HONDA

CBR600RR / CBR600RA

CBR600RR7
CBR600RR8
CBR600RR9
CBR600RRA
CBR600RRB
CBR600RA9
CBR600RAA
CBR600RAB

CATÁLOGO DE PEÇAS

7

Moto Honda da Amazônia Ltda. – 2011

00X1B-MFJ-007

Catálogo de Peças
00X1B-MFJ-007
Draft
13MFJ705
Atualizado com
NP 01 a 04/
07 a 11 (2009)
NP 05 a 10 (2010)
NP 01 (2011)
18/03/11
6HS

PROIBIDA A REPRODUÇÃO E DISTRIBUIÇÃO
- Moto Honda da Amazônia Ltda. - Cotec

ÍNDICE

INSTRUÇÕES 1

GRUPO DO MOTOR 2

GRUPO DO CHASSI 3

ÍNDICE DE NÚMERO DE PEÇAS 4

© Moto Honda da Amazônia Ltda.
Todos os direitos reservados.

CBR600RR ABS
***NHB01* Preto Grafite**

CBR600RR STD
***NHA66P* Branco Sunbeam Perolizado**

CBR600RR STD
***NHB01* Vermelho Italian/Preto Grafite**

Modelo 2010

PROIBIDA REPRODUÇÃO E DISTRIBUIÇÃO
Moto Honda da Amazônia Ltda. - Cotec

© Moto Honda da Amazônia Ltda.
Todos os direitos reservados.

CBR600RR ABS
***NHB01* Preto**

CBR600RR STD
***NH196* Branco**

CBR600RR STD
***NH406* Cinza Metálico**

Modelo 2011

PROIBIDA REPRODUÇÃO E DISTRIBUIÇÃO
Moto Honda da Amazônia Ltda. - Cotec

© Moto Honda da Amazônia Ltda.
Todos os direitos reservados.

Instruções para o Uso do Catálogo de Peças

- **Este Catálogo de Peças descreve todas as peças de reposição, bem como o tempo de mão de obra (T.M.O.) para os modelos CBR600RR e CBR600RA.**
  - **Este Catálogo de Peças foi elaborado com base nas últimas informações disponíveis até 18 de Março de 2011.**
- **Especifique sempre o Nº completo da peça quando for efetuar um pedido de peças.**
  - **Verifique sempre o número, modelo, tipo, série, cor, marca, tamanho, que se fizer necessário antes de fazer o pedido de peças.**
  - **Observe sempre que as ilustrações permitem localizar uma determinada parte do chassi ou do motor, podendo diferenciar da sua forma original.**
- **Informe-se sobre a versão atualizada do catálogo de peças através do site www.hondaposvenda.com.br.**

Índice

- Instruções para o Uso do Catálogo de Peças 1
- Como Localizar as Informações sobre as Peças 2
- Estrutura do Catálogo de Peças 3
- Quando Utilizar as Peças 4
- Abreviaturas Utilizadas neste Catálogo de Peças 4
- Como Localizar o Bloco de Peças e os Números de Série 5
- Localização da Etiqueta de Cores 5
- Modelos, Códigos de Área e Números de Série Aplicáveis 6
- Etiqueta de Cores 12
- Tabela de Cores 13
- Composição do Número de Identificação do Veículo (V.I.N.) 86
- Mangueiras de Combustível, Mangueiras de Aplicação Geral e Mangueira de Vinil 87
- Composição do Número de Identificação das Mangueiras 90
- Instruções para o Uso do Tempo de Mão de Obra (T.M.O.) 91
- Índice Ilustrado - Grupo do Motor 96
- Índice Ilustrado - Grupo do Chassi 99
- Índice Número de Peças 328

PROIBIDA A REPRODUÇÃO E DISTRIBUIÇÃO
- Moto Honda da Amazônia Ltda. - Cotec

© Moto Honda da Amazônia Ltda.
Todos os direitos reservados.

Voltar

Como Localizar as Informações sobre as Peças

Ⓐ Referência com o Índice Ilustrado

Grupo do Motor

• O número de referência na ilustração do índice pode ser diferente da que aparece no texto.

M-1 Tampa do Cabeçote	M-2 Cabeçote	M-3 Árvore de Comando • Válvulas
		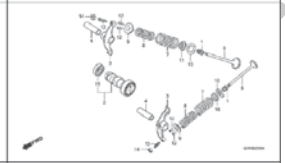
M-4 Corrente de Comando • Tensor	M-5 Cilindro	M-6 Tampa Lateral Direita

Ⓑ Referência com o Índice Número de Peças

ÍNDICE DE NÚMERO DE PEÇAS

Nº da Peça	Nº do Bloco
06000	
06420-GFP-900	C-11
06421-GFP-900	C-11
06430-GCE-900	C-10
06430-GCE-900	C-8
06440-GFP-900	C-9
06441-GFP-900	C-9
06530-GBG-B20	C-5
06531-GBG-B20	C-5
06531-GCE-F20	C-5
11000	
11100-GCE-900	M-11
11191-GCE-900	M-11
11200-GCE-D60	M-11
11330-GFP-900	M-6
11341-GFP-900	M-9
11394-GW8-680	M-6
12000	
12101-GFP-900	M-5
12101-GFP-B00	M-5
12191-GFP-B00	M-5
12191-GS4-761	M-5
12200-GFP-900	M-2
12200-GFP-B00	M-2
12209-GB4-681	M-3
12209-GBG-900	M-3
12213-KRM-840	M-2
12237-GFP-305	M-2
12245-KEV-305	M-2
12251-KST-941	M-2
12301-GB6-910	M-1
12301-GB6-911	M-1
12331-GB0-910	M-1
12341-GB6-910	M-1
12361-035-000	M-1

Nº da Peça	Nº do Bloco
13000	
13000-GFP-900	M-12
13000-GFP-B00	M-12
13011-GFP-900	M-12
13021-GFP-900	M-12
13031-GFP-900	M-12
13041-GFP-900	M-12
13051-GFP-900	M-12
13101-GFP-900	M-12
13102-GFP-900	M-12
13103-GFP-900	M-12
13104-GFP-900	M-12
13105-GFP-900	M-12
13111-087-000	M-12
13115-GN5-910	M-12
14000	
14100-GFP-900	M-3
14100-GFP-B00	M-3
14311-KEV-900	M-12
14321-GBG-900	M-4
14321-GFP-B00	M-4
14401-178-003	M-4
14431-035-020	M-3
14451-035-000	M-3
14500-035-020	M-4
14502-086-000	M-4
14531-035-000	M-4
14541-GB4-681	M-4
14550-GB0-911	M-4
14566-086-030	M-4
14610-086-010	M-4
14615-035-010	M-4
14670-035-030	M-4
14675-178-000	M-4
14711-GFP-900	M-3
14721-GFP-900	M-3
14751-GN5-911	M-3

Bloco No.

C-6

Para-lama Dianteiro

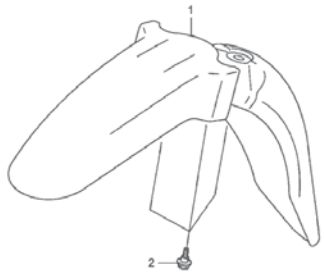

FWD

Ref. No.

Ref. Nº	N.O.S.	Item de serviço	T.M.O.
1	4131B7	Pára-lama, Dianteiro	0,1

Ref. Nº	Nº da peça	Descrição	Qtd. POP100 7	8	9	Nº de série	Tipo
1	61100-GFP-900ZA	Pára-lama, Dianteiro					
		NH1 ..... Preto	1	1	1		
	61100-GFP-900ZB	*PB362R* ..... Azul Buliti-R	1	–	–		
	61100-GFP-900ZC	*R286R* ..... Vermelho Caucaia	1	1	–		
	61100-GFP-900ZD	*Y197R* ..... Amarelo Trancoso-R	1	1	–		
	61100-GFP-900ZE	*PB337R* ..... Azul Penedo	–	1	1		
	61100-GFP-900ZF	*NHA57R* ..... Cinza Cloudia R	–	–	1		
	61100-GFP-900ZG	*R304R* ..... Vermelho Clivia-R	–	–	1		
2	90111-162-000	Parafuso, Flange, 6mm	3	3	3		

122

Página No.

24.07.08

© Moto Honda da Amazônia Ltda.
Todos os direitos reservados.

Estrutura do Catálogo de Peças

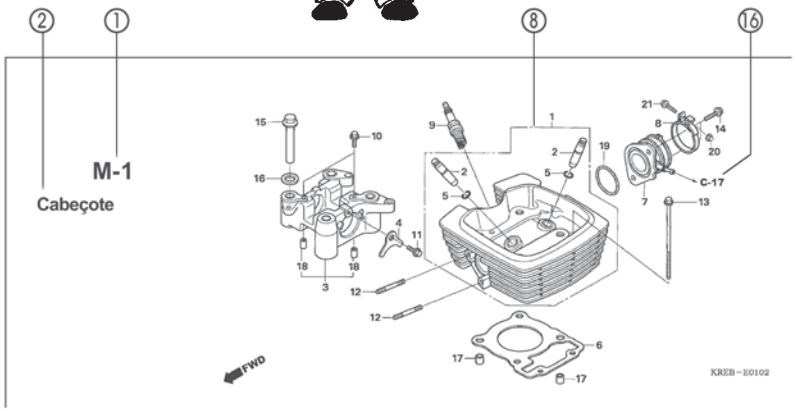

Ref. Nº	N.O.S.	Item de serviço	T.M.O.	Ref. Nº	Nº da peça	Descrição	Qtd. POP100 7	8	9	Nº de série		Tipo
4	811175	Cabo, Trava Assento	0,1	1	18327-KAE-000	Bucha, Traseira Câmara (8,5x15)	2	2	2			
5	4131E8	Trava, Assento: Lateral Traseira	0,1	2	61104-GCE-E40	Bucha, Pára-lama Dianteiro	2	2	2			
6	4131E4	Assento: Duplo	0,1	3	77151-KW3-000	Mola, Trava Assento	1	–	–			BR
13	4121K9	Tampa, Trava Assento	0,1		77151-MB1-870		1	–	–			2LA,3LA
15	4131F2	Chave, Trava Assento	0,2				–	1	1			
				4	77156-GFP-900	Cabo, Trava Assento	1	1	1			
				5	77160-GFP-900	Suporte Comp., Trava Assento	1	1	–			
					77160-GFP-B00		–	–	1			
				6	77200-GFP-900ZB	Assento Conj., Duplo						
					NHA08L	Cinza Itaipu	1	–	–			
					77200-GFP-900ZD *RA08L*	Vermelho Urucum	1	–	–			
					77200-GFP-910ZA *NH1L*	Preto	–	1	1			
				7	77201-GFP-900	Suporte, Dobradiça Assento	1	1	1			
				8	94001-05070-0S	Presilha, Fiação (Preto) (145mm)	1	1	1			

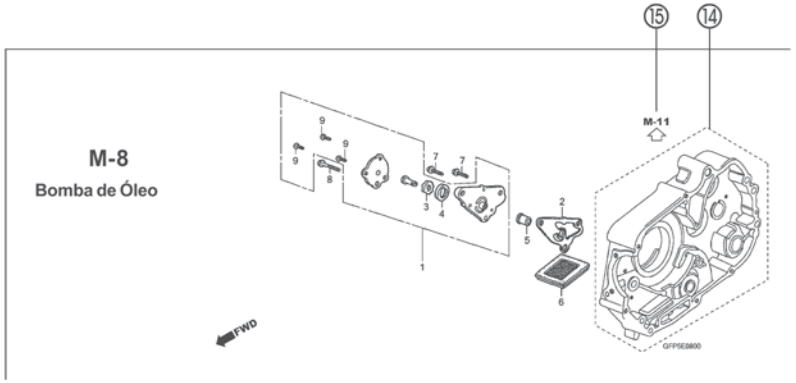

① Número do Bloco
- O número do bloco é oferecido (no lugar do nº de páginas) para ajudar na consulta da peça com o nº ou nome da peça.

② Nome do Bloco

③ Item de Serviço / Tempo de Mão de Obra (T.M.O.)

④ Número de Referência
- Os números de título descritos entre parênteses indicam que continua da página anterior

⑤ Número da Peça

⑥ Descrição

⑦ Código de Cores HONDA

⑧ Conjuntos
- As peças cujas figuras estejam delimitadas por linhas pontilhadas são disponíveis em conjunto completo. (As peças componentes do conjunto também são comercializadas individualmente).

⑨ Descrição de Cores

⑩ Nota
As notas são apresentadas entre parênteses na coluna do nome da peça.

⑪ Quantidade Utilizada na Motocicleta
- Quando aparecem entre parênteses indicam peças opcionais.
- Quando indicadas com a letra "N" deve-se utilizar a quantidade que for necessária.
- Indica o número de peças utilizadas no bloco.

⑫ Número de Série

⑬ Tipo
- Quando a coluna tipo se encontra em branco significa que as peças são aplicáveis a todos os tipos.

⑭
- Peças circundadas por uma linha pontilhada estão incluídas em blocos diferentes.

⑮
- A flecha vazada indica o Nº do bloco onde a peça incluída na linha se encontra.

⑯
- A flecha sólida indica o Nº do bloco com o qual a peça em questão está conectada.

PRODUÇÃO E DISTRIBUIÇÃO
Amazônia Ltda - Cotec

© Moto Honda da Amazônia Ltda.
Todos os direitos reservados.

Quando Utilizar as Peças

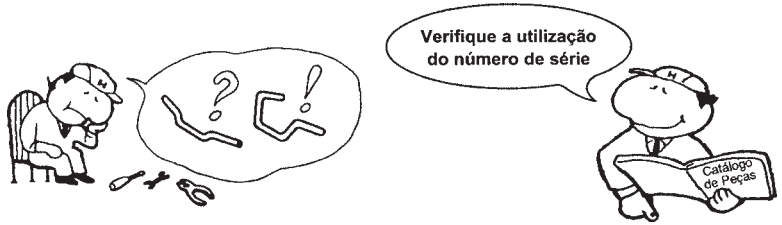

Ref. Nº	Nº da peça	Descrição	Qtd. CBR900 RRN	RRP	RRR	RRS	RRT	RRV	Nº de série
1	33101-MAE-601	Unidade Farol "NH-285" Cinza	–	–	1	–	–	–	
			–	–	–	1	–	–	~ 2351159
			–	–	–	1	–	–	~ 2351712
	33101-MAE-612	Unidade Farol "NH-283" Cinza (Precaução Durante a Instalação)	–	–	1	–	–	–	
			–	–	–	1	–	–	~ 2351309
			–	–	–	1	–	–	~ 2351434
			–	–	–	1	–	–	~ 2350300
			–	–	–	1	–	–	~ OM300138
	33101-MAE-671	Unidade Farol "NH-1" Preto	–	–	1	–	–	–	
			–	–	–	1	–	–	
			–	–	–	1	–	–	~ SM300366
	33101-MAE-691	Unidade Farol	–	–	1	–	–	–	
	33101-MAE-602	Unidade Farol	–	–	–	1	–	–	2351160 ~
			–	–	–	1	–	–	2351713 ~
			–	–	–	–	1	1	

O número de Série foi utilizado desde o modelo inicial

Quando a numeração do Chassi aparece do lado esquerdo da coluna significa que a utilização da peça se aplica a partir deste número do chassi (2351160)

Quando a numeração do Chassi aparece do lado direito da coluna significa que a utilização da peça se aplica até este número do chassi (2351159)

Abreviaturas Utilizadas neste Catálogo de Peças

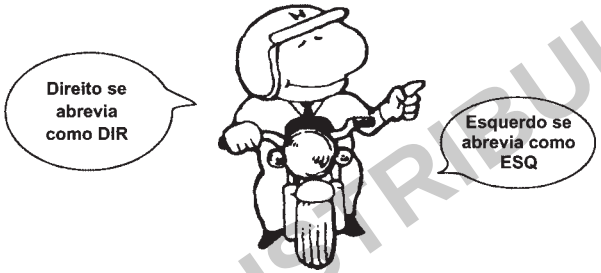

* "Esq" e "Dir" na descrição de uma peça significa o lado Esquerdo e o lado Direito considerando-se que esteja sobre o assento da motocicleta.

• No Catálogo de peças utilizam-se as seguintes abreviaturas:

Conj. ..... Conjunto
Comp. ..... Completo
Dir. ..... Direito
Esq. ..... Esquerdo
STD ..... Standard
mm ..... Milímetro
G ..... Grama
D (22D) ..... Dente (22 dentes)
A ..... Ampére
V ..... Volt
W ..... Watt
C.A. ..... Corrente Alternada
C.C. ..... Corrente Contínua
ADM ..... Admissão
ESC ..... Escape
DIANT. ..... Dianteira
TRAS. ..... Traseira
SEX ..... Sextavado
LAT ..... Lateral
TRANS ..... Transmissão
PRIM ..... Primário
SEC ..... Secundário
MPH ..... Milhas por Hora
Km/h ..... Quilômetro por Hora
L.E.D. ..... Diodo Emissor de Luz
C.D.I. ..... Unidade Descarga Capacitiva
1LA ..... República Dominicana, El Salvador Venezuela, Guatemala, Guiana (Mercosul: Argentina, Paraguai, Uruguai)
MIX ..... Moto Mix Brasil
2LA ..... Colômbia, México
3LA ..... América Latina
AR ..... Argentina
M ..... Motor de Partida

PROIBIDA A REPRODUÇÃO E DISTRIBUIÇÃO
- Moto Honda da Amazônia Ltda. Cotar

© Moto Honda da Amazônia Ltda.
Todos os direitos reservados.

Como Localizar o Bloco de Peças e os Números de Série

Bloco de Peças	Peças do Motor M-1 ~	Peças do Corpo do Acelerador M-18 ~	Peças do Chassi C-1 ~
Números Necessários	Número de Série do Motor	Número de Série do Corpo do Acelerador	Número de Série do Chassi
Pontos de Localização	①	②	③

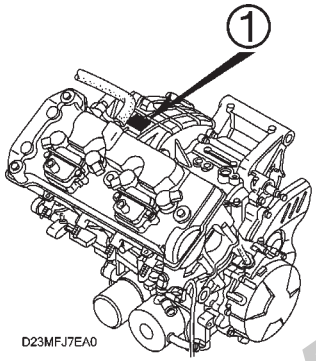

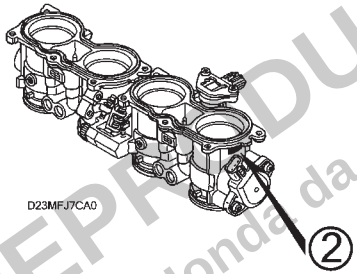

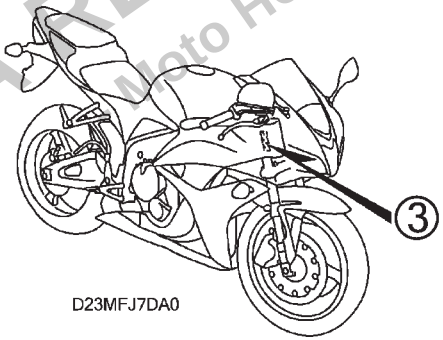

Localização da Etiqueta de Cores

	Peças Coloridas
Números Necessários	Etiqueta de Cores
Pontos de Localização	④

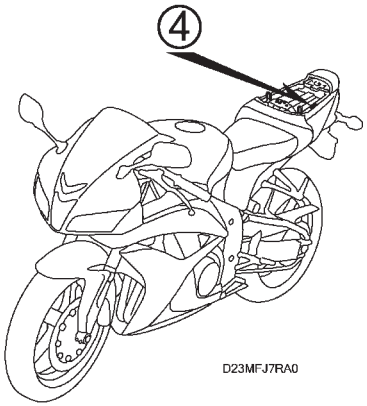

PROIBIDA A REPRODUÇÃO E DISTRIBUIÇÃO
Moto Honda da Amazônia Ltda. - Cotec

© Moto Honda da Amazônia Ltda.
Todos os direitos reservados.

Modelos, Códigos de Área e Números de Série Aplicáveis

Os Modelos, Códigos de Área, Tipos e os Números de Série Aplicáveis podem ser identificados conforme tabela abaixo.
As peças com código de área são exclusivas dos países designados.
Se os códigos de área não estiverem listados, as peças são de uso comum.

Modelo	Código de Área	Tipo	Código do Catálogo de Peças	Nº de Série Aplicável do Motor	Nº de Série Aplicável do Chassi	Nº de Identificação Aplicável do Corpo do Acelerador
CBR600RR$_7$	BR	Brasil	BR	PC40E-2000001~2099999	JH2PC409*7M000001~7M099999	GQ64A A
	E	Inglaterra	E	PC40E-2000001~2099999	JH2PC40A*7M000001~7M099999	
	ED	Venda Direta Europa	ED	PC40E-2000001~2099999	JH2PC40A*7M000001~7M099999	
	F	França	F	PC40E-2000001~2099999	JH2PC40B*7M000001~7M099999	
	KO	Coréia	KO	PC40E-2000001~2099999	JH2PC40K*7M000001~7M099999	
	MX	México	MX	PC40E-2000001~2099999	JH2PC409*7M000001~7M099999	
	U	Austrália	U	PC40E-2000001~2099999	JH2PC40U*7M000001~7M099999	
CBR600RR$_8$	BR	Brasil	BR	PC40E-2000001~2099999	JH2PC409*8M100001~8M109999	GQ64A A
			BR/A	PC40E-2000001~2099999	JH2PC409*8K110001~8K119999	
	E	Inglaterra	E	PC40E-2000001~2099999	JH2PC40A*8M100001~8M109999	
			E/A	PC40E-2000001~2099999	JH2PC40A*8K110001~8K119999	
	ED	Venda Direta Europa	ED	PC40E-2000001~2099999	JH2PC40A*8M100001~8M109999	
			ED/A	PC40E-2000001~2099999	JH2PC40A*8K110001~8K119999	
	F	França	F	PC40E-2000001~2099999	JH2PC40B*8M100001~8M109999	
			F/A	PC40E-2000001~2099999	JH2PC40B*8K110001~8K119999	
	KO	Coréia	KO	PC40E-2000001~2099999	JH2PC40K*8M100001~8M109999	
			KO/A	PC40E-2000001~2099999	JH2PC40K*8K110001~8K119999	
	MX	México	MX	PC40E-2000001~2099999	JH2PC409*8M100001~8M109999	
			MX/A	PC40E-2000001~2099999	JH2PC409*8K110001~8K119999	
	U	Austrália	U	PC40E-2000001~2099999	JH2PC40U*8M100001~8M109999	
			U/A	PC40E-2000001~2099999	JH2PC40U*8K110001~8K119999	

PROIBIDA A REPRODUÇÃO E DISTRIBUIÇÃO
- Moto Honda da Amazônia Ltda. - Cotec

© Moto Honda da Amazônia Ltda.
Todos os direitos reservados.

Modelos, Códigos de Área e Números de Série Aplicáveis

Os Modelos, Códigos de Área, Tipos e os Números de Série Aplicáveis podem ser identificados conforme tabela abaixo.
As peças com código de área são exclusivas dos países designados.
Se os códigos de área não estiverem listados, as peças são de uso comum.

Modelo	Código de Área	Tipo	Código do Catálogo de Peças	Nº de Série Aplicável do Motor	Nº de Série Aplicável do Chassi	Nº de Identificação Aplicável do Corpo do Acelerador
CBR600RR$_8$	2ED	Venda Direta Europa	2ED	PC40E-2000001~2099999	JH2PC40A*8M100001~8M109999	GQ64A A
			2ED/A	PC40E-2000001~2099999	JH2PC40A*8K110001~8K119999	
	2F	França	2F	PC40E-2000001~2099999	JH2PC40B*8M100001~8M109999	
			2F/A	PC40E-2000001~2099999	JH2PC40B*8K110001~8K119999	
	2MX	México	2MX	PC40E-2000001~2099999	JH2PC409*8M100001~8M109999	
			2MX/A	PC40E-2000001~2099999	JH2PC409*8K110001~8K119999	
	2U	Austrália	2U	PC40E-2000001~2099999	JH2PC40U*8M100001~8M109999	
			2U/A	PC40E-2000001~2099999	JH2PC40U*8K110001~8K119999	
	3E	Inglaterra	3E	PC40E-2000001~2099999	JH2PC40A*8M100001~8M109999	
			3E/A	PC40E-2000001~2099999	JH2PC40A*8K110001~8K119999	
CBR600RR$_9$	2BR	Brasil	2BR	PC40E-2100001~2199999	JH2PC409*9K200001~9K299999	GQ64A A
			2BR/A	PC40E-2200001~2299999	JH2PC409*9K200001~9K299999	
	2ED	Venda Direta Europa	2ED	PC40E-2100001~2199999	JH2PC40C*9K200001~9K202513	
			2ED/A	PC40E-2200001~2299999	JH2PC40C*9K202514~9K299999	
	2F	França	2F	PC40E-2100001~2199999	JH2PC40D*9K200001~9K200085	
			2F/A	PC40E-2200001~2299999	JH2PC40D*9K200086~9K299999	
	2U	Austrália	2U	PC40E-2100001~2199999	JH2PC40U*9K200001~9K299999	
			2U/A	PC40E-2200001~2299999	JH2PC40U*9K200001~9K299999	
	3E	Inglaterra	3E	PC40E-2100001~2199999	JH2PC40C*9K200001~9K202513	
			3E/A	PC40E-2200001~2299999	JH2PC40C*9K202514~9K299999	
	BR	Brasil	BR	PC40E-2100001~2199999	JH2PC409*9K200001~9K299999	
			BR/A	PC40E-2200001~2299999	JH2PC409*9K200001~9K299999	

PROIBIDA A REPRODUÇÃO E DISTRIBUIÇÃO
- Moto Honda da Amazônia Ltda. - Confid.

© Moto Honda da Amazônia Ltda.
Todos os direitos reservados.

Modelos, Códigos de Área e Números de Série Aplicáveis

Os Modelos, Códigos de Área, Tipos e os Números de Série Aplicáveis podem ser identificados conforme tabela abaixo.
As peças com código de área são exclusivas dos países designados.
Se os códigos de área não estiverem listados, as peças são de uso comum.

Modelo	Código de Área	Tipo	Código do Catálogo de Peças	Nº de Série Aplicável do Motor	Nº de Série Aplicável do Chassi	Nº de Identificação Aplicável do Corpo do Acelerador
CBR600RR$_9$	E	Inglaterra	E	PC40E-2100001~2199999	JH2PC40C*9K200001~9K202513	GQ64A A
			E/A	PC40E-2200001~2299999	JH2PC40C*9K202514~9K299999	
	ED	Venda Direta Europa	ED	PC40E-2100001~2199999	JH2PC40C*9K200001~9K202513	
			ED/A	PC40E-2200001~2299999	JH2PC40C*9K202514~9K299999	
	F	França	F	PC40E-2100001~2199999	JH2PC40D*9K200001~9K299999	
			F/A	PC40E-2200001~2299999	JH2PC40D*9K200001~9K299999	
	KO	Coréia	KO	PC40E-2100001~2199999	JH2PC40K*9K200001~9K200021	
			KO/A	PC40E-2200001~2299999	JH2PC40K*9K200022~9K299999	
	U	Austrália	U	PC40E-2100001~2199999	JH2PC40U*9K200001~9K299999	
			U/A	PC40E-2200001~2299999	JH2PC40U*9K200001~9K299999	
CBR600RR$_A$	2ED	Venda Direta Europa	2ED	PC40E-2200001~	JH2PC40C*AK300001~AK399999	GQ64A A
	2F	França	2F	PC40E-2200001~	JH2PC40D*AK300001~AK399999	
	2U	Austrália	2U	PC40E-2200001~	JH2PC40U*AK300001~AK399999	
	3E	Inglaterra	3E	PC40E-2200001~	JH2PC40C*AK300001~AK399999	
	BR	Brasil	BR	PC40E-2200001~	JH2PC409*AK300001~AK399999	
	E	Inglaterra	E	PC40E-2200001~	JH2PC40C*AK300001~AK399999	
	ED	Venda Direta Europa	ED	PC40E-2200001~	JH2PC40C*AK300001~AK399999	
	F	França	F	PC40E-2200001~	JH2PC40D*AK300001~AK399999	
	KO	Coréia	KO	PC40E-2200001~	JH2PC40K*AK300001~AK399999	
	U	Austrália	U	PC40E-2200001~	JH2PC40U*AK300001~AK399999	

PROIBIDA A REPRODUÇÃO E DISTRIBUIÇÃO
- Moto Honda da Amazônia Ltda. - Cotec

© Moto Honda da Amazônia Ltda.
Todos os direitos reservados.

Modelos, Códigos de Área e Números de Série Aplicáveis

Os Modelos, Códigos de Área, Tipos e os Números de Série Aplicáveis podem ser identificados conforme tabela abaixo.
As peças com código de área são exclusivas dos países designados.
Se os códigos de área não estiverem listados, as peças são de uso comum.

Modelo	Código de Área	Tipo	Código do Catálogo de Peças	Nº de Série Aplicável do Motor	Nº de Série Aplicável do Chassi	Nº de Identificação Aplicável do Corpo do Acelerador
CBR600RR$_B$	2BR	Brasil	2BR	PC40E-2200001~	JH2PC409*BK400001~	GQ64A A
	2ED	Venda Direta Europa	2ED	PC40E-2200001~	JH2PC40C*BK400001~	
	2F	França	2F	PC40E-2200001~	JH2PC40D*BK400001~	
	2KO	Coréia	2KO	PC40E-2200001~	JH2PC40K*BK400001~	
	2U	Austrália	2U	PC40E-2200001~	JH2PC40U*BK400001~	
	3BR	Brasil	3BR	PC40E-2200001~	JH2PC409*BK400001~	
	3E	Inglaterra	3E	PC40E-2200001~	JH2PC40C*BK400001~	
	3F	França	3F	PC40E-2200001~	JH2PC40D*BK400001~	
	3U	Austrália	3U	PC40E-2200001~	JH2PC40U*BK400001~	
	4ED	Venda Direta Europa	4ED	PC40E-2200001~	JH2PC40C*BK400001~	
	5E	Inglaterra	5E	PC40E-2200001~	JH2PC40C*BK400001~	
	E	Inglaterra	E	PC40E-2200001~	JH2PC40C*BK400001~	
	ED	Venda Direta Europa	ED	PC40E-2200001~	JH2PC40C*BK400001~	
	F	França	F	PC40E-2200001~	JH2PC40D*BK400001~	
	U	Austrália	U	PC40E-2200001~	JH2PC40U*BK400001~	

PROIBIDA A REPRODUÇÃO E DISTRIBUIÇÃO
- Moto Honda da Amazônia Ltda. - Cotec

© Moto Honda da Amazônia Ltda.
Todos os direitos reservados.

Modelos, Códigos de Área e Números de Série Aplicáveis

Os Modelos, Códigos de Área, Tipos e os Números de Série Aplicáveis podem ser identificados conforme tabela abaixo.
As peças com código de área são exclusivas dos países designados.
Se os códigos de área não estiverem listados, as peças são de uso comum.

Modelo	Código de Área	Tipo	Código do Catálogo de Peças	Nº de Série Aplicável do Motor	Nº de Série Aplicável do Chassi	Nº de Identificação Aplicável do Corpo do Acelerador
CBR600RA$_9$	BR	Brasil	BR	PC40E-2100001~2199999	JH2PC409*9K200001~9K299999	GQ64A A
			BR/A	PC40E-2200001~2299999	JH2PC409*9K200001~9K299999	
	E	Inglaterra	E	PC40E-2100001~2199999	JH2PC40E*9K200001~9K201447	
			E/A	PC40E-2200001~2299999	JH2PC40E*9K201448~9K299999	
	ED	Venda Direta Europa	ED	PC40E-2100001~2199999	JH2PC40E*9K200001~9K201447	
			ED/A	PC40E-2200001~2299999	JH2PC40E*9K201448~9K299999	
	F	França	F	PC40E-2100001~2199999	JH2PC40F*9K200001~9K200037	
			F/A	PC40E-2200001~2299999	JH2PC40F*9K200038~9K299999	
	KO	Coréia	KO	PC40E-2100001~2199999	JH2PC40K*9K200001~9K200021	
			KO/A	PC40E-2200001~2299999	JH2PC40K*9K200022~9K299999	
	U	Austrália	U	PC40E-2100001~2199999	JH2PC40U*9K200001~9K299999	
			U/A	PC40E-2200001~2299999	JH2PC40U*9K200001~9K299999	
CBR600RA$_A$	BR	Brasil	BR	PC40E-2200001~	JH2PC409*AK300001~AK399999	GQ64A A
	E	Inglaterra	E	PC40E-2200001~	JH2PC40E*AK300001~AK399999	
	ED	Venda Direta Europa	ED	PC40E-2200001~	JH2PC40E*AK300001~AK399999	
	F	França	F	PC40E-2200001~	JH2PC40F*AK300001~AK399999	
	KO	Coréia	KO	PC40E-2200001~	JH2PC40K*AK300001~AK399999	
	U	Austrália	U	PC40E-2200001~	JH2PC40U*AK300001~AK399999	

PROIBIDA A REPRODUÇÃO E DISTRIBUIÇÃO
- Moto Honda da Amazônia Ltda. - Cotec

© Moto Honda da Amazônia Ltda.
Todos os direitos reservados.

Modelos, Códigos de Área e Números de Série Aplicáveis

Os Modelos, Códigos de Área, Tipos e os Números de Série Aplicáveis podem ser identificados conforme tabela abaixo.
As peças com código de área são exclusivas dos países designados.
Se os códigos de área não estiverem listados, as peças são de uso comum.

Modelo	Código de Área	Tipo	Código do Catálogo de Peças	Nº de Série Aplicável do Motor	Nº de Série Aplicável do Chassi	Nº de Identificação Aplicável do Corpo do Acelerador
CBR600RA$_B$	2ED	Venda Direta Europa	2ED	PC40E-2200001~	JH2PC40E*BK400001~	GQ64A A
	2F	França	2F	PC40E-2200001~	JH2PC40F*BK400001~	
	2KO	Coréia	2KO	PC40E-2200001~	JH2PC40K*BK400001~	
	2U	Austrália	2U	PC40E-2200001~	JH2PC40U*BK400001~	
	3E	Inglaterra	3E	PC40E-2200001~	JH2PC40E*BK400001~	
	3F	França	3F	PC40E-2200001~	JH2PC40F*BK400001~	
	4ED	Venda Direta Europa	4ED	PC40E-2200001~	JH2PC40E*BK400001~	
	5E	Inglaterra	5E	PC40E-2200001~	JH2PC40E*BK400001~	
	BR	Brasil	BR	PC40E-2200001~	JH2PC409*BK400001~	
	E	Inglaterra	E	PC40E-2200001~	JH2PC40E*BK400001~	
	ED	Venda Direta Europa	ED	PC40E-2200001~	JH2PC40E*BK400001~	
	F	França	F	PC40E-2200001~	JH2PC40F*BK400001~	
	U	Austrália	U	PC40E-2200001~	JH2PC40U*BK400001~	

* Para identificação do número do corpo do acelerador, somente a parte sublinhada deverá ser usada para registro.

GQ64A A KC ア

PROIBIDA A REPRODUÇÃO E DISTRIBUIÇÃO
- Moto Honda da Amazônia Ltda. - Cotec

© Moto Honda da Amazônia Ltda.
Todos os direitos reservados.

Etiqueta de Cores

- Ao solicitar as peças, verifique o nome, a cor principal e o código observando a “ETIQUETA DE CORES” na motocicleta.
- Ao solicitar as peças coloridas, utilize a Tabela de Cores conforme instruções de utilização do Catálogo de Peças.

VFR800FIW

COR **R-157**
CÓDIGO **R157**

Nº	Modelo		VFR800FIW			
	Cor Principal		Prata Sparking Metálico NH-295M	Preto Mute Metálico NH-359M	Nº de identificação do Bloco	Nº de ref.
	Código de Cor		NH295	NH359		
	Nome das Peças Coloridas	Nº Peça Básico				
1						
2						
3						
4						
5						
6						
7						
8						
9						
10						
11						
12						
13						

PROIBIDA A REPRODUÇÃO E DISTRIBUIÇÃO
- Moto Honda da Amazônia Ltda. - Cotec

© Moto Honda da Amazônia Ltda.
Todos os direitos reservados.

Tabela de Cores

• Ao solicitar as peças coloridas consulte a tabela abaixo, verifique a cor principal da motocicleta e utilize o número de peça básico adicionando o código de cor relativo.

CBR600RR (CBR600RR$_7$) E,ED,F,KO,U

Nº	Modelo		CBR600RR$_7$					
	Cor Principal		Branco Sunbeam Perolizado NH-A66P	Preto Grafite NH-B01	Azul Candy Tahitian PB-215C	Vermelho Italian R-157	Nº de identificação do Bloco	Nº de ref.
	Código de Cor		NHA66BA	NHB01EA	PB215XA	R157BA		
	Nome das Peças Coloridas	Nº Peça Básico						
1	Chassi Conj.	50010-MFJ-A00	–	ZA	–	ZA	C-29	5
2	Chassi Conj.	50010-MFJ-D00	ZA	ZA	ZA	ZA	C-29	5
3	Presilha, Fixação Painel	91549-MW0-790	ZA	ZA	ZA	ZA	C-31	34
4	Carenagem B, Intermediária Esquerda	64370-MFJ-D00	ZB	ZD	ZE	ZD	C-33	13
5	Carenagem B, Intermediária Direita	64320-MFJ-D00	ZB	ZD	ZE	ZD	C-33	7
6	Carenagem Jogo, Intermediária Esquerda A	64350-MFJ-D00	ZH	ZA	ZJ	ZG	C-33	11
7	Carenagem Jogo, Inferior Esquerda	64450-MFJ-D00	ZE	ZA	ZD	ZD	C-33	17
8	Carenagem Jogo, Intermediária Direita A	64300-MFJ-D00	ZH	ZA	ZJ	ZG	C-33	5
9	Carenagem Jogo, Inferior Direita	64400-MFJ-D00	ZE	ZA	ZD	ZD	C-33	16
10	Rabeta Jogo, Assento	77210-MFJ-D00	ZC	ZA	ZD	ZB	C-16	4
11	Carenagem Jogo, Superior	64100-MFJ-D00	ZM	–	ZN	ZL	C-32	9
12	Carenagem, Superior	64100-MFJ-D00	–	ZE	–	–	C-32	9
13	Para-lama Dianteiro, Comp.	61100-MFJ-D00	ZB	ZA	ZC	ZD	C-7	1
14	Protetor, Térmico Traseiro Esquerdo	80104-MFJ-D00	ZC	ZC	ZC	ZC	C-24	5
15	Protetor, Térmico Traseiro Direito	80103-MFJ-D00	ZC	ZC	ZC	ZC	C-24	4
16	Emblemas	83270-MFJ-D00	–	ZA	–	–	C-35.2	6
17	Emblema, Painel Superior Esquerdo	83262-MFJ-D00	–	ZA	–	–	C-35.2	5
18	Emblema, Carenagem Inferior Esquerda	64312-MFJ-D00	–	ZA	–	–	C-35.2	3
19	Emblema, Carenagem Inferior Esquerda	64312-MFJ-D00	ZC	–	ZB	ZB	C-35	6
20	Emblema, Painel Superior Direito	83261-MFJ-D00	–	ZA	–	–	C-35.2	4
21	Emblema, Carenagem Inferior Direita	64311-MFJ-D00	–	ZA	–	–	C-35.2	2
22	Emblema, Carenagem Inferior Direita	64311-MFJ-D00	ZC	–	ZB	ZB	C-35	5
23	Emblema, Rabeta Assento	83616-MFJ-D00	–	ZA	–	–	C-35.2	8
24	Emblema, Rabeta Assento	83616-MFJ-D00	ZC	–	ZD	ZB	C-35	13
25	Emblema, Rabeta Assento	83617-MFJ-D00	–	ZA	–	–	C-35.2	9
26	Emblema, Rabeta Assento	83617-MFJ-D00	ZC	–	ZD	ZB	C-35	14

PROIBIDA A REPRODUÇÃO E DISTRIBUIÇÃO
- Moto Honda da Amazônia Ltda. - Cotec

© Moto Honda da Amazônia Ltda.
Todos os direitos reservados.

Tabela de Cores

• Ao solicitar as peças coloridas consulte a tabela abaixo, verifique a cor principal da motocicleta e utilize o número de peça básico adicionando o código de cor relativo.

CBR600RR (CBR600RR$_7$) E,ED,F,KO,U

Nº	Modelo		CBR600RR$_7$					
	Cor Principal		Branco Sunbeam Perolizado NH-A66P	Preto Grafite NH-B01	Azul Candy Tahitian PB-215C	Vermelho Italian R-157	Nº de identificação do Bloco	Nº de ref.
	Código de Cor		NHA66BA	NHB01EA	PB215XA	R157BA		
	Nome das Peças Coloridas	Nº Peça Básico						
27	Emblema, Para-brisa	64202-MFJ-D00	ZA	–	ZA	ZA	C-35	1
28	Emblema, Para-brisa	64202-MFJ-D00	–	ZA	–	–	C-35.2	1
29	Protetor, Externo Tubo Escape	18340-MFJ-D00	ZB	ZB	ZB	ZB	C-18	7
30	Para-brisa, Jogo	64250-MFJ-D00	ZA	ZA	ZA	ZA	C-32	12
31	Painel, Superior	83150-MFJ-D00	ZG	ZJ	ZH	ZF	C-14	30
32	Faixa A, Carenagem Intermediária Esquerda	64356-MFJ-D00	ZB	–	ZC	ZA	C-35	7
33	Faixa A, Painel Superior Esquerdo	83264-MFJ-D00	ZB	–	ZC	ZA	C-35	10
34	Faixa A, Carenagem Intermediária Direita	64306-MFJ-D00	ZB	–	ZC	ZA	C-35	3
35	Faixa A, Painel Superior Direito	83263-MFJ-D00	ZB	–	ZC	ZA	C-35	9
36	Faixa B, Carenagem Intermediária Esquerda	64357-MFJ-D00	ZB	–	ZC	ZA	C-35	8
37	Faixa B, Painel Superior Esquerdo	83266-MFJ-D00	ZB	–	ZC	ZA	C-35	12
38	Faixa B, Carenagem Intermediária Direita	64307-MFJ-D00	ZB	–	ZC	ZA	C-35	4
39	Faixa B, Painel Superior Direito	83265-MFJ-D00	ZB	–	ZC	ZA	C-35	11
40	Faixa, Esquerda Rabeta Assento	83619-MFJ-D00	ZB	–	ZC	ZA	C-35	16
41	Faixa, Direita Rabeta Assento	83618-MFJ-D00	ZB	–	ZC	ZA	C-35	15
42	Faixa, Carenagem Superior	64232-MFJ-D00	ZA	ZA	ZA	ZA	C-35	2
43	Roda Dianteira, Subconj.	44650-MFJ-D00	ZA	ZA	ZA	ZA	C-10	6
44	Roda Traseira, Subconj.	42650-MFJ-D00	ZA	ZA	ZA	ZA	C-13	8

PROIBIDA A REPRODUÇÃO E DISTRIBUIÇÃO
- Moto Honda da Amazônia Ltda. - Cotec

© Moto Honda da Amazônia Ltda.
Todos os direitos reservados.

Tabela de Cores

• Ao solicitar as peças coloridas consulte a tabela abaixo, verifique a cor principal da motocicleta e utilize o número de peça básico adicionando o código de cor relativo.

CBR600RR (CBR600RR$_7$) BR

Nº	Modelo		CBR600RR$_7$				
	Cor Principal		Azul Glint Wave Metálico	Branco Sunbeam Perolizado	Vermelho Italian	Nº de identificação do Bloco	Nº de ref.
	Código de Cor		B-197M	NH-A66P	R-157		
	Nome das Peças Coloridas	Nº Peça Básico					
1	Chassi Conj.	50010-MFJ-A00	ZA	ZA	ZA	C-29	5
2	Presilha, Fixação Painel	91549-MW0-790	ZA	ZA	ZA	C-31	34
3	Carenagem Jogo, Intermediária Esquerda A	64350-MFJ-D00	ZN	ZM	ZL	C-33	11
4	Carenagem Jogo, Intermediária Esquerda B	64550-MFJ-A00	ZB	ZC	ZB	C-33	21
5	Carenagem Jogo, Inferior Esquerda	64450-MFJ-D00	ZF	ZE	ZF	C-33	17
6	Carenagem Jogo, Intermediária Direita A	64300-MFJ-D00	ZN	ZM	ZL	C-33	5
7	Carenagem Jogo, Intermediária Direita B	64500-MFJ-A00	ZB	ZC	ZB	C-33	18
8	Carenagem Jogo, Inferior Direita	64400-MFJ-D00	ZF	ZE	ZF	C-33	16
9	Rabeta Jogo, Assento	77210-MFJ-D00	ZN	ZM	ZL	C-16	4
10	Carenagem Jogo, Superior	64100-MFJ-D00	ZH	ZG	ZF	C-32	9
11	Para-lama Dianteiro, Comp.	61100-MFJ-D00	ZE	ZF	ZD	C-7	1
12	Protetor, Térmico Traseiro Esquerdo	80104-MFJ-D00	ZA	ZA	ZA	C-24	5
13	Protetor, Térmico Traseiro Direito	80103-MFJ-D00	ZA	ZA	ZA	C-24	4
14	Emblemas	83271-MFJ-A00	ZA	ZB	ZA	C-35.1	17
15	Emblema, Carenagem Inferior Esquerda	64312-MFJ-D00	ZD	ZC	ZD	C-35.1	9
16	Emblema, Carenagem Inferior Direita	64311-MFJ-D00	ZD	ZC	ZD	C-35.1	8
17	Emblema, Rabeta Assento	83616-MFJ-D00	ZH	ZG	ZF	C-35.1	18
18	Emblema, Para-brisa	64202-MFJ-D00	ZA	ZA	ZA	C-35.1	1
19	Protetor, Externo Tubo Escape	18340-MFJ-D00	ZB	ZB	ZB	C-18	7
20	Para-brisa, Jogo	64250-MFJ-D00	ZA	ZA	ZA	C-32	12
21	Painel, Superior	83150-MFJ-D00	ZN	ZM	ZL	C-14	30
22	Faixa A, Carenagem Intermediária Esquerda	64359-MFJ-D00	ZC	ZB	ZA	C-35.1	12
23	Faixa A, Painel Superior Esquerdo	83264-MFJ-D00	ZD	ZF	ZE	C-35.1	14
24	Faixa A, Carenagem Intermediária Direita	64309-MFJ-D00	ZC	ZB	ZA	C-35.1	7
25	Faixa A, Painel Superior Direito	83263-MFJ-D00	ZD	ZF	ZE	C-35.1	13
26	Faixa B, Carenagem Intermediária Esquerda	64357-MFJ-D00	ZE	ZD	ZA	C-35.1	10

PROIBIDA A REPRODUÇÃO E DISTRIBUIÇÃO
- Moto Honda da Amazônia Ltda. - Cotec

© Moto Honda da Amazônia Ltda.
Todos os direitos reservados.

Tabela de Cores

• Ao solicitar as peças coloridas consulte a tabela abaixo, verifique a cor principal da motocicleta e utilize o número de peça básico adicionando o código de cor relativo.

CBR600RR (CBR600RR$_7$) BR

Nº	Modelo		CBR600RR$_7$				
	Cor Principal		Azul Glint Wave Metálico	Branco Sunbeam Perolizado	Vermelho Italian	Nº de identificação do Bloco	Nº de ref.
	Código de Cor		B-197M	NH-A66P	R-157		
	Nome das Peças Coloridas	Nº Peça Básico					
27	Faixa B, Painel Superior Esquerdo	83266-MFJ-D00	ZD	ZD	ZA	C-35.1	16
28	Faixa B, Carenagem Intermediária Direita	64307-MFJ-D00	ZE	ZD	ZA	C-35.1	5
29	Faixa B, Painel Superior Direito	83265-MFJ-D00	ZD	ZD	ZA	C-35.1	15
30	Faixa C, Carenagem Intermediária Esquerda	64358-MFJ-D00	ZC	ZB	ZA	C-35.1	11
31	Faixa C, Carenagem Intermediária Direita	64308-MFJ-D00	ZC	ZB	ZA	C-35.1	6
32	Faixa, Esquerda Rabeta Assento	83621-MFJ-D00	ZC	ZB	ZA	C-35.1	20
33	Faixa, Carenagem Superior Esquerda	64234-MFJ-D00	ZC	ZB	ZA	C-35.1	4
34	Faixa, Direita Rabeta Assento	83620-MFJ-D00	ZC	ZB	ZA	C-35.1	19
35	Faixa, Carenagem Superior Direita	64233-MFJ-D00	ZC	ZB	ZA	C-35.1	3
36	Faixa, Carenagem Superior	64232-MFJ-D00	ZA	ZA	ZA	C-35.1	2
37	Roda Dianteira, Subconj.	44650-MFJ-D00	ZA	ZA	ZA	C-10	6
38	Roda Traseira, Subconj.	42650-MFJ-D00	ZA	ZA	ZA	C-13	8

PROIBIDA A REPRODUÇÃO E DISTRIBUIÇÃO
- Moto Honda da Amazônia Ltda. - Cofec

© Moto Honda da Amazônia Ltda.
Todos os direitos reservados.

Tabela de Cores

• Ao solicitar as peças coloridas consulte a tabela abaixo, verifique a cor principal da motocicleta e utilize o número de peça básico adicionando o código de cor relativo.

CBR600RR (CBR600RR$_7$) MX

Nº	Modelo		CBR600RR$_7$					
	Cor Principal		Azul Glint Wave Metálico B-197M	Branco Sunbeam Perolizado NH-A66P	Preto Grafite NH-B01	Vermelho Italian R-157	Nº de identificação do Bloco	Nº de ref.
	Código de Cor		B197EA	NHA66EA	NHB01EB	R157BB		
	Nome das Peças Coloridas	Nº Peça Básico						
1	Chassi Conj.	50010-MFJ-D00	ZA	ZA	ZA	ZA	C-29	5
2	Presilha, Fixação Painel	91549-MW0-790	ZA	ZA	ZA	ZA	C-31	34
3	Carenagem B, Intermediária Esquerda	64550-MFJ-A00	–	–	ZA	–	C-33	21
4	Carenagem B, Intermediária Direita	64500-MFJ-A00	–	–	ZA	–	C-33	18
5	Carenagem Jogo, Intermediária Esquerda A	64350-MFJ-D00	ZN	ZM	ZK	ZL	C-33	11
6	Carenagem Jogo, Intermediária Esquerda B	64550-MFJ-A00	ZB	ZC	–	ZB	C-33	21
7	Carenagem Jogo, Inferior Esquerda	64450-MFJ-D00	ZF	ZE	ZF	ZF	C-33	17
8	Carenagem Jogo, Intermediária Direita A	64300-MFJ-D00	ZN	ZM	ZK	ZL	C-33	5
9	Carenagem Jogo, Intermediária Direita B	64500-MFJ-A00	ZB	ZC	–	ZB	C-33	18
10	Carenagem Jogo, Inferior Direita	64400-MFJ-D00	ZF	ZE	ZF	ZF	C-33	16
11	Rabeta Jogo, Assento	77210-MFJ-D00	ZN	ZM	ZK	ZL	C-16	4
12	Carenagem Jogo, Superior	64100-MFJ-D00	ZH	ZG	–	ZF	C-32	9
13	Carenagem, Superior	64100-MFJ-D00	–	–	ZE	–	C-32	9
14	Para-lama Dianteiro, Comp.	61100-MFJ-D00	ZE	ZF	ZA	ZD	C-7	1
15	Protetor, Térmico Traseiro Esquerdo	80104-MFJ-D00	ZA	ZA	ZA	ZA	C-24	5
16	Protetor, Térmico Traseiro Direito	80103-MFJ-D00	ZA	ZA	ZA	ZA	C-24	4
17	Emblemas	83271-MFJ-A00	ZA	ZB	–	ZA	C-35.1	17
18	Emblemas	83272-MFJ-D00	–	–	ZA	–	C-35.2	7
19	Etiqueta, Precaução Condução	87560-MM5-900	ZA	ZA	ZA	ZA	C-34	10
20	Emblema, Painel Superior Esquerdo	83262-MFJ-D00	–	–	ZB	–	C-35.2	5
21	Emblema, Carenagem Inferior Esquerda	64312-MFJ-D00	–	–	ZD	–	C-35.2	3
22	Emblema, Carenagem Inferior Esquerda	64312-MFJ-D00	ZD	ZC	–	ZD	C-35.1	9
23	Emblema, Painel Superior Direito	83261-MFJ-D00	–	–	ZB	–	C-35.2	4
24	Emblema, Carenagem Inferior Direita	64311-MFJ-D00	–	–	ZD	–	C-35.2	2
25	Emblema, Carenagem Inferior Direita	64311-MFJ-D00	ZD	ZC	–	ZD	C-35.1	8
26	Emblema, Rabeta Assento	83616-MFJ-D00	ZH	ZG	–	ZF	C-35.1	18

PROIBIDA A REPRODUÇÃO E DISTRIBUIÇÃO
- Moto Honda da Amazônia Ltda. - Cotec

© Moto Honda da Amazônia Ltda.
Todos os direitos reservados.

Tabela de Cores

• Ao solicitar as peças coloridas consulte a tabela abaixo, verifique a cor principal da motocicleta e utilize o número de peça básico adicionando o código de cor relativo.

CBR600RR (CBR600RR$_7$) MX

Nº	Modelo		CBR600RR$_7$					
	Cor Principal		Azul Glint Wave Metálico B-197M	Branco Sunbeam Perolizado NH-A66P	Preto Grafite NH-B01	Vermelho Italian R-157	Nº de identificação do Bloco	Nº de ref.
	Código de Cor		B197EA	NHA66EA	NHB01EB	R157BB		
	Nome das Peças Coloridas	Nº Peça Básico						
27	Emblema, Rabeta Assento	83616-MFJ-D00	–	–	ZE	–	C-35.2	8
28	Emblema, Rabeta Assento	83617-MFJ-D00	–	–	ZE	–	C-35.2	9
29	Emblema, Para-brisa	64202-MFJ-D00	ZA	ZA	–	ZA	C-35.1	1
30	Emblema, Para-brisa	64202-MFJ-D00	–	–	ZA	–	C-35.2	1
31	Protetor, Externo Tubo Escape	18340-MFJ-D00	ZB	ZB	ZB	ZB	C-18	7
32	Para-brisa, Jogo	64250-MFJ-D00	ZA	ZA	ZA	ZA	C-32	12
33	Painel, Superior	83150-MFJ-D00	ZS	ZR	ZT	ZQ	C-14	30
34	Faixa A, Carenagem Intermediária Esquerda	64359-MFJ-D00	ZC	ZB	–	ZA	C-35.1	12
35	Faixa A, Painel Superior Esquerdo	83264-MFJ-D00	ZD	ZF	–	ZE	C-35.1	14
36	Faixa A, Carenagem Intermediária Direita	64309-MFJ-D00	ZC	ZB	–	ZA	C-35.1	7
37	Faixa A, Painel Superior Direito	83263-MFJ-D00	ZD	ZF	–	ZE	C-35.1	13
38	Faixa B, Carenagem Intermediária Esquerda	64357-MFJ-D00	ZE	ZD	–	ZA	C-35.1	10
39	Faixa B, Painel Superior Esquerdo	83266-MFJ-D00	ZD	ZD	–	ZA	C-35.1	16
40	Faixa B, Carenagem Intermediária Direita	64307-MFJ-D00	ZE	ZD	–	ZA	C-35.1	5
41	Faixa B, Painel Superior Direito	83265-MFJ-D00	ZD	ZD	–	ZA	C-35.1	15
42	Faixa C, Carenagem Intermediária Esquerda	64358-MFJ-D00	ZC	ZB	–	ZA	C-35.1	11
43	Faixa C, Carenagem Intermediária Direita	64308-MFJ-D00	ZC	ZB	–	ZA	C-35.1	6
44	Faixa, Esquerda Rabeta Assento	83621-MFJ-D00	ZC	ZB	–	ZA	C-35.1	20
45	Faixa, Carenagem Superior Esquerda	64234-MFJ-D00	ZC	ZB	–	ZA	C-35.1	4
46	Faixa, Direita Rabeta Assento	83620-MFJ-D00	ZC	ZB	–	ZA	C-35.1	19
47	Faixa, Carenagem Superior Direita	64233-MFJ-D00	ZC	ZB	–	ZA	C-35.1	3
48	Faixa, Carenagem Superior	64232-MFJ-D00	ZA	ZA	–	ZA	C-35.1	2
49	Roda Dianteira, Subconj.	44650-MFJ-D00	ZA	ZA	ZA	ZA	C-10	6
50	Roda Traseira, Subconj.	42650-MFJ-D00	ZA	ZA	ZA	ZA	C-13	8

PROIBIDA A REPRODUÇÃO E DISTRIBUIÇÃO
- Moto Honda da Amazônia Ltda. - Cotec

© Moto Honda da Amazônia Ltda.
Todos os direitos reservados.

Tabela de Cores

• Ao solicitar as peças coloridas consulte a tabela abaixo, verifique a cor principal da motocicleta e utilize o número de peça básico adicionando o código de cor relativo.

CBR600RR (CBR600RR$_8$) E,E/A,ED,ED/A,F,F/A,KO,KO/A,U,U/A

Nº	Modelo		CBR600RR$_8$				
	Cor Principal		Branco Sunbeam Perolizado NH-A66P	Preto Grafite NH-B01	Vermelho Italian R-157	Nº de identificação do Bloco	Nº de ref.
	Código de Cor		NH-A66KA	NHB01DA	R-157BA		
	Nome das Peças Coloridas	Nº Peça Básico					
1	Chassi Conj.	50010-MFJ-A00	ZA	–	ZA	C-29	5
2	Chassi Conj.	50010-MFJ-D00	ZA	ZA	ZA	C-29	5
3	Presilha, Fixação Painel	91549-MW0-790	ZA	ZA	ZA	C-31	34
4	Carenagem B, Intermediária Esquerda	64370-MFJ-D00	ZG	ZB	ZB	C-33	13
5	Carenagem B, Intermediária Direita	64320-MFJ-D00	ZG	ZB	ZB	C-33	7
6	Carenagem Jogo, Intermediária Esquerda A	64350-MFJ-D10	ZJ	ZH	ZK	C-33	11
7	Carenagem Jogo, Inferior Esquerda	64450-MFJ-D00	ZF	ZF	–	C-33	17
8	Carenagem Jogo, Inferior Esquerda	64450-MFJ-D10	–	–	ZK	C-33	17
9	Carenagem Jogo, Intermediária Direita A	64300-MFJ-D10	ZJ	ZH	ZK	C-33	5
10	Carenagem Jogo, Inferior Direita	64400-MFJ-D00	ZF	ZF	–	C-33	16
11	Carenagem Jogo, Inferior Direita	64400-MFJ-D10	–	–	ZK	C-33	16
12	Rabeta Jogo, Assento	77210-MFJ-D10	ZH	ZG	ZJ	C-16	4
13	Carenagem Jogo, Superior	64100-MFJ-D00	ZL	–	ZL	C-32	9
14	Carenagem, Superior	64100-MFJ-D00	–	ZE	–	C-32	9
15	Para-lama Dianteiro, Comp.	61100-MFJ-D00	ZD	ZA	ZD	C-7	1
16	Protetor, Térmico Traseiro Esquerdo	80104-MFJ-D00	ZC	ZC	ZC	C-24	5
17	Protetor, Térmico Traseiro Direito	80103-MFJ-D00	ZC	ZC	ZC	C-24	4
18	Emblemas	83270-MFJ-D10	–	ZB	–	C-35.2	6
19	Emblema, Painel Superior Esquerdo	83262-MFJ-D00	–	ZB	–	C-35.2	5
20	Emblema, Carenagem Inferior Esquerda	64312-MFJ-D00	ZD	–	–	C-35	6
21	Emblema, Carenagem Inferior Esquerda	64312-MFJ-D00	–	ZD	–	C-35.2	3
22	Emblema, Carenagem Inferior Esquerda	64312-MFJ-D10	–	–	ZB	C-35	6
23	Emblema, Painel Superior Direito	83261-MFJ-D00	–	ZB	–	C-35.2	4
24	Emblema, Carenagem Inferior Direita	64311-MFJ-D00	ZD	–	–	C-35	5
25	Emblema, Carenagem Inferior Direita	64311-MFJ-D00	–	ZD	–	C-35.2	2
26	Emblema, Carenagem Inferior Direita	64311-MFJ-D10	–	–	ZB	C-35	5

PROIBIDA A REPRODUÇÃO E DISTRIBUIÇÃO
- Moto Honda da Amazônia Ltda. - Cotec

© Moto Honda da Amazônia Ltda.
Todos os direitos reservados.

Tabela de Cores

• Ao solicitar as peças coloridas consulte a tabela abaixo, verifique a cor principal da motocicleta e utilize o número de peça básico adicionando o código de cor relativo.

CBR600RR (CBR600RR$_8$) E,E/A,ED,ED/A,F,F/A,KO,KO/A,U,U/A

Nº	Modelo		CBR600RR$_8$				
	Cor Principal		Branco Sunbeam Perolizado NH-A66P	Preto Grafite NH-B01	Vermelho Italian R-157	Nº de identificação do Bloco	Nº de ref.
	Código de Cor		NH-A66KA	NHB01DA	R-157BA		
	Nome das Peças Coloridas	Nº Peça Básico					
27	Emblema, Rabeta Assento	83616-MFJ-D00	–	–	ZF	C-35	13
28	Emblema, Rabeta Assento	83616-MFJ-D00	–	ZE	–	C-35.2	8
29	Emblema, Rabeta Assento	83616-MFJ-D10	ZD	–	–	C-35	13
30	Emblema, Rabeta Assento	83617-MFJ-D10	ZG	–	ZH	C-35	14
31	Emblema, Rabeta Assento	83617-MFJ-D10	–	ZF	–	C-35.2	9
32	Emblema, Para-brisa	64202-MFJ-D00	ZA	–	ZA	C-35	1
33	Emblema, Para-brisa	64202-MFJ-D00	–	ZA	–	C-35.2	1
34	Protetor, Externo Tubo Escape	18340-MFJ-D00	ZB	ZB	ZB	C-18	7
35	Para-brisa, Jogo	64250-MFJ-D00	ZA	ZA	ZA	C-32	12
36	Painel, Superior	83150-MFJ-D00	–	ZT	ZQ	C-14	30
37	Painel, Superior	83150-MFJ-D10	ZP	–	–	C-14	30
38	Faixa A, Carenagem Intermediária Esquerda	64356-MFJ-D10	ZD	–	ZE	C-35	7
39	Faixa A, Painel Superior Esquerdo	83264-MFJ-D00	–	–	ZE	C-35	10
40	Faixa A, Painel Superior Esquerdo	83264-MFJ-D10	ZC	–	–	C-35	10
41	Faixa A, Carenagem Intermediária Direita	64306-MFJ-D10	ZD	–	ZE	C-35	3
42	Faixa A, Painel Superior Direito	83263-MFJ-D00	–	–	ZE	C-35	9
43	Faixa A, Painel Superior Direito	83263-MFJ-D10	ZC	–	–	C-35	9
44	Faixa B, Carenagem Intermediária Esquerda	64357-MFJ-D00	–	–	ZA	C-35	8
45	Faixa B, Carenagem Intermediária Esquerda	64357-MFJ-D10	ZC	–	–	C-35	8
46	Faixa B, Painel Superior Esquerdo	83266-MFJ-D00	–	–	ZA	C-35	12
47	Faixa B, Painel Superior Esquerdo	83266-MFJ-D10	ZC	–	–	C-35	12
48	Faixa B, Carenagem Intermediária Direita	64307-MFJ-D00	–	–	ZA	C-35	4
49	Faixa B, Carenagem Intermediária Direita	64307-MFJ-D10	ZC	–	–	C-35	4
50	Faixa B, Painel Superior Direito	83265-MFJ-D00	–	–	ZA	C-35	11
51	Faixa B, Painel Superior Direito	83265-MFJ-D10	ZC	–	–	C-35	11
52	Faixa, Esquerda Rabeta Assento	83619-MFJ-D00	–	–	ZA	C-35	16

PROIBIDA A REPRODUÇÃO E DISTRIBUIÇÃO
- Moto Honda da Amazônia Ltda. - Cotec

© Moto Honda da Amazônia Ltda.
Todos os direitos reservados.

Tabela de Cores

• Ao solicitar as peças coloridas consulte a tabela abaixo, verifique a cor principal da motocicleta e utilize o número de peça básico adicionando o código de cor relativo.

CBR600RR (CBR600RR$_8$) E,E/A,ED,ED/A,F,F/A,KO,KO/A,U,U/A

Nº	Modelo		CBR600RR$_8$				
	Cor Principal		Branco Sunbeam Perolizado NH-A66P	Preto Grafite NH-B01	Vermelho Italian R-157	Nº de identificação do Bloco	Nº de ref.
	Código de Cor		NH-A66KA	NHB01DA	R-157BA		
	Nome das Peças Coloridas	Nº Peça Básico					
53	Faixa, Esquerda Rabeta Assento	83619-MFJ-D10	ZB	–	–	C-35	16
54	Faixa, Direita Rabeta Assento	83618-MFJ-D00	–	–	ZA	C-35	15
55	Faixa, Direita Rabeta Assento	83618-MFJ-D10	ZB	–	–	C-35	15
56	Faixa, Carenagem Superior	64232-MFJ-D00	ZA	–	ZA	C-35	2
57	Roda Dianteira, Subconj.	44650-MFJ-D00	ZA	ZA	ZA	C-10	6
58	Roda Traseira, Subconj.	42650-MFJ-D00	ZA	ZA	ZA	C-13	8

PROIBIDA A REPRODUÇÃO E DISTRIBUIÇÃO
- Moto Honda da Amazônia Ltda. - Cotec

© Moto Honda da Amazônia Ltda.
Todos os direitos reservados.

Tabela de Cores

• Ao solicitar as peças coloridas consulte a tabela abaixo, verifique a cor principal da motocicleta e utilize o número de peça básico adicionando o código de cor relativo.

CBR600RR (CBR600RR$_8$) BR,BR/A

Nº	Modelo		CBR600RR$_8$				
	Cor Principal		Branco Sunbeam Perolizado	Preto Grafite	Vermelho Italian	Nº de identificação do Bloco	Nº de ref.
	Código de Cor		NH-A66P	NH-B01	R-157		
	Nome das Peças Coloridas	Nº Peça Básico					
1	Chassi Conj.	50010-MFJ-A00	ZA	ZA	ZA	C-29	5
2	Presilha, Fixação Painel	91549-MW0-790	ZA	ZA	ZA	C-31	34
3	Carenagem B, Intermediária Esquerda	64370-MFJ-D00	ZG	ZB	ZB	C-33	13
4	Carenagem B, Intermediária Direita	64320-MFJ-D00	ZG	ZB	ZB	C-33	7
5	Carenagem Jogo, Intermediária Esquerda A	64350-MFJ-D10	ZJ	ZH	ZK	C-33	11
6	Carenagem Jogo, Inferior Esquerda	64450-MFJ-D00	ZF	ZF	–	C-33	17
7	Carenagem Jogo, Inferior Esquerda	64450-MFJ-D10	–	–	ZK	C-33	17
8	Carenagem Jogo, Intermediária Direita A	64300-MFJ-D10	ZJ	ZH	ZK	C-33	5
9	Carenagem Jogo, Inferior Direita	64400-MFJ-D00	ZF	ZF	–	C-33	16
10	Carenagem Jogo, Inferior Direita	64400-MFJ-D10	–	–	ZK	C-33	16
11	Rabeta Jogo, Assento	77210-MFJ-D10	ZH	ZG	ZJ	C-16	4
12	Carenagem Jogo, Superior	64100-MFJ-D00	ZL	–	ZL	C-32	9
13	Carenagem, Superior	64100-MFJ-D00	–	ZE	–	C-32	9
14	Para-lama Dianteiro, Comp.	61100-MFJ-D00	ZD	ZA	ZD	C-7	1
15	Protetor, Térmico Traseiro Esquerdo	80104-MFJ-D00	ZC	ZC	ZC	C-24	5
16	Protetor, Térmico Traseiro Direito	80103-MFJ-D00	ZC	ZC	ZC	C-24	4
17	Emblemas	83270-MFJ-D10	–	ZB	–	C-35.2	6
18	Emblema, Painel Superior Esquerdo	83262-MFJ-D00	–	ZB	–	C-35.2	5
19	Emblema, Carenagem Inferior Esquerda	64312-MFJ-D00	ZD	–	–	C-35	6
20	Emblema, Carenagem Inferior Esquerda	64312-MFJ-D00	–	ZD	–	C-35.2	3
21	Emblema, Carenagem Inferior Esquerda	64312-MFJ-D10	–	–	ZB	C-35	6
22	Emblema, Painel Superior Direito	83261-MFJ-D00	–	ZB	–	C-35.2	4
23	Emblema, Carenagem Inferior Direita	64311-MFJ-D00	ZD	–	–	C-35	5
24	Emblema, Carenagem Inferior Direita	64311-MFJ-D00	–	ZD	–	C-35.2	2
25	Emblema, Carenagem Inferior Direita	64311-MFJ-D10	–	–	ZB	C-35	5
26	Emblema, Rabeta Assento	83616-MFJ-D00	–	–	ZF	C-35	13

PROIBIDA A REPRODUÇÃO E DISTRIBUIÇÃO
- Moto Honda da Amazônia Ltda. - Cotec

© Moto Honda da Amazônia Ltda.
Todos os direitos reservados.

Tabela de Cores

• Ao solicitar as peças coloridas consulte a tabela abaixo, verifique a cor principal da motocicleta e utilize o número de peça básico adicionando o código de cor relativo.

CBR600RR (CBR600RR$_8$) BR,BR/A

Nº	Modelo		CBR600RR$_8$				
	Cor Principal		Branco Sunbeam Perolizado	Preto Grafite	Vermelho Italian	Nº de identificação do Bloco	Nº de ref.
	Código de Cor		NH-A66P	NH-B01	R-157		
	Nome das Peças Coloridas	Nº Peça Básico					
27	Emblema, Rabeta Assento	83616-MFJ-D00	–	ZE	–	C-35.2	8
28	Emblema, Rabeta Assento	83616-MFJ-D10	ZD	–	–	C-35	13
29	Emblema, Rabeta Assento	83617-MFJ-D10	ZG	–	ZH	C-35	14
30	Emblema, Rabeta Assento	83617-MFJ-D10	–	ZF	–	C-35.2	9
31	Emblema, Para-brisa	64202-MFJ-D00	ZA	–	ZA	C-35	1
32	Emblema, Para-brisa	64202-MFJ-D00	–	ZA	–	C-35.2	1
33	Protetor, Externo Tubo Escape	18340-MFJ-D00	ZB	ZB	ZB	C-18	7
34	Para-brisa, Jogo	64250-MFJ-D00	ZA	ZA	ZA	C-32	12
35	Painel, Superior	83150-MFJ-D00	–	ZT	ZQ	C-14	30
36	Painel, Superior	83150-MFJ-D10	ZP	–	–	C-14	30
37	Faixa A, Carenagem Intermediária Esquerda	64356-MFJ-D10	ZD	–	ZE	C-35	7
38	Faixa A, Painel Superior Esquerdo	83264-MFJ-D00	–	–	ZE	C-35	10
39	Faixa A, Painel Superior Esquerdo	83264-MFJ-D10	ZC	–	–	C-35	10
40	Faixa A, Carenagem Intermediária Direita	64306-MFJ-D10	ZD	–	ZE	C-35	3
41	Faixa A, Painel Superior Direito	83263-MFJ-D00	–	–	ZE	C-35	9
42	Faixa A, Painel Superior Direito	83263-MFJ-D10	ZC	–	–	C-35	9
43	Faixa B, Carenagem Intermediária Esquerda	64357-MFJ-D00	–	–	ZA	C-35	8
44	Faixa B, Carenagem Intermediária Esquerda	64357-MFJ-D10	ZC	–	–	C-35	8
45	Faixa B, Painel Superior Esquerdo	83266-MFJ-D00	–	–	ZA	C-35	12
46	Faixa B, Painel Superior Esquerdo	83266-MFJ-D10	ZC	–	–	C-35	12
47	Faixa B, Carenagem Intermediária Direita	64307-MFJ-D00	–	–	ZA	C-35	4
48	Faixa B, Carenagem Intermediária Direita	64307-MFJ-D10	ZC	–	–	C-35	4
49	Faixa B, Painel Superior Direito	83265-MFJ-D00	–	–	ZA	C-35	11
50	Faixa B, Painel Superior Direito	83265-MFJ-D10	ZC	–	–	C-35	11
51	Faixa, Esquerda Rabeta Assento	83619-MFJ-D00	–	–	ZA	C-35	16
52	Faixa, Esquerda Rabeta Assento	83619-MFJ-D10	ZB	–	–	C-35	16

PROIBIDA A REPRODUÇÃO E DISTRIBUIÇÃO
- Moto Honda da Amazônia Ltda. - Cotec

© Moto Honda da Amazônia Ltda.
Todos os direitos reservados.

Tabela de Cores

• Ao solicitar as peças coloridas consulte a tabela abaixo, verifique a cor principal da motocicleta e utilize o número de peça básico adicionando o código de cor relativo.

CBR600RR (CBR600RR$_8$) BR,BR/A

Nº	Modelo		CBR600RR$_8$				
	Cor Principal		Branco Sunbeam Perolizado	Preto Grafite	Vermelho Italian	Nº de identificação do Bloco	Nº de ref.
	Código de Cor		NH-A66P	NH-B01	R-157		
	Nome das Peças Coloridas	Nº Peça Básico					
53	Faixa, Direita Rabeta Assento	83618-MFJ-D00	–	–	ZA	C-35	15
54	Faixa, Direita Rabeta Assento	83618-MFJ-D10	ZB	–	–	C-35	15
55	Faixa, Carenagem Superior	64232-MFJ-D00	ZA	–	ZA	C-35	2
56	Roda Dianteira, Subconj.	44650-MFJ-D00	ZA	ZA	ZA	C-10	6
57	Roda Traseira, Subconj.	42650-MFJ-D00	ZA	ZA	ZA	C-13	8

PROIBIDA A REPRODUÇÃO E DISTRIBUIÇÃO
- Moto Honda da Amazônia Ltda. - Cotec

© Moto Honda da Amazônia Ltda.
Todos os direitos reservados.

Tabela de Cores

• Ao solicitar as peças coloridas consulte a tabela abaixo, verifique a cor principal da motocicleta e utilize o número de peça básico adicionando o código de cor relativo.

CBR600RR (CBR600RR$_8$) MX,MX/A

Nº	Modelo		CBR600RR$_8$				
	Cor Principal		Prata Digital Metálico NH-A30M	Vermelho Italian R-157	Laranja Fire Perolizado YR-263P	Nº de identificação do Bloco	Nº de ref.
	Código de Cor		NHA30DA	R157BB	YR263BA		
	Nome das Peças Coloridas	Nº Peça Básico					
1	Chassi Conj.	50010-MFJ-D00	ZA	ZA	ZA	C-29	5
2	Presilha, Fixação Painel	91549-MW0-790	ZA	ZA	ZA	C-31	34
3	Carenagem B, Intermediária Esquerda	64370-MFJ-D00	ZB	–	–	C-33	13
4	Carenagem B, Intermediária Direita	64320-MFJ-D00	ZB	–	–	C-33	7
5	Carenagem Jogo, Intermediária Esquerda A	64350-MFJ-D00	–	ZL	–	C-33	11
6	Carenagem Jogo, Intermediária Esquerda A	64350-MFJ-D10	ZL	–	ZM	C-33	11
7	Carenagem Jogo, Intermediária Esquerda B	64550-MFJ-A00	–	ZC	ZB	C-33	21
8	Carenagem Jogo, Inferior Esquerda	64450-MFJ-D00	–	–	ZF	C-33	17
9	Carenagem Jogo, Inferior Esquerda	64450-MFJ-D10	ZL	ZK	–	C-33	17
10	Carenagem Jogo, Intermediária Direita A	64300-MFJ-D00	–	ZL	–	C-33	5
11	Carenagem Jogo, Intermediária Direita A	64300-MFJ-D10	ZL	–	ZM	C-33	5
12	Carenagem Jogo, Intermediária Direita B	64500-MFJ-A00	–	ZC	ZB	C-33	18
13	Carenagem Jogo, Inferior Direita	64400-MFJ-D00	–	–	ZF	C-33	16
14	Carenagem Jogo, Inferior Direita	64400-MFJ-D10	ZL	ZK	–	C-33	16
15	Rabeta Jogo, Assento	77210-MFJ-D10	ZP	ZQ	ZR	C-16	4
16	Carenagem Jogo, Superior	64100-MFJ-D00	–	ZF	–	C-32	9
17	Carenagem Jogo, Superior	64100-MFJ-D10	ZA	–	ZB	C-32	9
18	Para-lama Dianteiro, Comp.	61100-MFJ-D00	ZG	ZD	ZH	C-7	1
19	Protetor, Térmico Traseiro Esquerdo	80104-MFJ-D00	ZA	ZA	ZA	C-24	5
20	Protetor, Térmico Traseiro Direito	80103-MFJ-D00	ZA	ZA	ZA	C-24	4
21	Emblemas	83271-MFJ-A00	–	ZB	ZA	C-35.1	17
22	Emblemas	83272-MFJ-A10	ZA	–	–	C-35.2	7
23	Etiqueta, Precaução Condução	87560-MM5-900	ZA	ZA	ZA	C-34	10
24	Emblema, Painel Superior Esquerdo	83262-MFJ-A10	ZC	–	–	C-35.2	5
25	Emblema, Carenagem Inferior Esquerda	64312-MFJ-D00	–	–	ZD	C-35.1	9
26	Emblema, Carenagem Inferior Esquerda	64312-MFJ-D10	–	ZB	–	C-35.1	9

PROIBIDA A REPRODUÇÃO E DISTRIBUIÇÃO
- Moto Honda da Amazônia Ltda. - Cotec

© Moto Honda da Amazônia Ltda.
Todos os direitos reservados.

Tabela de Cores

• Ao solicitar as peças coloridas consulte a tabela abaixo, verifique a cor principal da motocicleta e utilize o número de peça básico adicionando o código de cor relativo.

CBR600RR (CBR600RR$_8$) MX,MX/A

Nº	Modelo		CBR600RR$_8$				
	Cor Principal		Prata Digital Metálico NH-A30M	Vermelho Italian R-157	Laranja Fire Perolizado YR-263P	Nº de identificação do Bloco	Nº de ref.
	Código de Cor		NHA30DA	R157BB	YR263BA		
	Nome das Peças Coloridas	Nº Peça Básico					
27	Emblema, Carenagem Inferior Esquerda	64312-MFJ-D10	ZC	–	–	C-35.2	3
28	Emblema, Painel Superior Direito	83261-MFJ-A10	ZC	–	–	C-35.2	4
29	Emblema, Carenagem Inferior Direita	64311-MFJ-D00	–	–	ZD	C-35.1	8
30	Emblema, Carenagem Inferior Direita	64311-MFJ-D10	–	ZB	–	C-35.1	8
31	Emblema, Carenagem Inferior Direita	64311-MFJ-D10	ZC	–	–	C-35.2	2
32	Emblema, Rabeta Assento	83616-MFJ-D00	–	ZF	–	C-35.1	18
33	Emblema, Rabeta Assento	83616-MFJ-D10	–	–	ZB	C-35.1	18
34	Emblema, Rabeta Assento	83616-MFJ-D10	ZE	–	–	C-35.2	8
35	Emblema, Rabeta Assento	83617-MFJ-D10	ZE	–	–	C-35.2	9
36	Emblema, Para-brisa	64202-MFJ-D00	–	ZA	ZA	C-35.1	1
37	Emblema, Para-brisa	64202-MFJ-D00	ZA	–	–	C-35.2	1
38	Protetor, Externo Tubo Escape	18340-MFJ-D00	ZB	ZB	ZB	C-18	7
39	Para-brisa, Jogo	64250-MFJ-D00	ZA	ZA	ZA	C-32	12
40	Painel, Superior Jogo	83100-MFJ-A00	–	ZF	–	C-14	51
41	Painel, Superior Jogo	83100-MFJ-A10	ZH	–	ZK	C-14	51
42	Faixa A, Carenagem Intermediária Esquerda	64359-MFJ-A10	–	–	ZB	C-35.1	12
43	Faixa A, Carenagem Intermediária Esquerda	64359-MFJ-D00	–	ZA	–	C-35.1	12
44	Faixa A, Painel Superior Esquerdo	83264-MFJ-D00	–	ZE	ZE	C-35.1	14
45	Faixa A, Carenagem Intermediária Direita	64309-MFJ-A10	–	–	ZB	C-35.1	7
46	Faixa A, Carenagem Intermediária Direita	64309-MFJ-D00	–	ZA	–	C-35.1	7
47	Faixa A, Painel Superior Direito	83263-MFJ-D00	–	ZE	ZE	C-35.1	13
48	Faixa B, Carenagem Intermediária Esquerda	64357-MFJ-D00	–	ZA	–	C-35.1	10
49	Faixa B, Carenagem Intermediária Esquerda	64357-MFJ-D10	–	–	ZB	C-35.1	10
50	Faixa B, Painel Superior Esquerdo	83266-MFJ-D00	–	ZA	ZA	C-35.1	16
51	Faixa B, Carenagem Intermediária Direita	64307-MFJ-D00	–	ZA	–	C-35.1	5
52	Faixa B, Carenagem Intermediária Direita	64307-MFJ-D10	–	–	ZB	C-35.1	5

PROIBIDA A REPRODUÇÃO E DISTRIBUIÇÃO
- Moto Honda da Amazônia Ltda. - Cofec

© Moto Honda da Amazônia Ltda.
Todos os direitos reservados.

Tabela de Cores

• Ao solicitar as peças coloridas consulte a tabela abaixo, verifique a cor principal da motocicleta e utilize o número de peça básico adicionando o código de cor relativo.

CBR600RR (CBR600RR$_8$) MX,MX/A

Nº	Modelo		CBR600RR$_8$				
	Cor Principal		Prata Digital Metálico NH-A30M	Vermelho Italian R-157	Laranja Fire Perolizado YR-263P	Nº de identificação do Bloco	Nº de ref.
	Código de Cor		NHA30DA	R157BB	YR263BA		
	Nome das Peças Coloridas	Nº Peça Básico					
53	Faixa B, Painel Superior Direito	83265-MFJ-D00	–	ZA	ZA	C-35.1	15
54	Faixa C, Carenagem Intermediária Esquerda	64358-MFJ-A10	–	–	ZB	C-35.1	11
55	Faixa C, Carenagem Intermediária Esquerda	64358-MFJ-D00	–	ZA	–	C-35.1	11
56	Faixa C, Carenagem Intermediária Direita	64308-MFJ-A10	–	–	ZB	C-35.1	6
57	Faixa C, Carenagem Intermediária Direita	64308-MFJ-D00	–	ZA	–	C-35.1	6
58	Faixa, Esquerda Rabeta Assento	83621-MFJ-A10	–	ZB	ZB	C-35.1	20
59	Faixa, Carenagem Superior Esquerda	64234-MFJ-A10	–	–	ZB	C-35.1	4
60	Faixa, Carenagem Superior Esquerda	64234-MFJ-D00	–	ZA	–	C-35.1	4
61	Faixa, Direita Rabeta Assento	83620-MFJ-A10	–	ZB	ZB	C-35.1	19
62	Faixa, Carenagem Superior Direita	64233-MFJ-A10	–	–	ZB	C-35.1	3
63	Faixa, Carenagem Superior Direita	64233-MFJ-D00	–	ZA	–	C-35.1	3
64	Faixa, Carenagem Superior	64232-MFJ-D00	–	ZA	ZA	C-35.1	2
65	Faixa, Carenagem Superior	64232-MFJ-D00	ZA	–	–	C-35.2	10
66	Roda Dianteira, Subconj.	44650-MFJ-D00	ZA	ZA	ZA	C-10	6
67	Roda Traseira, Subconj.	42650-MFJ-D00	ZA	ZA	ZA	C-13	8

PROIBIDA A REPRODUÇÃO E DISTRIBUIÇÃO
- Moto Honda da Amazônia Ltda. - Cotec

© Moto Honda da Amazônia Ltda.
Todos os direitos reservados.

Tabela de Cores

• Ao solicitar as peças coloridas consulte a tabela abaixo, verifique a cor principal da motocicleta e utilize o número de peça básico adicionando o código de cor relativo.

CBR600RR (CBR600RR$_8$) 2ED,2ED/A,2F,2F/A,2U,2U/A,3E,3E/A

Nº	Modelo		CBR600RR$_8$		
	Cor Principal		Branco Sunbeam Perolizado NH-A66P	Nº de identificação do Bloco	Nº de ref.
	Código de Cor		NHA66GB		
	Nome das Peças Coloridas	Nº Peça Básico			
1	Chassi Conj.	50010-MFJ-D00	ZA	C-29	5
2	Presilha, Fixação Painel	91549-MW0-790	ZA	C-31	34
3	Carenagem Jogo, Intermediária Esquerda A	64350-MFJ-D10	ZN	C-33	11
4	Carenagem Jogo, Intermediária Esquerda B	64550-MFJ-D30	ZB	C-33	21
5	Carenagem Jogo, Inferior Esquerda	64450-MFJ-D30	ZB	C-33	17
6	Carenagem Jogo, Intermediária Direita A	64300-MFJ-D10	ZN	C-33	5
7	Carenagem Jogo, Intermediária Direita B	64500-MFJ-D30	ZB	C-33	18
8	Carenagem Jogo, Inferior Direita	64400-MFJ-D30	ZB	C-33	16
9	Rabeta Jogo, Assento	77210-MFJ-D30	ZC	C-16	4
10	Carenagem Jogo, Superior	64100-MFJ-D30	ZB	C-32	9
11	Para-lama Dianteiro, Jogo	61110-MFJ-D30	ZB	C-7	5
12	Protetor, Térmico Traseiro Esquerdo	80104-MFJ-D00	ZC	C-24	5
13	Protetor, Térmico Traseiro Direito	80103-MFJ-D00	ZC	C-24	4
14	Emblema A, Carenagem Superior Direita	64101-MFJ-D30	ZA	C-35.3	5
15	Emblema G, Para-lama Dianteiro	61111-MFJ-D30	ZA	C-35.3	3
16	Emblema G, Rabeta Assento	83623-MFJ-D30	ZA	C-35.3	23
17	Emblema G, Carenagem Superior	64103-MFJ-D30	ZA	C-35.3	6
18	Emblema P, Para-lama Dianteiro	61112-MFJ-D30	ZA	C-35.3	4
19	Emblema, Carenagem Intermediária Esquerda	64351-MFJ-D30	ZA	C-35.3	12
20	Emblema, Carenagem Inferior Esquerda	64312-MFJ-D30	ZA	C-35.3	11
21	Emblema, Carenagem Intermediária Direita	64301-MFJ-D30	ZA	C-35.3	8
22	Emblema, Rabeta Assento	83616-MFJ-D10	ZD	C-35.3	19
23	Emblema, Rabeta Assento	83617-MFJ-D10	ZJ	C-35.3	20
24	Emblema, Para-brisa	64202-MFJ-D30	ZA	C-35.3	7
25	Protetor, Externo Tubo Escape	18340-MFJ-D00	ZB	C-18	7
26	Para-brisa, Jogo	64250-MFJ-D30	ZA	C-32	12

PROIBIDA A REPRODUÇÃO E DISTRIBUIÇÃO
- Moto Honda da Amazônia Ltda. - Cotec

© Moto Honda da Amazônia Ltda.
Todos os direitos reservados.

Tabela de Cores

• Ao solicitar as peças coloridas consulte a tabela abaixo, verifique a cor principal da motocicleta e utilize o número de peça básico adicionando o código de cor relativo.

CBR600RR (CBR600RR$_8$) 2ED,2ED/A,2F,2F/A,2U,2U/A,3E,3E/A

Nº	Modelo		CBR600RR$_8$		
	Cor Principal		Branco Sunbeam Perolizado NH-A66P	Nº de identificação do Bloco	Nº de ref.
	Código de Cor		NHA66GB		
	Nome das Peças Coloridas	Nº Peça Básico			
27	Painel, Superior	83150-MFJ-D10	ZH	C-14	30
28	Faixa A, Carenagem Intermediária Esquerda	64356-MFJ-D10	ZF	C-35.3	13
29	Faixa A, Painel Superior Esquerdo	83264-MFJ-D10	ZD	C-35.3	16
30	Faixa A, Carenagem Intermediária Direita	64306-MFJ-D10	ZF	C-35.3	9
31	Faixa A, Painel Superior Direito	83263-MFJ-D10	ZD	C-35.3	15
32	Faixa B, Carenagem Intermediária Esquerda	64357-MFJ-D10	ZC	C-35.3	14
33	Faixa B, Painel Superior Esquerdo	83266-MFJ-D10	ZD	C-35.3	18
34	Faixa B, Carenagem Intermediária Direita	64307-MFJ-D10	ZC	C-35.3	10
35	Faixa B, Painel Superior Direito	83265-MFJ-D10	ZD	C-35.3	17
36	Faixa, Esquerda Rabeta Assento	83619-MFJ-D30	ZA	C-35.3	22
37	Faixa, Direita Rabeta Assento	83618-MFJ-D30	ZA	C-35.3	21
38	Roda Dianteira, Subconj.	44650-MFJ-D00	ZA	C-10	6
39	Roda Traseira, Subconj.	42650-MFJ-D00	ZA	C-13	8

PROIBIDA A REPRODUÇÃO E DISTRIBUIÇÃO
- Moto Honda da Amazônia Ltda. - Cotec

© Moto Honda da Amazônia Ltda.
Todos os direitos reservados.

Tabela de Cores

• Ao solicitar as peças coloridas consulte a tabela abaixo, verifique a cor principal da motocicleta e utilize o número de peça básico adicionando o código de cor relativo.

CBR600RR (CBR600RR$_8$) 2MX,2MX/A

Nº	Modelo		CBR600RR$_8$		
	Cor Principal		Cinza Axis Fosco Metálico NH-303M	Nº de identificação do Bloco	Nº de ref.
	Código de Cor		NH303BA		
	Nome das Peças Coloridas	Nº Peça Básico			
1	Chassi Conj.	50010-MFJ-D00	ZA	C-29	5
2	Presilha, Fixação Painel	91549-MW0-790	ZA	C-31	34
3	Carenagem Jogo, Intermediária Esquerda A	64350-MFJ-A30	ZB	C-33	11
4	Carenagem Jogo, Intermediária Esquerda B	64550-MFJ-A30	ZB	C-33	21
5	Carenagem Jogo, Inferior Esquerda	64450-MFJ-A30	ZB	C-33	17
6	Carenagem Jogo, Intermediária Direita A	64300-MFJ-A30	ZB	C-33	5
7	Carenagem Jogo, Intermediária Direita B	64500-MFJ-A30	ZB	C-33	18
8	Carenagem Jogo, Inferior Direita	64400-MFJ-A30	ZB	C-33	16
9	Rabeta Jogo, Assento	77210-MFJ-A30	ZB	C-16	4
10	Carenagem, Superior	64211-MFJ-D00	ZJ	C-32	27
11	Para-lama Dianteiro, Comp.	61100-MFJ-D00	ZK	C-7	1
12	Protetor, Térmico Traseiro Esquerdo	80104-MFJ-D00	ZC	C-24	5
13	Protetor, Térmico Traseiro Direito	80103-MFJ-D00	ZC	C-24	4
14	Suporte, Pedal Apoio Esquerdo	50700-MFJ-A11	ZA	C-20	9
15	Suporte, Pedal Apoio Traseiro Esquerdo	50760-MFJ-A10	ZA	C-20	15
16	Suporte, Pedal Apoio Direito	50600-MFJ-A11	ZA	C-20	2
17	Suporte, Pedal Apoio Traseiro Direito	50750-MFJ-A10	ZA	C-20	14
18	Etiqueta, Precaução Condução	87560-MM5-900	ZA	C-34	10
19	Emblema, Painel Superior Esquerdo	83262-MFJ-A10	ZD	C-35.4	11
20	Emblema, Painel Superior Direito	83261-MFJ-A10	ZD	C-35.4	10
21	Emblema, Rabeta Assento	83616-MFJ-D10	ZC	C-35.4	14
22	Emblema, Para-brisa	64202-MFJ-D00	ZA	C-35.4	1
23	Protetor, Externo Tubo Escape	18340-MFJ-D00	ZD	C-18	7
24	Para-brisa, Jogo	64250-MFJ-D00	ZA	C-32	12
25	Painel, Superior Jogo	83100-MFJ-A30	ZB	C-14	51
26	Faixa A, Carenagem Intermediária Esquerda	64355-MFJ-A30	ZA	C-35.4	8

PROIBIDA A REPRODUÇÃO E DISTRIBUIÇÃO
- Moto Honda da Amazônia Ltda. - Cotec

© Moto Honda da Amazônia Ltda.
Todos os direitos reservados.

Tabela de Cores

• Ao solicitar as peças coloridas consulte a tabela abaixo, verifique a cor principal da motocicleta e utilize o número de peça básico adicionando o código de cor relativo.

CBR600RR (CBR600RR$_8$) 2MX,2MX/A

Nº	Modelo		CBR600RR$_8$		
	Cor Principal		Cinza Axis Fosco Metálico NH-303M	Nº de identificação do Bloco	Nº de ref.
	Código de Cor		NH303BA		
	Nome das Peças Coloridas	Nº Peça Básico			
27	Faixa A, Carenagem Inferior Esquerda	64314-MFJ-A30	ZA	C-35.4	5
28	Faixa A, Carenagem Intermediária Direita	64305-MFJ-A30	ZA	C-35.4	2
29	Faixa A, Carenagem Inferior Direita	64313-MFJ-A30	ZA	C-35.4	4
30	Faixa B, Carenagem Intermediária Esquerda	64356-MFJ-A30	ZA	C-35.4	9
31	Faixa B, Carenagem Inferior Esquerda	64318-MFJ-A30	ZA	C-35.4	7
32	Faixa B, Carenagem Intermediária Direita	64306-MFJ-A30	ZA	C-35.4	3
33	Faixa B, Carenagem Inferior Direita	64317-MFJ-A30	ZA	C-35.4	6
34	Faixa, Esquerda Rabeta Assento	83621-MFJ-A30	ZA	C-35.4	16
35	Faixa, Painel Superior Esquerdo	83264-MFJ-A30	ZA	C-35.4	13
36	Faixa, Direita Rabeta Assento	83620-MFJ-A30	ZA	C-35.4	15
37	Faixa, Painel Superior Direito	83263-MFJ-A30	ZA	C-35.4	12
38	Roda Dianteira, Subconj.	44650-MFJ-D00	ZA	C-10	6
39	Roda Traseira, Subconj.	42650-MFJ-D00	ZA	C-13	8

PROIBIDA A REPRODUÇÃO E DISTRIBUIÇÃO
- Moto Honda da Amazônia Ltda. - Cotec

© Moto Honda da Amazônia Ltda.
Todos os direitos reservados.

Tabela de Cores

• Ao solicitar as peças coloridas consulte a tabela abaixo, verifique a cor principal da motocicleta e utilize o número de peça básico adicionando o código de cor relativo.

CBR600RR (CBR600RR$_9$) E,E/A,ED,ED/A,F,F/A,KO,KO/A

Nº	Modelo		CBR600RR$_9$				
	Cor Principal		Branco Sunbeam Perolizado NH-A66P	Preto Grafite NH-B01	Preto Grafite NH-B01	Nº de identificação do Bloco	Nº de ref.
	Código de Cor		NH-A66KB	NHB01GB	NHB01KB		
	Nome das Peças Coloridas	Nº Peça Básico					
1	Chassi Conj.	50010-MFJ-A40	–	ZA	ZA	C-29	5
2	Chassi Conj.	50010-MFJ-D40	ZA	ZA	ZA	C-29	5
3	Presilha, Fixação Painel	91549-MW0-790	ZA	ZA	ZA	C-31	34
4	Carenagem Conj., Inferior Esquerda	64450-MFJ-A40	ZC	ZA	ZA	C-33.2	9
5	Carenagem Conj., Inferior Direita	64400-MFJ-A40	ZC	ZA	ZA	C-33.1	12
6	Carenagem Jogo, Intermediária Esquerda A	64350-MFJ-A40	ZH	ZF	ZE	C-33.2	4
7	Carenagem Jogo, Intermediária Esquerda B	64550-MFJ-A40	ZH	ZF	ZJ	C-33.2	20
8	Carenagem Jogo, Intermediária Direita A	64300-MFJ-A40	ZH	ZF	ZE	C-33.1	4
9	Carenagem Jogo, Intermediária Direita B	64500-MFJ-A40	ZH	ZF	ZJ	C-33.1	18
10	Rabeta Jogo, Assento	77210-MFJ-A40	ZH	ZF	ZJ	C-16	4
11	Carenagem Jogo, Superior	64100-MFJ-A40	ZH	ZF	ZE	C-32	9
12	Para-lama Dianteiro, Comp.	61100-MFJ-D00	ZN	ZL	ZD	C-7	1
13	Protetor, Térmico Traseiro Esquerdo	80104-MFJ-D00	ZC	ZC	ZC	C-24	5
14	Protetor, Térmico Traseiro Direito	80103-MFJ-D00	ZC	ZC	ZC	C-24	4
15	Emblemas	83271-MFJ-A40	ZD	ZB	ZE	C-35.5	15
16	Emblema, Painel Superior Esquerdo	83262-MFJ-A40	ZD	ZB	ZA	C-35.5	10
17	Emblema, Painel Superior Direito	83261-MFJ-A40	ZD	ZB	ZA	C-35.5	9
18	Emblema, Rabeta Assento	83616-MFJ-A40	ZA	ZB	ZE	C-35.5	16
19	Emblema, Para-brisa	64202-MFJ-D00	ZA	ZA	ZA	C-35.5	2
20	Protetor, Externo Tubo Escape	18340-MFJ-D00	ZD	ZD	ZD	C-18	7
21	Para-brisa, Jogo	64250-MFJ-D00	ZA	ZA	ZA	C-32	12
22	Painel, Superior	83150-MFJ-A40	ZH	ZF	ZE	C-14	30
23	Faixa A, Carenagem Intermediária Esquerda	64355-MFJ-A40	ZD	ZB	ZA	C-35.5	7
24	Faixa A, Painel Superior Esquerdo	83264-MFJ-A40	ZD	ZB	ZA	C-35.5	12
25	Faixa A, Carenagem Intermediária Direita	64305-MFJ-A40	ZD	ZB	ZA	C-35.5	5
26	Faixa A, Painel Superior Direito	83263-MFJ-A40	ZD	ZB	ZA	C-35.5	11

PROIBIDA A REPRODUÇÃO E DISTRIBUIÇÃO
- Moto Honda da Amazônia Ltda. - Cotec

© Moto Honda da Amazônia Ltda.
Todos os direitos reservados.

Tabela de Cores

• Ao solicitar as peças coloridas consulte a tabela abaixo, verifique a cor principal da motocicleta e utilize o número de peça básico adicionando o código de cor relativo.

CBR600RR (CBR600RR$_9$) E,E/A,ED,ED/A,F,F/A,KO,KO/A

Nº	Modelo		CBR600RR$_9$				
	Cor Principal		Branco Sunbeam Perolizado NH-A66P	Preto Grafite NH-B01	Preto Grafite NH-B01	Nº de identificação do Bloco	Nº de ref.
	Código de Cor		NHA66KB	NHB01GB	NHB01KB		
	Nome das Peças Coloridas	Nº Peça Básico					
27	Faixa B, Carenagem Intermediária Esquerda	64357-MFJ-A40	ZD	ZB	ZA	C-35.5	8
28	Faixa B, Painel Superior Esquerdo	83266-MFJ-A40	ZD	ZB	ZA	C-35.5	14
29	Faixa B, Carenagem Intermediária Direita	64307-MFJ-A40	ZD	ZB	ZA	C-35.5	6
30	Faixa B, Painel Superior Direito	83265-MFJ-A40	ZD	ZB	ZA	C-35.5	13
31	Faixa, Esquerda Rabeta Assento	83621-MFJ-A40	ZD	ZB	ZE	C-35.5	18
32	Faixa, Carenagem Superior Esquerda	64234-MFJ-A40	ZD	ZB	ZA	C-35.5	4
33	Faixa, Direita Rabeta Assento	83620-MFJ-A40	ZD	ZB	ZE	C-35.5	17
34	Faixa, Carenagem Superior Direita	64233-MFJ-A40	ZD	ZB	ZA	C-35.5	3
35	Roda Dianteira, Subconj.	44650-MFJ-D00	ZA	ZA	ZA	C-10	6
36	Roda Traseira, Subconj.	42650-MFJ-D01	ZA	ZA	ZA	C-13	8

PROIBIDA A REPRODUÇÃO E DISTRIBUIÇÃO
- Moto Honda da Amazônia Ltda. - Cotec

© Moto Honda da Amazônia Ltda.
Todos os direitos reservados.

Tabela de Cores

• Ao solicitar as peças coloridas consulte a tabela abaixo, verifique a cor principal da motocicleta e utilize o número de peça básico adicionando o código de cor relativo.

CBR600RR (CBR600RR$_9$) BR,BR/A

Nº	Modelo		CBR600RR$_9$			
	Cor do Para-lama Dianteiro		Verde Lime Brilhante Metálico	Vermelho Italian	Nº de identificação do Bloco	Nº de ref.
	Código de Cor		Preto Grafite NH-B01	Preto Grafite NH-B01		
	Nome das Peças Coloridas	Nº Peça Básico				
1	Chassi Conj.	50010-MFJ-A40	ZA	ZA	C-29	5
2	Presilha, Fixação Painel	91549-MW0-790	ZA	ZA	C-31	34
3	Carenagem Conj., Inferior Esquerda	64450-MFJ-A40	ZA	ZA	C-33.2	9
4	Carenagem Conj., Inferior Direita	64400-MFJ-A40	ZA	ZA	C-33.1	12
5	Carenagem Jogo, Intermediária Esquerda A	64350-MFJ-A40	ZF	ZE	C-33.2	4
6	Carenagem Jogo, Intermediária Esquerda B	64550-MFJ-A40	ZF	ZJ	C-33.2	20
7	Carenagem Jogo, Intermediária Direita A	64300-MFJ-A40	ZF	ZE	C-33.1	4
8	Carenagem Jogo, Intermediária Direita B	64500-MFJ-A40	ZF	ZJ	C-33.1	18
9	Rabeta Jogo, Assento	77210-MFJ-A40	ZF	ZJ	C-16	4
10	Carenagem Jogo, Superior	64100-MFJ-A40	ZF	ZE	C-32	9
11	Para-lama Dianteiro, Comp.	61100-MFJ-D00	ZL	ZD	C-7	1
12	Protetor, Térmico Traseiro Esquerdo	80104-MFJ-D00	ZC	ZC	C-24	5
13	Protetor, Térmico Traseiro Direito	80103-MFJ-D00	ZC	ZC	C-24	4
14	Emblemas	83271-MFJ-A40	ZB	ZE	C-35.5	15
15	Emblema, Painel Superior Esquerdo	83262-MFJ-A40	ZB	ZA	C-35.5	10
16	Emblema, Painel Superior Direito	83261-MFJ-A40	ZB	ZA	C-35.5	9
17	Emblema, Rabeta Assento	83616-MFJ-A40	ZB	ZE	C-35.5	16
18	Emblema, Para-brisa	64202-MFJ-D00	ZA	ZA	C-35.5	2
19	Protetor, Externo Tubo Escape	18340-MFJ-D00	ZD	ZD	C-18	7
20	Para-brisa, Jogo	64250-MFJ-D00	ZA	ZA	C-32	12
21	Painel, Superior	83150-MFJ-A40	ZF	ZE	C-14	30
22	Faixa A, Carenagem Intermediária Esquerda	64355-MFJ-A40	ZB	ZA	C-35.5	7
23	Faixa A, Painel Superior Esquerdo	83264-MFJ-A40	ZB	ZA	C-35.5	12
24	Faixa A, Carenagem Intermediária Direita	64305-MFJ-A40	ZB	ZA	C-35.5	5
25	Faixa A, Painel Superior Direito	83263-MFJ-A40	ZB	ZA	C-35.5	11
26	Faixa B, Carenagem Intermediária Esquerda	64357-MFJ-A40	ZB	ZA	C-35.5	8

PROIBIDA A REPRODUÇÃO E DISTRIBUIÇÃO
- Moto Honda da Amazônia Ltda. - Cotec

© Moto Honda da Amazônia Ltda.
Todos os direitos reservados.

Tabela de Cores

• Ao solicitar as peças coloridas consulte a tabela abaixo, verifique a cor principal da motocicleta e utilize o número de peça básico adicionando o código de cor relativo.

CBR600RR (CBR600RR$_9$) BR,BR/A

Nº	Modelo		CBR600RR$_9$			
	Cor do Para-lama Dianteiro		Verde Lime Brilhante Metálico	Vermelho Italian	Nº de identificação do Bloco	Nº de ref.
	Código de Cor		Preto Grafite	Preto Grafite		
	Nome das Peças Coloridas	Nº Peça Básico	NH-B01	NH-B01		
27	Faixa B, Painel Superior Esquerdo	83266-MFJ-A40	ZB	ZA	C-35.5	14
28	Faixa B, Carenagem Intermediária Direita	64307-MFJ-A40	ZB	ZA	C-35.5	6
29	Faixa B, Painel Superior Direito	83265-MFJ-A40	ZB	ZA	C-35.5	13
30	Faixa, Esquerda Rabeta Assento	83621-MFJ-A40	ZB	ZE	C-35.5	18
31	Faixa, Carenagem Superior Esquerda	64234-MFJ-A40	ZB	ZA	C-35.5	4
32	Faixa, Direita Rabeta Assento	83620-MFJ-A40	ZB	ZE	C-35.5	17
33	Faixa, Carenagem Superior Direita	64233-MFJ-A40	ZB	ZA	C-35.5	3
34	Roda Dianteira, Subconj.	44650-MFJ-D00	ZA	ZA	C-10	6
35	Roda Traseira, Subconj.	42650-MFJ-D01	ZA	ZA	C-13	8

PROIBIDA A REPRODUÇÃO E DISTRIBUIÇÃO
- Moto Honda da Amazônia Ltda. - Sotec

© Moto Honda da Amazônia Ltda.
Todos os direitos reservados.

Tabela de Cores

• Ao solicitar as peças coloridas consulte a tabela abaixo, verifique a cor principal da motocicleta e utilize o número de peça básico adicionando o código de cor relativo.

CBR600RR (CBR600RR$_9$) U,U/A

Nº	Modelo		CBR600RR$_9$					
	Cor Principal		Branco Sunbeam Perolizado NH-A66P	Preto Grafite NH-B01	Preto Grafite NH-B01	Preto Darkness Metálico NH-463M	Nº de identificação do Bloco	Nº de ref.
	Código de Cor		NHA66KA	NHB01GA	NHB01KA	NH463DA		
	Nome das Peças Coloridas	Nº Peça Básico						
1	Chassi Conj.	50010-MFJ-D40	ZA	ZA	ZA	ZA	C-29	5
2	Presilha, Fixação Painel	91549-MW0-790	ZA	ZA	ZA	ZA	C-31	34
3	Carenagem Conj., Inferior Esquerda	64450-MFJ-A40	ZC	ZA	ZA	ZA	C-33.2	9
4	Carenagem Conj., Inferior Direita	64400-MFJ-A40	ZC	ZA	ZA	ZA	C-33.1	12
5	Carenagem Jogo, Intermediária Esquerda A	64350-MFJ-A40	ZH	ZF	ZE	ZG	C-33.2	4
6	Carenagem Jogo, Intermediária Esquerda B	64550-MFJ-A40	ZH	ZF	ZE	ZG	C-33.2	20
7	Carenagem Jogo, Intermediária Direita A	64300-MFJ-A40	ZH	ZF	ZE	ZG	C-33.1	4
8	Carenagem Jogo, Intermediária Direita B	64500-MFJ-A40	ZH	ZF	ZE	ZG	C-33.1	18
9	Rabeta Jogo, Assento	77210-MFJ-A40	ZH	ZF	ZE	ZG	C-16	4
10	Carenagem Jogo, Superior	64100-MFJ-A40	ZH	ZF	ZE	ZG	C-32	9
11	Para-lama Dianteiro, Comp.	61100-MFJ-D00	ZN	ZL	ZD	ZM	C-7	1
12	Protetor, Térmico Traseiro Esquerdo	80104-MFJ-D00	ZA	ZA	ZA	ZA	C-24	5
13	Protetor, Térmico Traseiro Direito	80103-MFJ-D00	ZA	ZA	ZA	ZA	C-24	4
14	Emblemas	83271-MFJ-A40	ZD	ZB	ZA	ZC	C-35.5	15
15	Emblema, Painel Superior Esquerdo	83262-MFJ-A40	ZD	ZB	ZA	ZC	C-35.5	10
16	Emblema, Painel Superior Direito	83261-MFJ-A40	ZD	ZB	ZA	ZC	C-35.5	9
17	Emblema, Rabeta Assento	83616-MFJ-A40	ZA	ZB	ZA	ZC	C-35.5	16
18	Emblema, Para-brisa	64202-MFJ-D00	ZA	ZA	ZA	ZA	C-35.5	2
19	Protetor, Externo Tubo Escape	18340-MFJ-D00	ZD	ZD	ZD	ZD	C-18	7
20	Para-brisa, Jogo	64250-MFJ-D00	ZA	ZA	ZA	ZA	C-32	12
21	Painel, Superior Jogo	83150-MFJ-305	ZD	ZB	ZA	ZC	C-14	30
22	Faixa A, Carenagem Intermediária Esquerda	64355-MFJ-A40	ZD	ZB	ZA	ZC	C-35.5	7
23	Faixa A, Painel Superior Esquerdo	83264-MFJ-A40	ZD	ZB	ZA	ZC	C-35.5	12
24	Faixa A, Carenagem Intermediária Direita	64305-MFJ-A40	ZD	ZB	ZA	ZC	C-35.5	5
25	Faixa A, Painel Superior Direito	83263-MFJ-A40	ZD	ZB	ZA	ZC	C-35.5	11
26	Faixa B, Carenagem Intermediária Esquerda	64357-MFJ-A40	ZD	ZB	ZA	ZC	C-35.5	8

PROIBIDA A REPRODUÇÃO E DISTRIBUIÇÃO
- Moto Honda da Amazônia Ltda. - Cotec

© Moto Honda da Amazônia Ltda.
Todos os direitos reservados.

Tabela de Cores

• Ao solicitar as peças coloridas consulte a tabela abaixo, verifique a cor principal da motocicleta e utilize o número de peça básico adicionando o código de cor relativo.

CBR600RR (CBR600RR$_9$) U,U/A

Nº	Modelo		CBR600RR$_9$					
	Cor Principal		Branco Sunbeam Perolizado NH-A66P	Preto Grafite NH-B01	Preto Grafite NH-B01	Preto Darkness Metálico NH-463M	Nº de identificação do Bloco	Nº de ref.
	Código de Cor		NHA66KA	NHB01GA	NHB01KA	NH463DA		
	Nome das Peças Coloridas	Nº Peça Básico						
27	Faixa B, Painel Superior Esquerdo	83266-MFJ-A40	ZD	ZB	ZA	ZC	C-35.5	14
28	Faixa B, Carenagem Intermediária Direita	64307-MFJ-A40	ZD	ZB	ZA	ZC	C-35.5	6
29	Faixa B, Painel Superior Direito	83265-MFJ-A40	ZD	ZB	ZA	ZC	C-35.5	13
30	Faixa, Esquerda Rabeta Assento	83621-MFJ-A40	ZD	ZB	ZA	ZC	C-35.5	18
31	Faixa, Carenagem Superior Esquerda	64234-MFJ-A40	ZD	ZB	ZA	ZC	C-35.5	4
32	Faixa, Direita Rabeta Assento	83620-MFJ-A40	ZD	ZB	ZA	ZC	C-35.5	17
33	Faixa, Carenagem Superior Direita	64233-MFJ-A40	ZD	ZB	ZA	ZC	C-35.5	3
34	Roda Dianteira, Subconj.	44650-MFJ-D00	ZA	ZA	ZA	ZA	C-10	6
35	Roda Traseira, Subconj.	42650-MFJ-D01	ZA	ZA	ZA	ZA	C-13	8

PROIBIDA A REPRODUÇÃO E DISTRIBUIÇÃO
- Moto Honda da Amazônia Ltda. - Cotec

© Moto Honda da Amazônia Ltda.
Todos os direitos reservados.

Tabela de Cores

• Ao solicitar as peças coloridas consulte a tabela abaixo, verifique a cor principal da motocicleta e utilize o número de peça básico adicionando o código de cor relativo.

CBR600RR (CBR600RR$_9$) 2ED,2ED/A,2F,2F/A,3E,3E/A

Nº	Modelo		CBR600RR$_9$		
	Cor Principal		Branco Sunbeam Perolizado NH-A66P	Nº de identificação do Bloco	Nº de ref.
	Código de Cor		NHA66		
	Nome das Peças Coloridas	Nº Peça Básico			
1	Chassi Conj.	50010-MFJ-D40	ZA	C-29	5
2	Presilha, Fixação Painel	91549-MW0-790	ZA	C-31	34
3	Carenagem Conj., Inferior Esquerda	64450-MFJ-A40	ZA	C-33.2	9
4	Carenagem Conj., Inferior Direita	64400-MFJ-A40	ZA	C-33.1	12
5	Carenagem Jogo, Intermediária Esquerda A	64350-MFJ-D60	ZA	C-33.2	4
6	Carenagem Jogo, Intermediária Esquerda B	64550-MFJ-D60	ZA	C-33.2	20
7	Carenagem Jogo, Intermediária Direita A	64300-MFJ-D60	ZA	C-33.1	4
8	Carenagem Jogo, Intermediária Direita B	64500-MFJ-D60	ZA	C-33.1	18
9	Rabeta Jogo, Assento	77210-MFJ-D60	ZA	C-16	4
10	Carenagem Jogo, Superior	64100-MFJ-D60	ZA	C-32	9
11	Para-lama Dianteiro, Jogo	61110-MFJ-D60	ZA	C-7	8
12	Protetor, Térmico Traseiro Esquerdo	80104-MFJ-D00	ZC	C-24	5
13	Protetor, Térmico Traseiro Direito	80103-MFJ-D00	ZC	C-24	4
14	Emblema, Para-lama Dianteiro	61111-MFJ-D60	ZA	C-35.7	3
15	Emblema, Painel Superior Esquerdo	83262-MFJ-D60	ZA	C-35.7	13
16	Emblema, Painel Superior Direito	83261-MFJ-D60	ZA	C-35.7	12
17	Emblema, Rabeta Assento	83616-MFJ-A40	ZF	C-35.7	19
18	Emblema, Para-brisa	64202-MFJ-D00	ZA	C-35.7	4
19	Protetor, Externo Tubo Escape	18340-MFJ-D00	ZD	C-18	7
20	Para-brisa, Jogo	64250-MFJ-D00	ZA	C-32	12
21	Painel, Superior	83150-MFJ-D60	ZA	C-14	30
22	Faixa A, Carenagem Intermediária Esquerda	64355-MFJ-D60	ZA	C-35.7	10
23	Faixa A, Painel Superior Esquerdo	83264-MFJ-D60	ZA	C-35.7	15
24	Faixa A, Carenagem Intermediária Direita	64305-MFJ-D60	ZA	C-35.7	8
25	Faixa A, Painel Superior Direito	83263-MFJ-D60	ZA	C-35.7	14
26	Faixa B, Carenagem Intermediária Esquerda	64357-MFJ-D60	ZA	C-35.7	11

PROIBIDA A REPRODUÇÃO E DISTRIBUIÇÃO
- Moto Honda da Amazônia Ltda. - Cotec

© Moto Honda da Amazônia Ltda.
Todos os direitos reservados.

Tabela de Cores

• Ao solicitar as peças coloridas consulte a tabela abaixo, verifique a cor principal da motocicleta e utilize o número de peça básico adicionando o código de cor relativo.

CBR600RR (CBR600RR$_9$) 2ED,2ED/A,2F,2F/A,3E,3E/A

Nº	Modelo		CBR600RR$_9$		
	Cor Principal		Branco Sunbeam Perolizado NH-A66P	Nº de identificação do Bloco	Nº de ref.
	Código de Cor		NHA66		
	Nome das Peças Coloridas	Nº Peça Básico			
27	Faixa B, Carenagem Intermediária Direita	64307-MFJ-D60	ZA	C-35.7	9
28	Faixa B, Painel Superior	83265-MFJ-D60	ZA	C-35.7	16
29	Faixa, Carenagem Intermediária Esquerda B	83272-MFJ-D60	ZA	C-35.7	18
30	Faixa, Esquerda Rabeta Assento	83621-MFJ-D60	ZA	C-35.7	21
31	Faixa, Carenagem Superior Esquerda	64234-MFJ-D60	ZA	C-35.7	6
32	Faixa, Carenagem Intermediária Direita B	83271-MFJ-D60	ZA	C-35.7	17
33	Faixa, Direita Rabeta Assento	83620-MFJ-D60	ZA	C-35.7	20
34	Faixa, Carenagem Superior Direita	64233-MFJ-D60	ZA	C-35.7	5
35	Faixa, Carenagem Superior	64235-MFJ-D60	ZA	C-35.7	7

PROIBIDA A REPRODUÇÃO E DISTRIBUIÇÃO
- Moto Honda da Amazônia Ltda. - Cotec

© Moto Honda da Amazônia Ltda.
Todos os direitos reservados.

Tabela de Cores

• Ao solicitar as peças coloridas consulte a tabela abaixo, verifique a cor principal da motocicleta e utilize o número de peça básico adicionando o código de cor relativo.

CBR600RR (CBR600RR$_9$) 2BR,2BR/A

Nº	Modelo		CBR600RR$_9$		
	Cor Principal		Branco Sunbeam Perolizado	Nº de identificação do Bloco	Nº de ref.
	Código de Cor		NH-A66P		
	Nome das Peças Coloridas	Nº Peça Básico			
1	Chassi Conj.	50010-MFJ-A40	ZA	C-29	5
2	Presilha, Fixação Painel	91549-MW0-790	ZA	C-31	34
3	Carenagem Conj., Inferior Esquerda	64450-MFJ-A40	ZA	C-33.2	9
4	Carenagem Conj., Inferior Direita	64400-MFJ-A40	ZA	C-33.1	12
5	Carenagem Jogo, Intermediária Esquerda A	64350-MFJ-D60	ZA	C-33.2	4
6	Carenagem Jogo, Intermediária Esquerda B	64550-MFJ-D60	ZA	C-33.2	20
7	Carenagem Jogo, Intermediária Direita A	64300-MFJ-D60	ZA	C-33.1	4
8	Carenagem Jogo, Intermediária Direita B	64500-MFJ-D60	ZA	C-33.1	18
9	Rabeta Jogo, Assento	77210-MFJ-D60	ZA	C-16	4
10	Carenagem Jogo, Superior	64100-MFJ-D60	ZA	C-32	9
11	Para-lama Dianteiro, Jogo	61110-MFJ-D60	ZA	C-7	8
12	Protetor, Térmico Traseiro Esquerdo	80104-MFJ-D00	ZC	C-24	5
13	Protetor, Térmico Traseiro Direito	80103-MFJ-D00	ZC	C-24	4
14	Emblema, Para-lama Dianteiro	61111-MFJ-D60	ZA	C-35.7	3
15	Emblema, Painel Superior Esquerdo	83262-MFJ-D60	ZA	C-35.7	13
16	Emblema, Painel Superior Direito	83261-MFJ-D60	ZA	C-35.7	12
17	Emblema, Rabeta Assento	83616-MFJ-A40	ZF	C-35.7	19
18	Emblema, Para-brisa	64202-MFJ-D00	ZA	C-35.7	4
19	Protetor, Externo Tubo Escape	18340-MFJ-D00	ZD	C-18	7
20	Para-brisa, Jogo	64250-MFJ-D00	ZA	C-32	12
21	Painel, Superior	83150-MFJ-D60	ZA	C-14	30
22	Faixa A, Carenagem Intermediária Esquerda	64355-MFJ-D60	ZA	C-35.7	10
23	Faixa A, Painel Superior Esquerdo	83264-MFJ-D60	ZA	C-35.7	15
24	Faixa A, Carenagem Intermediária Direita	64305-MFJ-D60	ZA	C-35.7	8
25	Faixa A, Painel Superior Direito	83263-MFJ-D60	ZA	C-35.7	14
26	Faixa B, Carenagem Intermediária Esquerda	64357-MFJ-D60	ZA	C-35.7	11

PROIBIDA A REPRODUÇÃO E DISTRIBUIÇÃO
- Moto Honda da Amazônia Ltda. - Cotec

© Moto Honda da Amazônia Ltda.
Todos os direitos reservados.

Tabela de Cores

• Ao solicitar as peças coloridas consulte a tabela abaixo, verifique a cor principal da motocicleta e utilize o número de peça básico adicionando o código de cor relativo.

CBR600RR (CBR600RR$_9$) 2BR,2BR/A

Nº	Modelo		CBR600RR$_9$		
	Cor Principal		Branco Sunbeam Perolizado	Nº de identificação do Bloco	Nº de ref.
	Código de Cor		NH-A66P		
	Nome das Peças Coloridas	Nº Peça Básico			
27	Faixa B, Carenagem Intermediária Direita	64307-MFJ-D60	ZA	C-35.7	9
28	Faixa B, Painel Superior	83265-MFJ-D60	ZA	C-35.7	16
29	Faixa, Carenagem Intermediária Esquerda B	83272-MFJ-D60	ZA	C-35.7	18
30	Faixa, Esquerda Rabeta Assento	83621-MFJ-D60	ZA	C-35.7	21
31	Faixa, Carenagem Superior Esquerda	64234-MFJ-D60	ZA	C-35.7	6
32	Faixa, Carenagem Intermediária Direita B	83271-MFJ-D60	ZA	C-35.7	17
33	Faixa, Direita Rabeta Assento	83620-MFJ-D60	ZA	C-35.7	20
34	Faixa, Carenagem Superior Direita	64233-MFJ-D60	ZA	C-35.7	5
35	Faixa, Carenagem Superior	64235-MFJ-D60	ZA	C-35.7	7

PROIBIDA A REPRODUÇÃO E DISTRIBUIÇÃO
- Moto Honda da Amazônia Ltda. - Cotec

© Moto Honda da Amazônia Ltda.
Todos os direitos reservados.

Tabela de Cores

• Ao solicitar as peças coloridas consulte a tabela abaixo, verifique a cor principal da motocicleta e utilize o número de peça básico adicionando o código de cor relativo.

CBR600RR (CBR600RR$_9$) 2U,2U/A

Nº	Modelo		CBR600RR$_9$		
	Cor Principal		Branco Seashell Perolizado NH-198P	Nº de identificação do Bloco	Nº de ref.
	Código de Cor		NH198		
	Nome das Peças Coloridas	Nº Peça Básico			
1	Chassi Conj.	50010-MFJ-D40	ZA	C-29	5
2	Presilha, Fixação Painel	91549-MW0-790	ZA	C-31	34
3	Carenagem Conj., Inferior Esquerda	64450-MFJ-A40	ZC	C-33.2	9
4	Carenagem Conj., Inferior Direita	64400-MFJ-A40	ZC	C-33.1	12
5	Carenagem Jogo, Intermediária Esquerda A	64350-MFJ-A60	ZB	C-33.2	4
6	Carenagem Jogo, Intermediária Esquerda B	64550-MFJ-A60	ZB	C-33.2	20
7	Carenagem Jogo, Intermediária Direita A	64300-MFJ-A60	ZB	C-33.1	4
8	Carenagem Jogo, Intermediária Direita B	64500-MFJ-A60	ZB	C-33.1	18
9	Rabeta Jogo, Assento	77210-MFJ-A60	ZB	C-16	4
10	Carenagem Jogo, Superior	64100-MFJ-A60	ZB	C-32	9
11	Para-lama Dianteiro, Comp.	61100-MFJ-D00	ZP	C-7	1
12	Protetor, Térmico Traseiro Esquerdo	80104-MFJ-D00	ZC	C-24	5
13	Protetor, Térmico Traseiro Direito	80103-MFJ-D00	ZC	C-24	4
14	Suporte, Pedal Apoio Esquerdo	50700-MFJ-A11	ZA	C-20	9
15	Suporte, Pedal Apoio Traseiro Esquerdo	50760-MFJ-A10	ZA	C-20	15
16	Suporte, Pedal Apoio Direito	50600-MFJ-A11	ZA	C-20	2
17	Suporte, Pedal Apoio Traseiro Direito	50750-MFJ-A10	ZA	C-20	14
18	Emblema, Rabeta Assento	83616-MFJ-A40	ZD	C-35.6	16
19	Emblema, Para-brisa	64202-MFJ-A60	ZA	C-35.6	1
20	Protetor, Externo Tubo Escape	18340-MFJ-D00	ZD	C-18	7
21	Para-brisa, Jogo	64250-MFJ-A60	ZA	C-32	12
22	Painel, Superior Jogo	83150-MFJ-306	ZA	C-14	30
23	Painel, Superior Jogo	83150-MFJ-306	ZB	C-14	30
24	Faixa A, Carenagem Intermediária Esquerda	64355-MFJ-A60	ZA	C-35.6	6
25	Faixa A, Esquerda Rabeta Assento	83621-MFJ-A60	ZA	C-35.6	18
26	Faixa A, Painel Superior Esquerdo	83262-MFJ-A60	ZA	C-35.6	9

PROIBIDA A REPRODUÇÃO E DISTRIBUIÇÃO
- Moto Honda da Amazônia Ltda. - Cotec

© Moto Honda da Amazônia Ltda.
Todos os direitos reservados.

Tabela de Cores

• Ao solicitar as peças coloridas consulte a tabela abaixo, verifique a cor principal da motocicleta e utilize o número de peça básico adicionando o código de cor relativo.

CBR600RR (CBR600RR$_9$) 2U,2U/A

Nº	Modelo		CBR600RR$_9$		
	Cor Principal		Branco Seashell Perolizado NH-198P	Nº de identificação do Bloco	Nº de ref.
	Código de Cor		NH198		
	Nome das Peças Coloridas	Nº Peça Básico			
27	Faixa A, Carenagem Intermediária Direita	64305-MFJ-A60	ZA	C-35.6	4
28	Faixa A, Direita Rabeta Assento	83620-MFJ-A60	ZA	C-35.6	17
29	Faixa A, Painel Superior Direito	83261-MFJ-A60	ZA	C-35.6	8
30	Faixa B, Carenagem Intermediária Esquerda	64356-MFJ-A60	ZA	C-35.6	7
31	Faixa B, Esquerda Rabeta Assento	83623-MFJ-A60	ZA	C-35.6	20
32	Faixa B, Painel Superior Esquerdo	83264-MFJ-A60	ZA	C-35.6	11
33	Faixa B, Carenagem Intermediária Direita	64306-MFJ-A60	ZA	C-35.6	5
34	Faixa B, Direita Rabeta Assento	83622-MFJ-A60	ZA	C-35.6	19
35	Faixa B, Painel Superior Direito	83263-MFJ-A60	ZA	C-35.6	10
36	Faixa C, Painel Superior Esquerdo	83266-MFJ-A60	ZA	C-35.6	13
37	Faixa C, Painel Superior Direito	83265-MFJ-A60	ZA	C-35.6	12
38	Faixa D, Painel Superior Esquerdo	83268-MFJ-A60	ZA	C-35.6	15
39	Faixa D, Painel Superior Direito	83267-MFJ-A60	ZA	C-35.6	14
40	Faixa, Carenagem Superior Esquerda	64234-MFJ-A60	ZA	C-35.6	3
41	Faixa, Carenagem Superior Direita	64233-MFJ-A60	ZA	C-35.6	2

PROIBIDA A REPRODUÇÃO E DISTRIBUIÇÃO
- Moto Honda da Amazônia Ltda. - Cotec

© Moto Honda da Amazônia Ltda.
Todos os direitos reservados.

Tabela de Cores

• Ao solicitar as peças coloridas consulte a tabela abaixo, verifique a cor principal da motocicleta e utilize o número de peça básico adicionando o código de cor relativo.

CBR600RR STD (CBR600RR$_A$) BR

Nº	Modelo		CBR600RR$_A$			
	Cor Principal		Branco Sunbeam Perolizado	Vermelho Italian/ Preto Grafite	Nº de identificação do Bloco	Nº de ref.
	Código de Cor		NH-A66P	NH-B01		
	Nome das Peças Coloridas	Nº Peça Básico				
1	Chassi Conj.	50010-MFJ-A40	ZA	ZA	C-29	5
2	Presilha, Fixação Painel	91549-MW0-790	ZA	ZA	C-31	34
3	Carenagem Conj., Inferior Esquerda	64450-MFJ-A40	ZA	ZA	C-33.2	9
4	Carenagem Conj., Inferior Direita	64400-MFJ-A40	ZA	ZA	C-33.1	12
5	Carenagem Jogo, Intermediária Esquerda A	64350-MFJ-G30	ZD	ZA	C-33.2	4
6	Carenagem Jogo, Intermediária Esquerda B	64550-MFJ-G30	ZA	ZB	C-33.2	20
7	Carenagem Jogo, Intermediária Direita A	64300-MFJ-G30	ZA	ZB	C-33.1	4
8	Carenagem Jogo, Intermediária Direita B	64500-MFJ-G30	ZA	ZB	C-33.1	18
9	Rabeta Jogo, Assento	77210-MFJ-G30	ZA	ZB	C-16	4
10	Carenagem Jogo, Superior	64100-MFJ-G30	ZA	ZB	C-32	9
11	Para-lama Dianteiro, Comp.	61100-MFJ-D00	ZQ	ZQ	C-7	1
12	Protetor, Térmico Traseiro Esquerdo	80104-MFJ-D00	ZC	ZC	C-24	5
13	Protetor, Térmico Traseiro Direito	80103-MFJ-D00	ZC	ZC	C-24	4
14	Emblemas	83271-MFJ-G30	ZA	ZB	C-35.5	15
15	Emblema, Painel Superior Esquerdo	83262-MFJ-A40	ZD	ZA	C-35.5	10
16	Emblema, Painel Superior Direito	83261-MFJ-A40	ZD	ZA	C-35.5	9
17	Emblema, Rabeta Assento	83616-MFJ-G30	ZA	ZA	C-35.5	16
18	Emblema, Para-brisa	64202-MFJ-D00	ZA	ZA	C-35.5	2
19	Protetor, Externo Tubo Escape	18340-MFJ-D00	ZD	ZD	C-18	7
20	Para-brisa, Jogo	64250-MFJ-D00	ZA	ZA	C-32	12
21	Painel, Superior Jogo	83150-MFJ-G30	ZA	ZB	C-14	30
22	Faixa A, Carenagem Intermediária Esquerda	64355-MFJ-G30	ZA	ZB	C-35.5	7
23	Faixa A, Painel Superior Esquerdo	83264-MFJ-G30	ZA	ZB	C-35.5	12
24	Faixa A, Carenagem Intermediária Direita	64305-MFJ-G30	ZA	ZB	C-35.5	5
25	Faixa A, Painel Superior Direito	83263-MFJ-G30	ZA	ZB	C-35.5	11
26	Faixa B, Carenagem Intermediária Esquerda	64357-MFJ-G30	ZA	ZB	C-35.5	8

PROIBIDA A REPRODUÇÃO E DISTRIBUIÇÃO
- Moto Honda da Amazônia Ltda. - Cotec

© Moto Honda da Amazônia Ltda.
Todos os direitos reservados.

Tabela de Cores

• Ao solicitar as peças coloridas consulte a tabela abaixo, verifique a cor principal da motocicleta e utilize o número de peça básico adicionando o código de cor relativo.

CBR600RR STD (CBR600RR$_A$) BR

Nº	Modelo		CBR600RR$_A$			
	Cor Principal		Branco Sunbeam Perolizado	Vermelho Italian/ Preto Grafite	Nº de identificação do Bloco	Nº de ref.
	Código de Cor		NH-A66P	NH-B01		
	Nome das Peças Coloridas	Nº Peça Básico				
27	Faixa B, Painel Superior Esquerdo	83266-MFJ-G30	ZA	ZB	C-35.5	14
28	Faixa B, Carenagem Intermediária Direita	64307-MFJ-G30	ZA	ZB	C-35.5	6
29	Faixa B, Painel Superior Direito	83265-MFJ-G30	ZA	ZB	C-35.5	13
30	Faixa, Esquerda Rabeta Assento	83621-MFJ-G30	ZA	ZB	C-35.5	18
31	Faixa, Carenagem Superior Esquerda	64234-MFJ-G30	ZA	ZB	C-35.5	4
32	Faixa, Direita Rabeta Assento	83620-MFJ-G30	ZA	ZB	C-35.5	17
33	Faixa, Carenagem Superior Direita	64233-MFJ-G30	ZA	ZB	C-35.5	3
34	Roda Dianteira, Subconj.	44650-MFJ-D00	ZA	ZA	C-10	6
35	Roda Traseira, Subconj.	42650-MFJ-D01	ZA	ZA	C-13	8

PROIBIDA A REPRODUÇÃO E DISTRIBUIÇÃO
- Moto Honda da Amazônia Ltda. - Cotec

© Moto Honda da Amazônia Ltda.
Todos os direitos reservados.

Tabela de Cores

• Ao solicitar as peças coloridas consulte a tabela abaixo, verifique a cor principal da motocicleta e utilize o número de peça básico adicionando o código de cor relativo.

CBR600RR STD (CBR600RR$_A$) E,ED,F,KO,U

Nº	Modelo		CBR600RR$_A$				
	Cor Principal		Branco Sunbeam Perolizado NH-A66P	Preto Grafite NH-B01	Preto Grafite NH-B01	Nº de identificação do Bloco	Nº de ref.
	Código de Cor		NHA66H	NHB01	NHB01KA		
	Nome das Peças Coloridas	Nº Peça Básico					
1	Chassi Conj.	50010-MFJ-A40	ZA	–	–	C-29	5
2	Chassi Conj.	50010-MFJ-D40	ZA	ZA	ZA	C-29	5
3	Presilha, Fixação Painel	91549-MW0-790	ZA	ZA	ZA	C-31	34
4	Carenagem Conj., Inferior Esquerda	64450-MFJ-A40	ZA	ZC	ZA	C-33.2	9
5	Carenagem Conj., Inferior Direita	64400-MFJ-A40	ZA	ZC	ZA	C-33.1	12
6	Carenagem Jogo, Intermediária Esquerda A	64350-MFJ-G30	ZD	ZE	ZA	C-33.2	4
7	Carenagem Jogo, Intermediária Esquerda B	64550-MFJ-G30	ZA	ZE	ZB	C-33.2	20
8	Carenagem Jogo, Intermediária Direita A	64300-MFJ-G30	ZA	ZE	ZB	C-33.1	4
9	Carenagem Jogo, Intermediária Direita B	64500-MFJ-G30	ZA	ZE	ZB	C-33.1	18
10	Rabeta Jogo, Assento	77210-MFJ-G30	ZA	ZE	ZB	C-16	4
11	Carenagem Jogo, Superior	64100-MFJ-G30	ZA	ZE	ZB	C-32	9
12	Para-lama Dianteiro, Comp.	61100-MFJ-D00	ZQ	ZA	ZQ	C-7	1
13	Protetor, Térmico Traseiro Esquerdo	80104-MFJ-D00	ZC	ZC	ZC	C-24	5
14	Protetor, Térmico Traseiro Direito	80103-MFJ-D00	ZC	ZC	ZC	C-24	4
15	Emblemas	83271-MFJ-G30	ZA	–	ZB	C-35.5	15
16	Emblemas	83271-MFJ-G30	–	ZE	–	C-35.8	5
17	Emblema, Painel Superior Esquerdo	83262-MFJ-A40	ZD	–	ZA	C-35.5	10
18	Emblema, Painel Superior Esquerdo	83262-MFJ-G30	–	ZA	–	C-35.8	4
19	Emblema, Painel Superior Direito	83261-MFJ-A40	ZD	–	ZA	C-35.5	9
20	Emblema, Painel Superior Direito	83261-MFJ-G30	–	ZA	–	C-35.8	3
21	Emblema, Rabeta Assento	83616-MFJ-G30	ZA	–	ZA	C-35.5	16
22	Emblema, Rabeta Assento	83616-MFJ-G30	–	ZC	–	C-35.8	6
23	Emblema, Para-brisa	64202-MFJ-D00	ZA	–	ZA	C-35.5	2
24	Emblema, Para-brisa	64202-MFJ-D00	–	ZA	–	C-35.8	2
25	Protetor, Externo Tubo Escape	18340-MFJ-D00	ZD	ZD	ZD	C-18	7
26	Para-brisa, Jogo	64250-MFJ-D00	ZA	ZA	ZA	C-32	12

PROIBIDA A REPRODUÇÃO E DISTRIBUIÇÃO
- Moto Honda da Amazônia Ltda. - Cotec

© Moto Honda da Amazônia Ltda.
Todos os direitos reservados.

Tabela de Cores

• Ao solicitar as peças coloridas consulte a tabela abaixo, verifique a cor principal da motocicleta e utilize o número de peça básico adicionando o código de cor relativo.

CBR600RR STD (CBR600RR$_A$) E,ED,F,KO,U

Nº	Modelo		CBR600RR$_A$				
	Cor Principal		Branco Sunbeam Perolizado NH-A66P	Preto Grafite NH-B01	Preto Grafite NH-B01	Nº de identificação do Bloco	Nº de ref.
	Código de Cor		NHA66H	NHB01	NHB01KA		
	Nome das Peças Coloridas	Nº Peça Básico					
27	Painel, Superior Jogo	83150-MFJ-G30	ZA	ZC	ZB	C-14	30
28	Painel, Superior Jogo	83150-MFJ-307	ZA	ZC	ZB	C-14	30
29	Faixa A, Carenagem Intermediária Esquerda	64355-MFJ-G30	ZA	–	ZB	C-35.5	7
30	Faixa A, Painel Superior Esquerdo	83264-MFJ-G30	ZA	–	ZB	C-35.5	12
31	Faixa A, Carenagem Intermediária Direita	64305-MFJ-G30	ZA	–	ZB	C-35.5	5
32	Faixa A, Painel Superior Direito	83263-MFJ-G30	ZA	–	ZB	C-35.5	11
33	Faixa B, Carenagem Intermediária Esquerda	64357-MFJ-G30	ZA	–	ZB	C-35.5	8
34	Faixa B, Painel Superior Esquerdo	83266-MFJ-G30	ZA	–	ZB	C-35.5	14
35	Faixa B, Carenagem Intermediária Direita	64307-MFJ-G30	ZA	–	ZB	C-35.5	6
36	Faixa B, Painel Superior Direito	83265-MFJ-G30	ZA	–	ZB	C-35.5	13
37	Faixa, Esquerda Rabeta Assento	83621-MFJ-G30	ZA	–	ZB	C-35.5	18
38	Faixa, Carenagem Superior Esquerda	64234-MFJ-G30	ZA	–	ZB	C-35.5	4
39	Faixa, Direita Rabeta Assento	83620-MFJ-G30	ZA	–	ZB	C-35.5	17
40	Faixa, Carenagem Superior Direita	64233-MFJ-G30	ZA	–	ZB	C-35.5	3
41	Roda Dianteira, Subconj.	44650-MFJ-D00	ZA	ZA	ZA	C-10	6
42	Roda Traseira, Subconj.	42650-MFJ-D01	ZA	ZA	ZA	C-13	8

PROIBIDA A REPRODUÇÃO E DISTRIBUIÇÃO
- Moto Honda da Amazônia Ltda. - Cotec

© Moto Honda da Amazônia Ltda.
Todos os direitos reservados.

Tabela de Cores

• Ao solicitar as peças coloridas consulte a tabela abaixo, verifique a cor principal da motocicleta e utilize o número de peça básico adicionando o código de cor relativo.

CBR600RR STD (CBR600RR$_A$) 2ED,2F,2U,3E

Nº	Modelo		CBR600RR$_A$		
	Cor Principal		Branco Sunbeam Perolizado NH-A66P	Nº de identificação do Bloco	Nº de ref.
	Código de Cor		NHA66B		
	Nome das Peças Coloridas	Nº Peça Básico			
1	Chassi Conj.	50010-MFJ-D40	ZA	C-29	5
2	Presilha, Fixação Painel	91549-MW0-790	ZA	C-31	34
3	Carenagem Jogo, Intermediária Esquerda A	64350-MFJ-S30	ZA	C-33.2	4
4	Carenagem Jogo, Intermediária Esquerda B	64550-MFJ-S30	ZA	C-33.2	20
5	Carenagem Jogo, Inferior Esquerda	64450-MFJ-S30	ZA	C-33.2	9
6	Carenagem Jogo, Intermediária Direita A	64300-MFJ-S30	ZA	C-33.1	4
7	Carenagem Jogo, Intermediária Direita B	64500-MFJ-S30	ZA	C-33.1	18
8	Carenagem Jogo, Inferior Direita	64400-MFJ-S30	ZA	C-33.1	12
9	Rabeta Jogo, Assento	77210-MFJ-S30	ZB	C-16	4
10	Rabeta Jogo, Assento	77210-MFJ-S20	ZA	C-16	4
11	Carenagem, Superior	64100-MFJ-S30	ZA	C-32	9
12	Para-lama Dianteiro, Comp.	61100-MFJ-D00	ZA	C-7	1
13	Protetor, Térmico Traseiro Esquerdo	80104-MFJ-D00	ZA	C-24	5
14	Protetor, Térmico Traseiro Direito	80103-MFJ-D00	ZA	C-24	4
15	Emblema, Painel Superior Esquerdo	83262-MFJ-S30	ZA	C-35.9	12
16	Emblema, Painel Superior Direito	83261-MFJ-S30	ZA	C-35.9	11
17	Emblema, Rabeta Assento	83616-MFJ-A40	ZF	C-35.9	17
18	Protetor, Externo Tubo Escape	18340-MFJ-D00	ZD	C-18	7
19	Para-brisa, Jogo	64250-MFJ-S30	ZA	C-32	12
20	Painel, Superior Jogo	83150-MFJ-S30	ZA	C-14	30
21	Painel, Superior Jogo	83150-MFJ-309	ZA	C-14	30
22	Faixa A, Carenagem Intermediária Esquerda	64355-MFJ-S30	ZA	C-35.9	9
23	Faixa A, Painel Superior Esquerdo	83264-MFJ-S30	ZA	C-35.9	14
24	Faixa A, Carenagem Inferior Esquerda	64312-MFJ-S30	ZA	C-35.9	7
25	Faixa A, Carenagem Intermediária Direita	64305-MFJ-S30	ZA	C-35.9	4
26	Faixa A, Painel Superior Direito	83263-MFJ-S30	ZA	C-35.9	13

PROIBIDA A REPRODUÇÃO E DISTRIBUIÇÃO
- Moto Honda da Amazônia Ltda. - Cotec

© Moto Honda da Amazônia Ltda.
Todos os direitos reservados.

Tabela de Cores

• Ao solicitar as peças coloridas consulte a tabela abaixo, verifique a cor principal da motocicleta e utilize o número de peça básico adicionando o código de cor relativo.

CBR600RR STD (CBR600RR$_A$) 2ED,2F,2U,3E

Nº	Modelo		CBR600RR$_A$		
	Cor Principal		Branco Sunbeam Perolizado NH-A66P	Nº de identificação do Bloco	Nº de ref.
	Código de Cor		NHA66B		
	Nome das Peças Coloridas	Nº Peça Básico			
27	Faixa A, Rabeta Assento	83620-MFJ-S30	ZA	C-35.9	18
28	Faixa A, Rabeta Assento	83620-MFJ-S20	ZA	C-35.9	18
29	Faixa B, Carenagem Intermediária Esquerda	64356-MFJ-S30	ZA	C-35.9	10
30	Faixa B, Esquerda Rabeta Assento	83622-MFJ-S30	ZA	C-35.9	20
31	Faixa B, Painel Superior Esquerdo	83266-MFJ-S30	ZA	C-35.9	16
32	Faixa B, Carenagem Inferior Esquerda	64313-MFJ-S30	ZA	C-35.9	8
33	Faixa B, Carenagem Intermediária Direita	64306-MFJ-S30	ZA	C-35.9	5
34	Faixa B, Direita Rabeta Assento	83621-MFJ-S30	ZA	C-35.9	19
35	Faixa B, Painel Superior Direito	83265-MFJ-S30	ZA	C-35.9	15
36	Faixa, Carenagem Superior Esquerda	64234-MFJ-S30	ZA	C-35.9	3
37	Faixa, Carenagem Inferior Direita	64311-MFJ-S30	ZA	C-35.9	6
38	Faixa, Carenagem Superior Direita	64233-MFJ-S30	ZA	C-35.9	2
39	Faixa, Para-brisa	64202-MFJ-S30	ZA	C-35.9	1

PROIBIDA A REPRODUÇÃO E DISTRIBUIÇÃO
- Moto Honda da Amazônia Ltda. - Cotec

© Moto Honda da Amazônia Ltda.
Todos os direitos reservados.

Tabela de Cores

• Ao solicitar as peças coloridas consulte a tabela abaixo, verifique a cor principal da motocicleta e utilize o número de peça básico adicionando o código de cor relativo.

CBR600RR STD (CBR600RR$_B$) 2BR

Nº	Modelo		CBR600RR$_B$		
	Cor Principal		Branco NH-196	Nº de identificação do Bloco	Nº de ref.
	Código de Cor		NH196		
	Nome das Peças Coloridas	Nº Peça Básico			
1	Chassi Conj.	50010-MFJ-A40	ZA	C-29	5
2	Presilha, Fixação Painel	91549-MW0-790	ZA	C-31	34
3	Carenagem Conj., Inferior Esquerda	64450-MFJ-A40	ZA	C-33-2	9
4	Carenagem Conj., Inferior Direita	64400-MFJ-A40	ZA	C-33-1	12
5	Carenagem Jogo, Intermediária Esquerda A	64350-MFJ-N70	ZB	C-33-2	4
6	Carenagem Jogo, Intermediária Esquerda B	64550-MFJ-N50	ZC	C-33-2	20
7	Carenagem Jogo, Intermediária Direita A	64300-MFJ-N70	ZB	C-33-1	4
8	Carenagem Jogo, Intermediária Direita B	64500-MFJ-N50	ZC	C-33-1	18
9	Rabeta, Assento	77210-MFJ-N70	ZA	C-16	4
10	Carenagem Jogo, Superior	64100-MFJ-N70	ZA	C-32	9
11	Para-lama Dianteiro, Comp.	61100-MFJ-D00	ZC	C-7	1
12	Protetor, Térmico Traseiro Esquerdo	80104-MFJ-D00	ZA	C-24	5
13	Protetor, Térmico Traseiro Direito	80103-MFJ-D00	ZA	C-24	4
14	Emblemas	86649-MFJ-N50	ZC	C-35-5	15
15	Emblemas	86771-MFJ-N50	ZB	C-35-5	16
16	Emblema, Asa Esquerda	86832-MFJ-N70	ZB	C-35-5	10
17	Emblema, Asa Direita	86831-MFJ-N70	ZB	C-35-5	9
18	Emblema, Para-brisa	64202-MFJ-D00	ZA	C-35-5	2
19	Protetor, Externo Tubo Escape	18340-MFJ-D00	ZD	C-18	7
20	Para-brisa, Jogo	64250-MFJ-D00	ZA	C-32	12
21	Painel, Superior Jogo	83150-MFJ-N70	ZB	C-14	30
22	Faixa A, Carenagem Intermediária Esquerda	86646-MFJ-N70	ZB	C-35-5	7
23	Faixa A, Painel Superior Esquerdo	86834-MFJ-N70	ZB	C-35-5	12
24	Faixa A, Carenagem Intermediária Direita	86645-MFJ-N70	ZB	C-35-5	5
25	Faixa A, Painel Superior Direito	86833-MFJ-N70	ZB	C-35-5	11
26	Faixa B, Carenagem Intermediária Esquerda	86648-MFJ-N70	ZB	C-35-5	8

PROIBIDA A REPRODUÇÃO E DISTRIBUIÇÃO
- Moto Honda da Amazônia Ltda. - Cotec

© Moto Honda da Amazônia Ltda.
Todos os direitos reservados.

Tabela de Cores

• Ao solicitar as peças coloridas consulte a tabela abaixo, verifique a cor principal da motocicleta e utilize o número de peça básico adicionando o código de cor relativo.

CBR600RR STD (CBR600RR$_B$) 2BR

Nº	Modelo		CBR600RR$_B$		
	Cor Principal		Branco NH-196	Nº de identificação do Bloco	Nº de ref.
	Código de Cor		NH196		
	Nome das Peças Coloridas	Nº Peça Básico			
27	Faixa B, Painel Superior Esquerdo	86836-MFJ-N70	ZB	C-35-5	14
28	Faixa B, Carenagem Intermediária Direita	86647-MFJ-N70	ZB	C-35-5	6
29	Faixa B, Painel Superior Direito	86835-MFJ-N70	ZB	C-35-5	13
30	Faixa, Esquerda Rabeta Assento	86774-MFJ-N70	ZA	C-35-5	18
31	Faixa, Carenagem Superior Esquerda	86644-MFJ-N70	ZA	C-35-5	4
32	Faixa, Direita Rabeta Assento	86773-MFJ-N70	ZA	C-35-5	17
33	Faixa, Carenagem Superior Direita	86643-MFJ-N70	ZA	C-35-5	3
34	Roda Dianteira, Subconj.	44650-MFJ-D00	ZA	C-10	6
35	Roda Traseira, Subconj.	42650-MFJ-D01	ZA	C-13	8

PROIBIDA A REPRODUÇÃO E DISTRIBUIÇÃO
- Moto Honda da Amazônia Ltda. - Cotec

© Moto Honda da Amazônia Ltda.
Todos os direitos reservados.

Tabela de Cores

• Ao solicitar as peças coloridas consulte a tabela abaixo, verifique a cor principal da motocicleta e utilize o número de peça básico adicionando o código de cor relativo.

CBR600RR STD (CBR600RR$_B$) 2ED,2F,3E

Nº	Modelo		CBR600RR$_B$		
	Cor Principal		Branco NH-196	Nº de identificação do Bloco	Nº de ref.
	Código de Cor		NH196		
	Nome das Peças Coloridas	Nº Peça Básico			
1	Chassi Conj.	50010-MFJ-D40	ZA	C-29	5
2	Presilha, Fixação Painel	91549-MW0-790	ZA	C-31	34
3	Carenagem Conj., Inferior Esquerda	64450-MFJ-A40	ZA	C-33-2	9
4	Carenagem Conj., Inferior Direita	64400-MFJ-A40	ZA	C-33-1	12
5	Carenagem Jogo, Intermediária Esquerda A	64350-MFJ-N70	ZB	C-33-2	4
6	Carenagem Jogo, Intermediária Esquerda B	64550-MFJ-N50	ZC	C-33-2	20
7	Carenagem Jogo, Intermediária Direita A	64300-MFJ-N70	ZB	C-33-1	4
8	Carenagem Jogo, Intermediária Direita B	64500-MFJ-N50	ZC	C-33-1	18
9	Rabeta, Assento	77210-MFJ-N70	ZA	C-16	4
10	Carenagem Jogo, Superior	64100-MFJ-N70	ZA	C-32	9
11	Para-lama Dianteiro, Comp.	61100-MFJ-D00	ZC	C-7	1
12	Protetor, Térmico Traseiro Esquerdo	80104-MFJ-D00	ZA	C-24	5
13	Protetor, Térmico Traseiro Direito	80103-MFJ-D00	ZA	C-24	4
14	Emblemas	86649-MFJ-N50	ZC	C-35-5	15
15	Emblemas	86771-MFJ-N50	ZB	C-35-5	16
16	Emblema, Asa Esquerda	86832-MFJ-N70	ZB	C-35-5	10
17	Emblema, Asa Direita	86831-MFJ-N70	ZB	C-35-5	9
18	Emblema, Para-brisa	64202-MFJ-D00	ZA	C-35-5	2
19	Protetor, Externo Tubo Escape	18340-MFJ-D00	ZD	C-18	7
20	Para-brisa, Jogo	64250-MFJ-D00	ZA	C-32	12
21	Painel, Superior Jogo	83150-MFJ-N70	ZB	C-14	30
22	Faixa A, Carenagem Intermediária Esquerda	86646-MFJ-N70	ZB	C-35-5	7
23	Faixa A, Painel Superior Esquerdo	86834-MFJ-N70	ZB	C-35-5	12
24	Faixa A, Carenagem Intermediária Direita	86645-MFJ-N70	ZB	C-35-5	5
25	Faixa A, Painel Superior Direito	86833-MFJ-N70	ZB	C-35-5	11
26	Faixa B, Carenagem Intermediária Esquerda	86648-MFJ-N70	ZB	C-35-5	8

PROIBIDA A REPRODUÇÃO E DISTRIBUIÇÃO
- Moto Honda da Amazônia Ltda. - Cotec

© Moto Honda da Amazônia Ltda.
Todos os direitos reservados.

Tabela de Cores

• Ao solicitar as peças coloridas consulte a tabela abaixo, verifique a cor principal da motocicleta e utilize o número de peça básico adicionando o código de cor relativo.

CBR600RR STD (CBR600RR$_B$) 2ED,2F,3E

Nº	Modelo		CBR600RR$_B$		
	Cor Principal		Branco NH-196	Nº de identificação do Bloco	Nº de ref.
	Código de Cor		NH196		
	Nome das Peças Coloridas	Nº Peça Básico			
27	Faixa B, Painel Superior Esquerdo	86836-MFJ-N70	ZB	C-35-5	14
28	Faixa B, Carenagem Intermediária Direita	86647-MFJ-N70	ZB	C-35-5	6
29	Faixa B, Painel Superior Direito	86835-MFJ-N70	ZB	C-35-5	13
30	Faixa, Esquerda Rabeta Assento	86774-MFJ-N70	ZA	C-35-5	18
31	Faixa, Carenagem Superior Esquerda	86644-MFJ-N70	ZA	C-35-5	4
32	Faixa, Direita Rabeta Assento	86773-MFJ-N70	ZA	C-35-5	17
33	Faixa, Carenagem Superior Direita	86643-MFJ-N70	ZA	C-35-5	3
34	Roda Dianteira, Subconj.	44650-MFJ-D00	ZA	C-10	6
35	Roda Traseira, Subconj.	42650-MFJ-D01	ZA	C-13	8

PROIBIDA A REPRODUÇÃO E DISTRIBUIÇÃO
- Moto Honda da Amazônia Ltda. - Cotec

© Moto Honda da Amazônia Ltda.
Todos os direitos reservados.

Tabela de Cores

• Ao solicitar as peças coloridas consulte a tabela abaixo, verifique a cor principal da motocicleta e utilize o número de peça básico adicionando o código de cor relativo.

CBR600RR STD (CBR600RR$_B$) 2KO

Nº	Modelo		CBR600RR$_B$		
	Cor Principal		Branco NH-196	Nº de identificação do Bloco	Nº de ref.
	Código de Cor		NH196		
	Nome das Peças Coloridas	Nº Peça Básico			
1	Chassi Conj.	50010-MFJ-A40	ZA	C-29	5
2	Presilha, Fixação Painel	91549-MW0-790	ZA	C-31	34
3	Carenagem Conj., Inferior Esquerda	64450-MFJ-A40	ZA	C-33-2	9
4	Carenagem Conj., Inferior Direita	64400-MFJ-A40	ZA	C-33-1	12
5	Carenagem Jogo, Intermediária Esquerda A	64350-MFJ-N70	ZB	C-33-2	4
6	Carenagem Jogo, Intermediária Esquerda B	64550-MFJ-N50	ZC	C-33-2	20
7	Carenagem Jogo, Intermediária Direita A	64300-MFJ-N70	ZB	C-33-1	4
8	Carenagem Jogo, Intermediária Direita B	64500-MFJ-N50	ZC	C-33-1	18
9	Rabeta, Assento	77210-MFJ-N70	ZA	C-16	4
10	Carenagem Jogo, Superior	64100-MFJ-N70	ZA	C-32	9
11	Para-lama Dianteiro, Comp.	61100-MFJ-D00	ZC	C-7	1
12	Protetor, Térmico Traseiro Esquerdo	80104-MFJ-D00	ZA	C-24	5
13	Protetor, Térmico Traseiro Direito	80103-MFJ-D00	ZA	C-24	4
14	Emblemas	86649-MFJ-N50	ZC	C-35-5	15
15	Emblemas	86771-MFJ-N50	ZB	C-35-5	16
16	Emblema, Asa Esquerda	86832-MFJ-N70	ZB	C-35-5	10
17	Emblema, Asa Direita	86831-MFJ-N70	ZB	C-35-5	9
18	Emblema, Para-brisa	64202-MFJ-D00	ZA	C-35-5	2
19	Protetor, Externo Tubo Escape	18340-MFJ-D00	ZD	C-18	7
20	Para-brisa, Jogo	64250-MFJ-D00	ZA	C-32	12
21	Painel, Superior Jogo	83150-MFJ-N70	ZB	C-14	30
22	Faixa A, Carenagem Intermediária Esquerda	86646-MFJ-N70	ZB	C-35-5	7
23	Faixa A, Painel Superior Esquerdo	86834-MFJ-N70	ZB	C-35-5	12
24	Faixa A, Carenagem Intermediária Direita	86645-MFJ-N70	ZB	C-35-5	5
25	Faixa A, Painel Superior Direito	86833-MFJ-N70	ZB	C-35-5	11
26	Faixa B, Carenagem Intermediária Esquerda	86648-MFJ-N70	ZB	C-35-5	8

PROIBIDA A REPRODUÇÃO E DISTRIBUIÇÃO
- Moto Honda da Amazônia Ltda. - Cotec

© Moto Honda da Amazônia Ltda.
Todos os direitos reservados.

Tabela de Cores

• Ao solicitar as peças coloridas consulte a tabela abaixo, verifique a cor principal da motocicleta e utilize o número de peça básico adicionando o código de cor relativo.

CBR600RR STD (CBR600RR$_B$) 2KO

Nº	Modelo		CBR600RR$_B$		
	Cor Principal		Branco NH-196	Nº de identificação do Bloco	Nº de ref.
	Código de Cor		NH196		
	Nome das Peças Coloridas	Nº Peça Básico			
27	Faixa B, Painel Superior Esquerdo	86836-MFJ-N70	ZB	C-35-5	14
28	Faixa B, Carenagem Intermediária Direita	86647-MFJ-N70	ZB	C-35-5	6
29	Faixa B, Painel Superior Direito	86835-MFJ-N70	ZB	C-35-5	13
30	Faixa, Esquerda Rabeta Assento	86774-MFJ-N70	ZA	C-35-5	18
31	Faixa, Carenagem Superior Esquerda	86644-MFJ-N70	ZA	C-35-5	4
32	Faixa, Direita Rabeta Assento	86773-MFJ-N70	ZA	C-35-5	17
33	Faixa, Carenagem Superior Direita	86643-MFJ-N70	ZA	C-35-5	3
34	Roda Dianteira, Subconj.	44650-MFJ-D00	ZA	C-10	6
35	Roda Traseira, Subconj.	42650-MFJ-D01	ZA	C-13	8

PROIBIDA A REPRODUÇÃO E DISTRIBUIÇÃO
- Moto Honda da Amazônia Ltda. - Cotec

© Moto Honda da Amazônia Ltda.
Todos os direitos reservados.

Tabela de Cores

• Ao solicitar as peças coloridas consulte a tabela abaixo, verifique a cor principal da motocicleta e utilize o número de peça básico adicionando o código de cor relativo.

CBR600RR STD (CBR600RR$_B$) 2U

Nº	Modelo		CBR600RR$_B$		
	Cor Principal		Branco NH-196	Nº de identificação do Bloco	Nº de ref.
	Código de Cor		NH196		
	Nome das Peças Coloridas	Nº Peça Básico			
1	Chassi Conj.	50010-MFJ-D40	ZA	C-29	5
2	Presilha, Fixação Painel	91549-MW0-790	ZA	C-31	34
3	Carenagem Conj., Inferior Esquerda	64450-MFJ-A40	ZA	C-33-2	9
4	Carenagem Conj., Inferior Direita	64400-MFJ-A40	ZA	C-33-1	12
5	Carenagem Jogo, Intermediária Esquerda A	64350-MFJ-N70	ZB	C-33-2	4
6	Carenagem Jogo, Intermediária Esquerda B	64550-MFJ-N50	ZC	C-33-2	20
7	Carenagem Jogo, Intermediária Direita A	64300-MFJ-N70	ZB	C-33-1	4
8	Carenagem Jogo, Intermediária Direita B	64500-MFJ-N50	ZC	C-33-1	18
9	Rabeta, Assento	77210-MFJ-N70	ZA	C-16	4
10	Carenagem Jogo, Superior	64100-MFJ-N70	ZA	C-32	9
11	Para-lama Dianteiro, Comp.	61100-MFJ-D00	ZC	C-7	1
12	Protetor, Térmico Traseiro Esquerdo	80104-MFJ-D00	ZA	C-24	5
13	Protetor, Térmico Traseiro Direito	80103-MFJ-D00	ZA	C-24	4
14	Emblemas	86649-MFJ-N50	ZC	C-35-5	15
15	Emblemas	86771-MFJ-N50	ZB	C-35-5	16
16	Emblema, Asa Esquerda	86832-MFJ-N70	ZB	C-35-5	10
17	Emblema, Asa Direita	86831-MFJ-N70	ZB	C-35-5	9
18	Emblema, Para-brisa	64202-MFJ-D00	ZA	C-35-5	2
19	Protetor, Externo Tubo Escape	18340-MFJ-D00	ZD	C-18	7
20	Para-brisa, Jogo	64250-MFJ-D00	ZA	C-32	12
21	Painel, Superior Jogo	83150-MFJ-406	ZA	C-14	30
22	Faixa A, Carenagem Intermediária Esquerda	86646-MFJ-N70	ZB	C-35-5	7
23	Faixa A, Painel Superior Esquerdo	86834-MFJ-N70	ZB	C-35-5	12
24	Faixa A, Carenagem Intermediária Direita	86645-MFJ-N70	ZB	C-35-5	5
25	Faixa A, Painel Superior Direito	86833-MFJ-N70	ZB	C-35-5	11
26	Faixa B, Carenagem Intermediária Esquerda	86648-MFJ-N70	ZB	C-35-5	8

PROIBIDA A REPRODUÇÃO E DISTRIBUIÇÃO
- Moto Honda da Amazônia Ltda. - Cotec

© Moto Honda da Amazônia Ltda.
Todos os direitos reservados.

Tabela de Cores

• Ao solicitar as peças coloridas consulte a tabela abaixo, verifique a cor principal da motocicleta e utilize o número de peça básico adicionando o código de cor relativo.

CBR600RR STD (CBR600RR$_B$) 2U

Nº	Modelo		CBR600RR$_B$		
	Cor Principal		Branco NH-196	Nº de identificação do Bloco	Nº de ref.
	Código de Cor		NH196		
	Nome das Peças Coloridas	Nº Peça Básico			
27	Faixa B, Painel Superior Esquerdo	86836-MFJ-N70	ZB	C-35-5	14
28	Faixa B, Carenagem Intermediária Direita	86647-MFJ-N70	ZB	C-35-5	6
29	Faixa B, Painel Superior Direito	86835-MFJ-N70	ZB	C-35-5	13
30	Faixa, Esquerda Rabeta Assento	86774-MFJ-N70	ZA	C-35-5	18
31	Faixa, Carenagem Superior Esquerda	86644-MFJ-N70	ZA	C-35-5	4
32	Faixa, Direita Rabeta Assento	86773-MFJ-N70	ZA	C-35-5	17
33	Faixa, Carenagem Superior Direita	86643-MFJ-N70	ZA	C-35-5	3
34	Roda Dianteira, Subconj.	44650-MFJ-D00	ZA	C-10	6
35	Roda Traseira, Subconj.	42650-MFJ-D01	ZA	C-13	8

PROIBIDA A REPRODUÇÃO E DISTRIBUIÇÃO
- Moto Honda da Amazônia Ltda. - Cotec

© Moto Honda da Amazônia Ltda.
Todos os direitos reservados.

Tabela de Cores

• Ao solicitar as peças coloridas consulte a tabela abaixo, verifique a cor principal da motocicleta e utilize o número de peça básico adicionando o código de cor relativo.

CBR600RR STD (CBR600RR$_B$) 3BR

Nº	Modelo		CBR600RR$_B$		
	Cor Principal		Cinza Metálico NH-406M	Nº de identificação do Bloco	Nº de ref.
	Código de Cor		NH406		
	Nome das Peças Coloridas	Nº Peça Básico			
1	Chassi Conj.	50010-MFJ-A40	ZA	C-29	5
2	Presilha, Fixação Painel	91549-MW0-790	ZA	C-31	34
3	Carenagem Conj., Inferior Esquerda	64450-MFJ-N90	ZA	C-33-2	9
4	Carenagem Conj., Inferior Direita	64400-MFJ-N90	ZA	C-33-1	12
5	Carenagem Jogo, Intermediária Esquerda A	64350-MFJ-N90	ZA	C-33-2	4
6	Carenagem Jogo, Intermediária Esquerda B	64550-MFJ-N90	ZA	C-33-2	20
7	Carenagem Jogo, Intermediária Direita A	64300-MFJ-N90	ZA	C-33-1	4
8	Carenagem Jogo, Intermediária Direita B	64500-MFJ-N90	ZA	C-33-1	18
9	Rabeta, Assento	77210-MFJ-N90	ZA	C-16	4
10	Carenagem Jogo, Superior	64100-MFJ-N90	ZA	C-32	9
11	Para-lama Dianteiro, Comp.	61100-MFJ-D00	ZR	C-7	1
12	Protetor, Térmico Traseiro Esquerdo	80104-MFJ-D00	ZA	C-24	5
13	Protetor, Térmico Traseiro Direito	80103-MFJ-D00	ZA	C-24	4
14	Emblemas	86771-MFJ-N50	ZC	C-35-10	10
15	Emblema, Carenagem Superior	86642-MFJ-N90	ZA	C-35-10	3
16	Emblema, Para-brisa	86641-MFJ-N90	ZA	C-35-10	2
17	Protetor, Externo Tubo Escape	18340-MFJ-D00	ZD	C-18	7
18	Painel, Superior Jogo	83150-MFJ-N90	ZA	C-14	30
19	Faixa A, Carenagem Intermediária Esquerda	86644-MFJ-N90	ZA	C-35-10	5
20	Faixa A, Carenagem Intermediária Direita	86643-MFJ-N90	ZA	C-35-10	4
21	Faixa B, Carenagem Intermediária Esquerda	86646-MFJ-N90	ZA	C-35-10	7
22	Faixa B, Carenagem Intermediária Direita	86645-MFJ-N90	ZA	C-35-10	6
23	Faixa, Esquerda Rabeta Assento	86774-MFJ-N90	ZA	C-35-10	12
24	Faixa, Painel Superior Esquerdo	86832-MFJ-N90	ZA	C-35-10	14
25	Faixa, Carenagem Inferior Esquerda	86648-MFJ-N90	ZA	C-35-10	9
26	Faixa, Direita Rabeta Assento	86773-MFJ-N90	ZA	C-35-10	11

PROIBIDA A REPRODUÇÃO E DISTRIBUIÇÃO
- Moto Honda da Amazônia Ltda. - Cotec

© Moto Honda da Amazônia Ltda.
Todos os direitos reservados.

Tabela de Cores

• Ao solicitar as peças coloridas consulte a tabela abaixo, verifique a cor principal da motocicleta e utilize o número de peça básico adicionando o código de cor relativo.

CBR600RR STD ($CBR600RR_B$) 3BR

Nº	Modelo		CBR600RR$_B$		
	Cor Principal		Cinza Metálico NH-406M	Nº de identificação do Bloco	Nº de ref.
	Código de Cor		NH406		
	Nome das Peças Coloridas	Nº Peça Básico			
27	Faixa, Painel Superior Direito	86831-MFJ-N90	ZA	C-35-10	13
28	Faixa, Carenagem Inferior Direita	86647-MFJ-N90	ZA	C-35-10	8
29	Para-brisa, Jogo	64250-MFJ-N90	ZA	C-32	12

PROIBIDA A REPRODUÇÃO E DISTRIBUIÇÃO
- Moto Honda da Amazônia Ltda. - Cotec

© Moto Honda da Amazônia Ltda.
Todos os direitos reservados.

Tabela de Cores

• Ao solicitar as peças coloridas consulte a tabela abaixo, verifique a cor principal da motocicleta e utilize o número de peça básico adicionando o código de cor relativo.

CBR600RR STD (CBR600RR$_B$) 3F,4ED,5E

Nº	Modelo		CBR600RR$_B$		
	Cor Principal		Cinza Metálico NH-406M	Nº de identificação do Bloco	Nº de ref.
	Código de Cor		NH406		
	Nome das Peças Coloridas	Nº Peça Básico			
1	Chassi Conj.	50010-MFJ-D40	ZA	C-29	5
2	Presilha, Fixação Painel	91549-MW0-790	ZA	C-31	34
3	Carenagem Conj., Inferior Esquerda	64450-MFJ-N90	ZA	C-33-2	9
4	Carenagem Conj., Inferior Direita	64400-MFJ-N90	ZA	C-33-1	12
5	Carenagem Jogo, Intermediária Esquerda A	64350-MFJ-N90	ZA	C-33-2	4
6	Carenagem Jogo, Intermediária Esquerda B	64550-MFJ-N90	ZA	C-33-2	20
7	Carenagem Jogo, Intermediária Direita A	64300-MFJ-N90	ZA	C-33-1	4
8	Carenagem Jogo, Intermediária Direita B	64500-MFJ-N90	ZA	C-33-1	18
9	Rabeta, Assento	77210-MFJ-N90	ZA	C-16	4
10	Carenagem Jogo, Superior	64100-MFJ-N90	ZA	C-32	9
11	Para-lama Dianteiro, Comp.	61100-MFJ-D00	ZR	C-7	1
12	Protetor, Térmico Traseiro Esquerdo	80104-MFJ-D00	ZA	C-24	5
13	Protetor, Térmico Traseiro Direito	80103-MFJ-D00	ZA	C-24	4
14	Emblemas	86771-MFJ-N50	ZC	C-35-10	10
15	Emblema, Carenagem Superior	86642-MFJ-N90	ZA	C-35-10	3
16	Emblema, Para-brisa	86641-MFJ-N90	ZA	C-35-10	2
17	Protetor, Externo Tubo Escape	18340-MFJ-D00	ZD	C-18	7
18	Painel, Superior Jogo	83150-MFJ-N90	ZA	C-14	30
19	Faixa A, Carenagem Intermediária Esquerda	86644-MFJ-N90	ZA	C-35-10	5
20	Faixa A, Carenagem Intermediária Direita	86643-MFJ-N90	ZA	C-35-10	4
21	Faixa B, Carenagem Intermediária Esquerda	86646-MFJ-N90	ZA	C-35-10	7
22	Faixa B, Carenagem Intermediária Direita	86645-MFJ-N90	ZA	C-35-10	6
23	Faixa, Esquerda Rabeta Assento	86774-MFJ-N90	ZA	C-35-10	12
24	Faixa, Painel Superior Esquerdo	86832-MFJ-N90	ZA	C-35-10	14
25	Faixa, Carenagem Inferior Esquerda	86648-MFJ-N90	ZA	C-35-10	9
26	Faixa, Direita Rabeta Assento	86773-MFJ-N90	ZA	C-35-10	11

PROIBIDA A REPRODUÇÃO E DISTRIBUIÇÃO
- Moto Honda da Amazônia Ltda. - Cotec

© Moto Honda da Amazônia Ltda.
Todos os direitos reservados.

Tabela de Cores

• Ao solicitar as peças coloridas consulte a tabela abaixo, verifique a cor principal da motocicleta e utilize o número de peça básico adicionando o código de cor relativo.

CBR600RR STD (CBR600RR$_B$) 3F,4ED,5E

Nº	Modelo		CBR600RR$_B$		
	Cor Principal		Cinza Metálico NH-406M	Nº de identificação do Bloco	Nº de ref.
	Código de Cor		NH406		
	Nome das Peças Coloridas	Nº Peça Básico			
27	Faixa, Painel Superior Direito	86831-MFJ-N90	ZA	C-35-10	13
28	Faixa, Carenagem Inferior Direita	86647-MFJ-N90	ZA	C-35-10	8
29	Para-brisa, Jogo	64250-MFJ-N90	ZA	C-32	12

PROIBIDA A REPRODUÇÃO E DISTRIBUIÇÃO
- Moto Honda da Amazônia Ltda. - Cotec

© Moto Honda da Amazônia Ltda.
Todos os direitos reservados.

Tabela de Cores

• Ao solicitar as peças coloridas consulte a tabela abaixo, verifique a cor principal da motocicleta e utilize o número de peça básico adicionando o código de cor relativo.

CBR600RR STD (CBR600RR$_B$) 3U

Nº	Modelo		CBR600RR$_B$		
	Cor Principal		Cinza Metálico NH-406M	Nº de identificação do Bloco	Nº de ref.
	Código de Cor		NH406		
	Nome das Peças Coloridas	Nº Peça Básico			
1	Chassi Conj.	50010-MFJ-D40	ZA	C-29	5
2	Presilha, Fixação Painel	91549-MW0-790	ZA	C-31	34
3	Carenagem Conj., Inferior Esquerda	64450-MFJ-N90	ZA	C-33-2	9
4	Carenagem Conj., Inferior Direita	64400-MFJ-N90	ZA	C-33-1	12
5	Carenagem Jogo, Intermediária Esquerda A	64350-MFJ-N90	ZA	C-33-2	4
6	Carenagem Jogo, Intermediária Esquerda B	64550-MFJ-N90	ZA	C-33-2	20
7	Carenagem Jogo, Intermediária Direita A	64300-MFJ-N90	ZA	C-33-1	4
8	Carenagem Jogo, Intermediária Direita B	64500-MFJ-N90	ZA	C-33-1	18
9	Rabeta, Assento	77210-MFJ-N90	ZA	C-16	4
10	Carenagem Jogo, Superior	64100-MFJ-N90	ZA	C-32	9
11	Para-lama Dianteiro, Comp.	61100-MFJ-D00	ZR	C-7	1
12	Protetor, Térmico Traseiro Esquerdo	80104-MFJ-D00	ZA	C-24	5
13	Protetor, Térmico Traseiro Direito	80103-MFJ-D00	ZA	C-24	4
14	Emblemas	86771-MFJ-N50	ZC	C-35-10	10
15	Emblema, Carenagem Superior	86642-MFJ-N90	ZA	C-35-10	3
16	Emblema, Para-brisa	86641-MFJ-N90	ZA	C-35-10	2
17	Protetor, Externo Tubo Escape	18340-MFJ-D00	ZD	C-18	7
18	Painel, Superior Jogo	83150-MFJ-407	ZA	C-14	30
19	Faixa A, Carenagem Intermediária Esquerda	86644-MFJ-N90	ZA	C-35-10	5
20	Faixa A, Carenagem Intermediária Direita	86643-MFJ-N90	ZA	C-35-10	4
21	Faixa B, Carenagem Intermediária Esquerda	86646-MFJ-N90	ZA	C-35-10	7
22	Faixa B, Carenagem Intermediária Direita	86645-MFJ-N90	ZA	C-35-10	6
23	Faixa, Esquerda Rabeta Assento	86774-MFJ-N90	ZA	C-35-10	12
24	Faixa, Painel Superior Esquerdo	86832-MFJ-N90	ZA	C-35-10	14
25	Faixa, Carenagem Inferior Esquerda	86648-MFJ-N90	ZA	C-35-10	9
26	Faixa, Direita Rabeta Assento	86773-MFJ-N90	ZA	C-35-10	11

PROIBIDA A REPRODUÇÃO E DISTRIBUIÇÃO
- Moto Honda da Amazônia Ltda. - Cotec

© Moto Honda da Amazônia Ltda.
Todos os direitos reservados.

Tabela de Cores

• Ao solicitar as peças coloridas consulte a tabela abaixo, verifique a cor principal da motocicleta e utilize o número de peça básico adicionando o código de cor relativo.

CBR600RR STD (CBR600RR$_B$) 3U

Nº	Modelo		CBR600RR$_B$		
	Cor Principal		Cinza Metálico NH-406M	Nº de identificação do Bloco	Nº de ref.
	Código de Cor		NH406		
	Nome das Peças Coloridas	Nº Peça Básico			
27	Faixa, Painel Superior Direito	86831-MFJ-N90	ZA	C-35-10	13
28	Faixa, Carenagem Inferior Direita	86647-MFJ-N90	ZA	C-35-10	8
29	Para-brisa, Jogo	64250-MFJ-N90	ZA	C-32	12

PROIBIDA A REPRODUÇÃO E DISTRIBUIÇÃO
- Moto Honda da Amazônia Ltda. - Cotec

© Moto Honda da Amazônia Ltda.
Todos os direitos reservados.

Tabela de Cores

• Ao solicitar as peças coloridas consulte a tabela abaixo, verifique a cor principal da motocicleta e utilize o número de peça básico adicionando o código de cor relativo.

CBR600RR STD (CBR600RR$_B$) E,ED,F

Nº	Modelo		CBR600RR$_B$		
	Cor Principal		Preto NH-B01	Nº de identificação do Bloco	Nº de ref.
	Código de Cor		NHB01		
	Nome das Peças Coloridas	Nº Peça Básico			
1	Chassi Conj.	50010-MFJ-D40	ZA	C-29	5
2	Presilha, Fixação Painel	91549-MW0-790	ZA	C-31	34
3	Carenagem Conj., Inferior Esquerda	64450-MFJ-A40	ZA	C-33-2	9
4	Carenagem Conj., Inferior Direita	64400-MFJ-A40	ZA	C-33-1	12
5	Carenagem Jogo, Intermediária Esquerda A	64350-MFJ-N50	ZA	C-33-2	4
6	Carenagem Jogo, Intermediária Esquerda B	64550-MFJ-N50	ZA	C-33-2	20
7	Carenagem Jogo, Intermediária Direita A	64300-MFJ-N50	ZA	C-33-1	4
8	Carenagem Jogo, Intermediária Direita B	64500-MFJ-N50	ZA	C-33-1	18
9	Rabeta, Assento	77210-MFJ-N50	ZA	C-16	4
10	Carenagem, Superior	64211-MFJ-D00	ZA	C-32	27
11	Para-lama Dianteiro, Comp.	61100-MFJ-D00	ZA	C-7	1
12	Protetor, Térmico Traseiro Esquerdo	80104-MFJ-D00	ZA	C-24	5
13	Protetor, Térmico Traseiro Direito	80103-MFJ-D00	ZA	C-24	4
14	Emblemas	86649-MFJ-N50	ZA	C-35-8	5
15	Emblemas	86771-MFJ-N50	ZA	C-35-8	6
16	Emblema, Asa Esquerda	86832-MFJ-N50	ZA	C-35-8	4
17	Emblema, Asa Direita	86831-MFJ-N50	ZA	C-35-8	3
18	Emblema, Para-brisa	64202-MFJ-D00	ZA	C-35-8	2
19	Protetor, Externo Tubo Escape	18340-MFJ-D00	ZD	C-18	7
20	Para-brisa, Jogo	64250-MFJ-D00	ZA	C-32	12
21	Painel, Superior Jogo	83150-MFJ-N50	ZA	C-14	30
22	Roda Dianteira, Subconj.	44650-MFJ-D00	ZA	C-10	6
23	Roda Traseira, Subconj.	42650-MFJ-D01	ZA	C-13	8

PROIBIDA A REPRODUÇÃO E DISTRIBUIÇÃO
- Moto Honda da Amazônia Ltda. - Cotec

© Moto Honda da Amazônia Ltda.
Todos os direitos reservados.

Tabela de Cores

• Ao solicitar as peças coloridas consulte a tabela abaixo, verifique a cor principal da motocicleta e utilize o número de peça básico adicionando o código de cor relativo.

CBR600RR STD (CBR600RR$_B$) U

Nº	Modelo		CBR600RR$_B$		
	Cor Principal		Preto NH-B01	Nº de identificação do Bloco	Nº de ref.
	Código de Cor		NHB01		
	Nome das Peças Coloridas	Nº Peça Básico			
1	Chassi Conj.	50010-MFJ-D40	ZA	C-29	5
2	Presilha, Fixação Painel	91549-MW0-790	ZA	C-31	34
3	Carenagem Conj., Inferior Esquerda	64450-MFJ-A40	ZA	C-33-2	9
4	Carenagem Conj., Inferior Direita	64400-MFJ-A40	ZA	C-33-1	12
5	Carenagem Jogo, Intermediária Esquerda A	64350-MFJ-N50	ZA	C-33-2	4
6	Carenagem Jogo, Intermediária Esquerda B	64550-MFJ-N50	ZA	C-33-2	20
7	Carenagem Jogo, Intermediária Direita A	64300-MFJ-N50	ZA	C-33-1	4
8	Carenagem Jogo, Intermediária Direita B	64500-MFJ-N50	ZA	C-33-1	18
9	Rabeta, Assento	77210-MFJ-N50	ZA	C-16	4
10	Carenagem, Superior	64211-MFJ-D00	ZA	C-32	27
11	Para-lama Dianteiro, Comp.	61100-MFJ-D00	ZA	C-7	1
12	Protetor, Térmico Traseiro Esquerdo	80104-MFJ-D00	ZA	C-24	5
13	Protetor, Térmico Traseiro Direito	80103-MFJ-D00	ZA	C-24	4
14	Emblemas	86649-MFJ-N50	ZA	C-35-8	5
15	Emblemas	86771-MFJ-N50	ZA	C-35-8	6
16	Emblema, Asa Esquerda	86832-MFJ-N50	ZA	C-35-8	4
17	Emblema, Asa Direita	86831-MFJ-N50	ZA	C-35-8	3
18	Emblema, Para-brisa	64202-MFJ-D00	ZA	C-35-8	2
19	Protetor, Externo Tubo Escape	18340-MFJ-D00	ZD	C-18	7
20	Para-brisa, Jogo	64250-MFJ-D00	ZA	C-32	12
21	Painel, Superior Jogo	83150-MFJ-405	ZA	C-14	30
22	Roda Dianteira, Subconj.	44650-MFJ-D00	ZA	C-10	6
23	Roda Traseira, Subconj.	42650-MFJ-D01	ZA	C-13	8

PROIBIDA A REPRODUÇÃO E DISTRIBUIÇÃO
- Moto Honda da Amazônia Ltda. - Cotec

© Moto Honda da Amazônia Ltda.
Todos os direitos reservados.

Tabela de Cores

• Ao solicitar as peças coloridas consulte a tabela abaixo, verifique a cor principal da motocicleta e utilize o número de peça básico adicionando o código de cor relativo.

CBR600RA (CBR600RA$_9$) E,E/A,ED,ED/A,F,F/A,KO,KO/A

Nº	Modelo		CBR600RA$_9$			
	Cor Principal		Branco Sunbeam Perolizado NH-A66P	Preto Grafite NH-B01	Nº de identificação do Bloco	Nº de ref.
	Código de Cor		NHA66KB	NHB01KB		
	Nome das Peças Coloridas	Nº Peça Básico				
1	Chassi Conj.	50010-MFJ-A50	ZA	ZA	C-29	5
2	Chassi Conj.	50010-MFJ-D50	ZA	ZA	C-29	5
3	Presilha, Fixação Painel	91549-MW0-790	ZA	ZA	C-31	34
4	Carenagem Conj., Inferior Esquerda	64450-MFJ-A50	ZB	ZA	C-33.2	10
5	Carenagem Conj., Inferior Direita	64400-MFJ-A40	ZC	ZA	C-33.1	12
6	Carenagem Jogo, Intermediária Esquerda A	64350-MFJ-A40	ZH	ZE	C-33.2	4
7	Carenagem Jogo, Intermediária Esquerda B	64550-MFJ-A40	ZH	ZJ	C-33.2	20
8	Carenagem Jogo, Intermediária Direita A	64300-MFJ-A40	ZH	ZE	C-33.1	4
9	Carenagem Jogo, Intermediária Direita B	64500-MFJ-A40	ZH	ZJ	C-33.1	18
10	Rabeta Jogo, Assento	77210-MFJ-A40	ZH	ZJ	C-16	4
11	Carenagem Jogo, Superior	64100-MFJ-A40	ZH	ZE	C-32	9
12	Para-lama Dianteiro, Jogo	61110-MFJ-D50	ZA	ZC	C-7	7
13	Protetor, Térmico Traseiro Esquerdo	80104-MFJ-D00	ZC	ZC	C-24	5
14	Protetor, Térmico Traseiro Direito	80103-MFJ-D00	ZC	ZC	C-24	4
15	Emblemas	83271-MFJ-A40	ZD	ZE	C-35.5	15
16	Emblema, ABS	61105-MFL-D00	ZA	ZA	C-35.5	1
17	Emblema, Painel Superior Esquerdo	83262-MFJ-A40	ZD	ZA	C-35.5	10
18	Emblema, Painel Superior Direito	83261-MFJ-A40	ZD	ZA	C-35.5	9
19	Emblema, Rabeta Assento	83616-MFJ-A40	ZA	ZE	C-35.5	16
20	Emblema, Para-brisa	64202-MFJ-D00	ZA	ZA	C-35.5	2
21	Para-brisa, Jogo	64250-MFJ-D00	ZA	ZA	C-32	12
22	Painel, Superior	83150-MFJ-A40	ZH	ZE	C-14	30
23	Faixa A, Carenagem Intermediária Esquerda	64355-MFJ-A40	ZD	ZA	C-35.5	7
24	Faixa A, Painel Superior Esquerdo	83264-MFJ-A40	ZD	ZA	C-35.5	12
25	Faixa A, Carenagem Intermediária Direita	64305-MFJ-A40	ZD	ZA	C-35.5	5
26	Faixa A, Painel Superior Direito	83263-MFJ-A40	ZD	ZA	C-35.5	11

PROIBIDA A REPRODUÇÃO E DISTRIBUIÇÃO
- Moto Honda da Amazônia Ltda. - Cotec

© Moto Honda da Amazônia Ltda.
Todos os direitos reservados.

Tabela de Cores

• Ao solicitar as peças coloridas consulte a tabela abaixo, verifique a cor principal da motocicleta e utilize o número de peça básico adicionando o código de cor relativo.

CBR600RA (CBR600RA$_9$) E,E/A,ED,ED/A,F,F/A,KO,KO/A

Nº	Modelo		CBR600RA$_9$			
	Cor Principal		Branco Sunbeam Perolizado NH-A66P	Preto Grafite NH-B01	Nº de identificação do Bloco	Nº de ref.
	Código de Cor		NHA66KB	NHB01KB		
	Nome das Peças Coloridas	Nº Peça Básico				
27	Faixa B, Carenagem Intermediária Esquerda	64357-MFJ-A40	ZD	ZA	C-35.5	8
28	Faixa B, Painel Superior Esquerdo	83266-MFJ-A40	ZD	ZA	C-35.5	14
29	Faixa B, Carenagem Intermediária Direita	64307-MFJ-A40	ZD	ZA	C-35.5	6
30	Faixa B, Painel Superior Direito	83265-MFJ-A40	ZD	ZA	C-35.5	13
31	Faixa, Esquerda Rabeta Assento	83621-MFJ-A40	ZD	ZE	C-35.5	18
32	Faixa, Carenagem Superior Esquerda	64234-MFJ-A40	ZD	ZA	C-35.5	4
33	Faixa, Direita Rabeta Assento	83620-MFJ-A40	ZD	ZE	C-35.5	17
34	Faixa, Carenagem Superior Direita	64233-MFJ-A40	ZD	ZA	C-35.5	3
35	Roda Dianteira, Subconj.	44650-MFJ-D00	ZA	ZA	C-10	6
36	Roda Traseira, Subconj.	42650-MFJ-D01	ZA	ZA	C-13	8

PROIBIDA A REPRODUÇÃO E DISTRIBUIÇÃO
- Moto Honda da Amazônia Ltda. - Cotec

© Moto Honda da Amazônia Ltda.
Todos os direitos reservados.

Tabela de Cores

• Ao solicitar as peças coloridas consulte a tabela abaixo, verifique a cor principal da motocicleta e utilize o número de peça básico adicionando o código de cor relativo.

CBR600RA (CBR600RA$_9$) BR,BR/A

Nº	Modelo		CBR600RA$_9$			
	Cor do Para-lama Dianteiro		Verde Lime Brilhante Metálico	Vermelho Italian	Nº de identificação do Bloco	Nº de ref.
	Código de Cor		Preto Grafite NH-B01	Preto Grafite NH-B01		
	Nome das Peças Coloridas	Nº Peça Básico				
1	Chassi Conj.	50010-MFJ-A50	ZA	ZA	C-29	5
2	Presilha, Fixação Painel	91549-MW0-790	ZA	ZA	C-31	34
3	Carenagem Conj., Inferior Esquerda	64450-MFJ-A50	ZA	ZA	C-33.2	10
4	Carenagem Conj., Inferior Direita	64400-MFJ-A40	ZA	ZA	C-33.1	12
5	Carenagem Jogo, Intermediária Esquerda A	64350-MFJ-A40	ZF	ZE	C-33.2	4
6	Carenagem Jogo, Intermediária Esquerda B	64550-MFJ-A40	ZF	ZJ	C-33.2	20
7	Carenagem Jogo, Intermediária Direita A	64300-MFJ-A40	ZF	ZE	C-33.1	4
8	Carenagem Jogo, Intermediária Direita B	64500-MFJ-A40	ZF	ZJ	C-33.1	18
9	Rabeta Jogo, Assento	77210-MFJ-A40	ZF	ZJ	C-16	4
10	Carenagem Jogo, Superior	64100-MFJ-A40	ZF	ZE	C-32	9
11	Para-lama Dianteiro, Jogo	61110-MFJ-D50	ZB	ZC	C-7	7
12	Protetor, Térmico Traseiro Esquerdo	80104-MFJ-D00	ZC	ZC	C-24	5
13	Protetor, Térmico Traseiro Direito	80103-MFJ-D00	ZC	ZC	C-24	4
14	Emblemas	83271-MFJ-A40	ZB	ZE	C-35.5	15
15	Emblema, ABS	61105-MFL-D00	ZA	ZA	C-35.5	1
16	Emblema, Painel Superior Esquerdo	83262-MFJ-A40	ZB	ZA	C-35.5	10
17	Emblema, Painel Superior Direito	83261-MFJ-A40	ZB	ZA	C-35.5	9
18	Emblema, Rabeta Assento	83616-MFJ-A40	ZB	ZE	C-35.5	16
19	Emblema, Para-brisa	64202-MFJ-D00	ZA	ZA	C-35.5	2
20	Para-brisa, Jogo	64250-MFJ-D00	ZA	ZA	C-32	12
21	Painel, Superior	83150-MFJ-A40	ZF	ZE	C-14	30
22	Faixa A, Carenagem Intermediária Esquerda	64355-MFJ-A40	ZB	ZA	C-35.5	7
23	Faixa A, Painel Superior Esquerdo	83264-MFJ-A40	ZB	ZA	C-35.5	12
24	Faixa A, Carenagem Intermediária Direita	64305-MFJ-A40	ZB	ZA	C-35.5	5
25	Faixa A, Painel Superior Direito	83263-MFJ-A40	ZB	ZA	C-35.5	11
26	Faixa B, Carenagem Intermediária Esquerda	64357-MFJ-A40	ZB	ZA	C-35.5	8

PROIBIDA A REPRODUÇÃO E DISTRIBUIÇÃO
- Moto Honda da Amazônia Ltda. - Cotec

© Moto Honda da Amazônia Ltda.
Todos os direitos reservados.

Tabela de Cores

• Ao solicitar as peças coloridas consulte a tabela abaixo, verifique a cor principal da motocicleta e utilize o número de peça básico adicionando o código de cor relativo.

CBR600RA (CBR600RA$_9$) BR,BR/A

Nº	Modelo		CBR600RA$_9$			
	Cor do Para-lama Dianteiro		Verde Lime Brilhante Metálico	Vermelho Italian	Nº de identificação do Bloco	Nº de ref.
	Código de Cor		Preto Grafite NH-B01	Preto Grafite NH-B01		
	Nome das Peças Coloridas	Nº Peça Básico				
27	Faixa B, Painel Superior Esquerdo	83266-MFJ-A40	ZB	ZA	C-35.5	14
28	Faixa B, Carenagem Intermediária Direita	64307-MFJ-A40	ZB	ZA	C-35.5	6
29	Faixa B, Painel Superior Direito	83265-MFJ-A40	ZB	ZA	C-35.5	13
30	Faixa, Esquerda Rabeta Assento	83621-MFJ-A40	ZB	ZE	C-35.5	18
31	Faixa, Carenagem Superior Esquerda	64234-MFJ-A40	ZB	ZA	C-35.5	4
32	Faixa, Direita Rabeta Assento	83620-MFJ-A40	ZB	ZE	C-35.5	17
33	Faixa, Carenagem Superior Direita	64233-MFJ-A40	ZB	ZA	C-35.5	3
34	Roda Dianteira, Subconj.	44650-MFJ-D00	ZA	ZA	C-10	6
35	Roda Traseira, Subconj.	42650-MFJ-D01	ZA	ZA	C-13	8

PROIBIDA A REPRODUÇÃO E DISTRIBUIÇÃO
- Moto Honda da Amazônia Ltda. - Cotec

© Moto Honda da Amazônia Ltda.
Todos os direitos reservados.

Tabela de Cores

• Ao solicitar as peças coloridas consulte a tabela abaixo, verifique a cor principal da motocicleta e utilize o número de peça básico adicionando o código de cor relativo.

CBR600RA (CBR600RA$_9$) U,U/A

Nº	Modelo		CBR600RA$_9$			
	Cor Principal		Preto Grafite NH-B01	Preto Darkness Metálico NH-463M	Nº de identificação do Bloco	Nº de ref.
	Código de Cor		NHB01KA	NH463D		
	Nome das Peças Coloridas	Nº Peça Básico				
1	Chassi Conj.	50010-MFJ-D50	ZA	ZA	C-29	5
2	Presilha, Fixação Painel	91549-MW0-790	ZA	ZA	C-31	34
3	Carenagem Conj., Inferior Esquerda	64450-MFJ-A50	ZA	ZA	C-33.2	10
4	Carenagem Conj., Inferior Direita	64400-MFJ-A40	ZA	ZA	C-33.1	12
5	Carenagem Jogo, Intermediária Esquerda A	64350-MFJ-A40	ZE	ZG	C-33.2	4
6	Carenagem Jogo, Intermediária Esquerda B	64550-MFJ-A40	ZE	ZG	C-33.2	20
7	Carenagem Jogo, Intermediária Direita A	64300-MFJ-A40	ZE	ZG	C-33.1	4
8	Carenagem Jogo, Intermediária Direita B	64500-MFJ-A40	ZE	ZG	C-33.1	18
9	Rabeta Jogo, Assento	77210-MFJ-A40	ZE	ZG	C-16	4
10	Carenagem Jogo, Superior	64100-MFJ-A40	ZE	ZG	C-32	9
11	Para-lama Dianteiro, Comp.	61100-MFJ-D00	ZD	ZM	C-7	1
12	Protetor, Térmico Traseiro Esquerdo	80104-MFJ-D00	ZA	ZA	C-24	5
13	Protetor, Térmico Traseiro Direito	80103-MFJ-D00	ZA	ZA	C-24	4
14	Emblemas	83271-MFJ-A40	ZA	ZC	C-35.5	15
15	Emblema, Painel Superior Esquerdo	83262-MFJ-A40	ZA	ZC	C-35.5	10
16	Emblema, Painel Superior Direito	83261-MFJ-A40	ZA	ZC	C-35.5	9
17	Emblema, Rabeta Assento	83616-MFJ-A40	ZA	ZC	C-35.5	16
18	Emblema, Para-brisa	64202-MFJ-D00	ZA	ZA	C-35.5	2
19	Para-brisa, Jogo	64250-MFJ-D00	ZA	ZA	C-32	12
20	Painel, Superior Jogo	83150-MFJ-305	ZA	ZC	C-14	30
21	Faixa A, Carenagem Intermediária Esquerda	64355-MFJ-A40	ZA	ZC	C-35.5	7
22	Faixa A, Painel Superior Esquerdo	83264-MFJ-A40	ZA	ZC	C-35.5	12
23	Faixa A, Carenagem Intermediária Direita	64305-MFJ-A40	ZA	ZC	C-35.5	5
24	Faixa A, Painel Superior Direito	83263-MFJ-A40	ZA	ZC	C-35.5	11
25	Faixa B, Carenagem Intermediária Esquerda	64357-MFJ-A40	ZA	ZC	C-35.5	8
26	Faixa B, Painel Superior Esquerdo	83266-MFJ-A40	ZA	ZC	C-35.5	14

PROIBIDA A REPRODUÇÃO E DISTRIBUIÇÃO
- Moto Honda da Amazônia Ltda. - Cotec

© Moto Honda da Amazônia Ltda.
Todos os direitos reservados.

Tabela de Cores

• Ao solicitar as peças coloridas consulte a tabela abaixo, verifique a cor principal da motocicleta e utilize o número de peça básico adicionando o código de cor relativo.

CBR600RA (CBR600RA$_9$) U,U/A

Nº	Modelo		CBR600RA$_9$			
	Cor Principal		Preto Grafite NH-B01	Preto Darkness Metálico NH-463M	Nº de identificação do Bloco	Nº de ref.
	Código de Cor		NHB01KA	NH463D		
	Nome das Peças Coloridas	Nº Peça Básico				
27	Faixa B, Carenagem Intermediária Direita	64307-MFJ-A40	ZA	ZC	C-35.5	6
28	Faixa B, Painel Superior Direito	83265-MFJ-A40	ZA	ZC	C-35.5	13
29	Faixa, Esquerda Rabeta Assento	83621-MFJ-A40	ZA	ZC	C-35.5	18
30	Faixa, Carenagem Superior Esquerda	64234-MFJ-A40	ZA	ZC	C-35.5	4
31	Faixa, Direita Rabeta Assento	83620-MFJ-A40	ZA	ZC	C-35.5	17
32	Faixa, Carenagem Superior Direita	64233-MFJ-A40	ZA	ZC	C-35.5	3
33	Roda Dianteira, Subconj.	44650-MFJ-D00	ZA	ZA	C-10	6
34	Roda Traseira, Subconj.	42650-MFJ-D01	ZA	ZA	C-13	8

PROIBIDA A REPRODUÇÃO E DISTRIBUIÇÃO
- Moto Honda da Amazônia Ltda. - Cotec

© Moto Honda da Amazônia Ltda.
Todos os direitos reservados.

Tabela de Cores

• Ao solicitar as peças coloridas consulte a tabela abaixo, verifique a cor principal da motocicleta e utilize o número de peça básico adicionando o código de cor relativo.

CBR600RR ABS (CBR600RA$_A$) BR

Nº	Modelo		CBR600RR$_A$		
	Cor Principal		Preto Grafite	Nº de identificação do Bloco	Nº de ref.
	Código de Cor		NH-B01		
	Nome das Peças Coloridas	Nº Peça Básico			
1	Chassi Conj.	50010-MFJ-A50	ZA	C-29	5
2	Presilha, Fixação Painel	91549-MW0-790	ZA	C-31	34
3	Carenagem Conj., Inferior Esquerda	64450-MFJ-A50	ZB	C-33.2	10
4	Carenagem Conj., Inferior Direita	64400-MFJ-A40	ZC	C-33.1	12
5	Carenagem Jogo, Intermediária Esquerda A	64350-MFJ-G30	ZE	C-33.2	4
6	Carenagem Jogo, Intermediária Esquerda B	64550-MFJ-G30	ZE	C-33.2	20
7	Carenagem Jogo, Intermediária Direita A	64300-MFJ-G30	ZE	C-33.1	4
8	Carenagem Jogo, Intermediária Direita B	64500-MFJ-G30	ZE	C-33.1	18
9	Rabeta Jogo, Assento	77210-MFJ-G30	ZE	C-16	4
10	Carenagem Jogo, Superior	64100-MFJ-G30	ZE	C-32	9
11	Para-lama Dianteiro, Jogo	61110-MFJ-D50	ZE	C-7	7
12	Protetor, Térmico Traseiro Esquerdo	80104-MFJ-D00	ZC	C-24	5
13	Protetor, Térmico Traseiro Direito	80103-MFJ-D00	ZC	C-24	4
14	Emblemas	83271-MFJ-G30	ZE	C-35.8	5
15	Emblema, ABS	61105-MFL-D00	ZA	C-35.8	1
16	Emblema, Painel Superior Esquerdo	83262-MFJ-G30	ZA	C-35.8	4
17	Emblema, Painel Superior Direito	83261-MFJ-G30	ZA	C-35.8	3
18	Emblema, Rabeta Assento	83616-MFJ-G30	ZC	C-35.8	6
19	Emblema, Para-brisa	64202-MFJ-D00	ZA	C-35.8	2
20	Para-brisa, Jogo	64250-MFJ-D00	ZA	C-32	12
21	Painel, Superior Jogo	83150-MFJ-G30	ZC	C-14	30
22	Roda Dianteira, Subconj.	44650-MFJ-D00	ZA	C-10	6
23	Roda Traseira, Subconj.	42650-MFJ-D01	ZA	C-13	8

PROIBIDA A REPRODUÇÃO E DISTRIBUIÇÃO
- Moto Honda da Amazônia Ltda. - Cotec

© Moto Honda da Amazônia Ltda.
Todos os direitos reservados.

Tabela de Cores

• Ao solicitar as peças coloridas consulte a tabela abaixo, verifique a cor principal da motocicleta e utilize o número de peça básico adicionando o código de cor relativo.

CBR600RR ABS (CBR600RA$_A$) E,ED,F,KO,U

Nº	Modelo		CBR600RA$_A$				
	Cor Principal		Branco Sunbeam Perolizado NH-A66P	Preto Grafite NH-B01	Preto Grafite NH-B01	Nº de identificação do Bloco	Nº de ref.
	Código de Cor		NHA66H	NHB01	NHB01KA		
	Nome das Peças Coloridas	Nº Peça Básico					
1	Chassi Conj.	50010-MFJ-A40	ZA	–	–	C-29	5
2	Chassi Conj.	50010-MFJ-D40	ZA	ZA	ZA	C-29	5
3	Presilha, Fixação Painel	91549-MW0-790	ZA	ZA	ZA	C-31	34
4	Carenagem Conj., Inferior Esquerda	64450-MFJ-A40	ZA	ZC	ZA	C-33.2	9
5	Carenagem Conj., Inferior Direita	64400-MFJ-A40	ZA	ZC	ZA	C-33.1	12
6	Carenagem Jogo, Intermediária Esquerda A	64350-MFJ-G30	ZD	ZE	ZA	C-33.2	4
7	Carenagem Jogo, Intermediária Esquerda B	64550-MFJ-G30	ZA	ZE	ZB	C-33.2	20
8	Carenagem Jogo, Intermediária Direita A	64300-MFJ-G30	ZA	ZE	ZB	C-33.1	4
9	Carenagem Jogo, Intermediária Direita B	64500-MFJ-G30	ZA	ZE	ZB	C-33.1	18
10	Rabeta Jogo, Assento	77210-MFJ-G30	ZA	ZE	ZB	C-16	4
11	Carenagem Jogo, Superior	64100-MFJ-G30	ZA	ZE	ZB	C-32	9
12	Para-lama Dianteiro, Comp.	61100-MFJ-D00	ZQ	ZA	ZQ	C-7	1
13	Protetor, Térmico Traseiro Esquerdo	80104-MFJ-D00	ZC	ZC	ZC	C-24	5
14	Protetor, Térmico Traseiro Direito	80103-MFJ-D00	ZC	ZC	ZC	C-24	4
15	Emblemas	83271-MFJ-G30	ZA	–	ZB	C-35.5	15
16	Emblemas	83271-MFJ-G30	–	ZE	–	C-35.8	5
17	Emblema, Painel Superior Esquerdo	83262-MFJ-A40	ZD	–	ZA	C-35.5	10
18	Emblema, Painel Superior Esquerdo	83262-MFJ-G30	–	ZA	–	C-35.8	4
19	Emblema, Painel Superior Direito	83261-MFJ-A40	ZD	–	ZA	C-35.5	9
20	Emblema, Painel Superior Direito	83261-MFJ-G30	–	ZA	–	C-35.8	3
21	Emblema, Rabeta Assento	83616-MFJ-G30	ZA	–	ZA	C-35.5	16
22	Emblema, Rabeta Assento	83616-MFJ-G30	–	ZC	–	C-35.8	6
23	Emblema, Para-brisa	64202-MFJ-D00	ZA	–	ZA	C-35.5	2
24	Emblema, Para-brisa	64202-MFJ-D00	–	ZA	–	C-35.8	2
25	Protetor, Externo Tubo Escape	18340-MFJ-D00	ZD	ZD	ZD	C-18	7
26	Para-brisa, Jogo	64250-MFJ-D00	ZA	ZA	ZA	C-32	12

PROIBIDA A REPRODUÇÃO E DISTRIBUIÇÃO
- Moto Honda da Amazônia Ltda. - Cotec

© Moto Honda da Amazônia Ltda.
Todos os direitos reservados.

Tabela de Cores

• Ao solicitar as peças coloridas consulte a tabela abaixo, verifique a cor principal da motocicleta e utilize o número de peça básico adicionando o código de cor relativo.

CBR600RR ABS (CBR600RA$_A$) E,ED,F,KO,U

Nº	Modelo		CBR600RA$_A$				
	Cor Principal		Branco Sunbeam Perolizado NH-A66P	Preto Grafite NH-B01	Preto Grafite NH-B01	Nº de identificação do Bloco	Nº de ref.
	Código de Cor		NHA66H	NHB01	NHB01KA		
	Nome das Peças Coloridas	Nº Peça Básico					
27	Painel, Superior Jogo	83150-MFJ-G30	ZA	ZC	ZB	C-14	30
28	Painel, Superior Jogo	83150-MFJ-307	ZA	ZC	ZB	C-14	30
29	Faixa A, Carenagem Intermediária Esquerda	64355-MFJ-G30	ZA	–	ZB	C-35.5	7
30	Faixa A, Painel Superior Esquerdo	83264-MFJ-G30	ZA	–	ZB	C-35.5	12
31	Faixa A, Carenagem Intermediária Direita	64305-MFJ-G30	ZA	–	ZB	C-35.5	5
32	Faixa A, Painel Superior Direito	83263-MFJ-G30	ZA	–	ZB	C-35.5	11
33	Faixa B, Carenagem Intermediária Esquerda	64357-MFJ-G30	ZA	–	ZB	C-35.5	8
34	Faixa B, Painel Superior Esquerdo	83266-MFJ-G30	ZA	–	ZB	C-35.5	14
35	Faixa B, Carenagem Intermediária Direita	64307-MFJ-G30	ZA	–	ZB	C-35.5	6
36	Faixa B, Painel Superior Direito	83265-MFJ-G30	ZA	–	ZB	C-35.5	13
37	Faixa, Esquerda Rabeta Assento	83621-MFJ-G30	ZA	–	ZB	C-35.5	18
38	Faixa, Carenagem Superior Esquerda	64234-MFJ-G30	ZA	–	ZB	C-35.5	4
39	Faixa, Direita Rabeta Assento	83620-MFJ-G30	ZA	–	ZB	C-35.5	17
40	Faixa, Carenagem Superior Direita	64233-MFJ-G30	ZA	–	ZB	C-35.5	3
41	Roda Dianteira, Subconj.	44650-MFJ-D00	ZA	ZA	ZA	C-10	6
42	Roda Traseira, Subconj.	42650-MFJ-D01	ZA	ZA	ZA	C-13	8

PROIBIDA A REPRODUÇÃO E DISTRIBUIÇÃO
- Moto Honda da Amazônia Ltda. - Cofec

© Moto Honda da Amazônia Ltda.
Todos os direitos reservados.

Tabela de Cores

• Ao solicitar as peças coloridas consulte a tabela abaixo, verifique a cor principal da motocicleta e utilize o número de peça básico adicionando o código de cor relativo.

CBR600RR ABS ($CBR600RA_B$) 2ED,2F,3E

Nº	Modelo		$CBR600RA_B$		
	Cor Principal		Branco NH-196	Nº de identificação do Bloco	Nº de ref.
	Código de Cor		NH196		
	Nome das Peças Coloridas	Nº Peça Básico			
1	Chassi Conj.	50010-MFJ-D50	ZA	C-29	5
2	Presilha, Fixação Painel	91549-MW0-790	ZA	C-31	34
3	Carenagem Conj., Inferior Esquerda	64450-MFJ-A50	ZA	C-33-2	10
4	Carenagem Conj., Inferior Direita	64400-MFJ-A40	ZA	C-33-1	12
5	Carenagem Jogo, Intermediária Esquerda A	64350-MFJ-N70	ZB	C-33-2	4
6	Carenagem Jogo, Intermediária Esquerda B	64550-MFJ-N50	ZC	C-33-2	20
7	Carenagem Jogo, Intermediária Direita A	64300-MFJ-N70	ZB	C-33-1	4
8	Carenagem Jogo, Intermediária Direita B	64500-MFJ-N50	ZC	C-33-1	18
9	Rabeta, Assento	77210-MFJ-N70	ZA	C-16	4
10	Carenagem Jogo, Superior	64100-MFJ-N70	ZA	C-32	9
11	Para-lama Dianteiro, Jogo	61110-MFJ-D50	ZF	C-7	7
12	Protetor, Térmico Traseiro Esquerdo	80104-MFJ-D00	ZA	C-24	5
13	Protetor, Térmico Traseiro Direito	80103-MFJ-D00	ZA	C-24	4
14	Emblemas	86649-MFJ-N50	ZC	C-35-5	15
15	Emblemas	86771-MFJ-N50	ZB	C-35-5	16
16	Emblema, ABS	61105-MFL-D00	ZA	C-35-5	1
17	Emblema, Asa Esquerda	86832-MFJ-N70	ZB	C-35-5	10
18	Emblema, Asa Direita	86831-MFJ-N70	ZB	C-35-5	9
19	Emblema, Para-brisa	64202-MFJ-D00	ZA	C-35-5	2
20	Para-brisa, Jogo	64250-MFJ-D00	ZA	C-32	12
21	Painel, Superior Jogo	83150-MFJ-N70	ZB	C-14	30
22	Faixa A, Carenagem Intermediária Esquerda	86646-MFJ-N70	ZB	C-35-5	7
23	Faixa A, Painel Superior Esquerdo	86834-MFJ-N70	ZB	C-35-5	12
24	Faixa A, Carenagem Intermediária Direita	86645-MFJ-N70	ZB	C-35-5	5
25	Faixa A, Painel Superior Direito	86833-MFJ-N70	ZB	C-35-5	11
26	Faixa B, Carenagem Intermediária Esquerda	86648-MFJ-N70	ZB	C-35-5	8

PROIBIDA A REPRODUÇÃO E DISTRIBUIÇÃO
- Moto Honda da Amazônia Ltda. - Cotec

© Moto Honda da Amazônia Ltda.
Todos os direitos reservados.

Tabela de Cores

• Ao solicitar as peças coloridas consulte a tabela abaixo, verifique a cor principal da motocicleta e utilize o número de peça básico adicionando o código de cor relativo.

CBR600RR ABS (CBR600RA$_B$) 2ED,2F,3E

Nº	Modelo		CBR600RA$_B$		
	Cor Principal		Branco NH-196	Nº de identificação do Bloco	Nº de ref.
	Código de Cor		NH196		
	Nome das Peças Coloridas	Nº Peça Básico			
27	Faixa B, Painel Superior Esquerdo	86836-MFJ-N70	ZB	C-35-5	14
28	Faixa B, Carenagem Intermediária Direita	86647-MFJ-N70	ZB	C-35-5	6
29	Faixa B, Painel Superior Direito	86835-MFJ-N70	ZB	C-35-5	13
30	Faixa, Esquerda Rabeta Assento	86774-MFJ-N70	ZA	C-35-5	18
31	Faixa, Carenagem Superior Esquerda	86644-MFJ-N70	ZA	C-35-5	4
32	Faixa, Direita Rabeta Assento	86773-MFJ-N70	ZA	C-35-5	17
33	Faixa, Carenagem Superior Direita	86643-MFJ-N70	ZA	C-35-5	3
34	Roda Dianteira, Subconj.	44650-MFJ-D00	ZA	C-10	6
35	Roda Traseira, Subconj.	42650-MFJ-D01	ZA	C-13	8

PROIBIDA A REPRODUÇÃO E DISTRIBUIÇÃO
- Moto Honda da Amazônia Ltda. - Cotec

© Moto Honda da Amazônia Ltda.
Todos os direitos reservados.

Tabela de Cores

• Ao solicitar as peças coloridas consulte a tabela abaixo, verifique a cor principal da motocicleta e utilize o número de peça básico adicionando o código de cor relativo.

CBR600RR ABS ($CBR600RA_B$) 2KO

Nº	Modelo		$CBR600RA_B$		
	Cor Principal		Branco NH-196	Nº de identificação do Bloco	Nº de ref.
	Código de Cor		NH196		
	Nome das Peças Coloridas	Nº Peça Básico			
1	Chassi Conj.	50010-MFJ-A50	ZA	C-29	5
2	Presilha, Fixação Painel	91549-MW0-790	ZA	C-31	34
3	Carenagem Conj., Inferior Esquerda	64450-MFJ-A50	ZA	C-33-2	10
4	Carenagem Conj., Inferior Direita	64400-MFJ-A40	ZA	C-33-1	12
5	Carenagem Jogo, Intermediária Esquerda A	64350-MFJ-N70	ZB	C-33-2	4
6	Carenagem Jogo, Intermediária Esquerda B	64550-MFJ-N50	ZC	C-33-2	20
7	Carenagem Jogo, Intermediária Direita A	64300-MFJ-N70	ZB	C-33-1	4
8	Carenagem Jogo, Intermediária Direita B	64500-MFJ-N50	ZC	C-33-1	18
9	Rabeta, Assento	77210-MFJ-N70	ZA	C-16	4
10	Carenagem Jogo, Superior	64100-MFJ-N70	ZA	C-32	9
11	Para-lama Dianteiro, Jogo	61110-MFJ-D50	ZF	C-7	7
12	Protetor, Térmico Traseiro Esquerdo	80104-MFJ-D00	ZA	C-24	5
13	Protetor, Térmico Traseiro Direito	80103-MFJ-D00	ZA	C-24	4
14	Emblemas	86649-MFJ-N50	ZC	C-35-5	15
15	Emblemas	86771-MFJ-N50	ZB	C-35-5	16
16	Emblema, ABS	61105-MFL-D00	ZA	C-35-5	1
17	Emblema, Asa Esquerda	86832-MFJ-N70	ZB	C-35-5	10
18	Emblema, Asa Direita	86831-MFJ-N70	ZB	C-35-5	9
19	Emblema, Para-brisa	64202-MFJ-D00	ZA	C-35-5	2
20	Para-brisa, Jogo	64250-MFJ-D00	ZA	C-32	12
21	Painel, Superior Jogo	83150-MFJ-N70	ZB	C-14	30
22	Faixa A, Carenagem Intermediária Esquerda	86646-MFJ-N70	ZB	C-35-5	7
23	Faixa A, Painel Superior Esquerdo	86834-MFJ-N70	ZB	C-35-5	12
24	Faixa A, Carenagem Intermediária Direita	86645-MFJ-N70	ZB	C-35-5	5
25	Faixa A, Painel Superior Direito	86833-MFJ-N70	ZB	C-35-5	11
26	Faixa B, Carenagem Intermediária Esquerda	86648-MFJ-N70	ZB	C-35-5	8

PROIBIDA A REPRODUÇÃO E DISTRIBUIÇÃO
- Moto Honda da Amazônia Ltda. - Cotec

© Moto Honda da Amazônia Ltda.
Todos os direitos reservados.

Tabela de Cores

• Ao solicitar as peças coloridas consulte a tabela abaixo, verifique a cor principal da motocicleta e utilize o número de peça básico adicionando o código de cor relativo.

CBR600RR ABS (CBR600RA$_B$) 2KO

Nº	Modelo		CBR600RA$_B$		
	Cor Principal		Branco NH-196	Nº de identificação do Bloco	Nº de ref.
	Código de Cor		NH196		
	Nome das Peças Coloridas	Nº Peça Básico			
27	Faixa B, Painel Superior Esquerdo	86836-MFJ-N70	ZB	C-35-5	14
28	Faixa B, Carenagem Intermediária Direita	86647-MFJ-N70	ZB	C-35-5	6
29	Faixa B, Painel Superior Direito	86835-MFJ-N70	ZB	C-35-5	13
30	Faixa, Esquerda Rabeta Assento	86774-MFJ-N70	ZA	C-35-5	18
31	Faixa, Carenagem Superior Esquerda	86644-MFJ-N70	ZA	C-35-5	4
32	Faixa, Direita Rabeta Assento	86773-MFJ-N70	ZA	C-35-5	17
33	Faixa, Carenagem Superior Direita	86643-MFJ-N70	ZA	C-35-5	3
34	Roda Dianteira, Subconj.	44650-MFJ-D00	ZA	C-10	6
35	Roda Traseira, Subconj.	42650-MFJ-D01	ZA	C-13	8

PROIBIDA A REPRODUÇÃO E DISTRIBUIÇÃO
- Moto Honda da Amazônia Ltda. - Cotec

© Moto Honda da Amazônia Ltda.
Todos os direitos reservados.

Tabela de Cores

• Ao solicitar as peças coloridas consulte a tabela abaixo, verifique a cor principal da motocicleta e utilize o número de peça básico adicionando o código de cor relativo.

CBR600RR ABS (CBR600RA$_B$) 2U

Nº	Modelo		CBR600RA$_B$		
	Cor Principal		Cinza Metálico NH-406M	Nº de identificação do Bloco	Nº de ref.
	Código de Cor		NH406		
	Nome das Peças Coloridas	Nº Peça Básico			
1	Chassi Conj.	50010-MFJ-D50	ZA	C-29	5
2	Presilha, Fixação Painel	91549-MW0-790	ZA	C-31	34
3	Carenagem Conj., Inferior Esquerda	64450-MFJ-920	ZB	C-33-2	9
4	Carenagem Conj., Inferior Direita	64400-MFJ-N90	ZA	C-33-1	12
5	Carenagem Jogo, Intermediária Esquerda A	64350-MFJ-N90	ZA	C-33-2	4
6	Carenagem Jogo, Intermediária Esquerda B	64550-MFJ-N90	ZA	C-33-2	20
7	Carenagem Jogo, Intermediária Direita A	64300-MFJ-N90	ZA	C-33-1	4
8	Carenagem Jogo, Intermediária Direita B	64500-MFJ-N90	ZA	C-33-1	18
9	Rabeta, Assento	77210-MFJ-N90	ZA	C-16	4
10	Carenagem Jogo, Superior	64100-MFJ-N90	ZA	C-32	9
11	Para-lama Dianteiro, Jogo	61110-MFJ-D50	ZG	C-7	7
12	Protetor, Térmico Traseiro Esquerdo	80104-MFJ-D00	ZA	C-24	5
13	Protetor, Térmico Traseiro Direito	80103-MFJ-D00	ZA	C-24	4
14	Emblemas	86771-MFJ-N50	ZC	C-35-10	10
15	Emblema, ABS	61105-MFL-D00	ZA	C-35-10	1
16	Emblema, Carenagem Superior	86642-MFJ-N90	ZA	C-35-10	3
17	Emblema, Para-brisa	86641-MFJ-N90	ZA	C-35-10	2
18	Painel, Superior Jogo	83150-MFJ-407	ZA	C-14	30
19	Faixa A, Carenagem Intermediária Esquerda	86644-MFJ-N90	ZA	C-35-10	5
20	Faixa A, Carenagem Intermediária Direita	86643-MFJ-N90	ZA	C-35-10	4
21	Faixa B, Carenagem Intermediária Esquerda	86646-MFJ-N90	ZA	C-35-10	7
22	Faixa B, Carenagem Intermediária Direita	86645-MFJ-N90	ZA	C-35-10	6
23	Faixa, Esquerda Rabeta Assento	86774-MFJ-N90	ZA	C-35-10	12
24	Faixa, Painel Superior Esquerdo	86832-MFJ-N90	ZA	C-35-10	14
25	Faixa, Carenagem Inferior Esquerda	86648-MFJ-N90	ZA	C-35-10	9
26	Faixa, Direita Rabeta Assento	86773-MFJ-N90	ZA	C-35-10	11

PROIBIDA A REPRODUÇÃO E DISTRIBUIÇÃO
- Moto Honda da Amazônia Ltda. - Cotec

© Moto Honda da Amazônia Ltda.
Todos os direitos reservados.

Tabela de Cores

• Ao solicitar as peças coloridas consulte a tabela abaixo, verifique a cor principal da motocicleta e utilize o número de peça básico adicionando o código de cor relativo.

CBR600RR ABS (CBR600RA$_B$) 2U

Nº	Modelo		CBR600RA$_B$		
	Cor Principal		Cinza Metálico NH-406M	Nº de identificação do Bloco	Nº de ref.
	Código de Cor		NH406		
	Nome das Peças Coloridas	Nº Peça Básico			
27	Faixa, Painel Superior Direito	86831-MFJ-N90	ZA	C-35-10	13
28	Faixa, Carenagem Inferior Direita	86647-MFJ-N90	ZA	C-35-10	8
29	Para-brisa, Jogo	64250-MFJ-N90	ZA	C-32	12

PROIBIDA A REPRODUÇÃO E DISTRIBUIÇÃO
- Moto Honda da Amazônia Ltda. - Cotec

© Moto Honda da Amazônia Ltda.
Todos os direitos reservados.

Tabela de Cores

• Ao solicitar as peças coloridas consulte a tabela abaixo, verifique a cor principal da motocicleta e utilize o número de peça básico adicionando o código de cor relativo.

CBR600RR ABS (CBR600RA$_B$) 3F,4ED,5E

Nº	Modelo		CBR600RA$_B$		
	Cor Principal		Cinza Metálico NH-406M	Nº de identificação do Bloco	Nº de ref.
	Código de Cor		NH406		
	Nome das Peças Coloridas	Nº Peça Básico			
1	Chassi Conj.	50010-MFJ-D50	ZA	C-29	5
2	Presilha, Fixação Painel	91549-MW0-790	ZA	C-31	34
3	Carenagem Conj., Inferior Esquerda	64450-MFJ-920	ZA	C-33-2	9
4	Carenagem Conj., Inferior Direita	64400-MFJ-N90	ZA	C-33-1	12
5	Carenagem Jogo, Intermediária Esquerda A	64350-MFJ-N90	ZA	C-33-2	4
6	Carenagem Jogo, Intermediária Esquerda B	64550-MFJ-N90	ZA	C-33-2	20
7	Carenagem Jogo, Intermediária Direita A	64300-MFJ-N90	ZA	C-33-1	4
8	Carenagem Jogo, Intermediária Direita B	64500-MFJ-N90	ZA	C-33-1	18
9	Rabeta, Assento	77210-MFJ-N90	ZA	C-16	4
10	Carenagem Jogo, Superior	64100-MFJ-N90	ZA	C-32	9
11	Para-lama Dianteiro, Jogo	61110-MFJ-D50	ZG	C-7	7
12	Protetor, Térmico Traseiro Esquerdo	80104-MFJ-D00	ZA	C-24	5
13	Protetor, Térmico Traseiro Direito	80103-MFJ-D00	ZA	C-24	4
14	Emblemas	86771-MFJ-N50	ZC	C-35-10	10
15	Emblema, ABS	61105-MFL-D00	ZA	C-35-10	1
16	Emblema, Carenagem Superior	86642-MFJ-N90	ZA	C-35-10	3
17	Emblema, Para-brisa	86641-MFJ-N90	ZA	C-35-10	2
18	Painel, Superior Jogo	83150-MFJ-N90	ZA	C-14	30
19	Faixa A, Carenagem Intermediária Esquerda	86644-MFJ-N90	ZA	C-35-10	5
20	Faixa A, Carenagem Intermediária Direita	86643-MFJ-N90	ZA	C-35-10	4
21	Faixa B, Carenagem Intermediária Esquerda	86646-MFJ-N90	ZA	C-35-10	7
22	Faixa B, Carenagem Intermediária Direita	86645-MFJ-N90	ZA	C-35-10	6
23	Faixa, Esquerda Rabeta Assento	86774-MFJ-N90	ZA	C-35-10	12
24	Faixa, Painel Superior Esquerdo	86832-MFJ-N90	ZA	C-35-10	14
25	Faixa, Carenagem Inferior Esquerda	86648-MFJ-N90	ZA	C-35-10	9
26	Faixa, Direita Rabeta Assento	86773-MFJ-N90	ZA	C-35-10	11

PROIBIDA A REPRODUÇÃO E DISTRIBUIÇÃO
- Moto Honda da Amazônia Ltda. - Cotec

© Moto Honda da Amazônia Ltda.
Todos os direitos reservados.

Tabela de Cores

• Ao solicitar as peças coloridas consulte a tabela abaixo, verifique a cor principal da motocicleta e utilize o número de peça básico adicionando o código de cor relativo.

CBR600RR ABS (CBR600RA$_B$) 3F,4ED,5E

Nº	Modelo		CBR600RA$_B$		
	Cor Principal		Cinza Metálico NH-406M	Nº de identificação do Bloco	Nº de ref.
	Código de Cor		NH406		
	Nome das Peças Coloridas	Nº Peça Básico			
27	Faixa, Painel Superior Direito	86831-MFJ-N90	ZA	C-35-10	13
28	Faixa, Carenagem Inferior Direita	86647-MFJ-N90	ZA	C-35-10	8
29	Para-brisa, Jogo	64250-MFJ-N90	ZA	C-32	12

PROIBIDA A REPRODUÇÃO E DISTRIBUIÇÃO
- Moto Honda da Amazônia Ltda. - Cotec

© Moto Honda da Amazônia Ltda.
Todos os direitos reservados.

Tabela de Cores

• Ao solicitar as peças coloridas consulte a tabela abaixo, verifique a cor principal da motocicleta e utilize o número de peça básico adicionando o código de cor relativo.

CBR600RR ABS ($CBR600RA_B$) BR

Nº	Modelo		$CBR600RA_B$		
	Cor Principal		Preto NH-B01	Nº de identificação do Bloco	Nº de ref.
	Código de Cor		NHB01		
	Nome das Peças Coloridas	Nº Peça Básico			
1	Chassi Conj.	50010-MFJ-A50	ZA	C-29	5
2	Presilha, Fixação Painel	91549-MW0-790	ZA	C-31	34
3	Carenagem Conj., Inferior Esquerda	64450-MFJ-A50	ZA	C-33-2	10
4	Carenagem Conj., Inferior Direita	64400-MFJ-A40	ZA	C-33-1	12
5	Carenagem Jogo, Intermediária Esquerda A	64350-MFJ-N50	ZA	C-33-2	4
6	Carenagem Jogo, Intermediária Esquerda B	64550-MFJ-N50	ZA	C-33-2	20
7	Carenagem Jogo, Intermediária Direita A	64300-MFJ-N50	ZA	C-33-1	4
8	Carenagem Jogo, Intermediária Direita B	64500-MFJ-N50	ZA	C-33-1	18
9	Rabeta, Assento	77210-MFJ-N50	ZA	C-16	4
10	Carenagem, Superior	64211-MFJ-D00	ZA	C-32	27
11	Para-lama Dianteiro, Jogo	61110-MFJ-D50	ZE	C-7	7
12	Protetor, Térmico Traseiro Esquerdo	80104-MFJ-D00	ZA	C-24	5
13	Protetor, Térmico Traseiro Direito	80103-MFJ-D00	ZA	C-24	4
14	Emblemas	86649-MFJ-N50	ZA	C-35-8	5
15	Emblemas	86771-MFJ-N50	ZA	C-35-8	6
16	Emblema, ABS	61105-MFL-D00	ZA	C-35-8	1
17	Emblema, Asa Esquerda	86832-MFJ-N50	ZA	C-35-8	4
18	Emblema, Asa Direita	86831-MFJ-N50	ZA	C-35-8	3
19	Emblema, Para-brisa	64202-MFJ-D00	ZA	C-35-8	2
20	Para-brisa, Jogo	64250-MFJ-D00	ZA	C-32	12
21	Painel, Superior Jogo	83150-MFJ-N50	ZA	C-14	30
22	Roda Dianteira, Subconj.	44650-MFJ-D00	ZA	C-10	6
23	Roda Traseira, Subconj.	42650-MFJ-D01	ZA	C-13	8

PROIBIDA A REPRODUÇÃO E DISTRIBUIÇÃO
- Moto Honda da Amazônia Ltda. - Cotec

© Moto Honda da Amazônia Ltda.
Todos os direitos reservados.

Tabela de Cores

• Ao solicitar as peças coloridas consulte a tabela abaixo, verifique a cor principal da motocicleta e utilize o número de peça básico adicionando o código de cor relativo.

CBR600RR ABS (CBR600RA$_B$) E,ED,F

Nº	Modelo		CBR600RA$_B$		
	Cor Principal		Preto NH-B01	Nº de identificação do Bloco	Nº de ref.
	Código de Cor		NHB01		
	Nome das Peças Coloridas	Nº Peça Básico			
1	Chassi Conj.	50010-MFJ-D50	ZA	C-29	5
2	Presilha, Fixação Painel	91549-MW0-790	ZA	C-31	34
3	Carenagem Conj., Inferior Esquerda	64450-MFJ-A50	ZA	C-33-2	10
4	Carenagem Conj., Inferior Direita	64400-MFJ-A40	ZA	C-33-1	12
5	Carenagem Jogo, Intermediária Esquerda A	64350-MFJ-N50	ZA	C-33-2	4
6	Carenagem Jogo, Intermediária Esquerda B	64550-MFJ-N50	ZA	C-33-2	20
7	Carenagem Jogo, Intermediária Direita A	64300-MFJ-N50	ZA	C-33-1	4
8	Carenagem Jogo, Intermediária Direita B	64500-MFJ-N50	ZA	C-33-1	18
9	Rabeta, Assento	77210-MFJ-N50	ZA	C-16	4
10	Carenagem, Superior	64211-MFJ-D00	ZA	C-32	27
11	Para-lama Dianteiro, Jogo	61110-MFJ-D50	ZE	C-7	7
12	Protetor, Térmico Traseiro Esquerdo	80104-MFJ-D00	ZA	C-24	5
13	Protetor, Térmico Traseiro Direito	80103-MFJ-D00	ZA	C-24	4
14	Emblemas	86649-MFJ-N50	ZA	C-35-8	5
15	Emblemas	86771-MFJ-N50	ZA	C-35-8	6
16	Emblema, ABS	61105-MFL-D00	ZA	C-35-8	1
17	Emblema, Asa Esquerda	86832-MFJ-N50	ZA	C-35-8	4
18	Emblema, Asa Direita	86831-MFJ-N50	ZA	C-35-8	3
19	Emblema, Para-brisa	64202-MFJ-D00	ZA	C-35-8	2
20	Para-brisa, Jogo	64250-MFJ-D00	ZA	C-32	12
21	Painel, Superior Jogo	83150-MFJ-N50	ZA	C-14	30
22	Roda Dianteira, Subconj.	44650-MFJ-D00	ZA	C-10	6
23	Roda Traseira, Subconj.	42650-MFJ-D01	ZA	C-13	8

PROIBIDA A REPRODUÇÃO E DISTRIBUIÇÃO
- Moto Honda da Amazônia Ltda. - Cotec

© Moto Honda da Amazônia Ltda.
Todos os direitos reservados.

Tabela de Cores

• Ao solicitar as peças coloridas consulte a tabela abaixo, verifique a cor principal da motocicleta e utilize o número de peça básico adicionando o código de cor relativo.

CBR600RR ABS ($CBR600RA_B$) U

Nº	Modelo		$CBR600RA_B$		
	Cor Principal		Preto NH-B01	Nº de identificação do Bloco	Nº de ref.
	Código de Cor		NHB01		
	Nome das Peças Coloridas	Nº Peça Básico			
1	Chassi Conj.	50010-MFJ-D50	ZA	C-29	5
2	Presilha, Fixação Painel	91549-MW0-790	ZA	C-31	34
3	Carenagem Conj., Inferior Esquerda	64450-MFJ-A50	ZA	C-33-2	10
4	Carenagem Conj., Inferior Direita	64400-MFJ-A40	ZA	C-33-1	12
5	Carenagem Jogo, Intermediária Esquerda A	64350-MFJ-N50	ZA	C-33-2	4
6	Carenagem Jogo, Intermediária Esquerda B	64550-MFJ-N50	ZA	C-33-2	20
7	Carenagem Jogo, Intermediária Direita A	64300-MFJ-N50	ZA	C-33-1	4
8	Carenagem Jogo, Intermediária Direita B	64500-MFJ-N50	ZA	C-33-1	18
9	Rabeta, Assento	77210-MFJ-N50	ZA	C-16	4
10	Carenagem, Superior	64211-MFJ-D00	ZA	C-32	27
11	Para-lama Dianteiro, Jogo	61110-MFJ-D50	ZE	C-7	7
12	Protetor, Térmico Traseiro Esquerdo	80104-MFJ-D00	ZA	C-24	5
13	Protetor, Térmico Traseiro Direito	80103-MFJ-D00	ZA	C-24	4
14	Emblemas	86649-MFJ-N50	ZA	C-35-8	5
15	Emblemas	86771-MFJ-N50	ZA	C-35-8	6
16	Emblema, ABS	61105-MFL-D00	ZA	C-35-8	1
17	Emblema, Asa Esquerda	86832-MFJ-N50	ZA	C-35-8	4
18	Emblema, Asa Direita	86831-MFJ-N50	ZA	C-35-8	3
19	Emblema, Para-brisa	64202-MFJ-D00	ZA	C-35-8	2
20	Para-brisa, Jogo	64250-MFJ-D00	ZA	C-32	12
21	Painel, Superior Jogo	83150-MFJ-405	ZA	C-14	30
22	Roda Dianteira, Subconj.	44650-MFJ-D00	ZA	C-10	6
23	Roda Traseira, Subconj.	42650-MFJ-D01	ZA	C-13	8

PROIBIDA A REPRODUÇÃO E DISTRIBUIÇÃO
- Moto Honda da Amazônia Ltda. - Cotec

© Moto Honda da Amazônia Ltda.
Todos os direitos reservados.

Composição do Número de Identificação do Veículo (V.I.N.)

Exemplo: 9 C 2 J C 3 0 1 _ 0YR _ 0 0 0 0 0 1

Número Sequencial de Produção

Código de Fábrica

A .... Ohio U.S.A
B .... Alost Bélgica
C .... Saitama Japão
D .... Guadalajara México
E .... Montesa Espanha
F .... Atessa Itália
K .... Kumamoto Japão
M .... Hamamatsu Japão
R .... Manaus Brasil
S .... Susuka Japão
T .... Tochigi Japão
4 .... Carolina do Sul U.S.A

Ano do Modelo

Exemplo: K....1989 L....1990 M....1991 N....1992 X....1999 Y....2000 (Exceto as letras I.O Q.U) 1....2001 2....2002 3....2003
4....2004 5....2005 6....2006 7....2007 8....2008 9....2009 A....2010 B....2011 C....2012 D....2013 E....2014

Dígito de Controle

Código de Descrição do Veículo

Exemplo: PE04....XR600R RC30....CFR750R JC301....CG125TITAN • KS JC302....CG125TITAN • ES JC303....CG125 • CARGO

Marca e Tipo de Veículo

JH2 ..... HONDA Motocicleta Fabricada no Japão
1HF ..... HONDA Motocicleta Fabricada nos Estados Unidos da América
YC1 ..... HONDA Motocicleta Fabricada na Bélgica
9C2 ..... HONDA Motocicleta Fabricada no Brasil
3H1 ..... HONDA Motocicleta Fabricada no México
VTM ..... HONDA Motocicleta Fabricada na Espanha
ZDC ..... HONDA Motocicleta Fabricada na Itália
JH3 ..... HONDA Motocicleta Fabricada no Japão
478 ..... HONDA Motocicleta Fabricada nos Estados Unidos da América

PROIBIDA A REPRODUÇÃO E DISTRIBUIÇÃO
Moto Honda da Amazônia Ltda. - Cotec

© Moto Honda da Amazônia Ltda.
Todos os direitos reservados.

Mangueira de Combustível, Mangueiras de Aplicação Geral e Mangueira de Vinil

- As “mangueiras de combustível de peças padronizadas”, as “mangueiras de aplicação geral” e as “mangueiras de vinil” podem ser fornecidas sem embalagem (granel) em forma de bobinas.
- Quando necessitar efetuar o pedido destas “mangueiras”, verifique no Catálogo de Peças o código da “mangueira padrão” e em seguida coloque entre parênteses o código da “mangueira sem embalagem (granel)” relativa utilizando a tabela abaixo.
  (O comprimento padrão das “mangueiras sem embalagem (granel)” é de 1 metro. As mangueiras indicadas com o símbolo < > também estão disponíveis com as medidas de 3 e 8 metros).
- Quando necessitar de troca, corte a mangueira sem embalagem (granel) na medida especificada. Esta medida pode ser verificada no nome da peça (verifique no Manual de Serviços ou nas instruções que acompanham as mangueiras sem embalagem (granel) os procedimentos para o corte e instalação).
- A relação abaixo especifica o código das mangueiras padrão e as respectivas mangueiras sem embalagem (granel) e suas medidas. Certifique-se de que estes números sejam aplicados somente para as peças de reposição relacionadas.

Mangueiras de Combustível / Tubos			
Número de Peça Padrão	Número de Peça sem Embalagem (granel)	Peça sem Embalagem (granel)	
		Diâmetro Interno (mm)	Comprimento (m)
95001-30xxx-2x	95001-30001-20M	3,0	1
95001-30xxx-3x	95001-30001-30M	3,0	1
95001-30xxx-4x	95001-30001-40M	3,0	1
95001-35xxx-2x	95001-35001-50M <95001-35003-50M>	3,5	1 3
95001-35xxx-3x	95001-35001-60M <95001-35003-60M>	3,5	1 3
95001-35xxx-4x	95001-35001-60M <95001-35003-60M>	3,5	1 3
95001-35xxx-5x	95001-35001-50M <95001-35003-50M>	3,5	1 3
95001-35xxx-6x	95001-35001-60M <95001-35003-60M>	3,5	1 3
95001-45xxx-2x	95001-45001-50M <95001-45003-50M>	4,5	1 3
95001-45xxx-3x	95001-45001-60M <95001-45003-60M> <95001-45008-60M>	4,5	1 3 8
95001-45xxx-4x	95001-45001-60M <95001-45003-60M> <95001-45008-60M>	4,5	1 3 8
95001-45xxx-5x	95001-45001-50M <95001-45003-50M>	4,5	1 3
95001-45xxx-6x	95001-45001-60M <95001-45003-60M> <95001-45008-60M>	4,5	1 3 8
95001-55xxx-2x	95001-55001-50M <95001-55003-50M> <95001-55008-50M>	5,5	1 3 8

Mangueiras de Combustível / Tubos			
Número de Peça Padrão	Número de Peça sem Embalagem (granel)	Peça sem Embalagem (granel)	
		Diâmetro Interno (mm)	Comprimento (m)
95001-55xxx-3x	95001-55001-60M <95001-55003-60M> <95001-55008-60M>	5,5	1 3 8
95001-55xxx-4x	95001-55001-60M <95001-55003-60M> <95001-55008-60M>	5,5	1 3 8
95001-55xxx-5x	95001-55001-50M <95001-55003-50M> <95001-55008-50M>	5,5	1 3 8
95001-55xxx-6x	95001-55001-60M <95001-55003-60M> <95001-55008-60M>	5,5	1 3 8
95001-75xxx-2x	95001-75001-50M <95001-75003-50M>	7,5	1 3
95001-75xxx-3x	95001-75001-60M <95001-75003-60M> <95001-75008-60M>	7,5	1 3 8
95001-75xxx-4x	95001-75001-60M <95001-75003-60M> <95001-75008-60M>	7,5	1 3 8
95001-75xxx-5x	95001-75001-50M <95001-75003-50M>	7,5	1 3
95001-75xxx-6x	95001-75001-60M <95001-75003-60M> <95001-75008-60M>	7,5	1 3 8
95001-80xxx-2x	95001-80001-50M	8,0	1
95001-80xxx-3x	95001-80001-60M	8,0	1
95001-80xxx-4x	95001-80001-60M	8,0	1
95001-80xxx-5x	95001-80001-50M	8,0	1
95001-80xxx-6x	95001-80001-60M	8,0	1

CUIDADO

É PERIGOSO confundir uma “Mangueira de Combustível” com a “Mangueira de Aplicação Geral” ou com a “Mangueira de Vinil”. Cada “Mangueira” tem sua utilização apropriada.
Nunca utilize uma “Mangueira de Aplicação Geral” ou a “Mangueira de Vinil” no lugar de uma “Mangueira de Combustível” ou vice-versa.
Use sempre a mangueira sem embalagem (granel) especificada, utilizando as instruções de corte e instalação dos Manuais de Serviços e das instruções que são fornecidas juntamente com a embalagem.

PROIBIDA A REPRODUÇÃO E DISTRIBUIÇÃO
- Moto Honda da Amazônia Ltda. - CONFIDENCIAL

© Moto Honda da Amazônia Ltda.
Todos os direitos reservados.

Mangueira de Combustível, Mangueiras de Aplicação Geral e Mangueira de Vinil

Mangueira de Vinil				
Número de Peça Padrão	Número de Peça sem Embalagem (granel)	Peça sem Embalagem (granel)		
		Diâmetro Interno (mm)	Diâmetro Externo (mm)	Comprimento (m)
95003-01xxx-3x	95003-01001-60M <95003-01003-60M>	2,9	6,8	1 3
95003-01xxx-60	95003-01001-60M <95003-01003-60M>	2,9	6,8	1 3
95003-03xxx-3x	95003-03001-60M <95003-03003-60M>	3,0	6,0	1 3
95003-03xxx-60	95003-03001-60M <95003-03003-60M>	3,0	6,0	1 3
95003-05xxx-3x	95003-05001-60M <95003-05003-60M> <95003-05008-60M>	3,5	6,5	1 3 8
95003-05xxx-60	95003-05001-60M <95003-05003-60M> <95003-05008-60M>	3,5	6,5	1 3 8
95003-07xxx-1x	95003-07001-10M <95003-07003-10M> <95003-07008-10M>	4,0	7,0	1 3 8
95003-07xxx-20	95003-07001-10M <95003-07003-10M> <95003-07008-10M>	4,0	7,0	1 3 8
95003-07xxx-3x	95003-07001-60M <95003-07003-60M> <95003-07008-60M>	4,0	7,0	1 3 8
95003-07xxx-60	95003-07001-60M <95003-07003-60M> <95003-07008-60M>	4,0	7,0	1 3 8
95003-07xxx-7x	95003-07001-70M <95003-07003-70M> <95003-07008-70M>	4,0	7,0	1 3 8
95003-08xxx-1x	95003-08001-10M <95003-08003-10M> <95003-08008-10M>	4,5	6,5	1 3 8
95003-09xxx-3x	95003-09001-60M <95003-09003-60M>	4,5	8,0	1 3
95003-09xxx-60	95003-09001-60M <95003-09003-60M>	4,5	8,0	1 3
95003-10xxx-1x	95003-10001-10M <95003-10003-10M>	5,0	8,0	1 3
95003-10xxx-20	95003-10001-10M <95003-10003-10M>	5,0	8,0	1 3
95003-10xxx-3x	95003-10001-60M <95003-10003-60M>	5,0	8,0	1 3
95003-10xxx-60	95003-10001-60M <95003-10003-60M>	5,0	8,0	1 3
95003-11xxx-3x	95003-11001-60M <95003-11003-60M> <95003-11008-60M>	5,0	9,0	1 3 8
95003-11xxx-60	95003-11001-60M <95003-11003-60M> <95003-11008-60M>	5,0	9,0	1 3 8
95003-12xxx-1x	95003-12001-10M <95003-12003-10M> <95003-12008-10M>	5,0	7,0	1 3 8
95003-12xxx-20	95003-12001-10M <95003-12003-10M> <95003-12008-10M>	5,0	7,0	1 3 8

Mangueira de Vinil				
Número de Peça Padrão	Número de Peça sem Embalagem (granel)	Peça sem Embalagem (granel)		
		Diâmetro Interno (mm)	Diâmetro Externo (mm)	Comprimento (m)
95003-14xxx-1x	95003-14001-10M <95003-14003-10M>	6,0	9,0	1 3
95003-14xxx-20	95003-14001-10M <95003-14003-10M>	6,0	9,0	1 3
95003-14xxx-3x	95003-14001-60M <95003-14003-60M>	6,0	9,0	1 3
95003-17xxx-1x	95003-17001-10M <95003-17003-10M>	7,0	9,0	1 3
95003-19xxx-1x	95003-19001-10M <95003-19003-10M> <95003-19008-10M>	7,0	11,0	1 3 8
95003-19xxx-20	95003-19001-10M <95003-19003-10M> <95003-19008-10M>	7,0	11,0	1 3 8
95003-19xxx-3x	95003-19001-60M <95003-19003-60M> <95003-19008-60M>	7,0	11,0	1 3 8
95003-19xxx-60	95003-19001-60M <95003-19003-60M> <95003-19008-60M>	7,0	11,0	1 3 8
95003-21xxx-1x	95003-21001-10M <95003-21003-10M>	8,0	9,0	1 3
95003-21xxx-20	95003-21001-10M <95003-21003-10M>	8,0	9,0	1 3
95003-23xxx-1x	95003-23001-10M <95003-23003-10M>	8,0	12,0	1 3
95003-23xxx-20	95003-23001-10M <95003-23003-10M>	8,0	12,0	1 3
95003-23xxx-3x	95003-23001-60M <95003-23003-60M> <95003-23008-60M>	8,0	12,0	1 3 8
95003-23xxx-60	95003-23001-60M <95003-23003-60M> <95003-23008-60M>	8,0	12,0	1 3 8
95003-25xxx-1x	95003-25001-10M <95003-25003-10M>	9,0	11,0	1 3
95003-25xxx-20	95003-25001-10M <95003-25003-10M>	9,0	11,0	1 3
95003-25xxx-3x	95003-25001-60M <95003-25003-60M>	9,0	11,0	1 3
95003-25xxx-7x	95003-25001-70M <95003-25003-70M>	9,0	11,0	1 3
95003-27xxx-1x	95003-27001-10M <95003-27003-10M>	9,0	13,0	1 3
95003-27xxx-20	95003-27001-10M <95003-27003-10M>	9,0	13,0	1 3
95003-27xxx-3x	95003-27001-60M <95003-27003-60M>	9,0	13,0	1 3
95003-27xxx-60	95003-27001-60M <95003-27003-60M>	9,0	13,0	1 3
95003-33xxx-1x	95003-33001-10M <95003-33003-10M>	10,0	14,0	1 3
95003-33xxx-20	95003-33001-10M <95003-33003-10M>	10,0	14,0	1 3

Mangueira de Vinil				
Número de Peça Padrão	Número de Peça sem Embalagem (granel)	Peça sem Embalagem (granel)		
		Diâmetro Interno (mm)	Diâmetro Externo (mm)	Comprimento (m)
95003-36xxx-1x	95003-36001-10M <95003-36003-10M> <95003-36008-10M>	11,0	13,0	1 3 8
95003-36xxx-20	95003-36001-10M <95003-36003-10M> <95003-36008-10M>	11,0	13,0	1 3 8
95003-37xxx-3x	95003-37001-60M <95003-37003-60M>	11,0	15,0	1 3
95003-37xxx-60	95003-37001-60M <95003-37003-60M>	11,0	15,0	1 3
95003-38xxx-1x	95003-38001-10M <95003-38003-10M>	12,0	13,0	1 3
95003-38xxx-20	95003-38001-10M <95003-38003-10M>	12,0	13,0	1 3
95003-39xxx-1x	95003-39001-10M <95003-39003-10M>	12,0	14,0	1 3
95003-39xxx-20	95003-39001-10M <95003-39003-10M>	12,0	14,0	1 3
95003-40xxx-20	95003-40001-10M <95003-40003-10M>	12,0	16,0	1 3
95003-40xxx-3x	95003-40001-60M <95003-40003-60M>	12,0	16,0	1 3
95003-40xxx-60	95003-40001-60M <95003-40003-60M>	12,0	16,0	1 3
95003-43xxx-1x	95003-43001-10M <95003-43003-10M> <95003-43008-10M>	13,0	15,0	1 3 8
95003-43xxx-20	95003-43001-10M <95003-43003-10M> <95003-43008-10M>	13,0	15,0	1 3 8
95003-45xxx-1x	95003-45001-10M <95003-45003-10M> <95003-45008-10M>	14,0	18,0	1 3 8
95003-45xxx-20	95003-45001-10M <95003-45003-10M> <95003-45008-10M>	14,0	18,0	1 3 8
95003-50xxx-1x	95003-50001-10M <95003-50003-10M>	16,0	19,0	1 3
95003-50xxx-20	95003-50001-10M <95003-50003-10M>	16,0	19,0	1 3
95003-50xxx-3x	95003-50001-60M <95003-50003-60M>	16,0	19,0	1 3
95003-55xxx-1x	95003-55001-10M <95003-55003-10M>	17,5	20,5	1 3
95003-55xxx-20	95003-55001-10M <95003-55003-10M>	17,5	20,5	1 3
95003-60xxx-1x	95003-60001-10M <95003-60003-10M>	22,0	27,0	1 3
95003-60xxx-20	95003-60001-10M <95003-60003-10M>	22,0	27,0	1 3
95003-60xxx-3x	95003-60001-60M <95003-60003-60M>	22,0	27,0	1 3
95003-60xxx-60	95003-60001-60M <95003-60003-60M>	22,0	27,0	1 3

⚠ CUIDADO

É PERIGOSO confundir uma "Mangueira de Combustível" com a "Mangueira de Aplicação Geral" ou com a "Mangueira de Vinil". Cada "Mangueira" tem sua utilização apropriada.
Nunca utilize uma "Mangueira de Aplicação Geral" ou a "Mangueira de Vinil" no lugar de uma "Mangueira de Combustível" ou vice-versa.
Use sempre a mangueira sem embalagem (granel) especificada, utilizando as instruções de corte e instalação dos Manuais de Serviços e das instruções que são fornecidas juntamente com a embalagem.

PROIBIDA A REPRODUÇÃO E DISTRIBUIÇÃO
Moto Honda da Amazônia Ltda.

© Moto Honda da Amazônia Ltda.
Todos os direitos reservados.

Mangueira de Combustível, Mangueiras de Aplicação Geral e Mangueira de Vinil

Mangueiras de Aplicação Geral			
Número de Peça Padrão	Número de Peça sem Embalagem (granel)	Peça sem Embalagem (granel)	
		Diâmetro Interno (mm)	Comprimento (m)
95005-11xxx-3x	95005-11001-30M	11,0	1
95005-11xxx-5x	95005-11001-50M	11,0	1
95005-12xxx-1x	95005-12001-10M <95005-12003-10M>	12,0	1 3
95005-12xxx-2x	95005-12001-20M	12,0	1
95005-12xxx-3x	95005-12001-30M	12,0	1
95005-12xxx-5x	95005-12001-50M	12,0	1
95005-14xxx-1x	95005-14001-10M	14,0	1
95005-14xxx-2x	95005-14001-20M <95005-14003-20M>	14,0	1 3
95005-14xxx-3x	95005-14001-30M	14,0	1
95005-14xxx-5x	95005-14001-50M	14,0	1
95005-17xxx-1x	95005-17001-10M	17,0	1
95005-17xxx-2x	95005-17001-20M	17,0	1
95005-17xxx-3x	95005-17001-30M	17,0	1
95005-17xxx-5x	95005-17001-50M	17,0	1
95005-30xxx-3x	95005-30001-30M	3,0	1
95005-30xxx-5x	95005-30001-50M	3,0	1
95005-35xxx-1x	95005-35001-10M <95005-35003-10M> <95005-35008-10M>	3,5	1 3 8
95005-35xxx-2x	95005-35001-20M	3,5	1
95005-35xxx-3x	95005-35001-30M	3,5	1
95005-35xxx-4x	95005-35001-10M <95005-35003-10M> <95005-35008-10M>	3,5	1 3 8
95005-35xxx-5x	95005-35001-50M	3,5	1
95005-45xxx-1x	95005-45001-10M <95005-45003-10M> <95005-45008-10M>	4,5	1 3 8
95005-45xxx-2x	95005-45001-20M	4,5	1
95005-45xxx-3x	95005-45001-30M	4,5	1

Mangueiras de Aplicação Geral			
Número de Peça Padrão	Número de Peça sem Embalagem (granel)	Peça sem Embalagem (granel)	
		Diâmetro Interno (mm)	Comprimento (m)
95005-45xxx-4x	95005-45001-10M <95005-45003-10M> <95005-45008-10M>	4,5	1 3 8
95005-45xxx-5x	95005-45001-50M	4,5	1
95005-50xxx-3x	95005-50001-30M <95005-50003-30M>	5,0	1 3
95005-50xxx-5x	95005-50001-50M	5,0	1
95005-55xxx-1x	95005-55001-10M <95005-55003-10M> <95005-55008-10M>	5,3	1 3 8
95005-55xxx-2x	95005-55001-20M <95005-55003-20M>	5,3	1 3
95005-55xxx-4x	95005-55001-10M <95005-55003-10M> <95005-55008-10M>	5,3	1 3 8
95005-65xxx-1x	95005-65001-10M <95005-65003-10M>	6,5	1 3
95005-65xxx-2x	95005-65001-20M	6,5	1
95005-70xxx-3x	95005-70001-30M <95005-70003-30M>	7,0	1 3
95005-70xxx-5x	95005-70001-50M	7,0	1
95005-75xxx-1x	95005-75001-10M <95005-75003-10M>	7,3	1 3
95005-75xxx-2x	95005-75001-20M	7,3	1
95005-80xxx-1x	95005-80001-10M <95005-80003-10M>	8,0	1 3
95005-80xxx-2x	95005-80001-20M	8,0	1
95005-80xxx-3x	95005-80001-30M	8,0	1
95005-80xxx-5x	95005-80001-50M	8,0	1
95005-91xxx-3x	95005-91001-30M	12,0	1
95005-91xxx-5x	95005-91001-50M	12,0	1
95005-92xxx-3x	95005-92001-30M	12,0	1
95005-92xxx-5x	95005-92001-50M	12,0	1

NOTA: X é mostrado para representar os números e letras omitidas do alfabeto romano.

CUIDADO

É PERIGOSO confundir uma "Mangueira de Combustível" com a "Mangueira de Aplicação Geral" ou com a "Mangueira de Vinil". Cada "Mangueira" tem sua utilização apropriada.
Nunca utilize uma "Mangueira de Aplicação Geral" ou a "Mangueira de Vinil" no lugar de uma "Mangueira de Combustível" ou vice-versa.
Use sempre a mangueira sem embalagem (granel) especificada, utilizando as instruções de corte e instalação dos Manuais de Serviços e das instruções que são fornecidas juntamente com a embalagem.

PROIBIDA A REPRODUÇÃO E DISTRIBUIÇÃO
- Moto Honda da Amazônia Ltda. -

© Moto Honda da Amazônia Ltda.
Todos os direitos reservados.

Composição do Número de Identificação das Mangueiras

Exemplo: 9 5 0 0 1 - 7 5 0 0 1 - 5 0 M

- M — Número de Peça sem Embalar: Refere-se a Peça sem Embalar
- 0 — Código da Marca (Tipo de Mangueira) (Mangueira de Combustível e Mangueira de Aplicação Geral)
  Código de Troca (para Mangueira Adicionada); (Mangueira de Vinil)
  • Indica a marca do número ou a Sequência de Troca. O código para a peça sem embalar deve ser estritamente 0 (Zero).
- 5 — Tipos de Código:
  - Mangueira de Combustível
    - 2: Trançada Exterior Vermelha (Somente com 3 mm de diâmetro Interno)
    - 5: Trançada Interior Preta
    - 3: Vermelha (Somente 3 mm de diâmetro Interno)
    - 4: Cinza com faixa Vermelha (Somente com 3 mm de diâmetro Interno)
    - 6: Preta
  - Mangueira de Vinil
    - 1: Transparente
    - 2: Preta
    - 3: Vermelho Claro
    - 6: Vermelho Claro
    - 7: Preto Pálido
  - Mangueira de Aplicação Geral
    - 1: Cinza
    - 2: Cinza
    - 3: Preta
    - 5: Preta
- 0 0 1 — Comprimento:
  - 001: 1 m (Padrão)
  - 003: 3 m
  - 008: 8 m
- 7 5 — Código de Diâmetro Interno (Mangueira de Combustível e Mangueira de Aplicação Geral)

30: 3,0 mm	11: 11 mm
35: 3,5 mm	91: 12 (Diâmetro Externo de 15) mm
45: 4,5 mm	92: 12 (Diâmetro Externo de 16) mm
50: 5,0 mm	12: 12 (Diâmetro Externo de 17) mm
55: 5,3 mm, 5,5 mm	14: 14 mm
65: 6,5 mm	17: 17 mm
70: 7,0 mm	
75: 7,3 mm, 7,5 mm	
80: 8,0 mm	

- 1 — Código de Diâmetro Externo / Interno (Mangueira de Vinil)

01: DI 2,9, DE 6,8 mm	14: DI 6,0, DE 9,0 mm	37: DI 11,0, DE 15,0 mm
03: DI 3,0, DE 6,0 mm	17: DI 7,0, DE 9,0 mm	38: DI 12,0, DE 13,0 mm
05: DI 3,5, DE 6,5 mm	19: DI 7,0, DE 11,0 mm	39: DI 12,0, DE 14,0 mm
07: DI 4,0, DE 7,0 mm	21: DI 8,0, DE 9,0 mm	40: DI 12,0, DE 16,0 mm
08: DI 4,5, DE 6,5 mm	23: DI 8,0, DE 12,0 mm	43: DI 13,0, DE 15,0 mm
09: DI 4,5, DE 8,0 mm	25: DI 9,0, DE 11,0 mm	45: DI 14,0, DE 18,0 mm
12: DI 5,0, DE 7,0 mm	27: DI 9,0, DE 13,0 mm	50: DI 16,0, DE 19,0 mm
10: DI 5,0, DE 8,0 mm	33: DI 10,0, DE 14,0 mm	55: DI 17,5, DE 20,5 mm
11: DI 5,0, DE 9,0 mm	36: DI 11,0, DE 13,0 mm	60: DI 22,0, DE 27,0 mm

- 9 — Tipo de Mangueira:
  - 1: Mangueira de Combustível
  - 3: Mangueira de Vinil
  - 5: Mangueira de Aplicação Geral

PROIBIDA A REPRODUÇÃO E DISTRIBUIÇÃO
Moto Honda da Amazônia Ltda. - Cotec

© Moto Honda da Amazônia Ltda.
Todos os direitos reservados.

Instruções para o Uso do Tempo de Mão de Obra (T.M.O.)

O tempo de mão de obra (T.M.O.) significa o tempo necessário para a realização de um serviço, o qual é mencionado neste catálogo para ajudar as Concessionárias a controlar o processo de trabalho real e calcular o tempo de serviço, utilizando-o como um guia.

Ajuste do Sistema T.M.O.

- Tempo de Serviço
  - Remoção, Desmontagem/ Montagem, Instalação
  - Verificação, Medição, Ajuste, Confirmação
  - Diagnóstico (Sistema Elétrico)
  - Inspeção Completa
- Tempo Variável
  - Preparação
    (Verificação do processo, Preparação das ferramentas especiais necessárias ao serviço)
  - Trabalhos relacionados (Transferência de motocicletas)

* O tempo variável é obtido multiplicando-se o tempo de serviço pelo coeficiente especificado.

Instruções para o Uso do Catálogo

Os itens de serviço mostrados no texto estão relacionados com o tempo de trabalho e as peças comercializadas para reparo, conforme sua especificação. Outros itens de serviço representativos, os quais não utilizam peças para reparos (remoção/ instalação, ajuste, verificação/ medição e outros) estão relacionados na introdução, classificados de acordo com o assunto.

Ajuste do T.M.O.

- O Sistema Decimal (em unidade 0,1) é utilizado para obter o T.M.O. simplificando o cálculo global.
  Exemplo: (0,1) ⇒ 6 minutos, (0,2) ⇒ 12 minutos
  [Custo por hora de trabalho] x [T.M.O.] = [Cálculo global]
- O T.M.O. é calculado manualmente.
- Os itens de serviço e o T.M.O. podem ser modificados dependendo do desenvolvimento de ferramentas, equipamentos de serviço e da melhoria dos procedimentos.

PROIBIDA A REPRODUÇÃO E DISTRIBUIÇÃO
- Moto Honda da Amazônia Ltda. - Dotec

© Moto Honda da Amazônia Ltda.
Todos os direitos reservados.

Procedimento de Trabalho

- O procedimento de trabalho é determinado através do tempo de serviço juntamente com o método especificado no Manual de Serviço, portanto, consulte-o quando necessário.
- Os procedimentos de trabalho que permitem ser executados num tempo reduzido, preservam a segurança do trabalho e a garantia do produto dos itens não mencionados no Manual de Serviço.
- O trabalho é executado por apenas um mecânico. Quando dois ou mais mecânicos são necessários, o cálculo do tempo real é efetuado de acordo com o número de pessoas.
- Para estabelecer o nível tecnológico dos mecânicos, a HONDA utiliza como padrão, mecânicos com três anos de experiência no reparo de suas motocicletas.
- As ferramentas especiais e os equipamentos de serviço utilizados para obter o T.M.O. estão especificados no Manual de Serviços.

Itens de Serviço que não apresentam T.M.O.

- Peças e acessórios não mencionados neste Catálogo.
- Áreas com deterioração pelo tempo de uso ou danos (quebras, rachaduras) durante uso em condições normais.
- Serviços que podem ser executados com apenas um ajuste.
- Serviços raramente executados (exemplo: problemas com causas extremamente simples e frequência de uso).

* Faça o cálculo global baseado no tempo de serviço real quando o serviço não apresenta T.M.O.

Serviços não incluídos no T.M.O.

- Óleo e drenagem de fluido, tempo de espera para desaquecimento, etc.
- Serviços adicionais que envolvam remoção/ instalação de equipamentos externos.
- Tempo de serviço utilizado com visitas ao cliente, realização de negociações e a entrega da motocicleta.
- Tempo necessário com a requisição e a entrega de peças.
- Custos referentes à graxa, agente adesivo, etc., utilizados no serviço.

PROIBIDA A REPRODUÇÃO E DISTRIBUIÇÃO
- Moto Honda da Amazônia Ltda. - Cotec

© Moto Honda da Amazônia Ltda.
Todos os direitos reservados.

Explicação do T.M.O. utilizando um exemplo (O exemplo pode ser diferente dos itens apresentados)

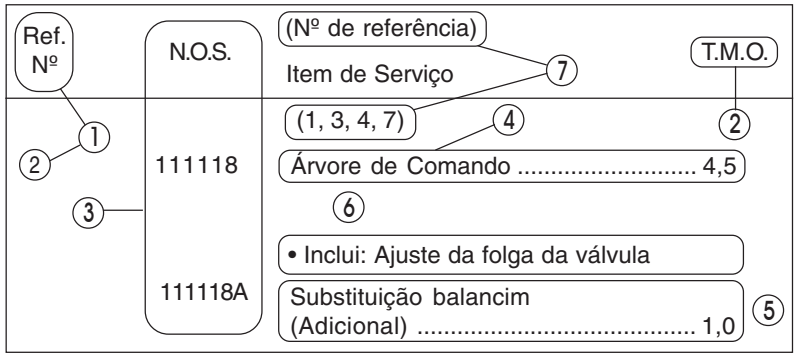

① O Nº de Referência da peça na ilustração indica a localização da peça a ser substituída.

② T.M.O. é a abreviatura de Tempo de Mão de Obra e indica o tempo de serviço padrão necessário para a execução do serviço.

③ N.O.S. é a abreviatura do Número de Operação de Serviço, e classifica os itens de serviço de acordo com o código de unidade de trabalho.

O mesmo código de serviço é utilizado independentemente dos modelos.

O serviço padrão é apresentado com 6 dígitos e o serviço adicional com 7 dígitos.

④ Indica a substituição da árvore de comando e o T.M.O. 4,5.

⑤ Indica T.M.O. 1,0 que será acrescentado quando um serviço adicional (substituição do balancim) é executado em conjunto com a substituição da árvore de comando.

⑥ Indica a descrição dos serviços incluídos no item de serviço.

⑦ Indica o Nº de referência cujo serviço e tempo do mesmo são iguais ao T.M.O. 4,5 para a árvore de comando.

(A aplicação da área é limitada aos itens de serviço que não possuem identificação N.O.S. dentro de um mesmo bloco.)

Como designar o item de serviço utilizando o exemplo (substituição da árvore de comando)

Abra a página do bloco onde a ilustração da árvore de comando é mostrada.

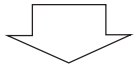

Procure a árvore de comando na ilustração, o item de serviço especificado e o T.M.O. relacionado com o Nº de referência.

PROIBIDA A REPRODUÇÃO E DISTRIBUIÇÃO
Cotac - Moto Honda da Amazônia Ltda.

© Moto Honda da Amazônia Ltda.
Todos os direitos reservados.

Símbolo de indicação dos itens de serviço relacionados que continuam na página seguinte

Ref. Nº	N.O.S.	(Nº de referência) Item de Serviço	T.M.O.
2	111118	**Árvore de Comando**	4,5
	•	•	•
	•	•	•
+			

Símbolo de indicação na última linha

Indicação do bloco sem informação do T.M.O.

Ref. Nº	N.O.S.	(Nº de referência) Item de Serviço	T.M.O.
		Sem Informação	–

• Código N.O.S.

1	11	1	18	A
a	b	c	d	e

a) Código da categoria ..... Motor

b) Localização/ código da função .... Motor superior

c) Código de serviço ..... Substituição

d) Número sequencial de serviço .... (Código da unidade é mostrado através de letras)
..... árvore de comando (Sem regra padrão do código)

e) Código adicional ..... substituição do balancim (Sem regra padrão do código)

1	11	1	18	A
a		c		

a) Códigos da categoria e classificação

Código	Categoria
1	Motor
2	Transmissão
3	Combustível e Escapamento
4	Chassi e Carcaça
5	Direção/ Suspensão
6	Elétrica
7	Rodas/ Freios
8	Controles/ Instrumentos
9	–
0	–

c) Códigos de serviço e classificação

Código	Categoria de Serviço
1	Substituição, Remoção/ Instalação, Troca
2	Revisão
3	Ajuste, Balanceamento
4	(Serviços relacionados à Pintura: Camada Superior)
5	Teste, Inspeção/ Diagnóstico, Medição, Verificação
6	(Serviços relacionados à Revisão: Recondicionamento)
7	(Serviços relacionados à Revisão: Reapertos)
8	(Retífica)
9	(Serviços relacionados à Pintura: Acabamento)
0	Reparo, Limpeza, Sangria de Ar

PROIBIDA A REPRODUÇÃO E DISTRIBUIÇÃO
Moto Honda da Amazônia Ltda. - Cotec

© Moto Honda da Amazônia Ltda.
Todos os direitos reservados.

Principais itens de serviço sem a utilização de peças adicionais
(1) Remoção/ Instalação, (2) Ajuste, (3) Verificação/ Medição
(4) Revisão, (5) Outros Serviços

M: Motor, C: Chassi

* SERVIÇOS EXCETO SUBSTITUIÇÃO DE PEÇAS

(1) Remoção e instalação

Relacione as peças removidas da motocicleta com a descrição

	N.O.S.	DESCRIÇÃO	T.M.O.
M	1101E5	**Motor Conj. Remoção/ Instalação** Inclui: Todos os ajustes necessários	3,2
	1101E5F	ABS Adicionar	1,1
	1111K0	**Cabeçote Conj. Remoção/ Instalação**	4,1
	3111D5	**Corpo do Acelerador Conj. Remoção/ Instalação**	1,6
	3111S3	**Corpo do Acelerador Conj. Remoção/ Instalação (A)** Nota: Modelos '09	1,7
	1101E6	**Carcaça do Motor, Desmontagem** Inclui: Remoção e instalação do motor	5,6
	1101E6F	ABS Adicionar	1,1

(2) Ajuste

	N.O.S.	DESCRIÇÃO	T.M.O.
M	2123A0	**Embreagem - Ajuste** Nota: Ajuste da alavanca da embreagem	0,1
	1113A0	**Folga da Válvula - Ajuste** Nota: Para 1 motocicleta	3,7
	1113A1	**Folga da Válvula - Ajuste (A)** Nota: Para 1 motocicleta Nota: Modelos '09	3,8
C	6163A0	**Farol - Alinhamento**	0,1
	2133A0	**Corrente da Transmissão - Ajuste**	0,1
	7103A1	**Roda Dianteira - Balanceamento**	0,7
	7103A2	**Roda Traseira - Balanceamento**	0,7
	3113A3	**Acelerador, Funcionamento - Ajuste**	0,1

(3) Verificação, Medição

	N.O.S.	DESCRIÇÃO	T.M.O.
M	1115A0	**Compressão, Pressão - Medição**	0,7
	6145A0	**Ponto de Ignição - Inspeção**	0,2
C	3135A0	**Cabo de Controle da Válvula de Escapamento - Inspeção**	0,4
	3135A1	**Cabo de Controle da Válvula de Escapamento - Inspeção (A)** Nota: Modelos '09	0,5
	6105A0	**Bateria - Verificação do nível do eletrólito e carga**	0,2

(5) Outros Serviços

	N.O.S.	DESCRIÇÃO	T.M.O.
M	1130A2	**Tela do Filtro de Óleo - Limpeza**	1,6
	1130A2E	Com sensor de oxigênio Adicionar	0,2
C	3120A0	**Elemento do Filtro de Ar - Limpeza**	0,7
	7110A0	**Freio Dianteiro - Sangria de ar**	0,2
	7110A0A	ABS Adicionar Inclui: Sangria de ar normal do freio traseiro	1,3
	7110A0C	Sangria de ar do freio da unidade de força dianteira Adicionar	0,7
	7110A1	**Freio Traseiro - Sangria de ar**	0,2
	7110A1B	ABS Adicionar Inclui: Sangria de ar normal do freio dianteiro	0,7
	7110A1F	Sangria de ar do freio da unidade de força traseira Adicionar	0,1
	1151E7	**Líquido de Arrefecimento do Radiador - Troca**	0,5
	6145A2	**Memorização HISS**	0,7
	6145A3	**Memorização HISS (A)** Nota: Modelos '09	0,8

PROIBIDA A REPRODUÇÃO E DISTRIBUIÇÃO
- Moto Honda da Amazônia Ltda - Cotec

© Moto Honda da Amazônia Ltda.
Todos os direitos reservados.

Grupo do Motor

• O número de referência na ilustração do índice pode ser diferente do que aparece no texto.

M-1 Tampa do Cabeçote

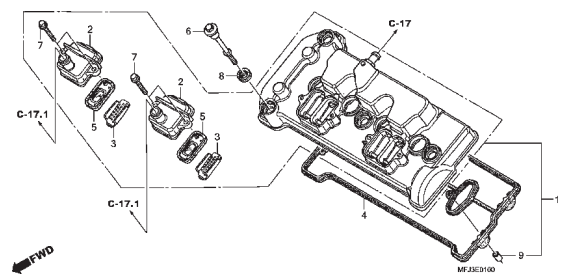

M-2 Cabeçote

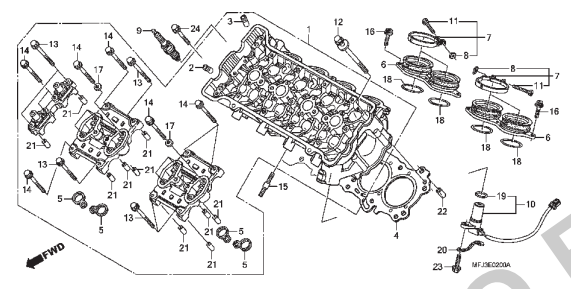

M-3 Árvore de Comando • Válvulas

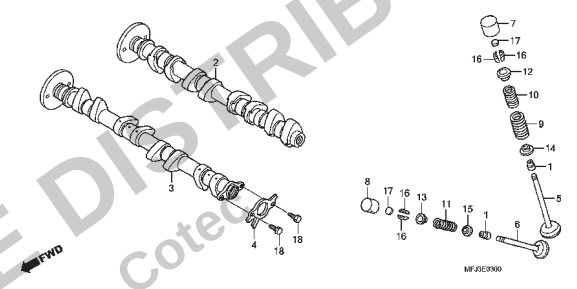

M-4 Corrente de Comando • Tensor

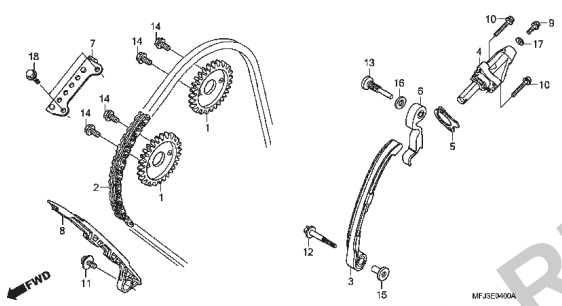

M-5 Tampa Lateral Direita (CBR600RR7/8)

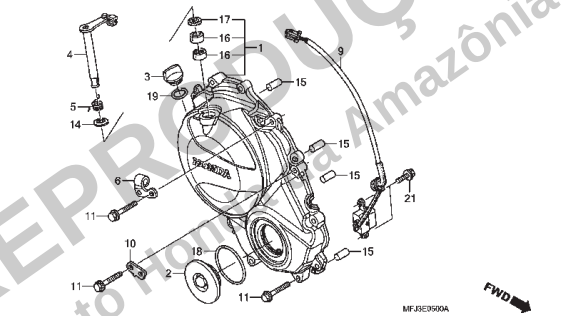

M-5.1 Tampa Lateral Direita (CBR600RR9,A,B/RA9,A,B)

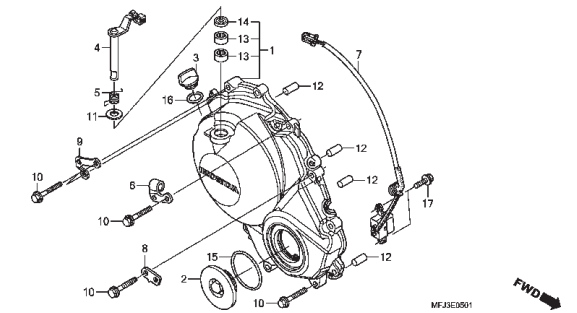

M-6 Embreagem

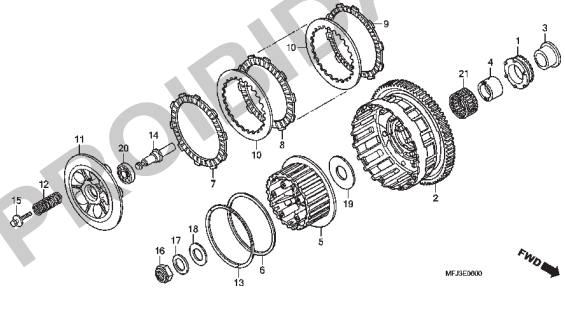

M-7 Embreagem de Partida

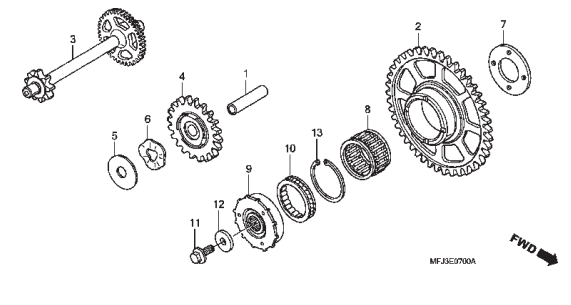

M-8 Tampa do Gerador

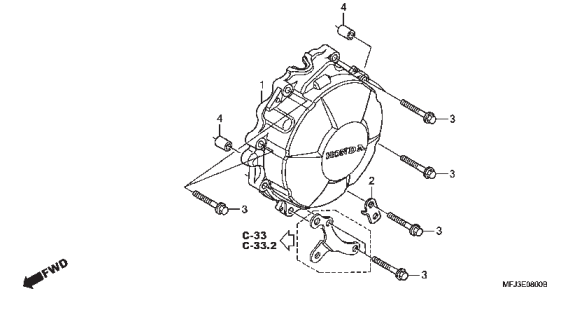

PROIBIDA A REPRODUÇÃO E DISTRIBUIÇÃO
- Moto Honda da Amazônia Ltda. - Cotec

© Moto Honda da Amazônia Ltda.
Todos os direitos reservados.

Grupo do Motor

• O número de referência na ilustração do índice pode ser diferente do que aparece no texto.

M-9 Gerador

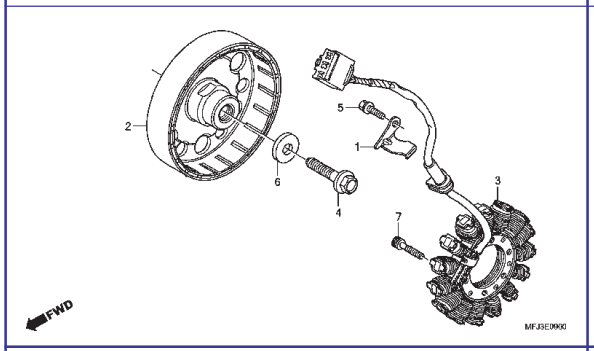

M-10 Bomba d' Água

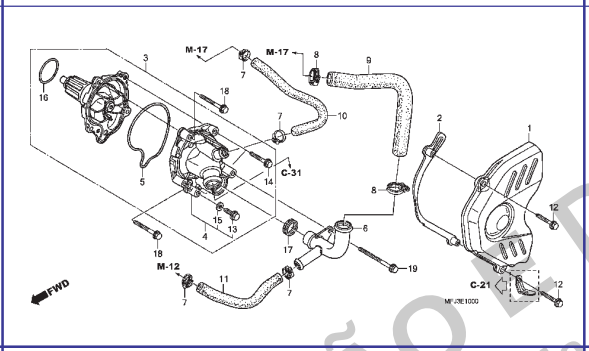

M-11 Motor de Partida

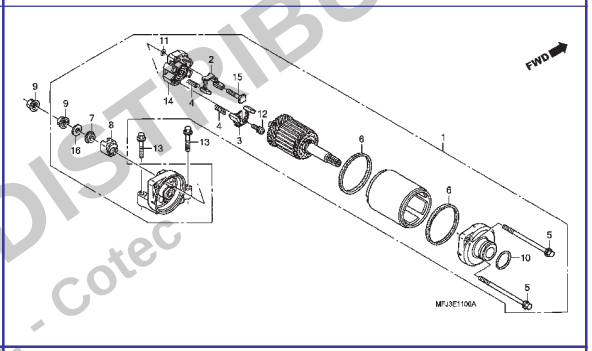

M-12 Cárter • Bomba de Óleo

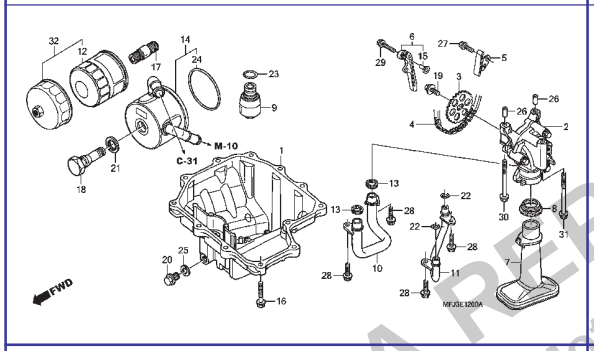

M-13 Carcaça do Motor

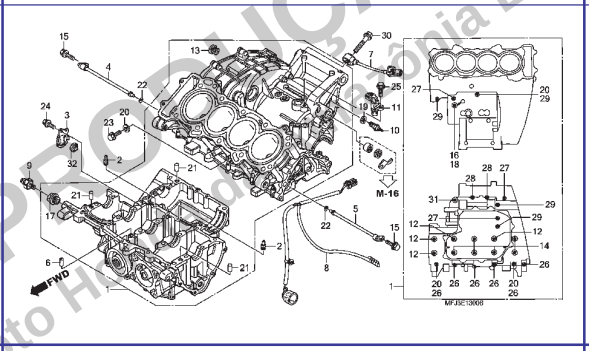

M-14 Árvore de Manivelas • Pistão

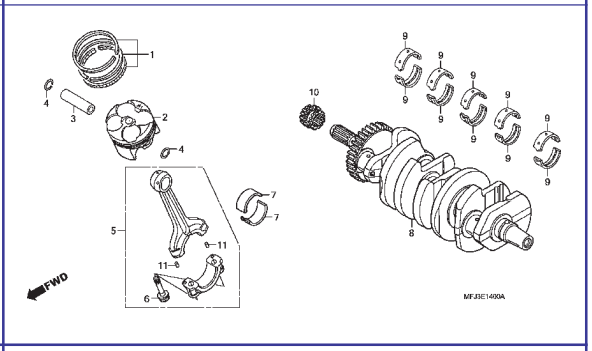

M-15 Transmissão

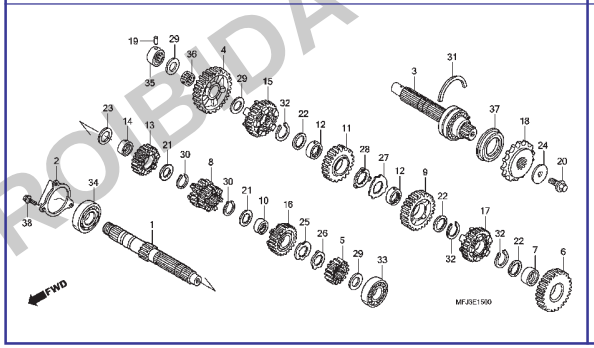

M-16 Tambor Seletor de Marchas

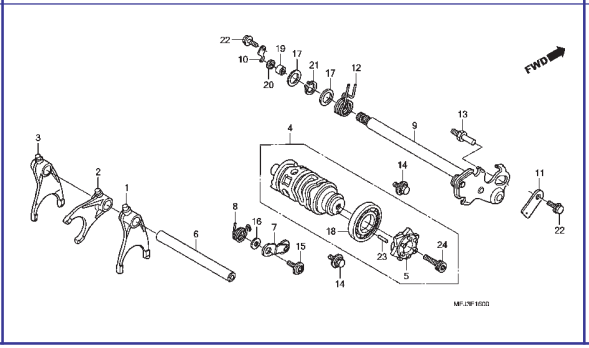

M-17 Termostato

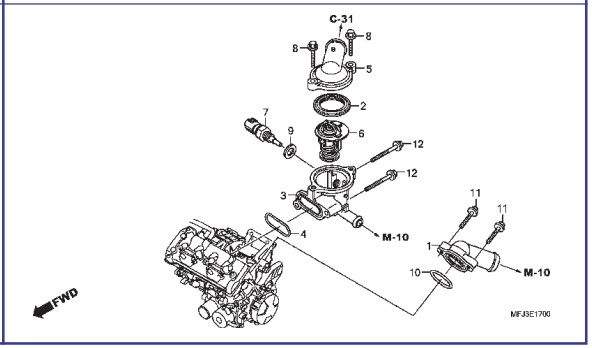

PROIBIDA A REPRODUÇÃO E DISTRIBUIÇÃO
- Moto Honda da Amazônia Ltda. - Cotec

© Moto Honda da Amazônia Ltda.
Todos os direitos reservados.

Grupo do Motor

• O número de referência na ilustração do índice pode ser diferente do que aparece no texto.

M-18 Corpo do Acelerador

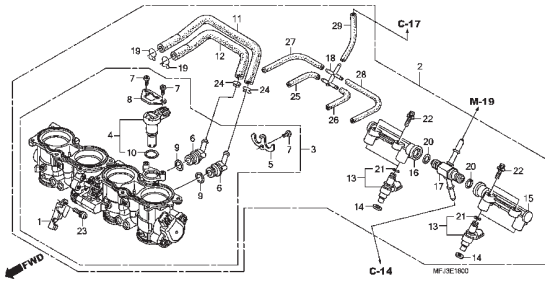

M-19 Injetor de Combustível

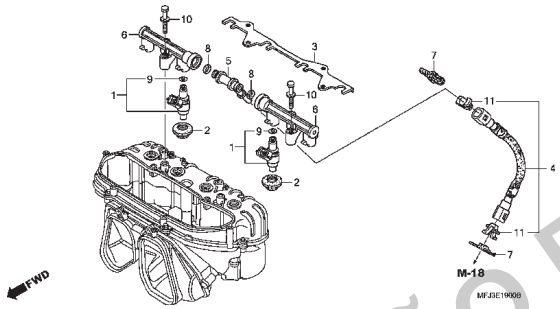

MOP-1 Jogo de Juntas A

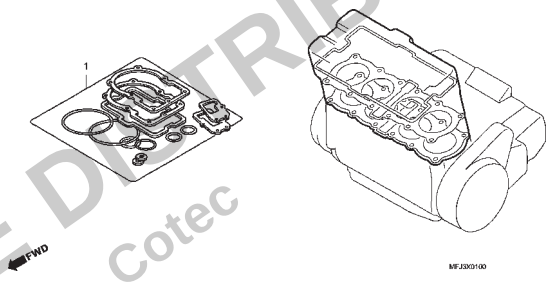

MOP-2 Jogo de Juntas B

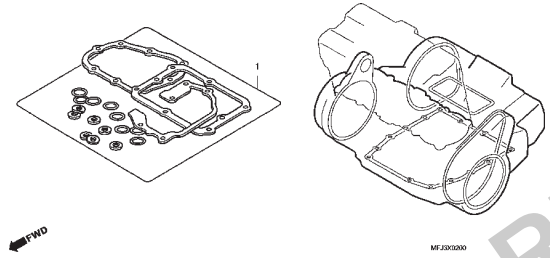

PROIBIDA A REPRODUÇÃO E DISTRIBUIÇÃO
- Moto Honda da Amazônia Ltda. - Cotec

© Moto Honda da Amazônia Ltda.
Todos os direitos reservados.

Grupo do Chassi

• O número de referência na ilustração do índice pode ser diferente do que aparece no texto.

C-1 Farol

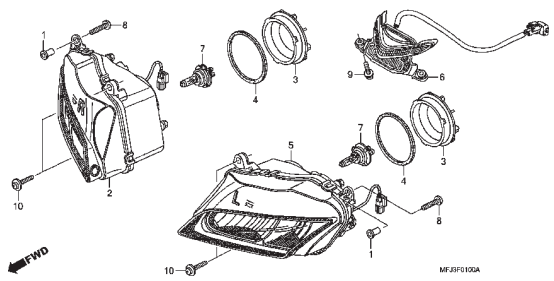

C-2 Instrumentos

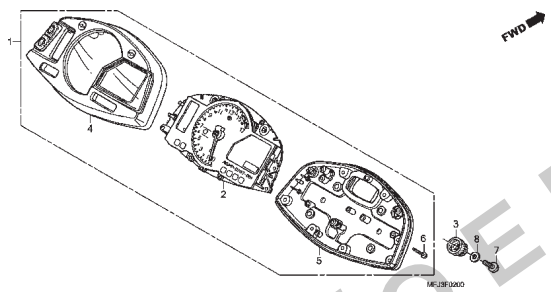

C-3 Alavancas • Interruptores • Cabos

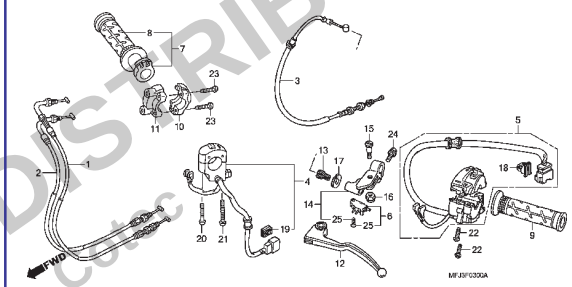

C-4 Cilindro Mestre do Freio Dianteiro (CBR600RR)

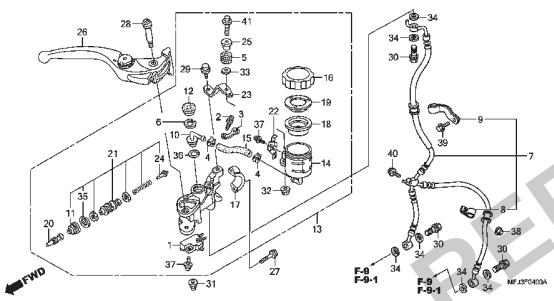

C-4.1 Cilindro Mestre do Freio Dianteiro (CBR600RA)

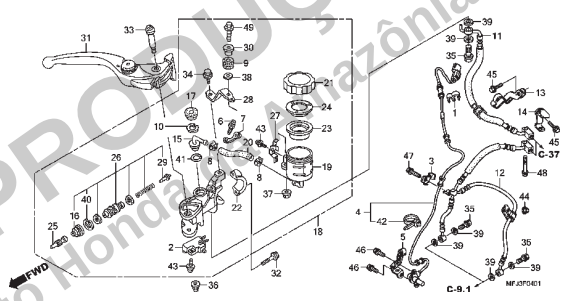

C-5 Guidão • Mesa Superior

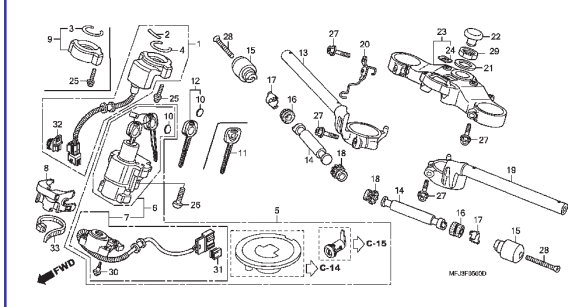

C-5.1 Amortecedor de Direção

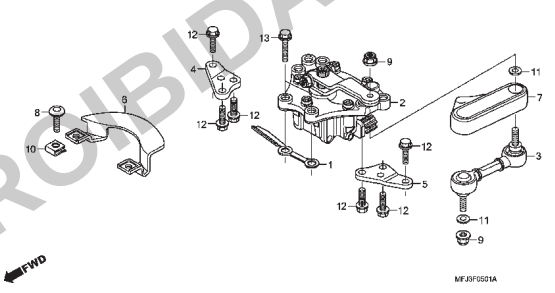

C-6 Coluna de Direção

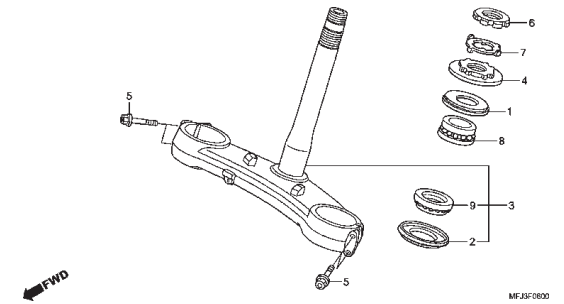

C-7 Para-lama Dianteiro

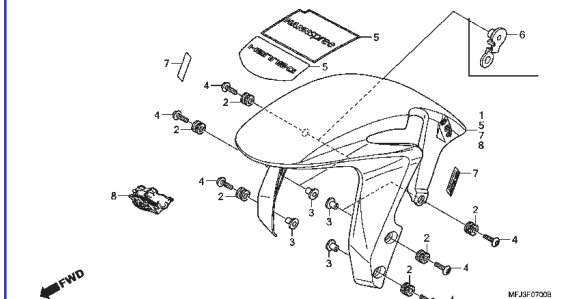

PROIBIDA A REPRODUÇÃO E DISTRIBUIÇÃO
- Moto Honda da Amazônia Ltda. - cotec

© Moto Honda da Amazônia Ltda.
Todos os direitos reservados.

Grupo do Chassi

• O número de referência na ilustração do índice pode ser diferente do que aparece no texto.

C-8 Garfo Dianteiro

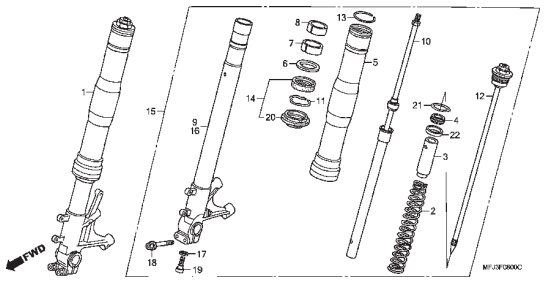

C-9 Cáliper do Freio Dianteiro (CBR600RR7/8)

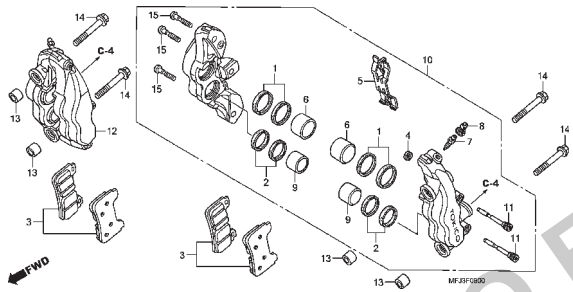

C-9.1 Cáliper do Freio Dianteiro (CBR600RR9,A,B/RA9,A,B)

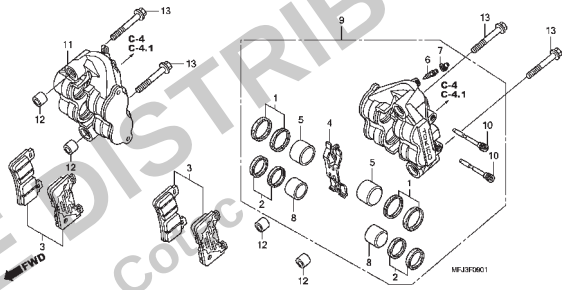

C-10 Roda Dianteira

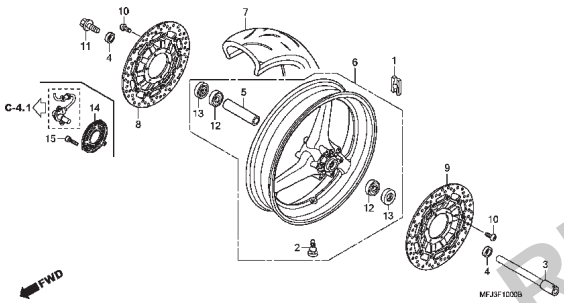

C-11 Cilindro Mestre do Freio Traseiro (CBR600RR)

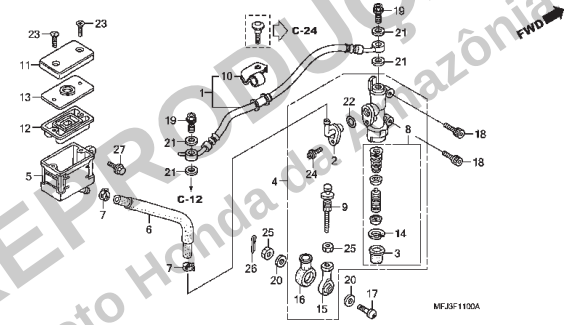

C-11.1 Cilindro Mestre do Freio Traseiro (CBR600RA)

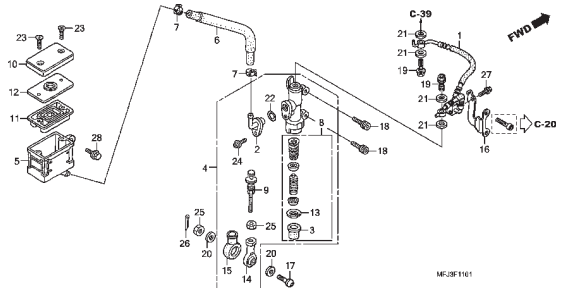

C-12 Cáliper do Freio Traseiro (CBR600RR)

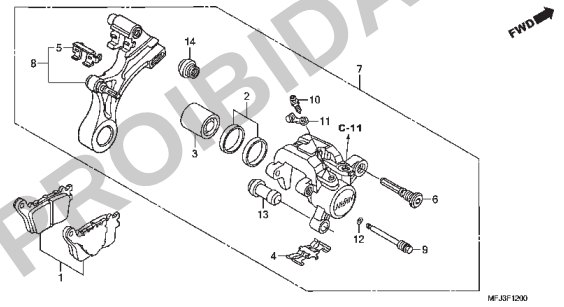

C-12.1 Cáliper do Freio Traseiro (CBR600RA)

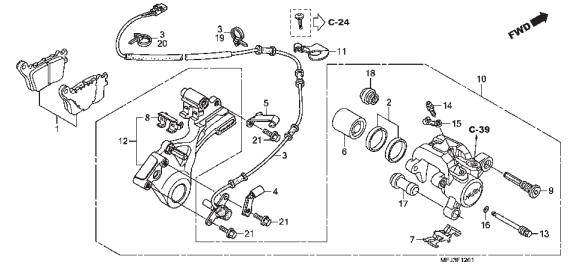

C-13 Roda Traseira

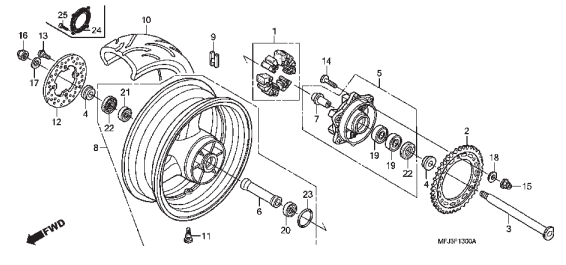

PROIBIDA A REPRODUÇÃO E DISTRIBUIÇÃO
- Moto Honda da Amazônia Ltda. - Coqc

© Moto Honda da Amazônia Ltda.
Todos os direitos reservados.

Grupo do Chassi

• O número de referência na ilustração do índice pode ser diferente do que aparece no texto.

C-14 Tanque de Combustível

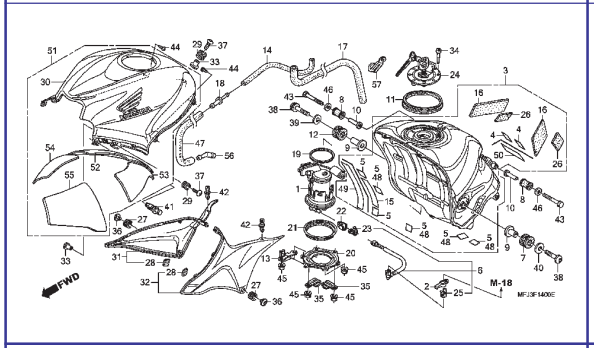

C-15 Assento

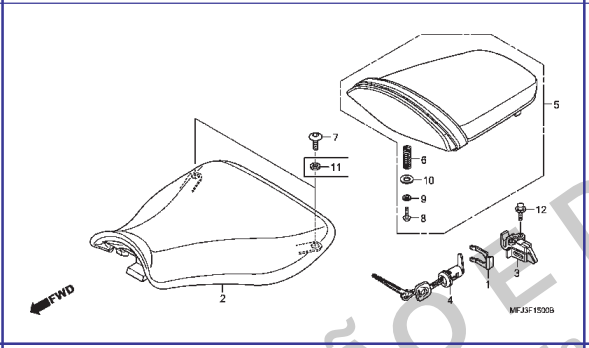

C-16 Rabeta

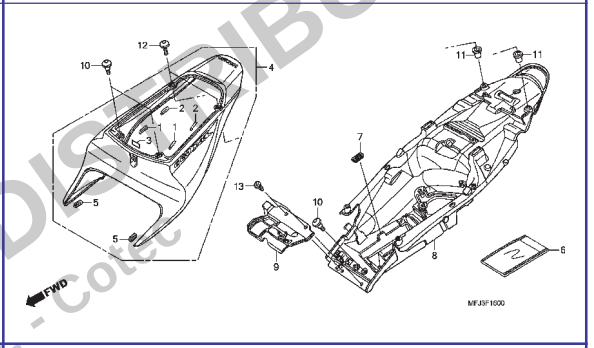

C-17 Filtro de Ar

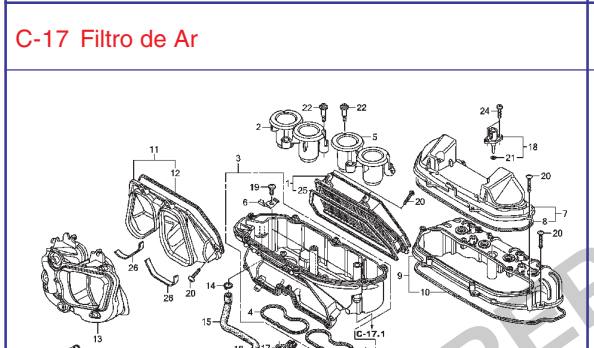

C-17.1 Válvula de Controle de Injeção a Ar

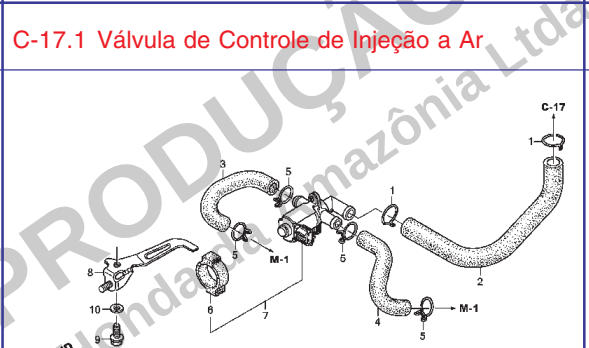

C-18 Escapamento

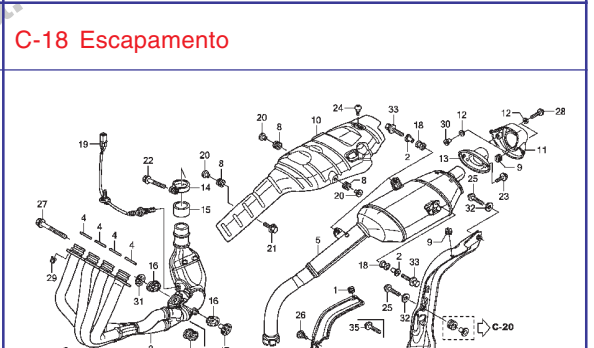

C-18.1 Servo Motor

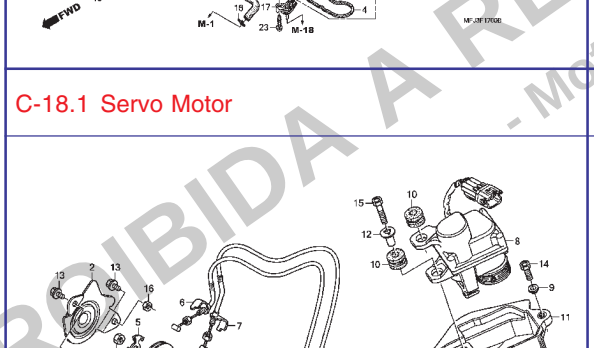

C-19 Pedal do Freio • Pedal do Câmbio

C-20 Pedal de Apoio

PROIBIDA A REPRODUÇÃO E DISTRIBUIÇÃO
- Moto Honda da Amazônia Ltda. - Cotec

© Moto Honda da Amazônia Ltda.
Todos os direitos reservados.

Grupo do Chassi

• O número de referência na ilustração do índice pode ser diferente do que aparece no texto.

C-21 Cavalete

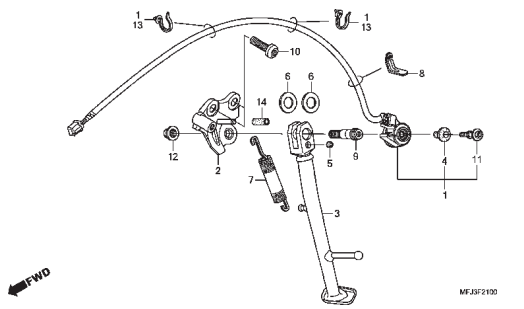

C-22 Garfo Traseiro

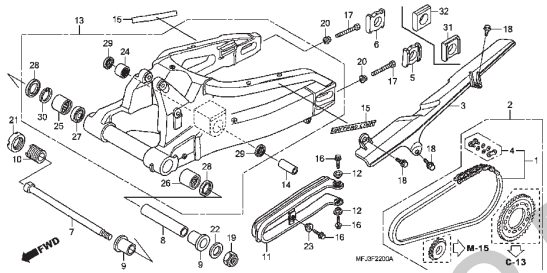

C-23 Amortecedor Traseiro (CBR600RR)

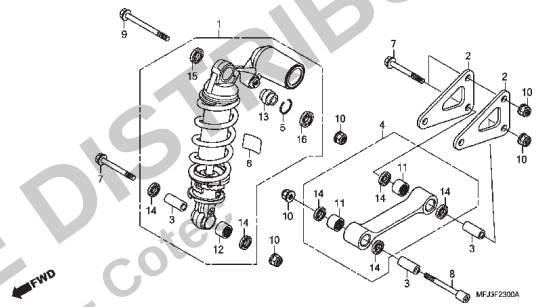

C-23.1 Amortecedor Traseiro (CBR600RA)

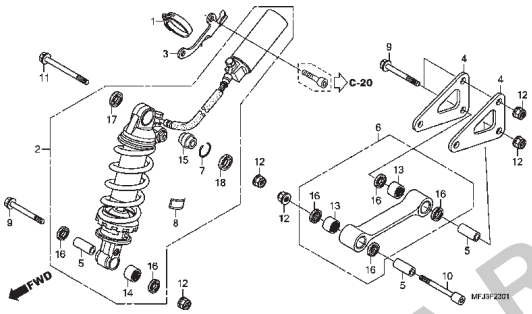

C-24 Para-lama Traseiro

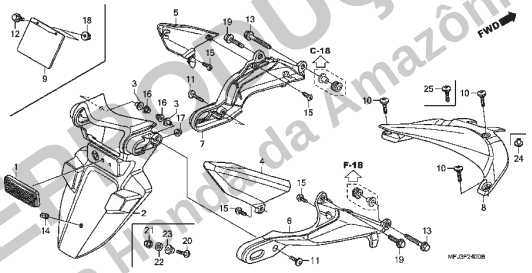

C-25 Sinalizador

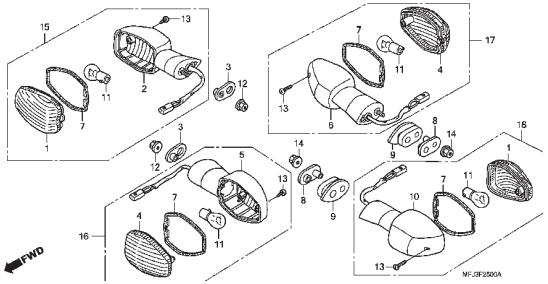

C-25.1 Sinalizador

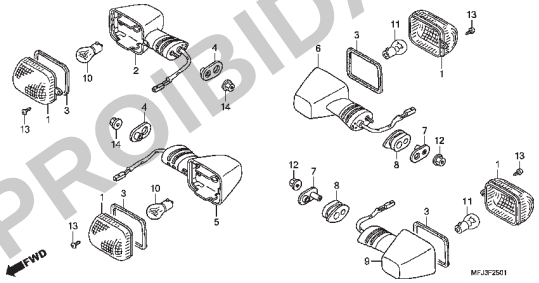

C-25.2 Sinalizador

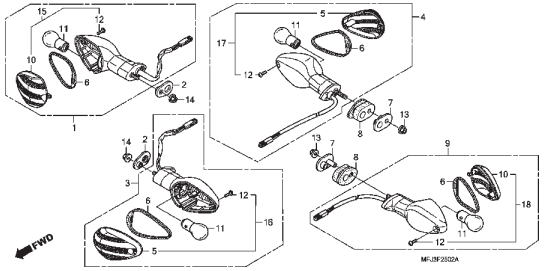

C-26 Lanterna Traseira

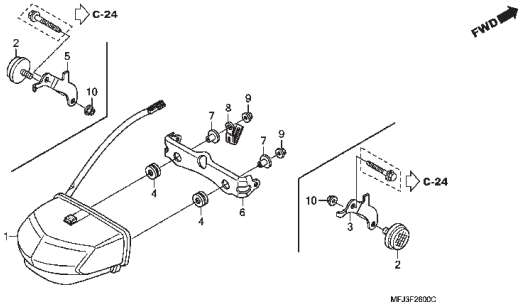

PROIBIDA A REPRODUÇÃO E DISTRIBUIÇÃO
Moto Honda da Amazônia Ltda. - Cotia

© Moto Honda da Amazônia Ltda.
Todos os direitos reservados.

Grupo do Chassi

• O número de referência na ilustração do índice pode ser diferente do que aparece no texto.

C-27 Bateria

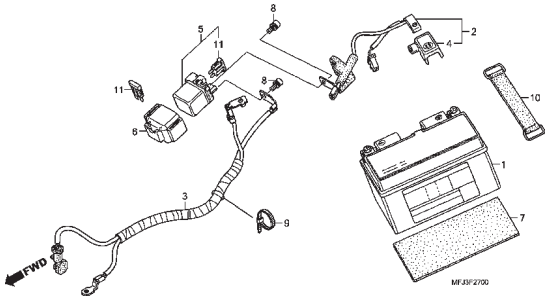

C-28 Fiação Principal

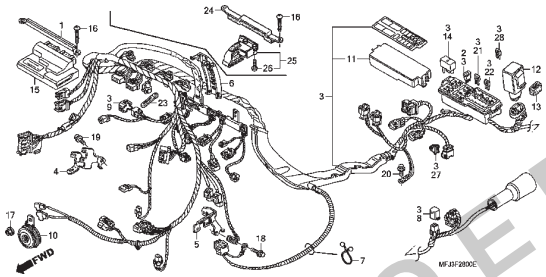

C-28.1 Fiação Secundária

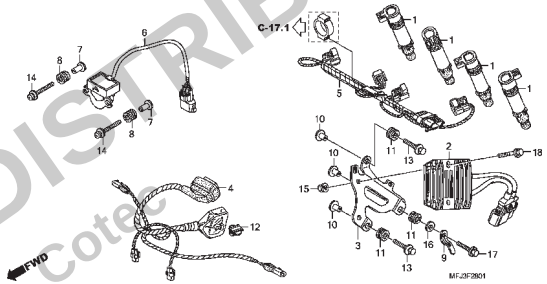

C-29 Chassi

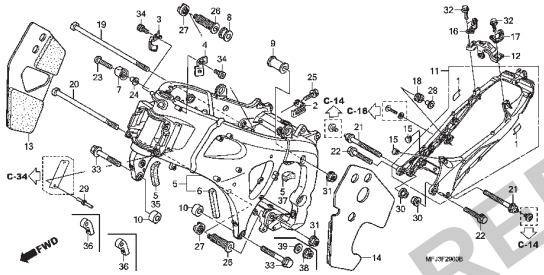

C-30 Ferramentas

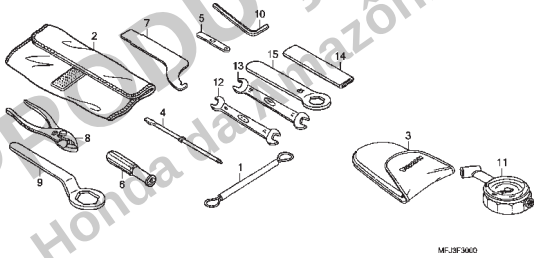

C-31 Radiador

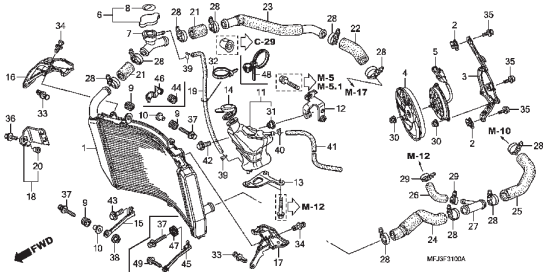

C-32 Carenagem Superior

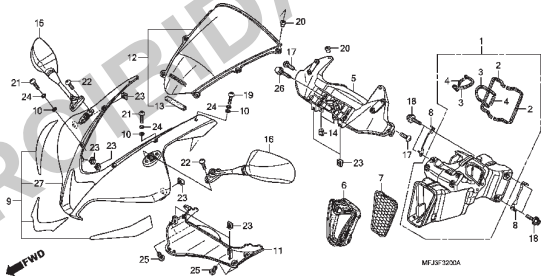

C-33 Carenagem Inferior (CBR600RR7/8)

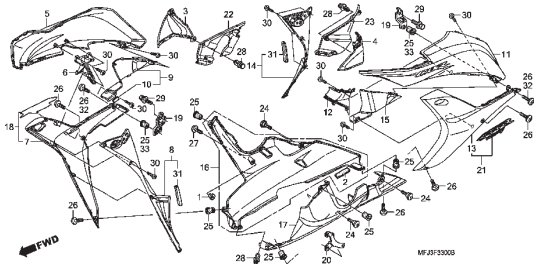

C-33.1 Carenagem Inferior (Direita) (CBR600RR9,A,B/RA9,A,B)

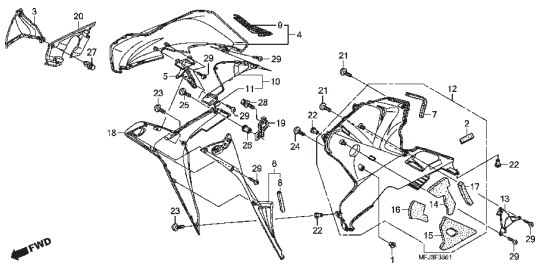

PROIBIDA A REPRODUÇÃO E DISTRIBUIÇÃO
- Moto Honda da Amazônia Ltda. - Cotec

© Moto Honda da Amazônia Ltda.
Todos os direitos reservados.

Grupo do Chassi

• O número de referência na ilustração do índice pode ser diferente do que aparece no texto.

C-33.2 Carenagem Inferior (Esquerda) (CBR600RR9,A,B/RA9,A,B)

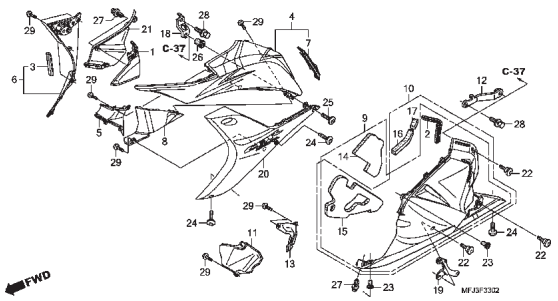

C-34 Etiquetas de Precaução

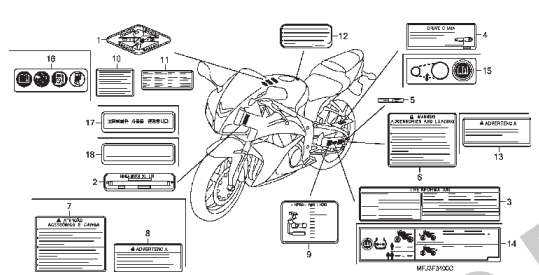

C-35 Emblemas • Faixas

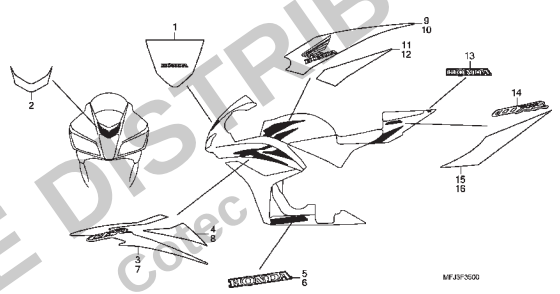

C-35.1 Emblemas • Faixas

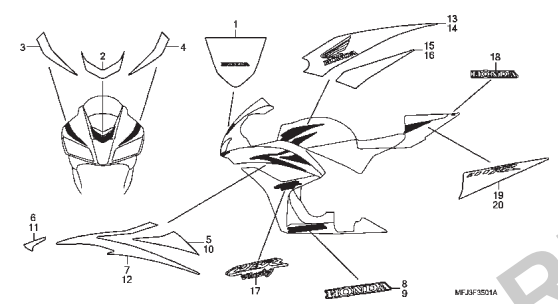

C-35.2 Emblemas • Faixas

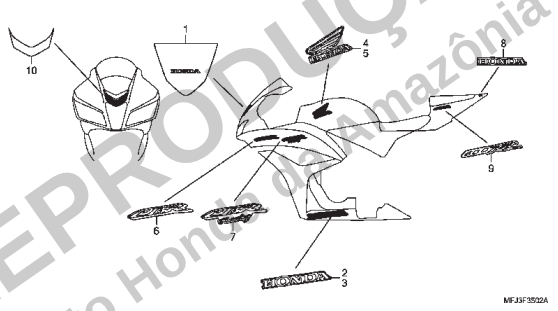

C-35.3 Emblemas • Faixas

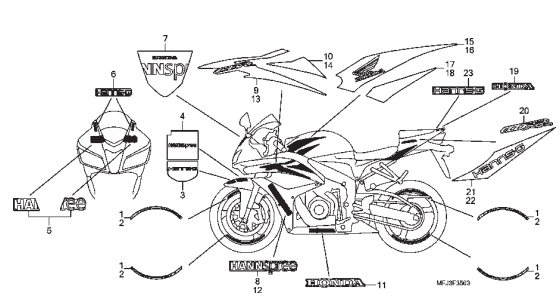

C-35.4 Emblemas • Faixas

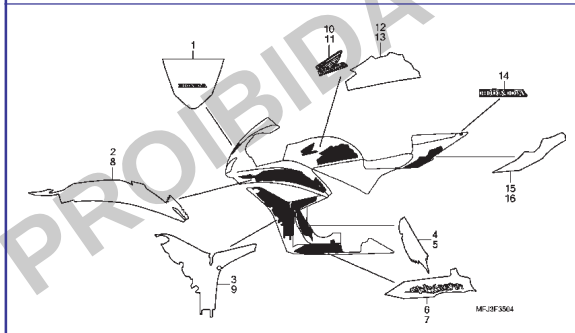

C-35.5 Emblemas • Faixas

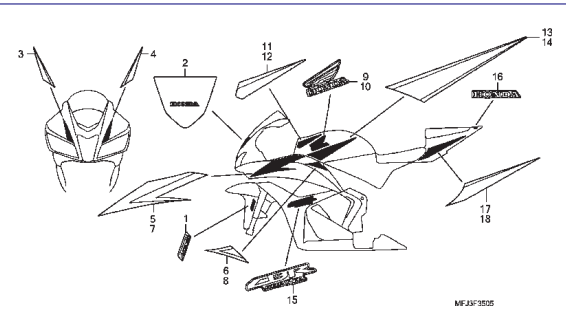

C-35.6 Emblemas • Faixas

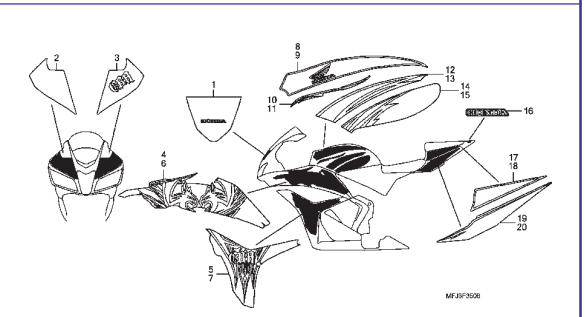

PROIBIDA A REPRODUÇÃO E DISTRIBUIÇÃO
Moto Honda da Amazônia Ltda. - COMEC

© Moto Honda da Amazônia Ltda.
Todos os direitos reservados.

Grupo do Chassi

• O número de referência na ilustração do índice pode ser diferente do que aparece no texto.

C-35.7 Emblemas • Faixas

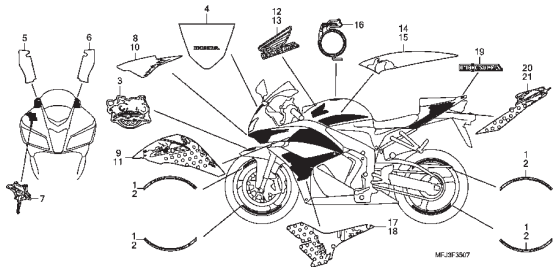

C-35.8 Emblemas • Faixas

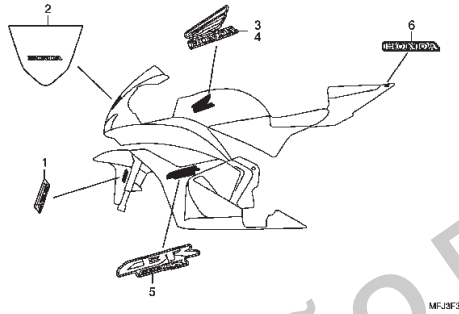

C-35.9 Emblemas • Faixas

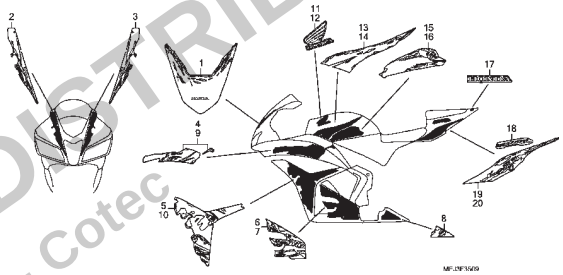

C-35.10 Emblemas • Faixas

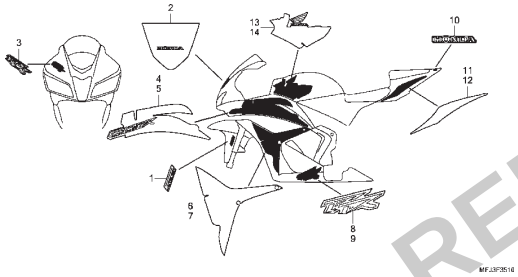

C-36 Unidade de Força Dianteira (CBR600RA)

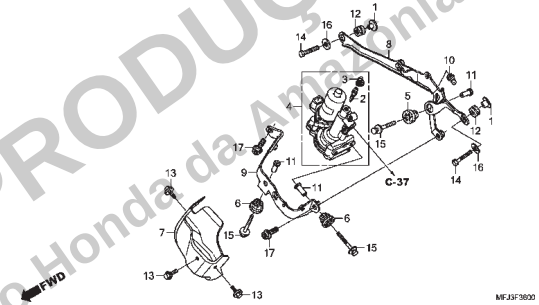

C-37 Unidade da Válvula Dianteira (CBR600RA)

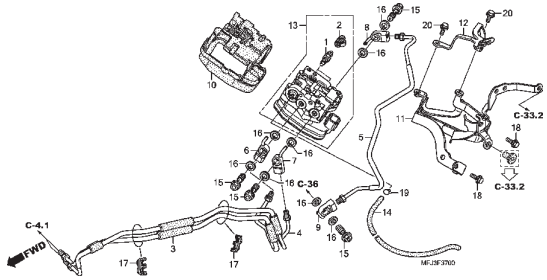

C-38 Unidade de Força Traseira (CBR600RA)

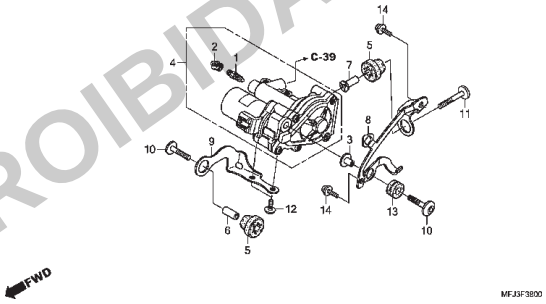

C-39 Unidade da Válvula Traseira (CBR600RA)

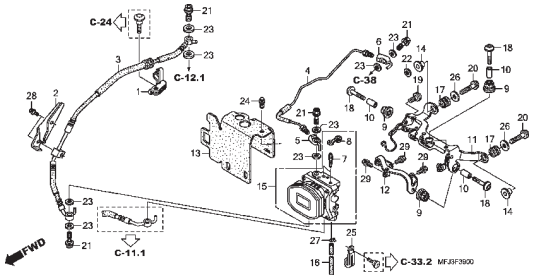

C-40 Unidade de Controle ABS (CBR600RA)

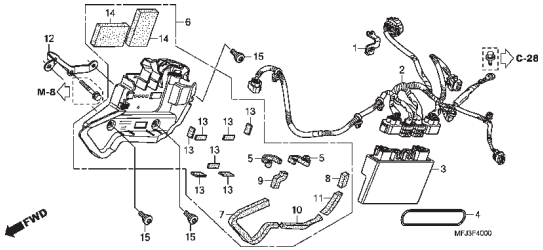

PROIBIDA A REPRODUÇÃO E DISTRIBUIÇÃO
Moto Honda da Amazônia Ltda. - Cotec

© Moto Honda da Amazônia Ltda.
Todos os direitos reservados.

M-1

Tampa do Cabeçote

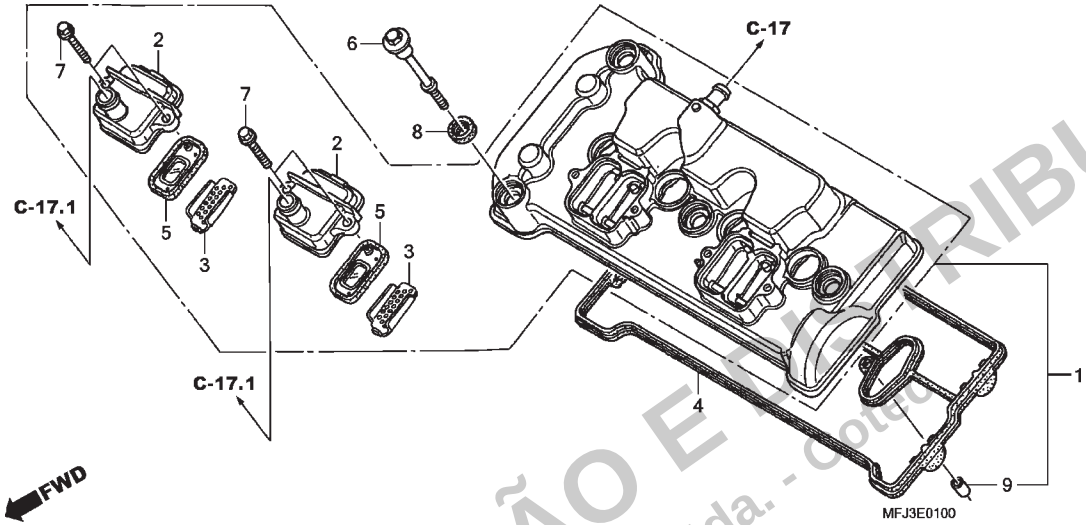

Ref. Nº	N.O.S.	Item de serviço	T.M.O.
1	1111C4	Tampa, Cabeçote	2,1
	1111AS	Tampa, Cabeçote (A)	2,2
		• Nota: Modelos '09	
4	1111D2	Junta, Tampa Cabeçote	2,1
	1111BV	Junta, Tampa Cabeçote (A)	2,2
		• Nota: Modelos '09	
5		(3)	
	314125	Válvula, Retenção Pair	0,8
	3141A8	Válvula, Retenção Pair: Para 1 motocicleta	0,8

Ref. Nº	Nº da peça	Descrição	Qtd. CBR600RR 7	8	9	A	B	CBR600RA 9	A	B	Nº de série		Tipo
1	12310-MFJ-D00	Tampa Comp., Cabeçote	1	1	1	1	1	1	1	1			
2	12331-MBW-000	Tampa, Válvula Palheta	2	2	2	2	2	2	2	2			
3	12341-MAT-750	Placa, Porta (AI)	4	4	4	4	4	4	4	4			
4	12391-MFJ-D00	Junta Comp., Tampa Cabeçote	1	1	1	1	1	1	1	1			
5	18601-MCJ-000	Válvula Comp., Palheta	4	4	–	–	–	–	–	–			
			–	–	4	–	–	4	–	–		~ 2108843	2BR,2ED,2F,2U,3E,BR,E, ED,F,KO,U
	18601-MCJ-003		–	–	4	–	–	4	–	–	2108844	~	2BR,2ED,2F,2U,3E,BR,E, ED,F,KO,U
			–	–	4	–	–	–	–	–			2BR/A,2ED/A,2F/A,2U/A, 3E/A,BR/A,E/A,ED/A, F/A,KO/A,U/A
			–	–	–	4	4	–	4	4			
			–	–	–	–	–	4	–	–			BR/A,E/A,ED/A,F/A,KO/A, U/A
6	90002-MY5-850	Parafuso, Tampa Cabeçote	4	4	4	4	4	4	4	4			
7	90004-GHB-660	Parafuso, Flange, 6x22 (NSHF)	4	4	4	4	4	4	4	4			
8	90543-MV9-670	Bucha, Fixação	4	4	4	4	4	4	4	4			
9	94301-08140	Pino, Guia, 8x14	4	4	4	4	4	4	4	4			

PROIBIDA A REPRODUÇÃO E DISTRIBUIÇÃO
- Moto Honda da Amazônia Ltda. - Cotia

© Moto Honda da Amazônia Ltda.
Todos os direitos reservados.

M-2

Cabeçote

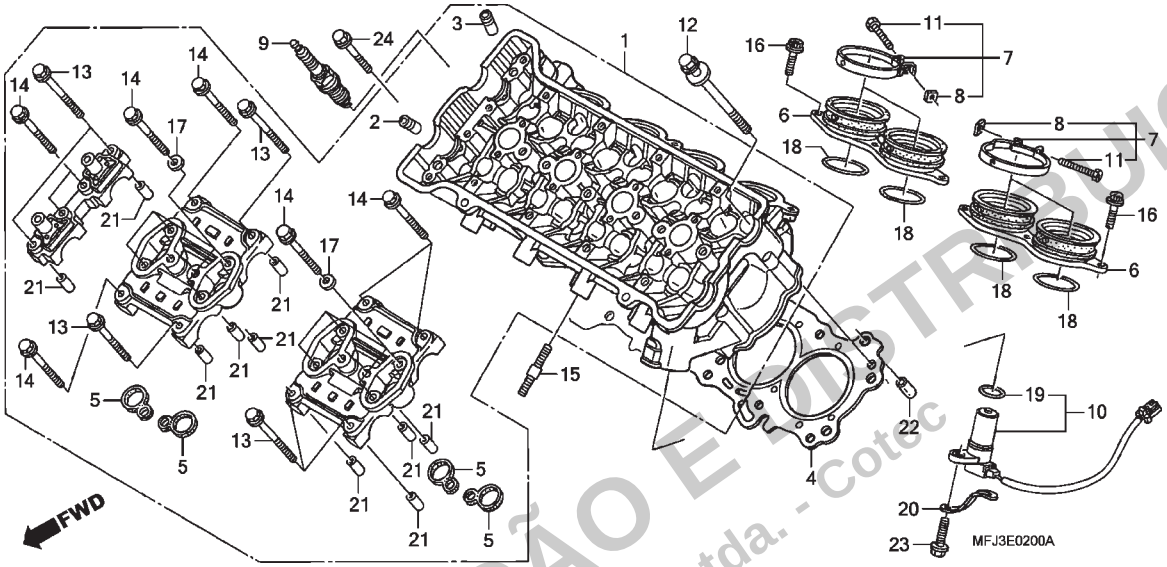

Ref. Nº	N.O.S.	Item de serviço	T.M.O.
1	111106	Cabeçote	8,0
		• Inclui: Ajuste da válvula e retífica	
2	1111M0	Guia, Válvula Escape (Uma)	5,0
		• Inclui: Alargamento	
		• Inclui: Ajuste da válvula e retífica	
	1111M0A	• Substituição de todas as guias da válvula de escape adicionar	2,1
3	1111L9	Guia, Válvula Admissão (Uma)	5,0
		• Inclui: Alargamento	
		• Inclui: Ajuste da válvula e retífica	
	1111L9A	• Substituição de todas as guias da válvula de admissão adicionar	2,1
	1111M9	Guia, Válvula: Para 1 motocicleta	9,5
		• Inclui: Alargamento	
		• Inclui: Ajuste da válvula e retífica	
4	111115	Junta, Cabeçote	4,1
6		(18)	
	311131	Isolador, Corpo Acelerador/ Carburador	1,6
	3111J4	Isolador, Corpo Acelerador/ Carburador (A)	1,7
		• Nota: Modelos '09	
+			

Ref. Nº	Nº da peça	Descrição	Qtd. CBR600RR 7	8	9	A	B	CBR600RA 9	A	B	Nº de série		Tipo
1	12010-MFJ-D01	Cabeçote, Conj.	1	1	–	–	–	–	–	–			
	12010-MFJ-A40		–	–	1	1	1	1	1	1			
2	12204-MBW-305	Guia, Válvula Admissão (O.S.) (Lado Escape)	8	8	8	8	8	8	8	8			
3	12204-MFJ-305	Guia, Válvula Admissão (O.S.)	8	8	8	8	8	8	8	8			
4	12251-MFJ-D01	Junta, Cabeçote	1	1	1	1	1	1	1	1			
5	12395-MBW-003	Junta, Plugue	4	4	4	4	4	4	4	4			
6	16210-MFJ-D00	Isolador Comp., Corpo Acelerador	2	2	2	2	2	2	2	2			2BR,2BR/A,2ED,2ED/A, 2KO,2MX,2MX/A,2U,2U/A, 3BR,3E,3E/A,3U,4ED,5E, BR,BR/A,E,E/A,ED,ED/A, KO,KO/A,MX,MX/A,U,U/A
	16210-MFJ-F00		2	2	2	2	2	2	2	2			2F,2F/A,3F,F,F/A
7	16217-MFJ-D00	Presilha, Isolador	4	4	4	4	4	4	4	4			
8	16222-MV4-300	Porca, Quadrada, 5mm	4	4	4	4	4	4	4	4			
9	31912-MEL-003	Vela, Ignição (IMR9C-9HES) (NGK)	4	4	–	–	–	–	–	–			
	31912-MFL-003	Vela, Ignição (IMR9E-9HES) (NGK)	–	–	4	4	4	4	4	4			
	31922-MBW-E12	Vela, Ignição (VUH27D)(DENSO)	4	4	4	4	4	4	4	4			
10	36140-MFJ-D01	Pulsador Conj., Comando	1	1	1	1	1	1	1	1			
11	90005-MCJ-000	Parafuso, Trava, 5x28	4	4	4	4	4	4	4	4			

PROIBIDA A REPRODUÇÃO E DISTRIBUIÇÃO
- Moto Honda da Amazônia Ltda. - Cotec

© Moto Honda da Amazônia Ltda.
Todos os direitos reservados.

M-2

Cabeçote

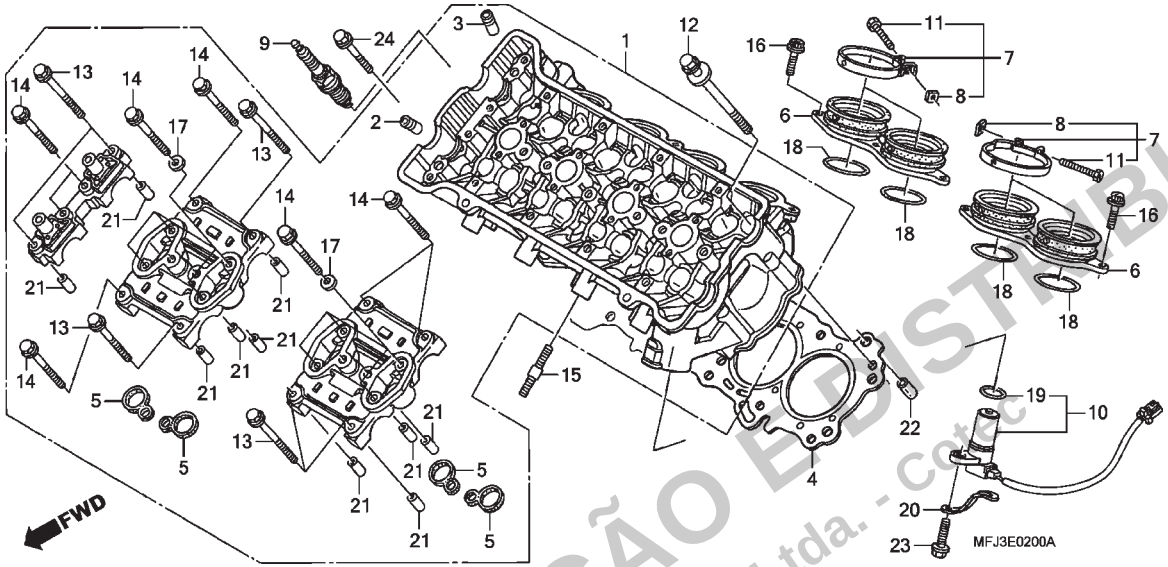

Ref. Nº	N.O.S.	Item de serviço	T.M.O.
+6	3111B6	Isolador, Corpo Acelerador/ Carburador: Para 1 motocicleta	1,7
	3111Q4	Isolador, Corpo Acelerador/ Carburador (A): Para 1 motocicleta • Nota: Modelos '09	1,8
9	614130	Vela, Ignição	0,7
	6141B2	Vela, Ignição: Para 1 motocicleta	0,7
10	614117	Gerador, Pulsos Comando	0,3

Ref. Nº	Nº da peça	Descrição	Qtd. CBR600RR 7	8	9	A	B	CBR600RA 9	A	B	Nº de série		Tipo
12	90007-MBW-000	Parafuso-arruela, 9x90	10	10	10	10	10	10	10	10			
13	90017-MA6-000	Parafuso, Flange, 6x45,5	6	6	6	6	6	6	6	6			
14	90019-MA6-000	Parafuso, Flange, 6x39,5	14	14	14	14	14	14	14	14			
15	90035-MM5-000	Prisioneiro, 8x24	8	8	8	8	8	8	8	8			
16	90071-MEL-000	Parafuso, Allen Flange, 6x16	6	6	–	–	–	–	–	–			
	90004-GHB-630	Parafuso, Flange, 6x16 (NSHF)	–	–	6	6	6	6	6	6			
17	90463-ML7-000	Arruela, Vedação, 6,5mm	8	8	8	8	8	8	8	8			
18	91301-MFJ-D00	Anel, Vedação, 40x2,5	4	4	4	4	4	4	4	4			
19	91309-PX4-003	Anel, Vedação, 16x2,1 (NOK)	1	1	1	1	1	1	1	1			
20	91410-679-000	Presilha, 2x60	1	1	1	1	1	1	1	1			
21	94301-08200	Pino, Guia, 8x20	10	10	10	10	10	10	10	10			
22	94301-10160	Pino, Guia, 10x16	2	2	2	2	2	2	2	2			
23	95701-06018-07	Parafuso, Flange, 6x18	1	1	1	1	1	1	1	1			
24	96001-06035-00	Parafuso, Flange, 6x35	2	2	2	2	2	2	2	2			

PROIBIDA A REPRODUÇÃO E DISTRIBUIÇÃO
Moto Honda da Amazônia Ltda. - Cotec

© Moto Honda da Amazônia Ltda.
Todos os direitos reservados.

M-3

Árvore de Comando • Válvulas

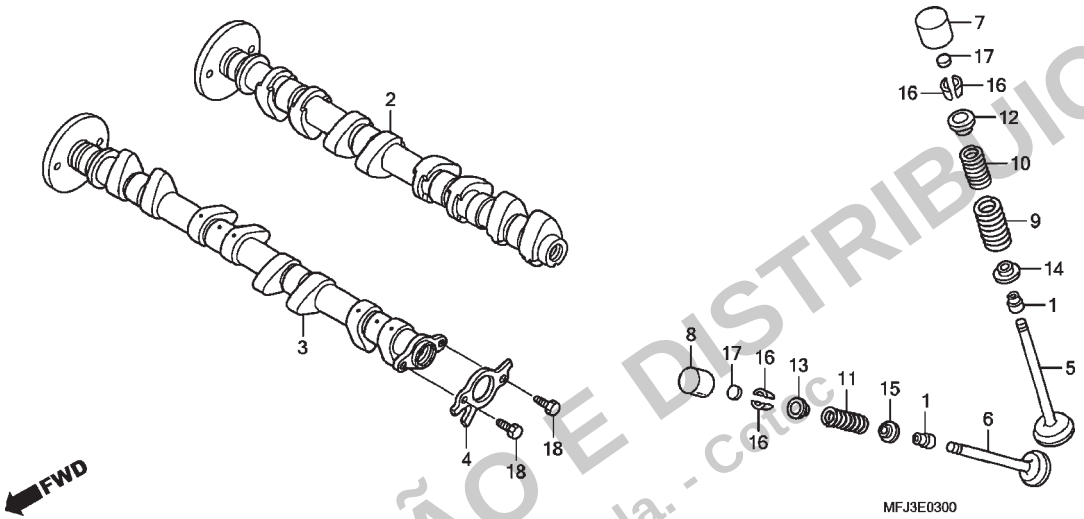

Ref. Nº	N.O.S.	Item de serviço	T.M.O.
2	1111E5	Árvore Comando: Admissão	3,3
		• Inclui: Ajuste da folga da válvula	
	1111CY	Árvore Comando (A): Admissão	3,4
		• Inclui: Ajuste da folga da válvula	
		• Nota: Modelos '09	
3	1111E6	Árvore Comando: Escape	3,3
		• Inclui: Ajuste da folga da válvula	
	1111CZ	Árvore Comando (A): Escape	3,4
		• Inclui: Ajuste da folga da válvula	
		• Nota: Modelos '09	
	1111T4	Árvore Comando:	
		Para 1 motocicleta	3,9
		• Inclui: Ajuste da folga da válvula	
	1111CX	Árvore Comando (A):	
		Para 1 motocicleta	4,0
		• Inclui: Ajuste da folga da válvula	
		• Nota: Modelos '09	
5	1111N0	Válvula, Admissão (Uma)	4,5
		• Inclui: Retífica	
	1111N0A	• Substituição de todas as válvulas de admissão adicionar	1,4
+			

Ref. Nº	Nº da peça	Descrição	Qtd. CBR600RR 7	8	9	A	B	CBR600RA 9	A	B	Nº de série		Tipo
1	12209-MEE-D01	Retentor, Óleo Haste Válvulas	16	16	16	16	16	16	16	16			
2	14110-MFJ-D00	Árvore Comando Comp., Admissão	1	1	1	1	1	1	1	1			
3	14210-MFJ-D00	Árvore Comando Comp., Escape	1	1	1	1	1	1	1	1			
4	14405-MEE-000	Rotor, Pulsador Comando	1	1	1	1	1	1	1	1			
5	14711-MFJ-D00	Válvula, Admissão	8	8	8	8	8	8	8	8			
6	14721-MFJ-D00	Válvula, Escape	8	8	8	8	8	8	8	8			
7	14731-MCJ-000	Acionador, Válvula	8	8	–	–	–	–	–	–			
	14731-MFJ-A40		–	–	8	8	8	8	8	8			
8	14731-MY9-751	Acionador, Válvula	8	8	–	–	–	–	–	–			
	14733-MFJ-A40	Acionador, Válvula Escape	–	–	8	8	8	8	8	8			
9	14751-MFJ-D01	Mola, Externa Válvula Admissão	8	8	8	8	8	8	8	8			
10	14752-MEE-003	Mola, Interna Válvula Admissão	8	8	8	8	8	8	8	8			
11	14761-MFJ-D01	Mola, Válvula Escape	8	8	–	–	–	–	–	–			
	14761-MFJ-D02		–	–	8	8	8	8	8	8			
12	14771-MEE-000	Retentor, Mola Válvula	8	8	8	8	8	8	8	8			
13	14772-MFJ-D00	Retentor, Mola Válvula Escape	8	8	8	8	8	8	8	8			
14	14775-MFJ-D00	Assento, Mola Válvula Admissão	8	8	8	8	8	8	8	8			
15	14776-MFJ-D00	Assento, Mola Válvula Escape	8	8	8	8	8	8	8	8			
16	14781-MV9-671	Chaveta, Válvula	32	32	32	32	32	32	32	32			
17	14901-KT7-013	Calço, Ajuste (1,200)	16	16	16	16	16	16	16	16			
	14902-KT7-013	Calço, Ajuste (1,225)	16	16	16	16	16	16	16	16			
	14903-KT7-013	Calço, Ajuste (1,250)	16	16	16	16	16	16	16	16			
	14904-KT7-013	Calço, Ajuste (1,275)	16	16	16	16	16	16	16	16			
	14905-KT7-013	Calço, Ajuste (1,300)	16	16	16	16	16	16	16	16			

PROIBIDA A REPRODUÇÃO E DISTRIBUIÇÃO
Moto Honda da Amazônia Ltda. - Cotic

© Moto Honda da Amazônia Ltda.
Todos os direitos reservados.

M-3

Árvore de Comando • Válvulas

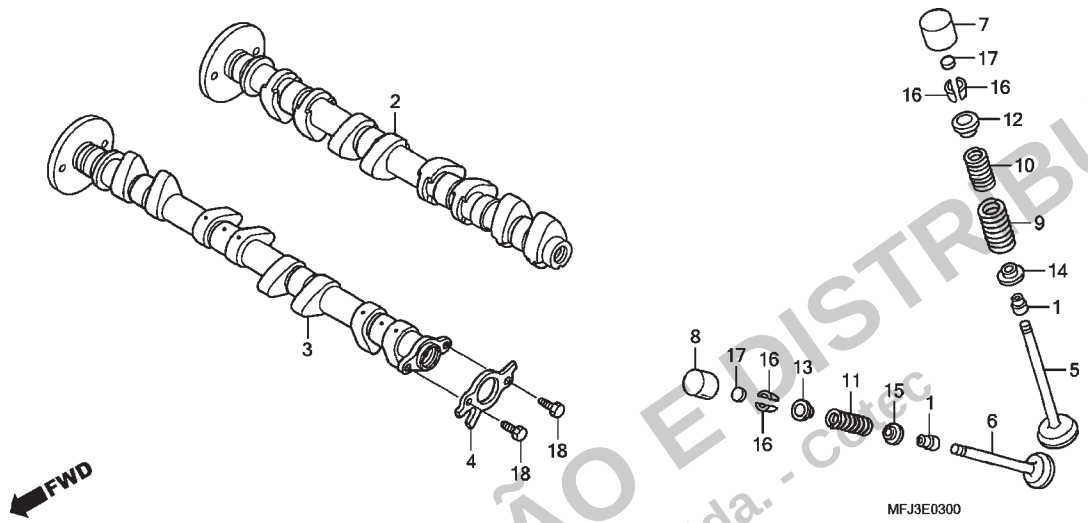

Ref. Nº	N.O.S.	Item de serviço	T.M.O.
6	1111N1	Válvula, Escape (Uma)	4,5
		• Inclui: Retífica	
	1111N1A	• Substituição de todas as válvulas de escape adicionar	1,4
	1111P0	Válvula: Para 1 motocicleta	7,5
		• Inclui: Retífica	
9		(1,10,12,14,16)	
	1111P2	Mola e/ou Retentor Haste, Válvula Admissão (Uma)	4,3
	1111P2A	• Substituição de todas as molas de admissão adicionar	0,7
11		(1,13,15,16)	
	1111P3	Mola e/ou Retentor Haste, Válvula Escape (Uma)	4,3
	1111P3A	• Substituição de todas as molas de escape adicionar	0,7
	1111Q2	Mola e/ou Retentor Haste, Válvula: Para 1 motocicleta	5,8

Ref. Nº	Nº da peça	Descrição	Qtd. CBR600RR 7	8	9	A	B	CBR600RA 9	A	B	Nº de série		Tipo
17)	14906-KT7-013	Calço, Ajuste (1,325)	16	16	16	16	16	16	16	16			
	14907-KT7-013	Calço, Ajuste (1,350)	16	16	16	16	16	16	16	16			
	14908-KT7-013	Calço, Ajuste (1,375)	16	16	16	16	16	16	16	16			
	14909-KT7-013	Calço, Ajuste (1,400)	16	16	16	16	16	16	16	16			
	14910-KT7-013	Calço, Ajuste (1,425)	16	16	16	16	16	16	16	16			
	14911-KT7-013	Calço, Ajuste (1,450)	16	16	16	16	16	16	16	16			
	14912-KT7-013	Calço, Ajuste (1,475)	16	16	16	16	16	16	16	16			
	14913-KT7-013	Calço, Ajuste (1,500)	16	16	16	16	16	16	16	16			
	14914-KT7-013	Calço, Ajuste (1,525)	16	16	16	16	16	16	16	16			
	14915-KT7-013	Calço, Ajuste (1,550)	16	16	16	16	16	16	16	16			
	14916-KT7-013	Calço, Ajuste (1,575)	16	16	16	16	16	16	16	16			
	14917-KT7-013	Calço, Ajuste (1,600)	16	16	16	16	16	16	16	16			
	14918-KT7-013	Calço, Ajuste (1,625)	16	16	16	16	16	16	16	16			
	14919-KT7-013	Calço, Ajuste (1,650)	16	16	16	16	16	16	16	16			
	14920-KT7-013	Calço, Ajuste (1,675)	16	16	16	16	16	16	16	16			
	14921-KT7-013	Calço, Ajuste (1,700)	16	16	16	16	16	16	16	16			
	14922-KT7-013	Calço, Ajuste (1,725)	16	16	16	16	16	16	16	16			
	14923-KT7-013	Calço, Ajuste (1,750)	16	16	16	16	16	16	16	16			
	14924-KT7-013	Calço, Ajuste (1,775)	16	16	16	16	16	16	16	16			
	14925-KT7-013	Calço, Ajuste (1,800)	16	16	16	16	16	16	16	16			
	14926-KT7-013	Calço, Ajuste (1,825)	16	16	16	16	16	16	16	16			
	14927-KT7-013	Calço, Ajuste (1,850)	16	16	16	16	16	16	16	16			
	14928-KT7-013	Calço, Ajuste (1,875)	16	16	16	16	16	16	16	16			
	14929-KT7-013	Calço, Ajuste (1,900)	16	16	16	16	16	16	16	16			
	14930-KT7-013	Calço, Ajuste (1,925)	16	16	16	16	16	16	16	16			
	14931-KT7-013	Calço, Ajuste (1,950)	16	16	16	16	16	16	16	16			
	14932-KT7-013	Calço, Ajuste (1,975)	16	16	16	16	16	16	16	16			

PROIBIDA A REPRODUÇÃO E DISTRIBUIÇÃO
Moto Honda da Amazônia Ltda. - cotec

© Moto Honda da Amazônia Ltda.
Todos os direitos reservados.

M-3

Árvore de Comando • Válvulas

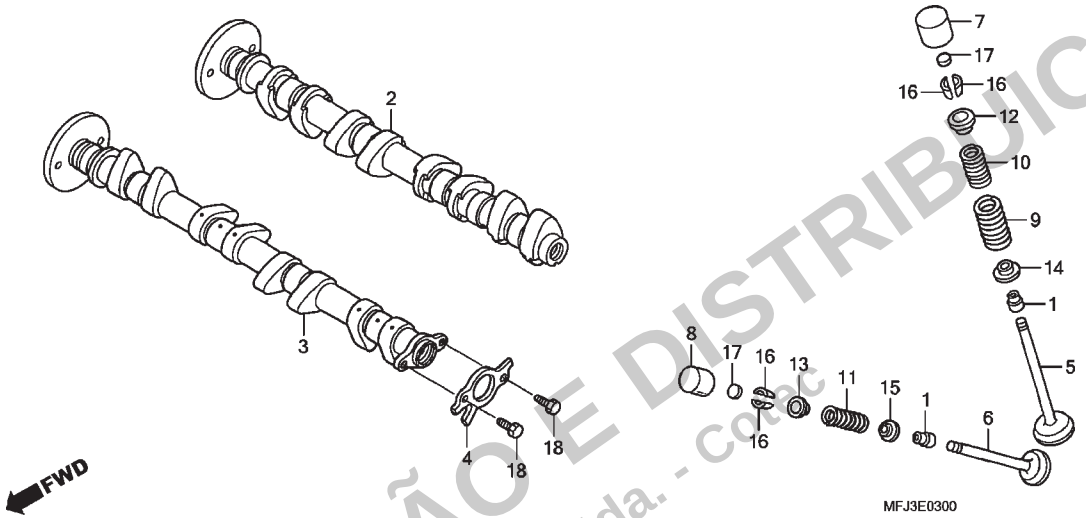

Ref. Nº	N.O.S.	Item de serviço	T.M.O.	Ref. Nº	Nº da peça	Descrição	Qtd. CBR600RR 7	8	9	A	B	CBR600RA 9	A	B	Nº de série		Tipo
				17)	14933-KT7-013	Calço, Ajuste (2,000)	16	16	16	16	16	16	16	16			
					14934-KT7-013	Calço, Ajuste (2,025)	16	16	16	16	16	16	16	16			
					14935-KT7-013	Calço, Ajuste (2,050)	16	16	16	16	16	16	16	16			
					14936-KT7-013	Calço, Ajuste (2,075)	16	16	16	16	16	16	16	16			
					14937-KT7-013	Calço, Ajuste (2,100)	16	16	16	16	16	16	16	16			
					14938-KT7-013	Calço, Ajuste (2,125)	16	16	16	16	16	16	16	16			
					14939-KT7-013	Calço, Ajuste (2,150)	16	16	16	16	16	16	16	16			
					14940-KT7-013	Calço, Ajuste (2,175)	16	16	16	16	16	16	16	16			
					14941-KT7-013	Calço, Ajuste (2,200)	16	16	16	16	16	16	16	16			
					14942-KT7-013	Calço, Ajuste (2,225)	16	16	16	16	16	16	16	16			
					14943-KT7-013	Calço, Ajuste (2,250)	16	16	16	16	16	16	16	16			
					14944-KT7-013	Calço, Ajuste (2,275)	16	16	16	16	16	16	16	16			
					14945-KT7-013	Calço, Ajuste (2,300)	16	16	16	16	16	16	16	16			
					14946-KT7-013	Calço, Ajuste (2,325)	16	16	16	16	16	16	16	16			
					14947-KT7-013	Calço, Ajuste (2,350)	16	16	16	16	16	16	16	16			
					14948-KT7-013	Calço, Ajuste (2,375)	16	16	16	16	16	16	16	16			
					14949-KT7-013	Calço, Ajuste (2,400)	16	16	16	16	16	16	16	16			
					14950-KT7-013	Calço, Ajuste (2,425)	16	16	16	16	16	16	16	16			
					14951-KT7-013	Calço, Ajuste (2,450)	16	16	16	16	16	16	16	16			
					14952-KT7-013	Calço, Ajuste (2,475)	16	16	16	16	16	16	16	16			
					14953-KT7-013	Calço, Ajuste (2,500)	16	16	16	16	16	16	16	16			
					14954-KT7-013	Calço, Ajuste (2,525)	16	16	16	16	16	16	16	16			
					14955-KT7-013	Calço, Ajuste (2,550)	16	16	16	16	16	16	16	16			
					14956-KT7-013	Calço, Ajuste (2,575)	16	16	16	16	16	16	16	16			
					14957-KT7-013	Calço, Ajuste (2,600)	16	16	16	16	16	16	16	16			
					14958-KT7-013	Calço, Ajuste (2,625)	16	16	16	16	16	16	16	16			
					14959-KT7-013	Calço, Ajuste (2,650)	16	16	16	16	16	16	16	16			

PROIBIDA A REPRODUÇÃO E DISTRIBUIÇÃO
Moto Honda da Amazônia Ltda. - Cotac

© Moto Honda da Amazônia Ltda.
Todos os direitos reservados.

M-3

Árvore de Comando • Válvulas

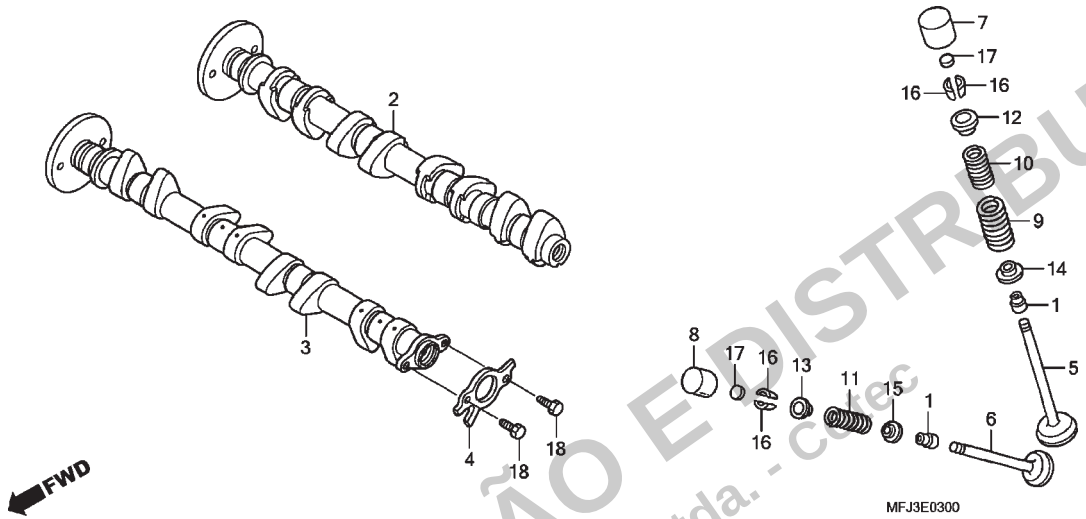

Ref. Nº	N.O.S.	Item de serviço	T.M.O.

Ref. Nº	Nº da peça	Descrição	Qtd. CBR600RR 7	8	9	A	B	CBR600RA 9	A	B	Nº de série		Tipo
17)	14960-KT7-013	Calço, Ajuste (2,675)	16	16	16	16	16	16	16	16			
	14961-KT7-013	Calço, Ajuste (2,700)	16	16	16	16	16	16	16	16			
	14962-KT7-013	Calço, Ajuste (2,725)	16	16	16	16	16	16	16	16			
	14963-KT7-013	Calço, Ajuste (2,750)	16	16	16	16	16	16	16	16			
	14964-KT7-013	Calço, Ajuste (2,775)	16	16	16	16	16	16	16	16			
	14965-KT7-013	Calço, Ajuste (2,800)	16	16	16	16	16	16	16	16			
	14966-KT7-013	Calço, Ajuste (2,825)	16	16	16	16	16	16	16	16			
	14967-KT7-013	Calço, Ajuste (2,850)	16	16	16	16	16	16	16	16			
	14968-KT7-013	Calço, Ajuste (2,875)	16	16	16	16	16	16	16	16			
	14969-KT7-013	Calço, Ajuste (2,900)	16	16	16	16	16	16	16	16			
18	90081-MFJ-D00	Parafuso, Trava, 6x9	2	2	2	2	2	2	2	2			

PROIBIDA A REPRODUÇÃO E DISTRIBUIÇÃO
- Moto Honda da Amazônia Ltda. - Cofec

© Moto Honda da Amazônia Ltda.
Todos os direitos reservados.

M-4

Corrente de Comando • Tensor

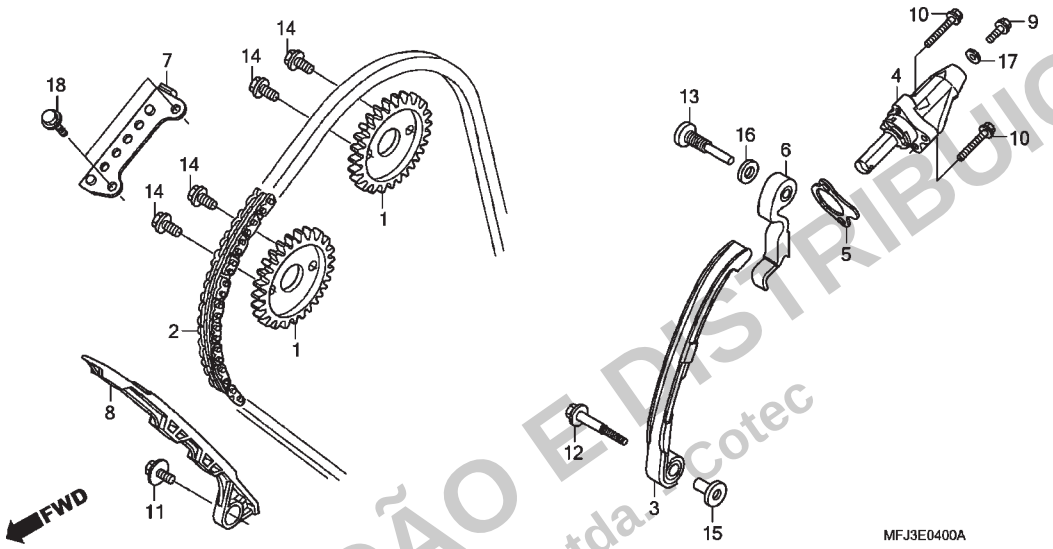

Ref. Nº	N.O.S.	Item de serviço	T.M.O.
1	1111F7	Pinhão, Comando: Admissão	2,4
	1111F8	Pinhão, Comando: Escape	2,4
	1111F9	Pinhão, Comando: Para 1 motocicleta	2,5
	1111DE	Pinhão, Comando (A): Admissão • Nota: Modelos '09	2,5
	1111DF	Pinhão, Comando (A): Escape • Nota: Modelos '09	2,5
	1111DG	Pinhão, Comando (A): Para 1 motocicleta • Nota: Modelos '09	2,6
2	110140	Corrente, Comando	3,7
3	111130	Tensor, Corrente Comando	3,6
4		(5)	
	111133	Acionador, Tensor	1,1
	111133L	• ABS adicionar	0,2
6	1111W4	Tensor, Secundário Corrente Comando	4,2
7	1111G9	Guia B, Corrente Comando	2,1
	1111DH	Guia B, Corrente Comando (A) • Nota: Modelos '09	2,2
8	111139	Guia, Corrente Comando	3,6

Ref. Nº	Nº da peça	Descrição	Qtd. CBR600RR 7	8	9	A	B	CBR600RA 9	A	B	Nº de série		Tipo
1	14321-MEE-000	Pinhão, Comando (34D)	2	2	2	2	2	2	2	2			
2	14401-MEE-003	Corrente, Comando (116 Elos) (BORG WARNER)	1	1	1	1	1	1	1	1			
3	14510-MFJ-D00	Tensor Comp. A, Corrente Comando	1	1	1	1	1	1	1	1			
4	14520-MEE-003	Acionador Conj., Tensor	1	1	–	–	–	–	–	–		~ 2059610	2ED,2ED/A,2F,2MX,2MX/A, 2U,2U/A,3E,3E/A,BR,BR/A, E,E/A,ED,ED/A,F,KO,KO/A, MX,MX/A,U,U/A
	14520-MEE-013		1	1	–	–	–	–	–	–	2059611	~	2ED,2ED/A,2F,2MX,2MX/A, 2U,2U/A,3E,3E/A,BR,BR/A, E,E/A,ED,ED/A,F,KO,KO/A, MX,MX/A,U,U/A
			–	1	–	–	–	–	–	–			2F/A,F/A
			–	–	1	1	1	1	1	1			
5	14523-MCW-003	Junta, Tensor	1	1	1	1	1	1	1	1			
6	14530-MEE-D00	Tensor Comp. B, Corrente Comando	1	1	1	1	1	1	1	1			
7	14546-MCJ-000	Guia B, Corrente Comando	1	1	1	1	1	1	1	1			
8	14620-MEE-000	Guia A, Corrente Comando	1	1	1	1	1	1	1	1			
9	90004-GHB-600	Parafuso, Flange, 6x10 (NSHF)	1	1	1	1	1	1	1	1			
10	90010-GHB-670	Parafuso, Flange, 6x25	2	2	2	2	2	2	2	2			
11	90021-MM5-000	Parafuso-arruela, 6x12	1	1	1	1	1	1	1	1			
12	90022-MFJ-D00	Pivô, Tensor Corrente Comando	1	1	1	1	1	1	1	1			
13	90023-MFJ-D00	Eixo B, Tensor Corrente Comando	1	1	1	1	1	1	1	1			

PROIBIDA A REPRODUÇÃO E DISTRIBUIÇÃO
- Moto Honda da Amazônia Ltda. - Cotec

© Moto Honda da Amazônia Ltda.
Todos os direitos reservados.

M-4

Corrente de Comando • Tensor

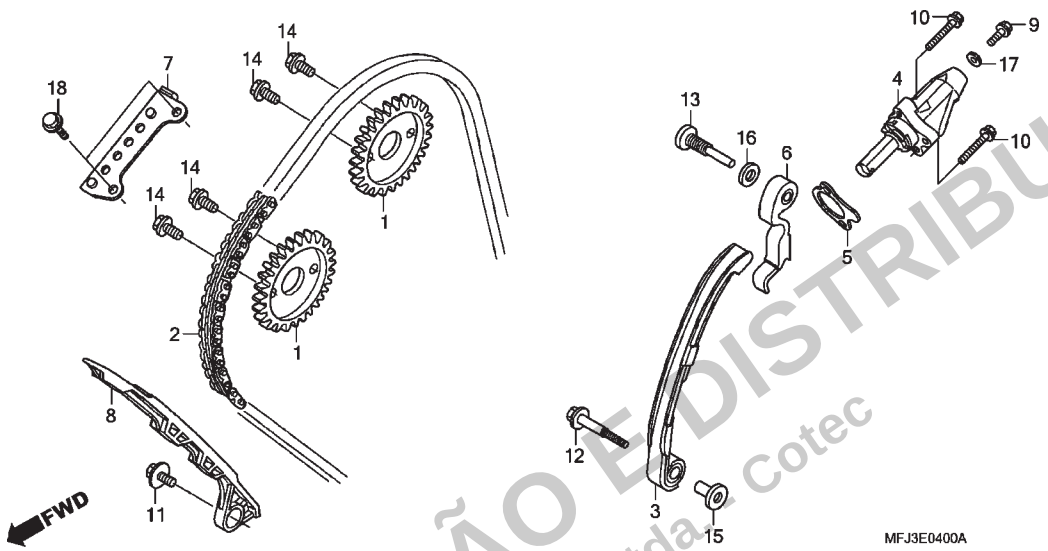

Ref. Nº	N.O.S.	Item de serviço	T.M.O.

Ref. Nº	Nº da peça	Descrição	Qtd. CBR600RR 7	8	9	A	B	CBR600RA 9	A	B	Nº de série		Tipo
14	90082-HA0-000	Parafuso, Flange, 7x10,5	4	4	4	4	4	4	4	4	.....	.....	.....
15	90401-MFJ-D00	Bucha, Tensor Corrente Comando	1	1	1	1	1	1	1	1	.....	.....	.....
16	90403-MG7-000	Arruela, Vedação, 10mm	1	1	1	1	1	1	1	1	.....	.....	.....
17	90442-397-000	Arruela, Vedação, 6mm	1	1	1	1	1	1	1	1	.....	.....	.....
18	95701-06014-00	Parafuso, Flange, 6x14	2	2	2	2	2	2	2	2	.....	.....	.....

PROIBIDA A REPRODUÇÃO E DISTRIBUIÇÃO
- Moto Honda da Amazônia Ltda. - Cotec

© Moto Honda da Amazônia Ltda.
Todos os direitos reservados.

M-5

Tampa Lateral Direita (CBR600RR7/8)

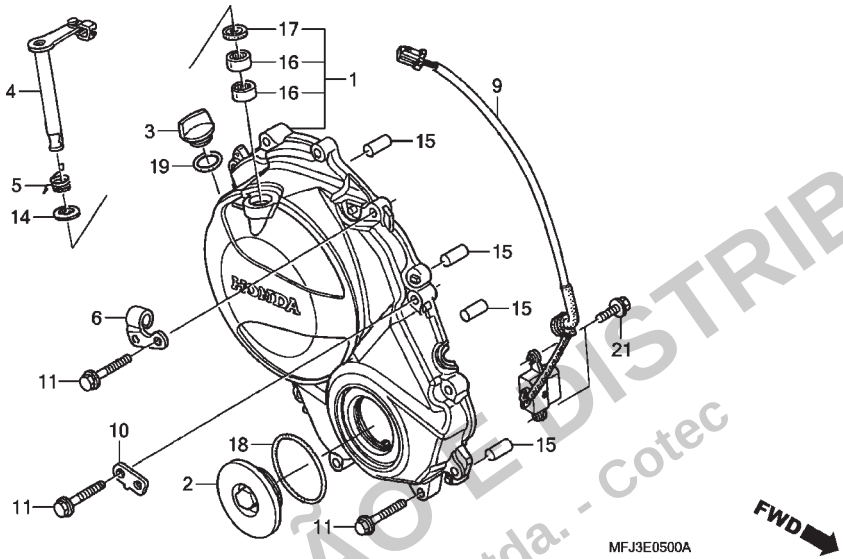

Ref. Nº	N.O.S.	Item de serviço	T.M.O.
1	110159	Tampa, Lateral: Direita	0,8
4		(5)	
	2121A7	Alavanca, Embreagem	0,7
9	614110	Gerador, Pulsos Ignição	1,2

Ref. Nº	Nº da peça	Descrição	Qtd. CBR600RR 7	8	9	A	B	CBR600RA 9	A	B	Nº de série		Tipo
1	11330-MFJ-D00	Tampa Comp., Direita	1	1	–	–	–	–	–	–			
2	11332-MER-D00	Capa, 45mm	1	1	–	–	–	–	–	–			
3	15611-KA4-710	Capa, Abastecimento Óleo	1	1	–	–	–	–	–	–			
4	22810-MFJ-D00	Alavanca Comp., Embreagem	1	1	–	–	–	–	–	–			
5	22815-MFJ-D00	Mola, Alavanca Embreagem	1	1	–	–	–	–	–	–			
6	22821-MFJ-D00	Suporte, Cabo Embreagem	1	1	–	–	–	–	–	–			
9	30300-MFJ-D01	Gerador Comp., Pulsos	1	1	–	–	–	–	–	–			
10	32157-MFJ-D00	Suporte, Presilha Fiação	1	1	–	–	–	–	–	–			
11	90006-GHB-680	Parafuso, Flange, 6x28 (NSHF)	13	13	–	–	–	–	–	–			
14	90525-MBZ-610	Arruela	1	1	–	–	–	–	–	–			
15	90701-MV9-670	Pino, Guia, 10x16	4	4	–	–	–	–	–	–			
16	91053-MFJ-D01	Rolamento, Agulhas, 12x16x10	2	2	–	–	–	–	–	–			
17	91204-KK0-003	Retentor, Óleo, 12x18x5 (ARAI)	1	1	–	–	–	–	–	–			
18	91301-ML7-003	Anel, Vedação, 48,1x3,6 (ARAI)	1	1	–	–	–	–	–	–			
19	91307-KF0-003	Anel, Vedação, 18x3 (ARAI)	1	1	–	–	–	–	–	–			
21	95701-06014-00	Parafuso, Flange, 6x14	2	2	–	–	–	–	–	–			

PROIBIDA A REPRODUÇÃO E DISTRIBUIÇÃO
Moto Honda da Amazônia Ltda. - Cotec

© Moto Honda da Amazônia Ltda.
Todos os direitos reservados.

M-5.1

Tampa Lateral Direita (CBR600RR9,A,B/RA9,A,B)

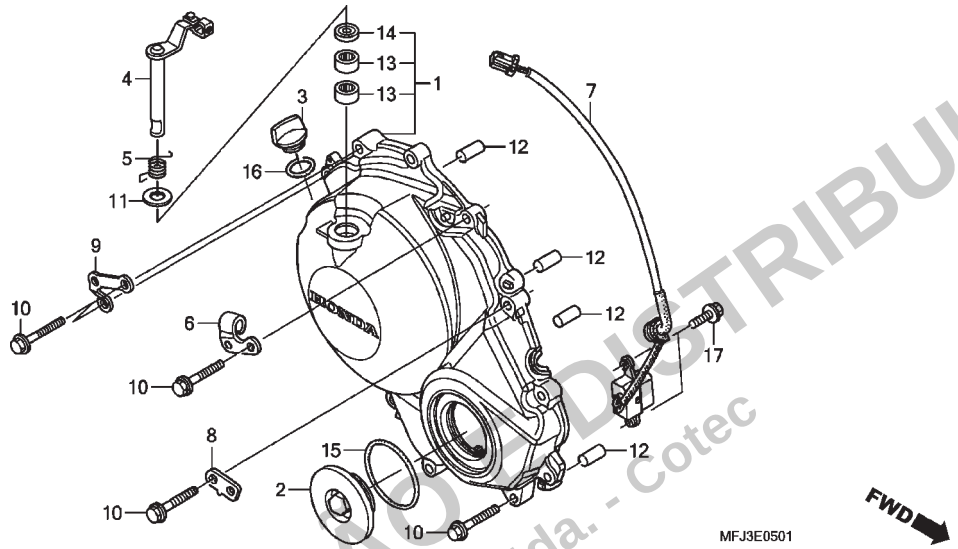

Ref. Nº	N.O.S.	Item de serviço	T.M.O.
1	110159	Tampa, Lateral: Direita	0,8
4		(5)	
	2121A7	Alavanca, Embreagem	0,7
7	614110	Gerador, Pulsos Ignição	1,2

Ref. Nº	Nº da peça	Descrição	Qtd. CBR600RR 7	8	9	A	B	CBR600RA 9	A	B	Nº de série		Tipo
1	11330-MFJ-A40	Tampa Comp., Direita	–	–	1	1	1	1	1	1			
2	11332-MER-D00	Capa, 45mm	–	–	1	1	1	1	1	1			
3	15611-KA4-710	Capa, Abastecimento Óleo	–	–	1	1	1	1	1	1			
4	22810-MFG-D00	Alavanca Comp., Embreagem	–	–	1	1	1	1	1	1			
5	22815-MFJ-D00	Mola, Alavanca Embreagem	–	–	1	1	1	1	1	1			
6	22821-MFJ-D00	Suporte, Cabo Embreagem	–	–	1	1	1	1	1	1			
7	30300-MFJ-D01	Gerador Comp., Pulsos	–	–	1	1	1	1	1	1			
8	32157-MFJ-D00	Suporte, Presilha Fiação	–	–	1	1	1	1	1	1			
9	64452-MFJ-A40	Suporte, Superior Carenagem Inferior Direita	–	–	1	1	1	1	1	1			
10	90006-GHB-680	Parafuso, Flange, 6x28 (NSHF)	–	–	13	13	13	13	13	13			
11	90525-MBZ-610	Arruela	–	–	1	1	1	1	1	1			
12	90701-MV9-670	Pino, Guia, 10x16	–	–	4	4	4	4	4	4			
13	91053-MFJ-D01	Rolamento, Agulhas, 12x16x10	–	–	2	2	2	2	2	2			
14	91204-KK0-003	Retentor, Óleo, 12x18x5 (ARAI)	–	–	1	1	1	1	1	1			
15	91301-ML7-003	Anel, Vedação, 48,1x3,6 (ARAI)	–	–	1	1	1	1	1	1			
16	91307-KF0-003	Anel, Vedação, 18x3 (ARAI)	–	–	1	1	1	1	1	1			
17	95701-06014-00	Parafuso, Flange, 6x14	–	–	2	2	2	2	2	2			

PROIBIDA A REPRODUÇÃO E DISTRIBUIÇÃO
- Moto Honda da Amazônia Ltda. - Cotec

© Moto Honda da Amazônia Ltda.
Todos os direitos reservados.

M-6

Embreagem

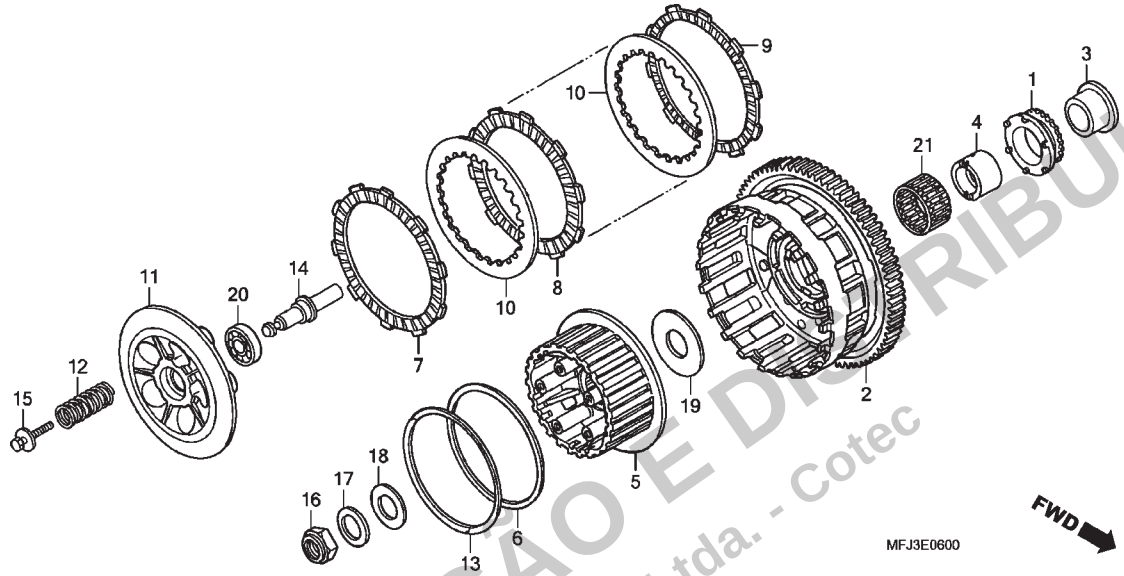

Ref. Nº	N.O.S.	Item de serviço	T.M.O.
1		(3)	
	1131A2	Engrenagem, Motora Bomba Óleo	1,0
2		(4,21)	
	2121A0	Carcaça Externa, Embreagem	1,0
5	212112	Cubo, Embreagem	1,0
7		(6,8,9,10,13)	
	2121A1	Disco, Fricção Embreagem	0,8
		• Nota: Mesmo tempo para duas unidades ou mais	
11	2121A3	Placa, Pressão Embreagem	0,8
12	212107	Mola, Embreagem	0,7
		• Nota: Mesmo tempo para duas unidades ou mais	
14	2121B6	Haste, Acionador Embreagem	0,7
20	2121B4	Rolamento, Acionador Embreagem ...	0,8

Ref. Nº	Nº da peça	Descrição	Qtd. CBR600RR 7	8	9	A	B	CBR600RA 9	A	B	Nº de série		Tipo
1	15131-MAL-A01	Engrenagem, Motora Bomba Óleo (26D)	1	1	1	1	1	1	1	1	.....	.....	.....
2	22100-MFJ-D00	Carcaça Externa Comp., Embreagem	1	1	1	1	1	1	1	1	.....	.....	.....
3	22116-MEE-000	Bucha, Engrenagem Bomba Óleo	1	1	1	1	1	1	1	1	.....	.....	.....
4	22118-MEE-000	Guia B, Carcaça Externa Embreagem (Orifício 2mm)	1	1	1	1	1	1	1	1	.....	.....	.....
5	22120-MEE-000	Cubo, Embreagem	1	1	1	1	1	1	1	1	.....	.....	.....
6	22125-ML7-000	Assento, Mola Judder	1	1	1	1	1	1	1	1	.....	.....	.....
7	22201-MAE-000	Disco, Fricção Embreagem	1	1	1	1	1	1	1	1	.....	.....	.....
8	22201-MFJ-D00	Disco, Fricção Embreagem	6	6	6	6	6	6	6	6	.....	.....	.....
9	22202-MAE-000	Disco B, Fricção Embreagem	1	1	1	1	1	1	1	1	.....	.....	.....
10	22321-MAS-000	Placa, Embreagem	7	7	7	7	7	7	7	7	.....	.....	.....
11	22350-MCJ-000	Placa, Pressão Embreagem	1	1	1	1	1	1	1	1	.....	.....	.....
12	22401-MBG-D00	Mola, Embreagem	5	5	5	5	5	5	5	5	.....	.....	.....
13	22402-MAS-E00	Mola, Judder	1	1	1	1	1	1	1	1	.....	.....	.....
14	22847-MFJ-D00	Haste, Acionador Embreagem	1	1	1	1	1	1	1	1	.....	.....	.....
15	90024-MAS-000	Parafuso-arruela, 6x28	5	5	5	5	5	5	5	5	.....	.....	.....
16	90231-MM5-000	Porca, Trava, 22mm	1	1	1	1	1	1	1	1	.....	.....	.....
17	90432-MM5-000	Arruela, Pressão, 22mm	1	1	1	1	1	1	1	1	.....	.....	.....
18	90451-KG4-000	Arruela, Encosto, 22x39x2	1	1	1	1	1	1	1	1	.....	.....	.....
19	90459-MM4-000	Arruela, 60x25x2	1	1	1	1	1	1	1	1	.....	.....	.....
20	91009-MAS-003	Rolamento, Radial Esferas, 16003	1	1	1	1	1	1	1	1	.....	.....	.....
21	91102-MEE-003	Rolamento B, Agulhas, 35x41x23,8 (Branco)	1	1	1	1	1	1	1	1	.....	.....	.....

PROIBIDA A REPRODUÇÃO E DISTRIBUIÇÃO
Moto Honda da Amazônia Ltda. - Cotec

© Moto Honda da Amazônia Ltda.
Todos os direitos reservados.

M-7

Embreagem de Partida

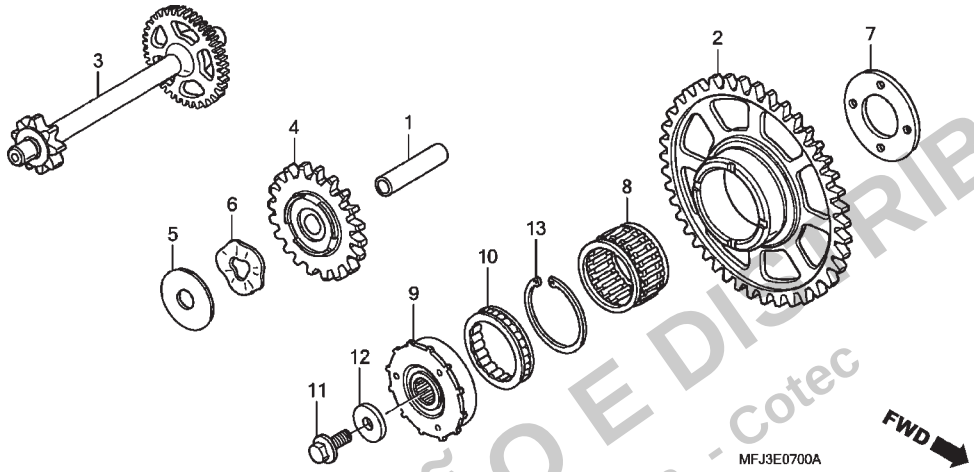

Ref. Nº	N.O.S.	Item de serviço	T.M.O.
2		(8)	
	612120	Engrenagem, Movida Partida	0,8
3	612125	Engrenagem, Redução Partida	1,0
4	612135	Engrenagem, Intermediária Partida	0,7
9	612131	Carcaça Externa, Embreagem Partida	0,9
10	6121A2	Embreagem, Unidirecional Partida	0,9

Ref. Nº	Nº da peça	Descrição	Qtd. CBR600RR 7	8	9	A	B	CBR600RA 9	A	B	Nº de série		Tipo
1	28102-ML7-000	Pino, 10x36,5	1	1	1	1	1	1	1	1			
2	28110-MFJ-D00	Engrenagem Comp., Movida Partida (41D)	1	1	1	1	1	1	1	1			
3	28130-MFJ-D00	Engrenagem Comp., Redução Partida (48D/9D)	1	1	1	1	1	1	1	1			
4	28141-MFJ-D00	Engrenagem, Intermediária Partida (20D)	1	1	1	1	1	1	1	1			
5	90401-MEE-000	Arruela, 10x28x1	1	1	1	1	1	1	1	1			
6	90435-MEE-000	Arruela, Ondulada	1	1	1	1	1	1	1	1			
7	90456-MFA-D00	Arruela, Encosto, 22,1x42x3	1	1	1	1	1	1	1	1			
8	91101-MFJ-D01	Rolamento, Agulhas, 30x35x20	1	1	1	1	1	1	1	1			
9	28115-MFJ-D00	Carcaça Externa, Embreagem Partida	1	1	1	1	1	1	1	1			
10	28126-MEL-000	Embreagem, Unidirecional	1	1	1	1	1	1	1	1			
11	90013-430-000	Parafuso, Especial, 10x25	1	1	1	1	1	1	1	1			
12	90405-MFA-D00	Arruela, 10,5x31,8	1	1	1	1	1	1	1	1			
13	94520-63150	Anel Elástico, Interno, 63mm	1	1	1	1	1	1	1	1			

PROIBIDA A REPRODUÇÃO E DISTRIBUIÇÃO
Moto Honda da Amazônia Ltda. - Cotec

© Moto Honda da Amazônia Ltda.
Todos os direitos reservados.

M-8

Tampa do Gerador

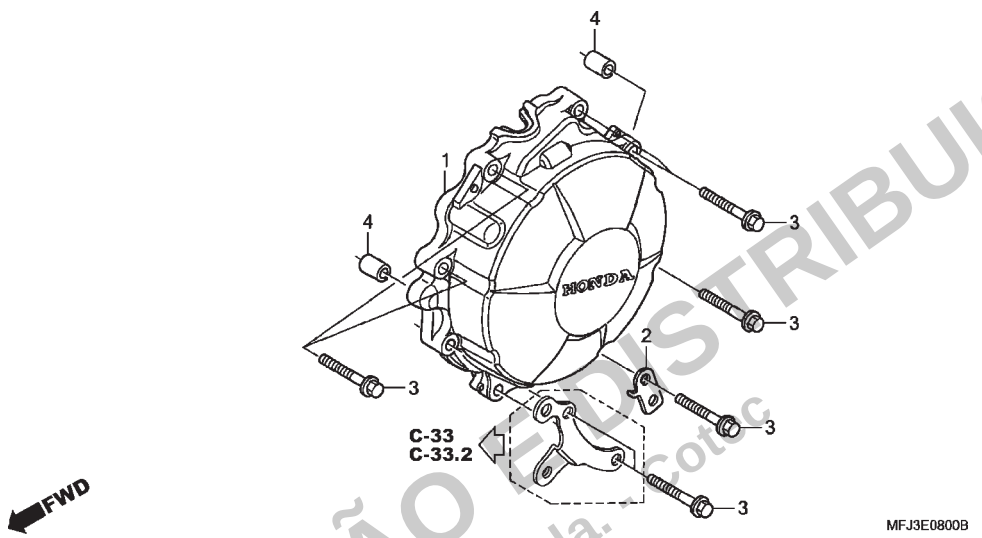

Ref. Nº	N.O.S.	Item de serviço	T.M.O.
1	1101B1	Tampa, Alternador	0,7

Ref. Nº	Nº da peça	Descrição	Qtd. CBR600RR 7	8	9	A	B	CBR600RA 9	A	B	Nº de série		Tipo
1	11321-MFJ-305	Tampa, Gerador C.A.	1	1	1	1	1	1	1	1	.....	.....	.....
2	32157-MFJ-D00	Suporte, Presilha Fiação	1	1	1	1	1	1	1	1	.....	.....	.....
3	90006-GHB-680	Parafuso, Flange, 6x28 (NSHF)	8	8	8	8	8	8	8	8	.....	.....	.....
4	94301-10160	Pino, Guia, 10x16	2	2	2	2	2	2	2	2	.....	.....	.....

PROIBIDA A REPRODUÇÃO E DISTRIBUIÇÃO
- Moto Honda da Amazônia Ltda. - Cotec

© Moto Honda da Amazônia Ltda.
Todos os direitos reservados.

M-9

Gerador

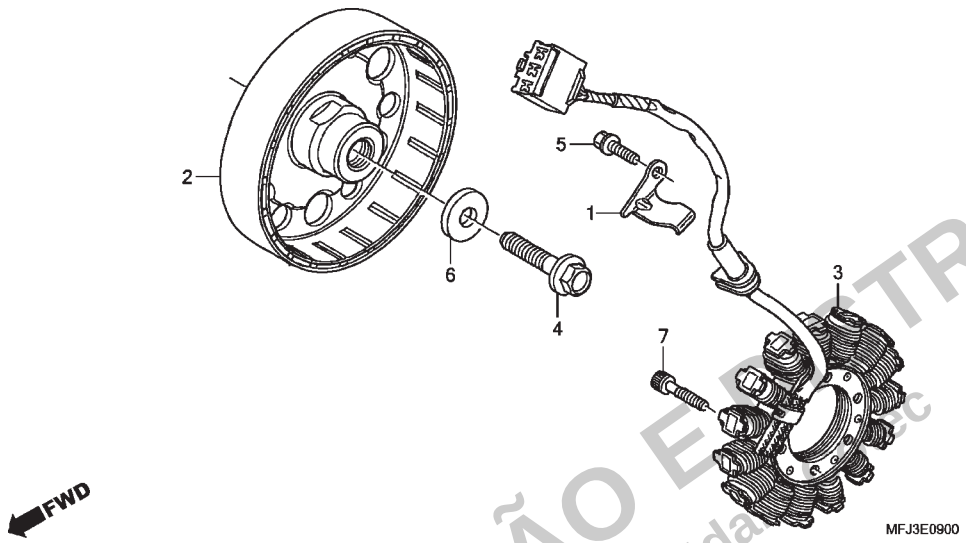

Ref. Nº	N.O.S.	Item de serviço	T.M.O.
2	613105	Rotor ou Volante	0,8
3	6131A3	Estator	0,9

Ref. Nº	Nº da peça	Descrição	Qtd. CBR600RR 7	8	9	A	B	CBR600RA 9	A	B	Nº de série		Tipo
1	11333-MFJ-D00	Braçadeira, Fiação Gerador C.A.	1	1	1	1	1	1	1	1			
2	31110-MFJ-D01	Volante Comp.	1	1	1	1	1	1	1	1			
3	31120-MFJ-D01	Estator Comp.	1	1	1	1	1	1	1	1			
4	90023-MV9-670	Parafuso, Flange, 10mm	1	1	1	1	1	1	1	1			
5	90029-888-000	Parafuso, Flange, 6x16 (CT200)	1	1	1	1	1	1	1	1			
6	90405-MCA-780	Arruela, 10,5x27	1	1	1	1	1	1	1	1			
7	96600-06025-00	Parafuso, Allen, 6x25	4	4	4	4	4	4	4	4			

PROIBIDA A REPRODUÇÃO E DISTRIBUIÇÃO
- Moto Honda da Amazônia Ltda

© Moto Honda da Amazônia Ltda.
Todos os direitos reservados.

M-10

Bomba d' Água

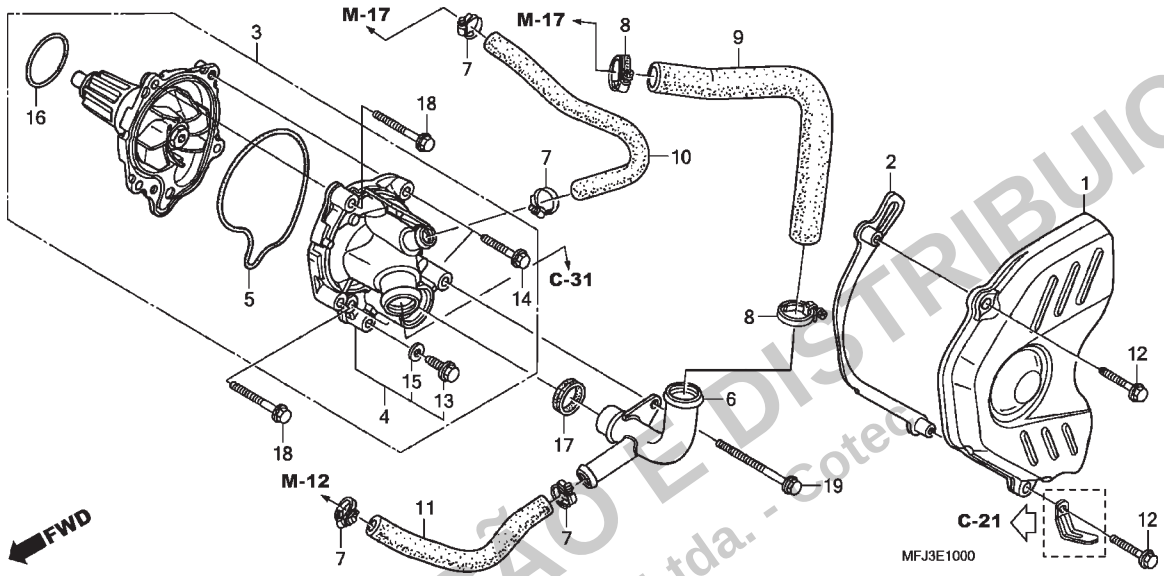

Ref. Nº	N.O.S.	Item de serviço	T.M.O.
1	1101B0	Tampa, Lateral: Traseira Esquerda	0,1
	1101S9	Tampa, Lateral (A): Traseira Esquerda	0,4
		• Nota: Modelos '09	
3	114103	Bomba Conj., Água	0,8
4	1141B0	Tampa, Bomba Água	0,8
5	1141B1	Junta, Tampa Bomba Água	0,8
6		(17)	
	1141D2	Junção, Água: Esquerda	0,6
9	114130	Mangueira A, Água	0,6
	114130F	• ABS adicionar	0,2
10	114131	Mangueira B, Água	0,6
	114131F	• ABS adicionar	0,2
11	114132	Mangueira C, Água	0,6
16	1141E1	Anel, Vedação, Bomba Água	0,8

Ref. Nº	Nº da peça	Descrição	Qtd. CBR600RR 7	8	9	A	B	CBR600RA 9	A	B	Nº de série		Tipo
1	11350-MFJ-D00	Tampa, Traseira Esquerda	1	1	1	1	1	1	1	1			
2	11355-MFJ-D00	Placa Comp., Guia Corrente Transmissão	1	1	1	1	1	1	1	1			
3	19200-MFJ-305	Bomba Conj., Água	1	1	1	1	1	1	1	1			
4	19220-MFJ-D00	Tampa Comp., Bomba Água	1	1	1	1	1	1	1	1			
5	19226-MFJ-D00	Junta, Tampa Bomba Água	1	1	1	1	1	1	1	1			
6	19230-MFJ-D00	Junção Comp. A, Tampa Bomba Água	1	1	1	1	1	1	1	1			
7	19504-KY1-003	Braçadeira, Mangueira Água, 25mm	4	4	4	4	4	4	4	4			
8	19516-ML7-691	Braçadeira, Mangueira, 24-32mm	2	2	2	2	2	2	2	2			
9	19525-MFJ-D00	Mangueira A, Água	1	1	1	1	1	1	1	1			
10	19526-MFJ-D00	Mangueira B, Água	1	1	1	1	1	1	1	1			
11	19527-MFJ-D00	Mangueira C, Água	1	1	–	–	–	–	–	–			
	19527-MFJ-A40		–	–	1	1	1	1	1	1			
12	90004-GHB-670	Parafuso, Flange, 6x25 (NSHF)	2	2	2	2	2	2	2	2			
13	90013-883-000	Parafuso, Flange, 6x12 (CT200)	1	1	1	1	1	1	1	1			
14	90121-MV9-670	Parafuso, Flange, 6x25	2	2	2	2	2	2	2	2			
15	90463-ML7-000	Arruela, Vedação, 6,5mm	1	1	1	1	1	1	1	1			
16	91302-MB0-013	Anel, Vedação, 32,95x2,62 (ARAI)	1	1	1	1	1	1	1	1			
17	91315-MB0-013	Retentor, Tubo Água	1	1	1	1	1	1	1	1			
18	95701-06035-00	Parafuso, Flange, 6x35	2	2	2	2	2	2	2	2			
19	95701-06065-00	Parafuso, Flange, 6x65	1	1	1	1	1	1	1	1			

PROIBIDA A REPRODUÇÃO E DISTRIBUIÇÃO
Moto Honda da Amazônia Ltda. - Cotec

© Moto Honda da Amazônia Ltda.
Todos os direitos reservados.

M-11

Motor de Partida

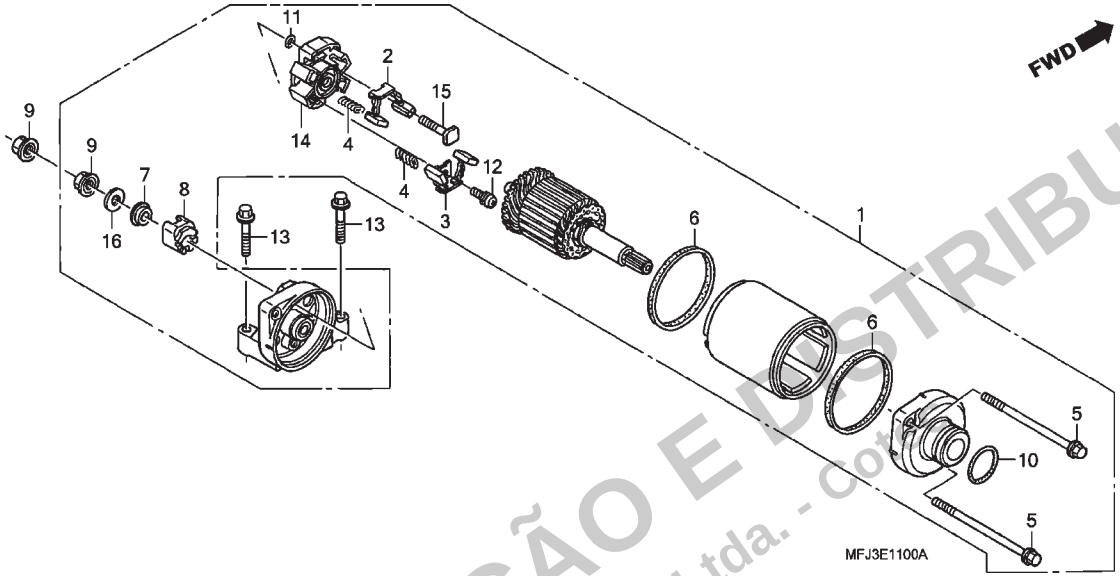

Ref. Nº	N.O.S.	Item de serviço	T.M.O.
1	612105	Motor, Partida	1,4
	612105H	• ABS adicionar	0,2
2		(3,4)	
	6121A4	Terminal, Escovas (Partida)	1,5
		• Nota: Mesmo tempo para duas unidades	
	6121A4H	• ABS adicionar	0,2

Ref. Nº	Nº da peça	Descrição	Qtd. CBR600RR 7	8	9	A	B	CBR600RA 9	A	B	Nº de série		Tipo
1	31200-MFJ-D01	Motor Partida, Conj.	1	1	1	1	1	1	1	1			
2	31201-MEW-921	Escovas A, Jogo	1	1	1	1	1	1	1	1			
3	31202-MEW-921	Escovas B, Jogo	1	1	1	1	1	1	1	1			
4	31204-MEW-921	Mola, Escovas	4	4	4	4	4	4	4	4			
5	31205-MFJ-D01	Parafuso, Fixação	2	2	2	2	2	2	2	2			
6	31207-HP5-601	Anel	2	2	2	2	2	2	2	2			
7	31208-MEW-921	Isolador	1	1	1	1	1	1	1	1			
8	31209-MEW-921	Limitador, Terminal	1	1	1	1	1	1	1	1			
9	90071-MB0-000	Porca-arruela, 6mm	2	2	2	2	2	2	2	2			
10	91309-425-003	Anel, Vedação, 24,4x3,1 (ARAI)	1	1	1	1	1	1	1	1			
11	91320-MB0-000	Anel, Vedação	1	1	1	1	1	1	1	1			
12	93892-05012-08	Parafuso-arruela, 5x12	1	1	1	1	1	1	1	1			
13	95801-06030-00	Parafuso, Flange, 6x30	2	2	2	2	2	2	2	2			
14	31203-MEW-921	Suporte, Escovas	1	1	1	1	1	1	1	1			
15	31206-MEW-921	Parafuso, Terminal	1	1	1	1	1	1	1	1			
16	31210-MEW-921	Arruela	1	1	1	1	1	1	1	1			

PROIBIDA A REPRODUÇÃO E DISTRIBUIÇÃO
Moto Honda da Amazônia Ltda. - Cot

© Moto Honda da Amazônia Ltda.
Todos os direitos reservados.

M-12

Cárter • Bomba de Óleo

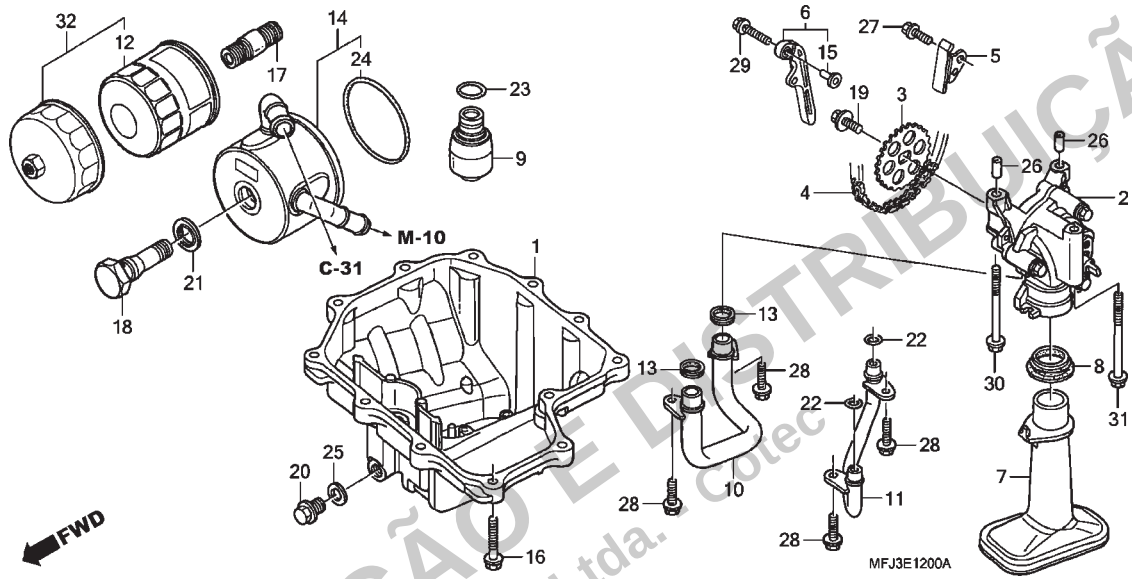

Ref. Nº	N.O.S.	Item de serviço	T.M.O.
1	113145	Cárter e/ou Junta	1,6
	113145G	• Com sensor de oxigênio adicionar	0,2
2	113105	Bomba Óleo, Conj.	2,1
	113105P	• Com sensor de oxigênio adicionar	0,2
3		(5)	
	113111	Engrenagem, Movida Bomba Óleo	0,7
4	113122	Corrente, Transmissão Bomba Óleo	1,0
6	1131A3	Guia, Corrente Bomba Óleo	1,0
7		(8)	
	1131B6	Filtro, Óleo	1,6
	1131B6E	• Com sensor de oxigênio adicionar	0,2
9	113126	Válvula, Alívio	1,7
	113126H	• Com sensor de oxigênio adicionar	0,2
10		(13)	
	1131E7	Tubo A, Passagem Óleo	1,7
	1131E7A	• Com sensor de oxigênio adicionar	0,2
11		(22)	
	1131E8	Tubo B, Passagem Óleo	2,0
	1131E8A	• Com sensor de oxigênio adicionar	0,2
12		(32)	
	113180	Cartucho, Filtro Óleo	0,3
14	1131B4	Radiador, Óleo	0,9

Ref. Nº	Nº da peça	Descrição	Qtd. CBR600RR 7	8	9	A	B	CBR600RA 9	A	B	Nº de série		Tipo
1	11210-MFJ-D00	Cárter	1	1	1	1	1	1	1	1			
2	15100-MFJ-D00	Bomba Óleo, Conj.	1	1	1	1	1	1	1	1			
3	15134-MAL-600	Engrenagem, Movida Bomba Óleo (25D)	1	1	1	1	1	1	1	1			
4	15141-MFJ-D01	Corrente, Motora Bomba Óleo (DID25H-72L)	1	1	1	1	1	1	1	1			
5	15145-MFJ-D00	Guia A, Corrente Bomba Óleo	1	1	1	1	1	1	1	1			
6	15146-MFJ-D00	Guia Comp. B, Corrente Bomba Óleo	1	1	1	1	1	1	1	1			
7	15150-MFJ-D01	Filtro Comp., Óleo	1	1	1	1	1	1	1	1			
8	15154-MAT-000	Guarnição, Filtro Óleo	1	1	1	1	1	1	1	1			
9	15220-MBW-000	Válvula Conj., Alívio	1	1	1	1	1	1	1	1			
10	15310-MFJ-D01	Tubo A Comp., Óleo	1	1	1	1	1	1	1	1			
11	15320-MFJ-D00	Tubo B Comp., Óleo	1	1	1	1	1	1	1	1			
12	15410-MFJ-D01	Cartucho, Filtro Óleo (TOYO ROKI)	1	1	1	1	1	1	1	1			
13	15433-MFJ-D01	Anel, Vedação	2	2	2	2	2	2	2	2			
14	15700-MFJ-D01	Radiador Comp., Óleo	1	1	1	1	1	1	1	1			
15	61107-MCR-D00	Bucha, Para-lama Dianteiro	1	1	1	1	1	1	1	1			
16	90006-GHB-680	Parafuso, Flange, 6x28 (NSHF)	12	12	12	12	12	12	12	12			
17	90019-MB0-000	Prisioneiro, Filtro Óleo	1	1	1	1	1	1	1	1			
18	90019-MFJ-D00	Parafuso, Radiador Óleo	1	1	1	1	1	1	1	1			
19	90021-MM5-000	Parafuso-arruela, 6x12	1	1	1	1	1	1	1	1			
20	90131-883-000	Parafuso, Plugue Drenagem, 12x15	1	1	1	1	1	1	1	1			

PROIBIDA A REPRODUÇÃO E DISTRIBUIÇÃO
Moto Honda da Amazônia Ltda. - Cotec

© Moto Honda da Amazônia Ltda.
Todos os direitos reservados.

M-12

Cárter • Bomba de Óleo

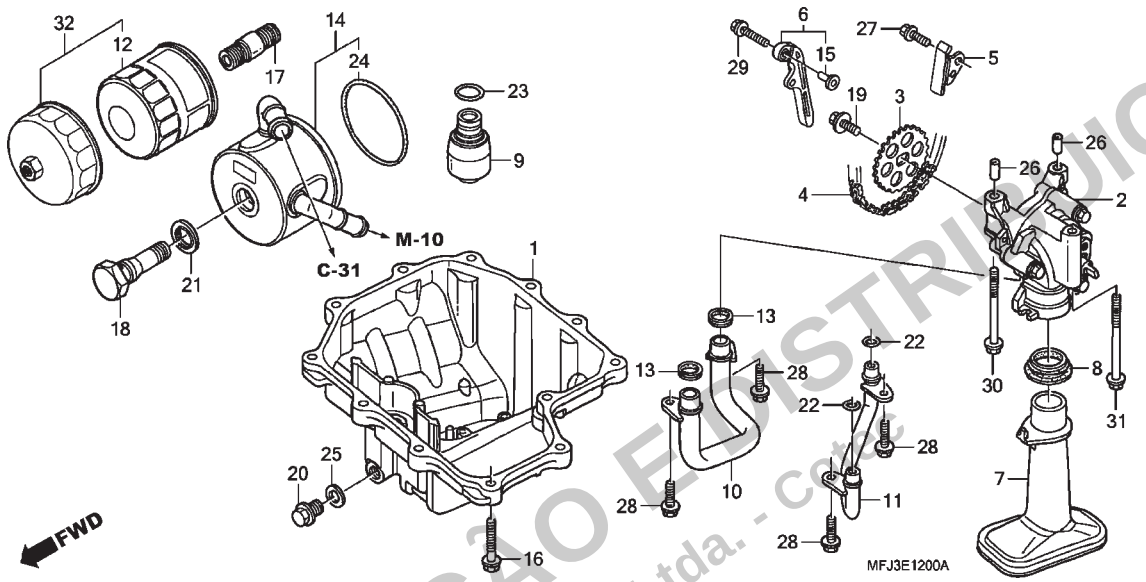

Ref. Nº	N.O.S.	Item de serviço	T.M.O.

Ref. Nº	Nº da peça	Descrição	Qtd. CBR600RR 7	8	9	A	B	CBR600RA 9	A	B	Nº de série		Tipo
21	90402-MFJ-D01	Arruela, Vedação, 34,5mm	1	1	1	1	1	1	1	1			
22	91309-ML7-003	Anel, Vedação, 9,6x2,6 (ARAI)	2	2	2	2	2	2	2	2			
23	91313-MB0-003	Anel, Vedação, 14,7x2,2 (ARAI)	1	1	1	1	1	1	1	1			
24	91354-MCT-003	Anel, Vedação, Radiador Óleo	1	1	1	1	1	1	1	1			
25	94109-12000	Arruela, Plugue Drenagem, 12mm	1	1	1	1	1	1	1	1			
26	94301-08140	Pino, Guia, 8x14	2	2	2	2	2	2	2	2			
27	95701-06014-00	Parafuso, Flange, 6x14	1	1	1	1	1	1	1	1			
28	95701-06016-00	Parafuso, Flange, 6x16	4	4	4	4	4	4	4	4			
29	95701-06020-00	Parafuso, Flange, 6x20	1	1	1	1	1	1	1	1			
30	95701-06050-00	Parafuso, Flange, 6x50	2	2	2	2	2	2	2	2			
31	95701-06060-00	Parafuso, Flange, 6x60	1	1	1	1	1	1	1	1			
32	15010-MCE-H51	Filtro Óleo, Jogo	(1)	(1)	(1)	(1)	(1)	(1)	(1)	(1)			

PROIBIDA A REPRODUÇÃO E DISTRIBUIÇÃO
- Moto Honda da Amazônia Ltda. - Cotec

© Moto Honda da Amazônia Ltda.
Todos os direitos reservados.

M-13

Carcaça do Motor

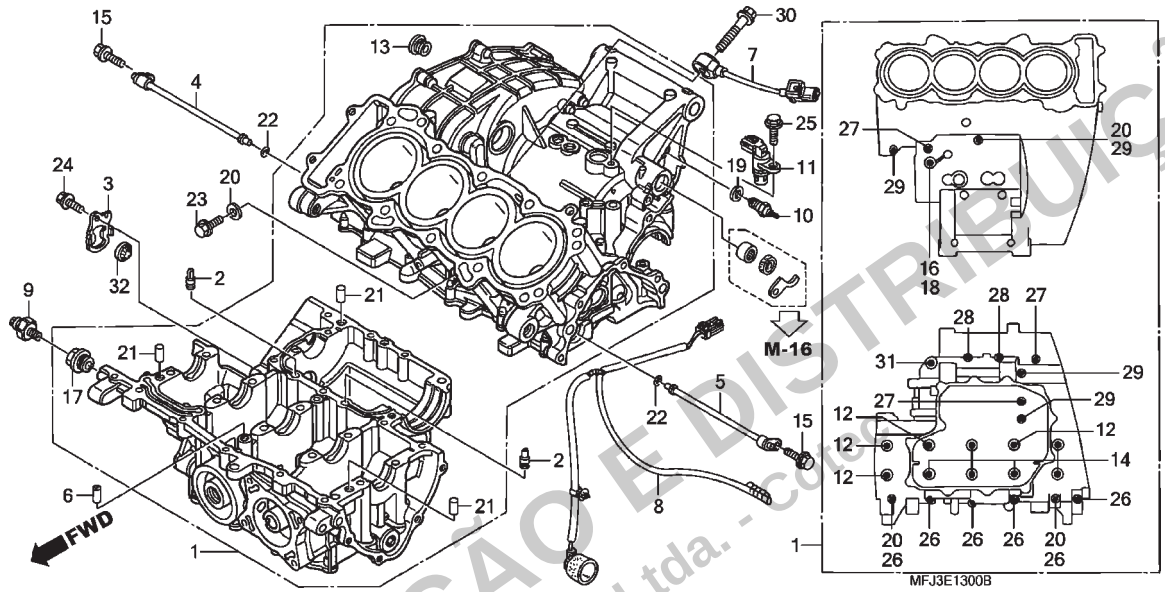

Ref. Nº	N.O.S.	Item de serviço	T.M.O.
1	110105	Carcaça, Motor	9,3
		• Inclui: Remoção e instalação do motor	
	110105B	• ABS adicionar	1,1
2		(4,5,22)	
	1101G2	Pulverizador, Óleo Pistão	5,6
		• Inclui: Remoção e instalação do motor	
		• Nota: Mesmo tempo para duas unidades	
	1101G2B	• ABS adicionar	1,1
7	617147	Sensor, Detonação	1,3
	617147C	• ABS adicionar	0,2
8	611142	Fiação Secundária, Motor	0,7
	6111R9	Fiação Secundária, Motor (A)	0,8
		• Nota: Modelos '09	
9	615160	Interruptor, Pressão Óleo	0,3
	6151H4	Interruptor, Pressão Óleo (A)	0,4
		• Nota: Modelos '09	
10	6151B8	Interruptor, Ponto Morto	0,3
	6151H7	Interruptor, Ponto Morto (A)	0,4
		• Nota: Modelos '09	
11	617198	Sensor, Velocímetro	0,7
	6171E9	Sensor, Velocímetro (A)	0,8
		• Nota: Modelos '09	

Ref. Nº	Nº da peça	Descrição	Qtd. CBR600RR 7	8	9	A	B	CBR600RA 9	A	B	Nº de série		Tipo
1	11000-MFJ-D00	Carcaça, Motor	1	1	1	1	1	1	1	1			
2	11104-MFJ-D00	Orifício, 1,4mm	2	2	2	2	2	2	2	2			
3	11215-MFJ-D00	Placa, Visor Nível Óleo	1	1	1	1	1	1	1	1			
4	15330-MFJ-D00	Cilindro Comp., Pulverizador Óleo Direito	1	1	–	–	–	–	–	–			
	15330-MFJ-A40		–	–	1	1	1	1	1	1			
5	15340-MFJ-D00	Cilindro Comp., Pulverizador Óleo Esquerdo	1	1	–	–	–	–	–	–			
	15340-MFJ-A40		–	–	1	1	1	1	1	1			
6	15351-MFJ-D00	Orifício, 1mm	1	1	1	1	1	1	1	1			
7	30530-MFJ-D01	Sensor, Detonação	1	1	1	1	1	1	1	1			
8	32104-MFJ-D00	Fiação Secundária, Motor	1	1	1	1	1	1	1	1			
9	35500-MJ4-024	Interruptor Conj., Pressão Óleo (DENSO)	1	1	1	1	1	1	1	1			
10	35600-MFJ-D01	Interruptor Conj., Ponto Morto	1	1	1	1	1	1	1	1			
11	37700-MFJ-D01	Sensor Conj., Velocidade	1	1	1	1	1	1	1	1			
12	90004-MFJ-D01	Parafuso, UBS, 8x98	4	4	4	4	4	4	4	4			
13	90005-MAZ-000	Parafuso, Allen, 10mm	1	1	1	1	1	1	1	1			
14	90005-MFJ-D01	Parafuso, UBS, 8x73	6	6	6	6	6	6	6	6			
15	90011-MFJ-D00	Parafuso, Trava, 6mm	2	2	2	2	2	2	2	2			
16	90015-MFJ-D00	Parafuso, Flange, 8x107	1	1	1	1	1	1	1	1			
17	90048-MAL-600	Parafuso, Vedação, 20mm	1	1	1	1	1	1	1	1			

PROIBIDA A REPRODUÇÃO E DISTRIBUIÇÃO
Moto Honda da Amazônia Ltda. - Coleção

© Moto Honda da Amazônia Ltda.
Todos os direitos reservados.

M-13

Carcaça do Motor

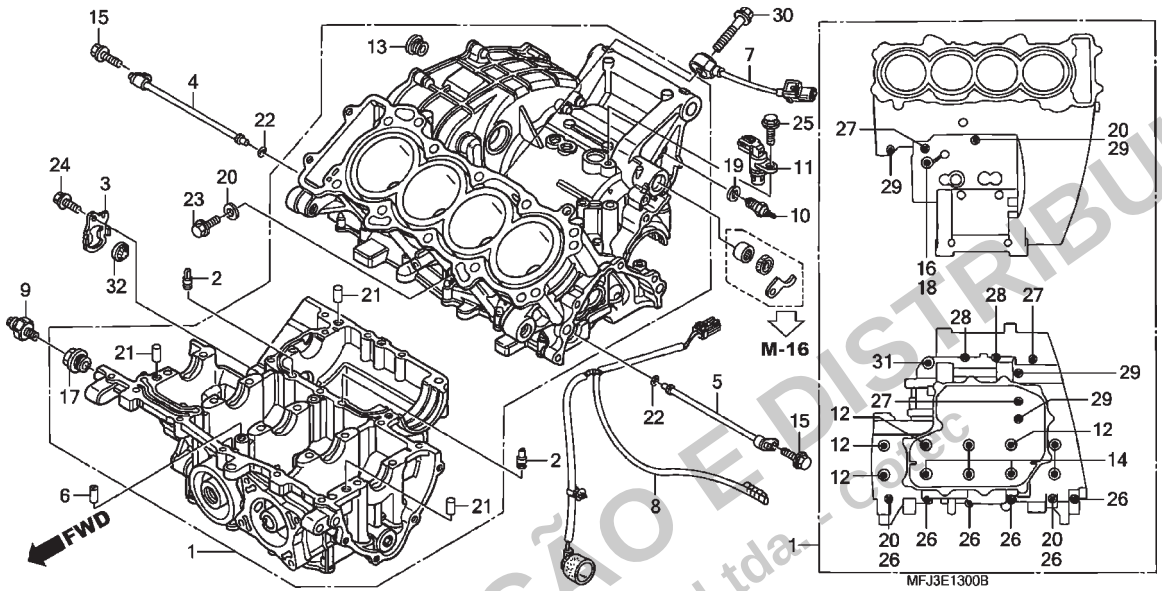

Ref. Nº	N.O.S.	Item de serviço	T.M.O.

Ref. Nº	Nº da peça	Descrição	Qtd. CBR600RR 7	8	9	A	B	CBR600RA 9	A	B	Nº de série		Tipo
18	90442-028-000	Arruela, Vedação, 8mm	1	1	1	1	1	1	1	1			
19	90443-MJ6-000	Arruela, Ponto Morto	1	1	1	1	1	1	1	1			
20	90463-ML7-000	Arruela, Vedação, 6,5mm	4	4	4	4	4	4	4	4			
21	90701-MV9-670	Pino, Guia, 10x16	3	3	3	3	3	3	3	3			
22	91307-422-000	Anel, Vedação, 4,8x1,9	2	2	2	2	2	2	2	2			
23	95701-06012-00	Parafuso, Flange, 6x12	1	1	1	1	1	1	1	1			
24	95701-06014-00	Parafuso, Flange, 6x14	1	1	1	1	1	1	1	1			
25	95701-06018-00	Parafuso, Flange, 6x18	1	1	1	1	1	1	1	1			
26	95701-06035-00	Parafuso, Flange, 6x35	6	6	6	6	6	6	6	6			
27	95701-06045-00	Parafuso, Flange, 6x45	3	3	3	3	3	3	3	3			
28	95701-06050-00	Parafuso, Flange, 6x50	2	2	2	2	2	2	2	2			
29	95701-06060-00	Parafuso, Flange, 6x60	4	4	4	4	4	4	4	4			
30	95701-08030-00	Parafuso, Flange, 8x30	1	1	1	1	1	1	1	1			
31	95701-10075-00	Parafuso, Flange, 10x75	1	1	1	1	1	1	1	1			
32	15661-MEB-671	Visor, Nível Óleo	1	1	1	1	1	1	1	1			

PROIBIDA A REPRODUÇÃO E DISTRIBUIÇÃO
Moto Honda da Amazônia Ltda - Coec

© Moto Honda da Amazônia Ltda.
Todos os direitos reservados.

M-14

Árvore de Manivelas • Pistão

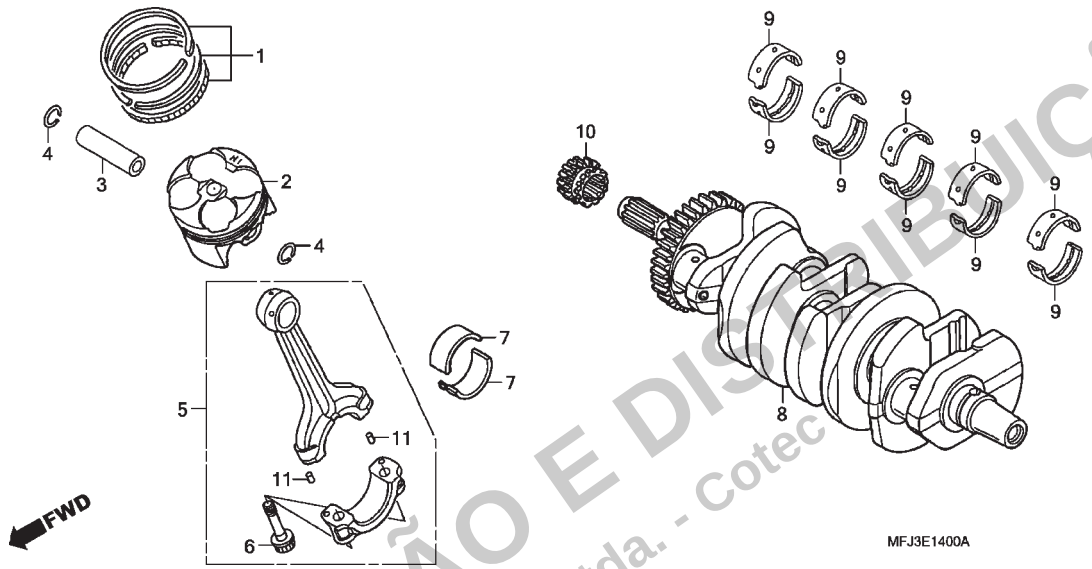

Ref. Nº	N.O.S.	Item de serviço	T.M.O.
2		(1,3,4,5,7)	
	1111T9	Pistão e/ou Anéis, Jogo e/ou Rolamento e/ou Biela	7,7
		• Inclui: Remoção e instalação do motor	
		• Inclui: Inspeção/ Medição/Limpeza	
	1111T9B	• Com 1 cilindros adicionar	0,4
	1111T9C	• Com 2 cilindros adicionar	0,8
	1111T9J	• ABS adicionar	1,1
	1111X9	Pistão e/ou Anéis, Jogo e/ou Rolamento e/ou Biela: Para 1 motocicleta	8,9
		• Inclui: Remoção e instalação do motor	
		• Inclui: Inspeção/ Medição/Limpeza	
	1111X9B	• ABS adicionar	1,1
8	1101B5	Árvore, Manivelas	8,5
		• Inclui: Remoção e instalação do motor	
	1101B5H	• ABS adicionar	1,1
9	110125	Bronzina, Árvore Manivelas	7,8
		• Inclui: Remoção e instalação do motor	
		• Nota: Mesmo tempo para duas unidades ou mais	
	110125B	• ABS adicionar	1,1
10	1101C8	Pinhão, Distribuição	3,7

Ref. Nº	Nº da peça	Descrição	Qtd. CBR600RR 7	8	9	A	B	CBR600RA 9	A	B	Nº de série		Tipo
1	13011-MFJ-D00	Anéis Pistão, Jogo (STD.)	4	4	4	4	4	4	4	4			
	13021-MFJ-D00	Anéis Pistão, Jogo (0,25)	(4)	(4)	(4)	(4)	(4)	(4)	(4)	(4)			
2	13101-MFJ-D00	Pistão (STD.)	4	4	–	–	–	–	–	–			
	13101-MFJ-A40		–	–	4	4	4	4	4	4			
	13102-MFJ-D00	Pistão (0,25)	(4)	(4)	–	–	–	–	–	–			
	13102-MFJ-A40		–	–	(4)	(4)	(4)	(4)	(4)	(4)			
3	13111-MFJ-D00	Pino, Pistão	4	4	–	–	–	–	–	–			
	13111-MFJ-A40		–	–	4	4	4	4	4	4			
4	13112-MFJ-D00	Trava, Pino Pistão, 15mm	8	8	8	8	8	8	8	8			
5	13210-MFJ-D00	Biela Conj.	4	4	4	4	4	4	4	4			
6	13213-MEE-300	Parafuso, Biela	8	8	8	8	8	8	8	8			
7	13224-MFJ-D01	Bronzina A, Biela (Marrom)	8	8	8	8	8	8	8	8			
	13225-MFJ-D01	Bronzina B, Biela (Verde)	8	8	8	8	8	8	8	8			
	13226-MFJ-D01	Bronzina C, Biela (Amarelo)	8	8	8	8	8	8	8	8			
8	13310-MFJ-D00	Árvore Manivelas, Comp.	1	1	1	1	1	1	1	1			
9	13313-MFJ-D01	Bronzina A, Árvore Manivelas (Preto)	10	10	10	10	10	10	10	10			
	13314-MFJ-D01	Bronzina B, Árvore Manivelas (Marrom)	10	10	10	10	10	10	10	10			
	13315-MFJ-D01	Bronzina C, Árvore Manivelas (Verde)	10	10	10	10	10	10	10	10			
	13316-MFJ-D01	Bronzina D, Árvore Manivelas (Amarelo)	10	10	10	10	10	10	10	10			
	13317-MFJ-D01	Bronzina E, Árvore Manivelas (Rosa)	10	10	10	10	10	10	10	10			
10	14312-MEL-000	Pinhão, Distribuição (17D)	1	1	1	1	1	1	1	1			
11	94303-04065	Pino C, Guia, 4x6,5	8	8	8	8	8	8	8	8			

PROIBIDA A REPRODUÇÃO E DISTRIBUIÇÃO
Moto Honda da Amazônia Ltda. - Cotec

© Moto Honda da Amazônia Ltda.
Todos os direitos reservados.

M-15

Transmissão

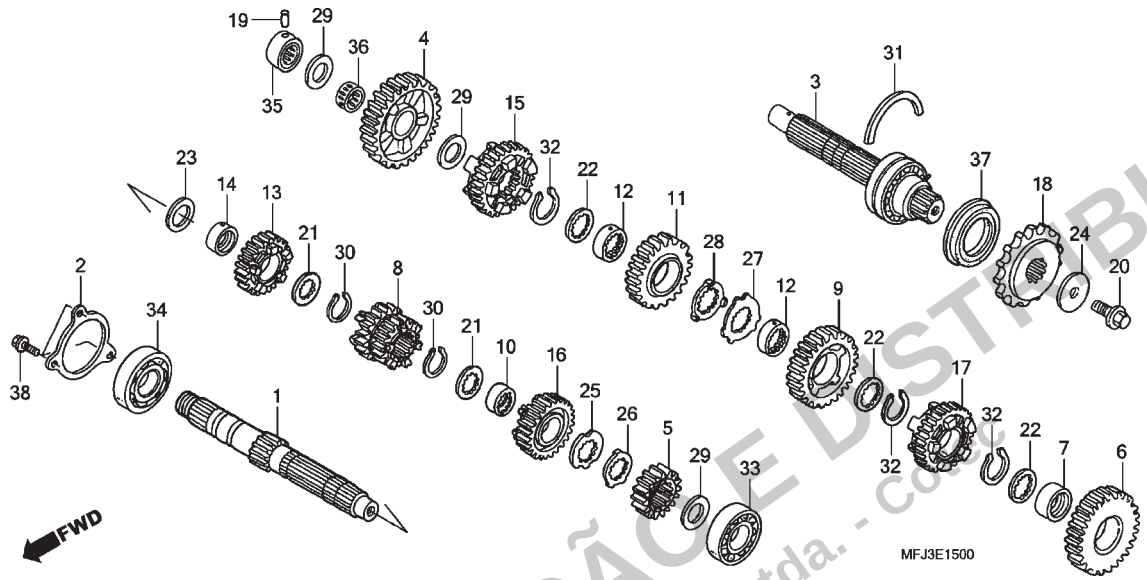

Ref. Nº	N.O.S.	Item de serviço	T.M.O.
1		(5,8,13,16)	
	210141	Árvore Principal, Transmissão	5,9
		• Inclui: Remoção e instalação do motor	
	210141A	• Substituição da árvore secundária adicionar	0,2
	210141E	• ABS adicionar	1,1
3		(4,6,9,11,15,17)	
	210142	Árvore Secundária, Transmissão	5,8
		• Inclui: Remoção e instalação do motor	
	210142A	• Substituição da árvore principal adicionar	0,3
	210142E	• ABS adicionar	1,1
18	213135	Pinhão, Transmissão	0,3
	2131R3	Pinhão, Transmissão (A)	0,6
		• Nota: Modelos '09	
33	2101C2	Rolamento, Árvore Principal: Esquerdo	5,9
		• Inclui: Remoção e instalação do motor	
	2101C2C	• ABS adicionar	1,1
+			

Ref. Nº	Nº da peça	Descrição	Qtd. CBR600RR 7	8	9	A	B	CBR600RA 9	A	B	Nº de série		Tipo
1	23211-MFJ-D00	Árvore, Principal (12D)	1	1	1	1	1	1	1	1			
2	23212-MFJ-D00	Placa, Fixação Rolamento	1	1	1	1	1	1	1	1			
3	23220-MFJ-D00	Árvore, Secundária Comp.	1	1	–	–	–	–	–	–			
	23220-MFJ-A40		–	–	1	1	1	1	1	1			
4	23421-MFJ-D00	Engrenagem, Secundária 1ª (33D)	1	1	1	1	1	1	1	1			
5	23431-MFJ-D00	Engrenagem, Principal 2ª (16D)	1	1	1	1	1	1	1	1			
6	23441-MFJ-D00	Engrenagem, Secundária 2ª (32D)	1	1	1	1	1	1	1	1			
7	23442-MM4-000	Bucha, 28mm	1	1	1	1	1	1	1	1			
8	23451-MFJ-D00	Engrenagem, Principal 3ª e 4ª (18D/18D)	1	1	1	1	1	1	1	1			
9	23461-MFJ-D00	Engrenagem, Secundária 3ª (30D)	1	1	1	1	1	1	1	1			
10	23472-MR1-000	Bucha, Entalhada, 25x28x15	1	1	1	1	1	1	1	1			
11	23481-MFJ-D00	Engrenagem, Secundária 4ª (26D)	1	1	1	1	1	1	1	1			
12	23482-MV9-670	Bucha, Entalhada, 28x31x9	2	2	2	2	2	2	2	2			
13	23491-MFJ-D00	Engrenagem, Principal 5ª (23D)	1	1	1	1	1	1	1	1			
14	23495-MEE-000	Bucha, 25x14	1	1	1	1	1	1	1	1			
15	23501-MFJ-D00	Engrenagem, Secundária 5ª (30D)	1	1	1	1	1	1	1	1			
16	23511-MFJ-D00	Engrenagem, Principal 6ª (24D)	1	1	1	1	1	1	1	1			
17	23521-MFJ-D00	Engrenagem, Secundária 6ª (29D)	1	1	1	1	1	1	1	1			
18	23801-MEE-D00	Pinhão Comp., Transmissão (16D)	1	1	1	1	1	1	1	1			
19	24261-283-000	Pino, Guia Garfo Seletor Marchas	1	1	1	1	1	1	1	1			
20	90037-422-003	Parafuso, Especial, 10mm	1	1	1	1	1	1	1	1			

PROIBIDA A REPRODUÇÃO E DISTRIBUIÇÃO
Moto Honda da Amazônia Ltda. - cadc

© Moto Honda da Amazônia Ltda.
Todos os direitos reservados.

M-15

Transmissão

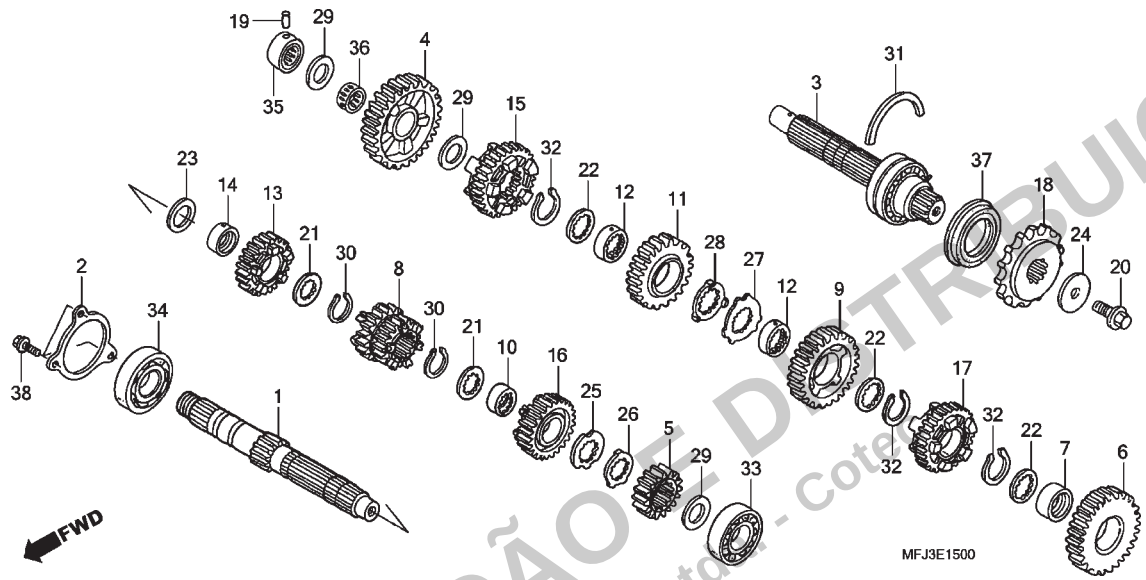

Ref. Nº	N.O.S.	Item de serviço	T.M.O.
34	2101C5	Rolamento, Árvore Principal: Direito	5,7
		• Inclui: Remoção e instalação do motor	
	2101C5C	• ABS adicionar	1,1
	2101C6	Rolamento, Árvore Principal: Ambos	5,9
		• Inclui: Remoção e instalação do motor	
	2101C6D	• ABS adicionar	1,1
35	2101C8	Rolamento, Árvore Secundária: Direito	5,6
		• Inclui: Remoção e instalação do motor	
	2101C8C	• ABS adicionar	1,1
	2101D4	Rolamento, Árvore Principal e Secundária: Todos	5,9
		• Inclui: Remoção e instalação do motor	
	2101D4D	• ABS adicionar	1,1
37	2101G7	Retentor, Óleo, Árvore Secundária: Esquerdo	5,6
		• Inclui: Remoção e instalação do motor	
	2101G7C	• ABS adicionar	1,1

Ref. Nº	Nº da peça	Descrição	Qtd. CBR600RR 7	8	9	A	B	CBR600RA 9	A	B	Nº de série		Tipo
21	90451-KY2-000	Arruela, Entalhada, 25x31x1,5	2	2	2	2	2	2	2	2			
22	90452-MR7-000	Arruela, Entalhada, 28x34x1,5	3	3	3	3	3	3	3	3			
23	90456-MA6-000	Arruela, Encosto, 25mm	1	1	1	1	1	1	1	1			
24	90459-438-000	Arruela, 10,2mm	1	1	1	1	1	1	1	1			
25	90461-MW0-000	Arruela, Entalhada, 25mm	1	1	1	1	1	1	1	1			
26	90462-MBW-000	Arruela, Trava, 25mm	1	1	1	1	1	1	1	1			
27	90463-MR7-000	Arruela, Entalhada, 28mm	1	1	1	1	1	1	1	1			
28	90464-MR7-000	Arruela, Trava, 28mm	1	1	1	1	1	1	1	1			
29	90469-ME5-000	Arruela, Encosto, 20x0,9	3	3	3	3	3	3	3	3			
30	90601-107-000	Anel Elástico, 25mm	2	2	2	2	2	2	2	2			
31	90602-ML7-000	Anel Ajuste, 62mm	1	1	1	1	1	1	1	1			
32	90603-MN4-000	Anel Elástico, 28mm	3	3	3	3	3	3	3	3			
33	91001-464-003	Rolamento, Radial Esferas, 6204U (TOYO)	1	1	1	1	1	1	1	1			
34	91004-MFJ-D01	Rolamento, Esferas, 6305	1	1	1	1	1	1	1	1			
35	91023-MM4-003	Rolamento, Agulhas, 20x34x16,8 (TOYO)	1	1	1	1	1	1	1	1			
36	91026-MN0-003	Rolamento, Agulhas, 20x24x11	1	1	1	1	1	1	1	1			
37	91207-MAL-601	Retentor, Óleo, 40x62x8,4	1	1	1	1	1	1	1	1			
38	95701-06014-00	Parafuso, Flange, 6x14	3	3	3	3	3	3	3	3			

PROIBIDA A REPRODUÇÃO E DISTRIBUIÇÃO
- Moto Honda da Amazônia Ltda. - Cotec

© Moto Honda da Amazônia Ltda.
Todos os direitos reservados.

M-16

Tambor Seletor de Marchas

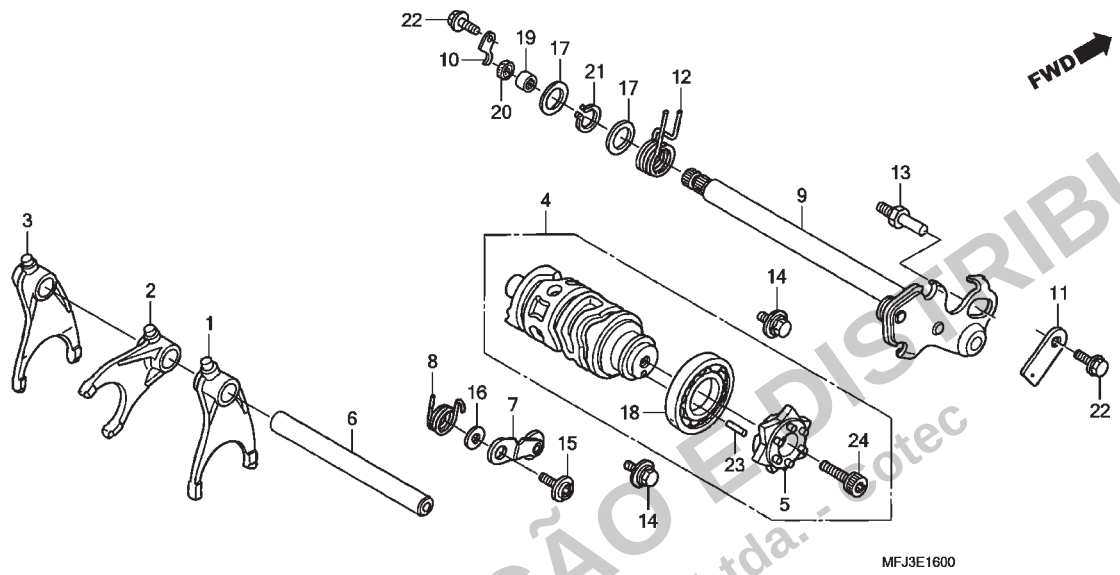

Ref. Nº	N.O.S.	Item de serviço	T.M.O.
1		(2,3,6)	
	210112	Garfo, Seletor Marchas	5,8
		• Inclui: Remoção e instalação do motor	
		• Nota: Mesmo tempo para duas unidades ou mais	
	210112J	• ABS adicionar	1,1
4	2101A9	Tambor, Seletor Marchas	6,0
		• Inclui: Remoção e instalação do motor	
	2101A9J	• ABS adicionar	1,1
5		(23)	
	2101B2	Excêntrico, Seletor Marchas	1,4
7		(8)	
	210125	Posicionador ou Mola, Tambor Seletor	1,2
9		(12)	
	210122	Eixo, Seletor Marchas	1,2
18	2101C3	Rolamento, Tambor Seletor Marchas	6,1
		• Inclui: Remoção e instalação do motor	
	2101C3C	• ABS adicionar	1,1
20	1101F9	Retentor, Óleo, Seletor Marchas	1,2

Ref. Nº	Nº da peça	Descrição	Qtd. CBR600RR 7	8	9	A	B	CBR600RA 9	A	B	Nº de série		Tipo
1	24211-MFJ-D00	Garfo, Direito Seletor Marchas	1	1	1	1	1	1	1	1			
2	24212-MFJ-D00	Garfo, Central Seletor Marchas	1	1	1	1	1	1	1	1			
3	24213-MFJ-D00	Garfo, Esquerdo Seletor Marchas	1	1	1	1	1	1	1	1			
4	24310-MFJ-D00	Tambor Comp., Seletor	1	1	1	1	1	1	1	1			
5	24315-MW0-791	Excêntrico, Seletor Marchas	1	1	1	1	1	1	1	1			
6	24321-MEE-000	Eixo, Garfo Seletor	1	1	1	1	1	1	1	1			
7	24430-MAS-E00	Posicionador Comp., Tambor Seletor	1	1	1	1	1	1	1	1			
8	24435-MFJ-D00	Mola, Posicionador Tambor Seletor	1	1	1	1	1	1	1	1			
9	24610-MFJ-D00	Eixo Comp., Seletor Marchas	1	1	1	1	1	1	1	1			
10	24612-MAL-600	Placa, Eixo	1	1	1	1	1	1	1	1			
11	24613-MFJ-D00	Placa, Fixação Eixo	1	1	1	1	1	1	1	1			
12	24651-MAE-000	Mola, Retorno Seletor	1	1	1	1	1	1	1	1			
13	24652-035-000	Pino, Mola Retorno Seletor	1	1	1	1	1	1	1	1			
14	90021-MM5-000	Parafuso-arruela, 6x12	2	2	2	2	2	2	2	2			
15	90022-MY5-600	Parafuso, Pivô Fixação Posicionador	1	1	1	1	1	1	1	1			
16	90417-360-000	Arruela, Posicionador Tambor	1	1	1	1	1	1	1	1			
17	90451-155-000	Arruela, 14mm	2	2	2	2	2	2	2	2			
18	91008-MFJ-D01	Rolamento, Especial Esferas, 6500	1	1	1	1	1	1	1	1			
19	91106-MCF-003	Rolamento, Agulhas, 14x22x16	1	1	1	1	1	1	1	1			
20	91203-KA4-771	Retentor, Óleo, 14x22x5 (NOK)	1	1	1	1	1	1	1	1			

PROIBIDA A REPRODUÇÃO E DISTRIBUIÇÃO
Moto Honda da Amazônia Ltda. - Cotec

© Moto Honda da Amazônia Ltda.
Todos os direitos reservados.

M-16

Tambor Seletor de Marchas

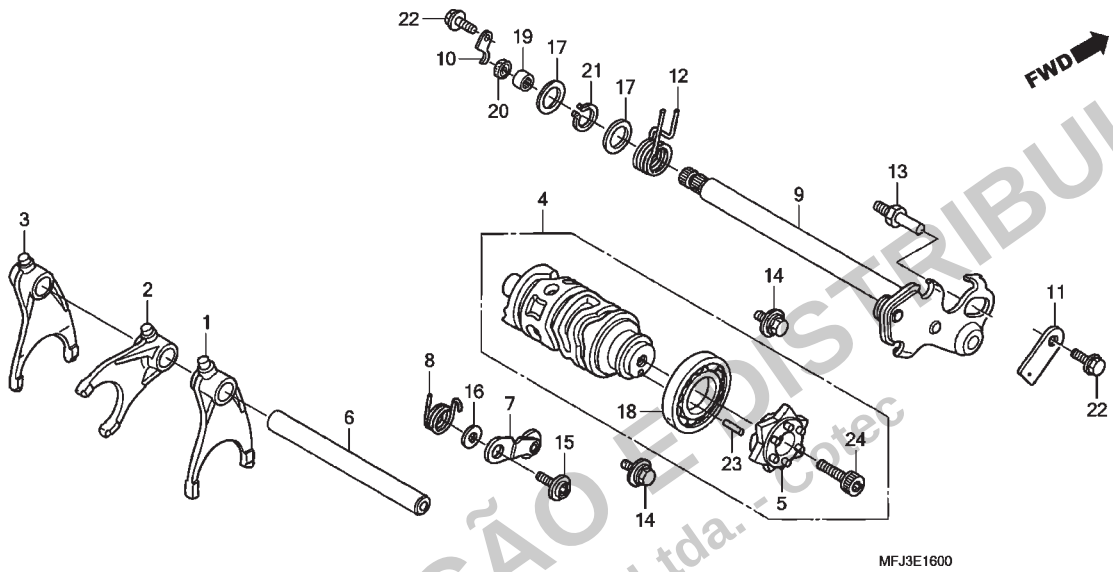

Ref. Nº	N.O.S.	Item de serviço	T.M.O.	Ref. Nº	Nº da peça	Descrição	Qtd. CBR600RR 7	8	9	A	B	CBR600RA 9	A	B	Nº de série		Tipo
				21	94510-14000	Anel Elástico, Externo, 14mm	1	1	1	1	1	1	1	1			
				22	95701-06014-00	Parafuso, Flange, 6x14	2	2	2	2	2	2	2	2			
				23	96220-40080	Rolete, 4x8	1	1	1	1	1	1	1	1			
				24	96600-08020-10	Parafuso, Allen, 8x20	1	1	1	1	1	1	1	1			

PROIBIDA A REPRODUÇÃO E DISTRIBUIÇÃO
- Moto Honda da Amazônia Ltda. - Cotec

© Moto Honda da Amazônia Ltda.
Todos os direitos reservados.

M-17

Termostato

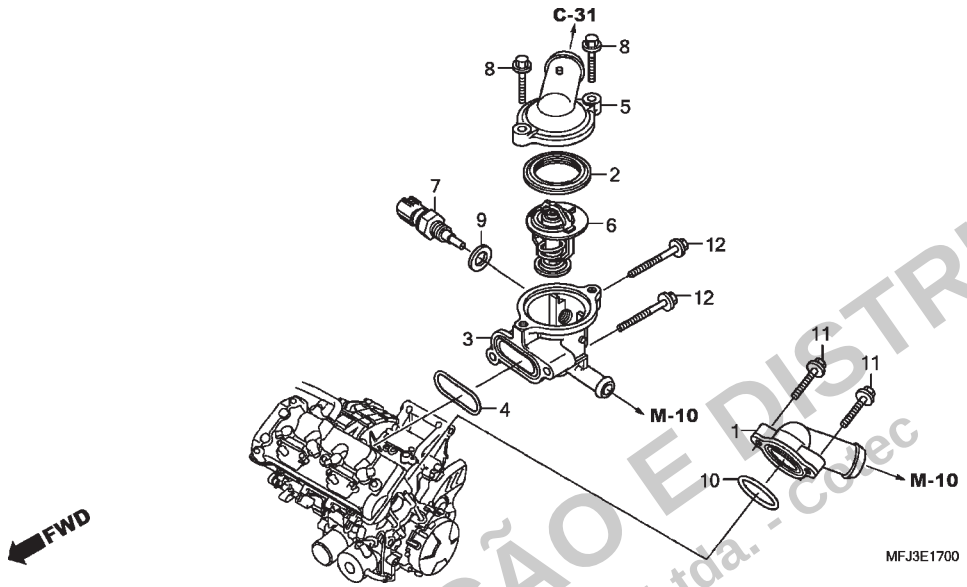

Ref. Nº	N.O.S.	Item de serviço	T.M.O.
1		(10)	
	114150	Junção, Água	1,1
	114150D	• ABS adicionar	0,2
3	114117	Carcaça, Termostato	1,2
	114117C	• ABS adicionar	0,2
5		(2)	
	1141B3	Tampa, Termostato	1,1
	1141B3C	• ABS adicionar	0,2
6	114116	Termostato	1,2
	114116F	• ABS adicionar	0,2
7	6171A9	Sensor, Temperatura Água	1,0
	6171A9F	• ABS adicionar	0,2

Ref. Nº	Nº da peça	Descrição	Qtd. CBR600RR 7	8	9	A	B	CBR600RA 9	A	B	Nº de série		Tipo
1	19063-MFJ-D00	Junção, Água	1	1	1	1	1	1	1	1			
2	19305-KV3-010	Coxim, Termostato	1	1	1	1	1	1	1	1			
3	19310-MFJ-305	Carcaça, Termostato	1	1	1	1	1	1	1	1			
4	19312-MBW-000	Junta, Carcaça Termostato	1	1	1	1	1	1	1	1			
5	19315-MFJ-D00	Tampa, Termostato	1	1	1	1	1	1	1	1			
6	19320-MFJ-D01	Termostato	1	1	1	1	1	1	1	1			
7	37870-KRJ-901	Sensor Conj., Temperatura Água	1	1	1	1	1	1	1	1			
8	90018-ZE1-000	Parafuso, Flange, 6x23 (CT200)	2	2	2	2	2	2	2	2			
9	90454-MC7-000	Arruela, Especial, 12mm	1	1	1	1	1	1	1	1			
10	91356-425-003	Anel, Vedação, 30mm	1	1	1	1	1	1	1	1			
11	95701-06025-00	Parafuso, Flange, 6x25	2	2	2	2	2	2	2	2			
12	95701-06035-00	Parafuso, Flange, 6x35	2	2	2	2	2	2	2	2			

Voltar

PROIBIDA A REPRODUÇÃO E DISTRIBUIÇÃO
Moto Honda da Amazônia Ltda. - Cotec

© Moto Honda da Amazônia Ltda.
Todos os direitos reservados.

M-18

Corpo do Acelerador

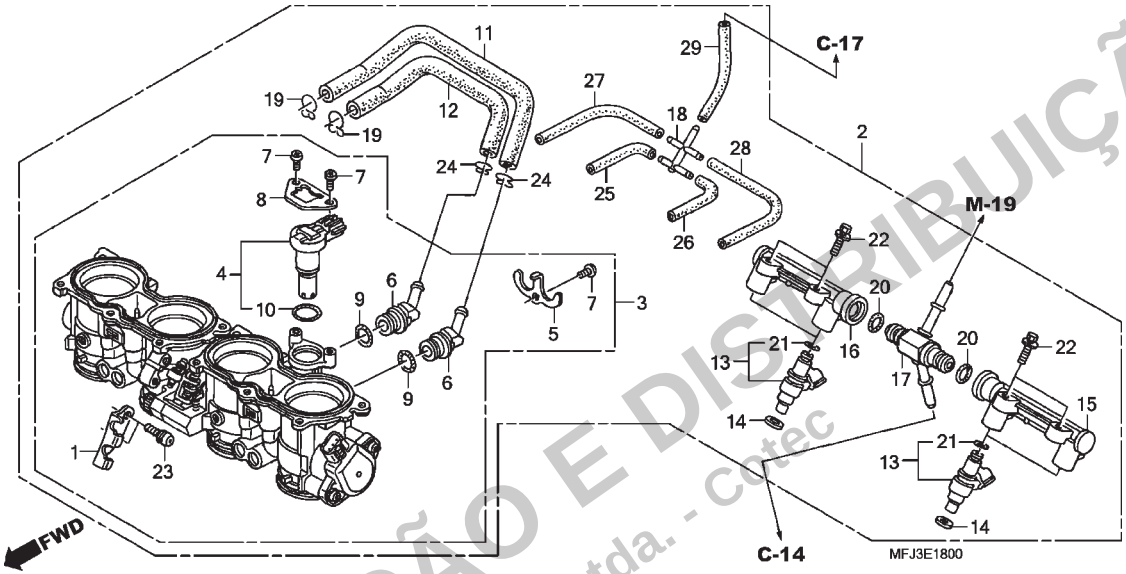

Ref. Nº	N.O.S.	Item de serviço	T.M.O.
2	311132	Corpo Conj., Acelerador	1,8
	3111M8	Corpo Conj., Acelerador (A)	1,9
		• Nota: Modelos '09	
3	311130	Corpo, Acelerador	1,9
	3111S2	Corpo, Acelerador (A)	2,0
		• Nota: Modelos '09	
4	3111N5	Válvula, Controle Ar Marcha Lenta	1,5
	3111S6	Válvula, Controle Ar Marcha Lenta (A)	1,6
		• Nota: Modelos '09	
13		(14)	
	3111E1	Injetor, Combustível: Primário	1,6
		• Nota: Mesmo tempo para duas unidades ou mais	
	3111S7	Injetor, Combustível (A): Primário	1,7
		• Nota: Mesmo tempo para duas unidades ou mais	
		• Nota: Modelos '09	
17		(15,16,20)	
	3111D9	Tubo, Combustível: Inferior	1,6
	3111C8	Tubo, Combustível: Ambos	1,7
	3111T0	Tubo, Combustível (A): Inferior	1,7
		• Nota: Modelos '09	
	3111Q8	Tubo, Combustível (A): Ambos	1,8
		• Nota: Modelos '09	

Ref. Nº	Nº da peça	Descrição	Qtd. CBR600RR 7	8	9	A	B	CBR600RA 9	A	B	Nº de série		Tipo
1	16169-MEE-013	Suporte, Cabo	1	1	1	1	1	1	1	1			
2	16400-MFJ-D02	Corpo Acelerador, Conj. (GQ64A A)	1	1	1	1	1	1	1	1			
3	16401-MFJ-D02	Corpo Acelerador, Conj.	1	1	1	1	1	1	1	1			
4	16430-MFJ-D01	Motor, Conj.	1	1	1	1	1	1	1	1			
5	16431-MFJ-D01	Placa, Junção	1	1	1	1	1	1	1	1			
6	16432-MFJ-D01	Junção, Válvula Controle Ar Marcha Lenta	2	2	2	2	2	2	2	2			
7	16433-HN8-A61	Parafuso, Torx	3	3	3	3	3	3	3	3			
8	16433-MEW-921	Placa, Válvula Controle Ar Marcha Lenta	1	1	1	1	1	1	1	1			
9	16434-MFJ-D01	Anel, Vedação	2	2	2	2	2	2	2	2			
10	16435-MFJ-D01	Anel, Vedação, 17,8x1,9	1	1	1	1	1	1	1	1			
11	16440-MFJ-D01	Tubo (A)	1	1	1	1	1	1	1	1			
12	16441-MFJ-D01	Tubo (B)	1	1	1	1	1	1	1	1			
13	16450-MFJ-D01	Injetor Conj., Combustível	4	4	4	4	4	4	4	4			
14	16472-MCW-000	Anel, Vedação Injetor	4	4	4	4	4	4	4	4			
15	16610-MFA-D01	Tubo A Comp., Combustível	1	1	1	1	1	1	1	1			
16	16620-MFA-D01	Tubo B Comp., Combustível	1	1	1	1	1	1	1	1			
17	16650-MFJ-D01	Junção Comp., Combustível	1	1	1	1	1	1	1	1			
18	17201-MCJ-003	Junção, 5 Pólos	1	1	1	1	1	1	1	1			
19	90661-GHB-610	Braçadeira B, Tubo 12,5mm	2	2	–	–	–	–	–	–			
	90661-MFL-003	Presilha, Tubo, 13,3	–	–	2	2	2	2	2	2			
20	91301-PLC-000	Anel, Vedação, 7,47x3,6	2	2	2	2	2	2	2	2			

PROIBIDA A REPRODUÇÃO E DISTRIBUIÇÃO
Moto Honda da Amazônia Ltda. - Cotec

© Moto Honda da Amazônia Ltda.
Todos os direitos reservados.

M-18

Corpo do Acelerador

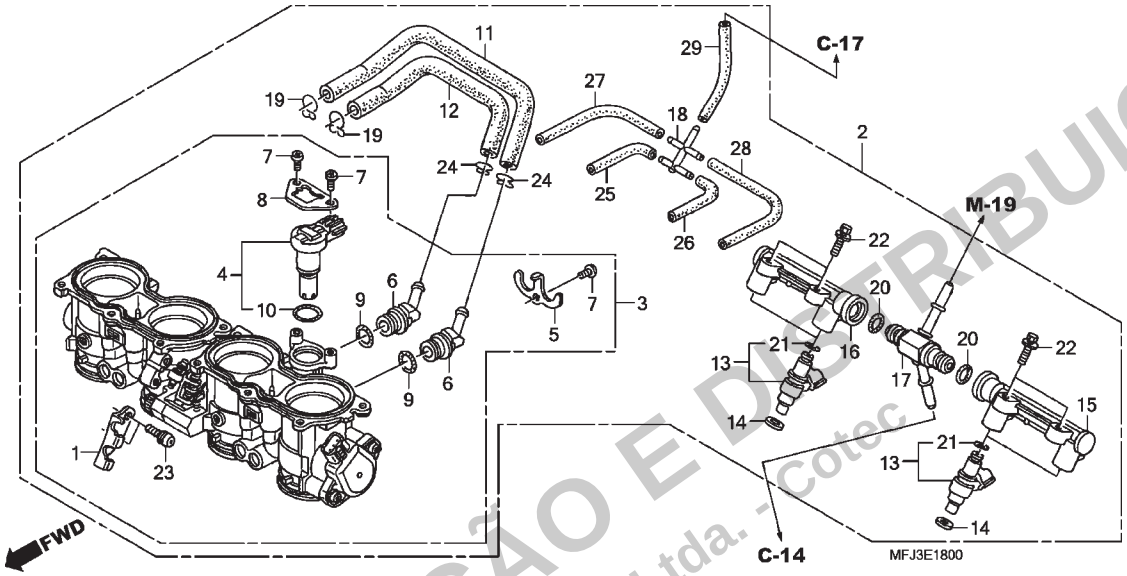

Ref. Nº	N.O.S.	Item de serviço	T.M.O.

Ref. Nº	Nº da peça	Descrição	Qtd. CBR600RR 7	8	9	A	B	CBR600RA 9	A	B	Nº de série		Tipo
21	91301-P7A-004	Anel, Vedação	4	4	4	4	4	4	4	4			
22	93401-05020-00	Parafuso-arruela, 5x20	4	4	4	4	4	4	4	4			
23	93892-05012-10	Parafuso-arruela, 5x12	2	2	2	2	2	2	2	2			
24	95002-02139	Presilha, Tubo (B12,5)	2	2	2	2	2	2	2	2			
25	95005-35055-20	Tubo, 3,5x55 (95005-35001-20M)	1	1	1	1	1	1	1	1			
26	95005-35070-20	Tubo, 3,5x70 (95005-35001-20M)	1	1	1	1	1	1	1	1			
27	95005-35115-20	Tubo, 3,5x115 (95005-35001-20M)	1	1	1	1	1	1	1	1			
28	95005-35130-20	Tubo, 3,5x130 (95005-35001-20M)	1	1	1	1	1	1	1	1			
29	95005-35140-20	Tubo, 3,5x140 (95005-35001-20M)	1	1	1	1	1	1	1	1			

PROIBIDA A REPRODUÇÃO E DISTRIBUIÇÃO
- Moto Honda da Amazônia Ltda. - Cotec

© Moto Honda da Amazônia Ltda.
Todos os direitos reservados.

M-19

Injetor de Combustível

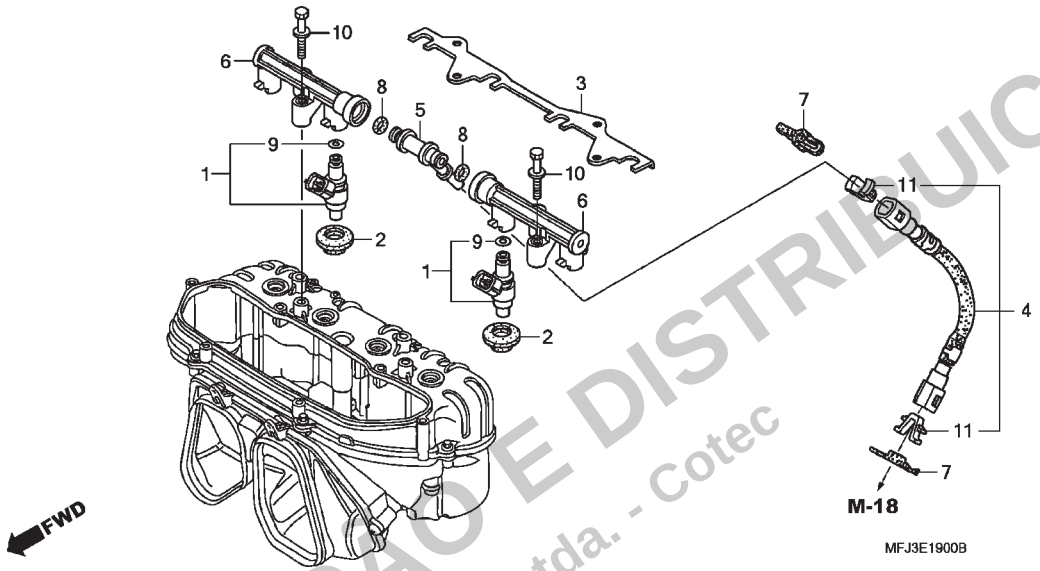

Ref. Nº	N.O.S.	Item de serviço	T.M.O.
1		(2)	
	3111E0	Injetor, Combustível: Secundário	0,9
		• Nota: Mesmo tempo para duas unidades ou mais	
	3111S8	Injetor, Combustível (A): Secundário	1,0
		• Nota: Mesmo tempo para duas unidades ou mais	
		• Nota: Modelos '09	
4	3101C3	Mangueira, Abastecimento Combustível: Secundária	0,7
	3101F2	Mangueira, Abastecimento Combustível (A): Secundária	0,8
		• Nota: Modelos '09	
5		(6,8)	
	3111D8	Tubo, Combustível: Superior	0,9
	3111C8	Tubo, Combustível: Ambos	1,7
	3111S9	Tubo, Combustível (A): Superior	1,0
		• Nota: Modelos '09	
	3111Q8	Tubo, Combustível (A): Ambos	1,8
		• Nota: Modelos '09	

Ref. Nº	Nº da peça	Descrição	Qtd. CBR600RR 7	8	9	A	B	CBR600RA 9	A	B	Nº de série		Tipo
1	16460-MFJ-D01	Injetor Conj., Combustível	4	4	4	4	4	4	4	4			
2	16472-MFJ-D00	Anel, Vedação Injetor	4	4	4	4	4	4	4	4			
3	16501-MFJ-D00	Placa, Injetor	1	1	1	1	1	1	1	1			
4	16527-MFJ-D01	Mangueira A Comp., Abastecimento Combustível	1	1	1	1	1	1	1	1			
5	16630-MFJ-D00	Junção-T, Combustível	1	1	1	1	1	1	1	1			
6	16640-MFJ-D00	Tubo Comp., Combustível	2	2	2	2	2	2	2	2			
7	16719-MFJ-D00	Amortecedor, Conector	2	2	2	2	2	2	2	2			
8	91301-PLC-000	Anel, Vedação, 7,47x3,6	2	2	2	2	2	2	2	2			
9	91301-P7A-004	Anel, Vedação	4	4	4	4	4	4	4	4			
10	93401-05030-00	Parafuso-arruela, 5x30	4	4	4	4	4	4	4	4			
11	17711-S0X-931	Retentor (Azul Verde)(TOKAI)	2	2	2	2	2	2	2	2			

PROIBIDA A REPRODUÇÃO E DISTRIBUIÇÃO
- Moto Honda da Amazônia Ltda. - Cotec

© Moto Honda da Amazônia Ltda.
Todos os direitos reservados.

MOP-1

Jogo de Juntas A

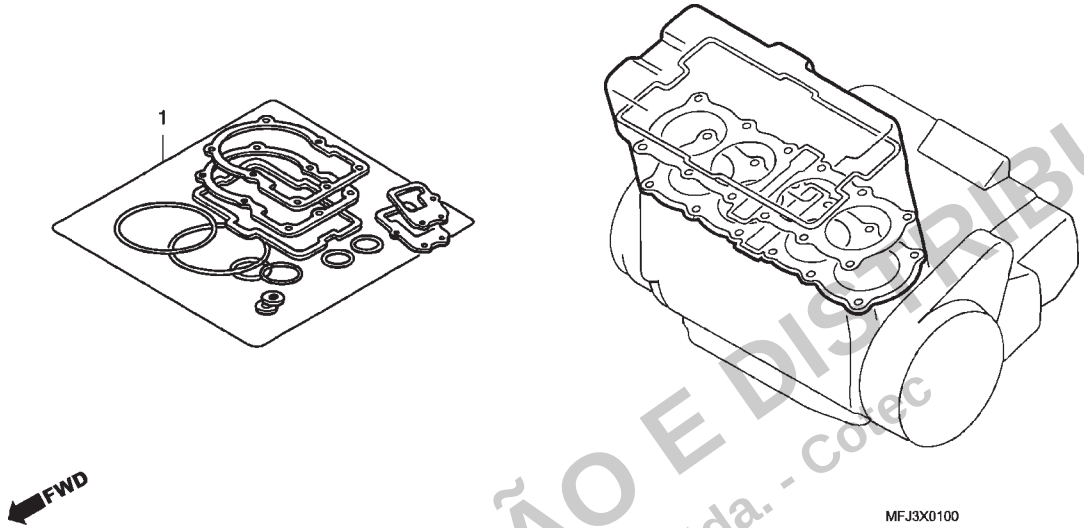

Ref. Nº	N.O.S.	Item de serviço	T.M.O.
Sem Informação			–

Ref. Nº	Nº da peça	Descrição	Qtd. CBR600RR 7	8	9	A	B	CBR600RA 9	A	B	Nº de série	Tipo
1	06111-MFJ-D00	Jogo de Juntas A (Peças Componentes)	1	1	1	1	1	1	1	1		
	12251-MFJ-D01	Junta, Cabeçote	1	1	1	1	1	1	1	1		
	12391-MFJ-D00	Junta Comp., Tampa Cabeçote	1	1	1	1	1	1	1	1		
	12395-MBW-003	Junta, Plugue	4	4	4	4	4	4	4	4		
	14523-MCW-003	Junta, Tensor	1	1	1	1	1	1	1	1		
	18291-MN4-920	Junta, Tubo Escape	4	4	4	4	4	4	4	4		
	19305-KV3-010	Coxim, Termostato	1	1	1	1	1	1	1	1		
	19312-MBW-000	Junta, Carcaça Termostato	1	1	1	1	1	1	1	1		
	90403-MG7-000	Arruela, Vedação, 10mm	1	1	1	1	1	1	1	1		
	90442-397-000	Arruela, Vedação, 6mm	1	1	1	1	1	1	1	1		
	90454-MC7-000	Arruela, Especial, 12mm	1	1	1	1	1	1	1	1		
	90463-ML7-000	Arruela, Vedação, 6,5mm	8	8	8	8	8	8	8	8		
	90543-MV9-670	Bucha, Fixação	4	4	4	4	4	4	4	4		
	91301-MFJ-D00	Anel, Vedação, 40x2,5	4	4	4	4	4	4	4	4		
	91309-PX4-003	Anel, Vedação, 16x2,1 (NOK)	1	1	1	1	1	1	1	1		

PROIBIDA A REPRODUÇÃO E DISTRIBUIÇÃO
Moto Honda da Amazônia Ltda. - Cotec

© Moto Honda da Amazônia Ltda.
Todos os direitos reservados.

MOP-2

Jogo de Juntas B

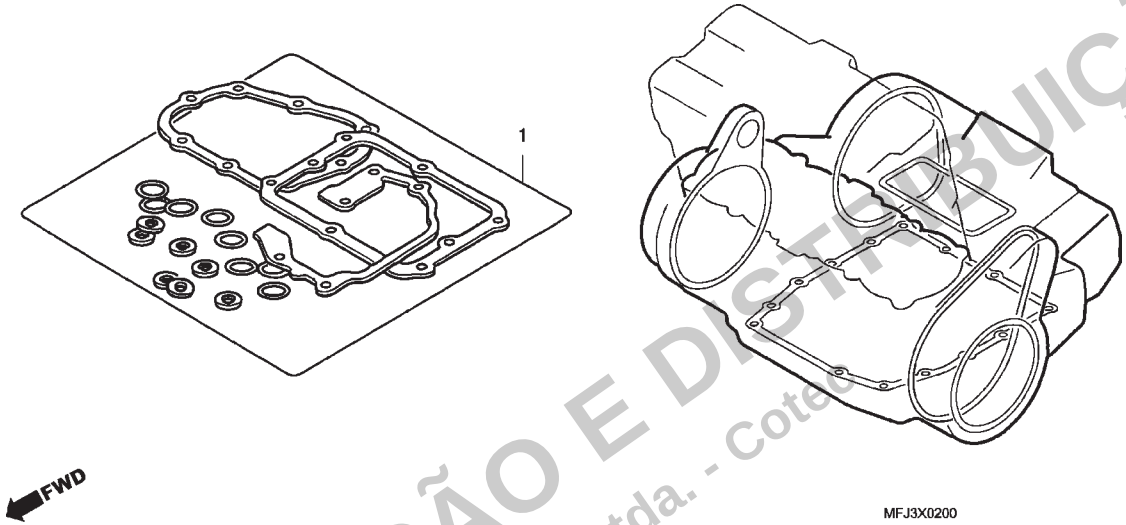

Ref. Nº	N.O.S.	Item de serviço	T.M.O.
Sem Informação			–

Ref. Nº	Nº da peça	Descrição	Qtd. CBR600RR 7	8	9	A	B	CBR600RA 9	A	B	Nº de série		Tipo
1	06112-MFJ-D00	Jogo de Juntas B (Peças Componentes)	1	1	1	1	1	1	1	1			
	15154-MAT-000	Guarnição, Filtro Óleo	1	1	1	1	1	1	1	1			
	15433-MFJ-D01	Anel, Vedação	2	2	2	2	2	2	2	2			
	19226-MFJ-D00	Junta, Tampa Bomba Água	1	1	1	1	1	1	1	1			
	90402-MFJ-D01	Arruela, Vedação, 34,5mm	1	1	1	1	1	1	1	1			
	90442-028-000	Arruela, Vedação, 8mm	1	1	1	1	1	1	1	1			
	90443-MJ6-000	Arruela, Ponto Morto	1	1	1	1	1	1	1	1			
	90463-ML7-000	Arruela, Vedação, 6,5mm	5	5	5	5	5	5	5	5			
	91301-ML7-003	Anel, Vedação, 48,1x3,6 (ARAI)	1	1	1	1	1	1	1	1			
	91302-MB0-013	Anel, Vedação, 32,95x2,62 (ARAI)	1	1	1	1	1	1	1	1			
	91307-422-000	Anel, Vedação, 4,8x1,9	2	2	2	2	2	2	2	2			
	91307-KF0-003	Anel, Vedação, 18x3 (ARAI)	1	1	1	1	1	1	1	1			
	91309-425-003	Anel, Vedação, 24,4x3,1 (ARAI)	1	1	1	1	1	1	1	1			
	91309-ML7-003	Anel, Vedação, 9,6x2,6 (ARAI)	2	2	2	2	2	2	2	2			
	91313-MB0-003	Anel, Vedação, 14,7x2,2 (ARAI)	1	1	1	1	1	1	1	1			
	91315-MB0-013	Retentor, Tubo Água	1	1	1	1	1	1	1	1			
	91354-MCT-003	Anel, Vedação, Radiador Óleo	1	1	1	1	1	1	1	1			
	91356-425-003	Anel, Vedação, 30mm	1	1	1	1	1	1	1	1			
	94109-12000	Arruela, Plugue Drenagem, 12mm	1	1	1	1	1	1	1	1			

PROIBIDA A REPRODUÇÃO E DISTRIBUIÇÃO
Moto Honda da Amazônia Ltda. - Cotec

© Moto Honda da Amazônia Ltda.
Todos os direitos reservados.

C-1

Farol

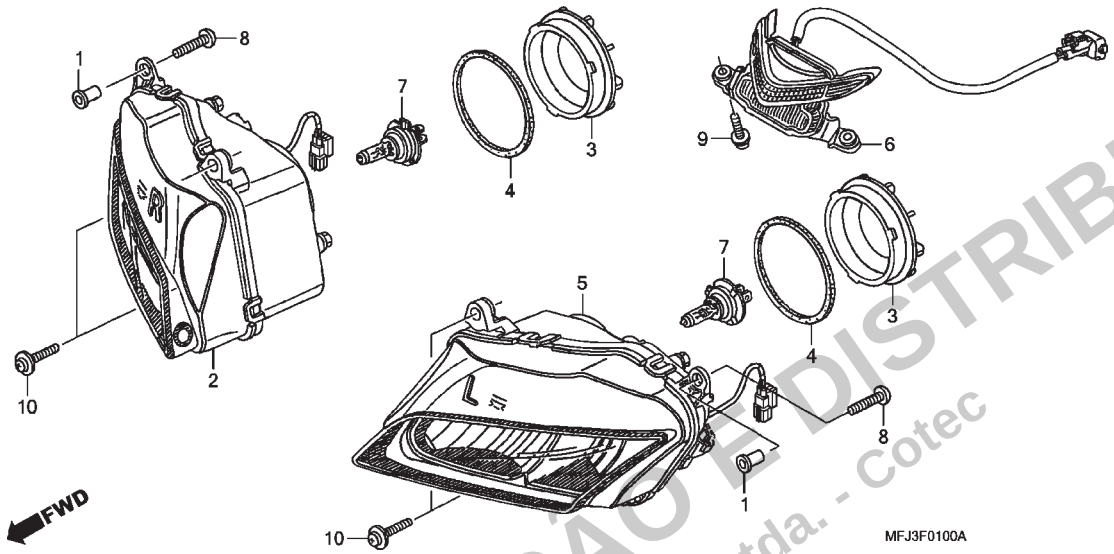

Ref. Nº	N.O.S.	Item de serviço	T.M.O.
2	6161A9	Farol: Direito	0,7
5	6161A8	Farol: Esquerdo	0,7
	6161B0	Farol :Ambos	0,8
6	6161M0	Luz Conj., Posição	0,6
7		(3,4)	
	6161F7	Lâmpada, Farol: Esquerda	0,1
	6161F8	Lâmpada, Farol: Direita	0,1
	6161H4	Lâmpada, Farol: Ambas	0,1

Ref. Nº	Nº da peça	Descrição	Qtd. CBR600RR 7	8	9	A	B	CBR600RA 9	A	B	Nº de série		Tipo
1	19619-ZM7-300	Bucha, Tampa Ventoinha	2	2	2	2	2	2	2	2			
2	33102-MFJ-D01	Farol Comp., Direito	1	1	1	1	1	1	1	1			
3	33112-MFJ-D01	Tampa, Soquete	2	2	2	2	2	2	2	2			
4	33114-MFJ-D01	Junta, Tampa Soquete	2	2	2	2	2	2	2	2			
5	33152-MFJ-D01	Farol Comp., Esquerdo	1	1	1	1	1	1	1	1			
6	33180-MFJ-D02	Luz Conj., Posição	1	1	1	1	1	1	1	1			
7	34901-MAT-611	Lâmpada, Farol (12V 55W)(H7) (STANLEY)	2	2	2	2	2	2	2	2			
8	90120-MEL-000	Parafuso, Phillips, 5x20	2	2	2	2	2	2	2	2			
9	93891-05016-07	Parafuso-arruela, 5x16	2	2	2	2	2	2	2	2			
10	93894-05022-07	Parafuso-arruela, 5x22	4	4	4	4	4	4	4	4			

PROIBIDA A REPRODUÇÃO E DISTRIBUIÇÃO
Moto Honda da Amazônia Ltda. - Cotec

© Moto Honda da Amazônia Ltda.
Todos os direitos reservados.

C-2

Instrumentos

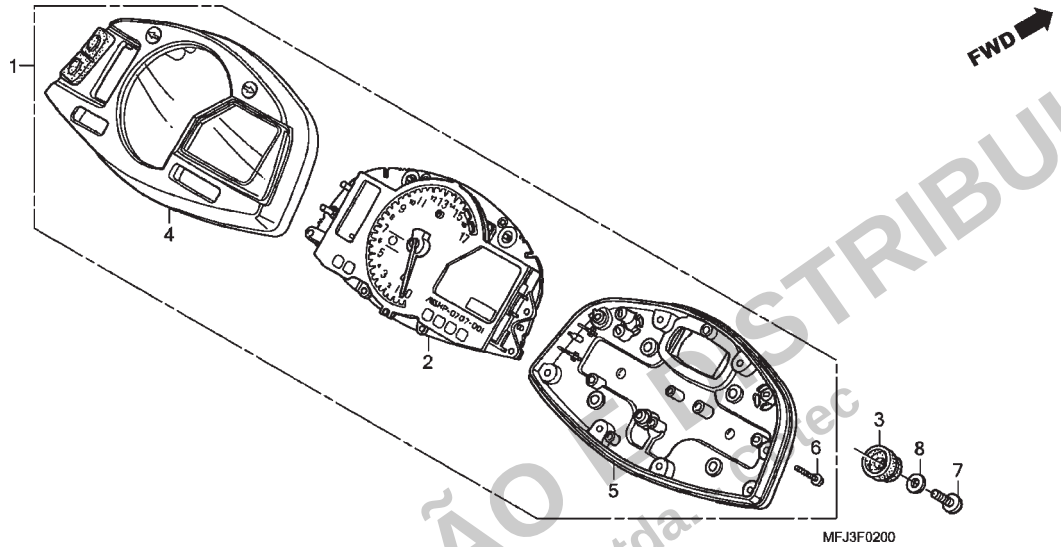

Ref. Nº	N.O.S.	Item de serviço	T.M.O.
1	8121A1	Instrumentos Conj., Painel	0,8
2	8121A2	Instrumentos, Painel	0,9
4	8121B4	Carcaça, Instrumentos: Superior	0,9
5	8121B5	Carcaça, Instrumentos: Inferior	0,9

Ref. Nº	Nº da peça	Descrição	Qtd. CBR600RR 7	8	9	A	B	CBR600RA 9	A	B	Nº de série		Tipo
1	37100-MFJ-C01	Instrumentos Conj., Painel	1	1	–	–	–	–	–	–			2MX,2MX/A,MX,MX/A
	37100-MFJ-D01		1	1	–	–	–	–	–	–			2ED,2ED/A,2F,2F/A,2U, 2U/A,BR,BR/A,ED,ED/A,F, F/A,KO,KO/A,U,U/A
	37100-MFJ-E01		1	1	–	–	–	–	–	–			3E,3E/A,E,E/A
	37100-MFJ-D41		–	–	1	1	1	–	–	–			2BR,2BR/A,2ED,2ED/A, 2F,2F/A,2KO,2U,2U/A, 3BR,3F,3U,4ED,BR,BR/A, ED,ED/A,F,F/A,KO,KO/A, U,U/A
	37100-MFJ-E31		–	–	1	1	1	–	–	–			3E,3E/A,5E,E,E/A
	37100-MFJ-D51		–	–	–	–	–	1	1	1			2ED,2F,2KO,2U,3F,4ED, BR,BR/A,ED,ED/A,F,F/A, KO,KO/A,U,U/A
	37100-MFJ-E41		–	–	–	–	–	1	1	1			3E,5E,E,E/A
2	37110-MFJ-C01	Instrumentos Conj., Velocímetro e Tacômetro e Combustível	1	1	–	–	–	–	–	–			2MX,2MX/A,MX,MX/A
	37110-MFJ-D01		1	1	–	–	–	–	–	–			2ED,2ED/A,2F,2F/A,2U, 2U/A,BR,BR/A,ED,ED/A, F,F/A,KO,KO/A,U,U/A
	37110-MFJ-E01		1	1	–	–	–	–	–	–			3E,3E/A,E,E/A

PROIBIDA A REPRODUÇÃO E DISTRIBUIÇÃO
- Moto Honda da Amazônia Ltda. - Sec

© Moto Honda da Amazônia Ltda.
Todos os direitos reservados.

C-2

Instrumentos

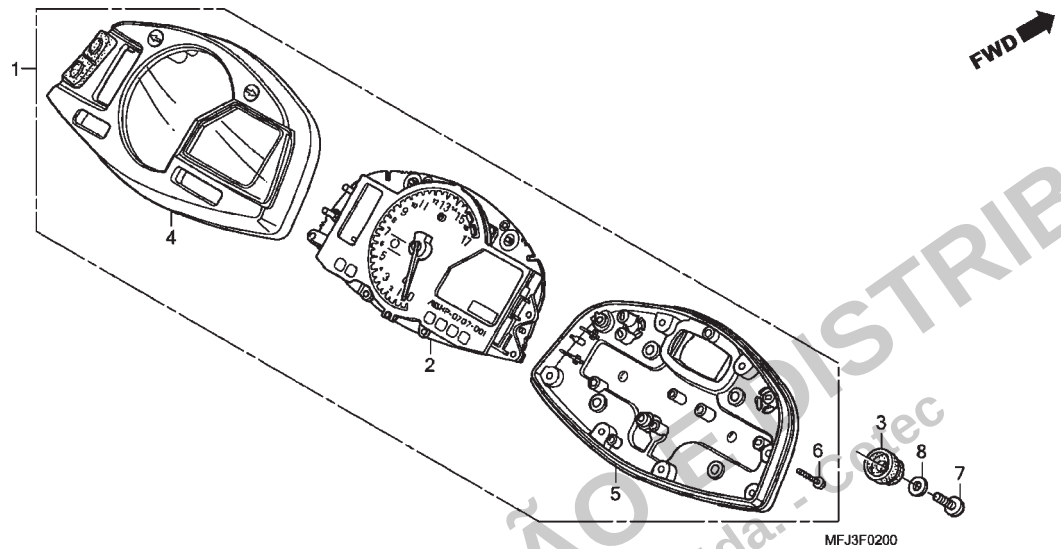

Ref. Nº	N.O.S.	Item de serviço	T.M.O.

Ref. Nº	Nº da peça	Descrição	Qtd. CBR600RR 7	8	9	A	B	CBR600RA 9	A	B	Nº de série		Tipo
2)	37110-MFJ-D40	.....	–	–	1	1	1	–	–	–	.....	.....	2BR,2BR/A,2ED,2ED/A, 2F,2F/A,2KO,2U,2U/A, 3BR,3F,3U,4ED,BR,BR/A, ED,ED/A,F,F/A,KO,KO/A, U,U/A
	37110-MFJ-E30	.....	–	–	1	1	1	–	–	–	.....	.....	3E,3E/A,5E,E,E/A
	37110-MFJ-D50	.....	–	–	–	–	–	1	1	1	.....	.....	2ED,2F,2KO,2U,3F,4ED,BR, BR/A,ED,ED/A,F,F/A,KO, KO/A,U,U/A
	37110-MFJ-E40	.....	–	–	–	–	–	1	1	1	.....	.....	3E,5E,E,E/A
3	37215-MA6-008	Coxim, Instrumentos	3	3	3	3	3	3	3	3	.....	.....	.....
4	37610-MFJ-D01	Carcaça Conj., Superior	1	1	1	1	1	1	1	1	.....	.....	.....
5	37620-MFJ-D01	Carcaça Conj., Inferior	1	1	1	1	1	1	1	1	.....	.....	.....
6	93903-22480	Parafuso, Fixação, 3x16	9	9	9	9	9	9	9	9	.....	.....	.....
7	93913-25380	Parafuso, Fixação, 5x14 (PO)	3	3	3	3	3	3	3	3	.....	.....	.....
8	94103-05700	Arruela, Lisa, 5mm	3	3	3	3	3	3	3	3	.....	.....	.....

PROIBIDA A REPRODUÇÃO E DISTRIBUIÇÃO
Moto Honda da Amazônia Ltda. - Cotec

© Moto Honda da Amazônia Ltda.
Todos os direitos reservados.

C-3

Alavancas • Interruptores • Cabos

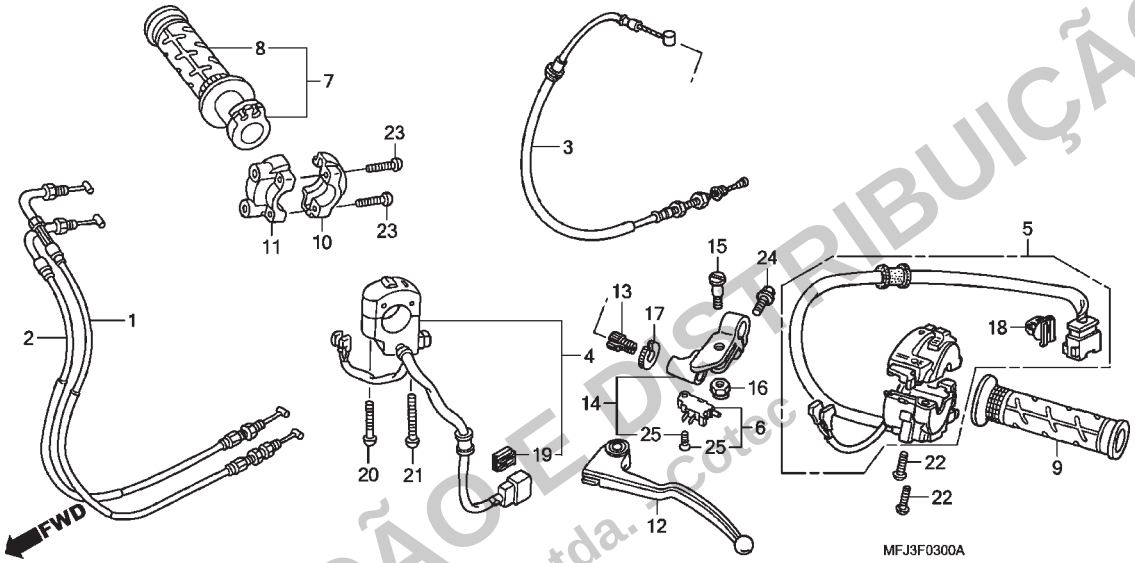

Ref. Nº	N.O.S.	Item de serviço	T.M.O.
1		(2)	
	811100	Cabo, Acelerador	1,8
		• Nota: Mesmo tempo para duas unidades	
	8111D4	Cabo, Acelerador (A)	1,9
		• Nota: Mesmo tempo para duas unidades	
		• Nota: Modelos '09	
3	811115	Cabo, Embreagem	0,4
4	615120	Interruptor, Corte Ignição	0,7
5	615118	Interruptor, Sinalizador	0,7
6	6151A9	Interruptor, Embreagem	0,1
7	810150	Manopla, Acelerador	0,4
8	8101C1	Manopla: Direita	0,2
9	8101C0	Manopla: Esquerda	0,1
11	810155	Carcaça, Acelerador	0,4
12	8101C6	Alavanca, Manopla: Esquerda	0,1
	8101F5	Alavanca, Manopla: Ambas	0,2
14	8101C8	Suporte, Alavanca Manopla: Esquerda	0,3

Ref. Nº	Nº da peça	Descrição	Qtd. CBR600RR 7	8	9	A	B	CBR600RA 9	A	B	Nº de série		Tipo
1	17910-MFJ-D00	Cabo A Comp., Acelerador	1	1	1	1	1	1	1	1			
2	17920-MFJ-D00	Cabo B Comp., Acelerador	1	–	–	–	–	–	–	–			
	17920-MFJ-D10		–	1	1	1	1	1	1	1			
3	22870-MFJ-D00	Cabo Comp., Embreagem	1	1	–	–	–	–	–	–			
	22870-MFJ-A40		–	–	1	1	1	1	1	1			
4	35130-MFJ-D01	Interruptor Conj., Parada Motor	1	1	1	1	1	1	1	1			
5	35200-MFJ-A01	Interruptor Conj., Sinalizador	1	1	–	–	–	–	–	–			2MX,2MX/A,MX,MX/A
	35200-MFJ-D01		1	1	–	–	–	–	–	–			2BR,2BR/A,2ED,2ED/A, 2F,2F/A,2KO,2U,2U/A, 3BR,3E,3E/A,3F,3U,4ED, 5E,BR,BR/A,E,E/A,ED, ED/A,F,F/A,KO,KO/A,U,U/A
6	35335-MCJ-750	Interruptor Conj., Embreagem	1	1	1	–	–	1	–	–			
			–	–	–	1	–	–	–	–			2U,BR,KO,U
			–	–	–	1	–	–	–	–		~ AK300143	2F,F
			–	–	–	1	–	–	–	–		~ AK300568	2ED,3E,E,ED
			–	–	–	–	–	–	1	–			BR,KO,U
			–	–	–	–	–	–	1	–		~ AK300284	E,ED
	35335-MCJ-751		–	–	–	1	–	–	–	–	AK300144~		2F,F
			–	–	–	1	–	–	–	–	AK300569~		2ED,3E,E,ED
			–	–	–	–	1	–	–	1			
			–	–	–	–	–	–	1	–			F
			–	–	–	–	–	–	1	–	AK300285~		E,ED

PROIBIDA A REPRODUÇÃO E DISTRIBUIÇÃO
- Moto Honda da Amazônia Ltda. - Cotec

© Moto Honda da Amazônia Ltda.
Todos os direitos reservados.

C-3

Alavancas • Interruptores • Cabos

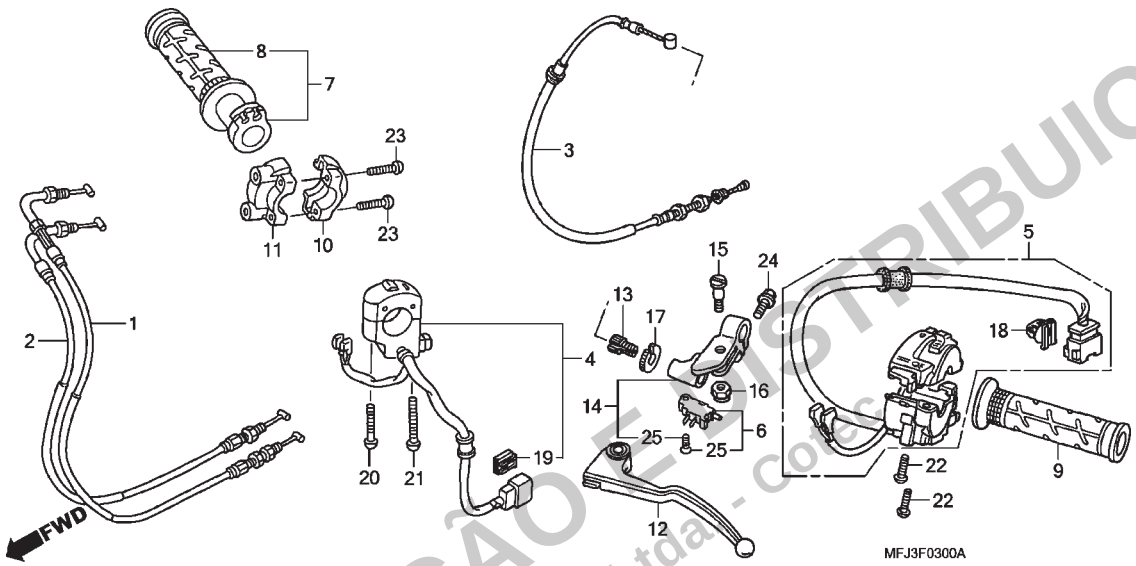

Ref. Nº	N.O.S.	Item de serviço	T.M.O.	Ref. Nº	Nº da peça	Descrição	Qtd. CBR600RR 7	8	9	A	B	CBR600RA 9	A	B	Nº de série		Tipo
				7	53140-MCF-000	Manopla Conj., Acelerador	1	1	1	1	1	1	1	1			
				8	53165-MY9-890	Manopla, Direita	1	1	1	1	1	1	1	1			
				9	53166-MY9-890	Manopla, Esquerda	1	1	1	1	1	1	1	1			
				10	53167-MV4-000	Carcaça, Superior Acelerador	1	1	1	1	1	1	1	1			
				11	53168-MV4-000	Carcaça, Inferior Acelerador	1	1	1	1	1	1	1	1			
				12	53182-MEE-000	Alavanca Comp., Manopla Esquerda	1	1	1	1	1	1	1	1			
				13	53192-MEE-000	Parafuso, Ajuste Cabo	1	1	1	1	1	1	1	1			
				14	53195-MEE-000	Suporte Jogo, Alavanca Embreagem	1	1	1	–	–	1	–	–			
							–	–	–	1	–	–	–	–			2U,BR,KO,U
							–	–	–	1	–	–	–	–		~ AK300143	2F,F
							–	–	–	1	–	–	–	–		~ AK300568	2ED,3E,E,ED
							–	–	–	–	–	–	1	–			BR,KO,U
							–	–	–	–	–	–	1	–		~ AK300284	E,ED
					53195-MEE-010		–	–	–	1	–	–	–	–	AK300144~		2F,F
							–	–	–	1	–	–	–	–	AK300569~		2ED,3E,E,ED
							–	–	–	–	–	–	1	–			F
							–	–	–	–	–	–	1	–	AK300285~		E,ED
							–	–	–	–	1	–	–	1			
				15	90122-MEE-000	Parafuso Pivô, Alavanca	1	1	1	1	1	1	1	1			
				16	90301-MCJ-750	Porca, U, 6mm	1	1	1	1	1	1	1	1			
				17	90321-MEE-000	Porca, Fixação	1	1	1	1	1	1	1	1			
				18	91533-S04-003	Presilha, Adaptador (Natural)	1	1	1	1	1	1	1	1			

PROIBIDA A REPRODUÇÃO E DISTRIBUIÇÃO
- Moto Honda da Amazônia Ltda. - Cotec

© Moto Honda da Amazônia Ltda.
Todos os direitos reservados.

C-3

Alavancas • Interruptores • Cabos

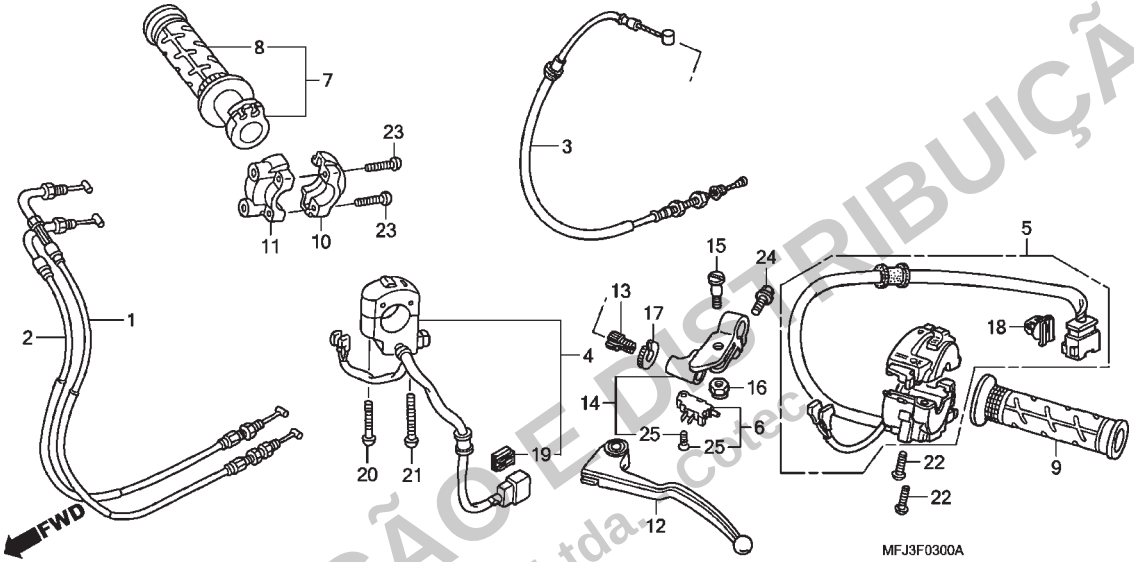

Ref. Nº	N.O.S.	Item de serviço	T.M.O.	Ref. Nº	Nº da peça	Descrição	Qtd. CBR600RR 7	8	9	A	B	CBR600RA 9	A	B	Nº de série		Tipo
				19	91554-SM4-003	Fixação, Suporte (Vermelho)	1	1	1	1	1	1	1	1			
				20	93500-04032-0G	Parafuso, Phillips, 4x32	1	1	1	1	1	1	1	1			
				21	93500-04045-0G	Parafuso, Phillips, 4x45	1	1	1	1	1	1	1	1			
				22	93500-05020-0G	Parafuso, Phillips, 5x20	2	2	2	2	2	2	2	2			
				23	93500-05022-0G	Parafuso, Phillips, 5x22	2	2	2	2	2	2	2	2			
				24	96001-06020-07	Parafuso, Flange, 6x20	1	1	1	1	1	1	1	1			
				25	90124-MCJ-750	Parafuso, Cabeça Chata, 3x16	1	–	–	–	–	–	–	–			
					90124-MCJ-751		–	1	1	–	–	1	–	–			
							–	–	–	1	–	–	–	–			2U,BR,KO,U
							–	–	–	1	–	–	–	–		~ AK300143	2F,F
							–	–	–	1	–	–	–	–		~ AK300568	2ED,3E,E,ED
							–	–	–	–	–	–	1	–			BR,KO,U
							–	–	–	–	–	–	1	–		~ AK300284	E,ED
					90124-MCJ-752		–	–	–	1	–	–	–	–	AK300144~		2F,F
							–	–	–	1	–	–	–	–	AK300569~		2ED,3E,E,ED
							–	–	–	–	1	–	–	1			
							–	–	–	–	–	–	1	–			F
							–	–	–	–	–	–	1	–	AK300285~		E,ED

PROIBIDA A REPRODUÇÃO E DISTRIBUIÇÃO
- Moto Honda da Amazônia Ltda. - Coleção

© Moto Honda da Amazônia Ltda.
Todos os direitos reservados.

C-4

Cilindro Mestre do Freio Dianteiro (CBR600RR)

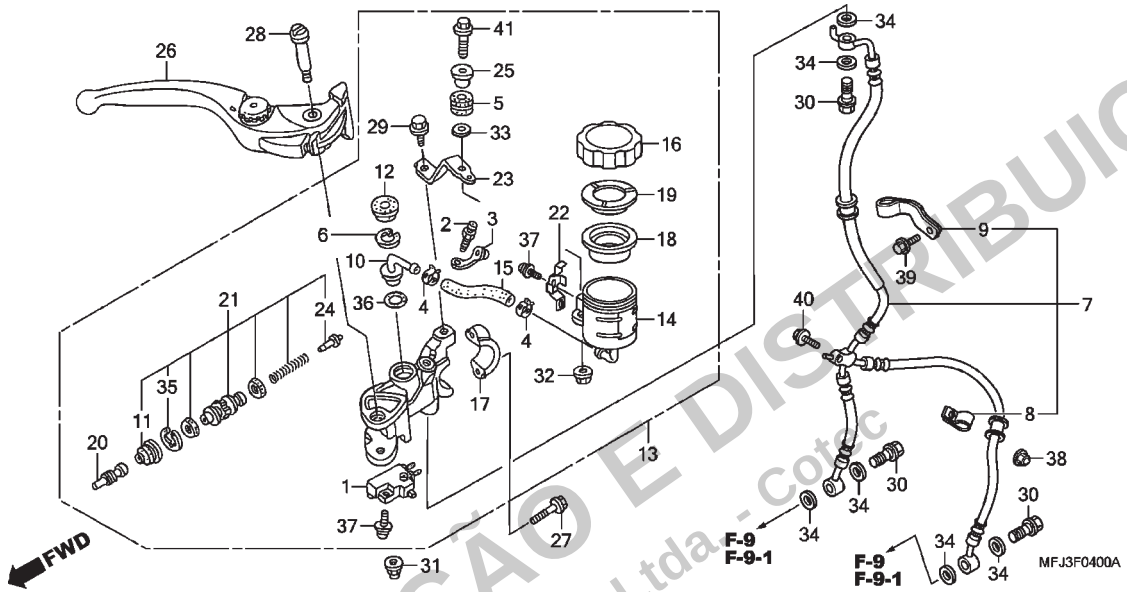

Ref. Nº	N.O.S.	Item de serviço	T.M.O.
1	6151B2	Interruptor, Freio Dianteiro	0,1
7	7121A0	Mangueira, Freio Dianteiro	0,5
		• Inclui: Sangria dos freios	
13	712105	Cilindro Mestre, Freio Dianteiro	0,4
		• Inclui: Sangria dos freios	
14	7121H4	Reservatório, Óleo Cilindro Mestre Dianteiro	0,2
		• Inclui: Sangria dos freios	
18	7121G6	Diafragma, Cilindro Mestre Freio Dianteiro	0,1
21	7121G9	Pistão Jogo, Cilindro Mestre Freio Dianteiro	0,4
		• Inclui: Sangria dos freios	
26	8101C7	Alavanca, Manopla: Direita	0,1
	8101F5	Alavanca, Manopla: Ambas	0,2

Ref. Nº	Nº da peça	Descrição	Qtd. CBR600RR 7	8	9	A	B	CBR600RA 9	A	B	Nº de série		Tipo
1	35340-MEL-003	Interruptor Conj., Freio Dianteiro	1	1	1	1	1	–	–	–			
2	43352-568-003	Parafuso, Sangria (NISSIN)	1	1	1	1	1	–	–	–			
3	43353-461-771	Capa, Sangria	1	1	1	1	1	–	–	–			
4	43514-KS6-701	Braçadeira, Mangueira Óleo Cilindro Mestre	2	2	2	2	2	–	–	–			
5	43516-MCJ-006	Borracha, Reservatório Óleo	1	1	1	1	1	–	–	–			
6	43517-KS6-701	Anel Elástico, Cilindro Mestre Traseiro	1	1	1	1	1	–	–	–			
7	45125-MFJ-D01	Mangueira Comp., Freio Dianteiro	1	1	–	–	–	–	–	–			
	45125-MFJ-A41		–	–	1	1	1	–	–	–			
8	45158-MEE-D00	Braçadeira A, Mangueira Freio Dianteiro	1	1	–	–	–	–	–	–			
	45161-MFJ-A50	Braçadeira, Mangueira Freio Dianteiro	–	–	1	1	1	–	–	–			
9	45159-MFJ-D00	Braçadeira, Mangueira Freio Dianteiro	1	1	–	–	–	–	–	–			
	45159-MFJ-A40		–	–	1	1	1	–	–	–			
10	45503-KV3-006	Conector, Cilindro Mestre	1	1	1	1	1	–	–	–			
11	45504-MCF-006	Capa, Comp.	1	1	1	1	–	–	–	–			
12	45505-KV3-006	Tampa, Retentor Pó	1	1	1	1	–	–	–	–			

PROIBIDA A REPRODUÇÃO E DISTRIBUIÇÃO
- Moto Honda da Amazônia Ltda. - Cotec

© Moto Honda da Amazônia Ltda.
Todos os direitos reservados.

C-4

Cilindro Mestre do Freio Dianteiro (CBR600RR)

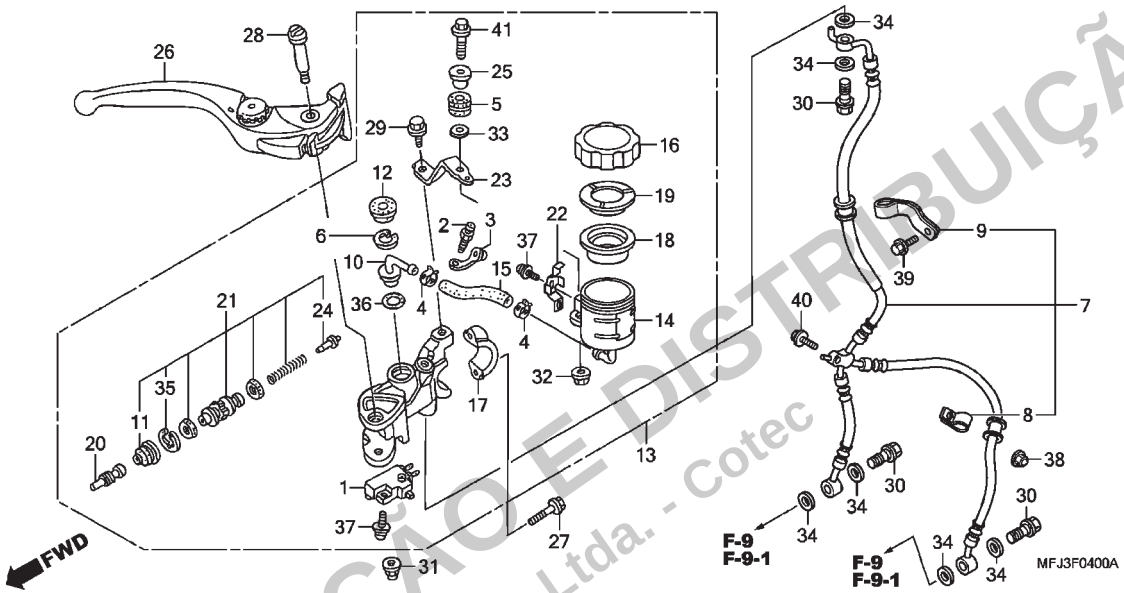

Ref. Nº	N.O.S.	Item de serviço	T.M.O.

Ref. Nº	Nº da peça	Descrição	Qtd. CBR600RR 7	8	9	A	B	CBR600RA 9	A	B	Nº de série		Tipo
13	45510-MFJ-D01	Cilindro Mestre Subconj., Freio Dianteiro	1	1	–	–	–	–	–	–			
	45510-MFJ-A41		–	–	1	1	1	–	–	–			
14	45511-MEL-D21	Reservatório Comp., Óleo	1	1	1	1	1	–	–	–			
15	45512-KV3-951	Mangueira, Óleo Cilindro Mestre	1	1	1	1	1	–	–	–			
16	45513-MEL-D21	Tampa, Reservatório Óleo	1	1	1	1	1	–	–	–			
17	45517-MEL-006	Suporte, Cilindro Mestre	1	1	–	–	–	–	–	–			
	45517-MFL-006		–	–	1	1	1	–	–	–			
18	45520-300-000	Diafragma	1	1	1	1	1	–	–	–			
19	45521-MJ6-006	Placa, Diafragma	1	1	1	1	1	–	–	–			
20	45525-MEL-006	Haste, Acionamento	1	1	–	–	–	–	–	–			2ED,2F,2MX,2U,3E,BR, E,ED,F,KO,MX,U
	45525-MEL-016		–	1	–	–	–	–	–	–			2ED/A,2F/A,2MX/A,2U/A, 3E/A,BR/A,E/A,ED/A,F/A, KO/A,MX/A,U/A
			–	–	1	1	1	–	–	–			
21	45530-MFJ-D01	Cilindro Mestre, Conj.	1	1	1	1	1	–	–	–			
22	45535-MR8-901	Placa, Freio	1	1	1	1	1	–	–	–			
23	45550-MFJ-D01	Suporte, Cilindro Mestre Dianteiro	1	1	1	1	1	–	–	–			
24	46140-MFJ-D01	Guia, Mola	1	1	1	1	1	–	–	–			
25	50324-425-010	Bucha, 6,3x13	1	1	1	1	1	–	–	–			

PROIBIDA A REPRODUÇÃO E DISTRIBUIÇÃO
- Moto Honda da Amazônia Ltda. - Cotec

© Moto Honda da Amazônia Ltda.
Todos os direitos reservados.

C-4

Cilindro Mestre do Freio Dianteiro (CBR600RR)

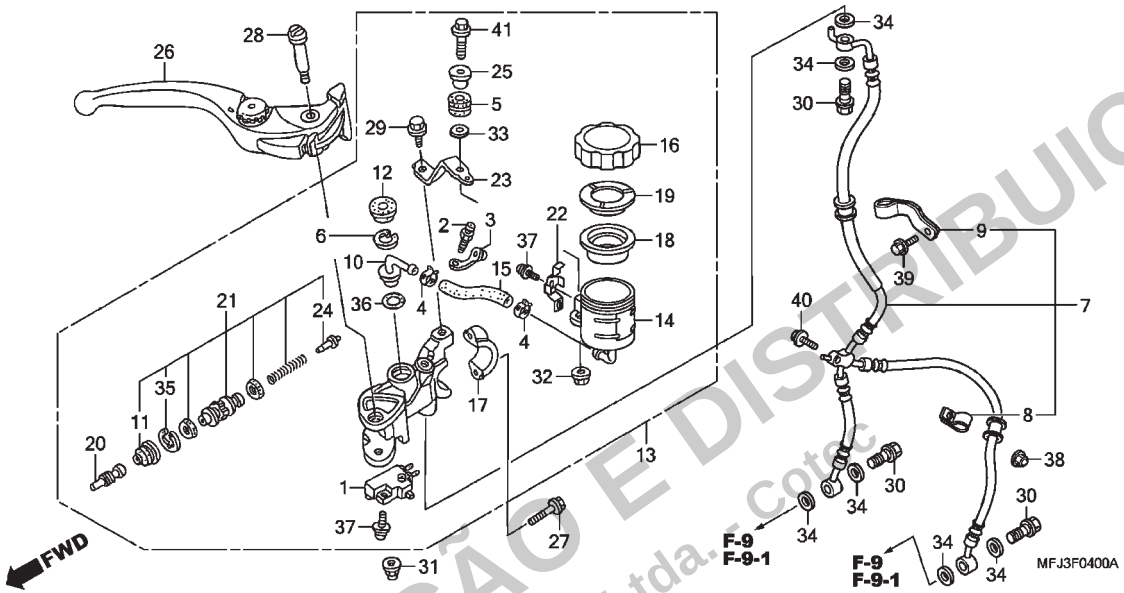

Ref. Nº	N.O.S.	Item de serviço	T.M.O.

Ref. Nº	Nº da peça	Descrição	Qtd. CBR600RR 7	8	9	A	B	CBR600RA 9	A	B	Nº de série		Tipo
26	53170-MEL-006	Alavanca Conj., Manopla Direita	1	1	1	1	1	–	–	–			
27	90101-MBZ-G00	Parafuso, Flange, 6x22	2	2	2	2	2	–	–	–			
28	90114-MCF-006	Parafuso, Alavanca Manopla	1	1	1	1	1	–	–	–			
29	90117-MR7-000	Parafuso, Flange, 6x12	1	1	1	1	1	–	–	–			
30	90145-MS9-612	Parafuso, Óleo, 10x22	3	3	3	3	3	–	–	–			
31	90201-415-000	Porca, Cega, 6mm	1	1	1	1	1	–	–	–			
32	90301-MG3-000	Porca, U, 6mm	1	1	1	1	1	–	–	–			
33	90473-147-000	Arruela, 6x16	1	1	1	1	1	–	–	–			
34	90545-300-000	Arruela, Parafuso Óleo	6	6	6	6	6	–	–	–			
35	90651-MCF-006	Anel Elástico	1	1	1	1	1	–	–	–			
36	91212-422-006	Anel, Vedação, 14,8x2,4	1	1	1	1	1	–	–	–			
37	93893-04012-17	Parafuso-arruela, 4x12	2	2	2	2	2	–	–	–			
38	94021-06070-0S	Porca, Cega, 6mm	1	1	1	1	1	–	–	–			
39	96001-06012-07	Parafuso, Flange, 6x12	1	1	1	1	1	–	–	–			
40	96001-06018-07	Parafuso, Flange, 6x18	1	1	1	1	1	–	–	–			
41	96300-06028-07	Parafuso, Flange, 6x28	1	1	1	1	1	–	–	–			

PROIBIDA A REPRODUÇÃO E DISTRIBUIÇÃO
Moto Honda da Amazônia Ltda. - Cotac

© Moto Honda da Amazônia Ltda.
Todos os direitos reservados.

C-4.1

Cilindro Mestre do Freio Dianteiro (CBR600RA)

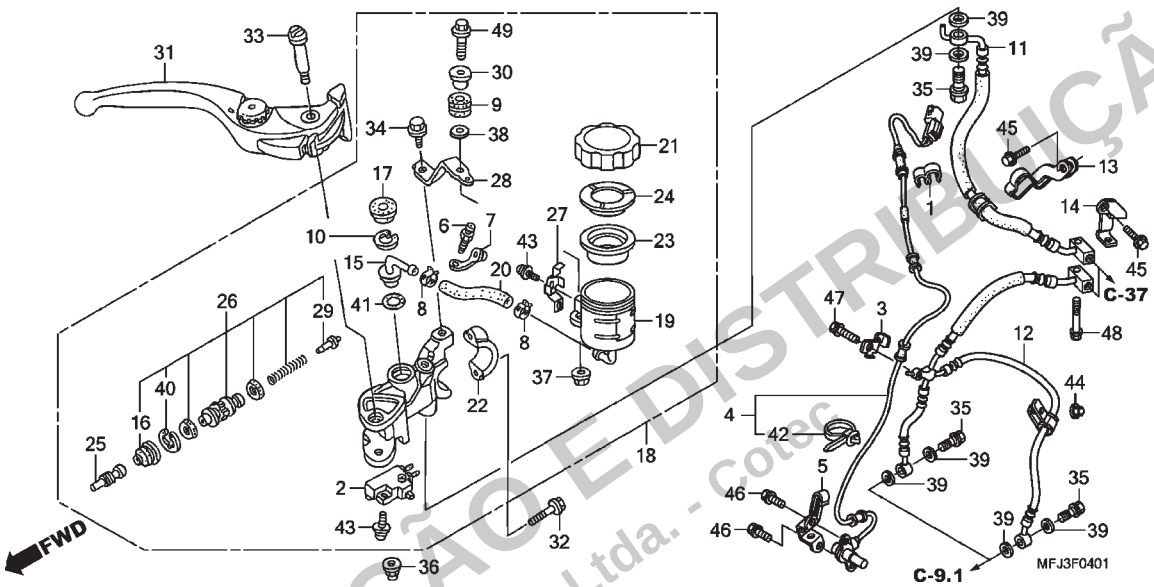

Ref. Nº	N.O.S.	Item de serviço	T.M.O.
2	6151B2	Interruptor, Freio Dianteiro	0,1
4	617196	Sensor, Velocidade Roda: Dianteiro	0,4
11	712127	Mangueira A, Freio Dianteiro	1,5
		• Inclui: Sangria dos freios	
12	712128	Mangueira B, Freio Dianteiro	1,5
		• Inclui: Sangria dos freios	
18	7121K9	Cilindro Mestre, Freio Dianteiro (A)	1,5
		• Inclui: Sangria dos freios	
19	7121R8	Reservatório, Óleo Cilindro Mestre Dianteiro (A)	1,3
		• Inclui: Sangria dos freios	
23	7121G6	Diafragma, Cilindro Mestre Freio Dianteiro	0,1
26	7121K8	Pistão Jogo, Cilindro Mestre Freio Dianteiro (A)	1,5
		• Inclui: Sangria dos freios	
31	8101C7	Alavanca, Manopla: Direita	0,1
	8101F5	Alavanca, Manopla: Ambas	0,2

Ref. Nº	Nº da peça	Descrição	Qtd. CBR600RR 7	8	9	A	B	CBR600RA 9	A	B	Nº de série		Tipo
1	11152-KS4-003	Braçadeira, Tubo	–	–	–	–	–	1	1	1			
2	35340-MEL-003	Interruptor Conj., Freio Dianteiro	–	–	–	–	–	1	1	1			
3	38514-MEJ-J00	Braçadeira B, Fiação Sensor	–	–	–	–	–	1	1	1			
4	38520-MFJ-A51	Sensor, Velocidade Roda Dianteira	–	–	–	–	–	1	1	1			
5	38525-MFJ-A50	Guia, Cabo Sensor Dianteiro	–	–	–	–	–	1	1	1			
6	43352-568-003	Parafuso, Sangria (NISSIN)	–	–	–	–	–	1	1	1			
7	43353-461-771	Capa, Sangria	–	–	–	–	–	1	1	1			
8	43514-KS6-701	Braçadeira, Mangueira Óleo Cilindro Mestre	–	–	–	–	–	2	2	2			
9	43516-MCJ-006	Borracha, Reservatório Óleo	–	–	–	–	–	1	1	1			
10	43517-KS6-701	Anel Elástico, Cilindro Mestre Traseiro	–	–	–	–	–	1	1	1			
11	45124-MFJ-A51	Mangueira A Comp., Freio Dianteiro	–	–	–	–	–	1	1	1			
12	45127-MFJ-A51	Mangueira B Comp., Freio Dianteiro	–	–	–	–	–	1	1	1			
13	45159-MFJ-A50	Braçadeira, Mangueira Freio Dianteiro	–	–	–	–	–	1	1	1			
14	45163-MFJ-A50	Suporte, Mangueira Freio Dianteiro	–	–	–	–	–	1	1	1			
15	45503-KV3-006	Conector, Cilindro Mestre	–	–	–	–	–	1	1	1			
16	45504-MCF-006	Capa, Comp.	–	–	–	–	–	1	1	1			
17	45505-KV3-006	Tampa, Retentor Pó	–	–	–	–	–	1	1	1			

PROIBIDA A REPRODUÇÃO E DISTRIBUIÇÃO
- Moto Honda da Amazônia Ltda. - Cotec

© Moto Honda da Amazônia Ltda.
Todos os direitos reservados.

C-4.1

Cilindro Mestre do Freio Dianteiro (CBR600RA)

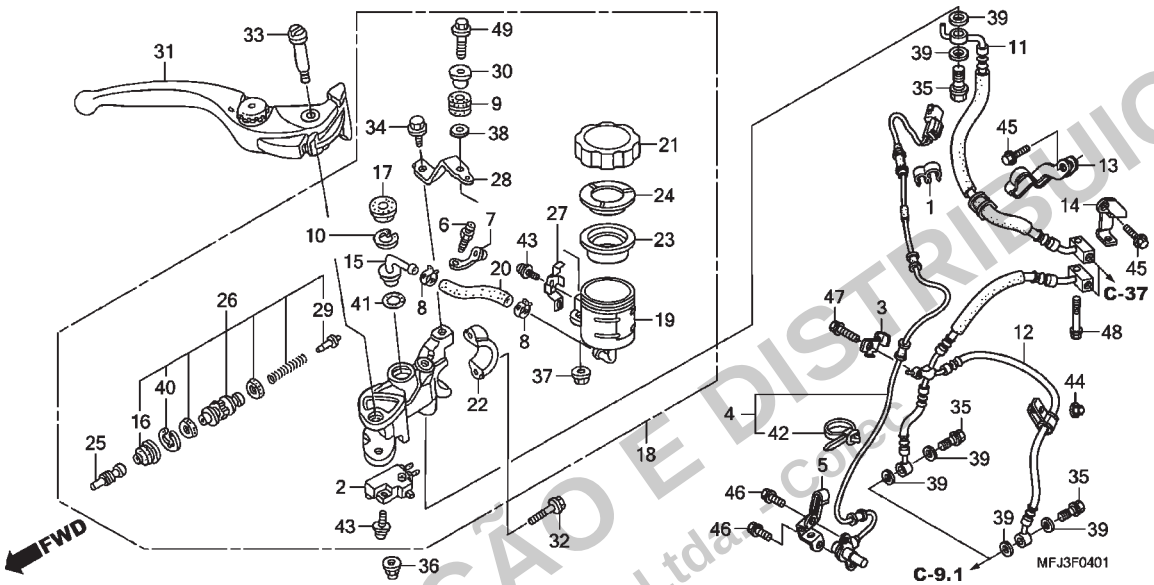

Ref. Nº	N.O.S.	Item de serviço	T.M.O.

Ref. Nº	Nº da peça	Descrição	Qtd. CBR600RR 7	8	9	A	B	CBR600RA 9	A	B	Nº de série		Tipo
18	45510-MFJ-A41	Cilindro Mestre Subconj., Freio Dianteiro	–	–	–	–	–	1	1	1			
19	45511-MEL-D21	Reservatório Comp., Óleo	–	–	–	–	–	1	1	1			
20	45512-KV3-951	Mangueira, Óleo Cilindro Mestre	–	–	–	–	–	1	1	1			
21	45513-MEL-D21	Tampa, Reservatório Óleo	–	–	–	–	–	1	1	1			
22	45517-MFL-006	Suporte, Cilindro Mestre	–	–	–	–	–	1	1	1			
23	45520-300-000	Diafragma	–	–	–	–	–	1	1	1			
24	45521-MJ6-006	Placa, Diafragma	–	–	–	–	–	1	1	1			
25	45525-MEL-016	Haste, Acionamento	–	–	–	–	–	1	1	1			
26	45530-MFJ-D01	Cilindro Mestre, Conj.	–	–	–	–	–	1	1	1			
27	45535-MR8-901	Placa, Freio	–	–	–	–	–	1	1	1			
28	45550-MFJ-D01	Suporte, Cilindro Mestre Dianteiro	–	–	–	–	–	1	1	1			
29	46140-MFJ-D01	Guia, Mola	–	–	–	–	–	1	1	1			
30	50324-425-010	Bucha, 6,3x13	–	–	–	–	–	1	1	1			
31	53170-MEL-006	Alavanca Conj., Manopla Direita	–	–	–	–	–	1	1	1			
32	90101-MBZ-G00	Parafuso, Flange, 6x22	–	–	–	–	–	2	2	2			
33	90114-MCF-006	Parafuso, Alavanca Manopla	–	–	–	–	–	1	1	1			
34	90117-MR7-000	Parafuso, Flange, 6x12	–	–	–	–	–	1	1	1			
35	90145-MS9-612	Parafuso, Óleo, 10x22	–	–	–	–	–	3	3	3			

PROIBIDA A REPRODUÇÃO E DISTRIBUIÇÃO
Moto Honda da Amazônia Ltda. - Cont.

© Moto Honda da Amazônia Ltda.
Todos os direitos reservados.

C-4.1

Cilindro Mestre do Freio Dianteiro (CBR600RA)

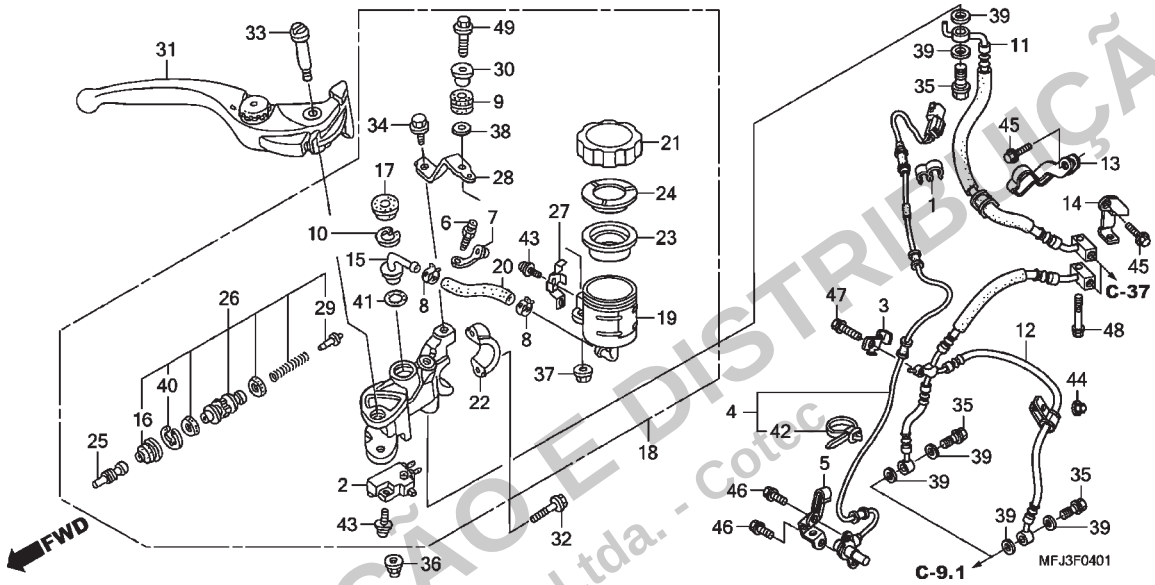

Ref. Nº	N.O.S.	Item de serviço	T.M.O.

Ref. Nº	Nº da peça	Descrição	Qtd. CBR600RR 7	8	9	A	B	CBR600RA 9	A	B	Nº de série		Tipo
36	90201-415-000	Porca, Cega, 6mm	–	–	–	–	–	1	1	1			
37	90301-MG3-000	Porca, U, 6mm	–	–	–	–	–	1	1	1			
38	90473-147-000	Arruela, 6x16	–	–	–	–	–	1	1	1			
39	90545-300-000	Arruela, Parafuso Óleo	–	–	–	–	–	6	6	6			
40	90651-MCF-006	Anel Elástico	–	–	–	–	–	1	1	1			
41	91212-422-006	Anel, Vedação, 14,8x2,4	–	–	–	–	–	1	1	1			
42	91541-S0A-003	Presilha, Fiação (Preto) (145mm)	–	–	–	–	–	1	1	1			
43	93893-04012-17	Parafuso-arruela, 4x12	–	–	–	–	–	2	2	2			
44	94021-06070-0S	Porca, Cega, 6mm	–	–	–	–	–	1	1	1			
45	96001-06012-07	Parafuso, Flange, 6x12	–	–	–	–	–	2	2	2			
46	96001-06014-07	Parafuso, Flange, 6x14	–	–	–	–	–	2	2	2			
47	96001-06018-07	Parafuso, Flange, 6x18	–	–	–	–	–	1	1	1			
48	96001-06035-07	Parafuso, Flange, 6x35	–	–	–	–	–	1	1	1			
49	96300-06028-07	Parafuso, Flange, 6x28	–	–	–	–	–	1	1	1			

PROIBIDA A REPRODUÇÃO E DISTRIBUIÇÃO
- Moto Honda da Amazônia Ltda. - Cotec

© Moto Honda da Amazônia Ltda.
Todos os direitos reservados.

C-5

Guidão • Mesa Superior

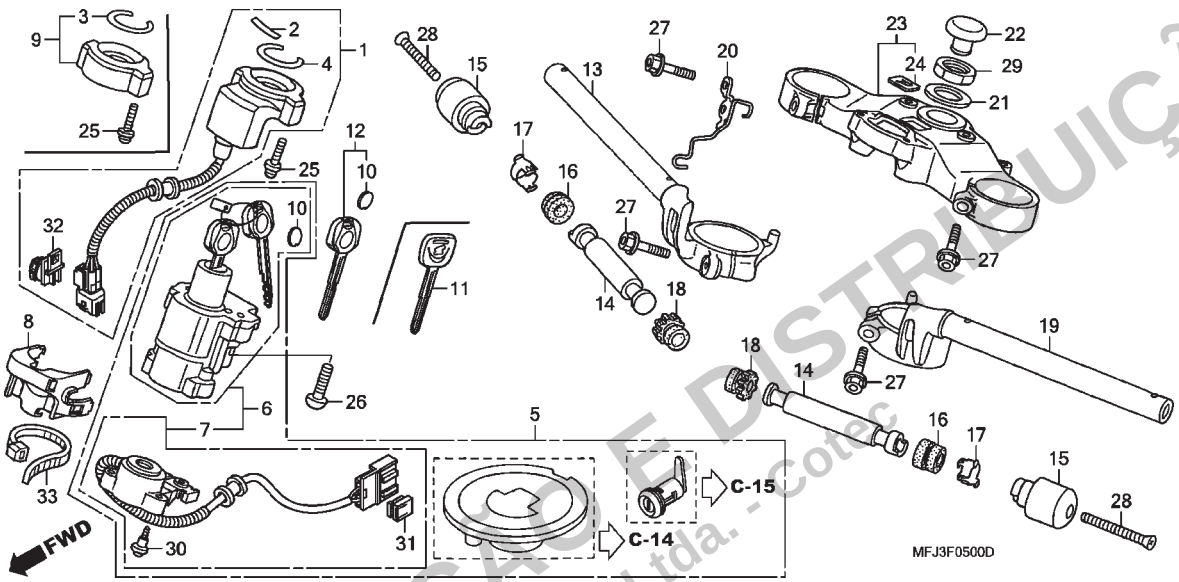

Ref. Nº	N.O.S.	Item de serviço	T.M.O.
1	6141A2	Unidade Receptora, Imobilizador	0,9
	6141C1	Unidade Receptora, Imobilizador (A)	1,0
		• Nota: Modelos '09	
5	6151A1	Chaves, Jogo	1,2
	6151A1A	• Tipo HISS adicionar	0,3
		• Inclui: Memorização HISS	
	6151D2	Chave Jogo (A)	1,2
		• Nota: Modelos '09	
	6151D2A	• Tipo HISS adicionar	0,4
		• Inclui: Memorização HISS	
6	615145	Interruptor, Ignição e Trava	0,9
	615145A	• Tipo HISS adicionar	0,3
		• Inclui: Memorização HISS	
	6151E9	Interruptor, Ignição e Trava (A)	0,9
		• Nota: Modelos '09	
	6151E9A	• Tipo HISS adicionar	0,4
		• Inclui: Memorização HISS	
7	6151C2	Base, Contato	0,7
9	8121B8	Tampa, Interruptor Combinado	0,1
13	8101B1	Tubo, Guidão: Direito	0,4
+			

Ref. Nº	Nº da peça	Descrição	Qtd. CBR600RR 7	8	9	A	B	CBR600RA 9	A	B	Nº de série		Tipo
1	30430-MFJ-305	Unidade Receptora, Jogo (CALSONIC KANSEI)	1	1	–	–	–	–	–	–			2ED,2F,3E,E,ED,F
	30430-MFJ-D01	Unidade Receptora (CALSONIC KANSEI)	1	1	–	–	–	–	–	–			2U,BR,KO,U
	30430-MFJ-306	Unidade Receptora, Jogo (HONDA LOCK)	–	1	–	–	–	–	–	–			2ED/A,2F/A,3E/A,E/A, ED/A,F/A
			–	1	–	–	–	–	–	–	8M100155 ~		2F,F
			–	1	–	–	–	–	–	–	8M102038 ~		2ED,3E,E,ED
			–	–	1	1	1	1	1	1			2ED,2ED/A,2F,2F/A,3E, 3E/A,3F,4ED,5E,E,E/A, ED,ED/A,F,F/A
	30430-MFJ-D02	Unidade Receptora (HONDA LOCK)	–	1	–	–	–	–	–	–			2U/A,BR/A,KO/A,U/A
			–	1	–	–	–	–	–	–	8M100031 ~		KO
			–	1	–	–	–	–	–	–	8M100049 ~		BR
			–	1	–	–	–	–	–	–	8M100137 ~		U
			–	–	1	–	–	–	–	–			2BR,2BR/A,2U,2U/A,BR, BR/A,KO,KO/A,U,U/A
			–	–	–	1	1	–	1	1			
			–	–	–	–	–	1	–	–			BR,BR/A,KO,KO/A,U,U/A
2	30432-MBW-E00	Emblema, Unidade Receptora (CALSONIC KANSEI)	1	1	–	–	–	–	–	–			2ED,2F,2U,3E,BR,E,ED, F,KO,U

PROIBIDA A REPRODUÇÃO E DISTRIBUIÇÃO
Moto Honda da Amazônia Ltda. - Cotec

© Moto Honda da Amazônia Ltda.
Todos os direitos reservados.

C-5

Guidão • Mesa Superior

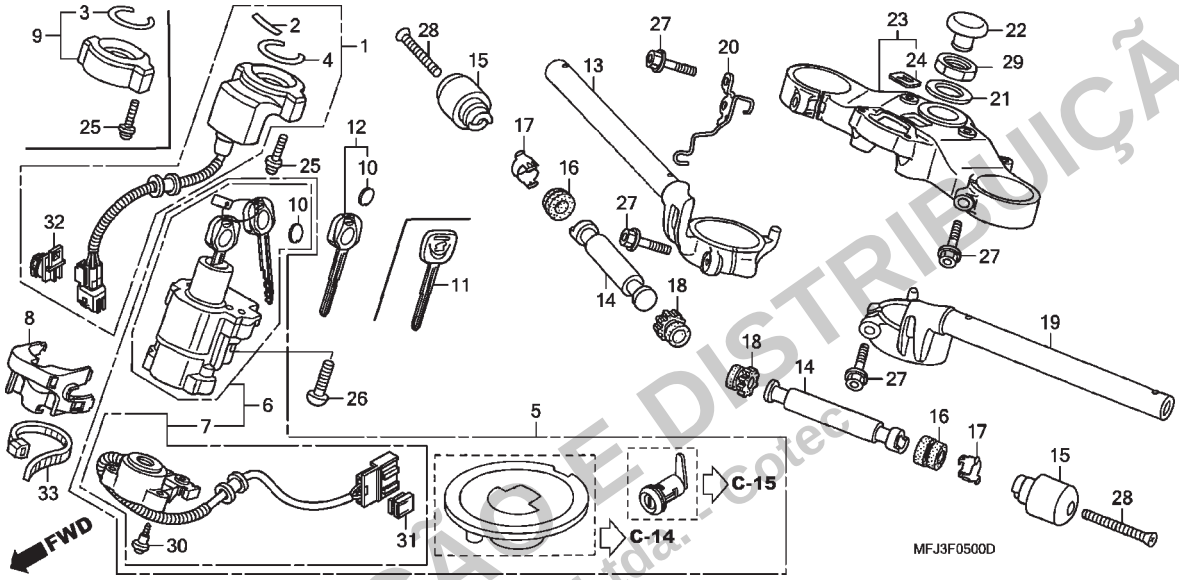

Ref. Nº	N.O.S.	Item de serviço	T.M.O.
14	8101D6	Peso B, Guidão: Esquerdo	0,2
	8101D7	Peso B, Guidão: Direito	0,2
	8101D8	Peso B, Guidão: Ambos	0,4
19	8101B0	Tubo, Guidão: Esquerdo	0,5
	8101B2	Tubo, Guidão: Ambos	0,7
23	510110	Mesa, Superior	0,8

Ref. Nº	Nº da peça	Descrição	Qtd. CBR600RR 7	8	9	A	B	CBR600RA 9	A	B	Nº de série		Tipo
2)	30432-MBW-E02	Emblema, Unidade Receptora (HONDA LOCK)	–	–	1	–	–	–	–	–			2BR/A,2ED/A,2F/A,2U/A, 3E/A,BR/A,E/A,ED/A,F/A, KO/A,U/A
			–	–	–	1	1	–	1	1			
			–	–	–	–	–	1	–	–			BR/A,E/A,ED/A,F/A,KO/A, U/A
3	30433-MBW-600	Retentor, Interruptor Ignição	1	–	–	–	–	–	–	–			MX
			–	1	–	–	–	–	–	–		~ 8M100651	2MX,MX
4	30433-MBW-601	Retentor, Interruptor Ignição	1	1	–	–	–	–	–	–			2ED,2F,2U,3E,BR,E,ED, F,KO,U
	30433-MBW-602		–	–	1	–	–	–	–	–			2BR/A,2ED/A,2F/A,2U/A, 3E/A,BR/A,E/A,ED/A,F/A, KO/A,U/A
			–	–	–	1	1	–	1	1			
			–	–	–	–	–	1	–	–			BR/A,E/A,ED/A,F/A,KO/A, U/A
5	35010-MFJ-A00	Chaves, Jogo	1	1	–	–	–	–	–	–			2MX,2MX/A,MX,MX/A
	35010-MFJ-D00		1	1	–	–	–	–	–	–			2ED,2ED/A,2F,2F/A,2U, 2U/A,3E,3E/A,BR,BR/A,E, E/A,ED,ED/A,F,F/A,KO, KO/A,U,U/A

PROIBIDA A REPRODUÇÃO E DISTRIBUIÇÃO
- Moto Honda da Amazônia Ltda. - Coteq

Voltar

© Moto Honda da Amazônia Ltda.
Todos os direitos reservados.

C-5

Guidão • Mesa Superior

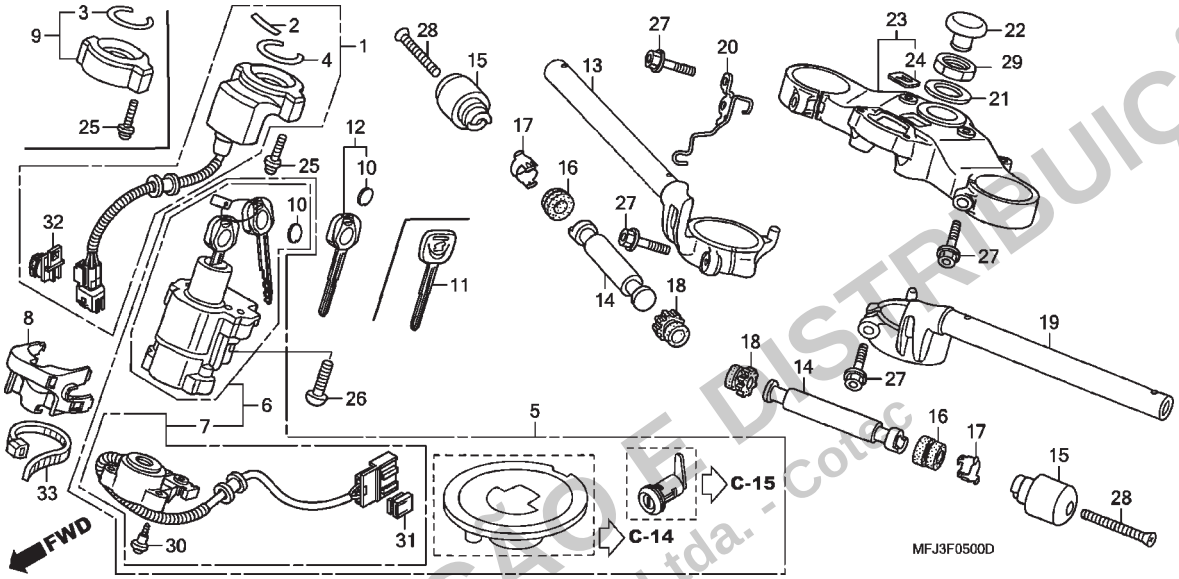

Ref. Nº	N.O.S.	Item de serviço	T.M.O.

Ref. Nº	Nº da peça	Descrição	Qtd. CBR600RR 7	8	9	A	B	CBR600RA 9	A	B	Nº de série		Tipo
5)	35010-MFJ-D40	Chaves, Jogo	–	–	1	–	–	–	–	–	.....	.....	BR,BR/A,E,E/A,ED,ED/A, F,F/A,KO,KO/A,U,U/A
			–	–	–	1	1	–	–	–	.....	.....	.....
	35010-MFJ-D60		–	–	1	–	–	–	–	–	.....	.....	2BR,2BR/A,2ED,2ED/A, 2F,2F/A,2U,2U/A,3E,3E/A
	35010-MFJ-D50	Chaves, Jogo	–	–	–	–	–	1	1	1	.....	.....	.....
6	35100-MFJ-A01	Interruptor Conj., Ignição e Trava	1	1	–	–	–	–	–	–	.....	.....	2MX,2MX/A,MX,MX/A
	35100-MFJ-D01		1	1	–	–	–	–	–	–	.....	.....	2ED,2ED/A,2F,2F/A,2U, 2U/A,3E,3E/A,BR,BR/A,E, E/A,ED,ED/A,F,F/A,KO, KO/A,U,U/A
	35100-MFJ-D41		–	–	1	1	1	–	–	–	.....	.....	.....
	35100-MFJ-D51		–	–	–	–	–	1	1	1	.....	.....	.....
7	35101-MFJ-A01	Base Comp., Contato	1	1	–	–	–	–	–	–	.....	.....	2MX,2MX/A,MX,MX/A
	35101-MFJ-D01		1	1	–	–	–	–	–	–	.....	.....	2ED,2ED/A,2F,2F/A,2U, 2U/A,3E,3E/A,BR,BR/A,E, E/A,ED,ED/A,F,F/A,KO, KO/A,U,U/A
	35101-MFJ-A41		–	–	1	1	1	–	–	–	.....	.....	.....
	35101-MFJ-A51		–	–	–	–	–	1	1	1	.....	.....	.....
8	35105-MFJ-D00	Guia, Cabo	1	–	–	–	–	–	–	–		~ 7M000810	F
			1	–	–	–	–	–	–	–		~ 7M009121	E,ED

PROIBIDA A REPRODUÇÃO E DISTRIBUIÇÃO
Moto Honda da Amazônia Ltda. - Cotec

© Moto Honda da Amazônia Ltda.
Todos os direitos reservados.

C-5

Guidão • Mesa Superior

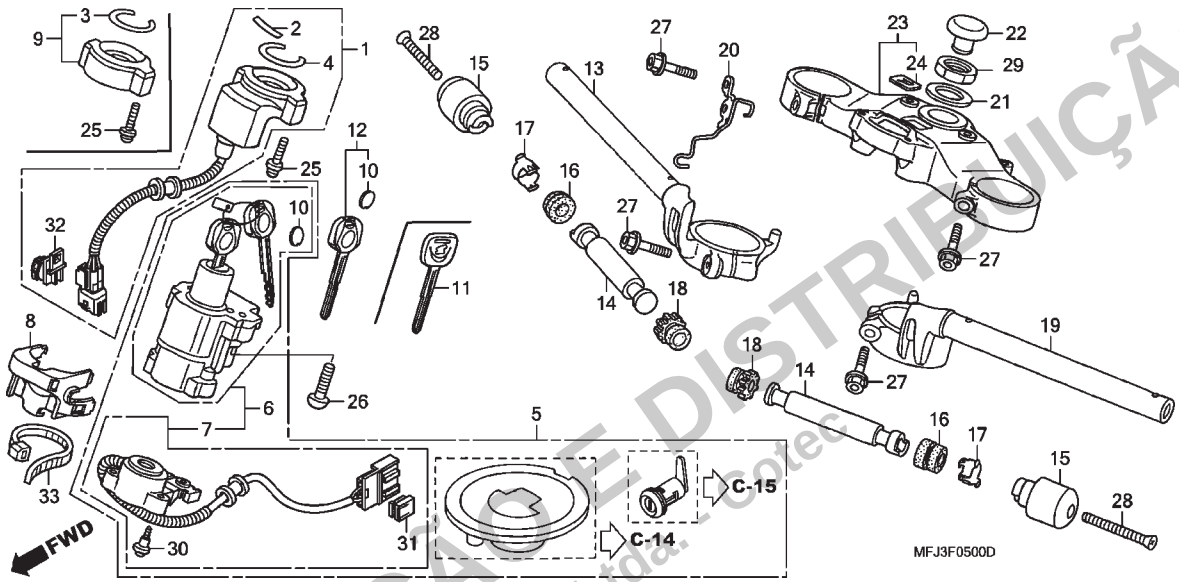

Ref. Nº	N.O.S.	Item de serviço	T.M.O.

Ref. Nº	Nº da peça	Descrição	Qtd. CBR600RR 7	8	9	A	B	CBR600RA 9	A	B	Nº de série		Tipo
8)	35105-MFJ-D01	Guia, Cabo	–	1	1	1	1	1	1	1	.....	.....	2BR,2BR/A,2ED,2ED/A,2F, 2F/A,2KO,2U,2U/A,3BR,3E, 3E/A,3F,3U,4ED,5E,BR, BR/A,E,E/A,ED,ED/A,F, F/A,KO,KO/A,U,U/A
			1	–	–	–	–	–	–	–	7M000811	~	F
			1	–	–	–	–	–	–	–	7M009122	~	E,ED
9	35106-MAT-A00	Tampa, Interruptor Combinado	1	1	–	–	–	–	–	–	.....	.....	2MX,2MX/A,MX,MX/A
10	35113-MFJ-D01	Emblema, Chave	4	4	4	4	4	4	4	4	.....	.....	2BR,2BR/A,2ED,2ED/A, 2F,2F/A,2KO,2U,2U/A,3BR, 3E,3E/A,3F,3U,4ED,5E,BR, BR/A,E,E/A,ED,ED/A,F,F/A, KO,KO/A,U,U/A
			(2)	(2)	(2)	(2)	(2)	(2)	(2)	(2)	.....	.....	2BR,2BR/A,2ED,2ED/A,2F, 2F/A,2KO,2U,2U/A,3BR, 3E,3E/A,3F,3U,4ED,5E, BR,BR/A,E,E/A,ED,ED/A, F,F/A,KO,KO/A,U,U/A
11	35121-MAS-G01	Chave, Virgem (Tipo 1)	(1)	(1)	–	–	–	–	–	–	.....	.....	2MX,2MX/A,MX,MX/A
12	35121-MFJ-D00	Chave, Virgem	(1)	(1)	(1)	(1)	(1)	(1)	(1)	(1)	.....	.....	2BR,2BR/A,2ED,2ED/A,2F, 2F/A,2KO,2U,2U/A,3BR,3E, 3E/A,3F,3U,4ED,5E,BR, BR/A,E,E/A,ED,ED/A,F, F/A,KO,KO/A,U,U/A

PROIBIDA A REPRODUÇÃO E DISTRIBUIÇÃO
- Moto Honda da Amazônia Ltda. - Cotec

© Moto Honda da Amazônia Ltda.
Todos os direitos reservados.

C-5

Guidão • Mesa Superior

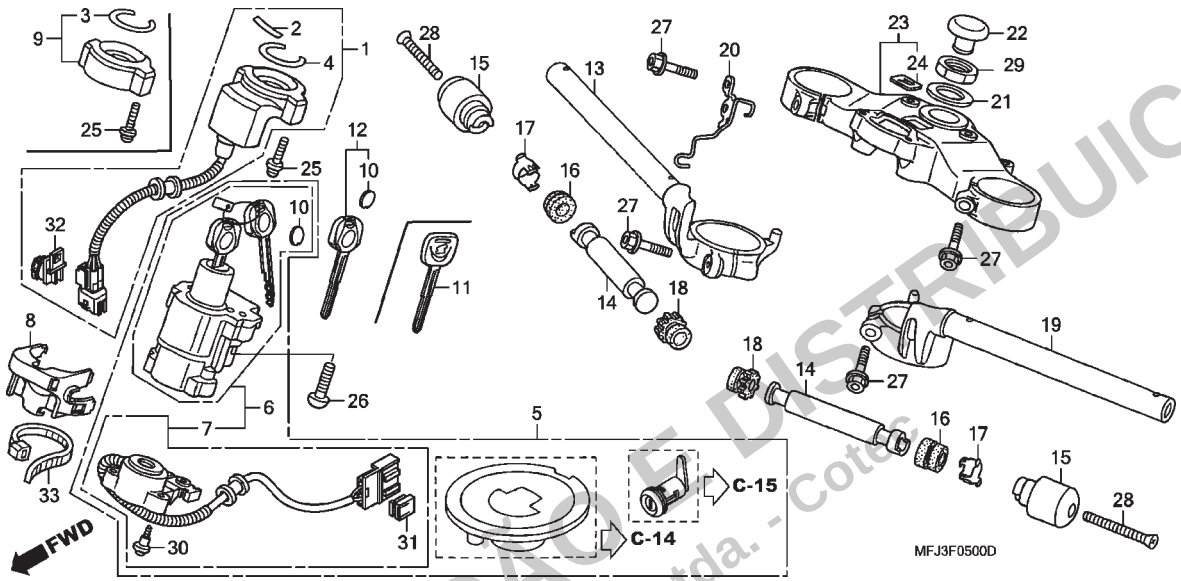

Ref. Nº	N.O.S.	Item de serviço	T.M.O.

Ref. Nº	Nº da peça	Descrição	Qtd. CBR600RR 7	8	9	A	B	CBR600RA 9	A	B	Nº de série		Tipo
13	53100-MFJ-D00	Tubo Comp., Direito Guidão	1	1	1	1	1	1	1	1			
14	53104-MCA-A60	Peso B, Guidão	2	2	2	2	2	2	2	2			
15	53105-MFJ-D00	Peso, Guidão	2	2	2	2	2	2	2	2			
16	53107-MJ0-000	Coxim B, Peso Guidão	2	2	2	2	2	2	2	2			
17	53108-MJ0-000	Anel Elástico, Peso Guidão	2	2	2	2	2	2	2	2			
18	53109-MM5-000	Coxim B, Peso Guidão	2	2	2	2	2	2	2	2			
19	53150-MFJ-D00	Tubo Comp., Esquerdo Guidão	1	1	1	1	1	1	1	1			
20	53191-MFJ-D00	Guia, Cabo Embreagem	1	1	1	1	1	1	1	1			
21	53215-MEE-D00	Arruela, Porca Coluna Direção	1	1	1	1	1	1	1	1			
22	53232-MFJ-D00	Capa, Porca Coluna Direção	1	1	1	1	1	1	1	1			
23	53300-MFJ-D00	Mesa Superior Comp.	1	1	1	1	1	1	1	1			
24	86150-KPG-901	Emblema (MARUI)	1	1	1	1	1	1	1	1			
25	90020-MBW-610	Parafuso-arruela, 5x22	2	2	2	2	2	2	2	2			
26	90107-MBG-000	Parafuso, Unidirecional, 8mm	2	2	2	2	2	2	2	2			
27	90140-MEE-D00	Parafuso, Flange, 8x40	4	4	4	4	4	4	4	4			
28	90191-MJ0-000	Parafuso, Ovalado, 6x50	2	2	2	2	2	2	2	2			
29	90304-MEE-D00	Porca, Coluna Direção	1	1	1	1	1	1	1	1			
30	91059-KY2-711	Parafuso, Fixação, 3x16	3	3	3	3	3	3	3	3			

PROIBIDA A REPRODUÇÃO E DISTRIBUIÇÃO
Moto Honda da Amazônia Ltda. - Cotec

Voltar

© Moto Honda da Amazônia Ltda.
Todos os direitos reservados.

C-5

Guidão • Mesa Superior

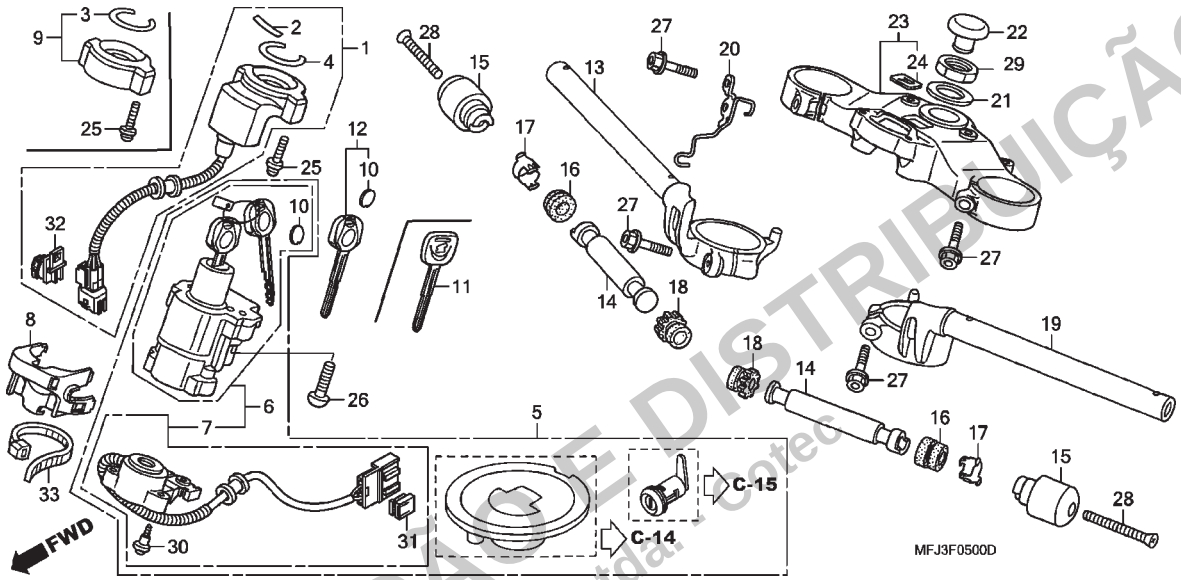

Ref. Nº	N.O.S.	Item de serviço	T.M.O.

Ref. Nº	Nº da peça	Descrição	Qtd. CBR600RR 7	8	9	A	B	CBR600RA 9	A	B	Nº de série		Tipo
31	91554-SM4-003	Fixação, Suporte (Vermelho)	1	1	1	1	1	1	1	1	.....	.....	.....
32	91565-S0X-003	Presilha, Adaptador (Verde Escuro) ..	1	1	1	1	1	1	1	1	.....	.....	2BR,2BR/A,2ED,2ED/A,2F, 2F/A,2KO,2U,2U/A,3BR,3E, 3E/A,3F,3U,4ED,5E,BR, BR/A,E,E/A,ED,ED/A,F, F/A,KO,KO/A,U,U/A
33	90620-SB2-003	Presilha, Fiação Principal	1	–	–	–	–	–	–	–		~ 7M000810	F
			1	–	–	–	–	–	–	–		~ 7M011056	E,ED

PROIBIDA A REPRODUÇÃO E DISTRIBUIÇÃO
- Moto Honda da Amazônia Ltda. - Cotec

© Moto Honda da Amazônia Ltda.
Todos os direitos reservados.

C-5.1

Amortecedor de Direção

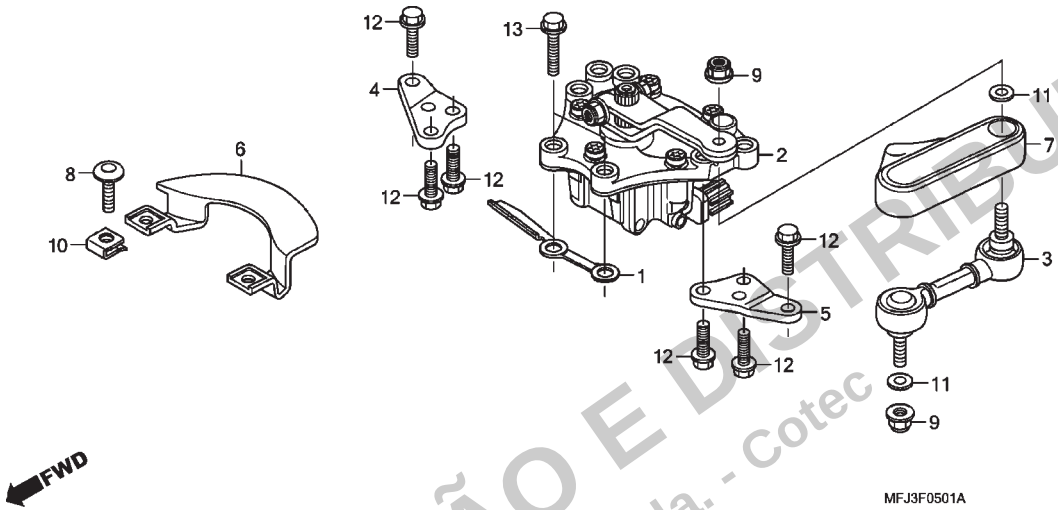

Ref. Nº	N.O.S.	Item de serviço	T.M.O.
2	5101C4	Amortecedor, Direção	0,7

Ref. Nº	Nº da peça	Descrição	Qtd. CBR600RR 7	8	9	A	B	CBR600RA 9	A	B	Nº de série		Tipo
1	17931-MFJ-D00	Guia, Cabo Acelerador	1	–	–	–	–	–	–	–			
	17931-MFJ-D10		–	1	1	1	1	1	1	1			
2	53700-MFJ-D01	Amortecedor Conj., Direção	1	1	1	1	1	1	1	1			
3	53706-MFJ-D01	Braço Comp., Secundário	1	1	1	1	1	1	1	1			
4	53707-MFJ-D00	Suporte, Amortecedor Direção Direito	1	–	–	–	–	–	–	–			
	53707-MFJ-D10		–	1	1	1	1	1	1	1			
5	53708-MFJ-D00	Suporte, Amortecedor Direção Esquerdo	1	1	1	1	1	1	1	1			
6	53709-MFJ-D00	Tampa A, Amortecedor Direção	1	1	1	1	1	1	1	1			
7	53711-MFJ-D00	Tampa B, Amortecedor Direção	1	1	1	1	1	1	1	1			
8	90120-MEL-000	Parafuso, Phillips, 5x20	2	2	2	2	2	2	2	2			
9	90301-473-003	Porca, U, 6mm	2	2	2	2	2	2	2	2			
10	90312-MT3-000	Porca, Presilha, 5mm	2	2	2	2	2	2	2	2			
11	90443-MEL-000	Arruela, 6mm	2	2	2	2	2	2	2	2			
12	96001-06016-00	Parafuso, Flange, 6x16	6	6	6	6	6	6	6	6			
13	96001-06022-00	Parafuso, Flange, 6x22	2	2	2	2	2	2	2	2			

PROIBIDA A REPRODUÇÃO E DISTRIBUIÇÃO
Moto Honda da Amazônia Ltda. - Cotec

© Moto Honda da Amazônia Ltda.
Todos os direitos reservados.

C-6

Coluna de Direção

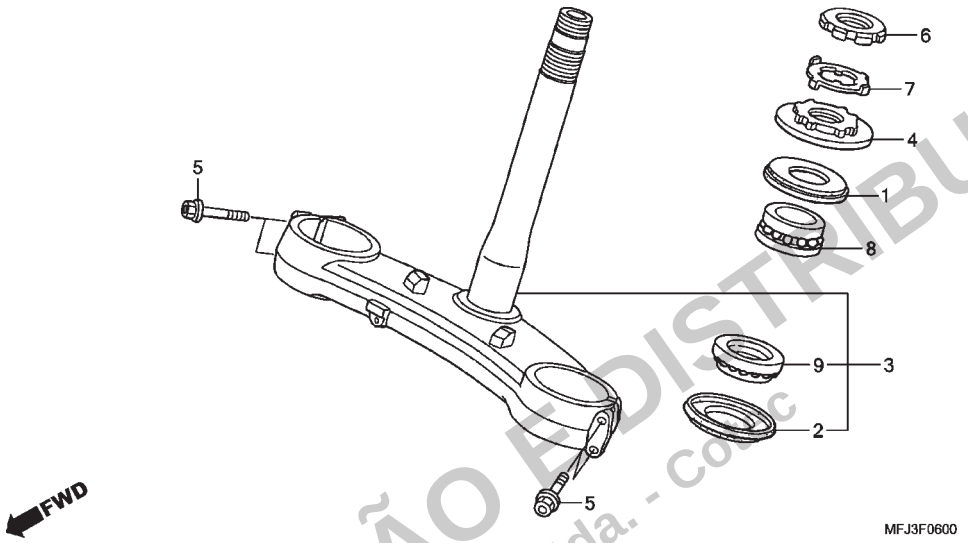

Ref. Nº	N.O.S.	Item de serviço	T.M.O.
3	510100	Coluna ou Eixo Conj., Direção	1,4
	510100A	• Substituição do rolamento superior adicionar	0,1
4		(1)	
	5101B2	Porca, Superior Coluna Direção	0,5
8	5101B6	Rolamento, Coluna Direção: Superior	1,4
9		(2)	
	5101B7	Rolamento, Coluna Direção: Inferior	1,5
	5101C7	Rolamento, Coluna Direção: Ambos	1,6

Ref. Nº	Nº da peça	Descrição	Qtd. CBR600RR 7	8	9	A	B	CBR600RA 9	A	B	Nº de série		Tipo
1	53214-KA4-701	Retentor Pó, Coluna Direção (ARAI)	1	1	1	1	1	1	1	1			
2	53214-371-010	Retentor Pó, Coluna Direção	1	1	1	1	1	1	1	1			
3	53219-MFJ-D00	Coluna Direção, Subconj.	1	1	1	1	1	1	1	1			
4	53220-MCJ-D10	Porca, Superior Coluna Direção	1	1	1	1	1	1	1	1			
5	90134-MEE-D00	Parafuso, 8x42	4	4	4	4	4	–	–	–			
	90134-MFJ-A50	Parafuso, Allen, 8x42	–	–	–	–	–	4	4	4			
6	90302-MFJ-D00	Porca, Superior (B)	1	1	1	1	1	1	1	1			
7	90506-425-830	Arruela, Trava	1	1	1	1	1	1	1	1			
8	91015-KT8-005	Rolamento, Superior Coluna Direção (KOYO)	1	1	1	1	1	1	1	1			
9	91016-KT8-005	Rolamento, Inferior Coluna Direção (KOYO)	1	1	1	1	1	1	1	1			

PROIBIDA A REPRODUÇÃO E DISTRIBUIÇÃO
- Moto Honda da Amazônia Ltda. - Cotec

© Moto Honda da Amazônia Ltda.
Todos os direitos reservados.

C-7

Para-lama Dianteiro

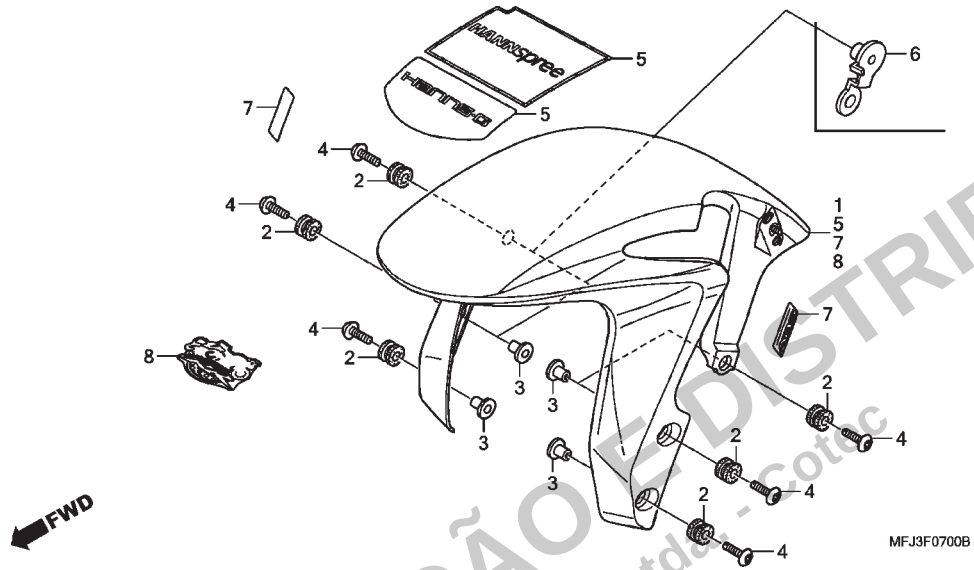

Ref. Nº	N.O.S.	Item de serviço	T.M.O.
1		(5,7,8)	
	4131B7	Para-lama, Dianteiro	0,2

Ref. Nº	Nº da peça	Descrição	Qtd. CBR600RR 7	8	9	A	B	CBR600RA 9	A	B	Nº de série		Tipo
1	61100-MFJ-D00ZA	Para-lama Dianteiro, Comp.											
		NHB01 ..... Preto Grafite	1	–	–	–	–	–	–	–	.....	.....	E,ED,F,KO,MX,U
			–	1	–	–	–	–	–	–	.....	.....	BR,BR/A,E,E/A,ED,ED/A, F,F/A,U,U/A
			–	–	–	1	–	–	–	–	.....	.....	2ED,2F,2U,3E,E,ED,F,U
	61100-MFJ-D00ZA	*NHB01* ..... Preto	–	–	–	–	1	–	–	–	.....	.....	E,ED,F,U
	61100-MFJ-D00ZB	*NH124MU* Preto Achilles Metálico-U	1	–	–	–	–	–	–	–	.....	.....	E,ED,F,U
	61100-MFJ-D00ZC	*PB215C* ..... Azul Candy Tahitian	1	–	–	–	–	–	–	–	.....	.....	E,ED,F,U
			–	–	–	–	1	–	–	–	.....	.....	2BR,2ED,2F,2KO,2U,3E
	61100-MFJ-D00ZD	*R157* ..... Vermelho Italian	1	1	1	–	–	–	–	–	.....	.....	BR,BR/A,E,E/A,ED,ED/A, F,F/A,KO,KO/A,MX,MX/A, U,U/A
			–	–	–	–	–	1	–	–	.....	.....	U,U/A
	61100-MFJ-D00ZE	*B197M* ..... Azul Glint Wave Metálico	1	–	–	–	–	–	–	–	.....	.....	BR,MX
	61100-MFJ-D00ZF	*NHA66P* ..... Branco Sunbeam Perolizado	1	–	–	–	–	–	–	–	.....	.....	BR,MX
	61100-MFJ-D00ZG	*NHA30M* ..... Prata Digital Metálico	–	1	–	–	–	–	–	–	.....	.....	MX,MX/A
	61100-MFJ-D00ZH	*YR263P* ..... Laranja Fire Perolizado	–	1	–	–	–	–	–	–	.....	.....	MX,MX/A
	61100-MFJ-D00ZK	*NH303M* Cinza Axis Fosco Metálico	–	1	–	–	–	–	–	–	.....	.....	2MX,2MX/A
	61100-MFJ-D00ZL	*GY140M* ..... Verde Lime Brilhante Metálico	–	–	1	–	–	–	–	–	.....	.....	BR,BR/A,E,E/A,ED,ED/A, F,F/A,KO,KO/A,U,U/A
	61100-MFJ-D00ZM	*NH463M* .. Preto Darkness Metálico	–	–	1	–	–	1	–	–	.....	.....	U,U/A

PROIBIDA A REPRODUÇÃO E DISTRIBUIÇÃO
- Moto Honda da Amazônia Ltda. - Cotac

© Moto Honda da Amazônia Ltda.
Todos os direitos reservados.

C-7

Para-lama Dianteiro

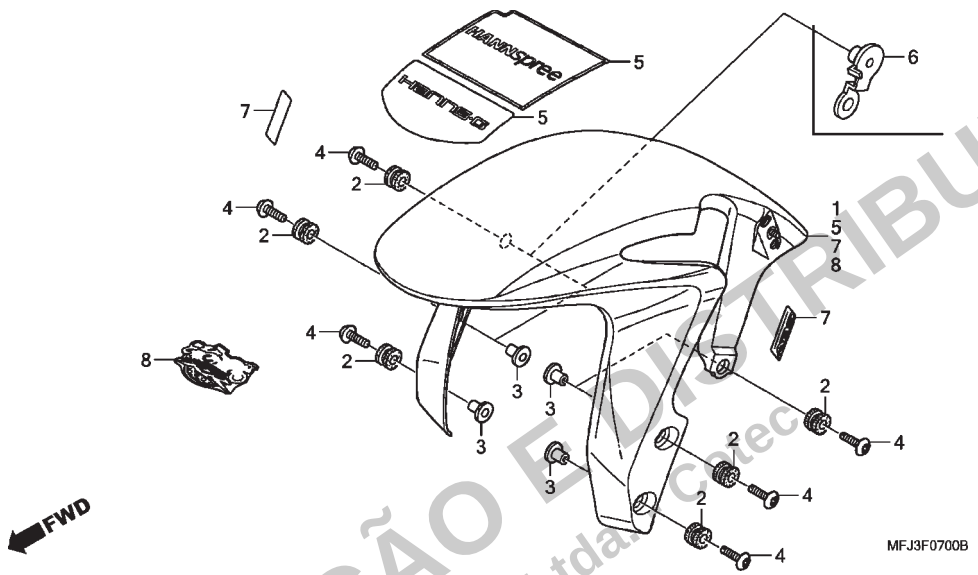

Ref. Nº	N.O.S.	Item de serviço	T.M.O.

Ref. Nº	Nº da peça	Descrição	Qtd. CBR600RR 7	8	9	A	B	CBR600RA 9	A	B	Nº de série		Tipo
1)	61100-MFJ-D00ZN	Para-lama Dianteiro, Comp.											
		PB123PA ... Azul Siren Perolizado-A	–	–	1	–	–	–	–	–	.....	.....	E,E/A,ED,ED/A,F,F/A,U,U/A
	61100-MFJ-D00ZP	*NH436M*											
		..... Preto Gunpowder Fosco Metálico	–	–	1	–	–	–	–	–	.....	.....	2U,2U/A
	61100-MFJ-D00ZQ	*R334* ..... Vermelho Victory	–	–	–	1	–	–	–	–	.....	.....	BR,E,ED,F,KO,U
			–	–	–	–	–	–	1	–	.....	.....	U
	61100-MFJ-D00ZR	*NH196* ..... Branco	–	–	–	–	1	–	–	–	.....	.....	3BR,3F,3U,4ED,5E
2	80101-165-000	Coxim, Para-lama Traseiro	6	6	6	6	6	6	6	6	.....	.....	.....
3	84706-163-670	Bucha, Fixação Lanterna Traseira	6	6	6	6	6	5	5	5	.....	.....	.....
4	90118-MEL-000	Parafuso, Phillips, 6x20	6	6	6	6	6	6	6	6	.....	.....	.....
5	61110-MFJ-D30ZB	Para-lama Dianteiro, Jogo (WL)											
		*NHA66P*Branco Sunbeam Perolizado	–	1	–	–	–	–	–	–	.....	.....	2ED,2ED/A,2F,2F/A,2U, 2U/A,3E,3E/A
6	38518-MFL-D00	Suporte, Braçadeira Cabo	–	–	–	–	–	1	1	1	.....	.....	.....
7	61110-MFJ-D50ZA	Para-lama Dianteiro, Jogo (WL)											
		PB123PA ... Azul Siren Perolizado-A	–	–	–	–	–	1	–	–	.....	.....	E,E/A,ED,ED/A,F,F/A, KO,KO/A
	61110-MFJ-D50ZB	*GY140M*											
		..... Verde Lime Brilhante Metálico	–	–	–	–	–	1	–	–	.....	.....	BR,BR/A
	61110-MFJ-D50ZC	*R157* ..... Vermelho Italian	–	–	–	–	–	1	–	–	.....	.....	BR,BR/A,E,E/A,ED,ED/A, F,F/A
	61110-MFJ-D50ZD	*R334* ..... Vermelho Victory	–	–	–	–	–	–	1	–	.....	.....	E,ED,F

PROIBIDA A REPRODUÇÃO E DISTRIBUIÇÃO
- Moto Honda da Amazônia Ltda. - Cotec

© Moto Honda da Amazônia Ltda.
Todos os direitos reservados.

C-7

Para-lama Dianteiro

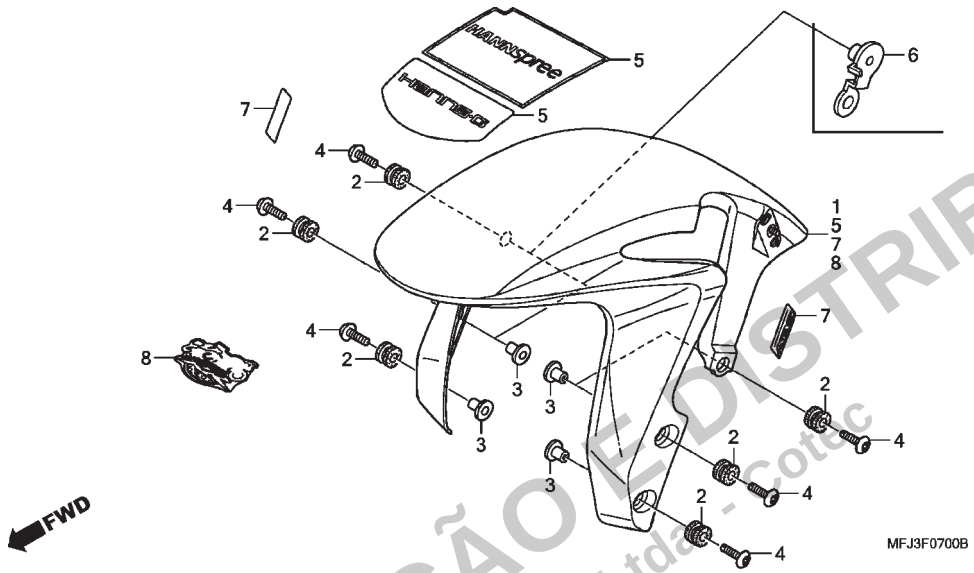

Ref. Nº	N.O.S.	Item de serviço	T.M.O.	Ref. Nº	Nº da peça	Descrição	Qtd. CBR600RR 7	8	9	A	B	CBR600RA 9	A	B	Nº de série		Tipo
				7)	61110-MFJ-D50ZE	Para-lama Dianteiro, Jogo (WL)											
						NHB01 ..... Preto Grafite	–	–	–	–	–	–	1	–	.....	.....	BR,E,ED,F,KO
					61110-MFJ-D50ZE	*NHB01*..... Preto	–	–	–	–	–	–	–	1	.....	.....	BR,E,ED,F,U
					61110-MFJ-D50ZF	*PB215C* ..... Azul Candy Tahitian	–	–	–	–	–	–	–	1	.....	.....	2ED,2F,2KO,3E
					61110-MFJ-D50ZG	*NH196* ..... Branco	–	–	–	–	–	–	–	1	.....	.....	2U,3F,4ED,5E
				8	61110-MFJ-D60ZA	Para-lama Dianteiro, Jogo (WL)											
						*NHA66P*Branco Sunbeam Perolizado	–	–	1	–	–	–	–	–	.....	.....	2BR,2BR/A,2ED,2ED/A, 2F,2F/A,3E,3E/A

PROIBIDA A REPRODUÇÃO E DISTRIBUIÇÃO
- Moto Honda da Amazônia Ltda - Cotec

© Moto Honda da Amazônia Ltda.
Todos os direitos reservados.

C-8

Garfo Dianteiro

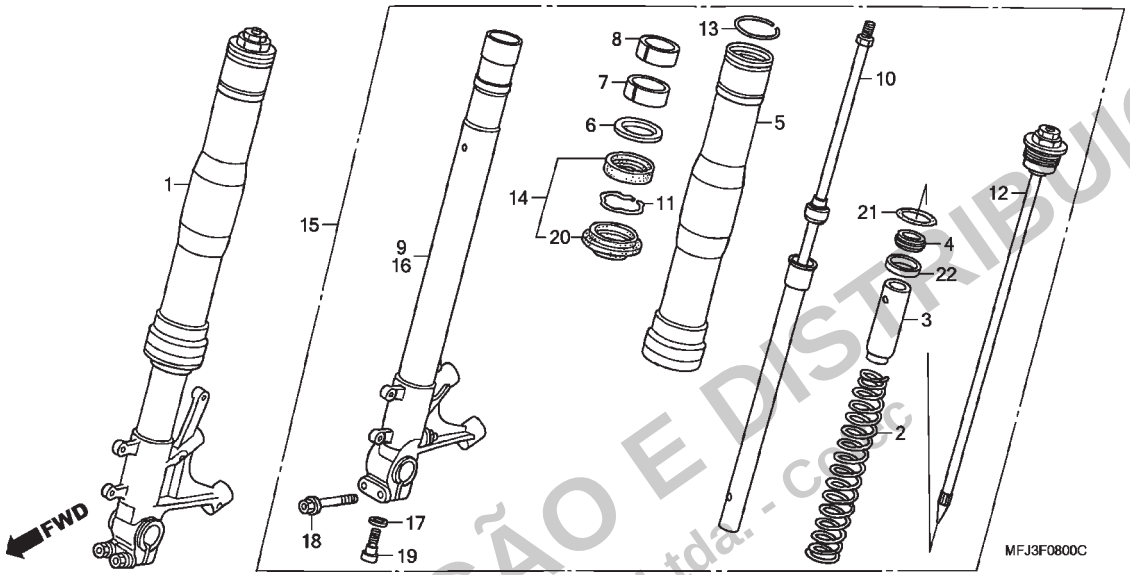

Ref. Nº	N.O.S.	Item de serviço	T.M.O.
1	5111C3	Garfo Conj., Dianteiro: Direito	0,6
2		(3,4,12,21,22)	
	5111C5	Mola, Garfo Dianteiro: Esquerda	0,8
	5111C6	Mola, Garfo Dianteiro: Direita	0,8
	5111C7	Mola, Garfo Dianteiro: Ambas	1,2
5	5111C8	Cilindro, Externo: Esquerdo	1,3
	5111C9	Cilindro, Externo: Direito	1,3
	5111D0	Cilindro, Externo: Ambos	2,2
9	5111D5	Cilindro, Deslizante: Direito	1,3
10	5111D8	Amortecedor, Garfo Dianteiro: Esquerdo	1,2
	5111D9	Amortecedor, Garfo Dianteiro: Direito	1,2
	5111E0	Amortecedor, Garfo Dianteiro: Ambos	2,0
14		(6,7,8)	
	5111E7	Retentor Jogo, Garfo Dianteiro: Esquerdo	1,2
	5111E8	Retentor Jogo, Garfo Dianteiro: Direito	1,2
	5111E9	Retentor Jogo, Garfo Dianteiro: Ambos	2,0
+			

Ref. Nº	Nº da peça	Descrição	Qtd. CBR600RR 7	8	9	A	B	CBR600RA 9	A	B	Nº de série		Tipo
1	51400-MFJ-D01	Garfo Conj., Dianteiro Direito	1	1	–	1	1	–	–	–			
			–	–	1	–	–	–	–	–			2BR,2BR/A,2ED,2ED/A, 2F,2F/A,3E,3E/A,BR,BR/A, E,E/A,ED,ED/A,F,F/A,KO, KO/A,U,U/A
	51400-MFJ-A61		–	–	1	–	–	–	–	–			2U,2U/A
	51400-MFJ-A51		–	–	–	–	–	1	1	1			
2	51401-MFJ-D01	Mola, Garfo Dianteiro	2	2	2	2	2	–	–	–			
	51401-MFJ-A51		–	–	–	–	–	2	2	2			
3	51403-MFJ-D01	Bucha, Mola	2	2	2	2	2	2	2	2			
4	51406-MW4-003	Limitador, Assento Mola	2	2	2	2	2	2	2	2			
5	51410-MFJ-D01	Cilindro, Externo	2	2	2	2	2	2	2	2			
6	51412-MB4-003	Anel, Apoio	2	2	2	2	2	2	2	2			
7	51414-KCR-003	Bucha, Guia (SHOWA)	2	2	2	2	2	–	–	–			
	51414-MFJ-A51	Bucha, Guia	–	–	–	–	–	2	2	2			
8	51415-KCR-003	Bucha, Deslizante (SHOWA)	2	2	2	2	2	–	–	–			
	51415-MFJ-A51	Bucha, Deslizante	–	–	–	–	–	2	2	2			
9	51425-MFJ-D01	Cilindro Comp., Deslizante Direito	1	1	1	1	1	–	–	–			
	51425-MFJ-A51		–	–	–	–	–	1	1	1			
10	51430-MFJ-D01	Amortecedor Comp., Dianteiro	2	2	2	2	2	–	–	–			
	51430-MFJ-A51		–	–	–	–	–	2	2	2			
11	51447-KA4-711	Anel, Limitador Retentor Óleo	2	2	2	2	2	2	2	2			

PROIBIDA A REPRODUÇÃO E DISTRIBUIÇÃO
- Moto Honda da Amazônia Ltda. - CGCC

© Moto Honda da Amazônia Ltda.
Todos os direitos reservados.

C-8

Garfo Dianteiro

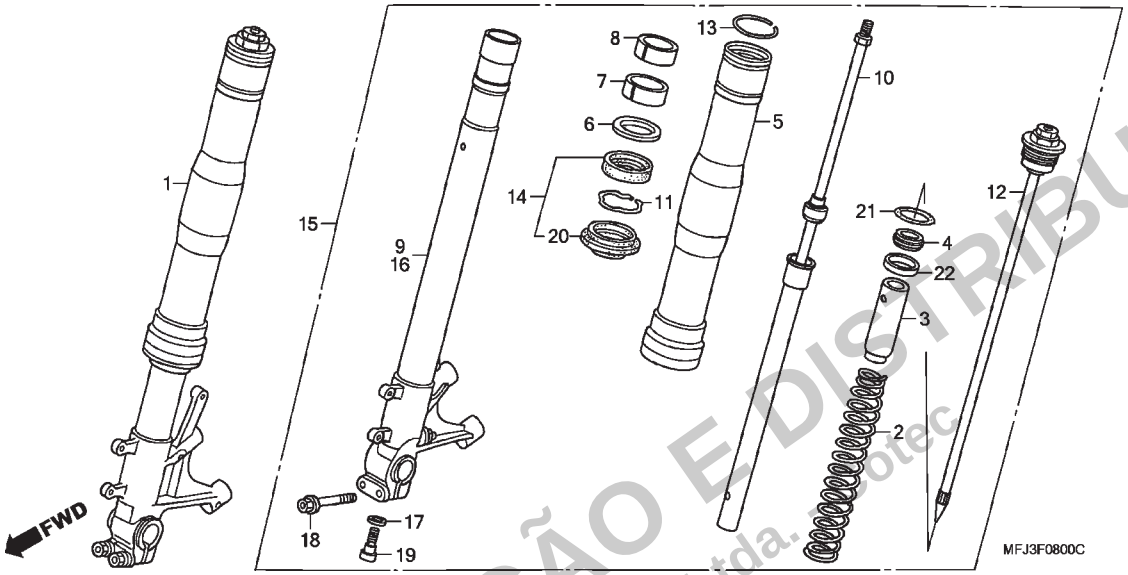

Ref. Nº	N.O.S.	Item de serviço	T.M.O.
15	5111C2	Garfo Conj., Dianteiro: Esquerdo	0,6
	5111C4	Garfo Conj., Dianteiro: Ambos	0,8
16	5111D4	Cilindro, Deslizante: Esquerdo	1,3
	5111D6	Cilindro, Deslizante: Ambos	2,2

Ref. Nº	Nº da peça	Descrição	Qtd. CBR600RR 7	8	9	A	B	CBR600RA 9	A	B	Nº de série		Tipo
12	51450-MFJ-D01	Parafuso Comp., Garfo Dianteiro	2	2	–	2	2	2	2	2			
			–	–	2	–	–	–	–	–			2BR,2BR/A,2ED,2ED/A, 2F,2F/A,3E,3E/A,BR,BR/A, E,E/A,ED,ED/A,F,F/A,KO, KO/A,U,U/A
	51450-MFJ-A61		–	–	2	–	–	–	–	–			2U,2U/A
13	51455-MEE-D01	Anel, Limitador	2	2	2	2	2	2	2	2			
14	51490-MEE-D01	Retentor Jogo, Garfo Dianteiro	2	2	2	2	2	2	2	2			
15	51500-MFJ-D01	Garfo Conj., Dianteiro Esquerdo	1	1	–	1	1	–	–	–			
			–	–	1	–	–	–	–	–			2BR,2BR/A,2ED,2ED/A, 2F,2F/A,3E,3E/A,BR,BR/A, E,E/A,ED,ED/A,F,F/A,KO, KO/A,U,U/A
	51500-MFJ-A61		–	–	1	–	–	–	–	–			2U,2U/A
	51500-MFJ-A51		–	–	–	–	–	1	1	1			
16	51525-MFJ-D01	Cilindro Comp., Deslizante Esquerdo	1	1	1	1	1	–	–	–			
	51525-MFJ-A51		–	–	–	–	–	1	1	1			
17	52442-KA3-711	Arruela, Especial, 10mm	2	2	2	2	2	2	2	2			
18	90109-MR7-000	Parafuso, Flange, 8x45	4	4	4	4	4	4	4	4			
19	90126-MR7-003	Parafuso, Allen, 10x35	2	2	2	2	2	2	2	2			
20	91254-MEE-D01	Retentor, Pó	2	2	2	2	2	2	2	2			
21	91258-MEE-D01	Anel, Vedação, 39,7x2,4	2	2	2	2	2	2	2	2			
22	51517-MFJ-D01	Coxim, Limitador	2	2	2	2	2	2	2	2			

PROIBIDA A REPRODUÇÃO E DISTRIBUIÇÃO
- Moto Honda da Amazônia Ltda. - Motec

© Moto Honda da Amazônia Ltda.
Todos os direitos reservados.

C-9

Cáliper do Freio Dianteiro (CBR600RR7/8)

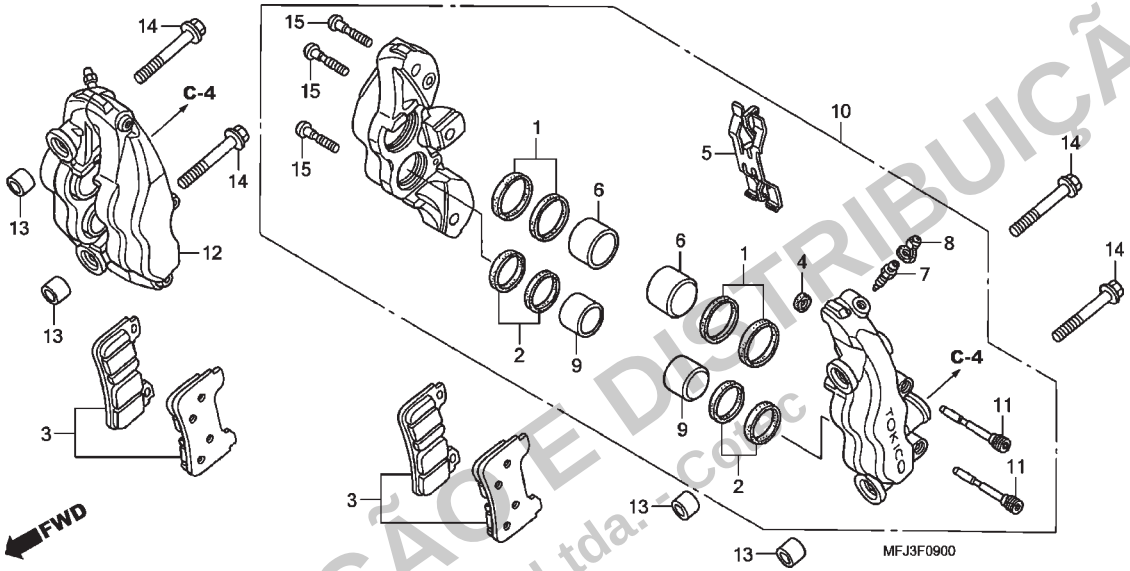

Ref. Nº	N.O.S.	Item de serviço	T.M.O.
3	7111A0	Sapata (Pastilha) Jogo, Freio: Dianteiro Esquerdo	0,2
	7111A1	Sapata (Pastilha) Jogo, Freio: Dianteiro Direito	0,2
	7111A2	Sapata (Pastilha) Jogo, Freio: Dianteiro Ambos	0,4
6		(1,2,9)	
	7111D2	Pistão, Cáliper Freio Dianteiro: Esquerdo	0,8
		• Inclui: Sangria dos freios	
		• Nota: Mesmo tempo para duas unidades ou mais	
	7111D3	Pistão, Cáliper Freio Dianteiro: Direito	0,8
		• Inclui: Sangria dos freios	
		• Nota: Mesmo tempo para duas unidades ou mais	
	7111D4	Pistão, Cáliper Freio Dianteiro: Ambos	1,4
		• Inclui: Sangria dos freios	
10	7111B5	Cáliper, Freio Dianteiro: Esquerdo	0,4
		• Inclui: Sangria dos freios	
12	7111B6	Cáliper, Freio Dianteiro: Direito	0,4
		• Inclui: Sangria dos freios	
	7111B7	Cáliper, Freio Dianteiro: Ambos	0,6
		• Inclui: Sangria dos freios	

Ref. Nº	Nº da peça	Descrição	Qtd. CBR600RR 7	8	9	A	B	CBR600RA 9	A	B	Nº de série		Tipo
1	06451-MEL-003	Retentor Pistão, Jogo (32)	4	4	–	–	–	–	–	–			
2	06452-MEL-003	Retentor Pistão, Jogo (30)	4	4	–	–	–	–	–	–			
3	06455-MFJ-D01	Pastilha Jogo, Freio Dianteiro	2	–	–	–	–	–	–	–			E,ED,F
	06455-MFJ-D02		2	–	–	–	–	–	–	–			BR,KO,MX,U
			–	2	–	–	–	–	–	–			
4	45103-MEL-003	Retentor, Junção	2	2	–	–	–	–	–	–			
5	45106-MEL-003	Mola, Pastilha	2	2	–	–	–	–	–	–			
6	45107-MEL-003	Pistão (32)	4	4	–	–	–	–	–	–			
7	45111-MEL-013	Parafuso, Sangria	2	2	–	–	–	–	–	–			
8	45112-MEL-003	Capa, Sangria	2	2	–	–	–	–	–	–			
9	45117-MEL-003	Pistão (30)	4	4	–	–	–	–	–	–			
10	45150-MEL-023	Cáliper Subconj., Dianteiro Esquerdo (TOKICO)	1	1	–	–	–	–	–	–			
11	45215-MEL-013	Pino, Suporte	4	4	–	–	–	–	–	–			
12	45250-MEL-023	Cáliper Subconj., Dianteiro Direito	1	1	–	–	–	–	–	–			
13	51497-MEL-000	Espaçador, Garfo Dianteiro	4	4	–	–	–	–	–	–			
14	90131-MEL-000	Parafuso, Flange, 10x57	4	4	–	–	–	–	–	–			
15	90141-MEL-003	Parafuso, Torx, 8x40	6	6	–	–	–	–	–	–			

PROIBIDA A REPRODUÇÃO E DISTRIBUIÇÃO
Moto Honda da Amazônia Ltda. - Cotic

© Moto Honda da Amazônia Ltda.
Todos os direitos reservados.

C-9.1

Cáliper do Freio Dianteiro (CBR600RR9,A,B/RA9,A,B)

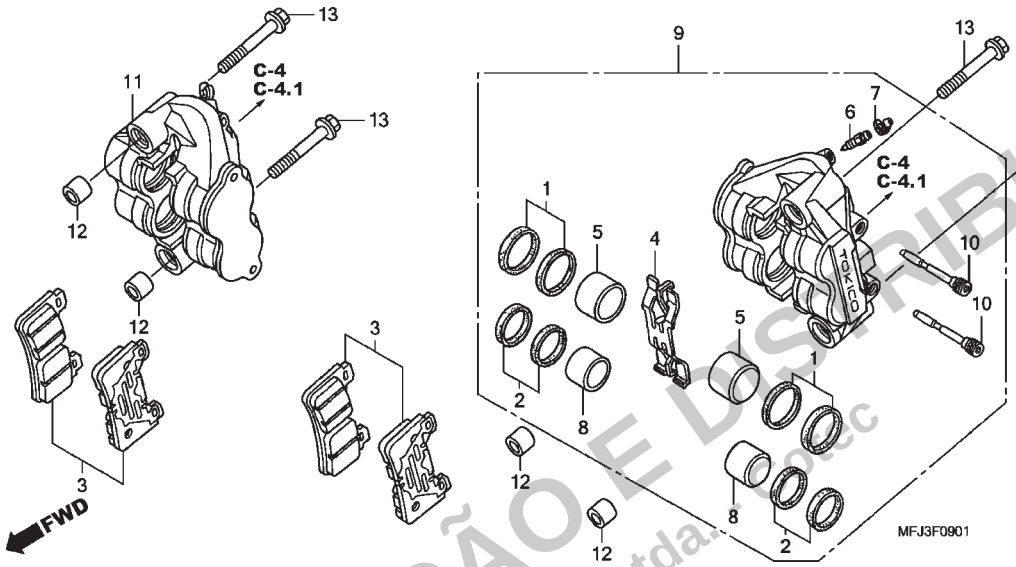

Ref. Nº	N.O.S.	Item de serviço	T.M.O.
3	7111A0	Sapata (Pastilha) Jogo, Freio: Dianteiro Esquerdo	0,2
	7111A1	Sapata (Pastilha) Jogo, Freio: Dianteiro Direito	0,2
	7111A2	Sapata (Pastilha) Jogo, Freio: Dianteiro Ambos	0,4
5		(1,2,8)	
	7111D2	Pistão, Cáliper Freio Dianteiro: Esquerdo	0,7
		• Inclui: Sangria dos freios	
	7111D2A	• ABS adicionar	1,1
	7111D3	Pistão, Cáliper Freio Dianteiro: Direito	0,7
		• Inclui: Sangria dos freios	
	7111D3A	• ABS adicionar	1,1
	7111D4	Pistão, Cáliper Freio Dianteiro: Ambos	1,2
		• Inclui: Sangria dos freios	
	7111D4A	• ABS adicionar	1,1
9	7111B5	Cáliper, Freio Dianteiro: Esquerdo	0,4
		• Inclui: Sangria dos freios	
	7111B5A	• ABS adicionar	1,1
+			

Ref. Nº	Nº da peça	Descrição	Qtd. CBR600RR 7	8	9	A	B	CBR600RA 9	A	B	Nº de série		Tipo
1	06451-MEL-003	Retentor Pistão, Jogo (32)	–	–	4	4	4	4	4	4			
2	06452-MEL-003	Retentor Pistão, Jogo (30)	–	–	4	4	4	4	4	4			
3	06455-MEL-D22	Pastilha Jogo, Freio Dianteiro	–	–	2	2	2	2	2	2			
4	45106-MEL-003	Mola, Pastilha	–	–	2	2	2	2	2	2			
5	45107-MFL-003	Pistão (32)	–	–	4	4	4	4	4	4			
6	45111-MEL-013	Parafuso, Sangria	–	–	2	2	2	2	2	2			
7	45112-MEL-003	Capa, Sangria	–	–	2	2	2	2	2	2			
8	45117-MFL-003	Pistão (30)	–	–	4	4	4	4	4	4			
9	45150-MFL-881	Cáliper Subconj., Dianteiro Esquerdo	–	–	1	1	1	–	–	–			
	45150-MFJ-A51		–	–	–	–	–	1	1	1			
10	45215-MFL-881	Pino, Suporte	–	–	4	4	4	4	4	4			
11	45250-MFL-881	Cáliper Subconj., Dianteiro Direito	–	–	1	1	1	–	–	–			
	45250-MFJ-A51		–	–	–	–	–	1	1	1			
12	51497-MEL-000	Espaçador, Garfo Dianteiro	–	–	4	4	4	4	4	4			
13	90131-MEL-000	Parafuso, Flange, 10x57	–	–	4	4	4	4	4	4			

PROIBIDA A REPRODUÇÃO E DISTRIBUIÇÃO
Moto Honda da Amazônia Ltda.
Fotec

© Moto Honda da Amazônia Ltda.
Todos os direitos reservados.

C-9.1

Cáliper do Freio Dianteiro (CBR600RR9,A,B/RA9,A,B)

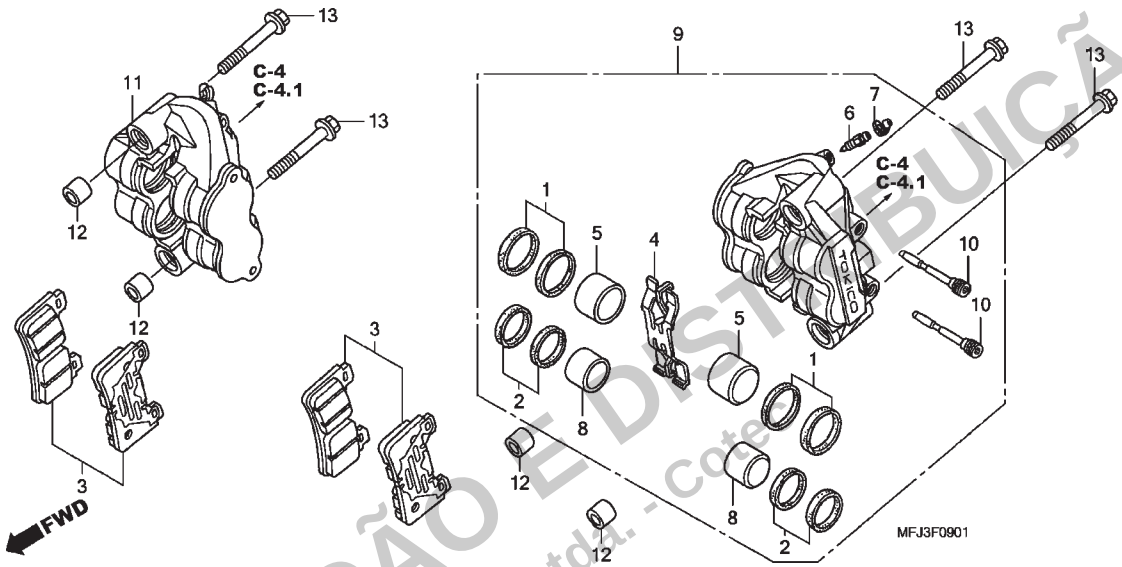

Ref. Nº	N.O.S.	Item de serviço	T.M.O.
11	7111B6	Cáliper, Freio Dianteiro: Direito 0,4	
		• Inclui: Sangria dos freios	
	7111B6A	• ABS adicionar 1,1	
	7111B7	Cáliper, Freio Dianteiro: Ambos 0,6	
		• Inclui: Sangria dos freios	
	111B7A	• ABS adicionar 1,1	

Ref. Nº	Nº da peça	Descrição	Qtd. CBR600RR 7	8	9	A	B	CBR600RA 9	A	B	Nº de série	Tipo

PROIBIDA A REPRODUÇÃO E DISTRIBUIÇÃO
- Moto Honda da Amazônia Ltda. - Cote

Voltar

© Moto Honda da Amazônia Ltda.
Todos os direitos reservados.

C-10

Roda Dianteira

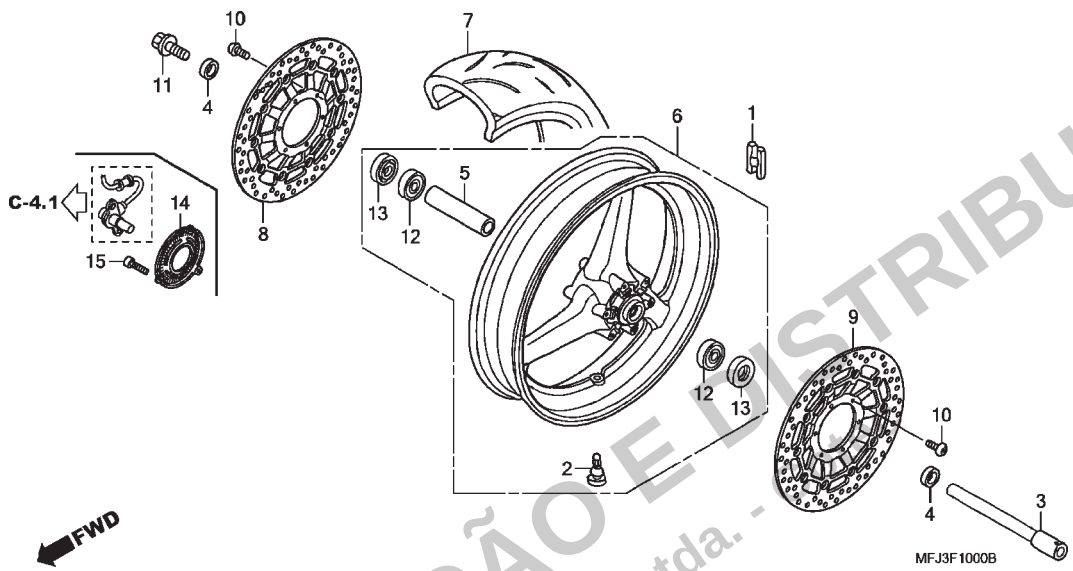

Ref. Nº	N.O.S.	Item de serviço	T.M.O.
1	7101A6	Contrapeso, Balanceador: Dianteiro	0,7
3	710151	Eixo, Roda Dianteira	0,4
6	7101D4	Roda Dianteira	1,2
		• Inclui: Balanceamento	
7	710139	Pneu Dianteiro (Um)	1,1
		• Inclui: Balanceamento	
8	7111D8	Disco, Freio Dianteiro: Direito	0,5
9	7111D7	Disco, Freio Dianteiro: Esquerdo	0,5
	7111D9	Disco, Freio Dianteiro: Ambos	0,6
12	710115	Rolamento, Roda Dianteira (Um)	0,6
	710115G	• Substituição de 1 rolamento adicionar	0,1
14	7101B0	Anel, Pulsador: Dianteiro	0,5

Ref. Nº	Nº da peça	Descrição	Qtd. CBR600RR 7	8	9	A	B	CBR600RA 9	A	B	Nº de série		Tipo
1	42704-MER-D00	Contrapeso, Balanceador (10G)	N	N	N	N	N	N	N	N			
	42705-MER-D00	Contrapeso, Balanceador (20G)	N	N	N	N	N	N	N	N			
	42706-MER-D00	Contrapeso, Balanceador (30G)	N	N	N	N	N	N	N	N			
2	42753-ML7-003	Válvula, Aro (BRIDGESTONE)	1	1	1	1	1	1	1	1			
	42753-ML7-004	Válvula, Aro (DUNLOP)	1	1	1	1	1	1	1	1			
3	44301-MFJ-D00	Eixo, Roda Dianteira	1	1	1	1	1	–	–	–			
	44301-MFJ-A50		–	–	–	–	–	1	1	1			
4	44311-MFJ-D00	Espaçador, Lateral Roda Dianteira	2	2	2	2	2	2	2	2			
5	44620-MFJ-D00	Espaçador, Eixo Dianteiro	1	1	1	1	1	1	1	1			
6	44650-MFJ-D00ZA	Roda Dianteira, Subconj. *Tipo 1*	1	1	–	–	–	1	1	–			
			–	–	1	1	–	–	–	–			BR,BR/A,E,E/A,ED,ED/A, F,F/A,KO,KO/A,U,U/A
			–	–	–	–	1	–	–	–			2BR,2ED,2F,2KO,2U, 3E,E,ED,F,U
			–	–	–	–	–	–	–	1			2ED,2F,2KO,3E,BR,E,ED,F,U
	44650-MFJ-D60	Roda Dianteira, Subconj.	–	–	1	–	–	–	–	–			2BR,2BR/A,2ED,2ED/A, 2F,2F/A,3E,3E/A
	44650-MFJ-A60		–	–	1	–	–	–	–	–			2U,2U/A
	44650-MFJ-S20		–	–	–	1	–	–	–	–			2ED,2F,2U,3E
	44650-MFJ-N90		–	–	–	–	1	–	–	–			3BR,3F,3U,4ED,5E
			–	–	–	–	–	–	–	1			2U,3F,4ED,5E
7	44711-MFJ-D01	Pneu, Dianteiro (BRIDGESTONE) (120/70ZR17 M/C 58W)	1	1	–	–	–	–	–	–			

PROIBIDA A REPRODUÇÃO E DISTRIBUIÇÃO
- Moto Honda da Amazônia Ltda. -

© Moto Honda da Amazônia Ltda.
Todos os direitos reservados.

C-10

Roda Dianteira

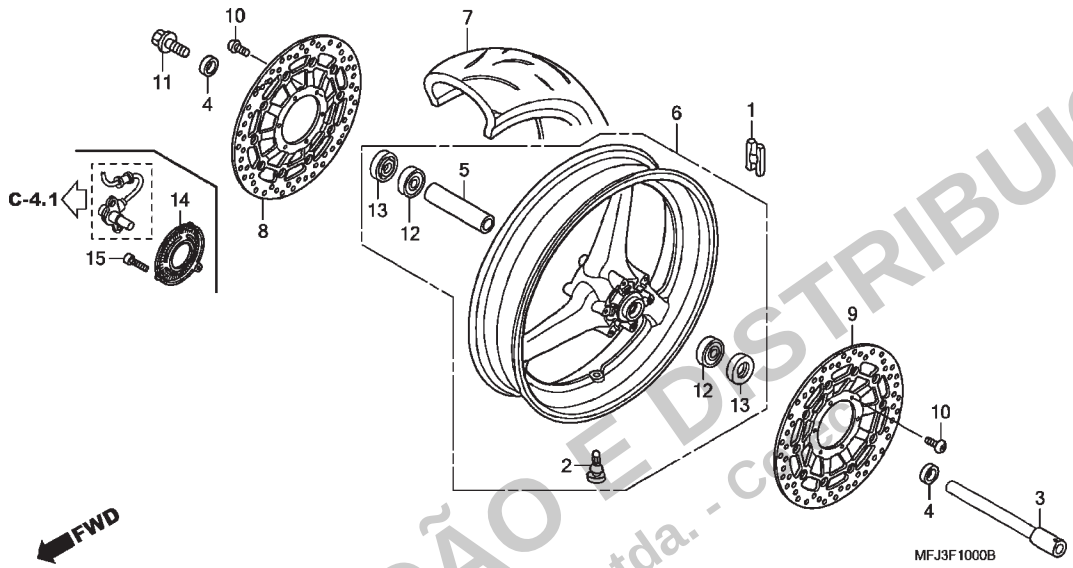

Ref. Nº	N.O.S.	Item de serviço	T.M.O.

Ref. Nº	Nº da peça	Descrição	Qtd. CBR600RR 7	8	9	A	B	CBR600RA 9	A	B	Nº de série		Tipo
7)	44711-MFJ-D02	Pneu, Dianteiro (DUNLOP) (120/70ZR17 M/C 58W)	1	1	1	1	1	1	1	1			
	44711-MFL-003	Pneu, Dianteiro (BRIDGESTONE) (120/70ZR17 M/C 58W)	–	–	1	1	1	1	1	1			
8	45120-MFJ-D01	Disco Comp., Freio Dianteiro Direito	1	1	1	1	1	–	–	–			
	45120-MFJ-A51		–	–	–	–	–	1	1	1			
9	45220-MFJ-D01	Disco Comp., Freio Dianteiro Esquerdo	1	1	1	1	1	–	–	–			
	45220-MFN-D01		–	–	–	–	–	1	1	1			
10	90106-MBB-000	Parafuso, Disco, 6x17	12	12	12	12	12	12	12	12			
11	90305-ML7-000	Parafuso, Eixo Dianteiro	1	1	1	1	1	1	1	1			
12	91054-MN8-741	Rolamento, Radial Esferas, 6004 (UU) (NTN)	2	2	2	2	2	2	2	2			
13	91257-230-003	Retentor, Óleo, 28x42x7 (ARAI)	2	2	2	2	2	2	2	2			
14	44515-MFJ-A50	Anel, Pulsador Dianteiro	–	–	–	–	–	1	1	1			
15	90131-KPB-751	Parafuso, Torx, 5x10	–	–	–	–	–	3	3	3			

PROIBIDA A REPRODUÇÃO E DISTRIBUIÇÃO
- Moto Honda da Amazônia Ltda. - Cópia

© Moto Honda da Amazônia Ltda.
Todos os direitos reservados.

C-11

Cilindro Mestre do Freio Traseiro (CBR600RR)

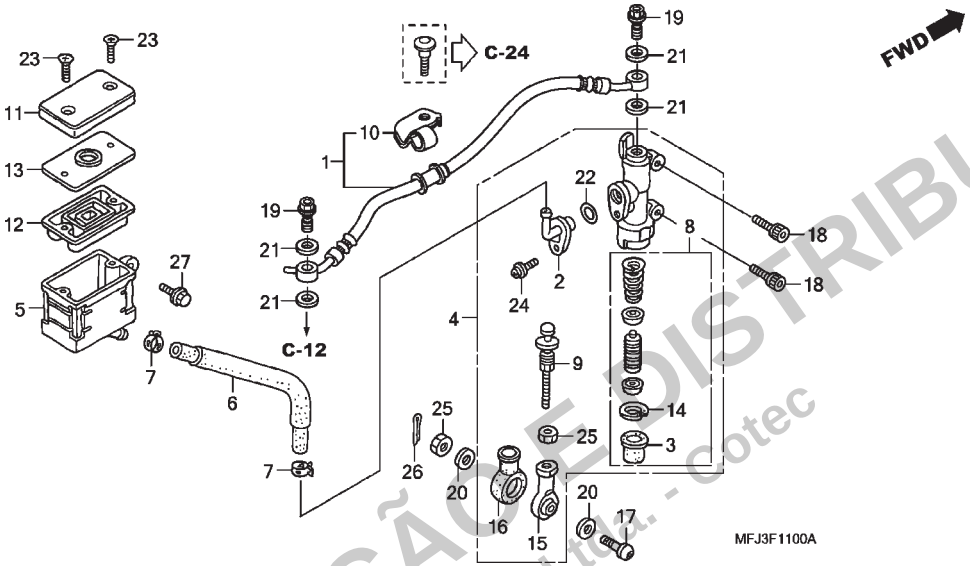

Ref. Nº	N.O.S.	Item de serviço	T.M.O.
1	712130	Mangueira, Freio Traseiro	0,4
		• Inclui: Sangria dos freios	
4	712125	Cilindro Mestre, Freio Traseiro	0,5
		• Inclui: Sangria dos freios	
5	7121F6	Reservatório, Óleo Cilindro Mestre Traseiro	0,2
		• Inclui: Sangria dos freios	
6	7121C2	Mangueira, Reservatório Óleo Cilindro Mestre Traseiro	0,3
		• Inclui: Sangria dos freios	
8	7121H0	Pistão Jogo, Cilindro Mestre Freio Traseiro	0,5
		• Inclui: Sangria dos freios	
12	7121G7	Diafragma, Cilindro Mestre Freio Traseiro	0,1

Ref. Nº	Nº da peça	Descrição	Qtd. CBR600RR 7	8	9	A	B	CBR600RA 9	A	B	Nº de série		Tipo
1	43310-MFJ-D02	Mangueira Comp., Freio Traseiro	1	1	1	1	1	–	–	–			
2	43503-MEE-006	Conector	1	1	1	1	1	–	–	–			
3	43504-MB2-006	Capa, Comp.	1	1	1	1	1	–	–	–			
4	43510-MFJ-D01	Cilindro Mestre Traseiro, Subconj.	1	1	1	1	1	–	–	–			
5	43511-KV3-831	Reservatório Comp., Óleo	1	1	1	1	1	–	–	–			
6	43512-MFJ-D01	Mangueira Comp., Cilindro Mestre Traseiro	1	1	1	1	1	–	–	–			
7	43514-KS6-701	Braçadeira, Mangueira Óleo Cilindro Mestre	2	2	2	2	2	–	–	–			
8	43520-MB2-315	Pistão Jogo, Cilindro Mestre (NISSIN)	1	1	1	1	1	–	–	–			
9	43530-MCZ-006	Haste Comp., Acionamento	1	1	1	1	1	–	–	–			
10	45155-MEE-000	Braçadeira, Mangueira Freio	1	1	1	1	1	–	–	–			
11	45513-KK1-771	Tampa, Cilindro Mestre	1	1	1	1	1	–	–	–			
12	45520-MG7-006	Diafragma	1	1	1	1	1	–	–	–			
13	45521-HA2-006	Placa, Diafragma	1	1	1	1	1	–	–	–			
14	46182-MEL-D21	Anel Elástico	1	1	1	1	1	–	–	–			
15	46505-MFJ-D01	Vareta, Direção	1	1	1	1	1	–	–	–			
16	46506-MFJ-D00	Tampa, Retentor Pó	1	1	1	1	1	–	–	–			
17	90125-MCJ-750	Parafuso, Allen, 8x30	1	1	1	1	1	–	–	–			
18	90135-MEL-000	Parafuso, Allen, 6x20	2	2	2	2	2	–	–	–			
19	90145-MS9-612	Parafuso, Óleo, 10x22	2	2	2	2	2	–	–	–			
20	90443-GC8-000	Arruela, Especial, 8mm	2	2	2	2	2	–	–	–			

PROIBIDA A REPRODUÇÃO E DISTRIBUIÇÃO
Moto Honda da Amazônia Ltda. - Cotec

© Moto Honda da Amazônia Ltda.
Todos os direitos reservados.

C-11

Cilindro Mestre do Freio Traseiro (CBR600RR)

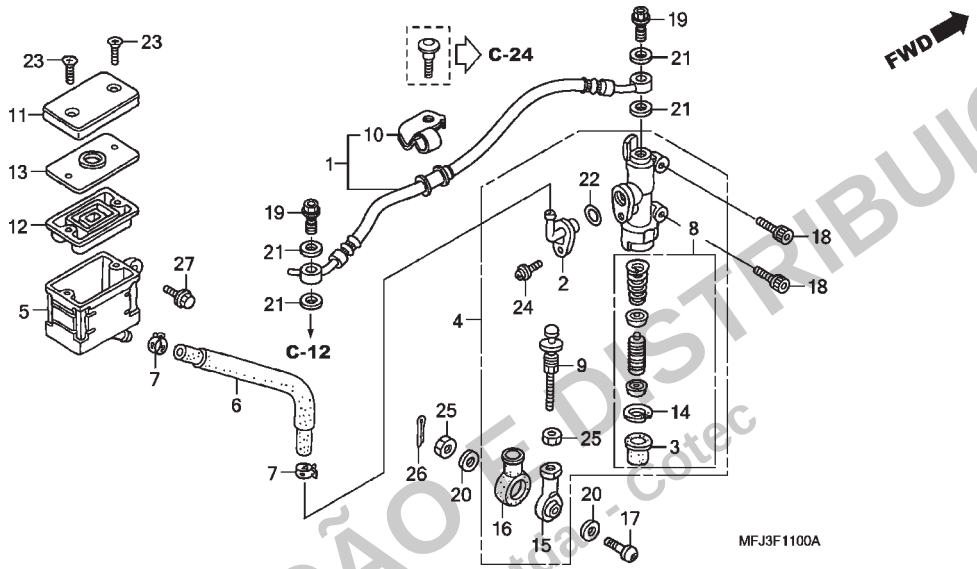

Ref. Nº	N.O.S.	Item de serviço	T.M.O.

Ref. Nº	Nº da peça	Descrição	Qtd. CBR600RR 7	8	9	A	B	CBR600RA 9	A	B	Nº de série		Tipo
21	90545-300-000	Arruela, Parafuso Óleo	4	4	4	4	4	–	–	–			
22	91212-422-006	Anel, Vedação, 14,8x2,4	1	1	1	1	1	–	–	–			
23	93600-04040-1G	Parafuso, Cabeça Chata, 4x40	2	2	2	2	2	–	–	–			
24	93893-04012-17	Parafuso-arruela, 4x12	1	1	1	1	1	–	–	–			
25	94002-08000-0S	Porca, Sextavada, 8mm	2	2	2	2	2	–	–	–			
26	94201-16150	Cupilha, 1,6x15	1	1	–	–	–	–	–	–			
			–	–	1	–	–	–	–	–			2BR,2ED,2F,2U,3E,BR, E,ED,F,KO,U
	94201-20150	Cupilha, 2,0x15	–	–	1	–	–	–	–	–			2BR/A,2ED/A,2F/A,2U/A, 3E/A,BR/A,E/A,ED/A,F/A, KO/A,U/A
			–	–	–	1	1	–	–	–			
27	96300-06016-00	Parafuso, Flange, 6x16	1	1	1	1	1	–	–	–			

PROIBIDA A REPRODUÇÃO E DISTRIBUIÇÃO
- Moto Honda da Amazônia Ltda. - Cotec

© Moto Honda da Amazônia Ltda.
Todos os direitos reservados.

C-11.1

Cilindro Mestre do Freio Traseiro (CBR600RA)

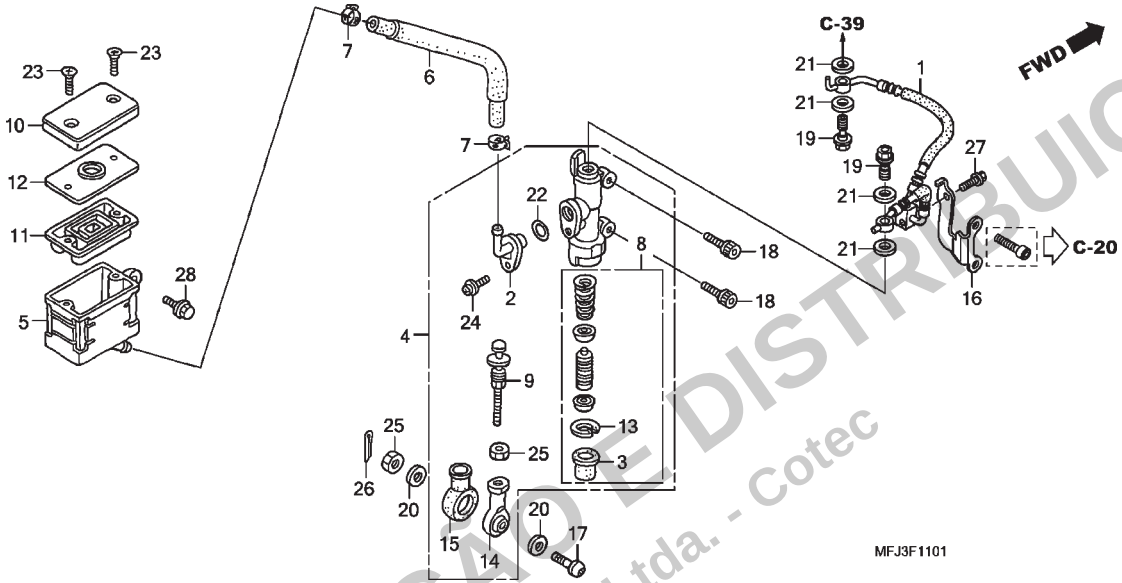

Ref. Nº	N.O.S.	Item de serviço	T.M.O.
1	712180	Mangueira A, Freio Traseiro	2,7
		• Inclui: Sangria dos freios	
4	7121N8	Cilindro Mestre, Freio Traseiro (A)	1,0
		• Inclui: Sangria dos freios	
5	7121Q8	Reservatório, Óleo Cilindro Mestre Traseiro (A)	0,7
		• Inclui: Sangria dos freios	
6	7121K9	Mangueira, Reservatório Óleo Cilindro Mestre Traseiro (A)	0,8
		• Inclui: Sangria dos freios	
8	7121N9	Pistão Jogo, Cilindro Mestre Freio Traseiro (A)	1,0
		• Inclui: Sangria dos freios	
11	7121G7	Diafragma, Cilindro Mestre Freio Traseiro	0,1

Ref. Nº	Nº da peça	Descrição	Qtd. CBR600RR 7	8	9	A	B	CBR600RA 9	A	B	Nº de série		Tipo
1	43310-MFJ-A51	Mangueira A Comp., Freio Traseiro	–	–	–	–	–	1	1	1			
2	43503-MEE-006	Conector	–	–	–	–	–	1	1	1			
3	43504-MB2-006	Capa, Comp.	–	–	–	–	–	1	1	1			
4	43510-MFJ-D01	Cilindro Mestre Traseiro, Subconj.	–	–	–	–	–	1	1	1			
5	43511-KV3-831	Reservatório Comp., Óleo	–	–	–	–	–	1	1	1			
6	43512-MFJ-D01	Mangueira Comp., Cilindro Mestre Traseiro	–	–	–	–	–	1	1	1			
7	43514-KS6-701	Braçadeira, Mangueira Óleo Cilindro Mestre	–	–	–	–	–	2	2	2			
8	43520-MB2-315	Pistão Jogo, Cilindro Mestre (NISSIN)	–	–	–	–	–	1	1	1			
9	43530-MCZ-006	Haste Comp., Acionamento	–	–	–	–	–	1	1	1			
10	45513-KK1-771	Tampa, Cilindro Mestre	–	–	–	–	–	1	1	1			
11	45520-MG7-006	Diafragma	–	–	–	–	–	1	1	1			
12	45521-HA2-006	Placa, Diafragma	–	–	–	–	–	1	1	1			
13	46182-MEL-D21	Anel Elástico	–	–	–	–	–	1	1	1			
14	46505-MFJ-D01	Vareta, Direção	–	–	–	–	–	1	1	1			
15	46506-MFJ-D00	Tampa, Retentor Pó	–	–	–	–	–	1	1	1			
16	57461-MFJ-A50	Suporte, Mangueira Traseira	–	–	–	–	–	1	1	1			
17	90125-MCJ-750	Parafuso, Allen, 8x30	–	–	–	–	–	1	1	1			
18	90135-MEL-000	Parafuso, Allen, 6x20	–	–	–	–	–	2	2	2			
19	90145-MS9-612	Parafuso, Óleo, 10x22	–	–	–	–	–	2	2	2			
20	90443-GC8-000	Arruela, Especial, 8mm	–	–	–	–	–	2	2	2			

PROIBIDA A REPRODUÇÃO E DISTRIBUIÇÃO
Moto Honda da Amazônia Ltda. - Cotec

© Moto Honda da Amazônia Ltda.
Todos os direitos reservados.

C-11.1

Cilindro Mestre do Freio Traseiro (CBR600RA)

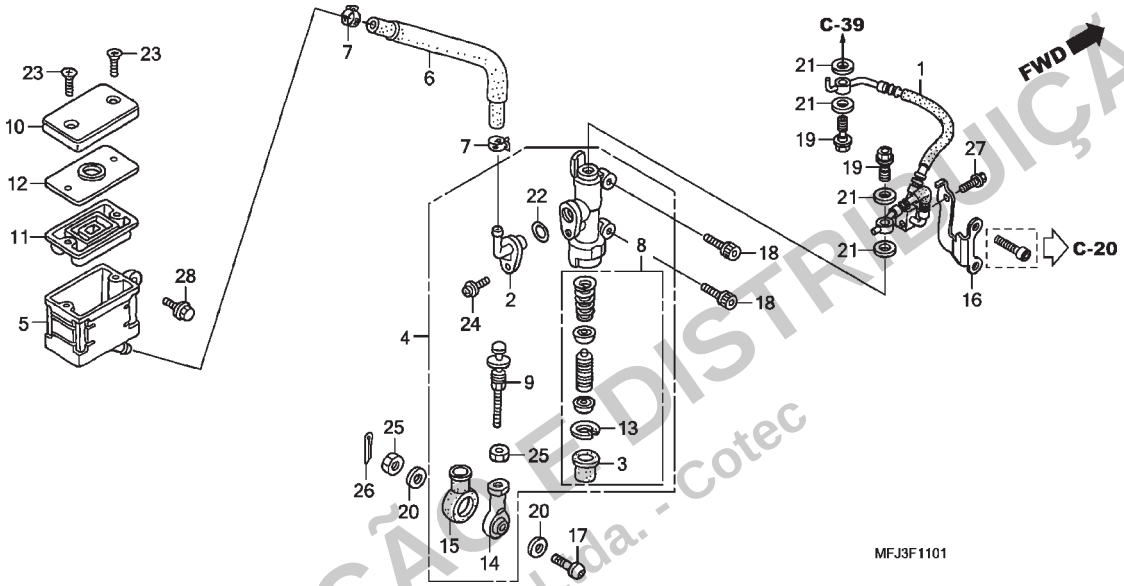

Ref. Nº	N.O.S.	Item de serviço	T.M.O.

Ref. Nº	Nº da peça	Descrição	Qtd. CBR600RR 7	8	9	A	B	CBR600RA 9	A	B	Nº de série		Tipo
21	90545-300-000	Arruela, Parafuso Óleo	–	–	–	–	–	4	4	4			
22	91212-422-006	Anel, Vedação, 14,8x2,4	–	–	–	–	–	1	1	1			
23	93600-04040-1G	Parafuso, Cabeça Chata, 4x40	–	–	–	–	–	2	2	2			
24	93893-04012-17	Parafuso-arruela, 4x12	–	–	–	–	–	1	1	1			
25	94002-08000-0S	Porca, Sextavada, 8mm	–	–	–	–	–	2	2	2			
26	94201-20150	Cupilha, 2,0x15	–	–	–	–	–	1	–	–			BR/A,E/A,ED/A,F/A,KO/A, U/A
	94201-16150	Cupilha, 1,6x15	–	–	–	–	–	1	–	–			BR,E,ED,F,KO,U
			–	–	–	–	–	–	1	1			
27	96001-06016-07	Parafuso, Flange, 6x16	–	–	–	–	–	1	1	1			
28	96300-06016-00	Parafuso, Flange, 6x16	–	–	–	–	–	1	1	1			

PROIBIDA A REPRODUÇÃO E DISTRIBUIÇÃO
- Moto Honda da Amazônia Ltda. - Cotec

Voltar

© Moto Honda da Amazônia Ltda.
Todos os direitos reservados.

C-12

Cáliper do Freio Traseiro (CBR600RR)

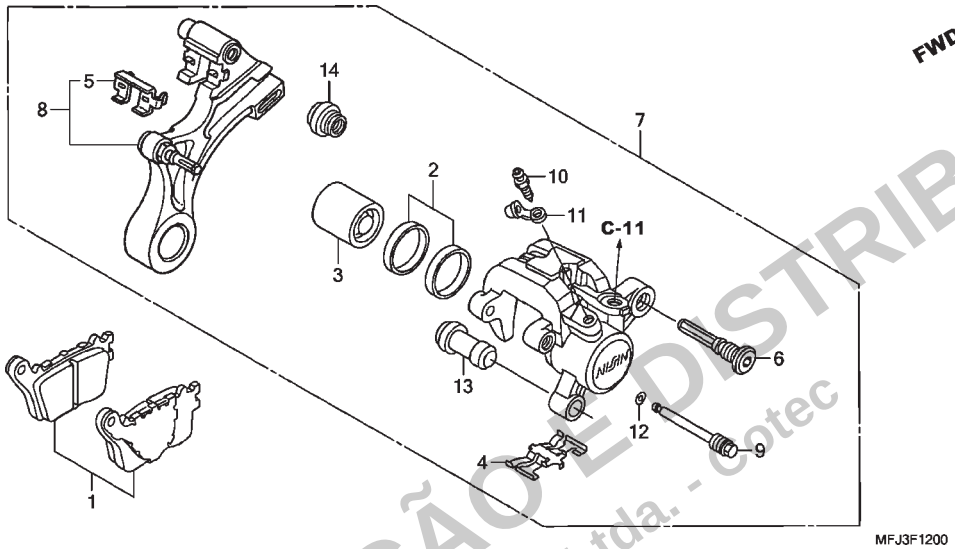

Ref. Nº	N.O.S.	Item de serviço	T.M.O.
1	711140	Sapata (Pastilha) Jogo, Freio: Traseiro	0,1
3		(2)	
	7111D5	Pistão, Cáliper Freio Traseiro • Inclui: Sangria dos freios	0,8
7	711155	Cáliper, Freio Traseiro • Inclui: Sangria dos freios	0,7
8	7111C1	Suporte, Cáliper Traseiro	0,5

Ref. Nº	Nº da peça	Descrição	Qtd. CBR600RR 7	8	9	A	B	CBR600RA 9	A	B	Nº de série		Tipo
1	06435-MEL-D21	Pastilha Jogo, Freio Traseiro	1	–	–	–	–	–	–	–			E,ED,F
	06435-MEL-D22		1	–	–	–	–	–	–	–			BR,KO,MX,U
3		(2)	–	1	1	1	1	–	–	–			
2	06451-166-405	Retentor Jogo, Pistão	1	1	1	1	1	–	–	–			
3	43107-MEL-D21	Pistão	1	1	1	1	1	–	–	–			
4	43108-MEL-D21	Mola, Pastilha	1	1	1	1	1	–	–	–			
5	43112-MEL-D21	Retentor	1	1	1	1	1	–	–	–			
6	43131-KW3-006	Parafuso, Pino	1	1	1	1	1	–	–	–			
7	43150-MFJ-D01	Cáliper Subconj., Freio Traseiro	1	1	1	1	1	–	–	–			
8	43190-MFJ-D01	Suporte Subconj., Traseiro	1	1	1	1	1	–	–	–			
9	43215-KZ4-J41	Pino, Suporte	1	1	1	1	1	–	–	–			
10	43352-568-003	Parafuso, Sangria (NISSIN)	1	1	1	1	1	–	–	–			
11	43353-461-771	Capa, Sangria	1	1	1	1	1	–	–	–			
12	45111-MAJ-G41	Anel, Limitador	1	1	1	1	1	–	–	–			
13	45132-166-016	Coifa, Pino (NISSIN)	1	1	1	1	1	–	–	–			
14	45133-MA3-006	Coifa B	1	1	1	1	1	–	–	–			

PROIBIDA A REPRODUÇÃO E DISTRIBUIÇÃO
Moto Honda da Amazônia Ltda. - Cotec

© Moto Honda da Amazônia Ltda.
Todos os direitos reservados.

C-12.1

Cáliper do Freio Traseiro (CBR600RA)

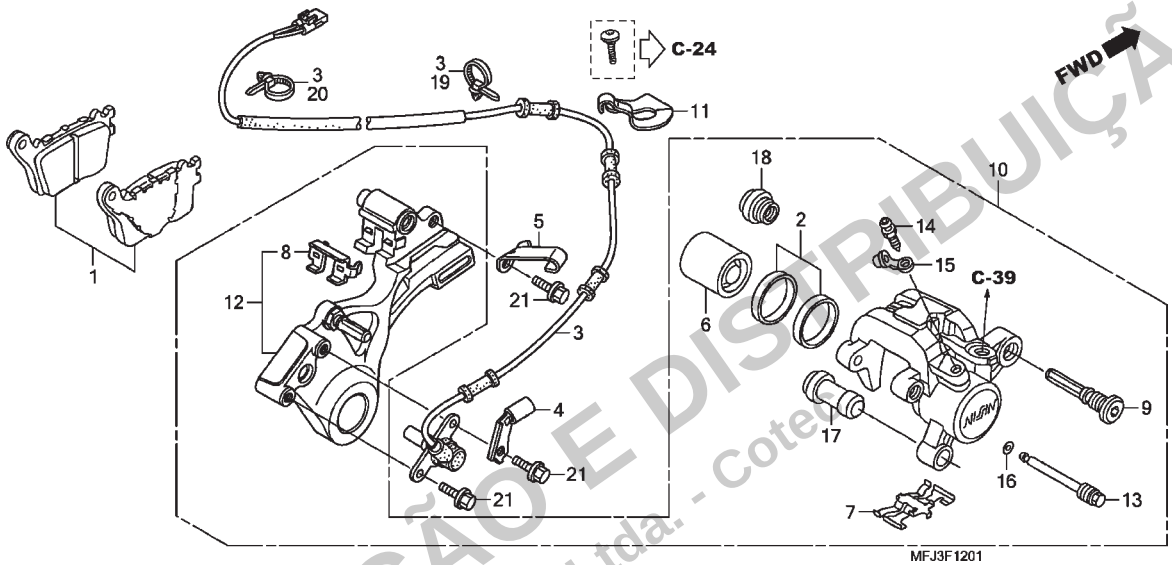

Ref. Nº	N.O.S.	Item de serviço	T.M.O.
1	711140	Sapata (Pastilha) Jogo, Freio: Traseiro	0,1
3	617197	Sensor, Velocidade Roda: Traseiro (2)	1,1
6	7111N2	Pistão, Cáliper Freio Traseiro (A) • Inclui: Sangria dos freios	1,3
10	711155	Cáliper, Freio Traseiro • Inclui: Sangria dos freios	1,2
12	7111C1	Suporte, Cáliper Traseiro	0,5

Ref. Nº	Nº da peça	Descrição	Qtd. CBR600RR 7	8	9	A	B	CBR600RA 9	A	B	Nº de série		Tipo
1	06435-MEL-D22	Pastilha Jogo, Freio Traseiro	–	–	–	–	–	1	1	1			
2	06451-166-405	Retentor Jogo, Pistão	–	–	–	–	–	1	1	1			
3	38510-MFJ-A51	Sensor, Velocidade Roda Traseira	–	–	–	–	–	1	1	1			
4	38515-MFJ-A50	Guia A, Cabo Sensor Traseiro	–	–	–	–	–	1	1	1			
5	38516-MFJ-A50	Guia B, Cabo Sensor Traseiro	–	–	–	–	–	1	1	1			
6	43107-MEL-D21	Pistão	–	–	–	–	–	1	1	1			
7	43108-MEL-D21	Mola, Pastilha	–	–	–	–	–	1	1	1			
8	43112-MEL-D21	Retentor	–	–	–	–	–	1	1	1			
9	43131-KW3-006	Parafuso, Pino	–	–	–	–	–	1	1	1			
10	43150-MFJ-A51	Cáliper Subconj., Freio Traseiro	–	–	–	–	–	1	1	1			
11	43155-MFJ-A50	Braçadeira, Mangueira Freio Traseiro	–	–	–	–	–	1	1	1			
12	43190-MFJ-A51	Suporte Subconj., Traseiro	–	–	–	–	–	1	1	1			
13	43215-KZ4-J41	Pino, Suporte	–	–	–	–	–	1	1	1			
14	43352-568-003	Parafuso, Sangria (NISSIN)	–	–	–	–	–	1	1	1			
15	43353-461-771	Capa, Sangria	–	–	–	–	–	1	1	1			
16	45111-MAJ-G41	Anel, Limitador	–	–	–	–	–	1	1	1			
17	45132-166-016	Coifa, Pino (NISSIN)	–	–	–	–	–	1	1	1			
18	45133-MA3-006	Coifa B	–	–	–	–	–	1	1	1			
19	91541-S0A-003	Presilha, Fiação (Preto) (145mm)	–	–	–	–	–	1	1	1			
20	91542-SNA-003	Presilha, Fiação (Azul Escuro) (164,5mm)	–	–	–	–	–	1	1	1			
21	96001-06014-07	Parafuso, Flange, 6x14	–	–	–	–	–	3	3	3			

PROIBIDA A REPRODUÇÃO E DISTRIBUIÇÃO
- Moto Honda da Amazônia Ltda. - Coteo

© Moto Honda da Amazônia Ltda.
Todos os direitos reservados.

C-13

Roda Traseira

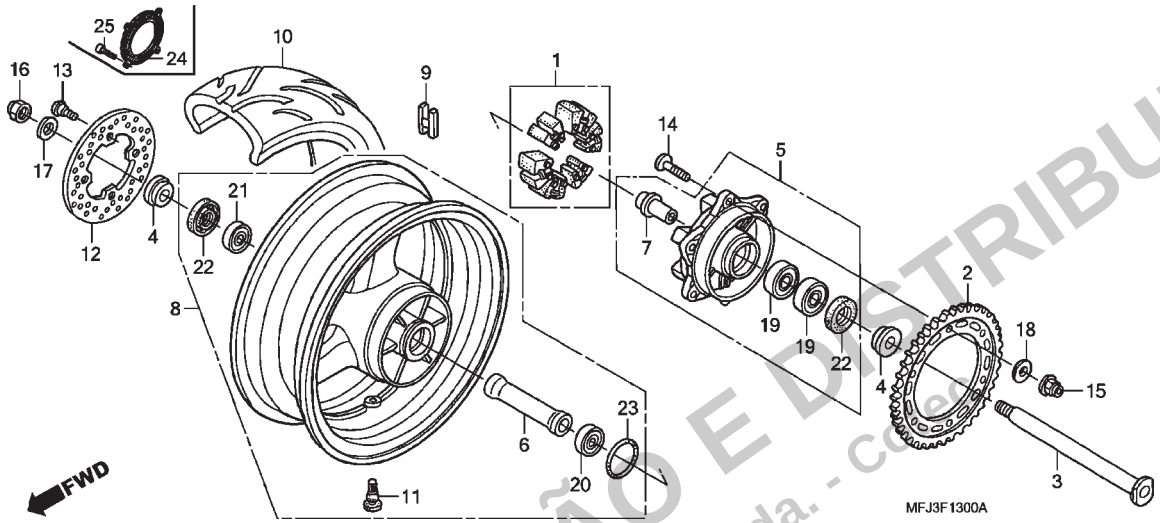

Ref. Nº	N.O.S.	Item de serviço	T.M.O.
1	710157	Amortecedor, Roda Traseira	0,4
2	7101A0	Coroa, Transmissão	0,5
3	710160	Eixo, Roda Traseira	0,4
5	7101A4	Flange, Transmissão	0,5
8	710118	Roda Traseira	1,2
		• Inclui: Balanceamento	
9	7101E1	Contrapeso, Balanceador: Traseiro	0,7
10	710142	Pneu Traseiro (Um)	1,1
		• Inclui: Balanceamento	
12	711145	Disco, Freio Traseiro	0,5
19	7101D1	Rolamento, Flange Transmissão	0,6
		• Nota: Mesmo tempo para duas unidades	
20		(21)	
	710133	Rolamento, Roda Traseira (Um)	0,6
	710133G	• Substituição de 1 rolamento adicionar	0,1
24	7101B1	Anel, Pulsador: Traseiro	0,5

Ref. Nº	Nº da peça	Descrição	Qtd. CBR600RR 7	8	9	A	B	CBR600RA 9	A	B	Nº de série		Tipo
1	06410-MFJ-D00	Amortecedor Jogo, Roda	1	1	1	1	1	1	1	1			
2	41201-MFJ-D00	Coroa, Transmissão (41D)	1	1	1	1	1	1	1	1			2BR,2BR/A,2ED,2ED/A,2F, 2F/A,2KO,2U,2U/A,3BR, 3E,3E/A,3F,3U,4ED,5E,BR, BR/A,E,E/A,ED,ED/A,F,F/A, KO,KO/A,U,U/A
	41201-MFJ-A00	Coroa, Transmissão (42D)	1	1	–	–	–	–	–	–			2MX,2MX/A,MX,MX/A
3	42301-MEE-D00	Eixo, Roda Traseira	1	1	1	1	1	1	1	1			
4	42311-MCJ-750	Espaçador, Lateral Roda Traseira	2	2	2	2	2	2	2	2			
5	42615-MEL-000	Flange Subconj., Transmissão Traseira	1	1	1	1	1	1	1	1			
6	42620-MFJ-D00	Espaçador, Eixo Traseiro	1	1	1	1	1	1	1	1			
7	42625-MEL-000	Espaçador B, Roda Traseira	1	1	1	1	1	1	1	1			
8	42650-MFJ-D00ZA	Roda Traseira, Subconj. *Tipo 1*	1	1	–	–	–	–	–	–			
	42650-MFJ-D01ZA		–	–	1	1	–	1	1	–			BR,BR/A,E,E/A,ED,ED/A,F, F/A,KO,KO/A,U,U/A
			–	–	–	1	–	–	–	–			2BR,2ED,2F,2KO,2U,3E, E,ED,F,U
			–	–	–	–	–	–	–	1			2ED,2F,2KO,3E,BR,E,ED, F,U
	42650-MFJ-D60	Roda Traseira, Subconj.	–	–	1	–	–	–	–	–			2BR,2BR/A,2ED,2ED/A,2F, 2F/A,3E,3E/A

PROIBIDA A REPRODUÇÃO E DISTRIBUIÇÃO
© Moto Honda da Amazônia Ltda. - Coleção

© Moto Honda da Amazônia Ltda.
Todos os direitos reservados.

C-13

Roda Traseira

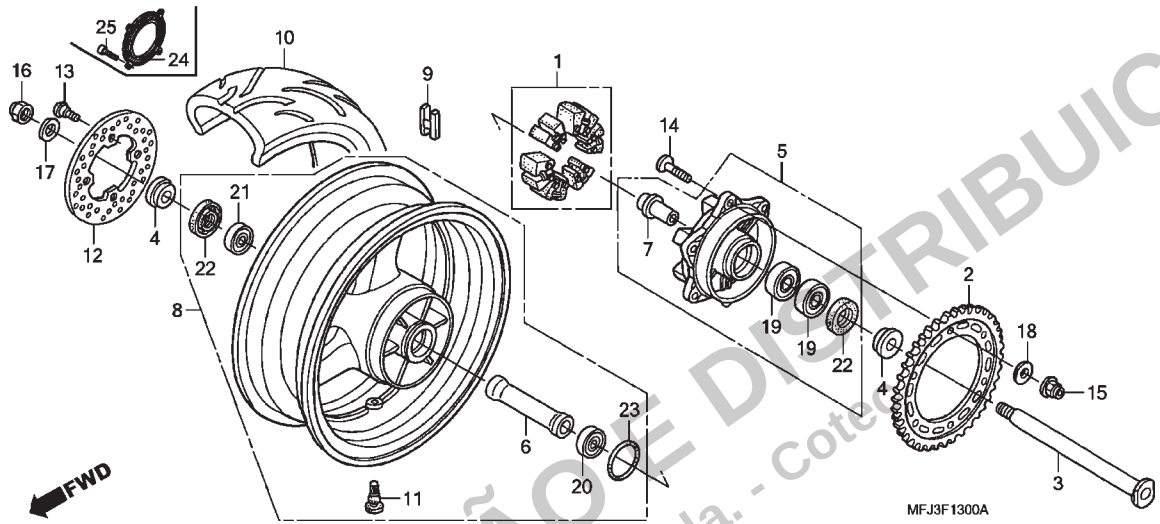

Ref. Nº	N.O.S.	Item de serviço	T.M.O.

Ref. Nº	Nº da peça	Descrição	Qtd. CBR600RR 7	8	9	A	B	CBR600RA 9	A	B	Nº de série		Tipo
8)	42650-MFJ-A60	Roda Traseira, Subconj.	–	–	1	–	–	–	–	–			2U,2U/A
	42650-MFJ-S20		–	–	–	1	–	–	–	–			2ED,2F,2U,3E
	42650-MFJ-N90		–	–	–	–	1	–	–	–			3BR,3F,3U,4ED,5E
			–	–	–	–	–	–	–	1			2U,3F,4ED,5E
9	42704-MER-D00	Contrapeso, Balanceador (10G)	N	N	N	N	N	N	N	N			
	42705-MER-D00	Contrapeso, Balanceador (20G)	N	N	N	N	N	N	N	N			
	42706-MER-D00	Contrapeso, Balanceador (30G)	N	N	N	N	N	N	N	N			
10	42711-MFJ-D01	Pneu, Traseiro (BRIDGESTONE) (180/55ZR17 M/C 73W)	1	1	1	1	1	1	1	1			
	42711-MFJ-D02	Pneu, Traseiro (DUNLOP) (180/55ZR17M/C 73W)	1	1	1	1	1	1	1	1			
11	42753-ML7-003	Válvula, Aro (BRIDGESTONE)	1	1	1	1	1	1	1	1			
	42753-ML7-004	Válvula, Aro (DUNLOP)	1	1	1	1	1	1	1	1			
12	43251-MEE-000	Disco, Freio Traseiro	1	1	1	1	1	–	–	–			
	43251-MFJ-A51		–	–	–	–	–	1	1	1			
13	90105-MV9-003	Parafuso, Disco, 8x24 (TSUKIBOSHI)	4	4	4	4	4	4	4	4			
14	90121-MCF-D30	Parafuso, 10x30	6	6	6	6	6	6	6	6			
15	90304-KAE-871	Porca, U, 10mm	6	6	6	6	6	6	6	6			
16	90306-MCF-D00	Porca, U, 22mm	1	1	1	1	1	–	–	–			
	90305-MFJ-A50	Porca, U, 22mm	–	–	–	–	–	1	1	1			

PROIBIDA A REPRODUÇÃO E DISTRIBUIÇÃO
- Moto Honda da Amazônia Ltda. - Cotec

© Moto Honda da Amazônia Ltda.
Todos os direitos reservados.

C-13

Roda Traseira

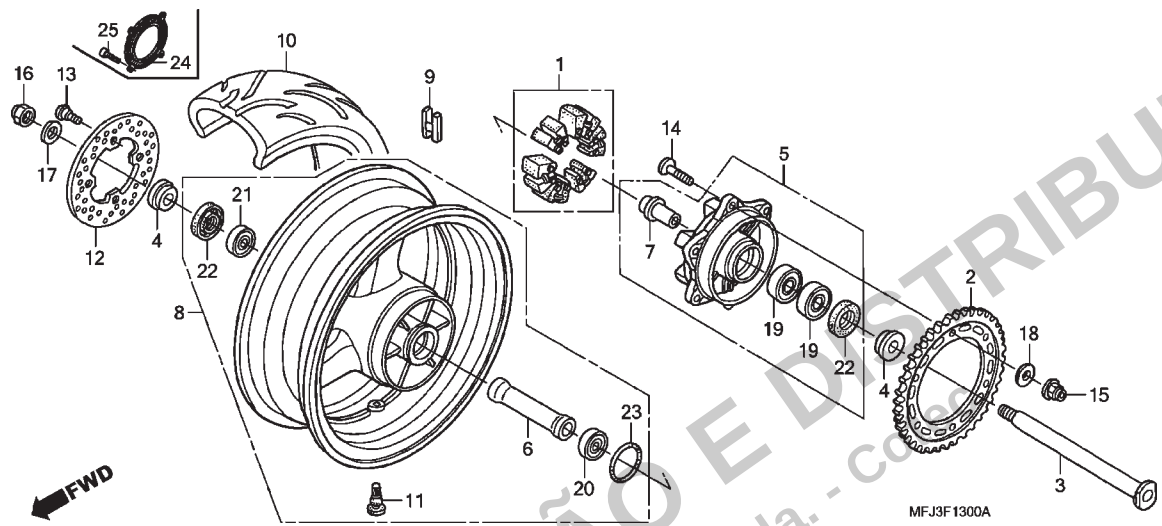

Ref. Nº	N.O.S.	Item de serviço	T.M.O.

Ref. Nº	Nº da peça	Descrição	Qtd. CBR600RR 7	8	9	A	B	CBR600RA 9	A	B	Nº de série		Tipo
17	90401-MCJ-000	Arruela, 23x37x2,5	1	1	1	1	1	1	1	1			
18	90502-MCF-000	Arruela, 10mm	6	6	6	6	6	6	6	6			
19	91051-HA7-671	Rolamento, Radial Esferas, 28x52x12	2	2	2	2	2	2	2	2			
20	91052-MCF-003	Rolamento, Radial Esferas, 6005	1	1	1	1	1	1	1	1			
21	91053-MAZ-003	Rolamento, Radial Esferas, 6205x2	1	1	1	1	1	1	1	1			
22	91254-MEE-003	Retentor Pó, 35x52x7,5	2	2	2	2	2	2	2	2			
23	91352-MCF-003	Anel, Vedação, 51x2	1	1	1	1	1	1	1	1			
24	42515-MFJ-A50	Anel, Pulsador Traseiro	–	–	–	–	–	1	1	1			
25	90131-MFJ-A50	Parafuso, Torx, 5x7	–	–	–	–	–	4	4	4			

PROIBIDA A REPRODUÇÃO E DISTRIBUIÇÃO
- Moto Honda da Amazônia Ltda. - Cópia

© Moto Honda da Amazônia Ltda.
Todos os direitos reservados.

C-14

Tanque de Combustível

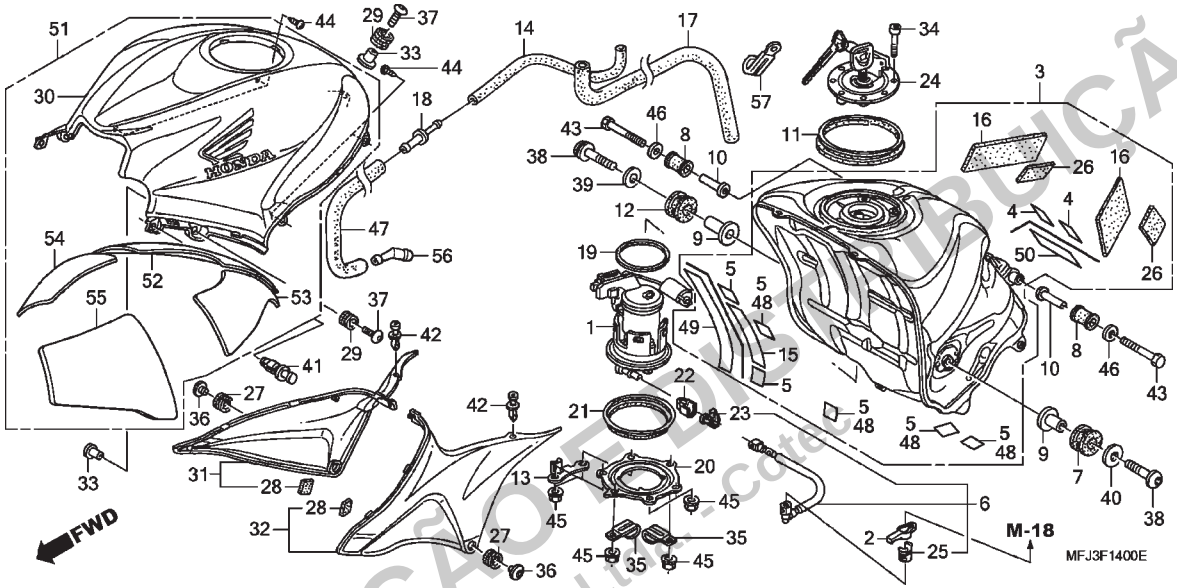

Ref. Nº	N.O.S.	Item de serviço	T.M.O.
1	310120	Bomba Conj., Combustível	0,8
	3101E6	Bomba Conj., Combustível (A)	0,9
		• Nota: Modelos '09	
3	310100	Tanque, Combustível	0,9
	3101E2	Tanque, Combustível (A)	1,0
		• Nota: Modelos '09	
6	3101C2	Mangueira, Abastecimento Combustível: Primária	0,7
	3101F1	Mangueira, Abastecimento Combustível (A): Primária	0,8
		• Nota: Modelos '09	
11	3101C4	Retentor, Tanque Combustível	0,5
24	3101C1	Tampa, Trava Tanque Combustível	0,1
30		(51)	
	4131H5	Painel, Superior	0,6
31	4131Q7	Tampa, Lateral Tanque: Direita	0,6
32	4131Q6	Tampa, Lateral Tanque: Esquerda	0,6
	4131Q8	Tampa, Lateral Tanque: Ambas	0,6

Ref. Nº	Nº da peça	Descrição	Qtd. CBR600RR 7	8	9	A	B	CBR600RA 9	A	B	Nº de série		Tipo
1	16700-MFJ-D01	Bomba Conj., Combustível	1	1	1	1	1	1	1	1			
2	16719-MFJ-D00	Amortecedor, Conector	1	1	1	1	1	1	1	1			
3	17500-MFJ-D00	Tanque Jogo, Combustível	1	–	–	–	–	–	–	–			
	17500-MFJ-D10		–	1	1	1	1	1	1	1			
4	17503-KCM-620	Fita, Protetora	2	–	–	–	–	–	–	–			
5	17518-MY9-690	Protetor	6	–	–	–	–	–	–	–			
6	17526-MFJ-D01	Mangueira B Comp., Abastecimento Combustível	1	1	1	1	1	1	1	1			
7	17533-MEL-000	Coxim, Dianteiro Esquerdo Fixação Tanque Combustível	1	1	1	1	1	1	1	1			
8	17534-MFJ-D00	Coxim, Traseiro Fixação Tanque	2	2	2	2	2	2	2	2			
9	17535-MEL-D20	Bucha, Dianteira Fixação Tanque	2	2	2	2	2	2	2	2			
10	17538-MEE-D00	Bucha, Traseira Fixação Tanque	2	2	2	2	2	2	2	2			
11	17543-MEE-000	Retentor, Tanque Combustível	1	1	1	1	1	1	1	1			
12	17545-MEL-000	Coxim, Dianteiro Direito Fixação Tanque Combustível	1	1	1	1	1	1	1	1			
13	17553-MFJ-D00	Guia, Tubo Respiro	1	1	1	1	1	1	1	1			
14	17555-MFJ-D00	Tubo, Respiro	1	1	1	1	1	1	1	1			
15	17557-MEE-300	Fita B, Protetora	1	–	–	–	–	–	–	–			
16	17558-MEE-940	Coxim, Tanque Combustível	2	2	2	2	2	2	2	2			
17	17559-MFJ-D00	Tubo, Drenagem	1	1	–	–	–	–	–	–			
	17559-MFJ-A40		–	–	1	1	1	1	1	1			
18	17561-MEE-000	Junção, Tubo Respiro	1	1	1	1	1	1	1	1			

PROIBIDA A REPRODUÇÃO E DISTRIBUIÇÃO
Moto Honda da Amazônia Ltda. - Cotia

© Moto Honda da Amazônia Ltda.
Todos os direitos reservados.

C-14

Tanque de Combustível

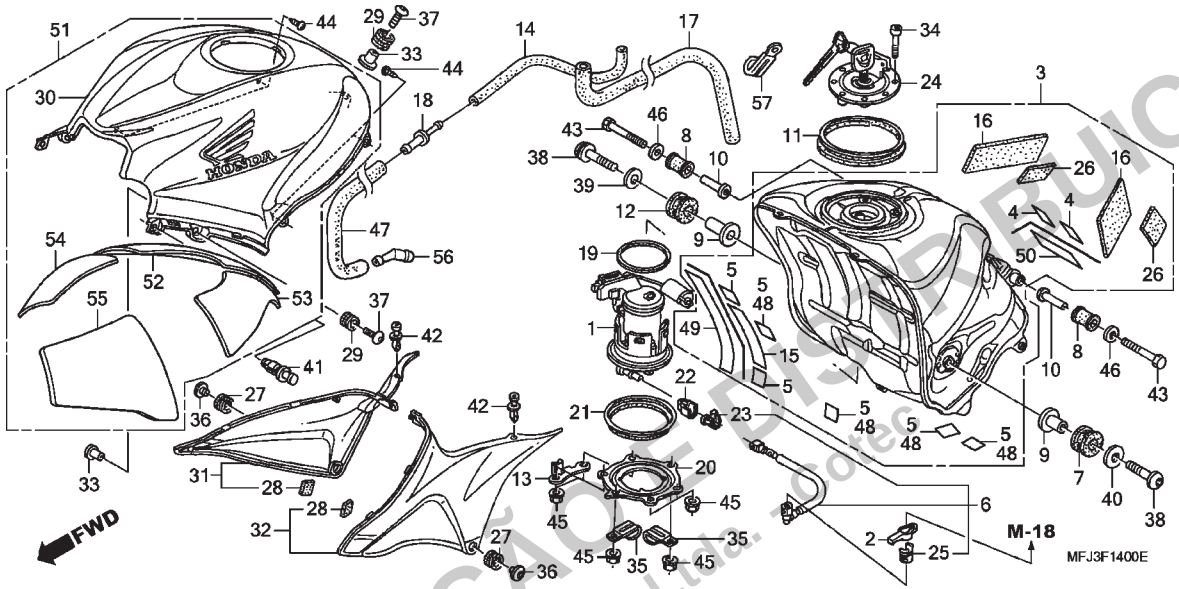

Ref. Nº	N.O.S.	Item de serviço	T.M.O.

Ref. Nº	Nº da peça	Descrição	Qtd. CBR600RR 7	8	9	A	B	CBR600RA 9	A	B	Nº de série		Tipo
19	17574-MFJ-D00	Guarnição, Bomba Combustível	1	1	1	1	1	1	1	1			
20	17575-MFJ-D00	Placa, Fixação Bomba Combustível	1	1	1	1	1	1	1	1			
21	17576-MFJ-D00	Retentor, Externo	1	1	1	1	1	1	1	1			
22	17580-MFJ-D00	Tampa, Conector Combustível	1	1	1	1	1	1	1	1			
23	17585-MEW-920	Retentor	1	–	–	–	–	–	–	–			
	17711-S0X-931	Retentor (Azul Verde)(TOKAI)	–	1	1	1	1	1	1	1			
24	17620-MCJ-751	Tampa Comp., Abastecimento Combustível	1	1	–	1	1	1	1	1			
			–	–	1	–	–	–	–	–			BR,BR/A,E,E/A,ED,ED/A, F,F/A,KO,KO/A,U,U/A
	17620-MFJ-A60		–	–	1	–	–	–	–	–			2BR,2BR/A,2ED,2ED/A,2F, 2F/A,2U,2U/A,3E,3E/A
25	17711-S0X-931	Retentor (Azul Verde)(TOKAI)	1	1	1	1	1	1	1	1			
26	50322-MEC-000	Esponja, Borracha	2	2	2	2	2	2	2	2			
27	64535-MFJ-D00	Coxim, Tampa Lateral	2	2	2	2	2	2	2	2			
28	77182-KTB-300	Coxim, Espaçador	2	2	2	2	2	2	2	2			
29	80101-165-000	Coxim, Para-lama Traseiro	3	3	3	3	3	3	3	3			
30	83150-MFJ-A40ZE	Painel, Superior *Tipo1* (WL)	–	–	1	–	1	–	–	–			BR/A,E/A,ED/A,F/A
			–	–	1	–	–	–	–	–			BR,BR/A,E,E/A,ED,ED/A, F,F/A,KO,KO/A
			–	–	–	–	–	1	–	–			BR,BR/A,E,E/A,ED,ED/A, F,F/A
	83150-MFJ-A40ZF	Painel, Superior *Tipo2* (WL)	–	–	1	–	1	–	–	–			BR/A
			–	–	1	–	–	–	–	–			BR,BR/A,E,E/A,ED,ED/A, F,F/A,KO,KO/A
			–	–	–	–	–	1	–	–			BR,BR/A

PROIBIDA A REPRODUÇÃO E DISTRIBUIÇÃO
- Moto Honda da Amazônia Ltda. - Sotec

© Moto Honda da Amazônia Ltda.
Todos os direitos reservados.

C-14

Tanque de Combustível

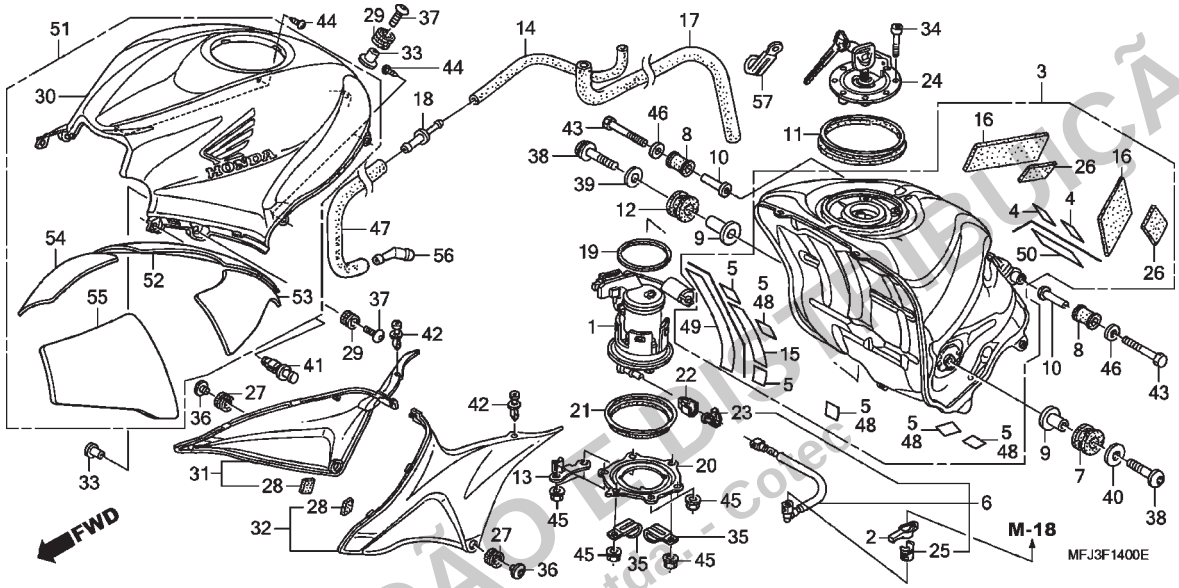

Ref. Nº	N.O.S.	Item de serviço	T.M.O.

Ref. Nº	Nº da peça	Descrição	Qtd. CBR600RR 7	8	9	A	B	CBR600RA 9	A	B	Nº de série		Tipo
30)	83150-MFJ-A40ZH	Painel, Superior *Tipo4* (WL)	–	–	1	–	–	–	–	–	.....	.....	E,E/A,ED,ED/A,F,F/A
			–	–	–	–	–	1	–	–	.....	.....	E,E/A,ED,ED/A,F,F/A, KO,KO/A
	83150-MFJ-D00ZF	Painel, Superior *Tipo2* (WL) (Cor Principal; R157BA)	1	–	–	–	–	–	–	–	.....	.....	E,ED,F,KO,U
	83150-MFJ-D00ZG	Painel, Superior *Tipo3* (WL) (Cor Principal; NHA66BA)	1	–	–	–	–	–	–	–	.....	.....	E,ED,F,U
	83150-MFJ-D00ZH	Painel, Superior *Tipo4* (WL)	1	–	–	–	–	–	–	–	.....	.....	E,ED,F,U
	83150-MFJ-D00ZJ	Painel, Superior *Tipo1 1* (WL)	1	–	–	–	–	–	–	–	.....	.....	E,ED,F,KO,U
	83150-MFJ-D00ZL	Painel, Superior *Tipo10* (WL)	1	–	–	–	–	–	–	–	.....	.....	BR
	83150-MFJ-D00ZM	Painel, Superior *Tipo11* (WL)	1	–	–	–	–	–	–	–	.....	.....	BR
	83150-MFJ-D00ZN	Painel, Superior *Tipo12* (WL)	1	–	–	–	–	–	–	–	.....	.....	BR
	83150-MFJ-D00ZQ	Painel, Superior *Tipo6* (WL)	1	–	–	–	–	–	–	–	.....	.....	MX
			–	1	–	–	–	–	–	–	.....	.....	BR,BR/A,E,E/A,ED,ED/A,F, F/A,KO,KO/A,U,U/A
	83150-MFJ-D00ZR	Painel, Superior *Tipo7* (WL)	1	–	–	–	–	–	–	–	.....	.....	MX
	83150-MFJ-D00ZS	Painel, Superior *Tipo8* (WL)	1	–	–	–	–	–	–	–	.....	.....	MX
	83150-MFJ-D00ZT	Painel, Superior *Tipo5* (WL)	1	–	–	–	–	–	–	–	.....	.....	MX
			–	1	–	–	–	–	–	–	.....	.....	BR,BR/A,E,E/A,ED,ED/A,F, F/A,U,U/A
	83150-MFJ-D10ZH	Painel, Superior *Tipo2 1* (WL)	–	1	–	–	–	–	–	–	.....	.....	2ED,2ED/A,2F,2F/A,2U, 2U/A,3E,3E/A
	83150-MFJ-D10ZP	Painel, Superior *Tipo1 1* (WL)	–	1	–	–	–	–	–	–	.....	.....	BR,BR/A,E,E/A,ED,ED/A,F, F/A,KO,KO/A,U,U/A

PROIBIDA A REPRODUÇÃO E DISTRIBUIÇÃO
Moto Honda da Amazônia Ltda. - Coleta

© Moto Honda da Amazônia Ltda.
Todos os direitos reservados.

C-14

Tanque de Combustível

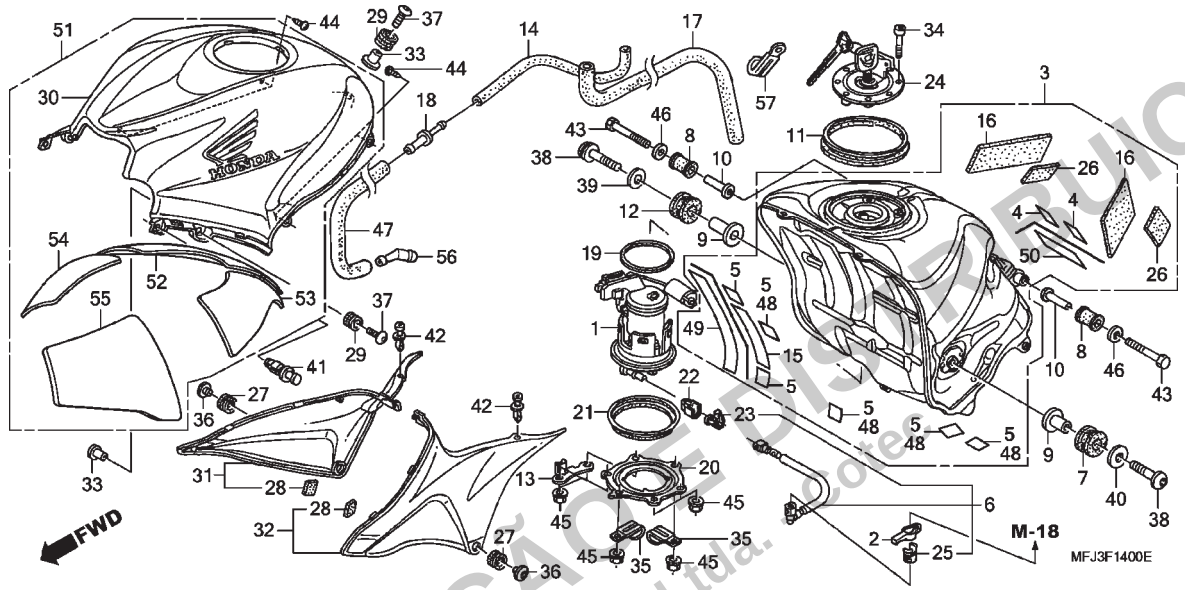

Ref. Nº	N.O.S.	Item de serviço	T.M.O.

Ref. Nº	Nº da peça	Descrição	Qtd. CBR600RR 7	8	9	A	B	CBR600RA 9	A	B	Nº de série		Tipo
30)	83150-MFJ-D60ZA	Painel, Superior *Tipo1* (WL)	–	–	1	–	–	–	–	–	.....	.....	2BR,2BR/A,2ED,2ED/A,2F, 2F/A,3E,3E/A
	83150-MFJ-G30ZA	.....	–	–	–	1	–	–	–	–	.....	.....	BR,E,ED,F,KO
			–	–	–	–	–	–	1	–	.....	.....	E,ED,F
	83150-MFJ-G30ZB	Painel, Superior Jogo *Tipo2* (WL) ..	–	–	–	1	–	–	–	–	.....	.....	BR,E,ED,F
			–	–	–	–	–	–	1	–	.....	.....	E,ED,F
	83150-MFJ-G30ZC	Painel, Superior Jogo *Tipo4* (WL) ..	–	–	–	1	–	–	–	–	.....	.....	E,ED,F
			–	–	–	–	–	–	1	–	.....	.....	BR,E,ED,F,KO
	83150-MFJ-N50ZA	*NHB01* ..... Preto	–	–	–	–	1	–	–	1	.....	.....	BR,E,ED,F
	83150-MFJ-N70ZB	*Tipo1*	–	–	–	–	1	–	–	1	.....	.....	2BR,2ED,2F,2KO,3E
	83150-MFJ-N90ZA	*Tipo1*	–	–	–	–	1	–	–	1	.....	.....	3BR,3F,4ED,5E
	83150-MFJ-S30ZA	Painel, Superior Jogo (WL) *NHA66P*Branco Sunbeam Perolizado	–	–	–	1	–	–	–	–	.....	.....	2ED,2F,3E
	83150-MFJ-305ZA	Painel, Superior Jogo *Tipo1* (WL) ..	–	–	1	–	–	1	–	–	.....	.....	U,U/A
	83150-MFJ-305ZB	Painel, Superior Jogo *Tipo2* (WL) ..	–	–	1	–	–	–	–	–	.....	.....	U,U/A
	83150-MFJ-305ZC	Painel, Superior Jogo *Tipo3* (WL) ..	–	–	1	–	–	1	–	–	.....	.....	U,U/A
	83150-MFJ-305ZD	Painel, Superior Jogo *Tipo4* (WL) ..	–	–	1	–	–	–	–	–	.....	.....	U,U/A
	83150-MFJ-306ZA	Painel, Superior Jogo * (WL) *NH198P* ..... Branco Seashell Perolizado		–	–	1	–	–	–	–	–	.....	2U
	83150-MFJ-306ZB	Painel, Superior Jogo *Tipo1* (WL) ..	–	–	1	–	–	–	–	–	.....	.....	2U/A
	83150-MFJ-307ZA	Painel, Superior Jogo *Tipo1* (WL) ..	–	–	–	1	–	–	–	–	.....	.....	U
	83150-MFJ-307ZB	*Tipo2*	–	–	–	1	–	–	1	–	.....	.....	U

PROIBIDA A REPRODUÇÃO E DISTRIBUIÇÃO
Moto Honda da Amazônia Ltda. - Cores

© Moto Honda da Amazônia Ltda.
Todos os direitos reservados.

C-14

Tanque de Combustível

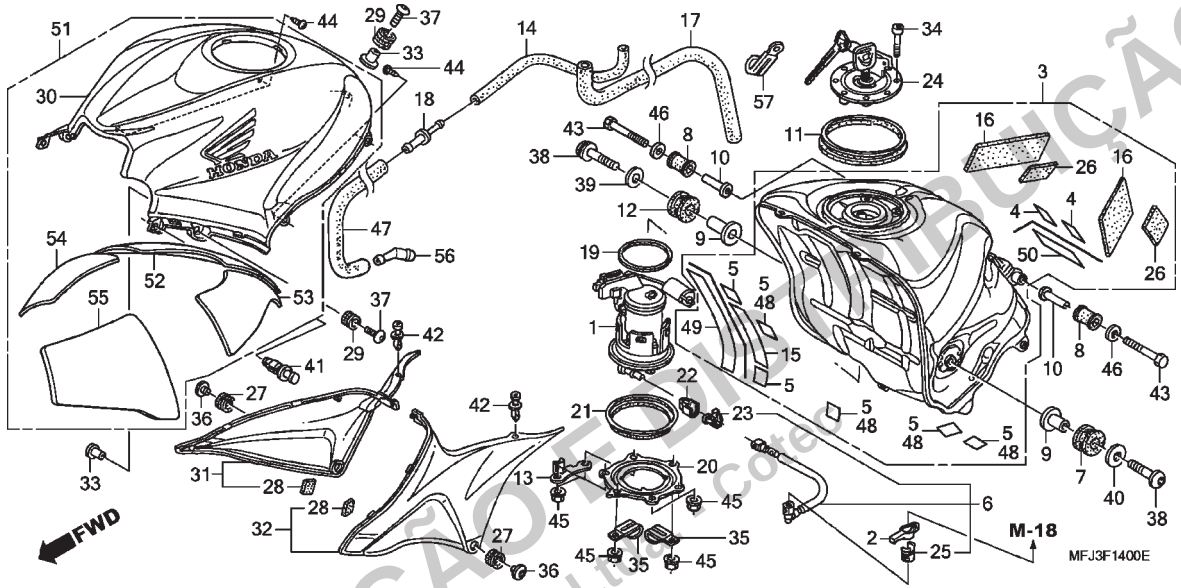

Ref. Nº	N.O.S.	Item de serviço	T.M.O.

Ref. Nº	Nº da peça	Descrição	Qtd. CBR600RR 7	8	9	A	B	CBR600RA 9	A	B	Nº de série		Tipo
30)	83150-MFJ-307ZC	Painel, Superior Jogo *Tipo4* (WL)	–	–	–	1	–	–	–	–			U
	83150-MFJ-309ZA	*NHA66P* Branco Sunbeam Perolizado	–	–	–	1	–	–	–	–			2U
	83150-MFJ-405ZA	*NHB01* Preto	–	–	–	–	1	–	–	1			U
	83150-MFJ-406ZA	*Tipo1*	–	–	–	–	1	–	–	–			2U
	83150-MFJ-407ZA	*Tipo1*	–	–	–	–	1	–	–	–			3U
			–	–	–	–	–	–	–	1			2U
31	83600-MFJ-D00	Tampa, Lateral Direita	1	1	1	1	1	1	1	1			
32	83700-MFJ-D00	Tampa, Lateral Esquerda	1	1	1	1	1	1	1	1			
33	84706-163-670	Bucha, Fixação Lanterna Traseira	3	3	3	3	3	3	3	3			
34	90074-MT4-000	Parafuso, Allen, 4x21	3	3	3	3	3	3	3	3			
35	90105-727-000	Presilha, 2x50	2	2	2	2	2	2	2	2			
36	90114-MFJ-D00	Parafuso, Especial, 5x6	2	2	2	2	2	2	2	2			
37	90118-MEJ-J00	Parafuso, Phillips, 6x20	3	3	3	3	3	3	3	3			
38	90128-KL4-000	Parafuso, Fixação Pinhão	2	2	2	2	2	2	2	2			
39	90524-030-000	Arruela A, Fixação Suporte Manopla	1	1	1	1	1	1	1	1			
40	90534-750-000	Arruela, 8,5mm	1	1	1	1	1	1	1	1			
41	90657-SB0-003	Presilha, Dispositivo Protetor	2	2	2	2	2	2	2	2			
42	90683-GR1-003	Presilha, Tampa	2	2	2	2	2	2	2	2			
43	92201-06040-0A	Parafuso, Sextavado, 6x40	2	2	2	2	2	2	2	2			
44	93903-24280	Parafuso, Fixação, 4x10	4	4	4	4	4	4	4	4			
45	94050-06080	Porca, Flange, 6mm	6	6	6	6	6	6	6	6			

PROIBIDA A REPRODUÇÃO E DISTRIBUIÇÃO
Moto Honda da Amazônia Ltda. - Cote

© Moto Honda da Amazônia Ltda.
Todos os direitos reservados.

C-14

Tanque de Combustível

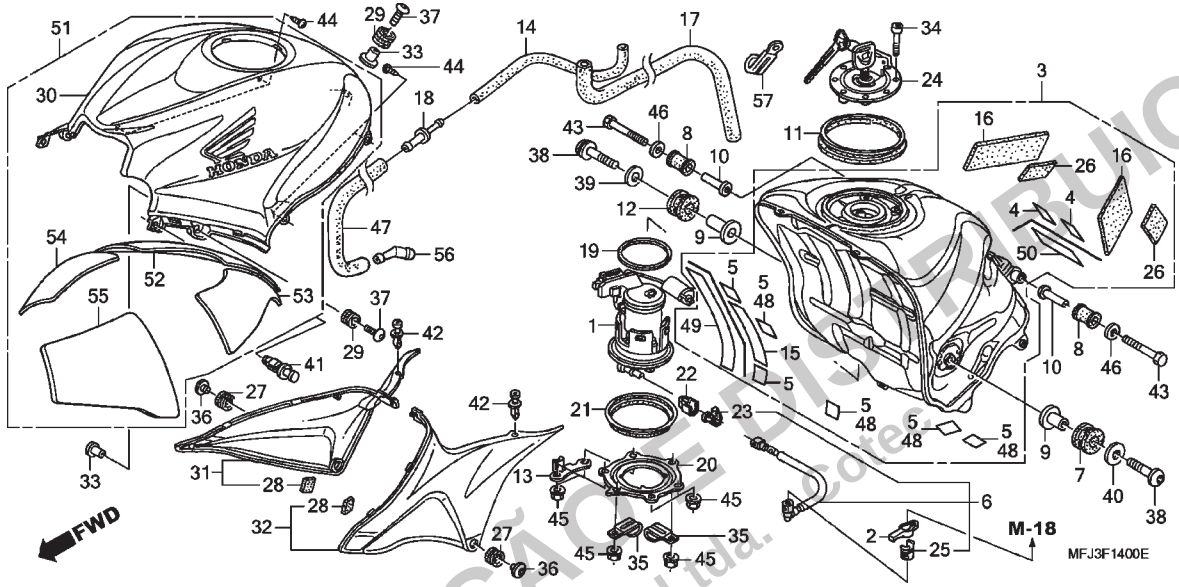

Ref. Nº	N.O.S.	Item de serviço	T.M.O.

Ref. Nº	Nº da peça	Descrição	Qtd. CBR600RR 7	8	9	A	B	CBR600RA 9	A	B	Nº de série		Tipo
46	94103-06000	Arruela, Lisa, 6mm	2	2	2	2	2	2	2	2			
47	95005-80470-20	Tubo, 8x470 (95005-80001-20M)	1	–	–	–	–	–	–	–			
	95005-80500-20	Tubo, 8x500 (95005-80001-20M)	–	1	–	–	–	–	–	–			
	17557-MFJ-A40	Tubo, 8x590	–	–	1	1	1	1	1	1			
48	17528-MR4-900	Fita, Protetor Tanque	–	4	4	4	4	4	4	4			
49	17554-MFJ-D10	Filme A, Protetor	–	1	1	1	1	1	1	1			
50	17557-MFJ-D10	Fita B, Protetora	–	1	1	1	1	1	1	1			
51	83100-MFJ-A00ZF	Painel, Superior Jogo *Tipo6* (WL)	–	1	–	–	–	–	–	–			MX,MX/A
	83100-MFJ-A10ZH	Painel, Superior Jogo *Tipo3* (WL)	–	1	–	–	–	–	–	–			MX,MX/A
	83100-MFJ-A10ZK	Painel, Superior Jogo *Tipo4 1* (WL)	–	1	–	–	–	–	–	–			MX,MX/A
	83100-MFJ-A30ZB	Painel, Superior Jogo *Tipo1* (WL)	–	1	–	–	–	–	–	–			2MX,2MX/A
52	83161-MFJ-A00	Revestimento, Painel Superior Traseiro Direito	–	1	–	–	–	–	–	–			2MX,2MX/A,MX,MX/A
53	83162-MFJ-A00	Revestimento, Painel Superior Traseiro Esquerdo	–	1	–	–	–	–	–	–			2MX,2MX/A,MX,MX/A
54	83165-MFJ-A00	Revestimento, Painel Superior Dianteiro Direito	–	1	–	–	–	–	–	–			2MX,2MX/A,MX,MX/A
55	83166-MFJ-A00	Revestimento, Painel Superior Dianteiro Esquerdo	–	1	–	–	–	–	–	–			2MX,2MX/A,MX,MX/A

PROIBIDA A REPRODUÇÃO E DISTRIBUIÇÃO
Moto Honda da Amazônia Ltda. - Sátex

© Moto Honda da Amazônia Ltda.
Todos os direitos reservados.

C-14

Tanque de Combustível

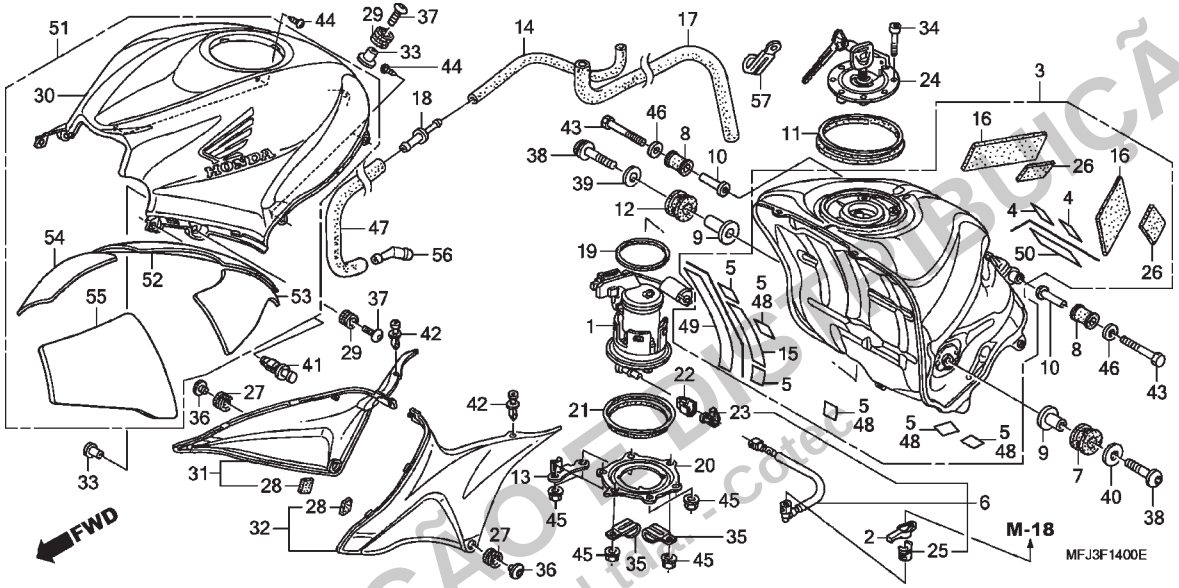

Ref. Nº	N.O.S.	Item de serviço	T.M.O.	Ref. Nº	Nº da peça	Descrição	Qtd. CBR600RR 7	8	9	A	B	CBR600RA 9	A	B	Nº de série		Tipo
				56	19103-ML7-000	Junção, Tubo	–	1	–	–	–	–	–	–	.....	.....	2ED/A,2F/A,2MX/A,2U/A, 3E/A,BR/A,E/A,ED/A,F/A, KO/A,MX/A
							–	1	–	–	–	–	–	–	8M100051	~	KO
							–	1	–	–	–	–	–	–	8M100400	~	2U,U,U/A
							–	1	–	–	–	–	–	–	8M100487	~	2F,F
							–	1	–	–	–	–	–	–	8M101019	~	2MX,BR,MX
							–	1	–	–	–	–	–	–	8M105967	~	2ED,3E,E,ED
				57	91410-679-000	Presilha, 2x60	–	–	1	1	1	1	1	1	.....	.....	.....

PROIBIDA A REPRODUÇÃO E DIVULGAÇÃO
- Moto Honda da Amazônia Ltda. - cota

© Moto Honda da Amazônia Ltda.
Todos os direitos reservados.

C-15

Assento

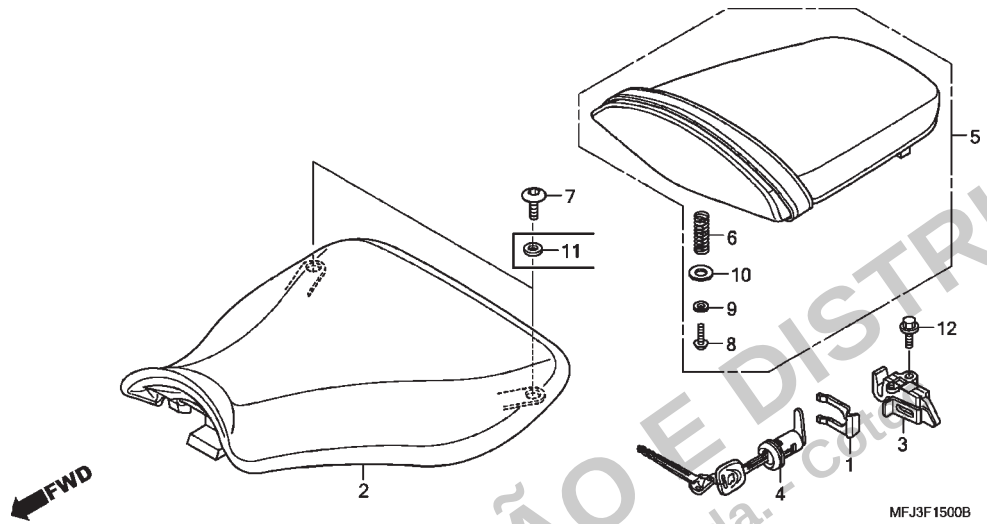

Ref. Nº	N.O.S.	Item de serviço	T.M.O.
2	413150	Assento	0,1
3	4131N5	Gancho, Trava Assento	0,2
4	4131F2	Chave, Trava Assento	0,2

Ref. Nº	Nº da peça	Descrição	Qtd. CBR600RR 7	8	9	A	B	CBR600RA 9	A	B	Nº de série		Tipo
1	75581-GN8-920	Mola, Fixação	1	1	1	1	1	1	1	1			
2	77100-MFJ-D01	Assento Conj.	1	1	1	1	1	1	1	1			
3	77220-MEE-D01	Gancho, Trava Assento	1	1	1	1	1	1	1	1			
4	77225-MFJ-D01	Trava Conj., Assento	1	1	1	1	1	1	1	1			
5	77300-MFJ-D01	Assento Conj., Traseiro	1	1	1	1	1	1	1	1			
6	77302-MEE-000	Mola, Trava Assento	1	1	1	1	1	1	1	1			
7	90118-MR1-000	Parafuso, Phillips, 6x14	2	2	2	2	2	2	2	2			
8	93903-24320	Parafuso, Fixação, 4x12	1	1	1	1	1	1	1	1			
9	94101-04800	Arruela, Lisa, 4mm	1	1	1	1	1	1	1	1			
10	94102-08800	Arruela, Lisa, 8mm	1	1	1	1	1	1	1	1			
11	94103-06000	Arruela, Lisa, 6mm	2	2	–	–	–	–	–	–			2ED,2F,2MX,2U,2U/A,3E, BR,E,ED,F,KO,MX,U
			–	2	–	–	–	–	–	–		~ 8K110025	E/A,F/A,KO/A,MX/A,U/A
			–	2	–	–	–	–	–	–		~ 8K110048	2F/A
			–	2	–	–	–	–	–	–		~ 8K110705	2ED/A,3E/A,ED/A
			–	2	–	–	–	–	–	–		~ 8K111521	2MX/A,BR/A
12	96001-06012-00	Parafuso, Flange, 6x12	1	1	1	1	1	1	1	1			

PROIBIDA A REPRODUÇÃO E DISTRIBUIÇÃO
Moto Honda da Amazônia Ltda. - Cotia

© Moto Honda da Amazônia Ltda.
Todos os direitos reservados.

C-16

Rabeta

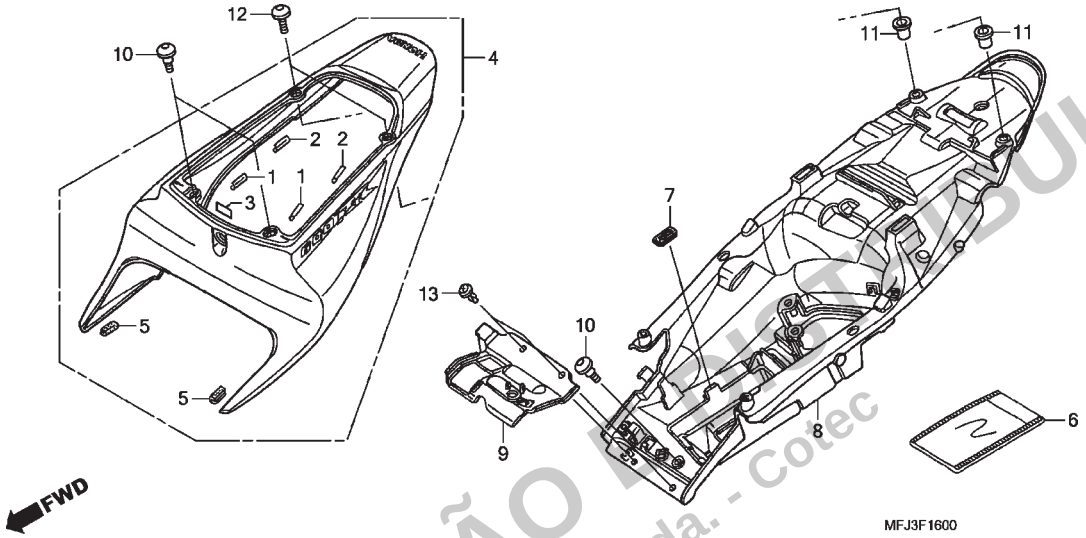

Ref. Nº	N.O.S.	Item de serviço	T.M.O.
4	411135	Rabeta	0,2
8	413110	Para-lama B, Traseiro	1,0
	4131DR	Para-lama B, Traseiro (A)	1,1
		• Nota: Modelos '09	
9	4131G4	Defletor Lama: Traseiro	1,0
	4121N1	Defletor Lama (A): Traseiro	1,1
		• Nota: Modelos '09	

Ref. Nº	Nº da peça	Descrição	Qtd. CBR600RR 7	8	9	A	B	CBR600RA 9	A	B	Nº de série		Tipo
1	16911-MAH-300	Protetor	2	2	2	2	2	2	2	2			
2	17503-MY1-300	Fita, Protetora	2	2	2	2	2	2	2	2			
3	64205-MEJ-J00	Coxim, Carenagem Central Dianteira	1	1	1	1	1	1	1	1			
4	77210-MFJ-A30ZB	Rabeta Jogo, Assento *Tipo1* (WL)	–	1	–	–	–	–	–	–			2MX,2MX/A
	77210-MFJ-A40ZE	*Tipo1*	–	–	1	–	–	1	–	–			U,U/A
	77210-MFJ-A40ZF	Rabeta Jogo, Assento *Tipo2* (WL)	–	–	1	–	–	–	–	–			BR,BR/A,E,E/A,ED,ED/A, F,F/A,KO,KO/A,U,U/A
			–	–	–	–	–	1	–	–			BR,BR/A
	77210-MFJ-A40ZG	Rabeta Jogo, Assento *Tipo3* (WL)	–	–	1	–	–	1	–	–			U,U/A
	77210-MFJ-A40ZH	Rabeta Jogo, Assento *Tipo4* (WL)	–	–	1	–	–	–	–	–			E,E/A,ED,ED/A,F,F/A,U,U/A
			–	–	–	–	–	1	–	–			E,E/A,ED,ED/A,F,F/A, KO,KO/A
	77210-MFJ-A40ZJ	Rabeta Jogo, Assento *Tipo5* (WL)	–	–	1	–	–	–	–	–			BR,BR/A,E,E/A,ED,ED/A, F,F/A,KO,KO/A
			–	–	–	–	–	1	–	–			BR,BR/A,E,E/A,ED,ED/A, F,F/A
	77210-MFJ-A60ZB		–	–	1	–	–	–	–	–			2U,2U/A
	77210-MFJ-D00ZA	Rabeta Jogo, Assento *Tipo1* (WL)	1	–	–	–	–	–	–	–			E,ED,F,KO,U
	77210-MFJ-D00ZB	Rabeta Jogo, Assento *Tipo2* (WL) (Cor Principal; R157BA)	1	–	–	–	–	–	–	–			E,ED,F,KO,U
	77210-MFJ-D00ZC	Rabeta Jogo, Assento *Tipo3* (WL) (Cor Principal; NHA66BA)	1	–	–	–	–	–	–	–			E,ED,F,U
	77210-MFJ-D00ZD	Rabeta Jogo, Assento *Tipo4* (WL)	1	–	–	–	–	–	–	–			E,ED,F,U
	77210-MFJ-D00ZK	Rabeta Jogo, Assento *Tipo5* (WL)	1	–	–	–	–	–	–	–			MX

PROIBIDA A REPRODUÇÃO E DISTRIBUIÇÃO
- Moto Honda da Amazônia Ltda. - Cotec

© Moto Honda da Amazônia Ltda.
Todos os direitos reservados.

C-16

Rabeta

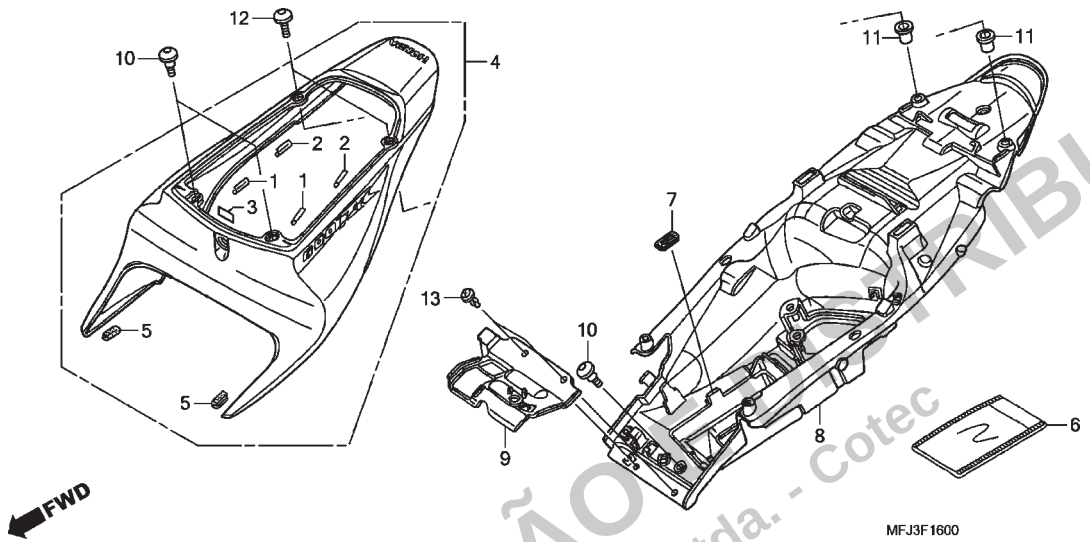

Ref. Nº	N.O.S.	Item de serviço	T.M.O.

Ref. Nº	Nº da peça	Descrição	Qtd. CBR600RR 7	8	9	A	B	CBR600RA 9	A	B	Nº de série		Tipo
4)	77210-MFJ-D00ZL	Rabeta Jogo, Assento *Tipo6* (WL) .	1	–	–	–	–	–	–	–	.....	.....	BR,MX
	77210-MFJ-D00ZM	Rabeta Jogo, Assento *Tipo7* (WL) .	1	–	–	–	–	–	–	–	.....	.....	BR,MX
	77210-MFJ-D00ZN	Rabeta Jogo, Assento *Tipo8* (WL) .	1	–	–	–	–	–	–	–	.....	.....	BR,MX
	77210-MFJ-D10ZG	Rabeta Jogo, Assento *Tipo1 1* (WL)	–	1	–	–	–	–	–	–	.....	.....	BR,BR/A,E,E/A,ED,ED/A, F,F/A,U,U/A
	77210-MFJ-D10ZH	Rabeta Jogo, Assento *Tipo2 1* (WL)	–	1	–	–	–	–	–	–	.....	.....	BR,BR/A,E,E/A,ED,ED/A, F,F/A,KO,KO/A,U,U/A
	77210-MFJ-D10ZJ	Rabeta Jogo, Assento *Tipo3 1* (WL)	–	1	–	–	–	–	–	–	.....	.....	BR,BR/A,E,E/A,ED,ED/A, F,F/A,KO,KO/A,U,U/A
	77210-MFJ-D10ZP	Rabeta Jogo, Assento *Tipo4* (WL) .	–	1	–	–	–	–	–	–	.....	.....	MX,MX/A
	77210-MFJ-D10ZQ	Rabeta Jogo, Assento *Tipo5 1* (WL)	–	1	–	–	–	–	–	–	.....	.....	MX,MX/A
	77210-MFJ-D10ZR	Rabeta Jogo, Assento *Tipo6 1* (WL)	–	1	–	–	–	–	–	–	.....	.....	MX,MX/A
	77210-MFJ-D30ZC	Rabeta Jogo, Assento *Tipo1* (WL) .	–	1	–	–	–	–	–	–	.....	.....	2ED,2ED/A,2F,2F/A,2U, 2U/A,3E,3E/A
	77210-MFJ-D60ZA	Rabeta Jogo, Assento *Tipo1* (WL) .	–	–	1	–	–	–	–	–	.....	.....	2BR,2BR/A,2ED,2ED/A,2F, 2F/A,3E,3E/A
	77210-MFJ-G30ZA	*Tipo1*	–	–	–	1	–	–	–	–	.....	.....	BR,E,ED,F,KO,U
			–	–	–	–	–	–	1	–	.....	.....	E,ED,F
	77210-MFJ-G30ZB	*Tipo2*	–	–	–	1	–	–	–	–	.....	.....	BR,E,ED,F,U
			–	–	–	–	–	–	1	–	.....	.....	E,ED,F,U
	77210-MFJ-G30ZE	*Tipo4*	–	–	–	1	–	–	–	–	.....	.....	E,ED,F,U
			–	–	–	–	–	–	1	–	.....	.....	BR,E,ED,F,KO

PROIBIDA A REPRODUÇÃO E DISTRIBUIÇÃO
Moto Honda da Amazônia Ltda. - Cotec

© Moto Honda da Amazônia Ltda.
Todos os direitos reservados.

C-16

Rabeta

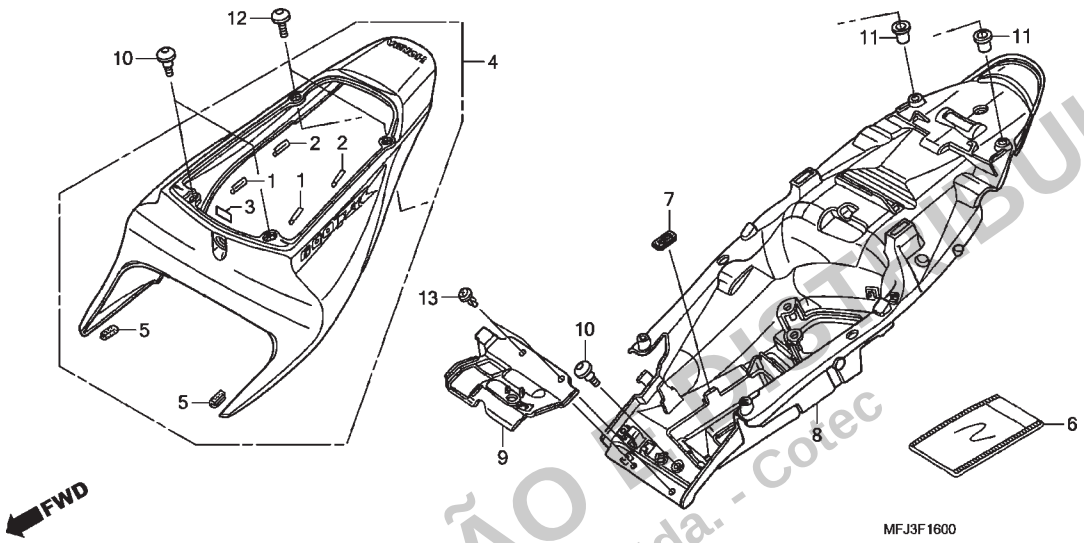

Ref. Nº	N.O.S.	Item de serviço	T.M.O.

Ref. Nº	Nº da peça	Descrição	Qtd. CBR600RR 7	8	9	A	B	CBR600RA 9	A	B	Nº de série		Tipo
4)	77210-MFJ-N50ZA	Rabeta Jogo, Assento											
		NHB01 ..... Preto	–	–	–	–	1	–	–	1	.....	.....	BR,E,ED,F,U
	77210-MFJ-N70ZA	*Tipo1*	–	–	–	–	1	–	–	–	.....	.....	2BR,2ED,2F,2KO,2U,3E
		Tipo1	–	–	–	–	–	–	–	1	.....	.....	2ED,2F,2KO,3E
	77210-MFJ-N90ZA	*Tipo1*	–	–	–	–	1	–	–	–	.....	.....	3BR,3F,3U,4ED,5E
		Tipo1	–	–	–	–	–	–	–	1	.....	.....	2U,3F,4ED,5E
	77210-MFJ-S20ZA	Rabeta Jogo, Assento (WL)											
		*NHA66P*Branco Sunbeam Perolizado	–	–	–	1	–	–	–	–	.....	.....	2U
	77210-MFJ-S30ZB	*NHA66P*Branco Sunbeam Perolizado	–	–	–	1	–	–	–	–	.....	.....	2ED,2F,3E
5	77212-MFJ-D00	Protetor, Borracha	2	2	2	2	2	2	2	2	.....	.....	.....
6	77251-342-000	Bolsa, Manual	1	1	1	1	1	1	1	1	.....	.....	.....
7	77309-KK6-000	Coxim, Bandeja Ferramentas	1	1	1	1	1	1	1	1	.....	.....	.....
8	80105-MFJ-D00	Para-lama Traseiro B, Comp.	1	1	–	–	–	–	–	–	.....	.....	2ED,2F,2MX,2U,3E, BR,E,ED,F,KO,MX,U
			–	1	–	–	–	–	–	–		~ 8K110018	2F/A
			–	1	–	–	–	–	–	–		~ 8K110025	2MX/A,E/A,F/A,KO/A,MX/A
			–	1	–	–	–	–	–	–		~ 8K110140	2U/A,U/A
			–	1	–	–	–	–	–	–		~ 8K110705	2ED/A,3E/A,ED/A
			–	1	–	–	–	–	–	–		~ 8K111521	BR/A
	80105-MFJ-D01	Para-lama Traseiro B, Comp.	–	1	–	–	–	–	–	–	8K110019~		2F/A
			–	1	–	–	–	–	–	–	8K110026~		2MX/A,E/A,F/A,KO/A,MX/A
			–	1	–	–	–	–	–	–	8K110141~		2U/A,U/A

PROIBIDA A REPRODUÇÃO E DISTRIBUIÇÃO
Moto Honda da Amazônia Ltda. - Cotec

© Moto Honda da Amazônia Ltda.
Todos os direitos reservados.

C-16

Rabeta

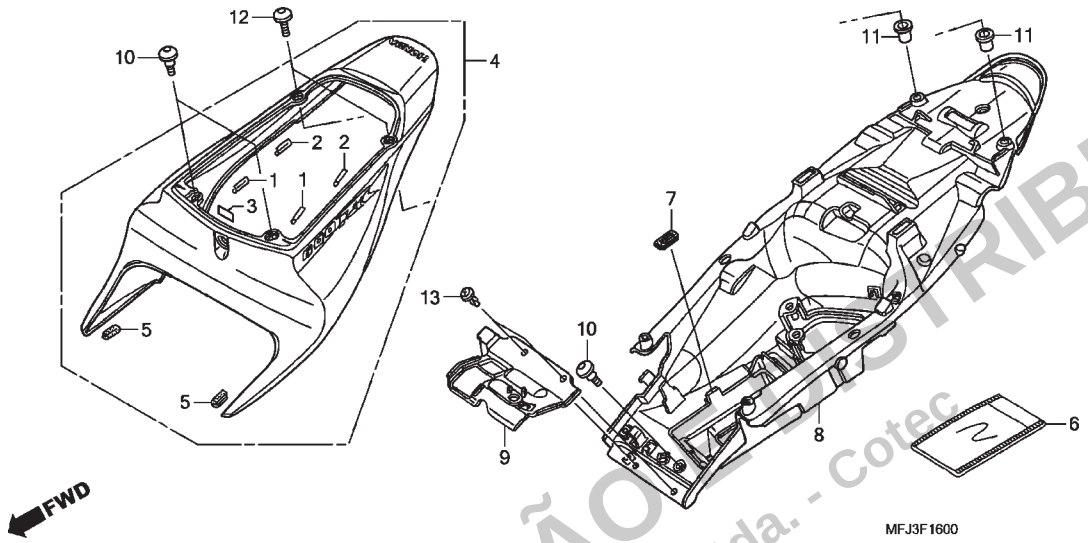

Ref. Nº	N.O.S.	Item de serviço	T.M.O.

Ref. Nº	Nº da peça	Descrição	Qtd. CBR600RR 7	8	9	A	B	CBR600RA 9	A	B	Nº de série		Tipo
8)	80105-MFJ-D01	Para-lama Traseiro B, Comp.	–	1	–	–	–	–	–	–	8K110706~		2ED/A,3E/A,ED/A
			–	1	–	–	–	–	–	–	8K111522~		BR/A
			–	–	1	1	1	1	1	1	.....	.....	.....
9	80110-MFJ-D00	Protetor, Lama	1	1	–	–	–	–	–	–	.....	.....	2ED,2F,2MX,2U,3E, BR,E,ED,F,KO,MX,U
	80110-MFJ-D02	.....	–	1	–	–	–	–	–	–	.....	.....	2ED/A,2F/A,2MX/A,2U/A, 3E/A,BR/A,E/A,ED/A,F/A, KO/A,MX/A,U/A
			–	–	1	1	1	1	1	1	.....	.....	
10	90106-KY2-701	Parafuso, Phillips, 6x11	3	3	3	3	3	3	3	3	.....	.....	.....
11	90111-KW3-003	Porca, Fixação Carenagem, 5mm	2	2	2	2	2	2	2	2	.....	.....	.....
12	90113-MCJ-000	Parafuso, Phillips, 5x15	2	2	2	2	2	2	2	2	.....	.....	.....
13	90683-GR1-003	Presilha, Tampa	2	2	2	2	2	2	2	2	.....	.....	.....

PROIBIDA A REPRODUÇÃO E DISTRIBUIÇÃO
Moto Honda da Amazônia Ltda. - Cotec

© Moto Honda da Amazônia Ltda.
Todos os direitos reservados.

C-17

Filtro de Ar

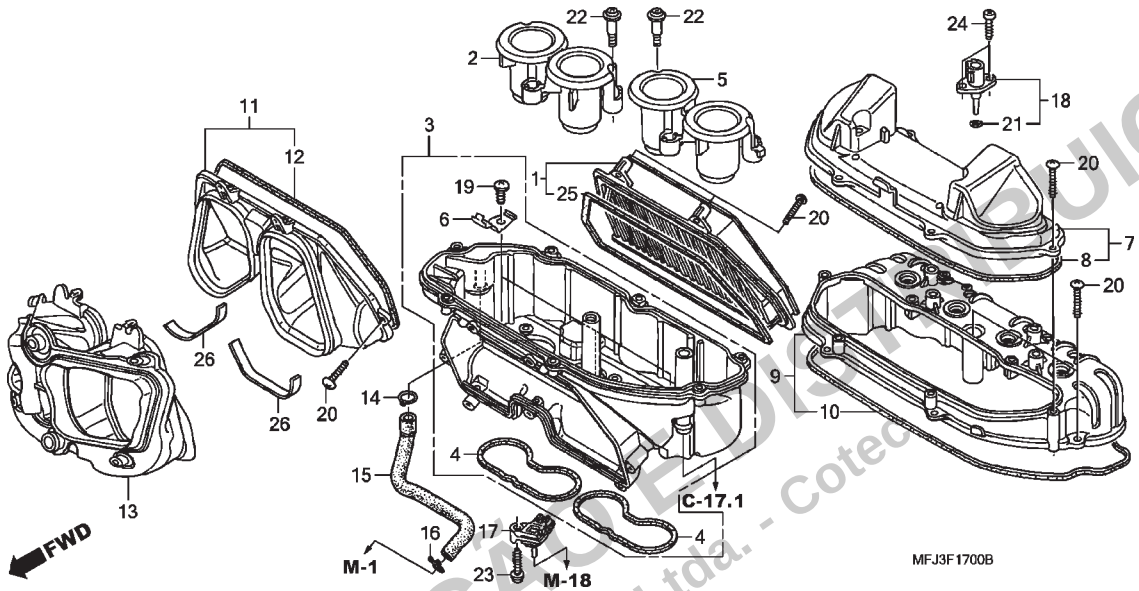

Ref. Nº	N.O.S.	Item de serviço	T.M.O.
1	312105	Elemento, Filtro Ar	0,7
2	3121C9	Funil, Ar: Direito	1,0
	3121K3	Funil, Ar (A): Direito	1,1
		• Nota: Modelos '09	
3		(11)	
	3121D1	Carcaça, Filtro Ar: Inferior	1,5
	3121J5	Carcaça, Filtro Ar (A): Inferior	1,6
		• Nota: Modelos '09	
5	3121C8	Funil, Ar: Esquerdo	1,0
	3121E2	Funil, Ar: Ambos	1,0
	3121K2	Funil, Ar (A): Esquerdo	1,1
		• Nota: Modelos '09	
	3121K4	Funil, Ar (A): Ambos	1,1
		• Nota: Modelos '09	
7	312102	Tampa, Carcaça Filtro Ar	0,7
9	3121D0	Carcaça, Filtro Ar: Intermediária	1,0
	3121K1	Carcaça, Filtro Ar (A): Intermediária	1,1
		• Nota: Modelos '09	
13	3121D2	Junção, Admissão Ar	1,6
	3121K5	Junção, Admissão Ar (A)	1,7
		• Nota: Modelos '09	
17	617116	Sensor, Mapeamento	1,5
	6171B1	Sensor, Mapeamento (A)	1,6
		• Nota: Modelos '09	
18	617120	Sensor, Temperatura Ar	0,6

Ref. Nº	Nº da peça	Descrição	Qtd. CBR600RR 7	8	9	A	B	CBR600RA 9	A	B	Nº de série	Tipo
1	17210-MFJ-D00	Elemento, Filtro Ar	1	1	1	1	1	1	1	1	....	.....
2	17215-MFJ-D00	Funil, Ar Direito	1	–	–	–	–	–	–	–	....	.....
			–	1	–	–	–	–	–	–	....	2ED,2ED/A,2F,2F/A,2MX,
											....	2U,3E,3E/A,BR,E,E/A,
											....	ED,ED/A,F,F/A
			–	1	–	–	–	–	–	–	~ 8K110025	KO/A
			–	1	–	–	–	–	–	–	~ 8K110190	2U/A,U/A
			–	1	–	–	–	–	–	–	~ 8K111028	2MX/A,BR/A,MX/A
	17215-MFJ-D01		–	1	–	–	–	–	–	–	8K110026~	KO/A
			–	1	–	–	–	–	–	–	8K110191~	2U/A,U/A
			–	1	–	–	–	–	–	–	8K111029~	2MX/A,BR/A,MX/A
			–	–	1	1	1	1	1	1	....	.....
3	17220-MFJ-D00	Carcaça Comp., Inferior Filtro Ar	1	1	1	1	1	1	1	1	....	.....
4	17222-MFJ-D00	Retentor, Corpo Acelerador	2	2	2	2	2	2	2	2	....	.....
5	17225-MFJ-D00	Funil, Ar Esquerdo	1	1	–	–	–	–	–	–	....	2ED,2ED/A,2F,2F/A,2MX,
												2U,3E,3E/A,BR,E,E/A,ED,
												ED/A,F,F/A,KO,MX,U
			–	1	–	–	–	–	–	–	~ 8K110025	KO/A
			–	1	–	–	–	–	–	–	~ 8K110190	2U/A,U/A
			–	1	–	–	–	–	–	–	~ 8K111028	2MX/A,BR/A,MX/A
	17225-MFJ-D01		–	1	–	–	–	–	–	–	8K110026~	KO/A
			–	1	–	–	–	–	–	–	8K110191~	2U/A,U/A
			–	1	–	–	–	–	–	–	8K111029~	2MX/A,BR/A,MX/A
			–	–	1	1	1	1	1	1	....	.....

PROIBIDA A REPRODUÇÃO E DISTRIBUIÇÃO
- Moto Honda da Amazônia Ltda. - Coteo

© Moto Honda da Amazônia Ltda.
Todos os direitos reservados.

C-17

Filtro de Ar

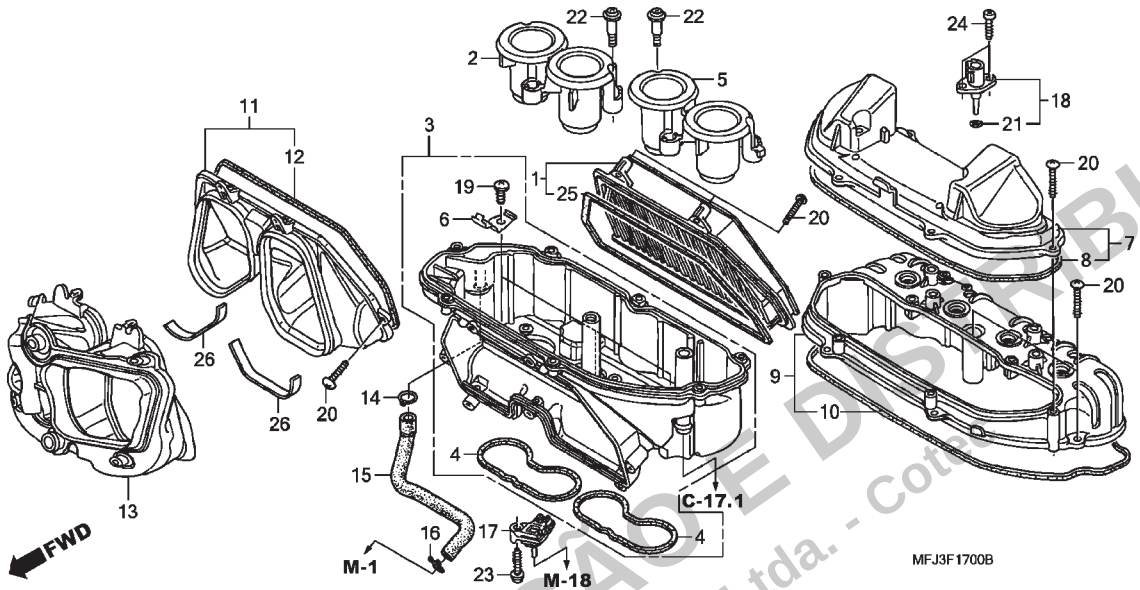

Ref. Nº	N.O.S.	Item de serviço	T.M.O.	Ref. Nº	Nº da peça	Descrição	Qtd. CBR600RR 7	8	9	A	B	CBR600RA 9	A	B	Nº de série		Tipo
				6	17227-MFJ-D00	Retentor, Elemento Filtro Ar	3	3	3	3	3	3	3	3			
				7	17230-MFJ-D00	Tampa Comp., Filtro Ar	1	1	1	1	1	1	1	1			2BR,2BR/A,2ED,2ED/A,2F, 2F/A,2KO,2U,2U/A,3BR,3E, 3E/A,3F,3U,4ED,5E,BR, BR/A,E,E/A,ED,ED/A,F, F/A,KO,KO/A,U,U/A
					17230-MFJ-A00		1	1	–	–	–	–	–	–			2MX,2MX/A,MX,MX/A
				8	17232-MFJ-D00	Retentor, Tampa Filtro Ar	1	1	1	1	1	1	1	1			
				9	17240-MFJ-D00	Carcaça Comp., Intermediária Filtro Ar	1	1	1	1	1	1	1	1			
				10	17242-MFJ-D00	Retentor A, Carcaça Intermediária Filtro Ar	1	1	1	1	1	1	1	1			
				11	17250-MFJ-D00	Junção Comp. A, Admissão Ar	1	1	1	1	1	1	1	1			
				12	17252-MFJ-D00	Retentor, Junção Duto	1	1	1	1	1	1	1	1			
				13	17271-MFJ-D00	Junção B, Admissão Ar	1	1	–	–	–	–	–	–			2ED,2ED/A,2F,2F/A,2MX, 2MX/A,2U,2U/A,3E,3E/A, BR,BR/A,E,E/A,ED,ED/A, F,F/A,KO,MX,U
							–	1	–	–	–	–	–	–		~ 8K110025	KO/A
							–	1	–	–	–	–	–	–		~ 8K110190	U/A
							–	1	–	–	–	–	–	–		~ 8K111028	MX/A
					17271-MFJ-D01		–	1	–	–	–	–	–	–	8K110026 ~		KO/A
							–	1	–	–	–	–	–	–	8K110191 ~		U/A
							–	1	–	–	–	–	–	–	8K111029 ~		MX/A
							–	–	1	1	1	1	1	1			

PROIBIDA A REPRODUÇÃO E DISTRIBUIÇÃO
- Moto Honda da Amazônia Ltda. - Cot

© Moto Honda da Amazônia Ltda.
Todos os direitos reservados.

C-17

Filtro de Ar

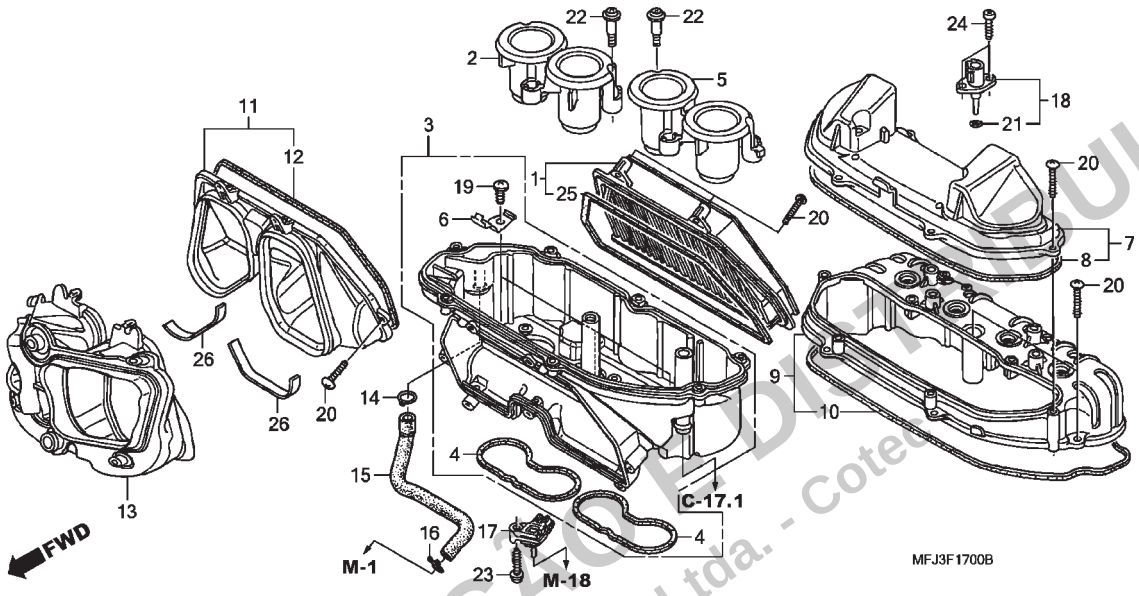

Ref. Nº	N.O.S.	Item de serviço	T.M.O.

Ref. Nº	Nº da peça	Descrição	Qtd. CBR600RR 7	8	9	A	B	CBR600RA 9	A	B	Nº de série		Tipo
14	17366-MJ0-000	Presilha B, Tubo	1	1	1	1	1	1	1	1			
15	17451-MFJ-D00	Tubo, Respiro Tampa Cabeçote	1	1	1	1	1	1	1	1			
16	17724-102-700	Presilha, Mangueira Tanque Secundário	1	1	1	1	1	1	1	1			
17	37830-MEL-003	Sensor Conj., Mapeamento	1	1	1	1	1	1	1	1			
18	37880-P05-A00	Sensor Conj., Temperatura Ar	1	1	1	1	1	1	1	1			
19	90101-HW4-680	Parafuso, Fixação, 5x12 (DELTA PT)	3	3	3	3	3	3	3	3			
20	90105-MFJ-D00	Parafuso, Fixação, 4x18 (DELTA PT)	23	23	23	23	23	23	23	23			
21	91303-PK2-005	Anel, Vedação, 7,5x1,5	1	1	1	1	1	1	1	1			
22	91508-MM5-000	Parafuso, Phillips, 5mm	6	6	6	6	6	6	6	6			
23	93901-25420	Parafuso, Fixação, 5x20	1	1	1	1	1	1	1	1			
24	93911-25420	Parafuso, Fixação, 5x16	2	2	2	2	2	2	2	2			
25	17218-MFJ-305	Retentor, Elemento	1	1	1	1	1	1	1	1			
26	17251-MFJ-A40	Retentor, Duto Ar	–	–	2	2	2	2	2	2			

PROIBIDA A REPRODUÇÃO E DISTRIBUIÇÃO
Moto Honda da Amazônia Ltda. - Cotec

Voltar

© Moto Honda da Amazônia Ltda.
Todos os direitos reservados.

C-17.1

Válvula de Controle de Injeção a Ar

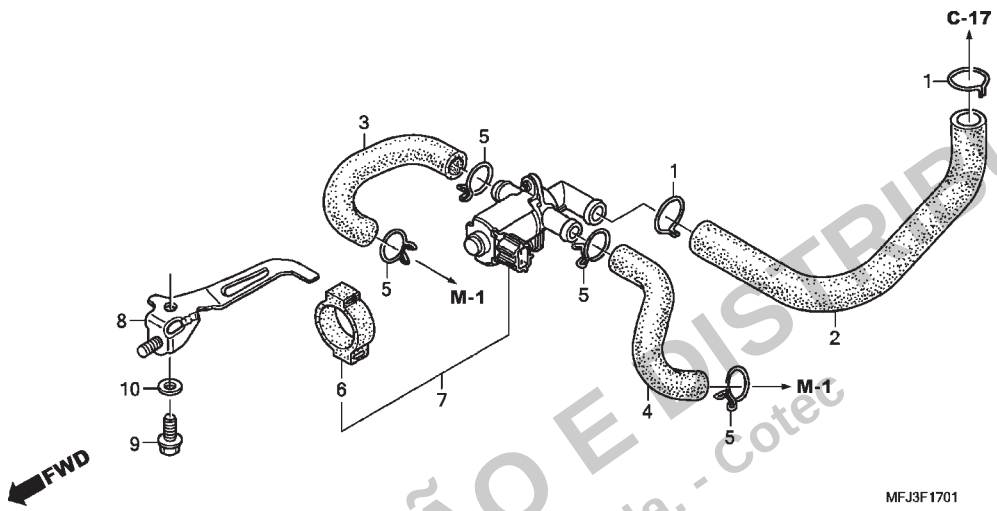

Ref. Nº	N.O.S.	Item de serviço	T.M.O.
7	314130	Válvula, Controle Ar Secundário	1,7
	3141C7	Válvula, Controle Ar Secundária (A)	1,8
		• Nota: Modelos '09	

Ref. Nº	Nº da peça	Descrição	Qtd. CBR600RR 7	8	9	A	B	CBR600RA 9	A	B	Nº de série		Tipo
1	17366-MJ0-000	Presilha B, Tubo	2	2	2	2	2	2	2	2			
2	17461-MFJ-D00	Tubo, Superior Sucção Ar	1	1	1	1	1	1	1	1			
3	17462-MFJ-D00	Tubo, Sucção Ar Direito	1	1	1	1	1	1	1	1			
4	17463-MFJ-D00	Tubo, Sucção Ar Esquerdo	1	1	1	1	1	1	1	1			
5	17724-102-700	Presilha, Mangueira Tanque Secundário	4	4	4	4	4	4	4	4			
6	36172-MFJ-D00	Suporte, Válvula Solenóide	1	1	1	1	1	1	1	1			
7	36450-MFJ-D00	Válvula Conj., Injeção Ar Escape	1	1	1	–	–	1	–	–			
			–	–	–	1	–	–	–	–		~ AK300087	2F,F
			–	–	–	1	–	–	–	–		~ AK300030	2ED,3E,E,ED
			–	–	–	–	–	–	1	–		~ AK300063	E,ED
	36450-MFJ-D01		–	–	–	1	–	–	–	–			2U,BR,KO,U
			–	–	–	1	–	–	–	–	AK300088	~	2F,F
			–	–	–	1	–	–	–	–	AK300331	~	2ED,3E,E,ED
			–	–	–	–	1	–	–	1			
			–	–	–	–	–	–	1	–			BR,F,KO,U
			–	–	–	–	–	–	1	–	AK300064	~	E,ED
8	50155-MFJ-D00	Suporte, Buzina	1	1	1	1	1	–	–	–			
	50155-MFJ-A50		–	–	–	–	–	1	1	1			
9	90123-MEN-730	Parafuso, 8x18	1	1	1	1	1	1	1	1			
10	94103-08800	Arruela, Lisa, 8mm	1	1	1	1	1	1	1	1			

PROIBIDA A REPRODUÇÃO E DISTRIBUIÇÃO
Moto Honda da Amazônia Ltda. - Cotec

© Moto Honda da Amazônia Ltda.
Todos os direitos reservados.

C-18

Escapamento

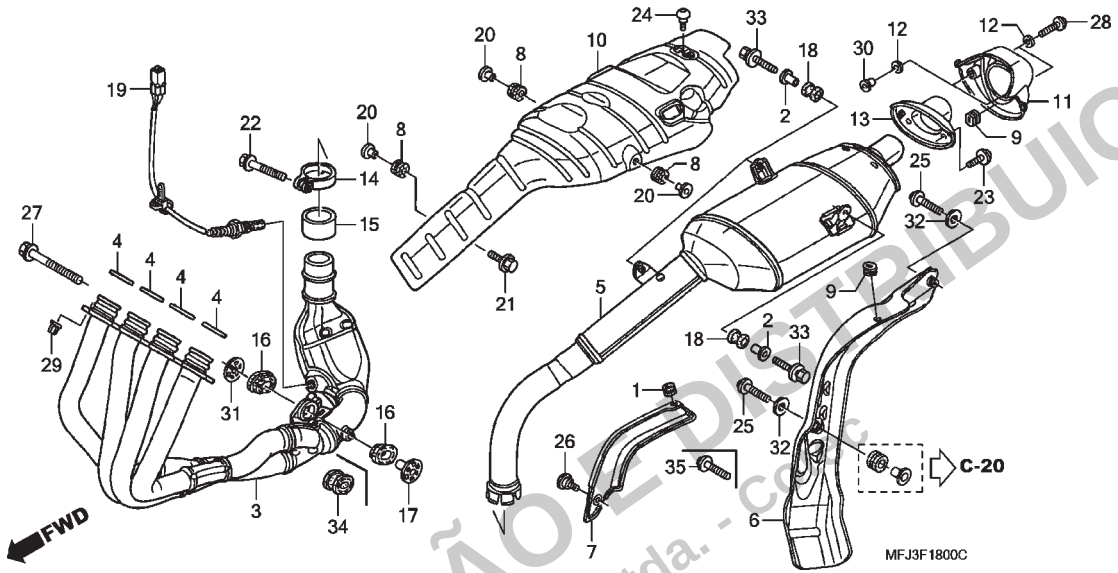

Ref. Nº	N.O.S.	Item de serviço	T.M.O.
3	313110	Tubo, Escape	1,0
		• Inclui: Ajuste do cabo da válvula de controle dos gases do escapamento	
	313110L	• Com sensor de oxigênio adicionar	0,2
4	3131B4	Junta, Tubo Escape	1,0
		• Nota: Mesmo tempo para duas unidades ou mais	
		• Inclui: Ajuste do cabo da válvula de controle dos gases do escapamento	
	3131B4F	• Com sensor de oxigênio adicionar	0,2
5		(14,15)	
	313120	Silencioso	0,6
6	3131D1	Protetor, Interno Tubo Escape	0,2
7	3131D2	Protetor, Externo Tubo Escape	0,1
10	313121	Protetor, Silencioso	0,6
11	3131D3	Tampa, Silencioso: Traseira	0,2
13	3131F2	Capa, Extremidade Silencioso	0,3
19	617121	Sensor, Oxigênio	0,8

Ref. Nº	Nº da peça	Descrição	Qtd. CBR600RR 7	8	9	A	B	CBR600RA 9	A	B	Nº de série		Tipo
1	11344-MB0-000	Bucha A, Tampa Traseira (8x16x6,6)	1	1	1	1	1	1	1	1	.....	.....	.....
2	17246-439-000	Bucha, Filtro Ar	3	3	3	3	3	3	3	3	.....	.....	.....
3	18150-MFJ-A00	Tubo Comp., Escape	1	1	–	–	–	–	–	–	.....	.....	2MX,2MX/A,MX,MX/A
	18150-MFJ-D00		1	1	–	–	–	–	–	–	.....	.....	2ED,2ED/A,2F,2F/A,2U, 2U/A,3E,3E/A,BR,BR/A,E, E/A,ED,ED/A,F,F/A,KO, KO/A,U,U/A
	18150-MFJ-D40		–	–	1	–	–	1	–	–	.....	.....	.....
			–	–	–	1	–	–	–	–	.....	.....	2U,BR,KO,U
			–	–	–	1	–	–	–	–		~ AK300120	2F,F
			–	–	–	1	–	–	–	–		~ AK300303	2ED,3E,E,ED
			–	–	–	–	–	–	1	–		~ AK300136	E,ED
			–	–	–	–	–	–	1	–	.....	.....	BR,F,KO,U
	18150-MFJ-D41		–	–	–	1	–	–	–	–	AK300121~		2F,F
			–	–	–	1	–	–	–	–	AK300304~		2ED,3E,E,ED
			–	–	–	–	–	–	1	–	AK300137~		E,ED
			–	–	–	–	1	–	–	1	.....	.....	.....
4	18291-MN4-920	Junta, Tubo Escape	4	4	4	4	4	4	4	4	.....	.....	.....
5	18305-MFJ-A00	Silencioso Comp.	1	–	–	–	–	–	–	–	.....	.....	MX
	18305-MFJ-D00		1	–	–	–	–	–	–	–	.....	.....	BR,E,ED,F,KO,U
	18305-MFJ-A10		–	1	–	–	–	–	–	–	.....	.....	2MX,2MX/A,MX,MX/A
	18305-MFJ-D10		–	1	–	–	–	–	–	–	.....	.....	2ED,2ED/A,2F,2F/A,2U, 2U/A,3E,3E/A,BR,BR/A,E, E/A,ED,ED/A,F,F/A,KO, KO/A,U,U/A
	18305-MFJ-D40		–	–	1	1	1	1	1	1	.....	.....	.....

PROIBIDA A REPRODUÇÃO E DISTRIBUIÇÃO
- Moto Honda da Amazônia Ltda. - CORC

© Moto Honda da Amazônia Ltda.
Todos os direitos reservados.

C-18

Escapamento

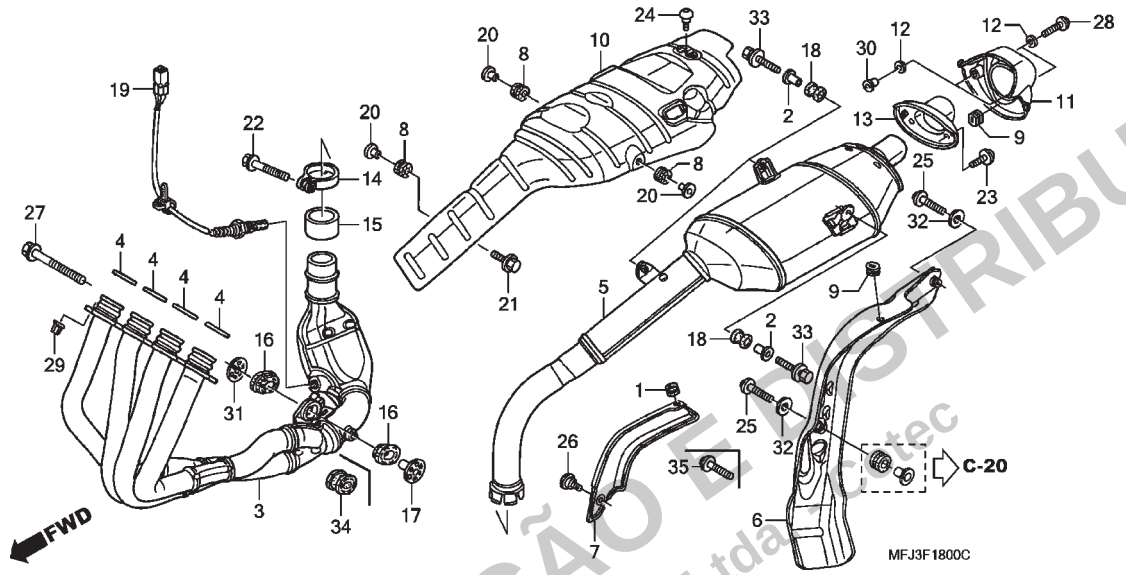

Ref. Nº	N.O.S.	Item de serviço	T.M.O.

Ref. Nº	Nº da peça	Descrição	Qtd. CBR600RR 7	8	9	A	B	CBR600RA 9	A	B	Nº de série		Tipo
6	18330-MFJ-D00	Protetor, Interno Tubo Escape	1	1	–	–	–	–	–	–	.....	.....	2ED,2F,2U,3E,BR,E,ED,
		.....									.....	.....	F,KO,MX,U
			–	1	–	–	–	–	–	–		~ 8K110025	2F/A,E/A,F/A,KO/A,MX/A
			–	1	–	–	–	–	–	–		~ 8K110140	2U/A,U/A
			–	1	–	–	–	–	–	–		~ 8K111521	2ED/A,3E/A,BR/A,ED/A
	18330-MFJ-D01	Protetor, Interno Tubo Escape	–	1	–	–	–	–	–	–	8K110026~		2F/A,E/A,F/A,KO/A,MX/A
			–	1	–	–	–	–	–	–	8K110141~		2U/A,U/A
			–	1	–	–	–	–	–	–	8K111522~		2ED/A,3E/A,BR/A,ED/A
			–	–	1	–	–	1	1	–	.....	.....	2BR,2BR/A,2ED,2ED/A,2F, 2F/A,3E,3E/A,BR,BR/A,E, E/A,ED,ED/A,F,F/A,KO, KO/A,U,U/A
			–	–	–	1	1	–	–	1	.....	.....	.....
	18330-MFJ-A30	.....	–	1	–	–	–	–	–	–	.....	.....	2MX
			–	1	–	–	–	–	–	–		~ 8K110025	2MX/A
	18330-MFJ-A31	Protetor, Interno Tubo Escape	–	1	–	–	–	–	–	–	8K110026~		2MX/A
			–	–	1	–	–	–	–	–	.....	.....	2U,2U/A
7	18340-MFJ-D00ZB	Protetor, Externo Tubo Escape *NH35M* ..... Prata Cloud Metálico	1	1	–	–	–	–	–	–	.....	.....	2ED,2ED/A,2F,2F/A,2U, 2U/A,3E,3E/A,BR,BR/A,E, E/A,ED,ED/A,F,F/A,KO, KO/A,MX,MX/A,U,U/A

PROIBIDA A REPRODUÇÃO E DISTRIBUIÇÃO
- Moto Honda da Amazônia Ltda - Acetec

© Moto Honda da Amazônia Ltda.
Todos os direitos reservados.

C-18

Escapamento

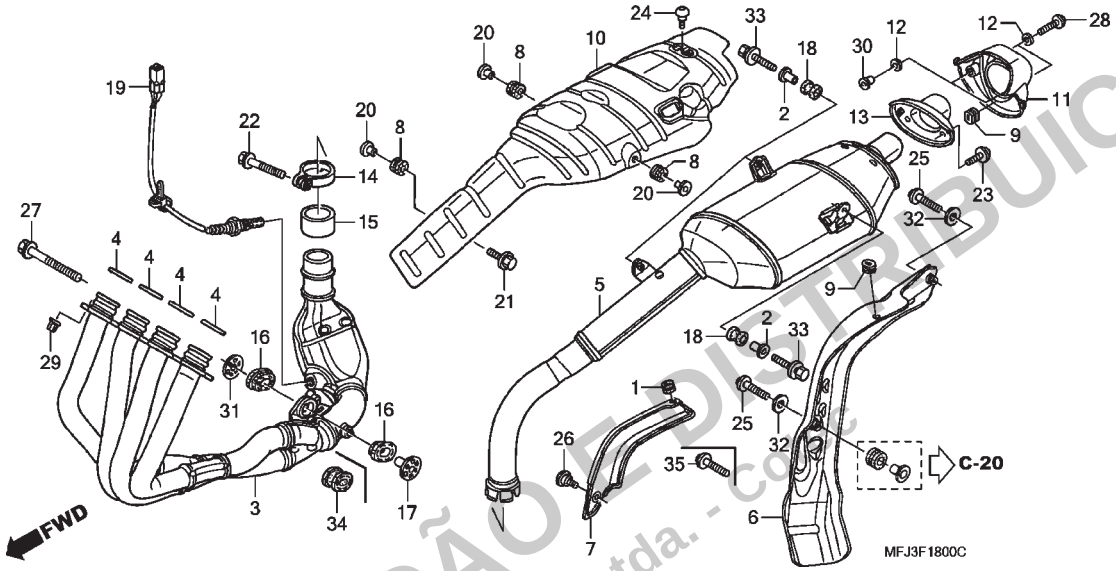

Ref. Nº	N.O.S.	Item de serviço	T.M.O.

Ref. Nº	Nº da peça	Descrição	Qtd. CBR600RR 7	8	9	A	B	CBR600RA 9	A	B	Nº de série		Tipo
7)	18340-MFJ-D00ZD	Protetor, Externo Tubo Escape											
		NH105 ..... Preto Fosco (#15-#20)	–	1	–	–	–	–	–	–	.....	.....	2MX,2MX/A
			–	–	1	1	1	–	–	–	.....	.....	.....
	18340-MFJ-A50	.....	–	–	–	–	1	1	1	1	.....	.....	.....
8	18345-MBT-610	Coxim, Fixação Protetor	3	3	3	3	3	3	3	3	.....	.....	.....
9	18345-MFJ-D00	Coxim, Protetor Interno	2	2	2	2	2	2	2	2	.....	.....	.....
10	18350-MFJ-D00	Protetor, Silencioso	1	1	1	1	1	1	1	1	.....	.....	2BR,2BR/A,2ED,2ED/A,2F, 2F/A,2KO,2U,2U/A,3BR,3E, 3E/A,3F,3U,4ED,5E,BR, BR/A,E,E/A,ED,ED/A,F,F/A, KO,KO/A,MX,MX/A,U,U/A
	18350-MFJ-A30	Protetor, Silencioso	–	1	–	–	–	–	–	–	.....	.....	2MX,2MX/A
11	18360-MFJ-D00	Tampa Comp., Traseira Silencioso	1	1	1	1	1	1	1	1	.....	.....	.....
12	18365-MEE-D00	Arruela, Borracha, 8,5x13X2,5	4	4	4	4	4	4	4	4	.....	.....	.....
13	18370-MFJ-D00	Capa, Traseira Silencioso	1	1	1	1	1	1	1	1	.....	.....	.....
14	18371-MFJ-D00	Presilha, Silencioso	1	1	1	1	1	1	1	1	.....	.....	.....
15	18391-MEL-000	Guarnição, Silencioso	1	1	1	1	1	1	1	1	.....	.....	.....
16	18422-MFJ-D00	Coxim, Fixação Tubo Escape	2	–	–	–	–	–	–	–	.....	.....	.....
17	18423-MFJ-D00	Bucha, Fixação Tubo Escape	1	1	1	1	1	1	1	1	.....	.....	.....
18	18424-MFJ-D00	Bucha, Fixação Traseira Silencioso ..	3	3	3	3	3	3	3	3	.....	.....	.....
19	36531-MFJ-D01	Sensor, Oxigênio	1	–	–	–	–	–	–	–	.....	.....	BR,E,ED,F,KO,U
	36531-MFJ-D11	.....	–	1	1	1	1	1	1	1	.....	.....	2BR,2BR/A,2ED,2ED/A,2F, 2F/A,2KO,2U,2U/A,3BR,3E, 3E/A,3F,3U,4ED,5E,BR, BR/A,E,E/A,ED,ED/A,F,F/A, KO,KO/A,U,U/A

PROIBIDA A REPRODUÇÃO E DISTRIBUIÇÃO - Moto Honda da Amazônia Ltda. - CONFIDENCIAL

Voltar

© Moto Honda da Amazônia Ltda.
Todos os direitos reservados.

C-18

Escapamento

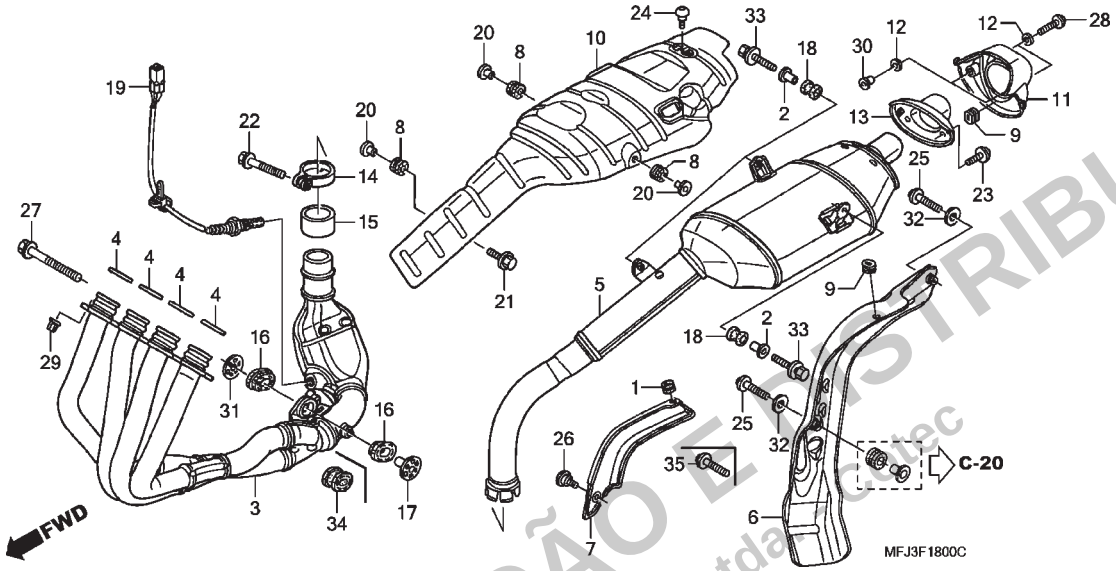

Ref. Nº	N.O.S.	Item de serviço	T.M.O.

Ref. Nº	Nº da peça	Descrição	Qtd. CBR600RR 7	8	9	A	B	CBR600RA 9	A	B	Nº de série		Tipo
20	84706-415-000	Bucha	3	3	3	3	3	3	3	3			
21	90004-GHB-620	Parafuso, Flange, 6x14 (NSHF)	1	1	1	1	1	1	1	1			
22	90103-KCM-620	Parafuso, Flange, 8x35	1	1	1	1	1	1	1	1			
23	90105-MM4-000	Parafuso, Phillips, 6x10	2	2	2	2	2	2	2	2			
24	90106-MBY-000	Parafuso, Especial, 5x12	1	1	1	1	1	1	1	1			
25	90115-MAS-E00	Parafuso, Especial, 6x25	2	2	2	2	2	1	1	1			
26	90115-MFJ-D00	Parafuso, Especial, 5x11	1	1	1	1	1	1	1	1			
27	90120-MFJ-D00	Parafuso, Flange, 8x50 (Guia)	1	–	–	–	–	–	–	–			E,ED,F
			–	1	1	1	1	1	1	1			
	96300-08045-00	Parafuso, Flange, 8x45	1	–	–	–	–	–	–	–			BR,KO,MX,U
28	90132-MFJ-D00	Parafuso, Especial, 6x18 (SUS)	2	2	2	2	2	2	2	2			
29	90304-MM5-000	Porca, Flange, 7mm	8	8	8	8	8	8	8	8			
30	90501-GN5-830	Bucha, 8,5x7	2	2	2	2	2	2	2	2			
31	90501-MFJ-D00	Arruela, 8,5x38	1	1	1	1	1	1	1	1			
32	90525-428-900	Arruela, Lisa, 6mm	2	2	2	2	2	2	2	2			
33	93401-06028-00	Parafuso-arruela, 6x28	3	3	3	3	3	3	3	3			
34	18422-MFJ-D10	Coxim, Fixação Tubo Escape	–	1	1	1	1	1	1	1			
35	90105-MBZ-C50	Parafuso, Phillips, 6x28	–	–	–	–	–	1	1	1			

PROIBIDA A REPRODUÇÃO E DISTRIBUIÇÃO
Moto Honda da Amazônia Ltda - Cutec

© Moto Honda da Amazônia Ltda.
Todos os direitos reservados.

C-18.1

Servo Motor

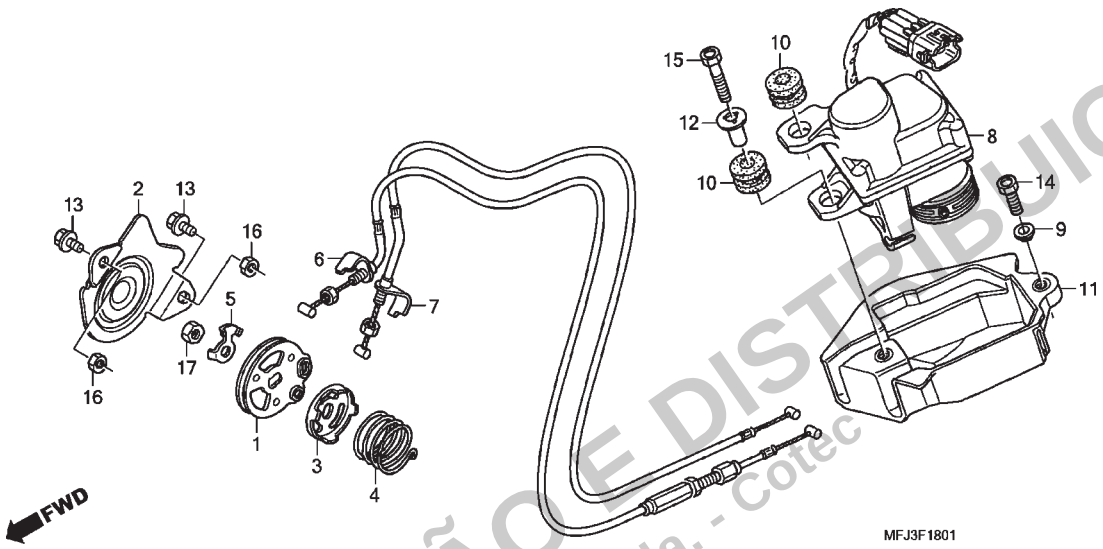

Ref. Nº	N.O.S.	Item de serviço	T.M.O.
1		(3,4,5)	
	313118	Guia, Cabo Válvula Escape	0,5
		• Inclui: Ajuste do cabo da válvula de controle dos gases do escapamento	
	3131M2	Guia, Cabo Válvula Escape (A)	0,6
		• Inclui: Ajuste do cabo da válvula de controle dos gases do escapamento	
		• Nota: Modelos '09	
2	3131E8	Tampa, Guia Cabo Válvula Escape	0,2
	3131M1	Tampa, Guia Cabo Válvula Escape (A)	0,3
		• Nota: Modelos '09	
6	811193	Cabo A, Válvula Escape	0,7
		• Inclui: Ajuste do cabo da válvula de controle dos gases do escapamento	
	8111D9	Cabo A, Válvula Escape (A)	0,8
		• Inclui: Ajuste do cabo da válvula de controle dos gases do escapamento	
		• Nota: Modelos '09	
+			

Ref. Nº	Nº da peça	Descrição	Qtd. CBR600RR 7	8	9	A	B	CBR600RA 9	A	B	Nº de série		Tipo
1	18180-MEL-D20	Guia, Cabo Válvula	1	1	–	–	–	–	–	–			
	18180-MFJ-A40		–	–	1	1	1	1	1	1			
2	18184-MFJ-D00	Tampa, Guia Válvula	1	1	1	1	1	1	1	1			
3	18185-MEL-D20	Limitador, Válvula Escape	1	1	–	–	–	–	–	–			
	18185-MFJ-A40		–	–	1	1	1	1	1	1			
4	18186-MEL-D20	Mola, Retorno	1	1	1	1	1	1	1	1			
5	18195-MFJ-D00	Arruela B, Trava	1	1	1	1	1	1	1	1			
6	18910-MFJ-D00	Cabo A Comp., Válvula Escape	1	1	–	–	–	–	–	–			
			–	–	1	–	–	1	–	–			2ED,2F,3E,E,ED,F,KO
	18910-MFJ-D01		–	–	1	–	–	–	–	–			2BR,2BR/A,2ED/A,2F/A, 2U,2U/A,3E/A,BR,BR/A, E/A,ED/A,F/A,KO/A,U,U/A
			–	–	–	1	1	–	1	1			
			–	–	–	–	–	1	–	–			BR,BR/A,E/A,ED/A,F/A, KO/A,U,U/A
7	18920-MFJ-D00	Cabo B Comp., Válvula Escape	1	1	1	1	1	1	1	1			
8	31420-MFJ-D01	Servo Motor, Conj.	1	1	–	–	–	–	–	–			
	31420-MFJ-A41		–	–	1	–	–	1	–	–			
	31420-MFJ-A42		–	–	–	1	1	–	1	1			
9	77103-MEE-000	Bucha, Fixação Assento	1	1	1	1	1	1	1	1			
10	77205-KM4-000	Bucha, Fixação Assento	2	2	2	2	2	2	2	2			

PROIBIDA A REPRODUÇÃO E DISTRIBUIÇÃO
- Moto Honda da Amazônia Ltda. - Cotec

© Moto Honda da Amazônia Ltda.
Todos os direitos reservados.

C-18.1

Servo Motor

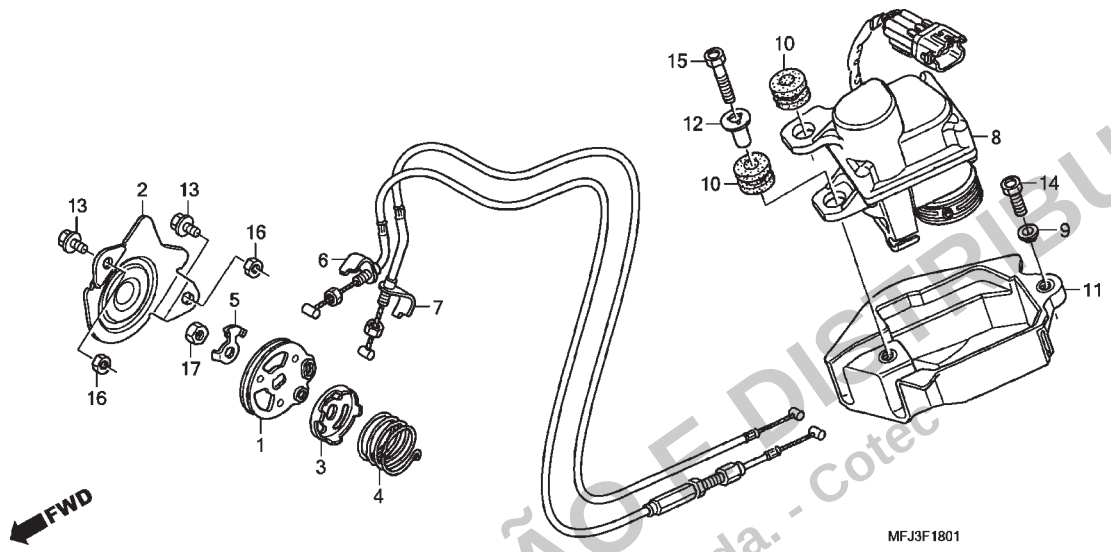

Ref. Nº	N.O.S.	Item de serviço	T.M.O.
7	811195	Cabo B, Válvula Escape	0,7
		• Nota: Mesmo tempo para duas unidades	
		• Inclui: Ajuste do cabo da válvula de controle dos gases do escapamento	
	8111E0	Cabo B, Válvula Escape (A)	0,8
		• Nota: Mesmo tempo para duas unidades	
		• Inclui: Ajuste do cabo da válvula de controle dos gases do escapamento	
		• Nota: Modelos '09	
8	313119	Servo Motor, Válvula Borboleta Escape	0,3
11	3131K9	Carcaça, Servo Motor Válvula Borboleta Escape	0,1

Ref. Nº	Nº da peça	Descrição	Qtd. CBR600RR 7	8	9	A	B	CBR600RA 9	A	B	Nº de série		Tipo
11	80106-MFJ-D00	Carcaça, Servo Motor	1	1	1	1	1	1	1	1			
12	80114-KE2-940	Bucha, Para-lama Traseiro	1	1	1	1	1	1	1	1			
13	90002-ZG3-000	Parafuso, Flange, 5x8	2	2	2	2	2	2	2	2			
14	93301-06012-0A	Parafuso, Sextavado, 6x12	1	1	1	1	1	1	1	1			
15	93301-06025-0A	Parafuso, Sextavado, 6x25	1	1	1	1	1	1	1	1			
16	94001-05490-0S	Porca, Sextavada, 5mm	2	2	2	2	2	2	2	2			
17	94001-06020-0S	Porca, Sextavada, 6mm	1	1	1	1	1	1	1	1			

PROIBIDA A REPRODUÇÃO E DISTRIBUIÇÃO
- Moto Honda da Amazônia Ltda. - Cotec

© Moto Honda da Amazônia Ltda.
Todos os direitos reservados.

C-19

Pedal do Freio • Pedal do Câmbio

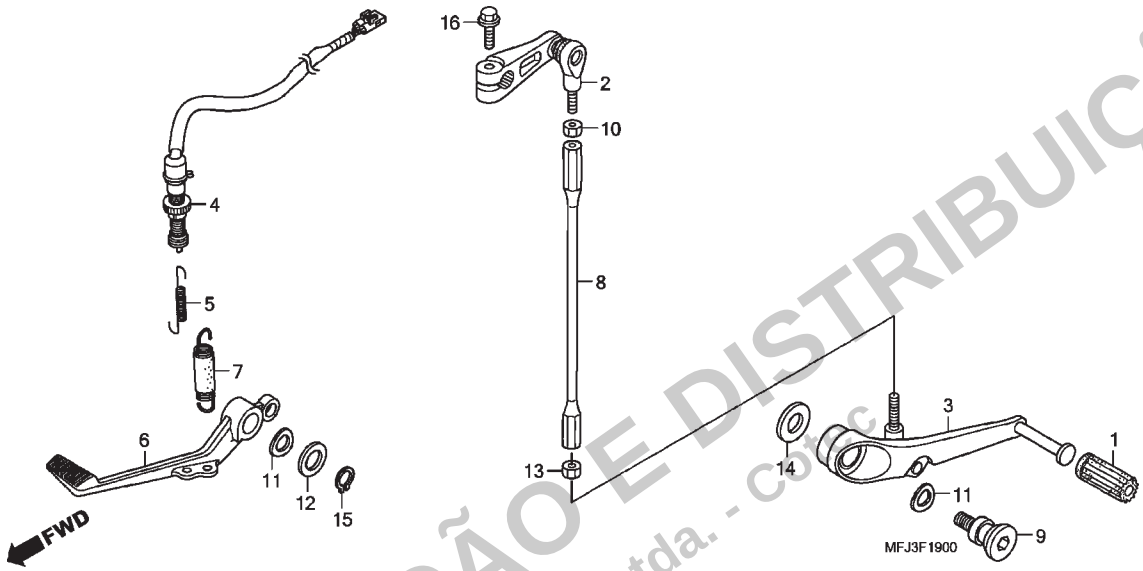

Ref. Nº	N.O.S.	Item de serviço	T.M.O.
2		(8)	
	4101A2	Braço, Câmbio	0,1
	4101AT	Braço, Câmbio (A)	0,4
		• Nota: Modelos '09	
3	4101A1	Pedal, Câmbio	0,1
	4101Y8	Pedal, Câmbio (A)	0,4
		• Nota: Modelos '09	
4	6151B5	Interruptor, Freio Traseiro: Pedal Lateral	0,8
	6151H1	Interruptor, Freio Traseiro (A): Pedal Lateral	0,9
		• Nota: Modelos '09	
6	810160	Pedal, Freio Traseiro	0,2

Ref. Nº	Nº da peça	Descrição	Qtd. CBR600RR 7	8	9	A	B	CBR600RA 9	A	B	Nº de série		Tipo
1	24705-MR7-000	Coxim, Pedal Câmbio	1	1	1	1	1	1	1	1			
2	24710-MEE-000	Braço Comp., Câmbio	1	1	1	1	1	–	–	–			
	24710-MFJ-A50		–	–	–	–	–	1	1	1			
3	24720-MFJ-D00	Pedal Comp., Câmbio	1	–	–	–	–	–	–	–			
	24720-MFJ-D01		–	1	–	1	1	1	1	1			
			–	–	1	–	–	–	–	–			2BR,2BR/A,2ED,2ED/A,2F, 2F/A,3E,3E/A,BR,BR/A,E, E/A,ED,ED/A,F,F/A,KO, KO/A,U,U/A
	24720-MFJ-A60		–	–	1	–	–	–	–	–			2U,2U/A
4	35350-MFJ-D01	Interruptor Conj., Freio Traseiro	1	1	1	1	1	1	1	1			
5	35357-KE1-000	Mola, Interruptor Freio	1	1	1	1	1	1	1	1			
6	46500-MFJ-D00	Pedal Comp., Freio Traseiro	1	1	–	1	1	1	1	1			
			–	–	1	–	–	–	–	–			2BR,2BR/A,2ED,2ED/A,2F, 2F/A,3E,3E/A,BR,BR/A,E, E/A,ED,ED/A,F,F/A,KO, KO/A,U,U/A
	46500-MFJ-A60		–	–	1	–	–	–	–	–			2U,2U/A
7	46513-MEE-000	Mola Jogo, Pedal Freio	1	1	1	1	1	1	1	1			
8	90065-MFJ-D00	Cabo, Câmbio	1	1	–	1	1	1	1	1			
			–	–	1	–	–	–	–	–			2BR,2BR/A,2ED,2ED/A,2F, 2F/A,3E,3E/A,BR,BR/A,E, E/A,ED,ED/A,F,F/A,KO, KO/A,U,U/A

PROIBIDA A REPRODUÇÃO E DISTRIBUIÇÃO
- Moto Honda da Amazônia Ltda. - Coisc

Voltar

© Moto Honda da Amazônia Ltda.
Todos os direitos reservados.

C-19

Pedal do Freio • Pedal do Câmbio

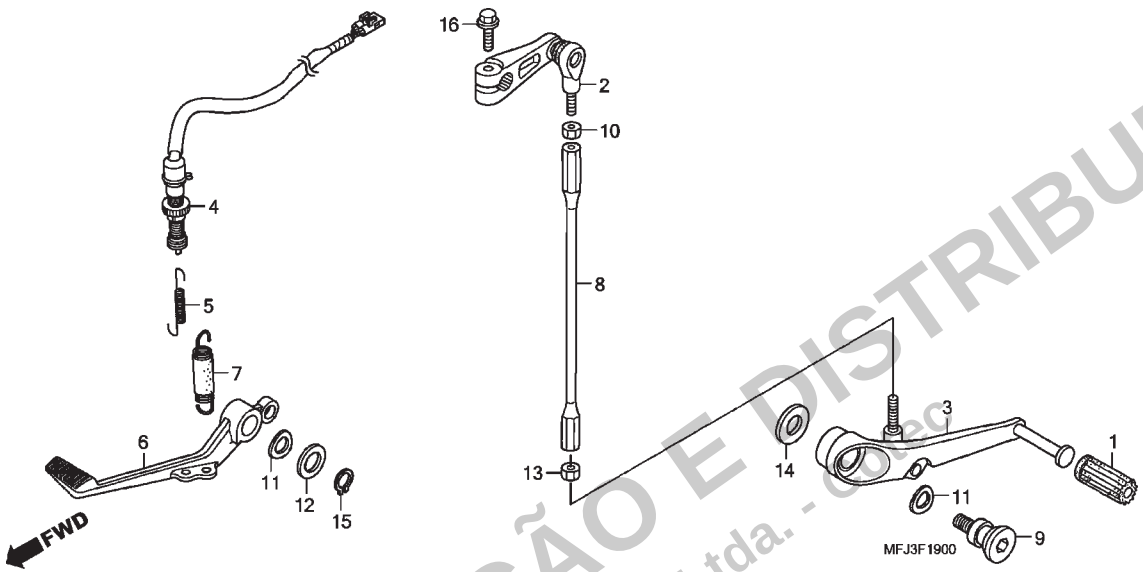

Ref. Nº	N.O.S.	Item de serviço	T.M.O.

Ref. Nº	Nº da peça	Descrição	Qtd. CBR600RR 7	8	9	A	B	CBR600RA 9	A	B	Nº de série		Tipo
8)	90165-MFJ-A60	Cabo, Câmbio	–	–	1	–	–	–	–	–	.....	.....	2U,2U/A
9	90113-MCF-000	Parafuso Pivô, Câmbio	1	1	1	1	1	1	1	1	.....	.....	.....
10	90201-700-000	Porca, Fixação Braço Governador (Rosca Invertida)	1	1	1	1	1	1	1	1	.....	.....	.....
11	90505-MBW-000	Arruela Ondulada, Pedal Câmbio	2	2	2	2	2	2	2	2	.....	.....	.....
12	90557-230-000	Arruela, 15,2x25	1	1	1	1	1	1	1	1	.....	.....	.....
13	94001-06020-0S	Porca, Sextavada, 6mm	1	1	1	1	1	1	1	1	.....	.....	.....
14	94103-08700	Arruela, Lisa, 8mm	1	1	1	1	1	1	1	1	.....	.....	.....
15	94511-15000	Anel Elástico, Externo, 15mm	1	1	1	1	1	1	1	1	.....	.....	.....
16	95701-06020-00	Parafuso, Flange, 6x20	1	1	1	1	1	1	1	1	.....	.....	.....

PROIBIDA A REPRODUÇÃO E DISTRIBUIÇÃO
- Moto Honda da Amazônia Ltda. - CONFIDENCIAL

© Moto Honda da Amazônia Ltda.
Todos os direitos reservados.

C-20

Pedal de Apoio

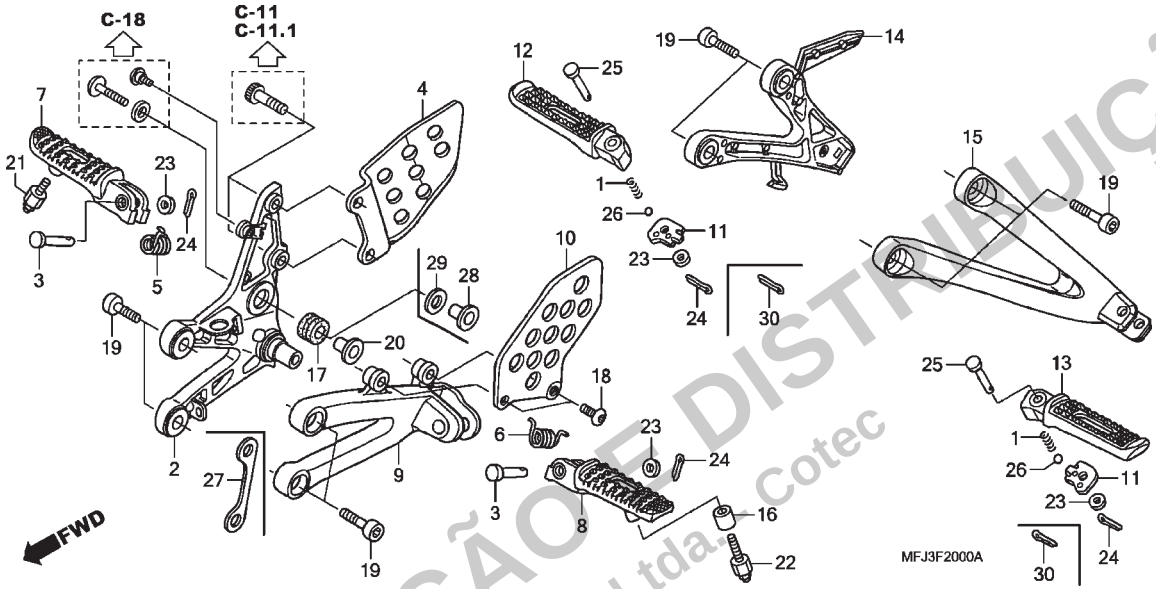

Ref. Nº	N.O.S.	Item de serviço	T.M.O.
2	4101N2	Suporte, Pedal Apoio: Direito	0,3
4		(10)	
	4101A0	Protetor, Pedal	0,1
		• Nota: Mesmo tempo para duas unidades	
7	4101C6	Pedal Apoio: Direito	0,1
8	4101C5	Pedal Apoio: Esquerdo	0,1
	4101J1	Pedal Apoio: Ambos	0,2
9	4101N1	Suporte, Pedal Apoio: Esquerdo	0,2
	4101N6	Suporte, Pedal Apoio: Ambos	0,5
12	4101C8	Pedal Apoio Traseiro: Direito	0,1
13	4101C7	Pedal Apoio Traseiro: Esquerdo	0,1
	4101P4	Pedal Apoio Traseiro: Ambos	0,2
14	4101D0	Suporte, Pedal Apoio Traseiro: Direito	0,2
15	4101C9	Suporte, Pedal Apoio Traseiro: Esquerdo	0,2
	4101K4	Suporte, Pedal Apoio Traseiro: Ambos	0,3

Ref. Nº	Nº da peça	Descrição	Qtd. CBR600RR 7	8	9	A	B	CBR600RA 9	A	B	Nº de série		Tipo
1	28333-300-000	Mola, Limitador Partida	2	2	2	2	2	2	2	2			
2	50600-MFJ-D00	Suporte, Pedal Apoio Direito	1	1	–	–	–	1	1	–			2ED,2ED/A,2F,2F/A,2U, 2U/A,3E,3E/A,BR,BR/A,E, E/A,ED,ED/A,F,F/A,KO, KO/A,MX,MX/A,U,U/A
			–	–	1	–	–	–	–	–			2BR,2BR/A,2ED,2ED/A,2F, 2F/A,3E,3E/A,BR,BR/A,E, E/A,ED,ED/A,F,F/A,KO, KO/A,U,U/A
			–	–	–	1	1	–	–	1			
	50600-MFJ-A11ZA	*NH105* Preto Fosco (#15-#20)	–	1	–	–	–	–	–	–			2MX,2MX/A
			–	–	1	–	–	–	–	–			2U,2U/A
3	50603-MFJ-D00	Pino, Articulação Pedal Apoio	2	2	–	2	2	2	2	2			
			–	–	2	–	–	–	–	–			2BR,2BR/A,2ED,2ED/A,2F, 2F/A,3E,3E/A,BR,BR/A,E, E/A,ED,ED/A,F,F/A,KO, KO/A,U,U/A
	50603-MFJ-A60		–	–	2	–	–	–	–	–			2U,2U/A
4	50607-MEE-000	Protetor, Pedal Direito	1	1	–	–	–	1	1	–			2ED,2ED/A,2F,2F/A,2U, 2U/A,3E,3E/A,BR,BR/A,E, E/A,ED,ED/A,F,F/A,KO, KO/A,MX,MX/A,U,U/A
			–	–	1	–	–	–	–	–			2BR,2BR/A,2ED,2ED/A,2F, 2F/A,3E,3E/A,BR,BR/A,E, E/A,ED,ED/A,F,F/A,KO, KO/A,U,U/A

PROIBIDA A REPRODUÇÃO E DISTRIBUIÇÃO
Moto Honda da Amazônia Ltda. - Cotec

© Moto Honda da Amazônia Ltda.
Todos os direitos reservados.

C-20

Pedal de Apoio

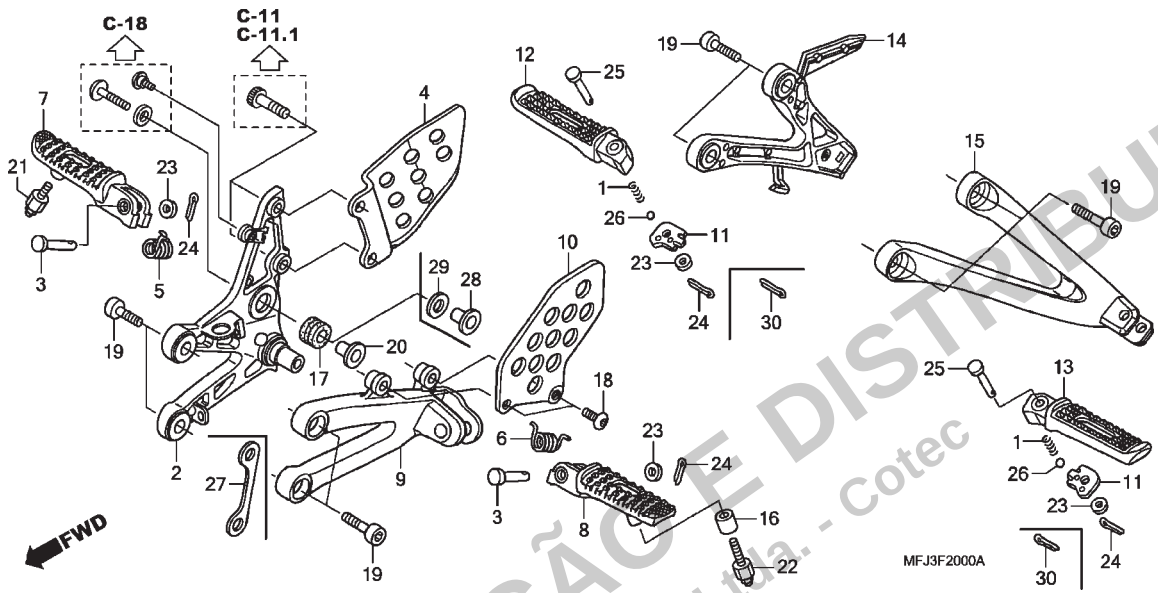

Ref. Nº	N.O.S.	Item de serviço	T.M.O.

Ref. Nº	Nº da peça	Descrição	Qtd. CBR600RR 7	8	9	A	B	CBR600RA 9	A	B	Nº de série		Tipo
4)	50607-MEE-000	Protetor, Pedal Direito	–	–	–	1	1	–	–	1	.....	.....	.....
	50607-MFJ-A10	.....	–	1	–	–	–	–	–	–	.....	.....	2MX,2MX/A
			–	–	1	–	–	–	–	–	.....	.....	2U,2U/A
5	50617-MCJ-750	Mola, Retorno Pedal Apoio Direito	1	1	–	1	1	1	1	1	.....	.....	.....
			–	–	1	–	–	–	–	–	.....	.....	2BR,2BR/A,2ED,2ED/A,2F, 2F/A,3E,3E/A,BR,BR/A,E, E/A,ED,ED/A,F,F/A,KO, KO/A,U,U/A
	50617-MFL-610	.....	–	–	1	–	–	–	–	–	.....	.....	2U,2U/A
6	50644-MCJ-750	Mola, Retorno Pedal Apoio Esquerdo	1	1	–	1	1	1	1	1	.....	.....	.....
			–	–	1	–	–	–	–	–	.....	.....	2BR,2BR/A,2ED,2ED/A,2F, 2F/A,3E,3E/A,BR,BR/A,E, E/A,ED,ED/A,F,F/A,KO, KO/A,U,U/A
	50644-MFL-610	.....	–	–	1	–	–	–	–	–	.....	.....	2U,2U/A
7	50660-MFJ-D00	Braço, Pedal Apoio Direito	1	1	–	1	1	1	1	1	.....	.....	.....
			–	–	1	–	–	–	–	–	.....	.....	2BR,2BR/A,2ED,2ED/A,2F, 2F/A,3E,3E/A,BR,BR/A,E, E/A,ED,ED/A,F,F/A,KO, KO/A,U,U/A
	50660-MFJ-A60	Braço, Pedal Apoio Direito	–	–	1	–	–	–	–	–	.....	.....	2U,2U/A

PROIBIDA A REPRODUÇÃO E DISTRIBUIÇÃO
- Moto Honda da Amazônia Ltda. - Cotec

© Moto Honda da Amazônia Ltda.
Todos os direitos reservados.

C-20

Pedal de Apoio

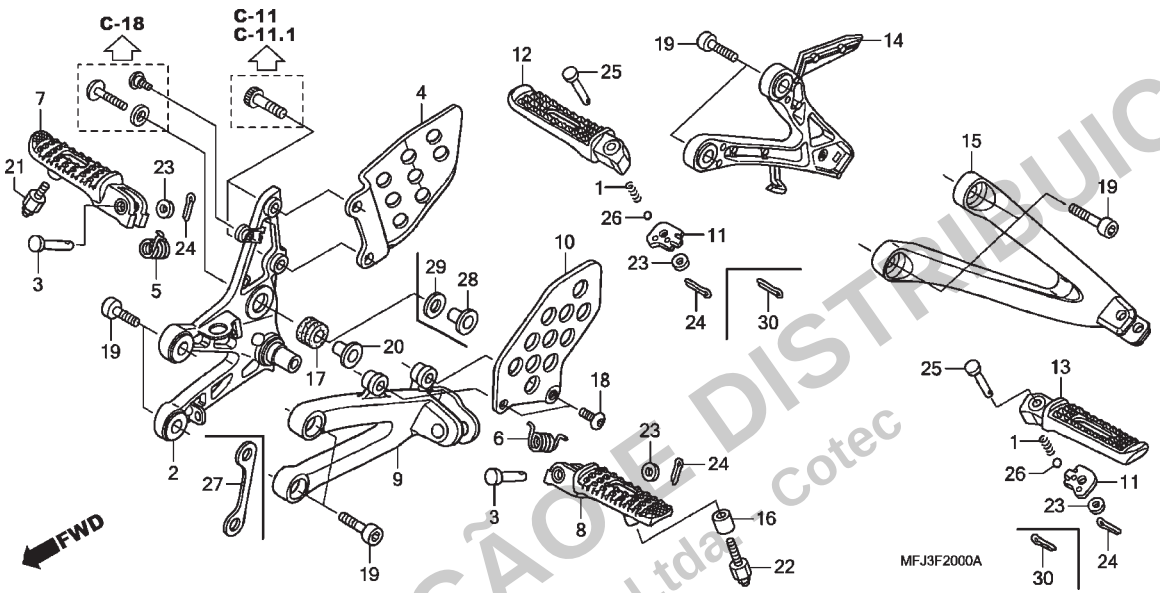

Ref. Nº	N.O.S.	Item de serviço	T.M.O.	Ref. Nº	Nº da peça	Descrição	Qtd. CBR600RR 7	8	9	A	B	CBR600RA 9	A	B	Nº de série		Tipo
				8	50665-MFJ-D00	Braço, Pedal Apoio Esquerdo	1	1	–	1	1	1	1	1	.....	.....	.....
							–	–	1	–	–	–	–	–	.....	.....	2BR,2BR/A,2ED,2ED/A,2F, 2F/A,3E,3E/A,BR,BR/A,E, E/A,ED,ED/A,F,F/A,KO, KO/A,U,U/A
					50665-MFJ-A60	.....	–	–	1	–	–	–	–	–	.....	.....	2U,2U/A
				9	50700-MFJ-D00	Suporte, Pedal Apoio Esquerdo	1	1	–	–	–	1	1	–	.....	.....	2ED,2ED/A,2F,2F/A,2U, 2U/A,3E,3E/A,BR,BR/A,E, E/A,ED,ED/A,F,F/A,KO, KO/A,MX,MX/A,U,U/A
							–	–	1	–	–	–	–	–	.....	.....	2BR,2BR/A,2ED,2ED/A,2F, 2F/A,3E,3E/A,BR,BR/A,E, E/A,ED,ED/A,F,F/A,KO, KO/A,U,U/A
							–	–	–	1	1	–	–	1	.....	.....	.....
					50700-MFJ-A11ZA	*NH105* ..... Preto Fosco (#15-#20)	–	1	–	–	–	–	–	–	.....	.....	2MX,2MX/A
							–	–	1	–	–	–	–	–	.....	.....	2U,2U/A
				10	50707-MEE-000	Protetor, Pedal Esquerdo	1	1	–	–	–	1	1	–	.....	.....	2ED,2ED/A,2F,2F/A,2U, 2U/A,3E,3E/A,BR,BR/A,E, E/A,ED,ED/A,F,F/A,KO, KO/A,MX,MX/A,U,U/A
							–	–	1	–	–	–	–	–	.....	.....	2BR,2BR/A,2ED,2ED/A,2F, 2F/A,3E,3E/A,BR,BR/A,E, E/A,ED,ED/A,F,F/A,KO, KO/A,U,U/A

PROIBIDA A REPRODUÇÃO E DISTRIBUIÇÃO
- Moto Honda da Amazônia Ltda. - Cotec

© Moto Honda da Amazônia Ltda.
Todos os direitos reservados.

C-20

Pedal de Apoio

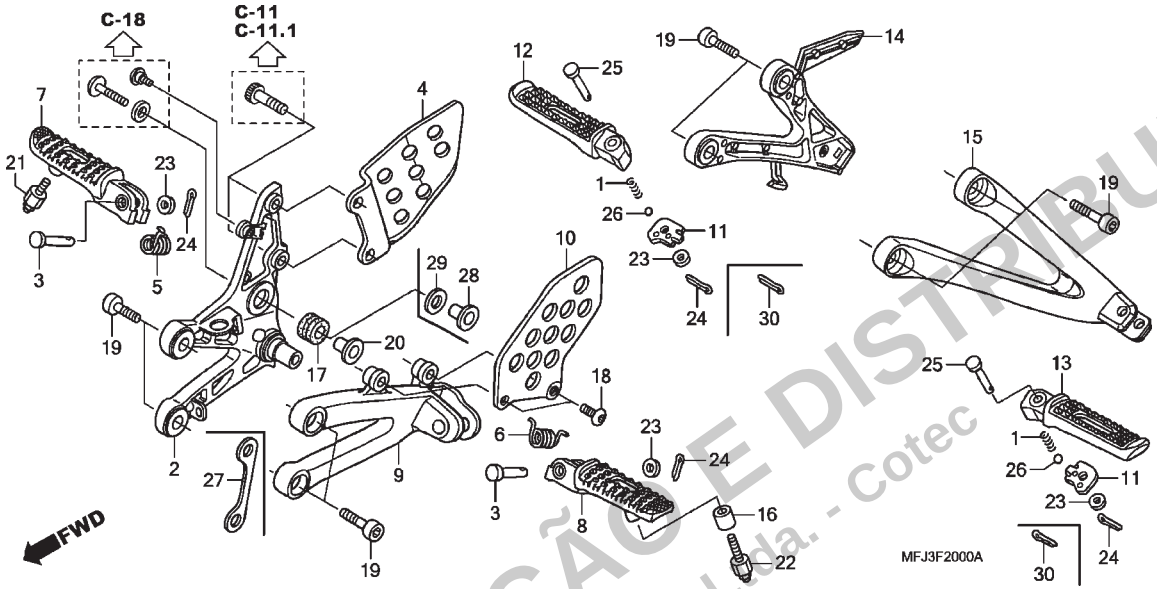

Ref. Nº	N.O.S.	Item de serviço	T.M.O.	Ref. Nº	Nº da peça	Descrição	Qtd. CBR600RR 7	8	9	A	B	CBR600RA 9	A	B	Nº de série		Tipo
				10)	50707-MEE-000	Protetor, Pedal Esquerdo	–	–	–	1	1	–	–	1	.....	.....	.....
					50707-MFJ-A10	.....	–	1	–	–	–	–	–	–	.....	.....	2MX,2MX/A
							–	–	1	–	–	–	–	–	.....	.....	2U,2U/A
				11	50718-MEE-D00	Placa, Pedal Apoio Traseiro	2	2	–	2	2	2	2	2	.....	.....	.....
							–	–	2	–	–	–	–	–	.....	.....	2BR,2BR/A,2ED,2ED/A,2F, 2F/A,3E,3E/A,BR,BR/A,E, E/A,ED,ED/A,F,F/A,KO, KO/A,U,U/A
					50718-MFL-610	.....	–	–	2	–	–	–	–	–	.....	.....	2U,2U/A
				12	50720-MEL-D00	Braço, Pedal Apoio Traseiro Direito ..	1	1	–	1	1	1	1	1	.....	.....	.....
							–	–	1	–	–	–	–	–	.....	.....	2BR,2BR/A,2ED,2ED/A,2F, 2F/A,3E,3E/A,BR,BR/A,E, E/A,ED,ED/A,F,F/A,KO, KO/A,U,U/A
					50720-MFL-610	.....	–	–	1	–	–	–	–	–	.....	.....	2U,2U/A
				13	50730-MEL-D00	Braço, Pedal Apoio Traseiro Esquerdo	1	1	–	1	1	1	1	1	.....	.....	.....
							–	–	1	–	–	–	–	–	.....	.....	2BR,2BR/A,2ED,2ED/A,2F, 2F/A,3E,3E/A,BR,BR/A,E, E/A,ED,ED/A,F,F/A,KO, KO/A,U,U/A
					50730-MFL-610	Braço, Pedal Apoio Traseiro Esquerdo	–	–	1	–	–	–	–	–	.....	.....	2U,2U/A

PROIBIDA A REPRODUÇÃO E DISTRIBUIÇÃO
- Moto Honda da Amazônia Ltda. - Cotec

© Moto Honda da Amazônia Ltda.
Todos os direitos reservados.

C-20

Pedal de Apoio

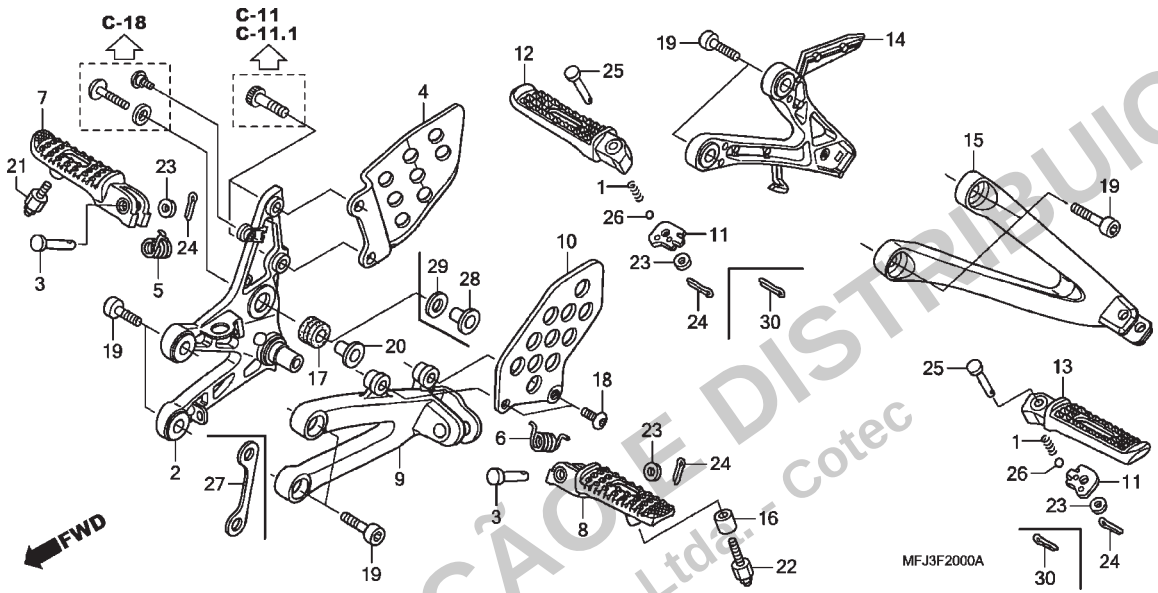

Ref. Nº	N.O.S.	Item de serviço	T.M.O.	Ref. Nº	Nº da peça	Descrição	Qtd. CBR600RR 7	8	9	A	B	CBR600RA 9	A	B	Nº de série		Tipo
				14	50750-MFJ-D00	Suporte, Pedal Apoio Traseiro Direito	1	1	–	–	–	1	1	–	.....	.....	2ED,2ED/A,2F,2F/A,2U, 2U/A,3E,3E/A,BR,BR/A,E, E/A,ED,ED/A,F,F/A,KO, KO/A,MX,MX/A,U,U/A
							–	1	–	–	–	–	–	–	.....	.....	2BR,2BR/A,2ED,2ED/A,2F, 2F/A,3E,3E/A,BR,BR/A,E, E/A,ED,ED/A,F,F/A,KO, KO/A,U,U/A
							–	–	–	1	1	–	–	1	.....	.....	.....
					50750-MFJ-A10ZA	*NH105* ..... Preto Fosco (#15-#20)	–	1	–	–	–	–	–	–	.....	.....	2MX,2MX/A
							–	–	1	–	–	–	–	–	.....	.....	2U,2U/A
				15	50760-MFJ-D00	Suporte, Pedal Apoio Traseiro Esquerdo	1	1	–	–	–	1	1	–	.....	.....	2ED,2ED/A,2F,2F/A,2U, 2U/A,3E,3E/A,BR,BR/A,E, E/A,ED,ED/A,F,F/A,KO, KO/A,MX,MX/A,U,U/A
							–	–	1	–	–	–	–	–	.....	.....	2BR,2BR/A,2ED,2ED/A,2F, 2F/A,3E,3E/A,BR,BR/A,E, E/A,ED,ED/A,F,F/A,KO, KO/A,U,U/A
							–	–	–	1	1	–	–	1	.....	.....	.....
					50760-MFJ-A10ZA	*NH105* ..... Preto Fosco (#15-#20)	–	1	–	–	–	–	–	–	.....	.....	2MX,2MX/A
							–	–	1	–	–	–	–	–	.....	.....	2U,2U/A

PROIBIDA A REPRODUÇÃO E DISTRIBUIÇÃO
- Moto Honda da Amazônia Ltda. - Cotec

© Moto Honda da Amazônia Ltda.
Todos os direitos reservados.

C-20

Pedal de Apoio

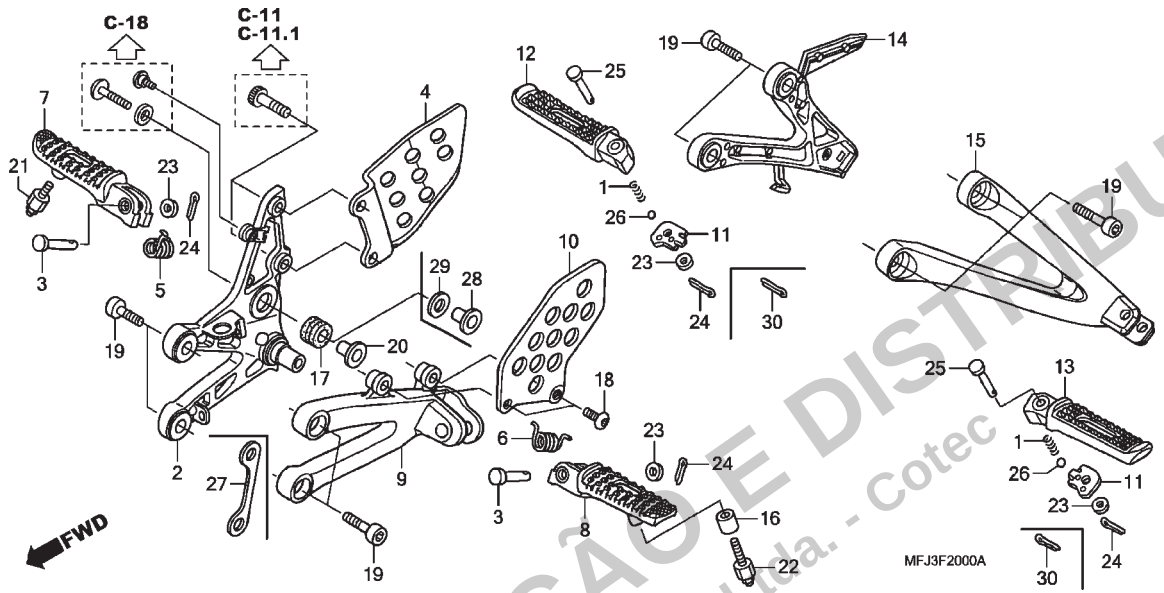

Ref. Nº	N.O.S.	Item de serviço	T.M.O.	Ref. Nº	Nº da peça	Descrição	Qtd. CBR600RR 7	8	9	A	B	CBR600RA 9	A	B	Nº de série		Tipo
				16	51486-MFJ-D00	Bucha, Inferior Pedal Apoio	1	1	–	1	1	1	1	1			
							–	–	1	–	–	–	–	–			2BR,2BR/A,2ED,2ED/A,2F, 2F/A,3E,3E/A,BR,BR/A,E, E/A,ED,ED/A,F,F/A,KO, KO/A,U,U/A
					51486-MFJ-A60		–	–	1	–	–	–	–	–			2U,2U/A
				17	80119-MEL-000	Bucha A, Fixação	1	1	1	1	1	1	1	1			
				18	90118-MR1-000	Parafuso, Phillips, 6x14	2	2	2	2	2	2	2	2			
				19	90157-ME9-000	Parafuso, Allen, 8x22	8	8	8	8	8	–	–	–			
					90102-MN8-700	Parafuso, Allen, 8x25	–	–	–	–	–	8	8	8			
				20	90502-KGB-610	Bucha, Tampa Lateral	1	1	1	1	1	–	–	–			
				21	92501-06010-0A	Parafuso, Sextavado, 6x10	1	1	–	1	1	1	1	1			
							–	–	1	–	–	–	–	–			2BR,2BR/A,2ED,2ED/A,2F, 2F/A,3E,3E/A,BR,BR/A,E, E/A,ED,ED/A,F,F/A,KO, KO/A,U,U/A
					92501-06010-0G	Parafuso, Cego, 6x10	–	–	1	–	–	–	–	–			2U,2U/A
				22	92501-06022-0A	Parafuso, Cego Sextavado, 6x22	1	1	–	1	1	1	1	1			
							–	–	1	–	–	–	–	–			2BR,2BR/A,2ED,2ED/A,2F, 2F/A,3E,3E/A,BR,BR/A,E, E/A,ED,ED/A,F,F/A,KO, KO/A,U,U/A
					92501-06022-0G		–	–	1	–	–	–	–	–			2U,2U/A

PROIBIDA A REPRODUÇÃO E DISTRIBUIÇÃO
- Moto Honda da Amazônia Ltda. - Cotec

© Moto Honda da Amazônia Ltda.
Todos os direitos reservados.

C-20

Pedal de Apoio

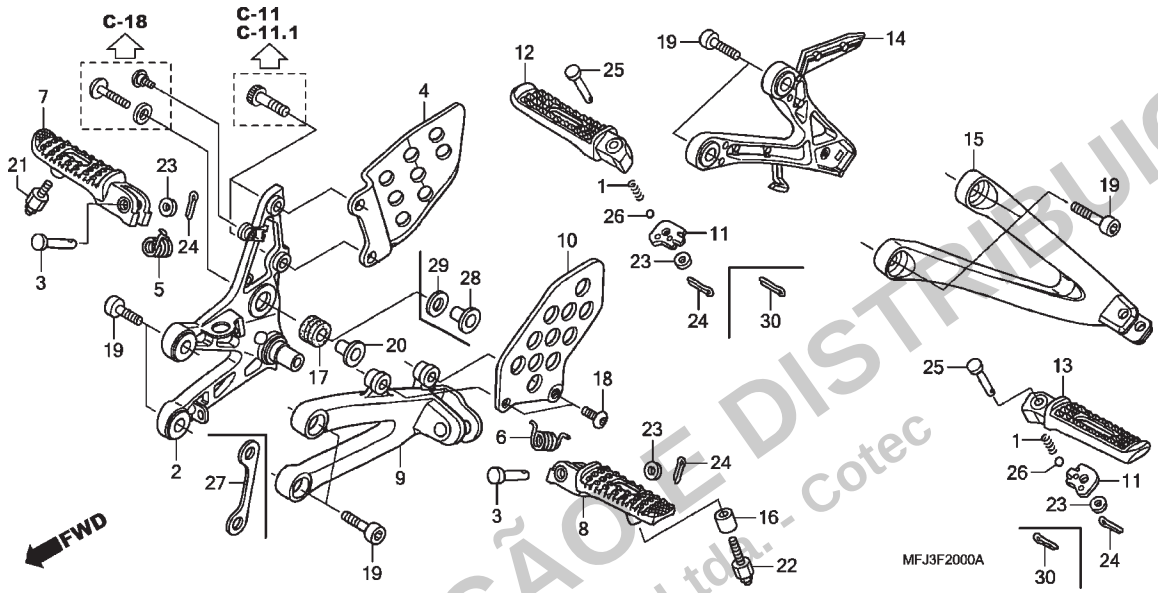

Ref. Nº	N.O.S.	Item de serviço	T.M.O.	Ref. Nº	Nº da peça	Descrição	Qtd. CBR600RR 7	8	9	A	B	CBR600RA 9	A	B	Nº de série		Tipo
				23	94101-06000	Arruela, Lisa, 6mm	4	4	–	4	4	4	4	4			
							–	–	4	–	–	–	–	–			2BR,2BR/A,2ED,2ED/A,2F, 2F/A,3E,3E/A,BR,BR/A,E, E/A,ED,ED/A,F,F/A,KO, KO/A,U,U/A
					94101-06700		–	–	4	–	–	–	–	–			2U,2U/A
				24	94201-16120	Cupilha, 1,6x12	4	4	–	4	4	4	4	4			
							–	–	4	–	–	–	–	–			2BR,2BR/A,2ED,2ED/A,2F, 2F/A,3E,3E/A,BR,BR/A,E, E/A,ED,ED/A,F,F/A,KO, KO/A,U,U/A
							–	–	2	–	–	–	–	–			2U,2U/A
				25	95015-83000	Pino C, Pedal Apoio Traseiro	2	2	–	2	2	2	2	2			
							–	–	2	–	–	–	–	–			2BR,2BR/A,2ED,2ED/A,2F, 2F/A,3E,3E/A,BR,BR/A,E, E/A,ED,ED/A,F,F/A,KO, KO/A,U,U/A
					50603-MFL-610		–	–	2	–	–	–	–	–			2U,2U/A
				26	96211-08000	Esferas, Aço, #8 (1/4)	2	2	2	2	2	2	2	2			
				27	57462-MFJ-A50	Placa, Enrijecedora	–	–	–	–	–	1	1	1			
				28	80109-367-690	Bucha C6,3, Fixação	–	–	–	–	–	1	1	1			
				29	90540-SK7-000	Arruela, Farol	–	–	–	–	–	1	1	1			
				30	94201-20120	Cupilha, 2,0x12	–	–	2	–	–	–	–	–			2U,2U/A

PROIBIDA A REPRODUÇÃO E DISTRIBUIÇÃO
- Moto Honda da Amazônia Ltda. - Cotec

© Moto Honda da Amazônia Ltda.
Todos os direitos reservados.

C-21

Cavalete

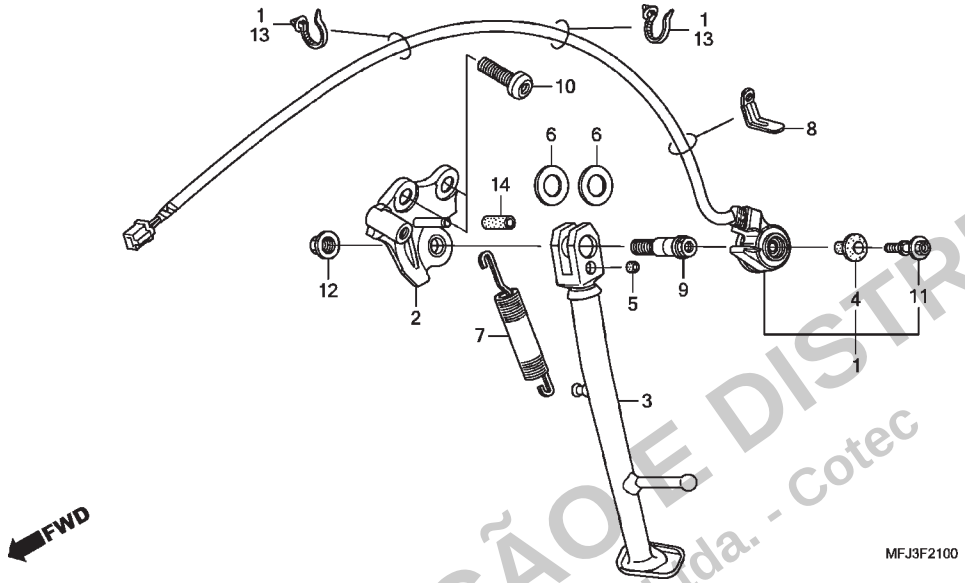

Ref. Nº	N.O.S.	Item de serviço	T.M.O.
1	615195	Interruptor, Cavalete Lateral	0,4
2	410181	Suporte, Cavalete Lateral	0,3
3	410180	Cavalete Lateral	0,2
7	410182	Mola, Cavalete Lateral	0,1

Ref. Nº	Nº da peça	Descrição	Qtd. CBR600RR 7	8	9	A	B	CBR600RA 9	A	B	Nº de série		Tipo
1	35720-MFJ-305	Interruptor Jogo, Cavalete Lateral	1	1	1	1	1	1	1	1			
2	50150-MFJ-D00	Suporte Comp., Cavalete Lateral	1	1	1	1	1	1	1	1			
3	50530-MFJ-D00	Cavalete Lateral, Comp.	1	1	1	1	1	1	1	1			
4	50534-MEE-000	Coxim B	1	1	1	1	1	1	1	1			
5	50535-MEE-000	Coxim C	1	1	1	1	1	1	1	1			
6	50539-MFJ-D00	Arruela, 14,5x28	2	2	2	2	2	2	2	2			
7	50540-MBB-000	Mola Conj., Cavalete Lateral	1	1	1	1	1	1	1	1			
8	90105-727-000	Presilha, 2x50	1	–	–	–	–	–	–	–			
	91410-679-000	Presilha, 2x60	–	1	1	1	1	1	1	1			
9	90110-MEE-000	Parafuso Conj., Cavalete Lateral	1	1	1	1	1	1	1	1			
10	90116-MFJ-D00	Parafuso, Allen, 10x28	2	2	2	2	2	2	2	2			
11	90147-MEE-000	Parafuso, Especial, 6x21	1	1	1	1	1	1	1	1			
12	90203-MF9-710	Porca, Cavalete Lateral	1	1	1	1	1	1	1	1			
13	91541-S0A-003	Presilha, Fiação (Preto) (145mm)	2	2	2	2	2	2	2	2			
14	95005-45017-50	Tubo, 4,5x17 (95005-45001-50M)	1	1	1	1	1	1	1	1			

PROIBIDA A REPRODUÇÃO E DISTRIBUIÇÃO
- Moto Honda da Amazônia Ltda. - Cotec

© Moto Honda da Amazônia Ltda.
Todos os direitos reservados.

C-22

Garfo Traseiro

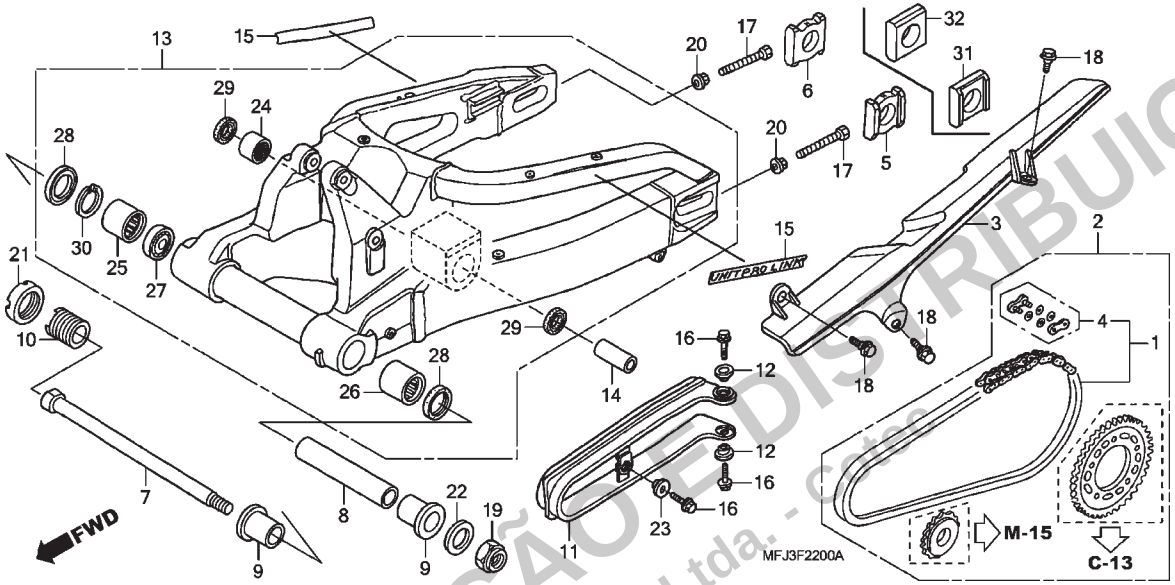

Ref. Nº	N.O.S.	Item de serviço	T.M.O.
1	213165	Corrente, Transmissão	0,5
2	2131G4	Corrente Transmissão, Jogo	1,2
	2131R4	Corrente Transmissão, Jogo (A)	1,5
		• Nota: Modelos '09	
3	410195	Carcaça, Corrente Transmissão	0,1
11	4101E5	Deslizador, Corrente	0,4
	4101AU	Deslizador, Corrente (A)	0,7
		• Nota: Modelos '09	
13	5121B0	Garfo Traseiro, Conj.	1,8
	5121B0F	• ABS adicionar	0,3
24	5121G9	Rolamento, Placa Articulação Amortecedor Traseiro	1,5
	5121G9A	• ABS adicionar	0,3
25		(27)	
	5121C9	Rolamento, Garfo Traseiro: Direito	1,5
		• Nota: Mesmo tempo para duas unidades	
	5121C9F	• ABS adicionar	0,3
26	5121C8	Rolamento, Garfo Traseiro: Esquerdo	1,7
	5121C8E	• ABS adicionar	0,3
	5121D0	Rolamento, Garfo Traseiro: Ambos	1,7
	5121D0E	• ABS adicionar	0,3

Ref. Nº	Nº da peça	Descrição	Qtd. CBR600RR 7	8	9	A	B	CBR600RA 9	A	B	Nº de série		Tipo
1	40540-MAL-G01	Corrente Transmissão, Jogo (DAIDO) (DID525HV-120ZB) (Elo Padrão 112 Elos)	1	1	1	1	1	1	1	1			
	40540-MFJ-D02	Corrente Transmissão, Jogo (RK EXCEL) (525ROZ6-120LJFZ) (Elo Padrão 112 Elos)	1	1	1	1	1	1	1	1			
2	06406-MFJ-D00	Corrente, Transmissão Jogo (525-16 e 41D)	1	1	1	1	–	–	–	–			2ED,2ED/A,2F,2F/A,3E, 3E/A,E,E/A,ED,ED/A,F,F/A
	06406-MFJ-D01		–	–	–	–	1	–	–	1			2ED,2F,3E,3F,4ED,5E,E, ED,F
	06406-MFJ-D00		–	–	–	–	–	1	–	–			E,E/A,ED,ED/A,F,F/A,KO, KO/A
			–	–	–	–	–	–	1	–			
3	40510-MEE-010	Carcaça, Corrente Transmissão	1	1	1	1	1	1	1	1			
4	40535-MAL-G01	Junção Jogo, Corrente Transmissão (DAIDO)	1	1	1	1	1	1	1	1			
	40541-MFJ-D02	Junção Jogo, Corrente Transmissão (RK EXCEL)	1	1	1	1	1	1	1	1			
5	42305-MFJ-D00	Espaçador, Esquerdo Eixo Traseiro	1	1	–	–	–	–	–	–			
	42305-MEE-D00		–	–	1	1	1	–	–	–			
6	42306-MFJ-D00	Espaçador, Direito Eixo Traseiro	1	1	–	–	–	–	–	–			
	42306-MEE-D00		–	–	1	1	1	–	–	–			
7	52101-MFJ-D00	Parafuso, Garfo Traseiro	1	1	1	1	1	1	1	1			

PROIBIDA A REPRODUÇÃO E DISTRIBUIÇÃO
- Moto Honda da Amazônia Ltda. - Cetas

© Moto Honda da Amazônia Ltda.
Todos os direitos reservados.

C-22

Garfo Traseiro

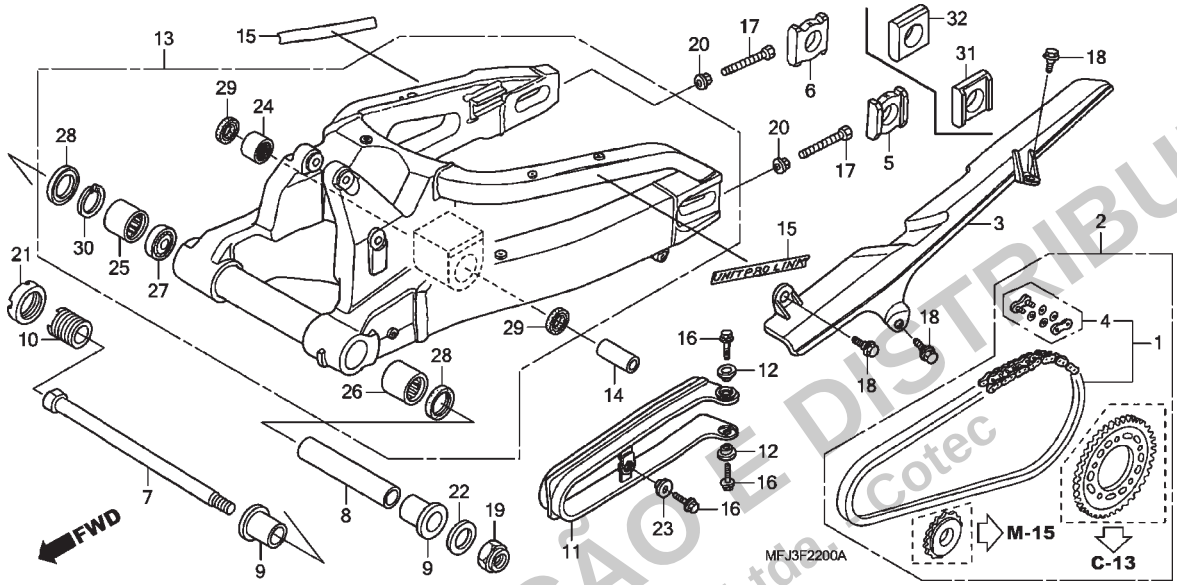

Ref. Nº	N.O.S.	Item de serviço	T.M.O.	Ref. Nº	Nº da peça	Descrição	Qtd. CBR600RR 7	8	9	A	B	CBR600RA 9	A	B	Nº de série		Tipo
				8	52102-MFJ-D00	Bucha, Garfo Traseiro	1	1	1	1	1	1	1	1			
				9	52106-MR7-000	Bucha B	2	2	2	2	2	2	2	2			
				10	52108-MFJ-D00	Parafuso, Ajuste Direito	1	1	1	1	1	1	1	1			
				11	52170-MFJ-D00	Deslizador, Corrente	1	1	1	1	1	1	1	1			
				12	52171-MFJ-D00	Arruela, Deslizador Corrente	2	2	2	2	2	2	2	2			
				13	52200-MFJ-A40	Garfo Traseiro, Subconj.	–	–	1	1	–	–	–	–			
					52200-MFJ-A50		–	–	–	–	–	1	1	–			
					52200-MFJ-D00		1	–	–	–	–	–	–	–			
					52200-MFJ-D10		–	1	–	–	–	–	–	–			
					52200-MFJ-J30		–	–	–	–	1	–	–	–			
					52200-MFJ-N60		–	–	–	–	–	–	–	1			
				14	52463-MAL-G00	Bucha, Braço Amortecedor	1	1	1	1	1	1	1	1			
				15	87121-MEL-D20	Emblemas (Unidade PROLINK)	2	2	–	–	–	2	2	–			2ED,2ED/A,2F,2F/A,2U, 2U/A,3E,3E/A,BR,BR/A,E, E/A,ED,ED/A,F,F/A,KO, KO/A,MX,MX/A,U,U/A
							–	–	2	–	–	–	–	–			2BR,2BR/A,2ED,2ED/A,2F, 2F/A,3E,3E/A,BR,BR/A,E, E/A,ED,ED/A,F,F/A,KO, KO/A,U,U/A
							–	–	–	2	–	–	–	–			BR,E,ED,F,KO,U
					87121-MEE-000		–	–	–	–	2	–	–	–			2BR,2ED,2F,2KO,2U,3E, E,ED,F,U
							–	–	–	–	–	–	–	2			2ED,2F,2KO,3E,BR,E,ED,F,U

PROIBIDA A REPRODUÇÃO E DISTRIBUIÇÃO
Moto Honda da Amazônia Ltda. - Cotec

© Moto Honda da Amazônia Ltda.
Todos os direitos reservados.

C-22

Garfo Traseiro

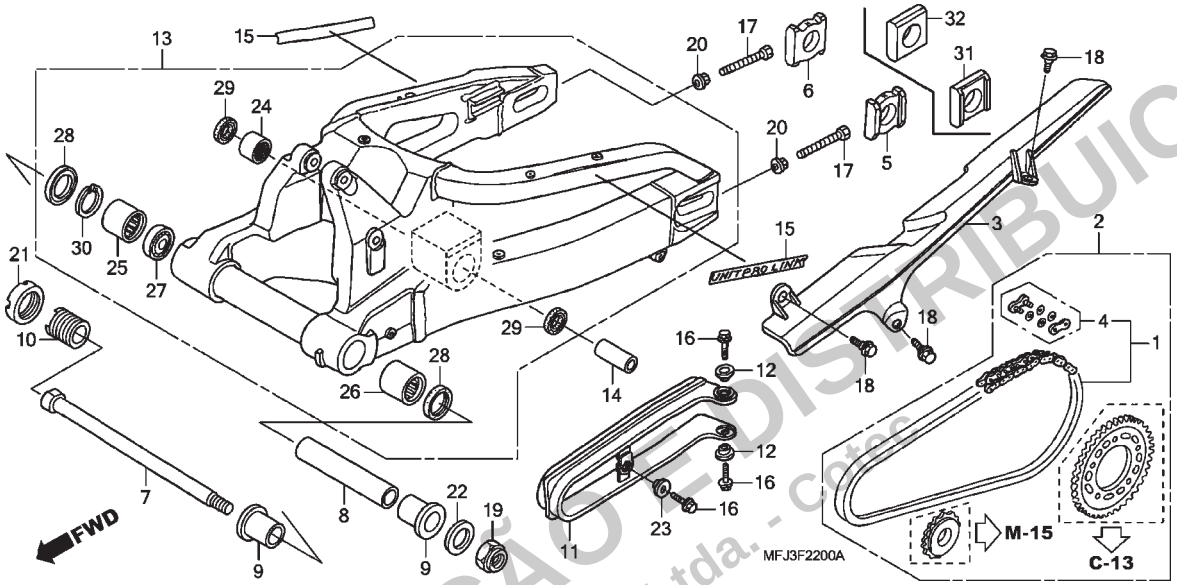

Ref. Nº	N.O.S.	Item de serviço	T.M.O.	Ref. Nº	Nº da peça	Descrição	Qtd. CBR600RR 7	8	9	A	B	CBR600RA 9	A	B	Nº de série		Tipo
				16	90105-MY9-000	Parafuso, Flange, 6x18	3	3	3	3	3	3	3	3			
				17	90106-MCF-D00	Parafuso, Sextavado, 8x50	2	2	2	2	2	–	–	–			
					90106-MFJ-A50		–	–	–	–	–	2	2	2			
				18	90113-MAS-E00	Parafuso, Flange, 6mm	3	3	3	3	3	3	3	3			
				19	90306-MCS-G00	Porca, U, 18mm	1	1	1	1	1	1	1	1			
				20	90309-357-000	Porca, Sextavada, 8mm	2	2	2	2	2	2	2	2			
				21	90355-MFJ-D00	Porca, Garfo Traseiro	1	1	1	1	1	1	1	1			
				22	90401-KZ4-890	Arruela, 18x32x2	1	1	1	1	1	1	1	1			
				23	90485-MB2-000	Arruela, 6mm	1	1	1	1	1	1	1	1			
				24	91071-KV3-005	Rolamento, Agulhas (KOYO)	1	1	1	1	1	1	1	1			
				25	91071-MBW-E11	Rolamento, Agulhas	1	1	1	1	1	1	1	1			
				26	91071-MR7-003	Rolamento, Agulhas	1	1	1	1	1	1	1	1			
				27	91072-MR7-003	Rolamento, Radial Esferas, 20x37x9	1	1	1	1	1	1	1	1			
				28	91202-MR7-003	Retentor Pó, 28x37x4	2	2	2	2	2	2	2	2			
				29	91262-KV3-831	Retentor Pó, 17x24x5 (ARAI)	2	2	2	2	2	2	2	2			
				30	94520-37000	Anel Elástico, Interno, 37mm	1	1	1	1	1	1	1	1			
				31	42305-MFL-000	Espaçador, Esquerdo Eixo Traseiro	–	–	–	–	–	1	1	1			
				32	42306-MFL-000	Espaçador, Direito Eixo Traseiro	–	–	–	–	–	1	1	1			

PROIBIDA A REPRODUÇÃO E DISTRIBUIÇÃO
- Moto Honda da Amazônia Ltda. - Cetas

Voltar

© Moto Honda da Amazônia Ltda.
Todos os direitos reservados.

C-23

Amortecedor Traseiro (CBR600RR)

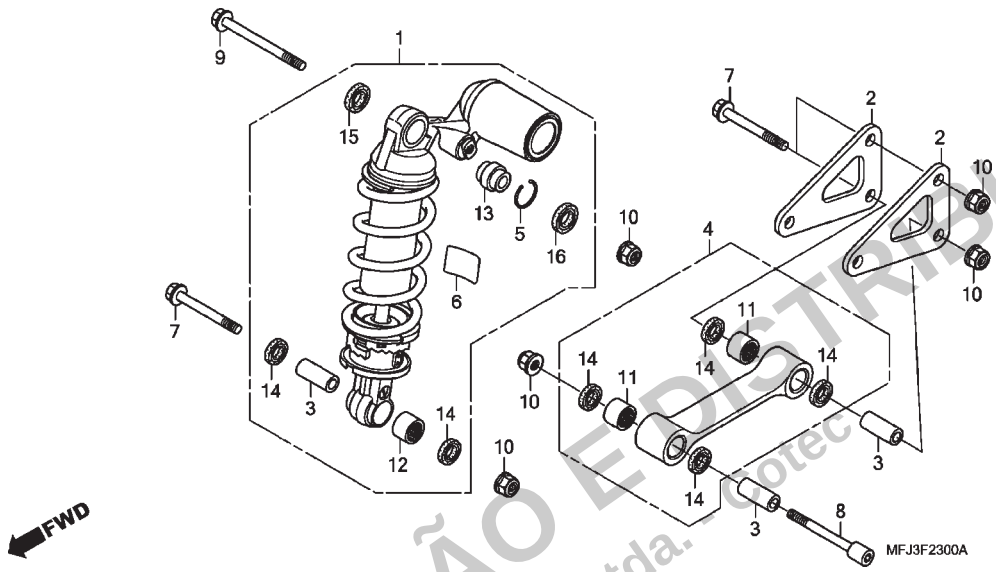

Ref. Nº	N.O.S.	Item de serviço	T.M.O.
1	512115	Amortecedor Traseiro, Conj.	0,3
	5121K7	Amortecedor Traseiro, Conj. (A)	0,5
		• Nota: Modelos '09	
2	5121C4	Placa, Articulação Amortecedor Traseiro	0,4
		• Nota: Mesmo tempo para duas unidades	
	5121L9	Placa, Articulação Amortecedor Traseiro (A)	0,6
		• Nota: Mesmo tempo para duas unidades	
		• Nota: Modelos '09	
4	512145	Braço Oscilante, Amortecedor	0,4
	5121L4	Braço Oscilante, Amortecedor (A)	0,6
		• Nota: Modelos '09	
11	5121D4	Rolamento, Braço Amortecedor	0,6
	5121D4A	• Substituição de 1 rolamento adicionar	0,1
	5121E6	Rolamento, Braço Amortecedor (A)	0,8
		• Nota: Modelos '09	
	5121E6A	• Substituição de 1 rolamento adicionar	0,1
+			

Ref. Nº	Nº da peça	Descrição	Qtd. CBR600RR 7	8	9	A	B	CBR600RA 9	A	B	Nº de série		Tipo
1	52400-MFJ-D01	Amortecedor Traseiro, Conj.	1	1	–	–	–	–	–	–			2ED,2ED/A,2F,2F/A,2U, 2U/A,3E,3E/A,BR,BR/A,E, E/A,ED,ED/A,F,F/A,U,U/A
	52400-MFJ-K01		1	1	–	–	–	–	–	–			KO,KO/A
	52400-MFJ-C00		–	1	–	–	–	–	–	–			2MX,MX
			–	1	–	–	–	–	–	–		~ 8K111028	2MX/A,MX/A
	52400-MFJ-A01		–	1	–	–	–	–	–	–	8K111029 ~		2MX/A,MX/A
	52400-MFJ-C01		1	–	–	–	–	–	–	–			MX
	52400-MFJ-C61		–	–	1	–	–	–	–	–			2BR,2BR/A,2ED,2ED/A,2F, 2F/A,2U,2U/A,3E,3E/A,BR, BR/A,E,E/A,ED,ED/A,F, F/A,U,U/A
			–	–	–	1	1	–	–	–			2BR,3BR,BR
	52400-MFJ-K31		–	–	1	1	1	–	–	–			2KO,KO,KO/A
	52400-MFJ-G31		–	–	–	1	1	–	–	–			2ED,2F,2U,3E,3F,3U,4ED, 5E,E,ED,F,U
2	52461-MFJ-D00	Placa, Braço Amortecedor	2	2	2	2	2	–	–	–			
3	52463-MAL-G00	Bucha, Braço Amortecedor	3	3	3	3	3	–	–	–			
4	52475-MFJ-D00	Braço Oscilante Subconj., Amortecedor	1	1	1	1	1	–	–	–			
5	52487-KA4-831	Anel, Limitador	1	1	1	1	1	–	–	–			
6	87516-MBZ-G01	Etiqueta, Amortecedor Traseiro (Inglês/Francês)	1	1	1	–	–	–	–	–			2BR,2BR/A,2ED,2ED/A,2F, 2F/A,2MX,2U,2U/A,3E,3E/A, BR,BR/A,E,E/A,ED,ED/A, F,F/A,MX,U,U/A

PROIBIDA A REPRODUÇÃO E DISTRIBUIÇÃO
- Moto Honda da Amazônia Ltda. - Cotec

© Moto Honda da Amazônia Ltda.
Todos os direitos reservados.

C-23

Amortecedor Traseiro (CBR600RR)

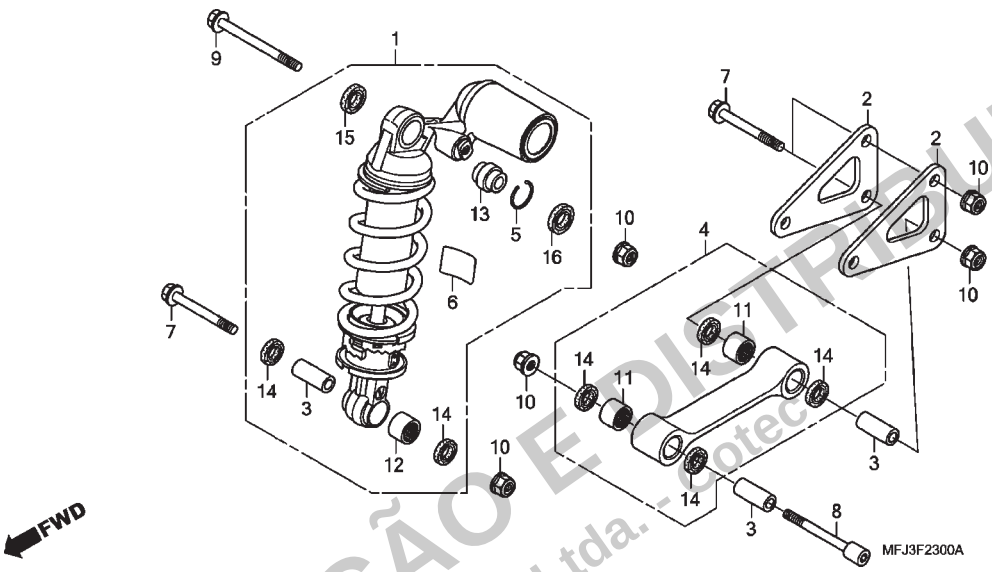

Ref. Nº	N.O.S.	Item de serviço	T.M.O.
12		(13)	
	5121D1	Rolamento, Amortecedor Traseiro	0,5
	5121D1A	• Substituição de 1 rolamento adicionar	0,1
	5121H4	Rolamento, Amortecedor Traseiro (A)	0,7
		• Nota: Modelos '09	
	5121H4A	• Substituição de 1 rolamento adicionar	0,1

Ref. Nº	Nº da peça	Descrição	Qtd. CBR600RR 7	8	9	A	B	CBR600RA 9	A	B	Nº de série		Tipo
6	87516-MBZ-G01	Etiqueta, Amortecedor Traseiro (Inglês/Francês)	–	–	–	1	1	–	–	–	.....	.....	2BR,3BR,BR
			–	1	–	–	–	–	–	–		~ 8K111028	MX/A,2MX/A
	87516-MBL-610	Etiqueta, Amortecedor Traseiro	–	1	–	–	–	–	–	–	8K111029~		MX/A,2MX/A
	87516-KFK-750	Etiqueta, Amortecedor Traseiro (Coreano)	1	1	1	1	1	–	–	–	.....	.....	2KO,KO,KO/A
	87516-MCA-G60	Etiqueta, Amortecedor Traseiro	–	–	–	1	1	–	–	–	.....	.....	2ED,2F,2U,3E,3F,3U,4ED, 5E,E,ED,F,U
7	90101-MBB-000	Parafuso, Flange, 10x62	3	3	3	3	3	–	–	–	.....	.....	.....
8	90107-MFJ-D00	Parafuso, Allen, 10x70	1	1	1	1	1	–	–	–	.....	.....	.....
9	90132-MEL-000	Parafuso, Flange, 10x75	1	1	1	1	1	–	–	–	.....	.....	.....
10	90304-GE8-003	Porca, U, 10mm	5	5	5	5	5	–	–	–	.....	.....	.....
11	91071-KV3-005	Rolamento, Agulhas (KOYO)	2	2	2	2	2	–	–	–	.....	.....	.....
12	91072-KT7-003	Rolamento, Agulhas, 17x24x20 (NTN)	1	1	1	1	1	–	–	–	.....	.....	.....
13	91074-MBR-722	Rolamento, Esferas, 10	1	1	1	1	1	–	–	–	.....	.....	.....
14	91262-KV3-831	Retentor Pó, 17x24x5 (ARAI)	6	6	6	6	6	–	–	–	.....	.....	.....
15	91351-KZ3-731	Retentor Pó, Amortecedor Traseiro ...	1	1	1	1	1	–	–	–	.....	.....	.....
16	91351-MAC-671	Retentor Pó, 16x26x3	1	1	1	1	1	–	–	–	.....	.....	.....

PROIBIDA A REPRODUÇÃO E DISTRIBUIÇÃO
Moto Honda da Amazônia Ltda. - Cotec

© Moto Honda da Amazônia Ltda.
Todos os direitos reservados.

C-23.1

Amortecedor Traseiro (CBR600RA)

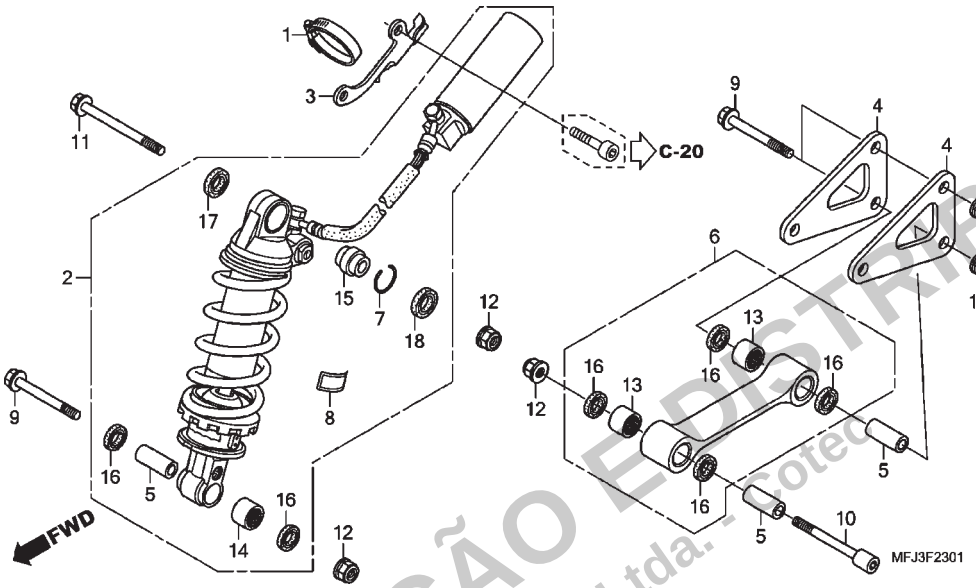

Ref. Nº	N.O.S.	Item de serviço	T.M.O.
2	512115	Amortecedor Traseiro, Conj.	0,5
4	5121L9	Placa, Articulação Amortecedor Traseiro (A)	0,6
		• Nota: Mesmo tempo para duas unidades	
6	5121L4	Braço Oscilante, Amortecedor (A)	0,6
13	5121E6	Rolamento, Braço Amortecedor (A)	0,8
	5121E6A	• Substituição de 1 rolamento adicionar	0,1
14		(15)	
	5121H4	Rolamento, Amortecedor Traseiro (A)	0,7
	5121H4A	• Substituição de 1 rolamento adicionar	0,1

Ref. Nº	Nº da peça	Descrição	Qtd. CBR600RR 7	8	9	A	B	CBR600RA 9	A	B	Nº de série		Tipo
1	50252-MW0-000	Presilha, Tanque Secundário	–	–	–	–	–	1	1	1			
2	52400-MFJ-C81	Amortecedor Traseiro, Conj.	–	–	–	–	–	1	–	–			BR,BR/A,E,E/A,ED,ED/A,F,F/A,U,U/A
			–	–	–	–	–	–	1	1			BR
	52400-MFJ-K41		–	–	–	–	–	1	1	1			2KO,KO,KO/A
	52400-MFJ-H31		–	–	–	–	–	–	1	1			2ED,2F,2U,3E,3F,4ED,5E,E,ED,F,U
3	52409-MFJ-A50	Suporte, Tanque Amortecedor Traseiro		–	–	–	–	1	1	1			
4	52461-MFJ-D00	Placa, Braço Amortecedor	–	–	–	–	–	2	2	2			
5	52463-MAL-G00	Bucha, Braço Amortecedor	–	–	–	–	–	3	3	3			
6	52475-MFJ-D00	Braço Oscilante Subconj., Amortecedor	–	–	–	–	–	1	1	1			
7	52487-KA4-831	Anel, Limitador	–	–	–	–	–	1	1	1			
8	87516-MBZ-G01	Etiqueta, Amortecedor Traseiro (Inglês/Francês)	–	–	–	–	–	1	–	–			BR,BR/A,E,E/A,ED,ED/A,F,F/A,U,U/A
			–	–	–	–	–	–	1	1			BR
	87516-KFK-750	Etiqueta, Amortecedor Traseiro (Coreano)	–	–	–	–	–	1	1	1			2KO,KO,KO/A
	87516-MCA-G60	Etiqueta, Amortecedor Traseiro	–	–	–	–	–	–	1	1			2ED,2F,2U,3E,3F,4ED,5E,E,ED,F,U
9	90101-MBB-000	Parafuso, Flange, 10x62	–	–	–	–	–	3	3	3			
10	90107-MFJ-D00	Parafuso, Allen, 10x70	–	–	–	–	–	1	1	1			

PROIBIDA A REPRODUÇÃO E DISTRIBUIÇÃO
- Moto Honda da Amazônia Ltda. - Fotec

© Moto Honda da Amazônia Ltda.
Todos os direitos reservados.

C-23.1

Amortecedor Traseiro (CBR600RA)

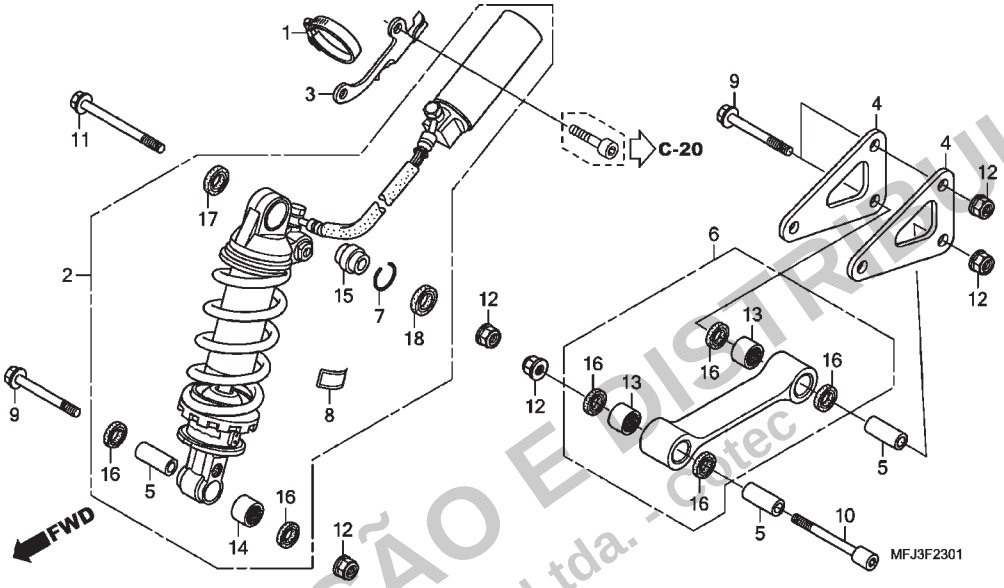

Ref. Nº	N.O.S.	Item de serviço	T.M.O.

Ref. Nº	Nº da peça	Descrição	Qtd. CBR600RR 7	8	9	A	B	CBR600RA 9	A	B	Nº de série		Tipo
11	90132-MEL-000	Parafuso, Flange, 10x75	–	–	–	–	–	1	1	1			
12	90304-GE8-003	Porca, U, 10mm	–	–	–	–	–	5	5	5			
13	91071-KV3-005	Rolamento, Agulhas (KOYO)	–	–	–	–	–	2	2	2			
14	91072-KT7-003	Rolamento, Agulhas, 17x24x20 (NTN)	–	–	–	–	–	1	1	1			
15	91074-MBR-722	Rolamento, Esferas, 10	–	–	–	–	–	1	1	1			
16	91262-KV3-831	Retentor Pó, 17x24x5 (ARAI)	–	–	–	–	–	6	6	6			
17	91351-KZ3-731	Retentor Pó, Amortecedor Traseiro	–	–	–	–	–	1	1	1			
18	91351-MAC-671	Retentor Pó, 16x26x3	–	–	–	–	–	1	1	1			

PROIBIDA A REPRODUÇÃO E DISTRIBUIÇÃO
- Moto Honda da Amazônia Ltda. - Cotec

© Moto Honda da Amazônia Ltda.
Todos os direitos reservados.

C-24

Para-lama Traseiro

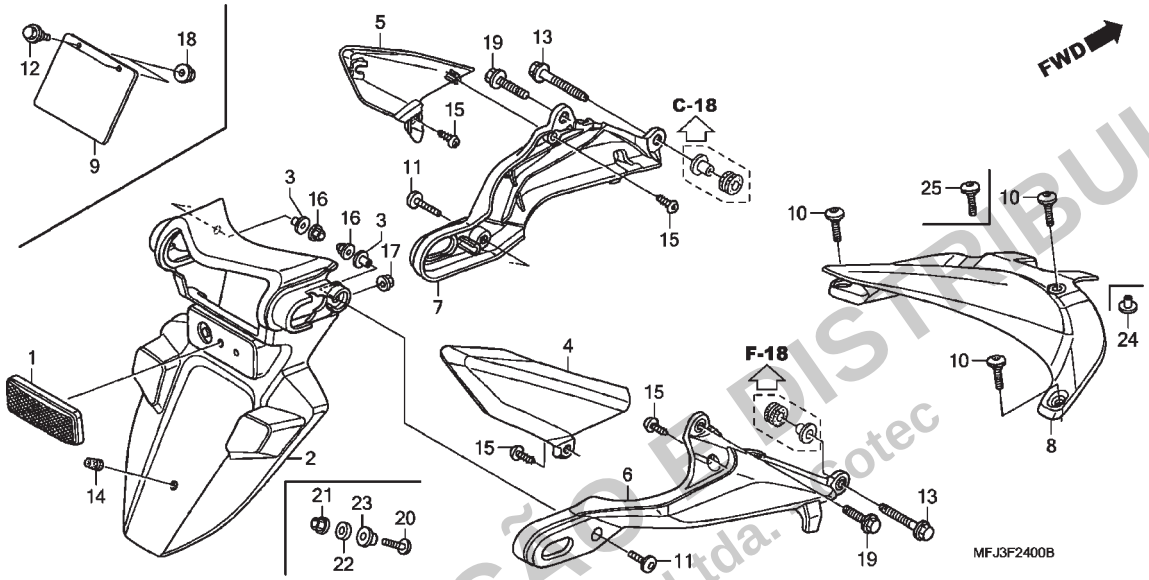

Ref. Nº	N.O.S.	Item de serviço	T.M.O.
2	413105	Para-lama A, Traseiro	0,5
4	4131L7	Protetor, Térmico Traseiro: Direito	0,3
5	4131L8	Protetor, Térmico Traseiro: Esquerdo	0,3
	4131R9	Protetor, Térmico Traseiro: Ambos	0,3
6	4131C4	Suporte, Para-lama Traseiro: Direito	0,4
7	4131C3	Suporte, Para-lama Traseiro: Esquerdo	0,4
	4131L9	Suporte, Para-lama Traseiro: Ambos	0,5
8	413111	Para-lama C, Traseiro	0,1

Ref. Nº	Nº da peça	Descrição	Qtd. CBR600RR 7	8	9	A	B	CBR600RA 9	A	B	Nº de série		Tipo
1	33741-MS6-921	Refletor (STANLEY)	1	1	1	1	1	1	1	1			
2	80100-MFJ-A00	Para-lama A, Traseiro	1	1	1	1	1	1	1	1			2U,2U/A,3U,U,U/A
	80100-MFJ-D00		1	1	1	1	1	1	1	1			2BR,2BR/A,2ED,2ED/A,2F, 2F/A,2KO,2MX,2MX/A,3BR, 3E,3E/A,3F,4ED,5E,BR, BR/A,E,E/A,ED,ED/A,F, F/A,KO,KO/A,MX,MX/A
3	80101-MFJ-D00	Bucha, Para-lama Traseiro	2	2	2	2	2	2	2	2			
4	80103-MFJ-D00ZA	Protetor, Térmico Traseiro Direito *NH35M* Prata Cloud Metálico	1	–	–	–	–	–	–	–			BR,MX
			–	1	–	–	–	–	–	–			MX,MX/A
			–	–	1	–	–	1	–	–			U,U/A
			–	–	–	1	–	–	–	–			2ED,2F,2U,3E
			–	–	–	–	1	–	–	1			
	80103-MFJ-D00ZC	*NH105* Preto Fosco (#15-#20)	1	–	–	–	–	–	–	–			E,ED,F,KO,U
			–	1	–	–	–	–	–	–			2ED,2ED/A,2F,2F/A,2MX, 2MX/A,2U,2U/A,3E,3E/A, BR,BR/A,E,E/A,ED,ED/A,F, F/A,KO,KO/A,U,U/A
			–	–	1	–	–	–	–	–			2BR,2BR/A,2ED,2ED/A,2F, 2F/A,2U,2U/A,3E,3E/A,BR, BR/A,E,E/A,ED,ED/A,F,F/A, KO,KO/A
			–	–	–	1	–	–	1	–			BR,E,ED,F,KO,U
			–	–	–	–	–	1	–	–			BR,BR/A,E,E/A,ED,ED/A, F,F/A,KO,KO/A

PROIBIDA A REPRODUÇÃO E DISTRIBUIÇÃO
- Moto Honda da Amazônia Ltda. - Cotec

© Moto Honda da Amazônia Ltda.
Todos os direitos reservados.

C-24

Para-lama Traseiro

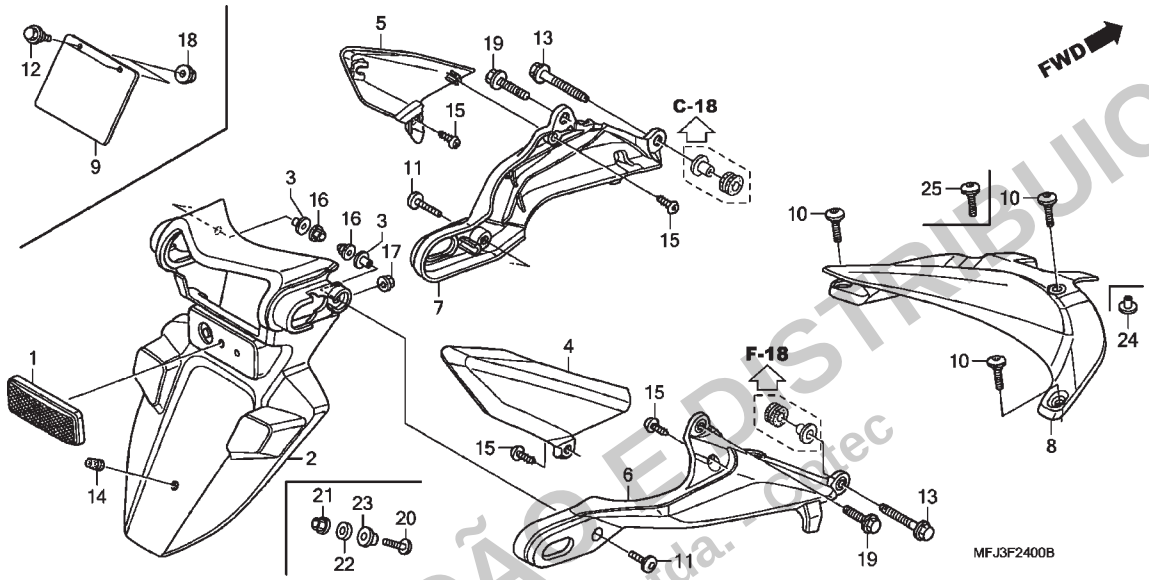

Ref. Nº	N.O.S.	Item de serviço	T.M.O.

Ref. Nº	Nº da peça	Descrição	Qtd. CBR600RR 7	8	9	A	B	CBR600RA 9	A	B	Nº de série		Tipo
5	80104-MFJ-D00ZA	Protetor, Térmico Traseiro Esquerdo											
		NH35M ..... Prata Cloud Metálico	1	–	–	–	–	–	–	–	.....	.....	BR,MX
			–	1	–	–	–	–	–	–	.....	.....	MX,MX/A
			–	–	1	–	–	1	–	–	.....	.....	U,U/A
			–	–	–	1	–	–	–	–	.....	.....	2ED,2F,2U,3E
			–	–	–	1	–	–	1	–	.....	.....	BR,E,ED,F,KO,U
	80104-MFJ-D00ZC	*NH105* ..... Preto Fosco (#15-#20)	1	–	–	–	–	–	–	–	.....	.....	E,ED,F,KO,U
			–	1	–	–	–	–	–	–	.....	.....	2ED,2ED/A,2F,2F/A,2MX, 2MX/A,2U,2U/A,3E,3E/A, BR,BR/A,E,E/A,ED,ED/A, F,F/A,KO,KO/A,U,U/A
			–	–	1	–	–	–	–	–	.....	.....	2BR,2BR/A,2ED,2ED/A,2F, 2F/A,2U,2U/A,3E,3E/A,BR, BR/A,E,E/A,ED,ED/A,F,F/A, KO,KO/A
			–	–	–	1	–	–	1	–	.....	.....	.....
			–	–	–	–	–	1	–	–	.....	.....	BR,BR/A,E,E/A,ED,ED/A,F, F/A,KO,KO/A
6	80115-MFJ-D00	Suporte A, Para-lama Direito	1	1	1	1	1	1	1	1	.....	.....	.....
7	80116-MFJ-D00	Suporte A, Para-lama Esquerdo	1	1	1	1	1	1	1	1	.....	.....	.....
8	80120-MFJ-D00	Para-lama C, Traseiro	1	1	–	–	–	–	–	–	.....	.....	2ED,2ED/A,2F,2MX,2MX/A, 2U,2U/A,3E,3E/A,BR,BR/A, E,E/A,ED,ED/A,F,KO,KO/A, MX,MX/A,U,U/A
			–	1	–	–	–	–	–	–		~ 8K110083	2F/A,F/A

PROIBIDA A REPRODUÇÃO E DISTRIBUIÇÃO
- Moto Honda da Amazônia Ltda. - Cartec

© Moto Honda da Amazônia Ltda.
Todos os direitos reservados.

C-24

Para-lama Traseiro

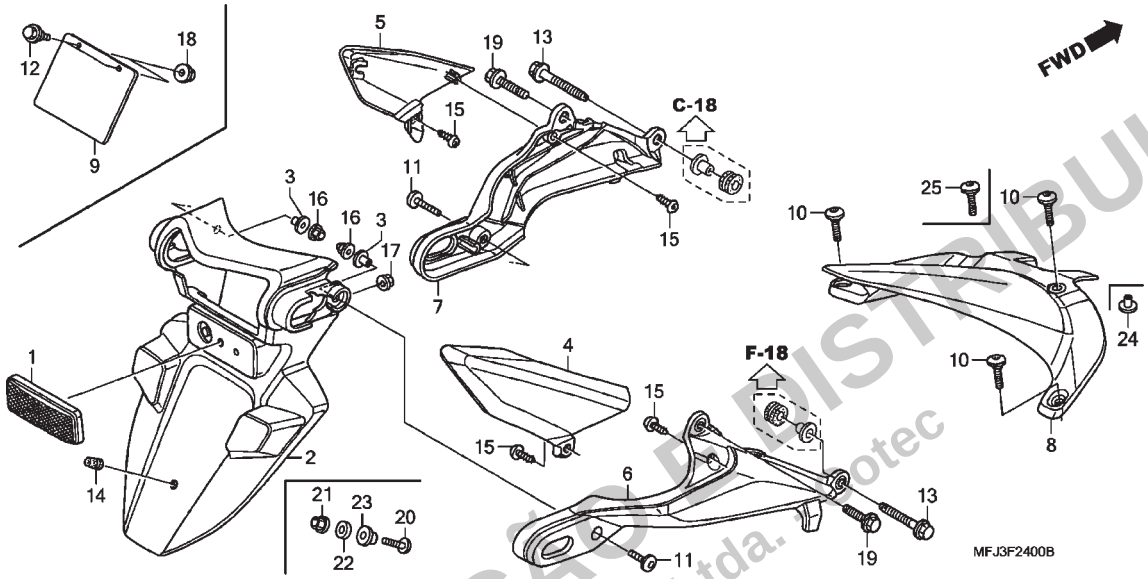

Ref. Nº	N.O.S.	Item de serviço	T.M.O.

Ref. Nº	Nº da peça	Descrição	Qtd. CBR600RR 7	8	9	A	B	CBR600RA 9	A	B	Nº de série		Tipo
8)	80120-MFJ-A40	Para-lama C, Traseiro	–	1	–	–	–	–	–	–	8K110084~		2F/A,F/A
			–	–	1	1	1	–	–	–			
	80120-MFJ-A50		–	–	–	–	–	1	1	1			
9	84710-MEE-650	Placa, Traseira Identificação	1	1	1	1	1	1	1	1			2U,2U/A,3U,U,U/A
10	90106-KCR-000	Parafuso, Phillips, 5x19	3	3	2	2	2	–	3	3			2BR,2BR/A,2ED,2ED/A,2F, 2F/A,2KO,2MX,2MX/A,2U, 2U/A,3BR,3E,3E/A,3F,3U, 4ED,5E,BR,BR/A,E,E/A, ED,ED/A,F,F/A,KO,KO/A, MX,MX/A,U,U/A
			–	3	–	–	–	–	–	–		~ 8K110083	2F/A,F/A
			–	2	–	–	–	–	–	–	8K110084~		2F/A,F/A
			–	–	–	–	–	3	–	–			
11	90115-MEL-000	Parafuso, Phillips, 5x15	2	2	2	2	2	2	2	2			
12	90122-752-000	Parafuso, Especial, 6mm	2	2	2	2	2	2	2	2			2U,2U/A,3U,U,U/A
13	90166-MEE-D00	Parafuso, Flange, 6x29 (Guia)	2	2	2	2	2	2	2	2			
14	90899-422-610	Plugue, Cônico	1	1	1	1	1	1	1	1			
15	93913-14180	Parafuso, Fixação, 4x10 (PO)	4	4	4	4	4	4	4	4			
16	94021-05000-0S	Porca, Cega, 5mm	2	2	2	2	2	2	2	2			
17	94050-05070	Porca, Flange, 5mm	1	1	1	1	1	1	1	1			
18	94050-06070	Porca, Flange, 6mm	2	2	2	2	2	2	2	2			2U,2U/A,3U,U,U/A
19	96300-06018-00	Parafuso, Flange, 6x18	2	2	2	2	2	2	2	2			
20	90118-MEJ-J00	Parafuso, Phillips, 6x20	1	1	1	1	1	1	1	1			2ED,2ED/A,2F,2F/A,3E, 3E/A,3F,4ED,5E,E,E/A,ED, ED/A,F,F/A

PROIBIDA A REPRODUÇÃO E DISTRIBUIÇÃO
- Moto Honda da Amazônia Ltda. - Mototec

Voltar

© Moto Honda da Amazônia Ltda.
Todos os direitos reservados.

C-24

Para-lama Traseiro

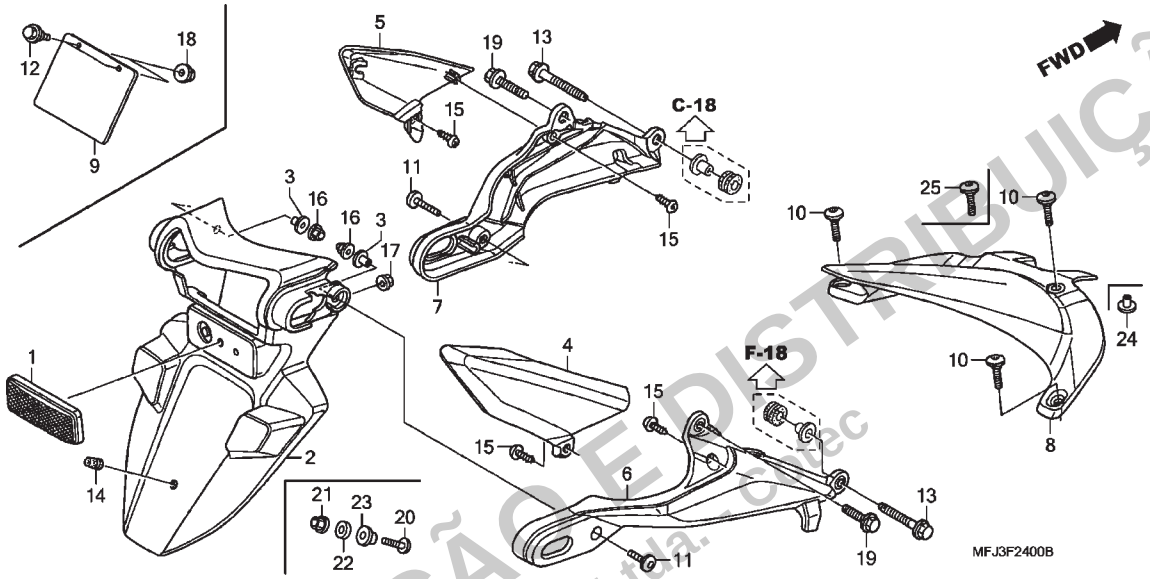

Ref. Nº	N.O.S.	Item de serviço	T.M.O.

Ref. Nº	Nº da peça	Descrição	Qtd. CBR600RR 7	8	9	A	B	CBR600RA 9	A	B	Nº de série		Tipo
21	90201-415-000	Porca, Cega, 6mm	1	1	1	1	1	1	1	1	.....	.....	2ED,2ED/A,2F,2F/A,3E, 3E/A,3F,4ED,5E,E,E/A,ED, ED/A,F,F/A
22	90402-ZE7-W00	Bucha, Especial	1	1	1	1	1	1	1	1	.....	.....	2ED,2ED/A,2F,2F/A,3E, 3E/A,3F,4ED,5E,E,E/A,ED, ED/A,F,F/A
23	44125-MN5-000	Espaçador, Tampa Roda Dianteira	1	1	1	1	1	1	1	1	.....	.....	2ED,2ED/A,2F,2F/A,3E, 3E/A,3F,4ED,5E,E,E/A,ED, ED/A,F,F/A
24	80121-MFJ-A40	Bucha C, Para-lama Traseiro	–	–	1	1	1	–	–		.....	.....	.....
25	90103-MBG-000	Parafuso, Phillips, 5x20	–	1	–	–	–	–	–	–	8K110084~		2F/A,F/A
			–	–	1	1	1	–	–	–	.....	.....	.....

PROIBIDA A REPRODUÇÃO E DISTRIBUIÇÃO
- Moto Honda da Amazônia Ltda. - Gedec

© Moto Honda da Amazônia Ltda.
Todos os direitos reservados.

C-25

Sinalizador

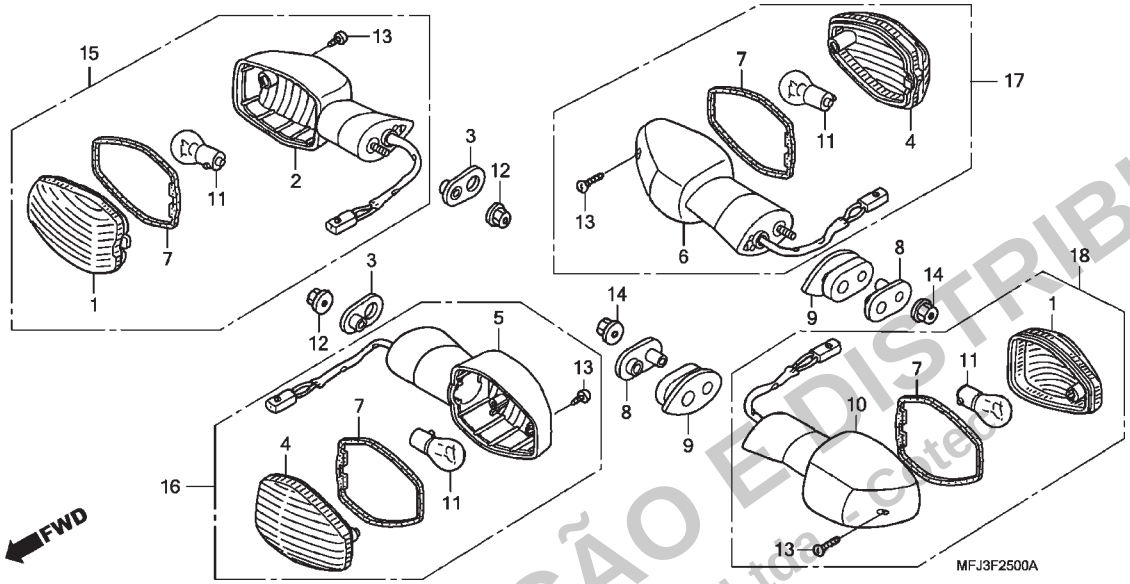

Ref. Nº	N.O.S.	Item de serviço	T.M.O.
2	6161D0	Base, Sinalizador: Dianteiro Direito ..	0,2
5	6161C9	Base, Sinalizador: Dianteiro Esquerdo	0,2
	6161D1	Base, Sinalizador: Dianteiro Ambos .	0,4
6	6161D3	Base, Sinalizador: Traseiro Direito	0,4
10	6161D2	Base, Sinalizador: Traseiro Esquerdo	0,4
	6161D4	Base, Sinalizador: Traseiro Ambos ...	0,5
11		(1,4,7)	
	616133	Lâmpada, Sinalizador: Dianteira	0,1
		• Nota: Mesmo tempo para duas unidades	
	616139	Lâmpada, Sinalizador: Traseira	0,1
		• Nota: Mesmo tempo para duas unidades	
	6161G0	Lâmpada, Sinalizador: Para 1 motocicleta	0,2
15	6161C4	Sinalizador: Dianteiro Direito	0,2
16	6161C3	Sinalizador: Dianteiro Esquerdo	0,2
	6161C5	Sinalizador: Dianteiro Ambos	0,4
17	6161C7	Sinalizador: Traseiro Direito	0,4
18	6161C6	Sinalizador: Traseiro Esquerdo	0,4
	6161C8	Sinalizador: Traseiro Ambos	0,5

Ref. Nº	Nº da peça	Descrição	Qtd. CBR600RR 7	8	9	A	B	CBR600RA 9	A	B	Nº de série		Tipo
1	33402-MEJ-900	Lentes, Sinalizador Direito (Dianteiro Direito/Traseiro Esquerdo) .	2	–	–	–	–	–	–	–	.....	.....	BR,E,ED,F,KO,U
			–	2	–	–	–	–	–	–	.....	.....	2U,U
			–	2	–	–	–	–	–	–		~ 8M100030	KO
			–	2	–	–	–	–	–	–		~ 8M100214	2F,F
			–	2	–	–	–	–	–	–		~ 8M100304	BR
			–	2	–	–	–	–	–	–		~ 8M102770	2ED,3E,E,ED
	33402-MEJ-901	(Dianteiro Direito/Traseiro Esquerdo) .	–	2	–	–	–	–	–	–	.....	.....	2ED/A,2F/A,2U/A,3E/A, BR/A,E/A,ED/A,F/A,KO/A, U/A
			–	2	–	–	–	–	–	–	8M100031	~	KO
			–	2	–	–	–	–	–	–	8M100215	~	2F,F
			–	2	–	–	–	–	–	–	8M100305	~	BR
			–	2	–	–	–	–	–	–	8M102771	~	2ED,3E,E,ED
2	33403-MFJ-D00	Base Comp., Sinalizador Dianteiro Direito	1	–	–	–	–	–	–	–	.....	.....	BR,E,ED,F,KO,U
			–	1	–	–	–	–	–	–	.....	.....	2U,U
			–	1	–	–	–	–	–	–		~ 8M100030	KO
			–	1	–	–	–	–	–	–		~ 8M100214	2F,F
			–	1	–	–	–	–	–	–		~ 8M100304	BR
			–	1	–	–	–	–	–	–		~ 8M102770	2ED,3E,E,ED
	33403-MFJ-D01	.....	–	1	–	–	–	–	–	–	.....	.....	2F/A,2U/A,F/A,U/A
			–	1	–	–	–	–	–	–	8M100031	~	KO
			–	1	–	–	–	–	–	–	8M100215	~	2F,F
			–	1	–	–	–	–	–	–	8M100305	~	BR
			–	1	–	–	–	–	–	–	8M102771	~	2ED,3E,E,ED

PROIBIDA A REPRODUÇÃO E DISTRIBUIÇÃO
- Moto Honda da Amazônia Ltda. - Cotia

© Moto Honda da Amazônia Ltda.
Todos os direitos reservados.

C-25

Sinalizador

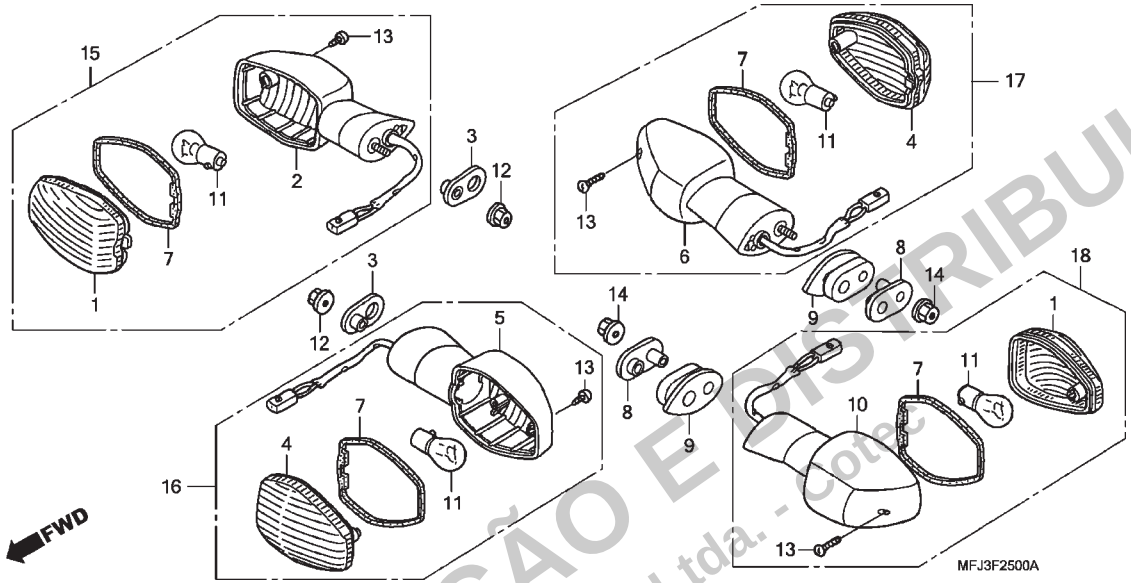

Ref. Nº	N.O.S.	Item de serviço	T.M.O.	Ref. Nº	Nº da peça	Descrição	Qtd. CBR600RR 7	8	9	A	B	CBR600RA 9	A	B	Nº de série	Tipo
				2)	33403-MFJ-D01	Base Comp., Sinalizador Dianteiro Direito	–	1	–	–	–	–	–	–	~ 8K110025	KO/A
							–	1	–	–	–	–	–	–	~ 8K111042	2ED/A,3E/A,BR/A,E/A,ED/A
					33403-MFJ-D02		–	1	–	–	–	–	–	–	8K110026~	KO/A
							–	1	–	–	–	–	–	–	8K111043~	2ED/A,3E/A,BR/A,E/A,ED/A
				3	33409-MBW-000	Placa, Fixação Sinalizador	2	2	–	–	–	–	–	–		2ED,2ED/A,2F,2F/A,2U, 2U/A,3E,3E/A,BR,BR/A,E, E/A,ED,ED/A,F,F/A,KO, KO/A,U,U/A
				4	33452-MEJ-900	Lentes, Sinalizador Esquerdo (Dianteiro Esquerdo/Traseiro Direito)	2	–	–	–	–	–	–	–		BR,E,ED,F,KO,U
							–	2	–	–	–	–	–	–		2U,U
							–	2	–	–	–	–	–	–	~ 8M100030	KO
							–	2	–	–	–	–	–	–	~ 8M100214	2F,F
							–	2	–	–	–	–	–	–	~ 8M100304	BR
							–	2	–	–	–	–	–	–	~ 8M102770	2ED,3E,E,ED
					33452-MEJ-901	(Dianteiro Esquerdo/Traseiro Direito)	–	2	–	–	–	–	–	–		2ED/A,2F/A,2U/A,3E/A, BR/A,E/A,ED/A,F/A,KO/A, U/A
							–	2	–	–	–	–	–	–	8M100031 ~	KO
							–	2	–	–	–	–	–	–	8M100215 ~	2F,F
							–	2	–	–	–	–	–	–	8M100305 ~	BR
							–	2	–	–	–	–	–	–	8M102771 ~	2ED,3E,E,ED
				5	33453-MFJ-D00	Base Comp., Sinalizador Dianteiro Esquerdo	–	1	–	–	–	–	–	–		2U,U
							1	–	–	–	–	–	–	–		BR,E,ED,F,KO,U

PROIBIDA A REPRODUÇÃO E DISTRIBUIÇÃO
- Moto Honda da Amazônia Ltda. - Cota

© Moto Honda da Amazônia Ltda.
Todos os direitos reservados.

C-25

Sinalizador

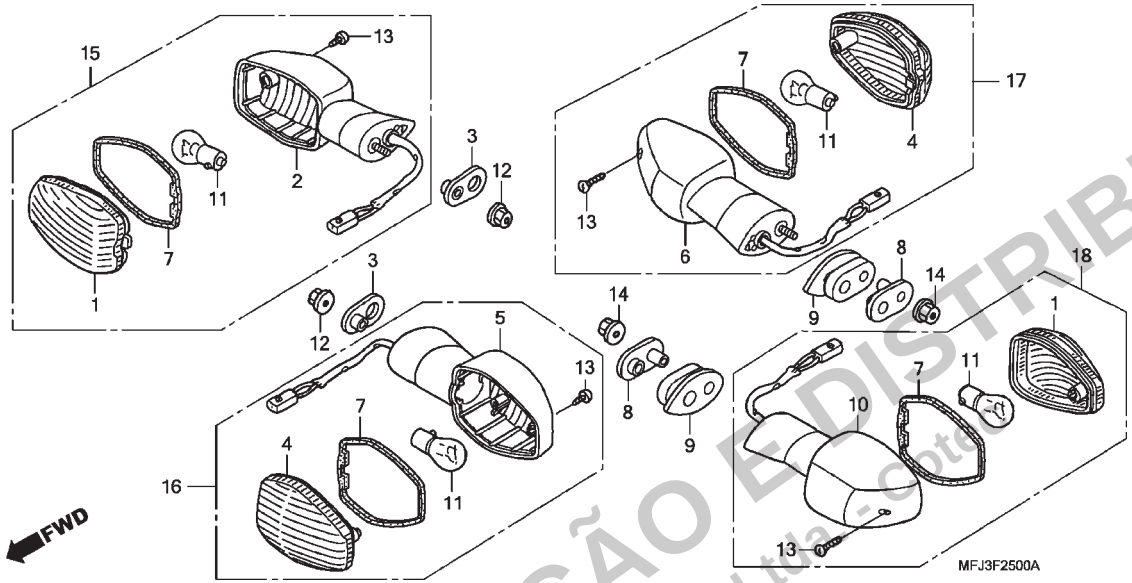

Ref. Nº	N.O.S.	Item de serviço	T.M.O.

Ref. Nº	Nº da peça	Descrição	Qtd. CBR600RR 7	8	9	A	B	CBR600RA 9	A	B	Nº de série		Tipo
5)	33453-MFJ-D00	Base Comp., Sinalizador Dianteiro Esquerdo	–	1	–	–	–	–	–	–		~ 8M100030	KO
			–	1	–	–	–	–	–	–		~ 8M100214	2F,F
			–	1	–	–	–	–	–	–		~ 8M100304	BR
			–	1	–	–	–	–	–	–		~ 8M102770	2ED,3E,E,ED
	33453-MFJ-D01	.....	–	1	–	–	–	–	–	–	.....	.....	2F/A,2U/A,F/A,U/A
			–	1	–	–	–	–	–	–	8M100031	~	KO
			–	1	–	–	–	–	–	–	8M100215	~	2F,F
			–	1	–	–	–	–	–	–	8M100305	~	BR
			–	1	–	–	–	–	–	–	8M102771	~	2ED,3E,E,ED
			–	1	–	–	–	–	–	–		~ 8K110025	KO/A
			–	1	–	–	–	–	–	–		~ 8K111042	2ED/A,3E/A,BR/A,E/A,ED/A
	33453-MFJ-D02	.....	–	1	–	–	–	–	–	–	8K110026	~	KO/A
			–	1	–	–	–	–	–	–	8K111043	~	2ED/A,3E/A,BR/A,E/A,ED/A
6	33603-MFJ-D00	Base Comp., Sinalizador Traseiro Direito	–	1	–	–	–	–	–	–	.....	.....	2U,U
			1	–	–	–	–	–	–	–	.....	.....	BR,E,ED,F,KO,U
			–	1	–	–	–	–	–	–		~ 8M100030	KO
			–	1	–	–	–	–	–	–		~ 8M100214	2F,F
			–	1	–	–	–	–	–	–		~ 8M100304	BR
			–	1	–	–	–	–	–	–		~ 8M102770	2ED,3E,E,ED
	33603-MFJ-D01	.....	–	1	–	–	–	–	–	–	.....	.....	2F/A,2U/A,F/A,U/A
			–	1	–	–	–	–	–	–	8M100031	~	KO
			–	1	–	–	–	–	–	–	8M100215	~	2F,F

PROIBIDA A REPRODUÇÃO E DISTRIBUIÇÃO
- Moto Honda da Amazônia Ltda. - Sptc

© Moto Honda da Amazônia Ltda.
Todos os direitos reservados.

C-25

Sinalizador

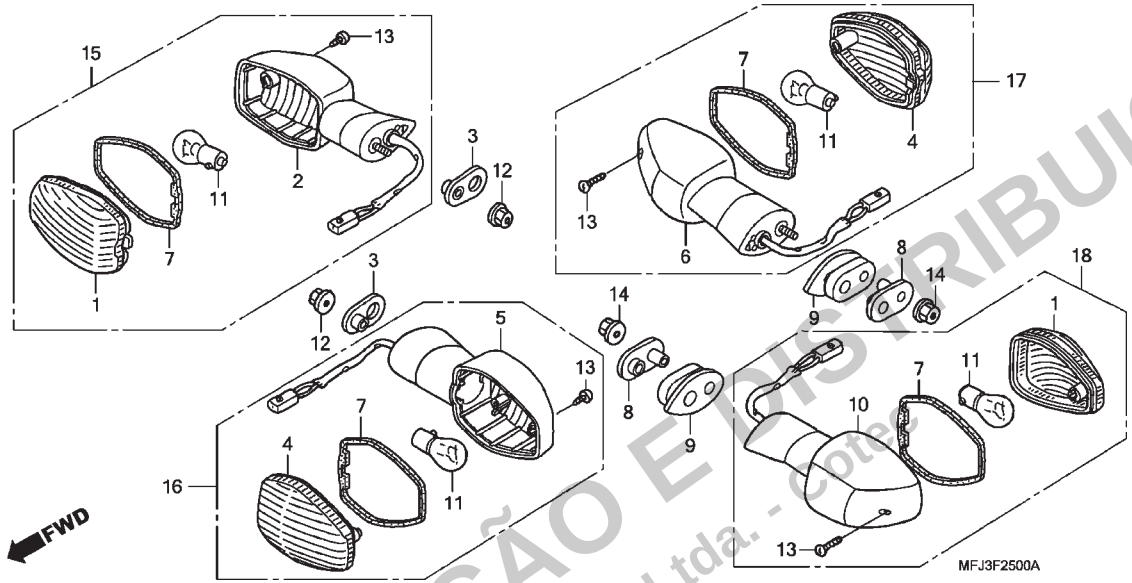

Ref. Nº	N.O.S.	Item de serviço	T.M.O.	Ref. Nº	Nº da peça	Descrição	Qtd. CBR600RR 7	8	9	A	B	CBR600RA 9	A	B	Nº de série		Tipo
				6)	33603-MFJ-D01	Base Comp., Sinalizador Traseiro Direito	–	1	–	–	–	–	–	–	8M100305	~	BR
							–	1	–	–	–	–	–	–	8M102771	~	2ED,3E,E,ED
							–	1	–	–	–	–	–	–		~ 8K110025	KO/A
							–	1	–	–	–	–	–	–		~ 8K111042	2ED/A,3E/A,BR/A,E/A,ED/A
					33603-MFJ-D02		–	1	–	–	–	–	–	–	8K110026	~	KO/A
							–	1	–	–	–	–	–	–	8K111043	~	2ED/A,3E/A,BR/A,E/A,ED/A
				7	33607-MAT-E21	Guarnição, Lentes	4	4	–	–	–	–	–	–	.....	.....	2ED,2ED/A,2F,2F/A,2U, 2U/A,3E,3E/A,BR,BR/A,E, E/A,ED,ED/A,F,F/A,KO, KO/A,U,U/A
				8	33611-MEE-D00	Bucha, Sinalizador	2	2	–	–	–	–	–	–	.....	.....	2ED,2ED/A,2F,2F/A,2U, 2U/A,3E,3E/A,BR,BR/A,E, E/A,ED,ED/A,F,F/A,KO, KO/A,U,U/A
				9	33612-MEE-D00	Coxim, Fixação Sinalizador	2	2	–	–	–	–	–	–	.....	.....	2ED,2ED/A,2F,2F/A,2U, 2U/A,3E,3E/A,BR,BR/A,E, E/A,ED,ED/A,F,F/A,KO, KO/A,U,U/A
				10	33653-MFJ-D00	Base Comp., Sinalizador Traseiro Esquerdo	–	1	–	–	–	–	–	–	.....	.....	2U,U
							1	–	–	–	–	–	–	–			BR,E,ED,F,KO,U
							–	1	–	–	–	–	–	–		~ 8M100030	KO

PROIBIDA A REPRODUÇÃO E DISTRIBUIÇÃO
- Moto Honda da Amazônia Ltda. - Cotec

© Moto Honda da Amazônia Ltda.
Todos os direitos reservados.

C-25

Sinalizador

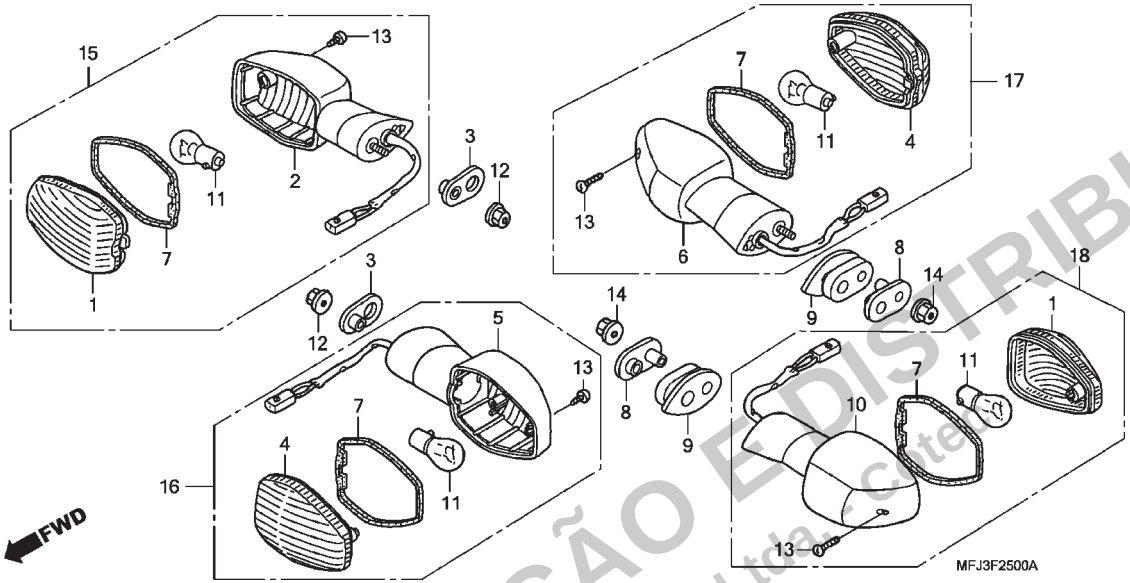

Ref. Nº	N.O.S.	Item de serviço	T.M.O.

Ref. Nº	Nº da peça	Descrição	Qtd. CBR600RR 7	8	9	A	B	CBR600RA 9	A	B	Nº de série		Tipo
10)	33653-MFJ-D00	Base Comp., Sinalizador Traseiro Esquerdo	–	1	–	–	–	–	–	–		~ 8M100214	2F,F
			–	1	–	–	–	–	–	–		~ 8M100304	BR
			–	1	–	–	–	–	–	–		~ 8M102770	2ED,3E,E,ED
	33653-MFJ-D01	Base Comp., Sinalizador Traseiro Esquerdo	–	1	–	–	–	–	–	–	.....	.....	2F/A,2U/A,F/A,U/A
			–	1	–	–	–	–	–	–	8M100031	~	KO
			–	1	–	–	–	–	–	–	8M100215	~	2F,F
			–	1	–	–	–	–	–	–	8M100305	~	BR
			–	1	–	–	–	–	–	–	8M102771	~	2ED,3E,E,ED
			–	1	–	–	–	–	–	–		~ 8K110025	KO/A
			–	1	–	–	–	–	–	–		~ 8K111042	2ED/A,3E/A,BR/A,E/A,ED/A
	33653-MFJ-D02		–	1	–	–	–	–	–	–	8K110026	~	KO/A
			–	1	–	–	–	–	–	–	8K111043	~	2ED/A,3E/A,BR/A,E/A,ED/A
11	34905-MEJ-671	Lâmpada, Sinalizador (12V 21W)	4	4	–	–	–	–	–	–	.....	.....	2ED,2ED/A,2F,2F/A,2U, 2U/A,3E,3E/A,BR,BR/A,E, E/A,ED,ED/A,F,F/A,KO, KO/A,U,U/A
12	94050-06070	Porca, Flange, 6mm	2	2	–	–	–	–	–	–	.....	.....	2ED,2ED/A,2F,2F/A,2U, 2U/A,3E,3E/A,BR,BR/A,E, E/A,ED,ED/A,F,F/A,KO, KO/A,U,U/A
13	93911-24380	Parafuso, Fixação, 4x14	4	4	–	–	–	–	–	–	.....	.....	2ED,2ED/A,2F,2F/A,2U, 2U/A,3E,3E/A,BR,BR/A,E, E/A,ED,ED/A,F,F/A,KO, KO/A,U,U/A

PROIBIDA A REPRODUÇÃO E DISTRIBUIÇÃO
Moto Honda da Amazônia Ltda.

© Moto Honda da Amazônia Ltda.
Todos os direitos reservados.

C-25

Sinalizador

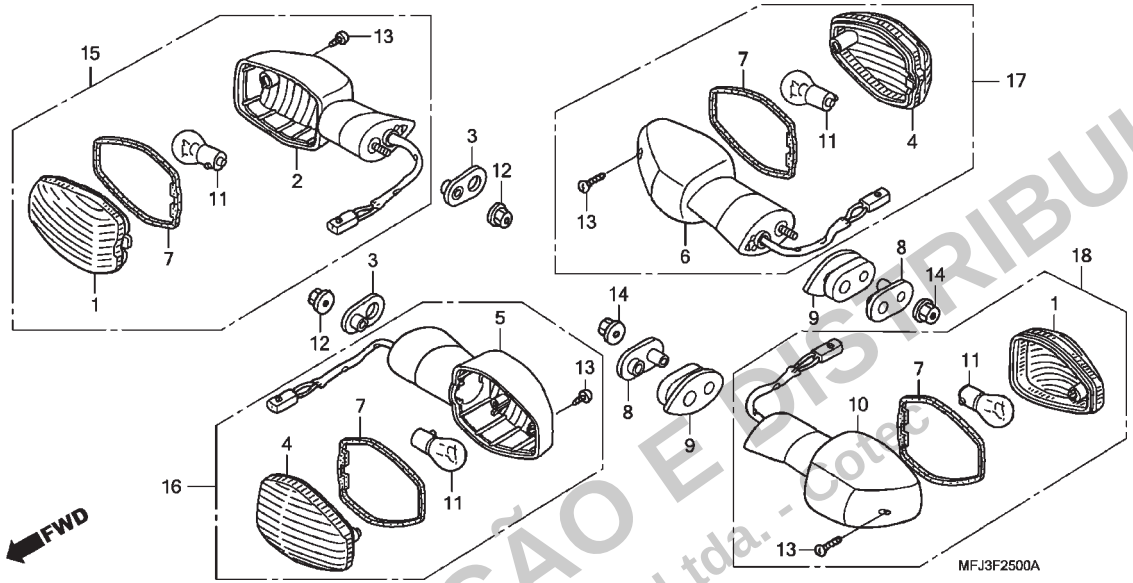

Ref. Nº	N.O.S.	Item de serviço	T.M.O.	Ref. Nº	Nº da peça	Descrição	Qtd. CBR600RR 7	8	9	A	B	CBR600RA 9	A	B	Nº de série		Tipo
				14	90301-634-670	Porca, Flange, 6mm	2	2	–	–	–	–	–	–	.....	.....	2ED,2ED/A,2F,2F/A,2U, 2U/A,3E,3E/A,BR,BR/A,E, E/A,ED,ED/A,F,F/A,KO, KO/A,U,U/A
				15	33400-MFJ-D00	Sinalizador Conj., Dianteiro Direito	–	1	–	–	–	–	–	–	.....	.....	2U,U
							1	–	–	–	–	–	–	–	.....	.....	BR,E,ED,F,KO,U
							–	1	–	–	–	–	–	–		~ 8M100030	KO
							–	1	–	–	–	–	–	–		~ 8M100214	2F,F
							–	1	–	–	–	–	–	–		~ 8M100304	BR
							–	1	–	–	–	–	–	–		~ 8M102770	2ED,3E,E,ED
					33400-MFJ-D01	.....	–	1	–	–	–	–	–	–	.....	.....	2F/A,2U/A,F/A,U/A
							–	1	–	–	–	–	–	–	8M100031	~	KO
							–	1	–	–	–	–	–	–	8M100215	~	2F,F
							–	1	–	–	–	–	–	–	8M100305	~	BR
							–	1	–	–	–	–	–	–	8M102771	~	2ED,3E,E,ED
							–	1	–	–	–	–	–	–		~ 8K110025	KO/A
							–	1	–	–	–	–	–	–		~ 8K111042	2ED/A,3E/A,BR/A,E/A,ED/A
					33400-MFJ-D02	.....	–	1	–	–	–	–	–	–	8K110026	~	KO/A
							–	1	–	–	–	–	–	–	8K111043	~	2ED/A,3E/A,BR/A,E/A,ED/A
				16	33450-MFJ-D00	Sinalizador Conj., Dianteiro Esquerdo	–	1	–	–	–	–	–	–	.....	.....	2U,U
							1	–	–	–	–	–	–	–	.....	.....	BR,E,ED,F,KO,U
							–	1	–	–	–	–	–	–		~ 8M100030	KO
							–	1	–	–	–	–	–	–		~ 8M100214	2F,F
							–	1	–	–	–	–	–	–		~ 8M100304	BR
							–	1	–	–	–	–	–	–		~ 8M102770	2ED,3E,E,ED

PROIBIDA A REPRODUÇÃO E DISTRIBUIÇÃO
- Moto Honda da Amazônia Ltda. - Gotec

© Moto Honda da Amazônia Ltda.
Todos os direitos reservados.

C-25

Sinalizador

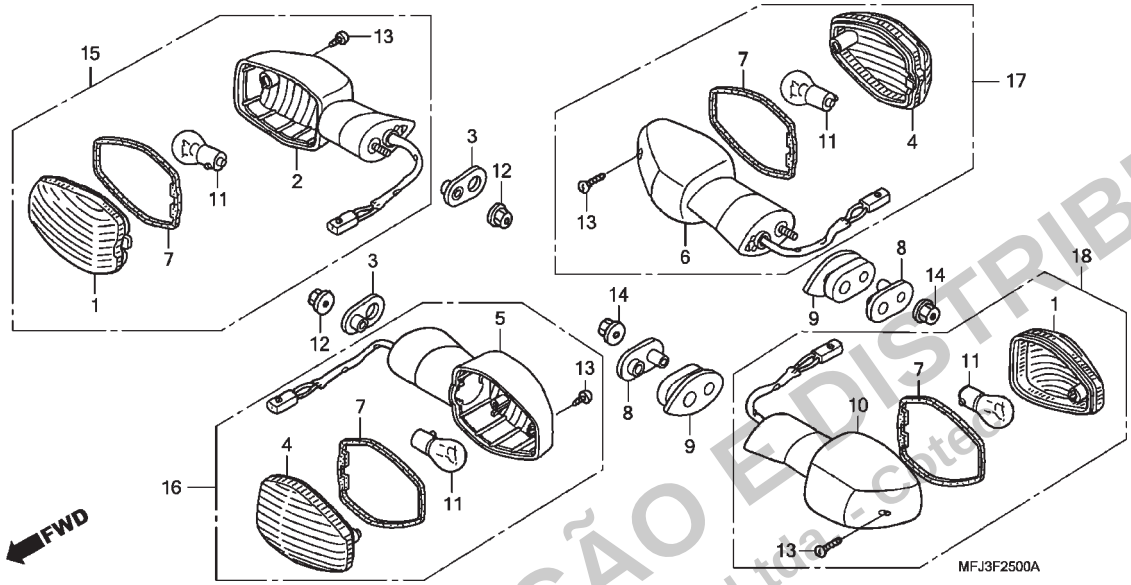

Ref. Nº	N.O.S.	Item de serviço	T.M.O.	Ref. Nº	Nº da peça	Descrição	Qtd. CBR600RR 7	8	9	A	B	CBR600RA 9	A	B	Nº de série		Tipo
				16)	33450-MFJ-D01	Sinalizador Conj., Dianteiro Esquerdo	–	1	–	–	–	–	–	–	.....	.....	2F/A,2U/A,F/A,U/A
							–	1	–	–	–	–	–	–	8M100031	~	KO
							–	1	–	–	–	–	–	–	8M100215	~	2F,F
							–	1	–	–	–	–	–	–	8M100305	~	BR
							–	1	–	–	–	–	–	–	8M102771	~	2ED,3E,E,ED
							–	1	–	–	–	–	–	–		~ 8K110025	KO/A
							–	1	–	–	–	–	–	–		~ 8K111042	2ED/A,3E/A,BR/A,E/A,ED/A
					33450-MFJ-D02	.....	–	1	–	–	–	–	–	–	8K110026	~	KO/A
							–	1	–	–	–	–	–	–	8K111043	~	2ED/A,3E/A,BR/A,E/A,ED/A
				17	33600-MFJ-D00	Sinalizador Conj., Traseiro Direito	–	1	–	–	–	–	–	–	.....	.....	2U,U
							1	–	–	–	–	–	–	–	.....	.....	BR,E,ED,F,KO,U
							–	1	–	–	–	–	–	–		~ 8M100030	KO
							–	1	–	–	–	–	–	–		~ 8M100214	2F,F
							–	1	–	–	–	–	–	–		~ 8M100304	BR
							–	1	–	–	–	–	–	–		~ 8M102770	2ED,3E,E,ED
					33600-MFJ-D01	.....	–	1	–	–	–	–	–	–	.....	.....	2F/A,2U/A
							–	1	–	–	–	–	–	–	8M100031	~	KO
							–	1	–	–	–	–	–	–	8M100215	~	2F,F
							–	1	–	–	–	–	–	–	8M100305	~	BR
							–	1	–	–	–	–	–	–	8M102771	~	2ED,3E,E,ED
							–	1	–	–	–	–	–	–		~ 8K110025	KO/A
							–	1	–	–	–	–	–	–		~ 8K111042	2ED/A,3E/A,BR/A,E/A,ED/A
					33600-MFJ-D02	.....	–	1	–	–	–	–	–	–	8K110026	~	KO/A
							–	1	–	–	–	–	–	–	8K111043	~	2ED/A,3E/A,BR/A,E/A,ED/A

PROIBIDA A REPRODUÇÃO E DISTRIBUIÇÃO
- Moto Honda da Amazônia Ltda - Sete

© Moto Honda da Amazônia Ltda.
Todos os direitos reservados.

C-25

Sinalizador

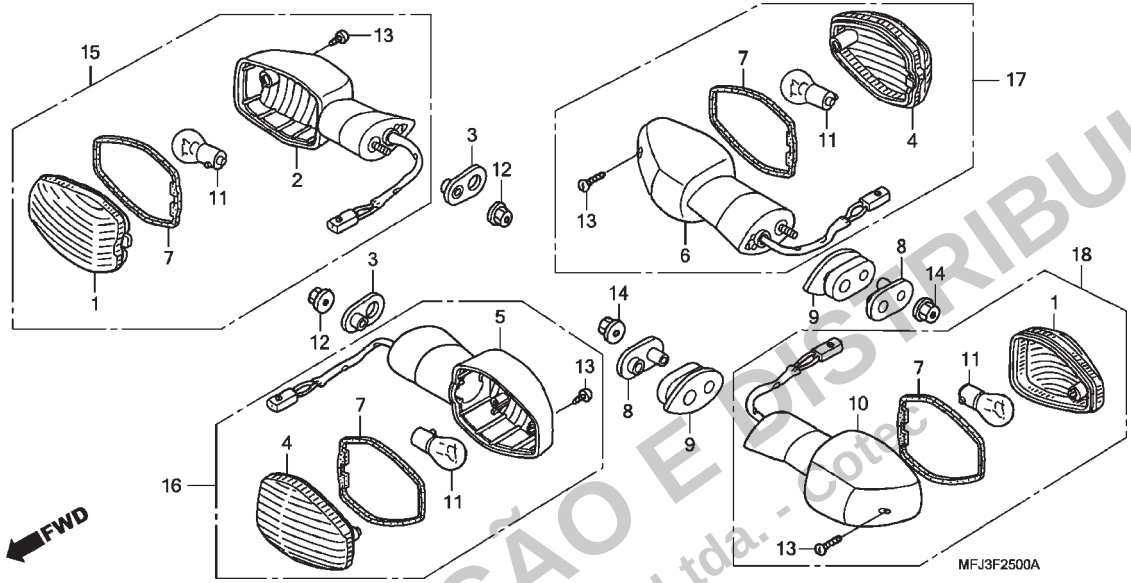

Ref. Nº	N.O.S.	Item de serviço	T.M.O.

Ref. Nº	Nº da peça	Descrição	Qtd. CBR600RR 7	8	9	A	B	CBR600RA 9	A	B	Nº de série		Tipo
18	33650-MFJ-D00	Sinalizador Conj., Traseiro Esquerdo	–	1	–	–	–	–	–	–	.....	.....	2U,U
			1	–	–	–	–	–	–	–	.....	.....	BR,E,ED,F,KO,U
			–	1	–	–	–	–	–	–		~ 8M100030	KO
			–	1	–	–	–	–	–	–		~ 8M100214	2F,F
			–	1	–	–	–	–	–	–		~ 8M100304	BR
			–	1	–	–	–	–	–	–		~ 8M102770	2ED,3E,E,ED
	33650-MFJ-D01	.....	–	1	–	–	–	–	–	–	.....	.....	2F/A,2U/A,F/A,U/A
			–	1	–	–	–	–	–	–	8M100031	~	KO
			–	1	–	–	–	–	–	–	8M100215	~	2F,F
			–	1	–	–	–	–	–	–	8M100305	~	BR
			–	1	–	–	–	–	–	–	8M102771	~	2ED,3E,E,ED
			–	1	–	–	–	–	–	–		~ 8K110025	KO/A
			–	1	–	–	–	–	–	–		~ 8K111042	2ED/A,3E/A,BR/A,E/A,ED/A
	33650-MFJ-D02	.....	–	1	–	–	–	–	–	–	8K110026	~	KO/A
			–	1	–	–	–	–	–	–	8K111043	~	2ED/A,3E/A,BR/A,E/A,ED/A

PROIBIDA A REPRODUÇÃO E DISTRIBUIÇÃO
- Moto Honda da Amazônia Ltda. - Cota

© Moto Honda da Amazônia Ltda.
Todos os direitos reservados.

C-25.1

Sinalizador

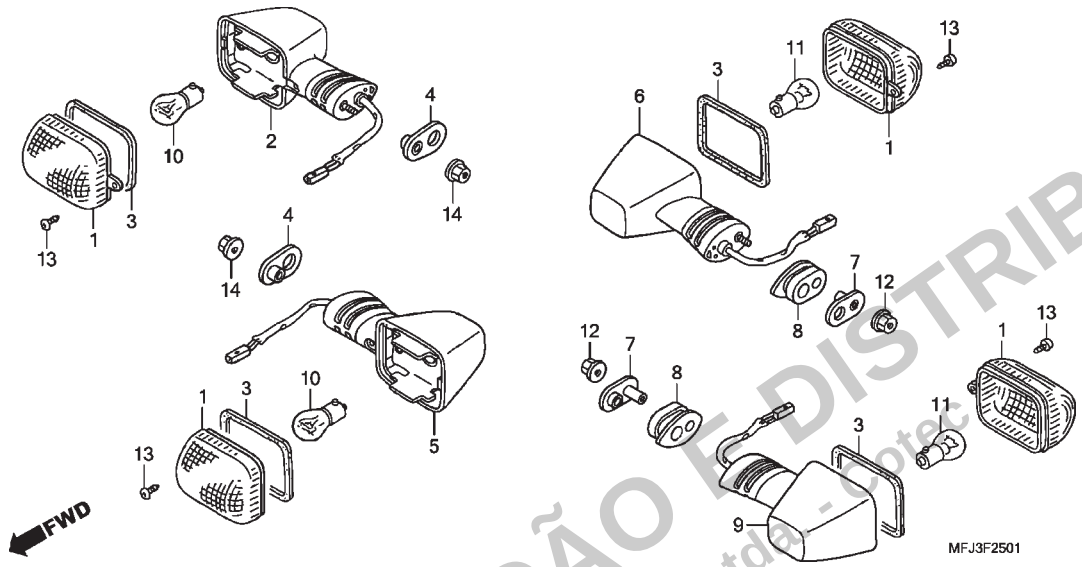

Ref. Nº	N.O.S.	Item de serviço	T.M.O.
2	6161D0	Base, Sinalizador: Dianteiro Direito ..	0,2
5	6161C9	Base, Sinalizador: Dianteiro Esquerdo	0,2
	6161D1	Base, Sinalizador: Dianteiro Ambos .	0,4
6	6161D3	Base, Sinalizador: Traseiro Direito	0,4
9	6161D2	Base, Sinalizador: Traseiro Esquerdo	0,4
	6161D4	Base, Sinalizador: Traseiro Ambos ...	0,5
10		(1,3)	
	616133	Lâmpada, Sinalizador: Dianteira	0,1
		• Nota: Mesmo tempo para duas unidades	
11		(1,3)	
	616139	Lâmpada, Sinalizador: Traseira	0,1
		• Nota: Mesmo tempo para duas unidades	
	6161G0	Lâmpada, Sinalizador: Para 1 motocicleta	0,2

Ref. Nº	Nº da peça	Descrição	Qtd. CBR600RR 7	8	9	A	B	CBR600RA 9	A	B	Nº de série		Tipo
1	33402-MAS-602	Lentes, Sinalizador	4	4	–	–	–	–	–	–	.....	.....	2MX,2MX/A,MX,MX/A
2	33403-MFJ-A00	Base Comp., Sinalizador Dianteiro Direito	1	1	–	–	–	–	–	–	.....	.....	2MX,2MX/A,MX,MX/A
3	33407-MAS-601	Guarnição, Lentes	4	4	–	–	–	–	–	–	.....	.....	2MX,2MX/A,MX,MX/A
4	33409-MBW-000	Placa, Fixação Sinalizador	2	2	–	–	–	–	–	–	.....	.....	2MX,2MX/A,MX,MX/A
5	33453-MFJ-A00	Base Comp., Sinalizador Dianteiro Esquerdo	1	1	–	–	–	–	–	–	.....	.....	2MX,2MX/A,MX,MX/A
6	33603-MFJ-A00	Base Comp., Sinalizador Traseiro Direito	1	1	–	–	–	–	–	–	.....	.....	2MX,2MX/A,MX,MX/A
7	33611-MEE-D00	Bucha, Sinalizador	2	2	–	–	–	–	–	–	.....	.....	2MX,2MX/A,MX,MX/A
8	33612-MEE-D00	Coxim, Fixação Sinalizador	2	2	–	–	–	–	–	–	.....	.....	2MX,2MX/A,MX,MX/A
9	33653-MFJ-A00	Base Comp., Sinalizador Traseiro Esquerdo	1	1	–	–	–	–	–	–	.....	.....	2MX,2MX/A,MX,MX/A
10	34905-MAS-671	Lâmpada, Sinalizador (12V 23/8W) ...	2	2	–	–	–	–	–	–	.....	.....	2MX,2MX/A,MX,MX/A
11	34906-MAS-671	Lâmpada, Sinalizador (12V 23W)	2	2	–	–	–	–	–	–	.....	.....	2MX,2MX/A,MX,MX/A
12	90301-634-670	Porca, Flange, 6mm	2	2	–	–	–	–	–	–	.....	.....	2MX,2MX/A,MX,MX/A
13	93903-24280	Parafuso, Fixação, 4x10	4	4	–	–	–	–	–	–	.....	.....	2MX,2MX/A,MX,MX/A
14	94050-06070	Porca, Flange, 6mm	2	2	–	–	–	–	–	–	.....	.....	2MX,2MX/A,MX,MX/A

PROIBIDA A REPRODUÇÃO E DISTRIBUIÇÃO
Moto Honda da Amazônia Ltda. - Protec

© Moto Honda da Amazônia Ltda.
Todos os direitos reservados.

C-25.2

Sinalizador

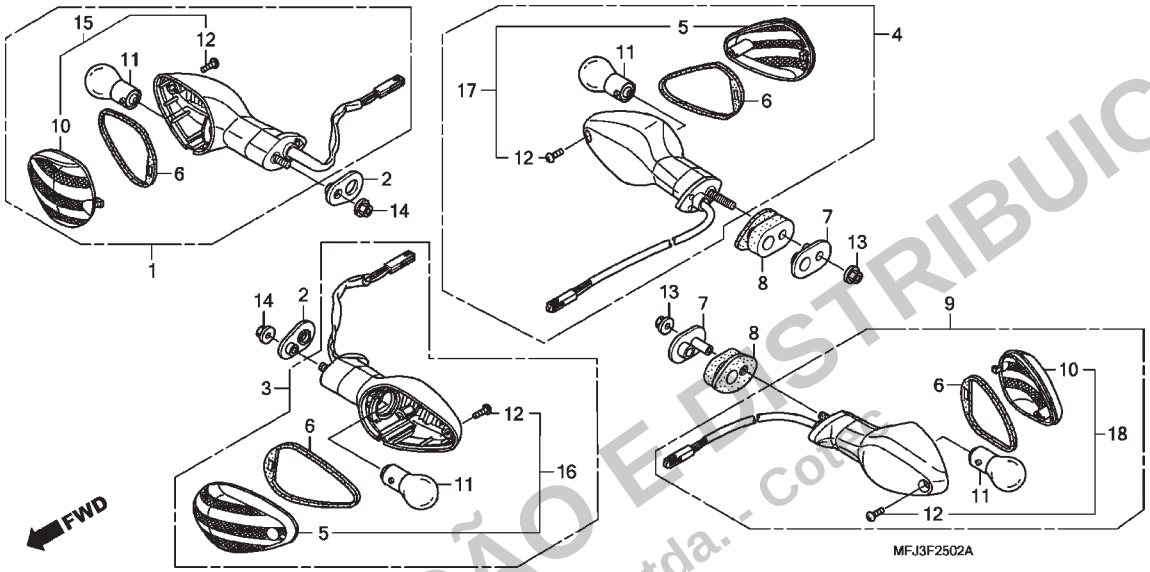

Ref. Nº	N.O.S.	Item de serviço	T.M.O.
1	6161C4	Sinalizador: Dianteiro Direito	0,2
3	6161C3	Sinalizador: Dianteiro Esquerdo	0,2
	6161C5	Sinalizador: Dianteiro Ambos	0,4
4	6161C7	Sinalizador: Traseiro Direito	0,4
9	6161C8	Sinalizador: Traseiro Ambos	0,5
11		(5,6,10,15,16,17,18)	
	616133	Lâmpada, Sinalizador: Dianteira	0,1
		• Nota: Mesmo tempo para duas unidades	
	616139	Lâmpada, Sinalizador: Traseira	0,1
		• Nota: Mesmo tempo para duas unidades	
	6161G0	Lâmpada, Sinalizador: Para 1 motocicleta	0,2

Ref. Nº	Nº da peça	Descrição	Qtd. CBR600RR 7	8	9	A	B	CBR600RA 9	A	B	Nº de série		Tipo
1	33400-MFJ-D42	Sinalizador Conj., Dianteiro Direito	–	–	1	–	–	1	–	–	.....	.....	.....
			–	–	–	1	–	–	–	–	.....	.....	2U,BR,KO,U
			–	–	–	–	–	–	1	–	.....	.....	BR,KO,U
	33400-MFJ-D43	.....	–	–	–	1	–	–	–	–	AK300065	~	2F,F
			–	–	–	1	–	–	–	–	AK300232	~	2ED,3E,E,ED
			–	–	–	–	–	–	1	–	AK300036	~	E,ED
2	33409-MBW-000	Placa, Fixação Sinalizador	–	–	2	2	2	2	2	2	.....	.....	.....
3	33450-MFJ-D42	Sinalizador Conj., Dianteiro Esquerdo	–	–	1	–	–	–	–	–	.....	.....	2BR,2ED,2F,2U,3E,BR, E,ED,F,KO,U
			–	–	–	1	–	–	–	–	.....	.....	2U,BR,KO,U
			–	–	–	–	–	1	–	–	.....	.....	BR,E,ED,F,KO,U
			–	–	–	–	–	–	1	–	.....	.....	BR,KO,U
	33450-MFJ-D43	.....	–	–	–	1	–	–	–	–	AK300065	~	2F,F
			–	–	–	1	–	–	–	–	AK300232	~	2ED,3E,E,ED
			–	–	–	–	–	–	1	–	AK300036	~	E,ED
			–	–	–	–	1	–	–	1	.....	.....	.....
4	33600-MFJ-D42	Sinalizador Conj., Traseiro Direito	–	–	1	–	–	1	–	–	.....	.....	.....
			–	–	–	1	–	–	–	–	.....	.....	2U,BR,KO,U
			–	–	–	–	–	–	1	–	.....	.....	BR,KO,U
	33600-MFJ-D43	.....	–	–	–	1	–	–	–	–	AK300065	~	2F,F
			–	–	–	1	–	–	–	–	AK300232	~	2ED,3E,E,ED
			–	–	–	–	–	–	1	–	AK300036	~	E,ED
			–	–	–	–	1	–	–	1	.....	.....	.....

PROIBIDA A REPRODUÇÃO E DISTRIBUIÇÃO
- Moto Honda da Amazônia Ltda. - Cotec

© Moto Honda da Amazônia Ltda.
Todos os direitos reservados.

C-25.2

Sinalizador

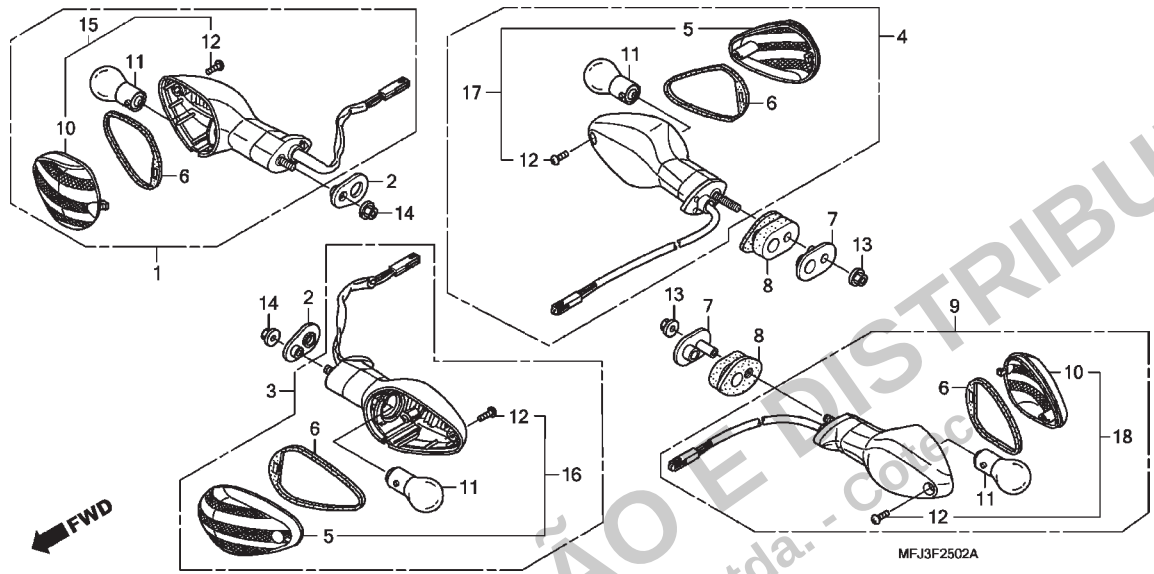

Ref. Nº	N.O.S.	Item de serviço	T.M.O.	Ref. Nº	Nº da peça	Descrição	Qtd. CBR600RR 7	8	9	A	B	CBR600RA 9	A	B	Nº de série		Tipo
				5	33602-MFL-761	Lentes, Sinalizador Direito (Dianteiro Esquerdo/Traseiro Direito) .	–	–	–	2	–	–	–	–	.....	.....	2U,BR,KO,U
							–	–	–	2	–	–	–	–	AK300065	~	2F,F
							–	–	–	2	–	–	–	–	AK300232	~	2ED,3E,E,ED
							–	–	–	–	2	–	–	2	.....	.....	.....
							–	–	–	–	–	–	2	–	.....	.....	BR,F,KO,U
							–	–	–	–	–	–	2	–	AK300036	~	E,ED
				6	33607-MFL-761	Guarnição, Lentes	–	–	4	4	4	4	4	4	.....	.....	.....
				7	33611-MEE-D00	Bucha, Sinalizador	–	–	2	2	2	2	2	2	.....	.....	.....
				8	33612-MEE-D00	Coxim, Fixação Sinalizador	–	–	2	2	2	2	2	2	.....	.....	.....
				9	33650-MFJ-D42	Sinalizador Conj., Traseiro Esquerdo	–	–	1	–	–	1	–	–	.....	.....	.....
							–	–	–	1	–	–	–	–	.....	.....	2U,BR,KO,U
							–	–	–	–	–	–	1	–	.....	.....	BR,KO,U
					33650-MFJ-D43	.....	–	–	–	1	–	–	–	–	AK300065	~	2F,F
							–	–	–	1	–	–	–	–	AK300232	~	2ED,3E,E,ED
							–	–	–	–	–	–	1	–	AK300036	~	E,ED
							–	–	–	–	1	–	–	1	.....	.....	.....
				10	33652-MFL-761	Lentes, Sinalizador Esquerdo (Dianteiro Direito/Traseiro Esquerdo) .	–	–	–	2	–	–	–	–	.....	.....	2U,BR,KO,U
							–	–	–	2	–	–	–	–	AK300065	~	2F,F
							–	–	–	2	–	–	–	–	AK300232	~	2ED,3E,E,ED
							–	–	–	–	2	–	–	2	.....	.....	.....
							–	–	–	–	–	–	2	–	.....	.....	BR,F,KO,U
							–	–	–	–	–	–	2	–	AK300036	~	E,ED

PROIBIDA A REPRODUÇÃO E DISTRIBUIÇÃO
- Moto Honda da Amazônia Ltda. - Confec

© Moto Honda da Amazônia Ltda.
Todos os direitos reservados.

C-25.2

Sinalizador

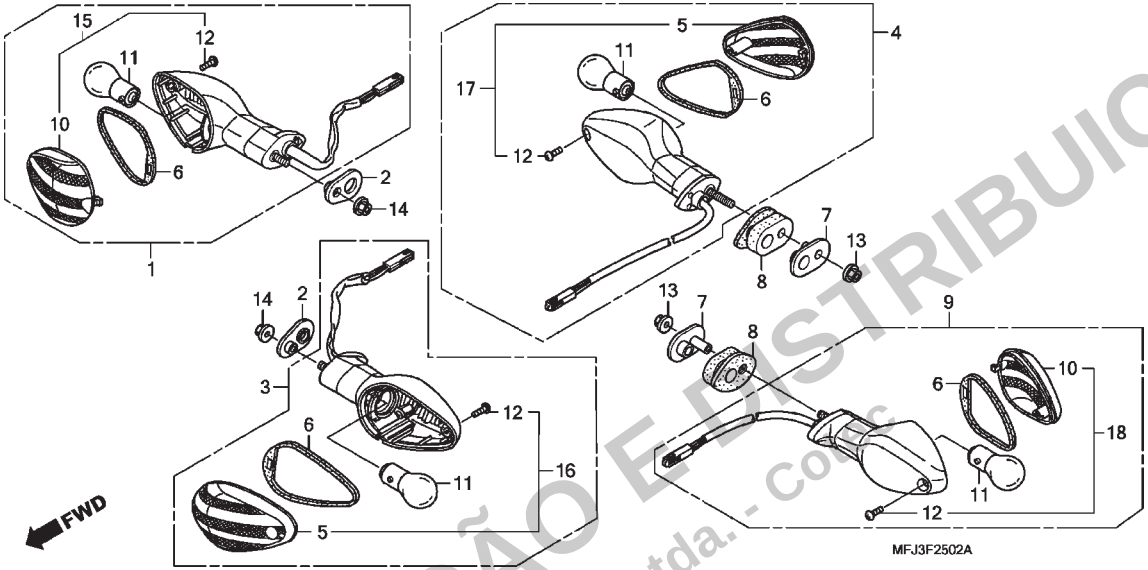

Ref. Nº	N.O.S.	Item de serviço	T.M.O.	Ref. Nº	Nº da peça	Descrição	Qtd. CBR600RR 7	8	9	A	B	CBR600RA 9	A	B	Nº de série		Tipo
				11	34905-MEJ-671	Lâmpada, Sinalizador (12V 21W)	–	–	4	4	4	4	4	4	.....	.....	.....
				12	90101-MFL-761	Parafuso, Fixação, 4x14	–	–	–	4	–	–	–	–	.....	.....	2U,BR,KO,U
						.....	–	–	–	–	–	–	4	–	.....	.....	BR,F,KO,U
					93901-34480	Parafuso, Fixação, 4x16	–	–	–	–	4	–	–	4	.....	.....	.....
				13	90301-634-670	Porca, Flange, 6mm	–	–	2	2	2	2	2	2	.....	.....	.....
				14	94050-06070	Porca, Flange, 6mm	–	–	2	2	2	2	2	2	.....	.....	.....
				15	33402-MFJ-306	Lentes e Parafuso Jogo, Sinalizador Direito	–	–	1	–	–	1	–	–	.....	.....	.....
							–	–	–	1	–	–	–	–		~ AK300064	2F,F
							–	–	–	1	–	–	–	–		~ AK300231	2ED,3E,E,ED
							–	–	–	–	–	–	1	–		~ AK300035	E,ED
				16	33452-MFJ-306	Lentes e Parafuso Jogo, Sinalizador Esquerdo	–	–	1	–	–	1	–	–	.....	.....	.....
							–	–	–	1	–	–	–	–		~ AK300064	2F,F
							–	–	–	1	–	–	–	–		~ AK300231	2ED,3E,E,ED
							–	–	–	–	–	–	1	–		~ AK300035	E,ED
				17	33602-MFJ-306	Lentes e Parafuso Jogo, Sinalizador Direito	–	–	1	–	–	1	–	–	.....	.....	.....
							–	–	–	1	–	–	–	–		~ AK300064	2F,F
							–	–	–	1	–	–	–	–		~ AK300231	2ED,3E,E,ED
							–	–	–	–	–	–	1	–		~ AK300035	E,ED
				18	33652-MFJ-306	Lentes e Parafuso Jogo, Sinalizador Esquerdo	–	–	1	–	–	1	–	–	.....	.....	.....
							–	–	–	1	–	–	–	–		~ AK300064	2F,F
							–	–	–	1	–	–	–	–		~ AK300231	2ED,3E,E,ED
							–	–	–	–	–	–	1	–		~ AK300035	E,ED

PROIBIDA A REPRODUÇÃO E DISTRIBUIÇÃO
- Moto Honda da Amazônia Ltda. - Cotec

© Moto Honda da Amazônia Ltda.
Todos os direitos reservados.

C-26

Lanterna Traseira

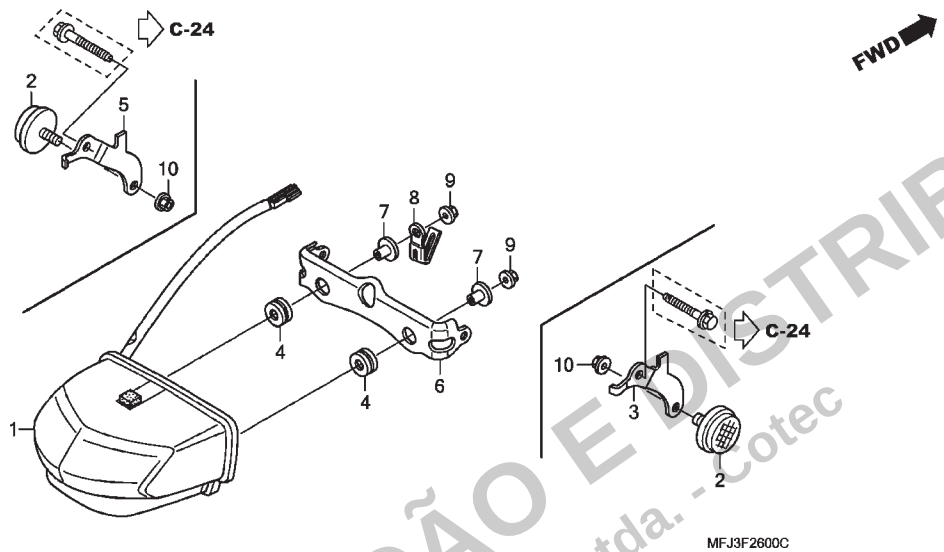

Ref. Nº	N.O.S.	Item de serviço	T.M.O.
1	6161D5	Unidade, Lanterna Traseira	0,4

Ref. Nº	Nº da peça	Descrição	Qtd. CBR600RR 7	8	9	A	B	CBR600RA 9	A	B	Nº de série		Tipo
1	33701-MFJ-A01	Unidade, Lanterna Traseira	1	1	–	–	–	–	–	–	.....	.....	2MX,2MX/A,MX,MX/A
	33701-MFJ-D02	.....	1	1	1	1	1	1	1	1	.....	.....	2BR,2BR/A,2ED,2ED/A,2F, 2F/A,2KO,2U,2U/A,3BR,3E, 3E/A,3F,3U,4ED,5E,BR, BR/A,E,E/A,ED,ED/A,F, F/A,KO,KO/A,U,U/A
2	33741-KAK-971	Refletor, Dianteiro	2	2	2	2	2	2	2	2	.....	.....	2U,2U/A,3U,U,U/A
3	80101-MFJ-U00	Suporte, Refletor Traseiro Direito	1	1	1	1	1	1	1	1	.....	.....	2U,2U/A,3U,U,U/A
4	80101-310-000	Coxim, Para-lama Traseiro	2	2	2	2	2	2	2	2	.....	.....	.....
5	80102-MFJ-U00	Suporte, Refletor Traseiro Esquerdo .	1	1	1	1	1	1	1	1	.....	.....	2U,2U/A,3U,U,U/A
6	80117-MFJ-D00	Placa A, Central Para-lama	1	1	1	1	1	1	1	1	.....	.....	.....
7	90501-MJ6-000	Bucha, Suporte Farol	2	2	2	2	2	2	2	2	.....	.....	.....
8	91410-679-000	Presilha, 2x60	1	1	1	1	1	1	1	1	.....	.....	.....
9	94050-05000	Porca, Flange, 5mm	2	2	2	2	2	2	2	2	.....	.....	.....
10	94050-06000	Porca, Flange, 6mm	2	2	–	–	–	–	–	–	.....	.....	2U,2U/A,U,U/A
	90301-473-003	Porca, U, 6mm	–	–	2	2	2	2	2	2	.....	.....	2U,2U/A,3U,U,U/A

PROIBIDA A REPRODUÇÃO E DISTRIBUIÇÃO
Moto Honda da Amazônia Ltda. - Cotec

© Moto Honda da Amazônia Ltda.
Todos os direitos reservados.

C-27

Bateria

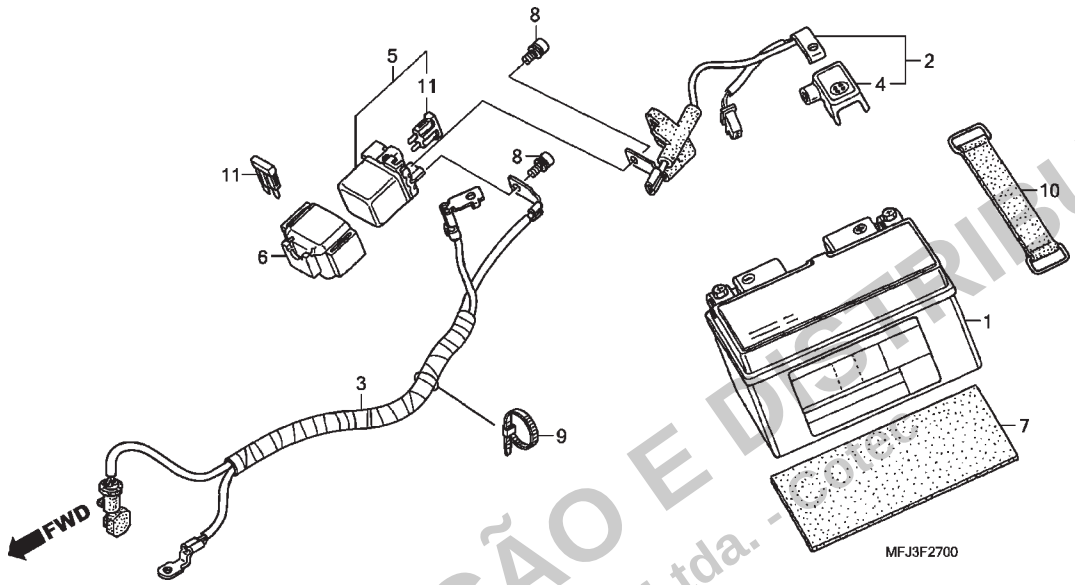

Ref. Nº	N.O.S.	Item de serviço	T.M.O.
1	610100	Bateria	0,2
2	610105	Cabo, Positivo Bateria	0,3
3	610110	Cabo, Negativo Bateria	0,7
	6101A2	Cabo, Negativo Bateria (A) • Nota: Modelos '09	0,8
5	615113	Interruptor, Magnético Partida	0,3

Ref. Nº	Nº da peça	Descrição	Qtd. CBR600RR 7	8	9	A	B	CBR600RA 9	A	B	Nº de série		Tipo
1	31500-MCJ-642	Bateria (YTZ10S)(GS YUASA)	1	1	1	–	–	–	–	–			2BR,2BR/A,2ED,2ED/A,2F, 2F/A,2MX,2MX/A,2U,2U/A, 3E,3E/A,BR,BR/A,E,E/A, ED,ED/A,F,F/A,MX,MX/A, U,U/A
			–	–	–	1	1	–	–	–			2ED,2F,2U,3E,3F,3U,4ED, 5E,E,ED,F,U
			–	–	–	–	–	1	–	–			BR,BR/A,E,E/A,ED,ED/A,F, F/A,U,U/A
			–	–	–	–	–	–	1	1			2ED,2F,2U,3E,3F,4ED,5E, E,ED,F,U
	31500-MFL-B31		–	–	–	1	1	–	1	1			2BR,3BR,BR
	31500-MEE-D02	Bateria (FTZ10S)(FURUKAWA)	1	–	–	–	–	–	–	–			BR,E,ED,F,MX,U
	31500-MEE-K02		1	–	–	–	–	–	–	–			KO
	31500-MCJ-K01	Bateria (YTZ10S)(GS YUASA)	1	1	1	1	1	1	1	1			2KO,KO,KO/A
2	32401-MFJ-D00	Cabo, Partida Bateria	1	1	1	1	1	–	–	–			
	32401-MFJ-A50		–	–	–	–	–	1	1	1			
3	32405-MFJ-D00	Cabo, Partida e Terra	1	1	1	1	1	1	1	1			
4	32411-MEL-D20	Tampa, Terminal Bateria	1	1	1	1	1	1	1	1			
5	35850-MR5-007	Interruptor Conj., Magnético Partida	1	1	1	1	1	1	1	1			
6	35856-KBH-000	Coxim	1	1	1	1	1	1	1	1			
7	50325-KM1-000	Coxim, Bateria	1	1	1	1	1	1	1	1			
8	90111-MR5-000	Parafuso, Allen, 5x9	2	2	2	2	2	2	2	2			

PROIBIDA A REPRODUÇÃO E DISTRIBUIÇÃO
- Moto Honda da Amazônia Ltda. - Cotec

© Moto Honda da Amazônia Ltda.
Todos os direitos reservados.

C-27

Bateria

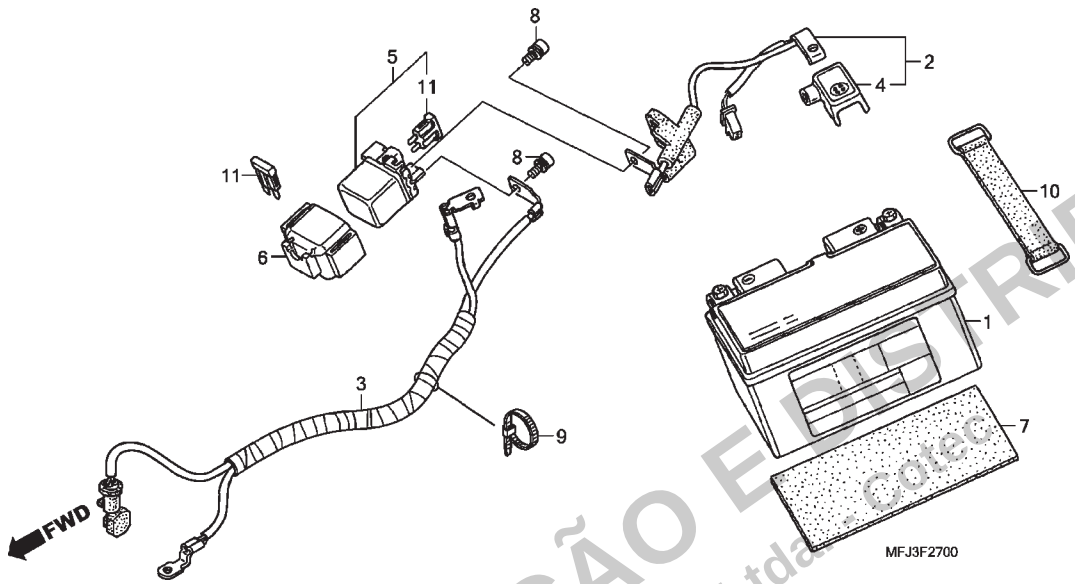

Ref. Nº	N.O.S.	Item de serviço	T.M.O.

Ref. Nº	Nº da peça	Descrição	Qtd. CBR600RR 7	8	9	A	B	CBR600RA 9	A	B	Nº de série		Tipo
9	90652-KT1-771	Presilha, Cabo (Preto)	1	1	1	1	1	1	1	1			
10	95012-13001	Presilha B2, Bateria	1	1	1	1	1	1	1	1			
11	98200-33000	Fusível (30A)	2	2	2	2	2	2	2	2			

PROIBIDA A REPRODUÇÃO E DISTRIBUIÇÃO
- Moto Honda da Amazônia Ltda. - Colec.

© Moto Honda da Amazônia Ltda.
Todos os direitos reservados.

C-28

Fiação Principal

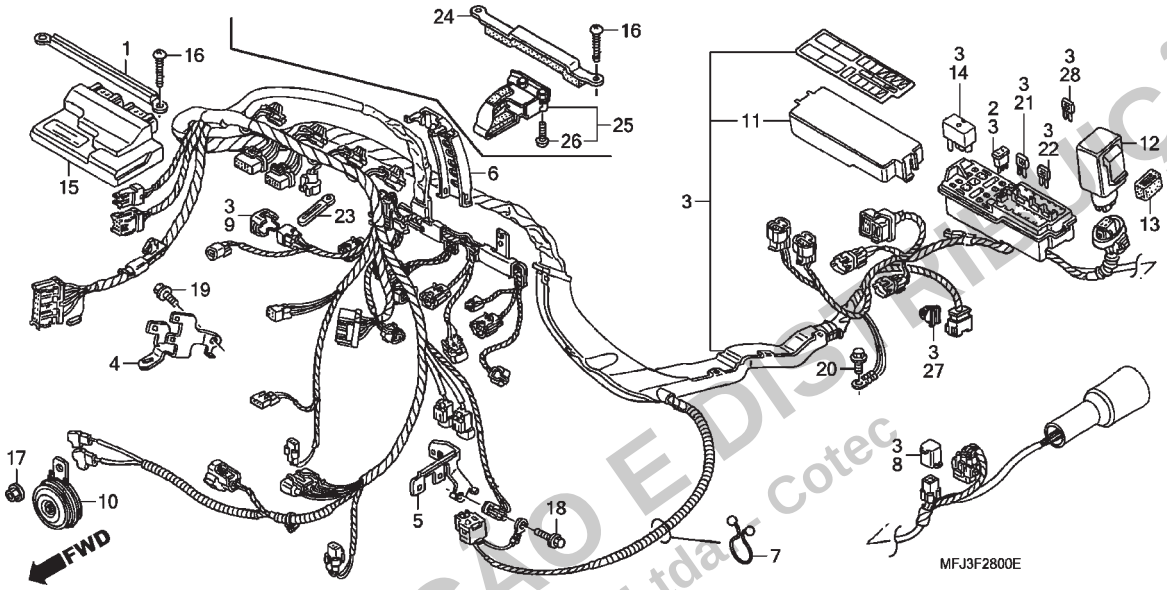

Ref. Nº	N.O.S.	Item de serviço	T.M.O.
3	611100	Fiação, Principal	1,7
10	616169	Buzina	0,1
12	6111C3	Relé, Sinalizador	0,2
14	6111B6	Relé, Parada Motor	0,2
	6111D9	Relé, Controle Ventoinha	0,2
	6111E0	Relé, Corte Combustível	0,2
	6111E4	Relé, Farol: Facho Alto	0,2
15	618135	Módulo Controle Motor (ECM)	0,7

Ref. Nº	Nº da peça	Descrição	Qtd. CBR600RR 7	8	9	A	B	CBR600RA 9	A	B	Nº de série		Tipo
1	17239-MFJ-D00	Placa, Unidade PGM-FI	1	–	–	–	–	–	–	–			
			–	1	1	1	1	1	1	1			2BR,2BR/A,2ED,2ED/A, 2KO,2MX,2MX/A,2U,2U/A, 3BR,3U,4ED,BR,BR/A,ED, ED/A,KO,KO/A,MX,MX/A, U,U/A
2	31730-MAS-601	Diodo Conj., Trifásico (SUMITOMO)	1	1	1	1	1	1	1	1			
3	32100-MFJ-A00	Fiação, Principal	1	–	–	–	–	–	–	–			MX
	32100-MFJ-D01		1	–	–	–	–	–	–	–		~ 7M000186	E,ED
	32100-MFJ-D02		1	–	–	–	–	–	–	–			BR,F,KO,U
			1	–	–	–	–	–	–	–	7M000187	~	E,ED
	32100-MFJ-A10		–	1	–	–	–	–	–	–			2MX,2MX/A,MX,MX/A
	32100-MFJ-D10		–	1	–	–	–	–	–	–			2ED,2ED/A,2F,2F/A,2U, 2U/A,3E,3E/A,BR,BR/A,E, E/A,ED,ED/A,F,F/A,KO, KO/A,U,U/A
	32100-MFJ-D40		–	–	1	1	1	–	–	–			
	32100-MFJ-D50		–	–	–	–	–	1	1	1			
4	32121-MFJ-D00	Suporte, Conector Dianteiro Direito	1	1	–	–	–	–	–	–			
	32121-MFJ-A50		–	–	1	1	1	1	1	1			
5	32125-MFJ-D00	Suporte, Conector Esquerdo	1	1	1	1	1	1	1	1			
6	32155-MFJ-D00	Tampa B, Protetor	1	1	1	1	1	1	1	1			
7	32171-GF9-621	Trava	1	1	1	1	1	1	1	1			

PROIBIDA A REPRODUÇÃO E DISTRIBUIÇÃO
Moto Honda da Amazônia Ltda - Cotec

© Moto Honda da Amazônia Ltda.
Todos os direitos reservados.

C-28

Fiação Principal

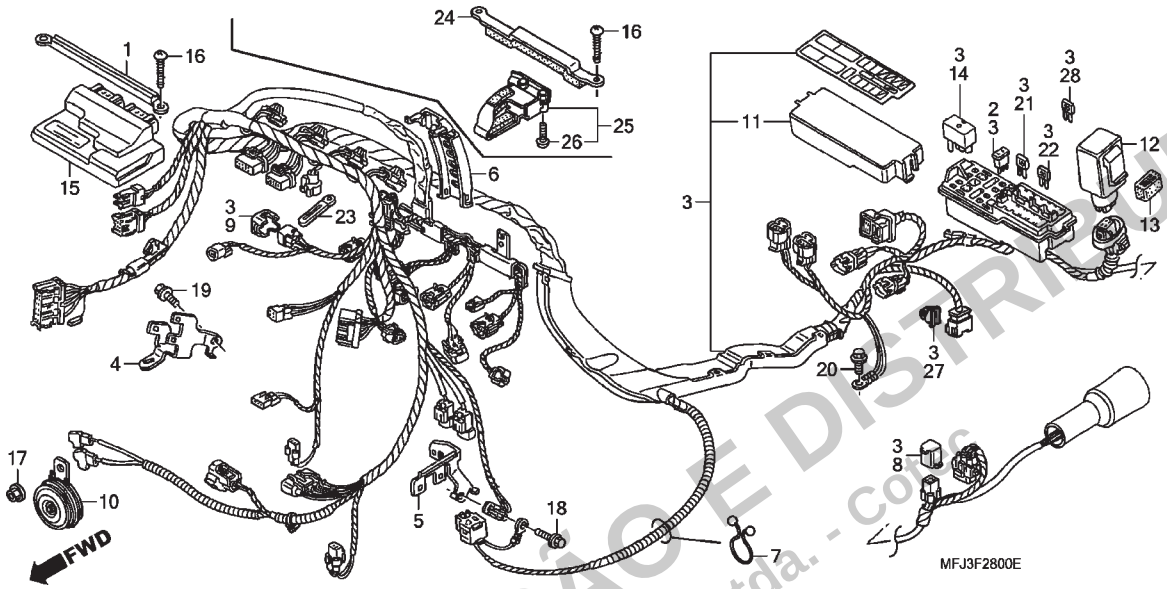

Ref. Nº	N.O.S.	Item de serviço	T.M.O.	Ref. Nº	Nº da peça	Descrição	Qtd. CBR600RR 7	8	9	A	B	CBR600RA 9	A	B	Nº de série		Tipo
				8	32606-GEV-761	Capa (4P)(Vermelho)	1	1	1	1	1	1	1	1	.....	.....	.....
				9	32606-MEL-D01	Capa (6P)	1	1	1	1	1	1	1	1	.....	.....	2BR,2BR/A,2ED,2ED/A,2F, 2F/A,2KO,2U,2U/A,3BR, 3E,3E/A,3F,3U,4ED,5E,BR, BR/A,E,E/A,ED,ED/A,F,F/A, KO,KO/A,U,U/A
				10	38110-MEE-013	Buzina, Comp. (Aguda)	1	1	1	1	1	–	–	–	.....	.....	.....
					38110-MFJ-A50	.....	–	–	–	–	–	1	1	1	.....	.....	.....
				11	38252-MFJ-D01	Tampa, Superior	1	1	1	1	1	1	1	1	.....	.....	.....
				12	38301-MBW-D21	Relé Comp., Sinalizador (DENSO)	1	1	–	–	–	–	–	–	.....	.....	2MX,2MX/A,MX,MX/A
					38301-MEW-921	Relé Comp., Sinalizador (MITSUBA) .	1	1	1	1	1	1	1	1	.....	.....	2BR,2BR/A,2ED,2ED/A,2F, 2F/A,2KO,2U,2U/A,3BR,3E, 3E/A,3F,3U,4ED,5E,BR, BR/A,E,E/A,ED,ED/A,F,F/A, KO,KO/A,U,U/A
				13	38306-GE8-008	Suporte, Relé Sinalizador (DENSO) ..	1	1	–	–	–	–	–	–	.....	.....	2MX,2MX/A,MX,MX/A
					38306-KK4-000	Suporte, Relé Sinalizador (MITSUBA)	1	1	1	1	1	1	1	1	.....	.....	2BR,2BR/A,2ED,2ED/A,2F, 2F/A,2KO,2U,2U/A,3BR,3E, 3E/A,3F,3U,4ED,5E,BR, BR/A,E,E/A,ED,ED/A,F, F/A,KO,KO/A,U,U/A
				14	38501-MEL-003	Relé Conj. (MICRO ISO 4P)	4	4	4	4	4	4	4	4	.....	.....	.....

PROIBIDA A REPRODUÇÃO E DISTRIBUIÇÃO
- Moto Honda da Amazônia Ltda. - COPIA

© Moto Honda da Amazônia Ltda.
Todos os direitos reservados.

C-28

Fiação Principal

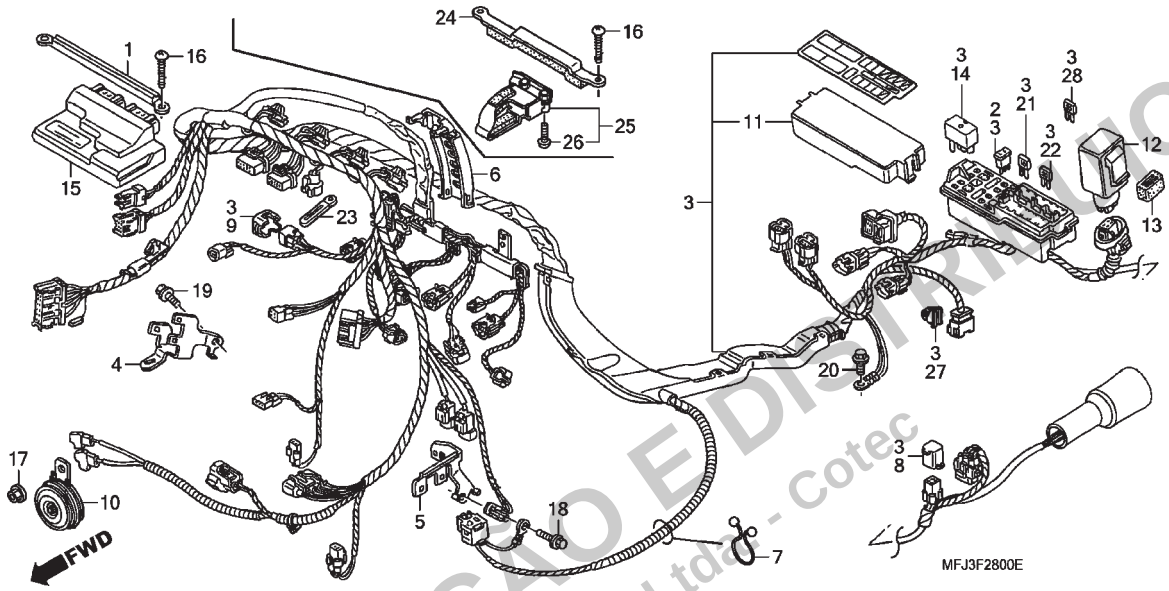

Ref. Nº	N.O.S.	Item de serviço	T.M.O.	Ref. Nº	Nº da peça	Descrição	Qtd. CBR600RR 7	8	9	A	B	CBR600RA 9	A	B	Nº de série		Tipo
				15	38770-MFJ-A01	Unidade PGM-FI	1	–	–	–	–	–	–	–			MX
					38770-MFJ-D04		1	1	–	–	–	–	–	–			2ED,2ED/A,2U,2U/A,3E, 3E/A,E,E/A,ED,ED/A,U,U/A
					38770-MFJ-F03		1	1	–	–	–	–	–	–			2F,2F/A,F,F/A
					38770-MFJ-B02		1	1	–	–	–	–	–	–			BR,BR/A
					38770-MFJ-K02		1	1	–	–	–	–	–	–			KO,KO/A
					38770-MFJ-A02		–	1	–	–	–	–	–	–			2MX,2MX/A,MX,MX/A
					38770-MFJ-D42		–	–	1	–	–	1	–	–	9K200017 ~		KO
							–	–	1	–	–	1	–	–	9K200440 ~		2U,U
							–	–	1	–	–	–	–	–			2ED/A,2U/A,3E/A,E/A, ED/A,KO/A,U/A
							–	–	–	–	–	1	–	–	9K201179 ~		E,ED
							–	–	–	–	–	–	1	1			2ED,2KO,2U,3E,4ED,5E, E,ED,KO,U
							–	–	–	–	–	1	–	–			E/A,ED/A,KO/A,U/A
							–	–	1	–	–	–	–	–	9K202463 ~		2ED,3E,E,ED
							–	–	–	1	1	–	–	–			2ED,2KO,2U,3E,3U,4ED, 5E,E,ED,KO,U
					38770-MFJ-B31		–	–	1	1	1	1	1	1			2BR,2BR/A,3BR,BR,BR/A
					38770-MFJ-D41		–	–	1	–	–	1	–	–		~ 9K200016	KO
							–	–	1	–	–	1	–	–		~ 9K200439	2U,U
							–	–	–	–	–	1	–	–		~ 9K201178	E,ED
							–	–	1	–	–	–	–	–		~ 9K202462	2ED,3E,E,ED

PROIBIDA A REPRODUÇÃO E DISTRIBUIÇÃO
- Moto Honda da Amazônia Ltda - Cotec

© Moto Honda da Amazônia Ltda.
Todos os direitos reservados.

C-28

Fiação Principal

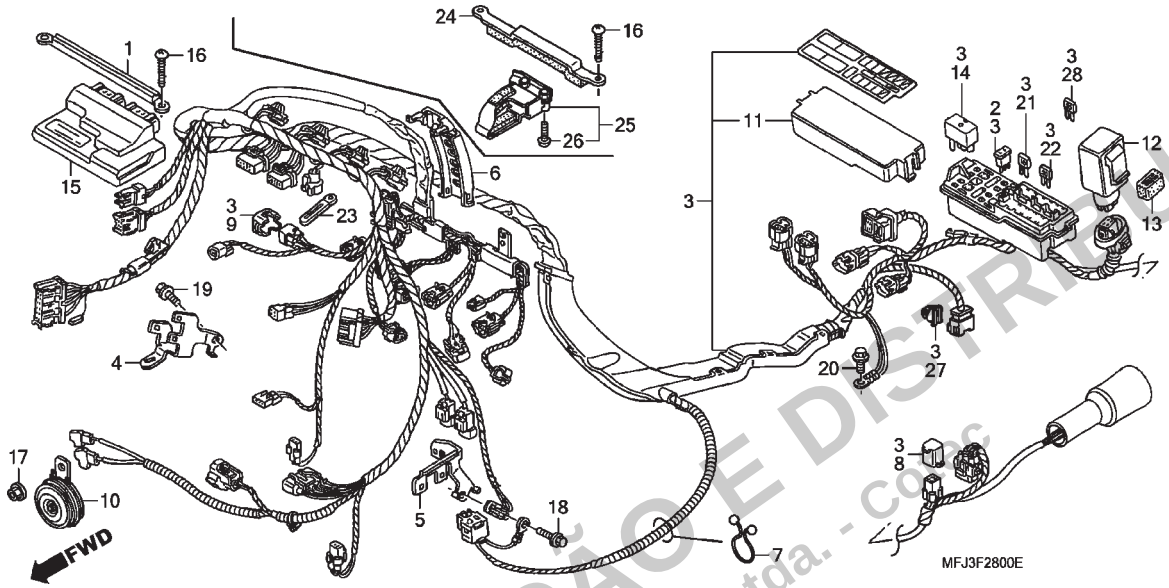

Ref. Nº	N.O.S.	Item de serviço	T.M.O.	Ref. Nº	Nº da peça	Descrição	Qtd. CBR600RR 7	8	9	A	B	CBR600RA 9	A	B	Nº de série		Tipo
				15)	38770-MFJ-F32	.....	–	–	1	–	–	–	–	–	.....	.....	2F/A,F/A
							–	–	1	–	–	–	–	–	9K200081 ~		2F,F
							–	–	–	1	1	–	1	1	.....	.....	2F,3F,F
							–	–	–	–	–	1	–	–	9K200024 ~		F
							–	–	–	–	–	1	–	–	.....	.....	F/A
					38770-MFJ-F31	.....	–	–	–	–	–	1	–	–		~ 9K200023	F
							–	–	1	–	–	–	–	–		~ 9K200080	2F,F
				16	90105-MFJ-D00	Parafuso, Fixação, 4x18 (DELTA PT)	2	2	2	2	2	2	2	2	.....	.....	.....
				17	94050-08070	Porca, Flange, 8mm	1	1	1	1	1	1	1	1	.....	.....	.....
				18	96001-06012-00	Parafuso, Flange, 6x12	1	1	1	1	1	1	1	1	.....	.....	.....
				19	96001-06012-07	Parafuso, Flange, 6x12	1	1	1	1	1	1	1	1	.....	.....	.....
				20	96300-06012-00	Parafuso, Flange, 6x12	1	1	1	1	1	1	1	1	.....	.....	.....
				21	98200-41000	Fusível (10A)	5	5	5	5	5	6	6	6	.....	.....	.....
				22	98200-42000	Fusível (20A)	4	4	4	4	4	4	4	4	.....	.....	.....
				23	94591-46000	Presilha, Fiação	1	–	–	–	–	–	–	–	.....	.....	E,ED,F
				24	17239-MFJ-F10	Placa, Unidade PGM-FI	–	1	1	1	1	1	1	1	.....	.....	2F,2F/A,3E,3E/A,3F,5E,E, E/A,F,F/A
				25	38775-MFJ-F10	Suporte Conj., Unidade PGM-FI	–	1	1	1	1	1	1	1	.....	.....	2F,2F/A,3E,3E/A,3F,5E,E, E/A,F,F/A
				26	90105-KPF-900	Parafuso, Unidirecional, 6x20	–	2	2	2	2	2	2	2	.....	.....	2F,2F/A,3E,3E/A,3F,5E,E, E/A,F,F/A
				27	91565-S0X-003	Presilha, Adaptador (Verde Escuro) ..	–	–	–	–	–	1	1	1	.....	.....	.....
				28	98200-43000	Fusível (30A)	–	–	–	–	–	3	3	3	.....	.....	.....

PROIBIDA A REPRODUÇÃO E DISTRIBUIÇÃO
Moto Honda da Amazônia Ltda. - COPC

© Moto Honda da Amazônia Ltda.
Todos os direitos reservados.

C-28.1

Fiação Secundária

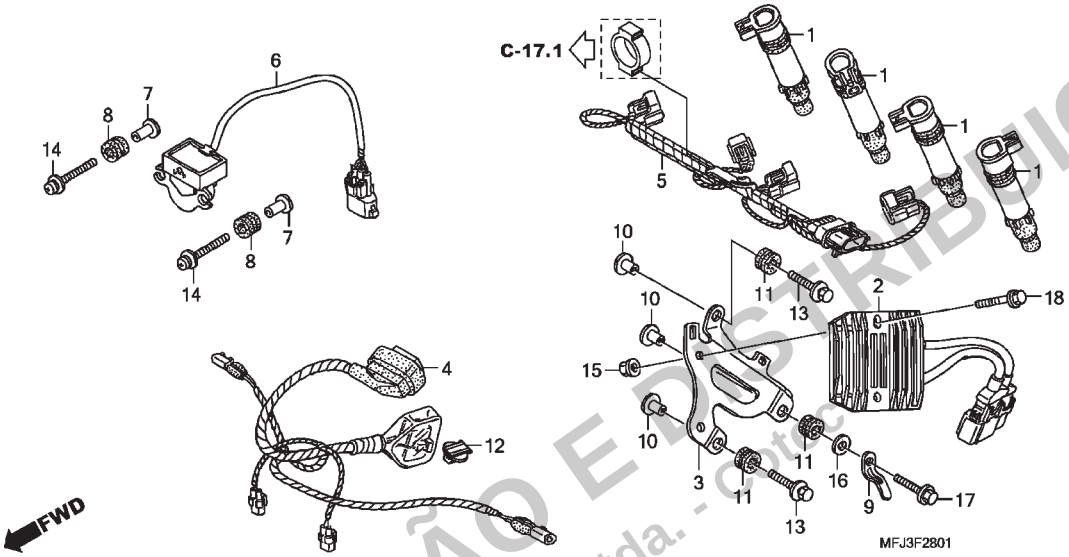

Ref. Nº	N.O.S.	Item de serviço	T.M.O.
1	6141B8	Bobina, Ignição	0,7
	6141C0	Bobina, Ignição:	
		Para 1 motocicleta	0,7
2	6131B2	Regulador, Retificador	0,5
4	6111D7	Fiação Secundária, Dianteira	0,7
5	611145	Fiação Secundária, Ignição	0,5
6	617125	Sensor, Ângulo	0,7

Ref. Nº	Nº da peça	Descrição	Qtd. CBR600RR 7	8	9	A	B	CBR600RA 9	A	B	Nº de série		Tipo
1	30700-MEE-641	Bobina, Ignição e Capa	4	4	4	4	4	4	4	4			
2	31600-MFJ-D01	Regulador Conj., Retificador	1	1	1	1	1	1	1	1			
3	31605-MFJ-D00	Suporte, Regulador Retificador	1	1	1	1	1	1	1	1			
4	32102-MFJ-A00	Fiação, Secundária Dianteira	1	–	–	–	–	–	–	–			MX
	32102-MFJ-D00		1	–	–	–	–	–	–	–			BR,E,ED,F,KO,U
	32102-MFJ-A10		–	1	–	–	–	–	–	–			2MX,2MX/A,MX,MX/A
	32102-MFJ-D10		–	1	1	1	1	–	–	–			2BR,2BR/A,2ED,2ED/A,2F, 2F/A,2KO,2U,2U/A,3BR, 3E,3E/A,3F,3U,4ED,5E,BR, BR/A,E,E/A,ED,ED/A,F, F/A,KO,KO/A,U,U/A
	32102-MFJ-D50		–	–	–	–	–	1	1	1			
5	32103-MFJ-D00	Fiação Secundária, Ignição	1	1	1	1	1	1	1	1			
6	35161-MFJ-D01	Sensor Comp., Ângulo	1	1	1	1	1	1	1	1			
7	35162-MFA-D01	Bucha	2	2	2	2	2	2	2	2			
8	35163-MN5-003	Bucha	2	2	2	2	2	2	2	2			
9	90105-727-000	Presilha, 2x50	1	1	1	1	1	1	1	1			
10	90502-GG2-000	Bucha, Para-lama Traseiro	3	3	3	3	3	3	3	3			
11	90852-898-000	Bucha, Caixa Controle	3	3	3	3	3	3	3	3			
12	91533-S04-003	Presilha, Adaptador (Natural)	1	1	1	1	1	1	1	1			
13	93404-06025-00	Parafuso-arruela, 6x25	2	2	2	2	2	2	2	2			

PROIBIDA A REPRODUÇÃO E DISTRIBUIÇÃO
Moto Honda da Amazônia Ltda. - cotec

© Moto Honda da Amazônia Ltda.
Todos os direitos reservados.

C-28.1

Fiação Secundária

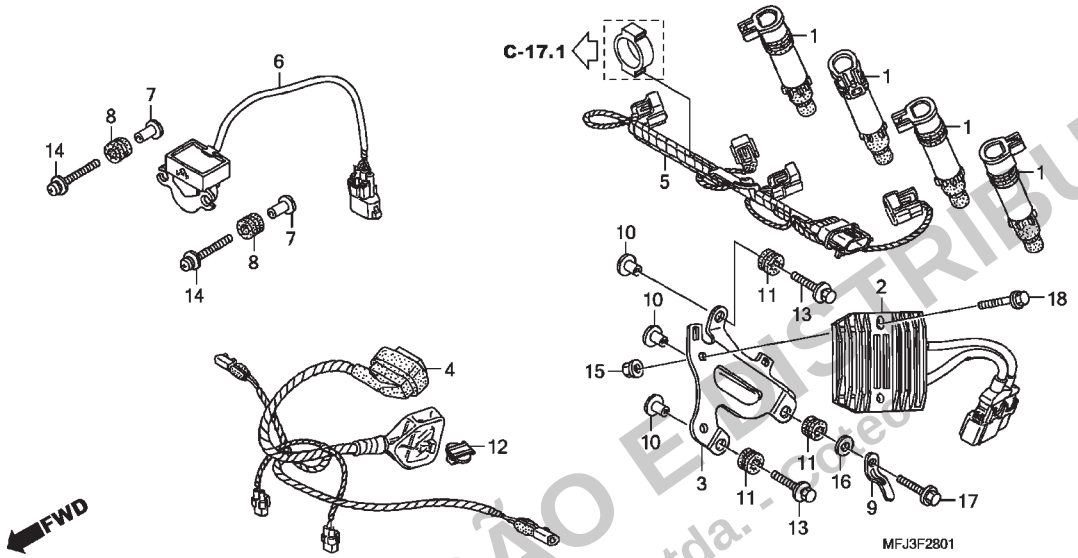

Ref. Nº	N.O.S.	Item de serviço	T.M.O.

Ref. Nº	Nº da peça	Descrição	Qtd. CBR600RR 7	8	9	A	B	CBR600RA 9	A	B	Nº de série		Tipo
14	93893-04025-08	Parafuso-arruela, 4x25	2	2	2	–	–	2	–	–			
	93401-04025-08	Parafuso-arruela, 4x25	–	–	–	2	2	–	2	2			
15	94050-06000	Porca, Flange, 6mm	2	2	2	2	2	2	2	2			
16	94103-06700	Arruela, Lisa, 6mm	1	1	1	1	1	1	1	1			
17	95701-06025-00	Parafuso, Flange, 6x25	1	1	1	1	1	1	1	1			
18	96001-06028-00	Parafuso, Flange, 6x28	2	2	2	2	2	2	2	2			

PROIBIDA A REPRODUÇÃO E DISTRIBUIÇÃO
- Moto Honda da Amazônia Ltda. - Protegido

© Moto Honda da Amazônia Ltda.
Todos os direitos reservados.

C-29

Chassi

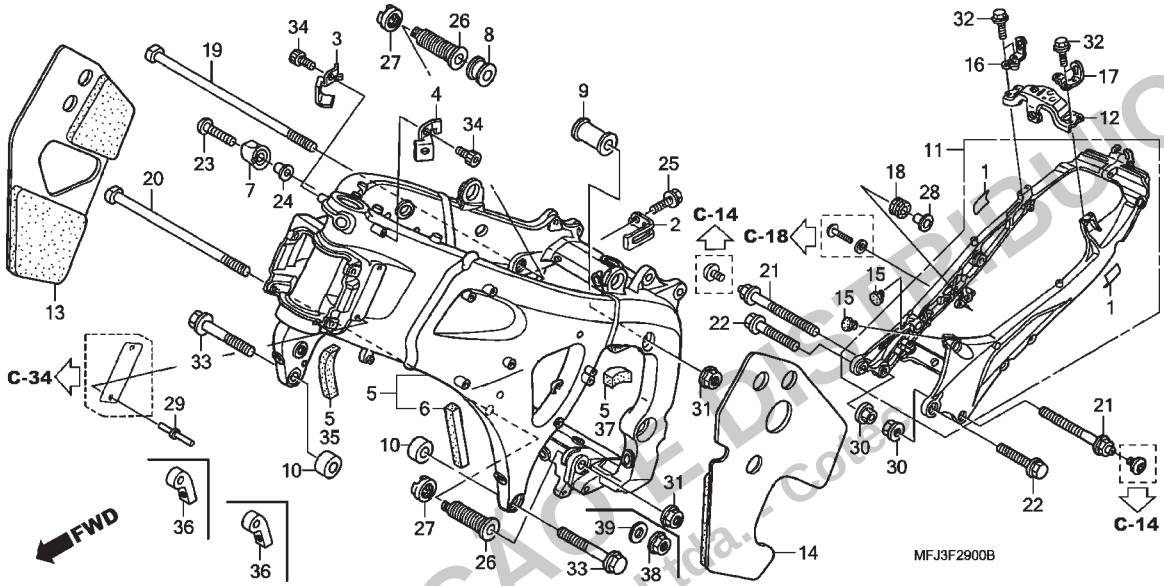

Ref. Nº	N.O.S.	Item de serviço	T.M.O.
5	410100	Chassi	8,2
		• Inclui: Remoção e instalação do motor	
	410100B	• ABS adicionar	2,1
11	410157	Trilho, Assento	1,6
	4101AV	Trilho, Assento (A)	1,7
		• Nota: Modelos '09	
12	4101J6	Placa, Central	0,2

Ref. Nº	Nº da peça	Descrição	Qtd. CBR600RR 7	8	9	A	B	CBR600RA 9	A	B	Nº de série		Tipo
1	17518-MY9-690	Protetor	2	2	2	2	2	2	2	2			
2	18931-MFJ-D00	Braçadeira, Cabo Válvula Escape	1	1	1	1	1	–	–	–			
3	35107-MFJ-D00	Braçadeira, Protetor Cabo Direita	1	1	1	1	1	1	1	1			
4	35108-MFJ-D00	Braçadeira, Protetor Cabo Esquerda	1	1	1	1	1	1	1	1			
5	50010-MFJ-A00ZA	Chassi Conj. *NH461M* Preto Temple Metálico	1	1	–	–	–	–	–	–			BR,BR/A,KO,KO/A
	50010-MFJ-D00ZA	*NH461M* Preto Temple Metálico	1	1	–	–	–	–	–	–			2ED,2ED/A,2F,2F/A,2MX, 2MX/A,2U,2U/A,3E,3E/A,E, E/A,ED,ED/A,F,F/A,MX, MX/A,U,U/A
	50010-MFJ-A40ZA	*NH461M* Preto Temple Metálico	–	–	1	1	1	–	–	–			2BR,2BR/A,2KO,3BR,BR, BR/A,KO,KO/A
	50010-MFJ-D40ZA	*NH461M* Preto Temple Metálico	–	–	1	1	1	–	–	–			2ED,2ED/A,2F,2F/A,2U, 2U/A,3E,3E/A,3F,3U,4ED, 5E,E,E/A,ED,ED/A,F,F/A, U,U/A
	50010-MFJ-A50ZA	*NH461M* Preto Temple Metálico	–	–	–	–	–	1	1	1			2KO,BR,BR/A,KO,KO/A
	50010-MFJ-D50ZA	*NH461M* Preto Temple Metálico	–	–	–	–	–	1	1	1			2ED,2F,2U,3E,3F,4ED,5E, E,E/A,ED,ED/A,F,F/A,U,U/A
6	50131-MFJ-D00	Protetor, Esquerdo Suporte Motor	1	1	1	1	1	1	1	1			
7	50141-MFJ-D00	Protetor, Tubo Água	1	1	1	1	1	1	1	1			
8	50192-MFJ-D00	Bucha C, Direita Suporte Motor	1	1	1	1	1	1	1	1			
9	50193-MFJ-D00	Bucha C, Suporte Motor Esquerdo	1	1	1	1	1	1	1	1			

PROIBIDA A REPRODUÇÃO E DISTRIBUIÇÃO
- Moto Honda da Amazônia Ltda. - Cota

© Moto Honda da Amazônia Ltda.
Todos os direitos reservados.

C-29

Chassi

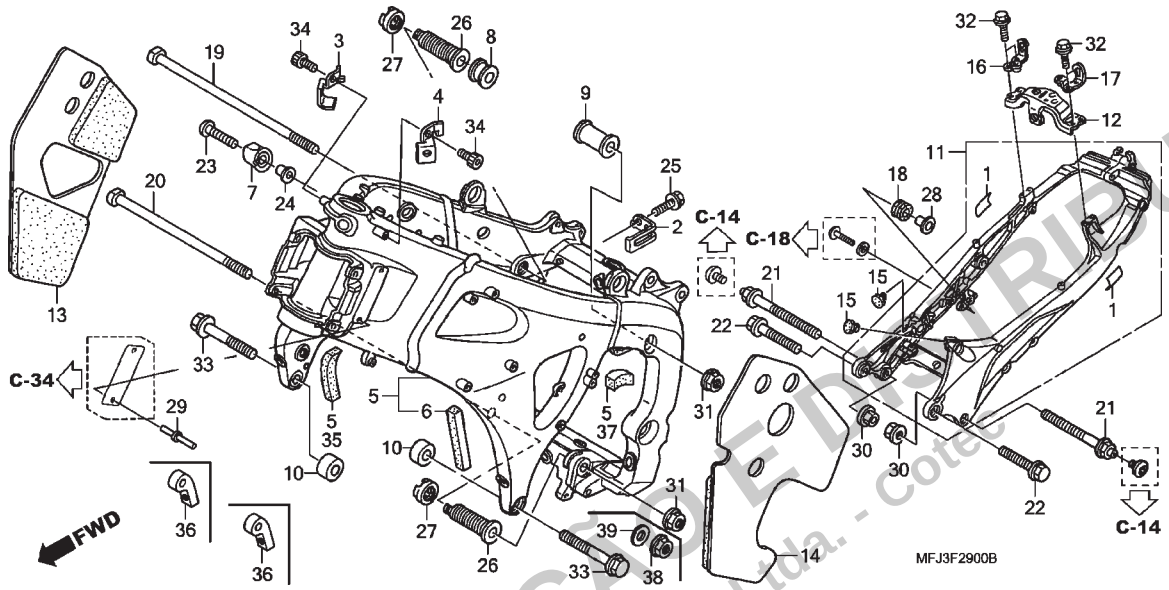

Ref. Nº	N.O.S.	Item de serviço	T.M.O.

Ref. Nº	Nº da peça	Descrição	Qtd. CBR600RR 7	8	9	A	B	CBR600RA 9	A	B	Nº de série		Tipo
10	50194-MFJ-D00	Bucha A, Suporte Motor	2	2	2	2	2	–	–	–	.....	.....	.....
11	50200-MFJ-D00	Trilho Conj., Assento	1	1	–	–	–	–	–	–	.....	.....	2ED,2F,2U,2U/A,3E,BR,E, ED,F,KO,MX,U
			–	1	–	–	–	–	–	–		~ 8K110018	2F/A
			–	1	–	–	–	–	–	–		~ 8K110025	E/A,F/A,KO/A,MX/A,U/A
			–	1	–	–	–	–	–	–		~ 8K110705	2ED/A,3E/A,ED/A
			–	1	–	–	–	–	–	–		~ 8K111521	BR/A
			–	1	–	–	–	–	–	–		~ 8M100002	2MX
	50200-MFJ-D01	Trilho Conj., Assento	–	1	–	–	–	–	–	–	8K110019~		2F/A
			–	1	–	–	–	–	–	–	8K110026~		E/A,F/A,KO/A,MX/A,U/A
			–	1	–	–	–	–	–	–	8K110706~		2ED/A,3E/A,ED/A
			–	1	–	–	–	–	–	–	8K111522~		BR/A
	50200-MFJ-A30	.....	–	1	–	–	–	–	–	–	.....	.....	2MX/A
			–	1	–	–	–	–	–	–	8M100003	~	2MX
	50200-MFJ-A40	.....	–	–	1	–	–	–	–	–	.....	.....	2BR,2BR/A,2ED,2ED/A,2F, 2F/A,3E,3E/A,BR,BR/A,E, E/A,ED,ED/A,F,F/A,KO, KO/A,U,U/A
			–	–	–	1	1	–	–	–	.....	.....	.....
	50200-MFJ-A60	.....	–	–	1	–	–	–	–	–	.....	.....	2U,2U/A
	50200-MFJ-A50	.....	–	–	–	–	–	1	1	1	.....	.....	.....
12	50204-MFJ-D00	Placa, Central	1	1	1	1	1	1	1	1	.....	.....	.....

PROIBIDA A REPRODUÇÃO E DISTRIBUIÇÃO
- Moto Honda da Amazônia Ltda. - Cotec

© Moto Honda da Amazônia Ltda.
Todos os direitos reservados.

C-29

Chassi

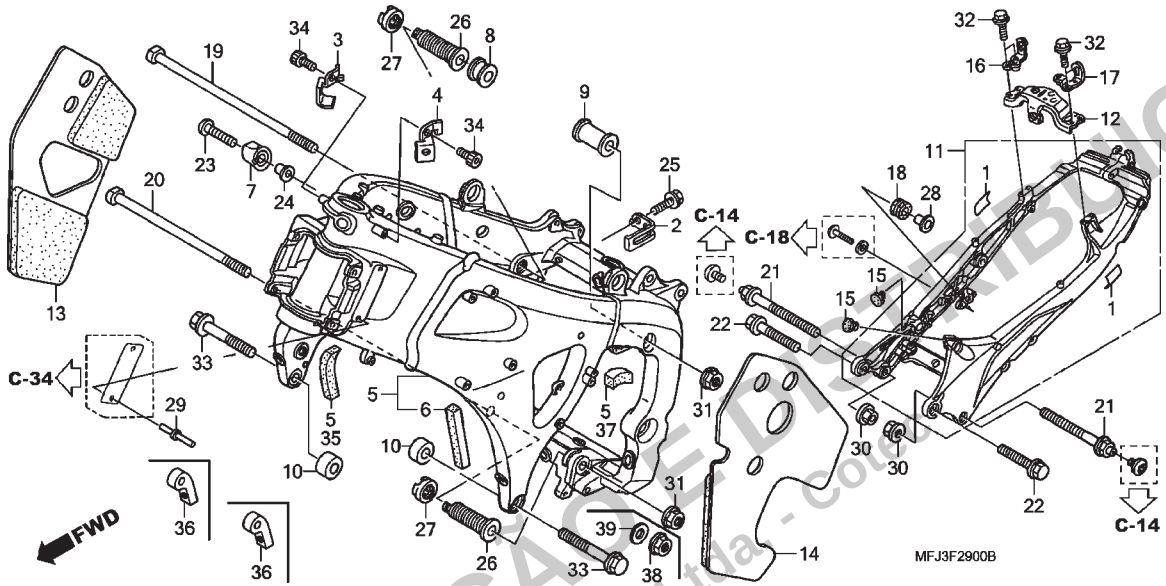

Ref. Nº	N.O.S.	Item de serviço	T.M.O.	Ref. Nº	Nº da peça	Descrição	Qtd. CBR600RR 7	8	9	A	B	CBR600RA 9	A	B	Nº de série		Tipo
				13	50315-MFJ-D00	Revestimento, Protetor Chassi Direito	1	1	1	1	1	1	1	1			
				14	50325-MFJ-D00	Revestimento, Protetor Chassi Esquerdo	1	1	1	1	1	1	1	1			
				15	50352-GS6-000	Coxim, Limitador	2	2	2	2	2	2	2	2			
				16	77105-MFJ-D00	Guia Direita, Gancho	1	1	1	1	1	1	1	1			
				17	77106-MFJ-D00	Guia Esquerda, Gancho	1	1	1	1	1	1	1	1			
				18	80119-MEL-000	Bucha A, Fixação	1	1	1	1	1	1	1	1			
				19	90101-MFJ-D00	Parafuso, Especial, 12x288	1	1	1	1	1	1	1	1			
				20	90102-MFJ-D00	Parafuso, Especial, 12x218	1	1	–	–	–	–	–	–			
					90103-MFJ-A40	Parafuso, Especial, 12x220	–	–	1	1	1	1	1	1			
				21	90112-MFJ-D00	Parafuso, Flange, 10x45	2	2	2	2	2	2	2	2			
				22	90113-MFJ-D00	Parafuso, Flange, 10X32 (DR)	2	2	2	2	2	2	2	2			
				23	90118-MEJ-J00	Parafuso, Phillips, 6x20	1	1	1	1	1	1	1	1			
				24	90122-463-770	Bucha, Inferior Fixação Carenagem	1	1	1	1	1	1	1	1			
				25	90123-MEN-730	Parafuso, 8x18	1	1	1	1	1	–	–	–			
				26	90152-MFJ-D00	Parafuso, Ajuste, 20x48,5	2	2	2	2	2	2	2	2			
				27	90303-MFJ-D00	Porca, Trava, 20mm (P=1,0)	2	2	2	2	2	2	2	2			
				28	90502-KGB-610	Bucha, Tampa Lateral	1	1	1	1	1	1	1	1			
				29	90841-001-000	Parafuso, Rebitado, 1,8x5	2	2	2	2	–	–	–	–			2ED,2ED/A,2F,2F/A,3E, 3E/A,E,E/A,ED,ED/A,F,F/A
							–	–	–	–	2	–	–	–			2ED,2F,2U,3E,3F,3U,4ED, 5E,E,ED,F,U

PROIBIDA A REPRODUÇÃO E DISTRIBUIÇÃO
- Moto Honda da Amazônia Ltda. - COPYRIGHT

© Moto Honda da Amazônia Ltda.
Todos os direitos reservados.

C-29

Chassi

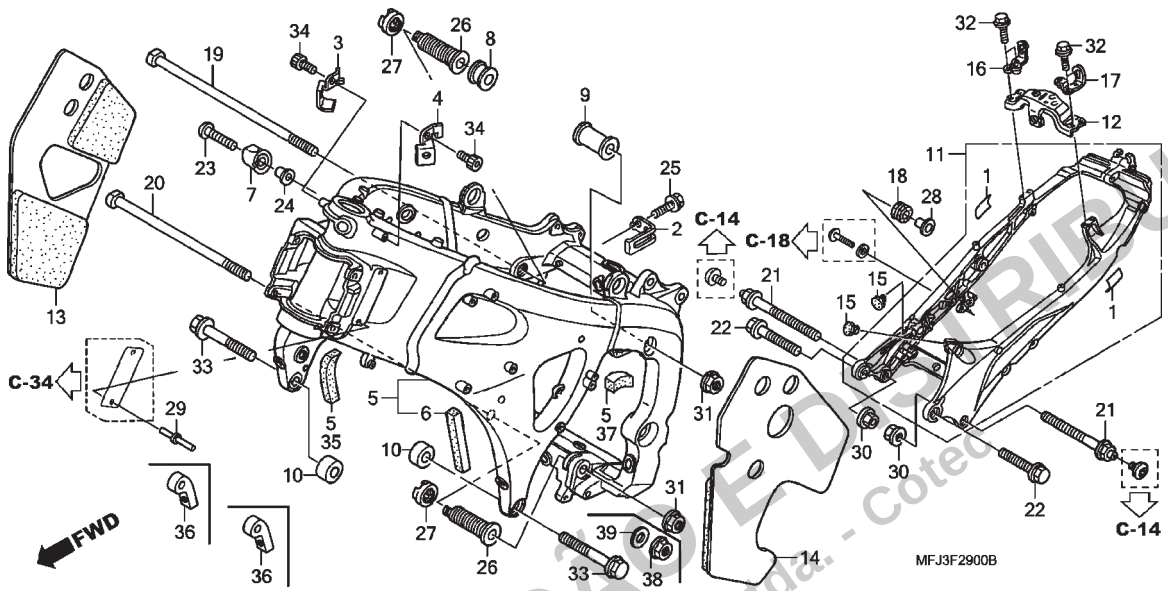

Ref. Nº	N.O.S.	Item de serviço	T.M.O.	Ref. Nº	Nº da peça	Descrição	Qtd. CBR600RR 7	8	9	A	B	CBR600RA 9	A	B	Nº de série		Tipo
				29)	90841-001-000	Parafuso, Rebitado, 1,8x5	–	–	–	–	–	2	2	–			E,E/A,ED,ED/A,F,F/A
							–	–	–	–	–	–	–	2			2ED,2F,2U,3E,3F,4ED,5E, E,ED,F,U
				30	94050-10000	Porca, Flange, 10mm	2	2	2	2	2	2	2	2			
				31	94050-12000	Porca, Flange, 12mm	2	2	2	2	2	1	1	1			
				32	96300-06016-00	Parafuso, Flange, 6x16	4	4	4	4	4	4	4	4			
				33	96400-12060-00	Parafuso, Flange, 12x60	2	2	2	2	2	2	2	2			
				34	96700-06010-07	Parafuso, Allen, 6x10	2	2	2	2	2	2	2	2			
				35	50134-MFJ-J00	Protetor, Direito Suporte Motor	–	–	1	1	1	1	1	1			
				36	50194-MFJ-A50	Bucha A, Coxim Motor Dianteiro	–	–	–	–	–	2	2	2			
				37	64468-MFJ-A50	Protetor D, Carenagem Inferior Esquerda	–	–	–	–	–	1	1	1			
				38	90371-MFL-000	Porca, Flange, 12mm	–	–	–	–	–	1	1	1			
				39	90439-SB2-010	Arruela, Especial, 24x12x2,3	–	–	–	–	–	1	1	1			

PROIBIDA A REPRODUÇÃO E DISTRIBUIÇÃO
Moto Honda da Amazônia Ltda. - Cotec

© Moto Honda da Amazônia Ltda.
Todos os direitos reservados.

C-30

Ferramentas

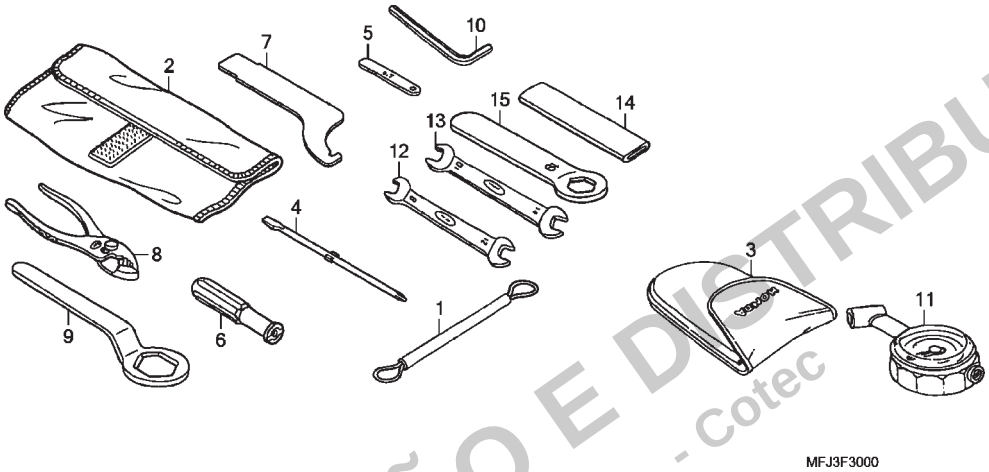

Ref. Nº	N.O.S.	Item de serviço	T.M.O.
Sem Informação			–

Ref. Nº	Nº da peça	Descrição	Qtd. CBR600RR 7	8	9	A	B	CBR600RA 9	A	B	Nº de série		Tipo
1	77236-KAZ-780	Cabo, Fixação Capacete	1	1	1	1	1	1	1	1			
2	89101-MBW-000	Bolsa, Ferramentas	1	1	1	1	1	1	1	1			
3	89102-469-003	Bolsa, Calibrador Pressão Ar	(1)	(1)	(1)	(1)	(1)	(1)	(1)	(1)			
4	89102-538-000	Chave, Fenda (Nº2 + -)	1	1	1	1	1	1	1	1			
5	89103-371-000	Calibre, Lâminas, 0,7mm	1	1	1	1	1	1	1	1			
6	89103-538-000	Cabo	1	1	1	1	1	1	1	1			
7	89202-MFJ-D00	Chave, Especial	1	1	1	1	1	1	1	1			
8	89210-GBJ-J00	Alicate, 135(RIKEN)	1	1	1	1	1	1	1	1			
	89210-GBJ-J10	Alicate, 135(KOWA)	1	1	1	1	1	1	1	1			
	99002-13500	Alicate, 135	1	1	1	1	1	1	1	1			
9	89218-MAZ-000	Chave, Boca, 32mm	1	1	1	1	1	1	1	1			
10	89221-429-000	Chave, Allen, 5mm	1	1	1	1	1	1	1	1			
11	89301-463-771	Calibrador, Pressão Ar	(1)	(1)	(1)	(1)	(1)	(1)	(1)	(1)			
12	99001-08120	Chave, Boca, 8x12	1	1	1	1	1	1	1	1			
13	99001-10140	Chave, Boca, 10x14	1	1	1	1	1	1	1	1			
14	99006-12000	Cabo, Chave Boca, 12mm	1	1	1	1	1	1	1	1			
15	99006-19000	Chave, Boca, 19mm	1	1	1	1	1	1	1	1			

PROIBIDA A REPRODUÇÃO E DISTRIBUIÇÃO
Moto Honda da Amazônia Ltda. - Cotec

© Moto Honda da Amazônia Ltda.
Todos os direitos reservados.

C-31

Radiador

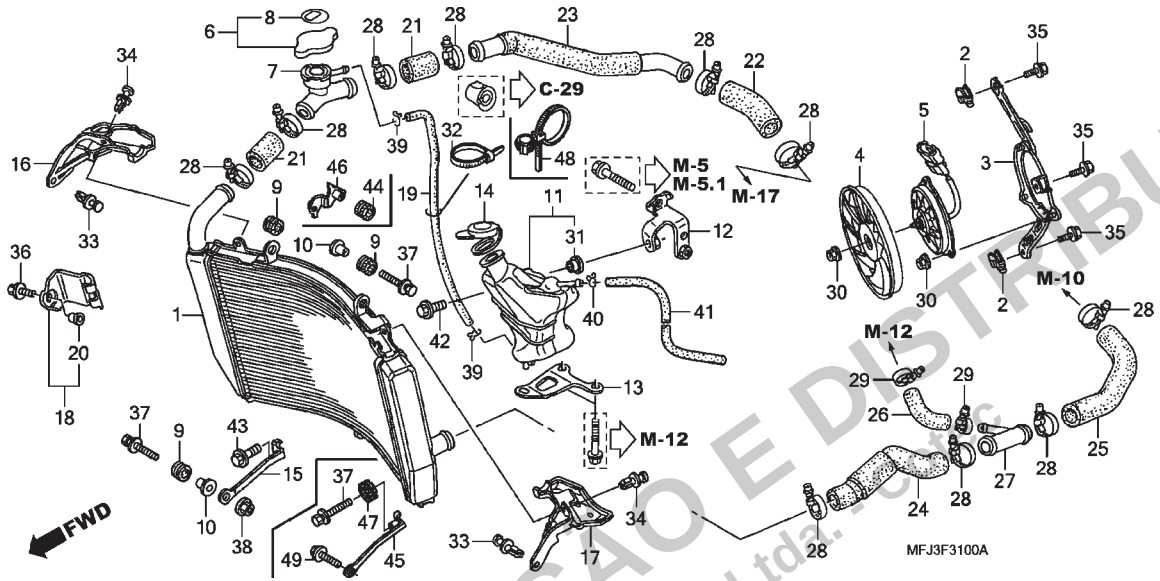

Ref. Nº	N.O.S.	Item de serviço	T.M.O.
1	1151C3	Radiador	0,8
3	115125	Carenagem, Radiador	0,5
4	1151A6	Ventoinha	0,5
5	1151A7	Motor, Ventoinha	0,6
6	1151B8	Tampa, Radiador	0,2
7	1151D4	Bocal, Abastecimento	0,8
11	115110	Tanque, Reserva Radiador	0,3
16	4101T5	Protetor, Térmico: Direito	0,3
17	4101T4	Protetor, Térmico: Esquerdo	0,2
19	1151E5	Tubo, Tanque Reserva Radiador	0,4
21	1151C1	Mangueira, Radiador: Superior Direita	0,8
	1151C1B	• Substituição de 1 mangueira de água superior direita adicionar	0,1
22	1151C5	Mangueira, Radiador: Inferior Direita	1,0
	1151C5A	• ABS adicionar	0,2
23	1141A2	Tubo, Água: Direito	1,0
	1141A2B	• ABS adicionar	0,2
24	1151C0	Mangueira, Radiador: Superior Esquerda	0,6
25	1151C4	Mangueira, Radiador: Inferior Esquerda	0,6
26	1131B1	Mangueira, Água Radiador	0,6
27	1151F1	Junção, Três Vias Mangueira: Inferior	0,6

Ref. Nº	Nº da peça	Descrição	Qtd. CBR600RR 7	8	9	A	B	CBR600RA 9	A	B	Nº de série		Tipo
1	19010-MFJ-D01	Radiador Comp.	1	1	1	1	1	1	1	1			
2	19014-KEA-003	Porca, Fixação	2	2	2	2	2	2	2	2			
3	19015-MFJ-D01	Carenagem, Comp.	1	1	1	1	1	1	1	1			
4	19020-MFJ-D01	Ventoinha, Comp.	1	1	1	1	1	1	1	1			
5	19030-MFJ-D01	Motor Conj., Ventoinha	1	1	1	1	1	1	1	1			
6	19037-GEE-710	Tampa Comp., Radiador	1	1	1	–	–	1	–	–			2ED,2ED/A,2F,2F/A,2MX, 2MX/A,2U,2U/A,3E,3E/A,E, E/A,ED,ED/A,F,F/A,MX, MX/A,U,U/A
	19037-MCA-B31		1	1	1	1	1	1	1	1			2BR,2BR/A,3BR,BR,BR/A
	19037-MCJ-K00		1	1	1	1	1	1	1	1			2KO,KO,KO/A
	19037-MCA-G61		–	–	–	1	1	–	1	1			2ED,2F,2U,3E,3F,3U,4ED, 5E,E,ED,F,U
7	19039-MFJ-D01	Bocal, Abastecimento	1	1	1	1	1	1	1	1			
8	19046-PAA-A00	Etiqueta, Tampa Radiador	1	1	1	–	–	1	–	–			2ED,2ED/A,2F,2F/A,2MX, 2MX/A,2U,2U/A,3E,3E/A,E, E/A,ED,ED/A,F,F/A,MX, MX/A,U,U/A
	19046-MCA-G61		–	–	–	1	1	–	1	1			2ED,2F,2U,3E,3F,3U,4ED, 5E,E,ED,F,U
	19055-MCA-B31	Retentor, Tampa Radiador (Português)	1	1	1	1	1	1	1	1			2BR,2BR/A,3BR,BR,BR/A
	19055-MBR-870	Retentor, Tampa Radiador (Coreano)	1	1	1	1	1	1	1	1			2KO,KO,KO/A

PROIBIDA A REPRODUÇÃO E DISTRIBUIÇÃO
Moto Honda da Amazônia Ltda. - 2009

© Moto Honda da Amazônia Ltda.
Todos os direitos reservados.

C-31

Radiador

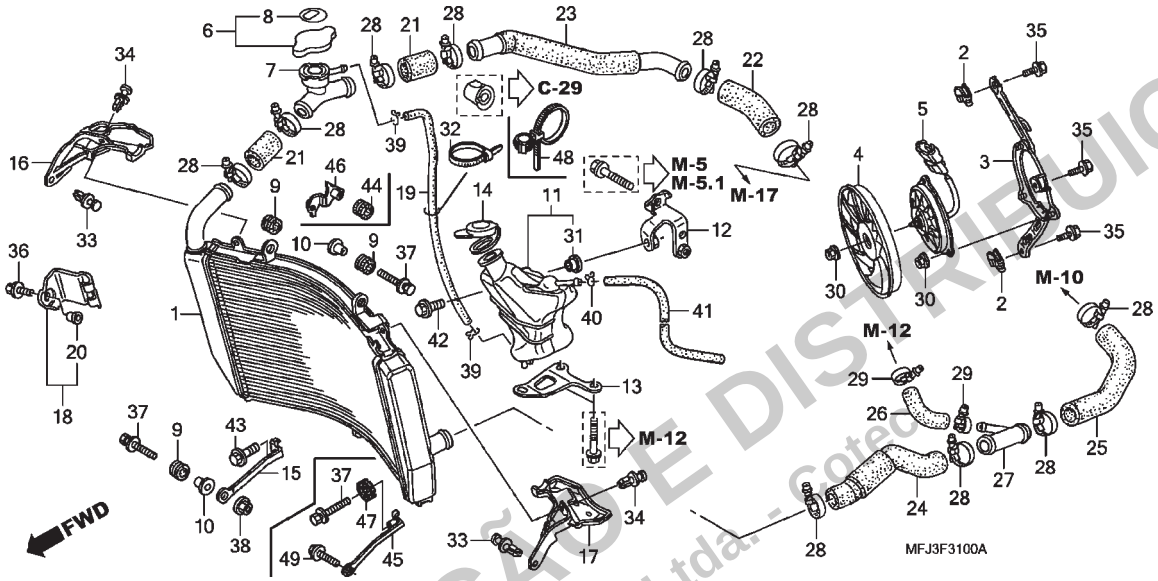

Ref. Nº	N.O.S.	Item de serviço	T.M.O.	Ref. Nº	Nº da peça	Descrição	Qtd. CBR600RR 7	8	9	A	B	CBR600RA 9	A	B	Nº de série		Tipo
				9	19051-KA3-830	Coxim, Fixação Radiador	3	3	3	3	3	2	2	2			
				10	19052-MAC-680	Bucha, Fixação Radiador	2	2	2	2	2	1	1	1			
				11	19101-MFJ-D00	Tanque, Reserva Radiador	1	1	–	–	–	–	–	–			
					19101-MFJ-A40		–	–	1	1	1	1	1	1			
				12	19102-MFJ-D00	Suporte, Superior Tanque Reserva	1	1	–	–	–	–	–	–			
					19102-MFJ-A40		–	–	1	1	1	1	1	1			
				13	19103-MFJ-D00	Suporte, Inferior Tanque Reserva	1	1	–	–	–	–	–	–			
					19103-MFJ-A40		–	–	1	1	1	1	1	1			
				14	19104-MB0-700	Tampa, Tanque Reserva	1	1	1	1	1	1	1	1			
				15	19105-MFJ-D00	Suporte, Inferior Radiador	1	1	1	1	1	–	–	–			
				16	19106-MFJ-D00	Placa, Protetor Térmico Radiador Direito	1	1	1	1	1	1	1	1			
				17	19107-MFJ-D00	Placa, Protetor Térmico Radiador Esquerdo	1	1	–	–	–	–	–	–			2ED,2F,2MX,2U,3E,BR,E, ED,F,KO,MX,U
							–	1	–	–	–	–	–	–		~ 8K110018	2F/A
							–	1	–	–	–	–	–	–		~ 8K110025	2MX/A,E/A,F/A,KO/A,MX/A
							–	1	–	–	–	–	–	–		~ 8K110140	2U/A,U/A
							–	1	–	–	–	–	–	–		~ 8K110705	2ED/A,3E/A,ED/A
							–	1	–	–	–	–	–	–		~ 8K111521	BR/A
				17)	19107-MFJ-D01	Placa, Protetor Térmico Radiador Esquerdo	–	–	1	1	1	1	1	1			
							–	1	–	–	–	–	–	–	8K110019~		2F/A

PROIBIDA A REPRODUÇÃO E DISTRIBUIÇÃO
- Moto Honda da Amazônia Ltda. - Cotec

© Moto Honda da Amazônia Ltda.
Todos os direitos reservados.

C-31

Radiador

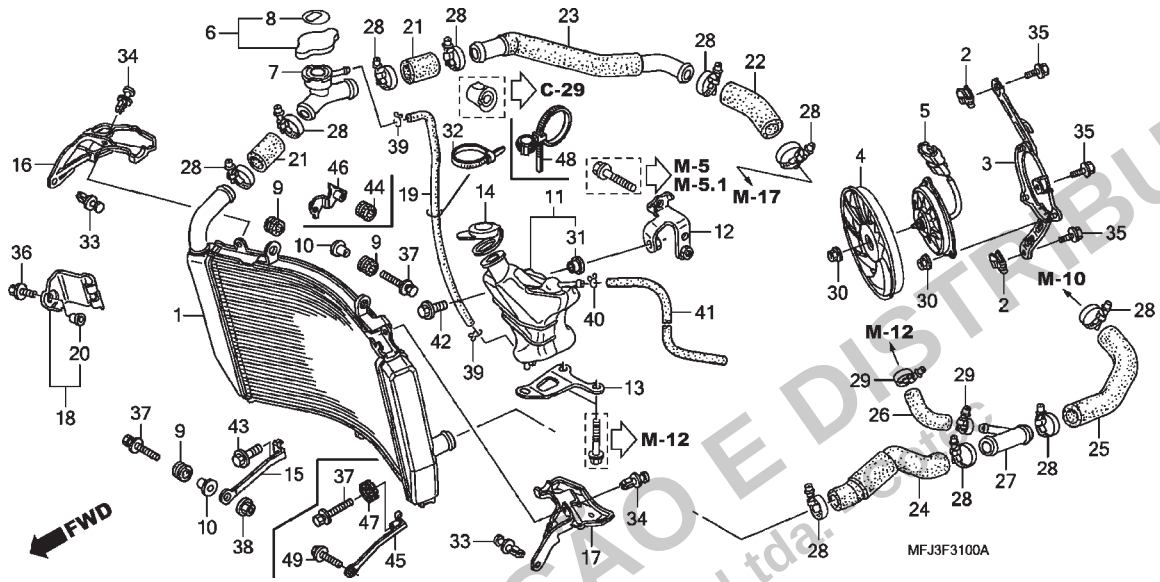

Ref. Nº	N.O.S.	Item de serviço	T.M.O.

Ref. Nº	Nº da peça	Descrição	Qtd. CBR600RR 7	8	9	A	B	CBR600RA 9	A	B	Nº de série		Tipo
17)	19107-MFJ-D01	Placa, Protetor Térmico Radiador Esquerdo	–	1	–	–	–	–	–	–	8K110026~		2MX/A,E/A,F/A,KO/A,MX/A
			–	1	–	–	–	–	–	–	8K110141~		2U/A,U/A
			–	1	–	–	–	–	–	–	8K110706~		2ED/A,3E/A,ED/A
			–	1	–	–	–	–	–	–	8K111522~		BR/A
18	19108-MFJ-D00	Protetor Comp., Radiador	1	1	1	1	1	1	1	1			
19	19109-MFJ-D00	Tubo, Abastecimento Tanque Reserva	1	1	1	1	1	1	1	1			
20	19121-KE7-000	Bucha, Tampa Radiador	1	1	1	1	1	1	1	1			
21	19502-MFJ-D00	Mangueira, Direita Superior Radiador	2	2	2	2	2	2	2	2			
22	19503-MFJ-D00	Mangueira, Direita Inferior Radiador	1	1	1	1	1	1	1	1			
23	19504-MFJ-D00	Tubo Comp., Água	1	1	1	1	1	1	1	1			
24	19511-MFJ-D00	Mangueira, Esquerda Superior Radiador	1	1	1	1	1	–	–	–			
	19511-MFJ-A50		–	–	–	–	–	1	1	1			
25	19512-MFJ-D00	Mangueira, Esquerda Inferior Radiador	1	1	1	1	1	1	1	1			
26	19513-MFJ-D00	Mangueira, Óleo Radiador	1	1	1	1	1	1	1	1			
27	19514-MFJ-D00	Junção, Três Vias Mangueira	1	1	1	1	1	1	1	1			
28	19516-GAG-003	Braçadeira, Mangueira, 30-37mm	10	10	10	10	10	10	10	10			
29	19517-ML7-691	Braçadeira, Mangueira, 22-29mm	2	2	2	2	2	2	2	2			
30	90315-MK3-003	Porca, Serrilhada, 5mm	4	4	4	4	4	4	4	4			

PROIBIDA A REPRODUÇÃO E DISTRIBUIÇÃO
Moto Honda da Amazônia Ltda.

© Moto Honda da Amazônia Ltda.
Todos os direitos reservados.

C-31

Radiador

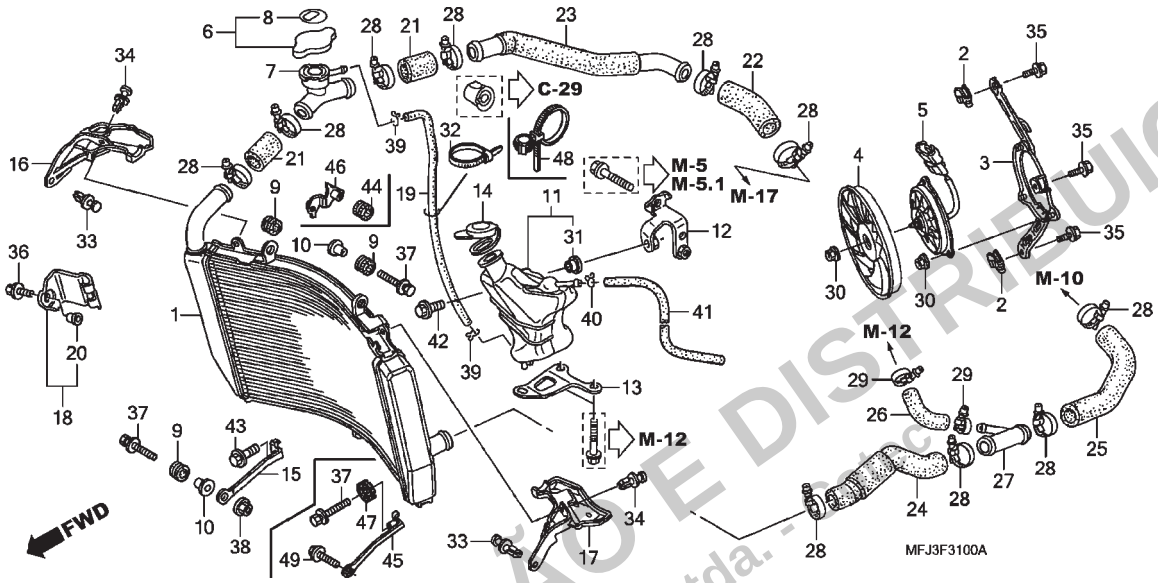

Ref. Nº	N.O.S.	Item de serviço	T.M.O.

Ref. Nº	Nº da peça	Descrição	Qtd. CBR600RR 7	8	9	A	B	CBR600RA 9	A	B	Nº de série		Tipo
31	90522-170-700	Bucha, Fixação Alavanca Seletor Marchas	1	1	1	1	1	1	1	1			
32	90652-KT1-771	Presilha, Cabo (Preto)	1	1	–	–	–	–	–	–			
33	90657-SB0-003	Presilha, Dispositivo Protetor	2	2	2	2	2	2	2	2			
34	91549-MW0-790ZA	Presilha, Fixação Painel *NH1* Preto	2	2	2	2	2	2	2	2			
35	93401-06012-08	Parafuso-arruela, 6x12	3	3	–	–	–	–	–	–			2ED,2F,2MX,2U,3E,BR, E,ED,F,KO,MX,U
	90120-GHB-601		–	3	–	–	–	–	–	–			2ED/A,2F/A,2MX/A,2U/A, 3E/A,BR/A,E/A,ED/A,F/A, KO/A,MX/A,U/A
			–	–	3	3	3	3	3	3			
36	93404-04012-08	Parafuso-arruela, 4x12	1	1	1	1	1	1	1	1			
37	93404-06025-00	Parafuso-arruela, 6x25	2	2	2	2	2	2	2	2			
38	94050-06000	Porca, Flange, 6mm	1	1	1	1	1	–	–	–			
39	95002-02100	Presilha, Tubo (B10)	2	2	2	2	2	2	2	2			
40	95002-50000	Presilha, Tubo (C9)	1	1	1	1	1	1	1	1			
41	95005-50470-30	Tubo, 5x470 (95005-50001-30M)	1	1	–	–	–	–	–	–			
	95005-50520-30	Tubo, 5x520 (95005-50001-30M)	–	–	1	1	1	1	1	1			
42	96300-06012-00	Parafuso, Flange, 6x12	1	1	1	1	1	1	1	1			
43	96300-06014-00	Parafuso, Flange, 6x14	1	1	1	1	1	–	–	–			
44	19051-MFJ-A50	Coxim, Fixação Radiador	–	–	–	–	–	1	1	1			
45	19105-MFJ-A50	Suporte, Inferior Radiador	–	–	–	–	–	1	1	1			

PROIBIDA A REPRODUÇÃO E DISTRIBUIÇÃO
- Moto Honda da Amazônia Ltda. -

© Moto Honda da Amazônia Ltda.
Todos os direitos reservados.

C-31

Radiador

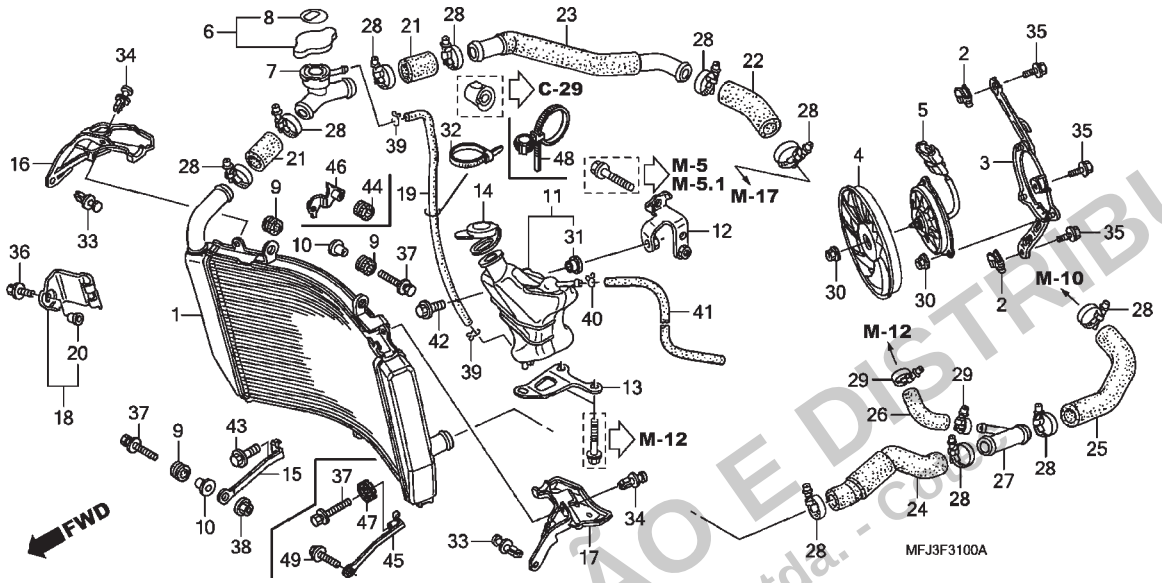

Ref. Nº	N.O.S.	Item de serviço	T.M.O.

Ref. Nº	Nº da peça	Descrição	Qtd. CBR600RR 7	8	9	A	B	CBR600RA 9	A	B	Nº de série		Tipo
46	57411-MFJ-A50	Suporte, Dianteiro Mangueira	–	–	–	–	–	1	1	1			
47	84703-425-000	Coxim, Fixação Lanterna Traseira	–	–	–	–	–	1	1	1			
48	91558-SM4-003	Presilha, Tubo (Preto) (135mm)	–	–	1	1	1	1	1	1			
49	96300-06025-00	Parafuso, Flange, 6x25	–	–	–	–	–	1	1	1			

PROIBIDA A REPRODUÇÃO E DISTRIBUIÇÃO
- Moto Honda da Amazônia Ltda. - COPY

© Moto Honda da Amazônia Ltda.
Todos os direitos reservados.

C-32

Carenagem Superior

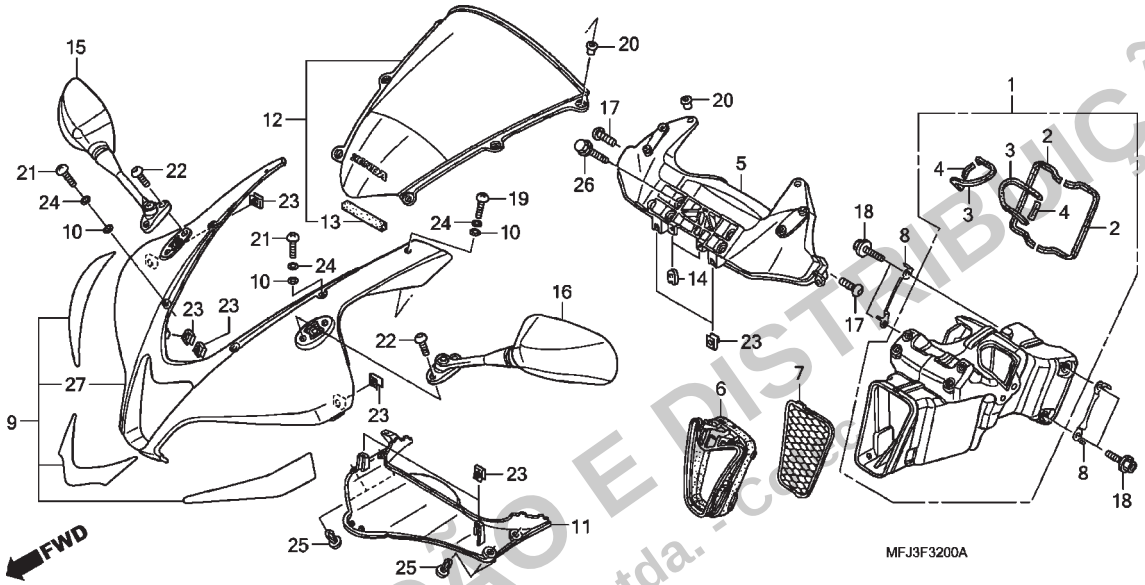

Ref. Nº	N.O.S.	Item de serviço	T.M.O.
1	3121D3	Duto, Admissão Ar	0,9
5	411105	Suporte, Tampa Dianteira	0,8
7		(6)	
	3121D4	Grade, Duto Admissão Ar	0,6
9		(27)	
	4111B4	Carenagem, Superior	0,7
11	4111N3	Spoiler, Dianteiro	0,4
12	411115	Para-brisa, Jogo	0,2
15	4131L0	Espelho, Retrovisor: Direito	0,1
16	4131K9	Espelho, Retrovisor: Esquerdo	0,1
	4131S3	Espelho, Retrovisor: Ambos	0,1

Ref. Nº	Nº da peça	Descrição	Qtd. CBR600RR 7	8	9	A	B	CBR600RA 9	A	B	Nº de série		Tipo
1	17300-MFJ-D00	Duto Comp., Admissão Ar	1	1	1	1	1	1	1	1			2BR,2BR/A,2ED,2ED/A,2F, 2F/A,2KO,2U,2U/A,3BR, 3E,3E/A,3F,3U,4ED,5E,BR, BR/A,E,E/A,ED,ED/A,F, F/A,KO,KO/A,U,U/A
	17300-MFJ-A00		1	1	–	–	–	–	–	–			2MX,2MX/A,MX,MX/A
2	17311-MFJ-D00	Retentor A, Duto Admissão Ar	2	2	2	2	2	2	2	2			
3	17313-MFJ-D00	Retentor C, Duto Admissão Ar	2	2	2	2	2	2	2	2			
4	17314-MFJ-D00	Retentor D, Duto Admissão Ar	2	2	2	2	2	2	2	2			
5	17340-MFJ-D00	Suporte, Espelho e Instrumentos	1	1	1	1	1	1	1	1			2BR,2BR/A,2ED,2ED/A,2F, 2F/A,2KO,2U,2U/A,3BR, 3E,3E/A,3F,3U,4ED,5E,BR, BR/A,E,E/A,ED,ED/A,F, F/A,KO,KO/A,U,U/A
	17340-MFJ-A00		1	1	–	–	–	–	–	–			2MX,2MX/A,MX,MX/A
6	17370-MFJ-D00	Conexão, Duto	1	1	–	–	–	–	–	–			2ED,2F,2MX,2U,2U/A,3E, BR,E,ED,F,KO,KO/A, MX,U,U/A
			–	1	–	–	–	–	–	–		~ 8K110018	2F/A,F/A
			–	1	–	–	–	–	–	–		~ 8K110705	2ED/A,3E/A,E/A,ED/A
			–	1	–	–	–	–	–	–		~ 8K111521	2MX/A,BR/A,MX/A
	17370-MFJ-D01		–	1	–	–	–	–	–	–	8K110019~		2F/A,F/A
			–	1	–	–	–	–	–	–	8K110706~		2ED/A,3E/A,E/A,ED/A
			–	1	–	–	–	–	–	–	8K111522~		2MX/A,BR/A,MX/A
			–	–	1	1	1	1	1	1			

PROIBIDA A REPRODUÇÃO E DISTRIBUIÇÃO
- Moto Honda da Amazônia Ltda.

© Moto Honda da Amazônia Ltda.
Todos os direitos reservados.

C-32

Carenagem Superior

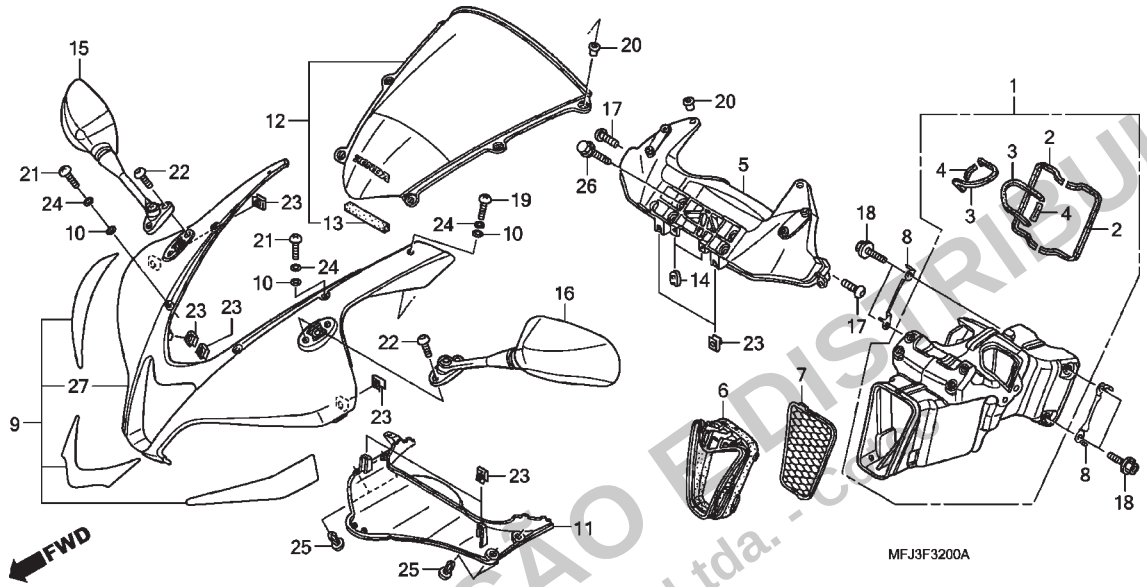

Ref. Nº	N.O.S.	Item de serviço	T.M.O.	Ref. Nº	Nº da peça	Descrição	Qtd. CBR600RR 7	8	9	A	B	CBR600RA 9	A	B	Nº de série		Tipo
				7	17380-MFJ-D00	Grade Comp., Duto Admissão Ar	1	1	1	1	1	1	1	1			
				8	17390-MFJ-D00	Arruela, Lingueta	2	2	2	2	2	2	2	2			
				9	64100-MFJ-D00ZF	Carenagem Jogo, Superior (WL)											
						Tipo5	1	–	–	–	–	–	–	–			BR,MX
							–	1	–	–	–	–	–	–			MX,MX/A
					64100-MFJ-D00ZG	*Tipo6*	1	–	–	–	–	–	–	–			BR,MX
					64100-MFJ-D00ZH	*Tipo7*	1	–	–	–	–	–	–	–			BR,MX
					64100-MFJ-D00ZE	*Tipo1*	1	–	–	–	–	–	–	–			E,ED,F,KO,MX,U
							–	1	–	–	–	–	–	–			BR,BR/A,E,E/A,ED,ED/A, F,F/A,U,U/A
					64100-MFJ-D00ZL	*Tipo2*	1	–	–	–	–	–	–	–			E,ED,F,KO,U
							–	1	–	–	–	–	–	–			BR,BR/A,E,E/A,ED,ED/A,F, F/A,KO,KO/A,U,U/A
					64100-MFJ-D00ZM	*Tipo3*	1	–	–	–	–	–	–	–			E,ED,F,U
					64100-MFJ-D00ZN	*Tipo4*	1	–	–	–	–	–	–	–			E,ED,F,U
					64100-MFJ-D10ZA	*Tipo1*	–	1	–	–	–	–	–	–			MX,MX/A
					64100-MFJ-D10ZB	*Tipo2*	–	1	–	–	–	–	–	–			MX,MX/A
					64100-MFJ-D30ZB	*Tipo1*	–	1	–	–	–	–	–	–			2ED,2ED/A,2F,2F/A,2U, 2U/A,3E,3E/A
					64100-MFJ-A40ZE	*Tipo1*	–	–	–	–	–	1	–	–			BR,BR/A,E,E/A,ED,ED/A,F, F/A,U,U/A
							–	–	1	–	–	–	–	–			BR,BR/A,E,E/A,ED,ED/A,F, F/A,KO,KO/A,U,U/A
					64100-MFJ-A40ZF	*Tipo2*	–	–	–	–	–	1	–	–			BR,BR/A
							–	–	1	–	–	–	–	–			BR,BR/A,E,E/A,ED,ED/A,F, F/A,KO,KO/A,U,U/A
					64100-MFJ-A40ZG	*Tipo3*	–	–	1	–	–	1	–	–			U,U/A

PROIBIDA A REPRODUÇÃO E DISTRIBUIÇÃO
- Moto Honda da Amazônia Ltda. -

Voltar

© Moto Honda da Amazônia Ltda.
Todos os direitos reservados.

C-32

Carenagem Superior

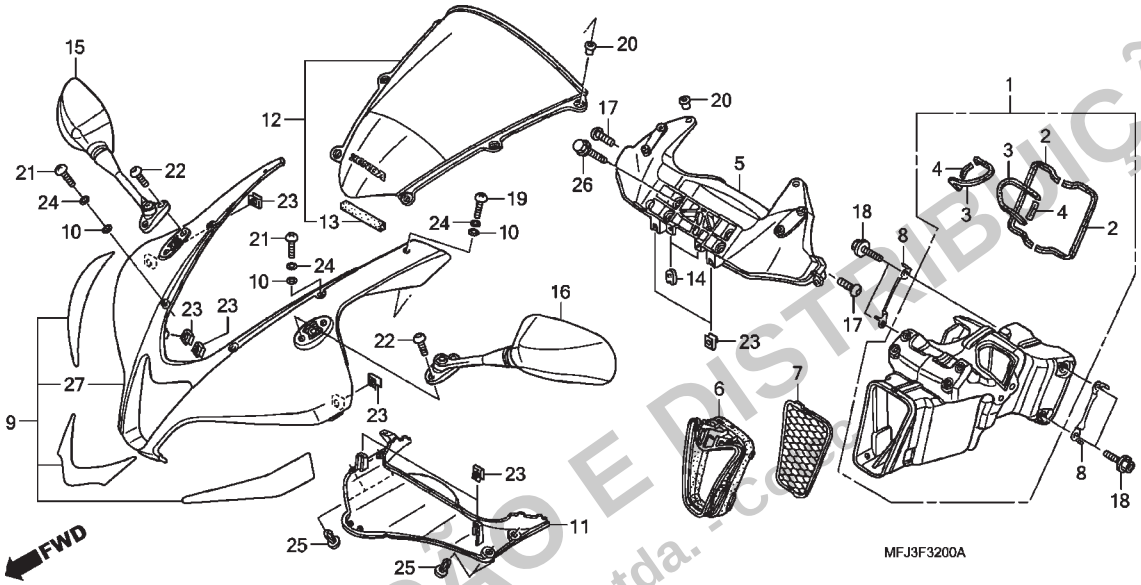

Ref. Nº	N.O.S.	Item de serviço	T.M.O.

Ref. Nº	Nº da peça	Descrição	Qtd. CBR600RR 7	8	9	A	B	CBR600RA 9	A	B	Nº de série		Tipo
9)	64100-MFJ-A40ZH	*Tipo4*	–	–	1	–	–	–	–	–	.....	.....	E,E/A,ED,ED/A,F,F/A,U,U/A
			–	–	–	–	–	1	–	–	.....	.....	E,E/A,ED,ED/A,F,F/A, KO,KO/A
	64100-MFJ-A60ZB	*Tipo1*	–	–	1	–	–	–	–	–	.....	.....	2U,2U/A
	64100-MFJ-D60ZA	*Tipo1*	–	–	1	–	–	–	–	–	.....	.....	2BR,2BR/A,2ED,2ED/A,2F, 2F/A,3E,3E/A
	64100-MFJ-G30ZA	*Tipo1*	–	–	–	1	–	–	–	–	.....	.....	BR,E,ED,F,KO,U
			–	–	–	–	–	–	1	–	.....	.....	E,ED,F
	64100-MFJ-G30ZB	*Tipo2*	–	–	–	1	–	–	–	–	.....	.....	BR,E,ED,F,U
			–	–	–	–	–	–	1	–	.....	.....	E,ED,F,U
	64100-MFJ-G30ZE	*Tipo4*	–	–	–	1	–	–	–	–	.....	.....	E,ED,F,U
			–	–	–	–	–	–	1	–	.....	.....	BR,E,ED,F,KO
	64100-MFJ-S30ZA	*NHB01* ..... Preto Grafite	–	–	–	1	–	–	–	–	.....	.....	2ED,2F,2U,3E
	64100-MFJ-N70ZA	*Tipo1*	–	–	–	–	1	–	–	–	.....	.....	2BR,2ED,2F,2KO,2U,3E
			–	–	–	–	–	–	–	1	.....	.....	2ED,2F,2KO,3E
	64100-MFJ-N90ZA	*Tipo1*	–	–	–	–	1	–	–	–	.....	.....	3BR,3F,3U,4ED,5E
			–	–	–	–	–	–	–	1	.....	.....	2U,3F,4ED,5E
10	64205-166-610	Arruela, Fixação Para-brisa	6	6	6	6	6	6	6	6	.....	.....	.....
11	64220-MFJ-D00	Spoiler, Dianteiro	1	1	1	1	1	1	1	1	.....	.....	.....
12	64250-MFJ-D00ZA	Para-brisa, Jogo *Tipo1* (WL)	1	1	–	–	–	1	1	–	.....	.....	2MX,2MX/A,BR,BR/A,E, E/A,ED,ED/A,F,F/A,KO, KO/A,MX,MX/A,U,U/A

PROIBIDA A REPRODUÇÃO E DISTRIBUIÇÃO
- Moto Honda da Amazônia Ltda. Acess

Voltar

© Moto Honda da Amazônia Ltda.
Todos os direitos reservados.

C-32

Carenagem Superior

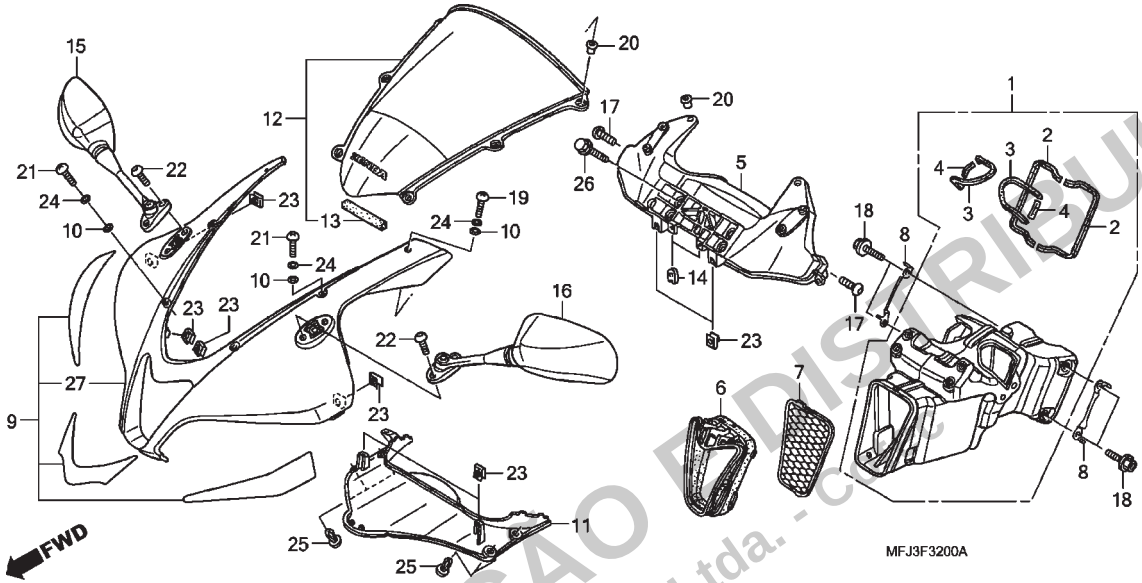

Ref. Nº	N.O.S.	Item de serviço	T.M.O.

Ref. Nº	Nº da peça	Descrição	Qtd. CBR600RR 7	8	9	A	B	CBR600RA 9	A	B	Nº de série		Tipo
12)	64250-MFJ-D00ZA	Para-brisa, Jogo *Tipo1* (WL)	–	–	1	–	–	–	–	–			2BR,2BR/A,2ED,2ED/A,2F, 2F/A,3E,3E/A,BR,BR/A,E, E/A,ED,ED/A,F,F/A,KO, KO/A,U,U/A
			–	–	–	1	–	–	–	–			BR,E,ED,F,KO,U
			–	–	–	–	1	–	–	–			2BR,2ED,2F,2KO,2U,3E, E,ED,F,U
			–	–	–	–	–	–	–	1			2ED,2F,2KO,3E,BR,E,ED, F,U
	64250-MFJ-D30ZA		–	1	–	–	–	–	–	–			2ED,2ED/A,2F,2F/A,2U, 2U/A,3E,3E/A
	64250-MFJ-A60ZA		–	–	1	–	–	–	–	–			2U,2U/A
	64250-MFJ-S30ZA		–	–	–	1	–	–	–	–			2ED,2F,2U,3E
	64250-MFJ-N90ZA		–	–	–	–	1	–	–	–			3BR,3F,3U,4ED,5E
			–	–	–	–	–	–	–	1			2U,3F,4ED,5E
13	64251-MFJ-D00	Retentor	1	1	1	1	1	1	1	1			
14	64521-MN5-000	Porca, Presilha, 4mm	2	2	2	2	2	2	2	2			
15	88110-MEL-013	Espelho Retrovisor Conj., Direito	1	1	1	1	1	1	1	1			
16	88120-MEL-013	Espelho Retrovisor Conj., Esquerdo	1	1	1	1	1	1	1	1			
17	90085-MZ1-000	Parafuso, Especial, 6x17	2	2	2	2	2	2	2	2			
18	90102-MN1-670	Parafuso, Flange, 6x20	4	4	4	4	4	4	4	4			
19	90109-MCJ-750	Parafuso, Phillips, 5x15	2	2	2	2	2	2	2	2			
20	90111-KW3-003	Porca, Fixação Carenagem, 5mm	6	6	6	6	6	6	6	6			

PROIBIDA A REPRODUÇÃO E DISTRIBUIÇÃO
Moto Honda da Amazônia Ltda. - CNPJ

© Moto Honda da Amazônia Ltda.
Todos os direitos reservados.

C-32

Carenagem Superior

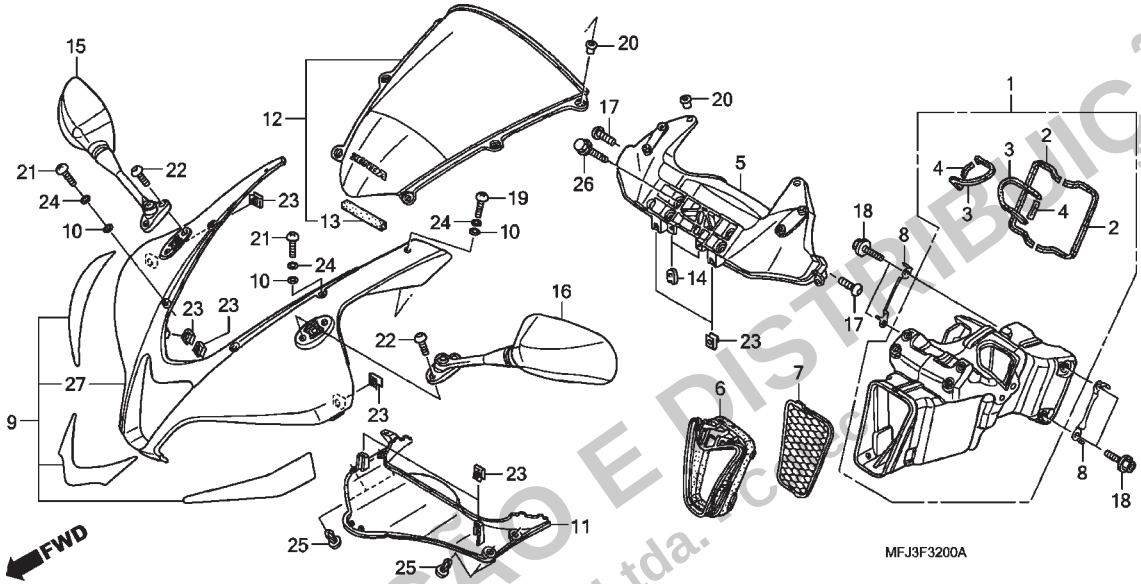

Ref. Nº	N.O.S.	Item de serviço	T.M.O.

Ref. Nº	Nº da peça	Descrição	Qtd. CBR600RR 7	8	9	A	B	CBR600RA 9	A	B	Nº de série		Tipo
21	90111-MEL-000	Parafuso, Phillips, 5x18	4	4	4	4	4	4	4	4			
22	90130-MEE-000	Parafuso, Allen, 6x13	4	4	4	4	4	4	4	4			
23	90312-MT3-000	Porca, Presilha, 5mm	8	8	8	8	8	8	8	8			
24	90504-964-000	Arruela, Encosto, 5mm	6	6	6	6	6	6	6	6			
25	90683-GR1-003	Presilha, Tampa	4	4	4	4	4	4	4	4			
26	96001-06016-00	Parafuso, Flange, 6x16	4	4	4	4	4	4	4	4			
27	64211-MFJ-D00ZJ	Carenagem, Superior											
		NH303M Cinza Axis Fosco Metálico	–	1	–	–	–	–	–	–			2MX,2MX/A
	64211-MFJ-D00ZA	*NHB01*.....Preto	–	–	–	–	1	–	–	1			BR,E,ED,F,U

PROIBIDA A REPRODUÇÃO E DISTRIBUIÇÃO
- Moto Honda da Amazônia Ltda. PC-SP

© Moto Honda da Amazônia Ltda.
Todos os direitos reservados.

C-33

Carenagem Inferior (CBR600RR7/8)

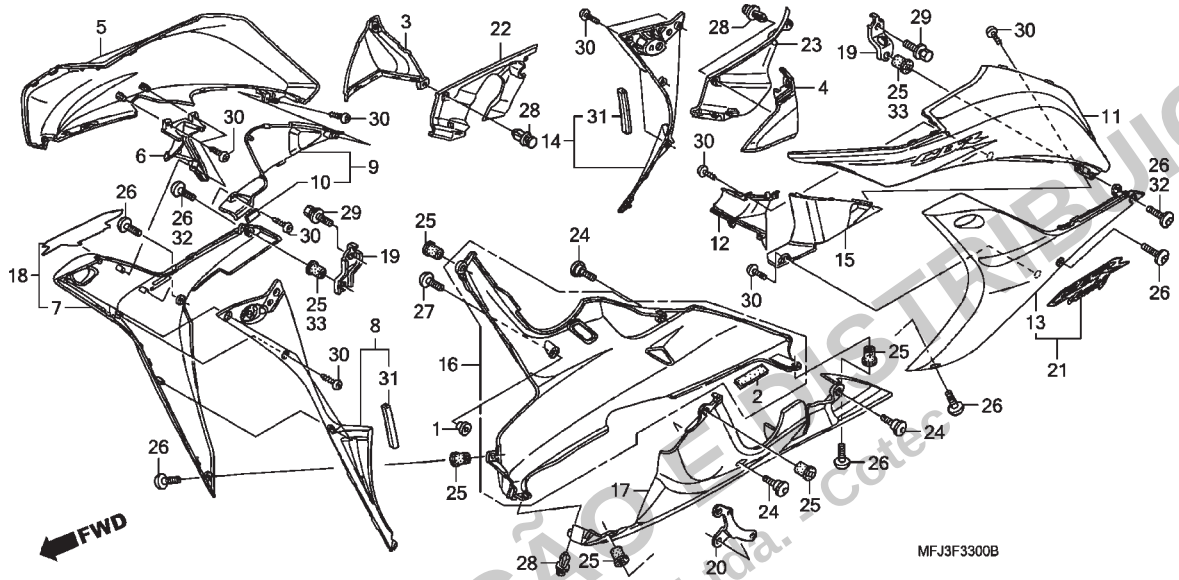

Ref. Nº	N.O.S.	Item de serviço	T.M.O.
3	4111J7	Tampa, Carenagem Superior: Direita	0,2
4	4111J6	Tampa, Carenagem Superior: Esquerda	0,2
	4111M6	Tampa, Carenagem Superior: Ambas	0,4
5		(6,7,9,18)	
	4111D4	Carenagem, Intermediária: Direita	0,3
8	4111G8	Carenagem, Intermediária Interna: Direita	0,3
11		(12,13,15,21)	
	4111D3	Carenagem, Intermediária: Esquerda	0,3
	4111D5	Carenagem, Intermediária: Ambas	0,5
14	4111G9	Carenagem, Intermediária Interna: Esquerda	0,3
	4111H0	Carenagem, Intermediária Interna: Ambas	0,5
16	4111D7	Carenagem, Inferior: Direita	0,2
17	4111D6	Carenagem, Inferior: Esquerda	0,2
	4111H1	Carenagem, Inferior: Ambas	0,2
22	4111D9	Carenagem, Interna: Direita	0,2
23	4111D8	Carenagem, Interna: Esquerda	0,2
	4111E0	Carenagem, Interna: Ambas	0,4

Ref. Nº	Nº da peça	Descrição	Qtd. CBR600RR 7	8	9	A	B	CBR600RA 9	A	B	Nº de série		Tipo
1	33712-GC2-000	Bucha A, Lanterna Traseira	1	1	–	–	–	–	–	–			
2	50226-MY5-610	Coxim, Assento	1	1	–	–	–	–	–	–			
3	64230-MFJ-D00	Cobertura, Direita Farol	1	1	–	–	–	–	–	–			
4	64240-MFJ-D00	Cobertura, Esquerda Farol	1	1	–	–	–	–	–	–			
5	64300-MFJ-D00ZA	Carenagem Jogo, Intermediária Direita A *Tipo1* (WL)	1	–	–	–	–	–	–	–			E,ED,F,KO,U
	64300-MFJ-D00ZG	*Tipo2*	1	–	–	–	–	–	–	–			E,ED,F,KO,U
	64300-MFJ-D00ZH	*Tipo3*	1	–	–	–	–	–	–	–			E,ED,F,U
	64300-MFJ-D00ZJ	*Tipo4*	1	–	–	–	–	–	–	–			E,ED,F,U
	64300-MFJ-D00ZK	*Tipo5*	1	–	–	–	–	–	–	–			MX
	64300-MFJ-D00ZL	*Tipo6*	–	1	–	–	–	–	–	–			MX,MX/A
			1	–	–	–	–	–	–	–			BR,MX
	64300-MFJ-D00ZM	*Tipo7*	1	–	–	–	–	–	–	–			BR,MX
	64300-MFJ-D00ZN	*Tipo8*	1	–	–	–	–	–	–	–			BR,MX
	64300-MFJ-D10ZH	*Tipo1 1*	–	1	–	–	–	–	–	–			BR,BR/A,E,E/A,ED,ED/A, F,F/A,U,U/A
	64300-MFJ-D10ZJ	*Tipo2 1*	–	1	–	–	–	–	–	–			BR,BR/A,E,E/A,ED,ED/A, F,F/A,KO,KO/A,U,U/A
	64300-MFJ-D10ZK	*Tipo3 1*	–	1	–	–	–	–	–	–			BR,BR/A,E,E/A,ED,ED/A, F,F/A,KO,KO/A,U,U/A
	64300-MFJ-D10ZL	*Tipo5 1*	–	1	–	–	–	–	–	–			MX,MX/A
	64300-MFJ-D10ZM	*Tipo6 1*	–	1	–	–	–	–	–	–			MX,MX/A
	64300-MFJ-D10ZN	*Tipo4 1*	–	1	–	–	–	–	–	–			2ED,2ED/A,2F,2F/A,2U, 2U/A,3E,3E/A

PROIBIDA A REPRODUÇÃO E DISTRIBUIÇÃO
Moto Honda da Amazônia Ltda. - Cotec

© Moto Honda da Amazônia Ltda.
Todos os direitos reservados.

C-33

Carenagem Inferior (CBR600RR7/8)

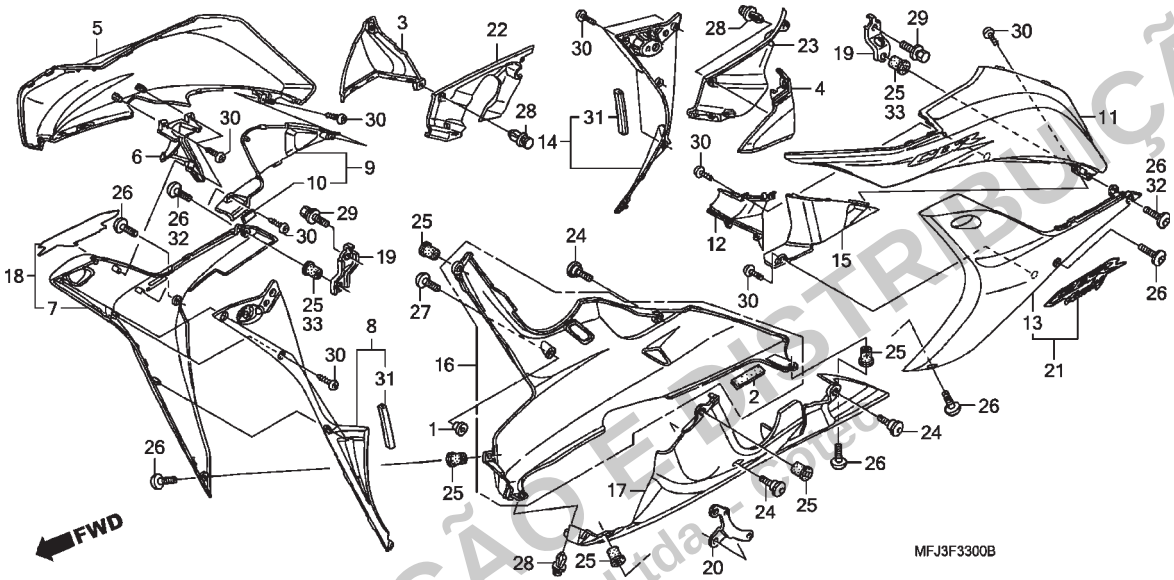

Ref. Nº	N.O.S.	Item de serviço	T.M.O.

Ref. Nº	Nº da peça	Descrição	Qtd. CBR600RR 7	8	9	A	B	CBR600RA 9	A	B	Nº de série		Tipo
5)	64300-MFJ-A30ZB	Carenagem Jogo, Intermediária Direita A *Tipo1* (WL)	–	1	–	–	–	–	–	–	.....	.....	2MX,2MX/A
6	64315-MFJ-D00	Tampa A, Intermediária Direita	1	1	–	–	–	–	–	–	.....	.....	.....
7	64320-MFJ-D00ZB	Carenagem B, Intermediária Direita *NH303M* Cinza Axis Fosco Metálico (Cor Principal; NHA66BA)	1	–	–	–	–	–	–	–	.....	.....	E,ED,F,U
			–	1	–	–	–	–	–	–	.....	.....	BR,BR/A,E,E/A,ED,ED/A, F,F/A,KO,KO/A,MX,MX/A, U,U/A
	64320-MFJ-D00ZD	*NH437M* ..... Prata Ray Fosco	1	–	–	–	–	–	–	–	.....	.....	E,ED,F,KO,U
	64320-MFJ-D00ZE	*PB347M* ..... Azul Caledonite Fosco Metálico	1	–	–	–	–	–	–	–	.....	.....	E,ED,F,U
	64320-MFJ-D00ZG	*R157* ..... Vermelho Italian	–	1	–	–	–	–	–	–	.....	.....	BR,BR/A,E,E/A,ED,ED/A, F,F/A,KO,KO/A,U,U/A
8	64325-MFJ-D00	Carenagem, Intermediária Interna Direita	1	1	–	–	–	–	–	–	.....	.....	.....
9	64335-MFJ-D00	Tampa B, Intermediária Direita	1	1	–	–	–	–	–	–	.....	.....	.....
10	64337-MFJ-D00	Protetor B, Cobertura Intermediária ..	1	1	–	–	–	–	–	–	.....	.....	.....

PROIBIDA A REPRODUÇÃO E DISTRIBUIÇÃO
- Moto Honda da Amazônia Ltda -

Voltar

© Moto Honda da Amazônia Ltda.
Todos os direitos reservados.

C-33

Carenagem Inferior (CBR600RR7/8)

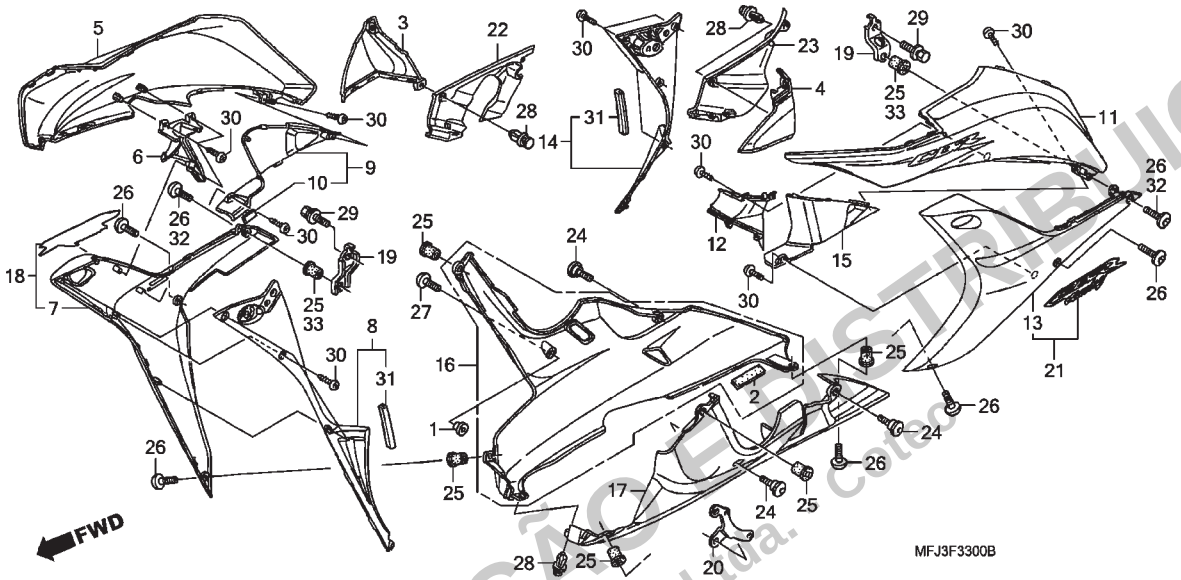

Ref. Nº	N.O.S.	Item de serviço	T.M.O.

Ref. Nº	Nº da peça	Descrição	Qtd. CBR600RR 7	8	9	A	B	CBR600RA 9	A	B	Nº de série		Tipo
11	64350-MFJ-D00ZA	Carenagem Jogo, Intermediária Esquerda A *Tipo1* (WL)	1	–	–	–	–	–	–	–	.....	.....	E,ED,F,KO,U
	64350-MFJ-D00ZG	*Tipo2*	1	–	–	–	–	–	–	–	.....	.....	E,ED,F,KO,U
	64350-MFJ-D00ZH	*Tipo3*	1	–	–	–	–	–	–	–	.....	.....	E,ED,F,U
	64350-MFJ-D00ZJ	*Tipo4*	1	–	–	–	–	–	–	–	.....	.....	E,ED,F,U
	64350-MFJ-D00ZK	*Tipo5*	1	–	–	–	–	–	–	–	.....	.....	MX
	64350-MFJ-D00ZL	*Tipo6*	–	1	–	–	–	–	–	–	.....	.....	MX,MX/A
			1	–	–	–	–	–	–	–	.....	.....	BR,MX
	64350-MFJ-D00ZM	*Tipo7*	1	–	–	–	–	–	–	–	.....	.....	BR,MX
	64350-MFJ-D00ZN	*Tipo8*	1	–	–	–	–	–	–	–	.....	.....	BR,MX
	64350-MFJ-D10ZH	*Tipo1 1*	–	1	–	–	–	–	–	–	.....	.....	BR,BR/A,E,E/A,ED,ED/A, F,F/A,U,U/A
	64350-MFJ-D10ZJ *Tipo2 1*		–	1	–	–	–	–	–	–	.....	.....	BR,BR/A,E,E/A,ED,ED/A, F,F/A,KO,KO/A,U,U/A
	64350-MFJ-D10ZK	*Tipo3 1*	–	1	–	–	–	–	–	–	.....	.....	BR,BR/A,E,E/A,ED,ED/A, F,F/A,KO,KO/A,U,U/A
	64350-MFJ-D10ZL	*Tipo5 1*	–	1	–	–	–	–	–	–	.....	.....	MX,MX/A
	64350-MFJ-D10ZM	*Tipo6 1*	–	1	–	–	–	–	–	–	.....	.....	MX,MX/A
	64350-MFJ-D10ZN	*Tipo4 1*	–	1	–	–	–	–	–	–	.....	.....	2ED,2ED/A,2F,2F/A,2U, 2U/A,3E,3E/A
	64350-MFJ-A30ZB	*Tipo1*	–	1	–	–	–	–	–	–	.....	.....	2MX,2MX/A

PROIBIDA A REPRODUÇÃO E DISTRIBUIÇÃO
Moto Honda da Amazônia Ltda. Cotec

© Moto Honda da Amazônia Ltda.
Todos os direitos reservados.

C-33

Carenagem Inferior (CBR600RR7/8)

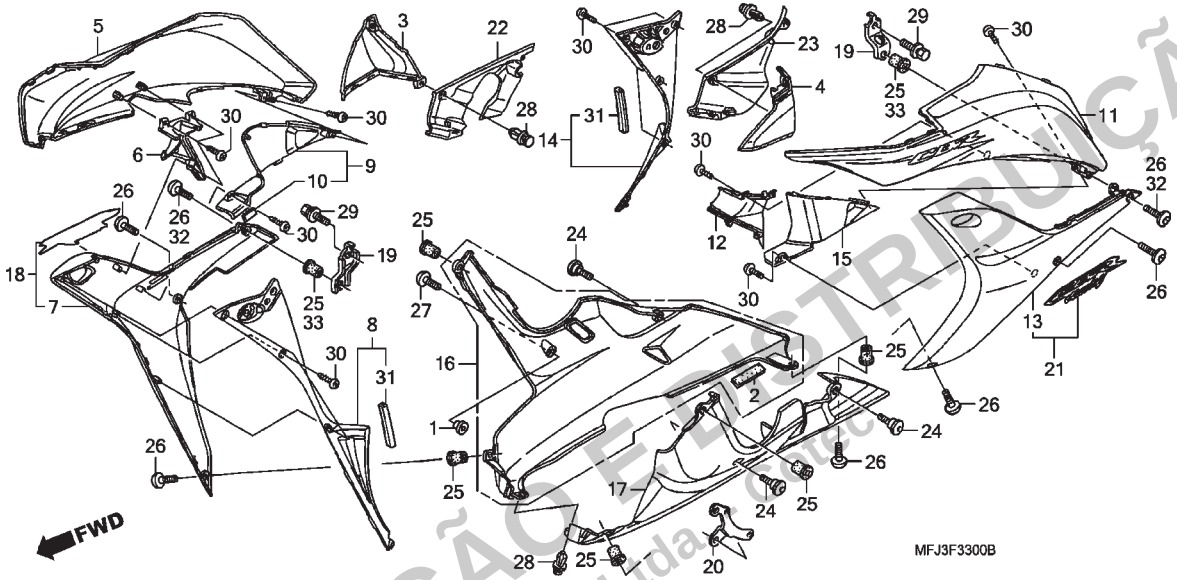

Ref. Nº	N.O.S.	Item de serviço	T.M.O.

Ref. Nº	Nº da peça	Descrição	Qtd. CBR600RR 7	8	9	A	B	CBR600RA 9	A	B	Nº de série		Tipo
12	64365-MFJ-D00	Tampa A, Intermediária Esquerda	1	1	–	–	–	–	–	–	.....	.....	.....
13	64370-MFJ-D00ZB	Carenagem , Intermediária Esquerda B											
		NH303M Cinza Axis Fosco Metálico (Cor Principal; NHA66BA)	1	–	–	–	–	–	–	–	.....	.....	E,ED,F,U
			–	1	–	–	–	–	–	–	.....	.....	BR,E,ED,F,KO,MX,U,U/A
			–	1	–	–	–	–	–	–	.....	.....	BR/A,E/A,ED/A,F/A, KO/A,MX/A
	64370-MFJ-D00ZD	*NH437M* ..... Prata Ray Fosco (Cor Principal; R157BA)	1	–	–	–	–	–	–	–	.....	.....	E,ED,F,KO,U
	64370-MFJ-D00ZE	*PB347M* ..... Azul Caledonite Fosco Metálico	1	–	–	–	–	–	–	–	.....	.....	E,ED,F,U
	64370-MFJ-D00ZG	*R157* ..... Vermelho Italian	–	1	–	–	–	–	–	–	.....	.....	BR,BR/A,E,E/A,ED,ED/A, F,F/A,KO,KO/A,U,U/A
14	64375-MFJ-D00	Carenagem, Intermediária Interna Esquerda	1	1	–	–	–	–	–	–	.....	.....	.....
15	64385-MFJ-D00	Tampa B, Intermediária Esquerda	1	1	–	–	–	–	–	–	.....	.....	.....
16	64400-MFJ-D00ZA	Carenagem Jogo, Inferior Direita (WL) *Tipo1*	1	–	–	–	–	–	–	–	.....	.....	E,ED,F,KO,U
	64400-MFJ-D00ZD	*Tipo2* (Cor Principal; R157BA)	1	–	–	–	–	–	–	–	.....	.....	E,ED,F,KO,U
	64400-MFJ-D00ZE	*Tipo3* (Cor Principal; NHA66BA)	1	–	–	–	–	–	–	–	.....	.....	BR,E,ED,F,MX,U
	64400-MFJ-D00ZF	*Tipo4*	1	–	–	–	–	–	–	–	.....	.....	BR,MX
			–	1	–	–	–	–	–	–	.....	.....	BR,BR/A,E,E/A,ED,ED/A, F,F/A,KO,KO/A,MX,MX/A, U,U/A

PROIBIDA A REPRODUÇÃO E DISTRIBUIÇÃO - Moto Honda da Amazônia Ltda.

© Moto Honda da Amazônia Ltda.
Todos os direitos reservados.

C-33

Carenagem Inferior (CBR600RR7/8)

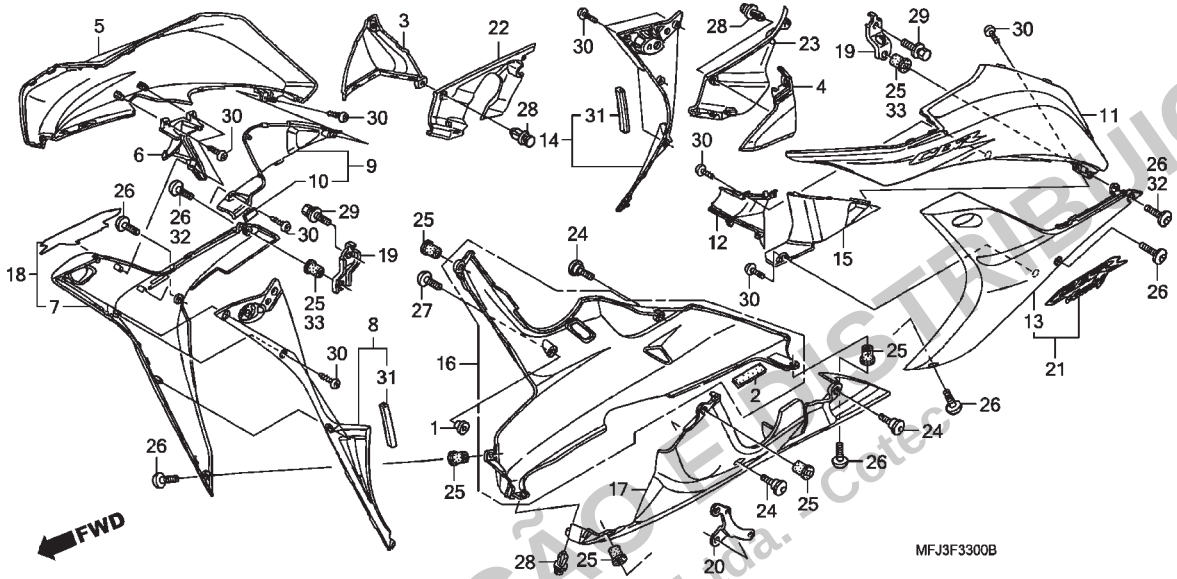

Ref. Nº	N.O.S.	Item de serviço	T.M.O.

Ref. Nº	Nº da peça	Descrição	Qtd. CBR600RR 7	8	9	A	B	CBR600RA 9	A	B	Nº de série		Tipo
16)	64400-MFJ-D10ZK	Carenagem Jogo, Inferior Direita (WL) *Tipo1 1*	–	1	–	–	–	–	–	–	.....	.....	BR,BR/A,E,E/A,ED,ED/A, F,F/A,KO,KO/A,MX,MX/A, U,U/A
	64400-MFJ-D10ZL	*Tipo2*	–	1	–	–	–	–	–	–	.....	.....	MX,MX/A
	64400-MFJ-D30ZB	*Tipo1*	–	1	–	–	–	–	–	–	.....	.....	2ED,2ED/A,2F,2F/A,2U, 2U/A,3E,3E/A
	64400-MFJ-A30ZB	*Tipo1*	–	1	–	–	–	–	–	–	.....	.....	2MX,2MX/A
17	64450-MFJ-D00ZA	Carenagem Jogo, Inferior Esquerda (WL) *Tipo1*	1	–	–	–	–	–	–	–	.....	.....	E,ED,F,KO,U
	64450-MFJ-D00ZD	*Tipo2* (Cor Principal; R157BA)	1	–	–	–	–	–	–	–	.....	.....	E,ED,F,KO,U
	64450-MFJ-D00ZE	*Tipo3* (Cor Principal; NHA66BA)	1	–	–	–	–	–	–	–	.....	.....	BR,E,ED,F,MX,U
	64450-MFJ-D00ZF	*Tipo4*	1	–	–	–	–	–	–	–	.....	.....	BR,MX
			–	1	–	–	–	–	–	–	.....	.....	BR,BR/A,E,E/A,ED,ED/A, F,F/A,KO,KO/A,MX,MX/A, U,U/A
	64450-MFJ-D10ZK	*Tipo1 1*	–	1	–	–	–	–	–	–	.....	.....	BR,BR/A,E,E/A,ED,ED/A, F,F/A,KO,KO/A,MX,MX/A, U,U/A
	64450-MFJ-D10ZL	*Tipo2*	–	1	–	–	–	–	–	–	.....	.....	MX,MX/A
	64450-MFJ-D30ZB	*Tipo1*	–	1	–	–	–	–	–	–	.....	.....	2ED,2ED/A,2F,2F/A,2U, 2U/A,3E,3E/A
	64450-MFJ-A30ZB	*Tipo1*	–	1	–	–	–	–	–	–	.....	.....	2MX,2MX/A

PROIBIDA A REPRODUÇÃO E DISTRIBUIÇÃO
Moto Honda da Amazônia Ltda. - Cotec

© Moto Honda da Amazônia Ltda.
Todos os direitos reservados.

C-33

Carenagem Inferior (CBR600RR7/8)

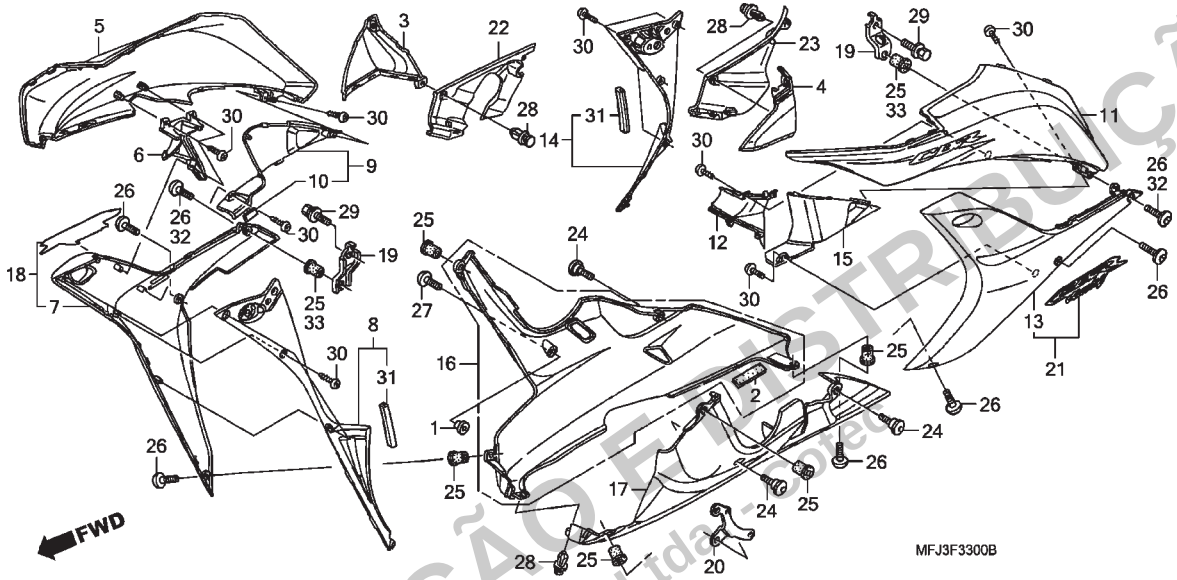

Ref. Nº	N.O.S.	Item de serviço	T.M.O.

Ref. Nº	Nº da peça	Descrição	Qtd. CBR600RR 7	8	9	A	B	CBR600RA 9	A	B	Nº de série		Tipo
18	64500-MFJ-A00ZA	Carenagem B, Intermediária Direita *Tipo1*	1	–	–	–	–	–	–	–	.....	.....	MX
	64500-MFJ-A00ZB	Carenagem Jogo, Intermediária Direita B (WL) *Tipo2*	1	–	–	–	–	–	–	–	.....	.....	BR,MX
			–	1	–	–	–	–	–	–	.....	.....	MX,MX/A
	64500-MFJ-A00ZC	*Tipo3*	1	–	–	–	–	–	–	–	.....	.....	BR,MX
			–	1	–	–	–	–	–	–	.....	.....	MX,MX/A
	64500-MFJ-D30ZB	*Tipo1*	–	1	–	–	–	–	–	–	.....	.....	2ED,2ED/A,2F,2F/A,2U, 2U/A,3E,3E/A
	64500-MFJ-A30ZB	*Tipo1*	–	1	–	–	–	–	–	–	.....	.....	2MX,2MX/A
19	64512-MFJ-D00	Suporte, Carenagem Intermediária	2	2	–	–	–	–	–	–	.....	.....	.....
20	64515-MFJ-D00	Suporte, Carenagem Inferior Esquerda	1	1	–	–	–	–	–	–	.....	.....	.....
21	64550-MFJ-A00ZA	Carenagem B, Intermediária Esquerda *Tipo1*	1	–	–	–	–	–	–	–	.....	.....	MX
	64550-MFJ-A00ZB	Carenagem Jogo, Intermediária Esquerda B (WL) *Tipo2*	1	–	–	–	–	–	–	–	.....	.....	BR,MX
			–	1	–	–	–	–	–	–	.....	.....	MX,MX/A
	64550-MFJ-A00ZC	*Tipo3*	1	–	–	–	–	–	–	–	.....	.....	BR,MX
			–	1	–	–	–	–	–	–	.....	.....	MX,MX/A
	64550-MFJ-D30ZB	*Tipo1*	–	1	–	–	–	–	–	–	.....	.....	2ED,2ED/A,2F,2F/A,2U, 2U/A,3E,3E/A
	64550-MFJ-A30ZB	*Tipo1*	–	1	–	–	–	–	–	–	.....	.....	2MX,2MX/A

PROIBIDA A REPRODUÇÃO E DISTRIBUIÇÃO
Moto Honda da Amazônia Ltda - Proibido

© Moto Honda da Amazônia Ltda.
Todos os direitos reservados.

C-33

Carenagem Inferior (CBR600RR7/8)

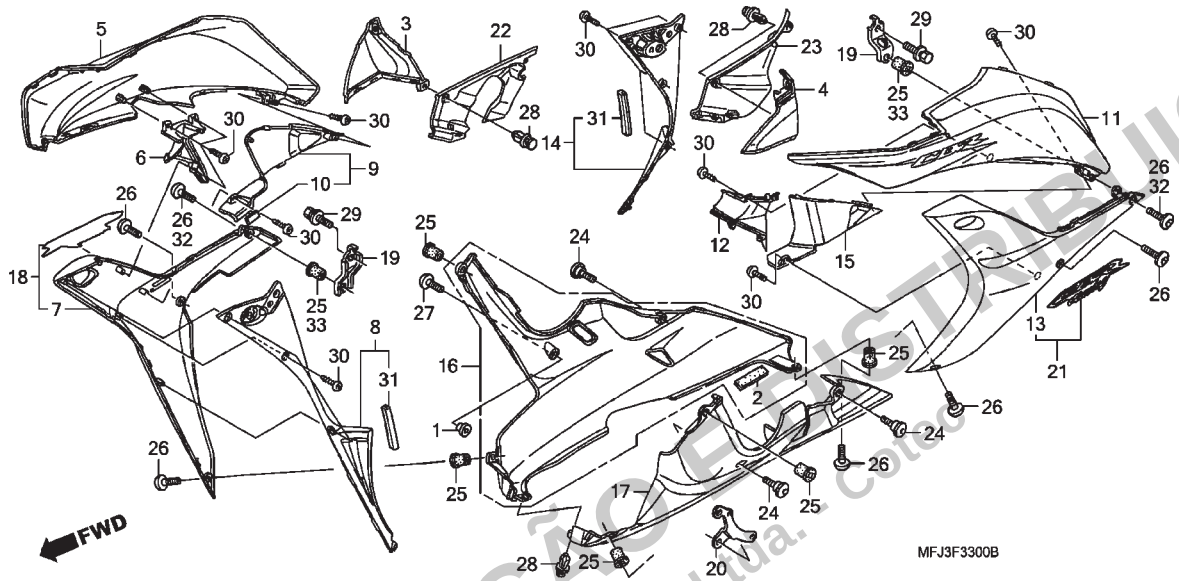

Ref. Nº	N.O.S.	Item de serviço	T.M.O.

Ref. Nº	Nº da peça	Descrição	Qtd. CBR600RR 7	8	9	A	B	CBR600RA 9	A	B	Nº de série		Tipo
22	64580-MFJ-D00	Carenagem, Superior Interna Direita	1	1	–	–	–	–	–	–			
23	64590-MFJ-D00	Carenagem, Superior Interna Esquerda	1	1	–	–	–	–	–	–			2ED,2ED/A,2F,2MX,2MX/A, 2U,3E,3E/A,BR,BR/A,E, E/A,ED,ED/A,F,KO,KO/A, MX,MX/A,U
			–	1	–	–	–	–	–	–		~ 8K110002	2F/A,F/A
			–	1	–	–	–	–	–	–		~ 8K110140	2U/A,U/A
	64590-MFJ-D01		–	1	–	–	–	–	–	–	8K110003	~	2F/A,F/A
			–	1	–	–	–	–	–	–	8K110141	~	2U/A,U/A
24	90106-KY2-701	Parafuso, Phillips, 6x11	3	3	–	–	–	–	–	–			
25	90111-KW3-003	Porca, Fixação Carenagem, 5mm	7	5	–	–	–	–	–	–			
26	90113-MCJ-000	Parafuso, Phillips, 5x15	7	5	–	–	–	–	–	–			
27	90118-MR1-000	Parafuso, Phillips, 6x14	1	1	–	–	–	–	–	–			
28	90683-GR1-003	Presilha, Tampa	3	3	–	–	–	–	–	–			
29	93401-06014-00	Parafuso-arruela, 6x14	2	2	–	–	–	–	–	–			
30	93903-24280	Parafuso, Fixação, 4x10	20	20	–	–	–	–	–	–			
31	64327-MFJ-D00	Coxim, Protetor	2	2	–	–	–	–	–	–			
32	90103-MBG-000	Parafuso, Phillips, 5x20	–	2	–	–	–	–	–	–			
33	90156-GZ4-670	Porca, 5mm	–	2	–	–	–	–	–	–			

PROIBIDA A REPRODUÇÃO E DISTRIBUIÇÃO
Moto Honda da Amazônia Ltda. Cotac

Voltar

© Moto Honda da Amazônia Ltda.
Todos os direitos reservados.

C-33.1

Carenagem Inferior (Direita) (CBR600RR9,A,B/RA9,A,B)

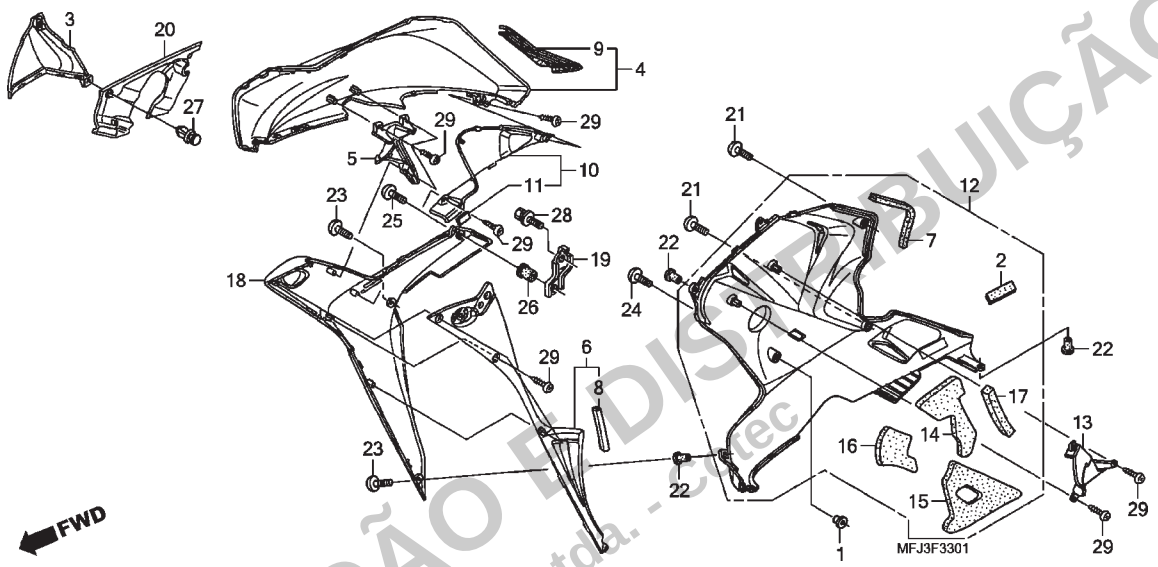

Ref. Nº	N.O.S.	Item de serviço	T.M.O.
3	4111J7	Tampa, Carenagem Superior: Direita	0,2
	4111M6	Tampa, Carenagem Superior: Ambas	0,4
4		(5,10,18)	
	4111D4	Carenagem, Intermediária: Direita	0,3
	4111D5	Carenagem, Intermediária: Ambas	0,5
6	4111G8	Carenagem, Intermediária Interna: Direita	0,3
	4111H0	Carenagem, Intermediária Interna: Ambas	0,5
12		(13)	
	4111D7	Carenagem, Inferior: Direita	0,3
	4111H1	Carenagem, Inferior: Ambas	0,3
20	4111D9	Carenagem, Interna: Direita	0,2
	4111E0	Carenagem, Interna: Ambas	0,4

Ref. Nº	Nº da peça	Descrição	Qtd. CBR600RR 7	8	9	A	B	CBR600RA 9	A	B	Nº de série		Tipo
1	33712-GC2-000	Bucha A, Lanterna Traseira	–	–	1	1	1	1	1	1			
2	50226-MY5-610	Coxim, Assento	–	–	1	1	1	1	1	1			
3	64230-MFJ-D00	Cobertura, Direita Farol	–	–	1	1	1	1	1	1			
4	64300-MFJ-A40ZE	Carenagem Jogo, Intermediária Direita A (WL) *Tipo1*	–	–	1	–	–	–	–	–			BR,BR/A,E,E/A,ED,ED/A, F,F/A,KO,KO/A,U,U/A
			–	–	–	–	–	1	–	–			BR,BR/A,E,E/A,ED,ED/A, F,F/A,U,U/A
	64300-MFJ-A40ZF	*Tipo2*	–	–	1	–	–	–	–	–			BR,BR/A,E,E/A,ED,ED/A, F,F/A,KO,KO/A,U,U/A
			–	–	–	–	–	1	–	–			BR,BR/A
	64300-MFJ-A40ZG	*Tipo3*	–	–	1	–	–	1	–	–			U,U/A
	64300-MFJ-A40ZH	*Tipo4*	–	–	1	–	–	–	–	–			E,E/A,ED,ED/A,F,F/A,U,U/A
			–	–	–	–	–	1	–	–			E,E/A,ED,ED/A,F,F/A,KO, KO/A
	64300-MFJ-A60ZB	*Tipo1*	–	–	1	–	–	–	–	–			2U,2U/A
	64300-MFJ-D60ZA	*Tipo1*	–	–	1	–	–	–	–	–			2BR,2BR/A,2ED,2ED/A,2F, 2F/A,3E,3E/A
	64300-MFJ-G30ZA	*Tipo1*	–	–	–	1	–	–	–	–			BR,E,ED,F,KO,U
			–	–	–	–	–	–	1	–			E,ED,F
	64300-MFJ-G30ZB	*Tipo2*	–	–	–	1	–	–	–	–			BR,E,ED,F,U
			–	–	–	–	–	–	1	–			E,ED,F,U
	64300-MFJ-G30ZE	*Tipo4*	–	–	–	1	–	–	–	–			E,ED,F,U
			–	–	–	–	–	–	1	–			BR,E,ED,F,KO
	64300-MFJ-N50ZA	*NHB01* Preto	–	–	–	–	1	–	–	1			BR,E,ED,F,U

PROIBIDA A REPRODUÇÃO E DISTRIBUIÇÃO
- Moto Honda da Amazônia Ltda. - Cotec

© Moto Honda da Amazônia Ltda.
Todos os direitos reservados.

C-33.1

Carenagem Inferior (Direita) (CBR600RR9,A,B/RA9,A,B)

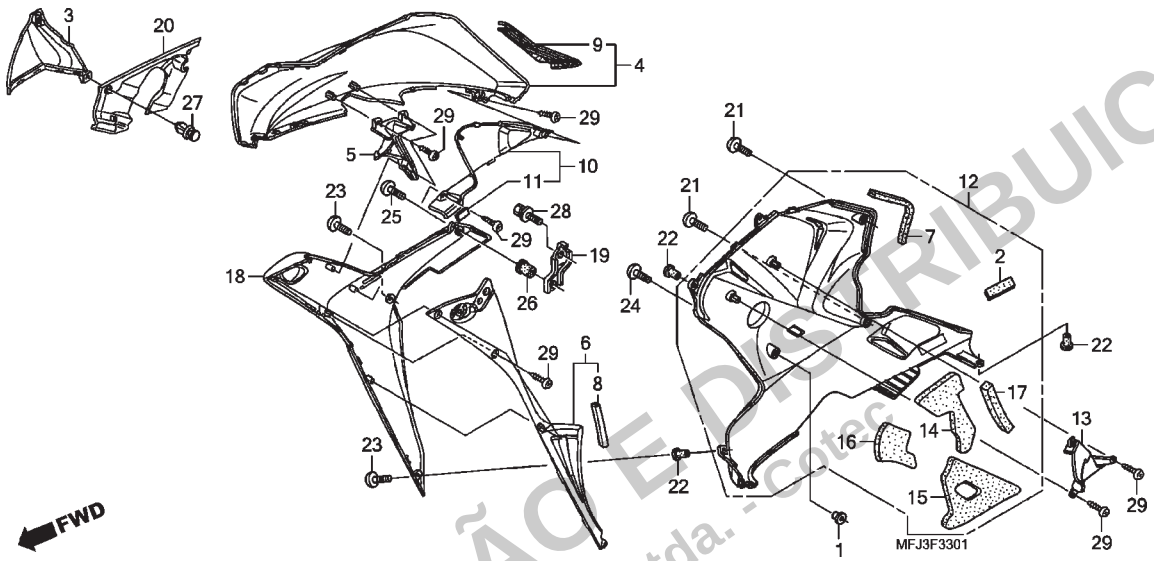

Ref. Nº	N.O.S.	Item de serviço	T.M.O.

Ref. Nº	Nº da peça	Descrição	Qtd. CBR600RR 7	8	9	A	B	CBR600RA 9	A	B	Nº de série		Tipo
4)	64300-MFJ-N70ZB	Carenagem Jogo, Intermediária Direita A (WL) *Tipo1*	–	–	–	–	–	–	–	1	.....	.....	2ED,2F,2KO,3E
			–	–	–	–	1	–	–	–	.....	.....	2BR,2ED,2F,2KO,2U,3E
	64300-MFJ-N90ZA	*Tipo1*	–	–	–	–	–	–	–	1	.....	.....	2U,3F,4ED,5E
			–	–	–	–	1	–	–	–	.....	.....	3BR,3F,3U,4ED,5E
	64300-MFJ-S30ZA	*NHB01* ..... Preto Grafite	–	–	–	1	–	–	–	–	.....	.....	2ED,2F,2U,3E
5	64315-MFJ-D00	Tampa A, Intermediária Direita	–	–	1	1	1	1	1	1	.....	.....	.....
6	64325-MFJ-D00	Carenagem, Intermediária Interna Direita	–	–	1	1	1	1	1	1	.....	.....	.....
7	64327-MFJ-A40	Coxim, Protetor	–	–	1	1	1	1	1	1	.....	.....	.....
8	64327-MFJ-D00	Coxim, Protetor	–	–	1	1	1	1	1	1	.....	.....	.....
9	64330-MFJ-A40	Coxim, Carenagem Intermediária Direita	–	–	1	1	1	1	1	1	.....	.....	.....
10	64335-MFJ-D00	Tampa B, Intermediária Direita	–	–	1	1	1	1	1	1	.....	.....	.....
11	64337-MFJ-D00	Protetor B, Cobertura Intermediária	–	–	1	1	1	1	1	1	.....	.....	.....

PROIBIDA A REPRODUÇÃO E DISTRIBUIÇÃO
- Moto Honda da Amazônia Ltda. - Cotec

© Moto Honda da Amazônia Ltda.
Todos os direitos reservados.

C-33.1

Carenagem Inferior (Direita) (CBR600RR9,A,B/RA9,A,B)

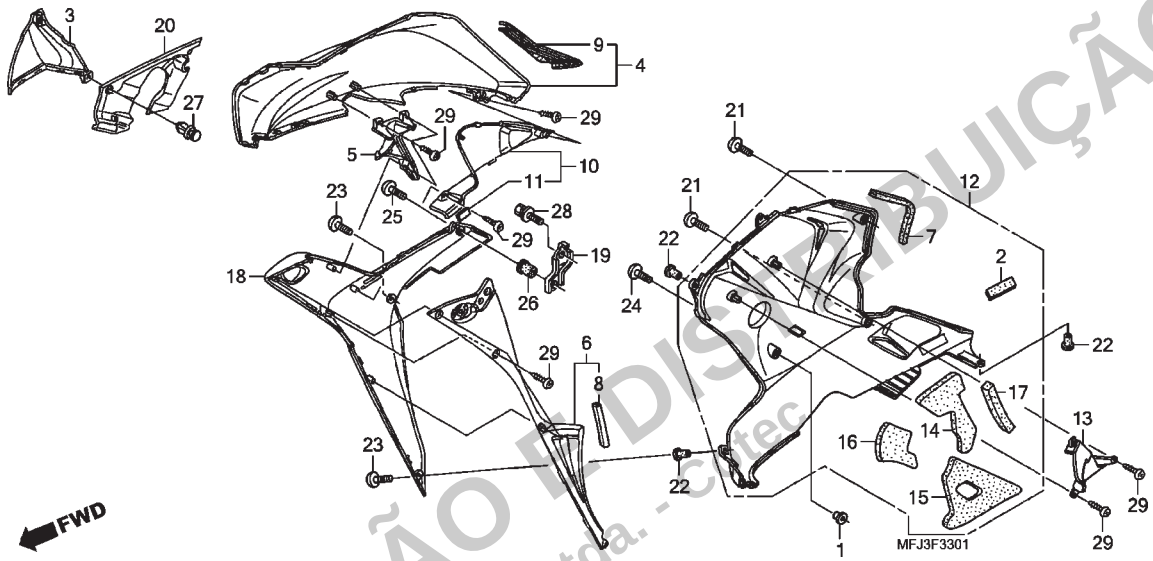

Ref. Nº	N.O.S.	Item de serviço	T.M.O.

Ref. Nº	Nº da peça	Descrição	Qtd. CBR600RR 7	8	9	A	B	CBR600RA 9	A	B	Nº de série		Tipo
12	64400-MFJ-A40ZA	Carenagem Conj., Inferior Direita											
		NHB01 ..... Preto Grafite	–	–	1	–	–	–	–	–	.....	.....	2BR,2BR/A,2ED,2ED/A,2F, 2F/A,3E,3E/A,BR,BR/A,E, E/A,ED,ED/A,F,F/A,KO, KO/A,U,U/A
			–	–	–	1	–	–	–	–	.....	.....	2ED,2F,2U,3E
			–	–	–	1	–	–	–	–	.....	.....	BR,E,ED,F,KO,U
			–	–	–	–	–	1	–	–	.....	.....	2BR,2ED,2F,2KO,2U,3E, BR,BR/A,E,E/A,ED,ED/A, F,F/A,U,U/A
	64400-MFJ-A40ZA	*NHB01* ..... Preto	–	–	–	–	1	–	–	–	.....	.....	2BR,2ED,2F,2KO,2U,3E, BR,BR/A,E,E/A,ED,ED/A, F,F/A,U,U/A
			–	–	–	–	–	–	1	–	.....	.....	E,ED,F,U
	64400-MFJ-A40ZA	*NHB01* ..... Preto	–	–	–	–	–	–	–	1	.....	.....	2ED,2F,2KO,3E,BR,E,ED, F,U
	64400-MFJ-A40ZC	*NH436M* ..... Preto Gunpowder Fosco Metálico	–	–	1	–	–	–	–	–	.....	.....	2U,2U/A,E,E/A,ED,ED/A, F,F/A,U,U/A
			–	–	–	1	–	–	–	–	.....	.....	E,ED,F,U
			–	–	–	–	–	1	–	–	.....	.....	E,E/A,ED,ED/A,F,F/A,KO, KO/A
			–	–	–	–	–	–	1	–	.....	.....	BR,E,ED,F,KO
	64400-MFJ-N90ZA	*NHB01* ..... Preto Grafite	–	–	–	–	1	–	–	–	.....	.....	3BR,3F,3U,4ED,5E
	64400-MFJ-N90ZA	*NHB01* ..... Preto	–	–	–	–	–	–	–	1	.....	.....	2U,3F,4ED,5E
	64400-MFJ-S30ZA	*NHB01* ..... Preto Grafite	–	–	–	1	–	–	–	–	.....	.....	2ED,2F,2U,3E

PROIBIDA A REPRODUÇÃO E DISTRIBUIÇÃO
- Moto Honda da Amazônia Ltda. - Cartec

© Moto Honda da Amazônia Ltda.
Todos os direitos reservados.

C-33.1

Carenagem Inferior (Direita) (CBR600RR9,A,B/RA9,A,B)

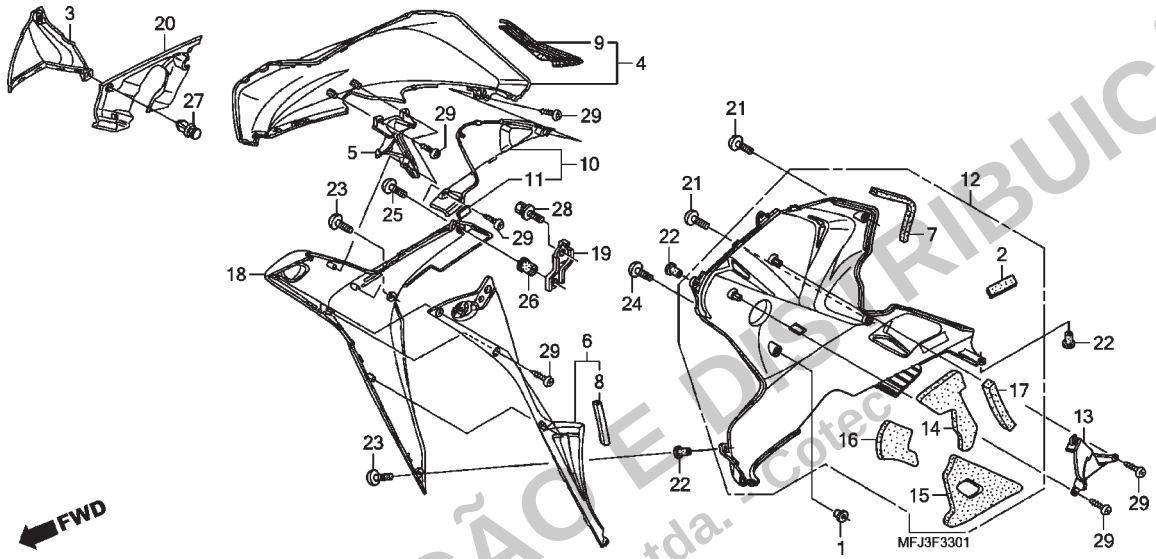

Ref. Nº	N.O.S.	Item de serviço	T.M.O.

Ref. Nº	Nº da peça	Descrição	Qtd. CBR600RR 7	8	9	A	B	CBR600RA 9	A	B	Nº de série		Tipo
13	64411-MFJ-A40	Duto, Interno Carenagem Inferior Direita	–	–	1	1	1	1	1	1			
14	64415-MFJ-A40	Protetor A, Carenagem Inferior Direita	–	–	1	1	1	1	1	1			
15	64416-MFJ-A40	Protetor B, Carenagem Inferior Direita	–	–	1	1	1	1	1	1			
16	64417-MFJ-A40	Protetor C, Carenagem Inferior Direita	–	–	1	1	1	1	1	1			
17	64418-MFJ-A40	Protetor D, Carenagem Inferior Direita	–	–	1	1	1	1	1	1			
18	64500-MFJ-A40ZE	Carenagem Jogo, Intermediária Direita B (WL) *Tipo1*	–	–	1	–	–	1	–	–			U,U/A
	64500-MFJ-A40ZF	*Tipo2*	–	–	1	–	–	–	–	–			BR,BR/A,E,E/A,ED,ED/A, F,F/A,KO,KO/A,U,U/A
			–	–	–	–	–	1	–	–			BR,BR/A
	64500-MFJ-A40ZG	*Tipo3*	–	–	1	–	–	1	–	–			U,U/A
	64500-MFJ-A40ZH	*Tipo4*	–	–	1	–	–	–	–	–			E,E/A,ED,ED/A,F,F/A,U,U/A
			–	–	–	–	–	1	–	–			E,E/A,ED,ED/A,F,F/A,KO, KO/A
	64500-MFJ-A40ZJ	*Tipo5*	–	–	1	–	–	–	–	–			BR,BR/A,E,E/A,ED,ED/A, F,F/A,KO,KO/A
			–	–	–	–	–	1	–	–			BR,BR/A,E,E/A,ED,ED/A, F,F/A
	64500-MFJ-A60ZB	*Tipo1*	–	–	1	–	–	–	–	–			2U,2U/A

PROIBIDA A REPRODUÇÃO E DISTRIBUIÇÃO
- Moto Honda da Amazônia Ltda. - Acotec

© Moto Honda da Amazônia Ltda.
Todos os direitos reservados.

C-33.1

Carenagem Inferior (Direita) (CBR600RR9,A,B/RA9,A,B)

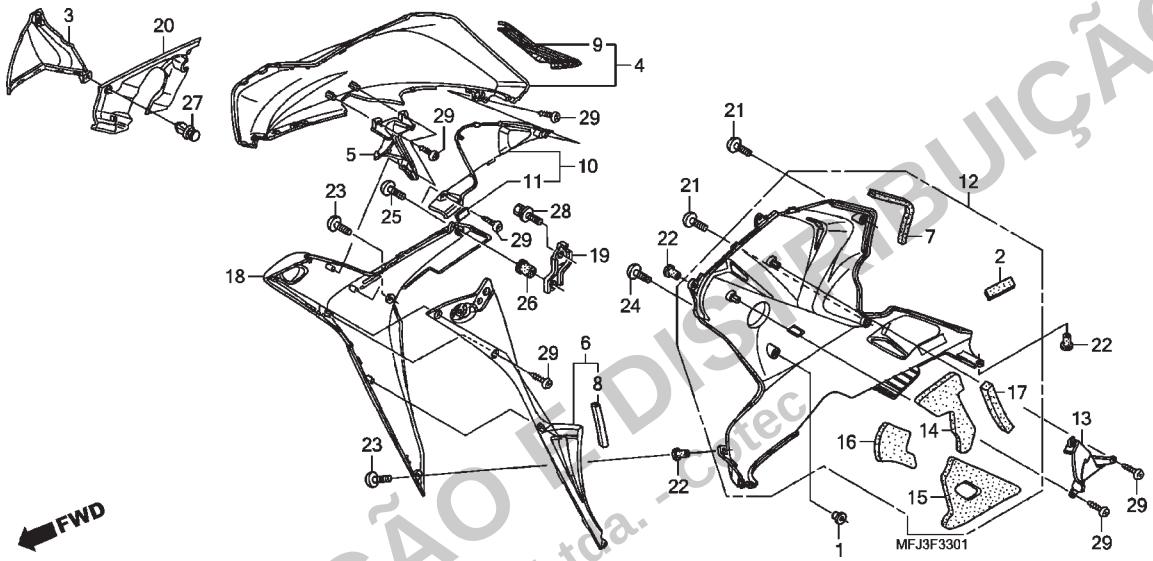

Ref. Nº	N.O.S.	Item de serviço	T.M.O.

Ref. Nº	Nº da peça	Descrição	Qtd. CBR600RR 7	8	9	A	B	CBR600RA 9	A	B	Nº de série		Tipo
18)	64500-MFJ-D60ZA	Carenagem Jogo, Intermediária Direita B (WL) *Tipo1*	–	–	1	–	–	–	–	–			2BR,2BR/A,2ED,2ED/A,2F, 2F/A,3E,3E/A
	64500-MFJ-G30ZA	*Tipo1*	–	–	–	1	–	–	–	–			BR,E,ED,F,KO,U
			–	–	–	–	–	–	1	–			E,ED,F
	64500-MFJ-G30ZB	*Tipo2*	–	–	–	1	–	–	–	–			BR,E,ED,F,U
			–	–	–	–	–	–	1	–			E,ED,F,U
	64500-MFJ-G30ZE	*Tipo3*	–	–	–	1	–	–	–	–			E,ED,F,U
			–	–	–	–	–	–	1	–			BR,E,ED,F,KO
	64500-MFJ-N50ZA	*Tipo3*	–	–	–	–	1	–	–	1			BR,E,ED,F,U
	64500-MFJ-N50ZC	*Tipo1*	–	–	–	–	1	–	–	–			2BR,2ED,2F,2KO,2U,3E
			–	–	–	–	–	–	–	1			2ED,2F,2KO,3E
	64500-MFJ-N90ZA	*Tipo1*	–	–	–	–	–	–	–	1			2U,3F,4ED,5E
			–	–	–	–	1	–	–	–			3BR,3F,3U,4ED,5E
	64500-MFJ-S30ZA	*NHB01* Preto Grafite	–	–	–	1	–	–	–	–			2ED,2F,2U,3E
19	64512-MFJ-A40	Suporte, Carenagem Intermediária	–	–	1	1	1	1	1	1			
20	64580-MFJ-D00	Carenagem, Superior Interna Direita	–	–	1	1	1	1	1	1			
21	90106-KY2-701	Parafuso, Phillips, 6x11	–	–	2	2	2	2	2	2			
22	90111-KW3-003	Porca, Fixação Carenagem, 5mm	–	–	3	3	3	3	3	3			
23	90113-MCJ-000	Parafuso, Phillips, 5x15	–	–	2	2	2	2	2	2			
24	90118-MR1-000	Parafuso, Phillips, 6x14	–	–	1	1	1	1	1	1			
25	90120-MFJ-A40	Parafuso, Phillips, 5x25	–	–	1	1	1	1	1	1			

PROIBIDA A REPRODUÇÃO E DISTRIBUIÇÃO
- Moto Honda da Amazônia Ltda. - Cotec

© Moto Honda da Amazônia Ltda.
Todos os direitos reservados.

C-33.1

Carenagem Inferior (Direita) (CBR600RR9,A,B/RA9,A,B)

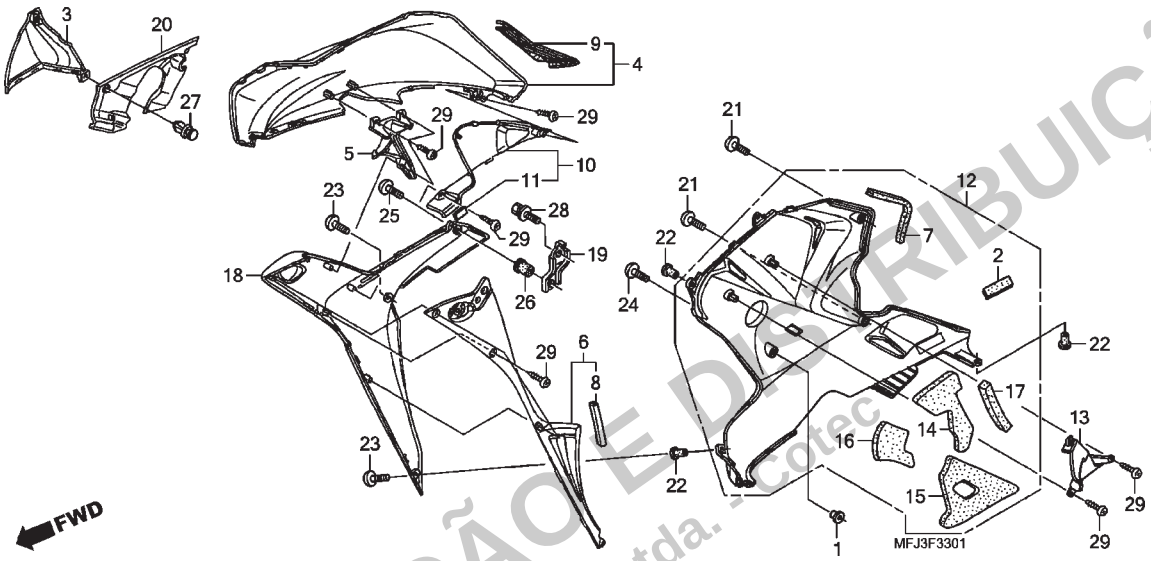

Ref. Nº	N.O.S.	Item de serviço	T.M.O.	Ref. Nº	Nº da peça	Descrição	Qtd. CBR600RR 7	8	9	A	B	CBR600RA 9	A	B	Nº de série		Tipo
				26	90156-GZ4-670	Porca, 5mm	–	–	1	1	1	1	1	1			
				27	90683-GR1-003	Presilha, Tampa	–	–	1	1	1	1	1	1			
				28	93401-06014-00	Parafuso-arruela, 6x14	–	–	1	1	1	1	1	1			
				29	93903-24280	Parafuso, Fixação, 4x10	–	–	12	12	12	12	12	12			

PROIBIDA A REPRODUÇÃO E DISTRIBUIÇÃO
- Moto Honda da Amazônia Ltda. - Cotec

© Moto Honda da Amazônia Ltda.
Todos os direitos reservados.

C-33.2

Carenagem Inferior (Esquerda) (CBR600RR9,A,B/RA9,A,B)

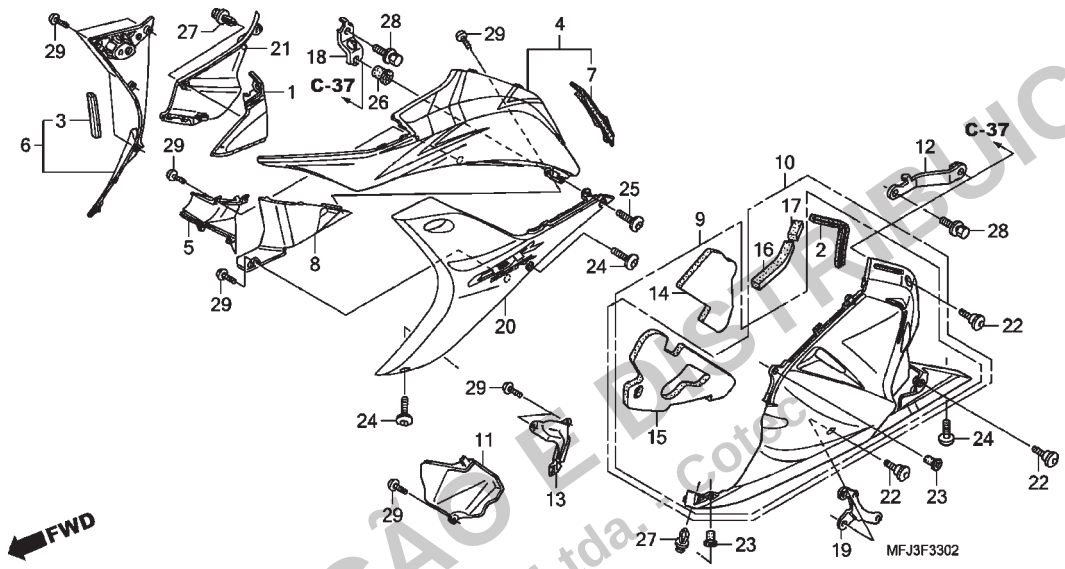

Ref. Nº	N.O.S.	Item de serviço	T.M.O.
1	4111J6	Tampa, Carenagem Superior: Esquerda	0,2
	4111M6	Tampa, Carenagem Superior: Ambas	0,4
4		(5,8,20)	
	4111D3	Carenagem, Intermediária: Esquerda	0,3
	4111D5	Carenagem, Intermediária: Ambas	0,5
6	4111G9	Carenagem, Intermediária Interna: Esquerda	0,3
	4111H0	Carenagem, Intermediária Interna: Ambas	0,5
9		(10,11,13)	
	4111D6	Carenagem, Inferior: Esquerda	0,3
	4111H1	Carenagem, Inferior: Ambas	0,3
21	4111D8	Carenagem, Interna: Esquerda	0,2
	4111E0	Carenagem, Interna: Ambas	0,4

Ref. Nº	Nº da peça	Descrição	Qtd. CBR600RR 7	8	9	A	B	CBR600RA 9	A	B	Nº de série		Tipo
1	64240-MFJ-D00	Cobertura, Esquerda Farol	–	–	1	1	1	1	1	1			
2	64327-MFJ-A40	Coxim, Protetor	–	–	1	1	1	1	1	1			
3	64327-MFJ-D00	Coxim, Protetor	–	–	1	1	1	1	1	1			
4	64350-MFJ-A40ZE	Carenagem Jogo, Intermediária Esquerda A (WL) *Tipo1*	–	–	1	–	–	–	–	–			BR,BR/A,E,E/A,ED,ED/A, F,F/A,KO,KO/A,U,U/A
			–	–	–	–	–	1	–	–			BR,BR/A,E,E/A,ED,ED/A, F,F/A,U,U/A
	64350-MFJ-A40ZF	*Tipo2*	–	–	1	–	–	–	–	–			BR,BR/A,E,E/A,ED,ED/A, F,F/A,KO,KO/A,U,U/A
			–	–	–	–	–	1	–	–			BR,BR/A
	64350-MFJ-A40ZG	*Tipo3*	–	–	1	–	–	1	–	–			U,U/A
	64350-MFJ-A40ZH	*Tipo4*	–	–	1	–	–	–	–	–			E,E/A,ED,ED/A,F,F/A,U,U/A
			–	–	–	–	–	1	–	–			E,E/A,ED,ED/A,F,F/A,KO, KO/A
	64350-MFJ-A60ZB	*Tipo1*	–	–	1	–	–	–	–	–			2U,2U/A
	64350-MFJ-D60ZA	*Tipo1*	–	–	1	–	–	–	–	–			2BR,2BR/A,2ED,2ED/A, 2F,2F/A,3E,3E/A
	64350-MFJ-G30ZA	*Tipo2*	–	–	–	1	–	–	–	–			BR,E,ED,F,U
			–	–	–	–	–	–	1	–			E,ED,F,U
	64350-MFJ-G30ZD	*Tipo1*	–	–	–	1	–	–	–	–			BR,E,ED,F,KO,U
			–	–	–	–	–	–	1	–			E,ED,F
	64350-MFJ-G30ZE	*Tipo4*	–	–	–	1	–	–	–	–			E,ED,F,U
			–	–	–	–	–	–	1	–			BR,E,ED,F,KO
	64350-MFJ-N50ZA	*NHB01* Preto	–	–	–	–	1	–	–	1			BR,E,ED,F,U

PROIBIDA A REPRODUÇÃO E DISTRIBUIÇÃO
Moto Honda da Amazônia Ltda. - Cotec

© Moto Honda da Amazônia Ltda.
Todos os direitos reservados.

C-33.2

Carenagem Inferior (Esquerda) (CBR600RR9,A,B/RA9,A,B)

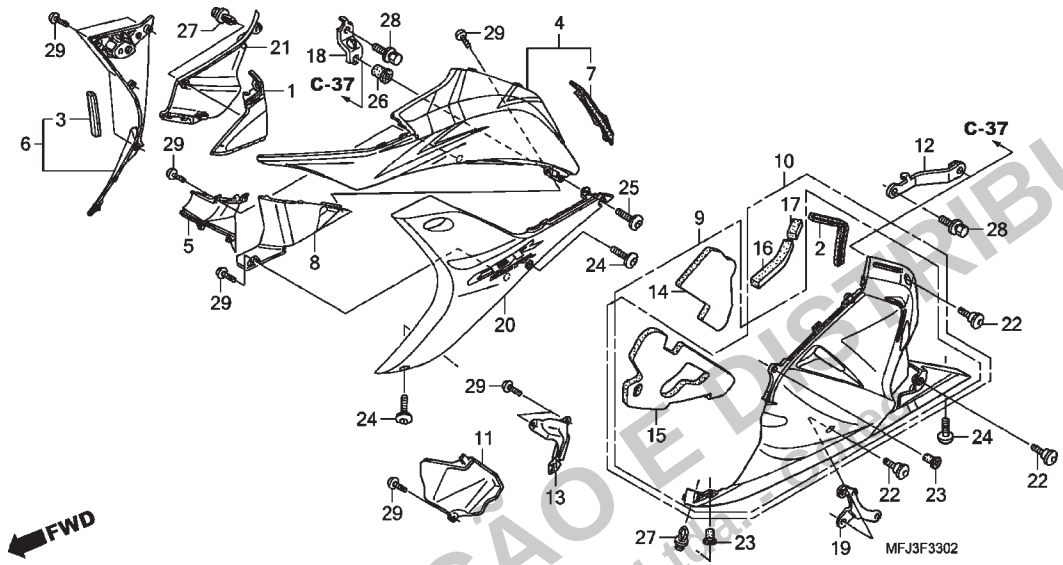

Ref. Nº	N.O.S.	Item de serviço	T.M.O.

Ref. Nº	Nº da peça	Descrição	Qtd. CBR600RR 7	8	9	A	B	CBR600RA 9	A	B	Nº de série		Tipo
4)	64350-MFJ-N90ZA	Carenagem Jogo, Intermediária Esquerda A (WL) *Tipo1*	–	–	–	–	1	–	–	–	.....	.....	3BR,3F,3U,4ED,5E
			–	–	–	–	–	–	–	1	.....	.....	2U,3F,4ED,5E
	64350-MFJ-N70ZB	*Tipo1*	–	–	–	–	–	–	–	1	.....	.....	2ED,2F,2KO,3E
			–	–	–	–	1	–	–	–	.....	.....	2BR,2ED,2F,2KO,2U,3E
	64350-MFJ-S30ZA	*NHB01* ..... Preto Grafite	–	–	–	1	–	–	–	–	.....	.....	2ED,2F,2U,3E
5	64365-MFJ-D00	Tampa A, Intermediária Esquerda	–	–	1	1	1	1	1	1	.....	.....	.....
6	64375-MFJ-D00	Carenagem, Intermediária Interna Esquerda	–	–	1	1	1	1	1	1	.....	.....	.....
7	64380-MFJ-A40	Coxim, Carenagem Intermediária Esquerda	–	–	1	1	1	1	1	1	.....	.....	.....
8	64385-MFJ-D00	Tampa B, Intermediária Esquerda	–	–	1	1	1	1	1	1	.....	.....	.....
9	64450-MFJ-A40ZA	Carenagem Conj., Inferior Esquerda *NHB01* ..... Preto Grafite	–	–	1	–	–	–	–	–	.....	.....	2BR,2BR/A,2ED,2ED/A, 2F,2F/A,3E,3E/A,BR,BR/A, E,E/A,ED,ED/A,F,F/A,KO, KO/A,U,U/A
			–	–	–	1	–	–	–	–	.....	.....	BR,E,ED,F,KO,U
			–	–	–	1	–	–	–	–	.....	.....	2BR,2ED,2F,2KO,2U,3E, E,ED,F,U

PROIBIDA A REPRODUÇÃO E DISTRIBUIÇÃO
Moto Honda da Amazônia Ltda.

© Moto Honda da Amazônia Ltda.
Todos os direitos reservados.

C-33.2

Carenagem Inferior (Esquerda) (CBR600RR9,A,B/RA9,A,B)

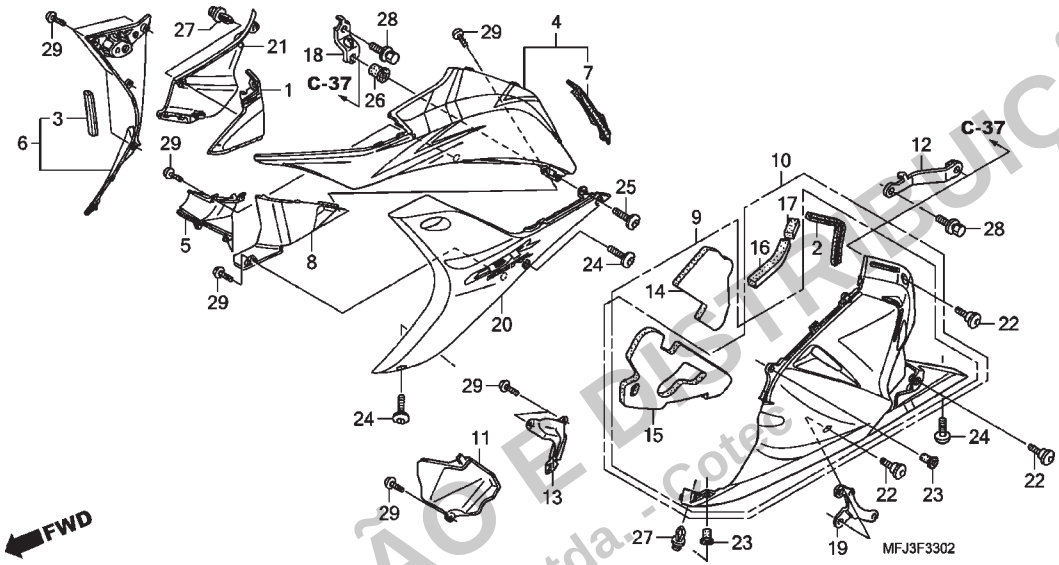

Ref. Nº	N.O.S.	Item de serviço	T.M.O.

Ref. Nº	Nº da peça	Descrição	Qtd. CBR600RR 7	8	9	A	B	CBR600RA 9	A	B	Nº de série		Tipo
9)	64450-MFJ-A40ZC	Carenagem Conj., Inferior Esquerda *NH436M* ..... Preto Gunpowder Fosco Metálico	–	–	1	–	–	–	–	–	.....	.....	2U,2U/A,E,E/A,ED,ED/A, F,F/A,U,U/A
			–	–	–	1	–	–	–	–	.....	.....	E,ED,F,U
	64450-MFJ-N90ZA	*NHB01* ..... Preto	–	–	–	–	1	–	–	–	.....	.....	3BR,3F,3U,4ED,5E
	64450-MFJ-S30ZA	*NHB01* ..... Preto Grafite	–	–	–	1	–	–	–	–	.....	.....	2ED,2F,2U,3E
	64450-MFJ-920ZA	*Tipo1*	–	–	–	–	–	–	–	1	.....	.....	3F,4ED,5E
	64450-MFJ-920ZB	*NHB01* ..... Preto	–	–	–	–	–	–	–	1	.....	.....	2U
10	64450-MFJ-A50ZA	Carenagem Conj., Inferior Esquerda *NHB01* ..... Preto Grafite	–	–	–	–	–	1	–	–	.....	.....	BR,BR/A,E,E/A,ED,ED/A, F,F/A,U,U/A
			–	–	–	–	–	–	1	–	.....	.....	E,ED,F,U
	64450-MFJ-A50ZA	*NHB01* ..... Preto	–	–	–	–	–	–	–	1	.....	.....	2ED,2F,2KO,3E,BR,E,ED, F,U
	64450-MFJ-A50ZB	*NH436M* ..... Preto Gunpowder Fosco Metálico	–	–	–	–	–	1	–	–	.....	.....	E,E/A,ED,ED/A,F,F/A,KO, KO/A
			–	–	–	–	–	–	1	–	.....	.....	BR,E,ED,F,KO
11	64461-MFJ-A40	Duto, Interno Carenagem Inferior Esquerda (Dianteira)	–	–	1	1	1	–	–	–	.....	.....	.....
12	64462-MFJ-A40	Suporte, Superior Carenagem Inferior Esquerda	–	–	1	1	1	–	–	–	.....	.....	.....

PROIBIDA A REPRODUÇÃO E DISTRIBUIÇÃO - Moto Honda da Amazônia Ltda. - Cotec

© Moto Honda da Amazônia Ltda.
Todos os direitos reservados.

C-33.2

Carenagem Inferior (Esquerda) (CBR600RR9,A,B/RA9,A,B)

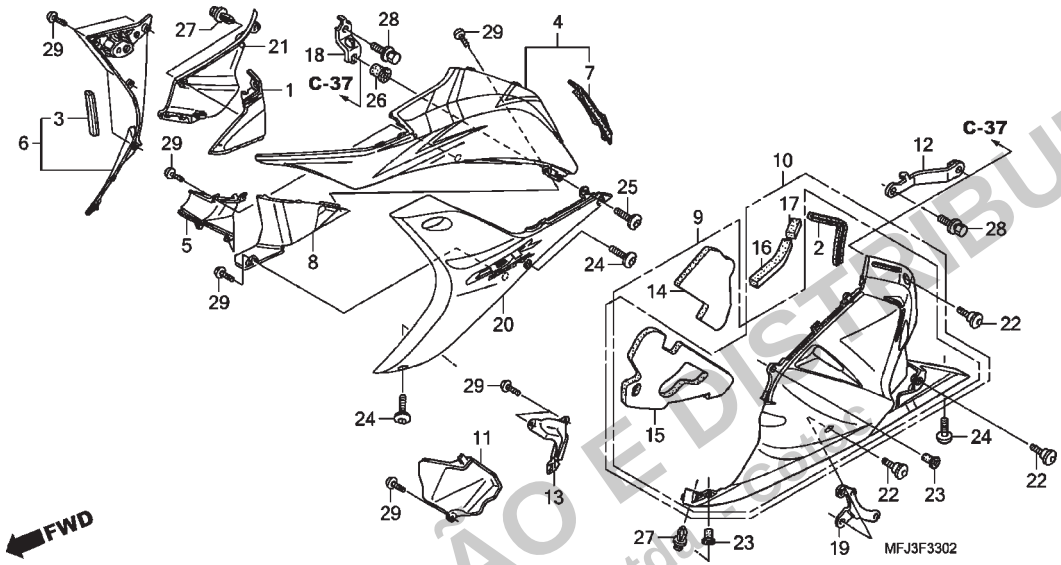

Ref. Nº	N.O.S.	Item de serviço	T.M.O.

Ref. Nº	Nº da peça	Descrição	Qtd. CBR600RR 7	8	9	A	B	CBR600RA 9	A	B	Nº de série		Tipo
13	64463-MFJ-A40	Duto, Interno Carenagem Inferior Esquerda (Traseira)	–	–	1	1	1	–	–	–			
14	64465-MFJ-A40	Protetor A, Carenagem Inferior Esquerda	–	–	1	1	1	–	–	–			
15	64466-MFJ-A40	Protetor B, Carenagem Inferior Esquerda	–	–	1	1	1	1	1	1			
16	64467-MFJ-A50	Protetor C, Carenagem Inferior Esquerda	–	–	–	–	–	1	1	1			
17	64468-MFJ-A50	Protetor D, Carenagem Inferior Esquerda	–	–	–	–	–	1	1	1			
18	64512-MFJ-A40	Suporte, Carenagem Intermediária	–	–	1	1	1	–	–	–			
19	64515-MFJ-A40	Suporte, Carenagem Inferior Esquerda	–	–	1	1	1	1	1	1			
20	64550-MFJ-A40ZE	Carenagem Jogo, Intermediária Esquerda B (WL) *Tipo1*	–	–	1	–	–	1	–	–			U,U/A
	64550-MFJ-A40ZF	*Tipo2*	–	–	–	–	–	1	–	–			BR,BR/A
			–	–	1	–	–	–	–	–			BR,BR/A,E,E/A,ED,ED/A, F,F/A,KO,KO/A,U,U/A
	64550-MFJ-A40ZG	*Tipo3*	–	–	1	–	–	1	–	–			U,U/A
	64550-MFJ-A40ZH	*Tipo4*	–	–	1	–	–	–	–	–			E,E/A,ED,ED/A,F,F/A,U,U/A
			–	–	–	–	–	1	–	–			E,E/A,ED,ED/A,F,F/A,KO, KO/A
	64550-MFJ-A40ZJ	*Tipo5*	–	–	1	–	–	–	–	–			BR,BR/A,E,E/A,ED,ED/A, F,F/A,KO,KO/A
			–	–	–	–	–	1	–	–			BR,BR/A,E,E/A,ED,ED/A, F,F/A

PROIBIDA A REPRODUÇÃO E DISTRIBUIÇÃO
Moto Honda da Amazônia Ltda.

© Moto Honda da Amazônia Ltda.
Todos os direitos reservados.

C-33.2

Carenagem Inferior (Esquerda) (CBR600RR9,A,B/RA9,A,B)

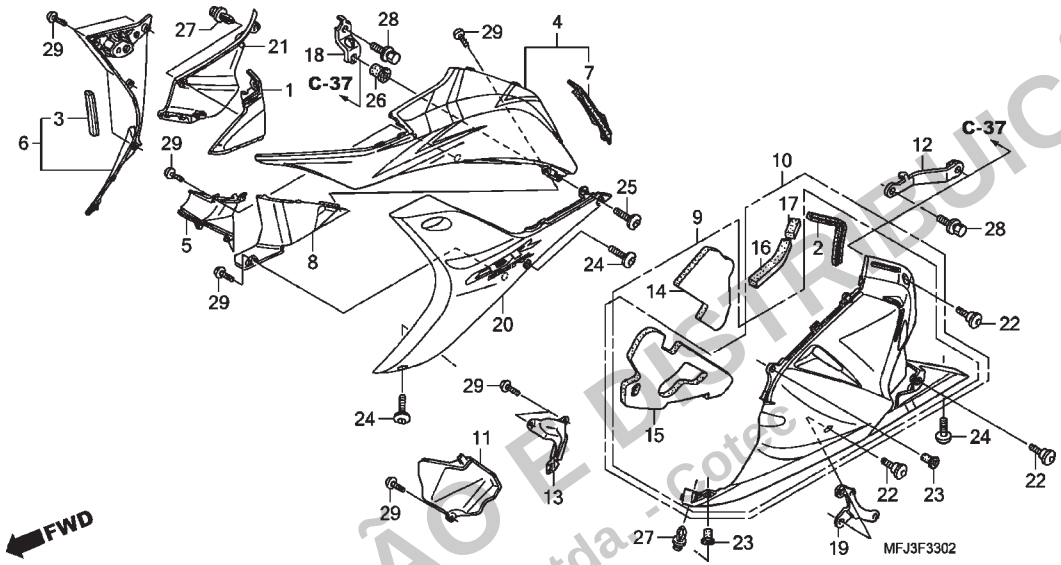

Ref. Nº	N.O.S.	Item de serviço	T.M.O.

Ref. Nº	Nº da peça	Descrição	Qtd. CBR600RR 7	8	9	A	B	CBR600RA 9	A	B	Nº de série		Tipo
20)	64550-MFJ-A60ZB	Carenagem Jogo, Intermediária Esquerda B (WL) *Tipo1*	–	–	1	–	–	–	–	–	.....	.....	2U,2U/A
	64550-MFJ-D60ZA	*Tipo1*	–	–	1	–	–	–	–	–	.....	.....	2BR,2BR/A,2ED,2ED/A, 2F,2F/A,3E,3E/A
	64550-MFJ-G30ZA	*Tipo1*	–	–	–	1	–	–	–	–	.....	.....	BR,E,ED,F,KO,U
			–	–	–	–	–	–	1	–	.....	.....	E,ED,F
	64550-MFJ-G30ZB	*Tipo2*	–	–	–	1	–	–	–	–	.....	.....	BR,E,ED,F,U
			–	–	–	–	–	–	1	–	.....	.....	E,ED,F,U
	64550-MFJ-G30ZE	*Tipo3*	–	–	–	1	–	–	–	–	.....	.....	E,ED,F,U
			–	–	–	–	–	–	1	–	.....	.....	BR,E,ED,F,KO
	64550-MFJ-S30ZA	*NHB01* ..... Preto Grafite	–	–	–	1	–	–	–	–	.....	.....	2ED,2F,2U,3E
	64550-MFJ-N50ZA	*Tipo3*	–	–	–	–	1	–	–	1	.....	.....	BR,E,ED,F,U
	64550-MFJ-N50ZC	*Tipo1*	–	–	–	–	1	–	–	–	.....	.....	2BR,2ED,2F,2KO,2U,3E
			–	–	–	–	–	–	–	1	.....	.....	2ED,2F,2KO,3E
	64550-MFJ-N90ZA	*Tipo1*	–	–	–	–	1	–	–	–	.....	.....	3BR,3F,3U,4ED,5E
			–	–	–	–	–	–	–	1	.....	.....	2U,3F,4ED,5E
21	64590-MFJ-D01	Carenagem, Superior Interna Esquerda	–	–	1	1	1	1	1	1	.....	.....	.....
22	90106-KY2-701	Parafuso, Phillips, 6x11	–	–	3	3	3	3	3	3	.....	.....	.....
23	90111-KW3-003	Porca, Fixação Carenagem, 5mm	–	–	2	2	2	2	2	2	.....	.....	.....
24	90113-MCJ-000	Parafuso, Phillips, 5x15	–	–	3	3	3	3	3	3	.....	.....	.....
25	90120-MFJ-A40	Parafuso, Phillips, 5x25	–	–	1	1	1	1	1	1	.....	.....	.....

PROIBIDA A REPRODUÇÃO E DISTRIBUIÇÃO
Moto Honda da Amazônia Ltda. - Cotec

© Moto Honda da Amazônia Ltda.
Todos os direitos reservados.

C-33.2

Carenagem Inferior (Esquerda) (CBR600RR9,A,B/RA9,A,B)

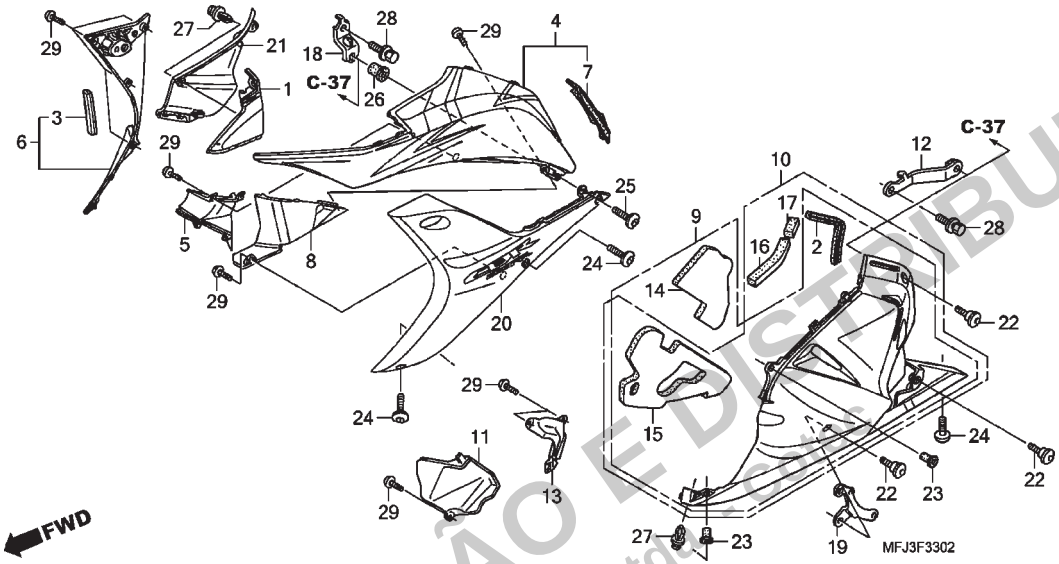

Ref. Nº	N.O.S.	Item de serviço	T.M.O.

Ref. Nº	Nº da peça	Descrição	Qtd. CBR600RR 7	8	9	A	B	CBR600RA 9	A	B	Nº de série		Tipo
26	90156-GZ4-670	Porca, 5mm	–	–	1	1	1	1	1	1			
27	90683-GR1-003	Presilha, Tampa	–	–	2	2	2	2	2	2			
28	93401-06014-00	Parafuso-arruela, 6x14	–	–	2	2	2	–	–	–			
29	93903-24280	Parafuso, Fixação, 4x10	–	–	13	13	13	10	10	10			

PROIBIDA A REPRODUÇÃO E DISTRIBUIÇÃO
- Moto Honda da Amazônia Ltda.

© Moto Honda da Amazônia Ltda.
Todos os direitos reservados.

C-34

Etiquetas de Precaução

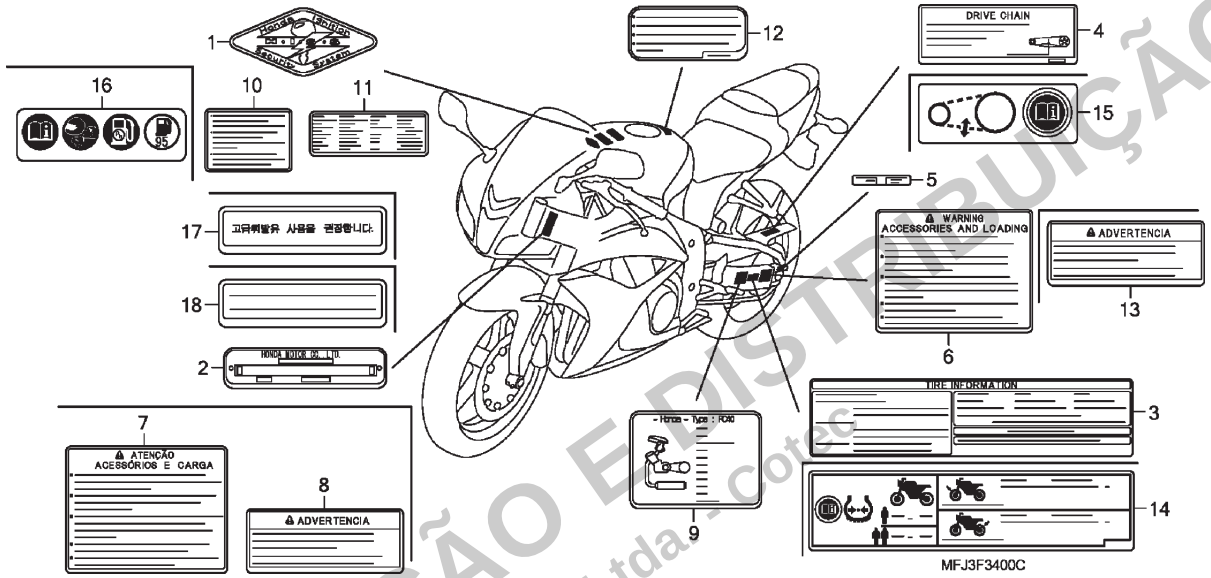

Ref. Nº	N.O.S.	Item de serviço	T.M.O.
		Sem Informação	–

Ref. Nº	Nº da peça	Descrição	Qtd. CBR600RR 7	8	9	A	B	CBR600RA 9	A	B	Nº de série		Tipo
1	17528-MAT-D70	Emblema, HISS	1	1	1	1	1	1	1	1			2BR,2BR/A,2ED,2ED/A,2F, 2F/A,2KO,2U,2U/A,3BR,3E, 3E/A,3F,3U,4ED,5E,BR, BR/A,E,E/A,ED,ED/A,F,F/A, KO,KO/A,U,U/A
2	87501-KSV-P00	Placa, Número Registro	(1)	(1)	(1)	(1)	(1)	(1)	(1)	(1)			2ED,2ED/A,2F,2F/A,3E, 3E/A,3F,4ED,5E,E,E/A,ED, ED/A,F,F/A
3	87505-MFJ-B00	Etiqueta, Pneu (Português)	1	1	–	–	–	–	–	–			BR,BR/A
	87505-MFJ-D00	Etiqueta, Pneu (Inglês)	1	1	–	–	–	–	–	–			2ED,2ED/A,2U,2U/A,3E, 3E/A,E,E/A,ED,ED/A,U,U/A
	87505-MFJ-F00	Etiqueta, Pneu (Francês)	1	1	–	–	–	–	–	–			2F,2F/A,F,F/A
	87505-MFJ-K00	Etiqueta, Pneu (Coreano)	1	1	–	–	–	–	–	–			KO,KO/A
	87505-MFJ-M00	Etiqueta, Pneu (Espanhol)	1	1	–	–	–	–	–	–			2MX,2MX/A,MX,MX/A
	87505-MFJ-B30	Etiqueta, Pneu (Português)	–	–	1	1	1	1	1	1			2BR,2BR/A,3BR,BR,BR/A
	87505-MFJ-D40	Etiqueta, Pneu (Inglês)	–	–	1	–	–	1	–	–			2ED,2ED/A,2U,2U/A,3E, 3E/A,E,E/A,ED,ED/A,U,U/A
	87505-MFJ-F30	Etiqueta, Pneu (Francês)	–	–	1	–	–	1	–	–			2F,2F/A,F,F/A
	87505-MFJ-K30	Etiqueta, Pneu (Coreano)	–	–	1	1	1	1	1	1			2KO,KO,KO/A
4	87507-MBB-D60	Etiqueta, Corrente Transmissão	1	1	1	–	–	1	–	–			2ED,2ED/A,2U,2U/A,3E, 3E/A,E,E/A,ED,ED/A,U,U/A
	87507-MBB-F60	Etiqueta, Corrente Transmissão (Francês)	1	1	1	–	–	1	–	–			2F,2F/A,F,F/A
	87507-MBR-870	Etiqueta, Corrente Transmissão (Coreano)	1	1	1	1	1	1	1	1			2KO,KO,KO/A

PROIBIDA A REPRODUÇÃO E DISTRIBUIÇÃO
- Moto Honda da Amazônia Ltda. - Cotec

© Moto Honda da Amazônia Ltda.
Todos os direitos reservados.

C-34

Etiquetas de Precaução

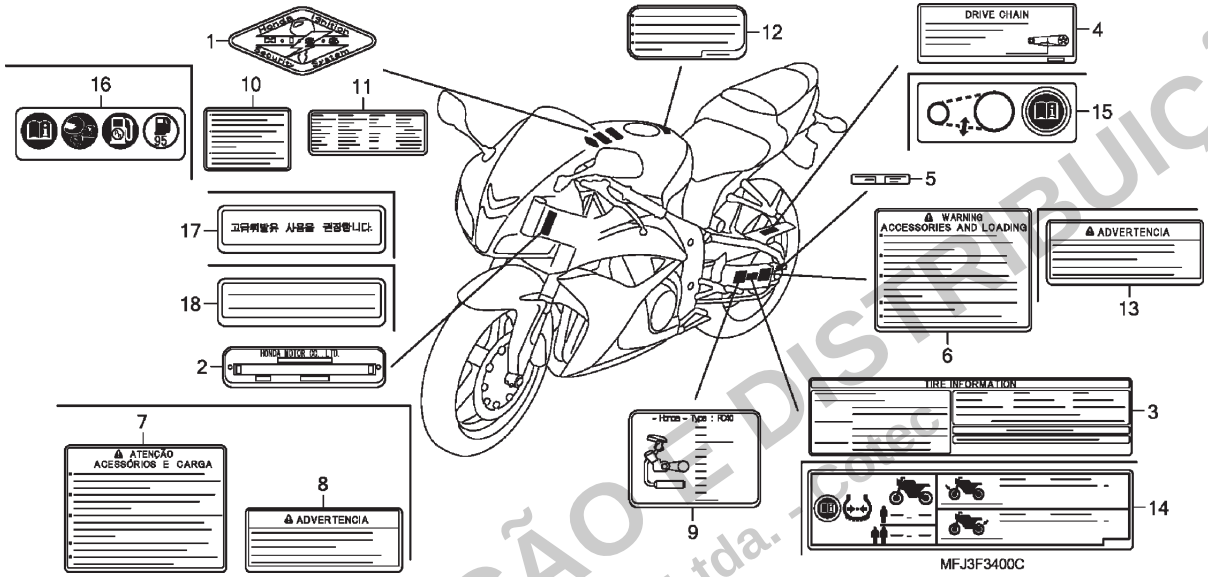

Ref. Nº	N.O.S.	Item de serviço	T.M.O.	Ref. Nº	Nº da peça	Descrição	Qtd. CBR600RR 7	8	9	A	B	CBR600RA 9	A	B	Nº de série		Tipo
				4)	87507-MFJ-B00	Etiqueta, Corrente Transmissão (Português)	1	1	1	1	1	1	1	1	.....	.....	2BR,2BR/A,3BR,BR,BR/A
					87507-MFJ-M00	Etiqueta, Corrente Transmissão (Espanhol)	1	1	–	–	–	–	–	–	.....	.....	2MX,2MX/A,MX,MX/A
				5	87508-MEL-620	Etiqueta, Ajustador Corrente (Francês)	1	1	1	1	1	1	1	1	.....	.....	2F,2F/A,3F,F,F/A
					87508-MEL-630	Etiqueta, Ajustador Corrente (Português)	1	1	1	1	1	1	1	1	.....	.....	2BR,2BR/A,3BR,BR,BR/A
					87508-MEL-640	Etiqueta, Ajustador Corrente	1	1	1	1	1	1	1	1	.....	.....	2ED,2ED/A,2U,2U/A,3E, 3E/A,3U,4ED,5E,E,E/A,ED, ED/A,U,U/A
					87508-MEL-660	Etiqueta, Ajustador Corrente (Espanhol)	1	1	–	–	–	–	–	–	.....	.....	2MX,2MX/A,MX,MX/A
					87508-MEL-750	Etiqueta, Ajustador Corrente (Coreano)	1	1	1	1	1	1	1	1	.....	.....	2KO,KO,KO/A

PROIBIDA A REPRODUÇÃO E DISTRIBUIÇÃO
- Moto Honda da Amazônia Ltda. - Sotec

© Moto Honda da Amazônia Ltda.
Todos os direitos reservados.

C-34

Etiquetas de Precaução

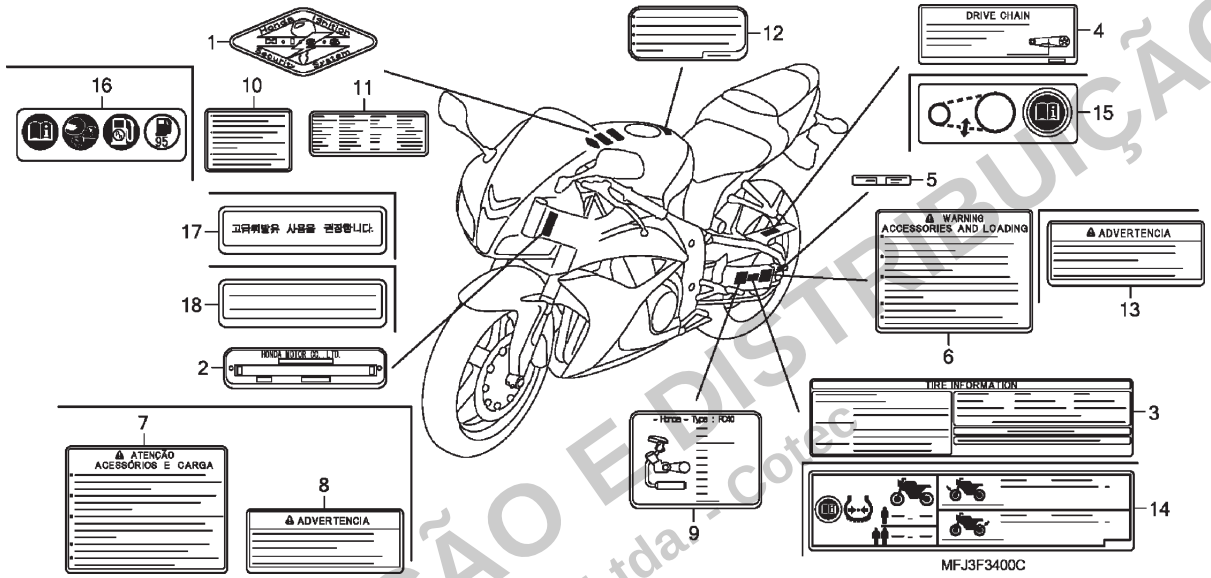

Ref. Nº	N.O.S.	Item de serviço	T.M.O.

Ref. Nº	Nº da peça	Descrição	Qtd. CBR600RR 7	8	9	A	B	CBR600RA 9	A	B	Nº de série		Tipo
6	87512-MEE-620	Emblema, Precaução Acessórios e Carga (Francês)	1	1	–	–	–	–	–	–	.....	.....	2F,2F/A,F,F/A
			–	–	1	–	–	1	–	–	.....	.....	2F,2F/A,F,F/A
	87512-MFL-630	Etiqueta, Acessórios e Carga (Português)	–	–	1	1	1	1	1	1	.....	.....	2BR,2BR/A,3BR,BR,BR/A
	87512-MEE-640	Emblema, Precaução Acessórios e Carga	1	1	–	–	–	–	–	–	.....	.....	2ED,2ED/A,2U,2U/A,3E, 3E/A,E,E/A,ED,ED/A,U,U/A
			–	–	1	–	–	1	–	–	.....	.....	2ED,2ED/A,2U,2U/A,3E, 3E/A,E,E/A,ED,ED/A,U,U/A
	87512-MEE-660	Emblema, Precaução Acessórios e Carga (Português)	–	1	–	–	–	–	–	–	.....	.....	BR,BR/A
	87512-MFL-D20	.....	–	–	–	1	1	–	1	1	.....	.....	2ED,2F,2U,3E,3F,3U,4ED, 5E,E,ED,F,U
7	87512-MEE-660	Emblema, Precaução Acessórios e Carga (Português)	1	–	–	–	–	–	–	–	.....	.....	BR
8	87512-MEE-761	Etiqueta, Carga (Espanhol)	1	–	–	–	–	–	–	–	.....	.....	MX
9	87520-MFJ-F00	Etiqueta, Antifalsificação	1	1	–	–	–	–	–	–	.....	.....	2F,2F/A,F,F/A
	87520-MFJ-F30	.....	–	–	1	1	1	1	1	1	.....	.....	2F,2F/A,3F,F,F/A
10	87560-KCH-630	Etiqueta, Precaução Condução (Português)	1	1	1	1	1	1	1	1	.....	.....	2BR,2BR/A,3BR,BR,BR/A
	87560-MBR-871	Etiqueta, Precaução Condução (Coreano)	1	1	1	1	1	1	1	1	.....	.....	2KO,KO,KO/A
	87560-MM5-900ZA	Etiqueta, Precaução Condução *TipoG* (Espanhol)	1	1	–	–	–	–	–	–	.....	.....	2MX,2MX/A,MX,MX/A

PROIBIDA A REPRODUÇÃO E DISTRIBUIÇÃO
- Moto Honda da Amazônia Ltda. - Cotec

© Moto Honda da Amazônia Ltda.
Todos os direitos reservados.

C-34

Etiquetas de Precaução

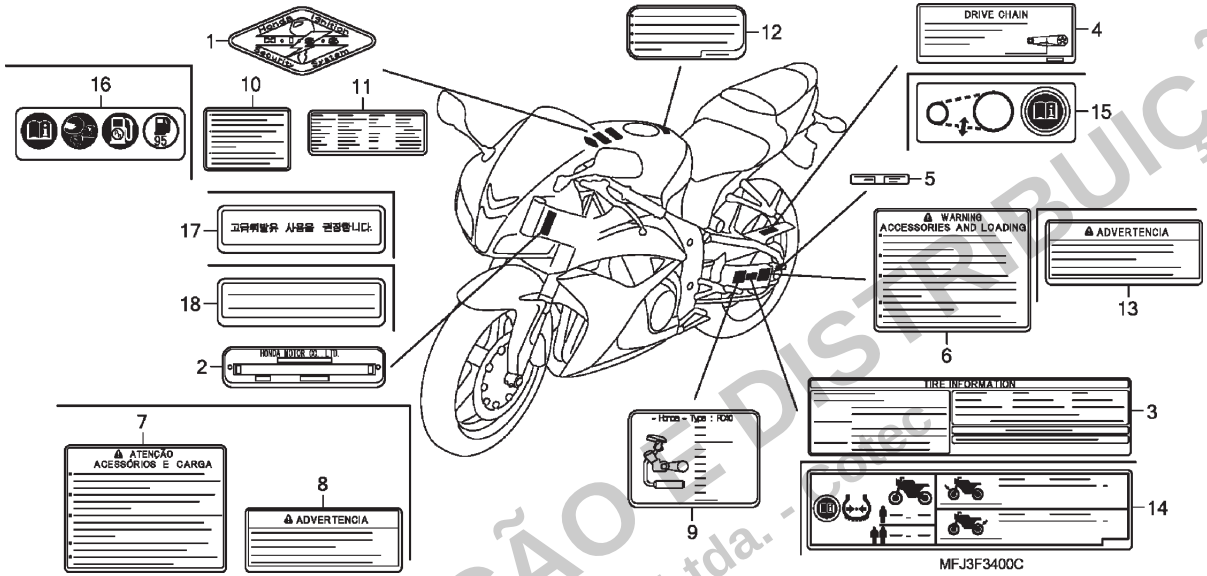

Ref. Nº	N.O.S.	Item de serviço	T.M.O.	Ref. Nº	Nº da peça	Descrição	Qtd. CBR600RR 7	8	9	A	B	CBR600RA 9	A	B	Nº de série		Tipo
				10)	87560-MZ0-611	Etiqueta, Transmissão (Inglês/Francês/Alemão)	–	–	1	–	–	1	–	–	.....	.....	2ED,2ED/A,3E,3E/A,E, E/A,ED,ED/A
							1	1	–	–	–	–	–	–	.....	.....	2ED,2ED/A,2F,2F/A,3E, 3E/A,E,E/A,ED,ED/A,F,F/A
					87560-MZ0-670	Etiqueta, Corrente Transmissão	1	1	1	–	–	1	–	–	.....	.....	2U,2U/A,U,U/A
					87560-MZ0-741	Etiqueta, Condução (Francês)	–	–	1	–	–	1	–	–	.....	.....	2F,2F/A,F,F/A
				11	87560-MZ1-620	Etiqueta, Translação Francês	1	1	1	1	1	1	1	1	.....	.....	2F,2F/A,3F,F,F/A
				12	87586-MEL-630	Etiqueta, Precaução Combustível (Português)	1	1	1	–	–	1	–	–	.....	.....	2BR,2BR/A,BR,BR/A
					87586-MEL-670	Etiqueta, Precaução Combustível	1	1	1	–	–	1	–	–	.....	.....	2ED,2ED/A,2F,2F/A,2MX, 2MX/A,2U,2U/A,3E,3E/A, E,E/A,ED,ED/A,F,F/A,MX, MX/A,U,U/A
					87586-MEL-750	Etiqueta, Precaução Combustível (Coreano)	1	1	1	–	–	1	–	–	.....	.....	KO,KO/A
				13	87512-MEE-761	Etiqueta, Carga (Espanhol)	–	1	–	–	–	–	–	–	.....	.....	2MX,2MX/A,MX,MX/A
				14	87505-MFJ-G30	Etiqueta, Pneu	–	–	–	1	1	–	1	1	.....	.....	2ED,2F,2U,3E,3F,3U,4ED, 5E,E,ED,F,U
				15	87507-MFJ-G30	Etiqueta, Corrente Transmissão	–	–	–	1	1	–	1	1	.....	.....	2ED,2F,2U,3E,3F,3U,4ED, 5E,E,ED,F,U
				16	87586-MFL-D20	Etiqueta, Combustível e Condução ..	–	–	–	1	1	–	1	1	.....	.....	2ED,2F,2U,3E,3F,3U,4ED, 5E,E,ED,F,U

PROIBIDA A REPRODUÇÃO E DISTRIBUIÇÃO
- Moto Honda da Amazônia Ltda. - Cotec

© Moto Honda da Amazônia Ltda.
Todos os direitos reservados.

C-34

Etiquetas de Precaução

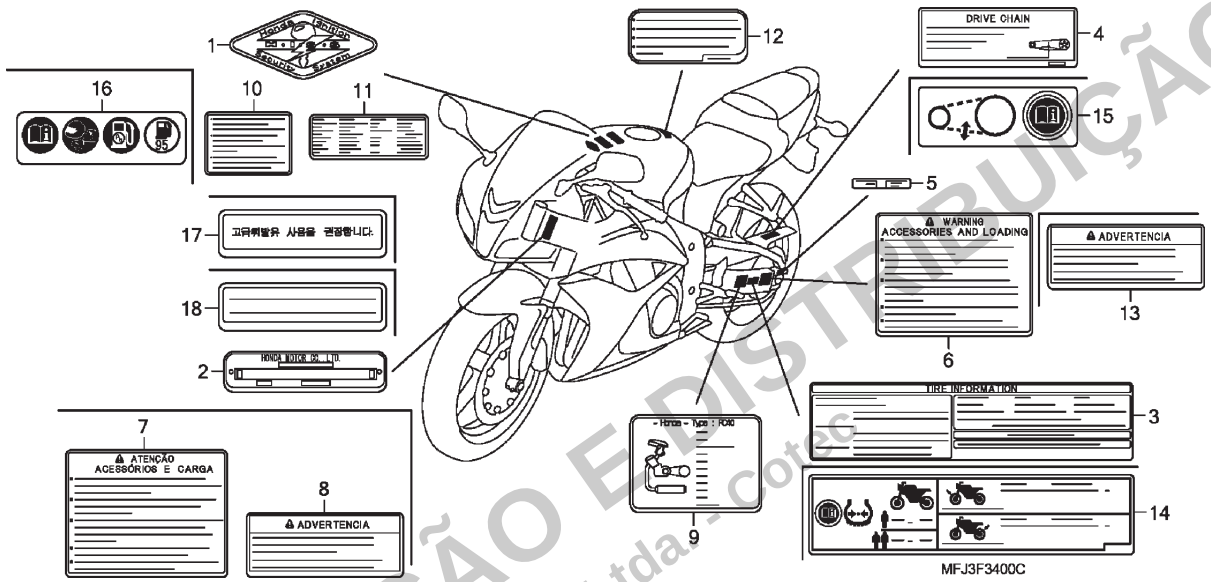

Ref. Nº	N.O.S.	Item de serviço	T.M.O.

Ref. Nº	Nº da peça	Descrição	Qtd. CBR600RR 7	8	9	A	B	CBR600RA 9	A	B	Nº de série		Tipo
17	87586-MFL-K20	Etiqueta, Combustível Recomendado Premium	–	–	–	1	1	–	1	1	.....	.....	2KO,KO
18	87586-MFL-B20	Etiqueta, Combustível Recomendado Premium	–	–	–	1	1	–	1	1	.....	.....	2BR,3BR,BR

PROIBIDA A REPRODUÇÃO E DISTRIBUIÇÃO
- Moto Honda da Amazônia Ltda. - Cotec

© Moto Honda da Amazônia Ltda.
Todos os direitos reservados.

C-35

Emblemas • Faixas

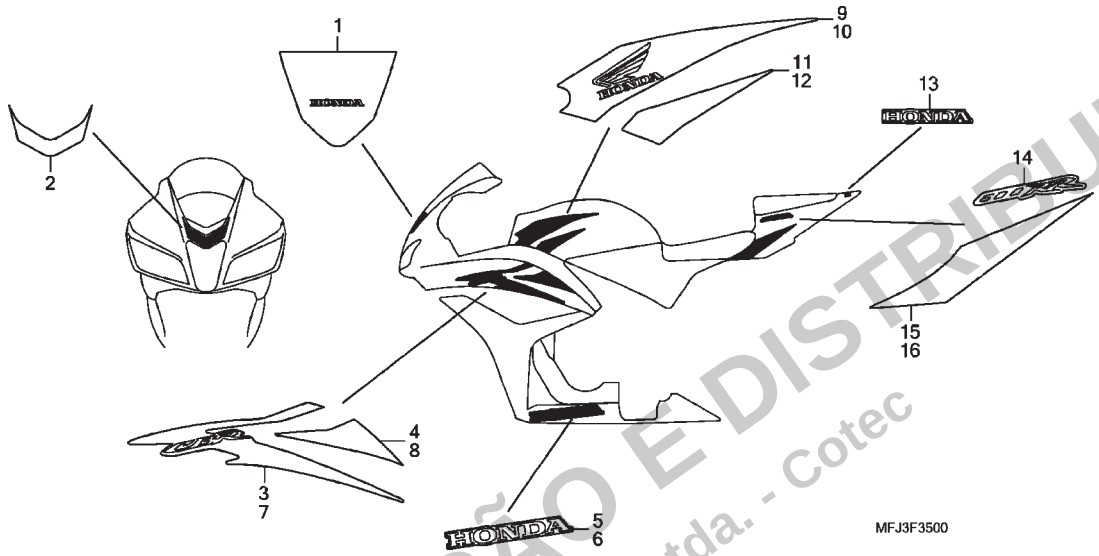

Ref. Nº	N.O.S.	Item de serviço	T.M.O.
Sem Informação			–

Ref. Nº	Nº da peça	Descrição	Qtd. CBR600RR 7	8	9	A	B	CBR600RA 9	A	B	Nº de série		Tipo
1	64202-MFJ-D00ZA	Emblema, Para-brisa *Tipo1*	1	–	–	–	–	–	–	–	.....	.....	E,ED,F,KO,U
			–	1	–	–	–	–	–	–	.....	.....	BR,BR/A,E,E/A,ED,ED/A, F,F/A,KO,KO/A,U,U/A
2	64232-MFJ-D00ZA	Faixa, Carenagem Superior *Tipo1*	1	–	–	–	–	–	–	–	.....	.....	E,ED,F,KO,U
			–	1	–	–	–	–	–	–	.....	.....	BR,BR/A,E,E/A,ED,ED/A, F,F/A,KO,KO/A,U,U/A
3	64306-MFJ-D00ZA	Faixa A, Carenagem Intermediária Direita *Tipo1*	1	–	–	–	–	–	–	–	.....	.....	E,ED,F,KO,U
	64306-MFJ-D00ZB	*Tipo2*	1	–	–	–	–	–	–	–	.....	.....	E,ED,F,U
	64306-MFJ-D00ZC	*Tipo3*	1	–	–	–	–	–	–	–	.....	.....	E,ED,F,U
	64306-MFJ-D10ZD	*Tipo1*	–	1	–	–	–	–	–	–	.....	.....	BR,BR/A,E,E/A,ED,ED/A, F,F/A,KO,KO/A,U,U/A
	64306-MFJ-D10ZE	*Tipo2*	–	1	–	–	–	–	–	–	.....	.....	BR,BR/A,E,E/A,ED,ED/A, F,F/A,KO,KO/A,U,U/A
4	64307-MFJ-D00ZA	Faixa B, Carenagem Intermediária Direita *Tipo1*	1	–	–	–	–	–	–	–	.....	.....	E,ED,F,KO,U
			–	1	–	–	–	–	–	–	.....	.....	BR,BR/A,E,E/A,ED,ED/A, F,F/A,KO,KO/A,U,U/A
	64307-MFJ-D00ZB	Faixa B, Carenagem Intermediária Direita *Tipo2*	1	–	–	–	–	–	–	–	.....	.....	E,ED,F,U
	64307-MFJ-D00ZC	Faixa B, Carenagem Intermediária Direita *Tipo3*	1	–	–	–	–	–	–	–	.....	.....	E,ED,F,U
	64307-MFJ-D10ZC	*Tipo1*	–	1	–	–	–	–	–	–	.....	.....	BR,BR/A,E,E/A,ED,ED/A, F,F/A,KO,KO/A,U,U/A

PROIBIDA A REPRODUÇÃO E DISTRIBUIÇÃO
- Moto Honda da Amazônia Ltda. - Cotec

© Moto Honda da Amazônia Ltda.
Todos os direitos reservados.

C-35

Emblemas • Faixas

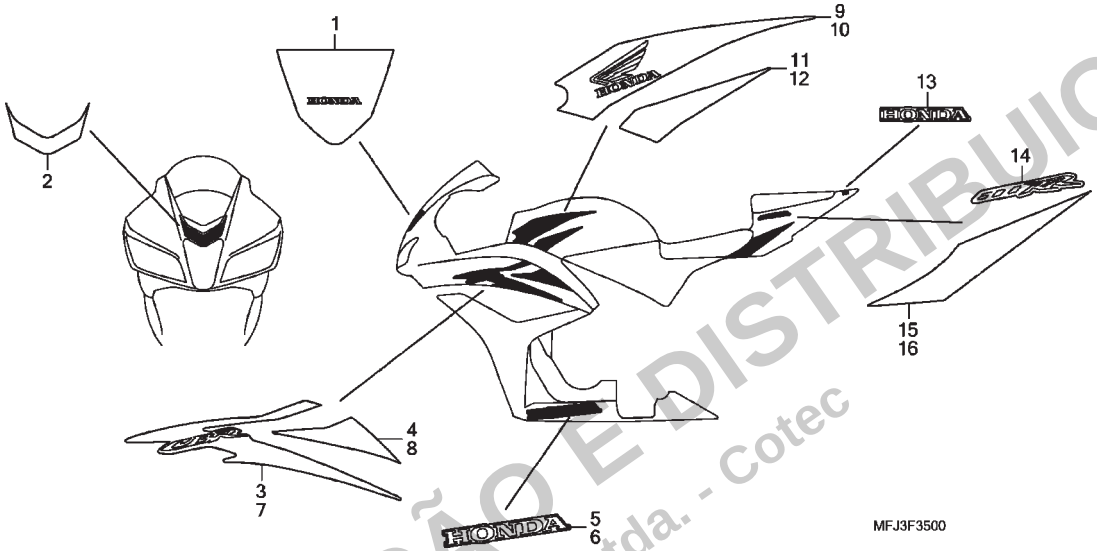

Ref. Nº	N.O.S.	Item de serviço	T.M.O.

Ref. Nº	Nº da peça	Descrição	Qtd. CBR600RR 7	8	9	A	B	CBR600RA 9	A	B	Nº de série		Tipo
5	64311-MFJ-D00ZB	Emblema, Carenagem Inferior Direita (HONDA) *Tipo2* (Cor Principal; R157BA)	1	–	–	–	–	–	–	–	.....	.....	E,ED,F,KO,U
	64311-MFJ-D00ZC	*Tipo3* (Cor Principal; NHA66BA)	1	–	–	–	–	–	–	–	.....	.....	E,ED,F,U
	64311-MFJ-D00ZD	*Tipo4*	–	1	–	–	–	–	–	–	.....	.....	BR,BR/A,E,E/A,ED,ED/A, F,F/A,KO,KO/A,U,U/A
	64311-MFJ-D10ZB	*Tipo1*	–	1	–	–	–	–	–	–	.....	.....	BR,BR/A,E,E/A,ED,ED/A, F,F/A,KO,KO/A,U,U/A
6	64312-MFJ-D00ZB	Emblema, Carenagem Inferior Esquerda (HONDA) *Tipo2* (Cor Principal; R157BA)	1	–	–	–	–	–	–	–	.....	.....	E,ED,F,KO,U
	64312-MFJ-D00ZC	*Tipo3* (Cor Principal; NHA66BA)	1	–	–	–	–	–	–	–	.....	.....	E,ED,F,U
	64312-MFJ-D00ZD	*Tipo4*	–	1	–	–	–	–	–	–	.....	.....	BR,BR/A,E,E/A,ED,ED/A, F,F/A,KO,KO/A,U,U/A
	64312-MFJ-D10ZB	*Tipo1*	–	1	–	–	–	–	–	–	.....	.....	BR,BR/A,E,E/A,ED,ED/A, F,F/A,KO,KO/A,U,U/A

PROIBIDA A REPRODUÇÃO E DISTRIBUIÇÃO
Moto Honda da Amazônia Ltda. - Cotec

© Moto Honda da Amazônia Ltda.
Todos os direitos reservados.

C-35

Emblemas • Faixas

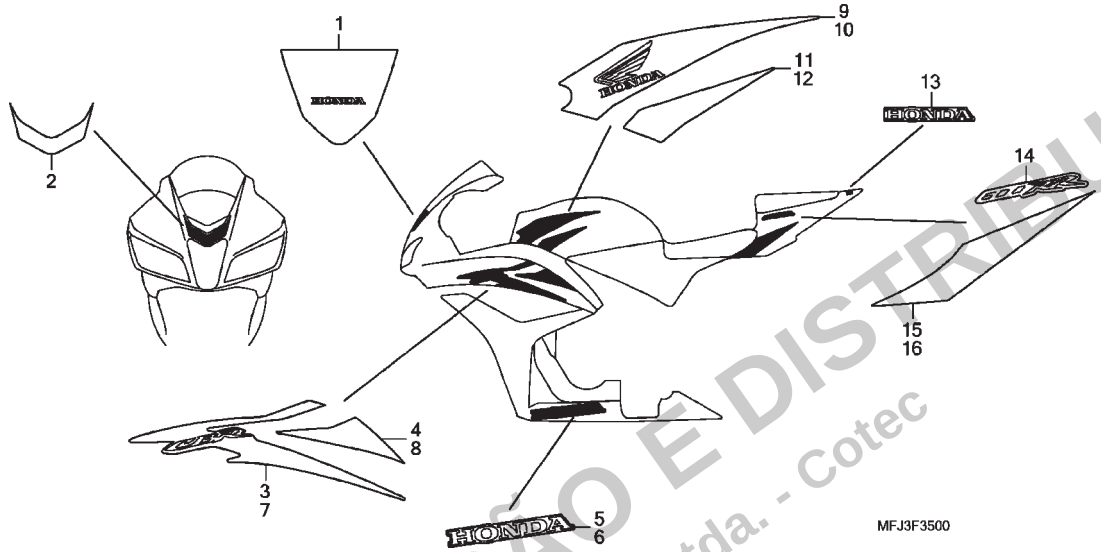

Ref. Nº	N.O.S.	Item de serviço	T.M.O.

Ref. Nº	Nº da peça	Descrição	Qtd. CBR600RR 7	8	9	A	B	CBR600RA 9	A	B	Nº de série		Tipo
7	64356-MFJ-D00ZA	Faixa A, Carenagem Intermediária Esquerda *Tipo1*	1	–	–	–	–	–	–	–	.....	.....	E,ED,F,KO,U
	64356-MFJ-D00ZB	*Tipo2*	1	–	–	–	–	–	–	–	.....	.....	E,ED,F,U
	64356-MFJ-D00ZC	*Tipo3*	1	–	–	–	–	–	–	–	.....	.....	E,ED,F,U
	64356-MFJ-D10ZD	*Tipo1*	–	1	–	–	–	–	–	–	.....	.....	BR,BR/A,E,E/A,ED,ED/A, F,F/A,KO,KO/A,U,U/A
	64356-MFJ-D10ZE	*Tipo2*	–	1	–	–	–	–	–	–	.....	.....	BR,BR/A,E,E/A,ED,ED/A, F,F/A,KO,KO/A,U,U/A
8	64357-MFJ-D00ZA	Faixa B, Carenagem Intermediária Esquerda *Tipo1*	1	–	–	–	–	–	–	–	.....	.....	E,ED,F,KO,U
			–	1	–	–	–	–	–	–	.....	.....	BR,BR/A,E,E/A,ED,ED/A, F,F/A,KO,KO/A,U,U/A
	64357-MFJ-D00ZB	*Tipo2*	1	–	–	–	–	–	–	–	.....	.....	E,ED,F,U
	64357-MFJ-D00ZC	*Tipo3*	1	–	–	–	–	–	–	–	.....	.....	E,ED,F,U
	64357-MFJ-D10ZC	*Tipo1*	–	1	–	–	–	–	–	–	.....	.....	BR,BR/A,E,E/A,ED,ED/A, F,F/A,KO,KO/A,U,U/A
9	83263-MFJ-D00ZA	Faixa A, Painel Superior Direito *Tipo1* (Cor Principal; R157BA)	1	–	–	–	–	–	–	–	.....	.....	E,ED,F,KO,U
	83263-MFJ-D00ZB	*Tipo2* (Cor Principal; NHA66BA)	1	–	–	–	–	–	–	–	.....	.....	E,ED,F,U
	83263-MFJ-D00ZC	*Tipo3*	1	–	–	–	–	–	–	–	.....	.....	E,ED,F,U
	83263-MFJ-D00ZE	*Tipo4*	–	1	–	–	–	–	–	–	.....	.....	BR,BR/A,E,E/A,ED,ED/A, F,F/A,KO,KO/A,U,U/A
	83263-MFJ-D10ZC	*Tipo1*	–	1	–	–	–	–	–	–	.....	.....	BR,BR/A,E,E/A,ED,ED/A, F,F/A,KO,KO/A,U,U/A

PROIBIDA A REPRODUÇÃO E DISTRIBUIÇÃO
Moto Honda da Amazônia Ltda. - Cotec

© Moto Honda da Amazônia Ltda.
Todos os direitos reservados.

C-35

Emblemas • Faixas

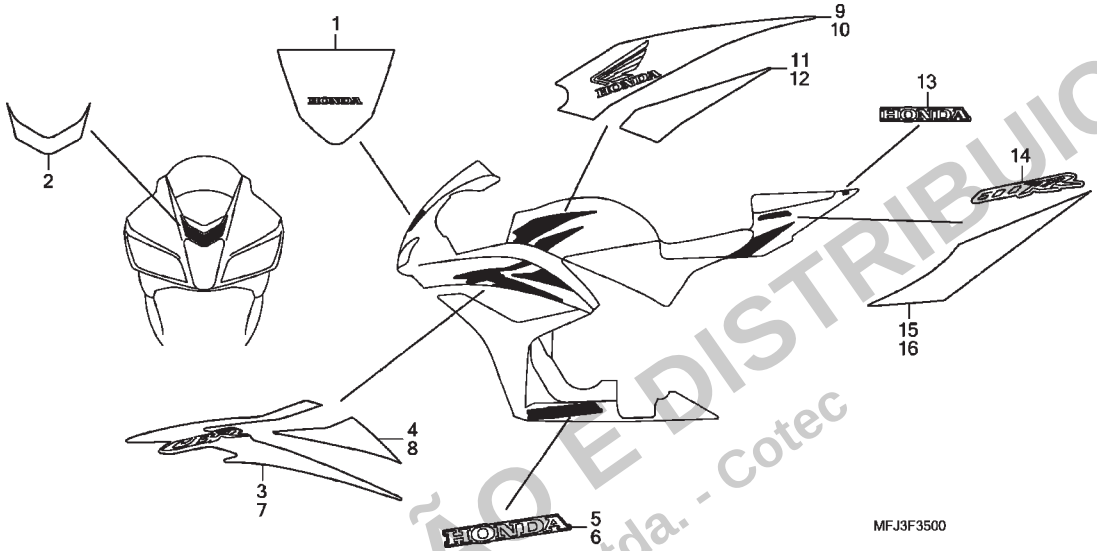

Ref. Nº	N.O.S.	Item de serviço	T.M.O.

Ref. Nº	Nº da peça	Descrição	Qtd. CBR600RR 7	8	9	A	B	CBR600RA 9	A	B	Nº de série		Tipo
10	83264-MFJ-D00ZA	Faixa A, Painel Superior Esquerdo											
		Tipo1 (Cor Principal; R157BA)	1	–	–	–	–	–	–	–	.....	.....	E,ED,F,KO,U
	83264-MFJ-D00ZB	*Tipo2* (Cor Principal; NHA66BA)	1	–	–	–	–	–	–	–	.....	.....	E,ED,F,U
	83264-MFJ-D00ZC	*Tipo3*	1	–	–	–	–	–	–	–	.....	.....	E,ED,F,U
	83264-MFJ-D00ZE	*Tipo4*	–	1	–	–	–	–	–	–	.....	.....	BR,BR/A,E,E/A,ED,ED/A, F,F/A,KO,KO/A,U,U/A
	83264-MFJ-D10ZC	*Tipo1*	–	1	–	–	–	–	–	–	.....	.....	BR,BR/A,E,E/A,ED,ED/A, F,F/A,KO,KO/A,U,U/A
11	83265-MFJ-D00ZA	Faixa B, Painel Superior Direito											
		Tipo1 (Cor Principal; R157BA)	1	–	–	–	–	–	–	–	.....	.....	E,ED,F,KO,U
			–	1	–	–	–	–	–	–	.....	.....	BR,BR/A,E,E/A,ED,ED/A, F,F/A,KO,KO/A,U,U/A
	83265-MFJ-D00ZB	*Tipo2* (Cor Principal; NHA66BA)	1	–	–	–	–	–	–	–	.....	.....	E,ED,F,U
	83265-MFJ-D00ZC	*Tipo3*	1	–	–	–	–	–	–	–	.....	.....	E,ED,F,U
	83265-MFJ-D10ZC	*Tipo1*	–	1	–	–	–	–	–	–	.....	.....	BR,BR/A,E,E/A,ED,ED/A, F,F/A,KO,KO/A,U,U/A
12	83266-MFJ-D00ZA	Faixa B, Painel Superior Esquerdo											
		Tipo1 (Cor Principal; R157BA)	1	–	–	–	–	–	–	–	.....	.....	E,ED,F,KO,U
			–	1	–	–	–	–	–	–	.....	.....	BR,BR/A,E,E/A,ED,ED/A, F,F/A,KO,KO/A,U,U/A
	83266-MFJ-D00ZB	*Tipo2* (Cor Principal; NHA66BA)	1	–	–	–	–	–	–	–	.....	.....	E,ED,F,U
	83266-MFJ-D00ZC	*Tipo3*	1	–	–	–	–	–	–	–	.....	.....	E,ED,F,U
	83266-MFJ-D10ZC	*Tipo1*	–	1	–	–	–	–	–	–	.....	.....	BR,BR/A,E,E/A,ED,ED/A, F,F/A,KO,KO/A,U,U/A

PROIBIDA A REPRODUÇÃO E DISTRIBUIÇÃO
- Moto Honda da Amazônia Ltda. - Cotec

© Moto Honda da Amazônia Ltda.
Todos os direitos reservados.

C-35

Emblemas • Faixas

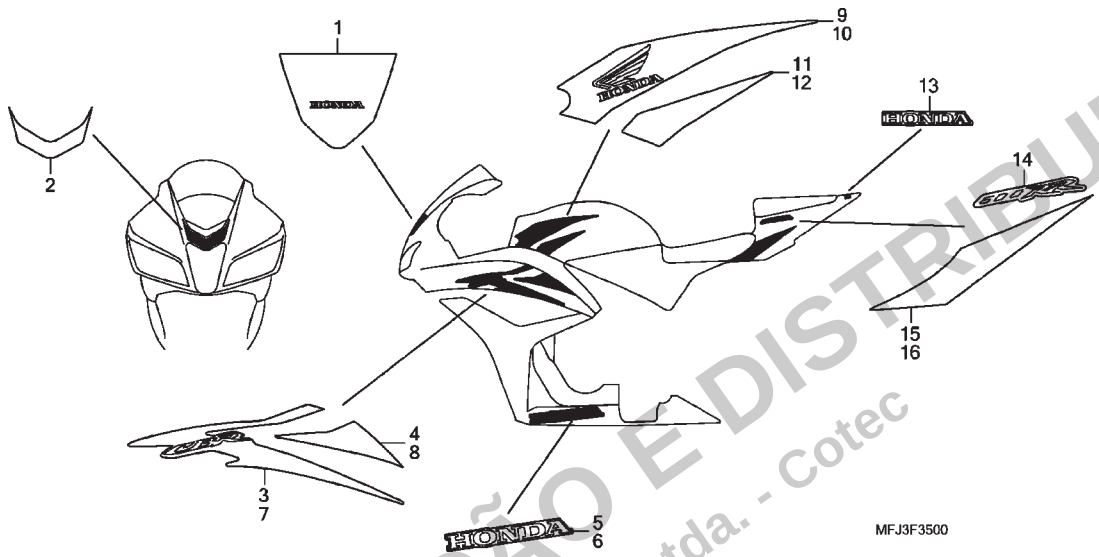

Ref. Nº	N.O.S.	Item de serviço	T.M.O.

Ref. Nº	Nº da peça	Descrição	Qtd. CBR600RR 7	8	9	A	B	CBR600RA 9	A	B	Nº de série		Tipo
13	83616-MFJ-D00ZB	Emblema, Rabeta Assento (HONDA)											
		Tipo 2 (Cor Principal; R157BA)	1	–	–	–	–	–	–	–	.....	.....	E,ED,F,KO,U
	83616-MFJ-D00ZC	*Tipo 3* (Cor Principal; NHA66BA)	1	–	–	–	–	–	–	–	.....	.....	E,ED,F,U
	83616-MFJ-D00ZD	*Tipo 4*	1	–	–	–	–	–	–	–	.....	.....	E,ED,F,U
	83616-MFJ-D00ZF	*Tipo 6*	–	1	–	–	–	–	–	–	.....	.....	BR,BR/A,E,E/A,ED,ED/A, F,F/A,KO,KO/A,U,U/A
	83616-MFJ-D10ZD	*Tipo 1*	–	1	–	–	–	–	–	–	.....	.....	BR,BR/A,E,E/A,ED,ED/A, F,F/A,KO,KO/A,U,U/A
14	83617-MFJ-D00ZB	Emblema, Rabeta Assento											
		Tipo 2 (Cor Principal; R157BA)	2	–	–	–	–	–	–	–	.....	.....	E,ED,F,KO,U
	83617-MFJ-D00ZC	*Tipo 3* (Cor Principal; NHA66BA)	2	–	–	–	–	–	–	–	.....	.....	E,ED,F,U
	83617-MFJ-D00ZD	*Tipo 4*	2	–	–	–	–	–	–	–	.....	.....	E,ED,F,U
	83617-MFJ-D10ZG	*Tipo 2*	–	2	–	–	–	–	–	–	.....	.....	BR,BR/A,E,E/A,ED,ED/A, F,F/A,KO,KO/A,U,U/A
	83617-MFJ-D10ZH	*Tipo 3*	–	2	–	–	–	–	–	–	.....	.....	BR,BR/A,E,E/A,ED,ED/A, F,F/A,KO,KO/A,U,U/A
15	83618-MFJ-D00ZA	Faixa, Direita Rabeta Assento											
		Tipo 1 (Cor Principal; R157BA)	1	–	–	–	–	–	–	–	.....	.....	E,ED,F,KO,U
			–	1	–	–	–	–	–	–	.....	.....	BR,BR/A,E,E/A,ED,ED/A, F,F/A,KO,KO/A,U,U/A
	83618-MFJ-D00ZB	*Tipo 2* (Cor Principal; NHA66BA)	1	–	–	–	–	–	–	–	.....	.....	E,ED,F,U
	83618-MFJ-D00ZC	*Tipo 3*	1	–	–	–	–	–	–	–	.....	.....	E,ED,F,U
	83618-MFJ-D10ZB	*Tipo 1*	–	1	–	–	–	–	–	–	.....	.....	BR,BR/A,E,E/A,ED,ED/A, F,F/A,KO,KO/A,U,U/A

PROIBIDA A REPRODUÇÃO E DISTRIBUIÇÃO
Moto Honda da Amazônia Ltda. - Cotec

© Moto Honda da Amazônia Ltda.
Todos os direitos reservados.

C-35

Emblemas • Faixas

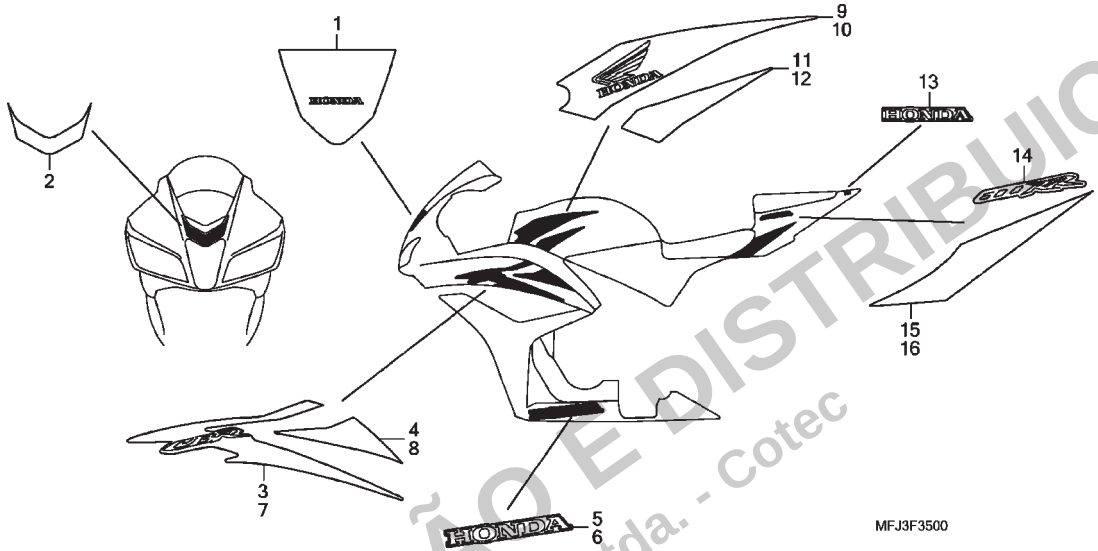

Ref. Nº	N.O.S.	Item de serviço	T.M.O.

Ref. Nº	Nº da peça	Descrição	Qtd. CBR600RR 7	8	9	A	B	CBR600RA 9	A	B	Nº de série		Tipo
16	83619-MFJ-D00ZA	Faixa, Esquerda Rabeta Assento											
		Tipo 1 (Cor Principal; R157BA)	1	–	–	–	–	–	–	–	.....	.....	E,ED,F,KO,U
			–	1	–	–	–	–	–	–	.....	.....	BR,BR/A,E,E/A,ED,ED/A, F,F/A,KO,KO/A,U,U/A
	83619-MFJ-D00ZB	*Tipo2* (Cor Principal; NHA66BA)	1	–	–	–	–	–	–	–	.....	.....	E,ED,F,U
	83619-MFJ-D00ZC	*Tipo 3*	1	–	–	–	–	–	–	–	.....	.....	E,ED,F,U
	83619-MFJ-D10ZB	*Tipo 1*	–	1	–	–	–	–	–	–	.....	.....	BR,BR/A,E,E/A,ED,ED/A, F,F/A,KO,KO/A,U,U/A

PROIBIDA A REPRODUÇÃO E DISTRIBUIÇÃO
- Moto Honda da Amazônia Ltda. - Cotec

© Moto Honda da Amazônia Ltda.
Todos os direitos reservados.

C-35.1

Emblemas • Faixas

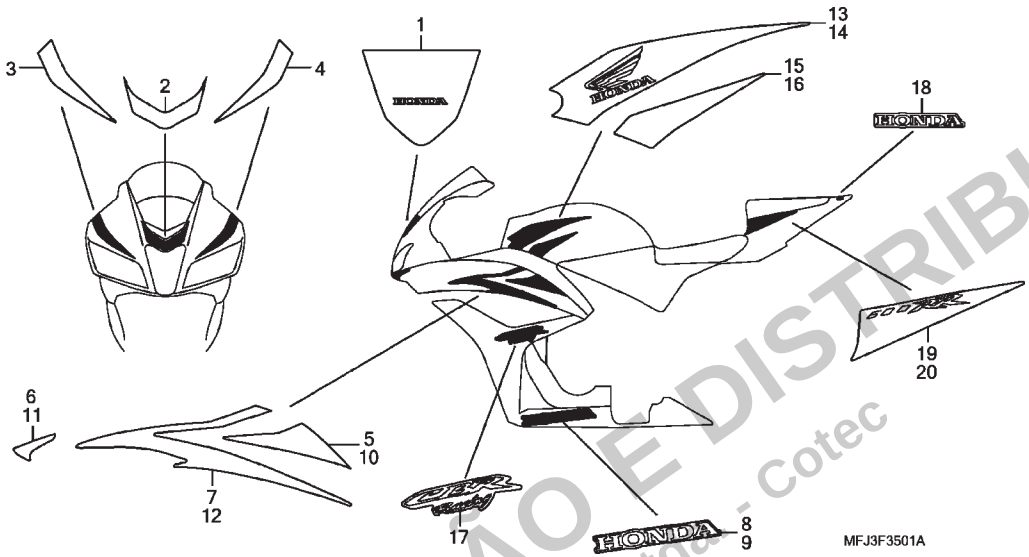

Ref. Nº	N.O.S.	Item de serviço	T.M.O.
Sem Informação			–

Ref. Nº	Nº da peça	Descrição	Qtd. CBR600RR 7	8	9	A	B	CBR600RA 9	A	B	Nº de série		Tipo
1	64202-MFJ-D00ZA	Emblema, Para-brisa *Tipo1*	1	–	–	–	–	–	–	–	.....	.....	BR,MX
			–	1	–	–	–	–	–	–	.....	.....	MX,MX/A
2	64232-MFJ-D00ZA	Faixa, Carenagem Superior *Tipo1*	1	–	–	–	–	–	–	–	.....	.....	BR,MX
			–	1	–	–	–	–	–	–	.....	.....	MX,MX/A
3	64233-MFJ-D00ZA	Faixa, Carenagem Superior Direita *Tipo1*	1	–	–	–	–	–	–	–	.....	.....	BR,MX
	64233-MFJ-D00ZB	*Tipo2*	1	–	–	–	–	–	–	–	.....	.....	BR,MX
	64233-MFJ-D00ZC	*Tipo3*	1	–	–	–	–	–	–	–	.....	.....	BR,MX
	64233-MFJ-A10ZB	*Tipo1*	–	1	–	–	–	–	–	–	.....	.....	MX,MX/A
	64233-MFJ-D00ZA	*Tipo1*	–	1	–	–	–	–	–	–	.....	.....	MX,MX/A
4	64234-MFJ-D00ZA	Faixa, Carenagem Superior Esquerda*Tipo1*	1	–	–	–	–	–	–	–	.....	.....	BR,MX
	64234-MFJ-D00ZB	*Tipo2*	1	–	–	–	–	–	–	–	.....	.....	BR,MX
	64234-MFJ-D00ZC	*Tipo3*	1	–	–	–	–	–	–	–	.....	.....	BR,MX
	64234-MFJ-A10ZB	*Tipo1*	–	1	–	–	–	–	–	–	.....	.....	MX,MX/A
	64234-MFJ-D00ZA	*Tipo1*	–	1	–	–	–	–	–	–	.....	.....	MX,MX/A
5	64307-MFJ-D00ZA	Faixa B, Carenagem Intermediária Direita *Tipo1*	1	–	–	–	–	–	–	–	.....	.....	BR,MX
	64307-MFJ-D00ZD	*Tipo4*	1	–	–	–	–	–	–	–	.....	.....	BR,MX
	64307-MFJ-D00ZE	*Tipo5*	1	–	–	–	–	–	–	–	.....	.....	BR,MX
	64307-MFJ-D10ZA	*Tipo1*	–	1	–	–	–	–	–	–	.....	.....	MX,MX/A
	64307-MFJ-D10ZB	*Tipo2*	–	1	–	–	–	–	–	–	.....	.....	MX,MX/A

PROIBIDA A REPRODUÇÃO E DISTRIBUIÇÃO
Moto Honda da Amazônia Ltda. - Cotec

© Moto Honda da Amazônia Ltda.
Todos os direitos reservados.

C-35.1

Emblemas • Faixas

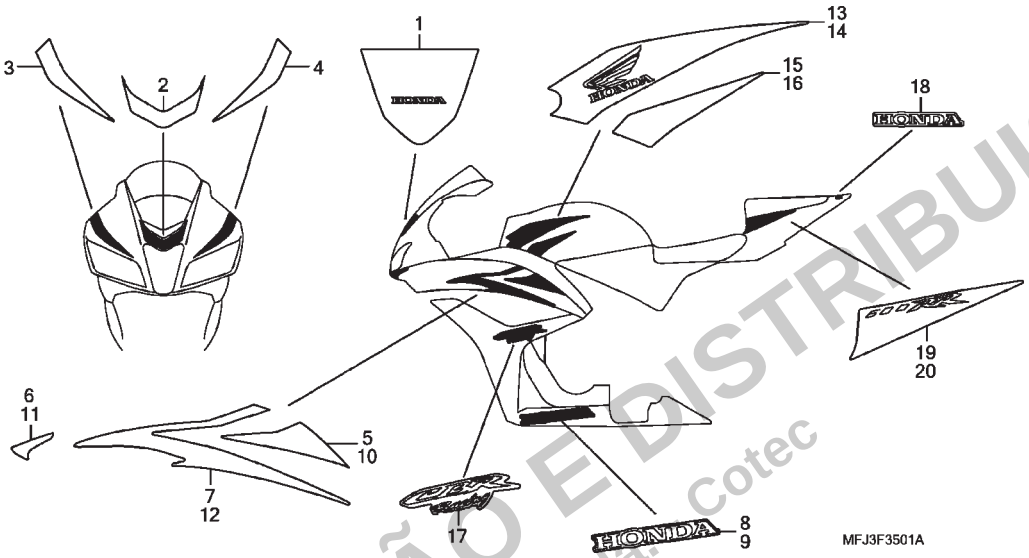

Ref. Nº	N.O.S.	Item de serviço	T.M.O.

Ref. Nº	Nº da peça	Descrição	Qtd. CBR600RR 7	8	9	A	B	CBR600RA 9	A	B	Nº de série		Tipo
6	64308-MFJ-D00ZA	Faixa C, Carenagem Intermediária Direita *Tipo1*	1	–	–	–	–	–	–	–	.....	.....	BR,MX
			–	1	–	–	–	–	–	–	.....	.....	MX,MX/A
	64308-MFJ-D00ZB	*Tipo2*	1	–	–	–	–	–	–	–	.....	.....	BR,MX
	64308-MFJ-D00ZC	*Tipo3*	1	–	–	–	–	–	–	–	.....	.....	BR,MX
	64308-MFJ-A10ZB	*Tipo1*	–	1	–	–	–	–	–	–	.....	.....	MX,MX/A
7	64309-MFJ-D00ZA	Faixa A, Carenagem Intermediária Direita *Tipo1*	1	–	–	–	–	–	–	–	.....	.....	BR,MX
			–	1	–	–	–	–	–	–	.....	.....	MX,MX/A
	64309-MFJ-D00ZB	*Tipo2*	1	–	–	–	–	–	–	–	.....	.....	BR,MX
	64309-MFJ-D00ZC	*Tipo3*	1	–	–	–	–	–	–	–	.....	.....	BR,MX
	64309-MFJ-A10ZB	*Tipo1*	–	1	–	–	–	–	–	–	.....	.....	MX,MX/A
8	64311-MFJ-D00ZC	Emblema, Carenagem Inferior Direita (HONDA) *Tipo3*	1	–	–	–	–	–	–	–	.....	.....	BR,MX
	64311-MFJ-D00ZD	*Tipo4*	1	–	–	–	–	–	–	–	.....	.....	BR,MX
			–	1	–	–	–	–	–	–	.....	.....	MX,MX/A
	64311-MFJ-D10ZB	*Tipo1*	–	1	–	–	–	–	–	–	.....	.....	MX,MX/A
9	64312-MFJ-D00ZC	Emblema, Carenagem Inferior Esquerda (HONDA) *Tipo3*	1	–	–	–	–	–	–	–	.....	.....	BR,MX
	64312-MFJ-D00ZD	*Tipo4*	1	–	–	–	–	–	–	–	.....	.....	BR,MX
			–	1	–	–	–	–	–	–	.....	.....	MX,MX/A
	64312-MFJ-D10ZB	*Tipo1*	–	1	–	–	–	–	–	–	.....	.....	MX,MX/A

PROIBIDA A REPRODUÇÃO E DISTRIBUIÇÃO
Moto Honda da Amazônia Ltda. - Cotec

© Moto Honda da Amazônia Ltda.
Todos os direitos reservados.

C-35.1

Emblemas • Faixas

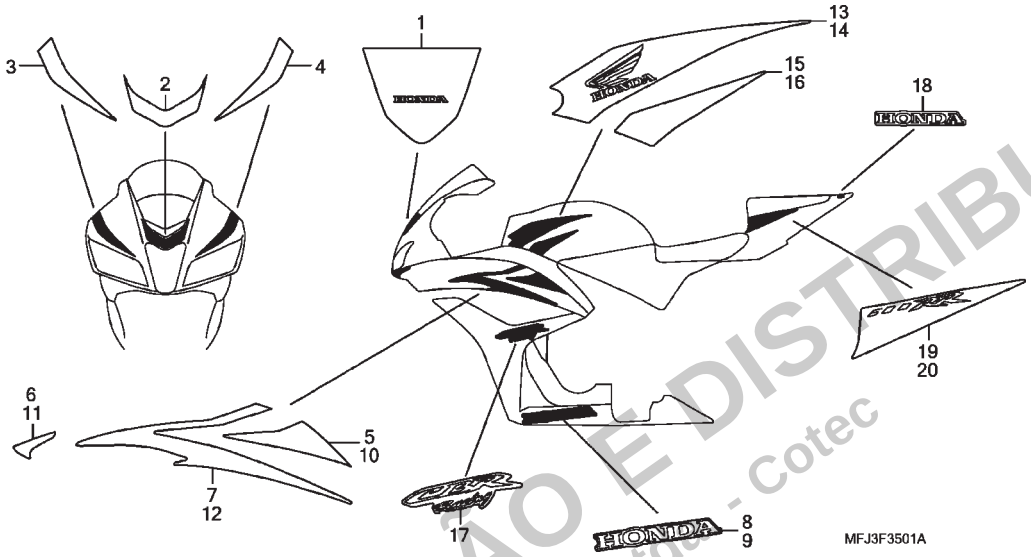

Ref. Nº	N.O.S.	Item de serviço	T.M.O.

Ref. Nº	Nº da peça	Descrição	Qtd. CBR600RR 7	8	9	A	B	CBR600RA 9	A	B	Nº de série		Tipo
10	64357-MFJ-D00ZA	Faixa B, Carenagem Intermediária Esquerda *Tipo1*	1	–	–	–	–	–	–	–	.....	.....	BR,MX
			–	1	–	–	–	–	–	–	.....	.....	MX,MX/A
	64357-MFJ-D00ZD	*Tipo4*	1	–	–	–	–	–	–	–	.....	.....	BR,MX
	64357-MFJ-D00ZE	*Tipo5*	1	–	–	–	–	–	–	–	.....	.....	BR,MX
	64357-MFJ-D10ZB	*Tipo2*	–	1	–	–	–	–	–	–	.....	.....	MX,MX/A
11	64358-MFJ-D00ZA	Faixa C, Carenagem Intermediária Esquerda *Tipo1*	1	–	–	–	–	–	–	–	.....	.....	BR,MX
			–	1	–	–	–	–	–	–	.....	.....	MX,MX/A
	64358-MFJ-D00ZB	*Tipo2*	1	–	–	–	–	–	–	–	.....	.....	BR,MX
	64358-MFJ-D00ZC	*Tipo3*	1	–	–	–	–	–	–	–	.....	.....	BR,MX
	64358-MFJ-A10ZB	*Tipo1*	–	1	–	–	–	–	–	–	.....	.....	MX,MX/A
12	64359-MFJ-D00ZA	Faixa A, Carenagem Intermediária Esquerda *Tipo1*	1	–	–	–	–	–	–	–	.....	.....	BR,MX
			–	1	–	–	–	–	–	–	.....	.....	MX,MX/A
	64359-MFJ-D00ZB	*Tipo2*	1	–	–	–	–	–	–	–	.....	.....	BR,MX
	64359-MFJ-D00ZC	*Tipo3*	1	–	–	–	–	–	–	–	.....	.....	BR,MX
	64359-MFJ-A10ZB	*Tipo1*	–	1	–	–	–	–	–	–	.....	.....	MX,MX/A
13	83263-MFJ-D00ZD	Faixa A, Painel Superior Direito *Tipo6*	1	–	–	–	–	–	–	–	.....	.....	BR,MX
	83263-MFJ-D00ZE	*Tipo4*	1	–	–	–	–	–	–	–	.....	.....	BR,MX
			–	1	–	–	–	–	–	–	.....	.....	MX,MX/A
	83263-MFJ-D00ZF	*Tipo5*	1	–	–	–	–	–	–	–	.....	.....	BR,MX

PROIBIDA A REPRODUÇÃO E DISTRIBUIÇÃO
Moto Honda da Amazônia Ltda - Cotec

© Moto Honda da Amazônia Ltda.
Todos os direitos reservados.

C-35.1

Emblemas • Faixas

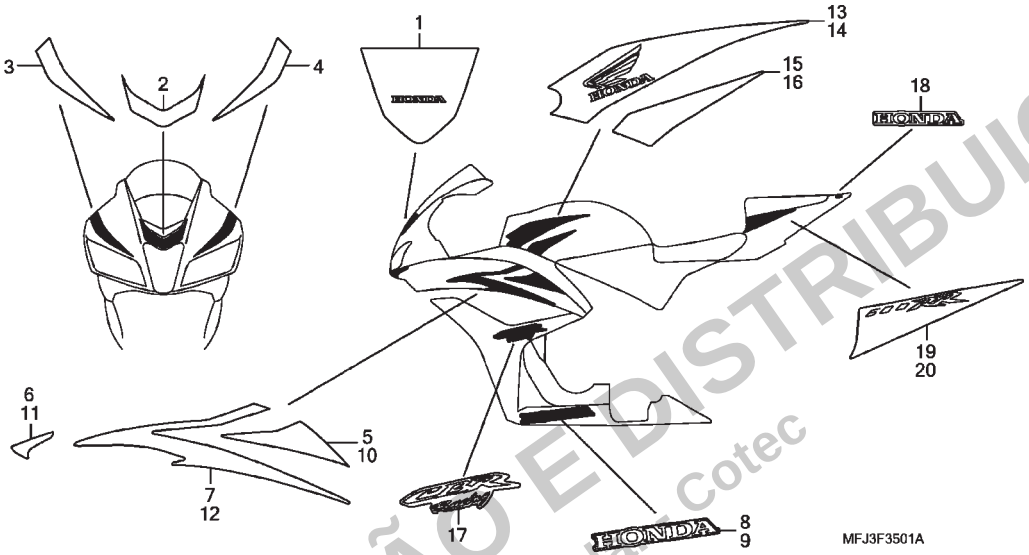

Ref. Nº	N.O.S.	Item de serviço	T.M.O.

Ref. Nº	Nº da peça	Descrição	Qtd. CBR600RR 7	8	9	A	B	CBR600RA 9	A	B	Nº de série		Tipo
14	83264-MFJ-D00ZD	Faixa A, Painel Superior Esquerdo *Tipo6*	1	–	–	–	–	–	–	–	.....	.....	BR,MX
	83264-MFJ-D00ZE	*Tipo4*	1	–	–	–	–	–	–	–	.....	.....	BR,MX
			–	1	–	–	–	–	–	–	.....	.....	MX,MX/A
	83264-MFJ-D00ZF	*Tipo5*	1	–	–	–	–	–	–	–	.....	.....	BR,MX
15	83265-MFJ-D00ZA	Faixa B, Painel Superior Direito *Tipo1*	1	–	–	–	–	–	–	–	.....	.....	BR,MX
			–	1	–	–	–	–	–	–	.....	.....	MX,MX/A
	83265-MFJ-D00ZD	*Tipo4*	1	–	–	–	–	–	–	–	.....	.....	BR,MX
16	83266-MFJ-D00ZA	Faixa B, Painel Superior Esquerdo *Tipo1*	1	–	–	–	–	–	–	–	.....	.....	BR,MX
			–	1	–	–	–	–	–	–	.....	.....	MX,MX/A
	83266-MFJ-D00ZD	*Tipo4*	1	–	–	–	–	–	–	–	.....	.....	BR,MX
17	83271-MFJ-A00ZA	Emblema (CBR RACING) *Tipo1*	2	–	–	–	–	–	–	–	.....	.....	BR,MX
			–	2	–	–	–	–	–	–	.....	.....	MX,MX/A
	83271-MFJ-A00ZB	*Tipo2*	2	–	–	–	–	–	–	–	.....	.....	BR,MX
			–	2	–	–	–	–	–	–	.....	.....	MX,MX/A
18	83616-MFJ-D00ZF	Emblema, Rabeta Assento (HONDA) *Tipo 6*	1	–	–	–	–	–	–	–	.....	.....	BR,MX
			–	1	–	–	–	–	–	–	.....	.....	MX,MX/A
	83616-MFJ-D00ZG	*Tipo7*	1	–	–	–	–	–	–	–	.....	.....	BR,MX
	83616-MFJ-D00ZH	*Tipo8*	1	–	–	–	–	–	–	–	.....	.....	BR,MX
	83616-MFJ-D10ZB	*Tipo 3*	–	1	–	–	–	–	–	–	.....	.....	MX,MX/A

PROIBIDA A REPRODUÇÃO E DISTRIBUIÇÃO
- Moto Honda da Amazônia Ltda. - Cotec

© Moto Honda da Amazônia Ltda.
Todos os direitos reservados.

C-35.1

Emblemas • Faixas

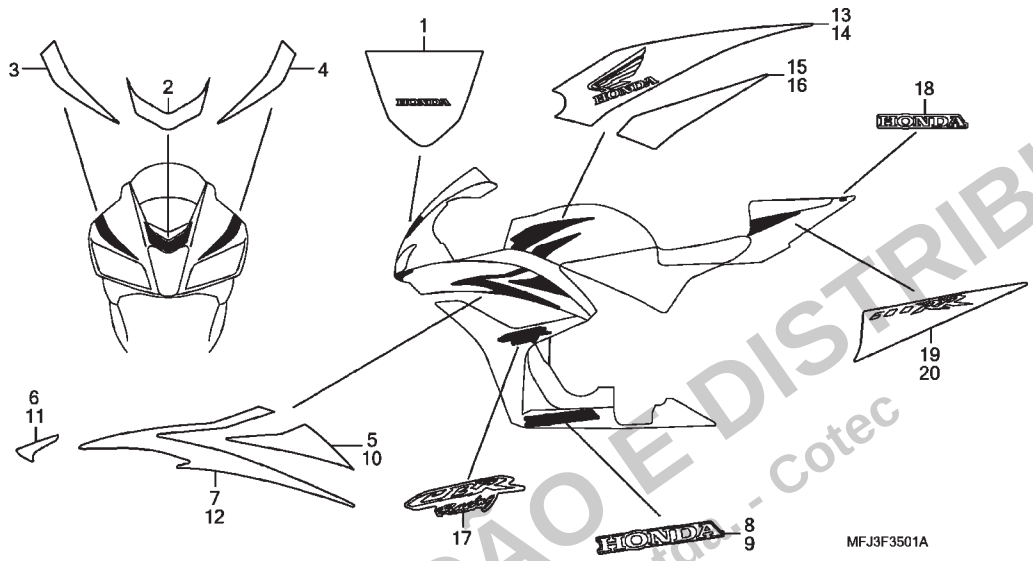

Ref. Nº	N.O.S.	Item de serviço	T.M.O.

Ref. Nº	Nº da peça	Descrição	Qtd. CBR600RR 7	8	9	A	B	CBR600RA 9	A	B	Nº de série		Tipo
19	83620-MFJ-D00ZA	Faixa, Direita Rabeta Assento											
		Tipo 1	1	–	–	–	–	–	–	–	.....	.....	BR,MX
	83620-MFJ-D00ZB	*Tipo 2*	1	–	–	–	–	–	–	–	.....	.....	BR,MX
	83620-MFJ-D00ZC	*Tipo 3*	1	–	–	–	–	–	–	–	.....	.....	BR,MX
	83620-MFJ-A10ZB	*Tipo 1*	–	1	–	–	–	–	–	–	.....	.....	MX,MX/A
20	83621-MFJ-D00ZA	Faixa, Esquerda Rabeta Assento											
		Tipo 1	1	–	–	–	–	–	–	–	.....	.....	BR,MX
	83621-MFJ-D00ZB	*Tipo 2*	1	–	–	–	–	–	–	–	.....	.....	BR,MX
	83621-MFJ-D00ZC	*Tipo 3*	1	–	–	–	–	–	–	–	.....	.....	BR,MX
	83621-MFJ-A10ZB	*Tipo 1*	–	1	–	–	–	–	–	–	.....	.....	MX,MX/A

PROIBIDA A REPRODUÇÃO E DISTRIBUIÇÃO
- Moto Honda da Amazônia Ltda. - Cotec

© Moto Honda da Amazônia Ltda.
Todos os direitos reservados.

C-35.2

Emblemas • Faixas

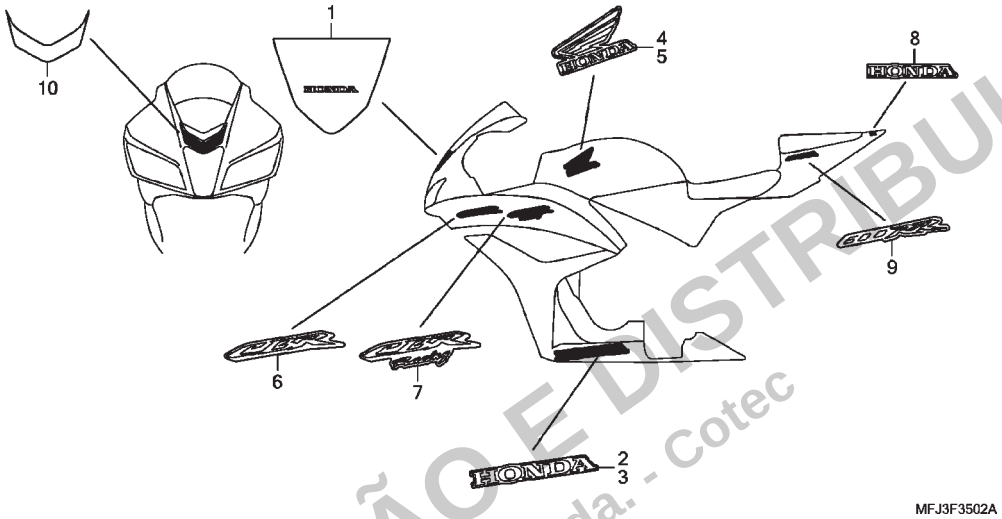

Ref. Nº	N.O.S.	Item de serviço	T.M.O.
Sem Informação			–

Ref. Nº	Nº da peça	Descrição	Qtd. CBR600RR 7	8	9	A	B	CBR600RA 9	A	B	Nº de série		Tipo
1	64202-MFJ-D00ZA	Emblema, Para-brisa *Tipo1*	1	–	–	–	–	–	–	–	.....	.....	E,ED,F,KO,MX,U
			–	1	–	–	–	–	–	–	.....	.....	BR,BR/A,E,E/A,ED,ED/A, F,F/A,MX,MX/A,U,U/A
2	64311-MFJ-D00ZA	Emblema, Carenagem Inferior Direita (HONDA) *Tipo1*	1	–	–	–	–	–	–	–	.....	.....	E,ED,F,KO,U
	64311-MFJ-D00ZD	*Tipo4*	1	–	–	–	–	–	–	–	.....	.....	MX
			–	1	–	–	–	–	–	–	.....	.....	BR,BR/A,E,E/A,ED,ED/A, F,F/A,U,U/A
	64311-MFJ-D10ZC	*Tipo2*	–	1	–	–	–	–	–	–	.....	.....	MX,MX/A
3	64312-MFJ-D00ZA	Emblema, Carenagem Inferior Esquerda (HONDA) *Tipo1*	1	–	–	–	–	–	–	–	.....	.....	E,ED,F,KO,U
	64312-MFJ-D00ZD	*Tipo4*	1	–	–	–	–	–	–	–	.....	.....	MX
			–	1	–	–	–	–	–	–	.....	.....	BR,BR/A,E,E/A,ED,ED/A, F,F/A,U,U/A
	64312-MFJ-D10ZC	*Tipo2*	–	1	–	–	–	–	–	–	.....	.....	MX,MX/A
4	83261-MFJ-D00ZA	Emblema, Painel Superior Direito *Tipo1*	1	–	–	–	–	–	–	–	.....	.....	E,ED,F,KO,U
	83261-MFJ-D00ZB	*Tipo2*	1	–	–	–	–	–	–	–	.....	.....	MX
			–	1	–	–	–	–	–	–	.....	.....	BR,BR/A,E,E/A,ED,ED/A, F,F/A,U,U/A
	83261-MFJ-A10ZC	*Tipo1*	–	1	–	–	–	–	–	–	.....	.....	MX,MX/A
5	83262-MFJ-D00ZA	Emblema, Painel Superior Esquerdo *Tipo1*	1	–	–	–	–	–	–	–	.....	.....	E,ED,F,KO,U
	83262-MFJ-D00ZB	*Tipo2*	1	–	–	–	–	–	–	–	.....	.....	MX
			–	1	–	–	–	–	–	–	.....	.....	BR,BR/A,E,E/A,ED,ED/A, F,F/A,U,U/A

PROIBIDA A REPRODUÇÃO E DISTRIBUIÇÃO
- Moto Honda da Amazônia Ltda. - Cotec

© Moto Honda da Amazônia Ltda.
Todos os direitos reservados.

C-35.2

Emblemas • Faixas

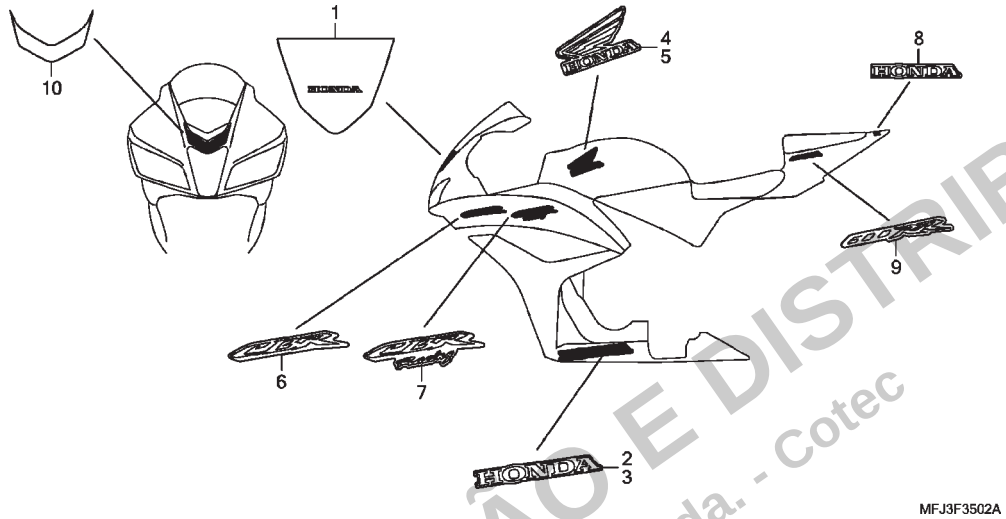

Ref. Nº	N.O.S.	Item de serviço	T.M.O.

Ref. Nº	Nº da peça	Descrição	Qtd. CBR600RR 7	8	9	A	B	CBR600RA 9	A	B	Nº de série		Tipo
5)	83262-MFJ-A10ZC	Emblema, Painel Superior Esquerdo *Tipo1*	–	1	–	–	–	–	–	–	.....	.....	MX,MX/A
6	83270-MFJ-D00ZA	Emblema *Tipo1* (CBR)	2	–	–	–	–	–	–	–	.....	.....	E,ED,F,KO,U
	83270-MFJ-D10ZB	*Tipo1*	–	2	–	–	–	–	–	–	.....	.....	BR,BR/A,E,E/A,ED,ED/A, F,F/A,U,U/A
7	83272-MFJ-D00ZA	Emblema (CBR RACING) *Tipo1*	2	–	–	–	–	–	–	–	.....	.....	MX
	83272-MFJ-A10ZA	*Tipo1*	–	2	–	–	–	–	–	–	.....	.....	MX,MX/A
8	83616-MFJ-D00ZA	Emblema, Rabeta Assento (HONDA) *Tipo 1*	1	–	–	–	–	–	–	–	.....	.....	E,ED,F,KO,U
	83616-MFJ-D00ZE	*Tipo5*	1	–	–	–	–	–	–	–	.....	.....	MX
			–	1	–	–	–	–	–	–	.....	.....	BR,BR/A,E,E/A,ED,ED/A, F,F/A,U,U/A
	83616-MFJ-D10ZE	*Tipo 2*	–	1	–	–	–	–	–	–	.....	.....	MX,MX/A
9	83617-MFJ-D00ZA	Emblema, Rabeta Assento *Tipo1*	2	–	–	–	–	–	–	–	.....	.....	E,ED,F,KO,U
	83617-MFJ-D00ZE	*Tipo5*	2	–	–	–	–	–	–	–	.....	.....	MX
	83617-MFJ-D10ZF	*Tipo1*	–	2	–	–	–	–	–	–	.....	.....	BR,BR/A,E,E/A,ED,ED/A, F,F/A,U,U/A
	83617-MFJ-D10ZE	*Tipo 5*	–	2	–	–	–	–	–	–	.....	.....	MX,MX/A
10	64232-MFJ-D00ZA	Faixa, Carenagem Superior *Tipo1*	–	1	–	–	–	–	–	–	.....	.....	MX,MX/A

PROIBIDA A REPRODUÇÃO E DISTRIBUIÇÃO
- Moto Honda da Amazônia Ltda. - Cotec

© Moto Honda da Amazônia Ltda.
Todos os direitos reservados.

C-35.3

Emblemas • Faixas

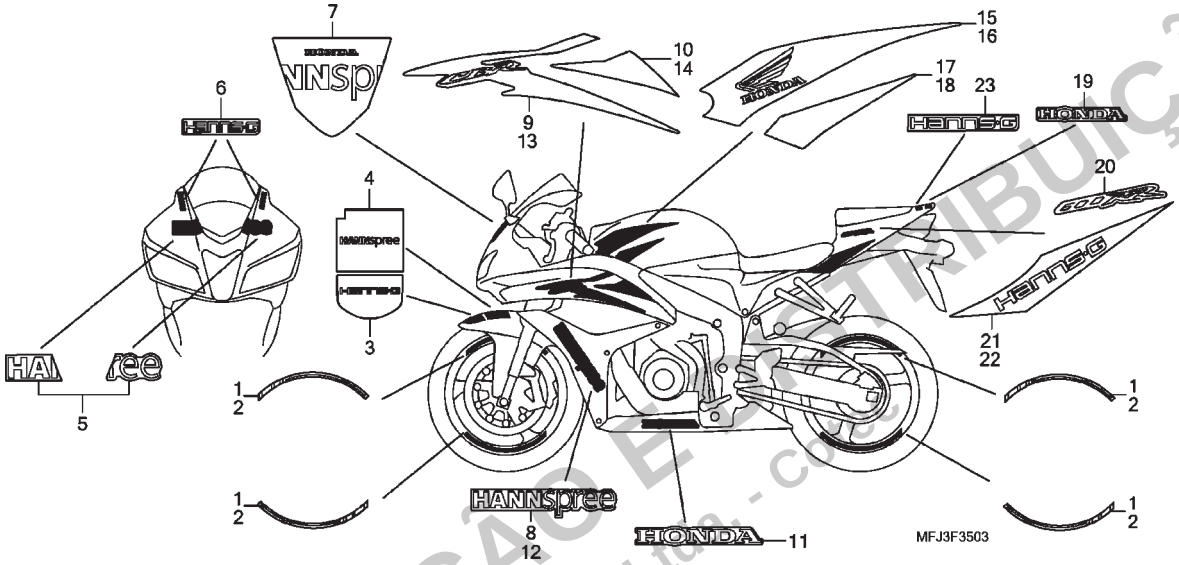

Ref. Nº	N.O.S.	Item de serviço	T.M.O.
Sem Informação			–

Ref. Nº	Nº da peça	Descrição	Qtd. CBR600RR 7	8	9	A	B	CBR600RA 9	A	B	Nº de série		Tipo
1	42801-MFJ-D30	Faixa, Direita Roda	–	4	–	–	–	–	–	–			2ED,2ED/A,2F,2F/A,2U, 2U/A,3E,3E/A
2	42802-MFJ-D30	Faixa, Esquerda Roda	–	4	–	–	–	–	–	–			2ED,2ED/A,2F,2F/A,2U, 2U/A,3E,3E/A
3	61111-MFJ-D30ZA	Emblema G, Para-lama Dianteiro *Tipo1*	–	1	–	–	–	–	–	–			2ED,2ED/A,2F,2F/A,2U, 2U/A,3E,3E/A
4	61112-MFJ-D30ZA	Emblema P, Para-lama Dianteiro *Tipo1*	–	1	–	–	–	–	–	–			2ED,2ED/A,2F,2F/A,2U, 2U/A,3E,3E/A
5	64101-MFJ-D30ZA	Emblema A, Carenagem Superior Direita *Tipo1*	–	1	–	–	–	–	–	–			2ED,2ED/A,2F,2F/A,2U, 2U/A,3E,3E/A
6	64103-MFJ-D30ZA	Emblema G, Carenagem Superior *Tipo1*	–	2	–	–	–	–	–	–			2ED,2ED/A,2F,2F/A,2U, 2U/A,3E,3E/A
7	64202-MFJ-D30ZA	Emblema, Para-brisa *Tipo1*	–	1	–	–	–	–	–	–			2ED,2ED/A,2F,2F/A,2U, 2U/A,3E,3E/A
8	64301-MFJ-D30ZA	Emblema, Carenagem Intermediária Direita *Tipo1*	–	1	–	–	–	–	–	–			2ED,2ED/A,2F,2F/A,2U, 2U/A,3E,3E/A
9	64306-MFJ-D10ZF	Faixa A, Carenagem Intermediária Direita *Tipo3*	–	1	–	–	–	–	–	–			2ED,2ED/A,2F,2F/A,2U, 2U/A,3E,3E/A

PROIBIDA A REPRODUÇÃO E DISTRIBUIÇÃO - Moto Honda da Amazônia Ltda. - cce

Voltar

© Moto Honda da Amazônia Ltda.
Todos os direitos reservados.

C-35.3

Emblemas • Faixas

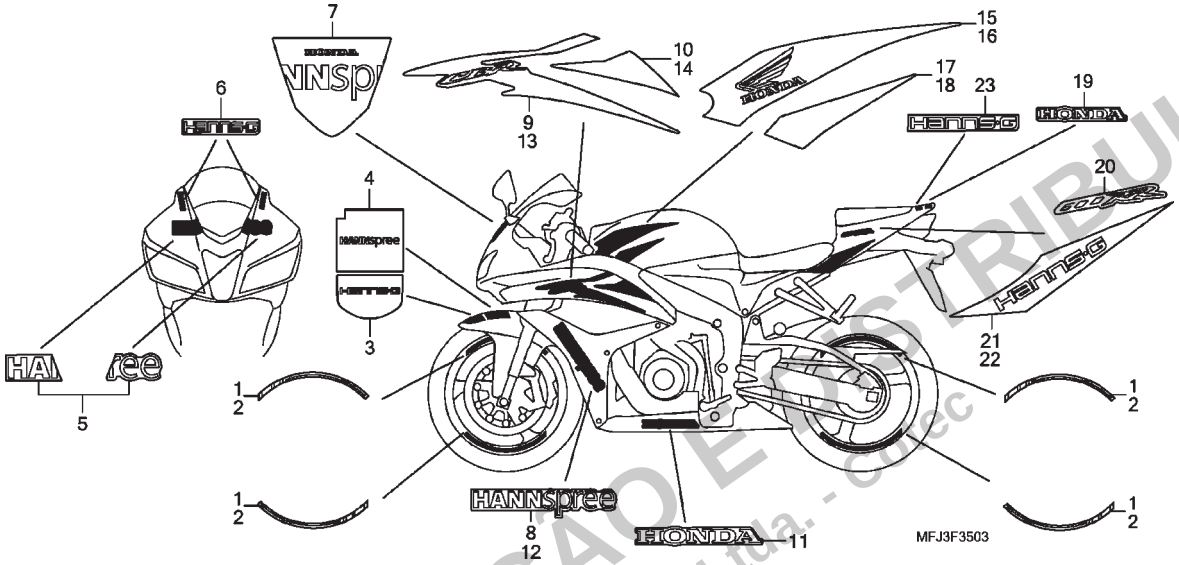

Ref. Nº	N.O.S.	Item de serviço	T.M.O.	Ref. Nº	Nº da peça	Descrição	Qtd. CBR600RR 7	8	9	A	B	CBR600RA 9	A	B	Nº de série		Tipo
				10	64307-MFJ-D10ZC	Faixa B, Carenagem Intermediária Direita *Tipo1*	–	1	–	–	–	–	–	–	.....	.....	2ED,2ED/A,2F,2F/A,2U, 2U/A,3E,3E/A
				11	64312-MFJ-D30ZA	Emblema, Carenagem Inferior Esquerda *Tipo1* (HONDA)	–	2	–	–	–	–	–	–	.....	.....	2ED,2ED/A,2F,2F/A,2U, 2U/A,3E,3E/A
				12	64351-MFJ-D30ZA	Emblema, Carenagem Intermediária Esquerda *Tipo1*	–	1	–	–	–	–	–	–	.....	.....	2ED,2ED/A,2F,2F/A,2U, 2U/A,3E,3E/A
				13	64356-MFJ-D10ZF	Faixa A, Carenagem Intermediária Esquerda *Tipo3*	–	1	–	–	–	–	–	–	.....	.....	2ED,2ED/A,2F,2F/A,2U, 2U/A,3E,3E/A
				14	64357-MFJ-D10ZC	Faixa B, Carenagem Intermediária Esquerda *Tipo1*	–	1	–	–	–	–	–	–	.....	.....	2ED,2ED/A,2F,2F/A,2U, 2U/A,3E,3E/A
				15	83263-MFJ-D10ZD	Faixa A, Painel Superior Direito *Tipo2*	–	1	–	–	–	–	–	–	.....	.....	2ED,2ED/A,2F,2F/A,2U, 2U/A,3E,3E/A
				16	83264-MFJ-D10ZD	Faixa A, Painel Superior Esquerdo *Tipo2*	–	1	–	–	–	–	–	–	.....	.....	2ED,2ED/A,2F,2F/A,2U, 2U/A,3E,3E/A
				17	83265-MFJ-D10ZD	Faixa B, Painel Superior Direito *Tipo2*	–	1	–	–	–	–	–	–	.....	.....	2ED,2ED/A,2F,2F/A,2U, 2U/A,3E,3E/A

PROIBIDA A REPRODUÇÃO E DISTRIBUIÇÃO
Moto Honda da Amazônia Ltda. - Cotec

© Moto Honda da Amazônia Ltda.
Todos os direitos reservados.

C-35.3

Emblemas • Faixas

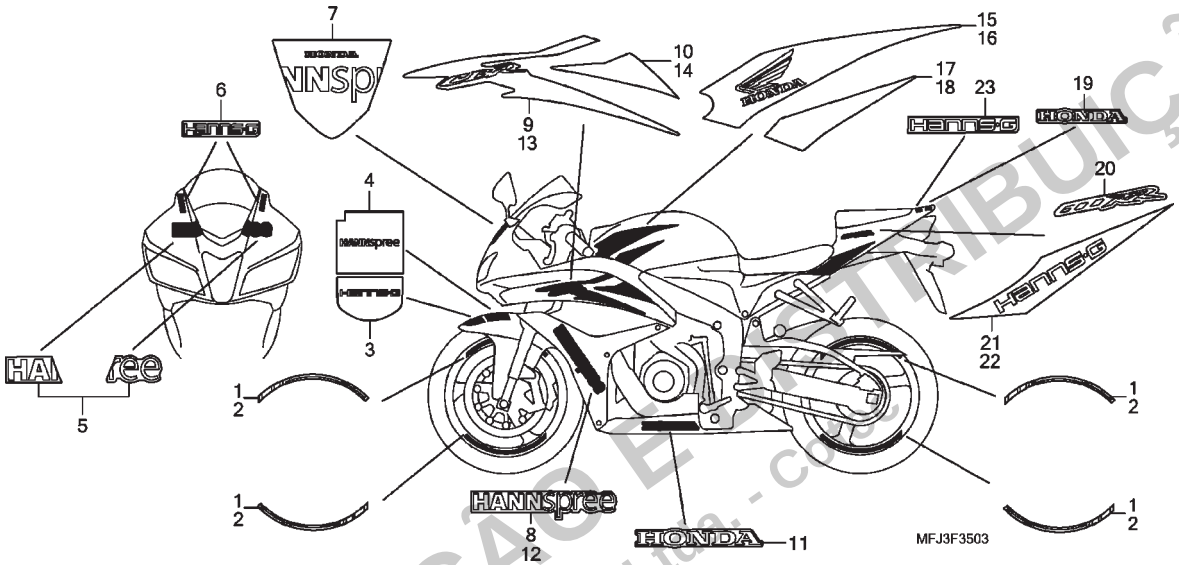

Ref. Nº	N.O.S.	Item de serviço	T.M.O.

Ref. Nº	Nº da peça	Descrição	Qtd. 7	CBR600RR 8	9	A	B	CBR600RA 9	A	B	Nº de série		Tipo
18	83266-MFJ-D10ZD	Faixa B, Painel Superior Esquerdo *Tipo2*	–	1	–	–	–	–	–	–	.....	.....	2ED,2ED/A,2F,2F/A,2U, 2U/A,3E,3E/A
19	83616-MFJ-D10ZD	Emblema, Rabeta Assento (HONDA) *Tipo 1*	–	1	–	–	–	–	–	–	.....	.....	2ED,2ED/A,2F,2F/A,2U, 2U/A,3E,3E/A
20	83617-MFJ-D10ZJ	Emblema, Rabeta Assento *Tipo 4*	–	2	–	–	–	–	–	–	.....	.....	2ED,2ED/A,2F,2F/A,2U, 2U/A,3E,3E/A
21	83618-MFJ-D30ZA	Faixa, Direita Rabeta Assento *Tipo 1*	–	1	–	–	–	–	–	–	.....	.....	2ED,2ED/A,2F,2F/A,2U, 2U/A,3E,3E/A
22	83619-MFJ-D30ZA	Faixa, Esquerda Rabeta Assento *Tipo 1*	–	1	–	–	–	–	–	–	.....	.....	2ED,2ED/A,2F,2F/A,2U, 2U/A,3E,3E/A
23	83623-MFJ-D30ZA	Emblema G, Rabeta Assento *Tipo1*	–	1	–	–	–	–	–	–	.....	.....	2ED,2ED/A,2F,2F/A,2U, 2U/A,3E,3E/A

PROIBIDA A REPRODUÇÃO E DISTRIBUIÇÃO
- Moto Honda da Amazônia Ltda. - CGC

© Moto Honda da Amazônia Ltda.
Todos os direitos reservados.

C-35.4

Emblemas • Faixas

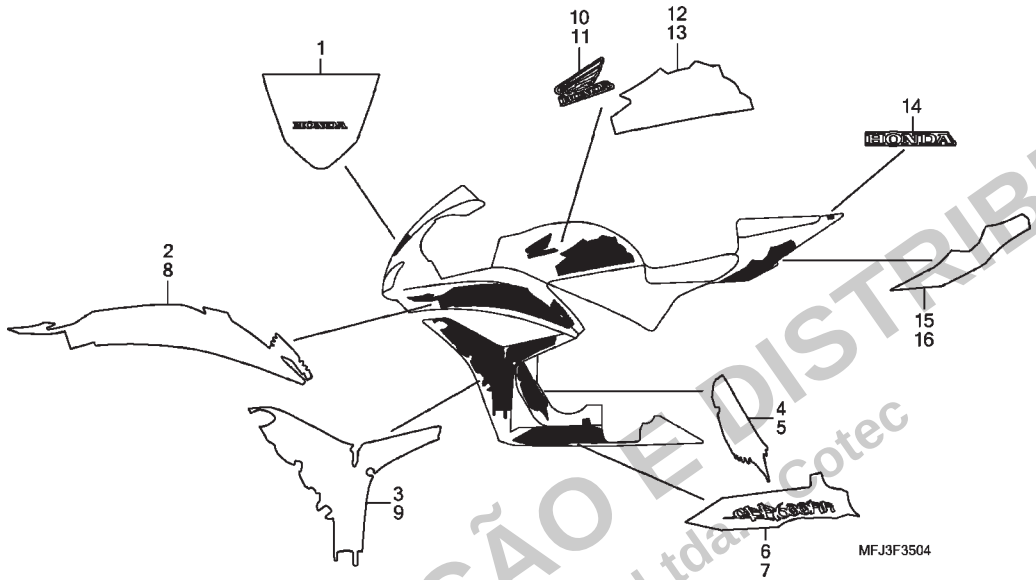

Ref. Nº	N.O.S.	Item de serviço	T.M.O.
Sem Informação			–

Ref. Nº	Nº da peça	Descrição	Qtd. CBR600RR 7	8	9	A	B	CBR600RA 9	A	B	Nº de série		Tipo
1	64202-MFJ-D00ZA	Emblema, Para-brisa *Tipo1*	–	1	–	–	–	–	–	–	.....	.....	2MX,2MX/A
2	64305-MFJ-A30ZA	Faixa A, Carenagem Intermediária Direita *Tipo1*	–	1	–	–	–	–	–	–	.....	.....	2MX,2MX/A
3	64306-MFJ-A30ZA	Faixa B, Carenagem Intermediária Direita *Tipo1*	–	1	–	–	–	–	–	–	.....	.....	2MX,2MX/A
4	64313-MFJ-A30ZA	Faixa A, Carenagem Inferior Direita *Tipo1*	–	1	–	–	–	–	–	–	.....	.....	2MX,2MX/A
5	64314-MFJ-A30ZA	Faixa A, Carenagem Inferior Esquerda *Tipo1*	–	1	–	–	–	–	–	–	.....	.....	2MX,2MX/A
6	64317-MFJ-A30ZA	Faixa B, Carenagem Inferior Direita *Tipo1*	–	1	–	–	–	–	–	–	.....	.....	2MX,2MX/A
7	64318-MFJ-A30ZA	Faixa B, Carenagem Inferior Esquerda *Tipo1*	–	1	–	–	–	–	–	–	.....	.....	2MX,2MX/A
8	64355-MFJ-A30ZA	Faixa A, Carenagem Intermediária Esquerda *Tipo1*	–	1	–	–	–	–	–	–	.....	.....	2MX,2MX/A
9	64356-MFJ-A30ZA	Faixa B, Carenagem Intermediária Esquerda *Tipo1*	–	1	–	–	–	–	–	–	.....	.....	2MX,2MX/A
10	83261-MFJ-A10ZD	Emblema, Painel Superior Direito *Tipo2*	–	1	–	–	–	–	–	–	.....	.....	2MX,2MX/A
11	83262-MFJ-A10ZD	Emblema, Painel Superior Esquerdo *Tipo2*	–	1	–	–	–	–	–	–	.....	.....	2MX,2MX/A

PROIBIDA A REPRODUÇÃO E DISTRIBUIÇÃO
Moto Honda da Amazônia Ltda. - Cotec

© Moto Honda da Amazônia Ltda.
Todos os direitos reservados.

C-35.4

Emblemas • Faixas

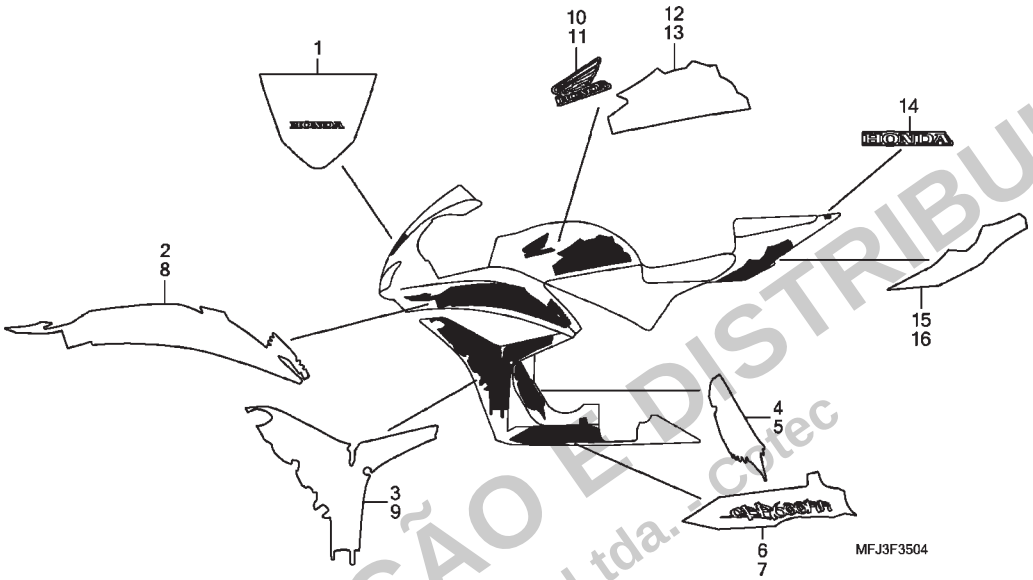

Ref. Nº	N.O.S.	Item de serviço	T.M.O.	Ref. Nº	Nº da peça	Descrição	Qtd. CBR600RR 7	8	9	A	B	CBR600RA 9	A	B	Nº de série		Tipo
				12	83263-MFJ-A30ZA	Faixa, Painel Superior Direito *Tipo1*	–	1	–	–	–	–	–	–	.....	.....	2MX,2MX/A
				13	83264-MFJ-A30ZA	Faixa, Painel Superior Esquerdo *Tipo1*	–	1	–	–	–	–	–	–	.....	.....	2MX,2MX/A
				14	83616-MFJ-D10ZC	Emblema, Rabeta Assento *Tipo 4* (HONDA)	–	1	–	–	–	–	–	–	.....	.....	2MX,2MX/A
				15	83620-MFJ-A30ZA	Faixa, Direita Rabeta Assento *Tipo 1*	–	1	–	–	–	–	–	–	.....	.....	2MX,2MX/A
				16	83621-MFJ-A30ZA	Faixa, Esquerda Rabeta Assento *Tipo 1*	–	1	–	–	–	–	–	–	.....	.....	2MX,2MX/A

PROIBIDA A REPRODUÇÃO E DISTRIBUIÇÃO
- Moto Honda da Amazônia Ltda. - Cortec

Voltar

© Moto Honda da Amazônia Ltda.
Todos os direitos reservados.

C-35.5

Emblemas • Faixas

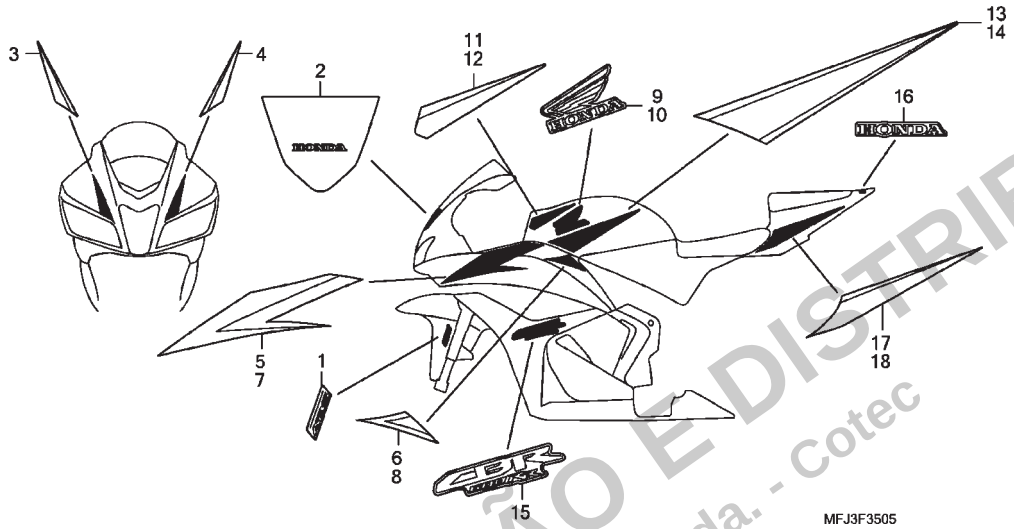

Ref. Nº	N.O.S.	Item de serviço	T.M.O.
Sem Informação			–

Ref. Nº	Nº da peça	Descrição	Qtd. CBR600RR 7	8	9	A	B	CBR600RA 9	A	B	Nº de série		Tipo
1	61105-MFL-D00ZA	Emblema, ABS *Tipo1*	–	–	–	–	–	2	–	–	.....	.....	BR,BR/A,E,E/A,ED,ED/A, F,F/A,KO,KO/A
			–	–	–	–	–	–	2	–	.....	.....	E,ED,F
			–	–	–	–	–	–	–	2	.....	.....	2ED,2F,2KO,3E
2	64202-MFJ-D00ZA	Emblema, Para-brisa *Tipo1*	–	–	1	1	–	1	–	–	.....	.....	BR,BR/A,E,E/A,ED,ED/A, F,F/A,KO,KO/A,U,U/A
			–	–	–	–	1	–	–	–	.....	.....	2BR,2ED,2F,2KO,2U,3E
			–	–	–	–	–	–	1	–	.....	.....	E,ED,F,U
			–	–	–	–	–	–	–	1	.....	.....	2ED,2F,2KO,3E
3	64233-MFJ-A40ZA	Faixa, Carenagem Superior Direita *Tipo1*	–	–	1	–	–	–	–	–	.....	.....	BR,BR/A,E,E/A,ED,ED/A, F,F/A,KO,KO/A,U,U/A
			–	–	–	–	–	1	–	–	.....	.....	BR,BR/A,E,E/A,ED,ED/A, F,F/A,U,U/A
	64233-MFJ-A40ZB	*Tipo2*	–	–	1	–	–	–	–	–	.....	.....	BR,BR/A,E,E/A,ED,ED/A, F,F/A,KO,KO/A,U,U/A
			–	–	–	–	–	1	–	–	.....	.....	BR,BR/A
	64233-MFJ-A40ZC	*Tipo3*	–	–	1	–	–	1	–	–	.....	.....	U,U/A
	64233-MFJ-A40ZD	*Tipo4*	–	–	1	–	–	–	–	–	.....	.....	E,E/A,ED,ED/A,F,F/A,U,U/A
			–	–	–	–	–	1	–	–	.....	.....	E,E/A,ED,ED/A,F,F/A,KO, KO/A
	64233-MFJ-G30ZA	*Tipo1*	–	–	–	–	–	–	1	–	.....	.....	E,ED,F
			–	–	–	1	–	–	–	–	.....	.....	BR,E,ED,F,KO,U

PROIBIDA A REPRODUÇÃO E DISTRIBUIÇÃO
- Moto Honda da Amazônia Ltda. - Cotec

© Moto Honda da Amazônia Ltda.
Todos os direitos reservados.

C-35.5

Emblemas • Faixas

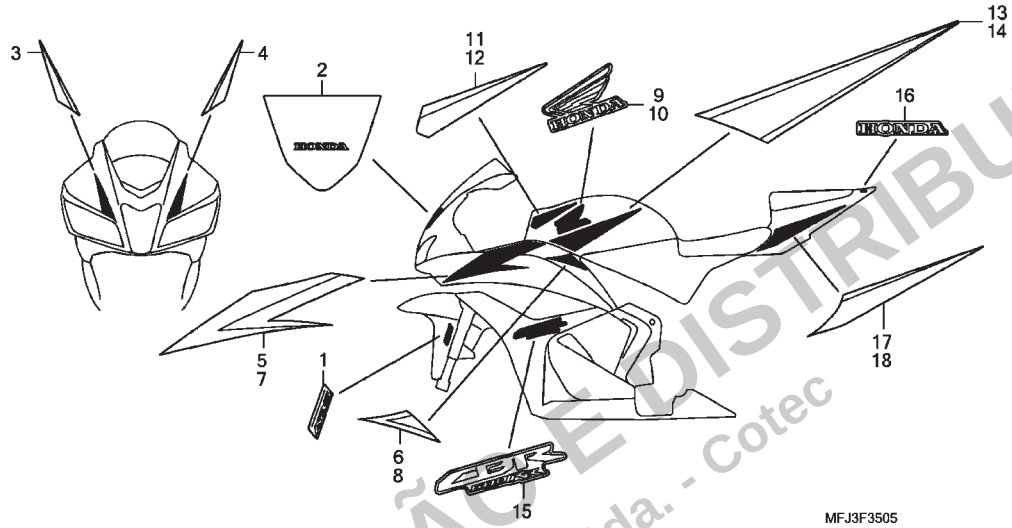

Ref. Nº	N.O.S.	Item de serviço	T.M.O.

Ref. Nº	Nº da peça	Descrição	Qtd. CBR600RR 7	8	9	A	B	CBR600RA 9	A	B	Nº de série		Tipo
3)	64233-MFJ-G30ZB	Faixa, Carenagem Superior Direita *Tipo2*	–	–	–	–	–	–	1	–	.....	.....	E,ED,F,U
			–	–	–	1	–	–	–	–	.....	.....	BR,E,ED,F,U
	86643-MFJ-N70ZA	*Tipo1*	–	–	–	–	1	–	–	–	.....	.....	2BR,2ED,2F,2KO,2U,3E
			–	–	–	–	–	–	–	1	.....	.....	2ED,2F,2KO,3E
4	64234-MFJ-A40ZA	Faixa, Carenagem Superior Esquerda *Tipo1*	–	–	1	–	–	–	–	–	.....	.....	BR,BR/A,E,E/A,ED,ED/A, F,F/A,KO,KO/A,U,U/A
			–	–	–	–	–	1	–	–	.....	.....	BR,BR/A,E,E/A,ED,ED/A, F,F/A,U,U/A
	64234-MFJ-A40ZB	*Tipo2*	–	–	1	–	–	–	–	–	.....	.....	BR,BR/A,E,E/A,ED,ED/A, F,F/A,KO,KO/A,U,U/A
			–	–	–	–	–	1	–	–	.....	.....	BR,BR/A
	64234-MFJ-A40ZC	*Tipo3*	–	–	1	–	–	1	–	–	.....	.....	U,U/A
	64234-MFJ-A40ZD	*Tipo4*	–	–	1	–	–	–	–	–	.....	.....	E,E/A,ED,ED/A,F,F/A,U,U/A
			–	–	–	–	–	1	–	–	.....	.....	E,E/A,ED,ED/A,F,F/A,KO, KO/A
	64234-MFJ-G30ZA	*Tipo1*	–	–	–	–	–	–	1	–	.....	.....	E,ED,F
			–	–	–	1	–	–	–	–	.....	.....	BR,E,ED,F,KO,U
	64234-MFJ-G30ZB	*Tipo2*	–	–	–	–	–	–	1	–	.....	.....	E,ED,F,U
			–	–	–	1	–	–	–	–	.....	.....	BR,E,ED,F,U
	86644-MFJ-N70ZA	*Tipo1*	–	–	–	–	1	–	–	–	.....	.....	2BR,2ED,2F,2KO,2U,3E
			–	–	–	–	–	–	–	1	.....	.....	2ED,2F,2KO,3E

PROIBIDA A REPRODUÇÃO E DISTRIBUIÇÃO
- Moto Honda da Amazônia Ltda. - Cotec

© Moto Honda da Amazônia Ltda.
Todos os direitos reservados.

C-35.5

Emblemas • Faixas

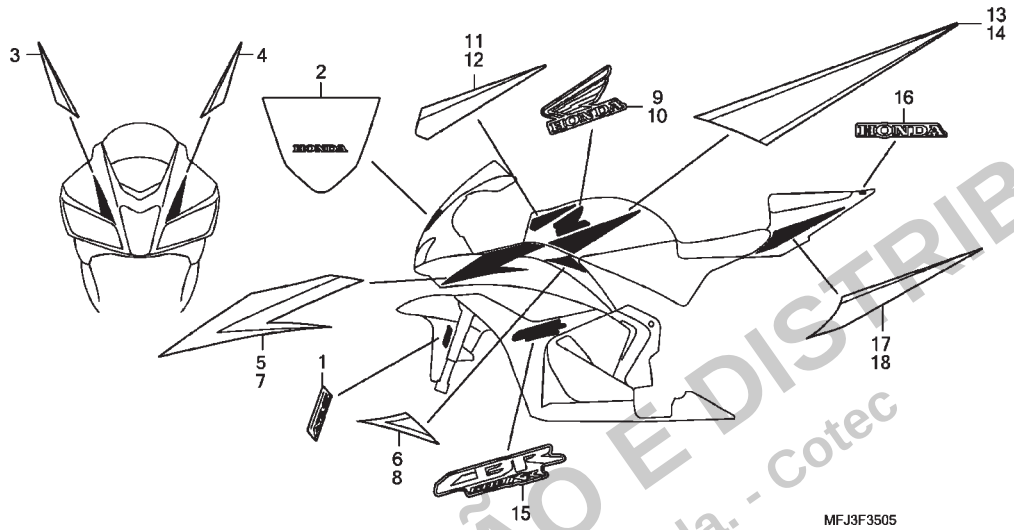

Ref. Nº	N.O.S.	Item de serviço	T.M.O.

Ref. Nº	Nº da peça	Descrição	Qtd. CBR600RR 7	8	9	A	B	CBR600RA 9	A	B	Nº de série		Tipo
5	64305-MFJ-A40ZA	Faixa A, Carenagem Intermediária Direita *Tipo1*	–	–	1	–	–	–	–	–	.....	.....	BR,BR/A,E,E/A,ED,ED/A, F,F/A,KO,KO/A,U,U/A
			–	–	–	–	–	1	–	–	.....	.....	BR,BR/A,E,E/A,ED,ED/A, F,F/A,U,U/A
	64305-MFJ-A40ZB	*Tipo2*	–	–	1	–	–	–	–	–	.....	.....	BR,BR/A,E,E/A,ED,ED/A, F,F/A,KO,KO/A,U,U/A
			–	–	–	–	–	1	–	–	.....	.....	BR,BR/A
	64305-MFJ-A40ZC	*Tipo3*	–	–	1	–	–	1	–	–	.....	.....	U,U/A
	64305-MFJ-A40ZD	*Tipo4*	–	–	1	–	–	–	–	–	.....	.....	E,E/A,ED,ED/A,F,F/A,U,U/A
			–	–	–	–	–	1	–	–	.....	.....	E,E/A,ED,ED/A,F,F/A,KO, KO/A
	64305-MFJ-G30ZA	*Tipo1*	–	–	–	–	–	–	1	–	.....	.....	E,ED,F
			–	–	–	1	–	–	–	–	.....	.....	BR,E,ED,F,KO,U
	64305-MFJ-G30ZB	*Tipo2*	–	–	–	–	–	–	1	–	.....	.....	E,ED,F,U
			–	–	–	1	–	–	–	–	.....	.....	BR,E,ED,F,U
	86645-MFJ-N70ZB	*Tipo1*	–	–	–	–	1	–	–	–	.....	.....	2BR,2ED,2F,2KO,2U,3E
			–	–	–	–	–	–	–	1	.....	.....	2ED,2F,2KO,3E
6	64307-MFJ-A40ZA	Faixa B, Carenagem Intermediária Direita *Tipo1*	–	–	1	–	–	–	–	–	.....	.....	BR,BR/A,E,E/A,ED,ED/A, F,F/A,KO,KO/A,U,U/A
			–	–	–	–	–	1	–	–	.....	.....	BR,BR/A,E,E/A,ED,ED/A, F,F/A,U,U/A

PROIBIDA A REPRODUÇÃO E DISTRIBUIÇÃO
Moto Honda da Amazônia Ltda. - Cotec

© Moto Honda da Amazônia Ltda.
Todos os direitos reservados.

C-35.5

Emblemas • Faixas

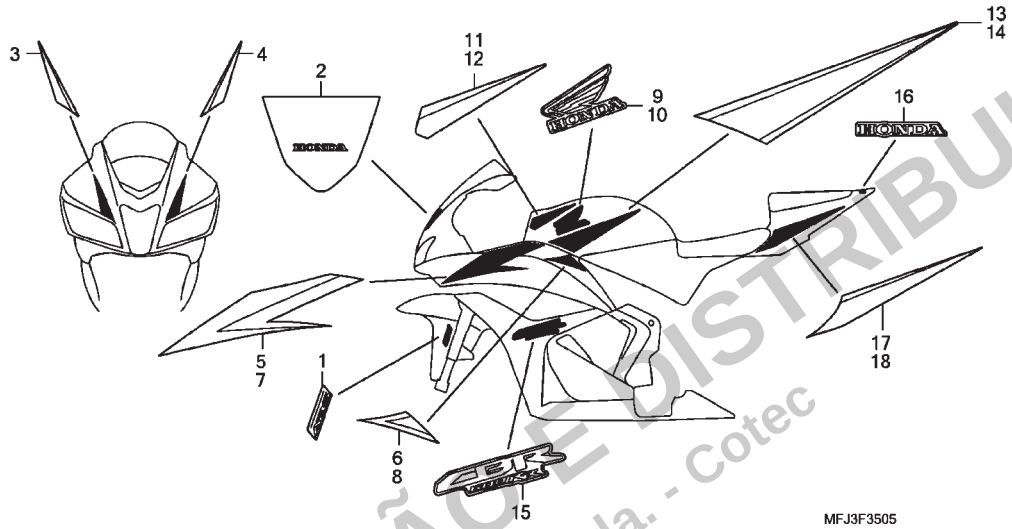

Ref. Nº	N.O.S.	Item de serviço	T.M.O.

Ref. Nº	Nº da peça	Descrição	Qtd. CBR600RR 7	8	9	A	B	CBR600RA 9	A	B	Nº de série		Tipo
6)	64307-MFJ-A40ZB	Faixa B, Carenagem Intermediária Direita *Tipo2*	–	–	1	–	–	–	–	–	.....	.....	BR,BR/A,E,E/A,ED,ED/A, F,F/A,KO,KO/A,U,U/A
			–	–	–	–	–	1	–	–	.....	.....	BR,BR/A
	64307-MFJ-A40ZC	*Tipo3*	–	–	1	–	–	1	–	–	.....	.....	U,U/A
	64307-MFJ-A40ZD	*Tipo4*	–	–	1	–	–	–	–	–	.....	.....	E,E/A,ED,ED/A,F,F/A,U,U/A
			–	–	–	–	–	1	–	–	.....	.....	E,E/A,ED,ED/A,F,F/A,KO, KO/A
	64307-MFJ-G30ZA	*Tipo1*	–	–	–	–	–	–	1	–	.....	.....	E,ED,F
			–	–	–	1	–	–	–	–	.....	.....	BR,E,ED,F,KO,U
	64307-MFJ-G30ZB	*Tipo2*	–	–	–	–	–	–	1	–	.....	.....	E,ED,F,U
			–	–	–	1	–	–	–	–	.....	.....	BR,E,ED,F,U
	86647-MFJ-N70ZB	*Tipo1*	–	–	–	–	1	–	–	–	.....	.....	2BR,2ED,2F,2KO,2U,3E
			–	–	–	–	–	–	–	1	.....	.....	2ED,2F,2KO,3E
7	64355-MFJ-A40ZA	Faixa A, Carenagem Intermediária Esquerda *Tipo1*	–	–	1	–	–	–	–	–	.....	.....	BR,BR/A,E,E/A,ED,ED/A, F,F/A,KO,KO/A,U,U/A
			–	–	–	–	–	1	–	–	.....	.....	BR,BR/A,E,E/A,ED,ED/A, F,F/A,U,U/A
	64355-MFJ-A40ZB	*Tipo2*	–	–	1	–	–	–	–	–	.....	.....	BR,BR/A,E,E/A,ED,ED/A, F,F/A,KO,KO/A,U,U/A
			–	–	–	–	–	1	–	–	.....	.....	BR,BR/A
	64355-MFJ-A40ZC	*Tipo3*	–	–	1	–	–	1	–	–	.....	.....	U,U/A
	64355-MFJ-A40ZD	*Tipo4*	–	–	1	–	–	–	–	–	.....	.....	E,E/A,ED,ED/A,F,F/A,U,U/A
			–	–	–	–	–	1	–	–	.....	.....	E,E/A,ED,ED/A,F,F/A,KO, KO/A

PROIBIDA A REPRODUÇÃO E DISTRIBUIÇÃO
- Moto Honda da Amazônia Ltda. - Cotec

© Moto Honda da Amazônia Ltda.
Todos os direitos reservados.

C-35.5

Emblemas • Faixas

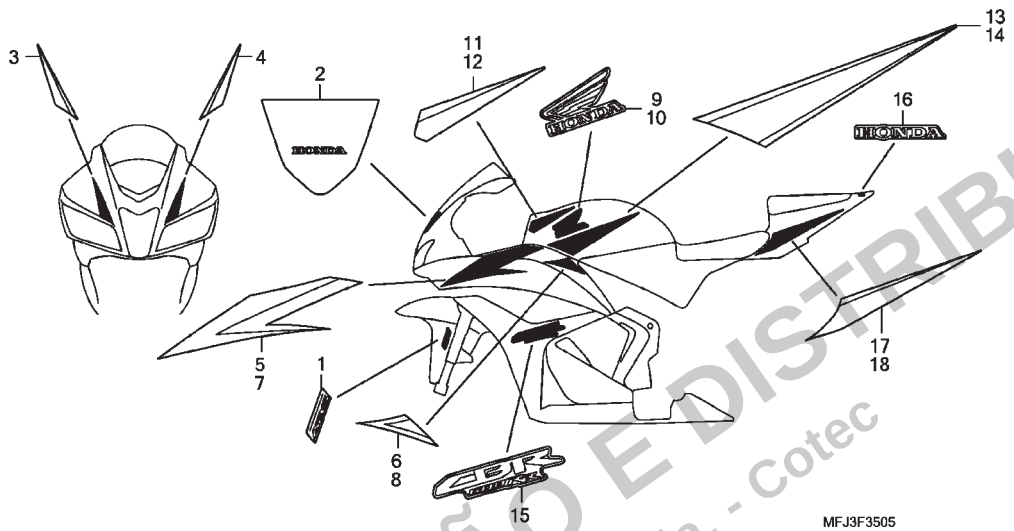

Ref. Nº	N.O.S.	Item de serviço	T.M.O.

Ref. Nº	Nº da peça	Descrição	Qtd. CBR600RR 7	8	9	A	B	CBR600RA 9	A	B	Nº de série		Tipo
7)	64355-MFJ-G30ZA	Faixa A, Carenagem Intermediária Esquerda *Tipo1*	–	–	–	–	–	–	1	–	.....	.....	E,ED,F
			–	–	–	1	–	–	–	–	.....	.....	BR,E,ED,F,KO,U
	64355-MFJ-G30ZB	*Tipo2*	–	–	–	–	–	–	1	–	.....	.....	E,ED,F,U
			–	–	–	1	–	–	–	–	.....	.....	BR,E,ED,F,U
	86646-MFJ-N70ZB	*Tipo1*	–	–	–	–	1	–	–	–	.....	.....	2BR,2ED,2F,2KO,2U,3E
			–	–	–	–	–	–	–	1	.....	.....	2ED,2F,2KO,3E
8	64357-MFJ-A40ZA	Faixa B, Carenagem Intermediária Esquerda *Tipo1*	–	–	1	–	–	–	–	–	.....	.....	BR,BR/A,E,E/A,ED,ED/A, F,F/A,KO,KO/A,U,U/A
			–	–	–	–	–	1	–	–	.....	.....	BR,BR/A,E,E/A,ED,ED/A, F,F/A,U,U/A
	64357-MFJ-A40ZB	*Tipo2*	–	–	1	–	–	–	–	–	.....	.....	BR,BR/A,E,E/A,ED,ED/A, F,F/A,KO,KO/A,U,U/A
			–	–	–	–	–	1	–	–	.....	.....	BR,BR/A
	64357-MFJ-A40ZC	*Tipo3*	–	–	1	–	–	1	–	–	.....	.....	U,U/A
	64357-MFJ-A40ZD	*Tipo4*	–	–	1	–	–	–	–	–	.....	.....	E,E/A,ED,ED/A,F,F/A,U,U/A
			–	–	–	–	–	1	–	–	.....	.....	E,E/A,ED,ED/A,F,F/A,KO, KO/A
	64357-MFJ-G30ZA	*Tipo1*	–	–	–	–	–	–	1	–	.....	.....	E,ED,F
			–	–	–	1	–	–	–	–	.....	.....	BR,E,ED,F,KO,U
	64357-MFJ-G30ZB	*Tipo2*	–	–	–	–	–	–	1	–	.....	.....	E,ED,F,U
			–	–	–	1	–	–	–	–	.....	.....	BR,E,ED,F,U
	86648-MFJ-N70ZB	*Tipo1*	–	–	–	–	1	–	–	–	.....	.....	2BR,2ED,2F,2KO,2U,3E
			–	–	–	–	–	–	–	1	.....	.....	2ED,2F,2KO,3E

PROIBIDA A REPRODUÇÃO E DISTRIBUIÇÃO
Moto Honda da Amazônia Ltda. - Cotec

© Moto Honda da Amazônia Ltda.
Todos os direitos reservados.

C-35.5

Emblemas • Faixas

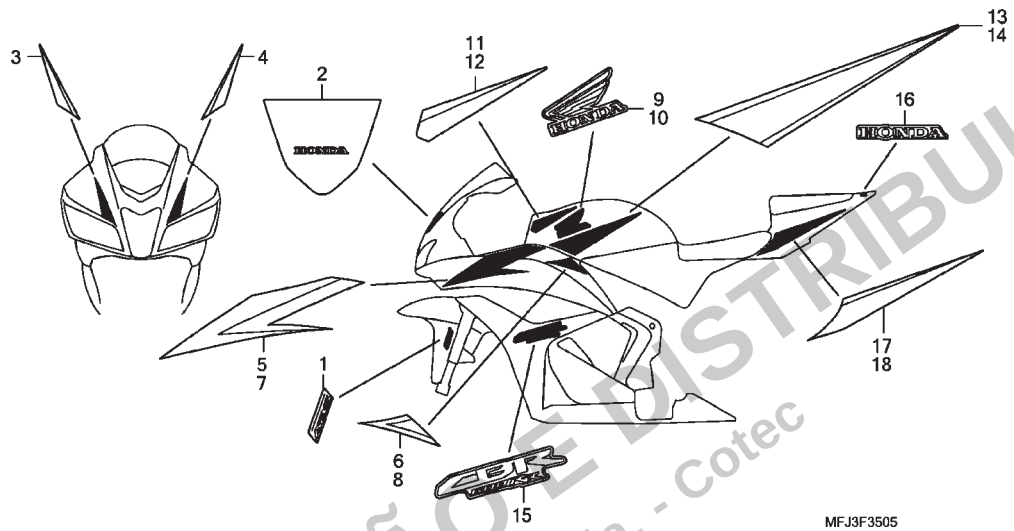

Ref. Nº	N.O.S.	Item de serviço	T.M.O.

Ref. Nº	Nº da peça	Descrição	Qtd. CBR600RR 7	8	9	A	B	CBR600RA 9	A	B	Nº de série		Tipo
9	83261-MFJ-A40ZA	Emblema, Painel Superior Direito *Tipo1*	–	–	1	–	–	–	–	–	.....	.....	BR,BR/A,E,E/A,ED,ED/A, F,F/A,KO,KO/A,U,U/A
			–	–	–	1	–	1	–	–	.....	.....	BR,BR/A,E,E/A,ED,ED/A, F,F/A,U,U/A
			–	–	–	–	–	–	1	–	.....	.....	E,ED,F,U
	83261-MFJ-A40ZB	*Tipo2*	–	–	1	–	–	–	–	–	.....	.....	BR,BR/A,E,E/A,ED,ED/A, F,F/A,KO,KO/A,U,U/A
			–	–	–	–	–	1	–	–	.....	.....	BR,BR/A
	83261-MFJ-A40ZC	*Tipo3*	–	–	1	–	–	1	–	–	.....	.....	U,U/A
	83261-MFJ-A40ZD	*Tipo4*	–	–	1	–	–	–	–	–	.....	.....	E,E/A,ED,ED/A,F,F/A,U,U/A
			–	–	–	1	–	–	–	–	.....	.....	BR,E,ED,F,KO,U
			–	–	–	–	–	1	–	–	.....	.....	E,E/A,ED,ED/A,F,F/A, KO,KO/A
			–	–	–	–	–	–	1	–	.....	.....	E,ED,F,U
	86831-MFJ-N70ZB	Emblema, Asa Direita (100) *Tipo1*	–	–	–	–	1	–	–	–	.....	.....	2BR,2ED,2F,2KO,2U,3E
10	83262-MFJ-A40ZA	Emblema, Painel Superior Esquerdo *Tipo1*	–	–	1	–	–	–	–	–	.....	.....	BR,BR/A,E,E/A,ED,ED/A, F,F/A,KO,KO/A,U,U/A
			–	–	–	1	–	1	–	–	.....	.....	BR,BR/A,E,E/A,ED,ED/A, F,F/A,U,U/A
			–	–	–	–	–	–	1	–	.....	.....	E,ED,F,U
	83262-MFJ-A40ZB	*Tipo2*	–	–	1	–	–	–	–	–	.....	.....	BR,BR/A,E,E/A,ED,ED/A, F,F/A,KO,KO/A,U,U/A
			–	–	–	–	–	1	–	–	.....	.....	BR,BR/A

PROIBIDA A REPRODUÇÃO E DISTRIBUIÇÃO
- Moto Honda da Amazônia Ltda. - Cotec

© Moto Honda da Amazônia Ltda.
Todos os direitos reservados.

C-35.5

Emblemas • Faixas

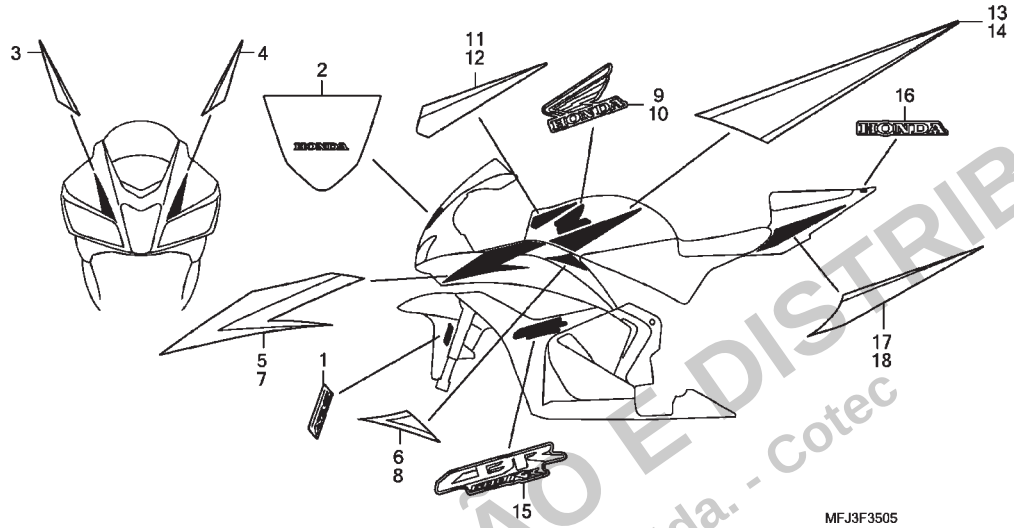

Ref. Nº	N.O.S.	Item de serviço	T.M.O.

Ref. Nº	Nº da peça	Descrição	Qtd. CBR600RR 7	8	9	A	B	CBR600RA 9	A	B	Nº de série		Tipo
10)	83262-MFJ-A40ZC	Emblema, Painel Superior Esquerdo *Tipo3*	–	–	1	–	–	1	–	–	.....	.....	U,U/A
	83262-MFJ-A40ZD	*Tipo4*	–	–	1	–	–	–	–	–	.....	.....	E,E/A,ED,ED/A,F,F/A,U,U/A
			–	–	–	1	–	–	–	–	.....	.....	BR,E,ED,F,KO,U
			–	–	–	–	–	1	–	–	.....	.....	E,E/A,ED,ED/A,F,F/A, KO,KO/A
			–	–	–	–	–	–	1	–	.....	.....	E,ED,F,U
	86832-MFJ-N70ZB	Emblema, Asa Esquerda (100) *Tipo1*	–	–	–	–	1	–	–	–	.....	.....	2BR,2ED,2F,2KO,2U,3E
11	83263-MFJ-A40ZA	Faixa A, Painel Superior Direito *Tipo1*	–	–	1	–	–	–	–	–	.....	.....	BR,BR/A,E,E/A,ED,ED/A, F,F/A,KO,KO/A,U,U/A
			–	–	–	–	–	1	–	–	.....	.....	BR,BR/A,E,E/A,ED,ED/A, F,F/A,U,U/A
	83263-MFJ-A40ZB	*Tipo2*	–	–	1	–	–	–	–	–	.....	.....	BR,BR/A,E,E/A,ED,ED/A, F,F/A,KO,KO/A,U,U/A
			–	–	–	–	–	1	–	–	.....	.....	BR,BR/A
	83263-MFJ-A40ZC	*Tipo3*	–	–	1	–	–	1	–	–	.....	.....	U,U/A
	83263-MFJ-A40ZD	*Tipo4*	–	–	1	–	–	–	–	–	.....	.....	E,E/A,ED,ED/A,F,F/A,U,U/A
			–	–	–	–	–	1	–	–	.....	.....	E,E/A,ED,ED/A,F,F/A,KO, KO/A
	83263-MFJ-G30ZA	*Tipo1*	–	–	–	–	–	–	1	–	.....	.....	E,ED,F
			–	–	–	1	–	–	–	–	.....	.....	BR,E,ED,F,KO,U
	83263-MFJ-G30ZB	*Tipo2*	–	–	–	–	–	–	1	–	.....	.....	E,ED,F,U
			–	–	–	1	–	–	–	–	.....	.....	BR,E,ED,F,U
	86833-MFJ-N70ZB	*Tipo1*	–	–	–	–	1	–	–	–	.....	.....	2BR,2ED,2F,2KO,2U,3E
			–	–	–	–	–	–	–	1	.....	.....	2ED,2F,2KO,3E

PROIBIDA A REPRODUÇÃO E DISTRIBUIÇÃO
- Moto Honda da Amazônia Ltda. - Cotec

© Moto Honda da Amazônia Ltda.
Todos os direitos reservados.

C-35.5

Emblemas • Faixas

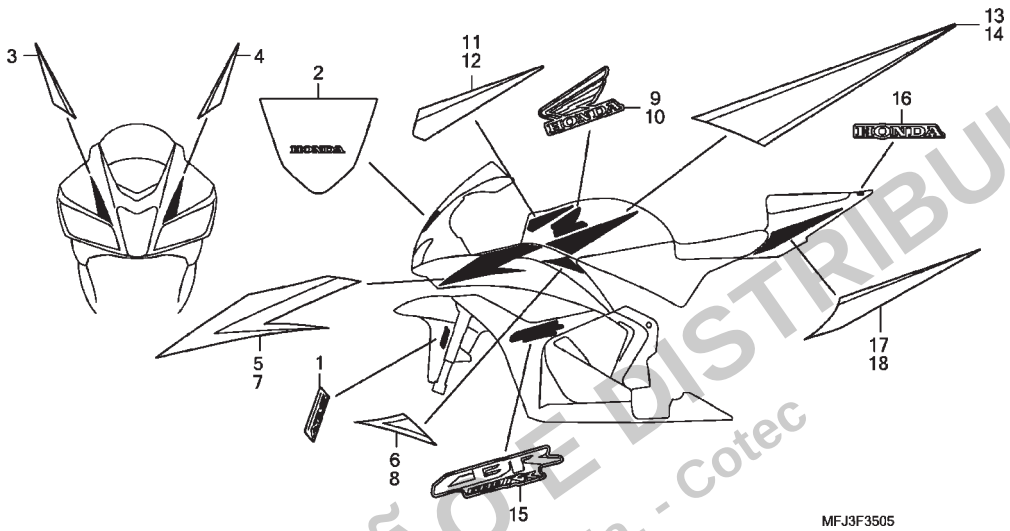

Ref. Nº	N.O.S.	Item de serviço	T.M.O.

Ref. Nº	Nº da peça	Descrição	Qtd. CBR600RR 7	8	9	A	B	CBR600RA 9	A	B	Nº de série		Tipo
12	83264-MFJ-A40ZA	Faixa A, Painel Superior Esquerdo											
		Tipo1	–	–	1	–	–	–	–	–	.....	.....	BR,BR/A,E,E/A,ED,ED/A, F,F/A,KO,KO/A,U,U/A
			–	–	–	–	–	1	–	–	.....	.....	BR,BR/A,E,E/A,ED,ED/A, F,F/A,U,U/A
	83264-MFJ-A40ZB	*Tipo2*	–	–	1	–	–	–	–	–	.....	.....	BR,BR/A,E,E/A,ED,ED/A, F,F/A,KO,KO/A,U,U/A
			–	–	–	–	–	1	–	–	.....	.....	BR,BR/A
	83264-MFJ-A40ZC	*Tipo3*	–	–	1	–	–	1	–	–	.....	.....	U,U/A
	83264-MFJ-A40ZD	*Tipo4*	–	–	1	–	–	–	–	–	.....	.....	E,E/A,ED,ED/A,F,F/A,U,U/A
			–	–	–	–	–	1	–	–	.....	.....	E,E/A,ED,ED/A,F,F/A,KO, KO/A
	83264-MFJ-G30ZA	*Tipo1*	–	–	–	–	–	–	1	–	.....	.....	E,ED,F
			–	–	–	1	–	–	–	–	.....	.....	BR,E,ED,F,KO,U
	83264-MFJ-G30ZB	*Tipo2*	–	–	–	–	–	–	1	–	.....	.....	E,ED,F,U
			–	–	–	1	–	–	–	–	.....	.....	BR,E,ED,F,U
	86834-MFJ-N70ZB	*Tipo1*	–	–	–	–	1	–	–	–	.....	.....	2BR,2ED,2F,2KO,2U,3E
			–	–	–	–	–	–	–	1	.....	.....	2ED,2F,2KO,3E
13	83265-MFJ-A40ZA	Faixa B, Painel Superior Direito											
		Tipo1	–	–	1	–	–	–	–	–	.....	.....	BR,BR/A,E,E/A,ED,ED/A, F,F/A,KO,KO/A,U,U/A
			–	–	–	–	–	1	–	–	.....	.....	BR,BR/A,E,E/A,ED,ED/A, F,F/A,U,U/A
	83265-MFJ-A40ZB	*Tipo2*	–	–	1	–	–	–	–	–	.....	.....	BR,BR/A,E,E/A,ED,ED/A, F,F/A,KO,KO/A,U,U/A
			–	–	–	–	–	1	–	–	.....	.....	BR,BR/A

PROIBIDA A REPRODUÇÃO E DISTRIBUIÇÃO
- Moto Honda da Amazônia Ltda. - Cotec

© Moto Honda da Amazônia Ltda.
Todos os direitos reservados.

C-35.5

Emblemas • Faixas

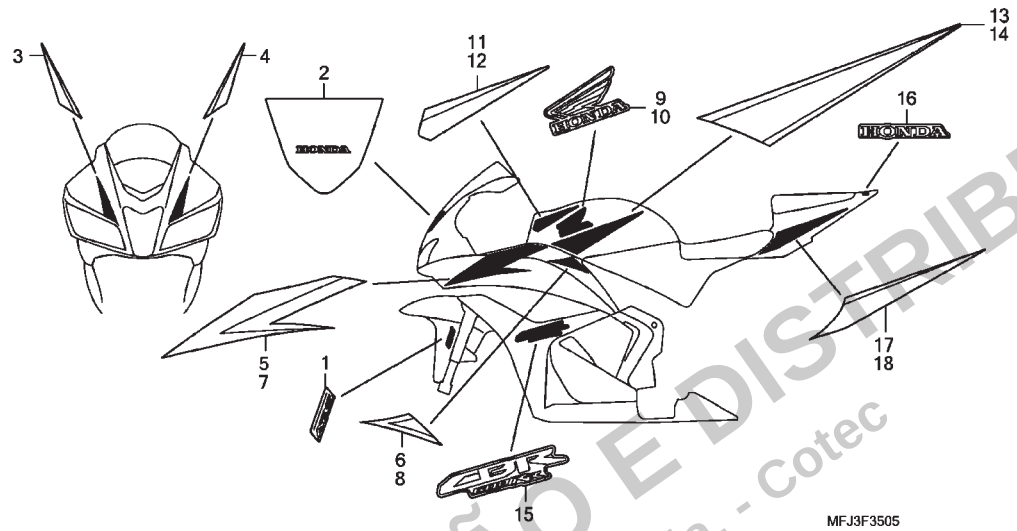

Ref. Nº	N.O.S.	Item de serviço	T.M.O.

Ref. Nº	Nº da peça	Descrição	Qtd. CBR600RR 7	8	9	A	B	CBR600RA 9	A	B	Nº de série		Tipo
13)	83265-MFJ-A40ZC	Faixa B, Painel Superior Direito *Tipo3*	–	–	1	–	–	1	–	–	.....	.....	U,U/A
	83265-MFJ-A40ZD	*Tipo4*	–	–	1	–	–	–	–	–	.....	.....	E,E/A,ED,ED/A,F,F/A,U,U/A
			–	–	–	–	–	1	–	–	.....	.....	E,E/A,ED,ED/A,F,F/A,KO, KO/A
	83265-MFJ-G30ZA	*Tipo1*	–	–	–	–	–	–	1	–	.....	.....	E,ED,F
			–	–	–	1	–	–	–	–	.....	.....	BR,E,ED,F,KO,U
	83265-MFJ-G30ZB	*Tipo2*	–	–	–	–	–	–	1	–	.....	.....	E,ED,F,U
			–	–	–	1	–	–	–	–	.....	.....	BR,E,ED,F,U
	86835-MFJ-N70ZB	*Tipo1*	–	–	–	–	1	–	–	–	.....	.....	2BR,2ED,2F,2KO,2U,3E
			–	–	–	–	–	–	–	1	.....	.....	2ED,2F,2KO,3E
14	83266-MFJ-A40ZA	Faixa B, Painel Superior Esquerdo *Tipo1*	–	–	1	–	–	–	–	–	.....	.....	BR,BR/A,E,E/A,ED,ED/A, F,F/A,KO,KO/A,U,U/A
			–	–	–	–	–	1	–	–	.....	.....	BR,BR/A,E,E/A,ED,ED/A, F,F/A,U,U/A
	83266-MFJ-A40ZB	*Tipo2*	–	–	1	–	–	–	–	–	.....	.....	BR,BR/A,E,E/A,ED,ED/A, F,F/A,KO,KO/A,U,U/A
			–	–	–	–	–	1	–	–	.....	.....	BR,BR/A
	83266-MFJ-A40ZC	*Tipo3*	–	–	1	–	–	1	–	–	.....	.....	U,U/A
	83266-MFJ-A40ZD	*Tipo4*	–	–	1	–	–	–	–	–	.....	.....	E,E/A,ED,ED/A,F,F/A,U,U/A
			–	–	–	–	–	1	–	–	.....	.....	E,E/A,ED,ED/A,F,F/A,KO, KO/A
	83266-MFJ-G30ZA	*Tipo1*	–	–	–	–	–	–	1	–	.....	.....	E,ED,F
			–	–	–	1	–	–	–	–	.....	.....	BR,E,ED,F,KO,U

PROIBIDA A REPRODUÇÃO E DISTRIBUIÇÃO
- Moto Honda da Amazônia Ltda. - Cotec

© Moto Honda da Amazônia Ltda.
Todos os direitos reservados.

C-35.5

Emblemas • Faixas

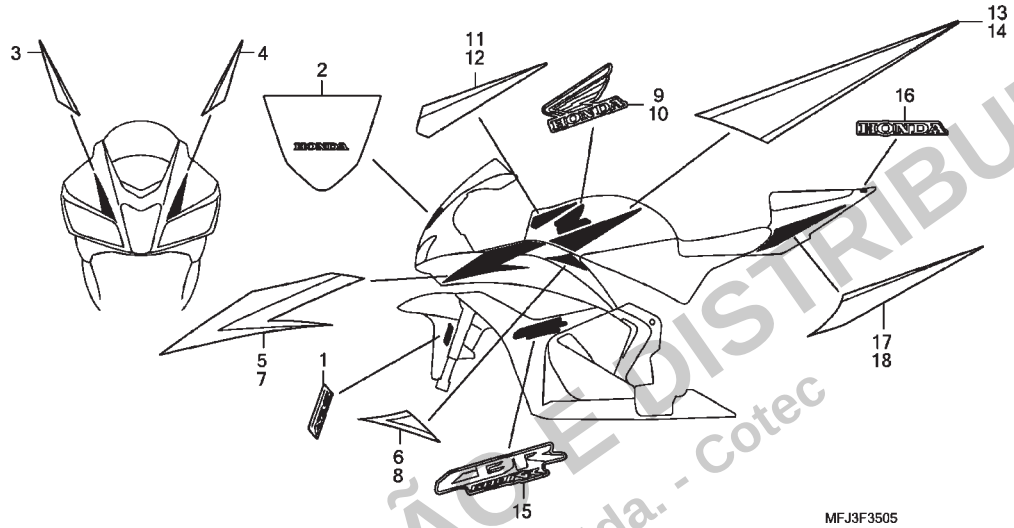

Ref. Nº	N.O.S.	Item de serviço	T.M.O.

Ref. Nº	Nº da peça	Descrição	Qtd. CBR600RR 7	8	9	A	B	CBR600RA 9	A	B	Nº de série		Tipo
14)	83266-MFJ-G30ZB	Faixa B, Painel Superior Esquerdo *Tipo2*	–	–	–	–	–	–	1	–	.....	.....	E,ED,F,U
			–	–	–	1	–	–	–	–	.....	.....	BR,E,ED,F,U
	86836-MFJ-N70ZB	*Tipo1*	–	–	–	–	1	–	–	–	.....	.....	2BR,2ED,2F,2KO,2U,3E
			–	–	–	–	–	–	–	1	.....	.....	2ED,2F,2KO,3E
15	83271-MFJ-A40ZA	Emblema (CBR 600RR) *Tipo1*	–	–	2	–	–	2	–	–	.....	.....	U,U/A
	83271-MFJ-A40ZB	*Tipo2*	–	–	2	–	–	–	–	–	.....	.....	BR,BR/A,E,E/A,ED,ED/A, F,F/A,KO,KO/A,U,U/A
			–	–	–	–	–	2	–	–	.....	.....	BR,BR/A
	83271-MFJ-A40ZC	*Tipo3*	–	–	2	–	–	2	–	–	.....	.....	U,U/A
	83271-MFJ-A40ZD	*Tipo4*	–	–	2	–	–	–	–	–	.....	.....	E,E/A,ED,ED/A,F,F/A,U,U/A
			–	–	–	–	–	2	–	–	.....	.....	E,E/A,ED,ED/A,F,F/A, KO,KO/A
	83271-MFJ-A40ZE	*Tipo5*	–	–	2	–	–	–	–	–	.....	.....	BR,BR/A,E,E/A,ED,ED/A, F,F/A,KO,KO/A
			–	–	–	–	–	2	–	–	.....	.....	BR,BR/A,E,E/A,ED,ED/A, F,F/A
	83271-MFJ-G30ZA	*Tipo1*	–	–	–	–	–	–	2	–	.....	.....	E,ED,F
			–	–	–	2	–	–	–	–	.....	.....	BR,E,ED,F,KO,U
	83271-MFJ-G30ZB	*Tipo2*	–	–	–	2	–	–	–	–	.....	.....	BR,E,ED,F,U
			–	–	–	–	–	–	2	–	.....	.....	E,ED,F,U
	86649-MFJ-N50ZC	*Tipo1*	–	–	–	–	–	–	–	2	.....	.....	2ED,2F,2KO,3E
			–	–	–	–	2	–	–	–	.....	.....	2BR,2ED,2F,2KO,2U,3E

PROIBIDA A REPRODUÇÃO E DISTRIBUIÇÃO
Moto Honda da Amazônia Ltda. - Cotec

© Moto Honda da Amazônia Ltda.
Todos os direitos reservados.

C-35.5

Emblemas • Faixas

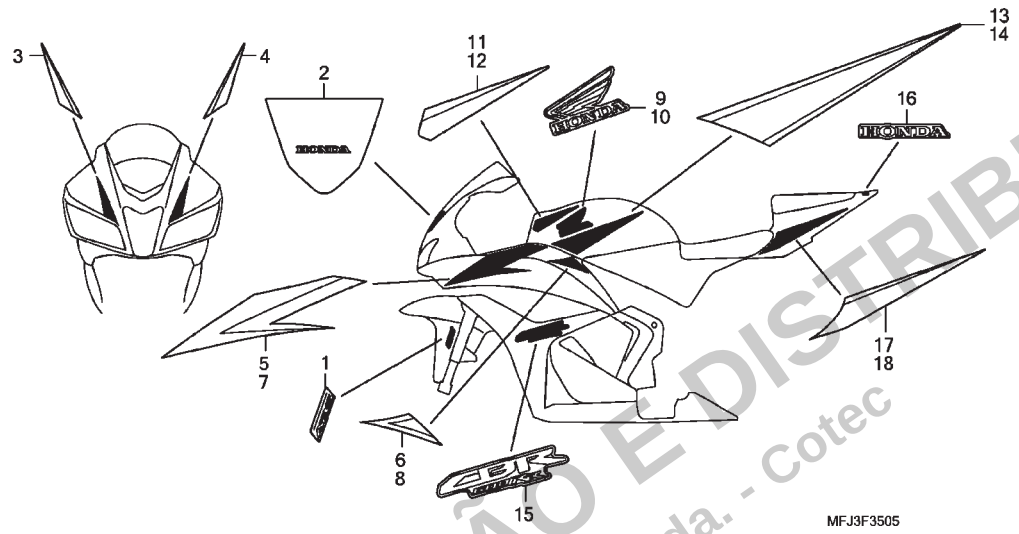

Ref. Nº	N.O.S.	Item de serviço	T.M.O.

Ref. Nº	Nº da peça	Descrição	Qtd. CBR600RR 7	8	9	A	B	CBR600RA 9	A	B	Nº de série		Tipo
16	83616-MFJ-A40ZA	Emblema, Rabeta Assento (HONDA)											
		Tipo 1	–	–	1	–	–	–	–	–	.....	.....	E,E/A,ED,ED/A,F,F/A,U,U/A
			–	–	–	–	–	1	–	–	.....	.....	E,E/A,ED,ED/A,F,F/A,KO, KO/A,U,U/A
	83616-MFJ-A40ZB	*Tipo 2*	–	–	1	–	–	–	–	–	.....	.....	BR,BR/A,E,E/A,ED,ED/A, F,F/A,KO,KO/A,U,U/A
			–	–	–	–	–	1	–	–	.....	.....	BR,BR/A
	83616-MFJ-A40ZC	*Tipo 3*	–	–	1	–	–	1	–	–	.....	.....	U,U/A
	83616-MFJ-A40ZE	*Tipo 4*	–	–	1	–	–	–	–	–	.....	.....	BR,BR/A,E,E/A,ED,ED/A, F,F/A,KO,KO/A
			–	–	–	–	–	1	–	–	.....	.....	BR,BR/A,E,E/A,ED,ED/A, F,F/A
	83616-MFJ-G30ZA	*Tipo 1*	–	–	–	1	–	–	–	–	.....	.....	BR,E,ED,F,KO,U
			–	–	–	–	–	–	1	–	.....	.....	E,ED,F,U
	86771-MFJ-N50ZB	Emblema (HONDA) (75) *Tipo 1*	–	–	–	–	1	–	–	–	.....	.....	2BR,2ED,2F,2KO,2U,3E
			–	–	–	–	–	–	–	1	.....	.....	2ED,2F,2KO,3E
17	83620-MFJ-A40ZA	Faixa, Direita Rabeta Assento											
		Tipo1	–	–	1	–	–	1	–	–	.....	.....	U,U/A
	83620-MFJ-A40ZB	*Tipo2*	–	–	1	–	–	–	–	–	.....	.....	BR,BR/A,E,E/A,ED,ED/A, F,F/A,KO,KO/A,U,U/A
			–	–	–	–	–	1	–	–	.....	.....	BR,BR/A
	83620-MFJ-A40ZC	*Tipo3*	–	–	1	–	–	1	–	–	.....	.....	U,U/A
	83620-MFJ-A40ZD	*Tipo4*	–	–	1	–	–	–	–	–	.....	.....	E,E/A,ED,ED/A,F,F/A,U,U/A
			–	–	–	–	–	1	–	–	.....	.....	E,E/A,ED,ED/A,F,F/A,KO, KO/A

PROIBIDA A REPRODUÇÃO E DISTRIBUIÇÃO
Moto Honda da Amazônia Ltda. - Cotec

© Moto Honda da Amazônia Ltda.
Todos os direitos reservados.

C-35.5

Emblemas • Faixas

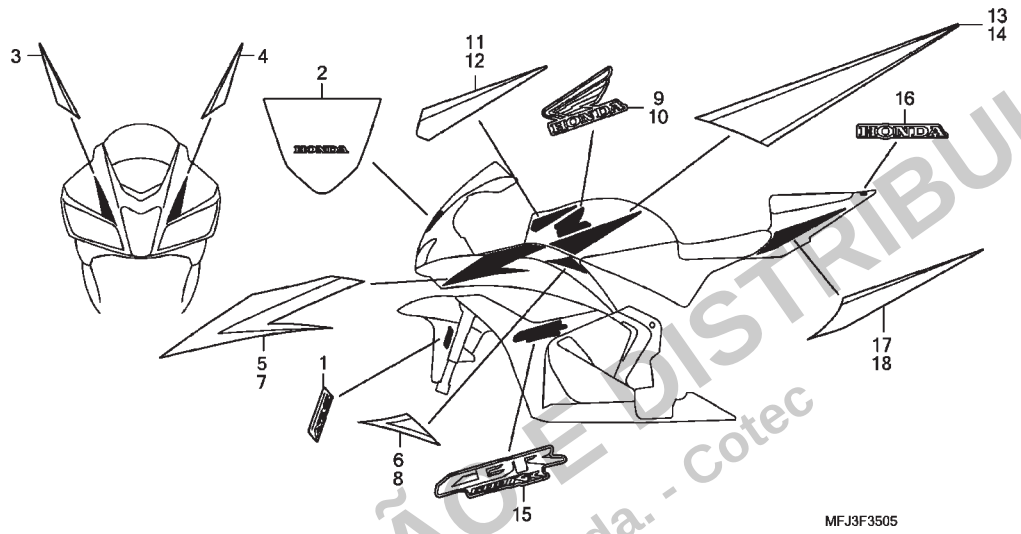

Ref. Nº	N.O.S.	Item de serviço	T.M.O.

Ref. Nº	Nº da peça	Descrição	Qtd. CBR600RR 7	8	9	A	B	CBR600RA 9	A	B	Nº de série		Tipo
17)	83620-MFJ-A40ZE	Faixa, Direita Rabeta Assento *Tipo5*	–	–	1	–	–	–	–	–	.....	.....	BR,BR/A,E,E/A,ED,ED/A, F,F/A,KO,KO/A
			–	–	–	–	–	1	–	–	.....	.....	BR,BR/A,E,E/A,ED,ED/A, F,F/A
	83620-MFJ-G30ZA	*Tipo1*	–	–	–	1	–	–	–	–	.....	.....	BR,E,ED,F,KO,U
			–	–	–	–	–	–	1	–	.....	.....	E,ED,F
	83620-MFJ-G30ZB	*Tipo2*	–	–	–	1	–	–	–	–	.....	.....	BR,E,ED,F,U
			–	–	–	–	–	–	1	–	.....	.....	E,ED,F,U
	86773-MFJ-N70ZA	*Tipo1*	–	–	–	–	1	–	–	–	.....	.....	2BR,2ED,2F,2KO,2U,3E
			–	–	–	–	–	–	–	1	.....	.....	2ED,2F,2KO,3E
18	83621-MFJ-A40ZA	Faixa, Esquerda Rabeta Assento *Tipo1*	–	–	1	–	–	1	–	–	.....	.....	U,U/A
	83621-MFJ-A40ZB	*Tipo2*	–	–	1	–	–	–	–	–	.....	.....	BR,BR/A,E,E/A,ED,ED/A, F,F/A,KO,KO/A,U,U/A
			–	–	–	–	–	1	–	–	.....	.....	BR,BR/A
	83621-MFJ-A40ZC	*Tipo3*	–	–	1	–	–	1	–	–	.....	.....	U,U/A
	83621-MFJ-A40ZD	*Tipo4*	–	–	1	–	–	–	–	–	.....	.....	E,E/A,ED,ED/A,F,F/A,U,U/A
			–	–	–	–	–	1	–	–	.....	.....	E,E/A,ED,ED/A,F,F/A,KO, KO/A
	83621-MFJ-A40ZE	*Tipo5*	–	–	1	–	–	–	–	–	.....	.....	BR,BR/A,E,E/A,ED,ED/A, F,F/A,KO,KO/A
			–	–	–	–	–	1	–	–	.....	.....	BR,BR/A,E,E/A,ED,ED/A, F,F/A

PROIBIDA A REPRODUÇÃO E DISTRIBUIÇÃO
- Moto Honda da Amazônia Ltda. - Cotec

© Moto Honda da Amazônia Ltda.
Todos os direitos reservados.

C-35.5

Emblemas • Faixas

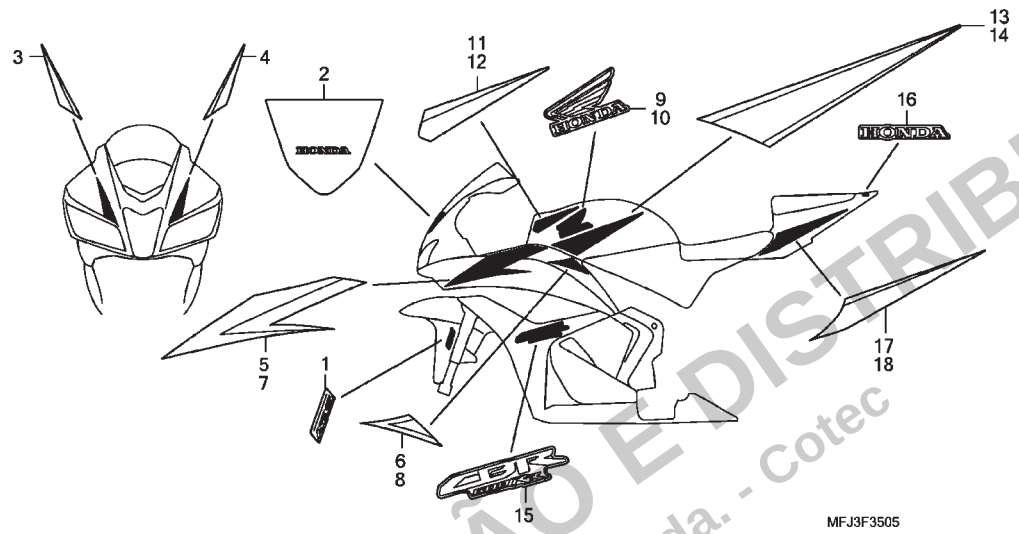

Ref. Nº	N.O.S.	Item de serviço	T.M.O.

Ref. Nº	Nº da peça	Descrição	Qtd. CBR600RR 7	8	9	A	B	CBR600RA 9	A	B	Nº de série		Tipo
18)	83621-MFJ-G30ZA	Faixa, Esquerda Rabeta Assento *Tipo1*	–	–	–	1	–	–	–	–	.....	.....	BR,E,ED,F,KO,U
			–	–	–	–	–	–	1	–	.....	.....	E,ED,F
	83621-MFJ-G30ZB	*Tipo2*	–	–	–	1	–	–	–	–	.....	.....	BR,E,ED,F,U
			–	–	–	–	–	–	1	–	.....	.....	E,ED,F,U
	86774-MFJ-N70ZA	*Tipo1*	–	–	–	–	1	–	–	–	.....	.....	2BR,2ED,2F,2KO,2U,3E
			–	–	–	–	–	–	–	1	.....	.....	2ED,2F,2KO,3E

PROIBIDA A REPRODUÇÃO E DISTRIBUIÇÃO
- Moto Honda da Amazônia Ltda. - Cotec

© Moto Honda da Amazônia Ltda.
Todos os direitos reservados.

C-35.6

Emblemas • Faixas

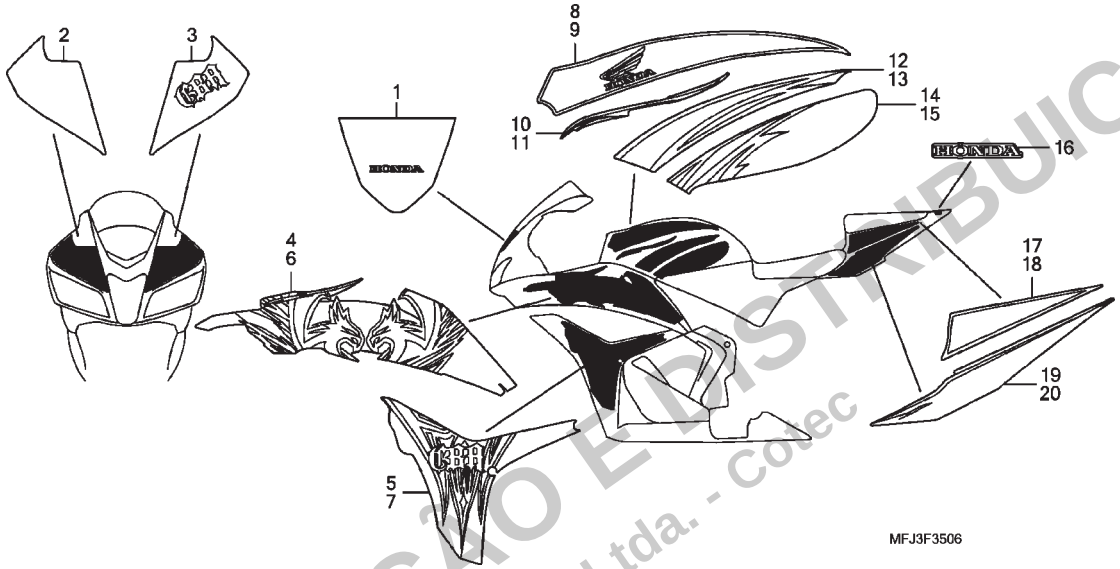

Ref. Nº	N.O.S.	Item de serviço	T.M.O.
Sem Informação			–

Ref. Nº	Nº da peça	Descrição	Qtd. CBR600RR 7	8	9	A	B	CBR600RA 9	A	B	Nº de série		Tipo
1	64202-MFJ-A60ZA	Emblema, Para-brisa *Tipo1*	–	–	1	–	–	–	–	–			2U,2U/A
2	64233-MFJ-A60ZA	Faixa, Carenagem Superior Direita *Tipo1*	–	–	1	–	–	–	–	–			2U,2U/A
3	64234-MFJ-A60ZA	Faixa, Carenagem Superior Esquerda *Tipo1*	–	–	1	–	–	–	–	–			2U,2U/A
4	64305-MFJ-A60ZA	Faixa A, Carenagem Intermediária Direita *Tipo1*	–	–	1	–	–	–	–	–			2U,2U/A
5	64306-MFJ-A60ZA	Faixa B, Carenagem Intermediária Direita *Tipo1*	–	–	1	–	–	–	–	–			2U,2U/A
6	64355-MFJ-A60ZA	Faixa A, Carenagem Intermediária Esquerda *Tipo1*	–	–	1	–	–	–	–	–			2U,2U/A
7	64356-MFJ-A60ZA	Faixa B, Carenagem Intermediária Esquerda *Tipo1*	–	–	1	–	–	–	–	–			2U,2U/A
8	83261-MFJ-A60ZA	Faixa A, Painel Superior Direito *Tipo1*	–	–	1	–	–	–	–	–			2U,2U/A
9	83262-MFJ-A60ZA	Faixa A, Painel Superior Esquerdo *Tipo1*	–	–	1	–	–	–	–	–			2U,2U/A
10	83263-MFJ-A60ZA	Faixa B, Painel Superior Direito *Tipo1*	–	–	1	–	–	–	–	–			2U,2U/A
11	83264-MFJ-A60ZA	Faixa B, Painel Superior Esquerdo *Tipo1*	–	–	1	–	–	–	–	–			2U,2U/A
12	83265-MFJ-A60ZA	Faixa C, Painel Superior Direito *Tipo1*	–	–	1	–	–	–	–	–			2U,2U/A

PROIBIDA A REPRODUÇÃO E DISTRIBUIÇÃO
- Moto Honda da Amazônia Ltda. - Colec

© Moto Honda da Amazônia Ltda.
Todos os direitos reservados.

C-35.6

Emblemas • Faixas

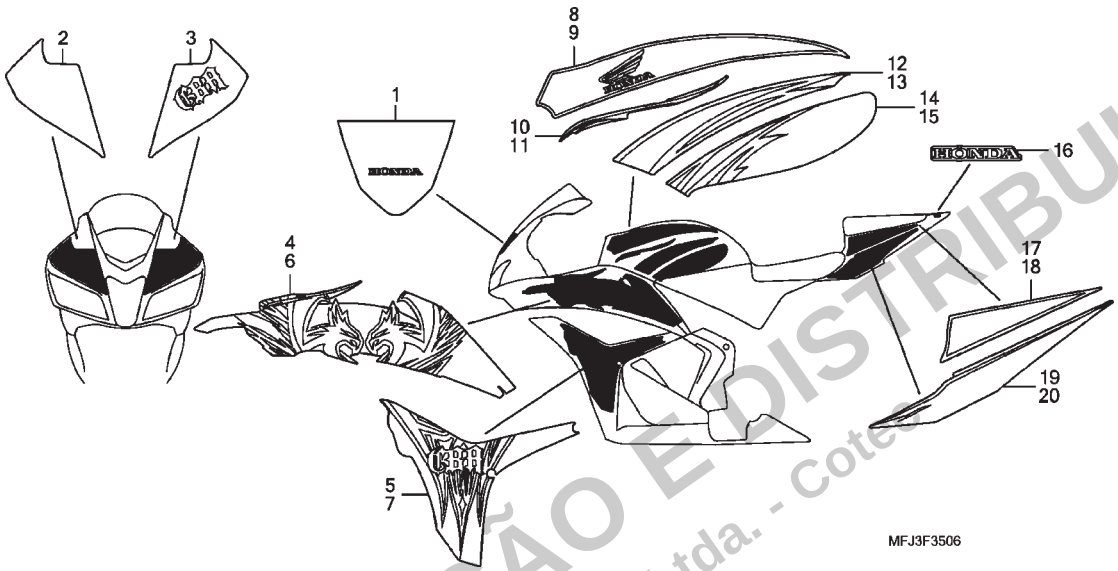

Ref. Nº	N.O.S.	Item de serviço	T.M.O.	Ref. Nº	Nº da peça	Descrição	Qtd. CBR600RR 7	8	9	A	B	CBR600RA 9	A	B	Nº de série		Tipo
				13	83266-MFJ-A60ZA	Faixa C, Painel Superior Esquerdo *Tipo1*	–	–	1	–	–	–	–	–	.....	.....	2U,2U/A
				14	83267-MFJ-A60ZA	Faixa D, Painel Superior Direito *Tipo1*	–	–	1	–	–	–	–	–	.....	.....	2U,2U/A
				15	83268-MFJ-A60ZA	Faixa D, Painel Superior Esquerdo *Tipo1*	–	–	1	–	–	–	–	–	.....	.....	2U,2U/A
				16	83616-MFJ-A40ZD	Emblema, Rabeta Assento *Tipo5* (HONDA)	–	–	1	–	–	–	–	–	.....	.....	2U,2U/A
				17	83620-MFJ-A60ZA	Faixa A, Direita Rabeta Assento *Tipo 1*	–	–	1	–	–	–	–	–	.....	.....	2U,2U/A
				18	83621-MFJ-A60ZA	Faixa A, Esquerda Rabeta Assento *Tipo 1*	–	–	1	–	–	–	–	–	.....	.....	2U,2U/A
				19	83622-MFJ-A60ZA	Faixa B, Direita Rabeta Assento *Tipo 1*	–	–	1	–	–	–	–	–	.....	.....	2U,2U/A
				20	83623-MFJ-A60ZA	Faixa B, Esquerda Rabeta Assento *Tipo 1*	–	–	1	–	–	–	–	–	.....	.....	2U,2U/A

PROIBIDA A REPRODUÇÃO E DISTRIBUIÇÃO
Moto Honda da Amazônia Ltda. - Cotec

© Moto Honda da Amazônia Ltda.
Todos os direitos reservados.

C-35.7

Emblemas • Faixas

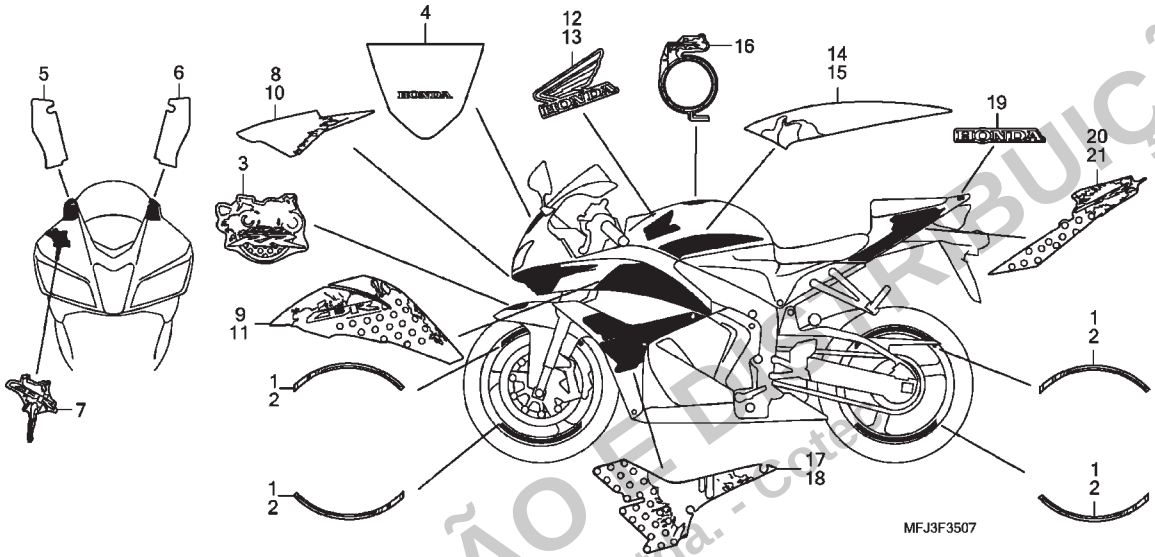

Ref. Nº	N.O.S.	Item de serviço	T.M.O.
Sem Informação			–

Ref. Nº	Nº da peça	Descrição	Qtd. CBR600RR 7	8	9	A	B	CBR600RA 9	A	B	Nº de série		Tipo
1	42801-MFJ-D60	Faixa, Direita Roda	–	–	4	–	–	–	–	–			2BR,2BR/A,2ED,2ED/A,2F, 2F/A,3E,3E/A
2	42802-MFJ-D60	Faixa, Esquerda Roda	–	–	4	–	–	–	–	–			2BR,2BR/A,2ED,2ED/A,2F, 2F/A,3E,3E/A
3	61111-MFJ-D60ZA	Emblema, Para-lama Dianteiro *Tipo1*	–	–	1	–	–	–	–	–			2BR,2BR/A,2ED,2ED/A,2F, 2F/A,3E,3E/A
4	64202-MFJ-D00ZA	Emblema, Para-brisa *Tipo1*	–	–	1	–	–	–	–	–			2BR,2BR/A,2ED,2ED/A,2F, 2F/A,3E,3E/A
5	64233-MFJ-D60ZA	Faixa, Carenagem Superior Direita *Tipo1*	–	–	1	–	–	–	–	–			2BR,2BR/A,2ED,2ED/A,2F, 2F/A,3E,3E/A
6	64234-MFJ-D60ZA	Faixa, Carenagem Superior Esquerda *Tipo1*	–	–	1	–	–	–	–	–			2BR,2BR/A,2ED,2ED/A,2F, 2F/A,3E,3E/A
7	64235-MFJ-D60ZA	Faixa, Carenagem Superior *Tipo1*	–	–	1	–	–	–	–	–			2BR,2BR/A,2ED,2ED/A,2F, 2F/A,3E,3E/A
8	64305-MFJ-D60ZA	Faixa A, Carenagem Intermediária Direita *Tipo1*	–	–	1	–	–	–	–	–			2BR,2BR/A,2ED,2ED/A,2F, 2F/A,3E,3E/A
9	64307-MFJ-D60ZA	Faixa B, Carenagem Intermediária Direita *Tipo1*	–	–	1	–	–	–	–	–			2BR,2BR/A,2ED,2ED/A,2F, 2F/A,3E,3E/A
10	64355-MFJ-D60ZA	Faixa A, Carenagem Intermediária Esquerda *Tipo1*	–	–	1	–	–	–	–	–			2BR,2BR/A,2ED,2ED/A,2F, 2F/A,3E,3E/A

PROIBIDA A REPRODUÇÃO E DISTRIBUIÇÃO - Moto Honda da Amazônia Ltda. - Cotel

© Moto Honda da Amazônia Ltda.
Todos os direitos reservados.

C-35.7

Emblemas • Faixas

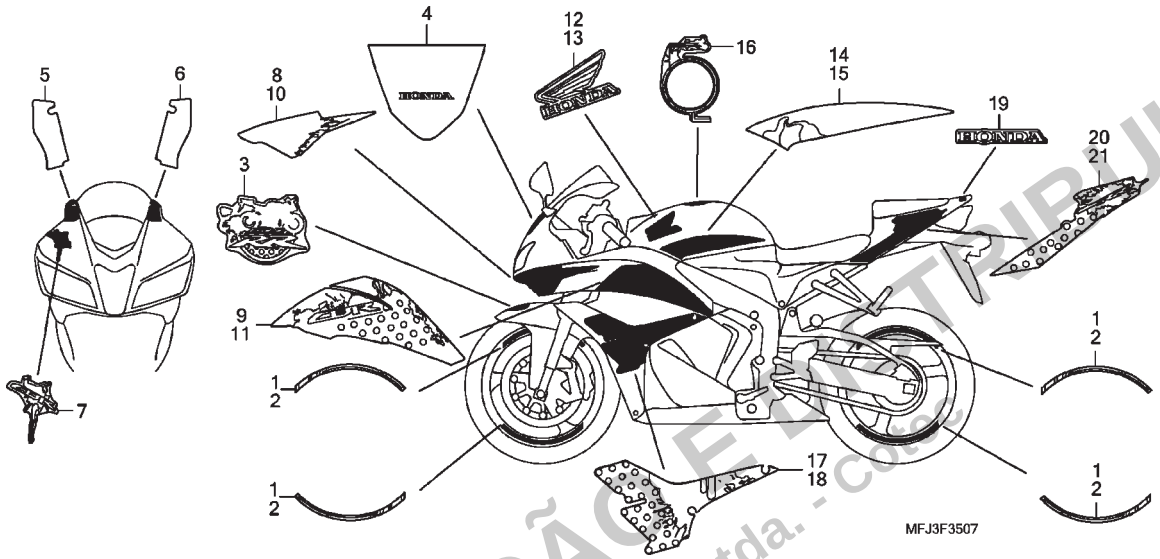

Ref. Nº	N.O.S.	Item de serviço	T.M.O.

Ref. Nº	Nº da peça	Descrição	Qtd. CBR600RR 7	8	9	A	B	CBR600RA 9	A	B	Nº de série		Tipo
11	64357-MFJ-D60ZA	Faixa B, Carenagem Intermediária Esquerda *Tipo1*	–	–	1	–	–	–	–	–	.....	.....	2BR,2BR/A,2ED,2ED/A,2F, 2F/A,3E,3E/A
12	83261-MFJ-D60ZA	Emblema, Painel Superior Direito *Tipo1*	–	–	1	–	–	–	–	–	.....	.....	2BR,2BR/A,2ED,2ED/A,2F, 2F/A,3E,3E/A
13	83262-MFJ-D60ZA	Emblema, Painel Superior Esquerdo *Tipo1*	–	–	1	–	–	–	–	–	.....	.....	2BR,2BR/A,2ED,2ED/A,2F, 2F/A,3E,3E/A
14	83263-MFJ-D60ZA	Faixa A, Painel Superior Direito *Tipo1*	–	–	1	–	–	–	–	–	.....	.....	2BR,2BR/A,2ED,2ED/A,2F, 2F/A,3E,3E/A
15	83264-MFJ-D60ZA	Faixa A, Painel Superior Esquerdo *Tipo1*	–	–	1	–	–	–	–	–	.....	.....	2BR,2BR/A,2ED,2ED/A,2F, 2F/A,3E,3E/A
16	83265-MFJ-D60ZA	Faixa B, Painel Superior *Tipo1*	–	–	1	–	–	–	–	–	.....	.....	2BR,2BR/A,2ED,2ED/A,2F, 2F/A,3E,3E/A
17	83271-MFJ-D60ZA	Faixa, Carenagem Intermediária Direita B *Tipo1*	–	–	1	–	–	–	–	–	.....	.....	2BR,2BR/A,2ED,2ED/A,2F, 2F/A,3E,3E/A
18	83272-MFJ-D60ZA	Faixa, Carenagem Intermediária Esquerda B *Tipo1*	–	–	1	–	–	–	–	–	.....	.....	2BR,2BR/A,2ED,2ED/A,2F, 2F/A,3E,3E/A

PROIBIDA A REPRODUÇÃO E DISTRIBUIÇÃO
Moto Honda da Amazônia Ltda. - Cofec

© Moto Honda da Amazônia Ltda.
Todos os direitos reservados.

C-35.7

Emblemas • Faixas

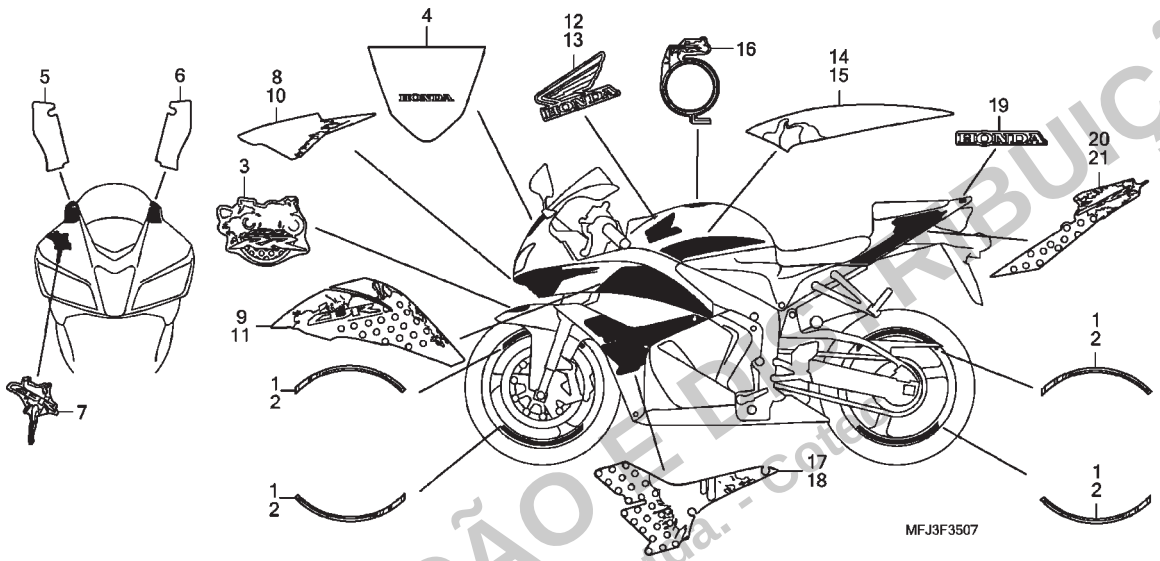

Ref. Nº	N.O.S.	Item de serviço	T.M.O.	Ref. Nº	Nº da peça	Descrição	Qtd. CBR600RR 7	8	9	A	B	CBR600RA 9	A	B	Nº de série		Tipo
				19	83616-MFJ-A40ZF	Emblema, Rabeta Assento *Tipo 6* (HONDA)	–	–	1	–	–	–	–	–	.....	.....	2BR,2BR/A,2ED,2ED/A,2F, 2F/A,3E,3E/A
				20	83620-MFJ-D60ZA	Faixa, Direita Rabeta Assento *Tipo 1*	–	–	1	–	–	–	–	–	.....	.....	2BR,2BR/A,2ED,2ED/A,2F, 2F/A,3E,3E/A
				21	83621-MFJ-D60ZA	Faixa, Esquerda Rabeta Assento *Tipo 1*	–	–	1	–	–	–	–	–	.....	.....	2BR,2BR/A,2ED,2ED/A,2F, 2F/A,3E,3E/A

PROIBIDA A REPRODUÇÃO E DISTRIBUIÇÃO
- Moto Honda da Amazônia Ltda. - Coteb

© Moto Honda da Amazônia Ltda.
Todos os direitos reservados.

C-35.8

Emblemas • Faixas

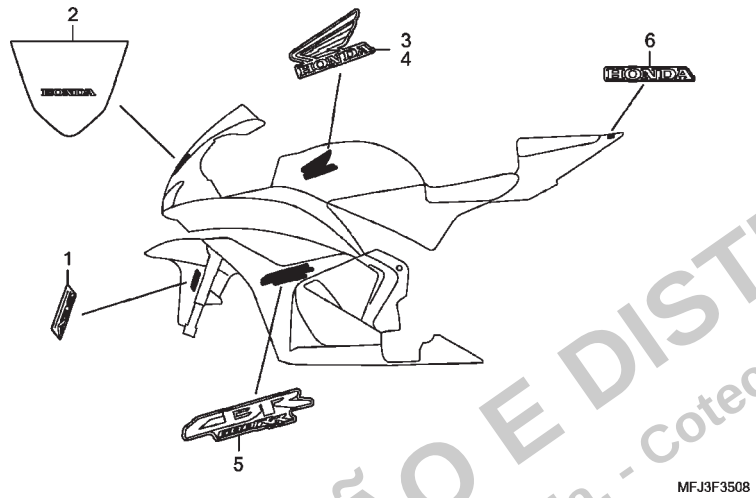

Ref. Nº	N.O.S.	Item de serviço	T.M.O.
Sem Informação			–

Ref. Nº	Nº da peça	Descrição	Qtd. CBR600RR 7	8	9	A	B	CBR600RA 9	A	B	Nº de série		Tipo
1	61105-MFL-D00ZA	Emblema, ABS *Tipo1*	–	–	–	–	–	–	2	–			BR,E,ED,F,KO
			–	–	–	–	–	–	–	2			BR,E,ED,F,U
2	64202-MFJ-D00ZA	Emblema, Para-brisa *Tipo1*	–	–	–	1	1	–	–	–			E,ED,F,U
			–	–	–	–	–	–	1	–			BR,E,ED,F,KO
			–	–	–	–	–	–	–	1			BR,E,ED,F,U
3	83261-MFJ-G30ZA	Emblema, Painel Superior Direito *Tipo1*	–	–	–	1	–	–	–	–			E,ED,F,U
	86831-MFJ-N50ZA	Emblema, Asa Direita (110) *Tipo1*	–	–	–	–	1	–	–	1			BR,E,ED,F,U
	83261-MFJ-G30ZA	Emblema, Painel Superior Direito *Tipo1*	–	–	–	–	–	–	1	–			BR,E,ED,F,KO
4	83262-MFJ-G30ZA	Emblema, Painel Superior Esquerdo *Tipo1*	–	–	–	1	–	–	–	–			E,ED,F,U
	86832-MFJ-N50ZA	Emblema, Asa Esquerda (110) *Tipo1*	–	–	–	–	1	–	–	1			BR,E,ED,F,U
	83262-MFJ-G30ZA	Emblema, Painel Superior Esquerdo *Tipo1*	–	–	–	–	–	–	1	–			BR,E,ED,F,KO
5	83271-MFJ-G30ZE	Emblema (CBR 600RR) *Tipo3*	–	–	–	2	–	–	–	–			E,ED,F,U
	86649-MFJ-N50ZA	*Tipo3*	–	–	–	–	2	–	–	2			BR,E,ED,F,U
	83271-MFJ-G30ZE	*Tipo3*	–	–	–	–	–	–	2	–			BR,E,ED,F,KO
6	83616-MFJ-G30ZC	Emblema, Rabeta Assento (HONDA) *Tipo 2*	–	–	–	1	–	–	–	–			E,ED,F,U
	86771-MFJ-N50ZA	Emblema, (HONDA) (75) *Tipo2*	–	–	–	–	1	–	–	1			BR,E,ED,F,U
	83616-MFJ-G30ZC	Emblema, Rabeta Assento (HONDA) *Tipo 2*	–	–	–	–	–	–	1	–			BR,E,ED,F,KO

PROIBIDA A REPRODUÇÃO E DISTRIBUIÇÃO
- Moto Honda da Amazônia Ltda. - Cotec

© Moto Honda da Amazônia Ltda.
Todos os direitos reservados.

C-35.9

Emblemas • Faixas

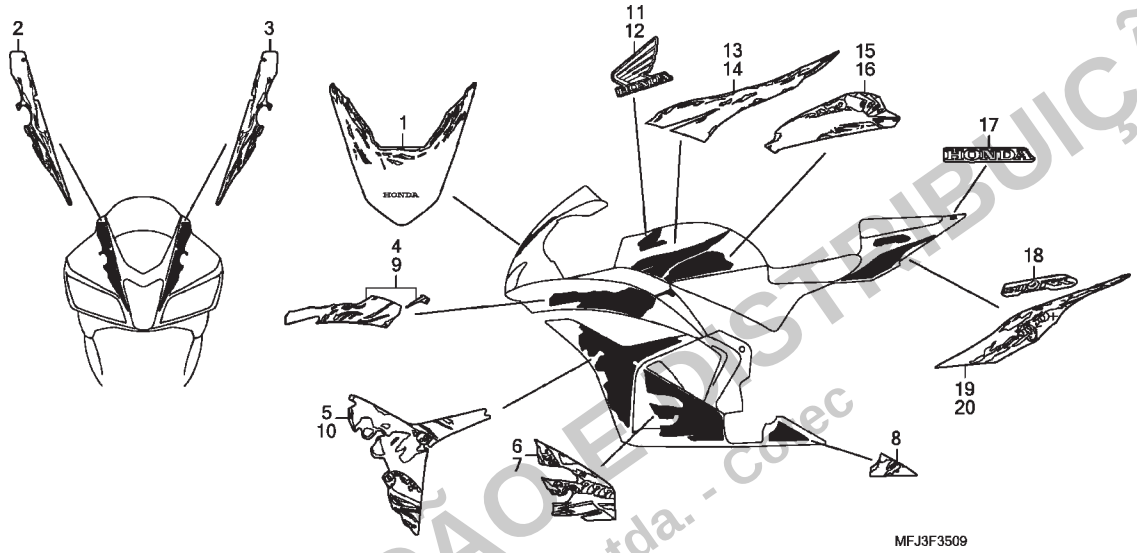

Ref. Nº	N.O.S.	Item de serviço	T.M.O.
Sem Informação			–

Ref. Nº	Nº da peça	Descrição	Qtd. CBR600RR 7	8	9	A	B	CBR600RA 9	A	B	Nº de série		Tipo
1	64202-MFJ-S30ZA	Faixa, Para-brisa *Tipo1*	–	–	–	1	–	–	–	–			2ED,2F,2U,3E
2	64233-MFJ-S30ZA	Faixa, Carenagem Superior Direita *Tipo1*	–	–	–	1	–	–	–	–			2ED,2F,2U,3E
3	64234-MFJ-S30ZA	Faixa, Carenagem Superior Esquerda *Tipo1*	–	–	–	1	–	–	–	–			2ED,2F,2U,3E
4	64305-MFJ-S30ZA	Faixa A, Carenagem Intermediária Direita *Tipo1*	–	–	–	1	–	–	–	–			2ED,2F,2U,3E
5	64306-MFJ-S30ZA	Faixa B, Carenagem Intermediária Direita *Tipo1*	–	–	–	1	–	–	–	–			2ED,2F,2U,3E
6	64311-MFJ-S30ZA	Faixa, Carenagem Inferior Direita *Tipo1*	–	–	–	1	–	–	–	–			2ED,2F,2U,3E
7	64312-MFJ-S30ZA	Faixa A, Carenagem Inferior Esquerda *Tipo1*	–	–	–	1	–	–	–	–			2ED,2F,2U,3E
8	64313-MFJ-S30ZA	Faixa B, Carenagem Inferior Esquerda *Tipo1*	–	–	–	1	–	–	–	–			2ED,2F,2U,3E
9	64355-MFJ-S30ZA	Faixa A, Carenagem Intermediária Esquerda *Tipo1*	–	–	–	1	–	–	–	–			2ED,2F,2U,3E
10	64356-MFJ-S30ZA	Faixa B, Carenagem Intermediária Esquerda *Tipo1*	–	–	–	1	–	–	–	–			2ED,2F,2U,3E
11	83261-MFJ-S30ZA	Emblema, Painel Superior Direito *Tipo1*	–	–	–	1	–	–	–	–			2ED,2F,2U,3E
12	83262-MFJ-S30ZA	Emblema, Painel Superior Esquerdo *Tipo1*	–	–	–	1	–	–	–	–			2ED,2F,2U,3E

PROIBIDA A REPRODUÇÃO E DISTRIBUIÇÃO
- Moto Honda da Amazônia Ltda. - Cotec

© Moto Honda da Amazônia Ltda.
Todos os direitos reservados.

C-35.9

Emblemas • Faixas

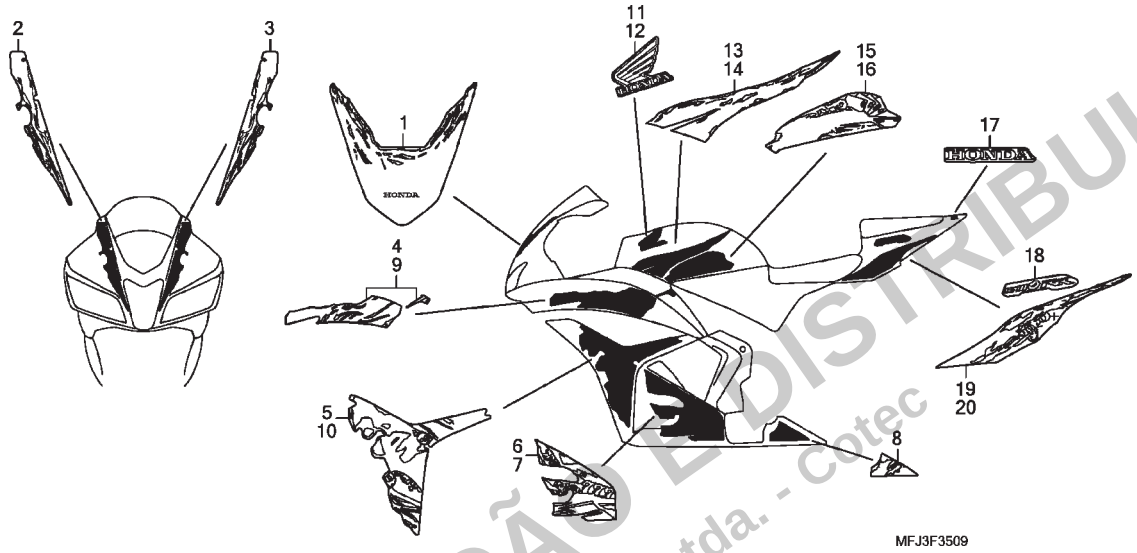

Ref. Nº	N.O.S.	Item de serviço	T.M.O.

Ref. Nº	Nº da peça	Descrição	Qtd. CBR600RR 7	8	9	A	B	CBR600RA 9	A	B	Nº de série		Tipo
13	83263-MFJ-S30ZA	Faixa A, Painel Superior Direito *Tipo1*	–	–	–	1	–	–	–	–	.....	.....	2ED,2F,2U,3E
14	83264-MFJ-S30ZA	Faixa A, Painel Superior Esquerdo *Tipo1*	–	–	–	1	–	–	–	–	.....	.....	2ED,2F,2U,3E
15	83265-MFJ-S30ZA	Faixa B, Painel Superior Direito *Tipo1*	–	–	–	1	–	–	–	–	.....	.....	2ED,2F,2U,3E
16	83266-MFJ-S30ZA	Faixa B, Painel Superior Esquerdo *Tipo1*	–	–	–	1	–	–	–	–	.....	.....	2ED,2F,2U,3E
17	83616-MFJ-A40ZF	Emblema, Rabeta Assento *Tipo 6* (HONDA)	–	–	–	1	–	–	–	–	.....	.....	2ED,2F,2U,3E
18	83620-MFJ-S20ZA	Faixa A, Rabeta Assento *Tipo 1*	–	–	–	2	–	–	–	–	.....	.....	2U
	83620-MFJ-S30ZA	*Tipo 1*	–	–	–	2	–	–	–	–	.....	.....	2ED,2F,3E
19	83621-MFJ-S30ZA	Faixa B, Direita Rabeta Assento *Tipo 1*	–	–	–	1	–	–	–	–	.....	.....	2ED,2F,2U,3E
20	83622-MFJ-S30ZA	Faixa B, Esquerda Rabeta Assento *Tipo 1*	–	–	–	1	–	–	–	–	.....	.....	2ED,2F,2U,3E

PROIBIDA A REPRODUÇÃO E DISTRIBUIÇÃO
Moto Honda da Amazônia Ltda. - Cotec

© Moto Honda da Amazônia Ltda.
Todos os direitos reservados.

C-35.10

Emblemas • Faixas

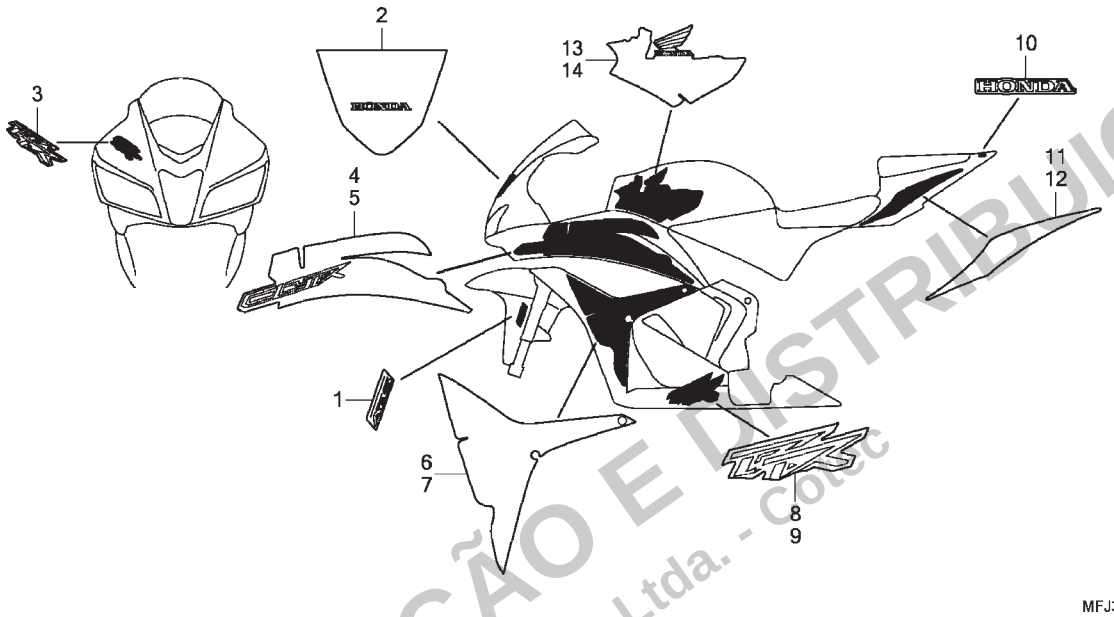

Ref. Nº	N.O.S.	Item de serviço	T.M.O.
Sem Informação			–

Ref. Nº	Nº da peça	Descrição	Qtd. CBR600RR 7	8	9	A	B	CBR600RA 9	A	B	Nº de série		Tipo
1	61105-MFL-D00ZA	Emblema, ABS *Tipo1*	–	–	–	–	–	–	–	2			2U,3F,4ED,5E
2	86641-MFJ-N90ZA	Emblema, Para-brisa *Tipo1*	–	–	–	–	1	–	–	–			3BR,3F,3U,4ED,5E
			–	–	–	–	–	–	–	1			2U,3F,4ED,5E
3	86642-MFJ-N90ZA	Emblema, Carenagem Superior *Tipo1*	–	–	–	–	1	–	–	–			3BR,3F,3U,4ED,5E
			–	–	–	–	–	–	–	1			2U,3F,4ED,5E
4	86643-MFJ-N90ZA	Faixa A, Carenagem Intermediária Direita *Tipo1*	–	–	–	–	1	–	–	–			3BR,3F,3U,4ED,5E
			–	–	–	–	–	–	–	1			2U,3F,4ED,5E
5	86644-MFJ-N90ZA	Faixa A, Carenagem Intermediária Esquerda *Tipo1*	–	–	–	–	1	–	–	–			3BR,3F,3U,4ED,5E
			–	–	–	–	–	–	–	1			2U,3F,4ED,5E
6	86645-MFJ-N90ZA	Faixa B, Carenagem Intermediária Direita *Tipo1*	–	–	–	–	1	–	–	–			3BR,3F,3U,4ED,5E
			–	–	–	–	–	–	–	1			2U,3F,4ED,5E
7	86646-MFJ-N90ZA	Faixa B, Carenagem Intermediária Esquerda *Tipo1*	–	–	–	–	1	–	–	–			3BR,3F,3U,4ED,5E
			–	–	–	–	–	–	–	1			2U,3F,4ED,5E
8	86647-MFJ-N90ZA	Faixa, Carenagem Inferior Direita *Tipo1*	–	–	–	–	1	–	–	–			3BR,3F,3U,4ED,5E
			–	–	–	–	–	–	–	1			2U,3F,4ED,5E
9	86648-MFJ-N90ZA	Faixa, Carenagem Inferior Esquerda *Tipo1*	–	–	–	–	1	–	–	–			3BR,3F,3U,4ED,5E
			–	–	–	–	–	–	–	1			2U,3F,4ED,5E

PROIBIDA A REPRODUÇÃO E DISTRIBUIÇÃO
- Moto Honda da Amazônia Ltda. - cotec

© Moto Honda da Amazônia Ltda.
Todos os direitos reservados.

C-35.10

Emblemas • Faixas

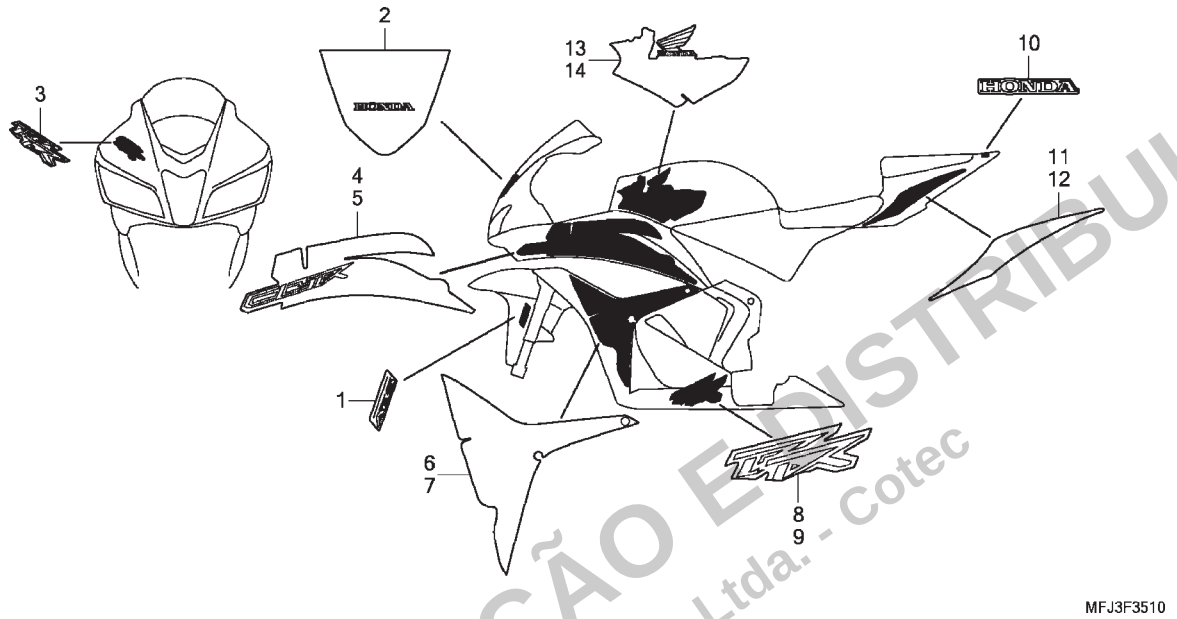

Ref. Nº	N.O.S.	Item de serviço	T.M.O.	Ref. Nº	Nº da peça	Descrição	Qtd. CBR600RR 7	8	9	A	B	CBR600RA 9	A	B	Nº de série		Tipo
				10	86771-MFJ-N50ZC	Emblema (HONDA) (75)											
						Tipo3	–	–	–	–	1	–	–	–	.....	.....	3BR,3F,3U,4ED,5E
							–	–	–	–	–	–	–	1	.....	.....	2U,3F,4ED,5E
				11	86773-MFJ-N90ZA	Faixa, Direita Rabeta Assento											
						Tipo1	–	–	–	–	1	–	–	–	.....	.....	3BR,3F,3U,4ED,5E
							–	–	–	–	–	–	–	1	.....	.....	2U,3F,4ED,5E
				12	86774-MFJ-N90ZA	Faixa, Esquerda Rabeta Assento											
						Tipo1	–	–	–	–	1	–	–	–	.....	.....	3BR,3F,3U,4ED,5E
							–	–	–	–	–	–	–	1	.....	.....	2U,3F,4ED,5E
				13	86831-MFJ-N90ZA	Faixa, Painel Superior Direito											
						Tipo1	–	–	–	–	1	–	–	–	.....	.....	3BR,3F,3U,4ED,5E
							–	–	–	–	–	–	–	1	.....	.....	2U,3F,4ED,5E
				14	86832-MFJ-N90ZA	Faixa, Painel Superior Esquerdo											
						Tipo1	–	–	–	–	1	–	–	–	.....	.....	3BR,3F,3U,4ED,5E
							–	–	–	–	–	–	–	1	.....	.....	2U,3F,4ED,5E

PROIBIDA A REPRODUÇÃO E DISTRIBUIÇÃO
- Moto Honda da Amazônia Ltda. - Cotec

Voltar

© Moto Honda da Amazônia Ltda.
Todos os direitos reservados.

C-36

Unidade de Força Dianteira (CBR600RA)

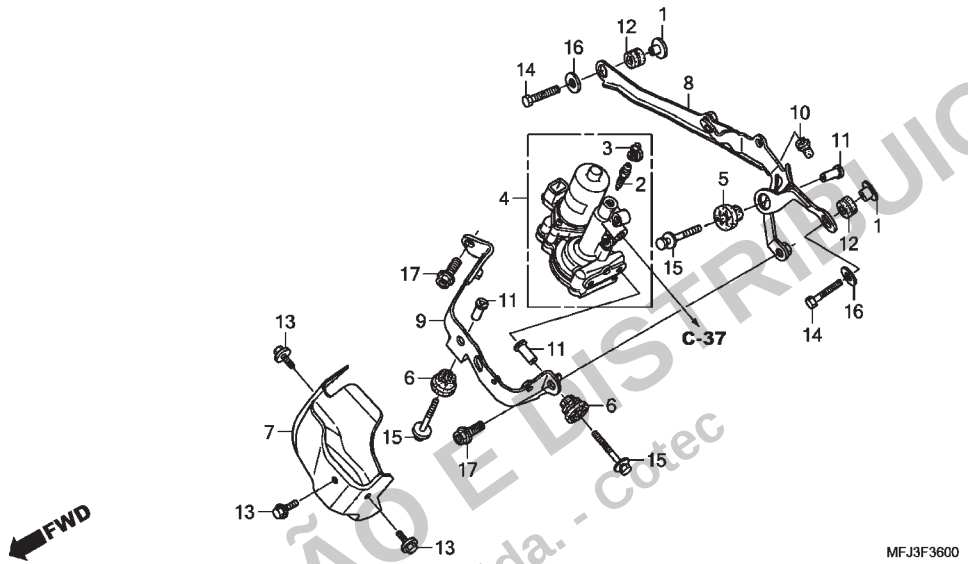

Ref. Nº	N.O.S.	Item de serviço	T.M.O.
4	7111P6	Modulador, Unidade Força: Dianteiro	2,3
		• Inclui: Sangria dos freios	
7	4101K1	Protetor, Térmico Inferior	1,1
	4101K1A	• Com sensor de oxigênio adicionar	0,2

Ref. Nº	Nº da peça	Descrição	Qtd. CBR600RR 7	8	9	A	B	CBR600RA 9	A	B	Nº de série		Tipo
1	18423-KR3-600	Bucha, Fixação Silencioso	–	–	–	–	–	2	2	2			
2	43352-568-003	Parafuso, Sangria (NISSIN)	–	–	–	–	–	1	1	1			
3	43353-461-771	Capa, Sangria	–	–	–	–	–	1	1	1			
4	57100-MFJ-A51	Modulador Conj., Unidade Força	–	–	–	–	–	1	1	1			
5	57101-MFJ-A50	Bucha, Fixação	–	–	–	–	–	1	1	1			
6	57101-SJA-003	Bucha, Fixação	–	–	–	–	–	2	2	2			
7	57403-MFJ-A50	Protetor, Unidade Força Dianteiro	–	–	–	–	–	1	1	1			
8	57406-MFJ-A50	Suporte A, Unidade Força Dianteiro	–	–	–	–	–	1	1	1			
9	57407-MFJ-A50	Suporte B, Unidade Força Dianteiro	–	–	–	–	–	1	1	1			
10	57408-MFJ-A50	Coxim, Suporte Unidade Força A	–	–	–	–	–	1	1	1			
11	57409-MFJ-A50	Bucha, Montagem Unidade Força Dianteira	–	–	–	–	–	3	3	3			
12	61328-MJ6-000	Bucha, Fixação Farol	–	–	–	–	–	2	2	2			
13	90101-P4V-010	Parafuso, Flange, 5x12	–	–	–	–	–	3	3	3			
14	92101-08028-0A	Parafuso, Sextavado, 8x28	–	–	–	–	–	2	2	2			
15	93404-06035-00	Parafuso-arruela, 6x35	–	–	–	–	–	3	3	3			
16	94103-08000	Arruela, Lisa, 8mm	–	–	–	–	–	2	2	2			
17	96300-08016-07	Parafuso, Flange, 8x16	–	–	–	–	–	2	2	2			

PROIBIDA A REPRODUÇÃO E DISTRIBUIÇÃO
- Moto Honda da Amazônia Ltda. - Cotec

© Moto Honda da Amazônia Ltda.
Todos os direitos reservados.

C-37

Unidade da Válvula Dianteira (CBR600RA)

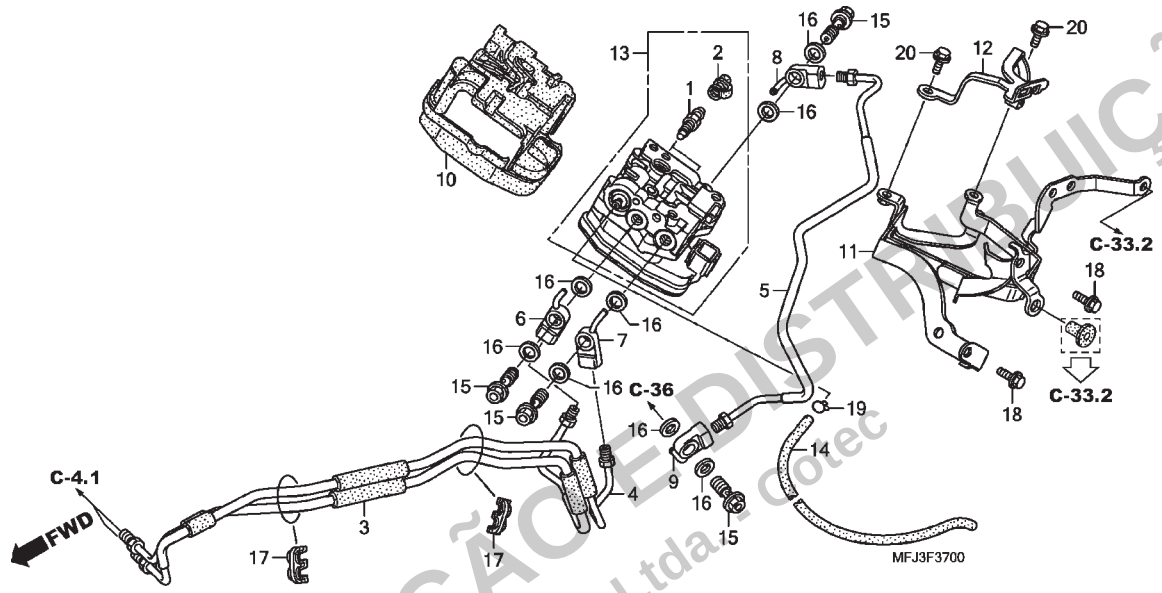

Ref. Nº	N.O.S.	Item de serviço	T.M.O.
3	7121C7	Tubo A, Freio Dianteiro	2,4
		• Inclui: Sangria dos freios	
4	7121C8	Tubo B, Freio Dianteiro	2,4
		• Inclui: Sangria dos freios	
5	7121C9	Tubo C, Freio Dianteiro	2,2
		• Inclui: Sangria dos freios	
13	7111P4	Modulador, Unidade Válvula: Dianteiro	2,4
		• Inclui: Sangria dos freios	

Ref. Nº	Nº da peça	Descrição	Qtd. CBR600RR 7	8	9	A	B	CBR600RA 9	A	B	Nº de série		Tipo
1	43352-568-003	Parafuso, Sangria (NISSIN)	–	–	–	–	–	2	2	2			
2	43353-461-771	Capa, Sangria	–	–	–	–	–	2	2	2			
3	45125-MFJ-A50	Tubo A Comp., Freio Dianteiro	–	–	–	–	–	1	1	1			
4	45126-MFJ-A50	Tubo B Comp., Freio Dianteiro	–	–	–	–	–	1	1	1			
5	45128-MFJ-A50	Tubo C Comp., Freio Dianteiro	–	–	–	–	–	1	1	1			
6	45321-MFJ-A51	Junção A, Tubo Freio Dianteiro	–	–	–	–	–	1	1	1			
7	45322-MFJ-A51	Junção B, Tubo Freio Dianteiro	–	–	–	–	–	1	1	1			
8	45323-MFJ-A51	Junção C, Tubo Freio Dianteiro	–	–	–	–	–	1	1	1			
9	45324-MFJ-A51	Junção D, Tubo Freio Dianteiro	–	–	–	–	–	1	1	1			
10	57401-MFJ-A50	Tampa, Unidade Válvula Dianteira	–	–	–	–	–	1	1	1			
11	57404-MFJ-A50	Suporte Comp., Unidade Válvula Dianteira	–	–	–	–	–	1	1	1			
12	57405-MFJ-A50	Suporte B, Unidade Válvula Dianteira	–	–	–	–	–	1	1	1			
13	57500-MFJ-A51	Modulador Conj., Unidade Válvula Dianteira	–	–	–	–	–	1	1	1			
14	57587-MFJ-A50	Tubo, Drenagem, 3,5x525	–	–	–	–	–	1	1	1			
15	90145-MS9-612	Parafuso, Óleo, 10x22	–	–	–	–	–	4	4	4			
16	90545-300-000	Arruela, Parafuso Óleo	–	–	–	–	–	8	8	8			
17	90661-MCA-003	Braçadeira, Tubo Freio (6,8x2)	–	–	–	–	–	2	2	2			
18	93401-06014-00	Parafuso-arruela, 6x14	–	–	–	–	–	2	2	2			
19	95002-02070	Presilha, Tubo (B7)	–	–	–	–	–	1	1	1			
20	96300-06012-07	Parafuso, Flange, 6x12	–	–	–	–	–	2	2	2			

PROIBIDA A REPRODUÇÃO E DISTRIBUIÇÃO
Moto Honda da Amazônia Ltda. - Cotec

© Moto Honda da Amazônia Ltda.
Todos os direitos reservados.

C-38

Unidade de Força Traseira (CBR600RA)

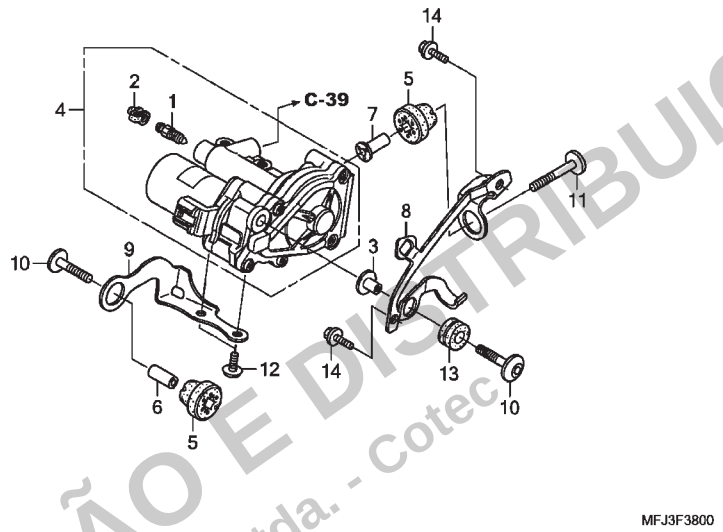

Ref. Nº	N.O.S.	Item de serviço	T.M.O.
4	7111P7	Modulador, Unidade Força: Traseiro • Inclui: Sangria dos freios	1,0

Ref. Nº	Nº da peça	Descrição	Qtd. CBR600RR 7	8	9	A	B	CBR600RA 9	A	B	Nº de série		Tipo
1	43352-568-003	Parafuso, Sangria (NISSIN)	–	–	–	–	–	1	1	1			
2	43353-461-771	Capa, Sangria	–	–	–	–	–	1	1	1			
3	52159-KB7-000	Bucha, Protetor Corrente	–	–	–	–	–	1	1	1			
4	57100-MFJ-A51	Modulador Conj., Unidade Força	–	–	–	–	–	1	1	1			
5	57101-SJA-003	Bucha, Fixação	–	–	–	–	–	2	2	2			
6	57103-MER-D20	Bucha	–	–	–	–	–	1	1	1			
7	57409-MFJ-A50	Bucha, Montagem Unidade Força Dianteira	–	–	–	–	–	1	1	1			
8	57457-MFJ-A50	Suporte A, Unidade Força Traseiro	–	–	–	–	–	1	1	1			
9	57458-MFJ-A50	Suporte B, Unidade Força Traseiro	–	–	–	–	–	1	1	1			
10	90104-MFJ-A50	Parafuso, Allen, 6x28	–	–	–	–	–	2	2	2			
11	90105-MFJ-A50	Parafuso, Allen, 6x32	–	–	–	–	–	1	1	1			
12	90118-MR1-000	Parafuso, Phillips, 6x14	–	–	–	–	–	2	2	2			
13	90852-898-000	Bucha, Caixa Controle	–	–	–	–	–	1	1	1			
14	96300-06012-07	Parafuso, Flange, 6x12	–	–	–	–	–	2	2	2			

PROIBIDA A REPRODUÇÃO E DISTRIBUIÇÃO
- Moto Honda da Amazônia Ltda. - Cotec

© Moto Honda da Amazônia Ltda.
Todos os direitos reservados.

C-39

Unidade da Válvula Traseira (CBR600RA)

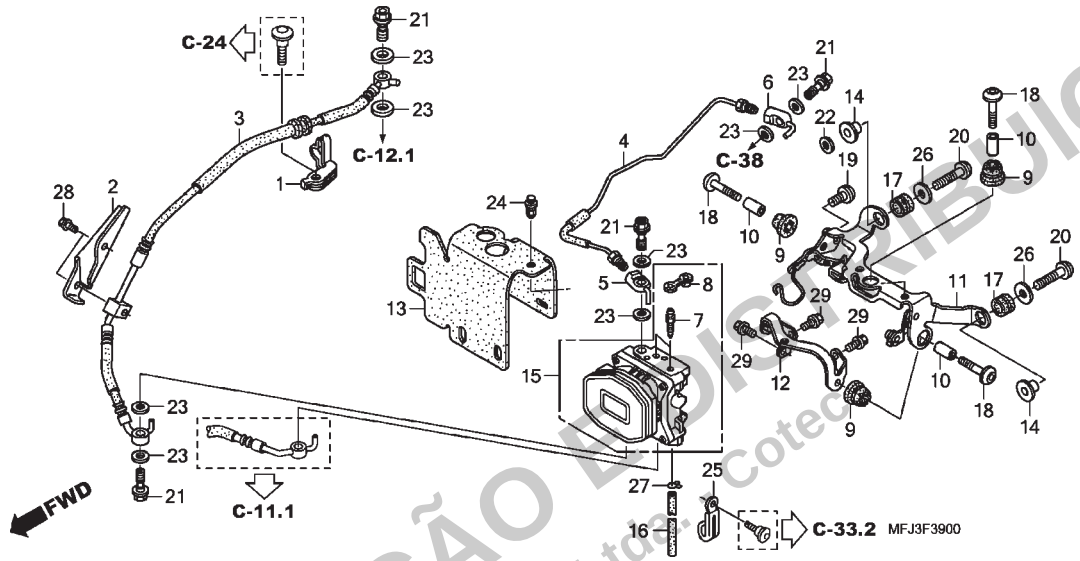

Ref. Nº	N.O.S.	Item de serviço	T.M.O.
3	7121B0	Mangueira B, Freio Traseiro	2,7
		• Inclui: Sangria dos freios	
4	7121C6	Tubo, Freio Traseiro	2,7
		• Inclui: Sangria dos freios	
15	7111P5	Modulador, Unidade Válvula: Traseiro	3,1
		• Inclui: Sangria dos freios	

Ref. Nº	Nº da peça	Descrição	Qtd. CBR600RR 7	8	9	A	B	CBR600RA 9	A	B	Nº de série		Tipo
1	43156-MFJ-A50	Braçadeira, Mangueira Freio	–	–	–	–	–	1	1	1			
2	43159-MFJ-A50	Suporte, Mangueira Freio Traseiro	–	–	–	–	–	1	1	1			
3	43311-MFJ-A51	Mangueira B Comp., Freio Traseiro	–	–	–	–	–	1	1	1			
4	43312-MFJ-A50	Tubo Comp., Freio Traseiro	–	–	–	–	–	1	1	1			
5	43321-MFJ-A51	Junção A, Tubo Freio Traseiro	–	–	–	–	–	1	1	1			
6	43322-MFJ-A51	Junção B, Tubo Freio Traseiro	–	–	–	–	–	1	1	1			
7	43352-568-003	Parafuso, Sangria (NISSIN)	–	–	–	–	–	2	2	2			
8	43353-461-771	Capa, Sangria	–	–	–	–	–	2	2	2			
9	57101-SJA-003	Bucha, Fixação	–	–	–	–	–	3	3	3			
10	57103-MER-D20	Bucha	–	–	–	–	–	3	3	3			
11	57451-MFJ-A50	Suporte A, Unidade Válvula Traseiro	–	–	–	–	–	1	1	1			
12	57452-MFJ-A50	Suporte B, Unidade Válvula Traseiro	–	–	–	–	–	1	1	1			
13	57456-MFJ-A50	Protetor, Unidade Válvula Traseiro	–	–	–	–	–	1	1	1			
14	57491-MFJ-A50	Bucha, Montagem Unidade ABS	–	–	–	–	–	2	2	2			
15	57600-MFJ-A51	Modulador Conj., Unidade Válvula Traseira	–	–	–	–	–	1	1	1			
16	57687-MFJ-A50	Tubo, Drenagem, 3,5x310	–	–	–	–	–	1	1	1			
17	61328-MJ6-000	Bucha, Fixação Farol	–	–	–	–	–	2	2	2			
18	90104-MFJ-A50	Parafuso, Allen, 6x28	–	–	–	–	–	3	3	3			
19	90128-MEJ-J00	Parafuso, Allen, 8x16	–	–	–	–	–	1	1	1			
20	90136-MFB-000	Parafuso, Allen, 8x29	–	–	–	–	–	2	2	2			

PROIBIDA A REPRODUÇÃO E DISTRIBUIÇÃO
Moto Honda da Amazônia Ltda. - Cotec

© Moto Honda da Amazônia Ltda.
Todos os direitos reservados.

C-39

Unidade da Válvula Traseira (CBR600RA)

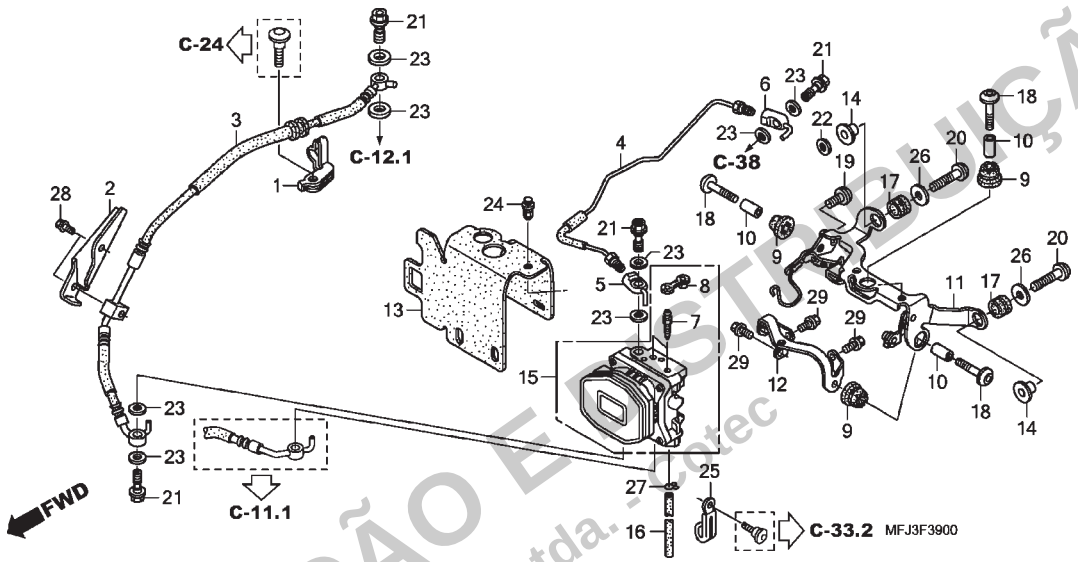

Ref. Nº	N.O.S.	Item de serviço	T.M.O.

Ref. Nº	Nº da peça	Descrição	Qtd. CBR600RR 7	8	9	A	B	CBR600RA 9	A	B	Nº de série		Tipo
21	90145-MS9-612	Parafuso, Óleo, 10x22	–	–	–	–	–	4	4	4			
22	90405-463-000	Arruela, 8mm	–	–	–	–	–	1	1	1			
23	90545-300-000	Arruela, Parafuso Óleo	–	–	–	–	–	8	8	8			
24	90657-SB0-003	Presilha, Dispositivo Protetor	–	–	–	–	–	1	1	1			
25	91410-679-000	Presilha, 2x60	–	–	–	–	–	1	1	1			
26	94103-08700	Arruela, Lisa, 8mm	–	–	–	–	–	2	2	2			
27	95002-02070	Presilha, Tubo (B7)	–	–	–	–	–	1	1	1			
28	96001-06016-07	Parafuso, Flange, 6x16	–	–	–	–	–	2	2	2			
29	96300-06012-07	Parafuso, Flange, 6x12	–	–	–	–	–	3	3	3			

PROIBIDA A REPRODUÇÃO E DISTRIBUIÇÃO
- Moto Honda da Amazônia Ltda. - Cotec

© Moto Honda da Amazônia Ltda.
Todos os direitos reservados.

C-40

Unidade de Controle ABS (CBR600RA)

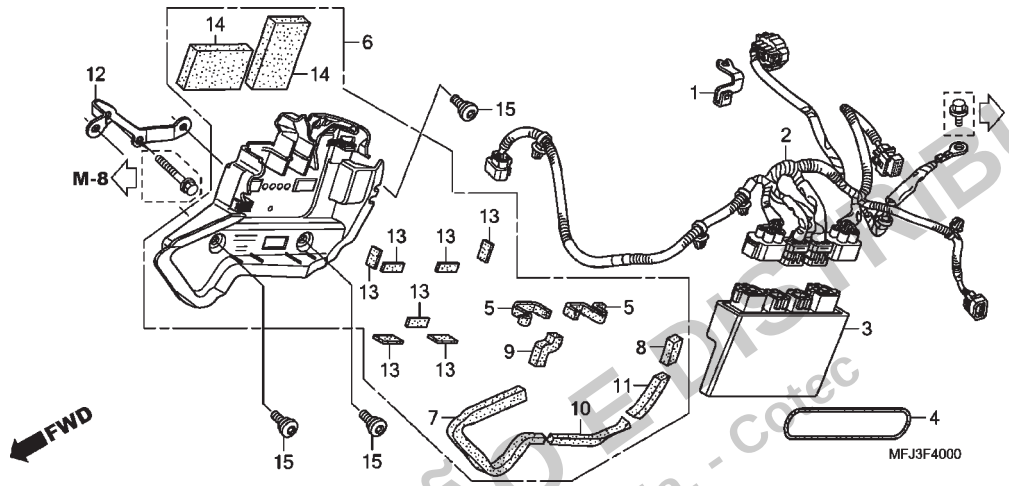

Ref. Nº	N.O.S.	Item de serviço	T.M.O.
2	611146	Fiação Secundária, ABS	4,4
		• Inclui: Remoção e instalação do motor	
3	618196	Unidade Controle, ABS	0,5
6	6181C4	Bandeja, Unidade Controle	0,3

Ref. Nº	Nº da peça	Descrição	Qtd. CBR600RR 7	8	9	A	B	CBR600RA 9	A	B	Nº de série		Tipo
1	32106-MFJ-A50	Suporte, Adaptador	–	–	–	–	–	1	1	1			
2	32107-MFJ-A50	Fiação Secundária, ABS	–	–	–	–	–	1	1	1			
3	38600-MFJ-A52	Unidade Controle, ABS	–	–	–	–	–	1	–	–			BR,U
			–	–	–	–	–	1	–	–		~ 9K200031	KO
			–	–	–	–	–	1	–	–		~ 9K200037	F
			–	–	–	–	–	1	–	–		~ 9K201447	E,ED
	38600-MFJ-A53		–	–	–	–	–	1	–	–			BR/A,E/A,ED/A,F/A,KO/A, U/A
			–	–	–	–	–	1	–	–	9K200032 ~		KO
			–	–	–	–	–	1	–	–	9K200038 ~		F
			–	–	–	–	–	1	–	–	9K201448 ~		E,ED
			–	–	–	–	–	–	1	–			
	38600-MFJ-A54		–	–	–	–	–	–	–	1			
4	50290-MBL-610	Presilha, U-Trava	–	–	–	–	–	1	1	1			
5	64354-MFL-000	Protetor B, Duto	–	–	–	–	–	2	2	2			
6	64600-MFJ-A50	Bandeja Comp., Unidade Controle ABS	–	–	–	–	–	1	1	1			
7	64602-MFJ-A50	Protetor A, Bandeja Unidade Controle ABS	–	–	–	–	–	1	1	1			
8	64603-MFJ-A50	Protetor B, Bandeja Unidade Controle ABS	–	–	–	–	–	1	1	1			

PROIBIDA A REPRODUÇÃO E DISTRIBUIÇÃO
Moto Honda da Amazônia Ltda. - Cotec

© Moto Honda da Amazônia Ltda.
Todos os direitos reservados.

C-40

Unidade de Controle ABS (CBR600RA)

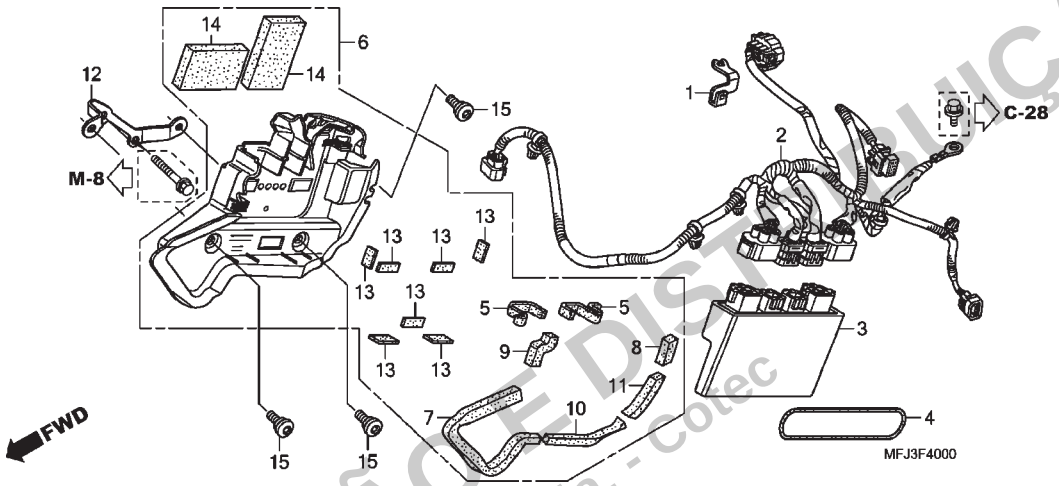

Ref. Nº	N.O.S.	Item de serviço	T.M.O.

Ref. Nº	Nº da peça	Descrição	Qtd. CBR600RR 7	8	9	A	B	CBR600RA 9	A	B	Nº de série		Tipo
9	64604-MFJ-J00	Protetor C, Tampa Inferior Traseira Esquerda	–	–	–	–	–	1	1	1			
10	64605-MFJ-A50	Protetor C, Bandeja Unidade Controle ABS	–	–	–	–	–	1	1	1			
11	64606-MFJ-A50	Protetor D, Bandeja Unidade Controle ABS	–	–	–	–	–	1	1	1			
12	64650-MFJ-A50	Suporte, Bandeja Unidade Controle ABS		–	–	–	–	1	1	1			
13	81214-MEJ-720	Coxim, Para-lama Dianteiro	–	–	–	–	–	7	7	7			
14	83416-KEA-K00	Protetor, Duto Filtro Ar	–	–	–	–	–	2	2	2			
15	90112-GCM-900	Parafuso, Phillips, 6x13	–	–	–	–	–	3	3	3			

PROIBIDA A REPRODUÇÃO E DISTRIBUIÇÃO
- Moto Honda da Amazônia Ltda. - Cotec

© Moto Honda da Amazônia Ltda.
Todos os direitos reservados.

ÍNDICE DE NÚMERO DE PEÇAS

Nº da Peça	Nº do bloco
06000	
06111-MFJ-D00	MOP-1
06112-MFJ-D00	MOP-2
06406-MFJ-D00	C-22
06406-MFJ-D00	C-22
06406-MFJ-D01	C-22
06410-MFJ-D00	C-13
06435-MEL-D21	C-12
06435-MEL-D22	C-12
06435-MEL-D22	C-12.1
06451-166-405	C-12
06451-166-405	C-12.1
06451-MEL-003	C-9
06451-MEL-003	C-9.1
06452-MEL-003	C-9
06452-MEL-003	C-9.1
06455-MEL-D22	C-9.1
06455-MFJ-D01	C-9
06455-MFJ-D02	C-9
11000	
11000-MFJ-D00	M-13
11104-MFJ-D00	M-13
11152-KS4-003	C-4.1
11210-MFJ-D00	M-12
11215-MFJ-D00	M-13
11321-MFJ-305	M-8
11330-MFJ-A40	M-5.1
11330-MFJ-D00	M-5
11332-MER-D00	M-5
11332-MER-D00	M-5.1
11333-MFJ-D00	M-9
11344-MB0-000	C-18
11350-MFJ-D00	M-10
11355-MFJ-D00	M-10
12000	
12010-MFJ-A40	M-2
12010-MFJ-D01	M-2
12204-MBW-305	M-2
12204-MFJ-305	M-2
12209-MEE-D01	M-3
12251-MFJ-D01	M-2
12251-MFJ-D01	MOP-1
12310-MFJ-D00	M-1
12331-MBW-000	M-1
12341-MAT-750	M-1
12391-MFJ-D00	M-1
12391-MFJ-D00	MOP-1
12395-MBW-003	M-2
12395-MBW-003	MOP-1
13000	
13011-MFJ-D00	M-14
13021-MFJ-D00	M-14
13101-MFJ-A40	M-14
13101-MFJ-D00	M-14
13102-MFJ-A40	M-14
13102-MFJ-D00	M-14
13111-MFJ-A40	M-14
13111-MFJ-D00	M-14
13112-MFJ-D00	M-14
13210-MFJ-D00	M-14
13213-MEE-300	M-14
13224-MFJ-D01	M-14
13225-MFJ-D01	M-14
13226-MFJ-D01	M-14
13310-MFJ-D00	M-14
13313-MFJ-D01	M-14
13314-MFJ-D01	M-14
13315-MFJ-D01	M-14
13316-MFJ-D01	M-14
13317-MFJ-D01	M-14
14000	
14110-MFJ-D00	M-3
14210-MFJ-D00	M-3
14312-MEL-000	M-14
14321-MEE-000	M-4
14401-MEE-003	M-4
14405-MEE-000	M-3
14510-MFJ-D00	M-4
14520-MEE-003	M-4
14520-MEE-013	M-4
14523-MCW-003	M-4
14523-MCW-003	MOP-1
14530-MEE-D00	M-4
14546-MCJ-000	M-4
14620-MEE-000	M-4
14711-MFJ-D00	M-3
14721-MFJ-D00	M-3
14731-MCJ-000	M-3
14731-MFJ-A40	M-3
14731-MY9-751	M-3
14733-MFJ-A40	M-3
14751-MFJ-D01	M-3
14752-MEE-003	M-3
14761-MFJ-D01	M-3
14761-MFJ-D02	M-3
14771-MEE-000	M-3
14772-MFJ-D00	M-3
14775-MFJ-D00	M-3
14776-MFJ-D00	M-3
14781-MV9-671	M-3
14901-KT7-013	M-3
14902-KT7-013	M-3
14903-KT7-013	M-3
14904-KT7-013	M-3
14905-KT7-013	M-3
14906-KT7-013	M-3
14907-KT7-013	M-3
14908-KT7-013	M-3
14909-KT7-013	M-3
14910-KT7-013	M-3
14911-KT7-013	M-3
14912-KT7-013	M-3
14913-KT7-013	M-3
14914-KT7-013	M-3
14915-KT7-013	M-3
14916-KT7-013	M-3
14917-KT7-013	M-3
14918-KT7-013	M-3
14919-KT7-013	M-3
14920-KT7-013	M-3
14921-KT7-013	M-3
14922-KT7-013	M-3
14923-KT7-013	M-3
14924-KT7-013	M-3
14925-KT7-013	M-3
14926-KT7-013	M-3
14927-KT7-013	M-3
14928-KT7-013	M-3
14929-KT7-013	M-3
14930-KT7-013	M-3
14931-KT7-013	M-3
14932-KT7-013	M-3
14933-KT7-013	M-3
14934-KT7-013	M-3
14935-KT7-013	M-3
14936-KT7-013	M-3
14937-KT7-013	M-3
14938-KT7-013	M-3
14939-KT7-013	M-3
14940-KT7-013	M-3
14941-KT7-013	M-3
14942-KT7-013	M-3
14943-KT7-013	M-3
14944-KT7-013	M-3
14945-KT7-013	M-3
14946-KT7-013	M-3
14947-KT7-013	M-3
14948-KT7-013	M-3
14949-KT7-013	M-3
14950-KT7-013	M-3
14951-KT7-013	M-3
14952-KT7-013	M-3
14953-KT7-013	M-3
14954-KT7-013	M-3
14955-KT7-013	M-3
14956-KT7-013	M-3
14957-KT7-013	M-3
14958-KT7-013	M-3
14959-KT7-013	M-3
14960-KT7-013	M-3
14961-KT7-013	M-3
14962-KT7-013	M-3
14963-KT7-013	M-3
14964-KT7-013	M-3
14965-KT7-013	M-3
14966-KT7-013	M-3
14967-KT7-013	M-3
14968-KT7-013	M-3
14969-KT7-013	M-3
15000	
15010-MCE-H51	M-12
15100-MFJ-D00	M-12
15131-MAL-A01	M-6
15134-MAL-600	M-12
15141-MFJ-D01	M-12
15145-MFJ-D00	M-12
15146-MFJ-D00	M-12
15150-MFJ-D01	M-12
15154-MAT-000	M-12
15154-MAT-000	MOP-2
15220-MBW-000	M-12
15310-MFJ-D01	M-12
15320-MFJ-D00	M-12
15330-MFJ-A40	M-13
15330-MFJ-D00	M-13
15340-MFJ-A40	M-13
15340-MFJ-D00	M-13
15351-MFJ-D00	M-13
15410-MFJ-D01	M-12
15433-MFJ-D01	M-12
15433-MFJ-D01	MOP-2
15611-KA4-710	M-5
15611-KA4-710	M-5.1
15661-MEB-671	M-13
15700-MFJ-D01	M-12
16000	
16169-MEE-013	M-18
16210-MFJ-D00	M-2
16210-MFJ-F00	M-2
16217-MFJ-D00	M-2
16222-MV4-300	M-2
16400-MFJ-D02	M-18
16401-MFJ-D02	M-18
16430-MFJ-D01	M-18
16431-MFJ-D01	M-18
16432-MFJ-D01	M-18
16433-HN8-A61	M-18
16433-MEW-921	M-18
16434-MFJ-D01	M-18
16435-MFJ-D01	M-18
16440-MFJ-D01	M-18
16441-MFJ-D01	M-18
16450-MFJ-D01	M-18
16460-MFJ-D01	M-19
16472-MCW-000	M-18
16472-MFJ-D00	M-19
16501-MFJ-D00	M-19
16527-MFJ-D01	M-19
16610-MFA-D01	M-18
16620-MFA-D01	M-18
16630-MFJ-D00	M-19
16640-MFJ-D00	M-19
16650-MFJ-D01	M-18
16700-MFJ-D01	C-14
16719-MFJ-D00	C-14
16719-MFJ-D00	M-19
16911-MAH-300	C-16
17000	
17201-MCJ-003	M-18
17210-MFJ-D00	C-17
17215-MFJ-D00	C-17
17215-MFJ-D01	C-17
17218-MFJ-305	C-17
17220-MFJ-D00	C-17
17222-MFJ-D00	C-17
17225-MFJ-D00	C-17
17225-MFJ-D01	C-17
17227-MFJ-D00	C-17
17230-MFJ-A00	C-17
17230-MFJ-D00	C-17
17232-MFJ-D00	C-17
17239-MFJ-D00	C-28
17239-MFJ-F10	C-28
17240-MFJ-D00	C-17
17242-MFJ-D00	C-17
17246-439-000	C-18
17250-MFJ-D00	C-17
17251-MFJ-A40	C-17
17252-MFJ-D00	C-17

PROIBIDA A REPRODUÇÃO E DISTRIBUIÇÃO
- Moto Honda da Amazônia Ltda. - Cofec

© Moto Honda da Amazônia Ltda.
Todos os direitos reservados.

ÍNDICE DE NÚMERO DE PEÇAS

Nº da Peça	Nº do bloco
17271-MFJ-D00	C-17
17271-MFJ-D01	C-17
17300-MFJ-A00	C-32
17300-MFJ-D00	C-32
17311-MFJ-D00	C-32
17313-MFJ-D00	C-32
17314-MFJ-D00	C-32
17340-MFJ-A00	C-32
17340-MFJ-D00	C-32
17366-MJ0-000	C-17
17366-MJ0-000	C-17.1
17370-MFJ-D00	C-32
17370-MFJ-D01	C-32
17380-MFJ-D00	C-32
17390-MFJ-D00	C-32
17451-MFJ-D00	C-17
17461-MFJ-D00	C-17.1
17462-MFJ-D00	C-17.1
17463-MFJ-D00	C-17.1
17500-MFJ-D00	C-14
17500-MFJ-D10	C-14
17503-KCM-620	C-14
17503-MY1-300	C-16
17518-MY9-690	C-14
17518-MY9-690	C-29
17526-MFJ-D01	C-14
17528-MAT-D70	C-34
17528-MR4-900	C-14
17533-MEL-000	C-14
17534-MFJ-D00	C-14
17535-MEL-D20	C-14
17538-MEE-D00	C-14
17543-MEE-000	C-14
17545-MEL-000	C-14
17553-MFJ-D00	C-14
17554-MFJ-D10	C-14
17555-MFJ-D00	C-14
17557-MEE-300	C-14
17557-MFJ-A40	C-14
17557-MFJ-D10	C-14
17558-MEE-940	C-14
17559-MFJ-A40	C-14
17559-MFJ-D00	C-14
17561-MEE-000	C-14
17574-MFJ-D00	C-14
17575-MFJ-D00	C-14
17576-MFJ-D00	C-14
17580-MFJ-D00	C-14
17585-MEW-920	C-14
17620-MCJ-751	C-14
17620-MFJ-A60	C-14
17711-S0X-931	C-14
17711-S0X-931	C-14
17711-S0X-931	M-19
17724-102-700	C-17
17724-102-700	C-17.1
17910-MFJ-D00	C-3
17920-MFJ-D00	C-3
17920-MFJ-D10	C-3
17931-MFJ-D00	C-5.1
17931-MFJ-D10	C-5.1
18000	
18150-MFJ-A00	C-18
18150-MFJ-D00	C-18
18150-MFJ-D40	C-18
18150-MFJ-D41	C-18
18180-MEL-D20	C-18.1
18180-MFJ-A40	C-18.1
18184-MFJ-D00	C-18.1
18185-MEL-D20	C-18.1
18185-MFJ-A40	C-18.1
18186-MEL-D20	C-18.1
18195-MFJ-D00	C-18.1
18291-MN4-920	C-18
18291-MN4-920	MOP-1
18305-MFJ-A00	C-18
18305-MFJ-A10	C-18
18305-MFJ-D00	C-18
18305-MFJ-D10	C-18
18305-MFJ-D40	C-18
18330-MFJ-A30	C-18
18330-MFJ-A31	C-18
18330-MFJ-D00	C-18
18330-MFJ-D01	C-18
18340-MFJ-A50	C-18
18340-MFJ-D00ZB	C-18
18340-MFJ-D00ZD	C-18
18345-MBT-610	C-18
18345-MFJ-D00	C-18
18350-MFJ-A30	C-18
18350-MFJ-D00	C-18
18360-MFJ-D00	C-18
18365-MEE-D00	C-18
18370-MFJ-D00	C-18
18371-MFJ-D00	C-18
18391-MEL-000	C-18
18422-MFJ-D00	C-18
18422-MFJ-D10	C-18
18423-KR3-600	C-36
18423-MFJ-D00	C-18
18424-MFJ-D00	C-18
18601-MCJ-000	M-1
18601-MCJ-003	M-1
18910-MFJ-D00	C-18.1
18910-MFJ-D01	C-18.1
18920-MFJ-D00	C-18.1
18931-MFJ-D00	C-29
19000	
19010-MFJ-D01	C-31
19014-KEA-003	C-31
19015-MFJ-D01	C-31
19020-MFJ-D01	C-31
19030-MFJ-D01	C-31
19037-GEE-710	C-31
19037-MCA-B31	C-31
19037-MCA-G61	C-31
19037-MCJ-K00	C-31
19039-MFJ-D01	C-31
19046-MCA-G61	C-31
19046-PAA-A00	C-31
19051-KA3-830	C-31
19051-MFJ-A50	C-31
19052-MAC-680	C-31
19055-MBR-870	C-31
19055-MCA-B31	C-31
19063-MFJ-D00	M-17
19101-MFJ-A40	C-31
19101-MFJ-D00	C-31
19102-MFJ-A40	C-31
19102-MFJ-D00	C-31
19103-MFJ-A40	C-31
19103-MFJ-D00	C-31
19103-ML7-000	C-14
19104-MB0-700	C-31
19105-MFJ-A50	C-31
19105-MFJ-D00	C-31
19106-MFJ-D00	C-31
19107-MFJ-D00	C-31
19107-MFJ-D01	C-31
19107-MFJ-D01	C-31
19108-MFJ-D00	C-31
19109-MFJ-D00	C-31
19121-KE7-000	C-31
19200-MFJ-305	M-10
19220-MFJ-D00	M-10
19226-MFJ-D00	M-10
19226-MFJ-D00	MOP-2
19230-MFJ-D00	M-10
19305-KV3-010	M-17
19305-KV3-010	MOP-1
19310-MFJ-305	M-17
19312-MBW-000	M-17
19312-MBW-000	MOP-1
19315-MFJ-D00	M-17
19320-MFJ-D01	M-17
19502-MFJ-D00	C-31
19503-MFJ-D00	C-31
19504-KY1-003	M-10
19504-MFJ-D00	C-31
19511-MFJ-A50	C-31
19511-MFJ-D00	C-31
19512-MFJ-D00	C-31
19513-MFJ-D00	C-31
19514-MFJ-D00	C-31
19516-GAG-003	C-31
19516-ML7-691	M-10
19517-ML7-691	C-31
19525-MFJ-D00	M-10
19526-MFJ-D00	M-10
19527-MFJ-A40	M-10
19527-MFJ-D00	M-10
19619-ZM7-300	C-1
22000	
22100-MFJ-D00	M-6
22116-MEE-000	M-6
22118-MEE-000	M-6
22120-MEE-000	M-6
22125-ML7-000	M-6
22201-MAE-000	M-6
22201-MFJ-D00	M-6
22202-MAE-000	M-6
22321-MAS-000	M-6
22350-MCJ-000	M-6
22401-MBG-D00	M-6
22402-MAS-E00	M-6
22810-MFG-D00	M-5.1
22810-MFJ-D00	M-5
22815-MFJ-D00	M-5
22815-MFJ-D00	M-5.1
22821-MFJ-D00	M-5
22821-MFJ-D00	M-5.1
22847-MFJ-D00	M-6
22870-MFJ-A40	C-3
22870-MFJ-D00	C-3
23000	
23211-MFJ-D00	M-15
23212-MFJ-D00	M-15
23220-MFJ-A40	M-15
23220-MFJ-D00	M-15
23421-MFJ-D00	M-15
23431-MFJ-D00	M-15
23441-MFJ-D00	M-15
23442-MM4-000	M-15
23451-MFJ-D00	M-15
23461-MFJ-D00	M-15
23472-MR1-000	M-15
23481-MFJ-D00	M-15
23482-MV9-670	M-15
23491-MFJ-D00	M-15
23495-MEE-000	M-15
23501-MFJ-D00	M-15
23511-MFJ-D00	M-15
23521-MFJ-D00	M-15
23801-MEE-D00	M-15
24000	
24211-MFJ-D00	M-16
24212-MFJ-D00	M-16
24213-MFJ-D00	M-16
24261-283-000	M-15
24310-MFJ-D00	M-16
24315-MW0-791	M-16
24321-MEE-000	M-16
24430-MAS-E00	M-16
24435-MFJ-D00	M-16
24610-MFJ-D00	M-16
24612-MAL-600	M-16
24613-MFJ-D00	M-16
24651-MAE-000	M-16
24652-035-000	M-16
24705-MR7-000	C-19
24710-MEE-000	C-19
24710-MFJ-A50	C-19
24720-MFJ-A60	C-19
24720-MFJ-D00	C-19
24720-MFJ-D01	C-19
28000	
28102-ML7-000	M-7
28110-MFJ-D00	M-7
28115-MFJ-D00	M-7
28126-MEL-000	M-7
28130-MFJ-D00	M-7
28141-MFJ-D00	M-7
28333-300-000	C-20
30000	
30300-MFJ-D01	M-5
30300-MFJ-D01	M-5.1
30430-MFJ-305	C-5
30430-MFJ-306	C-5
30430-MFJ-D01	C-5
30430-MFJ-D02	C-5
30432-MBW-E00	C-5
30432-MBW-E02	C-5
30433-MBW-600	C-5

PROIBIDA A REPRODUÇÃO E DISTRIBUIÇÃO
© Moto Honda da Amazônia Ltda. - SAC

© Moto Honda da Amazônia Ltda.
Todos os direitos reservados.

ÍNDICE DE NÚMERO DE PEÇAS

Nº da Peça	Nº do bloco
30433-MBW-601	C-5
30433-MBW-602	C-5
30530-MFJ-D01	M-13
30700-MEE-641	C-28.1
31000	
31110-MFJ-D01	M-9
31120-MFJ-D01	M-9
31200-MFJ-D01	M-11
31201-MEW-921	M-11
31202-MEW-921	M-11
31203-MEW-921	M-11
31204-MEW-921	M-11
31205-MFJ-D01	M-11
31206-MEW-921	M-11
31207-HP5-601	M-11
31208-MEW-921	M-11
31209-MEW-921	M-11
31210-MEW-921	M-11
31420-MFJ-A41	C-18.1
31420-MFJ-A42	C-18.1
31420-MFJ-D01	C-18.1
31500-MCJ-642	C-27
31500-MCJ-K01	C-27
31500-MEE-D02	C-27
31500-MEE-K02	C-27
31500-MFL-B31	C-27
31600-MFJ-D01	C-28.1
31605-MFJ-D00	C-28.1
31730-MAS-601	C-28
31912-MEL-003	M-2
31912-MFL-003	M-2
31922-MBW-E12	M-2
32000	
32100-MFJ-A00	C-28
32100-MFJ-A10	C-28
32100-MFJ-D01	C-28
32100-MFJ-D02	C-28
32100-MFJ-D10	C-28
32100-MFJ-D40	C-28
32100-MFJ-D50	C-28

Nº da Peça	Nº do bloco
32102-MFJ-A00	C-28.1
32102-MFJ-A10	C-28.1
32102-MFJ-D00	C-28.1
32102-MFJ-D10	C-28.1
32102-MFJ-D50	C-28.1
32103-MFJ-D00	C-28.1
32104-MFJ-D00	M-13
32106-MFJ-A50	C-40
32107-MFJ-A50	C-40
32121-MFJ-A50	C-28
32121-MFJ-D00	C-28
32125-MFJ-D00	C-28
32155-MFJ-D00	C-28
32157-MFJ-D00	M-5
32157-MFJ-D00	M-5.1
32157-MFJ-D00	M-8
32171-GF9-621	C-28
32401-MFJ-A50	C-27
32401-MFJ-D00	C-27
32405-MFJ-D00	C-27
32411-MEL-D20	C-27
32606-GEV-761	C-28
32606-MEL-D01	C-28
33000	
33102-MFJ-D01	C-1
33112-MFJ-D01	C-1
33114-MFJ-D01	C-1
33152-MFJ-D01	C-1
33180-MFJ-D02	C-1
33400-MFJ-D00	C-25
33400-MFJ-D01	C-25
33400-MFJ-D02	C-25
33400-MFJ-D42	C-25.2
33400-MFJ-D43	C-25.2
33402-MAS-602	C-25.1
33402-MEJ-900	C-25
33402-MEJ-901	C-25
33402-MFJ-306	C-25.2
33403-MFJ-A00	C-25.1
33403-MFJ-D00	C-25
33403-MFJ-D01	C-25
33403-MFJ-D01	C-25

Nº da Peça	Nº do bloco
33403-MFJ-D02	C-25
33407-MAS-601	C-25.1
33409-MBW-000	C-25
33409-MBW-000	C-25.1
33409-MBW-000	C-25.2
33450-MFJ-D00	C-25
33450-MFJ-D01	C-25
33450-MFJ-D02	C-25
33450-MFJ-D42	C-25.2
33450-MFJ-D43	C-25.2
33452-MEJ-900	C-25
33452-MEJ-901	C-25
33452-MFJ-306	C-25.2
33453-MFJ-A00	C-25.1
33453-MFJ-D00	C-25
33453-MFJ-D00	C-25
33453-MFJ-D01	C-25
33453-MFJ-D02	C-25
33600-MFJ-D00	C-25
33600-MFJ-D01	C-25
33600-MFJ-D02	C-25
33600-MFJ-D42	C-25.2
33600-MFJ-D43	C-25.2
33602-MFJ-306	C-25.2
33602-MFL-761	C-25.2
33603-MFJ-A00	C-25.1
33603-MFJ-D00	C-25
33603-MFJ-D01	C-25
33603-MFJ-D01	C-25
33603-MFJ-D02	C-25
33607-MAT-E21	C-25
33607-MFL-761	C-25.2
33611-MEE-D00	C-25
33611-MEE-D00	C-25.1
33611-MEE-D00	C-25.2
33612-MEE-D00	C-25
33612-MEE-D00	C-25.1
33612-MEE-D00	C-25.2
33650-MFJ-D00	C-25
33650-MFJ-D01	C-25
33650-MFJ-D02	C-25
33650-MFJ-D42	C-25.2
33650-MFJ-D43	C-25.2
33652-MFJ-306	C-25.2

Nº da Peça	Nº do bloco
33652-MFL-761	C-25.2
33653-MFJ-A00	C-25.1
33653-MFJ-D00	C-25
33653-MFJ-D00	C-25
33653-MFJ-D01	C-25
33653-MFJ-D02	C-25
33701-MFJ-A01	C-26
33701-MFJ-D02	C-26
33712-GC2-000	C-33
33712-GC2-000	C-33.1
33741-KAK-971	C-26
33741-MS6-921	C-24
34000	
34901-MAT-611	C-1
34905-MAS-671	C-25.1
34905-MEJ-671	C-25
34905-MEJ-671	C-25.2
34906-MAS-671	C-25.1
35000	
35010-MFJ-A00	C-5
35010-MFJ-D00	C-5
35010-MFJ-D40	C-5
35010-MFJ-D50	C-5
35010-MFJ-D60	C-5
35100-MFJ-A01	C-5
35100-MFJ-D01	C-5
35100-MFJ-D41	C-5
35100-MFJ-D51	C-5
35101-MFJ-A01	C-5
35101-MFJ-A41	C-5
35101-MFJ-A51	C-5
35101-MFJ-D01	C-5
35105-MFJ-D00	C-5
35105-MFJ-D01	C-5
35106-MAT-A00	C-5
35107-MFJ-D00	C-29
35108-MFJ-D00	C-29
35113-MFJ-D01	C-5
35121-MAS-G01	C-5
35121-MFJ-D00	C-5

Nº da Peça	Nº do bloco
35130-MFJ-D01	C-3
35161-MFJ-D01	C-28.1
35162-MFA-D01	C-28.1
35163-MN5-003	C-28.1
35200-MFJ-A01	C-3
35200-MFJ-D01	C-3
35335-MCJ-750	C-3
35335-MCJ-751	C-3
35340-MEL-003	C-4
35340-MEL-003	C-4.1
35350-MFJ-D01	C-19
35357-KE1-000	C-19
35500-MJ4-024	M-13
35600-MFJ-D01	M-13
35720-MFJ-305	C-21
35850-MR5-007	C-27
35856-KBH-000	C-27
36000	
36140-MFJ-D01	M-2
36172-MFJ-D00	C-17.1
36450-MFJ-D00	C-17.1
36450-MFJ-D01	C-17.1
36531-MFJ-D01	C-18
36531-MFJ-D11	C-18
37000	
37100-MFJ-C01	C-2
37100-MFJ-D01	C-2
37100-MFJ-D41	C-2
37100-MFJ-D51	C-2
37100-MFJ-E01	C-2
37100-MFJ-E31	C-2
37100-MFJ-E41	C-2
37110-MFJ-C01	C-2
37110-MFJ-D01	C-2
37110-MFJ-D40	C-2
37110-MFJ-D50	C-2
37110-MFJ-E01	C-2
37110-MFJ-E30	C-2
37110-MFJ-E40	C-2
37215-MA6-008	C-2

Nº da Peça	Nº do bloco
37610-MFJ-D01	C-2
37620-MFJ-D01	C-2
37700-MFJ-D01	M-13
37830-MEL-003	C-17
37870-KRJ-901	M-17
37880-P05-A00	C-17
38000	
38110-MEE-013	C-28
38110-MFJ-A50	C-28
38252-MFJ-D01	C-28
38301-MBW-D21	C-28
38301-MEW-921	C-28
38306-GE8-008	C-28
38306-KK4-000	C-28
38501-MEL-003	C-28
38510-MFJ-A51	C-12.1
38514-MEJ-J00	C-4.1
38515-MFJ-A50	C-12.1
38516-MFJ-A50	C-12.1
38518-MFL-D00	C-7
38520-MFJ-A51	C-4.1
38525-MFJ-A50	C-4.1
38600-MFJ-A52	C-40
38600-MFJ-A53	C-40
38600-MFJ-A54	C-40
38770-MFJ-A01	C-28
38770-MFJ-A02	C-28
38770-MFJ-B02	C-28
38770-MFJ-B31	C-28
38770-MFJ-D04	C-28
38770-MFJ-D41	C-28
38770-MFJ-D42	C-28
38770-MFJ-F03	C-28
38770-MFJ-F31	C-28
38770-MFJ-F32	C-28
38770-MFJ-K02	C-28
38775-MFJ-F10	C-28
40000	
40510-MEE-010	C-22
40535-MAL-G01	C-22

PROIBIDA A REPRODUÇÃO E DISTRIBUIÇÃO
- Moto Honda da Amazônia Ltda. - Cofec

© Moto Honda da Amazônia Ltda.
Todos os direitos reservados.

ÍNDICE DE NÚMERO DE PEÇAS

Nº da Peça	Nº do bloco
40540-MAL-G01	C-22
40540-MFJ-D02	C-22
40541-MFJ-D02	C-22
41000	
41201-MFJ-A00	C-13
41201-MFJ-D00	C-13
42000	
42301-MEE-D00	C-13
42305-MEE-D00	C-22
42305-MFJ-D00	C-22
42305-MFL-000	C-22
42306-MEE-D00	C-22
42306-MFJ-D00	C-22
42306-MFL-000	C-22
42311-MCJ-750	C-13
42515-MFJ-A50	C-13
42615-MEL-000	C-13
42620-MFJ-D00	C-13
42625-MEL-000	C-13
42650-MFJ-A60	C-13
42650-MFJ-D00ZA	C-13
42650-MFJ-D01ZA	C-13
42650-MFJ-D60	C-13
42650-MFJ-N90	C-13
42650-MFJ-S20	C-13
42704-MER-D00	C-10
42704-MER-D00	C-13
42705-MER-D00	C-10
42705-MER-D00	C-13
42706-MER-D00	C-10
42706-MER-D00	C-13
42711-MFJ-D01	C-13
42711-MFJ-D02	C-13
42753-ML7-003	C-10
42753-ML7-003	C-13
42753-ML7-004	C-10
42753-ML7-004	C-13
42801-MFJ-D30	C-35.3
42801-MFJ-D60	C-35.7
42802-MFJ-D30	C-35.3
42802-MFJ-D60	C-35.7

Nº da Peça	Nº do bloco
43000	
43107-MEL-D21	C-12
43107-MEL-D21	C-12.1
43108-MEL-D21	C-12
43108-MEL-D21	C-12.1
43112-MEL-D21	C-12
43112-MEL-D21	C-12.1
43131-KW3-006	C-12
43131-KW3-006	C-12.1
43150-MFJ-A51	C-12.1
43150-MFJ-D01	C-12
43155-MFJ-A50	C-12.1
43156-MFJ-A50	C-39
43159-MFJ-A50	C-39
43190-MFJ-A51	C-12.1
43190-MFJ-D01	C-12
43215-KZ4-J41	C-12
43215-KZ4-J41	C-12.1
43251-MEE-000	C-13
43251-MFJ-A51	C-13
43310-MFJ-A51	C-11.1
43310-MFJ-D02	C-11
43311-MFJ-A51	C-39
43312-MFJ-A50	C-39
43321-MFJ-A51	C-39
43322-MFJ-A51	C-39
43352-568-003	C-12
43352-568-003	C-12.1
43352-568-003	C-36
43352-568-003	C-37
43352-568-003	C-38
43352-568-003	C-39
43352-568-003	C-4
43352-568-003	C-4.1
43353-461-771	C-12
43353-461-771	C-12.1
43353-461-771	C-36
43353-461-771	C-37
43353-461-771	C-38
43353-461-771	C-39
43353-461-771	C-4
43353-461-771	C-4.1
43503-MEE-006	C-11

Nº da Peça	Nº do bloco
43503-MEE-006	C-11.1
43504-MB2-006	C-11
43504-MB2-006	C-11.1
43510-MFJ-D01	C-11
43510-MFJ-D01	C-11.1
43511-KV3-831	C-11
43511-KV3-831	C-11.1
43512-MFJ-D01	C-11
43512-MFJ-D01	C-11.1
43514-KS6-701	C-11
43514-KS6-701	C-11.1
43514-KS6-701	C-4
43514-KS6-701	C-4.1
43516-MCJ-006	C-4
43516-MCJ-006	C-4.1
43517-KS6-701	C-4
43517-KS6-701	C-4.1
43520-MB2-315	C-11
43520-MB2-315	C-11.1
43530-MCZ-006	C-11
43530-MCZ-006	C-11.1
44000	
44125-MN5-000	C-24
44301-MFJ-A50	C-10
44301-MFJ-D00	C-10
44311-MFJ-D00	C-10
44515-MFJ-A50	C-10
44620-MFJ-D00	C-10
44650-MFJ-A60	C-10
44650-MFJ-D00ZA	C-10
44650-MFJ-D60	C-10
44650-MFJ-N90	C-10
44650-MFJ-S20	C-10
44711-MFJ-D01	C-10
44711-MFJ-D02	C-10
44711-MFL-003	C-10
45000	
45103-MEL-003	C-9
45106-MEL-003	C-9
45106-MEL-003	C-9.1

Nº da Peça	Nº do bloco
45107-MEL-003	C-9
45107-MFL-003	C-9.1
45111-MAJ-G41	C-12
45111-MAJ-G41	C-12.1
45111-MEL-013	C-9
45111-MEL-013	C-9.1
45112-MEL-003	C-9
45112-MEL-003	C-9.1
45117-MEL-003	C-9
45117-MFL-003	C-9.1
45120-MFJ-A51	C-10
45120-MFJ-D01	C-10
45124-MFJ-A51	C-4.1
45125-MFJ-A41	C-4
45125-MFJ-A50	C-37
45125-MFJ-D01	C-4
45126-MFJ-A50	C-37
45127-MFJ-A51	C-4.1
45128-MFJ-A50	C-37
45132-166-016	C-12
45132-166-016	C-12.1
45133-MA3-006	C-12
45133-MA3-006	C-12.1
45150-MEL-023	C-9
45150-MFJ-A51	C-9.1
45150-MFL-881	C-9.1
45155-MEE-000	C-11
45158-MEE-D00	C-4
45159-MFJ-A40	C-4
45159-MFJ-A50	C-4.1
45159-MFJ-D00	C-4
45161-MFJ-A50	C-4
45163-MFJ-A50	C-4.1
45215-MEL-013	C-9
45215-MFL-881	C-9.1
45220-MFJ-D01	C-10
45220-MFN-D01	C-10
45250-MEL-023	C-9
45250-MFJ-A51	C-9.1
45250-MFL-881	C-9.1
45321-MFJ-A51	C-37
45322-MFJ-A51	C-37
45323-MFJ-A51	C-37
45324-MFJ-A51	C-37

Nº da Peça	Nº do bloco
45503-KV3-006	C-4
45503-KV3-006	C-4.1
45504-MCF-006	C-4
45504-MCF-006	C-4.1
45505-KV3-006	C-4
45505-KV3-006	C-4.1
45510-MFJ-A41	C-4
45510-MFJ-A41	C-4.1
45510-MFJ-D01	C-4
45511-MEL-D21	C-4
45511-MEL-D21	C-4.1
45512-KV3-951	C-4
45512-KV3-951	C-4.1
45513-KK1-771	C-11
45513-KK1-771	C-11.1
45513-MEL-D21	C-4
45513-MEL-D21	C-4.1
45517-MEL-006	C-4
45517-MFL-006	C-4
45517-MFL-006	C-4.1
45520-300-000	C-4
45520-300-000	C-4.1
45520-MG7-006	C-11
45520-MG7-006	C-11.1
45521-HA2-006	C-11
45521-HA2-006	C-11.1
45521-MJ6-006	C-4
45521-MJ6-006	C-4.1
45525-MEL-006	C-4
45525-MEL-016	C-4
45525-MEL-016	C-4.1
45530-MFJ-D01	C-4
45530-MFJ-D01	C-4.1
45535-MR8-901	C-4
45535-MR8-901	C-4.1
45550-MFJ-D01	C-4
45550-MFJ-D01	C-4.1
46000	
46140-MFJ-D01	C-4
46140-MFJ-D01	C-4.1
46182-MEL-D21	C-11
46182-MEL-D21	C-11.1

Nº da Peça	Nº do bloco
46500-MFJ-A60	C-19
46500-MFJ-D00	C-19
46505-MFJ-D01	C-11
46505-MFJ-D01	C-11.1
46506-MFJ-D00	C-11
46506-MFJ-D00	C-11.1
46513-MEE-000	C-19
50000	
50010-MFJ-A00ZA	C-29
50010-MFJ-A40ZA	C-29
50010-MFJ-A50ZA	C-29
50010-MFJ-D00ZA	C-29
50010-MFJ-D40ZA	C-29
50010-MFJ-D50ZA	C-29
50131-MFJ-D00	C-29
50134-MFJ-J00	C-29
50141-MFJ-D00	C-29
50150-MFJ-D00	C-21
50155-MFJ-A50	C-17.1
50155-MFJ-D00	C-17.1
50192-MFJ-D00	C-29
50193-MFJ-D00	C-29
50194-MFJ-A50	C-29
50194-MFJ-D00	C-29
50200-MFJ-A30	C-29
50200-MFJ-A40	C-29
50200-MFJ-A50	C-29
50200-MFJ-A60	C-29
50200-MFJ-D00	C-29
50200-MFJ-D01	C-29
50204-MFJ-D00	C-29
50226-MY5-610	C-33
50226-MY5-610	C-33.1
50252-MW0-000	C-23.1
50290-MBL-610	C-40
50315-MFJ-D00	C-29
50322-MEC-000	C-14
50324-425-010	C-4
50324-425-010	C-4.1
50325-KM1-000	C-27
50325-MFJ-D00	C-29
50352-GS6-000	C-29

PROIBIDA A REPRODUÇÃO E DISTRIBUIÇÃO
Moto Honda da Amazônia Ltda. - Cateq

© Moto Honda da Amazônia Ltda.
Todos os direitos reservados.

ÍNDICE DE NÚMERO DE PEÇAS

Nº da Peça	Nº do bloco
50530-MFJ-D00	C-21
50534-MEE-000	C-21
50535-MEE-000	C-21
50539-MFJ-D00	C-21
50540-MBB-000	C-21
50600-MFJ-A11ZA	C-20
50600-MFJ-D00	C-20
50603-MFJ-A60	C-20
50603-MFJ-D00	C-20
50603-MFL-610	C-20
50607-MEE-000	C-20
50607-MEE-000	C-20
50607-MFJ-A10	C-20
50617-MCJ-750	C-20
50617-MFL-610	C-20
50644-MCJ-750	C-20
50644-MFL-610	C-20
50660-MFJ-A60	C-20
50660-MFJ-D00	C-20
50665-MFJ-A60	C-20
50665-MFJ-D00	C-20
50700-MFJ-A11ZA	C-20
50700-MFJ-D00	C-20
50707-MEE-000	C-20
50707-MEE-000	C-20
50707-MFJ-A10	C-20
50718-MEE-D00	C-20
50718-MFL-610	C-20
50720-MEL-D00	C-20
50720-MFL-610	C-20
50730-MEL-D00	C-20
50730-MFL-610	C-20
50750-MFJ-A10ZA	C-20
50750-MFJ-D00	C-20
50760-MFJ-A10ZA	C-20
50760-MFJ-D00	C-20
51000	
51400-MFJ-A51	C-8
51400-MFJ-A61	C-8
51400-MFJ-D01	C-8
51401-MFJ-A51	C-8
51401-MFJ-D01	C-8
51403-MFJ-D01	C-8
51406-MW4-003	C-8
51410-MFJ-D01	C-8
51412-MB4-003	C-8
51414-KCR-003	C-8
51414-MFJ-A51	C-8
51415-KCR-003	C-8
51415-MFJ-A51	C-8
51425-MFJ-A51	C-8
51425-MFJ-D01	C-8
51430-MFJ-A51	C-8
51430-MFJ-D01	C-8
51447-KA4-711	C-8
51450-MFJ-A61	C-8
51450-MFJ-D01	C-8
51455-MEE-D01	C-8
51486-MFJ-A60	C-20
51486-MFJ-D00	C-20
51490-MEE-D01	C-8
51497-MEL-000	C-9
51497-MEL-000	C-9.1
51500-MFJ-A51	C-8
51500-MFJ-A61	C-8
51500-MFJ-D01	C-8
51517-MFJ-D01	C-8
51525-MFJ-A51	C-8
51525-MFJ-D01	C-8
52000	
52101-MFJ-D00	C-22
52102-MFJ-D00	C-22
52106-MR7-000	C-22
52108-MFJ-D00	C-22
52159-KB7-000	C-38
52170-MFJ-D00	C-22
52171-MFJ-D00	C-22
52200-MFJ-A40	C-22
52200-MFJ-A50	C-22
52200-MFJ-D00	C-22
52200-MFJ-D10	C-22
52200-MFJ-J30	C-22
52200-MFJ-N60	C-22
52400-MFJ-A01	C-23
52400-MFJ-C00	C-23
52400-MFJ-C01	C-23
52400-MFJ-C61	C-23
52400-MFJ-C81	C-23.1
52400-MFJ-D01	C-23
52400-MFJ-G31	C-23
52400-MFJ-H31	C-23.1
52400-MFJ-K01	C-23
52400-MFJ-K31	C-23
52400-MFJ-K41	C-23.1
52409-MFJ-A50	C-23.1
52442-KA3-711	C-8
52461-MFJ-D00	C-23
52461-MFJ-D00	C-23.1
52463-MAL-G00	C-22
52463-MAL-G00	C-23
52463-MAL-G00	C-23.1
52475-MFJ-D00	C-23
52475-MFJ-D00	C-23.1
52487-KA4-831	C-23
52487-KA4-831	C-23.1
53000	
53100-MFJ-D00	C-5
53104-MCA-A60	C-5
53105-MFJ-D00	C-5
53107-MJ0-000	C-5
53108-MJ0-000	C-5
53109-MM5-000	C-5
53140-MCF-000	C-3
53150-MFJ-D00	C-5
53165-MY9-890	C-3
53166-MY9-890	C-3
53167-MV4-000	C-3
53168-MV4-000	C-3
53170-MEL-006	C-4
53170-MEL-006	C-4.1
53182-MEE-000	C-3
53191-MFJ-D00	C-5
53192-MEE-000	C-3
53195-MEE-000	C-3
53195-MEE-010	C-3
53214-371-010	C-6
53214-KA4-701	C-6
53215-MEE-D00	C-5
53219-MFJ-D00	C-6
53220-MCJ-D10	C-6
53232-MFJ-D00	C-5
53300-MFJ-D00	C-5
53700-MFJ-D01	C-5.1
53706-MFJ-D01	C-5.1
53707-MFJ-D00	C-5.1
53707-MFJ-D10	C-5.1
53708-MFJ-D00	C-5.1
53709-MFJ-D00	C-5.1
53711-MFJ-D00	C-5.1
57000	
57100-MFJ-A51	C-36
57100-MFJ-A51	C-38
57101-MFJ-A50	C-36
57101-SJA-003	C-36
57101-SJA-003	C-38
57101-SJA-003	C-39
57103-MER-D20	C-38
57103-MER-D20	C-39
57401-MFJ-A50	C-37
57403-MFJ-A50	C-36
57404-MFJ-A50	C-37
57405-MFJ-A50	C-37
57406-MFJ-A50	C-36
57407-MFJ-A50	C-36
57408-MFJ-A50	C-36
57409-MFJ-A50	C-36
57409-MFJ-A50	C-38
57411-MFJ-A50	C-31
57451-MFJ-A50	C-39
57452-MFJ-A50	C-39
57456-MFJ-A50	C-39
57457-MFJ-A50	C-38
57458-MFJ-A50	C-38
57461-MFJ-A50	C-11.1
57462-MFJ-A50	C-20
57491-MFJ-A50	C-39
57500-MFJ-A51	C-37
57587-MFJ-A50	C-37
57600-MFJ-A51	C-39
57687-MFJ-A50	C-39
61000	
61100-MFJ-D00ZA	C-7
61100-MFJ-D00ZB	C-7
61100-MFJ-D00ZC	C-7
61100-MFJ-D00ZD	C-7
61100-MFJ-D00ZE	C-7
61100-MFJ-D00ZF	C-7
61100-MFJ-D00ZG	C-7
61100-MFJ-D00ZH	C-7
61100-MFJ-D00ZK	C-7
61100-MFJ-D00ZL	C-7
61100-MFJ-D00ZM	C-7
61100-MFJ-D00ZN	C-7
61100-MFJ-D00ZP	C-7
61100-MFJ-D00ZQ	C-7
61100-MFJ-D00ZR	C-7
61105-MFL-D00ZA	C-35.10
61105-MFL-D00ZA	C-35.5
61105-MFL-D00ZA	C-35.8
61107-MCR-D00	M-12
61110-MFJ-D30ZB	C-7
61110-MFJ-D50ZA	C-7
61110-MFJ-D50ZB	C-7
61110-MFJ-D50ZC	C-7
61110-MFJ-D50ZD	C-7
61110-MFJ-D50ZE	C-7
61110-MFJ-D50ZF	C-7
61110-MFJ-D50ZG	C-7
61110-MFJ-D60ZA	C-7
61111-MFJ-D30ZA	C-35.3
61111-MFJ-D60ZA	C-35.7
61112-MFJ-D30ZA	C-35.3
61328-MJ6-000	C-36
61328-MJ6-000	C-39
64000	
64100-MFJ-A40ZE	C-32
64100-MFJ-A40ZF	C-32
64100-MFJ-A40ZG	C-32
64100-MFJ-A40ZH	C-32
64100-MFJ-A60ZB	C-32
64100-MFJ-D00ZE	C-32
64100-MFJ-D00ZF	C-32
64100-MFJ-D00ZG	C-32
64100-MFJ-D00ZH	C-32
64100-MFJ-D00ZL	C-32
64100-MFJ-D00ZM	C-32
64100-MFJ-D00ZN	C-32
64100-MFJ-D10ZA	C-32
64100-MFJ-D10ZB	C-32
64100-MFJ-D30ZB	C-32
64100-MFJ-D60ZA	C-32
64100-MFJ-G30ZA	C-32
64100-MFJ-G30ZB	C-32
64100-MFJ-G30ZE	C-32
64100-MFJ-N70ZA	C-32
64100-MFJ-N90ZA	C-32
64100-MFJ-S30ZA	C-32
64101-MFJ-D30ZA	C-35.3
64103-MFJ-D30ZA	C-35.3
64202-MFJ-A60ZA	C-35.6
64202-MFJ-D00ZA	C-35
64202-MFJ-D00ZA	C-35.1
64202-MFJ-D00ZA	C-35.2
64202-MFJ-D00ZA	C-35.4
64202-MFJ-D00ZA	C-35.5
64202-MFJ-D00ZA	C-35.7
64202-MFJ-D00ZA	C-35.8
64202-MFJ-D30ZA	C-35.3
64202-MFJ-S30ZA	C-35.9
64205-166-610	C-32
64205-MEJ-J00	C-16
64211-MFJ-D00ZA	C-32
64211-MFJ-D00ZJ	C-32
64220-MFJ-D00	C-32
64230-MFJ-D00	C-33
64230-MFJ-D00	C-33.1
64232-MFJ-D00ZA	C-35
64232-MFJ-D00ZA	C-35.1
64232-MFJ-D00ZA	C-35.2
64233-MFJ-A10ZB	C-35.1
64233-MFJ-A40ZA	C-35.5
64233-MFJ-A40ZB	C-35.5

PROIBIDA A REPRODUÇÃO E DISTRIBUIÇÃO
- Moto Honda da Amazônia Ltda. - Colec

© Moto Honda da Amazônia Ltda.
Todos os direitos reservados.

ÍNDICE DE NÚMERO DE PEÇAS

Nº da Peça	Nº do bloco
64233-MFJ-A40ZC	C-35.5
64233-MFJ-A40ZD	C-35.5
64233-MFJ-A60ZA	C-35.6
64233-MFJ-D00ZA	C-35.1
64233-MFJ-D00ZA	C-35.1
64233-MFJ-D00ZB	C-35.1
64233-MFJ-D00ZC	C-35.1
64233-MFJ-D60ZA	C-35.7
64233-MFJ-G30ZA	C-35.5
64233-MFJ-G30ZB	C-35.5
64233-MFJ-S30ZA	C-35.9
64234-MFJ-A10ZB	C-35.1
64234-MFJ-A40ZA	C-35.5
64234-MFJ-A40ZB	C-35.5
64234-MFJ-A40ZC	C-35.5
64234-MFJ-A40ZD	C-35.5
64234-MFJ-A60ZA	C-35.6
64234-MFJ-D00ZA	C-35.1
64234-MFJ-D00ZA	C-35.1
64234-MFJ-D00ZB	C-35.1
64234-MFJ-D00ZC	C-35.1
64234-MFJ-D60ZA	C-35.7
64234-MFJ-G30ZA	C-35.5
64234-MFJ-G30ZB	C-35.5
64234-MFJ-S30ZA	C-35.9
64235-MFJ-D60ZA	C-35.7
64240-MFJ-D00	C-33
64240-MFJ-D00	C-33.2
64250-MFJ-A60ZA	C-32
64250-MFJ-D00ZA	C-32
64250-MFJ-D00ZA	C-32
64250-MFJ-D30ZA	C-32
64250-MFJ-N90ZA	C-32
64250-MFJ-S30ZA	C-32
64251-MFJ-D00	C-32
64300-MFJ-A30ZB	C-33
64300-MFJ-A40ZE	C-33.1
64300-MFJ-A40ZF	C-33.1
64300-MFJ-A40ZG	C-33.1
64300-MFJ-A40ZH	C-33.1
64300-MFJ-A60ZB	C-33.1
64300-MFJ-D00ZA	C-33
64300-MFJ-D00ZG	C-33
64300-MFJ-D00ZH	C-33

Nº da Peça	Nº do bloco
64300-MFJ-D00ZJ	C-33
64300-MFJ-D00ZK	C-33
64300-MFJ-D00ZL	C-33
64300-MFJ-D00ZM	C-33
64300-MFJ-D00ZN	C-33
64300-MFJ-D10ZH	C-33
64300-MFJ-D10ZJ	C-33
64300-MFJ-D10ZK	C-33
64300-MFJ-D10ZL	C-33
64300-MFJ-D10ZM	C-33
64300-MFJ-D10ZN	C-33
64300-MFJ-D60ZA	C-33.1
64300-MFJ-G30ZA	C-33.1
64300-MFJ-G30ZB	C-33.1
64300-MFJ-G30ZE	C-33.1
64300-MFJ-N50ZA	C-33.1
64300-MFJ-N70ZB	C-33.1
64300-MFJ-N90ZA	C-33.1
64300-MFJ-S30ZA	C-33.1
64301-MFJ-D30ZA	C-35.3
64305-MFJ-A30ZA	C-35.4
64305-MFJ-A40ZA	C-35.5
64305-MFJ-A40ZB	C-35.5
64305-MFJ-A40ZC	C-35.5
64305-MFJ-A40ZD	C-35.5
64305-MFJ-A60ZA	C-35.6
64305-MFJ-D60ZA	C-35.7
64305-MFJ-G30ZA	C-35.5
64305-MFJ-G30ZB	C-35.5
64305-MFJ-S30ZA	C-35.9
64306-MFJ-A30ZA	C-35.4
64306-MFJ-A60ZA	C-35.6
64306-MFJ-D00ZA	C-35
64306-MFJ-D00ZB	C-35
64306-MFJ-D00ZC	C-35
64306-MFJ-D10ZD	C-35
64306-MFJ-D10ZE	C-35
64306-MFJ-D10ZF	C-35.3
64306-MFJ-S30ZA	C-35.9
64307-MFJ-A40ZA	C-35.5
64307-MFJ-A40ZB	C-35.5
64307-MFJ-A40ZC	C-35.5
64307-MFJ-A40ZD	C-35.5
64307-MFJ-D00ZA	C-35

Nº da Peça	Nº do bloco
64307-MFJ-D00ZA	C-35.1
64307-MFJ-D00ZB	C-35
64307-MFJ-D00ZC	C-35
64307-MFJ-D00ZD	C-35.1
64307-MFJ-D00ZE	C-35.1
64307-MFJ-D10ZA	C-35.1
64307-MFJ-D10ZB	C-35.1
64307-MFJ-D10ZC	C-35
64307-MFJ-D10ZC	C-35.3
64307-MFJ-D60ZA	C-35.7
64307-MFJ-G30ZA	C-35.5
64307-MFJ-G30ZB	C-35.5
64308-MFJ-A10ZB	C-35.1
64308-MFJ-D00ZA	C-35.1
64308-MFJ-D00ZB	C-35.1
64308-MFJ-D00ZC	C-35.1
64309-MFJ-A10ZB	C-35.1
64309-MFJ-D00ZA	C-35.1
64309-MFJ-D00ZB	C-35.1
64309-MFJ-D00ZC	C-35.1
64311-MFJ-D00ZA	C-35.2
64311-MFJ-D00ZB	C-35
64311-MFJ-D00ZC	C-35
64311-MFJ-D00ZC	C-35.1
64311-MFJ-D00ZD	C-35
64311-MFJ-D00ZD	C-35.1
64311-MFJ-D00ZD	C-35.2
64311-MFJ-D10ZB	C-35
64311-MFJ-D10ZB	C-35.1
64311-MFJ-D10ZC	C-35.2
64311-MFJ-S30ZA	C-35.9
64312-MFJ-D00ZA	C-35.2
64312-MFJ-D00ZB	C-35
64312-MFJ-D00ZC	C-35
64312-MFJ-D00ZC	C-35.1
64312-MFJ-D00ZD	C-35
64312-MFJ-D00ZD	C-35.1
64312-MFJ-D00ZD	C-35.2
64312-MFJ-D10ZB	C-35
64312-MFJ-D10ZB	C-35.1
64312-MFJ-D10ZC	C-35.2
64312-MFJ-D30ZA	C-35.3
64312-MFJ-S30ZA	C-35.9
64313-MFJ-A30ZA	C-35.4

Nº da Peça	Nº do bloco
64313-MFJ-S30ZA	C-35.9
64314-MFJ-A30ZA	C-35.4
64315-MFJ-D00	C-33
64315-MFJ-D00	C-33.1
64317-MFJ-A30ZA	C-35.4
64318-MFJ-A30ZA	C-35.4
64320-MFJ-D00ZB	C-33
64320-MFJ-D00ZD	C-33
64320-MFJ-D00ZE	C-33
64320-MFJ-D00ZG	C-33
64325-MFJ-D00	C-33
64325-MFJ-D00	C-33.1
64327-MFJ-A40	C-33.1
64327-MFJ-A40	C-33.2
64327-MFJ-D00	C-33
64327-MFJ-D00	C-33.1
64327-MFJ-D00	C-33.2
64330-MFJ-A40	C-33.1
64335-MFJ-D00	C-33
64335-MFJ-D00	C-33.1
64337-MFJ-D00	C-33
64337-MFJ-D00	C-33.1
64350-MFJ-A30ZB	C-33
64350-MFJ-A40ZE	C-33.2
64350-MFJ-A40ZF	C-33.2
64350-MFJ-A40ZG	C-33.2
64350-MFJ-A40ZH	C-33.2
64350-MFJ-A60ZB	C-33.2
64350-MFJ-D00ZA	C-33
64350-MFJ-D00ZG	C-33
64350-MFJ-D00ZH	C-33
64350-MFJ-D00ZJ	C-33
64350-MFJ-D00ZK	C-33
64350-MFJ-D00ZL	C-33
64350-MFJ-D00ZM	C-33
64350-MFJ-D00ZN	C-33
64350-MFJ-D10ZH	C-33
64350-MFJ-D10ZJ	C-33
64350-MFJ-D10ZK	C-33
64350-MFJ-D10ZL	C-33
64350-MFJ-D10ZM	C-33
64350-MFJ-D10ZN	C-33
64350-MFJ-D60ZA	C-33.2
64350-MFJ-G30ZA	C-33.2

Nº da Peça	Nº do bloco
64350-MFJ-G30ZD	C-33.2
64350-MFJ-G30ZE	C-33.2
64350-MFJ-N50ZA	C-33.2
64350-MFJ-N70ZB	C-33.2
64350-MFJ-N90ZA	C-33.2
64350-MFJ-S30ZA	C-33.2
64351-MFJ-D30ZA	C-35.3
64354-MFL-000	C-40
64355-MFJ-A30ZA	C-35.4
64355-MFJ-A40ZA	C-35.5
64355-MFJ-A40ZB	C-35.5
64355-MFJ-A40ZC	C-35.5
64355-MFJ-A40ZD	C-35.5
64355-MFJ-A60ZA	C-35.6
64355-MFJ-D60ZA	C-35.7
64355-MFJ-G30ZA	C-35.5
64355-MFJ-G30ZB	C-35.5
64355-MFJ-S30ZA	C-35.9
64356-MFJ-A30ZA	C-35.4
64356-MFJ-A60ZA	C-35.6
64356-MFJ-D00ZA	C-35
64356-MFJ-D00ZB	C-35
64356-MFJ-D00ZC	C-35
64356-MFJ-D10ZD	C-35
64356-MFJ-D10ZE	C-35
64356-MFJ-D10ZF	C-35.3
64356-MFJ-S30ZA	C-35.9
64357-MFJ-A40ZA	C-35.5
64357-MFJ-A40ZB	C-35.5
64357-MFJ-A40ZC	C-35.5
64357-MFJ-A40ZD	C-35.5
64357-MFJ-D00ZA	C-35
64357-MFJ-D00ZA	C-35.1
64357-MFJ-D00ZB	C-35
64357-MFJ-D00ZC	C-35
64357-MFJ-D00ZD	C-35.1
64357-MFJ-D00ZE	C-35.1
64357-MFJ-D10ZB	C-35.1
64357-MFJ-D10ZC	C-35
64357-MFJ-D10ZC	C-35.3
64357-MFJ-D60ZA	C-35.7
64357-MFJ-G30ZA	C-35.5
64357-MFJ-G30ZB	C-35.5
64358-MFJ-A10ZB	C-35.1

Nº da Peça	Nº do bloco
64358-MFJ-D00ZA	C-35.1
64358-MFJ-D00ZB	C-35.1
64358-MFJ-D00ZC	C-35.1
64359-MFJ-A10ZB	C-35.1
64359-MFJ-D00ZA	C-35.1
64359-MFJ-D00ZB	C-35.1
64359-MFJ-D00ZC	C-35.1
64365-MFJ-D00	C-33
64365-MFJ-D00	C-33.2
64370-MFJ-D00ZB	C-33
64370-MFJ-D00ZD	C-33
64370-MFJ-D00ZE	C-33
64370-MFJ-D00ZG	C-33
64375-MFJ-D00	C-33
64375-MFJ-D00	C-33.2
64380-MFJ-A40	C-33.2
64385-MFJ-D00	C-33
64385-MFJ-D00	C-33.2
64400-MFJ-A30ZB	C-33
64400-MFJ-A40ZA	C-33.1
64400-MFJ-A40ZC	C-33.1
64400-MFJ-D00ZA	C-33
64400-MFJ-D00ZD	C-33
64400-MFJ-D00ZE	C-33
64400-MFJ-D00ZF	C-33
64400-MFJ-D10ZK	C-33
64400-MFJ-D10ZL	C-33
64400-MFJ-D30ZB	C-33
64400-MFJ-N90ZA	C-33.1
64400-MFJ-S30ZA	C-33.1
64411-MFJ-A40	C-33.1
64415-MFJ-A40	C-33.1
64416-MFJ-A40	C-33.1
64417-MFJ-A40	C-33.1
64418-MFJ-A40	C-33.1
64450-MFJ-920ZA	C-33.2
64450-MFJ-920ZB	C-33.2
64450-MFJ-A30ZB	C-33
64450-MFJ-A40ZA	C-33.2
64450-MFJ-A40ZC	C-33.2
64450-MFJ-A50ZA	C-33.2
64450-MFJ-A50ZB	C-33.2
64450-MFJ-D00ZA	C-33
64450-MFJ-D00ZD	C-33

PROIBIDA A REPRODUÇÃO E DISTRIBUIÇÃO
Moto Honda da Amazônia Ltda. - Cabar

© Moto Honda da Amazônia Ltda.
Todos os direitos reservados.

ÍNDICE DE NÚMERO DE PEÇAS

Nº da Peça	Nº do bloco
64450-MFJ-D00ZE	C-33
64450-MFJ-D00ZF	C-33
64450-MFJ-D10ZK	C-33
64450-MFJ-D10ZL	C-33
64450-MFJ-D30ZB	C-33
64450-MFJ-N90ZA	C-33.2
64450-MFJ-S30ZA	C-33.2
64452-MFJ-A40	M-5.1
64461-MFJ-A40	C-33.2
64462-MFJ-A40	C-33.2
64463-MFJ-A40	C-33.2
64465-MFJ-A40	C-33.2
64466-MFJ-A40	C-33.2
64467-MFJ-A50	C-33.2
64468-MFJ-A50	C-29
64468-MFJ-A50	C-33.2
64500-MFJ-A00ZA	C-33
64500-MFJ-A00ZB	C-33
64500-MFJ-A00ZC	C-33
64500-MFJ-A30ZB	C-33
64500-MFJ-A40ZE	C-33.1
64500-MFJ-A40ZF	C-33.1
64500-MFJ-A40ZG	C-33.1
64500-MFJ-A40ZH	C-33.1
64500-MFJ-A40ZJ	C-33.1
64500-MFJ-A60ZB	C-33.1
64500-MFJ-D30ZB	C-33
64500-MFJ-D60ZA	C-33.1
64500-MFJ-G30ZA	C-33.1
64500-MFJ-G30ZB	C-33.1
64500-MFJ-G30ZE	C-33.1
64500-MFJ-N50ZA	C-33.1
64500-MFJ-N50ZC	C-33.1
64500-MFJ-N90ZA	C-33.1
64500-MFJ-S30ZA	C-33.1
64512-MFJ-A40	C-33.1
64512-MFJ-A40	C-33.2
64512-MFJ-D00	C-33
64515-MFJ-A40	C-33.2
64515-MFJ-D00	C-33
64521-MN5-000	C-32
64535-MFJ-D00	C-14
64550-MFJ-A00ZA	C-33
64550-MFJ-A00ZB	C-33
64550-MFJ-A00ZC	C-33
64550-MFJ-A30ZB	C-33
64550-MFJ-A40ZE	C-33.2
64550-MFJ-A40ZF	C-33.2
64550-MFJ-A40ZG	C-33.2
64550-MFJ-A40ZH	C-33.2
64550-MFJ-A40ZJ	C-33.2
64550-MFJ-A60ZB	C-33.2
64550-MFJ-D30ZB	C-33
64550-MFJ-D60ZA	C-33.2
64550-MFJ-G30ZA	C-33.2
64550-MFJ-G30ZB	C-33.2
64550-MFJ-G30ZE	C-33.2
64550-MFJ-N50ZA	C-33.2
64550-MFJ-N50ZC	C-33.2
64550-MFJ-N90ZA	C-33.2
64550-MFJ-S30ZA	C-33.2
64580-MFJ-D00	C-33
64580-MFJ-D00	C-33.1
64590-MFJ-D00	C-33
64590-MFJ-D01	C-33
64590-MFJ-D01	C-33.2
64600-MFJ-A50	C-40
64602-MFJ-A50	C-40
64603-MFJ-A50	C-40
64604-MFJ-J00	C-40
64605-MFJ-A50	C-40
64606-MFJ-A50	C-40
64650-MFJ-A50	C-40
75000	
75581-GN8-920	C-15
77000	
77100-MFJ-D01	C-15
77103-MEE-000	C-18.1
77105-MFJ-D00	C-29
77106-MFJ-D00	C-29
77182-KTB-300	C-14
77205-KM4-000	C-18.1
77210-MFJ-A30ZB	C-16
77210-MFJ-A40ZE	C-16
77210-MFJ-A40ZF	C-16
77210-MFJ-A40ZG	C-16
77210-MFJ-A40ZH	C-16
77210-MFJ-A40ZJ	C-16
77210-MFJ-A60ZB	C-16
77210-MFJ-D00ZA	C-16
77210-MFJ-D00ZB	C-16
77210-MFJ-D00ZC	C-16
77210-MFJ-D00ZD	C-16
77210-MFJ-D00ZK	C-16
77210-MFJ-D00ZL	C-16
77210-MFJ-D00ZM	C-16
77210-MFJ-D00ZN	C-16
77210-MFJ-D10ZG	C-16
77210-MFJ-D10ZH	C-16
77210-MFJ-D10ZJ	C-16
77210-MFJ-D10ZP	C-16
77210-MFJ-D10ZQ	C-16
77210-MFJ-D10ZR	C-16
77210-MFJ-D30ZC	C-16
77210-MFJ-D60ZA	C-16
77210-MFJ-G30ZA	C-16
77210-MFJ-G30ZB	C-16
77210-MFJ-G30ZE	C-16
77210-MFJ-N50ZA	C-16
77210-MFJ-N70ZA	C-16
77210-MFJ-N90ZA	C-16
77210-MFJ-S20ZA	C-16
77210-MFJ-S30ZB	C-16
77212-MFJ-D00	C-16
77220-MEE-D01	C-15
77225-MFJ-D01	C-15
77236-KAZ-780	C-30
77251-342-000	C-16
77300-MFJ-D01	C-15
77302-MEE-000	C-15
77309-KK6-000	C-16
80000	
80100-MFJ-A00	C-24
80100-MFJ-D00	C-24
80101-165-000	C-14
80101-165-000	C-7
80101-310-000	C-26
80101-MFJ-D00	C-24
80101-MFJ-U00	C-26
80102-MFJ-U00	C-26
80103-MFJ-D00ZA	C-24
80103-MFJ-D00ZC	C-24
80104-MFJ-D00ZA	C-24
80104-MFJ-D00ZC	C-24
80105-MFJ-D00	C-16
80105-MFJ-D01	C-16
80105-MFJ-D01	C-16
80106-MFJ-D00	C-18.1
80109-367-690	C-20
80110-MFJ-D00	C-16
80110-MFJ-D02	C-16
80114-KE2-940	C-18.1
80115-MFJ-D00	C-24
80116-MFJ-D00	C-24
80117-MFJ-D00	C-26
80119-MEL-000	C-20
80119-MEL-000	C-29
80120-MFJ-A40	C-24
80120-MFJ-A50	C-24
80120-MFJ-D00	C-24
80121-MFJ-A40	C-24
81000	
81214-MEJ-720	C-40
83000	
83100-MFJ-A00ZF	C-14
83100-MFJ-A10ZH	C-14
83100-MFJ-A10ZK	C-14
83100-MFJ-A30ZB	C-14
83150-MFJ-305ZA	C-14
83150-MFJ-305ZB	C-14
83150-MFJ-305ZC	C-14
83150-MFJ-305ZD	C-14
83150-MFJ-306ZA	C-14
83150-MFJ-306ZB	C-14
83150-MFJ-307ZA	C-14
83150-MFJ-307ZB	C-14
83150-MFJ-307ZC	C-14
83150-MFJ-309ZA	C-14
83150-MFJ-405ZA	C-14
83150-MFJ-406ZA	C-14
83150-MFJ-407ZA	C-14
83150-MFJ-A40ZE	C-14
83150-MFJ-A40ZF	C-14
83150-MFJ-A40ZH	C-14
83150-MFJ-D00ZF	C-14
83150-MFJ-D00ZG	C-14
83150-MFJ-D00ZH	C-14
83150-MFJ-D00ZJ	C-14
83150-MFJ-D00ZL	C-14
83150-MFJ-D00ZM	C-14
83150-MFJ-D00ZN	C-14
83150-MFJ-D00ZQ	C-14
83150-MFJ-D00ZR	C-14
83150-MFJ-D00ZS	C-14
83150-MFJ-D00ZT	C-14
83150-MFJ-D10ZH	C-14
83150-MFJ-D10ZP	C-14
83150-MFJ-D60ZA	C-14
83150-MFJ-G30ZA	C-14
83150-MFJ-G30ZB	C-14
83150-MFJ-G30ZC	C-14
83150-MFJ-N50ZA	C-14
83150-MFJ-N70ZB	C-14
83150-MFJ-N90ZA	C-14
83150-MFJ-S30ZA	C-14
83161-MFJ-A00	C-14
83162-MFJ-A00	C-14
83165-MFJ-A00	C-14
83166-MFJ-A00	C-14
83261-MFJ-A10ZC	C-35.2
83261-MFJ-A10ZD	C-35.4
83261-MFJ-A40ZA	C-35.5
83261-MFJ-A40ZB	C-35.5
83261-MFJ-A40ZC	C-35.5
83261-MFJ-A40ZD	C-35.5
83261-MFJ-A60ZA	C-35.6
83261-MFJ-D00ZA	C-35.2
83261-MFJ-D00ZB	C-35.2
83261-MFJ-D60ZA	C-35.7
83261-MFJ-G30ZA	C-35.8
83261-MFJ-G30ZA	C-35.8
83261-MFJ-S30ZA	C-35.9
83262-MFJ-A10ZC	C-35.2
83262-MFJ-A10ZD	C-35.4
83262-MFJ-A40ZA	C-35.5
83262-MFJ-A40ZB	C-35.5
83262-MFJ-A40ZC	C-35.5
83262-MFJ-A40ZD	C-35.5
83262-MFJ-A60ZA	C-35.6
83262-MFJ-D00ZA	C-35.2
83262-MFJ-D00ZB	C-35.2
83262-MFJ-D60ZA	C-35.7
83262-MFJ-G30ZA	C-35.8
83262-MFJ-G30ZA	C-35.8
83262-MFJ-S30ZA	C-35.9
83263-MFJ-A30ZA	C-35.4
83263-MFJ-A40ZA	C-35.5
83263-MFJ-A40ZB	C-35.5
83263-MFJ-A40ZC	C-35.5
83263-MFJ-A40ZD	C-35.5
83263-MFJ-A60ZA	C-35.6
83263-MFJ-D00ZA	C-35
83263-MFJ-D00ZB	C-35
83263-MFJ-D00ZC	C-35
83263-MFJ-D00ZD	C-35.1
83263-MFJ-D00ZE	C-35
83263-MFJ-D00ZE	C-35.1
83263-MFJ-D00ZF	C-35.1
83263-MFJ-D10ZC	C-35
83263-MFJ-D10ZD	C-35.3
83263-MFJ-D60ZA	C-35.7
83263-MFJ-G30ZA	C-35.5
83263-MFJ-G30ZB	C-35.5
83263-MFJ-S30ZA	C-35.9
83264-MFJ-A30ZA	C-35.4
83264-MFJ-A40ZA	C-35.5
83264-MFJ-A40ZB	C-35.5
83264-MFJ-A40ZC	C-35.5
83264-MFJ-A40ZD	C-35.5
83264-MFJ-A60ZA	C-35.6
83264-MFJ-D00ZA	C-35
83264-MFJ-D00ZB	C-35
83264-MFJ-D00ZC	C-35
83264-MFJ-D00ZD	C-35.1

PROIBIDA A REPRODUÇÃO E DISTRIBUIÇÃO
- Moto Honda da Amazônia Ltda. - Cotec

© Moto Honda da Amazônia Ltda.
Todos os direitos reservados.

ÍNDICE DE NÚMERO DE PEÇAS

Nº da Peça	Nº do bloco
83264-MFJ-D00ZE	C-35
83264-MFJ-D00ZE	C-35.1
83264-MFJ-D00ZF	C-35.1
83264-MFJ-D10ZC	C-35
83264-MFJ-D10ZD	C-35.3
83264-MFJ-D60ZA	C-35.7
83264-MFJ-G30ZA	C-35.5
83264-MFJ-G30ZB	C-35.5
83264-MFJ-S30ZA	C-35.9
83265-MFJ-A40ZA	C-35.5
83265-MFJ-A40ZB	C-35.5
83265-MFJ-A40ZC	C-35.5
83265-MFJ-A40ZD	C-35.5
83265-MFJ-A60ZA	C-35.6
83265-MFJ-D00ZA	C-35
83265-MFJ-D00ZA	C-35.1
83265-MFJ-D00ZB	C-35
83265-MFJ-D00ZC	C-35
83265-MFJ-D00ZD	C-35.1
83265-MFJ-D10ZC	C-35
83265-MFJ-D10ZD	C-35.3
83265-MFJ-D60ZA	C-35.7
83265-MFJ-G30ZA	C-35.5
83265-MFJ-G30ZB	C-35.5
83265-MFJ-S30ZA	C-35.9
83266-MFJ-A40ZA	C-35.5
83266-MFJ-A40ZB	C-35.5
83266-MFJ-A40ZC	C-35.5
83266-MFJ-A40ZD	C-35.5
83266-MFJ-A60ZA	C-35.6
83266-MFJ-D00ZA	C-35
83266-MFJ-D00ZA	C-35.1
83266-MFJ-D00ZB	C-35
83266-MFJ-D00ZC	C-35
83266-MFJ-D00ZD	C-35.1
83266-MFJ-D10ZC	C-35
83266-MFJ-D10ZD	C-35.3
83266-MFJ-G30ZA	C-35.5
83266-MFJ-G30ZB	C-35.5
83266-MFJ-S30ZA	C-35.9
83267-MFJ-A60ZA	C-35.6
83268-MFJ-A60ZA	C-35.6
83270-MFJ-D00ZA	C-35.2
83270-MFJ-D10ZB	C-35.2
83271-MFJ-A00ZA	C-35.1
83271-MFJ-A00ZB	C-35.1
83271-MFJ-A40ZA	C-35.5
83271-MFJ-A40ZB	C-35.5
83271-MFJ-A40ZC	C-35.5
83271-MFJ-A40ZD	C-35.5
83271-MFJ-A40ZE	C-35.5
83271-MFJ-D60ZA	C-35.7
83271-MFJ-G30ZA	C-35.5
83271-MFJ-G30ZB	C-35.5
83271-MFJ-G30ZE	C-35.8
83271-MFJ-G30ZE	C-35.8
83272-MFJ-A10ZA	C-35.2
83272-MFJ-D00ZA	C-35.2
83272-MFJ-D60ZA	C-35.7
83416-KEA-K00	C-40
83600-MFJ-D00	C-14
83616-MFJ-A40ZA	C-35.5
83616-MFJ-A40ZB	C-35.5
83616-MFJ-A40ZC	C-35.5
83616-MFJ-A40ZD	C-35.6
83616-MFJ-A40ZE	C-35.5
83616-MFJ-A40ZF	C-35.7
83616-MFJ-A40ZF	C-35.9
83616-MFJ-D00ZA	C-35.2
83616-MFJ-D00ZB	C-35
83616-MFJ-D00ZC	C-35
83616-MFJ-D00ZD	C-35
83616-MFJ-D00ZE	C-35.2
83616-MFJ-D00ZF	C-35
83616-MFJ-D00ZF	C-35.1
83616-MFJ-D00ZG	C-35.1
83616-MFJ-D00ZH	C-35.1
83616-MFJ-D10ZB	C-35.1
83616-MFJ-D10ZC	C-35.4
83616-MFJ-D10ZD	C-35
83616-MFJ-D10ZD	C-35.3
83616-MFJ-D10ZE	C-35.2
83616-MFJ-G30ZA	C-35.5
83616-MFJ-G30ZC	C-35.8
83616-MFJ-G30ZC	C-35.8
83617-MFJ-D00ZA	C-35.2
83617-MFJ-D00ZB	C-35
83617-MFJ-D00ZC	C-35
83617-MFJ-D00ZD	C-35
83617-MFJ-D00ZE	C-35.2
83617-MFJ-D10ZE	C-35.2
83617-MFJ-D10ZF	C-35.2
83617-MFJ-D10ZG	C-35
83617-MFJ-D10ZH	C-35
83617-MFJ-D10ZJ	C-35.3
83618-MFJ-D00ZA	C-35
83618-MFJ-D00ZB	C-35
83618-MFJ-D00ZC	C-35
83618-MFJ-D10ZB	C-35
83618-MFJ-D30ZA	C-35.3
83619-MFJ-D00ZA	C-35
83619-MFJ-D00ZB	C-35
83619-MFJ-D00ZC	C-35
83619-MFJ-D10ZB	C-35
83619-MFJ-D30ZA	C-35.3
83620-MFJ-A10ZB	C-35.1
83620-MFJ-A30ZA	C-35.4
83620-MFJ-A40ZA	C-35.5
83620-MFJ-A40ZB	C-35.5
83620-MFJ-A40ZC	C-35.5
83620-MFJ-A40ZD	C-35.5
83620-MFJ-A40ZE	C-35.5
83620-MFJ-A60ZA	C-35.6
83620-MFJ-D00ZA	C-35.1
83620-MFJ-D00ZB	C-35.1
83620-MFJ-D00ZC	C-35.1
83620-MFJ-D60ZA	C-35.7
83620-MFJ-G30ZA	C-35.5
83620-MFJ-G30ZB	C-35.5
83620-MFJ-S20ZA	C-35.9
83620-MFJ-S30ZA	C-35.9
83621-MFJ-A10ZB	C-35.1
83621-MFJ-A30ZA	C-35.4
83621-MFJ-A40ZA	C-35.5
83621-MFJ-A40ZB	C-35.5
83621-MFJ-A40ZC	C-35.5
83621-MFJ-A40ZD	C-35.5
83621-MFJ-A40ZE	C-35.5
83621-MFJ-A60ZA	C-35.6
83621-MFJ-D00ZA	C-35.1
83621-MFJ-D00ZB	C-35.1
83621-MFJ-D00ZC	C-35.1
83621-MFJ-D60ZA	C-35.7
83621-MFJ-G30ZA	C-35.5
83621-MFJ-G30ZB	C-35.5
83621-MFJ-S30ZA	C-35.9
83622-MFJ-A60ZA	C-35.6
83622-MFJ-S30ZA	C-35.9
83623-MFJ-A60ZA	C-35.6
83623-MFJ-D30ZA	C-35.3
83700-MFJ-D00	C-14
84000	
84703-425-000	C-31
84706-163-670	C-14
84706-163-670	C-7
84706-415-000	C-18
84710-MEE-650	C-24
86000	
86150-KPG-901	C-5
86641-MFJ-N90ZA	C-35.10
86642-MFJ-N90ZA	C-35.10
86643-MFJ-N70ZA	C-35.5
86643-MFJ-N90ZA	C-35.10
86644-MFJ-N70ZA	C-35.5
86644-MFJ-N90ZA	C-35.10
86645-MFJ-N70ZB	C-35.5
86645-MFJ-N90ZA	C-35.10
86646-MFJ-N70ZB	C-35.5
86646-MFJ-N90ZA	C-35.10
86647-MFJ-N70ZB	C-35.5
86647-MFJ-N90ZA	C-35.10
86648-MFJ-N70ZB	C-35.5
86648-MFJ-N90ZA	C-35.10
86649-MFJ-N50ZA	C-35.8
86649-MFJ-N50ZC	C-35.5
86771-MFJ-N50ZA	C-35.8
86771-MFJ-N50ZB	C-35.5
86771-MFJ-N50ZC	C-35.10
86773-MFJ-N70ZA	C-35.5
86773-MFJ-N90ZA	C-35.10
86774-MFJ-N70ZA	C-35.5
86774-MFJ-N90ZA	C-35.10
86831-MFJ-N50ZA	C-35.8
86831-MFJ-N70ZB	C-35.5
86831-MFJ-N90ZA	C-35.10
86832-MFJ-N50ZA	C-35.8
86832-MFJ-N70ZB	C-35.5
86832-MFJ-N90ZA	C-35.10
86833-MFJ-N70ZB	C-35.5
86834-MFJ-N70ZB	C-35.5
86835-MFJ-N70ZB	C-35.5
86836-MFJ-N70ZB	C-35.5
87000	
87121-MEE-000	C-22
87121-MEL-D20	C-22
87501-KSV-P00	C-34
87505-MFJ-B00	C-34
87505-MFJ-B30	C-34
87505-MFJ-D00	C-34
87505-MFJ-D40	C-34
87505-MFJ-F00	C-34
87505-MFJ-F30	C-34
87505-MFJ-G30	C-34
87505-MFJ-K00	C-34
87505-MFJ-K30	C-34
87505-MFJ-M00	C-34
87507-MBB-D60	C-34
87507-MBB-F60	C-34
87507-MBR-870	C-34
87507-MFJ-B00	C-34
87507-MFJ-G30	C-34
87507-MFJ-M00	C-34
87508-MEL-620	C-34
87508-MEL-630	C-34
87508-MEL-640	C-34
87508-MEL-660	C-34
87508-MEL-750	C-34
87512-MEE-620	C-34
87512-MEE-640	C-34
87512-MEE-660	C-34
87512-MEE-660	C-34
87512-MEE-761	C-34
87512-MEE-761	C-34
87512-MFL-630	C-34
87512-MFL-D20	C-34
87516-KFK-750	C-23
87516-KFK-750	C-23.1
87516-MBL-610	C-23
87516-MBZ-G01	C-23
87516-MBZ-G01	C-23
87516-MBZ-G01	C-23.1
87516-MCA-G60	C-23
87516-MCA-G60	C-23.1
87520-MFJ-F00	C-34
87520-MFJ-F30	C-34
87560-KCH-630	C-34
87560-MBR-871	C-34
87560-MM5-900ZA	C-34
87560-MZ0-611	C-34
87560-MZ0-670	C-34
87560-MZ0-741	C-34
87560-MZ1-620	C-34
87586-MEL-630	C-34
87586-MEL-670	C-34
87586-MEL-750	C-34
87586-MFL-B20	C-34
87586-MFL-D20	C-34
87586-MFL-K20	C-34
88000	
88110-MEL-013	C-32
88120-MEL-013	C-32
89000	
89101-MBW-000	C-30
89102-469-003	C-30
89102-538-000	C-30
89103-371-000	C-30
89103-538-000	C-30
89202-MFJ-D00	C-30
89210-GBJ-J00	C-30
89210-GBJ-J10	C-30
89218-MAZ-000	C-30
89221-429-000	C-30
89301-463-771	C-30

PROIBIDA A REPRODUÇÃO E DISTRIBUIÇÃO
Moto Honda da Amazônia Ltda. - Cotec

© Moto Honda da Amazônia Ltda.
Todos os direitos reservados.

ÍNDICE DE NÚMERO DE PEÇAS

Nº da Peça	Nº do bloco
90000	
90002-MY5-850	M-1
90002-ZG3-000	C-18.1
90004-GHB-600	M-4
90004-GHB-620	C-18
90004-GHB-630	M-2
90004-GHB-660	M-1
90004-GHB-670	M-10
90004-MFJ-D01	M-13
90005-MAZ-000	M-13
90005-MCJ-000	M-2
90005-MFJ-D01	M-13
90006-GHB-680	M-12
90006-GHB-680	M-5
90006-GHB-680	M-5.1
90006-GHB-680	M-8
90007-MBW-000	M-2
90010-GHB-670	M-4
90011-MFJ-D00	M-13
90013-430-000	M-7
90013-883-000	M-10
90015-MFJ-D00	M-13
90017-MA6-000	M-2
90018-ZE1-000	M-17
90019-MA6-000	M-2
90019-MB0-000	M-12
90019-MFJ-D00	M-12
90020-MBW-610	C-5
90021-MM5-000	M-12
90021-MM5-000	M-16
90021-MM5-000	M-4
90022-MFJ-D00	M-4
90022-MY5-600	M-16
90023-MFJ-D00	M-4
90023-MV9-670	M-9
90024-MAS-000	M-6
90029-888-000	M-9
90035-MM5-000	M-2
90037-422-003	M-15
90048-MAL-600	M-13
90065-MFJ-D00	C-19
90071-MB0-000	M-11
90071-MEL-000	M-2

Nº da Peça	Nº do bloco
90074-MT4-000	C-14
90081-MFJ-D00	M-3
90082-HA0-000	M-4
90085-MZ1-000	C-32
90101-HW4-680	C-17
90101-MBB-000	C-23
90101-MBB-000	C-23.1
90101-MBZ-G00	C-4
90101-MBZ-G00	C-4.1
90101-MFJ-D00	C-29
90101-MFL-761	C-25.2
90101-P4V-010	C-36
90102-MFJ-D00	C-29
90102-MN1-670	C-32
90102-MN8-700	C-20
90103-KCM-620	C-18
90103-MBG-000	C-24
90103-MBG-000	C-33
90103-MFJ-A40	C-29
90104-MFJ-A50	C-38
90104-MFJ-A50	C-39
90105-727-000	C-14
90105-727-000	C-21
90105-727-000	C-28.1
90105-KPF-900	C-28
90105-MBZ-C50	C-18
90105-MFJ-A50	C-38
90105-MFJ-D00	C-17
90105-MFJ-D00	C-28
90105-MM4-000	C-18
90105-MV9-003	C-13
90105-MY9-000	C-22
90106-KCR-000	C-24
90106-KY2-701	C-16
90106-KY2-701	C-33
90106-KY2-701	C-33.1
90106-KY2-701	C-33.2
90106-MBB-000	C-10
90106-MBY-000	C-18
90106-MCF-D00	C-22
90106-MFJ-A50	C-22
90107-MBG-000	C-5
90107-MFJ-D00	C-23
90107-MFJ-D00	C-23.1

Nº da Peça	Nº do bloco
90109-MCJ-750	C-32
90109-MR7-000	C-8
90110-MEE-000	C-21
90111-KW3-003	C-16
90111-KW3-003	C-32
90111-KW3-003	C-33
90111-KW3-003	C-33.1
90111-KW3-003	C-33.2
90111-MEL-000	C-32
90111-MR5-000	C-27
90112-GCM-900	C-40
90112-MFJ-D00	C-29
90113-MAS-E00	C-22
90113-MCF-000	C-19
90113-MCJ-000	C-16
90113-MCJ-000	C-33
90113-MCJ-000	C-33.1
90113-MCJ-000	C-33.2
90113-MFJ-D00	C-29
90114-MCF-006	C-4
90114-MCF-006	C-4.1
90114-MFJ-D00	C-14
90115-MAS-E00	C-18
90115-MEL-000	C-24
90115-MFJ-D00	C-18
90116-MFJ-D00	C-21
90117-MR7-000	C-4
90117-MR7-000	C-4.1
90118-MEJ-J00	C-14
90118-MEJ-J00	C-24
90118-MEJ-J00	C-29
90118-MEL-000	C-7
90118-MR1-000	C-15
90118-MR1-000	C-20
90118-MR1-000	C-33
90118-MR1-000	C-33.1
90118-MR1-000	C-38
90120-GHB-601	C-31
90120-MEL-000	C-1
90120-MEL-000	C-5.1
90120-MFJ-A40	C-33.1
90120-MFJ-A40	C-33.2
90120-MFJ-D00	C-18
90121-MCF-D30	C-13

Nº da Peça	Nº do bloco
90121-MV9-670	M-10
90122-463-770	C-29
90122-752-000	C-24
90122-MEE-000	C-3
90123-MEN-730	C-17.1
90123-MEN-730	C-29
90124-MCJ-750	C-3
90124-MCJ-751	C-3
90124-MCJ-752	C-3
90125-MCJ-750	C-11
90125-MCJ-750	C-11.1
90126-MR7-003	C-8
90128-KL4-000	C-14
90128-MEJ-J00	C-39
90130-MEE-000	C-32
90131-883-000	M-12
90131-KPB-751	C-10
90131-MEL-000	C-9
90131-MEL-000	C-9.1
90131-MFJ-A50	C-13
90132-MEL-000	C-23
90132-MEL-000	C-23.1
90132-MFJ-D00	C-18
90134-MEE-D00	C-6
90134-MFJ-A50	C-6
90135-MEL-000	C-11
90135-MEL-000	C-11.1
90136-MFB-000	C-39
90140-MEE-D00	C-5
90141-MEL-003	C-9
90145-MS9-612	C-11
90145-MS9-612	C-11.1
90145-MS9-612	C-37
90145-MS9-612	C-39
90145-MS9-612	C-4
90145-MS9-612	C-4.1
90147-MEE-000	C-21
90152-MFJ-D00	C-29
90156-GZ4-670	C-33
90156-GZ4-670	C-33.1
90156-GZ4-670	C-33.2
90157-ME9-000	C-20
90165-MFJ-A60	C-19
90166-MEE-D00	C-24

Nº da Peça	Nº do bloco
90191-MJ0-000	C-5
90201-415-000	C-24
90201-415-000	C-4
90201-415-000	C-4.1
90201-700-000	C-19
90203-MF9-710	C-21
90231-MM5-000	M-6
90301-473-003	C-26
90301-473-003	C-5.1
90301-634-670	C-25
90301-634-670	C-25.1
90301-634-670	C-25.2
90301-MCJ-750	C-3
90301-MG3-000	C-4
90301-MG3-000	C-4.1
90302-MFJ-D00	C-6
90303-MFJ-D00	C-29
90304-GE8-003	C-23
90304-GE8-003	C-23.1
90304-KAE-871	C-13
90304-MEE-D00	C-5
90304-MM5-000	C-18
90305-MFJ-A50	C-13
90305-ML7-000	C-10
90306-MCF-D00	C-13
90306-MCS-G00	C-22
90309-357-000	C-22
90312-MT3-000	C-32
90312-MT3-000	C-5.1
90315-MK3-003	C-31
90321-MEE-000	C-3
90355-MFJ-D00	C-22
90371-MFL-000	C-29
90401-KZ4-890	C-22
90401-MCJ-000	C-13
90401-MEE-000	M-7
90401-MFJ-D00	M-4
90402-MFJ-D01	M-12
90402-MFJ-D01	MOP-2
90402-ZE7-W00	C-24
90403-MG7-000	M-4
90403-MG7-000	MOP-1
90405-463-000	C-39
90405-MCA-780	M-9

Nº da Peça	Nº do bloco
90405-MFA-D00	M-7
90417-360-000	M-16
90432-MM5-000	M-6
90435-MEE-000	M-7
90439-SB2-010	C-29
90442-028-000	M-13
90442-028-000	MOP-2
90442-397-000	M-4
90442-397-000	MOP-1
90443-GC8-000	C-11
90443-GC8-000	C-11.1
90443-MEL-000	C-5.1
90443-MJ6-000	M-13
90443-MJ6-000	MOP-2
90451-155-000	M-16
90451-KG4-000	M-6
90451-KY2-000	M-15
90452-MR7-000	M-15
90454-MC7-000	M-17
90454-MC7-000	MOP-1
90456-MA6-000	M-15
90456-MFA-D00	M-7
90459-438-000	M-15
90459-MM4-000	M-6
90461-MW0-000	M-15
90462-MBW-000	M-15
90463-ML7-000	M-10
90463-ML7-000	M-13
90463-ML7-000	M-2
90463-ML7-000	MOP-1
90463-ML7-000	MOP-2
90463-MR7-000	M-15
90464-MR7-000	M-15
90469-ME5-000	M-15
90473-147-000	C-4
90473-147-000	C-4.1
90485-MB2-000	C-22
90501-GN5-830	C-18
90501-MFJ-D00	C-18
90501-MJ6-000	C-26
90502-GG2-000	C-28.1
90502-KGB-610	C-20
90502-KGB-610	C-29
90502-MCF-000	C-13

PROIBIDA A REPRODUÇÃO E DISTRIBUIÇÃO
- Moto Honda da Amazônia Ltda. - Cofac

© Moto Honda da Amazônia Ltda.
Todos os direitos reservados.

ÍNDICE DE NÚMERO DE PEÇAS

Nº da Peça	Nº do bloco
90504-964-000	C-32
90505-MBW-000	C-19
90506-425-830	C-6
90522-170-700	C-31
90524-030-000	C-14
90525-428-900	C-18
90525-MBZ-610	M-5
90525-MBZ-610	M-5.1
90534-750-000	C-14
90540-SK7-000	C-20
90543-MV9-670	M-1
90543-MV9-670	MOP-1
90545-300-000	C-11
90545-300-000	C-11.1
90545-300-000	C-37
90545-300-000	C-39
90545-300-000	C-4
90545-300-000	C-4.1
90557-230-000	C-19
90601-107-000	M-15
90602-ML7-000	M-15
90603-MN4-000	M-15
90620-SB2-003	C-5
90651-MCF-006	C-4
90651-MCF-006	C-4.1
90652-KT1-771	C-27
90652-KT1-771	C-31
90657-SB0-003	C-14
90657-SB0-003	C-31
90657-SB0-003	C-39
90661-GHB-610	M-18
90661-MCA-003	C-37
90661-MFL-003	M-18
90683-GR1-003	C-14
90683-GR1-003	C-16
90683-GR1-003	C-32
90683-GR1-003	C-33
90683-GR1-003	C-33.1
90683-GR1-003	C-33.2
90701-MV9-670	M-13
90701-MV9-670	M-5
90701-MV9-670	M-5.1
90841-001-000	C-29
90841-001-000	C-29
90852-898-000	C-28.1
90852-898-000	C-38
90899-422-610	C-24
91000	
91001-464-003	M-15
91004-MFJ-D01	M-15
91008-MFJ-D01	M-16
91009-MAS-003	M-6
91015-KT8-005	C-6
91016-KT8-005	C-6
91023-MM4-003	M-15
91026-MN0-003	M-15
91051-HA7-671	C-13
91052-MCF-003	C-13
91053-MAZ-003	C-13
91053-MFJ-D01	M-5
91053-MFJ-D01	M-5.1
91054-MN8-741	C-10
91059-KY2-711	C-5
91071-KV3-005	C-22
91071-KV3-005	C-23
91071-KV3-005	C-23.1
91071-MBW-E11	C-22
91071-MR7-003	C-22
91072-KT7-003	C-23
91072-KT7-003	C-23.1
91072-MR7-003	C-22
91074-MBR-722	C-23
91074-MBR-722	C-23.1
91101-MFJ-D01	M-7
91102-MEE-003	M-6
91106-MCF-003	M-16
91202-MR7-003	C-22
91203-KA4-771	M-16
91204-KK0-003	M-5
91204-KK0-003	M-5.1
91207-MAL-601	M-15
91212-422-006	C-11
91212-422-006	C-11.1
91212-422-006	C-4
91212-422-006	C-4.1
91254-MEE-003	C-13
91254-MEE-D01	C-8
91257-230-003	C-10
91258-MEE-D01	C-8
91262-KV3-831	C-22
91262-KV3-831	C-23
91262-KV3-831	C-23.1
91301-MFJ-D00	M-2
91301-MFJ-D00	MOP-1
91301-ML7-003	M-5
91301-ML7-003	M-5.1
91301-ML7-003	MOP-2
91301-P7A-004	M-18
91301-P7A-004	M-19
91301-PLC-000	M-18
91301-PLC-000	M-19
91302-MB0-013	M-10
91302-MB0-013	MOP-2
91303-PK2-005	C-17
91307-422-000	M-13
91307-422-000	MOP-2
91307-KF0-003	M-5
91307-KF0-003	M-5.1
91307-KF0-003	MOP-2
91309-425-003	M-11
91309-425-003	MOP-2
91309-ML7-003	M-12
91309-ML7-003	MOP-2
91309-PX4-003	M-2
91309-PX4-003	MOP-1
91313-MB0-003	M-12
91313-MB0-003	MOP-2
91315-MB0-013	M-10
91315-MB0-013	MOP-2
91320-MB0-000	M-11
91351-KZ3-731	C-23
91351-KZ3-731	C-23.1
91351-MAC-671	C-23
91351-MAC-671	C-23.1
91352-MCF-003	C-13
91354-MCT-003	M-12
91354-MCT-003	MOP-2
91356-425-003	M-17
91356-425-003	MOP-2
91410-679-000	C-14
91410-679-000	C-21
91410-679-000	C-26
91410-679-000	C-39
91410-679-000	M-2
91508-MM5-000	C-17
91533-S04-003	C-28.1
91533-S04-003	C-3
91541-S0A-003	C-12.1
91541-S0A-003	C-21
91541-S0A-003	C-4.1
91542-SNA-003	C-12.1
91549-MW0-790ZA	C-31
91554-SM4-003	C-3
91554-SM4-003	C-5
91558-SM4-003	C-31
91565-S0X-003	C-28
91565-S0X-003	C-5
92000	
92101-08028-0A	C-36
92201-06040-0A	C-14
92501-06010-0A	C-20
92501-06010-0G	C-20
92501-06022-0A	C-20
92501-06022-0G	C-20
93000	
93301-06012-0A	C-18.1
93301-06025-0A	C-18.1
93401-04025-08	C-28.1
93401-05020-00	M-18
93401-05030-00	M-19
93401-06012-08	C-31
93401-06014-00	C-33
93401-06014-00	C-33.1
93401-06014-00	C-33.2
93401-06014-00	C-37
93401-06028-00	C-18
93404-04012-08	C-31
93404-06025-00	C-28.1
93404-06025-00	C-31
93404-06035-00	C-36
93500-04032-0G	C-3
93500-04045-0G	C-3
93500-05020-0G	C-3
93500-05022-0G	C-3
93600-04040-1G	C-11
93600-04040-1G	C-11.1
93891-05016-07	C-1
93892-05012-08	M-11
93892-05012-10	M-18
93893-04012-17	C-11
93893-04012-17	C-11.1
93893-04012-17	C-4
93893-04012-17	C-4.1
93893-04025-08	C-28.1
93894-05022-07	C-1
93901-25420	C-17
93901-34480	C-25.2
93903-22480	C-2
93903-24280	C-14
93903-24280	C-25.1
93903-24280	C-33
93903-24280	C-33.1
93903-24280	C-33.2
93903-24320	C-15
93911-24380	C-25
93911-25420	C-17
93913-14180	C-24
93913-25380	C-2
94000	
94001-05490-0S	C-18.1
94001-06020-0S	C-18.1
94001-06020-0S	C-19
94002-08000-0S	C-11
94002-08000-0S	C-11.1
94021-05000-0S	C-24
94021-06070-0S	C-4
94021-06070-0S	C-4.1
94050-05000	C-26
94050-05070	C-24
94050-06000	C-26
94050-06000	C-28.1
94050-06000	C-31
94050-06070	C-24
94050-06070	C-25
94050-06070	C-25.1
94050-06070	C-25.2
94050-06080	C-14
94050-08070	C-28
94050-10000	C-29
94050-12000	C-29
94101-04800	C-15
94101-06000	C-20
94101-06700	C-20
94102-08800	C-15
94103-05700	C-2
94103-06000	C-14
94103-06000	C-15
94103-06700	C-28.1
94103-08000	C-36
94103-08700	C-19
94103-08700	C-39
94103-08800	C-17.1
94109-12000	M-12
94109-12000	MOP-2
94201-16120	C-20
94201-16150	C-11
94201-16150	C-11.1
94201-20120	C-20
94201-20150	C-11
94201-20150	C-11.1
94301-08140	M-1
94301-08140	M-12
94301-08200	M-2
94301-10160	M-2
94301-10160	M-8
94303-04065	M-14
94510-14000	M-16
94511-15000	C-19
94520-37000	C-22
94520-63150	M-7
94591-46000	C-28
95000	
95002-02070	C-37
95002-02070	C-39

PROIBIDA A REPRODUÇÃO E DISTRIBUIÇÃO
- Moto Honda da Amazônia Ltda. - Calac

© Moto Honda da Amazônia Ltda.
Todos os direitos reservados.

ÍNDICE DE NÚMERO DE PEÇAS

Nº da Peça	Nº do bloco
95002-02100	C-31
95002-02139	M-18
95002-50000	C-31
95005-35055-20	M-18
95005-35070-20	M-18
95005-35115-20	M-18
95005-35130-20	M-18
95005-35140-20	M-18
95005-45017-50	C-21
95005-50470-30	C-31
95005-50520-30	C-31
95005-80470-20	C-14
95005-80500-20	C-14
95012-13001	C-27
95015-83000	C-20
95701-06012-00	M-13
95701-06014-00	M-12
95701-06014-00	M-13
95701-06014-00	M-15
95701-06014-00	M-16
95701-06014-00	M-4
95701-06014-00	M-5
95701-06014-00	M-5.1
95701-06016-00	M-12
95701-06018-00	M-13
95701-06018-07	M-2
95701-06020-00	C-19
95701-06020-00	M-12
95701-06025-00	C-28.1
95701-06025-00	M-17
95701-06035-00	M-10
95701-06035-00	M-13
95701-06035-00	M-17
95701-06045-00	M-13
95701-06050-00	M-12
95701-06050-00	M-13
95701-06060-00	M-12
95701-06060-00	M-13
95701-06065-00	M-10
95701-08030-00	M-13
95701-10075-00	M-13
95801-06030-00	M-11

96000

Nº da Peça	Nº do bloco
96001-06012-00	C-15
96001-06012-00	C-28
96001-06012-07	C-28
96001-06012-07	C-4
96001-06012-07	C-4.1
96001-06014-07	C-12.1
96001-06014-07	C-4.1
96001-06016-00	C-32
96001-06016-00	C-5.1
96001-06016-07	C-11.1
96001-06016-07	C-39
96001-06018-07	C-4
96001-06018-07	C-4.1
96001-06020-07	C-3
96001-06022-00	C-5.1
96001-06028-00	C-28.1
96001-06035-00	M-2
96001-06035-07	C-4.1
96211-08000	C-20
96220-40080	M-16
96300-06012-00	C-28
96300-06012-00	C-31
96300-06012-07	C-37
96300-06012-07	C-38
96300-06012-07	C-39
96300-06014-00	C-31
96300-06016-00	C-11
96300-06016-00	C-11.1
96300-06016-00	C-29
96300-06018-00	C-24
96300-06025-00	C-31
96300-06028-07	C-4
96300-06028-07	C-4.1
96300-08016-07	C-36
96300-08045-00	C-18
96400-12060-00	C-29
96600-06025-00	M-9
96600-08020-10	M-16
96700-06010-07	C-29

98000

Nº da Peça	Nº do bloco
98200-33000	C-27
98200-41000	C-28
98200-42000	C-28
98200-43000	C-28

99000

Nº da Peça	Nº do bloco
99001-08120	C-30
99001-10140	C-30
99002-13500	C-30
99006-12000	C-30
99006-19000	C-30

PROIBIDA A REPRODUÇÃO E DISTRIBUIÇÃO
- Moto Honda da Amazônia Ltda. - Cotec

© Moto Honda da Amazônia Ltda.
Todos os direitos reservados.

HONDA

The Power of Dreams

Publicado pela Moto Honda da Amazônia Ltda.
Setor Publicações Técnicas