HONDA

GOLD WING

GL1800$_6$
GL1800$_7$
GL1800$_8$

CATÁLOGO DE PEÇAS

7

Moto Honda da Amazônia Ltda. – 2011

00X1B-MCA-007

ÍNDICE

INSTRUÇÕES 1

GRUPO DO MOTOR 2

GRUPO DO CHASSI 3

ÍNDICE DE NÚMERO DE PEÇAS 4

Catálogo de Peças
00X1B-MCA-007
Draft
13MCA1E8
NP 001 a 008
07/12/11
6HS

PROIBIDA A REPRODUÇÃO E DISTRIBUIÇÃO
1111111 - Honda Unidade Sumaré - Bruno Pereira Ramos

© Moto Honda da Amazônia Ltda.
Todos os direitos reservados.

Marrom Challenger Perolizado
Y-181P

PROIBIDA A REPRODUÇÃO E DISTRIBUIÇÃO
1111111 - Honda Unidade Sumaré - Bruno Pereira Ramos

Modelo 2006

© Moto Honda da Amazônia Ltda.
Todos os direitos reservados.

Prata Billet Metálico
NH-A27M

Preto Nebuloso Metálico
NH-A73M

PROIBIDA A REPRODUÇÃO
1111111 - Honda Unidade Sumaré - Bruno Pereira Ramos

Modelo 2007

© Moto Honda da Amazônia Ltda.
Todos os direitos reservados.

Preto-Z
NH-1-Z

Vermelho Cabernet Metálico
R-303M

PROIBIDA A REPRODUÇÃO
1111111 - Honda Unidade Sumaré - Bruno Pereira Ramos

Modelo 2008

© Moto Honda da Amazônia Ltda.
Todos os direitos reservados.

Instruções para o Uso do Catálogo de Peças

- **Este Catálogo de Peças descreve todas as peças de reposição, bem como o tempo de Mão de Obra (T.M.O.) para os modelos GOLD WING GL1800$_6$, GOLD WING GL1800$_7$ e GOLD WING GL1800$_8$.**
  - **Este Catálogo de Peças foi elaborado com base nas últimas informações disponíveis até 07 de Dezembro de 2011.**
- **Especifique sempre o Nº completo da peça quando for efetuar um pedido de peças.**
  - **Verifique sempre o número, modelo, tipo, série, cor, marca, tamanho, que se fizer necessário antes de fazer o pedido de peças.**
  - **Observe sempre que as ilustrações permitem localizar uma determinada parte do chassi ou do motor, podendo diferenciar da sua forma original.**
- **Quando forem efetuadas modificações ou adições no Catálogo de Peças, as páginas a serem substituídas ou adicionadas serão publicadas no momento apropriado acompanhadas de uma página de instruções para atualização.**
- **Periodicamente serão emitidas Notícias de Peças para que seja atualizado temporariamente o Catálogo de Peças até que seja publicada a Atualização definitiva do Catálogo.**
- **Recomendamos ao Concessionário que mantenha seu Catálogo de Peças atualizado, observando com atenção a página de instruções para atualização.**

Índice

- Instruções para o Uso do Catálogo de Peças 1
- Como Localizar as Informações sobre as Peças 2
- Estrutura do Catálogo de Peças 3
- Quando Utilizar as Peças 4
- Abreviaturas Utilizadas neste Catálogo de Peças 4
- Como Localizar o Bloco de Peças e os Números de Série 5
- Localização da Etiqueta de Cores 5
- Modelos, Códigos de Área e Números de Série Aplicáveis 6
- Etiqueta de Cores 7
- Tabela de Cores 8
- Composição do Número de Identificação do Veículo (V.I.N.) 20
- Mangueira de Combustível, Mangueiras de Aplicação Geral e Mangueira de Vinil 21
- Composição do Número de Identificação das Mangueiras 24
- Instruções para o Uso do Tempo de Mão de Obra T.M.O. 25
- Índice Ilustrado - Grupo do Motor 30
- Índice Ilustrado - Grupo do Chassi 33
- Índice de Número de Peças 206

PROIBIDA A REPRODUÇÃO E DISTRIBUIÇÃO
1111111 - Honda Unidade Sumaré - Bruno Pereira Ramos

© Moto Honda da Amazônia Ltda.
Todos os direitos reservados.

Como Localizar as Informações sobre as Peças

Ⓐ Referência com o Índice Ilustrado

Grupo do Motor

• O número de referência na ilustração do índice pode ser diferente da que aparece no texto.

M-1 Tampa do Cabeçote	M-2 Cabeçote	M-3 Árvore de Comando • Válvulas
M-4 Corrente de Comando • Tensor	M-5 Cilindro	M-6 Tampa Lateral Direita

Ⓑ Referência com o Índice de Número de Peças

ÍNDICE DE NÚMERO DE PEÇAS

Nº da Peça	Nº do Bloco
06000	
06420-GFP-900	C-11
06421-GFP-900	C-11
06430-GCE-900	C-10
06430-GCE-900	C-8
06440-GFP-900	C-9
06441-GFP-900	C-9
06530-GBG-B20	C-5
06531-GBG-B20	C-5
06531-GCE-F20	C-5
11000	
11100-GCE-900	M-11
11191-GCE-900	M-11
11200-GCE-D60	M-11
11330-GFP-900	M-6
11341-GFP-900	M-9
11394-GW8-680	M-6
12000	
12101-GFP-900	M-5
12101-GFP-B00	M-5
12191-GFP-B00	M-5
12191-GS4-761	M-5
12200-GFP-900	M-2
12200-GFP-B00	M-2
12209-GB4-681	M-3
12209-GBG-900	M-3
12213-KRM-840	M-2
12237-GFP-305	M-2
12245-KEV-305	M-2
12251-KST-941	M-2
12301-GB6-910	M-1
12301-GB6-911	M-1
12331-GB0-910	M-1
12341-GB6-910	M-1
12361-035-000	M-1

Nº da Peça	Nº do Bloco
13000	
13000-GFP-900	M-12
13000-GFP-B00	M-12
13011-GFP-900	M-12
13021-GFP-900	M-12
13031-GFP-900	M-12
13041-GFP-900	M-12
13051-GFP-900	M-12
13101-GFP-900	M-12
13102-GFP-900	M-12
13103-GFP-900	M-12
13104-GFP-900	M-12
13105-GFP-900	M-12
13111-087-000	M-12
13115-GN5-910	M-12
14000	
14100-GFP-900	M-3
14100-GFP-B00	M-3
14311-KEV-900	M-12
14321-GBG-900	M-4
14321-GFP-B00	M-4
14401-178-003	M-4
14431-035-020	M-3
14451-035-000	M-3
14500-035-020	M-4
14502-086-000	M-4
14531-035-000	M-4
14541-GB4-681	M-4
14550-GB0-911	M-4
14566-086-030	M-4
14610-086-010	M-4
14615-035-010	M-4
14670-035-030	M-4
14675-178-000	M-4
14711-GFP-900	M-3
14721-GFP-900	M-3
14751-GN5-911	M-3

Bloco No.

C-6

Para-lama Dianteiro

GFP5F0600

FWD

Ref. No.

Ref. Nº	N.O.S.	Item de serviço	T.M.O.
1	4131B7	Pára-lama, Dianteiro	0,1

Ref. Nº	Nº da peça	Descrição	Qtd. POP100 7	8	9	Nº de série	Tipo
1	61100-GFP-900ZA	Pára-lama, Dianteiro					
		NH1 ..... Preto	1	1	1		
	61100-GFP-900ZB	*PB362R* ..... Azul Buliti-R	1	–	–		
	61100-GFP-900ZC	*R286R* ..... Vermelho Caucaia	1	1	–		
	61100-GFP-900ZD	*Y197R* ..... Amarelo Trancoso-R	1	1	–		
	61100-GFP-900ZE	*PB337R* ..... Azul Penedo	–	1	1		
	61100-GFP-900ZF	*NHA57R* ..... Cinza Cloudia R	–	–	1		
	61100-GFP-900ZG	*R304R* ..... Vermelho Clivia-R	–	–	1		
2	90111-162-000	Parafuso, Flange, 6mm	3	3	3		

122

Página No.

24.07.08

© Moto Honda da Amazônia Ltda.
Todos os direitos reservados.

Estrutura do Catálogo de Peças

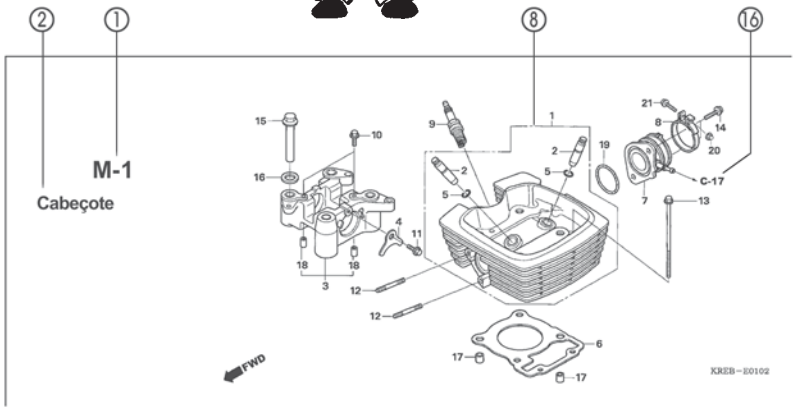

Ref. Nº	N.O.S.	Item de serviço	T.M.O.	Ref. Nº	Nº da peça	Descrição	Qtd. POP100 7	8	9	Nº de série		Tipo
4	811175	Cabo, Trava Assento	0,1	1	18327-KAE-000	Bucha, Traseira Câmara (8,5x15)	2	2	2			
5	4131E8	Trava, Assento: Lateral Traseira	0,1	2	61104-GCE-E40	Bucha, Pára-lama Dianteiro	2	2	2			
6	4131E4	Assento: Duplo	0,1	3	77151-KW3-000	Mola, Trava Assento	1	–	–			BR
13	4121K9	Tampa, Trava Assento	0,1		77151-MB1-870		1	–	–			2LA,3LA
15	4131F2	Chave, Trava Assento	0,2				–	1	1			
				4	77156-GFP-900	Cabo, Trava Assento	1	1	1			
				5	77160-GFP-900	Suporte Comp., Trava Assento	1	1	–			
					77160-GFP-B00		–	–	1			
				6	77200-GFP-900ZB	Assento Conj., Duplo						
					NHA08L	Cinza Itaipu	1	–	–			
					77200-GFP-900ZD *RA08L*	Vermelho Urucum	1	–	–			
					77200-GFP-910ZA *NH1L*	Preto	–	1	1			
				7	77201-GFP-900	Suporte, Dobradiça Assento	1	1	1			
				8	94001-05070-0S	Presilha, Fiação (Preto) (145mm)	1	1	1			

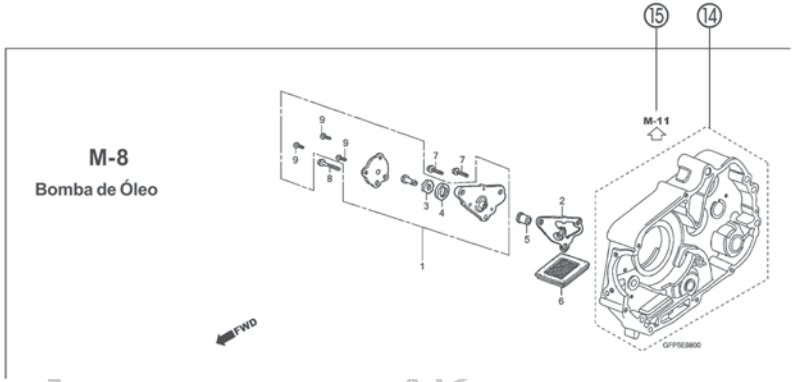

① Número do Bloco
- O número do bloco é oferecido (no lugar do nº da página) para ajudar na consulta da peça com o nº ou nome da peça.

② Nome do Bloco

③ Item de Serviço Tempo de Mão de Obra (T.M.O.)

④ Número de Referência
- Os números de título descritos entre parênteses indicam que a informação continua da página anterior.

⑤ Número da Peça

⑥ Descrição

⑦ Código de Cores HONDA

⑧ Conjuntos
- As peças cujas figuras estejam delimitadas por linhas pontilhadas são disponíveis em conjunto completo. (As peças componentes do conjunto também são comercializadas individualmente).

⑨ Descrição de Cores

⑩ Nota
As notas são apresentadas entre parênteses na coluna do nome da peça.

⑪ Quantidade Utilizada na Motocicleta
- Quando aparecem entre parênteses indicam peças opcionais.
- Quando indicadas com a letra "N" deve-se utilizar a quantidade que for necessária.
- Indica o número de peças utilizadas no bloco.

⑫ Número de Série

⑬ Tipo
- Quando a coluna tipo se encontra em branco significa que as peças são aplicáveis a todos os tipos.

⑭
- Peças circundadas por uma linha pontilhada estão incluídas em blocos diferentes.

⑮
- A flecha vazada indica o Nº do bloco onde a peça incluída na linha se encontra.

⑯
- A flecha sólida indica o Nº do bloco com o qual a peça em questão está conectada.

DISTRIBUIÇÃO E DISTRIBUIÇÃO
Sumaia Bruno Pereira Ramos

© Moto Honda da Amazônia Ltda.
Todos os direitos reservados.

Quando Utilizar as Peças

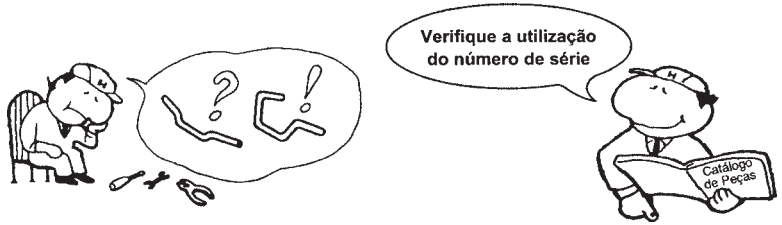

Ref. Nº	Nº da peça	Descrição	Qtd. CBR300 RRN	RRP	RRR	RRS	RRT	RRV	Nº de série
1	33101-MAE-601	Unidade Farol "NH-285" Cinza	–	–	1	–	–	–	
			–	–	–	1	–	–	~ 2351159
			–	–	–	1	–	–	~ 2351712
	33101-MAE-612	Unidade Farol "NH-283" Cinza	–	–	1	–	–	–	
		(Precaução Durante a Instalação)							
			–	–	–	1	–	–	~ 2351309
			–	–	–	1	–	–	~ 2351434
			–	–	–	1	–	–	~ 2350300
			–	–	–	1	–	–	~ OM300138
	33101-MAE-671	Unidade Farol "NH-1" Preto	–	–	1	–	–	–	
			–	–	–	1	–	–	
			–	–	–	1	–	–	~ SM300356
	33101-MAE-691	Unidade Farol	–	–	1	–	–	–	
	33101-MAE-602	Unidade Farol	–	–	–	1	–	–	2351160 ~
			–	–	–	1	–	–	2351713 ~
			–	–	–	–	1	1	

O número de Série foi utilizado desde o modelo inicial

Quando a numeração do Chassi aparece do lado esquerdo da coluna significa que a utilização da peça se aplica a partir deste número do chassi (2351160)

Quando a numeração do Chassi aparece do lado direito da coluna significa que a utilização da peça se aplica até este número do chassi (2351159)

Abreviaturas Utilizadas neste Catálogo de Peças

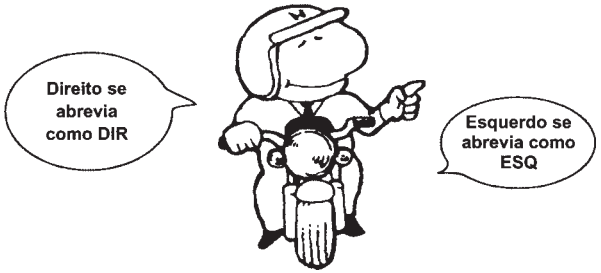

* "Esq" e "Dir" na descrição de uma peça significa o lado Esquerdo e o lado Direito considerando-se que esteja sobre o assento da motocicleta.

• No Catálogo de peças utilizam-se as seguintes abreviaturas:

Conj. ..... Conjunto
Comp. ..... Completo
Dir. ..... Direito
Esq. ..... Esquerdo
STD ..... Standard
mm ..... Milímetro
G ..... Grama
D (22D) ..... Dente (22 dentes)
A ..... Ampére
V ..... Volt
W ..... Watt
C.A. ..... Corrente Alternada
C.C. ..... Corrente Contínua
ADM ..... Admissão
ESC ..... Escape
DIANT. ..... Dianteira
TRAS. ..... Traseira
SEX ..... Sextavado
LAT ..... Lateral
TRANS ..... Transmissão
PRIM ..... Primário
SEC ..... Secundário
MPH ..... Milhas por Hora
KPH ..... Quilômetro por Hora
L.E.D. ..... Diodo Emissor de Luz
C.D.I. ..... Unidade Descarga Capacitiva
1LA ..... República Dominicana, El Salvador Venezuela, Guatemala, Guiana (Mercosul: Argentina, Paraguai, Uruguai)
MIX ..... Moto Mix Brasil
2LA ..... Colômbia, México
3LA ..... América Latina
AR ..... Argentina
M ..... Motor de Partida

PROIBIDA A REPRODUÇÃO E DISTRIBUIÇÃO
1111111 - Honda Unidade Sumaré - Bruno Teixeira Ramos

© Moto Honda da Amazônia Ltda.
Todos os direitos reservados.

Como Localizar o Bloco de Peças e os Números de Série

Localização da Etiqueta de Cores

Peças do Bloco	Peças do Motor M-1 ~	Peças do Corpo do Acelerador M-22~	Peças do Chassi C-1 ~	Peças Coloridas
Números Necessários	Número de Série do Motor	Número de Série do Corpo do Acelerador	Número de Série do Chassi	Etiqueta de Cores
Pontos de Localização	1	2	3	4

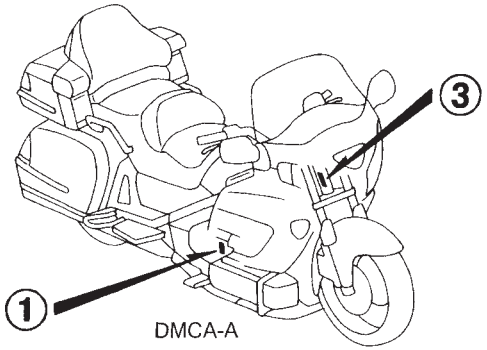

DMCA-A

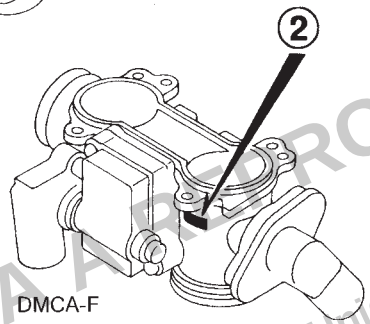

DMCA-F

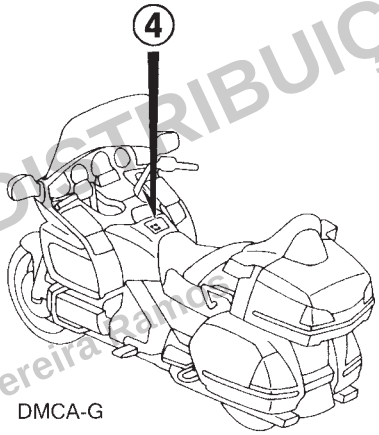

DMCA-G

PROIBIDA A REPRODUÇÃO E DISTRIBUIÇÃO
1111111 - Honda Unidade Sumaré - Bruno Pereira Ramos

© Moto Honda da Amazônia Ltda.
Todos os direitos reservados.

Modelos, Códigos de Área e Números de Série Aplicáveis

Os Modelos, Códigos de Área, Tipos e os Números de Série Aplicáveis podem ser identificados conforme tabela abaixo.
As peças com código de área são exclusivas dos países designados.
Se os códigos de área não estiverem listados, as peças são de uso comum.

Modelo	Código de Área	Tipo	Nº de Série Aplicável do Motor	Nº de Série Aplicável do Chassi	Nº de Série Aplicável do Corpo do Acelerador
GL 1800$_6$ GOLD WING	BR	Brasil	SC47E-2500001~2599999	1HFSC477*6A500001~6A599999	GQ68B A
GL 1800$_7$ GOLD WING	BR	Brasil	SC47E-2600001~	1HFSC477*7A600001~	GQ68B A
GL 1800$_8$ GOLD WING	BR	Brasil	SC47E-2600001~	1HFSC477*8A700001~	GQ68B A

* Para identificação do número do carburador/corpo do acelerador, somente a parte sublinhada deverá ser usada para registro.

GQ61A A KC ア

PROIBIDA A REPRODUÇÃO E DISTRIBUIÇÃO
1111111 - Honda Unidade Sumaré - Bruno Pereira Ramos

© Moto Honda da Amazônia Ltda.
Todos os direitos reservados.

Etiqueta de Cores

- Ao solicitar as peças, verifique o nome, a cor principal e o código observando a “ETiQUETA DE CORES” na motocicleta.
- Ao solicitar as peças coloridas, utilize a Tabela de Cores conforme instruções de utilização do Catálogo de Peças.

VFR800FIW

COR **R-157**
CÓDIGO **R157**

Nº	Modelo		VFR800FIW			
	Cor Principal		Prata Sparking Metálico NH-295M	Preto Mute Metálico NH-359M	Nº de identificação do Bloco	Nº de ref.
	Código de Cor		NH295	NH359		
	Nome das Peças Coloridas	Nº Peça Básico				
1						
2						
3						
4						
5						
6						
7						
8						
9						
10						
11						
12						
13						

PROIBIDA A REPRODUÇÃO E DISTRIBUIÇÃO
1111111 - Honda Unidade Sumaré - Bruno Pereira Ramos

© Moto Honda da Amazônia Ltda.
Todos os direitos reservados.

Tabela de Cores

• Ao solicitar as peças coloridas consulte a tabela abaixo, verifique a cor principal da motocicleta e utilize o número de peça básico adicionando o código de cor relativo.

GL1800 GOLD WING ($GL1800_6$)

Nº	Modelo		GL1800₆		
	Cor Principal		Marrom Challenger Perolizado	Nº de identificação do Bloco	Nº de ref.
	Código de Cor		Y-181P		
	Nome das Peças Coloridas	Nº Peça Básico			
1	Chassi Comp.	50100-MCA-A60	ZA	C-39	3
2	Carcaça, Descansa Braço Esquerdo	82410-MCA-A60	ZA	C-45	47
3	Carcaça, Compartimento Esquerdo	81411-MCA-A60	ZE	C-46	21
4	Carcaça, Descansa Braço Direito	82310-MCA-A60	ZA	C-45	41
5	Carcaça, Compartimento Direito	81211-MCA-A60	ZE	C-46	4
6	Bagageiro	81111-MCA-000	ZP	C-45	7
7	Capa, Carenagem Dianteira	83161-MCA-A60	ZA	C-19	28
8	Tampa, Receptáculo Bagageiro Esquerdo	82208-MCA-A60	ZA	C-45	81
9	Presilha, Fixação Painel	91549-MW0-790	ZA	C-19	43
10	Presilha, Fixação Painel	91549-MW0-790	ZA	C-33	22
11	Tampa A, Descansa Braço Esquerdo	82420-MCA-A60	ZA	C-45	48
12	Tampa A, Descansa Braço Direito	82320-MCA-A60	ZA	C-45	42
13	Tampa Comp., Altofalante Esquerdo	64245-MCA-A60	ZA	C-2	5
14	Tampa Comp., Altofalante Direito	64235-MCA-A60	ZA	C-2	3
15	Tampa B, Descansa Braço Esquerdo	82430-MCA-A60	ZA	C-45	88
16	Tampa B, Descansa Braço Direito	82330-MCA-A60	ZA	C-45	86
17	Tampa, Lateral Esquerda	83700-MCA-000	ZP	C-23	8
18	Tampa, Lateral Direita	83600-MCA-000	ZP	C-23	4
19	Tampa, Suporte Pedal Apoio Esquerdo	50741-MCA-000	ZA	C-39	9
20	Tampa, Inferior Pedal Apoio Esquerdo	50817-MCA-000	ZA	C-26	19
21	Tampa, Placa Esquerda	50415-MCA-000	ZA	C-39	7
22	Tampa, Receptáculo Esquerdo	64425-MCA-A60	ZB	C-43	17
23	Tampa, Protetor Esquerdo	83713-MCA-000	ZB	C-39	29
24	Tampa, Suporte Pedal Apoio Direito	50740-MCA-000	ZA	C-39	8
25	Tampa, Inferior Pedal Apoio Direito	50717-MCA-000	ZA	C-26	12
26	Tampa, Placa Direita	50410-MCA-000	ZA	C-39	6
27	Tampa, Receptáculo Direito	64415-MCA-A60	ZB	C-43	14

PROIBIDA A REPRODUÇÃO E DISTRIBUIÇÃO
1111111 - Honda Unidade Sumaré - Bruno Pereira Ramos

© Moto Honda da Amazônia Ltda.
Todos os direitos reservados.

Tabela de Cores

• Ao solicitar as peças coloridas consulte a tabela abaixo, verifique a cor principal da motocicleta e utilize o número de peça básico adicionando o código de cor relativo.

GL1800 GOLD WING ($GL1800_6$)

Nº	Modelo		GL1800₆		
	Cor Principal		Marrom Challenger Perolizado	Nº de identificação do Bloco	Nº de ref.
	Código de Cor		Y-181P		
	Nome das Peças Coloridas	Nº Peça Básico			
28	Tampa, Protetor Direito	83613-MCA-000	ZB	C-39	28
29	Tampa, Inferior Bagageiro	81141-MCA-000	ZP	C-45	13
30	Rabeta, Central Dianteira	64216-MCA-000	ZP	C-42	3
31	Rabeta, Inferior Dianteira	64302-MCA-000	ZA	C-42	12
32	Rabeta, Lateral Esquerda	64292-MCA-010	ZP	C-42	8
33	Rabeta, Lateral Direita	64282-MCA-010	ZP	C-42	4
34	Amortecedor, Descansa Braço Esquerdo	82440-MCA-A60	ZA	C-45	89
35	Amortecedor, Descansa Braço Direito	82340-MCA-A60	ZA	C-45	87
36	Para-lama A, Dianteiro	61101-MCA-000	ZP	C-10	2
37	Para-lama A, Traseiro	80100-MCA-000	ZP	C-30	2
38	Para-lama B, Dianteiro	61103-MCA-000	ZP	C-10	3
39	Guarnição Jogo, Para-brisa	64120-MCA-A60	ZE	C-41	10
40	Alça, Passageiro Esquerda	84155-MCA-000	ZA	C-20	7
41	Alça, Passageiro Direita	84150-MCA-000	ZA	C-20	6
42	Articulação, Receptáculo Esquerdo	64412-MCA-A60	ZA	C-43	12
43	Articulação, Receptáculo Direito	64411-MCA-A60	ZA	C-43	11
44	Carcaça, Esquerda	88122-MCA-000	ZG	C-31	16
45	Carcaça, Direita	88112-MCA-000	ZG	C-31	15
46	Alavanca, Receptáculo Bagageiro	82160-MCA-A60	ZA	C-45	33
47	Tampa Jogo, Bagageiro	81125-MCA-A60	ZL	C-45	9
48	Tampa, Compartimento Esquerdo	81421-MCA-000	ZP	C-46	22
49	Tampa, Receptáculo Bagageiro Esquerdo	82220-MCA-A60	ZA	C-45	84
50	Tampa, Compartimento Direito	81221-MCA-000	ZP	C-46	5
51	Tampa, Receptáculo Bagageiro Direito	82120-MCA-A60	ZA	C-45	77
52	Tampa, Carenagem	83153-MCA-000	ZP	C-19	23
53	Aleta Respiro, Rabeta Lateral Esquerda	64295-MCA-000	ZP	C-42	9
54	Aleta Respiro, Rabeta Lateral Direita	64285-MCA-000	ZP	C-42	5

PROIBIDA A REPRODUÇÃO E DISTRIBUIÇÃO
1111111 - Honda Unidade Sumaré - Bruno Pereira Ramos

© Moto Honda da Amazônia Ltda.
Todos os direitos reservados.

Tabela de Cores

• Ao solicitar as peças coloridas consulte a tabela abaixo, verifique a cor principal da motocicleta e utilize o número de peça básico adicionando o código de cor relativo.

GL1800 GOLD WING ($GL1800_6$)

Nº	Modelo		GL1800₆		
	Cor Principal		Marrom Challenger Perolizado	Nº de identificação do Bloco	Nº de ref.
	Código de Cor		Y-181P		
	Nome das Peças Coloridas	Nº Peça Básico			
55	Espelho Comp., Esquerdo Traseiro	88120-MCA-D30	ZD	C-31	12
56	Espelho Comp., Traseiro Direito	88110-MCA-D30	ZD	C-31	10
57	Moldura, Acabamento Rabeta Esquerda	64214-MCA-000	ZP	C-19	12
58	Moldura, Traseira Compartimento Esquerdo	81471-MCA-000	ZP	C-46	30
59	Moldura, Inferior Traseira Compartimento Esquerdo	81482-MCA-000	ZP	C-46	32
60	Moldura, Lateral Compartimento Esquerdo	81461-MCA-000	ZP	C-46	29
61	Moldura, Inferior Lateral Compartimento Esquerdo	81481-MCA-000	ZP	C-46	31
62	Moldura, Lateral Bagageiro Esquerdo	81162-MCA-000	ZP	C-45	15
63	Moldura, Acabamento Rabeta Direita	64204-MCA-000	ZP	C-19	11
64	Moldura, Traseira Compartimento Direito	81271-MCA-000	ZP	C-46	12
65	Moldura, Inferior Traseira Compartimento Direito	81282-MCA-000	ZP	C-46	15
66	Moldura, Lateral Compartimento Direito	81261-MCA-000	ZP	C-46	11
67	Moldura, Inferior Lateral Compartimento Direito	81281-MCA-000	ZP	C-46	14
68	Moldura, Lateral Bagageiro Direita	81161-MCA-000	ZP	C-45	14
69	Moldura, Central Bagageiro	81163-MCA-000	ZP	C-45	16
70	Receptáculo Externo, Bagageiro Esquerdo	82211-MCA-A60	ZA	C-45	82
71	Receptáculo Externo, Bagageiro Direito	82111-MCA-A60	ZA	C-45	75
72	Painel Comp., Instrumentos	64240-MCA-A60	ZA	C-2	4
73	Protetor Comp., Escape Esquerdo	18455-MCA-A20	ZA	C-24	33
74	Protetor Comp., Escape Direito	18355-MCA-A20	ZA	C-24	19
75	Protetor, Lateral Esquerdo	83710-MCA-000	ZA	C-23	9
76	Protetor, Lateral Direito	83610-MCA-000	ZA	C-23	7
77	Assento Comp., Traseiro	77500-MCA-A20	ZA	C-20	5
78	Assento Comp., Duplo	77200-MCA-A20	ZA	C-20	1
79	Carenagem Comp., Dianteira	83150-MCA-A60	ZA	C-19	21
80	Carenagem, Superior	83152-MCA-000	ZP	C-19	22
81	Visor A, Painel Instrumentos	64255-MCA-A60	ZA	C-41	26

PROIBIDA A REPRODUÇÃO E DISTRIBUIÇÃO
1111111 - Honda Unidade Sumaré - Bruno Pereira Ramos

© Moto Honda da Amazônia Ltda.
Todos os direitos reservados.

Tabela de Cores

• Ao solicitar as peças coloridas consulte a tabela abaixo, verifique a cor principal da motocicleta e utilize o número de peça básico adicionando o código de cor relativo.

GL1800 GOLD WING ($GL1800_6$)

Nº	Modelo		GL1800$_6$		
	Cor Principal		Marrom Challenger Perolizado	Nº de identificação do Bloco	Nº de ref.
	Código de Cor		Y-181P		
	Nome das Peças Coloridas	Nº Peça Básico			
82	Visor B, Painel Instrumentos	64265-MCA-A60	ZA	C-41	72

PROIBIDA A REPRODUÇÃO E DISTRIBUIÇÃO
1111111 - Honda Unidade Sumaré - Bruno Pereira Ramos

© Moto Honda da Amazônia Ltda.
Todos os direitos reservados.

Tabela de Cores

• Ao solicitar as peças coloridas consulte a tabela abaixo, verifique a cor principal da motocicleta e utilize o número de peça básico adicionando o código de cor relativo.

GL1800 GOLD WING ($GL1800_7$)

Nº	Modelo		GL1800₇			
	Cor Principal		Preto Nebuloso Metálico	Prata Billet Metálico	Nº de identificação do Bloco	Nº de ref.
	Código de Cor		NH-A73M	NH-A27M		
	Nome das Peças Coloridas	Nº Peça Básico				
1	Chassi Comp.	50100-MCA-A80	ZA	ZA	C-39	3
2	Carcaça, Descansa Braço Esquerdo	82410-MCA-A60	ZA	ZA	C-45	47
3	Carcaça, Compartimento Esquerdo	81411-MCA-A60	ZJ	ZF	C-46	21
4	Carcaça, Descansa Braço Direito	82310-MCA-A60	ZA	ZA	C-45	41
5	Carcaça, Compartimento Direito	81211-MCA-A60	ZJ	ZF	C-46	4
6	Bagageiro	81111-MCA-000	ZY	ZR	C-45	7
7	Capa, Carenagem Dianteira	83161-MCA-H50	ZA	ZA	C-19.1	30
8	Tampa, Receptáculo Bagageiro Esquerdo	82208-MCA-A60	ZA	ZA	C-45	81
9	Carenagem Central Comp., Dianteira	83150-MCA-A80	ZB	ZB	C-19.1	23
10	Carenagem Central, Superior	83170-MCA-A80	ZH	ZG	C-19.1	34
11	Presilha, Fixação Painel	91549-MW0-790	ZA	ZA	C-19.1	55
12	Presilha, Fixação Painel	91549-MW0-790	ZA	ZA	C-33	22
13	Presilha, Fixação Painel	91549-MW0-790	ZA	ZA	C-42	28
14	Tampa A, Descansa Braço Esquerdo	82420-MCA-A60	ZA	ZA	C-45	48
15	Tampa A, Descansa Braço Direito	82320-MCA-A60	ZA	ZA	C-45	42
16	Tampa Comp., Altofalante Esquerdo	64245-MCA-A60	ZA	ZA	C-2	5
17	Tampa Comp., Altofalante Direito	64235-MCA-A60	ZA	ZA	C-2	3
18	Tampa B, Descansa Braço Esquerdo	82430-MCA-A60	ZA	ZA	C-45	88
19	Tampa B, Descansa Braço Direito	82330-MCA-A60	ZA	ZA	C-45	86
20	Tampa, Lateral Esquerda	83700-MCA-000	ZY	ZR	C-23	8
21	Tampa, Lateral Direita	83600-MCA-000	ZY	ZR	C-23	4
22	Tampa, Suporte Pedal Apoio Esquerdo	50741-MCA-000	ZA	ZA	C-39	9
23	Tampa, Inferior Pedal Apoio Esquerdo	50817-MCA-000	ZA	ZA	C-26	19
24	Tampa, Placa Esquerda	50415-MCA-000	ZA	ZA	C-39	7
25	Tampa, Receptáculo Esquerdo	64425-MCA-A60	ZB	ZB	C-43	17
26	Tampa, Protetor Esquerdo	83713-MCA-000	ZB	ZB	C-39	29
27	Tampa, Alavanca Ajuste Ventilação Inferior	83161-MCA-A70	ZA	ZA	C-19.1	29

PROIBIDA A REPRODUÇÃO E DISTRIBUIÇÃO
1111111 - Honda Unidade Sumaré - Bruno Pereira Ramos

© Moto Honda da Amazônia Ltda.
Todos os direitos reservados.

Tabela de Cores

• Ao solicitar as peças coloridas consulte a tabela abaixo, verifique a cor principal da motocicleta e utilize o número de peça básico adicionando o código de cor relativo.

GL1800 GOLD WING (GL1800$_7$)

Nº	Modelo		GL1800$_7$			
	Cor Principal		Preto Nebuloso Metálico	Prata Billet Metálico	Nº de identificação do Bloco	Nº de ref.
	Código de Cor		NH-A73M	NH-A27M		
	Nome das Peças Coloridas	Nº Peça Básico				
28	Tampa, Suporte Pedal Apoio Direito	50740-MCA-000	ZA	ZA	C-39	8
29	Tampa, Inferior Pedal Apoio Direito	50717-MCA-000	ZA	ZA	C-26	12
30	Tampa, Placa Direita	50410-MCA-000	ZA	ZA	C-39	6
31	Tampa, Protetor Direito	83613-MCA-000	ZB	ZB	C-39	28
32	Tampa, Inferior Bagageiro	81141-MCA-000	ZY	ZR	C-45	13
33	Rabeta, Central Dianteira	64216-MCA-000	ZY	ZR	C-42	3
34	Rabeta, Inferior Dianteira	64302-MCA-000	ZA	ZA	C-42	12
35	Rabeta, Lateral Esquerda	64292-MCA-010	ZY	ZR	C-42	8
36	Rabeta, Lateral Direita	64282-MCA-010	ZY	ZR	C-42	4
37	Amortecedor, Descansa Braço Esquerdo	82440-MCA-A60	ZA	ZA	C-45	89
38	Amortecedor, Descansa Braço Direito	82340-MCA-A60	ZA	ZA	C-45	87
39	Para-lama A, Dianteiro	61101-MCA-000	ZY	ZR	C-10	2
40	Para-lama A, Traseiro	80100-MCA-000	ZY	ZR	C-30	2
41	Para-lama B, Dianteiro	61103-MCA-A80	ZH	ZG	C-10	3
42	Para-lama B, Dianteiro	61103-MCA-000	–	ZR	C-10	3
43	Guarnição Jogo, Para-brisa	64120-MCA-A60	ZH	ZF	C-41	10
44	Alça, Passageiro Esquerda	84155-MCA-000	ZA	ZA	C-20	7
45	Alça, Passageiro Direita	84150-MCA-000	ZA	ZA	C-20	6
46	Aquecedor Assento, Traseiro	77500-MCA-A70	ZA	ZA	C-20	5
47	Articulação, Receptáculo Esquerdo	64412-MCA-A60	ZA	ZA	C-43	12
48	Carcaça, Esquerda	88122-MCA-000	ZV	ZK	C-31	16
49	Carcaça, Direita	88112-MCA-000	ZV	ZK	C-31	15
50	Alavanca, Receptáculo Bagageiro	82160-MCA-A60	ZA	ZA	C-45	33
51	Alavanca, Receptáculo Bagageiro	82160-MCA-A60	ZA	ZA	C-45	33
52	Tampa Comp., Protetor Tubo Escape Esquerdo	18435-MCA-A70	ZA	ZA	C-24	32
53	Tampa Comp., Protetor Tubo Escape Direito	18335-MCA-A70	ZA	ZA	C-24	17
54	Tampa Jogo, Bagageiro	81125-MCA-A60	ZP	ZM	C-45	9

PROIBIDA A REPRODUÇÃO E DISTRIBUIÇÃO
1111111 - Honda Unidade Sumaré - Bruno Pereira Ramos

© Moto Honda da Amazônia Ltda.
Todos os direitos reservados.

Tabela de Cores

• Ao solicitar as peças coloridas consulte a tabela abaixo, verifique a cor principal da motocicleta e utilize o número de peça básico adicionando o código de cor relativo.

GL1800 GOLD WING (GL1800$_7$)

Nº	Modelo		GL1800$_7$			
	Cor Principal		Preto Nebuloso Metálico	Prata Billet Metálico	Nº de identificação do Bloco	Nº de ref.
	Código de Cor		NH-A73M	NH-A27M		
	Nome das Peças Coloridas	Nº Peça Básico				
55	Tampa, Compartimento Esquerdo	81421-MCA-000	ZY	ZR	C-46	22
56	Tampa, Receptáculo Bagageiro Esquerdo	82220-MCA-A60	ZA	ZA	C-45	84
57	Tampa, Compartimento Direito	81221-MCA-000	ZY	ZR	C-46	5
58	Tampa, Receptáculo Bagageiro Direito	82120-MCA-A60	ZA	ZA	C-45	77
59	Tampa, Carenagem	83153-MCA-A80	ZH	ZG	C-19.1	24
60	Aleta Respiro, Rabeta Lateral Esquerda	64295-MCA-000	ZY	ZR	C-42	9
61	Aleta Respiro, Rabeta Lateral Direita	64285-MCA-000	ZY	ZR	C-42	5
62	Espelho Comp., Esquerdo Traseiro	88120-MCA-D30	ZG	ZA	C-31	12
63	Espelho Comp., Traseiro Direito	88110-MCA-D30	ZG	ZA	C-31	10
64	Kit Módulo Airbag	06770-MCA-B40	ZB	–	C-53	1
65	Moldura, Acabamento Rabeta Esquerda	64214-MCA-000	ZY	ZR	C-19.1	12
66	Moldura, Traseira Compartimento Esquerdo	81471-MCA-000	ZY	ZR	C-46	30
67	Moldura, Inferior Traseira Compartimento Esquerdo	81482-MCA-000	ZY	ZR	C-46	32
68	Moldura, Lateral Compartimento Esquerdo	81461-MCA-000	ZY	ZR	C-46	29
69	Moldura, Inferior Lateral Compartimento Esquerdo	81481-MCA-000	ZY	ZR	C-46	31
70	Moldura, Lateral Bagageiro Esquerdo	81162-MCA-000	ZY	ZR	C-45	15
71	Moldura, Acabamento Rabeta Direita	64204-MCA-000	ZY	ZR	C-19.1	11
72	Moldura, Traseira Compartimento Direito	81271-MCA-000	ZY	ZR	C-46	12
73	Moldura, Inferior Traseira Compartimento Direito	81282-MCA-000	ZY	ZR	C-46	15
74	Moldura, Lateral Compartimento Direito	81261-MCA-000	ZY	ZR	C-46	11
75	Moldura, Inferior Lateral Compartimento Direito	81281-MCA-000	ZY	ZR	C-46	14
76	Moldura, Lateral Bagageiro Direita	81161-MCA-000	ZY	ZR	C-45	14
77	Moldura, Central Bagageiro	81163-MCA-000	ZY	ZR	C-45	16
78	Receptáculo Externo, Bagageiro Esquerdo	82211-MCA-A60	ZA	ZA	C-45	82
79	Receptáculo Externo, Bagageiro Direito	82111-MCA-A60	ZA	ZA	C-45	75
80	Painel Comp., Instrumentos	64240-MCA-A60	ZA	ZA	C-2	4
81	Painel Comp., Instrumentos	64240-MCA-H00	ZA	ZA	C-2	4

PROIBIDA A REPRODUÇÃO E DISTRIBUIÇÃO
1111111 - Honda Unidade Sumaré - Bruno Pereira Ramos

© Moto Honda da Amazônia Ltda.
Todos os direitos reservados.

Tabela de Cores

• Ao solicitar as peças coloridas consulte a tabela abaixo, verifique a cor principal da motocicleta e utilize o número de peça básico adicionando o código de cor relativo.

GL1800 GOLD WING (GL1800$_7$)

Nº	Modelo		GL1800$_7$			
	Cor Principal		Preto Nebuloso Metálico	Prata Billet Metálico	Nº de identificação do Bloco	Nº de ref.
	Código de Cor		NH-A73M	NH-A27M		
	Nome das Peças Coloridas	Nº Peça Básico				
82	Protetor Comp., Escape Esquerdo	18455-MCA-A20	ZA	ZA	C-24	33
83	Protetor Comp., Tubo Escape Esquerdo	18430-MCA-A70	ZA	ZA	C-24.1	31
84	Protetor Comp., Escape Direito	18355-MCA-A20	ZA	ZA	C-24	19
85	Protetor, Lateral Esquerdo	83710-MCA-000	ZA	ZA	C-23	9
86	Protetor, Lateral Direito	83610-MCA-000	ZA	ZA	C-23	7
87	Assento Comp., Traseiro	77500-MCA-A20	ZA	ZA	C-20	5
88	Assento Comp., Duplo	77200-MCA-A20	ZA	ZA	C-20	1
89	Carenagem, Dianteira Esquerda	83178-MCA-A80	ZB	ZB	C-19.1	39
90	Carenagem, Superior Esquerda	83172-MCA-A80	ZH	ZG	C-19.1	36
91	Carenagem, Dianteira Direita	83177-MCA-A80	ZB	ZB	C-19.1	38
92	Carenagem, Superior Direita	83171-MCA-A80	ZH	ZG	C-19.1	35
93	Interruptor Comp., Nivelamento	35820-MCA-A81	ZA	ZA	C-19.1	10
94	Visor A, Painel Instrumentos	64255-MCA-A60	ZA	ZA	C-41	26
95	Visor B, Painel Instrumentos	64265-MCA-A60	ZA	ZA	C-41	72

PROIBIDA A REPRODUÇÃO E DISTRIBUIÇÃO
1111111 - Honda Unidade Sumaré - Bruno Pereira Ramos

© Moto Honda da Amazônia Ltda.
Todos os direitos reservados.

Tabela de Cores

• Ao solicitar as peças coloridas consulte a tabela abaixo, verifique a cor principal da motocicleta e utilize o número de peça básico adicionando o código de cor relativo.

GL1800 GOLD WING ($GL1800_8$)

Nº	Modelo		GL1800₈			
	Cor Principal		Preto-Z	Vermelho Cabernet Metálico	Nº de identificação do Bloco	Nº de ref.
	Código de Cor		NH-1-Z	R-303M		
	Nome das Peças Coloridas	Nº Peça Básico				
1	Chassi Comp.	50100-MCA-A80	ZA	ZA	C-39	3
2	Carcaça, Descansa Braço Esquerdo	82410-MCA-A60	ZA	ZA	C-45	47
3	Carcaça, Compartimento Esquerdo	81411-MCA-A60	ZB	ZC	C-46	21
4	Carcaça, Descansa Braço Direito	82310-MCA-A60	ZA	ZA	C-45	41
5	Carcaça, Compartimento Direito	81211-MCA-A60	ZB	ZC	C-46	4
6	Bagageiro	81111-MCA-000	ZA	ZV	C-45	7
7	Capa, Carenagem Dianteira	83161-MCA-H50	ZA	ZA	C-19.1	30
8	Tampa, Receptáculo Bagageiro Esquerdo	82208-MCA-A60	ZA	ZA	C-45	81
9	Carenagem Central Comp., Dianteira	83150-MCA-A80	ZB	ZB	C-19.1	23
10	Carenagem Central, Superior	83170-MCA-A80	ZB	ZC	C-19.1	34
11	Presilha, Fixação Painel	91549-MW0-790	ZA	ZA	C-19.1	55
12	Presilha, Fixação Painel	91549-MW0-790	ZA	ZA	C-33	22
13	Presilha, Fixação Painel	91549-MW0-790	ZA	ZA	C-42	28
14	Tampa A, Descansa Braço Esquerdo	82420-MCA-A60	ZA	ZA	C-45	48
15	Tampa A, Descansa Braço Direito	82320-MCA-A60	ZA	ZA	C-45	42
16	Tampa Comp., Altofalante Esquerdo	64245-MCA-A60	ZA	ZA	C-2	5
17	Tampa Comp., Altofalante Direito	64235-MCA-A60	ZA	ZA	C-2	3
18	Tampa B, Descansa Braço Esquerdo	82430-MCA-A60	ZA	ZA	C-45	88
19	Tampa B, Descansa Braço Direito	82330-MCA-A60	ZA	ZA	C-45	86
20	Tampa, Lateral Esquerda	83700-MCA-000	ZA	ZV	C-23	8
21	Tampa, Lateral Direita	83600-MCA-000	ZA	ZV	C-23	4
22	Tampa, Suporte Pedal Apoio Traseiro Esquerdo	50741-MCA-000	ZA	ZA	C-39	9
23	Tampa, Inferior Pedal Apoio Traseiro Esquerdo	50817-MCA-000	ZA	ZA	C-26	19
24	Tampa, Placa Esquerda	50415-MCA-000	ZA	ZA	C-29	7
25	Tampa, Receptáculo Esquerdo	64425-MCA-A60	ZB	ZB	C-43	17
26	Tampa, Protetor Esquerdo	83713-MCA-000	ZB	ZB	C-39	29
27	Tampa, Alavanca Ajuste Ventilação Inferior	83161-MCA-A70	ZA	–	C-19.1	29

PROIBIDA A REPRODUÇÃO E DISTRIBUIÇÃO
1111111 - Honda Unidade Sumaré - Bruno Pereira Ramos

© Moto Honda da Amazônia Ltda.
Todos os direitos reservados.

Tabela de Cores

• Ao solicitar as peças coloridas consulte a tabela abaixo, verifique a cor principal da motocicleta e utilize o número de peça básico adicionando o código de cor relativo.

GL1800 GOLD WING ($GL1800_8$)

Nº	Modelo		GL1800₈			
	Cor Principal		Preto-Z	Vermelho Cabernet Metálico	Nº de identificação do Bloco	Nº de ref.
	Código de Cor		NH-1-Z	R-303M		
	Nome das Peças Coloridas	Nº Peça Básico				
28	Tampa, Suporte Pedal Apoio Direito	50740-MCA-000	ZA	ZA	C-39	8
29	Tampa, Inferior Pedal Apoio Direito	50717-MCA-000	ZA	ZA	C-26	12
30	Tampa, Placa Direita	50410-MCA-000	ZA	ZA	C-39	6
31	Tampa, Protetor Direito	83613-MCA-000	ZB	ZB	C-39	28
32	Tampa, Inferior Bagageiro	81141-MCA-000	ZA	ZV	C-45	13
33	Rabeta, Central Dianteira	64216-MCA-000	ZA	ZV	C-42	3
34	Rabeta, Inferior Dianteira	64302-MCA-000	ZA	ZV	C-42	12
35	Rabeta, Lateral Esquerda	64292-MCA-010	ZA	ZV	C-42	8
36	Rabeta, Lateral Direita	64282-MCA-010	ZA	ZV	C-42	4
37	Amortecedor, Descansa Braço Esquerdo	82440-MCA-A60	ZA	ZA	C-45	89
38	Amortecedor, Descansa Braço Direito	82340-MCA-A60	ZA	ZA	C-45	87
39	Para-lama A, Dianteiro	61101-MCA-000	ZA	ZV	C-10	2
40	Para-lama A, Traseiro	80100-MCA-000	–	ZV	C-30	4
41	Para-lama B, Dianteiro	61103-MCA-A80	ZB	ZC	C-10	3
42	Guarnição Jogo, Para-brisa	64120-MCA-A60	ZB	ZC	C-41	10
43	Alça, Passageiro Esquerda	84155-MCA-000	ZA	ZA	C-20	7
44	Alça, Passageiro Direita	84150-MCA-000	ZA	ZA	C-20	6
45	Aquecedor Assento, Traseiro	77500-MCA-A70	ZB	–	C-20	5
46	Articulação, Receptáculo Esquerdo	64412-MCA-A60	ZA	ZA	C-43	12
47	Carcaça, Esquerda	88122-MCA-000	ZB	ZQ	C-31	16
48	Carcaça, Direita	88112-MCA-000	ZB	ZQ	C-31	15
49	Alavanca, Receptáculo Bagageiro	82160-MCA-A60	ZA	ZA	C-45	33
50	Alavanca, Receptáculo Bagageiro	82160-MCA-A60	ZA	ZA	C-45	39
51	Tampa Jogo, Bagageiro	81125-MCA-A60	ZH	ZJ	C-45	9
52	Tampa, Compartimento Esquerdo	81421-MCA-000	ZA	ZV	C-46	22
53	Tampa, Receptáculo Bagageiro Esquerdo	82220-MCA-A60	ZA	ZA	C-45	84
54	Tampa, Compartimento Direito	81221-MCA-000	ZA	ZV	C-46	5

PROIBIDA A REPRODUÇÃO E DISTRIBUIÇÃO
1111111 - Honda Unidade Sumaré - Bruno Pereira Ramos

© Moto Honda da Amazônia Ltda.
Todos os direitos reservados.

Tabela de Cores

• Ao solicitar as peças coloridas consulte a tabela abaixo, verifique a cor principal da motocicleta e utilize o número de peça básico adicionando o código de cor relativo.

GL1800 GOLD WING ($GL1800_8$)

Nº	Modelo		GL1800₈			
	Cor Principal		Preto-Z	Vermelho Cabernet Metálico	Nº de identificação do Bloco	Nº de ref.
	Código de Cor		NH-1-Z	R-303M		
	Nome das Peças Coloridas	Nº Peça Básico				
55	Tampa, Receptáculo Bagageiro Direito	82120-MCA-A60	ZA	ZA	C-45	77
56	Tampa, Carenagem	83153-MCA-A80	ZB	ZC	C-19.1	24
57	Aleta Respiro, Rabeta Lateral Esquerda	64295-MCA-000	ZA	ZV	C-42	9
58	Aleta Respiro, Rabeta Lateral Direita	64285-MCA-000	ZA	ZV	C-42	5
59	Espelho Comp., Esquerdo Traseiro	88120-MCA-D30	ZB	ZC	C-31	12
60	Espelho Comp., Traseiro Direito	88110-MCA-D30	ZB	ZC	C-31	10
61	Kit Módulo Airbag	06770-MCA-B40	ZB	ZB	C-53	1
62	Moldura, Acabamento Rabeta Esquerda	64214-MCA-000	ZA	ZV	C-19.1	17
63	Moldura, Traseira Compartimento Esquerdo	81471-MCA-000	ZA	ZV	C-46	30
64	Moldura, Inferior Traseira Compartimento Esquerdo	81482-MCA-000	ZA	ZV	C-46	32
65	Moldura, Lateral Compartimento Esquerdo	81461-MCA-000	ZA	ZV	C-46	29
66	Moldura, Inferior Lateral Compartimento Esquerdo	81481-MCA-000	ZA	ZV	C-46	31
67	Moldura, Lateral Bagageiro Esquerdo	81162-MCA-000	ZA	ZV	C-45	15
68	Moldura, Acabamento Rabeta Direita	64204-MCA-000	ZA	ZV	C-19.1	16
69	Moldura, Traseira Compartimento Direito	81271-MCA-000	ZA	ZV	C-46	12
70	Moldura, Inferior Traseira Compartimento Direito	81282-MCA-000	ZA	ZV	C-46	15
71	Moldura, Lateral Compartimento Direito	81261-MCA-000	ZA	ZV	C-46	11
72	Moldura, Inferior Lateral Compartimento Direito	81281-MCA-000	ZA	ZV	C-46	14
73	Moldura, Lateral Bagageiro Direita	81161-MCA-000	ZA	ZV	C-45	14
74	Moldura, Central Bagageiro	81163-MCA-000	ZA	ZV	C-45	16
75	Receptáculo Externo, Bagageiro Esquerdo	82211-MCA-A60	ZA	ZA	C-45	82
76	Receptáculo Externo, Bagageiro Direito	82111-MCA-A60	ZA	ZA	C-45	75
77	Painel Comp., Instrumentos	64240-MCA-A60	ZA	ZA	C-2	4
78	Protetor Comp., Escape Esquerdo	18455-MCA-A20	ZA	ZA	C-24	33
79	Protetor Comp., Escape Direito	18355-MCA-A20	ZA	ZA	C-24	19
80	Protetor, Lateral Esquerdo	83710-MCA-000	ZA	ZA	C-23	9
81	Protetor, Lateral Direito	83610-MCA-000	ZA	ZA	C-23	7

PROIBIDA A REPRODUÇÃO E DISTRIBUIÇÃO
1111111 - Honda Unidade Sumaré - Bruno Pereira Ramos

© Moto Honda da Amazônia Ltda.
Todos os direitos reservados.

Tabela de Cores

• Ao solicitar as peças coloridas consulte a tabela abaixo, verifique a cor principal da motocicleta e utilize o número de peça básico adicionando o código de cor relativo.

GL1800 GOLD WING ($GL1800_8$)

Nº	Modelo		GL1800₈			
	Cor Principal		Preto-Z	Vermelho Cabernet Metálico	Nº de identificação do Bloco	Nº de ref.
	Código de Cor		NH-1-Z	R-303M		
	Nome das Peças Coloridas	Nº Peça Básico				
82	Assento Comp., Traseiro	77500-MCA-A20	ZA	ZA	C-20	5
83	Assento Comp., Duplo	77200-MCA-A20	ZA	ZA	C-20	1
84	Carenagem, Dianteira Esquerda	83178-MCA-A80	ZB	ZB	C-19.1	39
85	Carenagem, Superior Esquerda	83172-MCA-A80	ZB	ZC	C-19.1	36
86	Carenagem, Dianteira Direita	83177-MCA-A80	ZB	ZB	C-19.1	38
87	Carenagem, Superior Direita	83171-MCA-A80	ZB	ZC	C-19.1	35
88	Interruptor Comp., Nivelamento	35820-MCA-A81	ZA	ZA	C-19.1	10
89	Visor A, Painel Instrumentos	64255-MCA-A61	ZB	ZB	C-41	26
90	Visor B, Painel Instrumentos	64265-MCA-A60	ZA	ZA	C-41	72

PROIBIDA A REPRODUÇÃO E DISTRIBUIÇÃO
1111111 - Honda Unidade Sumaré - Bruno Pereira Ramos

© Moto Honda da Amazônia Ltda.
Todos os direitos reservados.

Composição do Número de Identificação do Veículo (V.I.N.)

Exemplo: 9 C 2 J C 3 0 1 _ 0YR _ 0 0 0 0 0 1

Número Sequencial de Produção

Código de Fábrica

A .... Ohio U.S.A
B .... Alost Bélgica
C .... Saitama Japão
D .... Guadalajara México
E .... Montesa Espanha
F .... Atessa Itália
K .... Kumamoto Japão
M .... Hamamatsu Japão
R .... Manaus Brasil
S .... Susuka Japão
T .... Tochigi Japão
4 .... Carolina do Sul U.S.A

Ano do Modelo

Exemplo: K....1989 L....1990 M....1991 N....1992 X....1999 Y....2000 (Exceto as letras I.O Q.U) 1....2001 2....2002
3....2003 4....2004 5....2005 6....2006 7....2007 8....2008

Dígito de Controle

Código de Descrição do Veículo

Exemplo: PE04....XR600R RC30....CFR750R JC301....CG125TITAN • KS JC302....CG125TITAN • ES JC303....CG125 • CARGO

Marca e Tipo de Veículo

JH2 ..... HONDA Motocicleta Fabricada no Japão
1HF ..... HONDA Motocicleta Fabricada nos Estados Unidos da América
YC1 ..... HONDA Motocicleta Fabricada na Bélgica
9C2 ..... HONDA Motocicleta Fabricada no Brasil
3H1 ..... HONDA Motocicleta Fabricada no México
VTM ..... HONDA Motocicleta Fabricada na Espanha
ZDC ..... HONDA Motocicleta Fabricada na Itália
JH3 ..... HONDA Motocicleta Fabricada no Japão
478 ..... HONDA Motocicleta Fabricada nos Estados Unidos da América

PROIBIDA A REPRODUÇÃO E DISTRIBUIÇÃO
1111111 - Honda Unidade Sumaré - Bruno Pereira Ramos

© Moto Honda da Amazônia Ltda.
Todos os direitos reservados.

Mangueira de Combustível, Mangueiras de Aplicação Geral e Mangueira de Vinil

- As “peças padronizadas das mangueiras de combustível”, as “mangueiras de aplicação geral” e as “mangueiras de vinil” podem ser fornecidas sem embalagem (granel) em forma de bobinas.
- Quando necessitar efetuar o pedido destas “mangueiras”, verifique no Catálogo de Peças o código da “mangueira padrão” e em seguida coloque entre parênteses o código da “mangueira sem embalagem (granel)” relativa utilizando a tabela abaixo.
  (O comprimento padrão das “mangueiras sem embalagem (granel)” é de 1 metro. As mangueiras indicadas com o símbolo < > também estão disponíveis com as medidas de 3 e 8 metros).
- Quando necessitar de troca, corte a mangueira sem embalagem (granel) na medida especificada. Esta medida pode ser verificada no nome da peça (verifique no Manual de Serviços ou nas instruções que acompanham as mangueiras sem embalagem (granel) os procedimentos para o corte e instalação).
- A relação abaixo especifica o código das mangueiras padrão e as respectivas mangueiras sem embalagem (granel) e suas medidas. Certifique-se de que estes números sejam aplicados somente para as peças de reposição relacionadas.

Mangueiras de Combustível / Tubos			
Número de Peça Padrão	Número de Peça sem Embalagem (granel)	Peça sem Embalagem (granel)	
		Diâmetro Interno (mm)	Comprimento (m)
95001-30xxx-2x	95001-30001-20M	3,0	1
95001-30xxx-3x	95001-30001-30M	3,0	1
95001-30xxx-4x	95001-30001-40M	3,0	1
95001-35xxx-2x	95001-35001-50M <95001-35003-50M>	3,5	1 3
95001-35xxx-3x	95001-35001-60M <95001-35003-60M>	3,5	1 3
95001-35xxx-4x	95001-35001-60M <95001-35003-60M>	3,5	1 3
95001-35xxx-5x	95001-35001-50M <95001-35003-50M>	3,5	1 3
95001-35xxx-6x	95001-35001-60M <95001-35003-60M>	3,5	1 3
95001-45xxx-2x	95001-45001-50M <95001-45003-50M>	4,5	1 3
95001-45xxx-3x	95001-45001-60M <95001-45003-60M> <95001-45008-60M>	4,5	1 3 8
95001-45xxx-4x	95001-45001-60M <95001-45003-60M> <95001-45008-60M>	4,5	1 3 8
95001-45xxx-5x	95001-45001-50M <95001-45003-50M>	4,5	1 3
95001-45xxx-6x	95001-45001-60M <95001-45003-60M> <95001-45008-60M>	4,5	1 3 8
95001-55xxx-2x	95001-55001-50M <95001-55003-50M> <95001-55008-50M>	5,5	1 3 8

Mangueiras de Combustível / Tubos			
Número de Peça Padrão	Número de Peça sem Embalagem (granel)	Peça sem Embalagem (granel)	
		Diâmetro Interno (mm)	Comprimento (m)
95001-55xxx-3x	95001-55001-60M <95001-55003-60M> <95001-55008-60M>	5,5	1 3 8
95001-55xxx-4x	95001-55001-60M <95001-55003-60M> <95001-55008-60M>	5,5	1 3 8
95001-55xxx-5x	95001-55001-50M <95001-55003-50M> <95001-55008-50M>	5,5	1 3 8
95001-55xxx-6x	95001-55001-60M <95001-55003-60M> <95001-55008-60M>	5,5	1 3 8
95001-75xxx-2x	95001-75001-50M <95001-75003-50M>	7,5	1 3
95001-75xxx-3x	95001-75001-60M <95001-75003-60M> <95001-75008-60M>	7,5	1 3 8
95001-75xxx-4x	95001-75001-60M <95001-75003-60M> <95001-75008-60M>	7,5	1 3 8
95001-75xxx-5x	95001-75001-50M <95001-75003-50M>	7,5	1 3
95001-75xxx-6x	95001-75001-60M <95001-75003-60M> <95001-75008-60M>	7,5	1 3 8
95001-80xxx-2x	95001-80001-50M	8,0	1
95001-80xxx-3x	95001-80001-60M	8,0	1
95001-80xxx-4x	95001-80001-60M	8,0	1
95001-80xxx-5x	95001-80001-50M	8,0	1
95001-80xxx-6x	95001-80001-60M	8,0	1

CUIDADO

É PERIGOSO confundir uma “Mangueira de Combustível” com a “Mangueira de Aplicação Geral” ou com a “Mangueira de Vinil”. Cada “Mangueira” tem sua utilização apropriada.
Nunca utilize uma “Mangueira de Aplicação Geral” ou a “Mangueira de Vinil” no lugar de uma “Mangueira de Combustível” ou vice-versa.
Use sempre a mangueira sem embalagem (granel) especificada, utilizando as instruções de corte e instalação dos Manuais de Serviços e das instruções que são fornecidas juntamente com a embalagem.

PROIBIDA A REPRODUÇÃO E DISTRIBUIÇÃO
1111111 - Honda Unidade Sumaré - Proprietário Pertencente

© Moto Honda da Amazônia Ltda.
Todos os direitos reservados.

Mangueira de Combustível, Mangueiras de Aplicação Geral e Mangueira de Vinil

Mangueira de Vinil				
Número de Peça Padrão	Número de Peça sem Embalagem (granel)	Peça sem Embalagem (granel)		
		Diâmetro Interno (mm)	Diâmetro Externo (mm)	Comprimento (m)
95003-01xxx-3x	95003-01001-60M <95003-01003-60M>	2,9	6,8	1 3
95003-01xxx-60	95003-01001-60M <95003-01003-60M>	2,9	6,8	1 3
95003-03xxx-3x	95003-03001-60M <95003-03003-60M>	3,0	6,0	1 3
95003-03xxx-60	95003-03001-60M <95003-03003-60M>	3,0	6,0	1 3
95003-05xxx-3x	95003-05001-60M <95003-05003-60M> <95003-05008-60M>	3,5	6,5	1 3 8
95003-05xxx-60	95003-05001-60M <95003-05003-60M> <95003-05008-60M>	3,5	6,5	1 3 8
95003-07xxx-1x	95003-07001-10M <95003-07003-10M> <95003-07008-10M>	4,0	7,0	1 3 8
95003-07xxx-20	95003-07001-10M <95003-07003-10M> <95003-07008-10M>	4,0	7,0	1 3 8
95003-07xxx-3x	95003-07001-60M <95003-07003-60M> <95003-07008-60M>	4,0	7,0	1 3 8
95003-07xxx-60	95003-07001-60M <95003-07003-60M> <95003-07008-60M>	4,0	7,0	1 3 8
95003-07xxx-7x	95003-07001-70M <95003-07003-70M> <95003-07008-70M>	4,0	7,0	1 3 8
95003-08xxx-1x	95003-08001-10M <95003-08003-10M> <95003-08008-10M>	4,5	6,5	1 3 8
95003-09xxx-3x	95003-09001-60M <95003-09003-60M>	4,5	8,0	1 3
95003-09xxx-60	95003-09001-60M <95003-09003-60M>	4,5	8,0	1 3
95003-10xxx-1x	95003-10001-10M <95003-10003-10M>	5,0	8,0	1 3
95003-10xxx-20	95003-10001-10M <95003-10003-10M>	5,0	8,0	1 3
95003-10xxx-3x	95003-10001-60M <95003-10003-60M>	5,0	8,0	1 3
95003-10xxx-60	95003-10001-60M <95003-10003-60M>	5,0	8,0	1 3
95003-11xxx-3x	95003-11001-60M <95003-11003-60M> <95003-11008-60M>	5,0	9,0	1 3 8
95003-11xxx-60	95003-11001-60M <95003-11003-60M> <95003-11008-60M>	5,0	9,0	1 3 8
95003-12xxx-1x	95003-12001-10M <95003-12003-10M> <95003-12008-10M>	5,0	7,0	1 3 8
95003-12xxx-20	95003-12001-10M <95003-12003-10M> <95003-12008-10M>	5,0	7,0	1 3 8

Mangueira de Vinil				
Número de Peça Padrão	Número de Peça sem Embalagem (granel)	Peça sem Embalagem (granel)		
		Diâmetro Interno (mm)	Diâmetro Externo (mm)	Comprimento (m)
95003-14xxx-1x	95003-14001-10M <95003-14003-10M>	6,0	9,0	1 3
95003-14xxx-20	95003-14001-10M <95003-14003-10M>	6,0	9,0	1 3
95003-14xxx-3x	95003-14001-60M <95003-14003-60M>	6,0	9,0	1 3
95003-17xxx-1x	95003-17001-10M <95003-17003-10M>	7,0	9,0	1 3
95003-19xxx-1x	95003-19001-10M <95003-19003-10M> <95003-19008-10M>	7,0	11,0	1 3 8
95003-19xxx-20	95003-19001-10M <95003-19003-10M> <95003-19008-10M>	7,0	11,0	1 3 8
95003-19xxx-3x	95003-19001-60M <95003-19003-60M> <95003-19008-60M>	7,0	11,0	1 3 8
95003-19xxx-60	95003-19001-60M <95003-19003-60M> <95003-19008-60M>	7,0	11,0	1 3 8
95003-21xxx-1x	95003-21001-10M <95003-21003-10M>	8,0	9,0	1 3
95003-21xxx-20	95003-21001-10M <95003-21003-10M>	8,0	9,0	1 3
95003-23xxx-1x	95003-23001-10M <95003-23003-10M>	8,0	12,0	1 3
95003-23xxx-20	95003-23001-10M <95003-23003-10M>	8,0	12,0	1 3
95003-23xxx-3x	95003-23001-60M <95003-23003-60M> <95003-23008-60M>	8,0	12,0	1 3 8
95003-23xxx-60	95003-23001-60M <95003-23003-60M> <95003-23008-60M>	8,0	12,0	1 3 8
95003-25xxx-1x	95003-25001-10M <95003-25003-10M>	9,0	11,0	1 3
95003-25xxx-20	95003-25001-10M <95003-25003-10M>	9,0	11,0	1 3
95003-25xxx-3x	95003-25001-60M <95003-25003-60M>	9,0	11,0	1 3
95003-25xxx-7x	95003-25001-70M <95003-25003-70M>	9,0	11,0	1 3
95003-27xxx-1x	95003-27001-10M <95003-27003-10M>	9,0	13,0	1 3
95003-27xxx-20	95003-27001-10M <95003-27003-10M>	9,0	13,0	1 3
95003-27xxx-3x	95003-27001-60M <95003-27003-60M>	9,0	13,0	1 3
95003-27xxx-60	95003-27001-60M <95003-27003-60M>	9,0	13,0	1 3
95003-33xxx-1x	95003-33001-10M <95003-33003-10M>	10,0	14,0	1 3
95003-33xxx-20	95003-33001-10M <95003-33003-10M>	10,0	14,0	1 3

Mangueira de Vinil				
Número de Peça Padrão	Número de Peça sem Embalagem (granel)	Peça sem Embalagem (granel)		
		Diâmetro Interno (mm)	Diâmetro Externo (mm)	Comprimento (m)
95003-36xxx-1x	95003-36001-10M <95003-36003-10M> <95003-36008-10M>	11,0	13,0	1 3 8
95003-36xxx-20	95003-36001-10M <95003-36003-10M> <95003-36008-10M>	11,0	13,0	1 3 8
95003-37xxx-3x	95003-37001-60M <95003-37003-60M>	11,0	15,0	1 3
95003-37xxx-60	95003-37001-60M <95003-37003-60M>	11,0	15,0	1 3
95003-38xxx-1x	95003-38001-10M <95003-38003-10M>	12,0	13,0	1 3
95003-38xxx-20	95003-38001-10M <95003-38003-10M>	12,0	13,0	1 3
95003-39xxx-1x	95003-39001-10M <95003-39003-10M>	12,0	14,0	1 3
95003-39xxx-20	95003-39001-10M <95003-39003-10M>	12,0	14,0	1 3
95003-40xxx-20	95003-40001-10M <95003-40003-10M>	12,0	16,0	1 3
95003-40xxx-3x	95003-40001-60M <95003-40003-60M>	12,0	16,0	1 3
95003-40xxx-60	95003-40001-60M <95003-40003-60M>	12,0	16,0	1 3
95003-43xxx-1x	95003-43001-10M <95003-43003-10M> <95003-43008-10M>	13,0	15,0	1 3 8
95003-43xxx-20	95003-43001-10M <95003-43003-10M> <95003-43008-10M>	13,0	15,0	1 3 8
95003-45xxx-1x	95003-45001-10M <95003-45003-10M> <95003-45008-10M>	14,0	18,0	1 3 8
95003-45xxx-20	95003-45001-10M <95003-45003-10M> <95003-45008-10M>	14,0	18,0	1 3 8
95003-50xxx-1x	95003-50001-10M <95003-50003-10M>	16,0	19,0	1 3
95003-50xxx-20	95003-50001-10M <95003-50003-10M>	16,0	19,0	1 3
95003-50xxx-3x	95003-50001-60M <95003-50003-60M>	16,0	19,0	1 3
95003-55xxx-1x	95003-55001-10M <95003-55003-10M>	17,5	20,5	1 3
95003-55xxx-20	95003-55001-10M <95003-55003-10M>	17,5	20,5	1 3
95003-60xxx-1x	95003-60001-10M <95003-60003-10M>	22,0	27,0	1 3
95003-60xxx-20	95003-60001-10M <95003-60003-10M>	22,0	27,0	1 3
95003-60xxx-3x	95003-60001-60M <95003-60003-60M>	22,0	27,0	1 3
95003-60xxx-60	95003-60001-60M <95003-60003-60M>	22,0	27,0	1 3

CUIDADO

É PERIGOSO confundir uma "Mangueira de Combustível" com a "Mangueira de Aplicação Geral" ou com a "Mangueira de Vinil". Cada "Mangueira" tem sua utilização apropriada. Nunca utilize uma "Mangueira de Aplicação Geral" ou a "Mangueira de Vinil" no lugar de uma "Mangueira de Combustível" ou vice-versa.
Use sempre a mangueira sem embalagem (granel) especificada, utilizando as instruções de corte e instalação dos Manuais de Serviços e das instruções que são fornecidas juntamente com a embalagem.

PROIBIDA A REPRODUÇÃO E DISTRIBUIÇÃO
1111111 - Honda da Unidade Sumaré - Bruno Pereira dos

© Moto Honda da Amazônia Ltda.
Todos os direitos reservados.

Mangueira de Combustível, Mangueiras de Aplicação Geral e Mangueira de Vinil

Mangueiras de Aplicação Geral			
Número de Peça Padrão	Número de Peça sem Embalagem (granel)	Peça sem Embalagem (granel)	
		Diâmetro Interno (mm)	Comprimento (m)
95005-11xxx-3x	95005-11001-30M	11,0	1
95005-11xxx-5x	95005-11001-50M	11,0	1
95005-12xxx-1x	95005-12001-10M <95005-12003-10M>	12,0	1 3
95005-12xxx-2x	95005-12001-20M	12,0	1
95005-12xxx-3x	95005-12001-30M	12,0	1
95005-12xxx-5x	95005-12001-50M	12,0	1
95005-14xxx-1x	95005-14001-10M	14,0	1
95005-14xxx-2x	95005-14001-20M <95005-14003-20M>	14,0	1 3
95005-14xxx-3x	95005-14001-30M	14,0	1
95005-14xxx-5x	95005-14001-50M	14,0	1
95005-17xxx-1x	95005-17001-10M	17,0	1
95005-17xxx-2x	95005-17001-20M	17,0	1
95005-17xxx-3x	95005-17001-30M	17,0	1
95005-17xxx-5x	95005-17001-50M	17,0	1
95005-30xxx-3x	95005-30001-30M	3,0	1
95005-30xxx-5x	95005-30001-50M	3,0	1
95005-35xxx-1x	95005-35001-10M <95005-35003-10M> <95005-35008-10M>	3,5	1 3 8
95005-35xxx-2x	95005-35001-20M	3,5	1
95005-35xxx-3x	95005-35001-30M	3,5	1
95005-35xxx-4x	95005-35001-10M <95005-35003-10M> <95005-35008-10M>	3,5	1 3 8
95005-35xxx-5x	95005-35001-50M	3,5	1
95005-45xxx-1x	95005-45001-10M <95005-45003-10M> <95005-45008-10M>	4,5	1 3 8
95005-45xxx-2x	95005-45001-20M	4,5	1
95005-45xxx-3x	95005-45001-30M	4,5	1

Mangueiras de Aplicação Geral			
Número de Peça Padrão	Número de Peça sem Embalagem (granel)	Peça sem Embalagem (granel)	
		Diâmetro Interno (mm)	Comprimento (m)
95005-45xxx-4x	95005-45001-10M <95005-45003-10M> <95005-45008-10M>	4,5	1 3 8
95005-45xxx-5x	95005-45001-50M	4,5	1
95005-50xxx-3x	95005-50001-30M <95005-50003-30M>	5,0	1 3
95005-50xxx-5x	95005-50001-50M	5,0	1
95005-55xxx-1x	95005-55001-10M <95005-55003-10M> <95005-55008-10M>	5,3	1 3 8
95005-55xxx-2x	95005-55001-20M <95005-55003-20M>	5,3	1 3
95005-55xxx-4x	95005-55001-10M <95005-55003-10M> <95005-55008-10M>	5,3	1 3 8
95005-65xxx-1x	95005-65001-10M <95005-65003-10M>	6,5	1 3
95005-65xxx-2x	95005-65001-20M	6,5	1
95005-70xxx-3x	95005-70001-30M <95005-70003-30M>	7,0	1 3
95005-70xxx-5x	95005-70001-50M	7,0	1
95005-75xxx-1x	95005-75001-10M <95005-75003-10M>	7,3	1 3
95005-75xxx-2x	95005-75001-20M	7,3	1
95005-80xxx-1x	95005-80001-10M <95005-80003-10M>	8,0	1 3
95005-80xxx-2x	95005-80001-20M	8,0	1
95005-80xxx-3x	95005-80001-30M	8,0	1
95005-80xxx-5x	95005-80001-50M	8,0	1
95005-91xxx-3x	95005-91001-30M	12,0	1
95005-91xxx-5x	95005-91001-50M	12,0	1
95005-92xxx-3x	95005-92001-30M	12,0	1
95005-92xxx-5x	95005-92001-50M	12,0	1

NOTA: X é mostrado para representar os números e letras omitidas do alfabeto romano.

CUIDADO

É PERIGOSO confundir uma "Mangueira de Combustível" com a "Mangueira de Aplicação Geral" ou com a "Mangueira de Vinil". Cada "Mangueira" tem sua utilização apropriada.
Nunca utilize uma "Mangueira de Aplicação Geral" ou a "Mangueira de Vinil" no lugar de uma "Mangueira de Combustível" ou vice-versa.
Use sempre a mangueira sem embalagem (granel) especificada, utilizando as instruções de corte e instalação dos Manuais de Serviços e das instruções que são fornecidas juntamente com a embalagem.

PROIBIDA A REPRODUÇÃO E DISTRIBUIÇÃO
1111111 - Honda Concessionária Sumaré - Bruno Pereira dos

© Moto Honda da Amazônia Ltda.
Todos os direitos reservados.

Composição do Número de Identificação das Mangueiras

Exemplo: 9 5 0 0 1 - 7 5 0 0 1 - 5 0 M

- M — Número de Peça sem Embalar: Refere-se a Peça sem Embalar
- 0 — Código da Marca (Tipo de Mangueira) (Mangueira de Combustível e Mangueira de Aplicação Geral)
  Código de Troca (para Mangueira Adicionada); (Mangueira de Vinil)
  - Indica a marca do número ou a Sequência de Troca. O código para a peça sem embalar deve ser estritamente 0 (Zero).
- 5 — Tipos de Código:
  - Mangueira de Combustível
    - 2: Trançada Exterior Vermelha (Somente com 3 mm de diâmetro Interno)
    - 5: Trançada Interior Preta
    - 3: Vermelha (Somente 3 mm de diâmetro Interno)
    - 4: Cinza com faixa Vermelha (Somente com 3 mm de diâmetro Interno)
    - 6: Preta
  - Mangueira de Vinil
    - 1: Transparente
    - 2: Preta
    - 3: Vermelho Claro
    - 6: Vermelho Claro
    - 7: Preto Pálido
  - Mangueira de Aplicação Geral
    - 1: Cinza
    - 2: Cinza
    - 3: Preta
    - 5: Preta
- 0 0 1 — Comprimento:
  - 001: 1 m (Padrão)
  - 003: 3 m
  - 008: 8 m
- 7 5 — Código de Diâmetro Interno (Mangueira de Combustível e Mangueira de Aplicação Geral)

30: 3,0 mm	11: 11 mm
35: 3,5 mm	91: 12 (Diâmetro Externo de 15) mm
45: 4,5 mm	92: 12 (Diâmetro Externo de 16) mm
50: 5,0 mm	12: 12 (Diâmetro Externo de 17) mm
55: 5,3 mm, 5,5 mm	14: 14 mm
65: 6,5 mm	17: 17 mm
70: 7,0 mm	
75: 7,3 mm, 7,5 mm	
80: 8,0 mm	

- 7 5 — Código de Diâmetro Externo / Interno (Mangueira de Vinil)

01: DI 2,9, DE 6,8 mm	14: DI 6,0, DE 9,0 mm	37: DI 11,0, DE 15,0 mm
03: DI 3,0, DE 6,0 mm	17: DI 7,0, DE 9,0 mm	38: DI 12,0, DE 13,0 mm
05: DI 3,5, DE 6,5 mm	19: DI 7,0, DE 11,0 mm	39: DI 12,0, DE 14,0 mm
07: DI 4,0, DE 7,0 mm	21: DI 8,0, DE 9,0 mm	40: DI 12,0, DE 16,0 mm
08: DI 4,5, DE 6,5 mm	23: DI 8,0, DE 12,0 mm	43: DI 13,0, DE 15,0 mm
09: DI 4,5, DE 8,0 mm	25: DI 9,0, DE 11,0 mm	45: DI 14,0, DE 18,0 mm
12: DI 5,0, DE 7,0 mm	27: DI 9,0, DE 13,0 mm	50: DI 16,0, DE 19,0 mm
10: DI 5,0, DE 8,0 mm	33: DI 10,0, DE 14,0 mm	55: DI 17,5, DE 20,5 mm
11: DI 5,0, DE 9,0 mm	36: DI 11,0, DE 13,0 mm	60: DI 22,0, DE 27,0 mm

- 9 — Tipo de Mangueira:
  - 1: Mangueira de Combustível
  - 3: Mangueira de Vinil
  - 5: Mangueira de Aplicação Geral

PROIBIDA A REPRODUÇÃO E DISTRIBUIÇÃO
1111111 - Matriz Unidade Sapucaia - Bruno Pereira Ramos

© Moto Honda da Amazônia Ltda.
Todos os direitos reservados.

Instruções para o Uso do Tempo de Mão de Obra (T.M.O.)

O tempo de Mão de Obra (T.M.O.) significa o tempo necessário para a realização de um serviço, o qual é mencionado neste catálogo para ajudar as Concessionárias a controlar o processo de trabalho real e calcular o tempo de serviço, utilizando-o como um guia.

Ajuste do Sistema T.M.O.

- Tempo de Serviço
  - Remoção, Desmontagem/ Montagem, Instalação
  - Verificação, Medição, Ajuste, Confirmação
  - Diagnóstico (Sistema Elétrico)
  - Inspeção Completa
- Tempo Variável
  - Preparação
    (Verificação do processo, Preparação das ferramentas especiais necessárias ao serviço)
  - Trabalhos relacionados (Transferência de motocicletas)

* O tempo variável é obtido multiplicando-se o tempo de serviço pelo coeficiente especificado.

Instruções para o Uso do Catálogo

Os itens de serviço mostrados no texto estão relacionados com o tempo de trabalho e as peças comercializadas para reparo, conforme sua especificação. Outros itens de serviço representativos, os quais não utilizam peças para reparos (remoção/ instalação, ajuste, verificação/ medição e outros) estão relacionados na introdução, classificados de acordo com o assunto.

Ajuste do T.M.O.

- O Sistema Decimal (em unidade 0,1) é utilizado para obter o T.M.O. simplificando o cálculo global.
  Exemplo: (0,1) ⇒ 6 minutos, (0,2) ⇒ 12 minutos
  [Custo por hora de trabalho] x [T.M.O.] = [Cálculo global]
- O T.M.O. é calculado manualmente.
- Os itens de serviço e o T.M.O. podem ser modificados dependendo do desenvolvimento de ferramentas, equipamentos de serviço e da melhoria dos procedimentos.

PROIBIDA A REPRODUÇÃO E DISTRIBUIÇÃO
1111111 - Honda Unidade Sumaré - Bruno Pereira Ramos

© Moto Honda da Amazônia Ltda.
Todos os direitos reservados.

Procedimento de Trabalho

- O procedimento de trabalho é determinado através do tempo de serviço juntamente com o método especificado no Manual de Serviço, portanto, consulte-o quando necessário.
- Os procedimentos de trabalho que permitem ser executados num tempo reduzido, preservam a segurança do trabalho e a garantia do produto dos itens não mencionados no Manual de Serviço.
- O trabalho é executado por apenas um mecânico. Quando dois ou mais mecânicos são necessários, o cálculo do tempo real é efetuado de acordo com o número de pessoas.
- Para avaliar o conhecimento dos mecânicos, a HONDA utiliza como padrão, mecânicos com três anos de experiência no reparo de suas motocicletas.
- As ferramentas especiais e os equipamentos de serviço utilizados para obter o T.M.O. estão especificados no Manual de Serviços e publicações técnicas emitidas sobre o tema.

Itens de Serviço que não apresentam T.M.O.

- Peças e acessórios não mencionados neste Catálogo.
- Áreas com deterioração pelo tempo de uso ou danos (quebras, rachaduras) durante uso em condições normais.
- Serviços que podem ser executados com apenas um ajuste.
- Serviços raramente executados (exemplo: problemas com causas extremamente simples e frequência de uso).

* Faça o cálculo global baseado no tempo de serviço real quando o serviço não apresenta T.M.O.

Serviços não incluídos no T.M.O.

- Óleo e drenagem de fluido, tempo de espera para desaquecimento, etc.
- Serviços adicionais que envolvam remoção/ instalação de equipamentos externos.
- Tempo de serviço utilizado com visitas ao cliente, realização de negociações e a entrega da motocicleta.
- Tempo necessário com a requisição e a entrega de peças.
- Custos referentes à graxa, agente adesivo, etc., utilizados no serviço.

PROIBIDA A REPRODUÇÃO E DISTRIBUIÇÃO
1111111 - Honda Unidade Sumaré - Bruno Pereira Ramos

© Moto Honda da Amazônia Ltda.
Todos os direitos reservados.

Explicação do T.M.O. utilizando um exemplo
(O exemplo pode ser diferente dos itens apresentados)

Ref. Nº	N.O.S.	(Nº de referência) Item de Serviço	T.M.O.
① ② ③	111118	(1, 3, 4, 7) ④ Árvore de Comando ..... 4,5 ⑥	②
	111118A	• Inclui: Ajuste da folga da válvula Substituição balancim (Adicional) 1,0	⑤

① O Nº de Referência da peça na ilustração indica a localização da peça a ser substituída.

② T.M.O. é a abreviatura de Tempo de Mão de Obra e indica o tempo de serviço padrão necessário para a execução do serviço.

③ N.O.S. é a abreviatura do Número de Operação de Serviço, e classifica os itens de serviço de acordo com o código de unidade de trabalho.

O mesmo código de serviço é utilizado independentemente dos modelos.

O serviço padrão é apresentado com 6 dígitos e o serviço adicional com 7 dígitos.

④ Indica a substituição da árvore de comando e o T.M.O. 4,5.

⑤ Indica T.M.O. 1,0 que será acrescentado quando um serviço adicional (substituição do balancim) é executado em conjunto com a substituição da árvore de comando.

⑥ Indica a descrição dos serviços incluídos no item de serviço.

⑦ Indica o Nº de referência cujo serviço e tempo do mesmo são iguais ao T.M.O. 4,5 para a árvore de comando.

(A aplicação da área é limitada aos itens de serviço que não possuem identificação N.O.S. dentro de um mesmo bloco.

Como designar o item de serviço utilizando o exemplo (substituição da árvore de comando)

Abra a página do bloco onde a ilustração da árvore de comando é mostrada.

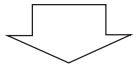

Procure a árvore de comando na ilustração, o item de serviço especificado e o T.M.O. relacionado com o Nº de referência.

PROIBIDA A REPRODUÇÃO E DISTRIBUIÇÃO
1111111 - Honda Unidade Sumaré - Bruno Pereira Ramos

© Moto Honda da Amazônia Ltda.
Todos os direitos reservados.

Símbolo de indicação dos itens de serviço relacionados que continuam na página seguinte

Ref. Nº	N.O.S.	(Nº de referência) Item de Serviço	T.M.O.
2	111118	**Árvore de Comando**	4,5
	•	•	•
	•	•	•
+			

Símbolo de indicação na última linha

Indicação do bloco sem informação do T.M.O.

Ref. Nº	N.O.S.	(Nº de referência) Item de Serviço	T.M.O.
		Sem Informação	–

• Código N.O.S.

1	11	1	18	A
a	b	c	d	e

a) Código da categoria ..... Motor

b) Localização/ código da função .... Motor superior

c) Código de serviço ..... Substituição

d) Número sequencial de serviço .... (Código da unidade é mostrado através de letras)

..... árvore de comando (Sem regra padrão do código)

e) Código adicional ..... substituição do balancim (Sem regra padrão do código)

1	11	1	18	A
a		c		

a) Códigos da categoria e classificação

Código	Categoria
1	Motor
2	Transmissão
3	Combustível e Escapamento
4	Chassi e Carcaça
5	Direção/ Suspensão
6	Elétrica
7	Rodas/ Freios
8	Controles/ Instrumentos
9	–
0	–

c) Códigos de serviço e classificação

Código	Categoria de Serviço
1	Substituição, Remoção/ Instalação, Troca
2	Revisão
3	Ajuste, Balanceamento
4	(Serviços relacionados à Pintura: Camada Superior)
5	Teste, Inspeção/ Diagnóstico, Medição, Verificação
6	(Serviços relacionados à Revisão: Recondicionamento)
7	(Serviços relacionados à Revisão: Reapertos)
8	(Retífica)
9	(Serviços relacionados à Pintura: Acabamento)
0	Reparo, Limpeza, Sangria de Ar

PROIBIDA A REPRODUÇÃO E DISTRIBUIÇÃO
1111111 - Honda Unidade Sumaré - Bruno Pereira Ramos

© Moto Honda da Amazônia Ltda.
Todos os direitos reservados.

Principais itens de serviço sem a utilização de peças adicionais
(1)Remoção/ Instalação, (2) Ajuste, (3) Verificação/ Medição,
(4) Revisão, (5) Outros Serviços

M: Motor, C: Chassi

* SERVIÇOS EXCETO SUBSTITUIÇÃO DE PEÇAS

(1) Remoção e instalação

Relacione as peças removidas da motocicleta com a descrição

	N.O.S.	DESCRIÇÃO	T.M.O.
M	1101E5	**Motor Comp. Remoção/ Instalação** Inclui: Todos os ajustes necessários	7,6
	3111D5	**Acelerador Comp. Remoção/ Instalação**	1,7
	3111D5C	Com Airbag (Adicionar)	0,7
	1101E6	**Carcaça do Motor, Desmontagem** Inclui: Remoção e instalação do motor	13,0
C	2131G3	**Engrenagem Movida Transmissão, Comp. Remoção/ Instalação**	0,8
	2131G3A	Com amplificador estereo (Adicionar)	0,3

(2) Ajuste

	N.O.S.	DESCRIÇÃO	T.M.O.
M	6143A1	**Vela de Ignição - Ajuste/ Limpeza** Nota: para 1 motocicleta	0,6
	1113A0	**Folga da Válvula - Ajuste** Nota: para 1 motocicleta	2,5
C	6163A0	**Farol - Alinhamento**	0,2
	7103A1	**Roda Dianteira - Balanceamento**	0,8
	7103A2	**Roda Traseira - Balanceamento**	0,6
	7103A2A	Com amplificador estereo (Adicionar)	0,3
	3113A3	**Acelerador - Ajuste**	0,1

(3) Verificação, Medição

	N.O.S.	DESCRIÇÃO	T.M.O.
M	1115A0	**Compressão, Pressão - Medição**	0,8
	6145A0	**Ponto de Ignição - Verificação**	0,4
	1135A0	**Motor - Verificação do nível de óleo** Exclui: Troca de óleo	0,1
C	7115A0	**Freio, Operação - Teste**	0,1
	6105A0	**Bateria - Verificação do nível do eletrólito**	0,2

(4) Revisão

Condição de trabalho: As medições necessárias, verificações, ajustes, e limpeza/ lavagem de cada peça são executadas, incluindo o serviço de remoção/ instalação da carcaça e a substituição das peças defeituosas.

	N.O.S.	DESCRIÇÃO	T.M.O.
C	213218	**Engrenagem Movida Transmissão, Comp. Revisão**	3,0
	213218A	Com amplificador estereo (Adicionar)	0,3

(5) Outros Serviços

	N.O.S.	DESCRIÇÃO	T.M.O.
M	1130A2	**Filtro de Óleo - Limpeza** Inclui: Remoção e instalação do motor	13,1
C	7110A0	**Freio Dianteiro - Sangria Ar**	0,5
	7110A1	**Freio Traseiro - Sangria Ar**	0,5
	1151E7	**Fluido do Radiador - Troca**	0,6

PROIBIDA A REPRODUÇÃO E DISTRIBUIÇÃO
1111111 - Honda Unidade Sumaré - Bruno Pereira Ramos

© Moto Honda da Amazônia Ltda.
Todos os direitos reservados.

Grupo do Motor

• O número de referência na ilustração do índice pode ser diferente do que aparece no texto.

M-1 Tampa do Cabeçote

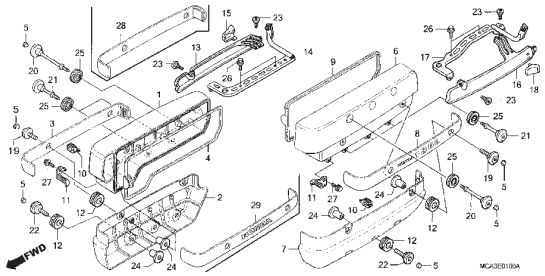

M-2 Cabeçote

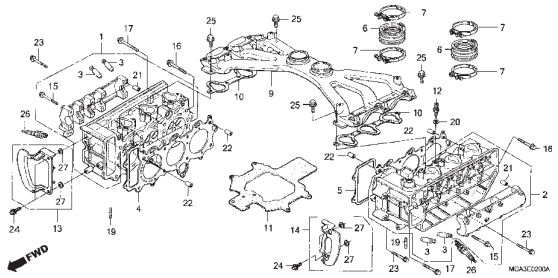

M-3 Árvore de Comando • Válvulas

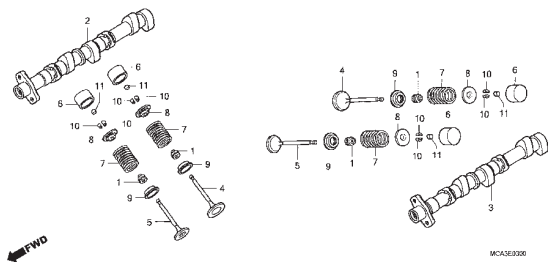

M-4 Corrente de Comando • Tensor

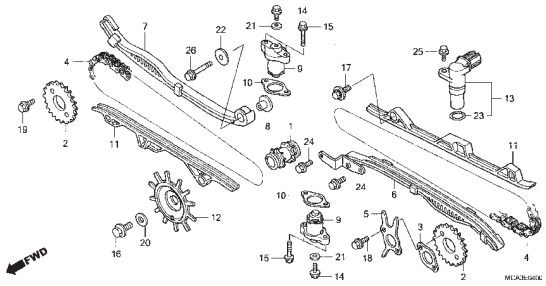

M-5 Bomba d´Água

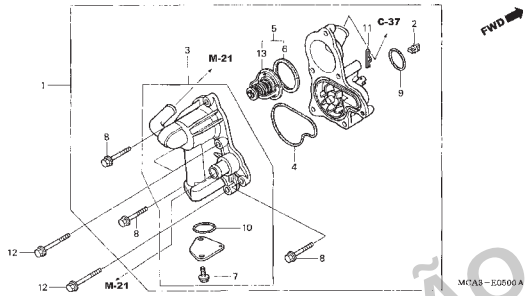

M-6 Tampa Dianteira • Tampa da Transmissão

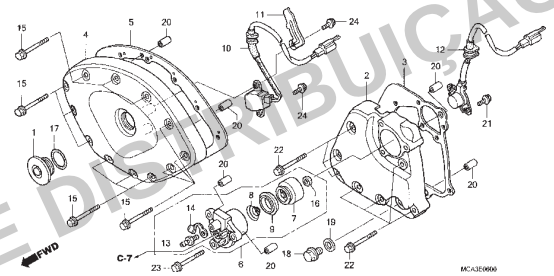

M-7 Tampa da Embreagem

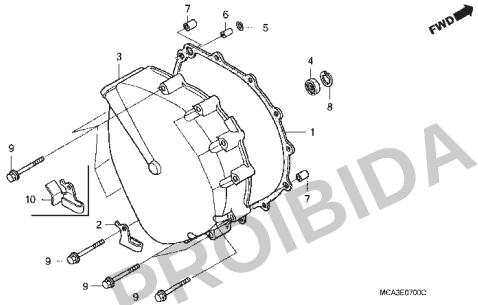

M-8 Embreagem

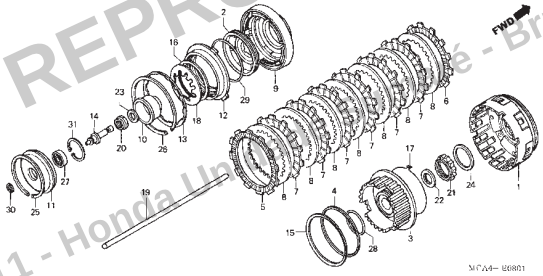

M-9 Gerador

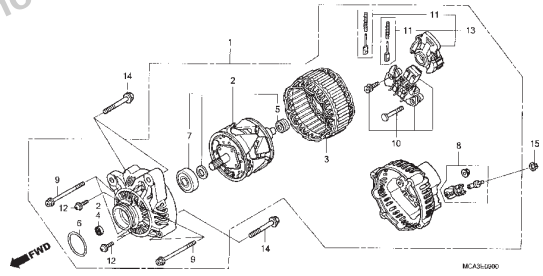

PROIBIDA A REPRODUÇÃO E DISTRIBUIÇÃO
1111111 - Honda Um... é - Bruno Pereira Ramos

© Moto Honda da Amazônia Ltda.
Todos os direitos reservados.

Grupo do Motor

• O número de referência na ilustração do índice pode ser diferente do que aparece no texto.

M-10 Motor de Partida

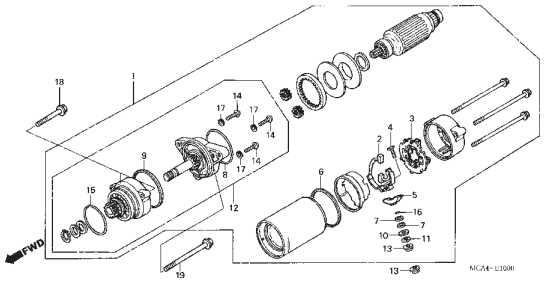

M-11 Carcaça Traseira

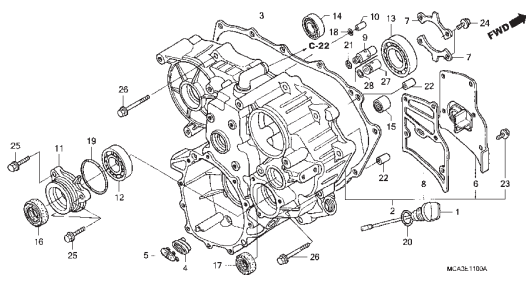

M-12 Engrenagem da Ré

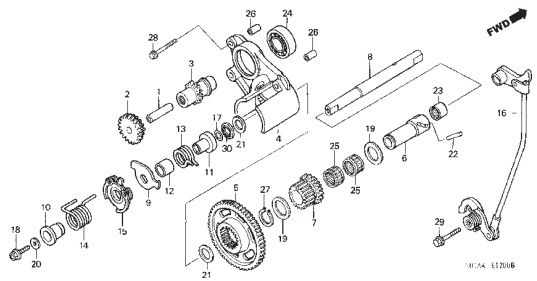

M-13 Atuador de Mudança da Ré

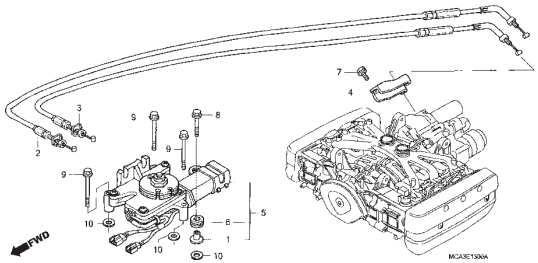

M-14 Engrenagem Motora Primária

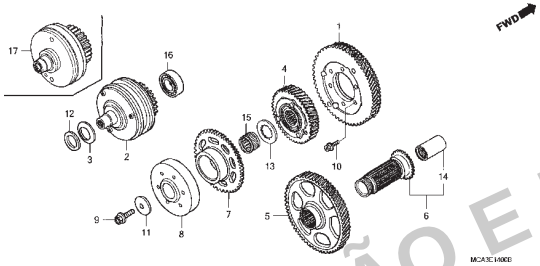

M-15 Eixo da Transmissão

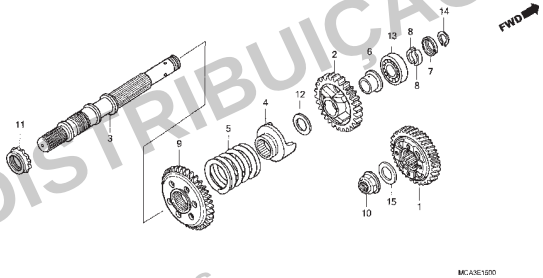

M-16 Bomba de Óleo

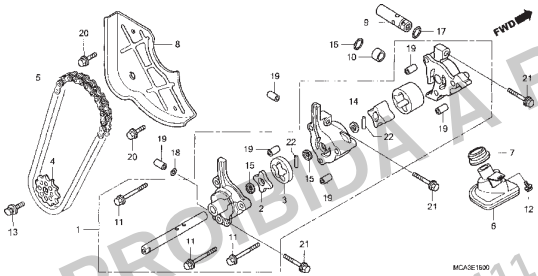

M-17 Bloco do Cilindro

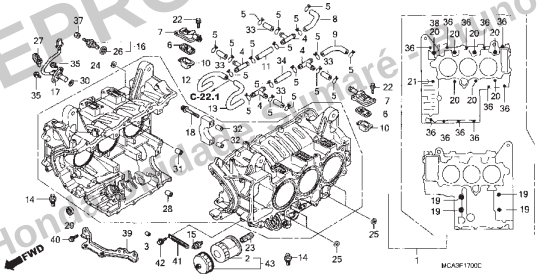

M-18 Árvore de Manivelas • Pistão

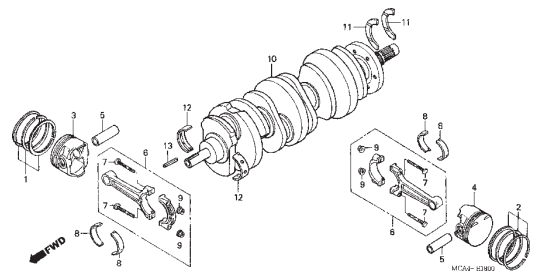

PROIBIDA A REPRODUÇÃO E DISTRIBUIÇÃO
1111111 - Honorino Pereira Ramos

© Moto Honda da Amazônia Ltda.
Todos os direitos reservados.

Grupo do Motor

• O número de referência na ilustração do índice pode ser diferente do que aparece no texto.

M-19 Transmissão

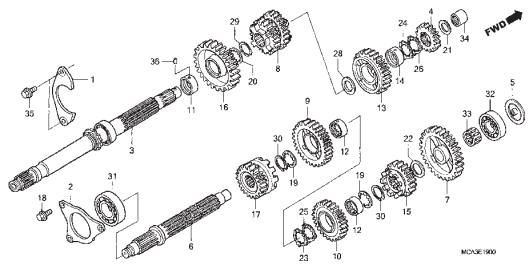

M-20 Eixo Seletor de Marchas • Garfo Seletor

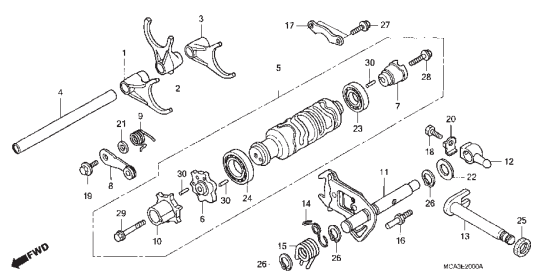

M-21 Tubo de Água

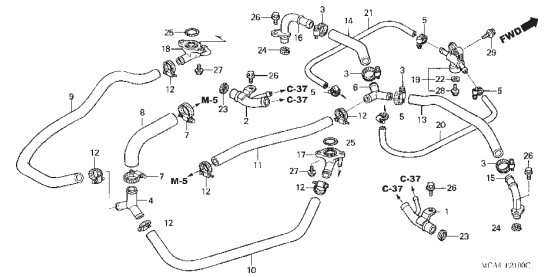

M-22 Corpo do Acelerador

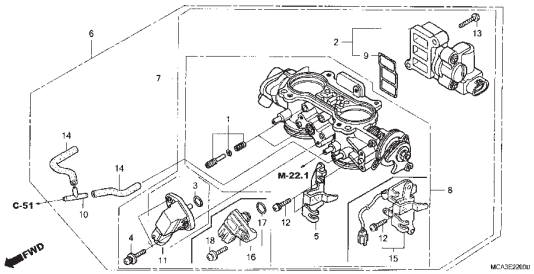

M-22.1 Corpo do Acelerador (Tubulação)

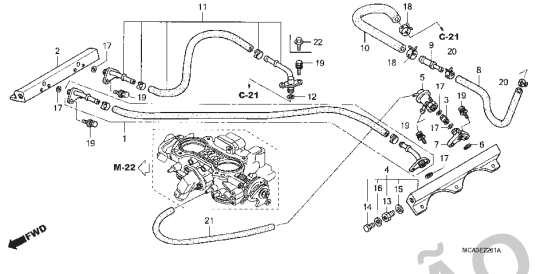

M-22.2 Injetor

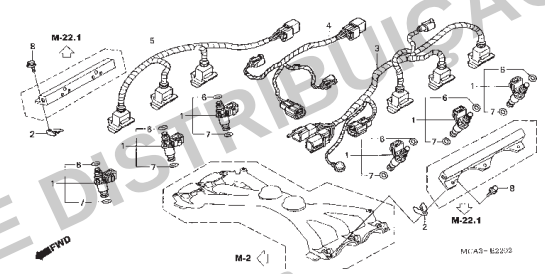

EOP-1 Jogo de Juntas A

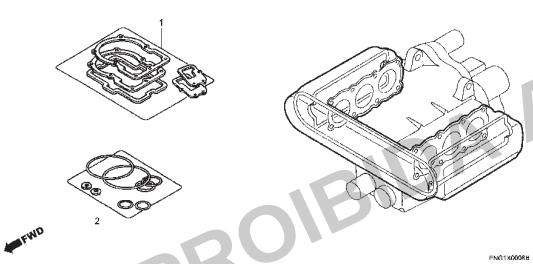

EOP-2 Jogo de Juntas B

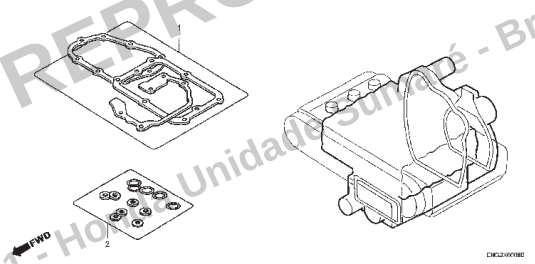

PROIBIDA A REPRODUÇÃO E DISTRIBUIÇÃO
1111111 - Honda Unidade Sumaré - Bruno Pereira Ramos

© Moto Honda da Amazônia Ltda.
Todos os direitos reservados.

Grupo do Chassi

• O número de referência na ilustração do índice pode ser diferente do que aparece no texto.

C-1 Farol

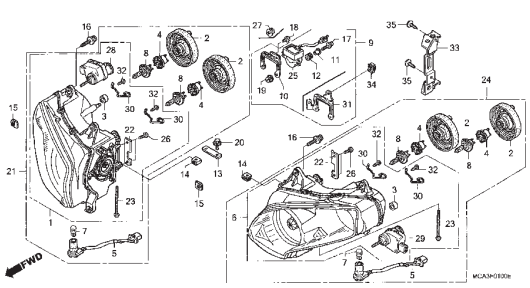

C-2 Painel de Instrumentos

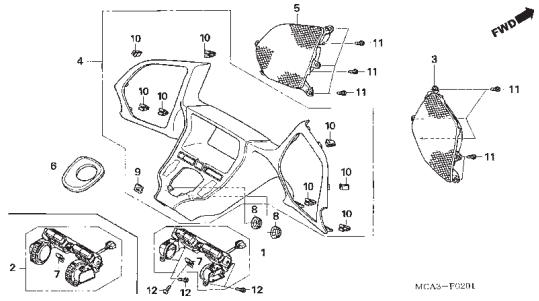

C-3 Instrumentos

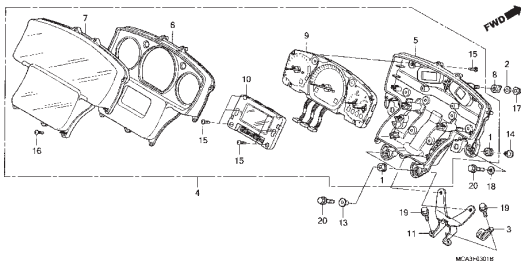

C-4 Interruptor Guidão

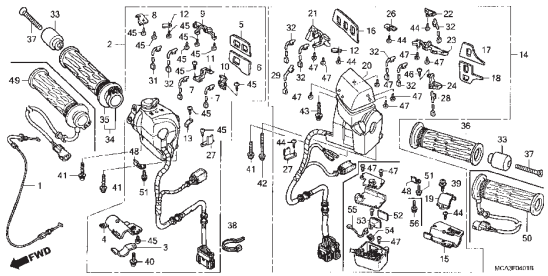

C-5 Válvula Retentora

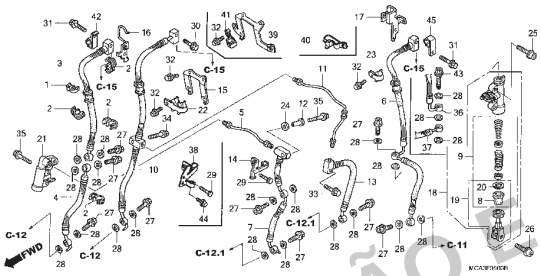

C-6 Cilindro Mestre do Freio Dianteiro

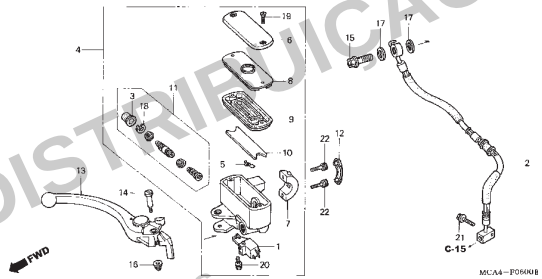

C-7 Cilindro Mestre da Embreagem

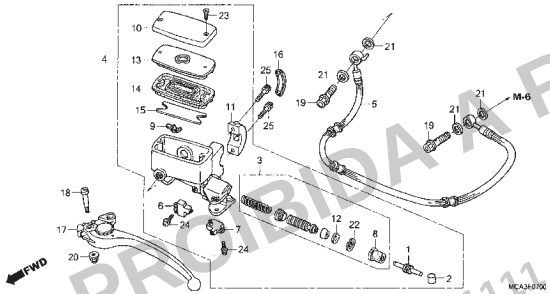

C-8 Guidão • Mesa Superior

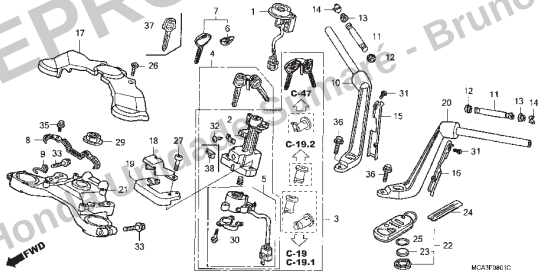

C-9 Coluna de Direção

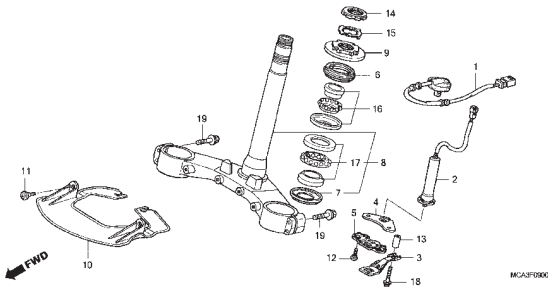

PROIBIDA A REPRODUÇÃO E DISTRIBUIÇÃO
1111111 - Honda Da Amazônia Limitada - Bruno Pereira Ramos

© Moto Honda da Amazônia Ltda.
Todos os direitos reservados.

Grupo do Chassi

• O número de referência na ilustração do índice pode ser diferente do que aparece no texto.

C-10 Para-lama Dianteiro

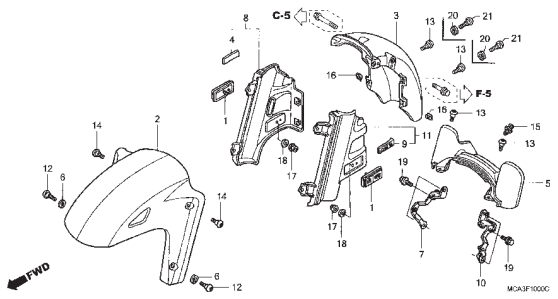

C-11 Garfo Dianteiro

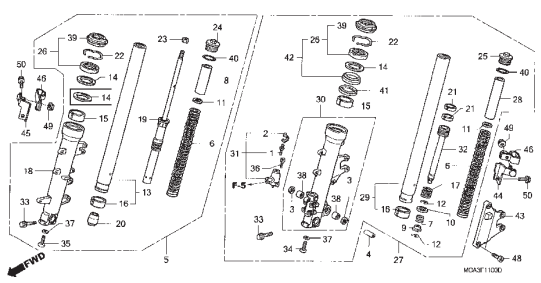

C-12 Cáliper do Freio Dianteiro Direito

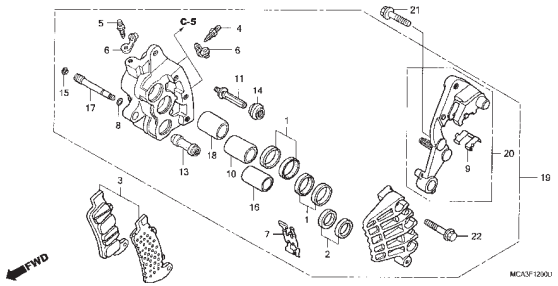

C-12.1 Cáliper do Freio Dianteiro Esquerdo

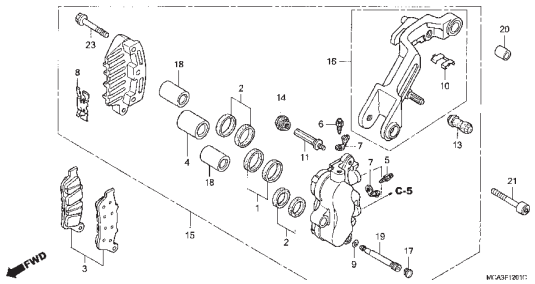

C-13 Roda Dianteira

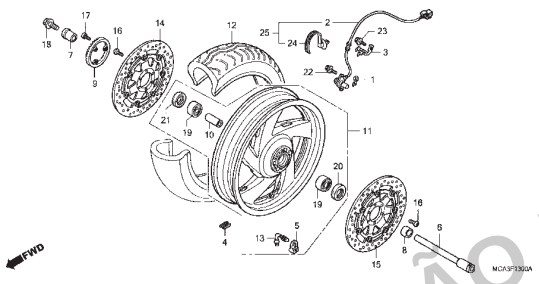

C-14 Cilindro Mestre do Freio Traseiro

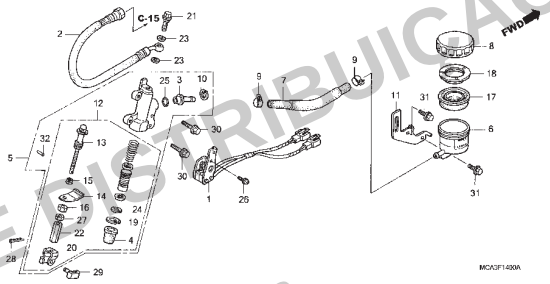

C-15 Válvula de Controle de Proporção

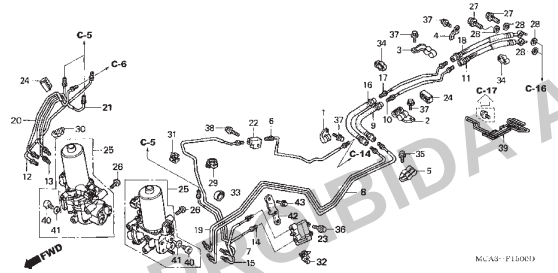

C-16 Cáliper do Freio Traseiro

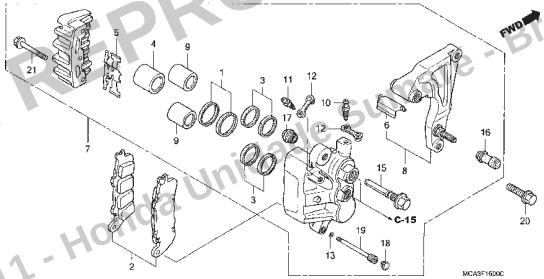

C-17 Roda Traseira

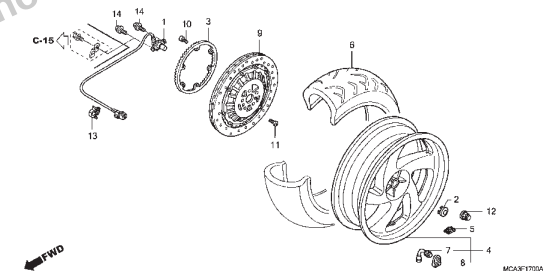

PROIBIDA A REPRODUÇÃO E DISTRIBUIÇÃO
1111111 - Honda Unipessoal Suzuki - Bruno Pereira Ramos

© Moto Honda da Amazônia Ltda.
Todos os direitos reservados.

Grupo do Chassi

• O número de referência na ilustração do índice pode ser diferente do que aparece no texto.

C-18 Engrenagem da Transmissão

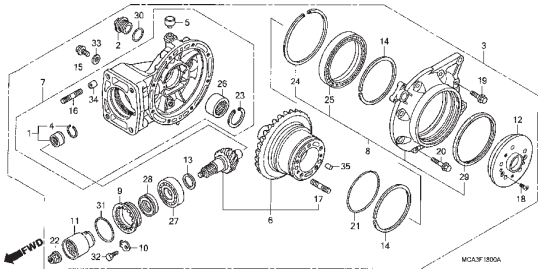

C-19 Carenagem (GL18006)

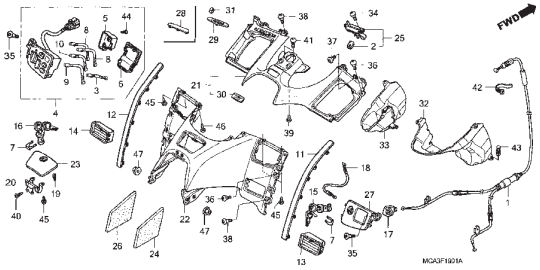

C-19.1 Carenagem (GL18007/8) (Airbag)

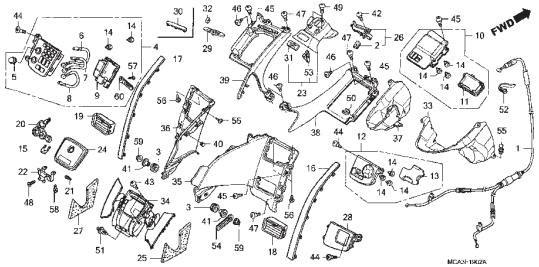

C-20 Assento

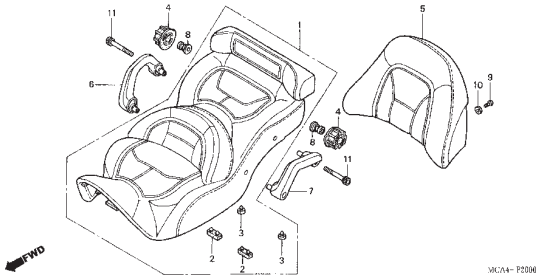

C-21 Tanque de Combustível

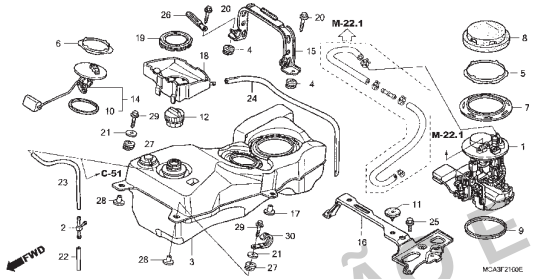

C-22 Filtro de Ar

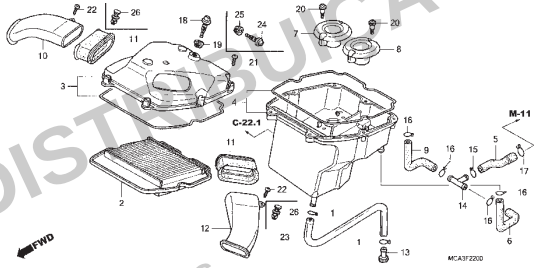

C-22.1 Válvula de Injeção de Ar

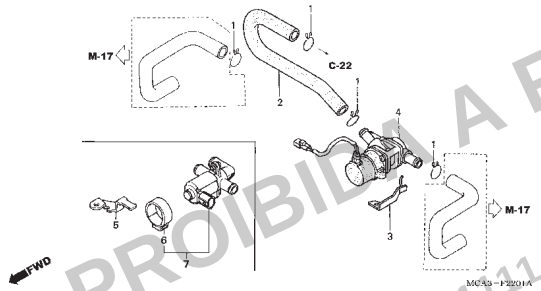

C-23 Tampa Lateral

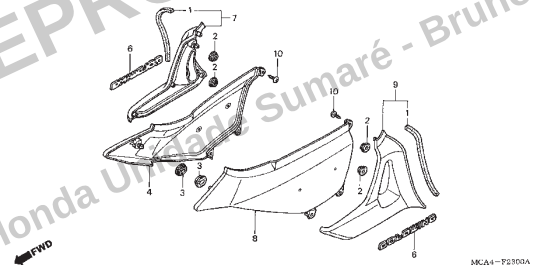

C-24 Escapamento

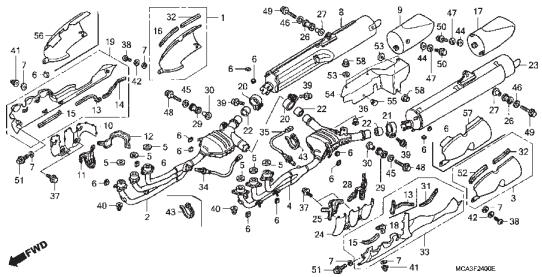

PROIBIDA A REPRODUÇÃO E DISTRIBUIÇÃO
1111111 - Honda Urbano - Sumaré - Bruno Pereira Ramos

3

© Moto Honda da Amazônia Ltda.
Todos os direitos reservados.

Grupo do Chassi

• O número de referência na ilustração do índice pode ser diferente do que aparece no texto.

C-25 Pedal

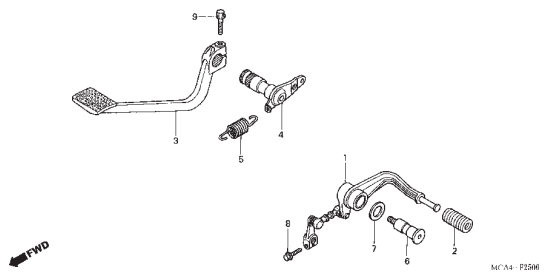

C-26 Pedal de Apoio

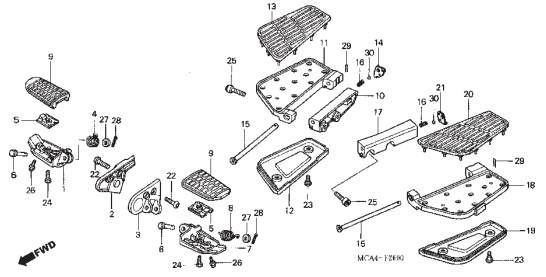

C-27 Cavalete Lateral

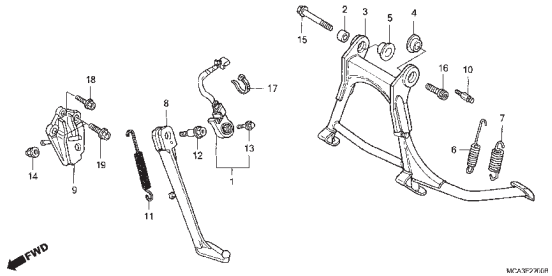

C-28 Garfo Traseiro

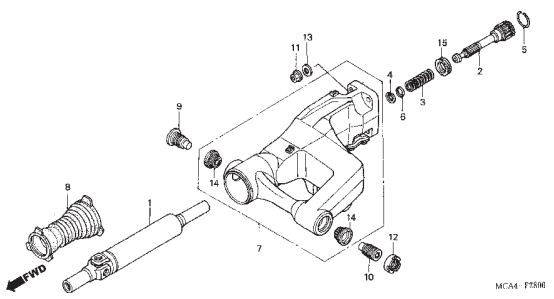

C-29 Amortecedor Traseiro

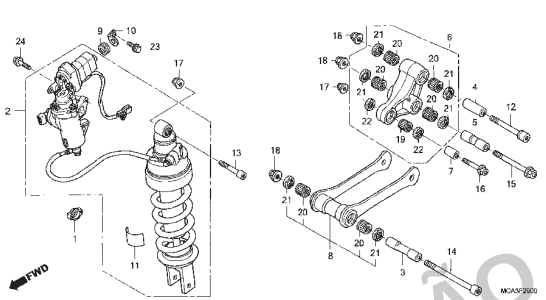

C-30 Para-lama Traseiro

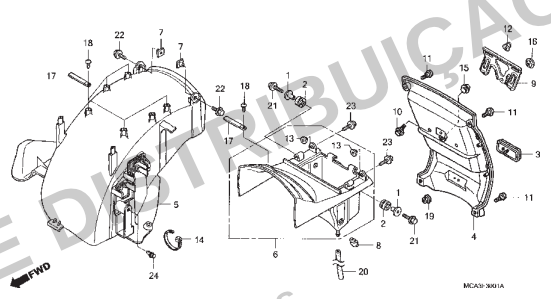

C-31 Sinalizador • Espelho Dianteiro

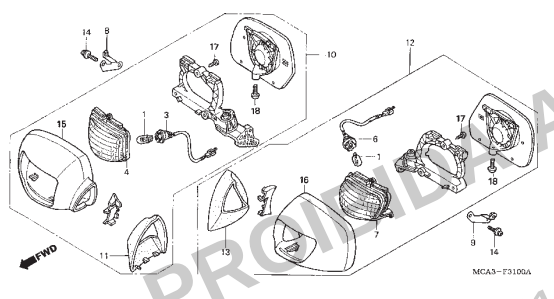

C-32 Sinalizador Traseiro

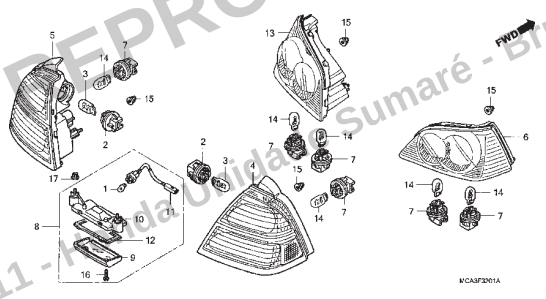

C-33 Bateria

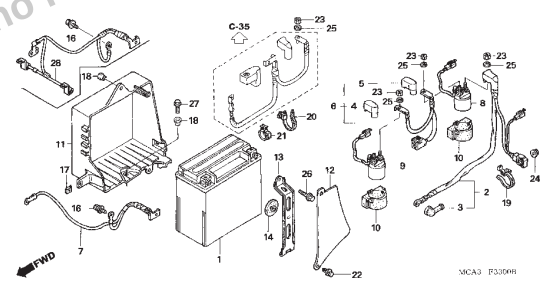

PROIBIDA A REPRODUÇÃO E DISTRIBUIÇÃO
1111111 - Honda Unidade Sumaré - Bruno Pereira Ramos

© Moto Honda da Amazônia Ltda.
Todos os direitos reservados.

Grupo do Chassi

• O número de referência na ilustração do índice pode ser diferente do que aparece no texto.

C-34 Bobina de Ignição

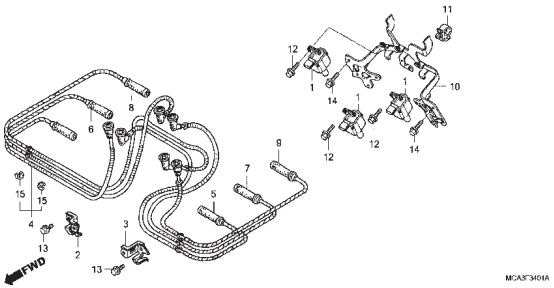

C-35 Fiação Principal

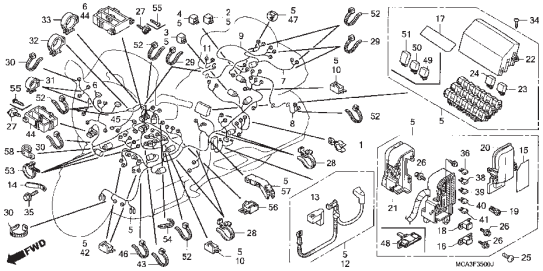

C-36 Unidade de Controle (GL18006)

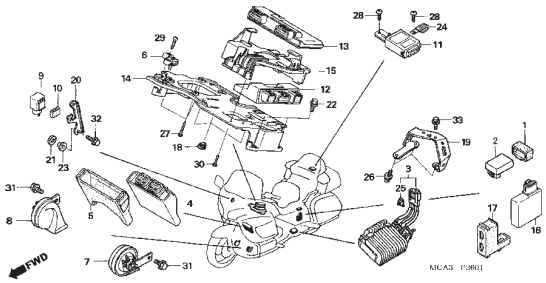

C-36.1 Unidade de Controle (GL18007/8) (Airbag)

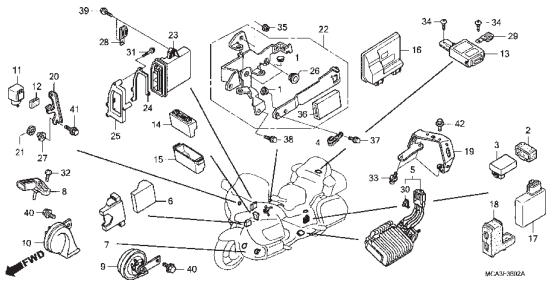

C-37 Radiador

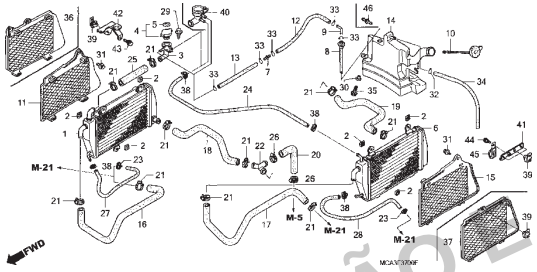

C-38 Ventoinha de Arrefecimento

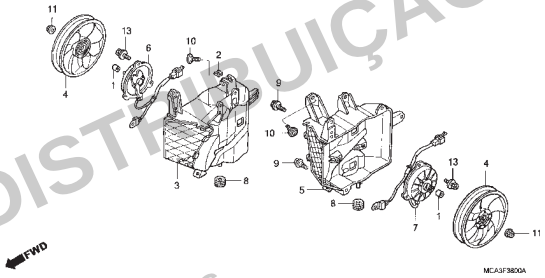

C-39 Chassi

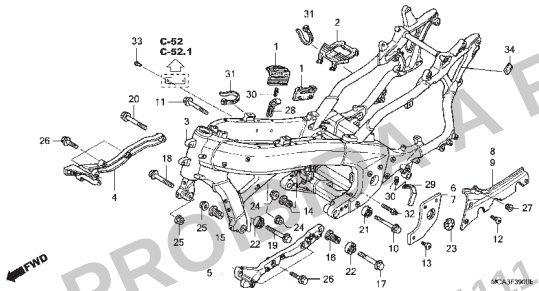

C-40 Ferramentas

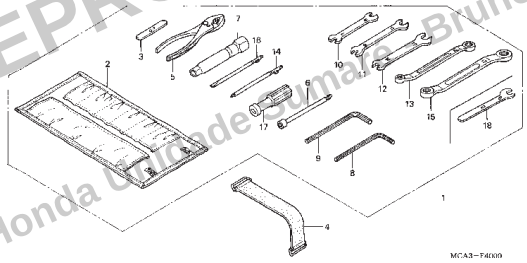

C-41 Para-brisa

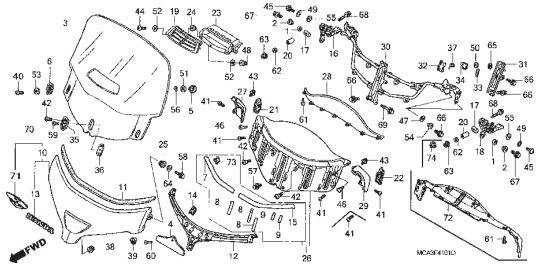

PROIBIDA A REPRODUÇÃO E DISTRIBUIÇÃO
1111111 - Honda Urgente Sumaré - Bruno Pereira Ramos

© Moto Honda da Amazônia Ltda.
Todos os direitos reservados.

Grupo do Chassi

• O número de referência na ilustração do índice pode ser diferente do que aparece no texto.

C-42 Rabeta

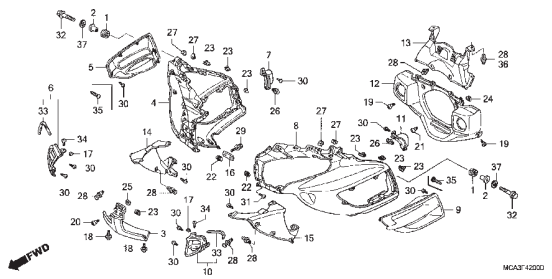

C-43 Duto de Ar

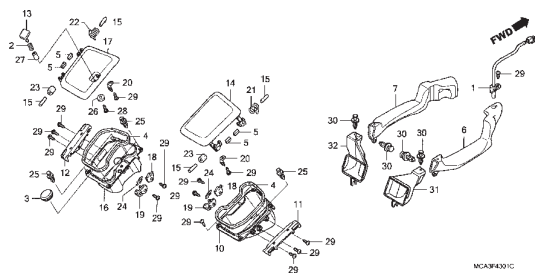

C-44 Suporte da Rabeta

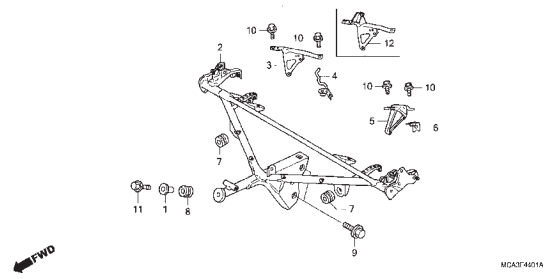

C-45 Bagageiro

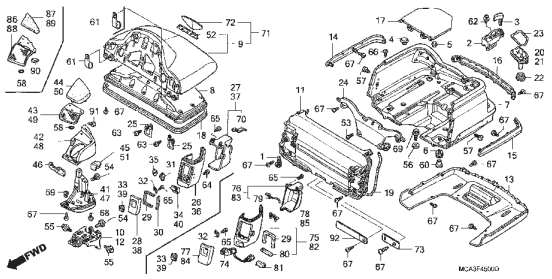

C-46 Compartimento

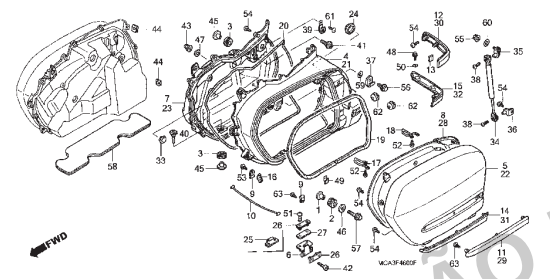

C-47 Unidade de Abertura

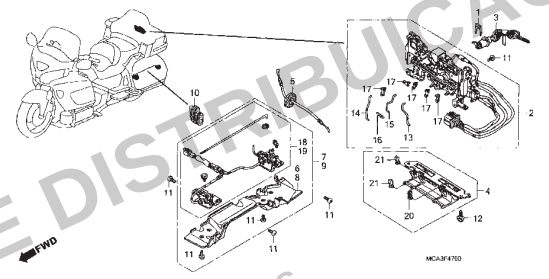

C-48 Protetor do Motor

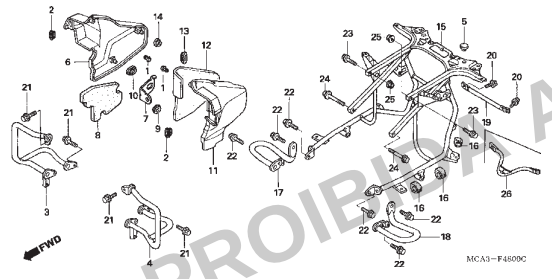

C-49 Rádio (GL18006)

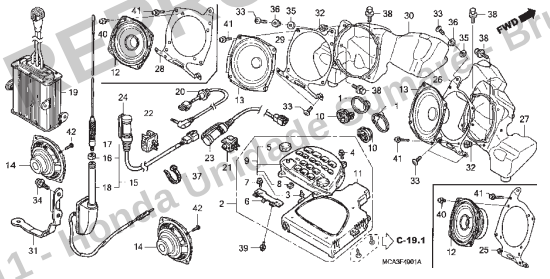

C-49.1 Rádio (GL18007/8) (Airbag)

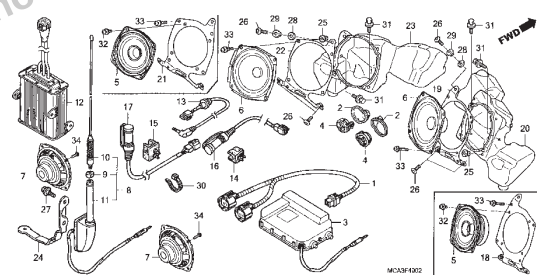

PROIBIDA A REPRODUÇÃO E DISTRIBUIÇÃO
1111111 - Honda Unimotos Impressão Bruno Pereira Ramos

© Moto Honda da Amazônia Ltda.
Todos os direitos reservados.

Grupo do Chassi

• O número de referência na ilustração do índice pode ser diferente do que aparece no texto.

C-50 Controle de Velocidade de Cruzeiro (GL18006)

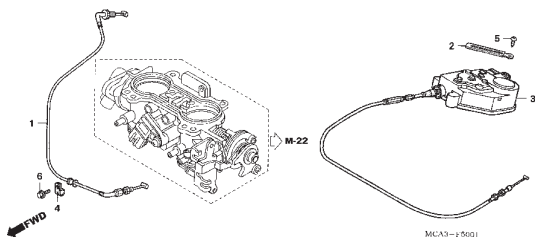

C-50.1 Controle de Velocidade de Cruzeiro (GL18007/8) (Airbag)

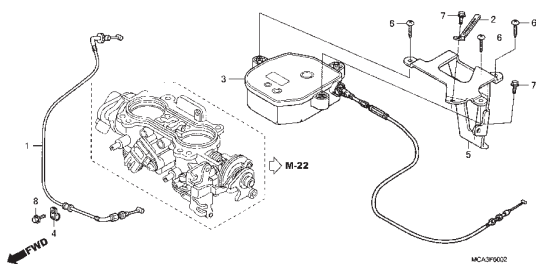

C-51 Etiquetas de Precaução (GL18006)

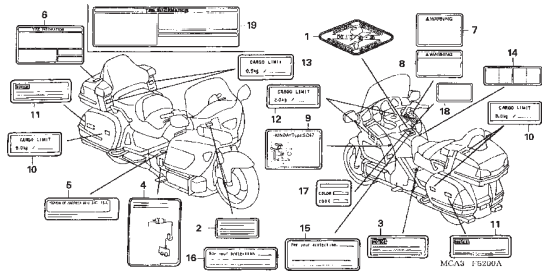

C-51.1 Etiquetas de Precaução (GL18007/8)

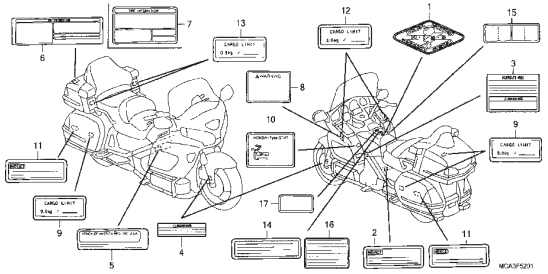

C-52 Fiação do Airbag (GL18007/8)

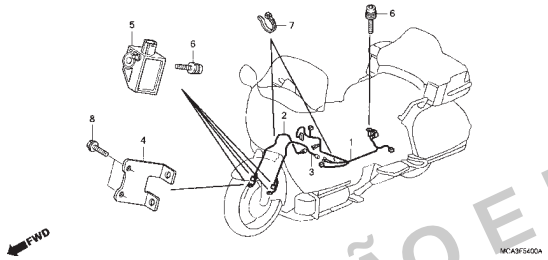

C-53 Módulo do Airbag (GL18007/8)

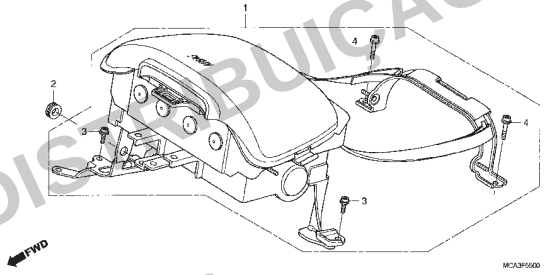

PROIBIDA A REPRODUÇÃO E DISTRIBUIÇÃO
1111111 - Honda Unidade Sumaré - Bruno Pereira Ramos

© Moto Honda da Amazônia Ltda.
Todos os direitos reservados.

M-1

Tampa do Cabeçote

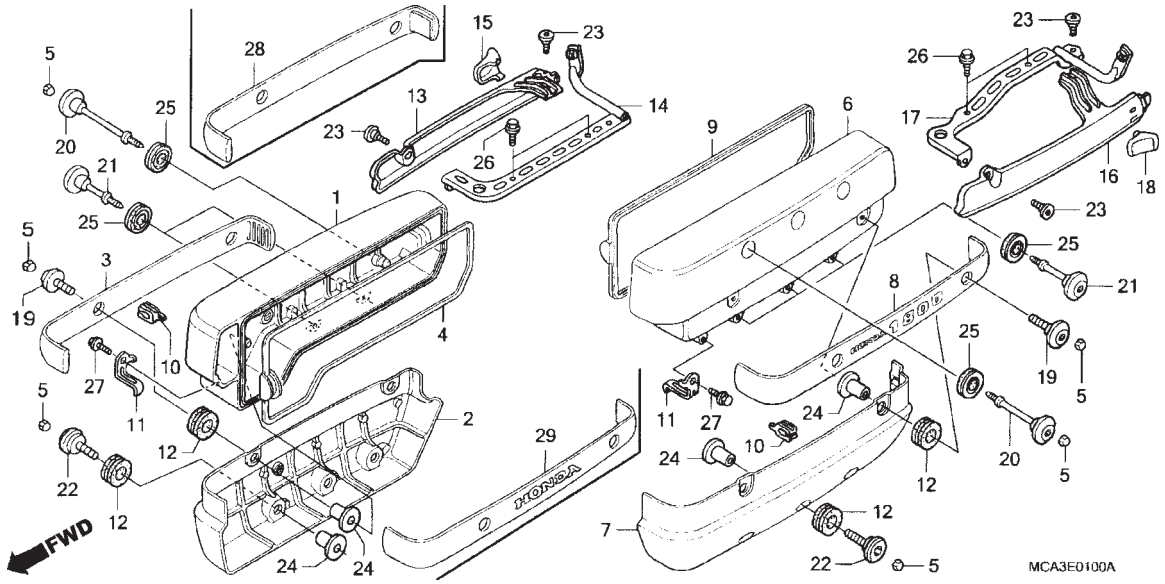

Ref. Nº	N.O.S.	Item de serviço	T.M.O.
1	1111C6	Tampa, Cabeçote: Direita	0,3
	1111C9	Tampa, Cabeçote: Ambas	0,6
2	1111D1	Tampa, Lateral Cabeçote: Direita	0,2
	1111Y5	Tampa, Lateral Cabeçote: Ambas	0,4
4	1111D4	Junta, Tampa Cabeçote: Direita	0,3
	1111S7	Junta, Tampa Cabeçote: Ambas	0,6
6	1111C5	Tampa, Cabeçote: Esquerda	0,3
7	1111D0	Tampa, Lateral Cabeçote: Esquerda	0,2
9	1111D3	Junta, Tampa Cabeçote: Esquerda	0,3
13	1111J4	Tampa, Injeção: Direita	1,4
	1111J4A	• Modelo 06 (Adicionar)	0,1
	1111J4B	• Modelo 07 (Adicionar)	0,1
	1111J5	Tampa, Injeção: Ambas	1,5
	1111J5A	• Modelo 06 (Adicionar)	0,1
	1111J5B	• Modelo 07 (Adicionar)	0,1
	1111BZ	Tampa, Injeção (A): Direita	1,5
		• Nota: Modelo 08	
	1111CA	Tampa, Injeção (A): Ambas	1,6
		• Nota: Modelo 08	
+			

Ref. Nº	Nº da peça	Descrição	Qtd. GL1800 6	7	8	Nº de série		Tipo
1	12311-MCA-000	Tampa, Cabeçote Direito	1	1	1			
2	12321-MCA-000	Tampa, Lateral Cabeçote Direito	1	1	1			
4	12391-MCA-000	Junta Comp., Tampa Cabeçote Direito	1	1	1			
5	12392-MJ0-000	Plugue, Sextavado, 6mm	16	16	16			
6	12411-MCA-000	Tampa, Cabeçote Esquerdo	1	1	1			
7	12421-MCA-000	Tampa, Lateral Cabeçote Esquerdo	1	1	1			
9	12491-MCA-000	Junta Comp., Tampa Cabeçote Esquerdo	1	1	1			
10	32114-MCA-000	Presilha, Fiação Alta Tensão	2	2	2			
11	32115-MCA-000	Guia, Fiação Alta Tensão	2	2	2			
12	64386-MS2-000	Coxim, Tampa Inferior	10	10	10			
13	83515-MCA-000	Tampa, Injeção Direita	1	1	1			
14	83516-MCA-000	Suporte, Tampa Injeção Direita	1	1	1			
15	83530-MCA-000	Spoiler, Lateral Direito	1	1	1			
16	83565-MCA-000	Tampa, Injeção Esquerda	1	1	1			
17	83566-MCA-000	Suporte, Tampa Injeção Esquerda	1	1	1			
18	83580-MCA-000	Spoiler, Lateral Esquerdo	1	1	1			
19	90016-MCA-780	Parafuso, Allen Especial, 6x19	4	4	4			
20	90017-MCA-000	Parafuso, Tampa Cabeçote	6	6	6			

PROIBIDA A REPRODUÇÃO E DISTRIBUIÇÃO
1111111 - Honda Unidade Sumaré - Bruno Pereira Ramos

© Moto Honda da Amazônia Ltda.
Todos os direitos reservados.

M-1

Tampa do Cabeçote

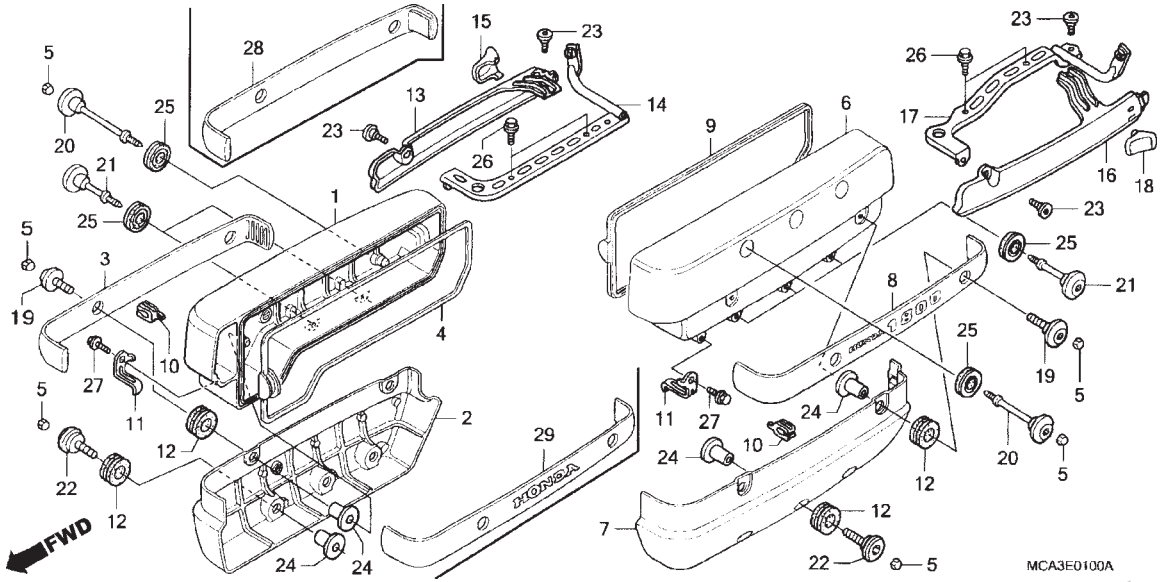

Ref. Nº	N.O.S.	Item de serviço	T.M.O.
14	1111J7	Suporte, Tampa Injeção: Direito	1,5
	1111J7A	• Modelo 06 (Adicionar)	0,1
	1111J7B	• Modelo 07 (Adicionar)	0,1
	1111J8	Suporte, Tampa Injeção: Ambos	1,7
	1111J8A	• Modelo 06 (Adicionar)	0,1
	1111J8B	• Modelo 07 (Adicionar)	0,1
	1111CC	Suporte, Tampa Injeção (A): Direito	1,6
		• Nota: Modelo 08	
	1111CD	Suporte, Tampa Injeção (A): Ambos	1,8
		• Nota: Modelo 08	
16	1111J3	Tampa, Injeção: Esquerda	1,4
	1111J3A	• Modelo 06 (Adicionar)	0,1
	1111J3B	• Modelo 07 (Adicionar)	0,1
	1111BY	Tampa, Injeção (A): Esquerda	1,5
		• Nota: Modelo 08	
17	1111J6	Suporte, Tampa Injeção: Esquerdo	1,5
	1111J6A	• Modelo 06 (Adicionar)	0,1
	1111J6B	• Modelo 07 (Adicionar)	0,1
	1111CB	Suporte, Tampa Injeção (A): Esquerdo	1,6
		• Nota: Modelo 08	
28	1111E0	Emblema, Tampa Cabeçote: Direito	0,2
29	1111D9	Emblema, Tampa Cabeçote: Esquerdo	0,2

Ref. Nº	Nº da peça	Descrição	Qtd. GL1800 6	7	8	Nº de série		Tipo
21	90018-MCA-000	Parafuso, Tampa Cabeçote	5	5	5			
22	90019-MCA-780	Parafuso, Tampa Cabeçote	6	6	6			
23	90106-KY2-701	Parafuso, Phillips, 6x11	4	4	4			
24	90122-463-770	Bucha, Fixação Rabeta Inferior	10	10	10			
25	90543-MV9-670	Coxim, Fixação	11	11	11			
26	95801-06012-08	Parafuso, Flange, 6x12	4	4	4			
27	96001-06010-00	Parafuso, Flange, 6x10	2	2	2			
28	12322-MCA-A20	Emblema, Tampa Cabeçote Direito	1	1	1			
29	12422-MCA-A20	Emblema, Tampa Cabeçote Esquerdo	1	1	1			

PROIBIDA A REPRODUÇÃO E DISTRIBUIÇÃO
1111111 - Honda Unidade Sumaré - Bruno Pereira Ramos

© Moto Honda da Amazônia Ltda.
Todos os direitos reservados.

M-2

Cabeçote

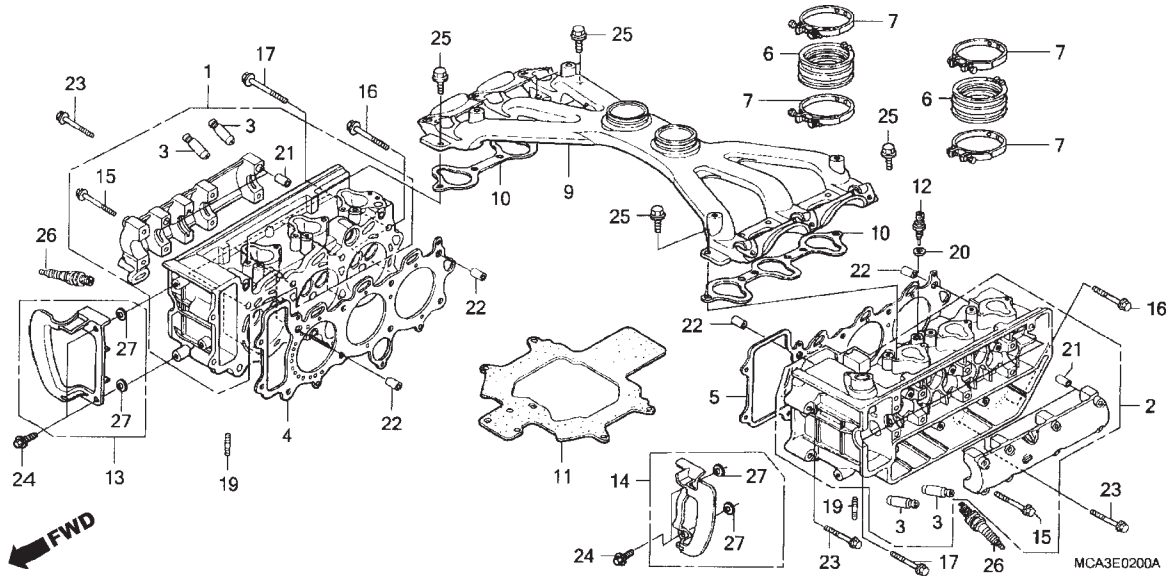

Ref. Nº	N.O.S.	Item de serviço	T.M.O.
1	1111A1	Cabeçote: Direito	8,2
		• Inclui: Ajuste da válvula e retífica	
	1111A4	Cabeçote: Ambos	11,7
		• Inclui: Ajuste da válvula e retífica	
2	1111A0	Cabeçote: Esquerdo	8,2
		• Inclui: Ajuste da válvula e retífica	
3	1111M5	Guia, Válvula Admissão (Uma): Cilindro Esquerdo	6,4
		• Inclui: Alargamento	
		• Inclui: Ajuste da válvula e retífica	
	1111M5A	• Substituição de todas as guias da válvula de admissão (Adicionar)	0,6
	1111M5B	• Substituição de todas as guias das válvulas de admissão e escape (Adicionar)	1,5
	1111M6	Guia, Válvula Escape (Uma): Cilindro Esquerdo	6,4
		• Inclui: Alargamento	
		• Inclui: Ajuste da válvula e retífica	
	1111M6A	• Substituição de todas as guias da válvula de escape (Adicionar)	0,6
	1111M7	Guia, Válvula Admissão (Uma): Cilindro Direito	6,4
		• Inclui: Alargamento	
		• Inclui: Ajuste da válvula e retífica	
+			

Ref. Nº	Nº da peça	Descrição	Qtd. GL1800 6	7	8	Nº de série		Tipo
1	12010-MCA-A20	Cabeçote Comp., Direito	1	1	1			
2	12020-MCA-A20	Cabeçote Comp., Esquerdo	1	1	1			
3	12204-MCA-P00	Guia, Válvula (O.S.)	12	12	12			
4	12251-MCA-A61	Junta, Cabeçote Direito	1	1	1			
5	12252-MCA-A61	Junta, Cabeçote Esquerdo	1	1	1			
6	16211-MCA-000	Coletor, Acelerador	2	2	2			
7	16218-MCA-000	Presilha, Coletor	4	4	4			
9	17110-MCA-000	Tubo, Admissão	1	1	1			
10	17134-MCA-003	Junta, Tubo Admissão	2	2	2			
11	17140-MCA-000	Placa, Tubo Admissão	1	1	1			
12	37870-KRJ-901	Sensor Comp.,Temperatura Água	1	1	1			
13	64303-MCA-000	Tampa, Inferior Interna Dianteira Direita	1	1	1			
14	64304-MCA-000	Tampa, Inferior Interna Dianteira Esquerda	1	1	1			
15	90003-PT0-000	Parafuso, Flange, 6x50	16	16	16			
16	90010-MCA-000	Parafuso, Flange, 9x73	2	2	2			
17	90012-MCA-000	Parafuso, Flange, 9x89	14	14	14			
19	90035-MN5-000	Prisioneiro, 8-6x40	12	12	12			
20	90454-MC7-000	Arruela, Especial, 12mm	1	1	1			

PROIBIDA A REPRODUÇÃO E DISTRIBUIÇÃO
1111111 - Honda Unidade Sumaré - Bruno Pereira Ramos

© Moto Honda da Amazônia Ltda.
Todos os direitos reservados.

M-2

Cabeçote

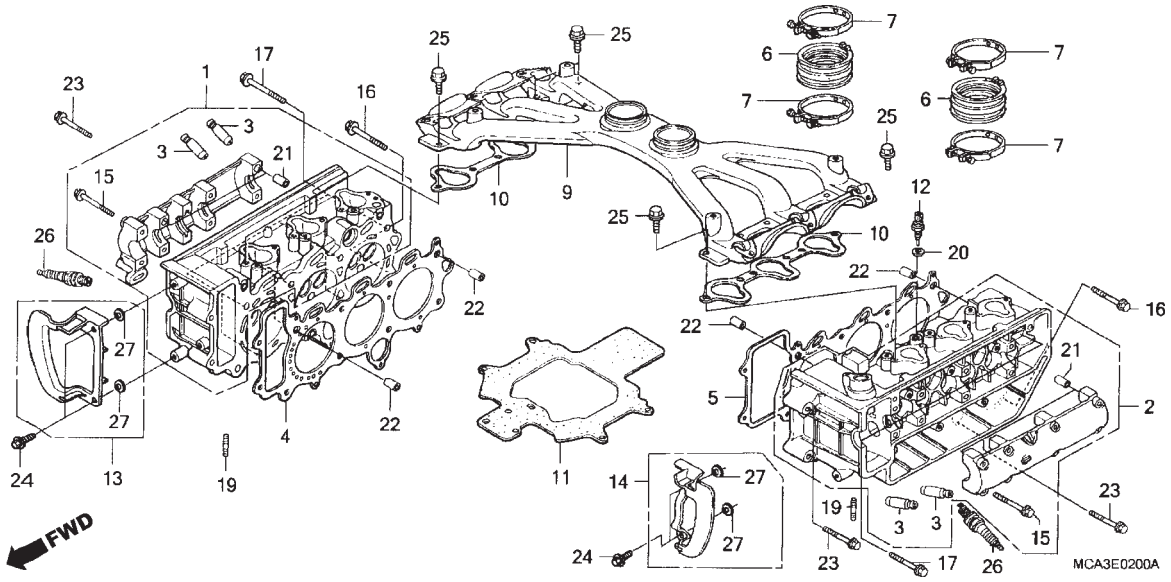

Ref. Nº	N.O.S.	Item de serviço	T.M.O.
+3	1111M7A	• Substituição de todas as guias da válvula de admissão (Adicionar)	0,6
	1111M7B	• Substituição de todas as guias das válvulas de admissão e escape (Adicionar)	1,5
	1111M8	Guia, Válvula Escape (Uma): Cilindro Direito	6,4
		• Inclui: Alargamento	
		• Inclui: Ajuste da válvula e retífica	
	1111M8A	• Substituição de todas as guias da válvula de escape (Adicionar)	0,6
	1111M9	Guia, Válvula: Para 1 motocicleta	11,1
		• Inclui: Alargamento	
		• Inclui: Ajuste da válvula e retífica	
4	1111C0	Junta, Cabeçote: Direita	5,5
	1111C3	Junta, Cabeçote: Ambas	6,3
5	1111B9	Junta, Cabeçote: Esquerda	5,5
6	311131	Coletor, Acelerador / Carburador	1,7
		• Nota: Mesmo tempo para duas unidades	
	311131H	• Com airbag (Adicionar)	0,7
9	111107	Tubo, Admissão	8,0
		• Inclui: Remoção e instalação do motor	
+			

Ref. Nº	Nº da peça	Descrição	Qtd. GL1800 6	7	8	Nº de série		Tipo
21	94301-08200	Pino, Guia, 8x20	4	4	4			
22	94301-12200	Pino, Guia, 12x20	4	4	4			
23	95701-06045-08	Parafuso, Flange, 6x45	6	6	6			
24	96001-06012-07	Parafuso, Flange, 6x12	4	4	4			
25	96001-06025-00	Parafuso, Flange, 6x25	12	12	12			
26	98079-5614E	Vela, Ignição (BKR6E-11) (NGK)	6	6	6			
	98079-5514E	Vela, Ignição (BKR5E-11) (NGK)	(6)	(6)	(6)			
	98079-5515E	Vela, Ignição (K16PR-U11) (DENSO)	(6)	(6)	(6)			
	98079-5714E	Vela, Ignição (BKR7E-11) (NGK)	(6)	(6)	(6)			
	98079-5715E	Vela, Ignição (K22PR-U11) (DENSO)	(6)	(6)	(6)			
27	61105-MA3-000	Bucha, Para-lama Dianteiro	4	4	4			

PROIBIDA A REPRODUÇÃO E DISTRIBUIÇÃO
1111111 - Honda Unidade Sumaré - Bruno Pereira Ramos

© Moto Honda da Amazônia Ltda.
Todos os direitos reservados.

M-2

Cabeçote

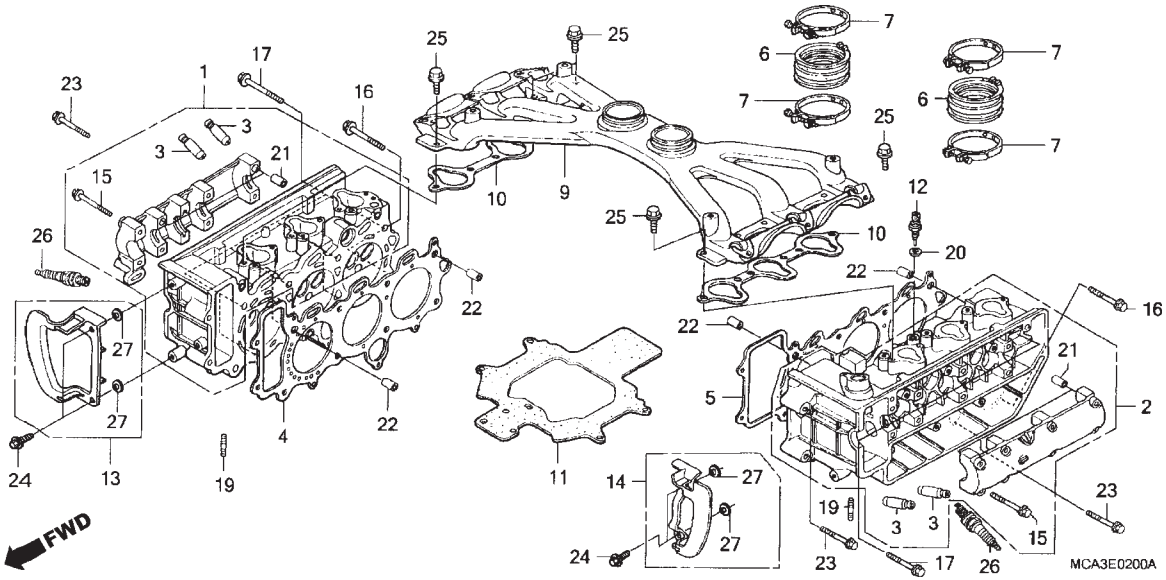

Ref. Nº	N.O.S.	Item de serviço	T.M.O.
10	1111J1	Junta, Tubo Admissão	3,4
		• Nota: Mesmo tempo para duas unidades	
	1111J1A	• Modelo 06 (Adicionar)	0,1
	1111J1B	• Modelo 07 (Adicionar)	0,1
	1111J1C	• Com airbag (Adicionar)	0,7
	1111CE	Junta, Tubo Admissão (A)	3,5
		• Nota: Mesmo tempo para duas unidades	
		• Nota: Modelo 08	
	1111CEA	• Com airbag (Adicionar)	0,7
12	6171A9	Sensor, Temperatura Água	3,3
	6171A9C	• Modelo 06 (Adicionar)	0,1
	6171A9D	• Modelo 07 (Adicionar)	0,1
	6171B2	Sensor, Temperatura Água (A)	3,4
		• Nota: Modelo 08	
26	614130	Vela, Ignição	0,5
		• Nota: Mesmo tempo para duas unidades ou mais	
	6141B2	Vela, Ignição: Para 1 motocicleta	0,5

Ref. Nº	Nº da peça	Descrição	Qtd. GL1800 6	7	8	Nº de série	Tipo

PROIBIDA A REPRODUÇÃO E DISTRIBUIÇÃO
1111111 - Honda Unidade Sumaré - Bruno Pereira Ramos

© Moto Honda da Amazônia Ltda.
Todos os direitos reservados.

M-3

Árvore de Comando • Válvulas

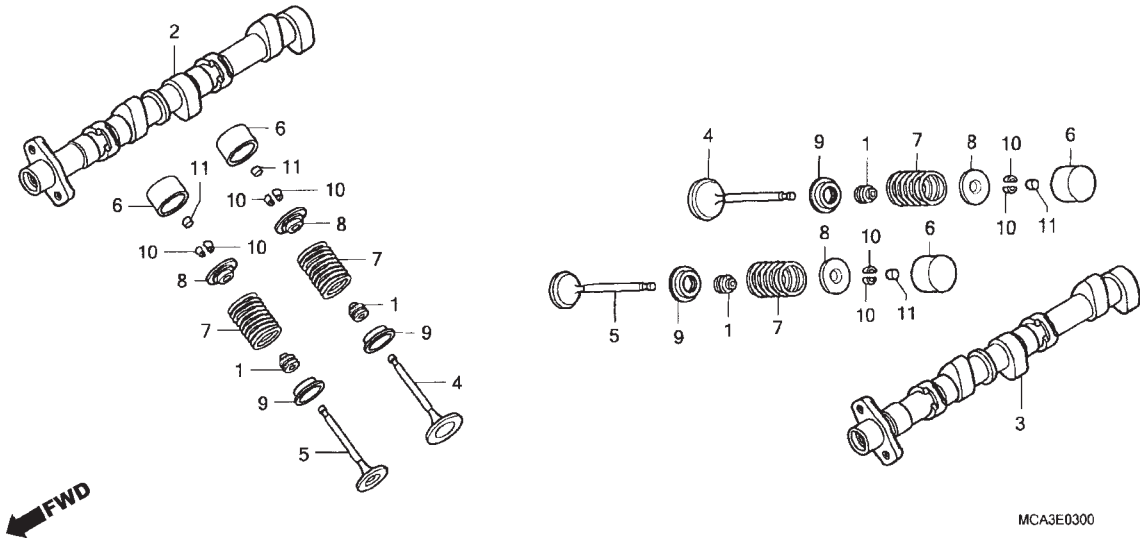

Ref. Nº	N.O.S.	Item de serviço	T.M.O.
2	1111E2	Árvore, Comando: Direita	1,7
		• Inclui: Ajuste da folga da válvula	
	1111F1	Árvore, Comando: Ambas	2,5
		• Inclui: Ajuste da folga da válvula	
3	1111E1	Árvore, Comando: Esquerda	1,7
		• Inclui: Ajuste da folga da válvula	
	1111F1	Árvore, Comando: Ambas	2,5
		• Inclui: Ajuste da folga da válvula	
4	1111N6	Válvula, Admissão (Uma): Cilindro Esquerdo	5,9
		• Inclui: Retífica	
	1111N6A	• Substituição de todas as válvulas de admissão (Adicionar)	0,4
	1111N6B	• Substituição de todas as válvulas de admissão e escape (Adicionar)	1,0
	1111N8	Válvula, Admissão (Uma): Cilindro Direito	5,9
		• Inclui: Retífica	
	1111N8A	• Substituição de todas as válvulas de admissão (Adicionar)	0,4
	1111N8B	• Substituição de todas as válvulas de admissão e escape (Adicionar)	1,0
	1111P0	Válvula: Para 1 motocicleta	9,1
		• Inclui: Retífica	
+			

Ref. Nº	Nº da peça	Descrição	Qtd. GL1800 6	7	8	Nº de série		Tipo
1	12209-MA6-003	Retentor, Óleo Haste Válvulas (ARAI)	12	12	12			
2	14110-MCA-780	Árvore Comando, Comp. Direito	1	1	1			
3	14120-MCA-780	Árvore Comando, Comp. Esquerdo	1	1	1			
4	14711-MCA-A00	Válvula, Admissão	6	6	6			
5	14721-MCA-A00	Válvula, Escape	6	6	6			
6	14731-MCA-000	Tucho, Válvula	12	12	12			
7	14751-MCA-000	Mola, Válvula	12	12	12			
8	14771-MAT-000	Retentor, Mola Válvula	12	12	12			
9	14775-MCA-000	Assento, Mola Válvula	12	12	12			
10	14781-MAT-000	Chaveta, Válvula	24	24	24			
11	14901-KT7-013	Calço, Ajuste (1,200)	12	12	12			
	14902-KT7-013	Calço, Ajuste (1,225)	12	12	12			
	14903-KT7-013	Calço, Ajuste (1,250)	12	12	12			
	14904-KT7-013	Calço, Ajuste (1,275)	12	12	12			
	14905-KT7-013	Calço, Ajuste (1,300)	12	12	12			
	14906-KT7-013	Calço, Ajuste (1,325)	12	12	12			
	14907-KT7-013	Calço, Ajuste (1,350)	12	12	12			
	14908-KT7-013	Calço, Ajuste (1,375)	12	12	12			
	14909-KT7-013	Calço, Ajuste (1,400)	12	12	12			
	14910-KT7-013	Calço, Ajuste (1,425)	12	12	12			
	14911-KT7-013	Calço, Ajuste (1,450)	12	12	12			
	14912-KT7-013	Calço, Ajuste (1,475)	12	12	12			
	14913-KT7-013	Calço, Ajuste (1,500)	12	12	12			
	14914-KT7-013	Calço, Ajuste (1,525)	12	12	12			
	14915-KT7-013	Calço, Ajuste (1,550)	12	12	12			

PROIBIDA A REPRODUÇÃO E DISTRIBUIÇÃO
1111111 Moto Honda da Amazônia - Sumaré - Bruno Pereira Ramos

© Moto Honda da Amazônia Ltda.
Todos os direitos reservados.

M-3

Árvore de Comando • Válvulas

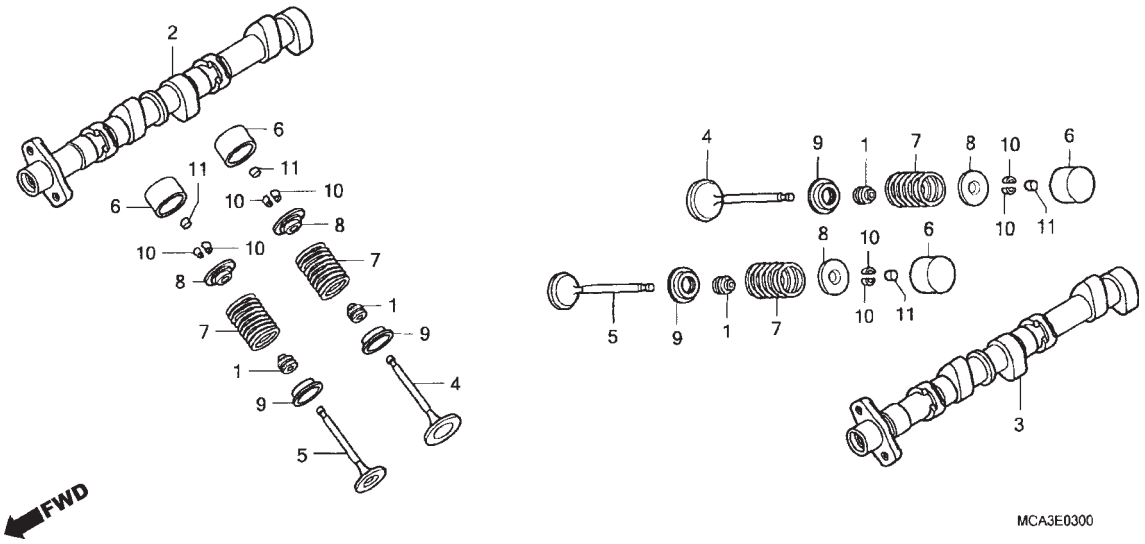

2

Ref. Nº	N.O.S.	Item de serviço	T.M.O.
5	1111N7	Válvula, Escape (Uma): Cilindro Esquerdo	5,9
		• Inclui: Retífica	
	1111N7A	• Substituição de todas as válvulas de escape (Adicionar)	0,4
	1111N9	Válvula, Escape (Uma): Cilindro Direito	5,9
		• Inclui: Retífica	
	1111N9A	• Substituição de todas as válvulas de escape (Adicionar)	0,4
7		(1,8,9,10)	
	1111P8	Mola e/ou Retentor Óleo Haste, Válvula Admissão (Uma): Cilindro Esquerdo	5,7
	1111P8A	• Substituição de todas as molas de admissão (Adicionar)	0,2
	1111P8B	• Substituição de todas as molas de admissão e escape (Adicionar)	0,5
	1111P9	Mola e/ou Retentor Óleo Haste, Válvula Escape (Uma): Cilindro Esquerdo	5,7
	1111P9A	• Substituição de todas as molas de escape (Adicionar)	0,2
+			

Ref. Nº	Nº da peça	Descrição	Qtd. GL1800 6	7	8	Nº de série		Tipo
11)	14916-KT7-013	Calço, Ajuste (1,575)	12	12	12			
	14917-KT7-013	Calço, Ajuste (1,600)	12	12	12			
	14918-KT7-013	Calço, Ajuste (1,625)	12	12	12			
	14919-KT7-013	Calço, Ajuste (1,650)	12	12	12			
	14920-KT7-013	Calço, Ajuste (1,675)	12	12	12			
	14921-KT7-013	Calço, Ajuste (1,700)	12	12	12			
	14922-KT7-013	Calço, Ajuste (1,725)	12	12	12			
	14923-KT7-013	Calço, Ajuste (1,750)	12	12	12			
	14924-KT7-013	Calço, Ajuste (1,775)	12	12	12			
	14925-KT7-013	Calço, Ajuste (1,800)	12	12	12			
	14926-KT7-013	Calço, Ajuste (1,825)	12	12	12			
	14927-KT7-013	Calço, Ajuste (1,850)	12	12	12			
	14928-KT7-013	Calço, Ajuste (1,875)	12	12	12			
	14929-KT7-013	Calço, Ajuste (1,900)	12	12	12			
	14930-KT7-013	Calço, Ajuste (1,925)	12	12	12			
	14931-KT7-013	Calço, Ajuste (1,950)	12	12	12			
	14932-KT7-013	Calço, Ajuste (1,975)	12	12	12			
	14933-KT7-013	Calço, Ajuste (2,000)	12	12	12			
	14934-KT7-013	Calço, Ajuste (2,025)	12	12	12			
	14935-KT7-013	Calço, Ajuste (2,050)	12	12	12			
	14936-KT7-013	Calço, Ajuste (2,075)	12	12	12			
	14937-KT7-013	Calço, Ajuste (2,100)	12	12	12			
	14938-KT7-013	Calço, Ajuste (2,125)	12	12	12			
	14939-KT7-013	Calço, Ajuste (2,150)	12	12	12			
	14940-KT7-013	Calço, Ajuste (2,175)	12	12	12			
	14941-KT7-013	Calço, Ajuste (2,200)	12	12	12			
	14942-KT7-013	Calço, Ajuste (2,225)	12	12	12			

PROIBIDA A REPRODUÇÃO E DISTRIBUIÇÃO
1111111 Honda Jardim Sumaré - Bruno Pereira Ramos

© Moto Honda da Amazônia Ltda.
Todos os direitos reservados.

M-3

Árvore de Comando • Válvulas

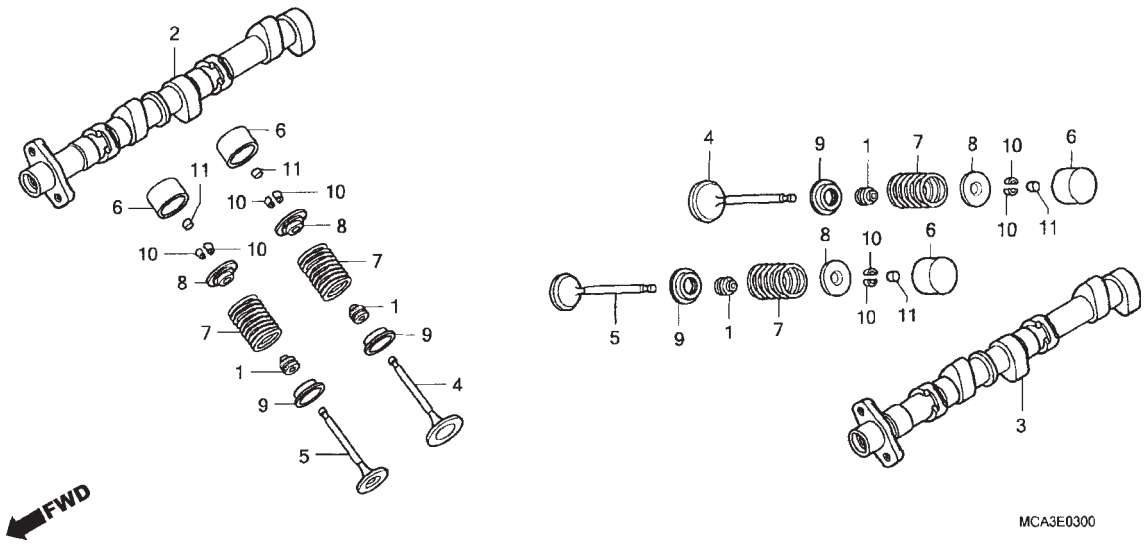

Ref. Nº	N.O.S.	Item de serviço	T.M.O.
+7	1111Q0	Mola e/ou Retentor Óleo Haste, Válvula Admissão (Uma): Cilindro Direito	5,7
	1111Q0A	• Substituição de todas as molas de admissão (Adicionar)	0,2
	1111Q0B	• Substituição de todas as molas de admissão e escape (Adicionar)	0,5
	1111Q1	Mola e/ou Retentor Óleo Haste, Válvula Escape (Uma): Cilindro Direito	5,7
	1111Q1A	• Substituição de todas as molas de escape (Adicionar)	0,2
	1111Q2	Mola e/ou Retentor Óleo Haste, Válvula : Para 1 motocicleta	7,7

Ref. Nº	Nº da peça	Descrição	Qtd. GL1800 6	7	8	Nº de série		Tipo
11)	14943-KT7-013	Calço, Ajuste (2,250)	12	12	12			
	14944-KT7-013	Calço, Ajuste (2,275)	12	12	12			
	14945-KT7-013	Calço, Ajuste (2,300)	12	12	12			
	14946-KT7-013	Calço, Ajuste (2,325)	12	12	12			
	14947-KT7-013	Calço, Ajuste (2,350)	12	12	12			
	14948-KT7-013	Calço, Ajuste (2,375)	12	12	12			
	14949-KT7-013	Calço, Ajuste (2,400)	12	12	12			
	14950-KT7-013	Calço, Ajuste (2,425)	12	12	12			
	14951-KT7-013	Calço, Ajuste (2,450)	12	12	12			
	14952-KT7-013	Calço, Ajuste (2,475)	12	12	12			
	14953-KT7-013	Calço, Ajuste (2,500)	12	12	12			
	14954-KT7-013	Calço, Ajuste (2,525)	12	12	12			
	14955-KT7-013	Calço, Ajuste (2,550)	12	12	12			
	14956-KT7-013	Calço, Ajuste (2,575)	12	12	12			
	14957-KT7-013	Calço, Ajuste (2,600)	12	12	12			
	14958-KT7-013	Calço, Ajuste (2,625)	12	12	12			
	14959-KT7-013	Calço, Ajuste (2,650)	12	12	12			
	14960-KT7-013	Calço, Ajuste (2,675)	12	12	12			
	14961-KT7-013	Calço, Ajuste (2,700)	12	12	12			
	14962-KT7-013	Calço, Ajuste (2,725)	12	12	12			
	14963-KT7-013	Calço, Ajuste (2,750)	12	12	12			
	14964-KT7-013	Calço, Ajuste (2,775)	12	12	12			
	14965-KT7-013	Calço, Ajuste (2,800)	12	12	12			

PROIBIDA A REPRODUÇÃO E DISTRIBUIÇÃO
1111111 - Honda Urbano Tucumaré - Bruno Pereira Ramos

© Moto Honda da Amazônia Ltda.
Todos os direitos reservados.

M-4

Corrente de Comando • Tensor

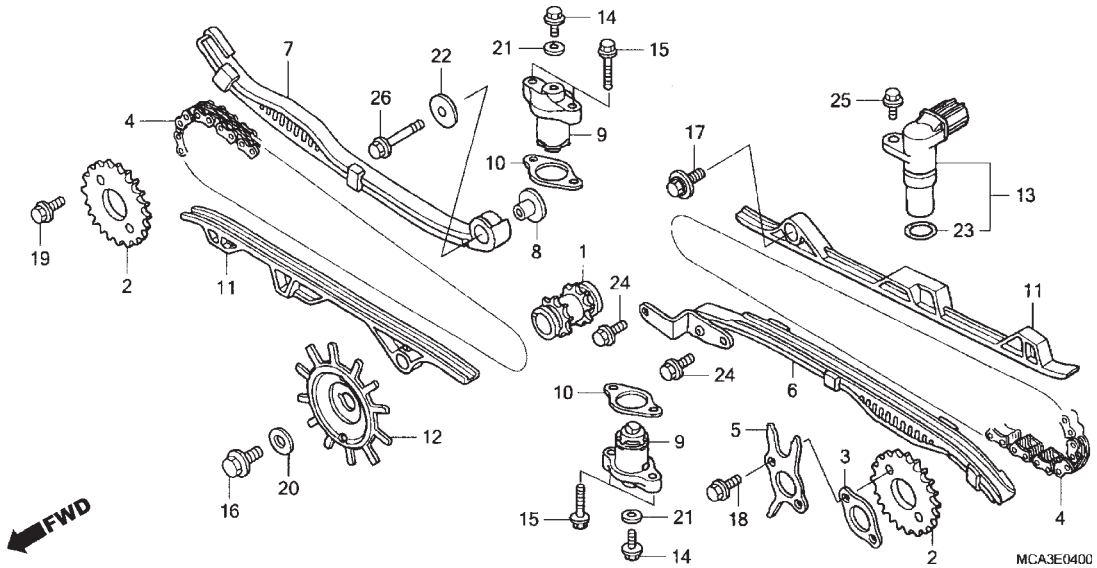

2

Ref. Nº	N.O.S.	Item de serviço	T.M.O.
1	1101C8	Pinhão, Comando	1,8
2	1111F3	Coroa, Comando: Esquerda	1,4
	1111F4	Coroa, Comando: Direita	1,2
	1111F9	Coroa, Comando: Para 1 motocicleta	1,7
4	1101C9	Corrente, Comando: Esquerda	1,8
	1101D0	Corrente, Comando: Direita	1,2
	1101D3	Corrente, Comando: Ambas	1,8
5	111119	Rotor, Pulsos Comando	1,4
6	1111G5	Tensor, Corrente Comando: Esquerdo	1,2
	1111X8	Tensor, Corrente Comando: Ambos	1,4
7	1111G6	Tensor, Corrente Comando: Direito	1,1
	1111X8	Tensor, Corrente Comando: Ambos	1,4
9		(10)	
	1111G7	Acionador, Tensor: Esquerdo	0,5
	1111G7A	• Substituição do acionador do tensor direito (Adicionar)	3,8
	1111G8	Acionador, Tensor: Direito	4,2
	1111G8A	• Substituição do acionador do tensor esquerdo (Adicionar)	0,1
11	1111H5	Guia, Corrente Comando: Esquerda	1,4
	1111H6	Guia, Corrente Comando: Direita	1,2
	1111H9	Guia, Corrente Comando: Ambas	1,5
12	614111	Rotor, Pulsos	0,6
+			

Ref. Nº	Nº da peça	Descrição	Qtd. GL1800 6	7	8	Nº de série		Tipo
1	14312-MCA-780	Pinhão, Comando (17D)	1	1	1			
2	14321-MCA-780	Coroa, Comando (34D)	2	2	2			
3	14322-MCA-000	Flange, Coroa Comando	1	1	1			
4	14401-MAN-621	Corrente, Comando (BORG WARNER) (118L)	2	2	2			
5	14405-MCA-000	Rotor, Pulsos Comando	1	1	1			
6	14500-MCA-000	Placa, Tensor Comp. Corrente Comando	1	1	1			
7	14510-MCA-000	Tensor, Comp. Corrente Comando	1	1	1			
8	14516-MCA-000	Bucha, Tensor	1	1	1			
9	14520-MCA-003	Acionador, Comp. Tensor	2	2	2			
10	14560-MY5-851	Junta, Acionador Tensor	2	2	2			
11	14620-MCA-A00	Guia, Corrente Comando	2	2	2			
12	30291-MCA-A00	Rotor, Pulsos	1	1	1			
13	36140-MCA-003	Pulsador Comp., Comando	1	1	1			
14	90004-GHB-600	Parafuso, Flange, 6x10 (NSHF)	2	2	2			
15	90006-GHB-680	Parafuso, Flange, 6x28 (NSHF)	4	4	4			
16	90013-430-000	Parafuso, Especial, 10x25	1	1	1			
17	90021-MM5-000	Parafuso-arruela, 6x12	1	1	1			
18	90086-MCA-000	Parafuso, Flange, 7x22	2	2	2			
19	90086-MZ8-H00	Parafuso, Flange Especial, 7x13	2	2	2			
20	90405-MCA-780	Arruela, 10,5x27	1	1	1			

PROIBIDA A REPRODUÇÃO E DISTRIBUIÇÃO
1111111 - Honda Unique Sumaré - Bruno Pereira Ramos

© Moto Honda da Amazônia Ltda.
Todos os direitos reservados.

M-4

Corrente de Comando • Tensor

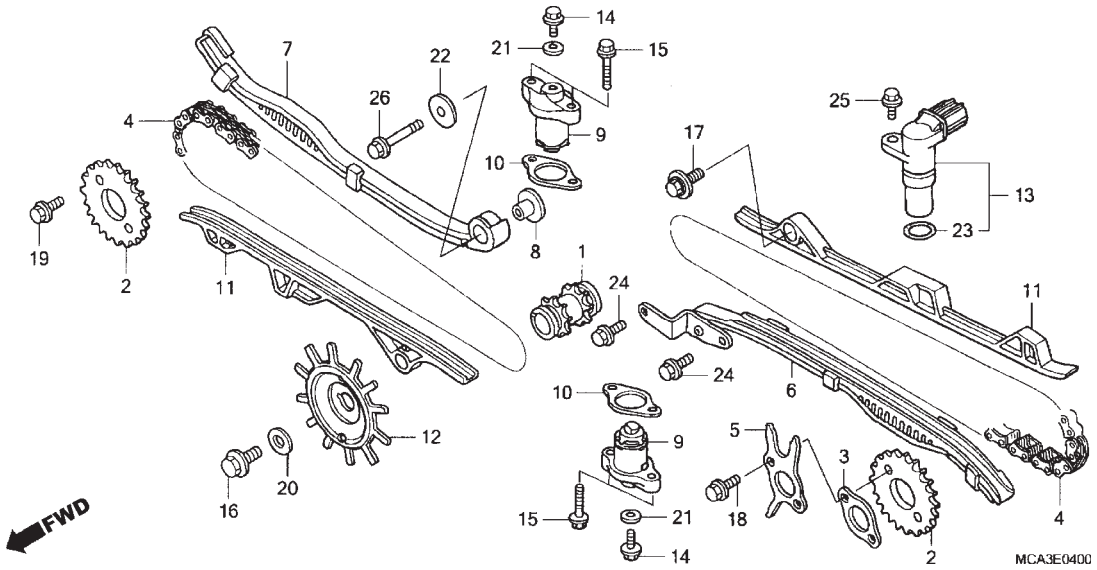

Ref. Nº	N.O.S.	Item de serviço	T.M.O.
13	614117	Gerador, Pulsos Comando	1,5
	614117C	• Modelo 06 (Adicionar)	0,2
	614117D	• Modelo 07 (Adicionar)	0,2
	6141D4	Gerador, Pulsos Comando (A)	1,7
		• Nota: Modelo 08	

Ref. Nº	Nº da peça	Descrição	Qtd. GL1800 6	7	8	Nº de série		Tipo
21	90442-397-000	Arruela, Vedação, 6mm	2	2	2			
22	90487-MB0-000	Arruela, Limitador Tambor Seletor	1	1	1			
23	91309-PX4-003	Anel, Vedação, 16x2,1 (NOK)	1	1	1			
24	95701-06016-08	Parafuso, Flange, 6x16	2	2	2			
25	95701-06018-07	Parafuso, Flange, 6x18	1	1	1			
26	95801-06028-08	Parafuso, Flange, 6x28	1	1	1			

PROIBIDA A REPRODUÇÃO E DISTRIBUIÇÃO
1111111 - Honda Unidade Sumaré - Bruno Pereira Ramos

© Moto Honda da Amazônia Ltda.
Todos os direitos reservados.

M-5

Bomba D´Água

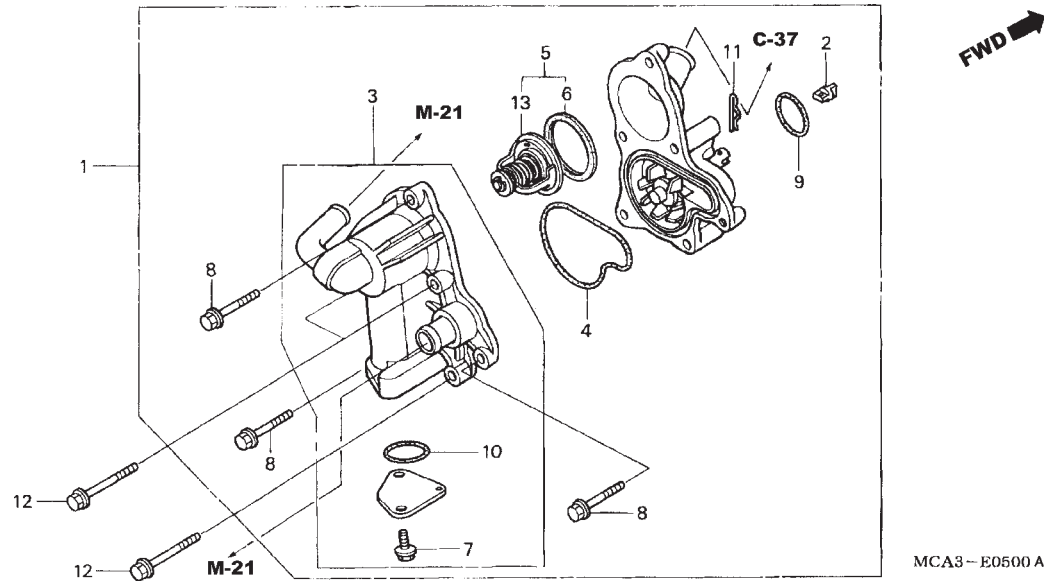

Ref. Nº	N.O.S.	Item de serviço	T.M.O.
1	114103	Bomba Comp., Água	2,3
	114103F	• Com airbag (Adicionar)	0,3
3	1141B0	Tampa, Bomba Água	2,2
	1141B0D	• Com airbag (Adicionar)	0,3
4	1141B1	Junta, Tampa Bomba Água	2,2
	1141B1D	• Com airbag (Adicionar)	0,3
5		(13)	
	114116	Termostato	2,3
	114116E	• Com airbag (Adicionar)	0,3

Ref. Nº	Nº da peça	Descrição	Qtd. GL1800 6	7	8	Nº de série		Tipo
1	19200-MCA-A00	Bomba Comp., Água	1	1	1			
2	19217-MCA-000	Eixo, Junção Bomba Água	1	1	1			
3	19220-MCA-A00	Tampa Comp., Bomba Água	1	1	1			
4	19226-MCA-A00	Junta, Tampa Bomba Água	1	1	1			
6	19305-MCA-A00	Coxim, Termostato	1	1	1			
7	90013-883-000	Parafuso, Flange, 6x12 (CT200)	2	2	2			
8	90121-MV9-670	Parafuso, Flange, 6x25	3	3	3			
9	91302-MB0-013	Anel, Vedação, 32,95x2,62 (ARAI)	1	1	1			
10	91304-MCA-A00	Anel, Vedação, 31,5x2,0	1	1	1			
11	94251-12000	Pino, Trava, 12mm	1	1	1			
12	95701-06065-08	Parafuso, Flange, 6x65	3	3	3			
13	19300-P08-014	Termostato	1	1	1			

PROIBIDA A REPRODUÇÃO E DISTRIBUIÇÃO
1111111 - Honda Unidade Sumaré - Bruno Pereira Ramos

© Moto Honda da Amazônia Ltda.
Todos os direitos reservados.

M-6

Tampa Dianteira • Tampa da Transmissão

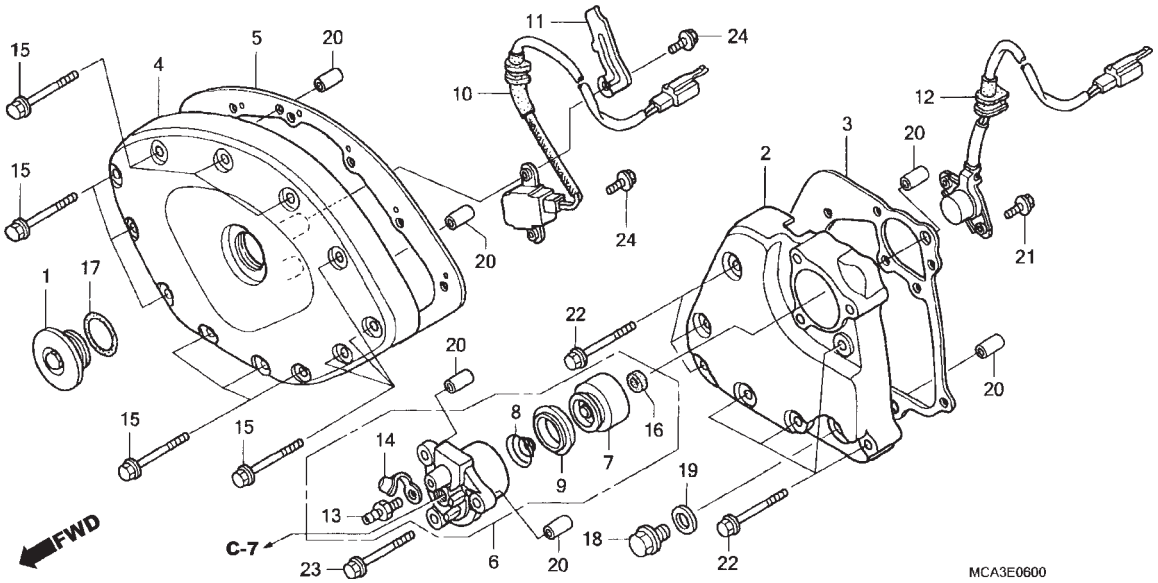

Ref. Nº	N.O.S.	Item de serviço	T.M.O.
2	2101A0	Tampa, Transmissão	0,8
3	2101A1	Junta, Tampa Transmissão	0,7
4	1101A7	Tampa, Carcaça: Dianteira	0,7
5	1101A4	Junta, Tampa Carcaça: Dianteira	0,6
6	212115	Cilindro, Secundário Embreagem	0,7
		• Inclui: Sangria de ar	
7		(8,9)	
	2121B1	Pistão, Cilindro Secundário	0,9
		• Inclui: Sangria de ar	
10	614110	Gerador, Pulsos	1,9
	614110E	• Com airbag (Adicionar)	0,7
12	615126	Interruptor, Posicionador Engrenagem	2,0
	615126B	• Com airbag (Adicionar)	0,7

Ref. Nº	Nº da peça	Descrição	Qtd. GL1800 6	7	8	Nº de série		Tipo
1	11332-ML7-670	Tampa, 45mm	1	1	1			
2	11361-MCA-A60	Tampa, Transmissão	1	1	1			
3	11391-MCA-000	Junta, Tampa Transmissão	1	1	1			
4	11511-MCA-000	Tampa, Dianteira	1	1	1			
5	11524-MCA-000	Junta, Tampa Dianteira	1	1	1			
6	22860-MCA-000	Cilindro Comp., Secundário Embreagem	1	1	1			
7	22863-MJ8-003	Pistão, Cilindro Secundário	1	1	1			
8	22864-MB0-003	Mola, Cilindro Secundário	1	1	1			
9	22865-MJ8-003	Copo, Cilindro Secundário	1	1	1			
10	30300-MCA-003	Gerador Comp., Pulsos	1	1	1			
11	32906-MCA-A00	Presilha, Fiação Pulsador	1	1	1			
12	35759-MCA-003	Interruptor Comp., Câmbio	1	1	1			
13	43352-HC5-971	Parafuso, Sangria (NISSIN)	1	1	1			
14	43353-461-771	Tampa, Sangria	1	1	1			
15	90006-GHB-680	Parafuso, Flange, 6x28 (NSHF)	12	12	12			
16	91209-MB0-003	Retentor, Óleo, 8x18x5	1	1	1			
17	91301-ML7-003	Anel, Vedação, 48,1x3,6 (ARAI)	1	1	1			
18	92800-14000	Parafuso, Plugue Drenagem, 14mm	1	1	1			
19	94109-14000	Arruela, Plugue Drenagem, 14mm	1	1	1			
20	94301-08140	Pino, Guia, 8x14	6	6	6			
21	95701-06016-08	Parafuso, Flange, 6x16	2	2	2			
22	95701-06035-00	Parafuso, Flange, 6x35	7	7	7			
23	95701-06045-08	Parafuso, Flange, 6x45	3	3	3			
24	95701-06014-08	Parafuso, Flange, 6x14	2	2	2			

PROIBIDA A REPRODUÇÃO E DISTRIBUIÇÃO
1111111 Moto da Amazônia - Manaus - Bruno Pereira Ramos

© Moto Honda da Amazônia Ltda.
Todos os direitos reservados.

M-7

Tampa da Embreagem

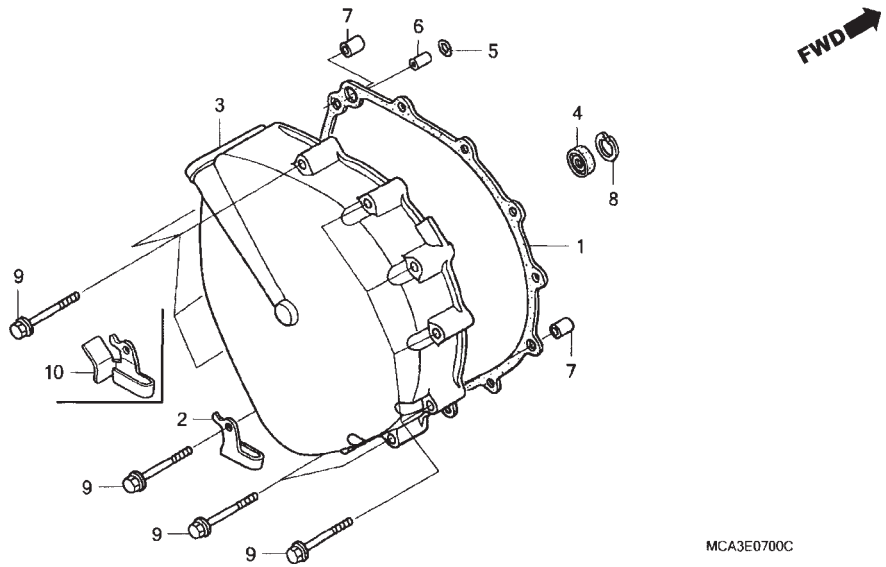

Ref. Nº	N.O.S.	Item de serviço	T.M.O.
1	212122	Junta, Tampa Embreagem	2,5
	212122A	• Com airbag (Adicionar)	0,3
3	212121	Tampa, Embreagem	2,6
	212121A	• Com airbag (Adicionar)	0,3

Ref. Nº	Nº da peça	Descrição	Qtd. GL1800 6	7	8	Nº de série		Tipo
1	11351-MCA-000	Junta, Tampa Embreagem	1	1	1			
3	11370-MCA-A60	Tampa Comp., Embreagem	1	1	1			
4	91220-MG8-003	Retentor, Óleo, 7x18x5 (ARAI)	1	1	1			
5	91308-MB0-003	Anel, Vedação, 5,7x2,2 (ARAI)	1	1	1			
6	94301-06100	Pino, Guia, 6x10	1	1	1			
7	94301-08140	Pino, Guia, 8x14	2	2	2			
8	94520-18000	Anel, Elástico, Interno, 18mm	1	1	1			
9	95701-06038-08	Parafuso, Flange, 6x38	11	11	11			
10	11354-MCA-A60	Presilha, Tubo	1	1	1			

PROIBIDA A REPRODUÇÃO E DISTRIBUIÇÃO
1111111 - Honda Unidade Sumaré - Bruno Pereira Ramos

© Moto Honda da Amazônia Ltda.
Todos os direitos reservados.

M-8

Embreagem

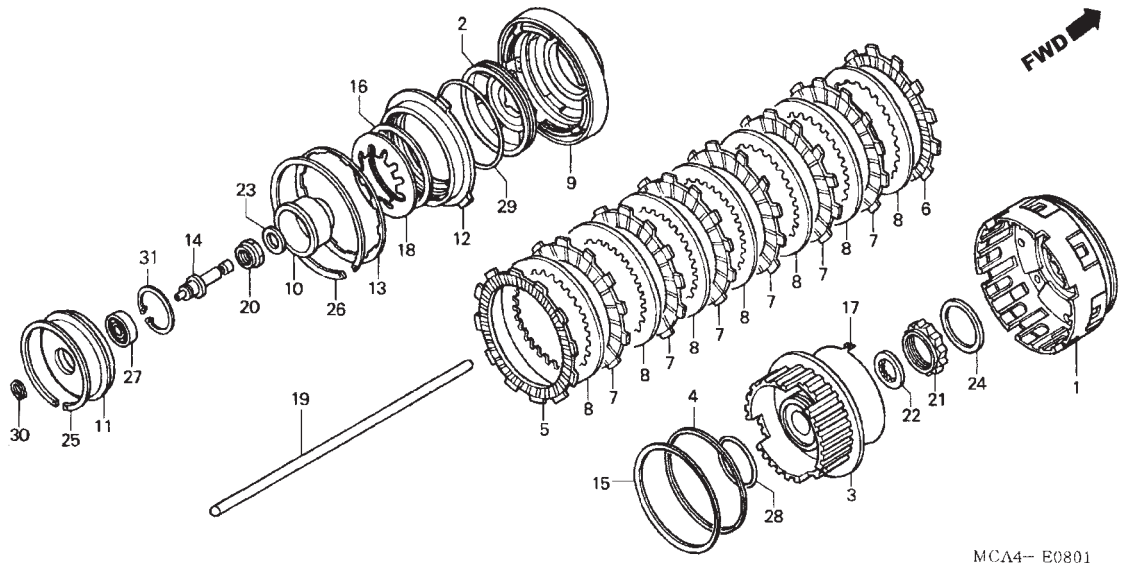

Ref. Nº	N.O.S.	Item de serviço	T.M.O.
1	2121A0	Carcaça Externa, Embreagem	8,0
		• Inclui: Remoção e instalação do motor	
3	212112	Embreagem, Central	3,0
	212112J	• Com airbag (Adicionar)	0,3
5		(4,6,7,8,15,28)	
	2121A1	Disco, Fricção Embreagem	3,0
		• Nota: Mesmo tempo para duas unidades ou mais	
	2121A1H	• Com airbag (Adicionar)	0,3
9	2121A3	Placa, Pressão Embreagem	2,8
	2121A3G	• Com airbag (Adicionar)	0,3
11	2121A4	Placa, Acionador Embreagem	2,7
	2121A4F	• Com airbag (Adicionar)	0,3
14	2121A5	Parte, Junção Embreagem	2,6
	2121A5C	• Com airbag (Adicionar)	0,3
18		(2,10,12,13,16,26,29)	
	212107	Mola, Embreagem	2,8
	212107H	• Com airbag (Adicionar)	0,3
19	2121B6	Haste, Acionador Embreagem	0,5
27	2121B4	Rolamento, Acionador Embreagem	2,7
	2121B4G	• Com airbag (Adicionar)	0,3

Ref. Nº	Nº da peça	Descrição	Qtd. GL1800 6	7	8	Nº de série		Tipo
1	22100-MCA-780	Carcaça Externa, Embreagem	1	1	1			
2	22111-MCA-000	Pistão, Embreagem	1	1	1			
3	22120-MCA-000	Embreagem, Central	1	1	1			
4	22125-MCA-000	Assento, Mola Judder	1	1	1			
5	22201-MCA-000	Disco, Fricção Embreagem	1	1	1			
6	22202-MAT-000	Disco B, Fricção Embreagem	1	1	1			
7	22203-MCA-000	Disco A, Fricção Embreagem	6	6	6			
8	22321-MAT-000	Placa, Embreagem	7	7	7			
9	22351-MCA-000	Placa, Pressão Embreagem	1	1	1			
10	22352-MCA-000	Guia, Mola	1	1	1			
11	22353-MCA-000	Placa, Acionador Embreagem	1	1	1			
12	22354-MCA-000	Acionador B, Embreagem	1	1	1			
13	22355-MCA-000	Mola, Acionador Embreagem	1	1	1			
14	22366-MCA-000	Parte, Junção Embreagem	1	1	1			
15	22402-MAT-000	Mola, Judder	1	1	1			
16	22425-MCA-000	Assento, Mola Embreagem	1	1	1			
17	22431-MAT-000	Presilha, Embreagem Central	1	1	1			
18	22441-MCA-000	Mola, Embreagem	1	1	1			
19	22851-MCA-000	Haste, Acionador Embreagem	1	1	1			
20	90206-MZ0-000	Porca, Sextavada, 22mm	1	1	1			

PROIBIDA A REPRODUÇÃO E DISTRIBUIÇÃO
1111111 - Honda Urbano Sumaré - Bruno Pereira Ramos

© Moto Honda da Amazônia Ltda.
Todos os direitos reservados.

M-8

Embreagem

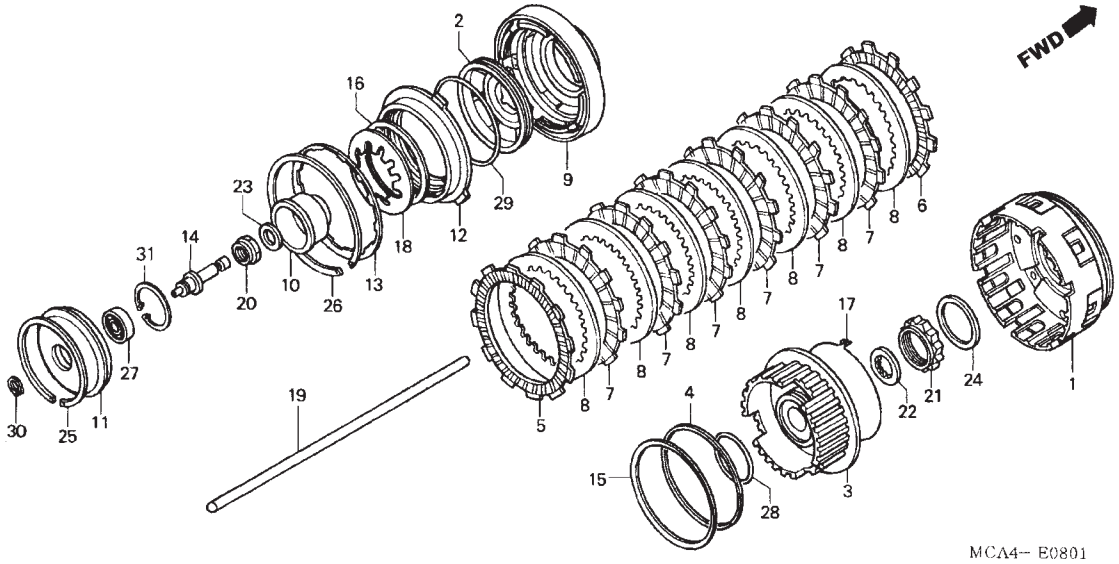

Ref. Nº	N.O.S.	Item de serviço	T.M.O.	Ref. Nº	Nº da peça	Descrição	Qtd. GL1800 6	7	8	Nº de série		Tipo
				21	90245-MN5-000	Porca, Trava, 40mm	1	1	1			
				22	90403-MN5-000	Arruela, Entalhada, 25mm	1	1	1			
				23	90407-MJ0-000	Arruela, 22x33	1	1	1			
				24	90491-MN5-000	Arruela, Pressão, 40mm	1	1	1			
				25	90601-MG8-000	Anel, Elástico Interno, 95	1	1	1			
				26	90602-MG8-000	Anel, Fixação, 123mm	1	1	1			
				27	91008-362-000	Rolamento, Radial Esferas, 16003	1	1	1			
				28	91301-MG8-003	Anel, Vedação, 51,6x2,3 (ARAI)	1	1	1			
				29	91302-MG8-003	Anel, Vedação, 93,3x2,3 (ARAI)	1	1	1			
				30	94510-17000	Anel, Elástico Externo, 17mm	1	1	1			
				31	94520-35100	Anel, Elástico Interno, 35mm	1	1	1			

PROIBIDA A REPRODUÇÃO E DISTRIBUIÇÃO
1111111 - Honda Unidade Sumaré - Bruno Pereira Ramos

© Moto Honda da Amazônia Ltda.
Todos os direitos reservados.

M-9

Gerador

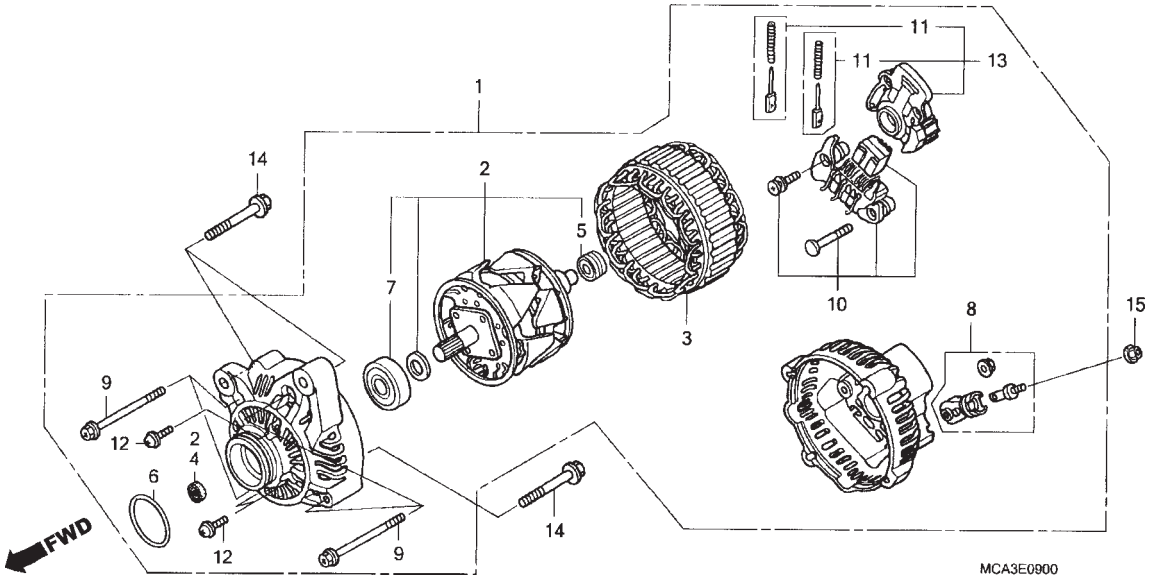

Ref. Nº	N.O.S.	Item de serviço	T.M.O.
1	613101	Alternador	1,5
	613101A	• Com airbag (Adicionar)	0,3
2	6131C2	Rotor, Alternador	1,7
	6131C2A	• Com airbag (Adicionar)	0,3
3	6131A3	Estator	1,8
	6131A3G	• Com airbag (Adicionar)	0,3
6	6131A1	Anel Vedação, Alternador	1,4
	6131A1A	• Com airbag (Adicionar)	0,3
8	6131B0	Terminal, Escovas (Alternador)	1,5
	6131B0A	• Com airbag (Adicionar)	0,3
10	6131B2	Regulador, Retificador	1,8
	6131B2B	• Com airbag (Adicionar)	0,3
11	6131C4	Escovas, Alternador	1,7
		• Nota: Mesmo tempo para duas unidades	
	6131C4A	• Com airbag (Adicionar)	0,3
13	6131B1	Regulador, Alternador	1,8
	6131B1A	• Com airbag (Adicionar)	0,3

Ref. Nº	Nº da peça	Descrição	Qtd. GL1800 6	7	8	Nº de série		Tipo
1	31100-MCA-A61	Gerador Comp., Tipo A.C.	1	1	1			
2	31101-MCA-A61	Rotor, Jogo	1	1	1			
3	31102-MCA-A61	Estator	1	1	1			
4	31111-MCA-003	Retentor, Jogo	1	1	1			
5	31111-P08-J02	Rolamento, Gerador Traseiro	1	1	1			
6	31112-MCA-003	Anel, Vedação	1	1	1			
7	31114-MCA-003	Rolamento, Dianteiro	1	1	1			
8	31123-MCA-003	Terminal, Jogo	1	1	1			
9	31125-P08-J02	Parafuso, Flange	4	4	4			
10	31127-MCA-A61	Retificador, Comp.	1	1	1			
11	31140-P64-902	Escovas, Jogo	2	2	2			
12	31146-PE0-004	Parafuso	4	4	4			
13	31150-MCA-A61	Regulador, Jogo	1	1	1			
14	95701-08038-08	Parafuso, Flange, 8x38	3	3	3			
15	94050-06080	Porca, Flange, 6mm	1	1	1			

PROIBIDA A REPRODUÇÃO E DISTRIBUIÇÃO
1111111 - Honda Unidade Sumaré - Bruno Pereira Ramos

© Moto Honda da Amazônia Ltda.
Todos os direitos reservados.

M-10

Motor de Partida

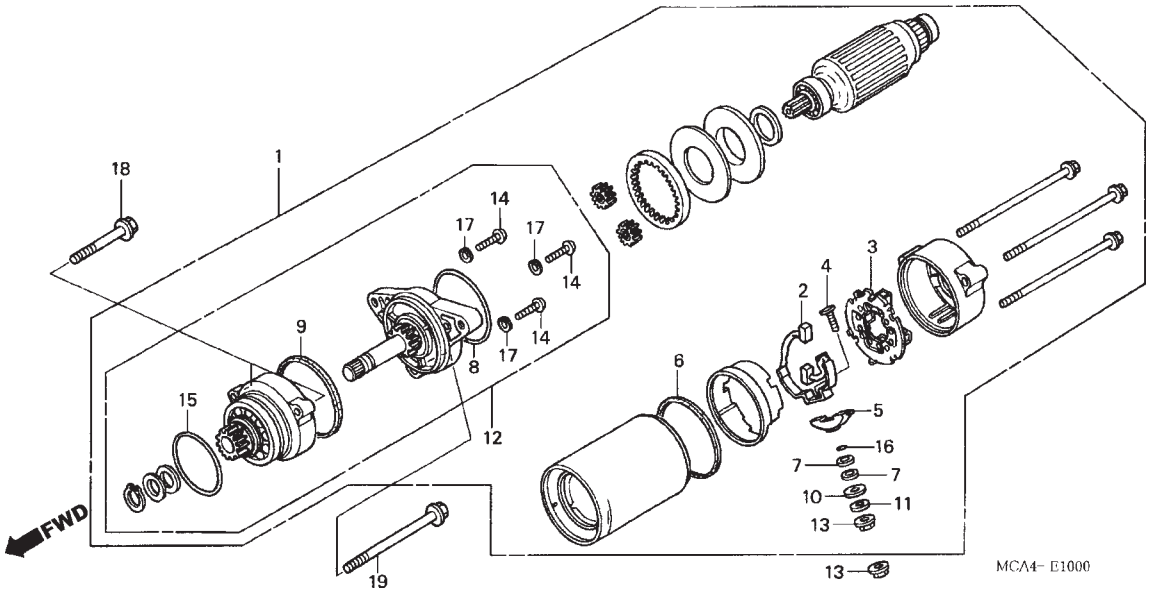

2

Ref. Nº	N.O.S.	Item de serviço	T.M.O.
1	612105	Motor, Partida	1,6
	612105E	• Com airbag (Adicionar)	0,3
2	6121A4	Terminal, Escovas (Partida)	1,9
	6121A4E	• Com airbag (Adicionar)	0,3
3	6121A5	Suporte, Escovas (Partida)	1,9
	6121A5E	• Com airbag (Adicionar)	0,3
12	6121A6	Pinhão, Partida	1,7
	6121A6A	• Com airbag (Adicionar)	0,3

Ref. Nº	Nº da peça	Descrição	Qtd. GL1800 6	7	8	Nº de série		Tipo
1	31200-MCA-A60	Motor Comp., Partida	1	–	–			
	31200-MCA-A61		–	1	1			
2	31201-MT8-008	Escovas, Jogo Terminal	1	1	1			
3	31203-MT8-008	Suporte Jogo, Escovas	1	–	–			
	31206-MR6-008		–	1	1			
4	31204-MN5-008	Parafuso, Terminal	1	1	1			
5	31206-MN5-008	Coletor, Terminal	1	1	1			
6	31207-KS5-901	Anel	1	1	1			
7	31207-MN5-008	Arruela, Coletor	2	2	2			
8	31207-179-711	Anel, Retentor	1	1	1			
9	31208-MG9-004	Anel	1	1	1			
10	31208-MN5-008	Arruela, Coletor	1	1	1			
11	31209-MN5-008	Arruela, 6mm	1	1	1			
12	31210-MZ0-008	Engrenagem, Comp.	1	1	1			
13	90071-MB0-000	Porca-arruela, 6mm	2	2	2			
14	91001-MN5-008	Parafuso, 5x39	3	3	3			
15	91309-MN5-008	Anel, Vedação, 59,6x2,4	1	1	1			
16	91320-MB0-000	Anel, Vedação	1	1	1			
17	94111-05000	Arruela, Pressão, 5mm	3	3	3			
18	95701-08038-08	Parafuso, Flange, 8x38	2	2	2			
19	95701-08060-08	Parafuso, Flange, 8x60	1	1	1			

PROIBIDA A REPRODUÇÃO E DISTRIBUIÇÃO
1111111 - Honda - Moto de Sumaré - Bruno Pereira Ramos

© Moto Honda da Amazônia Ltda.
Todos os direitos reservados.

M-11

Carcaça Traseira

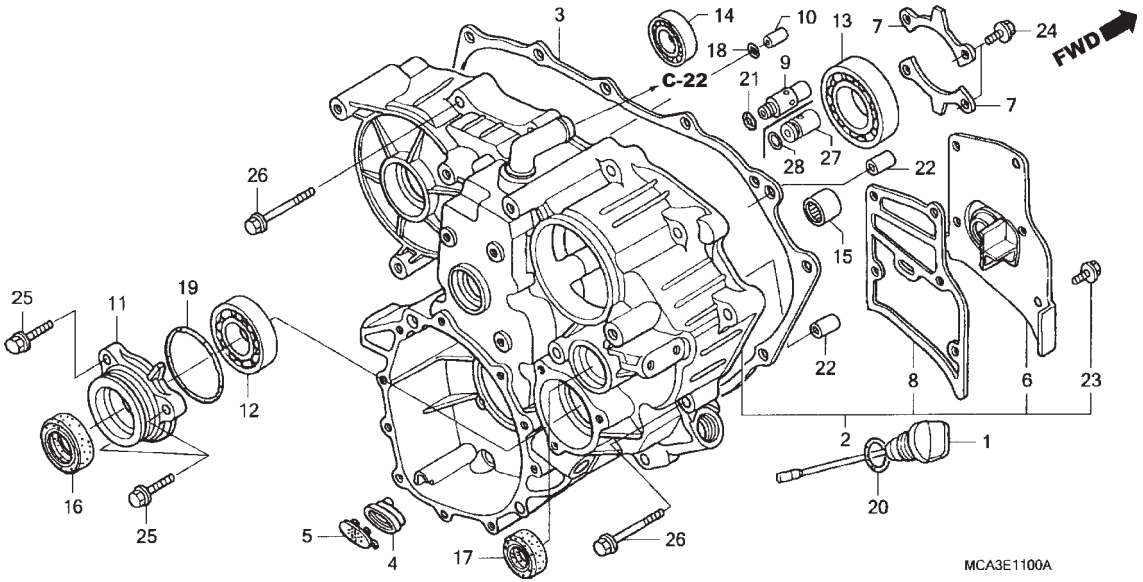

Ref. Nº	N.O.S.	Item de serviço	T.M.O.
2	2131A0	Carcaça, Diferencial Traseiro	8,9
		• Inclui: Remoção e instalação do motor	
3	1101D5	Junta, Carcaça Traseira	8,3
		• Inclui: Remoção e instalação do motor	
4		(5)	
	113115	Carcaça, Filtro Bomba Óleo Depuração	2,5
	113115A	• Com airbag (Adicionar)	0,3
11		(16,19)	
	2101A8	Suporte, Rolamento Eixo Transmissão	2,5
	2101A8A	• Com amplificador stereo (Adicionar)	0,1
	2101A8C	• Com airbag (Adicionar)	0,3
12	7101C5	Rolamento, Suporte Eixo Transmissão	8,5
		• Inclui: Remoção e instalação do motor	
13	2111C6	Rolamento, Engrenagem Movida Primária	8,5
		• Inclui: Remoção e instalação do motor	
+			

Ref. Nº	Nº da peça	Descrição	Qtd. GL1800 6	7	8	Nº de série		Tipo
1	15650-MCA-010	Medidor, Nível Óleo	1	1	1			
2	21100-MCA-A20	Carcaça Comp., Diferencial Traseiro	1	1	1			
3	21112-MCA-000	Junta, Carcaça Traseira	1	1	1			
4	21116-MCA-780	Carcaça, Filtro Bomba Óleo Depuração	1	1	1			
5	21117-MCA-780	Tampa, Filtro Bomba Óleo Depuração	1	1	1			
6	21120-MEC-000	Placa Comp., Respiro	1	1	1			
7	21122-MN5-000	Placa, Fixação Rolamento Primário	2	2	2			
8	21125-MEC-003	Junta, Placa Respiro	1	1	1			
9	22360-MEC-000	Válvula Comp., Regulador Embreagem	1	1	1			
10	22465-MCA-000	Orifício, Controle Embreagem	1	1	1			
11	23751-MN5-000	Suporte, Rolamento Eixo Transmissão	1	1	1			
12	91011-MN5-003	Rolamento, Radial Esferas, 6206 (TOYO)	1	1	1			
13	91002-MN5-003	Rolamento, Radial Esferas, 6010 (NTN)	1	1	1			
14	91015-MCA-003	Rolamento, Radial Esferas, 6905	1	1	1			
15	91024-GJ5-003	Rolamento, Agulhas, 12x16x10	1	1	1			
16	91204-MN5-005	Retentor, Óleo, 28x48x9 (NOK)	1	1	1			
17	91208-MN5-003	Retentor, Óleo, 27x34x5	1	1	1			
18	91304-MC7-003	Anel, Vedação B, 6,8x2,5 (ARAI)	1	1	1			
19	91304-MN5-003	Anel, Vedação, 63x3 (ARAI)	1	1	1			
20	91307-035-000	Anel, Vedação, 18x3	1	1	1			

PROIBIDA A REPRODUÇÃO E DISTRIBUIÇÃO
1111111 - Honda Unidade Itamaré - Bruno Pereira Ramos

© Moto Honda da Amazônia Ltda.
Todos os direitos reservados.

M-11

Carcaça Traseira

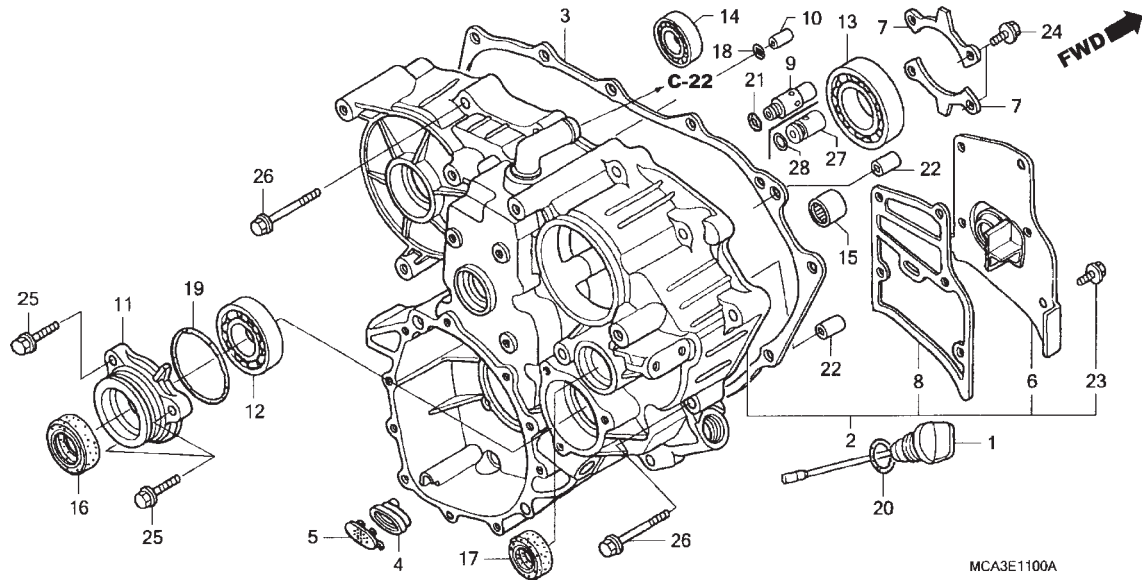

2

Ref. Nº	N.O.S.	Item de serviço	T.M.O.
14	2101H2	Rolamento, Engrenagem Movida Alternador: Traseiro	8,5
		• Inclui: Remoção e instalação do motor	
15	2101K8	Rolamento, Eixo Mudança Ré	8,7
		• Inclui: Remoção e instalação do motor	
17	2101H4	Retentor, Óleo Eixo Mudança Ré	8,5
		• Inclui: Remoção e instalação do motor	

Ref. Nº	Nº da peça	Descrição	Qtd. GL1800 6	7	8	Nº de série		Tipo
22	94301-10160	Pino, Guia, 10x16	2	2	2			
23	95701-06012-08	Parafuso, Flange, 6x12	5	5	5			
24	95701-06016-08	Parafuso, Flange, 6x16	4	4	4			
25	95701-08028-08	Parafuso, Flange, 8x28	3	3	3			
26	95701-08045-08	Parafuso, Flange, 8x45	16	16	16			
27	22360-MEC-000	Válvula Comp., Regulador Embreagem	1	1	1			
28	91313-MB0-003	Anel, Vedação, 14,7x2,2 (ARAI)	1	1	1			

PROIBIDA A REPRODUÇÃO E DISTRIBUIÇÃO
1111111 - Honda Unidade Sumaré - Bruno Pereira Ramos

© Moto Honda da Amazônia Ltda.
Todos os direitos reservados.

M-12

Engrenagem da Ré

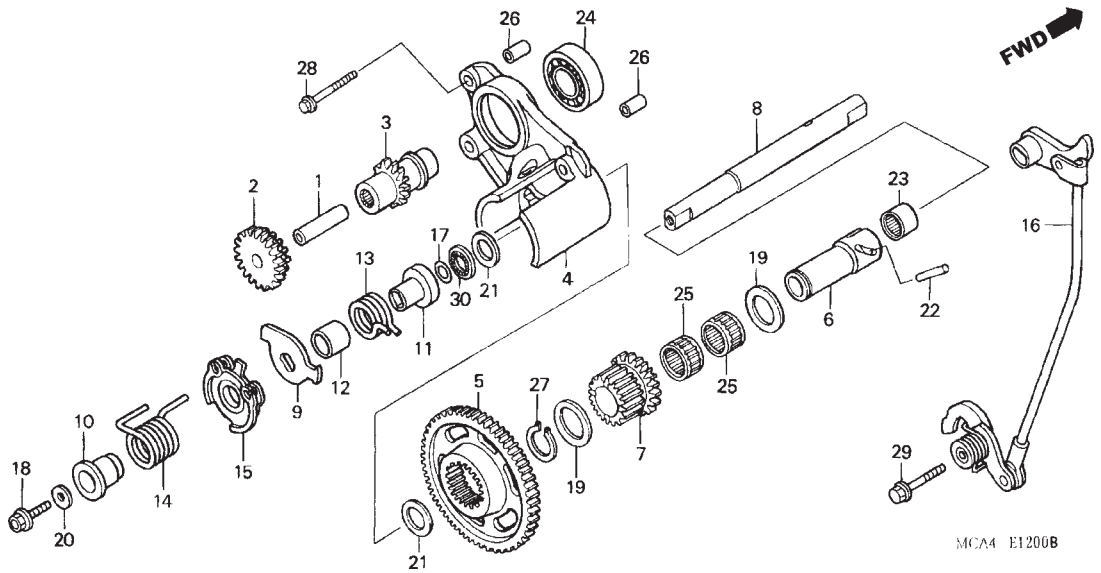

Ref. Nº	N.O.S.	Item de serviço	T.M.O.
2		(1)	
	612125	Engrenagem, Redução Partida	8,4
		Inclui: Remoção e instalação do motor	
3	6121A3	Engrenagem, Motora Partida	8,5
		• Inclui: Remoção e instalação do motor	
4	612145	Suporte, Engrenagem Motora Partida	8,5
		• Inclui: Remoção e instalação do motor	
5	2101A7	Engrenagem, Marcha Lenta Ré	8,4
		• Inclui: Remoção e instalação do motor	
6	2101B6	Seletor, Ré	8,4
		• Inclui: Remoção e instalação do motor	
7	2101B7	Engrenagem, Mudança Ré	8,4
		• Inclui: Remoção e instalação do motor	
8	210185	Eixo, Seletor Ré	8,4
		• Inclui: Remoção e instalação do motor	
16	210197	Braço, Trava Tambor Seletor Ré	8,6
		• Inclui: Remoção e instalação do motor	

Ref. Nº	Nº da peça	Descrição	Qtd. GL1800 6	7	8	Nº de série		Tipo
1	13111-892-000	Pino, Pistão	1	1	1			
2	28106-MCA-000	Engrenagem Comp., Redução Partida (17/18D)	1	1	1			
3	28141-MCA-000	Engrenagem, Motora Partida (11D)	1	1	1			
4	28150-MCA-000	Suporte Comp., Engrenagem Motora Partida	1	1	1			
5	28162-MN5-000	Engrenagem, Marcha Lenta Ré (46D)	1	1	1			
6	28165-MN5-000	Seletor, Ré	1	1	1			
7	28171-MN5-000	Engrenagem, Mudança Ré (18D)	1	1	1			
8	28211-MN5-000	Eixo, Seletor Ré	1	1	1			
9	28215-MCA-000	Placa, Mecanismo Ré	1	1	1			
10	28218-MCA-000	Bucha, Pressão Mecanismo Ré	1	1	1			
11	28219-MN5-010	Bucha, Mola Alavanca Ré	1	1	1			
12	28221-MN5-000	Bucha, Mola Ré	1	1	1			
13	28224-MCA-000	Mola, Alavanca Ré	1	1	1			
14	28226-MCA-000	Mola, Mecanismo Ré	1	1	1			
15	28241-MCA-A00	Tambor Comp., Ré	1	1	1			
16	28250-MCA-000	Braço Comp., Trava Tambor Seletor Ré	1	1	1			
17	51996-SA5-800	Anel, Vedação	1	1	1			
18	90014-MN5-000	Parafuso, Flange, 6x20	1	1	1			
19	90409-ML4-610	Arruela B, Encosto (30x1,7)	2	2	2			
20	90485-VM0-000	Arruela, 6mm	1	1	1			

PROIBIDA A REPRODUÇÃO E DISTRIBUIÇÃO
1111111 - Honda Urbano Samaré - Bruno Pereira Ramos

© Moto Honda da Amazônia Ltda.
Todos os direitos reservados.

M-12

Engrenagem da Ré

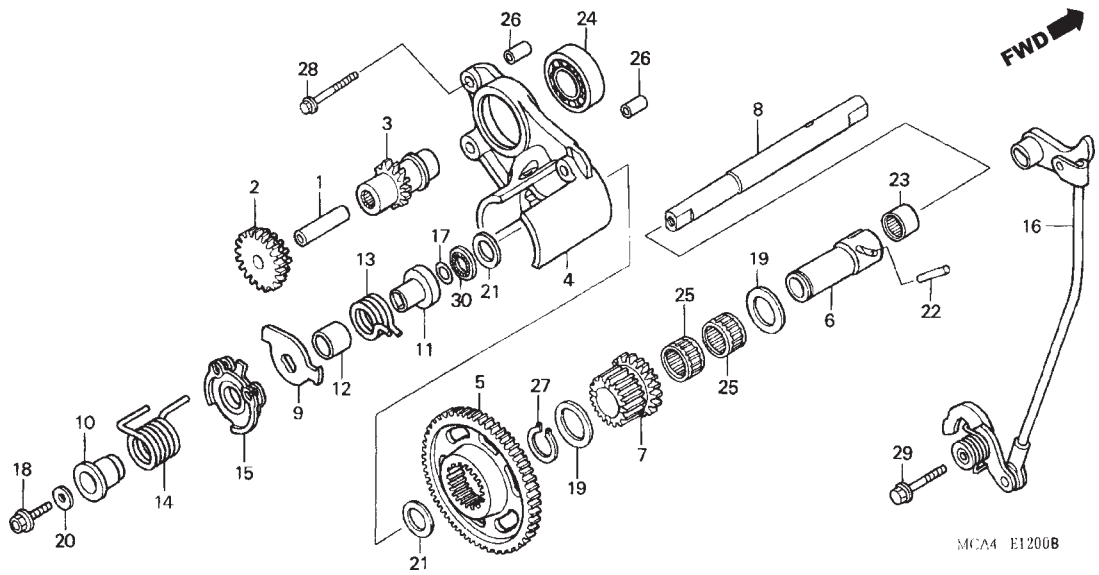

Ref. Nº	N.O.S.	Item de serviço	T.M.O.
24	6121B1	Rolamento, Engrenagem Motora Partida • Inclui: Remoção e instalação do motor	8,5

Ref. Nº	Nº da peça	Descrição	Qtd. GL1800 6	7	8	Nº de série		Tipo
21	90492-MN5-000	Arruela, 12,2x23x1,6	2	2	2			
22	90702-MN5-000	Rolete, 5x25	1	1	1			
23	91101-121-691	Rolamento, Agulhas	1	1	1			
24	91007-MN5-003	Rolamento, Radial Esferas, 6904 (NTN)	1	1	1			
25	91051-727-000	Rolamento, Agulhas, 20x24x17	2	2	2			
26	94301-08140	Pino, Guia, 8x14	2	2	2			
27	94510-20000	Anel, Elástico, Externo, 20mm	1	1	1			
28	95701-06032-08	Parafuso, Flange, 6x32	3	3	3			
29	95801-06028-08	Parafuso, Flange, 6x28	1	1	1			
30	91001-147-006	Rolamento, Agulhas, 12mm (THOMPSON)	1	1	1			

PROIBIDA A REPRODUÇÃO E DISTRIBUIÇÃO
1111111 - Honda Unidade Sumaré - Bruno Pereira Ramos

© Moto Honda da Amazônia Ltda.
Todos os direitos reservados.

M-13

Atuador de Mudança da Ré

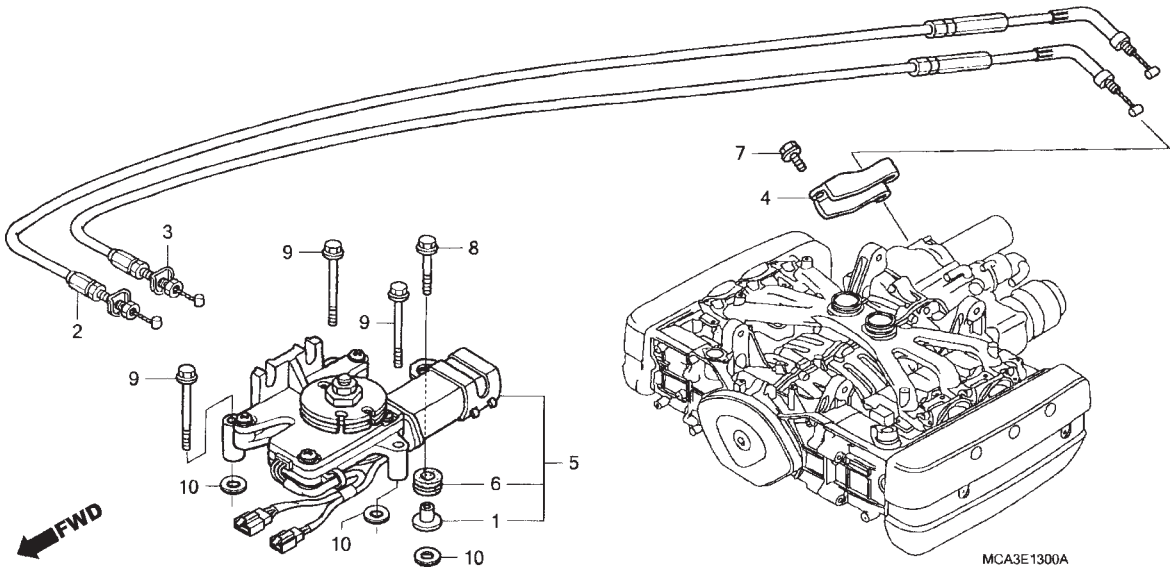

Ref. Nº	N.O.S.	Item de serviço	T.M.O.
2	811148	Cabo, Ré	1,7
		• Nota: Mesmo tempo para duas unidades	
	811148D	• Com airbag (Adicionar)	0,7
3	8111A5	Cabo, Neutro	1,7
		• Nota: Mesmo tempo para duas unidades	
	8111A5B	• Com airbag (Adicionar)	0,7
5	210160	Atuador, Mudança Ré	2,1
	210160C	• Com airbag (Adicionar)	0,7

Ref. Nº	Nº da peça	Descrição	Qtd. GL1800 6	7	8	Nº de série		Tipo
1	19052-MB4-880	Bucha, Fixação	1	1	1			
2	24810-MCA-000	Cabo Comp., Ré	1	1	1			
3	24820-MCA-000	Cabo Comp., Neutro	1	1	1			
4	28214-MCA-000	Placa, Suporte Cabo Ré	1	1	1			
5	36800-MCA-671	Atuador Comp., Mudança Ré	1	1	1			
6	80101-310-000	Coxim, Atuador Mudança Ré	1	1	1			
7	95701-06016-08	Parafuso, Flange, 6x16	2	2	2			
8	95701-06022-08	Parafuso, Flange, 6x22	1	1	1			
9	95701-06045-08	Parafuso, Flange, 6x45	3	3	3			
10	18293-MCA-780	Guarnição, Protetor	4	4	4			

PROIBIDA A REPRODUÇÃO E DISTRIBUIÇÃO
1111111 - Honda Unidade Sumaré - Bruno Pereira Ramos

© Moto Honda da Amazônia Ltda.
Todos os direitos reservados.

M-14

Engrenagem Motora Primária

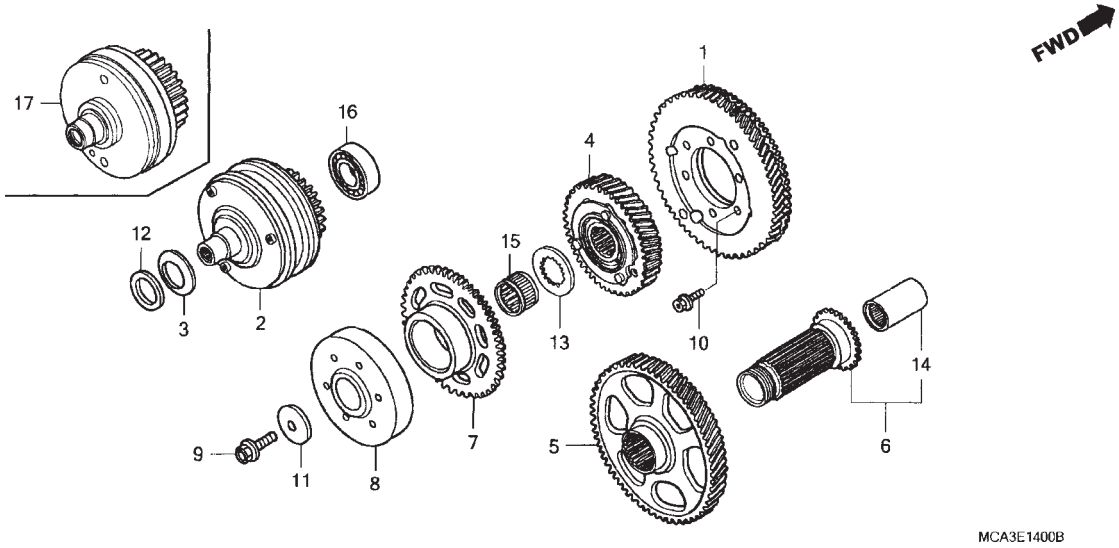

Ref. Nº	N.O.S.	Item de serviço	T.M.O.
1	613160	Engrenagem, Motora Alternador • Inclui: Remoção e instalação do motor	8,7
2	613122	Engrenagem, Movida Alternador (17) • Inclui: Remoção e instalação do motor	8,5
4	211105	Engrenagem, Motora Primária • Inclui: Remoção e instalação do motor	8,5
5	211100	Engrenagem, Movida Primária (6) • Inclui: Remoção e instalação do motor	8,6
7	612120	Engrenagem, Movida Partida • Inclui: Remoção e instalação do motor	8,5
8	612131	Carcaça Externa, Embreagem Partida • Inclui: Remoção e instalação do motor	8,5
16	2101H1	Rolamento, Engrenagem Movida Alternador: Dianteiro • Inclui: Remoção e instalação do motor	8,7
	2101H3	Rolamento, Engrenagem Movida Alternador: Ambos • Inclui: Remoção e instalação do motor	8,9

Ref. Nº	Nº da peça	Descrição	Qtd. GL1800 6	7	8	Nº de série		Tipo
1	13320-MCA-A60	Engrenagem Comp., Motora Gerador A.C. (74D)	1	1	1			
4	23110-MN5-010	Engrenagem Comp., Motora Primária (49D)	1	1	1			
5	23121-MCA-000	Engrenagem, Movida Primária (78D)	1	1	1			
6	23130-MCA-000	Excêntrico Comp., Engrenagem Movida Primária (33D)	1	1	1			
7	28110-MCA-000	Engrenagem Comp., Movida Partida (46D)	1	1	1			
8	28125-MN5-014	Carcaça Externa Comp., Embreagem Partida	1	1	1			
9	90005-MCA-000	Parafuso, UBS, 12x30 (Rosca Invertida)	1	1	1			
10	90108-KV3-000	Parafuso, Sextavado, 8x25	6	6	6			
11	90402-MCA-A01	Arruela, 12,2x39x4	1	1	1			
13	90493-MN5-000	Arruela, Entalhada, 28mm	1	1	1			
14	91024-MN5-003	Rolamento, Agulhas, 28x35x60	1	1	1			
15	91027-MCA-003	Rolamento, Agulhas, 36x41x18,3	1	1	1			
16	96140-60040-00	Rolamento, Radial Esferas, 6004U	1	1	1			
17	13430-MCA-A60	Engrenagem Comp., Movida Gerador A.C. (27D)	1	1	1			

PROIBIDA A REPRODUÇÃO E DISTRIBUIÇÃO
1111111 - Honda Unidade Sumaré - Bruno Pereira Ramos

© Moto Honda da Amazônia Ltda.
Todos os direitos reservados.

M-15

Eixo da Transmissão

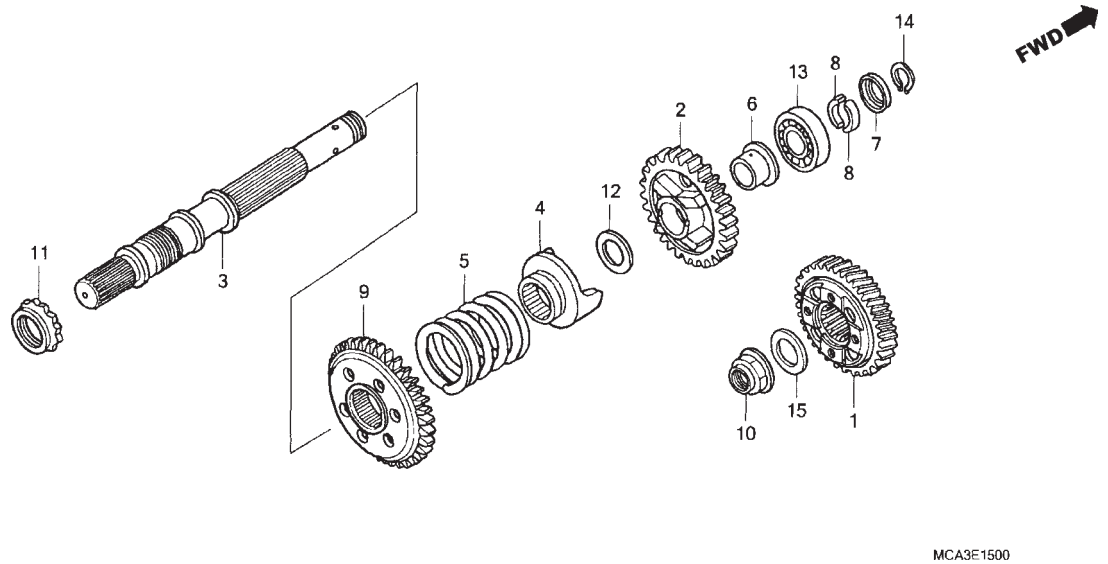

Ref. Nº	N.O.S.	Item de serviço	T.M.O.
1	2131A2	Engrenagem, Motora Transmissão	8,9
		• Inclui: Remoção e instalação do motor	
3		(2,4,5,6,8,9,12,13)	
	210170	Eixo, Engrenagem Transmissão	9,0
		• Inclui: Remoção e instalação do motor	

Ref. Nº	Nº da peça	Descrição	Qtd. GL1800 6	7	8	Nº de série		Tipo
1	23500-MCA-A20	Engrenagem Comp., Motora Transmissão (35D)	1	1	1	.....	.....	.....
2	23521-MCA-000	Engrenagem, Transmissão (36D)	1	1	1	.....	.....	.....
3	23611-MEC-000	Eixo, Engrenagem Transmissão	1	1	1	.....	.....	.....
4	23721-MCA-780	Acionador, Amortecedor Transmissão	1	1	1	.....	.....	.....
5	23732-MCA-000	Mola, Amortecedor Transmissão	1	1	1	.....	.....	.....
6	23733-MN5-000	Bucha, 22x26x27,1	1	1	1	.....	.....	.....
7	23741-MN5-000	Retentor, Eixo Transmissão	1	1	1	.....	.....	.....
8	23742-MN5-000	Arruela, Pressão Limitadora	2	2	2	.....	.....	.....
9	28178-MCA-000	Engrenagem, Transmissão Ré (45D)	1	1	1	.....	.....	.....
10	90205-MCA-780	Porca, Especial, 22mm	1	1	1	.....	.....	.....
11	90241-MB0-000	Porca, Trava, 30mm	1	1	1	.....	.....	.....
12	90498-MN5-000	Arruela, 22,2x35x2,6	1	1	1	.....	.....	.....
13	91003-MCA-003	Rolamento, Radial Esferas, 22x52x15	1	1	1	.....	.....	.....
14	94510-22000	Anel Elástico, Externo, 22mm	1	1	1	.....	.....	.....
15	90498-MEC-000	Arruela, 22,1x36x2,6	1	1	1	.....	.....	.....

PROIBIDA A REPRODUÇÃO E DISTRIBUIÇÃO
1111111 - Honda Unidade Sumaré - Bruno Pereira Ramos

© Moto Honda da Amazônia Ltda.
Todos os direitos reservados.

M-16

Bomba de Óleo

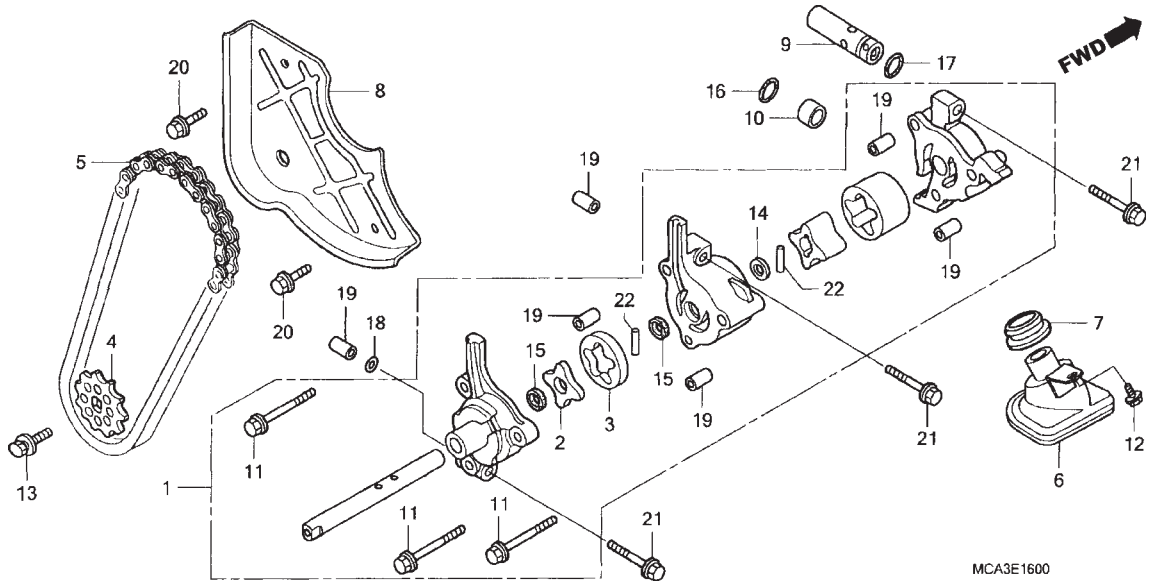

Ref. Nº	N.O.S.	Item de serviço	T.M.O.
1	113105	Bomba Comp., Óleo	13,2
		• Inclui: Remoção e instalação do motor	
4	113111	Coroa, Bomba Óleo	8,7
		• Inclui: Remoção e instalação do motor	
5	113122	Corrente, Bomba Óleo	8,7
		• Inclui: Remoção e instalação do motor	
6		(7)	
	1131B6	Filtro, Óleo	13,1
		• Inclui: Remoção e instalação do motor	
9		(17)	
	113126	Válvula, Alívio	13,2
		• Inclui: Remoção e instalação do motor	

Ref. Nº	Nº da peça	Descrição	Qtd. GL1800 6	7	8	Nº de série		Tipo
1	15110-MCA-000	Bomba Comp., Óleo	1	1	1			
2	15121-MG3-000	Rotor, Interno	1	1	1			
3	15122-MG3-000	Rotor, Externo	1	1	1			
4	15134-MCA-000	Coroa, Bomba Óleo (22D)	1	1	1			
5	15135-MCA-003	Corrente, Bomba Óleo (DID25H-54L) (DAIDO) (54L)	1	1	1			
6	15153-MCA-000	Filtro Comp., Óleo	1	1	1			
7	15154-MM5-000	Guarnição, Filtro Óleo	1	1	1			
8	15171-MCA-000	Guia, Corrente Bomba Óleo	1	1	1			
9	15220-MY9-000	Válvula Comp., Alívio	1	1	1			
10	15326-KBV-000	Bucha, 16x18x10	1	1	1			
11	90011-MW3-601	Parafuso, Flange, 6x60	3	3	3			
12	90014-952-000	Parafuso, Flange, 6x14 (CT200)	1	1	1			
13	90021-MM5-000	Parafuso-arruela, 6x12	1	1	1			
14	90456-333-000	Arruela, Encosto, 11mm	1	1	1			
15	91208-MN1-771	Retentor, Óleo, 11x15x3 (KOYO)	2	2	2			
16	91302-KE8-003	Anel, Vedação,18x3 (ARAI)	1	1	1			
17	91313-MB0-003	Anel, Vedação,14,7x2,2 (ARAI)	1	1	1			
18	91352-SA5-952	Anel, Vedação, 7,8x1,9 (NOK)	1	1	1			
19	94301-08140	Pino, Guia, 8x14	6	6	6			
20	95701-06016-08	Parafuso, Flange, 6x16	2	2	2			
21	95701-06038-08	Parafuso, Flange, 6x38	3	3	3			
22	96220-40158	Rolete, 4x15,8	2	2	2			

PROIBIDA A REPRODUÇÃO E DISTRIBUIÇÃO
1111111 Honda Manaus Sumaré - Bruno Pereira Ramos

© Moto Honda da Amazônia Ltda.
Todos os direitos reservados.

M-17

Bloco do Cilindro

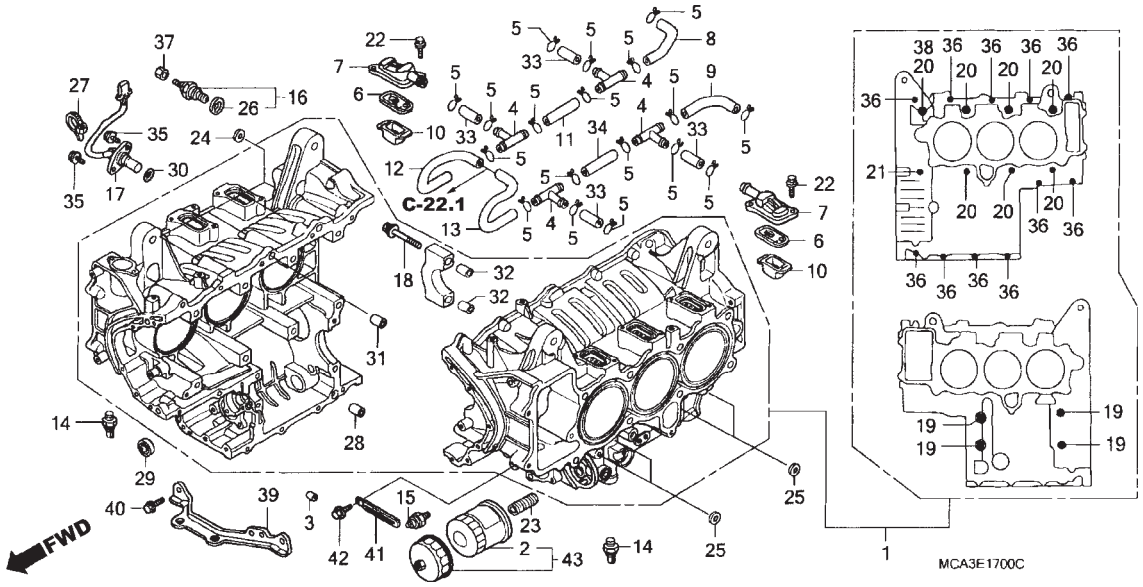

Ref. Nº	N.O.S.	Item de serviço	T.M.O.
1	110105	Carcaça, Jogo	16,7
		• Inclui: Remoção e instalação do motor	
2		(43)	
	113180	Cartucho, Filtro Óleo	0,2
6		(7,10)	
	314125	Válvula, Verificação Par	8,1
		• Nota: Mesmo tempo para duas unidades ou mais	
		• Inclui: Remoção e instalação do motor	
14	6171A1	Sensor: Esquerdo	0,6
	6171A2	Sensor: Direito	0,5
	6171A3	Sensor: Ambos	0,8
15	615160	Interruptor, Pressão Óleo	0,5
16	6151B8	Interruptor, Neutro	0,2
17	617198	Sensor, Velocímetro	1,2

Ref. Nº	Nº da peça	Descrição	Qtd. GL1800 6	7	8	Nº de série		Tipo
1	11000-MEC-010	Bloco, Comp. Cilindro	1	1	1			
2	15410-MCJ-003	Cartucho, Filtro Óleo (TOYO ROKI)	1	1	–			
	15410-MFJ-D01		–	–	1			
3	15515-MCA-000	Orifício, 2,3mm	1	1	1			
4	15772-KK0-000	Junção, Três Vias Respiro	4	4	4			
5	17316-611-000	Presilha, Tubo Respiro	18	18	18			
6	18601-KGB-611	Válvula Comp., Alívio	6	6	6			
7	18612-MBA-600	Tampa, Válvula Alívio	6	6	6			
8	18651-MCA-780	Tubo, Admissão Ar Direito	1	1	1			
9	18652-MCA-000	Tubo, Admissão Ar Esquerdo	1	1	1			
10	18653-MCA-000	Placa, Admissão Ar	6	6	6			
11	18655-MCA-000	Tubo, 12x62	1	1	1			
12	18662-MCA-A60	Tubo, Admissão Ar Direito	1	1	1			
13	18663-MCA-A60	Tubo, Admissão Ar Esquerdo	1	1	1			
14	30530-MCA-003	Sensor, Comp.	2	2	2			
15	35500-MJ4-024	Interruptor Comp., Pressão Óleo (DENSO)	1	1	1			
16	35600-MM5-003	Interruptor Comp., Neutro (TEC)	1	1	1			
17	37700-MCA-A61	Sensor Comp., Velocidade	1	1	1			
18	90003-MEC-000	Parafuso, UBS, 12x77,5	8	8	8			
19	90006-MM5-640	Parafuso, Flange, 8x135	4	4	4			
20	90009-371-015	Parafuso, Flange, 10x120 (SATO)	6	6	6			

PROIBIDA A REPRODUÇÃO E DISTRIBUIÇÃO
1111111 - Honda Urbana Sumaré - Bruno Pereira Ramos

© Moto Honda da Amazônia Ltda.
Todos os direitos reservados.

M-17

Bloco do Cilindro

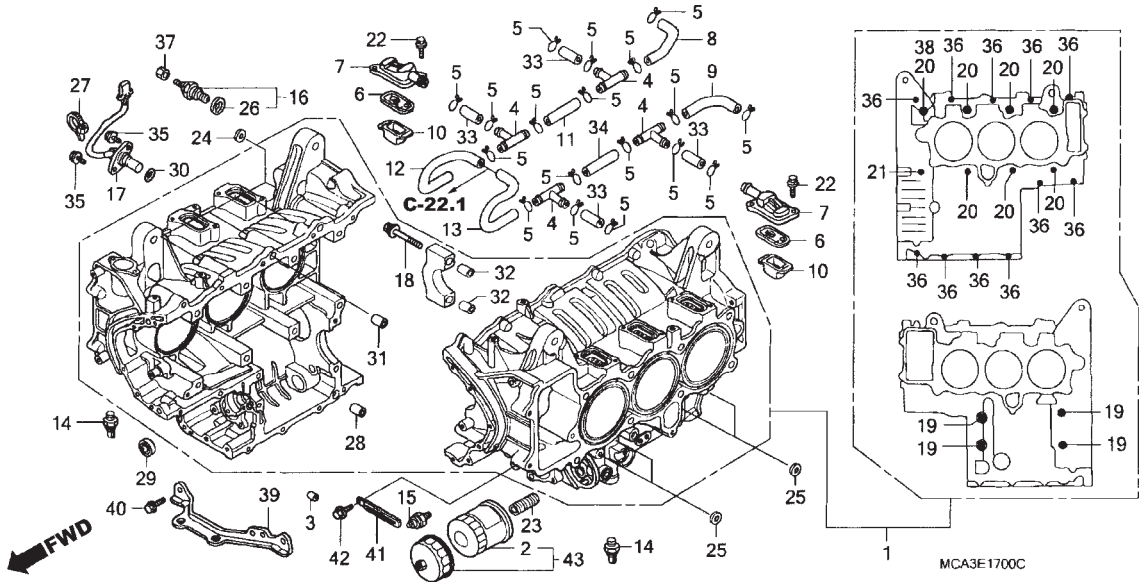

Ref. Nº	N.O.S.	Item de serviço	T.M.O.	Ref. Nº	Nº da peça	Descrição	Qtd. GL1800 6	7	8	Nº de série		Tipo
				21	90011-MEC-000	Parafuso, Flange, 10x197	1	1	1			
				22	90012-896-750	Parafuso, Flange, 5x14	12	12	12			
				23	90019-MB0-000	Excêntrico, Filtro Óleo	1	1	1			
				24	90438-463-000	Arruela, Especial, 11x21x2,3	8	8	8			
				25	90441-MG8-000	Arruela, Vedação, 8mm	4	4	4			
				26	90443-MJ6-000	Arruela, Neutro	1	1	1			
				27	90652-KT1-771	Presilha, Fiação (Preto)	1	1	1			
				28	90702-371-000	Bucha, 15x20	1	1	1			
				29	91204-MB0-013	Retentor, Óleo, 8x25x8 (ARAI)	1	1	1			
				30	91302-MAL-601	Anel, Vedação, 18,1x3,6	1	1	1			
				31	94301-12200	Pino, Guia, 12x20	1	1	1			
				32	94303-04065	Pino C, Guia, 4x6,5	8	8	8			
				33	95005-12042-10	Tubo, 12x42 (95005-12001-10M)	4	4	4			
				34	95005-12070-1G	Tubo, 12x70 (95005-12001-10M)	1	1	1			
				35	95701-06016-08	Parafuso, Flange, 6x16	2	2	2			
				36	95701-06035-08	Parafuso, Flange, 6x35	11	11	11			
				37	94001-04000-0S	Porca, Sextavada, 4mm	1	1	1			
				38	90009-MEC-000	Parafuso, Flange, 10x120 (SATO)	1	1	1			
				39	17411-MCA-000	Suporte, Cânister	1	1	1			
				40	96001-06014-00	Parafuso, Flange, 6x14	2	2	2			

PROIBIDA A REPRODUÇÃO E DISTRIBUIÇÃO
1111111 - Honda Unidade Sumaré - Bruno Pereira Ramos

© Moto Honda da Amazônia Ltda.
Todos os direitos reservados.

M-17

Bloco do Cilindro

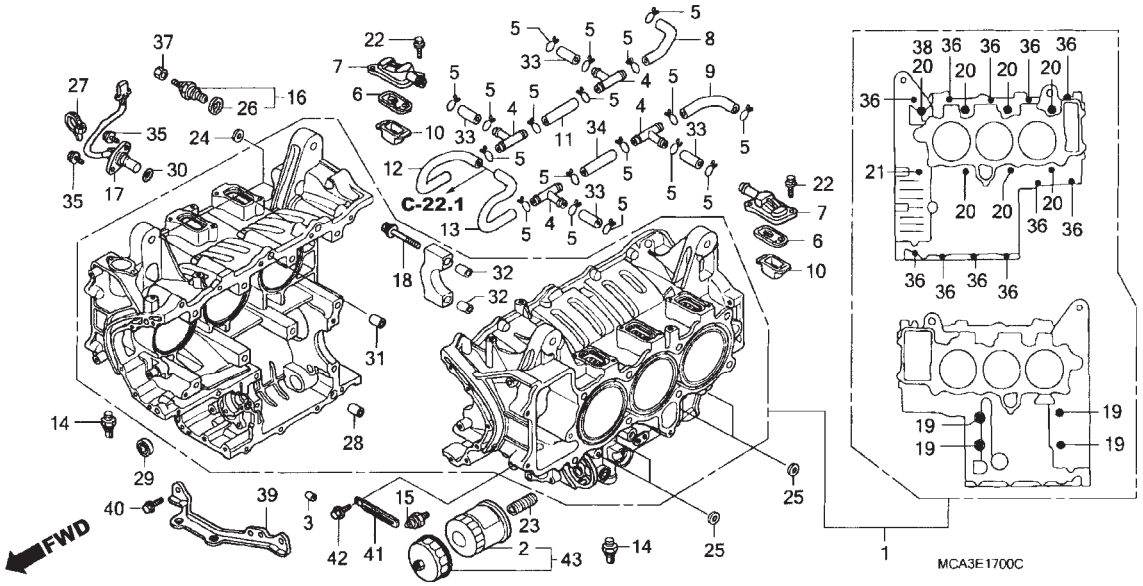

Ref. Nº	N.O.S.	Item de serviço	T.M.O.	Ref. Nº	Nº da peça	Descrição	Qtd. GL1800 6	7	8	Nº de série		Tipo
				41	32170-443-850	Presilha, Fiação Principal	1	1	1			
				42	96001-06012-00	Parafuso, Flange, 6x12	1	1	1			
				43	15010-MCE-H50	Filtro, Óleo	–	(1)	–			
					15010-MCE-H51		–	–	(1)			

PROIBIDA A REPRODUÇÃO E DISTRIBUIÇÃO
1111111 - Honda Unidade Sumaré - Bruno Pereira Ramos

© Moto Honda da Amazônia Ltda.
Todos os direitos reservados.

M-18

Árvore de Manivelas • Pistão

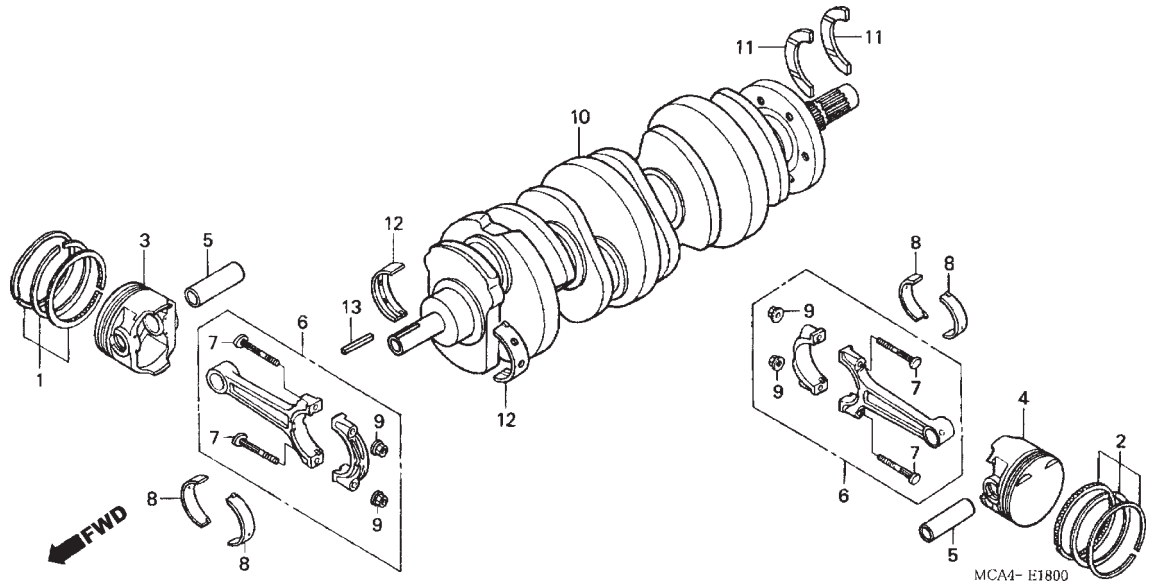

Ref. Nº	N.O.S.	Item de serviço	T.M.O.
3		(1,5,6,7,8,9)	
	1111U1	Pistão e/ou Anéis Jogo e/ou Rolamento e/ou Biela: Direito	13,6
		• Inclui: Remoção e instalação do motor	
		• Inclui: Verificação/Medição/Limpeza	
	1111U1A	• Com 1 cilindro (Adicionar)	0,5
	1111U1B	• Com 2 cilindros (Adicionar)	1,0
	1111U2	Pistão e/ou Anéis Jogo e/ou Rolamento e/ou Biela: Ambos	16,5
		• Inclui: Remoção e instalação do motor	
		• Inclui: Verificação/Medição/Limpeza	
4		(2,5,6,7,8,9)	
	1111U0	Pistão e/ou Anéis Jogo e/ou Rolamento e/ou Biela: Esquerdo	14,4
		• Inclui: Remoção e instalação do motor	
		• Inclui: Verificação/Medição/Limpeza	
	1111U0A	• Com 1 cilindro (Adicionar)	0,6
+	1111U0B	• Com 2 cilindros (Adicionar)	1,2

Ref. Nº	Nº da peça	Descrição	Qtd. GL1800 6	7	8	Nº de série		Tipo
1	13011-MCA-305	Anel Pistão, Jogo (STD.)	3	3	3			
	13021-MCA-305	Anel Pistão, Jogo (0,25)	(3)	(3)	(3)			
	13031-MCA-305	Anel Pistão, Jogo (0,50)	(3)	(3)	(3)			
	13041-MCA-305	Anel Pistão, Jogo (0,75)	(3)	(3)	(3)			
	13051-MCA-305	Anel Pistão, Jogo (1,00)	(3)	(3)	(3)			
2	13011-MCA-306	Anel Pistão, Jogo (STD.)	3	3	3			
	13021-MCA-306	Anel Pistão, Jogo (0,25)	(3)	(3)	(3)			
	13031-MCA-306	Anel Pistão, Jogo (0,50)	(3)	(3)	(3)			
	13041-MCA-306	Anel Pistão, Jogo (0,75)	(3)	(3)	(3)			
	13051-MCA-306	Anel Pistão, Jogo (1,00)	(3)	(3)	(3)			
3	13101-MCA-000	Pistão, Direito (STD.)	3	3	3			
	13103-MCA-306	Pistão, Direito (0,25)	(3)	(3)	(3)			
	13104-MCA-306	Pistão, Direito (0,50)	(3)	(3)	(3)			
	13105-MCA-306	Pistão, Direito (0,75)	(3)	(3)	(3)			
	13106-MCA-306	Pistão, Direito (1,00)	(3)	(3)	(3)			
4	13102-MCA-000	Pistão, Esquerdo (STD.)	3	3	3			
	13107-MCA-306	Pistão, Esquerdo (0,25)	(3)	(3)	(3)			
	13108-MCA-306	Pistão, Esquerdo (0,50)	(3)	(3)	(3)			
	13109-MCA-306	Pistão, Esquerdo (0,75)	(3)	(3)	(3)			
	13110-MCA-306	Pistão, Esquerdo (1,00)	(3)	(3)	(3)			
5	13111-MCA-780	Pino, Pistão	6	6	6			

PROIBIDA A REPRODUÇÃO E DISTRIBUIÇÃO
1111111 - Honda Unidade Sumaré - Bruno Ferreira Ramos

© Moto Honda da Amazônia Ltda.
Todos os direitos reservados.

M-18

Árvore de Manivelas • Pistão

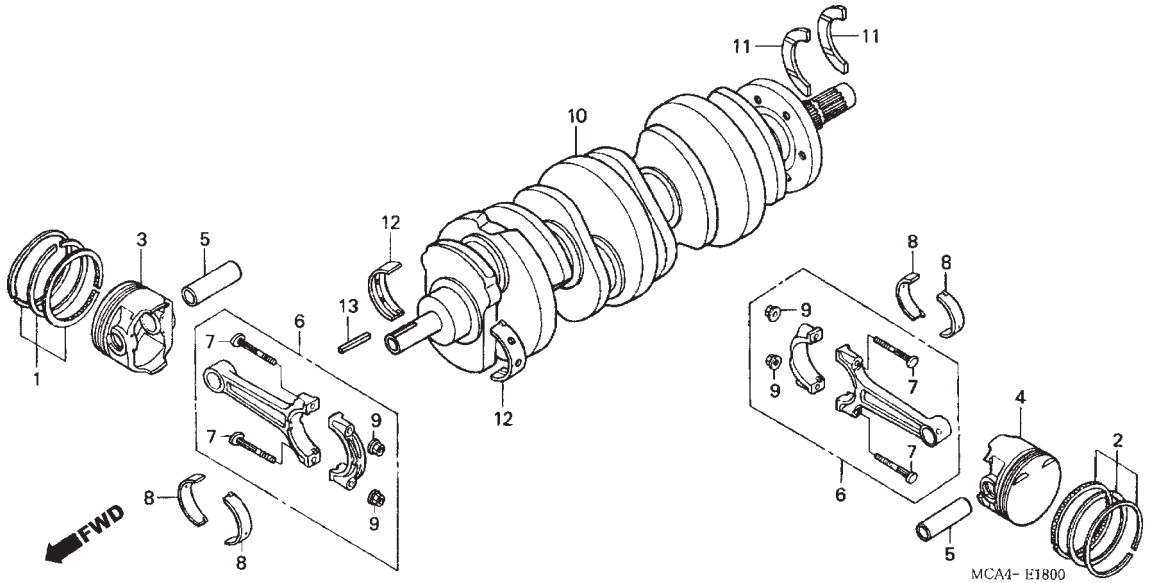

Ref. Nº	N.O.S.	Item de serviço	T.M.O.
+ 4			
	1111U2	Pistão e/ou Anéis Jogo e/ou Rolamento e/ou Biela: Ambos	16,5
		• Inclui: Remoção e instalação do motor	
		• Inclui: Verificação/Medição/Limpeza	
10	1101B5	Árvore, Manivelas	15,5
		• Inclui: Remoção e instalação do motor	
11	1101K9	Rolamento, Encosto Árvore Manivelas	13,1
		• Nota: Mesmo tempo para duas unidades	
		• Inclui: Remoção e instalação do motor	
12	110125	Rolamento, Árvore Manivelas	13,9
		• Inclui: Remoção e instalação do motor	
		• Nota: Mesmo tempo para duas unidades ou mais	

Ref. Nº	Nº da peça	Descrição	Qtd. GL1800 6	7	8	Nº de série		Tipo
6	13201-MCA-000	Biela, Comp.	6	6	6			
7	13213-MS2-610	Parafuso, Biela	12	12	12			
8	13214-MN5-003	Rolamento A, Biela (Azul) (DAIDO)	12	12	12			
	13215-MN5-003	Rolamento B, Biela (Preto) (DAIDO)	12	12	12			
	13216-MN5-003	Rolamento C, Biela (Marrom) (DAIDO)	12	12	12			
	13217-MN5-003	Rolamento D, Biela (Verde) (DAIDO)	12	12	12			
	13218-MN5-003	Rolamento E, Biela (Amarelo) (DAIDO)	12	12	12			
9	13215-ML7-000	Porca, Biela	12	12	12			
10	13310-MCA-780	Árvore Manivelas, Comp.	1	1	1			
11	13312-MN5-003	Rolamento, Encosto	2	2	2			
12	13314-MCA-003	Rolamento A, Principal (Azul)	8	8	8			
	13315-MCA-003	Rolamento B, Principal (Preto)	8	8	8			
	13316-MCA-003	Rolamento C, Principal (Marrom)	8	8	8			
	13317-MCA-003	Rolamento D, Principal (Verde)	8	8	8			
	13318-MCA-003	Rolamento E, Principal (Amarelo)	8	8	8			
13	90701-MCA-010	Chaveta, 2x2x30	1	1	1			

PROIBIDA A REPRODUÇÃO E DISTRIBUIÇÃO
1111111 - Honda Unidade Sumaré - Bruno Pereira Ramos

© Moto Honda da Amazônia Ltda.
Todos os direitos reservados.

M-19

Transmissão

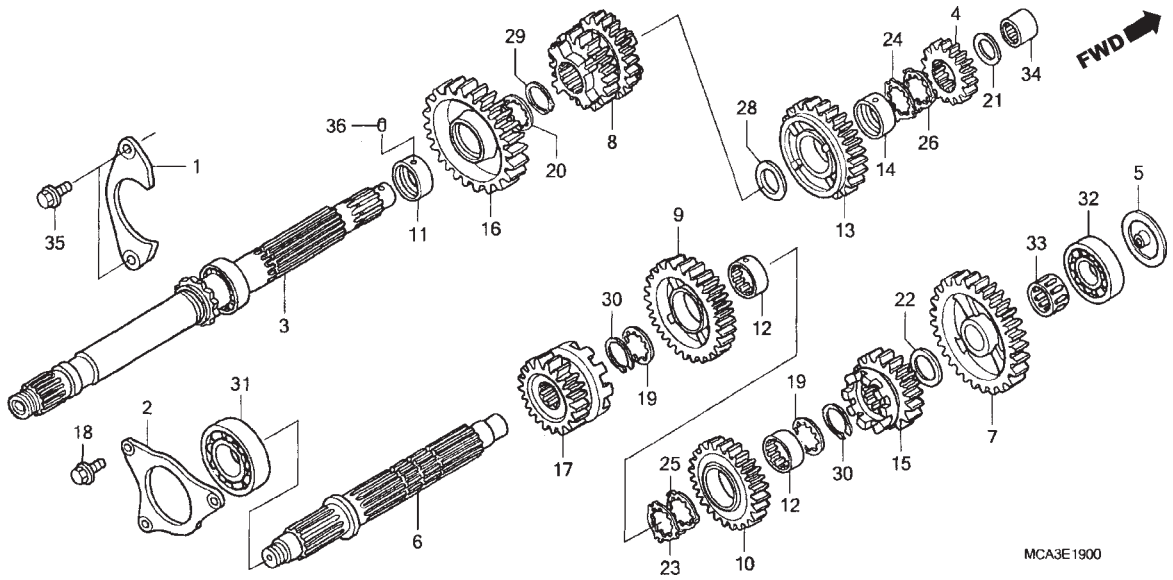

Ref. Nº	N.O.S.	Item de serviço	T.M.O.
3		(4,8,13,14,16)	
	210141	Árvore Principal, Transmissão	13,4
		• Inclui: Remoção e instalação do motor	
	210141A	• Substituição árvore secundária (Adicionar)	0,4
6		(7,9,10,12,15,17,33)	
	210142	Árvore Secundária, Transmissão	13,6
		• Inclui: Remoção e instalação do motor	
	210142A	• Substituição árvore principal (Adicionar)	0,2
31	2101D3	Rolamento, Árvore Secundária: Traseiro	13,2
		• Inclui: Remoção e instalação do motor	
	2101C9	Rolamento, Árvore Secundária: Ambos	13,4
		• Inclui: Remoção e instalação do motor	
+			

Ref. Nº	Nº da peça	Descrição	Qtd. GL1800 6	7	8	Nº de série		Tipo
1	23161-MCA-010	Placa A, Fixação Rolamento	1	1	1			
2	23162-MCA-010	Placa B, Fixação Rolamento	1	1	1			
3	23210-MCA-780	Árvore, Principal	1	1	1			
4	23212-MCA-000	Engrenagem, Principal 1ª (16D)	1	1	1			
5	23219-MCA-000	Placa, Rolamento Árvore Secundária	1	1	1			
6	23221-MCA-010	Árvore, Secundária	1	1	1			
7	23421-MCA-000	Engrenagem, Secundária 1ª (38D)	1	1	1			
8	23431-MCA-000	Engrenagem, Principal 2ª & 3ª (22D/29D)	1	1	1			
9	23441-MCA-000	Engrenagem, Secundária 2ª (32D)	1	1	1			
10	23461-MCA-000	Engrenagem, Secundária 3ª (31D)	1	1	1			
11	23462-MCA-000	Bucha, 32mm	1	1	1			
12	23463-MCA-000	Bucha, Entalhada, 30x14	2	2	2			
13	23471-MCA-000	Engrenagem, Principal 4ª (32D)	1	1	1			
14	23472-MCA-000	Bucha, 28mm	1	1	1			
15	23481-MCA-A20	Engrenagem, Secundária 4ª (27D)	1	1	1			
16	23491-MCA-000	Engrenagem, Principal 5ª (35D)	1	1	1			
17	23501-MCA-000	Engrenagem, Secundária 5ª (24D)	1	1	1			
18	90118-KY1-000	Parafuso, Flange, 6x20	3	3	3			
19	90452-MAT-000	Arruela, Entalhada, 30x36x1,5	2	2	2			
20	90452-MCA-000	Arruela, Entalhada, 32x17x1,667	1	1	1			

PROIBIDA A REPRODUÇÃO E DISTRIBUIÇÃO
1111111 - Honda Motos Jumaré - Bruno Pereira Ramos

© Moto Honda da Amazônia Ltda.
Todos os direitos reservados.

M-19

Transmissão

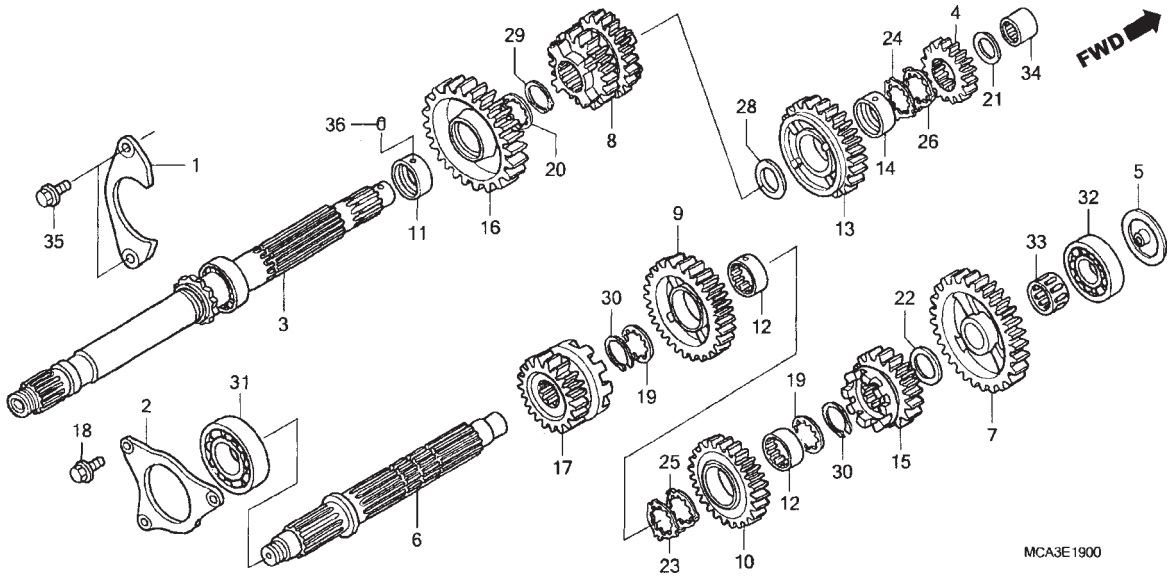

Ref. Nº	N.O.S.	Item de serviço	T.M.O.
32		(5)	
	2101D2	Rolamento, Árvore Secundária: Dianteiro	13,4
		• Inclui: Remoção e instalação do motor	
34	2101D0	Rolamento, Árvore Principal: Dianteiro	13,1
		• Inclui: Remoção e instalação do motor	

Ref. Nº	Nº da peça	Descrição	Qtd. GL1800 6	7	8	Nº de série		Tipo
21	90455-ML7-000	Arruela B, Encosto, 22mm (Azul)	1	1	1			
22	90459-357-000	Arruela C, Encosto, 25mm	1	1	1			
23	90463-MAT-000	Arruela, Entalhada, 30mm	1	1	1			
24	90463-MR7-000	Arruela, Entalhada, 28mm	1	1	1			
25	90464-MAT-000	Arruela, Trava, 30mm	1	1	1			
26	90464-MR7-000	Arruela, Trava, 28mm	1	1	1			
28	90554-MCA-000	Arruela, Encosto, 28mm	1	1	1			
29	90604-MCA-780	Anel, Elástico, 32mm	1	1	1			
30	90604-MM5-000	Anel, Elástico, 30mm	2	2	2			
31	91001-MN8-911	Rolamento, Radial Esferas, 63/22 (FUJIKOSHI)	1	1	1			
32	91004-MCA-003	Rolamento, Radial Esferas, 28x75x19 (NTN)	1	1	1			
33	91005-MCA-003	Rolamento, Agulhas, 25x29x17 (NTN)	1	1	1			
34	91023-MM5-641	Rolamento, Agulhas, 22mm	1	1	1			
35	95701-08018-08	Parafuso, Flange, 8x18	2	2	2			
36	24261-283-000	Pino, Guia Garfo Seletor Marchas	1	1	1			

PROIBIDA A REPRODUÇÃO E DISTRIBUIÇÃO
1111111 - Honda Unidade Sumaré - Bruno Pereira Ramos

© Moto Honda da Amazônia Ltda.
Todos os direitos reservados.

M-20

Eixo Seletor de Marchas • Garfo Seletor

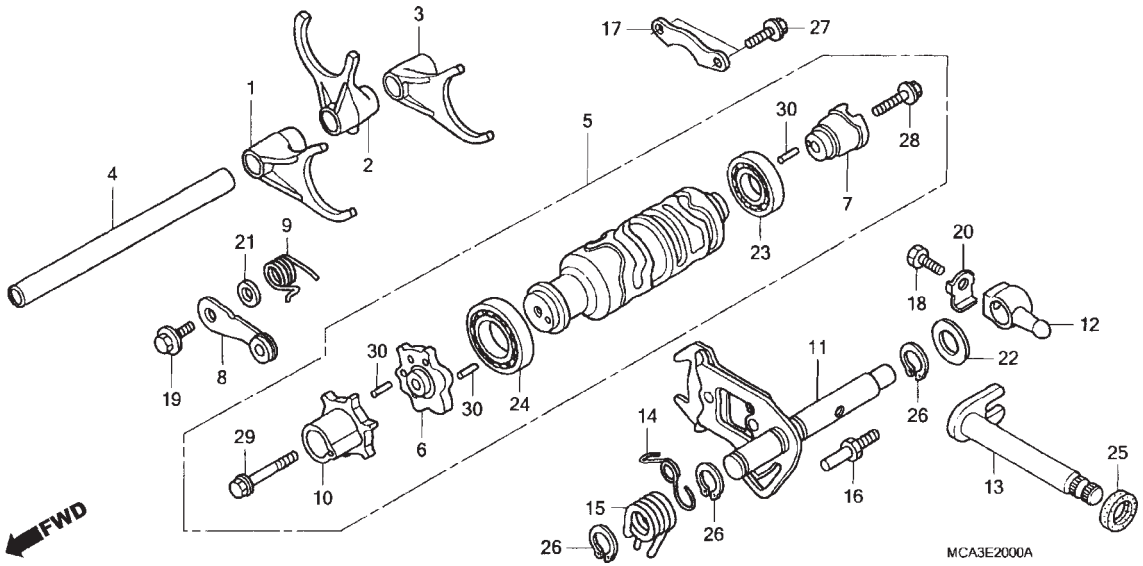

Ref. Nº	N.O.S.	Item de serviço	T.M.O.
1		(2,3,4)	
	210112	Garfo, Seletor Marchas	13,2
		• Nota: Mesmo tempo para duas unidades ou mais	
		• Inclui: Remoção e instalação do motor	
5	2101A9	Tambor, Seletor Marchas	13,3
		• Inclui: Remoção e instalação do motor	
6		(10,30)	
	2101B0	Excêntrico, Posicionador Marchas	0,8
7	2101B1	Excêntrico, Tambor Seletor Marchas	8,6
		• Inclui: Remoção e instalação do motor	
8		(9)	
	210125	Limitador ou Mola, Tambor Seletor	0,7
11		(12,15)	
	210127	Braço, Seletor Marchas	13,2
		• Inclui: Remoção e instalação do motor	
13	210122	Eixo, Seletor Marchas	13,2
		• Inclui: Remoção e instalação do motor	

Ref. Nº	Nº da peça	Descrição	Qtd. GL1800 6	7	8	Nº de série		Tipo
1	24211-MCA-A00	Garfo, Dianteiro Seletor Marchas	1	1	1			
2	24212-MCA-000	Garfo, Central Seletor Marchas	1	1	1			
3	24213-MCA-000	Garfo, Traseiro Seletor Marchas	1	1	1			
4	24251-MCA-000	Eixo, Garfo	1	1	1			
5	24300-MCA-000	Tambor Comp., Seletor Marchas	1	1	1			
6	24302-MCA-300	Excêntrico, Posicionador Marchas	1	1	1			
7	24305-MN5-000	Excêntrico, Tambor Seletor Marchas	1	1	1			
8	24430-MCA-000	Posicionador, Tambor Seletor	1	1	1			
9	24435-MCA-000	Mola, Posicionador Tambor Seletor	1	1	1			
10	24443-MCA-300	Junção, Seletor Marchas	1	1	1			
11	24610-MCA-000	Braço Comp., Seletor Marchas	1	1	1			
12	24615-MCA-000	Braço B, Seletor Marchas	1	1	1			
13	24620-MCA-780	Eixo, Comp. Seletor Marchas	1	1	1			
14	24624-MT3-000	Mola, Seletor Marchas	1	1	1			
15	24651-MCA-000	Mola, Retorno Seletor Marchas	1	1	1			
16	24652-028-000	Pino, Mola Retorno	1	1	1			
17	24655-MV4-000	Placa, Fixação Rolamento Seletor Marchas	1	1	1			
18	90009-MN5-000	Parafuso, Sextavado, 8x17	1	1	1			
19	90022-MG8-000	Parafuso, Posicionador	1	1	1			
20	90406-422-000	Arruela, Trava, 8mm	1	1	1			

PROIBIDA A REPRODUÇÃO E DISTRIBUIÇÃO
1111111 - Honda Unidade Sumaré - Bruno Pereira Ramos

© Moto Honda da Amazônia Ltda.
Todos os direitos reservados.

M-20

Eixo Seletor de Marchas • Garfo Seletor

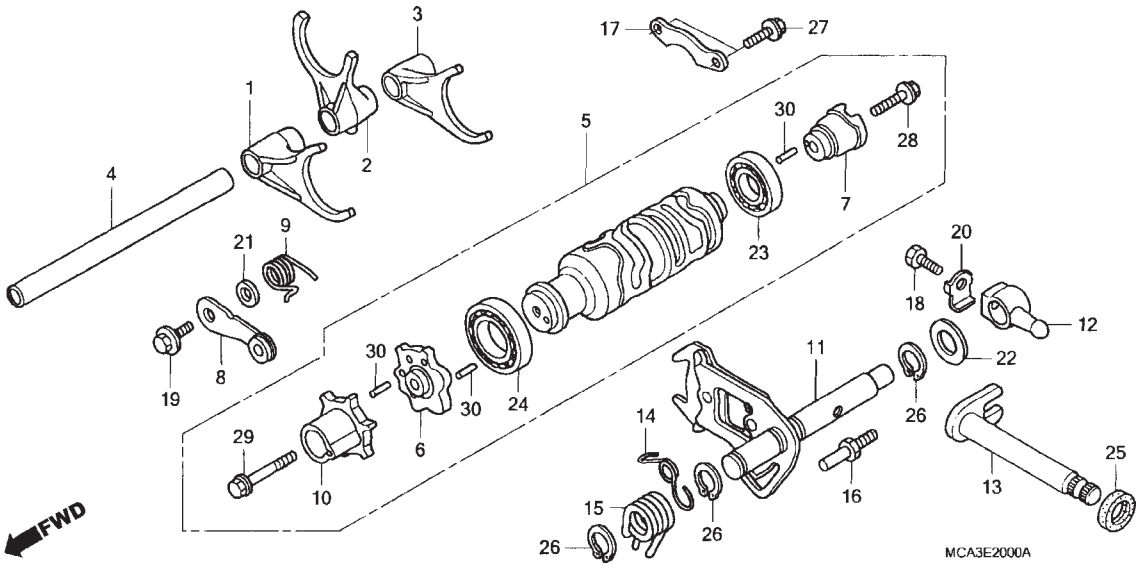

Ref. Nº	N.O.S.	Item de serviço	T.M.O.	Ref. Nº	Nº da peça	Descrição	Qtd. GL1800 6	7	8	Nº de série		Tipo
				21	90417-360-000	Arruela, Posicionador	1	1	1			
				22	90487-MN5-000	Arruela, 14,2x28x2,3	1	1	1			
				23	91007-MN5-003	Rolamento, Radial Esferas, 6904 (NTN)	1	1	1			
				24	91008-374-003	Rolamento, Esferas, 16005 (NTN)	1	1	1			
				25	91202-965-003	Retentor, Óleo, 14x28x7 (ARAI)	1	1	1			
				26	94510-14000	Anel Elástico, Externo, 14mm	3	3	3			
				27	95701-06016-08	Parafuso, Flange, 6x16	2	2	2			
				28	95701-06022-08	Parafuso, Flange, 6x22	1	1	1			
				29	95701-08040-08	Parafuso, Flange, 8x40	1	1	1			
				30	96220-40148	Rolete, 4x14,8	6	6	6			

PROIBIDA A REPRODUÇÃO E DISTRIBUIÇÃO
1111111 - Honda Unidade Sumaré - Bruno Pereira Ramos

© Moto Honda da Amazônia Ltda.
Todos os direitos reservados.

M-21

Tubo de Água

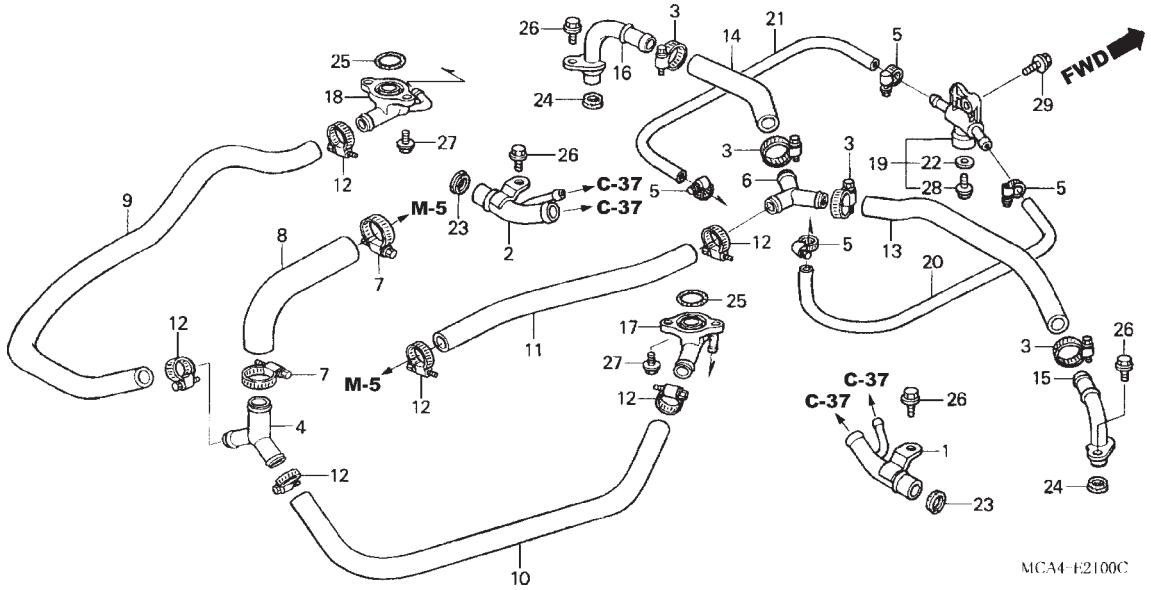

Ref. Nº	N.O.S.	Item de serviço	T.M.O.
1		(23)	
	1141A2	Tubo, Água: Direito	3,6
	1141A2A	• Com airbag (Adicionar)	0,3
	1141A3	Tubo, Água: Ambos	3,8
	1141A3A	• Com airbag (Adicionar)	0,3
2		(23)	
	1141A1	Tubo, Água: Esquerdo	3,6
	1141A1A	• Com airbag (Adicionar)	0,3
	1141A3	Tubo, Água: Ambos	3,8
	1141A3A	• Com airbag (Adicionar)	0,3
8	114130	Mangueira A, Água	1,9
	114130E	• Com airbag (Adicionar)	0,3
9	114131	Mangueira B, Água	2,5
	114131C	• Substituição mangueira C, água (Adicionar)	0,3
	114131E	• Com airbag (Adicionar)	0,3
10	114132	Mangueira C, Água	2,5
	114132B	• Substituição mangueira B, água (Adicionar)	0,3
	114132C	• Com airbag (Adicionar)	0,3
11	1141B5	Mangueira A, Passagem Água	1,7
	1141B5A	• Com airbag (Adicionar)	0,3
13	1141B6	Mangueira B, Passagem Água	2,0
	1141B6A	• Com airbag (Adicionar)	0,3
14	1141B7	Mangueira C, Passagem Água	2,0
	1141B7A	• Com airbag (Adicionar)	0,3
+			

Ref. Nº	Nº da peça	Descrição	Qtd. GL1800 6	7	8	Nº de série		Tipo
1	19411-MCA-780	Tubo Comp., Água Direito	1	1	1			
2	19421-MCA-780	Tubo Comp., Água Esquerdo	1	1	1			
3	19504-KY1-003	Presilha, Mangueira Água, 25mm	4	4	4			
4	19506-MCA-000	Junção, Três Vias	1	1	1			
5	19507-MAL-600	Presilha, Mangueira Água	4	4	4			
6	19507-MCA-000	Junção, Três Vias	1	1	1			
7	19509-MM5-003	Presilha, Mangueira Radiador	2	2	2			
8	19511-MCA-000	Mangueira A, Água	1	1	1			
9	19512-MCA-000	Mangueira B, Água	1	1	1			
10	19513-MCA-000	Mangueira C, Água	1	1	1			
11	19516-MCA-000	Mangueira A, Passagem	1	1	1			
12	19516-ML7-691	Presilha, Mangueira, 24-32mm	6	6	6			
13	19517-MCA-000	Mangueira B, Passagem	1	1	1			
14	19518-MCA-000	Mangueira C, Passagem	1	1	1			
15	19530-MCA-000	Tubo Comp., Passagem Direito	1	1	1			
16	19540-MCA-000	Tubo Comp., Passagem Esquerdo	1	1	1			
17	19710-MCA-010	Junção Comp., Mangueira Água Direita	1	1	1			
18	19720-MCA-000	Junção Comp., Mangueira Água Esquerda	1	1	1			
19	19730-MCA-000	Junção Comp., Drenagem	1	1	1			
20	19732-MCA-010	Mangueira A, Drenagem	1	1	1			

PROIBIDA A REPRODUÇÃO E DISTRIBUIÇÃO
1111111 - Honda Motos Sumaré - Bruno Pereira Ramos

© Moto Honda da Amazônia Ltda.
Todos os direitos reservados.

M-21

Tubo de Água

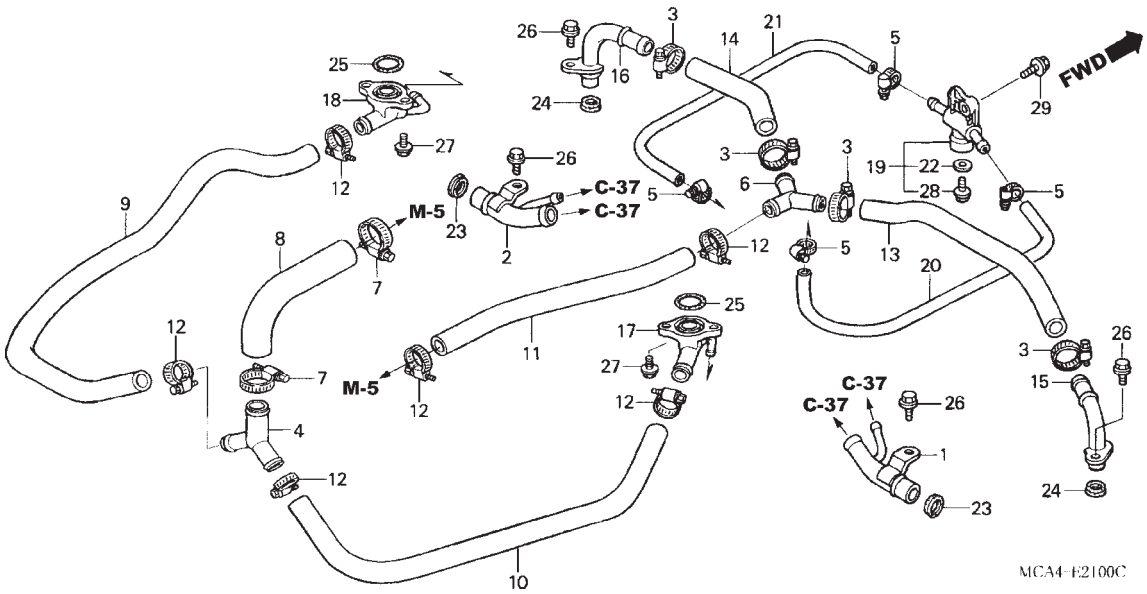

Ref. Nº	N.O.S.	Item de serviço	T.M.O.
15		(24)	
	1141B9	Tubo, Passagem Água: Direito	1,0
16		(24)	
	1141B8	Tubo, Passagem Água: Esquerdo	1,0
17		(25)	
	1141D3	Junção, Água: Direita	1,0
	1141D4	Junção, Água: Ambas	1,3
18		(25)	
	1141D2	Junção, Água: Esquerda	1,0
	1141D4	Junção, Água: Ambas	1,3
19	1141E0	Junção, Drenagem	0,8
20	1141C4	Mangueira, Drenagem Tubo Água: Direita	1,0
	1141C4A	• Substituição mangueira drenagem água esquerda (Adicionar)	0,2
21	1141C3	Mangueira, Drenagem Tubo Água: Esquerda	1,0
	1141C3A	• Substituição mangueira drenagem água direita (Adicionar)	0,2

Ref. Nº	Nº da peça	Descrição	Qtd. GL1800 6	7	8	Nº de série		Tipo
21	19733-MCA-000	Mangueira B, Drenagem	1	1	1			
22	90463-ML7-000	Arruela, Vedação, 6,5mm	1	1	1			
23	91316-MCA-A00	Retentor, Tubo Água, 22,5mm	2	2	2			
24	91315-MCA-A00	Retentor, Tubo Água	2	2	2			
25	91317-MCA-A00	Anel, Vedação, 23x2,4	2	2	2			
26	95701-06016-08	Parafuso, Flange, 6x16	4	4	4			
27	95701-06020-08	Parafuso, Flange, 6x20	4	4	4			
28	96001-06012-00	Parafuso, Flange, 6x12	1	1	1			
29	96400-06016-00	Parafuso, Flange, 6x16	1	1	1			

PROIBIDA A REPRODUÇÃO E DISTRIBUIÇÃO
1111111 - Honda Unidade Sumaré - Bruno Pereira Ramos

© Moto Honda da Amazônia Ltda.
Todos os direitos reservados.

M-22

Corpo do Acelerador

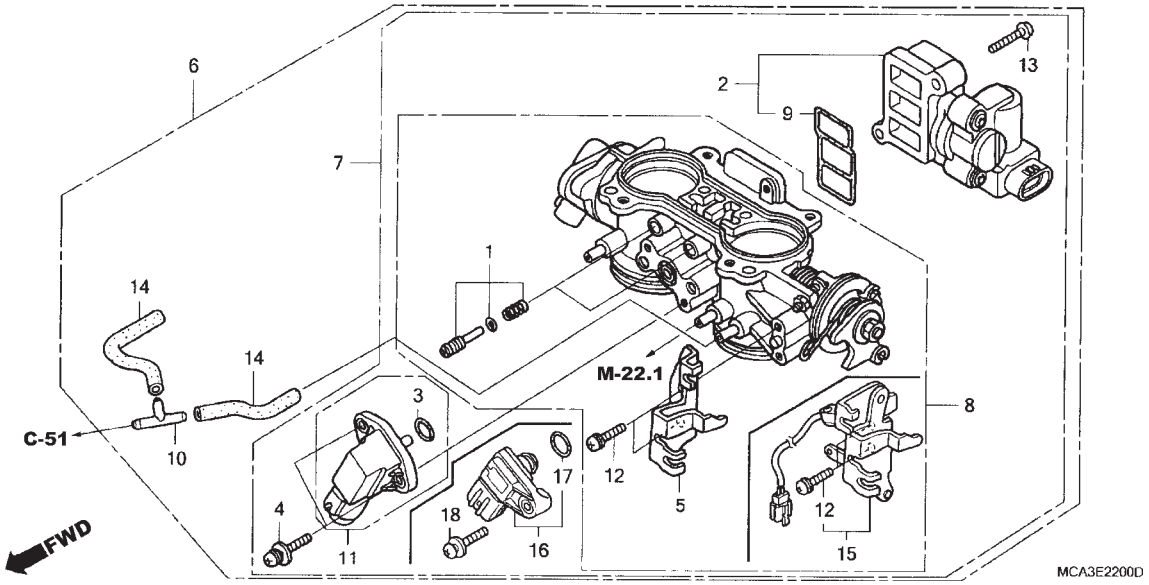

2

Ref. Nº	N.O.S.	Item de serviço	T.M.O.
2	3141A0	Válvula, Controle Ar	1,4
	3141A0A	• Com airbag (Adicionar)	0,3
7	311132	Corpo Comp., Acelerador	1,8
	311132E	• Com airbag (Adicionar)	0,7
8	311130	Corpo, Acelerador	1,9
	311130F	• Com airbag (Adicionar)	0,7
9	3141A1	Junta, Válvula Controle Ar	1,2
	3141A1A	• Com airbag (Adicionar)	0,3
15	3111N6	Suporte, Fixação Fiação Acelerador	1,8
	3111N6A	• Com airbag (Adicionar)	0,7
16	617116	Sensor	1,7
	617116B	• Com airbag (Adicionar)	0,7

Ref. Nº	Nº da peça	Descrição	Qtd. GL1800 6	7	8	Nº de série		Tipo
1	16016-MCA-013	Parafuso, Jogo	2	2	2			
2	16022-MCA-003	Válvula Jogo, Controle Ar	1	1	1			
7	16400-MCA-D31	Corpo Comp., Acelerador (GQ68B A)	1	1	1			
8	16410-MCA-D31	Corpo, Jogo	1	1	1			
9	16456-P8A-A01	Junta, Válvula Controle Ar	1	1	1			
12	93892-05012-10	Parafuso-arruela, 5x12	2	2	2			
13	93892-05022-00	Parafuso-arruela, 5x22	2	2	2			
15	16023-MCA-A61	Suporte, Fixação Fiação Acelerador	1	1	1			
16	37830-PNC-003	Sensor, Comp.	1	1	1			
17	37835-PGK-A01	Anel, Vedação	1	1	1			
18	93893-05022-08	Parafuso-arruela, 5x22	1	1	1			

PROIBIDA A REPRODUÇÃO E DISTRIBUIÇÃO
1111111 - Honda Unidade Sumaré - Bruno Pereira Ramos

© Moto Honda da Amazônia Ltda.
Todos os direitos reservados.

M-22.1

Corpo do Acelerador (Tubulação)

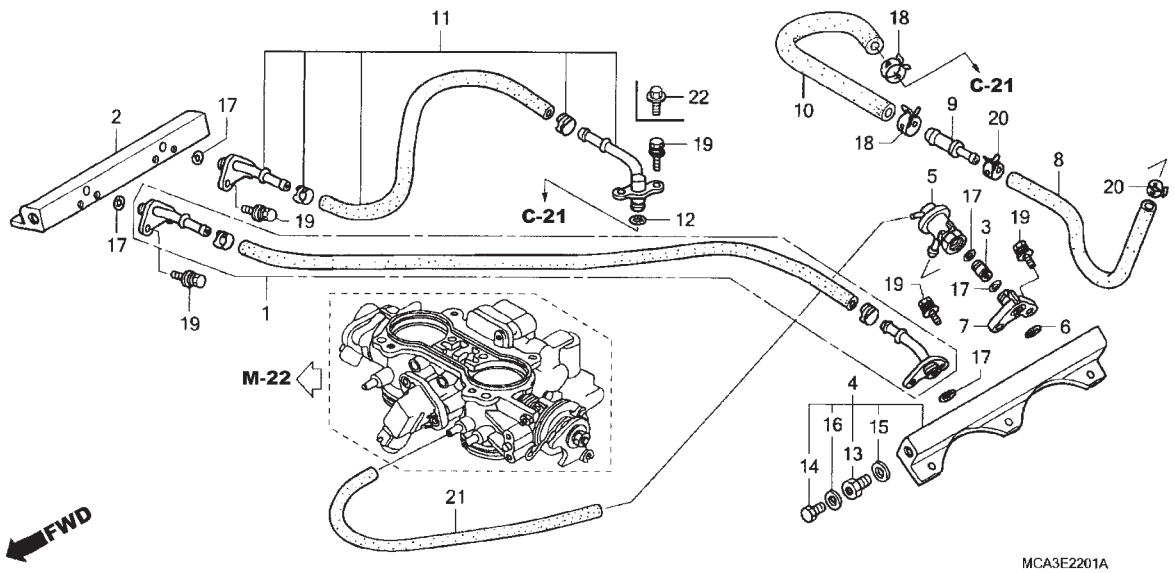

Ref. Nº	N.O.S.	Item de serviço	T.M.O.
1	3101B4	Mangueira, Abastecimento Combustível: Dianteira	3,0
	3101B4C	• Com airbag (Adicionar)	0,7
2	3111C5	Tubo, Combustível: Direito	1,8
	3111C5A	• Modelo 06 (Adicionar)	0,1
	3111C5B	• Modelo 07 (Adicionar)	0,1
	3111C8	Tubo, Combustível: Ambos	2,2
	3111C8A	• Modelo 06 (Adicionar)	0,1
	3111C8B	• Modelo 07 (Adicionar)	0,1
	3111Q7	Tubo, Combustível (A): Direito	1,9
		• Nota: Modelo 08	
	3111Q8	Tubo, Combustível (A): Ambos	2,3
		• Nota: Modelo 08	
4	3111C4	Tubo, Combustível: Esquerdo	1,8
	3111C4A	• Modelo 06 (Adicionar)	0,1
	3111C4B	• Modelo 07 (Adicionar)	0,1
	3111C8	Tubo, Combustível: Ambos	2,3
	3111Q6	Tubo, Combustível (A): Esquerdo	1,9
		• Nota: Modelo 08	
5		(8)	
	310125	Regulador, Pressão Combustível	1,8
	310125A	• Modelo 06 (Adicionar)	0,1
	310125B	• Modelo 07 (Adicionar)	0,1
	3101E7	Regulador, Pressão Combustível (A)	1,9
		• Nota: Modelo 08	
+			

Ref. Nº	Nº da peça	Descrição	Qtd. GL1800 6	7	8	Nº de série		Tipo
1	16527-MCA-A61	Mangueira Comp., Abastecimento Combustível	1	1	1			
2	16610-MCA-780	Tubo Comp., Combustível Direito	1	1	1			
3	16614-MCA-000	Junção	1	1	1			
4	16620-MCA-780	Tubo Comp., Combustível Esquerdo	1	1	1			
5	16740-MCA-003	Regulador Comp., Pressão	1	1	1			
6	16741-PG7-005	Anel Vedação, Regulador Pressão	1	1	1			
7	16745-MCA-000	Suporte, Regulador Pressão	1	1	1			
8	17525-MCA-003	Mangueira, Retorno Combustível	1	1	1			
9	17526-MCA-000	Junção, Retorno Combustível	1	1	1			
10	17527-MCA-A60	Mangueira A. Retorno Combustível	1	1	1			
11	17528-MCA-A61	Mangueira Comp., Abastecimento Combustível	1	1	1			
12	17530-MCA-000	Anel, Vedação, 7,52x3,53	1	1	1			
13	90008-MCA-000	Parafuso, Banjo, 12mm	1	1	1			
14	90009-PP4-E01	Parafuso, Vedação, 6mm	1	1	1			
15	90428-PD6-003	Arruela, Vedação, 12mm	1	1	1			
16	90430-PD6-003	Arruela, Vedação, 6mm	1	1	1			
17	91302-MCA-000	Anel, Vedação, 7,8x1,9	5	5	5			
18	91405-PD1-004	Presilha, Tubo (D12)	2	2	2			
19	93403-06016-00	Parafuso-arruela, 6x16	8	8	8			
20	91406-SL4-931	Presilha, Mangueira Combustível (D10,5)	2	2	2			
21	95005-35290-20	Tubo, 3,5x290 (95005-35001-20M)	1	1	1			
22	96001-06012-00	Parafuso, Flange, 6x12	2	2	2			

PROIBIDA A REPRODUÇÃO E DISTRIBUIÇÃO
1111111 Honda Urbano Itamaré - Bruno Pereira Ramos

© Moto Honda da Amazônia Ltda.
Todos os direitos reservados.

M-22.1

Carcaça do Acelerador (Tubulação)

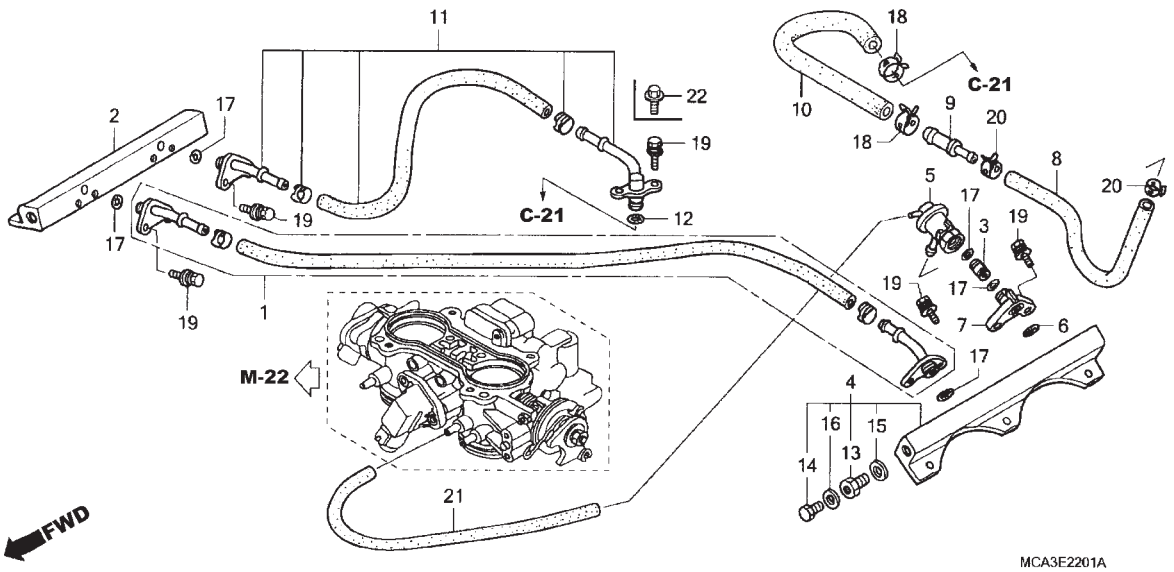

Ref. Nº	N.O.S.	Item de serviço	T.M.O.
11	3101C5	Mangueira, Abastecimento Combustível: Traseira	2,3
	3101C5C	• Com airbag (Adicionar)	0,7

Ref. Nº	Nº da peça	Descrição	Qtd. GL1800 6	7	8	Nº de série	Tipo

PROIBIDA A REPRODUÇÃO E DISTRIBUIÇÃO
1111111 - Honda Unidade Sumaré - Bruno Pereira Ramos

© Moto Honda da Amazônia Ltda.
Todos os direitos reservados.

M-22.2

Injetor

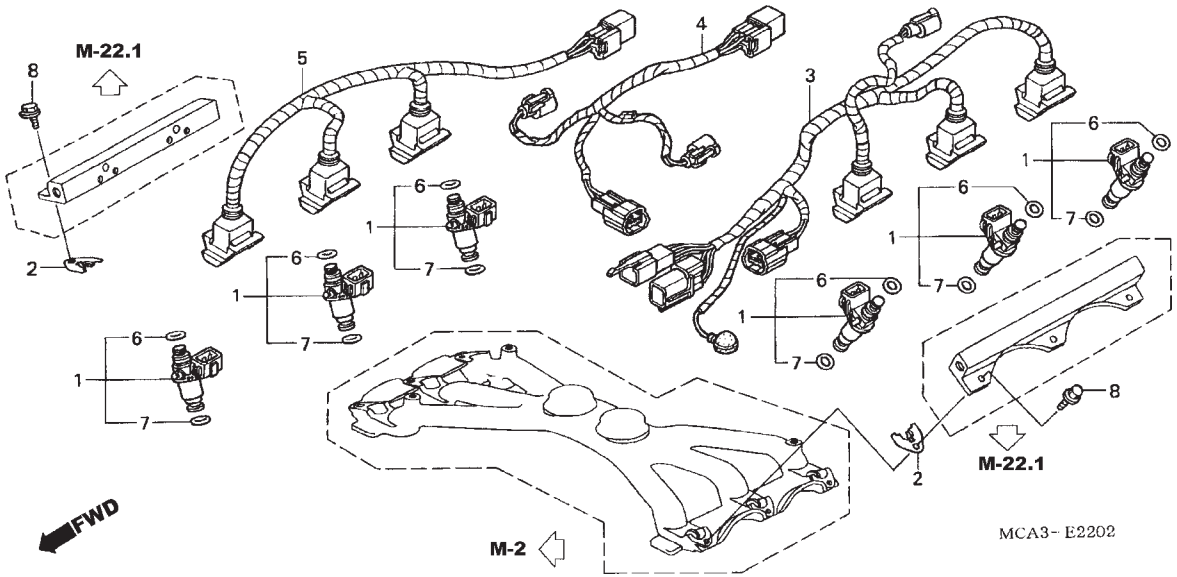

Ref. Nº	N.O.S.	Item de serviço	T.M.O.
1	3111H4	Injetor, Combustível: Esquerdo	1,9
		• Nota: Mesmo tempo para duas unidades ou mais	
	3111H4A	• Modelo 06 (Adicionar)	0,1
	3111H4B	• Modelo 07 (Adicionar)	0,1
	3111H5	Injetor, Combustível: Direito	1,9
		• Nota: Mesmo tempo para duas unidades ou mais	
	3111H5A	• Modelo 06 (Adicionar)	0,1
	3111H5B	• Modelo 07 (Adicionar)	0,1
	3111B7	Injetor, Combustível: Para 1 motocicleta	2,3
	3111B7A	• Modelo 06 (Adicionar)	0,1
	3111B7B	• Modelo 07 (Adicionar)	0,1
	3111Q9	Injetor, Combustível (A): Esquerdo	2,0
		• Nota: Mesmo tempo para duas unidades ou mais	
		• Nota: Modelo 08	
	3111R0	Injetor, Combustível (A): Direito	2,0
		• Nota: Mesmo tempo para duas unidades ou mais	
		• Nota: Modelo 08	
	3111R1	Injetor, Combustível (A): Para 1 motocicleta	2,4
		• Nota: Modelo 08	

+

Ref. Nº	Nº da peça	Descrição	Qtd. GL1800 6	7	8	Nº de série		Tipo
1	16450-MCA-013	Injetor Comp., Combustível	6	6	6			
2	16451-MCA-000	Presilha, Injetor	6	6	6			
3	32104-MCA-A60	Sub Fiação A, Motor	1	1	1			
4	32106-MCA-A60	Sub Fiação, Motor	1	1	1			
5	32109-MCA-A60	Sub Fiação, Injetor Direito	1	1	1			
6	91301-PLC-000	Anel, Vedação, 7,47x3,6	6	6	6			
7	91302-PLC-000	Anel, Vedação, 7,85x3,53	6	6	6			
8	95701-06016-00	Parafuso, Flange, 6x16	6	6	6			

PROIBIDA A REPRODUÇÃO E DISTRIBUIÇÃO
1111111 - Honda Unidade Sumaré - Bruno Pereira Ramos

© Moto Honda da Amazônia Ltda.
Todos os direitos reservados.

M-22.2

Injetor

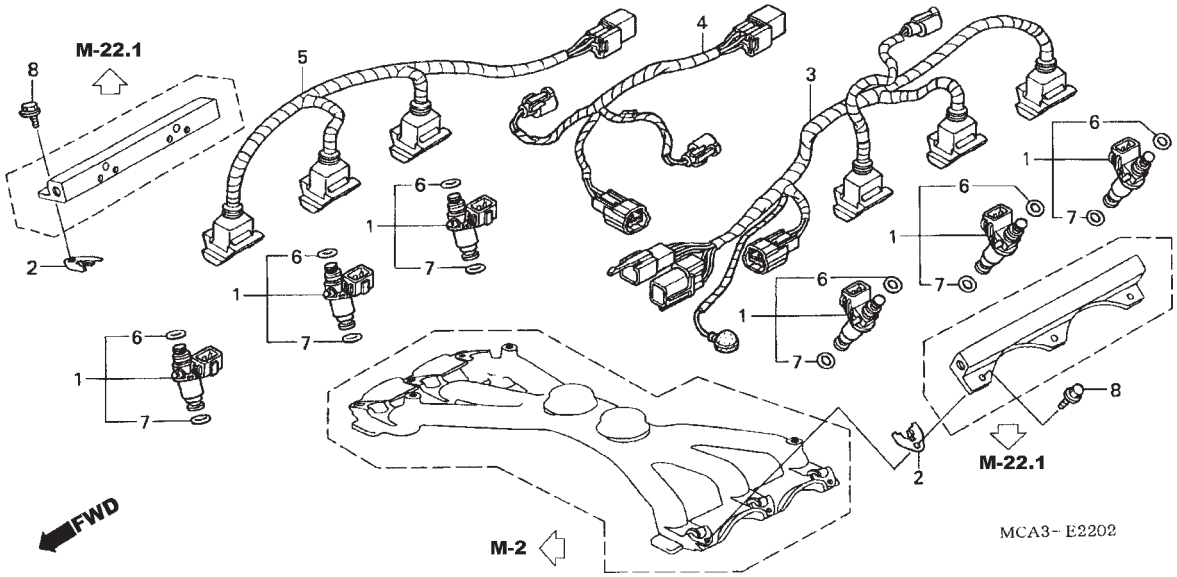

Ref. Nº	N.O.S.	Item de serviço	T.M.O.
3	6111F1	Sub Fiação, Injetor: Esquerda	1,6
	6111F1A	• Modelo 06 (Adicionar)	0,4
	6111F1C	• Modelo 07 (Adicionar)	0,4
	6111M5	Sub Fiação, Injetor: Ambas	1,9
	6111M5A	• Modelo 06 (Adicionar)	0,4
	6111M5C	• Modelo 07 (Adicionar)	0,4
	6111Q1	Sub Fiação, Injetor (A): Esquerda	2,0
		• Nota: Modelo 08	
	6111Q3	Sub Fiação, Injetor (A): Ambas	2,3
		• Nota: Modelo 08	
4	6111F6	Sub Fiação B, Motor	2,0
	6111F6C	• Com airbag (Adicionar)	0,7
5	6111F2	Sub Fiação, Injetor: Direita	1,6
	6111F2A	• Modelo 06 (Adicionar)	0,1
	6111F2C	• Modelo 07 (Adicionar)	0,1
	6111Q2	Sub Fiação, Injetor (A): Direita	1,7
		• Nota: Modelo 08	

Ref. Nº	Nº da peça	Descrição	Qtd. GL1800 6	7	8	Nº de série	Tipo

PROIBIDA A REPRODUÇÃO E DISTRIBUIÇÃO
1111111 - Honda Unidade Sumaré - Bruno Pereira Ramos

© Moto Honda da Amazônia Ltda.
Todos os direitos reservados.

EOP-1

Jogo de Juntas A

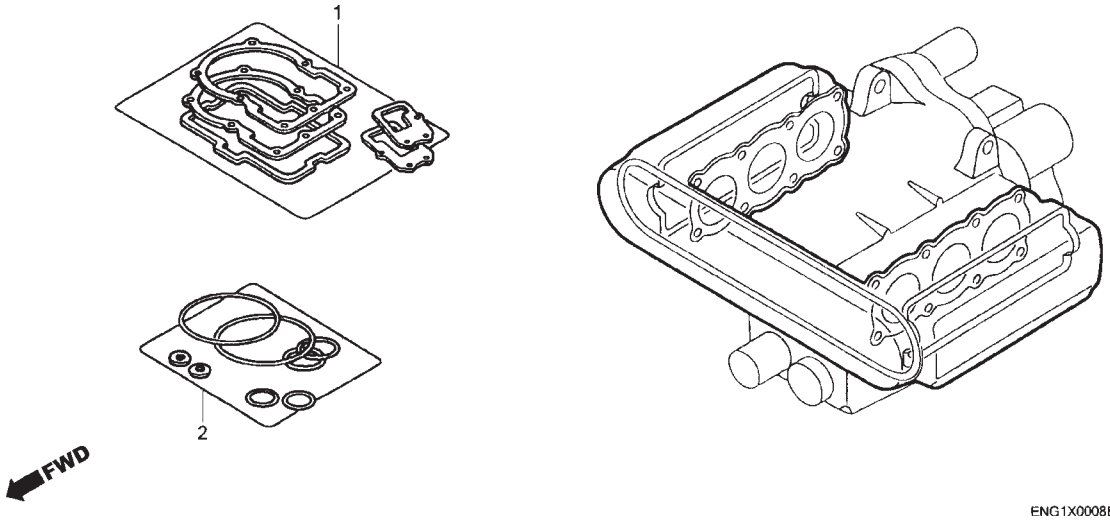

Ref. Nº	N.O.S.	Item de serviço	T.M.O.
Sem Informação			–

Ref. Nº	Nº da peça	Descrição	Qtd. GL1800 6	7	8	Nº de série		Tipo
1	06113-MCA-D30	Juntas, Jogo A (Componentes)	1	1	1			
	12251-MCA-A61	Junta, Cabeçote Direito	1	1	1			
	12252-MCA-A61	Junta, Cabeçote Esquerdo	1	1	1			
	12391-MCA-000	Junta Comp., Tampa Cabeçote Direito	1	1	1			
	12491-MCA-000	Junta Comp., Tampa Cabeçote Esquerdo	1	1	1			
	14560-MY5-851	Junta, Acionador Tensor	2	2	2			
	17134-MCA-003	Junta, Tubo Admissão	2	2	2			
	18291-MN5-650	Junta, Tubo Escape	6	6	6			
	18392-MAM-000	Guarnição B, Silencioso	3	3	3			
	90543-MV9-670	Coxim, Fixação	11	11	11			
2	06114-MCA-D30	Arruela, Anel Vedação Jogo A (Componentes)	1	1	1			
	90442-397-000	Arruela, Vedação, 6mm	2	2	2			
	90454-MC7-000	Arruela, Especial, 12mm	1	1	1			
	91302-MB0-013	Anel, Vedação, 32,95x2,62 (ARAI)	1	1	1			
	91315-MCA-A00	Retentor, Tubo Água	2	2	2			
	91316-MCA-A00	Retentor, Tubo Água, 22,5mm	2	2	2			
	91317-MCA-A00	Anel, Vedação, 23x2,4	2	2	2			

PROIBIDA A REPRODUÇÃO E DISTRIBUIÇÃO
1111111 - Honda Unidade Sumaré - Bruno Pereira Ramos

© Moto Honda da Amazônia Ltda.
Todos os direitos reservados.

EOP-2

Jogo de Juntas B

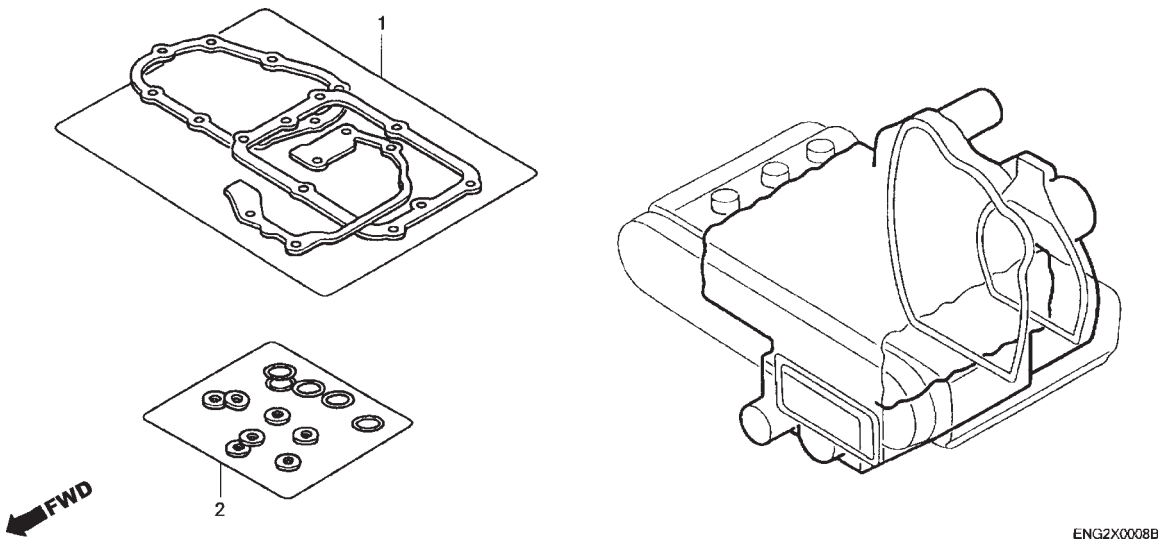

Ref. Nº	N.O.S.	Item de serviço	T.M.O.
Sem Informação			–

Ref. Nº	Nº da peça	Descrição	Qtd. GL1800 6	7	8	Nº de série		Tipo
1	06115-MCA-000	Juntas, Jogo B (Componentes)	1	1	1			
	11351-MCA-000	Junta, Tampa Embreagem	1	1	1			
	11391-MCA-000	Junta, Tampa Transmissão	1	1	1			
	11524-MCA-000	Junta, Tampa Dianteira	1	1	1			
	21112-MCA-000	Junta, Carcaça Traseira	1	1	1			
2	06116-MCA-A40	Arruela, Anel Vedação Jogo B (Componentes)	1	1	1			
	15154-MM5-000	Guarnição, Filtro Óleo	1	1	1			
	31112-MCA-003	Anel, Vedação	1	1	1			
	51996-SA5-800		1	1	1			
	90441-MG8-000	Arruela, Vedação, 8mm	4	4	4			
	90443-MJ6-000	Arruela, Neutro	1	1	1			
	91301-MG8-003	Anel, Vedação, 51,6x2,3 (ARAI)	1	1	1			
	91301-ML7-003	Anel, Vedação, 48,1x3,6 (ARAI)	1	1	1			
	91302-KE8-003	Anel, Vedação, 18x3 (ARAI)	1	1	1			
	91302-MAL-601	Anel, Vedação, 18,1x3,6	1	1	1			
	91302-MG8-003	Anel, Vedação, 93,3x2,3 (ARAI)	1	1	1			
	91304-MC7-003	Anel, Vedação B, 6,8x2,5 (ARAI)	1	1	1			
	91304-MN5-003	Anel, Vedação, 63x3 (ARAI)	1	1	1			
	91307-035-000	Anel, Vedação, 18x3	1	1	1			
	91308-MB0-003	Anel, Vedação, 5,7x2,2 (ARAI)	1	1	1			
	91309-MN5-008	Anel, Vedação, 59,6x2,4	1	1	1			
	91313-MB0-003	Anel, Vedação, 14,7x2,2 (ARAI)	2	2	2			
	91352-SA5-952	Anel, Vedação, 7,8x1,9 (NOK)	1	1	1			
	94109-14000	Arruela, Plugue Drenagem, 14mm	1	1	1			

PROIBIDA A REPRODUÇÃO E DISTRIBUIÇÃO
1111111 - Honda Motors Sumaré - Bruno Pereira Ramos

© Moto Honda da Amazônia Ltda.
Todos os direitos reservados.

C-1

Farol

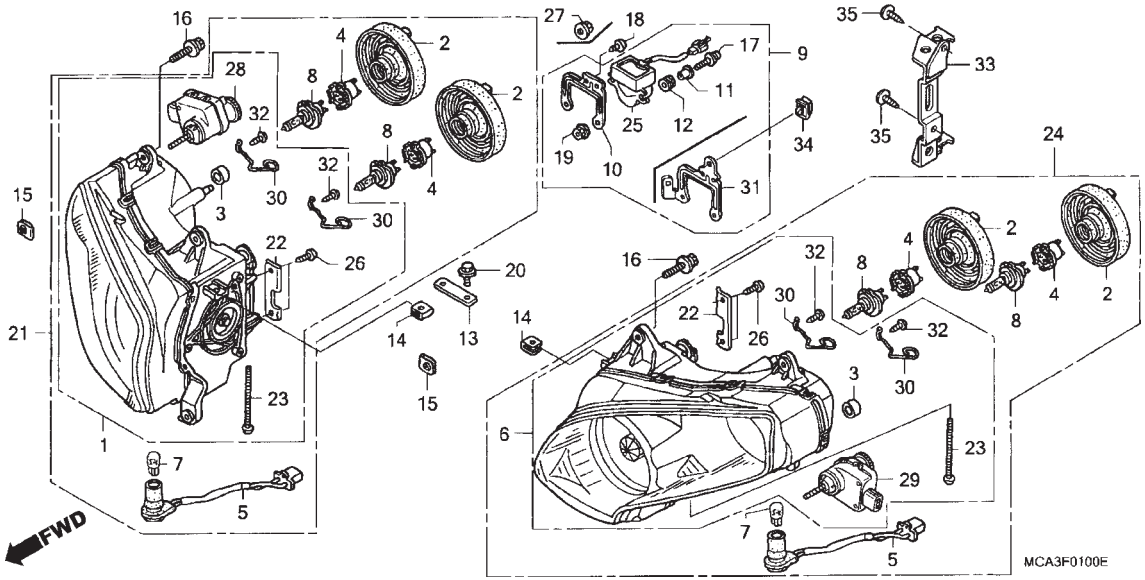

Ref. Nº	N.O.S.	Item de serviço	T.M.O.
1	6161A9	Unidade, Farol: Direita	1,4
	6161A9A	• Modelo 06 (Adicionar)	0,1
	6161A9B	• Modelo 07 (Adicionar)	0,1
	6161B0	Unidade, Farol: Ambas	1,5
	6161B0A	• Modelo 06 (Adicionar)	0,1
	6161B0B	• Modelo 07 (Adicionar)	0,1
	6161M9	Unidade, Farol (A): Direita	1,5
		• Nota: Modelo 08	
	6161N0	Unidade, Farol (A): Ambas	1,6
		• Nota: Modelo 08	
6	6161A8	Unidade, Farol: Esquerda	1,4
	6161A8A	• Modelo 06 (Adicionar)	0,1
	6161A8B	• Modelo 07 (Adicionar)	0,1
	6161M8	Unidade, Farol (A): Esquerda	1,5
		• Nota: Modelo 08	
7	616182	Lâmpada, Posição	0,1
		• Nota: Mesmo tempo para duas unidades	
8		(2, 4)	
	6161F7	Lâmpada, Farol: Esquerda	0,1
	6161F8	Lâmpada, Farol: Direita	0,1
	6161H4	Lâmpada, Farol: Ambas	0,2
	6161M3	Lâmpada, Farol(HI): Esquerda	0,2
	6161M3B	• Alavanca, Ajustador Inferior (Adicionar)	0,1
+			

Ref. Nº	Nº da peça	Descrição	Qtd. GL1800 6	7	8	Nº de série		Tipo
1	33102-MCA-D31	Unidade, Farol Direito	1	1	1			
2	33112-KPB-003	Tampa, Borracha	4	4	4			
3	33113-MBW-D21	Tubo, CP	6	6	6			
4	33130-MAT-611	Soquete Comp., Farol	4	4	4			
5	33140-MCA-D31	Soquete, Comp.	2	2	2			
6	33152-MCA-D31	Unidade, Farol Esquerdo	1	1	1			
7	33301-SA0-741	Lâmpada (12V 5W) (STANLEY)	2	2	2			
8	34901-MAT-611	Lâmpada, Farol (12V 55W) (H7)	4	4	4			
9	35160-MCA-A62	Sensor Comp., Ângulo Inclinação	1	1	1			
11	35162-MN5-003	Bucha	2	2	2			
12	35163-MN5-003	Coxim	2	2	2			
13	64516-MCA-000	Placa, Farol Superior	1	1	1			
14	90301-SM4-901	Porca, Pressão, 6mm	2	2	2			
15	90305-SM4-000	Porca, Presilha Spoiler Ar	6	6	6			
16	93404-06025-07	Parafuso-arruela, 6x25	6	6	6			
17	93500-04020-0H	Parafuso, Phillips, 4x20	2	2	2			
19	94050-04000	Porca, Flange, 4mm	2	2	2			
20	96001-06018-00	Parafuso, Flange, 6x18	2	2	2			

PROIBIDA A REPRODUÇÃO E DISTRIBUIÇÃO
1111111 - Honda Unidade Sumaré - Bruno Pereira Ramos

© Moto Honda da Amazônia Ltda.
Todos os direitos reservados.

C-1

Farol

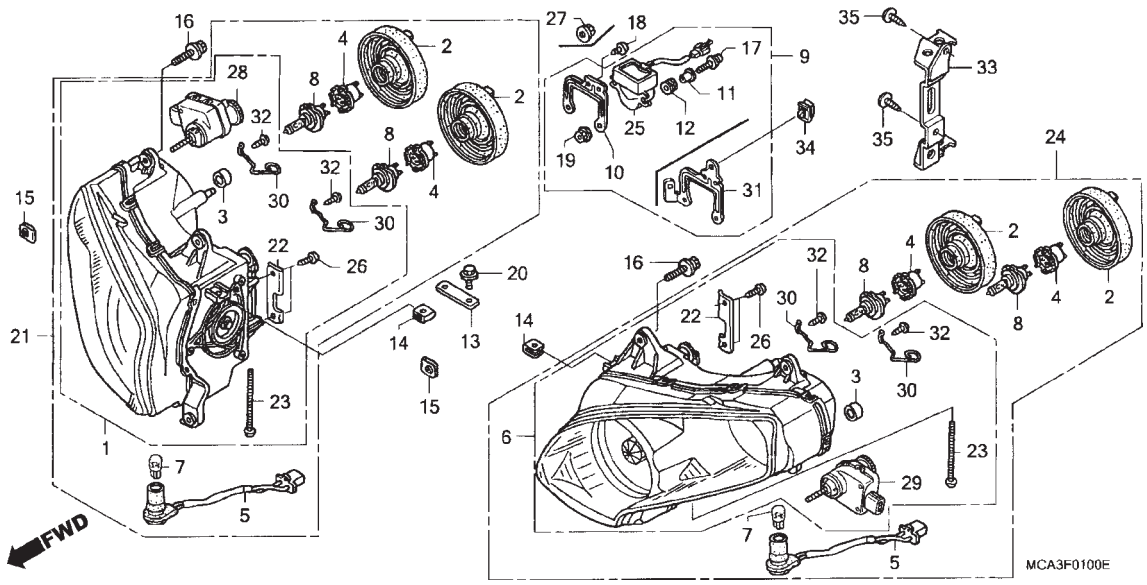

Ref. Nº	N.O.S.	Item de serviço	T.M.O.
+8	6161M4	Lâmpada, Farol (HI): Direita	0,2
	6161S7	Lâmpada, Farol (HI): Ambas	0,4
	6161S7B	• Alavanca, Ajustador Inferior (Adicionar)	0,1
9		(25)	
	617125	Sensor, Ângulo Inclinação	1,4
	617125A	• Modelo 06 (Adicionar)	0,1
	617125B	• Modelo 07 (Adicionar)	0,1
	6171E0	Sensor, Ângulo Inclinação (A) • Nota: Modelo 08	1,5
21	6161A1	Farol, Conjunto: Direito	1,3
	6161A1A	• Modelo 06 (Adicionar)	0,1
	6161A1B	• Modelo 07 (Adicionar)	0,1
	6161A2	Farol, Conjunto: Ambos	1,4
	6161A2A	• Modelo 06 (Adicionar)	0,1
	6161A2B	• Modelo 07 (Adicionar)	0,1
	6161X4	Farol, Conjunto (A): Direito • Nota: Modelo 08	1,4
	6161X5	Farol, Conjunto (A): Ambos • Nota: Modelo 08	1,5
24	6161A0	Farol, Conjunto: Esquerdo	1,3
	6161A0A	• Modelo 06 (Adicionar)	0,1
	6161A0B	• Modelo 07 (Adicionar)	0,1
	6161X3	Farol, Conjunto (A): Esquerdo • Nota: Modelo 08	1,4
28	6161U5	Unidade, Ajuste Farol: Direita	0,6
	6161U6	Unidade, Ajuste Farol: Ambas	0,8
29	6161U4	Unidade, Ajuste Farol: Esquerda	0,6

Ref. Nº	Nº da peça	Descrição	Qtd. GL1800 6	7	8	Nº de série		Tipo
21	33100-MCA-D31	Farol Comp., Direito	1	1	1			
22	33101-MCA-A60	Placa	2	–	–			
	33101-MCA-A61		–	2	2			
23	33103-MCA-003	Parafuso Comp., Regulagem Farol	2	2	2			
24	33150-MCA-D31	Farol Comp., Esquerdo	1	1	1			
26	93901-34320	Parafuso, Fixação, 4x12	4	4	4			
27	94050-05080	Porca, Flange, 5mm	2	2	2			
28	33130-MCA-003	Unidade, Ajuste Farol Direito	1	1	1			
29	33135-MCA-003	Unidade, Ajuste Farol Esquerdo	1	1	1			
30	34904-MCA-A61	Mola, Suporte	4	4	4			
31	35162-MCA-A61	Placa, Sensor Ângulo Inclinação	1	1	1			
32	93903-34210	Parafuso, Fixação, 4x10	4	4	4			
33	83156-MCA-A80	Suporte, Controle Velocidade Cruzeiro	–	1	1			
35	93913-25220	Parafuso, Fixação, 5x12 (P0)	–	2	2			

PROIBIDA A REPRODUÇÃO E DISTRIBUIÇÃO
1111111 - Honda Unidade Sumaré - Bruno Pereira Ramos

© Moto Honda da Amazônia Ltda.
Todos os direitos reservados.

C-2

Painel de Instrumentos

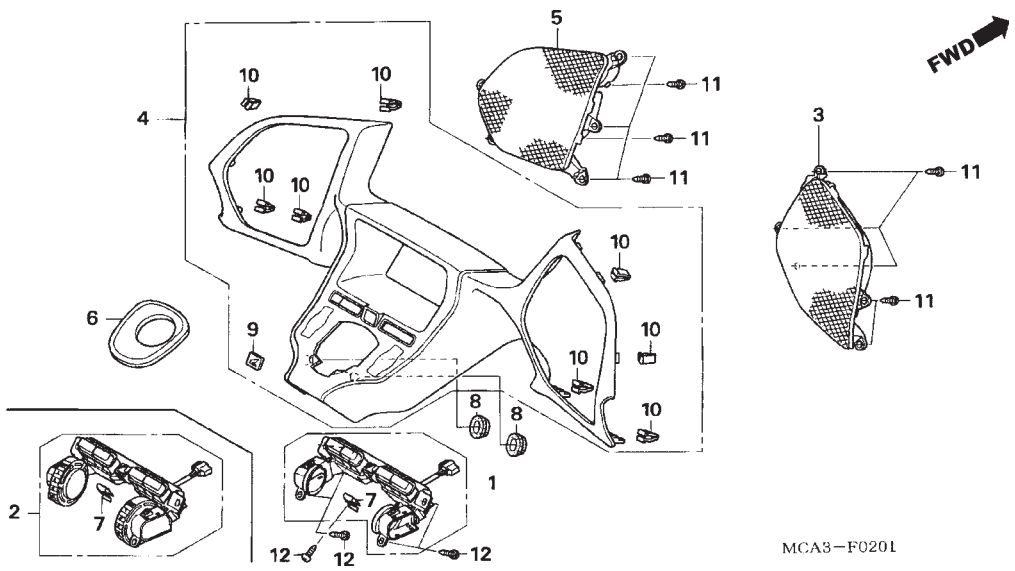

Ref. Nº	N.O.S.	Item de serviço	T.M.O.
1		(2)	
	6151C0	Interruptor, Instrumentos	0,2
3	6191B3	Tampa, Altofalante: Direita	0,2
	6191B4	Tampa, Altofalante: Ambas	0,2
4	812140	Painel, Instrumentos	0,2
5	6191B2	Tampa, Altofalante: Esquerda	0,2
	6191B4	Tampa, Altofalante: Ambas	0,2
6	8121B8	Tampa, Interruptor Ignição	0,1

Ref. Nº	Nº da peça	Descrição	Qtd. GL1800 6	7	8	Nº de série		Tipo
1	35400-MCA-A61	Interruptor Comp., Instrumentos	1	1	1			
3	64235-MCA-A60ZA	Tampa Comp., Altofalante Direito						
		NH1 Preto	1	1	1			
4	64240-MCA-A60ZA	Painel Comp., Instrumentos						
		NH389M Prata Bullet Fosco	1	1	1			
5	64245-MCA-A60ZA	Tampa Comp., Altofalante Esquerdo						
		NH1 Preto	1	1	1			
6	64251-MCA-A60	Tampa, Interruptor Ignição	1	1	1			
7	66871-MV4-000	Porca, Rabeta Superior	1	1	1			
8	83551-GE2-000	Coxim, Carcaça Filtro Ar	2	2	2			
9	86150-KPG-902	Emblema (UEHARA)	1	1	1			
10	90666-SDA-A01	Presilha, Fixação (PO)	8	8	8			
11	93903-24280	Parafuso, Fixação, 4x10	10	10	10			
12	93903-24310	Parafuso, Fixação, 4x12	5	5	5			

PROIBIDA A REPRODUÇÃO E DISTRIBUIÇÃO
1111111 - Honda Unidade Sumaré - Bruno Pereira Ramos

© Moto Honda da Amazônia Ltda.
Todos os direitos reservados.

C-3

Instrumentos

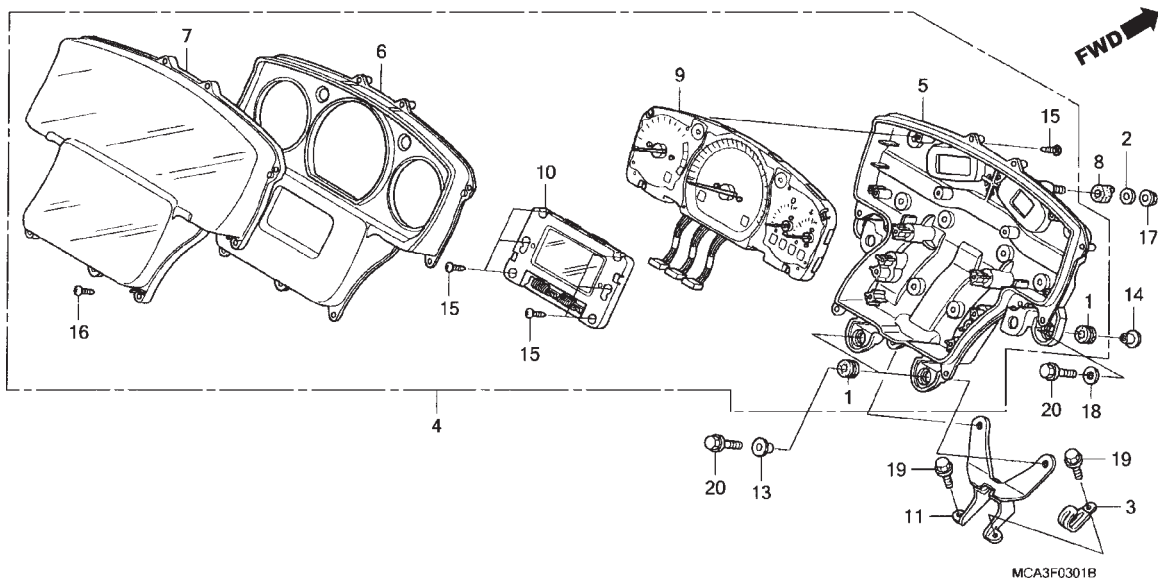

Ref. Nº	N.O.S.	Item de serviço	T.M.O.
4	8121A1	Instrumentos, Comp.	0,6
5	8121B3	Carcaça, Instrumentos	0,8
6	4131A3	Placa, Refletora	0,6
7	8121B7	Lentes, Instrumentos	0,6
9	8121A2	Instrumentos	0,8
10	8121H2	Indicador, LCD	0,7

Ref. Nº	Nº da peça	Descrição	Qtd. GL1800 6	7	8	Nº de série		Tipo
1	17251-KE8-690	Coxim, Carcaça Filtro Ar	4	4	4			
2	17936-921-000	Arruela	1	1	1			
3	32170-KR5-000	Presilha, Fiação Principal	–	1	1			
4	37100-MCA-D31	Instrumentos, Comp.	1	–	–			
	37100-MCA-B41		–	1	1			
5	37101-MCA-A61	Carcaça Comp., Inferior	1	–	–			
	37101-MCA-B41		–	1	1			
6	37102-MCA-H01	Placa Comp., Refletora	1	–	1			
	37102-MCA-H31		–	1	–			
7	37103-MCA-A61	Lentes	1	1	1			
8	37109-MBG-000	Coxim, Fixação Instrumentos	1	1	1			
9	37110-MCA-D31	Instrumentos, Comp. (KPH)	1	–	–			
	37110-MCA-B41		–	1	1			
10	37230-MCA-D31	LCD, Comp.	1	–	–			
	37230-MCA-B41		–	1	1			
11	53133-MCA-A61	Suporte Comp., Fixação Instrumentos	1	1	1			
13	90501-124-000	Arruela, Fixação Tampa Dianteira	2	2	2			
14	90509-750-000	Bucha, Tanque Combustível	2	2	2			
15	93903-22420	Parafuso, Fixação, 3x16	13	13	13			
16	93903-24420	Parafuso, Fixação, 4x16	11	11	11			
17	94050-06080	Porca, Flange, 6mm	1	1	1			
18	94103-06000	Arruela, Lisa, 6mm	2	2	2			
19	96001-06010-07	Parafuso, Flange, 6x10	2	2	2			
20	96001-06020-00	Parafuso, Flange, 6x20	4	4	4			

PROIBIDA A REPRODUÇÃO E DISTRIBUIÇÃO
1111111 - Honda Avidade Sumaré - Bruno Pereira Ramos

© Moto Honda da Amazônia Ltda.
Todos os direitos reservados.

C-4

Interruptor Guidão

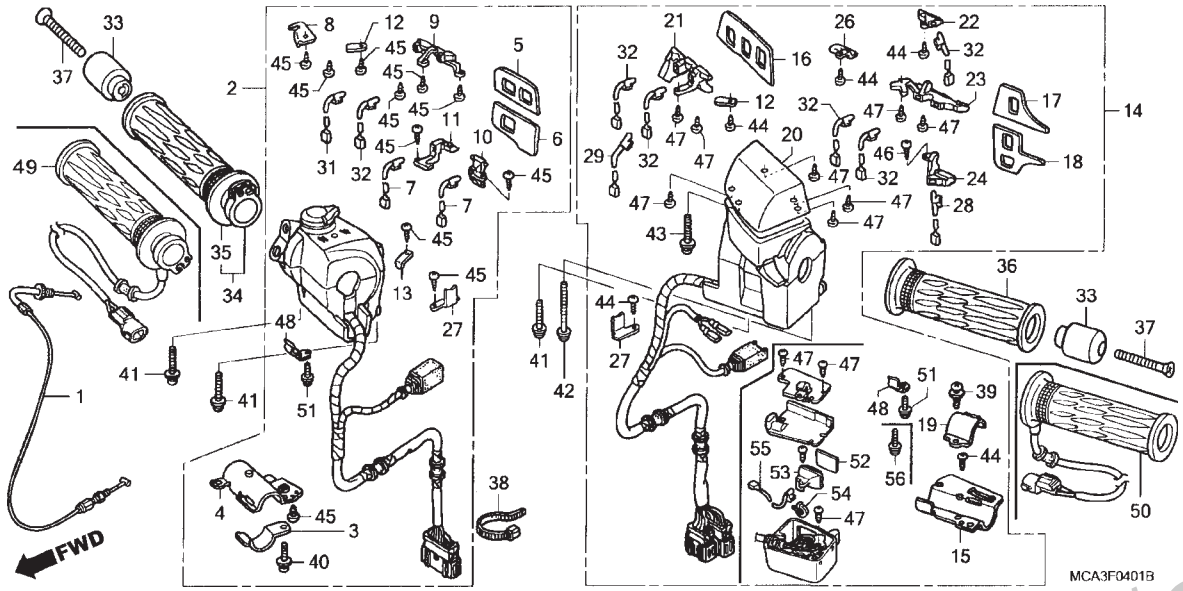

Ref. Nº	N.O.S.	Item de serviço	T.M.O.
1	8111A2	Cabo A, Acelerador	1,9
	8111A2B	• Com airbag (Adicionar)	0,7
2	615120	Interruptor, Emergência	1,3
	615120C	• Modelo 06 (Adicionar)	0,3
	615120D	• Modelo 07 (Adicionar)	0,3
	6151G8	Interruptor, Emergência (A)	1,6
		• Nota: Modelo 08	
7		(10,11)	
	6151D7	Lâmpada, Interruptor Guidão Direito: Inferior	0,5
		• Nota: Mesmo tempo para duas unidades	
14	615118	Interruptor, Sinalizador	1,2
	615118B	• Modelo 06 (Adicionar)	0,3
	615118C	• Modelo 07 (Adicionar)	0,3
	615118D	• Com airbag (Adicionar)	0,3
	6151G5	Interruptor, Sinalizador (A)	1,5
		• Nota: Modelo 08	
	6151G5B	• Com airbag (Adicionar)	0,3
28		(24)	
	6151D5	Lâmpada, Interruptor Guidão Esquerdo: Inferior	0,5
29		(21,22,23,32)	
	6151D4	Lâmpada, Interruptor Guidão Esquerdo: Superior	0,7
		• Nota: Mesmo tempo para duas unidades ou mais	
+			

Ref. Nº	Nº da peça	Descrição	Qtd. GL1800 6	7	8	Nº de série		Tipo
1	17910-MCA-A60	Cabo Comp. A, Acelerador	1	1	1			
2	35130-MCA-A61	Interruptor Comp., Partida & Parada & Cruzeiro	1	1	1			
3	35132-MCA-003	Placa A, Fixação Interruptor Emergência	1	1	1			
4	35133-MCA-003	Placa B, Fixação Interruptor Emergência	1	1	1			
5	35134-MCA-A20	Placa, Adorno (A)	1	1	1			
6	35135-MCA-A20	Placa, Adorno (B)	1	1	1			
7	35139-MCA-A20	Lâmpada, Comp.	2	2	2			
8	35141-MCA-A20	Presilha, Fiação (A)	1	1	1			
9	35142-MCA-A20	Lentes, Superior Direita	1	1	1			
10	35143-MCA-A20	Lentes, Inferior Direito (A)	1	1	1			
11	35144-MCA-A20	Lentes, Inferior Direito (B)	1	1	1			
12	35145-MCA-A20	Presilha, Fiação (B)	2	2	2			
13	35146-MCA-A20	Presilha, Fiação (D)	1	1	1			
14	35200-MCA-B31	Interruptor Comp., Sinalizador & Áudio	1	–	–			
	35200-MCA-B41		–	1	1			
15	35202-MCA-003	Placa, Jogo A, Sinalizador	1	1	1			
16	35203-MCA-A20	Placa, Adorno (A)	1	1	1			
17	35205-MCA-A20	Placa, Adorno (C)	1	1	1			
18	35206-MCA-A20	Placa, Adorno (D)	1	1	1			
19	35207-MCA-003	Placa Jogo B, Sinalizador	1	1	1			
20	35211-MCA-A20	Carcaça, Áudio Superior	1	1	1			

PROIBIDA A REPRODUÇÃO E DISTRIBUIÇÃO
1111111 - Honda Unidade Sumaré - Bruno Pereira Ramos

© Moto Honda da Amazônia Ltda.
Todos os direitos reservados.

C-4

Interruptor Guidão

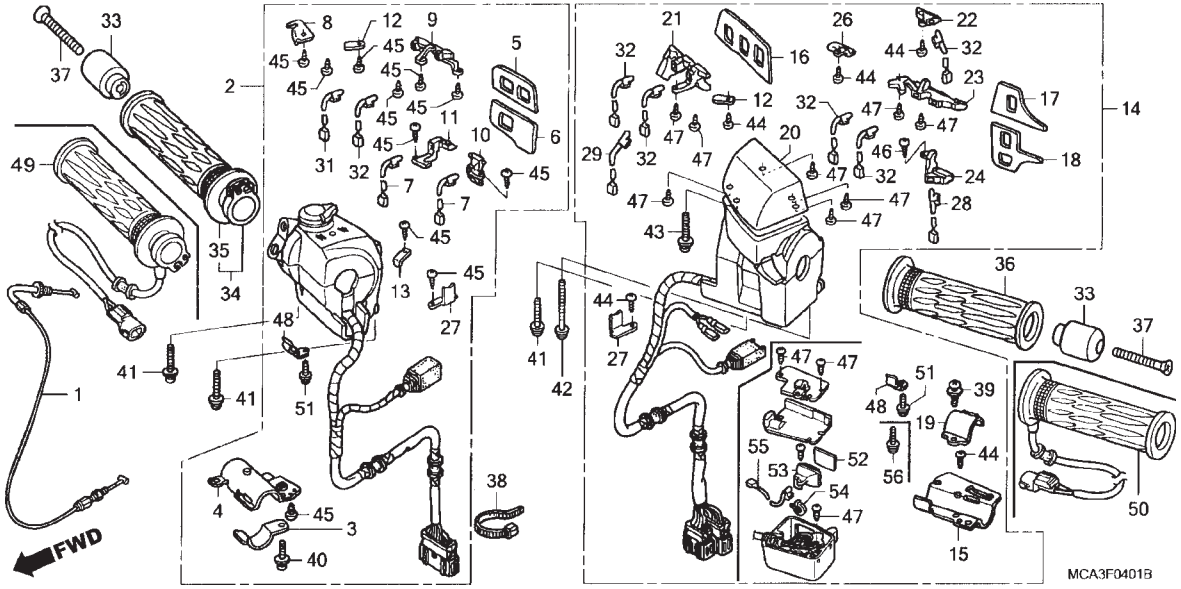

Ref. Nº	N.O.S.	Item de serviço	T.M.O.
31		(9, 32)	
	6151D6	Lâmpada, Interruptor Guidão Direito: Superior	0,7
33	8101B3	Peso, Guidão: Esquerdo	0,1
	8101B4	Peso, Guidão: Direito	0,1
	8101B5	Peso, Guidão: Ambos	0,2
34	810150	Manopla, Acelerador	0,4
35	8101C1	Manopla: Direita	0,2
36	8101C0	Manopla, Guidão: Esquerda	0,1

Ref. Nº	Nº da peça	Descrição	Qtd. GL1800 6	7	8	Nº de série		Tipo
21	35212-MCA-A20	Lentes, Áudio	1	1	1			
22	35213-MCA-A20	Lentes, Sinalizador (A)	1	1	1			
23	35214-MCA-A20	Lentes, Sinalizador (B)	1	1	1			
24	35215-MCA-A20	Lentes, Inferior	1	1	1			
26	35217-MCA-A20	Presilha, Fiação (Superior)	1	1	1			
27	35218-MCA-A20	Presilha, Fiação	2	2	2			
28	35219-MCA-A20	Lâmpada Comp. (A) (T3)	1	1	1			
29	35220-MCA-A20	Lâmpada Comp. (B) (T3)	1	1	1			
31	39206-MCA-013	Lâmpada Comp. (C) (T3)	1	1	1			
32	39208-MCA-003	Lâmpada Comp. (B) (T3)	6	6	6			
33	53105-MK4-620	Peso, Guidão	2	2	2			
34	53145-MCA-000	Manopla Comp., Direita	1	1	1			
35	53165-MCA-000	Manopla, Direita	1	1	1			
36	53166-MCA-000	Manopla, Esquerda	1	1	1			
37	90191-KBG-000	Parafuso, Oval, 6x65	2	2	2			
38	90650-KV6-003	Presilha, Fiação	1	1	1			
39	93892-05010-08	Parafuso-arruela, 5x10	1	1	1			
40	93892-05020-08	Parafuso-arruela, 5x20	1	1	1			
41	93892-05025-07	Parafuso-arruela 5x25	3	3	3			

PROIBIDA A REPRODUÇÃO E DISTRIBUIÇÃO
1111111 - Honda Unidade Sumaré - Bruno Pereira Ramos

© Moto Honda da Amazônia Ltda.
Todos os direitos reservados.

C-4

Interruptor Guidão

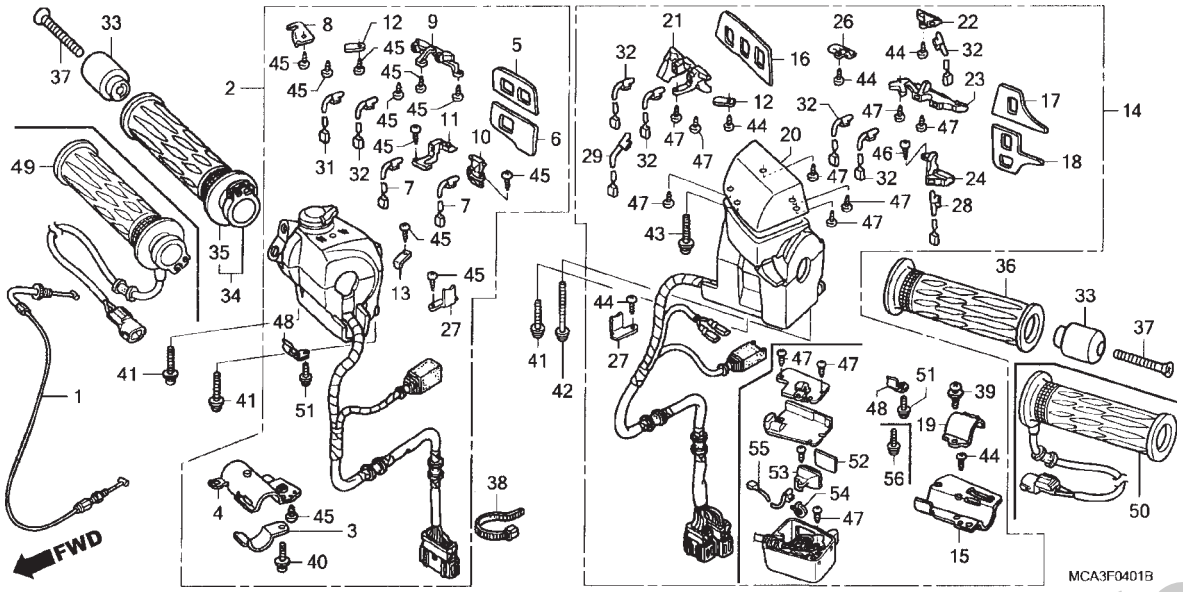

Ref. Nº	N.O.S.	Item de serviço	T.M.O.	Ref. Nº	Nº da peça	Descrição	Qtd. GL1800 6	7	8	Nº de série		Tipo
				42	93892-05045-07	Parafuso-arruela, 5x45	1	1	1			
				43	93893-05032-08	Parafuso-arruela, 5x32	1	1	1			
				44	93901-32120	Parafuso, Fixação, 3x8	9	9	9			
				45	93901-32220	Parafuso, Fixação, 3x10	15	15	15			
				46	93901-32320	Parafuso, Fixação, 3x12	1	1	1			
				47	93901-32220	Parafuso, Fixação, 3x10	17	17	17			

PROIBIDA A REPRODUÇÃO E DISTRIBUIÇÃO
1111111 - Honda Unidade Sumaré - Bruno Pereira Ramos

© Moto Honda da Amazônia Ltda.
Todos os direitos reservados.

C-5

Válvula Retentora

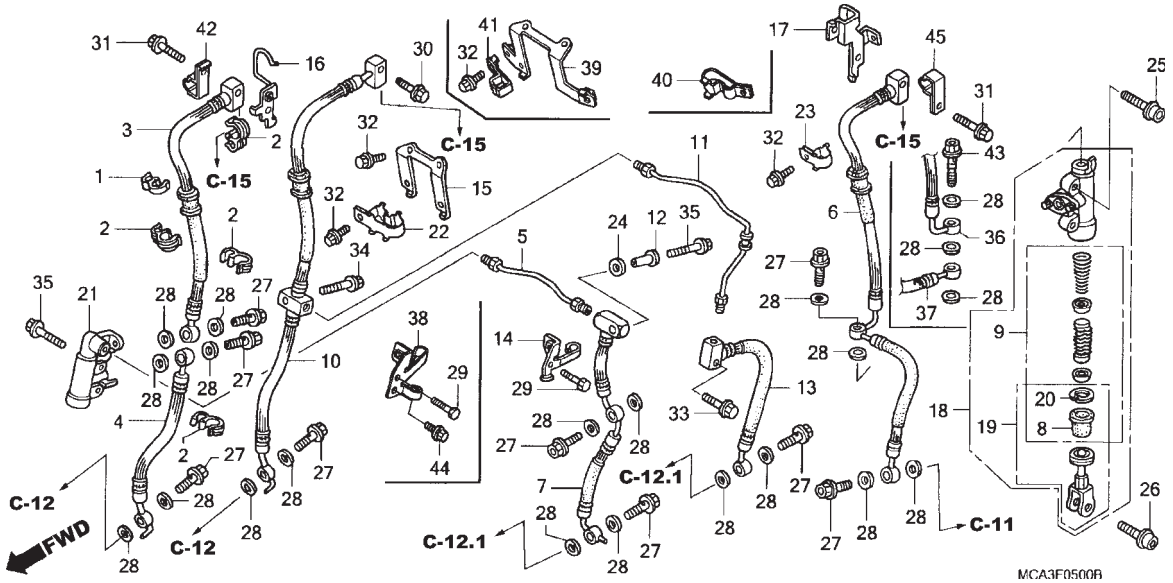

Ref. Nº	N.O.S.	Item de serviço	T.M.O.
3	712191	Mangueira A, Freio Secundário Dianteiro	1,2
		• Inclui: Sangria dos freios	
4	712192	Mangueira B, Freio Secundário Dianteiro	0,6
		• Inclui: Sangria dos freios	
5	7121D3	Tubo B, Freio Secundário Dianteiro	0,7
		• Inclui: Sangria dos freios	
6		(36)	
	712193	Mangueira C, Freio Secundário Dianteiro	1,3
		• Inclui: Sangria dos freios	
7	7121A9	Mangueira D, Freio Secundário Dianteiro	0,8
		• Inclui: Sangria dos freios	
9	7121H1	Pistão Jogo, Mestre Secundário Freio Dianteiro	0,9
		• Inclui: Sangria dos freios	
10	7121A7	Mangueira B, Freio Principal Dianteiro	0,9
		• Inclui: Sangria dos freios	
11	7121D0	Tubo B, Freio Principal Dianteiro	0,6
		• Inclui: Sangria dos freios	
+			

Ref. Nº	Nº da peça	Descrição	Qtd. GL1800 6	7	8	Nº de série		Tipo
1	11152-KS4-003	Presilha, Tubo	1	1	1			
2	17368-KV7-671	Presilha, Tubo	4	3	3			
3	43322-MCA-003	Mangueira Secundária A, Freio	1	1	1			
4	43323-MCA-003	Mangueira Secundária B, Freio	1	–	–			
	43323-MCA-A81		–	1	1			
5	43324-MCA-000	Tubo Secundário B, Freio	1	1	1			
6	43325-MCA-003	Mangueira Secundária C, Freio	1	–	–			
7	43328-MCA-003	Mangueira Secundária D, Freio	1	–	–			
	43328-MCA-A81		–	1	1			
8	43504-MB2-006	Capa, Comp.	1	1	1			
9	43520-MAJ-G41	Pistão Jogo, Cilindro Mestre	1	1	–			
	43520-MAJ-G42		–	–	1			
10	45127-MCA-003	Mangueira Principal B, Freio Dianteiro	1	–	–			
	45127-MCA-A81		–	1	1			
11	45128-MCA-000	Tubo Principal B, Freio Dianteiro	1	–	–			
	45128-MCA-A80		–	1	1			
12	45129-MAE-000	Bucha, Mangueira Freio Dianteiro	1	1	1			
13	45129-MCA-003	Mangueira Principal C, Freio Dianteiro	1	–	–			
	45129-MCA-A81		–	1	1			
14	45156-MCA-A20	Suporte, Tubo Freio Dianteiro	1	–	–			
15	45159-MCA-A20	Suporte, Presilha Mangueira Freio Dianteiro	1	–	–			
16	45161-MCA-000	Suporte Comp., Mangueira Freio Dianteiro Direito	1	1	1			
17	45162-MCA-000	Suporte, Mangueira Freio Dianteiro Esquerdo	1	1	1			
18	45600-MCC-026	Cilindro Comp., Mestre Secundário	1	1	1			

PROIBIDA A REPRODUÇÃO E DISTRIBUIÇÃO
1111111 - Honda Unidade Samaré - Bruno Pereira Ramos

© Moto Honda da Amazônia Ltda.
Todos os direitos reservados.

C-5

Válvula Retentora

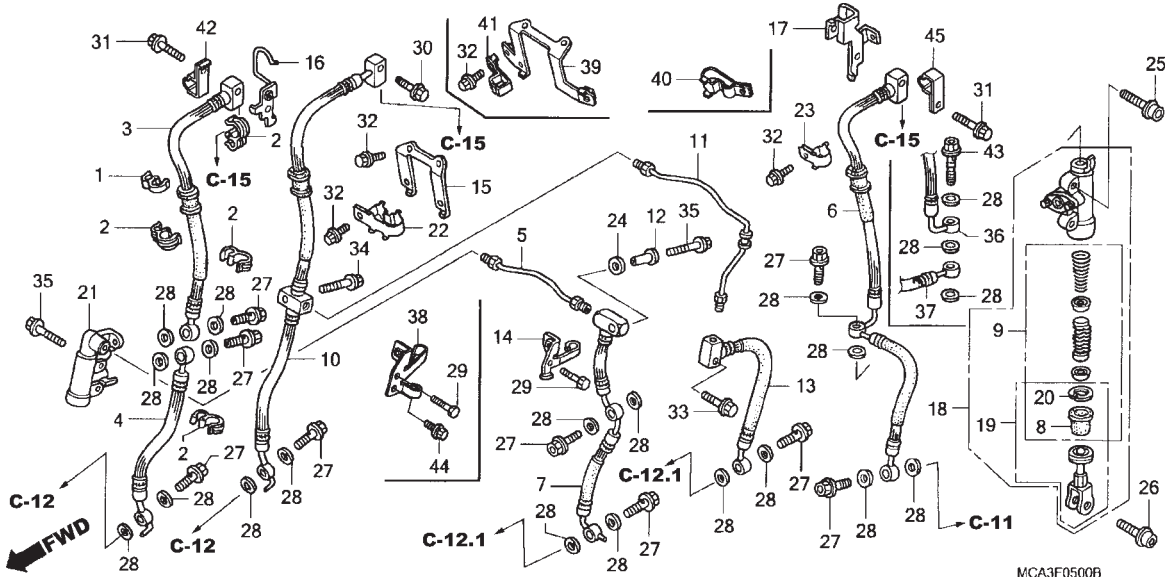

Ref. Nº	N.O.S.	Item de serviço	T.M.O.
13	7121A8	Mangueira C, Freio Principal Dianteiro	0,6
		• Inclui: Sangria dos freios	
18	712107	Cilindro, Mestre Secundário Freio Dianteiro	0,8
		• Inclui: Sangria dos freios	
21	712165	Válvula, Retentora	0,8
		• Inclui: Sangria dos freios	
37	7121N7	Mangueira G, Freio Secundário Dianteiro	0,8
		• Inclui: Sangria dos freios	

Ref. Nº	Nº da peça	Descrição	Qtd. GL1800 6	7	8	Nº de série		Tipo
19	45630-MAT-006	Junção Jogo, Haste Freio	1	1	–			
	45630-MAT-016		–	–	1			
20	46182-500-013	Anel, Elástico	1	1	–			
	46182-MEL-D21		–	–	1			
21	46300-MCA-016	Válvula Comp., Retentora	1	1	1			
22	52116-MCA-A20	Presilha B, Mangueira Freio	1	1	1			
23	52115-MCA-A20	Presilha A, Mangueira Freio	1	–	–			
24	77218-GB2-720	Coxim, Articulação Assento	1	1	1			
25	90133-MAT-000	Parafuso, Soquete Flange, 8x32	2	–	–			
	90102-MCA-A80	Parafuso, Soquete Flange, 8x27	–	2	2			
26	90134-MAT-000	Parafuso, Torx, 8x25	1	1	1			
27	90145-MS9-612	Parafuso, Óleo, 10x22	9	8	8			
28	90545-300-000	Arruela, Parafuso Óleo	18	19	19			
29	93201-06045-0G	Parafuso, Sextavado, 6x45	1	1	1			
30	95801-06025-07	Parafuso, Flange, 6x25	1	1	1			
31	95801-06030-07	Parafuso, Flange, 6x30	2	2	2			
32	96001-06012-07	Parafuso, Flange, 6x12	4	5	5			
33	96001-06025-00	Parafuso, Flange, 6x25	1	1	1			
34	96001-06025-07	Parafuso, Flange, 6x25	1	1	1			
35	96001-06030-07	Parafuso, Flange, 6x30	3	3	3			
36	43325-MCA-A81	Mangueira Secundária C, Freio	–	1	1			
37	43333-MCA-A81	Mangueira Secundária G, Freio	–	1	1			

PROIBIDA A REPRODUÇÃO E DISTRIBUIÇÃO
1111111 Honda Unidade Itamaré - Bruno Pereira Ramos

© Moto Honda da Amazônia Ltda.
Todos os direitos reservados.

C-5

Válvula Retentora

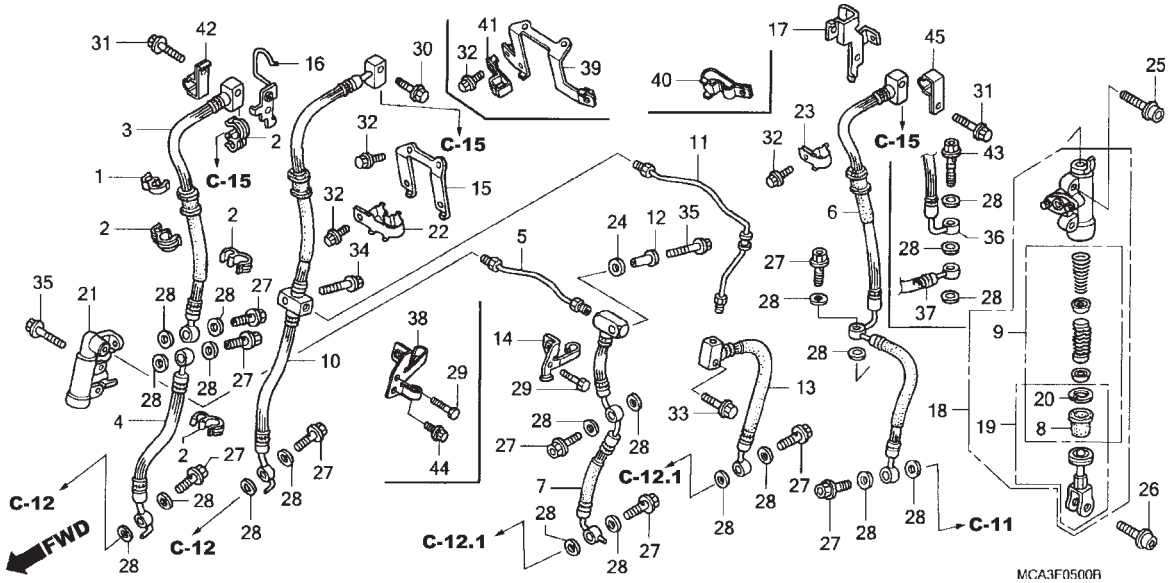

Ref. Nº	N.O.S.	Item de serviço	T.M.O.	Ref. Nº	Nº da peça	Descrição	Qtd. GL1800 6	7	8	Nº de série		Tipo
				38	45156-MCA-A80	Suporte, Tubo Freio Dianteiro	–	1	1			
				39	45159-MCA-A80	Suporte, Presilha Mangueira Freio Dianteiro	–	1	1			
				40	52115-MCA-A80	Presilha, Mangueira Freio	–	1	1			
				41	77498-MCA-A80	Presilha, Fiação Sensor G (C)	–	1	1			
				42	77499-MCA-A80	Presilha, Fiação Sensor G (D)	–	1	1			
				43	90145-MR8-014	Parafuso, Óleo, 10x34	–	1	1			
				44	96001-06016-07	Parafuso, Flange, 6x16	–	1	1			
				45	77497-MCA-A80	Presilha, Fiação Sensor G (E)	–	1	1			

PROIBIDA A REPRODUÇÃO E DISTRIBUIÇÃO
1111111 - Honda Unidade Sumaré - Bruno Pereira Ramos

© Moto Honda da Amazônia Ltda.
Todos os direitos reservados.

C-6

Cilindro Mestre do Freio Dianteiro

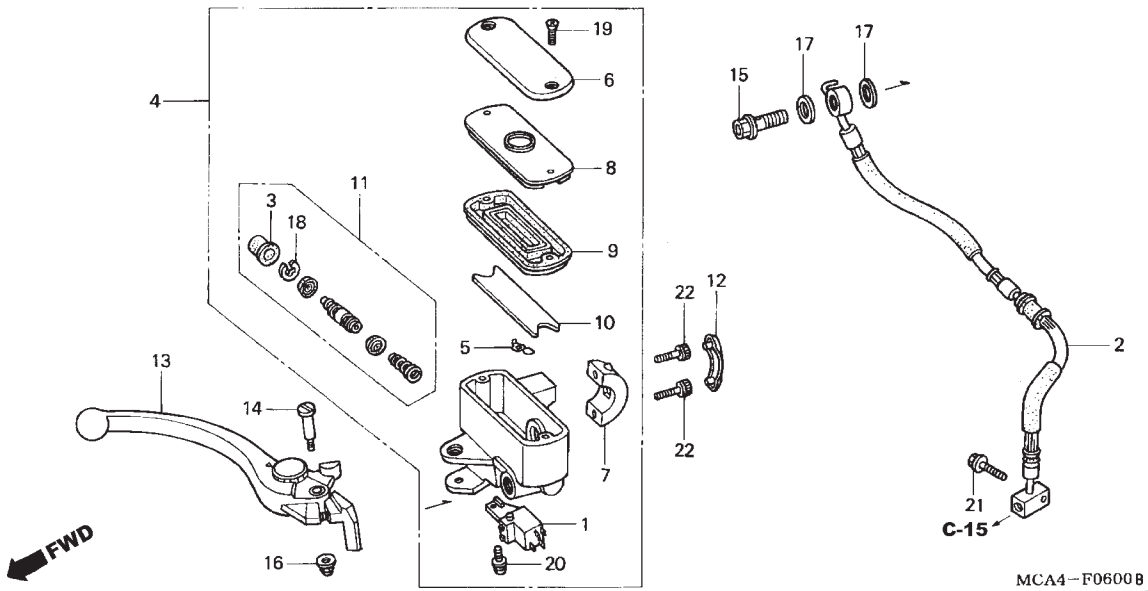

Ref. Nº	N.O.S.	Item de serviço	T.M.O.
1	6151B1	Interruptor, Parada & Cruzeiro Dianteiro	0,1
2	7121A6	Mangueira A, Principal Freio Dianteiro	1,0
		• Inclui: Sangria dos freios	
	7121A6A	• Modelo 06 (Adicionar)	0,3
	7121A6B	• Modelo 07 (Adicionar)	0,3
	7121P5	Mangueira A, Principal Freio Dianteiro (A)	1,3
		• Inclui: Sangria dos freios	
		• Nota: Modelo 08	
4	712105	Cilindro, Mestre Freio Dianteiro	0,5
		• Inclui: Sangria dos freios	
9	7121G6	Diafragma, Cilindro Mestre Freio Dianteiro	0,1
11	7121G9	Pistão Jogo, Mestre Freio Dianteiro	0,5
		• Inclui: Sangria dos freios	
13	8101C7	Alavanca, Guidão: Direita	0,1
	8101F5	Alavanca, Guidão: Ambas	0,2

Ref. Nº	Nº da peça	Descrição	Qtd. GL1800 6	7	8	Nº de série		Tipo
1	35340-MCA-000	Interruptor Comp., Parada & Cruzeiro Dianteiro	1	1	1			
2	45124-MCA-003	Mangueira A, Principal Freio Dianteiro	1	1	1			
3	45504-410-003	Capa, Comp.	1	1	1			
4	45510-MCA-006	Cilindro Secundário Comp., Mestre Dianteiro	1	1	1			
5	45512-MA6-006	Protetor	1	1	1			
6	45513-MAM-A61	Capa, Cilindro Mestre	1	1	1			
7	45517-MAM-A62	Suporte, Cilindro Mestre	1	1	1			
8	45518-MM5-006	Placa, Diafragma	1	1	1			
9	45520-MM5-006	Diafragma	1	1	1			
10	45523-MN5-006	Boia, Cilindro Mestre Dianteiro (NISSIN)	1	1	1			
11	45530-MCA-006	Pistão Jogo, Cilindro Mestre Dianteiro	1	1	1			
12	45553-MAM-A60	Capa, Suporte Cilindro Mestre Freio	1	1	1			
13	53170-MCA-006	Alavanca Comp., Guidão Direito	1	1	1			
14	90114-MG9-951	Parafuso, Alavanca Guidão	1	1	1			
15	90145-MS9-612	Parafuso, Óleo, 10x22	1	1	1			
16	90202-ZV0-000	Porca, Cega, 6mm	1	1	1			
17	90545-300-000	Arruela, Parafuso Óleo	2	2	2			
18	90651-MA5-671	Anel, Elástico	1	1	1			
19	93600-04012-1G	Parafuso, Phillips, 4x12	2	2	2			
20	93893-04012-17	Parafuso-arruela, 4x12	1	1	1			
21	95801-06025-07	Parafuso, Flange, 6x25	1	1	1			
22	96600-06020-17	Parafuso, Allen, 6x20	2	2	2			

PROIBIDA A REPRODUÇÃO E DISTRIBUIÇÃO
1111111 Honda Urbana Sumaré - Bruno Pereira Ramos

© Moto Honda da Amazônia Ltda.
Todos os direitos reservados.

C-7

Cilindro Mestre da Embreagem

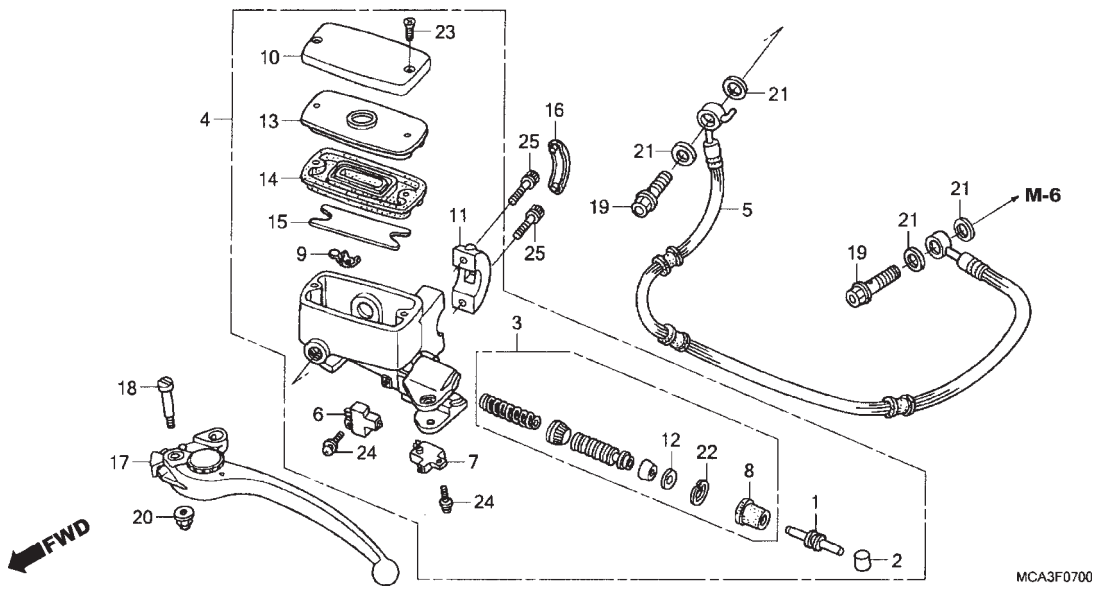

Ref. Nº	N.O.S.	Item de serviço	T.M.O.
3	2121B3	Pistão, Cilindro Mestre Embreagem	0,5
		• Inclui: Sangria de ar	
4	712150	Cilindro, Mestre Embreagem	0,5
		• Inclui: Sangria de ar	
5	712155	Mangueira, Embreagem	1,9
		• Inclui: Sangria de ar	
	712155A	• Modelo 06 (Adicionar)	0,1
	712155B	• Modelo 07 (Adicionar)	0,1
	7121Q6	Mangueira, Embreagem (A)	2,0
		• Inclui: Sangria de ar	
		• Nota: Modelo 08	
6	6151A9	Interruptor, Embreagem	0,1
7	6151B0	Interruptor, Cruzeiro Embreagem	0,1
14	7121G8	Diafragma, Cilindro Mestre Embreagem	0,1
17	8101C6	Alavanca, Guidão: Esquerda	0,1
	8101F5	Alavanca, Guidão: Ambas	0,2

Ref. Nº	Nº da peça	Descrição	Qtd. GL1800 6	7	8	Nº de série		Tipo
1	22884-MB0-006	Haste, Acionamento	1	1	1			
2	22885-MB0-006	Bucha	1	1	1			
3	22886-MCA-006	Pistão Jogo, Mestre	1	1	1			
4	22890-MCA-006	Cilindro Secundário Comp., Mestre Embreagem	1	1	1			
5	22900-MCA-000	Mangueira Comp., Embreagem	1	1	1			
6	35330-MB0-003	Interruptor Comp., Embreagem	1	1	1			
7	35335-MG9-951	Interruptor Comp., Embreagem Cruzeiro (TOYO)	1	1	1			
8	45504-410-003	Capa, Comp.	1	1	1			
9	45512-MA6-006	Protetor	1	1	1			
10	45513-MAM-A61	Capa, Cilindro Mestre	1	1	1			
11	45517-MAM-A62	Suporte, Cilindro Mestre	1	1	1			
12	45518-MB0-006	Placa, Limitadora	1	1	1			
13	45518-MM5-006	Placa, Diafragma	1	1	1			
14	45520-MM5-006	Diafragma	1	1	1			
15	45523-MN5-006	Boia, Cilindro Mestre Dianteiro (NISSIN)	1	1	1			
16	45553-MAM-A60	Capa, Suporte Cilindro Mestre Freio	1	1	1			
17	53180-MCA-006	Alavanca Comp., Guidão Esquerdo	1	1	1			
18	90114-MG9-951	Parafuso, Alavanca Guidão	1	1	1			
19	90145-MS9-612	Parafuso, Óleo, 10x22	2	2	2			
20	90202-ZV0-000	Porca, Cega, 6mm	1	1	1			

PROIBIDA A REPRODUÇÃO E DISTRIBUIÇÃO
1111111 - Honda Nova Sumaré - Bruno Pereira Ramos

© Moto Honda da Amazônia Ltda.
Todos os direitos reservados.

C-7

Cilindro Mestre da Embreagem

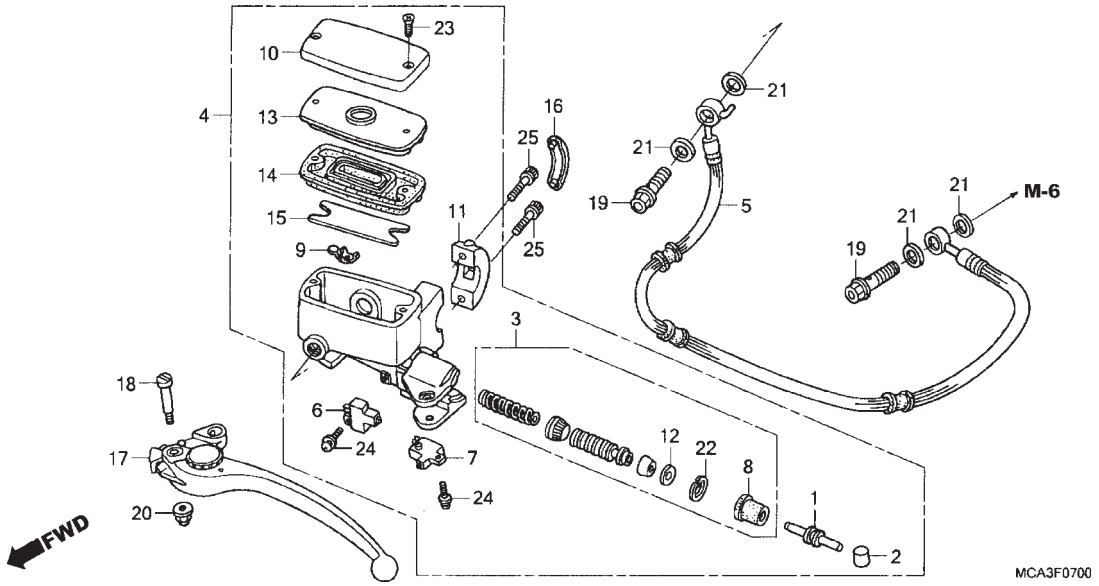

Ref. Nº	N.O.S.	Item de serviço	T.M.O.	Ref. Nº	Nº da peça	Descrição	Qtd. GL1800 6	7	8	Nº de série		Tipo
				21	90545-300-000	Arruela, Parafuso Óleo	4	4	4			
				22	90651-377-003	Anel Elástico, Interno, 18mm	1	1	1			
				23	93600-04012-1G	Parafuso, Phillips, 4x12	2	2	2			
				24	93893-04012-17	Parafuso-arruela, 4x12	2	2	2			
				25	96600-06020-17	Parafuso, Allen, 6x20	2	2	2			

PROIBIDA A REPRODUÇÃO E DISTRIBUIÇÃO
1111111 - Honda Unidade Sumaré - Bruno Pereira Ramos

© Moto Honda da Amazônia Ltda.
Todos os direitos reservados.

C-8

Guidão • Mesa Superior

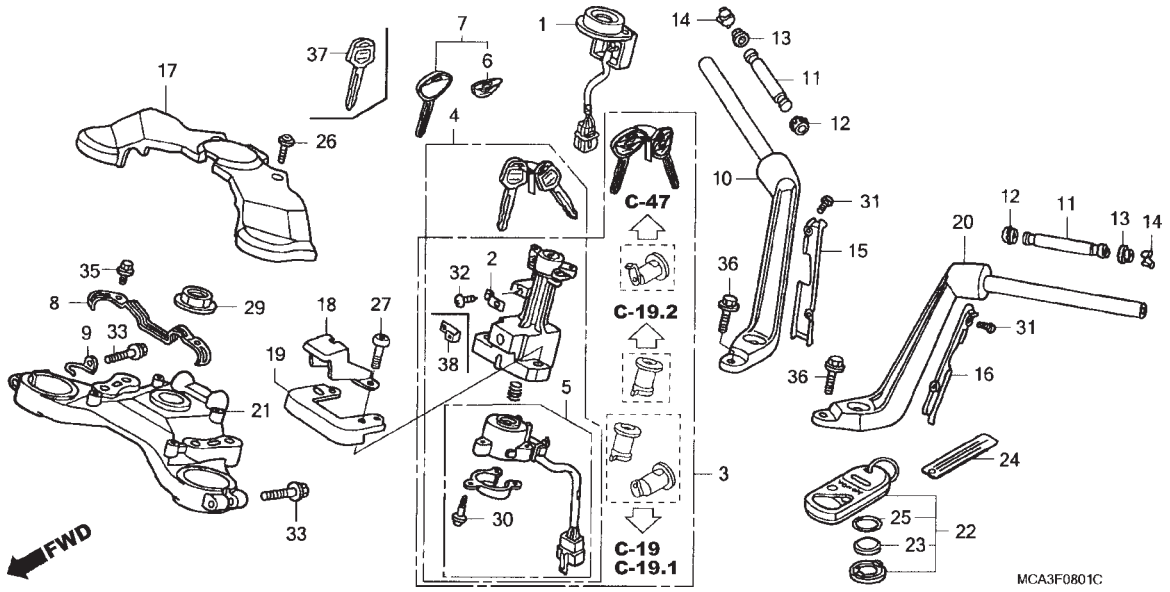

Ref. Nº	N.O.S.	Item de serviço	T.M.O.
1	6141A2	Unidade, Receptora Imobilizador	0,9
	6141C1	Unidade, Receptora Imobilizador (A)	0,5
		• Nota: Com Airbag	
3	6151A1	Chaves, Jogo	1,8
	6151A1F	• Com airbag (Adicionar)	0,3
4	615145	Interruptor, Ignição & Trava	1,2
	615145C	• Com airbag (Adicionar)	0,3
5	6151C2	Base, Contato	1,1
	6151C2B	• Com airbag (Adicionar)	0,3
7		(37)	
	6151D9	Chave, Virgem	0,3
		• Exclui: Corte da chave	
10	8101B1	Tubo, Guidão: Direito	0,7
	8101B1A	• Modelo 06 (Adicionar)	0,3
	8101B1C	• Modelo 07 (Adicionar)	0,3
	8101B2	Tubo, Guidão: Ambos	1,2
	8101B2A	• Modelo 06 (Adicionar)	0,3
	8101B2C	• Modelo 07 (Adicionar)	0,3
	8101J2	Tubo, Guidão (A): Direito	1,0
		• Nota: Modelo 08	
	8101J4	Tubo, Guidão (A): Ambos	1,5
		• Nota: Modelo 08	
11	8101D6	Peso B, Guidão: Esquerdo	0,2
	8101D7	Peso B, Guidão: Direito	0,2
	8101D8	Peso B, Guidão: Ambos	0,4
+			

Ref. Nº	Nº da peça	Descrição	Qtd. GL1800 6	7	8	Nº de série	Tipo
1	30430-MCA-306	Unidade, Receptora	1	–	–	~ 6A500004	
	30430-MCA-316		1	–	–	6A500005 ~	
	30430-MCA-D60		–	1	–		
	30430-MCA-D32	Unidade, Receptora (CALSONIC)	–	–	1		
	30430-MCA-D34	Unidade, Receptora (HONDA LOCK)	–	–	1		
3	35010-MCA-D31	Chaves, Jogo	1	–	–		
	35010-MCA-D60		–	1	1		
4	35100-MCA-D32	Interruptor Comp., Ignição & Trava	1	–	–		
	35100-MCA-D61		–	1	1		
5	35101-MCA-A62	Base Comp., Contato	1	–	–		
	35101-MCA-A81		–	1	1		
8	45163-MCA-000	Guia, Mangueira Freio Dianteiro	1	1	1		
9	50152-MCA-000	Guia, Cabo Acelerador	1	1	1		
10	53100-MCA-A20	Tubo Comp., Guidão Direito	1	1	1		
11	53104-MCA-A60	Peso B, Guidão	2	2	2		
12	53106-MJ0-000	Coxim A, Peso Guidão	2	2	2		
13	53107-MJ0-000	Coxim B, Peso Guidão	2	2	2		
14	53108-MJ0-000	Anel, Peso Guidão	2	2	2		
15	53110-MCA-A20	Tampa, Guidão Direito	1	1	1		
16	53120-MCA-A20	Tampa, Guidão Esquerdo	1	1	1		
17	53130-MCA-000	Tampa, Central Guidão	1	1	1		
19	53132-MCA-640	Protetor B, Interruptor Ignição	1	1	1		
20	53150-MCA-A20	Tubo Comp., Guidão Esquerdo	1	1	1		

PROIBIDA A REPRODUÇÃO E DISTRIBUIÇÃO
111111 Honda Unidade Sumaré - Bruno Pereira Ramos

© Moto Honda da Amazônia Ltda.
Todos os direitos reservados.

C-8

Guidão • Mesa Superior

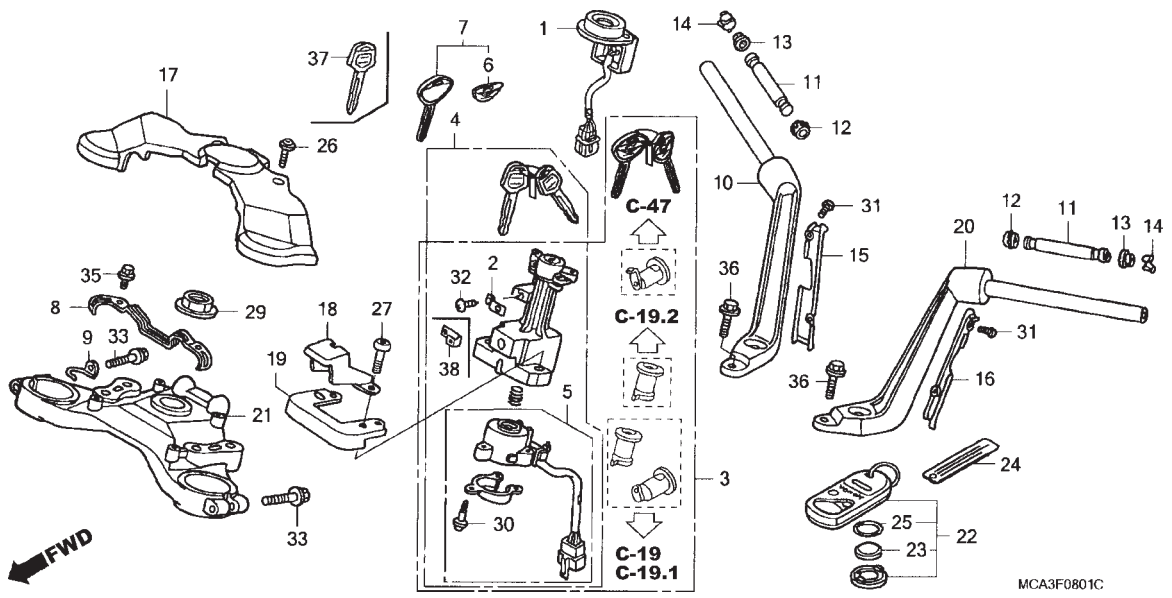

Ref. Nº	N.O.S.	Item de serviço	T.M.O.
15	8101B7	Placa, Guidão: Direita	0,1
16	8101B6	Placa, Guidão: Esquerda	0,1
17	413175	Tampa, Guidão	0,3
	413175G	• Modelo 06 (Adicionar)	0,3
	413175J	• Modelo 07 (Adicionar)	0,3
	4131R5	Tampa, Guidão (A)	0,6
		• Nota: Modelo 08	
20	8101B0	Tubo, Guidão: Esquerdo	0,7
	8101B0A	• Modelo 06 (Adicionar)	0,3
	8101B0C	• Modelo 07 (Adicionar)	0,3
	8101J3	Tubo, Guidão (A): Esquerdo	1,0
		• Nota: Modelo 08	
21	510110	Mesa, Superior	0,7
	510110B	• Modelo 06 (Adicionar)	0,9
	510110E	• Modelo 07 (Adicionar)	0,9
	510110C	• Com airbag (Adicionar)	0,3
	5101E2	Mesa, Superior (A)	1,6
		• Nota: Modelo 08	
	5101E2A	• Com airbag (Adicionar)	0,3

Ref. Nº	Nº da peça	Descrição	Qtd. GL1800 6	7	8	Nº de série		Tipo
21	53230-MCA-000	Mesa, Superior	1	1	1			
22	72147-MCA-305	Transmissor Comp.	1	1	1			
23	72148-S10-003	Bateria (CR2025)	1	1	1			
24	72149-MCA-D21	Etiqueta, Precaução	1	1	1			
25	72149-S10-003	Anel, Vedação	1	1	1			
26	90101-GE0-000	Parafuso, Articulação	2	2	2			
27	90108-MCA-000	Parafuso, Unidirecional, 8x34	2	2	2			
29	90304-MJ4-670	Porca, Coluna Direção	1	1	1			
30	91059-MG9-681	Parafuso, Fixação, 3x16	3	3	3			
31	93500-05010-1G	Parafuso, Phillips, 5x10	4	4	4			
32	93901-32120	Parafuso, Fixação, 3x8	1	1	1			
33	90101-MCA-A20	Parafuso, Flange, 8x45	2	2	2			
35	96001-06012-07	Parafuso, Flange, 6x12	2	2	2			
36	96400-10035-00	Parafuso, Flange, 10x35	4	4	4			
37	35121-MCA-811	Chave, Virgem	(1)	(1)	(1)			
38	32127-MCA-A61	Suporte	1	1	1			

PROIBIDA A REPRODUÇÃO E DISTRIBUIÇÃO
1111111 - Honda Unidade Sumaré - Bruno Pereira Ramos

© Moto Honda da Amazônia Ltda.
Todos os direitos reservados.

C-9

Coluna de Direção

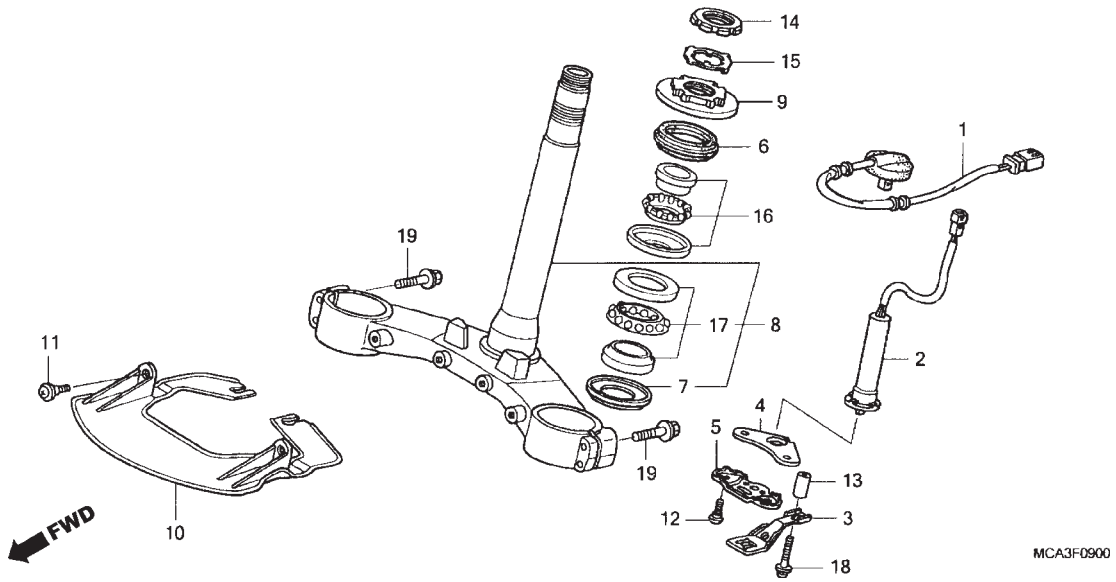

Ref. Nº	N.O.S.	Item de serviço	T.M.O.
2	616151	Unidade, Cancelamento Sinalizador	0,6
	616151A	• Modelo 06 (Adicionar)	0,3
	616151B	• Modelo 07 (Adicionar)	0,3
	6161X6	Unidade, Cancelamento Sinalizador (A)	0,9
		• Nota: Modelo 08	
8	510100	Coluna ou Eixo Comp., Direção	2,0
	510100G	• Modelo 06 (Adicionar)	0,9
	510100H	• Modelo 07 (Adicionar)	0,9
	510100J	• Com airbag (Adicionar)	0,3
	5101F1	Coluna ou Eixo Comp., Direção (A)	2,9
		• Nota: Modelo 08	
	5101F1A	• Com airbag (Adicionar)	0,3
9	5101B2	Porca, Superior Coluna Direção	0,9
	5101B2D	• Modelo 06 (Adicionar)	0,9
	5101B2E	• Modelo 07 (Adicionar)	0,9
	5101B2G	• Com airbag (Adicionar)	0,3
	5101F2	Porca, Superior Coluna Direção (A)	1,8
		• Nota: Modelo 08	
	5101F2A	• Com airbag (Adicionar)	0,3
10	4131D0	Protetor, Vento	0,1
16	5101B6	Rolamento, Coluna Direção: Superior	2,0
	5101B6D	• Modelo 06 (Adicionar)	0,9
	5101B6E	• Modelo 07 (Adicionar)	0,9
	5101B6F	• Com airbag (Adicionar)	0,3
+			

Ref. Nº	Nº da peça	Descrição	Qtd. GL1800 6	7	8	Nº de série		Tipo
2	35220-MCA-003	Unidade, Cancelamento Sinalizador	1	1	1			
3	50231-MB9-010	Suporte, Sensor	1	1	1			
4	50261-MCA-000	Placa, Superior Sensor Ângulo	1	1	1			
5	50262-MCA-000	Placa, Inferior Sensor Ângulo	1	1	1			
6	53214-KA4-701	Retentor, Pó Coluna Direção (ARAI)	1	1	1			
7	53214-MR7-003	Retentor, Pó Coluna Direção (ARAI)	1	1	1			
8	53219-MCA-A00	Coluna, Direção	1	1	1			
9	53220-MW0-000	Porca Comp., Coluna Direção Superior	1	1	1			
10	61403-MCA-000	Protetor, Vento	1	1	1			
11	90101-GE0-000	Parafuso, Articulação	2	2	2			
12	90106-MBA-610	Parafuso, Especial, 6mm	2	2	2			
13	90113-MCA-000	Bucha, Suporte Sensor	1	1	1			
14	90302-425-830	Porca B, Coluna Direção Superior	1	1	1			
15	90506-425-830	Arruela, Trava	1	1	1			
16	91015-KT8-005	Rolamento, Coluna Direção Superior (KOYO)	1	1	1			
17	91016-MR7-003	Rolamento, Coluna Direção (NTN)	1	1	1			
18	93894-05030-08	Parafuso-arruela, 5x30	1	1	1			
19	95701-08035-00	Parafuso, Flange, 8x35	4	–	–			
	90103-MCA-A80		–	4	4			

PROIBIDA A REPRODUÇÃO E DISTRIBUIÇÃO
1111111 - Honda Unidade Sumaré - Bruno Pereira Ramos

© Moto Honda da Amazônia Ltda.
Todos os direitos reservados.

C-9

Coluna de Direção

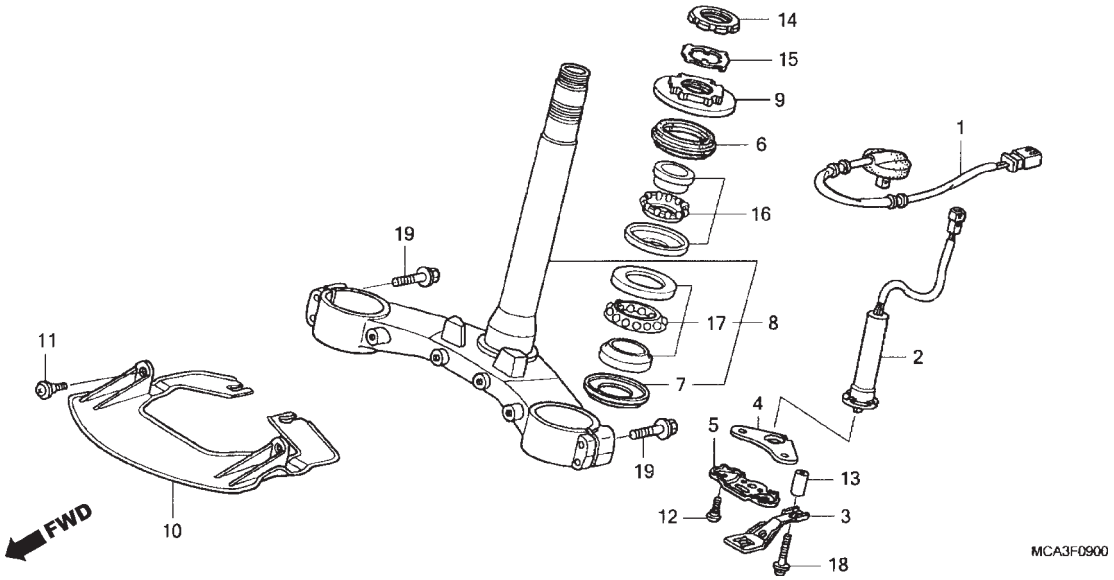

Ref. Nº	N.O.S.	Item de serviço	T.M.O.
+16	5101C7	Rolamento, Coluna Direção: Ambos	2,2
	5101C7C	• Modelo 06 (Adicionar)	0,9
	5101C7D	• Modelo 07 (Adicionar)	0,9
	5101C7E	• Com airbag (Adicionar)	0,3
	5101F3	Rolamento, Coluna Direção (A): Superior	2,9
		• Nota: Modelo 08	
	5101F3A	• Com airbag (Adicionar)	0,3
	5101F5	Rolamento, Coluna Direção (A): Ambos	3,1
		• Nota: Modelo 08	
	5101F5A	• Com airbag (Adicionar)	0,3
17		(7)	
	5101B7	Rolamento, Coluna Direção: Inferior	2,2
	5101B7C	• Modelo 06 (Adicionar)	0,9
	5101B7D	• Modelo 07 (Adicionar)	0,9
	5101B7E	• Com airbag (Adicionar)	0,3
	5101F4	Rolamento, Coluna Direção (A): Inferior	3,1
		• Nota: Modelo 08	
	5101F4A	• Com airbag (Adicionar)	0,3

Ref. Nº	Nº da peça	Descrição	Qtd. GL1800 6	7	8	Nº de série	Tipo

PROIBIDA A REPRODUÇÃO E DISTRIBUIÇÃO
1111111 - Honda Unidade Sumaré - Bruno Pereira Ramos

© Moto Honda da Amazônia Ltda.
Todos os direitos reservados.

C-10

Para-lama Dianteiro

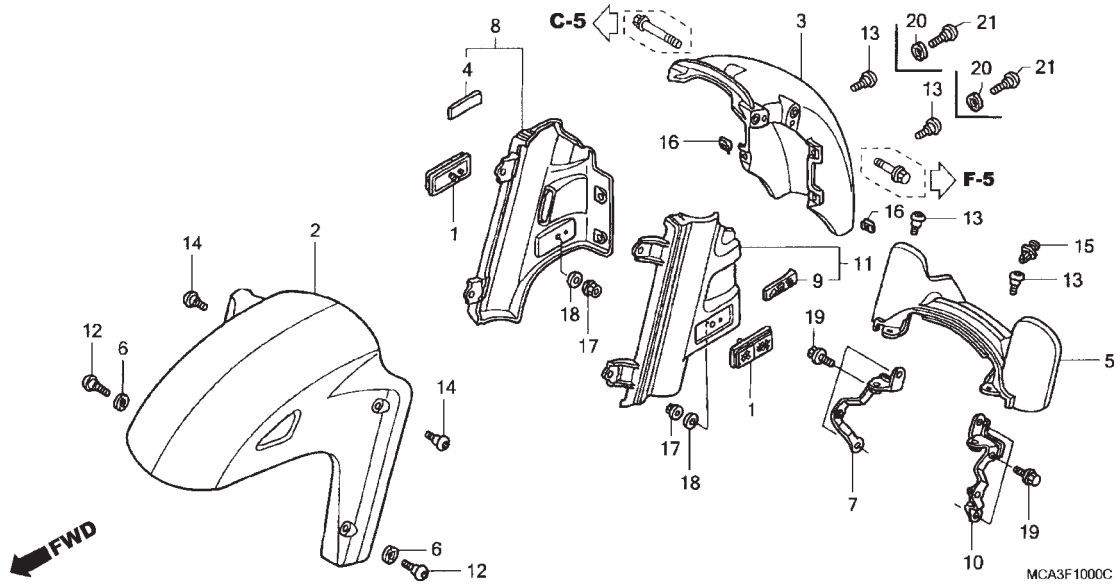

Ref. Nº	N.O.S.	Item de serviço	T.M.O.
2	413103	Para-lama A, Dianteiro	0,1
3	413104	Para-lama B, Dianteiro	0,3
5	4131C7	Tampa, Garfo Dianteiro	0,1
8	4131B9	Para-lama Dianteiro: Direito	0,2
	4131R7	Para-lama, Dianteiro: Ambos	0,2
11	4131B8	Para-lama, Dianteiro: Esquerdo	0,2
	4131R7	Para-lama, Dianteiro: Ambos	0,2

Ref. Nº	Nº da peça	Descrição	Qtd. GL1800 6	7	8	Nº de série		Tipo
1	33741-MCA-601	Refletor	2	2	2			
2	61101-MCA-000ZA	Para-lama A, Dianteiro						
		NH1Z Preto-Z	–	–	1			
	61101-MCA-000ZP	*Y181P* Marrom Challenger Perolizado	1	–	–			
	61101-MCA-000ZR	*NHA27M* Prata Billet Metálico	–	1	–			
	61101-MCA-000ZV	*R303M* Vermelho Cabernet Metálico	–	–	1			
	61101-MCA-000ZY	*NHA73M* Preto Nebuloso Metálico	–	1	–			
3	61103-MCA-000ZP	Para-lama B, Dianteiro						
		Y181P Marrom Challenger Perolizado	1	–	–			
	61103-MCA-A80ZB	*NH1Z* Preto-Z	–	–	1			
	61103-MCA-A80ZC	*R303M* Vermelho Cabernet Metálico	–	–	1			
	61103-MCA-A80ZG	*NHA27M* Prata Billet Metálico	–	1				
	61103-MCA-A80ZH	*NHA73M* Preto Nebuloso Metálico	–	1	–			
4	61104-MCA-A50	Emblema, Direito (ABS)	1	1	1			
5	61105-MCA-000	Tampa, Garfo Dianteiro	1	–	–			
	61105-MCA-010		–	1	1			
6	61108-MCA-000	Arruela	2	2	2			
7	61109-MCA-000	Suporte, Para-lama Dianteiro Direito	1	1	1			
8	61110-MCA-A50	Para-lama Jogo, Dianteiro Direito	1	–	–			
	61110-MCA-A80		–	1	1			
9	61114-MCA-A50	Emblema, Esquerdo (ABS)	1	1	1			
10	61119-MCA-000	Suporte, Para-lama Dianteiro Esquerdo	1	1	1			

PROIBIDA A REPRODUÇÃO E DISTRIBUIÇÃO
1111111 - Honda Quirino Samaré - Bruno Pereira Ramos

© Moto Honda da Amazônia Ltda.
Todos os direitos reservados.

C-10

Para-lama Dianteiro

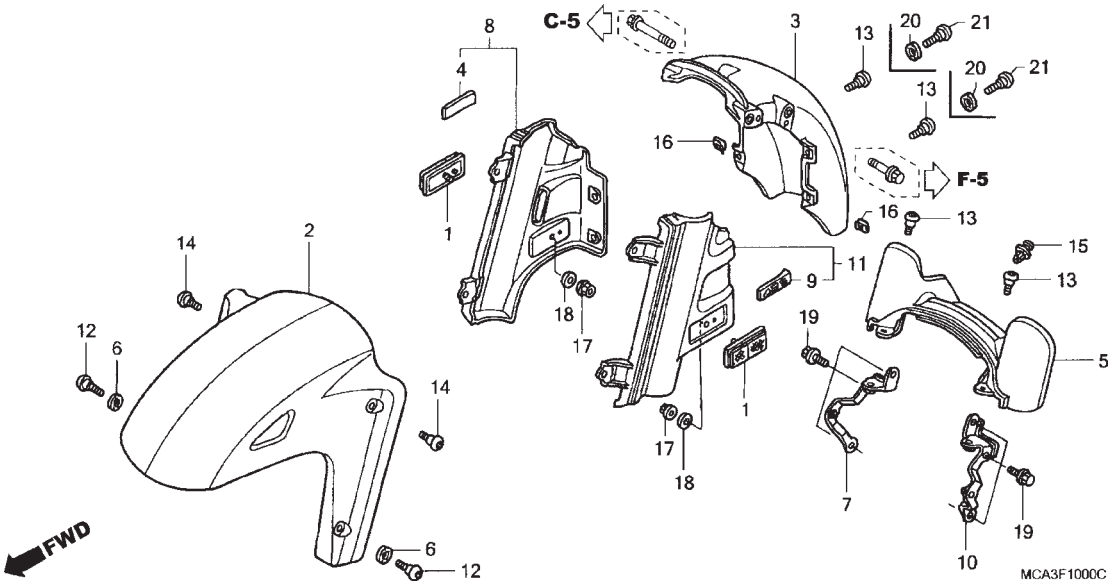

Ref. Nº	N.O.S.	Item de serviço	T.M.O.	Ref. Nº	Nº da peça	Descrição	Qtd. GL1800 6	7	8	Nº de série		Tipo
				11	61120-MCA-A50	Para-lama Jogo, Dianteiro Esquerdo	1	–	–			
					61120-MCA-A80		–	1	1			
				12	90104-MN4-000	Parafuso, Especial, 6x19	2	2	2			
				13	90106-MBY-000	Parafuso, Especial, 5x12	6	2	2			
				14	90113-MM5-000	Parafuso, Phillips, 6x14	2	2	2			
				15	90657-SB0-003	Presilha, Dispositivo Protetor	1	1	1			
				16	90677-KAN-961	Porca, Presilha, 5mm	4	4	4			
				17	94050-05080	Porca, Flange, 5mm	2	2	2			
				18	94101-05800	Arruela, Lisa, 5mm	2	2	2			
				19	96001-06012-00	Parafuso, Flange, 6x12	6	6	6			
				20	61108-MCA-000	Arruela	–	4	4			
				21	90113-MCA-A80	Parafuso, Especial, 5x14	–	4	4			

PROIBIDA A REPRODUÇÃO E DISTRIBUIÇÃO
1111111 - Honda Unidade Sumaré - Bruno Pereira Ramos

© Moto Honda da Amazônia Ltda.
Todos os direitos reservados.

C-11

Garfo Dianteiro

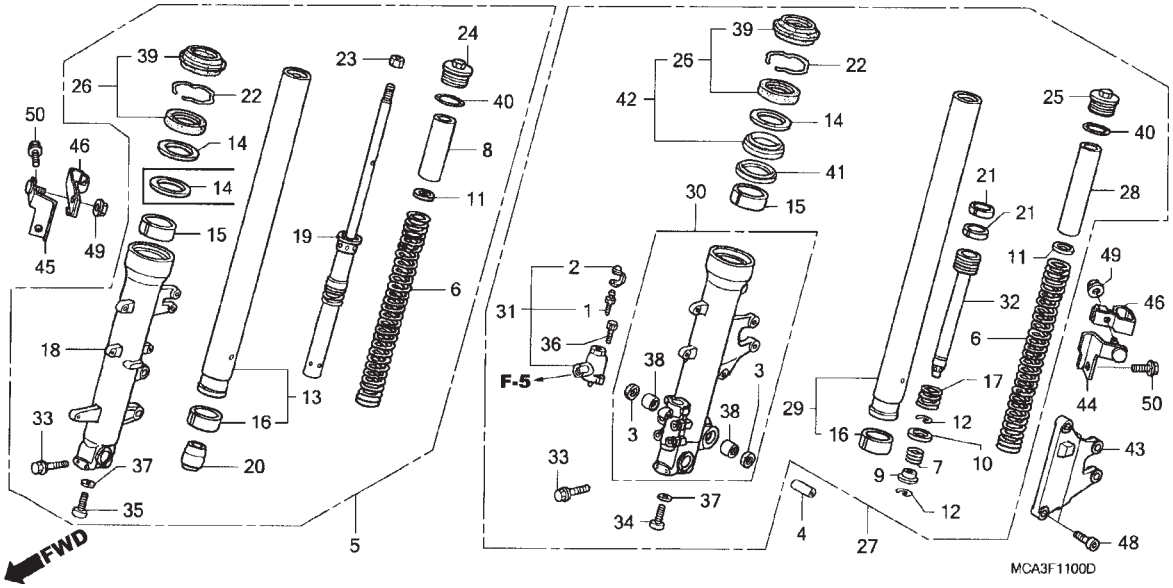

Ref. Nº	N.O.S.	Item de serviço	T.M.O.
5	5111C3	Garfo Comp., Dianteiro: Direito	1,1
	5111C3A	• Modelo 06 (Adicionar)	0,3
	5111C3B	• Modelo 07 (Adicionar)	0,3
	5111C4	Garfo Comp., Dianteiro: Ambos	1,3
	5111C4A	• Modelo 06 (Adicionar)	0,3
	5111C4B	• Modelo 07 (Adicionar)	0,3
	5111R4	Garfo Comp., Dianteiro (A): Direito	1,4
		• Nota: Modelo 08	
	5111R5	Garfo Comp., Dianteiro (A): Ambos	1,6
		• Nota: Modelo 08	
6	5111C5	Mola, Garfo Dianteiro: Esquerda	1,3
	5111C5A	• Modelo 06 (Adicionar)	0,3
	5111C5C	• Modelo 07 (Adicionar)	0,3
	5111C6	Mola, Garfo Dianteiro: Direita	1,3
	5111C6A	• Modelo 06 (Adicionar)	0,3
	5111C6B	• Modelo 07 (Adicionar)	0,3
	5111C7	Mola, Garfo Dianteiro: Ambas	1,7
	5111C7A	• Modelo 06 (Adicionar)	0,3
	5111C7B	• Modelo 07 (Adicionar)	0,3
	5111P8	Mola, Garfo Dianteiro (A): Esquerda	1,6
		• Nota: Modelo 08	
	5111P9	Mola, Garfo Dianteiro (A): Direita	1,6
		• Nota: Modelo 08	
	5111Q0	Mola, Garfo Dianteiro (A): Ambas	2,0
		• Nota: Modelo 08	
+			

Ref. Nº	Nº da peça	Descrição	Qtd. GL1800 6	7	8	Nº de série		Tipo
1	43352-568-003	Parafuso, Sangria (NISSIN)	1	1	1			
2	43353-461-771	Capa, Sangria	1	1	1			
3	45134-KB7-005	Retentor, Pó Excêntrico Freio (NOK)	2	2	2			
4	45452-MZ2-000	Bucha	1	1	1			
5	51400-MCA-A61	Garfo Comp., Dianteiro Direito	1	–	–			
	51400-MCA-A81		–	1	1			
6	51401-MCA-003	Mola, Garfo Dianteiro	2	–	–			
	51401-MCA-A81		–	2	2			
7	51402-MB7-611	Mola, Trava Óleo	1	1	1			
8	51402-MCA-003	Espaçador, Mola	1	1	1			
9	51403-MCA-003	Válvula, Trava Óleo	1	1	1			
10	51404-MB7-611	Assento, Mola	1	1	1			
11	51405-KA4-711	Assento, Mola	2	2	2			
12	51405-MB7-611	Anel, Limitador	2	2	2			
13	51410-MCA-003	Cilindro Comp., Garfo Dianteiro Direito	1	1	1			
14	51412-KZ3-003	Anel, Apoio	2	3	3			
15	51414-MCA-003	Bucha, Guia	2	2	2			
16	51415-MCA-003	Bucha, Deslizante	2	2	2			
17	51416-KA4-831	Mola, Retorno Dianteiro (SHOWA) (34,3N/MM, 3,5KGF/MM)	1	1	1			
18	51420-MCA-003	Cilindro, Inferior Direito(SHOWA)	1	–	–			
	51420-MCA-A81		–	1	1			
19	51430-MCA-003	Amortecedor Comp., Dianteiro	1	1	1			
20	51432-MCA-003	Retentor, Óleo	1	1	1			

PROIBIDA A REPRODUÇÃO E DISTRIBUIÇÃO
111111 Honda - Moto Honda da Amazônia de Sumaré - Bruno Pereira Ramos

© Moto Honda da Amazônia Ltda.
Todos os direitos reservados.

C-11

Garfo Dianteiro

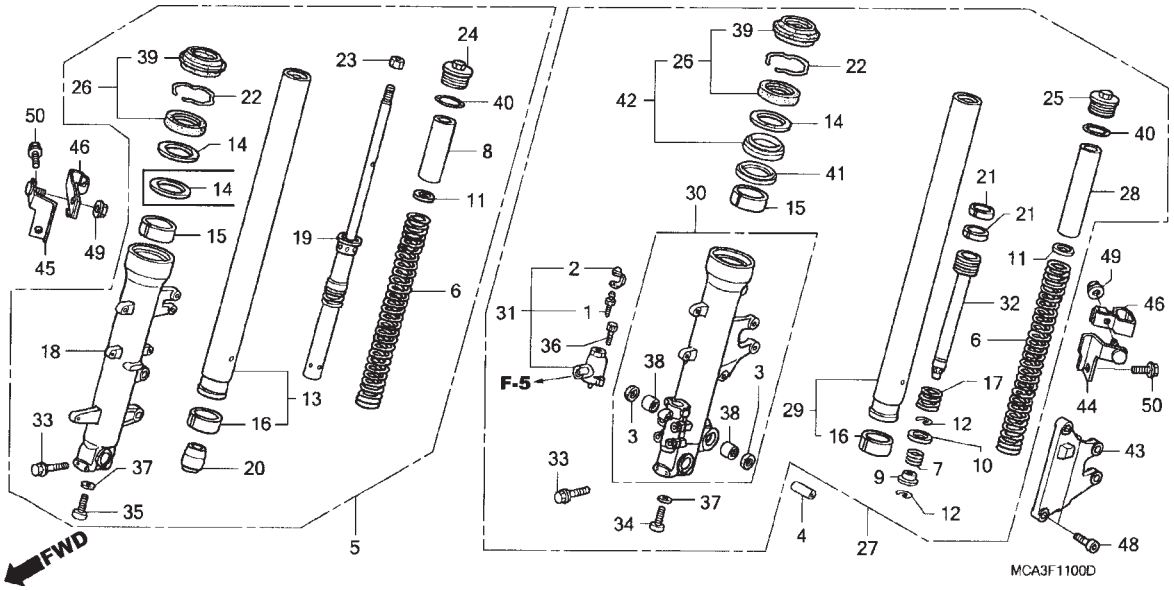

Ref. Nº	N.O.S.	Item de serviço	T.M.O.
13	5111G3	Cilindro, Garfo Dianteiro: Direito	1,6
	5111G3A	• Modelo 06 (Adicionar)	0,3
	5111G3B	• Modelo 07 (Adicionar)	0,3
	5111G4	Cilindro, Garfo Dianteiro: Ambos	2,3
	5111G4A	• Modelo 06 (Adicionar)	0,3
	5111G4B	• Modelo 07 (Adicionar)	0,3
	5111Q5	Cilindro, Garfo Dianteiro (A): Direito	1,9
		• Nota: Modelo 08	
	5111Q6	Cilindro, Garfo Dianteiro (A): Ambos	2,6
		• Nota: Modelo 08	
18	5111D2	Cilindro, Inferior: Direito	1,7
	5111D2A	• Modelo 06 (Adicionar)	0,3
	5111D2B	• Modelo 07 (Adicionar)	0,3
	5111D3	Cilindro, Inferior: Ambos	2,5
	5111D3A	• Modelo 06 (Adicionar)	0,3
	5111D3B	• Modelo 07 (Adicionar)	0,3
	5111Q2	Cilindro, Inferior (A): Direito	2,0
		• Nota: Modelo 08	
	5111Q3	Cilindro, Inferior (A): Ambos	2,8
		• Nota: Modelo 08	
19	5111D9	Amortecedor, Garfo Dianteiro: Direito	1,5
	5111D9A	• Substituição 1 cilindro assento (Adicionar)	0,6
	5111D9B	• Modelo 06 (Adicionar)	0,3
	5111D9C	• Modelo 07 (Adicionar)	0,3
+			

Ref. Nº	Nº da peça	Descrição	Qtd. GL1800 6	7	8	Nº de série		Tipo
21	51437-MCA-003	Anel, Pistão	2	2	2			
22	51447-KZ3-003	Anel, Retentor	2	2	2			
23	51451-MAJ-G41	Porca, Sextavada, 10mm	1	1	1			
24	51454-MBR-003	Parafuso, Garfo Dianteiro	1	1	1			
25	51454-MCA-003	Parafuso, Garfo Dianteiro	1	1	1			
26	51490-MCH-C11	Retentor, Jogo Garfo Dianteiro	1	1	1			
27	51500-MCA-A61	Garfo Comp., Dianteiro Esquerdo	1	–	–			
	51500-MCA-A81		–	1	1			
28	51502-MCA-003	Bucha B, Mola	1	1	1			
29	51510-MCA-003	Cilindro Comp., Garfo Dianteiro Esquerdo	1	1	1			
30	51520-MCA-A61	Cilindro Comp., Inferior Esquerdo	1	–	–			
	51520-MCA-A81		–	1	1			
31	51530-MCA-A61	Cilindro, Comp.	1	1	1			
32	51540-MCA-003	Cilindro, Assento	1	1	1			
33	90109-MR7-000	Parafuso, Flange, 8x45	4	4	4			
34	90116-KV3-701	Parafuso, Allen, 8mm	1	1	1			
35	90116-383-721	Parafuso, Allen, 8x27	1	1	1			
36	90118-MCA-003	Parafuso, Allen, 5x18	2	2	2			
37	90544-283-000	Arruela, Especial, 8mm	2	2	2			
38	91101-KG8-003	Rolamento, Agulhas, 14x20x12	2	2	2			
39	91254-MCH-C11	Retentor, Pó	2	2	2			
40	91356-MW0-003	Anel, Vedação, 37,2x2,4 (SHOWA)	2	2	2			

PROIBIDA A REPRODUÇÃO E DISTRIBUIÇÃO
1111111 - Honda Unidade Sumaré - Bruno Pereira Ramos

© Moto Honda da Amazônia Ltda.
Todos os direitos reservados.

C-11

Garfo Dianteiro

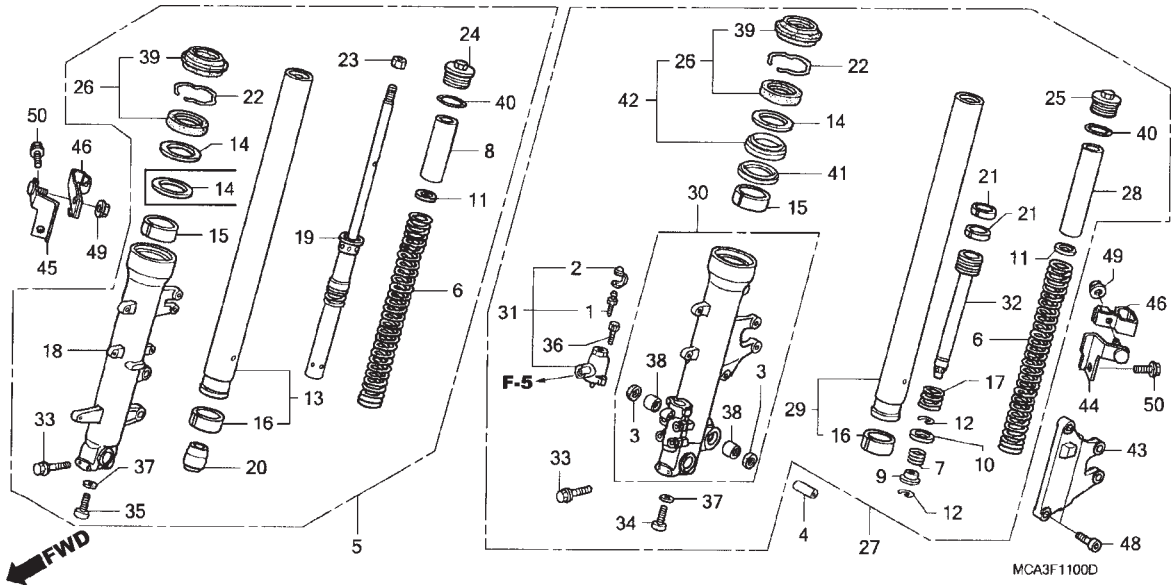

Ref. Nº	N.O.S.	Item de serviço	T.M.O.
19+	5111R2	Amortecedor, Garfo Dianteiro (A): Direito	1,8
		• Nota: Modelo 08	
	5111R2A	• Substituição 1 cilindro assento (Adicionar)	0,6
26		(14,15,16,41,42)	
	5111E7	Retentor, Jogo Garfo Dianteiro: Esquerdo	1,6
	5111E7A	• Modelo 06 (Adicionar)	0,3
	5111E7B	• Modelo 07 (Adicionar)	0,3
	5111E8	Retentor, Jogo Garfo Dianteiro: Direito	1,6
	5111E8A	• Modelo 06 (Adicionar)	0,3
	5111E8B	• Modelo 07 (Adicionar)	0,3
	5111E9	Retentor, Jogo Garfo Dianteiro: Ambos	2,3
	5111E9A	• Modelo 06 (Adicionar)	0,3
	5111E9B	• Modelo 07 (Adicionar)	0,3
	5111Q7	Retentor, Jogo Garfo Dianteiro (A): Esquerdo	1,9
		• Nota: Modelo 08	
	5111Q8	Retentor, Jogo Garfo Dianteiro (A): Direito	1,9
		• Nota: Modelo 08	
	5111Q9	Retentor, Jogo Garfo Dianteiro (A): Ambos	2,6
		• Nota: Modelo 08	

+

Ref. Nº	Nº da peça	Descrição	Qtd. GL1800 6	7	8	Nº de série		Tipo
41	51412-MCA-A61	Anel, Apoio	1	1	1			
42	51490-MCA-A61	Retentor, Jogo Garfo Dianteiro	1	1	1			
43	51711-MCA-A81	Suporte, Cilindro Mestre Secundário	–	1	1			
44	77493-MCA-A80	Presilha, Fiação Sensor G (A)	–	1	1			
45	77494-MCA-A80	Presilha, Fiação Sensor G (B)	–	1	1			
46	77496-MCA-A80	Presilha, Fiação Sensor G (F)	–	1	1			
48	90104-MCA-A80	Parafuso, Torx, 8x26	–	2	2			
49	94050-06070	Porca, Flange, 6mm	–	2	2			
50	96001-06012-07	Parafuso, Flange, 6x12	–	2	2			

PROIBIDA A REPRODUÇÃO E DISTRIBUIÇÃO
1111111 - Honda Unidade Sumaré - Bruno Pereira Ramos

© Moto Honda da Amazônia Ltda.
Todos os direitos reservados.

C-11

Garfo Dianteiro

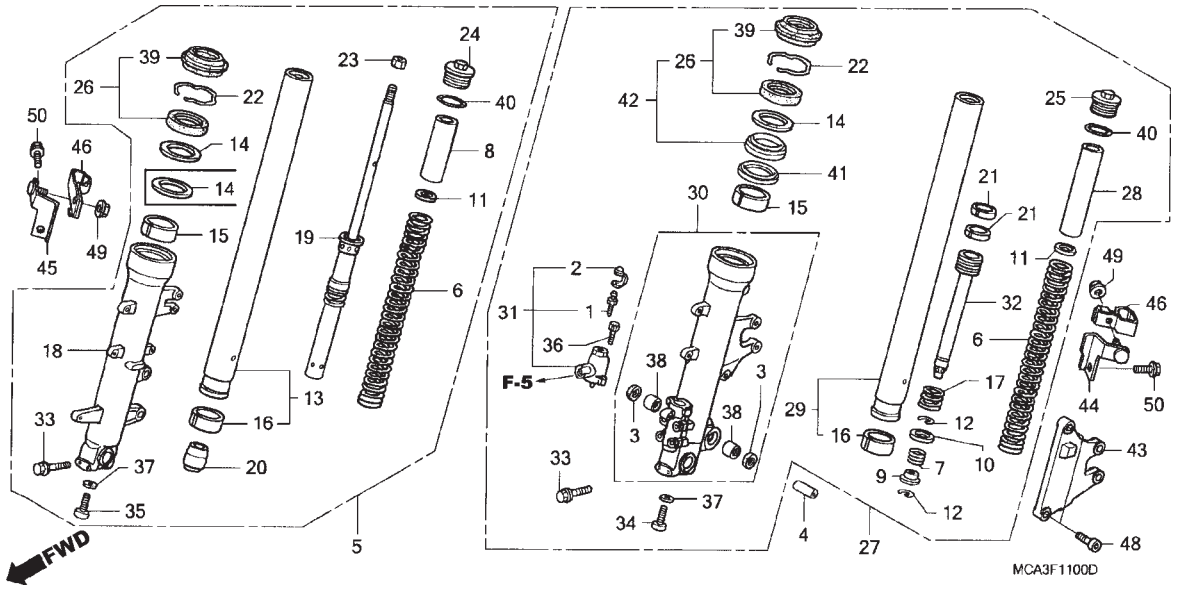

Ref. Nº	N.O.S.	Item de serviço	T.M.O.
27	5111C2	Garfo Comp., Dianteiro: Esquerdo	1,1
	5111C2A	• Modelo 06 (Adicionar)	0,3
	5111C2B	• Modelo 07 (Adicionar)	0,3
	5111R3	Garfo Comp., Dianteiro (A): Esquerdo	1,4
		• Nota: Modelo 08	
29	5111G2	Tubo, Garfo Dianteiro: Esquerdo	1,6
	5111G2A	• Modelo 06 (Adicionar)	0,3
	5111G2B	• Modelo 07 (Adicionar)	0,3
	5111Q4	Tubo, Garfo Dianteiro (A): Esquerdo .	1,9
		• Nota: Modelo 08	
30	5111D1	Cilindro, Inferior: Esquerdo	1,7
	5111D1A	• Modelo 06 (Adicionar)	0,3
	5111D1B	• Modelo 07 (Adicionar)	0,3
	5111Q1	Cilindro, Inferior (A): Esquerdo	2,0
		• Nota: Modelo 08	
31	5111F0	Cilindro	0,7
32		(7,9,10,12,17,21)	
	5111E1	Cilindro, Assento: Esquerdo	1,5
	5111E1A	• Substituição 1 amortecedor garfo (Adicionar)	0,6
	5111E1B	• Modelo 06 (Adicionar)	0,3
	5111E1C	• Modelo 07 (Adicionar)	0,3
	5111R1	Cilindro, Assento (A): Esquerdo	1,8
		• Nota: Modelo 08	
	5111R1B	• Substituição 1 amortecedor garfo (Adicionar)	0,6
+			

Ref. Nº	Nº da peça	Descrição	Qtd. GL1800 6	7	8	Nº de série	Tipo

PROIBIDA A REPRODUÇÃO E DISTRIBUIÇÃO
1111111 - Honda Unidade Sumaré - Bruno Pereira Ramos

© Moto Honda da Amazônia Ltda.
Todos os direitos reservados.

C-11

Garfo Dianteiro

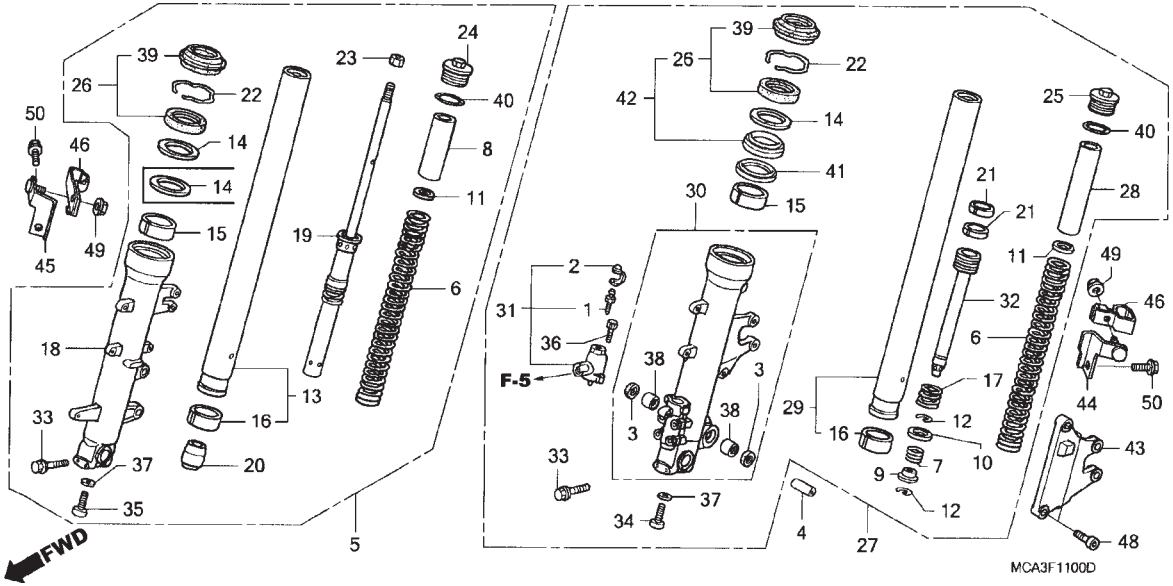

Ref. Nº	N.O.S.	Item de serviço	T.M.O.
38	5111F6	Rolamento, Cilindro Inferior	1,4
		• Nota: Mesmo tempo para duas unidades	
	5111F6B	• Modelo 06 (Adicionar)	0,3
	5111F6C	• Modelo 07 (Adicionar)	0,3
	5111R0	Rolamento, Cilindro Inferior (A)	1,7
		• Nota: Mesmo tempo para duas unidades	
		• Nota: Modelo 08	
43	7121N6	Suporte, Cilindro Mestre Secundário Freio Dianteiro	0,3

Ref. Nº	Nº da peça	Descrição	Qtd. GL1800 6	7	8	Nº de série	Tipo

PROIBIDA A REPRODUÇÃO E DISTRIBUIÇÃO
1111111 - Honda Unidade Sumaré - Bruno Pereira Ramos

© Moto Honda da Amazônia Ltda.
Todos os direitos reservados.

C-12

Cáliper do Freio Dianteiro Direito

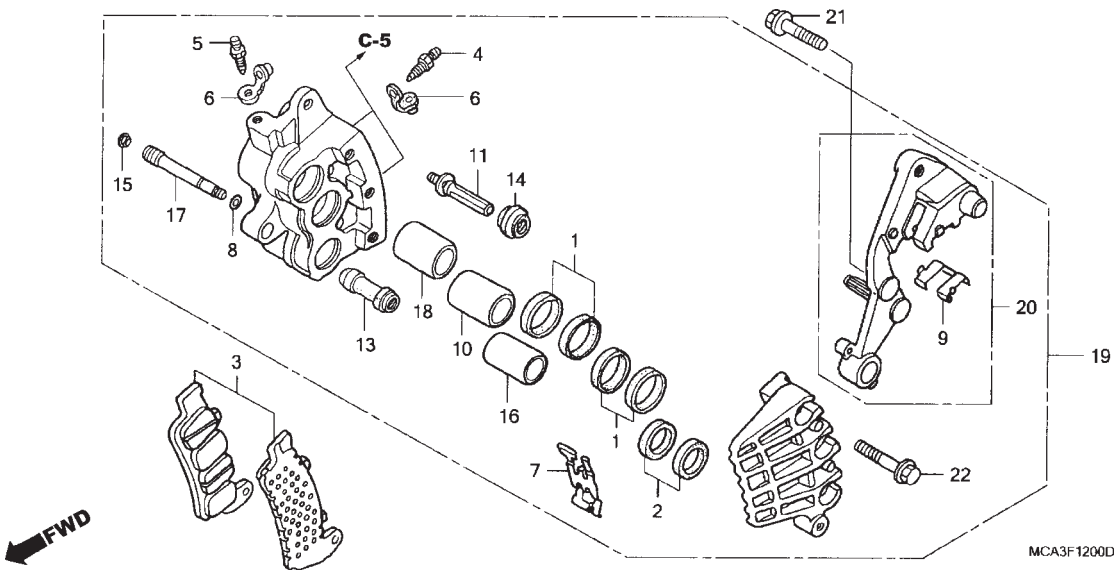

Ref. Nº	N.O.S.	Item de serviço	T.M.O.
3	7111A1	Sapata (Pastilha) Jogo, Freio: Dianteira Direita	0,2
	7111A2	Sapata (Pastilha) Jogo, Freio: Dianteira Ambas	0,4
10		(1,2,16,18)	
	7111D3	Pistão, Cáliper Freio Dianteiro: Direito	1,0
		• Inclui: Sangria dos freios	
		• Nota: Mesmo tempo para duas unidades ou mais	
	7111D4	Pistão, Cáliper Freio Dianteiro: Ambos	1,4
		• Inclui: Sangria dos freios	
19	7111B6	Cáliper, Freio Dianteiro: Direito	0,8
		• Inclui: Sangria dos freios	
	7111B7	Cáliper, Freio Dianteiro: Ambos	1,0
		• Inclui: Sangria dos freios	
20	7111C0	Suporte, Cáliper Dianteiro: Direito	0,3
	7111F0	Suporte, Cáliper Dianteiro: Ambos	0,7

Ref. Nº	Nº da peça	Descrição	Qtd. GL1800 6	7	8	Nº de série		Tipo
1	06451-GE2-405	Anel, Vedação Pistão	2	2	2			
2	06451-MZ2-405	Anel, Vedação Pistão	1	1	1			
3	06456-MCA-006	Pastilha Jogo, Freio Dianteiro	1	1	–			
	06456-MCA-016		–	–	1			
4	43352-HC5-971	Parafuso, Sangria (NISSIN)	1	1	1			
5	43352-568-003	Parafuso, Sangria (NISSIN)	1	1	1			
6	43353-461-771	Capa, Sangria	2	2	2			
7	45108-MZ2-016	Mola, Pastilha	1	1	1			
8	45111-MAJ-G41	Anel, Limitador	1	1	1			
9	45112-MZ2-006	Retentor, Suporte	1	1	1			
10	45117-MAJ-G41	Pistão A, 25x27	1	1	1			
11	45131-ML7-921	Pino A, Parafuso	1	1	1			
13	45132-166-016	Capa, Pino (NISSIN)	1	1	1			
14	45133-MA3-006	Capa B	1	1	1			
15	45203-MCC-006	Pino, Plugue	1	1	1			
16	45207-MAJ-G41	Pistão B, 22x35	1	1	1			
17	45215-MAJ-G41	Pino	1	1	1			
18	45217-MAJ-G41	Pistão B, 25x35	1	1	1			
19	45250-MCA-971	Cáliper, Dianteiro Direito (NISSIN)	1	–	–			
	45250-MCA-A81		–	1	1			
20	45290-MCA-971	Suporte, Cáliper Dianteiro Direito	1	1	–			
	45290-MCA-A81		–	1	1			
21	90107-MT3-003	Parafuso, Flange, 8x32	2	2	2			
22	90135-MAJ-G41	Parafuso, Flange, 8x45	3	3	3			

PROIBIDA A REPRODUÇÃO E DISTRIBUIÇÃO
1111111 Honda Unidade Sumaré - Bruno Pereira Ramos

© Moto Honda da Amazônia Ltda.
Todos os direitos reservados.

C-12.1

Cáliper do Freio Dianteiro Esquerdo

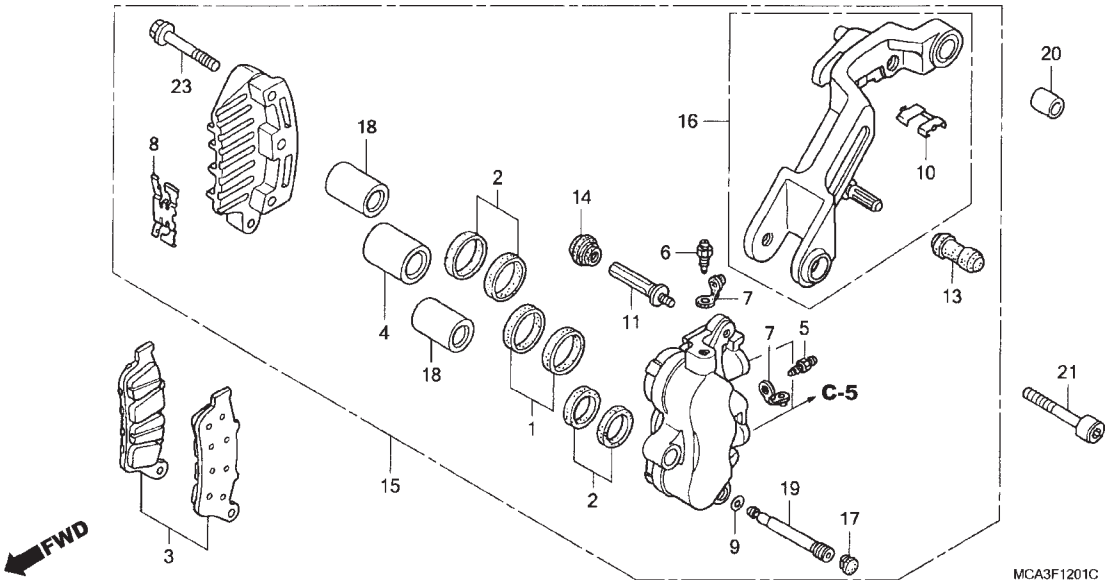

Ref. Nº	N.O.S.	Item de serviço	T.M.O.
3	7111A0	Sapata (Pastilha) Jogo, Freio: Dianteira Esquerda	0,2
	7111A2	Sapata (Pastilha) Jogo, Freio: Dianteira Ambas	0,4
4		(1,2,18)	
	7111D2	Pistão, Cáliper Freio Dianteiro: Esquerdo	1,0
		• Inclui: Sangria dos freios	
		• Nota: Mesmo tempo para duas unidades ou mais	
	7111D4	Pistão, Cáliper Freio Dianteiro: Ambos	1,4
		• Inclui: Sangria dos freios	
14	7111B5	Cáliper, Freio Dianteiro: Esquerdo	0,8
		• Inclui: Sangria dos freios	
	7111B7	Cáliper, Freio Dianteiro: Ambos	1,0
		• Inclui: Sangria dos freios	
15	7111B9	Suporte, Cáliper Dianteiro: Esquerdo	0,4
	7111F0	Suporte, Cáliper Dianteiro: Ambos	0,7

Ref. Nº	Nº da peça	Descrição	Qtd. GL1800 6	7	8	Nº de série		Tipo
1	06431-MA3-405	Anel, Vedação Pistão	1	1	1			
2	06451-MZ2-405	Anel, Vedação Pistão	2	2	2			
3	06455-MCA-006	Pastilha Jogo, Freio Dianteiro	1	1	–			
	06455-MCA-016		–	–	1			
4	43107-MBG-006	Pistão, 27x27	1	1	1			
5	43352-HC5-971	Parafuso, Sangria (NISSIN)	1	1	1			
6	43352-568-003	Parafuso, Sangria (NISSIN)	1	1	1			
7	43353-461-771	Capa, Sangria	2	2	2			
8	45108-MZ2-016	Mola, Pastilha	1	1	1			
9	45111-MAJ-G41	Anel, Limitador	1	1	1			
10	45112-MZ2-006	Retentor, Suporte	1	1	1			
11	45131-ML7-921	Pino A, Parafuso	1	1	1			
13	45132-166-016	Capa, Pino (NISSIN)	1	1	1			
14	45133-MA3-006	Capa B	1	1	1			
15	45150-MCA-006	Cáliper, Dianteiro Esquerdo (NISSIN)	1	–	–			
	45150-MCA-A81		–	1	1			
16	45190-MCA-006	Suporte, Dianteiro Esquerdo	1	–	–			
	45190-MCA-A81		–	1	1			
17	45203-MCC-006	Pino, Plugue	1	1	1			
18	45207-MAJ-G41	Pistão B, 22x35	2	2	2			
19	45215-MAJ-G41	Pino	1	1	1			
20	45442-MAT-000	Bucha, Suporte Cáliper Esquerdo	1	1	1			
21	90132-MZ2-000	Parafuso, Allen, 8x45	1	1	1			
22	90135-MAJ-G41	Parafuso, Flange, 8x45	3	3	3			

PROIBIDA A REPRODUÇÃO E DISTRIBUIÇÃO
1111111 - Honda Imbade Sumaré - Bruno Pereira Ramos

© Moto Honda da Amazônia Ltda.
Todos os direitos reservados.

C-13

Roda Dianteira

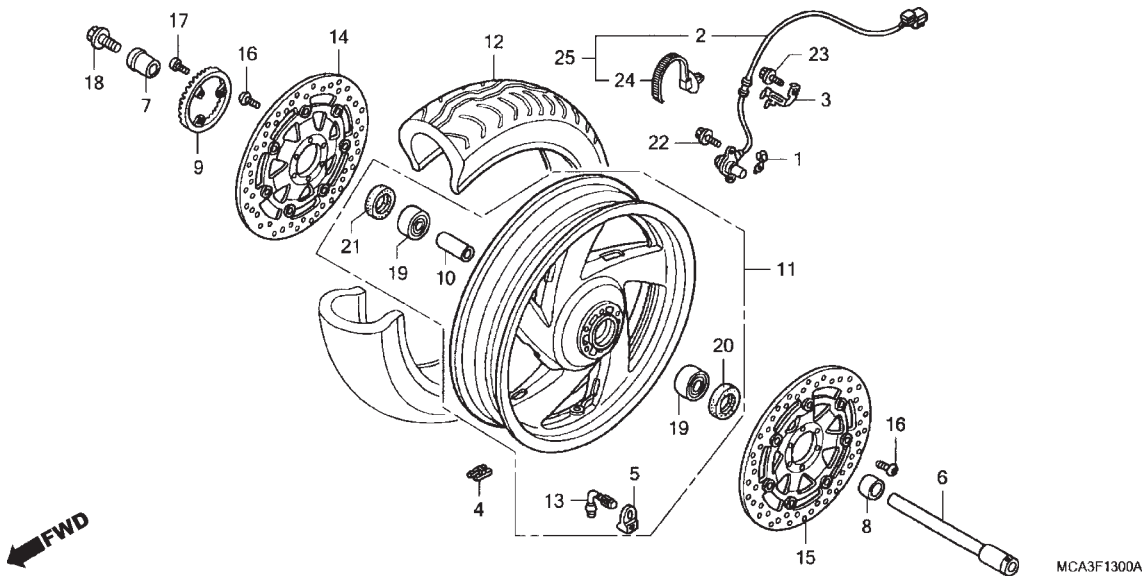

Ref. Nº	N.O.S.	Item de serviço	T.M.O.
2		(25)	
	617196	Sensor, Velocidade: Dianteiro	0,5
4	7101A6	Peso, Balanceador: Dianteiro	0,8
6	710151	Eixo, Roda Dianteira	0,5
9	7101B0	Anel, Pulsador: Dianteiro	0,6
11	7101D4	Roda, Dianteira	1,2
		• Inclui: Balanceamento	
12	710139	Pneu, Dianteiro (Um)	1,1
		• Inclui: Balanceamento	
14	7111D8	Disco, Freio Dianteiro: Direito	0,6
	7111D9	Disco, Freio Dianteiro: Ambos	0,7
15	7111D7	Disco, Freio Dianteiro: Esquerdo	0,6
	7111D9	Disco, Freio Dianteiro: Ambos	0,7
19		(10)	
	710115	Rolamento, Roda Dianteira (Um)	0,7
	710115G	• Substituição 1 rolamento (Adicionar)	0,1

Ref. Nº	Nº da peça	Descrição	Qtd. GL1800 6	7	8	Nº de série		Tipo
1	38515-MCA-970	Guia, Sensor Fiação	1	1	1			
2	38520-MCA-A71	Sensor, Velocidade Roda Dianteira	1	–	–			
3	38521-MCA-970	Suporte, Sensor Velocidade Dianteiro	1	–	–			
4	42704-MCF-D60	Peso, Balanceador (10G)	N	N	N			
	42705-MCF-D60	Peso, Balanceador (20G)	N	N	N			
	42706-MCF-D60	Peso, Balanceador (30G)	N	N	N			
5	42754-MN5-000	Suporte, Válvula Aro	1	1	1			
6	44301-MCA-000	Eixo, Roda Dianteira	1	1	1			
7	44311-MCA-000	Bucha, Lateral Roda Dianteira Direita	1	1	1			
8	44312-MCA-000	Bucha, Lateral Roda Dianteira Esquerda	1	1	1			
9	44515-MCA-971	Anel, Pulsador Dianteiro	1	1	1			
10	44620-MCA-000	Bucha, Distanciadora Eixo Roda Dianteira	1	1	1			
11	44650-MCA-D30	Roda, Dianteira	1	1	1			
12	44711-MCA-D01	Pneu, Dianteiro (BRIDGESTONE)(130/70R18 63H)	1	–	–			
	44711-MCA-D02	Pneu, Dianteiro (BRIDGESTONE)(130/70R18 M/C 63H)	–	1	1			
13	44753-MCA-003	Válvula, Aro (BRIDGESTONE)	1	1	1			
14	45120-MCA-003	Disco, Freio Dianteiro Direito	1	1	1			
15	45220-MCA-003	Disco, Freio Dianteiro Esquerdo	1	1	1			
16	90106-MBB-000	Parafuso, Disco, 6x17	12	12	12			
17	90131-KPB-751	Parafuso, Torx, 5x10	3	3	3			
18	90305-ML7-000	Parafuso, Eixo Dianteiro	1	1	1			
19	91055-MCA-A61	Rolamento, Radial Esferas, 6004(LU)X2	2	2	2			
20	91253-443-761	Retentor, Pó, 30x47x8(ARAI)	1	1	1			

PROIBIDA A REPRODUÇÃO E DISTRIBUIÇÃO
1111111 Cópia Liberada Somente Para Carlino Pereira Ramos

© Moto Honda da Amazônia Ltda.
Todos os direitos reservados.

C-13

Roda Dianteira

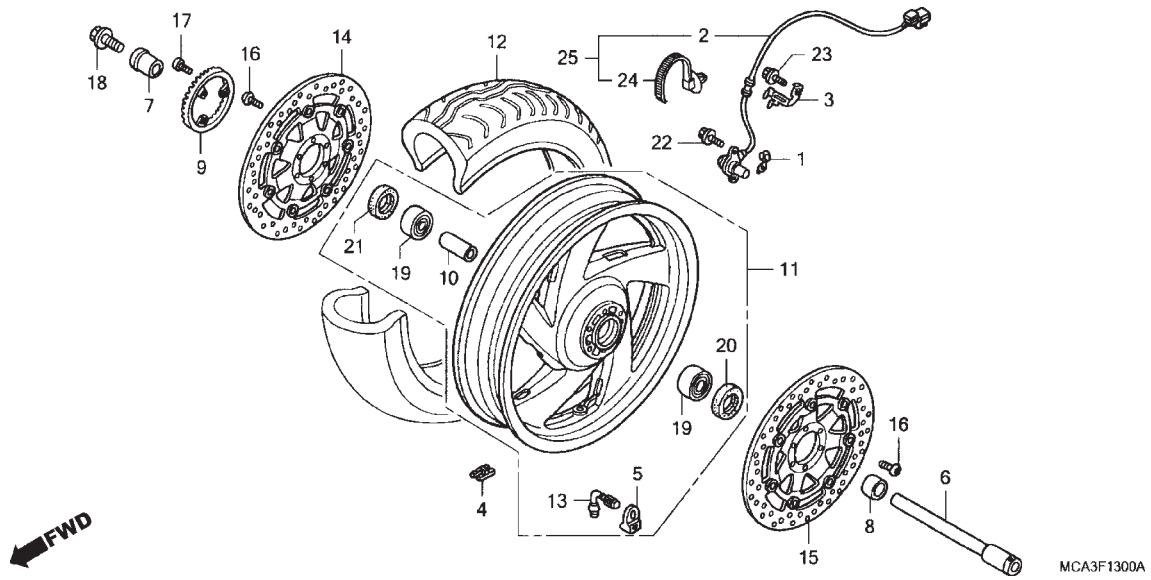

Ref. Nº	N.O.S.	Item de serviço	T.M.O.	Ref. Nº	Nº da peça	Descrição	Qtd. GL1800 6	7	8	Nº de série		Tipo
				21	91257-MAY-003	Retentor, Pó, 28x42x8(NOK)	1	1	1			
				22	96001-06016-00	Parafuso, Flange, 6x16	2	2	2			
				23	96001-06020-00	Parafuso, Flange, 6x20	1	–	–			
				24	91541-S0A-003	Presilha, Fiação (Preto) 145mm	–	1	1			
				25	38520-MCA-A81	Sensor, Velocidade Roda Dianteira	–	1	1			

PROIBIDA A REPRODUÇÃO E DISTRIBUIÇÃO
1111111 - Honda Unidade Sumaré - Bruno Pereira Ramos

© Moto Honda da Amazônia Ltda.
Todos os direitos reservados.

C-14

Cilindro Mestre do Freio Traseiro

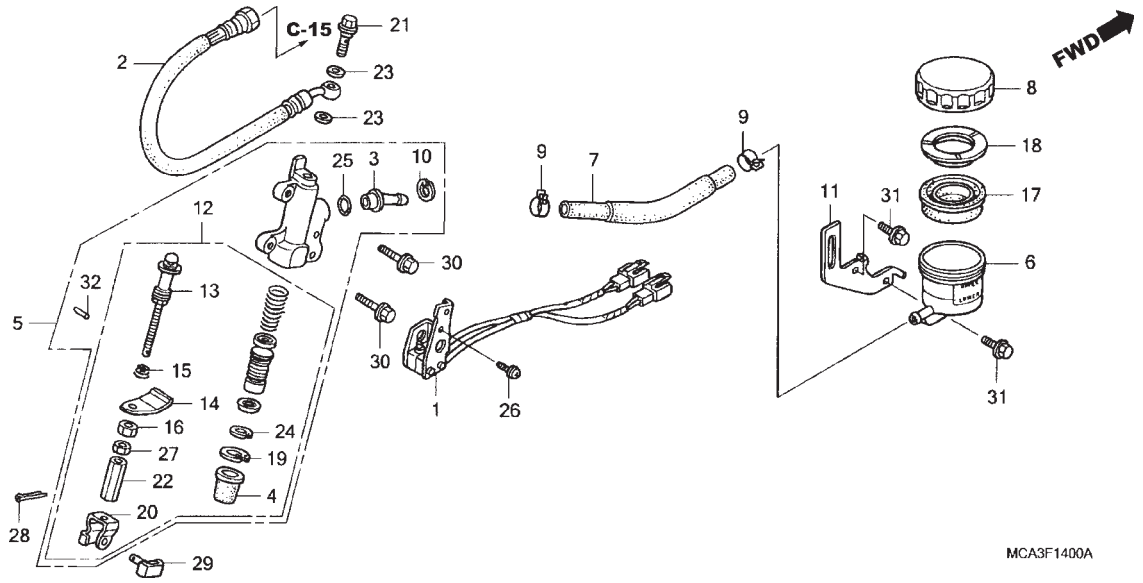

Ref. Nº	N.O.S.	Item de serviço	T.M.O.
1	6151A7	Interruptor, Freio Traseiro & Cruzeiro	1,0
2	7121B5	Mangueira A, Principal Freio Traseiro	1,8
		• Inclui: Sangria dos freios	
	7121B5A	• Com airbag (Adicionar)	0,3
5	712125	Cilindro, Mestre Freio Traseiro	1,1
		• Inclui: Sangria dos freios	
6	7121F6	Copo, Óleo Cilindro Mestre Traseiro	0,2
7	7121C2	Mangueira, Copo Óleo Cilindro Mestre Traseiro	0,3
12	7121H0	Pistão Jogo, Cilindro Mestre Freio Traseiro	1,2
		• Inclui: Sangria dos freios	
17	7121G7	Diafragma, Cilindro Mestre Freio Traseiro	0,1

Ref. Nº	Nº da peça	Descrição	Qtd. GL1800 6	7	8	Nº de série		Tipo
1	35300-MCA-A61	Interruptor Comp., Freio Traseiro & Cruzeiro	1	1	1			
2	43310-MCA-003	Mangueira A, Principal Freio Traseiro	1	1	1			
3	43503-KCY-671	Conector	1	1	1			
4	43504-MB2-006	Capa, Comp.	1	1	1			
5	43510-MCA-006	Cilindro Mestre, Traseiro	1	1	–			
	43510-MCA-016		–	–	1			
6	43511-MCA-006	Copo, Óleo Cilindro Mestre	1	1	1			
7	43512-MCA-006	Mangueira, Cilindro Mestre Traseiro	1	1	1			
8	43513-MY1-006	Capa, Copo Óleo	1	1	1			
9	43514-KS6-701	Presilha, Mangueira Óleo Cilindro Mestre	2	2	2			
10	43517-KS6-701	Anel, Elástico Cilindro Mestre Traseiro	1	1	1			
11	43518-MCA-000	Suporte, Copo Óleo Cilindro Mestre	1	1	1			
12	43520-MCA-006	Pistão Jogo, Cilindro Mestre Traseiro	1	1	–			
	43520-MCA-016		–	–	1			
13	43530-MCA-006	Haste Comp., Acionamento	1	1	1			
14	43537-MCA-006	Placa, Interruptor	1	1	1			
15	43538-MCA-006	Mola, Interruptor	1	1	1			
16	43539-MN5-006	Porca, Placa Interruptor (NISSIN)	1	1	1			
17	45520-300-000	Diafragma	1	1	1			
18	45521-MJ6-006	Placa, Diafragma	1	1	1			
19	46182-500-013	Anel, Elástico	1	1	–			
	46182-MEL-D21		–	–	1			
20	46504-MT4-006	Junção, Haste Freio	1	1	1			

PROIBIDA A REPRODUÇÃO E DISTRIBUIÇÃO
1111111 Da Unidade Sumaré - Bruno Pereira Ramos

© Moto Honda da Amazônia Ltda.
Todos os direitos reservados.

C-14

Cilindro Mestre do Freio Traseiro

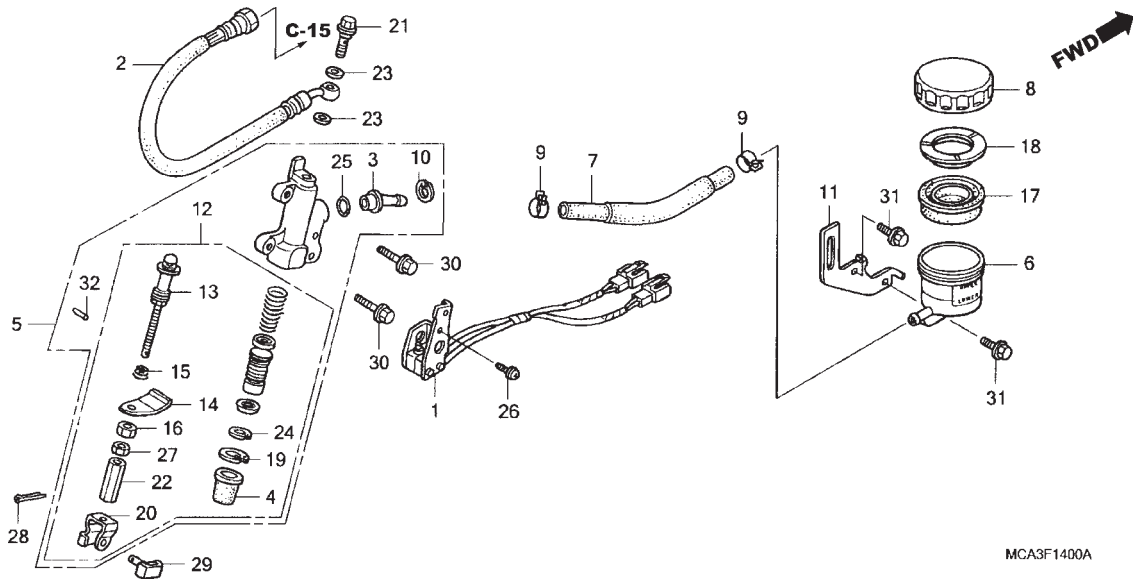

Ref. Nº	N.O.S.	Item de serviço	T.M.O.	Ref. Nº	Nº da peça	Descrição	Qtd. GL1800 6	7	8	Nº de série		Tipo
				21	90145-MS9-612	Parafuso, Óleo, 10x22	1	1	1			
				22	90315-MCA-006	Porca, Especial, 8mm	1	1	1			
				23	90545-300-000	Arruela, Parafuso Óleo	2	2	2			
				24	90651-MBG-006	Anel, Elástico Pistão	1	1	1			
				25	91212-422-006	Anel, Vedação, 14,8x2,4	1	1	1			
				26	93893-04012-17	Parafuso-arruela, 4x12	2	2	2			
				27	94002-08080-0S	Porca, Sextavada, 8mm	1	1	1			
				28	94201-20150	Cupilha, 2,0x15	1	1	1			
				29	95015-54000	Pino D, Junção	1	1	1			
				30	95701-06022-08	Parafuso, Flange, 6x22	2	2	2			
				31	96001-06014-00	Parafuso, Flange, 6x14	2	2	2			
				32	94305-20102	Pino, Pressão, 2x10	1	1	1			

PROIBIDA A REPRODUÇÃO E DISTRIBUIÇÃO
1111111 - Honda Unidade Sumaré - Bruno Pereira Ramos

© Moto Honda da Amazônia Ltda.
Todos os direitos reservados.

C-15

Válvula de Controle de Proporção

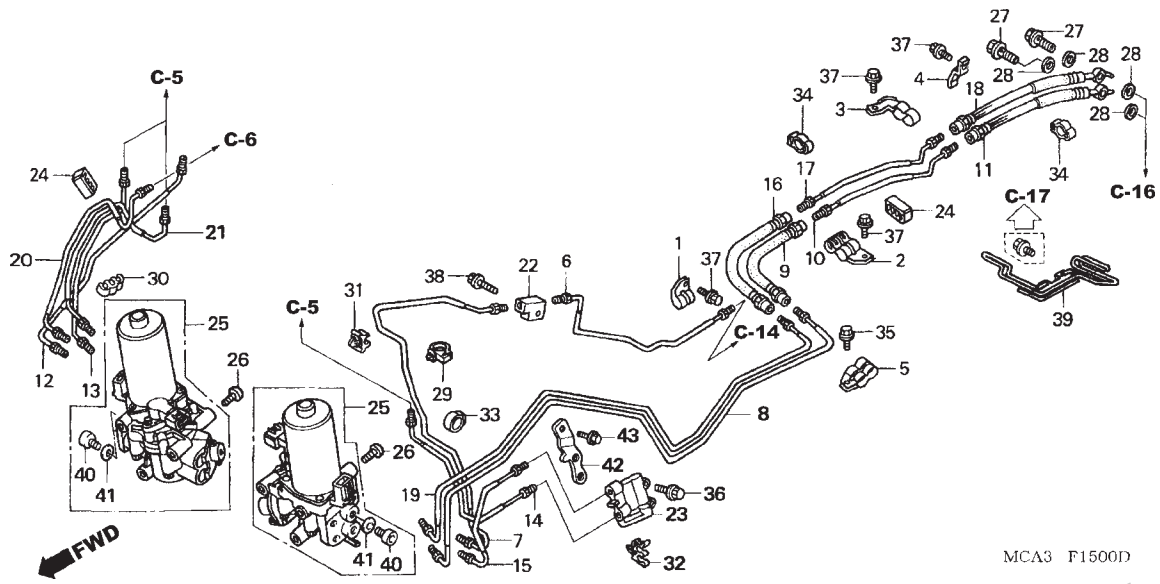

Ref. Nº	N.O.S.	Item de serviço	T.M.O.
6	7121E2	Tubo A, Principal Freio Traseiro	1,9
		• Inclui: Sangria dos freios	
	7121E2C	• Com airbag (Adicionar)	0,3
7	7121E4	Tubo D, Principal Freio Traseiro	3,1
		• Inclui: Sangria dos freios	
	7121E4A	• Modelo 06 (Adicionar)	0,1
	7121E4B	• Modelo 07 (Adicionar)	0,1
	7121Q3	Tubo D, Principal Freio Traseiro (A)	3,2
		• Inclui: Sangria dos freios	
		• Nota: Modelo 08	
8	7121E5	Tubo E, Principal Freio Traseiro	2,9
		• Inclui: Sangria dos freios	
	7121E5A	• Modelo 06 (Adicionar)	0,1
	7121E5B	• Modelo 07 (Adicionar)	0,1
	7121E5D	• Com airbag (Adicionar)	0,3
	7121Q4	Tubo E, Principal Freio Traseiro (A)	3,0
		• Inclui: Sangria dos freios	
		• Nota: Modelo 08	
	7121Q4A	• Com airbag (Adicionar)	0,3
9	7121B6	Mangueira B, Principal Freio Traseiro	1,8
		• Inclui: Sangria dos freios	
	7121B6B	• Com airbag (Adicionar)	0,3
10	7121E3	Tubo C, Principal Freio Traseiro	1,8
		• Inclui: Sangria dos freios	
	7121E3A	• Com airbag (Adicionar)	0,3
+			

Ref. Nº	Nº da peça	Descrição	Qtd. GL1800 6	7	8	Nº de série		Tipo
1	43156-MCA-000	Presilha A, Mangueira Freio Traseiro	1	1	1			
2	43157-MCA-000	Presilha B, Mangueira Freio Traseiro	1	1	1			
3	43158-MCA-000	Presilha C, Mangueira Freio Traseiro	1	1	1			
5	43161-MCA-000	Presilha D, Mangueira Freio Traseiro	1	1	1			
6	43311-MCA-000	Tubo Principal A, Freio Traseiro	1	1	1			
7	43312-MCA-750	Tubo Principal D, Freio Traseiro	1	1	1			
8	43313-MCA-970	Tubo Principal E, Freio Traseiro	1	1	1			
9	43314-MCA-971	Mangueira Principal B, Freio Traseiro	1	1	1			
10	43315-MCA-000	Tubo Principal C, Freio Traseiro	1	1	1			
11	43316-MCA-A21	Mangueira C, Principal Freio Traseiro	1	1	1			
12	43320-MCA-970	Tubo Secundário F, Freio	1	1	1			
13	43321-MCA-970	Tubo Secundário G, Freio	1	1	1			
14	43326-MCA-A60	Tubo Secundário C, Freio	1	1	1			
15	43327-MCA-H40	Tubo Secundário H, Freio	1	1	1			
16	43329-MCA-971	Mangueira Secundária E, Freio	1	1	1			
17	43330-MCA-000	Tubo Secundário E, Freio	1	1	1			
18	43331-MCA-A21	Mangueira Secundária F, Freio	1	1	1			
19	43332-MCA-970	Tubo Secundário I, Freio	1	1	1			
20	45125-MCA-970	Tubo Principal C, Freio Dianteiro	1	1	1			
21	45126-MCA-970	Tubo Principal D, Freio Dianteiro	1	1	1			

PROIBIDA A REPRODUÇÃO E DISTRIBUIÇÃO
1111111 - Honda Uniquê - Sanneré - Bruno Pereira Ramos

© Moto Honda da Amazônia Ltda.
Todos os direitos reservados.

C-15

Válvula de Controle de Proporção

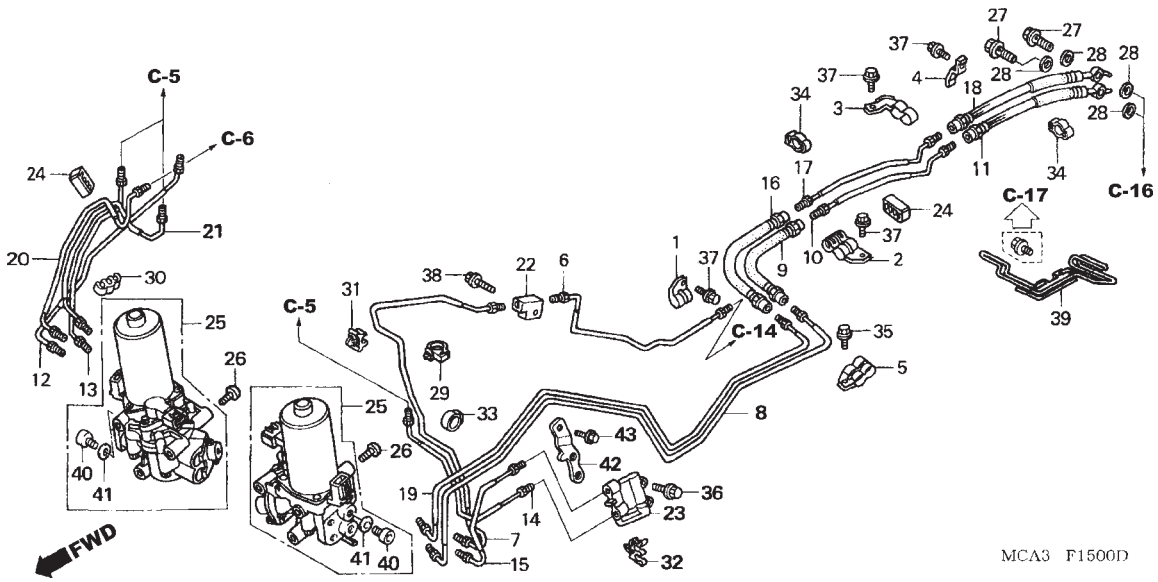

Ref. Nº	N.O.S.	Item de serviço	T.M.O.
11	7121B7	Mangueira C, Principal Freio Traseiro	1,7
		• Inclui: Sangria dos freios	
12	7121D5	Tubo F, Secundário Freio Dianteiro	2,1
		• Inclui: Sangria dos freios	
	7121D5A	• Modelo 06 (Adicionar)	0,1
	7121D5B	• Modelo 07 (Adicionar)	0,1
	7121P8	Tubo F, Secundário Freio Dianteiro (A)	2,2
		• Inclui: Sangria dos freios	
		• Nota: Modelo 08	
13	7121D6	Tubo G, Secundário Freio Dianteiro	2,0
		• Inclui: Sangria dos freios	
	7121D6A	• Modelo 06 (Adicionar)	0,1
	7121D6B	• Modelo 07 (Adicionar)	0,1
	7121P9	Tubo G, Secundário Freio Dianteiro (A)	2,1
		• Inclui: Sangria dos freios	
		• Nota: Modelo 08	
14	7121E7	Tubo C, Secundário Freio Traseiro	2,2
		• Inclui: Sangria dos freios	
	7121E7A	• Modelo 06 (Adicionar)	0,1
	7121E7B	• Modelo 07 (Adicionar)	0,1
	7121Q1	Tubo C, Secundário Freio Traseiro (A)	2,3
		• Inclui: Sangria dos freios	
		• Nota: Modelo 08	

+

Ref. Nº	Nº da peça	Descrição	Qtd. GL1800 6	7	8	Nº de série		Tipo
22	45151-MCA-003	Tubo Junção, Três Vias	1	1	1			
23	46200-MCA-971	Válvula Comp., Controle Proporção	1	–	–		~ 6A500002	
	46200-MCA-972		1	–	–	6A500003 ~		
			–	1	1			
24	46395-SR3-J01	Presilha B, Tubo Freio	2	2	2			
25	57100-MCA-971	Modulador Comp., ABS	2	2	2			
26	90118-MR1-000	Parafuso, Phillips, 6x14	6	6	6			
27	90145-MS9-612	Parafuso, Óleo, 10x22	2	2	2			
28	90545-300-000	Arruela, Parafuso Óleo	4	4	4			
30	90662-MCA-971	Presilha, Tubo Freio (6,8x3)	1	1	1			
31	90663-MCA-971	Presilha, Tubo Freio (6,8)	1	1	1			
32	90664-MCA-003	Presilha, Tubo Freio (7,0x2)	1	1	1			
33	90683-KJ2-003	Presilha, Fiação Principal	1	1	1			
34	90690-MCA-003	Presilha, Cabo, 14mm	2	2	2			
35	95701-06020-08	Parafuso, Flange, 6x20	1	1	1			
36	95701-06032-08	Parafuso, Flange, 6x32	2	2	2			
37	96001-06012-07	Parafuso, Flange, 6x12	3	3	3			
38	96001-06025-00	Parafuso, Flange, 6x25	1	1	1			
39	43159-MCA-A20	Guia Comp., Mangueira Freio Traseiro	1	1	1			
40	90145-MCA-971	Parafuso, Óleo, 10x10,6	8	8	8			
41	90545-300-000	Arruela, Parafuso Óleo	8	8	8			
42	50307-MCA-A60	Suporte, P.C.V.	1	1	1			
43	96001-06014-07	Parafuso, Flange, 6x14	1	1	1			

PROIBIDA A REPRODUÇÃO E DISTRIBUIÇÃO
1111111 - Honda Unidade Sumaré - Bruno Pereira Ramos

© Moto Honda da Amazônia Ltda.
Todos os direitos reservados.

C-15

Válvula de Controle de Proporção

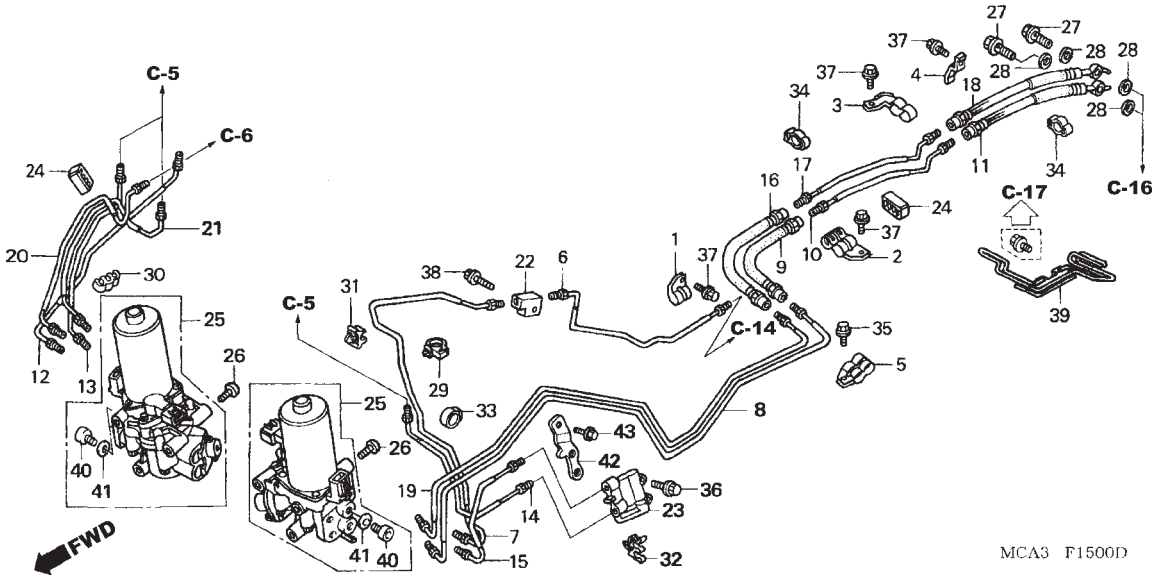

Ref. Nº	N.O.S.	Item de serviço	T.M.O.
15	7121E9	Tubo H, Secundário Freio Traseiro	2,2
		• Inclui: Sangria dos freios	
	7121E9A	• Modelo 06 (Adicionar)	0,1
	7121E9B	• Modelo 07 (Adicionar)	0,1
	7121Q2	Tubo H, Secundário Freio Traseiro (A)	2,3
		• Inclui: Sangria dos freios	
		• Nota: Modelo 08	
16	7121B9	Mangueira E, Secundária Freio Traseiro	1,8
		• Inclui: Sangria dos freios	
	7121B9A	• Com airbag (Adicionar)	0,3
17	7121E8	Tubo E, Secundário Freio Traseiro	1,8
		• Inclui: Sangria dos freios	
	7121E8A	• Com airbag (Adicionar)	0,3
18	7121C0	Mangueira F, Secundária Freio Traseiro	1,7
		• Inclui: Sangria dos freios	
19	7121F0	Tubo I, Secundário Freio Traseiro	2,9
		• Inclui: Sangria dos freios	
	7121F0A	• Modelo 06 (Adicionar)	0,1
	7121F0B	• Modelo 07 (Adicionar)	0,1
	7121F0C	• Com airbag (Adicionar)	0,3
	7121Q0	Tubo I, Secundário Freio Traseiro (A)	3,0
		• Inclui: Sangria dos freios	
		• Nota: Modelo 08	
	7121Q0A	• Com airbag (Adicionar)	0,3
+			

Ref. Nº	Nº da peça	Descrição	Qtd. GL1800 6	7	8	Nº de série	Tipo

PROIBIDA A REPRODUÇÃO E DISTRIBUIÇÃO
1111111 - Honda Unidade Sumaré - Bruno Pereira Ramos

© Moto Honda da Amazônia Ltda.
Todos os direitos reservados.

C-15

Válvula de Controle de Proporção

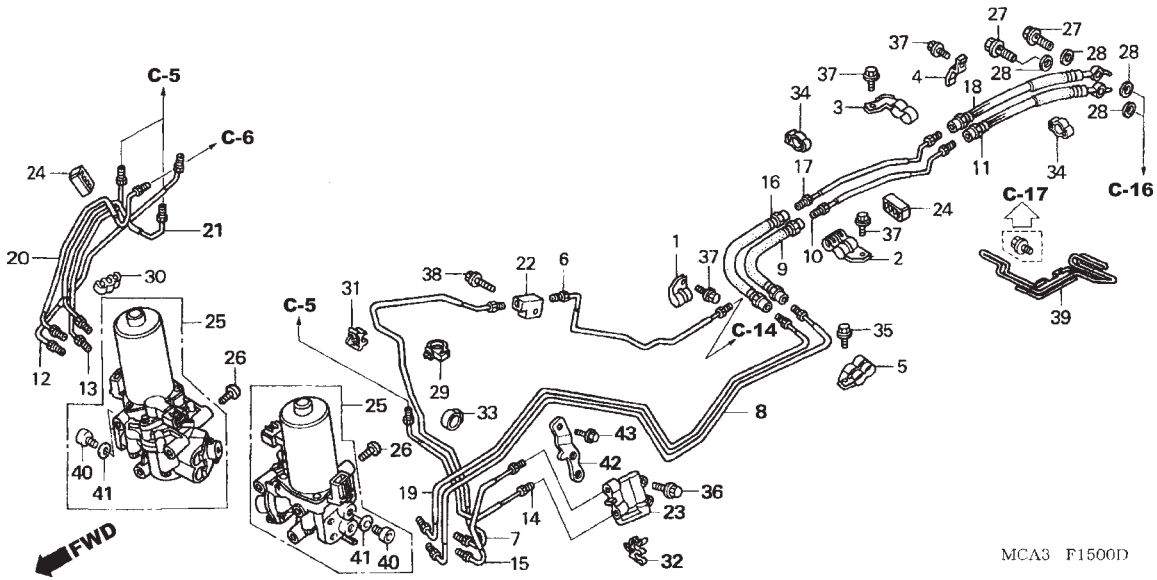

Ref. Nº	N.O.S.	Item de serviço	T.M.O.
20	7121D1	Tubo C, Principal Freio Dianteiro	2,0
		• Inclui: Sangria dos freios	
	7121D1A	• Modelo 06 (Adicionar)	0,1
	7121D1B	• Modelo 07 (Adicionar)	0,1
	7121P7	Tubo C, Principal Freio Dianteiro (A)	2,1
		• Inclui: Sangria dos freios	
		• Nota: Modelo 08	
21	7121D2	Tubo D, Principal Freio Dianteiro	2,0
		• Inclui: Sangria dos freios	
	7121D2A	• Modelo 06 (Adicionar)	0,1
	7121D2B	• Modelo 07 (Adicionar)	0,1
	7121P6	Tubo D, Principal Freio Dianteiro (A)	2,1
		• Inclui: Sangria dos freios	
		• Nota: Modelo 08	
23	7121H2	Válvula, Controle Proporção	2,2
		• Inclui: Sangria dos freios	
	7121H2A	• Modelo 06 (Adicionar)	0,1
	7121H2B	• Modelo 07 (Adicionar)	0,1
	7121Q5	Válvula, Controle Proporção (A)	2,3
		• Inclui: Sangria dos freios	
		• Nota: Modelo 08	
25	7111E3	Modulador, ABS: Dianteiro	2,5
		• Inclui: Sangria dos freios	
	711197	Modulador, ABS: Traseiro	2,5
		• Inclui: Sangria dos freios	
	7111H3	Modulador, ABS: Ambos	2,7
		• Inclui: Sangria dos freios	

Ref. Nº	Nº da peça	Descrição	Qtd. GL1800 6	7	8	Nº de série	Tipo

PROIBIDA A REPRODUÇÃO E DISTRIBUIÇÃO
1111111 - Honda Unidade Sumaré - Bruno Pereira Ramos

© Moto Honda da Amazônia Ltda.
Todos os direitos reservados.

C-16

Cáliper do Freio Traseiro

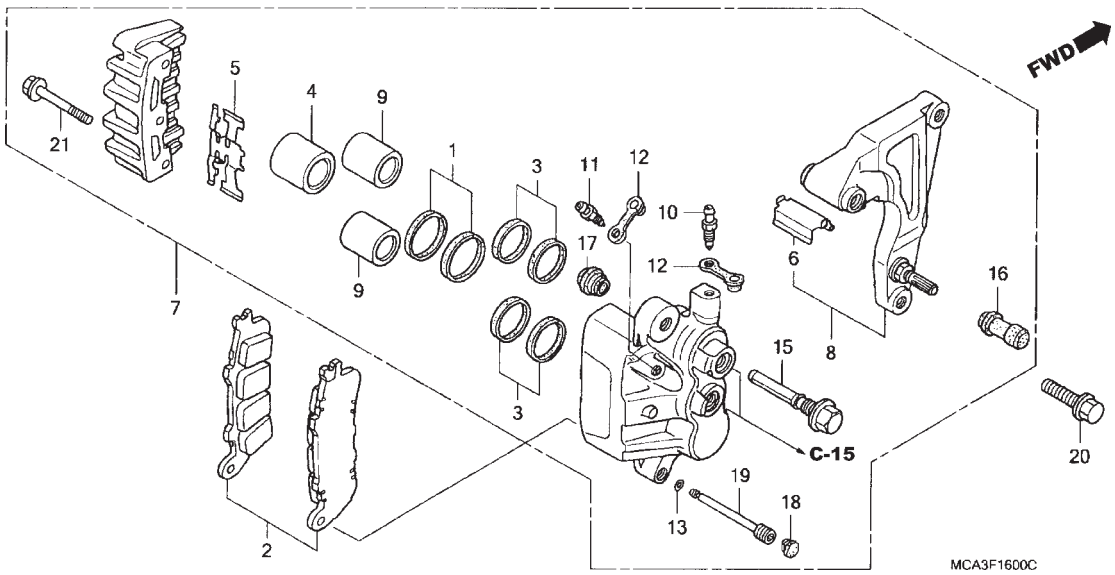

Ref. Nº	N.O.S.	Item de serviço	T.M.O.
2	711140	Sapata (Pastilha) Jogo, Freio: Traseira	0,4
4		(1,3,9)	
	7111D5	Pistão, Cáliper Freio Traseiro	1,2
		• Inclui: Sangria dos freios	
		• Nota: Mesmo tempo para duas unidades ou mais	
	7111D5B	• Com amplificador stereo (Adicionar)	0,3
7	711155	Cáliper, Freio Traseiro	1,0
		• Inclui: Sangria dos freios	
	711155B	• Com amplificador stereo (Adicionar)	0,3
8	7111C1	Suporte, Cáliper Traseiro	0,5
	7111C1B	• Com amplificador stereo (Adicionar)	0,3

Ref. Nº	Nº da peça	Descrição	Qtd. GL1800 6	7	8	Nº de série		Tipo
1	06431-MA3-405	Anel, Vedação Pistão	1	1	1			
2	06435-MCA-006	Pastilha, Freio Traseiro	1	1	–			
	06435-MCA-016		–	–	1			
3	06451-MZ2-405	Anel, Vedação Pistão	2	2	2			
4	43107-MAJ-G41	Pistão,27x31	1	1	1			
5	43108-MCA-006	Mola, Pastilha	1	1	1			
6	43112-MCA-006	Retentor, Suporte Traseiro	1	1	1			
7	43150-MCA-006	Cáliper, Traseiro (NISSIN)	1	1	1			
8	43190-MCA-006	Suporte, Traseiro	1	1	1			
9	43207-MAJ-G41	Pistão, 22x39	2	2	2			
10	43352-HC5-971	Parafuso, Sangria (NISSIN)	1	1	1			
11	43352-568-003	Parafuso, Sangria (NISSIN)	1	1	1			
12	43353-461-771	Capa, Sangria	2	2	2			
13	45111-MAJ-G41	Anel, Limitador	1	1	1			
15	45131-MZ2-006	Pino, Parafuso	1	1	1			
16	45132-166-016	Capa, Pino (NISSIN)	1	1	1			
17	45133-MA3-006	Capa B	1	1	1			
18	45203-MCC-006	Pino, Plugue	1	1	1			
19	45215-MAJ-G41	Pino	1	1	1			
20	90131-MY9-870	Parafuso, Flange, 10x32	2	2	2			
21	90135-MAJ-G41	Parafuso, Flange, 8x45	3	3	3			

PROIBIDA A REPRODUÇÃO E DISTRIBUIÇÃO
1111111 - Honda Unidade Sumaré - Bruno Pereira Ramos

© Moto Honda da Amazônia Ltda.
Todos os direitos reservados.

C-17

Roda Traseira

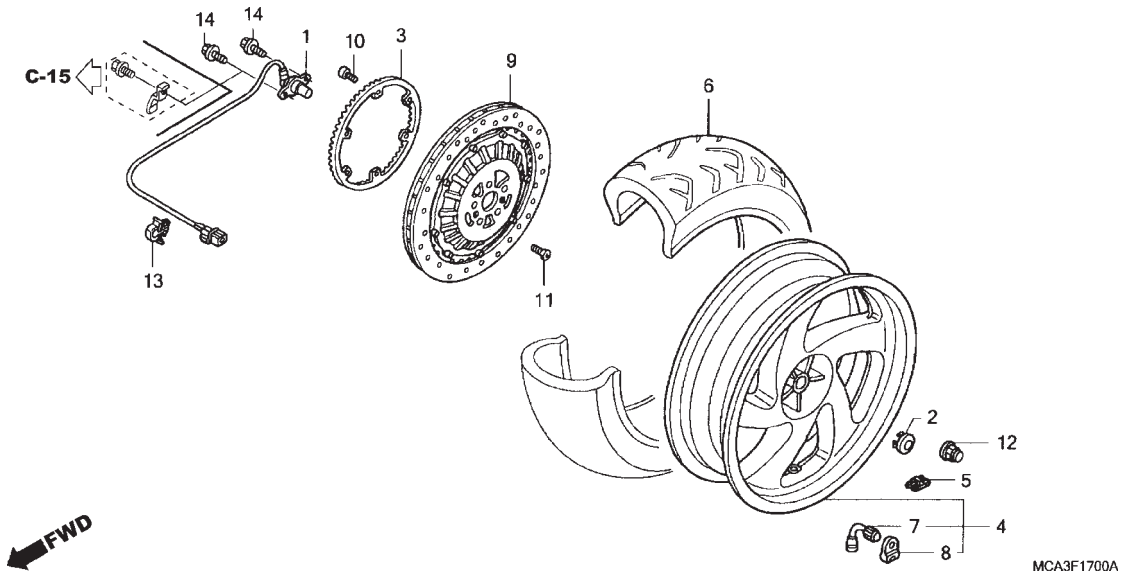

Ref. Nº	N.O.S.	Item de serviço	T.M.O.
1	617197	Sensor, Velocidade: Traseiro	1,4
	617197A	• Com amplificador stereo (Adicionar)	0,2
	617197C	• Com airbag (Adicionar)	0,3
3	7101B1	Anel, Pulsador: Traseiro	0,5
	7101B1A	• Com amplificador stereo (Adicionar)	0,3
4	710118	Roda, Traseira	1,0
		• Inclui: Balanceamento	
	710118A	• Com amplificador stereo (Adicionar)	0,3
5	7101E1	Peso, Balanceador: Traseiro	0,6
	7101E1A	• Com amplificador stereo (Adicionar)	0,3
6	710142	Pneu, Traseiro (Um)	0,9
		• Inclui: Balanceamento	
	710142A	• Com amplificador stereo (Adicionar)	0,3
9	711145	Disco, Freio Traseiro	0,5
	711145A	• Com amplificador stereo (Adicionar)	0,3

Ref. Nº	Nº da peça	Descrição	Qtd. GL1800 6	7	8	Nº de série		Tipo
1	38510-MCA-A30	Sensor, Velocidade Roda Traseira	1	1	1			
2	42303-MT4-000	Capa, Eixo Traseiro	1	1	1			
3	42515-MCA-971	Anel, Pulsador (Traseiro)	1	1	1			
4	42650-MCA-D00	Roda, Traseira	1	1	1			
5	42704-MCF-D60	Peso, Balanceador (10G)	N	N	N			
	42705-MCF-D60	Peso, Balanceador (20G)	N	N	N			
	42706-MCF-D60	Peso, Balanceador (30G)	N	N	N			
6	42711-MCA-A61	Pneu, Traseiro (BRIDGESTONE) (180/60R16 M/C 74H)	1	–	–			
	42711-MCA-A63		–	1	1			
7	42753-KJ9-003	Válvula, Aro (BRIDGESTONE)	1	1	1			
8	42754-MN5-000	Suporte, Válvula Aro	1	1	1			
9	43250-MCA-013	Disco, Freio Traseiro	1	1	1			
10	90131-KPB-751	Parafuso, Torx, 5x10	6	6	6			
11	90132-MCA-000	Parafuso, Phillips, 6x16	2	2	2			
12	90307-MCA-000	Porca, Roda	5	5	5			
13	90660-ZA0-600	Presilha, Fiação Interruptor Emergência	1	1	1			
14	96001-06016-00	Parafuso, Flange, 6x16	2	2	2			

PROIBIDA A REPRODUÇÃO E DISTRIBUIÇÃO
1111111 - Honda Unidade Sumaré - Bruno Pereira Ramos

© Moto Honda da Amazônia Ltda.
Todos os direitos reservados.

C-18

Engrenagem da Transmissão

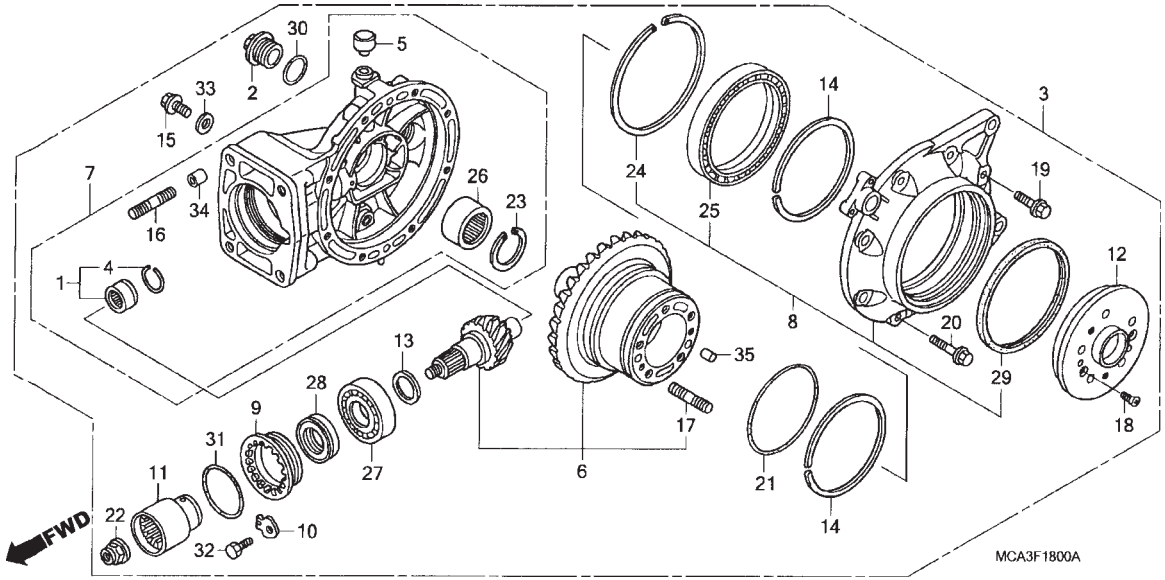

Ref. Nº	N.O.S.	Item de serviço	T.M.O.
1	2131G8	Rolamento, Engrenagem Pinhão Traseiro: Traseiro	2,1
	2131G8A	• Com amplificador stereo (Adicionar)	0,3
3	2131B1	Engrenagem Comp., Transmissão	0,8
	2131B1A	• Com amplificador stereo (Adicionar)	0,3
6	2131B4	Engrenagem, Transmissão	2,6
	2131B4A	• Com amplificador stereo (Adicionar)	0,3
7	213120	Carcaça, Engrenagem	2,3
	213120A	• Com amplificador stereo (Adicionar)	0,3
8	2131B9	Tampa, Engrenagem: Traseira	1,3
	2131B9A	• Com amplificador stereo (Adicionar)	0,3
9		(31)	
	2131B0	Retentor, Rolamento Engrenagem Transmissão	1,2
	2131B0A	• Com amplificador stereo (Adicionar)	0,3
11	2131C1	Junção, Pinhão Traseiro	1,0
	2131C1A	• Com amplificador stereo (Adicionar)	0,3
12	7101A4	Flange, Transmissão	0,6
	7101A4A	• Com amplificador stereo (Adicionar)	0,3
+			

Ref. Nº	Nº da peça	Descrição	Qtd. GL1800 6	7	8	Nº de série		Tipo
1	06910-MCA-000	Rolamento, Agulhas	1	1	1			
2	12361-035-000	Capa, Ajuste	1	1	1			
3	41300-MCA-A21	Engrenagem, Comp. Transmissão	1	1	1			
4	41305-MB4-770	Anel, Limitador	1	1	1			
5	41306-MB0-020	Capa, Respiro	1	1	1			
6	41310-MCA-010	Engrenagem, Transmissão	1	1	1			
7	41311-MCA-A21	Carcaça, Engrenagem	1	1	1			
8	41320-MCA-000	Tampa, Engrenagem	1	1	1			
9	41331-MN5-000	Retentor, Rolamento	1	1	1			
10	41332-415-000	Trava A, Ajuste Rolamento (Simples)	1	1	1			
	41333-415-000	Trava B, Ajuste Rolamento (Duplo)	1	1	1			
11	41410-MN5-000	Junção, Pinhão	1	1	1			
12	41441-MCA-010	Flange, Lateral Engrenagem	1	1	1			
13	41450-MG9-000	Calço A, Engrenagem Pinhão (1,32)	1	1	1			
	41451-MG9-000	Calço B, Engrenagem Pinhão (1,38)	1	1	1			
	41452-MG9-000	Calço C, Engrenagem Pinhão (1,44)	1	1	1			
	41453-MG9-000	Calço D, Engrenagem Pinhão (1,50)	1	1	1			
	41454-MG9-000	Calço E, Engrenagem Pinhão (1,56)	1	1	1			
	41455-MG9-000	Calço F, Engrenagem Pinhão (1,62)	1	1	1			
	41456-MG9-000	Calço G, Engrenagem Pinhão (1,68)	1	1	1			

PROIBIDA A REPRODUÇÃO E DISTRIBUIÇÃO
1111111 - Honda Urban Sales - Bruno Pereira Ramos

© Moto Honda da Amazônia Ltda.
Todos os direitos reservados.

C-18

Engrenagem da Transmissão

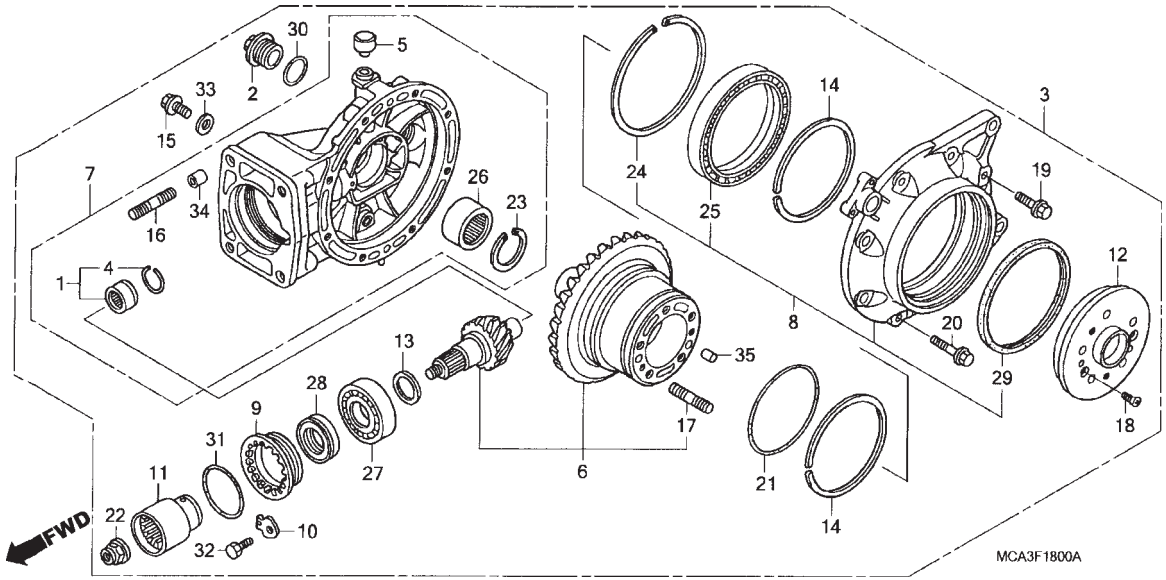

Ref. Nº	N.O.S.	Item de serviço	T.M.O.
13	2131C2	Calço, Engrenagem Pinhão	1,5
	2131C2A	• Com amplificador stereo (Adicionar)	0,3
14	2131C5	Calço, Engrenagem	1,3
	2131C5A	• Com amplificador stereo (Adicionar)	0,3
25	2131E8	Rolamento, Engrenagem Traseira: Esquerdo	1,3
	2131E8A	• Com amplificador stereo (Adicionar)	0,3
	2131F2	Rolamento, Engrenagem Traseira: Ambos	1,5
	2131F2A	• Com amplificador stereo (Adicionar)	0,3
26	2131E9	Rolamento, Engrenagem Traseira: Direito	1,2
	2131E9A	• Com amplificador stereo (Adicionar)	0,3
	2131F2	Rolamento, Engrenagem Traseira: Ambos	1,5
	2131F2A	• Com amplificador stereo (Adicionar)	0,3
27	2131A1	Rolamento, Engrenagem Pinhão Traseiro: Dianteiro	1,5
	2131A1A	• Com amplificador stereo (Adicionar)	0,3
+			

Ref. Nº	Nº da peça	Descrição	Qtd. GL1800 6	7	8	Nº de série		Tipo
14	41530-MCA-000	Calço A, Engrenagem (1,82)	2	2	2			
	41531-MCA-000	Calço B, Engrenagem (1,88)	2	2	2			
	41532-MCA-000	Calço C, Engrenagem (1,94)	2	2	2			
	41533-MCA-000	Calço D, Engrenagem (2,00)	2	2	2			
	41534-MCA-000	Calço E, Engrenagem (2,06)	2	2	2			
	41535-MCA-000	Calço F, Engrenagem (2,12)	2	2	2			
	41536-MCA-000	Calço G, Engrenagem (2,18)	2	2	2			
	41537-MCA-000	Calço H, Engrenagem (2,24)	2	2	2			
	41538-MCA-000	Calço I, Engrenagem (2,30)	2	2	2			
	41539-MCA-000	Calço J, Engrenagem (2,36)	2	2	2			
	41540-MCA-000	Calço K, Engrenagem (2,42)	2	2	2			
	41541-MCA-000	Calço L, Engrenagem (2,48)	2	2	2			
	41542-MCA-000	Calço M, Engrenagem (2,54)	2	2	2			
	41543-MCA-000	Calço N, Engrenagem (2,60)	2	2	2			
	41544-MCA-000	Calço P, Engrenagem (2,66)	2	2	2			
15	90081-MC7-000	Parafuso, Plugue, 14mm	1	–	–			
	90118-MCH-000		–	1	1			
16	90124-MCA-300	Prisioneiro, 12x53	4	4	4			
17	90125-MCA-300	Prisioneiro, 12x46	5	5	5			
18	90132-MCA-000	Parafuso, Phillips, 6x16	2	2	2			
19	90133-MCA-000	Parafuso, Flange, 8x30	6	6	6			
20	90134-MCA-000	Parafuso, Flange, 10x38	2	2	2			

PROIBIDA A REPRODUÇÃO E DISTRIBUIÇÃO
1111111 - Honda Matriz Sumaré - Bruno Pereira Ramos

© Moto Honda da Amazônia Ltda.
Todos os direitos reservados.

C-18

Engrenagem da Transmissão

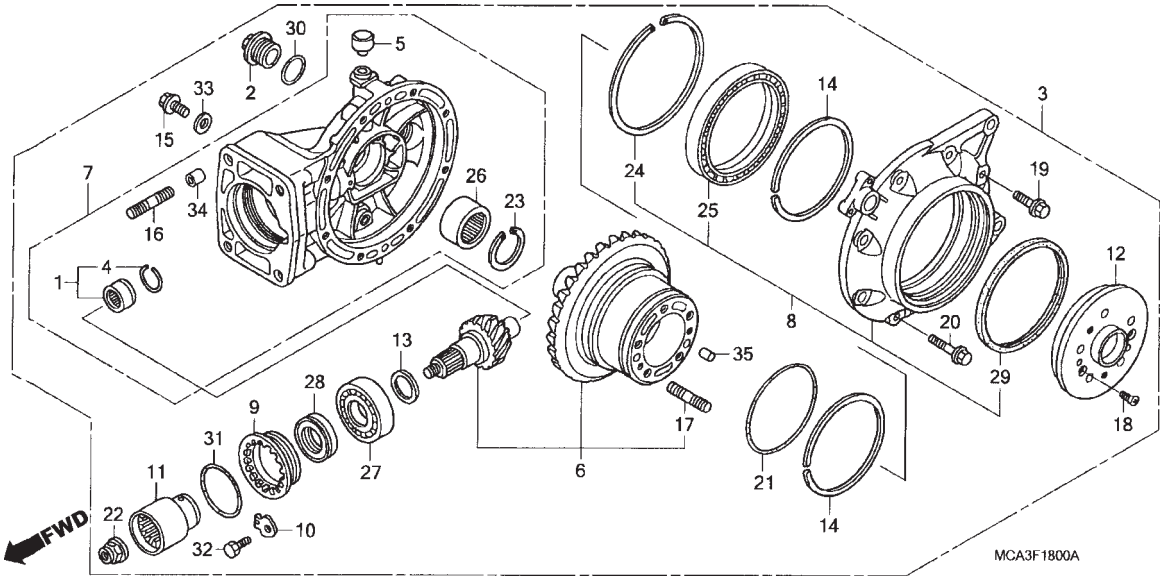

Ref. Nº	N.O.S.	Item de serviço	T.M.O.
28	2131G7	Retentor, Óleo Engrenagem Pinhão: Traseiro	1,1
	2131G7A	• Substituição 1 retentor óleo (Adicionar)	0,3
29		(21)	
	2131F6	Retentor, Óleo Engrenagem Traseira: Esquerdo	1,3
	2131F6A	• Com amplificador stereo (Adicionar)	0,3

Ref. Nº	Nº da peça	Descrição	Qtd. GL1800 6	7	8	Nº de série		Tipo
21	90351-MCA-003	Anel, Vedação	1	1	1			
22	90381-MT3-000	Porca, Sextavada, 16mm	1	1	1			
23	90652-MCA-003	Anel, Elástico Interno, 47mm	1	1	1			
24	90653-MCA-000	Anel, Elástico Interno, 125mm	1	1	1			
25	91051-MCA-003	Rolamento, Radial Esferas, 100x125x26	1	1	1			
26	91052-MCA-003	Rolamento, Agulhas, 30x47x23	1	1	1			
27	91061-MT3-003	Rolamento, Radial Esferas (QJ3/28V1)	1	1	1			
28	91262-MY3-003	Retentor, Óleo, 39x56x7 (NOK)	1	1	1			
29	91265-MCA-003	Retentor, Óleo, 110x125x7	1	1	1			
30	91302-001-020	Anel, Vedação, 30,8mm	1	1	1			
31	91359-MG9-003	Anel, Vedação, 64,5x3,5 (ARAI)	1	1	1			
32	92101-06012-0A	Parafuso, Sextavado, 6x12	1	1	1			
33	94109-14000	Arruela, Plugue Drenagem, 14mm	1	1	1			
34	94301-14200	Pino, Guia, 14x20	2	2	2			
35	94303-10160	Pino, Guia, 10x16	2	2	2			

PROIBIDA A REPRODUÇÃO E DISTRIBUIÇÃO
1111111 - Honda Unidade Sumaré - Bruno Pereira Ramos

© Moto Honda da Amazônia Ltda.
Todos os direitos reservados.

C-19

Carenagem (GL18006)

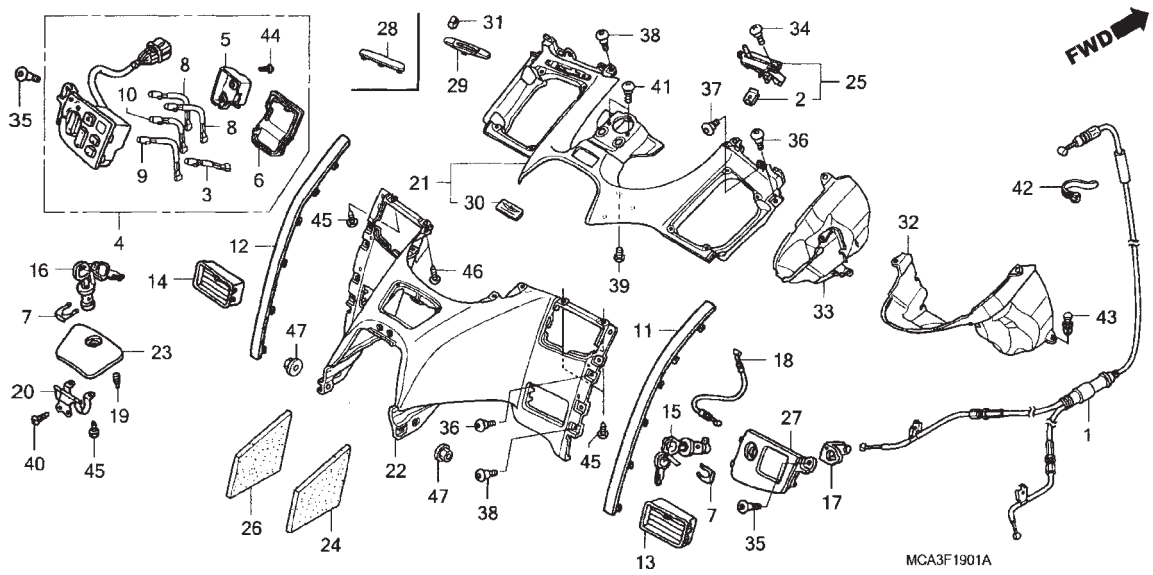

Ref. Nº	N.O.S.	Item de serviço	T.M.O.
1	8111C6	Cabo, Ajuste Protetor Escape	0,6
3		(8, 9, 10)	
	6161G2	Lâmpada, Interruptor Controle Altura	0,4
		• Nota: Mesmo tempo para duas unidades ou mais	
4	615140	Interruptor, Controle Altura	0,3
11	4111B7	Moldura, Acabamento Rabeta: Direita	0,1
	4111K2	Moldura, Acabamento Rabeta: Ambas	0,1
12	4111B6	Moldura, Acabamento Rabeta: Esquerda	0,1
	4111K2	Moldura, Acabamento Rabeta: Ambas	0,1
13	4111F7	Difusor, Ar Inferior: Direito	0,2
	4111R7	Difusor, Ar Inferior: Ambos	0,4
14	4111F6	Difusor, Ar Inferior: Esquerdo	0,2
	4111R7	Difusor, Ar Inferior: Ambos	0,4
15	411130	Trava, Tampa	0,2
16	3101B7	Trava, Tampa Combustível	0,1
18	8111A9	Cabo, Trava	0,2
20	4131H4	Articulação, Tampa Carenagem	0,7
21	413115	Carenagem	0,9
22	4131H5	Carenagem, Superior	0,9
23	413116	Tampa, Carenagem	0,1
+			

Ref. Nº	Nº da peça	Descrição	Qtd. GL1800 6	7	8	Nº de série		Tipo
3	35201-MCA-003	Lâmpada, Comp. (B) (T3) (Comprimento: 45mm)	1	–	–			
4	35800-MCA-A61	Interruptor Comp., Nivelamento	1	–	–			
5	35801-MCA-003	Tampa, Lentes	1	–	–			
6	35802-MCA-003	Tampa	1	–	–			
7	37222-MCA-000	Mola, Fixação Trava Chave	2	–	–			
8	39206-MCA-013	Lâmpada Comp. (C) (T3) (Comprimento: 100mm)	2	–	–			
9	39207-MCA-013	Lâmpada Comp. (B) (T3) (Comprimento: 120mm)	1	–	–			
10	39208-MCA-003	Lâmpada Comp. (B) (T3) (Comprimento: 75mm)	1	–	–			
11	64204-MCA-000ZP	Moldura, Acabamento Rabeta Direita						
		Y181P Marrom Challenger Perolizado	1	–	–			
12	64214-MCA-000ZP	Moldura, Acabamento Rabeta Esquerda						
		Y181P Marrom Challenger Perolizado	1	–	–			
13	64445-MCA-000	Difusor Comp., Ar Inferior Direito	1	–	–			
14	64455-MCA-000	Difusor Comp., Ar Inferior Esquerdo	1	–	–			
15	77233-MCA-003	Trava Comp., Tampa	1	–	–			
16	77234-MCA-003	Trava Comp., Tampa Combustível	1	–	–			
17	77236-MCA-000	Placa, Trava	1	–	–			
18	77241-MCA-000	Cabo, Trava	1	–	–			
19	83132-MN5-000	Coxim, Tampa Combustível	2	–	–			
20	83140-MCA-000	Articulação, Comp.	1	–	–			
21	83150-MCA-A60ZA	Carenagem Comp., Dianteira						
		NH105 Preto Fosco (#15-#20)	1	–	–			

PROIBIDA A REPRODUÇÃO E DISTRIBUIÇÃO
1111111 - Honda da Cidade Sumaré - Bruno Pereira Ramos

© Moto Honda da Amazônia Ltda.
Todos os direitos reservados.

C-19

Carenagem (GL18006)

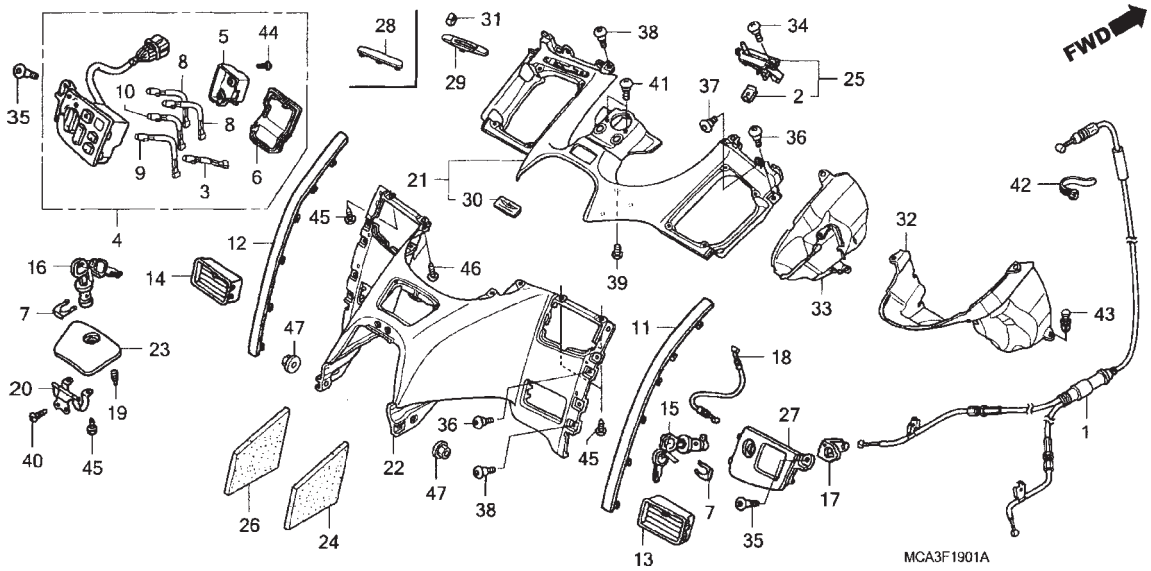

Ref. Nº	N.O.S.	Item de serviço	T.M.O.
25	4111S6	Alavanca, Ajuste Ventilação Inferior	0,2
27	4131H6	Painel, Interruptor Carenagem	0,2
32	4131H8	Tampa, Interna Carenagem: Direita	0,8
	4131T3	Tampa, Interna Carenagem: Ambas	0,8
33	4131H7	Tampa, Interna Carenagem: Esquerda	0,8
	4131T3	Tampa, Interna Carenagem: Ambas	0,8

Ref. Nº	Nº da peça	Descrição	Qtd. GL1800 6	7	8	Nº de série		Tipo
22	83152-MCA-000ZP	Carenagem, Superior						
		Y181P ... Marrom Challenger Perolizado	1	–	–			
23	83153-MCA-000ZP	Tampa, Carenagem						
		Y181P ... Marrom Challenger Perolizado	1	–	–			
24	83154-MCA-D00	Revestimento, Carenagem Superior Direita	1	–	–			
26	83159-MCA-D00	Revestimento, Carenagem Superior Esquerda	1	–	–			
27	83160-MCA-000	Painel, Interruptor Carenagem Direita	1	–	–			
28	83161-MCA-A60ZA	Capa, Carenagem Dianteira						
		NH105 ... Preto Fosco (#15-#20)	1	–	–			
30	83162-MCA-000	Emblema, Gold Wing	1	–	–			
32	83165-MCA-A60	Tampa, Interna Carenagem Direita	1	–	–			
33	83175-MCA-A60	Tampa, Interna Carenagem Esquerda	1	–	–			
35	90106-KCR-000	Parafuso, Phillips, 5x19	2	–	–			
36	90106-MBY-000	Parafuso, Especial, 5x12	4	–	–			
37	90106-MM4-000	Parafuso, Phillips, 6x14	2	–	–			
38	90113-MM5-000	Parafuso, Phillips, 6x14	4	–	–			
39	90114-KW7-900	Parafuso, Fixação Visor	2	–	–			
40	90115-KW7-900	Parafuso, Fixação Especial Visor	2	–	–			
41	90150-GBT-600	Parafuso, Phillips, 5x18	2	–	–			
43	91549-MW0-790ZA	Presilha, Fixação Painel						
		NH1 ... Preto	2	–	–		~ 6A500004	
	90653-HC4-900	Presilha, Protetor	2	–	–	6A500005	~	

PROIBIDA A REPRODUÇÃO E DISTRIBUIÇÃO
1111111 Honda Unidade Itamaré - Bruno Pereira Ramos

© Moto Honda da Amazônia Ltda.
Todos os direitos reservados.

C-19

Carenagem (GL18006)

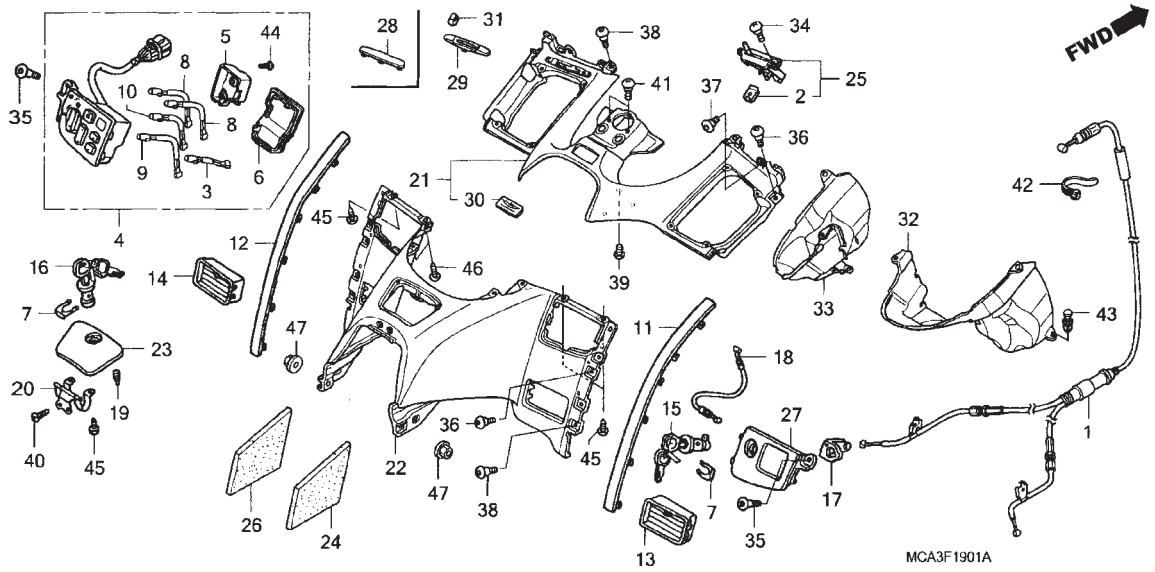

Ref. Nº	N.O.S.	Item de serviço	T.M.O.	Ref. Nº	Nº da peça	Descrição	Qtd. GL1800 6	7	8	Nº de série		Tipo
				44	93901-32320	Parafuso, Fixação, 3x12	2	–	–			
				45	93903-24280	Parafuso, Fixação, 4x10	6	–	–			
				46	93903-25380	Parafuso, Fixação, 5x16	4	–	–			
				47	94050-06070	Porca, Flange, 6mm	2	–	–			

PROIBIDA A REPRODUÇÃO E DISTRIBUIÇÃO
1111111 - Honda Unidade Sumaré - Bruno Pereira Ramos

© Moto Honda da Amazônia Ltda.
Todos os direitos reservados.

C-19.1

Carenagem (GL18007/8) (Airbag)

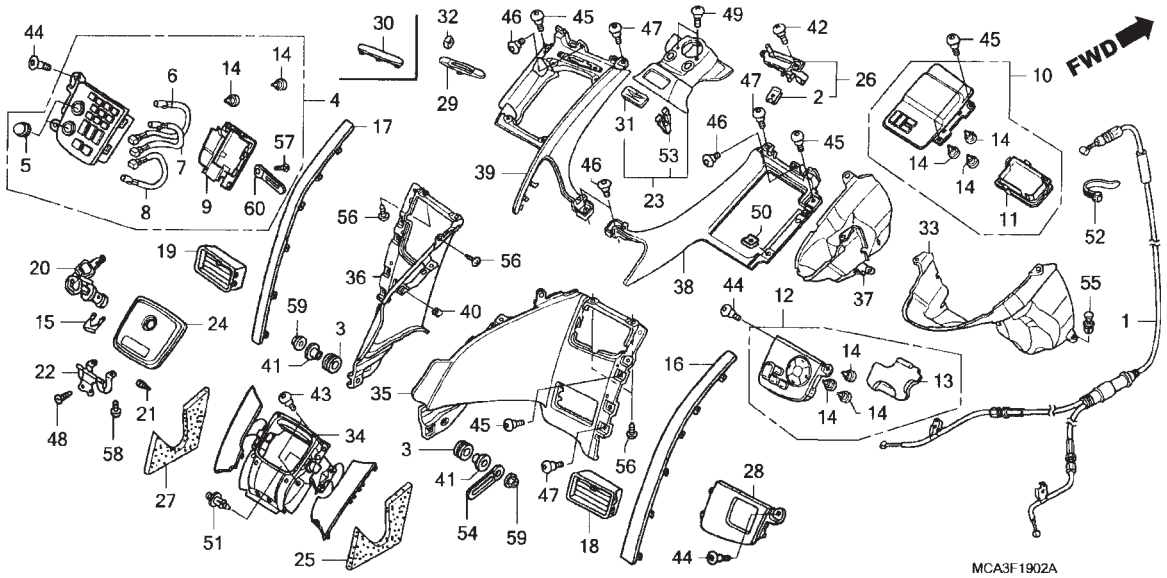

Ref. Nº	N.O.S.	Item de serviço	T.M.O.
4	6151G6	Interruptor, Áudio & Emergência	0,3
10	615140	Interruptor, Controle Altura (6,7,8)	0,3
14	6161G2	Lâmpada, Interruptor Controle Altura • Nota: Mesmo tempo para duas unidades ou mais	0,4
	6161X1	Lâmpada, Interruptor Áudio & Emergência • Nota: Mesmo tempo para duas unidades ou mais	0,4
16	4111B7	Moldura, Acabamento Rabeta: Dianteira	0,1
	4111K2	Moldura, Acabamento Rabeta: Ambas	0,1
17	4111B6	Moldura, Acabamento Rabeta: Esquerda	0,1
	4111K2	Moldura, Acabamento Rabeta: Ambas	0,1
18	4111F7	Difusor, Ar Inferior: Direito	0,2
	4111R7	Difusor, Ar Inferior: Ambos	0,4
19	4111F6	Difusor, Ar Inferior: Esquerdo	0,2
	4111R7	Difusor, Ar Inferior: Ambos	0,4
20	3101B7	Trava, Tampa Combustível	0,1
+			

Ref. Nº	Nº da peça	Descrição	Qtd. GL1800 6	7	8	Nº de série		Tipo
3	33712-KT1-670	Coxim, Lanterna Traseira	–	2	2			
4	35600-MCA-B41	Interruptor Comp., Áudio & Emergência	–	1	1			
5	35601-MCA-A81	Botão, Seleção Modo	–	2	2			
6	35602-MCA-A81	Lâmpada, Comp. A (T3) (PCB) (Adorno Volume)	–	1	1			
7	35603-MCA-A81	Lâmpada, Comp. B (T3) (PCB) (Adorno Modo)	–	1	1			
8	35604-MCA-A81	Lâmpada, Comp. C (T3) (PCB) (Interruptor Emergência)	–	1	1			
9	35610-MCA-A81	Tampa	–	1	1			
10	35820-MCA-A81ZA	Interruptor Comp., Nivelamento						
		NH1 Preto	–	1	1			
11	35821-MCA-A81	Tampa	–	1	1			
14	35902-MCA-A70	Lâmpada, Comp.	–	9	9			
15	37222-MCA-000	Mola, Fixação Trava Chave	–	1	1			
16	64204-MCA-000ZA	Moldura, Acabamento Rabeta Direita						
		NH1Z Preto-Z	–	–	1			
	64204-MCA-000ZR	*NHA27M* Prata Billet Metálico	–	1	–			
	64204-MCA-000ZV	*R303M* Vermelho Cabernet Metálico	–	–	1			
	64204-MCA-000ZY	*NHA73M* Preto Nebuloso Metálico	–	1	–			
17	64214-MCA-000ZA	Moldura, Acabamento Rabeta Esquerda						
		NH1Z Preto-Z	–	–	1			
	64214-MCA-000ZR	*NHA27M* Prata Billet Metálico	–	1	–			
	64214-MCA-000ZV	*R303M* Vermelho Cabernet Metálico	–	–	1			
	64214-MCA-000ZY	*NHA73M* Preto Nebuloso Metálico	–	1	–			
18	64445-MCA-000	Difusor Comp., Ar Inferior Direito	–	1	1			
19	64455-MCA-000	Difusor Comp., Ar Inferior Esquerdo	–	1	1			
20	77234-MCA-003	Trava Comp., Tampa Combustível	–	1	1			

PROIBIDA A REPRODUÇÃO E DISTRIBUIÇÃO
1111111 - Bruno Pereira Ramos
Produto Verde Sumaré

© Moto Honda da Amazônia Ltda.
Todos os direitos reservados.

C-19.1

Carenagem (GL18007/8) (Airbag)

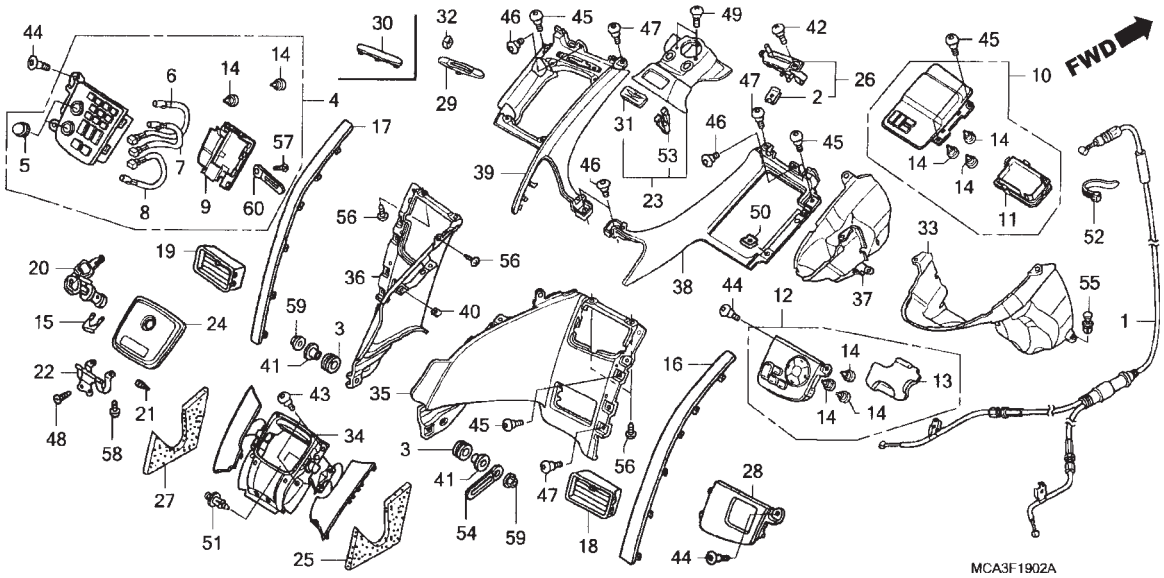

Ref. Nº	N.O.S.	Item de serviço	T.M.O.
22	4131BL	Articulação, Carenagem (A)	0,3
23	4131BE	Carenagem: Central	0,2
24	413116	Tampa, Carenagem	0,1
28	4131H6	Painel, Interruptor Carenagem	0,2
33	4131H8	Tampa, Interna Carenagem: Direita	0,8
	4131BK	Tampa, Interna Carenagem (A): Ambas	1,1
34	4131BJ	Carenagem, Superior: Central	0,3
35	4131BF	Carenagem, Superior: Direita	0,8
	4131BH	Carenagem, Superior: Ambas	1,1
36	4131BG	Carenagem, Superior: Esquerda	0,8
	4131BH	Carenagem, Superior: Ambas	1,1
37	4131H7	Tampa, Interna Carenagem: Esquerda	0,8
	4131BK	Tampa, Interna Carenagem (A): Ambas	1,1
38	4131BB	Carenagem: Direita	0,8
	4131BD	Carenagem: Ambas	1,1
39	4131BC	Carenagem: Esquerda	0,8
	4131BD	Carenagem: Ambas	1,1

Ref. Nº	Nº da peça	Descrição	Qtd. GL1800 6	7	8	Nº de série		Tipo
21	83132-MN5-000	Coxim, Tampa Combustível	–	2	2			
22	83140-MCA-000	Articulação, Comp.	–	1	1			
23	83150-MCA-A80ZB	Carenagem Comp. , Central Dianteira						
		NH1 Preto	–	1	1			
24	83153-MCA-A80ZB	Tampa, Carenagem						
		NH1Z Preto-Z	–	–	1			
	83153-MCA-A80ZC	*R303M* Vermelho Cabernet Metálico	–	–	1			
	83153-MCA-A80ZG	*NHA27M* Prata Billet Metálico	–	1	–			
	83153-MCA-A80ZH	*NHA73M* Preto Nebuloso Metálico	–	1	–			
25	83154-MCA-A80	Revestimento, Carenagem Superior Direita	–	1	1			
27	83159-MCA-A80	Revestimento, Carenagem Superior Esquerda	–	1	1			
28	83160-MCA-B40	Painel, Interruptor Carenagem Direita	–	1	1			
30	83161-MCA-H50ZA	Capa, Carenagem Dianteira						
		NH1 Preto	–	1	1			
31	83162-MCA-000	Emblema, Gold Wing	–	1	1			
33	83165-MCA-A60	Tampa, Interna Carenagem Direita	–	1	1			
34	83170-MCA-A80ZB	Carenagem Comp. , Central Superior						
		NH1Z Preto-Z	–	–	1			
	83170-MCA-A80ZC	*R303M* Vermelho Cabernet Metálico	–	–	1			
	83170-MCA-A80ZG	*NHA27M* Prata Billet Metálico	–	1	–			
	83170-MCA-A80ZH	*NHA73M* Preto Nebuloso Metálico	–	1	–			

PROIBIDA A REPRODUÇÃO E DISTRIBUIÇÃO
1111111 - Honda Unidade Sapiaré - Bruno Pereira Ramos

© Moto Honda da Amazônia Ltda.
Todos os direitos reservados.

C-19.1

Carenagem (GL18007) (Airbag)

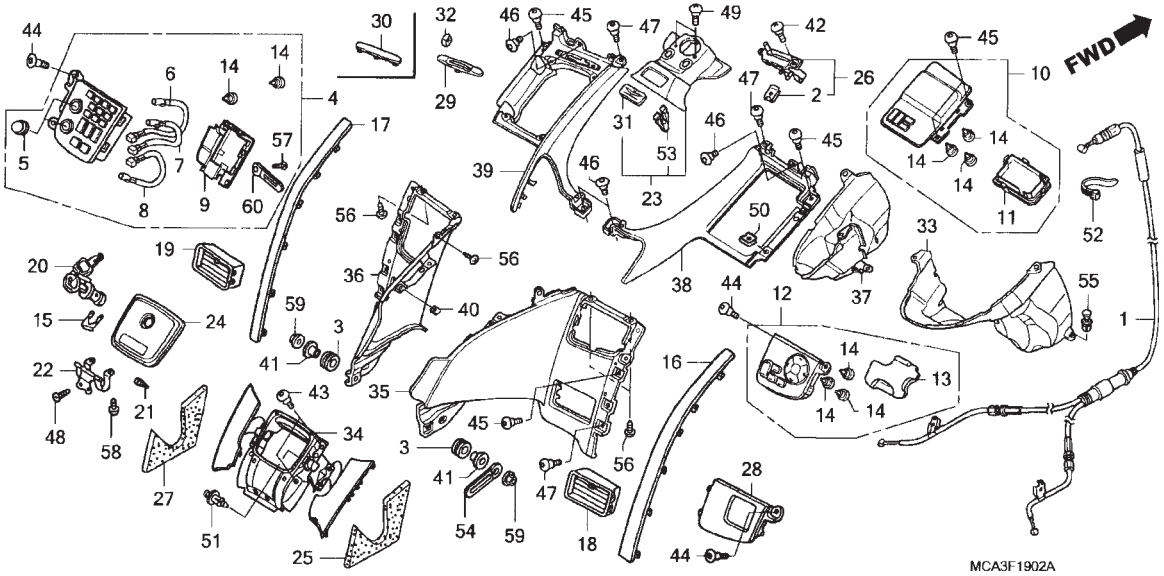

Ref. Nº	N.O.S.	Item de serviço	T.M.O.	Ref. Nº	Nº da peça	Descrição	Qtd. GL1800 6	7	8	Nº de série		Tipo
				35	83171-MCA-A80ZB	Carenagem, Superior Direita						
						NH1Z ..... Preto-Z	–	–	1	.....	.....	.....
					83171-MCA-A80ZC	*R303M* ..... Vermelho Cabernet Metálico	–	–	1	.....	.....	.....
					83171-MCA-A80ZG	*NHA27M* ..... Prata Billet Metálico	–	1	–	.....	.....	.....
					83171-MCA-A80ZH	*NHA73M* ..... Preto Nebuloso Metálico	–	1	–	.....	.....	.....
				36	83172-MCA-A80ZB	Carenagem, Superior Esquerda						
						NH1Z ..... Preto-Z	–	–	1	.....	.....	.....
					83172-MCA-A80ZC	*R303M* ..... Vermelho Cabernet Metálico	–	–	1	.....	.....	.....
					83172-MCA-A80ZG	*NHA27M* ..... Prata Billet Metálico	–	1	–	.....	.....	.....
					83172-MCA-A80ZH	*NHA73M* ..... Preto Nebuloso Metálico	–	1	–	.....	.....	.....
				37	83175-MCA-A60	Tampa, Interna Carenagem Esquerda	–	1	1	.....	.....	.....
				38	83177-MCA-A80ZB	Carenagem, Dianteira Direita						
						NH1 ..... Preto	–	1	1	.....	.....	.....
				39	83178-MCA-A80ZB	Carenagem, Dianteira Esquerda						
						NH1 ..... Preto	–	1	1	.....	.....	.....
				40	84601-HA7-670	Porca, Fixação Para-lama	–	2	2	.....	.....	.....
				41	84706-163-670	Bucha, Fixação Lanterna Traseira	–	2	2	.....	.....	.....
				43	90104-MN4-000	Parafuso, Especial, 6x19	–	4	4	.....	.....	.....
				44	90106-KCR-000	Parafuso, Phillips, 5x19	–	3	3	.....	.....	.....
				45	90106-MBY-000	Parafuso, Especial, 5x12	–	5	5	.....	.....	.....
				46	90106-MM4-000	Parafuso, Phillips, 6x14	–	4	4	.....	.....	.....
				47	90113-MM5-000	Parafuso, Phillips, 6x14	–	4	4	.....	.....	.....

PROIBIDA A REPRODUÇÃO E DISTRIBUIÇÃO
1111111 Honda Unidade Itamaré - Bruno Pereira Ramos

© Moto Honda da Amazônia Ltda.
Todos os direitos reservados.

C-19.1

Carenagem (GL18007) (Airbag)

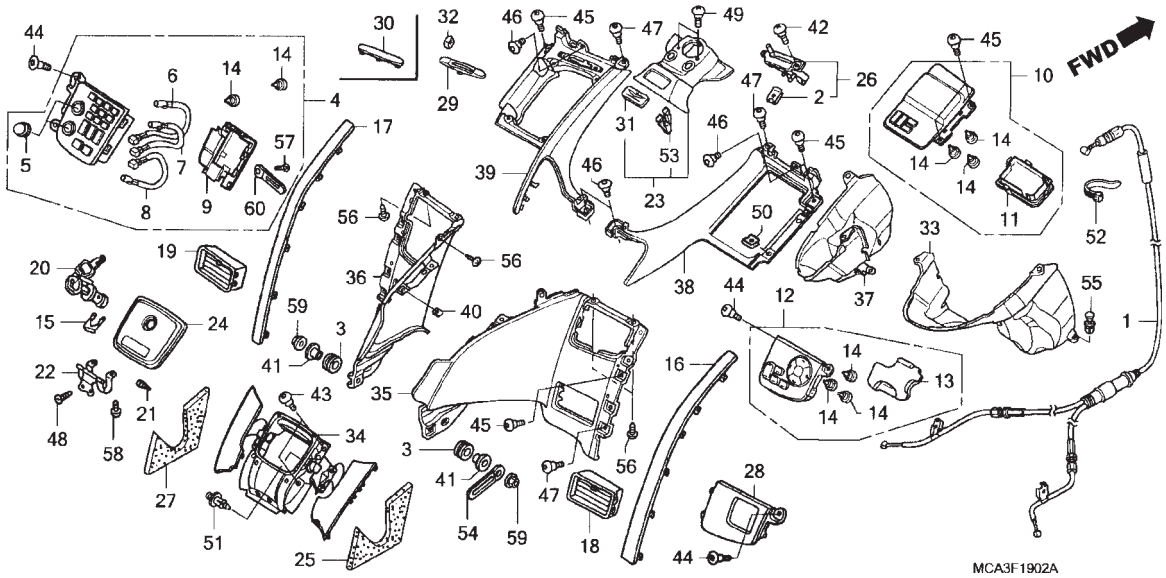

Ref. Nº	N.O.S.	Item de serviço	T.M.O.	Ref. Nº	Nº da peça	Descrição	Qtd. GL1800 6	7	8	Nº de série		Tipo
				48	90115-KW7-900	Parafuso, Fixação Especial Visor	–	2	2			
				49	90150-GBT-600	Parafuso, Phillips, 5x18	–	2	2			
				50	90320-GE2-760	Porca, Pressão, 5mm	–	2	2			
				51	90602-GCT-000	Rebite, 6mm	–	2	2			
				53	90666-SDA-A01	Presilha, Fixação (PO)	–	1	1			
				54	91413-679-000	Presilha,2x70	–	1	1			
				55	91549-MW0-790ZA	Presilha, Fixação Painel *NH1* Preto	–	2	2			
				56	93903-24280	Parafuso, Fixação, 4x10	–	6	6			
				57	93911-24110	Parafuso, Fixação, 4x10 (PO)	–	1	1			
				58	93913-24380	Parafuso, Fixação, 4x12 (PO)	–	2	2			
				59	94050-06070	Porca, Flange, 6mm	–	2	2			
				60	94591-44000	Presilha, 4x40	–	1	1			

PROIBIDA A REPRODUÇÃO E DISTRIBUIÇÃO
1111111 - Honda Unidade Sumaré - Bruno Pereira Ramos

© Moto Honda da Amazônia Ltda.
Todos os direitos reservados.

C-20

Assento

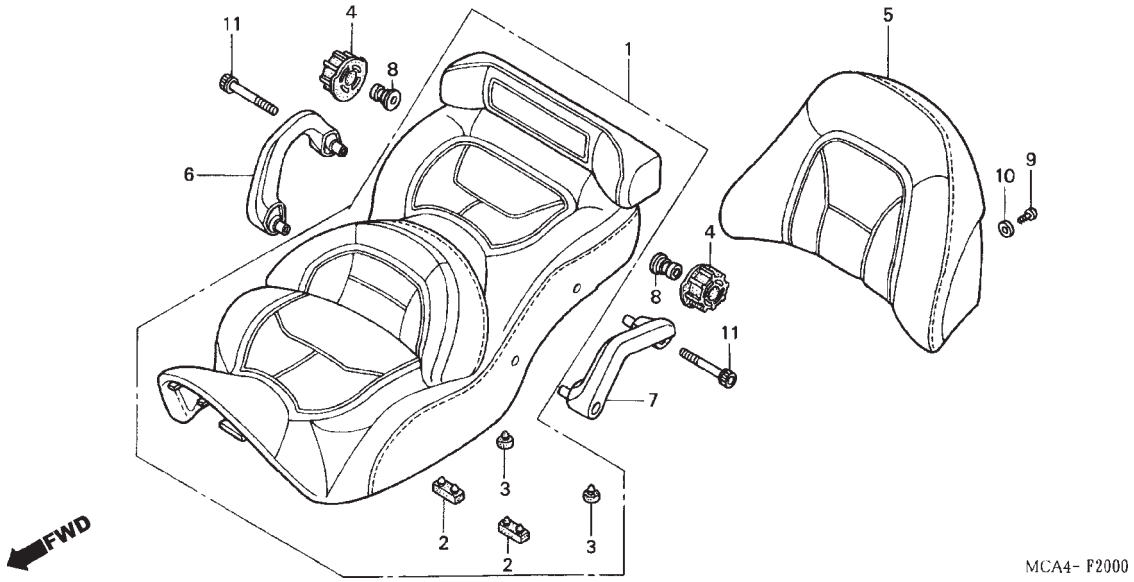

Ref. Nº	N.O.S.	Item de serviço	T.M.O.
1	4131E4	Assento: Duplo	0,2
5	4131T4	Assento, Traseiro	0,1

Ref. Nº	Nº da peça	Descrição	Qtd. GL1800 6	7	8	Nº de série		Tipo
1	77200-MCA-A20ZA	Assento Comp., Duplo *Tipo 1*	1	1	1			
2	77205-286-000	Coxim B, Fixação Assento	2	2	2			
3	77206-426-000	Coxim, Fixação Assento	2	2	2			
4	77215-MCA-000	Coxim, Fixação Assento	4	4	4			
5	77500-MCA-A20ZA	Assento Comp., Traseiro *Tipo 1*	1	1	1			
6	84150-MCA-000ZA	Alça, Passageiro Direita *NH1* Preto	1	1	1			
7	84155-MCA-000ZA	Alça, Passageiro Esquerda *NH1* Preto	1	1	1			
8	90504-MCA-000	Bucha, Fixação Assento	4	4	4			
9	93903-25380	Parafuso, Fixação, 5x16	2	2	2			
10	94103-05700	Arruela, Lisa, 5mm	2	2	2			
11	96600-08070-17	Parafuso, Allen, 8x70	4	4	4			

PROIBIDA A REPRODUÇÃO E DISTRIBUIÇÃO
1111111 - Honda Unidade Sumaré - Bruno Pereira Ramos

© Moto Honda da Amazônia Ltda.
Todos os direitos reservados.

C-21

Tanque de Combustível

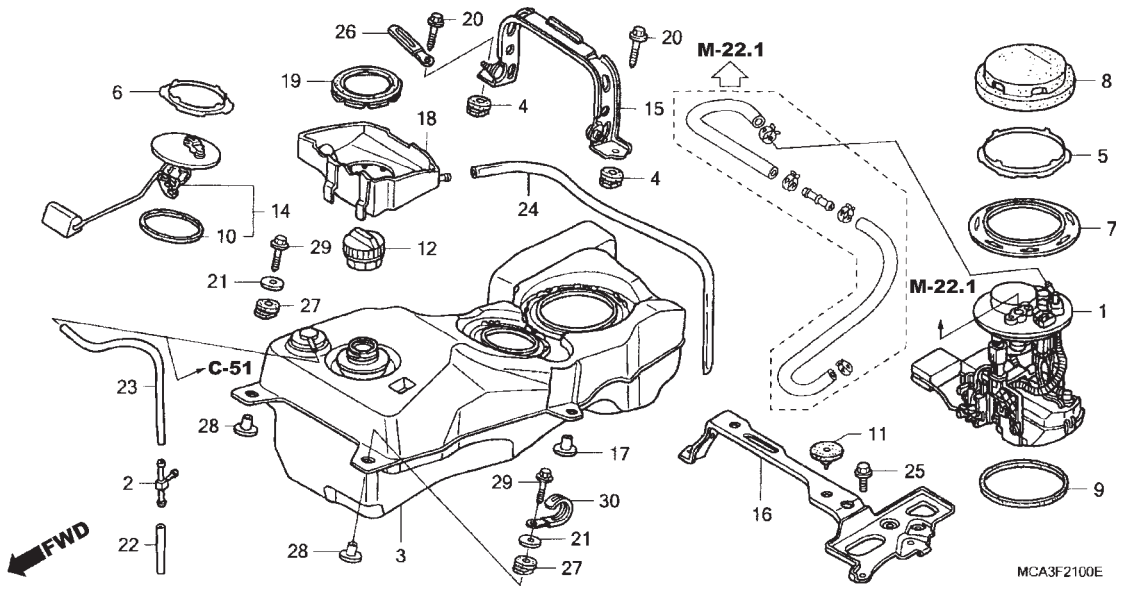

Ref. Nº	N.O.S.	Item de serviço	T.M.O.
1		(9)	
	310120	Bomba Comp., Combustível	0,4
3	310100	Tanque, Combustível	1,4
	310100D	• Com airbag (Adicionar)	0,3
14		(10)	
	617105	Unidade, Distribuição Tanque Combustível	0,3

Ref. Nº	Nº da peça	Descrição	Qtd. GL1800 6	7	8	Nº de série		Tipo
1	16700-MCA-013	Bomba Comp., Combustível	1	1	1			
2	16960-ME9-000	Tubo, Junção Três Vias	1	1	1			
3	17510-MCA-010	Tanque, Combustível	1	1	1			
4	17515-GBB-000	Coxim, Fixação Tanque Combustível	2	–	–			
	17515-MCA-A80		–	2	2			
5	17515-MCA-003	Anel Trava, Bomba Combustível	1	1	1			
6	17516-MCA-003	Anel Trava, Unidade Combustível	1	1	1			
7	17517-MCA-000	Anel, Espaçador	1	1	1			
8	17519-MCA-000	Tampa, Bomba Combustível	1	1	1			
9	17574-MCA-003	Guarnição, Base	1	1	1			
10	17575-MCA-003	Guarnição, Unidade Combustível	1	1	1			
11	17615-MCA-000	Coxim, Tanque Combustível Traseiro	2	2	2			
12	17620-MCA-A01	Tampa Comp., Tanque Combustível	1	1	1			
14	37080-MCA-000	Unidade, Combustível	1	1	1			
15	50250-MCA-000	Suporte, Fixação Carenagem	1	–	–			
16	50330-MCA-A01	Suporte, Fixação Bateria	1	1	1			
17	80108-KF9-900	Bucha, Para-lama Traseiro	2	–	–			
	17516-MCA-A80	Bucha, 12,7x14,1	–	2	2			
18	83502-MCA-A00	Bandeja, Abastecimento Combustível	1	–	–			
	83502-MCA-A80		–	1	1			
19	83503-MCA-A00	Guarnição, Bandeja Combustível	1	1	1			
20	90104-MCA-000	Parafuso, Especial, NSHF, 6x34	2	–	–			

PROIBIDA A REPRODUÇÃO E DISTRIBUIÇÃO
1111111 - Honda Unidade Sumaré - Bruno Pereira Ramos

© Moto Honda da Amazônia Ltda.
Todos os direitos reservados.

C-21

Tanque de Combustível

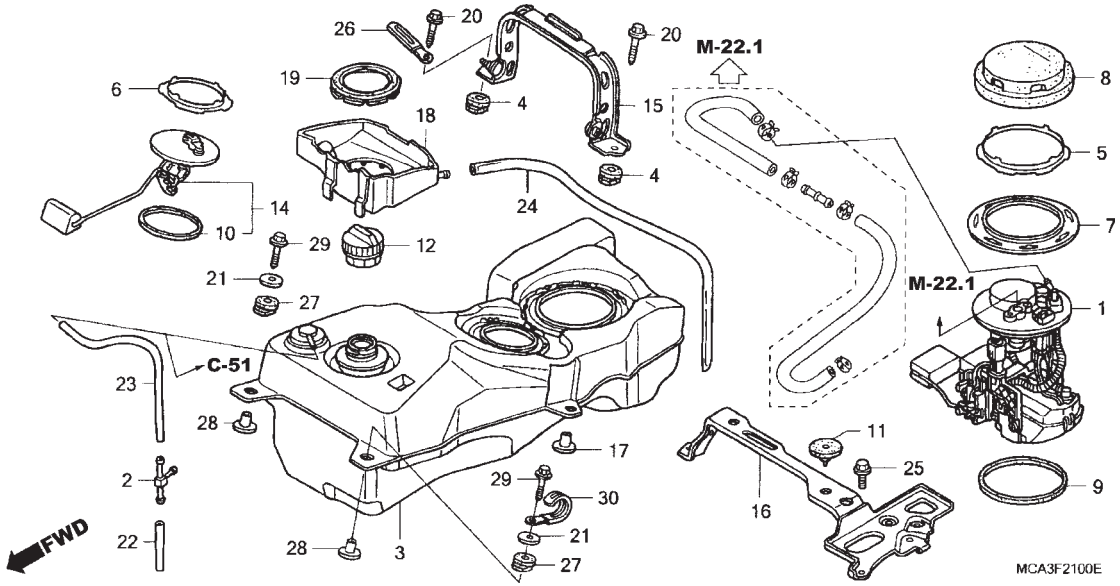

Ref. Nº	N.O.S.	Item de serviço	T.M.O.	Ref. Nº	Nº da peça	Descrição	Qtd. GL1800 6	7	8	Nº de série		Tipo
				21	90136-428-870	Arruela, Fixação Tanque	2	2	2			
				22	95001-55270-40	Tubo, Combustível, 5,3x270 (95001-55001-60M)	1	1	1			
				23	95001-55710-40	Tubo, Combustível, 5,3x710 (95001-55001-60M)	1	1	–			
					95001-55810-40	Tubo, Combustível, 5,3x810 (95001-55001-60M)	–	–	1			
				24	95005-80790-10	Tubo, 8x790 (95005-80001-10M)	1	–	–			
					95005-80860-10	Tubo, 8x860 (95005-80001-10M)	–	1	1			
				25	96001-06016-07	Parafuso, Flange, 6x16	2	2	2			
				26	91410-679-000	Presilha, 2x60	1	–	–			
					91413-679-000	Presilha, 2x70	–	1	1			
				27	17515-GBB-000	Coxim, Fixação Tanque Combustível	2	2	2			
				28	80108-KF9-900	Bucha, Para-lama Traseiro	2	2	2			
				29	90104-MCA-000	Parafuso, Especial, NSHF, 6x34	2	2	2			
				30	91410-679-000	Presilha, 2x60	–	1	1			

PROIBIDA A REPRODUÇÃO E DISTRIBUIÇÃO
1111111 - Honda Unidade Sumaré - Bruno Pereira Ramos

© Moto Honda da Amazônia Ltda.
Todos os direitos reservados.

C-22

Filtro de Ar

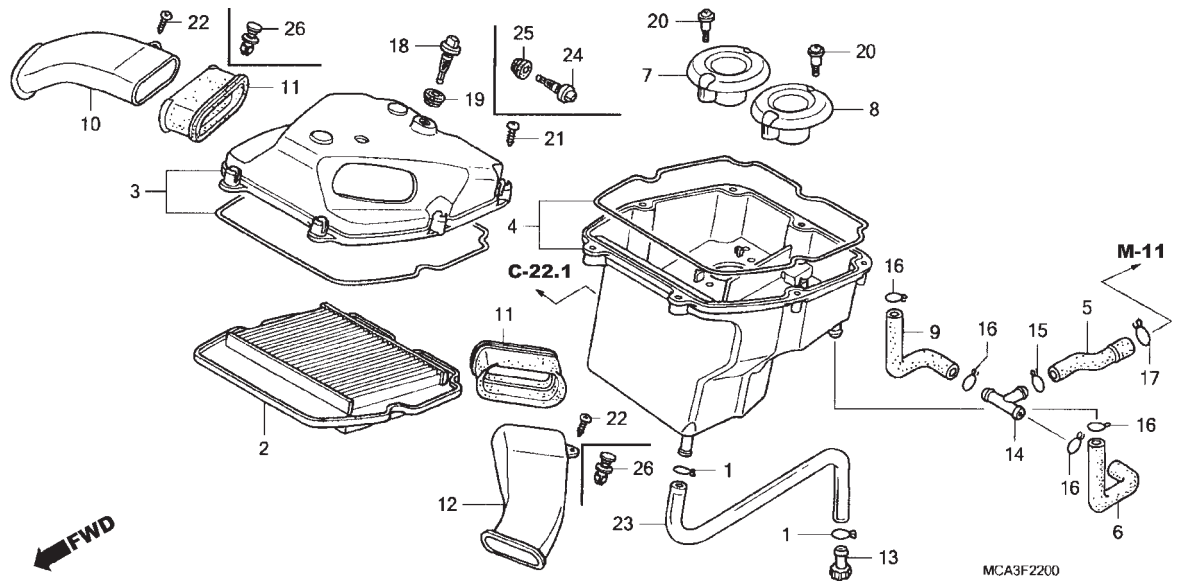

Ref. Nº	N.O.S.	Item de serviço	T.M.O.
2	312105	Elemento, Filtro Ar	0,9
	312105C	• Com airbag (Adicionar)	0,7
3		(11)	
	312102	Tampa, Carcaça Filtro Ar	1,0
	312102C	• Com airbag (Adicionar)	0,7
4	3121A5	Carcaça, Filtro Ar	1,5
	3121A5D	• Com airbag (Adicionar)	0,7
7	3121C9	Funil, Ar: Direito	0,9
	3121C9C	• Com airbag (Adicionar)	0,7
	3121E2	Funil, Ar: Ambos	0,9
	3121E2C	• Com airbag (Adicionar)	0,7
8	3121C8	Funil, Ar: Esquerdo	0,9
	3121C8C	• Com airbag (Adicionar)	0,7
	3121E2	Funil, Ar: Ambos	0,9
	3121E2C	• Com airbag (Adicionar)	0,7
10	3121B0	Duto, Filtro Ar: Direito	0,8
	3121B1	Duto, Filtro Ar: Ambos	0,8
	3121B1A	• Com airbag (Adicionar)	0,3
12	3121A9	Duto, Filtro Ar: Esquerdo	0,8
	3121B1	Duto, Filtro Ar: Ambos	0,8
	3121B1A	• Com airbag (Adicionar)	0,3
18		(24)	
	617120	Sensor, Temperatura Ar	0,9

Ref. Nº	Nº da peça	Descrição	Qtd. GL1800 6	7	8	Nº de série		Tipo
1	15771-KV6-000	Presilha, Tubo Drenagem Óleo	2	2	2			
2	17210-MCA-A60	Elemento, Filtro Ar	1	1	1			
3	17221-MCA-A60	Tampa, Filtro Ar	1	–	–			
	17221-MCA-A80		–	1	1			
4	17231-MCA-A60	Carcaça, Filtro Ar	1	–	–			
	17231-MCA-A80		–	1	1			
5	17233-MCA-000	Tubo C, Respiro	1	1	1			
6	17235-MCA-000	Tubo B, Respiro	1	1	1			
7	17237-MCA-003	Funil, Ar Direito	1	1	1			
8	17239-MCA-003	Funil, Ar Esquerdo	1	1	1			
9	17245-MCA-000	Tubo A, Respiro	1	1	1			
10	17251-MCA-A60	Duto, Filtro Ar Direito	1	–	–			
	17251-MCA-A80		–	1	1			
11	17252-MCA-A60	Coxim, Duto	2	2	2			
12	17254-MCA-A60	Duto, Filtro Ar Esquerdo	1	1	1			
13	17370-382-870	Plugue, Tubo Respiro	1	1	1			
14	17420-MCA-000	Junção, Respiro Três Vias	1	1	1			
15	17554-MB0-000	Presilha, Tubo Respiro	1	1	1			
16	17724-102-700	Presilha, Mangueira Tanque	4	4	4			
17	18532-634-670	Presilha, Mangueira Ar, 21,5	1	1	1			
18	37880-MCA-003	Sensor, Temperatura Ar	1	–	–			
19	37881-MCA-003	Coxim, Sensor TA	1	–	–			
20	91508-MM5-000	Parafuso, Phillips, 5mm	4	4	4			

PROIBIDA A REPRODUÇÃO E DISTRIBUIÇÃO
1111111 Honda Motocicidade Sumaré - Bruno Pereira Ramos

© Moto Honda da Amazônia Ltda.
Todos os direitos reservados.

C-22

Filtro de Ar

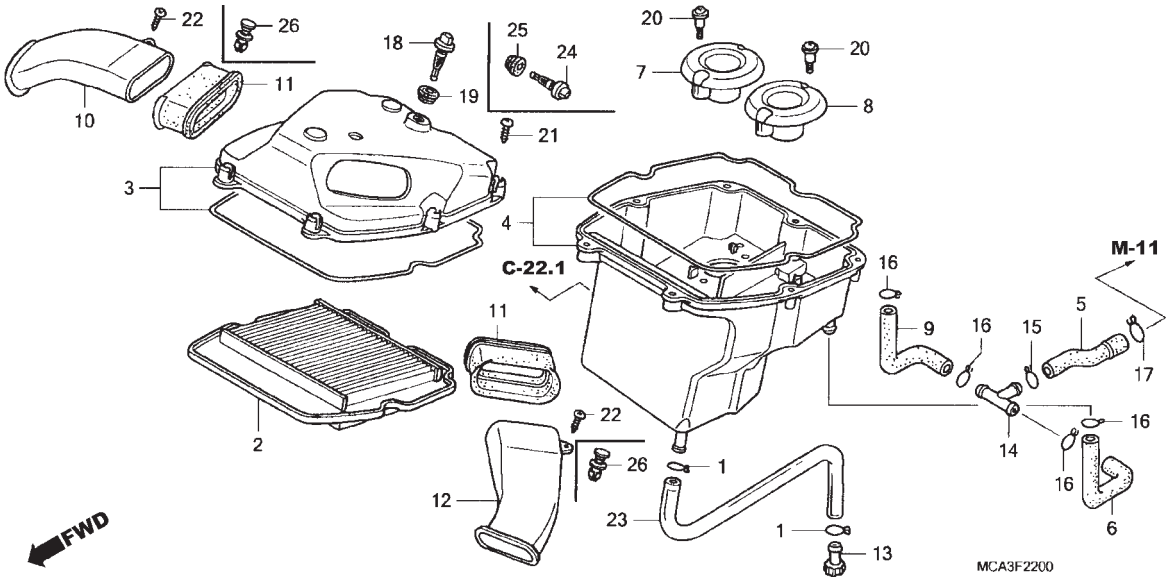

Ref. Nº	N.O.S.	Item de serviço	T.M.O.	Ref. Nº	Nº da peça	Descrição	Qtd. GL1800 6	7	8	Nº de série		Tipo
				21	93903-25480	Parafuso, Fixação, 5x20	7	–	–			
					90112-MCA-A80	Parafuso, Especial, 5mm	–	7	7			
				22	93913-25420	Parafuso, Fixação, 5x16	2	–	–			
				23	95003-37042-31	Tubo, Vinil, 11x15x420 (95003-37001-60M)	1	1	1			
				24	37880-MCA-003	Sensor Comp., Temperatura Ar	–	1	1			
				25	37881-MCA-003	Coxim, Sensor TA	–	1	1			
				26	91549-MCA-000	Presilha, Fixação Painel	–	2	2			

PROIBIDA A REPRODUÇÃO E DISTRIBUIÇÃO
1111111 - Honda Unidade Sumaré - Bruno Pereira Ramos

© Moto Honda da Amazônia Ltda.
Todos os direitos reservados.

C-22.1

Válvula de Injeção de Ar

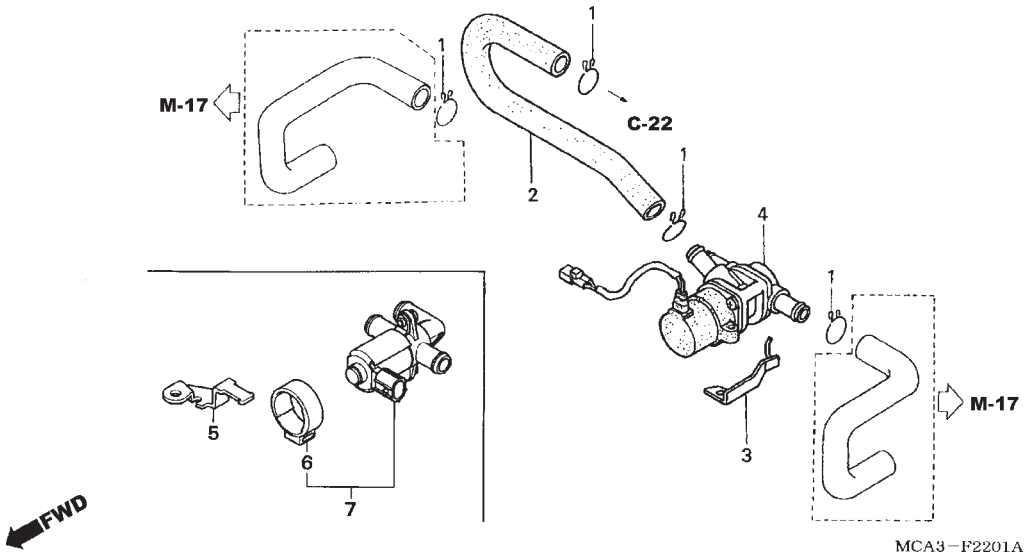

Ref. Nº	N.O.S.	Item de serviço	T.M.O.
7	314130	Válvula, Secundária Controle Ar	1,7
	314130A	• Com airbag (Adicionar)	0,7

Ref. Nº	Nº da peça	Descrição	Qtd. GL1800 6	7	8	Nº de série		Tipo
1	17724-102-700	Presilha, Mangueira Tanque	4	4	4			
2	18661-MCA-A60	Tubo A, Admissão Ar	1	1	1			
5	18665-MCA-A60	Suporte, Solenóide	1	1	1			
6	36172-MCA-A61	Suspensor, Válvula Solenóide	1	1	1			
7	36450-MCA-A61	Válvula, Injeção Ar Escape	1	1	1			

PROIBIDA A REPRODUÇÃO E DISTRIBUIÇÃO
1111111 - Honda Unidade Sumaré - Bruno Pereira Ramos

© Moto Honda da Amazônia Ltda.
Todos os direitos reservados.

C-23

Tampa Lateral

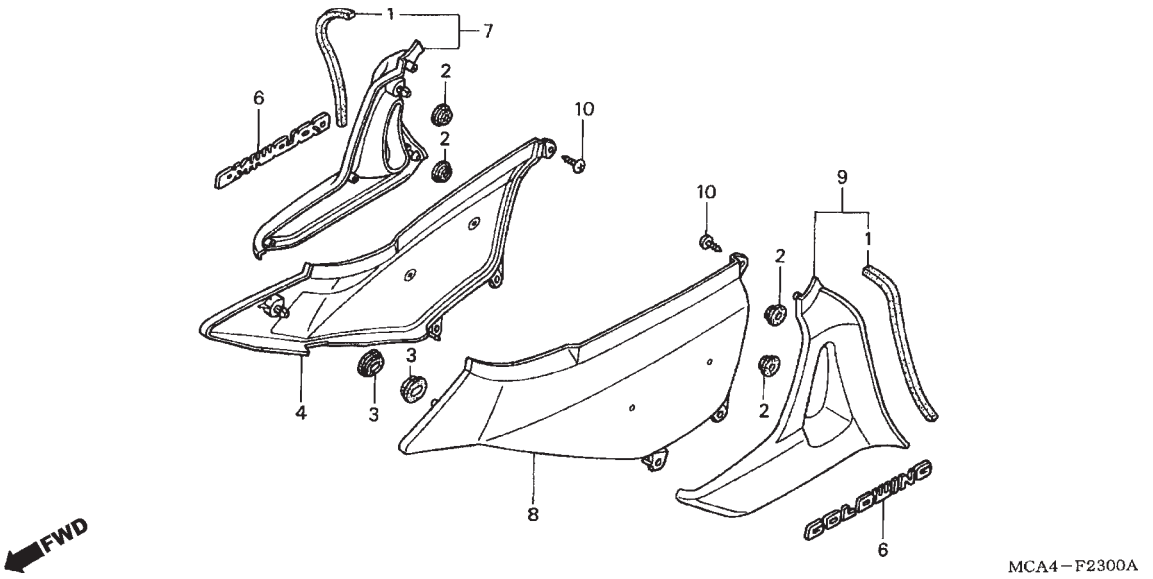

Ref. Nº	N.O.S.	Item de serviço	T.M.O.
4	4111H9	Tampa, Lateral: Direita	0,1
	4111J0	Tampa, Lateral: Ambas	0,2
7	4151B3	Protetor, Lateral: Direito	0,1
	4151B8	Protetor, Lateral: Ambos	0,2
8	4111H8	Tampa, Lateral: Esquerda	0,1
	4111J0	Tampa, Lateral: Ambas	0,2
9	4151B2	Protetor, Lateral: Esquerdo	0,1
	4151B8	Protetor, Lateral: Ambos	0,2

Ref. Nº	Nº da peça	Descrição	Qtd. GL1800 6	7	8	Nº de série		Tipo
1	53209-KV7-670	Retentor, Lentes Sinalizador	2	2	2			
2	83504-GE0-000	Coxim, Tampa Traseira	4	4	4			
3	83551-GE2-000	Coxim, Carcaça Filtro Ar	2	2	2			
4	83600-MCA-000ZA	Tampa, Lateral Direita						
		NH1Z Preto-Z	–	–	1			
	83600-MCA-000ZP	*Y181P* Marrom Challenger Perolizado	1	–	–			
	83600-MCA-000ZR	*NHA27M* Prata Billet Metálico	–	1	–			
	83600-MCA-000ZV	*R303M* Vermelho Cabernet Metálico	–	–	1			
	83600-MCA-000ZY	*NHA73M* Preto Nebuloso Metálico	–	1	–			
6	83605-MCA-A40	Emblema, Tampa Lateral	2	2	2			
7	83610-MCA-000ZA	Protetor, Lateral Direito						
		NH303M Cinza Axis Fosco Metálico	1	1	1			
8	83700-MCA-000ZA	Tampa, Lateral Esquerda						
		NH1Z Preto-Z	–	–	1			
	83700-MCA-000ZP	*Y181P* Marrom Challenger Perolizado	1	–	–			
	83700-MCA-000ZR	*NHA27M* Prata Billet Metálico	–	1	–			
	83700-MCA-000ZV	*R303M* Vermelho Cabernet Metálico	–	–	1			
	83700-MCA-000ZY	*NHA73M* Preto Nebuloso Metálico	–	1	–			
9	83710-MCA-000ZA	Protetor, Lateral Esquerdo						
		NH303M Cinza Axis Fosco Metálico	1	1	1			
10	93903-25180	Parafuso, Fixação, 5x10	6	6	6			

PROIBIDA A REPRODUÇÃO E DISTRIBUIÇÃO
1111111 - Honda Unihado Sumaré - Bruno Pereira Ramos

© Moto Honda da Amazônia Ltda.
Todos os direitos reservados.

C-24

Escapamento

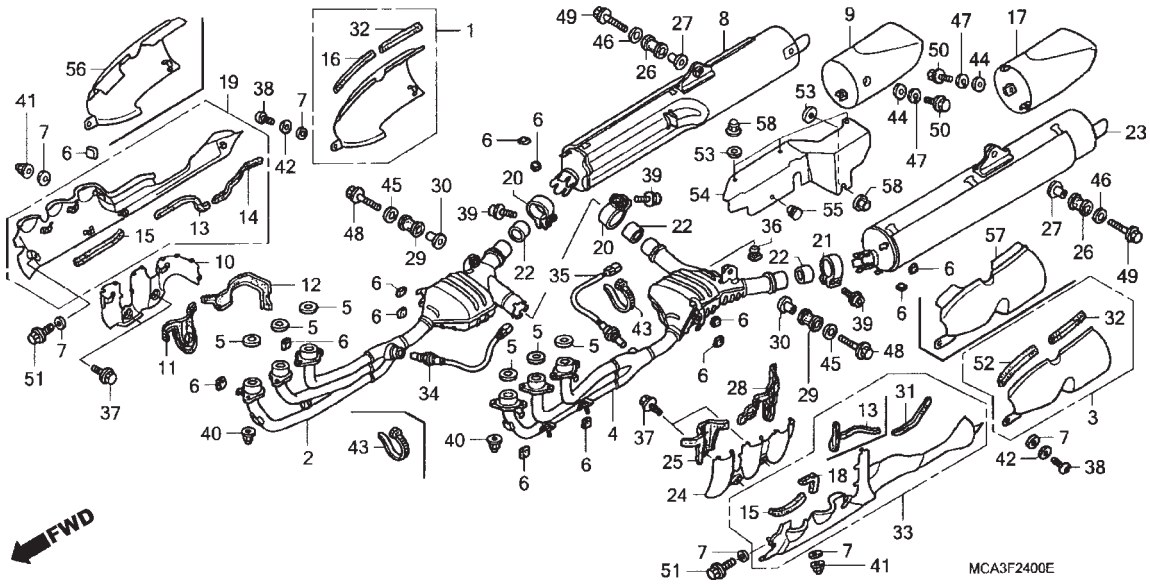

Ref. Nº	N.O.S.	Item de serviço	T.M.O.
2	3131A1	Tubo, Escape: Direito	1,0
	3131E3	Tubo, Escape: Ambos	1,0
4	3131A0	Tubo, Escape: Esquerdo	1,0
	3131E3	Tubo, Escape: Ambos	1,0
5	3131B4	Junta, Tubo Escape	1,0
		• Nota: Mesmo tempo para duas unidades ou mais	
8	3131B6	Silencioso: Direito	0,2
	3131D6	Silencioso: Ambos	0,4
9	3131F5	Elemento, Rabeta Silencioso: Direita	0,1
10	3131A8	Protetor, Tubo Escape: Direito	0,4
	3131A9	Protetor, Tubo Escape: Ambos	0,5
17	3131F4	Elemento, Rabeta Silencioso: Esquerda	0,1
19	3131E6	Protetor, Escape: Direito	0,4
	3131E7	Protetor, Escape: Ambos	0,5
23	3131B5	Silencioso: Esquerdo	0,2
	3131D6	Silencioso: Ambos	0,4
24	3131A7	Protetor, Tubo Escape: Esquerdo	0,4
	3131A9	Protetor, Tubo Escape: Ambos	0,5
33	3131E5	Protetor, Escape: Esquerdo	0,4
	3131E7	Protetor, Escape: Ambos	0,5
34	6171B4	Sensor, Oxigênio: Direito	0,9
	6171B5	Sensor, Oxigênio: Ambos	1,1
	6171B5A	• Com airbag (Adicionar)	0,3
+			

Ref. Nº	Nº da peça	Descrição	Qtd. GL1800 6	7	8	Nº de série		Tipo
2	18150-MCA-B30	Tubo Comp., Escape Direito	1	1	1			
4	18250-MCA-B30	Tubo Comp., Escape Esquerdo	1	1	1			
5	18291-MN5-650	Junta, Tubo Escape	6	6	6			
6	18293-MCA-A20	Coxim, Guarnição	13	13	13			
7	18293-MCA-780	Guarnição, Protetor	8	8	8			
8	18305-MCA-D30	Silencioso Comp., Direito	1	1	1			
9	18316-MCA-A60	Elemento, Rabeta Direita	1	1	1			
10	18318-MCA-000	Protetor B, Tubo Escape Dianteiro Direito	1	1	1			
11	18321-MCA-000	Coxim A, Protetor Aquecedor Direito	1	1	1			
12	18323-MCA-000	Coxim B, Protetor Aquecedor Direito	1	1	1			
13	18329-MCA-A20	Coxim C (Lateral Direita)	1	1	1			
14	18332-MCA-A20	Coxim D	1	1	1			
15	18333-MCA-000	Protetor, Aquecedor	2	2	2			
17	18336-MCA-A60	Elemento, Rabeta Esquerda	1	1	1			
18	18338-MCA-000	Protetor, Secundário Aquecedor	1	1	1			
19	18355-MCA-A20ZA	Protetor Comp., Escape Direito						
		NH168M Cinza Vernier Metálico	1	1	1			
20	18376-MT3-000	Presilha, Silencioso Direito	2	2	2			
21	18377-MT3-000	Presilha, Silencioso Esquerdo	1	1	1			
22	18392-MAM-000	Guarnição B, Silencioso	3	3	3			
23	18405-MCA-D30	Silencioso Comp., Esquerdo	1	1	1			

PROIBIDA A REPRODUÇÃO E DISTRIBUIÇÃO
1111111 - Honda Unidade Sumaré - Bruno Pereira Ramos

© Moto Honda da Amazônia Ltda.
Todos os direitos reservados.

C-24

Escapamento

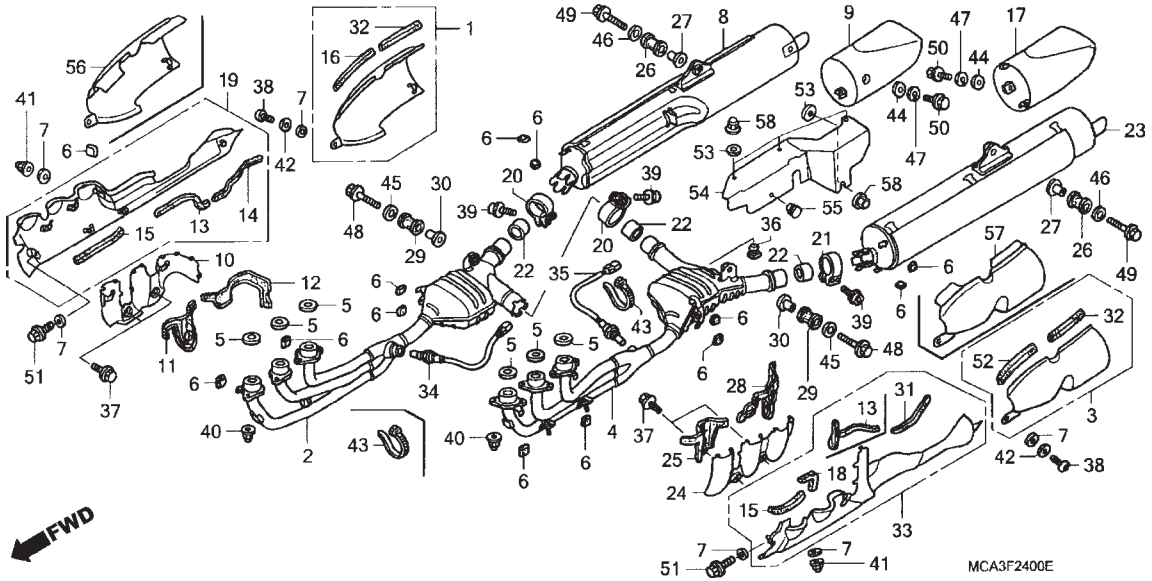

Ref. Nº	N.O.S.	Item de serviço	T.M.O.
35	6171B3	Sensor, Oxigênio: Esquerdo	0,9
	6171B5	Sensor, Oxigênio: Ambos	1,1
	6171B5A	• Com airbag (Adicionar)	0,3
56	3131A4	Protetor, Silencioso: Direito	0,4
	3131A5	Protetor, Silencioso: Ambos	0,5
57	3131A3	Protetor, Silencioso: Esquerdo	0,4
	3131A5	Protetor, Silencioso: Ambos	0,5

Ref. Nº	Nº da peça	Descrição	Qtd. GL1800 6	7	8	Nº de série		Tipo
24	18418-MCA-000	Protetor B, Tubo Escape Dianteiro Esquerdo	1	1	1			
25	18421-MCA-000	Coxim A, Protetor Aquecedor Esquerdo	1	1	1			
26	18421-MN5-000	Coxim, Fixação Silencioso	2	2	2			
27	18422-MN5-000	Bucha, Fixação Silencioso	2	2	2			
28	18423-MCA-000	Coxim B, Protetor Aquecedor Esquerdo	1	1	1			
29	18441-MCA-A20	Coxim, Tubo Escape	2	2	2			
30	18424-MN5-000	Bucha, Fixação	2	2	2			
31	18429-MCA-A20	Coxim E	1	1	1			
33	18455-MCA-A20ZA	Protetor Comp., Escape Esquerdo						
		NH168M Cinza Vernier Metálico	1	1	1			
34	36533-MCA-A71	Sensor, Razão Ar Combustível Direito	1	1	1			
35	36534-MCA-A71	Sensor, Razão Ar Combustível Esquerdo	1	1	1			
36	50524-MG9-000	Borracha, Limitadora Cavalete	1	1	1			
37	90004-GHB-600	Parafuso, Flange, 6x10 (NSHF)	4	4	4			
38	90112-MCA-000	Parafuso, Especial, 6x12	2	2	2			
39	90130-MCA-000	Parafuso, Flange Allen, 8x35	6	6	6			
40	90304-HB3-771	Porca, Especial, 6mm	12	12	12			
41	90308-MT8-000	Porca, Cega, 6mm	4	4	4			
42	90545-323-700	Arruela, 6,5x18	2	2	2			
43	90650-KV6-003	Presilha, Fiação	2	2	2			
44	94101-06000	Arruela, Lisa, 6mm	6	6	6			
45	94103-08000	Arruela, Lisa, 8mm	2	2	2			

PROIBIDA A REPRODUÇÃO E DISTRIBUIÇÃO
1111111 - Honda Unidade Schmaré - Bruno Pereira Ramos

© Moto Honda da Amazônia Ltda.
Todos os direitos reservados.

C-24

Escapamento

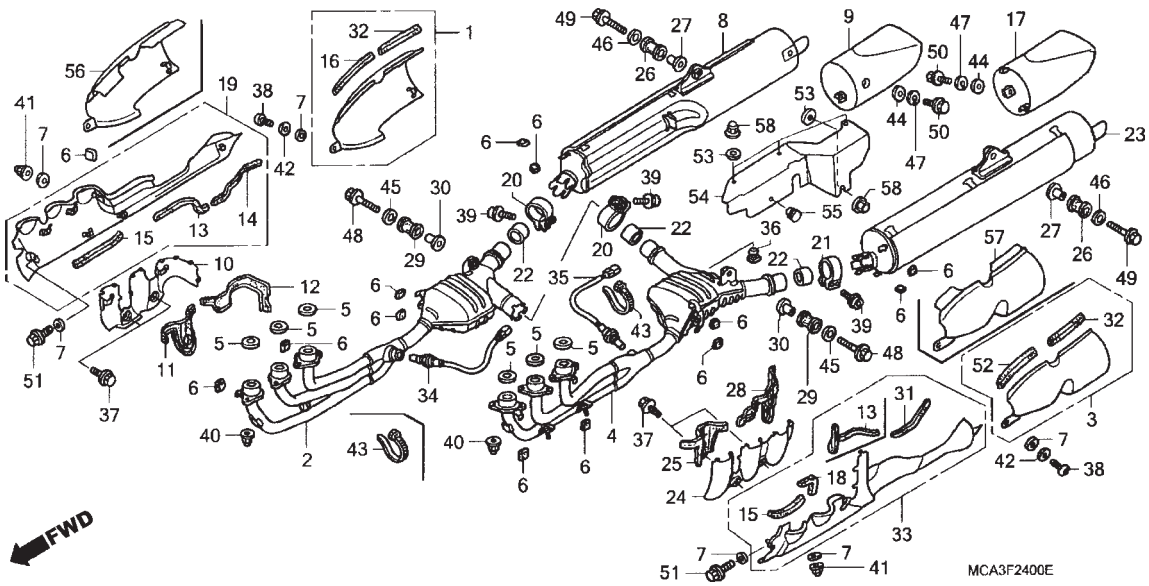

Ref. Nº	N.O.S.	Item de serviço	T.M.O.	Ref. Nº	Nº da peça	Descrição	Qtd. GL1800 6	7	8	Nº de série		Tipo
				46	94103-08000	Arruela, Lisa, 8mm	2	2	2			
				47	94111-06000	Arruela, Pressão, 6mm	6	6	6			
				48	95701-08045-00	Parafuso, Flange, 8x45	2	2	2			
				49	95701-08055-02	Parafuso, Flange, 8x55	2	2	2			
				50	96001-06012-00	Parafuso, Flange, 6x12	6	6	6			
				51	90011-HN0-A00	Parafuso, Flange, 6x10	2	2	2			
				53	18293-MCA-780	Guarnição, Protetor	4	4	4			
				54	18313-MCA-A20	Placa Comp., Silencioso	1	1	1			
				55	18314-MCA-A20	Coxim, Tampa Silencioso	1	1	1			
				56	18317-MCA-A20	Protetor, Tubo Escape Traseiro Direito	1	1	1			
				57	18417-MCA-A20	Protetor, Tubo Escape Traseiro Esquerdo	1	1	1			
				58	90308-MT8-000	Porca, Cega, 6mm	4	4	4			

PROIBIDA A REPRODUÇÃO E DISTRIBUIÇÃO
1111111 - Honda Unidade Sumaré - Bruno Pereira Ramos

© Moto Honda da Amazônia Ltda.
Todos os direitos reservados.

C-25

Pedal

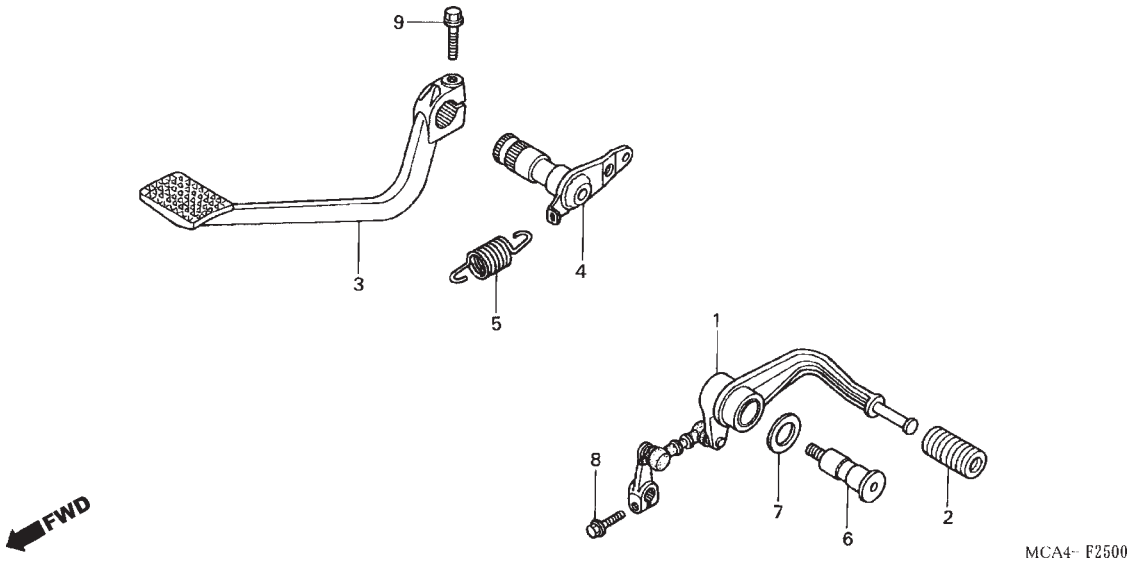

Ref. Nº	N.O.S.	Item de serviço	T.M.O.
1	4101A1	Pedal, Câmbio	0,5
3	810160	Pedal, Freio Traseiro	0,1
4	8101A7	Eixo, Pedal Freio	0,8

Ref. Nº	Nº da peça	Descrição	Qtd. GL1800 6	7	8	Nº de série		Tipo
1	24705-MCA-000	Pedal Comp., Câmbio	1	1	1			
2	24781-KR3-770	Coxim, Pedal Câmbio	1	1	1			
3	46500-MCA-000	Pedal, Freio Traseiro	1	1	1			
4	46505-MCA-780	Eixo Comp., Freio Traseiro	1	1	1			
5	46514-MCA-000	Mola, Retorno Freio	1	1	1			
6	90115-MAL-600	Parafuso, Câmbio	1	1	1			
7	90502-MS2-000	Arruela, 24x8,5	1	1	1			
8	96300-06020-00	Parafuso, Flange, 6x20	1	1	1			
9	96300-08032-00	Parafuso, Flange, 8x32	1	1	1			

PROIBIDA A REPRODUÇÃO E DISTRIBUIÇÃO
1111111 - Honda Unidade Sumaré - Bruno Pereira Ramos

© Moto Honda da Amazônia Ltda.
Todos os direitos reservados.

C-26

Pedal de Apoio

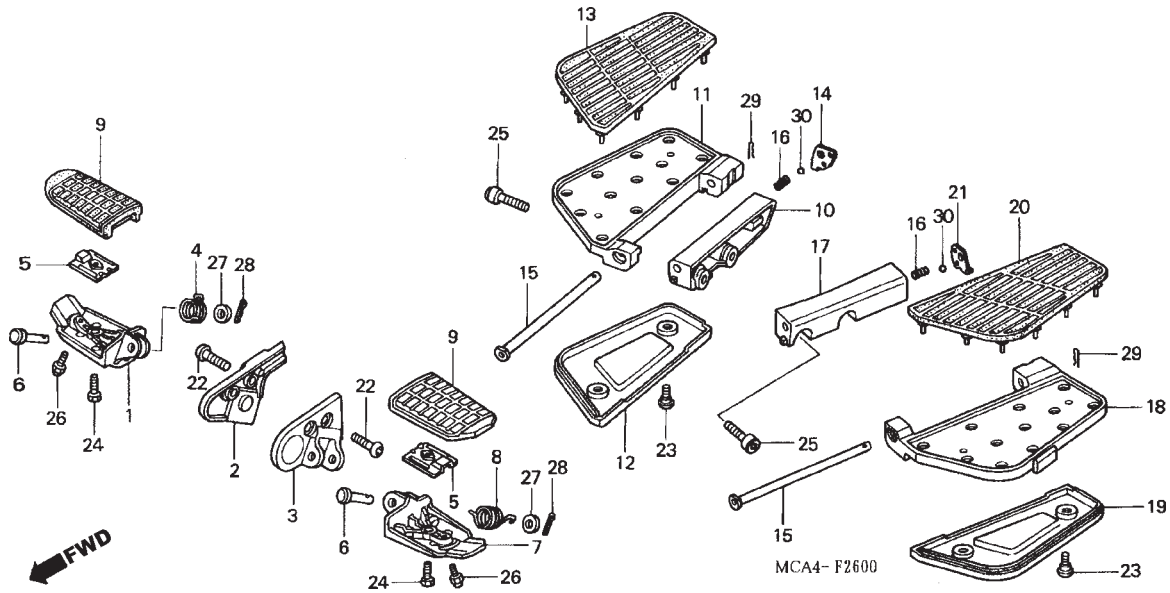

Ref. Nº	N.O.S.	Item de serviço	T.M.O.
1	4101C6	Pedal Apoio, Principal: Direito	0,2
	4101J1	Pedal Apoio, Principal: Ambos	0,4
2	4101C4	Suporte, Pedal: Direito	0,1
	4101N7	Suporte, Pedal: Ambos	0,2
3	4101C3	Suporte, Pedal: Esquerdo	0,1
	4101N7	Suporte, Pedal: Ambos	0,2
7	4101C5	Pedal Apoio, Principal: Esquerdo	0,2
	4101J1	Pedal Apoio, Principal: Ambos	0,4
10	4101D0	Suporte, Pedal Apoio: Direito	0,1
	4101K4	Suporte, Pedal Apoio: Ambos	0,2
11	4101C8	Pedal, Apoio: Direito	0,2
	4101P4	Pedal, Apoio: Ambos	0,4
12	4101D8	Tampa, Inferior Pedal Apoio: Direito	0,1
17	4101C9	Pedal, Apoio: Esquerdo	0,1
	4101K4	Suporte, Pedal Apoio: Ambos	0,2
18	4101C7	Pedal, Apoio: Esquerdo	0,2
	4101P4	Pedal, Apoio: Ambos	0,4
19	4101D7	Tampa, Inferior Pedal Apoio: Esquerdo	0,1

Ref. Nº	Nº da peça	Descrição	Qtd. GL1800 6	7	8	Nº de série		Tipo
1	50612-MCA-000	Braço, Pedal Apoio Direito	1	1	1			
2	50613-MCA-000	Suporte, Pedal Apoio Principal Direito	1	1	1			
3	50614-MCA-010	Suporte, Pedal Apoio Principal Esquerdo	1	1	1			
4	50617- MM5-000	Mola, Retorno Pedal Apoio Direito	1	1	1			
5	50619-MCA-000	Placa, Fixação Pedal Apoio	2	2	2			
6	50639-ML0-010	Pino, Articulação Pedal	2	2	2			
7	50642-MCA-000	Braço, Pedal Apoio Esquerdo	1	1	1			
8	50644-MM5-000	Mola, Retorno Pedal Apoio Esquerdo	1	1	1			
9	50661-MCA-000	Coxim, Pedal Apoio	2	2	2			
10	50715-MCA-000	Suporte, Pedal Apoio Direito	1	1	1			
11	50716-MCA-010	Placa, Pedal Apoio Direito	1	1	1			
12	50717-MCA-000ZA	Tampa, Inferior Pedal Apoio Direito *NH454M* Prata Eclipse Metálico	1	1	1			
13	50718-MCA-000	Coxim, Pedal Apoio Direito	1	1	1			
14	50720-MT8-770	Placa, Pedal Apoio Direito	1	1	1			
15	50721-MCA-A00	Pino, Pedal Apoio	2	2	2			
16	50746-MT8-770	Mola, Ajuste Pedal Apoio	2	2	2			
17	50815-MCA-000	Suporte, Pedal Apoio Esquerdo	1	1	1			
18	50816-MCA-010	Placa, Pedal Apoio Esquerdo	1	1	1			
19	50817-MCA-000ZA	Tampa, Inferior Pedal Apoio Esquerdo *NH454M* Prata Eclipse Metálico	1	1	1			
20	50818-MCA-000	Coxim, Pedal Apoio Esquerdo	1	1	1			

PROIBIDA A REPRODUÇÃO E DISTRIBUIÇÃO
1111111 - Honda Manaus - Sumaré - Bruno Pereira Ramos

© Moto Honda da Amazônia Ltda.
Todos os direitos reservados.

C-26

Pedal de Apoio

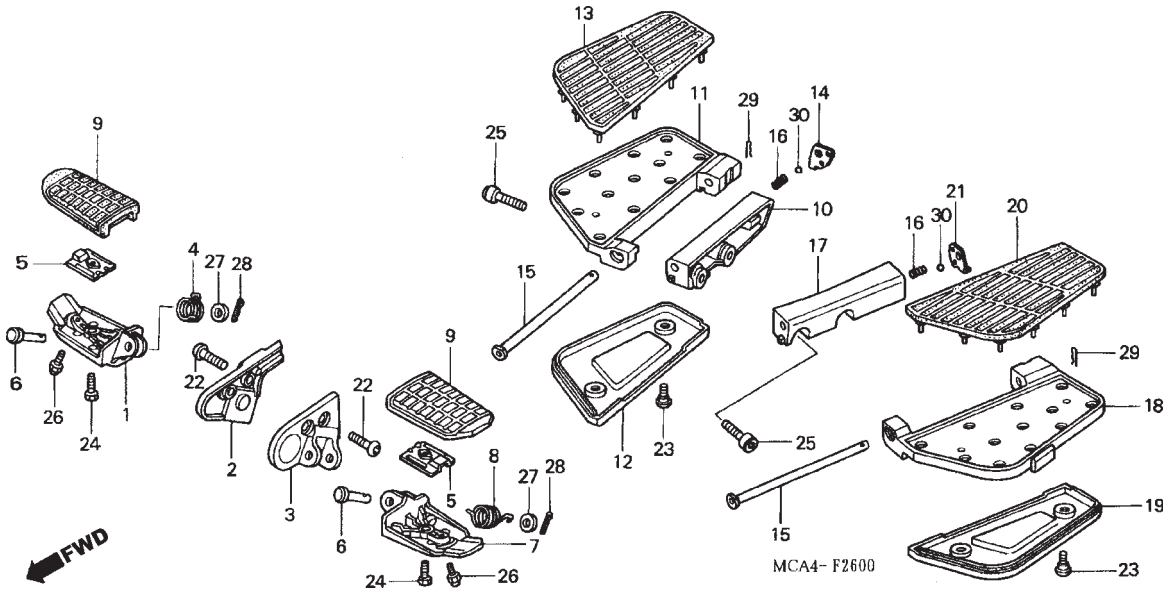

Ref. Nº	N.O.S.	Item de serviço	T.M.O.	Ref. Nº	Nº da peça	Descrição	Qtd. GL1800 6	7	8	Nº de série		Tipo
				21	50820-MT8-770	Placa, Pedal Apoio Esquerdo	1	1	1			
				22	90100-GCT-J50	Parafuso, Allen, 8x22	4	4	4			
				23	90106-MBY-000	Parafuso, Especial, 5x12	4	4	4			
				24	90115-MT3-000	Parafuso, Fixação Pedal Apoio Principal	2	2	2			
				25	90155-MBL-610	Parafuso, Allen, 8x32	4	4	4			
				26	92501-06012-0A	Parafuso, Cego, 6x12	2	2	2			
				27	94101-08000	Arruela, Lisa, 8mm	2	2	2			
				28	94201-20150	Cupilha, 2,0x15	2	2	2			
				29	94251-08000	Pino, Trava, 8mm	2	2	2			
				30	96211-08000	Esfera, Aço, #8 (1/4)	2	2	2			

PROIBIDA A REPRODUÇÃO E DISTRIBUIÇÃO
1111111 - Honda Unidade Sumaré - Bruno Pereira Ramos

© Moto Honda da Amazônia Ltda.
Todos os direitos reservados.

C-27

Cavalete Lateral

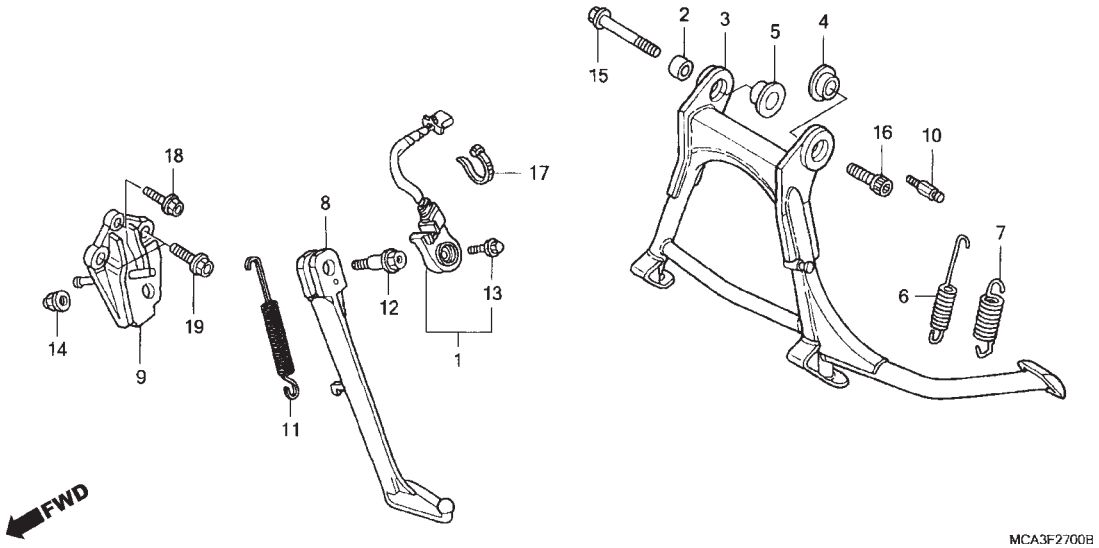

Ref. Nº	N.O.S.	Item de serviço	T.M.O.
1	615195	Interruptor, Cavalete Lateral	0,2
3	410175	Cavalete, Principal	0,4
6		(7)	
	410176	Mola, Cavalete Principal	0,2
		• Nota: Mesmo tempo para duas unidades	
8	410180	Barra, Cavalete Lateral	0,2
9	410181	Suporte, Cavalete Lateral	0,3
11	410182	Mola, Cavalete Lateral	0,1

Ref. Nº	Nº da peça	Descrição	Qtd. GL1800 6	7	8	Nº de série		Tipo
1	35070-MCA-000	Interruptor Comp., Cavalete Lateral	1	1	1			
2	50355-MS9-750	Bucha, Suporte Motor Dianteiro Esquerdo	1	1	1			
3	50500-MCA-A00	Cavalete, Principal	1	1	1			
4	50503-MCA-000	Bucha, Cavalete Principal	1	1	1			
5	50504-MCA-000	Bucha, Cavalete Principal Direito	1	1	1			
6	50520-MCA-000	Mola B, Cavalete Principal	1	–	–			
7	50525-MCA-000	Mola A, Cavalete Principal	1	1	1			
8	50532-MCA-000	Barra, Cavalete Lateral	1	1	1			
9	50535-MCA-000	Suporte, Cavalete Lateral	1	1	1			
10	50538-ML7-000	Gancho, Mola Cavalete Principal	1	1	1			
11	50540-MAT-000	Mola, Cavalete Lateral	1	1	1			
12	90108-MR5-000	Parafuso, Cavalete Lateral	1	1	1			
13	90147-MCE-950	Parafuso, Especial, 6x16	1	1	1			
14	90203-MF9-710	Porca, Cavalete Lateral	1	1	1			
15	90601-MCA-A00	Parafuso, Flange, 10x60 (Porca Invertida)	1	1	1			
16	90602-MCA-A00	Parafuso, Allen, 10x28	1	1	1			
17	90652-KT1-771	Presilha, Fiação (Preto)	1	1	1			
18	96300-08030-07	Parafuso, Flange, 8x30	1	1	1			
19	96400-10035-07	Parafuso, Flange, 10x35	2	2	2			

PROIBIDA A REPRODUÇÃO E DISTRIBUIÇÃO
1111111 - Honda Unidas Sumaré - Bruno Pereira Ramos

© Moto Honda da Amazônia Ltda.
Todos os direitos reservados.

C-28

Garfo Traseiro

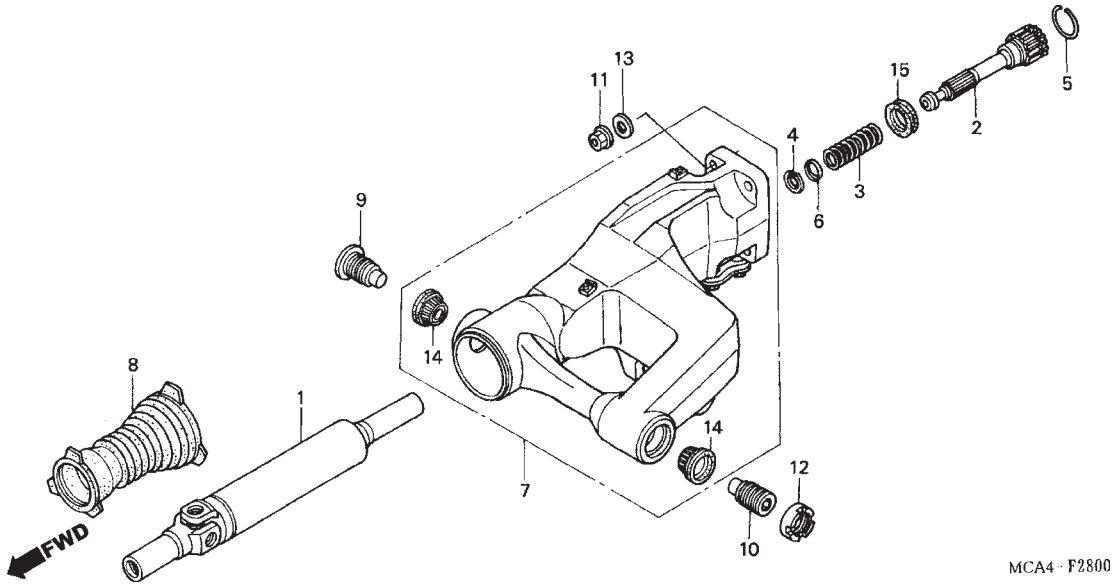

Ref. Nº	N.O.S.	Item de serviço	T.M.O.
1	2131A5	Eixo, Propulsor	2,3
	2131A5A	• Com amplificador stereo (Adicionar)	0,1
	2131A5C	• Com airbag (Adicionar)	0,3
2		(3,4,5,6,15)	
	2131A7	Junção, Eixo Propulsor	0,7
	2131A7A	• Com amplificador stereo (Adicionar)	0,3
7	5121B0	Garfo, Traseiro Comp.	2,7
	5121B0A	• Com amplificador stereo (Adicionar)	0,1
	5121B0C	• Com airbag (Adicionar)	0,3
8	2131E7	Capa, Junção Eixo Propulsor Traseiro	2,2
	2131E7A	• Com amplificador stereo (Adicionar)	0,1
	2131E7C	• Com airbag (Adicionar)	0,3
14	5121C8	Rolamento, Garfo Traseiro: Esquerdo	2,9
	5121C8A	• Com amplificador stereo (Adicionar)	0,1
	5121C8C	• Com airbag (Adicionar)	0,3
+			

Ref. Nº	Nº da peça	Descrição	Qtd. GL1800 6	7	8	Nº de série		Tipo
1	40200-MCA-A60	Eixo Comp., Propulsor	1	1	1			
2	40202-MCA-010	Junção, Eixo Propulsor	1	1	1			
3	40216-MCA-000	Mola, Eixo Propulsor	1	1	1			
4	40219-MG9-000	Anel, Elástico	1	1	1			
5	40221-MB0-000	Anel, Limitador	1	1	1			
6	40222-MG9-000	Limitador, Eixo Propulsor	1	1	1			
7	52100-MCA-A20	Garfo, Traseiro Comp.	1	1	1			
8	52104-MCA-000	Capa, Junção	1	1	1			
9	90121-MCA-000	Parafuso, Garfo Traseiro Direito	1	1	1			
10	90122-MCA-000	Parafuso, Garfo Traseiro Esquerdo	1	1	1			
11	90309-375-003	Porca, Flange, 12mm	4	4	4			
12	90355-MCA-000	Porca, Garfo Traseiro	1	1	1			
13	90440-GT4-970	Arruela, Lisa, 12mm	4	4	4			
14	91066-MCA-003	Rolamento, 25x47x15	2	2	2			
15	91261-ME9-005	Retentor, Óleo, 27x43x7	1	1	1			

PROIBIDA A REPRODUÇÃO E DISTRIBUIÇÃO
1111111 - Honda Unidade Sumaré - Bruno Pereira Ramos

© Moto Honda da Amazônia Ltda.
Todos os direitos reservados.

C-28

Garfo Traseiro

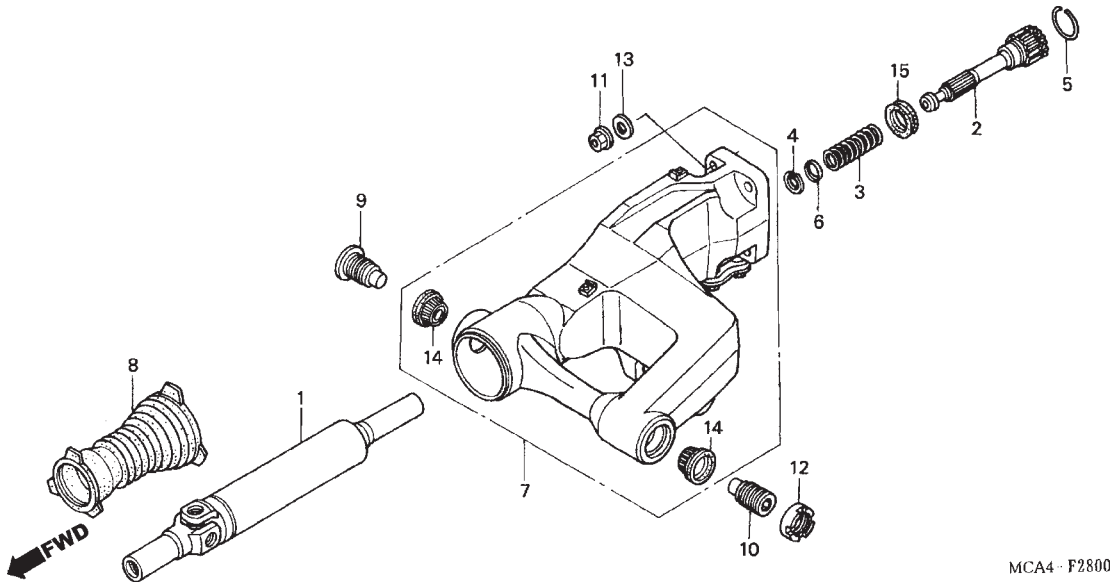

Ref. Nº	N.O.S.	Item de serviço	T.M.O.
+14	5121C9	Rolamento, Garfo Traseiro: Direito	2,9
	5121C9B	• Com amplificador stereo (Adicionar)	0,1
	5121C9D	• Com airbag (Adicionar)	0,3
	5121D0	Rolamento, Garfo Traseiro: Ambos ...	3,1
	5121D0A	• Com amplificador stereo (Adicionar)	0,1
	5121D0C	• Com airbag (Adicionar)	0,3

Ref. Nº	Nº da peça	Descrição	Qtd. GL1800 6	7	8	Nº de série	Tipo

PROIBIDA A REPRODUÇÃO E DISTRIBUIÇÃO
1111111 - Honda Unidade Sumaré - Bruno Pereira Ramos

© Moto Honda da Amazônia Ltda.
Todos os direitos reservados.

C-29

Amortecedor Traseiro

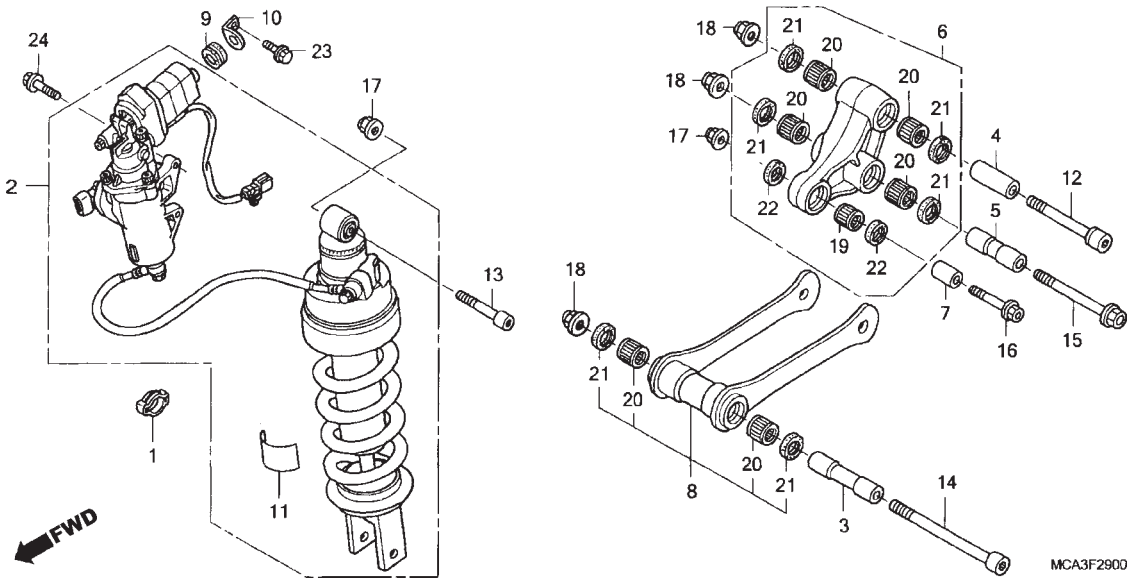

Ref. Nº	N.O.S.	Item de serviço	T.M.O.
2	512115	Amortecedor Comp., Traseiro	1,7
	512115D	• Com amplificador stereo (Adicionar)	0,1
	512115F	• Com airbag (Adicionar)	0,3
6		(4,5,7)	
	512140	Braço, Amortecedor	1,1
	512140A	• Com amplificador stereo (Adicionar)	0,3
8		(3)	
	512145	Haste, Amortecedor	1,2
	512145A	• Com amplificador stereo (Adicionar)	0,3
20		(19)	
	5121D4	Rolamento, Haste Amortecedor	1,4
	5121D4A	• Substituição 1 rolamento (Adicionar)	0,1
	5121D4B	• Com amplificador stereo (Adicionar)	0,3
	512146	Rolamento, Braço Amortecedor	1,3
	512146B	• Com amplificador stereo (Adicionar)	0,3
	5121D3	Rolamento, Braço Amortecedor: Para 1 motocicleta	1,7
	5121D3A	• Com amplificador stereo (Adicionar)	0,3

Ref. Nº	Nº da peça	Descrição	Qtd. GL1800 6	7	8	Nº de série		Tipo
1	17938-SE0-941	Presilha, Fiação Acelerador	1	1	1			
2	52400-MCA-B31	Amortecedor Comp., Traseiro	1	1	–			
	52400-MCA-B32		–	–	1			
3	52462-MCA-000	Bucha, Haste	1	1	1			
4	52463-MAW-760	Bucha A, Braço Amortecedor	1	1	1			
5	52463-MCA-000	Bucha C, Braço Amortecedor	1	1	1			
6	52465-MCA-000	Braço Comp., Amortecedor	1	1	1			
7	52465-MY1-000	Bucha C, Braço Amortecedor	1	1	1			
8	52475-MCA-000	Haste Comp., Amortecedor	1	1	1			
9	52491-MCA-000	Coxim, Fixação Motor	1	1	1			
10	52492-MCA-000	Suporte, Motor	1	1	1			
11	87516-KFC-900	Etiqueta, Precaução Amortecedor Traseiro	1	1	1			
12	90110-MCA-000	Parafuso, Allen, 12x90	1	1	1			
13	90110-ML7-000	Parafuso, Allen, 10x55	1	1	1			
14	90111-MCA-000	Parafuso, Allen, 12x127	1	1	1			
15	90123-MCA-000	Parafuso, Flange, 12x99	1	1	1			
16	90153-KF0-000	Parafuso, Flange, 10x55	1	1	1			
17	90304-GE8-003	Porca, U, 10mm	2	2	2			
18	90306-KF0-003	Porca, Flange, 12mm	3	3	3			
19	91071-MY1-005	Rolamento, Agulhas, 17x24x17 (KOYO)	1	1	1			
20	91072-MY1-005	Rolamento, Agulhas, 20x26x20	6	6	6			

PROIBIDA A REPRODUÇÃO E DISTRIBUIÇÃO
1111111 - Honda Urbana Sumaré - Bruno Pereira Ramos

© Moto Honda da Amazônia Ltda.
Todos os direitos reservados.

C-29

Amortecedor Traseiro

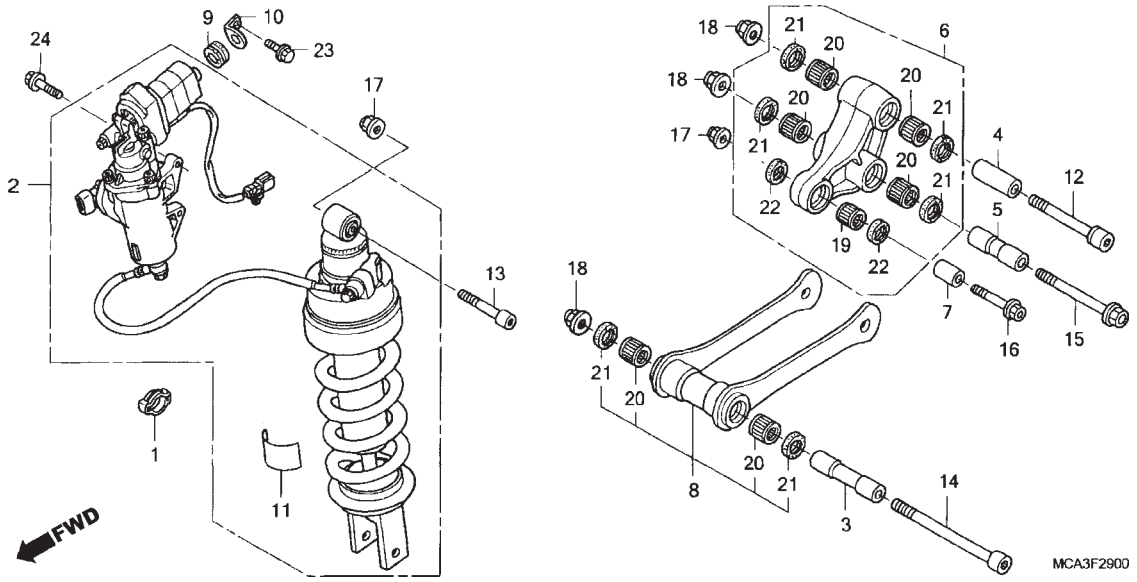

Ref. Nº	N.O.S.	Item de serviço	T.M.O.	Ref. Nº	Nº da peça	Descrição	Qtd. GL1800 6	7	8	Nº de série		Tipo
				21	91254-KS6-003	Retentor, Pó, 20x26x4,5 (ARAI)	6	6	6			
				22	91262-KV3-831	Retentor, Pó, 17x24x5 (ARAI)	2	2	2			
				23	95701-06012-00	Parafuso, Flange, 6x12	1	1	1			
				24	95701-08025-00	Parafuso, Flange, 8x25	2	2	2			

PROIBIDA A REPRODUÇÃO E DISTRIBUIÇÃO
1111111 - Honda Unidade Sumaré - Bruno Pereira Ramos

© Moto Honda da Amazônia Ltda.
Todos os direitos reservados.

C-30

Para-lama Traseiro

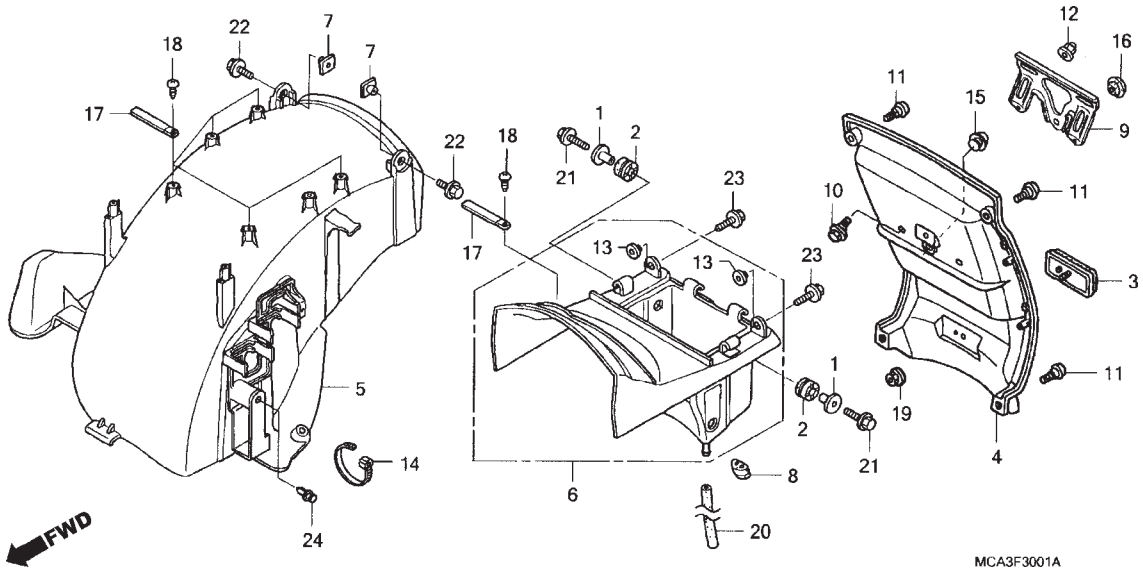

Ref. Nº	N.O.S.	Item de serviço	T.M.O.
4	413105	Para-lama A, Traseiro	0,2
5	413110	Para-lama B, Traseiro	1,3
6	413111	Para-lama C, Traseiro	0,4
9	4131K7	Suporte, Placa Licença	0,1

Ref. Nº	Nº da peça	Descrição	Qtd. GL1800 6	7	8	Nº de série		Tipo
1	17246-GN5-960	Bucha, Para-lama Traseiro	4	4	4			
2	19051-MS8-000	Coxim, Fixação Radiador	4	4	4			
3	33741-MS6-921	Refletor (STANLEY)	1	1	1			
4	80100-MCA-000ZP	Para-lama A, Traseiro						
		Y181P Marrom Challenger Perolizado	1	–	–			
	80100-MCA-000ZR	*NHA27M* Prata Billet Metálico	–	1	–			
	80100-MCA-000ZV	*R303M* Vermelho Cabernet Metálico	–	–	1			
	80100-MCA-000ZY	*NHA73M* Preto Nebuloso Metálico	–	1	–			
5	80101-MCA-H10	Para-lama B, Traseiro	1	1	1			
6	80102-MCA-A70	Para-lama C, Traseiro	1	1	1			
7	80104-KJ2-000	Porca, Para-lama Traseiro	2	2	2			
8	80122-MCA-A70	Coxim, Para-lama Traseiro C		1	1			
9	84700-MCA-640	Suporte, Placa Licença	1	1	1			
10	90116-ME9-000	Parafuso, Flange, 6mm	2	–	–		~ 6A500004	
			–	2	2			
	90106-KY2-701	Parafuso, Phillips, 6x11	2	–	–	6A500005 ~		
11	90137-MCA-000	Parafuso, Especial, 6mm	4	4	4			
12	90201-415-000	Porca, Cega, 6mm	2	2	2			
13	90522-170-700	Bucha, Fixação Alavanca Seletor Marchas	2	2	2			
14	90651-KV6-003	Presilha, Fiação	1	–	–			
	90620-SB2-003	Presilha, Fiação Principal	–	1	1			
15	90899-385-000	Plugue, Cônico	1	1	1			
16	90851-SD2-000	Plugue, 8mm	1	1	1			
17	91410-MN1-671	Presilha, 2x70	6	6	6			

PROIBIDA A REPRODUÇÃO E DISTRIBUIÇÃO
1111111 - Honda Unique Cumaré - Bruno Pereira Ramos

© Moto Honda da Amazônia Ltda.
Todos os direitos reservados.

C-30

Para-lama Traseiro

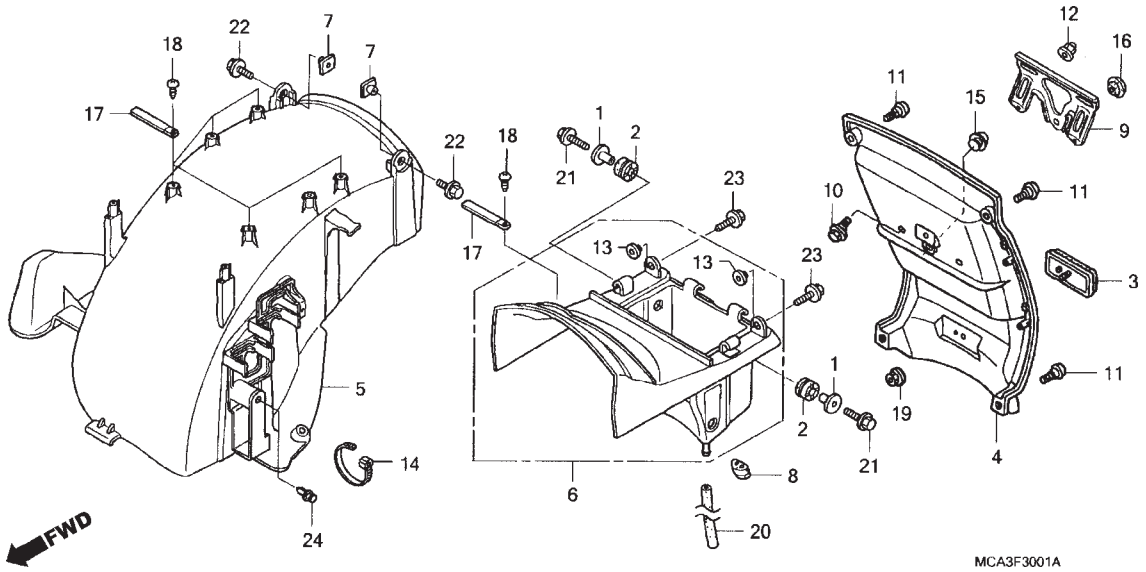

Ref. Nº	N.O.S.	Item de serviço	T.M.O.

Ref. Nº	Nº da peça	Descrição	Qtd. GL1800 6	7	8	Nº de série		Tipo
18	93901-25120	Parafuso, Fixação, 5x10	6	6	6			
19	94050-05080	Porca, Flange, 5mm	1	1	1			
20	95005-75220-20	Tubo,7,3x220 (95005-75001-20M)	1	1	1			
21	95801-06025-00	Parafuso, Flange, 6x25	4	4	4			
22	96001-06016-07	Parafuso, Flange, 6x16	2	2	2			
23	96001-06020-00	Parafuso Flange 6x20	2	2	2			

PROIBIDA A REPRODUÇÃO E DISTRIBUIÇÃO
1111111 - Honda Unidade Sumaré - Bruno Pereira Ramos

© Moto Honda da Amazônia Ltda.
Todos os direitos reservados.

C-31

Sinalizador • Espelho Dianteiro

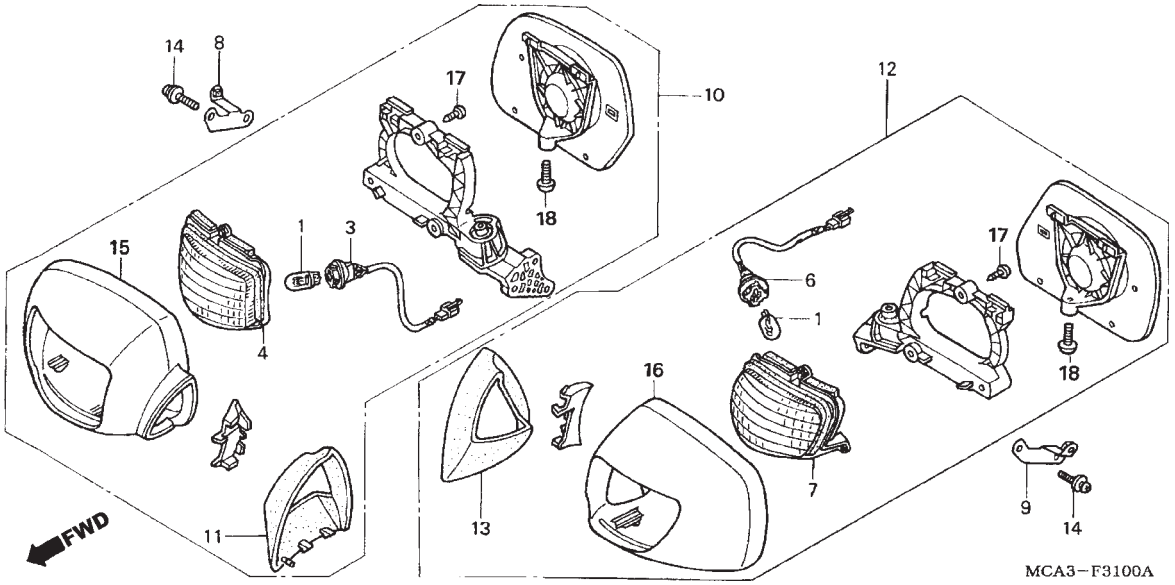

Ref. Nº	N.O.S.	Item de serviço	T.M.O.
1	616133	Lâmpada, Sinalizador: Dianteira	0,1
	616133G	• Substituição 1 lâmpada sinalizador (Adicionar)	0,1
	6161G0	Lâmpada, Sinalizador: Para 1 motocicleta	0,3
2		(15)	
	6161C4	Sinalizador: Dianteiro Direito	0,2
	6161C5	Sinalizador: Dianteiro Ambos	0,4
3	6161B6	Soquete, Sinalizador: Dianteiro Direito	0,2
	6161B7	Soquete, Sinalizador: Dianteiro Ambos	0,4
4	6161L4	Lentes, Sinalizador Dianteiro: Direito	0,1
	6161M6	Lentes, Sinalizador Dianteiro: Ambos	0,2
5		(16)	
	6161C3	Sinalizador: Dianteiro Esquerdo	0,2
	6161C5	Sinalizador: Dianteiro Ambos	0,4
6	6161B5	Soquete, Sinalizador: Dianteiro Esquerdo	0,2
	6161B7	Soquete, Sinalizador: Dianteiro Ambos	0,4
7	6161L3	Lentes, Sinalizador Dianteiro: Esquerdo	0,1
	6161M6	Lentes, Sinalizador Dianteiro: Ambos	0,2
+			

Ref. Nº	Nº da peça	Descrição	Qtd. GL1800 6	7	8	Nº de série		Tipo
1	33303-SL4-003	Lâmpada, (12V 21W) (STANLEY)	2	2	2			
3	33405-MCA-D31	Soquete Comp., Direito	1	1	1			
4	33410-MCA-602	Lentes Comp., Direita	1	1	1			
6	33455-MCA-D31	Soquete Comp., Esquerdo	1	1	1			
7	33460-MCA-602	Lentes Comp., Esquerda	1	1	1			
8	64257-MCA-000	Suporte, Visor Direito	1	1	1			
9	64267-MCA-000	Suporte, Visor Esquerdo	1	1	1			
10	88110-MCA-D30ZA	Espelho Comp., Traseiro Direito						
		NHA27M Prata Billet Metálico	–	1	–			
	88110-MCA-D30ZB	*NH1Z* Preto-Z	–	–	1			
	88110-MCA-D30ZC	*R303M* Vermelho Cabernet Metálico	–	–	1			
	88110-MCA-D30ZD	*Y181P* Marrom Challenger Perolizado	1	–	–			
	88110-MCA-D30ZG	*NHA73M* Preto Nebuloso Metálico	–	1	–			
11	88113-MCA-A00	Capa, Espelho Traseiro Direito	1	1	1			
12	88120-MCA-D30ZA	Espelho Comp., Esquerdo Traseiro						
		NHA27M Prata Billet Metálico	–	1	–			
	88120-MCA-D30ZB	*NH1Z* Preto-Z	–	–	1			
	88120-MCA-D30ZC	*R303M* Vermelho Cabernet Metálico	–	–	1			
	88120-MCA-D30ZD	*Y181P* Marrom Challenger Perolizado	1	–	–			
	88120-MCA-D30ZG	*NHA73M* Preto Nebuloso Metálico	–	1	–			
13	88123-MCA-A00	Capa, Espelho Traseiro Esquerdo	1	1	1			
14	93891-05020-08	Parafuso-arruela, 5x20	6	6	6			

PROIBIDA A REPRODUÇÃO E DISTRIBUIÇÃO
1111111 - Honda Unidade Sumaré - Bruno Pereira Ramos

© Moto Honda da Amazônia Ltda.
Todos os direitos reservados.

C-31

Sinalizador • Espelho Dianteiro

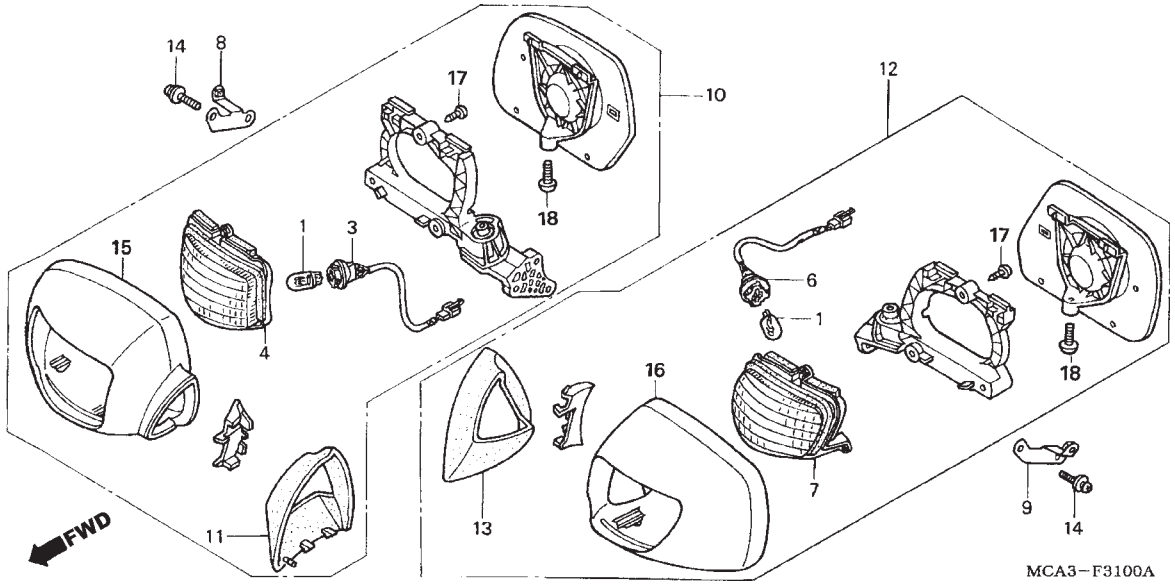

Ref. Nº	N.O.S.	Item de serviço	T.M.O.
10	4131L0	Espelho, Traseiro: Direito	0,2
	4131S3	Espelho, Traseiro: Ambos	0,4
12	4131K9	Espelho, Traseiro: Esquerdo	0,2
	4131S3	Espelho, Traseiro: Ambos	0,4

Ref. Nº	Nº da peça	Descrição	Qtd. GL1800 6	7	8	Nº de série		Tipo
15	88112-MCA-000ZB	Carcaça, Direita						
		NH1Z Preto-Z	–	–	1			
	88112-MCA-000ZG	*Y181P* Marrom Challenger Perolizado	1	–	–			
	88112-MCA-000ZK	*NHA27M* Prata Billet Metálico	–	1	–			
	88112-MCA-000ZQ	*R303M* Vermelho Cabernet Metálico	–	–	1			
	88112-MCA-000ZV	*NHA73M* Preto Nebuloso Metálico	–	1	–			
16	88122-MCA-000ZB	Carcaça, Esquerda						
		NH1Z Preto-Z	–	–	1			
	88122-MCA-000ZG	*Y181P* Marrom Challenger Perolizado	1	–	–			
	88122-MCA-000ZK	*NHA27M* Prata Billet Metálico	–	1	–			
	88122-MCA-000ZQ	*R303M* Vermelho Cabernet Metálico	–	–	1			
	88122-MCA-000ZV	*NHA73M* Preto Nebuloso Metálico	–	1				
17	90141-MCA-000	Parafuso, Suporte (4x20)	6	6	6			
18	90142-MCA-000	Parafuso, 5x12	2	2	2			

PROIBIDA A REPRODUÇÃO E DISTRIBUIÇÃO
1111111 - Honda Unidade Sumaré - Bruno Pereira Ramos

© Moto Honda da Amazônia Ltda.
Todos os direitos reservados.

C-32

Sinalizador Traseiro

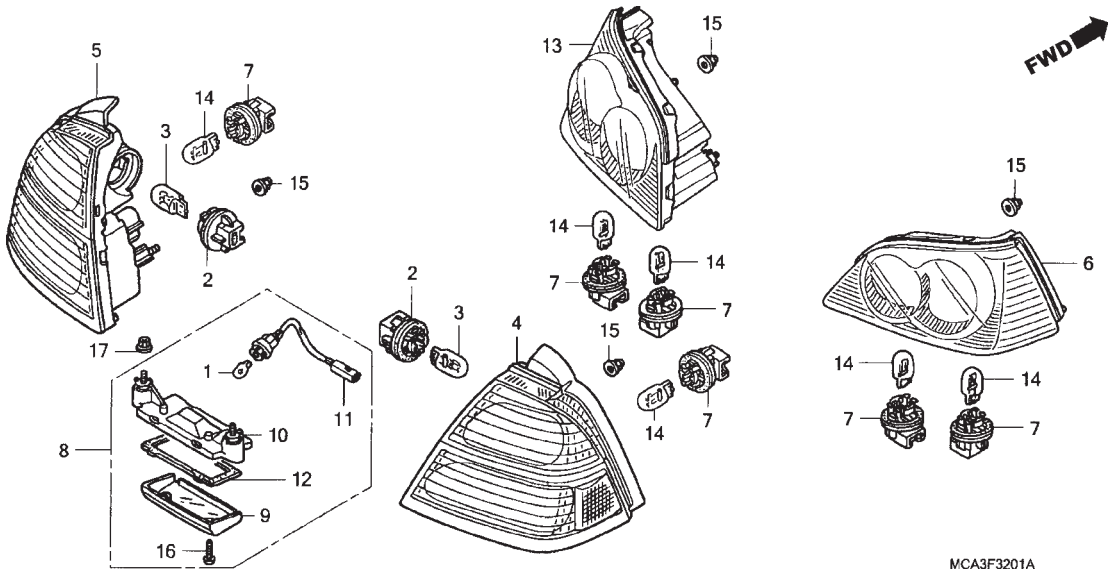

Ref. Nº	N.O.S.	Item de serviço	T.M.O.
1	6161F3	Lâmpada, Placa Licença	0,1
3		(2)	
	616139	Lâmpada, Sinalizador: Traseira	0,1
	616139G	• Substituição 1 lâmpada sinalizador (Adicionar)	0,1
	6161G0	Lâmpada, Sinalizador: Para 1 motocicleta	0,3
4	6161D7	Unidade, Lanterna Traseira: Direita	0,1
	6161N2	Unidade, Lanterna Traseira: Ambas	0,2
5	6161D6	Unidade, Lanterna Traseira: Esquerda	0,1
6	6161E0	Carcaça, Lanterna Bagageiro: Direita	0,2
	6161E1	Carcaça, Lanterna Bagageiro: Ambas	0,3
8	6161D8	Luz, Placa Licença	0,3
10	6161E3	Base, Placa Licença	0,3
11	6161E9	Soquete, Luz Placa Licença	0,3
13	6161D9	Carcaça, Lanterna Bagageiro: Esquerda	0,2
+			

Ref. Nº	Nº da peça	Descrição	Qtd. GL1800 6	7	8	Nº de série		Tipo
1	33301-SA0-741	Lâmpada (12V 5W) (STANLEY)	1	1	1			
2	33303-SAA-003	Soquete Comp. (T20 S) (AMBER)	2	2	2			
3	33303-S2R-003	Lâmpada (12V 21W) (STANLEY) (AMBER)	2	2	2			
4	33510-MCA-D32	Carcaça Comp., Sinalizador Direito	1	1	1			
5	33560-MCA-D32	Carcaça Comp., Sinalizador Esquerdo	1	1	1			
6	33710-MCA-A62	Carcaça Comp., Lanterna Bagageiro Direita	1	1	–			
			–	–	1		~ 8A700070	
	33710-MCA-A63		–	–	1	8A700071	~	
7	33720-GZ9-003	Soquete	4	4	4			
8	33720-MCA-A61	Luz Comp., Placa Licença (12V 5W)	1	1	1			
9	33726-MT2-004	Lentes, Luz Placa Licença	1	1	1			
10	33727-MCA-003	Base, Luz Placa Licença	1	1	1			
11	33728-MCA-A61	Soquete Comp., Luz Placa Licença	1	1	1			
12	33729-MN5-003	Guarnição, Luz Placa Licença	1	1	1			
13	33760-MCA-A62	Carcaça Comp., Lanterna Bagageiro Esquerda	1	1	–			
			–	–	1		~ 8A700070	
	33760-MCA-A63		–	–	1	8A700071	~	
14	34906-MBB-611	Lâmpada, (STANLEY) (12V 21/5W ECE)	4	4	4			
15	90167-SA0-980	Porca, Cega Flange, 5mm	12	12	12			
16	93901-34520	Parafuso, Fixação, 4x20	2	2	2			
17	94050-05080	Porca, Flange, 5mm	2	2	2			

PROIBIDA A REPRODUÇÃO E DISTRIBUIÇÃO
1111111 - Honda Unidade Sumaré - Bruno Pereira Ramos

© Moto Honda da Amazônia Ltda.
Todos os direitos reservados.

C-32

Sinalizador Traseiro

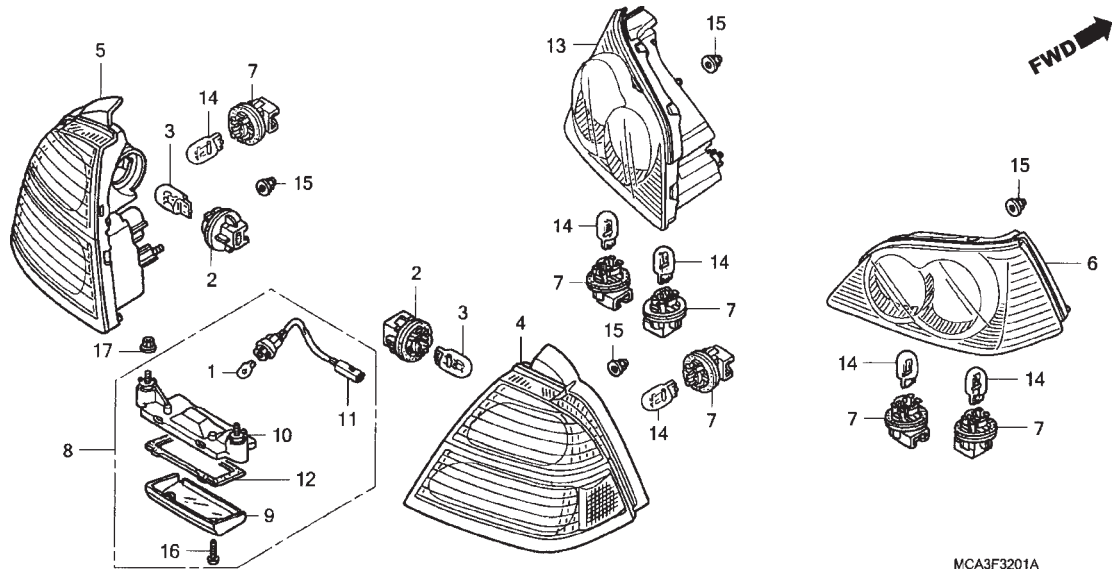

Ref. Nº	N.O.S.	Item de serviço	T.M.O.	Ref. Nº	Nº da peça	Descrição	Qtd. GL1800 6	7	8	Nº de série	Tipo
14		(7)									
	6161M5	Lâmpada, Lanterna Traseira: Superior	0,2								
		• Nota: Mesmo tempo para duas unidades									
	6161M5A	• Substituição 1 lâmpada lanterna traseira superior (Adicionar)	0,1								
	6161M7	Lâmpada, Lanterna Traseira: Inferior	0,1								
	6161M7A	• Substituição 1 lâmpada lanterna traseira inferior (Adicionar)	0,1								

PROIBIDA A REPRODUÇÃO E DISTRIBUIÇÃO
1111111 - Honda Unidade Sumaré - Bruno Pereira Ramos

© Moto Honda da Amazônia Ltda.
Todos os direitos reservados.

C-33

Bateria

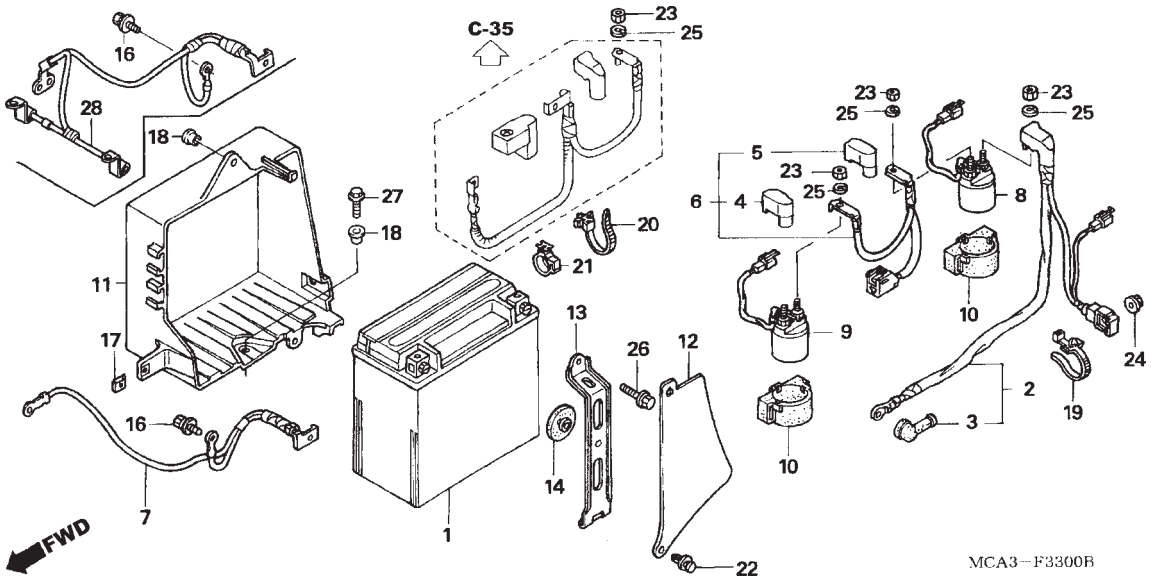

Ref. Nº	N.O.S.	Item de serviço	T.M.O.
1	610100	Bateria	0,2
2	612115	Cabo, Partida Motor	1,9
	612115C	• Com airbag (Adicionar)	0,3
6	6111A1	Cabo, Interruptor Magnético Partida	0,5
7	610110	Cabo, Negativo Bateria	1,4
8		(9)	
	615113	Interruptor, Magnético Partida	0,6
	615113A	• Substituição 1 interruptor magnético partida (Adicionar)	0,2
11	410185	Caixa, Bateria	0,2
28	610110	Cabo, Negativo Bateria	1,6
	610110D	• Com airbag (Adicionar)	0,3

Ref. Nº	Nº da peça	Descrição	Qtd. GL1800 6	7	8	Nº de série		Tipo
1	31500-MCA-B31	Bateria (YTX20L-BS) (YUASA)	1	1	1			
2	32410-MCA-A60	Cabo, Motor Partida	1	1	1			
3	32411-253-000	Tampa, Terminal Motor Partida	1	1	1			
4	32416-MCA-000	Tampa A, Interruptor Magnético (Preto)	1	1	1			
5	32419-MCA-000	Tampa D, Interruptor Magnético (Azul)	1	1	1			
6	32425-MCA-000	Cabo, Interruptor Magnético Partida	1	1	1			
8	35850-MCA-A61	Interruptor Comp., Magnético Partida (B)	1	1	1			
9	35860-MCA-A61	Interruptor Comp., Magnético Partida (A)	1	1	1			
10	35856-425-000	Coxim	2	2	2			
11	80110-MCA-000	Caixa, Bateria	1	1	1			
12	80111-MCA-000	Tampa, Cabo Bateria	1	1	1			
13	80112-MCA-A60	Presilha, Bateria	1	1	1			
14	83618-323-000	Coxim, Caixa Bateria	1	1	1			
16	90114-SG0-003	Parafuso, 5x13	1	1	1			
17	90312-MT3-000	Porca, Presilha, 5mm	1	1	1			
18	90556-MB4-000	Arruela	2	2	2			
19	90649-SC2-003	Presilha, Fiação Principal (NATURAL) (150mm)	1	1	1			
20	90672-SB2-003	Presilha, Cabo, 105mm (Preto)	1	1	1			
21	90690-GHB-671	Presilha, Cabo, 25mm	1	1	1			

PROIBIDA A REPRODUÇÃO E DISTRIBUIÇÃO
1111111 - Honda Unidade Sumaré - Bruno Pereira Ramos

© Moto Honda da Amazônia Ltda.
Todos os direitos reservados.

C-33

Bateria

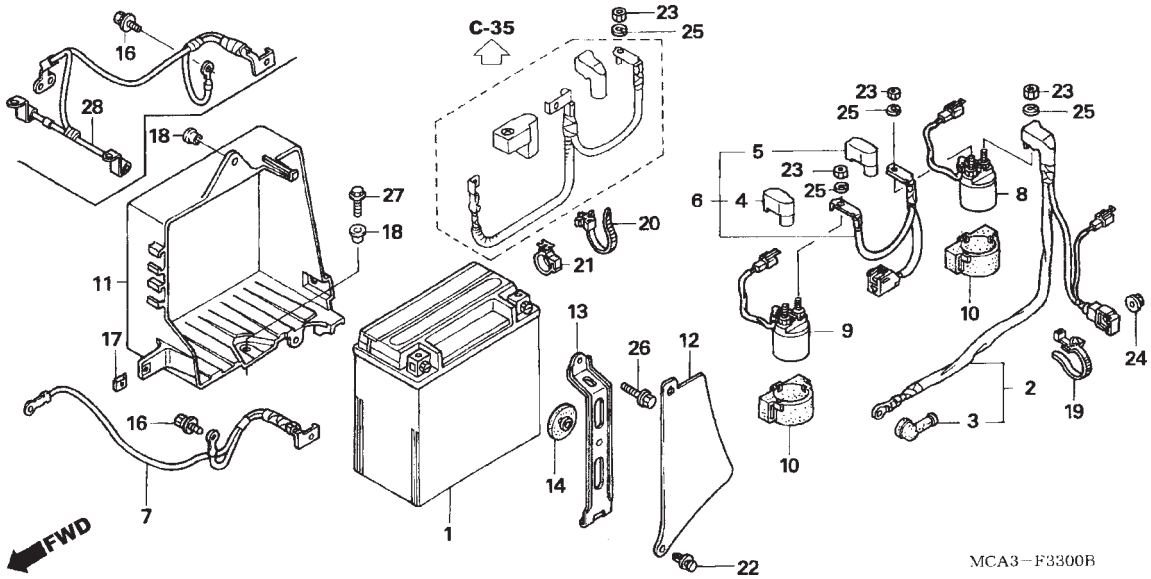

Ref. Nº	N.O.S.	Item de serviço	T.M.O.	Ref. Nº	Nº da peça	Descrição	Qtd. GL1800 6	7	8	Nº de série		Tipo
				22	91549-MW0-790ZA	Presilha, Fixação Painel						
						NH1 ..... Preto	–	1	1	.....	.....	.....
							1	–	–	~	6A500004	.....
					90653-HC4-900	Presilha, Protetor	1	–	–	6A500005	~	.....
				23	94050-06080	Porca, Flange, 6mm	4	4	4	.....	.....	.....
				24	94050-06080	Porca, Flange, 6mm	1	1	1	.....	.....	.....
				25	94111-06800	Arruela, Pressão, 6mm	4	4	4	.....	.....	.....
				26	96001-06016-00	Parafuso, Flange, 6x16	1	1	1	.....	.....	.....
				27	96001-06016-07	Parafuso, Flange, 6x16	1	1	1	.....	.....	.....
				28	32601-MCA-A60	Cabo, Terra Bateria	1	1	1	.....	.....	.....

PROIBIDA A REPRODUÇÃO E DISTRIBUIÇÃO
1111111 - Honda Unidade Sumaré - Bruno Pereira Ramos

© Moto Honda da Amazônia Ltda.
Todos os direitos reservados.

C-34

Bobina de Ignição

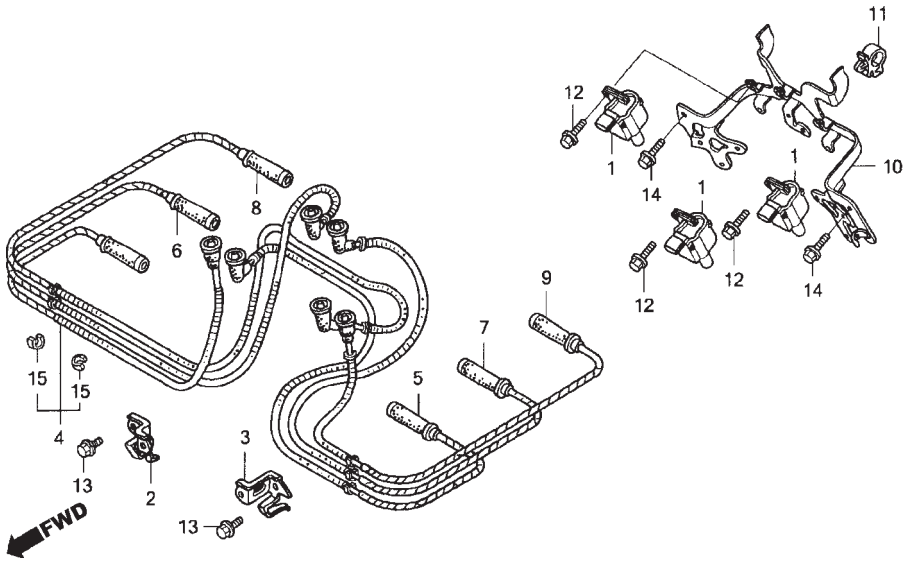

Ref. Nº	N.O.S.	Item de serviço	T.M.O.
1	614105	Bobina, Ignição	0,4
	614105G	• Substituição 1 bobina ignição (Adicionar)	0,2
	614105B	• Substituição 2 bobinas ignição (Adicionar)	0,4
5		(4,6,7,8,9)	
	6141A6	Fiação, Alta Tensão	2,0
	6141A6B	• Com airbag (Adicionar)	0,7
	6141A7	Fiação, Alta Tensão: Para 1 motocicleta	2,4
	6141A7A	• Com airbag (Adicionar)	0,7

Ref. Nº	Nº da peça	Descrição	Qtd. GL1800 6	7	8	Nº de série		Tipo
1	30510-MCA-A61	Bobina Comp., Ignição	3	3	3			
2	30511-MCA-000	Presilha, Direita Cabo	1	1	1			
3	30512-MCA-000	Presilha, Esquerda Cabo	1	1	1			
4	30731-MCA-003	Tampa Comp., Alta Tensão (1)	1	–	–			
	30731-MCA-A81		–	1	1			
5	30732-MCA-003	Tampa Comp., Alta Tensão (2)	1	1	1			
6	30733-MCA-003	Tampa Comp., Alta Tensão (3)	1	1	1			
7	30734-MCA-003	Tampa Comp., Alta Tensão (4)	1	1	1			
8	30735-MCA-003	Tampa Comp., Alta Tensão (5)	1	1	1			
9	30736-MCA-003	Tampa Comp., Alta Tensão (6)	1	–	–			
	30736-MCA-A81			1	1			
10	50311-MCA-A70	Suporte Comp., Modulador ABS	1	–	–			
	50311-MCA-A80		–	1	1			
11	53781-SE0-952	Presilha, Mangueira Retorno	1	1	1			
12	95701-06016-08	Parafuso, Flange, 6x16	6	6	6			
13	96001-06010-00	Parafuso, Flange, 6x10	2	2	2			
14	96001-06016-00	Parafuso, Flange, 6x16	2	2	2			
15	32765-MCA-000	Presilha A, Fiação Alta Tensão	12	12	12			

PROIBIDA A REPRODUÇÃO E DISTRIBUIÇÃO
1111111 - Honda Unidade Sumaré - Bruno Pereira Ramos

© Moto Honda da Amazônia Ltda.
Todos os direitos reservados.

C-35

Fiação Principal

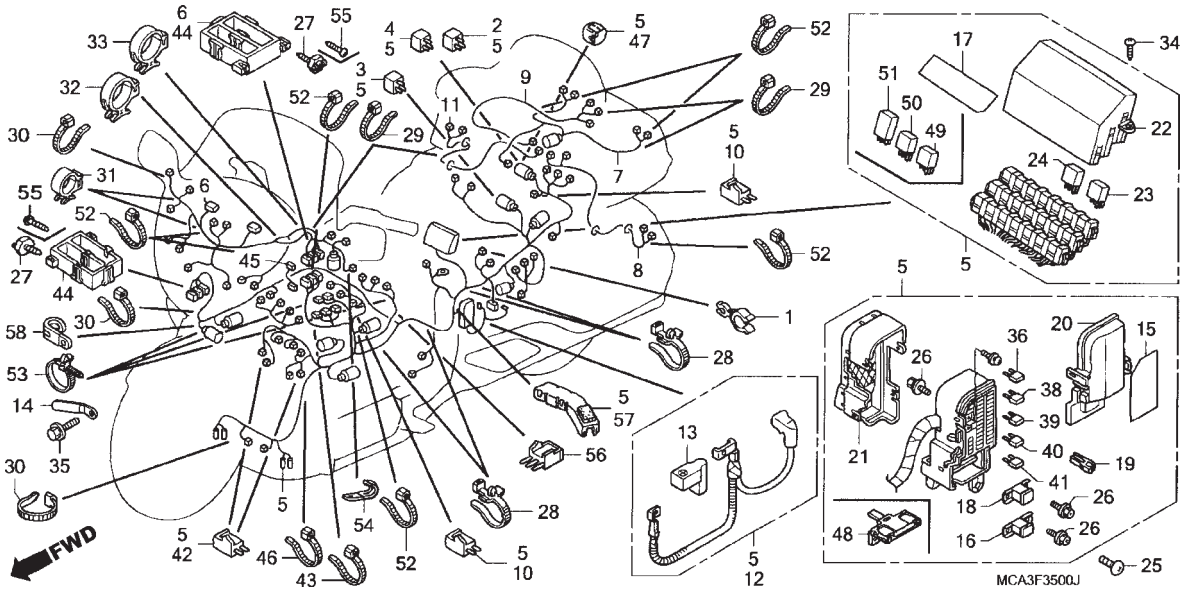

Ref. Nº	N.O.S.	Item de serviço	T.M.O.
4	6131B3	Retificador, Silício	0,3
5	611100	Fiação, Principal	4,2
7	611130	Sub Fiação, Lanterna e Bagageiro	0,6
8	6111A9	Sub Fiação, Compartimento: Esquerda	0,7
9	6111B1	Sub Fiação, Unidade Bagageiro	0,4
11	6111B0	Sub Fiação, Compartimento: Direita	0,7
12	610105	Cabo, Bateria Positivo	0,5
49	6111G2	Relé, Emergência	0,3
	6111H8	Relé, Acessórios	0,3
	6111H9	Relé, Atuador de Cruzeiro	0,3
	6111H0	Relé, Ignição FI	0,3
	6111G1	Relé, Bomba Combustível	0,3
	6111N8	Relé, Unidade FI/ Relé LAF	0,3
	6111N6	Relé, Aquecedor	0,3
	6111H7	Relé, Buzina	0,3
	6111N7	Relé, LAF	0,3
	6111H6	Relé, Lanterna	0,3
	6111E5	Relé, Farol: Facho Baixo	0,3
	6111H5	Relé, Ajuste Farol	0,3
	6111J1	Relé, Nível Suporte	0,3
	6111H1	Relé, Ré	0,3
	6111H2	Relé, Mudança Ré (1)	0,3
+			

Ref. Nº	Nº da peça	Descrição	Qtd. GL1800 6	7	8	Nº de série		Tipo
1	11338-KJ9-751	Presilha, Tubo Respiro	1	1	1			
4	31700-MM8-610	Retificador Comp., Silício	1	1	1			
5	32100-MCA-B31	Fiação, Principal	1	–	–			
	32100-MCA-B40		–	1	1			
6	32105-MCA-B32	Sub Fiação	1	–	–			
	32105-MCA-B40		–	1	1			
7	32120-MCA-D30	Sub Fiação, Lanterna & Bagageiro	1	–	–			
	32120-MCA-D50		–	1	1			
8	32130-MCA-D30	Sub Fiação, Compartimento Esquerdo	1	1	1			
9	32140-MCA-B31	Sub Fiação, Unidade Bagageiro	1	1	1			
10	32146-SH3-003	Conector, Diodo (2P)	1	2	2			
11	32180-MCA-D30	Sub Fiação, Compartimento Direito	1	1	1			
12	32401-MCA-A60	Cabo, Partida Bateria	1	1	1			
13	32412-MCA-000	Tampa, Terminal Bateria	1	1	1			
16	38211-SNA-A11	Fusível, Bloco (30A)	1	1	1			
18	38211-MCA-A61	Fusível, Bloco 60A (LOW-PROFILE)	1	–	–			
	38211-MCA-A80		–	1	1			
19	38235-S04-003	Extrator, Fusível (SUMITOMO)	1	1	1			
20	38252-MCA-A61	Tampa, Superior	1	–	–			
	38252-MCA-A60		–	1	1			
21	38256-MCA-A61	Tampa, Inferior	1	–	–			
	38256-MCA-A60		–	1	1			

PROIBIDA A REPRODUÇÃO E DISTRIBUIÇÃO
111111 Honda Unidade Sumaré - Bruno Pereira Ramos

© Moto Honda da Amazônia Ltda.
Todos os direitos reservados.

C-35

Fiação Principal

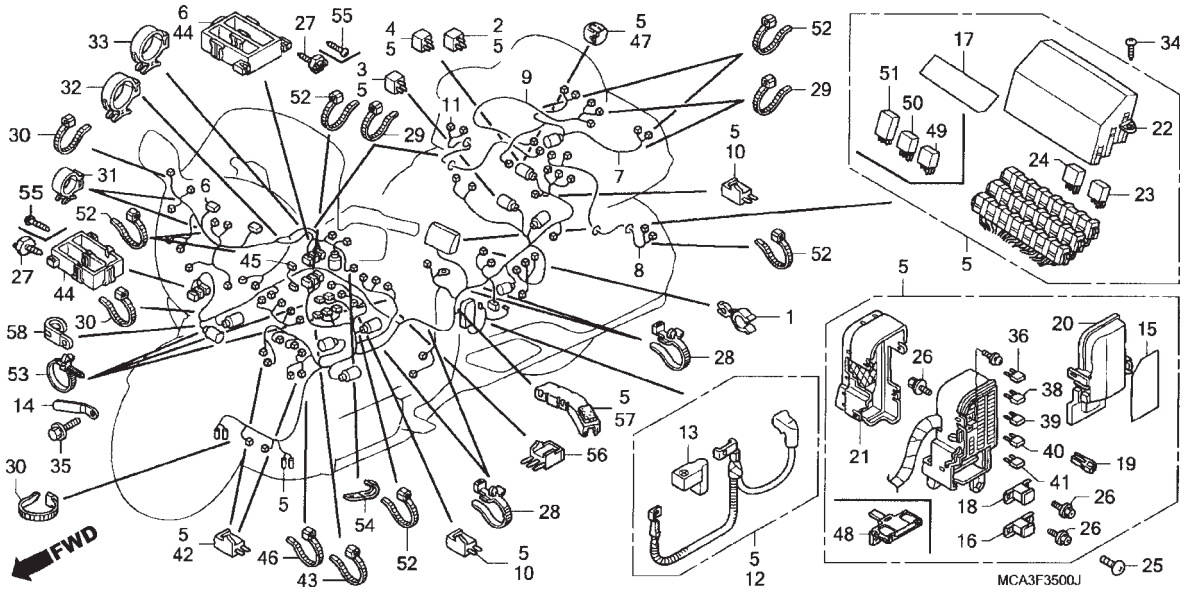

Ref. Nº	N.O.S.	Item de serviço	T.M.O.
50	6111H5	Relé, Ajuste Farol	0,3
	6111J5	Relé, Nível Superior Suporte	0,3
	6111J6	Relé, Nível Inferior Suporte	0,3
	6111J7	Relé, Mudança Ré (2)	0,3
	6111J8	Relé, Mudança Ré (3)	0,3
51	6111D9	Relé, Controle Ventilador	0,3
	6111N9	Relé, Amplificador Energia	0,3
	6111J9	Relé, Luz Freio	0,3
	6111J2	Relé, Controle Energia (1)	0,3
	6111J3	Relé, Controle Energia (2)	0,3
	6111J4	Relé, Limitador Velocidade	0,3
	6111E4	Relé, Farol: Facho Alto	0,3

Ref. Nº	Nº da peça	Descrição	Qtd. GL1800 6	7	8	Nº de série		Tipo
22	38281-MCA-A61	Tampa, Superior	1	1	1			
25	90114-KFK-000	Parafuso, Especial, 5x12	1	1	1			
28	90649-SC2-003	Presilha, Fiação Principal (NATURAL) (150MM)	4	3	3			
30	90652-KT1-771	Presilha, Fiação (Preto)	3	2	2			
31	90690-GHB-661	Presilha, Cabo, 20mm	2	2	–			
32	90690-GHB-671	Presilha, Cabo, 25mm	1	1	1			
34	93903-25380	Parafuso, Fixação, 5x16	2	2	2			
36	98200-40500	Fusível (5A)	6	8	8			
38	98200-41000	Fusível (10A)	7	8	8			
39	98200-41500	Fusível (15A)	6	6	6			
40	98200-42000	Fusível (20A)	4	4	4			
41	98200-43000	Fusível (30A)	5	5	5			
42	32146-S84-003	Conector, Diodo (2P) (3A)	1	1	1			
43	90679-SG9-E01	Presilha, Mangueira Sucção (Preto)	1	1	1			
44	91571-SR3-003	Suporte	2	2	2			
46	90650-KV6-003	Presilha, Fiação	1	1	1			
47	32606-GEV-761	Tampa, Dummy (4P) (Vermelho)	1	1	1			
48	38231-SFE-J01	Fusível A, Bloco Múltiplo (120A,40A)	1	1	1			
49	38501-MCA-A61	Relé Comp., Energia (MICRO ISO 4P)	13	14	14			
50	38502-MCA-A61	Relé Comp., Energia (MICRO ISO 5P)	5	4	4			

PROIBIDA A REPRODUÇÃO E DISTRIBUIÇÃO
1111111 - Moto Honda da Amazônia - Bruno Pereira Ramos

© Moto Honda da Amazônia Ltda.
Todos os direitos reservados.

C-35

Fiação Principal

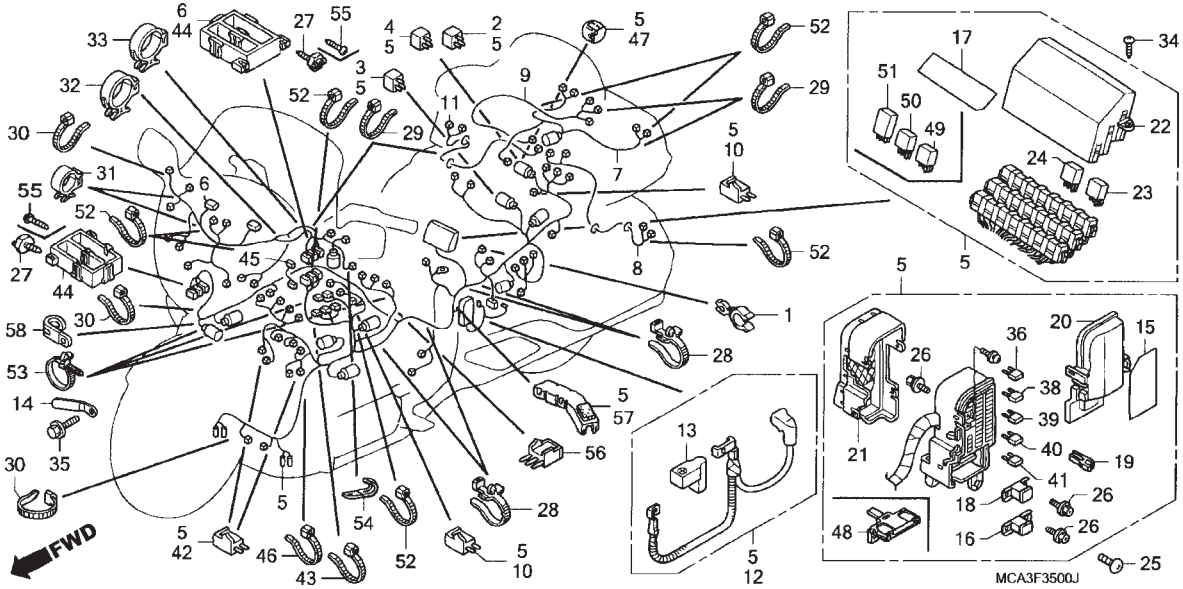

Ref. Nº	N.O.S.	Item de serviço	T.M.O.	Ref. Nº	Nº da peça	Descrição	Qtd. GL1800 6	7	8	Nº de série		Tipo
				51	38503-MCA-A61	Relé Comp., Energia (MICRO ISO 4P)	7	7	7			
				52	90651-KV6-003	Presilha, Fiação	6	4	4			
				53	90672-SA0-003	Presilha, Cabo, 118mm (Preto)	3	2	2			
				54	91406-166-000	Presilha, Fiação	1	1	1			
				55	93903-25320	Parafuso, Fixação, 5x16	4	4	4			
				56	32146-SJ4-003	Diodo (3P)	–	1	1			
				57	32702-MCA-A61	Protetor, Fiação (B)	–	1	1			
				58	91411-679-000	Presilha	–	1	1			

PROIBIDA A REPRODUÇÃO E DISTRIBUIÇÃO
1111111 - Honda Unidade Sumaré - Bruno Pereira Ramos

© Moto Honda da Amazônia Ltda.
Todos os direitos reservados.

C-36

Unidade de Controle (GL18006)

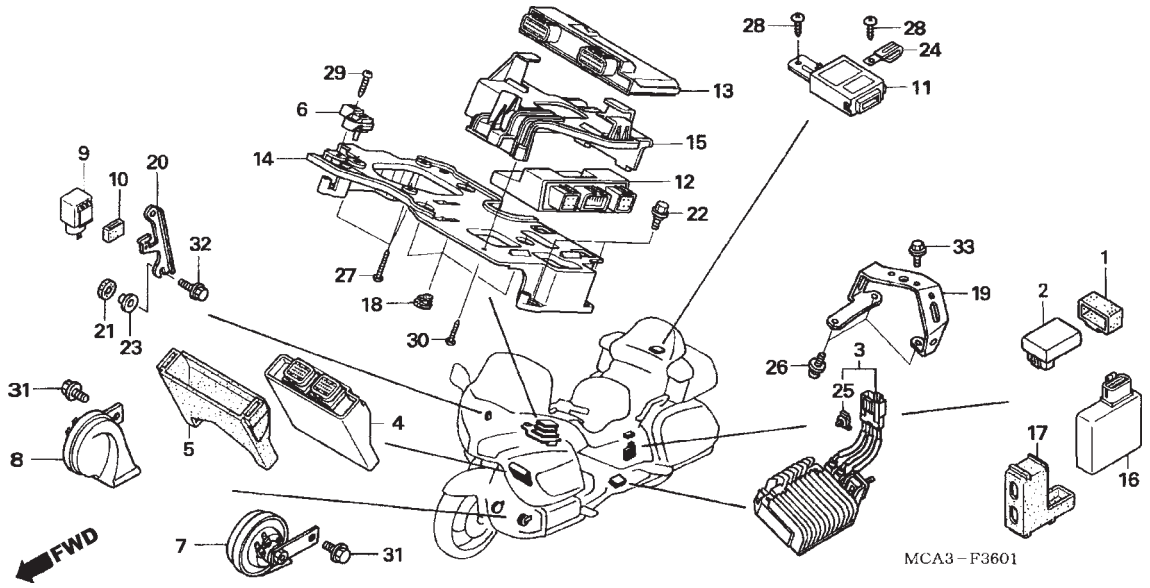

Ref. Nº	N.O.S.	Item de serviço	T.M.O.
2	2101B9	Regulador, Ré	0,6
3	612150	Resistor, Ré	0,5
4	618105	Controlador, Cruzeiro	1,2
6	6171B1	Sensor (A)	0,8
7		(8)	
	616169	Buzina(s)	0,5
	616169A	• Substituição 1 buzina (Adicionar)	0,2
9	6111C3	Relé, Sinalizador	0,6
11	6181A2	Unidade Controle, Abertura e Travamento Bagageiro	0,4
12	618196	Unidade, Controle ABS	0,9
13	618135	Módulo, Controle Motor (ECM)	0,9
14		(15)	
	6181A3	Suporte, Módulo Controle Motor	0,9
16	6181B5	Unidade Controle, Aquecedor Assento	0,6

Ref. Nº	Nº da peça	Descrição	Qtd. GL1800 6	7	8	Nº de série		Tipo
1	30401-MCA-000	Coxim, Regulador Ré	1	–	–			
2	31710-MCA-A61	Regulador Comp., Ré	1	–	–			
3	36280-MCA-A60	Resistor Comp., Ré	1	–	–			
4	36700-MCA-003	Controlador, Cruzeiro	1	–	–			
5	36705-MCA-A61	Coxim, Unidade Controle	1	–	–			
6	37830-MEL-003	Sensor Comp.	1	–	–			
7	38110-MCA-003	Buzina Comp. (Aguda)	1	–	–			
8	38120-MCA-003	Buzina Comp. (Grave)	1	–	–			
9	38301-MEG-000	Relé Comp., Sinalizador (MITSUBA)	1	–	–			
10	38306-KK4-000	Suspensor, Relé Sinalizador (MITSUBA)	1	–	–			
11	38380-MCA-306	Unidade Controle, Abertura e Travamento Bagageiro	1	–	–			
12	38600-MCA-A71	Unidade, Controle ABS	1	–	–			
13	38770-MCA-B32	Unidade PGM-FI	1	–	–			
14	38771-MCA-A60	Suporte, Unidade PGM-FI	1	–	–			
15	38772-MCA-A60	Suporte A, Unidade PGM-FI	1	–	–			
18	50318-041-600	Plugue	3	–	–			
19	50331-MCA-A60	Suporte, Resistor Ré	1	–	–			
20	64513-MCA-A60	Placa, Suporte Superior	1	–	–			
21	77218-GB2-720	Coxim, Articulação Assento	1	–	–			
22	90106-MM9-000	Parafuso, Fixação Para-lama Dianteiro	4	–	–			

PROIBIDA A REPRODUÇÃO E DISTRIBUIÇÃO
1111111 - Honda Unidade Sumaré - Bruno Pereira Ramos

© Moto Honda da Amazônia Ltda.
Todos os direitos reservados.

C-36

Unidade de Controle (GL18006)

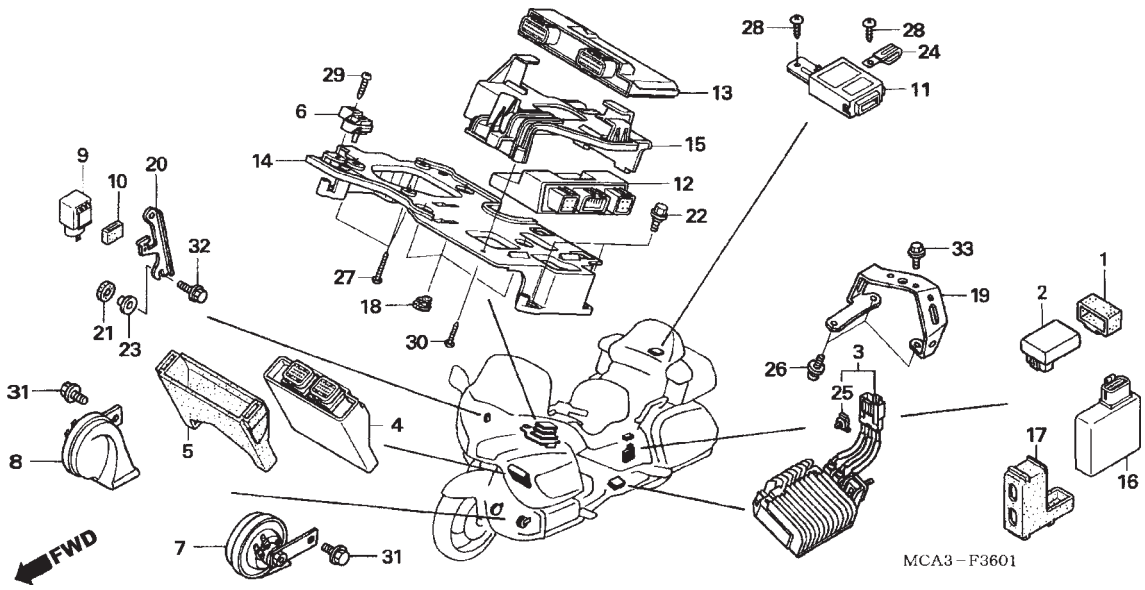

Ref. Nº	N.O.S.	Item de serviço	T.M.O.	Ref. Nº	Nº da peça	Descrição	Qtd. GL1800 6	7	8	Nº de série		Tipo
				23	90512-MBY-000	Arruela,6x20	1	–	–			
				24	91411-679-000	Presilha	1	–	–			
				25	91556-SP0-003	Presilha, (Marrom)	1	–	–			
				26	93892-05008-08	Parafuso-arruela, 5x8	3	–	–			
				27	93903-14580	Parafuso, Fixação, 4x20	3	–	–			
				28	93903-25280	Parafuso, Fixação, 5x12	2	–	–			
				29	93903-25480	Parafuso, Fixação, 5x20	1	–	–			
				30	93913-24380	Parafuso, Fixação, 4x12 (PO)	1	–	–			
				31	95701-08010-08	Parafuso, Flange, 8x10	2	–	–			
				32	96001-06016-00	Parafuso, Flange, 6x16	1	–	–			
				33	96001-06016-07	Parafuso, Flange, 6x16	2	–	–			

PROIBIDA A REPRODUÇÃO E DISTRIBUIÇÃO
1111111 - Honda Unidade Sumaré - Bruno Pereira Ramos

© Moto Honda da Amazônia Ltda.
Todos os direitos reservados.

C-36.1

Unidade de Controle (GL18007/8) (Airbag)

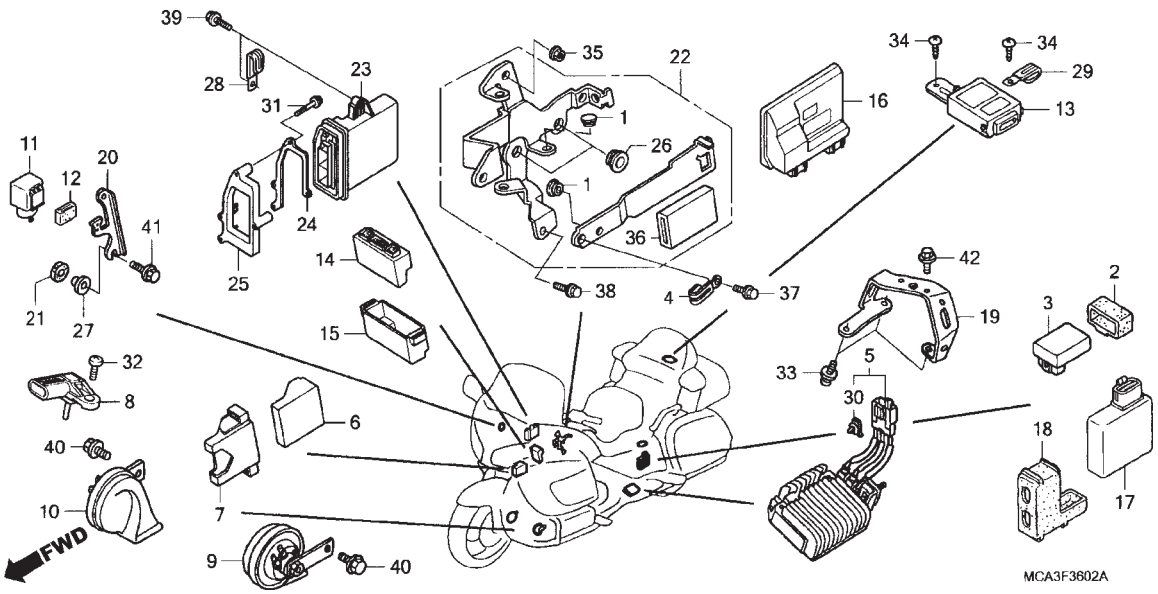

Ref. Nº	N.O.S.	Item de serviço	T.M.O.
3	2101B9	Regulador Comp., Ré	0,6
5	612150	Resistor Comp., Ré	0,5
6	6181C0	Controlador, Cruzeiro (A)	1,7
8	6171D0	Sensor (B)	0,3
9		(10)	
	616169	Buzina(s)	0,5
	616169A	• Substituição 1 buzina (Adicionar)	0,2
11	6111C3	Relé, Sinalizador	0,6
13	6181A2	Unidade Controle, Abertura e Travamento Bagageiro	0,4
14	6181C1	Unidade, Controle ABS (A)	2,4
16	6181B9	Módulo, Controle Motor (ECM)(A)	1,0
17	6181B5	Unidade Controle, Aquecedor Assento	0,6
22	6181B8	Suporte, Módulo Controle Motor (A)	0,9
23	6181B6	Unidade Controle, Airbag	1,2

Ref. Nº	Nº da peça	Descrição	Qtd. GL1800 6	7	8	Nº de série		Tipo
1	16712-MN5-000	Coxim, Limitador Bomba Combustível	–	7	7			
2	30401-MCA-000	Coxim, Regulador Ré	–	1	1			
3	31710-MCA-A61	Regulador Comp., Ré	–	1	1			
4	32170-KR5-000	Presilha, Fiação Principal	–	1	1			
5	36280-MCA-A60	Resistor Comp., Ré	–	1	1			
6	36700-MCA-003	Controlador, Cruzeiro	–	1	1			
7	36705-MCA-A61	Coxim, Unidade Controle	–	1	1			
8	37830-MEL-003	Sensor Comp., Mapeamento	–	1	1			
9	38110-MCA-003	Buzina Comp. (Aguda)	–	1	1			
10	38120-MCA-003	Buzina Comp. (Grave)	–	1	1			
11	38301-MEG-000	Relé Comp., Sinalizador (MITSUBA)	–	1	1			
12	38306-KK4-000	Suspensor, Relé Sinalizador (MITSUBA)	–	1	1			
13	38380-MCA-306	Unidade Controle, Abertura e Travamento Bagageiro	–	1	1			
14	38600-MCA-A71	Unidade, Controle ABS	–	1	1			
15	38605-MCA-A80	Coxim, Unidade Controle ABS	–	1	1			
16	38770-MCA-B42	Unidade PGM-FI	–	1	1			
19	50331-MCA-A60	Suporte, Resistor Ré	–	1	1			
20	64513-MCA-A60	Placa, Suporte Superior	–	1	1			
21	77218-GB2-720	Coxim, Articulação Assento	–	1	1			
22	77835-MCA-A80	Suporte Comp., Retentor	–	1	1			

PROIBIDA A REPRODUÇÃO E DISTRIBUIÇÃO
1111111 - Honda Unidade Sumaré - Bruno Pereira Ramos

© Moto Honda da Amazônia Ltda.
Todos os direitos reservados.

C-36.1

Unidade de Controle (GL18007/8) (Airbag)

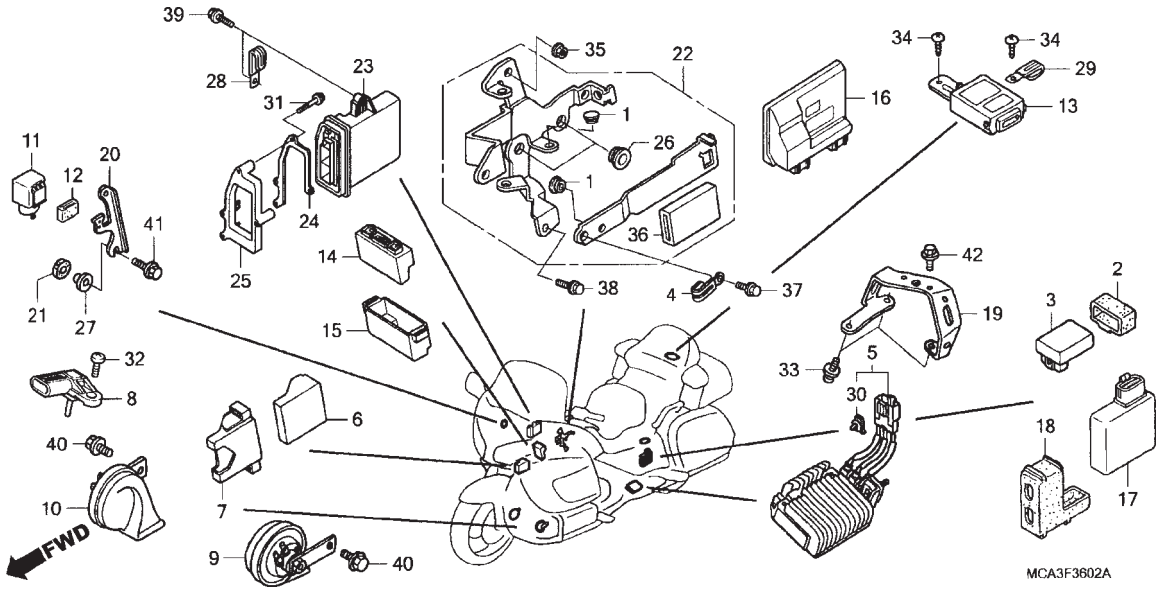

Ref. Nº	N.O.S.	Item de serviço	T.M.O.	Ref. Nº	Nº da peça	Descrição	Qtd. GL1800 6	7	8	Nº de série		Tipo
				23	77960-MCA-D61	Unidade Airbag (KEIHIN)	–	1	1			
				24	77961-MCA-A80	Suporte A, Tampa Conector	–	1	1			
				25	77962-MCA-A80	Suporte B, Tampa Conector	–	1	1			
				26	83551-376-000	Coxim, Tampa Lateral	–	2	2			
				27	90512-MBY-000	Arruela, 6x20	–	1	1			
				28	91406-166-000	Presilha, Fiação	–	1	1			
				29	91411-679-000	Presilha	–	1	1			
				30	91556-SP0-003	Presilha, (Marrom)	–	1	1			
				31	93500-04025-0A	Parafuso, Phillips, 4x25	–	4	4			
				32	93500-06020-0G	Parafuso, Phillips, 6x20	–	1	1			
				33	93892-05008-08	Parafuso-arruela, 5x8	–	3	3			
				34	93903-25280	Parafuso, Fixação, 5x12	–	2	2			
				35	94050-06080	Porca, Flange, 6mm	–	1	1			
				36	95005-14050-30	Tubo, 14x50(95005-14001-30M)	–	1	1			
				37	95701-06012-00	Parafuso, Flange, 6x12	–	1	1			
				38	95701-06016-00	Parafuso, Flange, 6x16	–	1	1			
				39	95701-06018-08	Parafuso, Flange, 6x18	–	2	2			
				40	95701-08010-08	Parafuso, Flange, 8x10	–	2	2			
				41	96001-06016-00	Parafuso, Flange, 6x16	–	1	1			
				42	96001-06016-07	Parafuso, Flange, 6x16	–	2	2			

PROIBIDA A REPRODUÇÃO E DISTRIBUIÇÃO
1111111 - Honda Unidade Sumaré - Bruno Pereira Ramos

© Moto Honda da Amazônia Ltda.
Todos os direitos reservados.

C-37

Radiador

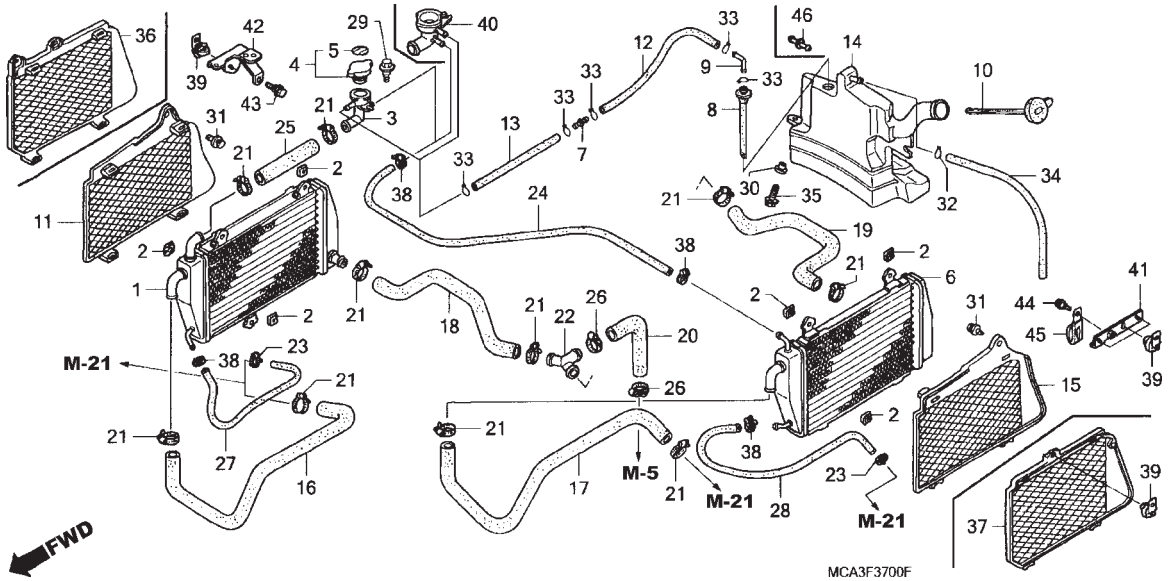

Ref. Nº	N.O.S.	Item de serviço	T.M.O.
1	115102	Radiador: Direito	1,8
	115102A	• Modelo 06 (Adicionar)	0,1
	115102B	• Modelo 07 (Adicionar)	0,1
	1151A2	Radiador: Ambos	2,1
	1151A2A	• Modelo 06 (Adicionar)	0,1
	1151A2B	• Modelo 07 (Adicionar)	0,1
	1151M1	Radiador (A): Direito	1,9
		• Nota: Modelo 08	
	1151M2	Radiador (A): Ambos	2,2
		• Nota: Modelo 08	
4	1151B8	Tampa, Radiador	0,3
6	115101	Radiador: Esquerdo	1,8
	115101A	• Modelo 06 (Adicionar)	0,1
	115101B	• Modelo 07 (Adicionar)	0,1
	1151M0	Radiador (A): Esquerdo	1,9
		• Nota: Modelo 08	
11	1151B3	Grade, Radiador: Direita	1,3
	1151G3	Grade, Radiador: Ambas	1,3
14	115110	Tanque, Reservatório Radiador	0,3
15	1151B2	Grade, Radiador: Esquerda	1,3
16	1151C7	Mangueira, Radiador: Dianteira Direita	3,6
	1151C7A	• Com airbag (Adicionar)	0,3
	1151L1	Mangueira, Radiador: Dianteira Ambas	3,8
	1151L1A	• Com airbag (Adicionar)	0,3
+			

Ref. Nº	Nº da peça	Descrição	Qtd. GL1800 6	7	8	Nº de série		Tipo
1	19010-MCA-A61	Radiador Comp., Direito	1	1	1			
2	19014-KEA-003	Porca, Fixação	6	6	6			
4	19037-MCA-B31	Tampa Comp., Radiador	1	1	1			
5	19055-MCA-B31	Retentor, Tampa Radiador	1	1	1			
6	19060-MCA-A61	Radiador Comp., Esquerdo	1	1	1			
7	19102-KT8-000	Junção, Tubo	1	1	1			
8	19102-ML7-701	Tubo, Nível	1	1	1			
9	19103-MB9-000	Junção, Tubo	1	1	–			
10	19104-MCA-000	Tampa Comp., Tanque Reserva	1	1	1			
12	19106-MCA-000	Tubo A, Tanque Reserva	1	1	1			
13	19107-MCA-A60	Tubo B, Tanque Reserva	1	1	1			
14	19110-MCA-000	Tanque Comp., Reserva	1	1	1			
16	19501-MCA-A60	Mangueira, Radiador Dianteiro Direito	1	1	1			
17	19502-MCA-A60	Mangueira, Radiador Dianteiro Esquerdo	1	1	1			
18	19503-MCA-A60	Mangueira, Radiador Traseiro Direito	1	1	1			
19	19504-MCA-A60	Mangueira, Radiador Traseiro Esquerdo	1	1	1			
20	19505-MCA-000	Mangueira, Radiador Traseiro	1	1	1			
21	19505-ML3-770	Presilha, Mangueira Água	10	10	10			
22	19506-MCA-000	Junção, Três Vias	1	1	1			
23	19507-MAL-600	Presilha, Mangueira Água	2	2	2			
24	19508-MCA-A60	Mangueira, Respiro	1	1	1			
25	19509-MCA-A60	Mangueira, Tampa Junção	1	1	1			

PROIBIDA A REPRODUÇÃO E DISTRIBUIÇÃO
1111111 da Unidade Sandra Bruno Pereira Ramos

© Moto Honda da Amazônia Ltda.
Todos os direitos reservados.

C-37

Radiador

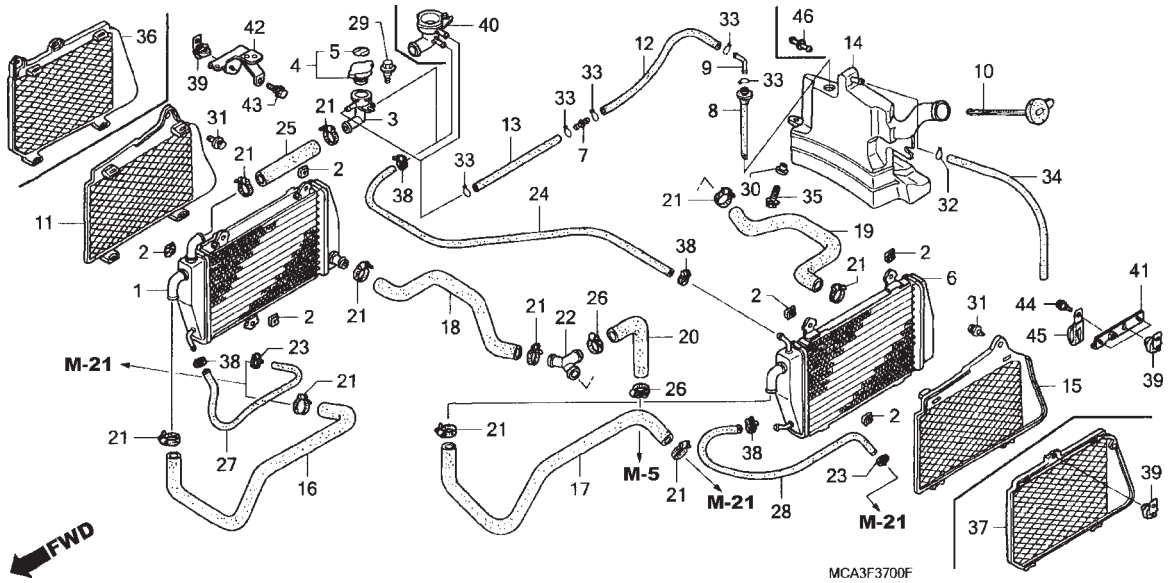

Ref. Nº	N.O.S.	Item de serviço	T.M.O.
17	1151C6	Mangueira, Radiador: Dianteira Esquerda	3,6
	1151C6A	• Com airbag (Adicionar)	0,3
18	1151D0	Mangueira, Radiador: Traseira Direita	1,7
	1151D0A	• Com airbag (Adicionar)	0,3
19	1151C9	Mangueira, Radiador: Traseira Esquerda	1,7
	1151C9A	• Com airbag (Adicionar)	0,3
20	1151C8	Mangueira, Radiador: Traseira	1,7
	1151C8A	• Com airbag (Adicionar)	0,3
24	1151D7	Mangueira, Respiro	1,3
	1151D7A	• Modelo 06 (Adicionar)	0,1
	1151D7B	• Modelo 07 (Adicionar)	0,1
	1151K7	Mangueira, Respiro (A)	1,4
		• Nota: Modelo 08	
25	1151D8	Mangueira, Junção Tampa	1,2
	1151D8B	• Com airbag (Adicionar)	0,1
27	1151D2	Mangueira, Drenagem Radiador: Direita	3,6
	1151D2A	• Com airbag (Adicionar)	0,3
	1151L0	Mangueira, Drenagem Radiador: Ambas	3,8
	1151L0A	• Com airbag (Adicionar)	0,3
+			

Ref. Nº	Nº da peça	Descrição	Qtd. GL1800 6	7	8	Nº de série		Tipo
26	19509-MM5-003	Presilha, Mangueira Radiador	2	2	2			
27	19520-MCA-A60	Mangueira, Drenagem Direita	1	1	1			
28	19525-MCA-A60	Mangueira, Drenagem Esquerda	1	1	1			
29	90111-187-000	Parafuso, Flange, 6mm	1	–	–			
	90113-MAS-E00		–	1	1			
30	90522-028-000	Arruela, Fixação	1	1	1			
32	95002-02100	Presilha, Tubo (B10)	1	1	1			
33	95002-02120	Presilha, Tubo (B12)	5	5	5			
34	95005-55300-10	Tubo, 5,3x300 (95005-55001-10M)	1	1	1			
35	95701-06016-00	Parafuso, Flange, 6x16	1	1	1			
36	19105-MCA-A60	Grade, Radiador Direito	1	1	1			
37	19205-MCA-A60	Grade, Radiador Esquerdo	1	1	1			
38	19507-MAL-600	Presilha, Mangueira Água	4	4	4			
39	91565-SEL-003	Presilha (Preto)	1	3	3			
40	19039-MCA-A61	Tubo, Abastecimento	1	1	1			
41	32175-MCA-A80	Suporte, Presilha	–	1	1			
42	83155-MCA-A81	Suporte, Atuador	–	1	1			
43	90113-MAS-E00	Parafuso, Flange, 6mm	–	1	1			
44	90120-MCA-A80	Parafuso, Flange, 5x10	–	1	1			
45	91413-679-000	Presilha, 2x70	–	1	1			
46	19102-KT8-000	Junção, Tubo	–	–	1			

PROIBIDA A REPRODUÇÃO E DISTRIBUIÇÃO
1111111 - Honda Grande Sumaré - Bruno Pereira Ramos

© Moto Honda da Amazônia Ltda.
Todos os direitos reservados.

C-37

Radiador

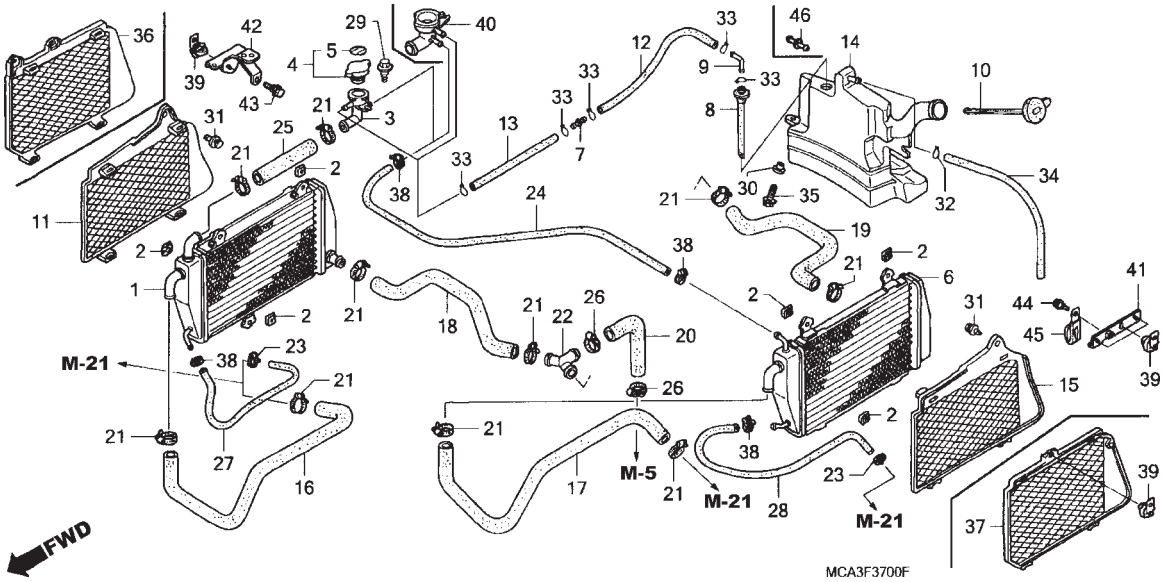

Ref. Nº	N.O.S.	Item de serviço	T.M.O.
28	1151D1	Mangueira, Drenagem Radiador: Esquerda	3,6
	1151D1A	• Com airbag (Adicionar)	0,3
36	1151B3	Grade, Radiador: Direita	1,4
	1151G3	Grade, Radiador: Ambas	1,4
37	1151B2	Grade, Radiador: Esquerda	1,4
40	1151D4	Tubo, Abastecimento	0,6
	1151D4B	• Com airbag (Adicionar)	0,1

Ref. Nº	Nº da peça	Descrição	Qtd. GL1800 6	7	8	Nº de série	Tipo

PROIBIDA A REPRODUÇÃO E DISTRIBUIÇÃO
1111111 - Honda Unidade Sumaré - Bruno Pereira Ramos

© Moto Honda da Amazônia Ltda.
Todos os direitos reservados.

C-38

Ventoinha de Arrefecimento

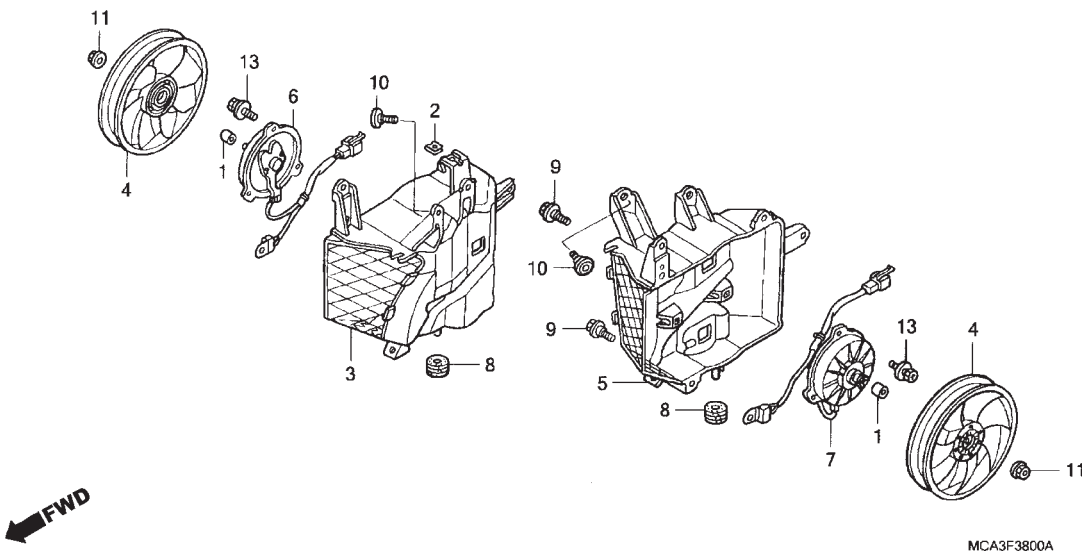

Ref. Nº	N.O.S.	Item de serviço	T.M.O.
3	1151A0	Carenagem, Radiador: Direita	1,7
	1151A0A	• Modelo 06 (Adicionar)	0,1
	1151A0B	• Modelo 07 (Adicionar)	0,1
	1151A5	Carenagem, Radiador: Ambas	2,0
	1151A5A	• Modelo 06 (Adicionar)	0,1
	1151A5B	• Modelo 07 (Adicionar)	0,1
	1151L8	Carenagem, Radiador (A): Direita	1,8
		• Nota: Modelo 08	
	1151L9	Carenagem, Radiador (A): Ambas	2,1
		• Nota: Modelo 08	
4	1151H2	Ventoinha, Arrefecimento: Esquerda	1,7
	1151H2A	• Modelo 06 (Adicionar)	0,1
	1151H2B	• Modelo 07 (Adicionar)	0,1
	1151H3	Ventoinha, Arrefecimento: Direita	1,7
	1151H3A	• Modelo 06 (Adicionar)	0,1
	1151H3B	• Modelo 07 (Adicionar)	0,1
	1151H4	Ventoinha, Arrefecimento: Ambas	2,0
	1151H4A	• Modelo 06 (Adicionar)	0,1
	1151H4B	• Modelo 07 (Adicionar)	0,1
	1151M4	Ventoinha, Arrefecimento (A): Direita	1,8
		• Nota: Modelo 08	
	1151M5	Ventoinha, Arrefecimento (A): Ambas	2,1
		• Nota: Modelo 08	
+			

Ref. Nº	Nº da peça	Descrição	Qtd. GL1800 6	7	8	Nº de série		Tipo
2	19014-KEA-003	Porca, Fixação	1	1	1			
3	19015-MCA-A80	Guia Ar, Radiador Direito	1	1	1			
4	19020-HN2-003	Ventoinha Comp., Arrefecimento	2	2	2			
5	19025-MCA-A80	Guia Ar, Radiador Esquerdo	1	1	1			
6	19030-MCA-A61	Motor Comp., Ventoinha	1	1	1			
7	19030-MCA-A61	Motor Comp., Ventoinha	1	1	1			
8	19051-KA4-000	Coxim, Fixação Radiador	2	2	2			
9	90111-187-000	Parafuso, Flange, 6mm	6	5	5			
10	90119-KV3-680	Parafuso, Caixa Ferramentas, 6x20	4	4	4			
11	90315-MK3-003	Porca, Dentada, 5mm	2	2	2			
13	93401-06012-08	Parafuso-arruela, 6x12	6	6	6			

PROIBIDA A REPRODUÇÃO E DISTRIBUIÇÃO
1111111 - Honda Unidade Sumaré - Bruno Pereira Ramos

© Moto Honda da Amazônia Ltda.
Todos os direitos reservados.

C-38

Ventoinha de Arrefecimento

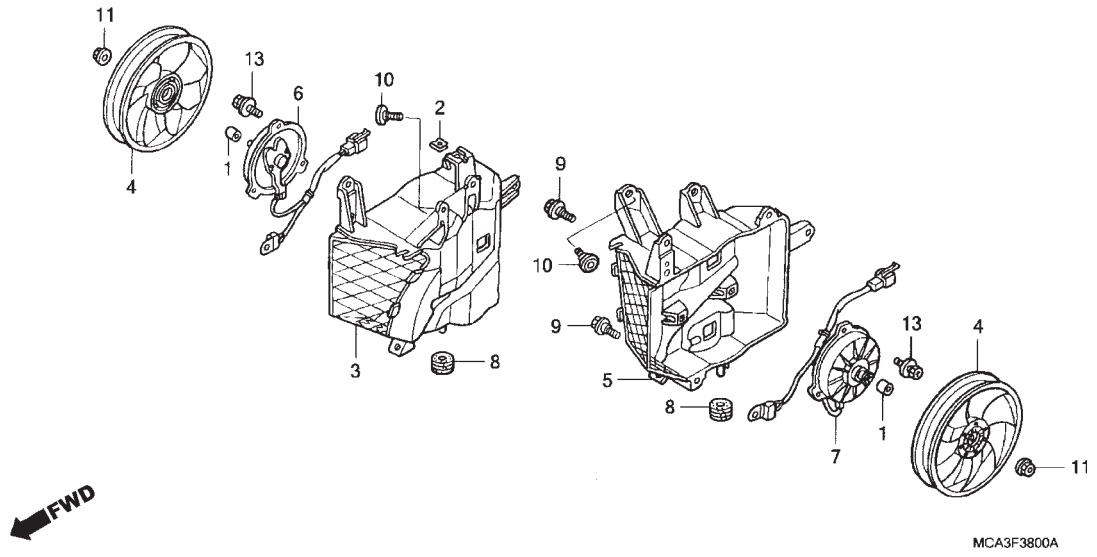

Ref. Nº	N.O.S.	Item de serviço	T.M.O.
5	115126	Carenagem, Radiador: Esquerda	1,7
	115126A	• Modelo 06 (Adicionar)	0,1
	115126B	• Modelo 07 (Adicionar)	0,1
	1151L7	Carenagem, Radiador: Esquerda	1,8
		• Nota: Modelo 08	
6	1151A9	Motor, Ventoinha: Direito	1,8
	1151A9A	• Modelo 06 (Adicionar)	0,1
	1151A9B	• Modelo 07 (Adicionar)	0,1
	1151B0	Motor, Ventoinha: Ambos	2,2
	1151B0A	• Modelo 06 (Adicionar)	0,1
	1151B0B	• Modelo 07 (Adicionar)	0,1
	1151M7	Motor, Ventoinha (A): Direito	1,9
		• Nota: Modelo 08	
	1151M8	Motor, Ventoinha (A): Ambos	2,3
		• Nota: Modelo 08	
7	1151A8	Motor, Ventoinha: Esquerdo	1,8
	1151A8A	• Modelo 06 (Adicionar)	0,1
	1151A8B	• Modelo 07 (Adicionar)	0,1
	1151M6	Motor, Ventoinha (A): Esquerdo	1,9
		• Nota: Modelo 08	

Ref. Nº	Nº da peça	Descrição	Qtd. GL1800 6	7	8	Nº de série	Tipo

PROIBIDA A REPRODUÇÃO E DISTRIBUIÇÃO
1111111 - Honda Unidade Sumaré - Bruno Pereira Ramos

© Moto Honda da Amazônia Ltda.
Todos os direitos reservados.

C-39

Chassi

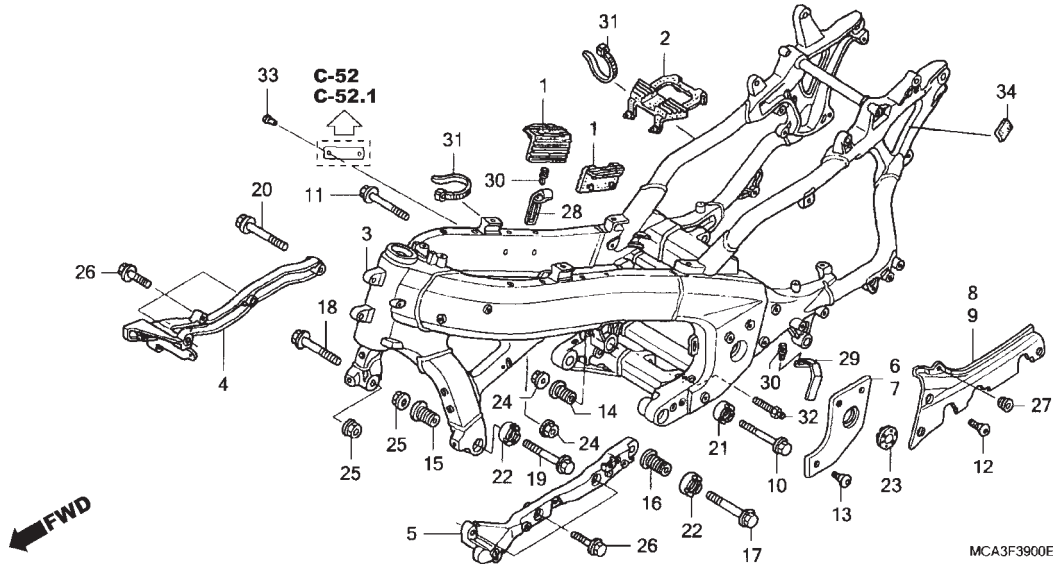

Ref. Nº	N.O.S.	Item de serviço	T.M.O.
3	410100	Chassi	16,8
		• Inclui: Remoção e instalação do motor	
4	4101B3	Suporte, Motor: Direito	1,3
	4101B4	Suporte, Motor: Ambos	1,6
5	4101B2	Suporte, Motor: Esquerdo	1,3
	4101B4	Suporte, Motor: Ambos	1,6
6	4101C2	Tampa, Placa: Direita	0,1
	4101M5	Tampa, Placa: Ambas	0,1
7	4101C1	Tampa, Placa: Esquerda	0,1
	4101M5	Tampa, Placa: Ambas	0,1
8	4101D6	Tampa, Suporte Pedal Apoio: Direita	0,1
	4101M6	Tampa, Suporte Pedal Apoio: Ambas	0,1
9	4101D5	Tampa, Suporte Pedal Apoio: Esquerda	0,1
	4101M6	Tampa, Suporte Pedal Apoio: Ambas	0,1

Ref. Nº	Nº da peça	Descrição	Qtd. GL1800 6	7	8	Nº de série		Tipo
1	17611-MCA-000	Coxim, Dianteiro Tanque Combustível	2	2	2			
2	17614-MCA-000	Coxim, Central Tanque Combustível	1	1	1			
3	50100-MCA-A60ZA	Chassi Comp.						
		NH456M Prata IO Metálico	1	–	–			
	50100-MCA-A80ZA	*NH456M* Prata IO Metálico	–	1	1			
4	50351-MCA-000	Suporte, Direito Motor	1	1	1			
5	50352-MCA-000	Suporte, Esquerdo Motor	1	1	1			
6	50410-MCA-000ZA	Tampa, Placa Direita						
		NH248R Cinza 248	1	1	1			
7	50415-MCA-000ZA	Tampa, Placa Esquerda						
		NH248R Cinza 248	1	1	1			
8	50740-MCA-000ZA	Tampa, Suporte Pedal Apoio Direito						
		NH454M Prata Eclipse Metálico	1	1	1			
9	50741-MCA-000ZA	Tampa, Suporte Pedal Apoio Esquerdo						
		NH454M Prata Eclipse Metálico	1	1	1			
10	90101-KK6-000	Parafuso, Flange, 10x85	1	1	1			
11	90101-MBB-000	Parafuso, Flange, 10x62	1	1	1			
12	90106-MBY-000	Parafuso, Especial, 5x12	6	6	6			
13	90112-MBS-000	Parafuso, Phillips, 5x13	6	6	6			
14	90116-MCA-000	Parafuso, Ajuste, (M20-43,5)	1	1	1			
15	90117-MCA-000	Parafuso, Ajuste, (M22-47)	1	1	1			

PROIBIDA A REPRODUÇÃO E DISTRIBUIÇÃO
1111111 - Honda Motos Sumaré - Bruno Pereira Ramos

© Moto Honda da Amazônia Ltda.
Todos os direitos reservados.

C-39

Chassi

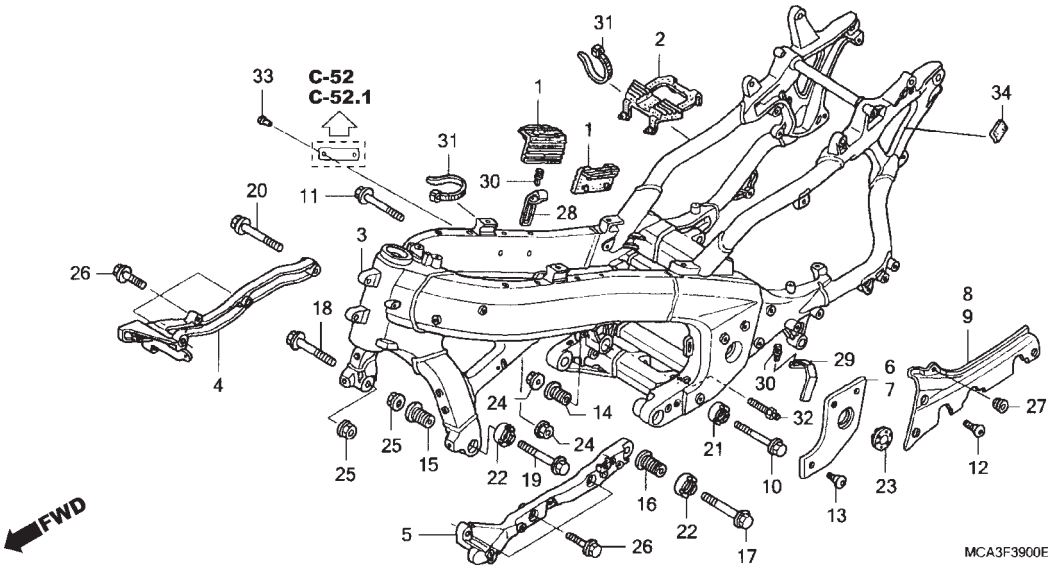

Ref. Nº	N.O.S.	Item de serviço	T.M.O.	Ref. Nº	Nº da peça	Descrição	Qtd. GL1800 6	7	8	Nº de série		Tipo
				16	90126-MCA-000	Parafuso, Ajuste, (M22-40)	1	1	1			
				17	90127-MCA-000	Parafuso, Flange, 12x92	1	1	1			
				18	90128-MCA-000	Parafuso, Flange, 12x72	1	1	1			
				19	90129-MCA-000	Parafuso, Flange, 12x92	1	1	1			
				20	90166-SZ3-000	Parafuso, Flange, 12x84	1	1	1			
				21	90201-MW0-000	Porca, Trava, 20mm	1	1	1			
				22	90310-MCA-000	Porca, Trava	2	2	2			
				23	90312-MCA-000	Tampa	2	2	2			
				24	94050-10000	Porca, Flange, 10mm	2	2	2			
				25	94050-12000	Porca, Flange, 12mm	2	2	2			
				26	96300-10040-00	Parafuso, Flange, 10x40	6	6	6			
				27	83501-MG7-000	Coxim, Tampa Lateral	2	2	2			
				28	83613-MCA-000ZB	Tampa, Protetor Direito *NH466M* Prata Presto Metálico	1	1	1			
				29	83713-MCA-000ZB	Tampa, Protetor Esquerdo *NH466M* Prata Presto Metálico	1	1	1			
				30	90671-MCA-000	Presilha, Fixação Painel	2	2	2			
				31	90651-KV6-003	Presilha, Fiação	2	2	2			
				32	50538-MCA-000	Gancho, Mola Cavalete Central	1	1	1			
				34	81215-MZ0-700	Retentor, Compartimento	1	1	1			

PROIBIDA A REPRODUÇÃO E DISTRIBUIÇÃO
1111111 - Honda Unidade Sumaré - Bruno Pereira Ramos

© Moto Honda da Amazônia Ltda.
Todos os direitos reservados.

C-40

Ferramentas

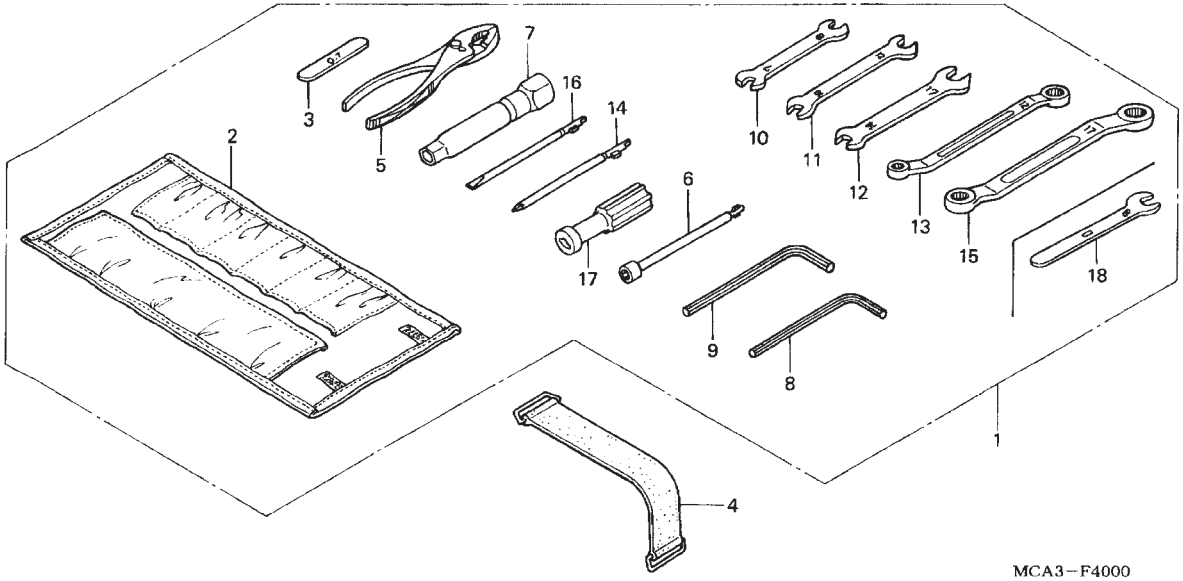

Ref. Nº	N.O.S.	Item de serviço	T.M.O.
Sem Informação			–

Ref. Nº	Nº da peça	Descrição	Qtd. GL1800 6	7	8	Nº de série		Tipo
1	89010-MCA-780	Ferramentas, Jogo	1	1	1			
2	89101-300-010	Bolsa, Ferramentas	1	1	1			
3	89103-371-000	Medidor, 0,7mm	1	1	1			
4	89105-MCA-000	Presilha, Fixação Ferramentas	1	1	1			
5	89210-MN5-000	Alicate, 150	1	1	1			
6	89211-MR7-000	Chave, Soquete Sextavada (8mm)	1	1	1			
7	89216-MCA-000	Chave, Velas, (16)	1	1	1			
8	89221-MJ4-000	Chave, Sextavada, 5mm	1	1	1			
9	89221-422-000	Chave, Sextavada, 6mm	1	1	1			
11	89225-MN5-000	Chave, Boca, 10x12	1	1	1			
12	89226-MN5-000	Chave, Boca, 14x17	1	1	1			
13	89227-MN5-000	Chave, Boca Sextavada, 10x12	1	1	1			
14	89227-422-000	Chave Phillips 2,	1	1	1			
15	89228-MN5-000	Chave, Boca Sextavada, 14x17	1	1	1			
16	89229-422-000	Chave Fenda 2,	1	1	1			
17	99003-50000	Suporte, Chave	1	1	1			
18	89224-KW9-000	Chave, Boca, 8mm	1	1	1			

PROIBIDA A REPRODUÇÃO E DISTRIBUIÇÃO
1111111 - Honda Unidade Sumaré - Bruno Pereira Ramos

© Moto Honda da Amazônia Ltda.
Todos os direitos reservados.

C-41

Para-brisa

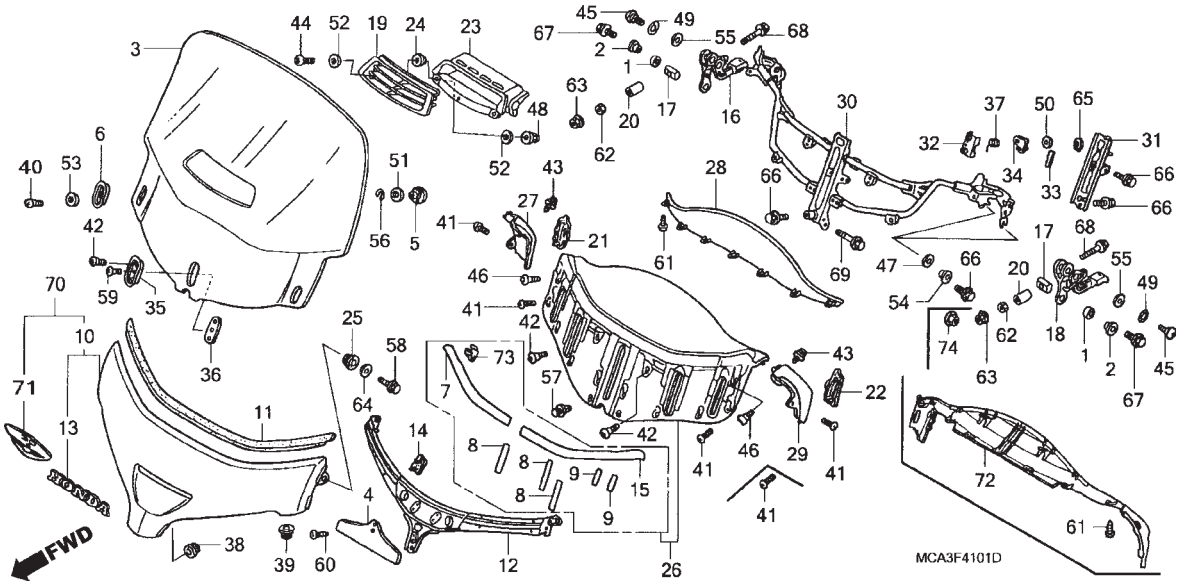

Ref. Nº	N.O.S.	Item de serviço	T.M.O.
3	4111M2	Para-brisa, Jogo (A)	0,4
10		(70)	
	4111M3	Guarnição, Para-brisa	0,3
12	4111A8	Suporte, Para-brisa	0,3
16	4111K4	Articulação, Ajuste: Direita	0,3
	4111K4A	• Modelo 06 (Adicionar)	0,3
	4111K4B	• Modelo 07 (Adicionar)	0,3
	4111K5	Articulação, Ajuste: Ambos	0,4
	4111K5A	• Modelo 06 (Adicionar)	0,3
	4111K5B	• Modelo 07 (Adicionar)	0,3
	4111W7	Articulação, Ajuste (A): Direita	0,6
		• Nota: Modelo 08	
	4111W8	Articulação, Ajuste (A): Ambas	0,7
		• Nota: Modelo 08	
18	4111K3	Articulação, Ajuste: Esquerda	0,3
	4111K3A	• Modelo 06 (Adicionar)	0,3
	4111K3B	• Modelo 07 (Adicionar)	0,3
	4111W6	Articulação, Ajuste (A): Esquerda	0,6
		• Nota: Modelo 08	
23	8121D8	Visor, Ar	0,1
26	812102	Visor, Instrumentos	0,7
27	8121C1	Visor, Instrumentos: Direito	0,2
	8121D7	Visor, Instrumentos: Ambos	0,2
28		(72)	
	8121C2	Visor, Instrumentos: Superior	0,6
29	8121C0	Visor, Instrumentos: Esquerdo	0,2
+			

Ref. Nº	Nº da peça	Descrição	Qtd. GL1800 6	7	8	Nº de série		Tipo
1	50605-GZ4-670	Bucha, Fixação	2	2	2			
2	61105-KM7-910	Bucha, Para-lama Dianteiro	2	2	2			
3	64100-MCA-A21	Para-brisa	1	1	1			
4	64113-MCA-000	Tampa, Guarnição	1	1	1			
5	64114-MCA-000	Porca, Fixação Para-brisa	2	2	2			
6	64116-MN5-000	Placa, Fixação Para-brisa	2	2	2			
7	64117-MCA-300	Cinta A, Deslizante Direita	1	1	1			
8	64118-MCA-300	Cinta B, Deslizante	6	6	6			
9	64119-MCA-300	Cinta C, Deslizante	4	4	4			
10	64120-MCA-A60ZB	Guarnição Jogo, Para-brisa (WL)						
		NH1Z Preto-Z	–	–	1			
	64120-MCA-A60ZC	*R303M* Vermelho Cabernet Metálico	–	–	1			
	64120-MCA-A60ZE	*Y181P* Marrom Challenger Perolizado	1	–	–			
	64120-MCA-A60ZF	*NHA27M* Prata Billet Metálico	–	1	–			
	64120-MCA-A60ZH	*NHA73M* Preto Nebuloso Metálico	–	1	–			
11	64121-MCA-000	Retentor, Para-brisa	1	1	1			
12	64122-MCA-000	Suporte, Para-brisa	1	1	1			
13	64125-MCA-A40	Emblema, Dianteiro (HONDA)	1	1	1			
14	64127-MCA-010	Coxim, Suporte Para-brisa	6	6	6			
15	64128-MCA-300	Cinta A, Deslizante Esquerda	1	1	1			
16	64133-MCA-A60	Articulação Comp., Ajuste Direita	1	1	1			
17	64137-MCA-000	Suporte, Tensor	2	2	2			

PROIBIDA A REPRODUÇÃO E DISTRIBUIÇÃO
1111111 - Honda da Amazônia Sumaré - Diogo Pereira Ramos

© Moto Honda da Amazônia Ltda.
Todos os direitos reservados.

C-41

Para-brisa

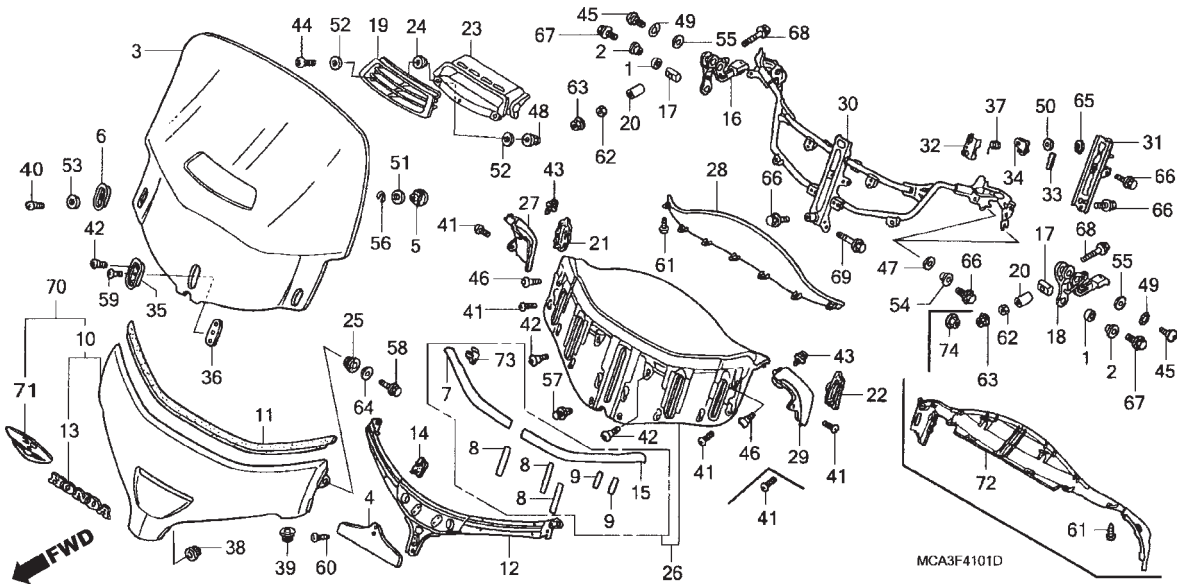

Ref. Nº	N.O.S.	Item de serviço	T.M.O.
30	4111A9	Suporte, Para-brisa	1,8
	4111A9A	• Modelo 06 (Adicionar)	0,1
	4111A9C	• Modelo 07 (Adicionar)	0,1
	4111W5	Suporte, Para-brisa (A)	1,9
		• Nota: Modelo 08	
31	4111K6	Suporte, Ajuste	1,5

Ref. Nº	Nº da peça	Descrição	Qtd. GL1800 6	7	8	Nº de série		Tipo
18	64143-MCA-A60	Articulação Comp., Ajuste Esquerda	1	1	1			
19	64150-MCA-A20	Grade, Ar Central	1	–	–			
	64150-MCA-A21		–	1	1			
20	64152-MCA-000	Bucha, Alavanca Ajuste	2	2	2			
21	64153-MCA-A60	Coxim, Alavanca Ajuste Direito	1	1	1			
22	64163-MCA-A60	Coxim, Alavanca Ajuste Esquerdo	1	1	1			
23	64170-MCA-A21	Visor Comp., Ar	1	–	–			
	64170-MCA-A22		–	1	1			
24	64205-MCA-A20	Coxim	2	–	–			
	64205-MCA-A21		–	2	2			
25	64246-MJ4-670	Coxim, Fixação	2	2	2			
26	64255-MCA-A60ZA	Visor A, Painel Instrumentos						
		NH105 Preto Fosco (#15-#20)	1	1	–			
	64255-MCA-A61ZB	*NH1* Preto	–	–	1			
30	64511-MCA-A60	Suporte B, Rabeta Superior	1	1	1			
31	64541-MCA-A60	Suporte, Ajuste	1	1	1			
32	64542-MCA-000	Carcaça Comp., Ajuste	1	–	–			
	64542-MCA-010		–	1	1			
33	64543-MCA-000	Excêntrico B, Ajuste	1	1	1			
34	64544-MCA-000	Excêntrico A, Ajuste	1	1	1			
35	64547-MCA-000	Suporte A, Para-brisa	1	1	1			

PROIBIDA A REPRODUÇÃO E DISTRIBUIÇÃO
1111111 - Honda Grande Sumaré - Bruno Pereira Ramos

© Moto Honda da Amazônia Ltda.
Todos os direitos reservados.

C-41

Para-brisa

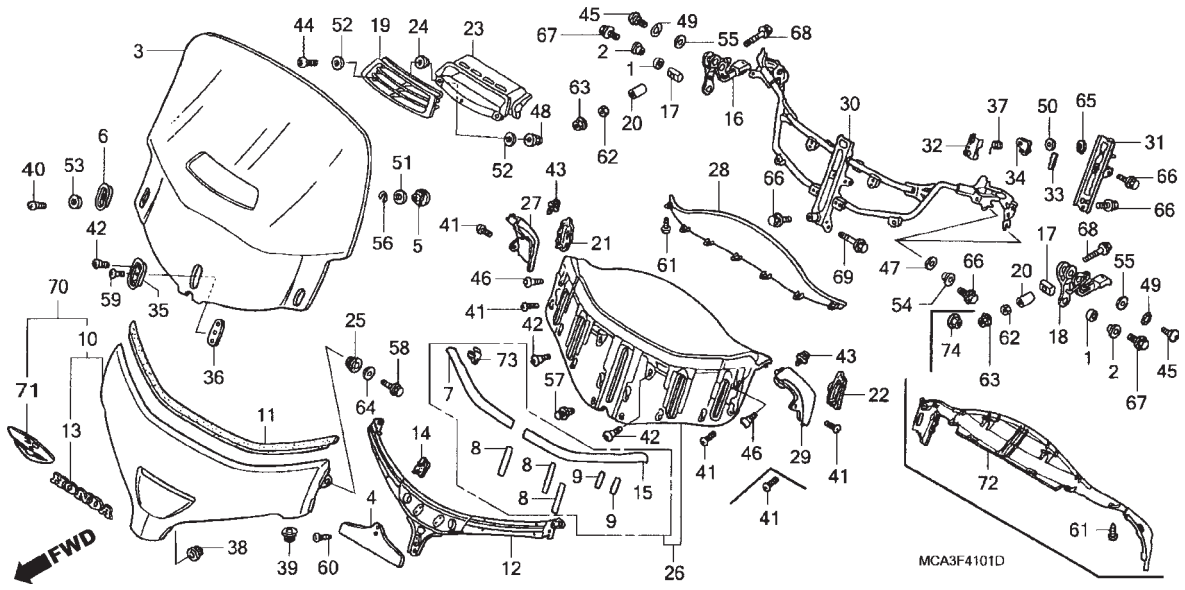

Ref. Nº	N.O.S.	Item de serviço	T.M.O.	Ref. Nº	Nº da peça	Descrição	Qtd. GL1800 6	7	8	Nº de série		Tipo
				36	64548-MCA-000	Suporte B, Para-brisa	1	1	1			
				37	64549-MCA-000	Mola, Suporte	1	1	1			
				38	83551-GE2-000	Coxim, Carcaça Filtro Ar	2	2	2			
				39	83601-MN5-000	Coxim, Tampa Lateral	2	2	2			
				40	90103-HC4-770	Parafuso, Protetor	2	2	2			
				41	90104-964-000	Parafuso, Phillips, 5x12	6	6	6			
				42	90106-KY2-701	Parafuso, Phillips, 6x11	8	8	8			
				44	90118-MBB-000	Parafuso, Especial, 5x16	2	–	–			
					90109-MBL-610	Parafuso, Phillips, 5x15,5	–	2	2			
				45	90118-MCA-000	Parafuso, Phillips, 6x11	2	2	2			
				46	90138-MCA-000	Parafuso, Phillips, 6x14	2	2	2			
				47	90148-SA0-000	Arruela, Parafuso	4	4	4			
				48	90167-SA0-980	Porca, Cega Flange, 5mm	2	2	2			
				49	90435-422-000	Arruela, Ondulada, 10mm	2	2	2			
				50	90443-ZG3-000	Arruela, 10,1mm	1	1	1			
				51	90476-703-000	Arruela	2	2	2			
				52	90504-964-000	Arruela, Encosto, 5mm	4	–	–			
					90504-MCA-H50		–	4	2			
				53	90507-921-000	Arruela, Nylon, 8mm	2	2	2			
				54	90512-300-000	Arruela,6x20	4	4	4			
				55	90589-VD6-901	Arruela, Encosto, 8,6x13x0,6	2	2	2			

PROIBIDA A REPRODUÇÃO E DISTRIBUIÇÃO
1111111 - Honda Uniland Sumaré - Bruno Pereira Ramos

© Moto Honda da Amazônia Ltda.
Todos os direitos reservados.

C-41

Para-brisa

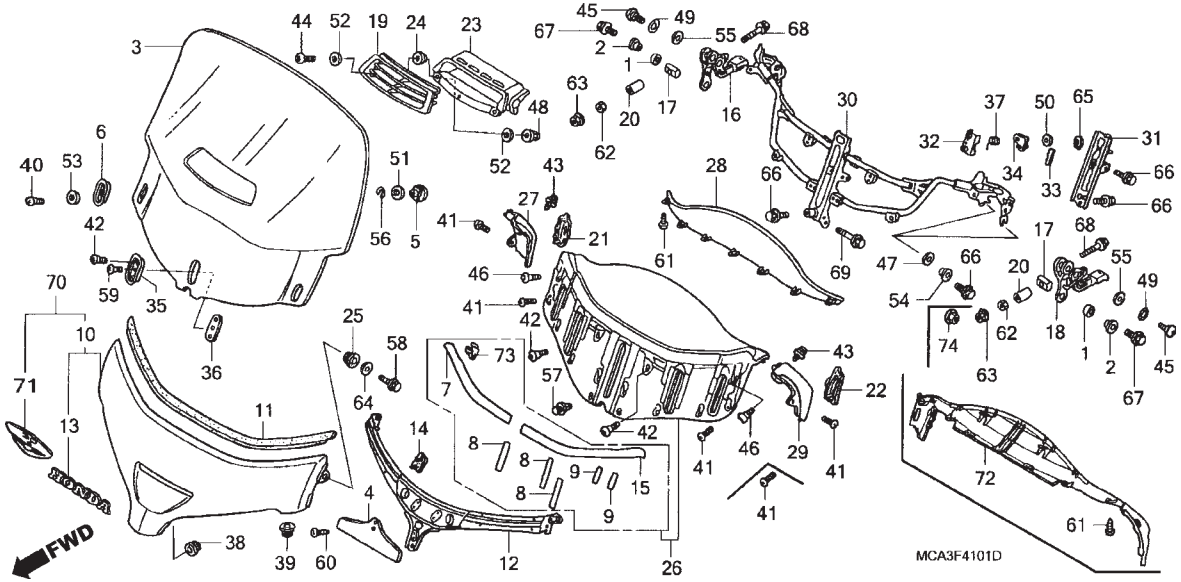

Ref. Nº	N.O.S.	Item de serviço	T.M.O.	Ref. Nº	Nº da peça	Descrição	Qtd. GL1800 6	7	8	Nº de série		Tipo
				56	90601-473-003	Anel, Vedação, 8mm	2	2	2			
				57	90657-SB0-003	Presilha, Dispositivo Protetor	2	2	2			
				58	92301-06008-0A	Parafuso, Trava, 6x8	2	2	2			
				59	93500-06008-0A	Parafuso, Phillips, 6x8	1	1	1			
				60	93903-24020	Parafuso, Fixação, 4x6	1	1	1			
				61	93903-24380	Parafuso, Fixação, 4x12	5	5	5			
				62	94002-06000-0S	Porca, Sextavada, 6mm	2	2	2			
				63	94050-06000	Porca, Flange, 6mm	2	2	2			
				64	94103-06000	Arruela, Lisa, 6mm	2	2	2			
				65	94510-10000	Anel Elástico, Externo, 10mm	1	1	1			
				66	96001-06012-00	Parafuso, Flange, 6x12	4	4	4			
				67	96001-06016-00	Parafuso, Flange, 6x16	2	2	2			
				68	96001-06040-00	Parafuso, Flange, 6x40	2	2	2			
				69	96001-06045-00	Parafuso, Flange, 6x45	1	1	1			
				72	64265-MCA-A60ZA	Visor B, Painel Instrumentos *NH1* Preto	1	1	1			
				73	90666-S84-A01	Presilha, Fixação	2	2	2			
				74	94050-06080	Porca, Flange, 6mm	4	4	4			

PROIBIDA A REPRODUÇÃO E DISTRIBUIÇÃO
1111111 - Honda Unidade Sumaré - Bruno Pereira Ramos

© Moto Honda da Amazônia Ltda.
Todos os direitos reservados.

C-42

Rabeta

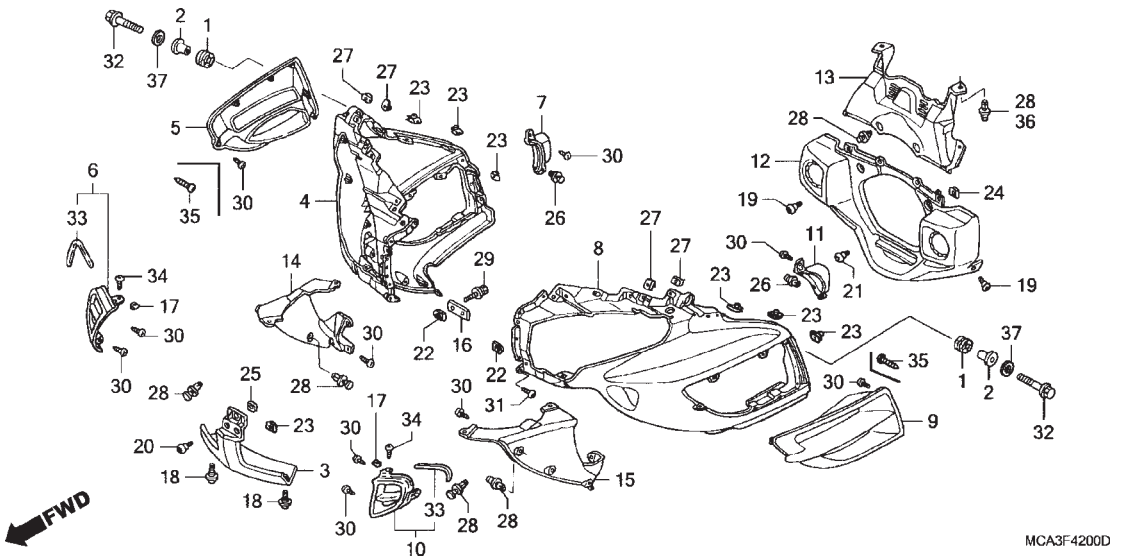

Ref. Nº	N.O.S.	Item de serviço	T.M.O.
3	4111B5	Rabeta: Central	0,4
4	4111D1	Rabeta, Lateral: Direita	1,7
	4111D1A	• Modelo 06 (Adicionar)	0,1
	4111D1B	• Modelo 07 (Adicionar)	0,1
	4111D2	Rabeta, Lateral: Ambas	2,0
	4111D2A	• Modelo 06 (Adicionar)	0,1
	4111D2B	• Modelo 07 (Adicionar)	0,1
	4111V4	Rabeta, Lateral (A): Direita	1,8
		• Nota: Modelo 08	
	4111V5	Rabeta, Lateral (A): Ambas	2,1
		• Nota: Modelo 08	
5	4111E1	Aleta Respiro, Lateral Rabeta: Direita	1,3
	4111E1A	• Modelo 06 (Adicionar)	0,1
	4111E1B	• Modelo 07 (Adicionar)	0,1
	4111K8	Aleta Respiro, Lateral Rabeta: Ambas	1,3
	4111K8A	• Modelo 06 (Adicionar)	0,1
	4111K8B	• Modelo 07 (Adicionar)	0,1
	4111V7	Aleta Respiro, Lateral Rabeta (A): Direita	1,4
		• Nota: Modelo 08	
	4111V8	Aleta Respiro, Lateral Rabeta (A): Ambas	1,4
		• Nota: Modelo 08	
+			

Ref. Nº	Nº da peça	Descrição	Qtd. GL1800 6	7	8	Nº de série		Tipo
1	19051-KA3-830	Coxim, Fixação Radiador	2	2	2			
2	61101-MN4-000	Bucha, Fixação Para-lama Dianteiro	2	2	2			
3	64216-MCA-000ZA	Rabeta, Central Dianteira						
		NH1Z Preto-Z	–	–	1			
	64216-MCA-000ZP	*Y181P* Marrom Challenger Perolizado	1	–	–			
	64216-MCA-000ZR	*NHA27M* Prata Billet Metálico	–	1	–			
	64216-MCA-000ZV	*R303M* Vermelho Cabernet Metálico	–	–	1			
	64216-MCA-000ZY	*NHA73M* Preto Nebuloso Metálico	–	1	–			
4	64282-MCA-010ZA	Rabeta, Lateral Direita						
		NH1Z Preto-Z	–	–	1			
	64282-MCA-010ZP	*Y181P* Marrom Challenger Perolizado	1	–	–			
	64282-MCA-010ZR	*NHA27M* Prata Billet Metálico	–	1	–			
	64282-MCA-010ZV	*R303M* Vermelho Cabernet Metálico	–	–	1			
	64282-MCA-010ZY	*NHA73M* Preto Nebuloso Metálico	–	1	–			
5	64285-MCA-000ZA	Aleta Respiro, Rabeta Lateral Direito						
		NH1Z Preto-Z	–	–	1			
	64285-MCA-000ZP	*Y181P* Marrom Challenger Perolizado	1	–	–			
	64285-MCA-000ZR	*NHA27M* Prata Billet Metálico	–	1	–			
	64285-MCA-000ZV	*R303M* Vermelho Cabernet Metálico	–	–	1			
	64285-MCA-000ZY	*NHA73M* Preto Nebuloso Metálico	–	1	–			
6	64286-MCA-A60	Tampa, Lateral Farol Direito	1	1	1			
7	64287-MCA-000	Duto, Rabeta Lateral Direito	1	1	1			

PROIBIDA A REPRODUÇÃO E DISTRIBUIÇÃO
1111111 - Honda Unidade Sumaré - Bruno Pereira Ramos

© Moto Honda da Amazônia Ltda.
Todos os direitos reservados.

C-42

Rabeta

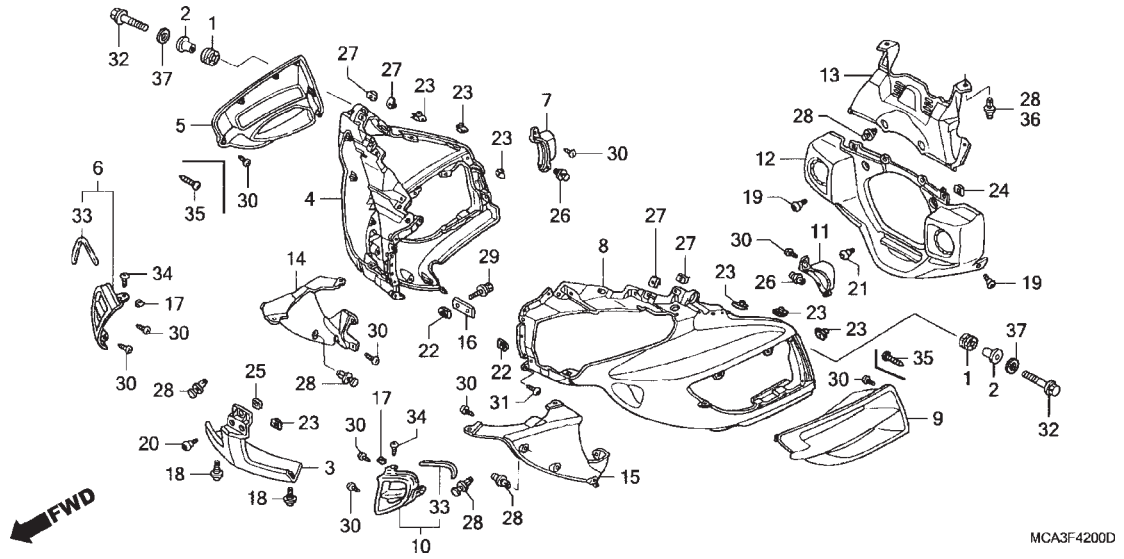

Ref. Nº	N.O.S.	Item de serviço	T.M.O.
6	4111L1	Duto, Ar: Direito	1,4
	4111L1A	• Modelo 06 (Adicionar)	0,1
	4111L1B	• Modelo 07 (Adicionar)	0,1
	4111L2	Duto, Ar: Ambos	1,5
	4111L2A	• Modelo 06 (Adicionar)	0,1
	4111L2B	• Modelo 07 (Adicionar)	0,1
	4111W0	Duto, Ar (A): Direito	1,5
		• Nota: Modelo 08	
	4111W1	Duto, Ar (A): Ambos	1,6
		• Nota: Modelo 08	
7	4111C8	Duto, Lateral Rabeta: Direito	1,3
	4111C8A	• Modelo 06 (Adicionar)	0,2
	4111C8B	• Modelo 07 (Adicionar)	0,2
	4111C9	Duto, Lateral Rabeta: Ambos	1,3
	4111C9A	• Modelo 06 (Adicionar)	0,2
	4111C9B	• Modelo 07 (Adicionar)	0,2
	4111W3	Duto, Lateral Rabeta (A): Direito	1,5
		• Nota: Modelo 08	
	4111W4	Duto, Lateral Rabeta (A): Ambos	1,5
		• Nota: Modelo 08	
8	4111D0	Rabeta, Lateral: Esquerda	1,7
	4111D0A	• Modelo 06 (Adicionar)	0,1
	4111D0B	• Modelo 07 (Adicionar)	0,1
	4111V3	Rabeta, Lateral (A): Esquerda	1,8
		• Nota: Modelo 08	
+			

Ref. Nº	Nº da peça	Descrição	Qtd. GL1800 6	7	8	Nº de série		Tipo
8	64292-MCA-010ZA	Rabeta, Lateral Esquerdo						
		NH1Z Preto-Z	–	–	1			
	64292-MCA-010ZP	*Y181P* Marrom Challenger Perolizado	1	–	–			
	64292-MCA-010ZR	*NHA27M* Prata Billet Metálico	–	1	–			
	64292-MCA-010ZV	*R303M* Vermelho Cabernet Metálico	–	–	1			
	64292-MCA-010ZY	*NHA73M* Preto Nebuloso Metálico	–	1	–			
9	64295-MCA-000ZA	Aleta Respiro, Rabeta Lateral Esquerdo						
		NH1Z Preto-Z	–	–	1			
	64295-MCA-000ZP	*Y181P* Marrom Challenger Perolizado	1	–	–			
	64295-MCA-000ZR	*NHA27M* Prata Billet Metálico	–	1	–			
	64295-MCA-000ZV	*R303M* Vermelho Cabernet Metálico	–	–	1			
	64295-MCA-000ZY	*NHA73M* Preto Nebuloso Metálico	–	1	–			
10	64296-MCA-A60	Tampa, Lateral Farol Esquerdo	1	1	1			
11	64297-MCA-000	Duto, Rabeta Lateral Esquerda	1	1	1			
12	64302-MCA-000ZA	Rabeta, Inferior Dianteira						
		NH168M Cinza Vernier Metálico	1	1	1			
13	64501-MCA-A60	Rabeta, Interna Central						
		NH1Z Preto-Z	1	1	1			
14	64502-MCA-A60	Rabeta, Interna Direita						
		PB356M Azul Nova Metálico	1	1	1			
15	64503-MCA-A60	Rabeta, Interna Esquerda						
		PB356M Azul Nova Metálico	1	1	1			
16	64517-MCA-000	Placa, Farol Inferior	1	1	1			
17	66871-611-000	Porca, Painel Central	2	2	2			

PROIBIDA A REPRODUÇÃO E DISTRIBUIÇÃO
1111111 - Honda Unidade Sumaré - Bruno Pereira Ramos

© Moto Honda da Amazônia Ltda.
Todos os direitos reservados.

C-42

Rabeta

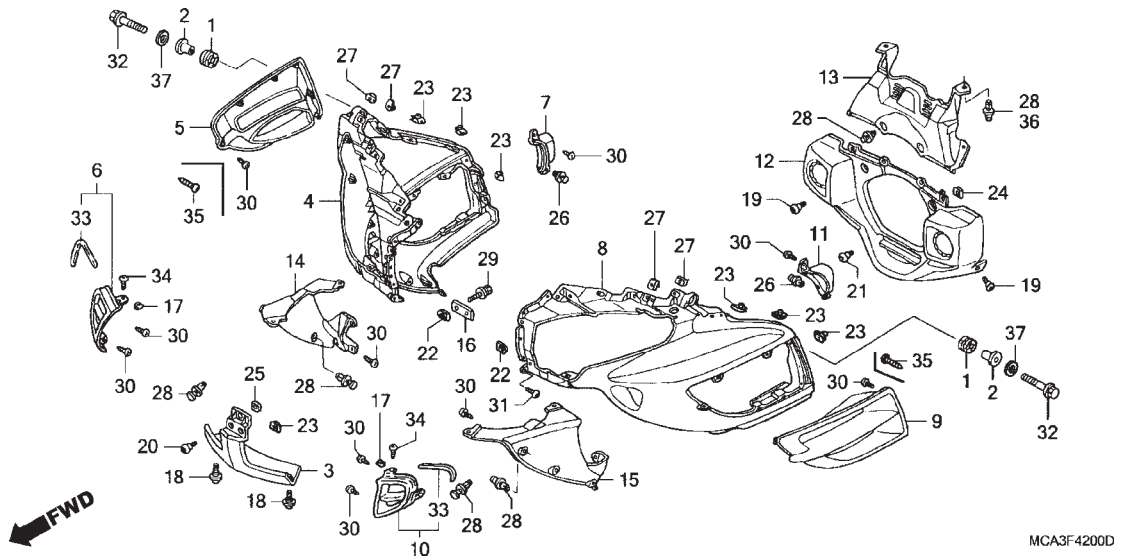

Ref. Nº	N.O.S.	Item de serviço	T.M.O.
9	411126	Aleta Respiro, Lateral Rabeta: Esquerda	1,3
	411126C	• Modelo 06 (Adicionar)	0,1
	411126D	• Modelo 07 (Adicionar)	0,1
	4111V7	Aleta Respiro, Lateral Rabeta (A): Direita	1,4
		• Nota: Modelo 08	
10	4111L0	Duto, Ar: Esquerdo	1,4
	4111L0A	• Modelo 06 (Adicionar)	0,1
	4111L0B	• Modelo 07 (Adicionar)	0,1
	4111V9	Duto, Ar (A): Esquerdo	1,5
		• Nota: Modelo 08	
11	4111C7	Duto, Lateral Rabeta: Esquerdo	1,3
	4111C7A	• Modelo 06 (Adicionar)	0,2
	4111C7B	• Modelo 07 (Adicionar)	0,2
	4111W2	Duto, Lateral Rabeta (A): Esquerdo	1,5
		• Nota: Modelo 08	
12	411110	Rabeta, Inferior: Dianteira	0,3
13	411142	Rabeta, Interna: Central	0,2
14	4111D9	Rabeta, Interna: Direita	0,4
	4111E0	Rabeta, Interna: Ambas	0,4
15	4111D8	Rabeta, Interna: Esquerda	0,4
	4111E0	Rabeta, Interna: Ambas	0,4

Ref. Nº	Nº da peça	Descrição	Qtd. GL1800 6	7	8	Nº de série		Tipo
18	90105-MB1-000	Parafuso, Especial, 5x12	2	2	2			
19	90106-KY2-701	Parafuso, Phillips, 6x11	4	4	4			
20	90107-MM5-000	Parafuso, Phillips, 6x17	1	1	1			
21	90137-MCA-000	Parafuso, Especial, 6mm	2	2	2			
22	90305-SM4-000	Porca, Presilha Ar Spoiler	2	2	2			
23	90320-GE2-760	Porca, Pressão, 5mm	8	8	8			
24	90320-MM5-000	Porca, Pressão, 6mm	2	2	2			
25	90320-747-000	Porca, Pressão, 6mm	1	1	1			
26	90657-SB0-003	Presilha, Dispositivo Protetor	2	2	2			
27	90677-KAN-961	Porca, Presilha, 5mm	4	4	4			
28	91549-MW0-790ZA	Presilha, Fixação Painel *NH1* Preto	8	8	8			
29	93404-06030-07	Parafuso-arruela,6x30	2	2	2			
30	93903-24280	Parafuso, Fixação, 4x10	18	18	18			
31	93903-25380	Parafuso, Fixação, 5x16	5	5	5			
32	96001-06025-00	Parafuso, Flange, 6x25	2	2	2			
33	64448-MCA-A60	Retentor, Duto Ar	2	2	2			
34	93903-24380	Parafuso, Fixação, 4x12	2	2	2			
35	93903-24480	Parafuso, Fixação, 4x16	2	2	2			
36	90653-HC4-900	Presilha, Protetor	2	2	2			
37	94103-06000	Arruela, Lisa, 6mm	–	2	2			

PROIBIDA A REPRODUÇÃO E DISTRIBUIÇÃO
1111111 - Honda Urbana - Samaré - Bruno Pereira Ramos

© Moto Honda da Amazônia Ltda.
Todos os direitos reservados.

C-43

Duto de Ar

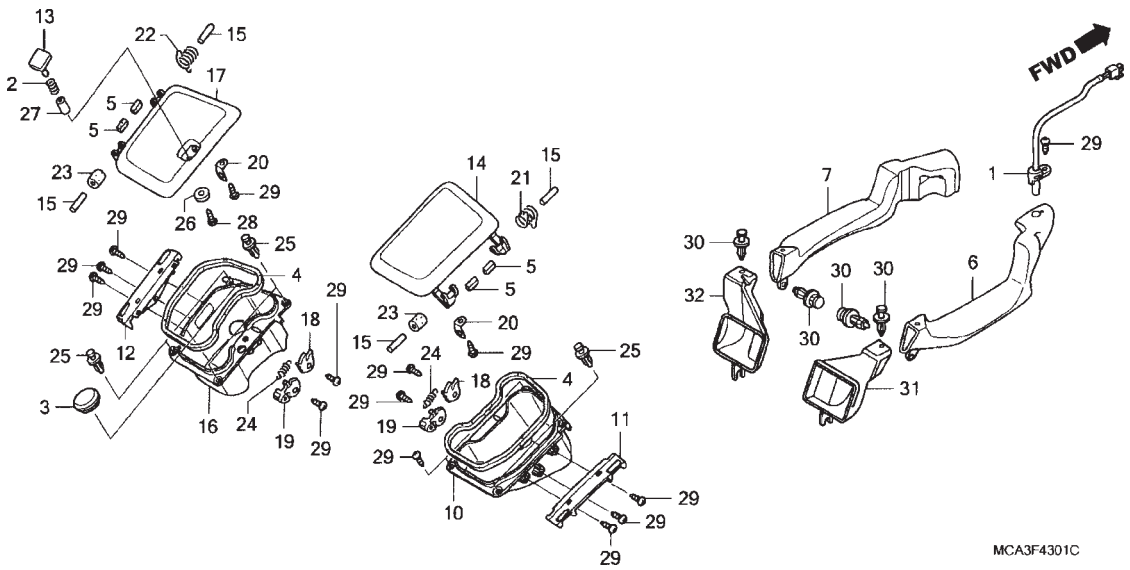

Ref. Nº	N.O.S.	Item de serviço	T.M.O.
1	617166	Sensor, Temperatura Ar Externo	1,5
6	4111C6	Duto, Inferior Ar: Direito	1,4
	4111K1	Duto, Inferior Ar: Ambos	1,4
7	4111C5	Duto, Inferior Ar: Esquerdo	1,4
	4111K1	Duto, Inferior Ar: Ambos	1,4
10	4111B9	Receptáculo, Rabeta: Direito	0,2
	4111P7	Receptáculo, Rabeta: Ambos	0,4
14	4111F3	Tampa, Receptáculo: Direita	0,2
	4111M4	Tampa, Receptáculo: Ambas	0,4
16	4111B8	Receptáculo, Rabeta: Esquerdo	0,2
	4111P7	Receptáculo, Rabeta: Ambos	0,4
17	4111F2	Tampa, Receptáculo: Esquerda	0,2
	4111M4	Tampa, Receptáculo: Ambas	0,4
31	4111S8	Duto, Inferior Ar: Traseiro Direito	0,8
	4111S9	Duto, Inferior Ar: Traseiro Ambos	0,8
	4111S9A	• Com airbag (Adicionar)	0,3
32	4111S7	Duto, Inferior Ar: Traseiro Esquerdo	0,8
	4111S9	Duto, Inferior Ar: Traseiro Ambos	0,8
	4111S9A	• Com airbag (Adicionar)	0,3

Ref. Nº	Nº da peça	Descrição		Qtd. GL1800 6	7	8	Nº de série		Tipo
1	37890-MCA-A60	Sensor, Temperatura Ar Externo		1	1	1			
2	38253-898-000	Mola, Bobina		1	1	1			
3	38564-SA5-000	Coxim		1	1	1			
4	64228-MCA-A60	Retentor, Receptáculo		2	1	1			
5	64229-MCA-A60	Retentor, Braço Receptáculo		4	2	2			
6	64278-MCA-A80	Duto, Inferior Ar Dianteiro Direito		1	1	1			
7	64279-MCA-A80	Duto, Inferior Ar Dianteiro Esquerdo		1	1	1			
10	64410-MCA-A60	Receptáculo, Dianteiro Direito		1	–	–			
11	64411-MCA-A60ZA	Articulação, Receptáculo Direito							
		NH1	Preto	1	–	–			
12	64412-MCA-A60ZA	Articulação, Receptáculo Esquerdo							
		NH1	Preto	1	1	1			
13	64414-MCA-000	Botão, Tampa Receptáculo Esquerdo		1	1	1			
14	64415-MCA-A60ZB	Tampa, Receptáculo Direito							
		NH1	Preto	1	–	–			
15	64419-MCA-A60	Pino, Receptáculo		4	2	2			
16	64420-MCA-A60	Receptáculo, Dianteiro Esquerdo		1	1	1			
17	64425-MCA-A60ZB	Tampa, Receptáculo Esquerdo							
		NH1	Preto	1	1	1			

PROIBIDA A REPRODUÇÃO E DISTRIBUIÇÃO
1111111 - Honda Unidade Sumaré - Bruno Pereira Ramos

© Moto Honda da Amazônia Ltda.
Todos os direitos reservados.

C-43

Duto de Ar

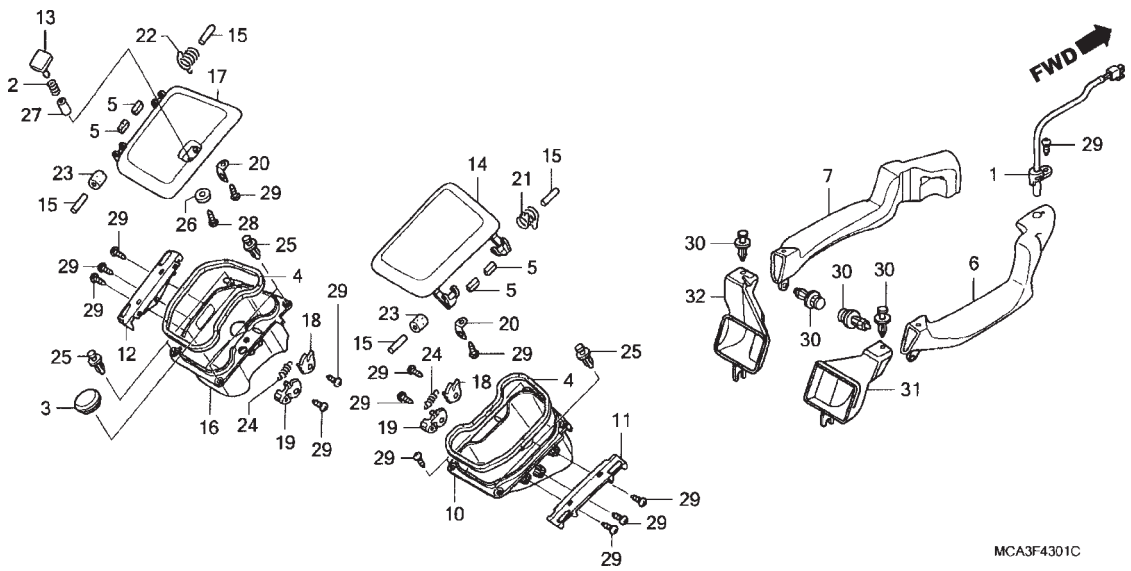

Ref. Nº	N.O.S.	Item de serviço	T.M.O.

Ref. Nº	Nº da peça	Descrição	Qtd. GL1800 6	7	8	Nº de série		Tipo
18	64428-MCA-000	Excêntrico A, Trava Tampa Receptáculo	2	1	1			
19	64429-MCA-000	Excêntrico B, Trava Tampa Receptáculo	2	1	1			
20	64431-MCA-000	Placa, Trava Receptáculo	2	1	1			
21	64433-MCA-A60	Mola A, Receptáculo Dianteiro	1	–	–			
22	64434-MCA-A60	Mola B, Receptáculo Dianteiro	1	1	1			
23	64435-MCA-A60	Coxim, Receptáculo	2	1	1			
24	64436-MCA-000	Mola, Excêntrico Trava Receptáculo	2	1	1			
25	90116-SP0-003	Presilha, Retentor	6	4	4			
26	90502-MCA-000	Arruela, Lisa, 3mm	1	1	1			
27	91551-883-T00	Bucha A	1	1	1			
28	93903-22380	Parafuso, Fixação, 3x12	1	1	1			
29	93903-24280	Parafuso, Fixação, 4x10	15	7	7			
30	90653-HC4-900	Presilha, Protetor	4	4	4			
31	64280-MCA-A80	Duto, Inferior Ar Traseiro Direito	1	1	1			
32	64281-MCA-A80	Duto, Inferior Ar Traseiro Esquerdo	1	1	1			

PROIBIDA A REPRODUÇÃO E DISTRIBUIÇÃO
1111111 - Honda Unidade Sumaré - Bruno Pereira Ramos

© Moto Honda da Amazônia Ltda.
Todos os direitos reservados.

C-44

Suporte da Rabeta

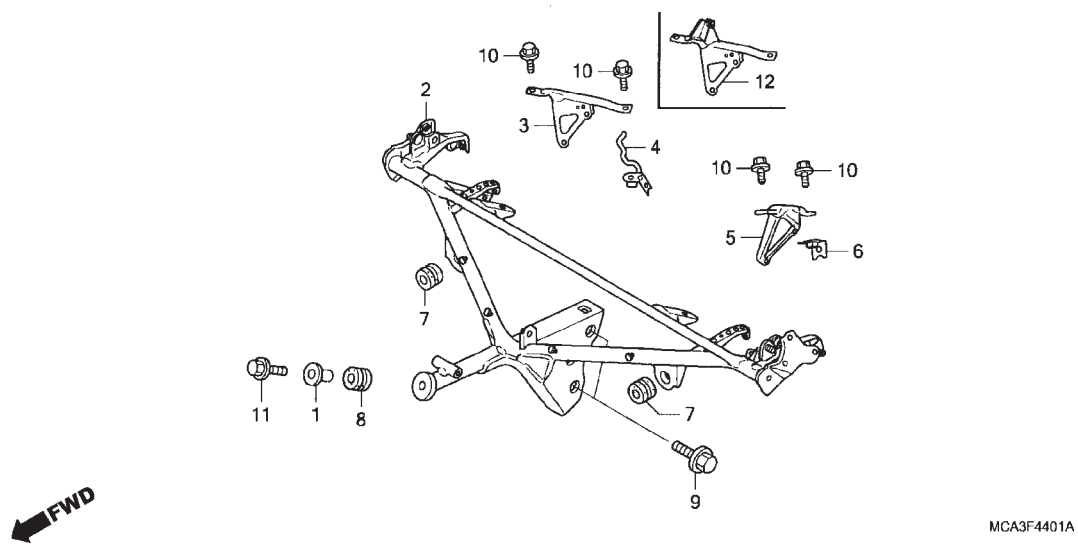

Ref. Nº	N.O.S.	Item de serviço	T.M.O.
2	411105	Suporte, Tampa Dianteiro	1,8

Ref. Nº	Nº da peça	Descrição	Qtd. GL1800 6	7	8	Nº de série		Tipo
1	61101-MN4-000	Bucha, Fixação Para-lama Dianteiro	1	1	1			
2	64510-MCA-A60	Suporte A, Rabeta Superior	1	1	1			
3	64514-MCA-A60	Tubo, Lateral Rabeta Direita	1	–	–			
4	64515-MCA-A60	Suporte, Tubo Lateral Rabeta Direita	1	1	1			
5	64524-MCA-A60	Tubo, Lateral Rabeta Esquerda	1	1	1			
6	64525-MCA-000	Suporte, Tubo Lateral Rabeta Esquerda	1	1	1			
7	80103-MG2-000	Coxim, Para-lama Traseiro	2	2	2			
8	80105-028-000	Coxim A, Para-lama Traseiro	1	1	1			
9	90120-MAS-E11	Parafuso, Flange, 8x32	2	2	2			
10	96001-06012-00	Parafuso, Flange, 6x12	4	4	4			
11	96001-06022-00	Parafuso, Flange, 6x22	1	1	1			
12	64514-MCA-A80	Tubo, Lateral Rabeta Direita	–	1	1			

PROIBIDA A REPRODUÇÃO E DISTRIBUIÇÃO
1111111 - Honda Unidade Sumaré - Bruno Pereira Ramos

© Moto Honda da Amazônia Ltda.
Todos os direitos reservados.

C-45

Bagageiro

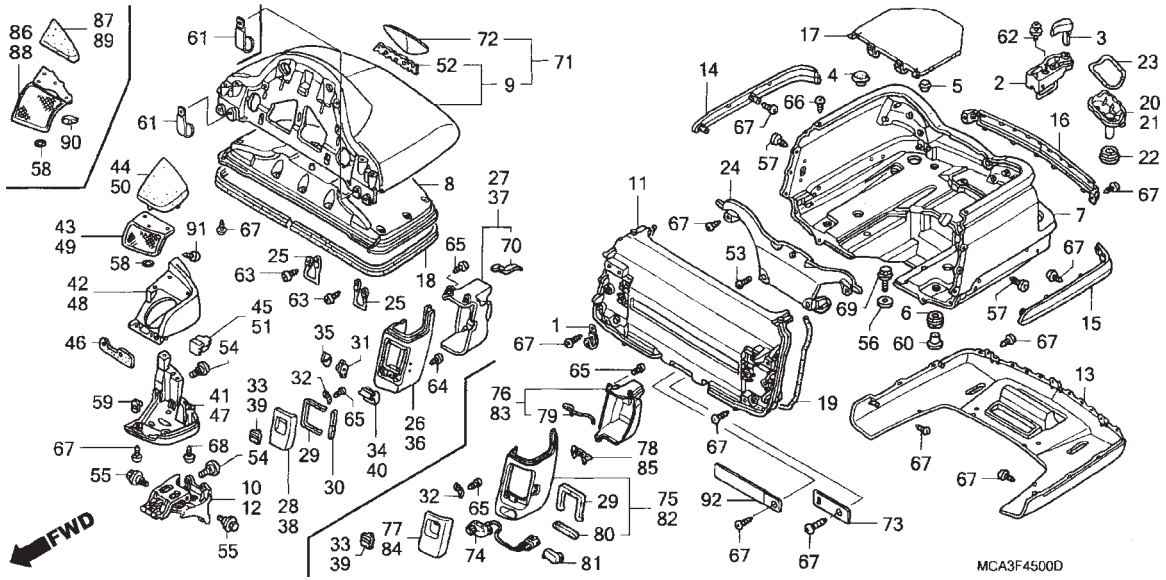

Ref. Nº	N.O.S.	Item de serviço	T.M.O.
2	410197	Trava, Capacete	0,6
		• Nota: Mesmo tempo para duas unidades	
7	4121L3	Bagageiro	1,3
8	4131T5	Tampa Interna, Bagageiro	0,3
9		(71)	
	413140	Tampa, Bagageiro	0,7
10	4121F6	Articulação, Bagageiro: Direita	0,3
	4121F7	Articulação, Bagageiro: Ambas	0,4
11	4121G2	Painel, Bagageiro: Dianteiro	1,1
12	4121F5	Articulação, Bagageiro: Esquerda	0,3
	4121F7	Articulação, Bagageiro: Ambas	0,4
13	412103	Tampa, Bagageiro Inferior	0,2
14	4121A5	Moldura, Lateral Bagageiro: Direita	0,1
	4121H8	Moldura, Lateral Bagageiro: Ambas	0,1
15	4121A4	Moldura, Lateral Bagageiro: Esquerda	0,1
	4121H8	Moldura, Lateral Bagageiro: Ambas	0,1
16	4121A6	Moldura, Bagageiro: Central	0,1
20	4121A8	Tampa, Luz Bagageiro: Direita	0,2
21	4121A7	Tampa, Luz Bagageiro: Esquerda	0,2
24	4121D7	Tampa, Bagageiro	0,1
+			

Ref. Nº	Nº da peça	Descrição	Qtd. GL1800 6	7	8	Nº de série	Tipo
1	32925-958-000	Presilha, Fiação Pulsador	1	1	1		
2	50710-MCA-003	Suporte Comp., Capacete	2	2	2		
3	50714-MCA-000	Botão Comp., Suporte Capacete	2	2	2		
4	50750-MB0-000	Tampa, Tubo Cavalete Principal	2	2	2		
5	80105-MAH-610	Coxim, Limitador	2	2	2		
6	80202-MCA-000	Coxim, Fixação Bagageiro	4	4	4		
7	81111-MCA-000ZA	Bagageiro					
		NH1Z Preto-Z	–	–	1		
	81111-MCA-000ZP	*Y181P* Marrom Challenger Perolizado	1	–	–		
	81111-MCA-000ZR	*NHA27M* Prata Billet Metálico	–	1	–		
	81111-MCA-000ZV	*R303M* Vermelho Cabernet Metálico	–	–	1		
	81111-MCA-000ZY	*NHA73M* Preto Nebuloso Metálico	–	1	–		
8	81123-MCA-000	Tampa Interna, Bagageiro	1	1	1		
9	81125-MCA-A60ZH	Tampa Jogo, Bagageiro (WL)					
		NH1Z Preto-Z	–	–	1		
	81125-MCA-A60ZJ	*R303M* Vermelho Cabernet Metálico	–	–	1		
	81125-MCA-A60ZL	*Y181P* Marrom Challenger Perolizado	1	–	–		
	81125-MCA-A60ZM	*NHA27M* Prata Billet Metálico	–	1	–		
	81125-MCA-A60ZP	*NHA73M* Preto Nebuloso Metálico	–	1	–		
10	81130-MCA-000	Articulação Comp., Bagageiro Direito	1	1	1		
11	81131-MCA-A60	Painel, Bagageiro Dianteiro	1	1	1		
12	81135-MCA-A60	Articulação Comp., Bagageiro Esquerdo	1	1	1		

PROIBIDA A REPRODUÇÃO E DISTRIBUIÇÃO
1111111 - Honda Unidade Sumaré - Bruno Pereira Ramos

© Moto Honda da Amazônia Ltda.
Todos os direitos reservados.

C-45

Bagageiro

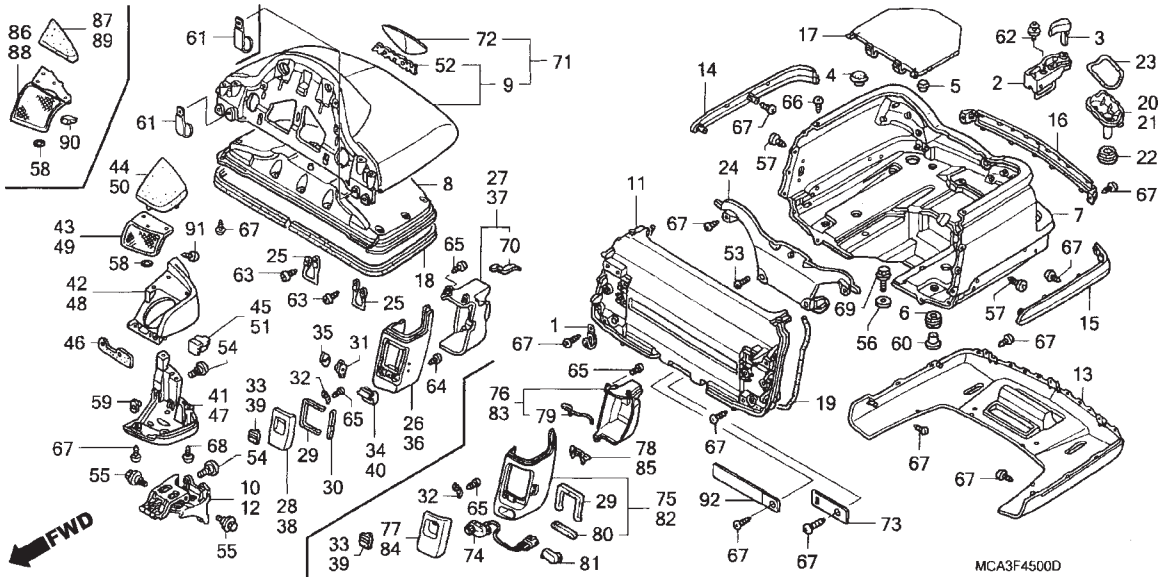

Ref. Nº	N.O.S.	Item de serviço	T.M.O.
26		(75)	
	4121E4	Receptáculo Externo, Bagageiro: Direito	0,3
27		(76)	
	4121E6	Receptáculo Interno, Bagageiro: Direito	0,2
36		(82)	
	4121E3	Receptáculo Externo, Bagageiro: Esquerdo	0,3
37		(83)	
	4121E5	Receptáculo Interno, Bagageiro: Esquerdo	0,2
41	4121E8	Carcaça, Descansa Braço: Direita	0,3
42	4121F0	Tampa A, Descansa Braço: Direita	0,3
	4121F0A	• Com amplificador stereo (Adicionar)	0,2
43		(86)	
	4121F2	Tampa B, Descansa Braço: Direita	0,3
44		(87)	
	4121F4	Coxim, Descansa Braço: Direito	0,3
47	4121E7	Carcaça, Descansa Braço: Esquerda	0,3
48	4121E9	Tampa A, Descansa Braço: Esquerda	0,3
	4121E9A	• Com amplificador stereo (Adicionar)	0,2
+			

Ref. Nº	Nº da peça	Descrição	Qtd. GL1800 6	7	8	Nº de série		Tipo
13	81141-MCA-000ZA	Tampa, Inferior Bagageiro						
		NH1Z ... Preto-Z	–	–	1			
	81141-MCA-000ZP	*Y181P* ... Marrom Challenger Perolizado	1	–	–			
	81141-MCA-000ZR	*NHA27M* ... Prata Billet Metálico	–	1	–			
	81141-MCA-000ZV	*R303M* ... Vermelho Cabernet Metálico	–	–	1			
	81141-MCA-000ZY	*NHA73M* ... Preto Nebuloso Metálico	–	1	–			
14	81161-MCA-000ZA	Moldura, Lateral Bagageiro Direita						
		NH1Z ... Preto-Z	–	–	1			
	81161-MCA-000ZP	*Y181P* ... Marrom Challenger Perolizado	1	–	–			
	81161-MCA-000ZR	*NHA27M* ... Prata Billet Metálico	–	1	–			
	81161-MCA-000ZV	*R303M* ... Vermelho Cabernet Metálico	–	–	1			
	81161-MCA-000ZY	*NHA73M* ... Preto Nebuloso Metálico	–	1	–			
15	81162-MCA-000ZA	Moldura, Lateral Bagageiro Esquerdo						
		NH1Z ... Preto-Z	–	–	1			
	81162-MCA-000ZP	*Y181P* ... Marrom Challenger Perolizado	1	–	–			
	81162-MCA-000ZR	*NHA27M* ... Prata Billet Metálico	–	1	–			
	81162-MCA-000ZV	*R303M* ... Vermelho Cabernet Metálico	–	–	1			
	81162-MCA-000ZY	*NHA73M* ... Preto Nebuloso Metálico	–	1	–			
16	81163-MCA-000ZA	Moldura, Central Bagageiro						
		NH1Z ... Preto-Z	–	–	1			
	81163-MCA-000ZP	*Y181P* ... Marrom Challenger Perolizado	1	–	–			
	81163-MCA-000ZR	*NHA27M* ... Prata Billet Metálico	–	1	–			
	81163-MCA-000ZV	*R303M* ... Vermelho Cabernet Metálico	–	–	1			
	81163-MCA-000ZY	*NHA73M* ... Preto Nebuloso Metálico	–	1	–			

PROIBIDA A REPRODUÇÃO E DISTRIBUIÇÃO
1111111 - Nome Sobrenome Sumo - Cliente Pereira Ramos

© Moto Honda da Amazônia Ltda.
Todos os direitos reservados.

C-45

Bagageiro

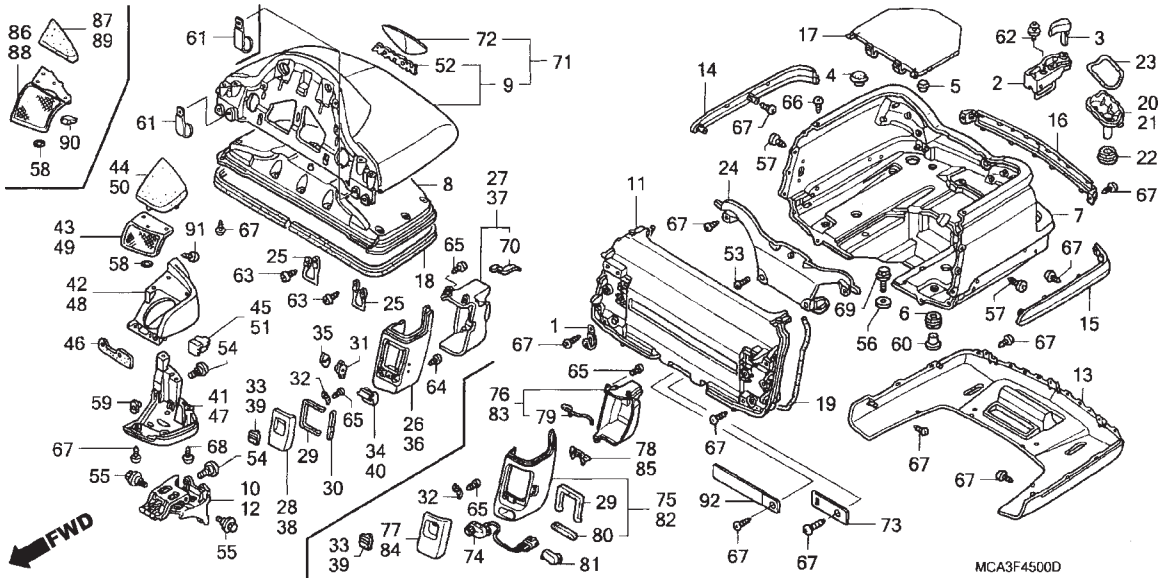

Ref. Nº	N.O.S.	Item de serviço	T.M.O.
49		(88)	
	4121F1	Tampa B, Descansa Braço: Esquerda	0,3
50		(89)	
	4121F3	Coxim, Descansa Braço: Esquerdo	0,3
74	6151F3	Interruptor, Aquecedor Assento Passageiro	0,4

Ref. Nº	Nº da peça	Descrição	Qtd. GL1800 6	7	8	Nº de série		Tipo
17	81171-MCA-000	Tampa, Interna Bagageiro	1	1	1			
18	81181-MCA-000	Coxim, Retentor Bagageiro	1	1	1			
19	81183-MCA-000	Coxim, Painel Dianteiro	1	1	1			
20	81191-MCA-000	Tampa, Direita Luz Bagageiro	1	1	1			
21	81192-MCA-000	Tampa, Esquerda Luz Bagageiro	1	1	1			
22	81193-MCA-000	Coxim, Retentor Inferior Luz Bagageiro	2	2	2			
23	81194-MCA-000	Coxim, Retentor Superior Luz Bagageiro	2	2	2			
24	81309-MCA-000	Tampa, Bagageiro	1	1	1			
25	81328-MCA-780	Haste, Bagageiro	2	2	2			
29	82130-MCA-300	Coxim A, Retentor Receptáculo Bagageiro	2	2	2			
32	82150-MCA-000	Mola, Receptáculo Bagageiro	2	2	2			
33	82160-MCA-A60ZA	Alavanca, Receptáculo Bagageiro *NH1* Preto	1	1	1			
39	82160-MCA-A60ZA	Alavanca, Receptáculo Bagageiro *NH1* Preto	1	1	1			
41	82310-MCA-A60ZA	Carcaça, Descansa Braço Direito *NH1* Preto	1	1	1			
42	82320-MCA-A60ZA	Tampa A, Descansa Braço Direito *NH1* Preto	1	1	1			

PROIBIDA A REPRODUÇÃO E DISTRIBUIÇÃO
1111111 - Honda Unidade Sumaré - Bruno Pereira Ramos

© Moto Honda da Amazônia Ltda.
Todos os direitos reservados.

C-45

Bagageiro

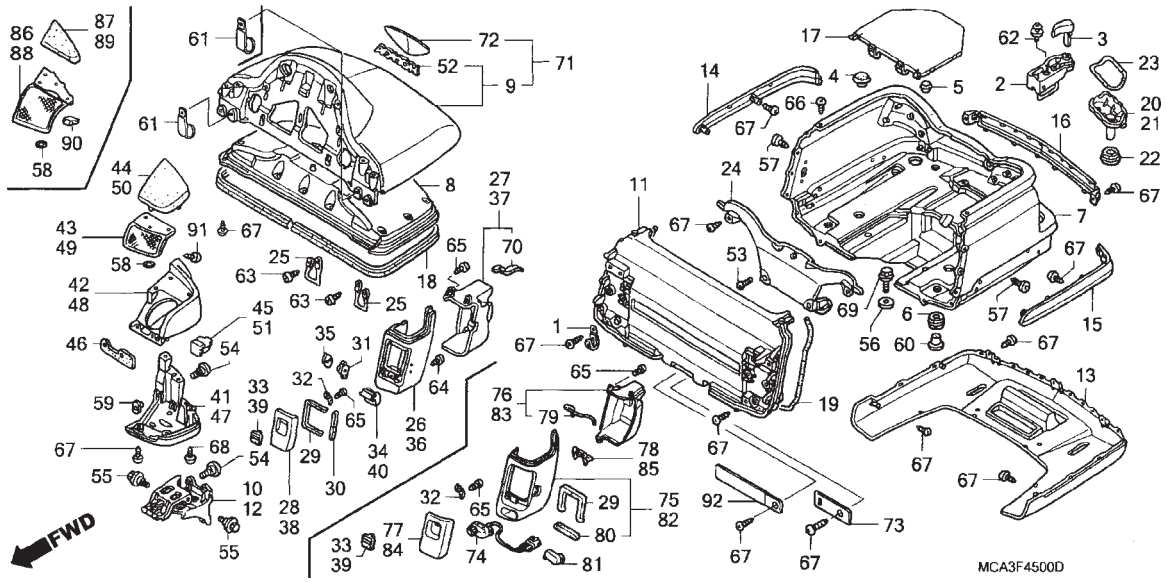

Ref. Nº	N.O.S.	Item de serviço	T.M.O.	Ref. Nº	Nº da peça	Descrição	Qtd. GL1800 6	7	8	Nº de série		Tipo
				47	82410-MCA-A60ZA	Carcaça, Descansa Braço Esquerdo						
						NH1 ..... Preto	1	1	1	.....	.....	.....
				48	82420-MCA-A60ZA	Tampa A, Descansa Braço Esquerdo						
						NH1 ..... Preto	1	1	1	.....	.....	.....
				52	87111-MCA-A60	Emblema, Bagageiro Traseiro (HONDA)	1	1	1	.....	.....	.....
				53	90104-964-000	Parafuso, Phillips, 5x12	3	3	3	.....	.....	.....
				54	90106-KY2-701	Parafuso, Phillips, 6x11	12	12	12	.....	.....	.....
				55	90106-KY2-701	Parafuso, Phillips, 6x11	–	6	6	.....	.....	.....
				56	90136-428-870	Arruela, Fixação Tanque	4	4	4	.....	.....	.....
				57	90140-MCA-000	Parafuso, Fixação, 5x12	6	6	6	.....	.....	.....
				58	90301-GE0-000	Porca, Presilha	8	8	8	.....	.....	.....
				59	90302-MN5-300	Porca, Placa, 6mm	4	4	4	.....	.....	.....
				60	90505-MCA-000	Bucha, Fixação Bagageiro	4	4	4	.....	.....	.....
				61	91405-MG1-000	Presilha, Fiação Principal	2	2	2	.....	.....	.....
				62	93893-06012-07	Parafuso-arruela, 6x12	2	2	2	.....	.....	.....
				63	93901-25380	Parafuso, Fixação, 5x16	4	4	4	.....	.....	.....
				65	93903-24280	Parafuso, Fixação, 4x10	11	11	11	.....	.....	.....
				66	93903-25080	Parafuso, Fixação, 5x8	4	4	4	.....	.....	.....
				67	93903-25280	Parafuso, Fixação, 5x12	55	55	55	.....	.....	.....
				68	93903-25380	Parafuso, Fixação, 5x16	4	4	4	.....	.....	.....
				69	96001-06028-00	Parafuso, Flange, 6x28	4	4	4	.....	.....	.....

PROIBIDA A REPRODUÇÃO E DISTRIBUIÇÃO
1111111 - Honda Mobilidade Sumaré - Bruno Pereira Ramos

© Moto Honda da Amazônia Ltda.
Todos os direitos reservados.

C-45

Bagageiro

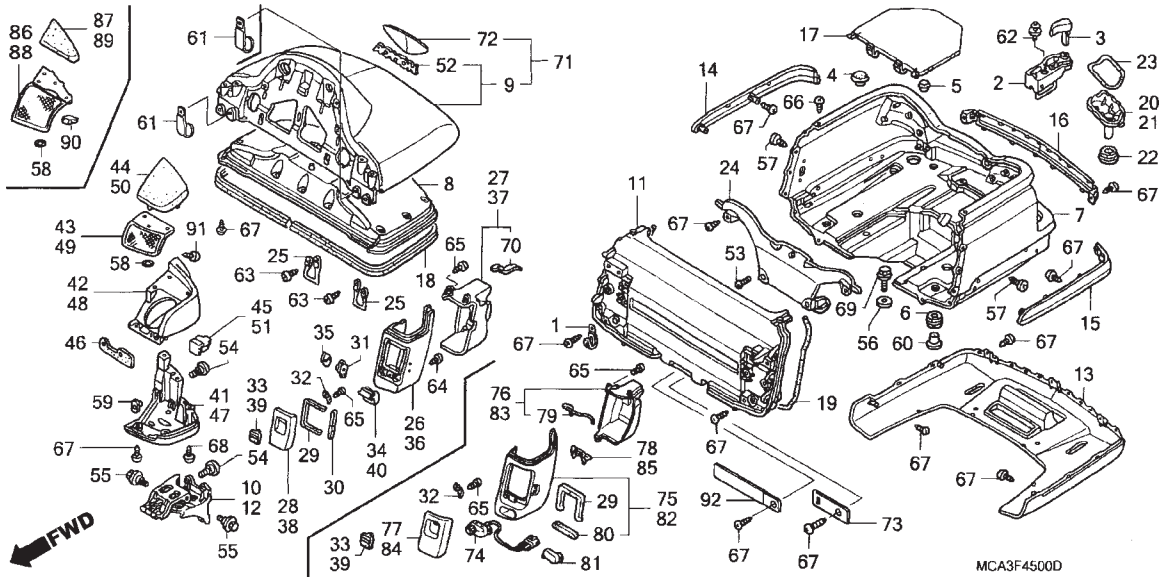

Ref. Nº	N.O.S.	Item de serviço	T.M.O.	Ref. Nº	Nº da peça	Descrição	Qtd. GL1800 6	7	8	Nº de série		Tipo
				75	82111-MCA-A60ZA	Receptáculo Externo, Bagageiro Direito						
						NH1 ..... Preto	1	1	1	.....	.....	.....
				76	82112-MCA-A60	Receptáculo Interno, Bagageiro Direito	1	1	1	.....	.....	.....
				77	82120-MCA-A60ZA	Tampa, Bagageiro Receptáculo Direito						
						NH1 ..... Preto	1	1	1	.....	.....	.....
				78	82141-MCA-A60	Coxim, Articulação Direito	1	1	1	.....	.....	.....
				79	82190-MCA-A60	Coxim C, Retentor Receptáculo Bagageiro	2	2	2	.....	.....	.....
				80	82207-MCA-A60	Coxim, Interruptor Aquecedor Assento						
						(Somente Lateral Esquerda)	1	1	1	.....	.....	.....
				81	82208-MCA-A60ZA	Tampa, Receptáculo Bagageiro Esquerdo						
						NH1 ..... Preto	1	1	1	.....	.....	.....
				82	82211-MCA-A60ZA	Receptáculo Externo, Bagageiro Esquerdo						
						NH1 ..... Preto	1	1	1	.....	.....	.....
				83	82212-MCA-A60	Receptáculo Interno, Bagageiro Esquerdo	1	1	1	.....	.....	.....
				84	82220-MCA-A60ZA	Tampa, Receptáculo Bagageiro Esquerdo						
						NH1 ..... Preto	1	1	1	.....	.....	.....
				85	82241-MCA-A60	Coxim, Articulação Esquerdo	1	1	1	.....	.....	.....
				86	82330-MCA-A60ZA	Tampa B, Descansa Braço Direito						
						NH1 ..... Preto	1	1	1	.....	.....	.....
				87	82340-MCA-A60ZA	Amortecedor, Descansa Braço Direito						
						NH1 ..... Preto	1	1	1	.....	.....	.....

PROIBIDA A REPRODUÇÃO E DISTRIBUIÇÃO
1111111 - Honda Unidade Sumaré - Bruno Pereira Ramos

© Moto Honda da Amazônia Ltda.
Todos os direitos reservados.

C-45

Bagageiro

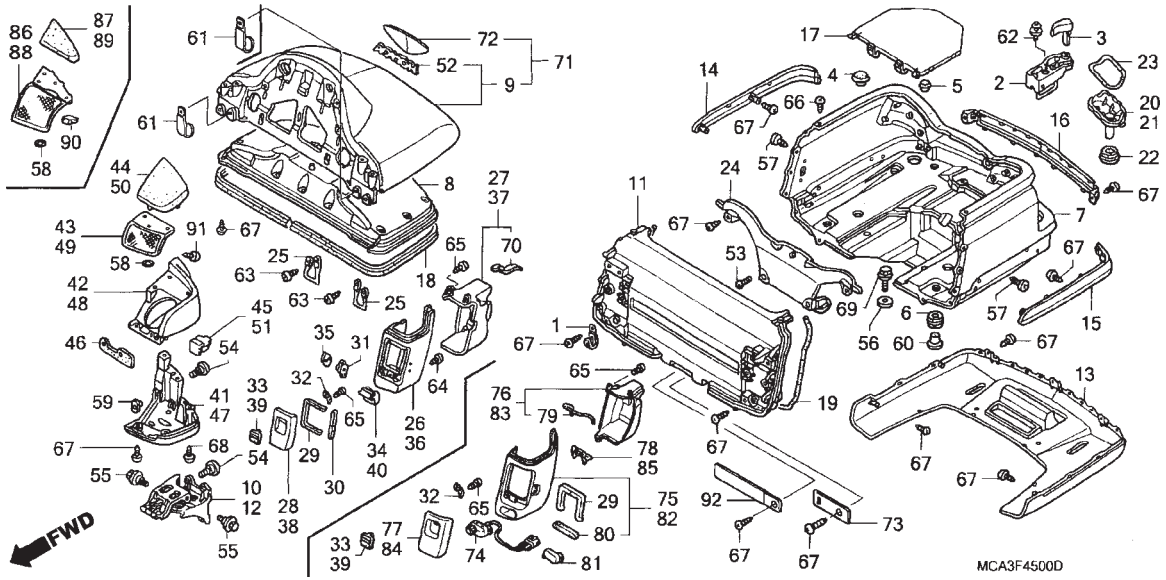

Ref. Nº	N.O.S.	Item de serviço	T.M.O.	Ref. Nº	Nº da peça	Descrição	Qtd. GL1800 6	7	8	Nº de série		Tipo
				88	82430-MCA-A60ZA	Tampa B, Descansa Braço Esquerdo						
						NH1 ..... Preto	1	1	1	.....	.....	.....
				89	82440-MCA-A60ZA	Amortecedor, Descansa Braço Esquerdo						
						NH1 ..... Preto	1	1	1	.....	.....	.....
				90	90666-S84-A01	Presilha, Fixação	4	4	4	.....	.....	.....

PROIBIDA A REPRODUÇÃO E DISTRIBUIÇÃO
1111111 - Honda Unidade Sumaré - Bruno Pereira Ramos

© Moto Honda da Amazônia Ltda.
Todos os direitos reservados.

C-46

Compartimento

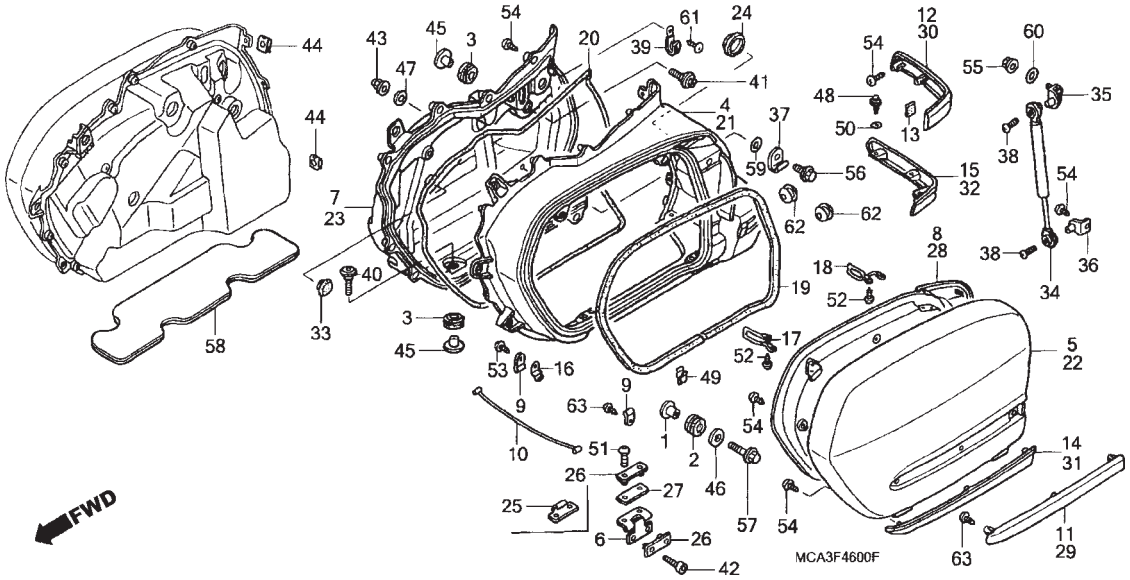

Ref. Nº	N.O.S.	Item de serviço	T.M.O.
4	4121B0	Compartimento: Direito	1,1
	4121M2	Compartimento: Ambos	1,8
5	4121B3	Tampa, Compartimento: Direita	0,3
6	4121B6	Articulação, Compartimento: Esquerda	0,2
		• Nota: Mesmo tempo para duas unidades	
	4121B7	Articulação, Compartimento: Direita	0,2
		• Nota: Mesmo tempo para duas unidades	
	4121H9	Articulação, Compartimento: Ambas	0,4
7	4121B9	Painel, Compartimento: Direito	1,1
8	4121B5	Tampa Interna, Compartimento: Direita	0,3
11	4121C5	Moldura, Lateral Compartimento: Direita	0,1
12	4121C7	Moldura, Traseira Compartimento: Direita	0,1
14	4121J1	Moldura, Inferior Lateral Compartimento: Direita	0,2
15	4121J3	Moldura, Inferior Traseira Compartimento: Direita	0,1
21	4121A9	Compartimento: Esquerdo	1,1
	4121M2	Compartimento: Ambos	1,8
22	4121B2	Tampa, Compartimento: Esquerda	0,3
+			

Ref. Nº	Nº da peça	Descrição	Qtd. GL1800 6	7	8	Nº de série		Tipo
1	19052-KA3-710	Bucha, Fixação Radiador	2	2	2			
2	61320-KZ9-000	Coxim, Protetor Farol	2	2	2			
3	80201-MCA-000	Coxim, Fixação Compartimento	6	6	6			
4	81211-MCA-A60ZB	Carcaça, Compartimento Direito						
		NH1Z Preto-Z	–	–	1			
	81211-MCA-A60ZC	*R303M* Vermelho Cabernet Metálico	–	–	1			
	81211-MCA-A60ZE	*Y181P* Marrom Challenger Perolizado	1	–	–			
	81211-MCA-A60ZF	*NHA27M* Prata Billet Metálico	–	1	–			
	81211-MCA-A60ZJ	*NHA73M* Preto Nebuloso Metálico	–	1	–			
5	81221-MCA-000ZA	Tampa, Compartimento Direito						
		NH1Z Preto-Z	–	–	1			
	81221-MCA-000ZP	*Y181P* Marrom Challenger Perolizado	1	–	–			
	81221-MCA-000ZR	*NHA27M* Prata Billet Metálico	–	1	–			
	81221-MCA-000ZV	*R303M* Vermelho Cabernet Metálico	–	–	1			
	81221-MCA-000ZY	*NHA73M* Preto Nebuloso Metálico	–	1	–			
6	81230-MCA-000	Articulação Comp., Compartimento	4	4	4			
7	81231-MCA-000	Painel, Compartimento Direito	1	1	1			
8	81241-MCA-000	Tampa Interna, Compartimento Direito	1	1	1			
9	81254-MN5-000	Suporte B, Limitador Tampa	4	4	4			
10	81259-MCA-000	Cabo, Limitador Compartimento	2	2	2			
11	81261-MCA-000ZA	Moldura, Lateral Compartimento Direito						
		NH1Z Preto-Z	–	–	1			
	81261-MCA-000ZP	*Y181P* Marrom Challenger Perolizado	1	–	–			
	81261-MCA-000ZR	*NHA27M* Prata Billet Metálico	–	1	–			
	81261-MCA-000ZV	*R303M* Vermelho Cabernet Metálico	–	–	1			
	81261-MCA-000ZY	*NHA73M* Preto Nebuloso Metálico	–	1	–			

PROIBIDA A REPRODUÇÃO E DISTRIBUIÇÃO
1111111 - 000 Universidade Sundays Brunno Pereira Ramos

© Moto Honda da Amazônia Ltda.
Todos os direitos reservados.

C-46

Compartimento

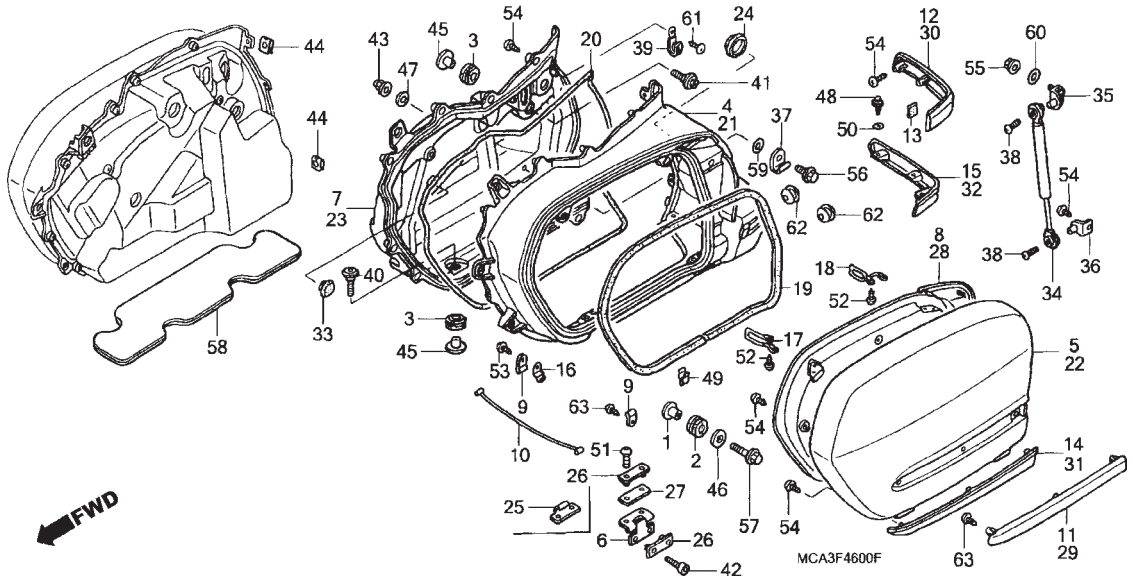

Ref. Nº	N.O.S.	Item de serviço	T.M.O.
23	4121B8	Painel, Compartimento: Esquerdo	1,1
28	4121B4	Tampa Interna, Compartimento: Esquerda	0,3
29	4121C4	Moldura, Lateral Compartimento: Esquerda	0,1
30	4121C6	Moldura, Traseira Compartimento: Esquerda	0,1
31	4121J0	Moldura, Inferior Lateral Compartimento: Esquerda	0,2
32	4121J2	Moldura, Inferior Traseiro Compartimento: Esquerda	0,1

Ref. Nº	Nº da peça	Descrição	Qtd. GL1800 6	7	8	Nº de série		Tipo
12	81271-MCA-000ZA	Moldura, Direito Compartimento Traseiro						
		NH1Z ... Preto-Z	–	–	1			
	81271-MCA-000ZP	*Y181P* ... Marrom Challenger Perolizado	1	–	–			
	81271-MCA-000ZR	*NHA27M* ... Prata Billet Metálico	–	1	–			
	81271-MCA-000ZV	*R303M* ... Vermelho Cabernet Metálico	–	–	1			
	81271-MCA-000ZY	*NHA73M* ... Preto Nebuloso Metálico	–	1	–			
13	81272-MCA-300	Fita (25x25)	2	2	2			
14	81281-MCA-000ZA	Moldura, Inferior Lateral Compartimento Direito						
		NH1Z ... Preto-Z	–	–	1			
	81281-MCA-000ZP	*Y181P* ... Marrom Challenger Perolizado	1	–	–			
	81281-MCA-000ZR	*NHA27M* ... Prata Billet Metálico	–	1	–			
	81281-MCA-000ZV	*R303M* ... Vermelho Cabernet Metálico	–	–	1			
	81281-MCA-000ZY	*NHA73M* ... Preto Nebuloso Metálico	–	1	–			
15	81282-MCA-000ZA	Moldura, Inferior Traseira Compartimento Direito						
		NH1Z ... Preto-Z	–	–	1			
	81282-MCA-000ZP	*Y181P* ... Marrom Challenger Perolizado	1	–	–			
	81282-MCA-000ZR	*NHA27M* ... Prata Billet Metálico	–	1	–			
	81282-MCA-000ZV	*R303M* ... Vermelho Cabernet Metálico	–	–	1			
	81282-MCA-000ZY	*NHA73M* ... Preto Nebuloso Metálico	–	1	–			
16	81292-MCA-000	Guia, Cabo Limitador	2	2	2			
17	81321-MCA-780	Haste A, Compartimento	2	2	2			
18	81322-MCA-780	Haste B, Compartimento	2	2	2			
19	81350-MCA-000	Coxim, Retentor Compartimento	2	2	2			
20	81351-MCA-000	Coxim, Retentor Painel Traseiro	2	2	2			

PROIBIDA A REPRODUÇÃO E DISTRIBUIÇÃO
1111111 - Honda Grande Sumaré - Bruno Pereira Ramos

© Moto Honda da Amazônia Ltda.
Todos os direitos reservados.

C-46

Compartimento

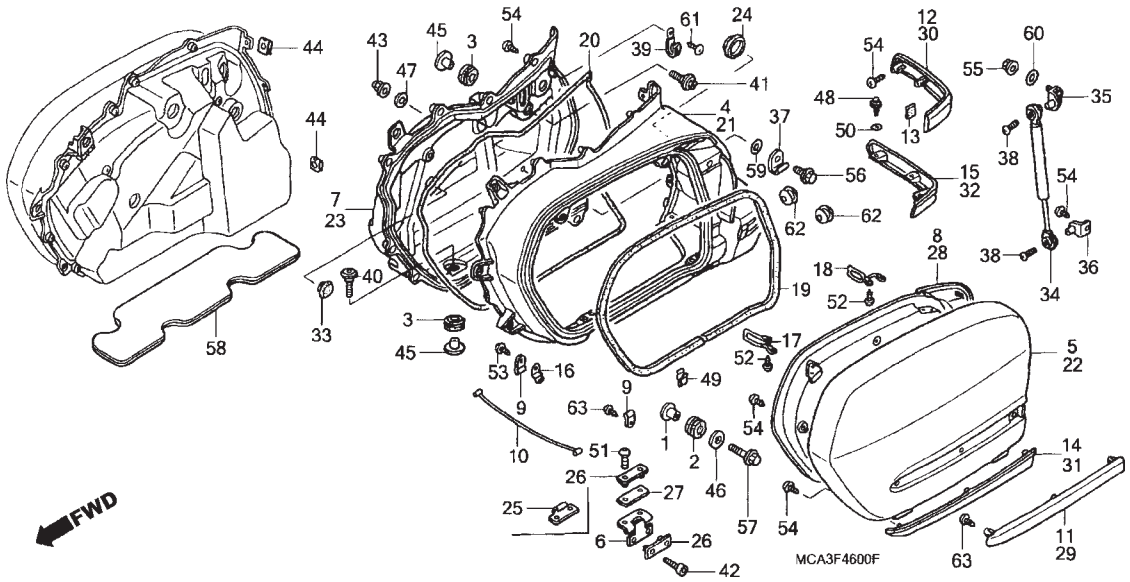

Ref. Nº	N.O.S.	Item de serviço	T.M.O.	Ref. Nº	Nº da peça	Descrição	Qtd. GL1800 6	7	8	Nº de série		Tipo
				21	81411-MCA-A60ZB	Carcaça, Compartimento Esquerdo						
						NH1Z ..... Preto-Z	–	–	1			
					81411-MCA-A60ZC	*R303M* ..... Vermelho Cabernet Metálico	–	–	1			
					81411-MCA-A60ZE	*Y181P* ..... Marrom Challenger Perolizado	1	–	–			
					81411-MCA-A60ZF	*NHA27M* ..... Prata Billet Metálico	–	1	–			
					81411-MCA-A60ZJ	*NHA73M* ..... Preto Nebuloso Metálico	–	1	–			
				22	81421-MCA-000ZA	Tampa, Compartimento Esquerdo						
						NH1Z ..... Preto-Z	–	–	1			
					81421-MCA-000ZP	*Y181P* ..... Marrom Challenger Perolizado	1	–	–			
					81421-MCA-000ZR	*NHA27M* ..... Prata Billet Metálico	–	1	–			
					81421-MCA-000ZV	*R303M* ..... Vermelho Cabernet Metálico	–	–	1			
					81421-MCA-000ZY	*NHA73M* ..... Preto Nebuloso Metálico	–	1	–			
				23	81431-MCA-000	Painel, Compartimento Esquerdo	1	1	1			
				24	81433-MCA-A60	Coxim, Luz Compartimento	2	2	2			
				25	81438-MCA-000	Arruela, Fixação Articulação	1	1	1			
				26	81438-MN5-000	Arruela, Fixação Articulação	7	7	7			
				27	81439-MN5-000	Coxim, Retentor Superior Articulação	4	4	4			
				28	81441-MCA-000	Tampa Interna, Compartimento Esquerdo	1	1	1			
				29	81461-MCA-000ZA	Moldura, Lateral Compartimento Esquerdo						
						NH1Z ..... Preto-Z	–	–	1			
					81461-MCA-000ZP	*Y181P* ..... Marrom Challenger Perolizado	1	–	–			
					81461-MCA-000ZR	*NHA27M* ..... Prata Billet Metálico	–	1	–			
					81461-MCA-000ZV	*R303M* ..... Vermelho Cabernet Metálico	–	–	1			
					81461-MCA-000ZY	*NHA73M* ..... Preto Nebuloso Metálico	–	1	–			

PROIBIDA A REPRODUÇÃO E DISTRIBUIÇÃO
1111111 - Filial Uberlândia, Sorocaré - Bruno Pereira Ramos

© Moto Honda da Amazônia Ltda.
Todos os direitos reservados.

C-46

Compartimento

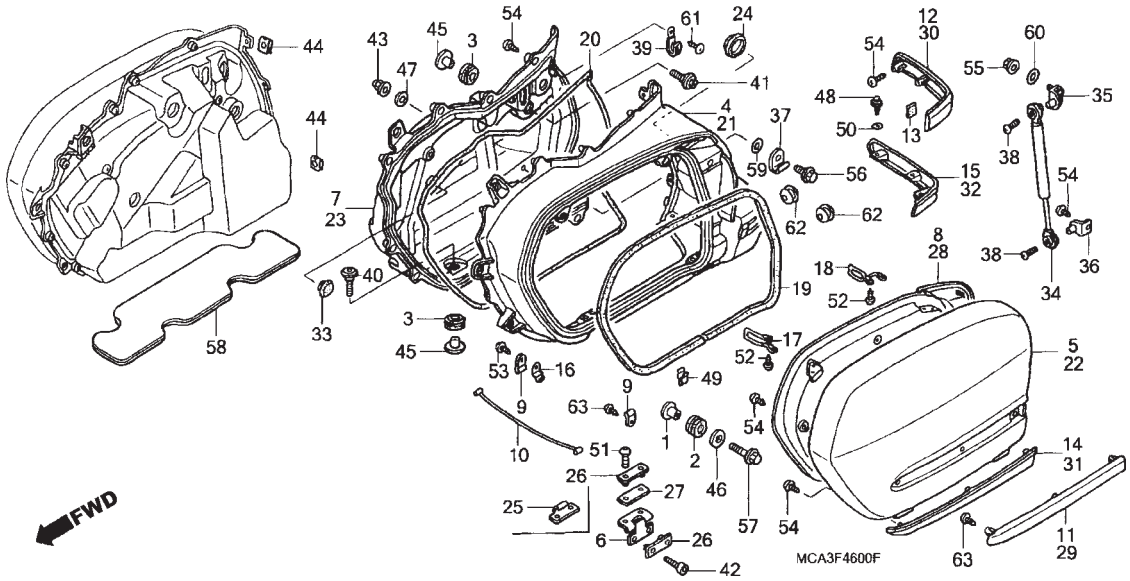

Ref. Nº	N.O.S.	Item de serviço	T.M.O.	Ref. Nº	Nº da peça	Descrição	Qtd. GL1800 6	7	8	Nº de série		Tipo
				30	81471-MCA-000ZA	Moldura, Traseira Compartimento Esquerdo						
						NH1Z ..... Preto-Z	–	–	1			
					81471-MCA-000ZP	*Y181P* ..... Marrom Challenger Perolizado	1	–	–			
					81471-MCA-000ZR	*NHA27M* ..... Prata Billet Metálico	–	1	–			
					81471-MCA-000ZV	*R303M* ..... Vermelho Cabernet Metálico	–	–	1			
					81471-MCA-000ZY	*NHA73M* ..... Preto Nebuloso Metálico	–	1	–			
				31	81481-MCA-000ZA	Moldura, Inferior Lateral Compartimento Esquerdo						
						NH1Z ..... Preto-Z	–	–	1			
					81481-MCA-000ZP	*Y181P* ..... Marrom Challenger Perolizado	1	–	–			
					81481-MCA-000ZR	*NHA27M* ..... Prata Billet Metálico	–	1	–			
					81481-MCA-000ZV	*R303M* ..... Vermelho Cabernet Metálico	–	–	1			
					81481-MCA-000ZY	*NHA73M* ..... Preto Nebuloso Metálico	–	1	–			
				32	81482-MCA-000ZA	Moldura, Inferior Traseira Compartimento Esquerdo						
						NH1Z ..... Preto-Z	–	–	1			
					81482-MCA-000ZP	*Y181P* ..... Marrom Challenger Perolizado	1	–	–			
					81482-MCA-000ZR	*NHA27M* ..... Prata Billet Metálico	–	1	–			
					81482-MCA-000ZV	*R303M* ..... Vermelho Cabernet Metálico	–	–	1			
					81482-MCA-000ZY	*NHA73M* ..... Preto Nebuloso Metálico	–	1	–			
				33	82871-671-000	Coxim, Drenagem, 25mm	2	2	2			
				34	83590-MCA-003	Amortecedor	2	–	–			
					83590-MCA-013	.....	–	2	2			
				35	83591-MCA-000	Placa, Superior Fixação Amortecedor	2	2	2			

PROIBIDA A REPRODUÇÃO E DISTRIBUIÇÃO
1111111 - Honda Unidade Sumaré - Pedro Pereira Ramos

© Moto Honda da Amazônia Ltda.
Todos os direitos reservados.

C-46

Compartimento

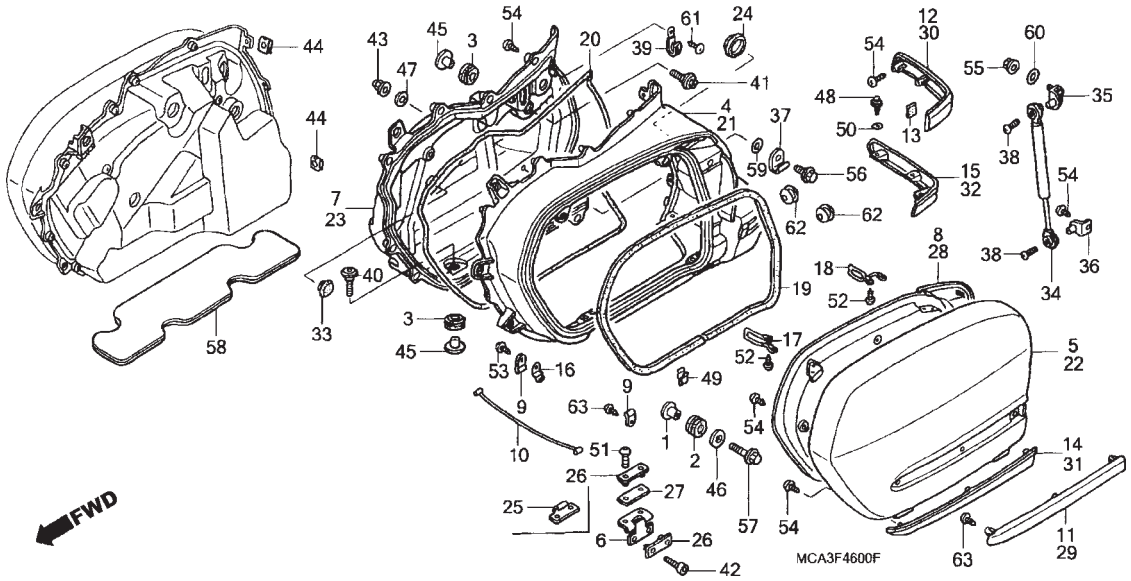

Ref. Nº	N.O.S.	Item de serviço	T.M.O.	Ref. Nº	Nº da peça	Descrição	Qtd. GL1800 6	7	8	Nº de série		Tipo
				36	83592-MCA-000	Placa, Inferior Fixação Amortecedor	2	2	2			
				37	89106-MN5-000	Suporte, Fixação Ferramentas(A)	1	1	1			
				38	90104-964-000	Parafuso, Phillips, 5x12	4	4	4			
				39	90106-KJ6-740	Presilha, Tubo	6	6	6			
				40	90109-MCA-000	Parafuso, Especial, 6mm	4	4	4			
				41	90119-MCA-000	Parafuso, Especial, 6mm	2	2	2			
				42	90131-MY3-781	Parafuso, Torx, 5x14	8	8	8			
				43	90201-428-900	Porca, Cega, 6mm	1	1	1			
				44	90320-MM5-000	Porca, Pressão, 6mm	4	4	4			
				45	90501-MCA-000	Bucha, Fixação Compartimento	6	6	6			
				46	90506-430-000	Arruela, Fixação Para-lama	2	2	2			
				47	90512-KF9-900	Arruela, 6x20	1	1	1			
				48	90654-MCA-000	Presilha, Fixação Inferior	6	6	6			
				49	90655-MCA-000	Presilha, Compartimento	2	2	2			
				50	91317-171-003	Anel, Vedação, 6x1,7 (ARAI)	6	6	6			
				51	93500-05014-0G	Parafuso, Phillips, 5x14	8	8	8			
				52	93901-25380	Parafuso, Fixação, 5x16	8	8	8			
				53	93903-24280	Parafuso, Fixação, 4x10	2	2	2			
				54	93903-25280	Parafuso, Fixação, 5x12	48	48	48			
				55	94050-05000	Porca, Flange, 5mm	2	2	2			

PROIBIDA A REPRODUÇÃO E DISTRIBUIÇÃO
1111111 - Honda Urbana Samaré - Bruno Pereira Ramos

© Moto Honda da Amazônia Ltda.
Todos os direitos reservados.

C-46

Compartimento

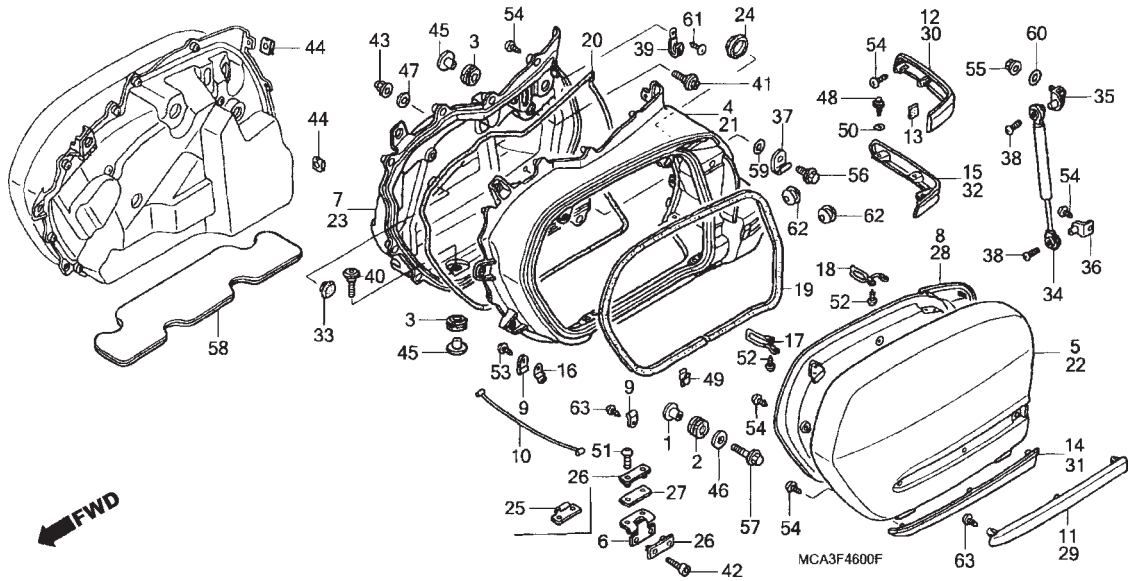

Ref. Nº	N.O.S.	Item de serviço	T.M.O.

Ref. Nº	Nº da peça	Descrição	Qtd. GL1800 6	7	8	Nº de série		Tipo
56	96001-06012-07	Parafuso, Flange, 6x12	1	1	1			
57	96001-06030-00	Parafuso, Flange, 6x30	2	2	2			
58	81232-MCA-A40	Protetor, Aquecedor Compartimento	2	2	2			
59	91352-GAZ-930	Anel, Vedação, 8,5x1,5	1	1	1			
60	15142-PE0-000	Anel, Vedação, 4,8x1,9	2	2	2			
61	93903-25180	Parafuso, Fixação, 5x10	6	6	6			
63	93903-25380	Parafuso, Fixação, 5x16	8	8	8			

PROIBIDA A REPRODUÇÃO E DISTRIBUIÇÃO
1111111 - Honda Unidade Sumaré - Bruno Pereira Ramos

© Moto Honda da Amazônia Ltda.
Todos os direitos reservados.

C-47

Unidade de Abertura

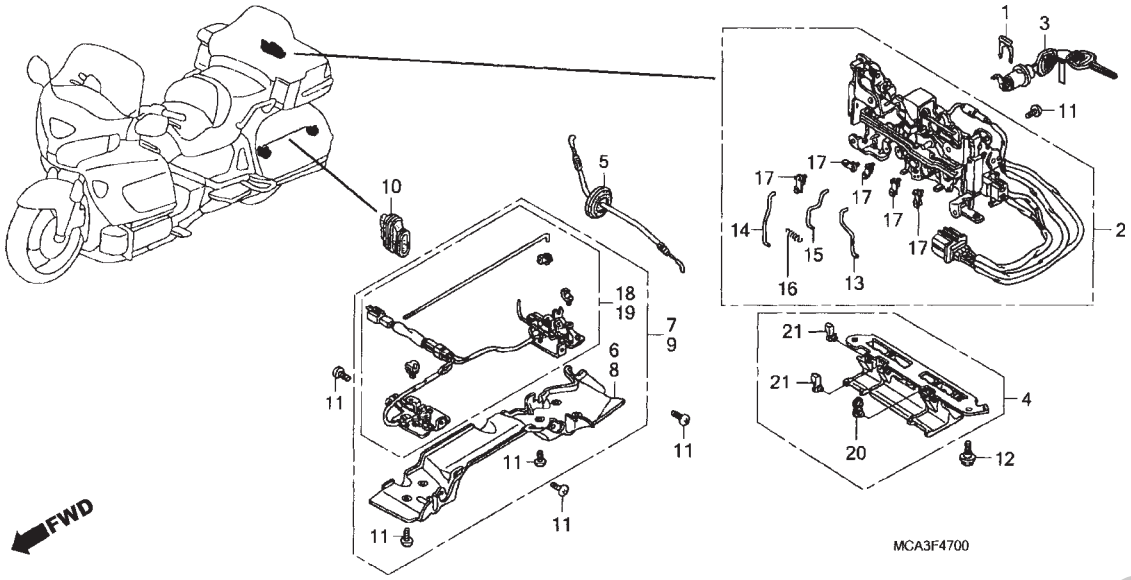

Ref. Nº	N.O.S.	Item de serviço	T.M.O.
2	4121D8	Unidade Abertura, Bagageiro	0,6
3	4121F8	Chave, Trava Bagageiro	0,5
4	4121D4	Alavanca, Compartimento de Bagagem	0,3
5	811170	Cabo(s), Abertura Compartimento	0,6
	811170A	• Substituição 1 cabo de abertura do compartimento (Adicionar)	0,4
6	4121E0	Tampa, Protetor Compartimento: Direita	0,2
7	4121E2	Protetor, Compartimento: Direito	0,6
8	4121D9	Tampa, Protetor Compartimento: Esquerda	0,2
9	4121E1	Protetor, Compartimento: Esquerdo	0,6

Ref. Nº	Nº da peça	Descrição	Qtd. GL1800 6	7	8	Nº de série		Tipo
1	37222-MCA-000	Mola, Fixação Chave Trava	1	1	–			
2	81310-MCA-A22	Unidade Abertura	1	1	–			
	81310-MCA-A23		–	–	1			
3	81312-MCA-003	Trava Comp., Unidade Abertura	1	1	1			
4	81335-MCA-003	Alavanca Comp., Compartimento de Bagagem	1	1	–			
	81335-MCA-013		–	–	1			
5	81345-MCA-A61	Cabo Comp., Abertura Compartimento	2	2	2			
6	81360-MCA-000	Tampa, Protetor Compartimento Direito	1	1	1			
7	81361-MCA-003	Protetor Comp., Compartimento Direito	1	1	1			
8	81370-MCA-000	Tampa, Protetor Compartimento Esquerdo	1	1	1			
9	81371-MCA-003	Protetor Comp., Compartimento Esquerdo	1	1	1			
10	81399-MCA-000	Coxim, Haste Protetor	2	2	2			
11	90104-964-000	Parafuso, Phillips, 5x12	23	23	23			
12	90111-197-890	Parafuso, Flange, 6mm	2	2	2			
13	81381-MCA-003	Haste, Esquerdo	1	1	–			
	81381-MCA-013		–	–	1			
14	81382-MCA-003	Haste, Direito	1	1	1			
15	81383-MCA-003	Haste, Central	1	1	1			
16	81384-MCA-003	Mola	4	4	4			
17	81385-MCA-003	Garra	5	5	5			
18	81386-MCA-003	Protetor Jogo, Compartimento Direito	1	1	1			
19	81396-MCA-003	Protetor Jogo, Compartimento Esquerdo	1	1	1			
20	81336-MCA-003	Suporte, Garra	–	–	1			
21	81385-MCA-003	Garra	–	–	2			

PROIBIDA A REPRODUÇÃO E DISTRIBUIÇÃO
1111111 - Honda Unidade Sumaré - Bruno Pereira Ramos

© Moto Honda da Amazônia Ltda.
Todos os direitos reservados.

C-48

Protetor do Motor

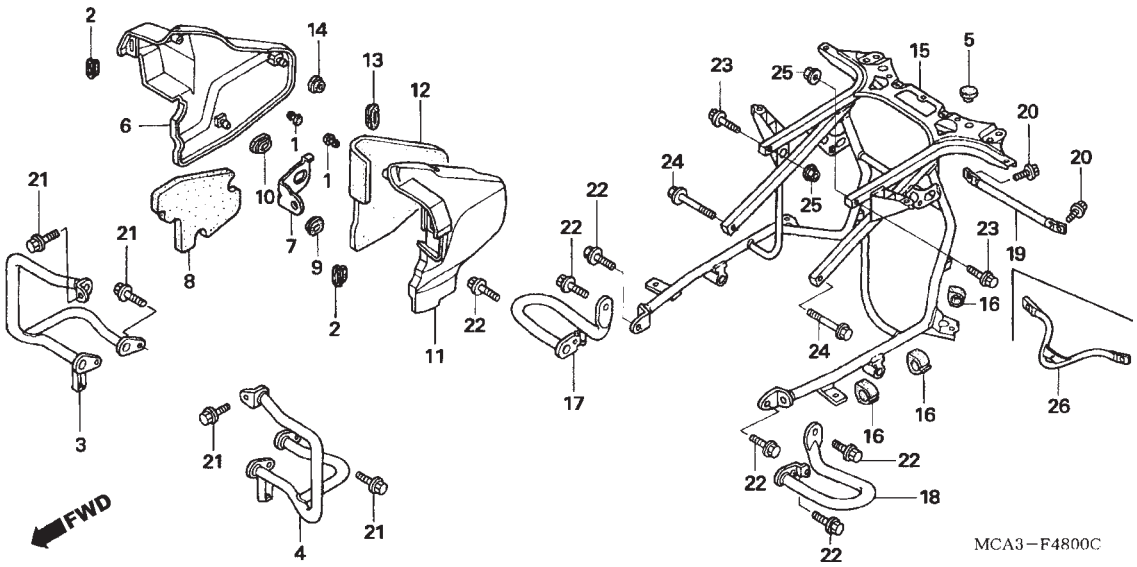

Ref. Nº	N.O.S.	Item de serviço	T.M.O.
3	4101F6	Protetor, Motor: Direito	0,5
	4101F9	Protetor, Motor: Ambos	0,7
4	4101F5	Protetor, Motor: Esquerdo	0,5
	4101F9	Protetor, Motor: Ambos	0,7
6	4131K0	Tampa, Lateral Motor: Direita	0,1
	4131K1	Tampa, Lateral Motor: Ambas	0,1
11	4131J9	Tampa, Lateral Motor: Esquerda	0,1
	4131K1	Tampa, Lateral Motor: Ambas	0,1
15	412125	Suporte, Compartimento	1,3
17	4121G5	Tubo, Protetor Compartimento: Direito	0,1
18	4121G4	Tubo, Protetor Compartimento: Esquerdo	0,1

Ref. Nº	Nº da peça	Descrição	Qtd. GL1800 6	7	8	Nº de série		Tipo
1	61112-727-000	Coxim, Braço Tensor	2	2	2			
2	61313-KC5-000	Coxim, Fixação Carcaça Farol	2	2	2			
3	62501-MCA-000	Protetor, Motor Direito	1	1	1			
4	62601-MCA-000	Protetor, Motor Esquerdo	1	1	1			
5	77211-965-000	Coxim, Limitador Assento	2	2	2			
6	83511-MCA-A60	Tampa, Lateral Motor Direita	1	1	1			
7	83512-MCA-A00	Suporte, Tampa Lateral Motor Direito	1	1	1			
8	83514-MCA-D00	Revestimento, Tampa Lateral Motor Direito	1	1	1			
9	83551-GE2-000	Coxim, Carcaça Filtro Ar	1	1	1			
10	83551-300-000	Coxim, Carcaça Filtro Ar	1	1	1			
11	83561-MCA-A60	Tampa, Lateral Motor Esquerda	1	1	1			
12	83564-MCA-D00	Revestimento, Tampa Lateral Motor Esquerdo	1	1	1			
13	83601-MB0-000	Coxim A, Tampa Lateral	1	1	1			
14	83504-GE0-000	Coxim, Tampa Traseira	1	1	1			
15	84100-MCA-A60	Suporte Comp., Compartimento	1	–	–			
	84100-MCA-A61		–	1	1			
16	84128-MCA-000	Coxim, Fixação Compartimento	6	6	6			
17	84130-MCA-000	Tubo, Protetor Compartimento Direito	1	1	1			
18	84140-MCA-000	Tubo, Protetor Compartimento Esquerdo	1	1	1			
20	96300-06012-07	Parafuso, Flange, 6x12	2	2	2			

PROIBIDA A REPRODUÇÃO E DISTRIBUIÇÃO
1111111 - Honda Tinan Sumaré - Bruno Pereira Ramos

© Moto Honda da Amazônia Ltda.
Todos os direitos reservados.

C-48

Protetor do Motor

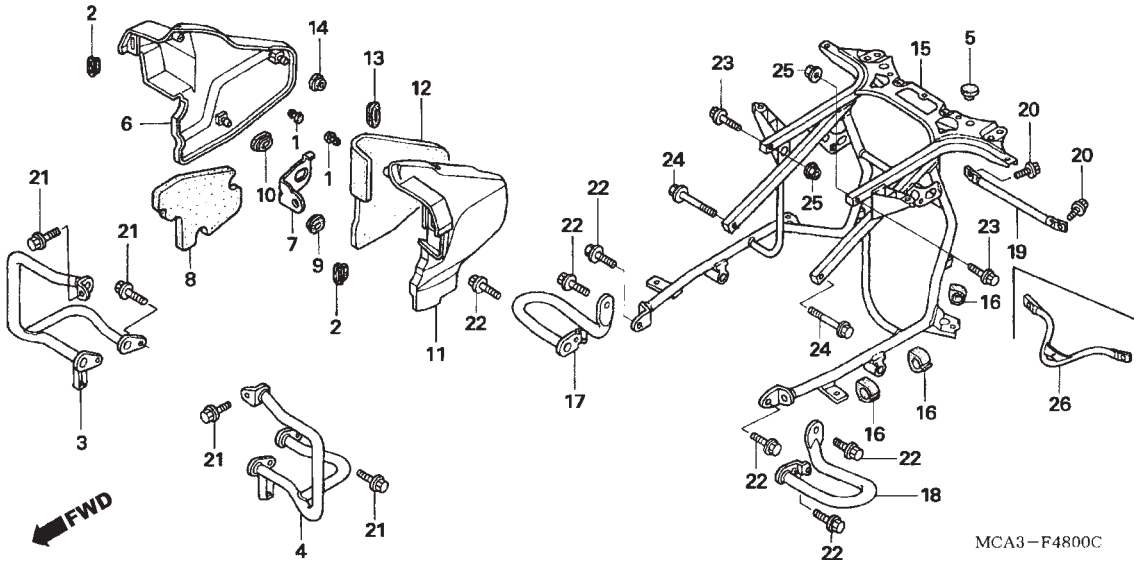

Ref. Nº	N.O.S.	Item de serviço	T.M.O.

Ref. Nº	Nº da peça	Descrição	Qtd. GL1800 6	7	8	Nº de série		Tipo
21	96300-08025-00	Parafuso, Flange, 8x25	6	6	6			
22	96400-08020-00	Parafuso, Flange, 8x20	6	6	6			
23	96400-08040-00	Parafuso, Flange, 8x40	2	2	2			
24	96400-08045-00	Parafuso, Flange, 8x45	2	2	2			
25	94050-08000	Porca, Flange, 8mm	2	2	2			
26	84201-MCA-A60	Tubo, Extremidade Chassi Traseiro	1	1	1			

PROIBIDA A REPRODUÇÃO E DISTRIBUIÇÃO
1111111 - Honda Unidade Sumaré - Bruno Pereira Ramos

© Moto Honda da Amazônia Ltda.
Todos os direitos reservados.

C-49

Rádio (GL18006)

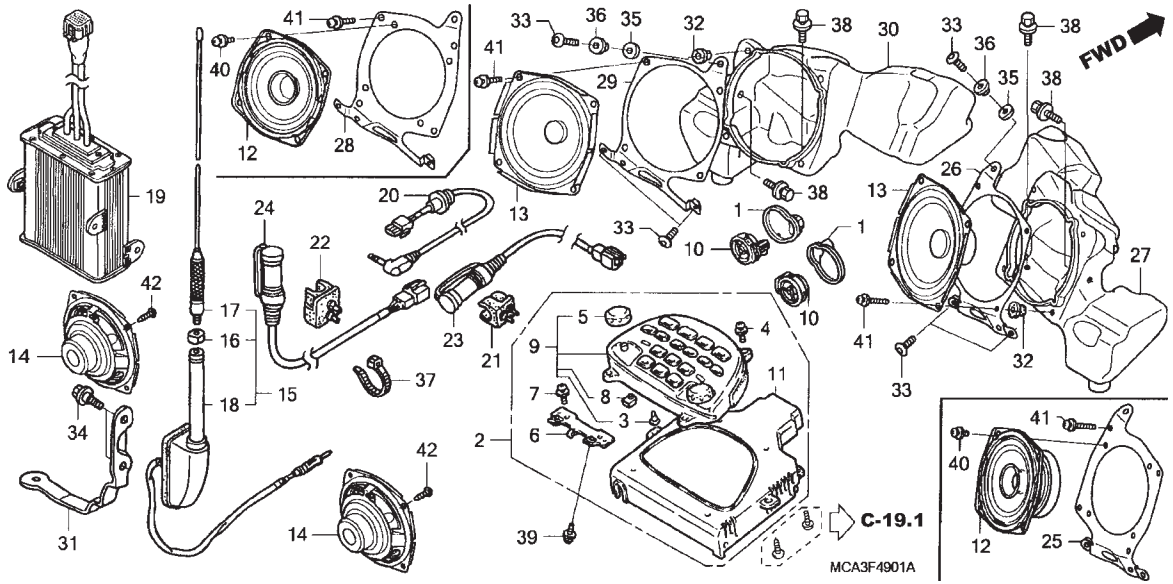

Ref. Nº	N.O.S.	Item de serviço	T.M.O.
2	6191A0	Rádio	0,9
9	6191B5	Carcaça, Superior	0,9
10	6191B6	Unidade Altofalante, Tweeter: Dianteira Esquerda	0,2
	6191B7	Unidade Altofalante, Tweeter: Dianteira Direita	0,2
	6191B8	Unidade Altofalante, Tweeter: Dianteira Ambas	0,3
13		(12)	
	6191A1	Unidade Altofalante: Dianteira Esquerda	0,2
	6191A2	Unidade Altofalante: Dianteira Direita	0,2
	6191A3	Unidade Altofalante: Dianteira Ambas	0,3
14	6191A4	Unidade Altofalante: Traseira Esquerda	0,5
	6191A5	Unidade Altofalante: Traseira Direita	0,5
	6191A6	Unidade Altofalante: Traseira Ambas	1,0
15		(18)	
	619130	Antena	0,2
19	6191B9	Amplificador, Estereo	0,4
20	6111D2	Fiação, Auxiliar	0,2
+			

Ref. Nº	Nº da peça	Descrição	Qtd. GL1800 6	7	8	Nº de série		Tipo
1	33112-MCA-A70	Tampa, Tweeter	2	–	–			
2	39110-MCA-B31	Unidade Áudio	1	–	–			
3	39111-MCA-671	Lâmpada, NEO	6	–	–			
4	39112-MCA-671	Parafuso-arruela	4	–	–			
5	39113-MCA-671	Botão (Áudio)	2	–	–			
6	39114-MCA-671	Suporte, Carenagem Superior	1	–	–			
7	39115-MCA-671	Parafuso-arruela	2	–	–			
8	39116-MCA-671	Tubo, Drenagem	2	–	–			
9	39120-MCA-A41	Carcaça Comp., Superior	1	–	–			
10	39120-S6M-A01	Altofalante Comp., Tweeter (MATSUSHITA)	2	–	–			
11	39125-MCA-B31	Áudio Unidade Principal	1	–	–			
13	39130-MCA-A71	Unidade Altofalante, Dianteiro	2	–	–			
14	39140-MCA-A71	Unidade Altofalante, Traseiro	2	–	–			
15	39150-MCA-A62	Antena Comp., Rádio	1	–	–			
16	39153-MN5-003	Porca, Antena	1	–	–			
17	39157-MCA-A62	Elemento, Antena	1	–	–			
18	39158-MCA-A61	Mecanismo Alimentação Comp., Antena	1	–	–			
19	39160-MCA-A71	Amplificador Comp.	1	–	–			
20	39170-MCA-000	Fiação Comp. (Auxiliar)	1	–	–			

PROIBIDA A REPRODUÇÃO E DISTRIBUIÇÃO
1111111 - Honda Unidade Sumaré - Bruno Pereira Ramos

© Moto Honda da Amazônia Ltda.
Todos os direitos reservados.

C-49

Rádio (GL18006)

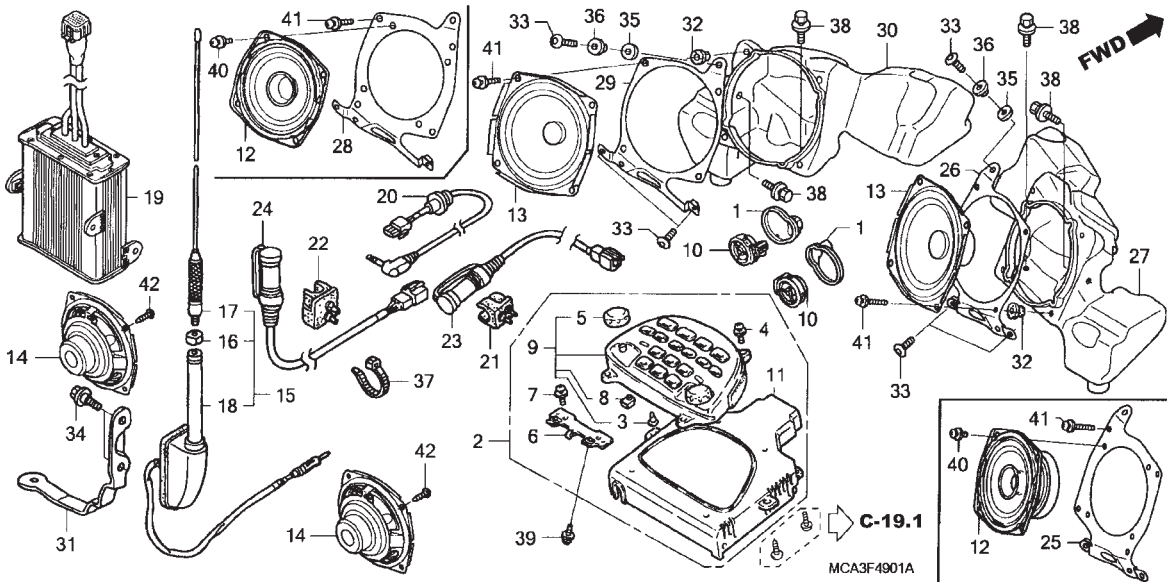

Ref. Nº	N.O.S.	Item de serviço	T.M.O.
23	6111D3	Conector, Junção: Lateral Motorista	0,2
24	6111D4	Conector, Junção: Lateral Passageiro	0,2
27	6191B0	Altofalante: Direito	1,3
	6191B1	Altofalante: Ambos	1,4
30	6191A9	Altofalante: Esquerdo	1,3

Ref. Nº	Nº da peça	Descrição	Qtd. GL1800 6	7	8	Nº de série		Tipo
21	39242-MCA-000	Conector, Suporte Dianteiro	1	–	–			
22	39243-MCA-000	Conector, Suporte Traseiro	1	–	–			
23	39245-MCA-003	Conector, Junção Motorista	1	–	–			
24	39246-MCA-003	Conector, Junção Passageiro	1	–	–			
26	64237-MCA-A70	Placa, Altofalante Direito	1	–	–			
27	64243-MCA-A60	Altofalante, Dianteiro Direito	1	–	–			
29	64247-MCA-A70	Placa, Altofalante Esquerdo	1	–	–			
30	64248-MCA-A60	Altofalante, Dianteiro Esquerdo	1	–	–			
31	81175-MCA-000	Placa, Fixação Antena	1	–	–		~ 6A500002	
	81175-MCA-010		1	–	–	6A500003 ~		
32	90111-KW3-003	Porca, Fixação Rabeta, 5mm	8	–	–			
33	90118-MR1-000	Parafuso, Phillips, 6x14	6	–	–			
34	90139-MCA-A60	Parafuso, Flange, 6mm	2	–	–			
35	90148-SA0-000	Arruela, Parafuso	2	–	–			
36	90512-300-000	Arruela,6x20	2	–	–			
37	90651-KV6-003	Presilha, Fiação	1	–	–			
38	93404-06012-08	Parafuso-arruela,6x12	4	–	–			
39	93891-05010-08	Parafuso-arruela, 5x10	2	–	–			
41	93892-05020-07	Parafuso-arruela,5x20	8	–	–			
42	93901-25280	Parafuso, Fixação, 5x12	8	–	–			

PROIBIDA A REPRODUÇÃO E DISTRIBUIÇÃO
1111111 - Honda Urbana Sumaré - Bruno Pereira Ramos

© Moto Honda da Amazônia Ltda.
Todos os direitos reservados.

C-49.1

Rádio (GL18007/8) (Airbag)

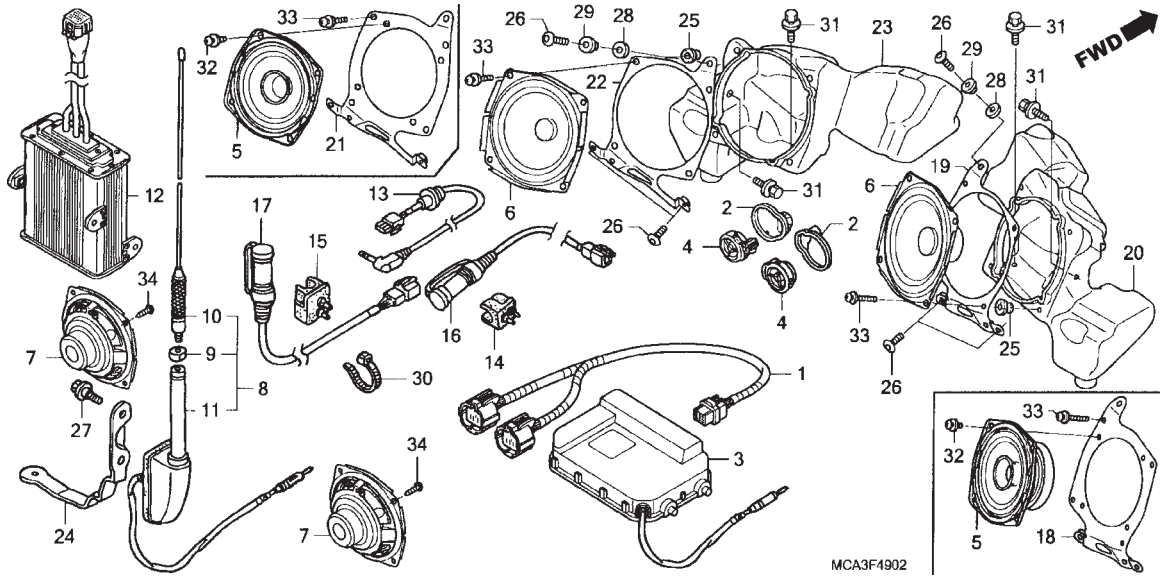

Ref. Nº	N.O.S.	Item de serviço	T.M.O.
1	6111P1	Fiação Secundária, Unidade Áudio	1,0
3	6191C0	Unidade Áudio (A)	1,3
4	6191B6	Unidade Altofalante, Tweeter: Dianteira Esquerda	0,2
	6191B7	Unidade Altofalante, Tweeter: Dianteira Direita	0,2
	6191B8	Unidade Altofalante, Tweeter: Dianteira Ambas	0,3
6		(5)	
	6191A1	Unidade Altofalante: Dianteira Esquerda	0,2
	6191A2	Unidade Altofalante: Dianteira Direita	0,2
	6191A3	Unidade Altofalante: Dianteira Ambas	0,3
7	6191A4	Unidade Altofalante: Traseira Esquerda	0,5
	6191A5	Unidade Altofalante: Traseira Direita	0,5
	6191A6	Unidade Altofalante: Traseira Ambas	1,0
8		(11)	
	619130	Antena	0,2
12	6191B9	Amplificador, Stereo	0,4
13	6111D2	Fiação (Auxiliar)	0,2
16	6111D3	Conector, Junção: Lado Motorista	0,2
+			

Ref. Nº	Nº da peça	Descrição	Qtd. GL1800 6	7	8	Nº de série		Tipo
1	32196-MCA-A80	Fiação Secundária, Interruptor Comp., Áudio & Emergência	–	1	1			
2	33112-MCA-A70	Tampa, Tweeter	–	2	2			
3	39115-MCA-B42	Unidade Áudio	–	1	1			
4	39120-S6M-A01	Altofalante Comp., Tweeter (MATSUSHITA)	–	2	2			
6	39130-MCA-A71	Unidade Altofalante, Dianteiro	–	2	2			
7	39140-MCA-A71	Unidade Altofalante, Traseiro	–	2	2			
8	39150-MCA-A62	Antena Comp., Rádio	–	1	1			
9	39153-MN5-003	Porca, Antena	–	1	1			
10	39157-MCA-A62	Elemento, Antena	–	1	1			
11	39158-MCA-A61	Mecanismo Alimentação Comp., Antena	–	1	1			
12	39160-MCA-A71	Amplificador Comp.	–	1	1			
13	39170-MCA-000	Fiação Comp. (Auxiliar)	–	1	1			
14	39242-MCA-000	Conector, Suporte Dianteiro	–	1	1			
15	39243-MCA-000	Conector, Suporte Traseiro	–	1	1			
16	39245-MCA-003	Conector, Junção Motorista	–	1	–			
	39245-MCA-H90		–	–	1			
17	39246-MCA-003	Conector, Junção Passageiro	–	1	1			
19	64237-MCA-A70	Placa, Altofalante Direito	–	1	1			
20	64243-MCA-A60	Altofalante, Dianteiro Direito	–	1	1			

PROIBIDA A REPRODUÇÃO E DISTRIBUIÇÃO
1111111 - Honda Primate Sumaré - Bruno Pereira Ramos

© Moto Honda da Amazônia Ltda.
Todos os direitos reservados.

C-49.1

Rádio (GL18007/8) (Airbag)

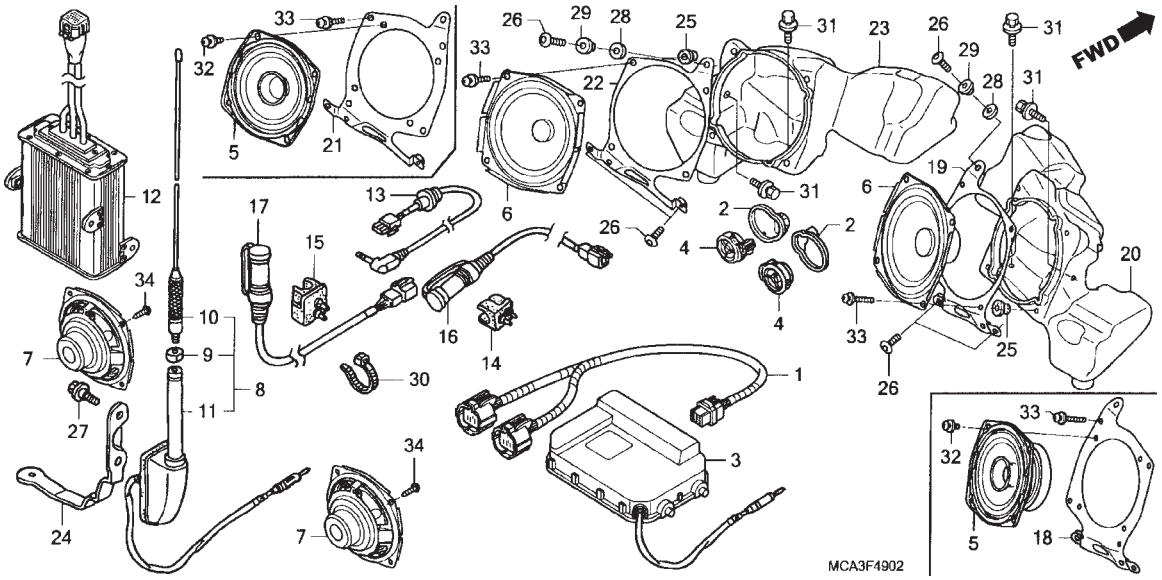

Ref. Nº	N.O.S.	Item de serviço	T.M.O.
17	6111D4	Conector, Junção:	
		Lado Passageiro	0,2
20	6191B0	Altofalante: Direito	1,3
	6191B1	Altofalante: Ambos	1,4
23	6191A9	Altofalante: Esquerdo	1,3
	6191B1	Altofalante: Ambos	1,4

Ref. Nº	Nº da peça	Descrição	Qtd. GL1800 6	7	8	Nº de série		Tipo
22	64247-MCA-A70	Placa, Altofalante Esquerdo	–	1	1			
23	64248-MCA-A60	Altofalante, Dianteiro Esquerdo	–	1	1			
24	81175-MCA-010	Placa, Fixação Antena	–	1	1			
25	90111-KW3-003	Porca, Fixação Rabeta, 5mm	–	8	8			
26	90118-MR1-000	Parafuso, Phillips, 6x14	–	6	6			
27	90139-MCA-A60	Parafuso, Flange, 6mm	–	2	2			
28	90148-SA0-000	Arruela, Parafuso	–	2	2			
29	90512-300-000	Arruela, 6x20	–	2	2			
30	90651-KV6-003	Presilha, Fiação	–	1	1			
31	93404-06012-08	Parafuso-arruela, 6x12	–	4	4			
33	93892-05020-07	Parafuso-arruela,5x20	–	8	8			
34	93901-25280	Parafuso, Fixação, 5x12	–	8	8			

PROIBIDA A REPRODUÇÃO E DISTRIBUIÇÃO
1111111 - Honda Unidade Sumaré - Bruno Pereira Ramos

© Moto Honda da Amazônia Ltda.
Todos os direitos reservados.

C-50

Controle de Velocidade de Cruzeiro (GL18006)

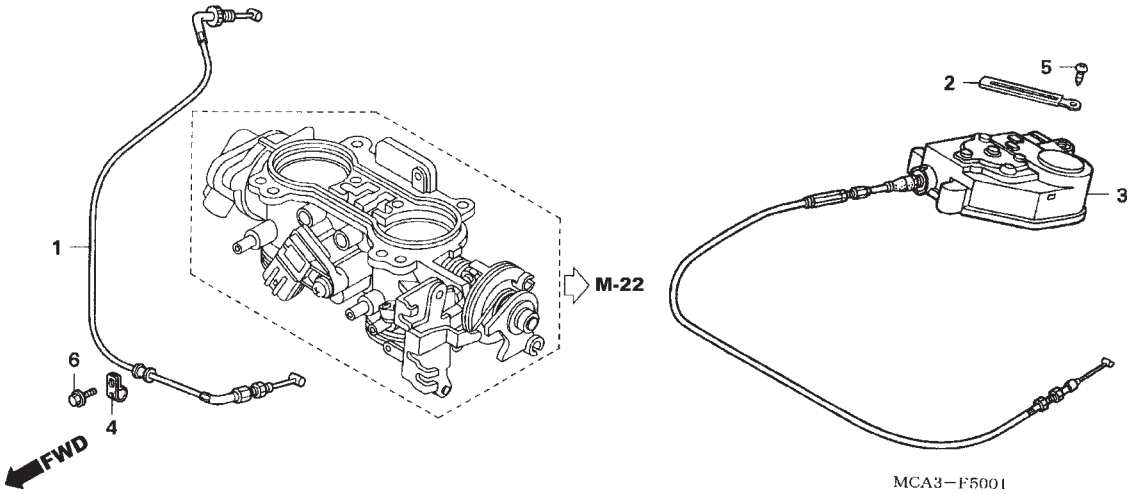

Ref. Nº	N.O.S.	Item de serviço	T.M.O.
1	8111A3	Cabo B, Acelerador	1,9
3	813145	Atuador, Cruzeiro	1,8

Ref. Nº	Nº da peça	Descrição	Qtd. GL1800 6	7	8	Nº de série		Tipo
1	17920-MCA-A60	Cabo Comp. B, Acelerador	1	–	–			
3	36520-MCA-A01	Atuador Comp.	1	–	–			
4	50153-MCA-A60	Presilha, Cabo Acelerador	1	–	–			
5	93913-14580	Parafuso, Fixação, 4x20 (PO)	1	–	–			
6	96001-06016-00	Parafuso, Flange, 6x16	1	–	–			

PROIBIDA A REPRODUÇÃO E DISTRIBUIÇÃO
1111111 - Honda Unidade Sumaré - Bruno Pereira Ramos

© Moto Honda da Amazônia Ltda.
Todos os direitos reservados.

C-50.1

Controle de Velocidade de Cruzeiro (GL18007/8) (Airbag)

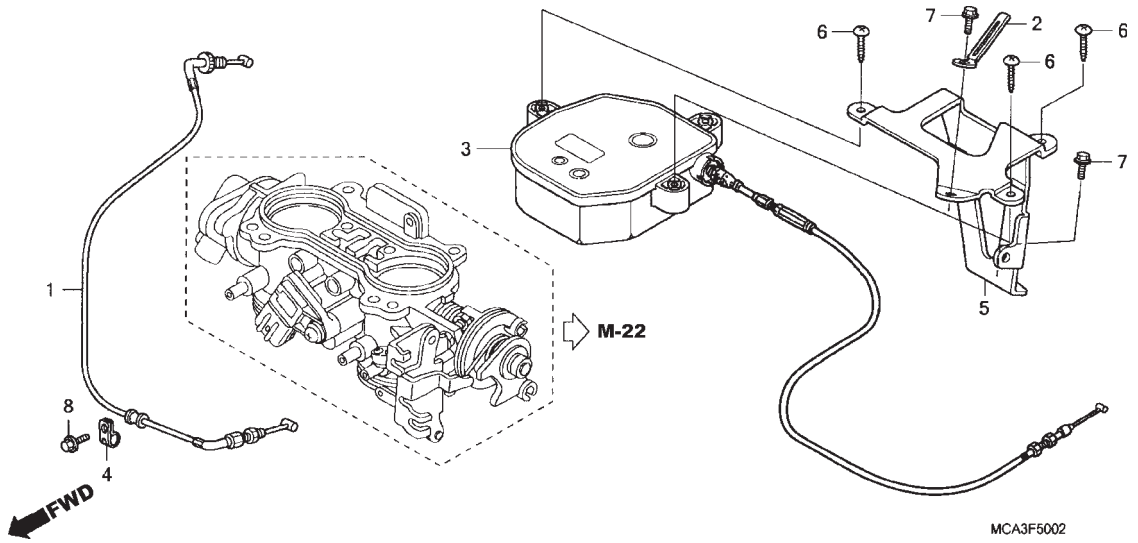

Ref. Nº	N.O.S.	Item de serviço	T.M.O.
1	8111D2	Cabo B, Acelerador(A)	2,6
3	8131A0	Atuador, Controle Velocidade Cruzeiro (A)	2,5

Ref. Nº	Nº da peça	Descrição	Qtd. GL1800 6	7	8	Nº de série		Tipo
1	17920-MCA-A60	Cabo Comp. B, Acelerador	–	1	1			
2	32170-KR5-000	Presilha, Fiação Principal	–	1	1			
3	36520-MCA-A81	Atuador Comp.	–	1	1			
4	50153-MCA-A60	Presilha, Cabo Acelerador	–	1	1			
5	83158-MCA-A80	Suporte, Atuador	–	1	1			
6	93903-24520	Parafuso, Fixação, 4x20	–	3	3			
7	96001-06010-00	Parafuso, Flange, 6x10	–	2	2			
8	96001-06016-00	Parafuso, Flange, 6x16	–	1	1			

PROIBIDA A REPRODUÇÃO E DISTRIBUIÇÃO
1111111 - Honda Unidade Sumaré - Bruno Pereira Ramos

© Moto Honda da Amazônia Ltda.
Todos os direitos reservados.

C-51

Etiquetas de Precaução (GL18006)

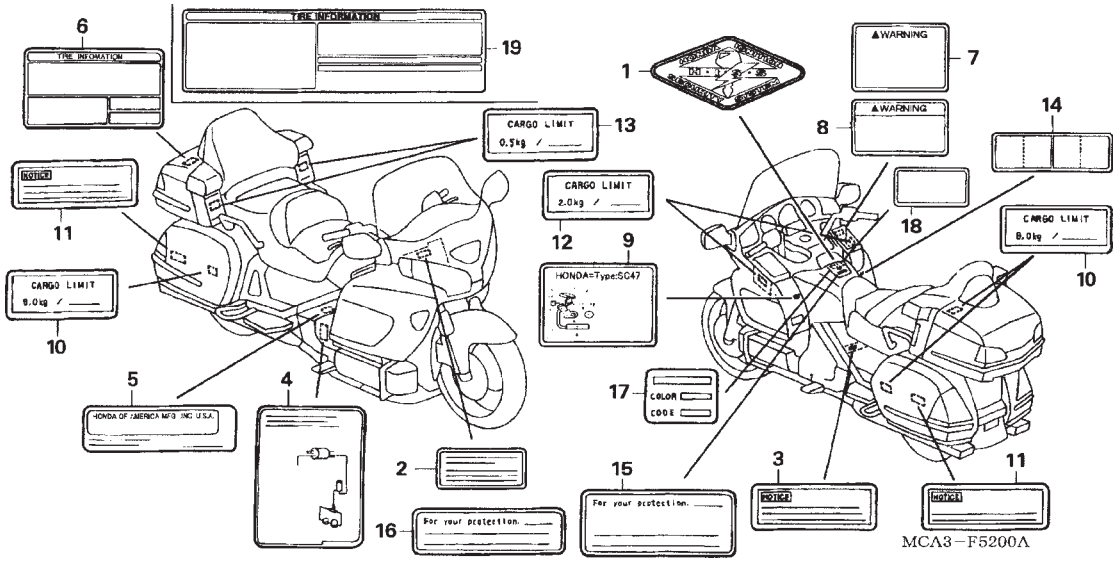

Ref. Nº	N.O.S.	Item de serviço	T.M.O.
Sem Informação			–

Ref. Nº	Nº da peça	Descrição	Qtd. GL1800 6	7	8	Nº de série		Tipo
1	17528-MAT-D70	Etiqueta, HISS	1	–	–			
3	31115-MCA-B30	Etiqueta, Cabo Gerador A.C.	1	–	–			
8	87512-MCA-B31	Etiqueta, Acessórios e Carga	1	–	–			
10	87520-MCA-B30	Etiqueta, Limite Carga (9,0KG)	3	–	–			
11	87521-MCA-B30	Etiqueta, Compartimento	2	–	–			
12	87523-MCA-B30	Etiqueta, Limite Carga (2,0KG)	2	–	–			
13	87525-MCA-B30	Etiqueta, Limite Carga (0,5KG)	2	–	–			
15	87560-KCH-630	Etiqueta, Precaução Condução	1	–	–			
17	87565-MCA-A60ZC	Etiqueta, Cor *Tipo3* (Y181)	1	–	–			
19	87505-MCA-B30	Etiqueta, Pneu	1	–	–			

PROIBIDA A REPRODUÇÃO E DISTRIBUIÇÃO
1111111 - Honda Unidade Sumaré - Bruno Pereira Ramos

© Moto Honda da Amazônia Ltda.
Todos os direitos reservados.

C-51.1

Etiquetas de Precaução (GL18007/8)

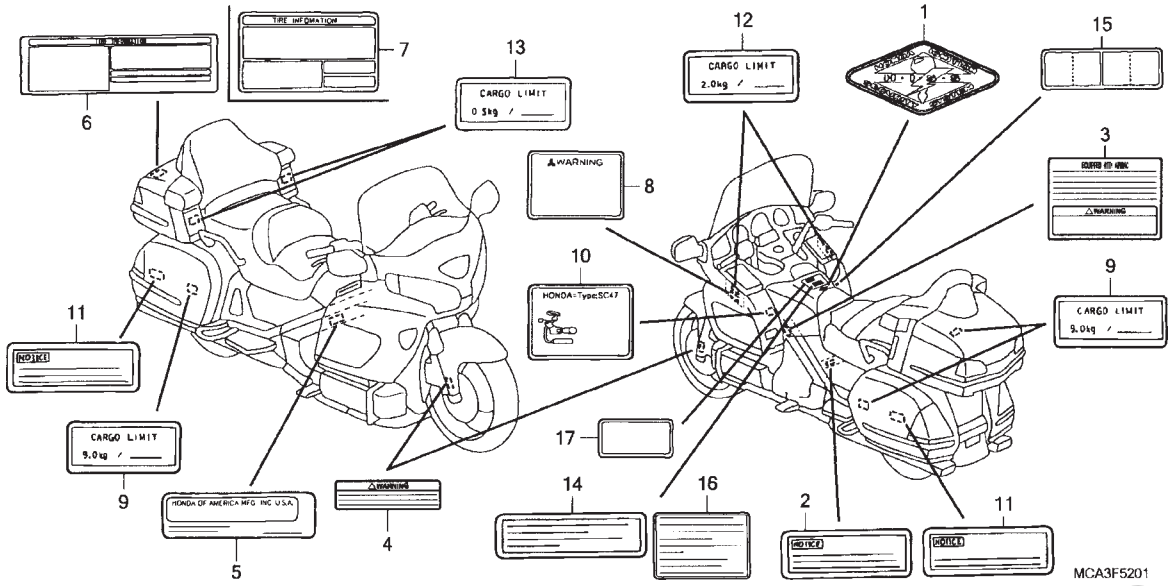

Ref. Nº	N.O.S.	Item de serviço	T.M.O.
Sem Informação			–

Ref. Nº	Nº da peça	Descrição	Qtd. GL1800 6	7	8	Nº de série		Tipo
1	17528-MAT-D70	Etiqueta, HISS	–	1	1			
2	31115-MCA-B30	Etiqueta, Cabo Gerador A.C.	–	1	1			
3	77871-MCA-B40	Etiqueta, Precaução Airbag	–	1	1			
4	77872-MCA-B40	Etiqueta B, Precaução Airbag	–	2	2			
6	87505-MCA-B30	Etiqueta, Pneu	–	1	1			
8	87512-MCA-B31	Etiqueta, Acessórios e Carga	–	1	1			
9	87520-MCA-B30	Etiqueta, Limite Carga (9,0)	–	3	3			
11	87521-MCA-B30	Etiqueta, Compartimento	–	2	2			
12	87523-MCA-B30	Etiqueta, Limite Carga (2,0)	–	1	1			
13	87525-MCA-B30	Etiqueta, Limite Carga (0,5)	–	2	2			
14	87560-KCH-630	Etiqueta, Precaução Condução	–	1	1			

PROIBIDA A REPRODUÇÃO E DISTRIBUIÇÃO
1111111 - Honda Unidade Sumaré - Bruno Pereira Ramos

© Moto Honda da Amazônia Ltda.
Todos os direitos reservados.

C-52

Fiação do Airbag (GL18007/8)

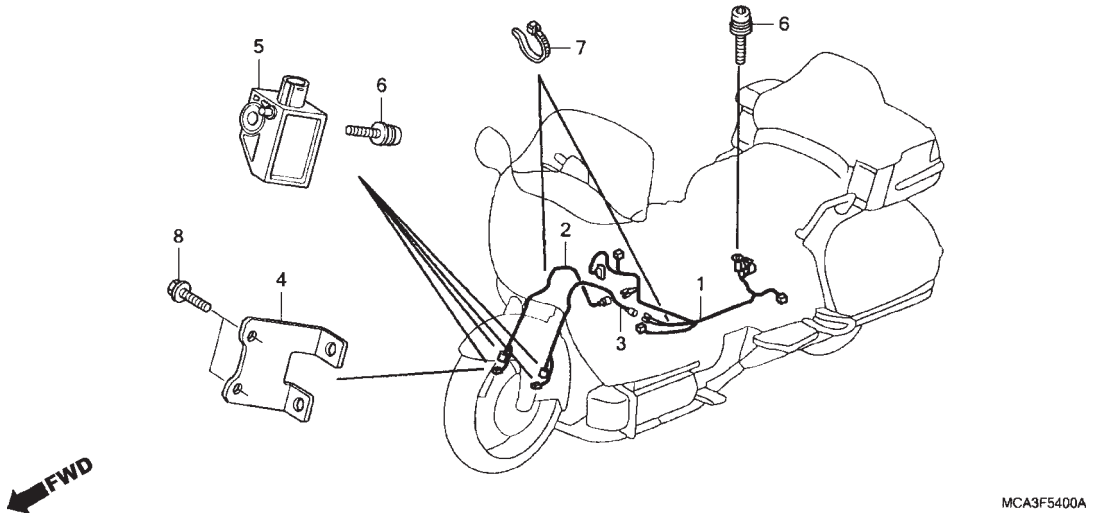

Ref. Nº	N.O.S.	Item de serviço	T.M.O.
1	6111P4	Fiação, Principal Airbag	2,9
2	6111P6	Fiação Secundária, Airbag: Direita	2,1
	6111P7	Fiação Secundária, Airbag: Ambas	3,0
3	6111P5	Fiação Secundária, Airbag: Esquerda	1,4
	6111P7	Fiação Secundária, Airbag: Ambas	3,0
5	6171D1	Sensor, Colisão: Esquerdo Superior	0,6
	6171D2	Sensor, Colisão: Esquerdo Inferior	0,4
	6171D5	Sensor, Colisão: Esquerdo Ambos	0,7
	6171D3	Sensor, Colisão: Direito Superior	0,4
	6171D4	Sensor, Colisão: Direito Inferior	0,4
	6171D7	Sensor, Colisão: Direito Ambos	0,5
	6171D6	Sensor, Colisão: Para 1 motocicleta	0,8

Ref. Nº	Nº da peça	Descrição	Qtd. GL1800 6	7	8	Nº de série		Tipo
1	32191-MCA-A80	Fiação Secundária, Airbag	–	1	1			
2	32192-MCA-A80	Fiação Secundária, Sensor G Direito	–	1	1			
3	32193-MCA-A80	Fiação Secundária, Sensor G Esquerdo	–	1	1			
4	51612-MCA-A80	Tampa, Sensor G Superior Direito	–	1	1			
5	77930-MCA-B41	Sensor G, Comp.	–	4	4			
6	90137-S84-A01	Parafuso, Torx Terra, 6x20	–	5	5			
7	90650-KV6-003	Presilha, Fiação	–	2	2			
8	96001-06016-07	Parafuso, Flange, 6x16	–	2	2			

PROIBIDA A REPRODUÇÃO E DISTRIBUIÇÃO
1111111 - Honda Unidade Sumaré - Bruno Pereira Ramos

© Moto Honda da Amazônia Ltda.
Todos os direitos reservados.

C-53

Módulo do Airbag (GL18007/8)

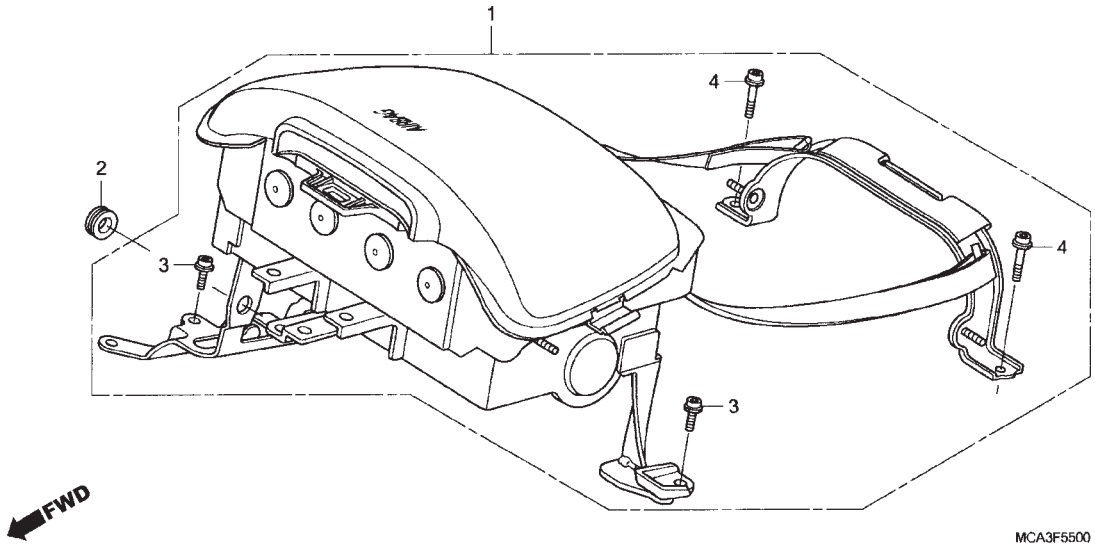

Ref. Nº	N.O.S.	Item de serviço	T.M.O.
1	6211A0	Módulo, Airbag	1,5

Ref. Nº	Nº da peça	Descrição	Qtd. GL1800 6	7	8	Nº de série		Tipo
1	06770-MCA-B40ZB	Módulo Airbag, Jogo						
		NHA85 ..... Preto Ar Fosco	–	1	1			
2	83551-376-000	Coxim, Tampa Lateral	–	2	2			
3	90106-MCA-A80	Parafuso, Torx, 6x16	–	3	3			
4	90137-MCA-A80	Parafuso, Torx, 8x35	–	2	2			

PROIBIDA A REPRODUÇÃO E DISTRIBUIÇÃO
1111111 - Honda Unidade Sumaré - Bruno Pereira Ramos

© Moto Honda da Amazônia Ltda.
Todos os direitos reservados.

ÍNDICE DE NÚMERO DE PEÇAS

Nº da Peça	Nº do bloco
06000	
06113-MCA-D30	EOP-1
06114-MCA-D30	EOP-1
06115-MCA-000	EOP-2
06116-MCA-A40	EOP-2
06431-MA3-405	C-12.1
06431-MA3-405	C-16
06435-MCA-006	C-16
06435-MCA-016	C-16
06451-GE2-405	C-12
06451-MZ2-405	C-12
06451-MZ2-405	C-12.1
06451-MZ2-405	C-16
06455-MCA-006	C-12.1
06455-MCA-016	C-12.1
06456-MCA-006	C-12
06456-MCA-016	C-12
06770-MCA-B40ZB	C-53
06910-MCA-000	C-18
11000	
11000-MEC-010	M-17
11152-KS4-003	C-5
11332-ML7-670	M-6
11338-KJ9-751	C-35
11351-MCA-000	EOP-2
11351-MCA-000	M-7
11354-MCA-A60	M-7
11361-MCA-A60	M-6
11370-MCA-A60	M-7
11391-MCA-000	EOP-2
11391-MCA-000	M-6
11511-MCA-000	M-6
11524-MCA-000	EOP-2
11524-MCA-000	M-6
12000	
12010-MCA-A20	M-2
12020-MCA-A20	M-2
12204-MCA-P00	M-2
12209-MA6-003	M-3
12251-MCA-A61	EOP-1
12251-MCA-A61	M-2
12252-MCA-A61	EOP-1
12252-MCA-A61	M-2
12311-MCA-000	M-1
12321-MCA-000	M-1
12322-MCA-A20	M-1
12361-035-000	C-18
12391-MCA-000	EOP-1
12391-MCA-000	M-1
12392-MJ0-000	M-1
12411-MCA-000	M-1
12421-MCA-000	M-1
12422-MCA-A20	M-1
12491-MCA-000	EOP-1
12491-MCA-000	M-1
13000	
13011-MCA-305	M-18
13011-MCA-306	M-18
13021-MCA-305	M-18
13021-MCA-306	M-18
13031-MCA-305	M-18
13031-MCA-306	M-18
13041-MCA-305	M-18
13041-MCA-306	M-18
13051-MCA-305	M-18
13051-MCA-306	M-18
13101-MCA-000	M-18
13102-MCA-000	M-18
13103-MCA-306	M-18
13104-MCA-306	M-18
13105-MCA-306	M-18
13106-MCA-306	M-18
13107-MCA-306	M-18
13108-MCA-306	M-18
13109-MCA-306	M-18
13110-MCA-306	M-18
13111-892-000	M-12
13111-MCA-780	M-18
13201-MCA-000	M-18
13213-MS2-610	M-18
13214-MN5-003	M-18
13215-ML7-000	M-18
13215-MN5-003	M-18
13216-MN5-003	M-18
13217-MN5-003	M-18
13218-MN5-003	M-18
13310-MCA-780	M-18
13312-MN5-003	M-18
13314-MCA-003	M-18
13315-MCA-003	M-18
13316-MCA-003	M-18
13317-MCA-003	M-18
13318-MCA-003	M-18
13320-MCA-A60	M-14
13430-MCA-A60	M-14
14000	
14110-MCA-780	M-3
14120-MCA-780	M-3
14312-MCA-780	M-4
14321-MCA-780	M-4
14322-MCA-000	M-4
14401-MAN-621	M-4
14405-MCA-000	M-4
14500-MCA-000	M-4
14510-MCA-000	M-4
14516-MCA-000	M-4
14520-MCA-003	M-4
14560-MY5-851	EOP-1
14560-MY5-851	M-4
14620-MCA-A00	M-4
14711-MCA-A00	M-3
14721-MCA-A00	M-3
14731-MCA-000	M-3
14751-MCA-000	M-3
14771-MAT-000	M-3
14775-MCA-000	M-3
14781-MAT-000	M-3
14901-KT7-013	M-3
14902-KT7-013	M-3
14903-KT7-013	M-3
14904-KT7-013	M-3
14905-KT7-013	M-3
14906-KT7-013	M-3
14907-KT7-013	M-3
14908-KT7-013	M-3
14909-KT7-013	M-3
14910-KT7-013	M-3
14911-KT7-013	M-3
14912-KT7-013	M-3
14913-KT7-013	M-3
14914-KT7-013	M-3
14915-KT7-013	M-3
14916-KT7-013	M-3
14917-KT7-013	M-3
14918-KT7-013	M-3
14919-KT7-013	M-3
14920-KT7-013	M-3
14921-KT7-013	M-3
14922-KT7-013	M-3
14923-KT7-013	M-3
14924-KT7-013	M-3
14925-KT7-013	M-3
14926-KT7-013	M-3
14927-KT7-013	M-3
14928-KT7-013	M-3
14929-KT7-013	M-3
14930-KT7-013	M-3
14931-KT7-013	M-3
14932-KT7-013	M-3
14933-KT7-013	M-3
14934-KT7-013	M-3
14935-KT7-013	M-3
14936-KT7-013	M-3
14937-KT7-013	M-3
14938-KT7-013	M-3
14939-KT7-013	M-3
14940-KT7-013	M-3
14941-KT7-013	M-3
14942-KT7-013	M-3
14943-KT7-013	M-3
14944-KT7-013	M-3
14945-KT7-013	M-3
14946-KT7-013	M-3
14947-KT7-013	M-3
14948-KT7-013	M-3
14949-KT7-013	M-3
14950-KT7-013	M-3
14951-KT7-013	M-3
14952-KT7-013	M-3
14953-KT7-013	M-3
14954-KT7-013	M-3
14955-KT7-013	M-3
14956-KT7-013	M-3
14957-KT7-013	M-3
14958-KT7-013	M-3
14959-KT7-013	M-3
14960-KT7-013	M-3
14961-KT7-013	M-3
14962-KT7-013	M-3
14963-KT7-013	M-3
14964-KT7-013	M-3
14965-KT7-013	M-3
15000	
15010-MCE-H50	M-17
15010-MCE-H51	M-17
15110-MCA-000	M-16
15121-MG3-000	M-16
15122-MG3-000	M-16
15134-MCA-000	M-16
15135-MCA-003	M-16
15142-PE0-000	C-46
15153-MCA-000	M-16
15154-MM5-000	EOP-2
15154-MM5-000	M-16
15171-MCA-000	M-16
15220-MY9-000	M-16
15326-KBV-000	M-16
15410-MCJ-003	M-17
15410-MFJ-D01	M-17
15515-MCA-000	M-17
15650-MCA-010	M-11
15771-KV6-000	C-22
15772-KK0-000	M-17
16000	
16016-MCA-013	M-22
16022-MCA-003	M-22
16023-MCA-A61	M-22
16211-MCA-000	M-2
16218-MCA-000	M-2
16400-MCA-D31	M-22
16410-MCA-D31	M-22
16450-MCA-013	M-22.2
16451-MCA-000	M-22.2
16456-P8A-A01	M-22
16527-MCA-A61	M-22.1
16610-MCA-780	M-22.1
16614-MCA-000	M-22.1
16620-MCA-780	M-22.1
16700-MCA-013	C-21
16712-MN5-000	C-36.1
16740-MCA-003	M-22.1
16741-PG7-005	M-22.1
16745-MCA-000	M-22.1
16960-ME9-000	C-21
17000	
17110-MCA-000	M-2
17134-MCA-003	EOP-1
17134-MCA-003	M-2
17140-MCA-000	M-2
17210-MCA-A60	C-22
17221-MCA-A60	C-22
17221-MCA-A80	C-22
17231-MCA-A60	C-22
17231-MCA-A80	C-22
17233-MCA-000	C-22
17235-MCA-000	C-22
17237-MCA-003	C-22
17239-MCA-003	C-22
17245-MCA-000	C-22
17246-GN5-960	C-30
17251-KE8-690	C-3
17251-MCA-A60	C-22
17251-MCA-A80	C-22
17252-MCA-A60	C-22
17254-MCA-A60	C-22
17316-611-000	M-17
17368-KV7-671	C-5
17370-382-870	C-22
17411-MCA-000	M-17

PROIBIDA A REPRODUÇÃO E DISTRIBUIÇÃO
1111111 - Honda Unidade Sumaré - Bruno Pereira Ramos

© Moto Honda da Amazônia Ltda.
Todos os direitos reservados.

ÍNDICE DE NÚMERO DE PEÇAS

Nº da Peça	Nº do bloco
17420-MCA-000	C-22
17510-MCA-010	C-21
17515-GBB-000	C-21
17515-GBB-000	C-21
17515-MCA-003	C-21
17515-MCA-A80	C-21
17516-MCA-003	C-21
17516-MCA-A80	C-21
17517-MCA-000	C-21
17519-MCA-000	C-21
17525-MCA-003	M-22.1
17526-MCA-000	M-22.1
17527-MCA-A60	M-22.1
17528-MAT-D70	C-51
17528-MAT-D70	C-51.1
17528-MCA-A61	M-22.1
17530-MCA-000	M-22.1
17554-MB0-000	C-22
17574-MCA-003	C-21
17575-MCA-003	C-21
17611-MCA-000	C-39
17614-MCA-000	C-39
17615-MCA-000	C-21
17620-MCA-A01	C-21
17724-102-700	C-22
17724-102-700	C-22.1
17910-MCA-A60	C-4
17920-MCA-A60	C-50
17920-MCA-A60	C-50.1
17936-921-000	C-3
17938-SE0-941	C-29
18000	
18150-MCA-B30	C-24
18250-MCA-B30	C-24
18291-MN5-650	C-24
18291-MN5-650	EOP-1
18293-MCA-780	C-24
18293-MCA-780	C-24
18293-MCA-780	M-13
18293-MCA-A20	C-24
18305-MCA-D30	C-24
18313-MCA-A20	C-24
18314-MCA-A20	C-24
18316-MCA-A60	C-24
18317-MCA-A20	C-24
18318-MCA-000	C-24
18321-MCA-000	C-24
18323-MCA-000	C-24
18329-MCA-A20	C-24
18332-MCA-A20	C-24
18333-MCA-000	C-24
18336-MCA-A60	C-24
18338-MCA-000	C-24
18355-MCA-A20ZA	C-24
18376-MT3-000	C-24
18377-MT3-000	C-24
18392-MAM-000	C-24
18392-MAM-000	EOP-1
18405-MCA-D30	C-24
18417-MCA-A20	C-24
18418-MCA-000	C-24
18421-MCA-000	C-24
18421-MN5-000	C-24
18422-MN5-000	C-24
18423-MCA-000	C-24
18424-MN5-000	C-24
18429-MCA-A20	C-24
18441-MCA-A20	C-24
18455-MCA-A20ZA	C-24
18532-634-670	C-22
18601-KGB-611	M-17
18612-MBA-600	M-17
18651-MCA-780	M-17
18652-MCA-000	M-17
18653-MCA-000	M-17
18655-MCA-000	M-17
18661-MCA-A60	C-22.1
18662-MCA-A60	M-17
18663-MCA-A60	M-17
18665-MCA-A60	C-22.1
19000	
19010-MCA-A61	C-37
19014-KEA-003	C-37
19014-KEA-003	C-38
19015-MCA-A80	C-38
19020-HN2-003	C-38
19025-MCA-A80	C-38
19030-MCA-A61	C-38
19030-MCA-A61	C-38
19037-MCA-B31	C-37
19039-MCA-A61	C-37
19051-KA3-830	C-42
19051-KA4-000	C-38
19051-MS8-000	C-30
19052-KA3-710	C-46
19052-MB4-880	M-13
19055-MCA-B31	C-37
19060-MCA-A61	C-37
19102-KT8-000	C-37
19102-KT8-000	C-37
19102-ML7-701	C-37
19103-MB9-000	C-37
19104-MCA-000	C-37
19105-MCA-A60	C-37
19106-MCA-000	C-37
19107-MCA-A60	C-37
19110-MCA-000	C-37
19200-MCA-A00	M-5
19205-MCA-A60	C-37
19217-MCA-000	M-5
19220-MCA-A00	M-5
19226-MCA-A00	M-5
19300-P08-014	M-5
19305-MCA-A00	M-5
19411-MCA-780	M-21
19421-MCA-780	M-21
19501-MCA-A60	C-37
19502-MCA-A60	C-37
19503-MCA-A60	C-37
19504-KY1-003	M-21
19504-MCA-A60	C-37
19505-MCA-000	C-37
19505-ML3-770	C-37
19506-MCA-000	C-37
19506-MCA-000	M-21
19507-MAL-600	C-37
19507-MAL-600	C-37
19507-MAL-600	M-21
19507-MCA-000	M-21
19508-MCA-A60	C-37
19509-MCA-A60	C-37
19509-MM5-003	C-37
19509-MM5-003	M-21
19511-MCA-000	M-21
19512-MCA-000	M-21
19513-MCA-000	M-21
19516-MCA-000	M-21
19516-ML7-691	M-21
19517-MCA-000	M-21
19518-MCA-000	M-21
19520-MCA-A60	C-37
19525-MCA-A60	C-37
19530-MCA-000	M-21
19540-MCA-000	M-21
19710-MCA-010	M-21
19720-MCA-000	M-21
19730-MCA-000	M-21
19732-MCA-010	M-21
19733-MCA-000	M-21
21000	
21100-MCA-A20	M-11
21112-MCA-000	EOP-2
21112-MCA-000	M-11
21116-MCA-780	M-11
21117-MCA-780	M-11
21120-MEC-000	M-11
21122-MN5-000	M-11
21125-MEC-003	M-11
22000	
22100-MCA-780	M-8
22111-MCA-000	M-8
22120-MCA-000	M-8
22125-MCA-000	M-8
22201-MCA-000	M-8
22202-MAT-000	M-8
22203-MCA-000	M-8
22321-MAT-000	M-8
22351-MCA-000	M-8
22352-MCA-000	M-8
22353-MCA-000	M-8
22354-MCA-000	M-8
22355-MCA-000	M-8
22360-MEC-000	M-11
22360-MEC-000	M-11
22366-MCA-000	M-8
22402-MAT-000	M-8
22425-MCA-000	M-8
22431-MAT-000	M-8
22441-MCA-000	M-8
22465-MCA-000	M-11
22851-MCA-000	M-8
22860-MCA-000	M-6
22863-MJ8-003	M-6
22864-MB0-003	M-6
22865-MJ8-003	M-6
22884-MB0-006	C-7
22885-MB0-006	C-7
22886-MCA-006	C-7
22890-MCA-006	C-7
22900-MCA-000	C-7
23000	
23110-MN5-010	M-14
23121-MCA-000	M-14
23130-MCA-000	M-14
23161-MCA-010	M-19
23162-MCA-010	M-19
23210-MCA-780	M-19
23212-MCA-000	M-19
23219-MCA-000	M-19
23221-MCA-010	M-19
23421-MCA-000	M-19
23431-MCA-000	M-19
23441-MCA-000	M-19
23461-MCA-000	M-19
23462-MCA-000	M-19
23463-MCA-000	M-19
23471-MCA-000	M-19
23472-MCA-000	M-19
23481-MCA-A20	M-19
23491-MCA-000	M-19
23500-MCA-A20	M-15
23501-MCA-000	M-19
23521-MCA-000	M-15
23611-MEC-000	M-15
23721-MCA-780	M-15
23732-MCA-000	M-15
23733-MN5-000	M-15
23741-MN5-000	M-15
23742-MN5-000	M-15
23751-MN5-000	M-11
24000	
24211-MCA-A00	M-20
24212-MCA-000	M-20
24213-MCA-000	M-20
24251-MCA-000	M-20
24261-283-000	M-19
24300-MCA-000	M-20
24302-MCA-300	M-20
24305-MN5-000	M-20
24430-MCA-000	M-20
24435-MCA-000	M-20
24443-MCA-300	M-20
24610-MCA-000	M-20
24615-MCA-000	M-20
24620-MCA-780	M-20
24624-MT3-000	M-20
24651-MCA-000	M-20
24652-028-000	M-20
24655-MV4-000	M-20
24705-MCA-000	C-25
24781-KR3-770	C-25
24810-MCA-000	M-13
24820-MCA-000	M-13
28000	
28106-MCA-000	M-12
28110-MCA-000	M-14
28125-MN5-014	M-14
28141-MCA-000	M-12
28150-MCA-000	M-12
28162-MN5-000	M-12

PROIBIDA A REPRODUÇÃO E DISTRIBUIÇÃO
1111111 - Honda Unidade Suzana - Bruno Pereira Ramos

© Moto Honda da Amazônia Ltda.
Todos os direitos reservados.

ÍNDICE DE NÚMERO DE PEÇAS

Nº da Peça	Nº do bloco
28165-MN5-000	M-12
28171-MN5-000	M-12
28178-MCA-000	M-15
28211-MN5-000	M-12
28214-MCA-000	M-13
28215-MCA-000	M-12
28218-MCA-000	M-12
28219-MN5-010	M-12
28221-MN5-000	M-12
28224-MCA-000	M-12
28226-MCA-000	M-12
28241-MCA-A00	M-12
28250-MCA-000	M-12
30000	
30291-MCA-A00	M-4
30300-MCA-003	M-6
30401-MCA-000	C-36
30401-MCA-000	C-36.1
30430-MCA-306	C-8
30430-MCA-316	C-8
30430-MCA-D32	C-8
30430-MCA-D34	C-8
30430-MCA-D60	C-8
30510-MCA-A61	C-34
30511-MCA-000	C-34
30512-MCA-000	C-34
30530-MCA-003	M-17
30731-MCA-003	C-34
30731-MCA-A81	C-34
30732-MCA-003	C-34
30733-MCA-003	C-34
30734-MCA-003	C-34
30735-MCA-003	C-34
30736-MCA-003	C-34
30736-MCA-A81	C-34
31000	
31100-MCA-A61	M-9
31101-MCA-A61	M-9
31102-MCA-A61	M-9
31111-MCA-003	M-9

Nº da Peça	Nº do bloco
31111-P08-J02	M-9
31112-MCA-003	EOP-2
31112-MCA-003	M-9
31114-MCA-003	M-9
31115-MCA-B30	C-51
31115-MCA-B30	C-51.1
31123-MCA-003	M-9
31125-P08-J02	M-9
31127-MCA-A61	M-9
31140-P64-902	M-9
31146-PE0-004	M-9
31150-MCA-A61	M-9
31200-MCA-A60	M-10
31200-MCA-A61	M-10
31201-MT8-008	M-10
31203-MT8-008	M-10
31204-MN5-008	M-10
31206-MN5-008	M-10
31206-MR6-008	M-10
31207-179-711	M-10
31207-KS5-901	M-10
31207-MN5-008	M-10
31208-MG9-004	M-10
31208-MN5-008	M-10
31209-MN5-008	M-10
31210-MZ0-008	M-10
31500-MCA-B31	C-33
31700-MM8-610	C-35
31710-MCA-A61	C-36
31710-MCA-A61	C-36.1
32000	
32100-MCA-B31	C-35
32100-MCA-B40	C-35
32104-MCA-A60	M-22.2
32105-MCA-B32	C-35
32105-MCA-B40	C-35
32106-MCA-A60	M-22.2
32109-MCA-A60	M-22.2
32114-MCA-000	M-1
32115-MCA-000	M-1
32120-MCA-D30	C-35
32120-MCA-D50	C-35

Nº da Peça	Nº do bloco
32127-MCA-A61	C-8
32130-MCA-D30	C-35
32140-MCA-B31	C-35
32146-S84-003	C-35
32146-SH3-003	C-35
32146-SJ4-003	C-35
32170-443-850	M-17
32170-KR5-000	C-3
32170-KR5-000	C-36.1
32170-KR5-000	C-50.1
32175-MCA-A80	C-37
32180-MCA-D30	C-35
32191-MCA-A80	C-52
32192-MCA-A80	C-52
32193-MCA-A80	C-52
32196-MCA-A80	C-49.1
32401-MCA-A60	C-35
32410-MCA-A60	C-33
32411-253-000	C-33
32412-MCA-000	C-35
32416-MCA-000	C-33
32419-MCA-000	C-33
32425-MCA-000	C-33
32601-MCA-A60	C-33
32606-GEV-761	C-35
32702-MCA-A61	C-35
32765-MCA-000	C-34
32906-MCA-A00	M-6
32925-958-000	C-45
33000	
33100-MCA-D31	C-1
33101-MCA-A60	C-1
33101-MCA-A61	C-1
33102-MCA-D31	C-1
33103-MCA-003	C-1
33112-KPB-003	C-1
33112-MCA-A70	C-49
33112-MCA-A70	C-49.1
33113-MBW-D21	C-1
33130-MAT-611	C-1
33130-MCA-003	C-1
33135-MCA-003	C-1

Nº da Peça	Nº do bloco
33140-MCA-D31	C-1
33150-MCA-D31	C-1
33152-MCA-D31	C-1
33301-SA0-741	C-1
33301-SA0-741	C-32
33303-S2R-003	C-32
33303-SAA-003	C-32
33303-SL4-003	C-31
33405-MCA-D31	C-31
33410-MCA-602	C-31
33455-MCA-D31	C-31
33460-MCA-602	C-31
33510-MCA-D32	C-32
33560-MCA-D32	C-32
33710-MCA-A62	C-32
33710-MCA-A63	C-32
33712-KT1-670	C-19.1
33720-GZ9-003	C-32
33720-MCA-A61	C-32
33726-MT2-004	C-32
33727-MCA-003	C-32
33728-MCA-A61	C-32
33729-MN5-003	C-32
33741-MCA-601	C-10
33741-MS6-921	C-30
33760-MCA-A62	C-32
33760-MCA-A63	C-32
34000	
34901-MAT-611	C-1
34904-MCA-A61	C-1
34906-MBB-611	C-32
35000	
35010-MCA-D31	C-8
35010-MCA-D60	C-8
35070-MCA-000	C-27
35100-MCA-D32	C-8
35100-MCA-D61	C-8
35101-MCA-A62	C-8
35101-MCA-A81	C-8
35121-MCA-811	C-8
35130-MCA-A61	C-4
35132-MCA-003	C-4

Nº da Peça	Nº do bloco
35133-MCA-003	C-4
35134-MCA-A20	C-4
35135-MCA-A20	C-4
35139-MCA-A20	C-4
35141-MCA-A20	C-4
35142-MCA-A20	C-4
35143-MCA-A20	C-4
35144-MCA-A20	C-4
35145-MCA-A20	C-4
35146-MCA-A20	C-4
35160-MCA-A62	C-1
35162-MCA-A61	C-1
35162-MN5-003	C-1
35163-MN5-003	C-1
35200-MCA-B31	C-4
35200-MCA-B41	C-4
35201-MCA-003	C-19
35202-MCA-003	C-4
35203-MCA-A20	C-4
35205-MCA-A20	C-4
35206-MCA-A20	C-4
35207-MCA-003	C-4
35211-MCA-A20	C-4
35212-MCA-A20	C-4
35213-MCA-A20	C-4
35214-MCA-A20	C-4
35215-MCA-A20	C-4
35217-MCA-A20	C-4
35218-MCA-A20	C-4
35219-MCA-A20	C-4
35220-MCA-003	C-9
35220-MCA-A20	C-4
35300-MCA-A61	C-14
35330-MB0-003	C-7
35335-MG9-951	C-7
35340-MCA-000	C-6
35400-MCA-A61	C-2
35500-MJ4-024	M-17
35600-MCA-B41	C-19.1
35600-MM5-003	M-17
35601-MCA-A81	C-19.1
35602-MCA-A81	C-19.1
35603-MCA-A81	C-19.1

Nº da Peça	Nº do bloco
35604-MCA-A81	C-19.1
35610-MCA-A81	C-19.1
35759-MCA-003	M-6
35800-MCA-A61	C-19
35801-MCA-003	C-19
35802-MCA-003	C-19
35820-MCA-A81ZA	C-19.1
35821-MCA-A81	C-19.1
35850-MCA-A61	C-33
35856-425-000	C-33
35860-MCA-A61	C-33
35902-MCA-A70	C-19.1
36000	
36140-MCA-003	M-4
36172-MCA-A61	C-22.1
36280-MCA-A60	C-36
36280-MCA-A60	C-36.1
36450-MCA-A61	C-22.1
36520-MCA-A01	C-50
36520-MCA-A81	C-50.1
36533-MCA-A71	C-24
36534-MCA-A71	C-24
36700-MCA-003	C-36
36700-MCA-003	C-36.1
36705-MCA-A61	C-36
36705-MCA-A61	C-36.1
36800-MCA-671	M-13
37000	
37080-MCA-000	C-21
37100-MCA-B41	C-3
37100-MCA-D31	C-3
37101-MCA-A61	C-3
37101-MCA-B41	C-3
37102-MCA-H01	C-3
37102-MCA-H31	C-3
37103-MCA-A61	C-3
37109-MBG-000	C-3
37110-MCA-B41	C-3
37110-MCA-D31	C-3
37222-MCA-000	C-19

PROIBIDA A REPRODUÇÃO E DISTRIBUIÇÃO
1111111 - Honda Unidade Cimaré - Bruno Pereira Ramos

© Moto Honda da Amazônia Ltda.
Todos os direitos reservados.

ÍNDICE DE NÚMERO DE PEÇAS

Nº da Peça	Nº do bloco
37222-MCA-000	C-19.1
37222-MCA-000	C-47
37230-MCA-B41	C-3
37230-MCA-D31	C-3
37700-MCA-A61	M-17
37830-MEL-003	C-36
37830-MEL-003	C-36.1
37830-PNC-003	M-22
37835-PGK-A01	M-22
37870-KRJ-901	M-2
37880-MCA-003	C-22
37880-MCA-003	C-22
37881-MCA-003	C-22
37881-MCA-003	C-22
37890-MCA-A60	C-43
38000	
38110-MCA-003	C-36
38110-MCA-003	C-36.1
38120-MCA-003	C-36
38120-MCA-003	C-36.1
38211-MCA-A61	C-35
38211-MCA-A80	C-35
38211-SNA-A11	C-35
38231-SFE-J01	C-35
38235-S04-003	C-35
38252-MCA-A60	C-35
38252-MCA-A61	C-35
38253-898-000	C-43
38256-MCA-A60	C-35
38256-MCA-A61	C-35
38281-MCA-A61	C-35
38301-MEG-000	C-36
38301-MEG-000	C-36.1
38306-KK4-000	C-36
38306-KK4-000	C-36.1
38380-MCA-306	C-36
38380-MCA-306	C-36.1
38501-MCA-A61	C-35
38502-MCA-A61	C-35
38503-MCA-A61	C-35
38510-MCA-A30	C-17
38515-MCA-970	C-13

Nº da Peça	Nº do bloco
38520-MCA-A71	C-13
38520-MCA-A81	C-13
38521-MCA-970	C-13
38564-SA5-000	C-43
38600-MCA-A71	C-36
38600-MCA-A71	C-36.1
38605-MCA-A80	C-36.1
38770-MCA-B32	C-36
38770-MCA-B42	C-36.1
38771-MCA-A60	C-36
38772-MCA-A60	C-36
39000	
39110-MCA-B31	C-49
39111-MCA-671	C-49
39112-MCA-671	C-49
39113-MCA-671	C-49
39114-MCA-671	C-49
39115-MCA-671	C-49
39115-MCA-B42	C-49.1
39116-MCA-671	C-49
39120-MCA-A41	C-49
39120-S6M-A01	C-49
39120-S6M-A01	C-49.1
39125-MCA-B31	C-49
39130-MCA-A71	C-49
39130-MCA-A71	C-49.1
39140-MCA-A71	C-49
39140-MCA-A71	C-49.1
39150-MCA-A62	C-49
39150-MCA-A62	C-49.1
39153-MN5-003	C-49
39153-MN5-003	C-49.1
39157-MCA-A62	C-49
39157-MCA-A62	C-49.1
39158-MCA-A61	C-49
39158-MCA-A61	C-49.1
39160-MCA-A71	C-49
39160-MCA-A71	C-49.1
39170-MCA-000	C-49
39170-MCA-000	C-49.1
39206-MCA-013	C-19
39206-MCA-013	C-4

Nº da Peça	Nº do bloco
39207-MCA-013	C-19
39208-MCA-003	C-19
39208-MCA-003	C-4
39242-MCA-000	C-49
39242-MCA-000	C-49.1
39243-MCA-000	C-49
39243-MCA-000	C-49.1
39245-MCA-003	C-49
39245-MCA-003	C-49.1
39245-MCA-H90	C-49.1
39246-MCA-003	C-49
39246-MCA-003	C-49.1
40000	
40200-MCA-A60	C-28
40202-MCA-010	C-28
40216-MCA-000	C-28
40219-MG9-000	C-28
40221-MB0-000	C-28
40222-MG9-000	C-28
41000	
41300-MCA-A21	C-18
41305-MB4-770	C-18
41306-MB0-020	C-18
41310-MCA-010	C-18
41311-MCA-A21	C-18
41320-MCA-000	C-18
41331-MN5-000	C-18
41332-415-000	C-18
41333-415-000	C-18
41410-MN5-000	C-18
41441-MCA-010	C-18
41450-MG9-000	C-18
41451-MG9-000	C-18
41452-MG9-000	C-18
41453-MG9-000	C-18
41454-MG9-000	C-18
41455-MG9-000	C-18
41456-MG9-000	C-18
41530-MCA-000	C-18
41531-MCA-000	C-18

Nº da Peça	Nº do bloco
41532-MCA-000	C-18
41533-MCA-000	C-18
41534-MCA-000	C-18
41535-MCA-000	C-18
41536-MCA-000	C-18
41537-MCA-000	C-18
41538-MCA-000	C-18
41539-MCA-000	C-18
41540-MCA-000	C-18
41541-MCA-000	C-18
41542-MCA-000	C-18
41543-MCA-000	C-18
41544-MCA-000	C-18
42000	
42303-MT4-000	C-17
42515-MCA-971	C-17
42650-MCA-D00	C-17
42704-MCF-D60	C-13
42704-MCF-D60	C-17
42705-MCF-D60	C-13
42705-MCF-D60	C-17
42706-MCF-D60	C-13
42706-MCF-D60	C-17
42711-MCA-A61	C-17
42711-MCA-A63	C-17
42753-KJ9-003	C-17
42754-MN5-000	C-13
42754-MN5-000	C-17
43000	
43107-MAJ-G41	C-16
43107-MBG-006	C-12.1
43108-MCA-006	C-16
43112-MCA-006	C-16
43150-MCA-006	C-16
43156-MCA-000	C-15
43157-MCA-000	C-15
43158-MCA-000	C-15
43159-MCA-A20	C-15
43161-MCA-000	C-15
43190-MCA-006	C-16

Nº da Peça	Nº do bloco
43207-MAJ-G41	C-16
43250-MCA-013	C-17
43310-MCA-003	C-14
43311-MCA-000	C-15
43312-MCA-750	C-15
43313-MCA-970	C-15
43314-MCA-971	C-15
43315-MCA-000	C-15
43316-MCA-A21	C-15
43320-MCA-970	C-15
43321-MCA-970	C-15
43322-MCA-003	C-5
43323-MCA-003	C-5
43323-MCA-A81	C-5
43324-MCA-000	C-5
43325-MCA-003	C-5
43325-MCA-A81	C-5
43326-MCA-A60	C-15
43327-MCA-H40	C-15
43328-MCA-003	C-5
43328-MCA-A81	C-5
43329-MCA-971	C-15
43330-MCA-000	C-15
43331-MCA-A21	C-15
43332-MCA-970	C-15
43333-MCA-A81	C-5
43352-568-003	C-11
43352-568-003	C-12
43352-568-003	C-12.1
43352-568-003	C-16
43352-HC5-971	C-12
43352-HC5-971	C-12.1
43352-HC5-971	C-16
43352-HC5-971	M-6
43353-461-771	C-11
43353-461-771	C-12
43353-461-771	C-12.1
43353-461-771	C-16
43353-461-771	M-6
43503-KCY-671	C-14
43504-MB2-006	C-14
43504-MB2-006	C-5
43510-MCA-006	C-14
43510-MCA-016	C-14

Nº da Peça	Nº do bloco
43511-MCA-006	C-14
43512-MCA-006	C-14
43513-MY1-006	C-14
43514-KS6-701	C-14
43517-KS6-701	C-14
43518-MCA-000	C-14
43520-MAJ-G41	C-5
43520-MAJ-G42	C-5
43520-MCA-006	C-14
43520-MCA-016	C-14
43530-MCA-006	C-14
43537-MCA-006	C-14
43538-MCA-006	C-14
43539-MN5-006	C-14
44000	
44301-MCA-000	C-13
44311-MCA-000	C-13
44312-MCA-000	C-13
44515-MCA-971	C-13
44620-MCA-000	C-13
44650-MCA-D30	C-13
44711-MCA-D01	C-13
44711-MCA-D02	C-13
44753-MCA-003	C-13
45000	
45108-MZ2-016	C-12
45108-MZ2-016	C-12.1
45111-MAJ-G41	C-12
45111-MAJ-G41	C-12.1
45111-MAJ-G41	C-16
45112-MZ2-006	C-12
45112-MZ2-006	C-12.1
45117-MAJ-G41	C-12
45120-MCA-003	C-13
45124-MCA-003	C-6
45125-MCA-970	C-15
45126-MCA-970	C-15
45127-MCA-003	C-5
45127-MCA-A81	C-5
45128-MCA-000	C-5

PROIBIDA A REPRODUÇÃO E DISTRIBUIÇÃO
1111111 - Honda Unidade Sul/AM - Bruno Pereira Ramos

© Moto Honda da Amazônia Ltda.
Todos os direitos reservados.

ÍNDICE DE NÚMERO DE PEÇAS

Nº da Peça	Nº do bloco
45128-MCA-A80	C-5
45129-MAE-000	C-5
45129-MCA-003	C-5
45129-MCA-A81	C-5
45131-ML7-921	C-12
45131-ML7-921	C-12.1
45131-MZ2-006	C-16
45132-166-016	C-12
45132-166-016	C-12.1
45132-166-016	C-16
45133-MA3-006	C-12
45133-MA3-006	C-12.1
45133-MA3-006	C-16
45134-KB7-005	C-11
45150-MCA-006	C-12.1
45150-MCA-A81	C-12.1
45151-MCA-003	C-15
45156-MCA-A20	C-5
45156-MCA-A80	C-5
45159-MCA-A20	C-5
45159-MCA-A80	C-5
45161-MCA-000	C-5
45162-MCA-000	C-5
45163-MCA-000	C-8
45190-MCA-006	C-12.1
45190-MCA-A81	C-12.1
45203-MCC-006	C-12
45203-MCC-006	C-12.1
45203-MCC-006	C-16
45207-MAJ-G41	C-12
45207-MAJ-G41	C-12.1
45215-MAJ-G41	C-12
45215-MAJ-G41	C-12.1
45215-MAJ-G41	C-16
45217-MAJ-G41	C-12
45220-MCA-003	C-13
45250-MCA-971	C-12
45250-MCA-A81	C-12
45290-MCA-971	C-12
45290-MCA-A81	C-12
45442-MAT-000	C-12.1
45452-MZ2-000	C-11
45504-410-003	C-6
45504-410-003	C-7
45510-MCA-006	C-6
45512-MA6-006	C-6
45512-MA6-006	C-7
45513-MAM-A61	C-6
45513-MAM-A61	C-7
45517-MAM-A62	C-6
45517-MAM-A62	C-7
45518-MB0-006	C-7
45518-MM5-006	C-6
45518-MM5-006	C-7
45520-300-000	C-14
45520-MM5-006	C-6
45520-MM5-006	C-7
45521-MJ6-006	C-14
45523-MN5-006	C-6
45523-MN5-006	C-7
45530-MCA-006	C-6
45553-MAM-A60	C-6
45553-MAM-A60	C-7
45600-MCC-026	C-5
45630-MAT-006	C-5
45630-MAT-016	C-5
46000	
46182-500-013	C-14
46182-500-013	C-5
46182-MEL-D21	C-14
46182-MEL-D21	C-5
46200-MCA-971	C-15
46200-MCA-972	C-15
46300-MCA-016	C-5
46395-SR3-J01	C-15
46500-MCA-000	C-25
46504-MT4-006	C-14
46505-MCA-780	C-25
46514-MCA-000	C-25
50000	
50100-MCA-A60ZA	C-39
50100-MCA-A80ZA	C-39
50152-MCA-000	C-8
50153-MCA-A60	C-50
50153-MCA-A60	C-50.1
50231-MB9-010	C-9
50250-MCA-000	C-21
50261-MCA-000	C-9
50262-MCA-000	C-9
50307-MCA-A60	C-15
50311-MCA-A70	C-34
50311-MCA-A80	C-34
50318-041-600	C-36
50330-MCA-A01	C-21
50331-MCA-A60	C-36
50331-MCA-A60	C-36.1
50351-MCA-000	C-39
50352-MCA-000	C-39
50355-MS9-750	C-27
50410-MCA-000ZA	C-39
50415-MCA-000ZA	C-39
50500-MCA-A00	C-27
50503-MCA-000	C-27
50504-MCA-000	C-27
50520-MCA-000	C-27
50524-MG9-000	C-24
50525-MCA-000	C-27
50532-MCA-000	C-27
50535-MCA-000	C-27
50538-MCA-000	C-39
50538-ML7-000	C-27
50540-MAT-000	C-27
50605-GZ4-670	C-41
50612-MCA-000	C-26
50613-MCA-000	C-26
50614-MCA-010	C-26
50617- MM5-000	C-26
50619-MCA-000	C-26
50639-ML0-010	C-26
50642-MCA-000	C-26
50644-MM5-000	C-26
50661-MCA-000	C-26
50710-MCA-003	C-45
50714-MCA-000	C-45
50715-MCA-000	C-26
50716-MCA-010	C-26
50717-MCA-000ZA	C-26
50718-MCA-000	C-26
50720-MT8-770	C-26
50721-MCA-A00	C-26
50740-MCA-000ZA	C-39
50741-MCA-000ZA	C-39
50746-MT8-770	C-26
50750-MB0-000	C-45
50815-MCA-000	C-26
50816-MCA-010	C-26
50817-MCA-000ZA	C-26
50818-MCA-000	C-26
50820-MT8-770	C-26
51000	
51400-MCA-A61	C-11
51400-MCA-A81	C-11
51401-MCA-003	C-11
51401-MCA-A81	C-11
51402-MB7-611	C-11
51402-MCA-003	C-11
51403-MCA-003	C-11
51404-MB7-611	C-11
51405-KA4-711	C-11
51405-MB7-611	C-11
51410-MCA-003	C-11
51412-KZ3-003	C-11
51412-MCA-A61	C-11
51414-MCA-003	C-11
51415-MCA-003	C-11
51416-KA4-831	C-11
51420-MCA-003	C-11
51420-MCA-A81	C-11
51430-MCA-003	C-11
51432-MCA-003	C-11
51437-MCA-003	C-11
51447-KZ3-003	C-11
51451-MAJ-G41	C-11
51454-MBR-003	C-11
51454-MCA-003	C-11
51490-MCA-A61	C-11
51490-MCH-C11	C-11
51500-MCA-A61	C-11
51500-MCA-A81	C-11
51502-MCA-003	C-11
51510-MCA-003	C-11
51520-MCA-A61	C-11
51520-MCA-A81	C-11
51530-MCA-A61	C-11
51540-MCA-003	C-11
51612-MCA-A80	C-52
51711-MCA-A81	C-11
51996-SA5-800	EOP-2
51996-SA5-800	M-12
52000	
52100-MCA-A20	C-28
52104-MCA-000	C-28
52115-MCA-A20	C-5
52115-MCA-A80	C-5
52116-MCA-A20	C-5
52400-MCA-B31	C-29
52400-MCA-B32	C-29
52462-MCA-000	C-29
52463-MAW-760	C-29
52463-MCA-000	C-29
52465-MCA-000	C-29
52465-MY1-000	C-29
52475-MCA-000	C-29
52491-MCA-000	C-29
52492-MCA-000	C-29
53000	
53100-MCA-A20	C-8
53104-MCA-A60	C-8
53105-MK4-620	C-4
53106-MJ0-000	C-8
53107-MJ0-000	C-8
53108-MJ0-000	C-8
53110-MCA-A20	C-8
53120-MCA-A20	C-8
53130-MCA-000	C-8
53132-MCA-640	C-8
53133-MCA-A61	C-3
53145-MCA-000	C-4
53150-MCA-A20	C-8
53165-MCA-000	C-4
53166-MCA-000	C-4
53170-MCA-006	C-6
53180-MCA-006	C-7
53209-KV7-670	C-23
53214-KA4-701	C-9
53214-MR7-003	C-9
53219-MCA-A00	C-9
53220-MW0-000	C-9
53230-MCA-000	C-8
53781-SE0-952	C-34
57000	
57100-MCA-971	C-15
61000	
61101-MCA-000ZA	C-10
61101-MCA-000ZP	C-10
61101-MCA-000ZR	C-10
61101-MCA-000ZV	C-10
61101-MCA-000ZY	C-10
61101-MN4-000	C-42
61101-MN4-000	C-44
61103-MCA-000ZP	C-10
61103-MCA-A80ZB	C-10
61103-MCA-A80ZC	C-10
61103-MCA-A80ZG	C-10
61103-MCA-A80ZH	C-10
61104-MCA-A50	C-10
61105-KM7-910	C-41
61105-MA3-000	M-2
61105-MCA-000	C-10
61105-MCA-010	C-10
61108-MCA-000	C-10
61108-MCA-000	C-10
61109-MCA-000	C-10
61110-MCA-A50	C-10
61110-MCA-A80	C-10
61112-727-000	C-48
61114-MCA-A50	C-10
61119-MCA-000	C-10
61120-MCA-A50	C-10

PROIBIDA A REPRODUÇÃO E DISTRIBUIÇÃO
1111111 - Honda Unidade Sinaráo - Bruno Pereira Ramos

© Moto Honda da Amazônia Ltda.
Todos os direitos reservados.

ÍNDICE DE NÚMERO DE PEÇAS

Nº da Peça	Nº do bloco
61120-MCA-A80	C-10
61313-KC5-000	C-48
61320-KZ9-000	C-46
61403-MCA-000	C-9
62000	
62501-MCA-000	C-48
62601-MCA-000	C-48
64000	
64100-MCA-A21	C-41
64113-MCA-000	C-41
64114-MCA-000	C-41
64116-MN5-000	C-41
64117-MCA-300	C-41
64118-MCA-300	C-41
64119-MCA-300	C-41
64120-MCA-A60ZB	C-41
64120-MCA-A60ZC	C-41
64120-MCA-A60ZE	C-41
64120-MCA-A60ZF	C-41
64120-MCA-A60ZH	C-41
64121-MCA-000	C-41
64122-MCA-000	C-41
64125-MCA-A40	C-41
64127-MCA-010	C-41
64128-MCA-300	C-41
64133-MCA-A60	C-41
64137-MCA-000	C-41
64143-MCA-A60	C-41
64150-MCA-A20	C-41
64150-MCA-A21	C-41
64152-MCA-000	C-41
64153-MCA-A60	C-41
64163-MCA-A60	C-41
64170-MCA-A21	C-41
64170-MCA-A22	C-41
64204-MCA-000ZA	C-19.1
64204-MCA-000ZP	C-19
64204-MCA-000ZR	C-19.1
64204-MCA-000ZV	C-19.1
64204-MCA-000ZY	C-19.1
64205-MCA-A20	C-41
64205-MCA-A21	C-41
64214-MCA-000ZA	C-19.1
64214-MCA-000ZP	C-19
64214-MCA-000ZR	C-19.1
64214-MCA-000ZV	C-19.1
64214-MCA-000ZY	C-19.1
64216-MCA-000ZA	C-42
64216-MCA-000ZP	C-42
64216-MCA-000ZR	C-42
64216-MCA-000ZV	C-42
64216-MCA-000ZY	C-42
64228-MCA-A60	C-43
64229-MCA-A60	C-43
64235-MCA-A60ZA	C-2
64237-MCA-A70	C-49
64237-MCA-A70	C-49.1
64240-MCA-A60ZA	C-2
64243-MCA-A60	C-49
64243-MCA-A60	C-49.1
64245-MCA-A60ZA	C-2
64246-MJ4-670	C-41
64247-MCA-A70	C-49
64247-MCA-A70	C-49.1
64248-MCA-A60	C-49
64248-MCA-A60	C-49.1
64251-MCA-A60	C-2
64255-MCA-A60ZA	C-41
64255-MCA-A61ZB	C-41
64257-MCA-000	C-31
64265-MCA-A60ZA	C-41
64267-MCA-000	C-31
64278-MCA-A80	C-43
64279-MCA-A80	C-43
64280-MCA-A80	C-43
64281-MCA-A80	C-43
64282-MCA-010ZA	C-42
64282-MCA-010ZP	C-42
64282-MCA-010ZR	C-42
64282-MCA-010ZV	C-42
64282-MCA-010ZY	C-42
64285-MCA-000ZA	C-42
64285-MCA-000ZP	C-42
64285-MCA-000ZR	C-42
64285-MCA-000ZV	C-42
64285-MCA-000ZY	C-42
64286-MCA-A60	C-42
64287-MCA-000	C-42
64292-MCA-010ZA	C-42
64292-MCA-010ZP	C-42
64292-MCA-010ZR	C-42
64292-MCA-010ZV	C-42
64292-MCA-010ZY	C-42
64295-MCA-000ZA	C-42
64295-MCA-000ZP	C-42
64295-MCA-000ZR	C-42
64295-MCA-000ZV	C-42
64295-MCA-000ZY	C-42
64296-MCA-A60	C-42
64297-MCA-000	C-42
64302-MCA-000ZA	C-42
64303-MCA-000	M-2
64304-MCA-000	M-2
64386-MS2-000	M-1
64410-MCA-A60	C-43
64411-MCA-A60ZA	C-43
64412-MCA-A60ZA	C-43
64414-MCA-000	C-43
64415-MCA-A60ZB	C-43
64419-MCA-A60	C-43
64420-MCA-A60	C-43
64425-MCA-A60ZB	C-43
64428-MCA-000	C-43
64429-MCA-000	C-43
64431-MCA-000	C-43
64433-MCA-A60	C-43
64434-MCA-A60	C-43
64435-MCA-A60	C-43
64436-MCA-000	C-43
64445-MCA-000	C-19
64445-MCA-000	C-19.1
64448-MCA-A60	C-42
64455-MCA-000	C-19
64455-MCA-000	C-19.1
64501-MCA-A60	C-42
64502-MCA-A60	C-42
64503-MCA-A60	C-42
64510-MCA-A60	C-44
64511-MCA-A60	C-41
64513-MCA-A60	C-36
64513-MCA-A60	C-36.1
64514-MCA-A60	C-44
64514-MCA-A80	C-44
64515-MCA-A60	C-44
64516-MCA-000	C-1
64517-MCA-000	C-42
64524-MCA-A60	C-44
64525-MCA-000	C-44
64541-MCA-A60	C-41
64542-MCA-000	C-41
64542-MCA-010	C-41
64543-MCA-000	C-41
64544-MCA-000	C-41
64547-MCA-000	C-41
64548-MCA-000	C-41
64549-MCA-000	C-41
66000	
66871-611-000	C-42
66871-MV4-000	C-2
72000	
72147-MCA-305	C-8
72148-S10-003	C-8
72149-MCA-D21	C-8
72149-S10-003	C-8
77000	
77200-MCA-A20ZA	C-20
77205-286-000	C-20
77206-426-000	C-20
77211-965-000	C-48
77215-MCA-000	C-20
77218-GB2-720	C-36
77218-GB2-720	C-36.1
77218-GB2-720	C-5
77233-MCA-003	C-19
77234-MCA-003	C-19
77234-MCA-003	C-19.1
77236-MCA-000	C-19
77241-MCA-000	C-19
77493-MCA-A80	C-11
77494-MCA-A80	C-11
77496-MCA-A80	C-11
77497-MCA-A80	C-5
77498-MCA-A80	C-5
77499-MCA-A80	C-5
77500-MCA-A20ZA	C-20
77835-MCA-A80	C-36.1
77871-MCA-B40	C-51.1
77872-MCA-B40	C-51.1
77930-MCA-B41	C-52
77960-MCA-D61	C-36.1
77961-MCA-A80	C-36.1
77962-MCA-A80	C-36.1
80000	
80100-MCA-000ZP	C-30
80100-MCA-000ZR	C-30
80100-MCA-000ZV	C-30
80100-MCA-000ZY	C-30
80101-310-000	M-13
80101-MCA-H10	C-30
80102-MCA-A70	C-30
80103-MG2-000	C-44
80104-KJ2-000	C-30
80105-028-000	C-44
80105-MAH-610	C-45
80108-KF9-900	C-21
80108-KF9-900	C-21
80110-MCA-000	C-33
80111-MCA-000	C-33
80112-MCA-A60	C-33
80122-MCA-A70	C-30
80201-MCA-000	C-46
80202-MCA-000	C-45
81000	
81111-MCA-000ZA	C-45
81111-MCA-000ZP	C-45
81111-MCA-000ZR	C-45
81111-MCA-000ZV	C-45
81111-MCA-000ZY	C-45
81123-MCA-000	C-45
81125-MCA-A60ZH	C-45
81125-MCA-A60ZJ	C-45
81125-MCA-A60ZL	C-45
81125-MCA-A60ZM	C-45
81125-MCA-A60ZP	C-45
81130-MCA-000	C-45
81131-MCA-A60	C-45
81135-MCA-A60	C-45
81141-MCA-000ZA	C-45
81141-MCA-000ZP	C-45
81141-MCA-000ZR	C-45
81141-MCA-000ZV	C-45
81141-MCA-000ZY	C-45
81161-MCA-000ZA	C-45
81161-MCA-000ZP	C-45
81161-MCA-000ZR	C-45
81161-MCA-000ZV	C-45
81161-MCA-000ZY	C-45
81162-MCA-000ZA	C-45
81162-MCA-000ZP	C-45
81162-MCA-000ZR	C-45
81162-MCA-000ZV	C-45
81162-MCA-000ZY	C-45
81163-MCA-000ZA	C-45
81163-MCA-000ZP	C-45
81163-MCA-000ZR	C-45
81163-MCA-000ZV	C-45
81163-MCA-000ZY	C-45
81171-MCA-000	C-45
81175-MCA-000	C-49
81175-MCA-010	C-49
81175-MCA-010	C-49.1
81181-MCA-000	C-45
81183-MCA-000	C-45
81191-MCA-000	C-45
81192-MCA-000	C-45
81193-MCA-000	C-45
81194-MCA-000	C-45
81211-MCA-A60ZB	C-46
81211-MCA-A60ZC	C-46
81211-MCA-A60ZE	C-46

PROIBIDA A REPRODUÇÃO E DISTRIBUIÇÃO
1111111 - Honda Unidade Sumaré - Bruno Pereira Ramos

© Moto Honda da Amazônia Ltda.
Todos os direitos reservados.

ÍNDICE DE NÚMERO DE PEÇAS

Nº da Peça	Nº do bloco
81211-MCA-A60ZF	C-46
81211-MCA-A60ZJ	C-46
81215-MZ0-700	C-39
81221-MCA-000ZA	C-46
81221-MCA-000ZP	C-46
81221-MCA-000ZR	C-46
81221-MCA-000ZV	C-46
81221-MCA-000ZY	C-46
81230-MCA-000	C-46
81231-MCA-000	C-46
81232-MCA-A40	C-46
81241-MCA-000	C-46
81254-MN5-000	C-46
81259-MCA-000	C-46
81261-MCA-000ZA	C-46
81261-MCA-000ZP	C-46
81261-MCA-000ZR	C-46
81261-MCA-000ZV	C-46
81261-MCA-000ZY	C-46
81271-MCA-000ZA	C-46
81271-MCA-000ZP	C-46
81271-MCA-000ZR	C-46
81271-MCA-000ZV	C-46
81271-MCA-000ZY	C-46
81272-MCA-300	C-46
81281-MCA-000ZA	C-46
81281-MCA-000ZP	C-46
81281-MCA-000ZR	C-46
81281-MCA-000ZV	C-46
81281-MCA-000ZY	C-46
81282-MCA-000ZA	C-46
81282-MCA-000ZP	C-46
81282-MCA-000ZR	C-46
81282-MCA-000ZV	C-46
81282-MCA-000ZY	C-46
81292-MCA-000	C-46
81309-MCA-000	C-45
81310-MCA-A22	C-47
81310-MCA-A23	C-47
81312-MCA-003	C-47
81321-MCA-780	C-46
81322-MCA-780	C-46
81328-MCA-780	C-45
81335-MCA-003	C-47
81335-MCA-013	C-47
81336-MCA-003	C-47
81345-MCA-A61	C-47
81350-MCA-000	C-46
81351-MCA-000	C-46
81360-MCA-000	C-47
81361-MCA-003	C-47
81370-MCA-000	C-47
81371-MCA-003	C-47
81381-MCA-003	C-47
81381-MCA-013	C-47
81382-MCA-003	C-47
81383-MCA-003	C-47
81384-MCA-003	C-47
81385-MCA-003	C-47
81385-MCA-003	C-47
81386-MCA-003	C-47
81396-MCA-003	C-47
81399-MCA-000	C-47
81411-MCA-A60ZB	C-46
81411-MCA-A60ZC	C-46
81411-MCA-A60ZE	C-46
81411-MCA-A60ZF	C-46
81411-MCA-A60ZJ	C-46
81421-MCA-000ZA	C-46
81421-MCA-000ZP	C-46
81421-MCA-000ZR	C-46
81421-MCA-000ZV	C-46
81421-MCA-000ZY	C-46
81431-MCA-000	C-46
81433-MCA-A60	C-46
81438-MCA-000	C-46
81438-MN5-000	C-46
81439-MN5-000	C-46
81441-MCA-000	C-46
81461-MCA-000ZA	C-46
81461-MCA-000ZP	C-46
81461-MCA-000ZR	C-46
81461-MCA-000ZV	C-46
81461-MCA-000ZY	C-46
81471-MCA-000ZA	C-46
81471-MCA-000ZP	C-46
81471-MCA-000ZR	C-46
81471-MCA-000ZV	C-46
81471-MCA-000ZY	C-46
81481-MCA-000ZA	C-46
81481-MCA-000ZP	C-46
81481-MCA-000ZR	C-46
81481-MCA-000ZV	C-46
81481-MCA-000ZY	C-46
81482-MCA-000ZA	C-46
81482-MCA-000ZP	C-46
81482-MCA-000ZR	C-46
81482-MCA-000ZV	C-46
81482-MCA-000ZY	C-46
82000	
82111-MCA-A60ZA	C-45
82112-MCA-A60	C-45
82120-MCA-A60ZA	C-45
82130-MCA-300	C-45
82141-MCA-A60	C-45
82150-MCA-000	C-45
82160-MCA-A60ZA	C-45
82160-MCA-A60ZA	C-45
82190-MCA-A60	C-45
82207-MCA-A60	C-45
82208-MCA-A60ZA	C-45
82211-MCA-A60ZA	C-45
82212-MCA-A60	C-45
82220-MCA-A60ZA	C-45
82241-MCA-A60	C-45
82310-MCA-A60ZA	C-45
82320-MCA-A60ZA	C-45
82330-MCA-A60ZA	C-45
82340-MCA-A60ZA	C-45
82410-MCA-A60ZA	C-45
82420-MCA-A60ZA	C-45
82430-MCA-A60ZA	C-45
82440-MCA-A60ZA	C-45
82871-671-000	C-46
83000	
83132-MN5-000	C-19
83132-MN5-000	C-19.1
83140-MCA-000	C-19
83140-MCA-000	C-19.1
83150-MCA-A60ZA	C-19
83150-MCA-A80ZB	C-19.1
83152-MCA-000ZP	C-19
83153-MCA-000ZP	C-19
83153-MCA-A80ZB	C-19.1
83153-MCA-A80ZC	C-19.1
83153-MCA-A80ZG	C-19.1
83153-MCA-A80ZH	C-19.1
83154-MCA-A80	C-19.1
83154-MCA-D00	C-19
83155-MCA-A81	C-37
83156-MCA-A80	C-1
83158-MCA-A80	C-50.1
83159-MCA-A80	C-19.1
83159-MCA-D00	C-19
83160-MCA-000	C-19
83160-MCA-B40	C-19.1
83161-MCA-A60ZA	C-19
83161-MCA-H50ZA	C-19.1
83162-MCA-000	C-19
83162-MCA-000	C-19.1
83165-MCA-A60	C-19
83165-MCA-A60	C-19.1
83170-MCA-A80ZB	C-19.1
83170-MCA-A80ZC	C-19.1
83170-MCA-A80ZG	C-19.1
83170-MCA-A80ZH	C-19.1
83171-MCA-A80ZB	C-19.1
83171-MCA-A80ZC	C-19.1
83171-MCA-A80ZG	C-19.1
83171-MCA-A80ZH	C-19.1
83172-MCA-A80ZB	C-19.1
83172-MCA-A80ZC	C-19.1
83172-MCA-A80ZG	C-19.1
83172-MCA-A80ZH	C-19.1
83175-MCA-A60	C-19
83175-MCA-A60	C-19.1
83177-MCA-A80ZB	C-19.1
83178-MCA-A80ZB	C-19.1
83501-MG7-000	C-39
83502-MCA-A00	C-21
83502-MCA-A80	C-21
83503-MCA-A00	C-21
83504-GE0-000	C-23
83504-GE0-000	C-48
83511-MCA-A60	C-48
83512-MCA-A00	C-48
83514-MCA-D00	C-48
83515-MCA-000	M-1
83516-MCA-000	M-1
83530-MCA-000	M-1
83551-300-000	C-48
83551-376-000	C-36.1
83551-376-000	C-53
83551-GE2-000	C-2
83551-GE2-000	C-23
83551-GE2-000	C-41
83551-GE2-000	C-48
83561-MCA-A60	C-48
83564-MCA-D00	C-48
83565-MCA-000	M-1
83566-MCA-000	M-1
83580-MCA-000	M-1
83590-MCA-003	C-46
83590-MCA-013	C-46
83591-MCA-000	C-46
83592-MCA-000	C-46
83600-MCA-000ZA	C-23
83600-MCA-000ZP	C-23
83600-MCA-000ZR	C-23
83600-MCA-000ZV	C-23
83600-MCA-000ZY	C-23
83601-MB0-000	C-48
83601-MN5-000	C-41
83605-MCA-A40	C-23
83610-MCA-000ZA	C-23
83613-MCA-000ZB	C-39
83618-323-000	C-33
83700-MCA-000ZA	C-23
83700-MCA-000ZP	C-23
83700-MCA-000ZR	C-23
83700-MCA-000ZV	C-23
83700-MCA-000ZY	C-23
83710-MCA-000ZA	C-23
83713-MCA-000ZB	C-39
84000	
84100-MCA-A60	C-48
84100-MCA-A61	C-48
84128-MCA-000	C-48
84130-MCA-000	C-48
84140-MCA-000	C-48
84150-MCA-000ZA	C-20
84155-MCA-000ZA	C-20
84201-MCA-A60	C-48
84601-HA7-670	C-19.1
84700-MCA-640	C-30
84706-163-670	C-19.1
86000	
86150-KPG-902	C-2
87000	
87111-MCA-A60	C-45
87505-MCA-B30	C-51
87505-MCA-B30	C-51.1
87512-MCA-B31	C-51
87512-MCA-B31	C-51.1
87516-KFC-900	C-29
87520-MCA-B30	C-51
87520-MCA-B30	C-51.1
87521-MCA-B30	C-51
87521-MCA-B30	C-51.1
87523-MCA-B30	C-51
87523-MCA-B30	C-51.1
87525-MCA-B30	C-51
87525-MCA-B30	C-51.1
87560-KCH-630	C-51
87560-KCH-630	C-51.1
87565-MCA-A60ZC	C-51
88000	
88110-MCA-D30ZA	C-31
88110-MCA-D30ZB	C-31
88110-MCA-D30ZC	C-31
88110-MCA-D30ZD	C-31

PROIBIDA A REPRODUÇÃO E DISTRIBUIÇÃO
1111111 - Honda Unidade Sumaúma - Bruno Peixoto Ramos

© Moto Honda da Amazônia Ltda.
Todos os direitos reservados.

ÍNDICE DE NÚMERO DE PEÇAS

Nº da Peça	Nº do bloco
88110-MCA-D30ZG	C-31
88112-MCA-000ZB	C-31
88112-MCA-000ZG	C-31
88112-MCA-000ZK	C-31
88112-MCA-000ZQ	C-31
88112-MCA-000ZV	C-31
88113-MCA-A00	C-31
88120-MCA-D30ZA	C-31
88120-MCA-D30ZB	C-31
88120-MCA-D30ZC	C-31
88120-MCA-D30ZD	C-31
88120-MCA-D30ZG	C-31
88122-MCA-000ZB	C-31
88122-MCA-000ZG	C-31
88122-MCA-000ZK	C-31
88122-MCA-000ZQ	C-31
88122-MCA-000ZV	C-31
88123-MCA-A00	C-31
89000	
89010-MCA-780	C-40
89101-300-010	C-40
89103-371-000	C-40
89105-MCA-000	C-40
89106-MN5-000	C-46
89210-MN5-000	C-40
89211-MR7-000	C-40
89216-MCA-000	C-40
89221-422-000	C-40
89221-MJ4-000	C-40
89224-KW9-000	C-40
89225-MN5-000	C-40
89226-MN5-000	C-40
89227-422-000	C-40
89227-MN5-000	C-40
89228-MN5-000	C-40
89229-422-000	C-40
90000	
90003-MEC-000	M-17
90003-PT0-000	M-2
90004-GHB-600	C-24
90004-GHB-600	M-4
90005-MCA-000	M-14
90006-GHB-680	M-4
90006-GHB-680	M-6
90006-MM5-640	M-17
90008-MCA-000	M-22.1
90009-371-015	M-17
90009-MEC-000	M-17
90009-MN5-000	M-20
90009-PP4-E01	M-22.1
90010-MCA-000	M-2
90011-HN0-A00	C-24
90011-MEC-000	M-17
90011-MW3-601	M-16
90012-896-750	M-17
90012-MCA-000	M-2
90013-430-000	M-4
90013-883-000	M-5
90014-952-000	M-16
90014-MN5-000	M-12
90016-MCA-780	M-1
90017-MCA-000	M-1
90018-MCA-000	M-1
90019-MB0-000	M-17
90019-MCA-780	M-1
90021-MM5-000	M-16
90021-MM5-000	M-4
90022-MG8-000	M-20
90035-MN5-000	M-2
90071-MB0-000	M-10
90081-MC7-000	C-18
90086-MCA-000	M-4
90086-MZ8-H00	M-4
90100-GCT-J50	C-26
90101-GE0-000	C-8
90101-GE0-000	C-9
90101-KK6-000	C-39
90101-MBB-000	C-39
90101-MCA-A20	C-8
90102-MCA-A80	C-5
90103-HC4-770	C-41
90103-MCA-A80	C-9
90104-964-000	C-41
90104-964-000	C-45
90104-964-000	C-46
90104-964-000	C-47
90104-MCA-000	C-21
90104-MCA-000	C-21
90104-MCA-A80	C-11
90104-MN4-000	C-10
90104-MN4-000	C-19.1
90105-MB1-000	C-42
90106-KCR-000	C-19
90106-KCR-000	C-19.1
90106-KJ6-740	C-46
90106-KY2-701	C-30
90106-KY2-701	C-41
90106-KY2-701	C-42
90106-KY2-701	C-45
90106-KY2-701	C-45
90106-KY2-701	M-1
90106-MBA-610	C-9
90106-MBB-000	C-13
90106-MBY-000	C-10
90106-MBY-000	C-19
90106-MBY-000	C-19.1
90106-MBY-000	C-26
90106-MBY-000	C-39
90106-MCA-A80	C-53
90106-MM4-000	C-19
90106-MM4-000	C-19.1
90106-MM9-000	C-36
90107-MM5-000	C-42
90107-MT3-003	C-12
90108-KV3-000	M-14
90108-MCA-000	C-8
90108-MR5-000	C-27
90109-MBL-610	C-41
90109-MCA-000	C-46
90109-MR7-000	C-11
90110-MCA-000	C-29
90110-ML7-000	C-29
90111-187-000	C-37
90111-187-000	C-38
90111-197-890	C-47
90111-KW3-003	C-49
90111-KW3-003	C-49.1
90111-MCA-000	C-29
90112-MBS-000	C-39
90112-MCA-000	C-24
90112-MCA-A80	C-22
90113-MAS-E00	C-37
90113-MAS-E00	C-37
90113-MCA-000	C-9
90113-MCA-A80	C-10
90113-MM5-000	C-10
90113-MM5-000	C-19
90113-MM5-000	C-19.1
90114-KFK-000	C-35
90114-KW7-900	C-19
90114-MG9-951	C-6
90114-MG9-951	C-7
90114-SG0-003	C-33
90115-KW7-900	C-19
90115-KW7-900	C-19.1
90115-MAL-600	C-25
90115-MT3-000	C-26
90116-383-721	C-11
90116-KV3-701	C-11
90116-MCA-000	C-39
90116-ME9-000	C-30
90116-SP0-003	C-43
90117-MCA-000	C-39
90118-KY1-000	M-19
90118-MBB-000	C-41
90118-MCA-000	C-41
90118-MCA-003	C-11
90118-MCH-000	C-18
90118-MR1-000	C-15
90118-MR1-000	C-49
90118-MR1-000	C-49.1
90119-KV3-680	C-38
90119-MCA-000	C-46
90120-MAS-E11	C-44
90120-MCA-A80	C-37
90121-MCA-000	C-28
90121-MV9-670	M-5
90122-463-770	M-1
90122-MCA-000	C-28
90123-MCA-000	C-29
90124-MCA-300	C-18
90125-MCA-300	C-18
90126-MCA-000	C-39
90127-MCA-000	C-39
90128-MCA-000	C-39
90129-MCA-000	C-39
90130-MCA-000	C-24
90131-KPB-751	C-13
90131-KPB-751	C-17
90131-MY3-781	C-46
90131-MY9-870	C-16
90132-MCA-000	C-17
90132-MCA-000	C-18
90132-MZ2-000	C-12.1
90133-MAT-000	C-5
90133-MCA-000	C-18
90134-MAT-000	C-5
90134-MCA-000	C-18
90135-MAJ-G41	C-12
90135-MAJ-G41	C-12.1
90135-MAJ-G41	C-16
90136-428-870	C-21
90136-428-870	C-45
90137-MCA-000	C-30
90137-MCA-000	C-42
90137-MCA-A80	C-53
90137-S84-A01	C-52
90138-MCA-000	C-41
90139-MCA-A60	C-49
90139-MCA-A60	C-49.1
90140-MCA-000	C-45
90141-MCA-000	C-31
90142-MCA-000	C-31
90145-MCA-971	C-15
90145-MR8-014	C-5
90145-MS9-612	C-14
90145-MS9-612	C-15
90145-MS9-612	C-5
90145-MS9-612	C-6
90145-MS9-612	C-7
90147-MCE-950	C-27
90148-SA0-000	C-41
90148-SA0-000	C-49
90148-SA0-000	C-49.1
90150-GBT-600	C-19
90150-GBT-600	C-19.1
90153-KF0-000	C-29
90155-MBL-610	C-26
90166-SZ3-000	C-39
90167-SA0-980	C-32
90167-SA0-980	C-41
90191-KBG-000	C-4
90201-415-000	C-30
90201-428-900	C-46
90201-MW0-000	C-39
90202-ZV0-000	C-6
90202-ZV0-000	C-7
90203-MF9-710	C-27
90205-MCA-780	M-15
90206-MZ0-000	M-8
90241-MB0-000	M-15
90245-MN5-000	M-8
90301-GE0-000	C-45
90301-SM4-901	C-1
90302-425-830	C-9
90302-MN5-300	C-45
90304-GE8-003	C-29
90304-HB3-771	C-24
90304-MJ4-670	C-8
90305-ML7-000	C-13
90305-SM4-000	C-1
90305-SM4-000	C-42
90306-KF0-003	C-29
90307-MCA-000	C-17
90308-MT8-000	C-24
90308-MT8-000	C-24
90309-375-003	C-28
90310-MCA-000	C-39
90312-MCA-000	C-39
90312-MT3-000	C-33
90315-MCA-006	C-14
90315-MK3-003	C-38
90320-747-000	C-42
90320-GE2-760	C-19.1
90320-GE2-760	C-42
90320-MM5-000	C-42
90320-MM5-000	C-46
90351-MCA-003	C-18
90355-MCA-000	C-28
90381-MT3-000	C-18

PROIBIDA A REPRODUÇÃO E DISTRIBUIÇÃO
1111111 - Honda Unidade Suzano - Bruno Pereira Ramos

© Moto Honda da Amazônia Ltda.
Todos os direitos reservados.

ÍNDICE DE NÚMERO DE PEÇAS

Nº da Peça	Nº do bloco
90402-MCA-A01	M-14
90403-MN5-000	M-8
90405-MCA-780	M-4
90406-422-000	M-20
90407-MJ0-000	M-8
90409-ML4-610	M-12
90417-360-000	M-20
90428-PD6-003	M-22.1
90430-PD6-003	M-22.1
90435-422-000	C-41
90438-463-000	M-17
90440-GT4-970	C-28
90441-MG8-000	EOP-2
90441-MG8-000	M-17
90442-397-000	EOP-1
90442-397-000	M-4
90443-MJ6-000	EOP-2
90443-MJ6-000	M-17
90443-ZG3-000	C-41
90452-MAT-000	M-19
90452-MCA-000	M-19
90454-MC7-000	EOP-1
90454-MC7-000	M-2
90455-ML7-000	M-19
90456-333-000	M-16
90459-357-000	M-19
90463-MAT-000	M-19
90463-ML7-000	M-21
90463-MR7-000	M-19
90464-MAT-000	M-19
90464-MR7-000	M-19
90476-703-000	C-41
90485-VM0-000	M-12
90487-MB0-000	M-4
90487-MN5-000	M-20
90491-MN5-000	M-8
90492-MN5-000	M-12
90493-MN5-000	M-14
90498-MEC-000	M-15
90498-MN5-000	M-15
90501-124-000	C-3
90501-MCA-000	C-46
90502-MCA-000	C-43
90502-MS2-000	C-25

Nº da Peça	Nº do bloco
90504-964-000	C-41
90504-MCA-000	C-20
90504-MCA-H50	C-41
90505-MCA-000	C-45
90506-425-830	C-9
90506-430-000	C-46
90507-921-000	C-41
90509-750-000	C-3
90512-300-000	C-41
90512-300-000	C-49
90512-300-000	C-49.1
90512-KF9-900	C-46
90512-MBY-000	C-36
90512-MBY-000	C-36.1
90522-028-000	C-37
90522-170-700	C-30
90543-MV9-670	EOP-1
90543-MV9-670	M-1
90544-283-000	C-11
90545-300-000	C-14
90545-300-000	C-15
90545-300-000	C-15
90545-300-000	C-5
90545-300-000	C-6
90545-300-000	C-7
90545-323-700	C-24
90554-MCA-000	M-19
90556-MB4-000	C-33
90589-VD6-901	C-41
90601-473-003	C-41
90601-MCA-A00	C-27
90601-MG8-000	M-8
90602-GCT-000	C-19.1
90602-MCA-A00	C-27
90602-MG8-000	M-8
90604-MCA-780	M-19
90604-MM5-000	M-19
90620-SB2-003	C-30
90649-SC2-003	C-33
90649-SC2-003	C-35
90650-KV6-003	C-24
90650-KV6-003	C-35
90650-KV6-003	C-4
90650-KV6-003	C-52

Nº da Peça	Nº do bloco
90651-377-003	C-7
90651-KV6-003	C-30
90651-KV6-003	C-35
90651-KV6-003	C-39
90651-KV6-003	C-49
90651-KV6-003	C-49.1
90651-MA5-671	C-6
90651-MBG-006	C-14
90652-KT1-771	C-27
90652-KT1-771	C-35
90652-KT1-771	M-17
90652-MCA-003	C-18
90653-HC4-900	C-19
90653-HC4-900	C-33
90653-HC4-900	C-42
90653-HC4-900	C-43
90653-MCA-000	C-18
90654-MCA-000	C-46
90655-MCA-000	C-46
90657-SB0-003	C-10
90657-SB0-003	C-41
90657-SB0-003	C-42
90660-ZA0-600	C-17
90662-MCA-971	C-15
90663-MCA-971	C-15
90664-MCA-003	C-15
90666-S84-A01	C-41
90666-S84-A01	C-45
90666-SDA-A01	C-19.1
90666-SDA-A01	C-2
90671-MCA-000	C-39
90672-SA0-003	C-35
90672-SB2-003	C-33
90677-KAN-961	C-10
90677-KAN-961	C-42
90679-SG9-E01	C-35
90683-KJ2-003	C-15
90690-GHB-661	C-35
90690-GHB-671	C-33
90690-GHB-671	C-35
90690-MCA-003	C-15
90701-MCA-010	M-18

Nº da Peça	Nº do bloco
90702-371-000	M-17
90702-MN5-000	M-12
90851-SD2-000	C-30
90899-385-000	C-30
91000	
91001-147-006	M-12
91001-MN5-008	M-10
91001-MN8-911	M-19
91002-MN5-003	M-11
91003-MCA-003	M-15
91004-MCA-003	M-19
91005-MCA-003	M-19
91007-MN5-003	M-12
91007-MN5-003	M-20
91008-362-000	M-8
91008-374-003	M-20
91011-MN5-003	M-11
91015-KT8-005	C-9
91015-MCA-003	M-11
91016-MR7-003	C-9
91023-MM5-641	M-19
91024-GJ5-003	M-11
91024-MN5-003	M-14
91027-MCA-003	M-14
91051-727-000	M-12
91051-MCA-003	C-18
91052-MCA-003	C-18
91055-MCA-A61	C-13
91059-MG9-681	C-8
91061-MT3-003	C-18
91066-MCA-003	C-28
91071-MY1-005	C-29
91072-MY1-005	C-29
91101-121-691	M-12
91101-KG8-003	C-11
91202-965-003	M-20
91204-MB0-013	M-17
91204-MN5-005	M-11
91208-MN1-771	M-16
91208-MN5-003	M-11
91209-MB0-003	M-6
91212-422-006	C-14

Nº da Peça	Nº do bloco
91220-MG8-003	M-7
91253-443-761	C-13
91254-KS6-003	C-29
91254-MCH-C11	C-11
91257-MAY-003	C-13
91261-ME9-005	C-28
91262-KV3-831	C-29
91262-MY3-003	C-18
91265-MCA-003	C-18
91301-MG8-003	EOP-2
91301-MG8-003	M-8
91301-ML7-003	EOP-2
91301-ML7-003	M-6
91301-PLC-000	M-22.2
91302-001-020	C-18
91302-KE8-003	EOP-2
91302-KE8-003	M-16
91302-MAL-601	EOP-2
91302-MAL-601	M-17
91302-MB0-013	EOP-1
91302-MB0-013	M-5
91302-MCA-000	M-22.1
91302-MG8-003	EOP-2
91302-MG8-003	M-8
91302-PLC-000	M-22.2
91304-MC7-003	EOP-2
91304-MC7-003	M-11
91304-MCA-A00	M-5
91304-MN5-003	EOP-2
91304-MN5-003	M-11
91307-035-000	EOP-2
91307-035-000	M-11
91308-MB0-003	EOP-2
91308-MB0-003	M-7
91309-MN5-008	EOP-2
91309-MN5-008	M-10
91309-PX4-003	M-4
91313-MB0-003	EOP-2
91313-MB0-003	M-11
91313-MB0-003	M-16
91315-MCA-A00	EOP-1
91315-MCA-A00	M-21
91316-MCA-A00	EOP-1

Nº da Peça	Nº do bloco
91316-MCA-A00	M-21
91317-171-003	C-46
91317-MCA-A00	EOP-1
91317-MCA-A00	M-21
91320-MB0-000	M-10
91352-GAZ-930	C-46
91352-SA5-952	EOP-2
91352-SA5-952	M-16
91356-MW0-003	C-11
91359-MG9-003	C-18
91405-MG1-000	C-45
91405-PD1-004	M-22.1
91406-166-000	C-35
91406-166-000	C-36.1
91406-SL4-931	M-22.1
91410-679-000	C-21
91410-679-000	C-21
91410-MN1-671	C-30
91411-679-000	C-35
91411-679-000	C-36
91411-679-000	C-36.1
91413-679-000	C-19.1
91413-679-000	C-21
91413-679-000	C-37
91508-MM5-000	C-22
91541-S0A-003	C-13
91549-MCA-000	C-22
91549-MW0-790ZA	C-19
91549-MW0-790ZA	C-19.1
91549-MW0-790ZA	C-33
91549-MW0-790ZA	C-42
91551-883-T00	C-43
91556-SP0-003	C-36
91556-SP0-003	C-36.1
91565-SEL-003	C-37
91571-SR3-003	C-35
92000	
92101-06012-0A	C-18
92301-06008-0A	C-41
92501-06012-0A	C-26
92800-14000	M-6

PROIBIDA A REPRODUÇÃO E DISTRIBUIÇÃO
1111111 - Honda Unidade Sumaré - Bruno Pereira Ramos

© Moto Honda da Amazônia Ltda.
Todos os direitos reservados.

ÍNDICE DE NÚMERO DE PEÇAS

Nº da Peça	Nº do bloco
93000	
93201-06045-0G	C-5
93401-06012-08	C-38
93403-06016-00	M-22.1
93404-06012-08	C-49
93404-06012-08	C-49.1
93404-06025-07	C-1
93404-06030-07	C-42
93500-04020-0H	C-1
93500-04025-0A	C-36.1
93500-05010-1G	C-8
93500-05014-0G	C-46
93500-06008-0A	C-41
93500-06020-0G	C-36.1
93600-04012-1G	C-6
93600-04012-1G	C-7
93891-05010-08	C-49
93891-05020-08	C-31
93892-05008-08	C-36
93892-05008-08	C-36.1
93892-05010-08	C-4
93892-05012-10	M-22
93892-05020-07	C-49
93892-05020-07	C-49.1
93892-05020-08	C-4
93892-05022-00	M-22
93892-05025-07	C-4
93892-05045-07	C-4
93893-04012-17	C-14
93893-04012-17	C-6
93893-04012-17	C-7
93893-05022-08	M-22
93893-05032-08	C-4
93893-06012-07	C-45
93894-05030-08	C-9
93901-25120	C-30
93901-25280	C-49
93901-25280	C-49.1
93901-25380	C-45
93901-25380	C-46
93901-32120	C-4
93901-32120	C-8
93901-32220	C-4
93901-32220	C-4
93901-32320	C-19
93901-32320	C-4
93901-34320	C-1
93901-34520	C-32
93903-14580	C-36
93903-22380	C-43
93903-22420	C-3
93903-24020	C-41
93903-24280	C-19
93903-24280	C-19.1
93903-24280	C-2
93903-24280	C-42
93903-24280	C-43
93903-24280	C-45
93903-24280	C-46
93903-24310	C-2
93903-24380	C-41
93903-24380	C-42
93903-24420	C-3
93903-24480	C-42
93903-24520	C-50.1
93903-25080	C-45
93903-25180	C-23
93903-25180	C-46
93903-25280	C-36
93903-25280	C-36.1
93903-25280	C-45
93903-25280	C-46
93903-25320	C-35
93903-25380	C-19
93903-25380	C-20
93903-25380	C-35
93903-25380	C-42
93903-25380	C-45
93903-25380	C-46
93903-25480	C-22
93903-25480	C-36
93903-34210	C-1
93911-24110	C-19.1
93913-14580	C-50
93913-24380	C-19.1
93913-24380	C-36
93913-25220	C-1
93913-25420	C-22
94000	
94001-04000-0S	M-17
94002-06000-0S	C-41
94002-08080-0S	C-14
94050-04000	C-1
94050-05000	C-46
94050-05080	C-1
94050-05080	C-10
94050-05080	C-30
94050-05080	C-32
94050-06000	C-41
94050-06070	C-11
94050-06070	C-19
94050-06070	C-19.1
94050-06080	C-3
94050-06080	C-33
94050-06080	C-33
94050-06080	C-36.1
94050-06080	C-41
94050-06080	M-9
94050-08000	C-48
94050-10000	C-39
94050-12000	C-39
94101-05800	C-10
94101-06000	C-24
94101-08000	C-26
94103-05700	C-20
94103-06000	C-3
94103-06000	C-41
94103-06000	C-42
94103-08000	C-24
94103-08000	C-24
94109-14000	C-18
94109-14000	EOP-2
94109-14000	M-6
94111-05000	M-10
94111-06000	C-24
94111-06800	C-33
94201-20150	C-14
94201-20150	C-26
94251-08000	C-26
94251-12000	M-5
94301-06100	M-7
94301-08140	M-12
94301-08140	M-16
94301-08140	M-6
94301-08140	M-7
94301-08200	M-2
94301-10160	M-11
94301-12200	M-17
94301-12200	M-2
94301-14200	C-18
94303-04065	M-17
94303-10160	C-18
94305-20102	C-14
94510-10000	C-41
94510-14000	M-20
94510-17000	M-8
94510-20000	M-12
94510-22000	M-15
94520-18000	M-7
94520-35100	M-8
94591-44000	C-19.1
95000	
95001-55270-40	C-21
95001-55710-40	C-21
95001-55810-40	C-21
95002-02100	C-37
95002-02120	C-37
95003-37042-31	C-22
95005-12042-10	M-17
95005-12070-1G	M-17
95005-14050-30	C-36.1
95005-35290-20	M-22.1
95005-55300-10	C-37
95005-75220-20	C-30
95005-80790-10	C-21
95005-80860-10	C-21
95015-54000	C-14
95701-06012-00	C-29
95701-06012-00	C-36.1
95701-06012-08	M-11
95701-06014-08	M-6
95701-06016-00	C-36.1
95701-06016-00	C-37
95701-06016-00	M-22.2
95701-06016-08	C-34
95701-06016-08	M-11
95701-06016-08	M-13
95701-06016-08	M-16
95701-06016-08	M-17
95701-06016-08	M-20
95701-06016-08	M-21
95701-06016-08	M-4
95701-06016-08	M-6
95701-06018-07	M-4
95701-06018-08	C-36.1
95701-06020-08	C-15
95701-06020-08	M-21
95701-06022-08	C-14
95701-06022-08	M-13
95701-06022-08	M-20
95701-06032-08	C-15
95701-06032-08	M-12
95701-06035-00	M-6
95701-06035-08	M-17
95701-06038-08	M-16
95701-06038-08	M-7
95701-06045-08	M-13
95701-06045-08	M-2
95701-06045-08	M-6
95701-06065-08	M-5
95701-08010-08	C-36
95701-08010-08	C-36.1
95701-08018-08	M-19
95701-08025-00	C-29
95701-08028-08	M-11
95701-08035-00	C-9
95701-08038-08	M-10
95701-08038-08	M-9
95701-08040-08	M-20
95701-08045-00	C-24
95701-08045-08	M-11
95701-08055-02	C-24
95701-08060-08	M-10
95801-06012-08	M-1
95801-06025-00	C-30
95801-06025-07	C-5
95801-06025-07	C-6
95801-06028-08	M-12
95801-06028-08	M-4
95801-06030-07	C-5
96000	
96001-06010-00	C-34
96001-06010-00	C-50.1
96001-06010-00	M-1
96001-06010-07	C-3
96001-06012-00	C-10
96001-06012-00	C-24
96001-06012-00	C-41
96001-06012-00	C-44
96001-06012-00	M-17
96001-06012-00	M-21
96001-06012-00	M-22.1
96001-06012-07	C-11
96001-06012-07	C-15
96001-06012-07	C-46
96001-06012-07	C-5
96001-06012-07	C-8
96001-06012-07	M-2
96001-06014-00	C-14
96001-06014-00	M-17
96001-06014-07	C-15
96001-06016-00	C-13
96001-06016-00	C-17
96001-06016-00	C-33
96001-06016-00	C-34
96001-06016-00	C-36
96001-06016-00	C-36.1
96001-06016-00	C-41
96001-06016-00	C-50
96001-06016-00	C-50.1
96001-06016-07	C-21
96001-06016-07	C-30
96001-06016-07	C-33
96001-06016-07	C-36
96001-06016-07	C-36.1
96001-06016-07	C-5
96001-06016-07	C-52
96001-06018-00	C-1
96001-06020-00	C-13

PROIBIDA A REPRODUÇÃO E DISTRIBUIÇÃO
1111111 - Honda Unidade Suzano - Bruno Pereira Ramos

© Moto Honda da Amazônia Ltda.
Todos os direitos reservados.

ÍNDICE DE NÚMERO DE PEÇAS

Nº da Peça	Nº do bloco
96001-06020-00	C-3
96001-06020-00	C-30
96001-06022-00	C-44
96001-06025-00	C-15
96001-06025-00	C-42
96001-06025-00	C-5
96001-06025-00	M-2
96001-06025-07	C-5
96001-06028-00	C-45
96001-06030-00	C-46
96001-06030-07	C-5
96001-06040-00	C-41
96001-06045-00	C-41
96140-60040-00	M-14
96211-08000	C-26
96220-40148	M-20
96220-40158	M-16
96300-06012-07	C-48
96300-06020-00	C-25
96300-08025-00	C-48
96300-08030-07	C-27
96300-08032-00	C-25
96300-10040-00	C-39
96400-06016-00	M-21
96400-08020-00	C-48
96400-08040-00	C-48
96400-08045-00	C-48
96400-10035-00	C-8
96400-10035-07	C-27
96600-06020-17	C-6
96600-06020-17	C-7
96600-08070-17	C-20
98000	
98079-5514E	M-2
98079-5515E	M-2
98079-5614E	M-2
98079-5714E	M-2
98079-5715E	M-2
98200-40500	C-35
98200-41000	C-35
98200-41500	C-35
98200-42000	C-35
98200-43000	C-35
99000	
99003-50000	C-40

PROIBIDA A REPRODUÇÃO E DISTRIBUIÇÃO
1111111 - Honda Unidade Sumaré - Bruno Pereira Ramos

© Moto Honda da Amazônia Ltda.
Todos os direitos reservados.

HONDA

The Power of Dreams

Publicado pela Moto Honda da Amazônia Ltda.
Setor Publicações Técnica