HONDA

# CRF1100A / CRF1100A4 / CRF1100D / CRF1100D4

CRF1100AP
CRF1100A4P
CRF1100DP
CRF1100D4P

CATÁLOGO DE PEÇAS

1

Moto Honda da Amazônia Ltda. – 2022

00X1B-MLGA-001

Catálogo de Peças
00X1B-MLGA-001
Draft
15MLGPB1
19/10/2022
6HS

PROIBIDA A REPRODUÇÃO E DISTRIBUIÇÃO
1010913 - Matsuo - MM-GT

ÍNDICE

INSTRUÇÕES 1

GRUPO DO MOTOR 2

GRUPO DO CHASSI 3

ÍNDICE DE NÚMERO DE PEÇAS 4

© Moto Honda da Amazônia Ltda.
Todos os direitos reservados.

***NH-B53P* Branco Glare Perolizado**

***NH-A86M* Preto Ballistic Fosco Metálico**

PROIBIDA A REPRODUÇÃO E DISTRIBUIÇÃO

1010913 - Matsuo - MM-GT

**Modelo 2023**



© Moto Honda da Amazônia Ltda.
Todos os direitos reservados.

## Instruções para o Uso do Catálogo de Peças

- **Este Catálogo de Peças descreve todas as peças de reposição, bem como o tempo de Mão de Obra (T.M.O.) para os modelos CRF1100A • CRF1100A4 • CRF1100D • CRF1100D4.**
- **Este Catálogo de Peças foi elaborado com base nas últimas informações disponíveis até 19 de Outubro de 2022.**
- **Especifique sempre o Nº completo da peça quando for efetuar um pedido de peças.**
- **Verifique sempre o número, modelo, tipo, série, cor, marca, tamanho, que se fizer necessário antes de fazer o pedido de peças.**
- **Observe sempre que as ilustrações permitem localizar uma determinada parte do chassi ou do motor, podendo diferenciar da sua forma original.**
- **Informe-se sobre a versão atualizada do catálogo de peças através do site www.hondaposvenda.com.br.**

## Índice


- Instruções para o Uso do Catálogo de Peças ..... 1
- Como Localizar as Informações sobre as Peças ..... 2
- Estrutura do Catálogo de Peças ..... 3
- Quando Utilizar as Peças ..... 4
- Abreviaturas Utilizadas neste Catálogo de Peças ..... 4
- Como Localizar o Bloco de Peças e os Números de Série ..... 5
- Modelos, Códigos de Área e Números de Série Aplicáveis ..... 6
- Tabela de Cores ..... 7
- Composição do Número de Identificação do Veículo (V.I.N.) ..... 19
- Mangueira de Combustível, Mangueiras de Aplicação Geral e Mangueira de Vinil ..... 20
- Composição do Número de Identificação das Mangueiras ..... 23
- Instruções para o Uso do Tempo de Mão de Obra (T.M.O.) ..... 24
- Índice Ilustrado - Grupo do Motor ..... 30
- Índice Ilustrado - Grupo do Chassi ..... 33
- Índice de Número de Peças ..... 176


PROIBIDA A REPRODUÇÃO E DISTRIBUIÇÃO
1010913 - Matsuo - MM-GT





© Moto Honda da Amazônia Ltda.
Todos os direitos reservados.

Voltar

## Como Localizar as Informações sobre as Peças

### Ⓐ Referência com o Índice Ilustrado

**Grupo do Motor**

• O número de referência na ilustração do índice pode ser diferente da que aparece no texto.

| | | |
|---|---|---|
| M-1 Tampa do Cabeçote | M-2 Cabeçote | M-3 Árvore de Comando • Válvulas |
| M-4 Corrente de Comando • Tensor | M-5 Cilindro | M-6 Tampa Lateral Direita |

### Ⓑ Referência com o Índice de Número de Peças

**ÍNDICE DE NÚMERO DE PEÇAS**

| Nº da Peça | Nº do Bloco | Nº da Peça | Nº do Bloco |
|---|---|---|---|
| **06000** | | **13000** | |
| 06420-GFP-900 | C-11 | 13000-GFP-900 | M-12 |
| 06421-GFP-900 | C-11 | 13000-GFP-B00 | M-12 |
| 06430-GCE-900 | C-10 | 13011-GFP-900 | M-12 |
| 06430-GCE-900 | C-8 | 13021-GFP-900 | M-12 |
| 06440-GFP-900 | C-9 | 13031-GFP-900 | M-12 |
| 06441-GFP-900 | C-9 | 13041-GFP-900 | M-12 |
| 06530-GBG-B20 | C-5 | 13051-GFP-900 | M-12 |
| 06531-GBG-B20 | C-5 | 13101-GFP-900 | M-12 |
| 06531-GCE-F20 | C-5 | 13102-GFP-900 | M-12 |
| | | 13103-GFP-900 | M-12 |
| **11000** | | 13104-GFP-900 | M-12 |
| | | 13105-GFP-900 | M-12 |
| 11100-GCE-900 | M-11 | 13111-087-000 | M-12 |
| 11191-GCE-900 | M-11 | 13115-GN5-910 | M-12 |
| 11200-GCE-D60 | M-11 | | |
| 11330-GFP-900 | M-6 | **14000** | |
| 11341-GFP-900 | M-9 | | |
| 11394-GW8-680 | M-6 | 14100-GFP-900 | M-3 |
| | | 14100-GFP-B00 | M-3 |
| **12000** | | 14311-KEV-900 | M-12 |
| | | 14321-GBG-900 | M-4 |
| 12101-GFP-900 | M-5 | 14321-GFP-B00 | M-4 |
| 12101-GFP-B00 | M-5 | 14401-178-003 | M-4 |
| 12191-GFP-B00 | M-5 | 14431-035-020 | M-3 |
| 12191-GS4-761 | M-5 | 14451-035-000 | M-3 |
| 12200-GFP-900 | M-2 | 14500-035-020 | M-4 |
| 12200-GFP-B00 | M-2 | 14502-086-000 | M-4 |
| 12209-GB4-681 | M-3 | 14531-035-000 | M-4 |
| 12209-GBG-900 | M-3 | 14541-GB4-681 | M-4 |
| 12213-KRM-840 | M-2 | 14550-GB0-911 | M-4 |
| 12237-GFP-305 | M-2 | 14566-086-030 | M-4 |
| 12245-KEV-305 | M-2 | 14610-086-010 | M-4 |
| 12251-KST-941 | M-2 | 14615-035-010 | M-4 |
| 12301-GB6-910 | M-1 | 14670-035-030 | M-4 |
| 12301-GB6-911 | M-1 | 14675-178-000 | M-4 |
| 12331-GB0-910 | M-1 | 14711-GFP-900 | M-3 |
| 12341-GB6-910 | M-1 | 14721-GFP-900 | M-3 |
| 12361-035-000 | M-1 | 14751-GN5-911 | M-3 |

**Bloco No.**

**C-6**

**Para-lama Dianteiro**

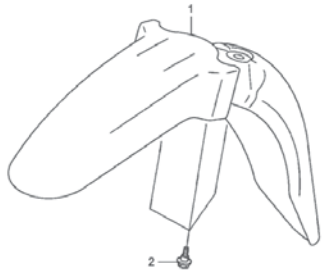


FWD

**Ref. No.**

| Ref. Nº | N.O.S. | Item de serviço | T.M.O. |
|---|---|---|---|
| 1 | 4131B7 | Pára-lama, Dianteiro | 0,1 |

| Ref. Nº | Nº da peça | Descrição | Qtd. POP100 7 | 8 | 9 | Nº de série | | Tipo |
|---|---|---|---|---|---|---|---|---|
| 1 | 61100-GFP-900ZA | Pára-lama, Dianteiro | | | | | | |
| | | *NH1* ..... Preto | 1 | 1 | 1 | | | |
| | 61100-GFP-900ZB | *PB362R* ..... Azul Buliti-R | 1 | – | – | | | |
| | 61100-GFP-900ZC | *R286R* ..... Vermelho Caucaia | 1 | 1 | – | | | |
| | 61100-GFP-900ZD | *Y197R* ..... Amarelo Trancoso-R | 1 | 1 | – | | | |
| | 61100-GFP-900ZE | *PB337R* ..... Azul Penedo | – | 1 | 1 | | | |
| | 61100-GFP-900ZF | *NHA57R* ..... Cinza Cloudia R | – | – | 1 | | | |
| | 61100-GFP-900ZG | *R304R* ..... Vermelho Clivia-R | – | – | 1 | | | |
| 2 | 90111-162-000 | Parafuso, Flange, 6mm ..... | 3 | 3 | 3 | | | |

122 **Página No.**

24.07.08





© Moto Honda da Amazônia Ltda.
Todos os direitos reservados.

## Estrutura do Catálogo de Peças

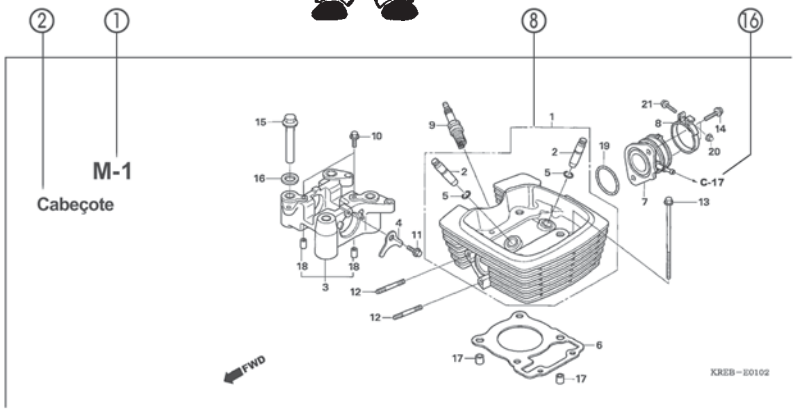


| Ref. Nº | N.O.S. | Item de serviço | T.M.O. | Ref. Nº | Nº da peça | Descrição | Qtd. POP100 7 | 8 | 9 | Nº de série | | Tipo |
|---|---|---|---|---|---|---|---|---|---|---|---|---|
| 4 | 811175 | Cabo, Trava Assento | 0,1 | 1 | 18327-KAE-000 | Bucha, Traseira Câmara (8,5x15) | 2 | 2 | 2 | | | |
| 5 | 4131E8 | Trava, Assento: Lateral Traseira | 0,1 | 2 | 61104-GCE-E40 | Bucha, Pára-lama Dianteiro | 2 | 2 | 2 | | | |
| 6 | 4131E4 | Assento: Duplo | 0,1 | 3 | 77151-KW3-000 | Mola, Trava Assento | 1 | – | – | | | BR |
| 13 | 4121K9 | Tampa, Trava Assento | 0,1 | | 77151-MB1-870 | | 1 | – | – | | | 2LA,3LA |
| 15 | 4131F2 | Chave, Trava Assento | 0,2 | | | | – | 1 | 1 | | | |
| | | | | 4 | 77156-GFP-900 | Cabo, Trava Assento | 1 | 1 | 1 | | | |
| | | | | 5 | 77160-GFP-900 | Suporte Comp., Trava Assento | 1 | 1 | – | | | |
| | | | | | 77160-GFP-B00 | | – | – | 1 | | | |
| | | | | 6 | 77200-GFP-900ZB | Assento Conj., Duplo | | | | | | |
| | | | | | *NHA08L* | Cinza Itaipu | 1 | – | – | | | |
| | | | | | 77200-GFP-900ZD *RA08L* | Vermelho Urucum | 1 | – | – | | | |
| | | | | | 77200-GFP-910ZA *NH1L* | Preto | – | 1 | 1 | | | |
| | | | | 7 | 77201-GFP-900 | Suporte, Dobradiça Assento | 1 | 1 | 1 | | | |
| | | | | 8 | 94001-05070-0S | Presilha, Fiação (Preto) (145mm) | 1 | 1 | 1 | | | |

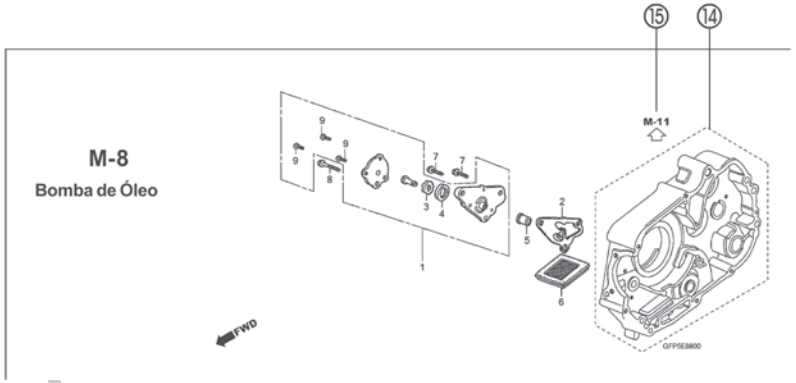


① **Número do Bloco**
- O número do bloco é oferecido (no lugar do nº da página) para ajudar na consulta da peça com o nº ou nome da peça.

② **Nome do Bloco**

③ **Item de Serviço / Tempo de Mão de Obra (T.M.O.)**

④ **Número de Referência**
- Os números de título descritos entre parênteses indicam que a informação continua da página anterior.

⑤ **Número da Peça**

⑥ **Descrição**

⑦ **Código de Cores HONDA**

⑧ **Conjuntos**
- As peças cujas figuras estejam delimitadas por linhas pontilhadas são disponíveis em conjunto completo. (As peças componentes do conjunto também são comercializadas individualmente).

⑨ **Descrição de Cores**

⑩ **Nota**
As notas são apresentadas entre parênteses na coluna do nome da peça.

⑪ **Quantidade Utilizada na Motocicleta**
- Quando aparecem entre parênteses indicam peças opcionais.
- Quando indicadas com a letra "N" deve-se utilizar a quantidade que for necessária.
- Indica o número de peças utilizadas no bloco.

⑫ **Número de Série**

⑬ **Tipo**
- Quando a coluna tipo se encontra em branco significa que as peças são aplicáveis a todos os tipos.

⑭ ⬚
- Peças circundadas por uma linha pontilhada ⬚ estão incluídas em blocos diferentes.

⑮ ⇦
- A flecha vazada ⇦ indica o Nº do bloco onde a peça incluída na linha ⬚ se encontra.

⑯ ←
- A flecha sólida ← indica o Nº do bloco com o qual a peça em questão está conectada.

UÇÃO E DISTRIBUIÇÃO
Matsuda MM-GT





© Moto Honda da Amazônia Ltda.
Todos os direitos reservados.

## Quando Utilizar as Peças

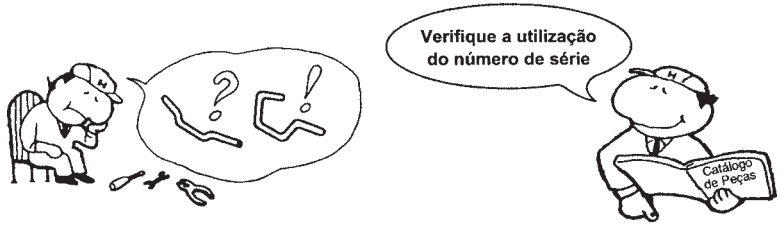


| Ref. Nº | Nº da peça | Descrição | Qtd. CBR300 RRN | RRP | RRR | RRS | RRT | RRV | Nº de série |
|---|---|---|---|---|---|---|---|---|---|
| 1 | 33101-MAE-601 | Unidade Farol "NH-285" Cinza | – | – | 1 | – | – | – | ..... ..... |
| | | | – | – | – | 1 | – | – | ~ 2351159 |
| | | | – | – | – | 1 | – | – | ~ 2351712 |
| | 33101-MAE-612 | Unidade Farol "NH-283" Cinza | – | – | 1 | – | – | – | ..... ..... |
| | | (Precaução Durante a Instalação) | | | | | | | ..... ..... |
| | | | – | – | – | 1 | – | – | ~ 2351309 |
| | | | – | – | – | 1 | – | – | ~ 2351434 |
| | | | – | – | – | 1 | – | – | ~ 2350300 |
| | | | – | – | – | 1 | – | – | ~ OM300138 |
| | 33101-MAE-671 | Unidade Farol "NH-1" Preto | – | – | 1 | – | – | – | ..... ..... |
| | | | – | – | – | 1 | – | – | ..... ..... |
| | | | – | – | – | 1 | – | – | ~ SM300356 |
| | 33101-MAE-691 | Unidade Farol | – | – | 1 | – | – | – | ..... ..... |
| | 33101-MAE-602 | Unidade Farol | – | – | – | 1 | – | – | 2351160 ~ |
| | | | – | – | – | 1 | – | – | 2351713 ~ |
| | | | – | – | – | – | 1 | 1 | ..... ..... |

O número de Série foi utilizado desde o modelo inicial

Quando a numeração do Chassi aparece do lado esquerdo da coluna significa que a utilização da peça se aplica a partir deste número do chassi (2351160)

Quando a numeração do Chassi aparece do lado direito da coluna significa que a utilização da peça se aplica até este número do chassi (2351159)

## Abreviaturas Utilizadas neste Catálogo de Peças

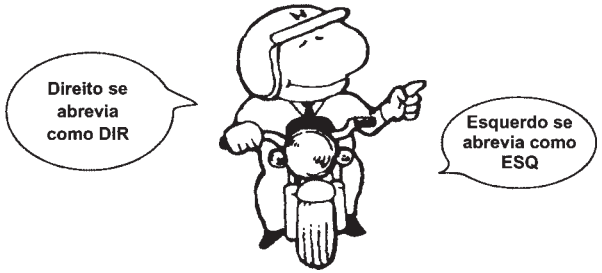


* "Esq" e "Dir" na descrição de uma peça significa o lado Esquerdo e o lado Direito considerando-se que esteja sobre o assento da motocicleta.

• No Catálogo de peças utilizam-se as seguintes abreviaturas:

Conj. ..... Conjunto
Comp. ..... Completo
Dir. ..... Direito
Esq. ..... Esquerdo
STD ..... Standard
mm ..... Milímetro
G ..... Grama
D (22D) ..... Dente (22 dentes)
A ..... Ampére
V ..... Volt
W ..... Watt
C.A. ..... Corrente Alternada
C.C. ..... Corrente Contínua
ADM ..... Admissão
ESC ..... Escape
DIANT. ..... Dianteira
TRAS. ..... Traseira
SEX ..... Sextavado
LAT ..... Lateral
TRANS ..... Transmissão
PRIM ..... Primário
SEC ..... Secundário
MPH ..... Milhas por Hora
Km/h ..... Quilômetro por Hora
L.E.D. ..... Diodo Emissor de Luz
C.D.I. ..... Unidade Descarga Capacitiva
1LA ..... República Dominicana, El Salvador
Venezuela, Guatemala, Guiana
(Mercosul: Argentina, Paraguai, Uruguai)
MIX ..... Moto Mix Brasil
2LA ..... Colômbia, México
3LA ..... América Latina
AR ..... Argentina
M ..... Motor de Partida

PROIBIDA A REPRODUÇÃO E DISTRIBUIÇÃO
1010913 - Matsuo - MM-CT



© Moto Honda da Amazônia Ltda.
Todos os direitos reservados.

## Como Localizar o Bloco de Peças e os Números de Série

| | | | |
|---|---|---|---|
| **Bloco de Peças** | Peças do Motor M-1 ~ | Peças do Corpo do Acelerador M-18 ~ | Peças do Chassi C-1 ~ |
| **Números Necessários** | Número de Série do Motor | Número de Série do Corpo do Acelerador | Número de Série do Chassi |
| **Pontos de Localização** | ① | ② | ③ |

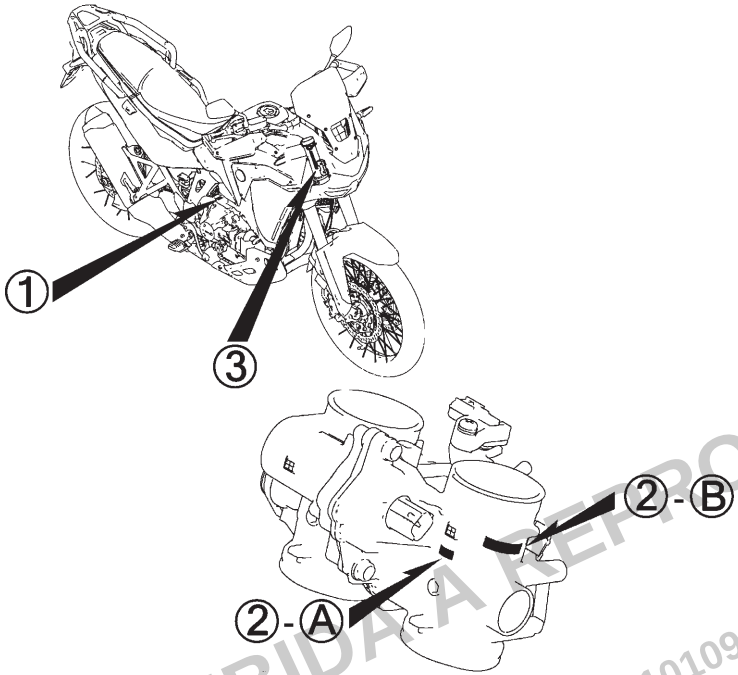


PROIBIDA A REPRODUÇÃO E DISTRIBUIÇÃO
1010913 - Matsuo - MM-GT





© Moto Honda da Amazônia Ltda.
Todos os direitos reservados.

## Modelos, Códigos de Área e Números de Série Aplicáveis

Os Modelos, Códigos de Área, Tipos e os Números de Série Aplicáveis podem ser identificados conforme tabela abaixo.
As peças com código de área são exclusivas dos países designados.
Se os códigos de área não estiverem listados, as peças são de uso comum.

| Modelo | Código de Área | Tipo | Nº de Série Aplicável do Motor | Nº de Série Aplicável do Chassi | Nº de Série Aplicável do Corpo do Acelerador |
|---|---|---|---|---|---|
| CRF1100A$_P$ | 3BR | Brasil | SD12E0P100001~ | 9C2SD1200PR100001~ | GNJ1A A |
| | BR | | SD12E0P000001~ | 9C2SD1200PR000001~ | |
| CRF1100A4$_P$ | 3BR | Brasil | SD12E1P000001~ | 9C2SD1210PR000001~ | GNJ1A A |
| CRF1100D$_P$ | 3BR | Brasil | SD12E2P100001~ | 9C2SD1220PR100001~ | GNJ1A A |
| | BR | | SD12E2P000001~ | 9C2SD1220PR000001~ | |
| CRF1100D4$_P$ | 3BR | Brasil | SD12E3P000001~ | 9C2SD1230PR000001~ | GNJ1A A |

* Para identificação do número do carburador/corpo do acelerador, somente a parte sublinhada deverá ser usada para registro.

GNJ1A A KC ア
Ⓐ Ⓑ

PROIBIDA A REPRODUÇÃO E DISTRIBUIÇÃO
1010913 - Matsuo - MM-GT





© Moto Honda da Amazônia Ltda.
Todos os direitos reservados.

## Tabela de Cores

• Ao solicitar as peças coloridas consulte a tabela abaixo, verifique a cor principal da motocicleta e utilize o número de peça básico adicionando o código de cor relativo.

CRF1100A (CRF1100A$_P$) 3BR

| Nº | Modelo | | CRF1100A$_P$ | | |
|---|---|---|---|---|---|
| | Cor Principal | | Branco Glare Perolizado NH-B53P | Nº de identificação do Bloco | Nº de ref. |
| | Código de Cor | | NHB53H | | |
| | Nome das Peças Coloridas | Nº Peça Básico | | | |
| 1 | Chassi Conj. | 50010-MKS-E00 | ZA | C-39 | 2 |
| 2 | Suporte Comp., Pedal Apoio Esquerdo | 50625-MKS-E00 | ZA | C-30 | 9 |
| 3 | Suporte Comp., Pedal Apoio Direito | 50615-MKS-E00 | ZA | C-30 | 5 |
| 4 | Bagageiro Comp., Traseiro | 81210-MKS-E20 | ZC | C-24 | 1 |
| 5 | Tampa Jogo, Para-lama Dianteiro | 61000-MLG-E40 | ZC | C-10 | 2 |
| 6 | Carenagem A Jogo, Lateral Traseira Esquerda | 83710-MLG-E40 | ZC | C-24 | 9 |
| 7 | Carenagem A Jogo, Lateral Traseira Direita | 83610-MLG-E40 | ZC | C-24 | 4 |
| 8 | Carenagem C Jogo, Lateral Traseira Esquerda | 83750-MLG-E40 | ZC | C-24 | 12 |
| 9 | Carenagem C Jogo, Lateral Traseira Direita | 83650-MLG-E40 | ZC | C-24 | 8 |
| 10 | Carenagem Jogo, Central Dianteira | 64255-MLG-E40 | ZD | C-43 | 5 |
| 11 | Carenagem Jogo, Lateral Dianteira Esquerda | 64265-MLG-E40 | ZD | C-43 | 7 |
| 12 | Carenagem Jogo, Intermediária Esquerda | 64360-MLG-E40 | ZD | C-45 | 5 |
| 13 | Carenagem Jogo, Lateral Dianteira Direita | 64260-MLG-E40 | ZD | C-43 | 6 |
| 14 | Carenagem Jogo, Intermediária Direita | 64310-MLG-E40 | ZD | C-45 | 2 |
| 15 | Rabeta Jogo, Central | 83635-MLG-E40 | ZC | C-24 | 6 |
| 16 | Protetor, Esquerdo | 50707-MKS-E00 | ZB | C-30 | 13 |
| 17 | Protetor, Direito | 50607-MKS-E00 | ZB | C-30 | 4 |
| 18 | Suporte, Pedal Apoio Traseiro Esquerdo | 50725-MKS-E00 | ZA | C-30 | 18 |
| 19 | Suporte, Pedal Apoio Traseiro Direito | 50715-MKS-E00 | ZA | C-30 | 14 |
| 20 | Emblema, Tanque Combustível | 86175-MLG-E40 | ZC | C-50.1 | 6 |
| 21 | Emblema, HONDA | 86102-MLG-E40 | ZC | C-50.1 | 1 |
| 22 | Trilho Comp., Assento | 50200-MKS-E00 | ZA | C-39 | 3 |
| 23 | Assento Comp., Principal | 77100-MKS-E21 | ZB | C-23 | 3 |
| 24 | Assento Comp., Traseiro | 77300-MLG-E40 | ZB | C-23 | 12 |

PROIBIDA A REPRODUÇÃO E DISTRIBUIÇÃO
10/09/13 - Matsuo - MM-GT





© Moto Honda da Amazônia Ltda.
Todos os direitos reservados.

## Tabela de Cores

• Ao solicitar as peças coloridas consulte a tabela abaixo, verifique a cor principal da motocicleta e utilize o número de peça básico adicionando o código de cor relativo.

CRF1100A (CRF1100A$_P$) 3BR

| Nº | Modelo | | CRF1100A$_P$ | | |
|---|---|---|---|---|---|
| | Cor Principal | | Branco Glare Perolizado NH-B53P | Nº de identificação do Bloco | Nº de ref. |
| | Código de Cor | | NHB53H | | |
| | Nome das Peças Coloridas | Nº Peça Básico | | | |
| 25 | Faixa A, Esquerda Tanque Combustível | 86172-MLG-E40 | ZB | C-50.1 | 3 |
| 26 | Faixa A, Carenagem Intermediária Esquerda | 86642-MLG-E40 | ZC | C-50.1 | 12 |
| 27 | Faixa A, Direita Tanque Combustível | 86171-MLG-E40 | ZB | C-50.1 | 2 |
| 28 | Faixa A, Carenagem Intermediária Direita | 86641-MLG-E40 | ZC | C-50.1 | 11 |
| 29 | Faixa B, Esquerda Tanque Combustível | 86174-MLG-E40 | ZC | C-50.1 | 5 |
| 30 | Faixa B, Carenagem Intermediária Esquerda | 86644-MLG-E40 | ZC | C-50.1 | 14 |
| 31 | Faixa B, Direita Tanque Combustível | 86173-MLG-E40 | ZC | C-50.1 | 4 |
| 32 | Faixa B, Carenagem Intermediária Direita | 86643-MLG-E40 | ZC | C-50.1 | 13 |
| 33 | Faixa, Esquerda Para-lama Dianteiro | 86612-MLG-E40 | ZB | C-50.1 | 10 |
| 34 | Faixa, Carenagem Lateral Dianteira Esquerda | 86646-MLG-E40 | ZC | C-50.1 | 16 |
| 35 | Faixa A, Lateral Esquerda Rabeta | 86832-MLG-E40 | ZC | C-50.1 | 18 |
| 36 | Faixa, Direita Para-lama Dianteiro | 86611-MLG-E40 | ZB | C-50.1 | 9 |
| 37 | Faixa, Carenagem Lateral Dianteira Direita | 86645-MLG-E40 | ZC | C-50.1 | 15 |
| 38 | Faixa A, Lateral Direita Rabeta | 86831-MLG-E40 | ZC | C-50.1 | 17 |
| 39 | Garfo Traseiro, Subconj. | 52200-MKS-E00 | ZB | C-32 | 14 |
| 40 | Tanque Conj., Combustível | 17500-MLG-E40 | ZB | C-21 | 5 |
| 41 | Acabamento, Tanque Combustível | 17516-KCZ-000 | ZB | C-21 | 7 |
| 42 | Peso A, Guidão | 53105-MKK-D01 | ZC | C-7 | 12 |

PROIBIDA A REPRODUÇÃO E DISTRIBUIÇÃO
1010913 - Matsuo - MM-GT


© Moto Honda da Amazônia Ltda.
Todos os direitos reservados.

## Tabela de Cores

• Ao solicitar as peças coloridas consulte a tabela abaixo, verifique a cor principal da motocicleta e utilize o número de peça básico adicionando o código de cor relativo.

CRF1100A (CRF1100A$_p$) BR

| Nº | Modelo | | CRF1100A$_p$ | | |
|---|---|---|---|---|---|
| | Cor Principal | | Preto Ballistic Fosco Metálico NH-A86M | Nº de identificação do Bloco | Nº de ref. |
| | Código de Cor | | NHA86 | | |
| | Nome das Peças Coloridas | Nº Peça Básico | | | |
| 1 | Chassi Conj. | 50010-MKS-E00 | ZB | C-39 | 2 |
| 2 | Suporte Comp., Pedal Apoio Esquerdo | 50625-MKS-E00 | ZA | C-30 | 9 |
| 3 | Suporte Comp., Pedal Apoio Direito | 50615-MKS-E00 | ZA | C-30 | 5 |
| 4 | Bagageiro Comp., Traseiro | 81210-MKS-E20 | ZC | C-24 | 1 |
| 5 | Carenagem A Jogo, Lateral Traseira Esquerda | 83710-MLG-E00 | ZA | C-24 | 9 |
| 6 | Carenagem A Jogo, Lateral Traseira Direita | 83610-MLG-E00 | ZA | C-24 | 4 |
| 7 | Carenagem C Jogo, Lateral Traseira Esquerda | 83750-MKS-E00 | ZA | C-24 | 12 |
| 8 | Carenagem C Jogo, Lateral Traseira Direita | 83650-MKS-E00 | ZA | C-24 | 8 |
| 9 | Carenagem Jogo, Central Dianteira | 64255-MKS-E00 | ZA | C-43 | 5 |
| 10 | Carenagem Jogo, Lateral Dianteira Esquerda | 64265-MKS-E00 | ZB | C-43 | 7 |
| 11 | Carenagem Jogo, Intermediária Esquerda | 64360-MLG-E00 | ZA | C-45 | 5 |
| 12 | Carenagem Jogo, Lateral Dianteira Direita | 64260-MKS-E00 | ZB | C-43 | 6 |
| 13 | Carenagem Jogo, Intermediária Direita | 64310-MLG-E00 | ZA | C-45 | 2 |
| 14 | Rabeta Jogo, Central | 83635-MKS-E00 | ZB | C-24 | 6 |
| 15 | Protetor, Esquerdo | 50707-MKS-E00 | ZB | C-30 | 13 |
| 16 | Protetor, Direito | 50607-MKS-E00 | ZB | C-30 | 4 |
| 17 | Suporte, Pedal Apoio Traseiro Esquerdo | 50725-MKS-E00 | ZA | C-30 | 18 |
| 18 | Suporte, Pedal Apoio Traseiro Direito | 50715-MKS-E00 | ZA | C-30 | 14 |
| 19 | Emblema, HONDA | 86102-MKS-E00 | ZA | C-50 | 1 |
| 20 | Trilho Comp., Assento | 50200-MKS-E00 | ZA | C-39 | 3 |
| 21 | Assento Comp., Principal | 77100-MKS-E21 | ZC | C-23 | 3 |
| 22 | Assento Comp., Traseiro | 77300-MKS-E01 | ZB | C-23 | 12 |
| 23 | Faixa A, Carenagem Intermediária Esquerda | 86642-MLG-E00 | ZA | C-50 | 8 |
| 24 | Faixa A, Direita Tanque Combustível | 86171-MLG-E00 | ZA | C-50 | 2 |

PROIBIDA A REPRODUÇÃO E DISTRIBUIÇÃO
10/09/13 - Matsuo - MM-GT





© Moto Honda da Amazônia Ltda.
Todos os direitos reservados.

## Tabela de Cores

• Ao solicitar as peças coloridas consulte a tabela abaixo, verifique a cor principal da motocicleta e utilize o número de peça básico adicionando o código de cor relativo.

CRF1100A (CRF1100A$_P$) BR

| Nº | Modelo | | CRF1100A$_P$ | | |
|---|---|---|---|---|---|
| | Cor Principal | | Preto Ballistic Fosco Metálico NH-A86M | Nº de identificação do Bloco | Nº de ref. |
| | Código de Cor | | NHA86 | | |
| | Nome das Peças Coloridas | Nº Peça Básico | | | |
| 25 | Faixa A, Carenagem Intermediária Direita | 86641-MLG-E00 | ZA | C-50 | 7 |
| 26 | Faixa B, Esquerda Tanque Combustível | 86174-MLG-E40 | ZB | C-50 | 4 |
| 27 | Faixa B, Carenagem Intermediária Esquerda | 86644-MLG-E00 | ZA | C-50 | 10 |
| 28 | Faixa B, Direita Tanque Combustível | 86173-MLG-E40 | ZB | C-50 | 3 |
| 29 | Faixa B, Carenagem Intermediária Direita | 86643-MLG-E00 | ZA | C-50 | 9 |
| 30 | Faixa A, Lateral Esquerda Rabeta | 86832-MLG-E00 | ZA | C-50 | 12 |
| 31 | Faixa A, Lateral Direita Rabeta | 86831-MLG-E00 | ZA | C-50 | 11 |
| 32 | Garfo Traseiro, Subconj. | 52200-MKS-E00 | ZB | C-32 | 14 |
| 33 | Tanque Conj., Combustível | 17500-MLG-E00 | ZA | C-21 | 5 |
| 34 | Acabamento, Tanque Combustível | 17516-KCZ-000 | ZB | C-21 | 7 |
| 35 | Peso A, Guidão | 53105-MKK-D01 | ZC | C-7 | 12 |



PROIBIDA A REPRODUÇÃO E DISTRIBUIÇÃO
1010913 - Matsuo - MM-GT



© Moto Honda da Amazônia Ltda.
Todos os direitos reservados.

## Tabela de Cores

• Ao solicitar as peças coloridas consulte a tabela abaixo, verifique a cor principal da motocicleta e utilize o número de peça básico adicionando o código de cor relativo.

CRF1100A4 (CRF1100A4$_P$)

| Nº | Modelo | | CRF1100A4$_P$ | | |
|---|---|---|---|---|---|
| | Cor Principal | | Branco Glare Perolizado NH-B53P | Nº de identificação do Bloco | Nº de ref. |
| | Código de Cor | | NHB53H | | |
| | Nome das Peças Coloridas | Nº Peça Básico | | | |
| 1 | Chassi Conj. | 50010-MKS-E00 | ZA | C-39 | 2 |
| 2 | Suporte Comp., Pedal Apoio Esquerdo | 50625-MKS-E00 | ZA | C-30 | 9 |
| 3 | Suporte Comp., Pedal Apoio Direito | 50615-MKS-E00 | ZA | C-30 | 5 |
| 4 | Bagageiro Comp., Traseiro | 81210-MKS-E20 | ZC | C-24.1 | 2 |
| 5 | Tampa Conj., Inferior Dianteira | 64252-MKS-E20 | ZA | C-43.1 | 6 |
| 6 | Tampa Jogo, Para-lama Dianteiro | 61000-MLG-EG0 | ZC | C-10 | 2 |
| 7 | Carenagem Conj., Intermediária Esquerda | 64350-MLG-EG0 | ZA | C-45.1 | 4 |
| 8 | Rabeta Conj., Lateral Esquerda | 83700-MLG-EG0 | ZA | C-24.1 | 11 |
| 9 | Carenagem Conj., Intermediária Direita | 64300-MLG-EG0 | ZA | C-45.1 | 2 |
| 10 | Rabeta Conj., Lateral Direita | 83600-MLG-EG0 | ZA | C-24.1 | 5 |
| 11 | Carenagem Jogo, Central Dianteira | 64255-MKS-E20 | ZA | C-43.1 | 7 |
| 12 | Rabeta Jogo, Central | 83635-MKS-E20 | ZA | C-24.1 | 10 |
| 13 | Protetor B, Esquerdo Ponta Eixo | 53186-MKS-E20 | ZB | C-7.10 | 4 |
| 14 | Protetor B, Direito Ponta Eixo | 53181-MKS-E20 | ZB | C-7.10 | 2 |
| 15 | Protetor, Esquerdo | 50707-MKS-E00 | ZA | C-30 | 13 |
| 16 | Protetor, Direito | 50607-MKS-E00 | ZA | C-30 | 4 |
| 17 | Suporte, Pedal Apoio Traseiro Esquerdo | 50725-MKS-E00 | ZA | C-30 | 18 |
| 18 | Suporte, Pedal Apoio Traseiro Direito | 50715-MKS-E00 | ZA | C-30 | 14 |
| 19 | Emblema, Tanque Combustível | 86175-MKS-E00 | ZA | C-50.2 | 5 |
| 20 | Emblema, HONDA | 86101-MJP-G50 | ZA | C-50.2 | 1 |
| 21 | Emblema, HONDA | 86102-MKJ-D00 | ZA | C-50.2 | 2 |
| 22 | Trilho Comp., Assento | 50200-MKS-E00 | ZB | C-39 | 3 |
| 23 | Assento Comp., Principal | 77100-MKS-E21 | ZB | C-23 | 3 |
| 24 | Assento Comp., Traseiro | 77300-MKS-E21 | ZA | C-23 | 13 |

PROIBIDA A REPRODUÇÃO E DISTRIBUIÇÃO
10/09/13 - Matsuo - MM-GT





© Moto Honda da Amazônia Ltda.
Todos os direitos reservados.

## Tabela de Cores

• Ao solicitar as peças coloridas consulte a tabela abaixo, verifique a cor principal da motocicleta e utilize o número de peça básico adicionando o código de cor relativo.

CRF1100A4 (CRF1100A4$_P$)

| Nº | Modelo | | CRF1100A4$_P$ | | |
|---|---|---|---|---|---|
| | Cor Principal | | Branco Glare Perolizado NH-B53P | Nº de identificação do Bloco | Nº de ref. |
| | Código de Cor | | NHB53H | | |
| | Nome das Peças Coloridas | Nº Peça Básico | | | |
| 25 | Faixa A, Carenagem Intermediária Esquerda | 86642-MLG-EG0 | ZB | C-50.2 | 11 |
| 26 | Faixa A, Carenagem Intermediária Direita | 86641-MLG-EG0 | ZB | C-50.2 | 10 |
| 27 | Faixa B, Carenagem Intermediária Esquerda | 86644-MLG-EG0 | ZB | C-50.2 | 13 |
| 28 | Faixa B, Carenagem Intermediária Direita | 86643-MLG-EG0 | ZB | C-50.2 | 12 |
| 29 | Faixa C, Carenagem Intermediária Esquerda | 86646-MLG-EG0 | ZA | C-50.2 | 15 |
| 30 | Faixa C, Carenagem Intermediária Direita | 86645-MLG-EG0 | ZA | C-50.2 | 14 |
| 31 | Faixa D, Carenagem Intermediária Esquerda | 86648-MLG-EG0 | ZB | C-50.2 | 17 |
| 32 | Faixa D, Carenagem Intermediária Direita | 86647-MLG-EG0 | ZB | C-50.2 | 16 |
| 33 | Faixa, Esquerda Para-lama Dianteiro | 86612-MLG-EG0 | ZB | C-50.2 | 9 |
| 34 | Faixa, Esquerda Tanque Combustível | 86172-MLG-EG0 | ZB | C-50.2 | 4 |
| 35 | Faixa, Lateral Esquerda Rabeta | 86832-MLG-EG0 | ZB | C-50.2 | 19 |
| 36 | Faixa, Direita Para-lama Dianteiro | 86611-MLG-EG0 | ZB | C-50.2 | 8 |
| 37 | Faixa, Direita Tanque Combustível | 86171-MLG-EG0 | ZB | C-50.2 | 3 |
| 38 | Faixa, Lateral Direita Rabeta | 86831-MLG-EG0 | ZB | C-50.2 | 18 |
| 39 | Garfo Traseiro, Subconj. | 52200-MKS-E00 | ZA | C-32 | 14 |
| 40 | Tanque Conj., Combustível | 17500-MLG-EG0 | ZB | C-21.1 | 5 |
| 41 | Peso A, Guidão | 53105-MKK-D01 | ZA | C-7 | 12 |
| 42 | Para-brisa, Jogo | 64250-MLG-EG0 | ZA | C-43.1 | 5 |



PROIBIDA A REPRODUÇÃO E DISTRIBUIÇÃO
1010913 - Matsuo - MM-GT



© Moto Honda da Amazônia Ltda.
Todos os direitos reservados.

## Tabela de Cores

• Ao solicitar as peças coloridas consulte a tabela abaixo, verifique a cor principal da motocicleta e utilize o número de peça básico adicionando o código de cor relativo.

CRF1100D (CRF1100D$_P$) 3BR

| Nº | Modelo | | CRF1100D$_P$ | | |
|---|---|---|---|---|---|
| | Cor Principal | | Branco Glare Perolizado NH-B53P | Nº de identificação do Bloco | Nº de ref. |
| | Código de Cor | | NHB53H | | |
| | Nome das Peças Coloridas | Nº Peça Básico | | | |
| 1 | Chassi Conj. | 50010-MKS-E00 | ZA | C-39 | 2 |
| 2 | Suporte Comp., Pedal Apoio Esquerdo | 50625-MKS-E00 | ZA | C-30 | 9 |
| 3 | Suporte Comp., Pedal Apoio Direito | 50615-MKS-E00 | ZA | C-30 | 5 |
| 4 | Bagageiro Comp., Traseiro | 81210-MKS-E20 | ZC | C-24 | 1 |
| 5 | Tampa Jogo, Para-lama Dianteiro | 61000-MLG-E40 | ZC | C-10 | 2 |
| 6 | Carenagem A Jogo, Lateral Traseira Esquerda | 83710-MLG-E40 | ZC | C-24 | 9 |
| 7 | Carenagem A Jogo, Lateral Traseira Direita | 83610-MLG-E40 | ZC | C-24 | 4 |
| 8 | Carenagem C Jogo, Lateral Traseira Esquerda | 83750-MLG-E40 | ZC | C-24 | 12 |
| 9 | Carenagem C Jogo, Lateral Traseira Direita | 83650-MLG-E40 | ZC | C-24 | 8 |
| 10 | Carenagem Jogo, Central Dianteira | 64255-MLG-E40 | ZD | C-43 | 5 |
| 11 | Carenagem Jogo, Lateral Dianteira Esquerda | 64265-MLG-E40 | ZD | C-43 | 7 |
| 12 | Carenagem Jogo, Intermediária Esquerda | 64360-MLG-E40 | ZD | C-45 | 5 |
| 13 | Carenagem Jogo, Lateral Dianteira Direita | 64260-MLG-E40 | ZD | C-43 | 6 |
| 14 | Carenagem Jogo, Intermediária Direita | 64310-MLG-E40 | ZD | C-45 | 2 |
| 15 | Rabeta Jogo, Central | 83635-MLG-E40 | ZC | C-24 | 6 |
| 16 | Protetor, Esquerdo | 50707-MKS-E00 | ZB | C-30 | 13 |
| 17 | Protetor, Direito | 50607-MKS-E00 | ZB | C-30 | 4 |
| 18 | Suporte, Pedal Apoio Traseiro Esquerdo | 50725-MKS-E00 | ZA | C-30 | 18 |
| 19 | Suporte, Pedal Apoio Traseiro Direito | 50715-MKS-E00 | ZA | C-30 | 14 |
| 20 | Emblema, Tanque Combustível | 86175-MLG-E40 | ZC | C-50.1 | 6 |
| 21 | Emblema, HONDA | 86102-MLG-E40 | ZC | C-50.1 | 1 |
| 22 | Trilho Comp., Assento | 50200-MKS-E00 | ZA | C-39 | 3 |
| 23 | Assento Comp., Principal | 77100-MKS-E21 | ZB | C-23 | 3 |
| 24 | Assento Comp., Traseiro | 77300-MLG-E40 | ZB | C-23 | 12 |

PROIBIDA A REPRODUÇÃO E DISTRIBUIÇÃO
10/09/13 - Matsuo - MM-GT





© Moto Honda da Amazônia Ltda.
Todos os direitos reservados.

## Tabela de Cores

• Ao solicitar as peças coloridas consulte a tabela abaixo, verifique a cor principal da motocicleta e utilize o número de peça básico adicionando o código de cor relativo.

CRF1100D (CRF1100D$_P$) 3BR

| Nº | Modelo | | CRF1100D$_P$ | | |
|---|---|---|---|---|---|
| | Cor Principal | | Branco Glare Perolizado NH-B53P | Nº de identificação do Bloco | Nº de ref. |
| | Código de Cor | | NHB53H | | |
| | Nome das Peças Coloridas | Nº Peça Básico | | | |
| 25 | Faixa A, Esquerda Tanque Combustível | 86172-MLG-E40 | ZB | C-50.1 | 3 |
| 26 | Faixa A, Carenagem Intermediária Esquerda | 86642-MLG-E40 | ZC | C-50.1 | 12 |
| 27 | Faixa A, Direita Tanque Combustível | 86171-MLG-E40 | ZB | C-50.1 | 2 |
| 28 | Faixa A, Carenagem Intermediária Direita | 86641-MLG-E40 | ZC | C-50.1 | 11 |
| 29 | Faixa B, Esquerda Tanque Combustível | 86174-MLG-E40 | ZC | C-50.1 | 5 |
| 30 | Faixa B, Carenagem Intermediária Esquerda | 86644-MLG-E40 | ZC | C-50.1 | 14 |
| 31 | Faixa B, Direita Tanque Combustível | 86173-MLG-E40 | ZC | C-50.1 | 4 |
| 32 | Faixa B, Carenagem Intermediária Direita | 86643-MLG-E40 | ZC | C-50.1 | 13 |
| 33 | Faixa, Esquerda Para-lama Dianteiro | 86612-MLG-E40 | ZB | C-50.1 | 10 |
| 34 | Faixa, Carenagem Lateral Dianteira Esquerda | 86646-MLG-E40 | ZC | C-50.1 | 16 |
| 35 | Faixa A, Lateral Esquerda Rabeta | 86832-MLG-E40 | ZC | C-50.1 | 18 |
| 36 | Faixa, Direita Para-lama Dianteiro | 86611-MLG-E40 | ZB | C-50.1 | 9 |
| 37 | Faixa, Carenagem Lateral Dianteira Direita | 86645-MLG-E40 | ZC | C-50.1 | 15 |
| 38 | Faixa A, Lateral Direita Rabeta | 86831-MLG-E40 | ZC | C-50.1 | 17 |
| 39 | Garfo Traseiro, Subconj. | 52200-MKS-E00 | ZB | C-32 | 14 |
| 40 | Tanque Conj., Combustível | 17500-MLG-E40 | ZB | C-21 | 5 |
| 41 | Acabamento, Tanque Combustível | 17516-KCZ-000 | ZB | C-21 | 7 |
| 42 | Peso A, Guidão | 53105-MKK-D01 | ZC | C-7 | 12 |

PROIBIDA A REPRODUÇÃO E DISTRIBUIÇÃO
1010913 - Matsuo - MM-GT


© Moto Honda da Amazônia Ltda.
Todos os direitos reservados.

## Tabela de Cores

• Ao solicitar as peças coloridas consulte a tabela abaixo, verifique a cor principal da motocicleta e utilize o número de peça básico adicionando o código de cor relativo.

CRF1100D (CRF1100D$_P$) BR

| Nº | Modelo | | CRF1100D$_P$ | | |
|---|---|---|---|---|---|
| | Cor Principal | | Preto Ballistic Fosco Metálico NH-A86M | Nº de identificação do Bloco | Nº de ref. |
| | Código de Cor | | NHA86 | | |
| | Nome das Peças Coloridas | Nº Peça Básico | | | |
| 1 | Chassi Conj. | 50010-MKS-E00 | ZB | C-39 | 2 |
| 2 | Suporte Comp., Pedal Apoio Esquerdo | 50625-MKS-E00 | ZA | C-30 | 9 |
| 3 | Suporte Comp., Pedal Apoio Direito | 50615-MKS-E00 | ZA | C-30 | 5 |
| 4 | Bagageiro Comp., Traseiro | 81210-MKS-E20 | ZC | C-24 | 1 |
| 5 | Carenagem A Jogo, Lateral Traseira Esquerda | 83710-MLG-E00 | ZA | C-24 | 9 |
| 6 | Carenagem A Jogo, Lateral Traseira Direita | 83610-MLG-E00 | ZA | C-24 | 4 |
| 7 | Carenagem C Jogo, Lateral Traseira Esquerda | 83750-MKS-E00 | ZA | C-24 | 12 |
| 8 | Carenagem C Jogo, Lateral Traseira Direita | 83650-MKS-E00 | ZA | C-24 | 8 |
| 9 | Carenagem Jogo, Central Dianteira | 64255-MKS-E00 | ZA | C-43 | 5 |
| 10 | Carenagem Jogo, Lateral Dianteira Esquerda | 64265-MKS-E00 | ZB | C-43 | 7 |
| 11 | Carenagem Jogo, Intermediária Esquerda | 64360-MLG-E00 | ZA | C-45 | 5 |
| 12 | Carenagem Jogo, Lateral Dianteira Direita | 64260-MKS-E00 | ZB | C-43 | 6 |
| 13 | Carenagem Jogo, Intermediária Direita | 64310-MLG-E00 | ZA | C-45 | 2 |
| 14 | Rabeta Jogo, Central | 83635-MKS-E00 | ZB | C-24 | 6 |
| 15 | Protetor, Esquerdo | 50707-MKS-E00 | ZB | C-30 | 13 |
| 16 | Protetor, Direito | 50607-MKS-E00 | ZB | C-30 | 4 |
| 17 | Suporte, Pedal Apoio Traseiro Esquerdo | 50725-MKS-E00 | ZA | C-30 | 18 |
| 18 | Suporte, Pedal Apoio Traseiro Direito | 50715-MKS-E00 | ZA | C-30 | 14 |
| 19 | Emblema, HONDA | 86102-MKS-E00 | ZA | C-50 | 1 |
| 20 | Trilho Comp., Assento | 50200-MKS-E00 | ZA | C-39 | 3 |
| 21 | Assento Comp., Principal | 77100-MKS-E21 | ZC | C-23 | 3 |
| 22 | Assento Comp., Traseiro | 77300-MKS-E01 | ZB | C-23 | 12 |
| 23 | Faixa A, Carenagem Intermediária Esquerda | 86642-MLG-E00 | ZA | C-50 | 8 |
| 24 | Faixa A, Direita Tanque Combustível | 86171-MLG-E00 | ZA | C-50 | 2 |

PROIBIDA A REPRODUÇÃO E DISTRIBUIÇÃO
10/09/13 - Matsuo - MM-GT





© Moto Honda da Amazônia Ltda.
Todos os direitos reservados.

## Tabela de Cores

• Ao solicitar as peças coloridas consulte a tabela abaixo, verifique a cor principal da motocicleta e utilize o número de peça básico adicionando o código de cor relativo.

CRF1100D (CRF1100D$_P$) BR

| Nº | Modelo | | CRF1100D$_P$ | | |
|---|---|---|---|---|---|
| | Cor Principal | | Preto Ballistic Fosco Metálico NH-A86M | Nº de identificação do Bloco | Nº de ref. |
| | Código de Cor | | NHA86 | | |
| | Nome das Peças Coloridas | Nº Peça Básico | | | |
| 25 | Faixa A, Carenagem Intermediária Direita | 86641-MLG-E00 | ZA | C-50 | 7 |
| 26 | Faixa B, Esquerda Tanque Combustível | 86174-MLG-E40 | ZB | C-50 | 4 |
| 27 | Faixa B, Carenagem Intermediária Esquerda | 86644-MLG-E00 | ZA | C-50 | 10 |
| 28 | Faixa B, Direita Tanque Combustível | 86173-MLG-E40 | ZB | C-50 | 3 |
| 29 | Faixa B, Carenagem Intermediária Direita | 86643-MLG-E00 | ZA | C-50 | 9 |
| 30 | Faixa A, Lateral Esquerda Rabeta | 86832-MLG-E00 | ZA | C-50 | 12 |
| 31 | Faixa A, Lateral Direita Rabeta | 86831-MLG-E00 | ZA | C-50 | 11 |
| 32 | Garfo Traseiro, Subconj. | 52200-MKS-E00 | ZB | C-32 | 14 |
| 33 | Tanque Conj., Combustível | 17500-MLG-E00 | ZA | C-21 | 5 |
| 34 | Acabamento, Tanque Combustível | 17516-KCZ-000 | ZB | C-21 | 7 |
| 35 | Peso A, Guidão | 53105-MKK-D01 | ZC | C-7 | 12 |



PROIBIDA A REPRODUÇÃO E DISTRIBUIÇÃO
1010913 - Matsuo - MM-GT



© Moto Honda da Amazônia Ltda.
Todos os direitos reservados.

## Tabela de Cores

• Ao solicitar as peças coloridas consulte a tabela abaixo, verifique a cor principal da motocicleta e utilize o número de peça básico adicionando o código de cor relativo.

CRF1100D4 (CRF1100D4$_P$)

| Nº | Modelo | | CRF1100D4$_P$ | | |
|---|---|---|---|---|---|
| | Cor Principal | | Branco Glare Perolizado NH-B53P | Nº de identificação do Bloco | Nº de ref. |
| | Código de Cor | | NHB53H | | |
| | Nome das Peças Coloridas | Nº Peça Básico | | | |
| 1 | Chassi Conj. | 50010-MKS-E00 | ZA | C-39 | 2 |
| 2 | Suporte Comp., Pedal Apoio Esquerdo | 50625-MKS-E00 | ZA | C-30 | 9 |
| 3 | Suporte Comp., Pedal Apoio Direito | 50615-MKS-E00 | ZA | C-30 | 5 |
| 4 | Bagageiro Comp., Traseiro | 81210-MKS-E20 | ZC | C-24.1 | 2 |
| 5 | Tampa Conj., Inferior Dianteira | 64252-MKS-E20 | ZA | C-43.1 | 6 |
| 6 | Tampa Jogo, Para-lama Dianteiro | 61000-MLG-EG0 | ZC | C-10 | 2 |
| 7 | Carenagem Conj., Intermediária Esquerda | 64350-MLG-EG0 | ZA | C-45.1 | 4 |
| 8 | Rabeta Conj., Lateral Esquerda | 83700-MLG-EG0 | ZA | C-24.1 | 11 |
| 9 | Carenagem Conj., Intermediária Direita | 64300-MLG-EG0 | ZA | C-45.1 | 2 |
| 10 | Rabeta Conj., Lateral Direita | 83600-MLG-EG0 | ZA | C-24.1 | 5 |
| 11 | Carenagem Jogo, Central Dianteira | 64255-MKS-E20 | ZA | C-43.1 | 7 |
| 12 | Rabeta Jogo, Central | 83635-MKS-E20 | ZA | C-24.1 | 10 |
| 13 | Protetor B, Esquerdo Ponta Eixo | 53186-MKS-E20 | ZB | C-7.10 | 4 |
| 14 | Protetor B, Direito Ponta Eixo | 53181-MKS-E20 | ZB | C-7.10 | 2 |
| 15 | Protetor, Esquerdo | 50707-MKS-E00 | ZA | C-30 | 13 |
| 16 | Protetor, Direito | 50607-MKS-E00 | ZA | C-30 | 4 |
| 17 | Suporte, Pedal Apoio Traseiro Esquerdo | 50725-MKS-E00 | ZA | C-30 | 18 |
| 18 | Suporte, Pedal Apoio Traseiro Direito | 50715-MKS-E00 | ZA | C-30 | 14 |
| 19 | Emblema, Tanque Combustível | 86175-MKS-E00 | ZA | C-50.2 | 5 |
| 20 | Emblema, HONDA | 86101-MJP-G50 | ZA | C-50.2 | 1 |
| 21 | Emblema, HONDA | 86102-MKJ-D00 | ZA | C-50.2 | 2 |
| 22 | Trilho Comp., Assento | 50200-MKS-E00 | ZB | C-39 | 3 |
| 23 | Assento Comp., Principal | 77100-MKS-E21 | ZB | C-23 | 3 |
| 24 | Assento Comp., Traseiro | 77300-MKS-E21 | ZA | C-23 | 13 |

PROIBIDA A REPRODUÇÃO E DISTRIBUIÇÃO
10/09/13 - Matsuo - MM-GT





© Moto Honda da Amazônia Ltda.
Todos os direitos reservados.

## Tabela de Cores

• Ao solicitar as peças coloridas consulte a tabela abaixo, verifique a cor principal da motocicleta e utilize o número de peça básico adicionando o código de cor relativo.

CRF1100D4 (CRF1100D4$_P$)

| Nº | Modelo | | CRF1100D4$_P$ | | |
|---|---|---|---|---|---|
| | Cor Principal | | Branco Glare Perolizado NH-B53P | Nº de identificação do Bloco | Nº de ref. |
| | Código de Cor | | NHB53H | | |
| | Nome das Peças Coloridas | Nº Peça Básico | | | |
| 25 | Faixa A, Carenagem Intermediária Esquerda | 86642-MLG-EG0 | ZB | C-50.2 | 11 |
| 26 | Faixa A, Carenagem Intermediária Direita | 86641-MLG-EG0 | ZB | C-50.2 | 10 |
| 27 | Faixa B, Carenagem Intermediária Esquerda | 86644-MLG-EG0 | ZB | C-50.2 | 13 |
| 28 | Faixa B, Carenagem Intermediária Direita | 86643-MLG-EG0 | ZB | C-50.2 | 12 |
| 29 | Faixa C, Carenagem Intermediária Esquerda | 86646-MLG-EG0 | ZA | C-50.2 | 15 |
| 30 | Faixa C, Carenagem Intermediária Direita | 86645-MLG-EG0 | ZA | C-50.2 | 14 |
| 31 | Faixa D, Carenagem Intermediária Esquerda | 86648-MLG-EG0 | ZB | C-50.2 | 17 |
| 32 | Faixa D, Carenagem Intermediária Direita | 86647-MLG-EG0 | ZB | C-50.2 | 16 |
| 33 | Faixa, Esquerda Para-lama Dianteiro | 86612-MLG-EG0 | ZB | C-50.2 | 9 |
| 34 | Faixa, Esquerda Tanque Combustível | 86172-MLG-EG0 | ZB | C-50.2 | 4 |
| 35 | Faixa, Lateral Esquerda Rabeta | 86832-MLG-EG0 | ZB | C-50.2 | 19 |
| 36 | Faixa, Direita Para-lama Dianteiro | 86611-MLG-EG0 | ZB | C-50.2 | 8 |
| 37 | Faixa, Direita Tanque Combustível | 86171-MLG-EG0 | ZB | C-50.2 | 3 |
| 38 | Faixa, Lateral Direita Rabeta | 86831-MLG-EG0 | ZB | C-50.2 | 18 |
| 39 | Garfo Traseiro, Subconj. | 52200-MKS-E00 | ZA | C-32 | 14 |
| 40 | Tanque Conj., Combustível | 17500-MLG-EG0 | ZB | C-21.1 | 5 |
| 41 | Peso A, Guidão | 53105-MKK-D01 | ZA | C-7 | 12 |
| 42 | Para-brisa, Jogo | 64250-MLG-EG0 | ZA | C-43.1 | 5 |

PROIBIDA A REPRODUÇÃO E DISTRIBUIÇÃO
1010913 - Matsuo - MM-GT





© Moto Honda da Amazônia Ltda.
Todos os direitos reservados.

## Composição do Número de Identificação do Veículo (V.I.N.)

Exemplo: 9 C 2 J C 3 0 1 0YR 0 0 0 0 0 1

**Número Sequencial de Produção**

**Código de Fábrica**

A .... Ohio U.S.A
B .... Alost Bélgica
C .... Saitama Japão
D .... Guadalajara México
E .... Montesa Espanha
F .... Atessa Itália
K .... Kumamoto Japão
M .... Hamamatsu Japão
R .... Manaus Brasil
S .... Susuka Japão
T .... Tochigi Japão
4 .... Carolina do Sul U.S.A

**Ano do Modelo**

Exemplo: K....1989 L....1990 M....1991 N....1992 X....1999 Y....2000 (Exceto as letras I.O Q.U) 1....2001 2....2002 3....2003
4....2004 5....2005 6....2006 7....2007 8....2008 9....2009 A....2010 B....2011 C....2012 D....2013 E....2014
F....2015 G....2016 H....2017

**Dígito de Controle**

**Código de Descrição do Veículo**

Exemplo: PE04....XR600R RC30....CFR750R JC301....CG125TITAN • KS JC302....CG125TITAN • ES JC303....CG125 • CARGO

**Marca e Tipo de Veículo**

JH2 ..... HONDA Motocicleta Fabricada no Japão
1HF ..... HONDA Motocicleta Fabricada nos Estados Unidos da América
YC1 ..... HONDA Motocicleta Fabricada na Bélgica
9C2 ..... HONDA Motocicleta Fabricada no Brasil
3H1 ..... HONDA Motocicleta Fabricada no México
VTM ..... HONDA Motocicleta Fabricada na Espanha
ZDC ..... HONDA Motocicleta Fabricada na Itália
JH3 ..... HONDA Motocicleta Fabricada no Japão
478 ..... HONDA Motocicleta Fabricada nos Estados Unidos da América

PROIBIDA A REPRODUÇÃO E DISTRIBUIÇÃO
1010913 - Matsuo - MM-GT





© Moto Honda da Amazônia Ltda.
Todos os direitos reservados.

## Mangueira de Combustível, Mangueiras de Aplicação Geral e Mangueira de Vinil

- As “peças padronizadas das mangueiras de combustível”, as “mangueiras de aplicação geral” e as “mangueiras de vinil” podem ser fornecidas sem embalagem (granel) em forma de bobinas.
- Quando necessitar efetuar o pedido destas “mangueiras”, verifique no Catálogo de Peças o código da “mangueira padrão” e em seguida coloque entre parênteses o código da “mangueira sem embalagem (granel)” relativa utilizando a tabela abaixo.
  (O comprimento padrão das “mangueiras sem embalagem (granel)” é de 1 metro. As mangueiras indicadas com o símbolo < > também estão disponíveis com as medidas de 3 e 8 metros).
- Quando necessitar de troca, corte a mangueira sem embalagem (granel) na medida especificada. Esta medida pode ser verificada no nome da peça (verifique no Manual de Serviços ou nas instruções que acompanham as mangueiras sem embalagem (granel) os procedimentos para o corte e instalação).
- A relação abaixo especifica o código das mangueiras padrão e as respectivas mangueiras sem embalagem (granel) e suas medidas. Certifique-se de que estes números sejam aplicados somente para as peças de reposição relacionadas.

| Mangueiras de Combustível / Tubos | | | |
|---|---|---|---|
| Número de Peça Padrão | Número de Peça sem Embalagem (granel) | Peça sem Embalagem (granel) | |
| | | Diâmetro Interno (mm) | Comprimento (m) |
| 95001-30xxx-2x | 95001-30001-20M | 3,0 | 1 |
| 95001-30xxx-3x | 95001-30001-30M | 3,0 | 1 |
| 95001-30xxx-4x | 95001-30001-40M | 3,0 | 1 |
| 95001-35xxx-2x | 95001-35001-50M<br><95001-35003-50M> | 3,5 | 1<br>3 |
| 95001-35xxx-3x | 95001-35001-60M<br><95001-35003-60M> | 3,5 | 1<br>3 |
| 95001-35xxx-4x | 95001-35001-60M<br><95001-35003-60M> | 3,5 | 1<br>3 |
| 95001-35xxx-5x | 95001-35001-50M<br><95001-35003-50M> | 3,5 | 1<br>3 |
| 95001-35xxx-6x | 95001-35001-60M<br><95001-35003-60M> | 3,5 | 1<br>3 |
| 95001-45xxx-2x | 95001-45001-50M<br><95001-45003-50M> | 4,5 | 1<br>3 |
| 95001-45xxx-3x | 95001-45001-60M<br><95001-45003-60M><br><95001-45008-60M> | 4,5 | 1<br>3<br>8 |
| 95001-45xxx-4x | 95001-45001-60M<br><95001-45003-60M><br><95001-45008-60M> | 4,5 | 1<br>3<br>8 |
| 95001-45xxx-5x | 95001-45001-50M<br><95001-45003-50M> | 4,5 | 1<br>3 |
| 95001-45xxx-6x | 95001-45001-60M<br><95001-45003-60M><br><95001-45008-60M> | 4,5 | 1<br>3<br>8 |
| 95001-55xxx-2x | 95001-55001-50M<br><95001-55003-50M><br><95001-55008-50M> | 5,5 | 1<br>3<br>8 |

| Mangueiras de Combustível / Tubos | | | |
|---|---|---|---|
| Número de Peça Padrão | Número de Peça sem Embalagem (granel) | Peça sem Embalagem (granel) | |
| | | Diâmetro Interno (mm) | Comprimento (m) |
| 95001-55xxx-3x | 95001-55001-60M<br><95001-55003-60M><br><95001-55008-60M> | 5,5 | 1<br>3<br>8 |
| 95001-55xxx-4x | 95001-55001-60M<br><95001-55003-60M><br><95001-55008-60M> | 5,5 | 1<br>3<br>8 |
| 95001-55xxx-5x | 95001-55001-50M<br><95001-55003-50M><br><95001-55008-50M> | 5,5 | 1<br>3<br>8 |
| 95001-55xxx-6x | 95001-55001-60M<br><95001-55003-60M><br><95001-55008-60M> | 5,5 | 1<br>3<br>8 |
| 95001-75xxx-2x | 95001-75001-50M<br><95001-75003-50M> | 7,5 | 1<br>3 |
| 95001-75xxx-3x | 95001-75001-60M<br><95001-75003-60M><br><95001-75008-60M> | 7,5 | 1<br>3<br>8 |
| 95001-75xxx-4x | 95001-75001-60M<br><95001-75003-60M><br><95001-75008-60M> | 7,5 | 1<br>3<br>8 |
| 95001-75xxx-5x | 95001-75001-50M<br><95001-75003-50M> | 7,5 | 1<br>3 |
| 95001-75xxx-6x | 95001-75001-60M<br><95001-75003-60M><br><95001-75008-60M> | 7,5 | 1<br>3<br>8 |
| 95001-80xxx-2x | 95001-80001-50M | 8,0 | 1 |
| 95001-80xxx-3x | 95001-80001-60M | 8,0 | 1 |
| 95001-80xxx-4x | 95001-80001-60M | 8,0 | 1 |
| 95001-80xxx-5x | 95001-80001-50M | 8,0 | 1 |
| 95001-80xxx-6x | 95001-80001-60M | 8,0 | 1 |

CUIDADO

**É PERIGOSO confundir uma “Mangueira de Combustível” com a “Mangueira de Aplicação Geral” ou com a “Mangueira de Vinil”. Cada “Mangueira” tem sua utilização apropriada.**
**Nunca utilize uma “Mangueira de Aplicação Geral” ou a “Mangueira de Vinil” no lugar de uma “Mangueira de Combustível” ou vice-versa.**
**Use sempre a mangueira sem embalagem (granel) especificada, utilizando as instruções de corte e instalação dos Manuais de Serviços e das instruções que são fornecidas juntamente com a embalagem.**

PROIBIDA A REPRODUÇÃO E DISTRIBUIÇÃO
1010913 - Matsuo - MM-CT





© Moto Honda da Amazônia Ltda.
Todos os direitos reservados.

# Mangueira de Combustível, Mangueiras de Aplicação Geral e Mangueira de Vinil

| Mangueira de Vinil | | | | |
|---|---|---|---|---|
| Número de Peça Padrão | Número de Peça sem Embalagem (granel) | Peça sem Embalagem (granel) | | |
| | | Diâmetro Interno (mm) | Diâmetro Externo (mm) | Comprimento (m) |
| 95003-01xxx-3x | 95003-01001-60M<br><95003-01003-60M> | 2,9 | 6,8 | 1<br>3 |
| 95003-01xxx-60 | 95003-01001-60M<br><95003-01003-60M> | 2,9 | 6,8 | 1<br>3 |
| 95003-03xxx-3x | 95003-03001-60M<br><95003-03003-60M> | 3,0 | 6,0 | 1<br>3 |
| 95003-03xxx-60 | 95003-03001-60M<br><95003-03003-60M> | 3,0 | 6,0 | 1<br>3 |
| 95003-05xxx-3x | 95003-05001-60M<br><95003-05003-60M><br><95003-05008-60M> | 3,5 | 6,5 | 1<br>3<br>8 |
| 95003-05xxx-60 | 95003-05001-60M<br><95003-05003-60M><br><95003-05008-60M> | 3,5 | 6,5 | 1<br>3<br>8 |
| 95003-07xxx-1x | 95003-07001-10M<br><95003-07003-10M><br><95003-07008-10M> | 4,0 | 7,0 | 1<br>3<br>8 |
| 95003-07xxx-20 | 95003-07001-10M<br><95003-07003-10M><br><95003-07008-10M> | 4,0 | 7,0 | 1<br>3<br>8 |
| 95003-07xxx-3x | 95003-07001-60M<br><95003-07003-60M><br><95003-07008-60M> | 4,0 | 7,0 | 1<br>3<br>8 |
| 95003-07xxx-60 | 95003-07001-60M<br><95003-07003-60M><br><95003-07008-60M> | 4,0 | 7,0 | 1<br>3<br>8 |
| 95003-07xxx-7x | 95003-07001-70M<br><95003-07003-70M><br><95003-07008-70M> | 4,0 | 7,0 | 1<br>3<br>8 |
| 95003-08xxx-1x | 95003-08001-10M<br><95003-08003-10M><br><95003-08008-10M> | 4,5 | 6,5 | 1<br>3<br>8 |
| 95003-09xxx-3x | 95003-09001-60M<br><95003-09003-60M> | 4,5 | 8,0 | 1<br>3 |
| 95003-09xxx-60 | 95003-09001-60M<br><95003-09003-60M> | 4,5 | 8,0 | 1<br>3 |
| 95003-10xxx-1x | 95003-10001-10M<br><95003-10003-10M> | 5,0 | 8,0 | 1<br>3 |
| 95003-10xxx-20 | 95003-10001-10M<br><95003-10003-10M> | 5,0 | 8,0 | 1<br>3 |
| 95003-10xxx-3x | 95003-10001-60M<br><95003-10003-60M> | 5,0 | 8,0 | 1<br>3 |
| 95003-10xxx-60 | 95003-10001-60M<br><95003-10003-60M> | 5,0 | 8,0 | 1<br>3 |
| 95003-11xxx-3x | 95003-11001-60M<br><95003-11003-60M><br><95003-11008-60M> | 5,0 | 9,0 | 1<br>3<br>8 |
| 95003-11xxx-60 | 95003-11001-60M<br><95003-11003-60M><br><95003-11008-60M> | 5,0 | 9,0 | 1<br>3<br>8 |
| 95003-12xxx-1x | 95003-12001-10M<br><95003-12003-10M><br><95003-12008-10M> | 5,0 | 7,0 | 1<br>3<br>8 |
| 95003-12xxx-20 | 95003-12001-10M<br><95003-12003-10M><br><95003-12008-10M> | 5,0 | 7,0 | 1<br>3<br>8 |

| Mangueira de Vinil | | | | |
|---|---|---|---|---|
| Número de Peça Padrão | Número de Peça sem Embalagem (granel) | Peça sem Embalagem (granel) | | |
| | | Diâmetro Interno (mm) | Diâmetro Externo (mm) | Comprimento (m) |
| 95003-14xxx-1x | 95003-14001-10M<br><95003-14003-10M> | 6,0 | 9,0 | 1<br>3 |
| 95003-14xxx-20 | 95003-14001-10M<br><95003-14003-10M> | 6,0 | 9,0 | 1<br>3 |
| 95003-14xxx-3x | 95003-14001-60M<br><95003-14003-60M> | 6,0 | 9,0 | 1<br>3 |
| 95003-17xxx-1x | 95003-17001-10M<br><95003-17003-10M> | 7,0 | 9,0 | 1<br>3 |
| 95003-19xxx-1x | 95003-19001-10M<br><95003-19003-10M><br><95003-19008-10M> | 7,0 | 11,0 | 1<br>3<br>8 |
| 95003-19xxx-20 | 95003-19001-10M<br><95003-19003-10M><br><95003-19008-10M> | 7,0 | 11,0 | 1<br>3<br>8 |
| 95003-19xxx-3x | 95003-19001-60M<br><95003-19003-60M><br><95003-19008-60M> | 7,0 | 11,0 | 1<br>3<br>8 |
| 95003-19xxx-60 | 95003-19001-60M<br><95003-19003-60M><br><95003-19008-60M> | 7,0 | 11,0 | 1<br>3<br>8 |
| 95003-21xxx-1x | 95003-21001-10M<br><95003-21003-10M> | 8,0 | 9,0 | 1<br>3 |
| 95003-21xxx-20 | 95003-21001-10M<br><95003-21003-10M> | 8,0 | 9,0 | 1<br>3 |
| 95003-23xxx-1x | 95003-23001-10M<br><95003-23003-10M> | 8,0 | 12,0 | 1<br>3 |
| 95003-23xxx-20 | 95003-23001-10M<br><95003-23003-10M> | 8,0 | 12,0 | 1<br>3 |
| 95003-23xxx-3x | 95003-23001-60M<br><95003-23003-60M><br><95003-23008-60M> | 8,0 | 12,0 | 1<br>3<br>8 |
| 95003-23xxx-60 | 95003-23001-60M<br><95003-23003-60M><br><95003-23008-60M> | 8,0 | 12,0 | 1<br>3<br>8 |
| 95003-25xxx-1x | 95003-25001-10M<br><95003-25003-10M> | 9,0 | 11,0 | 1<br>3 |
| 95003-25xxx-20 | 95003-25001-10M<br><95003-25003-10M> | 9,0 | 11,0 | 1<br>3 |
| 95003-25xxx-3x | 95003-25001-60M<br><95003-25003-60M> | 9,0 | 11,0 | 1<br>3 |
| 95003-25xxx-7x | 95003-25001-70M<br><95003-25003-70M> | 9,0 | 11,0 | 1<br>3 |
| 95003-27xxx-1x | 95003-27001-10M<br><95003-27003-10M> | 9,0 | 13,0 | 1<br>3 |
| 95003-27xxx-20 | 95003-27001-10M<br><95003-27003-10M> | 9,0 | 13,0 | 1<br>3 |
| 95003-27xxx-3x | 95003-27001-60M<br><95003-27003-60M> | 9,0 | 13,0 | 1<br>3 |
| 95003-27xxx-60 | 95003-27001-60M<br><95003-27003-60M> | 9,0 | 13,0 | 1<br>3 |
| 95003-33xxx-1x | 95003-33001-10M<br><95003-33003-10M> | 10,0 | 14,0 | 1<br>3 |
| 95003-33xxx-20 | 95003-33001-10M<br><95003-33003-10M> | 10,0 | 14,0 | 1<br>3 |

| Mangueira de Vinil | | | | |
|---|---|---|---|---|
| Número de Peça Padrão | Número de Peça sem Embalagem (granel) | Peça sem Embalagem (granel) | | |
| | | Diâmetro Interno (mm) | Diâmetro Externo (mm) | Comprimento (m) |
| 95003-36xxx-1x | 95003-36001-10M<br><95003-36003-10M><br><95003-36008-10M> | 11,0 | 13,0 | 1<br>3<br>8 |
| 95003-36xxx-20 | 95003-36001-10M<br><95003-36003-10M><br><95003-36008-10M> | 11,0 | 13,0 | 1<br>3<br>8 |
| 95003-37xxx-3x | 95003-37001-60M<br><95003-37003-60M> | 11,0 | 15,0 | 1<br>3 |
| 95003-37xxx-60 | 95003-37001-60M<br><95003-37003-60M> | 11,0 | 15,0 | 1<br>3 |
| 95003-38xxx-1x | 95003-38001-10M<br><95003-38003-10M> | 12,0 | 13,0 | 1<br>3 |
| 95003-38xxx-20 | 95003-38001-10M<br><95003-38003-10M> | 12,0 | 13,0 | 1<br>3 |
| 95003-39xxx-1x | 95003-39001-10M<br><95003-39003-10M> | 12,0 | 14,0 | 1<br>3 |
| 95003-39xxx-20 | 95003-39001-10M<br><95003-39003-10M> | 12,0 | 14,0 | 1<br>3 |
| 95003-40xxx-20 | 95003-40001-10M<br><95003-40003-10M> | 12,0 | 16,0 | 1<br>3 |
| 95003-40xxx-3x | 95003-40001-60M<br><95003-40003-60M> | 12,0 | 16,0 | 1<br>3 |
| 95003-40xxx-60 | 95003-40001-60M<br><95003-40003-60M> | 12,0 | 16,0 | 1<br>3 |
| 95003-43xxx-1x | 95003-43001-10M<br><95003-43003-10M><br><95003-43008-10M> | 13,0 | 15,0 | 1<br>3<br>8 |
| 95003-43xxx-20 | 95003-43001-10M<br><95003-43003-10M><br><95003-43008-10M> | 13,0 | 15,0 | 1<br>3<br>8 |
| 95003-45xxx-1x | 95003-45001-10M<br><95003-45003-10M><br><95003-45008-10M> | 14,0 | 18,0 | 1<br>3<br>8 |
| 95003-45xxx-20 | 95003-45001-10M<br><95003-45003-10M><br><95003-45008-10M> | 14,0 | 18,0 | 1<br>3<br>8 |
| 95003-50xxx-1x | 95003-50001-10M<br><95003-50003-10M> | 16,0 | 19,0 | 1<br>3 |
| 95003-50xxx-20 | 95003-50001-10M<br><95003-50003-10M> | 16,0 | 19,0 | 1<br>3 |
| 95003-50xxx-3x | 95003-50001-60M<br><95003-50003-60M> | 16,0 | 19,0 | 1<br>3 |
| 95003-55xxx-1x | 95003-55001-10M<br><95003-55003-10M> | 17,5 | 20,5 | 1<br>3 |
| 95003-55xxx-20 | 95003-55001-10M<br><95003-55003-10M> | 17,5 | 20,5 | 1<br>3 |
| 95003-60xxx-1x | 95003-60001-10M<br><95003-60003-10M> | 22,0 | 27,0 | 1<br>3 |
| 95003-60xxx-20 | 95003-60001-10M<br><95003-60003-10M> | 22,0 | 27,0 | 1<br>3 |
| 95003-60xxx-3x | 95003-60001-60M<br><95003-60003-60M> | 22,0 | 27,0 | 1<br>3 |
| 95003-60xxx-60 | 95003-60001-60M<br><95003-60003-60M> | 22,0 | 27,0 | 1<br>3 |

**CUIDADO**

**É PERIGOSO confundir uma "Mangueira de Combustível" com a "Mangueira de Aplicação Geral" ou com a "Mangueira de Vinil". Cada "Mangueira" tem sua utilização apropriada.**
**Nunca utilize uma "Mangueira de Aplicação Geral" ou a "Mangueira de Vinil" no lugar de uma "Mangueira de Combustível" ou vice-versa.**
**Use sempre a mangueira sem embalagem (granel) especificada, utilizando as instruções de corte e instalação dos Manuais de Serviços e das instruções que são fornecidas juntamente com a embalagem.**

PROIBIDA A REPRODUÇÃO E DISTRIBUIÇÃO
1010913 - Matsuo - MM-GT





© Moto Honda da Amazônia Ltda.
Todos os direitos reservados.

## Mangueira de Combustível, Mangueiras de Aplicação Geral e Mangueira de Vinil

| Mangueiras de Aplicação Geral | | | |
|---|---|---|---|
| Número de Peça Padrão | Número de Peça sem Embalagem (granel) | Peça sem Embalagem (granel) | |
| | | Diâmetro Interno (mm) | Comprimento (m) |
| 95005-11xxx-3x | 95005-11001-30M | 11,0 | 1 |
| 95005-11xxx-5x | 95005-11001-50M | 11,0 | 1 |
| 95005-12xxx-1x | 95005-12001-10M<br><95005-12003-10M> | 12,0 | 1<br>3 |
| 95005-12xxx-2x | 95005-12001-20M | 12,0 | 1 |
| 95005-12xxx-3x | 95005-12001-30M | 12,0 | 1 |
| 95005-12xxx-5x | 95005-12001-50M | 12,0 | 1 |
| 95005-14xxx-1x | 95005-14001-10M | 14,0 | 1 |
| 95005-14xxx-2x | 95005-14001-20M<br><95005-14003-20M> | 14,0 | 1<br>3 |
| 95005-14xxx-3x | 95005-14001-30M | 14,0 | 1 |
| 95005-14xxx-5x | 95005-14001-50M | 14,0 | 1 |
| 95005-17xxx-1x | 95005-17001-10M | 17,0 | 1 |
| 95005-17xxx-2x | 95005-17001-20M | 17,0 | 1 |
| 95005-17xxx-3x | 95005-17001-30M | 17,0 | 1 |
| 95005-17xxx-5x | 95005-17001-50M | 17,0 | 1 |
| 95005-30xxx-3x | 95005-30001-30M | 3,0 | 1 |
| 95005-30xxx-5x | 95005-30001-50M | 3,0 | 1 |
| 95005-35xxx-1x | 95005-35001-10M<br><95005-35003-10M><br><95005-35008-10M> | 3,5 | 1<br>3<br>8 |
| 95005-35xxx-2x | 95005-35001-20M | 3,5 | 1 |
| 95005-35xxx-3x | 95005-35001-30M | 3,5 | 1 |
| 95005-35xxx-4x | 95005-35001-10M<br><95005-35003-10M><br><95005-35008-10M> | 3,5 | 1<br>3<br>8 |
| 95005-35xxx-5x | 95005-35001-50M | 3,5 | 1 |
| 95005-45xxx-1x | 95005-45001-10M<br><95005-45003-10M><br><95005-45008-10M> | 4,5 | 1<br>3<br>8 |
| 95005-45xxx-2x | 95005-45001-20M | 4,5 | 1 |
| 95005-45xxx-3x | 95005-45001-30M | 4,5 | 1 |

| Mangueiras de Aplicação Geral | | | |
|---|---|---|---|
| Número de Peça Padrão | Número de Peça sem Embalagem (granel) | Peça sem Embalagem (granel) | |
| | | Diâmetro Interno (mm) | Comprimento (m) |
| 95005-45xxx-4x | 95005-45001-10M<br><95005-45003-10M><br><95005-45008-10M> | 4,5 | 1<br>3<br>8 |
| 95005-45xxx-5x | 95005-45001-50M | 4,5 | 1 |
| 95005-50xxx-3x | 95005-50001-30M<br><95005-50003-30M> | 5,0 | 1<br>3 |
| 95005-50xxx-5x | 95005-50001-50M | 5,0 | 1 |
| 95005-55xxx-1x | 95005-55001-10M<br><95005-55003-10M><br><95005-55008-10M> | 5,3 | 1<br>3<br>8 |
| 95005-55xxx-2x | 95005-55001-20M<br><95005-55003-20M> | 5,3 | 1<br>3 |
| 95005-55xxx-4x | 95005-55001-10M<br><95005-55003-10M><br><95005-55008-10M> | 5,3 | 1<br>3<br>8 |
| 95005-65xxx-1x | 95005-65001-10M<br><95005-65003-10M> | 6,5 | 1<br>3 |
| 95005-65xxx-2x | 95005-65001-20M | 6,5 | 1 |
| 95005-70xxx-3x | 95005-70001-30M<br><95005-70003-30M> | 7,0 | 1<br>3 |
| 95005-70xxx-5x | 95005-70001-50M | 7,0 | 1 |
| 95005-75xxx-1x | 95005-75001-10M<br><95005-75003-10M> | 7,3 | 1<br>3 |
| 95005-75xxx-2x | 95005-75001-20M | 7,3 | 1 |
| 95005-80xxx-1x | 95005-80001-10M<br><95005-80003-10M> | 8,0 | 1<br>3 |
| 95005-80xxx-2x | 95005-80001-20M | 8,0 | 1 |
| 95005-80xxx-3x | 95005-80001-30M | 8,0 | 1 |
| 95005-80xxx-5x | 95005-80001-50M | 8,0 | 1 |
| 95005-91xxx-3x | 95005-91001-30M | 12,0 | 1 |
| 95005-91xxx-5x | 95005-91001-50M | 12,0 | 1 |
| 95005-92xxx-3x | 95005-92001-30M | 12,0 | 1 |
| 95005-92xxx-5x | 95005-92001-50M | 12,0 | 1 |

NOTA: X é mostrado para representar os números e letras omitidas do alfabeto romano.

**CUIDADO**

**É PERIGOSO confundir uma "Mangueira de Combustível" com a "Mangueira de Aplicação Geral" ou com a "Mangueira de Vinil". Cada "Mangueira" tem sua utilização apropriada.**
**Nunca utilize uma "Mangueira de Aplicação Geral" ou a "Mangueira de Vinil" no lugar de uma "Mangueira de Combustível" ou vice-versa.**
**Use sempre a mangueira sem embalagem (granel) especificada, utilizando as instruções de corte e instalação dos Manuais de Serviços e das instruções que são fornecidas juntamente com a embalagem.**

PROIBIDA A REPRODUÇÃO E DISTRIBUIÇÃO
101957 - Matsuo - MM-GT


© Moto Honda da Amazônia Ltda.
Todos os direitos reservados.

## Composição do Número de Identificação das Mangueiras

Exemplo: 9 5 0 0 1 - 7 5 0 0 1 - 5 0 M

- M — Número de Peça sem Embalar: Refere-se a Peça sem Embalar
- 0 — Código da Marca (Tipo de Mangueira) (Mangueira de Combustível e Mangueira de Aplicação Geral)
  Código de Troca (para Mangueira Adicionada); (Mangueira de Vinil)
  • Indica a marca do número ou a Sequência de Troca. O código para a peça sem embalar deve ser estritamente 0 (Zero).
- 5 — Tipos de Código:
  - Mangueira de Combustível
    - 2: Trançada Exterior Vermelha (Somente com 3 mm de diâmetro Interno)
    - 5: Trançada Interior Preta
    - 3: Vermelha (Somente 3 mm de diâmetro Interno)
    - 4: Cinza com faixa Vermelha (Somente com 3 mm de diâmetro Interno)
    - 6: Preta
  - Mangueira de Vinil
    - 1: Transparente
    - 2: Preta
    - 3: Vermelho Claro
    - 6: Vermelho Claro
    - 7: Preto Pálido
  - Mangueira de Aplicação Geral
    - 1: Cinza
    - 2: Cinza
    - 3: Preta
    - 5: Preta
- 7 5 0 0 1 — Comprimento:
  - 001: 1 m (Padrão)
  - 003: 3 m
  - 008: 8 m
- 9 5 0 0 1 — Código de Diâmetro Interno (Mangueira de Combustível e Mangueira de Aplicação Geral)
  - 30: 3,0 mm
  - 35: 3,5 mm
  - 45: 4,5 mm
  - 50: 5,0 mm
  - 55: 5,3 mm, 5,5 mm
  - 65: 6,5 mm
  - 70: 7,0 mm
  - 75: 7,3 mm, 7,5 mm
  - 80: 8,0 mm
  - 11: 11 mm
  - 91: 12 (Diâmetro Externo de 15) mm
  - 92: 12 (Diâmetro Externo de 16) mm
  - 12: 12 (Diâmetro Externo de 17) mm
  - 14: 14 mm
  - 17: 17 mm
  - Código de Diâmetro Externo / Interno (Mangueira de Vinil)
    - 01: DI 2,9, DE 6,8 mm
    - 03: DI 3,0, DE 6,0 mm
    - 05: DI 3,5, DE 6,5 mm
    - 07: DI 4,0, DE 7,0 mm
    - 08: DI 4,5, DE 6,5 mm
    - 09: DI 4,5, DE 8,0 mm
    - 12: DI 5,0, DE 7,0 mm
    - 10: DI 5,0, DE 8,0 mm
    - 11: DI 5,0, DE 9,0 mm
    - 14: DI 6,0, DE 9,0 mm
    - 17: DI 7,0, DE 9,0 mm
    - 19: DI 7,0, DE 11,0 mm
    - 21: DI 8,0, DE 9,0 mm
    - 23: DI 8,0, DE 12,0 mm
    - 25: DI 9,0, DE 11,0 mm
    - 27: DI 9,0, DE 13,0 mm
    - 33: DI 10,0, DE 14,0 mm
    - 36: DI 11,0, DE 13,0 mm
    - 37: DI 11,0, DE 15,0 mm
    - 38: DI 12,0, DE 13,0 mm
    - 39: DI 12,0, DE 14,0 mm
    - 40: DI 12,0, DE 16,0 mm
    - 43: DI 13,0, DE 15,0 mm
    - 45: DI 14,0, DE 18,0 mm
    - 50: DI 16,0, DE 19,0 mm
    - 55: DI 17,5, DE 20,5 mm
    - 60: DI 22,0, DE 27,0 mm
- 9 — Tipo de Mangueira:
  - 1: Mangueira de Combustível
  - 3: Mangueira de Vinil
  - 5: Mangueira de Aplicação Geral

PROIBIDA A REPRODUÇÃO E DISTRIBUIÇÃO
1010913 - Matsuura (MTC)





© Moto Honda da Amazônia Ltda.
Todos os direitos reservados.

## Instruções para o Uso do Tempo de Mão de Obra (T.M.O.)

O tempo de Mão de Obra (T.M.O.) significa o tempo necessário para a realização de um serviço, o qual é mencionado neste catálogo para ajudar as Concessionárias a controlar o processo de trabalho real e calcular o tempo de serviço, utilizando-o como um guia.

### Ajuste do Sistema T.M.O.

- Tempo de Serviço
  - Remoção, Desmontagem/ Montagem, Instalação
  - Verificação, Medição, Ajuste, Confirmação
  - Diagnóstico (Sistema Elétrico)
  - Inspeção Completa
- Tempo Variável
  - Preparação
    (Verificação do processo, Preparação das ferramentas especiais necessárias ao serviço)
  - Trabalhos relacionados (Transferência de motocicletas)

* O tempo variável é obtido multiplicando-se o tempo de serviço pelo coeficiente especificado.

### Instruções para o Uso do Catálogo

Os itens de serviço mostrados no texto estão relacionados com o tempo de trabalho e as peças comercializadas para reparo, conforme sua especificação. Outros itens de serviço representativos, os quais não utilizam peças para reparos (remoção/ instalação, ajuste, verificação/ medição e outros) estão relacionados na introdução, classificados de acordo com o assunto.

### Ajuste do T.M.O.

- O Sistema Decimal (em unidade 0,1) é utilizado para obter o T.M.O. simplificando o cálculo global.
  Exemplo: (0,1) ⇒ 6 minutos, (0,2) ⇒ 12 minutos
  [Custo por hora de trabalho] x [T.M.O.] = [Cálculo global]
- O T.M.O. é calculado manualmente.
- Os itens de serviço e o T.M.O. podem ser modificados dependendo do desenvolvimento de ferramentas, equipamentos de serviço e da melhoria dos procedimentos.

PROIBIDA A REPRODUÇÃO E DISTRIBUIÇÃO
1010913 - Matsuo - MM-GT





© Moto Honda da Amazônia Ltda.
Todos os direitos reservados.

## Procedimento de Trabalho

- O procedimento de trabalho é determinado através do tempo de serviço juntamente com o método especificado no Manual de Serviço, portanto, consulte-o quando necessário.
- Os procedimentos de trabalho que permitem ser executados num tempo reduzido, preservam a segurança do trabalho e a garantia do produto dos itens não mencionados no Manual de Serviço.
- O trabalho é executado por apenas um mecânico. Quando dois ou mais mecânicos são necessários, o cálculo do tempo real é efetuado de acordo com o número de pessoas.
- Para avaliar o conhecimento dos mecânicos, a HONDA utiliza como padrão, mecânicos com três anos de experiência no reparo de suas motocicletas.
- As ferramentas especiais e os equipamentos de serviço utilizados para obter o T.M.O. estão especificados no Manual de Serviços e publicações técnicas emitidas sobre o tema.

## Itens de Serviço que não apresentam T.M.O.

- Peças e acessórios não mencionados neste Catálogo.
- Áreas com deterioração pelo tempo de uso ou danos (quebras, rachaduras) durante uso em condições normais.
- Serviços que podem ser executados com apenas um ajuste.
- Serviços raramente executados (exemplo: problemas com causas extremamente simples e frequência de uso).

* Faça o cálculo global baseado no tempo de serviço real quando o serviço não apresenta T.M.O.

## Serviços não incluídos no T.M.O.

- Óleo e drenagem de fluido, tempo de espera para desaquecimento, etc.
- Serviços adicionais que envolvam remoção/ instalação de equipamentos externos.
- Tempo de serviço utilizado com visitas ao cliente, realização de negociações e a entrega da motocicleta.
- Tempo necessário com a requisição e a entrega de peças.
- Custos referentes à graxa, agente adesivo, etc., utilizados no serviço.

PROIBIDA A REPRODUÇÃO E DISTRIBUIÇÃO
1010913 - Matsuo - MM-GT





© Moto Honda da Amazônia Ltda.
Todos os direitos reservados.

**Explicação do T.M.O. utilizando um exemplo**
**(O exemplo pode ser diferente dos itens apresentados)**

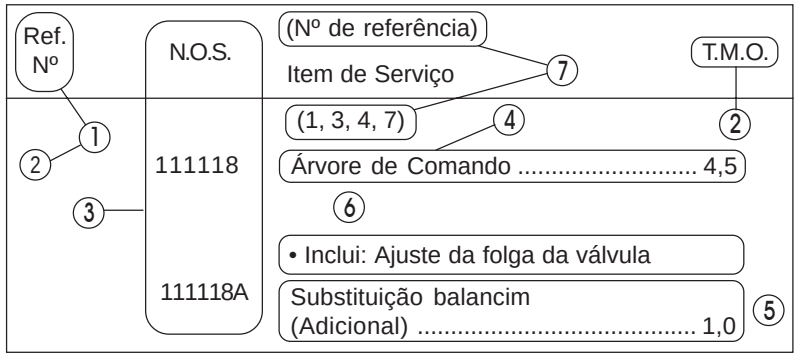


① O Nº de Referência da peça na ilustração indica a localização da peça a ser substituída.

② T.M.O. é a abreviatura de Tempo de Mão de Obra e indica o tempo de serviço padrão necessário para a execução do serviço.

③ N.O.S. é a abreviatura do Número de Operação de Serviço, e classifica os itens de serviço de acordo com o código de unidade de trabalho.

O mesmo código de serviço é utilizado independentemente dos modelos.

O serviço padrão é apresentado com 6 dígitos e o serviço adicional com 7 dígitos.

④ Indica a substituição da árvore de comando e o T.M.O. 4,5.

⑤ Indica T.M.O. 1,0 que será acrescentado quando um serviço adicional (substituição do balancim) é executado em conjunto com a substituição da árvore de comando.

⑥ Indica a descrição dos serviços incluídos no item de serviço.

⑦ Indica o Nº de referência cujo serviço e tempo do mesmo são iguais ao T.M.O. 4,5 para a árvore de comando.

(A aplicação da área é limitada aos itens de serviço que não possuem identificação N.O.S. dentro de um mesmo bloco.)

**Como designar o item de serviço utilizando o exemplo**
**(substituição da árvore de comando)**

Abra a página do bloco onde a ilustração da árvore de comando é mostrada.

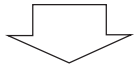

Procure a árvore de comando na ilustração, o item de serviço especificado e o T.M.O. relacionado com o Nº de referência.

PROIBIDA A REPRODUÇÃO E DISTRIBUIÇÃO
1010913 - Matsuo - MM-GT


© Moto Honda da Amazônia Ltda.
Todos os direitos reservados.

**Símbolo de indicação dos itens de serviço relacionados que continuam na página seguinte**

| Ref. Nº | N.O.S. | (Nº de referência) Item de Serviço | T.M.O. |
|---|---|---|---|
| 2 | 111118 | **Árvore de Comando** ..... | 4,5 |
| | • | • | • |
| | • | • | • |
| + | | | |

Símbolo de indicação na última linha

**Indicação do bloco sem informação do T.M.O.**

| Ref. Nº | N.O.S. | (Nº de referência) Item de Serviço | T.M.O. |
|---|---|---|---|
| | | **Sem Informação** ..... | – |

**• Código N.O.S.**

| 1 | 11 | 1 | 18 | A |
|---|---|---|---|---|
| a | b | c | d | e |

a) Código da categoria ..... Motor

b) Localização/ código da função .... Motor superior

c) Código de serviço ..... Substituição

d) Número sequencial de serviço .... (Código da unidade é mostrado através de letras)
..... árvore de comando (Sem regra padrão do código)

e) Código adicional ..... substituição do balancim (Sem regra padrão do código)

| 1 | 11 | 1 | 18 | A |
|---|---|---|---|---|
| a | | c | | |

**a) Códigos da categoria e classificação**

| Código | Categoria |
|---|---|
| 1 | Motor |
| 2 | Transmissão |
| 3 | Combustível e Escapamento |
| 4 | Chassi e Carcaça |
| 5 | Direção/ Suspensão |
| 6 | Elétrica |
| 7 | Rodas/ Freios |
| 8 | Controles/ Instrumentos |
| 9 | – |
| 0 | – |

**c) Códigos de serviço e classificação**

| Código | Categoria de Serviço |
|---|---|
| 1 | Substituição, Remoção/ Instalação, Troca |
| 2 | Revisão |
| 3 | Ajuste, Balanceamento |
| 4 | (Serviços relacionados à Pintura: Camada Superior) |
| 5 | Teste, Inspeção/ Diagnóstico, Medição, Verificação |
| 6 | (Serviços relacionados à Revisão: Recondicionamento) |
| 7 | (Serviços relacionados à Revisão: Reapertos) |
| 8 | (Retífica) |
| 9 | (Serviços relacionados à Pintura: Acabamento) |
| 0 | Reparo, Limpeza, Sangria de Ar |

PROIBIDA A REPRODUÇÃO E DISTRIBUIÇÃO
1010913 - Matsuo - Mateus





© Moto Honda da Amazônia Ltda.
Todos os direitos reservados.

Principais itens de serviço sem a utilização de peças adicionais
(1) Remoção/ Instalação, (2) Ajuste, (3) Verificação/ Medição,
(4) Revisão, (5) Outros Serviços

M: Motor, C: Chassi

## * SERVIÇOS EXCETO SUBSTITUIÇÃO DE PEÇAS

### (1) Remoção e instalação

Relacione as peças removidas da motocicleta com a descrição

| | N.O.S. | DESCRIÇÃO | T.M.O. |
|---|---|---|---|
| M | 1101E5 | **Motor Conj.**<br>**Remoção/ Instalação**<br>Inclui: Todos os ajustes necessários | 7,0 |
| | 3111D5 | **Corpo do Acelerador Conj.**<br>**Remoção/ Instalação** | 1,3 |
| | 1101E6 | **Carcaça do Motor, Desmontagem**<br>Inclui: Remoção e instalação do motor | 11,2 |
| C | | **Radiador Conj.**<br>**Remoção/ Instalação** | |
| | 1151S9 | Esquerdo | 1,7 |
| | 1151S9A | 1 Radiador Adicionar | 0,4 |
| | 1151T0 | Direito | 1,2 |
| | 1151T0A | 1 Radiador Adicionar | 0,9 |
| | 1151P0 | **Radiador Conj.**<br>**Remoção/ Instalação (A)**<br>Nota: Modelo esportivo adventure | 2,1 |
| | 1151P0A | 1 Radiador Adicionar | 0,4 |

### (2) Ajuste

| | N.O.S. | DESCRIÇÃO | T.M.O. |
|---|---|---|---|
| M | 2123A0 | **Embreagem, Ajuste**<br>INCLUI: Ajuste da alavanca da embreagem | 0,1 |
| | 1113A0 | **Folga da Válvula - Ajuste**<br>NOTA: Para 1 motocicleta | 2,4 |
| C | 6163A0 | **Farol - Alinhamento** | 0,1 |
| | 2133A0 | **Corrente da Transmissão - Ajuste** | 0,1 |
| | 7103A1 | **Roda Dianteira - Balanceamento** | 0,6 |
| | 7103A2 | **Roda Traseira - Balanceamento** | 0,6 |
| | 7113A2 | **Freio de Estacionamento - Ajuste** | 0,1 |

### (3) Verificação, Medição

| | N.O.S. | DESCRIÇÃO | T.M.O. |
|---|---|---|---|
| M | 1115A0 | **Compressão, Pressão - Medição** | 1,6 |
| | 6145A0 | **Ponto de Ignição - Verificação** | 0,2 |
| C | 3135A0 | **Cabo de Controle da Válvula de Escape - Verificação** | 0,3 |
| | 6105A0 | **Bateria - Carga**<br>Inclui: No caso de bateria não selada, verifique o nível do eletrólito e carga. | 0,2 |
| | 3115A4 | **Acelerador, Funcionamento - Verificação** | 0,1 |

PROIBIDA A REPRODUÇÃO E DISTRIBUIÇÃO
1010913 - Matsuo - Mr.gr





© Moto Honda da Amazônia Ltda.
Todos os direitos reservados.

### (5) Outros Serviços

| | N.O.S. | DESCRIÇÃO | T.M.O. |
|---|---|---|---|
| M | 1130A1 | **Tela do Filtro de Óleo - Limpeza** | 0,4 |
| | 1130A2 | **Filtro de Óleo - Limpeza** | 0,4 |
| C | 2125A0 | **Aprendizado de Inicialização da Embreagem** | 0,1 |
| | 7110A0 | **Freio Dianteiro - Sangria de ar** | 0,2 |
| | 7110A1 | **Freio Traseiro - Sangria de ar** | 0,2 |
| | 1151E7 | **Líquido de Arrefecimento, Radiador - Troca** | 0,9 |
| | 1151N0 | **Líquido de Arrefecimento, Radiador - Troca (A)**<br>Nota: Tipo suspensão elétrica | 1,7 |
| | 6145A2 | **Memorização HISS** | 0,2 |
| | 6185A0 | **Atualização ECM/PCM** | 0,2 |



PROIBIDA A REPRODUÇÃO E DISTRIBUIÇÃO
1010913 - Matsuo - MM-GT



© Moto Honda da Amazônia Ltda.
Todos os direitos reservados.

# Grupo do Motor

• O número de referência na ilustração do índice pode ser diferente do que aparece no texto.

## M-1 Tampa do Cabeçote

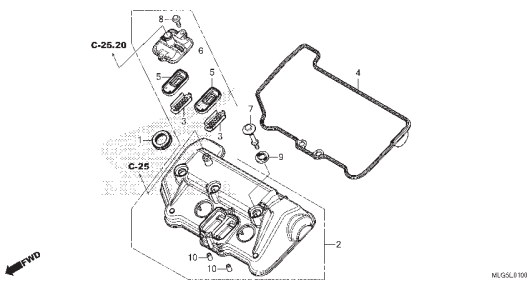


## M-2 Cabeçote

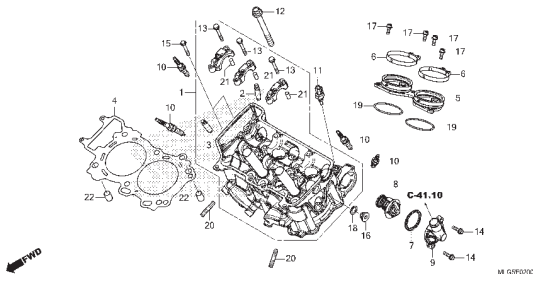


## M-3 Árvore de Comando • Válvulas

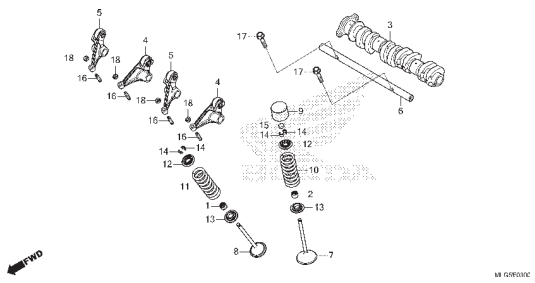


## M-4 Corrente de Comando • Tensor

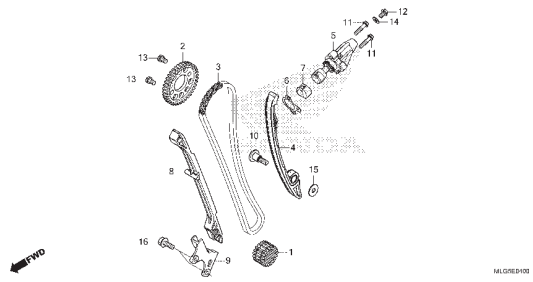


## M-6 Tampa Lateral Direita (CRF1100A/A4)

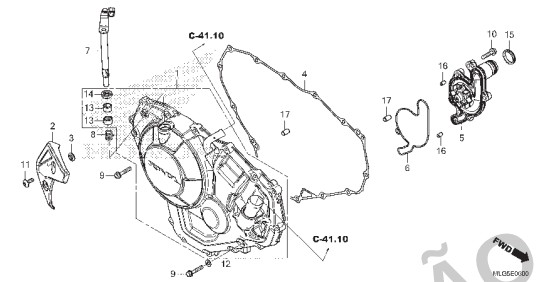


## M-6.10 Tampa Lateral Direita (CRF1100D/D4)

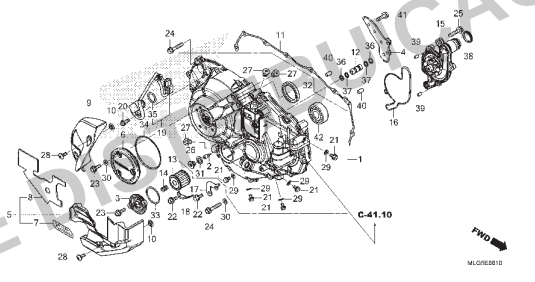


## M-8 Embreagem (CRF1100A/A4)

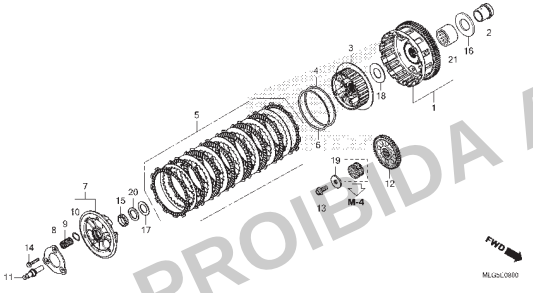


## M-8.10 Embreagem (CRF1100D/D4)

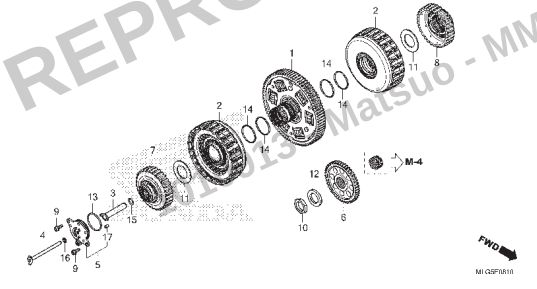


## M-8.20 Solenóide Linear

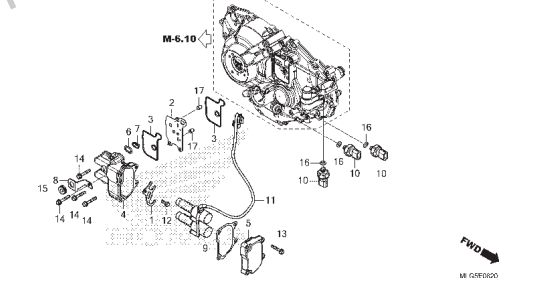


PROIBIDA A REPRODUÇÃO E DISTRIBUIÇÃO
Matsuo - MM-GT





© Moto Honda da Amazônia Ltda.
Todos os direitos reservados.

# Grupo do Motor

• O número de referência na ilustração do índice pode ser diferente do que aparece no texto.

## M-9 Embreagem de Partida

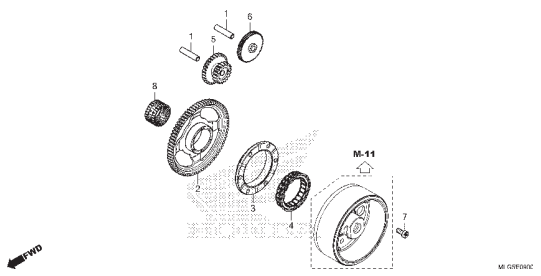


## M-10 Tampa do Gerador

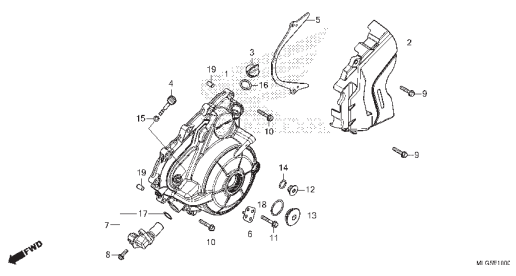


## M-11 Gerador

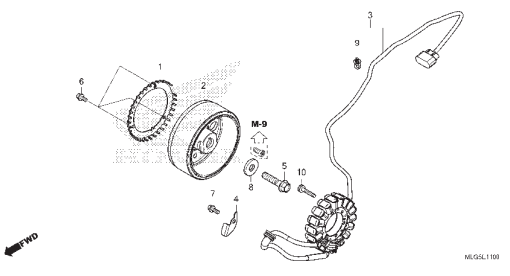


## M-13 Motor de Partida

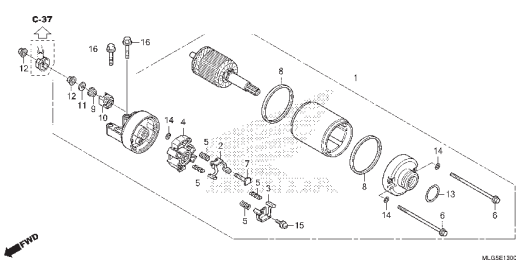


## M-14 Cárter • Bomba de Óleo

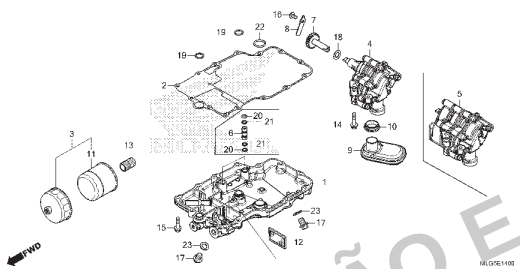


## M-15 Carcaça do Motor

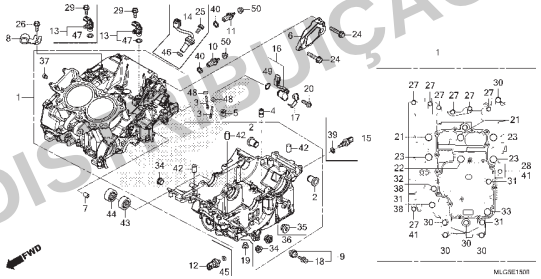


## M-16 Árvore de Manivelas • Pistão

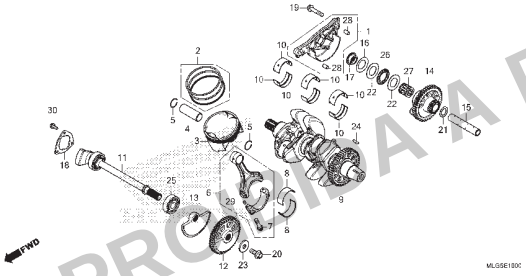


## M-17 Transmissão (CRF1100A/A4)

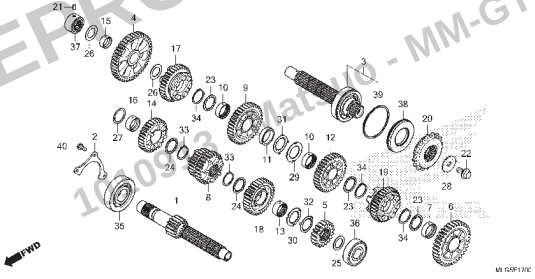


## M-17.10 Transmissão (CRF1100D/D4)

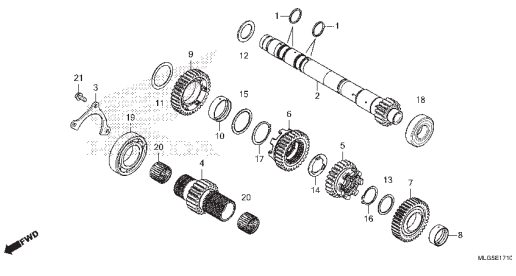


PROIBIDA A REPRODUÇÃO E DISTRIBUIÇÃO
10109933 Matrix10 - MM-GT





© Moto Honda da Amazônia Ltda.
Todos os direitos reservados.

# Grupo do Motor

• O número de referência na ilustração do índice pode ser diferente do que aparece no texto.

## M-17.20 Transmissão (Árvore Secundária)

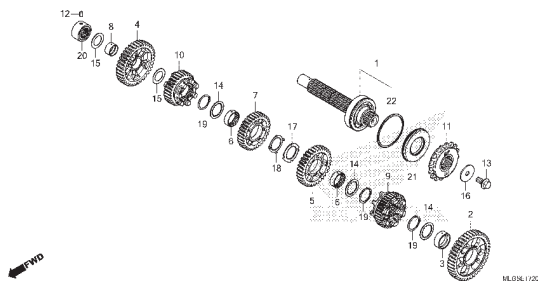


## M-19 Tambor Seletor de Marchas (CRF1100A/A4)

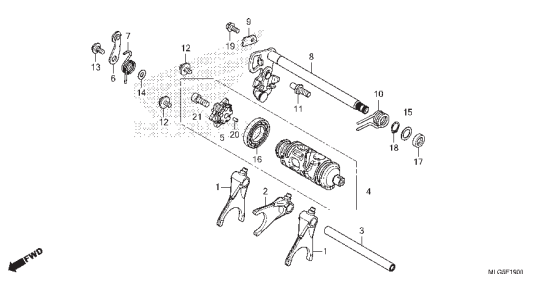


## M-19.1 Tambor Seletor de Marchas (CRF1100D/D4)

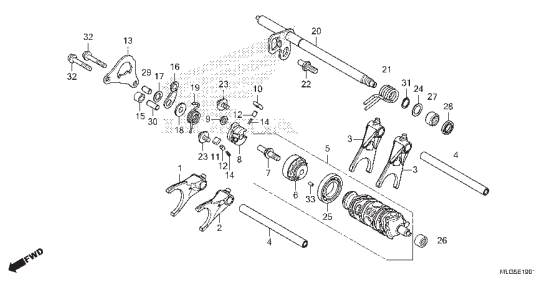


## M-19.10 Engrenagem de Redução

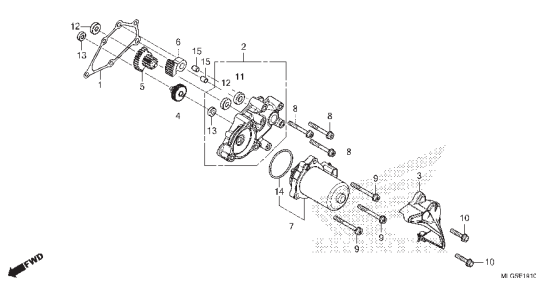


## M-23 Corpo do Acelerador

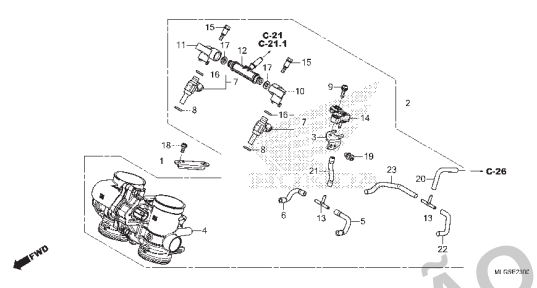


PROIBIDA A REPRODUÇÃO E DISTRIBUIÇÃO
1010913 - Matsuo - MM-GT





© Moto Honda da Amazônia Ltda.
Todos os direitos reservados.

# Grupo do Chassi

• O número de referência na ilustração do índice pode ser diferente do que aparece no texto.

## C-1 Farol (CRF1100A/A4)

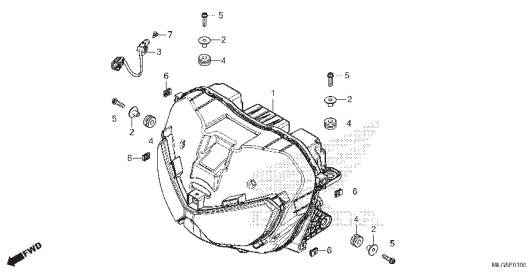

## C-1.1 Farol (CRF1100D/D4)

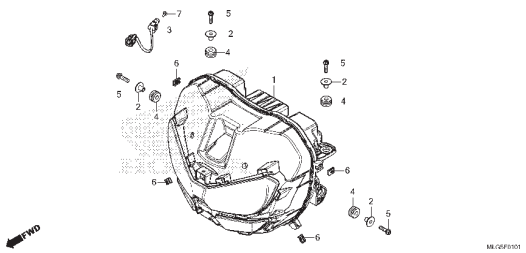

## C-2 Instrumentos

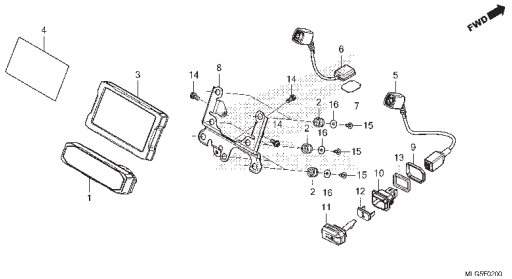

## C-3 Espelho

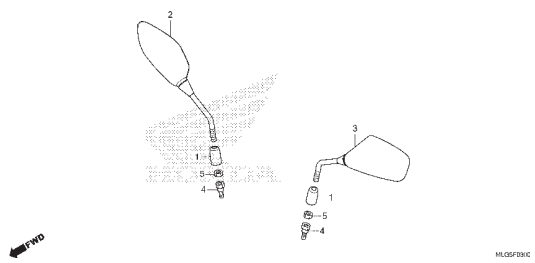

## C-4 Alavancas • Interruptores • Cabos

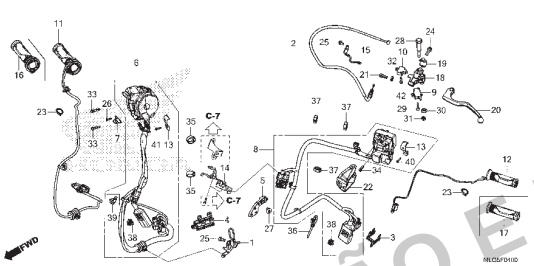

## C-4.1 Interruptores • Cabos

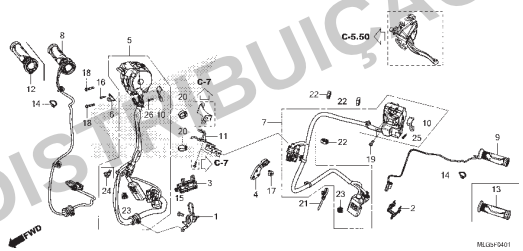

## C-5.10 Cilindro Mestre do Freio Dianteiro

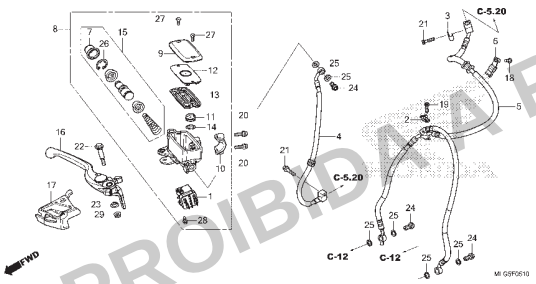

## C-5.20 Modulador ABS

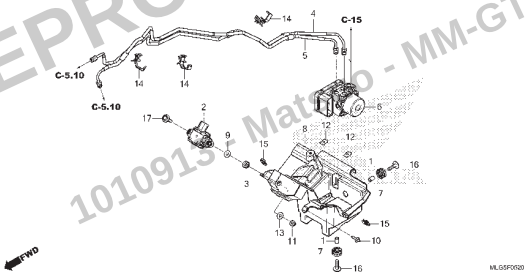

## C-5.50 Alavanca do Freio de Estacionamento

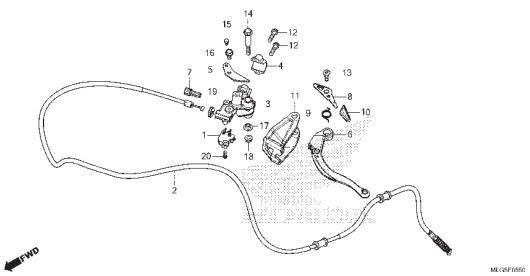

PROIBIDA A REPRODUÇÃO E DISTRIBUIÇÃO
1010913 - Matheus - MM-GT





© Moto Honda da Amazônia Ltda.
Todos os direitos reservados.

# Grupo do Chassi

• O número de referência na ilustração do índice pode ser diferente do que aparece no texto.

## C-7 Guidão • Mesa Superior

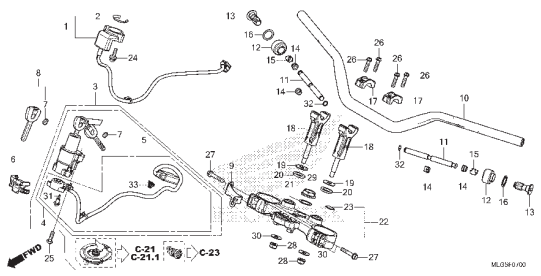


## C-7.10 Protetor da Ponta de Eixo

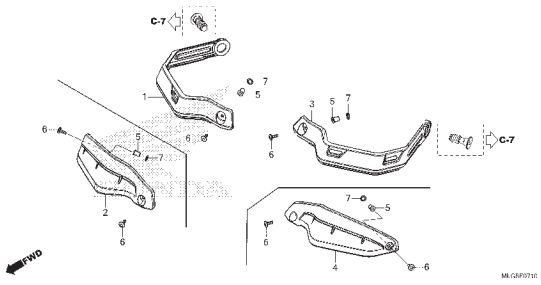


## C-9 Coluna de Direção

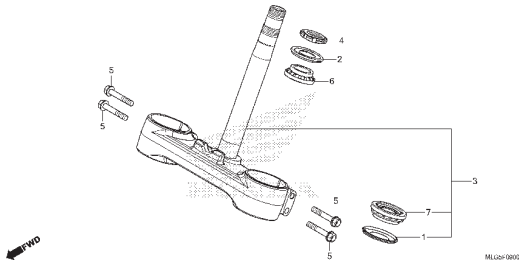


## C-10 Para-lama Dianteiro

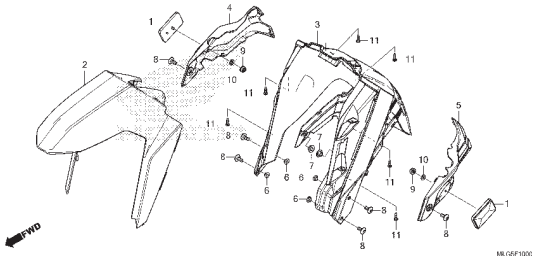


## C-11 Garfo Dianteiro (CRF1100A/A4)

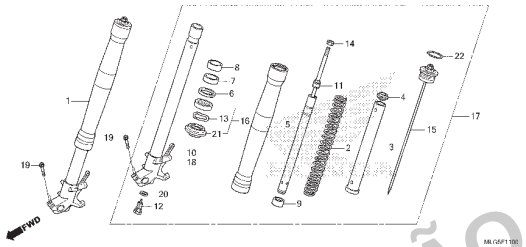


## C-11.1 Garfo Dianteiro (CRF1100D/D4)

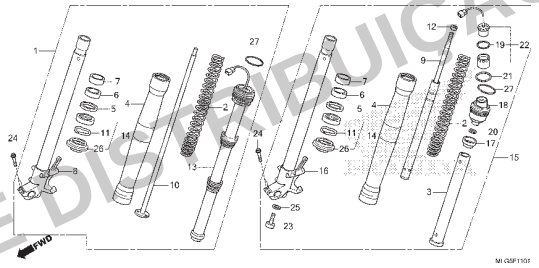


## C-12 Cáliper do Freio Dianteiro

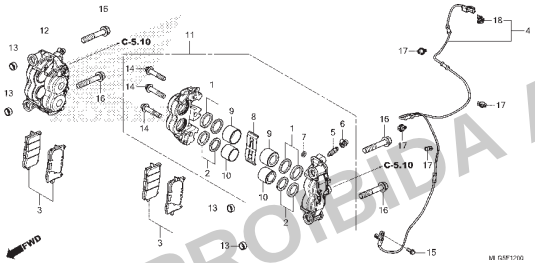


## C-14.20 Roda Dianteira (CRF1100A/D)

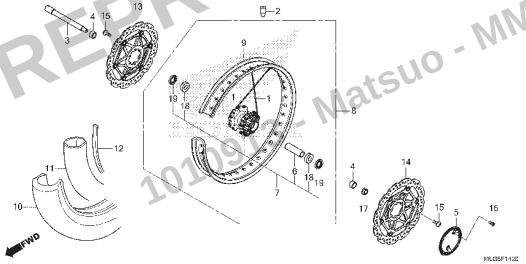


## C-14.21 Roda Dianteira (CRF1100A4/D4)

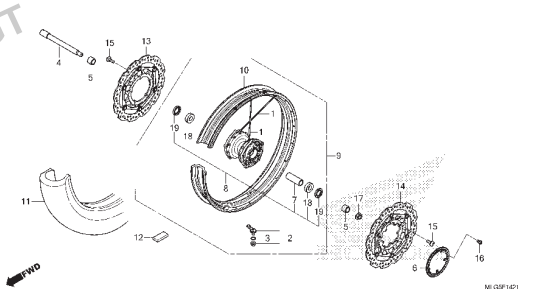


PROIBIDA A REPRODUÇÃO E DISTRIBUIÇÃO
101093 - Matsuo - MM-GT





© Moto Honda da Amazônia Ltda.
Todos os direitos reservados.

# Grupo do Chassi

• O número de referência na ilustração do índice pode ser diferente do que aparece no texto.

## C-15 Cilindro Mestre do Freio Traseiro

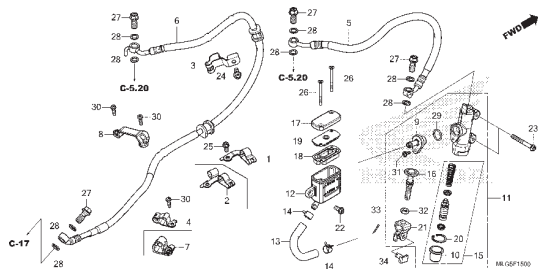


## C-17 Cáliper do Freio Traseiro

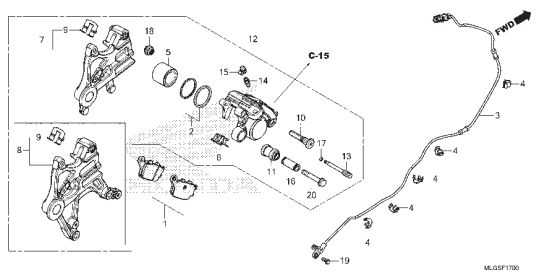


## C-17.10 Cáliper do Freio Estacionamento

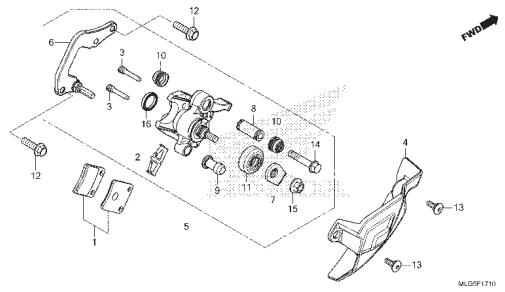


## C-19.20 Roda Traseira (CRF1100A/D)

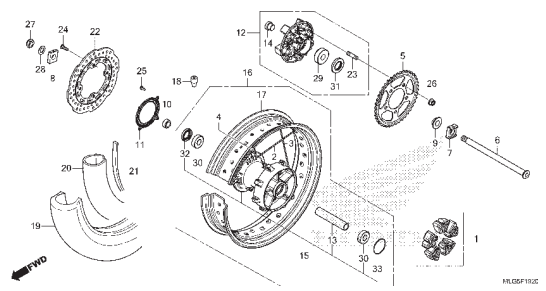


## C-19.21 Roda Traseira (CRF1100A4/D4)

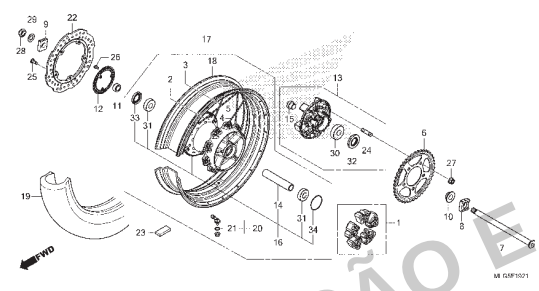


## C-21 Tanque de Combustível • Bomba de Combustível (CRF1100A/D)

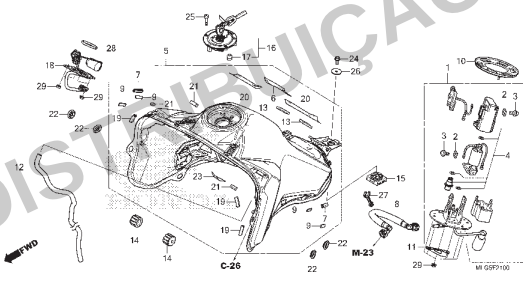


## C-21.1 Tanque de Combustível • Bomba de Combustível (CRF1100A4/D4)

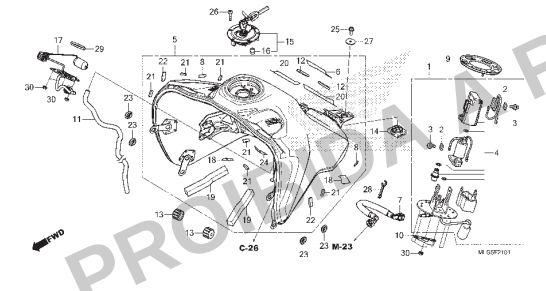


## C-23 Assento

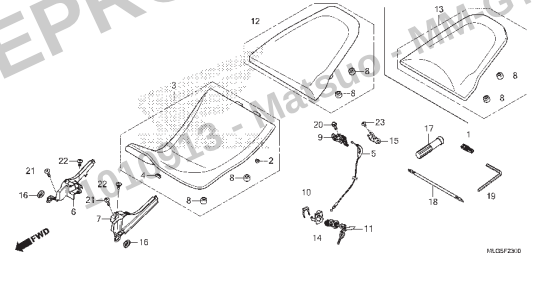


## C-24 Tampa Lateral (CRF1100A/D)

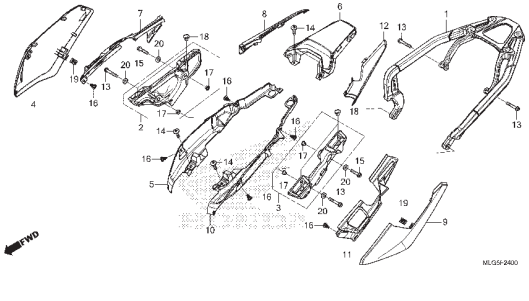


PROIBIDA A REPRODUÇÃO E DISTRIBUIÇÃO
Matsuo - MM GT





© Moto Honda da Amazônia Ltda.
Todos os direitos reservados.

# Grupo do Chassi

• O número de referência na ilustração do índice pode ser diferente do que aparece no texto.

## C-24.1 Tampa Lateral • Bagageiro Traseiro (CRF1100A4/D4)

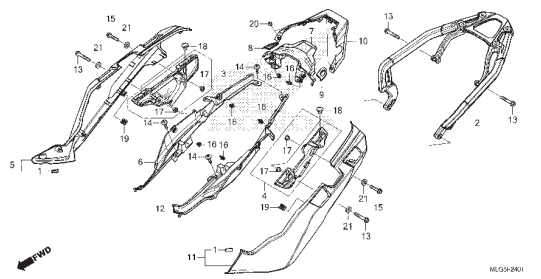


## C-25 Filtro de Ar

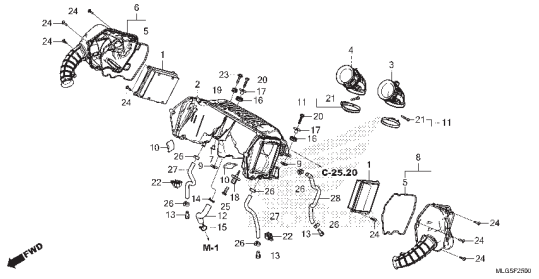


## C-25.20 Válvula Solenóide de Injeção a Ar

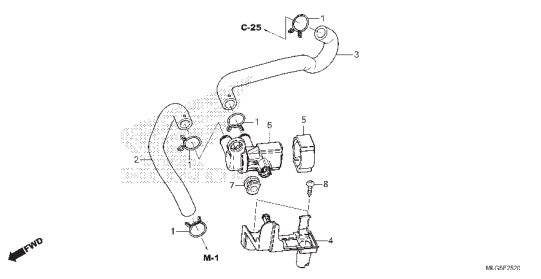


## C-26 Cânister

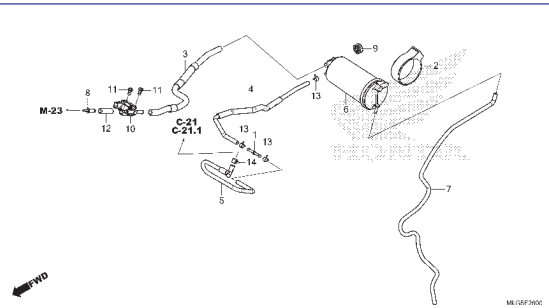


## C-27 Escapamento

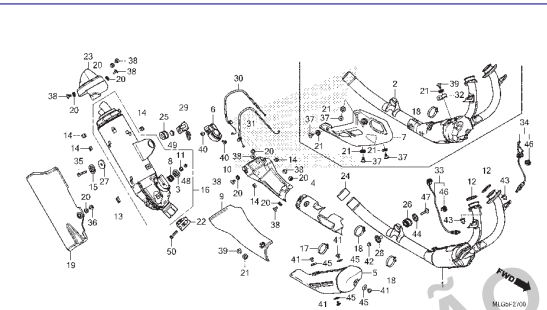


## C-28 Servo Motor

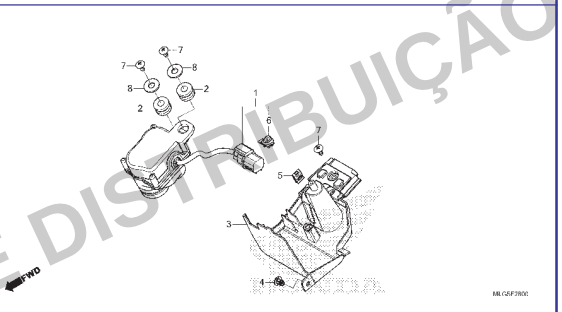


## C-29 Pedal

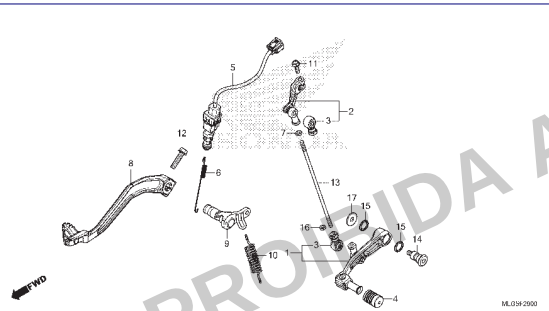


## C-30 Pedal de Apoio

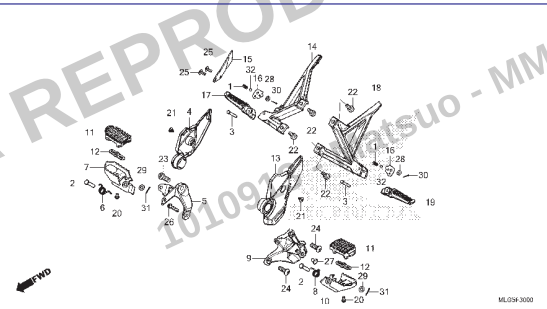


## C-31 Cavalete Lateral

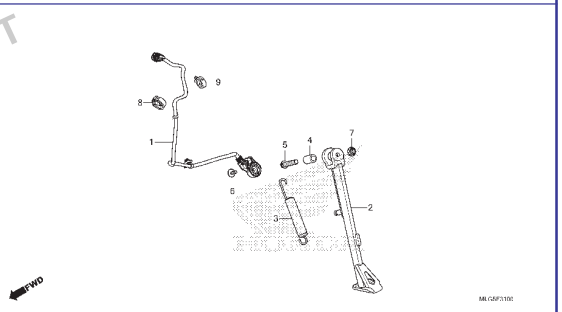


PROIBIDA A REPRODUÇÃO E DISTRIBUIÇÃO
1010932 Katsuo - MM-GT





© Moto Honda da Amazônia Ltda.
Todos os direitos reservados.

# Grupo do Chassi

• O número de referência na ilustração do índice pode ser diferente do que aparece no texto.

## C-32 Garfo Traseiro

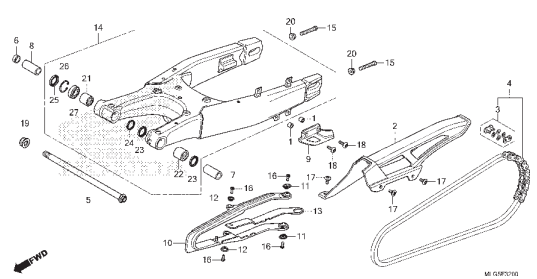

## C-33 Amortecedor Traseiro

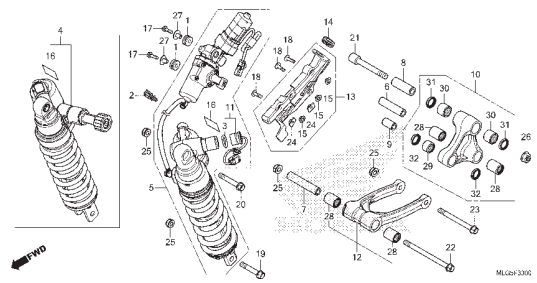

## C-34 Para-lama Traseiro (CRF1100A/D)

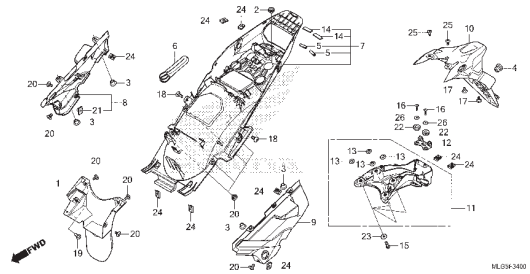

## C-34.1 Para-lama Traseiro (CRF1100A4/D4)

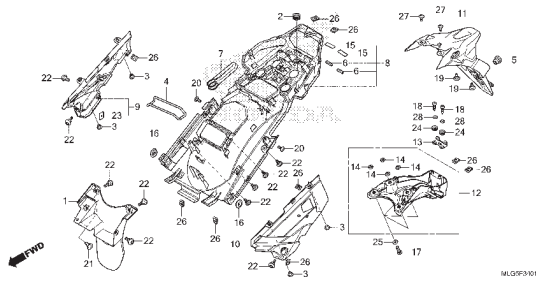

## C-35 Sinalizador

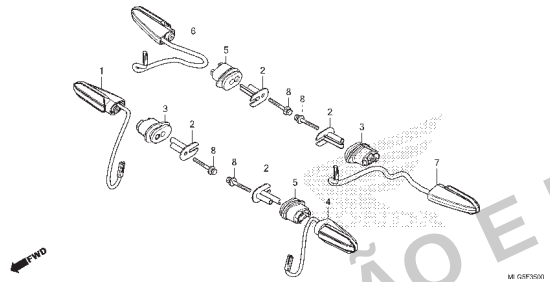

## C-36 Lanterna Traseira • Luz da Placa de Licença

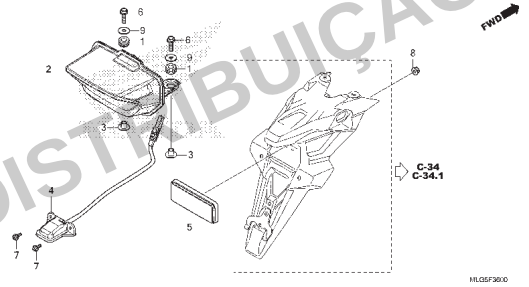


## C-37 Bateria

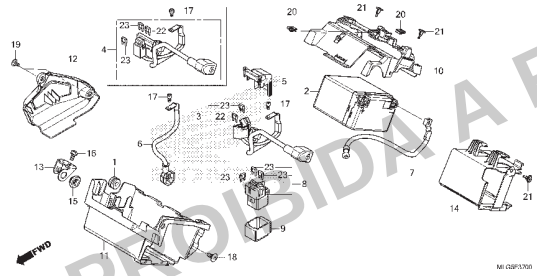

## C-38 Fiação Principal

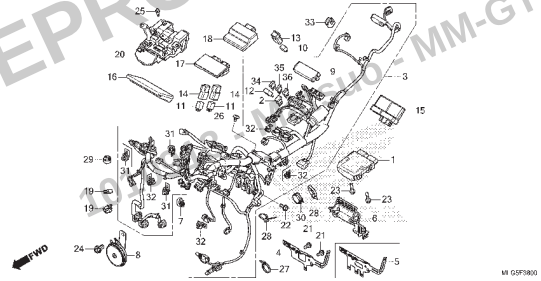

## C-38.10 Fiação Secundária • Bobina de Ignição

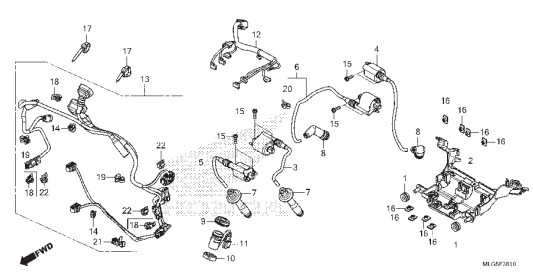

PROIBIDA A REPRODUÇÃO E DISTRIBUIÇÃO
10.2022 • MANUAL DE SERVIÇO • MM-GT





© Moto Honda da Amazônia Ltda.
Todos os direitos reservados.

# Grupo do Chassi

• O número de referência na ilustração do índice pode ser diferente do que aparece no texto.

## C-39 Chassi

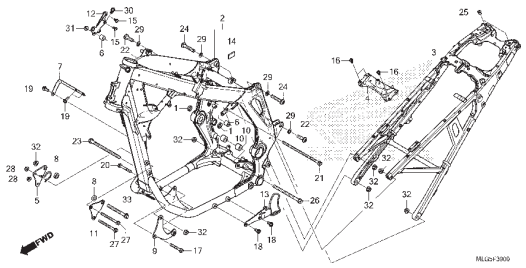

## C-39.30 Placa Patinamento

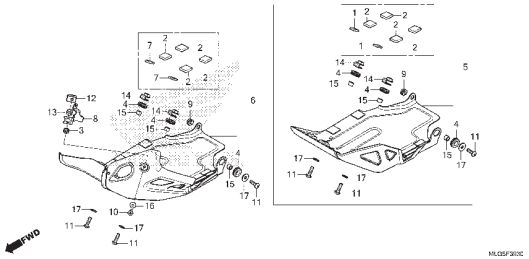

## C-41 Radiador

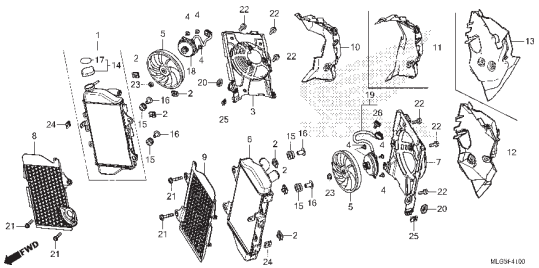

## C-41.10 Mangueira do Radiador • Tubo d'Água

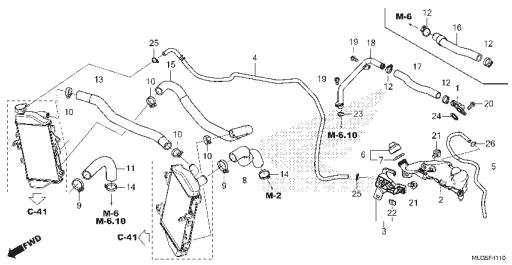

## C-43 Tampa Dianteira (CRF1100A/D)

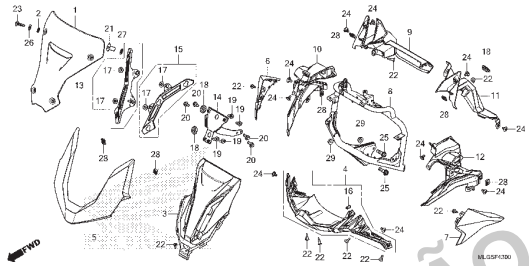

## C-43.1 Tampa Dianteira (CRF1100A4/D4)

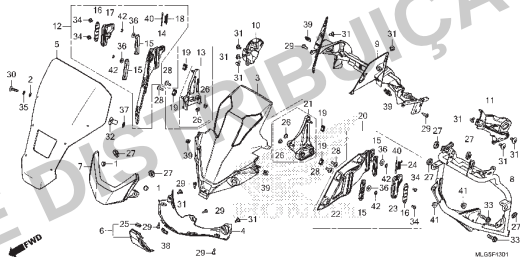

## C-45 Carenagem Intermediária (CRF1100A/D)

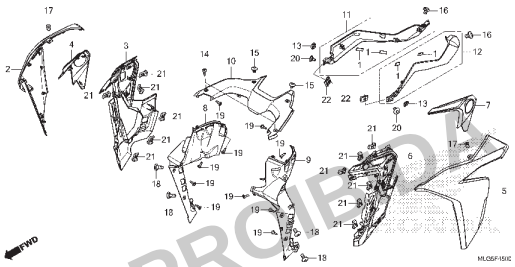

## C-45.1 Carenagem Intermediária (CRF1100A4/D4)

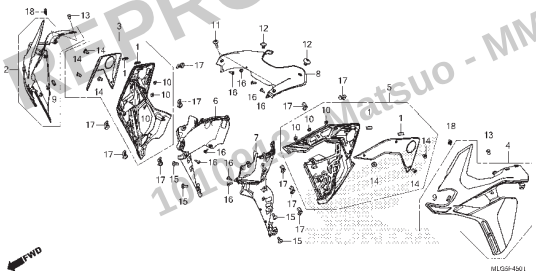

## C-48 Ferramentas

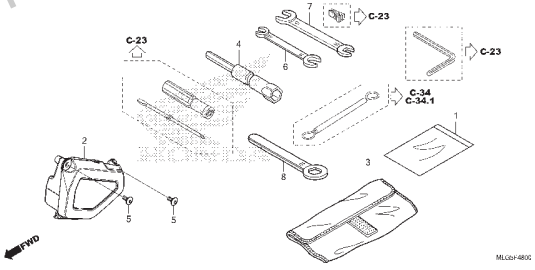

PROIBIDA A REPRODUÇÃO E DISTRIBUIÇÃO
11/10/2022 - Matsuo - MM-GT



Voltar





© Moto Honda da Amazônia Ltda.
Todos os direitos reservados.

# Grupo do Chassi

• O número de referência na ilustração do índice pode ser diferente do que aparece no texto.

## C-49 Etiquetas de Precaução

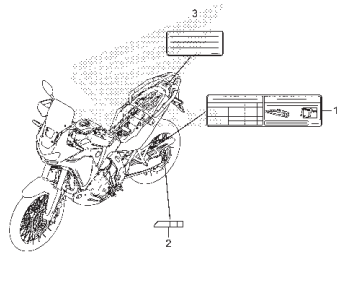


## C-50 Emblemas • Faixas (1)

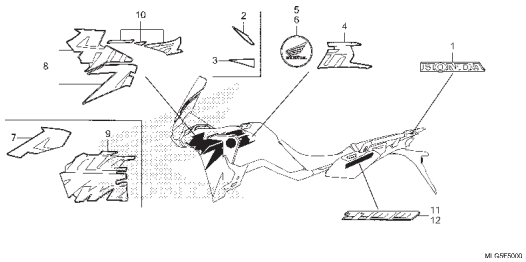


## C-50.1 Emblemas • Faixas (2)

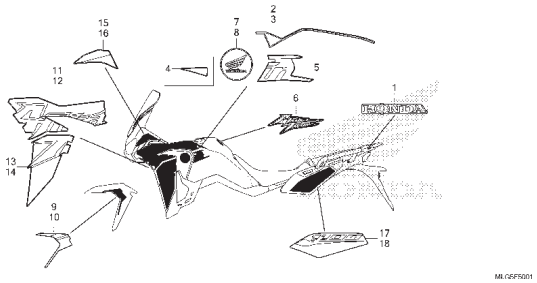


## C-50.2 Emblemas • Faixas (3)

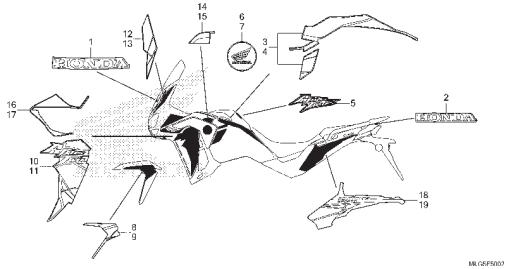


PROIBIDA A REPRODUÇÃO E DISTRIBUIÇÃO
1010913 - Matsuo - MM-GT





© Moto Honda da Amazônia Ltda.
Todos os direitos reservados.

# M-1

## Tampa do Cabeçote

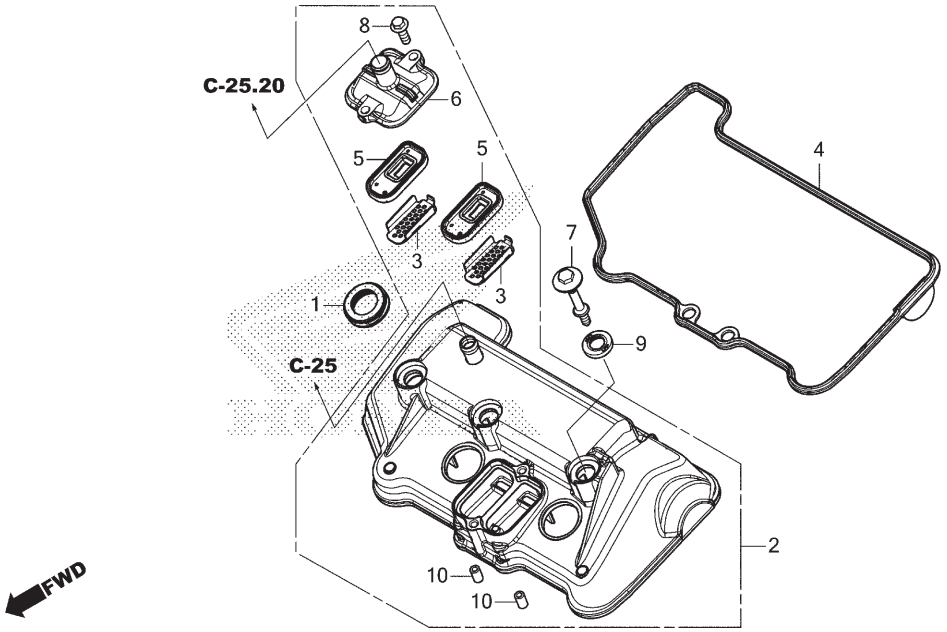


| Ref. Nº | N.O.S. | Item de serviço | T.M.O. |
|---|---|---|---|
| 2 | 1111C4 | Tampa, Cabeçote | 1,5 |
| 4 | 1111D2 | Junta, Tampa Cabeçote | 1,5 |
| 5 | | (3) | |
| | 314125 | Válvula, Retenção Pair<br>• Nota: Mesmo tempo para duas unidades | 1,6 |

| Ref. Nº | Nº da peça | Descrição | Qtd. CRF1100 A P | A4 P | D P | D4 P | Nº de série | | Tipo |
|---|---|---|---|---|---|---|---|---|---|
| 1 | 12229-HL4-000 | Retentor, Tubo Vela | 2 | 2 | 2 | 2 | | | |
| 2 | 12300-MKS-E00 | Tampa Comp., Cabeçote | 1 | 1 | 1 | 1 | | | |
| 3 | 12341-MAT-750 | Placa, Porta (AI) | 2 | 2 | 2 | 2 | | | |
| 4 | 12391-HL4-000 | Junta, Tampa Cabeçote | 1 | 1 | 1 | 1 | | | |
| 5 | 18601-KEA-741 | Válvula Comp., Palheta (ARAI) | 2 | 2 | 2 | 2 | | | |
| 6 | 18612-MKK-D00 | Tampa, Válvula Palheta | 1 | 1 | 1 | 1 | | | |
| 7 | 90017-MAL-600 | Parafuso, Tampa Cabeçote | 3 | 3 | 3 | 3 | | | |
| 8 | 90025-GHB-650 | Parafuso, Flange, 6x18 | 2 | 2 | 2 | 2 | | | |
| 9 | 90543-MV9-670 | Borracha, Fixação | 3 | 3 | 3 | 3 | | | |
| 10 | 94301-10160 | Pino, Guia, 10x16 | 2 | 2 | 2 | 2 | | | |



PROIBIDA A REPRODUÇÃO E DISTRIBUIÇÃO
1010913 - Matsuo - MM-GT



© Moto Honda da Amazônia Ltda.
Todos os direitos reservados.

# M-2

## Cabeçote

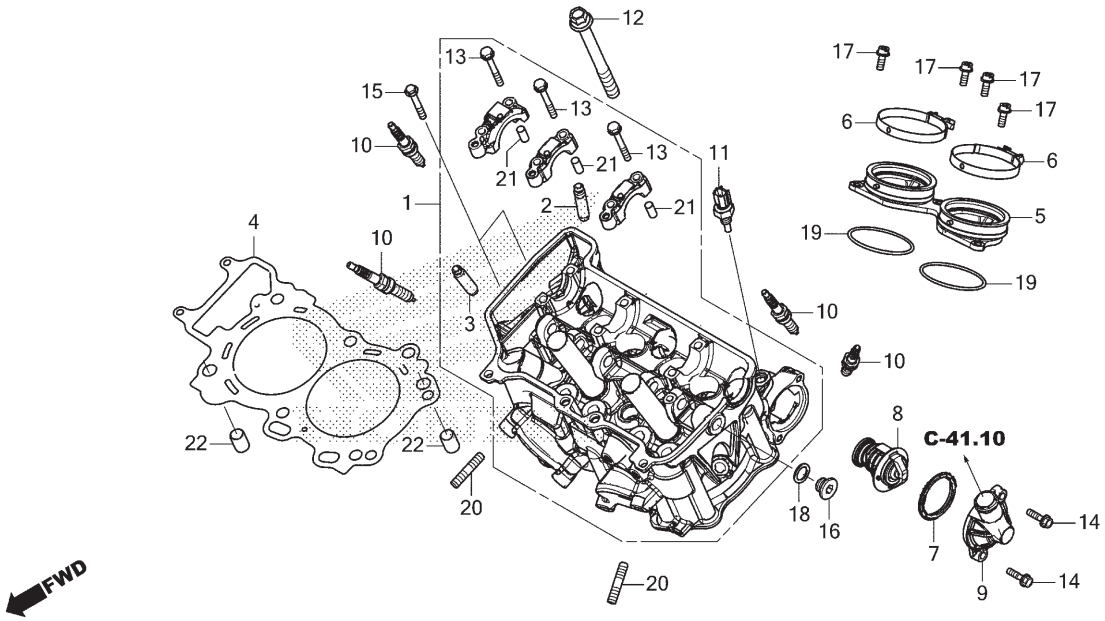


| Ref. Nº | N.O.S. | Item de serviço | T.M.O. |
|---|---|---|---|
| 1 | 111106 | Cabeçote | 7,2 |
| | | • Inclui: Ajuste da válvula e retífica | |
| 2 | 1111L9 | Guia, Válvula Admissão (Uma) | 6,0 |
| | | • Inclui: Alargamento | |
| | | • Inclui: Ajuste da válvula e retífica | |
| | 1111L9A | • Substituição de todas as guias da válvula de admissão adicionar | 0,9 |
| 3 | 1111M0 | Guia, Válvula Escape (Uma) | 6,0 |
| | | • Inclui: Alargamento | |
| | | • Inclui: Ajuste da válvula e retífica | |
| | 1111M0A | • Substituição de todas as guias da válvula de escape adicionar | 0,9 |
| | 1111M9 | Guia, Válvula: Para 1 motocicleta | 8,1 |
| | | • Inclui: Alargamento | |
| | | • Inclui: Ajuste da válvula e retífica | |
| 4 | 111115 | Junta, Cabeçote | 5,1 |
| 5 | | (19) | |
| | 311131 | Isolador, Corpo Acelerador/ Carburador | 1,4 |
| 8 | | (7) | |
| | 114116 | Termostato | 1,0 |
| | 1141K2 | Termostato (A) | 1,8 |
| | | • Nota: Tipo suspensão elétrica | |
| + | | | |

| Ref. Nº | Nº da peça | Descrição | Qtd. CRF1100 AP | A4P | DP | D4P | Nº de série | | Tipo |
|---|---|---|---|---|---|---|---|---|---|
| 1 | 12010-MKS-E00 | Cabeçote, Conj. | 1 | 1 | 1 | 1 | | | |
| 2 | 12204-HL4-305 | Guia, Válvula Admissão (O.S.) | 4 | 4 | 4 | 4 | | | |
| 3 | 12205-HL4-305 | Guia, Válvula Escape (O.S.) | 4 | 4 | 4 | 4 | | | |
| 4 | 12251-MKS-E01 | Junta, Cabeçote | 1 | 1 | 1 | 1 | | | |
| 5 | 16210-MKS-E00 | Isolador Comp., Corpo Acelerador | 1 | 1 | 1 | 1 | | | |
| 6 | 16217-MKS-E00 | Presilha, Isolador | 2 | 2 | 2 | 2 | | | |
| 7 | 19305-KV3-010 | Coxim, Termostato | 1 | 1 | 1 | 1 | | | |
| 8 | 19320-MFJ-D01 | Termostato | 1 | 1 | 1 | 1 | | | |
| 9 | 19321-MKS-E00 | Tampa, Termostato | 1 | 1 | 1 | 1 | | | |
| 10 | 31909-MJP-G51 | Vela, Ignição (SILMAR8A9S)(NGK) | 4 | 4 | 4 | 4 | | | |
| 11 | 37870-MGS-D31 | Sensor Conj., Temperatura Água | 1 | 1 | 1 | 1 | | | |
| 12 | 90007-MKS-E00 | Parafuso-arruela, 12x123 | 6 | 6 | 6 | 6 | | | |
| 13 | 90017-MA6-000 | Parafuso, Flange, 6x45,5 | 6 | 6 | 6 | 6 | | | |
| 14 | 90027-GHB-670 | Parafuso, Flange, 6x22 (S-NSHF) | 2 | 2 | 2 | 2 | | | |
| 15 | 90027-GHB-740 | Parafuso, Flange, 6x40 | 2 | 2 | 2 | 2 | | | |
| 16 | 90032-MJP-G50 | Parafuso, Vedação, 14mm | 1 | 1 | 1 | 1 | | | |
| 17 | 90071-MEL-000 | Parafuso, Allen Flange, 6x16 | 4 | 4 | 4 | 4 | | | |
| 18 | 90544-KF0-000 | Arruela, Vedação, 14mm | 1 | 1 | 1 | 1 | | | |
| 19 | 91301-MKS-E00 | Anel, Vedação, 49,3x2,5 | 2 | 2 | 2 | 2 | | | |
| 20 | 92900-08025-0B | Prisioneiro, 8x25 | 4 | 4 | 4 | 4 | | | |
| 21 | 94301-08200 | Pino, Guia, 8x20 | 6 | 6 | 6 | 6 | | | |
| 22 | 94301-14200 | Pino, Guia, 14x20 | 2 | 2 | 2 | 2 | | | |

PROIBIDA A REPRODUÇÃO E DISTRIBUIÇÃO
19.10.22 Matsuo MMG





© Moto Honda da Amazônia Ltda.
Todos os direitos reservados.

# M-2

## Cabeçote

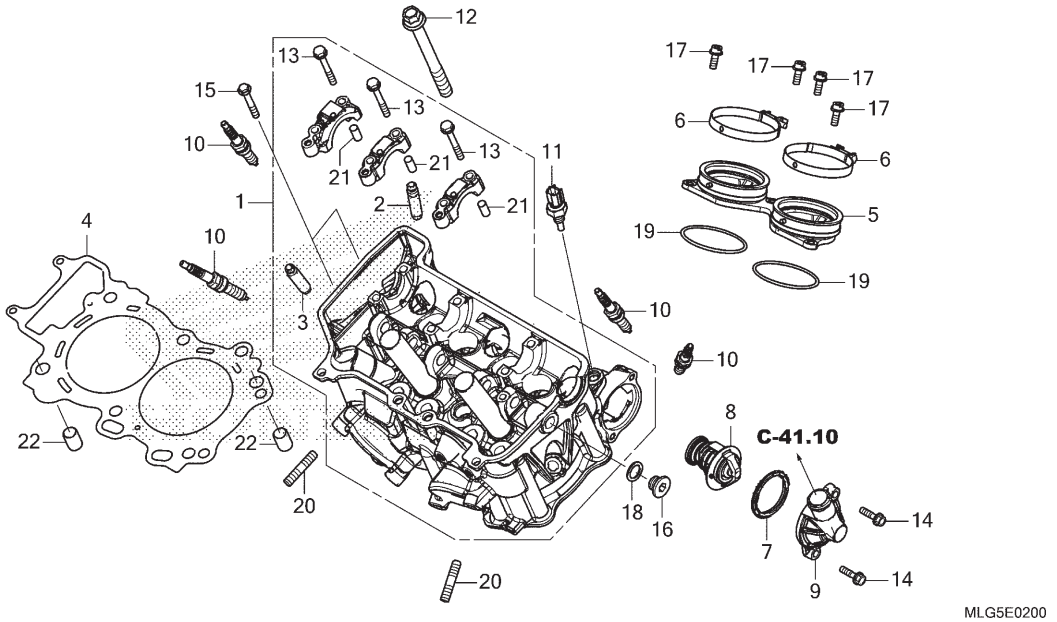


| Ref. Nº | N.O.S. | Item de serviço | T.M.O. |
|---|---|---|---|
| + | | | |
| 9 | 1141B3 | Tampa, Termostato | 0,9 |
| | 1141K3 | Tampa, Termostato (A) | 1,7 |
| | | • Nota: Tipo suspensão elétrica | |
| 10 | 6141B0 | Vela, Ignição: Esquerda | 1,5 |
| | 6141B0A | • Substituição de 1 vela de ignição adicionar | 0,1 |
| | 6141B1 | Vela, Ignição: Direita | 1,5 |
| | 6141B1A | • Substituição de 1 vela de ignição adicionar | 0,1 |
| | 6141B2 | Vela, Ignição: Para 1 motocicleta | 1,9 |
| 11 | 6171A9 | Sensor, Temperatura Água | 1,0 |
| | 6171B2 | Sensor, Temperatura Água (A) | 1,8 |
| | | • Nota: Tipo suspensão elétrica | |

| Ref. Nº | Nº da peça | Descrição | Qtd. CRF1100 A P | A4 P | D P | D4 P | Nº de série | Tipo |
|---|---|---|---|---|---|---|---|---|



Voltar

PROIBIDA A REPRODUÇÃO E DISTRIBUIÇÃO
1010913 - Matsuo - MM-GT





© Moto Honda da Amazônia Ltda.
Todos os direitos reservados.

# M-3

## Árvore de Comando • Válvulas

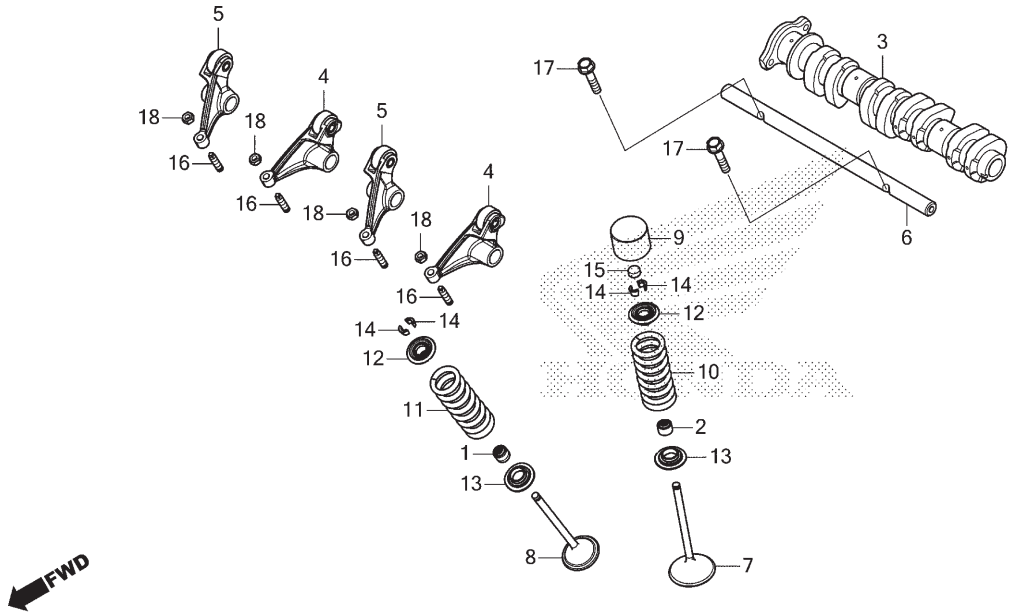


| Ref. Nº | N.O.S. | Item de serviço | T.M.O. |
|---|---|---|---|
| 3 | 111118 | Árvore Comando | 2,5 |
| | | • Inclui: Ajuste da válvula | |
| 4 | | (5) | |
| | 1111K9 | Balancim, Válvula Escape (Um) | 2,4 |
| | | • Inclui: Ajuste da válvula | |
| | 1111L8 | Balancim, Válvula: | |
| | | Para 1 motocicleta | 2,4 |
| | | • Inclui: Ajuste da válvula | |
| 7 | 1111N0 | Válvula, Admissão (Uma) | 5,5 |
| | | • Inclui: Retífica | |
| | 1111N0A | • Substituição de todas as válvulas de admissão adicionar | 0,6 |
| 8 | 1111N1 | Válvula, Escape (Uma) | 5,5 |
| | | • Inclui: Retífica | |
| | 1111N1A | • Substituição de todas as válvulas de escape adicionar | 0,6 |
| | 1111P0 | Válvula: Para 1 motocicleta | 6,9 |
| | | • Inclui: Retífica | |
| 10 | | (2,12,13,14) | |
| | 1111P2 | Mola e/ou Retentor Haste, Válvula Admissão (Uma) | 5,3 |
| | 1111P2A | • Substituição de todas as molas de admissão adicionar | 0,3 |
| + | | | |

| Ref. Nº | Nº da peça | Descrição | Qtd. CRF1100 AP | A4P | DP | D4P | Nº de série | | Tipo |
|---|---|---|---|---|---|---|---|---|---|
| 1 | 12208-413-003 | Retentor, Óleo Haste Válvulas (ARAI) | 4 | 4 | 4 | 4 | | | |
| 2 | 12208-MEG-003 | Retentor, Óleo Haste Válvulas (ARAI) | 4 | 4 | 4 | 4 | | | |
| 3 | 14110-MKS-E00 | Árvore Comando Comp. | 1 | 1 | 1 | 1 | | | |
| 4 | 14410-MKS-E00 | Balancim A Comp., Escape | 2 | 2 | 2 | 2 | | | |
| 5 | 14420-MKS-E00 | Balancim B Comp., Escape | 2 | 2 | 2 | 2 | | | |
| 6 | 14451-HL4-000 | Eixo, Balancim | 1 | 1 | 1 | 1 | | | |
| 7 | 14711-HL4-000 | Válvula, Admissão | 4 | 4 | 4 | 4 | | | |
| 8 | 14721-MKS-E00 | Válvula, Escape | 4 | 4 | 4 | 4 | | | |
| 9 | 14731-MKS-E00 | Acionador, Válvula | 4 | 4 | 4 | 4 | | | |
| 10 | 14751-MKS-E01 | Mola, Válvula Admissão | 4 | 4 | 4 | 4 | | | |
| 11 | 14761-MKS-E01 | Mola, Válvula Escape | 4 | 4 | 4 | 4 | | | |
| 12 | 14771-MKS-E00 | Retentor, Mola Válvula | 8 | 8 | 8 | 8 | | | |
| 13 | 14775-MKS-E00 | Assento, Mola Válvula | 8 | 8 | 8 | 8 | | | |
| 14 | 14781-HA0-770 | Chaveta, Válvula | 16 | 16 | 16 | 16 | | | |
| 15 | 14901-MBB-000 | Calço, Ajuste (1,20) | 4 | 4 | 4 | 4 | | | |
| | 14902-MBB-000 | Calço, Ajuste (1,225) | 4 | 4 | 4 | 4 | | | |
| | 14903-MBB-000 | Calço, Ajuste (1,250) | 4 | 4 | 4 | 4 | | | |
| | 14904-MBB-000 | Calço, Ajuste (1,275) | 4 | 4 | 4 | 4 | | | |
| | 14905-MBB-000 | Calço, Ajuste (1,30) | 4 | 4 | 4 | 4 | | | |
| | 14906-MBB-000 | Calço, Ajuste (1,325) | 4 | 4 | 4 | 4 | | | |
| | 14907-MBB-000 | Calço, Ajuste (1,350) | 4 | 4 | 4 | 4 | | | |
| | 14908-MBB-000 | Calço, Ajuste (1,375) | 4 | 4 | 4 | 4 | | | |
| | 14909-MBB-000 | Calço, Ajuste (1,40) | 4 | 4 | 4 | 4 | | | |

PROIBIDA A REPRODUÇÃO E DISTRIBUIÇÃO
18.01.23 Matsuo MMGT





© Moto Honda da Amazônia Ltda.
Todos os direitos reservados.

# M-3

## Árvore de Comando • Válvulas

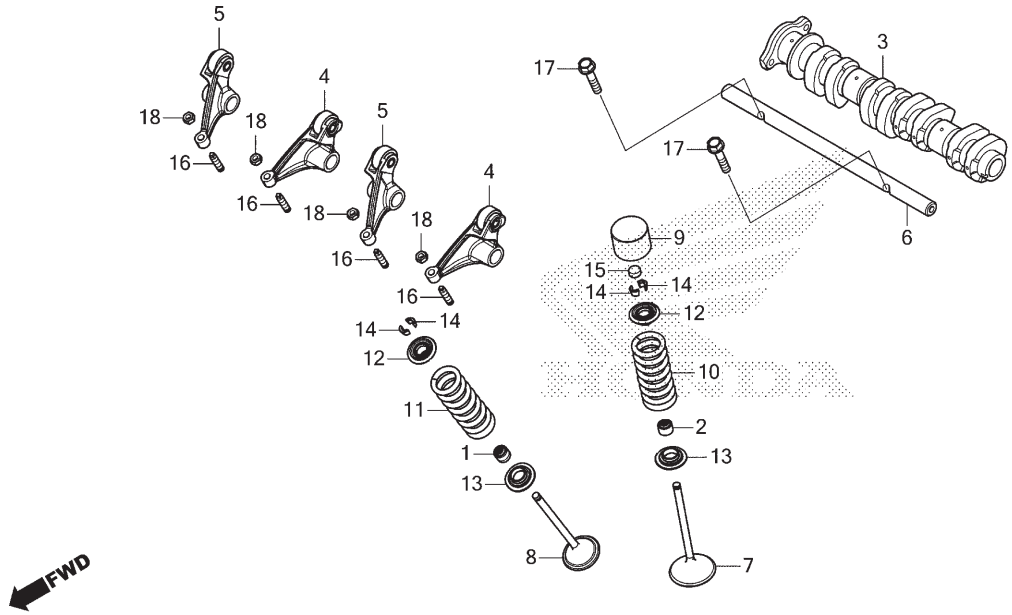


| Ref. Nº | N.O.S. | Item de serviço | T.M.O. |
|---|---|---|---|
| + | | | |
| 11 | | (1,12,13,14) | |
| | 1111P3 | Mola e/ou Retentor Haste, Válvula Escape (Uma) | 5,3 |
| | 1111P3A | • Substituição de todas as molas de escape adicionar | 0,3 |
| | 1111Q2 | Mola Válvula e/ou Retentor Haste: Para 1 motocicleta | 6,0 |

| Ref. Nº | Nº da peça | Descrição | Qtd. CRF1100 A P | A4 P | D P | D4 P | Nº de série | Tipo |
|---|---|---|---|---|---|---|---|---|
| 15) | 14910-MBB-000 | Calço, Ajuste (1,425) | 4 | 4 | 4 | 4 | | |
| | 14911-MBB-000 | Calço, Ajuste (1,450) | 4 | 4 | 4 | 4 | | |
| | 14912-MBB-000 | Calço, Ajuste (1,475) | 4 | 4 | 4 | 4 | | |
| | 14913-MBB-000 | Calço, Ajuste (1,50) | 4 | 4 | 4 | 4 | | |
| | 14914-MBB-000 | Calço, Ajuste (1,525) | 4 | 4 | 4 | 4 | | |
| | 14915-MBB-000 | Calço, Ajuste (1,550) | 4 | 4 | 4 | 4 | | |
| | 14916-MBB-000 | Calço, Ajuste (1,575) | 4 | 4 | 4 | 4 | | |
| | 14917-MBB-000 | Calço, Ajuste (1,60) | 4 | 4 | 4 | 4 | | |
| | 14918-MBB-000 | Calço, Ajuste (1,625) | 4 | 4 | 4 | 4 | | |
| | 14919-MBB-000 | Calço, Ajuste (1,650) | 4 | 4 | 4 | 4 | | |
| | 14920-MBB-000 | Calço, Ajuste (1,675) | 4 | 4 | 4 | 4 | | |
| | 14921-MBB-000 | Calço, Ajuste (1,70) | 4 | 4 | 4 | 4 | | |
| | 14922-MBB-000 | Calço, Ajuste (1,725) | 4 | 4 | 4 | 4 | | |
| | 14923-MBB-000 | Calço, Ajuste (1,750) | 4 | 4 | 4 | 4 | | |
| | 14924-MBB-000 | Calço, Ajuste (1,775) | 4 | 4 | 4 | 4 | | |
| | 14925-MBB-000 | Calço, Ajuste (1,80) | 4 | 4 | 4 | 4 | | |
| | 14926-MBB-000 | Calço, Ajuste (1,825) | 4 | 4 | 4 | 4 | | |
| | 14927-MBB-000 | Calço, Ajuste (1,850) | 4 | 4 | 4 | 4 | | |
| | 14928-MBB-000 | Calço, Ajuste (1,875) | 4 | 4 | 4 | 4 | | |
| | 14929-MBB-000 | Calço, Ajuste (1,90) | 4 | 4 | 4 | 4 | | |
| | 14930-MBB-000 | Calço, Ajuste (1,925) | 4 | 4 | 4 | 4 | | |
| | 14931-MBB-000 | Calço, Ajuste (1,950) | 4 | 4 | 4 | 4 | | |
| | 14932-MBB-000 | Calço, Ajuste (1,975) | 4 | 4 | 4 | 4 | | |
| | 14933-MBB-000 | Calço, Ajuste (2,00) | 4 | 4 | 4 | 4 | | |
| | 14934-MBB-000 | Calço, Ajuste (2,025) | 4 | 4 | 4 | 4 | | |

PROIBIDA A REPRODUÇÃO E DISTRIBUIÇÃO
Jun 2013 - Matsuo - MM-GT





© Moto Honda da Amazônia Ltda.
Todos os direitos reservados.

# M-3

## Árvore de Comando • Válvulas

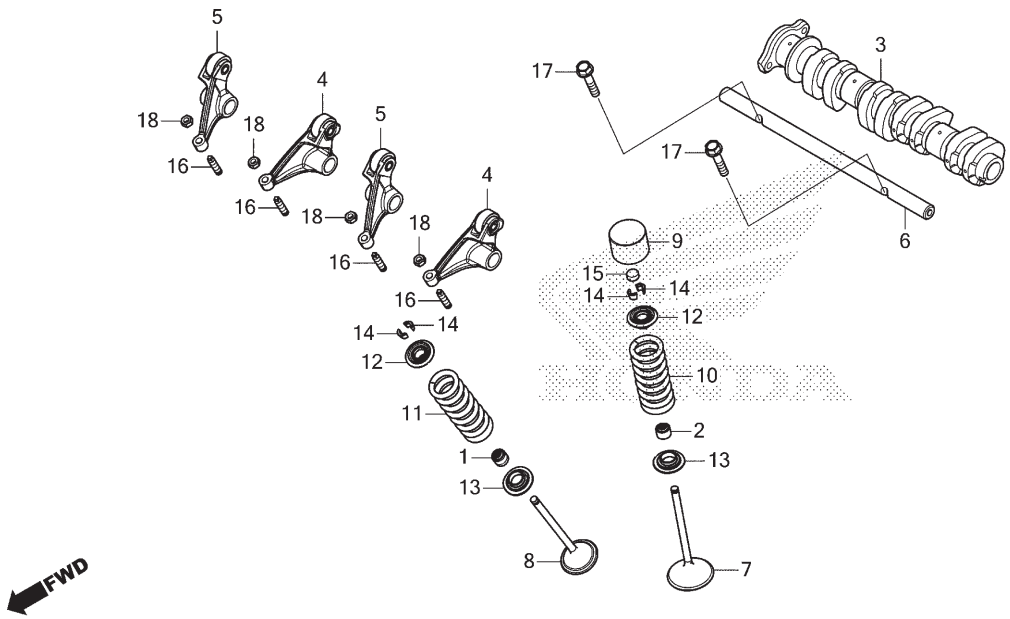


| Ref. Nº | N.O.S. | Item de serviço | T.M.O. | Ref. Nº | Nº da peça | Descrição | Qtd. CRF1100 AP | A4P | DP | D4P | Nº de série | | Tipo |
|---|---|---|---|---|---|---|---|---|---|---|---|---|---|
| | | | | 15) | 14935-MBB-000 | Calço, Ajuste (2,050) | 4 | 4 | 4 | 4 | | | |
| | | | | | 14936-MBB-000 | Calço, Ajuste (2,075) | 4 | 4 | 4 | 4 | | | |
| | | | | | 14937-MBB-000 | Calço, Ajuste (2,10) | 4 | 4 | 4 | 4 | | | |
| | | | | | 14938-MBB-000 | Calço, Ajuste (2,125) | 4 | 4 | 4 | 4 | | | |
| | | | | | 14939-MBB-000 | Calço, Ajuste (2,150) | 4 | 4 | 4 | 4 | | | |
| | | | | | 14940-MBB-000 | Calço, Ajuste (2,175) | 4 | 4 | 4 | 4 | | | |
| | | | | | 14941-MBB-000 | Calço, Ajuste (2,20) | 4 | 4 | 4 | 4 | | | |
| | | | | | 14942-MBB-000 | Calço, Ajuste (2,225) | 4 | 4 | 4 | 4 | | | |
| | | | | | 14943-MBB-000 | Calço, Ajuste (2,250) | 4 | 4 | 4 | 4 | | | |
| | | | | | 14944-MBB-000 | Calço, Ajuste (2,275) | 4 | 4 | 4 | 4 | | | |
| | | | | | 14945-MBB-000 | Calço, Ajuste (2,30) | 4 | 4 | 4 | 4 | | | |
| | | | | | 14946-MBB-000 | Calço, Ajuste (2,325) | 4 | 4 | 4 | 4 | | | |
| | | | | | 14947-MBB-000 | Calço, Ajuste (2,350) | 4 | 4 | 4 | 4 | | | |
| | | | | | 14948-MBB-000 | Calço, Ajuste (2,375) | 4 | 4 | 4 | 4 | | | |
| | | | | | 14949-MBB-000 | Calço, Ajuste (2,40) | 4 | 4 | 4 | 4 | | | |
| | | | | | 14950-MBB-000 | Calço, Ajuste (2,425) | 4 | 4 | 4 | 4 | | | |
| | | | | | 14951-MBB-000 | Calço, Ajuste (2,450) | 4 | 4 | 4 | 4 | | | |
| | | | | 16 | 90012-HL6-A00 | Parafuso, Ajuste | 4 | 4 | 4 | 4 | | | |
| | | | | 17 | 90030-GHB-700 | Parafuso, Flange, 6x30 | 2 | 2 | 2 | 2 | | | |
| | | | | 18 | 90206-KM3-000 | Porca, Ajuste | 4 | 4 | 4 | 4 | | | |

PROIBIDA A REPRODUÇÃO E DISTRIBUIÇÃO
1010913 - Matsuo - MMGT





© Moto Honda da Amazônia Ltda.
Todos os direitos reservados.

# M-4

## Corrente de Comando • Tensor

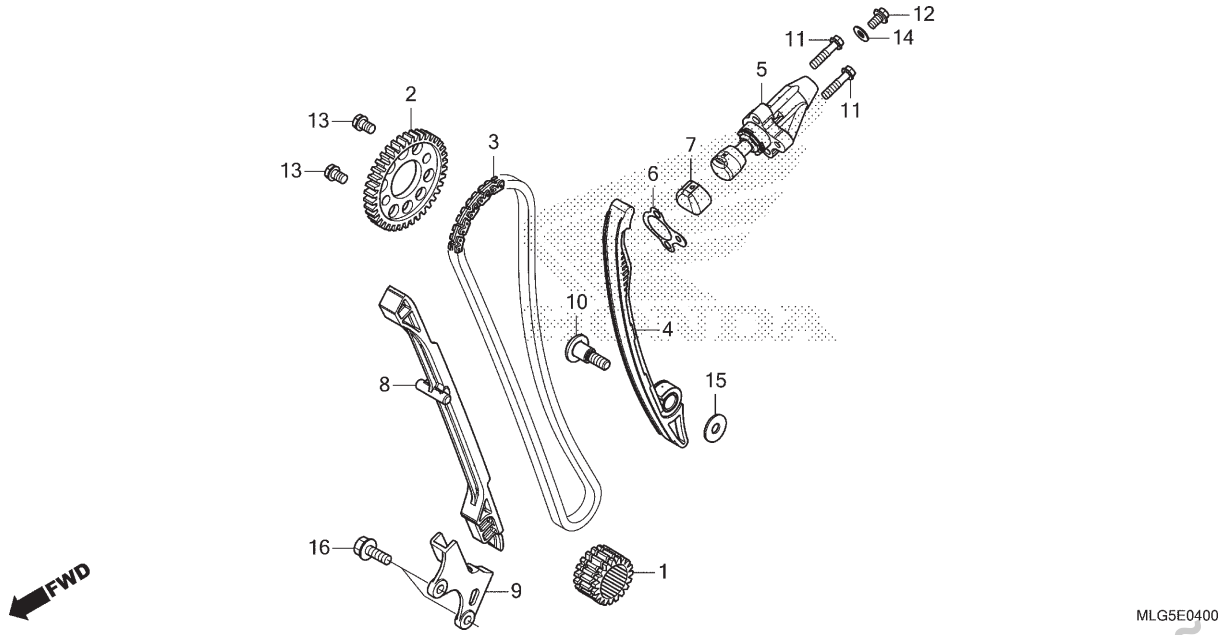


| Ref. Nº | N.O.S. | Item de serviço | T.M.O. |
|---|---|---|---|
| 1 | 1101C8 | Pinhão, Distribuição | 5,1 |
| 2 | 1111Q4 | Pinhão, Comando | 2,4 |
| 3 | 110140 | Corrente, Comando | 5,1 |
| 4 | 111130 | Tensor, Corrente Comando | 5,1 |
| 5 | | (6) | |
| | 111133 | Acionador, Tensor | 0,1 |
| 8 | 111139 | Guia, Corrente Comando | 5,1 |

| Ref. Nº | Nº da peça | Descrição | Qtd. CRF1100 AP | A4P | DP | D4P | Nº de série | | Tipo |
|---|---|---|---|---|---|---|---|---|---|
| 1 | 14311-MKS-E00 | Pinhão, Distribuição (19D) | 1 | 1 | 1 | 1 | | | |
| 2 | 14321-MKS-E00 | Pinhão, Comando (38D) | 1 | 1 | 1 | 1 | | | |
| 3 | 14401-MKS-E01 | Corrente, Comando (130 Elos) (DAIDO) (SCH-0411L SV) | 1 | 1 | 1 | 1 | | | |
| 4 | 14510-MKS-E00 | Tensor Comp., Corrente Comando | 1 | 1 | 1 | 1 | | | |
| 5 | 14520-MJP-G51 | Acionador Conj., Tensor | 1 | 1 | 1 | 1 | | | |
| 6 | 14523-HL4-003 | Junta, Tensor | 1 | 1 | 1 | 1 | | | |
| 7 | 14524-MBB-000 | Tampa, Acionador | 1 | 1 | 1 | 1 | | | |
| 8 | 14611-MKS-E00 | Guia A, Corrente Comando | 1 | 1 | 1 | 1 | | | |
| 9 | 14612-MJP-G50 | Placa, Guia Corrente Comando | 1 | 1 | 1 | 1 | | | |
| 10 | 90008-HL4-000 | Parafuso, Especial, 8mm | 1 | 1 | 1 | 1 | | | |
| 11 | 90022-GHB-680 | Parafuso, Flange, 6x25 | 2 | 2 | 2 | 2 | | | |
| 12 | 90025-GHB-610 | Parafuso, Flange, 6x10 | 1 | 1 | 1 | 1 | | | |
| 13 | 90082-HA0-000 | Parafuso, Flange, 7x10,5 | 2 | 2 | 2 | 2 | | | |
| 14 | 90442-397-000 | Arruela, Vedação, 6mm | 1 | 1 | 1 | 1 | | | |
| 15 | 90505-425-000 | Arruela, 8mm | 1 | 1 | 1 | 1 | | | |
| 16 | 95701-06016-00 | Parafuso, Flange, 6x16 | 2 | 2 | 2 | 2 | | | |

PROIBIDA A REPRODUÇÃO E DISTRIBUIÇÃO
1010913 - Matsuo - MM-GT





© Moto Honda da Amazônia Ltda.
Todos os direitos reservados.

# M-6

## Tampa Lateral Direita (CRF1100A/A4)

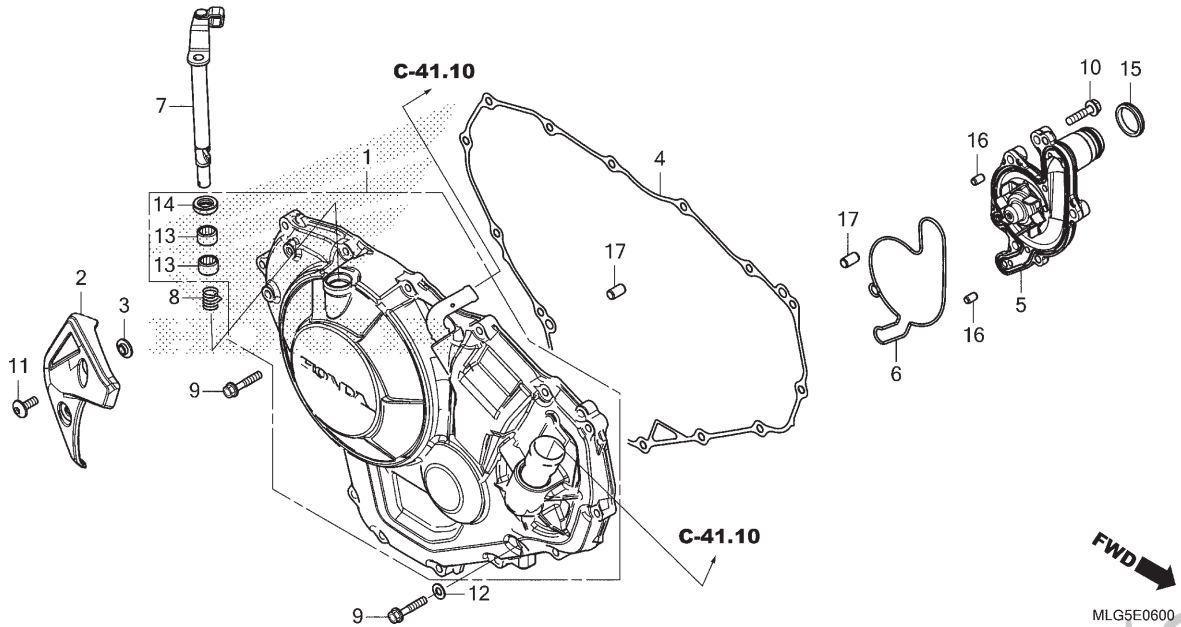


| Ref. Nº | N.O.S. | Item de serviço | T.M.O. |
|---|---|---|---|
| 1 | 110159 | Tampa, Lateral: Direita | 1,5 |
| | 1101Z5 | Tampa, Lateral (B): Direita | 2,3 |
| | | • Nota: Tipo suspensão elétrica | |
| 2 | 4131K0 | Tampa, Lateral Motor: Direita | 0,1 |
| 4 | | (15) | |
| | 110158 | Junta, Tampa Lateral: Direita | 1,4 |
| | 1101Z6 | Junta, Tampa Lateral (B): Direita | 2,2 |
| | | • Nota: Tipo suspensão elétrica | |
| 5 | 114103 | Bomba Conj., Água | 1,5 |
| | 1141Q9 | Bomba Conj., Água (B) | 2,3 |
| | | • Nota: Tipo suspensão elétrica | |
| 6 | 1141P3 | Junta, Bomba Água | 1,5 |
| | 1141R0 | Junta, Bomba Água (B) | 2,3 |
| | | • Nota: Tipo suspensão elétrica | |
| 7 | | (8) | |
| | 2121A7 | Alavanca, Embreagem | 1,4 |
| | 2121N5 | Alavanca, Embreagem (A) | 2,2 |
| | | • Nota: Tipo suspensão elétrica | |
| 13 | 2121F1 | Rolamento, Alavanca Embreagem | 1,9 |
| | | • Nota: Mesmo tempo para duas unidades | |
| + | | | |

| Ref. Nº | Nº da peça | Descrição | Qtd. CRF1100 AP | A4P | DP | D4P | Nº de série | | Tipo |
|---|---|---|---|---|---|---|---|---|---|
| 1 | 11330-MKS-E00 | Tampa Comp., Lateral Direita | 1 | 1 | – | – | | | |
| 2 | 11376-MJP-G50 | Tampa, Motor Traseira Direita | 1 | 1 | – | – | | | |
| 3 | 11385-MJF-A00 | Bucha | 2 | 2 | – | – | | | |
| 4 | 11394-MJP-G51 | Junta, Tampa Lateral Direita | 1 | 1 | – | – | | | |
| 5 | 19200-MJP-G50 | Bomba Comp., Água | 1 | 1 | – | – | | | |
| 6 | 19226-MJP-G50 | Junta, Corpo Bomba Água | 1 | 1 | – | – | | | |
| 7 | 22810-MJP-G50 | Alavanca Comp., Embreagem | 1 | 1 | – | – | | | |
| 8 | 22815-MJE-D00 | Mola, Alavanca Embreagem | 1 | 1 | – | – | | | |
| 9 | 90026-GHB-690 | Parafuso, Flange, 6x28 | 16 | 16 | – | – | | | |
| 10 | 90030-GHB-680 | Parafuso, Flange, 6x25 | 4 | 4 | – | – | | | |
| 11 | 90085-MGC-920 | Parafuso, Especial, 6x17 | 2 | 2 | – | – | | | |
| 12 | 90488-425-000 | Arruela, Vedação, 6mm | 1 | 1 | – | – | | | |
| 13 | 91053-MFJ-D01 | Rolamento, Agulhas, 12x16x10 | 2 | 2 | – | – | | | |
| 14 | 91205-KF0-003 | Retentor, Óleo, 12x20x5 (ARAI) | 1 | 1 | – | – | | | |
| 15 | 91315-MJP-G51 | Retentor, Tubo Água | 1 | 1 | – | – | | | |
| 16 | 94301-06100 | Pino, Guia, 6x10 | 2 | 2 | – | – | | | |
| 17 | 94301-08140 | Pino, Guia, 8x14 | 2 | 2 | – | – | | | |

PROIBIDA A REPRODUÇÃO E DISTRIBUIÇÃO
1010913 - Matsuo - MMGT





© Moto Honda da Amazônia Ltda.
Todos os direitos reservados.

# M-6

## Tampa Lateral Direita (CRF1100A/A4)

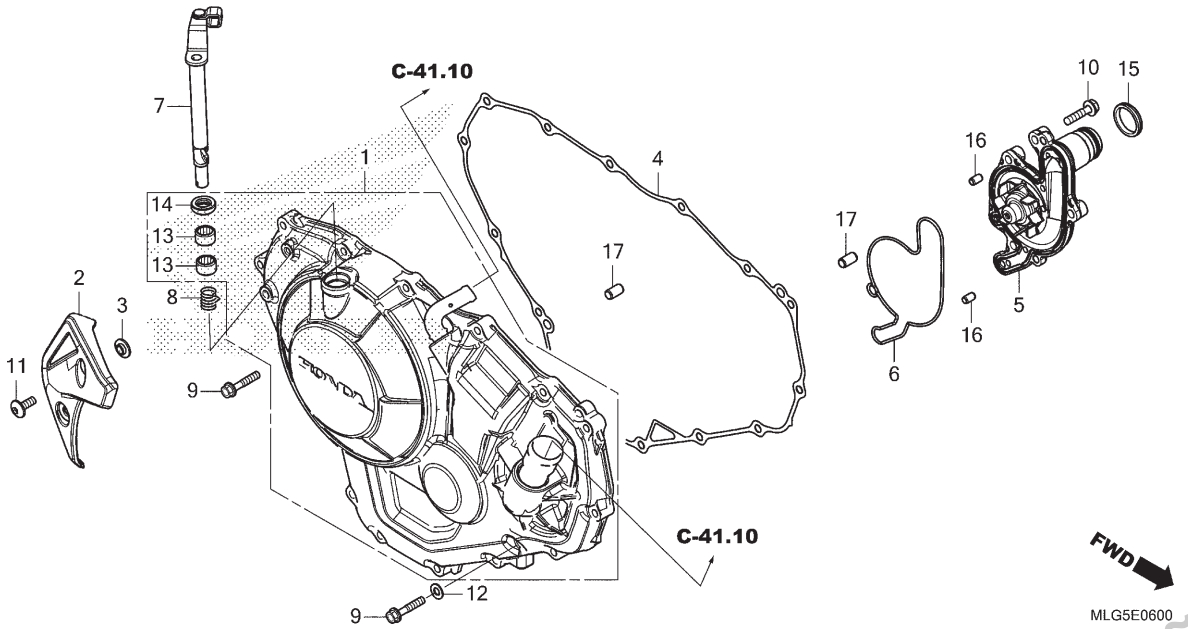


| Ref. Nº | N.O.S. | Item de serviço | T.M.O. |
|---|---|---|---|
| + | | | |
| 13) | 2121R7 | Rolamento, Alavanca Embreagem (A) | 2,7 |
| | | • Nota: Mesmo tempo para duas unidades | |
| | | • Nota: Tipo suspensão elétrica | |
| 14 | 2121F0 | Retentor Óleo, Alavanca Embreagem | 1,5 |
| | 2121R8 | Retentor Óleo, Alavanca Embreagem (A) | 2,3 |
| | | • Nota: Tipo suspensão elétrica | |

| Ref. Nº | Nº da peça | Descrição | Qtd. CRF1100 A P | A4 P | D P | D4 P | Nº de série | Tipo |
|---|---|---|---|---|---|---|---|---|

PROIBIDA A REPRODUÇÃO E DISTRIBUIÇÃO
1010913 - Matsuo - MM-GT





© Moto Honda da Amazônia Ltda.
Todos os direitos reservados.

# M-6.10

## Tampa Lateral Direita (CRF1100D/D4)

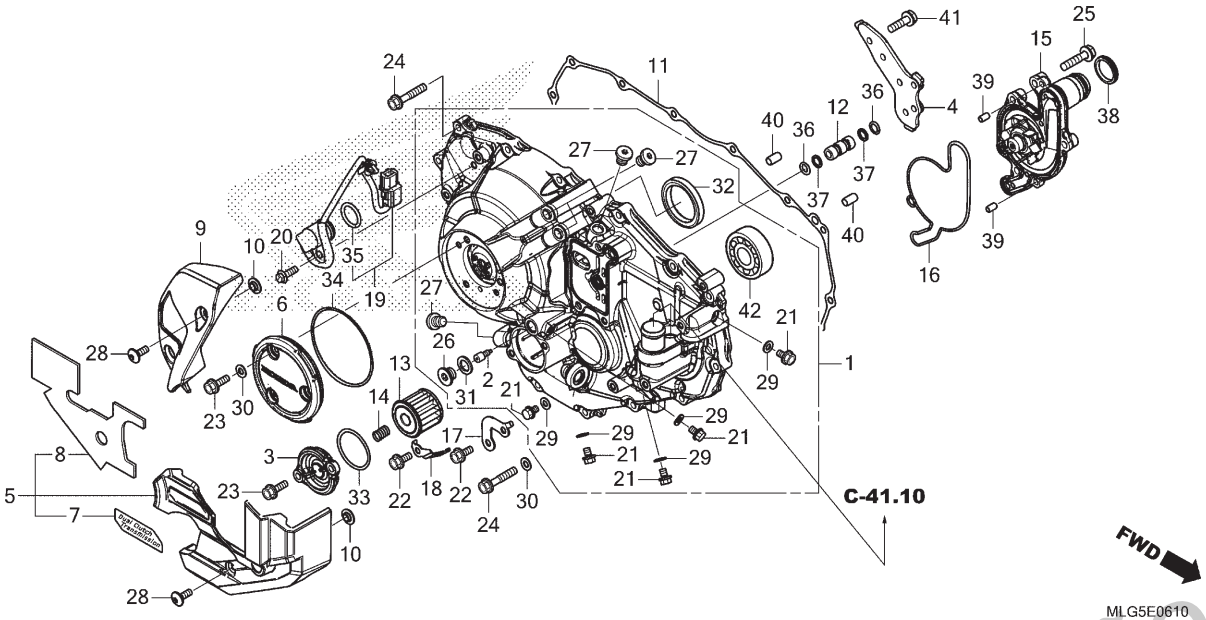


| Ref. Nº | N.O.S. | Item de serviço | T.M.O. |
|---|---|---|---|
| 1 | 1101R4 | Tampa, Lateral (A): Direita | 2,2 |
| | 1101AF | Tampa, Lateral (C): Direita | 3,0 |
| | | • Nota: Tipo suspensão elétrica | |
| 5 | 1101N0 | Tampa, Lateral Externa: Direita | 0,1 |
| 6 | | (34) | |
| | 1101V5 | Tampa, Tubo Abastecimento Óleo | 0,1 |
| 9 | 4131K0 | Tampa, Lateral Motor: Direita | 0,1 |
| 11 | | (12,36,37,38) | |
| | 1101S8 | Junta, Tampa Lateral (A): Direita | 1,5 |
| | 1101AG | Junta, Tampa Lateral (C): Direita | 2,3 |
| | | • Nota: Tipo suspensão elétrica | |
| 13 | | (3,14,33) | |
| | 113127 | Elemento, Filtro Óleo | 0,2 |
| 15 | 1141M8 | Bomba Conj., Água (A) | 1,6 |
| | 1141R3 | Bomba Conj., Água (C) | 2,4 |
| | | • Nota: Tipo suspensão elétrica | |
| 16 | 1141P9 | Junta, Bomba Água (A) | 1,6 |
| | 1141R4 | Junta, Bomba Água (C) | 2,4 |
| | | • Nota: Tipo suspensão elétrica | |
| 19 | 6171F7 | Sensor, Ângulo Eixo Seletor Marchas | 0,5 |
| | 6171K2 | Sensor, Ângulo Eixo Seletor Marchas (A) | 1,5 |
| | | • Nota: Tipo suspensão elétrica | |
| + | | | |

| Ref. Nº | Nº da peça | Descrição | Qtd. CRF1100 A P | A4 P | D P | D4 P | Nº de série | | Tipo |
|---|---|---|---|---|---|---|---|---|---|
| 1 | 11330-MKS-E50 | Tampa Comp., Lateral Direita | – | – | 1 | 1 | | | |
| 2 | 11335-MJP-G80 | Orifício | – | – | 1 | 1 | | | |
| 3 | 11337-MJP-G80 | Tampa, Filtro Óleo | – | – | 1 | 1 | | | |
| 4 | 11361-MJP-G80 | Tampa, Interna | – | – | 1 | 1 | | | |
| 5 | 11370-MKS-E50 | Tampa Comp., Sensor Pressão Óleo | – | – | 1 | 1 | | | |
| 6 | 11375-MJP-G80 | Capa, Tampa Direita | – | – | 1 | 1 | | | |
| 7 | 11378-MKS-E50 | Placa, Emblema | – | – | 1 | 1 | | | |
| 8 | 11379-MKS-E50 | Protetor, Tampa Dianteira Direita | – | – | 1 | 1 | | | |
| 9 | 11381-MJP-G80 | Tampa, Motor Traseira Direita | – | – | 1 | 1 | | | |
| 10 | 11385-MJF-A00 | Bucha | – | – | 4 | 4 | | | |
| 11 | 11394-MJP-G51 | Junta, Tampa Lateral Direita | – | – | 1 | 1 | | | |
| 12 | 15104-MGS-D20 | Tubo, Passagem Óleo | – | – | 1 | 1 | | | |
| 13 | 15412-MGS-D21 | Elemento, Filtro Óleo | – | – | 1 | 1 | | | |
| 14 | 15414-MEB-670 | Mola, Filtro Óleo | – | – | 1 | 1 | | | |
| 15 | 19200-MJP-G50 | Bomba Comp., Água | – | – | 1 | 1 | | | |
| 16 | 19226-MJP-G50 | Junta, Corpo Bomba Água | – | – | 1 | 1 | | | |
| 17 | 32157-MJP-G80 | Suporte, Presilha Fiação | – | – | 1 | 1 | | | |
| 18 | 32158-MJP-G80 | Suporte, Presilha Fiação | – | – | 1 | 1 | | | |
| 19 | 38810-MJP-G81 | Sensor Conj., Ângulo (40 Graus) | – | – | 1 | 1 | | | |
| 20 | 90011-MGE-D00 | Parafuso, Trava, 6mm | – | – | 1 | 1 | | | |

PROIBIDA A REPRODUÇÃO E DISTRIBUIÇÃO
10/5/2022 Matsuo - MMGT





© Moto Honda da Amazônia Ltda.
Todos os direitos reservados.

# M-6.10

## Tampa Lateral Direita (CRF1100D/D4)

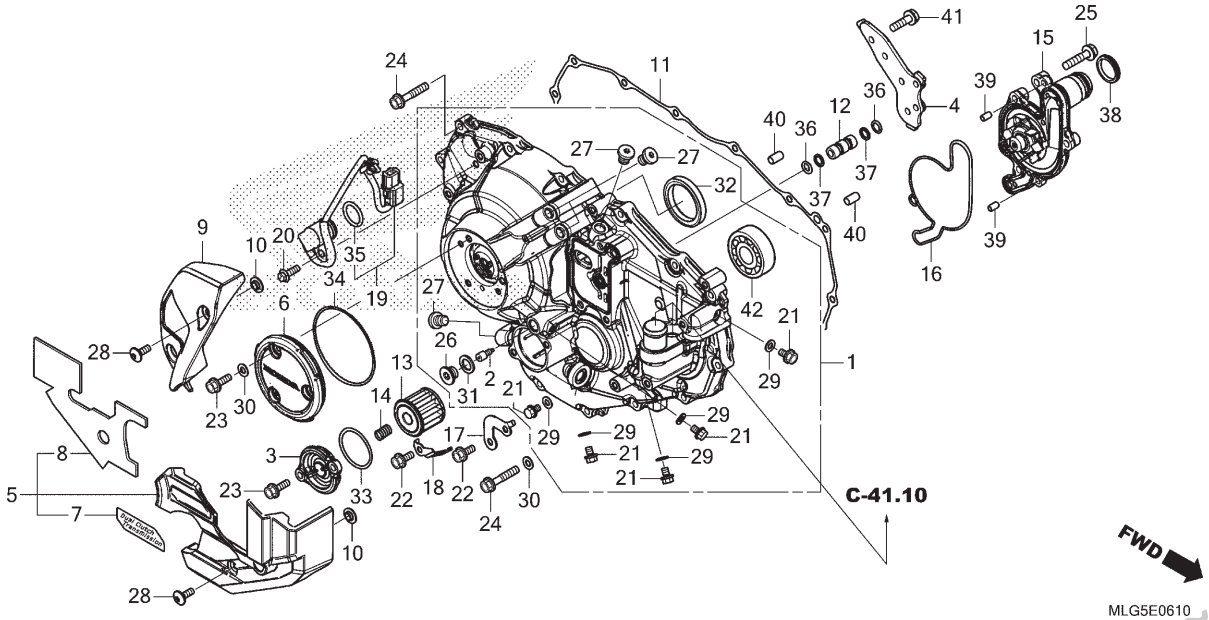


| Ref. Nº | N.O.S. | Item de serviço | T.M.O. |
|---|---|---|---|
| + | | | |
| 32 | 1101X1 | Rolamento, Tampa Lateral: Direita | 1,7 |
| | 1101Z7 | Rolamento, Tampa Lateral (A): Direita | 2,5 |
| | | • Nota: Tipo suspensão elétrica | |
| 42 | 2111C6 | Rolamento, Engrenagem Movida Primária | 1,9 |
| | 2111G4 | Rolamento, Engrenagem Movida Primária (A) | 2,5 |
| | | • Nota: Tipo suspensão elétrica | |

| Ref. Nº | Nº da peça | Descrição | Qtd. CRF1100 AP | A4P | DP | D4P | Nº de série | Tipo |
|---|---|---|---|---|---|---|---|---|
| 21 | 90026-GHB-600 | Parafuso, Flange, 6x8 | – | – | 5 | 5 | | |
| 22 | 90026-GHB-630 | Parafuso, Flange, 6x14 | – | – | 2 | 2 | | |
| 23 | 90026-GHB-650 | Parafuso, Flange, 6x18 | – | – | 5 | 5 | | |
| 24 | 90026-GHB-690 | Parafuso, Flange, 6x28 | – | – | 16 | 16 | | |
| 25 | 90030-GHB-680 | Parafuso, Flange, 6x25 | – | – | 4 | 4 | | |
| 26 | 90031-MJP-G80 | Parafuso, Vedação, 12x8 | – | – | 1 | 1 | | |
| 27 | 90042-MJP-G80 | Parafuso, Especial, 10mm | – | – | 4 | 4 | | |
| 28 | 90085-MGC-920 | Parafuso, Especial, 6x17 | – | – | 4 | 4 | | |
| 29 | 90404-HW1-670 | Arruela, Vedação, 6mm | – | – | 5 | 5 | | |
| 30 | 90488-425-000 | Arruela, Vedação, 6mm | – | – | 4 | 4 | | |
| 31 | 90545-KF0-000 | Arruela, 12mm | – | – | 1 | 1 | | |
| 32 | 91004-MJP-G81 | Rolamento, Radial Esferas, 40X52X7 | – | – | 1 | 1 | | |
| 33 | 91302-PA9-003 | Anel, Vedação, 39,8x2,2 (ARAI) | – | – | 1 | 1 | | |
| 34 | 91307-MGE-D01 | Anel, Vedação, 81x2,2 | – | – | 1 | 1 | | |
| 35 | 91310-MGE-D01 | Anel, Vedação, 16,5x2,5 | – | – | 1 | 1 | | |
| 36 | 91311-RFH-003 | Anel, Vedação, 7,7x1,9 | – | – | 2 | 2 | | |
| 37 | 91315-MGS-D20 | Anel, Apoio, 8x11 | – | – | 2 | 2 | | |
| 38 | 91315-MJP-G51 | Retentor, Tubo Água | – | – | 1 | 1 | | |
| 39 | 94301-06100 | Pino, Guia, 6x10 | – | – | 2 | 2 | | |
| 40 | 94301-08140 | Pino, Guia, 8x14 | – | – | 2 | 2 | | |
| 41 | 95701-06020-00 | Parafuso, Flange, 6x20 | – | – | 6 | 6 | | |
| 42 | 96100-63040-00 | Rolamento, Radial Esferas, 6304 | – | – | 1 | 1 | | |

PROIBIDA A REPRODUÇÃO E DISTRIBUIÇÃO
1109913 - Matsuo - MM-GT





© Moto Honda da Amazônia Ltda.
Todos os direitos reservados.

# M-8

## Embreagem (CRF1100A/A4)

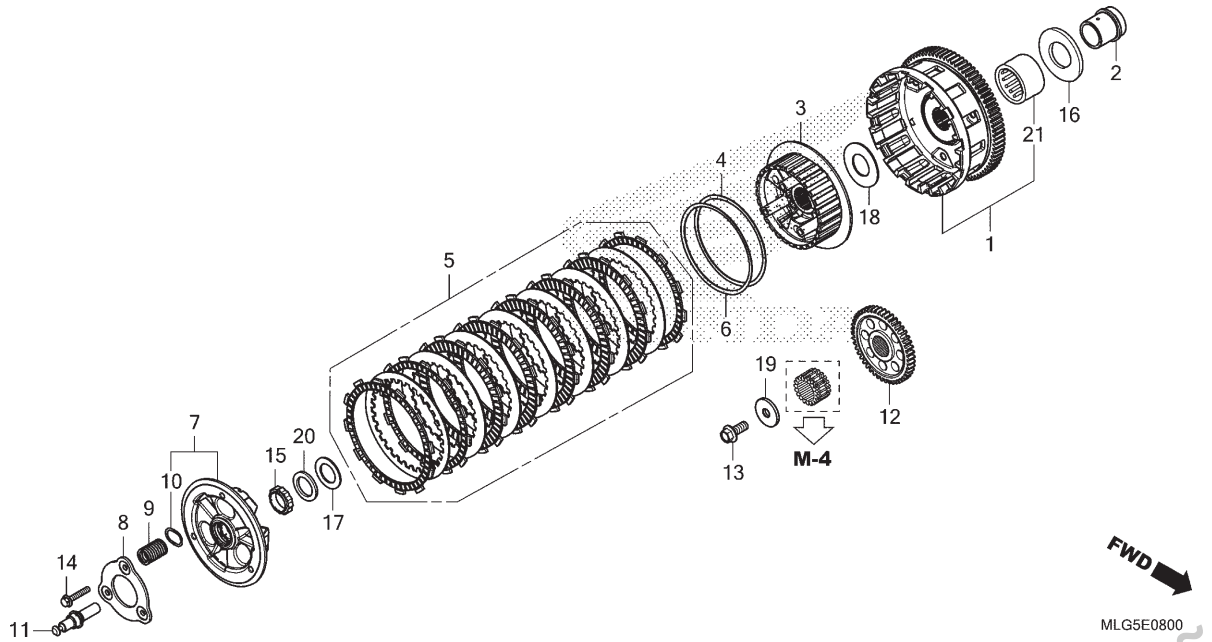


| Ref. Nº | N.O.S. | Item de serviço | T.M.O. |
|---|---|---|---|
| 1 | 2121A0 | Carcaça Externa, Embreagem ..... | 1,7 |
| | 2121F6 | Carcaça Externa, Embreagem (A) .... | 2,5 |
| | | • Nota: Tipo suspensão elétrica | |
| 3 | 212112 | Cubo, Embreagem ..... | 1,6 |
| | 2121F8 | Cubo, Embreagem (A) ..... | 2,4 |
| | | • Nota: Tipo suspensão elétrica | |
| 5 | | (4,6) | |
| | 2121A1 | Disco, Fricção Embreagem ..... | 1,5 |
| | 2121F9 | Disco, Fricção Embreagem (A) ..... | 2,3 |
| | | • Nota: Tipo suspensão elétrica | |
| 7 | 2121A3 | Placa, Pressão Embreagem ..... | 1,5 |
| | 2121P1 | Placa, Pressão Embreagem (A) ..... | 2,3 |
| | | • Nota: Tipo suspensão elétrica | |
| 8 | 2121A4 | Placa, Acionador Embreagem ..... | 1,4 |
| | 2121N1 | Placa, Acionador Embreagem (A) ..... | 2,2 |
| | | • Nota: Tipo suspensão elétrica | |
| 9 | 212107 | Mola, Embreagem ..... | 1,4 |
| | | • Nota: Mesmo tempo para duas unidades ou mais | |
| | 2121N0 | Mola, Embreagem (A) ..... | 2,2 |
| | | • Nota: Mesmo tempo para duas unidades ou mais | |
| | | • Nota: Tipo suspensão elétrica | |
| + | | | |

| Ref. Nº | Nº da peça | Descrição | Qtd. CRF1100 A P | A4 P | D P | D4 P | Nº de série | | Tipo |
|---|---|---|---|---|---|---|---|---|---|
| 1 | 22100-MKS-E01 | Carcaça Externa Comp., Embreagem (79D) ..... | 1 | 1 | – | – | ..... | ..... | ..... |
| 2 | 22116-MJP-G50 | Guia, Externa Embreagem ..... | 1 | 1 | – | – | ..... | ..... | ..... |
| 3 | 22121-MKS-E01 | Cubo, Embreagem ..... | 1 | 1 | – | – | ..... | ..... | ..... |
| 4 | 22125-MKS-E01 | Assento, Mola Judder ..... | 1 | 1 | – | – | ..... | ..... | ..... |
| 5 | 22210-MKS-305 | Disco Embreagem, Jogo ..... | 1 | 1 | – | – | ..... | ..... | ..... |
| 6 | 22325-MKS-E01 | Mola, Judder ..... | 1 | 1 | – | – | ..... | ..... | ..... |
| 7 | 22350-MKS-E02 | Placa Comp., Pressão Embreagem..... | 1 | 1 | – | – | ..... | ..... | ..... |
| 8 | 22361-MKS-E01 | Placa, Fixação ..... | 1 | 1 | – | – | ..... | ..... | ..... |
| 9 | 22401-MKS-E01 | Mola, Embreagem ..... | 3 | 3 | – | – | ..... | ..... | ..... |
| 10 | 22425-MJP-G51 | Assento, Mola Embreagem ..... | 3 | 3 | – | – | ..... | ..... | ..... |
| 11 | 22847-MKS-E00 | Haste, Acionador Embreagem ..... | 1 | 1 | – | – | ..... | ..... | ..... |
| 12 | 23103-MKS-E00 | Engrenagem, Motora Primária (46D) ..... | 1 | 1 | – | – | ..... | ..... | ..... |
| 13 | 90013-MJP-G50 | Parafuso, Especial, 10x25 ..... | 1 | 1 | – | – | ..... | ..... | ..... |
| 14 | 90050-MJP-G51 | Parafuso, Flange, 6x35 ..... | 3 | 3 | – | – | ..... | ..... | ..... |
| 15 | 90231-MS2-610 | Porca, Trava, 25mm ..... | 1 | 1 | – | – | ..... | ..... | ..... |
| 16 | 90401-MEA-670 | Arruela, 35x50x3,2 ..... | 1 | 1 | – | – | ..... | ..... | ..... |
| 17 | 90401-MKS-E00 | Arruela, 25,2x38x2 ..... | 1 | 1 | – | – | ..... | ..... | ..... |
| 18 | 90401-MS2-610 | Arruela, Encosto, 28,2x56x2 ..... | 1 | 1 | – | – | ..... | ..... | ..... |

PROIBIDA A REPRODUÇÃO E DISTRIBUIÇÃO
1010015 Matsuo MMGT





© Moto Honda da Amazônia Ltda.
Todos os direitos reservados.

# M-8

## Embreagem (CRF1100A/A4)

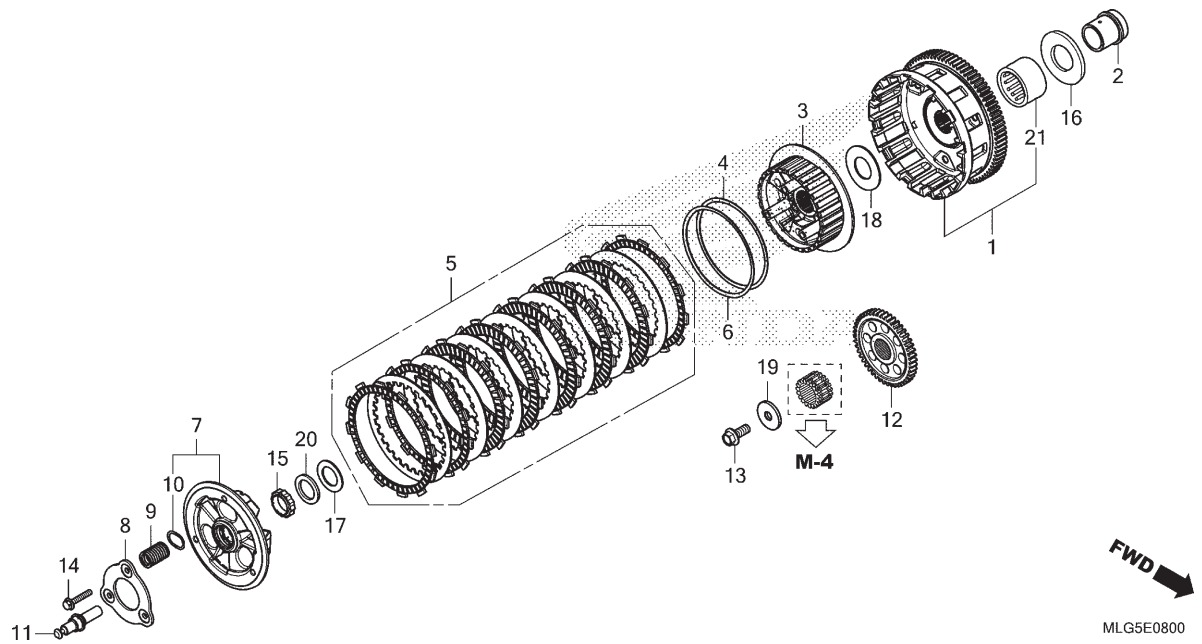


| Ref. Nº | N.O.S. | Item de serviço | T.M.O. |
|---|---|---|---|
| + | | | |
| 11 | 2121B6 | Haste, Acionador Embreagem ..... | 1,5 |
| | 2121N7 | Haste, Acionador Embreagem (A) ..... | 2,3 |
| | | • Nota: Tipo suspensão elétrica | |
| 12 | 211105 | Engrenagem, Motora Primária ..... | 5,1 |
| 21 | 2121R0 | Rolamento, Carcaça Externa Embreagem ..... | 1,9 |
| | 2121R9 | Rolamento, Carcaça Externa Embreagem (A) ..... | 2,7 |
| | | • Nota: Tipo suspensão elétrica | |

| Ref. Nº | Nº da peça | Descrição | Qtd. CRF1100 AP | A4P | DP | D4P | Nº de série | Tipo |
|---|---|---|---|---|---|---|---|---|
| 19 | 90414-MGE-D00 | Arruela, 10,5x36x4 ..... | 1 | 1 | – | – | ..... | ..... |
| 20 | 90432-MM8-003 | Arruela, Pressão, 25mm (CHUO HATSUJO) ..... | 1 | 1 | – | – | ..... | ..... |
| 21 | 91026-MV9-671 | Rolamento, Agulhas, 35x42x23 ..... | 1 | 1 | – | – | ..... | ..... |

PROIBIDA A REPRODUÇÃO E DISTRIBUIÇÃO
1010913 - Matsuo - MM-GT





© Moto Honda da Amazônia Ltda.
Todos os direitos reservados.

# M-8.10

## Embreagem (CRF1100D/D4)

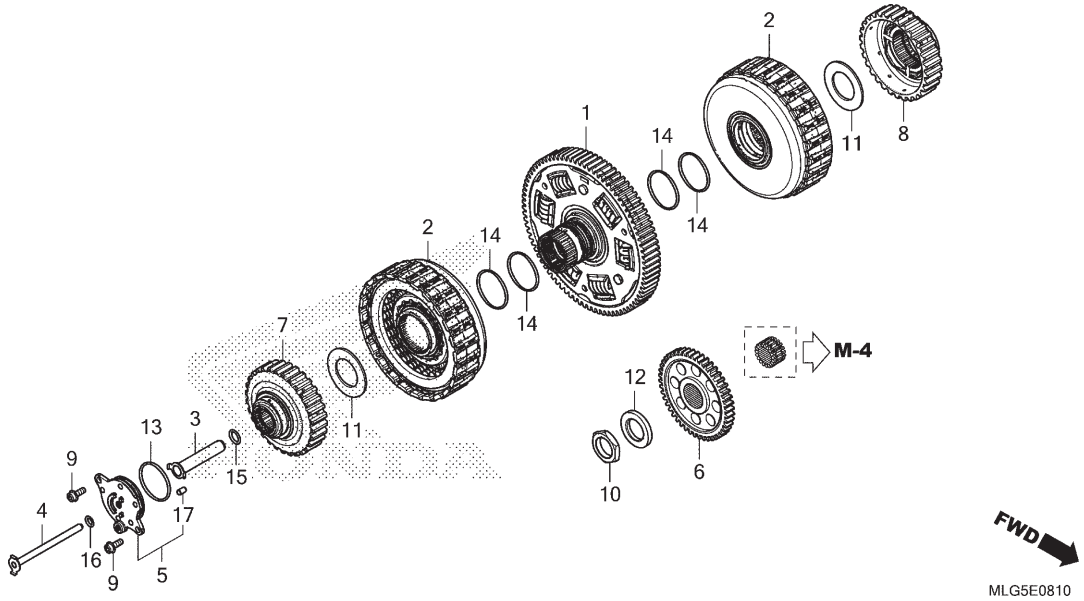


| Ref. Nº | N.O.S. | Item de serviço | T.M.O. |
|---|---|---|---|
| 1 | 211100 | Engrenagem, Movida Primária | 1,8 |
| | 2111F7 | Engrenagem, Movida Primária (A) | 2,6 |
| | | • Nota: Tipo suspensão elétrica | |
| 2 | | (14) | |
| | 2121P5 | Embreagem Conj. | 1,8 |
| | | • Nota: Mesmo tempo para duas unidades | |
| | 2121R2 | Embreagem Conj. (A) | 2,6 |
| | | • Nota: Mesmo tempo para duas unidades | |
| | | • Nota: Tipo suspensão elétrica | |
| 3 | | (4,5,13,15,16) | |
| | 1101H9 | Tubo, Abastecimento Óleo | 0,1 |
| | | • Nota: Mesmo tempo para duas unidades | |
| 6 | 2111F8 | Engrenagem, Motora Primária (A) | 1,7 |
| | 2111G5 | Engrenagem, Motora Primária (B) | 2,5 |
| | | • Nota: Tipo suspensão elétrica | |
| 7 | | (8) | |
| | 2121N3 | Guia, Embreagem | 1,7 |
| | | • Nota: Mesmo tempo para duas unidades | |
| | 2121R4 | Guia, Embreagem (A) | 2,5 |
| | | • Nota: Mesmo tempo para duas unidades | |
| | | • Nota: Tipo suspensão elétrica | |

| Ref. Nº | Nº da peça | Descrição | Qtd. CRF1100 A P | A4 P | D P | D4 P | Nº de série | | Tipo |
|---|---|---|---|---|---|---|---|---|---|
| 1 | 22100-MKS-E51 | Engrenagem Comp., Movida Primária (82D) | – | – | 1 | 1 | | | |
| 2 | 22500-MJP-G81 | Embreagem, Conj. | – | – | 2 | 2 | | | |
| 3 | 22711-MJP-G80 | Tubo A Comp., Abastecimento | – | – | 1 | 1 | | | |
| 4 | 22712-MJP-G80 | Tubo B Comp., Abastecimento | – | – | 1 | 1 | | | |
| 5 | 22720-MJP-G80 | Guia Comp., Tubo Abastecimento | – | – | 1 | 1 | | | |
| 6 | 23103-MKS-E50 | Engrenagem, Motora Primária (44D) | – | – | 1 | 1 | | | |
| 7 | 23405-MJP-G80 | Guia, Engrenagem 1ª Embreagem (30D) | – | – | 1 | 1 | | | |
| 8 | 23406-HL4-000 | Guia, Engrenagem 2ª Embreagem (30D) | – | – | 1 | 1 | | | |
| 9 | 90089-KAS-900 | Parafuso, Allen Flange, 5x14 | – | – | 2 | 2 | | | |
| 10 | 90201-HL4-000 | Porca, Trava, 22mm | – | – | 1 | 1 | | | |
| 11 | 90403-HL4-000 | Arruela, 29,5x50x2 | – | – | 2 | 2 | | | |
| 12 | 90404-HL4-000 | Arruela, 22x37x5 | – | – | 1 | 1 | | | |
| 13 | 91302-PA9-003 | Anel, Vedação, 39,8x2,2 (ARAI) | – | – | 1 | 1 | | | |
| 14 | 91302-RGC-003 | Anel, Vedação, 35x2,2 | – | – | 4 | 4 | | | |
| 15 | 91308-PY4-003 | Anel, Vedação, 10,7x1,9 | – | – | 1 | 1 | | | |
| 16 | 91315-PC9-004 | Anel, Vedação, 6x1,5 (NOK) | – | – | 1 | 1 | | | |
| 17 | 94302-05080 | Pino B, Guia, 5x8 | – | – | 1 | 1 | | | |

PROIBIDA A REPRODUÇÃO E DISTRIBUIÇÃO
1010915 - Matsuo - MM-GT





© Moto Honda da Amazônia Ltda.
Todos os direitos reservados.

# M-8.20

## Solenóide Linear

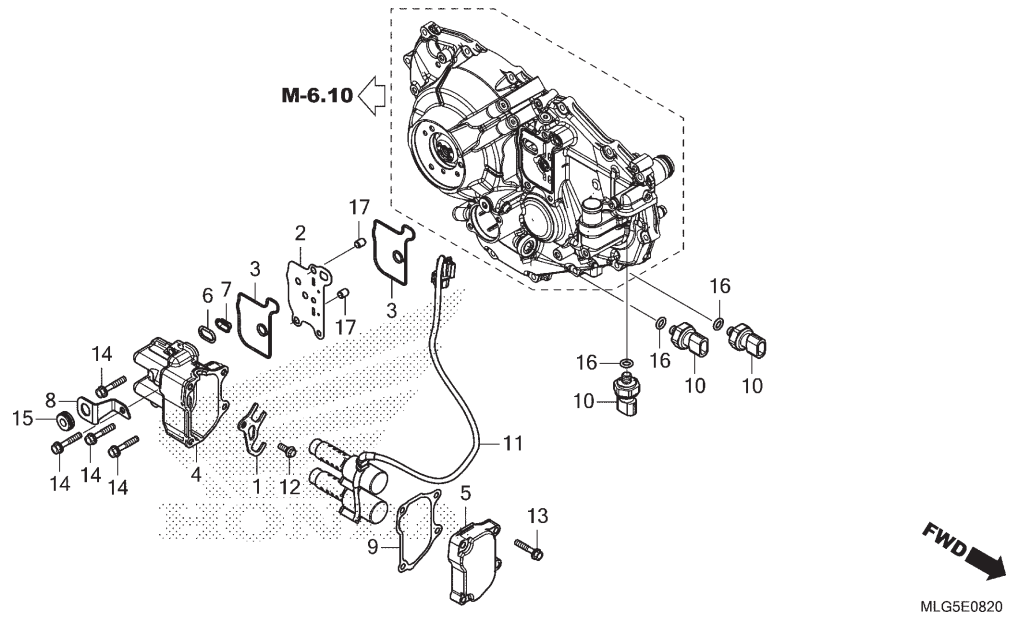


| Ref. Nº | N.O.S. | Item de serviço | T.M.O. |
|---|---|---|---|
| 4 | | (2,3,5,6,7,9) | |
| | 2101S1 | Corpo, Válvula Solenóide | 0,5 |
| 10 | | (16) | |
| | 6171G0 | Sensor, Pressão Óleo | 0,4 |
| | 6171G0A | • Substituição de 1 sensor de pressão de óleo adicionar | 0,1 |
| | 6171G0B | • Substituição de 2 sensor de pressão de óleo adicionar | 0,2 |
| 11 | 2101F6 | Válvula, Solenóide Linear | 0,6 |

| Ref. Nº | Nº da peça | Descrição | Qtd. CRF1100 AP | A4P | DP | D4P | Nº de série | Tipo |
|---|---|---|---|---|---|---|---|---|
| 1 | 11338-MJP-G80 | Placa, Limitadora Solenóide | – | – | 1 | 1 | | |
| 2 | 11362-MJP-G80 | Placa, Separadora | – | – | 1 | 1 | | |
| 3 | 11364-MJP-G80 | Junta, Corpo Solenóide | – | – | 2 | 2 | | |
| 4 | 11365-MKS-E50 | Corpo, Solenóide Linear | – | – | 1 | 1 | | |
| 5 | 11366-MKS-E50 | Tampa, Solenóide Linear | – | – | 1 | 1 | | |
| 6 | 11371-MGS-D20 | Guarnição, Base | – | – | 1 | 1 | | |
| 7 | 11372-MGS-D20 | Filtro Comp., Válvula | – | – | 1 | 1 | | |
| 8 | 11373-MKS-E50 | Suporte, Tampa Sensor Pressão Óleo | – | – | 1 | 1 | | |
| 9 | 11398-MKS-E51 | Junta, Tampa Solenóide | – | – | 1 | 1 | | |
| 10 | 28660-RFH-013 | Sensor Conj., Pressão Óleo | – | – | 3 | 3 | | |
| 11 | 38610-MKS-E51 | Solenóide Conj., Linear | – | – | 1 | 1 | | |
| 12 | 90025-GHB-640 | Parafuso, Flange, 6x16 | – | – | 1 | 1 | | |
| 13 | 90026-GHB-690 | Parafuso, Flange, 6x28 | – | – | 4 | 4 | | |
| 14 | 90026-GHB-700 | Parafuso, Flange, 6x30 | – | – | 4 | 4 | | |
| 15 | 90505-MC4-000 | Bucha A, Carcaça Filtro Ar | – | – | 1 | 1 | | |
| 16 | 91301-MEH-003 | Anel, Vedação, 13x1,5 | – | – | 3 | 3 | | |
| 17 | 94301-08100 | Pino, Guia, 8x10 | – | – | 2 | 2 | | |

PROIBIDA A REPRODUÇÃO E DISTRIBUIÇÃO
1010913 - Matsuo - MM-GT





© Moto Honda da Amazônia Ltda.
Todos os direitos reservados.

# M-9

## Embreagem de Partida

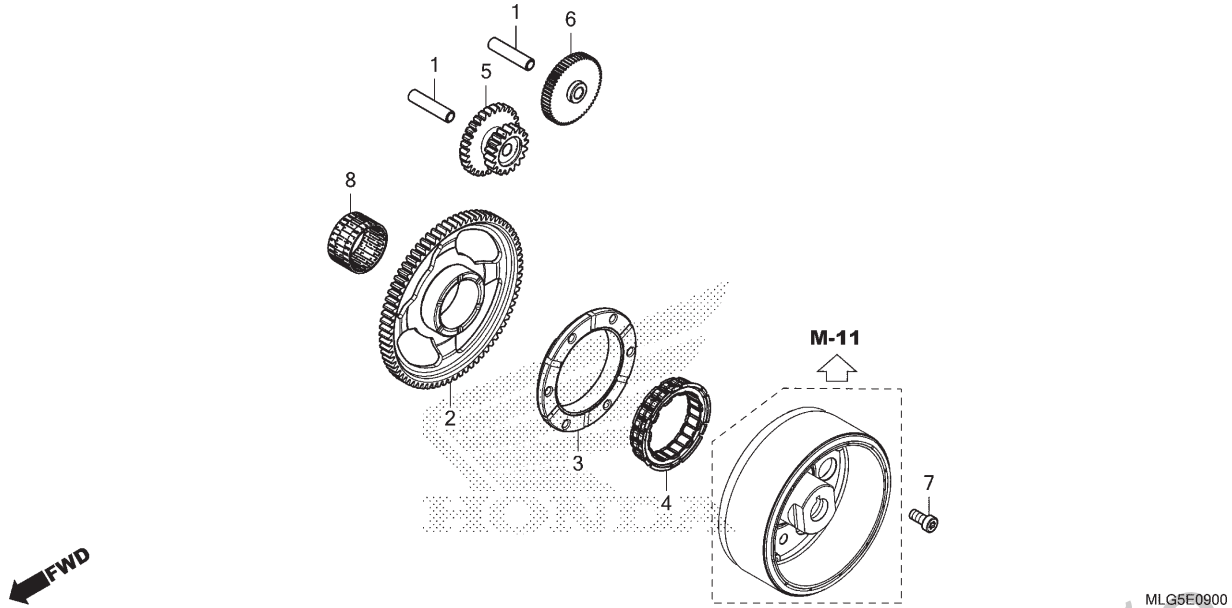


| Ref. Nº | N.O.S. | Item de serviço | T.M.O. |
|---|---|---|---|
| 2 | | (8) | |
| | 612120 | Engrenagem, Movida Partida ..... | 1,6 |
| 3 | | (4) | |
| | 612131 | Carcaça Externa, Embreagem Partida ..... | 1,7 |
| 5 | | (6) | |
| | 612125 | Engrenagem, Redução Partida ..... | 1,5 |
| | | • Nota: Mesmo tempo para duas unidades | |

| Ref. Nº | Nº da peça | Descrição | Qtd. CRF1100 AP | A4P | DP | D4P | Nº de série | | Tipo |
|---|---|---|---|---|---|---|---|---|---|
| 1 | 28102-ME9-000 | Pino, 10x44 ..... | 2 | 2 | 2 | 2 | ..... | ..... | ..... |
| 2 | 28110-MJP-G50 | Engrenagem Comp., Movida Partida (75D) ..... | 1 | 1 | 1 | 1 | ..... | ..... | ..... |
| 3 | 28121-MAH-000 | Carcaça Externa, Embreagem Partida ... | 1 | 1 | 1 | 1 | ..... | ..... | ..... |
| 4 | 28126-MBB-003 | Embreagem, Unidirecional ..... | 1 | 1 | 1 | 1 | ..... | ..... | ..... |
| 5 | 28131-HL4-000 | Engrenagem, Redução Partida (18D/29D) ..... | 1 | 1 | 1 | 1 | ..... | ..... | ..... |
| 6 | 28160-MJP-G50 | Engrenagem Comp., Redução Partida (18D/58D) ..... | 1 | 1 | 1 | 1 | ..... | ..... | ..... |
| 7 | 90010-MCH-000 | Parafuso, Allen, 8mm ..... | 6 | 6 | 6 | 6 | ..... | ..... | ..... |
| 8 | 91018-MKS-E01 | Rolamento, Agulhas, 39x44x23,8 ..... | 1 | 1 | 1 | 1 | ..... | ..... | ..... |

PROIBIDA A REPRODUÇÃO E DISTRIBUIÇÃO
1010913 - Matsuo - MM-GT





© Moto Honda da Amazônia Ltda.
Todos os direitos reservados.

# M-10

## Tampa do Gerador

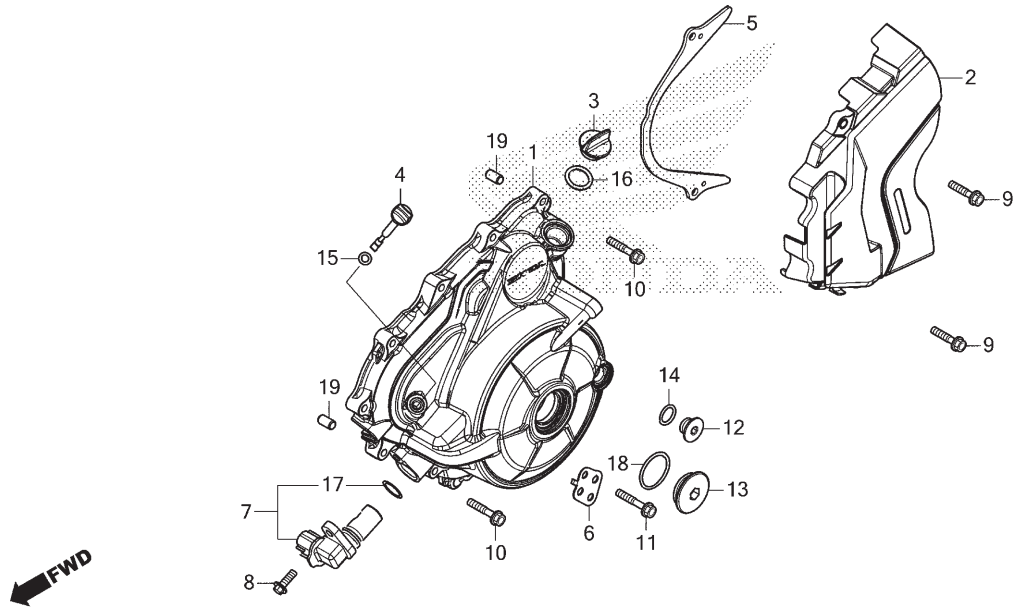


| Ref. Nº | N.O.S. | Item de serviço | T.M.O. |
|---|---|---|---|
| 1 | 1101B1 | Tampa, Alternador | 1,5 |
| 2 | 1101B0 | Tampa, Lateral: Traseira Esquerda | 0,1 |
| 7 | | (17) | |
| | 6171J9 | Sensor, Árvore Manivelas | 0,2 |

| Ref. Nº | Nº da peça | Descrição | Qtd. CRF1100 AP | A4P | DP | D4P | Nº de série | | Tipo |
|---|---|---|---|---|---|---|---|---|---|
| 1 | 11320-MKS-E00 | Tampa Comp., Gerador C.A. | 1 | 1 | 1 | 1 | | | |
| 2 | 11350-MJP-G50 | Tampa Comp., Traseira Esquerda | 1 | 1 | 1 | 1 | | | |
| 3 | 15611-KA4-710 | Capa, Abastecimento Óleo | 1 | 1 | 1 | 1 | | | |
| 4 | 15650-MKK-D00 | Medidor, Nível Óleo | 1 | 1 | – | – | | | |
| | 15650-MJP-G81 | | – | – | 1 | 1 | | | |
| 5 | 23812-MLA-A00 | Guia, Corrente Transmissão | 1 | 1 | 1 | 1 | | | |
| 6 | 32158-MJM-D00 | Suporte, Presilha Fiação | 1 | 1 | 1 | 1 | | | |
| 7 | 37500-MKT-D01 | Sensor Conj., Árvore Manivelas | 1 | 1 | 1 | 1 | | | |
| 8 | 90026-GHB-650 | Parafuso, Flange, 6x18 | 1 | 1 | 1 | 1 | | | |
| 9 | 90026-GHB-680 | Parafuso, Flange, 6x25 | 2 | 2 | 2 | 2 | | | |
| 10 | 90026-GHB-690 | Parafuso, Flange, 6x28 | 11 | 11 | 11 | 11 | | | |
| 11 | 90026-GHB-740 | Parafuso, Flange, 6x40 | 1 | 1 | 1 | 1 | | | |
| 12 | 90084-MN8-010 | Tampa, 14mm | 1 | 1 | 1 | 1 | | | |
| 13 | 90087-MJP-G50 | Tampa, 30mm | 1 | 1 | 1 | 1 | | | |
| 14 | 91303-377-000 | Anel, Vedação 13,8X2,5 | 1 | 1 | 1 | 1 | | | |
| 15 | 91303-MJ0-003 | Anel, Vedação, 6,3x2,3 (ARAI) | 1 | 1 | 1 | 1 | | | |
| 16 | 91307-035-000 | Anel, Vedação 18x3 | 1 | 1 | 1 | 1 | | | |
| 17 | 91333-PNC-006 | Anel, Vedação | 1 | 1 | 1 | 1 | | | |
| 18 | 91356-425-005 | Anel, Vedação, 29,7x2,4 (NOK) | 1 | 1 | 1 | 1 | | | |
| 19 | 94301-08140 | Pino, Guia, 8x14 | 2 | 2 | 2 | 2 | | | |

PROIBIDA A REPRODUÇÃO E DISTRIBUIÇÃO
10.09.13 - Matsuo - MM-GT





© Moto Honda da Amazônia Ltda.
Todos os direitos reservados.

# M-11

## Gerador

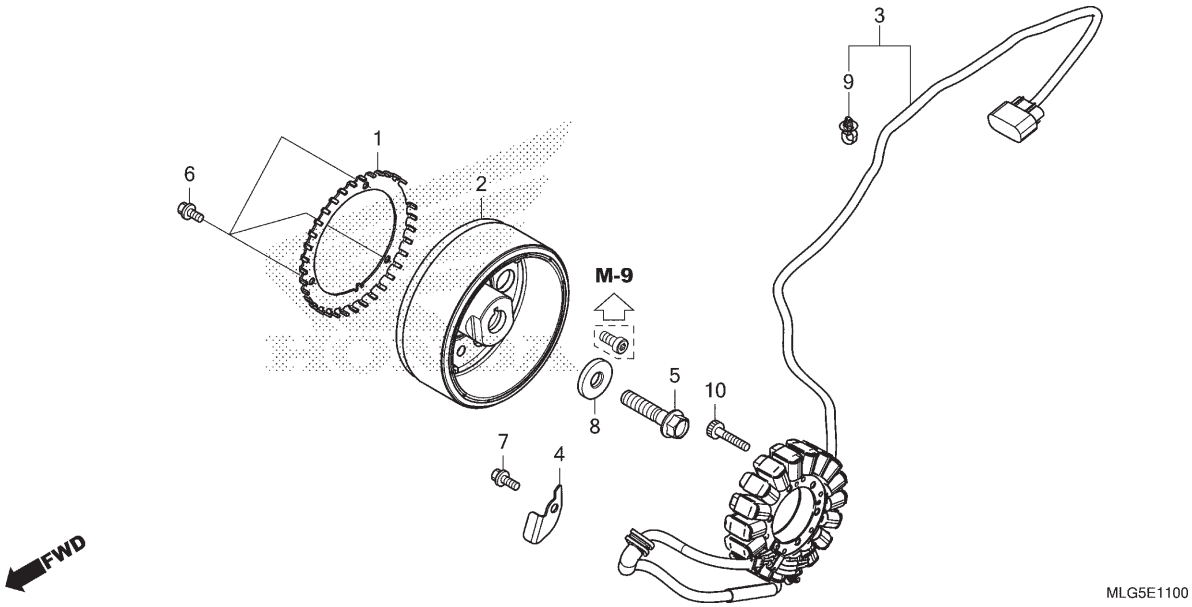


| Ref. Nº | N.O.S. | Item de serviço | T.M.O. |
|---|---|---|---|
| 1 | 614111 | Rotor, Pulsador | 1,7 |
| 2 | 613105 | Rotor ou Volante | 1,7 |
| 3 | 6131A3 | Estator | 1,7 |

| Ref. Nº | Nº da peça | Descrição | Qtd. CRF1100 A P | A4 P | D P | D4 P | Nº de série | | Tipo |
|---|---|---|---|---|---|---|---|---|---|
| 1 | 30291-MKS-E00 | Placa, Pulsador Árvore Manivelas | 1 | 1 | 1 | 1 | | | |
| 2 | 31110-MKS-E01 | Volante Comp. | 1 | 1 | 1 | 1 | | | |
| 3 | 31120-MKS-E01 | Estator Comp. | 1 | 1 | 1 | 1 | | | |
| 4 | 32961-MKS-E00 | Braçadeira, Fiação Gerador C.A. | 1 | 1 | 1 | 1 | | | |
| 5 | 90023-MJP-G50 | Parafuso, Flange, 12x53 | 1 | 1 | 1 | 1 | | | |
| 6 | 90025-GHB-610 | Parafuso, Flange, 6x10 | 3 | 3 | 3 | 3 | | | |
| 7 | 90025-GHB-640 | Parafuso, Flange, 6x16 | 1 | 1 | 1 | 1 | | | |
| 8 | 90403-MEW-920 | Arruela, 12,5x34x5 | 1 | 1 | 1 | 1 | | | |
| 9 | 91541-S0A-003 | Presilha, Fiação (Preto) (145mm) | 2 | 2 | 2 | 2 | | | |
| 10 | 96600-06035-00 | Parafuso, Allen, 6x35 | 5 | 5 | 5 | 5 | | | |

PROIBIDA A REPRODUÇÃO E DISTRIBUIÇÃO
1010913 - Matsuo - MM-GT





© Moto Honda da Amazônia Ltda.
Todos os direitos reservados.

# M-13

## Motor de Partida

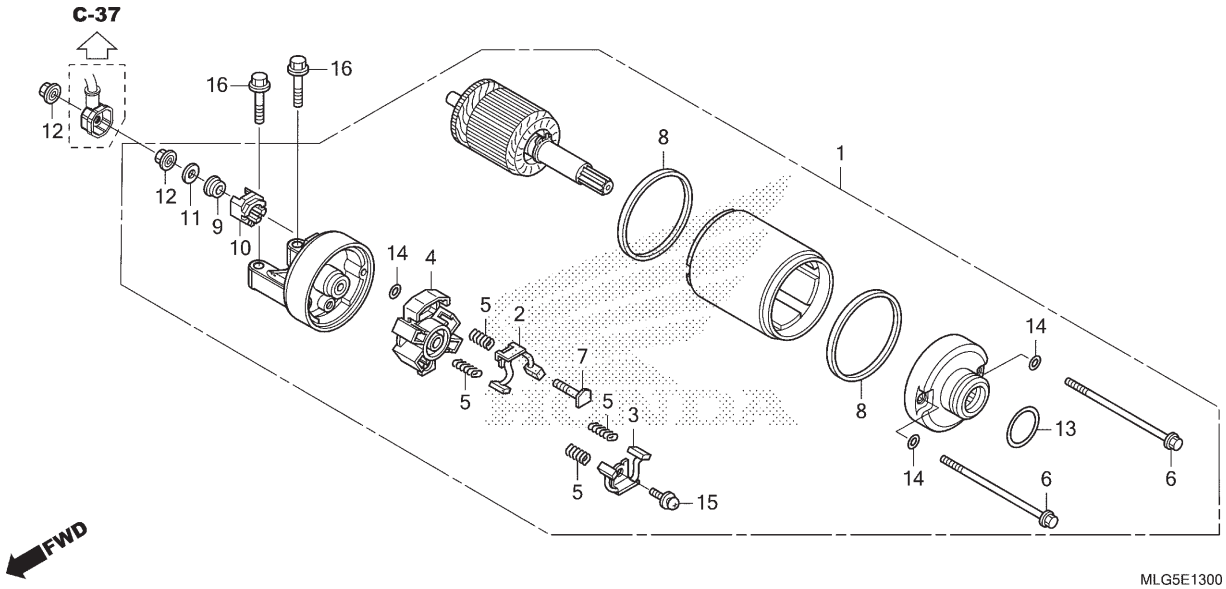


| Ref. Nº | N.O.S. | Item de serviço | T.M.O. |
|---|---|---|---|
| 1 | | (13) | |
| | 612105 | Motor, Partida | 1,5 |
| 2 | | (3,4,5,8) | |
| | 6121A4 | Terminal, Escovas (Partida) | 1,6 |
| | | • Nota: Mesmo tempo para duas unidades | |

| Ref. Nº | Nº da peça | Descrição | Qtd. CRF1100 AP | A4P | DP | D4P | Nº de série | Tipo |
|---|---|---|---|---|---|---|---|---|
| 1 | 31200-MJP-G51 | Motor Partida, Conj. | 1 | 1 | 1 | 1 | | |
| 2 | 31201-MEW-921 | Escovas Carbono A, Jogo | 1 | 1 | 1 | 1 | | |
| 3 | 31202-MEW-921 | Escovas Carbono B, Jogo | 1 | 1 | 1 | 1 | | |
| 4 | 31203-MEW-921 | Suporte, Escovas | 1 | 1 | 1 | 1 | | |
| 5 | 31204-MEW-921 | Mola, Escovas Carbono | 4 | 4 | 4 | 4 | | |
| 6 | 31205-MEW-921 | Parafuso, Fixação | 2 | 2 | 2 | 2 | | |
| 7 | 31206-MEW-921 | Parafuso, Terminal | 1 | 1 | 1 | 1 | | |
| 8 | 31207-KS5-901 | Anel | 2 | 2 | 2 | 2 | | |
| 9 | 31208-MEW-921 | Isolador | 1 | 1 | 1 | 1 | | |
| 10 | 31209-MEW-921 | Limitador, Terminal | 1 | 1 | 1 | 1 | | |
| 11 | 31210-MEW-921 | Arruela | 1 | 1 | 1 | 1 | | |
| 12 | 90071-MB0-000 | Porca-arruela, 6mm | 2 | 2 | 2 | 2 | | |
| 13 | 91309-425-003 | Anel, Vedação, 24,4x3,1 (ARAI) | 1 | 1 | 1 | 1 | | |
| 14 | 91320-MB0-000 | Anel, Vedação, 4x2 | 3 | 3 | 3 | 3 | | |
| 15 | 93892-05012-08 | Parafuso-arruela, 5x12 | 1 | 1 | 1 | 1 | | |
| 16 | 95801-06028-00 | Parafuso, Flange, 6x28 | 2 | 2 | 2 | 2 | | |

PROIBIDA A REPRODUÇÃO E DISTRIBUIÇÃO
1010913 - Matsuo - MM-GT





© Moto Honda da Amazônia Ltda.
Todos os direitos reservados.

# M-14

## Cárter • Bomba de Óleo

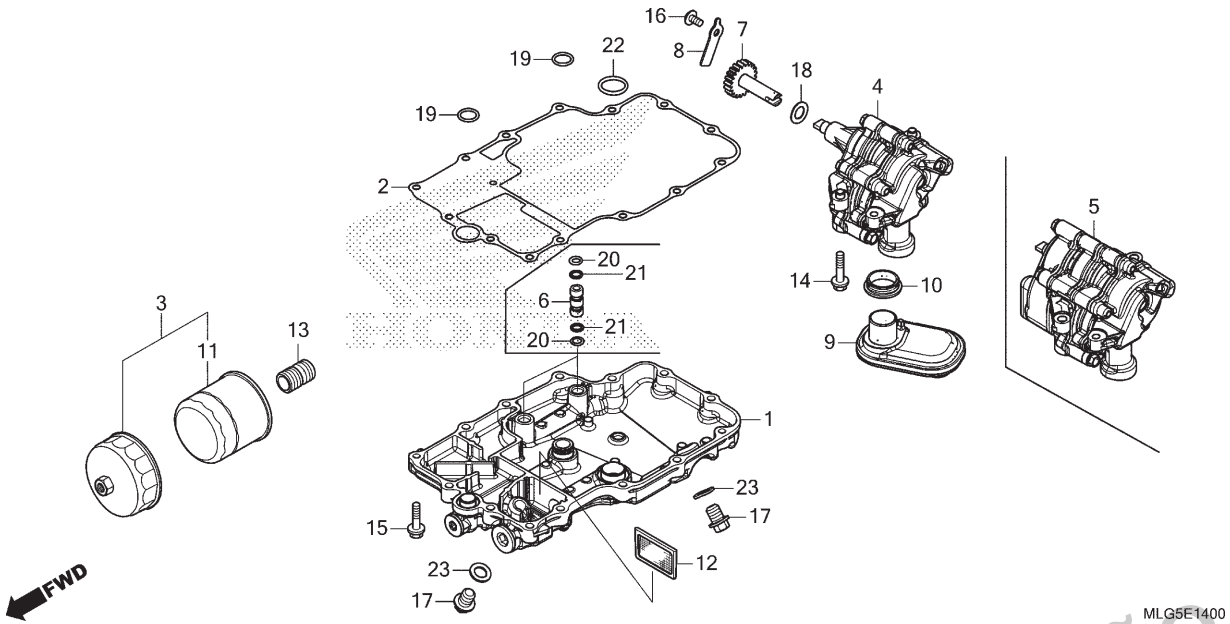


| Ref. Nº | N.O.S. | Item de serviço | T.M.O. |
|---|---|---|---|
| 1 | | (2,6,19,20,21,22) | |
| | 113145 | Cárter e/ou Junta | 0,4 |
| 4 | | (5) | |
| | 113105 | Bomba Óleo, Conj. | 0,4 |
| 7 | 1131C4 | Engrenagem, Movida Bomba Óleo | 1,6 |
| | 1131F9 | Engrenagem, Movida Bomba Óleo (A) | 2,4 |
| | | • Nota: Tipo suspensão elétrica | |
| 9 | | (10) | |
| | 1131B6 | Filtro, Óleo | 0,4 |
| 11 | | (3) | |
| | 113180 | Cartucho, Filtro Óleo | 0,3 |
| 12 | 1131B5 | Tela, Filtro Óleo | 0,4 |

| Ref. Nº | Nº da peça | Descrição | Qtd. CRF1100 A P | A4 P | D P | D4 P | Nº de série | | Tipo |
|---|---|---|---|---|---|---|---|---|---|
| 1 | 11210-MKK-D00 | Cárter Comp., Óleo | 1 | 1 | – | – | | | |
| | 11210-MKK-D50 | | – | – | 1 | 1 | | | |
| 2 | 11395-MJP-G51 | Junta, Cárter | 1 | 1 | 1 | 1 | | | |
| 3 | 15010-MKR-305 | Filtro Óleo, Jogo | (1) | (1) | (1) | (1) | | | |
| 4 | 15100-MJP-G51 | Bomba Óleo, Conj. | 1 | 1 | – | – | | | |
| 5 | 15100-MJP-G81 | Bomba Óleo, Conj. | – | – | 1 | 1 | | | |
| 6 | 15104-MGS-D20 | Tubo, Passagem Óleo | – | – | 2 | 2 | | | |
| 7 | 15130-MKS-E00 | Engrenagem Comp., Movida Bomba Óleo (21D) | 1 | 1 | 1 | 1 | | | |
| 8 | 15136-MJP-G50 | Placa, Eixo Engrenagem Movida Bomba Óleo | 1 | 1 | 1 | 1 | | | |
| 9 | 15150-MJP-G50 | Filtro Comp., Óleo | 1 | 1 | 1 | 1 | | | |
| 10 | 15154-MAT-000 | Guarnição, Filtro Óleo | 1 | 1 | 1 | 1 | | | |
| 11 | 15410-MFJ-D02 | Cartucho, Filtro Óleo (FILTRO WAKO) | 1 | 1 | 1 | 1 | | | |
| 12 | 15421-MJP-G50 | Tela, Filtro Óleo | 1 | 1 | 1 | 1 | | | |
| 13 | 90019-MB0-000 | Prisioneiro, Filtro Óleo | 1 | 1 | 1 | 1 | | | |
| 14 | 90022-MJP-G50 | Parafuso, Especial, 6x32 | 3 | 3 | 3 | 3 | | | |
| 15 | 90027-GHB-690 | Parafuso, Flange, 6x28 (S-NSHF) | 14 | 14 | 14 | 14 | | | |

PROIBIDA A REPRODUÇÃO E DISTRIBUIÇÃO
1010913 - Matsuo - MM-GT





© Moto Honda da Amazônia Ltda.
Todos os direitos reservados.

# M-14

## Cárter • Bomba de Óleo

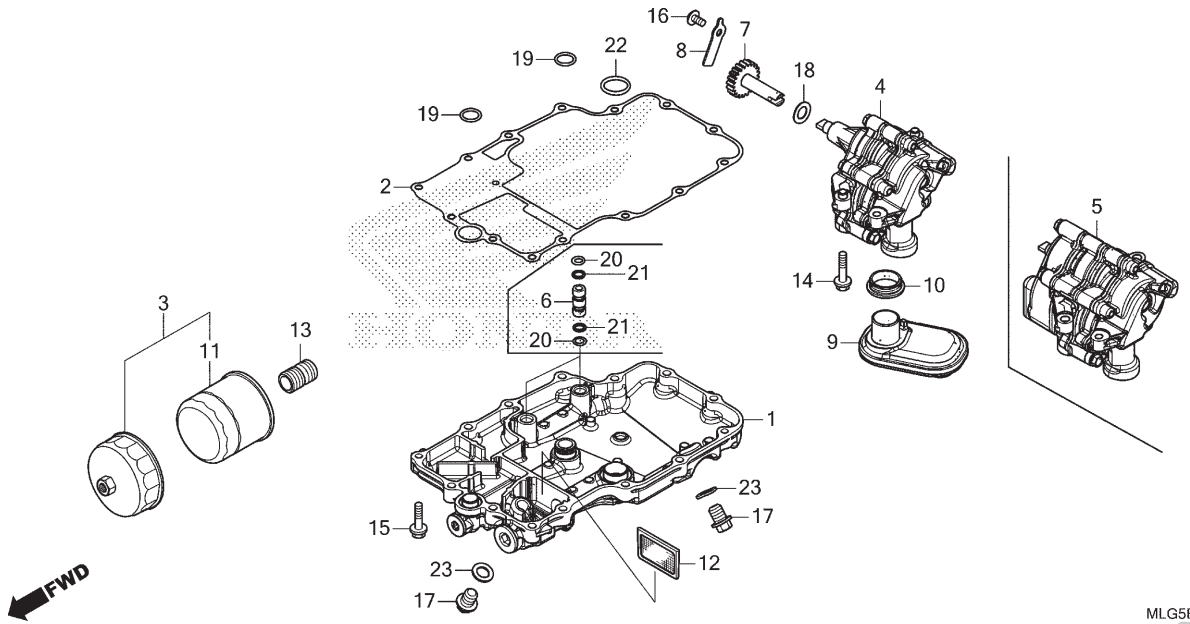


| Ref. Nº | N.O.S. | Item de serviço | T.M.O. | Ref. Nº | Nº da peça | Descrição | Qtd. CRF1100 AP | A4P | DP | D4P | Nº de série | | Tipo |
|---|---|---|---|---|---|---|---|---|---|---|---|---|---|
| | | | | 16 | 90103-MEN-710 | Parafuso, Especial, 6mm | 1 | 1 | 1 | 1 | | | |
| | | | | 17 | 90131-883-000 | Parafuso, Plugue Drenagem, 12x15 | 2 | 2 | 2 | 2 | | | |
| | | | | 18 | 90401-MKE-A70 | Arruela, 12,1x25x1 | 1 | 1 | 1 | 1 | | | |
| | | | | 19 | 91303-KF0-003 | Anel, Vedação, 14,8x2,4 (ARAI) | 2 | 2 | 2 | 2 | | | |
| | | | | 20 | 91311-RFH-003 | Anel, Vedação, 7,7x1,9 | – | – | 4 | 4 | | | |
| | | | | 21 | 91315-MGS-D20 | Anel, Apoio, 8x11 | – | – | 4 | 4 | | | |
| | | | | 22 | 91352-MGE-003 | Anel, Vedação, 21,5x2,9 | 1 | 1 | 1 | 1 | | | |
| | | | | 23 | 94109-12000 | Arruela, Plugue Drenagem, 12mm | 2 | 2 | 2 | 2 | | | |

PROIBIDA A REPRODUÇÃO E DISTRIBUIÇÃO
1010913 - Matsuo - MM-GT





© Moto Honda da Amazônia Ltda.
Todos os direitos reservados.

# M-15

## Carcaça do Motor

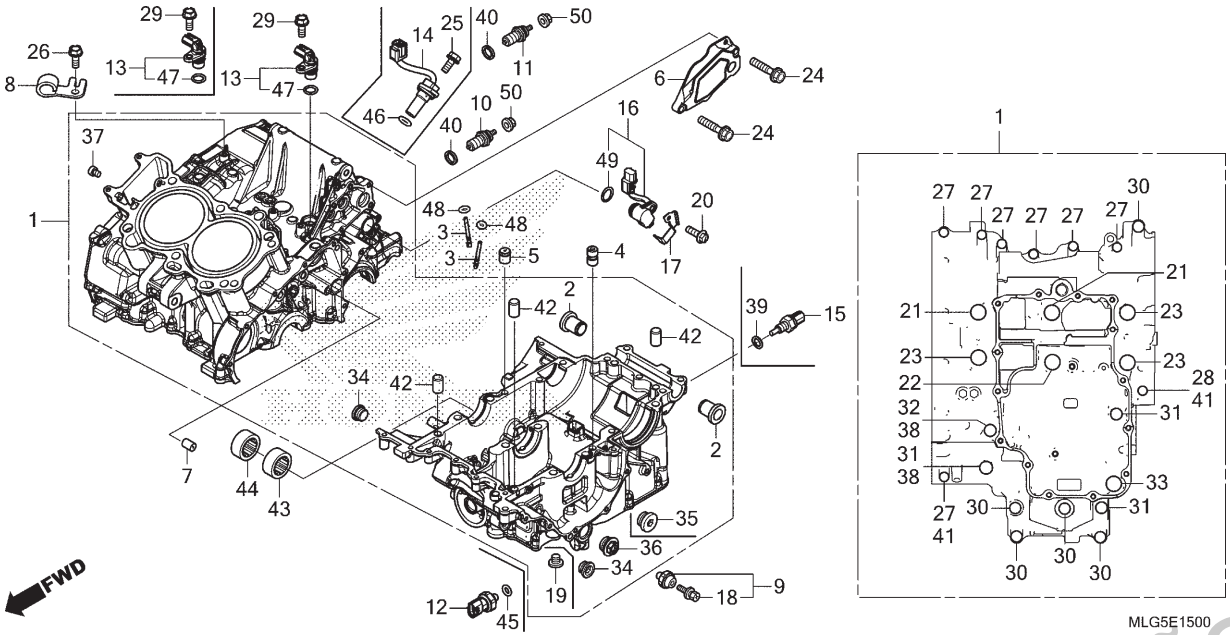


| Ref. Nº | N.O.S. | Item de serviço | T.M.O. |
|---|---|---|---|
| 1 | 110105 | Carcaça, Motor | 13,8 |
| | | • Inclui: Remoção e instalação do motor | |
| 3 | | (48) | |
| | 1101G2 | Pulverizador, Óleo Pistão | 11,2 |
| | | • Inclui: Remoção e instalação do motor | |
| | | • Nota: Mesmo tempo para duas unidades | |
| 6 | 2101V2 | Tampa, Engrenagem Redução (A) | 0,1 |
| 9 | | (12,45) | |
| | 615160 | Interruptor, Pressão Óleo | 0,4 |
| 10 | 6151B8 | Interruptor, Ponto Morto | 0,2 |
| 11 | 6151L7 | Interruptor, Eixo Seletor Marchas | 0,2 |
| 13 | | (47) | |
| | 617198 | Sensor, Velocímetro | 1,3 |
| | 6171F9 | Sensor, Árvore Principal: Externo | 1,3 |
| 14 | | (46) | |
| | 6171F8 | Sensor, Árvore Principal: Interno | 0,2 |
| 15 | 617151 | Sensor, Temperatura Óleo | 0,4 |
| 16 | 6171F6 | Sensor, Faixa Transmissão | 0,3 |
| + | | | |

| Ref. Nº | Nº da peça | Descrição | Qtd. CRF1100 A P | A4 P | D P | D4 P | Nº de série | | Tipo |
|---|---|---|---|---|---|---|---|---|---|
| 1 | 11000-MKS-E00 | Carcaça, Motor | 1 | 1 | – | – | | | |
| | 11000-MKS-E50 | | – | – | 1 | 1 | | | |
| 2 | 11104-MJP-G50 | Bucha, Suporte Motor | 2 | 2 | 2 | 2 | | | |
| 3 | 11140-MKS-E00 | Pulverizador Comp., Óleo | 2 | 2 | 2 | 2 | | | |
| 4 | 11206-MJP-G50 | Orifício | 1 | 1 | 1 | 1 | | | |
| 5 | 11207-MKS-E00 | Orifício, 1,2mm | 1 | 1 | 1 | 1 | | | |
| 6 | 11520-MJP-G50 | Tampa Comp., Engrenagem Redução | 1 | 1 | – | – | | | |
| 7 | 15516-MGS-D30 | Orifício, 0,8mm | 1 | 1 | 1 | 1 | | | |
| 8 | 22821-MJP-G50 | Suporte, Cabo Embreagem | 1 | 1 | – | – | | | |
| 9 | 35500-MEH-661 | Interruptor Conj., Pressão Óleo (DENSO) | 1 | 1 | – | – | | | |
| 10 | 35600-MKF-D41 | Interruptor Conj., Ponto Morto | 1 | 1 | – | – | | | |
| | 35600-MK4-860 | | – | – | 1 | 1 | | | |
| 11 | 35600-MKF-D41 | Interruptor Conj., Ponto Morto | 1 | 1 | – | – | | | |
| 12 | 37260-MGE-641 | Sensor, Pressão Óleo | – | – | 1 | 1 | | | |
| 13 | 37700-MJE-D01 | Sensor Conj., Velocidade (TDK-EPC) | 1 | 1 | 2 | 2 | | | |
| 14 | 37710-MJP-G81 | Sensor Conj., Velocidade | – | – | 1 | 1 | | | |
| 15 | 37750-KPH-701 | Sensor Conj., Óleo Termostato (PANASONIC) | – | – | 1 | 1 | | | |

PROIBIDA A REPRODUÇÃO E DISTRIBUIÇÃO
1010913 - Matsuo - MMGT





© Moto Honda da Amazônia Ltda.
Todos os direitos reservados.

# M-15

## Carcaça do Motor

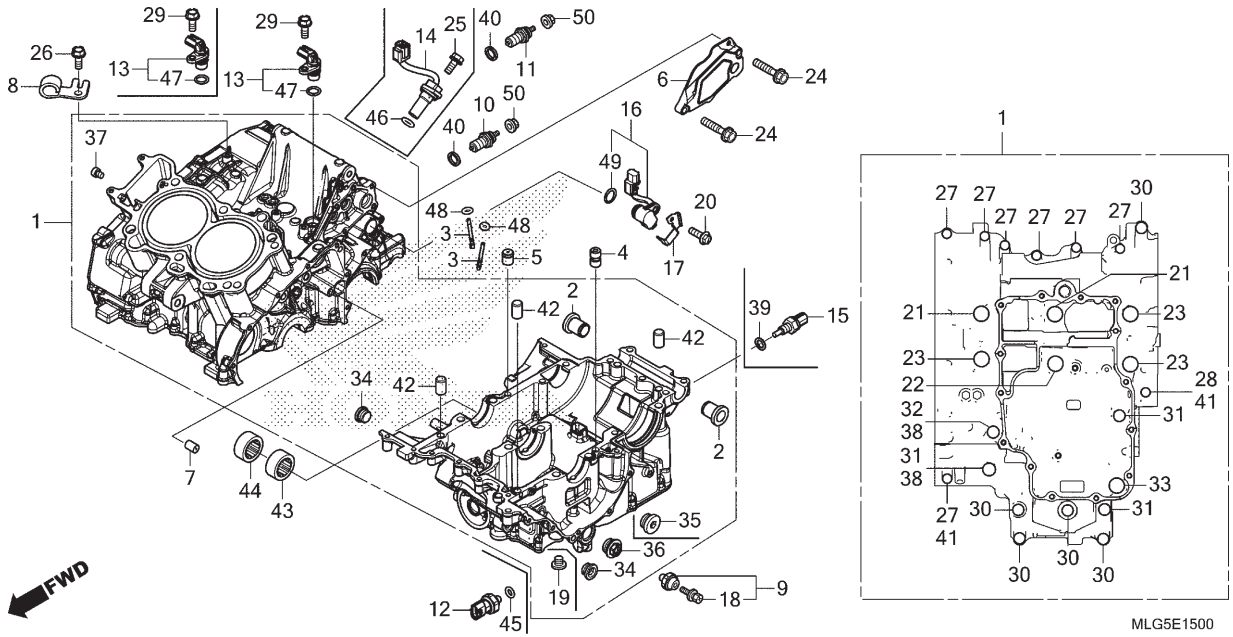


| Ref. Nº | N.O.S. | Item de serviço | T.M.O. |
|---|---|---|---|
| + | | | |
| 43 | | (44) | |
| | 1131H9 | Rolamento, Bomba Óleo | 1,8 |
| | 1131H9A | • Substituição de 1 rolamento adicionar | 0,2 |
| | 1131J0 | Rolamento, Bomba Óleo (A) | 2,6 |
| | | • Nota: Tipo suspensão elétrica | |
| | 1131J0A | • Substituição de 1 rolamento adicionar | 0,2 |

| Ref. Nº | Nº da peça | Descrição | Qtd. CRF1100 AP | A4P | DP | D4P | Nº de série | Tipo |
|---|---|---|---|---|---|---|---|---|
| 16 | 38800-MJP-G81 | Sensor Conj., Ângulo (350 graus) | 1 | 1 | 1 | 1 | | |
| 17 | 38805-MJP-G80 | Tampa, Sensor Ângulo | 1 | 1 | 1 | 1 | | |
| 18 | 90002-PA6-003 | Parafuso-arruela, 4x8 (DENSO) | 1 | 1 | – | – | | |
| 19 | 90005-MJP-G80 | Parafuso, Allen, 10mm | – | – | 1 | 1 | | |
| 20 | 90011-MGE-D00 | Parafuso, Trava, 6mm | 1 | 1 | 1 | 1 | | |
| 21 | 90015-MJP-G50 | Parafuso, Flange, 10x110 | 2 | 2 | 2 | 2 | | |
| 22 | 90015-MKS-E00 | Parafuso, Flange, 10x130 | 1 | 1 | 1 | 1 | | |
| 23 | 90016-MJP-G50 | Parafuso, Flange, 10x145 | 3 | 3 | 3 | 3 | | |
| 24 | 90026-GHB-680 | Parafuso, Flange, 6x25 | 2 | 2 | – | – | | |
| 25 | 90030-GHB-630 | Parafuso, Flange, 6x14 | – | – | 2 | 2 | | |
| 26 | 90030-GHB-640 | Parafuso, Flange, 6x16 | 1 | 1 | – | – | | |
| 27 | 90030-GHB-720 | Parafuso, Flange, 6x35 | 7 | 7 | 7 | 7 | | |
| 28 | 90030-GHB-780 | Parafuso, Flange, 6x60 | 1 | 1 | 1 | 1 | | |
| 29 | 90031-GHB-640 | Parafuso, Flange, 6x16 | 1 | 1 | 2 | 2 | | |
| 30 | 90035-GHB-740 | Parafuso, Flange, 8x40 | 5 | 5 | 5 | 5 | | |
| 31 | 90035-GHB-770 | Parafuso, Flange, 8x55 | 3 | 3 | 3 | 3 | | |
| 32 | 90035-GHB-850 | Parafuso, Flange, 8x95 | 1 | 1 | 1 | 1 | | |

PROIBIDA A REPRODUÇÃO E DISTRIBUIÇÃO
1010913 - Matsuo - MM-GT





© Moto Honda da Amazônia Ltda.
Todos os direitos reservados.

# M-15

## Carcaça do Motor

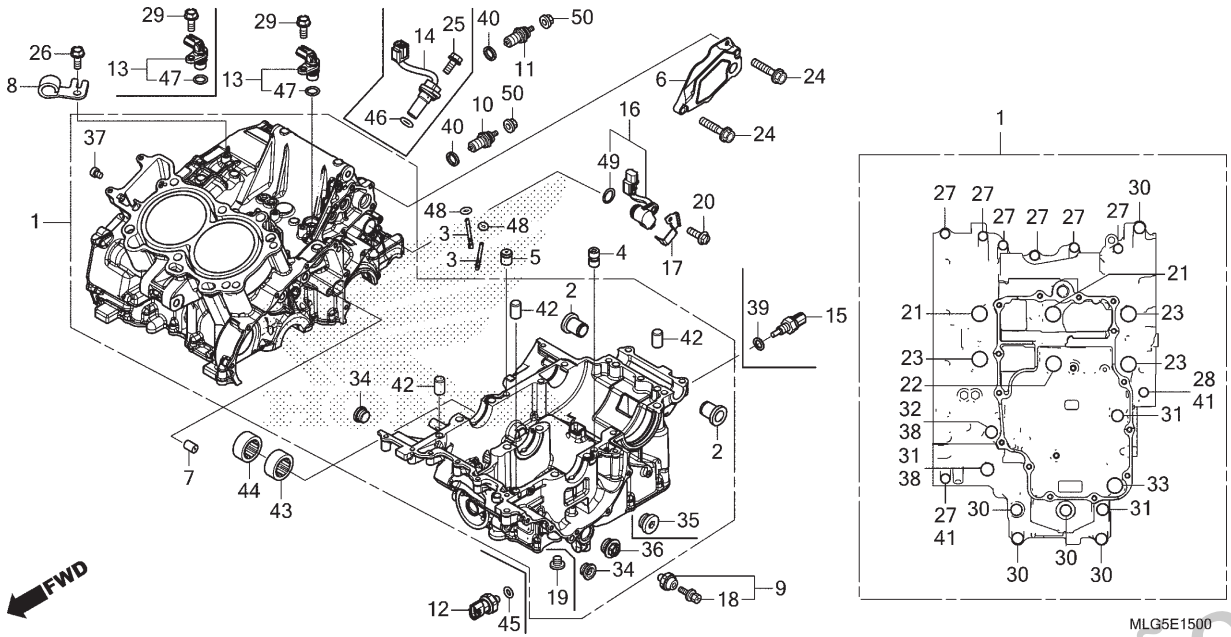


| Ref. Nº | N.O.S. | Item de serviço | T.M.O. | Ref. Nº | Nº da peça | Descrição | Qtd. CRF1100 AP | A4P | DP | D4P | Nº de série | | Tipo |
|---|---|---|---|---|---|---|---|---|---|---|---|---|---|
| | | | | 33 | 90040-GHB-810 | Parafuso, Flange, 10x75 | 1 | 1 | 1 | 1 | | | |
| | | | | 34 | 90046-MKK-D00 | Parafuso, Vedação, 18mm | 2 | 2 | 2 | 2 | | | |
| | | | | 35 | 90047-MJP-G80 | Parafuso, Vedação, 22mm | – | – | 1 | 1 | | | |
| | | | | 36 | 90048-MFL-000 | Parafuso, Vedação, 22mm | 1 | 1 | – | – | | | |
| | | | | 37 | 90119-SD9-000 | Parafuso, Vedação, 8mm | 1 | 1 | 1 | 1 | | | |
| | | | | 38 | 90442-028-000 | Arruela, Vedação, 8mm | 2 | 2 | 2 | 2 | | | |
| | | | | 39 | 90443-MB0-000 | Arruela, Vedação, 10,2mm | – | – | 1 | 1 | | | |
| | | | | 40 | 90443-MJ6-000 | Arruela, Ponto Morto | 2 | 2 | 1 | 1 | | | |
| | | | | 41 | 90488-425-000 | Arruela, Vedação, 6mm | 2 | 2 | 2 | 2 | | | |
| | | | | 42 | 90701-MV9-670 | Pino, Guia, 10x16 | 3 | 3 | 3 | 3 | | | |
| | | | | 43 | 91021-MKS-E01 | Rolamento, Agulhas, 12x16x10 | 1 | 1 | 1 | 1 | | | |
| | | | | 44 | 91022-MKS-E01 | Rolamento, Agulhas Retentor, 12x18x14 | 1 | 1 | 1 | 1 | | | |
| | | | | 45 | 91301-MEH-003 | Anel, Vedação, 13x1,5 | – | – | 1 | 1 | | | |
| | | | | 46 | 91302-MAL-601 | Anel, Vedação, 18,1x3,6 | – | – | 1 | 1 | | | |
| | | | | 47 | 91303-KF0-003 | Anel, Vedação, 14,8x2,4 (ARAI) | 1 | 1 | 2 | 2 | | | |
| | | | | 48 | 91305-MCJ-751 | Anel, Vedação, 3,2x1,1 | 2 | 2 | 2 | 2 | | | |
| | | | | 49 | 91310-MGE-D01 | Anel, Vedação, 16,5x2,5 | 1 | 1 | 1 | 1 | | | |
| | | | | 50 | 94050-04000 | Porca, Flange, 4mm | 2 | 2 | 1 | 1 | | | |

PROIBIDA A REPRODUÇÃO E DISTRIBUIÇÃO
1010913 - Parabéns - MM-GT





© Moto Honda da Amazônia Ltda.
Todos os direitos reservados.

# M-16

## Árvore de Manivelas • Pistão

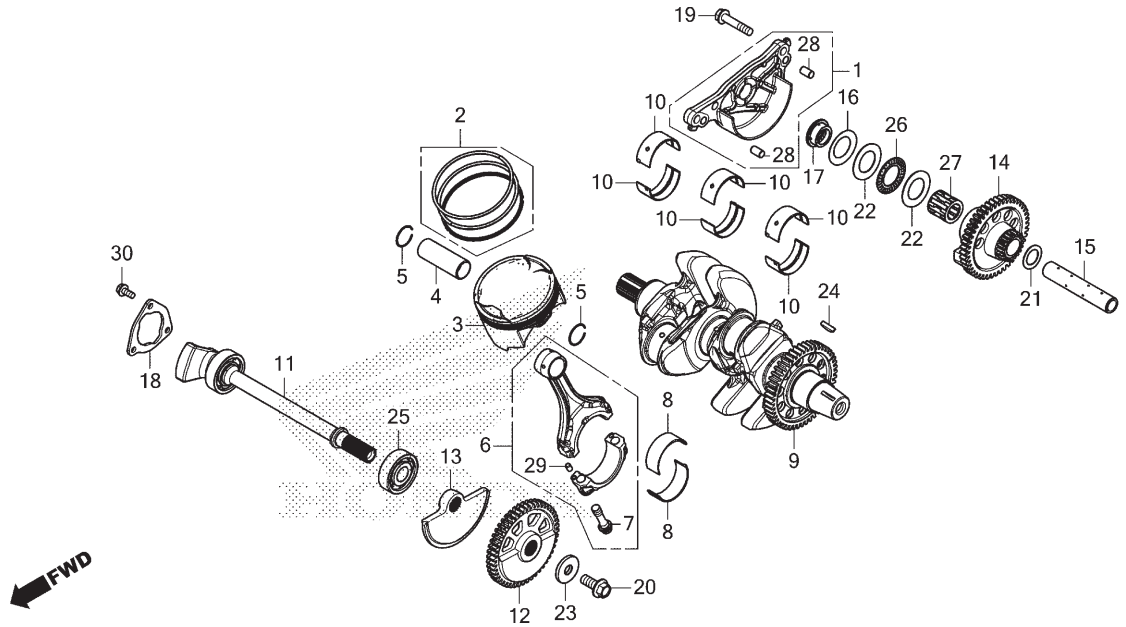


| Ref. Nº | N.O.S. | Item de serviço | T.M.O. |
|---|---|---|---|
| 3 | | (2,4,5,6,8) | |
| | 1111T9 | Pistão e/ou Anéis, Jogo e/ou Bronzina e/ou Biela | 12,0 |
| | | • Inclui: Remoção e instalação do motor | |
| | | • Inclui: Inspeção/ Medição/Limpeza | |
| | 1111X9 | Pistão e/ou Anéis, Jogo e/ou Bronzina e/ou Biela: Para 1 motocicleta | 12,6 |
| | | • Inclui: Remoção e instalação do motor | |
| | | • Inclui: Inspeção/ Medição/Limpeza | |
| 9 | 1101B5 | Árvore de Manivelas | 12,3 |
| | | • Inclui: Remoção e instalação do motor | |
| 10 | 110125 | Bronzina, Árvore Manivelas | 11,9 |
| | | • Inclui: Remoção e instalação do motor | |
| | | • Nota: Mesmo tempo para duas unidades ou mais | |
| 11 | 1101B9 | Eixo, Balanceiro: Dianteiro | 2,6 |
| | 1101U2 | Eixo, Balanceiro (A): Dianteiro | 3,4 |
| | | • Nota: Tipo suspensão elétrica | |
| + | | | |

| Ref. Nº | Nº da peça | Descrição | Qtd. CRF1100 AP | A4P | DP | D4P | Nº de série | Tipo |
|---|---|---|---|---|---|---|---|---|
| 1 | 11230-MJP-G50 | Suporte Comp., Eixo Balanceiro Traseiro | 1 | 1 | 1 | 1 | | |
| 2 | 13011-MKS-E00 | Anéis Pistão, Jogo (STD.) | 2 | 2 | 2 | 2 | | |
| 3 | 13101-MKS-E00 | Pistão | 2 | 2 | 2 | 2 | | |
| 4 | 13111-MKS-E00 | Pino, Pistão | 2 | 2 | 2 | 2 | | |
| 5 | 13112-MC7-000 | Trava, Pino Pistão, 22mm | 4 | 4 | 4 | 4 | | |
| 6 | 13210-MKS-E00 | Biela Conj. | 2 | 2 | 2 | 2 | | |
| 7 | 13213-MJP-G51 | Parafuso, Biela | 4 | 4 | 4 | 4 | | |
| 8 | 13214-MJP-G51 | Bronzina A, Biela (Azul) | 4 | 4 | 4 | 4 | | |
| | 13215-MJP-G51 | Bronzina B, Biela (Preto) | 4 | 4 | 4 | 4 | | |
| | 13216-MJP-G51 | Bronzina C, Biela (Marrom) | 4 | 4 | 4 | 4 | | |
| | 13217-MJP-G51 | Bronzina D, Biela (Verde) | 4 | 4 | 4 | 4 | | |
| | 13218-MJP-G51 | Bronzina E, Biela (Amarelo) | 4 | 4 | 4 | 4 | | |
| 9 | 13300-MKS-E00 | Árvore Manivelas, Comp. | 1 | 1 | – | – | | |
| | 13300-MKS-E50 | | – | – | 1 | 1 | | |
| 10 | 13312-MKS-E01 | Bronzina A, Árvore Manivelas (Azul) | 6 | 6 | 6 | 6 | | |
| | 13313-MKS-E01 | Bronzina B, Árvore Manivelas (Preto) | 6 | 6 | 6 | 6 | | |
| | 13314-MKS-E01 | Bronzina C, Árvore Manivelas (Marrom) | 6 | 6 | 6 | 6 | | |
| | 13315-MKS-E01 | Bronzina D, Árvore Manivelas (Verde) | 6 | 6 | 6 | 6 | | |
| | 13316-MKS-E01 | Bronzina E, Árvore Manivelas (Amarelo) | 6 | 6 | 6 | 6 | | |
| 11 | 13420-MKS-E00 | Eixo Comp., Balanceiro Dianteiro | 1 | 1 | 1 | 1 | | |

PROIBIDA A REPRODUÇÃO E DISTRIBUIÇÃO
10108102 - Matsuo - MM-GT





© Moto Honda da Amazônia Ltda.
Todos os direitos reservados.

# M-16

## Árvore de Manivelas • Pistão

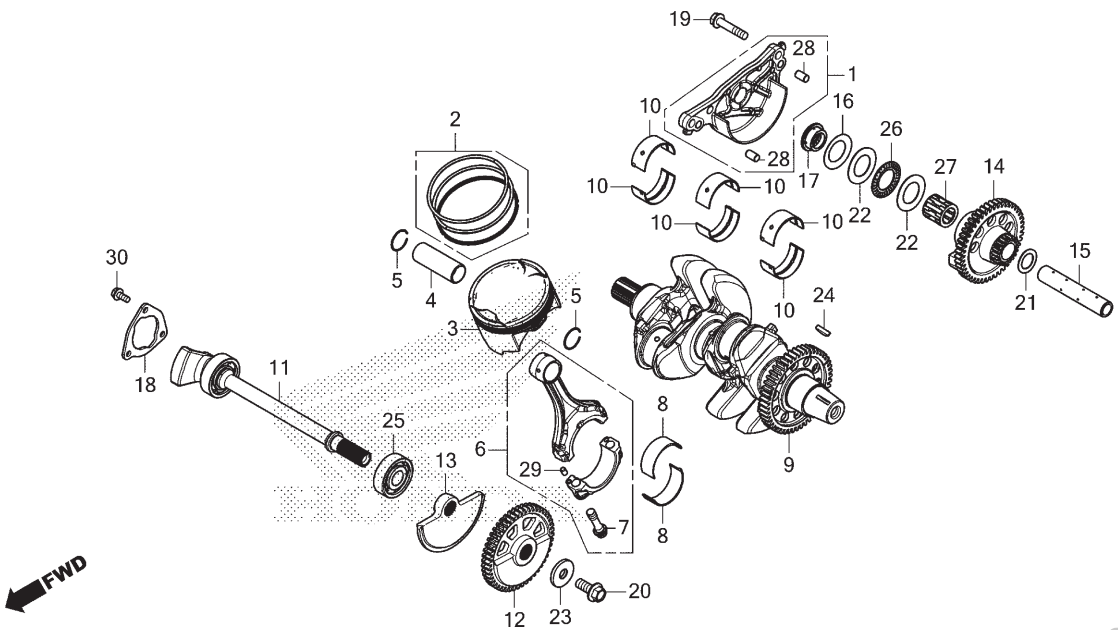


| Ref. Nº | N.O.S. | Item de serviço | T.M.O. |
|---|---|---|---|
| + | | | |
| 12 | | (13) | |
| | 1101K0 | Engrenagem, Balanceiro: Dianteiro | 1,3 |
| | 1101Z8 | Engrenagem, Balanceiro (A): Dianteiro | 2,1 |
| | | • Nota: Tipo suspensão elétrica | |
| 14 | | (1,26,27) | |
| | 1101K1 | Engrenagem, Balanceiro: Traseira | 1,6 |
| | 1101Z9 | Engrenagem, Balanceiro (A): Traseira | 2,4 |
| | | • Nota: Tipo suspensão elétrica | |
| | 1101C7 | Engrenagem, Balanceiro: Ambas | 2,7 |
| | 1101AA | Engrenagem, Balanceiro (A): Ambas | 3,5 |
| | | • Nota: Tipo suspensão elétrica | |
| 15 | 1101B8 | Eixo, Balanceiro: Traseiro | 1,6 |
| | 1101U3 | Eixo, Balanceiro (A): Traseiro | 2,4 |
| | | • Nota: Tipo suspensão elétrica | |
| | 1101C0 | Eixo, Balanceiro: Ambos | 2,7 |
| | 1101U4 | Eixo, Balanceiro (A): Ambos | 3,5 |
| | | • Nota: Tipo suspensão elétrica | |
| 25 | 1101J1 | Rolamento, Eixo Balanceiro: Dianteiro | 2,6 |
| | 1101U5 | Rolamento, Eixo Balanceiro (A): Dianteiro | 3,4 |
| | | • Nota: Tipo suspensão elétrica | |

| Ref. Nº | Nº da peça | Descrição | Qtd. CRF1100 AP | A4P | DP | D4P | Nº de série | | Tipo |
|---|---|---|---|---|---|---|---|---|---|
| 12 | 13431-MKS-E00 | Engrenagem, Movida Balanceiro Dianteira (56D) | 1 | 1 | 1 | 1 | | | |
| 13 | 13433-MKS-E00 | Contrapeso, Balanceiro Dianteiro Esquerdo | 1 | 1 | 1 | 1 | | | |
| 14 | 13440-MKS-E00 | Engrenagem Comp., Movida Balanceiro Traseiro (46D) | 1 | 1 | 1 | 1 | | | |
| 15 | 13445-MJP-G50 | Eixo, Balanceiro Traseiro | 1 | 1 | 1 | 1 | | | |
| 16 | 13446-MKS-E00 | Mola, Encosto Balanceiro Traseiro | 1 | 1 | 1 | 1 | | | |
| 17 | 13447-MJP-G50 | Coxim, Balanceiro Traseiro | 1 | 1 | 1 | 1 | | | |
| 18 | 13481-MJP-G50 | Placa, Fixação Rolamento Balanceiro | 1 | 1 | 1 | 1 | | | |
| 19 | 90003-MCS-000 | Parafuso, Flange, 8x40 | 3 | 3 | 3 | 3 | | | |
| 20 | 90013-MJP-G50 | Parafuso, Especial, 10x25 | 1 | 1 | 1 | 1 | | | |
| 21 | 90402-MKS-E00 | Arruela, 18x27,5x1,0 | 1 | 1 | 1 | 1 | | | |
| 22 | 90404-MJP-G50 | Arruela, 25x42x1,0 | 2 | 2 | 2 | 2 | | | |
| 23 | 90405-MFA-D00 | Arruela, 10,5x31,8 | 1 | 1 | 1 | 1 | | | |
| 24 | 90701-KAS-900 | Chave, Woodruff Especial, 25x18 | 1 | 1 | 1 | 1 | | | |
| 25 | 91002-MJP-G53 | Rolamento, Radial Esferas, 17X47X14 | 1 | 1 | 1 | 1 | | | |
| 26 | 91005-MJP-G51 | Rolamento, Agulhas Encosto, 25x42x2 | 1 | 1 | 1 | 1 | | | |

PROIBIDA A REPRODUÇÃO E DISTRIBUIÇÃO
1010912 - MakeTO - MMGT





© Moto Honda da Amazônia Ltda.
Todos os direitos reservados.

# M-16

## Árvore de Manivelas • Pistão

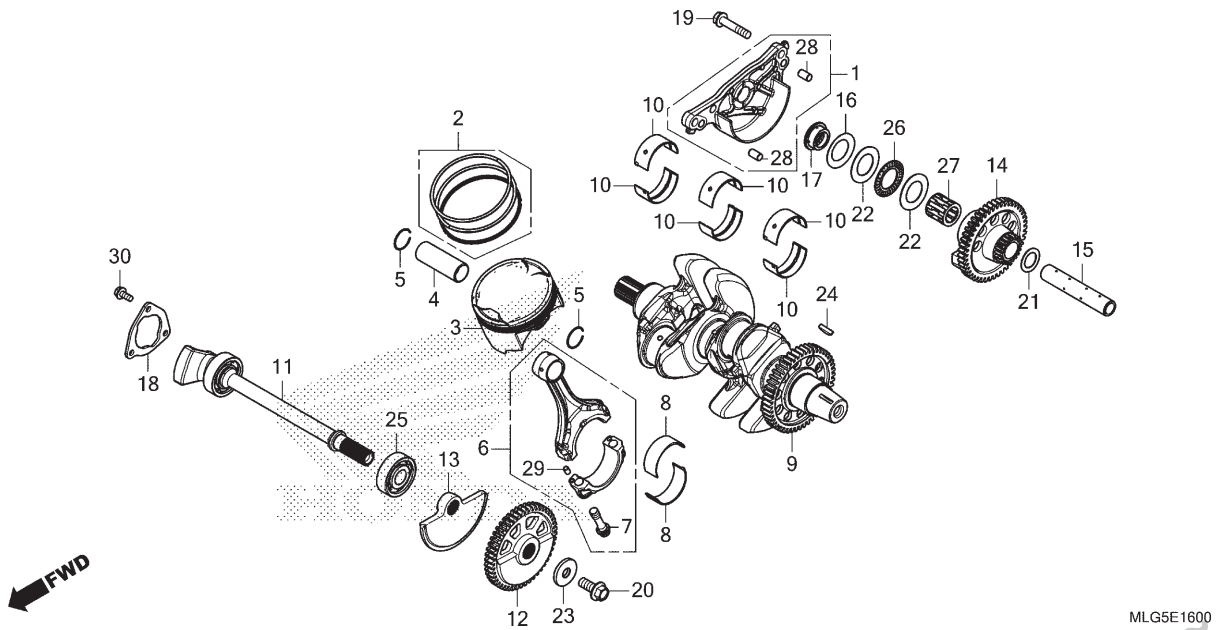


| Ref. Nº | N.O.S. | Item de serviço | T.M.O. | Ref. Nº | Nº da peça | Descrição | Qtd. CRF1100 AP | A4P | DP | D4P | Nº de série | | Tipo |
|---|---|---|---|---|---|---|---|---|---|---|---|---|---|
| | | | | 27 | 91015-MJP-G51 | Rolamento B, Agulhas, 18x27x26,8 (Azul) | 1 | 1 | 1 | 1 | | | |
| | | | | | 91016-MJP-G51 | Rolamento C, Agulhas, 18x27x26,8 (Branco) | 1 | 1 | 1 | 1 | | | |
| | | | | | 91017-MJP-G51 | Rolamento D, Agulhas, 18x27x26,8 (Verde) | 1 | 1 | 1 | 1 | | | |
| | | | | 28 | 94302-08140 | Pino Guia B, 8x14 | 2 | 2 | 2 | 2 | | | |
| | | | | 29 | 94303-04065 | Pino C, Guia, 4x6,5 | 4 | 4 | 4 | 4 | | | |
| | | | | 30 | 95701-06014-00 | Parafuso, Flange, 6x14 | 3 | 3 | 3 | 3 | | | |



Voltar

PROIBIDA A REPRODUÇÃO E DISTRIBUIÇÃO
1010913 - Matsuo - MM-GT





© Moto Honda da Amazônia Ltda.
Todos os direitos reservados.

# M-17

## Transmissão (CRF1100A/A4)

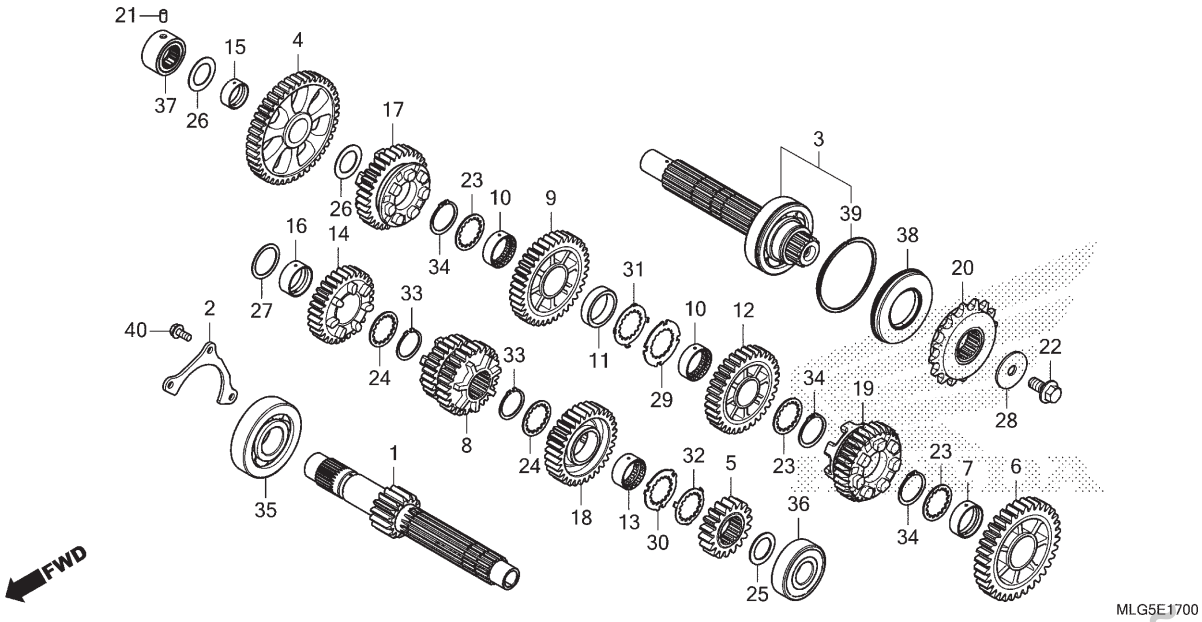


| Ref. Nº | N.O.S. | Item de serviço | T.M.O. |
|---|---|---|---|
| 1 | | (5,8,14,18) | |
| | 210141 | Árvore Principal, Transmissão | 11,4 |
| | | • Inclui: Remoção e instalação do motor | |
| | 210141A | • Substituição da árvore secundária adicionar | 0,2 |
| 3 | | (4,6,9,12,17,19) | |
| | 210142 | Árvore Secundária, Transmissão | 11,4 |
| | | • Inclui: Remoção e instalação do motor | |
| | 210142A | • Substituição da árvore principal adicionar | 0,2 |
| 20 | 213135 | Pinhão, Transmissão | 0,3 |
| 35 | 2101C5 | Rolamento, Árvore Principal: Direito | 11,3 |
| | | • Inclui: Remoção e instalação do motor | |
| 36 | 2101C2 | Rolamento, Árvore Principal: Esquerdo | 12,0 |
| | | • Inclui: Remoção e instalação do motor | |
| | 2101C6 | Rolamento, Árvore Principal: Ambos | 12,0 |
| | | • Inclui: Remoção e instalação do motor | |
| + | | | |

| Ref. Nº | Nº da peça | Descrição | Qtd. CRF1100 AP | A4P | DP | D4P | Nº de série | | Tipo |
|---|---|---|---|---|---|---|---|---|---|
| 1 | 23211-MJP-G50 | Árvore Principal (15D) | 1 | 1 | – | – | | | |
| 2 | 23213-HL4-000 | Placa, Fixação Rolamento | 1 | 1 | – | – | | | |
| 3 | 23220-MJP-G50 | Árvore, Secundária Comp. | 1 | 1 | – | – | | | |
| 4 | 23421-MKS-E00 | Engrenagem, Secundária 1ª (43D) | 1 | 1 | – | – | | | |
| 5 | 23431-MKS-E00 | Engrenagem, Principal 2ª (18D) | 1 | 1 | – | – | | | |
| 6 | 23441-MKS-E00 | Engrenagem, Secundária 2ª (34D) | 1 | 1 | – | – | | | |
| 7 | 23442-MS2-610 | Espaçador, 30x11,2 | 1 | 1 | – | – | | | |
| 8 | 23451-MKS-E00 | Engrenagem, Principal 3ª & 4ª (25D/26D) | 1 | 1 | – | – | | | |
| 9 | 23461-MKS-E00 | Engrenagem, Secundária 3ª (37D) | 1 | 1 | – | – | | | |
| 10 | 23462-MAT-000 | Bucha, Entalhada, 30x11 | 2 | 2 | – | – | | | |
| 11 | 23463-MJP-G50 | Bucha, 30x36x9,4 | 1 | 1 | – | – | | | |
| 12 | 23481-MKS-E00 | Engrenagem, Secundária 4ª (32D) | 1 | 1 | – | – | | | |
| 13 | 23482-MR7-000 | Bucha, Entalhada, 28x13,5 | 1 | 1 | – | – | | | |
| 14 | 23491-MKS-E00 | Engrenagem, Principal 5ª (31D) | 1 | 1 | – | – | | | |
| 15 | 23495-KY1-000 | Espaçador, 22x13 | 1 | 1 | – | – | | | |
| 16 | 23495-MM5-000 | Espaçador, 28x13 | 1 | 1 | – | – | | | |
| 17 | 23501-MKS-E00 | Engrenagem, Secundária 5ª (33D) | 1 | 1 | – | – | | | |
| 18 | 23511-MKS-E00 | Engrenagem, Principal 6ª (36D) | 1 | 1 | – | – | | | |
| 19 | 23521-MKS-E00 | Engrenagem, Secundária 6ª (35D) | 1 | 1 | – | – | | | |
| 20 | 23801-MJP-H60 | Pinhão Comp., Transmissão (17D) | 1 | 1 | – | – | | | |

PROIBIDA A REPRODUÇÃO E DISTRIBUIÇÃO
16.09.22 - Hiatsuo - MMGT





© Moto Honda da Amazônia Ltda.
Todos os direitos reservados.

# M-17

## Transmissão (CRF1100A/A4)

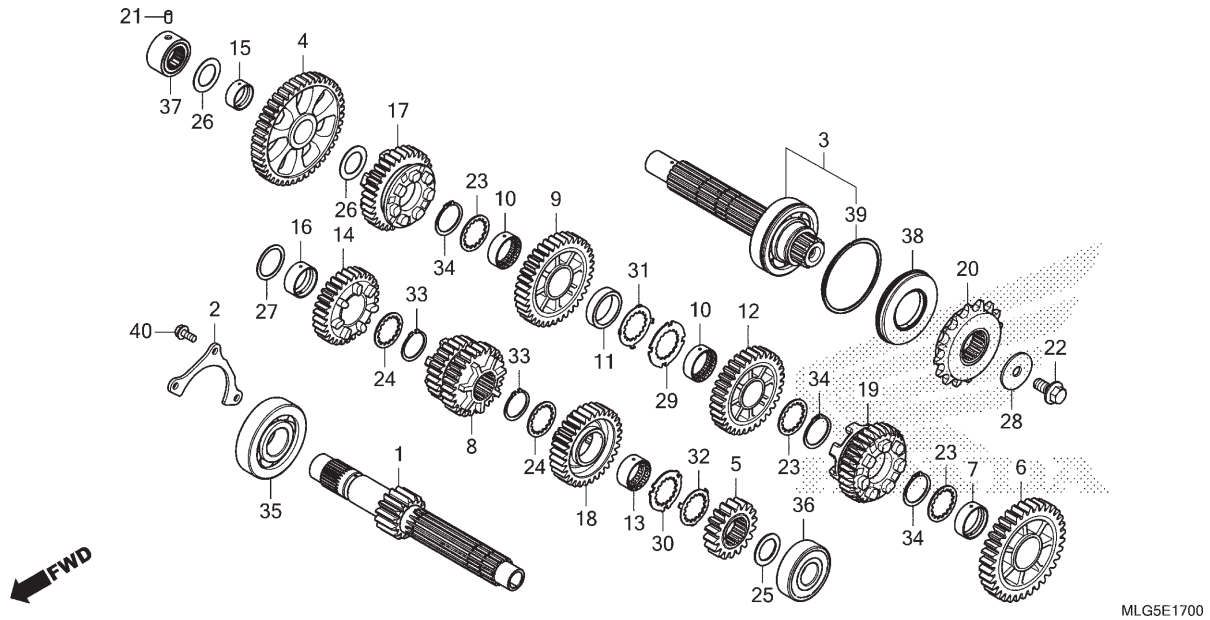


| Ref. Nº | N.O.S. | Item de serviço | T.M.O. |
|---|---|---|---|
| + | | | |
| 37 | 2101C8 | Rolamento, Árvore Secundária: Direito | 11,2 |
| | | • Inclui: Remoção e instalação do motor | |
| | 2101D4 | Rolamento, Árvore Principal e Secundária: Todos | 12,0 |
| | | • Inclui: Remoção e instalação do motor | |
| 38 | 2101G7 | Retentor Óleo, Árvore Secundária: Esquerdo | 11,2 |
| | | • Inclui: Remoção e instalação do motor | |

| Ref. Nº | Nº da peça | Descrição | Qtd. CRF1100 AP | A4P | DP | D4P | Nº de série | Tipo |
|---|---|---|---|---|---|---|---|---|
| 21 | 24261-283-000 | Pino, Guia Garfo Seletor Marchas | 1 | 1 | – | – | | |
| 22 | 90037-422-003 | Parafuso, Especial, 10mm | 1 | 1 | – | – | | |
| 23 | 90452-MAT-000 | Arruela, Entalhada, 30x36x1,5 | 3 | 3 | – | – | | |
| 24 | 90452-MR7-000 | Arruela, Entalhada, 28x34x1,5 | 2 | 2 | – | – | | |
| 25 | 90453-KSR-A00 | Arruela, 22x32x1,5 | 1 | 1 | – | – | | |
| 26 | 90455-ML7-000 | Arruela B, Encosto, 22mm (Azul) | 2 | 2 | – | – | | |
| 27 | 90458-729-920 | Arruela, Encosto, 28mm | 1 | 1 | – | – | | |
| 28 | 90459-438-000 | Arruela, 10,2mm | 1 | 1 | – | – | | |
| 29 | 90463-MAT-000 | Arruela, Entalhada, 30mm | 1 | 1 | – | – | | |
| 30 | 90463-MCJ-000 | Arruela, Entalhada, 28mm | 1 | 1 | – | – | | |
| 31 | 90464-MAT-000 | Arruela, Trava, 30mm | 1 | 1 | – | – | | |
| 32 | 90464-MCJ-000 | Arruela, Trava, 28mm | 1 | 1 | – | – | | |
| 33 | 90603-MN4-000 | Anel Elástico, 28mm | 2 | 2 | – | – | | |
| 34 | 90604-MM5-000 | Anel Elástico, 30mm | 3 | 3 | – | – | | |
| 35 | 91001-MJP-G51 | Rolamento, Esferas Especial, 28x76x18 | 1 | 1 | – | – | | |
| 36 | 91002-MCH-003 | Rolamento, Radial Esferas, 63/22U (KOYO) | 1 | 1 | – | – | | |
| 37 | 91023-MM5-641 | Rolamento, Agulhas, 22mm | 1 | 1 | – | – | | |
| 38 | 91207-MBB-013 | Retentor, Óleo, 39x72x8 | 1 | 1 | – | – | | |
| 39 | 94560-72200 | Anel Elástico, 72mm | 1 | 1 | – | – | | |
| 40 | 95701-06014-00 | Parafuso, Flange, 6x14 | 3 | 3 | – | – | | |

PROIBIDA A REPRODUÇÃO E DISTRIBUIÇÃO
Matsuo - MM-GT





© Moto Honda da Amazônia Ltda.
Todos os direitos reservados.

# M-17.10

## Transmissão (CRF1100D/D4)

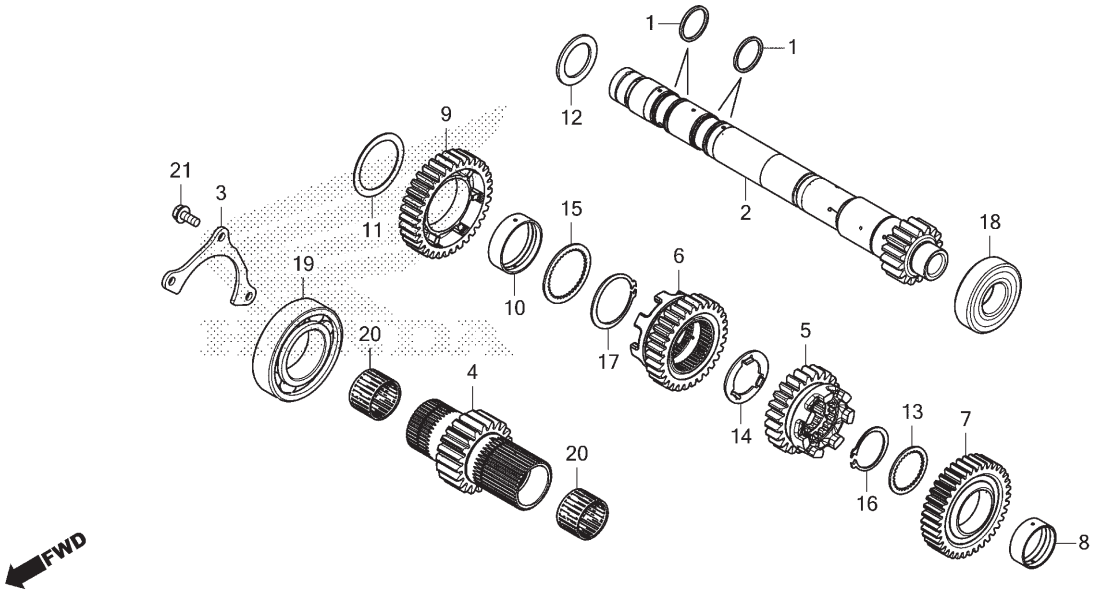


| Ref. Nº | N.O.S. | Item de serviço | T.M.O. |
|---|---|---|---|
| 2 | | (4,5,6,7,9,20) | |
| | 210141 | Árvore Principal, Transmissão | 11,4 |
| | | • Inclui: Remoção e instalação do motor | |
| | 210141A | • Substituição da árvore secundária adicionar | 0,2 |
| 18 | 2101C2 | Rolamento, Árvore Principal: Esquerdo | 12,0 |
| | | • Inclui: Remoção e instalação do motor | |
| 19 | 2101C5 | Rolamento, Árvore Principal: Direito | 11,3 |
| | | • Inclui: Remoção e instalação do motor | |
| | 2101C6 | Rolamento, Árvore Principal: Ambos | 12,0 |
| | | • Inclui: Remoção e instalação do motor | |
| | 2101D4 | Rolamento, Árvore Principal e Secundária: Todos | 12,0 |
| | | • Inclui: Remoção e instalação do motor | |

| Ref. Nº | Nº da peça | Descrição | Qtd. CRF1100 A P | A4 P | D P | D4 P | Nº de série | | Tipo |
|---|---|---|---|---|---|---|---|---|---|
| 1 | 22815-MGE-D01 | Anel, Vedação, 28mm | – | – | 4 | 4 | | | |
| 2 | 23210-MJP-G80 | Árvore Principal Comp., Interna | – | – | 1 | 1 | | | |
| 3 | 23213-HL4-000 | Placa, Fixação Rolamento | – | – | 1 | 1 | | | |
| 4 | 23231-MJP-G80 | Árvore Principal, Externa | – | – | 1 | 1 | | | |
| 5 | 23451-MKS-E50 | Engrenagem, Principal 3ª (24D) | – | – | 1 | 1 | | | |
| 6 | 23471-MKS-E50 | Engrenagem, Principal 4ª (30D) | – | – | 1 | 1 | | | |
| 7 | 23491-MKS-E50 | Engrenagem, Principal 5ª (37D) | – | – | 1 | 1 | | | |
| 8 | 23492-HL4-000 | Bucha, 32x35x13,5 | – | – | 1 | 1 | | | |
| 9 | 23511-MKS-E50 | Engrenagem, Principal 6ª (34D) | – | – | 1 | 1 | | | |
| 10 | 23512-MGE-D00 | Espaçador, 40x43x12,5 | – | – | 1 | 1 | | | |
| 11 | 90403-MK2-300 | Arruela | – | – | 1 | 1 | | | |
| 12 | 90445-KE5-000 | Arruela, 32mm | – | – | 1 | 1 | | | |
| 13 | 90452-MCA-000 | Arruela, Entalhada, 32x17x1,667 | – | – | 1 | 1 | | | |
| 14 | 90463-HL4-000 | Arruela, Especial, 28x42x2 | – | – | 1 | 1 | | | |
| 15 | 90493-MGE-D00 | Arruela, Entalhada, 40mm | – | – | 1 | 1 | | | |
| 16 | 90604-MCA-780 | Anel Elástico, 32mm | – | – | 1 | 1 | | | |
| 17 | 90605-MGE-D00 | Anel Elástico, 40mm | – | – | 1 | 1 | | | |
| 18 | 91003-MJP-G81 | Rolamento, Radial Esferas, 25X56X15 | – | – | 1 | 1 | | | |
| 19 | 91023-HL4-003 | Rolamento, Radial Esferas, 40x76x18 | – | – | 1 | 1 | | | |
| 20 | 91024-HL4-003 | Rolamento, Agulhas, 28x32x21 | – | – | 2 | 2 | | | |
| 21 | 95701-06014-00 | Parafuso, Flange, 6x14 | – | – | 3 | 3 | | | |

PROIBIDA A REPRODUÇÃO E DISTRIBUIÇÃO
10.09.22 Matsuo MMGT





© Moto Honda da Amazônia Ltda.
Todos os direitos reservados.

# M-17.20

## Transmissão (Árvore Secundária)

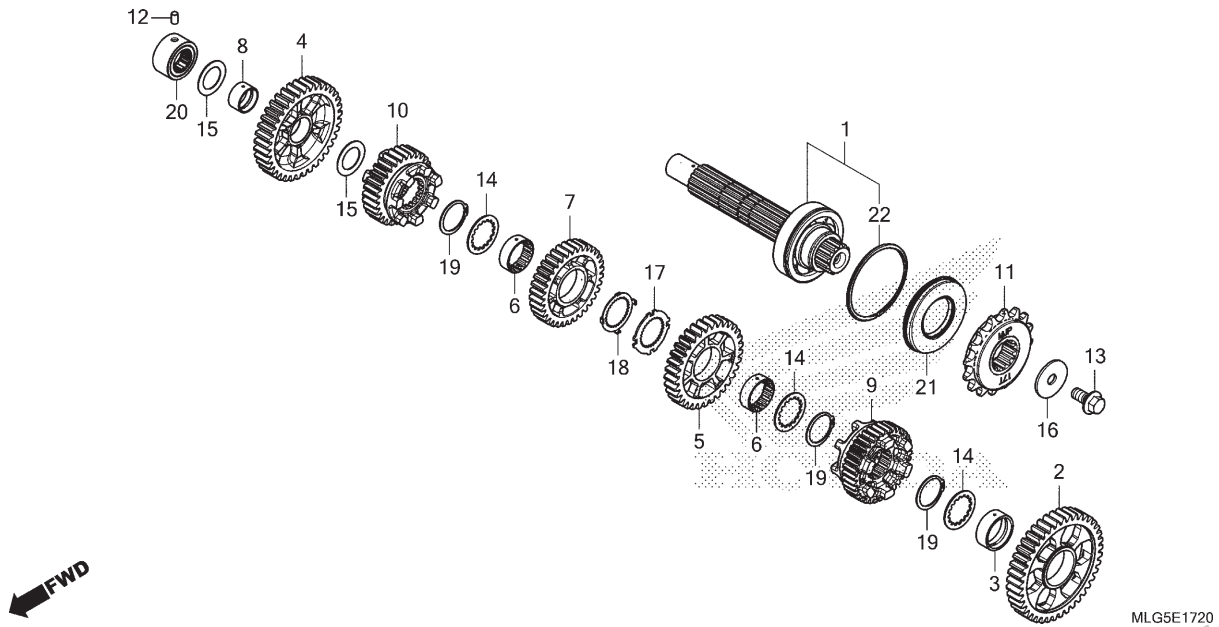


| Ref. Nº | N.O.S. | Item de serviço | T.M.O. |
|---|---|---|---|
| 1 | | (2,4,5,7,9,10) | |
| | 210142 | Árvore Secundária, Transmissão | 11,4 |
| | | • Inclui: Remoção e instalação do motor | |
| | 210142A | • Substituição da árvore principal adicionar | 0,2 |
| 11 | 213135 | Pinhão, Transmissão | 0,3 |
| 20 | 2101C8 | Rolamento, Árvore Secundária: Direito | 11,2 |
| | | • Inclui: Remoção e instalação do motor | |
| | 2101D4 | Rolamento, Árvore Principal e Secundária: Todos | 12,0 |
| | | • Inclui: Remoção e instalação do motor | |
| 21 | 2101G7 | Retentor Óleo, Árvore Secundária: Esquerdo | 11,2 |
| | | • Inclui: Remoção e instalação do motor | |

| Ref. Nº | Nº da peça | Descrição | Qtd. CRF1100 AP | A4P | DP | D4P | Nº de série | | Tipo |
|---|---|---|---|---|---|---|---|---|---|
| 1 | 23220-MJP-G80 | Árvore, Secundária Comp. | – | – | 1 | 1 | | | |
| 2 | 23421-MKS-E50 | Engrenagem, Secundária 1ª (41D) | – | – | 1 | 1 | | | |
| 3 | 23422-HL4-000 | Bucha, 30x35x13 | – | – | 1 | 1 | | | |
| 4 | 23441-MKS-E50 | Engrenagem, Secundária 2ª (37D) | – | – | 1 | 1 | | | |
| 5 | 23461-MKS-E50 | Engrenagem, Secundária 3ª (33D) | – | – | 1 | 1 | | | |
| 6 | 23462-MAT-000 | Bucha, Entalhada, 30x11 | – | – | 2 | 2 | | | |
| 7 | 23481-MKS-E50 | Engrenagem, Secundária 4ª (34D) | – | – | 1 | 1 | | | |
| 8 | 23495-KY1-000 | Espaçador, 22x13 | – | – | 1 | 1 | | | |
| 9 | 23501-MKS-E50 | Engrenagem, Secundária 5ª (36D) | – | – | 1 | 1 | | | |
| 10 | 23521-MKS-E50 | Engrenagem, Secundária 6ª (30D) | – | – | 1 | 1 | | | |
| 11 | 23801-MJP-H60 | Pinhão Comp., Transmissão (17D) | – | – | 1 | 1 | | | |
| 12 | 24261-283-000 | Pino, Guia Garfo Seletor Marchas | – | – | 1 | 1 | | | |
| 13 | 90037-422-003 | Parafuso, Especial, 10mm | – | – | 1 | 1 | | | |
| 14 | 90452-HL4-000 | Arruela, Entalhada, 30x38x1,5 | – | – | 3 | 3 | | | |
| 15 | 90455-ML7-000 | Arruela B, Encosto, 22mm (Azul) | – | – | 2 | 2 | | | |
| 16 | 90459-438-000 | Arruela, 10,2mm | – | – | 1 | 1 | | | |
| 17 | 90463-MAT-000 | Arruela, Entalhada, 30mm | – | – | 1 | 1 | | | |
| 18 | 90464-MAT-000 | Arruela, Trava, 30mm | – | – | 1 | 1 | | | |

PROIBIDA A REPRODUÇÃO E DISTRIBUIÇÃO
1010913 - Matsuo - MM-GT





© Moto Honda da Amazônia Ltda.
Todos os direitos reservados.

# M-17.20

## Transmissão (Árvore Secundária)

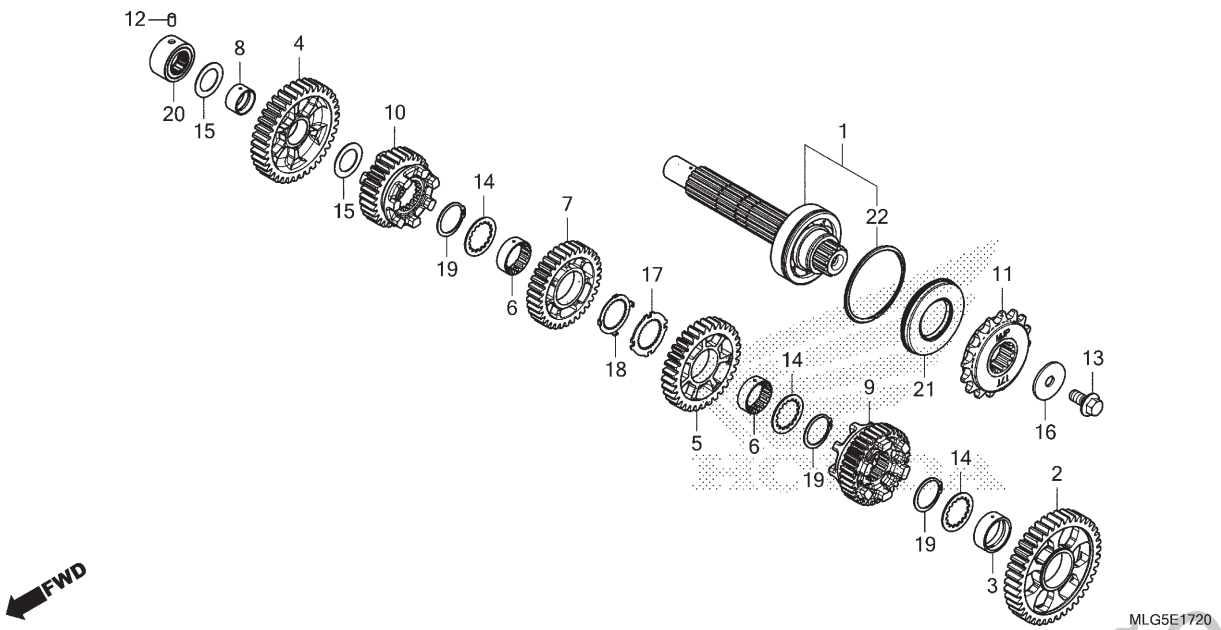


| Ref. Nº | N.O.S. | Item de serviço | T.M.O. | Ref. Nº | Nº da peça | Descrição | Qtd. CRF1100 A P | A4 P | D P | D4 P | Nº de série | | Tipo |
|---|---|---|---|---|---|---|---|---|---|---|---|---|---|
| | | | | 19 | 90604-MM5-000 | Anel Elástico, 30mm | – | – | 3 | 3 | | | |
| | | | | 20 | 91023-MM5-641 | Rolamento, Agulhas, 22mm | – | – | 1 | 1 | | | |
| | | | | 21 | 91207-MBB-013 | Retentor, Óleo, 39x72x8 | – | – | 1 | 1 | | | |
| | | | | 22 | 94560-72200 | Anel Elástico, 72mm | – | – | 1 | 1 | | | |

PROIBIDA A REPRODUÇÃO E DISTRIBUIÇÃO
1010913 - Matsuo - MM-GT





© Moto Honda da Amazônia Ltda.
Todos os direitos reservados.

# M-19

## Tambor Seletor de Marchas (CRF1100A/A4)

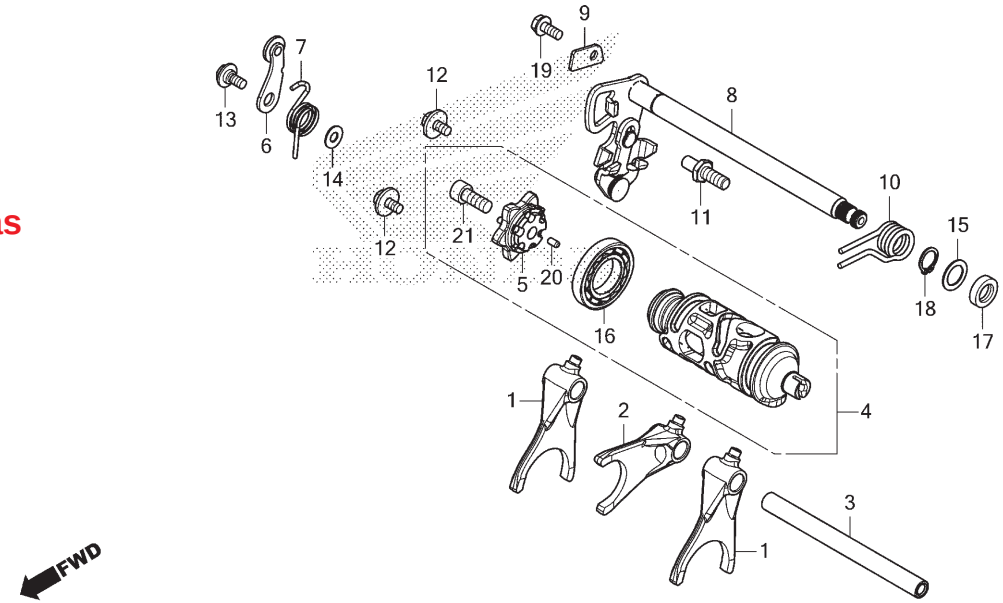


| Ref. Nº | N.O.S. | Item de serviço | T.M.O. |
|---|---|---|---|
| 1 | | (2) | |
| | 210112 | Garfo, Seletor Marchas | 11,3 |
| | | • Inclui: Remoção e instalação do motor | |
| | | • Nota: Mesmo tempo para duas unidades ou mais | |
| 4 | 2101A9 | Tambor, Seletor Marchas | 11,3 |
| | | • Inclui: Remoção e instalação do motor | |
| 5 | 2101B2 | Excêntrico, Seletor Marchas | 1,8 |
| | 2101V9 | Excêntrico, Seletor Marchas (B) | 2,6 |
| | | • Nota: Tipo suspensão elétrica | |
| 6 | | (7) | |
| | 210125 | Posicionador ou Mola, Tambor Seletor | 1,8 |
| | 2101V8 | Posicionador ou Mola, Tambor Seletor (B) | 2,6 |
| | | • Nota: Tipo suspensão elétrica | |
| 8 | | (10) | |
| | 210122 | Eixo, Seletor Marchas | 1,8 |
| | 2101T1 | Eixo, Seletor Marchas (B) | 2,6 |
| | | • Nota: Tipo suspensão elétrica | |
| + | | | |

| Ref. Nº | Nº da peça | Descrição | Qtd. CRF1100 A P | A4 P | D P | D4 P | Nº de série | Tipo |
|---|---|---|---|---|---|---|---|---|
| 1 | 24211-MJP-G50 | Garfo, Seletor Marchas | 2 | 2 | – | – | | |
| 2 | 24212-MJP-G50 | Garfo, Central Seletor Marchas | 1 | 1 | – | – | | |
| 3 | 24213-MKS-E00 | Eixo, Garfo Seletor | 1 | 1 | – | – | | |
| 4 | 24310-MKK-D01 | Tambor Comp., Seletor | 1 | 1 | – | – | | |
| 5 | 24315-MGZ-J00 | Excêntrico, Seletor Marchas | 1 | 1 | – | – | | |
| 6 | 24430-MKK-D00 | Posicionador Comp., Tambor Seletor | 1 | 1 | – | – | | |
| 7 | 24435-MJP-G50 | Mola, Posicionador Tambor Seletor Marchas | 1 | 1 | – | – | | |
| 8 | 24610-MKS-E00 | Eixo Comp., Seletor Marchas | 1 | 1 | – | – | | |
| 9 | 24613-MJP-G50 | Placa, Fixação Eixo | 1 | 1 | – | – | | |
| 10 | 24651-KR3-000 | Mola, Retorno Seletor Marchas | 1 | 1 | – | – | | |
| 11 | 24652-HA0-000 | Pino, Mola Retorno Seletor Marchas | 1 | 1 | – | – | | |
| 12 | 90021-MM5-000 | Parafuso-arruela, 6x12 | 2 | 2 | – | – | | |
| 13 | 90023-MR5-670 | Parafuso, Braço Limitador Tambor Seletor Marchas | 1 | 1 | – | – | | |
| 14 | 90417-360-000 | Arruela, Posicionador Tambor | 1 | 1 | – | – | | |
| 15 | 90451-155-000 | Arruela, 14mm | 1 | 1 | – | – | | |
| 16 | 91007-MGS-D31 | Rolamento, Radial Esferas, 25x47x8 | 1 | 1 | – | – | | |
| 17 | 91203-KK3-830 | Retentor, Óleo, 14x22x5 | 1 | 1 | – | – | | |

PROIBIDA A REPRODUÇÃO E DISTRIBUIÇÃO
1010102 - Matsuo - MM-GT





© Moto Honda da Amazônia Ltda.
Todos os direitos reservados.

# M-19

## Tambor Seletor de Marchas (CRF1100A/A4)

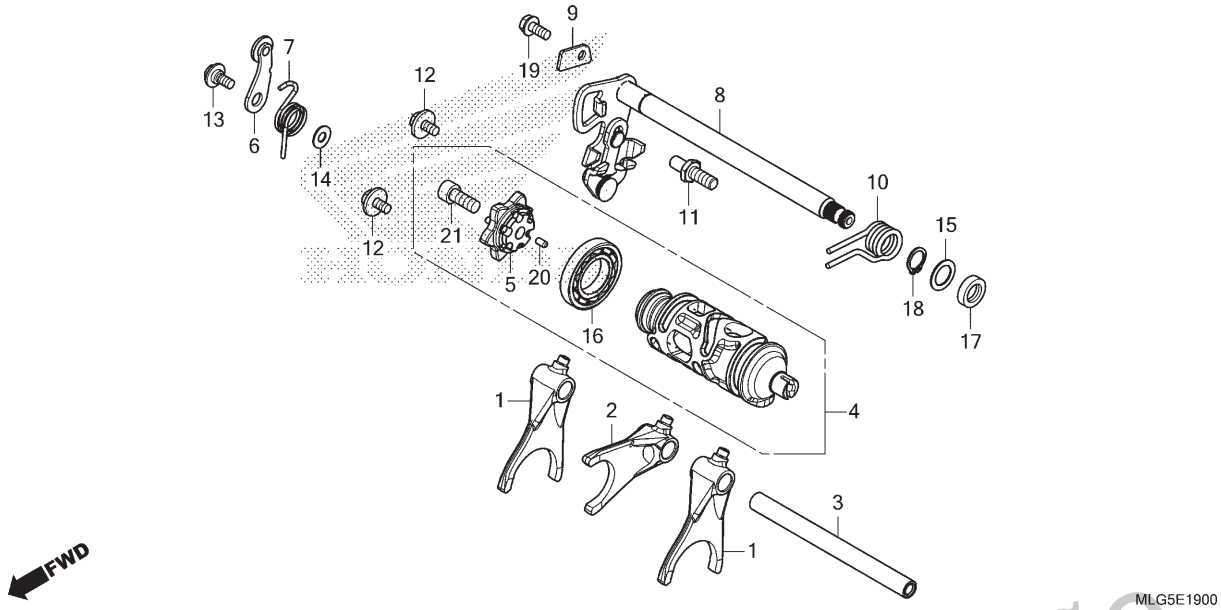


| Ref. Nº | N.O.S. | Item de serviço | T.M.O. |
|---|---|---|---|
| + | | | |
| 16 | 2101C3 | Rolamento, Tambor Seletor Marchas | 11,3 |
| | | • Inclui: Remoção e instalação do motor | |
| 17 | 1101F9 | Retentor, Óleo, Seletor Marchas | 1,9 |
| | 1101AB | Retentor Óleo, Eixo Seletor Marchas (B) | 2,7 |
| | | • Nota: Tipo suspensão elétrica | |

| Ref. Nº | Nº da peça | Descrição | Qtd. CRF1100 A P | A4 P | D P | D4 P | Nº de série | | Tipo |
|---|---|---|---|---|---|---|---|---|---|
| 18 | 94510-14000 | Anel Elástico, Externo, 14mm | 1 | 1 | – | – | | | |
| 19 | 95701-06014-00 | Parafuso, Flange, 6x14 | 1 | 1 | – | – | | | |
| 20 | 96220-40080 | Rolete, 4x8 | 1 | 1 | – | – | | | |
| 21 | 96600-08020-10 | Parafuso, Allen, 8x20 | 1 | 1 | – | – | | | |

PROIBIDA A REPRODUÇÃO E DISTRIBUIÇÃO
1010913 - Matsuo - MM-GT





© Moto Honda da Amazônia Ltda.
Todos os direitos reservados.

# M-19.1

## Tambor Seletor de Marchas (CRF1100D/D4)

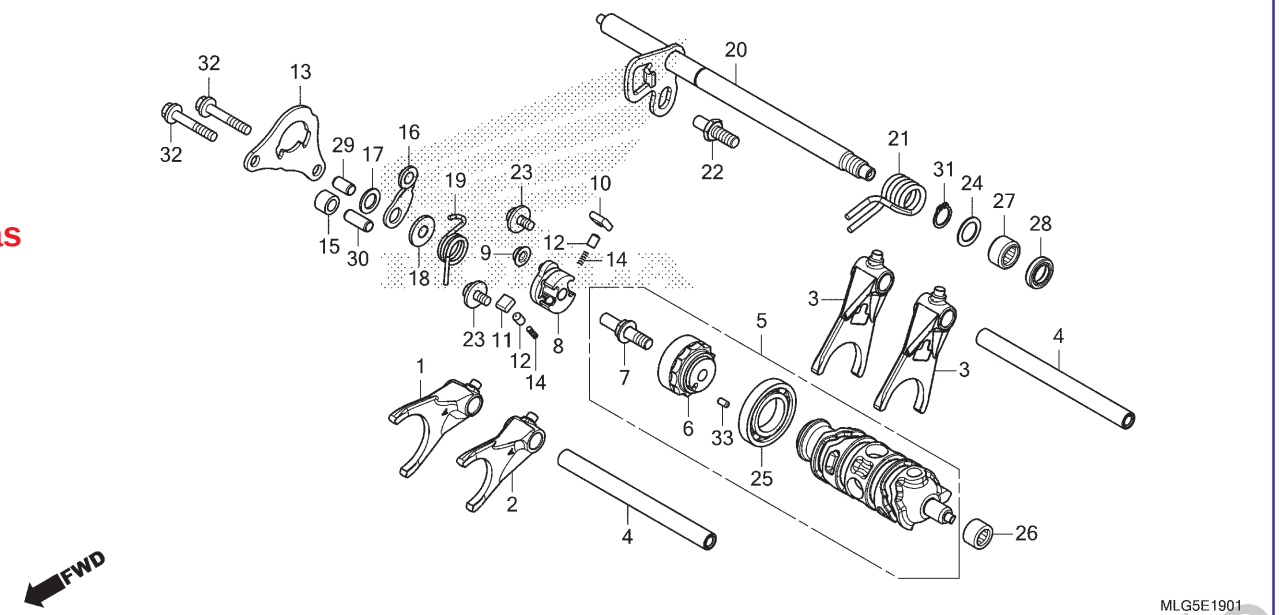


| Ref. Nº | N.O.S. | Item de serviço | T.M.O. |
|---|---|---|---|
| 1 | | (2,3) | |
| | 210112 | Garfo, Seletor Marchas | 11,3 |
| | | • Inclui: Remoção e instalação do motor | |
| | | • Nota: Mesmo tempo para duas unidades ou mais | |
| 5 | 2101A9 | Tambor, Seletor Marchas | 11,3 |
| | | • Inclui: Remoção e instalação do motor | |
| 6 | 2101R7 | Excêntrico, Seletor Marchas (A) | 1,6 |
| | 2101W2 | Excêntrico, Seletor Marchas (C) | 2,4 |
| | | • Nota: Tipo suspensão elétrica | |
| 8 | | (10,11,12,14) | |
| | 2101B3 | Tambor, Seletor Marchas | 1,6 |
| | 2101R8 | Tambor, Seletor Marchas (A) | 2,4 |
| | | • Nota: Tipo suspensão elétrica | |
| 13 | 2101B4 | Placa, Guia | 1,6 |
| | 2101V7 | Placa, Guia (A) | 2,4 |
| | | • Nota: Tipo suspensão elétrica | |
| 16 | | (19) | |
| | 2101P6 | Posicionador ou Mola, Tambor Seletor (A) | 1,7 |
| | 2101W0 | Posicionador ou Mola, Tambor Seletor (C) | 2,5 |
| | | • Nota: Tipo suspensão elétrica | |
| + | | | |

| Ref. Nº | Nº da peça | Descrição | Qtd. CRF1100 A P | A4 P | D P | D4 P | Nº de série | Tipo |
|---|---|---|---|---|---|---|---|---|
| 1 | 24211-MJP-G80 | Garfo, Direito Seletor Marchas | – | – | 1 | 1 | | |
| 2 | 24212-MJP-G80 | Garfo, Esquerdo Seletor Marchas | – | – | 1 | 1 | | |
| 3 | 24213-HL4-000 | Garfo, Central Seletor Marchas | – | – | 2 | 2 | | |
| 4 | 24213-MKS-E00 | Eixo, Garfo Seletor | – | – | 2 | 2 | | |
| 5 | 24310-MJP-G80 | Tambor Comp., Seletor | – | – | 1 | 1 | | |
| 6 | 24312-MJP-G80 | Excêntrico, Seletor Marchas | – | – | 1 | 1 | | |
| 7 | 24315-HL4-000 | Pino, Seletor | – | – | 1 | 1 | | |
| 8 | 24321-KT8-030 | Tambor, Seletor | – | – | 1 | 1 | | |
| 9 | 24322-MM4-000 | Bucha, Seletor | – | – | 1 | 1 | | |
| 10 | 24324-KA3-711 | Lingueta A, Catraca | – | – | 1 | 1 | | |
| 11 | 24325-KA3-711 | Lingueta B, Catraca | – | – | 1 | 1 | | |
| 12 | 24326-KBH-901 | Palheta, Lingueta | – | – | 2 | 2 | | |
| 13 | 24328-MJP-G80 | Placa, Guia Câmbio | – | – | 1 | 1 | | |
| 14 | 24329-KA3-740 | Mola, Palheta Lingueta | – | – | 2 | 2 | | |
| 15 | 24329-MGS-D20 | Espaçador, Placa Guia | – | – | 1 | 1 | | |
| 16 | 24430-HL4-000 | Posicionador Comp., Tambor Seletor | – | – | 1 | 1 | | |
| 17 | 24433-MJP-G80 | Arruela, Limitadora Tambor Seletor | – | – | 1 | 1 | | |
| 18 | 24434-MJP-G80 | Bucha, Excêntrico Posicionador Tambor Seletor | – | – | 1 | 1 | | |

PROIBIDA A REPRODUÇÃO E DISTRIBUIÇÃO
1010913 - Matsuo - MM-GT





© Moto Honda da Amazônia Ltda.
Todos os direitos reservados.

# M-19.1

## Tambor Seletor de Marchas (CRF1100D/D4)

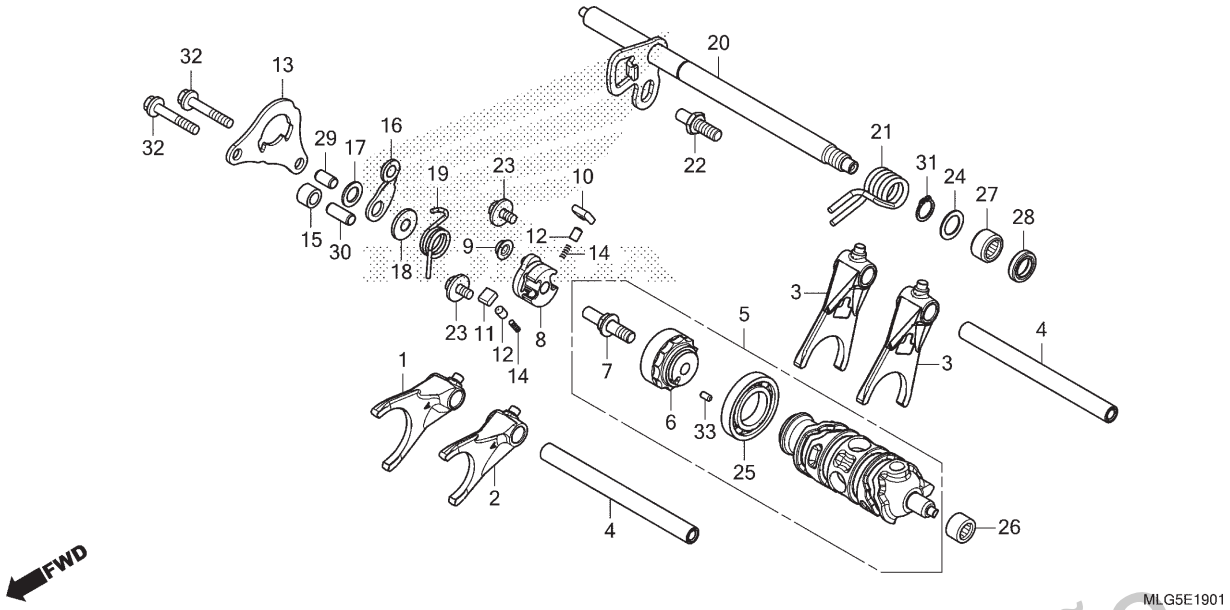


| Ref. Nº | N.O.S. | Item de serviço | T.M.O. |
|---|---|---|---|
| + | | | |
| 20 | | (21) | |
| | 2101P7 | Eixo, Seletor Marchas (A) | 1,6 |
| | 2101W1 | Eixo, Seletor Marchas (C) | 2,4 |
| | | • Nota: Tipo suspensão elétrica | |
| 25 | 2101C3 | Rolamento, Tambor Seletor Marchas | 11,3 |
| | | • Inclui: Remoção e instalação do motor | |
| 26 | 2101H5 | Rolamento, Tambor Seletor Marchas: Esquerdo | 12,0 |
| | | • Inclui: Remoção e instalação do motor | |
| 27 | 1101E0 | Rolamento, Seletor Marchas | 12,0 |
| | | • Inclui: Remoção e instalação do motor | |
| 28 | 1101S1 | Retentor, Óleo, Seletor Marchas (A) | 1,8 |
| | 1101AH | Retentor Óleo, Eixo Seletor Marchas (C) | 2,6 |
| | | • Nota: Tipo suspensão elétrica | |

| Ref. Nº | Nº da peça | Descrição | Qtd. CRF1100 A P | A4 P | D P | D4 P | Nº de série | | Tipo |
|---|---|---|---|---|---|---|---|---|---|
| 19 | 24435-MJP-G80 | Mola, Posicionador Tambor Seletor Marchas | – | – | 1 | 1 | | | |
| 20 | 24610-MJP-G80 | Eixo Comp., Seletor Marchas | – | – | 1 | 1 | | | |
| 21 | 24651-MGS-D20 | Mola, Retorno Seletor Marchas | – | – | 1 | 1 | | | |
| 22 | 24652-HA0-000 | Pino, Mola Retorno Seletor Marchas | – | – | 1 | 1 | | | |
| 23 | 90021-MM5-000 | Parafuso-arruela, 6x12 | – | – | 2 | 2 | | | |
| 24 | 90451-155-000 | Arruela, 14mm | – | – | 1 | 1 | | | |
| 25 | 91007-MGS-D31 | Rolamento, Radial Esferas, 25x47x8 | – | – | 1 | 1 | | | |
| 26 | 91024-MGS-D21 | Rolamento, Agulhas, 12x18x12 | – | – | 1 | 1 | | | |
| 27 | 91028-MGS-D21 | Rolamento, Agulhas, 14x20x12 | – | – | 1 | 1 | | | |
| 28 | 91203-KK3-830 | Retentor, Óleo, 14x22x5 | – | – | 1 | 1 | | | |
| 29 | 94301-08140 | Pino, Guia, 8x14 | – | – | 1 | 1 | | | |
| 30 | 94301-08200 | Pino, Guia, 8x20 | – | – | 1 | 1 | | | |
| 31 | 94510-14000 | Anel Elástico, Externo, 14mm | – | – | 1 | 1 | | | |
| 32 | 95701-06035-00 | Parafuso, Flange, 6x35 | – | – | 2 | 2 | | | |
| 33 | 96220-40080 | Rolete, 4x8 | – | – | 1 | 1 | | | |

PROIBIDA A REPRODUÇÃO E DISTRIBUIÇÃO
1010913 - Matsuo - MM-GT





© Moto Honda da Amazônia Ltda.
Todos os direitos reservados.

# M-19.10

## Engrenagem de Redução

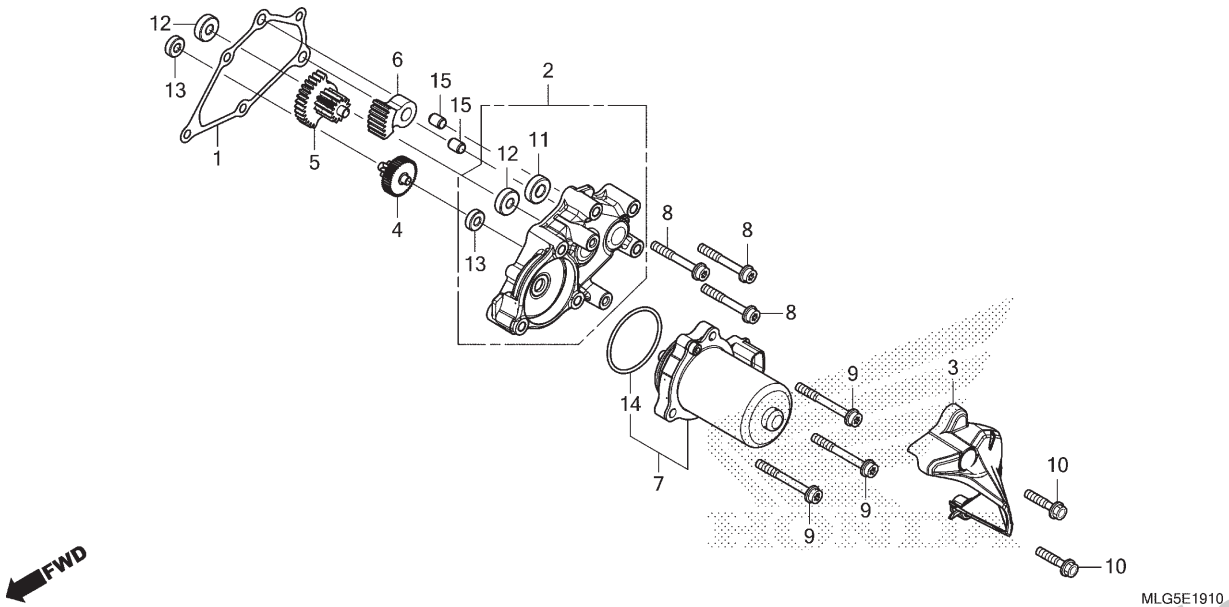


| Ref. Nº | N.O.S. | Item de serviço | T.M.O. |
|---|---|---|---|
| 2 | | (1) | |
| | 2101D7 | Tampa, Engrenagem Redução | 0,2 |
| 3 | 6221A0 | Tampa, Motor | 0,1 |
| 4 | | (5,6) | |
| | 110111 | Engrenagem, Redução | 0,2 |
| | | • Nota: Mesmo tempo para duas unidades ou mais | |
| 7 | | (14) | |
| | 2101B8 | Motor, Controle Seletor Marchas | 0,2 |
| 11 | | (12,13) | |
| | 2101G6 | Rolamento, Engrenagem Redução: Esquerdo | 0,4 |
| | 2101G6A | • Substituição de 1 rolamento adicionar | 0,2 |
| | 2101G6B | • Substituição de 2 rolamentos adicionar | 0,4 |
| | 2101K7 | Rolamento, Engrenagem Redução: Direito | 12,0 |
| | | • Inclui: Remoção e instalação do motor | |
| | 2101K7A | • Substituição de 1 rolamento adicionar | 0,2 |
| | 2101E0 | Rolamento, Engrenagem Redução: Para 1 motocicleta | 12,8 |
| | | • Inclui: Remoção e instalação do motor | |

| Ref. Nº | Nº da peça | Descrição | Qtd. CRF1100 AP | A4P | DP | D4P | Nº de série | Tipo |
|---|---|---|---|---|---|---|---|---|
| 1 | 11397-MJP-G81 | Junta, Tampa Engrenagem Redução | – | – | 1 | 1 | | |
| 2 | 11520-MJP-G80 | Tampa Comp., Engrenagem Redução | – | – | 1 | 1 | | |
| 3 | 11530-MJP-G80 | Tampa Comp., Motor Controle Razão | – | – | 1 | 1 | | |
| 4 | 24615-MGE-D01 | Engrenagem, Redução (45D/7D) | – | – | 1 | 1 | | |
| 5 | 24616-MGS-D21 | Engrenagem, Redução (32D/13D) | – | – | 1 | 1 | | |
| 6 | 24617-MGE-D01 | Engrenagem, Redução (42D) | – | – | 1 | 1 | | |
| 7 | 31300-MJP-G81 | Motor Conj., Controle Razão | – | – | 1 | 1 | | |
| 8 | 90010-MJP-G80 | Parafuso Torx, Flange, 6x45 | – | – | 3 | 3 | | |
| 9 | 90011-MJP-G80 | Parafuso Torx, Flange, 6x53 | – | – | 3 | 3 | | |
| 10 | 90026-GHB-680 | Parafuso, Flange, 6x25 | – | – | 2 | 2 | | |
| 11 | 91025-MGS-D21 | Rolamento, Radial Esferas, 699ZZ | – | – | 1 | 1 | | |
| 12 | 91026-MGS-D21 | Rolamento, Radial Esferas, 607ZZ | – | – | 2 | 2 | | |
| 13 | 91027-MGS-D21 | Rolamento, Radial Esferas, 696ZZ | – | – | 2 | 2 | | |
| 14 | 91301-MJP-G81 | Anel Vedação, Controle Motor | – | – | 1 | 1 | | |
| 15 | 94301-08100 | Pino, Guia, 8x10 | – | – | 2 | 2 | | |

PROIBIDA A REPRODUÇÃO E DISTRIBUIÇÃO
1010913 - Matsuo - MM-GT





© Moto Honda da Amazônia Ltda.
Todos os direitos reservados.

# M-23

## Corpo do Acelerador

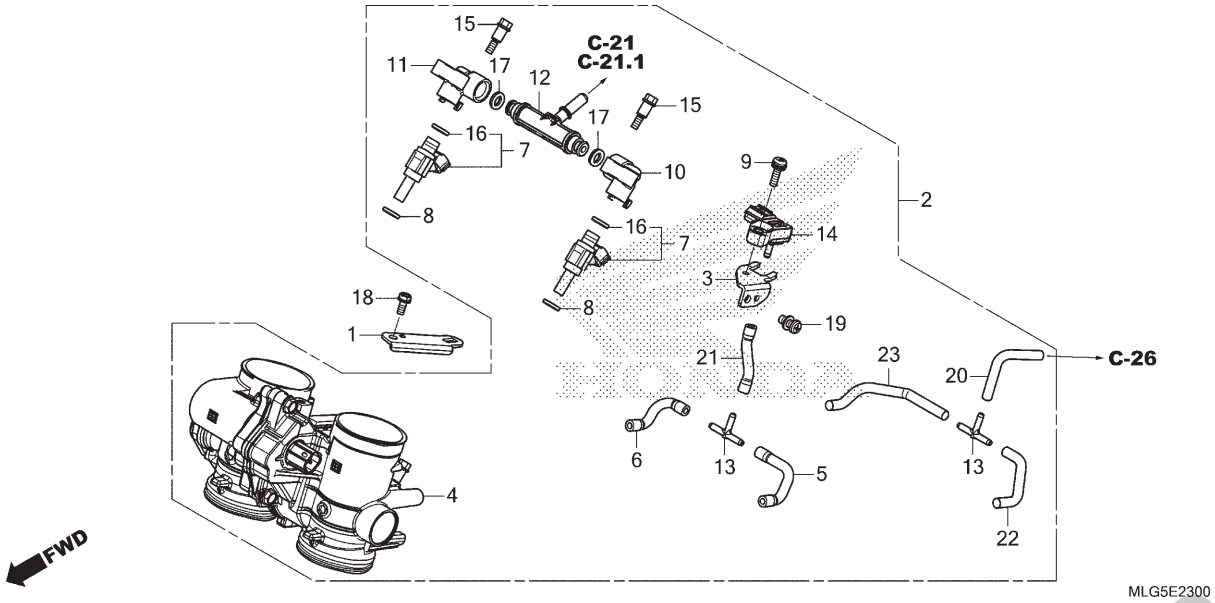


| Ref. Nº | N.O.S. | Item de serviço | T.M.O. |
|---|---|---|---|
| 2 | 311132 | Corpo Conj., Acelerador | 1,4 |
| 4 | 311130 | Corpo, Acelerador | 1,5 |
| 7 | | (8,16) | |
| | 311145 | Injetor, Combustível | 1,0 |
| | 311145G | • Substituição de 1 injetor adicionar | 0,1 |
| 12 | | (10,11,17) | |
| | 311140 | Tubo, Combustível | 0,9 |
| | | • Nota: Mesmo tempo para duas unidades ou mais | |
| 14 | 617116 | Sensor, Mapeamento | 1,0 |

| Ref. Nº | Nº da peça | Descrição | Qtd. CRF1100 AP | A4P | DP | D4P | Nº de série | | Tipo |
|---|---|---|---|---|---|---|---|---|---|
| 1 | 16200-MKS-E00 | Suporte, Adaptador | 1 | 1 | 1 | 1 | | | |
| 2 | 16400-MKS-E01 | Corpo Conj., Acelerador (GNJ1A A) | 1 | 1 | 1 | 1 | | | |
| 3 | 16406-MKS-E01 | Suporte, Sensor PB | 1 | 1 | 1 | 1 | | | |
| 4 | 16410-MKS-E01 | Corpo, Conj. | 1 | 1 | 1 | 1 | | | |
| 5 | 16411-MKS-E00 | Tubo, PB (No.1) | 1 | 1 | 1 | 1 | | | |
| 6 | 16412-MKS-E00 | Tubo, PB (No.2) | 1 | 1 | 1 | 1 | | | |
| 7 | 16450-MKS-E01 | Injetor Conj., Combustível | 2 | 2 | 2 | 2 | | | |
| 8 | 16472-MKP-T00 | Anel, Vedação Injetor | 2 | 2 | 2 | 2 | | | |
| 9 | 16542-MEL-003 | Parafuso-arruela, 6x18 | 1 | 1 | 1 | 1 | | | |
| 10 | 16610-MKP-T01 | Tubo, Combustível (A) | 1 | 1 | 1 | 1 | | | |
| 11 | 16620-MKP-T01 | Tubo, Combustível (B) | 1 | 1 | 1 | 1 | | | |
| 12 | 16630-MKS-E01 | Junção-T, Combustível | 1 | 1 | 1 | 1 | | | |
| 13 | 17201-MG9-000 | Junção A, Tubo Vácuo | 2 | 2 | 2 | 2 | | | |
| 14 | 46401-TM8-A01 | Sensor A, Pressão Principal | 1 | 1 | 1 | 1 | | | |
| 15 | 90021-MGZ-D02 | Parafuso | 4 | 4 | 4 | 4 | | | |
| 16 | 91301-MKP-T01 | Anel, Vedação | 2 | 2 | 2 | 2 | | | |
| 17 | 91301-PLC-000 | Anel, Vedação, 7,47x3,6 | 2 | 2 | 2 | 2 | | | |
| 18 | 93401-05012-07 | Parafuso-arruela, 5x12 | 1 | 1 | 1 | 1 | | | |

PROIBIDA A REPRODUÇÃO E DISTRIBUIÇÃO
1010910 - Matsuo - MMG





© Moto Honda da Amazônia Ltda.
Todos os direitos reservados.

# M-23

## Corpo do Acelerador

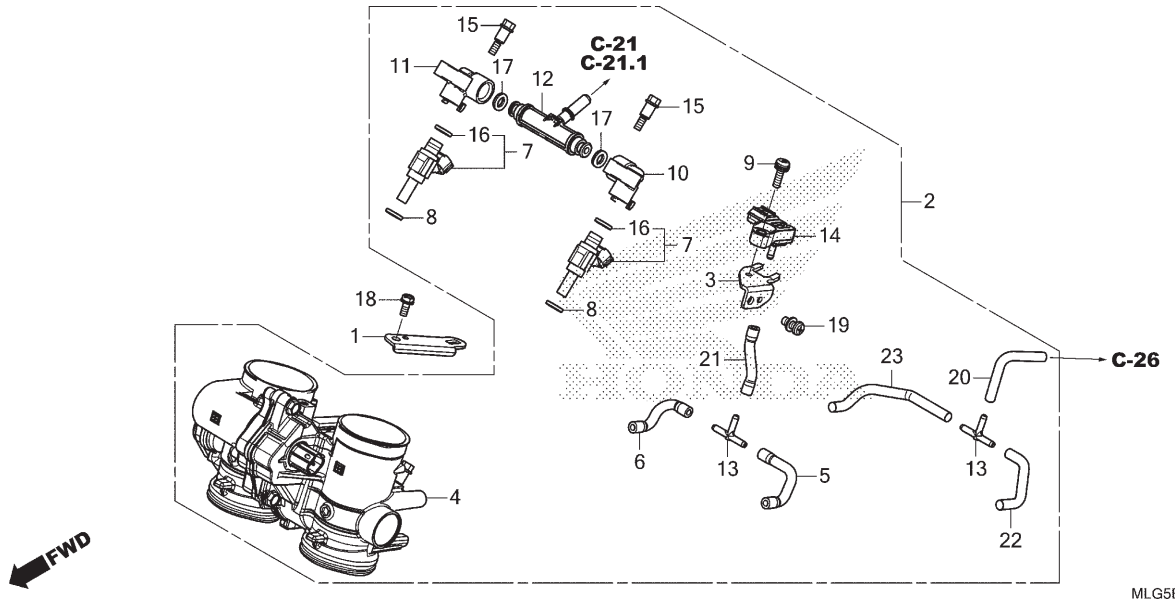


| Ref. Nº | N.O.S. | Item de serviço | T.M.O. | Ref. Nº | Nº da peça | Descrição | Qtd. CRF1100 AP | A4P | DP | D4P | Nº de série | Tipo |
|---|---|---|---|---|---|---|---|---|---|---|---|---|
| | | | | 19 | 93892-06014-18 | Parafuso-arruela, 6x14 | 1 | 1 | 1 | 1 | | |
| | | | | 20 | 95005-35045-20 | Tubo, 3,5x45 (95005-35001-20M) | 1 | 1 | 1 | 1 | | |
| | | | | 21 | 95005-35050-20 | Tubo, 3,5x50 (95005-35001-20M) | 1 | 1 | 1 | 1 | | |
| | | | | 22 | 95005-35075-20 | Tubo, 3,5x75 (95005-35001-20M) | 1 | 1 | 1 | 1 | | |
| | | | | 23 | 95005-35110-20 | Tubo, 3,5x110 (95005-35001-20M) | 1 | 1 | 1 | 1 | | |



Voltar

PROIBIDA A REPRODUÇÃO E DISTRIBUIÇÃO
1010913 - Matsuo - MM-GT





© Moto Honda da Amazônia Ltda.
Todos os direitos reservados.

# C-1

## Farol (CRF1100A/A4)

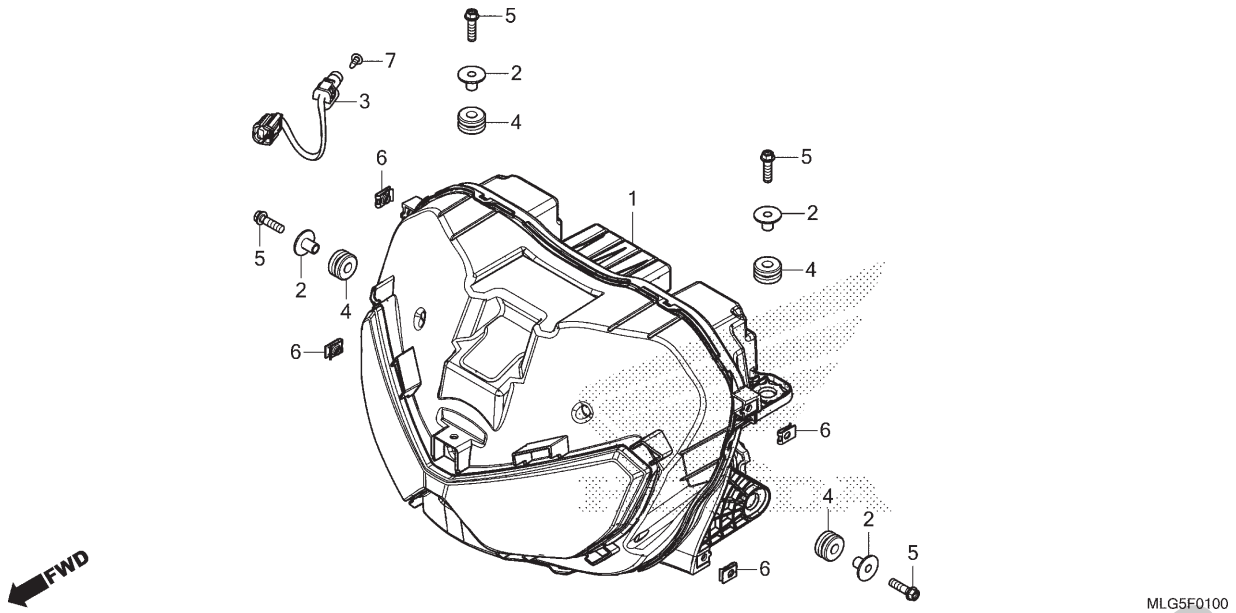


| Ref. Nº | N.O.S. | Item de serviço | T.M.O. |
|---|---|---|---|
| 1 | 616115 | Farol Conj. | 0,9 |
| 3 | 617166 | Sensor, Temperatura Ar Externo | 0,3 |

| Ref. Nº | Nº da peça | Descrição | Qtd. CRF1100 A P | A4 P | D P | D4 P | Nº de série | | Tipo |
|---|---|---|---|---|---|---|---|---|---|
| 1 | 33100-MKS-E01 | Farol Conj. | 1 | – | 1 | – | | | |
| 2 | 33111-MGH-640 | Bucha | 4 | – | 4 | – | | | |
| 3 | 37880-MKS-E21 | Sensor, Temperatura Ar Externo | 1 | – | 1 | – | | | |
| 4 | 61103-MJP-G50 | Coxim, Farol | 4 | – | 4 | – | | | |
| 5 | 90020-GHB-670 | Parafuso, Flange, 6x22 | 4 | – | 4 | – | | | |
| 6 | 90677-KAN-961 | Porca, Presilha, 5mm | 4 | – | 4 | – | | | |
| 7 | 93913-24220 | Parafuso, Fixação, 4x12 | 1 | – | 1 | – | | | |

PROIBIDA A REPRODUÇÃO E DISTRIBUIÇÃO
1010913 - Matsuo - MM-GT





© Moto Honda da Amazônia Ltda.
Todos os direitos reservados.

# C-1.1

## Farol (CRF1100D/D4)

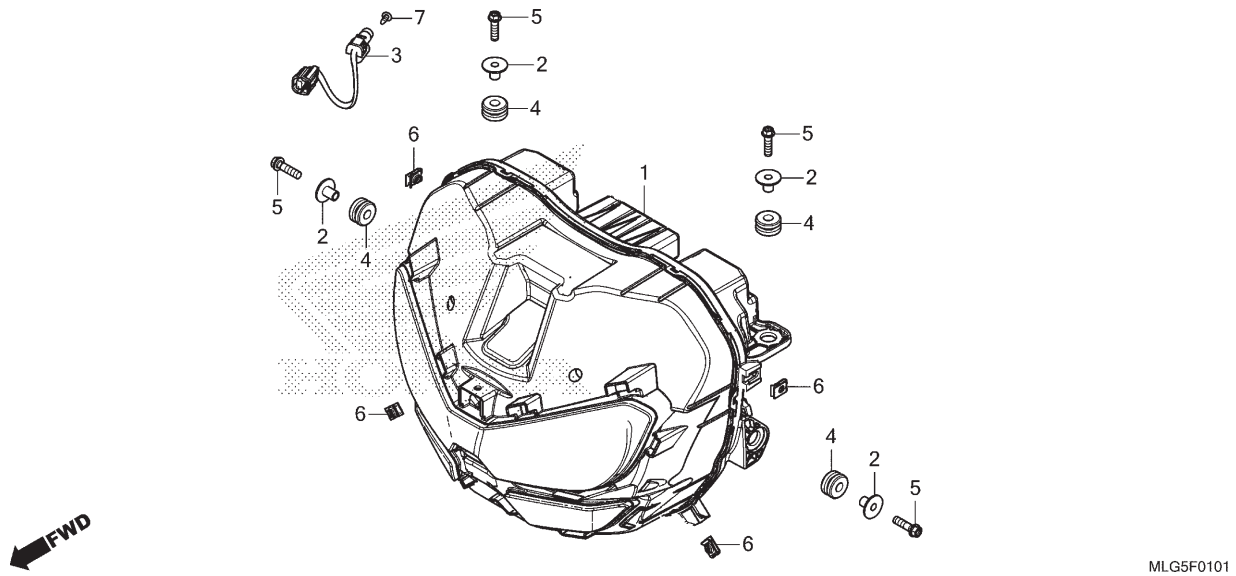


| Ref. Nº | N.O.S. | Item de serviço | T.M.O. |
|---|---|---|---|
| 1 | 6161J3 | Farol Conj. (A) | 1,0 |
| 3 | 6171J8 | Sensor, Temperatura Ar Externo (A) | 0,5 |

| Ref. Nº | Nº da peça | Descrição | Qtd. CRF1100 A P | A4 P | D P | D4 P | Nº de série | | Tipo |
|---|---|---|---|---|---|---|---|---|---|
| 1 | 33100-MKS-E21 | Farol Conj. | – | 1 | – | 1 | | | |
| 2 | 33111-MGH-640 | Bucha | – | 4 | – | 4 | | | |
| 3 | 37880-MKS-E21 | Sensor, Temperatura Ar Externo | – | 1 | – | 1 | | | |
| 4 | 61103-MJP-G50 | Coxim, Farol | – | 4 | – | 4 | | | |
| 5 | 90020-GHB-670 | Parafuso, Flange, 6x22 | – | 4 | – | 4 | | | |
| 6 | 90677-KAN-961 | Porca, Presilha, 5mm | – | 4 | – | 4 | | | |
| 7 | 93913-24220 | Parafuso, Fixação, 4x12 | – | 1 | – | 1 | | | |

PROIBIDA A REPRODUÇÃO E DISTRIBUIÇÃO
1010913 - Matsuo - MM-GT





© Moto Honda da Amazônia Ltda.
Todos os direitos reservados.

# C-2

## Instrumentos

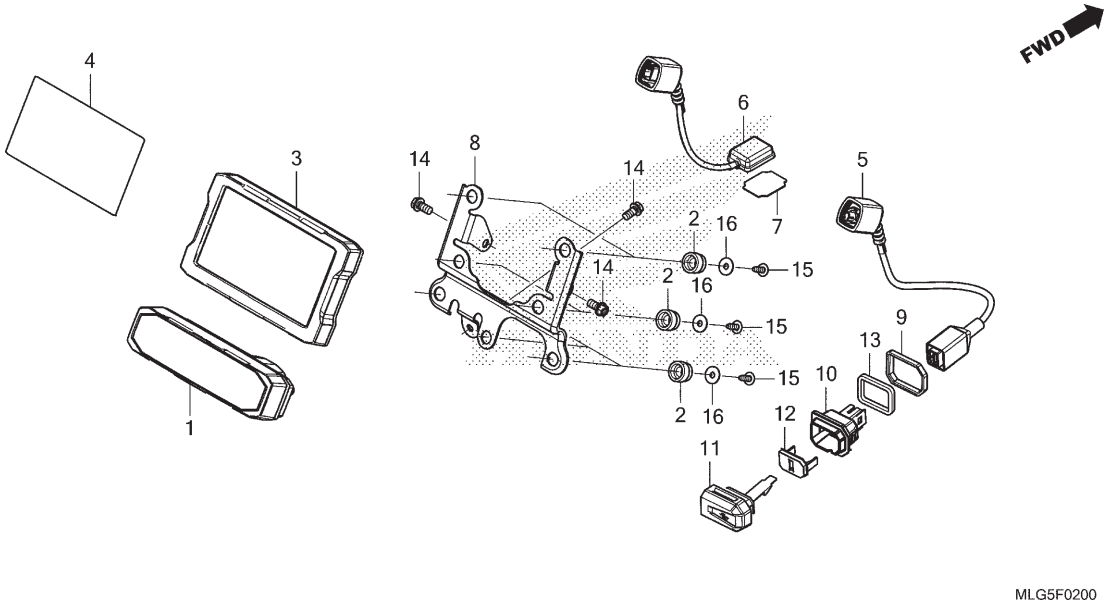


| Ref. Nº | N.O.S. | Item de serviço | T.M.O. |
|---|---|---|---|
| 1 | 8121A2 | Instrumentos, Painel | 0,7 |
| | 8121H4 | Instrumentos, Painel (A) | 0,9 |
| | | • Nota: Modelo esportivo adventure | |
| 3 | 8121K8 | Tela, Multi-informações | 0,7 |
| | 8121K9 | Tela, Multi-informações (A) | 0,9 |
| | | • Nota: Modelo esportivo adventure | |
| 5 | 6111M3 | Fiação Secundária, USB | 0,6 |
| 6 | 6171J6 | Antena, GPS | 0,7 |
| | 6171J7 | Antena, GPS (A) | 0,9 |
| | | • Nota: Modelo esportivo adventure | |
| 8 | 4111AX | Suporte, Instrumentos | 0,7 |
| | 4111FE | Suporte, Instrumentos (A) | 0,8 |
| | | • Nota: Modelo esportivo adventure | |

| Ref. Nº | Nº da peça | Descrição | Qtd. CRF1100 AP | A4P | DP | D4P | Nº de série | | Tipo |
|---|---|---|---|---|---|---|---|---|---|
| 1 | 37200-MKS-B01 | Velocímetro Conj. (KPH) | 1 | – | – | – | | | |
| | 37200-MKS-BT1 | | – | 1 | – | – | | | |
| | 37200-MKS-BF1 | | – | – | 1 | – | | | |
| | 37200-MKS-BV1 | | – | – | – | 1 | | | |
| 2 | 37215-MKK-D00 | Coxim, Fixação Instrumentos | 7 | 7 | 7 | 7 | | | |
| 3 | 37900-MLG-E04 | Tela, Multi-informações | 1 | 1 | 1 | 1 | | | |
| 4 | 38500-MKS-E01 | Película, Protetora | 1 | 1 | 1 | 1 | | | |
| 5 | 39115-MKS-E01 | Cabo Conj., USB | 1 | 1 | 1 | 1 | | | |
| 6 | 39230-MKS-E01 | Antena Conj., GPS | 1 | 1 | 1 | 1 | | | |
| 7 | 39504-MKS-E00 | Fita, Adesiva Dupla-face | 1 | 1 | 1 | 1 | | | |
| 8 | 64502-MKS-E00 | Suporte, Instrumentos | 1 | 1 | 1 | 1 | | | |
| 9 | 64542-MKS-E00 | Espaçador, Compartimento USB | 1 | – | 1 | – | | | |
| 10 | 64551-MKS-E00 | Compartimento, Conector USB | 1 | 1 | 1 | 1 | | | |
| 11 | 64552-MKS-E00 | Tampa, Compartimento USB | 1 | 1 | 1 | 1 | | | |
| 12 | 64553-MKS-E00 | Borracha, Compartimento USB | 1 | 1 | 1 | 1 | | | |
| 13 | 64554-MKS-E00 | Retentor, Compartimento USB | 1 | 1 | 1 | 1 | | | |
| 14 | 90021-GHB-620 | Parafuso, Flange, 6x12 | 3 | 3 | 3 | 3 | | | |
| 15 | 93913-25320 | Parafuso, Fixação, 5x14 (PO) | 7 | 7 | 7 | 7 | | | |
| 16 | 94103-05800 | Arruela, Lisa, 5mm | 7 | 7 | 7 | 7 | | | |

PROIBIDA A REPRODUÇÃO E DISTRIBUIÇÃO
1010913 - Matsuo - MM-GT





© Moto Honda da Amazônia Ltda.
Todos os direitos reservados.

# C-3

## Espelho

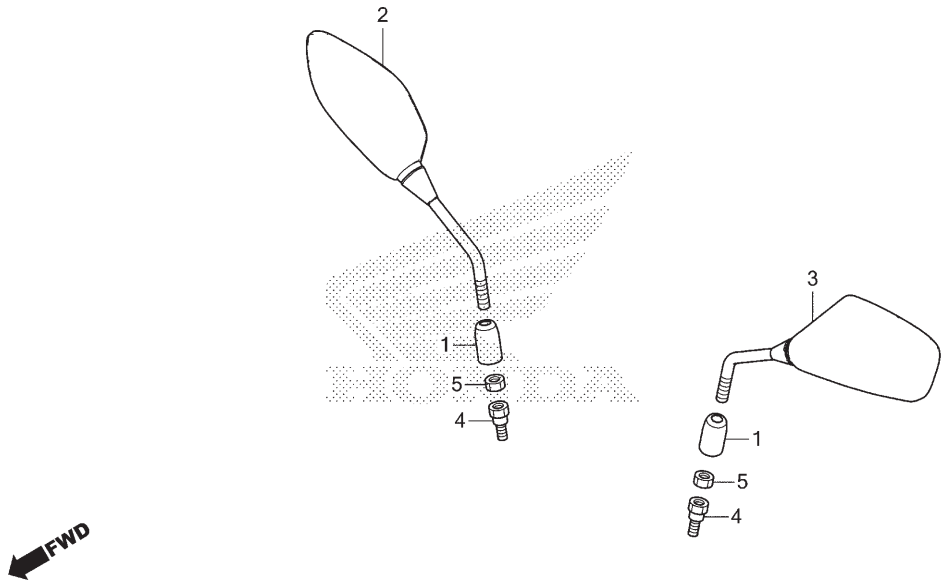


| Ref. Nº | N.O.S. | Item de serviço | T.M.O. |
|---|---|---|---|
| Sem Informação | | | – |

| Ref. Nº | Nº da peça | Descrição | Qtd. CRF1100 AP | A4P | DP | D4P | Nº de série | | Tipo |
|---|---|---|---|---|---|---|---|---|---|
| 1 | 88130-MFG-D00 | Capa, Porca Trava | 2 | 2 | 2 | 2 | | | |
| 2 | 88210-MKS-E00 | Espelho Retrovisor Comp., Direito | 1 | 1 | – | – | | | |
| | 88210-MKS-E50 | | – | – | 1 | 1 | | | |
| 3 | 88220-MKS-E00 | Espelho Retrovisor Comp., Esquerdo | 1 | 1 | 1 | 1 | | | |
| 4 | 90003-MW3-620 | Parafuso, Adaptador, 10mm | 2 | 2 | 2 | 2 | | | |
| 5 | 90201-MW3-620 | Porca, Sextavada, 10mm (Rosca Invertida) | 2 | 2 | 2 | 2 | | | |

PROIBIDA A REPRODUÇÃO E DISTRIBUIÇÃO
1010913 - Matsuo - MM-GT





© Moto Honda da Amazônia Ltda.
Todos os direitos reservados.

# C-4

## Alavancas • Interruptores • Cabos

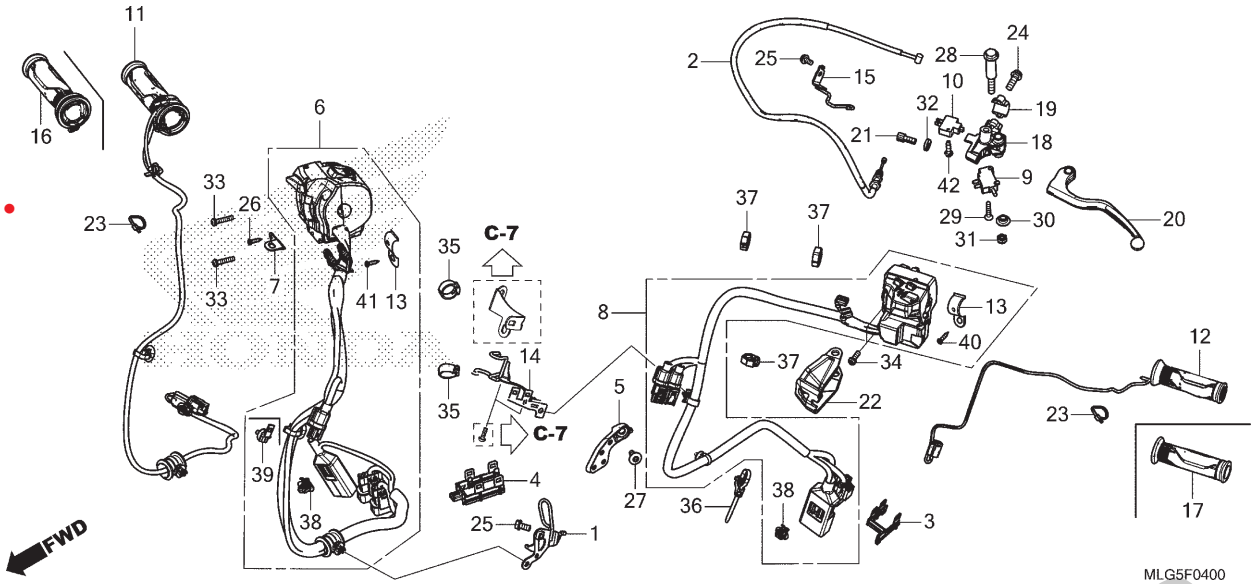


| Ref. Nº | N.O.S. | Item de serviço | T.M.O. |
|---|---|---|---|
| 2 | 811115 | Cabo, Embreagem | 1,5 |
| 6 | 615120 | Interruptor, Corte Ignição | 1,7 |
| 8 | 615118 | Interruptor, Sinalizador | 2,0 |
| | 6151G5 | Interruptor, Sinalizador (A) | 1,6 |
| 9 | | • Nota: Modelo esportivo adventure (10) | |
| | 6151A9 | Interruptor, Embreagem | 0,2 |
| | 6151A9A | • Substituição de 1 interruptor da embreagem adicionar | 0,1 |
| 11 | 8101A1 | Aquecedor, Manopla: Direita | 1,6 |
| 12 | 8101A0 | Aquecedor, Manopla: Esquerda | 0,4 |
| | 8101A2 | Aquecedor, Manopla: Ambas | 1,9 |
| 16 | 810150 | Manopla, Acelerador | 0,1 |
| 17 | 8101C0 | Manopla: Esquerda | 0,1 |
| 18 | 8101C8 | Suporte, Alavanca Manopla: Esquerda | 0,3 |
| 20 | | (22) | |
| | 8101C6 | Alavanca, Manopla: Esquerda | 0,2 |
| | 8101F5 | Alavanca, Manopla: Ambas | 0,3 |

| Ref. Nº | Nº da peça | Descrição | Qtd. CRF1100 A P | A4 P | D P | D4 P | Nº de série | | Tipo |
|---|---|---|---|---|---|---|---|---|---|
| 1 | 17925-MKS-E00 | Guia, Cabo | 1 | 1 | – | – | | | |
| 2 | 22870-MKK-D21 | Cabo Comp., Embreagem | 1 | 1 | – | – | | | |
| 3 | 32121-MKK-D00 | Suporte, Adaptador | 1 | 1 | – | – | | | |
| 4 | 32121-MKS-E01 | Suporte, Manopla Direita Adaptador | 1 | 1 | – | – | | | |
| 5 | 32151-MKK-D00 | Suporte, Presilha | 1 | 1 | – | – | | | |
| 6 | 35135-MLG-E01 | Unidade, Interruptor (ST STOP&G-APS) | 1 | – | – | – | | | |
| | 35135-MLG-ES1 | Unidade, Interruptor (ST STOP&GH&E-SUS&G-APS) | – | 1 | – | – | | | |
| 7 | 35138-MKS-E20 | Suporte, Fiação Aquecedor Manopla | – | 1 | – | – | | | |
| 8 | 35200-MKS-E01 | Interruptor Conj., Sinalizador | 1 | – | – | – | | | |
| | 35200-MKS-EN1 | Interruptor Conj., Sinalizador (E-SUS) | – | 1 | – | – | | | |
| 9 | 35330-MCJ-751 | Interruptor Conj., Embreagem | 1 | 1 | – | – | | | |
| 10 | 35330-MK5-003 | Interruptor Conj., Embreagem | 1 | 1 | – | – | | | |
| 11 | 35511-MKS-E21 | Unidade Aquecedor, Manopla Direita | – | 1 | – | – | | | |
| 12 | 35520-MKS-315 | Aquecedor Jogo, Manopla Esquerda | – | 1 | – | – | | | |
| 13 | 37971-MKS-E01 | Placa A, Fixação | 2 | 2 | – | – | | | |
| 14 | 53111-MKS-E00 | Braçadeira, Cabo | 1 | 1 | – | – | | | |
| 15 | 53112-MJP-G50 | Guia, Cabo Embreagem | 1 | 1 | – | – | | | |

PROIBIDA A REPRODUÇÃO E DISTRIBUIÇÃO
1010913 - Hatsuo - MM-GT





© Moto Honda da Amazônia Ltda.
Todos os direitos reservados.

# C-4

## Alavancas • Interruptores • Cabos

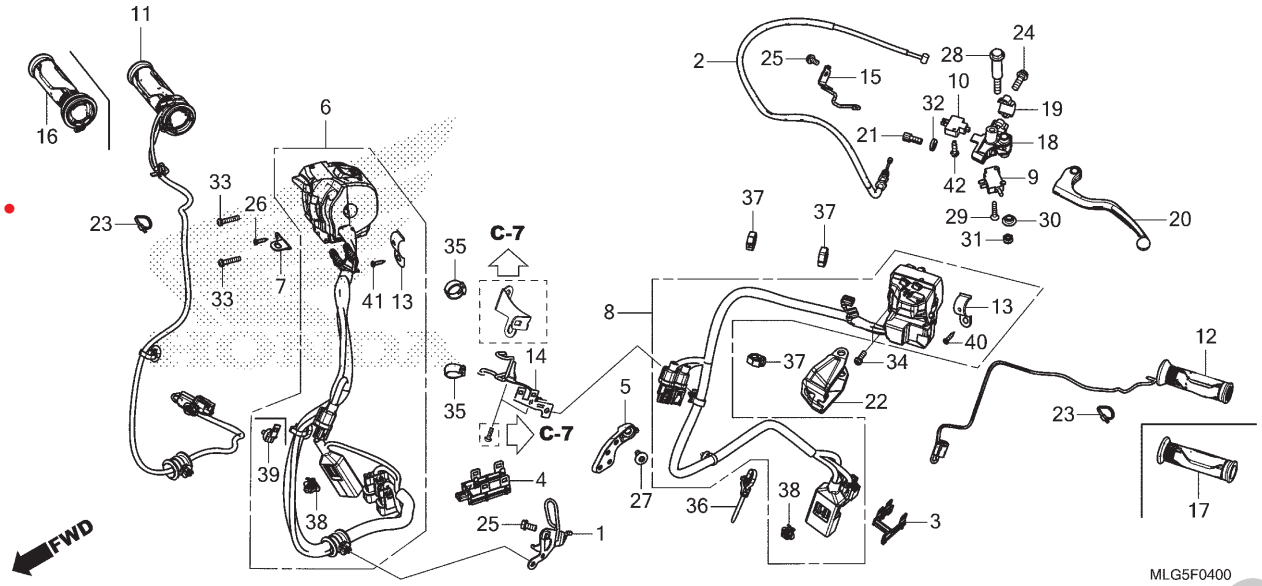


| Ref. Nº | N.O.S. | Item de serviço | T.M.O. | Ref. Nº | Nº da peça | Descrição | Qtd. CRF1100 AP | A4P | DP | D4P | Nº de série | | Tipo |
|---|---|---|---|---|---|---|---|---|---|---|---|---|---|
| | | | | 16 | 53140-MKS-E01 | Manopla Conj., Acelerador | 1 | – | – | – | | | |
| | | | | 17 | 53166-MGE-000 | Manopla, Esquerda | 1 | – | – | – | | | |
| | | | | 18 | 53172-MKS-E00 | Suporte, Superior Alavanca Esquerda | 1 | 1 | – | – | | | |
| | | | | 19 | 53174-KA3-730 | Suporte, Inferior Alavanca Esquerda | 1 | 1 | – | – | | | |
| | | | | 20 | 53178-MKS-E00 | Alavanca Comp., Esquerda Guidão | 1 | 1 | – | – | | | |
| | | | | 21 | 53192-MCJ-000 | Parafuso, Ajuste Cabo | 1 | 1 | – | – | | | |
| | | | | 22 | 53196-MKS-E00 | Suporte, Ponta Eixo Esquerdo | 1 | 1 | – | – | | | |
| | | | | 23 | 83645-GG0-000 | Cinta, Nylon | – | 2 | – | – | | | |
| | | | | 24 | 90021-GHB-670 | Parafuso, Flange, 6x22 | 2 | 2 | – | – | | | |
| | | | | 25 | 90030-GHB-620 | Parafuso, Flange, 6x12 | 2 | 2 | – | – | | | |
| | | | | 26 | 90110-MKS-E20 | Parafuso-arruela, 4x8 | 1 | 1 | – | – | | | |
| | | | | 27 | 90114-MGE-D00 | Parafuso, Especial, 6x15 | 1 | 1 | – | – | | | |
| | | | | 28 | 90117-MJP-G50 | Parafuso, Alavanca Manopla Esquerda | 1 | 1 | – | – | | | |
| | | | | 29 | 90124-MCJ-752 | Parafuso, Cabeça Chata, 3x16 | 1 | 1 | – | – | | | |
| | | | | 30 | 90127-KF0-770 | Espaçador, 6x4 | 1 | 1 | – | – | | | |
| | | | | 31 | 90301-782-000 | Porca, U, 6mm | 1 | 1 | – | – | | | |
| | | | | 32 | 90321-MCJ-000 | Porca, Fixação | 1 | 1 | – | – | | | |
| | | | | 33 | 90508-MGE-D00 | Parafuso-arruela, 5x25 | 2 | 2 | – | – | | | |
| | | | | 34 | 90508-MGS-D30 | Parafuso-arruela, 5x16 | 2 | 2 | – | – | | | |
| | | | | 35 | 90683-KJ2-003 | Presilha, Fiação Principal | 2 | 2 | – | – | | | |

PROIBIDA A REPRODUÇÃO E DISTRIBUIÇÃO
18/2013 - Matsuo - MM-GT





© Moto Honda da Amazônia Ltda.
Todos os direitos reservados.

# C-4

## Alavancas • Interruptores • Cabos

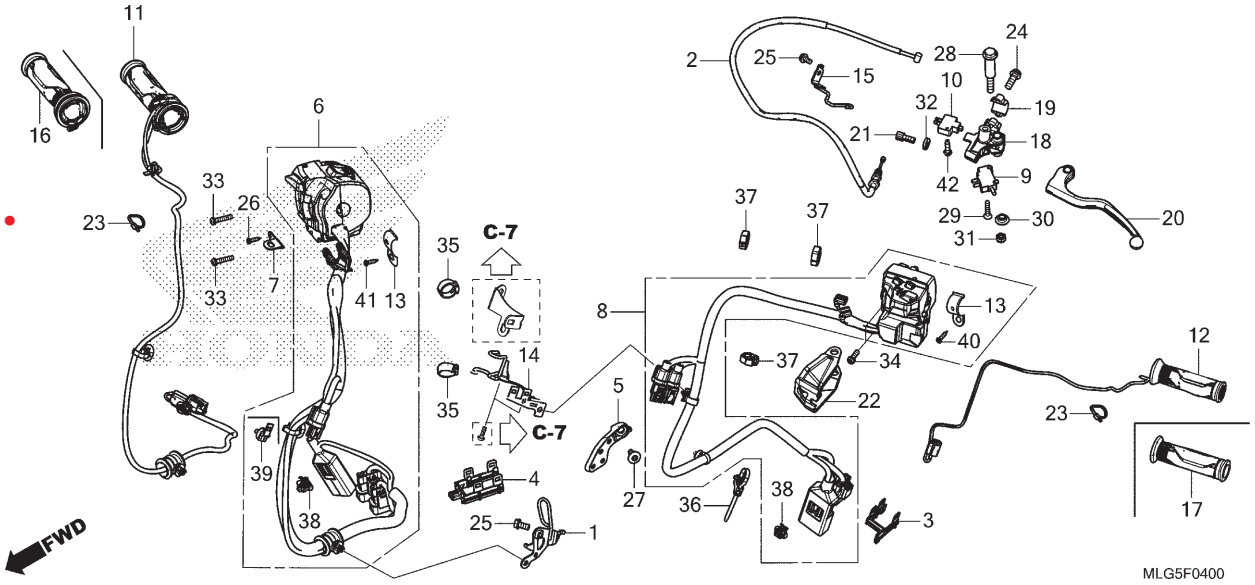


| Ref. Nº | N.O.S. | Item de serviço | T.M.O. | Ref. Nº | Nº da peça | Descrição | Qtd. CRF1100 AP | A4P | DP | D4P | Nº de série | | Tipo |
|---|---|---|---|---|---|---|---|---|---|---|---|---|---|
| | | | | 36 | 90690-GHB-611 | Presilha, Fiação 25mm | 1 | 1 | – | – | | | |
| | | | | 37 | 90690-MEF-800 | Braçadeira, Fiação | 2 | 3 | – | – | | | |
| | | | | 38 | 91533-MGS-D30 | Presilha, Adaptador (Preto) | 2 | 2 | – | – | | | |
| | | | | 39 | 91565-SEL-003 | Presilha, Adaptador (Preto) | – | 1 | – | – | | | |
| | | | | 40 | 93892-05010-08 | Parafuso-arruela, 5x10 | 1 | 1 | – | – | | | |
| | | | | 41 | 93892-05025-08 | Parafuso-arruela, 5x25 | 1 | 1 | – | – | | | |
| | | | | 42 | 93901-32320 | Parafuso, Fixação, 3x12 | 1 | 1 | – | – | | | |

PROIBIDA A REPRODUÇÃO E DISTRIBUIÇÃO
1010913 - Matsuo - MM-GT





© Moto Honda da Amazônia Ltda.
Todos os direitos reservados.

# C-4.1

## Interruptores • Cabos

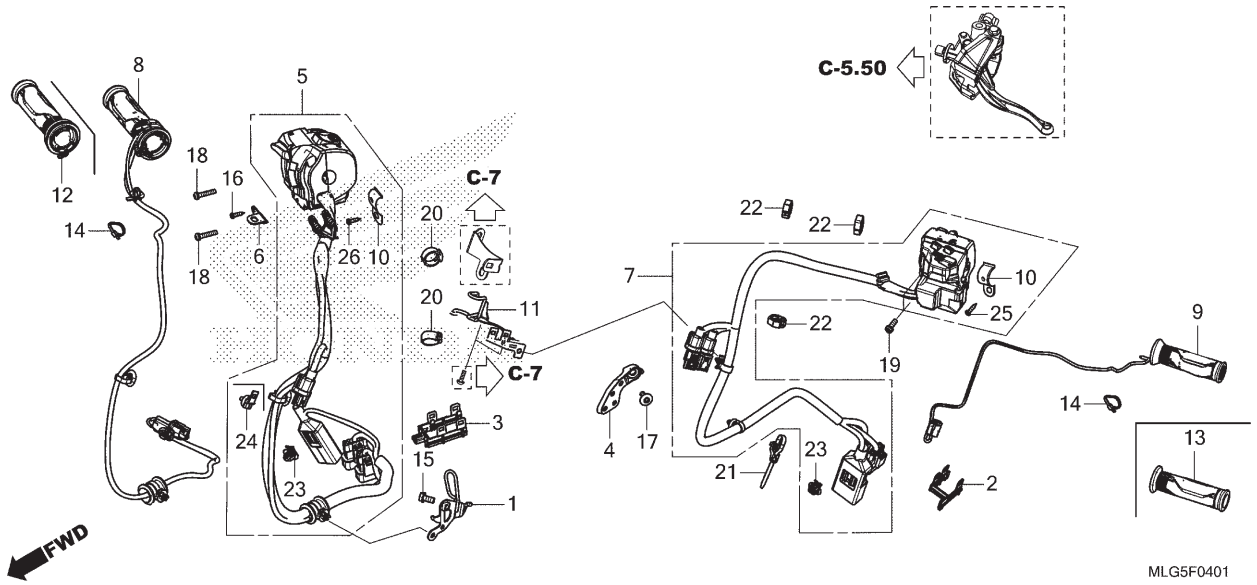


| Ref. Nº | N.O.S. | Item de serviço | T.M.O. |
|---|---|---|---|
| 5 | 615120 | Interruptor, Corte Ignição | 1,7 |
| 7 | 615118 | Interruptor, Sinalizador | 2,0 |
| | 6151G5 | Interruptor, Sinalizador (A) | 1,6 |
| | | • Nota: Modelo esportivo adventure | |
| 8 | 8101A1 | Aquecedor, Manopla: Direita | 1,6 |
| 9 | 8101A0 | Aquecedor, Manopla: Esquerda | 0,4 |
| | 8101A2 | Aquecedor, Manopla: Ambas | 1,9 |
| 12 | 810150 | Manopla, Acelerador | 0,1 |
| 13 | 8101C0 | Manopla: Esquerda | 0,1 |

| Ref. Nº | Nº da peça | Descrição | Qtd. CRF1100 AP | A4P | DP | D4P | Nº de série | Tipo |
|---|---|---|---|---|---|---|---|---|
| 1 | 17925-MKS-E00 | Guia, Cabo | – | – | 1 | 1 | | |
| 2 | 32121-MKK-D00 | Suporte, Adaptador | – | – | 1 | 1 | | |
| 3 | 32121-MKS-E01 | Suporte, Manopla Direita Adaptador | – | – | 1 | 1 | | |
| 4 | 32151-MKK-D00 | Suporte, Presilha | – | – | 1 | 1 | | |
| 5 | 35135-MLG-E71 | Unidade, Interruptor (ST STOP&DN&G-APS) | – | – | 1 | – | | |
| | 35135-MLG-EX1 | Unidade, Interruptor (STSTOP&DN&GH&E-SUS&G-APS) | – | – | – | 1 | | |
| 6 | 35138-MKS-E20 | Suporte, Fiação Aquecedor Manopla | – | – | – | 1 | | |
| 7 | 35200-MKS-E51 | Interruptor Conj., Sinalizador & Mudança Manual | – | – | 1 | – | | |
| | 35200-MKS-EQ1 | Interruptor Conj., Sinalizador (E-SUS&HS) | – | – | – | 1 | | |
| 8 | 35511-MKS-E21 | Unidade Aquecedor, Manopla Direita | – | – | – | 1 | | |
| 9 | 35520-MKS-315 | Aquecedor Jogo, Manopla Esquerda | – | – | – | 1 | | |
| 10 | 37971-MKS-E01 | Placa A, Fixação | – | – | 2 | 2 | | |
| 11 | 53111-MKS-E00 | Braçadeira, Cabo | – | – | 1 | 1 | | |
| 12 | 53140-MKS-E01 | Manopla Conj., Acelerador | – | – | 1 | – | | |
| 13 | 53166-MGE-000 | Manopla, Esquerda | – | – | 1 | – | | |
| 14 | 83645-GG0-000 | Cinta, Nylon | – | – | – | 2 | | |
| 15 | 90030-GHB-620 | Parafuso, Flange, 6x12 | – | – | 1 | 1 | | |

PROIBIDA A REPRODUÇÃO E DISTRIBUIÇÃO
1610913 - Matsuo - MM-GT





© Moto Honda da Amazônia Ltda.
Todos os direitos reservados.

# C-4.1

## Interruptores • Cabos

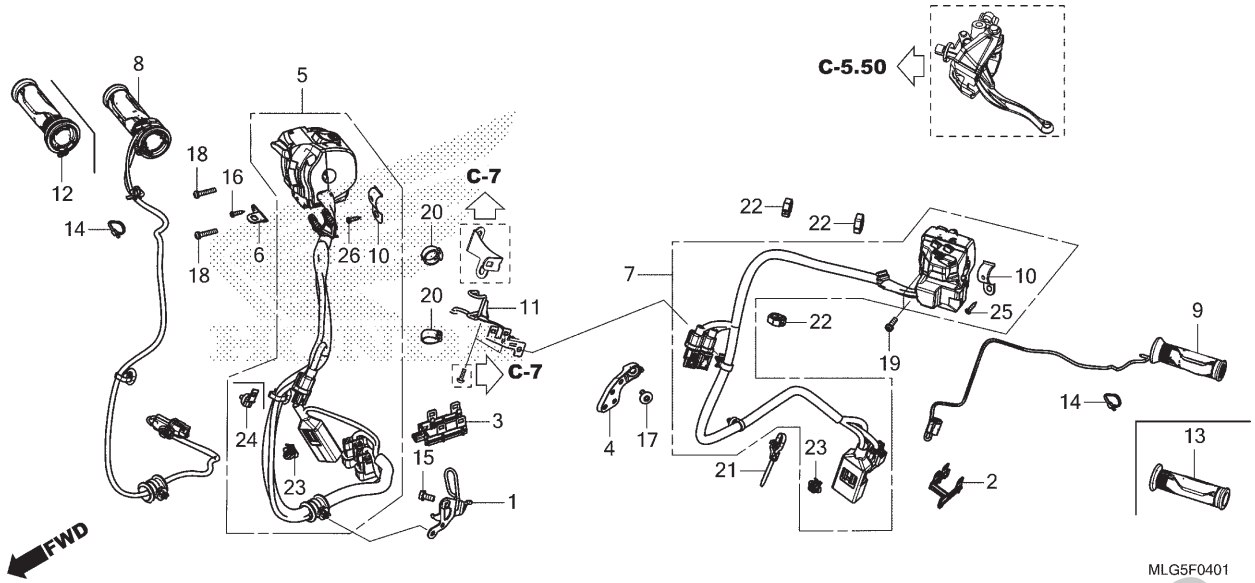


| Ref. Nº | N.O.S. | Item de serviço | T.M.O. |
|---|---|---|---|

| Ref. Nº | Nº da peça | Descrição | Qtd. CRF1100 AP | A4P | DP | D4P | Nº de série | | Tipo |
|---|---|---|---|---|---|---|---|---|---|
| 16 | 90110-MKS-E20 | Parafuso-arruela, 4x8 | – | – | 1 | 1 | | | |
| 17 | 90114-MGE-D00 | Parafuso, Especial, 6x15 | – | – | 1 | 1 | | | |
| 18 | 90508-MGE-D00 | Parafuso-arruela, 5x25 | – | – | 2 | 2 | | | |
| 19 | 90508-MGS-D30 | Parafuso-arruela, 5x16 | – | – | 2 | 2 | | | |
| 20 | 90683-KJ2-003 | Presilha, Fiação Principal | – | – | 2 | 2 | | | |
| 21 | 90690-GHB-611 | Presilha, Fiação 25mm | – | – | 1 | 1 | | | |
| 22 | 90690-MEF-800 | Braçadeira, Fiação | – | – | 2 | 3 | | | |
| 23 | 91533-MGS-D30 | Presilha, Adaptador (Preto) | – | – | 2 | 2 | | | |
| 24 | 91565-SEL-003 | Presilha, Adaptador (Preto) | – | – | – | 1 | | | |
| 25 | 93892-05010-08 | Parafuso-arruela, 5x10 | – | – | 1 | 1 | | | |
| 26 | 93892-05025-08 | Parafuso-arruela, 5x25 | – | – | 1 | 1 | | | |

PROIBIDA A REPRODUÇÃO E DISTRIBUIÇÃO
1010913 - Matsuo - MM-GT





© Moto Honda da Amazônia Ltda.
Todos os direitos reservados.

# C-5.10

## Cilindro Mestre do Freio Dianteiro

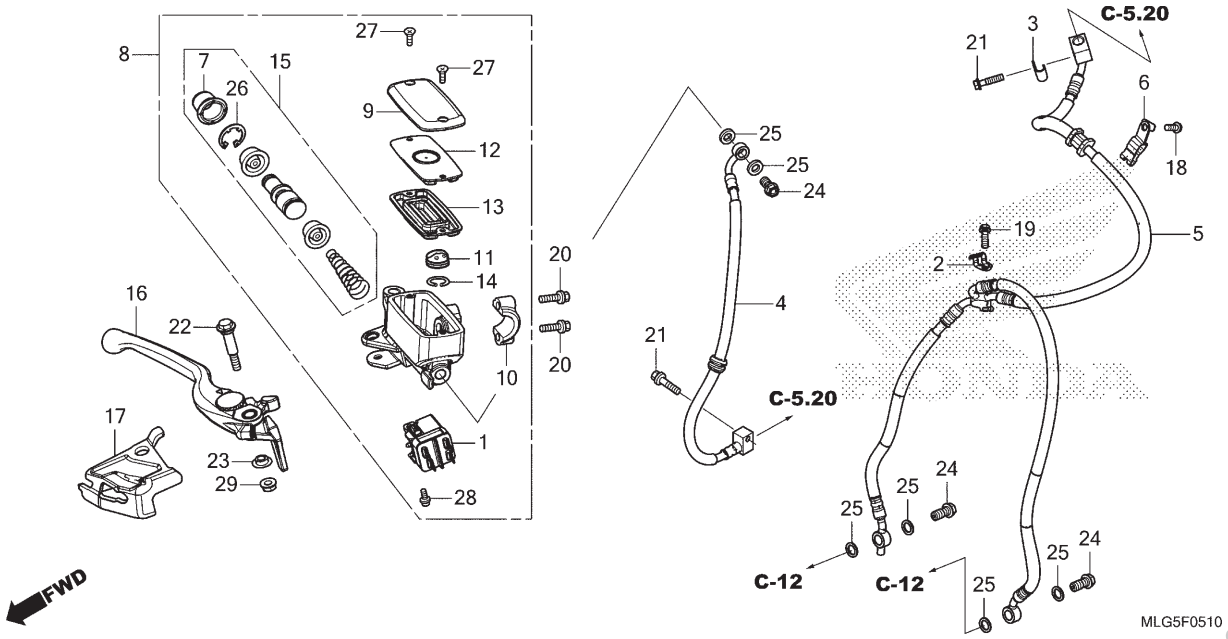


| Ref. Nº | N.O.S. | Item de serviço | T.M.O. |
|---|---|---|---|
| 1 | 6151B1 | Interruptor, Freio Dianteiro & Cruzeiro | 0,2 |
| 4 | 712127 | Mangueira A, Freio Dianteiro<br>• Inclui: Sangria dos freios | 0,4 |
| 5 | 7121L5 | Mangueira D, Freio Dianteiro<br>• Inclui: Sangria dos freios | 0,4 |
| 8 | 712105 | Cilindro Mestre, Freio Dianteiro<br>• Inclui: Sangria dos freios | 0,5 |
| 13 | 7121G6 | Diafragma, Cilindro Mestre Freio Dianteiro | 0,1 |
| 15 | 7121G9 | Pistão Jogo, Cilindro Mestre Freio Dianteiro<br>• Inclui: Sangria dos freios | 0,5 |
| 16 | | (17) | |
| | 8101C7 | Alavanca, Manopla: Direita | 0,1 |
| | 8101F5 | Alavanca, Manopla: Ambas | 0,3 |

| Ref. Nº | Nº da peça | Descrição | Qtd. CRF1100 AP | A4P | DP | D4P | Nº de série | | Tipo |
|---|---|---|---|---|---|---|---|---|---|
| 1 | 35340-MKS-E01 | Interruptor Conj., Freio Dianteiro & Cruzeiro | 1 | 1 | 1 | 1 | | | |
| 2 | 38514-MKK-D00 | Braçadeira, Fiação Sensor | 1 | 1 | 1 | 1 | | | |
| 3 | 38515-K94-T10 | Braçadeira, Fiação Sensor | 1 | 1 | 1 | 1 | | | |
| 4 | 45125-MKK-D21 | Mangueira A Comp., Freio Dianteiro | 1 | 1 | 1 | 1 | | | |
| 5 | 45128-MKS-E01 | Mangueira D Comp., Freio Dianteiro | 1 | 1 | 1 | 1 | | | |
| 6 | 45156-MKS-E00 | Braçadeira, Mangueira Freio Dianteiro | 1 | 1 | 1 | 1 | | | |
| 7 | 45504-410-003 | Coifa, Comp. | 1 | 1 | 1 | 1 | | | |
| 8 | 45510-MKS-E01 | Cilindro Mestre Dianteiro, Subconj. | 1 | 1 | 1 | 1 | | | |
| 9 | 45513-MM5-016 | Tampa, Cilindro Mestre (NISSIN) | 1 | 1 | 1 | 1 | | | |
| 10 | 45517-166-006 | Suporte, Cilindro Mestre | 1 | 1 | 1 | 1 | | | |
| 11 | 45518-MEN-J01 | Separador Comp. | 1 | 1 | 1 | 1 | | | |
| 12 | 45518-MM5-006 | Placa, Diafragma | 1 | 1 | 1 | 1 | | | |
| 13 | 45520-MM5-006 | Diafragma | 1 | 1 | 1 | 1 | | | |
| 14 | 45523-KA3-731 | Anel | 1 | 1 | 1 | 1 | | | |
| 15 | 45530-MCA-006 | Pistão Jogo, Cilindro Mestre Dianteiro | 1 | 1 | 1 | 1 | | | |
| 16 | 53170-MKS-E01 | Alavanca Conj., Manopla Direita | 1 | 1 | 1 | 1 | | | |
| 17 | 53191-MKS-E00 | Suporte, Ponta Eixo Direita | 1 | 1 | 1 | 1 | | | |

PROIBIDA A REPRODUÇÃO E DISTRIBUIÇÃO
1010910 - Matsuo - MM-GT





© Moto Honda da Amazônia Ltda.
Todos os direitos reservados.

# C-5.10

## Cilindro Mestre do Freio Dianteiro

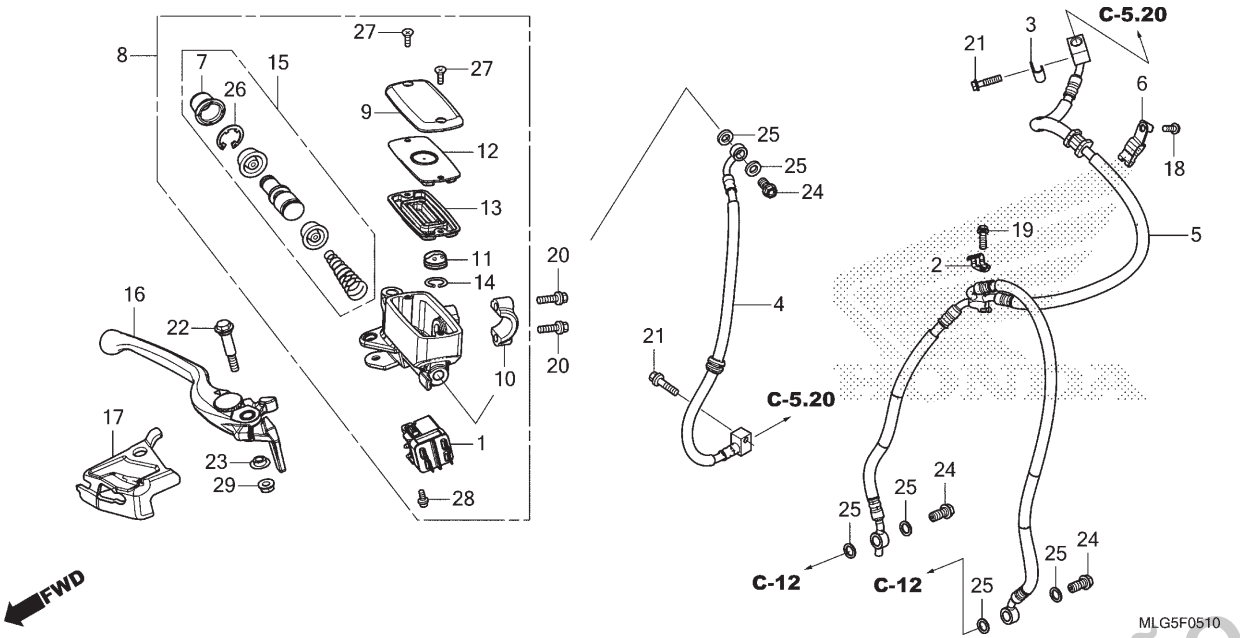


| Ref. Nº | N.O.S. | Item de serviço | T.M.O. | Ref. Nº | Nº da peça | Descrição | Qtd. CRF1100 AP | A4P | DP | D4P | Nº de série | | Tipo |
|---|---|---|---|---|---|---|---|---|---|---|---|---|---|
| | | | | 18 | 90021-GHB-630 | Parafuso, Flange, 6x14 | 1 | 1 | 1 | 1 | | | |
| | | | | 19 | 90021-GHB-650 | Parafuso, Flange, 6x18 | 1 | 1 | 1 | 1 | | | |
| | | | | 20 | 90021-GHB-670 | Parafuso, Flange, 6x22 | 2 | 2 | 2 | 2 | | | |
| | | | | 21 | 90021-GHB-680 | Parafuso, Flange, 6x25 | 2 | 2 | 2 | 2 | | | |
| | | | | 22 | 90114-MGH-641 | Parafuso, Alavanca Manopla | 1 | 1 | 1 | 1 | | | |
| | | | | 23 | 90127-KF0-770 | Espaçador, 6x4 | 1 | 1 | 1 | 1 | | | |
| | | | | 24 | 90145-MS9-612 | Parafuso, Óleo, 10x22 (SAGA) | 3 | 3 | 3 | 3 | | | |
| | | | | 25 | 90545-300-000 | Arruela, Parafuso Óleo | 6 | 6 | 6 | 6 | | | |
| | | | | 26 | 90651-MA5-671 | Anel Elástico | 1 | 1 | 1 | 1 | | | |
| | | | | 27 | 93600-04012-1G | Parafuso, Cabeça Chata, 4x12 | 2 | 2 | 2 | 2 | | | |
| | | | | 28 | 93893-04012-17 | Parafuso-arruela, 4x12 | 1 | 1 | 1 | 1 | | | |
| | | | | 29 | 94050-06000 | Porca, Flange, 6mm | 1 | 1 | 1 | 1 | | | |

PROIBIDA A REPRODUÇÃO E DISTRIBUIÇÃO
1010913 - Matsuo - MM-GT





© Moto Honda da Amazônia Ltda.
Todos os direitos reservados.

# C-5.20

## Modulador ABS

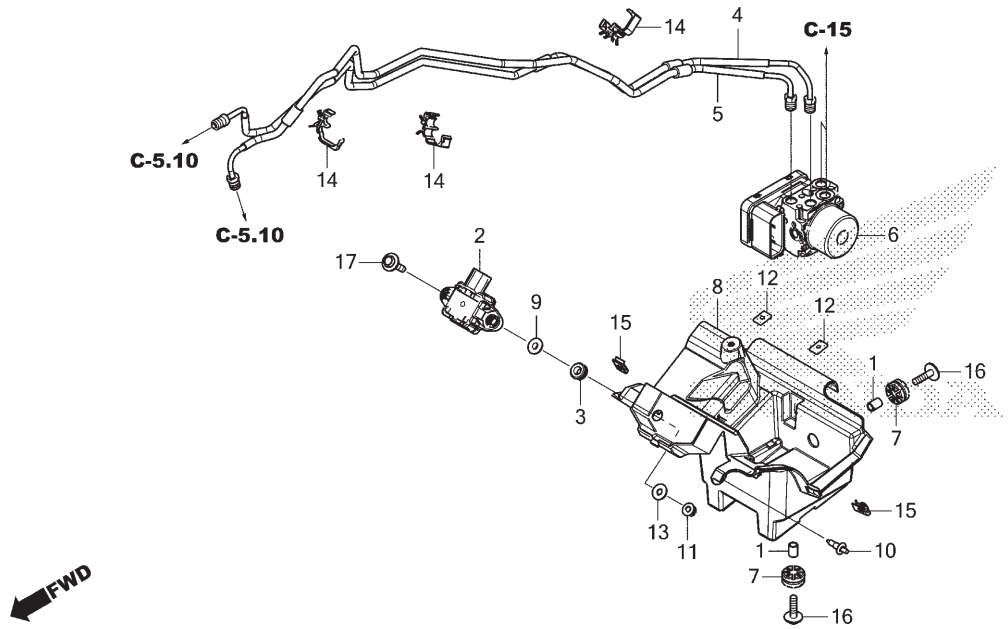


| Ref. Nº | N.O.S. | Item de serviço | T.M.O. |
|---|---|---|---|
| 2 | 6171H5 | Sensor, YAW & G | 1,4 |
| | 6171K1 | Sensor, YAW & G (A) | 1,6 |
| | | • Nota: Tipo suspensão elétrica | |
| 4 | 7121C8 | Tubo B, Freio Dianteiro | 1,8 |
| | | • Inclui: Sangria dos freios | |
| 5 | 7121C9 | Tubo C, Freio Dianteiro | 1,8 |
| | | • Inclui: Sangria dos freios | |
| 6 | 7111H1 | Modulador, ABS | 1,7 |
| | | • Inclui: Sangria dos freios | |
| 8 | 7111Q0 | Carcaça, Modulador ABS | 3,0 |
| | | • Inclui: Sangria dos freios | |
| | 7111U6 | Carcaça, Modulador ABS (A) | 3,6 |
| | | • Inclui: Sangria dos freios | |
| | | • Nota: Tipo suspensão elétrica | |

| Ref. Nº | Nº da peça | Descrição | Qtd. CRF1100 AP | A4P | DP | D4P | Nº de série | Tipo |
|---|---|---|---|---|---|---|---|---|
| 1 | 33603-053-650 | Bucha | 2 | 2 | 2 | 2 | | |
| 2 | 39960-MKS-E01 | Sensor Conj. (3GYRO & 3G) | 1 | 1 | 1 | 1 | | |
| 3 | 39963-MKF-D41 | Borracha, Fixação Sensor | 2 | 2 | 2 | 2 | | |
| 4 | 45126-MKS-E00 | Tubo B Comp., Freio Dianteiro | 1 | 1 | 1 | 1 | | |
| 5 | 45127-MKS-E00 | Tubo C Comp., Freio Dianteiro | 1 | 1 | 1 | 1 | | |
| 6 | 57110-MKS-E01 | Modulador Conj. | 1 | 1 | 1 | 1 | | |
| 7 | 77208-KW7-900 | Bucha B, Fixação Assento | 2 | 2 | 2 | 2 | | |
| 8 | 80104-MKS-E00 | Caixa, Modulador ABS | 1 | 1 | 1 | 1 | | |
| 9 | 83119-MG9-000 | Bucha, Fixação Trava | 2 | 2 | 2 | 2 | | |
| 10 | 90116-SP0-003 | Presilha, Retentor Para-choque | 1 | 1 | 1 | 1 | | |
| 11 | 90301-473-003 | Porca, U, 6mm (FUSE RASHI) | 2 | 2 | 2 | 2 | | |
| 12 | 90303-HA0-680 | Porca, Especial, 6x7 | 2 | 2 | 2 | 2 | | |
| 13 | 90485-286-000 | Arruela, 6mm | 2 | 2 | 2 | 2 | | |
| 14 | 90661-MEW-921 | Braçadeira, Tubo Freio (7,0x2) | 3 | 3 | 3 | 3 | | |
| 15 | 90677-KAN-961 | Porca, Presilha, 5mm | 2 | 2 | 2 | 2 | | |
| 16 | 93404-06025-07 | Parafuso-arruela, 6x25 | 2 | 2 | 2 | 2 | | |
| 17 | 93404-06025-08 | Parafuso-arruela, 6x25 | 2 | 2 | 2 | 2 | | |

PROIBIDA A REPRODUÇÃO E DISTRIBUIÇÃO
1010913 - Matsuo - MM-ST





© Moto Honda da Amazônia Ltda.
Todos os direitos reservados.

# C-5.50

## Alavanca do Freio de Estacionamento

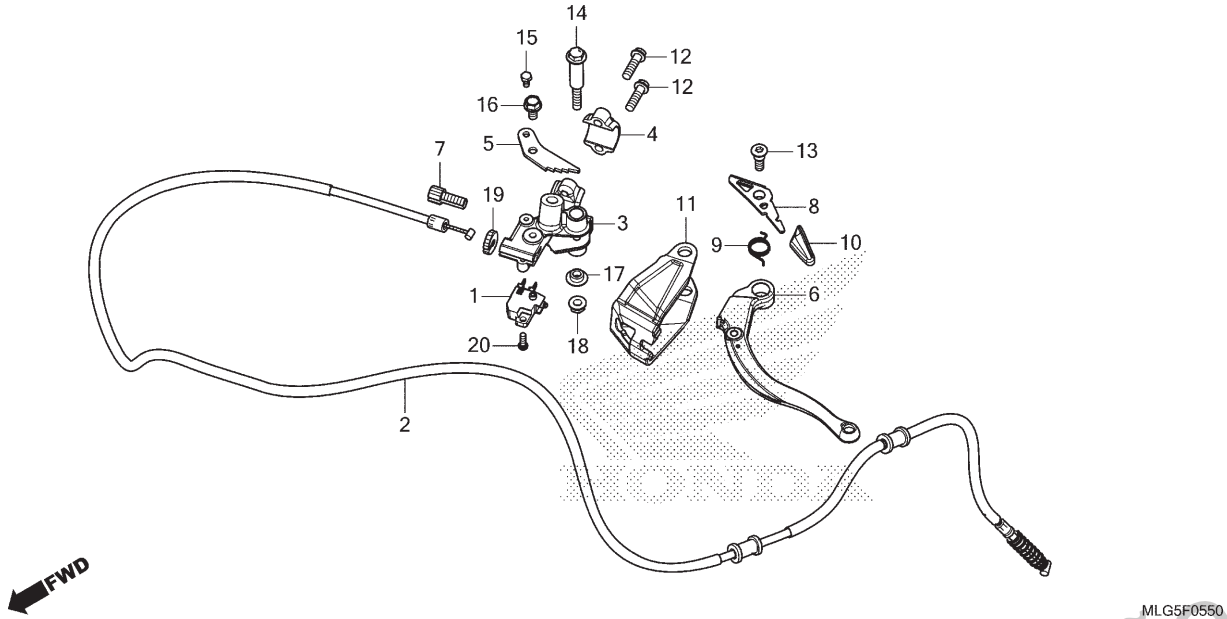


| Ref. Nº | N.O.S. | Item de serviço | T.M.O. |
|---|---|---|---|
| 1 | 6151E1 | Interruptor, Indicador Freio Estacionamento | 0,2 |
| 2 | 8111B0 | Cabo, Freio Estacionamento | 1,5 |
| 3 | 7111T2 | Suporte, Alavanca Estacionamento | 0,3 |
| 6 | | (11) | |
| | 7111A6 | Alavanca, Freio Estacionamento | 0,3 |
| 8 | 810170 | Alavanca, Trava Estacionamento | 0,1 |

| Ref. Nº | Nº da peça | Descrição | Qtd. CRF1100 A P | A4 P | D P | D4 P | Nº de série | | Tipo |
|---|---|---|---|---|---|---|---|---|---|
| 1 | 35340-MGS-D31 | Interruptor Conj., Freio Dianteiro | – | – | 1 | 1 | | | |
| 2 | 43450-MKS-E51 | Cabo Comp., Freio Estacionamento | – | – | 1 | 1 | | | |
| 3 | 53172-MJP-G80 | Suporte, Alavanca Freio Estacionamento | – | – | 1 | 1 | | | |
| 4 | 53174-KA3-730 | Suporte, Inferior Alavanca Esquerda | – | – | 1 | 1 | | | |
| 5 | 53175-MJP-G80 | Suporte, Limitador Freio Estacionamento | – | – | 1 | 1 | | | |
| 6 | 53178-MJP-G80 | Alavanca, Freio Estacionamento | – | – | 1 | 1 | | | |
| 7 | 53192-MJP-G80 | Parafuso, Ajuste Cabo Freio Estacionamento | – | – | 1 | 1 | | | |
| 8 | 53193-MJP-G80 | Alavanca, Trava Freio Estacionamento | – | – | 1 | 1 | | | |
| 9 | 53194-MJP-G80 | Mola, Alavanca Freio Estacionamento | – | – | 1 | 1 | | | |
| 10 | 53195-MJP-G80 | Capa, Alavanca Freio Estacionamento | – | – | 1 | 1 | | | |
| 11 | 53196-MKS-E00 | Suporte, Ponta Eixo Esquerdo | – | – | 1 | 1 | | | |
| 12 | 90021-GHB-670 | Parafuso, Flange, 6x22 | – | – | 2 | 2 | | | |
| 13 | 90115-MJP-G80 | Parafuso Pivô, Alavanca Freio Estacionamento | – | – | 1 | 1 | | | |
| 14 | 90117-MJP-G50 | Parafuso, Alavanca Manopla Esquerda | – | – | 1 | 1 | | | |
| 15 | 90122-MJP-G80 | Parafuso, Sextavado, 4x8 | – | – | 1 | 1 | | | |

PROIBIDA A REPRODUÇÃO E DISTRIBUIÇÃO
1010913 - Marcelo - MM-GT





© Moto Honda da Amazônia Ltda.
Todos os direitos reservados.

# C-5.50

## Alavanca do Freio de Estacionamento

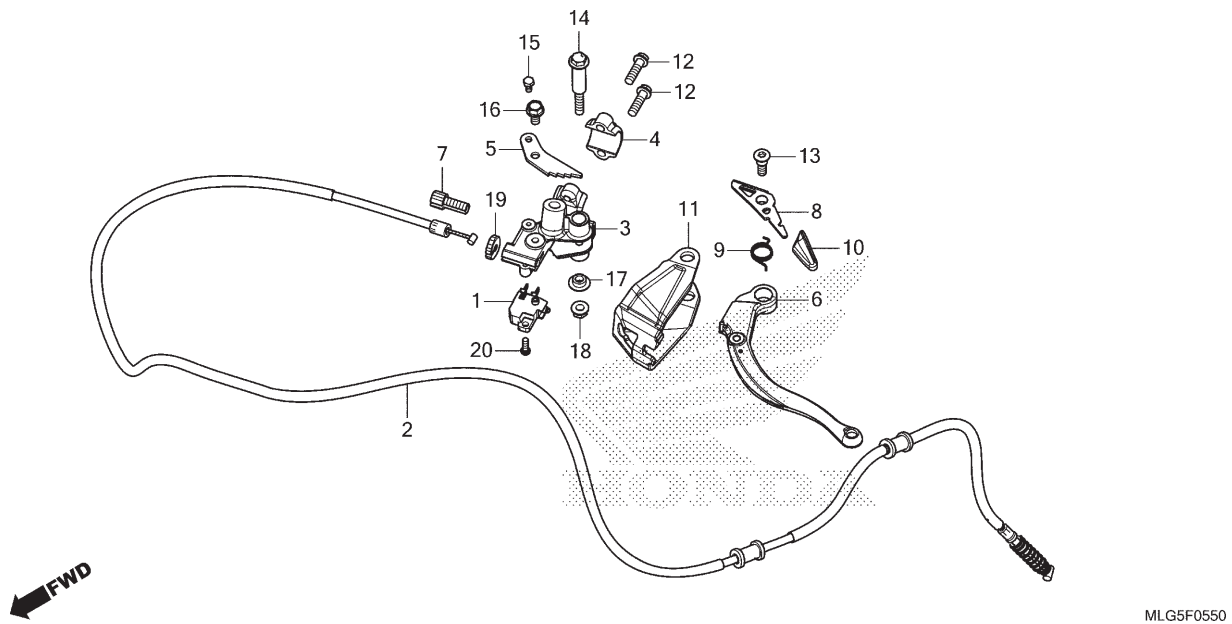


| Ref. Nº | N.O.S. | Item de serviço | T.M.O. | Ref. Nº | Nº da peça | Descrição | Qtd. CRF1100 AP | A4P | DP | D4P | Nº de série | | Tipo |
|---|---|---|---|---|---|---|---|---|---|---|---|---|---|
| | | | | 16 | 90126-MCH-A00 | Parafuso, Flange, 6x12 | – | – | 1 | 1 | | | |
| | | | | 17 | 90127-KF0-770 | Espaçador, 6x4 | – | – | 1 | 1 | | | |
| | | | | 18 | 90301-782-000 | Porca, U, 6mm | – | – | 1 | 1 | | | |
| | | | | 19 | 90321-MCJ-000 | Porca, Fixação | – | – | 1 | 1 | | | |
| | | | | 20 | 93500-04012-0H | Parafuso, Phillips, 4x12 | – | – | 1 | 1 | | | |

PROIBIDA A REPRODUÇÃO E DISTRIBUIÇÃO
1010913 - Matsuo - MM-GT





© Moto Honda da Amazônia Ltda.
Todos os direitos reservados.

# C-7

## Guidão • Mesa Superior

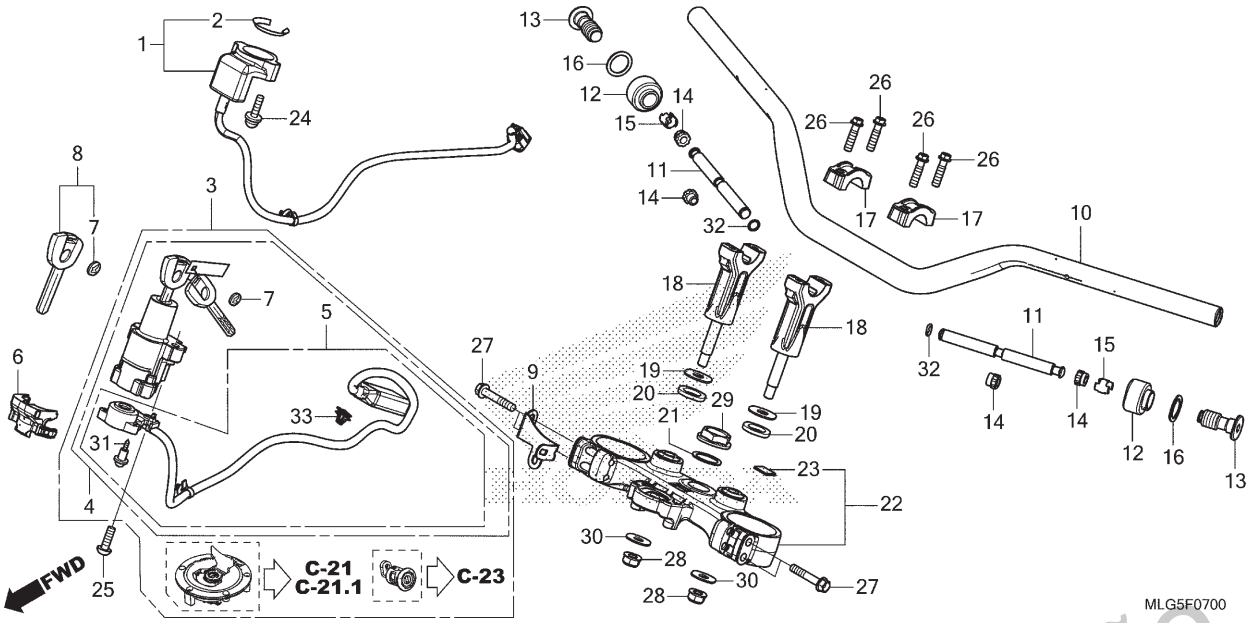


| Ref. Nº | N.O.S. | Item de serviço | T.M.O. |
|---|---|---|---|
| 1 | 6141A2 | Unidade Receptora, Imobilizador | 2,6 |
| 3 | 6151A1 | Chaves, Jogo | 5,2 |
| | | • Inclui: Memorização HISS | |
| | 6151D2 | Chave Jogo (A) | 5,7 |
| | | • Inclui: Memorização HISS | |
| | | • Nota: Tipo suspensão elétrica | |
| 4 | 615145 | Interruptor, Ignição & Trava | 3,0 |
| | | • Inclui: Memorização HISS | |
| 5 | 6151C2 | Base, Contato | 2,6 |
| 10 | 810100 | Guidão | 0,5 |
| 11 | | (14,32) | |
| | 8101B3 | Peso, Guidão: Esquerdo | 0,1 |
| | 8101B4 | Peso, Guidão: Direito | 0,1 |
| | 8101B5 | Peso, Guidão: Ambos | 0,1 |
| 18 | 8101B9 | Suporte, Manopla: Inferior | 0,4 |
| | | • Nota: Mesmo tempo para duas unidades | |
| 22 | 510110 | Mesa, Superior | 2,7 |

| Ref. Nº | Nº da peça | Descrição | Qtd. CRF1100 A P | A4 P | D P | D4 P | Nº de série | | Tipo |
|---|---|---|---|---|---|---|---|---|---|
| 1 | 30430-MKS-E02 | Unidade Receptora | 1 | 1 | 1 | 1 | | | |
| 2 | 30433-MKA-D81 | Retentor, Interruptor Ignição | 1 | 1 | 1 | 1 | | | |
| 3 | 35010-MKS-E02 | Chaves, Jogo | 1 | 1 | 1 | 1 | | | |
| 4 | 35100-MKS-E01 | Interruptor Conj., Ignição & Trava | 1 | 1 | 1 | 1 | | | |
| 5 | 35101-MKS-E01 | Base Comp., Contato | 1 | 1 | 1 | 1 | | | |
| 6 | 35105-MKS-E00 | Guia, Cabo | 1 | 1 | 1 | 1 | | | |
| 7 | 35113-MJK-N20 | Emblema, Chave | 4 | 4 | 4 | 4 | | | |
| | | | (2) | (2) | (2) | (2) | | | |
| 8 | 35121-MGP-D63 | Chave, Virgem (Imobilizador) | (1) | (1) | (1) | (1) | | | |
| 9 | 35139-MKS-E00 | Suporte, Direito Presilha Fiação | 1 | 1 | 1 | 1 | | | |
| 10 | 53100-MLG-E00 | Guidão | 1 | – | 1 | – | | | |
| | 53100-MLG-EG0 | | – | 1 | – | 1 | | | |
| 11 | 53104-MJP-G50 | Peso B, Guidão | 2 | 2 | 2 | 2 | | | |
| 12 | 53105-MKK-D01ZC | Peso A, Guidão | | | | | | | |
| | | *NH105* Preto Fosco (#15-#20) | 2 | – | 2 | – | | | |
| | 53105-MKK-D01ZA | *PB401M* | | | | | | | |
| | | Azul Handle Weight Fosco Metálico | – | 2 | – | 2 | | | |
| 13 | 53106-MJP-G50 | Parafuso, Peso Guidão | 2 | 2 | 2 | 2 | | | |
| 14 | 53107-MJP-G50 | Coxim, Peso Guidão | 4 | 4 | 4 | 4 | | | |
| 15 | 53108-MJP-G50 | Anel Elástico, Peso Guidão | 2 | 2 | 2 | 2 | | | |

PROIBIDA A REPRODUÇÃO E DISTRIBUIÇÃO
1010013 - Hatsuo - MM-GT





© Moto Honda da Amazônia Ltda.
Todos os direitos reservados.

# C-7

## Guidão • Mesa Superior

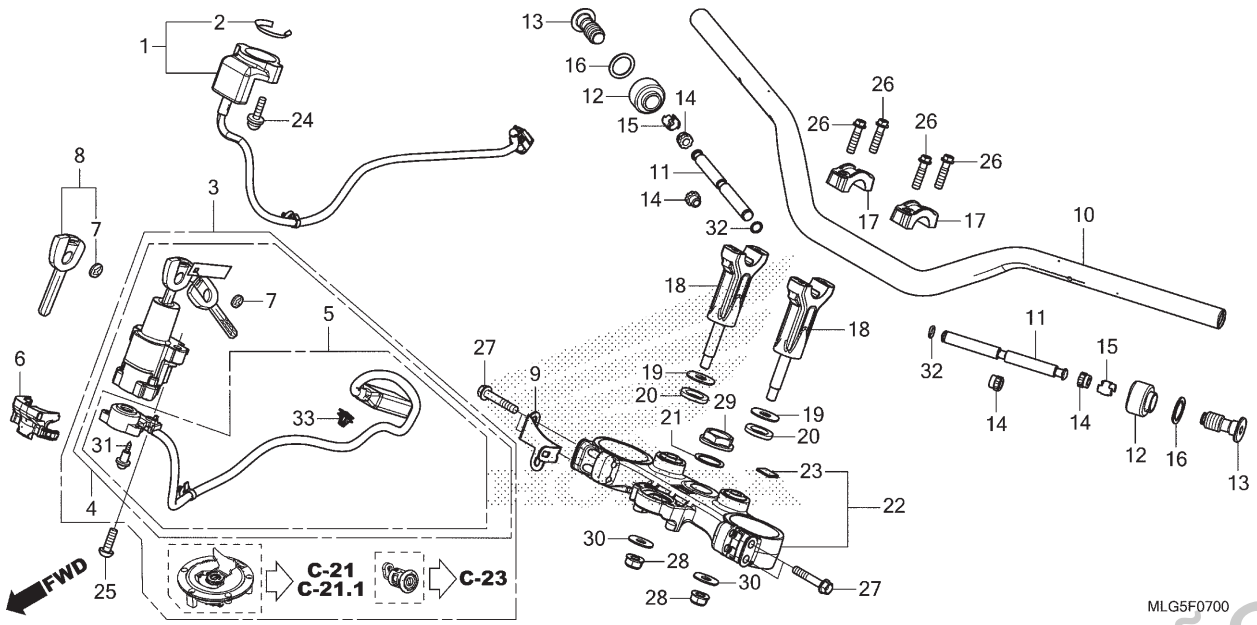


| Ref. Nº | N.O.S. | Item de serviço | T.M.O. |
|---|---|---|---|
| | | | |

| Ref. Nº | Nº da peça | Descrição | Qtd. CRF1100 AP | A4P | DP | D4P | Nº de série | | Tipo |
|---|---|---|---|---|---|---|---|---|---|
| 16 | 53109-MJP-G50 | Borracha, Protetora Ponta de Eixo | 2 | 2 | 2 | 2 | | | |
| 17 | 53131-MKS-E00 | Suporte, Superior Manopla | 2 | 2 | 2 | 2 | | | |
| 18 | 53132-MKS-E00 | Suporte, Inferior Manopla | 2 | 2 | 2 | 2 | | | |
| 19 | 53135-MJP-G50 | Arruela, Suporte Manopla | 2 | 2 | 2 | 2 | | | |
| 20 | 53136-MJP-G50 | Borracha, Suporte Manopla | 2 | 2 | 2 | 2 | | | |
| 21 | 53215-MKS-E00 | Arruela, Porca Coluna Direção | 1 | 1 | 1 | 1 | | | |
| 22 | 53300-MKS-E00 | Mesa Superior Comp. | 1 | 1 | 1 | 1 | | | |
| 23 | 86150-KPG-902 | Emblema (UEHARA) | 1 | 1 | 1 | 1 | | | |
| 24 | 90020-MBW-610 | Parafuso-arruela, 5x22 | 2 | 2 | 2 | 2 | | | |
| 25 | 90107-MBG-000 | Parafuso, Unidirecional, 8mm | 2 | 2 | 2 | 2 | | | |
| 26 | 90124-MKS-E00 | Parafuso, Flange, 8x32 | 4 | 4 | 4 | 4 | | | |
| 27 | 90134-MEL-000 | Parafuso, 8x45 | 4 | 4 | 4 | 4 | | | |
| 28 | 90304-GE8-003 | Porca, U, 10mm (FUSE RASHI) | 2 | 2 | 2 | 2 | | | |
| 29 | 90304-MEE-D00 | Porca, Coluna Direção | 1 | 1 | 1 | 1 | | | |
| 30 | 90501-MJP-G50 | Arruela, Lisa, 10mm | 2 | 2 | 2 | 2 | | | |
| 31 | 91059-KY2-711 | Parafuso, Fixação, 3x16 | 3 | 3 | 3 | 3 | | | |
| 32 | 91305-GE1-920 | Anel, Vedação, 9x1,8 | 2 | 2 | 2 | 2 | | | |
| 33 | 91533-S82-003 | Presilha, Adaptador (Preto) | 1 | 1 | 1 | 1 | | | |

PROIBIDA A REPRODUÇÃO E DISTRIBUIÇÃO
1010916 - Matsuo - MM-ST





© Moto Honda da Amazônia Ltda.
Todos os direitos reservados.

# C-7.10

## Protetor da Ponta de Eixo

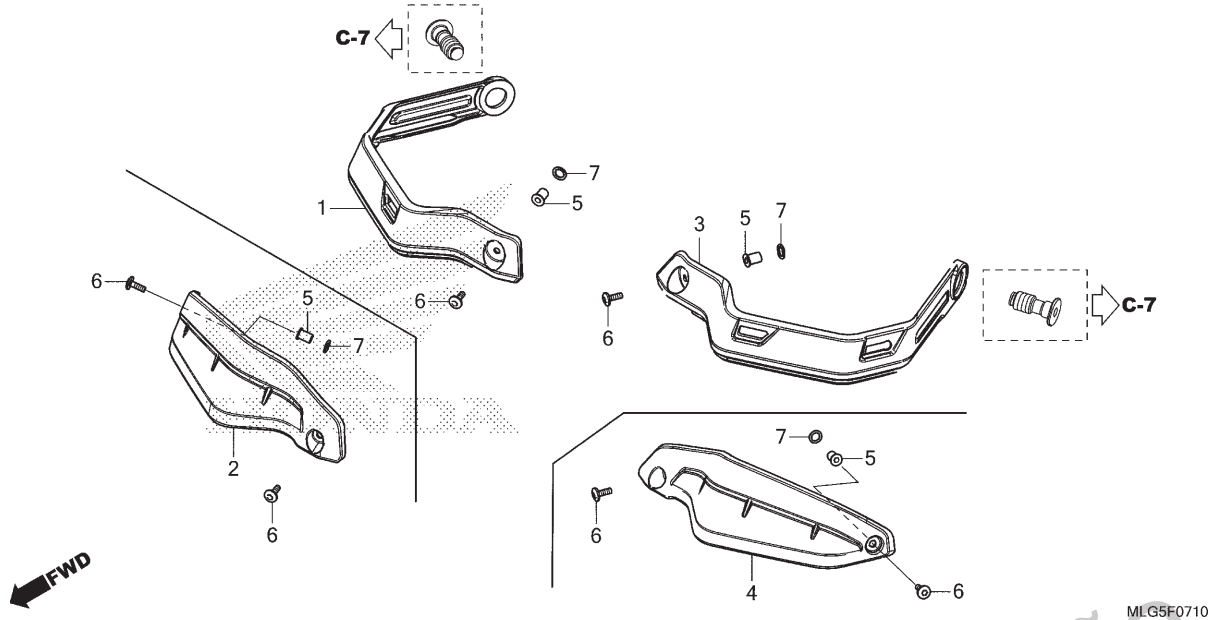


| Ref. Nº | N.O.S. | Item de serviço | T.M.O. |
|---|---|---|---|
| 1 | | (2) | |
| | 8101E3 | Protetor, Ponta Eixo: Direito ..... | 0,1 |
| 3 | | (4) | |
| | 8101E2 | Protetor, Ponta Eixo: Esquerdo ..... | 0,1 |

| Ref. Nº | Nº da peça | Descrição | Qtd. CRF1100 AP | A4P | DP | D4P | Nº de série | | Tipo |
|---|---|---|---|---|---|---|---|---|---|
| 1 | 53180-MKS-E00 | Protetor A, Direito Ponta Eixo ..... | 1 | 1 | 1 | 1 | ..... | ..... | ..... |
| 2 | 53181-MKS-E20ZB | Protetor B, Direito Ponta Eixo *NH196* ..... Branco Ross | – | 1 | – | 1 | ..... | ..... | ..... |
| 3 | 53185-MKS-E00 | Protetor A, Esquerdo Ponta Eixo ..... | 1 | 1 | 1 | 1 | ..... | ..... | ..... |
| 4 | 53186-MKS-E20ZB | Protetor B, Esquerdo Ponta Eixo *NH196* ..... Branco Ross | – | 1 | – | 1 | ..... | ..... | ..... |
| 5 | 90111-KW3-003 | Porca, Fixação Carenagem, 5mm ..... | 2 | 4 | 2 | 4 | ..... | ..... | ..... |
| 6 | 90112-MGS-D30 | Parafuso, Phillips, 5x15 ..... | 2 | 4 | 2 | 4 | ..... | ..... | ..... |
| 7 | 90507-ZV1-000 | Arruela, Nylon, 9mm ..... | 2 | 4 | 2 | 4 | ..... | ..... | ..... |

PROIBIDA A REPRODUÇÃO E DISTRIBUIÇÃO
1010913 - Matsuo - MM-GT





© Moto Honda da Amazônia Ltda.
Todos os direitos reservados.

# C-9

## Coluna de Direção

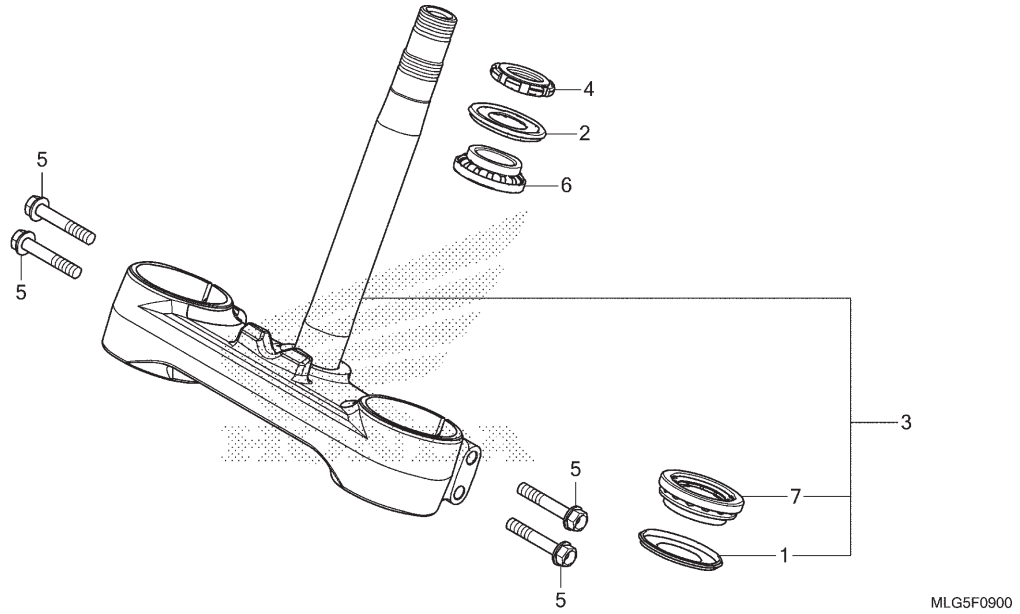


| Ref. Nº | N.O.S. | Item de serviço | T.M.O. |
|---|---|---|---|
| 3 | 510100 | Coluna ou Eixo Conj., Direção ..... | 2,8 |
| 4 | | (2) | |
| | 5101B2 | Porca, Superior Coluna Direção ..... | 2,6 |
| 6 | 5101B6 | Rolamento, Coluna Direção: Superior | 2,8 |
| 7 | | (1) | |
| | 5101B7 | Rolamento, Coluna Direção: Inferior . | 3,0 |
| | 5101C7 | Rolamento, Coluna Direção: Ambos . | 3,0 |

| Ref. Nº | Nº da peça | Descrição | Qtd. CRF1100 AP | A4P | DP | D4P | Nº de série | | Tipo |
|---|---|---|---|---|---|---|---|---|---|
| 1 | 53214-371-010 | Retentor Pó, Coluna Direção ..... | 1 | 1 | 1 | 1 | ..... | ..... | ..... |
| 2 | 53214-MM9-003 | Retentor Pó, Coluna Direção (ARAI) ..... | 1 | 1 | 1 | 1 | ..... | ..... | ..... |
| 3 | 53219-MKS-E00 | Coluna Direção, Subconj. ..... | 1 | 1 | 1 | 1 | ..... | ..... | ..... |
| 4 | 53229-MN1-650 | Porca, Superior Coluna Direção ..... | 1 | 1 | 1 | 1 | ..... | ..... | ..... |
| 5 | 90134-MEL-000 | Parafuso, 8x45 ..... | 4 | 4 | 4 | 4 | ..... | ..... | ..... |
| 6 | 91015-KT8-005 | Rolamento, Superior Coluna Direção (KOYO) ..... | 1 | 1 | 1 | 1 | ..... | ..... | ..... |
| 7 | 91016-KT8-005 | Rolamento, Inferior Coluna Direção (KOYO) ..... | 1 | 1 | 1 | 1 | ..... | ..... | ..... |

PROIBIDA A REPRODUÇÃO E DISTRIBUIÇÃO
1010913 - Matsuo - MM-GT





© Moto Honda da Amazônia Ltda.
Todos os direitos reservados.

# C-10

## Para-lama Dianteiro

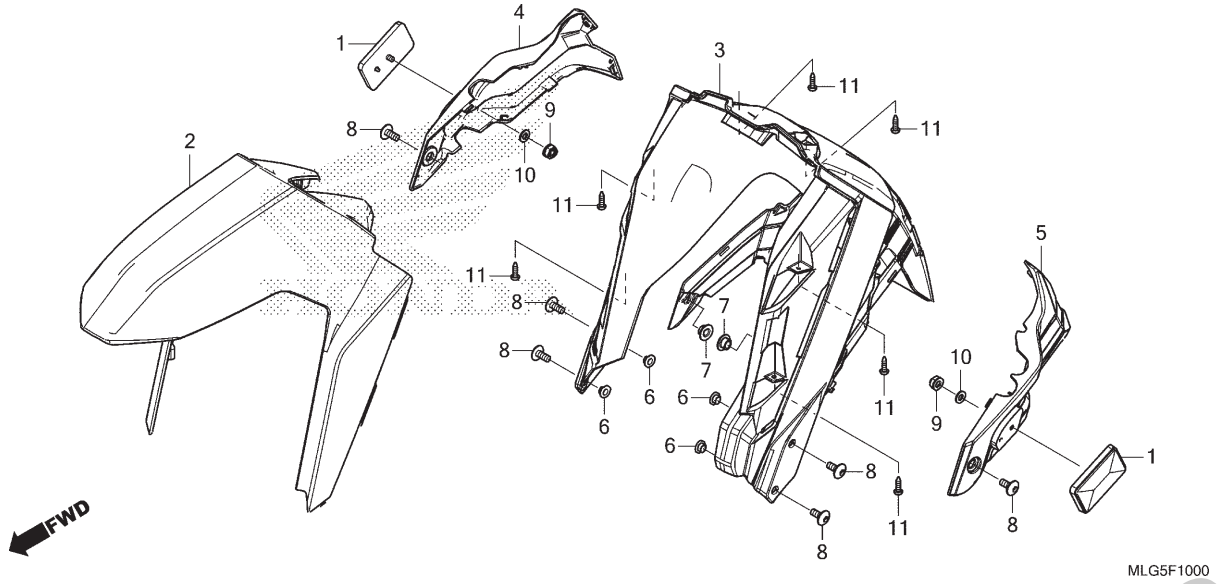


| Ref. Nº | N.O.S. | Item de serviço | T.M.O. |
|---|---|---|---|
| 2 | 413103 | Para-lama A, Dianteiro | 0,3 |
| 3 | 4131B7 | Para-lama, Dianteiro | 0,3 |
| 4 | 4131C6 | Tampa, Para-lama Dianteiro: Direita | 0,1 |
| 5 | 4131C5 | Tampa, Para-lama Dianteiro: Esquerda | 0,1 |
| | 4131Y0 | Tampa, Para-lama Dianteiro: Ambas | 0,2 |

| Ref. Nº | Nº da peça | Descrição | Qtd. CRF1100 AP | A4P | DP | D4P | Nº de série | | Tipo |
|---|---|---|---|---|---|---|---|---|---|
| 1 | 33741-MCW-D01 | Refletor, Dianteiro | 2 | 2 | 2 | 2 | | | |
| 2 | 61000-MLG-E40ZC | Tampa Jogo, Para-lama Dianteiro (WL) *Tipo1* | 1 | – | 1 | – | | | 3BR |
| | 61110-MKS-E00 | Tampa, Para-lama Dianteiro (WOL) | 1 | – | 1 | – | | | BR |
| | 61000-MLG-EG0ZC | Tampa Jogo, Para-lama Dianteiro (WL) *NHB53P* Branco Glare Perolizado | – | 1 | – | 1 | | | |
| 3 | 61100-MKS-E00 | Para-lama Dianteiro, Comp. | 1 | 1 | 1 | 1 | | | |
| 4 | 61101-MJP-G51 | Tampa, Para-lama Dianteiro Direito | 1 | 1 | 1 | 1 | | | |
| 5 | 61102-MJP-G51 | Tampa, Para-lama Dianteiro Esquerdo | 1 | 1 | 1 | 1 | | | |
| 6 | 61105-MJP-G50 | Bucha, Para-lama Dianteiro | 4 | 4 | 4 | 4 | | | |
| 7 | 80118-MFJ-D00 | Bucha, Para-lama | 2 | 2 | 2 | 2 | | | |
| 8 | 90118-MR1-000 | Parafuso, Phillips, 6x14 | 6 | 6 | 6 | 6 | | | |
| 9 | 90302-435-761 | Porca, Sextavada, 5mm | 2 | 2 | 2 | 2 | | | |
| 10 | 90401-ZVA-000 | Arruela, 6mm | 2 | 2 | 2 | 2 | | | |
| 11 | 93903-24380 | Parafuso, Fixação, 4x12 | 6 | 6 | 6 | 6 | | | |

PROIBIDA A REPRODUÇÃO E DISTRIBUIÇÃO
1010913 - Matsuo - MM-G





© Moto Honda da Amazônia Ltda.
Todos os direitos reservados.

# C-11

## Garfo Dianteiro (CRF1100A/A4)

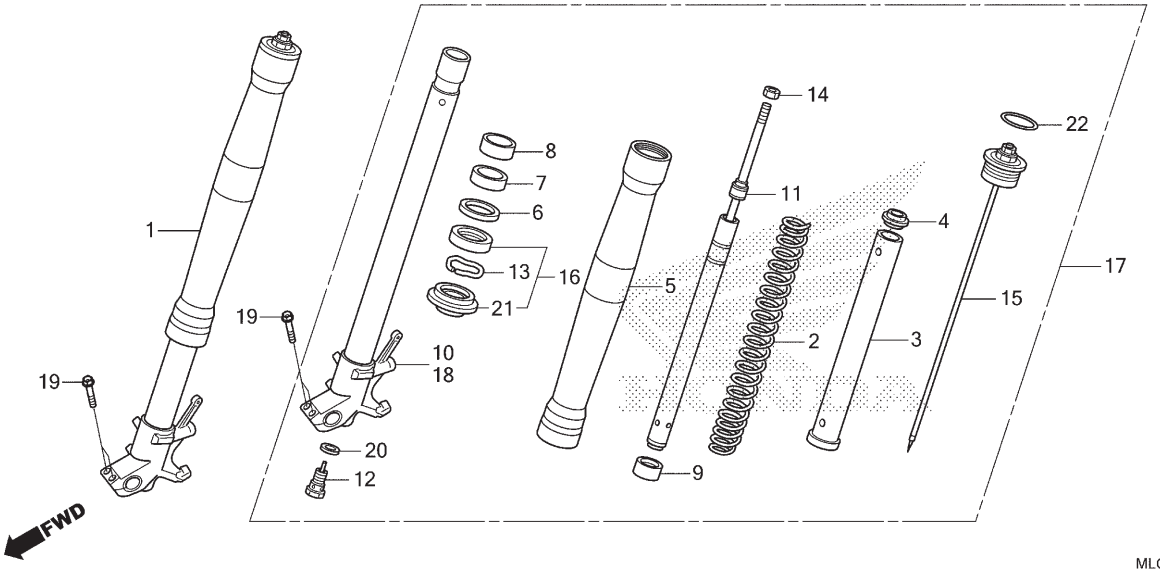


| Ref. Nº | N.O.S. | Item de serviço | T.M.O. |
|---|---|---|---|
| 1 | 5111C3 | Garfo Conj., Dianteiro: Direito | 0,6 |
| 2 | | (15,22) | |
| | 5111C5 | Mola, Garfo Dianteiro: Esquerda | 0,8 |
| | 5111C6 | Mola, Garfo Dianteiro: Direita | 0,8 |
| | 5111C7 | Mola, Garfo Dianteiro: Ambas | 1,2 |
| 5 | 5111C8 | Cilindro, Externo: Esquerdo | 1,3 |
| | 5111C9 | Cilindro, Externo: Direito | 1,3 |
| | 5111D0 | Cilindro, Externo: Ambos | 2,2 |
| 10 | | (7,8) | |
| | 5111D5 | Cilindro, Deslizante: Direito | 1,3 |
| 11 | 5111D8 | Amortecedor, Garfo Dianteiro: Esquerdo | 1,2 |
| | 5111D9 | Amortecedor, Garfo Dianteiro: Direito | 1,2 |
| | 5111E0 | Amortecedor, Garfo Dianteiro: Ambos | 2,0 |
| 16 | 5111E7 | Retentor Jogo, Garfo Dianteiro: Esquerdo | 1,2 |
| | 5111E8 | Retentor Jogo, Garfo Dianteiro: Direito | 1,2 |
| | 5111E9 | Retentor Jogo, Garfo Dianteiro: Ambos | 2,0 |
| + | | | |

| Ref. Nº | Nº da peça | Descrição | Qtd. CRF1100 A P | A4 P | D P | D4 P | Nº de série | Tipo |
|---|---|---|---|---|---|---|---|---|
| 1 | 51400-MLG-E01 | Garfo Conj., Dianteiro Direito | 1 | – | – | – | | |
| | 51400-MLG-E71 | | – | – | 1 | – | | |
| 2 | 51401-MKS-E01 | Mola, Garfo Dianteiro | 2 | – | 2 | – | | |
| 3 | 51404-MJP-G51 | Bucha Comp., Mola | 2 | – | 2 | – | | |
| 4 | 51406-MW4-003 | Limitador, Assento Mola | 2 | – | 2 | – | | |
| 5 | 51410-MLG-E01 | Cilindro, Externo | 2 | – | 2 | – | | |
| 6 | 51412-KZ3-003 | Anel, Apoio | 2 | – | 2 | – | | |
| 7 | 51414-MFR-671 | Bucha, Guia | 2 | – | 2 | – | | |
| 8 | 51415-MFR-671 | Bucha, Deslizante | 2 | – | 2 | – | | |
| 9 | 51421-KAE-871 | Placa, Centralizadora (SHOWA) | 2 | – | 2 | – | | |
| 10 | 51425-MJP-G51 | Cilindro Secundário Comp., Deslizante Direito (SHOWA) | 1 | – | 1 | – | | |
| 11 | 51430-MKS-E01 | Amortecedor Comp., Dianteiro | 2 | – | 2 | – | | |
| 12 | 51441-MKS-E01 | Parafuso Comp., Central | 2 | – | 2 | – | | |
| 13 | 51447-KZ3-003 | Anel, Limitador Retentor Óleo | 2 | – | 2 | – | | |
| 14 | 51451-MAJ-G41 | Porca, Sextavada, 10mm | 2 | – | 2 | – | | |
| 15 | 51454-MKK-D21 | Parafuso Comp., Garfo Dianteiro (SHOWA) | 2 | – | 2 | – | | |

PROIBIDA A REPRODUÇÃO E DISTRIBUIÇÃO
1010913 - Matsuo - MM-GT





© Moto Honda da Amazônia Ltda.
Todos os direitos reservados.

# C-11

## Garfo Dianteiro (CRF1100A/A4)

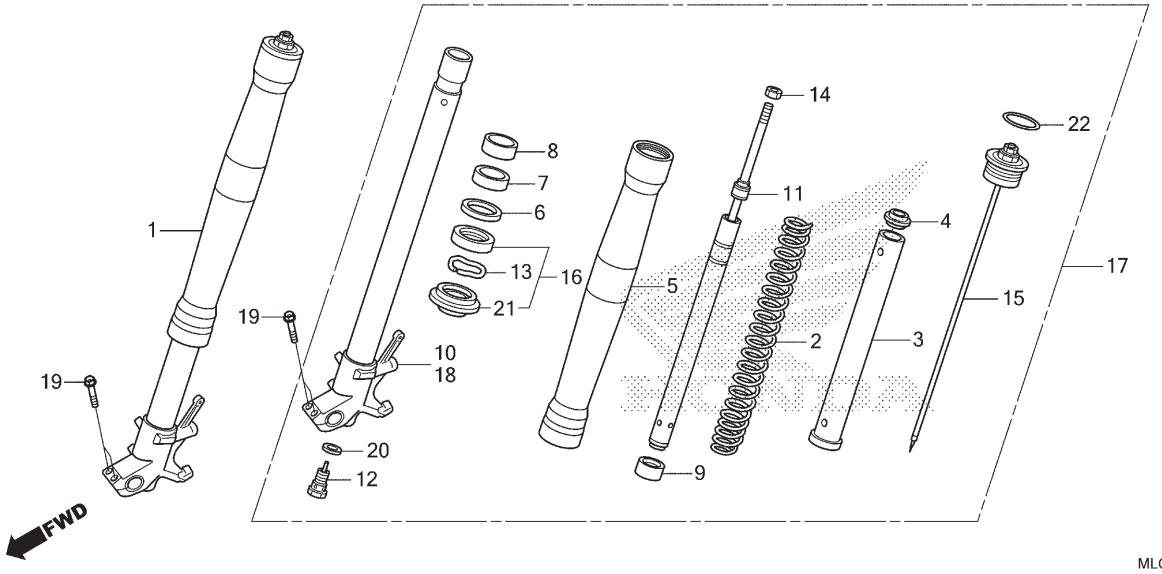


| Ref. Nº | N.O.S. | Item de serviço | T.M.O. |
|---|---|---|---|
| + | | | |
| 17 | 5111C2 | Garfo Conj., Dianteiro: Esquerdo ..... | 0,6 |
| | 5111C4 | Garfo Conj., Dianteiro: Ambos ..... | 0,8 |
| 18 | | (7,8) | |
| | 5111D4 | Cilindro, Deslizante: Esquerdo ..... | 1,3 |
| | 5111D6 | Cilindro, Deslizante: Ambos ..... | 2,2 |

| Ref. Nº | Nº da peça | Descrição | Qtd. CRF1100 A P | A4 P | D P | D4 P | Nº de série | | Tipo |
|---|---|---|---|---|---|---|---|---|---|
| 16 | 51490-MKS-E01 | Retentor Jogo, Garfo Dianteiro ..... | 2 | – | 2 | – | ..... | ..... | ..... |
| 17 | 51500-MLG-E01 | Garfo Conj., Dianteiro Esquerdo ..... | 1 | – | – | – | ..... | ..... | ..... |
| | 51500-MLG-E71 | ..... | – | – | 1 | – | ..... | ..... | ..... |
| 18 | 51525-MJP-G61 | Cilindro Secundário Comp., Deslizante Esquerdo (SHOWA) ..... | 1 | – | 1 | – | ..... | ..... | ..... |
| 19 | 90134-MEL-000 | Parafuso, 8x45 ..... | 4 | – | 4 | – | ..... | ..... | ..... |
| 20 | 90544-KS7-003 | Arruela, Especial ..... | 2 | – | 2 | – | ..... | ..... | ..... |
| 21 | 91254-KAE-731 | Retentor, Pó ..... | 2 | – | 2 | – | ..... | ..... | ..... |
| 22 | 91356-KZ3-003 | Anel, Vedação, 44,7x2,4 ..... | 2 | – | 2 | – | ..... | ..... | ..... |

PROIBIDA A REPRODUÇÃO E DISTRIBUIÇÃO
1010913 - Matsuo - MM-GT





© Moto Honda da Amazônia Ltda.
Todos os direitos reservados.

# C-11.1

## Garfo Dianteiro (CRF1100D/D4)

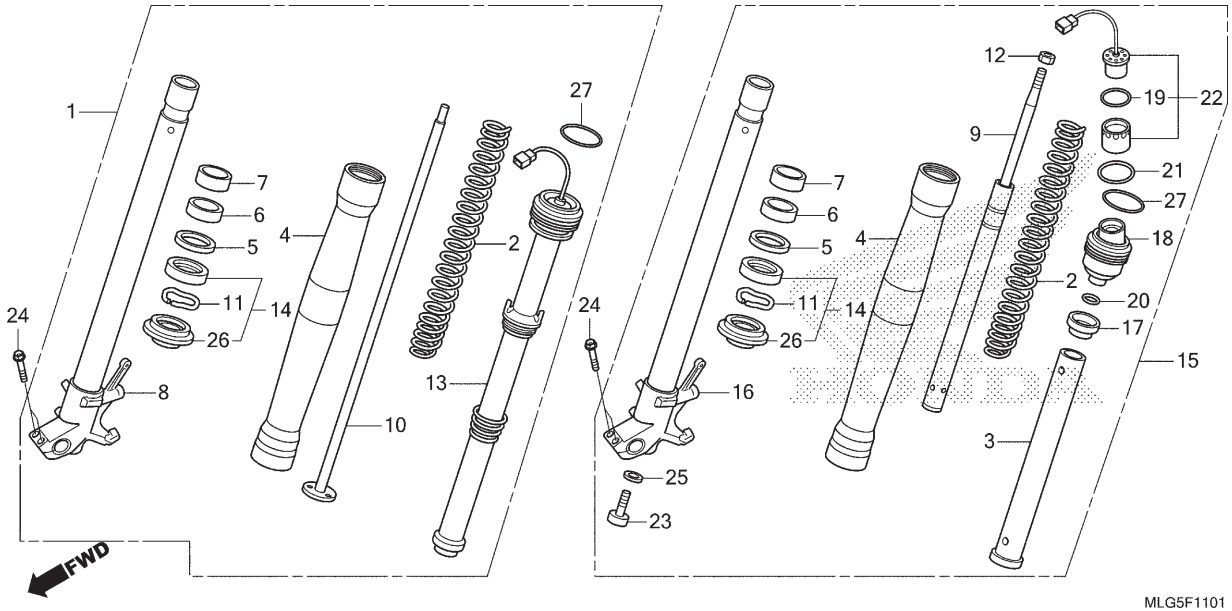


| Ref. Nº | N.O.S. | Item de serviço | T.M.O. |
|---|---|---|---|
| 1 | 5111R4 | Garfo Conj., Dianteiro (A): Direito | 0,7 |
| 2 | | (10,18,20,27) | |
| | 5111P8 | Mola, Garfo Dianteiro (A): Esquerda | 0,9 |
| | 5111P9 | Mola, Garfo Dianteiro (A): Direita | 0,8 |
| | 5111Q0 | Mola, Garfo Dianteiro (A): Ambas | 1,3 |
| 4 | 5111S2 | Cilindro, Externo (A): Esquerdo | 1,4 |
| | 5111S3 | Cilindro, Externo (A): Direito | 1,0 |
| | 5111S4 | Cilindro, Externo (A): Ambos | 2,0 |
| 8 | | (6,7) | |
| | 5111S6 | Cilindro, Deslizante (A): Direito | 1,0 |
| 9 | 5111S0 | Amortecedor, Garfo Dianteiro (A): Esquerdo | 1,3 |
| 13 | 5111E5 | Parafuso, Garfo Dianteiro: Direita | 0,9 |
| 14 | 5111Q7 | Retentor Jogo, Garfo Dianteiro (A): Esquerdo | 1,3 |
| | 5111Q8 | Retentor Jogo, Garfo Dianteiro (A): Direito | 0,9 |
| | 5111Q9 | Retentor Jogo, Garfo Dianteiro (A): Ambos | 1,8 |
| 15 | 5111R3 | Garfo Conj., Dianteiro (A): Esquerdo | 0,7 |
| | 5111R5 | Garfo Conj., Dianteiro (A): Ambos | 1,0 |
| + | | | |

| Ref. Nº | Nº da peça | Descrição | Qtd. CRF1100 AP | A4P | DP | D4P | Nº de série | Tipo |
|---|---|---|---|---|---|---|---|---|
| 1 | 51400-MKS-EN1 | Garfo Conj., Dianteiro Direito | – | 1 | – | – | | |
| | 51400-MKS-EQ1 | | – | – | – | 1 | | |
| 2 | 51401-MKS-EN1 | Mola, Garfo Dianteiro | – | 2 | – | – | | |
| | 51401-MKS-EQ1 | | – | – | – | 2 | | |
| 3 | 51404-MKS-EN1 | Bucha Comp., Mola | – | 1 | – | 1 | | |
| 4 | 51410-MKS-EN1 | Cilindro, Externo | – | 2 | – | 2 | | |
| 5 | 51412-KZ3-003 | Anel, Apoio | – | 2 | – | 2 | | |
| 6 | 51414-MFR-671 | Bucha, Guia | – | 2 | – | 2 | | |
| 7 | 51415-MFR-671 | Bucha, Deslizante | – | 2 | – | 2 | | |
| 8 | 51425-MKS-EN1 | Cilindro Secundário Comp., Deslizante Direito | – | 1 | – | 1 | | |
| 9 | 51430-MKS-EN1 | Amortecedor Comp., Dianteiro | – | 1 | – | 1 | | |
| 10 | 51433-MKS-EN1 | Haste Comp. | – | 1 | – | 1 | | |
| 11 | 51447-KZ3-003 | Anel, Limitador Retentor Óleo | – | 2 | – | 2 | | |
| 12 | 51451-MAJ-G41 | Porca, Sextavada, 10mm | – | 1 | – | 1 | | |
| 13 | 51485-MKS-EN1 | Parafuso Secundário Comp., Garfo | – | 1 | – | 1 | | |
| 14 | 51490-MKS-E01 | Retentor Jogo, Garfo Dianteiro | – | 2 | – | 2 | | |
| 15 | 51500-MKS-EN1 | Garfo Conj., Dianteiro Esquerdo | – | 1 | – | – | | |
| | 51500-MKS-EQ1 | | – | – | – | 1 | | |

PROIBIDA A REPRODUÇÃO E DISTRIBUIÇÃO
1010913 - Matsuo - MM-GT





© Moto Honda da Amazônia Ltda.
Todos os direitos reservados.

# C-11.1

## Garfo Dianteiro (CRF1100D/D4)

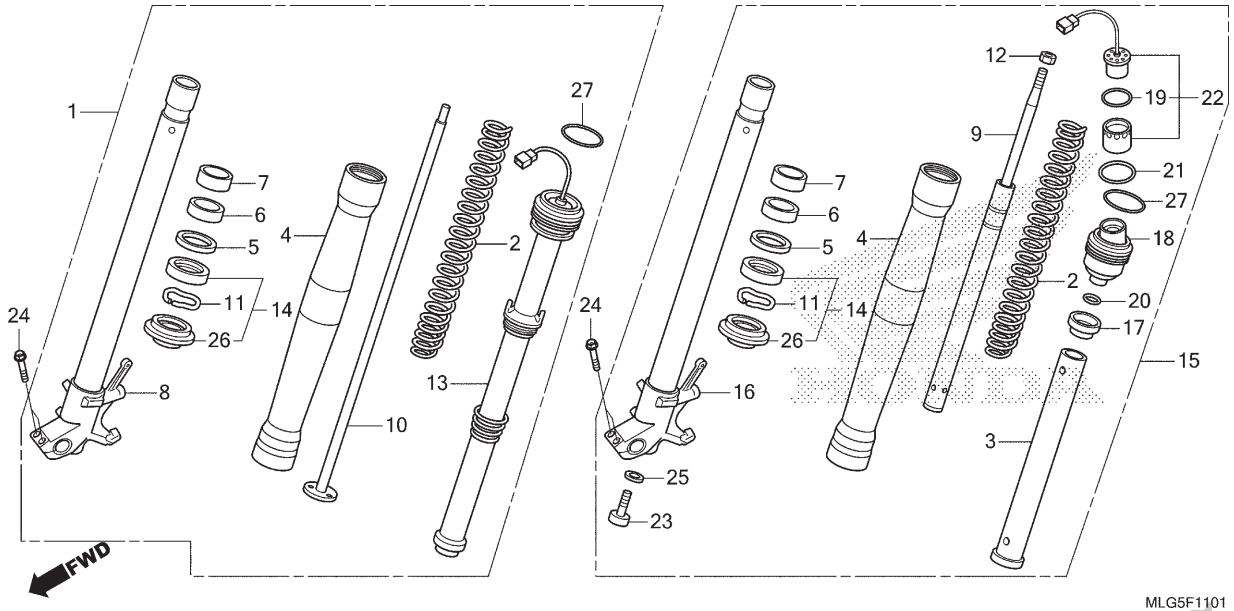


| Ref. Nº | N.O.S. | Item de serviço | T.M.O. |
|---|---|---|---|
| + | | | |
| 16 | | (6,7) | |
| | 5111S5 | Cilindro, Deslizante (A): Esquerdo .... | 1,4 |
| | 5111S7 | Cilindro, Deslizante (A): Ambos ..... | 2,0 |
| 22 | | (19,21) | |
| | 5111X7 | Solenóide, Suspensão ..... | 0,8 |

| Ref. Nº | Nº da peça | Descrição | Qtd. CRF1100 AP | A4P | DP | D4P | Nº de série | | Tipo |
|---|---|---|---|---|---|---|---|---|---|
| 16 | 51525-MKS-EN1 | Cilindro Secundário Comp., Deslizante Esquerdo ..... | – | 1 | – | 1 | ..... | ..... | ..... |
| 17 | 51545-MKS-EN1 | Limitador, Assento Mola ..... | – | 1 | – | 1 | ..... | ..... | ..... |
| 18 | 51550-MKS-EN1 | Parafuso Comp., Garfo Dianteiro (Esquerdo) ..... | – | 1 | – | 1 | ..... | ..... | ..... |
| 19 | 51566-MKS-EN1 | Anel, Vedação, 23,3x1,9 ..... | – | 1 | – | 1 | ..... | ..... | ..... |
| 20 | 51567-MKS-EN1 | Anel, Vedação, 16,8x1,9 ..... | – | 1 | – | 1 | ..... | ..... | ..... |
| 21 | 51568-MKS-EN1 | Anel, Vedação ..... | – | 1 | – | 1 | ..... | ..... | ..... |
| 22 | 51585-MKS-EN1 | Solenóide Secundário Comp. ..... | – | 1 | – | 1 | ..... | ..... | ..... |
| 23 | 90116-KV3-701 | Parafuso, Allen, 8mm (SHOWA) ..... | – | 1 | – | 1 | ..... | ..... | ..... |
| 24 | 90134-MEL-000 | Parafuso, 8x45 ..... | – | 4 | – | 4 | ..... | ..... | ..... |
| 25 | 90544-283-000 | Arruela, Especial, 8mm (SHOWA) ..... | – | 1 | – | 1 | ..... | ..... | ..... |
| 26 | 91254-KAE-731 | Retentor, Pó ..... | – | 2 | – | 2 | ..... | ..... | ..... |
| 27 | 91356-KZ3-003 | Anel, Vedação, 44,7x2,4 ..... | – | 2 | – | 2 | ..... | ..... | ..... |

PROIBIDA A REPRODUÇÃO E DISTRIBUIÇÃO
1010913 - Matsuo - MM-GT





© Moto Honda da Amazônia Ltda.
Todos os direitos reservados.

# C-12

## Cáliper do Freio Dianteiro

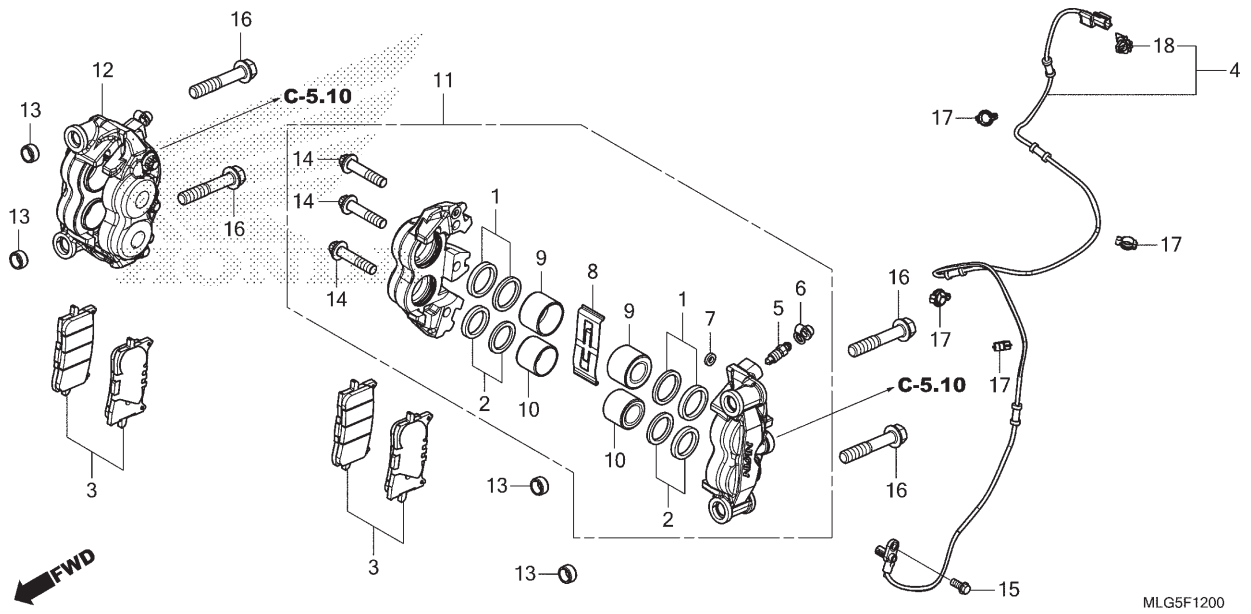


| Ref. Nº | N.O.S. | Item de serviço | T.M.O. |
|---|---|---|---|
| 3 | 7111A0 | Sapata (Pastilha) Jogo, Freio: Dianteiro Esquerdo | 0,1 |
| | 7111A1 | Sapata (Pastilha) Jogo, Freio: Dianteiro Direito | 0,1 |
| | 7111A2 | Sapata (Pastilha) Jogo, Freio: Dianteiro Ambos | 0,2 |
| 4 9 | 617196 | Sensor, Velocidade Roda: Dianteiro (1,2,10) | 1,7 |
| | 7111D2 | Pistão, Cáliper Freio Dianteiro: Esquerdo<br>• Inclui: Sangria dos freios<br>• Nota: Mesmo tempo para duas unidades ou mais | 0,6 |
| | 7111D3 | Pistão, Cáliper Freio Dianteiro: Direito<br>• Inclui: Sangria dos freios<br>• Nota: Mesmo tempo para duas unidades ou mais | 0,6 |
| | 7111D4 | Pistão, Cáliper Freio Dianteiro: Ambos<br>• Inclui: Sangria dos freios | 1,0 |
| 11 | 7111B5 | Cáliper, Freio Dianteiro: Esquerdo<br>• Inclui: Sangria dos freios | 0,3 |
| 12 | 7111B6 | Cáliper, Freio Dianteiro: Direito<br>• Inclui: Sangria dos freios | 0,3 |
| | 7111B7 | Cáliper, Freio Dianteiro: Ambos<br>• Inclui: Sangria dos freios | 0,4 |

| Ref. Nº | Nº da peça | Descrição | Qtd. CRF1100 AP | A4P | DP | D4P | Nº de série | | Tipo |
|---|---|---|---|---|---|---|---|---|---|
| 1 | 06451-MCZ-006 | Retentor Jogo, Pistão | 4 | 4 | 4 | 4 | | | |
| 2 | 06452-MCZ-006 | Retentor Jogo, Pistão | 4 | 4 | 4 | 4 | | | |
| 3 | 06455-MKK-D01 | Pastilha Jogo, Freio Dianteiro | 2 | 2 | 2 | 2 | | | |
| 4 | 38520-MKS-E01 | Sensor, Velocidade Roda Dianteira | 1 | 1 | 1 | 1 | | | |
| 5 | 43352-568-003 | Parafuso, Sangria (NISSIN) | 2 | 2 | 2 | 2 | | | |
| 6 | 43353-461-771 | Capa, Sangria | 2 | 2 | 2 | 2 | | | |
| 7 | 45103-MR7-006 | Retentor, Junção | 2 | 2 | 2 | 2 | | | |
| 8 | 45106-MJP-G51 | Mola, Pastilha | 2 | 2 | 2 | 2 | | | |
| 9 | 45107-MJP-G52 | Pistão A | 4 | 4 | 4 | 4 | | | |
| 10 | 45117-MJP-G52 | Pistão B | 4 | 4 | 4 | 4 | | | |
| 11 | 45150-MJP-G52 | Cáliper Subconj., Dianteiro Esquerdo (NISSIN) | 1 | 1 | 1 | 1 | | | |
| 12 | 45250-MJP-G52 | Cáliper Subconj., Dianteiro Direito (NISSIN) | 1 | 1 | 1 | 1 | | | |
| 13 | 51497-MKS-E00 | Espaçador, Garfo Dianteiro | 4 | 4 | 4 | 4 | | | |
| 14 | 90104-MJP-G51 | Parafuso, Torx, 8x38 | 6 | 6 | 6 | 6 | | | |
| 15 | 90117-MKS-E00 | Parafuso, Flange, 6x14 | 1 | 1 | 1 | 1 | | | |
| 16 | 90123-MJP-G50 | Parafuso, Flange, 10x57 | 4 | 4 | 4 | 4 | | | |
| 17 | 90690-MGS-D81 | Presilha, Cabo, 12mm | 4 | 4 | 4 | 4 | | | |
| 18 | 91565-SEL-003 | Presilha, Adaptador (Preto) | 1 | 1 | 1 | 1 | | | |

PROIBIDA A REPRODUÇÃO E DISTRIBUIÇÃO
10/2012 - Matsuo - MM-GT





© Moto Honda da Amazônia Ltda.
Todos os direitos reservados.

# C-14.20

## Roda Dianteira (CRF1100A/D)

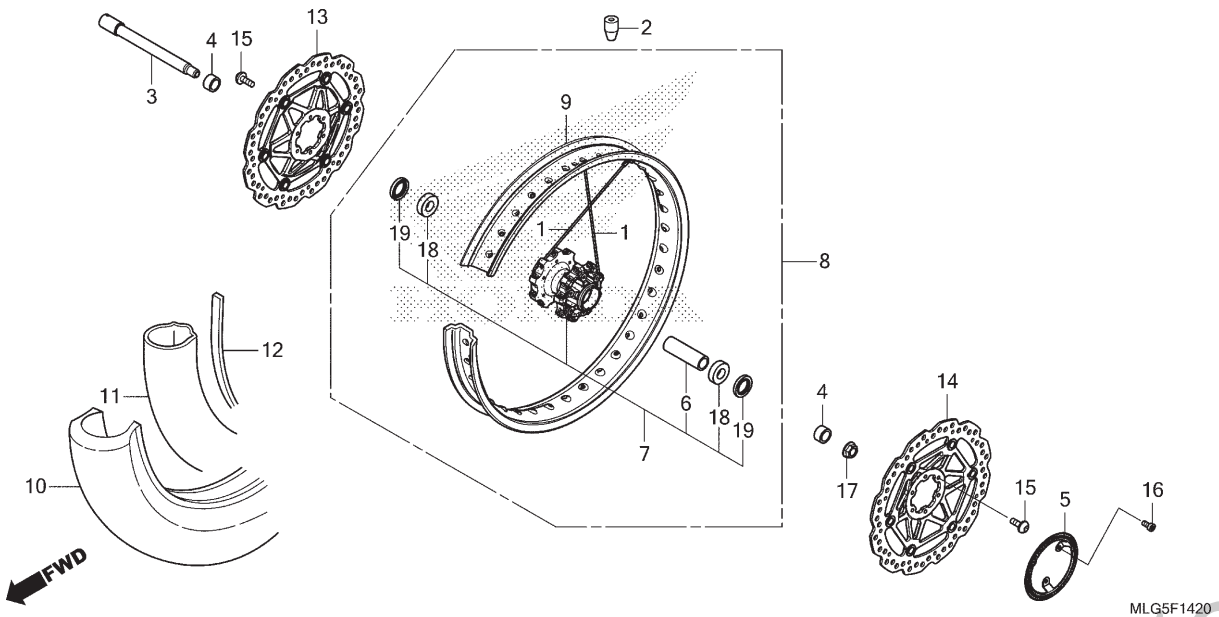


| Ref. Nº | N.O.S. | Item de serviço | T.M.O. |
|---|---|---|---|
| 2 | 7101A6 | Contrapeso, Balanceiro: Dianteiro | 0,6 |
| 3 | | (19) | |
| | 710151 | Eixo, Roda Dianteira | 0,3 |
| 5 | 7101B0 | Anel, Pulsador: Dianteiro | 0,4 |
| 7 | | (1) | |
| | 710103 | Cubo, Roda Dianteira | 2,7 |
| | | • Inclui: Balanceamento | |
| 8 | 7101D4 | Roda Dianteira | 1,2 |
| | | • Inclui: Balanceamento | |
| 9 | 710109 | Aro, Roda: Dianteiro | 2,6 |
| | | • Inclui: Balanceamento | |
| 10 | | (11,12) | |
| | 7101J8 | Pneu Dianteiro e/ou Câmara (Um) | 1,1 |
| | | • Inclui: Balanceamento | |
| 13 | 7111D8 | Disco, Freio Dianteiro: Direito | 0,4 |
| 14 | 7111D7 | Disco, Freio Dianteiro: Esquerdo | 0,4 |
| | 7111D9 | Disco, Freio Dianteiro: Ambos | 0,5 |
| 18 | 710115 | Rolamento, Roda Dianteira (Um) | 0,5 |
| | 710115G | • Substituição de 1 rolamento adicionar | 0,1 |

| Ref. Nº | Nº da peça | Descrição | Qtd. CRF1100 A P | A4 P | D P | D4 P | Nº de série | | Tipo |
|---|---|---|---|---|---|---|---|---|---|
| 1 | 06440-MKK-D00 | Raio Dianteiro, Jogo | 36 | – | 36 | – | | | |
| 2 | 42704-MEG-003 | Contrapeso, Balanceiro (15G) | N | – | N | – | | | |
| | 42705-MEG-003 | Contrapeso, Balanceiro (20G) | N | – | N | – | | | |
| 3 | 44301-MKS-E00 | Eixo, Roda Dianteira | 1 | – | 1 | – | | | |
| 4 | 44311-MJP-G50 | Espaçador, Lateral Roda Dianteira | 2 | – | 2 | – | | | |
| 5 | 44515-MKS-E00 | Anel, Pulsador Dianteiro | 1 | – | 1 | – | | | |
| 6 | 44620-MKS-E00 | Espaçador, Eixo Dianteiro | 1 | – | 1 | – | | | |
| 7 | 44635-MKS-E00 | Cubo Subconj., Dianteiro | 1 | – | 1 | – | | | |
| 8 | 44650-MKS-E01 | Roda Dianteira, Subconj. | 1 | – | 1 | – | | | |
| 9 | 44701-MKK-D02 | Aro, Roda Dianteira (21x2,15) | 1 | – | 1 | – | | | |
| 10 | 44711-MKS-E01 | Pneu, Dianteiro (BRIDGESTONE) (90/90-21 M/C 54H) | 1 | – | 1 | – | | | |
| 11 | 44712-KA3-711 | Câmara, Pneu (BRIDGESTONE) | 1 | – | 1 | – | | | |
| 12 | 44713-MG7-003 | Protetor, Câmara (BRIDGESTONE) | 1 | – | 1 | – | | | |
| 13 | 45120-MLG-E01 | Disco Comp., Freio Dianteiro Direito | 1 | – | 1 | – | | | |
| 14 | 45220-MLG-E01 | Disco Comp., Freio Dianteiro Esquerdo | 1 | – | 1 | – | | | |
| 15 | 90106-MBB-000 | Parafuso, Disco, 6x17 | 12 | – | 12 | – | | | |
| 16 | 90131-MGE-000 | Parafuso, Torx, 5x8 | 3 | – | 3 | – | | | |
| 17 | 90304-MJP-G50 | Porca, Eixo Dianteiro | 1 | – | 1 | – | | | |
| 18 | 91009-GE0-004 | Rolamento, Radial Esferas, 6004UU (NTN) | 2 | – | 2 | – | | | |
| 19 | 91257-230-003 | Retentor, Óleo, 28x42x7 (ARAI) | 2 | – | 2 | – | | | |

PROIBIDA A REPRODUÇÃO E DISTRIBUIÇÃO
Matsuo - MMGT





© Moto Honda da Amazônia Ltda.
Todos os direitos reservados.

# C-14.21

## Roda Dianteira (CRF1100A4/D4)

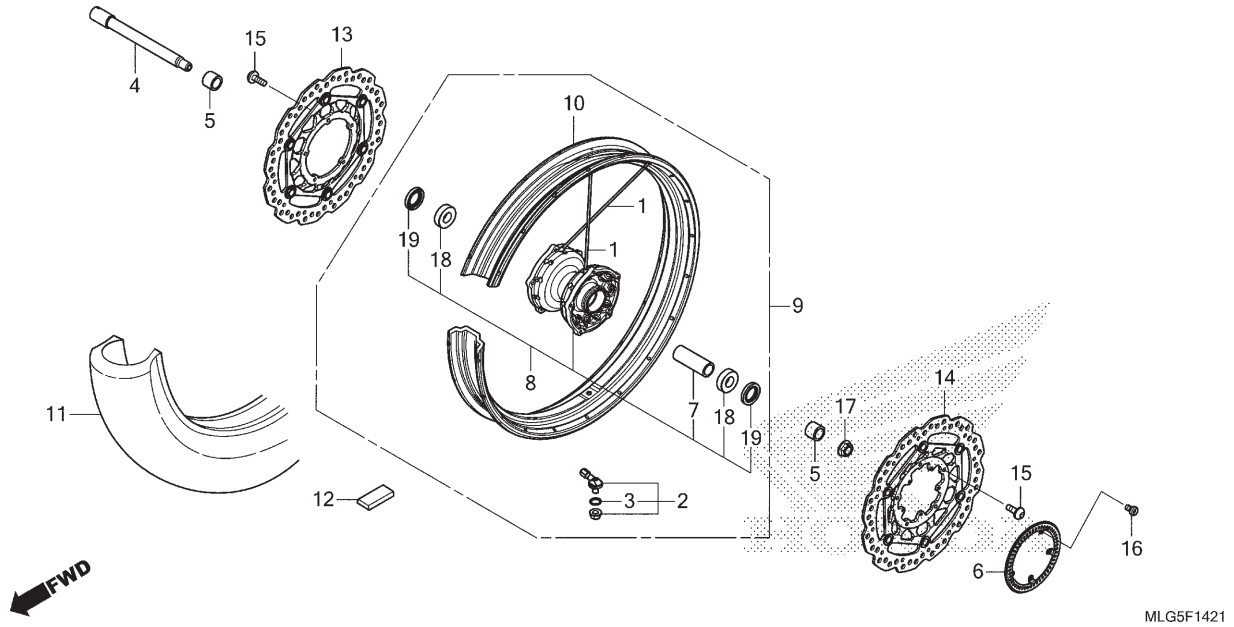


| Ref. Nº | N.O.S. | Item de serviço | T.M.O. |
|---|---|---|---|
| 2 | | (3) | |
| | 7101K1 | Válvula, Fixação: Dianteira | 0,9 |
| | | • Inclui: Balanceamento | |
| 4 | | (19) | |
| | 710151 | Eixo, Roda Dianteira | 0,3 |
| 6 | 7101B0 | Anel, Pulsador: Dianteiro | 0,4 |
| 8 | 7101J7 | Cubo, Roda Dianteira (A) | 2,4 |
| | | • Inclui: Balanceamento | |
| 9 | 7101G2 | Roda Dianteira (A) | 1,0 |
| | | • Inclui: Balanceamento | |
| 10 | | (1) | |
| | 7101J1 | Aro, Roda (A): Dianteiro | 2,5 |
| | | • Inclui: Balanceamento | |
| 11 | 710139 | Pneu Dianteiro (Um) | 0,9 |
| | | • Inclui: Balanceamento | |
| 12 | 7101A6 | Contrapeso, Balanceiro: Dianteiro | 0,6 |
| 13 | 7111D8 | Disco, Freio Dianteiro: Direito | 0,4 |
| 14 | 7111D7 | Disco, Freio Dianteiro: Esquerdo | 0,4 |
| | 7111D9 | Disco, Freio Dianteiro: Ambos | 0,5 |
| 18 | 710115 | Rolamento, Roda Dianteira (Um) | 0,5 |
| | 710115G | • Substituição de 1 rolamento adicionar | 0,1 |

| Ref. Nº | Nº da peça | Descrição | Qtd. CRF1100 A P | A4 P | D P | D4 P | Nº de série | Tipo |
|---|---|---|---|---|---|---|---|---|
| 1 | 06440-MKS-E20 | Raio Dianteiro, Jogo | – | 40 | – | 40 | | |
| 2 | 42755-MKA-D81 | Válvula Conj., Fixação | – | 1 | – | 1 | | |
| 3 | 42758-MKA-D81 | Anel, Vedação | – | 1 | – | 1 | | |
| 4 | 44301-MKS-E00 | Eixo, Roda Dianteira | – | 1 | – | 1 | | |
| 5 | 44311-MGS-D10 | Espaçador, Lateral Roda Dianteira | – | 2 | – | 2 | | |
| 6 | 44515-MKS-E20 | Anel, Pulsador Dianteiro | – | 1 | – | 1 | | |
| 7 | 44620-MKS-E20 | Espaçador, Eixo Dianteiro | – | 1 | – | 1 | | |
| 8 | 44635-MKS-E20 | Cubo Subconj., Dianteiro | – | 1 | – | 1 | | |
| 9 | 44650-MKS-E21 | Roda Dianteira, Subconj. | – | 1 | – | 1 | | |
| 10 | 44701-MKS-E22 | Aro, Roda Dianteira | – | 1 | – | 1 | | |
| 11 | 44711-MKS-E21 | Pneu, Dianteiro (BRIDGESTONE) (90/90-21M/C 54H) | – | 1 | – | 1 | | |
| 12 | 44721-MGC-003 | Contrapeso, Balanceiro (10G) | – | N | | N | | |
| | 44722-MGC-003 | Contrapeso, Balanceiro (15G) | – | N | – | N | | |
| | 44723-MGC-003 | Contrapeso, Balanceiro (20G) | – | N | – | N | | |
| 13 | 45120-MLG-EE1 | Disco Comp., Freio Dianteiro Direito | – | 1 | – | 1 | | |
| 14 | 45220-MLG-EE1 | Disco Comp., Freio Dianteiro Esquerdo | – | 1 | – | 1 | | |
| 15 | 90106-MBB-000 | Parafuso, Disco, 6x17 | – | 10 | – | 10 | | |
| 16 | 90131-MGE-000 | Parafuso, Torx, 5x8 | – | 5 | – | 5 | | |
| 17 | 90304-MJP-G50 | Porca, Eixo Dianteiro | – | 1 | – | 1 | | |
| 18 | 91009-GE0-004 | Rolamento, Radial Esferas, 6004UU (NTN) | – | 2 | – | 2 | | |
| 19 | 91257-230-003 | Retentor, Óleo, 28x42x7 (ARAI) | – | 2 | – | 2 | | |

PROIBIDA A REPRODUÇÃO E DISTRIBUIÇÃO
IP 2013 - Matsuo - MW-GT





© Moto Honda da Amazônia Ltda.
Todos os direitos reservados.

# C-15

## Cilindro Mestre do Freio Traseiro

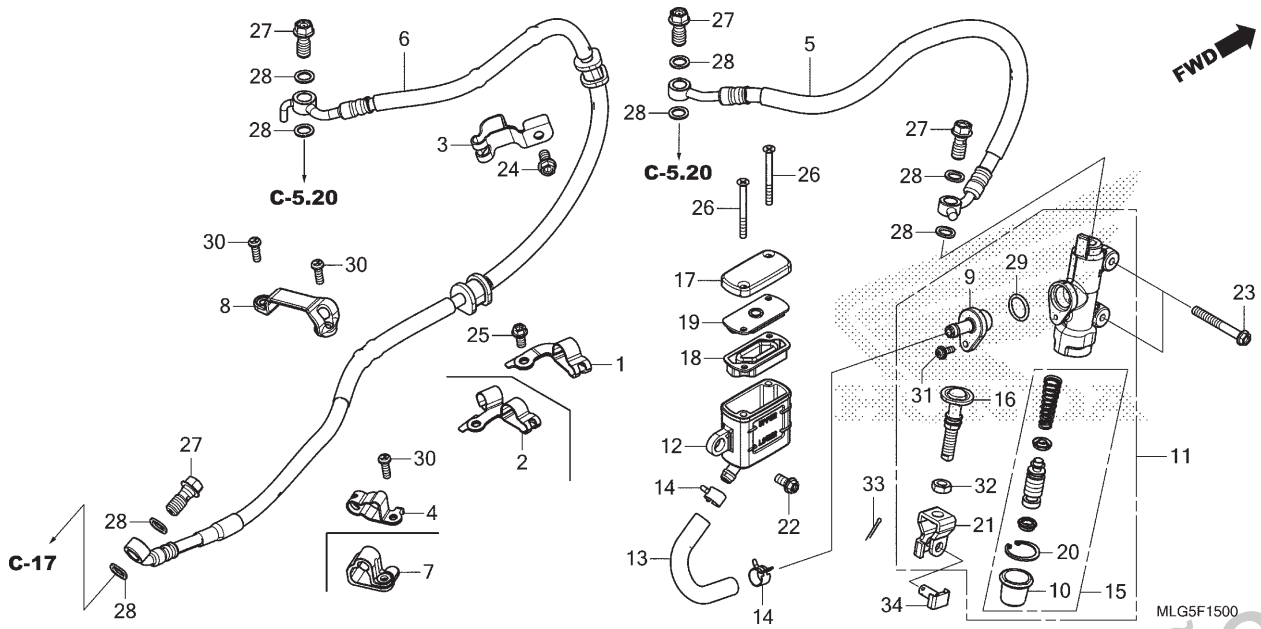


| Ref. Nº | N.O.S. | Item de serviço | T.M.O. |
|---|---|---|---|
| 5 | 712180 | Mangueira A, Freio Traseiro | 1,3 |
| | | • Inclui: Sangria dos freios | |
| 6 | 7121B0 | Mangueira B, Freio Traseiro | 1,3 |
| | | • Inclui: Sangria dos freios | |
| 11 | 712125 | Cilindro Mestre, Freio Traseiro | 0,4 |
| | | • Inclui: Sangria dos freios | |
| 12 | 7121F6 | Reservatório, Óleo Cilindro Mestre Traseiro | 0,3 |
| | | • Inclui: Sangria dos freios | |
| 13 | 7121C2 | Mangueira, Reservatório Óleo Cilindro Mestre Traseiro | 0,3 |
| | | • Inclui: Sangria dos freios | |
| 15 | 7121H0 | Pistão Jogo, Cilindro Mestre Freio Traseiro | 0,4 |
| | | • Inclui: Sangria dos freios | |
| 18 | 7121G7 | Diafragma, Cilindro Mestre Freio Traseiro | 0,1 |

| Ref. Nº | Nº da peça | Descrição | Qtd. CRF1100 AP | A4P | DP | D4P | Nº de série | | Tipo |
|---|---|---|---|---|---|---|---|---|---|
| 1 | 43155-MJP-G50 | Braçadeira, Mangueira Freio Traseiro | 1 | 1 | – | – | | | |
| 2 | 43155-MJP-G80 | Braçadeira, Mangueira Freio Traseiro | – | – | 1 | 1 | | | |
| 3 | 43156-MKS-E00 | Braçadeira, Mangueira Freio Traseiro (A) | 1 | 1 | 1 | 1 | | | |
| 4 | 43157-MKS-E50 | Braçadeira B, Freio Traseiro | – | – | 1 | 1 | | | |
| 5 | 43310-MKS-E01 | Mangueira A Comp., Freio Traseiro | 1 | 1 | 1 | 1 | | | |
| 6 | 43311-MKS-E01 | Mangueira B Comp., Freio Traseiro | 1 | 1 | 1 | 1 | | | |
| 7 | 43468-MJL-D70 | Guia, Mangueira Freio Traseiro | 1 | 1 | – | – | | | |
| 8 | 43469-MKE-A00 | Guia B, Mangueira Freio | 1 | 1 | 1 | 1 | | | |
| 9 | 43503-KTE-671 | Conector | 1 | 1 | 1 | 1 | | | |
| 10 | 43504-MB2-006 | Coifa, Comp. | 1 | 1 | 1 | 1 | | | |
| 11 | 43510-MKS-E01 | Cilindro Mestre Subconj., Traseiro (NISSIN) | 1 | 1 | 1 | 1 | | | |
| 12 | 43511-K43-D31 | Reservatório Comp., Óleo (NISSIN) | 1 | 1 | 1 | 1 | | | |
| 13 | 43512-MKS-E01 | Mangueira, Cilindro Mestre Traseiro | 1 | 1 | 1 | 1 | | | |
| 14 | 43514-KS6-701 | Braçadeira, Mangueira Óleo Cilindro Mestre | 2 | 2 | 2 | 2 | | | |
| 15 | 43520-MJ6-315 | Pistão Jogo, Cilindro Mestre (NISSIN) | 1 | 1 | 1 | 1 | | | |
| 16 | 43530-KS7-831 | Haste Comp., Acionamento | 1 | 1 | 1 | 1 | | | |
| 17 | 45513-K33-D01 | Tampa, Cilindro Mestre | 1 | 1 | 1 | 1 | | | |

PROIBIDA A REPRODUÇÃO E DISTRIBUIÇÃO
10100-13 - Matsuo - MMGT





© Moto Honda da Amazônia Ltda.
Todos os direitos reservados.

# C-15

## Cilindro Mestre do Freio Traseiro

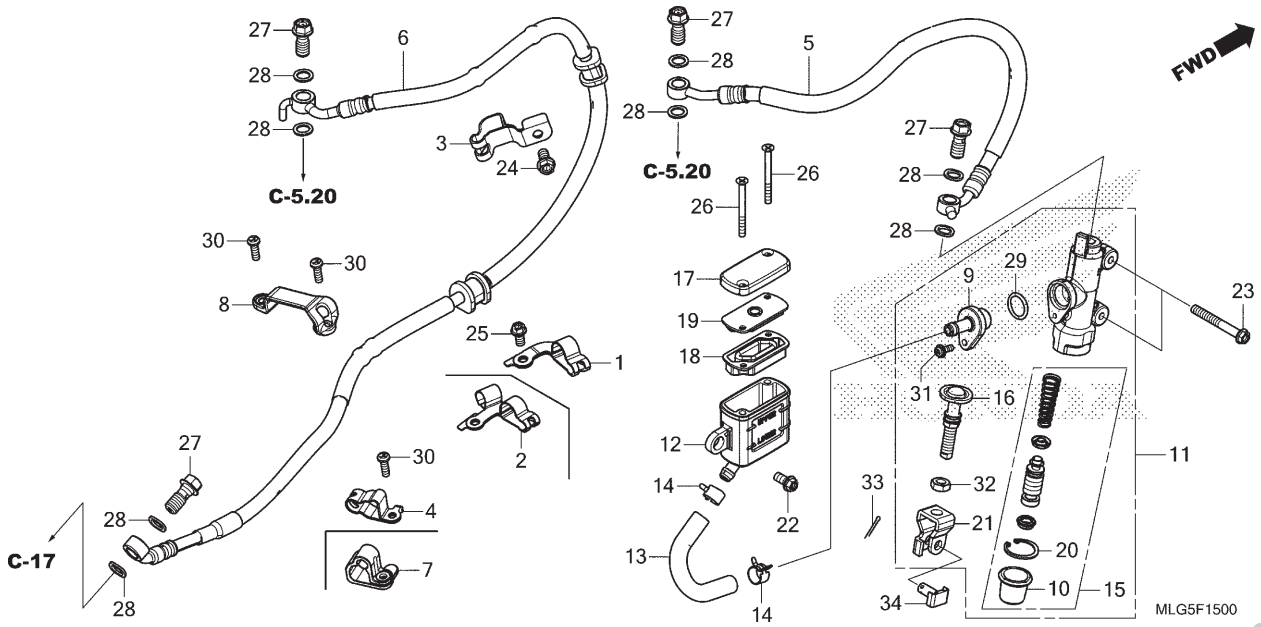


| Ref. Nº | N.O.S. | Item de serviço | T.M.O. |
|---|---|---|---|

| Ref. Nº | Nº da peça | Descrição | Qtd. CRF1100 AP | A4P | DP | D4P | Nº de série | Tipo |
|---|---|---|---|---|---|---|---|---|
| 18 | 45520-GW0-911 | Diafragma | 1 | 1 | 1 | 1 | | |
| 19 | 45521-GW0-911 | Placa, Diafragma | 1 | 1 | 1 | 1 | | |
| 20 | 46182-MEL-D21 | Anel Elástico | 1 | 1 | 1 | 1 | | |
| 21 | 46504-MAL-601 | Junção, Vareta Freio | 1 | 1 | 1 | 1 | | |
| 22 | 90017-GHB-610 | Parafuso, Flange, 6x12 (NSHF) | 1 | 1 | 1 | 1 | | |
| 23 | 90020-GHB-750 | Parafuso, Flange, 6x45 | 2 | 2 | 2 | 2 | | |
| 24 | 90021-GHB-610 | Parafuso, Flange, 6x10 | 1 | 1 | 1 | 1 | | |
| 25 | 90021-GHB-620 | Parafuso, Flange, 6x12 | 1 | 1 | 1 | 1 | | |
| 26 | 90140-K43-D31 | Parafuso, Cabeça Chata, 4x50 | 2 | 2 | 2 | 2 | | |
| 27 | 90145-MS9-612 | Parafuso, Óleo, 10x22 (SAGA) | 4 | 4 | 4 | 4 | | |
| 28 | 90545-300-000 | Arruela, Parafuso Óleo | 8 | 8 | 8 | 8 | | |
| 29 | 91212-422-006 | Anel, Vedação, 14,8x2,4 | 1 | 1 | 1 | 1 | | |
| 30 | 93500-05016-0G | Parafuso, Phillips, 5x16 | 3 | 3 | 3 | 3 | | |
| 31 | 93893-04012-17 | Parafuso-arruela, 4x12 | 1 | 1 | 1 | 1 | | |
| 32 | 94002-08000-0S | Porca, Sextavada, 8mm | 1 | 1 | 1 | 1 | | |
| 33 | 94201-20150 | Cupilha, 2,0x15 | 1 | 1 | 1 | 1 | | |
| 34 | 95015-54000 | Pino D, Junção | 1 | 1 | 1 | 1 | | |

PROIBIDA A REPRODUÇÃO E DISTRIBUIÇÃO
1010913 - Matsuo - MM-GT





© Moto Honda da Amazônia Ltda.
Todos os direitos reservados.

# C-17

## Cáliper do Freio Traseiro

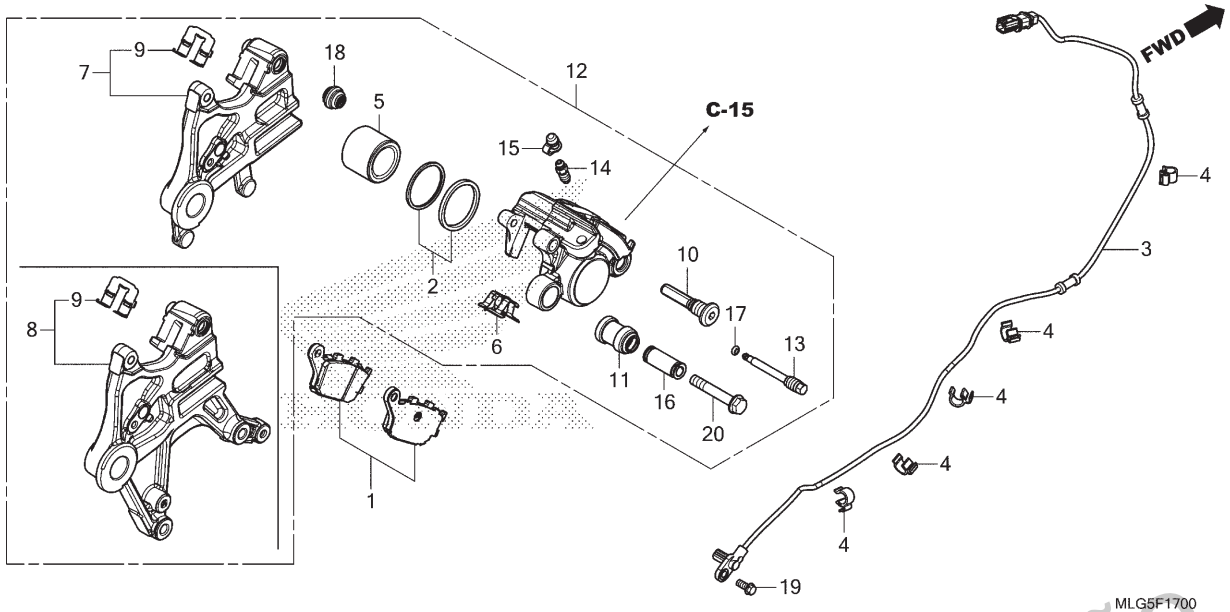


| Ref. Nº | N.O.S. | Item de serviço | T.M.O. |
|---|---|---|---|
| 1 | 711140 | Sapata (Pastilha) Jogo, Freio: Traseiro | 0,1 |
| 3 | 617197 | Sensor, Velocidade Roda: Traseiro (2) | 1,3 |
| 5 | 7111D5 | Pistão, Cáliper Freio Traseiro • Inclui: Sangria dos freios (8) | 0,5 |
| 7 | 7111C1 | Suporte, Cáliper Traseiro | 0,4 |
| 12 | 711155 | Cáliper, Freio Traseiro • Inclui: Sangria dos freios | 0,7 |

| Ref. Nº | Nº da peça | Descrição | Qtd. CRF1100 AP | A4P | DP | D4P | Nº de série | | Tipo |
|---|---|---|---|---|---|---|---|---|---|
| 1 | 06435-MEJ-026 | Pastilha Jogo, Freio Traseiro | 1 | 1 | 1 | 1 | | | |
| 2 | 06451-443-405 | Retentor Jogo, Pistão | 1 | 1 | 1 | 1 | | | |
| 3 | 38510-MKS-E01 | Sensor, Velocidade Roda Traseira | 1 | 1 | 1 | 1 | | | |
| 4 | 38517-MGE-003 | Braçadeira, Fiação ABS (D12) | 5 | 5 | 5 | 5 | | | |
| 5 | 43107-KT7-761 | Pistão | 1 | 1 | 1 | 1 | | | |
| 6 | 43108-MBB-006 | Mola, Pastilha | 1 | 1 | 1 | 1 | | | |
| 7 | 43110-MJP-G61 | Suporte Comp., Traseiro | 1 | 1 | – | – | | | |
| 8 | 43110-MJP-G81 | Suporte Comp., Traseiro | – | – | 1 | 1 | | | |
| 9 | 43112-MV9-016 | Retentor | 1 | 1 | 1 | 1 | | | |
| 10 | 43131-KW3-006 | Parafuso, Pino | 1 | 1 | 1 | 1 | | | |
| 11 | 43132-KT7-761 | Coifa, Luva | 1 | 1 | 1 | 1 | | | |
| 12 | 43150-MJP-G61 | Cáliper Subconj., Traseiro (NISSIN) | 1 | 1 | – | – | | | |
| | 43150-MJP-G81 | | – | – | 1 | 1 | | | |
| 13 | 43215-KZ4-J41 | Pino, Suporte | 1 | 1 | 1 | 1 | | | |
| 14 | 43352-568-003 | Parafuso, Sangria (NISSIN) | 1 | 1 | 1 | 1 | | | |
| 15 | 43353-461-771 | Capa, Sangria | 1 | 1 | 1 | 1 | | | |
| 16 | 45111-MA3-006 | Luva | 1 | 1 | 1 | 1 | | | |
| 17 | 45111-MAJ-G41 | Anel, Limitador | 1 | 1 | 1 | 1 | | | |
| 18 | 45133-MA3-006 | Coifa B | 1 | 1 | 1 | 1 | | | |
| 19 | 90117-MKS-E00 | Parafuso, Flange, 6x14 | 1 | 1 | 1 | 1 | | | |
| 20 | 90180-MN8-006 | Parafuso, Flange, 8x49 | 1 | 1 | 1 | 1 | | | |

PROIBIDA A REPRODUÇÃO E DISTRIBUIÇÃO
10/08/16 - Matsuo - MMGT





© Moto Honda da Amazônia Ltda.
Todos os direitos reservados.

# C-17.10

## Cáliper do Freio Estacionamento

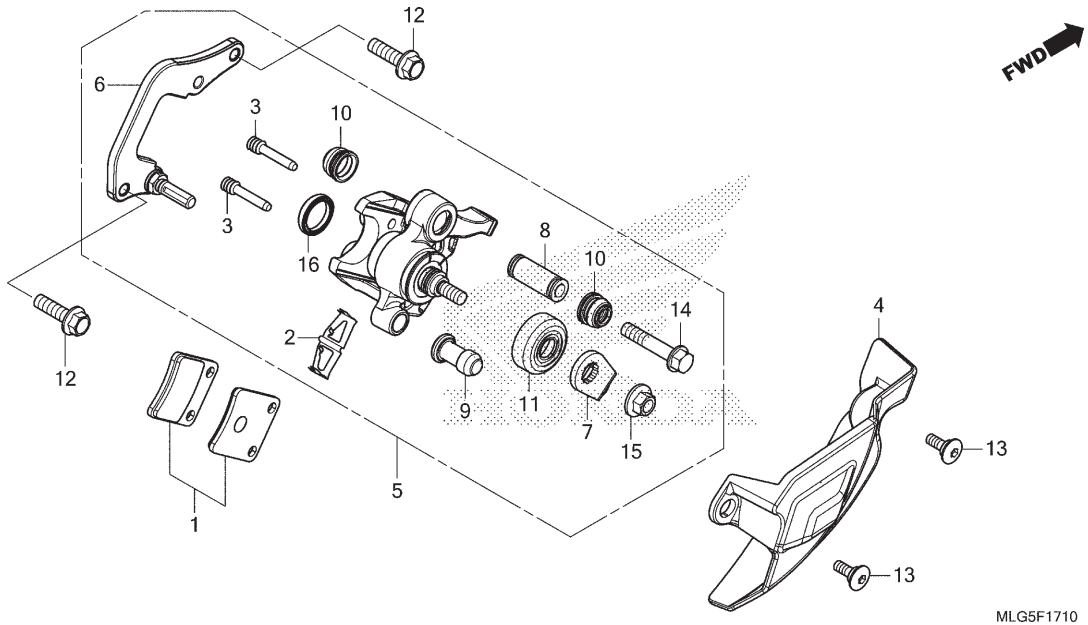


| Ref. Nº | N.O.S. | Item de serviço | T.M.O. |
|---|---|---|---|
| 1 | 7111A3 | Sapata (Pastilha) Jogo, Freio: Estacionamento | 0,2 |
| 4 | 4131NF | Cobertura, Cáliper Freio | 0,1 |
| 5 | 7111B8 | Cáliper, Freio Estacionamento | 0,2 |
| 6 | 7111C2 | Suporte, Cáliper Freio Estacionamento | 0,2 |
| 7 | 7111G8 | Braço, Freio Secundário: Traseiro | 0,2 |

| Ref. Nº | Nº da peça | Descrição | Qtd. CRF1100 AP | A4P | DP | D4P | Nº de série | | Tipo |
|---|---|---|---|---|---|---|---|---|---|
| 1 | 06436-MCT-016 | Pastilha Jogo, Freio Estacionamento | – | – | 1 | 1 | | | |
| 2 | 43208-MCT-006 | Mola, Pastilha | – | – | 1 | 1 | | | |
| 3 | 43215-MCT-006 | Pino, Suporte | – | – | 2 | 2 | | | |
| 4 | 43230-MKS-E50 | Cobertura, Cáliper Freio Estacionamento | – | – | 1 | 1 | | | |
| 5 | 43250-MJP-G81 | Cáliper Subconj., Traseiro (NISSIN) | – | – | 1 | 1 | | | |
| 6 | 43290-MJP-G81 | Suporte Subconj., Freio Estacionamento | – | – | 1 | 1 | | | |
| 7 | 43362-MGS-D71 | Braço | – | – | 1 | 1 | | | |
| 8 | 45111-MCT-006 | Luva | – | – | 1 | 1 | | | |
| 9 | 45132-166-016 | Coifa, Pino (NISSIN) | – | – | 1 | 1 | | | |
| 10 | 45133-166-016 | Coifa, Pino | – | – | 2 | 2 | | | |
| 11 | 46184-611-000 | Retentor Pó, Cilindro Mestre | – | – | 1 | 1 | | | |
| 12 | 90101-MGS-D70 | Parafuso, Flange, 8x28 | – | – | 2 | 2 | | | |
| 13 | 90103-K53-D00 | Parafuso, Allen, 6x18 | – | – | 2 | 2 | | | |
| 14 | 90180-MGS-D71 | Parafuso, Flange, 8x42 | – | – | 1 | 1 | | | |
| 15 | 90313-HE0-006 | Porca-arruela, 8mm | – | – | 1 | 1 | | | |
| 16 | 91208-PF5-005 | Retentor Pó, 20x25x4 (NOK) | – | – | 1 | 1 | | | |

PROIBIDA A REPRODUÇÃO E DISTRIBUIÇÃO
1010913 - Matsuo - MM-ST





© Moto Honda da Amazônia Ltda.
Todos os direitos reservados.

# C-19.20

## Roda Traseira (CRF1100A/D)

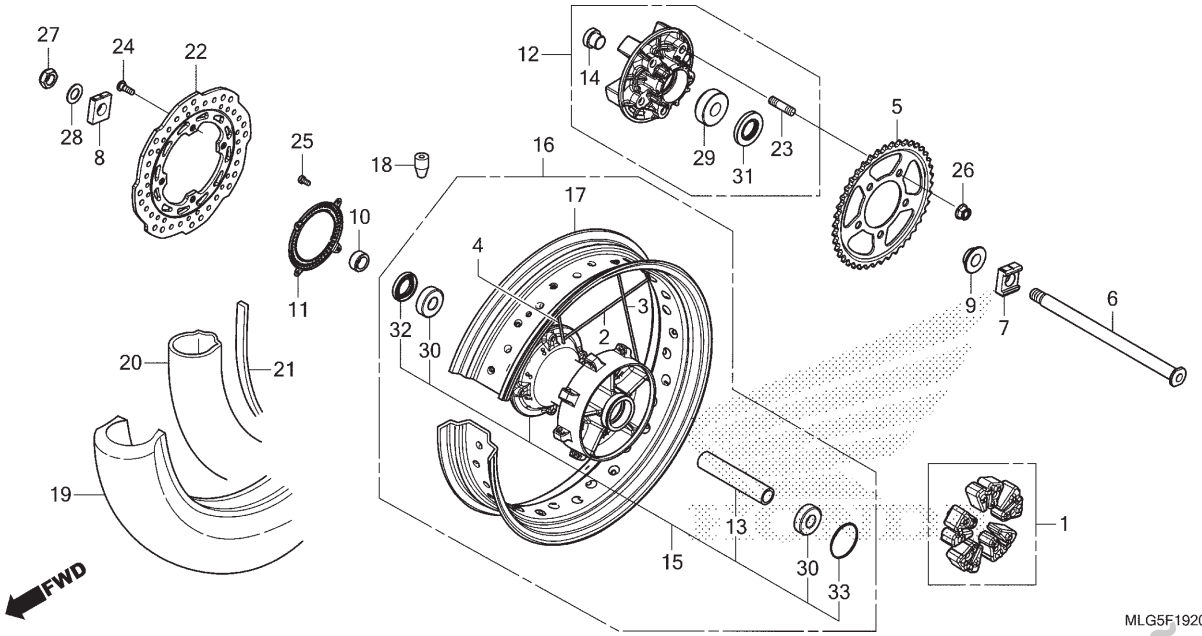


| Ref. Nº | N.O.S. | Item de serviço | T.M.O. |
|---|---|---|---|
| 1 | | (33) | |
| | 710157 | Amortecedor, Roda Traseira | 0,3 |
| 5 | 7101A0 | Coroa, Transmissão | 0,4 |
| 6 | | (31,32) | |
| | 710160 | Eixo, Roda Traseira | 0,3 |
| 11 | 7101B1 | Anel, Pulsador: Traseiro | 0,4 |
| 12 | 7101A5 | Flange Conj., Transmissão | 0,4 |
| 15 | | (2,3,4) | |
| | 710121 | Cubo, Roda Traseira | 2,7 |
| | | • Inclui: Balanceamento | |
| 16 | 710118 | Roda Traseira | 1,2 |
| | | • Inclui: Balanceamento | |
| 17 | 710127 | Aro, Roda: Traseira | 2,6 |
| | | • Inclui: Balanceamento | |
| 18 | 7101E1 | Contrapeso, Balanceiro: Traseiro | 0,6 |
| 19 | | (20,21) | |
| | 7101J9 | Pneu Traseiro e/ou Câmara (Um) | 1,1 |
| | | • Inclui: Balanceamento | |
| 22 | 711145 | Disco, Freio Traseiro | 0,4 |
| 29 | 7101D1 | Rolamento, Flange Transmissão | 0,5 |
| 30 | 710133 | Rolamento, Roda Traseira (Um) | 0,5 |
| | 710133G | • Substituição de 1 rolamento adicionar | 0,1 |

| Ref. Nº | Nº da peça | Descrição | Qtd. CRF1100 A P | A4 P | D P | D4 P | Nº de série | | Tipo |
|---|---|---|---|---|---|---|---|---|---|
| 1 | 06410-MBB-000 | Amortecedor Jogo, Roda | 1 | – | 1 | – | | | |
| 2 | 06420-MKK-D00 | Raio A Jogo, Traseiro (Externo Direito) | 8 | – | 8 | – | | | |
| 3 | 06421-MKK-D00 | Raio B Jogo, Traseiro (Lado Esquerdo) | 16 | – | 16 | – | | | |
| 4 | 06422-MKK-D00 | Raio C Jogo, Traseiro (Interno Direito) | 8 | – | 8 | – | | | |
| 5 | 41201-MJP-G51 | Coroa, Transmissão (42D) | 1 | – | 1 | – | | | |
| 6 | 42301-MKS-E00 | Eixo, Roda Traseira | 1 | – | 1 | – | | | |
| 7 | 42305-MKS-E00 | Espaçador, Esquerdo Eixo Traseiro | 1 | – | 1 | – | | | |
| 8 | 42306-MKS-E00 | Espaçador, Direito Eixo Traseiro | 1 | – | 1 | – | | | |
| 9 | 42311-MGS-D10 | Espaçador, Lateral Roda Traseira Esquerda | 1 | – | 1 | – | | | |
| 10 | 42312-MGS-D10 | Bucha, Lateral Freio Traseiro | 1 | – | 1 | – | | | |
| 11 | 42515-MKS-E00 | Anel, Pulsador Traseiro | 1 | – | 1 | – | | | |
| 12 | 42615-MKS-E00 | Flange Subconj., Transmissão | 1 | – | 1 | – | | | |
| 13 | 42620-MJP-G50 | Espaçador, Eixo Traseiro | 1 | – | 1 | – | | | |
| 14 | 42625-MJP-G50 | Espaçador B, Roda Traseira | 1 | – | 1 | – | | | |
| 15 | 42635-MKK-D00 | Cubo Subconj., Traseiro | 1 | – | 1 | – | | | |
| 16 | 42650-MKK-D01 | Roda Traseira, Subconj. | 1 | – | 1 | – | | | |
| 17 | 42701-MKK-D02 | Aro, Roda Traseira (18M/CXMT4.00) | 1 | – | 1 | – | | | |
| 18 | 42704-MEG-003 | Contrapeso, Balanceiro (15G) | N | – | N | – | | | |
| | 42705-MEG-003 | Contrapeso, Balanceiro (20G) | N | – | N | – | | | |

PROIBIDA A REPRODUÇÃO E DISTRIBUIÇÃO
10/09/15 - Matsuo - MMGT





© Moto Honda da Amazônia Ltda.
Todos os direitos reservados.

# C-19.20

## Roda Traseira (CRF1100A/D)

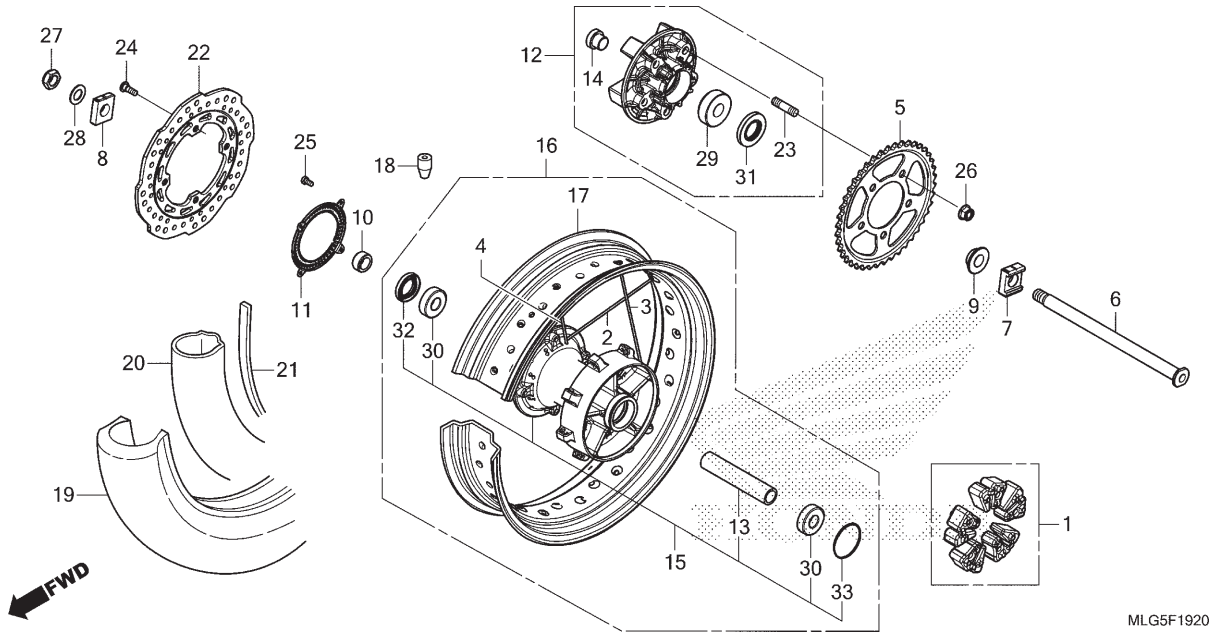


| Ref. Nº | N.O.S. | Item de serviço | T.M.O. |
|---|---|---|---|
| | | | |

| Ref. Nº | Nº da peça | Descrição | Qtd. CRF1100 A P | A4 P | D P | D4 P | Nº de série | | Tipo |
|---|---|---|---|---|---|---|---|---|---|
| 19 | 42711-MKS-E01 | Pneu, Traseiro (BRIDGESTONE) (150/70R18 M/C 70H) | 1 | – | 1 | – | | | |
| 20 | 42712-MKK-D02 | Câmara, Pneu (BRIDGESTONE) | 1 | – | 1 | – | | | |
| 21 | 42713-MKK-D02 | Protetor, Câmara (BRIDGESTONE) | 1 | – | 1 | – | | | |
| 22 | 43251-MJP-G51 | Disco, Freio Traseiro (YUTAKA) | 1 | – | 1 | – | | | |
| 23 | 90102-MAS-000 | Prisioneiro, 12x25 | 5 | – | 5 | – | | | |
| 24 | 90105-MBB-000 | Parafuso, Disco Freio, 8x24 | 4 | – | 4 | – | | | |
| 25 | 90131-MGE-000 | Parafuso, Torx, 5x8 | 4 | – | 4 | – | | | |
| 26 | 90306-KF0-003 | Porca, Flange, 12mm (FUSE RASHI) | 5 | – | 5 | – | | | |
| 27 | 90306-MCS-G01 | Porca, U, 18mm | 1 | – | 1 | – | | | |
| 28 | 90401-KZ4-890 | Arruela, 18x32x2 | 1 | – | 1 | – | | | |
| 29 | 91051-MAS-003 | Rolamento, Radial Esferas, 63/22 | 1 | – | 1 | – | | | |
| 30 | 91053-MGS-D31 | Rolamento, Radial Esferas, 6204UU | 2 | – | 2 | – | | | |
| 31 | 91252-MAS-003 | Retentor Pó, 30x56x7,5 | 1 | – | 1 | – | | | |
| 32 | 91253-443-761 | Retentor Pó, 30x47x8 (ARAI) | 1 | – | 1 | – | | | |
| 33 | 91351-MGS-D30 | Anel, Vedação, 55x2 | 1 | – | 1 | – | | | |

PROIBIDA A REPRODUÇÃO E DISTRIBUIÇÃO
1010913 - Matsuo - MM-GT





© Moto Honda da Amazônia Ltda.
Todos os direitos reservados.

# C-19.21

## Roda Traseira (CRF1100A4/D4)

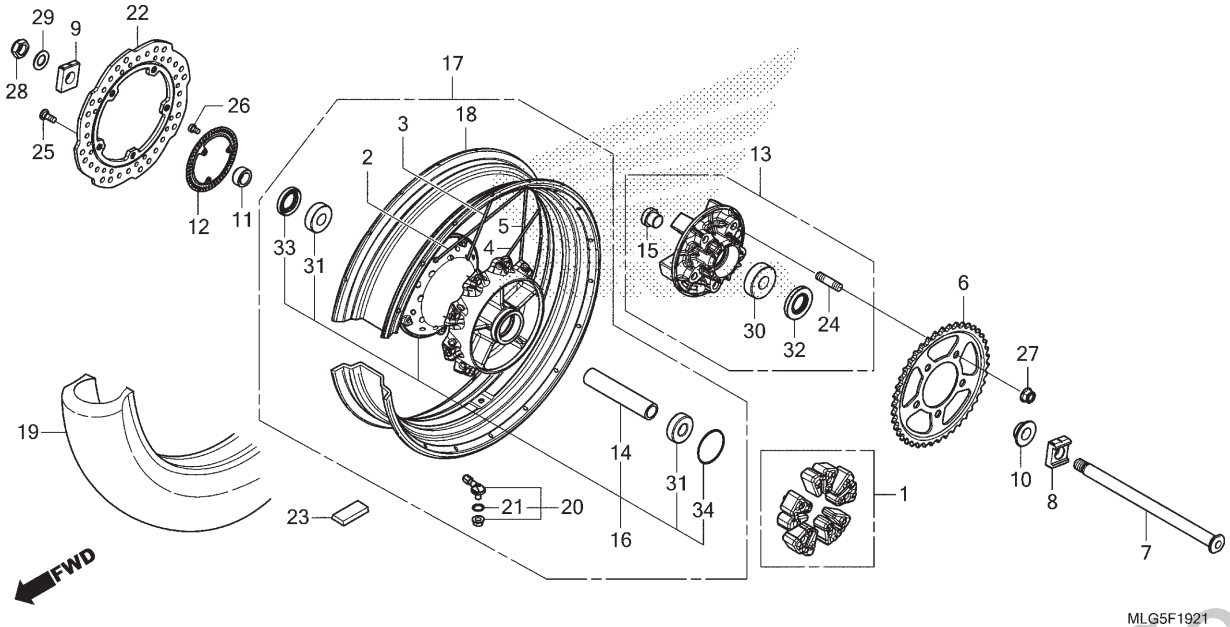


| Ref. Nº | N.O.S. | Item de serviço | T.M.O. |
|---|---|---|---|
| 1 | | (34) | |
| | 710157 | Amortecedor, Roda Traseira | 0,3 |
| 6 | 7101A0 | Coroa, Transmissão | 0,4 |
| 7 | | (32,33) | |
| | 710160 | Eixo, Roda Traseira | 0,3 |
| 12 | 7101B1 | Anel, Pulsador: Traseiro | 0,4 |
| 13 | 7101A5 | Flange Conj., Transmissão | 0,4 |
| 16 | 7101H6 | Cubo, Roda Traseira (A) | 2,4 |
| | | • Inclui: Balanceamento | |
| 17 | 7101G6 | Roda Traseira (A) | 1,0 |
| | | • Inclui: Balanceamento | |
| 18 | | (2,3,4,5) | |
| | 7101H4 | Aro, Roda (A): Traseira | 2,5 |
| | | • Inclui: Balanceamento | |
| 19 | 710142 | Pneu Traseiro (Um) | 0,9 |
| | | • Inclui: Balanceamento | |
| 20 | | (21) | |
| | 7101K2 | Válvula, Fixação: Traseira | 0,9 |
| | | • Inclui: Balanceamento | |
| 22 | 711145 | Disco, Freio Traseiro | 0,4 |
| 23 | 7101E1 | Contrapeso, Balanceiro: Traseiro | 0,6 |
| 30 | 7101D1 | Rolamento, Flange Transmissão | 0,5 |
| 31 | 710133 | Rolamento, Roda Traseira (Um) | 0,5 |
| | 710133G | • Substituição de 1 rolamento adicionar | 0,1 |

| Ref. Nº | Nº da peça | Descrição | Qtd. CRF1100 A4 AP | A4 P | D AP | D4 P | Nº de série | | Tipo |
|---|---|---|---|---|---|---|---|---|---|
| 1 | 06410-MBB-000 | Amortecedor Jogo, Roda | – | 1 | – | 1 | | | |
| 2 | 06420-MKS-E20 | Raio A Jogo, Traseiro (Externo Direito) | – | 9 | – | 9 | | | |
| 3 | 06421-MKS-E20 | Raio B Jogo, Traseiro (Interno Direito) | – | 9 | – | 9 | | | |
| 4 | 06422-MKS-E20 | Raio C Jogo, Traseiro (Externo Esquerdo) | – | 9 | – | 9 | | | |
| 5 | 06423-MKS-E20 | Raio D Jogo, Traseiro (Interno Esquerdo) | – | 9 | – | 9 | | | |
| 6 | 41201-MJP-G51 | Coroa, Transmissão (42D) | – | 1 | – | 1 | | | |
| 7 | 42301-MKS-E00 | Eixo, Roda Traseira | – | 1 | – | 1 | | | |
| 8 | 42305-MKS-E00 | Espaçador, Esquerdo Eixo Traseiro | – | 1 | – | 1 | | | |
| 9 | 42306-MKS-E00 | Espaçador, Direito Eixo Traseiro | – | 1 | – | 1 | | | |
| 10 | 42311-MGS-D10 | Espaçador, Lateral Roda Traseira Esquerda | – | 1 | – | 1 | | | |
| 11 | 42312-MGS-D10 | Bucha, Lateral Freio Traseiro | – | 1 | – | 1 | | | |
| 12 | 42515-MKS-E20 | Anel, Pulsador Traseiro | – | 1 | – | 1 | | | |
| 13 | 42615-MKS-E00 | Flange Subconj., Transmissão | – | 1 | – | 1 | | | |
| 14 | 42620-MKS-E20 | Espaçador, Eixo Traseiro | – | 1 | – | 1 | | | |
| 15 | 42625-MJP-G50 | Espaçador B, Roda Traseira | – | 1 | – | 1 | | | |
| 16 | 42635-MKS-E20 | Cubo Subconj., Traseiro | – | 1 | – | 1 | | | |
| 17 | 42650-MKS-E21 | Roda Traseira, Subconj. | – | 1 | – | 1 | | | |

PROIBIDA A REPRODUÇÃO E DISTRIBUIÇÃO
1010912 - Matsuo - MM-GT





© Moto Honda da Amazônia Ltda.
Todos os direitos reservados.

# C-19.21

## Roda Traseira (CRF1100A4/D4)

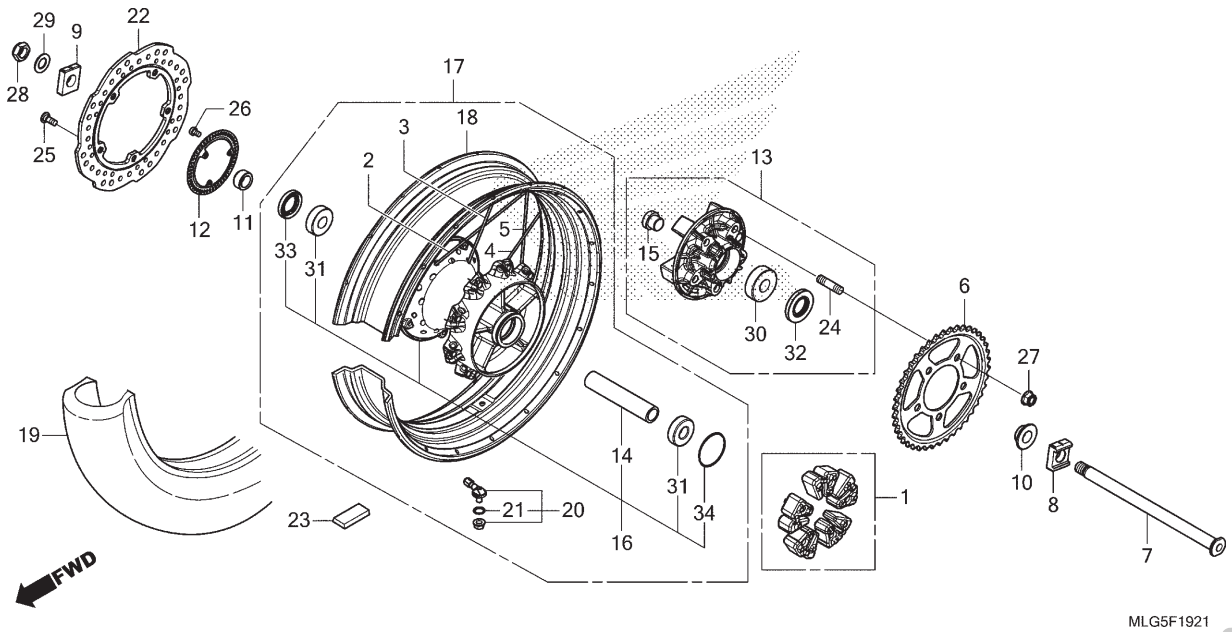


| Ref. Nº | N.O.S. | Item de serviço | T.M.O. | Ref. Nº | Nº da peça | Descrição | Qtd. CRF1100 A P | A4 P | D P | D4 P | Nº de série | Tipo |
|---|---|---|---|---|---|---|---|---|---|---|---|---|
| | | | | 18 | 42701-MKS-E22 | Aro, Roda Traseira | – | 1 | – | 1 | | |
| | | | | 19 | 42711-MKS-E21 | Pneu, Traseiro (BRIDGESTONE) (150/70R18 M/C 70H) | – | 1 | – | 1 | | |
| | | | | 20 | 42755-MKA-D81 | Válvula Conj., Fixação | – | 1 | – | 1 | | |
| | | | | 21 | 42758-MKA-D81 | Anel, Vedação | – | 1 | – | 1 | | |
| | | | | 22 | 43251-MKS-E21 | Disco, Freio Traseiro | – | 1 | – | 1 | | |
| | | | | 23 | 44721-MGC-003 | Contrapeso, Balanceiro (10G) | – | N | – | N | | |
| | | | | | 44722-MGC-003 | Contrapeso, Balanceiro (15G) | – | N | – | N | | |
| | | | | | 44723-MGC-003 | Contrapeso, Balanceiro (20G) | – | N | – | N | | |
| | | | | 24 | 90102-MAS-000 | Prisioneiro, 12x25 | – | 5 | – | 5 | | |
| | | | | 25 | 90106-MGE-000 | Parafuso, Disco, 8x20 | – | 5 | – | 5 | | |
| | | | | 26 | 90131-MGE-000 | Parafuso, Torx, 5x8 | – | 3 | – | 3 | | |
| | | | | 27 | 90306-KF0-003 | Porca, Flange, 12mm (FUSE RASHI) | – | 5 | – | 5 | | |
| | | | | 28 | 90306-MCS-G01 | Porca, U, 18mm | – | 1 | – | 1 | | |
| | | | | 29 | 90401-KZ4-890 | Arruela, 18x32x2 | – | 1 | – | 1 | | |
| | | | | 30 | 91051-MAS-003 | Rolamento, Radial Esferas, 63/22 | – | 1 | – | 1 | | |
| | | | | 31 | 91053-MGS-D31 | Rolamento, Radial Esferas, 6204UU | – | 2 | – | 2 | | |
| | | | | 32 | 91252-MAS-003 | Retentor Pó, 30x56x7,5 | – | 1 | – | 1 | | |
| | | | | 33 | 91253-443-761 | Retentor Pó, 30x47x8 (ARAI) | – | 1 | – | 1 | | |
| | | | | 34 | 91351-MGS-D30 | Anel, Vedação, 55x2 | – | 1 | – | 1 | | |

PROIBIDA A REPRODUÇÃO E DISTRIBUIÇÃO
10.04.13 - Matsuo - MM-GT





© Moto Honda da Amazônia Ltda.
Todos os direitos reservados.

# C-21

## Tanque de Combustível • Bomba de Combustível (CRF1100A/D)

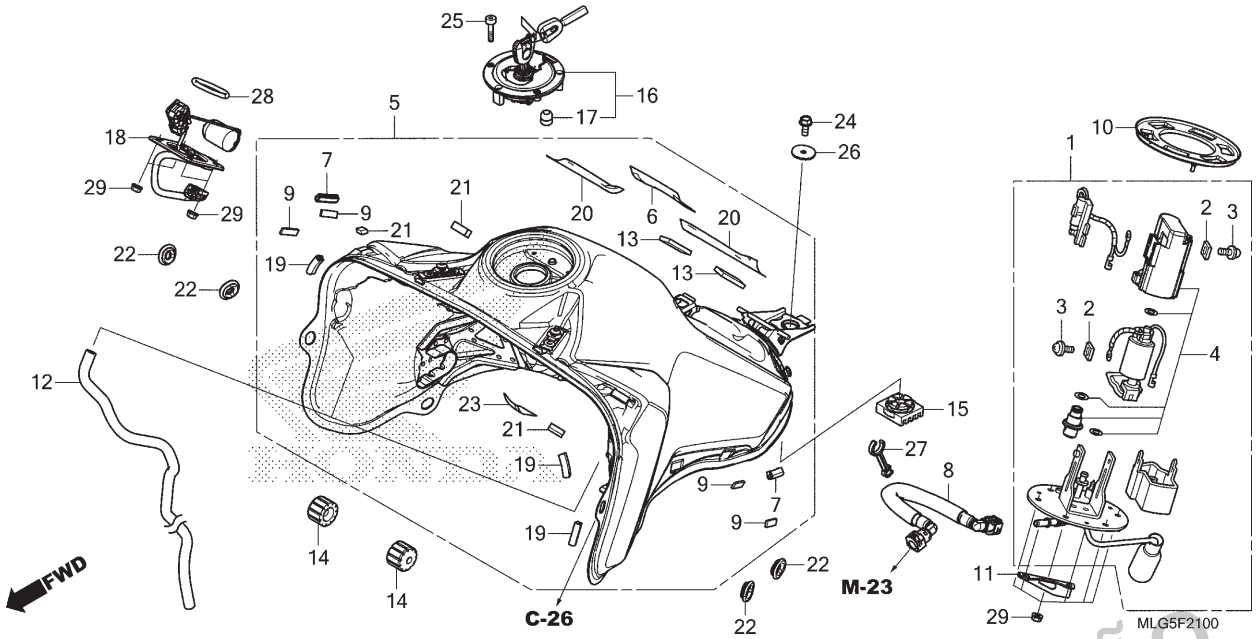


| Ref. Nº | N.O.S. | Item de serviço | T.M.O. |
|---|---|---|---|
| 1 | | (10) | |
| | 310120 | Bomba Conj., Combustível | 1,0 |
| 4 | 3101C7 | Filtro, Combustível | 1,0 |
| 5 | 310100 | Tanque, Combustível | 1,1 |
| 8 | 310162 | Mangueira, Abastecimento Combustível | 0,9 |
| 16 | | (17) | |
| | 3101C1 | Tampa, Trava Tanque Combustível | 0,1 |
| 18 | | (28) | |
| | 617105 | Unidade Emissora, Tanque Combustível | 1,0 |

| Ref. Nº | Nº da peça | Descrição | Qtd. CRF1100 AP | A4P | DP | D4P | Nº de série | | Tipo |
|---|---|---|---|---|---|---|---|---|---|
| 1 | 16700-MKS-E02 | Bomba Unidade, Combustível | 1 | – | 1 | – | | | |
| 2 | 16711-MGS-D31 | Limitador | 2 | – | 2 | – | | | |
| 3 | 16712-MGS-D31 | Parafuso, 4x6,6 | 2 | – | 2 | – | | | |
| 4 | 16730-MKT-D01 | Filtro Conj., Combustível | 1 | – | 1 | – | | | |
| 5 | 17500-MLG-E40ZB | Tanque Conj., Combustível (WL) | | | | | | | |
| | | *Tipo1 1* | 1 | – | 1 | – | | | 3BR |
| | 17500-MLG-E00ZA | *Tipo1 1* | 1 | – | 1 | – | | | BR |
| 6 | 17515-MEG-300 | Fita, Protetor Tanque | 1 | – | 1 | – | | | |
| 7 | 17516-KCZ-000ZB | Acabamento, Tanque Combustível | | | | | | | |
| | | *NH1* Preto | 2 | – | 2 | – | | | |
| 8 | 17526-MKS-E01 | Mangueira Comp., Abastecimento Combustível | 1 | – | 1 | – | | | |
| 9 | 17541-MJP-G50 | Fixador, Duplo Travamento (8x25) | 4 | – | 4 | – | | | |
| 10 | 17574-MGS-D30 | Guarnição, Base | 1 | – | 1 | – | | | |
| 11 | 17580-MKS-E00 | Protetor, Bomba Combustível | 1 | – | 1 | – | | | |
| 12 | 17590-MKS-E00 | Tubo, Drenagem | 1 | – | 1 | – | | | |
| 13 | 17595-MKS-E00 | Borracha, Protetor Tanque | 2 | – | 2 | – | | | |
| 14 | 17611-MKS-E00 | Coxim, Dianteiro Tanque Combustível | 2 | – | 2 | – | | | |
| 15 | 17613-KFB-010 | Coxim, Traseiro Tanque Combustível | 1 | – | 1 | – | | | |

PROIBIDA A REPRODUÇÃO E DISTRIBUIÇÃO
1010910 Watsuo MM-GT





© Moto Honda da Amazônia Ltda.
Todos os direitos reservados.

# C-21

## Tanque de Combustível • Bomba de Combustível (CRF1100A/D)

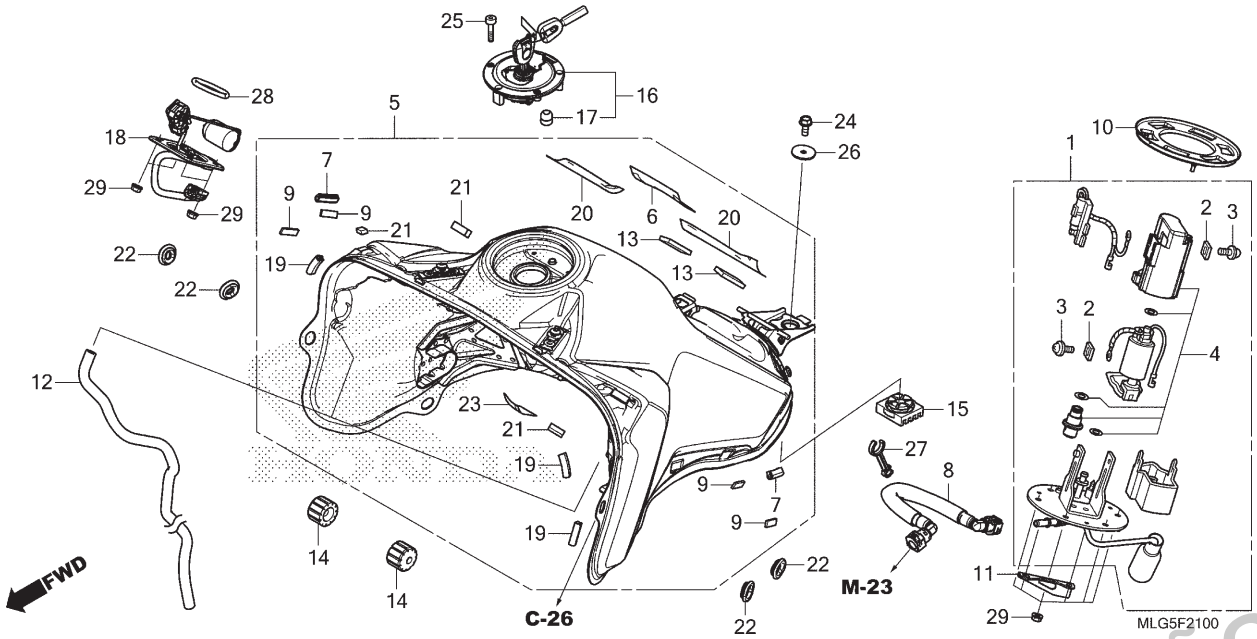


| Ref. Nº | N.O.S. | Item de serviço | T.M.O. |
|---|---|---|---|
| | | | |

| Ref. Nº | Nº da peça | Descrição | Qtd. CRF1100 A P | A4 P | D P | D4 P | Nº de série | | Tipo |
|---|---|---|---|---|---|---|---|---|---|
| 16 | 17620-MJE-D04 | Tampa Comp., Abastecimento Combustível | 1 | – | 1 | – | | | |
| 17 | 17621-MGP-D62 | Retentor, Respiro | 1 | – | 1 | – | | | |
| 18 | 37800-MKS-B01 | Unidade Combustível | 1 | – | 1 | – | | | |
| 19 | 64121-MEL-000 | Coxim, Protetor | 3 | – | 3 | – | | | |
| 20 | 77281-MFL-D20 | Fita, Protetora | 2 | – | 2 | – | | | |
| 21 | 80103-MFE-670 | Coxim, Lanterna Traseira | 3 | – | 3 | – | | | |
| 22 | 83551-GE2-000 | Bucha, Carcaça Filtro Ar | 4 | – | 4 | – | | | |
| 23 | 84114-MFP-C80 | Fita, Protetora | 1 | – | 1 | – | | | |
| 24 | 90030-GHB-630 | Parafuso, Flange, 6x14 | 1 | – | 1 | – | | | |
| 25 | 90110-MGP-D60 | Parafuso, Allen, 4x24 (SUS) | 3 | – | 3 | – | | | |
| 26 | 90136-428-870 | Arruela, Fixação Tanque | 1 | – | 1 | – | | | |
| 27 | 90650-MJP-G50 | Braçadeira | 1 | – | 1 | – | | | |
| 28 | 91305-KEH-601 | Anel, Vedação, 39,5x5 | 1 | – | 1 | – | | | |
| 29 | 94050-06000 | Porca, Flange, 6mm | 10 | – | 10 | – | | | |

PROIBIDA A REPRODUÇÃO E DISTRIBUIÇÃO
1010913 - Matsuo MM-GT





© Moto Honda da Amazônia Ltda.
Todos os direitos reservados.

# C-21.1

## Tanque de Combustível • Bomba de Combustível (CRF1100A4/D4)

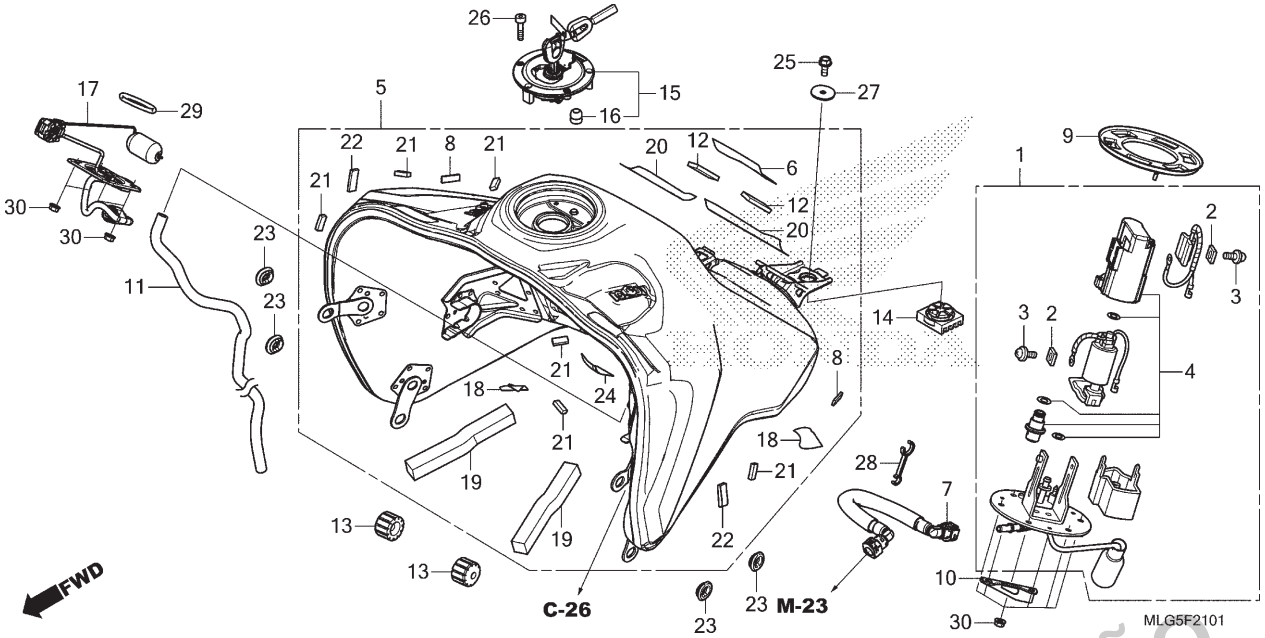


| Ref. Nº | N.O.S. | Item de serviço | T.M.O. |
|---|---|---|---|
| 1 | | (9) | |
| | 310120 | Bomba Conj., Combustível | 1,0 |
| 4 | 3101C7 | Filtro, Combustível | 1,0 |
| 5 | 310100 | Tanque, Combustível | 1,1 |
| 7 | 310162 | Mangueira, Abastecimento Combustível | 0,9 |
| 15 | | (16) | |
| | 3101C1 | Tampa, Trava Tanque Combustível | 0,1 |
| 17 | | (29) | |
| | 617105 | Unidade Emissora, Tanque Combustível | 1,0 |

| Ref. Nº | Nº da peça | Descrição | Qtd. CRF1100 A P | A4 P | D P | D4 P | Nº de série | | Tipo |
|---|---|---|---|---|---|---|---|---|---|
| 1 | 16700-MKS-E23 | Bomba Unidade, Combustível | – | 1 | – | 1 | | | |
| 2 | 16711-MGS-D31 | Limitador | – | 2 | – | 2 | | | |
| 3 | 16712-MGS-D31 | Parafuso, 4x6,6 | – | 2 | – | 2 | | | |
| 4 | 16730-MKT-D01 | Filtro Conj., Combustível | – | 1 | – | 1 | | | |
| 5 | 17500-MLG-EG0ZB | Tanque Conj., Combustível (WL) *Tipo1 1* | – | 1 | – | 1 | | | |
| 6 | 17515-MEG-300 | Fita, Protetor Tanque | – | 1 | – | 1 | | | |
| 7 | 17526-MKS-E01 | Mangueira Comp., Abastecimento Combustível | – | 1 | – | 1 | | | |
| 8 | 17541-MJP-G50 | Fixador, Duplo Travamento (8x25) | – | 2 | – | 2 | | | |
| 9 | 17574-MGS-D30 | Guarnição, Base | – | 1 | – | 1 | | | |
| 10 | 17580-MKS-E00 | Protetor, Bomba Combustível | – | 1 | – | 1 | | | |
| 11 | 17590-MKS-E00 | Tubo, Drenagem | – | 1 | – | 1 | | | |
| 12 | 17595-MKS-E00 | Borracha, Protetor Tanque | – | 2 | – | 2 | | | |
| 13 | 17611-MKS-E00 | Coxim, Dianteiro Tanque Combustível | – | 2 | – | 2 | | | |
| 14 | 17613-KFB-010 | Coxim, Traseiro Tanque Combustível | – | 1 | – | 1 | | | |
| 15 | 17620-MJE-D04 | Tampa Comp., Abastecimento Combustível | – | 1 | – | 1 | | | |

PROIBIDA A REPRODUÇÃO E DISTRIBUIÇÃO
1010913 - Matsuo - MM-GT





© Moto Honda da Amazônia Ltda.
Todos os direitos reservados.

# C-21.1

## Tanque de Combustível • Bomba de Combustível (CRF1100A4/D4)

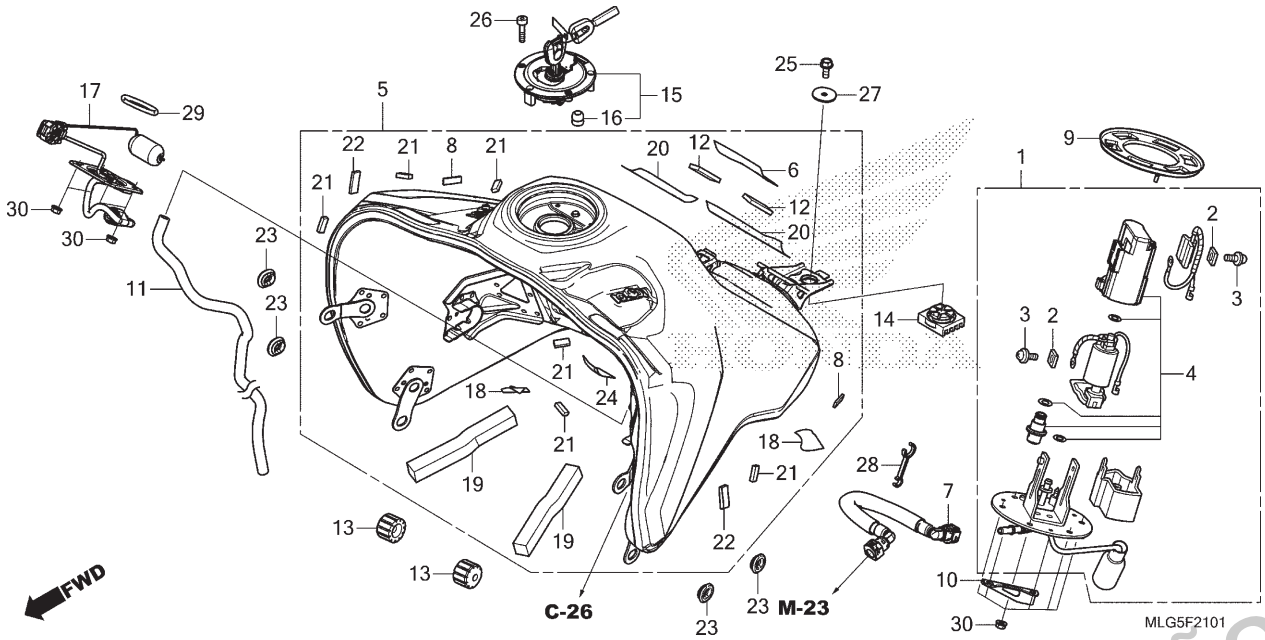


| Ref. Nº | N.O.S. | Item de serviço | T.M.O. |
|---|---|---|---|
| | | | |

| Ref. Nº | Nº da peça | Descrição | Qtd. CRF1100 AP | A4 P | DP | D4 P | Nº de série | Tipo |
|---|---|---|---|---|---|---|---|---|
| 16 | 17621-MGP-D62 | Retentor, Respiro | – | 1 | – | 1 | | |
| 17 | 37800-MKS-BT1 | Unidade Combustível | – | 1 | – | 1 | | |
| 18 | 38601-MFL-D00 | Borracha, Unidade Controle | – | 2 | – | 2 | | |
| 19 | 50133-MFJ-J00 | Protetor B, Suporte | – | 2 | – | 2 | | |
| 20 | 77281-MFL-D20 | Fita, Protetora | – | 2 | – | 2 | | |
| 21 | 80103-MFE-670 | Coxim, Lanterna Traseira | – | 6 | – | 6 | | |
| 22 | 80129-MEG-000 | Bucha, Chassi Traseiro | – | 2 | – | 2 | | |
| 23 | 83551-GE2-000 | Bucha, Carcaça Filtro Ar | – | 4 | – | 4 | | |
| 24 | 84114-MFP-C80 | Fita, Protetora | – | 1 | – | 1 | | |
| 25 | 90030-GHB-630 | Parafuso, Flange, 6x14 | – | 1 | – | 1 | | |
| 26 | 90110-MGP-D60 | Parafuso, Allen, 4x24 (SUS) | – | 3 | – | 3 | | |
| 27 | 90136-428-870 | Arruela, Fixação Tanque | – | 1 | – | 1 | | |
| 28 | 90650-MJP-G50 | Braçadeira | – | 1 | – | 1 | | |
| 29 | 91305-KEH-601 | Anel, Vedação, 39,5x5 | – | 1 | – | 1 | | |
| 30 | 94050-06000 | Porca, Flange, 6mm | – | 10 | – | 10 | | |

PROIBIDA A REPRODUÇÃO E DISTRIBUIÇÃO
1010913 - Matsuo - MM-GT





© Moto Honda da Amazônia Ltda.
Todos os direitos reservados.

# C-23

## Assento

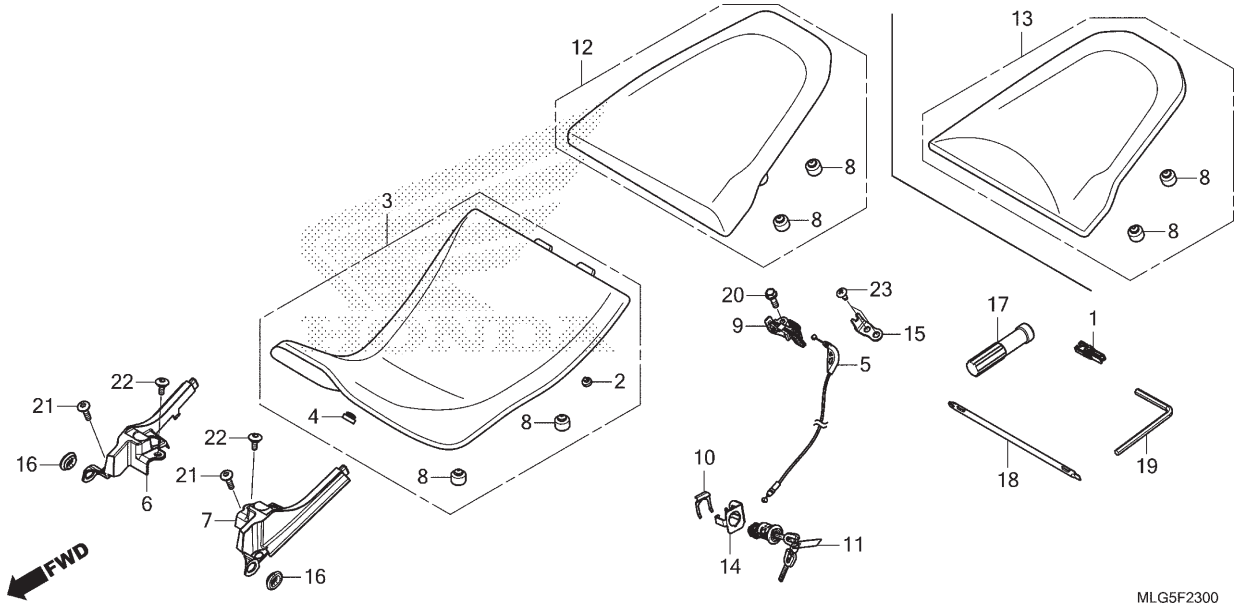


| Ref. Nº | N.O.S. | Item de serviço | T.M.O. |
|---|---|---|---|
| 5 | 811175 | Cabo, Trava Assento | 1,0 |
| 6 | 4111H2 | Painel, Interno Rabeta Assento: Direito | 0,2 |
| 7 | 4111H3 | Painel, Interno Rabeta Assento: Esquerdo | 0,2 |
| | 4111H4 | Painel, Interno Rabeta Assento: Ambos | 0,3 |
| 9 | 4131N5 | Gancho, Trava Assento | 0,1 |
| 11 | 4131F0 | Trava, Assento | 3,0 |
| | 4131BS | Trava, Assento (A) | 3,6 |
| | | • Nota: Tipo suspensão elétrica | |

| Ref. Nº | Nº da peça | Descrição | Qtd. CRF1100 AP | A4P | DP | D4P | Nº de série | | Tipo |
|---|---|---|---|---|---|---|---|---|---|
| 1 | 38235-S04-003 | Sacador, Fusível (SUMITOMO) | 1 | 1 | 1 | 1 | | | |
| 2 | 50352-GS6-000 | Coxim, Limitador | 2 | 2 | 2 | 2 | | | |
| 3 | 77100-MKS-E21ZB | Assento Comp., Principal | | | | | | | |
| | | *Tipo2* | 1 | 1 | 1 | 1 | | | 3BR |
| | 77100-MKS-E21ZC | *Tipo1* | 1 | – | 1 | – | | | BR |
| 4 | 77110-KA3-730 | Bucha, Fixação Assento | 1 | 1 | 1 | 1 | | | |
| 5 | 77156-MKS-E01 | Cabo, Trava Assento | 1 | 1 | 1 | 1 | | | |
| 6 | 77160-MKS-E00 | Tampa, Inferior Direita Assento | 1 | 1 | 1 | 1 | | | |
| 7 | 77165-MKS-E00 | Tampa, Inferior Esquerda Assento | 1 | 1 | 1 | 1 | | | |
| 8 | 77206-GF0-000 | Coxim, Assento | 8 | 8 | 8 | 8 | | | |
| 9 | 77220-MKS-E01 | Gancho, Trava Assento | 1 | 1 | 1 | 1 | | | |
| 10 | 77235-MJE-D00 | Placa, Fixação Chave | 1 | 1 | 1 | 1 | | | |
| 11 | 77239-MJE-D04 | Chave, Trava Assento (WAVE) | 1 | 1 | 1 | 1 | | | |
| 12 | 77300-MLG-E40ZB | Assento Comp., Traseiro | | | | | | | |
| | | *Tipo3* | 1 | – | 1 | – | | | 3BR |
| | 77300-MKS-E01ZB | *Tipo1* | 1 | – | 1 | – | | | BR |
| 13 | 77300-MKS-E21ZA | Assento Comp., Traseiro | | | | | | | |
| | | *Tipo2* | – | 1 | – | 1 | | | |
| 14 | 77321-MKS-E00 | Suporte, Cabo Trava Assento | 1 | 1 | 1 | 1 | | | |
| 15 | 77322-MKS-E00 | Suporte B, Cabo Trava Assento | 1 | 1 | 1 | 1 | | | |

PROIBIDA A REPRODUÇÃO E DISTRIBUIÇÃO
1010026 - Matsuo - MM-GT





© Moto Honda da Amazônia Ltda.
Todos os direitos reservados.

# C-23

## Assento

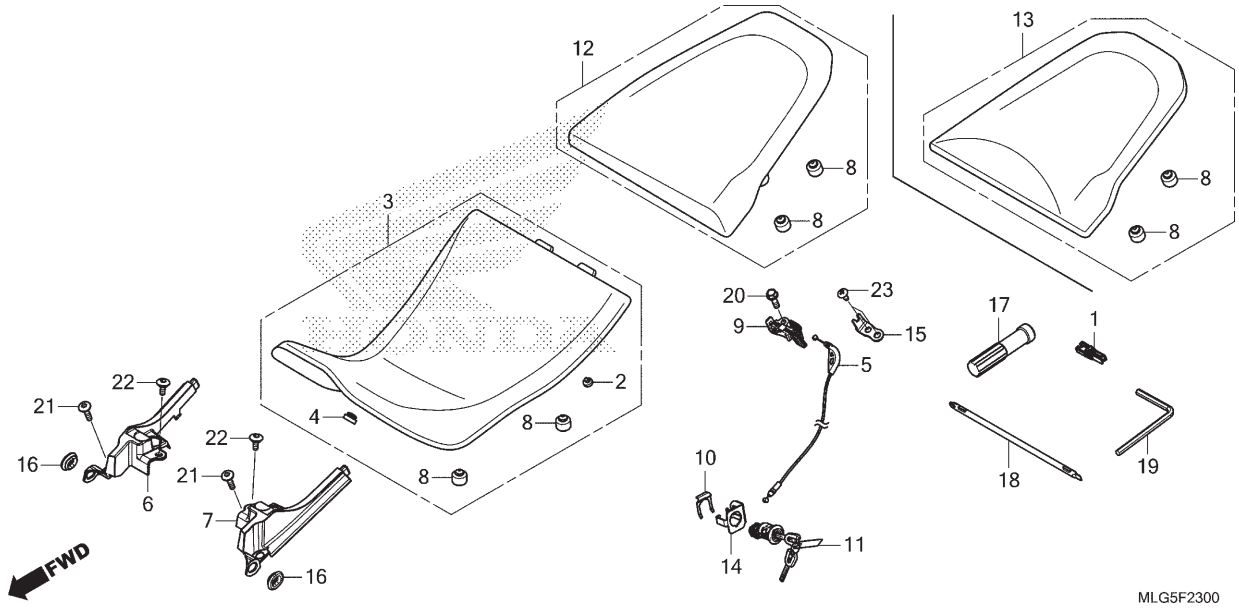


| Ref. Nº | N.O.S. | Item de serviço | T.M.O. | Ref. Nº | Nº da peça | Descrição | Qtd. CRF1100 AP | A4P | DP | D4P | Nº de série | | Tipo |
|---|---|---|---|---|---|---|---|---|---|---|---|---|---|
| | | | | 16 | 83551-GE2-000 | Bucha, Carcaça Filtro Ar | 2 | 2 | 2 | 2 | | | |
| | | | | 17 | 89103-538-000 | Cabo | 1 | 1 | 1 | 1 | | | |
| | | | | 18 | 89217-MAT-000 | Chave, Fenda (Nº 2 + -) | 1 | 1 | 1 | 1 | | | |
| | | | | 19 | 89221-MGZ-J00 | Chave, Allen, 5mm | 1 | 1 | 1 | 1 | | | |
| | | | | 20 | 90030-GHB-660 | Parafuso, Flange, 6x20 | 1 | 1 | 1 | 1 | | | |
| | | | | 21 | 90103-MGH-H20 | Parafuso, Phillips, 5x20 | 2 | 2 | 2 | 2 | | | |
| | | | | 22 | 90122-MJK-N20 | Parafuso, Especial, 5x11 | 2 | 2 | 2 | 2 | | | |
| | | | | 23 | 93903-24280 | Parafuso, Fixação, 4x10 | 2 | 2 | 2 | 2 | | | |

PROIBIDA A REPRODUÇÃO E DISTRIBUIÇÃO
1010913 - Matsuo - MM-GT





© Moto Honda da Amazônia Ltda.
Todos os direitos reservados.

# C-24

## Tampa Lateral (CRF1100A/D)

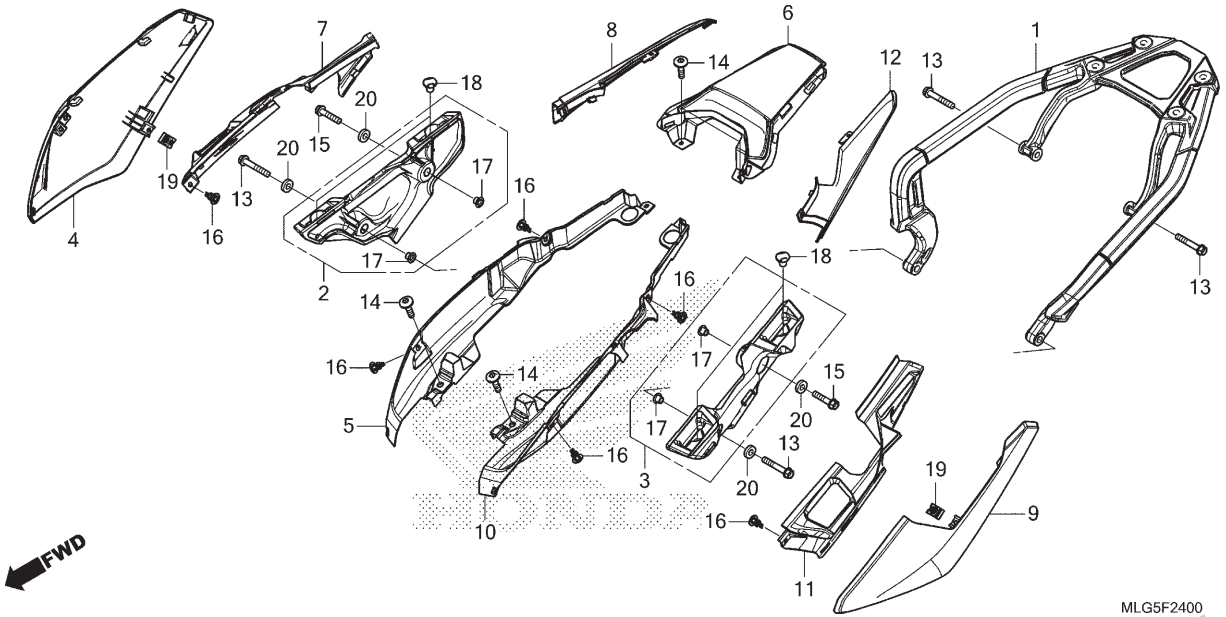


| Ref. Nº | N.O.S. | Item de serviço | T.M.O. |
|---|---|---|---|
| 1 | 410165 | Bagageiro | 0,4 |
| 2 | 4121G7 | Suporte, Compartimento Bagagem Lateral: Direito | 0,2 |
| 3 | 4121G6 | Suporte, Compartimento Bagagem Lateral: Esquerdo | 0,2 |
| | 4121G8 | Suporte, Compartimento Bagagem Lateral: Ambos | 0,3 |
| 4 | 4111H9 | Tampa, Lateral: Direita | 0,2 |
| 5 | 4111BT | Carenagem, Superior Interna: Direita | 0,1 |
| 6 | 4111K7 | Rabeta, Central | 0,3 |
| 7 | 4111D1 | Carenagem, Lateral: Direita | 0,2 |
| 8 | 4111X7 | Carenagem, Traseira: Direita | 0,3 |
| 9 | 4111H8 | Tampa, Lateral: Esquerda | 0,2 |
| | 4111J0 | Tampa, Lateral: Ambas | 0,3 |
| 10 | 4111BU | Carenagem, Superior Interna: Esquerda | 0,1 |
| | 4111BV | Carenagem, Superior Interna: Ambas | 0,2 |
| 11 | 4111D0 | Carenagem, Lateral: Esquerda | 0,2 |
| | 4111D2 | Carenagem, Lateral: Ambas | 0,3 |
| 12 | 4111X6 | Carenagem, Traseira: Esquerda | 0,3 |
| | 4111X8 | Carenagem, Traseira: Ambas | 0,3 |

| Ref. Nº | Nº da peça | Descrição | Qtd. CRF1100 A P | A4 P | D P | D4 P | Nº de série | | Tipo |
|---|---|---|---|---|---|---|---|---|---|
| 1 | 81210-MKS-E20ZC | Bagageiro Comp., Traseiro | | | | | | | |
| | | *NHA86M* Preto Ballistic Fosco Metálico | 1 | – | 1 | – | | | |
| 2 | 81350-MKS-E20 | Suporte, Direito | 1 | – | 1 | – | | | |
| 3 | 81450-MKS-E20 | Suporte, Esquerdo | 1 | – | 1 | – | | | |
| 4 | 83610-MLG-E40ZC | Carenagem A Jogo, Lateral Traseira Direita (WL) | | | | | | | |
| | | *Tipo1* | 1 | – | 1 | – | | | 3BR |
| | 83610-MLG-E00ZA | *NHA86M* Preto Ballistic Fosco Metálico | 1 | – | 1 | – | | | BR |
| 5 | 83620-MKS-E00 | Tampa, Lateral Interna Direita | 1 | – | 1 | – | | | |
| 6 | 83635-MLG-E40ZC | Rabeta Jogo, Central (WL) | | | | | | | |
| | | *Tipo1* | 1 | – | 1 | – | | | 3BR |
| | 83635-MKS-E00ZB | *Tipo1* | 1 | – | 1 | – | | | BR |
| 7 | 83643-MKS-E00 | Tampa, Suporte Direito | 1 | – | 1 | – | | | |
| 8 | 83650-MLG-E40ZC | Carenagem C Jogo, Lateral Traseira Direita (WOL) | | | | | | | |
| | | *Tipo1* | 1 | – | 1 | – | | | 3BR |
| | 83650-MKS-E00ZA | *Tipo1* | 1 | – | 1 | – | | | BR |
| 9 | 83710-MLG-E40ZC | Carenagem A Jogo, Lateral Traseira Esquerda (WL) | | | | | | | |
| | | *Tipo1* | 1 | – | 1 | – | | | 3BR |
| | 83710-MLG-E00ZA | *NHA86M* Preto Ballistic Fosco Metálico | 1 | – | 1 | – | | | BR |

PROIBIDA A REPRODUÇÃO E DISTRIBUIÇÃO
1010913 - Matsuo MM-GT





© Moto Honda da Amazônia Ltda.
Todos os direitos reservados.

# C-24

## Tampa Lateral (CRF1100A/D)

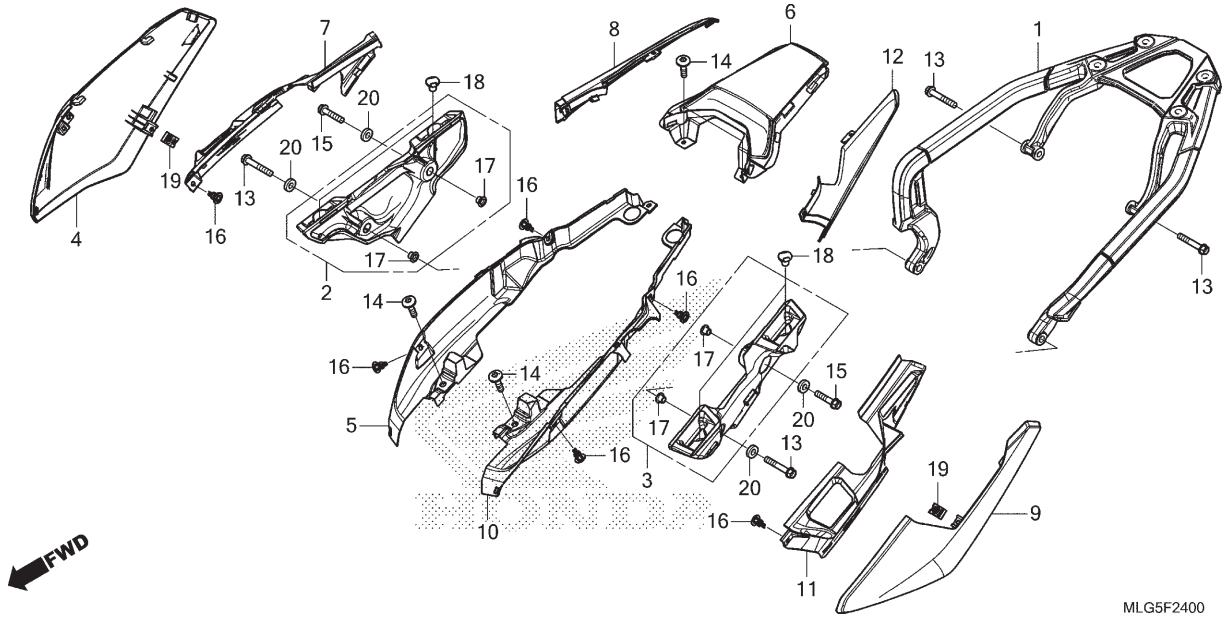


| Ref. Nº | N.O.S. | Item de serviço | T.M.O. |
|---|---|---|---|

| Ref. Nº | Nº da peça | Descrição | Qtd. CRF1100 A P | A4 P | D P | D4 P | Nº de série | | Tipo |
|---|---|---|---|---|---|---|---|---|---|
| 10 | 83720-MKS-E00 | Tampa, Lateral Interna Esquerda | 1 | – | 1 | – | | | |
| 11 | 83743-MKS-E00 | Tampa, Suporte Esquerdo | 1 | – | 1 | – | | | |
| 12 | 83750-MLG-E40ZC | Carenagem C Jogo, Lateral Traseira Esquerda (WOL) | | | | | | | |
| | | *Tipo1* | 1 | – | 1 | – | | | 3BR |
| | 83750-MKS-E00ZA | *Tipo1* | 1 | – | 1 | – | | | BR |
| 13 | 90103-MFC-640 | Parafuso, Flange, 8x50 | 4 | – | 4 | – | | | |
| 14 | 90103-MGH-H20 | Parafuso, Phillips, 5x20 | 4 | – | 4 | – | | | |
| 15 | 90108-KV3-000 | Parafuso, Sextavado, 8x25 | 2 | – | 2 | – | | | |
| 16 | 90116-SP0-003 | Presilha, Retentor Para-choque | 6 | – | 6 | – | | | |
| 17 | 90450-KG8-000 | Bucha, 8mm | 4 | – | 4 | – | | | |
| 18 | 90656-MGH-641 | Presilha, Escovas | 4 | – | 4 | – | | | |
| 19 | 90677-KAN-961 | Porca, Presilha, 5mm | 2 | – | 2 | – | | | |
| 20 | 94101-08800 | Arruela, Lisa, 8mm | 4 | – | 4 | – | | | |

PROIBIDA A REPRODUÇÃO E DISTRIBUIÇÃO
1010913 - Matsuo - MM-ST





© Moto Honda da Amazônia Ltda.
Todos os direitos reservados.

# C-24.1

## Tampa Lateral • Bagageiro Traseiro (CRF1100A4/D4)

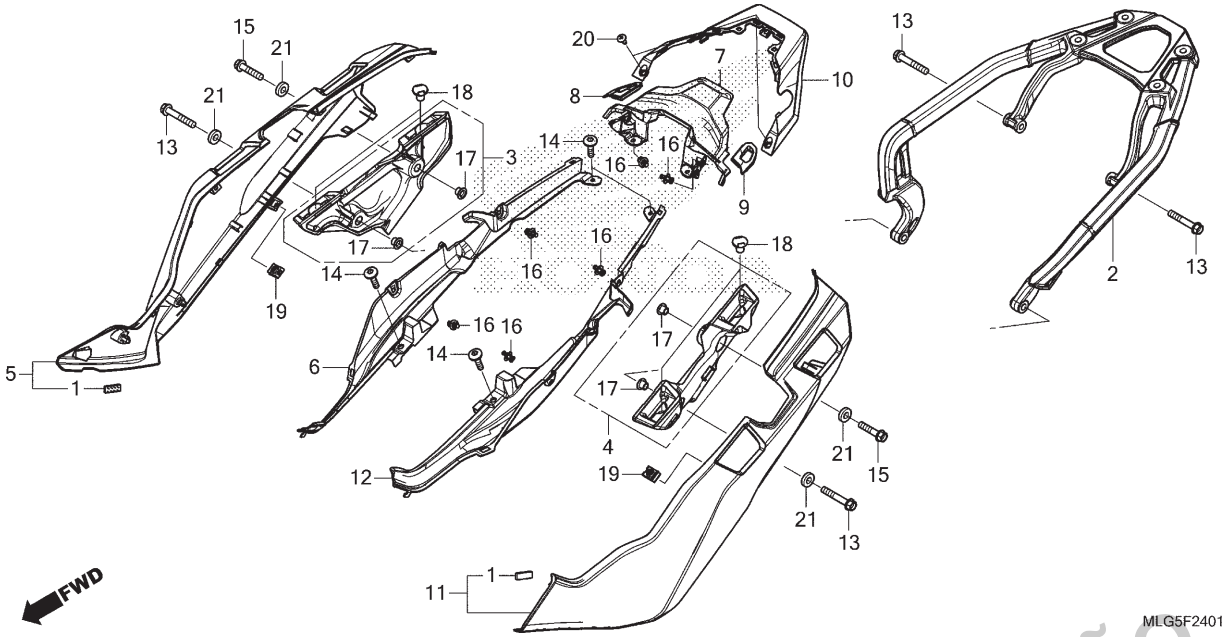


| Ref. Nº | N.O.S. | Item de serviço | T.M.O. |
|---|---|---|---|
| 2 | 4101BA | Bagageiro (A) | 0,5 |
| 3 | 4121V7 | Suporte, Compartimento Bagagem Lateral (A): Direito | 0,2 |
| 4 | 4121V6 | Suporte, Compartimento Bagagem Lateral (A): Esquerdo | 0,2 |
| | 4121V8 | Suporte, Compartimento Bagagem Lateral (A): Ambos | 0,4 |
| 5 | 4111V4 | Carenagem, Lateral (A): Direita | 0,1 |
| 6 | 4111BT | Carenagem, Superior Interna: Direita | 0,1 |
| 7 | 4131J8 | Tampa, Central Traseira | 0,4 |
| 10 | 4131QN | Tampa, Central Traseira (A) | 0,5 |
| 11 | 4111V3 | Carenagem, Lateral (A): Esquerda | 0,1 |
| | 4111V5 | Carenagem, Lateral (A): Ambas | 0,2 |
| 12 | 4111BU | Carenagem, Superior Interna: Esquerda | 0,1 |
| | 4111BV | Carenagem, Superior Interna: Ambas | 0,2 |

| Ref. Nº | Nº da peça | Descrição | Qtd. CRF1100 A P | A4 P | D P | D4 P | Nº de série | | Tipo |
|---|---|---|---|---|---|---|---|---|---|
| 1 | 17541-MJE-D00 | Fixador C, Duplo Travamento, 8x25 | – | 2 | – | 2 | | | |
| 2 | 81210-MKS-E20ZC | Bagageiro Comp., Traseiro | | | | | | | |
| | | *NHA86M* Preto Ballistic Fosco Metálico | – | 1 | – | 1 | | | |
| 3 | 81350-MKS-E20 | Suporte, Direito | – | 1 | – | 1 | | | |
| 4 | 81450-MKS-E20 | Suporte, Esquerdo | – | 1 | – | 1 | | | |
| 5 | 83600-MLG-EG0ZA | Carenagem Conj., Lateral Traseira Direita (WL) | | | | | | | |
| | | *2TN113* Branco Glare/ Blue Wave | – | 1 | – | 1 | | | |
| 6 | 83620-MKS-E20 | Tampa, Lateral Interna Direita | – | 1 | – | 1 | | | |
| 7 | 83630-MKS-E20 | Rabeta A, Central | – | 1 | – | 1 | | | |
| 8 | 83631-MKS-E20 | Borracha, Central Traseira Direita | – | 1 | – | 1 | | | |
| 9 | 83632-MKS-E20 | Borracha, Central Traseira Esquerda | – | 1 | – | 1 | | | |
| 10 | 83635-MKS-E20ZA | Rabeta Jogo, Central (WL) | | | | | | | |
| | | *Tipo1* | – | 1 | – | 1 | | | |
| 11 | 83700-MLG-EG0ZA | Carenagem Conj., Lateral Traseira Esquerda (WL) | | | | | | | |
| | | *2TN113* Branco Glare/ Blue Wave | – | 1 | – | 1 | | | |
| 12 | 83720-MKS-E20 | Tampa, Lateral Interna Esquerda | – | 1 | – | 1 | | | |
| 13 | 90103-MFC-640 | Parafuso, Flange, 8x50 | – | 4 | – | 4 | | | |
| 14 | 90103-MGH-H20 | Parafuso, Phillips, 5x20 | – | 4 | – | 4 | | | |
| 15 | 90108-KV3-000 | Parafuso, Sextavado, 8x25 | – | 2 | – | 2 | | | |

PROIBIDA A REPRODUÇÃO E DISTRIBUIÇÃO
10103.0 - Shadow - MM-GT





© Moto Honda da Amazônia Ltda.
Todos os direitos reservados.

# C-24.1

## Tampa Lateral • Bagageiro Traseiro (CRF1100A4/D4)

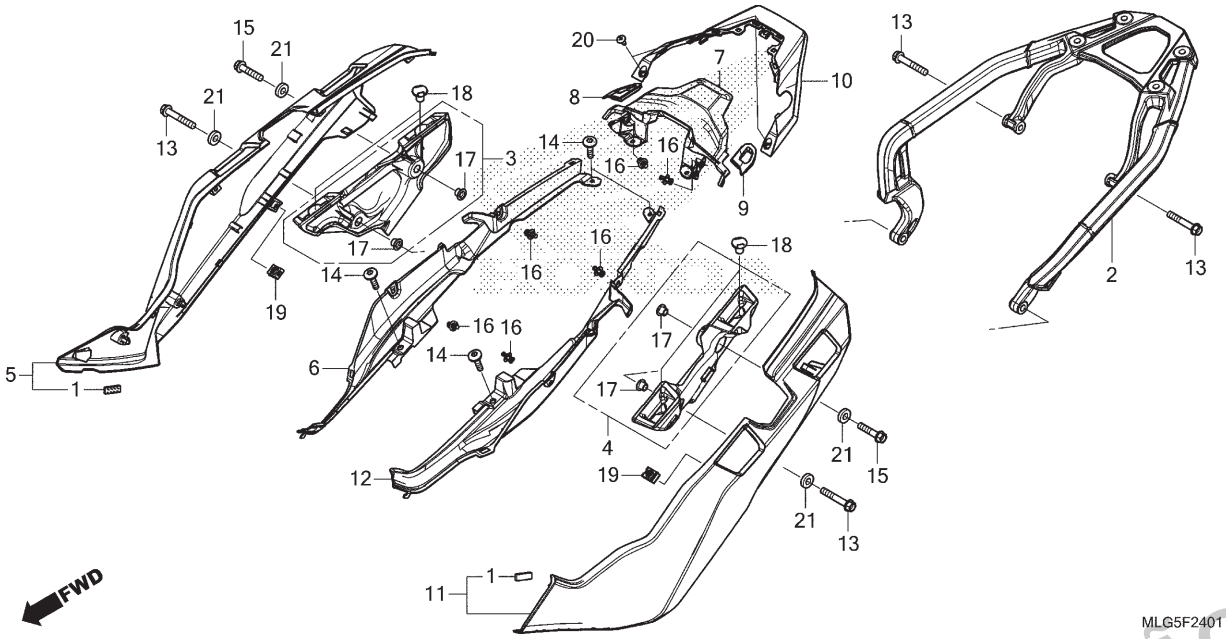


| Ref. Nº | N.O.S. | Item de serviço | T.M.O. | Ref. Nº | Nº da peça | Descrição | Qtd. CRF1100 A P | A4 P | D P | D4 P | Nº de série | | Tipo |
|---|---|---|---|---|---|---|---|---|---|---|---|---|---|
| | | | | 16 | 90116-SP0-003 | Presilha, Retentor Para-choque | – | 6 | – | 6 | | | |
| | | | | 17 | 90450-KG8-000 | Bucha, 8mm | – | 4 | – | 4 | | | |
| | | | | 18 | 90656-MGH-641 | Presilha, Escovas | – | 4 | – | 4 | | | |
| | | | | 19 | 90677-KAN-961 | Porca, Presilha, 5mm | – | 2 | – | 2 | | | |
| | | | | 20 | 93903-24280 | Parafuso, Fixação, 4x10 | – | 3 | – | 3 | | | |
| | | | | 21 | 94101-08800 | Arruela, Lisa, 8mm | – | 4 | – | 4 | | | |

PROIBIDA A REPRODUÇÃO E DISTRIBUIÇÃO
1010913 - Matsuo - MM-GT





© Moto Honda da Amazônia Ltda.
Todos os direitos reservados.

# C-25

## Filtro de Ar

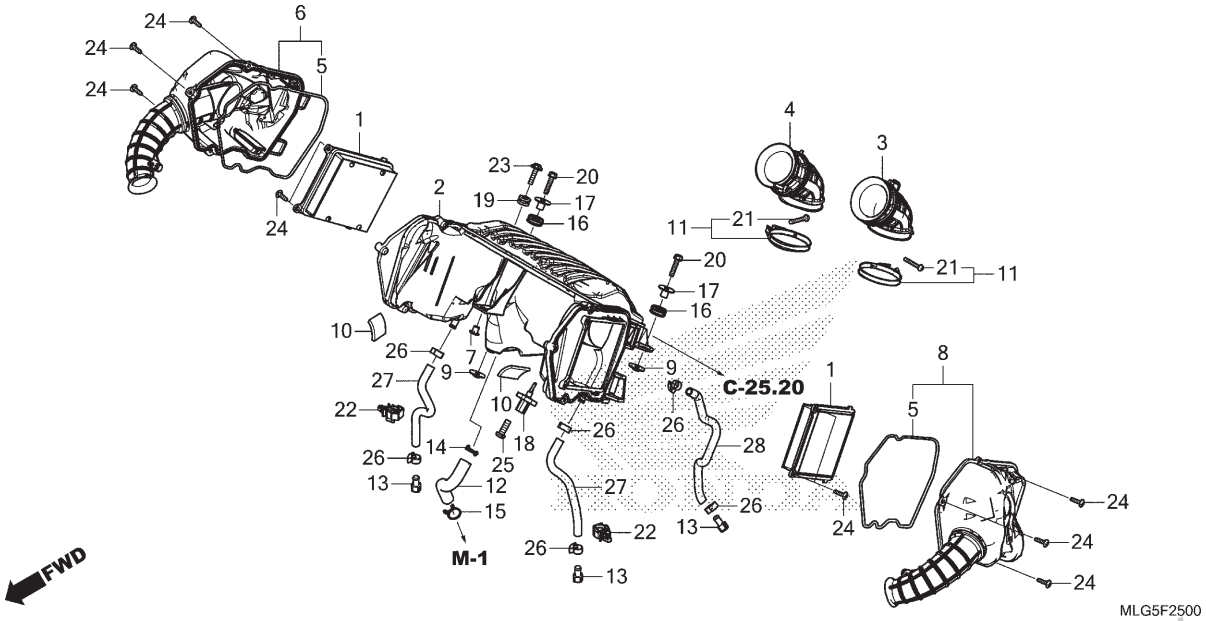


| Ref. Nº | N.O.S. | Item de serviço | T.M.O. |
|---|---|---|---|
| 1 | 312105 | Elemento, Filtro Ar | 0,5 |
| | | • Nota: Mesmo tempo para duas unidades | |
| 2 | 3121A5 | Carcaça, Filtro Ar | 1,7 |
| 3 | 3121E3 | Tubo, Conexão Filtro Ar: Esquerdo | 1,5 |
| 4 | 3121E4 | Tubo, Conexão Filtro Ar: Direito | 1,5 |
| | 3121B9 | Tubo, Conexão Filtro Ar: Para 1 motocicleta | 1,6 |
| 6 | 3121F8 | Carcaça, Filtro Ar: Direita | 0,4 |
| 8 | 3121F7 | Carcaça, Filtro Ar: Esquerda | 0,4 |
| | 3121F9 | Carcaça, Filtro Ar: Ambas | 0,4 |
| 18 | 617120 | Sensor, Temperatura Ar | 1,3 |

| Ref. Nº | Nº da peça | Descrição | Qtd. CRF1100 AP | A4P | DP | D4P | Nº de série | | Tipo |
|---|---|---|---|---|---|---|---|---|---|
| 1 | 17210-MKS-E00 | Elemento Comp., Filtro Ar | 2 | 2 | 2 | 2 | | | |
| 2 | 17215-MKS-E00 | Carcaça Comp. | 1 | 1 | 1 | 1 | | | |
| 3 | 17226-MKS-E00 | Tubo, Conexão Filtro Ar Esquerdo | 1 | 1 | 1 | 1 | | | |
| 4 | 17227-MKS-E00 | Tubo, Conexão Filtro Ar Direito | 1 | 1 | 1 | 1 | | | |
| 5 | 17229-MKS-E00 | Retentor, Tampa | 2 | 2 | 2 | 2 | | | |
| 6 | 17234-MKS-E00 | Tampa Subconj., Filtro Ar Direito | 1 | 1 | 1 | 1 | | | |
| 7 | 17239-MKS-E00 | Bucha, Fixação Filtro Ar | 1 | 1 | 1 | 1 | | | |
| 8 | 17244-MKS-E00 | Tampa Subconj., Filtro Ar Esquerdo | 1 | 1 | 1 | 1 | | | |
| 9 | 17245-MKS-E00 | Bucha, Fixação Filtro Ar | 2 | 2 | 2 | 2 | | | |
| 10 | 17256-MJP-G50 | Coxim, Carcaça Filtro Ar | 2 | 2 | 2 | 2 | | | |
| 11 | 17257-MKS-E00 | Presilha, Tubo Conexão | 2 | 2 | 2 | 2 | | | |
| 12 | 17265-MKS-E00 | Tubo, Respiro | 1 | 1 | 1 | 1 | | | |
| 13 | 17370-419-700 | Plugue, Tubo Respiro | 3 | 3 | 3 | 3 | | | |
| 14 | 17724-102-700 | Presilha, Mangueira Tanque Secundário | 1 | 1 | 1 | 1 | | | |
| 15 | 17724-MJP-G50 | Presilha, Tubo | 1 | 1 | 1 | 1 | | | |
| 16 | 18422-KR3-870 | Borracha A, Fixação Silencioso | 2 | 2 | 2 | 2 | | | |
| 17 | 19052-MB0-000 | Bucha, Fixação Radiador | 2 | 2 | 2 | 2 | | | |
| 18 | 37880-KWW-C01 | Sensor Conj., Temperatura Ar | 1 | 1 | 1 | 1 | | | |
| 19 | 83545-KCJ-690 | Coxim, Tampa Lateral | 1 | 1 | 1 | 1 | | | |
| 20 | 90030-GHB-690 | Parafuso, Flange, 6x28 | 2 | 2 | 2 | 2 | | | |

PROIBIDA A REPRODUÇÃO E DISTRIBUIÇÃO
10/10/13 Natsuo MMG





© Moto Honda da Amazônia Ltda.
Todos os direitos reservados.

# C-25

## Filtro de Ar

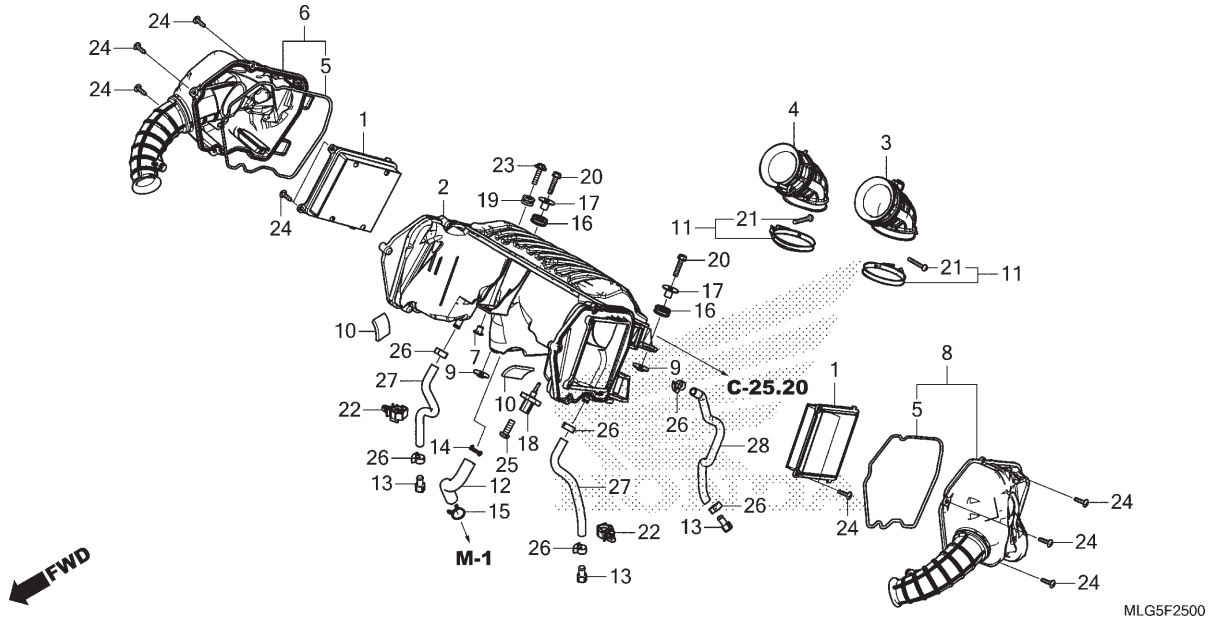


| Ref. Nº | N.O.S. | Item de serviço | T.M.O. |
|---|---|---|---|

| Ref. Nº | Nº da peça | Descrição | Qtd. CRF1100 AP | A4P | DP | D4P | Nº de série | | Tipo |
|---|---|---|---|---|---|---|---|---|---|
| 21 | 90140-KAE-000 | Parafuso, Phillips, 4x28 | 2 | 2 | 2 | 2 | | | |
| 22 | 90652-MGS-D31 | Presilha | 2 | 2 | 2 | 2 | | | |
| 23 | 93404-06028-07 | Parafuso-arruela, 6x28 | 1 | 1 | 1 | 1 | | | |
| 24 | 93903-25480 | Parafuso, Fixação, 5x20 | 10 | 10 | 10 | 10 | | | |
| 25 | 93913-255J0 | Parafuso, Fixação, 5x20 | 2 | 2 | 2 | 2 | | | |
| 26 | 95002-41200-00 | Braçadeira, Tubo (D12) | 6 | 6 | 6 | 6 | | | |
| 27 | 95003-23020-60 | Tubo, Vinil, 8x12x200 (95003-23001-60M) | 2 | 2 | 2 | 2 | | | |
| 28 | 95003-23027-60 | Tubo, Vinil, 8x12x270 (95003-23001-60M) | 1 | 1 | 1 | 1 | | | |

PROIBIDA A REPRODUÇÃO E DISTRIBUIÇÃO
1010913 - Matsuo - MM-GT





© Moto Honda da Amazônia Ltda.
Todos os direitos reservados.

# C-25.20

## Válvula Solenóide de Injeção a Ar

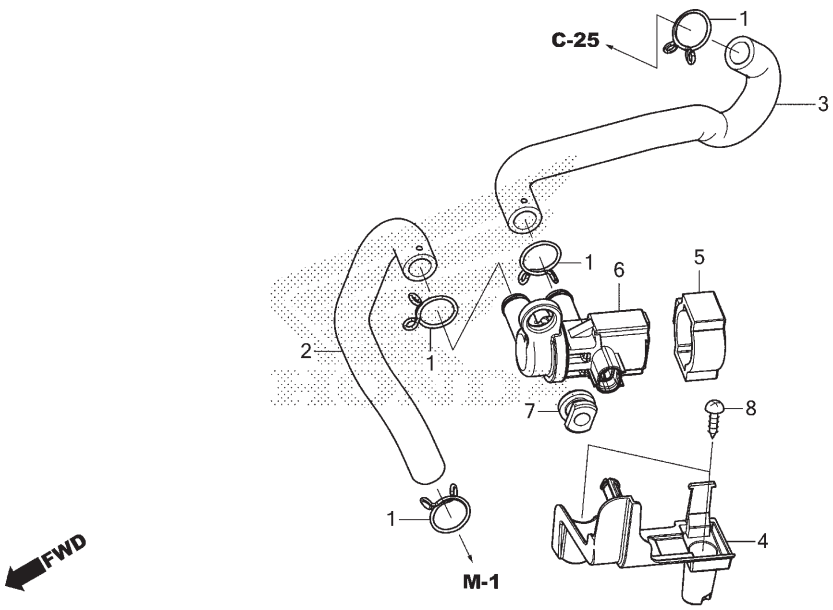


| Ref. Nº | N.O.S. | Item de serviço | T.M.O. |
|---|---|---|---|
| 6 | 314130 | Válvula, Controle Ar Secundário ..... | 1,4 |

| Ref. Nº | Nº da peça | Descrição | Qtd. CRF1100 AP | A4P | DP | D4P | Nº de série | | Tipo |
|---|---|---|---|---|---|---|---|---|---|
| 1 | 17724-102-700 | Presilha, Mangueira Tanque Secundário | 4 | 4 | 4 | 4 | ..... | ..... | ..... |
| 2 | 18613-MKS-E00 | Tubo, Solenóide Injeção Ar ..... | 1 | 1 | 1 | 1 | ..... | ..... | ..... |
| 3 | 18653-MKS-E00 | Tubo (Filtro Ar-AI SOL) ..... | 1 | 1 | 1 | 1 | ..... | ..... | ..... |
| 4 | 19124-MKS-E00 | Suporte, Válvula Solenóide Injeção Ar ... | 1 | 1 | 1 | 1 | ..... | ..... | ..... |
| 5 | 35451-KVZ-630 | Tampa, Válvula Solenóide Injeção Ar ..... | 1 | 1 | 1 | 1 | ..... | ..... | ..... |
| 6 | 36450-KVZ-632 | Válvula Conj., Solenóide Injeção Ar ..... | 1 | 1 | 1 | 1 | ..... | ..... | ..... |
| 7 | 43516-MR5-000 | Borracha, Fixação ..... | 1 | 1 | 1 | 1 | ..... | ..... | ..... |
| 8 | 93903-24380 | Parafuso, Fixação, 4x12 ..... | 2 | 2 | 2 | 2 | ..... | ..... | ..... |

PROIBIDA A REPRODUÇÃO E DISTRIBUIÇÃO
1010913 - Matsuo - MM-GT





© Moto Honda da Amazônia Ltda.
Todos os direitos reservados.

# C-26

## Cânister

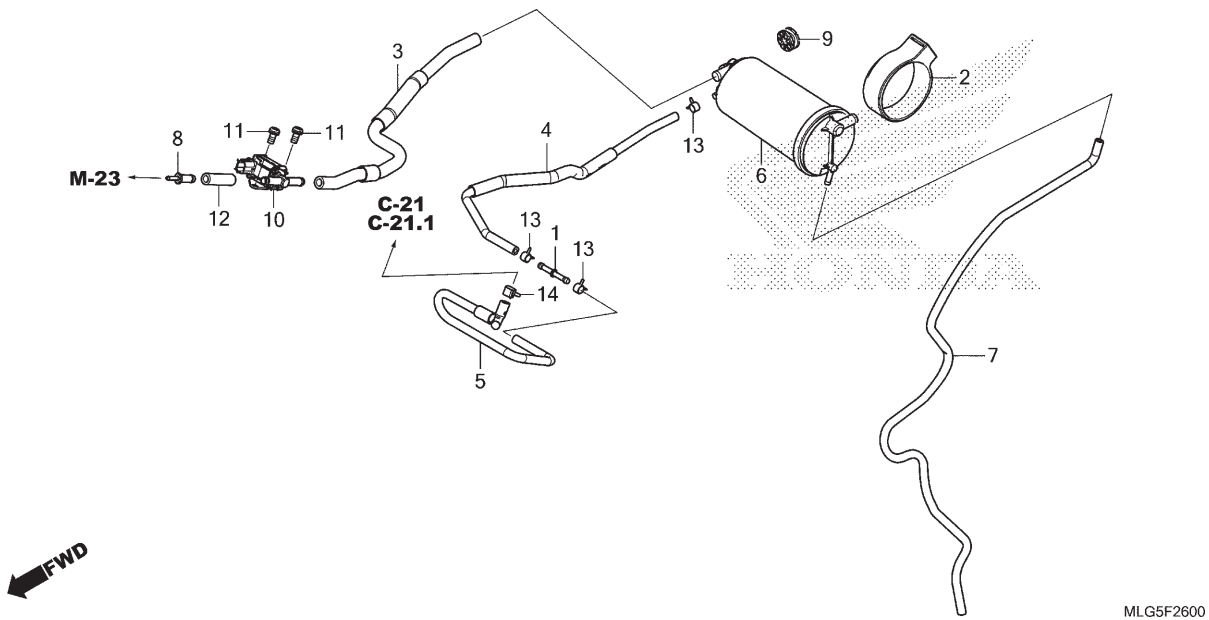


| Ref. Nº | N.O.S. | Item de serviço | T.M.O. |
|---|---|---|---|
| 6 | 3141A4 | Cânister | 1,0 |
| 10 | 3141A9 | Válvula, Controle Purga | 1,0 |

| Ref. Nº | Nº da peça | Descrição | Qtd. CRF1100 A P | A4 P | D P | D4 P | Nº de série | | Tipo |
|---|---|---|---|---|---|---|---|---|---|
| 1 | 16958-GJ6-000 | Junção, Tubo Combustível | 1 | 1 | 1 | 1 | | | |
| 2 | 17411-MGZ-A00 | Borracha, Fixação Cânister | 1 | 1 | 1 | 1 | | | |
| 3 | 17414-MKS-E00 | Tubo, Purga (Solenóide-Cânister) | 1 | 1 | 1 | 1 | | | |
| 4 | 17418-MKS-E00 | Tubo, Cânister | 1 | 1 | 1 | 1 | | | |
| 5 | 17419-MKS-E00 | Tubo, Junção Tanque Combustível | 1 | 1 | 1 | 1 | | | |
| 6 | 17420-MKS-E01 | Cânister Comp. | 1 | 1 | 1 | 1 | | | |
| 7 | 17423-MKS-E00 | Tubo, Drenagem Cânister | 1 | 1 | 1 | 1 | | | |
| 8 | 19126-KM1-010 | Junção, Tubo | 1 | 1 | 1 | 1 | | | |
| 9 | 33115-KVK-900 | Coxim, Farol | 1 | 1 | 1 | 1 | | | |
| 10 | 36162-KZL-931 | Válvula, Solenóide Controle Purga | 1 | 1 | 1 | 1 | | | |
| 11 | 93892-05010-08 | Parafuso-arruela, 5x10 | 2 | 2 | 2 | 2 | | | |
| 12 | 95001-75045-40 | Tubo, Combustível 7,3x45 (95001-75001-60M) | 1 | 1 | 1 | 1 | | | |
| 13 | 95002-40800-08 | Braçadeira, Tubo (D8) | 3 | 3 | 3 | 3 | | | |
| 14 | 95002-41000-08 | Braçadeira, Tubo (D10) | 1 | 1 | 1 | 1 | | | |

PROIBIDA A REPRODUÇÃO E DISTRIBUIÇÃO
1010913 - Matsuo - MM-GT





© Moto Honda da Amazônia Ltda.
Todos os direitos reservados.

# C-27

## Escapamento

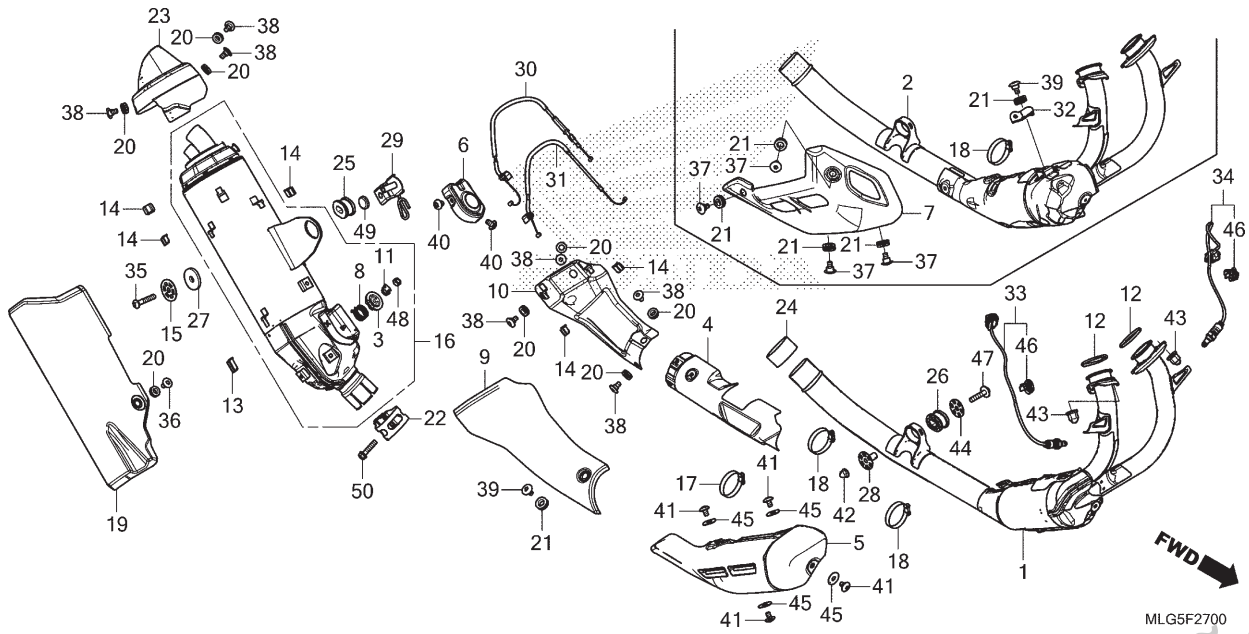


| Ref. Nº | N.O.S. | Item de serviço | T.M.O. |
|---|---|---|---|
| 1 | | (2) | |
| | 313110 | Tubo, Escape | 1,1 |
| 3 | | (8) | |
| | 313118 | Guia, Cabo Válvula Escape | 0,3 |
| 4 | 3131H6 | Protetor A, Tubo Escape | 1,0 |
| 5 | 3131H8 | Tampa, Tubo Escape: Direita | 0,9 |
| 6 | 3131E8 | Tampa, Guia Cabo Válvula Escape | 0,1 |
| 7 | 3131E9 | Protetor B, Tubo Escape | 0,1 |
| 9 | 3131D2 | Protetor, Externo Tubo Escape | 0,1 |
| 10 | 3131D1 | Protetor, Interno Tubo Escape | 0,1 |
| 12 | 3131B4 | Junta, Tubo Escape | 0,9 |
| | | • Nota: Mesmo tempo para duas unidades | |
| 16 | 313120 | Silencioso | 0,6 |
| 19 | 4111X4 | Tampa, Silencioso | 0,1 |
| 23 | 3131F2 | Capa, Extremidade Silencioso | 0,1 |
| 24 | 3131C4 | Junta, Silencioso | 0,4 |
| 30 | | (31) | |
| | 8111D7 | Cabo, Válvula Escape | 0,5 |
| | | • Nota: Mesmo tempo para duas unidades | |
| | | • Inclui: Ajuste do cabo da válvula de controle dos gases do escapamento | |
| 33 | 6171B4 | Sensor, Oxigênio: Direito | 1,1 |
| 34 | 6171B3 | Sensor, Oxigênio: Esquerdo | 1,1 |
| | 6171B5 | Sensor, Oxigênio: Ambos | 1,2 |

| Ref. Nº | Nº da peça | Descrição | Qtd. CRF1100 AP | A4P | DP | D4P | Nº de série | | Tipo |
|---|---|---|---|---|---|---|---|---|---|
| 1 | 18100-MKS-E00 | Tampa Comp., Escape | 1 | – | 1 | – | | | |
| 2 | 18100-MKS-E20 | Tampa Comp., Escape | – | 1 | – | 1 | | | |
| 3 | 18170-MKS-E20 | Guia Comp., Cabo Válvula | 1 | 1 | 1 | 1 | | | |
| 4 | 18180-MKS-E20 | Tampa A Comp., Tubo Escape | 1 | 1 | 1 | 1 | | | |
| 5 | 18182-MKS-E00 | Tampa, Catalisador Direito | 1 | – | 1 | – | | | |
| 6 | 18184-MKS-E20 | Tampa, Guia Válvula | 1 | 1 | 1 | 1 | | | |
| 7 | 18185-MKS-E20 | Protetor B, Tubo Escape | – | 1 | – | 1 | | | |
| 8 | 18186-MKF-D41 | Mola, Retorno | 1 | 1 | 1 | 1 | | | |
| 9 | 18186-MKS-E20 | Tampa, Externa Escape | 1 | 1 | 1 | 1 | | | |
| 10 | 18190-MKS-E20 | Tampa C Comp., Tubo Escape | 1 | 1 | 1 | 1 | | | |
| 11 | 18195-MFJ-D00 | Arruela B, Trava | 1 | 1 | 1 | 1 | | | |
| 12 | 18291-MM8-880 | Junta, Tubo Escape | 2 | 2 | 2 | 2 | | | |
| 13 | 18293-MJP-G50 | Coxim, Protetor | 1 | 1 | 1 | 1 | | | |
| 14 | 18293-MN0-000 | Coxim, Protetor | 5 | 5 | 5 | 5 | | | |
| 15 | 18309-MJP-G50 | Arruela, 8,5x43 | 1 | 1 | 1 | 1 | | | |
| 16 | 18310-MKS-TW0 | Silencioso Comp. | 1 | 1 | 1 | 1 | | | |
| 17 | 18329-MKS-E00 | Presilha, Protetor Escape | 1 | – | 1 | – | | | |
| 18 | 18329-MKS-E20 | Presilha, Protetor Escape | 2 | 3 | 2 | 3 | | | |
| 19 | 18340-MKS-E20 | Tampa Comp., Silencioso | 1 | 1 | 1 | 1 | | | |
| 20 | 18345-MBT-610 | Coxim, Fixação Protetor | 8 | 8 | 8 | 8 | | | |

PROIBIDA A REPRODUÇÃO E DISTRIBUIÇÃO
10.2016 - Whatsuo - MMGT





© Moto Honda da Amazônia Ltda.
Todos os direitos reservados.

# C-27

## Escapamento

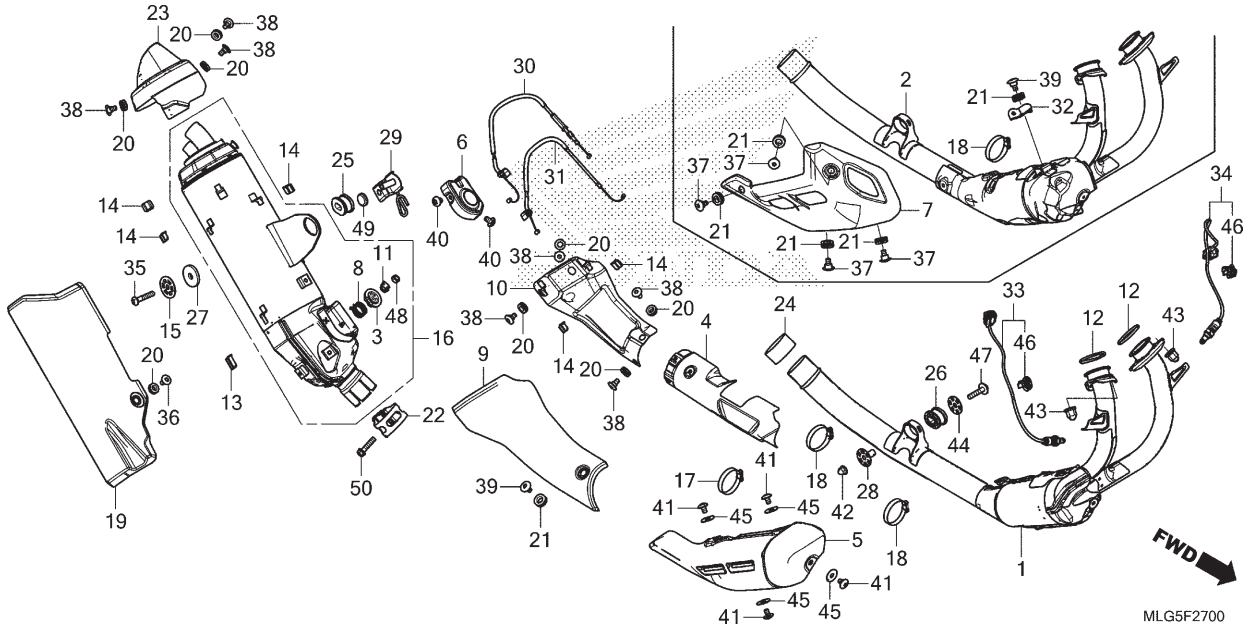


| Ref. Nº | N.O.S. | Item de serviço | T.M.O. |
|---|---|---|---|

| Ref. Nº | Nº da peça | Descrição | Qtd. CRF1100 AP | A4P | DP | D4P | Nº de série | Tipo |
|---|---|---|---|---|---|---|---|---|
| 21 | 18345-MKS-E20 | Coxim, Fixação Protetor | 1 | 6 | 1 | 6 | | |
| 22 | 18371-MKS-E20 | Presilha, Silencioso | 1 | 1 | 1 | 1 | | |
| 23 | 18380-MKS-E20 | Tampa Comp., Capa Silencioso | 1 | 1 | 1 | 1 | | |
| 24 | 18391-ML0-003 | Guarnição, Silencioso | 1 | 1 | 1 | 1 | | |
| 25 | 18421-MJP-G50 | Bucha, Fixação Silencioso | 1 | 1 | 1 | 1 | | |
| 26 | 18422-MFJ-D10 | Coxim, Fixação Tubo Escape | 1 | 1 | 1 | 1 | | |
| 27 | 18422-MJP-G50 | Arruela | 1 | 1 | 1 | 1 | | |
| 28 | 18423-MGC-N20 | Bucha, Fixação Tubo Escape | 1 | 1 | 1 | 1 | | |
| 29 | 18423-MKS-E20 | Bucha, Fixação Silencioso | 1 | 1 | 1 | 1 | | |
| 30 | 18910-MKS-E20 | Cabo A Comp., Válvula Escape | 1 | 1 | 1 | 1 | | |
| 31 | 18920-MKS-E20 | Cabo B Comp., Válvula Escape | 1 | 1 | 1 | 1 | | |
| 32 | 18950-MKS-E20 | Suporte B, Tampa | – | 1 | – | 1 | | |
| 33 | 36533-MKS-E01 | Sensor, Razão Ar-Combustível Direito | 1 | 1 | 1 | 1 | | |
| 34 | 36534-MKS-E01 | Sensor, Razão Ar-Combustível Esquerdo | 1 | 1 | 1 | 1 | | |
| 35 | 90109-MBT-611 | Parafuso, Allen, 8x45 | 1 | 1 | 1 | 1 | | |
| 36 | 90113-GFP-B00 | Parafuso, Phillips, 6x12 | 1 | 1 | 1 | 1 | | |
| 37 | 90113-MKS-E20 | Parafuso, Phillips, 6x14 | – | 4 | – | 4 | | |
| 38 | 90114-MKS-E20 | Parafuso, Phillips, 6x12 | 7 | 7 | 7 | 7 | | |

PROIBIDA A REPRODUÇÃO E DISTRIBUIÇÃO
101003 - Matsuo - MM-GT





© Moto Honda da Amazônia Ltda.
Todos os direitos reservados.

# C-27

## Escapamento

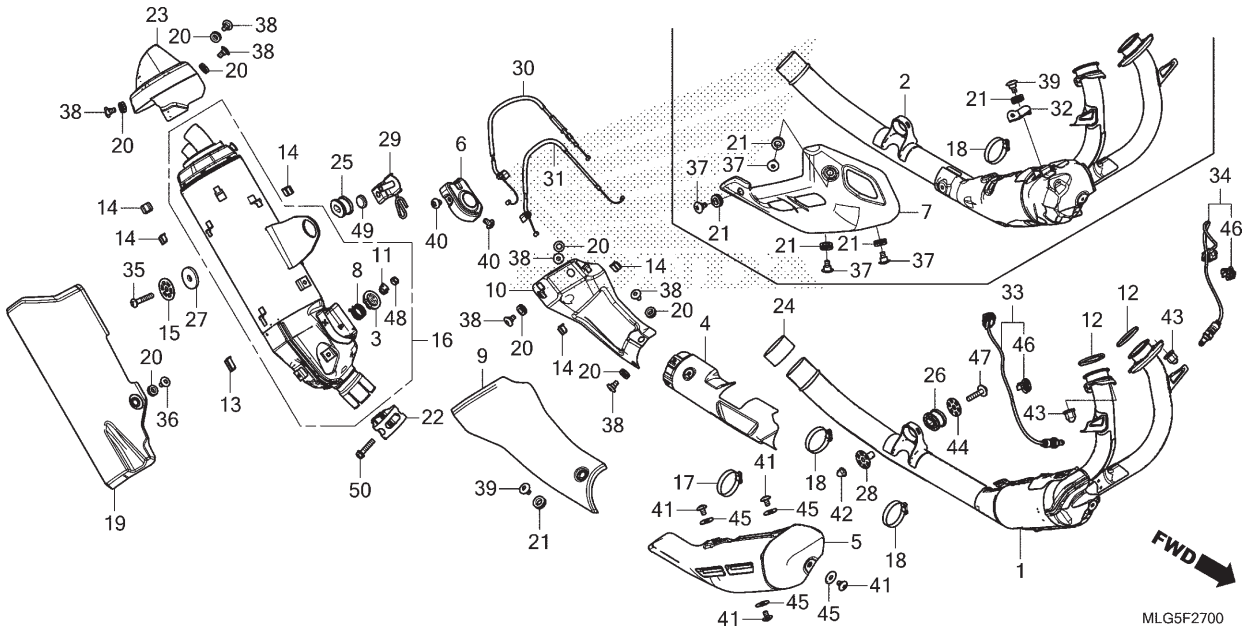


| Ref. Nº | N.O.S. | Item de serviço | T.M.O. |
|---|---|---|---|
| | | | |

| Ref. Nº | Nº da peça | Descrição | Qtd. CRF1100 AP | A4P | DP | D4P | Nº de série | | Tipo |
|---|---|---|---|---|---|---|---|---|---|
| 39 | 90115-MKS-E20 | Parafuso, Phillips, 6x14 | 1 | 2 | 1 | 2 | | | |
| 40 | 90116-MKS-E20 | Parafuso, Especial, 5x8 | 2 | 2 | 2 | 2 | | | |
| 41 | 90190-MLG-E00 | Parafuso, Phillips, 6x10 | 4 | – | 4 | – | | | |
| 42 | 90301-MKS-E20 | Porca, Flange Cega, 8mm | 1 | 1 | 1 | 1 | | | |
| 43 | 90304-ME1-670 | Porca, Cega, 8mm | 4 | 4 | 4 | 4 | | | |
| 44 | 90501-MGC-N20 | Arruela, 8,5x38 | 1 | 1 | 1 | 1 | | | |
| 45 | 90502-MKS-E00 | Arruela, Lisa, 6mm | 4 | – | 4 | – | | | |
| 46 | 91542-SNA-003 | Presilha, Fiação (Azul Escuro) (164,5mm) | 2 | 2 | 2 | 2 | | | |
| 47 | 93404-08040-04 | Parafuso-arruela, 8x40 | 1 | 1 | 1 | 1 | | | |
| 48 | 94001-06020-0S | Porca, Sextavada, 6mm | 1 | 1 | 1 | 1 | | | |
| 49 | 95011-63000 | Coxim C, Limitador Cavalete | 1 | 1 | 1 | 1 | | | |
| 50 | 96400-08035-04 | Parafuso, Flange, 8x35 | 2 | 2 | 2 | 2 | | | |

PROIBIDA A REPRODUÇÃO E DISTRIBUIÇÃO
1010913 - Matsuo - MM-GT





© Moto Honda da Amazônia Ltda.
Todos os direitos reservados.

# C-28

## Servo Motor

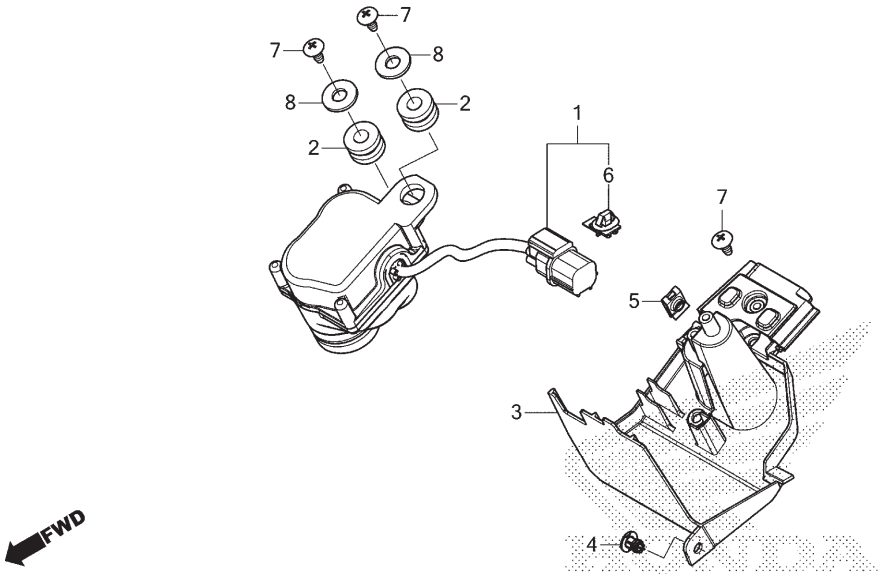


| Ref. Nº | N.O.S. | Item de serviço | T.M.O. |
|---|---|---|---|
| 1 | 313119 | Servo Motor, Válvula Borboleta Escape | 0,6 |
| | | • Inclui: Ajuste do cabo da válvula de controle dos gases do escapamento | |
| 3 | 3131K9 | Carcaça, Servo Motor Válvula Borboleta Escape | 0,4 |

| Ref. Nº | Nº da peça | Descrição | Qtd. CRF1100 AP | A4P | DP | D4P | Nº de série | Tipo |
|---|---|---|---|---|---|---|---|---|
| 1 | 31420-MKS-E01 | Servo Motor, Conj. | 1 | 1 | 1 | 1 | | |
| 2 | 77205-KM4-000 | Bucha, Fixação Assento | 2 | 2 | 2 | 2 | | |
| 3 | 80108-MKS-E00 | Tampa, Motor | 1 | 1 | 1 | 1 | | |
| 4 | 90116-SP0-003 | Presilha, Retentor Para-choque | 1 | 1 | 1 | 1 | | |
| 5 | 90677-KAN-961 | Porca, Presilha, 5mm | 1 | 1 | 1 | 1 | | |
| 6 | 91565-S0X-003 | Presilha, Adaptador (Verde Escuro) | 1 | 1 | 1 | 1 | | |
| 7 | 93903-25220 | Parafuso, Fixação, 5x12 | 3 | 3 | 3 | 3 | | |
| 8 | 94103-06800 | Arruela, Lisa, 6mm | 2 | 2 | 2 | 2 | | |

PROIBIDA A REPRODUÇÃO E DISTRIBUIÇÃO
1010913 - Matsuo - MM-GT





© Moto Honda da Amazônia Ltda.
Todos os direitos reservados.

# C-29

## Pedal

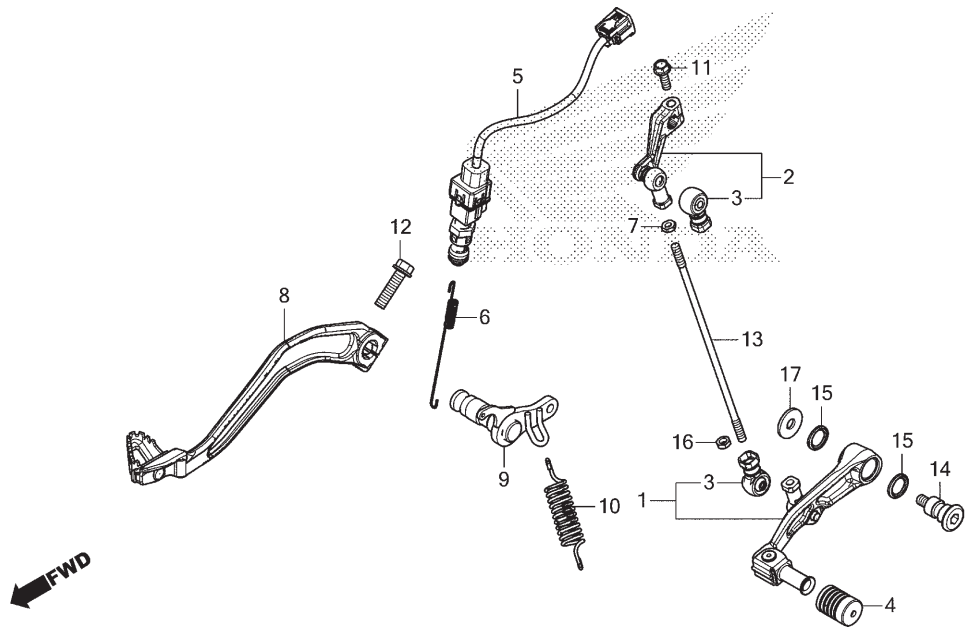


| Ref. Nº | N.O.S. | Item de serviço | T.M.O. |
|---|---|---|---|
| 1 | | (15) | |
| | 4101A1 | Pedal, Câmbio | 0,2 |
| 2 | 4101A2 | Braço, Câmbio | 0,2 |
| 5 | 6151B5 | Interruptor, Freio Traseiro: Pedal Lateral | 1,0 |
| 8 | 810160 | Pedal, Freio Traseiro | 0,1 |
| 9 | 7111H8 | Braço, Intermediário Freio: Traseiro | 0,5 |
| 10 | 8101A8 | Mola, Pedal Freio | 0,1 |
| 13 | 5101B5 | Vareta, Câmbio | 0,2 |

| Ref. Nº | Nº da peça | Descrição | Qtd. AP | CRF1100 A4 P | DP | D4 P | Nº de série | | Tipo |
|---|---|---|---|---|---|---|---|---|---|
| 1 | 24705-MJP-G50 | Pedal Comp., Câmbio | 1 | 1 | – | – | | | |
| 2 | 24710-MJP-G50 | Braço Comp., Câmbio | 1 | 1 | – | – | | | |
| 3 | 24724-MBW-D21 | Tampa, Retentor Pó | 2 | 2 | – | – | | | |
| 4 | 24781-KE1-000 | Borracha, Pedal Câmbio | 1 | 1 | – | – | | | |
| 5 | 35350-MKS-E01 | Interruptor Conj., Freio Traseiro & Cruzeiro | 1 | 1 | 1 | 1 | | | |
| 6 | 35357-MKS-E00 | Mola, Interruptor Freio | 1 | 1 | 1 | 1 | | | |
| 7 | 45423-KA4-700 | Porca, Sextavada, 6mm (Rosca Invertida) | 1 | 1 | – | – | | | |
| 8 | 46500-MJP-G50 | Pedal Comp., Freio Traseiro | 1 | 1 | 1 | 1 | | | |
| 9 | 46502-MKS-E00 | Braço Comp., Intermediário | 1 | 1 | 1 | 1 | | | |
| 10 | 46514-MCA-000 | Mola, Retorno Freio | 1 | 1 | 1 | 1 | | | |
| 11 | 90031-GHB-660 | Parafuso, Flange, 6x20 | 1 | 1 | – | – | | | |
| 12 | 90035-GHB-710 | Parafuso, Flange, 8x32 | 1 | 1 | 1 | 1 | | | |
| 13 | 90065-MFG-D00 | Parafuso, Vareta | 1 | 1 | – | – | | | |
| 14 | 90115-MJP-G50 | Parafuso Pivô, Câmbio | 1 | 1 | – | – | | | |
| 15 | 91251-444-000 | Retentor Pó, 15x20x2,5 | 2 | 2 | – | – | | | |
| 16 | 94002-06000-0S | Porca, Sextavada, 6mm | 1 | 1 | – | – | | | |
| 17 | 94103-08800 | Arruela, Lisa, 8mm | 1 | 1 | – | – | | | |

PROIBIDA A REPRODUÇÃO E DISTRIBUIÇÃO
10100113 - Matsuo - MMGT





© Moto Honda da Amazônia Ltda.
Todos os direitos reservados.

# C-30

## Pedal de Apoio

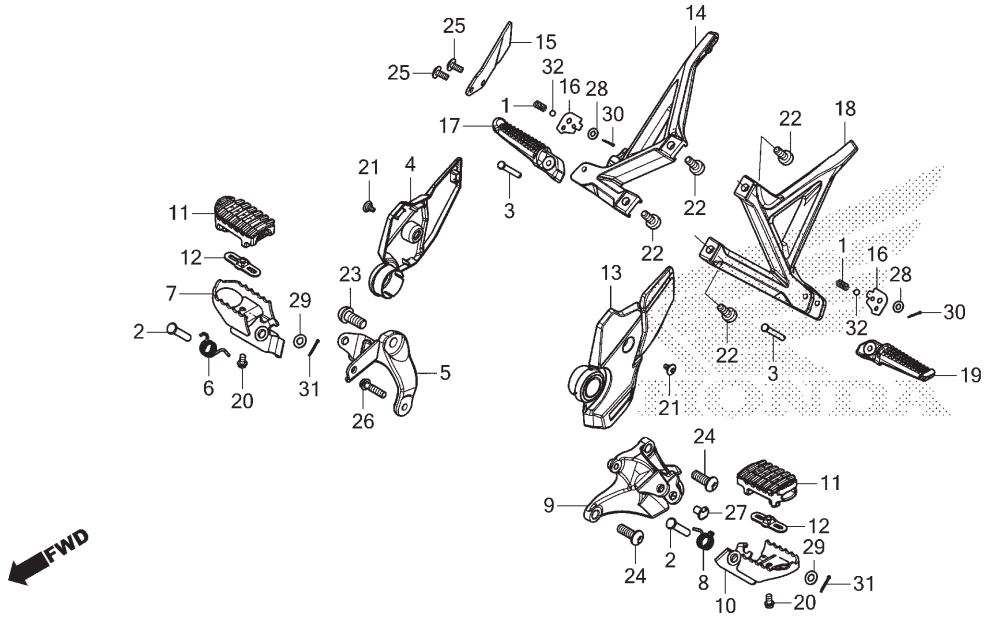


| Ref. Nº | N.O.S. | Item de serviço | T.M.O. |
|---|---|---|---|
| 4 | 4101Z2 | Protetor, Pedal Apoio: Direito | 0,1 |
| 5 | 4101C4 | Suporte, Pedal Apoio: Direito | 0,1 |
| 7 | 4101C6 | Pedal Apoio: Direito | 0,1 |
| 9 | 4101C3 | Suporte, Pedal Apoio: Esquerdo | 0,3 |
| | 4101N7 | Suporte, Pedal Apoio: Ambos | 0,4 |
| 10 | 4101C5 | Pedal Apoio: Esquerdo | 0,1 |
| | 4101J1 | Pedal Apoio: Ambos | 0,2 |
| 11 | 4101D3 | Coxim, Pedal Apoio: Esquerdo | 0,1 |
| | 4101D4 | Coxim, Pedal Apoio: Direito | 0,1 |
| | 4101L8 | Coxim, Pedal Apoio: Ambos | 0,1 |
| 13 | 4101Z1 | Protetor, Pedal Apoio: Esquerdo | 0,1 |
| | 4101Z3 | Protetor, Pedal Apoio: Ambos | 0,1 |
| 14 | 4101D0 | Suporte, Pedal Apoio Traseiro: Direito | 0,2 |
| 17 | 4101C8 | Pedal Apoio Traseiro: Direito | 0,1 |
| 18 | 4101C9 | Suporte, Pedal Apoio Traseiro: Esquerdo | 0,1 |
| | 4101K4 | Suporte, Pedal Apoio Traseiro: Ambos | 0,3 |
| 19 | 4101C7 | Pedal Apoio Traseiro: Esquerdo | 0,1 |
| | 4101P4 | Pedal Apoio Traseiro: Ambos | 0,2 |

| Ref. Nº | Nº da peça | Descrição | Qtd. CRF1100 AP | A4P | DP | D4P | Nº de série | Tipo |
|---|---|---|---|---|---|---|---|---|
| 1 | 28333-300-000 | Mola, Limitador Partida | 2 | 2 | 2 | 2 | | |
| 2 | 50603-KA3-710 | Pino, Articulação Pedal Apoio | 2 | 2 | 2 | 2 | | |
| 3 | 50603-MFJ-D00 | Pino, Articulação Pedal Apoio | 2 | 2 | 2 | 2 | | |
| 4 | 50607-MKS-E00ZB | Protetor, Direito | | | | | | |
| | | *NH1* Preto | 1 | – | 1 | – | | |
| | 50607-MKS-E00ZA | *NH212R* Cinza Graceful | – | 1 | – | 1 | | |
| 5 | 50615-MKS-E00ZA | Suporte Comp., Pedal Apoio Direito | | | | | | |
| | | *NHA86M* Preto Ballistic Fosco Metálico | 1 | 1 | 1 | 1 | | |
| 6 | 50617-KZ4-J40 | Mola, Retorno Pedal Apoio Direito | 1 | 1 | 1 | 1 | | |
| 7 | 50617-MKK-D00 | Pedal Apoio Comp., Direito | 1 | 1 | 1 | 1 | | |
| 8 | 50618-KZ4-J40 | Mola, Retorno Pedal Apoio Esquerdo | 1 | 1 | 1 | 1 | | |
| 9 | 50625-MKS-E00ZA | Suporte Comp., Pedal Apoio Esquerdo | | | | | | |
| | | *NHA86M* Preto Ballistic Fosco Metálico | 1 | 1 | 1 | 1 | | |
| 10 | 50627-MKK-D00 | Pedal Apoio Comp., Esquerdo | 1 | 1 | 1 | 1 | | |
| 11 | 50661-MKK-D00 | Borracha, Pedal Apoio | 2 | 2 | 2 | 2 | | |
| 12 | 50662-MKK-D00 | Placa, Fixação Borracha Pedal | 2 | 2 | 2 | 2 | | |
| 13 | 50707-MKS-E00ZB | Protetor, Esquerdo | | | | | | |
| | | *NH1* Preto | 1 | – | 1 | – | | |
| | 50707-MKS-E00ZA | *NH212R* Cinza Graceful | – | 1 | – | 1 | | |
| 14 | 50715-MKS-E00ZA | Suporte, Pedal Apoio Traseiro Direito | | | | | | |
| | | *NHA86M* Preto Ballistic Fosco Metálico | 1 | 1 | 1 | 1 | | |

PROIBIDA A REPRODUÇÃO E DISTRIBUIÇÃO
10/08/13 - Matsuo - MM-GT





© Moto Honda da Amazônia Ltda.
Todos os direitos reservados.

# C-30

## Pedal de Apoio

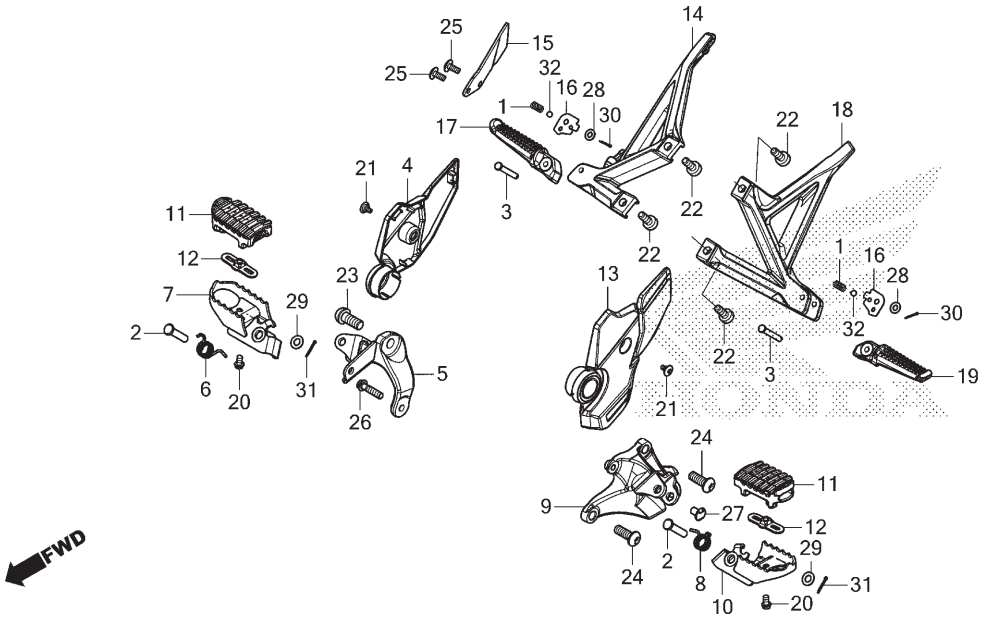


| Ref. Nº | N.O.S. | Item de serviço | T.M.O. | Ref. Nº | Nº da peça | Descrição | Qtd. CRF1100 AP | A4P | DP | D4P | Nº de série | | Tipo |
|---|---|---|---|---|---|---|---|---|---|---|---|---|---|
| | | | | 15 | 50716-MKS-E00 | Protetor, Traseiro | 1 | 1 | 1 | 1 | | | |
| | | | | 16 | 50718-KT7-761 | Placa, Pedal Apoio Traseiro | 2 | 2 | 2 | 2 | | | |
| | | | | 17 | 50720-KT7-761 | Pedal Apoio, Traseiro Direito | 1 | 1 | 1 | 1 | | | |
| | | | | 18 | 50725-MKS-E00ZA | Suporte, Pedal Apoio Traseiro Esquerdo *NHA86M* Preto Ballistic Fosco Metálico | 1 | 1 | 1 | 1 | | | |
| | | | | 19 | 50730-KT7-761 | Pedal Apoio, Traseiro Esquerdo | 1 | 1 | 1 | 1 | | | |
| | | | | 20 | 90102-MW3-600 | Parafuso, Flange, 6x10 | 2 | 2 | 2 | 2 | | | |
| | | | | 21 | 90106-MBY-000 | Parafuso, Especial, 5x12 | 2 | 2 | 2 | 2 | | | |
| | | | | 22 | 90109-MKE-A00 | Parafuso, Flange, 8x25 | 4 | 4 | 4 | 4 | | | |
| | | | | 23 | 90112-MKS-E00 | Parafuso, Allen, 12x28 | 1 | 1 | 1 | 1 | | | |
| | | | | 24 | 90118-MJN-A00 | Parafuso, Allen, 10x28 | 2 | 2 | 2 | 2 | | | |
| | | | | 25 | 90118-MR1-000 | Parafuso, Phillips, 6x14 | 2 | 2 | 2 | 2 | | | |
| | | | | 26 | 90124-MKS-E00 | Parafuso, Flange, 8x32 | 1 | 1 | 1 | 1 | | | |
| | | | | 27 | 90656-MGH-641 | Presilha, Escovas | – | – | 1 | 1 | | | |
| | | | | 28 | 94101-06000 | Arruela, Lisa, 6mm | 2 | 2 | 2 | 2 | | | |
| | | | | 29 | 94102-10000 | Arruela, Lisa, 10mm | 2 | 2 | 2 | 2 | | | |
| | | | | 30 | 94201-16120 | Cupilha, 1,6x12 | 2 | 2 | 2 | 2 | | | |
| | | | | 31 | 94201-20180 | Cupilha, 2,0x18 | 2 | 2 | 2 | 2 | | | |
| | | | | 32 | 96211-08000 | Esferas, Aço, #8 (1/4) | 2 | 2 | 2 | 2 | | | |

PROIBIDA A REPRODUÇÃO E DISTRIBUIÇÃO
1010013 - Matsuo - MMGT





© Moto Honda da Amazônia Ltda.
Todos os direitos reservados.

# C-31

## Cavalete Lateral

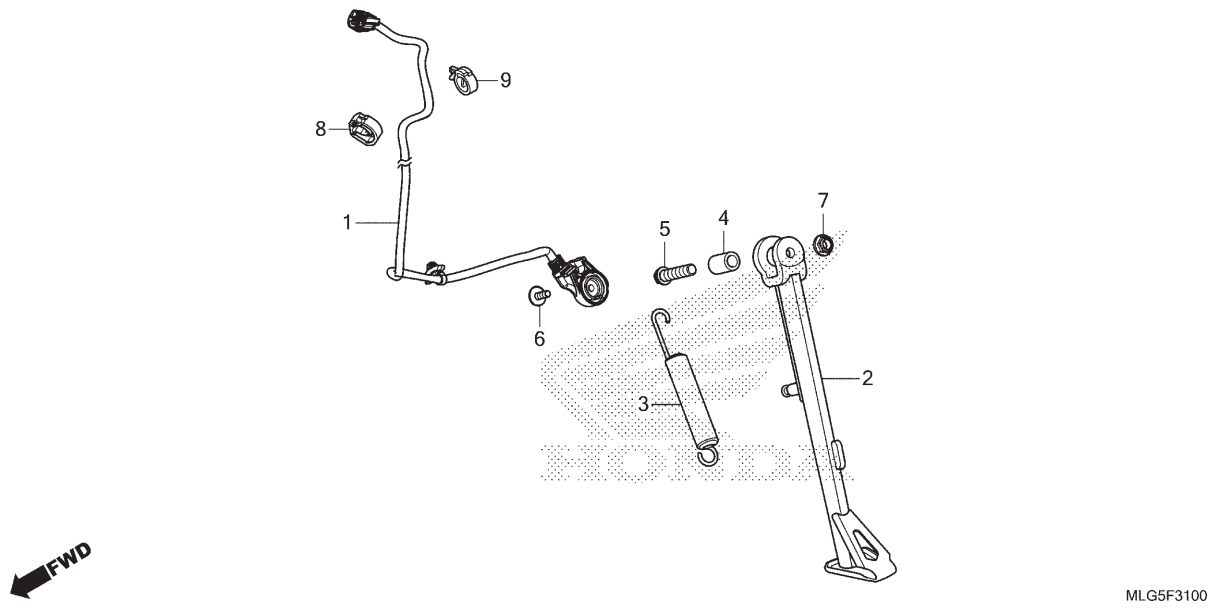


| Ref. Nº | N.O.S. | Item de serviço | T.M.O. |
|---|---|---|---|
| 1 | 615195 | Interruptor, Cavalete Lateral | 1,5 |
| 2 | 410180 | Cavalete Lateral | 0,2 |
| 3 | 410182 | Mola, Cavalete Lateral | 0,1 |

| Ref. Nº | Nº da peça | Descrição | Qtd. CRF1100 AP | A4P | DP | D4P | Nº de série | | Tipo |
|---|---|---|---|---|---|---|---|---|---|
| 1 | 35700-MJP-G51 | Interruptor Conj., Cavalete Lateral | 1 | 1 | 1 | 1 | | | |
| 2 | 50530-MKS-E01 | Cavalete Lateral, Comp. | 1 | 1 | 1 | 1 | | | |
| 3 | 50531-GGK-000 | Mola Conj., Cavalete Lateral | 1 | 1 | 1 | 1 | | | |
| 4 | 50601-MJP-G50 | Bucha, Cavalete Lateral | 1 | 1 | 1 | 1 | | | |
| 5 | 90105-MJP-G50 | Parafuso, Pivô Cavalete Lateral | 1 | 1 | 1 | 1 | | | |
| 6 | 90147-MCE-950 | Parafuso, Especial, 6x16 | 1 | 1 | 1 | 1 | | | |
| 7 | 90203-MF9-710 | Porca, Cavalete Lateral | 1 | 1 | 1 | 1 | | | |
| 8 | 90690-MEF-800 | Braçadeira, Fiação | 1 | 1 | – | – | | | |
| 9 | 91558-SD5-003 | Presilha, Fiação (Preto) | 1 | 1 | – | – | | | |

PROIBIDA A REPRODUÇÃO E DISTRIBUIÇÃO
1010913 - Matsuo - MM-GT





© Moto Honda da Amazônia Ltda.
Todos os direitos reservados.

# C-32

## Garfo Traseiro

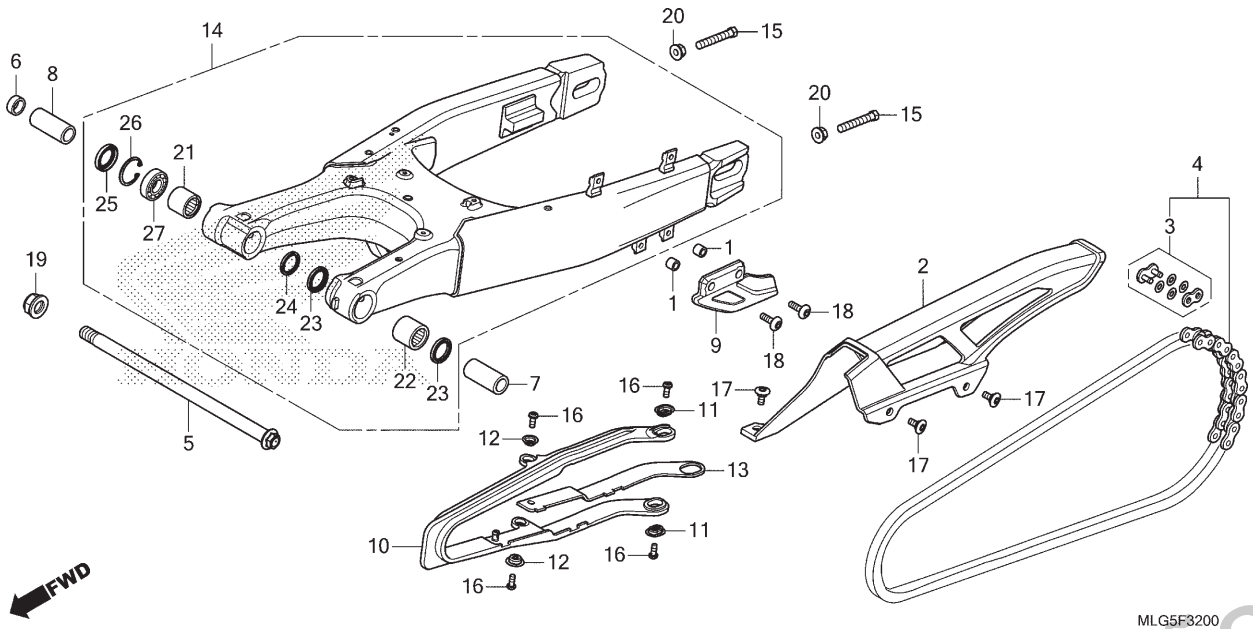


| Ref. Nº | N.O.S. | Item de serviço | T.M.O. |
|---|---|---|---|
| 2 | 410195 | Carcaça, Corrente Transmissão | 0,1 |
| 4 | 213165 | Corrente, Transmissão | 0,5 |
| 9 | 4101J3 | Protetor, Corrente | 0,1 |
| 10 | 4101E5 | Deslizador, Corrente | 0,3 |
| 14 | 5121B0 | Garfo Traseiro, Conj. | 0,8 |
| 21 | | (27) | |
| | 5121C9 | Rolamento, Garfo Traseiro: Direito | 1,2 |
| | | • Nota: Mesmo tempo para duas unidades | |
| 22 | 5121C8 | Rolamento, Garfo Traseiro: Esquerdo | 1,2 |
| | 5121D0 | Rolamento, Garfo Traseiro: Ambos | 1,4 |

| Ref. Nº | Nº da peça | Descrição | Qtd. CRF1100 AP | A4P | DP | D4P | Nº de série | | Tipo |
|---|---|---|---|---|---|---|---|---|---|
| 1 | 17202-ZV4-310 | Espaçador | 2 | 2 | 2 | 2 | | | |
| 2 | 40510-MKS-E00 | Carcaça, Corrente Transmissão | 1 | 1 | 1 | 1 | | | |
| 3 | 40535-MJM-D01 | Junção Jogo, Corrente Transmissão (DAIDO) | 1 | 1 | 1 | 1 | | | |
| 4 | 40540-MJP-G51 | Corrente, Transmissão (DAIDO) (DID525HV3-130ZB) (Elo Padrão 124 Elos) | 1 | 1 | 1 | 1 | | | |
| 5 | 52101-MKS-E00 | Parafuso, Garfo Traseiro | 1 | 1 | 1 | 1 | | | |
| 6 | 52141-MKS-E00 | Bucha A | 1 | 1 | 1 | 1 | | | |
| 7 | 52142-MKS-E00 | Espaçador, Esquerdo | 1 | 1 | 1 | 1 | | | |
| 8 | 52143-MKS-E00 | Espaçador, Direito | 1 | 1 | 1 | 1 | | | |
| 9 | 52160-MKS-E00 | Protetor, Corrente | 1 | 1 | 1 | 1 | | | |
| 10 | 52170-MKS-E00 | Deslizador, Corrente | 1 | 1 | 1 | 1 | | | |
| 11 | 52171-KR6-000 | Arruela, Deslizador Corrente | 2 | 2 | 2 | 2 | | | |
| 12 | 52171-MAN-620 | Arruela, Deslizador Corrente | 2 | 2 | 2 | 2 | | | |
| 13 | 52171-MKS-E00 | Borracha, Deslizador Corrente | 1 | 1 | 1 | 1 | | | |
| 14 | 52200-MKS-E00ZB | Garfo Traseiro, Subconj. *Tipo1* | 1 | – | 1 | – | | | |
| | 52200-MKS-E00ZA | *Tipo2* | – | 1 | – | 1 | | | |
| 15 | 90106-MCF-D00 | Parafuso, Sextavado, 8x50 | 2 | 2 | 2 | 2 | | | |

PROIBIDA A REPRODUÇÃO E DISTRIBUIÇÃO
10109/13 - Matsuo - MM-GT





© Moto Honda da Amazônia Ltda.
Todos os direitos reservados.

# C-32

## Garfo Traseiro

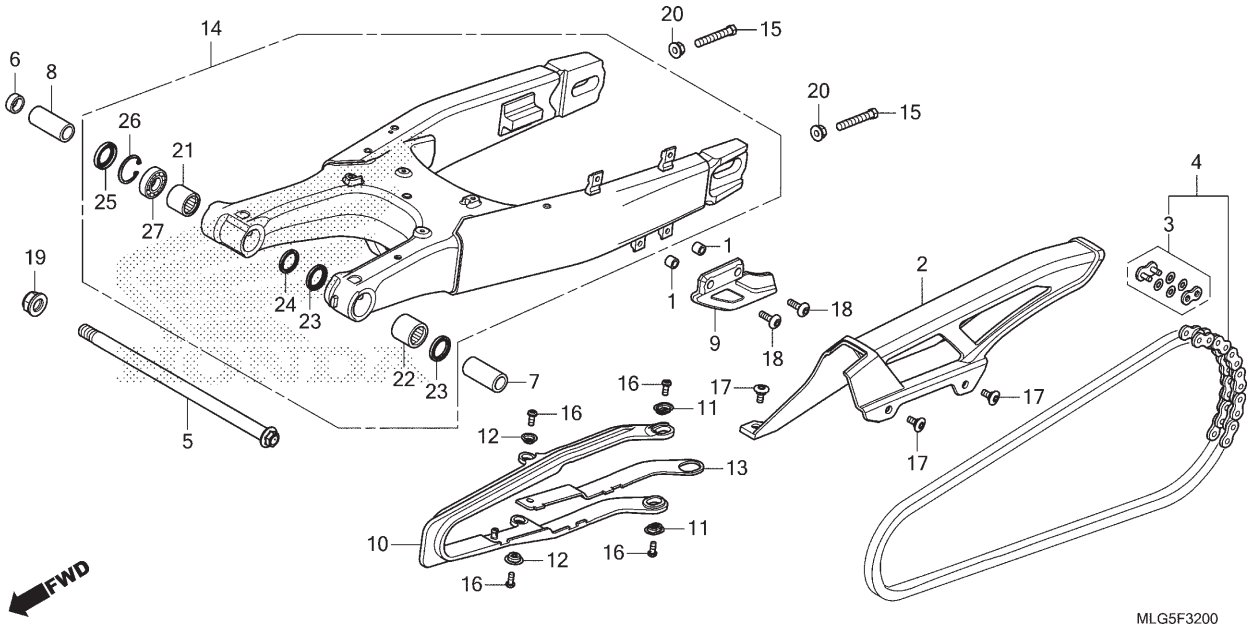


| Ref. Nº | N.O.S. | Item de serviço | T.M.O. | Ref. Nº | Nº da peça | Descrição | Qtd. CRF1100 AP | A4P | DP | D4P | Nº de série | | Tipo |
|---|---|---|---|---|---|---|---|---|---|---|---|---|---|
| | | | | 16 | 90107-MJP-G50 | Parafuso, Phillips, 5x12 | 4 | 4 | 4 | 4 | | | |
| | | | | 17 | 90118-MJK-N20 | Parafuso, Especial, 6x14 | 3 | 3 | 3 | 3 | | | |
| | | | | 18 | 90119-MKS-E00 | Parafuso, Especial, 6x20 | 2 | 2 | 2 | 2 | | | |
| | | | | 19 | 90305-MBZ-C50 | Porca, Especial, 16mm (U) | 1 | 1 | 1 | 1 | | | |
| | | | | 20 | 90309-357-000 | Porca, Sextavada, 8mm | 2 | 2 | 2 | 2 | | | |
| | | | | 21 | 91063-MZ1-003 | Rolamento, Agulhas, 24x31x28 | 1 | 1 | 1 | 1 | | | |
| | | | | 22 | 91071-MT7-003 | Rolamento, Agulhas (NTN) | 1 | 1 | 1 | 1 | | | |
| | | | | 23 | 91202-MAL-601 | Retentor Pó, 25x33x4 | 2 | 2 | 2 | 2 | | | |
| | | | | 24 | 91203-GC8-003 | Retentor, Óleo, 24x31x3,5 | 1 | 1 | 1 | 1 | | | |
| | | | | 25 | 91214-MAL-601 | Retentor Pó, 23x35x5 | 1 | 1 | 1 | 1 | | | |
| | | | | 26 | 94520-35000 | Anel Elástico, Interno, 35mm | 1 | 1 | 1 | 1 | | | |
| | | | | 27 | 96100-60030-10 | Rolamento, Radial Esferas, 6003 | 1 | 1 | 1 | 1 | | | |

PROIBIDA A REPRODUÇÃO E DISTRIBUIÇÃO
1010913 - Matsuo - MM-GT





© Moto Honda da Amazônia Ltda.
Todos os direitos reservados.

# C-33

## Amortecedor Traseiro

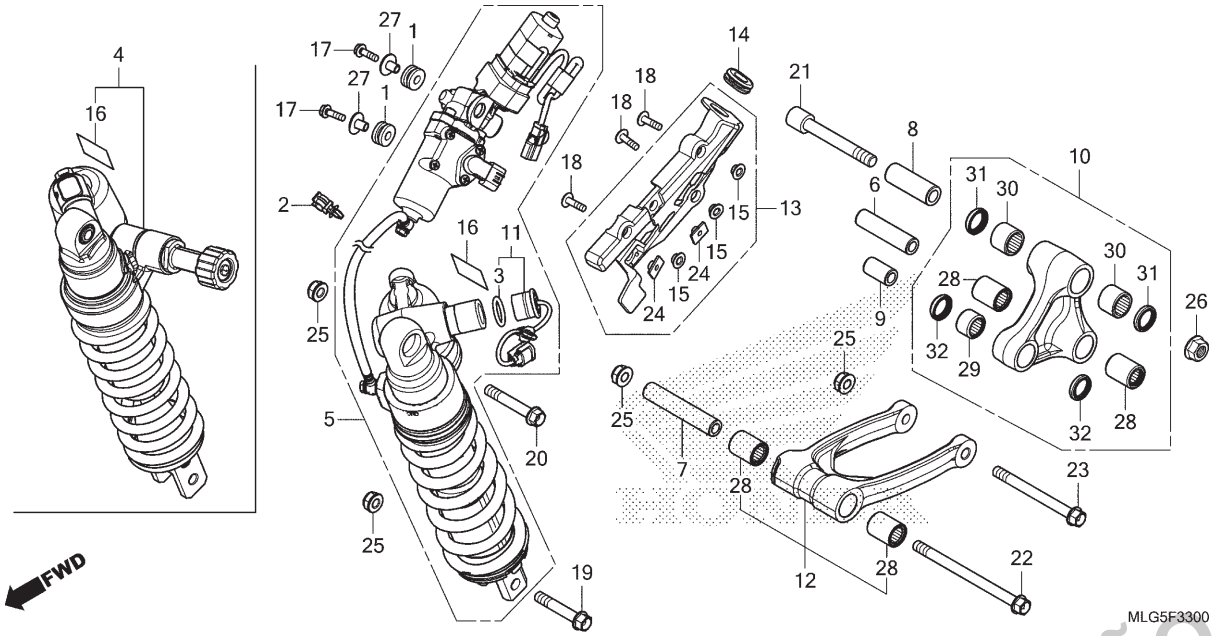


| Ref. Nº | N.O.S. | Item de serviço | T.M.O. |
|---|---|---|---|
| 4 | 512115 | Amortecedor Traseiro, Conj. | 0,4 |
| 5 | 5121K7 | Amortecedor Traseiro, Conj. (A) | 1,4 |
| 10 | 512140 | Braço, Amortecedor | 0,5 |
| 11 | | (3) | |
| | 6111E7 | Fiação Secundária, Solenóide | 0,2 |
| 12 | 512145 | Braço Oscilante, Amortecedor | 0,5 |
| 13 | 5121A8 | Suporte, Amortecedor Traseiro | 1,4 |
| 28 | | (29,30) | |
| | 5121D4 | Rolamento, Braço Amortecedor | 0,7 |
| | 5121D4A | • Substituição de 1 rolamento adicionar | 0,2 |
| | 512146 | Rolamento, Braço Amortecedor | 0,9 |
| | 512146A | • Substituição de 1 rolamento adicionar | 0,4 |
| | 5121D3 | Rolamento, Braço Amortecedor: Para 1 motocicleta | 2,5 |

| Ref. Nº | Nº da peça | Descrição | Qtd. CRF1100 A P | A4 P | D P | D4 P | Nº de série | | Tipo |
|---|---|---|---|---|---|---|---|---|---|
| 1 | 17611-MB1-000 | Coxim, Dianteiro Tanque Combustível | – | 2 | – | 2 | | | |
| 2 | 17938-SE0-941 | Presilha, Fiação Acelerador | – | 1 | – | 1 | | | |
| 3 | 51566-MKS-EN1 | Anel, Vedação, 23,3x1,9 | – | 1 | – | 1 | | | |
| 4 | 52400-MKS-B01 | Amortecedor Traseiro, Conj. | 1 | – | 1 | – | | | |
| 5 | 52400-MKS-BT1 | Amortecedor Traseiro, Conj. | – | 1 | – | 1 | | | |
| 6 | 52462-MJP-G50 | Bucha B, Braço Amortecedor | 1 | 1 | 1 | 1 | | | |
| 7 | 52463-MGS-D10 | Bucha B, Braço Amortecedor | 1 | 1 | 1 | 1 | | | |
| 8 | 52463-MJP-G50 | Bucha C, Braço Amortecedor | 1 | 1 | 1 | 1 | | | |
| 9 | 52464-MJP-G50 | Bucha D, Braço Amortecedor | 1 | 1 | 1 | 1 | | | |
| 10 | 52465-MKK-D00 | Braço Subconj., Amortecedor | 1 | 1 | 1 | 1 | | | |
| 11 | 52465-MKS-EN1 | Solenóide Secundário Comp. | – | 1 | – | 1 | | | |
| 12 | 52475-MJP-G50 | Braço Oscilante Subconj., Amortecedor | 1 | 1 | 1 | 1 | | | |
| 13 | 52490-MKS-EN0 | Suporte Conj., Ajuste Amortecedor Traseiro | – | 1 | – | 1 | | | |
| 14 | 52491-MCA-000 | Coxim, Fixação Motor | – | 1 | – | 1 | | | |
| 15 | 80118-MFJ-D00 | Bucha, Para-lama | – | 3 | – | 3 | | | |
| 16 | 87516-KFC-900 | Etiqueta Precaução, Amortecedor Traseiro (Português) | 1 | 1 | 1 | 1 | | | |
| 17 | 90030-GHB-660 | Parafuso, Flange, 6x20 | – | 2 | – | 2 | | | |

PROIBIDA A REPRODUÇÃO E DISTRIBUIÇÃO
101691 - Matsuo - MM-GT





© Moto Honda da Amazônia Ltda.
Todos os direitos reservados.

# C-33

## Amortecedor Traseiro

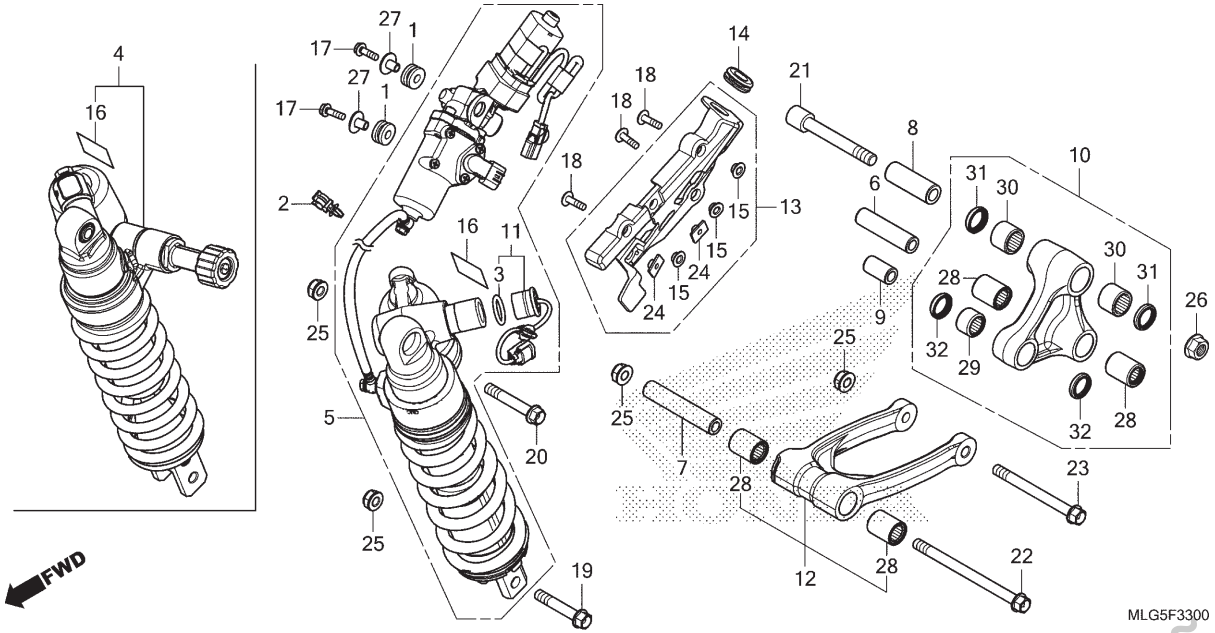


| Ref. Nº | N.O.S. | Item de serviço | T.M.O. | Ref. Nº | Nº da peça | Descrição | Qtd. CRF1100 A P | A4 P | D P | D4 P | Nº de série | | Tipo |
|---|---|---|---|---|---|---|---|---|---|---|---|---|---|
| | | | | 18 | 90085-KFB-000 | Parafuso, Especial, 6x22 | – | 3 | – | 3 | | | |
| | | | | 19 | 90126-MLG-E00 | Parafuso, Flange, 10x57 | 1 | 1 | 1 | 1 | | | |
| | | | | 20 | 90127-MLG-E00 | Parafuso, Flange, 10x62 | 1 | 1 | 1 | 1 | | | |
| | | | | 21 | 90128-MJP-G50 | Parafuso, Allen, 12x91 | 1 | 1 | 1 | 1 | | | |
| | | | | 22 | 90129-MLG-E00 | Parafuso, Flange, 10x139 | 1 | 1 | 1 | 1 | | | |
| | | | | 23 | 90130-MLG-E00 | Parafuso, Flange, 10x106 | 1 | 1 | 1 | 1 | | | |
| | | | | 24 | 90303-HA0-680 | Porca, Especial, 6x7 | – | 2 | – | 2 | | | |
| | | | | 25 | 90304-MCS-G01 | Porca U, Flange, 10mm | 4 | 4 | 4 | 4 | | | |
| | | | | 26 | 90306-KTZ-D01 | Porca U, Flange, 12mm | 1 | 1 | 1 | 1 | | | |
| | | | | 27 | 90501-GR2-000 | Espaçador, 6,2x11 | – | 2 | – | 2 | | | |
| | | | | 28 | 91052-MGS-D31 | Rolamento, Agulhas, 17x24x30 | 4 | 4 | 4 | 4 | | | |
| | | | | 29 | 91071-K45-NL1 | Rolamento, Agulhas, 17x24x17 (FAG) | 1 | 1 | 1 | 1 | | | |
| | | | | 30 | 91071-KSP-901 | Rolamento, Agulhas, 20x26x20 | 2 | 2 | 2 | 2 | | | |
| | | | | 31 | 91254-KS6-003 | Retentor Pó, 20x26x4,5 (ARAI) | 2 | 2 | 2 | 2 | | | |
| | | | | 32 | 91262-KV3-831 | Retentor Pó, 17x24x5 (ARAI) | 2 | 2 | 2 | 2 | | | |

PROIBIDA A REPRODUÇÃO E DISTRIBUIÇÃO
1010913 - Matsuo - MM-GT





© Moto Honda da Amazônia Ltda.
Todos os direitos reservados.

# C-34

## Para-lama Traseiro (CRF1100A/D)

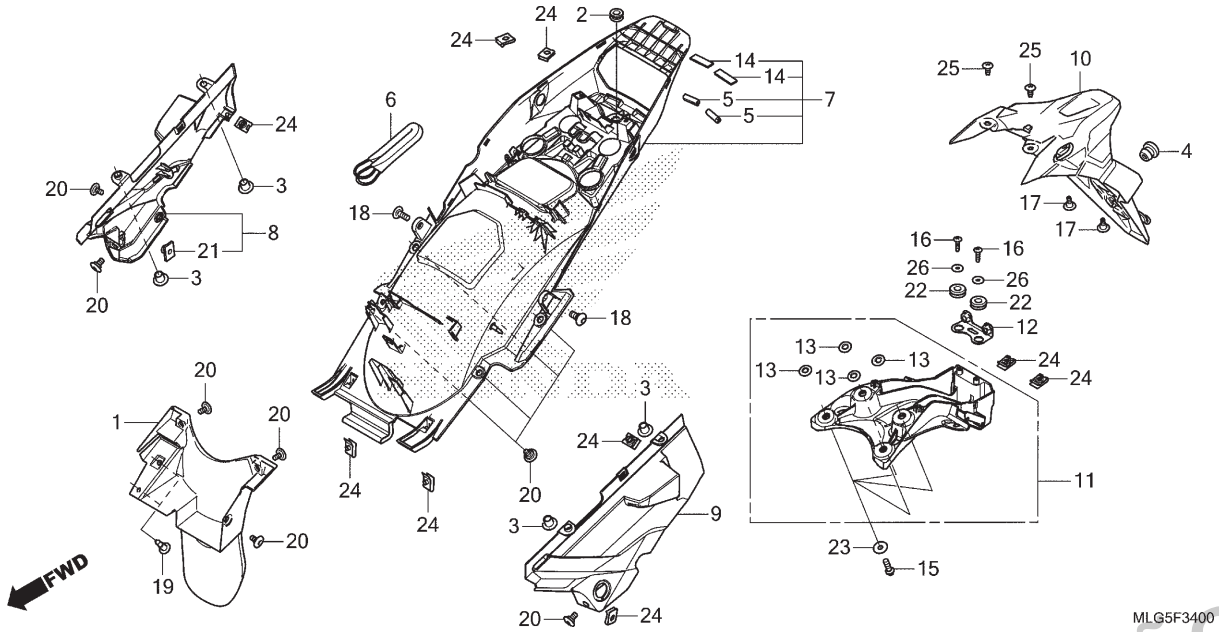


| Ref. Nº | N.O.S. | Item de serviço | T.M.O. |
|---|---|---|---|
| 1 | 4131G4 | Defletor Lama: Traseiro | 0,1 |
| 7 | 413110 | Para-lama B, Traseiro | 0,6 |
| 8 | 4131LQ | Tampa, Para-lama Traseiro: Direita | 2,9 |
| 9 | 4131LP | Tampa, Para-lama Traseiro: Esquerda | 3,0 |
| | 4131LR | Tampa, Para-lama Traseiro: Ambas | 3,0 |
| 10 | 413105 | Para-lama A, Traseiro | 0,2 |
| 11 | 4131M7 | Suporte, Para-lama Traseiro | 0,2 |

| Ref. Nº | Nº da peça | Descrição | Qtd. CRF1100 A P | A4 P | D P | D4 P | Nº de série | | Tipo |
|---|---|---|---|---|---|---|---|---|---|
| 1 | 17218-MKS-E00 | Defletor Lama | 1 | – | 1 | – | | | |
| 2 | 19639-GBC-000 | Borracha, Fixação | 1 | – | 1 | – | | | |
| 3 | 33712-GC6-000 | Bucha, Lanterna Traseira | 4 | – | 4 | – | | | |
| 4 | 53125-174-670 | Plugue, Tampa Inferior Manopla | 2 | – | 2 | – | | | |
| 5 | 77212-MFJ-D00 | Protetor, Borracha | 2 | – | 2 | – | | | |
| 6 | 77236-KAZ-780 | Cabo, Fixação Capacete | 1 | – | 1 | – | | | |
| 7 | 80105-MKS-E00 | Para-lama B, Traseiro | 1 | – | 1 | – | | | |
| 8 | 80106-MKS-E00 | Tampa B, Direita Para-lama | 1 | – | 1 | – | | | |
| 9 | 80107-MKS-E00 | Tampa B, Esquerda Para-lama | 1 | – | 1 | – | | | |
| 10 | 80110-MKS-B00 | Para-lama A, Traseiro | 1 | – | 1 | – | | | |
| 11 | 80115-MKS-E00 | Suporte A, Para-lama | 1 | – | 1 | – | | | |
| 12 | 80116-MKS-E00 | Suporte, Luz Licença | 1 | – | 1 | – | | | |
| 13 | 80118-MFJ-D00 | Bucha, Para-lama | 4 | – | 4 | – | | | |
| 14 | 80129-MEG-000 | Bucha, Chassi Traseiro | 2 | – | 2 | – | | | |
| 15 | 90020-GHB-660 | Parafuso, Flange, 6x20 | 4 | – | 4 | – | | | |
| 16 | 90112-MKA-D80 | Parafuso, Fixação, 4x16 | 2 | – | 2 | – | | | |
| 17 | 90113-MGP-D00 | Parafuso, Especial, 5x14 | 2 | – | 2 | – | | | |
| 18 | 90115-MGZ-J00 | Parafuso, Especial, 6x14 | 2 | – | 2 | – | | | |

PROIBIDA A REPRODUÇÃO E DISTRIBUIÇÃO
1010918 Hatsuo MMGT





© Moto Honda da Amazônia Ltda.
Todos os direitos reservados.

# C-34

## Para-lama Traseiro (CRF1100A/D)

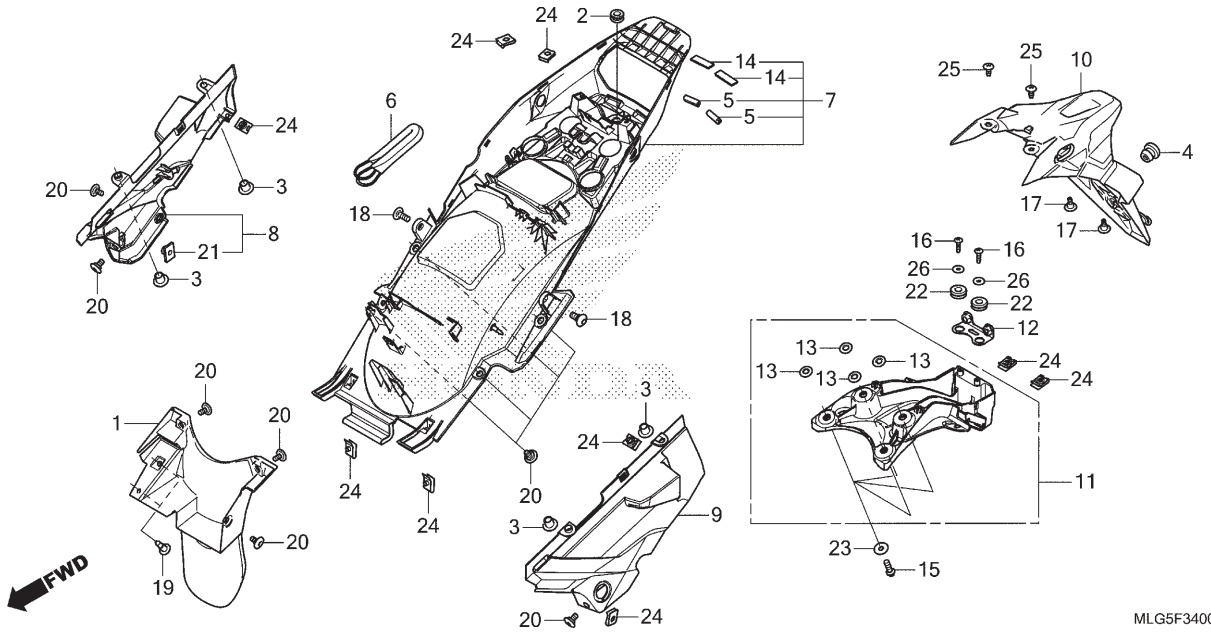


| Ref. Nº | N.O.S. | Item de serviço | T.M.O. | Ref. Nº | Nº da peça | Descrição | Qtd. CRF1100 A P | A4 P | D P | D4 P | Nº de série | | Tipo |
|---|---|---|---|---|---|---|---|---|---|---|---|---|---|
| | | | | 19 | 90116-SP0-003 | Presilha, Retentor Para-choque | 2 | – | 2 | – | | | |
| | | | | 20 | 90122-MJK-N20 | Parafuso, Especial, 5x11 | 10 | – | 10 | – | | | |
| | | | | 21 | 90303-HA0-680 | Porca, Especial, 6x7 | 1 | – | 1 | – | | | |
| | | | | 22 | 90505-MC4-000 | Bucha A, Carcaça Filtro Ar | 2 | – | 2 | – | | | |
| | | | | 23 | 90525-030-000 | Arruela B, Fixação Suporte | 4 | – | 4 | – | | | |
| | | | | 24 | 90677-KAN-961 | Porca, Presilha, 5mm | 9 | – | 9 | – | | | |
| | | | | 25 | 93903-25280 | Parafuso, Fixação, 5x12 | 2 | – | 2 | – | | | |
| | | | | 26 | 94103-04700 | Arruela, Lisa, 4mm | 2 | – | 2 | – | | | |

PROIBIDA A REPRODUÇÃO E DISTRIBUIÇÃO
1010913 - Matsuo - MM-GT





© Moto Honda da Amazônia Ltda.
Todos os direitos reservados.

# C-34.1

## Para-lama Traseiro (CRF1100A4/D4)

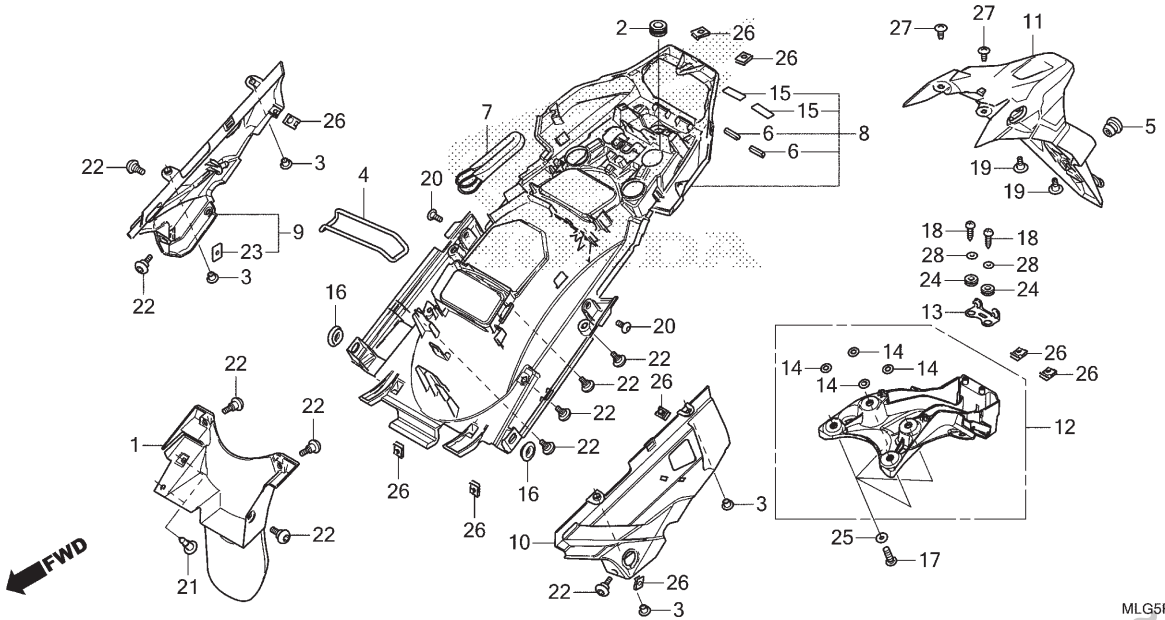


| Ref. Nº | N.O.S. | Item de serviço | T.M.O. |
|---|---|---|---|
| 1 | 4131G4 | Defletor Lama: Traseiro | 0,1 |
| 8 | 4131DR | Para-lama B, Traseiro (A) | 1,9 |
| 9 | 4131SY | Tampa, Para-lama Traseiro (A): Direita | 3,5 |
| 10 | 4131SX | Tampa, Para-lama Traseiro (A): Esquerda | 3,6 |
| | 4131SZ | Tampa, Para-lama Traseiro (A): Ambas | 3,6 |
| 11 | 413105 | Para-lama A, Traseiro | 0,2 |
| 12 | 4131M7 | Suporte, Para-lama Traseiro | 0,2 |

| Ref. Nº | Nº da peça | Descrição | Qtd. CRF1100 A P | A4 P | D P | D4 P | Nº de série | | Tipo |
|---|---|---|---|---|---|---|---|---|---|
| 1 | 17218-MKS-E00 | Defletor Lama | – | 1 | – | 1 | | | |
| 2 | 19639-GBC-000 | Borracha, Fixação | – | 1 | – | 1 | | | |
| 3 | 33712-GC6-000 | Bucha, Lanterna Traseira | – | 4 | – | 4 | | | |
| 4 | 50290-MBL-610 | Presilha, U-Trava | – | 1 | – | 1 | | | |
| 5 | 53125-174-670 | Plugue, Tampa Inferior Manopla | – | 2 | – | 2 | | | |
| 6 | 77212-MFJ-D00 | Protetor, Borracha | – | 2 | – | 2 | | | |
| 7 | 77236-KAZ-780 | Cabo, Fixação Capacete | – | 1 | – | 1 | | | |
| 8 | 80105-MKS-E20 | Para-lama Traseiro B, Comp. | – | 1 | – | 1 | | | |
| 9 | 80106-MKS-E20 | Tampa B, Direita Para-lama | – | 1 | – | 1 | | | |
| 10 | 80107-MKS-E20 | Tampa B, Esquerda Para-lama | – | 1 | – | 1 | | | |
| 11 | 80110-MKS-B00 | Para-lama A, Traseiro | – | 1 | – | 1 | | | |
| 12 | 80115-MKS-E00 | Suporte A, Para-lama | – | 1 | – | 1 | | | |
| 13 | 80116-MKS-E00 | Suporte, Luz Licença | – | 1 | – | 1 | | | |
| 14 | 80118-MFJ-D00 | Bucha, Para-lama | – | 4 | – | 4 | | | |
| 15 | 80129-MEG-000 | Bucha, Chassi Traseiro | – | 2 | – | 2 | | | |
| 16 | 83551-GE2-000 | Bucha, Carcaça Filtro Ar | – | 2 | – | 2 | | | |
| 17 | 90020-GHB-660 | Parafuso, Flange, 6x20 | – | 4 | – | 4 | | | |
| 18 | 90112-MKA-D80 | Parafuso, Fixação, 4x16 | – | 2 | – | 2 | | | |
| 19 | 90113-MGP-D00 | Parafuso, Especial, 5x14 | – | 2 | – | 2 | | | |
| 20 | 90115-MGZ-J00 | Parafuso, Especial, 6x14 | – | 2 | – | 2 | | | |

PROIBIDA A REPRODUÇÃO E DISTRIBUIÇÃO
Honda Matsuo - MMGT





© Moto Honda da Amazônia Ltda.
Todos os direitos reservados.

# C-34.1

## Para-lama Traseiro (CRF1100A4/D4)

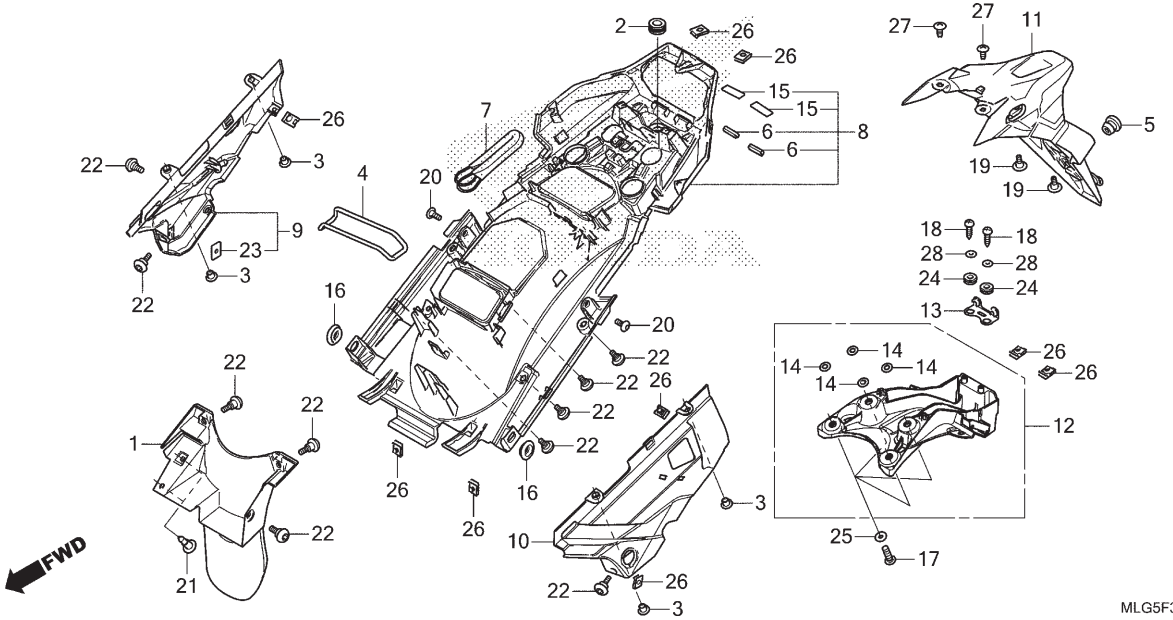


| Ref. Nº | N.O.S. | Item de serviço | T.M.O. |
|---|---|---|---|

| Ref. Nº | Nº da peça | Descrição | Qtd. CRF1100 A P | A4 P | D P | D4 P | Nº de série | | Tipo |
|---|---|---|---|---|---|---|---|---|---|
| 21 | 90116-SP0-003 | Presilha, Retentor Para-choque | – | 2 | – | 2 | | | |
| 22 | 90122-MJK-N20 | Parafuso, Especial, 5x11 | – | 10 | – | 10 | | | |
| 23 | 90303-HA0-680 | Porca, Especial, 6x7 | – | 1 | – | 1 | | | |
| 24 | 90505-MC4-000 | Bucha A, Carcaça Filtro Ar | – | 2 | – | 2 | | | |
| 25 | 90525-030-000 | Arruela B, Fixação Suporte | – | 4 | – | 4 | | | |
| 26 | 90677-KAN-961 | Porca, Presilha, 5mm | – | 9 | – | 9 | | | |
| 27 | 93903-25280 | Parafuso, Fixação, 5x12 | – | 2 | – | 2 | | | |
| 28 | 94103-04700 | Arruela, Lisa, 4mm | – | 2 | – | 2 | | | |

PROIBIDA A REPRODUÇÃO E DISTRIBUIÇÃO
1010913 - Matsuo - MM-GT





© Moto Honda da Amazônia Ltda.
Todos os direitos reservados.

# C-35

## Sinalizador

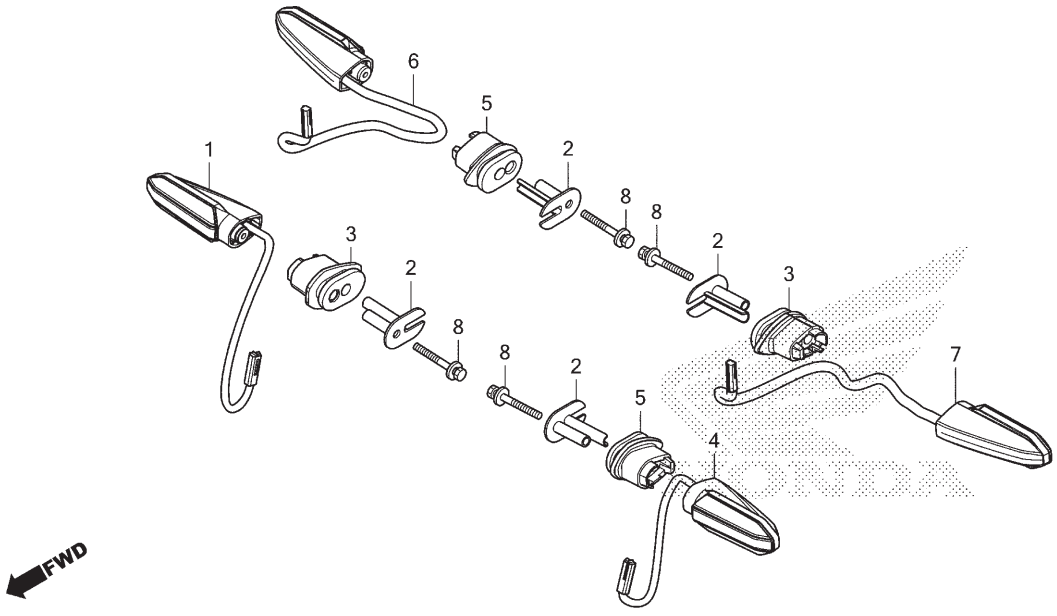


| Ref. Nº | N.O.S. | Item de serviço | T.M.O. |
|---|---|---|---|
| 1 | | (3) | |
| | 6161C4 | Sinalizador: Dianteiro Direito ..... | 0,6 |
| | 6161Y1 | Sinalizador (A): Dianteiro Direito ..... | 0,4 |
| | | • Nota: Modelo esportivo adventure | |
| 4 | | (5) | |
| | 6161C3 | Sinalizador: Dianteiro Esquerdo ..... | 0,6 |
| | 6161Y2 | Sinalizador (A): Dianteiro Esquerdo .. | 0,4 |
| | | • Nota: Modelo esportivo adventure | |
| | 6161C5 | Sinalizador: Dianteiro Ambos ..... | 0,9 |
| | 6161Y3 | Sinalizador (A): Dianteiro Ambos ..... | 0,7 |
| | | • Nota: Modelo esportivo adventure | |
| 6 | | (5) | |
| | 6161C7 | Sinalizador: Traseiro Direito ..... | 0,3 |
| 7 | | (3) | |
| | 6161C6 | Sinalizador: Traseiro Esquerdo ..... | 0,3 |
| | 6161C8 | Sinalizador: Traseiro Ambos ..... | 0,4 |

| Ref. Nº | Nº da peça | Descrição | Qtd. CRF1100 AP | A4P | DP | D4P | Nº de série | | Tipo |
|---|---|---|---|---|---|---|---|---|---|
| 1 | 33400-MKS-E01 | Sinalizador Conj., Dianteiro Direito ..... | 1 | 1 | 1 | 1 | ..... | ..... | ..... |
| 2 | 33411-MKK-A00 | Bucha, Sinalizador ..... | 4 | 4 | 4 | 4 | ..... | ..... | ..... |
| 3 | 33412-MKK-A00 | Coxim, Fixação Sinalizador Direito (Dianteiro Direito/Traseiro Esquerdo) ..... | 2 | 2 | 2 | 2 | ..... | ..... | ..... |
| 4 | 33450-MKS-E01 | Sinalizador Conj., Dianteiro Esquerdo .... | 1 | 1 | 1 | 1 | ..... | ..... | ..... |
| 5 | 33452-MKK-A00 | Coxim, Fixação Sinalizador Esquerdo (Dianteiro Esquerdo/Traseiro Direito) ..... | 2 | 2 | 2 | 2 | ..... | ..... | ..... |
| 6 | 33600-MKS-E01 | Sinalizador Conj., Traseiro Direito ..... | 1 | 1 | 1 | 1 | ..... | ..... | ..... |
| 7 | 33650-MKS-E01 | Sinalizador Conj., Traseiro Esquerdo ..... | 1 | 1 | 1 | 1 | ..... | ..... | ..... |
| 8 | 93401-05040-08 | Parafuso-arruela, 5x40 ..... | 4 | 4 | 4 | 4 | ..... | ..... | ..... |

PROIBIDA A REPRODUÇÃO E DISTRIBUIÇÃO
1010913 - Matsuo - MM-GT





© Moto Honda da Amazônia Ltda.
Todos os direitos reservados.

# C-36

## Lanterna Traseira • Luz da Placa de Licença

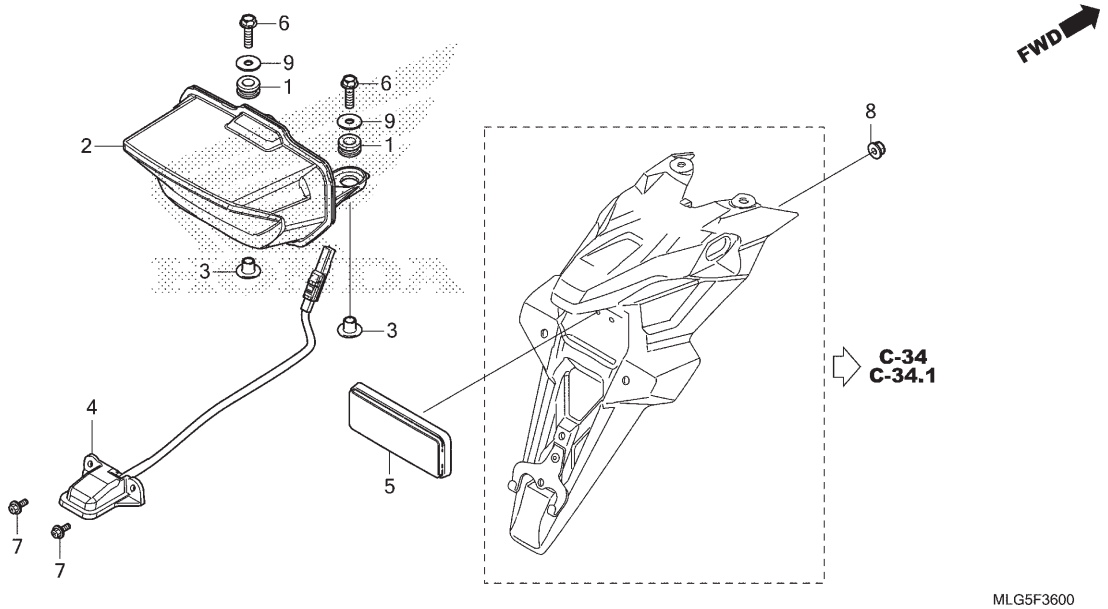


| Ref. Nº | N.O.S. | Item de serviço | T.M.O. |
|---|---|---|---|
| 2 | 6161D5 | Unidade, Lanterna Traseira | 0,4 |
| | 6161W6 | Unidade, Lanterna Traseira (A) | 0,5 |
| | | • Nota: Modelo esportivo adventure | |
| 4 | 6161D8 | Luz, Licença | 0,3 |

| Ref. Nº | Nº da peça | Descrição | Qtd. CRF1100 AP | A4P | DP | D4P | Nº de série | Tipo |
|---|---|---|---|---|---|---|---|---|
| 1 | 19639-GBC-000 | Borracha, Fixação | 2 | 2 | 2 | 2 | | |
| 2 | 33701-MKS-E01 | Unidade, Lanterna Traseira | 1 | 1 | 1 | 1 | | |
| 3 | 33705-MKS-E00 | Bucha, Lanterna Traseira | 2 | 2 | 2 | 2 | | |
| 4 | 33720-MKS-E01 | Luz Conj., Licença | 1 | 1 | 1 | 1 | | |
| 5 | 33741-MGZ-B01 | Refletor, Traseiro (FEDERAL MOGUL) | 1 | 1 | 1 | 1 | | |
| 6 | 90005-ZM3-000 | Parafuso, Flange, 5x18 | 2 | 2 | 2 | 2 | | |
| 7 | 90008-ZM7-000 | Parafuso, 4x10 | 2 | 2 | 2 | 2 | | |
| 8 | 90301-MG8-000 | Porca, Flange, 5mm (FUSE RASHI) | 1 | 1 | 1 | 1 | | |
| 9 | 94103-05800 | Arruela, Lisa, 5mm | 2 | 2 | 2 | 2 | | |

PROIBIDA A REPRODUÇÃO E DISTRIBUIÇÃO
1010913 - Matsuo - MM-GT





© Moto Honda da Amazônia Ltda.
Todos os direitos reservados.

# C-37

## Bateria

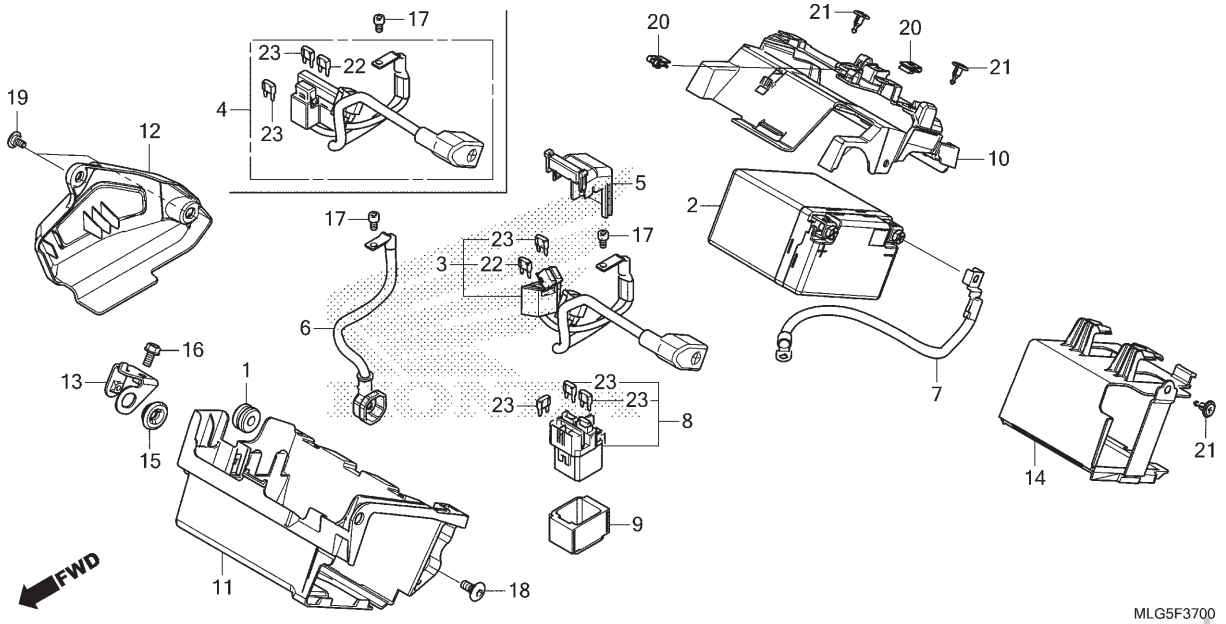


| Ref. Nº | N.O.S. | Item de serviço | T.M.O. |
|---|---|---|---|
| 2 | 610100 | Bateria | 0,2 |
| 3 | | (4) | |
| | 610105 | Cabo, Positivo Bateria | 1,3 |
| 6 | 612115 | Cabo, Motor Partida | 1,3 |
| 7 | 610110 | Cabo, Negativo Bateria | 1,3 |
| 8 | 615113 | Interruptor, Magnético Partida | 0,2 |
| 10 | 4131PE | Suporte, Unidade Elétrica | 1,0 |
| 11 | | (14) | |
| | 410185 | Caixa, Bateria | 1,2 |
| 12 | 6101A1 | Tampa, Bateria | 0,1 |

| Ref. Nº | Nº da peça | Descrição | Qtd. CRF1100 AP | A4P | DP | D4P | Nº de série | | Tipo |
|---|---|---|---|---|---|---|---|---|---|
| 1 | 17245-107-010 | Coxim, Fixação Carcaça Filtro Ar | 1 | 1 | 1 | 1 | | | |
| 2 | 31500-MKK-D02 | Bateria (HY110) (ELIIY POWER) | 1 | 1 | 1 | 1 | | | |
| 3 | 32401-MKS-E00 | Cabo, Partida Bateria | 1 | 1 | – | – | | | |
| 4 | 32401-MKS-E50 | Cabo, Partida Bateria | – | – | 1 | 1 | | | |
| 5 | 32406-MKK-D01 | Tampa, Interruptor Magnético Partida | 1 | 1 | 1 | 1 | | | |
| 6 | 32410-MKS-E00 | Cabo, Motor Partida | 1 | 1 | 1 | 1 | | | |
| 7 | 32601-MKS-E00 | Cabo, Terra Bateria | 1 | 1 | 1 | 1 | | | |
| 8 | 35850-MFL-D01 | Interruptor Conj., Magnético Partida | 1 | 1 | 1 | 1 | | | |
| 9 | 35856-MJP-G51 | Coxim | 1 | 1 | 1 | 1 | | | |
| 10 | 80121-MKS-E00 | Bandeja, ECU | 1 | 1 | 1 | 1 | | | |
| 11 | 80122-MKS-E00 | Caixa, Inferior Bateria | 1 | 1 | 1 | 1 | | | |
| 12 | 80123-MKS-E00 | Tampa, Caixa Bateria | 1 | 1 | 1 | 1 | | | |
| 13 | 80124-MKS-E00 | Suporte A, Direito Caixa Bateria | 1 | 1 | 1 | 1 | | | |
| 14 | 80129-MKS-E00 | Bandeja, Bateria | 1 | 1 | 1 | 1 | | | |
| 15 | 83551-GE2-000 | Bucha, Carcaça Filtro Ar | 1 | 1 | 1 | 1 | | | |
| 16 | 90021-GHB-620 | Parafuso, Flange, 6x12 | 1 | 1 | 1 | 1 | | | |
| 17 | 90111-MR5-000 | Parafuso, Allen, 5x9 | 2 | 2 | 2 | 2 | | | |
| 18 | 90118-MJK-N20 | Parafuso, Especial, 6x14 | 1 | 1 | 1 | 1 | | | |

PROIBIDA A REPRODUÇÃO E DISTRIBUIÇÃO
1010918 Matsuo MMGT





© Moto Honda da Amazônia Ltda.
Todos os direitos reservados.

# C-37

## Bateria

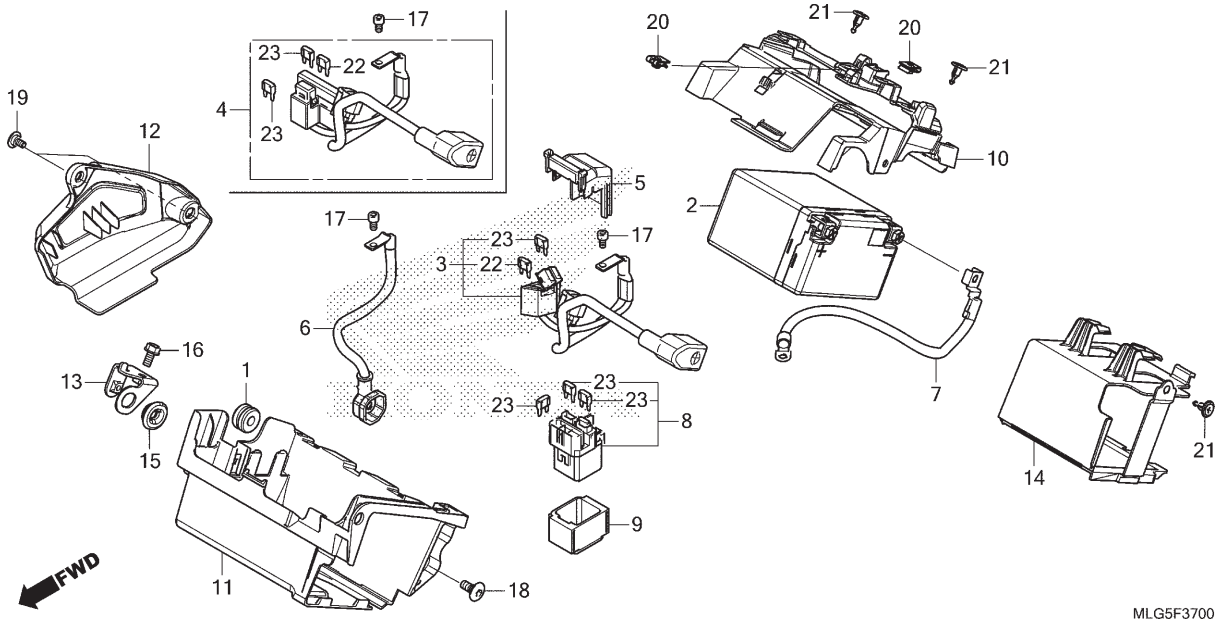


| Ref. Nº | N.O.S. | Item de serviço | T.M.O. |
|---|---|---|---|

| Ref. Nº | Nº da peça | Descrição | Qtd. CRF1100 AP | A4P | DP | D4P | Nº de série | | Tipo |
|---|---|---|---|---|---|---|---|---|---|
| 19 | 90122-MJK-N20 | Parafuso, Especial, 5x11 | 2 | 2 | 2 | 2 | | | |
| 20 | 90677-KAN-961 | Porca, Presilha, 5mm | 2 | 2 | 2 | 2 | | | |
| 21 | 90683-MBW-003 | Presilha, Tampa | 3 | 3 | 3 | 3 | | | |
| 22 | 98200-41500 | Fusível (15A) | 1 | 1 | 1 | 1 | | | |
| 23 | 98200-43000 | Fusível (30A) | 4 | 4 | 5 | 5 | | | |

PROIBIDA A REPRODUÇÃO E DISTRIBUIÇÃO
1010913 - Matsuo - MM-GT





© Moto Honda da Amazônia Ltda.
Todos os direitos reservados.

# C-38

## Fiação Principal

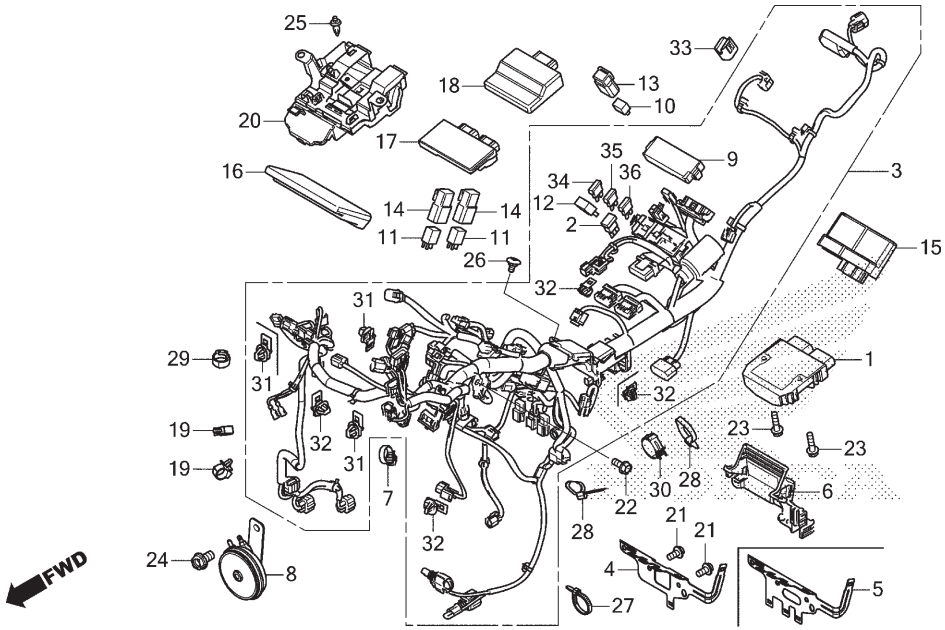


| Ref. Nº | N.O.S. | Item de serviço | T.M.O. |
|---|---|---|---|
| 1 | 6131B2 | Regulador, Retificador | 0,3 |
| 2 | 6131B4 | Diodo, Trifásico | 0,2 |
| 3 | 611100 | Fiação, Principal | 3,3 |
| 8 | 616169 | Buzina | 0,2 |
| 10 | 6111Y0 | Relé, Transmissão Embreagem Dupla | 0,2 |
| 11 | 6111C5 | Relé, Partida | 1,2 |
| | 6111W4 | Relé, FI | 1,2 |
| 12 | 6111D9 | Relé, Controle Ventoinha | 0,2 |
| | 6111G1 | Relé, Bomba Combustível | 0,2 |
| | 6111S4 | Relé, TBW | 0,2 |
| | 6111Y1 | Relé, VB | 0,2 |
| 15 | 6181D9 | Unidade Controle, Suspensão | 0,3 |
| 16 | 618135 | Módulo Controle Motor (ECM) | 1,1 |
| 17 | 6181A7 | Módulo de Controle da Transmissão (TCM) | 1,2 |
| 18 | 6181E3 | Unidade Controle, Carcaça | 1,1 |
| 20 | 6181C4 | Bandeja, Unidade Controle | 0,9 |

| Ref. Nº | Nº da peça | Descrição | Qtd. CRF1100 AP | A4P | DP | D4P | Nº de série | | Tipo |
|---|---|---|---|---|---|---|---|---|---|
| 1 | 31600-MKN-D51 | Regulador Conj., Retificador | 1 | 1 | 1 | 1 | | | |
| 2 | 31730-MAS-601 | Diodo Conj., Trifásico (SUMITOMO) | 1 | 1 | 1 | 1 | | | |
| 3 | 32100-MLG-B00 | Fiação, Principal | 1 | – | – | – | | | |
| | 32100-MLG-ES0 | | – | 1 | – | – | | | |
| | 32100-MLG-B90 | | – | – | 1 | – | | | |
| | 32100-MLG-EX0 | | – | – | – | 1 | | | |
| 4 | 32155-MKK-D00 | Suporte, Presilha Fiação | 1 | 1 | – | – | | | |
| 5 | 32155-MKS-E50 | Suporte, Presilha Fiação | – | – | 1 | 1 | | | |
| 6 | 32159-MJP-G50 | Tampa, Adaptador | 1 | 1 | 1 | 1 | | | |
| 7 | 32161-GFL-J41 | Presilha, Fiação Principal | 1 | 1 | 1 | 1 | | | |
| 8 | 38120-KCZ-J71 | Buzina, Comp. (Grave) | 1 | 1 | 1 | 1 | | | |
| 9 | 38255-MKS-E00 | Tampa Comp., Superior | 1 | 1 | 1 | 1 | | | |
| 10 | 38501-KWN-901 | Relé Comp. (MICRO ISO 4P) (OMRON) | – | – | 1 | 1 | | | |
| 11 | 38501-MCS-G01 | Relé Comp. (MICRO ISO 4P) | 2 | 2 | 2 | 2 | | | |
| 12 | 38501-MKP-DN1 | Relé Comp. (MICRO ISO 4P) | 4 | 4 | 4 | 4 | | | |
| 13 | 38506-KVS-600 | Suporte, Relé | – | – | 1 | 1 | | | |
| 14 | 38506-MCS-G00 | Suporte, Relé | 2 | 2 | 2 | 2 | | | |
| 15 | 38651-MKS-EN1 | Unidade Controle, Suspensão | – | 1 | – | 1 | | | |
| 16 | 38770-MLG-B01 | Unidade PGM-FI | 1 | 1 | – | – | | | |
| | 38770-MLG-B91 | | – | – | 1 | 1 | | | |

PROIBIDA A REPRODUÇÃO E DISTRIBUIÇÃO
10102013 - Watsuo - MM-GT





© Moto Honda da Amazônia Ltda.
Todos os direitos reservados.

# C-38

## Fiação Principal

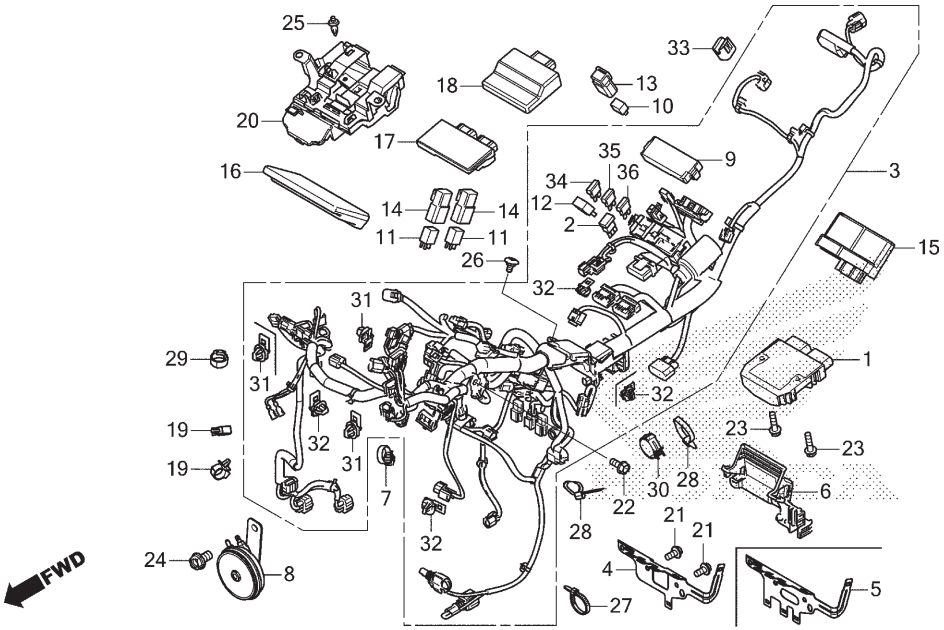


| Ref. Nº | N.O.S. | Item de serviço | T.M.O. | Ref. Nº | Nº da peça | Descrição | Qtd. CRF1100 AP | A4P | DP | D4P | Nº de série | | Tipo |
|---|---|---|---|---|---|---|---|---|---|---|---|---|---|
| | | | | 17 | 38780-MLG-B91 | Unidade PGM-DCT | – | – | 1 | 1 | | | |
| | | | | 18 | 38950-MKS-E02 | Unidade Controle, Carcaça | 1 | 1 | 1 | 1 | | | |
| | | | | 19 | 53781-SE0-952 | Presilha, Mangueira Retorno | – | – | 2 | 2 | | | |
| | | | | 20 | 80109-MKS-E00 | Bandeja, Unidade Controle Corpo | 1 | 1 | 1 | 1 | | | |
| | | | | 21 | 90025-GHB-620 | Parafuso, Flange, 6x12 | 2 | 2 | 2 | 2 | | | |
| | | | | 22 | 90030-GHB-630 | Parafuso, Flange, 6x14 | 1 | 1 | 1 | 1 | | | |
| | | | | 23 | 90030-GHB-670 | Parafuso, Flange, 6x22 | 2 | 2 | 2 | 2 | | | |
| | | | | 24 | 90036-GHB-630 | Parafuso, Flange, 8x14 | 1 | 1 | 1 | 1 | | | |
| | | | | 25 | 90116-SP0-003 | Presilha, Retentor Para-choque | 1 | 1 | 1 | 1 | | | |
| | | | | 26 | 90122-MJK-N20 | Parafuso, Especial, 5x11 | 1 | 1 | 1 | 1 | | | |
| | | | | 27 | 90651-KV6-003 | Presilha, Cabo, 165mm (Preto) | – | – | 1 | 1 | | | |
| | | | | 28 | 90652-KT1-771 | Presilha, Cabo (Preto) | 2 | 2 | 2 | 2 | | | |
| | | | | 29 | 90683-KJ2-003 | Presilha, Fiação Principal | – | – | 1 | 1 | | | |
| | | | | 30 | 90690-GHB-681 | Presilha, Cabo, 30mm | 1 | 1 | 1 | 1 | | | |
| | | | | 31 | 91535-TA0-003 | Presilha, Adaptador (Marrom Escuro) | 3 | 2 | 3 | 2 | | | |
| | | | | 32 | 91565-SEL-003 | Presilha, Adaptador (Preto) | 3 | 4 | 3 | 4 | | | |
| | | | | 33 | 91771-MKK-H11 | Capa (6P) (Vermelho) | 1 | 1 | 1 | 1 | | | |
| | | | | 34 | 98200-41000 | Fusível (10A) | 10 | 10 | 10 | 10 | | | |
| | | | | 35 | 98200-41500 | Fusível (15A) | 3 | 3 | 3 | 3 | | | |
| | | | | 36 | 98200-42000 | Fusível (20A) | 3 | 3 | 3 | 3 | | | |

PROIBIDA A REPRODUÇÃO E DISTRIBUIÇÃO
10109113 - Matsuo - MM-GT





© Moto Honda da Amazônia Ltda.
Todos os direitos reservados.

# C-38.10

## Fiação Secundária • Bobina de Ignição

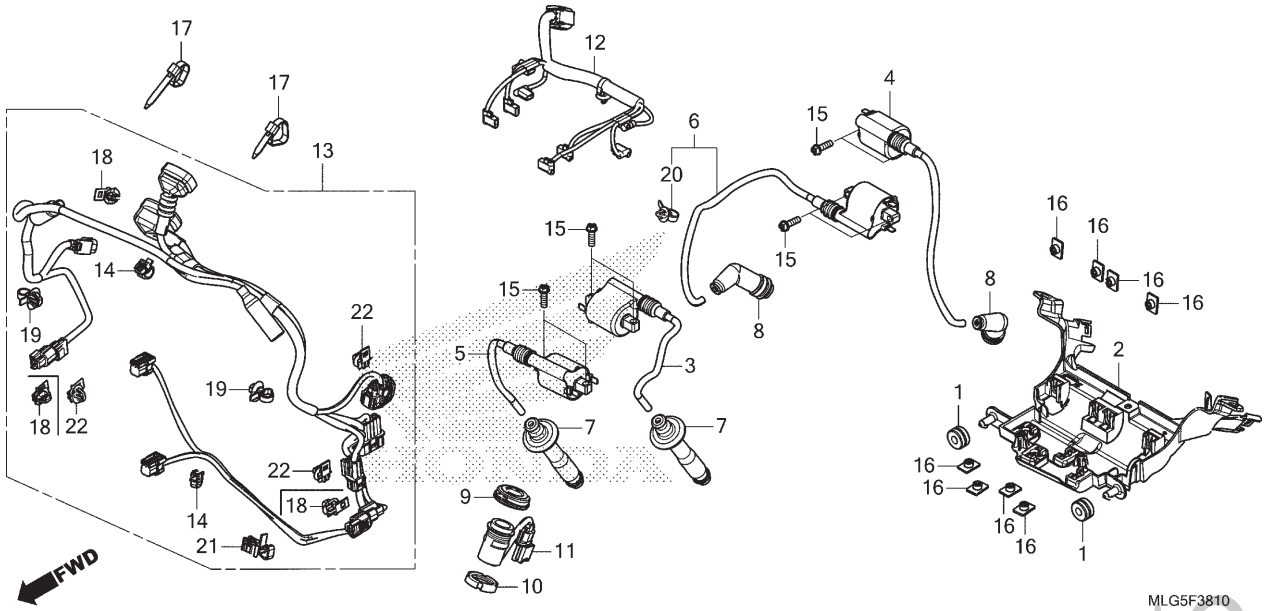


| Ref. Nº | N.O.S. | Item de serviço | T.M.O. |
|---|---|---|---|
| 2 | 6141C2 | Suporte, Bobina Ignição | 1,4 |
| 3 | | (4,5,6) | |
| | 6141C8 | Bobina, Ignição: Esquerda | 1,6 |
| | 6141C8B | • Substituição de 1 bobina de ignição adicionar | 0,2 |
| | 6141C9 | Bobina, Ignição: Direita | 1,6 |
| | 6141C9B | • Substituição de 1 bobina de ignição adicionar | 0,2 |
| | 6141A5 | Bobina, Ignição: Para 1 motocicleta | 2,3 |
| 7 | | (8) | |
| | 6141E6 | Capa, Supressor Ruídos: Esquerda | 1,5 |
| | 6141E6A | • Substituição de 1 capa do supressor de ruídos adicionar | 0,1 |
| | 6141E7 | Capa, Supressor Ruídos: Direita | 1,5 |
| | 6141E7A | • Substituição de 1 capa do supressor de ruídos adicionar | 0,1 |
| | 6141E4 | Capa, Supressor Ruídos: Para 1 motocicleta | 1,8 |
| 11 | 8121A0 | Soquete, Acessórios | 0,7 |
| 12 | 611150 | Fiação Secundária, Injetor e Bobina de Ignição | 1,5 |
| 13 | 6111D7 | Fiação Secundária, Dianteira | 0,8 |
| | 6111T7 | Fiação Secundária, Dianteira (A) | 0,9 |
| | | • Nota: Modelo esportivo adventure | |

| Ref. Nº | Nº da peça | Descrição | Qtd. CRF1100 AP | A4P | DP | D4P | Nº de série | | Tipo |
|---|---|---|---|---|---|---|---|---|---|
| 1 | 17245-107-010 | Coxim, Fixação Carcaça Filtro Ar | 2 | 2 | 2 | 2 | | | |
| 2 | 19125-MKS-E00 | Suporte, Bobina Ignição | 1 | 1 | 1 | 1 | | | |
| 3 | 30510-MKK-D01 | Bobina Ignição, Comp. (TOP-1) | 1 | 1 | 1 | 1 | | | |
| 4 | 30520-MKS-E01 | Bobina Ignição, Comp. (SIDE-1) | 1 | 1 | 1 | 1 | | | |
| 5 | 30530-MKK-D01 | Bobina Ignição, Comp. (TOP-2) | 1 | 1 | 1 | 1 | | | |
| 6 | 30540-MKS-E01 | Bobina Ignição, Comp. (SIDE-2) | 1 | 1 | 1 | 1 | | | |
| 7 | 30700-MLG-E01 | Supressor Ruídos, Conj. (NGK) | 2 | 2 | 2 | 2 | | | |
| 8 | 30701-MJP-G51 | Supressor Ruídos, Conj. (NGK) | 2 | 2 | 2 | 2 | | | |
| 9 | 31651-MKS-E21 | Capa | 1 | 1 | 1 | 1 | | | |
| 10 | 31652-MGH-H21 | Porca, Ovalada | 1 | 1 | 1 | 1 | | | |
| 11 | 31653-MKS-E21 | Carcaça Comp., Acessórios | 1 | 1 | 1 | 1 | | | |
| 12 | 32102-MKS-E00 | Fiação Secundária, Ignição | 1 | 1 | 1 | 1 | | | |
| 13 | 32103-MKS-E00 | Fiação, Secundária Dianteira | 1 | – | – | – | | | |
| | 32103-MKS-E20 | | – | 1 | – | – | | | |
| | 32103-MKS-E50 | | – | – | 1 | – | | | |
| | 32103-MKS-E70 | | – | – | – | 1 | | | |
| 14 | 32161-GFL-J41 | Presilha, Fiação Principal | 2 | 2 | 2 | 2 | | | |
| 15 | 90020-GHB-660 | Parafuso, Flange, 6x20 | 8 | 8 | 8 | 8 | | | |

PROIBIDA A REPRODUÇÃO E DISTRIBUIÇÃO
1010913 - Matsuo MMGT





© Moto Honda da Amazônia Ltda.
Todos os direitos reservados.

# C-38.10

## Fiação Secundária • Bobina de Ignição

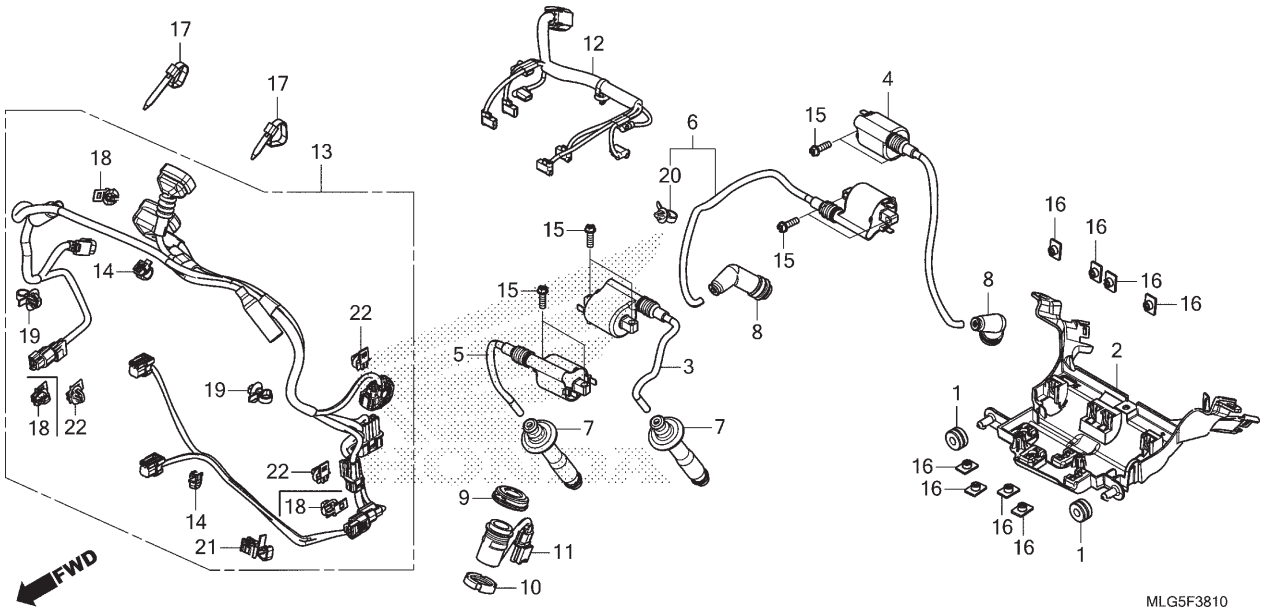


| Ref. Nº | N.O.S. | Item de serviço | T.M.O. |
|---|---|---|---|

| Ref. Nº | Nº da peça | Descrição | Qtd. CRF1100 AP | A4P | DP | D4P | Nº de série | | Tipo |
|---|---|---|---|---|---|---|---|---|---|
| 16 | 90303-HA0-680 | Porca, Especial, 6x7 | 8 | 8 | 8 | 8 | | | |
| 17 | 90652-KT1-771 | Presilha, Cabo (Preto) | 2 | 2 | 2 | 2 | | | |
| 18 | 91535-TA0-003 | Presilha, Adaptador (Marrom Escuro) | 1 | 3 | 1 | 3 | | | |
| 19 | 91540-S7S-003 | Presilha, Fiação (Preto) (157,7mm) | 2 | 2 | 2 | 2 | | | |
| 20 | 91541-S0A-003 | Presilha, Fiação (Preto) (145mm) | 1 | 1 | 1 | 1 | | | |
| 21 | 91541-SYP-003 | Presilha, Fiação (Preto) (140mm) | – | 1 | – | 1 | | | |
| 22 | 91565-SEL-003 | Presilha, Adaptador (Preto) | 3 | 2 | 3 | 2 | | | |

PROIBIDA A REPRODUÇÃO E DISTRIBUIÇÃO
1010913 - Matsuo - MM-GT





© Moto Honda da Amazônia Ltda.
Todos os direitos reservados.

# C-39

## Chassi

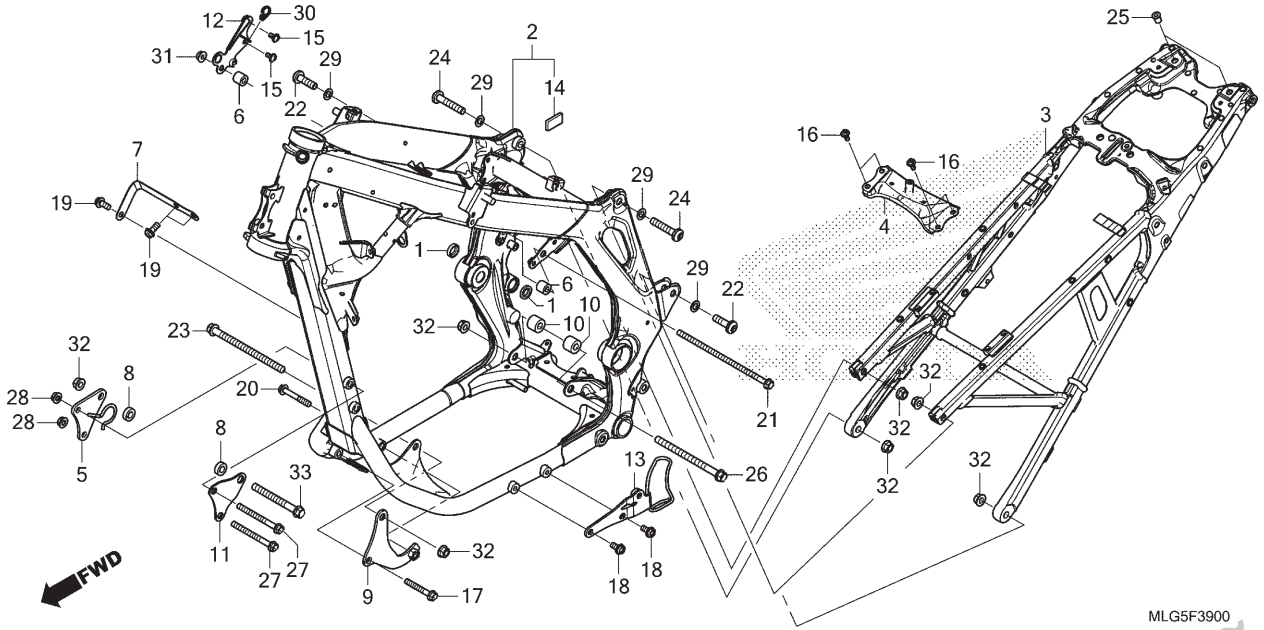


| Ref. Nº | N.O.S. | Item de serviço | T.M.O. |
|---|---|---|---|
| 2 | 410100 | Chassi | 11,9 |
| | | • Inclui: Remoção e instalação do motor | |
| 3 | 410157 | Trilho, Assento | 2,9 |
| | 4101AV | Trilho, Assento (A) | 3,5 |
| | | • Nota: Tipo suspensão elétrica | |
| 4 | 4131B1 | Placa, Cross Dianteira | 0,8 |

| Ref. Nº | Nº da peça | Descrição | Qtd. CRF1100 AP | A4P | DP | D4P | Nº de série | | Tipo |
|---|---|---|---|---|---|---|---|---|---|
| 1 | 46525-KK0-003 | Retentor Pó, 17x20x2,5 | 2 | 2 | 2 | 2 | | | |
| 2 | 50010-MKS-E00ZA | Chassi Conj. | | | | | | | |
| | | *NH138* Branco Shasta | 1 | 1 | 1 | 1 | | | 3BR |
| | 50010-MKS-E00ZB | *NHA86M* Preto Ballistic Fosco Metálico | 1 | – | 1 | – | | | BR |
| 3 | 50200-MKS-E00ZA | Trilho Comp., Assento | | | | | | | |
| | | *R201* Vermelho Magna | 1 | – | 1 | – | | | |
| | 50200-MKS-E00ZB | *NH138* Branco Shasta | – | 1 | – | 1 | | | |
| 4 | 50230-MKS-E00 | Placa Cross Comp., Dianteira | 1 | 1 | 1 | 1 | | | |
| 5 | 50351-MKS-E00 | Placa, Dianteira Direita Fixação Motor | 1 | 1 | 1 | 1 | | | |
| 6 | 50352-MKS-E00 | Bucha C, Suporte Motor | 2 | 2 | 2 | 2 | | | |
| 7 | 50353-MKS-E00 | Placa, Dianteira Fixação Motor | 1 | 1 | 1 | 1 | | | |
| 8 | 50354-MKS-E00 | Bucha A, Suporte Motor | 2 | 2 | 2 | 2 | | | |
| 9 | 50355-MKS-E00 | Placa, Inferior Dianteira Direita Fixação Motor | 1 | 1 | 1 | 1 | | | |
| 10 | 50356-MKS-E00 | Bucha D, Suporte Motor | 2 | 2 | 2 | 2 | | | |
| 11 | 50358-MKS-E00 | Placa, Dianteira Esquerda Fixação Motor | 1 | 1 | 1 | 1 | | | |
| 12 | 50361-MKS-E00 | Placa, Superior Traseira Direita Fixação Motor | 1 | 1 | – | – | | | |
| | 50361-MKS-E50 | | – | – | 1 | 1 | | | |
| 13 | 64450-MJP-G50 | Suporte, Placa Patinamento | 1 | 1 | 1 | 1 | | | |
| 14 | 80102-MJS-J70 | Borracha, Para-lama Traseiro | 1 | 1 | 1 | 1 | | | |
| 15 | 90025-GHB-620 | Parafuso, Flange, 6x12 | 2 | 2 | 2 | 2 | | | |

PROIBIDA A REPRODUÇÃO E DISTRIBUIÇÃO
10/2013 - Matsuo - MMGT





© Moto Honda da Amazônia Ltda.
Todos os direitos reservados.

# C-39

## Chassi

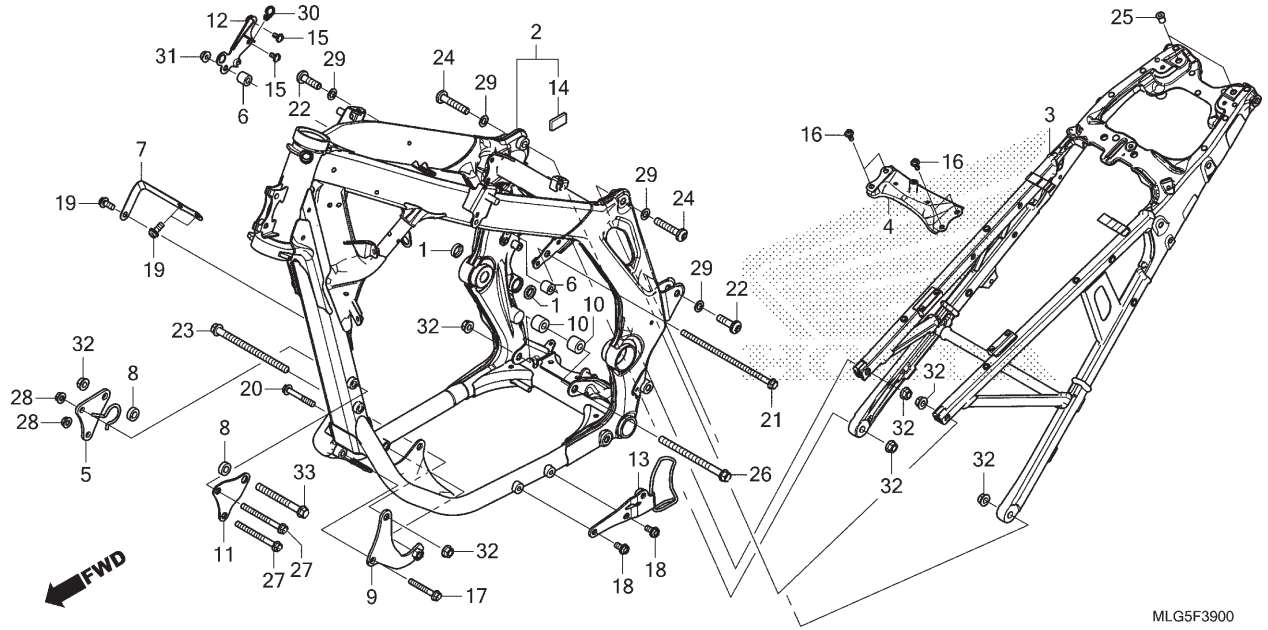


| Ref. Nº | N.O.S. | Item de serviço | T.M.O. | Ref. Nº | Nº da peça | Descrição | Qtd. CRF1100 AP | A4P | DP | D4P | Nº de série | | Tipo |
|---|---|---|---|---|---|---|---|---|---|---|---|---|---|
| | | | | 16 | 90025-GHB-630 | Parafuso, Flange, 6x14 | 4 | 4 | 4 | 4 | | | |
| | | | | 17 | 90035-GHB-740 | Parafuso, Flange, 8x40 | 1 | 1 | 1 | 1 | | | |
| | | | | 18 | 90036-GHB-640 | Parafuso, Flange, 8x16 | 2 | 2 | 2 | 2 | | | |
| | | | | 19 | 90036-GHB-650 | Parafuso, Flange, 8x18 | 3 | 3 | 3 | 3 | | | |
| | | | | 20 | 90036-GHB-770 | Parafuso, Flange, 8x55 | 1 | 1 | 1 | 1 | | | |
| | | | | 21 | 90102-MKS-E00 | Parafuso, Flange, 8x195 | 1 | 1 | 1 | 1 | | | |
| | | | | 22 | 90103-MKS-E00 | Parafuso, Especial, 10x35 | 2 | 2 | 2 | 2 | | | |
| | | | | 23 | 90103-MY1-000 | Parafuso, Flange, 10x153 | 1 | 1 | 1 | 1 | | | |
| | | | | 24 | 90104-MKS-E00 | Parafuso, Especial, 10x54 | 2 | 2 | 2 | 2 | | | |
| | | | | 25 | 90111-KW3-003 | Porca, Fixação Carenagem, 5mm | 2 | 2 | 2 | 2 | | | |
| | | | | 26 | 90116-KW3-000 | Parafuso, Flange, 10x138 | 1 | 1 | 1 | 1 | | | |
| | | | | 27 | 90122-MKS-E00 | Parafuso, Flange, 8x85 | 2 | 2 | 2 | 2 | | | |
| | | | | 28 | 90305-MKS-E00 | Porca, Flange, 8mm | 2 | 2 | 2 | 2 | | | |
| | | | | 29 | 90401-430-000 | Arruela, 10,2mm | 4 | 4 | 4 | 4 | | | |
| | | | | 30 | 90659-734-K51 | Presilha, Fiação (NIFCO) | – | – | 1 | 1 | | | |
| | | | | 31 | 94050-08080 | Porca, Flange, 8mm | 1 | 1 | 1 | 1 | | | |
| | | | | 32 | 94050-10080 | Porca, Flange, 10mm | 7 | 7 | 7 | 7 | | | |
| | | | | 33 | 96400-10095-08 | Parafuso, Flange, 10x95 | 1 | 1 | 1 | 1 | | | |

PROIBIDA A REPRODUÇÃO E DISTRIBUIÇÃO
1010915 - Matsuo - MM-ST





© Moto Honda da Amazônia Ltda.
Todos os direitos reservados.

# C-39.30

## Placa Patinamento

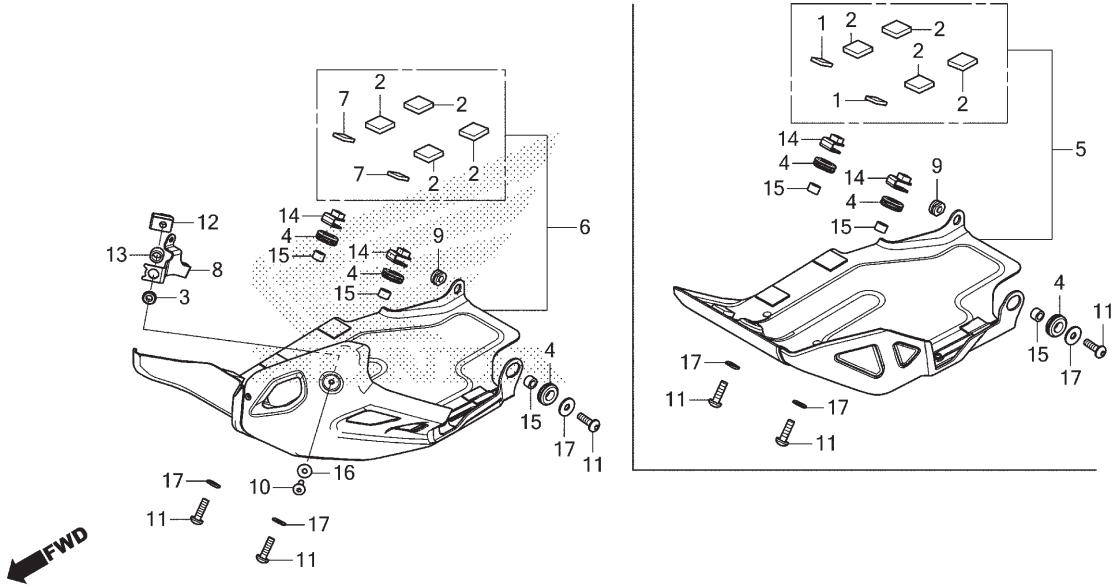


| Ref. Nº | N.O.S. | Item de serviço | T.M.O. |
|---|---|---|---|
| 6 | | (5) | |
| | 410135 | Placa, Patinamento ..... | 0,1 |

| Ref. Nº | Nº da peça | Descrição | Qtd. CRF1100 A P | A4 P | D P | D4 P | Nº de série | | Tipo |
|---|---|---|---|---|---|---|---|---|---|
| 1 | 17225-MAH-610 | Borracha B, Amortecedor ..... | 2 | – | 2 | – | ..... | ..... | ..... |
| 2 | 17515-KFB-840 | Borracha, Protetor Tanque ..... | 4 | 4 | 4 | 4 | ..... | ..... | ..... |
| 3 | 18345-MKS-E20 | Coxim, Fixação Protetor ..... | – | 1 | – | 1 | ..... | ..... | ..... |
| 4 | 52491-MCA-000 | Coxim, Fixação Motor ..... | 3 | 3 | 3 | 3 | ..... | ..... | ..... |
| 5 | 64440-MKS-E00 | Placa Comp., Patinamento ..... | 1 | – | 1 | – | ..... | ..... | ..... |
| 6 | 64440-MKS-E20 | Placa Comp., Patinamento ..... | – | 1 | – | 1 | ..... | ..... | ..... |
| 7 | 64444-MKS-E20 | Borracha B, Amortecedor ..... | – | 2 | – | 2 | ..... | ..... | ..... |
| 8 | 64480-MKS-E20 | Suporte, Patinamento Esquerdo ..... | – | 1 | – | 1 | ..... | ..... | ..... |
| 9 | 80101-283-000 | Coxim, Para-lama Traseiro ..... | 1 | 1 | 1 | 1 | ..... | ..... | ..... |
| 10 | 90085-KFB-000 | Parafuso, Especial, 6x22 ..... | – | 1 | – | 1 | ..... | ..... | ..... |
| 11 | 90128-KL4-000 | Parafuso, Fixação Pinhão ..... | 3 | 3 | 3 | 3 | ..... | ..... | ..... |
| 12 | 90311-K66-V00 | Porca, Presilha, 6mm ..... | – | 1 | – | 1 | ..... | ..... | ..... |
| 13 | 90312-GF0-000 | Bucha, Tampa Carcaça ..... | – | 1 | – | 1 | ..... | ..... | ..... |
| 14 | 90321-MJP-G60 | Porca, Presilha, 8mm ..... | 2 | 2 | 2 | 2 | ..... | ..... | ..... |
| 15 | 90512-MJP-G60 | Bucha, 8,5x14x9 ..... | 3 | 3 | 3 | 3 | ..... | ..... | ..... |
| 16 | 90525-030-000 | Arruela B, Fixação Suporte ..... | – | 1 | – | 1 | ..... | ..... | ..... |
| 17 | 94101-08000 | Arruela, Lisa, 8mm ..... | 3 | 3 | 3 | 3 | ..... | ..... | ..... |

PROIBIDA A REPRODUÇÃO E DISTRIBUIÇÃO
1010913 - Matsuo - MMGT





© Moto Honda da Amazônia Ltda.
Todos os direitos reservados.

# C-41

## Radiador

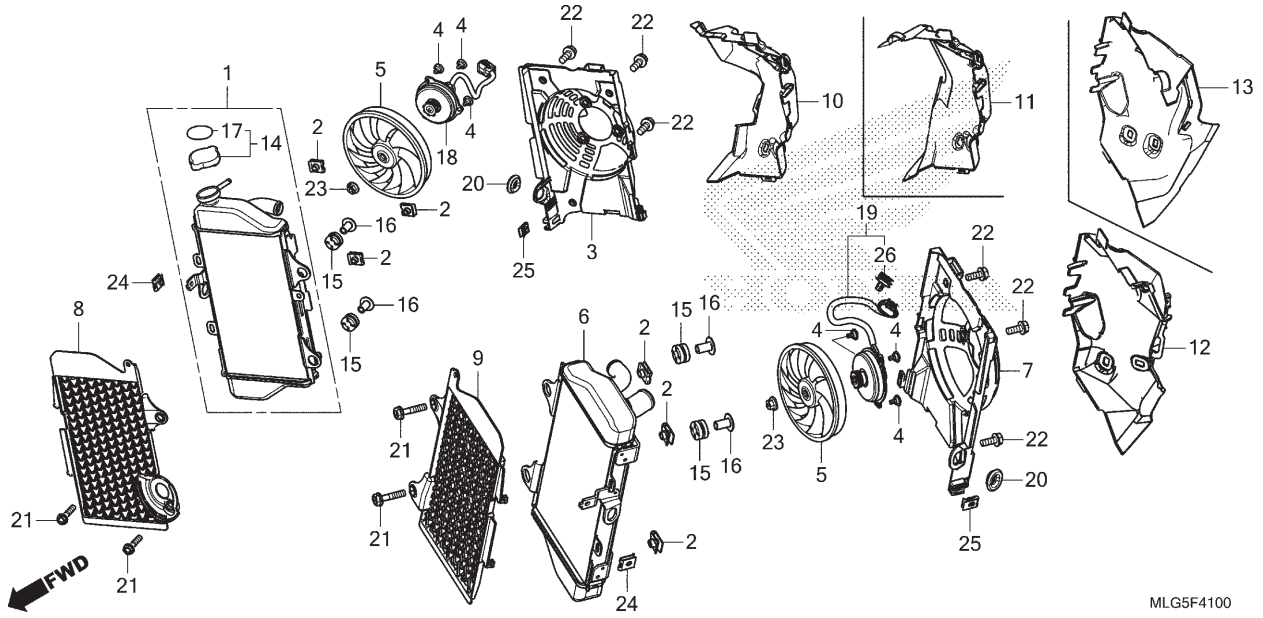


| Ref. Nº | N.O.S. | Item de serviço | T.M.O. |
|---|---|---|---|
| 1 | 115102 | Radiador: Direito | 1,3 |
| | 1151M1 | Radiador (A): Direito | 2,2 |
| | | • Nota: Tipo suspensão elétrica | |
| 5 | 1151H2 | Ventoinha, Arrefecimento: Esquerda | 1,8 |
| | 1151M3 | Ventoinha, Arrefecimento (A): Esquerda | 2,2 |
| | | • Nota: Tipo suspensão elétrica | |
| | 1151H3 | Ventoinha, Arrefecimento: Direita | 1,3 |
| | 1151M4 | Ventoinha, Arrefecimento (A): Direita | 2,2 |
| | | • Nota: Tipo suspensão elétrica | |
| | 1151H4 | Ventoinha, Arrefecimento: Ambas | 2,2 |
| | 1151M5 | Ventoinha, Arrefecimento (A): Ambas | 2,6 |
| | | • Nota: Tipo suspensão elétrica | |
| 6 | 115101 | Radiador: Esquerdo | 1,8 |
| | 1151M0 | Radiador (A): Esquerdo | 2,2 |
| | | • Nota: Tipo suspensão elétrica | |
| | 1151A2 | Radiador: Ambos | 2,2 |
| | 1151M2 | Radiador (A): Ambos | 2,6 |
| | | • Nota: Tipo suspensão elétrica | |
| 8 | 1151B3 | Grade, Radiador: Direita | 1,2 |
| | 1151Q8 | Grade, Radiador (A): Direita | 2,1 |
| | | • Nota: Tipo suspensão elétrica | |
| + | | | |

| Ref. Nº | Nº da peça | Descrição | Qtd. CRF1100 AP | A4P | DP | D4P | Nº de série | Tipo |
|---|---|---|---|---|---|---|---|---|
| 1 | 19010-MKS-B01 | Radiador Comp., Direito | 1 | 1 | 1 | 1 | | |
| 2 | 19014-KEA-003 | Porca, Fixação (6mm) | 6 | 6 | 6 | 6 | | |
| 3 | 19015-MKS-E01 | Carenagem Comp., Ventoinha Direita | 1 | 1 | 1 | 1 | | |
| 4 | 19016-KEA-003 | Parafuso, Phillips, 4x8,5 | 6 | 6 | 6 | 6 | | |
| 5 | 19020-MGS-D31 | Ventoinha Comp. (T.RAD) | 2 | 2 | 2 | 2 | | |
| 6 | 19020-MKS-E01 | Radiador Comp., Esquerdo | 1 | 1 | 1 | 1 | | |
| 7 | 19025-MKS-E01 | Carenagem Comp., Ventoinha Esquerda | 1 | 1 | 1 | 1 | | |
| 8 | 19031-MKS-E00 | Grade, Direita Radiador | 1 | 1 | 1 | 1 | | |
| 9 | 19032-MKS-E00 | Grade, Esquerda Radiador | 1 | 1 | 1 | 1 | | |
| 10 | 19035-MKS-E00 | Carenagem, Direita Radiador | 1 | – | 1 | – | | |
| 11 | 19035-MKS-E20 | Carenagem, Direita Radiador | – | 1 | – | 1 | | |
| 12 | 19036-MKS-E00 | Carenagem, Esquerda Radiador | 1 | – | 1 | – | | |
| 13 | 19036-MKS-E20 | Carenagem, Esquerda Radiador | – | 1 | – | 1 | | |
| 14 | 19037-KZR-E01 | Tampa Comp., Radiador (T.RAD) | 1 | 1 | 1 | 1 | | |
| 15 | 19051-KA3-830 | Coxim, Fixação Radiador | 4 | 4 | 4 | 4 | | |
| 16 | 19052-MFG-D00 | Bucha, Fixação Radiador | 4 | 4 | 4 | 4 | | |
| 17 | 19055-KZR-E01 | Etiqueta, Tampa Radiador (T.RAD) (Português/Espanhol) | 1 | 1 | 1 | 1 | | |
| 18 | 19080-MKS-E01 | Motor Conj., Ventoinha Direita | 1 | 1 | 1 | 1 | | |

PROIBIDA A REPRODUÇÃO E DISTRIBUIÇÃO
1010213 - Matsuo - MM-ST





© Moto Honda da Amazônia Ltda.
Todos os direitos reservados.

# C-41

## Radiador

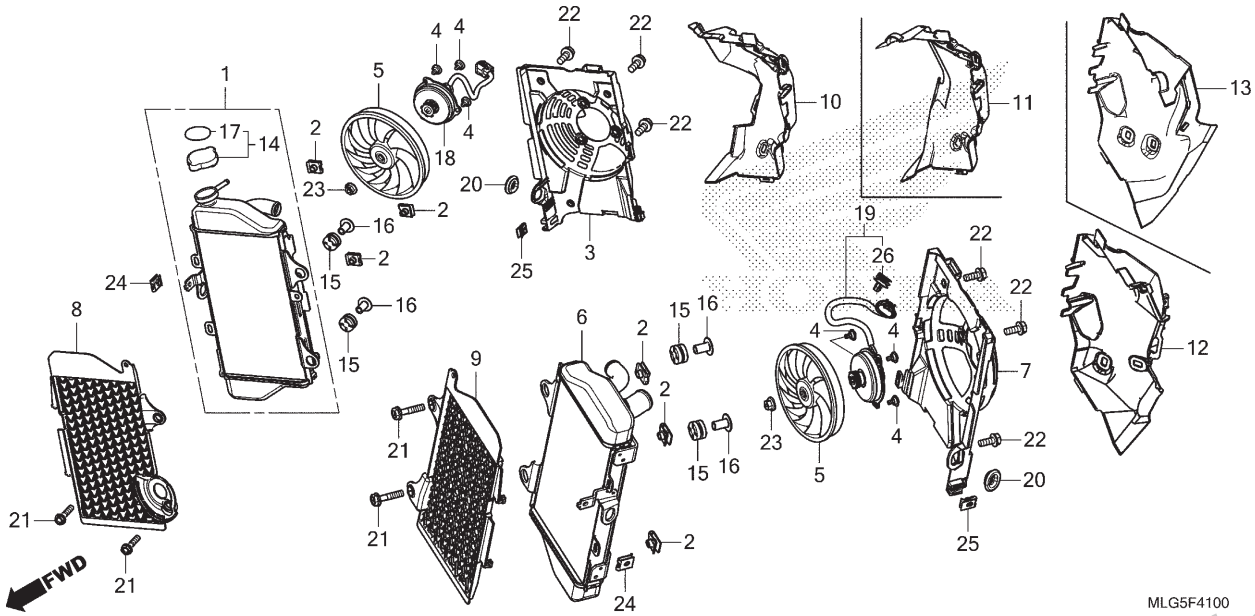


| Ref. Nº | N.O.S. | Item de serviço | T.M.O. |
|---|---|---|---|
| + | | | |
| 9 | 1151B2 | Grade, Radiador: Esquerda | 1,7 |
| | 1151S4 | Grade, Radiador (A): Esquerda | 2,1 |
| | | • Nota: Tipo suspensão elétrica | |
| | 1151G3 | Grade, Radiador: Ambas | 2,1 |
| | 1151R0 | Grade, Radiador (A): Ambas | 2,5 |
| | | • Nota: Tipo suspensão elétrica | |
| 10 | | (3,11) | |
| | 1151A0 | Carenagem, Radiador: Direita | 1,3 |
| | 1151L8 | Carenagem, Radiador (A): Direita | 2,3 |
| | | • Nota: Tipo suspensão elétrica | |
| 12 | | (7,13) | |
| | 115126 | Carenagem, Radiador: Esquerda | 1,8 |
| | 1151L7 | Carenagem, Radiador (A): Esquerda | 2,2 |
| | | • Nota: Tipo suspensão elétrica | |
| | 1151A5 | Carenagem, Radiador: Ambas | 2,2 |
| | 1151L9 | Carenagem, Radiador (A): Ambas | 2,6 |
| | | • Nota: Tipo suspensão elétrica | |
| 14 | 1151B8 | Tampa, Radiador | 0,2 |
| 18 | 1151A9 | Motor, Ventoinha: Direita | 1,4 |
| | 1151M7 | Motor, Ventoinha (A): Direita | 2,3 |
| | | • Nota: Tipo suspensão elétrica | |
| + | | | |

| Ref. Nº | Nº da peça | Descrição | Qtd. CRF1100 AP | A4P | DP | D4P | Nº de série | | Tipo |
|---|---|---|---|---|---|---|---|---|---|
| 19 | 19090-MKS-E01 | Motor Conj., Ventoinha Esquerda | 1 | 1 | 1 | 1 | | | |
| 20 | 83551-GE2-000 | Bucha, Carcaça Filtro Ar | – | 2 | – | 2 | | | |
| 21 | 90030-GHB-690 | Parafuso, Flange, 6x28 | 4 | 4 | 4 | 4 | | | |
| 22 | 90120-KCR-003 | Parafuso-arruela, 6x16 | 6 | 6 | 6 | 6 | | | |
| 23 | 90315-MFL-003 | Porca, Flange, 3mm | 2 | 2 | 2 | 2 | | | |
| 24 | 90320-GC3-000 | Porca, Pressão, 5mm | 2 | 2 | 2 | 2 | | | |
| 25 | 90677-KAN-961 | Porca, Presilha, 5mm | 2 | 2 | 2 | 2 | | | |
| 26 | 91535-TA0-003 | Presilha, Adaptador (Marrom Escuro) | 1 | 1 | 1 | 1 | | | |

PROIBIDA A REPRODUÇÃO E DISTRIBUIÇÃO
1010913 - Matsuo - MM-GT





© Moto Honda da Amazônia Ltda.
Todos os direitos reservados.

# C-41

## Radiador

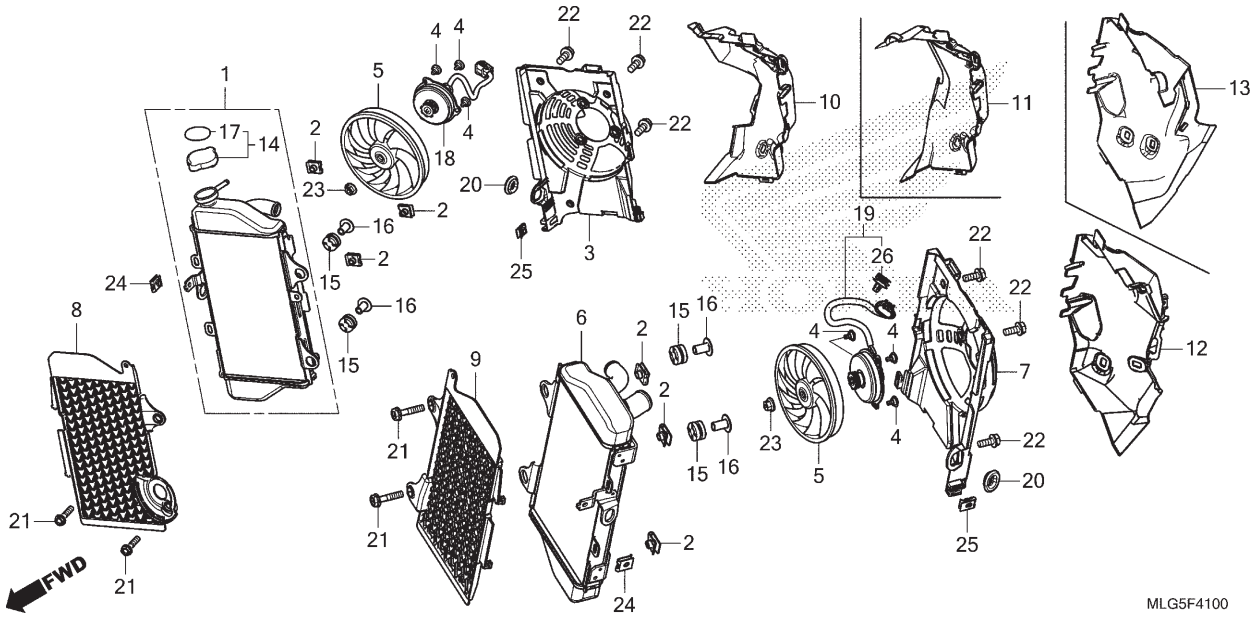


| Ref. Nº | N.O.S. | Item de serviço | T.M.O. |
|---|---|---|---|
| + | | | |
| 19 | 1151A8 | Motor, Ventoinha: Esquerda ..... | 1,9 |
| | 1151M6 | Motor, Ventoinha (A): Esquerda ..... | 2,3 |
| | | • Nota: Tipo suspensão elétrica | |
| | 1151B0 | Motor, Ventoinha: Ambas ..... | 2,5 |
| | 1151M8 | Motor, Ventoinha (A): Ambas ..... | 2,9 |
| | | • Nota: Tipo suspensão elétrica | |

| Ref. Nº | Nº da peça | Descrição | Qtd. CRF1100 AP | A4P | DP | D4P | Nº de série | Tipo |
|---|---|---|---|---|---|---|---|---|

PROIBIDA A REPRODUÇÃO E DISTRIBUIÇÃO
1010913 - Matsuo - MM-GT





© Moto Honda da Amazônia Ltda.
Todos os direitos reservados.

# C-41.10

## Mangueira do Radiador • Tubo d'Água

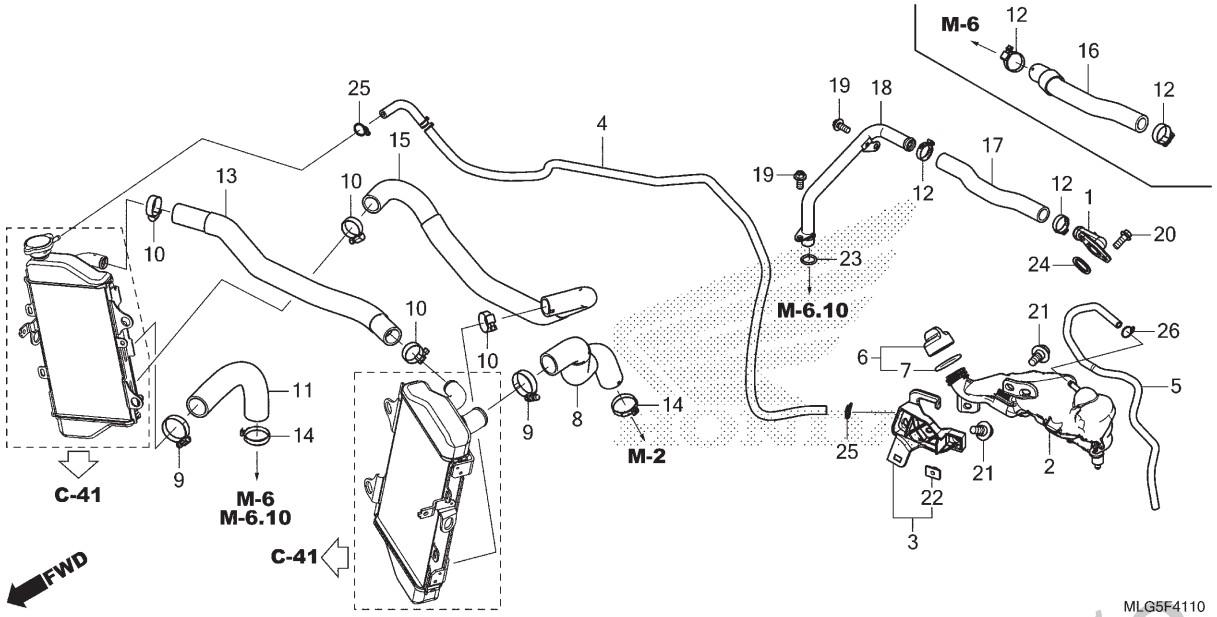


| Ref. Nº | N.O.S. | Item de serviço | T.M.O. |
|---|---|---|---|
| 1 | | (24) | |
| | 114150 | Junção, Água | 1,9 |
| | 1141M3 | Junção, Água (A) | 2,7 |
| | | • Nota: Tipo suspensão elétrica | |
| 2 | 115110 | Tanque, Reserva Radiador | 0,5 |
| | 1151M9 | Tanque, Reserva Radiador (A) | 1,5 |
| | | • Nota: Tipo suspensão elétrica | |
| 4 | 1151E5 | Tubo, Tanque Reserva Radiador | 1,5 |
| | 1151Q0 | Tubo, Tanque Reserva Radiador (A) | 2,3 |
| | | • Nota: Tipo suspensão elétrica | |
| 8 | 115103 | Mangueira, Radiador: Superior | 1,1 |
| | 1151Q3 | Mangueira, Radiador (A): Superior | 1,9 |
| | | • Nota: Tipo suspensão elétrica | |
| 11 | 115104 | Mangueira, Radiador: Inferior | 1,0 |
| | 1151Q2 | Mangueira, Radiador (A): Inferior | 1,8 |
| | | • Nota: Tipo suspensão elétrica | |
| 13 | 1151F5 | Mangueira A, Radiador | 1,9 |
| | 1151S6 | Mangueira A, Radiador (A) | 2,7 |
| | | • Nota: Tipo suspensão elétrica | |
| 15 | 1151F6 | Mangueira B, Radiador | 1,0 |
| | 1151S7 | Mangueira B, Radiador (A) | 1,8 |
| | | • Nota: Tipo suspensão elétrica | |
| + | | | |

| Ref. Nº | Nº da peça | Descrição | Qtd. CRF1100 AP | A4P | DP | D4P | Nº de série | | Tipo |
|---|---|---|---|---|---|---|---|---|---|
| 1 | 19061-MJP-G50 | Junção, Inferior Água | 1 | 1 | 1 | 1 | | | |
| 2 | 19101-MKS-E00 | Tanque, Reserva | 1 | 1 | 1 | 1 | | | |
| 3 | 19102-MJP-G50 | Suporte, Tanque Reserva | 1 | 1 | 1 | 1 | | | |
| 4 | 19103-MJP-G50 | Tubo, 5,3x1050 | 1 | 1 | 1 | 1 | | | |
| 5 | 19104-MJP-G50 | Tubo, Extravasamento Tanque Reserva | 1 | 1 | 1 | 1 | | | |
| 6 | 19106-GET-000 | Tampa Conj., Tanque Reserva | 1 | 1 | 1 | 1 | | | |
| 7 | 19107-GET-000 | Guarnição, Tanque Reserva | 1 | 1 | 1 | 1 | | | |
| 8 | 19501-MKS-E00 | Mangueira Comp., Superior Radiador | 1 | 1 | 1 | 1 | | | |
| 9 | 19505-ML3-770 | Braçadeira, Mangueira Água | 2 | 2 | 2 | 2 | | | |
| 10 | 19506-KS6-700 | Braçadeira B, Mangueira Água | 4 | 4 | 4 | 4 | | | |
| 11 | 19511-MKS-E00 | Mangueira, Inferior Radiador | 1 | 1 | – | – | | | |
| | 19511-MKS-E50 | | – | – | 1 | 1 | | | |
| 12 | 19512-MKF-D41 | Braçadeira, Mangueira (D21) | 2 | 2 | 2 | 2 | | | |
| 13 | 19513-MKS-E00 | Mangueira A, Radiador | 1 | 1 | 1 | 1 | | | |
| 14 | 19514-MKF-D41 | Braçadeira, Mangueira (D29.8) | 2 | 2 | 2 | 2 | | | |
| 15 | 19514-MKS-E00 | Mangueira B, Radiador | 1 | 1 | 1 | 1 | | | |
| 16 | 19521-MKK-D00 | Mangueira Comp., Inferior Água | 1 | 1 | – | – | | | |
| 17 | 19521-MKK-D50 | Mangueira, Inferior Água | – | – | 1 | 1 | | | |

PROIBIDA A REPRODUÇÃO E DISTRIBUIÇÃO
1010918 - Matsuo - MMGT





© Moto Honda da Amazônia Ltda.
Todos os direitos reservados.

# C-41.10

## Mangueira do Radiador • Tubo d'Água

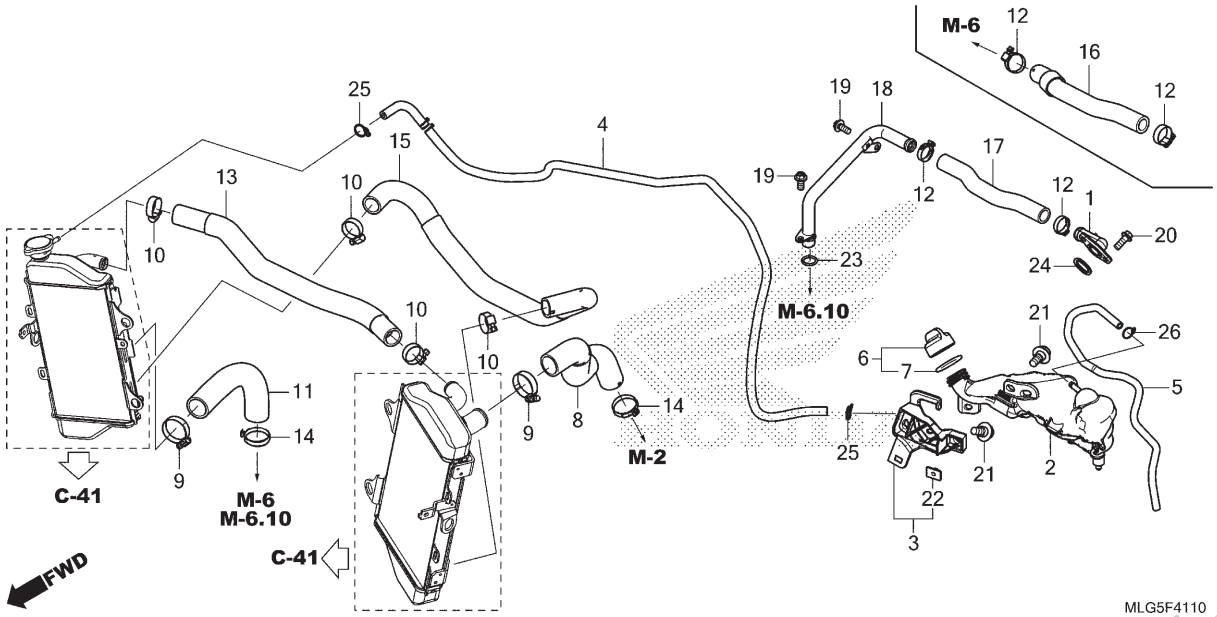


| Ref. Nº | N.O.S. | Item de serviço | T.M.O. |
|---|---|---|---|
| + | | | |
| 17 | | (16) | |
| | 1141P8 | Mangueira, Inferior Água | 1,9 |
| | 1141R5 | Mangueira, Inferior Água (A) | 2,7 |
| | | • Nota: Tipo suspensão elétrica | |
| 18 | 1141P6 | Tubo, Derivação Água | 0,9 |
| | 1141Q1 | Tubo, Derivação Água (A) | 1,7 |
| | | • Nota: Tipo suspensão elétrica | |

| Ref. Nº | Nº da peça | Descrição | Qtd. CRF1100 AP | A4P | DP | D4P | Nº de série | | Tipo |
|---|---|---|---|---|---|---|---|---|---|
| 18 | 19530-MJP-G80 | Tubo Comp., Água | – | – | 1 | 1 | | | |
| 19 | 90026-GHB-630 | Parafuso, Flange, 6x14 | – | – | 2 | 2 | | | |
| 20 | 90027-GHB-640 | Parafuso, Flange, 6x16 | 2 | 2 | 2 | 2 | | | |
| 21 | 90111-162-000 | Parafuso, Flange, 6mm | 2 | 2 | 2 | 2 | | | |
| 22 | 90303-HA0-680 | Porca, Especial, 6x7 | 1 | 1 | 1 | 1 | | | |
| 23 | 91301-MY9-003 | Anel, Vedação, 15x2,5 | – | – | 1 | 1 | | | |
| 24 | 91304-HN8-003 | Anel, Vedação, 17,4x2,9 | 1 | 1 | 1 | 1 | | | |
| 25 | 95002-02100 | Presilha, Tubo (B10) | 2 | 2 | 2 | 2 | | | |
| 26 | 95002-50000 | Presilha, Tubo (C9) | 1 | 1 | 1 | 1 | | | |

PROIBIDA A REPRODUÇÃO E DISTRIBUIÇÃO
1010913 - Matsuo - MM-GT





© Moto Honda da Amazônia Ltda.
Todos os direitos reservados.

# C-43

## Tampa Dianteira (CRF1100A/D)

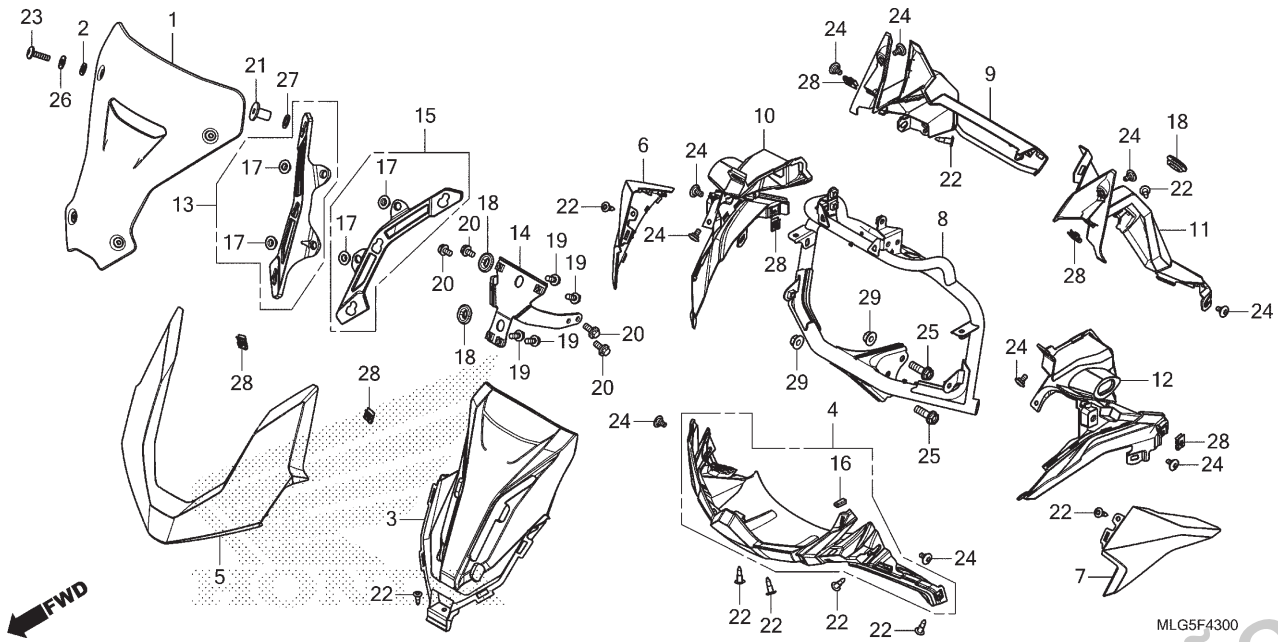


| Ref. Nº | N.O.S. | Item de serviço | T.M.O. |
|---|---|---|---|
| 1 | 4111Y7 | Para-brisa | 0,1 |
| 3 | 4131NZ | Tampa, Central: Superior | 0,6 |
| 4 | 413130 | Tampa, Inferior Dianteira | 0,7 |
| 5 | 4111L3 | Carenagem, Dianteira: Central | 0,1 |
| 6 | 4111L5 | Carenagem, Dianteira: Direita | 0,4 |
| 7 | 4111L4 | Carenagem, Dianteira: Esquerda | 0,4 |
| | 4111L6 | Carenagem, Dianteira: Ambas | 0,6 |
| 8 | 411105 | Suporte, Tampa Dianteira | 0,8 |
| 9 | 4111E5 | Painel, Interno: Direito | 0,4 |
| 10 | 6161R5 | Tampa, Sinalizador Dianteiro: Direita | 0,5 |
| 11 | 4111E4 | Painel, Interno: Esquerdo | 0,4 |
| | 4111E6 | Painel, Interno: Ambos | 0,5 |
| 12 | 6161R4 | Tampa, Sinalizador Dianteiro: Esquerda | 0,5 |
| | 6161T9 | Tampa, Sinalizador Dianteiro: Ambas | 0,7 |
| 13 | 4111B3 | Suporte, Para-brisa: Direito | 0,6 |
| 14 | 4111A9 | Suporte, Para-brisa | 0,6 |
| 15 | 4111B2 | Suporte, Para-brisa: Esquerdo | 0,6 |
| | 4111L7 | Suporte, Para-brisa: Ambos | 0,6 |

| Ref. Nº | Nº da peça | Descrição | Qtd. CRF1100 AP | A4P | DP | D4P | Nº de série | | Tipo |
|---|---|---|---|---|---|---|---|---|---|
| 1 | 64200-MKS-E00 | Para-brisa | 1 | – | 1 | – | | | |
| 2 | 64205-166-610 | Arruela, Fixação Para-brisa | 4 | – | 4 | – | | | |
| 3 | 64211-MKS-E00 | Tampa, Superior Dianteira | 1 | – | 1 | – | | | |
| 4 | 64212-MKS-E00 | Tampa Conj., Inferior Dianteira | 1 | – | 1 | – | | | |
| 5 | 64255-MLG-E40ZD | Carenagem Jogo, Central Dianteira *Tipo1* | 1 | – | 1 | – | | | 3BR |
| | 64255-MKS-E00ZA | *Tipo1* | 1 | – | 1 | – | | | BR |
| 6 | 64260-MLG-E40ZD | Carenagem Jogo, Lateral Dianteira Direita (WL) *NHB53P* Branco Glare Perolizado | 1 | – | 1 | – | | | 3BR |
| | 64260-MKS-E00ZB | Carenagem Jogo, Lateral Dianteira Direita (WOL) *Tipo1* | 1 | – | 1 | – | | | BR |
| 7 | 64265-MLG-E40ZD | Carenagem Jogo, Lateral Dianteira Esquerda (WL) *NHB53P* Branco Glare Perolizado | 1 | – | 1 | – | | | 3BR |
| | 64265-MKS-E00ZB | Carenagem Jogo, Lateral Dianteira Esquerda (WOL) *Tipo1* | 1 | – | 1 | – | | | BR |
| 8 | 64501-MKS-E00 | Suporte Comp., Carenagem Dianteira | 1 | – | 1 | – | | | |
| 9 | 64531-MKS-E00 | Tampa, Painel Interno Direito | 1 | – | 1 | – | | | |
| 10 | 64541-MKS-E00 | Tampa, Sinalizador Dianteiro Direito | 1 | – | 1 | – | | | |

PROIBIDA A REPRODUÇÃO E DISTRIBUIÇÃO
10.10.2012 - Matsuo - MM-GT





© Moto Honda da Amazônia Ltda.
Todos os direitos reservados.

# C-43

## Tampa Dianteira (CRF1100A/D)

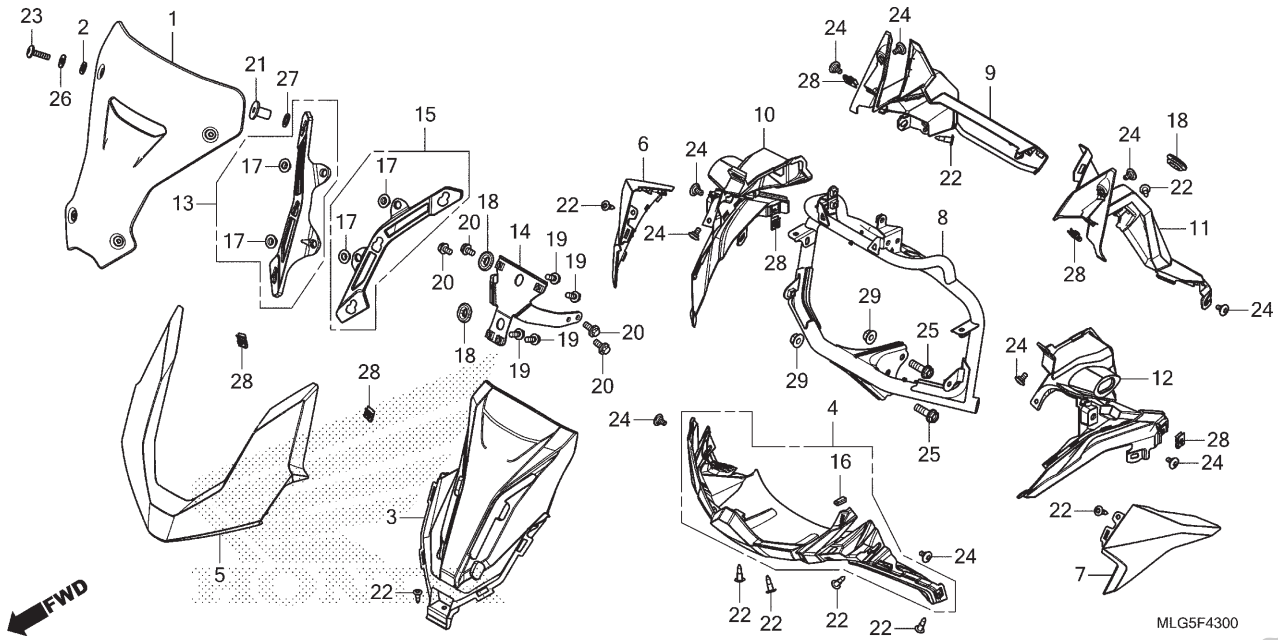


| Ref. Nº | N.O.S. | Item de serviço | T.M.O. |
|---|---|---|---|

| Ref. Nº | Nº da peça | Descrição | Qtd. CRF1100 A P | A4 P | D P | D4 P | Nº de série | | Tipo |
|---|---|---|---|---|---|---|---|---|---|
| 11 | 64581-MKS-E00 | Tampa, Painel Interno Esquerdo | 1 | – | 1 | – | | | |
| 12 | 64591-MKS-E00 | Tampa, Sinalizador Dianteiro Esquerdo | 1 | – | 1 | – | | | |
| 13 | 64705-MKS-E00 | Suporte, Direito Para-brisa | 1 | – | 1 | – | | | |
| 14 | 64706-MKS-E00 | Suporte Comp., Para-brisa | 1 | – | 1 | – | | | |
| 15 | 64805-MKS-E00 | Suporte, Esquerdo Para-brisa | 1 | – | 1 | – | | | |
| 16 | 77212-MFJ-D00 | Protetor, Borracha | 1 | – | 1 | – | | | |
| 17 | 80118-MFJ-D00 | Bucha, Para-lama | 4 | – | 4 | – | | | |
| 18 | 83551-GE2-000 | Bucha, Carcaça Filtro Ar | 3 | – | 3 | – | | | |
| 19 | 90030-GHB-630 | Parafuso, Flange, 6x14 | 4 | – | 4 | – | | | |
| 20 | 90031-GHB-620 | Parafuso, Flange, 6x12 | 4 | – | 4 | – | | | |
| 21 | 90111-KW3-003 | Porca, Fixação Carenagem, 5mm | 4 | – | 4 | – | | | |
| 22 | 90116-SP0-003 | Presilha, Retentor Para-choque | 9 | – | 9 | – | | | |
| 23 | 90118-MJP-G50 | Parafuso, Phillips, 5x20 (SUS) | 4 | – | 4 | – | | | |
| 24 | 90122-MJK-N20 | Parafuso, Especial, 5x11 | 10 | – | 10 | – | | | |
| 25 | 90164-GHB-670 | Parafuso, Flange, 8x25 | 2 | – | 2 | – | | | |
| 26 | 90504-964-000 | Arruela, Encosto, 5mm | 4 | – | 4 | – | | | |
| 27 | 90507-ZV1-000 | Arruela, Nylon, 9mm | 4 | – | 4 | – | | | |
| 28 | 90677-KAN-961 | Porca, Presilha, 5mm | 6 | – | 6 | – | | | |
| 29 | 94050-08070 | Porca, Flange, 8mm | 2 | – | 2 | – | | | |

PROIBIDA A REPRODUÇÃO E DISTRIBUIÇÃO
1010913 - Matsuo - MM-GT



Voltar





© Moto Honda da Amazônia Ltda.
Todos os direitos reservados.

# C-43.1

## Tampa Dianteira (CRF1100A4/D4)

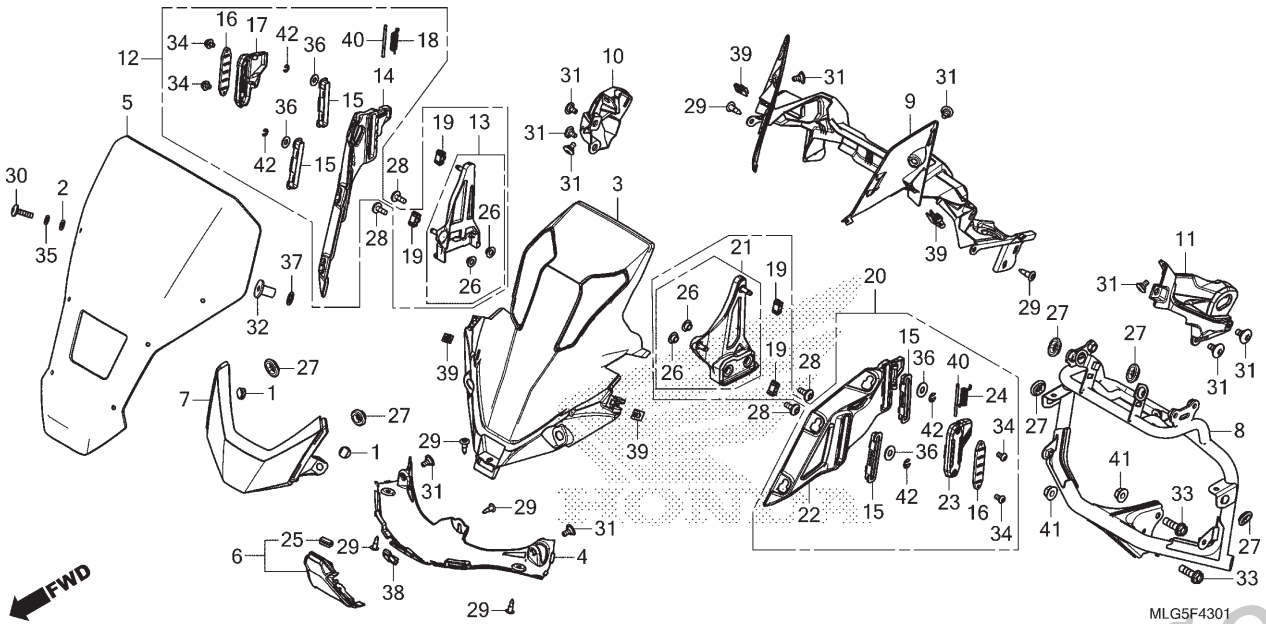


| Ref. Nº | N.O.S. | Item de serviço | T.M.O. |
|---|---|---|---|
| 3 | 4131TA | Tampa, Central (A): Superior | 0,7 |
| 4 | 4111N3 | Spoiler, Dianteiro | 0,4 |
| 5 | 4111Y7 | Para-brisa | 0,1 |
| 6 | 4131GD | Tampa, Inferior Dianteira (A) | 0,4 |
| 7 | 4111FF | Carenagem, Central Dianteira (A) | 0,4 |
| 8 | 4111AE | Suporte, Tampa Dianteira (A) | 0,9 |
| 9 | 411150 | Painel, Interno | 0,6 |
| 10 | 6161CW | Tampa, Sinalizador Dianteiro (A): Direita | 0,3 |
| 11 | 6161UV | Tampa, Sinalizador Dianteiro (A): Esquerda | 0,3 |
| | 6161CX | Tampa, Sinalizador Dianteiro (A): Ambas | 0,5 |
| 12 | 4111DB | Trilho, Tela: Direito | 0,6 |
| 13 | 4111EZ | Suporte, Para-brisa (A): Direito | 0,8 |
| 14 | 4111B1 | Suporte, Para-brisa: Direito | 0,8 |
| 20 | 4111DA | Trilho, Tela: Esquerdo | 0,6 |
| | 4111DC | Trilho, Tela: Ambos | 0,7 |
| 21 | 4111EY | Suporte, Para-brisa (A): Esquerdo | 0,8 |
| | 4111FA | Suporte, Para-brisa (A): Ambos | 0,9 |
| 22 | 4111B0 | Suporte, Para-brisa: Esquerdo | 0,8 |
| | 4111L8 | Suporte, Para-brisa: Ambos | 0,9 |

| Ref. Nº | Nº da peça | Descrição | Qtd. CRF1100 A P | A4 P | D P | D4 P | Nº de série | | Tipo |
|---|---|---|---|---|---|---|---|---|---|
| 1 | 50318-041-600 | Plugue, Orifício | – | 2 | – | 2 | | | |
| 2 | 64205-166-610 | Arruela, Fixação Para-brisa | – | 6 | – | 6 | | | |
| 3 | 64219-MKS-E20 | Tampa Conj., Superior Dianteira | – | 1 | – | 1 | | | |
| 4 | 64221-MKS-E20 | Spoiler, Dianteiro | – | 1 | – | 1 | | | |
| 5 | 64250-MLG-EG0ZA | Para-brisa, Jogo (WL) | | | | | | | |
| | | *Tipo1* | – | 1 | – | 1 | | | |
| 6 | 64252-MKS-E20ZA | Tampa Conj., Inferior Dianteira | | | | | | | |
| | | *Tipo2* | – | 1 | – | 1 | | | |
| 7 | 64255-MKS-E20ZA | Carenagem Jogo, Central Dianteira | | | | | | | |
| | | *Tipo2* | – | 1 | – | 1 | | | |
| 8 | 64501-MKS-E20 | Suporte Comp., Carenagem Dianteira | – | 1 | – | 1 | | | |
| 9 | 64531-MKS-E20 | Tampa, Painel Interno | – | 1 | – | 1 | | | |
| 10 | 64541-MKS-E20 | Tampa, Sinalizador Dianteiro Direito | – | 1 | – | 1 | | | |
| 11 | 64591-MKS-E20 | Tampa, Sinalizador Dianteiro Esquerdo | – | 1 | – | 1 | | | |
| 12 | 64700-MKS-E20 | Trilho Conj., Direito Ajuste Tela | – | 1 | – | 1 | | | |
| 13 | 64705-MKS-E20 | Suporte, Direito Ajuste Tela | – | 1 | – | 1 | | | |
| 14 | 64710-MKS-E20 | Trilho, Direito Ajuste Tela | – | 1 | – | 1 | | | |
| 15 | 64715-MJM-D40 | Guia, Trilho | – | 4 | – | 4 | | | |

PROIBIDA A REPRODUÇÃO E DISTRIBUIÇÃO
1010913 - Matsuo - MM-GT





© Moto Honda da Amazônia Ltda.
Todos os direitos reservados.

# C-43.1

## Tampa Dianteira (CRF1100A4/D4)

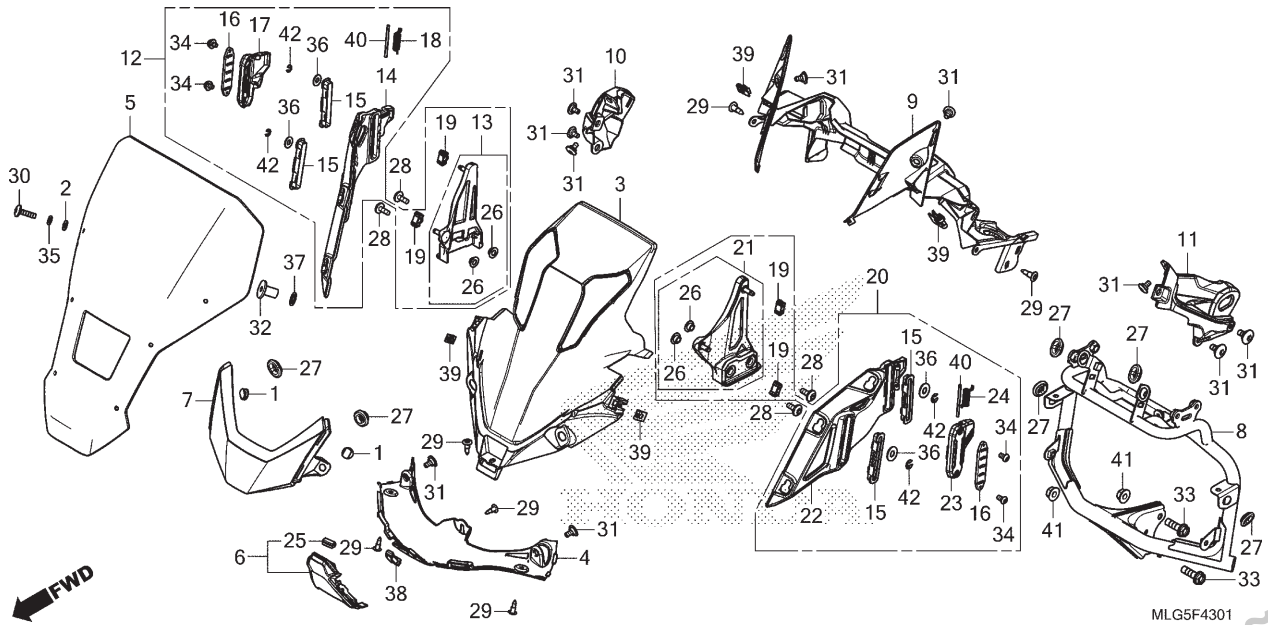


| Ref. Nº | N.O.S. | Item de serviço | T.M.O. | Ref. Nº | Nº da peça | Descrição | Qtd. CRF1100 AP | A4 P | DP | D4 P | Nº de série | | Tipo |
|---|---|---|---|---|---|---|---|---|---|---|---|---|---|
| | | | | 16 | 64725-MJM-D40 | Placa, Trava | – | 2 | – | 2 | | | |
| | | | | 17 | 64750-MJM-D40 | Alavanca, Trava Direita | – | 1 | – | 1 | | | |
| | | | | 18 | 64755-MJM-D40 | Mola, Alavanca Direita | – | 1 | – | 1 | | | |
| | | | | 19 | 64780-MJM-D40 | Deslizador, Guia | – | 4 | – | 4 | | | |
| | | | | 20 | 64800-MKS-E20 | Trilho Conj., Esquerdo Ajuste Tela | – | 1 | – | 1 | | | |
| | | | | 21 | 64805-MKS-E20 | Suporte, Esquerdo Ajuste Tela | – | 1 | – | 1 | | | |
| | | | | 22 | 64810-MKS-E20 | Trilho, Esquerdo Ajuste Tela | – | 1 | – | 1 | | | |
| | | | | 23 | 64850-MJM-D40 | Alavanca, Trava Esquerda | – | 1 | – | 1 | | | |
| | | | | 24 | 64855-MJM-D40 | Mola, Alavanca Esquerda | – | 1 | – | 1 | | | |
| | | | | 25 | 77212-MFJ-D00 | Protetor, Borracha | – | 1 | – | 1 | | | |
| | | | | 26 | 80118-MFJ-D00 | Bucha, Para-lama | – | 4 | – | 4 | | | |
| | | | | 27 | 83551-GE2-000 | Bucha, Carcaça Filtro Ar | – | 6 | – | 6 | | | |
| | | | | 28 | 90116-MJM-D40 | Parafuso, Especial, 6x16 | – | 4 | – | 4 | | | |
| | | | | 29 | 90116-SP0-003 | Presilha, Retentor Para-choque | – | 6 | – | 6 | | | |
| | | | | 30 | 90118-MJP-G50 | Parafuso, Phillips, 5x20 (SUS) | – | 6 | – | 6 | | | |
| | | | | 31 | 90122-MJK-N20 | Parafuso, Especial, 5x11 | – | 10 | – | 10 | | | |
| | | | | 32 | 90156-GZ4-670 | Porca, 5mm | – | 6 | – | 6 | | | |
| | | | | 33 | 90164-GHB-670 | Parafuso, Flange, 8x25 | – | 2 | – | 2 | | | |
| | | | | 34 | 90164-MJT-E00 | Parafuso, Allen, 4x8 | – | 4 | – | 4 | | | |
| | | | | 35 | 90504-964-000 | Arruela, Encosto, 5mm | – | 6 | – | 6 | | | |

PROIBIDA A REPRODUÇÃO E DISTRIBUIÇÃO
Honda - Matsuo - MM-ST





© Moto Honda da Amazônia Ltda.
Todos os direitos reservados.

# C-43.1

## Tampa Dianteira (CRF1100A4/D4)

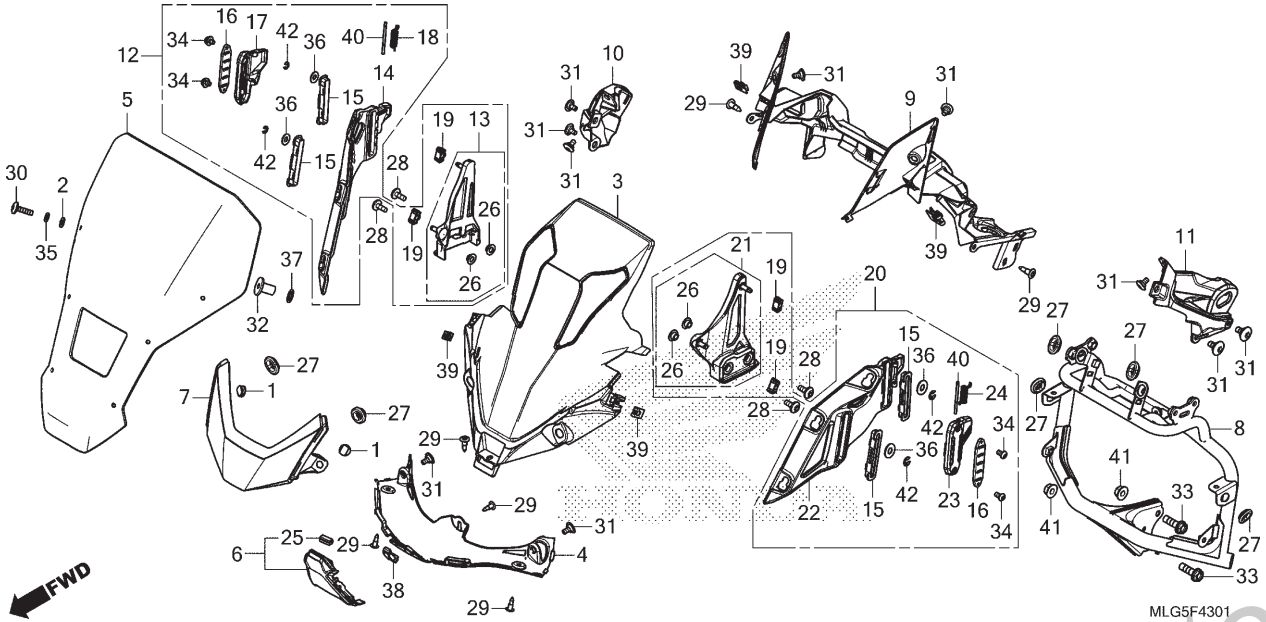


| Ref. Nº | N.O.S. | Item de serviço | T.M.O. |
|---|---|---|---|

| Ref. Nº | Nº da peça | Descrição | Qtd. CRF1100 A P | A4 P | D P | D4 P | Nº de série | | Tipo |
|---|---|---|---|---|---|---|---|---|---|
| 36 | 90504-MGH-H20 | Arruela, 6mm | – | 4 | – | 4 | | | |
| 37 | 90507-ZV1-000 | Arruela, Nylon, 9mm | – | 6 | – | 6 | | | |
| 38 | 90651-K14-A31 | Presilha, Deslizante | – | 1 | – | 1 | | | |
| 39 | 90677-KAN-961 | Porca, Presilha, 5mm | – | 4 | – | 4 | | | |
| 40 | 90753-MJM-D40 | Pino, Pressão, 3x52 | – | 2 | – | 2 | | | |
| 41 | 94050-08070 | Porca, Flange, 8mm | – | 2 | – | 2 | | | |
| 42 | 94540-04029 | Anel, Vedação E, 4mm | – | 4 | – | 4 | | | |

PROIBIDA A REPRODUÇÃO E DISTRIBUIÇÃO
1010913 - Matsuo - MM-GT





© Moto Honda da Amazônia Ltda.
Todos os direitos reservados.

# C-45

## Carenagem Intermediária (CRF1100A/D)

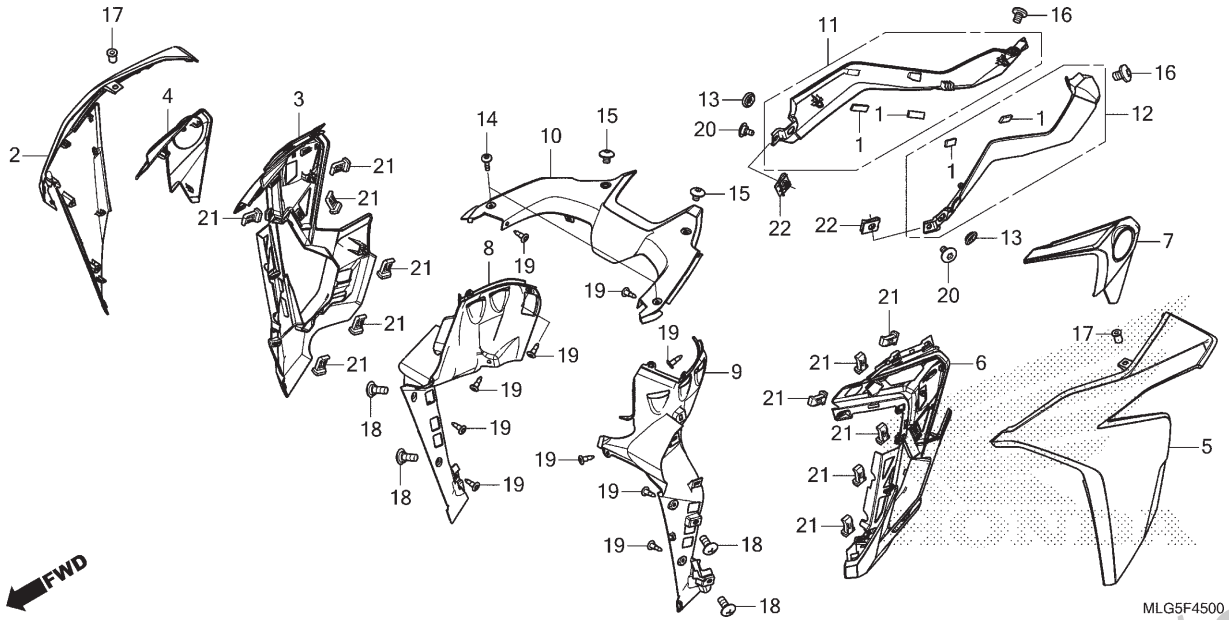


| Ref. Nº | N.O.S. | Item de serviço | T.M.O. |
|---|---|---|---|
| 2 | 4111D4 | Carenagem, Intermediária: Direita ..... | 0,3 |
| 3 | 4131M2 | Tampa, Lateral Dianteira: Direita ..... | 0,3 |
| 4 | 3101D1 | Placa, Dianteira Tanque: Direita ..... | 0,3 |
| 5 | 4111D3 | Carenagem, Intermediária: Esquerda | 0,3 |
| | 4111D5 | Carenagem, Intermediária: Ambas .... | 0,4 |
| 6 | 4131M3 | Tampa, Lateral Dianteira: Esquerda .. | 0,3 |
| | 4131V6 | Tampa, Lateral Dianteira: Ambas ..... | 0,5 |
| 7 | 3101D0 | Placa, Dianteira Tanque: Esquerda ... | 0,3 |
| | 3101D2 | Placa, Dianteira Tanque: Ambas ..... | 0,5 |
| 8 | 4111D9 | Carenagem, Interna: Direita ..... | 0,3 |
| 9 | 4111D8 | Carenagem, Interna: Esquerda ..... | 0,8 |
| | 4111E0 | Carenagem, Interna: Ambas ..... | 0,9 |
| 10 | 413121 | Tampa, Superior Tanque Combustível ..... | 0,2 |
| 11 | 4131Q7 | Tampa, Lateral Tanque: Direita ..... | 0,2 |
| 12 | 4131Q6 | Tampa, Lateral Tanque: Esquerda ..... | 0,2 |
| | 4131Q8 | Tampa, Lateral Tanque: Ambas ..... | 0,3 |

| Ref. Nº | Nº da peça | Descrição | Qtd. CRF1100 AP | A4P | DP | D4P | Nº de série | | Tipo |
|---|---|---|---|---|---|---|---|---|---|
| 1 | 17541-MJE-D00 | Fixador C, Duplo Travamento, 8x25 ..... | 4 | – | 4 | – | ..... | ..... | ..... |
| 2 | 64310-MLG-E40ZD | Carenagem Jogo, Intermediária Direita (WL) | | | | | | | |
| | | *NHB53P* ..... Branco Glare Perolizado | 1 | – | 1 | – | ..... | ..... | 3BR |
| | 64310-MLG-E00ZA | *NHA86M* Preto Ballistic Fosco Metálico | 1 | – | 1 | – | ..... | ..... | BR |
| 3 | 64321-MKS-E00 | Tampa, Lateral Dianteira Direita ..... | 1 | – | 1 | – | ..... | ..... | ..... |
| 4 | 64330-MKS-E00 | Placa Jogo, Lateral Dianteira Direita (WL) ..... | 1 | – | 1 | – | ..... | ..... | ..... |
| 5 | 64360-MLG-E40ZD | Carenagem Jogo, Intermediária Esquerda (WL) | | | | | | | |
| | | *NHB53P* ..... Branco Glare Perolizado | 1 | – | 1 | – | ..... | ..... | 3BR |
| | 64360-MLG-E00ZA | *NHA86M* Preto Ballistic Fosco Metálico | 1 | – | 1 | – | ..... | ..... | BR |
| 6 | 64371-MKS-E00 | Tampa, Lateral Dianteira Esquerda ..... | 1 | – | 1 | – | ..... | ..... | ..... |
| 7 | 64380-MKS-E00 | Placa Jogo, Lateral Dianteira Esquerda (WL) ..... | 1 | – | 1 | – | ..... | ..... | ..... |
| 8 | 64521-MKS-E00 | Tampa, Interna Direita ..... | 1 | – | 1 | – | ..... | ..... | ..... |
| 9 | 64571-MKS-E00 | Tampa, Interna Esquerda ..... | 1 | – | 1 | – | ..... | ..... | ..... |
| 10 | 64611-MKS-E00 | Tampa, Dianteira Tanque ..... | 1 | – | 1 | – | ..... | ..... | ..... |
| 11 | 64711-MKS-E00 | Tampa, Lateral Direita Tanque ..... | 1 | – | 1 | – | ..... | ..... | ..... |
| 12 | 64761-MKS-E00 | Tampa, Lateral Esquerda Tanque ..... | 1 | – | 1 | – | ..... | ..... | ..... |

PROIBIDA A REPRODUÇÃO E DISTRIBUIÇÃO
1010913 - Matsuo - MM-GT





© Moto Honda da Amazônia Ltda.
Todos os direitos reservados.

# C-45

## Carenagem Intermediária (CRF1100A/D)

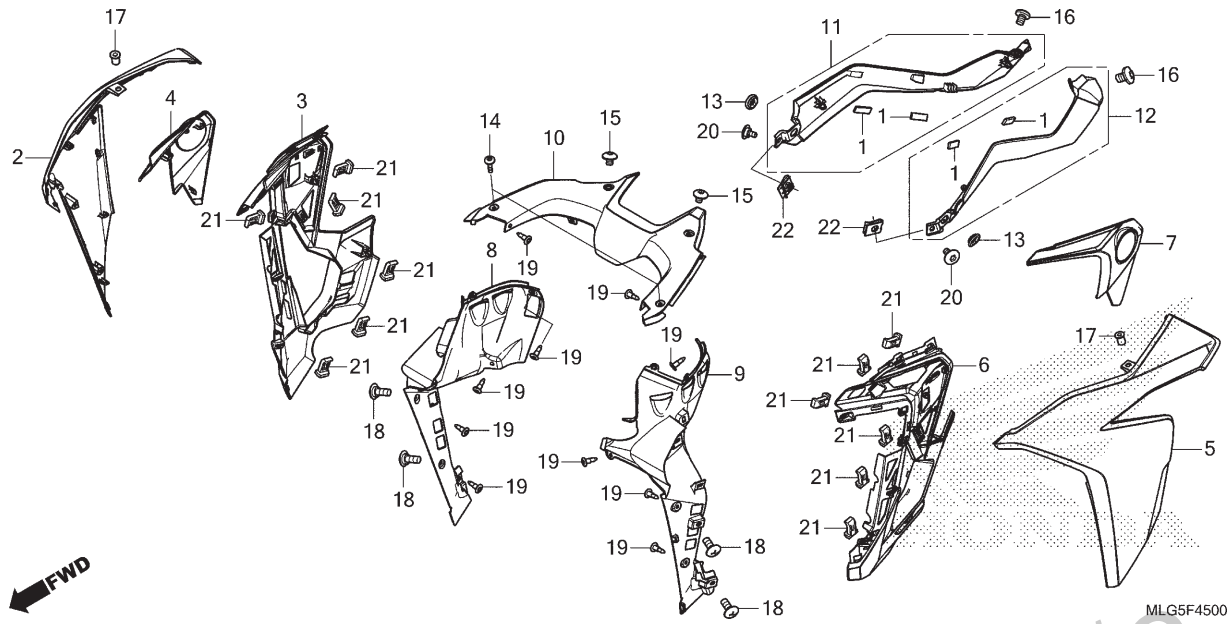


| Ref. Nº | N.O.S. | Item de serviço | T.M.O. |
|---|---|---|---|

| Ref. Nº | Nº da peça | Descrição | Qtd. CRF1100 AP | A4P | DP | D4P | Nº de série | | Tipo |
|---|---|---|---|---|---|---|---|---|---|
| 13 | 83551-GE2-000 | Bucha, Carcaça Filtro Ar | 2 | – | 2 | – | | | |
| 14 | 90103-MGH-H20 | Parafuso, Phillips, 5x20 | 2 | – | 2 | – | | | |
| 15 | 90105-GAG-000 | Parafuso, Phillips, 6x8 | 2 | – | 2 | – | | | |
| 16 | 90106-MKK-D00 | Parafuso, Especial, 6x8 | 2 | – | 2 | – | | | |
| 17 | 90111-KW3-003 | Porca, Fixação Carenagem, 5mm | 2 | – | 2 | – | | | |
| 18 | 90115-KW7-900 | Parafuso, Especial Fixação Defletor | 4 | – | 4 | – | | | |
| 19 | 90116-SP0-003 | Presilha, Retentor Para-choque | 10 | – | 10 | – | | | |
| 20 | 90122-MJK-N20 | Parafuso, Especial, 5x11 | 2 | – | 2 | – | | | |
| 21 | 90651-K14-A31 | Presilha, Deslizante | 12 | – | 12 | – | | | |
| 22 | 90677-KAN-961 | Porca, Presilha, 5mm | 2 | – | 2 | – | | | |

PROIBIDA A REPRODUÇÃO E DISTRIBUIÇÃO
1010913 - Matsuo - MM-GT





© Moto Honda da Amazônia Ltda.
Todos os direitos reservados.

# C-45.1

## Carenagem Intermediária (CRF1100A4/D4)

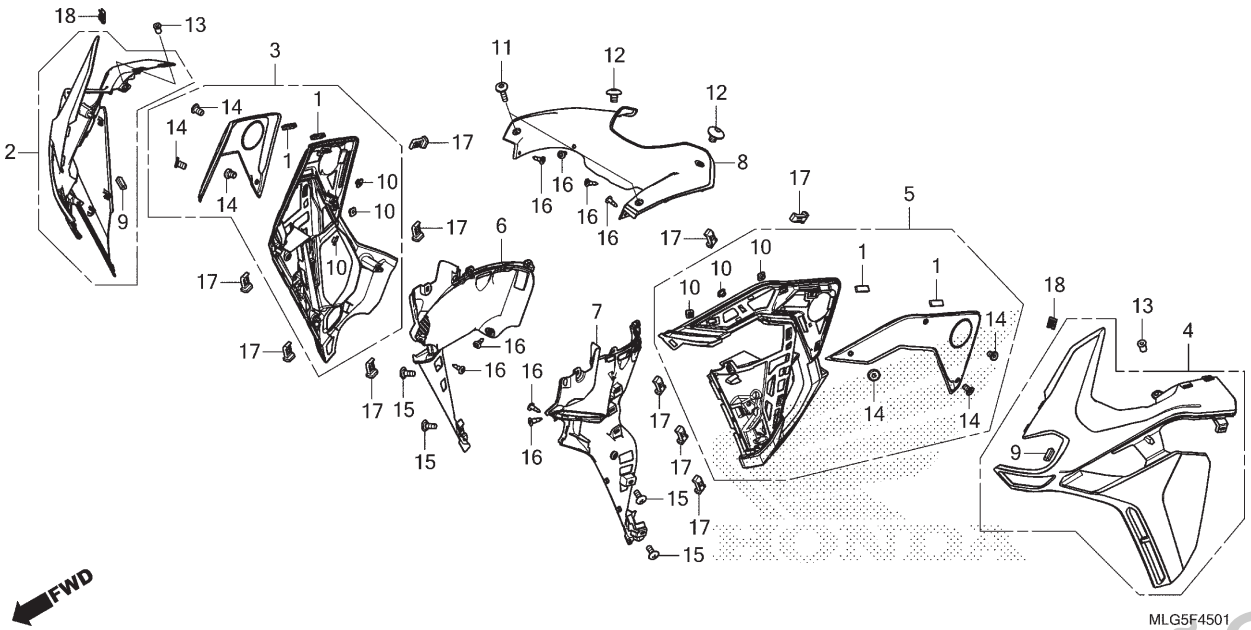


| Ref. Nº | N.O.S. | Item de serviço | T.M.O. |
|---|---|---|---|
| 2 | 4111ES | Carenagem, Intermediária (A): Direita | 0,4 |
| 3 | 4131DU | Tampa, Lateral Dianteira (A): Direita | 0,4 |
| 4 | 4111ER | Carenagem, Intermediária (A): Esquerda | 0,4 |
| | 4111ET | Carenagem, Intermediária (A): Ambas | 0,6 |
| 5 | 4131DV | Tampa, Lateral Dianteira (A): Esquerda | 0,4 |
| | 4131DW | Tampa, Lateral Dianteira (A): Ambas | 0,6 |
| 6 | 4111Z5 | Carenagem, Interna (A): Direita | 0,4 |
| 7 | 4111Z6 | Carenagem, Interna (A): Esquerda | 0,4 |
| | 4111Z7 | Carenagem, Interna (A): Ambas | 0,6 |
| 8 | 413121 | Tampa, Superior Tanque Combustível | 0,2 |

| Ref. Nº | Nº da peça | Descrição | Qtd. CRF1100 A P | A4 P | D P | D4 P | Nº de série | Tipo |
|---|---|---|---|---|---|---|---|---|
| 1 | 17541-MJP-G50 | Fixador, Duplo Travamento (8x25) | – | 4 | – | 4 | | |
| 2 | 64300-MLG-EG0ZA | Carenagem Conj., Intermediária Direita (WL) *2TN035*. Branco Glare/ Blue Hawkseye | – | 1 | – | 1 | | |
| 3 | 64320-MLG-EE0 | Tampa Jogo, Lateral Dianteira Direita (WL) | – | 1 | – | 1 | | |
| 4 | 64350-MLG-EG0ZA | Carenagem Conj., Intermediária Esquerda (WL) *2TN035*. Branco Glare/ Blue Hawkseye | – | 1 | – | 1 | | |
| 5 | 64370-MLG-EE0 | Tampa Jogo, Lateral Dianteira Esquerda (WL) | – | 1 | – | 1 | | |
| 6 | 64521-MKS-E20 | Tampa, Interna Direita | – | 1 | – | 1 | | |
| 7 | 64571-MKS-E20 | Tampa, Interna Esquerda | – | 1 | – | 1 | | |
| 8 | 64611-MKS-E20 | Tampa, Dianteira Tanque | – | 1 | – | 1 | | |
| 9 | 77212-MFJ-D00 | Protetor, Borracha | – | 2 | – | 2 | | |
| 10 | 90016-ZA5-000 | Porca, Especial, 5mm | – | 6 | – | 6 | | |
| 11 | 90103-MGH-H20 | Parafuso, Phillips, 5x20 | – | 2 | – | 2 | | |
| 12 | 90105-GAG-000 | Parafuso, Phillips, 6x8 | – | 2 | – | 2 | | |
| 13 | 90111-KW3-003 | Porca, Fixação Carenagem, 5mm | – | 2 | – | 2 | | |

PROIBIDA A REPRODUÇÃO E DISTRIBUIÇÃO
1010910 - Matsuo - MM-GT





© Moto Honda da Amazônia Ltda.
Todos os direitos reservados.

# C-45.1

## Carenagem Intermediária (CRF1100A4/D4)

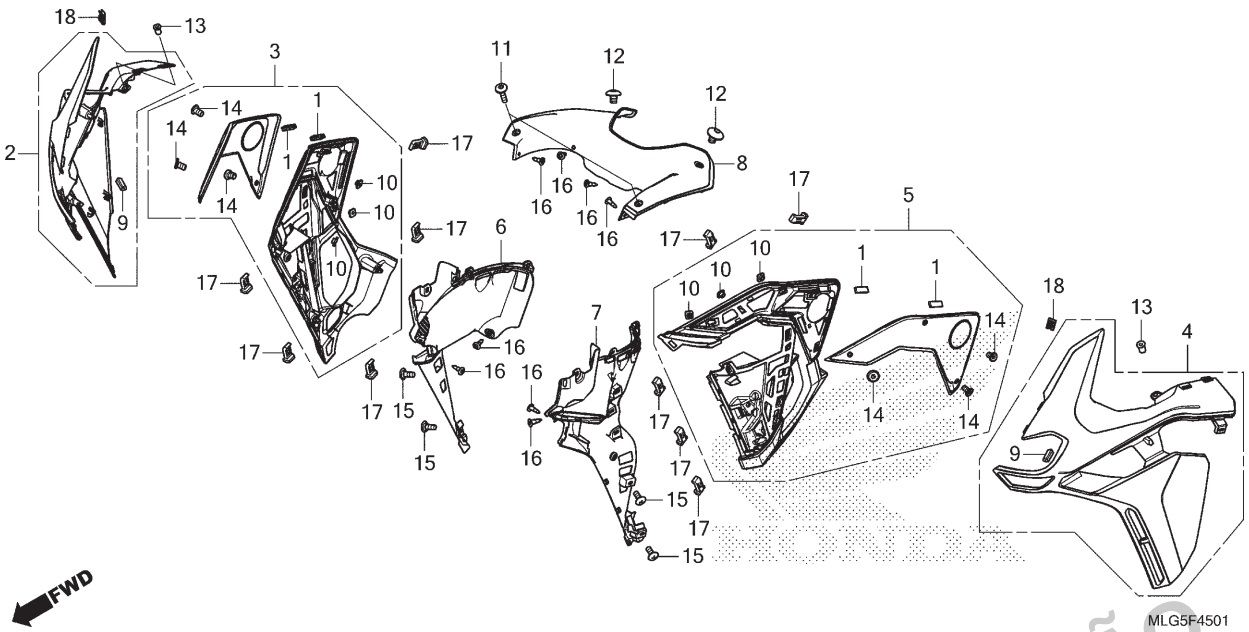


| Ref. Nº | N.O.S. | Item de serviço | T.M.O. |
|---|---|---|---|

| Ref. Nº | Nº da peça | Descrição | Qtd. CRF1100 A P | A4 P | D P | D4 P | Nº de série | | Tipo |
|---|---|---|---|---|---|---|---|---|---|
| 14 | 90111-MKS-E20 | Parafuso, Especial, 5x8 | – | 6 | – | 6 | | | |
| 15 | 90115-KW7-900 | Parafuso, Especial Fixação Defletor | – | 4 | – | 4 | | | |
| 16 | 90116-SP0-003 | Presilha, Retentor Para-choque | – | 8 | – | 8 | | | |
| 17 | 90651-K14-A31 | Presilha, Deslizante | – | 10 | – | 10 | | | |
| 18 | 90677-KAN-961 | Porca, Presilha, 5mm | – | 2 | – | 2 | | | |

PROIBIDA A REPRODUÇÃO E DISTRIBUIÇÃO
1010913 - Matsuo - MM-GT





© Moto Honda da Amazônia Ltda.
Todos os direitos reservados.

# C-48

## Ferramentas

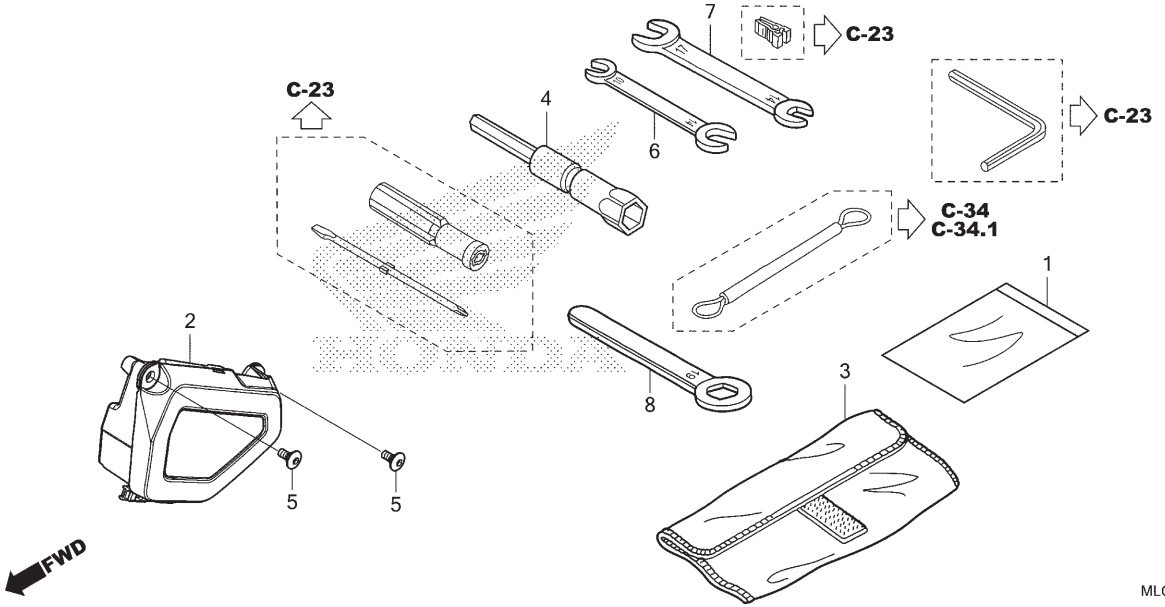


| Ref. Nº | N.O.S. | Item de serviço | T.M.O. |
|---|---|---|---|
| 2 | 410190 | Caixa ou Bolsa, Ferramentas ..... | 0,1 |

| Ref. Nº | Nº da peça | Descrição | Qtd. CRF1100 AP | A4P | DP | D4P | Nº de série | | Tipo |
|---|---|---|---|---|---|---|---|---|---|
| 1 | 77251-GR1-000 | Bolsa, Manual ..... | 1 | 1 | 1 | 1 | ..... | ..... | ..... |
| 2 | 89050-MKS-E00 | Caixa, Ferramentas ..... | 1 | 1 | 1 | 1 | ..... | ..... | ..... |
| 3 | 89101-MBW-000 | Bolsa, Ferramentas ..... | 1 | 1 | 1 | 1 | ..... | ..... | ..... |
| 4 | 89216-HL4-A00 | Chave, Velas (14mm) ..... | 1 | 1 | 1 | 1 | ..... | ..... | ..... |
| 5 | 90118-MJK-N20 | Parafuso, Especial, 6x14 ..... | 2 | 2 | 2 | 2 | ..... | ..... | ..... |
| 6 | 99001-10140 | Chave, Boca, 10x14 ..... | 1 | 1 | 1 | 1 | ..... | ..... | ..... |
| 7 | 99001-14170 | Chave, Boca, 14x17 ..... | 1 | 1 | 1 | 1 | ..... | ..... | ..... |
| 8 | 99006-19000 | Chave, Boca, 19mm ..... | 1 | 1 | 1 | 1 | ..... | ..... | ..... |

PROIBIDA A REPRODUÇÃO E DISTRIBUIÇÃO
1010913 - Matsuo - MM-GT





© Moto Honda da Amazônia Ltda.
Todos os direitos reservados.

# C-49

## Etiquetas de Precaução

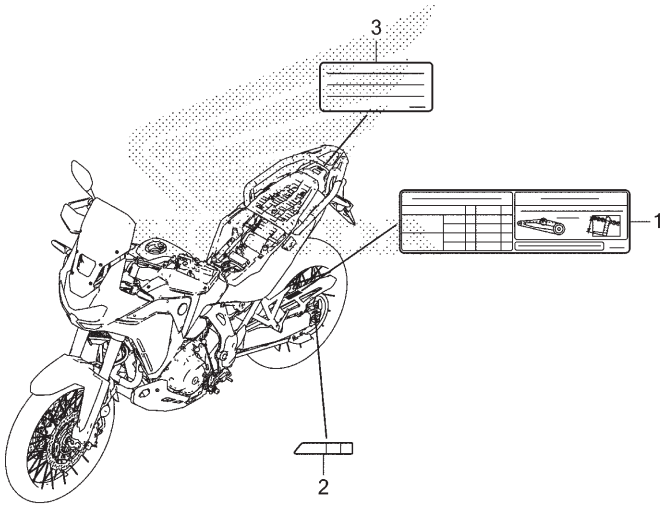


MLG5F4900

| Ref. Nº | N.O.S. | Item de serviço | T.M.O. |
|---|---|---|---|
| Sem Informação | | | – |

| Ref. Nº | Nº da peça | Descrição | Qtd. CRF1100 AP | A4 P | DP | D4 P | Nº de série | | Tipo |
|---|---|---|---|---|---|---|---|---|---|
| 1 | 87505-MLG-B00 | Etiqueta, Pneu e Corrente Transmissão (Portugal) | 1 | 1 | 1 | 1 | | | |
| 2 | 87508-MJJ-D31 | Etiqueta, Ajustador Corrente | 1 | 1 | 1 | 1 | | | |
| 3 | 87520-MGH-K00 | Etiqueta, Limite de Carga (10 Kg) | 1 | 1 | 1 | 1 | | | |

PROIBIDA A REPRODUÇÃO E DISTRIBUIÇÃO
1010913 - Matsuo - MM-GT





© Moto Honda da Amazônia Ltda.
Todos os direitos reservados.

# C-50

## Emblemas • Faixas (1)

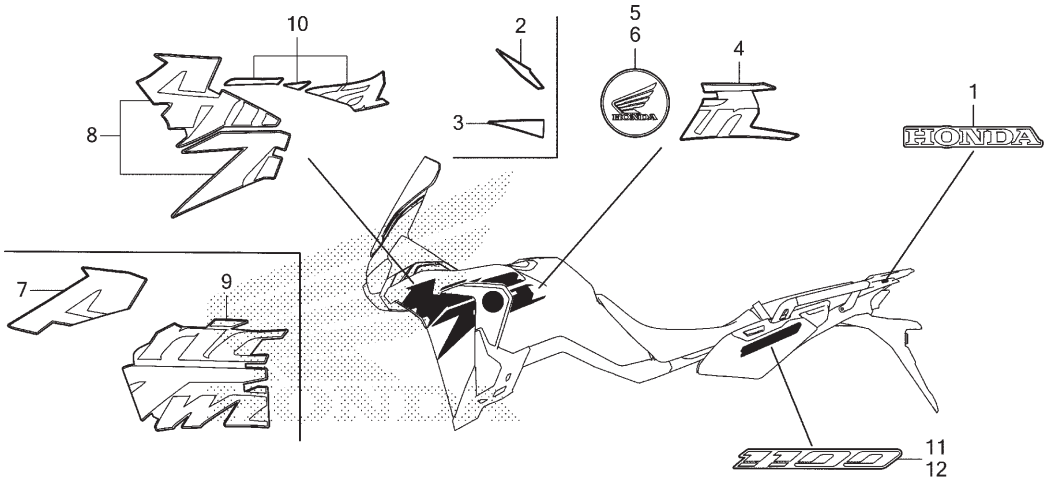


MLG5F5000

| Ref. Nº | N.O.S. | Item de serviço | T.M.O. |
|---|---|---|---|
| Sem Informação | | | – |

| Ref. Nº | Nº da peça | Descrição | Qtd. CRF1100 AP | A4P | DP | D4P | Nº de série | | Tipo |
|---|---|---|---|---|---|---|---|---|---|
| 1 | 86102-MKS-E00ZA | Emblema, HONDA (60 mm) *Tipo1* | 1 | – | 1 | – | | | BR |
| 2 | 86171-MLG-E00ZA | Faixa A, Direita Tanque Combustível *Tipo1* | 1 | – | 1 | – | | | BR |
| 3 | 86173-MLG-E40ZB | Faixa B, Direita Tanque Combustível *Tipo2* | 1 | – | 1 | – | | | BR |
| 4 | 86174-MLG-E40ZB | Faixa B, Esquerda Tanque Combustível *Tipo2* | 1 | – | 1 | – | | | BR |
| 5 | 86211-MJP-G50 | Emblema, Produto Direito | 1 | – | 1 | – | | | BR |
| 6 | 86212-MJP-G50 | Emblema, Produto Esquerdo | 1 | – | 1 | – | | | BR |
| 7 | 86641-MLG-E00ZA | Faixa A, Carenagem Intermediária Direita *Tipo1* | 1 | – | 1 | – | | | BR |
| 8 | 86642-MLG-E00ZA | Faixa A, Carenagem Intermediária Esquerda *Tipo1* | 1 | – | 1 | – | | | BR |
| 9 | 86643-MLG-E00ZA | Faixa B, Carenagem Intermediária Direita *Tipo1* | 1 | – | 1 | – | | | BR |
| 10 | 86644-MLG-E00ZA | Faixa B, Carenagem Intermediária Esquerda *Tipo1* | 1 | – | 1 | – | | | BR |

PROIBIDA A REPRODUÇÃO E DISTRIBUIÇÃO
1010913 - Hatsuo - MM-GT





© Moto Honda da Amazônia Ltda.
Todos os direitos reservados.

# C-50

## Emblemas • Faixas (1)

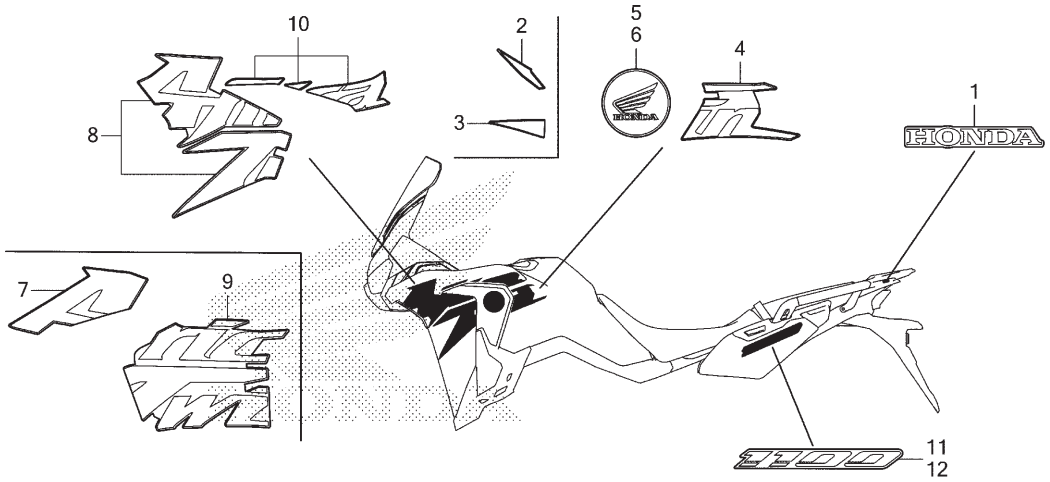


| Ref. Nº | N.O.S. | Item de serviço | T.M.O. |
|---|---|---|---|

| Ref. Nº | Nº da peça | Descrição | Qtd. CRF1100 AP | A4P | DP | D4P | Nº de série | | Tipo |
|---|---|---|---|---|---|---|---|---|---|
| 11 | 86831-MLG-E00ZA | Faixa A, Lateral Direita Rabeta *Tipo1* | 1 | – | 1 | – | ..... | ..... | BR |
| 12 | 86832-MLG-E00ZA | Faixa A, Lateral Esquerda Rabeta *Tipo1* | 1 | – | 1 | – | ..... | ..... | BR |

PROIBIDA A REPRODUÇÃO E DISTRIBUIÇÃO
1010913 - Matsuo - MM-GT





© Moto Honda da Amazônia Ltda.
Todos os direitos reservados.

# C-50.1

## Emblemas • Faixas (2)

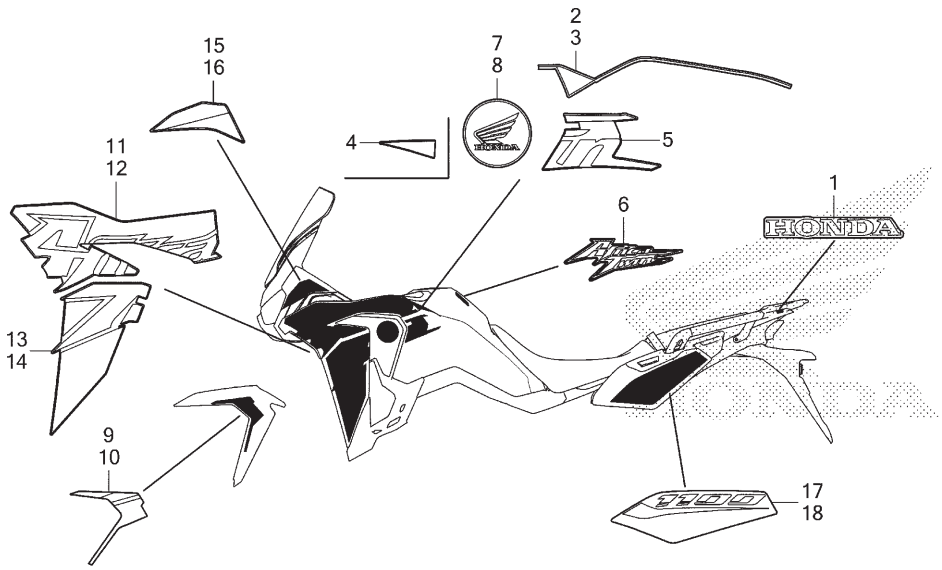


| Ref. Nº | N.O.S. | Item de serviço | T.M.O. |
|---|---|---|---|
| Sem Informação | | | – |

| Ref. Nº | Nº da peça | Descrição | Qtd. CRF1100 AP | A4P | DP | D4P | Nº de série | | Tipo |
|---|---|---|---|---|---|---|---|---|---|
| 1 | 86102-MLG-E40ZC | Emblema, HONDA (60 mm) *Tipo1* | 1 | – | 1 | – | | | 3BR |
| 2 | 86171-MLG-E40ZB | Faixa A, Direita Tanque Combustível *Tipo1* | 1 | – | 1 | – | | | 3BR |
| 3 | 86172-MLG-E40ZB | Faixa A, Esquerda Tanque Combustível *Tipo1* | 1 | – | 1 | – | | | 3BR |
| 4 | 86173-MLG-E40ZC | Faixa B, Direita Tanque Combustível *Tipo1* | 1 | – | 1 | – | | | 3BR |
| 5 | 86174-MLG-E40ZC | Faixa B, Esquerda Tanque Combustível *Tipo1* | 1 | – | 1 | – | | | 3BR |
| 6 | 86175-MLG-E40ZC | Emblema, Tanque Combustível *Tipo1* | 1 | – | 1 | – | | | 3BR |
| 7 | 86211-MJP-G50 | Emblema, Produto Direito | 1 | – | 1 | – | | | 3BR |
| 8 | 86212-MJP-G50 | Emblema, Produto Esquerdo | 1 | – | 1 | – | | | 3BR |
| 9 | 86611-MLG-E40ZB | Faixa, Direita Para-lama Dianteiro *Tipo1* | 1 | – | 1 | – | | | 3BR |
| 10 | 86612-MLG-E40ZB | Faixa, Esquerda Para-lama Dianteiro *Tipo1* | 1 | – | 1 | – | | | 3BR |
| 11 | 86641-MLG-E40ZC | Faixa A, Carenagem Intermediária Direita *Tipo1* | 1 | – | 1 | – | | | 3BR |

PROIBIDA A REPRODUÇÃO E DISTRIBUIÇÃO
10109918 - Matsuo - MM-GT





© Moto Honda da Amazônia Ltda.
Todos os direitos reservados.

# C-50.1

## Emblemas • Faixas (2)

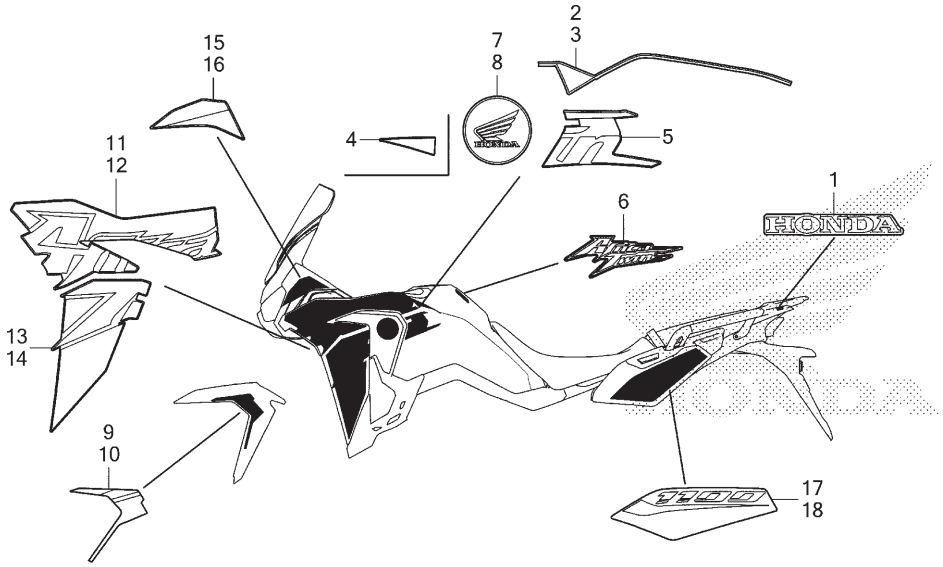


| Ref. Nº | N.O.S. | Item de serviço | T.M.O. |
|---|---|---|---|

| Ref. Nº | Nº da peça | Descrição | Qtd. CRF1100 A P | A4 P | D P | D4 P | Nº de série | | Tipo |
|---|---|---|---|---|---|---|---|---|---|
| 12 | 86642-MLG-E40ZC | Faixa A, Carenagem Intermediária Esquerda *Tipo1* | 1 | – | 1 | – | ..... | ..... | 3BR |
| 13 | 86643-MLG-E40ZC | Faixa B, Carenagem Intermediária Direita *Tipo1* | 1 | – | 1 | – | ..... | ..... | 3BR |
| 14 | 86644-MLG-E40ZC | Faixa B, Carenagem Intermediária Esquerda *Tipo1* | 1 | – | 1 | – | ..... | ..... | 3BR |
| 15 | 86645-MLG-E40ZC | Faixa, Carenagem Lateral Dianteira Direita *Tipo1* | 1 | – | 1 | – | ..... | ..... | 3BR |
| 16 | 86646-MLG-E40ZC | Faixa, Carenagem Lateral Dianteira Esquerda *Tipo1* | 1 | – | 1 | – | ..... | ..... | 3BR |
| 17 | 86831-MLG-E40ZC | Faixa A, Lateral Direita Rabeta *Tipo1* | 1 | – | 1 | – | ..... | ..... | 3BR |
| 18 | 86832-MLG-E40ZC | Faixa A, Lateral Esquerda Rabeta *Tipo1* | 1 | – | 1 | – | ..... | ..... | 3BR |

PROIBIDA A REPRODUÇÃO E DISTRIBUIÇÃO
1010913 - Matsuo - MM-GT





© Moto Honda da Amazônia Ltda.
Todos os direitos reservados.

# C-50.2

## Emblemas • Faixas (3)

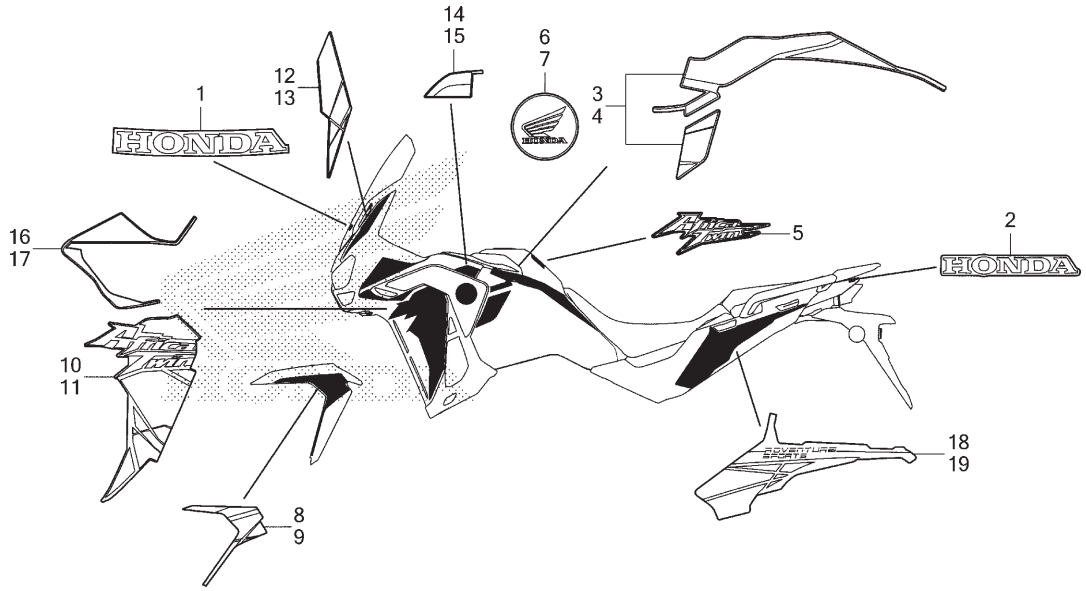


| Ref. Nº | N.O.S. | Item de serviço | T.M.O. |
|---|---|---|---|
| Sem Informação | | | – |

| Ref. Nº | Nº da peça | Descrição | Qtd. CRF1100 AP | A4P | DP | D4P | Nº de série | | Tipo |
|---|---|---|---|---|---|---|---|---|---|
| 1 | 86101-MJP-G50ZA | Emblema, HONDA (65 mm) *Tipo1* | – | 1 | – | 1 | | | |
| 2 | 86102-MKJ-D00ZA | Emblema, HONDA (60 mm) *Tipo1* | – | 1 | – | 1 | | | |
| 3 | 86171-MLG-EG0ZB | Faixa, Direita Tanque Combustível *Tipo1* | – | 1 | – | 1 | | | |
| 4 | 86172-MLG-EG0ZB | Faixa, Esquerda Tanque Combustível *Tipo1* | – | 1 | – | 1 | | | |
| 5 | 86175-MKS-E00ZA | Emblema, Tanque Combustível *Tipo4* | – | 1 | – | 1 | | | |
| 6 | 86211-MJP-G50 | Emblema, Produto Direito | – | 1 | – | 1 | | | |
| 7 | 86212-MJP-G50 | Emblema, Produto Esquerdo | – | 1 | – | 1 | | | |
| 8 | 86611-MLG-EG0ZB | Faixa, Direita Para-lama Dianteiro *Tipo1* | – | 1 | – | 1 | | | |
| 9 | 86612-MLG-EG0ZB | Faixa, Esquerda Para-lama Dianteiro *Tipo1* | – | 1 | – | 1 | | | |
| 10 | 86641-MLG-EG0ZB | Faixa A, Carenagem Intermediária Direita *Tipo1* | – | 1 | – | 1 | | | |
| 11 | 86642-MLG-EG0ZB | Faixa A, Carenagem Intermediária Esquerda *Tipo1* | – | 1 | – | 1 | | | |

PROIBIDA A REPRODUÇÃO E DISTRIBUIÇÃO
1010918 - Matsuo - MM-GT





© Moto Honda da Amazônia Ltda.
Todos os direitos reservados.

# C-50.2

## Emblemas • Faixas (3)

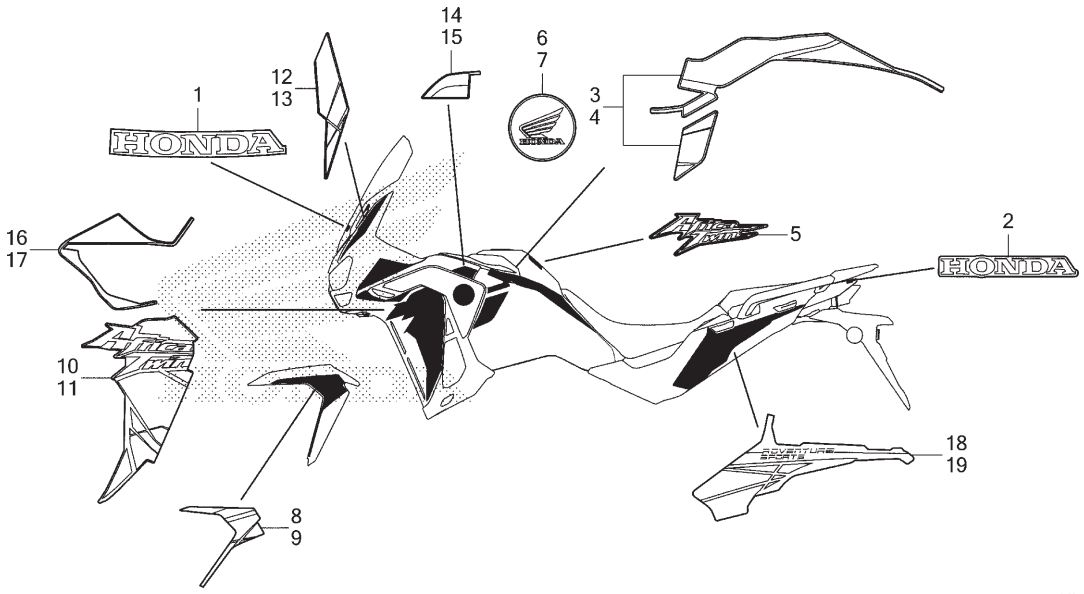


| Ref. Nº | N.O.S. | Item de serviço | T.M.O. |
|---|---|---|---|

| Ref. Nº | Nº da peça | Descrição | Qtd. CRF1100 AP | A4 P | DP | D4 P | Nº de série | | Tipo |
|---|---|---|---|---|---|---|---|---|---|
| 12 | 86643-MLG-EG0ZB | Faixa B, Carenagem Intermediária Direita *Tipo1* | – | 1 | – | 1 | | | |
| 13 | 86644-MLG-EG0ZB | Faixa B, Carenagem Intermediária Esquerda *Tipo1* | – | 1 | – | 1 | | | |
| 14 | 86645-MLG-EG0ZA | Faixa C, Carenagem Intermediária Direita *Tipo1* | – | 1 | – | 1 | | | |
| 15 | 86646-MLG-EG0ZA | Faixa C, Carenagem Intermediária Esquerda *Tipo1* | – | 1 | – | 1 | | | |
| 16 | 86647-MLG-EG0ZB | Faixa D, Carenagem Intermediária Direita *Tipo1* | – | 1 | – | 1 | | | |
| 17 | 86648-MLG-EG0ZB | Faixa D, Carenagem Intermediária Esquerda *Tipo1* | – | 1 | – | 1 | | | |
| 18 | 86831-MLG-EG0ZB | Faixa, Lateral Direita Rabeta *Tipo1* | – | 1 | – | 1 | | | |
| 19 | 86832-MLG-EG0ZB | Faixa, Lateral Esquerda Rabeta *Tipo1* | – | 1 | – | 1 | | | |

PROIBIDA A REPRODUÇÃO E DISTRIBUIÇÃO
1010913 - Mateuo - MM-GT





© Moto Honda da Amazônia Ltda.
Todos os direitos reservados.

# ÍNDICE DE NÚMERO DE PEÇAS


| Nº da Peça | Nº do bloco |
|---|---|
| **06000** | |
| 06410-MBB-000 | C-19.20 |
| 06410-MBB-000 | C-19.21 |
| 06420-MKK-D00 | C-19.20 |
| 06420-MKS-E20 | C-19.21 |
| 06421-MKK-D00 | C-19.20 |
| 06421-MKS-E20 | C-19.21 |
| 06422-MKK-D00 | C-19.20 |
| 06422-MKS-E20 | C-19.21 |
| 06423-MKS-E20 | C-19.21 |
| 06435-MEJ-026 | C-17 |
| 06436-MCT-016 | C-17.10 |
| 06440-MKK-D00 | C-14.20 |
| 06440-MKS-E20 | C-14.21 |
| 06451-443-405 | C-17 |
| 06451-MCZ-006 | C-12 |
| 06452-MCZ-006 | C-12 |
| 06455-MKK-D01 | C-12 |
| **11000** | |
| 11000-MKS-E00 | M-15 |
| 11000-MKS-E50 | M-15 |
| 11104-MJP-G50 | M-15 |
| 11140-MKS-E00 | M-15 |
| 11206-MJP-G50 | M-15 |
| 11207-MKS-E00 | M-15 |
| 11210-MKK-D00 | M-14 |
| 11210-MKK-D50 | M-14 |
| 11230-MJP-G50 | M-16 |
| 11320-MKS-E00 | M-10 |
| 11330-MKS-E00 | M-6 |
| 11330-MKS-E50 | M-6.10 |
| 11335-MJP-G80 | M-6.10 |
| 11337-MJP-G80 | M-6.10 |
| 11338-MJP-G80 | M-8.20 |
| 11350-MJP-G50 | M-10 |
| 11361-MJP-G80 | M-6.10 |
| 11362-MJP-G80 | M-8.20 |
| 11364-MJP-G80 | M-8.20 |
| 11365-MKS-E50 | M-8.20 |
| 11366-MKS-E50 | M-8.20 |
| 11370-MKS-E50 | M-6.10 |
| 11371-MGS-D20 | M-8.20 |
| 11372-MGS-D20 | M-8.20 |
| 11373-MKS-E50 | M-8.20 |
| 11375-MJP-G80 | M-6.10 |
| 11376-MJP-G50 | M-6 |
| 11378-MKS-E50 | M-6.10 |
| 11379-MKS-E50 | M-6.10 |
| 11381-MJP-G80 | M-6.10 |
| 11385-MJF-A00 | M-6 |
| 11385-MJF-A00 | M-6.10 |
| 11394-MJP-G51 | M-6 |
| 11394-MJP-G51 | M-6.10 |
| 11395-MJP-G51 | M-14 |
| 11397-MJP-G81 | M-19.10 |
| 11398-MKS-E51 | M-8.20 |
| 11520-MJP-G50 | M-15 |
| 11520-MJP-G80 | M-19.10 |
| 11530-MJP-G80 | M-19.10 |
| **12000** | |
| 12010-MKS-E00 | M-2 |
| 12204-HL4-305 | M-2 |
| 12205-HL4-305 | M-2 |
| 12208-413-003 | M-3 |
| 12208-MEG-003 | M-3 |
| 12229-HL4-000 | M-1 |
| 12251-MKS-E01 | M-2 |
| 12300-MKS-E00 | M-1 |
| 12341-MAT-750 | M-1 |
| 12391-HL4-000 | M-1 |
| **13000** | |
| 13011-MKS-E00 | M-16 |
| 13101-MKS-E00 | M-16 |
| 13111-MKS-E00 | M-16 |
| 13112-MC7-000 | M-16 |
| 13210-MKS-E00 | M-16 |
| 13213-MJP-G51 | M-16 |
| 13214-MJP-G51 | M-16 |
| 13215-MJP-G51 | M-16 |
| 13216-MJP-G51 | M-16 |
| 13217-MJP-G51 | M-16 |
| 13218-MJP-G51 | M-16 |
| 13300-MKS-E00 | M-16 |
| 13300-MKS-E50 | M-16 |
| 13312-MKS-E01 | M-16 |
| 13313-MKS-E01 | M-16 |
| 13314-MKS-E01 | M-16 |
| 13315-MKS-E01 | M-16 |
| 13316-MKS-E01 | M-16 |
| 13420-MKS-E00 | M-16 |
| 13431-MKS-E00 | M-16 |
| 13433-MKS-E00 | M-16 |
| 13440-MKS-E00 | M-16 |
| 13445-MJP-G50 | M-16 |
| 13446-MKS-E00 | M-16 |
| 13447-MJP-G50 | M-16 |
| 13481-MJP-G50 | M-16 |
| **14000** | |
| 14110-MKS-E00 | M-3 |
| 14311-MKS-E00 | M-4 |
| 14321-MKS-E00 | M-4 |
| 14401-MKS-E01 | M-4 |
| 14410-MKS-E00 | M-3 |
| 14420-MKS-E00 | M-3 |
| 14451-HL4-000 | M-3 |
| 14510-MKS-E00 | M-4 |
| 14520-MJP-G51 | M-4 |
| 14523-HL4-003 | M-4 |
| 14524-MBB-000 | M-4 |
| 14611-MKS-E00 | M-4 |
| 14612-MJP-G50 | M-4 |
| 14711-HL4-000 | M-3 |
| 14721-MKS-E00 | M-3 |
| 14731-MKS-E00 | M-3 |
| 14751-MKS-E01 | M-3 |
| 14761-MKS-E01 | M-3 |
| 14771-MKS-E00 | M-3 |
| 14775-MKS-E00 | M-3 |
| 14781-HA0-770 | M-3 |
| 14901-MBB-000 | M-3 |
| 14902-MBB-000 | M-3 |
| 14903-MBB-000 | M-3 |
| 14904-MBB-000 | M-3 |
| 14905-MBB-000 | M-3 |
| 14906-MBB-000 | M-3 |
| 14907-MBB-000 | M-3 |
| 14908-MBB-000 | M-3 |
| 14909-MBB-000 | M-3 |
| 14910-MBB-000 | M-3 |
| 14911-MBB-000 | M-3 |
| 14912-MBB-000 | M-3 |
| 14913-MBB-000 | M-3 |
| 14914-MBB-000 | M-3 |
| 14915-MBB-000 | M-3 |
| 14916-MBB-000 | M-3 |
| 14917-MBB-000 | M-3 |
| 14918-MBB-000 | M-3 |
| 14919-MBB-000 | M-3 |
| 14920-MBB-000 | M-3 |
| 14921-MBB-000 | M-3 |
| 14922-MBB-000 | M-3 |
| 14923-MBB-000 | M-3 |
| 14924-MBB-000 | M-3 |
| 14925-MBB-000 | M-3 |
| 14926-MBB-000 | M-3 |
| 14927-MBB-000 | M-3 |
| 14928-MBB-000 | M-3 |
| 14929-MBB-000 | M-3 |
| 14930-MBB-000 | M-3 |
| 14931-MBB-000 | M-3 |
| 14932-MBB-000 | M-3 |
| 14933-MBB-000 | M-3 |
| 14934-MBB-000 | M-3 |
| 14935-MBB-000 | M-3 |
| 14936-MBB-000 | M-3 |
| 14937-MBB-000 | M-3 |
| 14938-MBB-000 | M-3 |
| 14939-MBB-000 | M-3 |
| 14940-MBB-000 | M-3 |
| 14941-MBB-000 | M-3 |
| 14942-MBB-000 | M-3 |
| 14943-MBB-000 | M-3 |
| 14944-MBB-000 | M-3 |
| 14945-MBB-000 | M-3 |
| 14946-MBB-000 | M-3 |
| 14947-MBB-000 | M-3 |
| 14948-MBB-000 | M-3 |
| 14949-MBB-000 | M-3 |
| 14950-MBB-000 | M-3 |
| 14951-MBB-000 | M-3 |
| **15000** | |
| 15010-MKR-305 | M-14 |
| 15100-MJP-G51 | M-14 |
| 15100-MJP-G81 | M-14 |
| 15104-MGS-D20 | M-6.10 |
| 15104-MGS-D20 | M-14 |
| 15130-MKS-E00 | M-14 |
| 15136-MJP-G50 | M-14 |
| 15150-MJP-G50 | M-14 |
| 15154-MAT-000 | M-14 |
| 15410-MFJ-D02 | M-14 |
| 15412-MGS-D21 | M-6.10 |
| 15414-MEB-670 | M-6.10 |
| 15421-MJP-G50 | M-14 |
| 15516-MGS-D30 | M-15 |
| 15611-KA4-710 | M-10 |
| 15650-MJP-G81 | M-10 |
| 15650-MKK-D00 | M-10 |
| **16000** | |
| 16200-MKS-E00 | M-23 |
| 16210-MKS-E00 | M-2 |
| 16217-MKS-E00 | M-2 |
| 16400-MKS-E01 | M-23 |
| 16406-MKS-E01 | M-23 |
| 16410-MKS-E01 | M-23 |
| 16411-MKS-E00 | M-23 |
| 16412-MKS-E00 | M-23 |
| 16450-MKS-E01 | M-23 |
| 16472-MKP-T00 | M-23 |
| 16542-MEL-003 | M-23 |
| 16610-MKP-T01 | M-23 |
| 16620-MKP-T01 | M-23 |
| 16630-MKS-E01 | M-23 |
| 16700-MKS-E02 | C-21 |
| 16700-MKS-E23 | C-21.1 |
| 16711-MGS-D31 | C-21 |
| 16711-MGS-D31 | C-21.1 |
| 16712-MGS-D31 | C-21 |
| 16712-MGS-D31 | C-21.1 |
| 16730-MKT-D01 | C-21 |
| 16730-MKT-D01 | C-21.1 |
| 16958-GJ6-000 | C-26 |
| **17000** | |
| 17201-MG9-000 | M-23 |
| 17202-ZV4-310 | C-32 |
| 17210-MKS-E00 | C-25 |
| 17215-MKS-E00 | C-25 |
| 17218-MKS-E00 | C-34 |
| 17218-MKS-E00 | C-34.1 |
| 17225-MAH-610 | C-39.30 |
| 17226-MKS-E00 | C-25 |
| 17227-MKS-E00 | C-25 |
| 17229-MKS-E00 | C-25 |
| 17234-MKS-E00 | C-25 |
| 17239-MKS-E00 | C-25 |
| 17244-MKS-E00 | C-25 |
| 17245-107-010 | C-37 |
| 17245-107-010 | C-38.10 |
| 17245-MKS-E00 | C-25 |
| 17256-MJP-G50 | C-25 |
| 17257-MKS-E00 | C-25 |
| 17265-MKS-E00 | C-25 |
| 17370-419-700 | C-25 |
| 17411-MGZ-A00 | C-26 |
| 17414-MKS-E00 | C-26 |
| 17418-MKS-E00 | C-26 |
| 17419-MKS-E00 | C-26 |
| 17420-MKS-E01 | C-26 |
| 17423-MKS-E00 | C-26 |
| 17500-MLG-E00ZA | C-21 |
| 17500-MLG-E40ZB | C-21 |
| 17500-MLG-EG0ZB | C-21.1 |
| 17515-KFB-840 | C-39.30 |


PROIBIDA A REPRODUÇÃO E DISTRIBUIÇÃO
10110913 - Março - MM-GT



© Moto Honda da Amazônia Ltda.
Todos os direitos reservados.

# ÍNDICE DE NÚMERO DE PEÇAS


| Nº da Peça | Nº do bloco |
|---|---|
| 17515-MEG-300 | C-21 |
| 17515-MEG-300 | C-21.1 |
| 17516-KCZ-000ZB | C-21 |
| 17526-MKS-E01 | C-21 |
| 17526-MKS-E01 | C-21.1 |
| 17541-MJE-D00 | C-24.1 |
| 17541-MJE-D00 | C-45 |
| 17541-MJP-G50 | C-21 |
| 17541-MJP-G50 | C-21.1 |
| 17541-MJP-G50 | C-45.1 |
| 17574-MGS-D30 | C-21 |
| 17574-MGS-D30 | C-21.1 |
| 17580-MKS-E00 | C-21 |
| 17580-MKS-E00 | C-21.1 |
| 17590-MKS-E00 | C-21 |
| 17590-MKS-E00 | C-21.1 |
| 17595-MKS-E00 | C-21 |
| 17595-MKS-E00 | C-21.1 |
| 17611-MB1-000 | C-33 |
| 17611-MKS-E00 | C-21 |
| 17611-MKS-E00 | C-21.1 |
| 17613-KFB-010 | C-21 |
| 17613-KFB-010 | C-21.1 |
| 17620-MJE-D04 | C-21 |
| 17620-MJE-D04 | C-21.1 |
| 17621-MGP-D62 | C-21 |
| 17621-MGP-D62 | C-21.1 |
| 17724-102-700 | C-25 |
| 17724-102-700 | C-25.20 |
| 17724-MJP-G50 | C-25 |
| 17925-MKS-E00 | C-4 |
| 17925-MKS-E00 | C-4.1 |
| 17938-SE0-941 | C-33 |
| **18000** | |
| 18100-MKS-E00 | C-27 |
| 18100-MKS-E20 | C-27 |
| 18170-MKS-E20 | C-27 |
| 18180-MKS-E20 | C-27 |
| 18182-MKS-E00 | C-27 |
| 18184-MKS-E20 | C-27 |
| 18185-MKS-E20 | C-27 |
| 18186-MKF-D41 | C-27 |
| 18186-MKS-E20 | C-27 |
| 18190-MKS-E20 | C-27 |
| 18195-MFJ-D00 | C-27 |
| 18291-MM8-880 | C-27 |
| 18293-MJP-G50 | C-27 |
| 18293-MN0-000 | C-27 |
| 18309-MJP-G50 | C-27 |
| 18310-MKS-TW0 | C-27 |
| 18329-MKS-E00 | C-27 |
| 18329-MKS-E20 | C-27 |
| 18340-MKS-E20 | C-27 |
| 18345-MBT-610 | C-27 |
| 18345-MKS-E20 | C-27 |
| 18345-MKS-E20 | C-39.30 |
| 18371-MKS-E20 | C-27 |
| 18380-MKS-E20 | C-27 |
| 18391-ML0-003 | C-27 |
| 18421-MJP-G50 | C-27 |
| 18422-KR3-870 | C-25 |
| 18422-MFJ-D10 | C-27 |
| 18422-MJP-G50 | C-27 |
| 18423-MGC-N20 | C-27 |
| 18423-MKS-E20 | C-27 |
| 18601-KEA-741 | M-1 |
| 18612-MKK-D00 | M-1 |
| 18613-MKS-E00 | C-25.20 |
| 18653-MKS-E00 | C-25.20 |
| 18910-MKS-E20 | C-27 |
| 18920-MKS-E20 | C-27 |
| 18950-MKS-E20 | C-27 |
| **19000** | |
| 19010-MKS-B01 | C-41 |
| 19014-KEA-003 | C-41 |
| 19015-MKS-E01 | C-41 |
| 19016-KEA-003 | C-41 |
| 19020-MGS-D31 | C-41 |
| 19020-MKS-E01 | C-41 |
| 19025-MKS-E01 | C-41 |
| 19031-MKS-E00 | C-41 |
| 19032-MKS-E00 | C-41 |
| 19035-MKS-E00 | C-41 |
| 19035-MKS-E20 | C-41 |
| 19036-MKS-E00 | C-41 |
| 19036-MKS-E20 | C-41 |
| 19037-KZR-E01 | C-41 |
| 19051-KA3-830 | C-41 |
| 19052-MB0-000 | C-25 |
| 19052-MFG-D00 | C-41 |
| 19055-KZR-E01 | C-41 |
| 19061-MJP-G50 | C-41.10 |
| 19080-MKS-E01 | C-41 |
| 19090-MKS-E01 | C-41 |
| 19101-MKS-E00 | C-41.10 |
| 19102-MJP-G50 | C-41.10 |
| 19103-MJP-G50 | C-41.10 |
| 19104-MJP-G50 | C-41.10 |
| 19106-GET-000 | C-41.10 |
| 19107-GET-000 | C-41.10 |
| 19124-MKS-E00 | C-25.20 |
| 19125-MKS-E00 | C-38.10 |
| 19126-KM1-010 | C-26 |
| 19200-MJP-G50 | M-6 |
| 19200-MJP-G50 | M-6.10 |
| 19226-MJP-G50 | M-6 |
| 19226-MJP-G50 | M-6.10 |
| 19305-KV3-010 | M-2 |
| 19320-MFJ-D01 | M-2 |
| 19321-MKS-E00 | M-2 |
| 19501-MKS-E00 | C-41.10 |
| 19505-ML3-770 | C-41.10 |
| 19506-KS6-700 | C-41.10 |
| 19511-MKS-E00 | C-41.10 |
| 19511-MKS-E50 | C-41.10 |
| 19512-MKF-D41 | C-41.10 |
| 19513-MKS-E00 | C-41.10 |
| 19514-MKF-D41 | C-41.10 |
| 19514-MKS-E00 | C-41.10 |
| 19521-MKK-D00 | C-41.10 |
| 19521-MKK-D50 | C-41.10 |
| 19530-MJP-G80 | C-41.10 |
| 19639-GBC-000 | C-34 |
| 19639-GBC-000 | C-34.1 |
| 19639-GBC-000 | C-36 |
| **22000** | |
| 22100-MKS-E01 | M-8 |
| 22100-MKS-E51 | M-8.10 |
| 22116-MJP-G50 | M-8 |
| 22121-MKS-E01 | M-8 |
| 22125-MKS-E01 | M-8 |
| 22210-MKS-305 | M-8 |
| 22325-MKS-E01 | M-8 |
| 22350-MKS-E02 | M-8 |
| 22361-MKS-E01 | M-8 |
| 22401-MKS-E01 | M-8 |
| 22425-MJP-G51 | M-8 |
| 22500-MJP-G81 | M-8.10 |
| 22711-MJP-G80 | M-8.10 |
| 22712-MJP-G80 | M-8.10 |
| 22720-MJP-G80 | M-8.10 |
| 22810-MJP-G50 | M-6 |
| 22815-MGE-D01 | M-17.10 |
| 22815-MJE-D00 | M-6 |
| 22821-MJP-G50 | M-15 |
| 22847-MKS-E00 | M-8 |
| 22870-MKK-D21 | C-4 |
| **23000** | |
| 23103-MKS-E00 | M-8 |
| 23103-MKS-E50 | M-8.10 |
| 23210-MJP-G80 | M-17.10 |
| 23211-MJP-G50 | M-17 |
| 23213-HL4-000 | M-17 |
| 23213-HL4-000 | M-17.10 |
| 23220-MJP-G50 | M-17 |
| 23220-MJP-G80 | M-17.20 |
| 23231-MJP-G80 | M-17.10 |
| 23405-MJP-G80 | M-8.10 |
| 23406-HL4-000 | M-8.10 |
| 23421-MKS-E00 | M-17 |
| 23421-MKS-E50 | M-17.20 |
| 23422-HL4-000 | M-17.20 |
| 23431-MKS-E00 | M-17 |
| 23441-MKS-E00 | M-17 |
| 23441-MKS-E50 | M-17.20 |
| 23442-MS2-610 | M-17 |
| 23451-MKS-E00 | M-17 |
| 23451-MKS-E50 | M-17.10 |
| 23461-MKS-E00 | M-17 |
| 23461-MKS-E50 | M-17.20 |
| 23462-MAT-000 | M-17 |
| 23462-MAT-000 | M-17.20 |
| 23463-MJP-G50 | M-17 |
| 23471-MKS-E50 | M-17.10 |
| 23481-MKS-E00 | M-17 |
| 23481-MKS-E50 | M-17.20 |
| 23482-MR7-000 | M-17 |
| 23491-MKS-E00 | M-17 |
| 23491-MKS-E50 | M-17.10 |
| 23492-HL4-000 | M-17.10 |
| 23495-KY1-000 | M-17 |
| 23495-KY1-000 | M-17.20 |
| 23495-MM5-000 | M-17 |
| 23501-MKS-E00 | M-17 |
| 23501-MKS-E50 | M-17.20 |
| 23511-MKS-E00 | M-17 |
| 23511-MKS-E50 | M-17.10 |
| 23512-MGE-D00 | M-17.10 |
| 23521-MKS-E00 | M-17 |
| 23521-MKS-E50 | M-17.20 |
| 23801-MJP-H60 | M-17 |
| 23801-MJP-H60 | M-17.20 |
| 23812-MLA-A00 | M-10 |
| **24000** | |
| 24211-MJP-G50 | M-19 |
| 24211-MJP-G80 | M-19.1 |
| 24212-MJP-G50 | M-19 |
| 24212-MJP-G80 | M-19.1 |
| 24213-HL4-000 | M-19.1 |
| 24213-MKS-E00 | M-19 |
| 24213-MKS-E00 | M-19.1 |
| 24261-283-000 | M-17 |
| 24261-283-000 | M-17.20 |
| 24310-MJP-G80 | M-19.1 |
| 24310-MKK-D01 | M-19 |
| 24312-MJP-G80 | M-19.1 |
| 24315-HL4-000 | M-19.1 |
| 24315-MGZ-J00 | M-19 |
| 24321-KT8-030 | M-19.1 |
| 24322-MM4-000 | M-19.1 |
| 24324-KA3-711 | M-19.1 |
| 24325-KA3-711 | M-19.1 |
| 24326-KBH-901 | M-19.1 |
| 24328-MJP-G80 | M-19.1 |
| 24329-KA3-740 | M-19.1 |
| 24329-MGS-D20 | M-19.1 |
| 24430-HL4-000 | M-19.1 |
| 24430-MKK-D00 | M-19 |
| 24433-MJP-G80 | M-19.1 |
| 24434-MJP-G80 | M-19.1 |
| 24435-MJP-G50 | M-19 |
| 24435-MJP-G80 | M-19.1 |
| 24610-MJP-G80 | M-19.1 |
| 24610-MKS-E00 | M-19 |
| 24613-MJP-G50 | M-19 |
| 24615-MGE-D01 | M-19.10 |
| 24616-MGS-D21 | M-19.10 |
| 24617-MGE-D01 | M-19.10 |
| 24651-KR3-000 | M-19 |
| 24651-MGS-D20 | M-19.1 |
| 24652-HA0-000 | M-19 |
| 24652-HA0-000 | M-19.1 |
| 24705-MJP-G50 | C-29 |
| 24710-MJP-G50 | C-29 |
| 24724-MBW-D21 | C-29 |
| 24781-KE1-000 | C-29 |
| **28000** | |
| 28102-ME9-000 | M-9 |
| 28110-MJP-G50 | M-9 |
| 28121-MAH-000 | M-9 |
| 28126-MBB-003 | M-9 |
| 28131-HL4-000 | M-9 |
| 28160-MJP-G50 | M-9 |
| 28333-300-000 | C-30 |
| 28660-RFH-013 | M-8.20 |


PROIBIDA A REPRODUÇÃO E DISTRIBUIÇÃO
20/09/22 - Matsuo - MMGT







© Moto Honda da Amazônia Ltda.
Todos os direitos reservados.

# ÍNDICE DE NÚMERO DE PEÇAS


| Nº da Peça | Nº do bloco |
|---|---|
| **30000** | |
| 30291-MKS-E00 | M-11 |
| 30430-MKS-E02 | C-7 |
| 30433-MKA-D81 | C-7 |
| 30510-MKK-D01 | C-38.10 |
| 30520-MKS-E01 | C-38.10 |
| 30530-MKK-D01 | C-38.10 |
| 30540-MKS-E01 | C-38.10 |
| 30700-MLG-E01 | C-38.10 |
| 30701-MJP-G51 | C-38.10 |
| **31000** | |
| 31110-MKS-E01 | M-11 |
| 31120-MKS-E01 | M-11 |
| 31200-MJP-G51 | M-13 |
| 31201-MEW-921 | M-13 |
| 31202-MEW-921 | M-13 |
| 31203-MEW-921 | M-13 |
| 31204-MEW-921 | M-13 |
| 31205-MEW-921 | M-13 |
| 31206-MEW-921 | M-13 |
| 31207-KS5-901 | M-13 |
| 31208-MEW-921 | M-13 |
| 31209-MEW-921 | M-13 |
| 31210-MEW-921 | M-13 |
| 31300-MJP-G81 | M-19.10 |
| 31420-MKS-E01 | C-28 |
| 31500-MKK-D02 | C-37 |
| 31600-MKN-D51 | C-38 |
| 31651-MKS-E21 | C-38.10 |
| 31652-MGH-H21 | C-38.10 |
| 31653-MKS-E21 | C-38.10 |
| 31730-MAS-601 | C-38 |
| 31909-MJP-G51 | M-2 |
| **32000** | |
| 32100-MLG-B00 | C-38 |
| 32100-MLG-B90 | C-38 |
| 32100-MLG-ES0 | C-38 |
| 32100-MLG-EX0 | C-38 |
| 32102-MKS-E00 | C-38.10 |
| 32103-MKS-E00 | C-38.10 |
| 32103-MKS-E20 | C-38.10 |
| 32103-MKS-E50 | C-38.10 |
| 32103-MKS-E70 | C-38.10 |
| 32121-MKK-D00 | C-4 |
| 32121-MKK-D00 | C-4.1 |
| 32121-MKS-E01 | C-4 |
| 32121-MKS-E01 | C-4.1 |
| 32151-MKK-D00 | C-4 |
| 32151-MKK-D00 | C-4.1 |
| 32155-MKK-D00 | C-38 |
| 32155-MKS-E50 | C-38 |
| 32157-MJP-G80 | M-6.10 |
| 32158-MJM-D00 | M-10 |
| 32158-MJP-G80 | M-6.10 |
| 32159-MJP-G50 | C-38 |
| 32161-GFL-J41 | C-38 |
| 32161-GFL-J41 | C-38.10 |
| 32401-MKS-E00 | C-37 |
| 32401-MKS-E50 | C-37 |
| 32406-MKK-D01 | C-37 |
| 32410-MKS-E00 | C-37 |
| 32601-MKS-E00 | C-37 |
| 32961-MKS-E00 | M-11 |
| **33000** | |
| 33100-MKS-E01 | C-1 |
| 33100-MKS-E21 | C-1.1 |
| 33111-MGH-640 | C-1 |
| 33111-MGH-640 | C-1.1 |
| 33115-KVK-900 | C-26 |
| 33400-MKS-E01 | C-35 |
| 33411-MKK-A00 | C-35 |
| 33412-MKK-A00 | C-35 |
| 33450-MKS-E01 | C-35 |
| 33452-MKK-A00 | C-35 |
| 33600-MKS-E01 | C-35 |
| 33603-053-650 | C-5.20 |
| 33650-MKS-E01 | C-35 |
| 33701-MKS-E01 | C-36 |
| 33705-MKS-E00 | C-36 |
| 33712-GC6-000 | C-34 |
| 33712-GC6-000 | C-34.1 |
| 33720-MKS-E01 | C-36 |
| 33741-MCW-D01 | C-10 |
| 33741-MGZ-B01 | C-36 |
| **35000** | |
| 35010-MKS-E02 | C-7 |
| 35100-MKS-E01 | C-7 |
| 35101-MKS-E01 | C-7 |
| 35105-MKS-E00 | C-7 |
| 35113-MJK-N20 | C-7 |
| 35121-MGP-D63 | C-7 |
| 35135-MLG-E01 | C-4 |
| 35135-MLG-E71 | C-4.1 |
| 35135-MLG-ES1 | C-4 |
| 35135-MLG-EX1 | C-4.1 |
| 35138-MKS-E20 | C-4 |
| 35138-MKS-E20 | C-4.1 |
| 35139-MKS-E00 | C-7 |
| 35200-MKS-E01 | C-4 |
| 35200-MKS-E51 | C-4.1 |
| 35200-MKS-EN1 | C-4 |
| 35200-MKS-EQ1 | C-4.1 |
| 35330-MCJ-751 | C-4 |
| 35330-MK5-003 | C-4 |
| 35340-MGS-D31 | C-5.50 |
| 35340-MKS-E01 | C-5.10 |
| 35350-MKS-E01 | C-29 |
| 35357-MKS-E00 | C-29 |
| 35451-KVZ-630 | C-25.20 |
| 35500-MEH-661 | M-15 |
| 35511-MKS-E21 | C-4 |
| 35511-MKS-E21 | C-4.1 |
| 35520-MKS-315 | C-4 |
| 35520-MKS-315 | C-4.1 |
| 35600-MK4-860 | M-15 |
| 35600-MKF-D41 | M-15 |
| 35600-MKF-D41 | M-15 |
| 35700-MJP-G51 | C-31 |
| 35850-MFL-D01 | C-37 |
| 35856-MJP-G51 | C-37 |
| **36000** | |
| 36162-KZL-931 | C-26 |
| 36450-KVZ-632 | C-25.20 |
| 36533-MKS-E01 | C-27 |
| 36534-MKS-E01 | C-27 |
| **37000** | |
| 37200-MKS-B01 | C-2 |
| 37200-MKS-BF1 | C-2 |
| 37200-MKS-BT1 | C-2 |
| 37200-MKS-BV1 | C-2 |
| 37215-MKK-D00 | C-2 |
| 37260-MGE-641 | M-15 |
| 37500-MKT-D01 | M-10 |
| 37700-MJE-D01 | M-15 |
| 37710-MJP-G81 | M-15 |
| 37750-KPH-701 | M-15 |
| 37800-MKS-B01 | C-21 |
| 37800-MKS-BT1 | C-21.1 |
| 37870-MGS-D31 | M-2 |
| 37880-KWW-C01 | C-25 |
| 37880-MKS-E21 | C-1 |
| 37880-MKS-E21 | C-1.1 |
| 37900-MLG-E04 | C-2 |
| 37971-MKS-E01 | C-4 |
| 37971-MKS-E01 | C-4.1 |
| **38000** | |
| 38120-KCZ-J71 | C-38 |
| 38235-S04-003 | C-23 |
| 38255-MKS-E00 | C-38 |
| 38500-MKS-E01 | C-2 |
| 38501-KWN-901 | C-38 |
| 38501-MCS-G01 | C-38 |
| 38501-MKP-DN1 | C-38 |
| 38506-KVS-600 | C-38 |
| 38506-MCS-G00 | C-38 |
| 38510-MKS-E01 | C-17 |
| 38514-MKK-D00 | C-5.10 |
| 38515-K94-T10 | C-5.10 |
| 38517-MGE-003 | C-17 |
| 38520-MKS-E01 | C-12 |
| 38601-MFL-D00 | C-21.1 |
| 38610-MKS-E51 | M-8.20 |
| 38651-MKS-EN1 | C-38 |
| 38770-MLG-B01 | C-38 |
| 38770-MLG-B91 | C-38 |
| 38780-MLG-B91 | C-38 |
| 38800-MJP-G81 | M-15 |
| 38805-MJP-G80 | M-15 |
| 38810-MJP-G81 | M-6.10 |
| 38950-MKS-E02 | C-38 |
| **39000** | |
| 39115-MKS-E01 | C-2 |
| 39230-MKS-E01 | C-2 |
| 39504-MKS-E00 | C-2 |
| 39960-MKS-E01 | C-5.20 |
| 39963-MKF-D41 | C-5.20 |
| **40000** | |
| 40510-MKS-E00 | C-32 |
| 40535-MJM-D01 | C-32 |
| 40540-MJP-G51 | C-32 |
| **41000** | |
| 41201-MJP-G51 | C-19.20 |
| 41201-MJP-G51 | C-19.21 |
| **42000** | |
| 42301-MKS-E00 | C-19.20 |
| 42301-MKS-E00 | C-19.21 |
| 42305-MKS-E00 | C-19.20 |
| 42305-MKS-E00 | C-19.21 |
| 42306-MKS-E00 | C-19.20 |
| 42306-MKS-E00 | C-19.21 |
| 42311-MGS-D10 | C-19.20 |
| 42311-MGS-D10 | C-19.21 |
| 42312-MGS-D10 | C-19.20 |
| 42312-MGS-D10 | C-19.21 |
| 42515-MKS-E00 | C-19.20 |
| 42515-MKS-E20 | C-19.21 |
| 42615-MKS-E00 | C-19.20 |
| 42615-MKS-E00 | C-19.21 |
| 42620-MJP-G50 | C-19.20 |
| 42620-MKS-E20 | C-19.21 |
| 42625-MJP-G50 | C-19.20 |
| 42625-MJP-G50 | C-19.21 |
| 42635-MKK-D00 | C-19.20 |
| 42635-MKS-E20 | C-19.21 |
| 42650-MKK-D01 | C-19.20 |
| 42650-MKS-E21 | C-19.21 |
| 42701-MKK-D02 | C-19.20 |
| 42701-MKS-E22 | C-19.21 |
| 42704-MEG-003 | C-14.20 |
| 42704-MEG-003 | C-19.20 |
| 42705-MEG-003 | C-14.20 |
| 42705-MEG-003 | C-19.20 |
| 42711-MKS-E01 | C-19.20 |
| 42711-MKS-E21 | C-19.21 |
| 42712-MKK-D02 | C-19.20 |
| 42713-MKK-D02 | C-19.20 |
| 42755-MKA-D81 | C-14.21 |
| 42755-MKA-D81 | C-19.21 |
| 42758-MKA-D81 | C-14.21 |
| 42758-MKA-D81 | C-19.21 |
| **43000** | |
| 43107-KT7-761 | C-17 |
| 43108-MBB-006 | C-17 |
| 43110-MJP-G61 | C-17 |
| 43110-MJP-G81 | C-17 |
| 43112-MV9-016 | C-17 |
| 43131-KW3-006 | C-17 |
| 43132-KT7-761 | C-17 |
| 43150-MJP-G61 | C-17 |
| 43150-MJP-G81 | C-17 |
| 43155-MJP-G50 | C-15 |
| 43155-MJP-G80 | C-15 |
| 43156-MKS-E00 | C-15 |
| 43157-MKS-E50 | C-15 |


PROIBIDA A REPRODUÇÃO E DISTRIBUIÇÃO
1010913 - Marcio - MM-GT



© Moto Honda da Amazônia Ltda.
Todos os direitos reservados.

# ÍNDICE DE NÚMERO DE PEÇAS


| Nº da Peça | Nº do bloco |
|---|---|
| 43208-MCT-006 | C-17.10 |
| 43215-KZ4-J41 | C-17 |
| 43215-MCT-006 | C-17.10 |
| 43230-MKS-E50 | C-17.10 |
| 43250-MJP-G81 | C-17.10 |
| 43251-MJP-G51 | C-19.20 |
| 43251-MKS-E21 | C-19.21 |
| 43290-MJP-G81 | C-17.10 |
| 43310-MKS-E01 | C-15 |
| 43311-MKS-E01 | C-15 |
| 43352-568-003 | C-12 |
| 43352-568-003 | C-17 |
| 43353-461-771 | C-12 |
| 43353-461-771 | C-17 |
| 43362-MGS-D71 | C-17.10 |
| 43450-MKS-E51 | C-5.50 |
| 43468-MJL-D70 | C-15 |
| 43469-MKE-A00 | C-15 |
| 43503-KTE-671 | C-15 |
| 43504-MB2-006 | C-15 |
| 43510-MKS-E01 | C-15 |
| 43511-K43-D31 | C-15 |
| 43512-MKS-E01 | C-15 |
| 43514-KS6-701 | C-15 |
| 43516-MR5-000 | C-25.20 |
| 43520-MJ6-315 | C-15 |
| 43530-KS7-831 | C-15 |
| **44000** | |
| 44301-MKS-E00 | C-14.20 |
| 44301-MKS-E00 | C-14.21 |
| 44311-MGS-D10 | C-14.21 |
| 44311-MJP-G50 | C-14.20 |
| 44515-MKS-E00 | C-14.20 |
| 44515-MKS-E20 | C-14.21 |
| 44620-MKS-E00 | C-14.20 |
| 44620-MKS-E20 | C-14.21 |
| 44635-MKS-E00 | C-14.20 |
| 44635-MKS-E20 | C-14.21 |
| 44650-MKS-E01 | C-14.20 |
| 44650-MKS-E21 | C-14.21 |
| 44701-MKK-D02 | C-14.20 |
| 44701-MKS-E22 | C-14.21 |
| 44711-MKS-E01 | C-14.20 |
| 44711-MKS-E21 | C-14.21 |
| 44712-KA3-711 | C-14.20 |
| 44713-MG7-003 | C-14.20 |
| 44721-MGC-003 | C-14.21 |
| 44721-MGC-003 | C-19.21 |
| 44722-MGC-003 | C-14.21 |
| 44722-MGC-003 | C-19.21 |
| 44723-MGC-003 | C-14.21 |
| 44723-MGC-003 | C-19.21 |
| **45000** | |
| 45103-MR7-006 | C-12 |
| 45106-MJP-G51 | C-12 |
| 45107-MJP-G52 | C-12 |
| 45111-MA3-006 | C-17 |
| 45111-MAJ-G41 | C-17 |
| 45111-MCT-006 | C-17.10 |
| 45117-MJP-G52 | C-12 |
| 45120-MLG-E01 | C-14.20 |
| 45120-MLG-EE1 | C-14.21 |
| 45125-MKK-D21 | C-5.10 |
| 45126-MKS-E00 | C-5.20 |
| 45127-MKS-E00 | C-5.20 |
| 45128-MKS-E01 | C-5.10 |
| 45132-166-016 | C-17.10 |
| 45133-166-016 | C-17.10 |
| 45133-MA3-006 | C-17 |
| 45150-MJP-G52 | C-12 |
| 45156-MKS-E00 | C-5.10 |
| 45220-MLG-E01 | C-14.20 |
| 45220-MLG-EE1 | C-14.21 |
| 45250-MJP-G52 | C-12 |
| 45423-KA4-700 | C-29 |
| 45504-410-003 | C-5.10 |
| 45510-MKS-E01 | C-5.10 |
| 45513-K33-D01 | C-15 |
| 45513-MM5-016 | C-5.10 |
| 45517-166-006 | C-5.10 |
| 45518-MEN-J01 | C-5.10 |
| 45518-MM5-006 | C-5.10 |
| 45520-GW0-911 | C-15 |
| 45520-MM5-006 | C-5.10 |
| 45521-GW0-911 | C-15 |
| 45523-KA3-731 | C-5.10 |
| 45530-MCA-006 | C-5.10 |
| **46000** | |
| 46182-MEL-D21 | C-15 |
| 46184-611-000 | C-17.10 |
| 46401-TM8-A01 | M-23 |
| 46500-MJP-G50 | C-29 |
| 46502-MKS-E00 | C-29 |
| 46504-MAL-601 | C-15 |
| 46514-MCA-000 | C-29 |
| 46525-KK0-003 | C-39 |
| **50000** | |
| 50010-MKS-E00ZA | C-39 |
| 50010-MKS-E00ZB | C-39 |
| 50133-MFJ-J00 | C-21.1 |
| 50200-MKS-E00ZA | C-39 |
| 50200-MKS-E00ZB | C-39 |
| 50230-MKS-E00 | C-39 |
| 50290-MBL-610 | C-34.1 |
| 50318-041-600 | C-43.1 |
| 50351-MKS-E00 | C-39 |
| 50352-GS6-000 | C-23 |
| 50352-MKS-E00 | C-39 |
| 50353-MKS-E00 | C-39 |
| 50354-MKS-E00 | C-39 |
| 50355-MKS-E00 | C-39 |
| 50356-MKS-E00 | C-39 |
| 50358-MKS-E00 | C-39 |
| 50361-MKS-E00 | C-39 |
| 50361-MKS-E50 | C-39 |
| 50530-MKS-E01 | C-31 |
| 50531-GGK-000 | C-31 |
| 50601-MJP-G50 | C-31 |
| 50603-KA3-710 | C-30 |
| 50603-MFJ-D00 | C-30 |
| 50607-MKS-E00ZA | C-30 |
| 50607-MKS-E00ZB | C-30 |
| 50615-MKS-E00ZA | C-30 |
| 50617-KZ4-J40 | C-30 |
| 50617-MKK-D00 | C-30 |
| 50618-KZ4-J40 | C-30 |
| 50625-MKS-E00ZA | C-30 |
| 50627-MKK-D00 | C-30 |
| 50661-MKK-D00 | C-30 |
| 50662-MKK-D00 | C-30 |
| 50707-MKS-E00ZA | C-30 |
| 50707-MKS-E00ZB | C-30 |
| 50715-MKS-E00ZA | C-30 |
| 50716-MKS-E00 | C-30 |
| 50718-KT7-761 | C-30 |
| 50720-KT7-761 | C-30 |
| 50725-MKS-E00ZA | C-30 |
| 50730-KT7-761 | C-30 |
| **51000** | |
| 51400-MKS-EN1 | C-11.1 |
| 51400-MKS-EQ1 | C-11.1 |
| 51400-MLG-E01 | C-11 |
| 51400-MLG-E71 | C-11 |
| 51401-MKS-E01 | C-11 |
| 51401-MKS-EN1 | C-11.1 |
| 51401-MKS-EQ1 | C-11.1 |
| 51404-MJP-G51 | C-11 |
| 51404-MKS-EN1 | C-11.1 |
| 51406-MW4-003 | C-11 |
| 51410-MKS-EN1 | C-11.1 |
| 51410-MLG-E01 | C-11 |
| 51412-KZ3-003 | C-11 |
| 51412-KZ3-003 | C-11.1 |
| 51414-MFR-671 | C-11 |
| 51414-MFR-671 | C-11.1 |
| 51415-MFR-671 | C-11 |
| 51415-MFR-671 | C-11.1 |
| 51421-KAE-871 | C-11 |
| 51425-MJP-G51 | C-11 |
| 51425-MKS-EN1 | C-11.1 |
| 51430-MKS-E01 | C-11 |
| 51430-MKS-EN1 | C-11.1 |
| 51433-MKS-EN1 | C-11.1 |
| 51441-MKS-E01 | C-11 |
| 51447-KZ3-003 | C-11 |
| 51447-KZ3-003 | C-11.1 |
| 51451-MAJ-G41 | C-11 |
| 51451-MAJ-G41 | C-11.1 |
| 51454-MKK-D21 | C-11 |
| 51485-MKS-EN1 | C-11.1 |
| 51490-MKS-E01 | C-11 |
| 51490-MKS-E01 | C-11.1 |
| 51497-MKS-E00 | C-12 |
| 51500-MKS-EN1 | C-11.1 |
| 51500-MKS-EQ1 | C-11.1 |
| 51500-MLG-E01 | C-11 |
| 51500-MLG-E71 | C-11 |
| 51525-MJP-G61 | C-11 |
| 51525-MKS-EN1 | C-11.1 |
| 51545-MKS-EN1 | C-11.1 |
| 51550-MKS-EN1 | C-11.1 |
| 51566-MKS-EN1 | C-11.1 |
| 51566-MKS-EN1 | C-33 |
| 51567-MKS-EN1 | C-11.1 |
| 51568-MKS-EN1 | C-11.1 |
| 51585-MKS-EN1 | C-11.1 |
| **52000** | |
| 52101-MKS-E00 | C-32 |
| 52141-MKS-E00 | C-32 |
| 52142-MKS-E00 | C-32 |
| 52143-MKS-E00 | C-32 |
| 52160-MKS-E00 | C-32 |
| 52170-MKS-E00 | C-32 |
| 52171-KR6-000 | C-32 |
| 52171-MAN-620 | C-32 |
| 52171-MKS-E00 | C-32 |
| 52200-MKS-E00ZA | C-32 |
| 52200-MKS-E00ZB | C-32 |
| 52400-MKS-B01 | C-33 |
| 52400-MKS-BT1 | C-33 |
| 52462-MJP-G50 | C-33 |
| 52463-MGS-D10 | C-33 |
| 52463-MJP-G50 | C-33 |
| 52464-MJP-G50 | C-33 |
| 52465-MKK-D00 | C-33 |
| 52465-MKS-EN1 | C-33 |
| 52475-MJP-G50 | C-33 |
| 52490-MKS-EN0 | C-33 |
| 52491-MCA-000 | C-33 |
| 52491-MCA-000 | C-39.30 |
| **53000** | |
| 53100-MLG-E00 | C-7 |
| 53100-MLG-EG0 | C-7 |
| 53104-MJP-G50 | C-7 |
| 53105-MKK-D01ZA | C-7 |
| 53105-MKK-D01ZC | C-7 |
| 53106-MJP-G50 | C-7 |
| 53107-MJP-G50 | C-7 |
| 53108-MJP-G50 | C-7 |
| 53109-MJP-G50 | C-7 |
| 53111-MKS-E00 | C-4 |
| 53111-MKS-E00 | C-4.1 |
| 53112-MJP-G50 | C-4 |
| 53125-174-670 | C-34 |
| 53125-174-670 | C-34.1 |
| 53131-MKS-E00 | C-7 |
| 53132-MKS-E00 | C-7 |
| 53135-MJP-G50 | C-7 |
| 53136-MJP-G50 | C-7 |
| 53140-MKS-E01 | C-4 |
| 53140-MKS-E01 | C-4.1 |
| 53166-MGE-000 | C-4 |
| 53166-MGE-000 | C-4.1 |
| 53170-MKS-E01 | C-5.10 |
| 53172-MJP-G80 | C-5.50 |
| 53172-MKS-E00 | C-4 |
| 53174-KA3-730 | C-4 |
| 53174-KA3-730 | C-5.50 |
| 53175-MJP-G80 | C-5.50 |
| 53178-MJP-G80 | C-5.50 |
| 53178-MKS-E00 | C-4 |
| 53180-MKS-E00 | C-7.10 |
| 53181-MKS-E20ZB | C-7.10 |
| 53185-MKS-E00 | C-7.10 |


PROIBIDA A REPRODUÇÃO E DISTRIBUIÇÃO
30-09-23 - Matsuo - MM-GT



© Moto Honda da Amazônia Ltda.
Todos os direitos reservados.

# ÍNDICE DE NÚMERO DE PEÇAS


| Nº da Peça | Nº do bloco |
|---|---|
| 53186-MKS-E20ZB | C-7.10 |
| 53191-MKS-E00 | C-5.10 |
| 53192-MCJ-000 | C-4 |
| 53192-MJP-G80 | C-5.50 |
| 53193-MJP-G80 | C-5.50 |
| 53194-MJP-G80 | C-5.50 |
| 53195-MJP-G80 | C-5.50 |
| 53196-MKS-E00 | C-4 |
| 53196-MKS-E00 | C-5.50 |
| 53214-371-010 | C-9 |
| 53214-MM9-003 | C-9 |
| 53215-MKS-E00 | C-7 |
| 53219-MKS-E00 | C-9 |
| 53229-MN1-650 | C-9 |
| 53300-MKS-E00 | C-7 |
| 53781-SE0-952 | C-38 |
| **57000** | |
| 57110-MKS-E01 | C-5.20 |
| **61000** | |
| 61000-MLG-E40ZC | C-10 |
| 61000-MLG-EG0ZC | C-10 |
| 61100-MKS-E00 | C-10 |
| 61101-MJP-G51 | C-10 |
| 61102-MJP-G51 | C-10 |
| 61103-MJP-G50 | C-1 |
| 61103-MJP-G50 | C-1.1 |
| 61105-MJP-G50 | C-10 |
| 61110-MKS-E00 | C-10 |
| **64000** | |
| 64121-MEL-000 | C-21 |
| 64200-MKS-E00 | C-43 |
| 64205-166-610 | C-43 |
| 64205-166-610 | C-43.1 |
| 64211-MKS-E00 | C-43 |
| 64212-MKS-E00 | C-43 |
| 64219-MKS-E20 | C-43.1 |
| 64221-MKS-E20 | C-43.1 |
| 64250-MLG-EG0ZA | C-43.1 |
| 64252-MKS-E20ZA | C-43.1 |
| 64255-MKS-E00ZA | C-43 |
| 64255-MKS-E20ZA | C-43.1 |
| 64255-MLG-E40ZD | C-43 |
| 64260-MKS-E00ZB | C-43 |
| 64260-MLG-E40ZD | C-43 |
| 64265-MKS-E00ZB | C-43 |
| 64265-MLG-E40ZD | C-43 |
| 64300-MLG-EG0ZA | C-45.1 |
| 64310-MLG-E00ZA | C-45 |
| 64310-MLG-E40ZD | C-45 |
| 64320-MLG-EE0 | C-45.1 |
| 64321-MKS-E00 | C-45 |
| 64330-MKS-E00 | C-45 |
| 64350-MLG-EG0ZA | C-45.1 |
| 64360-MLG-E00ZA | C-45 |
| 64360-MLG-E40ZD | C-45 |
| 64370-MLG-EE0 | C-45.1 |
| 64371-MKS-E00 | C-45 |
| 64380-MKS-E00 | C-45 |
| 64440-MKS-E00 | C-39.30 |
| 64440-MKS-E20 | C-39.30 |
| 64444-MKS-E20 | C-39.30 |
| 64450-MJP-G50 | C-39 |
| 64480-MKS-E20 | C-39.30 |
| 64501-MKS-E00 | C-43 |
| 64501-MKS-E20 | C-43.1 |
| 64502-MKS-E00 | C-2 |
| 64521-MKS-E00 | C-45 |
| 64521-MKS-E20 | C-45.1 |
| 64531-MKS-E00 | C-43 |
| 64531-MKS-E20 | C-43.1 |
| 64541-MKS-E00 | C-43 |
| 64541-MKS-E20 | C-43.1 |
| 64542-MKS-E00 | C-2 |
| 64551-MKS-E00 | C-2 |
| 64552-MKS-E00 | C-2 |
| 64553-MKS-E00 | C-2 |
| 64554-MKS-E00 | C-2 |
| 64571-MKS-E00 | C-45 |
| 64571-MKS-E20 | C-45.1 |
| 64581-MKS-E00 | C-43 |
| 64591-MKS-E00 | C-43 |
| 64591-MKS-E20 | C-43.1 |
| 64611-MKS-E00 | C-45 |
| 64611-MKS-E20 | C-45.1 |
| 64700-MKS-E20 | C-43.1 |
| 64705-MKS-E00 | C-43 |
| 64705-MKS-E20 | C-43.1 |
| 64706-MKS-E00 | C-43 |
| 64710-MKS-E20 | C-43.1 |
| 64711-MKS-E00 | C-45 |
| 64715-MJM-D40 | C-43.1 |
| 64725-MJM-D40 | C-43.1 |
| 64750-MJM-D40 | C-43.1 |
| 64755-MJM-D40 | C-43.1 |
| 64761-MKS-E00 | C-45 |
| 64780-MJM-D40 | C-43.1 |
| 64800-MKS-E20 | C-43.1 |
| 64805-MKS-E00 | C-43 |
| 64805-MKS-E20 | C-43.1 |
| 64810-MKS-E20 | C-43.1 |
| 64850-MJM-D40 | C-43.1 |
| 64855-MJM-D40 | C-43.1 |
| **77000** | |
| 77100-MKS-E21ZB | C-23 |
| 77100-MKS-E21ZC | C-23 |
| 77110-KA3-730 | C-23 |
| 77156-MKS-E01 | C-23 |
| 77160-MKS-E00 | C-23 |
| 77165-MKS-E00 | C-23 |
| 77205-KM4-000 | C-28 |
| 77206-GF0-000 | C-23 |
| 77208-KW7-900 | C-5.20 |
| 77212-MFJ-D00 | C-34 |
| 77212-MFJ-D00 | C-34.1 |
| 77212-MFJ-D00 | C-43 |
| 77212-MFJ-D00 | C-43.1 |
| 77212-MFJ-D00 | C-45.1 |
| 77220-MKS-E01 | C-23 |
| 77235-MJE-D00 | C-23 |
| 77236-KAZ-780 | C-34 |
| 77236-KAZ-780 | C-34.1 |
| 77239-MJE-D04 | C-23 |
| 77251-GR1-000 | C-48 |
| 77281-MFL-D20 | C-21 |
| 77281-MFL-D20 | C-21.1 |
| 77300-MKS-E01ZB | C-23 |
| 77300-MKS-E21ZA | C-23 |
| 77300-MLG-E40ZB | C-23 |
| 77321-MKS-E00 | C-23 |
| 77322-MKS-E00 | C-23 |
| **80000** | |
| 80101-283-000 | C-39.30 |
| 80102-MJS-J70 | C-39 |
| 80103-MFE-670 | C-21 |
| 80103-MFE-670 | C-21.1 |
| 80104-MKS-E00 | C-5.20 |
| 80105-MKS-E00 | C-34 |
| 80105-MKS-E20 | C-34.1 |
| 80106-MKS-E00 | C-34 |
| 80106-MKS-E20 | C-34.1 |
| 80107-MKS-E00 | C-34 |
| 80107-MKS-E20 | C-34.1 |
| 80108-MKS-E00 | C-28 |
| 80109-MKS-E00 | C-38 |
| 80110-MKS-B00 | C-34 |
| 80110-MKS-B00 | C-34.1 |
| 80115-MKS-E00 | C-34 |
| 80115-MKS-E00 | C-34.1 |
| 80116-MKS-E00 | C-34 |
| 80116-MKS-E00 | C-34.1 |
| 80118-MFJ-D00 | C-10 |
| 80118-MFJ-D00 | C-33 |
| 80118-MFJ-D00 | C-34 |
| 80118-MFJ-D00 | C-34.1 |
| 80118-MFJ-D00 | C-43 |
| 80118-MFJ-D00 | C-43.1 |
| 80121-MKS-E00 | C-37 |
| 80122-MKS-E00 | C-37 |
| 80123-MKS-E00 | C-37 |
| 80124-MKS-E00 | C-37 |
| 80129-MEG-000 | C-21.1 |
| 80129-MEG-000 | C-34 |
| 80129-MEG-000 | C-34.1 |
| 80129-MKS-E00 | C-37 |
| **81000** | |
| 81210-MKS-E20ZC | C-24 |
| 81210-MKS-E20ZC | C-24.1 |
| 81350-MKS-E20 | C-24 |
| 81350-MKS-E20 | C-24.1 |
| 81450-MKS-E20 | C-24 |
| 81450-MKS-E20 | C-24.1 |
| **83000** | |
| 83119-MG9-000 | C-5.20 |
| 83545-KCJ-690 | C-25 |
| 83551-GE2-000 | C-21 |
| 83551-GE2-000 | C-21.1 |
| 83551-GE2-000 | C-23 |
| 83551-GE2-000 | C-34.1 |
| 83551-GE2-000 | C-37 |
| 83551-GE2-000 | C-41 |
| 83551-GE2-000 | C-43 |
| 83551-GE2-000 | C-43.1 |
| 83551-GE2-000 | C-45 |
| 83600-MLG-EG0ZA | C-24.1 |
| 83610-MLG-E00ZA | C-24 |
| 83610-MLG-E40ZC | C-24 |
| 83620-MKS-E00 | C-24 |
| 83620-MKS-E20 | C-24.1 |
| 83630-MKS-E20 | C-24.1 |
| 83631-MKS-E20 | C-24.1 |
| 83632-MKS-E20 | C-24.1 |
| 83635-MKS-E00ZB | C-24 |
| 83635-MKS-E20ZA | C-24.1 |
| 83635-MLG-E40ZC | C-24 |
| 83643-MKS-E00 | C-24 |
| 83645-GG0-000 | C-4 |
| 83645-GG0-000 | C-4.1 |
| 83650-MKS-E00ZA | C-24 |
| 83650-MLG-E40ZC | C-24 |
| 83700-MLG-EG0ZA | C-24.1 |
| 83710-MLG-E00ZA | C-24 |
| 83710-MLG-E40ZC | C-24 |
| 83720-MKS-E00 | C-24 |
| 83720-MKS-E20 | C-24.1 |
| 83743-MKS-E00 | C-24 |
| 83750-MKS-E00ZA | C-24 |
| 83750-MLG-E40ZC | C-24 |
| **84000** | |
| 84114-MFP-C80 | C-21 |
| 84114-MFP-C80 | C-21.1 |
| **86000** | |
| 86101-MJP-G50ZA | C-50.2 |
| 86102-MKJ-D00ZA | C-50.2 |
| 86102-MKS-E00ZA | C-50 |
| 86102-MLG-E40ZC | C-50.1 |
| 86150-KPG-902 | C-7 |
| 86171-MLG-E00ZA | C-50 |
| 86171-MLG-E40ZB | C-50.1 |
| 86171-MLG-EG0ZB | C-50.2 |
| 86172-MLG-E40ZB | C-50.1 |
| 86172-MLG-EG0ZB | C-50.2 |
| 86173-MLG-E40ZB | C-50 |
| 86173-MLG-E40ZC | C-50.1 |
| 86174-MLG-E40ZB | C-50 |
| 86174-MLG-E40ZC | C-50.1 |
| 86175-MKS-E00ZA | C-50.2 |
| 86175-MLG-E40ZC | C-50.1 |
| 86211-MJP-G50 | C-50 |
| 86211-MJP-G50 | C-50.1 |
| 86211-MJP-G50 | C-50.2 |
| 86212-MJP-G50 | C-50 |
| 86212-MJP-G50 | C-50.1 |
| 86212-MJP-G50 | C-50.2 |
| 86611-MLG-E40ZB | C-50.1 |
| 86611-MLG-EG0ZB | C-50.2 |
| 86612-MLG-E40ZB | C-50.1 |
| 86612-MLG-EG0ZB | C-50.2 |
| 86641-MLG-E00ZA | C-50 |
| 86641-MLG-E40ZC | C-50.1 |
| 86641-MLG-EG0ZB | C-50.2 |


PROIBIDA A REPRODUÇÃO E DISTRIBUIÇÃO
1010913 - março - MM-GT





© Moto Honda da Amazônia Ltda.
Todos os direitos reservados.

# ÍNDICE DE NÚMERO DE PEÇAS


| Nº da Peça | Nº do bloco |
|---|---|
| 86642-MLG-E00ZA | C-50 |
| 86642-MLG-E40ZC | C-50.1 |
| 86642-MLG-EG0ZB | C-50.2 |
| 86643-MLG-E00ZA | C-50 |
| 86643-MLG-E40ZC | C-50.1 |
| 86643-MLG-EG0ZB | C-50.2 |
| 86644-MLG-E00ZA | C-50 |
| 86644-MLG-E40ZC | C-50.1 |
| 86644-MLG-EG0ZB | C-50.2 |
| 86645-MLG-E40ZC | C-50.1 |
| 86645-MLG-EG0ZA | C-50.2 |
| 86646-MLG-E40ZC | C-50.1 |
| 86646-MLG-EG0ZA | C-50.2 |
| 86647-MLG-EG0ZB | C-50.2 |
| 86648-MLG-EG0ZB | C-50.2 |
| 86831-MLG-E00ZA | C-50 |
| 86831-MLG-E40ZC | C-50.1 |
| 86831-MLG-EG0ZB | C-50.2 |
| 86832-MLG-E00ZA | C-50 |
| 86832-MLG-E40ZC | C-50.1 |
| 86832-MLG-EG0ZB | C-50.2 |
| **87000** | |
| 87505-MLG-B00 | C-49 |
| 87508-MJJ-D31 | C-49 |
| 87516-KFC-900 | C-33 |
| 87520-MGH-K00 | C-49 |
| **88000** | |
| 88130-MFG-D00 | C-3 |
| 88210-MKS-E00 | C-3 |
| 88210-MKS-E50 | C-3 |
| 88220-MKS-E00 | C-3 |
| **89000** | |
| 89050-MKS-E00 | C-48 |
| 89101-MBW-000 | C-48 |
| 89103-538-000 | C-23 |
| 89216-HL4-A00 | C-48 |
| 89217-MAT-000 | C-23 |
| 89221-MGZ-J00 | C-23 |
| **90000** | |
| 90002-PA6-003 | M-15 |
| 90003-MCS-000 | M-16 |
| 90003-MW3-620 | C-3 |
| 90005-MJP-G80 | M-15 |
| 90005-ZM3-000 | C-36 |
| 90007-MKS-E00 | M-2 |
| 90008-HL4-000 | M-4 |
| 90008-ZM7-000 | C-36 |
| 90010-MCH-000 | M-9 |
| 90010-MJP-G80 | M-19.10 |
| 90011-MGE-D00 | M-6.10 |
| 90011-MGE-D00 | M-15 |
| 90011-MJP-G80 | M-19.10 |
| 90012-HL6-A00 | M-3 |
| 90013-MJP-G50 | M-8 |
| 90013-MJP-G50 | M-16 |
| 90015-MJP-G50 | M-15 |
| 90015-MKS-E00 | M-15 |
| 90016-MJP-G50 | M-15 |
| 90016-ZA5-000 | C-45.1 |
| 90017-GHB-610 | C-15 |
| 90017-MA6-000 | M-2 |
| 90017-MAL-600 | M-1 |
| 90019-MB0-000 | M-14 |
| 90020-GHB-660 | C-34 |
| 90020-GHB-660 | C-34.1 |
| 90020-GHB-660 | C-38.10 |
| 90020-GHB-670 | C-1 |
| 90020-GHB-670 | C-1.1 |
| 90020-GHB-750 | C-15 |
| 90020-MBW-610 | C-7 |
| 90021-GHB-610 | C-15 |
| 90021-GHB-620 | C-2 |
| 90021-GHB-620 | C-15 |
| 90021-GHB-620 | C-37 |
| 90021-GHB-630 | C-5.10 |
| 90021-GHB-650 | C-5.10 |
| 90021-GHB-670 | C-4 |
| 90021-GHB-670 | C-5.10 |
| 90021-GHB-670 | C-5.50 |
| 90021-GHB-680 | C-5.10 |
| 90021-MGZ-D02 | M-23 |
| 90021-MM5-000 | M-19 |
| 90021-MM5-000 | M-19.1 |
| 90022-GHB-680 | M-4 |
| 90022-MJP-G50 | M-14 |
| 90023-MJP-G50 | M-11 |
| 90023-MR5-670 | M-19 |
| 90025-GHB-610 | M-4 |
| 90025-GHB-610 | M-11 |
| 90025-GHB-620 | C-38 |
| 90025-GHB-620 | C-39 |
| 90025-GHB-630 | C-39 |
| 90025-GHB-640 | M-8.20 |
| 90025-GHB-640 | M-11 |
| 90025-GHB-650 | M-1 |
| 90026-GHB-600 | M-6.10 |
| 90026-GHB-630 | M-6.10 |
| 90026-GHB-630 | C-41.10 |
| 90026-GHB-650 | M-6.10 |
| 90026-GHB-650 | M-10 |
| 90026-GHB-680 | M-10 |
| 90026-GHB-680 | M-15 |
| 90026-GHB-680 | M-19.10 |
| 90026-GHB-690 | M-6 |
| 90026-GHB-690 | M-6.10 |
| 90026-GHB-690 | M-8.20 |
| 90026-GHB-690 | M-10 |
| 90026-GHB-700 | M-8.20 |
| 90026-GHB-740 | M-10 |
| 90027-GHB-640 | C-41.10 |
| 90027-GHB-670 | M-2 |
| 90027-GHB-690 | M-14 |
| 90027-GHB-740 | M-2 |
| 90030-GHB-620 | C-4 |
| 90030-GHB-620 | C-4.1 |
| 90030-GHB-630 | M-15 |
| 90030-GHB-630 | C-21 |
| 90030-GHB-630 | C-21.1 |
| 90030-GHB-630 | C-38 |
| 90030-GHB-630 | C-43 |
| 90030-GHB-640 | M-15 |
| 90030-GHB-660 | C-23 |
| 90030-GHB-660 | C-33 |
| 90030-GHB-670 | C-38 |
| 90030-GHB-680 | M-6 |
| 90030-GHB-680 | M-6.10 |
| 90030-GHB-690 | C-25 |
| 90030-GHB-690 | C-41 |
| 90030-GHB-700 | M-3 |
| 90030-GHB-720 | M-15 |
| 90030-GHB-780 | M-15 |
| 90031-GHB-620 | C-43 |
| 90031-GHB-640 | M-15 |
| 90031-GHB-660 | C-29 |
| 90031-MJP-G80 | M-6.10 |
| 90032-MJP-G50 | M-2 |
| 90035-GHB-710 | C-29 |
| 90035-GHB-740 | M-15 |
| 90035-GHB-740 | C-39 |
| 90035-GHB-770 | M-15 |
| 90035-GHB-850 | M-15 |
| 90036-GHB-630 | C-38 |
| 90036-GHB-640 | C-39 |
| 90036-GHB-650 | C-39 |
| 90036-GHB-770 | C-39 |
| 90037-422-003 | M-17 |
| 90037-422-003 | M-17.20 |
| 90040-GHB-810 | M-15 |
| 90042-MJP-G80 | M-6.10 |
| 90046-MKK-D00 | M-15 |
| 90047-MJP-G80 | M-15 |
| 90048-MFL-000 | M-15 |
| 90050-MJP-G51 | M-8 |
| 90065-MFG-D00 | C-29 |
| 90071-MB0-000 | M-13 |
| 90071-MEL-000 | M-2 |
| 90082-HA0-000 | M-4 |
| 90084-MN8-010 | M-10 |
| 90085-KFB-000 | C-33 |
| 90085-KFB-000 | C-39.30 |
| 90085-MGC-920 | M-6 |
| 90085-MGC-920 | M-6.10 |
| 90087-MJP-G50 | M-10 |
| 90089-KAS-900 | M-8.10 |
| 90101-MGS-D70 | C-17.10 |
| 90102-MAS-000 | C-19.20 |
| 90102-MAS-000 | C-19.21 |
| 90102-MKS-E00 | C-39 |
| 90102-MW3-600 | C-30 |
| 90103-K53-D00 | C-17.10 |
| 90103-MEN-710 | M-14 |
| 90103-MFC-640 | C-24 |
| 90103-MFC-640 | C-24.1 |
| 90103-MGH-H20 | C-23 |
| 90103-MGH-H20 | C-24 |
| 90103-MGH-H20 | C-24.1 |
| 90103-MGH-H20 | C-45 |
| 90103-MGH-H20 | C-45.1 |
| 90103-MKS-E00 | C-39 |
| 90103-MY1-000 | C-39 |
| 90104-MJP-G51 | C-12 |
| 90104-MKS-E00 | C-39 |
| 90105-GAG-000 | C-45 |
| 90105-GAG-000 | C-45.1 |
| 90105-MBB-000 | C-19.20 |
| 90105-MJP-G50 | C-31 |
| 90106-MBB-000 | C-14.20 |
| 90106-MBB-000 | C-14.21 |
| 90106-MBY-000 | C-30 |
| 90106-MCF-D00 | C-32 |
| 90106-MGE-000 | C-19.21 |
| 90106-MKK-D00 | C-45 |
| 90107-MBG-000 | C-7 |
| 90107-MJP-G50 | C-32 |
| 90108-KV3-000 | C-24 |
| 90108-KV3-000 | C-24.1 |
| 90109-MBT-611 | C-27 |
| 90109-MKE-A00 | C-30 |
| 90110-MGP-D60 | C-21 |
| 90110-MGP-D60 | C-21.1 |
| 90110-MKS-E20 | C-4 |
| 90110-MKS-E20 | C-4.1 |
| 90111-162-000 | C-41.10 |
| 90111-KW3-003 | C-7.10 |
| 90111-KW3-003 | C-39 |
| 90111-KW3-003 | C-43 |
| 90111-KW3-003 | C-45 |
| 90111-KW3-003 | C-45.1 |
| 90111-MKS-E20 | C-45.1 |
| 90111-MR5-000 | C-37 |
| 90112-MGS-D30 | C-7.10 |
| 90112-MKA-D80 | C-34 |
| 90112-MKA-D80 | C-34.1 |
| 90112-MKS-E00 | C-30 |
| 90113-GFP-B00 | C-27 |
| 90113-MGP-D00 | C-34 |
| 90113-MGP-D00 | C-34.1 |
| 90113-MKS-E20 | C-27 |
| 90114-MGE-D00 | C-4 |
| 90114-MGE-D00 | C-4.1 |
| 90114-MGH-641 | C-5.10 |
| 90114-MKS-E20 | C-27 |
| 90115-KW7-900 | C-45 |
| 90115-KW7-900 | C-45.1 |
| 90115-MGZ-J00 | C-34 |
| 90115-MGZ-J00 | C-34.1 |
| 90115-MJP-G50 | C-29 |
| 90115-MJP-G80 | C-5.50 |
| 90115-MKS-E20 | C-27 |
| 90116-KV3-701 | C-11.1 |
| 90116-KW3-000 | C-39 |
| 90116-MJM-D40 | C-43.1 |
| 90116-MKS-E20 | C-27 |
| 90116-SP0-003 | C-5.20 |
| 90116-SP0-003 | C-24 |
| 90116-SP0-003 | C-24.1 |
| 90116-SP0-003 | C-28 |
| 90116-SP0-003 | C-34 |
| 90116-SP0-003 | C-34.1 |
| 90116-SP0-003 | C-38 |
| 90116-SP0-003 | C-43 |
| 90116-SP0-003 | C-43.1 |
| 90116-SP0-003 | C-45 |
| 90116-SP0-003 | C-45.1 |
| 90117-MJP-G50 | C-4 |
| 90117-MJP-G50 | C-5.50 |
| 90117-MKS-E00 | C-12 |
| 90117-MKS-E00 | C-17 |
| 90118-MJK-N20 | C-32 |


PROIBIDA A REPRODUÇÃO E DISTRIBUIÇÃO
20.09.23 - Matrizes - MM-GT



© Moto Honda da Amazônia Ltda.
Todos os direitos reservados.

# ÍNDICE DE NÚMERO DE PEÇAS


| Nº da Peça | Nº do bloco |
|---|---|
| 90118-MJK-N20 | C-37 |
| 90118-MJK-N20 | C-48 |
| 90118-MJN-A00 | C-30 |
| 90118-MJP-G50 | C-43 |
| 90118-MJP-G50 | C-43.1 |
| 90118-MR1-000 | C-10 |
| 90118-MR1-000 | C-30 |
| 90119-MKS-E00 | C-32 |
| 90119-SD9-000 | M-15 |
| 90120-KCR-003 | C-41 |
| 90122-MJK-N20 | C-23 |
| 90122-MJK-N20 | C-34 |
| 90122-MJK-N20 | C-34.1 |
| 90122-MJK-N20 | C-37 |
| 90122-MJK-N20 | C-38 |
| 90122-MJK-N20 | C-43 |
| 90122-MJK-N20 | C-43.1 |
| 90122-MJK-N20 | C-45 |
| 90122-MJP-G80 | C-5.50 |
| 90122-MKS-E00 | C-39 |
| 90123-MJP-G50 | C-12 |
| 90124-MCJ-752 | C-4 |
| 90124-MKS-E00 | C-7 |
| 90124-MKS-E00 | C-30 |
| 90126-MCH-A00 | C-5.50 |
| 90126-MLG-E00 | C-33 |
| 90127-KF0-770 | C-4 |
| 90127-KF0-770 | C-5.10 |
| 90127-KF0-770 | C-5.50 |
| 90127-MLG-E00 | C-33 |
| 90128-KL4-000 | C-39.30 |
| 90128-MJP-G50 | C-33 |
| 90129-MLG-E00 | C-33 |
| 90130-MLG-E00 | C-33 |
| 90131-883-000 | M-14 |
| 90131-MGE-000 | C-14.20 |
| 90131-MGE-000 | C-14.21 |
| 90131-MGE-000 | C-19.20 |
| 90131-MGE-000 | C-19.21 |
| 90134-MEL-000 | C-7 |
| 90134-MEL-000 | C-9 |
| 90134-MEL-000 | C-11 |
| 90134-MEL-000 | C-11.1 |

| Nº da Peça | Nº do bloco |
|---|---|
| 90136-428-870 | C-21 |
| 90136-428-870 | C-21.1 |
| 90140-K43-D31 | C-15 |
| 90140-KAE-000 | C-25 |
| 90145-MS9-612 | C-5.10 |
| 90145-MS9-612 | C-15 |
| 90147-MCE-950 | C-31 |
| 90156-GZ4-670 | C-43.1 |
| 90164-GHB-670 | C-43 |
| 90164-GHB-670 | C-43.1 |
| 90164-MJT-E00 | C-43.1 |
| 90180-MGS-D71 | C-17.10 |
| 90180-MN8-006 | C-17 |
| 90190-MLG-E00 | C-27 |
| 90201-HL4-000 | M-8.10 |
| 90201-MW3-620 | C-3 |
| 90203-MF9-710 | C-31 |
| 90206-KM3-000 | M-3 |
| 90231-MS2-610 | M-8 |
| 90301-473-003 | C-5.20 |
| 90301-782-000 | C-4 |
| 90301-782-000 | C-5.50 |
| 90301-MG8-000 | C-36 |
| 90301-MKS-E20 | C-27 |
| 90302-435-761 | C-10 |
| 90303-HA0-680 | C-5.20 |
| 90303-HA0-680 | C-33 |
| 90303-HA0-680 | C-34 |
| 90303-HA0-680 | C-34.1 |
| 90303-HA0-680 | C-38.10 |
| 90303-HA0-680 | C-41.10 |
| 90304-GE8-003 | C-7 |
| 90304-MCS-G01 | C-33 |
| 90304-ME1-670 | C-27 |
| 90304-MEE-D00 | C-7 |
| 90304-MJP-G50 | C-14.20 |
| 90304-MJP-G50 | C-14.21 |
| 90305-MBZ-C50 | C-32 |
| 90305-MKS-E00 | C-39 |
| 90306-KF0-003 | C-19.20 |
| 90306-KF0-003 | C-19.21 |
| 90306-KTZ-D01 | C-33 |
| 90306-MCS-G01 | C-19.20 |

| Nº da Peça | Nº do bloco |
|---|---|
| 90306-MCS-G01 | C-19.21 |
| 90309-357-000 | C-32 |
| 90311-K66-V00 | C-39.30 |
| 90312-GF0-000 | C-39.30 |
| 90313-HE0-006 | C-17.10 |
| 90315-MFL-003 | C-41 |
| 90320-GC3-000 | C-41 |
| 90321-MCJ-000 | C-4 |
| 90321-MCJ-000 | C-5.50 |
| 90321-MJP-G60 | C-39.30 |
| 90401-430-000 | C-39 |
| 90401-KZ4-890 | C-19.20 |
| 90401-KZ4-890 | C-19.21 |
| 90401-MEA-670 | M-8 |
| 90401-MKE-A70 | M-14 |
| 90401-MKS-E00 | M-8 |
| 90401-MS2-610 | M-8 |
| 90401-ZVA-000 | C-10 |
| 90402-MKS-E00 | M-16 |
| 90403-HL4-000 | M-8.10 |
| 90403-MEW-920 | M-11 |
| 90403-MK2-300 | M-17.10 |
| 90404-HL4-000 | M-8.10 |
| 90404-HW1-670 | M-6.10 |
| 90404-MJP-G50 | M-16 |
| 90405-MFA-D00 | M-16 |
| 90414-MGE-D00 | M-8 |
| 90417-360-000 | M-19 |
| 90432-MM8-003 | M-8 |
| 90442-028-000 | M-15 |
| 90442-397-000 | M-4 |
| 90443-MB0-000 | M-15 |
| 90443-MJ6-000 | M-15 |
| 90445-KE5-000 | M-17.10 |
| 90450-KG8-000 | C-24 |
| 90450-KG8-000 | C-24.1 |
| 90451-155-000 | M-19 |
| 90451-155-000 | M-19.1 |
| 90452-HL4-000 | M-17.20 |
| 90452-MAT-000 | M-17 |
| 90452-MCA-000 | M-17.10 |
| 90452-MR7-000 | M-17 |
| 90453-KSR-A00 | M-17 |

| Nº da Peça | Nº do bloco |
|---|---|
| 90455-ML7-000 | M-17 |
| 90455-ML7-000 | M-17.20 |
| 90458-729-920 | M-17 |
| 90459-438-000 | M-17 |
| 90459-438-000 | M-17.20 |
| 90463-HL4-000 | M-17.10 |
| 90463-MAT-000 | M-17 |
| 90463-MAT-000 | M-17.20 |
| 90463-MCJ-000 | M-17 |
| 90464-MAT-000 | M-17 |
| 90464-MAT-000 | M-17.20 |
| 90464-MCJ-000 | M-17 |
| 90485-286-000 | C-5.20 |
| 90488-425-000 | M-6 |
| 90488-425-000 | M-6.10 |
| 90488-425-000 | M-15 |
| 90493-MGE-D00 | M-17.10 |
| 90501-GR2-000 | C-33 |
| 90501-MGC-N20 | C-27 |
| 90501-MJP-G50 | C-7 |
| 90502-MKS-E00 | C-27 |
| 90504-964-000 | C-43 |
| 90504-964-000 | C-43.1 |
| 90504-MGH-H20 | C-43.1 |
| 90505-425-000 | M-4 |
| 90505-MC4-000 | M-8.20 |
| 90505-MC4-000 | C-34 |
| 90505-MC4-000 | C-34.1 |
| 90507-ZV1-000 | C-7.10 |
| 90507-ZV1-000 | C-43 |
| 90507-ZV1-000 | C-43.1 |
| 90508-MGE-D00 | C-4 |
| 90508-MGE-D00 | C-4.1 |
| 90508-MGS-D30 | C-4 |
| 90508-MGS-D30 | C-4.1 |
| 90512-MJP-G60 | C-39.30 |
| 90525-030-000 | C-34 |
| 90525-030-000 | C-34.1 |
| 90525-030-000 | C-39.30 |
| 90543-MV9-670 | M-1 |
| 90544-283-000 | C-11.1 |
| 90544-KF0-000 | M-2 |
| 90544-KS7-003 | C-11 |

| Nº da Peça | Nº do bloco |
|---|---|
| 90545-300-000 | C-5.10 |
| 90545-300-000 | C-15 |
| 90545-KF0-000 | M-6.10 |
| 90603-MN4-000 | M-17 |
| 90604-MCA-780 | M-17.10 |
| 90604-MM5-000 | M-17 |
| 90604-MM5-000 | M-17.20 |
| 90605-MGE-D00 | M-17.10 |
| 90650-MJP-G50 | C-21 |
| 90650-MJP-G50 | C-21.1 |
| 90651-K14-A31 | C-43.1 |
| 90651-K14-A31 | C-45 |
| 90651-K14-A31 | C-45.1 |
| 90651-KV6-003 | C-38 |
| 90651-MA5-671 | C-5.10 |
| 90652-KT1-771 | C-38 |
| 90652-KT1-771 | C-38.10 |
| 90652-MGS-D31 | C-25 |
| 90656-MGH-641 | C-24 |
| 90656-MGH-641 | C-24.1 |
| 90656-MGH-641 | C-30 |
| 90659-734-K51 | C-39 |
| 90661-MEW-921 | C-5.20 |
| 90677-KAN-961 | C-1 |
| 90677-KAN-961 | C-1.1 |
| 90677-KAN-961 | C-5.20 |
| 90677-KAN-961 | C-24 |
| 90677-KAN-961 | C-24.1 |
| 90677-KAN-961 | C-28 |
| 90677-KAN-961 | C-34 |
| 90677-KAN-961 | C-34.1 |
| 90677-KAN-961 | C-37 |
| 90677-KAN-961 | C-41 |
| 90677-KAN-961 | C-43 |
| 90677-KAN-961 | C-43.1 |
| 90677-KAN-961 | C-45 |
| 90677-KAN-961 | C-45.1 |
| 90683-KJ2-003 | C-4 |
| 90683-KJ2-003 | C-4.1 |
| 90683-KJ2-003 | C-38 |
| 90683-MBW-003 | C-37 |
| 90690-GHB-611 | C-4 |
| 90690-GHB-611 | C-4.1 |

| Nº da Peça | Nº do bloco |
|---|---|
| 90690-GHB-681 | C-38 |
| 90690-MEF-800 | C-4 |
| 90690-MEF-800 | C-4.1 |
| 90690-MEF-800 | C-31 |
| 90690-MGS-D81 | C-12 |
| 90701-KAS-900 | M-16 |
| 90701-MV9-670 | M-15 |
| 90753-MJM-D40 | C-43.1 |
| **91000** | |
| 91001-MJP-G51 | M-17 |
| 91002-MCH-003 | M-17 |
| 91002-MJP-G53 | M-16 |
| 91003-MJP-G81 | M-17.10 |
| 91004-MJP-G81 | M-6.10 |
| 91005-MJP-G51 | M-16 |
| 91007-MGS-D31 | M-19 |
| 91007-MGS-D31 | M-19.1 |
| 91009-GE0-004 | C-14.20 |
| 91009-GE0-004 | C-14.21 |
| 91015-KT8-005 | C-9 |
| 91015-MJP-G51 | M-16 |
| 91016-KT8-005 | C-9 |
| 91016-MJP-G51 | M-16 |
| 91017-MJP-G51 | M-16 |
| 91018-MKS-E01 | M-9 |
| 91021-MKS-E01 | M-15 |
| 91022-MKS-E01 | M-15 |
| 91023-HL4-003 | M-17.10 |
| 91023-MM5-641 | M-17 |
| 91023-MM5-641 | M-17.20 |
| 91024-HL4-003 | M-17.10 |
| 91024-MGS-D21 | M-19.1 |
| 91025-MGS-D21 | M-19.10 |
| 91026-MGS-D21 | M-19.10 |
| 91026-MV9-671 | M-8 |
| 91027-MGS-D21 | M-19.10 |
| 91028-MGS-D21 | M-19.1 |
| 91051-MAS-003 | C-19.20 |
| 91051-MAS-003 | C-19.21 |
| 91052-MGS-D31 | C-33 |
| 91053-MFJ-D01 | M-6 |


PROIBIDA A REPRODUÇÃO E DISTRIBUIÇÃO
1010913 - Manual - MM-GT

Voltar
4



© Moto Honda da Amazônia Ltda.
Todos os direitos reservados.

# ÍNDICE DE NÚMERO DE PEÇAS


| Nº da Peça | Nº do bloco |
|---|---|
| 91053-MGS-D31 | C-19.20 |
| 91053-MGS-D31 | C-19.21 |
| 91059-KY2-711 | C-7 |
| 91063-MZ1-003 | C-32 |
| 91071-K45-NL1 | C-33 |
| 91071-KSP-901 | C-33 |
| 91071-MT7-003 | C-32 |
| 91202-MAL-601 | C-32 |
| 91203-GC8-003 | C-32 |
| 91203-KK3-830 | M-19 |
| 91203-KK3-830 | M-19.1 |
| 91205-KF0-003 | M-6 |
| 91207-MBB-013 | M-17 |
| 91207-MBB-013 | M-17.20 |
| 91208-PF5-005 | C-17.10 |
| 91212-422-006 | C-15 |
| 91214-MAL-601 | C-32 |
| 91251-444-000 | C-29 |
| 91252-MAS-003 | C-19.20 |
| 91252-MAS-003 | C-19.21 |
| 91253-443-761 | C-19.20 |
| 91253-443-761 | C-19.21 |
| 91254-KAE-731 | C-11 |
| 91254-KAE-731 | C-11.1 |
| 91254-KS6-003 | C-33 |
| 91257-230-003 | C-14.20 |
| 91257-230-003 | C-14.21 |
| 91262-KV3-831 | C-33 |
| 91301-MEH-003 | M-8.20 |
| 91301-MEH-003 | M-15 |
| 91301-MJP-G81 | M-19.10 |
| 91301-MKP-T01 | M-23 |
| 91301-MKS-E00 | M-2 |
| 91301-MY9-003 | C-41.10 |
| 91301-PLC-000 | M-23 |
| 91302-MAL-601 | M-15 |
| 91302-PA9-003 | M-6.10 |
| 91302-PA9-003 | M-8.10 |
| 91302-RGC-003 | M-8.10 |
| 91303-377-000 | M-10 |
| 91303-KF0-003 | M-14 |
| 91303-KF0-003 | M-15 |
| 91303-MJ0-003 | M-10 |
| 91304-HN8-003 | C-41.10 |
| 91305-GE1-920 | C-7 |
| 91305-KEH-601 | C-21 |
| 91305-KEH-601 | C-21.1 |
| 91305-MCJ-751 | M-15 |
| 91307-035-000 | M-10 |
| 91307-MGE-D01 | M-6.10 |
| 91308-PY4-003 | M-8.10 |
| 91309-425-003 | M-13 |
| 91310-MGE-D01 | M-6.10 |
| 91310-MGE-D01 | M-15 |
| 91311-RFH-003 | M-6.10 |
| 91311-RFH-003 | M-14 |
| 91315-MGS-D20 | M-6.10 |
| 91315-MGS-D20 | M-14 |
| 91315-MJP-G51 | M-6 |
| 91315-MJP-G51 | M-6.10 |
| 91315-PC9-004 | M-8.10 |
| 91320-MB0-000 | M-13 |
| 91333-PNC-006 | M-10 |
| 91351-MGS-D30 | C-19.20 |
| 91351-MGS-D30 | C-19.21 |
| 91352-MGE-003 | M-14 |
| 91356-425-005 | M-10 |
| 91356-KZ3-003 | C-11 |
| 91356-KZ3-003 | C-11.1 |
| 91533-MGS-D30 | C-4 |
| 91533-MGS-D30 | C-4.1 |
| 91533-S82-003 | C-7 |
| 91535-TA0-003 | C-38 |
| 91535-TA0-003 | C-38.10 |
| 91535-TA0-003 | C-41 |
| 91540-S7S-003 | C-38.10 |
| 91541-S0A-003 | M-11 |
| 91541-S0A-003 | C-38.10 |
| 91541-SYP-003 | C-38.10 |
| 91542-SNA-003 | C-27 |
| 91558-SD5-003 | C-31 |
| 91565-S0X-003 | C-28 |
| 91565-SEL-003 | C-4 |
| 91565-SEL-003 | C-4.1 |
| 91565-SEL-003 | C-12 |
| 91565-SEL-003 | C-38 |
| 91565-SEL-003 | C-38.10 |
| 91771-MKK-H11 | C-38 |
| **92000** | |
| 92900-08025-0B | M-2 |
| **93000** | |
| 93401-05012-07 | M-23 |
| 93401-05040-08 | C-35 |
| 93404-06025-07 | C-5.20 |
| 93404-06025-08 | C-5.20 |
| 93404-06028-07 | C-25 |
| 93404-08040-04 | C-27 |
| 93500-04012-0H | C-5.50 |
| 93500-05016-0G | C-15 |
| 93600-04012-1G | C-5.10 |
| 93892-05010-08 | C-4 |
| 93892-05010-08 | C-4.1 |
| 93892-05010-08 | C-26 |
| 93892-05012-08 | M-13 |
| 93892-05025-08 | C-4 |
| 93892-05025-08 | C-4.1 |
| 93892-06014-18 | M-23 |
| 93893-04012-17 | C-5.10 |
| 93893-04012-17 | C-15 |
| 93901-32320 | C-4 |
| 93903-24280 | C-23 |
| 93903-24280 | C-24.1 |
| 93903-24380 | C-10 |
| 93903-24380 | C-25.20 |
| 93903-25220 | C-28 |
| 93903-25280 | C-34 |
| 93903-25280 | C-34.1 |
| 93903-25480 | C-25 |
| 93913-24220 | C-1 |
| 93913-24220 | C-1.1 |
| 93913-25320 | C-2 |
| 93913-255J0 | C-25 |
| **94000** | |
| 94001-06020-0S | C-27 |
| 94002-06000-0S | C-29 |
| 94002-08000-0S | C-15 |
| 94050-04000 | M-15 |
| 94050-06000 | C-5.10 |
| 94050-06000 | C-21 |
| 94050-06000 | C-21.1 |
| 94050-08070 | C-43 |
| 94050-08070 | C-43.1 |
| 94050-08080 | C-39 |
| 94050-10080 | C-39 |
| 94101-06000 | C-30 |
| 94101-08000 | C-39.30 |
| 94101-08800 | C-24 |
| 94101-08800 | C-24.1 |
| 94102-10000 | C-30 |
| 94103-04700 | C-34 |
| 94103-04700 | C-34.1 |
| 94103-05800 | C-2 |
| 94103-05800 | C-36 |
| 94103-06800 | C-28 |
| 94103-08800 | C-29 |
| 94109-12000 | M-14 |
| 94201-16120 | C-30 |
| 94201-20150 | C-15 |
| 94201-20180 | C-30 |
| 94301-06100 | M-6 |
| 94301-06100 | M-6.10 |
| 94301-08100 | M-8.20 |
| 94301-08100 | M-19.10 |
| 94301-08140 | M-6 |
| 94301-08140 | M-6.10 |
| 94301-08140 | M-10 |
| 94301-08140 | M-19.1 |
| 94301-08200 | M-2 |
| 94301-08200 | M-19.1 |
| 94301-10160 | M-1 |
| 94301-14200 | M-2 |
| 94302-05080 | M-8.10 |
| 94302-08140 | M-16 |
| 94303-04065 | M-16 |
| 94510-14000 | M-19 |
| 94510-14000 | M-19.1 |
| 94520-35000 | C-32 |
| 94540-04029 | C-43.1 |
| 94560-72200 | M-17 |
| 94560-72200 | M-17.20 |
| **95000** | |
| 95001-75045-40 | C-26 |
| 95002-02100 | C-41.10 |
| 95002-40800-08 | C-26 |
| 95002-41000-08 | C-26 |
| 95002-41200-00 | C-25 |
| 95002-50000 | C-41.10 |
| 95003-23020-60 | C-25 |
| 95003-23027-60 | C-25 |
| 95005-35045-20 | M-23 |
| 95005-35050-20 | M-23 |
| 95005-35075-20 | M-23 |
| 95005-35110-20 | M-23 |
| 95011-63000 | C-27 |
| 95015-54000 | C-15 |
| 95701-06014-00 | M-16 |
| 95701-06014-00 | M-17 |
| 95701-06014-00 | M-17.10 |
| 95701-06014-00 | M-19 |
| 95701-06016-00 | M-4 |
| 95701-06020-00 | M-6.10 |
| 95701-06035-00 | M-19.1 |
| 95801-06028-00 | M-13 |
| **96000** | |
| 96100-60030-10 | C-32 |
| 96100-63040-00 | M-6.10 |
| 96211-08000 | C-30 |
| 96220-40080 | M-19 |
| 96220-40080 | M-19.1 |
| 96400-08035-04 | C-27 |
| 96400-10095-08 | C-39 |
| 96600-06035-00 | M-11 |
| 96600-08020-10 | M-19 |
| **98000** | |
| 98200-41000 | C-38 |
| 98200-41500 | C-37 |
| 98200-41500 | C-38 |
| 98200-42000 | C-38 |
| 98200-43000 | C-37 |
| **99000** | |
| 99001-10140 | C-48 |
| 99001-14170 | C-48 |
| 99006-19000 | C-48 |


PROIBIDA A REPRODUÇÃO E DISTRIBUIÇÃO
1010933 - Matsuo - MM-GT



© Moto Honda da Amazônia Ltda.
Todos os direitos reservados.

HONDA

The Power of Dreams

Publicado pela Moto Honda da Amazônia Ltda.
Setor Publicações Técnicas