CG125 CARGO
CG125 TITAN KS • ES • KSE

CG125 CARGO
CG125 TITAN KS • ES • KSE
(02 • 03 • 04)
(Produção 2002 ~)
CA 9C2...2R004201 ~
KS 9C2...2R140001 ~
ES 9C2...2R111001 ~
KSE 9C2...2R500001 ~

CATÁLOGO DE PEÇAS
PARTS CATALOGUE
CATALOGO DE PIEZAS

4

Moto Honda da Amazônia Ltda. – 2003

00X1B-KGA-004

ÍNDICE	INDEX	INDICE	
INSTRUÇÕES	INSTRUCTIONS	INSTRUCIONES	1
GRUPO DO MOTOR	ENGINE GROUP	GRUPO DE MOTOR	2
GRUPO DO CHASSI	FRAME GROUP	GRUPO DE BASTIDOR	3
ÍNDICE DE NÚMERO DE PEÇAS	PART NUMBER INDEX	INDICE DEL NUMERO DE LA PIEZA	4

R-276
Vermelho Sapucaí

PB-162
Azul Atessa

G-175M
Verde Boituva Metálico

NH-482M
Prata Ibiúna Metálico

Modelo (2002)

G-175M
Verde Boituva Metálico

Modelo (2002)

NH-196
Branco

Modelo (2002)

R-276
Vermelho Sapucaí

PB-338P
Azul Itajaí Perolizado

G-175M
Verde Boituva Metálico

NH-482M
Prata Ibiúna Metálico

Modelo (2003)

R-250
Vermelho Ipiranga

PB-338P
Azul Itajaí Perolizado

G-147M
Verde Pantanal Metálico

NH-1
Preto

Modelo (2004)

10.09.03

Instruções para o Uso do Catálogo de Peças

- Este Catálogo de Peças descreve todas as peças de reposição, bem como o tempo de mão-de-obra (T.M.O.) para os modelos CG125 CARGO • CG125 TITAN KS • ES • KSE.
  - Este Catálogo de Peças foi elaborado com base nas informações disponíveis até 30 de agosto de 2003.
- Especifique sempre o Nº completo da peça quando fizer um pedido de peças.
  - Verifique sempre o número, modelo, tipo, série, cor, marca, e o tamanho que for necessário antes de encomendar as peças.
  - Observe sempre que as ilustrações permitem localizar uma determinada parte do chassi ou do motor, podendo diferenciar da sua forma original.
- Quando forem realizadas as modificações ou adições no Catálogo de Peças, as páginas a serem substituídas ou adicionadas serão emitidas no momento oportuno acompanhadas de uma página de instruções para atualização.
- Periodicamente serão emitidas Notícias de Peças para que seja atualizado temporariamente o Catálogo de Peças até que seja publicada a Atualização definitiva do Catálogo.
- **Recomendamos ao Concessionário que mantenha seu Catálogo de Peças atualizado, observando com atenção a página de instruções para atualização.**

Índice

- Instruções para o Uso do Catálogo de Peças 1
- Como localizar as informações sobre as Peças 2
- Estrutura do Catálogo de Peças..... 3
- Quando Utilizar as Peças 4
- Abreviaturas Utilizadas neste Catálogo de Peças 4
- Como Localizar o Bloco de Peças e os Números de Série 5
- Modelos, Códigos de Área e Números de Série Aplicáveis..... 6
- Tabela de Cores 7
- Composição do Número de Identificação do Veículo (VIN) 14
- Aplicação de Mangueiras de Combustível, Aplicações Gerais, Mangueira de Vinil 15
- Composição do Número de Identificação das Mangueiras 17
- Instruções para o Uso do Tempo Padrão de Mão-de-Obra T.M.O. 18
- Índice Ilustrado – Grupo do Motor 60
- Índice Ilustrado – Grupo do Chassi 62
- Índice de Número de Peças.....253

Como localizar as informações sobre as Peças

Ⓐ Referência com o Índice Ilustrado

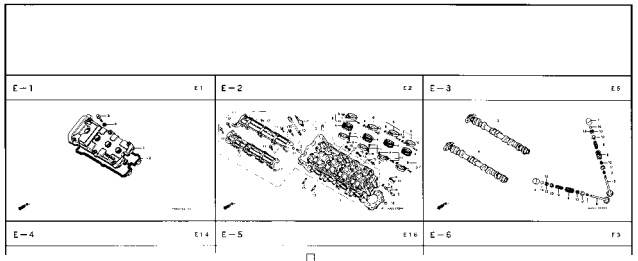

Ⓑ Referência com o Índice de Número de Peças

ÍNDICE DE NÚMERO DE PEÇAS

Nº da Peça	Nº do bloco
06000	
06165-ZE2-000	M-3
061A1-ZE2-700	C-4
06550-ZB4-630	C-16
06710-ZB4-000	C-18
06710-ZB4-800	C-20
06810-ZB4-800	C-21
11000	
11300-ZE2-700	M-3
11315-ZE2-700	M-3
11381-ZE2-000	C-4
11381-ZE2-000	M-3
11381-ZE2-800	M-3
12000	
120A0-ZE2-811	M-2
120A0-ZE2-812	M-2
120A0-ZE2-813	M-2
120A0-ZE2-820	M-2
13013-ZE2-014	M-8
13101-ZE2-000	M-8
13101-ZE2-010	M-8
13101-ZE2-810	M-8
13101-ZE2-811	M-8
13102-ZE2-000	M-8
13102-ZE2-010	M-8
13102-ZE2-810	M-8
13102-ZE2-811	M-8
13103-ZE2-000	M-8
13103-ZE2-010	M-8
13103-ZE2-810	M-8
13103-ZE2-811	M-8
13104-ZE2-000	M-8
13104-ZE2-010	M-8
13104-ZE2-810	M-8
13104-ZE2-811	M-8
13111-ZE2-000	M-8
13200-ZE2-000	M-8
13200-ZE2-305	M-8
13310-ZE2-700	M-7
13310-ZE2-701	M-7
15520-ZB2-003	C-5.17
15520-ZB2-003	C-5.18
15520-ZB2-003	C-5.19
15520-ZB2-003	C-5.2
15520-ZB2-003	C-5.3
15520-ZB2-003	C-5.4
15520-ZB2-003	C-5.5
15520-ZB2-003	C-5.6
15520-ZB2-003	C-5.7
15520-ZB2-003	C-5.8
15520-ZB2-003	C-5.9
15520-ZE2-003	M-10
15620-ZE2-700	M-3
15721-ZB4-000	C-9
16000	
16010-ZA0-931	M-13
16010-ZE2-811	M-13.1
16010-ZE2-812	M-13.1
16011-ZA0-931	M-13
16011-ZA0-931	M-13.1
16013-ZA0-931	M-13
16223-ZA0-700	M-13
16223-ZA0-700	M-13.1
16223-ZA0-800	M-13
16223-ZA0-800	M-13.1
16252-ZA1-000	C-8
16260-ZE2-700	M-13
16260-ZE2-720	M-13
16260-ZE2-721	M-13
16260-ZE2-722	M-13
16261-ZE2-700	M-13
16261-ZE2-701	M-13
16261-ZE2-702	M-13
16262-ZE2-710	M-13
16262-ZE2-711	M-13
16263-ZA0-000	M-13
16264-ZE2-700	M-13
16264-ZE2-701	M-13
16265-ZE2-721	M-13
16268-893-000	C-8
16268-ZE2-720	M-13
16268-ZE2-721	M-13
16269-ZA0-700	M-13
16269-ZA0-800	M-13

Ⓒ Referência com o Índice de Nome de Peças

ÍNDICE DE NOME DE PEÇAS

Descrição	Nº do bloco	Nº de Ref.
A		
Acelerador Automático Comp.	C-8	3
Acoplador Comp. (EMS)	C-5	20
Acoplador Comp. (EMS)	C-5.1	21
Acoplador Comp. (EMS)	C-5.3	22
Acoplador Comp. (EMS)	C-5.4	20
Acoplador Comp. (EMS)	C-5.5	21
Acoplador Comp. (EMS)	C-5.6	21
Acoplador Comp. (EMS)	C-5.7	22
Acoplador Comp. (EMS)	C-5.8	19
Afogador Comp	M-13.1	7
Alavanca	C-15	8
Alavanca Comp., Afogador	M-13	25
Alavanca Comp., Afogador	M-13	25
Alavanca Comp., Afogador (STD)	M-13.1	16
Alavanca Comp., Solenóide Acelerador	C-8	5
Alavanca Direita	C-20	4
Alavanca Esquerda	C-20	5
Alavanca, Afogador	M-13	18
Alavanca, Afogador	M-13	18
Alavanca, Afogador	M-13	20
Alavanca, Afogador	M-13	20
Alavanca, Afogador	M-13.1	17
Arruela de Pressão, 6 mm	C-5.15	35
Arruela de Pressão, 6 mm	C-5.16	40
Arruela de Pressão, 6 mm	C-5.17	37
Arruela de Pressão, 6 mm	C-5.18	36
Arruela de Pressão, 6 mm	C-5.19	47
Arruela de Pressão, 6 mm	C-5.2	54
Arruela de Pressão, 6 mm	C-5.20	24
Arruela de Pressão, 6 mm	C-5.21	24
Arruela de Pressão, 6 mm	C-5.22	29
Arruela de Pressão, 6 mm	C-5.23	23
Arruela de Pressão, 6 mm	C-5.24	23
Arruela de Pressão, 6 mm	C-5.25	19
Arruela de Pressão, 6 mm	C-5.26	19
Arruela de Pressão, 6 mm	C-5.27	30
Arruela de Pressão, 6 mm	C-5.28	20
Arruela de Pressão, 6 mm	C-5.3	53
Arruela de Pressão, 6 mm	C-5.4	54
Arruela de Pressão, 6 mm	C-5.5	57
Arruela de Pressão, 6 mm	C-5.6	55
Arruela de Pressão, 6 mm	C-5.7	53
Arruela de Pressão, 6 mm	C-5.8	53
Arruela de Pressão, 6 mm	C-5.9	46
Arruela do Tanque	C-14	13
Arruela Lisa, 20 mm	C-18	8
Bobina		
Bobina		
Bobina		
Bolsa d		
Borbole		
Borrach		
Botão c		
Botão c		
Botão c		
Botão c		
Botão c		
Botão c		
Botão c		
Botão c		
Botão c		
Botão c		
Botão c		
Botão c		
Botão c		
Botão c		
Botão c		
Botão c		
Botão c		
Botão c		
Botão c		
Botão c		
Botão c		

M-14

Árvore de Manivelas
• Pistão
(CBR900RRN/RRS)

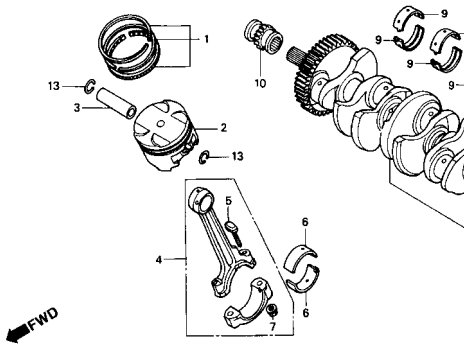

Item de serviço	T.M.O.	Ref. Nº	Nº da peça	Descrição	Qtd. CBR900 RRN	RRP	RRR	RRS	RRT	RRV
Jogo de Anéis, Pistão	*6,8	1	13011-MT4-315	Jogo de Anéis, Pistão (RIKEN)	4	4	4	4	–	–
(Adicione 0,2 por Unidade)			13031-MT4-315	Jogo de Anéis, Pistão (0,50)	(4)	(4)	(4)	(4)	–	–
• Pistão			13051-MW0-305	Jogo de Anéis, Pistão (1,00)	(4)	(4)	(4)	(4)	–	–
(Adicione 0,2 por Unidade)										
Pino, Pistão	*6,7									
Biela, Comp.	*7,1									
(Adicione 0,4 por Unidade)					–	(4)	–	–	–	–
Rolamento da Biela	*5,8	2	13101-MW0-000	Pistão	4	–	–	–	–	–
(Adicione 0,3 por Unidade)										
Árvore de Manivelas	*7,9									
Rolamento, Árvore de Manivelas	*7,2									
(Um ou Todos)			13101-MW0-760	Pistão	4	–	–	–	–	–
Engrenagem, Distribuição	2,2		13101-MW0-790	Pistão	–	4	–	–	–	–
Rolamento de Esferas, 28 x 41 x 21	*6,0									
					–	4	4	–	–	–
			13101-MAE-000	Pistão	–	–	4	4	–	–
					–	–	–	4	–	–

Estrutura do Catálogo de Peças

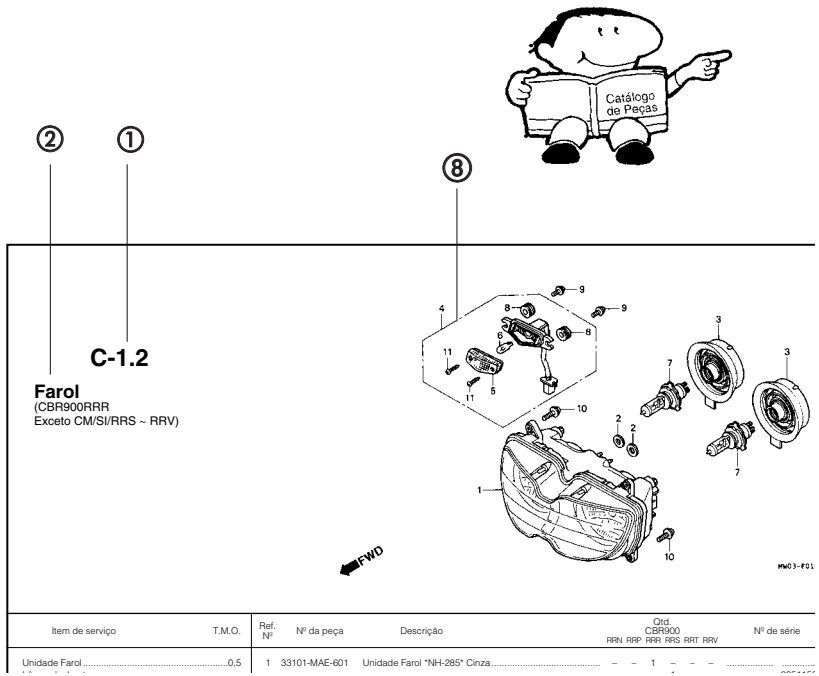

Item de serviço	T.M.O.	Ref. Nº	Nº da peça	Descrição	Qtd. CBR900 RRN	RRP	RRR	RRS	RRT	RRV	Nº de série
Unidade Farol	0,5	1	33101-MAE-601	Unidade Farol *NH-285* Cinza	–	–	1	–	–	–	

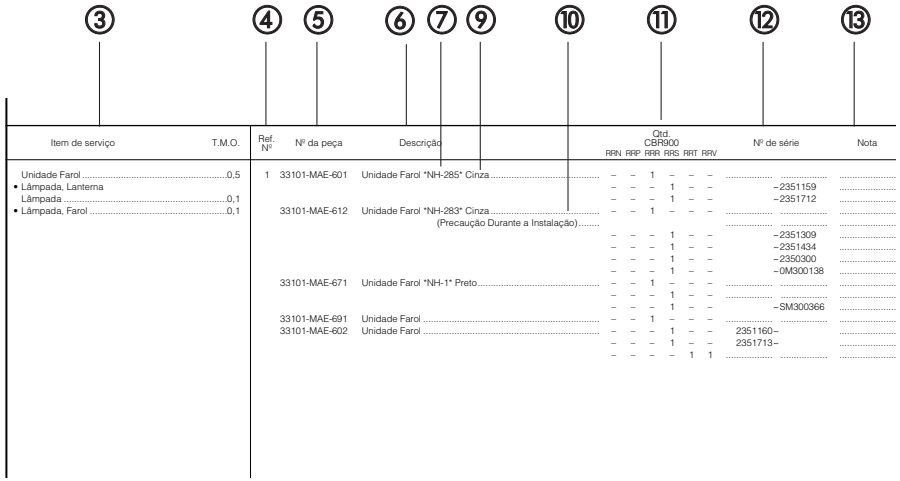

Item de serviço	T.M.O.	Ref. Nº	Nº da peça	Descrição	Qtd. CBR900 RRN	RRP	RRR	RRS	RRT	RRV	Nº de série	Nota
Unidade Farol	0,5	1	33101-MAE-601	Unidade Farol *NH-285* Cinza	–	–	1	–	–	–		
• Lâmpada, Lanterna					–	–	–	1	–	–	–2351159	
Lâmpada	0,1				–	–	–	1	–	–	–2351712	
• Lâmpada, Farol	0,1		33101-MAE-612	Unidade Farol *NH-283* Cinza	–	–	1	–	–	–		
				(Precaução Durante a Instalação)								
					–	–	–	1	–	–	–2351309	
					–	–	–	1	–	–	–2351434	
					–	–	–	1	–	–	–2350300	
					–	–	–	1	–	–	–0M300138	
			33101-MAE-671	Unidade Farol *NH-1* Preto	–	–	1	–	–	–		
					–	–	–	1	–	–		
					–	–	–	1	–	–	–SM300366	
			33101-MAE-691	Unidade Farol	–	–	1	–	–	–		
			33101-MAE-602	Unidade Farol	–	–	–	1	–	–	2351160–	
					–	–	–	1	–	–	2351713–	
					–	–	–	–	1	1		

① Número do Bloco

② Nome do Bloco

③ Item de Serviço Tempo de Mão-de-Obra (T.M.O.)

④ Número de Referência (Os Números descritos entre parênteses significa que continua da página anterior)

⑤ Número da Peça

⑥ Descrição

⑦ Código de Cores HONDA

⑧ Conjuntos

- As peças cujas figuras estiverem delimitadas por linhas interrompidas são disponíveis em conjunto completo. (As peças componentes do conjunto, também são comercializadas individualmente)

⑨ Descrição de Cores

⑩ Observação

As observações que aparecem entre parênteses devem ser atentas.

⑪ Quantidade Utilizada na motocicleta

- Quando aparecem entre parênteses indicam peças opcionais Quando indicadas com a letra "N" deve-se utilizar a quantidade que for necessária.

⑫ Número de Série

⑬ Nota

Quando Utilizar as Peças

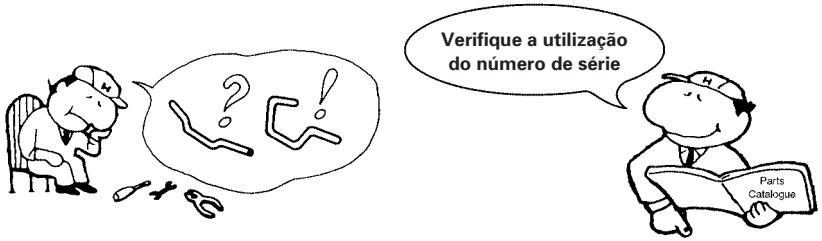

Ref. Nº	Nº da peça	Descrição	Qtd. CBR900 RRN	RRP	RRR	RRS	RRT	RRV	Nº de série
1	33101-MAE-601	Unidade Farol *NH-285* Cinza	–	–	1	–	–	–	
			–	–	–	1	–	–	~2351159
			–	–	–	1	–	–	~2351712
	33101-MAE-612	Unidade Farol *NH-283* Cinza	–	–	1	–	–	–	
		(Precaução Durante a Instalação)							
			–	–	–	1	–	–	~2351309
			–	–	–	1	–	–	~2351434
			–	–	–	1	–	–	~2350300
			–	–	–	1	–	–	~0M300138
	33101-MAE-671	Unidade Farol *NH-1* Preto	–	–	1	–	–	–	
			–	–	–	1	–	–	
			–	–	–	1	–	–	~SM300366
	33101-MAE-691	Unidade Farol	–	–	1	–	–	–	
	33101-MAE-602	Unidade Farol	–	–	–	1	–	–	2351160~
			–	–	–	1	–	–	2351713~
			–	–	–	–	1	1	

O número de Série foi utilizado desde o modelo inicial

Quando a numeração de Chassi aparece do lado esquerdo da coluna significa que a utilização das peças se aplica a partir deste número de chassi (2351160)

Quando a numeração de Chassi aparece do lado direito da coluna significa que a utilização da peça se aplica até este número de chassi (2351159)

Abreviaturas Utilizadas neste Catálogo de Peças

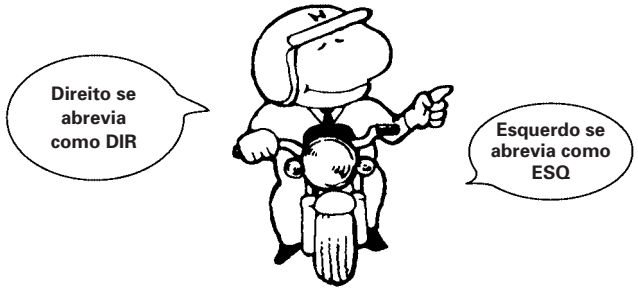

* "Esq" e "Dir" na descrição de uma peça significa o lado Esquerdo e o lado Direito considerando-se que esteje sobre o assento da motocicleta.

• No Catálogo de peças utilizam-se as seguintes abreviaturas:

1LA	República Dominicana, El Salvador, Venezuela, Guatemala, Guiana (Mercosul: Argentina, Paraguai, Uruguai)
2LA	Colômbia, México
A	Ampére
ADM	Admissão
BR	Brasil
C.A	Corrente Alternada
C.C	Corrente Contínua
C.D.I.	Unidade Descarga Capacitiva
Comp.	Completo
Conj.	Conjunto
D (22D)	Dente (22 dentes)
DIANT	Dianteira
Dir	Direito
ESC	Escape
Esq	Esquerdo
G	Grama
KPH	Quilômetro por Hora
L.E.D.	Diodo Emissor de Luz
LAT	Lateral
M	Motor de Partida
MM	Milímetro
MPH	Milhas por Hora
PRIM	Primário
SEC	Secundário
SEX	Sextavado
STD	Standard
TRANS	Transmissão
TRAS	Traseira
V	Volt
W	Watt
KS	Kick Starter (Pedal de Partida)
ES	Eletric Starter (Partida Elétrica)
CA	Cargo

Como Localizar o Bloco de Peças e os números de Série

Parte do bloco	Partes do motor M-1 ~	Partes do carburador M-17 ~	Partes do chassi C-1 ~
Números Necessários	Número do motor estampado	Número de identificação do carburador estampado	Número do chassi estampado
Pontos de localização	①	②	③

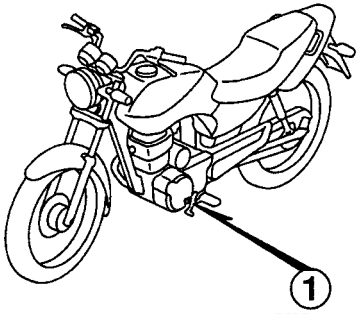

DKGA–A

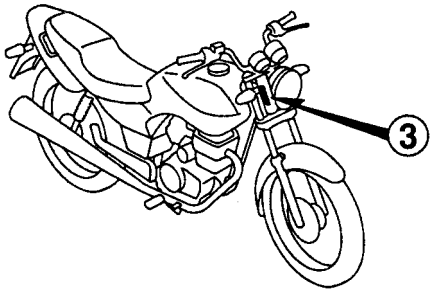

DKGA–B

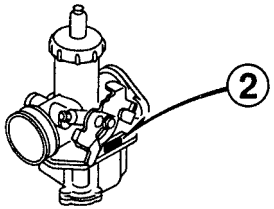

DKCH–B

Modelos, Códigos de Área e Números de Série Aplicáveis

O Modelo, Código de Área, Tipo e os Números de Identificação podem ser identificados conforme tabela abaixo:

Modelo 2002

Modelo	Código de Área	Tipo	Nº de identificação do motor	Nº de identificação do Chassi	Nº de identificação do Carburador
CG125KS	BR	Brasil	JC30E 12100001 ~	9C2JC3010 3R100001 ~	PDB3A A
	1LA	Exp	•	•	PDC6E B
	2LA	Exp	•	•	PDC6F B
CG125ES	BR	Brasil	JC30E 22100001 ~	9C2JC3020 3R100001 ~	PDB3A A
	1LA	Exp	•	•	PDC6E B
	2LA	Exp	•	•	PDC6F B
CG125 KSE	BR	Brasil	JC30E 22100001 ~	9C2JC3021 3R600001 ~	PDB3A A
CG125 CARGO	BR	Brasil	JC30E 32100001 ~	9C2JC3030 3R100001 ~	PDB3A B
	1LA	Exp	•	•	PDC6E B
	2LA	Exp	•	•	PDC6F B

Modelo 2004

Modelo	Código de Área	Tipo	Nº de identificação do motor	Nº de identificação do Chassi	Nº de identificação do Carburador
CG125KS	BR	Brasil	JC30E 12100001 ~	9C2JC3010 4R100001 ~	PDB3A A
CG125ES	BR	Brasil	JC30E 22100001 ~	9C2JC3020 4R100001 ~	PDB3A A
CG125 KSE	BR	Brasil	JC30E 22100001 ~	9C2JC3021 4R600001 ~	PDB3A A
CG125 CARGO	BR	Brasil	JC30E 32100001 ~	9C2JC3030 4R100001 ~	PDB3A B

Modelo 2003

Modelo	Código de Área	Tipo	Nº de identificação do motor	Nº de identificação do Chassi	Nº de identificação do Carburador
CG125KS	BR	Brasil	JC30E 12100001 ~	9C2JC3010 3R100001 ~	PDB3A A
CG125ES	BR	Brasil	JC30E 22100001 ~	9C2JC3020 3R100001 ~	PDB3A A
CG125 KSE	BR	Brasil	JC30E 22100001 ~	9C2JC3021 3R600001 ~	PDB3A A
CG125 CARGO	BR	Brasil	JC30E 32100001 ~	9C2JC3030 3R100001 ~	PDB3A B

Modelo 2003 NPD (Somente Para o Brasil)

Modelo	Código de Área	Tipo	Nº de identificação do motor	Nº de identificação do Chassi	Nº de identificação do Carburador
CG125KS	BR	Brasil	JC30E 12100001 ~	9C2JC3010 3R800001 ~	PDB3A A
CG125ES	BR	Brasil	JC30E 22100001 ~	9C2JC3020 3R400001 ~	PDB3A A
CG125 KSE	BR	Brasil	JC30E 22100001 ~	9C2JC3021 3R800001 ~	PDB3A A
CG125 CARGO	BR	Brasil	JC30E 32100001 ~	9C2JC3030 3R800001 ~	PDB3A B

* Para identificação do número do carburador, somente a parte sublinhada deverá ser usada para registro.
PDB3A A

• Nota:
Conforme Plano de Produção

Tabela de Seleção para Identificar as chaves

Tipo	Numero da Chave
1	A**, B**

*: 0, 1, 2, 3, 4, 5, 6, 7, 8 ou 9

Tabela de Cores

• Ao solicitar as peças coloridas consulte a tabela abaixo, verifique a cor principal da motocicleta e utilize o número de peça básico adicionando o código de cor relativo.

CG125 CARGO (2002 ~)

Nº	Modelo		CG125CA				
	Cor Principal		Branco Ross NH-196	Número de aplicação		Nº de identificação do Bloco	Nº de ref.
	Código de Cor			Número de aplicação inicial	Número de aplicação final		
	Nome das Peças Coloridas	Nº Peça Básico					
1	Tampa Lateral Esquerda	83620-KGA-910	ZA			C-16	13
2	Tampa Lateral Direita	83520-KGA-910	ZA			C-16	9
3	Rabeta, Lateral Esquerda	77220-KGA-910	ZA			C-15.1	8
4	Rabeta, Lateral Direita	77210-KGA-910	ZA			C-15.1	7
5	Pára-Lama Dianteiro	61100-KGA-900	ZE			C-7	2
6	Faixa, Tanque Combustível	17513-KGA-910	ZA			C-32	1
7	Faixa, Tampa Lateral	83541-KGA-910	ZA			C-32	2
8	Tanque, Combustível	17520-KGA-910	ZA			C-14	8

CG125 TITAN • KS (2002)

Nº	Modelo		CG125KS							
	Cor Principal		Vermelho Sapucaí R-276	Azul Atessa PB-162	Verde Boituva Metálico G-175M	Prata Ibiúna Metálica NH-482M	Número de aplicação		Nº de identificação do Bloco	Nº de ref.
	Código de Cor						Número de aplicação inicial	Número de aplicação final		
	Nome das Peças Coloridas	Nº Peça Básico								
1	Tampa, Lateral Esquerda	83620-KGA-B40	ZA	ZB	ZC	ZD			C-16	10
2	Tampa, Lateral Direita	83520-KGA-B40	ZA	ZB	ZC	ZD			C-16	5
3	Rabeta, Esquerda	77220-KGA-B00	ZA	ZB	ZC	ZD			C-15	8
4	Rabeta, Direita	77210-KGA-B00	ZA	ZB	ZC	ZD			C-15	7
5	Pára-Lama, Dianteiro	61100-KGA-900	ZM	ZN	ZP	ZQ			C-7	2
6	Emblema, Esquerdo Tanque Combustível	17514-KGA-B40	ZA	ZB	ZC	ZD			C-32.1	2
7	Emblema, Tampa Lateral Esquerda	83641-KGA-B40	ZA	ZB	ZC	ZD			C-32.1	7
8	Emblema, Direito Tanque Combustível	17513-KGA-B40	ZA	ZB	ZC	ZD			C-32.1	1
9	Emblema, Tampa Lateral Direita	83541-KGA-B40	ZA	ZB	ZC	ZD			C-32.1	4
10	Tanque, Combustível	17520-KGA-B40	ZA	ZB	ZC	ZD			C-14	7

CG125 TITAN • ES (2002)

Nº	Modelo		CG125ES							
	Cor Principal		Vermelho Sapucaí R-276	Azul Atessa PB-162	Verde Boituva Metálico G-175M	Prata Ibiúna Metálica NH-482M	Número de aplicação		Nº de identificação do Bloco	Nº de ref.
	Código de Cor						Número de aplicação inicial	Número de aplicação final		
	Nome das Peças Coloridas	Nº Peça Básico								
1	Tampa, Lateral Esquerda	83620-KGA-B60	ZA	ZB	ZC	ZD			C-16	11
2	Tampa, Lateral Direita	83520-KGA-B60	ZA	ZB	ZC	ZD			C-16	6
3	Rabeta, Esquerda	77220-KGA-B00	ZA	ZB	ZC	ZD			C-15	8
4	Rabeta, Direita	77210-KGA-B00	ZA	ZB	ZC	ZD			C-15	7
5	Pára-Lama, Dianteiro	61100-KGA-900	ZM	ZN	ZP	ZQ			C-7	2
6	Emblema, Esquerdo Tanque Combustível	17514-KGA-B40	ZA	ZB	ZC	ZD			C-32.1	2
7	Emblema, Tampa Lateral Esquerda	83641-KGA-B60	ZA	ZB	ZC	ZD			C-32.1	6
8	Emblema, Direito Tanque Combustível	17513-KGA-B40	ZA	ZB	ZC	ZD			C-32.1	1
9	Emblema, Tampa Lateral Direita	83541-KGA-B60	ZA	ZB	ZC	ZD			C-32.1	3
10	Tanque, Combustível	17520-KGA-B40	ZA	ZB	ZC	ZD			C-14	7

CG125 TITAN • KSE (2002)

Nº	Modelo		CG125KSE							
	Cor Principal		Vermelho Sapucaí R-276	Azul Atessa PB-162	Verde Boituva Metálico G-175M	Prata Ibiúna Metálico NH-482M	Número de aplicação		Nº de identificação do Bloco	Nº de ref.
	Código de Cor						Número de aplicação inicial	Número de aplicação final		
	Nome das Peças Coloridas	Nº Peça Básico								
1	Tampa, Lateral Esquerda	83620-KGA-B70	ZA	ZB	ZC	ZD			C-16	12
2	Tampa, Lateral Direita	83520-KGA-B70	ZA	ZB	ZC	ZD			C-16	7
3	Rabeta, Esquerda	77220-KGA-B00	ZA	ZB	ZC	ZD			C-15	8
4	Rabeta, Direita	77210-KGA-B00	ZA	ZB	ZC	ZD			C-15	7
5	Pára-Lama, Dianteiro	61100-KGA-900	ZM	ZN	ZP	ZQ			C-7	2
6	Emblema, Esquerdo Tanque Combustível	17514-KGA-B40	ZA	ZB	ZC	ZD			C-32.1	2
7	Emblema, Tampa Lateral Esquerda	83641-KGA-B70	ZA	ZB	ZC	ZD			C-32.1	8
8	Emblema, Direito Tanque Combustível	17513-KGA-B40	ZA	ZB	ZC	ZD			C-32.1	1
9	Emblema, Tampa Lateral Direita	83541-KGA-B70	ZA	ZB	ZC	ZD			C-32.1	5
10	Tanque, Combustível	17520-KGA-B40	ZA	ZB	ZC	ZD			C-14	7

CG125 TITAN • KS (2003)

Nº	Modelo		CG125KS							
	Cor Principal		Vermelho Sapucaí R-276	Azul Itajaí Perolizado PB-338P	Verde Boituva Metálico G-175M	Prata Ibiúna Metálica NH-482M	Número de aplicação		Nº de identificação do Bloco	Nº de ref.
	Código de Cor						Número de aplicação inicial	Número de aplicação final		
	Nome das Peças Coloridas	Nº Peça Básico								
1	Tampa, Lateral Esquerda	83620-KGA-C00	ZA	ZB	ZC	ZD			C-16.1	8
2	Tampa, Lateral Direita	83520-KGA-C00	ZA	ZB	ZC	ZD			C-16.1	5
3	Rabeta, Esquerda	77225-KGA-C00	ZA	ZB	ZC	ZD			C-15.1	8
4	Rabeta, Direita	77215-KGA-C00	ZA	ZB	ZC	ZD			C-15.1	7
5	Pára-Lama, Dianteiro	61100-KGA-900	ZM	ZR	ZP	ZQ			C-7.1	2
6	Emblema, Esquerdo Tanque Combustível	17514-KGA-C00	ZA	ZB	ZC	ZD			C-32.2	2
7	Emblema, Direito Tanque Combustível	17513-KGA-C00	ZA	ZB	ZC	ZD			C-32.2	1
8	Emblema, Rabeta Direita	77228-KGA-C00	ZA	ZB	ZC	ZD			C-32.2	3
9	Emblema, Rabeta Esquerda	77229-KGA-C00	ZA	ZB	ZC	ZD			C-32.2	6
10	Emblema, HONDA	83541-KGA-C00	ZA	ZB	ZC	ZD			C-32.2	9
11	Tanque, Combustível	17520-KGA-C00	ZA	ZB	ZC	ZD			C-14.1	7

CG125 TITAN • ES (2003)

Nº	Modelo		CG125ES							
	Cor Principal		Vermelho Sapucaí R-276	Azul Itajaí Perolizado PB-338P	Verde Boituva Metálico G-175M	Prata Ibiúna Metálico NH-482M	Número de aplicação		Nº de identificação do Bloco	Nº de ref.
	Código de Cor						Número de aplicação inicial	Número de aplicação final		
	Nome das Peças Coloridas	Nº Peça Básico								
1	Tampa, Lateral Esquerda	83620-KGA-C00	ZA	ZB	ZC	ZD			C-16.1	8
2	Tampa, Lateral Direita	83520-KGA-C00	ZA	ZB	ZC	ZD			C-16.1	5
3	Rabeta, Esquerda	77225-KGA-C20	ZA	ZB	ZC	ZD			C-15.1	8
4	Rabeta, Direita	77215-KGA-C20	ZA	ZB	ZC	ZD			C-15.1	7
5	Pára-Lama, Dianteiro	61100-KGA-900	ZM	ZR	ZP	ZQ			C-7.1	2
6	Emblema, Esquerdo Tanque Combustível	17514-KGA-C00	ZA	ZB	ZC	ZD			C-32.2	2
7	Emblema, Direito Tanque Combustível	17513-KGA-C00	ZA	ZB	ZC	ZD			C-32.2	1
8	Emblema, Rabeta Direita	77228-KGA-C20	ZA	ZB	ZC	ZD			C-32.2	4
9	Emblema, Rabeta Esquerda	77229-KGA-C20	ZA	ZB	ZC	ZD			C-32.2	7
10	Emblema, Honda	83541-KGA-C00	ZA	ZB	ZC	ZD			C-32.2	9
11	Tanque, Combustível	17520-KGA-C00	ZA	ZB	ZC	ZD			C-14.1	7

CG125 TITAN • KSE (2003)

Nº	Modelo		CG125KSE							
	Cor Principal		Vermelho Sapucaí R-276	Azul Itajaí Perolizado PB-338P	Verde Boituva Metálico G-175M	Prata Ibiúna Metálico NH-482M	Número de aplicação		Nº de identificação do Bloco	Nº de ref.
	Código de Cor						Número de aplicação inicial	Número de aplicação final		
	Nome das Peças Coloridas	Nº Peça Básico								
1	Tampa, Lateral Esquerda	83620-KGA-C00	ZA	ZB	ZC	ZD			C-16.1	8
2	Tampa, Lateral Direita	83520-KGA-C00	ZA	ZB	ZC	ZD			C-16.1	5
3	Rabeta, Esquerda	77225-KGA-C30	ZA	ZB	ZC	ZD			C-15.1	8
4	Rabeta, Direita	77215-KGA-C30	ZA	ZB	ZC	ZD			C-15.1	7
5	Pára-Lama, Dianteiro	61100-KGA-900	ZM	ZR	ZP	ZQ			C-7.1	2
6	Emblema, Esquerdo Tanque Combustível	17514-KGA-C00	ZA	ZB	ZC	ZD			C-32.2	2
7	Emblema, Direito Tanque Combustível	17513-KGA-C00	ZA	ZB	ZC	ZD			C-32.2	1
8	Emblema, Rabeta Direita	77228-KGA-C30	ZA	ZB	ZC	ZD			C-32.2	5
9	Emblema, Rabeta Esquerda	77229-KGA-C30	ZA	ZB	ZC	ZD			C-32.2	8
10	Emblema, Honda	83541-KGA-C00	ZA	ZB	ZC	ZD			C32.2	9
11	Tanque, Combustível	17520-KGA-C00	ZA	ZB	ZC	ZD			C-14.1	7

CG125 TITAN • KS (2004)

Nº	Modelo		CG125KS							
	Cor Principal		Vermelho Ipiranga R-250	Azul Itajaí Perolizado PB-338P	Verde Pantanal Metálico G-147M	Preto NH-1	Número de aplicação		Nº de identificação do Bloco	Nº de ref.
	Código de Cor						Número de aplicação inicial	Número de aplicação final		
	Nome das Peças Coloridas	Nº Peça Básico								
1	Tampa, Lateral Esquerda	83620-KGA-720	ZA	–	ZC	ZD			C-16.2	8
2	Tampa, Lateral Esquerda	83620-KGA-C00	–	ZB	–	–			C-16.2	8
3	Tampa, Lateral Direita	83520-KGA-720	ZA	–	ZC	ZD			C-16.2	5
4	Tampa, Lateral Direita	83620-KGA-C00	–	ZB	–	–			C-16.2	5
5	Rabeta, Esquerda	77225-KGA-720	ZA	ZB	ZC	ZD			C-15.2	8
6	Rabeta, Direita	77215-KGA-720	ZA	ZB	ZC	ZD			C-15.2	7
7	Pára-Lama, Dianteiro	61100-KGA-900	ZS	ZR	ZT	ZV			C-7.2	2
8	Emblema, Esquerdo Tanque Combustível	17514-KGA-720	ZA	ZB	ZC	ZD			C-32.3	2
9	Emblema, Direito Tanque Combustível	17513-KGA-720	ZA	ZB	ZC	ZD			C-32.3	1
10	Emblema, Rabeta Direita	77228-KGA-720	ZA	ZB	ZC	ZD			C-32.3	3
11	Emblema, Rabeta Esquerda	77229-KGA-720	ZA	ZB	ZC	ZD			C-32.3	6
12	Emblema, HONDA	83541-KGA-720	ZA	ZB	ZC	ZD			C-32.3	9
13	Tanque, Combustível	17520-KGA-720	ZA	ZB	ZC	ZD			C-14.2	7

CG125 TITAN • ES (2004)

Nº	Modelo		CG125ES							
	Cor Principal		Vermelho Ipiranga R-250	Azul Itajaí Perolizado PB-338P	Verde Pantanal Metálico G-147M	Preto NH-1	Número de aplicação		Nº de identificação do Bloco	Nº de ref.
	Código de Cor						Número de aplicação inicial	Número de aplicação final		
	Nome das Peças Coloridas	Nº Peça Básico								
1	Tampa, Lateral Esquerda	83620-KGA-720	ZA	–	ZC	ZD			C-16.2	8
2	Tampa, Lateral Esquerda	83620-KGA-C00	–	ZB	–	–			C-16.2	8
3	Tampa, Lateral Direita	83520-KGA-720	ZA	–	ZC	ZD			C-16.2	5
4	Tampa, Lateral Direita	83520-KGA-C00	–	ZB	–	–			C-16.2	5
5	Rabeta, Esquerda	77225-KGA-740	ZA	ZB	ZC	ZD			C-15.2	8
6	Rabeta, Direita	77215-KGA-740	ZA	ZB	ZC	ZD			C-15.2	7
7	Pára-Lama, Dianteiro	61100-KGA-900	ZS	ZR	ZT	ZV			C-7.2	2
8	Emblema, Esquerdo Tanque Combustível	17514-KGA-720	ZA	ZB	ZC	ZD			C-32.3	2
9	Emblema, Direito Tanque Combustível	17513-KGA-720	ZA	ZB	ZC	ZD			C-32.3	1
10	Emblema, Rabeta Direita	77228-KGA-740	ZA	ZB	ZC	ZD			C-32.3	4
11	Emblema, Rabeta Esquerda	77229-KGA-740	ZA	ZB	ZC	ZD			C-32.3	7
12	Emblema, Honda	83541-KGA-720	ZA	ZB	ZC	ZD			C-32.3	9
13	Tanque, Combustível	17520-KGA-720	ZA	ZB	ZC	ZD			C-14.2	7

CG125 TITAN • KSE (2004)

Nº	Modelo		CG125KSE							
	Cor Principal		Vermelho Ipiranga R-250	Azul Itajaí Perolizado PB-338P	Verde Pantanal Metálico G-147M	Preto NH-1	Número de aplicação		Nº de identificação do Bloco	Nº de ref.
	Código de Cor						Número de aplicação inicial	Número de aplicação final		
	Nome das Peças Coloridas	Nº Peça Básico								
1	Tampa, Lateral Esquerda	83620-KGA-720	ZA	–	ZC	ZD			C-16.2	8
2	Tampa, Lateral Esquerda	83620-KGA-C00	–	ZB	–	–			C-16.2	8
3	Tampa, Lateral Direita	83520-KGA-C00	–	ZB	–	–			C-16.2	5
4	Tampa, Lateral Direita	83520-KGA-720	ZA	–	ZC	ZD			C-16.2	5
5	Rabeta, Esquerda	77225-KGA-750	ZA	ZB	ZC	ZD			C-15.2	8
6	Rabeta, Direita	77215-KGA-750	ZA	ZB	ZC	ZD			C-15.2	7
7	Pára-Lama, Dianteiro	61100-KGA-900	ZS	ZR	ZT	ZV			C-7.2	2
8	Emblema, Esquerdo Tanque Combustível	17514-KGA-720	ZA	ZB	ZC	ZD			C-32.3	2
9	Emblema, Direito Tanque Combustível	17513-KGA-720	ZA	ZB	ZC	ZD			C-32.3	1
10	Emblema, Rabeta Direita	77228-KGA-750	ZA	ZB	ZC	ZD			C-32.3	5
11	Emblema, Rabeta Esquerda	77229-KGA-750	ZA	ZB	ZC	ZD			C-32.3	8
12	Emblema, Honda	83541-KGA-720	ZA	ZB	ZC	ZD			C-32.3	9
13	Tanque, Combustível	17520-KGA-720	ZA	ZB	ZC	ZD			C-14.2	7

Composição do número de identificação do veículo (V.I.N)

Exemplo: 9 C 2 J C 3 0 1 0 Y R 0 0 0 0 0 1

Número Seqüencial de Produção

Código de Fábrica

A .... Ohio U.S.A
B .... Alost Bélgica
C .... Saitama Japão
D .... Guadalajara México
E .... Montesa Espanha
F .... Atessa Itália
K .... Kumamoto Japão
M .... Hamamatsu Japão
R .... Manaus Brasil
S .... Suzuka Japão
T .... Tochigi Japão
4 .... Carolina do Sul U.S.A

Ano do Modelo

Exemplo: K....1989 L....1990 M....1991 N....1992 X....1999 Y....2000 (Exceto as letras I.O.Q.U) 1....2001 2....2002 3....2003 4....2004

Dígito de Controle

Código de Descrição do Veículo

Exemplo: PE04....XR600R RC30....CFR750R JC301....CG125TITAN • KS JC302....CG125TITAN • ES JC303....CG125 • CARGO

Marca e Tipo de Veículo

JH2 ..... HONDA Motocicleta Fabricada no Japão
1HF ..... HONDA Motocicleta Fabricada nos Estados Unidos da América
YC1 ..... HONDA Motocicleta Fabricada na Bélgica
9C2 ..... HONDA Motocicleta Fabricada no Brasil
3H1 ..... HONDA Motocicleta Fabricada no México
VTM ..... HONDA Motocicleta Fabricada na Espanha
ZDC ..... HONDA Motocicleta Fabricada na Itália
JH3 ..... HONDA Motocicleta Fabricada no Japão
478 ..... HONDA Motocicleta Fabricada nos Estados Unidos da América

Mangueira de Combustível, Mangueiras de Aplicações Gerais e Mangueira de Vinil

- As "mangueiras de combustível de peças padronizadas", as "mangueiras de aplicações gerais" e as " mangueiras de vinil" são fornecidas sem embalagem (granel) em forma de bobinas.

- Quando necessitar efetuar o pedido destas "mangueiras", verifique no Catálogo de Peças o código da "mangueira padrão" e em seguida coloque entre parênteses o código da "mangueira sem embalagem (granel)" relativa utilizando a tabela abaixo.
  (O comprimento padrão das "mangueiras sem embalagem (granel)" é de 1 metro. As mangueiras indicadas com o símbolo < > também estão disponíveis com as medidas de 3 a 8 metros).

- Quando necessitar de troca, corte a mangueira sem embalagem (granel) na medida especificada. Esta medida pode ser verificada no nome da peça (verifique no manual de Serviços ou nas instruções que acompanham as mangueiras sem embalagem (granel) os procedimentos para o corte e instalação).

- A relação abaixo especifica o código das mangueiras padrão e as respectivas mangueiras sem embalagem (granel) e suas medidas. Certifique-se de que estes números sejam aplicados somente para as peças de reposição relacionadas.

Mangueira de Combustível			
Número de Peça Padrão	Número de Peça sem Embalagem (granel)	Peça sem Embalagem (granel)	
		Diâmetro Interno (mm)	Comprimento (m)
95001-30XXX-2X	95001-30001-20M	3,0	1
95001-30XXX-3X	95001-30001-30M	3,0	1
95001-30XXX-4X	95001-30001-40M	3,0	1
95001-35XXX-2X	95001-35001-50M	3,5	1
95001-35XXX-5X	<95001-35003-50M>	3,5	3
95001-35XXX-3X	95001-35001-60M	3,5	1
95001-35XXX-4X	<95001-35003-60M>	3,5	3
95001-35XXX-6X			
95001-45XXX-2X	95001-45001-50M	4,5	1
95001-45XXX-5X	<95001-45003-50M>	4,5	3
95001-45XXX-3X	95001-45001-60M	4,5	1
95001-45XXX-4X	<95001-45003-60M>	4,5	3
95001-45XXX-6X	<95001-45008-60M>	4,5	8
95001-55XXX-2X	95001-55001-50M	5,5	1
95001-55XXX-5X	<95001-55003-50M>	5,5	3
	<95001-55008-50M>	5,5	8
95001-55XXX-3X	95001-55001-60M	5,5	1
95001-55XXX-4X	<95001-55003-60M>	5,5	3
95001-55XXX-6X	<95001-55008-60M>	5,5	8
95001-75XXX-2X	95001-75001-50M	7,5	1
95001-75XXX-5X	<95001-75003-50M>	7,5	3
95001-75XXX-3X	95001-75001-60M	7,5	1
95001-75XXX-4X	<95001-75003-60M>	7,5	3
95001-75XXX-6X	<95001-75008-60M>	7,5	8
95001-80XXX-2X	95001-80001-50M	8,0	1
95001-80XXX-5X			
95001-80XXX-3X	95001-80001-60M	8,0	1
95001-80XXX-4X			
95001-80XXX-6X			

Mangueira de Aplicação Geral			
Número de Peça Padrão	Número de Peça sem Embalagem (granel)	Peça sem Embalagem (granel)	
		Diâmetro Interno (mm)	Comprimento (m)
95005-30XXX-3X	95005-30001-30M	3,0	1
95005-30XXX-5X	95005-30001-50M	3,0	1
95005-35XXX-1X	95005-35001-10M	3,5	1
95005-35XXX-4X	<95005-35003-10M>	3,5	3
	<95005-35008-10M>	3,5	8
95005-35XXX-2X	95005-35001-20M	3,5	1
95005-35XXX-3X	95005-35001-30M	3,5	1
95005-35XXX-5X	95005-35001-50M	3,5	1
95005-45XXX-1X	95005-45001-10M	4,5	1
95005-45XXX-4X	<95005-45003-10M>	4,5	3
	<95005-45008-10M>	4,5	8
95005-45XXX-2X	95005-45001-20M	4,5	1
95005-45XXX-3X	95005-45001-30M	4,5	1
95005-45XXX-5X	95005-45001-50M	4,5	1
95005-50XXX-3X	95005-50001-30M	5,0	1
	<95005-50003-30M>	5,0	3
95005-50XXX-5X	95005-50001-50M	5,0	1
95005-55XXX-1X	95005-55001-10M	5,3	1
95005-55XXX-4X	<95005-55003-10M>	5,3	3
	<95005-55008-10M>	5,3	8
95005-55XXX-2X	95005-55001-20M	5,3	1
	<95005-55003-20M>	5,3	3
95005-65XXX-1X	95005-65001-10M	6,5	1
	<95005-65003-10M>	6,5	3
95005-65XXX-2X	95005-65001-20M	6,5	1
95005-70XXX-3X	95005-70001-30M	7,0	1
	<95005-70003-30M>	7,0	3
95005-70XXX-5X	95005-70001-50M	7,0	1

Mangueira de Aplicação Geral			
Número de Peça Padrão	Número de Peça sem Embalagem (granel)	Peça sem Embalagem (granel)	
		Diâmetro Interno (mm)	Comprimento (m)
95005-75XXX-1X	95005-75001-10M	7,3	1
	<95005-75003-10M>	7,3	3
95005-75XXX-2X	95005-75001-20M	7,3	1
95005-80XXX-1X	95005-80001-10M	8,0	1
	<95005-80003-10M>	8,0	3
95005-80XXX-2X	95005-80001-20M	8,0	1
95005-80XXX-3X	95005-80001-30M	8,0	1
95005-80XXX-5X	95005-80001-50M	8,0	1
95005-11XXX-3X	95005-11001-30M	11,0	1
95005-11XXX-5X	95005-11001-50M	11,0	1
95005-12XXX-1X	95005-12001-10M	12,0	1
	<95005-12003-10M>	12,0	3
95005-12XXX-2X	95005-12001-20M	12,0	1
95005-12XXX-3X	95005-12001-30M	12,0	1
95005-12XXX-5X	95005-12001-50M	12,0	1
95005-91XXX-3X	95005-91001-30M	12,0	1
95005-91XXX-5X	95005-91001-50M	12,0	1
95005-92XXX-3X	95005-92001-30M	12,0	1
95005-92XXX-5X	95005-92001-50M	12,0	1
95005-14XXX-1X	95005-14001-10M	14,0	1
95005-14XXX-2X	95005-14001-20M	14,0	1
	<95005-14003-20M>	14,0	3
95005-14XXX-3X	95005-14001-30M	14,0	1
95005-14XXX-5X	95005-14001-50M	14,0	1
95005-17XXX-1X	95005-17001-10M	17,0	1
95005-17XXX-2X	95005-17001-20M	17,0	1
95005-17XXX-3X	95005-17001-30M	17,0	1
95005-17XXX-5X	95005-17001-50M	17,0	1

c

É perigoso confundir uma "Mangueira de Combustível" com a "Mangueira de Aplicações Gerais" ou com a "Mangueira de Vinil". Cada "Mangueira" tem sua utilização apropriada.
Nunca utilize uma "Mangueira de Aplicações Gerais" ou a "Mangueira de Vinil" no lugar de uma "Mangueira de Combustível" ou vice-versa.
Use sempre a mangueira sem embalagem (granel) especificada, utilizando as instruções de corte e instalação dos Manuais de Serviços e das instruções que são fornecidas juntamente com a embalagem.

Mangueira de Combustível, Mangueiras de Aplicações Gerais e Mangueira de Vinil

Mangueira de Vinil				
Número de Peça Standard	Número de peça Sem Embalagem (granel)	Peça sem Embalagem (granel)		
		Diâmetro Interno (mm)	Diâmetro Externo (mm)	Comprimento (m)
95003-01XXX-3X	95003-01001-60M	2,9	6,8	1
95003-01XXX-60	<95003-01003-60M>	2,9	6,8	3
95003-03XXX-3X	95003-03001-60M	3,0	6,0	1
95003-03XXX-60	<95003-03003-60M>	3,0	6,0	1
95003-05XXX-3X	95003-05001-60M	3,5	6,5	1
95003-05XXX-60	<95003-05003-60M>	3,5	6,5	3
	<95003-05008-60M>	3,5	6,5	8
95003-07XXX-1X	95003-07001-10M	4,0	7,0	1
95003-07XXX-20	<95003-07003-10M>	4,0	7,0	3
95003-07XXX-3X	95003-07001-60M	4,0	7,0	1
95003-07XXX-60	<95003-07003-60M>	4,0	7,0	3
	<95003-07008-60M>	4,0	7,0	8
95003-07XXX-7X	95003-07001-70M	4,0	7,0	1
	<95003-07003-70M>	4,0	7,0	3
	<95003-07008-70M>	4,0	7,0	8
95003-08XXX-1X	95003-08001-10M	4,5	6,5	1
	<95003-08003-10M>	4,5	6,5	3
	<95003-08008-10M>	4,5	6,5	8
95003-09XXX-3X	95003-09001-60M	4,5	8,0	1
95003-09XXX-60	<95003-09003-60M>	4,5	8,0	3
95003-12XXX-1X	95003-12001-10M	5,0	7,0	1
95003-12XXX-20	<95003-12003-10M>	5,0	7,0	3
	<95003-12008-10M>	5,0	7,0	8
95003-10XXX-1X	95003-10001-10M	5,0	8,0	1
95003-10XXX-20	<95003-10003-10M>	5,0	8,0	3
95003-10XXX-3X	95003-10001-60M	5,0	8,0	1
95003-10XXX-60	<95003-10003-60M>	5,0	8,0	3
95003-11XXX-3X	95003-11001-60M	5,0	9,0	1
95003-11XXX-60	<95003-11003-60M>	5,0	9,0	3
	<95003-11008-60M>	5,0	9,0	8
95003-14XXX-1X	95003-14001-10M	6,0	9,0	1
95003-14XXX-20	<95003-14003-10M>	6,0	9,0	3
95003-14XXX-3X	95003-14001-60M	6,0	9,0	1
	<95003-14003-60M>	6,0	9,0	3
95003-17XXX-1X	95003-17001-10M	7,0	9,0	1
	<95003-17003-10M>	7,0	9,0	3
95003-19XXX-1X	95003-19001-10M	7,0	11,0	1
95003-19XXX-20	<95003-19003-10M>	7,0	11,0	3
	<95003-19008-10M>	7,0	11,0	8
95003-19XXX-3X	95003-19001-60M	7,0	11,0	1
95003-19XXX-60	<95003-19003-60M>	7,0	11,0	3
	<95003-19008-60M>	7,0	11,0	8
95003-21XXX-1X	95003-21001-10M	8,0	9,0	1
95003-21XXX-20	<95003-21003-10M>	8,0	9,0	3
95003-23XXX-1X	95003-23001-10M	8,0	12,0	1
95003-23XXX-20	<95003-23003-10M>	8,0	12,0	3

Mangueira de Vinil				
Número de Peça Standard	Número de peça Sem Embalagem (granel)	Peça sem Embalagem (granel)		
		Diâmetro Interno (mm)	Diâmetro Externo (mm)	Comprimento (m)
95003-23XXX-3X	95003-23001-60M	8,0	12,0	1
95003-23XXX-60	<95003-23003-60M>	8,0	12,0	3
	<95003-23008-60M>	8,0	12,0	8
95003-25XXX-1X	95003-25001-10M	9,0	11,0	1
95003-25XXX-20	<95003-25003-10M>	9,0	11,0	3
95003-25XXX-3X	95003-25001-60M	9,0	11,0	1
	<95003-25003-60M>	9,0	11,0	3
95003-25XXX-7X	95003-25001-70M	9,0	11,0	1
	<95003-25003-70M>	9,0	11,0	3
95003-27XXX-1X	95003-27001-10M	9,0	13,0	1
95003-27XXX-20	<95003-27003-10M>	9,0	13,0	3
95003-27XXX-3X	95003-27001-60M	9,0	13,0	1
95003-27XXX-60	<95003-27003-60M>	9,0	13,0	3
95003-33XXX-1X	95003-33001-10M	10,0	14,0	1
95003-33XXX-20	<95003-33003-10M>	10,0	14,0	3
95003-36XXX-1X	95003-36001-10M	11,0	13,0	1
95003-36XXX-20	<95003-36003-10M>	11,0	13,0	3
	<95003-36008-10M>	11,0	13,0	8
95003-37XXX-3X	95003-37001-60M	11,0	15,0	1
95003-37XXX-60	<95003-37003-60M>	11,0	15,0	3
95003-38XXX-1X	95003-38001-10M	12,0	13,0	1
95003-38XXX-20	<95003-38003-10M>	12,0	13,0	3
95003-39XXX-1X	95003-39001-10M	12,0	14,0	1
95003-39XXX-20	<95003-39003-10M>	12,0	14,0	3
95003-40XXX-20	95003-40001-10M	12,0	16,0	1
	<95003-40003-10M>	12,0	16,0	3
95003-40XXX-3X	95003-40001-60M	12,0	16,0	1
95003-40XXX-60	<95003-40003-60M>	12,0	16,0	3
95003-43XXX-1X	95003-43001-10M	13,0	15,0	1
95003-43XXX-20	<95003-43003-10M>	13,0	15,0	3
	<95003-43008-10M>	13,0	15,0	8
95003-45XXX-1X	95003-45001-10M	14,0	18,0	1
95003-45XXX-20	<95003-45003-10M>	14,0	18,0	3
	<95003-45008-10M>	14,0	18,0	8
95003-50XXX-1X	95003-50001-10M	16,0	19,0	1
95003-50XXX-20	<95003-50003-10M>	16,0	19,0	3
95003-50XXX-3X	95003-50001-60M	16,0	19,0	1
	<95003-50003-60M>	16,0	19,0	3
95003-55XXX-1X	95003-55001-10M	17,5	20,5	1
95003-55XXX-20	<95003-55003-10M>	17,5	20,5	3
95003-60XXX-1X	95003-60001-10M	22,0	27,0	1
95003-60XXX-20	<95003-60003-10M>	22,0	27,0	3
95003-60XXX-3X	95003-60001-60M	22,0	27,0	1
95003-60XXX-60	<95003-60003-60M>	22,0	27,0	3

É perigoso confundir uma “Mangueira de Combustível” com a “Mangueira de Aplicações Gerais” ou com a “Mangueira de Vinil”. Cada “Mangueira” tem sua utilização apropriada. Nunca utilize uma “Mangueira de Aplicações Gerais” ou a “Mangueira de Vinil” no lugar de uma “Mangueira de Combustível” ou vice-versa.
Use sempre a mangueira sem embalagem (granel) especificada, utilizando as instruções de corte e instalação dos Manuais de Serviços e das instruções que são fornecidas juntamente com a embalagem.

Composição do número de identificação das mangueiras

Exemplo: 9 5 0 0 1 - 7 5 0 0 1 - 5 0 M

Número de Peça sem Embalar : Refere-se a Peça sem Embalar

Codigo da Marca (Tipo de Mangueira) (Mangueira de Combustível e Mangueira de Aplicação Geral)
Código de câmbio (para Mangueira Adicionada); (Mangueira de Vinil)

- Indica a marca do número e a Seqüência de Troca. O código para a peça sem embalar deve ser estritamente 0 (Zero).

Tipos de Codigo:

- Mangueira de Combustível:
  - 5 : Trançada Interior Preta
  - 2 : Trançada Exterior Vermelha (Somente com 3 mm de diâmetro Interno)
  - 6 : Preta
  - 3 : Vermelha (Somente 3 mm de diâmetro Interno)
  - 4 : Cinza com faixa Vermelha (Somente com 3 mm de diâmetro Interno)
- Mangueira de Aplicação Geral:
  - 1 : Cinza
  - 2 : Cinza
  - 3 : Preta
  - 5 : Preta
- Mangueira de Vinil:
  - 1 : Transparente
  - 2 : Preta
  - 3: Vermelho Claro
  - 7 : Preto Palido
  - 6 : Vermelho Claro

Comprimento :
- 001 : 1 m (Standard)
- 003 : 3 m
- 008 : 8 m

Códido de Diâmetro Interno (Mangueira de Combustível e Mangueira de aplicação geral)

30 : 3,0 mm	11 :11 mm
35 : 3,5 mm	91 :12 (Diâmetro Externo de 15) mm
45 : 4,5 mm	92 :12 (Diâmetro Externo de 16) mm
50 : 5,0 mm	12 :12 (Diâmetro Externo de 17) mm
55 : 5,3 mm	14 : 14 mm
5,5 mm	17 : 17 mm
65 : 6,5 mm	
70 : 7,0 mm	
75 : 7,3 mm	
7,5 mm	
80 : 8,0 mm	

Código de Diâmetro Externo / Interno (Mangueira de Vinil)

01 : DI 2,9, DE 6.8 mm	14 : DI 6,0, DE 9,0 mm	37 : DI 11,0, DE 15,0 mm
03 : DI 3,0, DE 6.0 mm	17 : DI 7,0, DE 9,0 mm	38 : DI 12,0, DE 13,0 mm
05 : DI 3,5, DE 6.5 mm	19 : DI 7,0, DE 11,0 mm	39 : DI 12,0, DE 14,0 mm
07 : DI 4,0, DE 7.0 mm	21 : DI 8,0, DE 9,0 mm	40 : DI 12,0, DE 16,0 mm
08 : DI 4,5, DE 6.5 mm	23 : DI 8,0, DE 12,0 mm	43 : DI 13,0, DE 15,0 mm
09 : DI 4,5, DE 8.0 mm	25 : DI 9,0, DE 11,0 mm	45 : DI 14,0, DE 18,0 mm
12: DI 5,0, DE 7.0 mm	27 : DI 9,0, DE 13,0 mm	50 : DI 16,0, DE 19,0 mm
10 : DI 5,0, DE 8.0 mm	33 : DI 10,0, DE 14,0 mm	55 :DI 17,5, DE 20,5 mm
11 : DI 5,0, DE 9.0 mm	36 : DI 11,0, DE 13,0 mm	60 : DI 22,0, DE 27,0 mm

Tipo de Mangueira :
- 1 : Mangueira de Combustível
- 5 : Mangueira de Aplicação Geral
- 3 : Mangueira de Vinil

Instruções para o uso do tempo de mão-de-obra (T.M.O.)

O tempo de mão-de-obra (TMO) é utilizado para determinar o tempo de serviço necessário para a substituição das peças e posterior ajuste. Para as peças que não apresentam (T.M.O.) devem ser utilizados os tempos das peças correlatas.

1. O T.M.O. é baseado nas seguintes condições de serviço:

a. Serviço executado por mecânico experiente em motocicletas HONDA, trabalhando em ritmo normal.
b. O tempo necessário para inspeção, regulagem e teste operacional, após o reparo, está incluido no T.M.O.
c. Utilização de todas as ferramentas especiais necessárias ao serviço.

2. Método de Computação

O tempo de Serviço está tabelado em décimos de hora para simplificar o cálculo global.
Exemplo: 0,3 = 18 Minutos
5,6 = 5 Horas e 36 Minutos

Tabela de Conversão			
Horas	Minutos	Horas	Minutos
0,1	6	0,6	36
0,2	12	0,7	42
0,3	18	0,8	48
0,4	24	0,9	54
0,5	30	1,0	60

3. Cálculo do tempo de serviço

Quando vários serviços são executados em uma mesma motocicleta,o tempo de serviço deve ser calculado de acordo com a natureza dos serviços.

a. Serviços de natureza não duplicada
São serviços sem correlação, isto é, serviços cuja execução de um não afeta o outro .O tempo de serviço será a soma de cada peça substituida.
Exemplo: Substituição do Cilindro e Mola de Embreagem

Item de Serviço	T.M.O.
Cilindro	1,7
Mola de Embreagem	0,7

O T.M.O. para o serviço é 1,7 + 0,7 = 2,4

b. Serviços de natureza duplicada
São serviços cuja execução de um afeta diretamente o outro.O tempo de serviço será da peça de maior tempo.
Exemplo: Substituição do Pistão e Junta do Cabeçote

Item de Serviço	T.M.O.
Junta do Cabeçote	1,5
Pistão	1,9

O T.M.O. para o serviço será 1,9

c. Serviços de natureza mista
Tipo de serviço comum no reparo de uma motocicleta
São serviços de natureza duplicada executados simultaneamente com serviço de natureza não duplicada.
Exemplo: Substituição do Tambor Seletor Comp., Árvore de Manivelas Comp. e Junta da Carcaça do Motor.

Item de Serviço	T.M.O.
Tambor Seletor Comp.	*3,8
Árvore de Manivelas	*3,9
Junta da Carcaça do Motor	*3,6

O T.M.O. para o serviço é (3,8 + 3,9) – 3,6 = 4,1

O T.M.O identificado com asterisco (*) inclui a remoção e instalação do motor.

As peças Identificadas com o simbolo "•" tem o mesmo T.M.O da peça imediatamente descrita acima.

4. Operações de natureza distinta

a. Remoção e instalação

Nº	Item de Serviço	T.M.O.
1	Motor	1,7
2	Cabeçote	1,5
3	Carburador	0,4

b. Ajuste, medição, limpeza

Motor

Nº	Item de Serviço	T.M.O.
1	Ajuste e limpeza da vela de Ignição	0,1
2	Ajuste da marcha lenta	0,1
3	Inspeção do nível de óleo do motor	0,1
4	Medição de compressão	0,1
5	Medição do nível da bóia do carburador	0,5
6	Ajuste do funcionamento do acelerador	0,1
7	Inspeção do Ponto de Ignição	0,2
8	Ajuste da folga das válvulas	0,2
9	Limpeza do filtro de ar	0,2
10	Ajuste da embreagem	0,1
11	Limpeza da tela Filtro de Óleo	0,6

Chassi

Nº	Item de Serviço	T.M.O.
1	Sangria do freio dianteiro	0,2
2	Teste de funcionamento do freio	0,1
3	Ajuste do freio traseiro	0,1
4	Regulagem do farol	0,1
5	Ajuste da tensão da corrente de transmissão	0,1
6	Ajuste do freio dianteiro	0,1

c. Revisão geral

Nº	Item de Serviço	T.M.O.
1	Carburador	0,7

Todas as informações, ilustrações e especificações incluídas nesta publicação são baseadas nas informações mais recentes disponíveis sobre o produto no momento de autorizar a impressão. A MOTO HONDA AMAZÔNIA LTDA. se reserva o direito de alterar as características do veículo a qualquer momento sem aviso prévio, sem incorrer em obrigações de qualquer espécie.
Nenhuma parte desta publicação pode ser reproduzida sem autorização por escrito.

MOTO HONDA DA AMAZÔNIA LTDA
Depto. de Serviços Pós-Venda
Setor de Publicações Técnicas.

Instruction for use of parts catalogue

- This Parts Catalog was prepared based on the latest information about this model CG125 CARGO • CG125 TITAN KS • ES • KSE.
- This parts catalogue was prepared based on the latest information available as of August, 30, 2003.
- Always specify the part number when ordering a part.
- Check the model, type, serial numbers, color, maker, and the size as needed before ordering a part.
- Note that the illustrations (part drawings) can differ from the actual parts in shape.
  They are given just to help you to refer to the parts.
- When modifications or additions to this parts catalogue are made, a revised edition will be issued at an appropriate time, with successively progressing revision numbers on the cover.
- Parts News will periodically be published in order to temporally update the Parts Catalog until a final edition is published.
- **We recommend obtaining such revisions in order to keep your parts catalogue up-to-date at all times. To check whether a parts catalogue revision has been issued, please contact your HONDA distributor.**

Contents

- Instruction for use of parts catalogue 21
- How to refer to the part information 22
- Part catalogue structure 23
- When the parts were revised 24
- Abbreviations used in the parts catalogue 24
- How to check the part block and serial numbers 25
- Models, area codes and applicable serial numbers 26
- Color chart 27
- Construction of vehicle identification number (VIN) 34
- Fuel Hose, general Purpose Hoses and Vinyl Hose 35
- Bulk Part number of Fuel Hose, General Purpose Hose and Vinyl Hose 37
- How to use the flat rate time (F.R.T.) 38
- Index Engine group 60
- Index Frame group 62
- Part. No. index 253

How to refer to the part information

Ⓐ Reference with “Illustrated index”

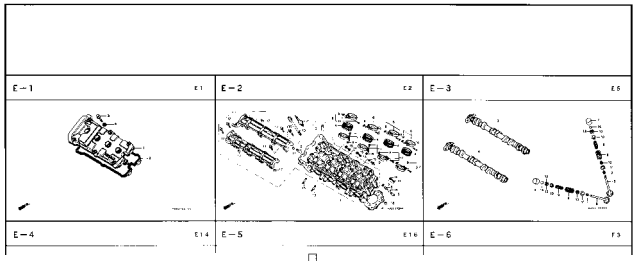

Ⓑ Reference with “Part number index”

PART Nº INDEX

Part Nº	Block Nº
06000	
06430-GCE-900	F-10
06450-GCE-900	F-8
11000	
11100-GCE-900	E-12
11191-GCE-900	E-12
11200-GCE-900	E-12
11330-GCE-900	E-6
11341-GCE-900	E-10
11394-GW8-680	E-6
12000	
12101-GCE-900	E-5
12191-GS4-761	E-5
12200-GCE-900	E-2
12209-GB4-681	E-3
12237-KEV-305	E-2
12245-KEV-305	E-2
12250-GF6-000	E-2
12251-GF6-010	E-2
12255-GF6-000	E-2
12301-GB6-910	E-1

Part Nº	Block Nº
14321-GB6-911	E-4
14401-178-003	E-4
14431-GN5-911	E-3
14451-035-000	E-3
14500-035-020	E-4
14502-086-000	E-4
14531-035-000	E-4
14541-GB4-680	E-4
14550-GB0-911	E-4
14566-086-030	E-4
14610-086-013	E-4
14615-035-010	E-4
14670-035-031	E-4
14675-178-000	E-4
14711-GN5-913	E-3
14721-GF6-010	E-3
14751-GN5-911	E-3
14761-GN5-911	E-3
14771-GB4-680	E-3
14775-MA6-000	E-3
14781-MA6-000	E-3
15000	
15100-GBG-931	E-9
15119-178-000	E-9

Part Nº	Block Nº
16100-GCE-951	E-17
16100-GCE-961	E-17
16118-GB4-003	E-17
16148-141-881	E-17
16155-168-681	E-17
16163-GBG-960	E-17
16165-GCE-901	E-17
16175-GB0-911	E-17
16176-GB0-911	E-17
16199-428-771	E-17
16199-GCE-900	E-17
16201-KCW-880	E-1
16211-GB5-750	E-1
16236-GBG-900	E-12
16910-GAH-690	F-12
16951-KEV-900	E-17
17000	
17111-GBG-850	E-1
17111-GN5-980	E-1
17205-GCE-900	F-15
17212-GCE-900	F-15
17213-GCE-900	F-15
17230-GCE-900	F-15
17231-GCE-900	F-15

Part Nº	Block Nº
22630-GB2-000	E-7
22631-HF7-003	E-7
22641-GN8-920	E-7
22660-GCE-900	E-7
22804-GB2-000	E-7
22810-GN5-910	E-6
22820-KEV-900	E-6
22830-GN5-910	E-6
22836-GN5-910	E-6
22846-GN5-910	E-6
23000	
23112-GCE-900	E-8
23122-GCE-900	E-7
23123-GCE-900	E-7
23124-GCE-900	E-7
23126-GCE-900	E-7
23211-GN5-910	E-14
23216-GN5-910	E-8
23217-GN5-910	E-8
23221-GCE-900	E-14
23421-KEV-900	E-14
23422-GB4-770	E-14
23431-KEV-900	E-14
23441-KEV-900	E-14
23451-KEV-900	E-14

Part Nº
28262-
28271-
28281-
28281-
28300-
30401-
30410-
30500-
30700-
311
311
315
315
316
321
321
321
321
329
329

Ⓒ Reference with “Part name index”

DESCRIPTION INDEX

Description	Block Nº	Ref. Nº
A		
Adjuster S, R. Chain	F-10	18
Adjuster S, R. Chain	F-11	19
Arm Assy., Kick Starter	F-17	2
Arm Comp., Cam Chain Tensioner	E-4	3
Arm Comp., Gearshift	E-15	10
Arm Comp., Shift Drum Stopper	E-15	7
Arm, FR. Brake	F-8	9
Arm, RR. Brake	F-10	8
Arm, RR. Brake Stopper	F-20	7
Arm, Valve Rocker	E-3	4
Assy., Cylinder Head	E-2	5
Axle, RR. Wheel	F-10	2
Axle, RR. Whell	F-9	1
B		
Bag Tool, 160 mm	F-28	10
Ball, Steel, #6 (3/16)	F-5	12
Band B, Air Cleaner Connecting	F-15	9
Band B1, Wire	F-3	21
Band Battery	F-25	4

Description	Block Nº	Ref. Nº
Bolt, Flange, 10 x 50	F-4	16
Bolt, Flange, 6 mm	F-6	6
Bolt, Flange, 6 mm	F-24	2
Bolt, Flange, 6 x 110	E-1	19
Bolt, Flange, 6 x 12	E-15	23
Bolt, Flange, 6 x 12	F-20	23
Bolt, Flange, 6 x 12	F-25	6
Bolt, Flange, 6 x 12	F-26	14
Bolt, Flange, 6 x 18	E-4	19
Bolt, Flange, 6 x 20	E-1	20
Bolt, Flange, 6 x 25	E-1	18
Bolt, Flange, 6 x 25	E-1	21
Bolt, Flange, 6 x 25	F-3	22
Bolt, Flange, 6 x 25	F-23	12
Bolt, Flange, 6 x 28	E-10	2
Bolt, Flange, 6 x 32	F-8	15
Bolt, Flange, 6 x 35	E-10	3
Bolt, Flange, 6 x 35	F-10	19
Bolt, Flange, 6 x 40	E-6	19
Bolt, Flange, 6 x 50	E-12	12
Bolt, Flange, 6 x 60	E-12	13
Bolt, Flange, 6 x 65	E-6	20
Bolt, Flange, 6 x 65	E-12	14

Description
Bu
Bu
Bu
Bu
C.D.I.
Cable
Cable
Cable
Cable
Cable,
Cam, E
Cam, F
Camsh
Cap As
Cap, C
Cap, C
Cap, C
Cap, L
Cap, T
Carbur

C-1.2

Headlight

(CBR900RRR
Except CM/SI/RRS ~ RRV)

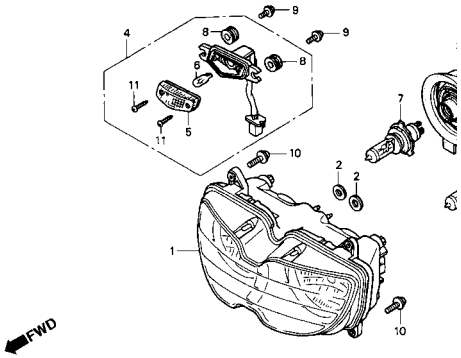

Service item	F.R.T.	Ref. No.	Part. No.	Description	Reqd. No. CBR900 RRN	RRP	RRR	RRS	RRT	RRV
Headlight Unit	0,5	1	33101-MAE-601	Headlight Unit *NH-285* Gray	–	–	1	–	–	–
• Bulb Position Light					–	–	–	1	–	–
Bulb	0,1				–	–	–	1	–	–
• Bulb, Headlight			33101-MAE-612	Headlight Unit *NH-283* Gray (Caution During Instalation)	–	–	1	–	–	–
					–	–	–	1	–	–
					–	–	–	1	–	–
					–	–	–	1	–	–
					–	–	–	1	–	–
			33101-MAE-671	Headlight Unit *NH-1* Black	–	–	1	–	–	–
					–	–	–	1	–	–
					–	–	–	1	–	–
			33101-MAE-691	Headlight Unit	–	–	1	–	–	–
			33101-MAE-602	Headlight Unit	–	–	–	1	–	–
					–	–	–	1	–	–
					–	–	–	–	1	1

Part catalogue structure

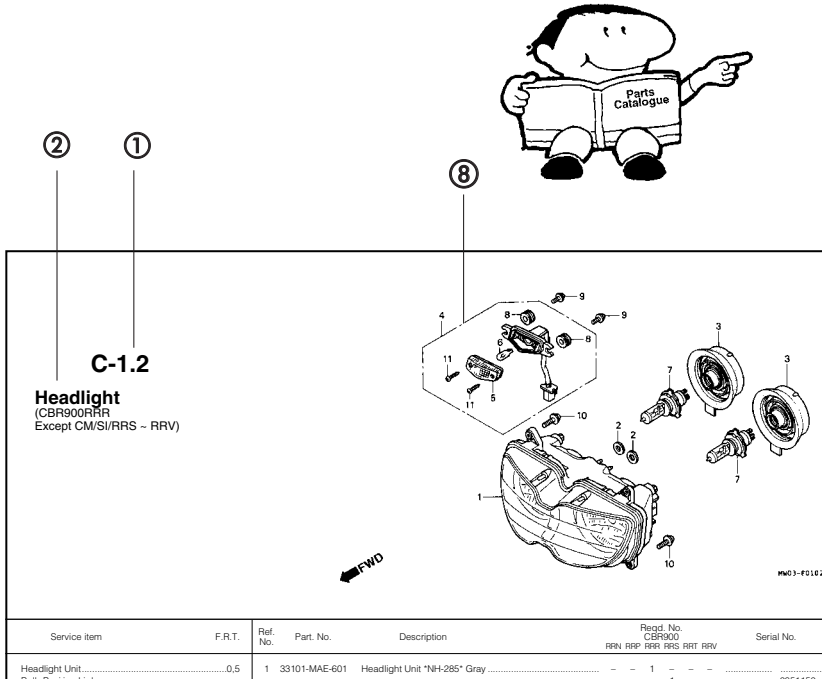

Service item	F.R.T.	Ref. No.	Part. No.	Description	Reqd. No. CBR900 RRN	RRP	RRR	RRS	RRT	RRV	Serial No.
Headlight Unit	0,5	1	33101-MAE-601	Headlight Unit *NH-285* Gray	–	–	1	–	–	–	

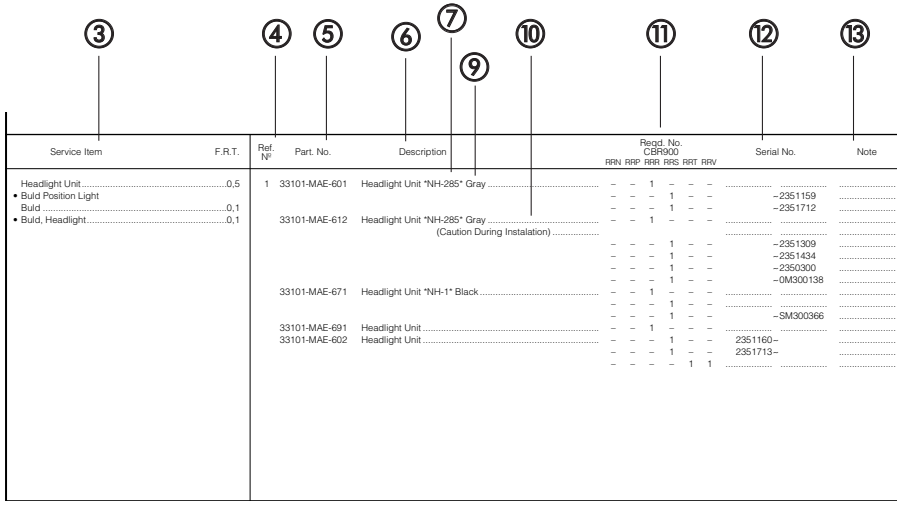

Service Item	F.R.T.	Ref. Nº	Part. No.	Description	Reqd. No. CBR900 RRN	RRP	RRR	RRS	RRT	RRV	Serial No.	Note
Headlight Unit	0,5	1	33101-MAE-601	Headlight Unit *NH-285* Gray	–	–	1	–	–	–		
• Buld Position Light					–	–	–	1	–	–	–2351159	
Buld	0,1				–	–	–	1	–	–	–2351712	
• Buld, Headlight	0,1		33101-MAE-612	Headlight Unit *NH-285* Gray	–	–	1	–	–	–		
				(Caution During Instalation)								
					–	–	–	1	–	–	–2351309	
					–	–	–	1	–	–	–2351434	
					–	–	–	1	–	–	–2350300	
					–	–	–	1	–	–	–0M300138	
			33101-MAE-671	Headlight Unit *NH-1* Black	–	–	1	–	–	–		
					–	–	–	1	–	–		
					–	–	–	1	–	–	–SM300366	
			33101-MAE-691	Headlight Unit	–	–	1	–	–	–		
			33101-MAE-602	Headlight Unit	–	–	–	1	–	–	2351160–	
					–	–	–	1	–	–	2351713–	
					–	–	–	–	1	1		

① Block number

② Block name

③ Service item/Flat rate time

④ Reference number

- Title number marked with the parenthesis or parentheses indicates that it continues from the previous page.

⑤ Part number

⑥ Description

⑦ HONDA color code

⑧ Assemblies

- Sections framed with broken lines in the exploded view drawings are available as complete assemblies. (Their individual parts can also be obtained.)

⑨ Color description

⑩ Attention

- Attention are shown with the parentheses in the part name column.

⑪ Required quantity

- Reqd. QTY shown in the parenthesis or parentheses indicates the optional part.
- Reqd. QTY marked with "N" indicates the optional part that should be selected as needed.
- Reqd. QTY indicates the number of the part used in the block.

⑫ Serial number

⑬ Note

When the parts were revised

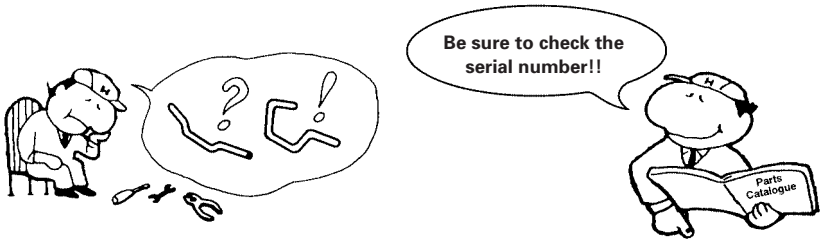

Ref. No.	Part. No.	Description	Reqd. No. CBR900 RRN	RRP	RRR	RRS	RRT	RRV	Serial No.
1	33101-MAE-601	Headlight Unit *NH-285* Gray	–	–	1	–	–	–	
			–	–	–	1	–	–	~2351159
			–	–	–	1	–	–	~2351712
	33101-MAE-612	Headlight Unit *NH-283* Gray (Caution During Instalation)	–	–	1	–	–	–	
			–	–	–	1	–	–	~2351309
			–	–	–	1	–	–	~2351434
			–	–	–	1	–	–	~2350300
			–	–	–	1	–	–	~0M300138
	33101-MAE-671	Headlight Unit *NH-1* Black	–	–	1	–	–	–	
			–	–	–	1	–	–	
			–	–	–	1	–	–	~SM300366
	33101-MAE-691	Headlight Unit	–	–	1	–	–	–	
	33101-MAE-602	Headlight Unit	–	–	–	1	–	–	2351160~
			–	–	–	1	–	–	2351713~
			–	–	–	–	1	1	

The number has been used from the initial model without revision.

When shown at the left side, it is applicable to the models of No. 2351160 and the subsequent numbers.

When shown at the right side, it is applicable to the models up to No. 2351159.

Abbreviations used in the parts catalogue

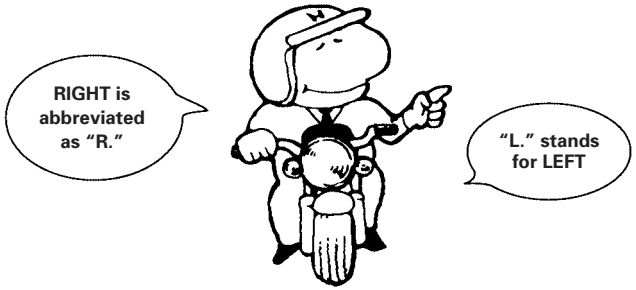

* "L." or "R." in the description of a part stands for the LEFT hand side or the RIGHT hand side. Determine the left or right as if you were in the motorcycle seat.

• The following abbreviations are used in this parts catalogue.

1LA	República Dominicana, El Salvador, Venezuela, Guatemala, Guiana (Mercosul: Argentina, Paraguai, Uruguai)
2LA	Colômbia, México
A	Ampere
A.C.	Alternating current
A.M.	Attaching mark
ABS	Anti-lock brake system
ASSY.	Assembly
BR	Brazil
C.D.I.	Capacitive discharge ignition
COMP.	Complete
D.C.	Direct current
ES	Eletric Starter
EX.	Exhaust
FR.	Front
G	Gram
HEX.	Hexagonal
IN	Inlet
KPH	Kilometers per hour
L (100L)	Link (100 Links)
L.	Left
L.E.D.	Light emitted diode
MM	Millimeter
MPH	Miles per hour
R.	Right
RR.	Rear
STD.	Standard
T (22T)	Tooth (22 Teeth)
T.M.	Transcript mark
TCS	Traction control system
V	Volt
W	Watt
WL	With labelling
WOL	Without labelling
KS	Kick Starter
ES	Electric Starter
CA	Cargo

How to check the part block and serial numbers

Part block	Engine parts M-1~	Carburator parts M-17 ~	Frame parts C-1 ~
Numbers needes	Stamped engine number	Stamped carburator identification number	Stamped frame number
Check point	①	②	③

DKGA–A

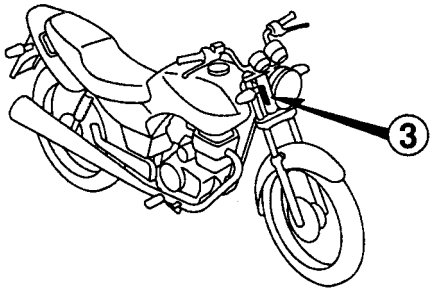

DKGA–B

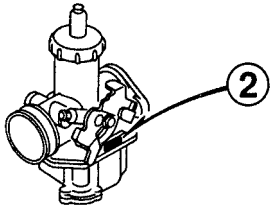

DKCH–B

Models, area codes and applicable serial numbers

Models, area codes and applicable serial Nos. given in this parts catalogue can be identified as follows.
Parts with area codes are exclusive for models destined for countries designated.
If no area codes are listed, parts are for common use.

2002' Model

Model	Code Area	Type	Applicable Engine Serial	Applicable Frame Serial	Applicable Carburetor Identification
CG125KS	BR	Brazil	JC30E 12100001 ~	9C2JC3010 3R100001 ~	PDB3A A
	1LA	Exp	•	•	PDC6E B
	2LA	Exp	•	•	PDC6F B
CG125ES	BR	Brazil	JC30E 22100001 ~	9C2JC3020 3R100001 ~	PDB3A A
	1LA	Exp	•	•	PDC6E B
	2LA	Exp	•	•	PDC6F B
CG125 KSE	BR	Brazil	JC30E 22100001 ~	9C2JC3021 3R600001 ~	PDB3A A
CG125 CARGO	BR	Brazil	JC30E 32100001 ~	9C2JC3030 3R100001 ~	PDB3A B
	1LA	Exp	•	•	PDC6E B
	2LA	Exp	•	•	PDC6F B

2004' Model

Model	Code Area	Type	Applicable Engine Serial	Applicable Frame Serial	Applicable Carburetor Identification
CG125KS	BR	Brazil	JC30E 12100001 ~	9C2JC3010 4R100001 ~	PDB3A A
CG125ES	BR	Brazil	JC30E 22100001 ~	9C2JC3020 4R100001 ~	PDB3A A
CG125 KSE	BR	Brazil	JC30E 22100001 ~	9C2JC3021 4R600001 ~	PDB3A A
CG125 CARGO	BR	Brazil	JC30E 32100001 ~	9C2JC3030 4R100001 ~	PDB3A B

Models, area codes and applicable serial Nos. given in this parts catalogue can be identified as follows.
Parts with area codes are exclusive for models destined for countries designated.
If no area codes are listed, parts are for common use.

2003' Model

Model	Code Area	Type	Applicable Engine Serial	Applicable Frame Serial	Applicable Carburetor Identification
CG125KS	BR	Brazil	JC30E 12100001 ~	9C2JC3010 3R100001 ~	PDB3A A
CG125ES	BR	Brazil	JC30E 22100001 ~	9C2JC3020 3R100001 ~	PDB3A A
CG125 KSE	BR	Brazil	JC30E 22100001 ~	9C2JC3021 3R600001 ~	PDB3A A
CG125 CARGO	BR	Brazil	JC30E 32100001 ~	9C2JC3030 3R100001 ~	PDB3A B

2003' Model NPD (Only for Brazil)

Model	Code Area	Type	Applicable Engine Serial	Applicable Frame Serial	Applicable Carburetor Identification
CG125KS	BR	Brazil	JC30E 12100001 ~	9C2JC3010 3R800001 ~	PDB3A A
CG125ES	BR	Brazil	JC30E 22100001 ~	9C2JC3020 3R400001 ~	PDB3A A
CG125 KSE	BR	Brazil	JC30E 22100001 ~	9C2JC3021 3R800001 ~	PDB3A A
CG125 CARGO	BR	Brazil	JC30E 32100001 ~	9C2JC3030 3R800001 ~	PDB3A B

* Of carburetor identification numbers, only the portions underlined in the example below are used for registration.
PDC6C A KC ア

• Note:
According to Project of Production

Selection table for lock or blank key

Refer to the following selection table to select the lock or blank key.

Type	Key No.
1	A**, B**

*: 0, 1, 2, 3, 4, 5, 6, 7, 8 or 9

Color chart

• When ordering a colored part, refer to the chart below and use a part number consisting of the relevant basic part number to which has been added a part color code.

CG125 CARGO (2002 ~)

No.	Model		CG125CA				
	Color		Ross White NH-196	Applicable model		Applicable block No.	Ref. No.
	Code			Initial applicable model	Final applicable model		
	Name of colored parts	Basic part No.					
1	Cover, Set, L. Side	83620-KGA-910	ZA			C-16	13
2	Cover, Set, R. Side	83520-KGA-910	ZA			C-16	9
3	Cowl, L. RR. Side	77220-KGA-910	ZA			C-15.1	8
4	Cowl, R. RR. Side	77210-KGA-910	ZA			C-15.1	7
5	Fender, FR.	61100-KGA-900	ZE			C-7	2
6	Mark, Fuel Tank	17513-KGA-910	ZA			C-32	1
7	Mark, Side Cover	83541-KGA-910	ZA			C-32	2
8	Tank Set, Fuel	17520-KGA-910	ZA			C-14	8

CG125 TITAN • KS (2002)

Nº	Model		CG125KS							
	Color		Sapucaí Red R-276	Atessa Blue PB-162	Boituva Green Metallic G-175M	Ibiúna Silver Metallic NH-482M	Applicable Model		Applicable Block Nº	Ref Nº
	Code						Initial Applicable Model	Final Applicable Model		
	Name of colored parts	Basic Nº Part								
1	Cover, Set L., Side	83620-KGA-B40	ZA	ZB	ZC	ZD			C-16	10
2	Cover, Set R., Side	83520-KGA-B40	ZA	ZB	ZC	ZD			C-16	5
3	Cowl., L. RR Side	77220-KGA-B00	ZA	ZB	ZC	ZD			C-15	8
4	Cowl., R. RR Side	77210-KGA-B00	ZA	ZB	ZC	ZD			C-15	7
5	Fender, Fr	61100-KGA-900	ZA	ZF	ZC	ZD			C-7	2
6	Mark, L. Fuel Tank	17514-KGA-B40	ZA	ZB	ZC	ZD			C-32.1	2
7	Mark, Cover Set, L. Side	83641-KGA-B40	ZA	ZB	ZC	ZD			C-32.1	7
8	Mark, R. Fuel Tank	17513-KGA-B40	ZA	ZB	ZC	ZD			C-32.1	1
9	Mark, Cover Set, R. Side	83541-KGA-B40	ZA	ZB	ZC	ZD			C-32.1	4
10	Tank Set, Fuel	17520-KGA-B40	ZA	ZB	ZC	ZD			C-14	7

CG125 TITAN • ES (2002)

Nº	Model		CG125ES							
	Color		Sapucaí Red R-276	Atessa Blue PB-162	Boituva Green Metallic BG-100M	Ibiúna Silver Metallic NH-482M	Applicable Model		Applicable Block Nº	Ref Nº
	Code						Initial Applicable Model	Final Applicable Model		
	Name of colored parts	Basic Nº Part								
1	Cover, Set L., Side	83620-KGA-B60	ZA	ZB	ZC	ZD			C-16	11
2	Cover, Set R., Side	83520-KGA-B60	ZA	ZB	ZC	ZD			C-16	6
3	Cowl., L. RR Side	77220-KGA-B00	ZA	ZB	ZC	ZD			C-15	8
4	Cowl., R. RR Side	77210-KGA-B00	ZA	ZB	ZC	ZD			C-15	7
5	Fender, Fr	61100-KGA-900	ZA	ZF	ZC	ZD			C-7	2
6	Mark, L. Fuel Tank	17514-KGA-B40	ZA	ZB	ZC	ZD			C-32.1	2
7	Mark, Cover Set, L. Side	83641-KGA-B60	ZA	ZB	ZC	ZD			C-32.1	6
8	Mark, R. Fuel Tank	17513-KGA-B40	ZA	ZB	ZC	ZD			C-32.1	1
9	Mark, Cover Set, R. Side	83541-KGA-B60	ZA	ZB	ZC	ZD			C-32.1	3
10	Tank Set, Fuel	17520-KGA-B40	ZA	ZB	ZC	ZD			C-14	7

CG125 TITAN • KSE (2002)

Nº	Model		CG125KSE							
	Color		Sapucaí Red R-276	Atessa Blue PB-162	Boituva Green Metallic BG-100M	Ibiúna Silver Metallic NH-482M	Applicable Model		Applicable Block Nº	Ref Nº
	Code						Initial Applicable Model	Final Applicable Model		
	Name of colored parts	Basic Nº Part								
1	Cover, Set L., Side	83620-KGA-B70	ZA	ZB	ZC	ZD			C-16	12
2	Cover, Set R., Side	83520-KGA-B70	ZA	ZB	ZC	ZD			C-16	7
3	Cowl., L. RR Side	77220-KGA-B00	ZA	ZB	ZC	ZD			C-15	8
4	Cowl., R. RR Side	77210-KGA-B00	ZA	ZB	ZC	ZD			C-15	7
5	Fender, Fr	61100-KGA-900	ZA	ZF	ZC	ZD			C-7	2
6	Mark, L. Fuel Tank	17514-KGA-B40	ZA	ZB	ZC	ZD			C-32.1	2
7	Mark, Cover Set, L. Side	83641-KGA-B70	ZA	ZB	ZC	ZD			C-32.1	8
8	Mark, R. Fuel Tank	17513-KGA-B40	ZA	ZB	ZC	ZD			C-32.1	1
9	Mark, Cover Set, R. Side	83541-KGA-B70	ZA	ZB	ZC	ZD			C-32.1	5
10	Tank Set, Fuel	17520-KGA-B40	ZA	ZB	ZC	ZD			C-14	7

CG125 TITAN • KS (2003)

Nº	Model		CG125KS							
	Color		Sapucaí Red R-276	Itajaí Blue Pearl PB-338P	Boituva Green Metallic G-175M	Ibiúna Silver Metallic NH-482M	Applicable Model		Applicable Block Nº	Ref Nº
	Code						Initial Applicable Model	Final Applicable Model		
	Name of colored parts	Basic Nº Part								
1	Cover, Set L., Side	83620-KGA-C00	ZA	ZB	ZC	ZD			C-16.1	8
2	Cover, Set R., Side	83520-KGA-C00	ZA	ZB	ZC	ZD			C-16.1	5
3	Cowl L., RR	77225-KGA-C00	ZA	ZB	ZC	ZD			C-15.1	8
4	Cowl R., RR	77215-KGA-C00	ZA	ZB	ZC	ZD			C-15.1	7
5	Fender, FR.	61100-KGA-900	ZM	ZR	ZP	ZQ			C-7.1	2
6	Mark L., Fuel Tank	17514-KGA-000	ZA	ZB	ZC	ZD			C-32.2	2
7	Mark R., Fuel Tank	17513-KGA-000	ZA	ZB	ZC	ZD			C-32.2	1
8	Mark Cowl R. RR.	77228-KGA-C00	ZA	ZB	ZC	ZD			C-32.2	3
9	Mark Cowl L. RR.	77229-KGA-C00	ZA	ZB	ZC	ZD			C-32.2	6
10	Mark, HONDA	83541-KGA-C00	ZA	ZB	ZC	ZD			C-32.2	9
11	Fuel, Tank	17520-KGA-C00	ZA	ZB	ZC	ZD			C-14.1	7

CG125 TITAN • ES (2003)

Nº	Model		CG125ES							
	Color		Sapucaí Red R-276	Itajaí Blue Pearl PB-338P	Boituva Green Metallic G-175M	Ibiúna Silver Metallic NH-482M	Applicable Model		Applicable Block Nº	Ref Nº
	Code						Initial Applicable Model	Final Applicable Model		
	Name of colored parts	Basic Nº Part								
1	Cover, Set L., Side	83620-KGA-C00	ZA	ZB	ZC	ZD			C-16.1	8
2	Cover, Set R., Side	83520-KGA-C00	ZA	ZB	ZC	ZD			C-16.1	5
3	Cowl L., RR	77225-KGA-C20	ZA	ZB	ZC	ZD			C-15.1	8
4	Cowl R., RR	77215-KGA-C20	ZA	ZB	ZC	ZD			C-15.1	7
5	Fender, FR.	61100-KGA-900	ZM	ZR	ZP	ZQ			C-7.1	2
6	Mark L., Fuel Tank	17514-KGA-C00	ZA	ZB	ZC	ZD			C-32.2	2
7	Mark R., Fuel Tank	17513-KGA-C00	ZA	ZB	ZC	ZD			C-32.2	1
8	Mark Cowl R. RR.	77228-KGA-C20	ZA	ZB	ZC	ZD			C-32.2	4
9	Mark Cowl L. RR.	77229-KGA-C20	ZA	ZB	ZC	ZD			C-32.2	7
10	Mark, HONDA	83541-KGA-C00	ZA	ZB	ZC	ZD			C-32.2	9
11	Fuel, Tank	17520-KGA-C00	ZA	ZB	ZC	ZD			C-14.1	7

CG125 TITAN • KSE (2003)

Nº	Model		CG125KSE							
	Color		Sapucaí Red R-276	Itajaí Blue Pearl PB-338P	Boituva Green Metallic G-175M	Ibiúna Silver Metallic NH-482M	Applicable Model		Applicable Block Nº	Ref Nº
	Code						Initial Applicable Model	Final Applicable Model		
	Name of colored parts	Basic Nº Part								
1	Cover, Set L., Side	83620-KGA-C00	ZA	ZB	ZC	ZD			C-16.1	8
2	Cover, Set R., Side	83520-KGA-C00	ZA	ZB	ZC	ZD			C-16.1	5
3	Cowl L., RR	77225-KGA-C30	ZA	ZB	ZC	ZD			C-15.1	8
4	Cowl R., RR	77215-KGA-C30	ZA	ZB	ZC	ZD			C-15.1	7
5	Fender, FR.	61100-KGA-900	ZM	ZR	ZP	ZQ			C-7.1	2
6	Mark L., Fuel Tank	17514-KGA-C00	ZA	ZB	ZC	ZD			C-32.2	2
7	Mark R., Fuel Tank	17513-KGA-C00	ZA	ZB	ZC	ZD			C-32.2	1
8	Mark Cowl R. RR.	77228-KGA-C30	ZA	ZB	ZC	ZD			C-32.2	5
9	Mark Cowl L. RR.	77229-KGA-C30	ZA	ZB	ZC	ZD			C-32.2	8
10	Mark, HONDA	83541-KGA-C00	ZA	ZB	ZC	ZD			C32.2	9
11	Fuel, Tank	17520-KGA-C00	ZA	ZB	ZC	ZD			C-14.1	7

CG125 TITAN • KS (2004)

Nº	Model		CG125KS							
	Color		Ipiranga Red R-250	Itajaí Blue Pearl PB-338P	Pantanal Green Metallic G-147M	Black NH-1	Applicable Model		Applicable Block Nº	Ref Nº
	Code						Initial Applicable Model	Final Applicable Model		
	Name of colored parts	Basic Nº Part								
1	Cover, Set L., Side	83620-KGA-720	ZA	–	ZC	ZD			C-16.2	8
2	Cover, Set L., Side	83620-KGA-C00	–	ZB	–	–			C-16.2	8
3	Cover, Set R., Side	83520-KGA-720	ZA	–	ZC	ZD			C-16.2	5
4	Cover, Set R., Side	83520-KGA-C00	–	ZB	–	–			C-16.2	5
5	Cowl L., RR	77225-KGA-720	ZA	ZB	ZC	ZD			C-15.2	8
6	Cowl R., RR	77215-KGA-720	ZA	ZB	ZC	ZD			C-15.2	7
7	Fender, FR.	61100-KGA-900	ZS	ZR	ZT	ZV			C-7.2	2
8	Mark L., Fuel Tank	17514-KGA-720	ZA	ZB	ZC	ZD			C-32.3	2
9	Mark R., Fuel Tank	17513-KGA-720	ZA	ZB	ZC	ZD			C-32.3	1
10	Mark Cowl R. RR.	77228-KGA-720	ZA	ZB	ZC	ZD			C-32.3	3
11	Mark Cowl L. RR.	77229-KGA-720	ZA	ZB	ZC	ZD			C-32.3	6
12	Mark, HONDA	83541-KGA-720	ZA	ZB	ZC	ZD			C-32.3	9
13	Fuel, Tank	17520-KGA-720	ZA	ZB	ZC	ZD			C-14.2	7

CG125 TITAN • ES (2004)

Nº	Model		CG125ES							
	Color		Ipiranga Red R-250	Itajaí Blue Pearl PB-338P	Pantanal Green Metallic G-147M	Black NH-1	Applicable Model		Applicable Block Nº	Ref Nº
	Code						Initial Applicable Model	Final Applicable Model		
	Name of colored parts	Basic Nº Part								
1	Cover, Set L., Side	83620-KGA-720	ZA	–	ZC	ZD			C-16.2	8
2	Cover, Set L., Side	83620-KGA-C00	–	ZB	–	–			C-16.2	8
3	Cover, Set R., Side	83520-KGA-720	ZA	–	ZC	ZD			C-16.2	5
4	Cover, Set R., Side	83520-KGA-C00	–	ZB	–	–			C-16.2	5
5	Cowl L., RR	77225-KGA-740	ZA	ZB	ZC	ZD			C-15.2	8
6	Cowl R., RR	77215-KGA-740	ZA	ZB	ZC	ZD			C-15.2	7
7	Fender, FR.	61100-KGA-900	ZS	ZR	ZT	ZV			C-7.2	2
8	Mark L., Fuel Tank	17514-KGA-720	ZA	ZB	ZC	ZD			C-32.3	2
9	Mark R., Fuel Tank	17513-KGA-720	ZA	ZB	ZC	ZD			C-32.3	1
10	Mark Cowl R. RR.	77228-KGA-740	ZA	ZB	ZC	ZD			C-32.3	4
11	Mark Cowl L. RR.	77229-KGA-740	ZA	ZB	ZC	ZD			C-32.3	7
12	Mark, HONDA	83541-KGA-720	ZA	ZB	ZC	ZD			C-32.3	9
13	Fuel, Tank	17520-KGA-720	ZA	ZB	ZC	ZD			C-14.2	7

CG125 TITAN • KSE (2004)

Nº	Model		CG125KSE							
	Color		Ipiranga Red R-250	Itajaí Blue Pearl PB-338P	Pantanal Green Metallic G-147M	Black NH-1	Applicable Model		Applicable Block Nº	Ref Nº
	Code						Initial Applicable Model	Final Applicable Model		
	Name of colored parts	Basic Nº Part								
1	Cover, Set L., Side	83620-KGA-720	ZA	–	ZC	ZD			C-16.2	8
2	Cover, Set L., Side	83620-KGA-C00	–	ZB	–	–			C-16.2	8
3	Cover, Set R., Side	83520-KGA-720	ZA	–	ZC	ZD			C-16.2	5
4	Cover, Set R., Side	83520-KGA-C00	–	ZB	–	–			C-16.2	5
5	Cowl L., RR	77225-KGA-750	ZA	ZB	ZC	ZD			C-15.2	8
6	Cowl R., RR	77215-KGA-750	ZA	ZB	ZC	ZD			C-15.2	7
7	Fender, FR.	61100-KGA-900	ZS	ZR	ZT	ZV			C-7.2	2
8	Mark L., Fuel Tank	17514-KGA-720	ZA	ZB	ZC	ZD			C-32.3	2
9	Mark R., Fuel Tank	17513-KGA-720	ZA	ZB	ZC	ZD			C-32.3	1
10	Mark Cowl R. RR.	77228-KGA-750	ZA	ZB	ZC	ZD			C-32.3	5
11	Mark Cowl L. RR.	77229-KGA-750	ZA	ZB	ZC	ZD			C-32.3	8
12	Mark, HONDA	83541-KGA-720	ZA	ZB	ZC	ZD			C-32.3	9
13	Fuel, Tank	17520-KGA-720	ZA	ZB	ZC	ZD			C-14.2	7

Construction of vehicle identification number (V.I.N)

Example: 9 C 2 J C 3 0 1 0 Y R 0 0 0 0 0 1

Sequencial Production number

Plant representation

A .... Ohio U.S.A	E .... Montesa Espanha	R .... Manaus Brasil
B .... Alost Bélgica	F .... Atessa Itália	S .... Suzuka Japão
C .... Saitama Japão	K .... Kumamoto Japão	T .... Tochigi Japão
D .... Guadalajara México	M .... Hamamatsu Japão	4 .... Carolina do Sul U.S.A

Model year

Example: K....1989 L....1990 M....1991 N....1992 X....1999 Y....2000 (Exceto as letras I.O.Q.U) 1....2001 2....2002 3....2003 4....2004

Check digit

Vehicle description code

Example: PE04....XR600R RC30....VFR750R JC301....CG125TITAN • KS JC302....CG125TITAN • ES JC303....CG125 • CARGO

Make and Type of code

JH2 ..... HONDA, Motorcycle (Manufatured in JAPAN)	VTM ..... HONDA, Motorcycle (Manufatured in SPAIN)
1HF ..... HONDA, Motorcycle (Manufatured in U.S.A.)	ZDC ..... HONDA, Motorcycle (Manufatured in ITALY)
YC1 ..... HONDA, Motorcycle (Manufatured in BELGIUM)	JH3 ..... HONDA, All terrain vehicle (Manufatured in JAPAN)
9C2 ..... HONDA, Motorcycle (Manufatured in BRAZIL)	478 ..... HONDA, All terrain vehicle (Manufatured in U.S.A.)
3H1 ..... HONDA, Motorcycle (Manufatured in MEXICO)	

Fuel hose, general purpose hoses and vinyl hose

- The standard part fuel hose, general purpose hose and vinyl hose may be substituted by the coiled bulk part.
- When ordering the standard part fuel hose, general purpose hose and vinyl hose use the bulk part number written in the parts catalog in brackets ( ) underneath the part name, or use the catalog below. (The bulk part standard length is 1 m, however, those displayed in the catalog < > are available in 3 m and 8 m lengths).
- When exchanging the hose, cut and use at the specified length as mentioned in the part name. (For the method of cutting the bulk part, and method of filling out orders etc., please refer to the service manual and the instructions issued with the bulk part.)
- The list below is a catalog of the standard part numbers and bulk part numbers. Note that those numbers are applicable to the listed replacement parts only.

Fuel hose			
Standard part number	Bulk part number	Bulk part	
		Inside diameter (mm)	Length (m)
95001-30XXX-2X	95001-30001-20M	3.0	1
95001-30XXX-3X	95001-30001-30M	3.0	1
95001-30XXX-4X	95001-30001-40M	3.0	1
95001-35XXX-2X 95001-35XXX-5X	95001-35001-50M <95001-35003-50M>	3.5 3.5	1 3
95001-35XXX-3X 95001-35XXX-4X 95001-35XXX-6X	95001-35001-60M <95001-35003-60M>	3.5 3.5	1 3
95001-45XXX-2X 95001-45XXX-5X	95001-45001-50M <95001-45003-50M>	4.5 4.5	1 3
95001-45XXX-3X 95001-45XXX-4X 95001-45XXX-6X	95001-45001-60M <95001-45003-60M> <95001-45008-60M>	4.5 4.5 4.5	1 3 8
95001-55XXX-2X 95001-55XXX-5X	95001-55001-50M <95001-55003-50M> <95001-55008-50M>	5.5 5.5 5.5	1 3 8
95001-55XXX-3X 95001-55XXX-4X 95001-55XXX-6X	95001-55001-60M <95001-55003-60M> <95001-55008-60M>	5.5 5.5 5.5	1 3 8
95001-75XXX-2X 95001-75XXX-5X	95001-75001-50M <95001-75003-50M>	7.5 7.5	1 3
95001-75XXX-3X 95001-75XXX-4X 95001-75XXX-6X	95001-75001-60M <95001-75003-60M> <95001-75008-60M>	7.5 7.5 7.5	1 3 8
95001-80XXX-2X 95001-80XXX-5X	95001-80001-50M	8.0	1
95001-80XXX-3X 95001-80XXX-4X 95001-80XXX-6X	95001-80001-60M	8.0	1

General purpose hose			
Standard part number	Bulk part number	Bulk part	
		Inside diameter (mm)	Length (m)
95005-30XXX-3X	95005-30001-30M	3.0	1
95005-30XXX-5X	95005-30001-50M	3.0	1
95005-35XXX-1X 95005-35XXX-4X	95005-35001-10M <95005-35003-10M> <95005-35008-10M>	3.5 3.5 3.5	1 3 8
95005-35XXX-2X	95005-35001-20M	3.5	1
95005-35XXX-3X	95005-35001-30M	3.5	1
95005-35XXX-5X	95005-35001-50M	3.5	1
95005-45XXX-1X 95005-45XXX-4X	95005-45001-10M <95005-45003-10M> <95005-45008-10M>	4.5 4.5 4.5	1 3 8
95005-45XXX-2X	95005-45001-20M	4.5	1
95005-45XXX-3X	95005-45001-30M	4.5	1
95005-45XXX-5X	95005-45001-50M	4.5	1
95005-50XXX-3X	95005-50001-30M <95005-50003-30M>	5.0 5.0	1 3
95005-50XXX-5X	95005-50001-50M	5.0	1
95005-55XXX-1X 95005-55XXX-4X	95005-55001-10M <95005-55003-10M> <95005-55008-10M>	5.3 5.3 5.3	1 3 8
95005-55XXX-2X	95005-55001-20M <95005-55003-20M>	5.3 5.3	1 3
95005-65XXX-1X	95005-65001-10M <95005-65003-10M>	6.5 6.5	1 3
95005-65XXX-2X	95005-65001-20M	6.5	1
95005-70XXX-3X	95005-70001-30M <95005-70003-30M>	7.0 7.0	1 3
95005-70XXX-5X	95005-70001-50M	7.0	1

General purpose hose			
Standard part number	Bulk part number	Bulk part	
		Inside diameter (mm)	Length (m)
95005-75XXX-1X	95005-75001-10M <95005-75003-10M>	7.3 7.3	1 3
95005-75XXX-2X	95005-75001-20M	7.3	1
95005-80XXX-1X	95005-80001-10M <95005-80003-10M>	8.0 8.0	1 3
95005-80XXX-2X	95005-80001-20M	8.0	1
95005-80XXX-3X	95005-80001-30M	8.0	1
95005-80XXX-5X	95005-80001-50M	8.0	1
95005-11XXX-3X	95005-11001-30M	11.0	1
95005-11XXX-5X	95005-11001-50M	11.0	1
95005-12XXX-1X	95005-12001-10M <95005-12003-10M>	12.0 12.0	1 3
95005-12XXX-2X	95005-12001-20M	12.0	1
95005-12XXX-3X	95005-12001-30M	12.0	1
95005-12XXX-5X	95005-12001-50M	12.0	1
95005-91XXX-3X	95005-91001-30M	12.0	1
95005-91XXX-5X	95005-91001-50M	12.0	1
95005-92XXX-3X	95005-92001-30M	12.0	1
95005-92XXX-5X	95005-92001-50M	12.0	1
95005-14XXX-1X	95005-14001-10M	14.0	1
95005-14XXX-2X	95005-14001-20M <95005-14003-20M>	14.0 14.0	1 3
95005-14XXX-3X	95005-14001-30M	14.0	1
95005-14XXX-5X	95005-14001-50M	14.0	1
95005-17XXX-1X	95005-17001-10M	17.0	1
95005-17XXX-2X	95005-17001-20M	17.0	1
95005-17XXX-3X	95005-17001-30M	17.0	1
95005-17XXX-5X	95005-17001-50M	17.0	1

t

It is DANGEROUS to confuse fuel hose with the general purpose hose or vinyl hose.
Never use a general purpose hose or vinyl hose in place of a fuel hose or vice versa.
Always use the correct bulk part in the parts catalogue, according to the service manual or the instructions issued with the bulk part.

Fuel hose, general purpose hoses and vinyl hose

Vinil hose				
Standard part number	Bulk part number	Bulk part		
		Inside diameter (mm)	Outside diameter (mm)	Length (m)
95003-01XXX-3X	95003-01001-60M	2.9	6.8	1
95003-01XXX-60	<95003-01003-60M>	2.9	6.8	3
95003-03XXX-3X	95003-03001-60M	3.0	6.0	1
95003-03XXX-60	<95003-03003-60M>	3.0	6.0	1
95003-05XXX-3X	95003-05001-60M	3.5	6.5	1
95003-05XXX-60	<95003-05003-60M>	3.5	6.5	3
	<95003-05008-60M>	3.5	6.5	8
95003-07XXX-1X	95003-07001-10M	4.0	7.0	1
95003-07XXX-20	<95003-07003-10M>	4.0	7.0	3
95003-07XXX-3X	95003-07001-60M	4.0	7.0	1
95003-07XXX-60	<95003-07003-60M>	4.0	7.0	3
	<95003-07008-60M>	4.0	7.0	8
95003-07XXX-7X	95003-07001-70M	4.0	7.0	1
	<95003-07003-70M>	4.0	7.0	3
	<95003-07008-70M>	4.0	7.0	8
95003-08XXX-1X	95003-08001-10M	4.5	6.5	1
	<95003-08003-10M>	4.5	6.5	3
	<95003-08008-10M>	4.5	6.5	8
95003-09XXX-3X	95003-09001-60M	4.5	8.0	1
95003-09XXX-60	<95003-09003-60M>	4.5	8.0	3
95003-12XXX-1X	95003-12001-10M	5.0	7.0	1
95003-12XXX-20	<95003-12003-10M>	5.0	7.0	3
	<95003-12008-10M>	5.0	7.0	8
95003-10XXX-1X	95003-10001-10M	5.0	8.0	1
95003-10XXX-20	<95003-10003-10M>	5.0	8.0	3
95003-10XXX-3X	95003-10001-60M	5.0	8.0	1
95003-10XXX-60	<95003-10003-60M>	5.0	8.0	3
95003-11XXX-3X	95003-11001-60M	5.0	9.0	1
95003-11XXX-60	<95003-11003-60M>	5.0	9.0	3
	<95003-11008-60M>	5.0	9.0	8
95003-14XXX-1X	95003-14001-10M	6.0	9.0	1
95003-14XXX-20	<95003-14003-10M>	6.0	9.0	3
95003-14XXX-3X	95003-14001-60M	6.0	9.0	1
	<95003-14003-60M>	6.0	9.0	3
95003-17XXX-1X	95003-17001-10M	7.0	9.0	1
	<95003-17003-10M>	7.0	9.0	3
95003-19XXX-1X	95003-19001-10M	7.0	11.0	1
95003-19XXX-20	<95003-19003-10M>	7.0	11.0	3
	<95003-19008-10M>	7.0	11.0	8
95003-19XXX-3X	95003-19001-60M	7.0	11.0	1
95003-19XXX-60	<95003-19003-60M>	7.0	11.0	3
	<95003-19008-60M>	7.0	11.0	8
95003-21XXX-1X	95003-21001-10M	8.0	9.0	1
95003-21XXX-20	<95003-21003-10M>	8.0	9.0	3
95003-23XXX-1X	95003-23001-10M	8.0	12.0	1
95003-23XXX-20	<95003-23003-10M>	8.0	12.0	3

Vinil hose				
Standard part number	Bulk part number	Bulk part		
		Inside diameter (mm)	Outside diameter (mm)	Length (m)
95003-23XXX-3X	95003-23001-60M	8.0	12.0	1
95003-23XXX-60	<95003-23003-60M>	8.0	12.0	3
	<95003-23008-60M>	8.0	12.0	8
95003-25XXX-1X	95003-25001-10M	9.0	11.0	1
95003-25XXX-20	<95003-25003-10M>	9.0	11.0	3
95003-25XXX-3X	95003-25001-60M	9.0	11.0	1
	<95003-25003-60M>	9.0	11.0	3
95003-25XXX-7X	95003-25001-70M	9.0	11.0	1
	<95003-25003-70M>	9.0	11.0	3
95003-27XXX-1X	95003-27001-10M	9.0	13.0	1
95003-27XXX-20	<95003-27003-10M>	9.0	13.0	3
95003-27XXX-3X	95003-27001-60M	9.0	13.0	1
95003-27XXX-60	<95003-27003-60M>	9.0	13.0	3
95003-33XXX-1X	95003-33001-10M	10.0	14.0	1
95003-33XXX-20	<95003-33003-10M>	10.0	14.0	3
95003-36XXX-1X	95003-36001-10M	11.0	13.0	1
95003-36XXX-20	<95003-36003-10M>	11.0	13.0	3
	<95003-36008-10M>	11.0	13.0	8
95003-37XXX-3X	95003-37001-60M	11.0	15.0	1
95003-37XXX-60	<95003-37003-60M>	11.0	15.0	3
95003-38XXX-1X	95003-38001-10M	12.0	13.0	1
95003-38XXX-20	<95003-38003-10M>	12.0	13.0	3
95003-39XXX-1X	95003-39001-10M	12.0	14.0	1
95003-39XXX-20	<95003-39003-10M>	12.0	14.0	3
95003-40XXX-20	95003-40001-10M	12.0	16.0	1
	<95003-40003-10M>	12.0	16.0	3
95003-40XXX-3X	95003-40001-60M	12.0	16.0	1
95003-40XXX-60	<95003-40003-60M>	12.0	16.0	3
95003-43XXX-1X	95003-43001-10M	13.0	15.0	1
95003-43XXX-20	<95003-43003-10M>	13.0	15.0	3
	<95003-43008-10M>	13.0	15.0	8
95003-45XXX-1X	95003-45001-10M	14.0	18.0	1
95003-45XXX-20	<95003-45003-10M>	14.0	18.0	3
	<95003-45008-10M>	14.0	18.0	8
95003-50XXX-1X	95003-50001-10M	16.0	19.0	1
95003-50XXX-20	<95003-50003-10M>	16.0	19.0	3
95003-50XXX-3X	95003-50001-60M	16.0	19.0	1
	<95003-50003-60M>	16.0	19.0	3
95003-55XXX-1X	95003-55001-10M	17.5	20.5	1
95003-55XXX-20	<95003-55003-10M>	17.5	20.5	3
95003-60XXX-1X	95003-60001-10M	22.0	27.0	1
95003-60XXX-20	<95003-60003-10M>	22.0	27.0	3
95003-60XXX-3X	95003-60001-60M	22.0	27.0	1
95003-60XXX-60	<95003-60003-60M>	22.0	27.0	3

t

It is DANGEROUS to confuse fuel hose with the general purpose hose or vinyl hose.
Never use a general purpose hose or vinyl hose in place of a fuel hose or vice versa.
Always use the correct bulk part in the parts catalogue, according to the service manual or the instructions issued with the bulk part.

Bulk part number of fuel hose, general purpose hose and vinyl hose

Example: 9 5 0 0 1 - 7 5 0 0 1 - 5 0 M

Bulk part number: Refers to the bulk part.

Marking code (hose type) : (fuel hose and general purpose hose)
Change code (for added hose) : (Vinyl hose)
- Indicates number mark or change sequence, however, the code for the bulk part must be strictly 0 (zero)

Types of code:

- Fuel hose 5 : Black inside braid
  2 : Red outside braid (3 mm inside dia. only)
  6 : Black
  3 : Red (3 mm inside dia. only)
  4 : Ash gray with red stripe (3 mm inside dia. only)
- General hose: 1 : Ash gray
  2 : Ash gray
  3 : Black
  5 : Black
- Vinyl hose 1 : Clear
  2 : Black
  3 : Light red
  7 : Pale black
  6 : Light red

Lengths : 001 : 1 m (Standard)
003 : 3 m
008 : 8 m

I.D. code : (fuel hose and general purpose hose)

30 : 3.0 mm	11 :11 mm
35 : 3.5 mm	91 :12 (outside dia. 15) mm
45 : 4.5 mm	92 :12 (outside dia. 16) mm
50 : 5.0 mm	12 :12 (outside dia. 17) mm
55 : 5.3 mm	14 : 14 mm
5.5 mm	17 : 17 mm
65 : 6.5 mm	
70 : 7.0 mm	
75 : 7.3 mm	
7.5 mm	
80 : 8.0 mm	

ID./OD. code : (vinyl hose)

01 : ID 2.9, OD 6.8 mm	14 : ID 6.0, OD 9.0 mm	37 : ID 11.0, OD 15.0 mm
03 : ID 3.0, OD 6.0 mm	17 : ID 7.0, OD 9.0 mm	38 : ID 12.0, OD 13.0 mm
05 : ID 3.5, OD 6.5 mm	19 : ID 7.0, OD 11.0 mm	39 : ID 12.0, OD 14.0 mm
07 : ID 4.0, OD 7.0 mm	21 : ID 8.0, OD 9.0 mm	40 : ID 12.0, OD 16.0 mm
08 : ID 4.5, OD 6.5 mm	23 : ID 8.0, OD 12.0 mm	43 : ID 13.0, OD 15.0 mm
09 : ID 4.5, OD 8.0 mm	25 : ID 9.0, OD 11.0 mm	45 : ID 14.0, OD 18.0 mm
12: ID 5.0, OD 7.0 mm	27 : ID 9.0, OD 13.0 mm	50 : ID 16.0, OD 19.0 mm
10 : ID 5.0, OD 8.0 mm	33 : ID 10.0, OD 14.0 mm	55 : ID 17.5, OD 20.5 mm
11 : ID 5.0, OD 9.0 mm	36 : ID 11.0, OD 13.0 mm	60 : ID 22.0, OD 27.0 mm

Hose type : 1 : Fuel hose
5 : General hose
3 : Vinyl hose

How to use the flat rate time (F.R.T.)

This F.R.T. (Flat Rate Time) is used to determine the standard labor time allowed for replacement of parts covered by the warranty during the period the warranty is in effect. The F.R.T. for those parts which are not listed herein should be determined from the operation closely related to the replacement of that part.

1. The F.R.T. is based on the following servicing condictions

a. A liberal allowance is added to the net servicing time.
b. Standard times specified are based on the condition that the necessary servicing tools listed in the service manual (motorcycle) which describes the HONDA service policy are available close at hand and the work performed by a mechanic with normal skill.
c. Time required for inspection and operational test following the servicing is included in the F.R.T.

2. Method of computing

The job times are listed in tenth of an hour to simplify computation.
Example: 0,3 = 18 minutes
5,6 = 5 hours and 36 minutes

Convertion Chart			
Hours	Minutes	Hours	Minutes
0.1	6	0.6	36
0.2	12	0.7	42
0.3	18	0.8	48
0.4	24	0.9	54
0.5	30	1.0	60

3. Computing the F.R.T.

When several jobs are performed at the same time, make the calculation in the following manner.

a. Jobs of non duplicated nature
The F.R.T. for the job is obtained by totalling the F.R.T. for each part replaced.
Example: Replacement of cylinder and clutch spring.

Service item	F.R.T.
Cylinder	1.7
Clutch Spring	0.7

The F.R.T. for the job is: 1.7 + 0.7 = 2.4

b. Jobs of duplicated nature
Take the F.R.T. for the last part to be replaced.
Example: Replacement of piston and cylinder head gasket.

Service item	F.R.T.
Cylinder head gasket	1.5
Piston	1.9

The F.R.T. for the job is: 1.9

c. Jobs of partially related nature
Total up the F.R.T. for all of the parts replaced and then subtract the F.R.T. for the duplicated operation.
Example: Replacement of gearshift drum crankshaft comp. and gasket crankcase.

Service item	F.R.T.
Gearshift Drum	*3.8
Crankshaft Assembly	*3.9
Gasket Crankcase	*3.6

The F.R.T. for the job is: (3.8 + 3.9) – 3.6 = 4.1

Gasket Crankcase is the duplicated operations.

- The F.R.T. shown with (*) includes engine removal and installation.
- The parts, having the same number of man-hour, are identified by a mark "•", and classified under the title of their representative work.

4. Operations other than replacing parts

a. Removal and instalation

No.	Service item	F.R.T.
1	Engine	1.7
2	Cylinder head	1.5
3	Carburetor	0.4

b. Adjustment, measurement and cleaning
Engine

No.	Service item	F.R.T.
1	Spark plug adjustment and cleaning	0.1
2	Carburetor idle adjustment	0.1
3	Engine oil inspection	0.1
4	Compression-pressure measurement	0.1
5	Carburetor float level measurement	0.5
6	Throttle operation adjustment	0.1
7	Ignition timing inspection	0.2
8	Tappet adjustment	0.2
9	Cleaner element cleaning	0.2
10	Clutch adjustment	0.1
11	Oil filter screen cleaning	0.6

Frame

No.	Service item	F.R.T.
1	Front brake air bleeding	0.2
2	Brake operation test	0.1
3	Rear brake adjustment	0.1
4	Headlight aiming	0.1
5	Drive chain tension adjustment	0.1
6	Front brake adjustment	0.1

c. Overhaul

No.	Service item	F.R.T.
1	Carburetor	0.7

All information, illustrations, directions and specifications included in this publication are based on the latest product information available at the time of approval for printing.
MOTO HONDA DA AMAZÔNIA LTDA. reserves the right to make changes at any time without notice and without incutting any obligation whatever.
No part of this publication may be reproduced without written permission.

Instrucciones para emplear el catálogo de piezas

- Este Catálogo de Piezas describe todos los repuestos, así como el tiempo de estimado de mano de obra (THLL) para los modelos CG125 CARGO • CG125 TITAN KS • ES • KSE.
- Este catálogo de piezas ha sido preparado en base a la última información disponible hasta 2003.30.03.
- Especifique siempre el número de pieza cuando realice un pedido de piezas.
- Compruebe los números de modelo, de tipo, y de serie, el color, marca, y tamaño como sea necesario antes de realizar el pedido de una pieza.
- Tenga presente que las ilustraciones (planos de las piezas) pueden diferir de las piezas reales en su forma.
  Se incluyen sólo para que le sirvan de referencia para consultar las piezas.
- Cuando se efectúen modificaciones o adiciones en el catálogo de piezas, se editará una edición revisada en el momento apropiado, con un número de revisión sucesivamente progresivo en la tapa.
- Periodicamente serán publicadas Noticias de Piezas para que el Catálogo de Piezas sea temporariamente actualizado hasta la publicación de la actualización definitiva del Catálogo.
- **Le recomendamos que obtenga estas revisiones para mantener al día su catálogo de piezas en todo momento. Para comprobar si se ha editado una revisión del catálogo de partes, póngase en contacto con su distribuidor HONDA.**

Índice

- Instrucciones para emplear el catálogo de piezas 41
- Como consultar la información de piezas 42
- Estructura del catálogo de piezas 43
- Cuando se han revisado las piezas 44
- Abreviaturas empleadas en el catálogo de piezas 44
- Como comprobar el bloque de partes y los números de serie 45
- Modelos, códigos de área y Nos. de serie aplicables 46
- Tabla de colores 47
- Composición del número de identificación del vehículo (N.I.V.) 54
- Mangueras de Combustible, Mangueras de Aplicaciones Generales y Mangueras de Vinilo 55
- Número de Parte sin envasar de la Manguera de Combustible, Aplicaciones Generales, Mangueras de Vinilo 57
- Modo de usar la tarifa horaria llana (THLL) 58
- Índice ilustrado – Grupo de motor 60
- Índice ilustrado – Grupo de bastidor 62
- Índice del número de la pieza 253

Como consultar la información de piezas

Ⓐ Referencia con el "Índice ilustrado"

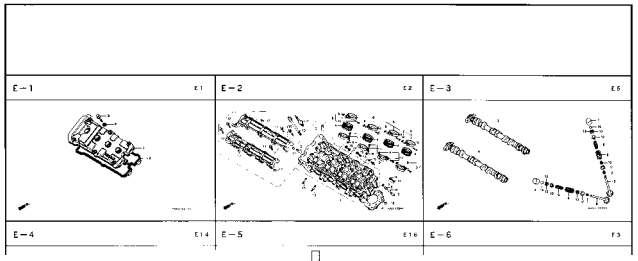

C-1.2

Faro
(CBR900RRR
Exceto CM/SI/RRS ~ RRV)

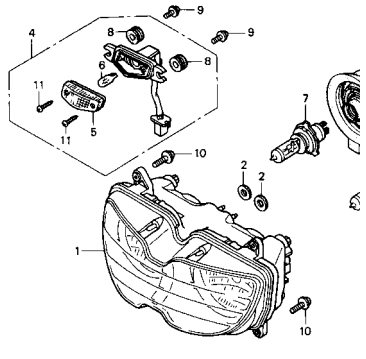

Articulo de servicio	THLL	No. de Ref.	No. de pieza	Descripción	No. Rdo CBR900 RRN	RRP	RRR	RRS	RRT	RRV
Unidad de Faro	0,5	1	33101-MAE-601	Unidad de Faro *NH-285* Ceniza	–	–	1	–	–	–
• Conjunto de Receptaculo, Luz					–	–	–	1	–	–
Bombillo	0,1				–	–	–	1	–	–
• Bombillo, Faro			33101-MAE-612	Unidad de Faro *NH-283* Ceniza (Precauciones Durante la Instalacion)	–	–	1	–	–	–
					–	–	–	1	–	–
					–	–	–	1	–	–
					–	–	–	1	–	–
					–	–	–	1	–	–
			33101-MAE-671	Unidad de Faro *NH-1* Negro	–	–	1	–	–	–
					–	–	–	1	–	–
					–	–	–	1	–	–
			33101-MAE-691	Unidad de Faro	–	–	1	–	–	–
			33101-MAE-602	Unidad de Faro	–	–	–	1	–	–
					–	–	–	1	–	–
					–	–	–	–	1	1

Ⓑ Referencia com el "Índice del número de pieza"

Nº DE LA PIEZA

Nº de la Pieza	Nº del Bloque
06000	
06430-GCE-900	F-10
06450-GCE-900	F-8
11000	
11100-GCE-900	E-12
11191-GCE-900	E-12
11200-GCE-900	E-12
11330-GCE-900	E-6
11341-GCE-900	E-10
11394-GW8-680	E-6
12000	
12101-GCE-900	E-5
12191-GS4-761	E-5
12200-GCE-900	E-2
12209-GB4-681	E-3
12237-KEV-305	E-2
12245-KEV-305	E-2
12250-GF6-000	E-2
12251-GF6-010	E-2
12255-GF6-000	E-2

Nº de la Pieza	Nº del Bloque
14321-GB6-911	E-4
14401-178-003	E-4
14431-GN5-911	E-3
14451-035-000	E-3
14500-035-020	E-4
14502-086-000	E-4
14531-035-000	E-4
14541-GB4-680	E-4
14550-GB0-911	E-4
14566-086-030	E-4
14610-086-013	E-4
14615-035-010	E-4
14670-035-031	E-4
14675-178-000	E-4
14711-GN5-913	E-3
14721-GF6-010	E-3
14751-GN5-911	E-3
14761-GN5-911	E-3
14771-GB4-680	E-3
14775-MA6-000	E-3
14781-MA6-000	E-3
15000	
15100-GBG-931	E-9

Nº de la Pieza	Nº del Bloque
16075-GHB-B40	E-17
16100-GCE-951	E-17
16100-GCE-961	E-17
16118-GB4-003	E-17
16148-141-881	E-17
16155-168-681	E-17
16163-GBG-960	E-17
16165-GCE-901	E-17
16175-GB0-911	E-17
16176-GB0-911	E-17
16199-428-771	E-17
16199-GCE-900	E-17
16201-KCW-880	E-1
16211-GB5-750	E-1
16236-GBG-900	E-12
16910-GAH-690	F-12
16951-KEV-900	E-17
17000	
17111-GBG-850	E-1
17111-GN5-980	E-1
17205-GCE-900	F-15
17212-GCE-900	F-15
17213-GCE-900	F-15

Nº de la Pieza	Nº del Bloque
22361-GN8-920	E-8
22401-KEV-900	E-8
22606-GN5-910	E-7
22610-GCE-900	E-7
22630-GB2-000	E-7
22631-HF7-003	E-7
22641-GN8-920	E-7
22660-GCE-900	E-7
22804-GB2-000	E-7
22810-GN5-910	E-6
22820-KEV-900	E-6
22830-GN5-910	E-6
22836-GN5-910	E-6
22846-GN5-910	E-6
23000	
23112-GCE-900	E-8
23122-GCE-900	E-7
23123-GCE-900	E-7
23124-GCE-900	E-7
23126-GCE-900	E-7
23211-GN5-910	E-14
23216-GN5-910	E-8
23217-GN5-910	E-8

Nº de la
28211-1
28221-1
28251-G
28262-0
28271-1
28281-0
28281-0
28300-G
3040
3041
3050
3070
3111
3112
3150
3150
3160

Ⓒ Referencia con el "Índice del nombre de la pieza"

NOMBRE DE LA PIEZA

Descripción	Nº del Bloque	Ref. Nº
A		
Aislador Carburador	E-1	9
Ajustador Cadena de Levas	F-11	19
Ajuste Cadena de Levas	F-10	18
Alambraje Principal	F-26	6
Aleta, Neumático	F-9	2
Anillo de Sellado	F-7	16
Anillo de Sellado Indicador Freno Trasero	F-10	10
Anillo de Sellado, 1,3 x 4,3	E-17	12
Anillo de Sellado, 107 x 2	E-11	6
Anillo de Sellado, 11,6 x 24 x 10	E-15	20
Anillo de Sellado, 14,5 mm	E-5	6
Anillo de Sellado, 16 mm	E-5	7
Anillo de Sellado, 2,4 x 25	E-17	11
Anillo de Sellado, 21 x 37 x 7	F-9	10
Anillo de Sellado, 27 x 40 x 6	F-11	16
Anillo de Sellado, 3 mm	E-6	18
Anillo de Sellado, 4,8 x 14,5 x 4	F-7	17
Anillo de Sellado, 40,5 x 3	F-11	8
Anillo de Sellado, 47 x 60 x 7	F-8	11
Anillo de Sellado, 6 x 1,7	E-11	7
Anillo de Sellado, 7 x 1,7	E-15	21

Descripción	Nº del Bloque	Ref. Nº
Arandela Tambor de Cámbio	E-15	18
Arandela Tapa Cadena de Transmisión	F-20	17
Arandela Traba	E-7	16
Arandela Traba Guardapolvo	F-5	8
Arandela Traba, 6 mm	F-1	6
Arandela, 10 mm	E-11	4
Arandela, 10 mm	F-20	21
Arandela, 10 mm	F-21	6
Arandela, 11 mm	F-17	8
Arandela, 17 mm	E-16	7
Arandela, 30 x 45 x 0,8	E-7	15
Arandela, 6 x 9	F-20	16
Arandela, 8 mm	E-4	17
Arandela, 8 mm	E-7	18
Arandela, 8 mm	F-10	13
Arandela, 8 mm	F-17	9
Arandela, 8 mm	F-20	20
Arandela, 8 mm	F-27	11
Arandela, 8 mm	F-27	12
Arandella Especial, 8 mm	F-7	14
Arandella Sencilla, 5 mm	F-16	9
Arandella, 6 mm	F-18	7
Arbol de Levas	E-3	2

Desc
Buje
Buje
Buje
Buje
Buje
Buje
Buje Fij
Buje Fij
Buje Fij
Buje Fr
Buje Ho
Buje Izc
Buje Izc
Buje Sc
Buje Su
Buje, 1
Buje, 2
Buje, 6,
Buje, 9,
Buje, B
Buje, P
Bujia, C
Bujia, C

Estructura del catálogo de piezas

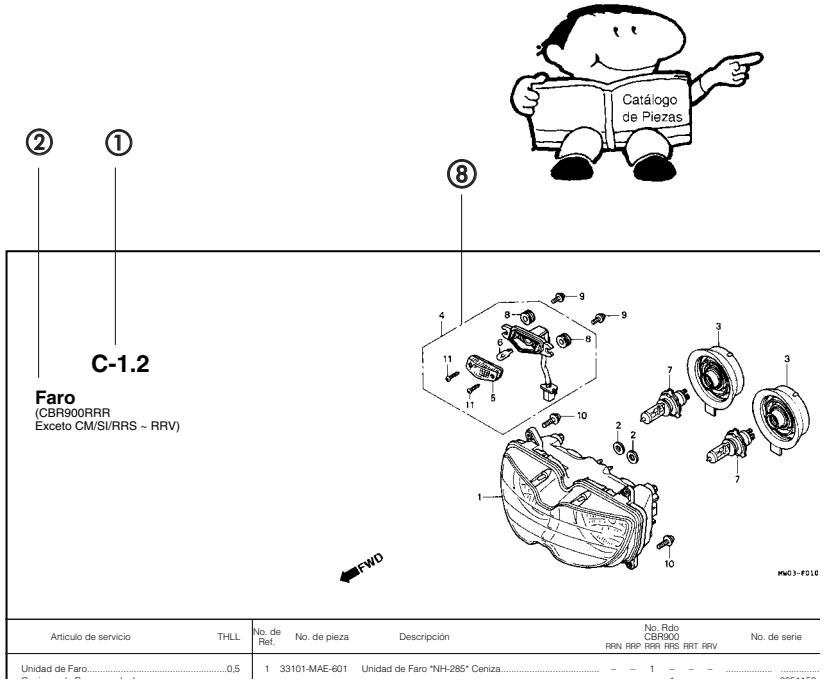

Articulo de servicio	THLL	No. de Ref.	No. de pieza	Descripción	No. Rdo CBR900 RRN	RRP	RRR	RRS	RRT	RRV	No. de serie
Unidad de Faro	0,5	1	33101-MAE-601	Unidad de Faro *NH-285* Ceniza	–	–	1	–	–	–	

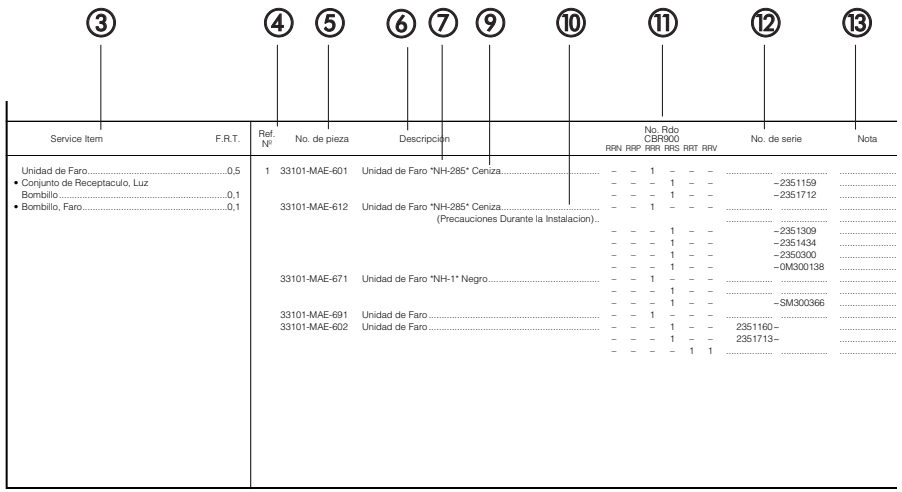

Service Item	F.R.T.	Ref. Nº	No. de pieza	Descripción	No. Rdo CBR900 RRN	RRP	RRR	RRS	RRT	RRV	No. de serie	Nota
Unidad de Faro	0,5	1	33101-MAE-601	Unidad de Faro *NH-285* Ceniza	–	–	1	–	–	–		
• Conjunto de Receptaculo, Luz					–	–	–	1	–	–	–2351159	
Bombillo	0,1				–	–	–	1	–	–	–2351712	
• Bombillo, Faro	0,1		33101-MAE-612	Unidad de Faro *NH-285* Ceniza	–	–	1	–	–	–		
				(Precauciones Durante la Instalacion)..								
					–	–	–	1	–	–	–2351309	
					–	–	–	1	–	–	–2351434	
					–	–	–	1	–	–	–2350300	
					–	–	–	1	–	–	–0M300138	
			33101-MAE-671	Unidad de Faro *NH-1* Negro	–	–	1	–	–	–		
					–	–	–	1	–	–		
					–	–	–	1	–	–	–5M300366	
			33101-MAE-691	Unidad de Faro	–	–	1	–	–	–		
			33101-MAE-602	Unidad de Faro	–	–	–	1	–	–	2351160–	
					–	–	–	1	–	–	2351713–	
					–	–	–	–	1	1		

① Título del bloque

② Nombre del bloque

③ Articulo de servicio/Tarifa Horaria Llana (THLL)

④ Número de referencia

- El número del título marcado con el paréntesis indica que continúa desde la página anterior.

⑤ Número de pieza

⑥ Descripción

⑦ Código de color HONDA

⑧ Conjuntos

- Las secciones enmarcadas con lineas discontinuas en los diagramas detallados están disponibles como conjuntos completos (también pueden obtenerse sus partes individuales.)

⑨ Descripción del color

⑩ Observación

- La observación se indica con los paréntesis en la columna del nombre de pieza.

⑪ Cantidad requerida

- La Cant. reqd. indicada en el paréntesis indica la pieza opcional.
- La Cant. reqd. marcada con "N" indica la pieza opcional que debe seleccionarse según sea necesario.
- La Cant. reqd. indica el número de la pieza utilizada en el bloque.

⑫ Número de serie

⑬ Nota

Cuando se han revisado las piezas

No. de Ref.	No. de pieza	Descripción	No. Rdo CBR900 RRN	RRP	RRR	RRS	RRT	RRV	No. de serie
1	33101-MAE-601	Unidad de Faro *NH-285* Ceniza	–	–	1	–	–	–	
			–	–	–	1	–	–	~2351159
			–	–	–	1	–	–	~2351712
	33101-MAE-612	Unidad de Faro *NH-283* Ceniza	–	–	1	–	–	–	
		(Precauciones Durante la Instalacion)							
			–	–	–	1	–	–	~2351309
			–	–	–	1	–	–	~2351434
			–	–	–	1	–	–	~2350300
			–	–	–	1	–	–	~0M300138
	33101-MAE-671	Unidad de Faro *NH-1* Negro	–	–	1	–	–	–	
			–	–	–	1	–	–	
			–	–	–	1	–	–	~SM300366
	33101-MAE-691	Unidad de Faro	–	–	1	–	–	–	
	33101-MAE-602	Unidad de Faro	–	–	–	1	–	–	2351160~
			–	–	–	1	–	–	2351713~
			–	–	–	–	1	1	

El número ha sido utilizado desde el modelo inicial sin revisiones.

Cuando se muestra en el lado izquierdo, es aplicable a los modelos No. 2351160 y números subsiguientes.

Cuando se muestra en el lado derecho, es aplicable a los modelos hasta el No. 2351159.

Abreviaturas empleadas en el catálogo de piezas

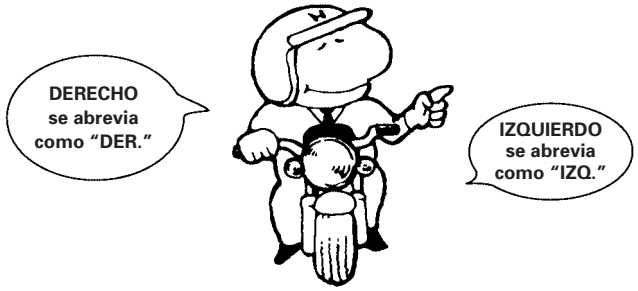

* "IZQ." e "DER." en la descripción de una pieza significa el lado IZQUIERDO o el DERECHO. Determine el izquierdo o derecho como si usted estuviera en el asiento de la motocicleta.

• En este catálogo de piezas se utilizan las abreviaturas siguientes.

1LA	República Dominicana, El Salvador, Venezuela, Guatemala, Guiana (Mercosul: Argentina, Paraguai, Uruguai)
2LA	Colômbia, México
A	Amperio
A.M.	Marca adhesiva
BR	Brasil
C.A.	Corriente Alterna
C.D.	Corriente Directa
C.D.I.	Encendido por descarga capacitiva
COMP.	Completo
DEL.	Delantero
DER.	Derecho
ENS.	Ensamble (Conjunto)
G	Gramo
HEX.	Hexagonal
IZQ.	Izquierdo
KPH.	Kilómetro por hora
L.E.D.	Diode emisor de luz
MM	Milímetro
MPH.	Milla por hora (100 Eslabónes)
STD.	Standard
T (22D)	Diente (22 dientes)
T.M.	Marca de transcripcion
TCS	Sistema de control de tracción
TRAS.	Trasero
V	Voltio
W	Watio
WL	Con etiqueta
WOL	Sin etiqueta
KS	Kick Starter
ES	Eletric Starter
CA	Cargo

Cómo comprobar el bloque de partes y los números de série

Bloque de la parte	Partes del motor M-1 ~	Partes del carburador M-17 ~	Partes del bastidor C-1 ~
Números necesarios	Número de de motor estampado	Número de identificacíon del carburador estampado	Número de bastidor estampado
Punto de Comprobación	①	②	③

DKGA−A

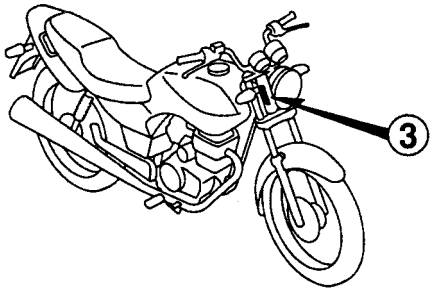

DKGA−B

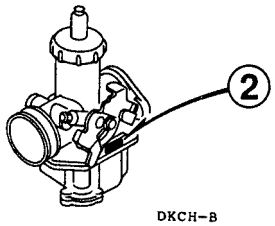

DKCH−B

Modelos, Códigos de área y Nos. de serie aplicables

Los modelos, códigos de area y Nos. de serie aplicables que se dan en este catálogo de piezas pueden identificarse como sigue.
Si no están en lista los códigos de área, las piezas son para uso comín.

Modelo 2002

Modelo	Código de Área	Tipo	Nº de Série Aplicable de motor	Nº de Série Aplicable de Bastidor	Nº de Série Identificación do Carburador
CG125KS	BR	Brasil	JC30E 12100001 ~	9C2JC3010 3R100001 ~	PDB3A A
	1LA	Exp	•	•	PDC6E B
	2LA	Exp	•	•	PDC6F B
CG125ES	BR	Brasil	JC30E 22100001 ~	9C2JC3020 3R100001 ~	PDB3A A
	1LA	Exp	•	•	PDC6E B
	2LA	Exp	•	•	PDC6F B
CG125 KSE	BR	Brasil	JC30E 22100001 ~	9C2JC3021 3R600001 ~	PDB3A A
CG125 CARGO	BR	Brasil	JC30E 32100001 ~	9C2JC3030 3R100001 ~	PDB3A B
	1LA	Exp	•	•	PDC6E B
	2LA	Exp	•	•	PDC6F B

Modelo 2003

Modelo	Código de Área	Tipo	Nº de Série Aplicable de motor	Nº de Série Aplicable de Bastidor	Nº de Série Identificación do Carburador
CG125KS	BR	Brasil	JC30E 12100001 ~	9C2JC3010 4R100001 ~	PDB3A A
CG125ES	BR	Brasil	JC30E 22100001 ~	9C2JC3020 4R100001 ~	PDB3A A
CG125 KSE	BR	Brasil	JC30E 22100001 ~	9C2JC3021 4R600001 ~	PDB3A A
CG125 CARGO	BR	Brasil	JC30E 32100001 ~	9C2JC3030 4R100001 ~	PDB3A B

Modelo 2003

Modelo	Código de Área	Tipo	Nº de Série Aplicable de motor	Nº de Série Aplicable de Bastidor	Nº de Série Identificación do Carburador
CG125KS	BR	Brasil	JC30E 12100001 ~	9C2JC3010 3R100001 ~	PDB3A A
CG125ES	BR	Brasil	JC30E 22100001 ~	9C2JC3020 3R100001 ~	PDB3A A
CG125 KSE	BR	Brasil	JC30E 22100001 ~	9C2JC3021 3R600001 ~	PDB3A A
CG125 CARGO	BR	Brasil	JC30E 32100001 ~	9C2JC3030 3R100001 ~	PDB3A B

Modelo 2003 (Somiente para Brasil)

Modelo	Código de Área	Tipo	Nº de Série Aplicable de motor	Nº de Série Aplicable de Bastidor	Nº de Série Identificación do Carburador
CG125KS	BR	Brasil	JC30E 12100001 ~	9C2JC3010 3R800001 ~	PDB3A A
CG125ES	BR	Brasil	JC30E 22100001 ~	9C2JC3020 3R400001 ~	PDB3A A
CG125 KSE	BR	Brasil	JC30E 22100001 ~	9C2JC3021 3R800001 ~	PDB3A A
CG125 CARGO	BR	Brasil	JC30E 32100001 ~	9C2JC3030 3R800001 ~	PDB3A B

* De los números de identificacción de carburador, sólo las porciones subrayadas en el ejemplo siguiente se usan para registro.
PDC6C A KC 7

• Nota:
En Conformidad con Proyecto de Producción

Tabla de selección para llave ciega o abertura

Tipo	No. de llave
1	A**, B**

*: 0, 1, 2, 3, 4, 5, 6, 7, 8 ou 9

Tabla de colores

• Al pedir piezas coloreadas, consulte la tabla de abajo y utilice un número de pieza consistente en el número de pieza básico relevante al que se le ha añadido un código de color de pieza.

CG125 CARGO (2002 ~)

Nº	Modelo		CG125CA				
	Color Principal		Blanco Ross NH-196	Número de aplicacione		Nº de Identificacione del Bloco	Nº de ref.
	Codigo Color			Número de aplicación initial	Número de aplicación finale		
	Nombre, Piezas Coloridas	Nº Pieza Básico					
1	Cubierta Lateral Izquierda	83620-KGA-910	ZA			C-16	13
2	Cubierta Lateral Derecha	83520-KGA-910	ZA			C-16	9
3	Cubretablero, Trasero Izquierdo	77220-KGA-910	ZA			C-15.1	8
4	Cubretablero, Trasero Derecho	77210-KGA-910	ZA			C-15.1	7
5	Parafango Delantero	61100-KGA-900	ZA			C-7	2
6	Franja, Tanque	17513-KGA-910	ZA			C-32	1
7	Franja, Cubierta Lateral	83541-KGA-910	ZA			C-32	2
8	Tanque, Cumbustible	17520-KGA-910	ZA			C-14	8

CG125 TITAN • KS (2002)

Nº	Modelo		CG125KS							
	Color		Rojo Sapucaí R-276	Azul Atessa PB-162	Verde Boituva Metálico G-175M	Plata Ibiúna Metálico NH-482M	Número de aplicacione		Nº de Identificacione del Bloco	Nº de ref.
	Codigo Color						Número de aplicación initial	Número de aplicación finale		
	Nombre, Piezas Coloridas	Nº Pieza Básico								
1	Cubierta Lateral, Izquierda	83620-KGA-B40	ZA	ZB	ZC	ZD			C-16	10
2	Cubierta Latral, Derecha	83520-KGA-B40	ZA	ZB	ZC	ZD			C-16	5
3	Cubretablero Trasero, Izquierdo	77220-KGA-B00	ZA	ZB	ZC	ZD			C-15	8
4	Cubretablero Trasero, Derecho	77210-KGA-B00	ZA	ZB	ZC	ZD			C-15	7
5	Parafango Delantero	61100-KGA-900	ZA	ZF	ZC	ZD			C-7	2
6	Franja Izquierda, Tanque Combustible	17514-KGA-B40	ZA	ZB	ZC	ZD			C-32.1	2
7	Franja, Tapa Lat. Izquierda	83641-KGA-B40	ZA	ZB	ZC	ZD			C-32.1	7
8	Franja, Derecha Tanque Combustíble	17513-KGA-B40	ZA	ZB	ZC	ZD			C-32.1	1
9	Franja, Tapa Lat. Derecha	83541-KGA-B40	ZA	ZB	ZC	ZD			C-32.1	4
10	Franja, Trasera Cubretablero	77227-KGA-B40	ZA	ZB	ZA	ZA			C-14	7

CG125 TITAN • ES (2002)

Nº	Modelo		CG125ES							
	Color		Rojo Sapucaí R-276	Azul Atessa PB-162	Verde Boituva Metálico G-175M	Plata Ibiúna Metálico NH-482M	Número de aplicacione		Nº de Identificacione del Bloco	Nº de ref.
	Codigo Color						Número de aplicación initial	Número de aplicación finale		
	Nombre, Piezas Coloridas	Nº Pieza Básico								
1	Cubierta Lateral, Izquierda	83620-KGA-B60	ZA	ZB	ZC	ZD			C-16	11
2	Cubierta Lateral, Derecha	83520-KGA-B60	ZA	ZB	ZC	ZD			C-16	6
3	Cubretablero Trasero, Izquierdo	77220-KGA-B00	ZA	ZB	ZC	ZD			C-15	8
4	Cubretablero Trasero, Derecho	77210-KGA-B00	ZA	ZB	ZC	ZD			C-15	7
5	Parafango Delantero	61100-KGA-900	ZA	ZF	ZC	ZD			C-7	2
6	Franja Izquierda, Tanque Combustíble	17514-KGA-B40	ZA	ZB	ZC	ZD			C-32.1	2
7	Franja, Tapa Lat. Izquierda	83641-KGA-B60	ZA	ZB	ZC	ZD			C-32.1	6
8	Franja, Derecha Tanqu Combustíble	17513-KGA-B40	ZA	ZB	ZC	ZD			C-32.1	1
9	Franja, Tapa Lat. Derecha	83541-KGA-B60	ZA	ZB	ZC	ZD			C-32.1	3
10	Tanque Combustible	17520-KGA-B40	ZA	ZB	ZC	ZD			C-14	7

CG125 TITAN • KSE (2002)

Nº	Modelo		CG125KSE							
	Color		Rojo Sapucaí R-276	Azul Atessa PB-162	Verde Boituva Metálico G-175M	Plata Ibiúna Metálico NH-482M	Número de aplicacione		Nº de Identificacione del Bloco	Nº de ref.
	Codigo Color						Número de aplicación initial	Número de aplicación finale		
	Nombre, Piezas Coloridas	Nº Pieza Básico								
1	Cubierta Lateral, Izquierda	83620-KGA-B70	ZA	ZB	ZC	ZD			C-16	12
2	Cubierta Lateral, Derecha	83520-KGA-B70	ZA	ZB	ZC	ZD			C-16	7
3	Cubretablero Trasero, Izquierdo	77220-KGA-B00	ZA	ZB	ZC	ZD			C-15	8
4	Cubretablero Trasero, Derecho	77210-KGA-B00	ZA	ZB	ZC	ZD			C-15	7
5	Parafango Delantero	61100-KGA-900	ZA	ZF	ZC	ZD			C-7	2
6	Franja Izquierda, Tanque Combustíble	17514-KGA-B40	ZA	ZB	ZC	ZD			C-32.1	2
7	Franja, Tapa Lat. Izquierda	83641-KGA-B70	ZA	ZB	ZC	ZD			C-32.1	8
8	Franja, Derecha Tanque Combustíble	17513-KGA-B40	ZA	ZB	ZC	ZD			C-32.1	1
9	Franja, Tapa Lat. Derecha	83541-KGA-B70	ZA	ZB	ZC	ZD			C-32.1	5
10	Tanque Combustible	17520-KGA-B40	ZA	ZB	ZC	ZD			C-14	7

CG125 TITAN • KS (2003)

Nº	Modelo		CG125KS							
	Color		Rojo Sapucaí R-276	Azul Itajaí Perolizado PB-338P	Verde Boituva Metálico G-175M	Plata Ibiúna Metálico NH-482M	Número de aplicacione		Nº de Identificacione del Bloco	Nº de ref.
	Codigo Color						Número de aplicación initial	Número de aplicación finale		
	Nombre, Piezas Coloridas	Nº Pieza Básico								
1	Cubierta Lateral, Izquierda	83620-KGA-C00	ZA	ZB	ZC	ZD			C-16.1	8
2	Cubierta Lateral, Derecha	83520-KGA-C00	ZA	ZB	ZC	ZD			C-16.1	5
3	Cubretablero Izquierdo	77225-KGA-C00	ZA	ZB	ZC	ZD			C-15.1	8
4	Cubretablero Derecho	77215-KGA-C00	ZA	ZB	ZC	ZD			C-15.1	7
5	Parafango Delantero	61100-KGA-900	ZM	ZR	ZP	ZQ			C-7.1	2
6	Franja Izquierda Tanque Combustible	17514-KGA-000	ZA	ZB	ZC	ZD			C-32.2	2
7	Franja Derecha Tanque Combustible	17513-KGA-000	ZA	ZB	ZC	ZD			C-32.2	1
8	Franja Cubretablero Derecho	77228-KGA-C00	ZA	ZB	ZC	ZD			C-32.2	3
9	Franja Cubretablero Izquierdo	77229-KGA-C00	ZA	ZB	ZC	ZD			C-32.2	6
10	Franja, HONDA	83541-KGA-C00	ZA	ZB	ZC	ZD			C-32.2	9
11	Tanque, Combustible	17520-KGA-C00	ZA	ZB	ZC	ZD			C-14.1	7

CG125 TITAN • ES (2003)

Nº	Modelo		CG125ES							
	Color		Rojo Sapucaí R-276	Azul Itajaí Perolizado PB-338P	Verde Boituva Metálico G-175M	Plata Ibiúna Metálico NH-482M	Número de aplicacione		Nº de Identificacione del Bloco	Nº de ref.
	Codigo Color						Número de aplicación initial	Número de aplicación finale		
	Nombre, Piezas Coloridas	Nº Pieza Básico								
1	Cubierta Lateral, Izquierda	83620-KGA-C00	ZA	ZB	ZC	ZD			C-16.1	8
2	Cubierta Lateral, Derecha	83520-KGA-C00	ZA	ZB	ZC	ZD			C-16.1	5
3	Cubretablero Izquierdo	77225-KGA-C20	ZA	ZB	ZC	ZD			C-15.1	8
4	Rabeta, Direita	77215-KGA-C20	ZA	ZB	ZC	ZD			C-15.1	7
5	Parafango Delantero	61100-KGA-900	ZM	ZR	ZP	ZQ			C-7.1	2
6	Franja Izquierda Tanque Combustible	17514-KGA-C00	ZA	ZB	ZC	ZD			C-32.2	2
7	Franja Derecha Tanque Combustible	17513-KGA-C00	ZA	ZB	ZC	ZD			C-32.2	1
8	Franja Cubretablero Derecho	77228-KGA-C20	ZA	ZB	ZC	ZD			C-32.2	4
9	Franja Cubretablero Izquierdo	77229-KGA-C20	ZA	ZB	ZC	ZD			C-32.2	7
10	Franja, HONDA	83541-KGA-C00	ZA	ZB	ZC	ZD			C-32.2	9
11	Tanque, Combustible	17520-KGA-C00	ZA	ZB	ZC	ZD			C-14.1	7

CG125 TITAN • KSE (2003)

Nº	Modelo		CG125KSE							
	Color		Rojo Sapucaí R-276	Azul Itajaí Perolizado PB-338P	Verde Boituva Metálico G-175M	Plata Ibiúna Metálico NH-482M	Número de aplicacione		Nº de Identificacione del Bloco	Nº de ref.
	Codigo Color						Número de aplicación initial	Número de aplicación finale		
	Nombre, Piezas Coloridas	Nº Pieza Básico								
1	Cubierta Lateral, Izquierda	83620-KGA-C00	ZA	ZB	ZC	ZD			C-16.1	8
2	Cubierta Lateral, Derecha	83520-KGA-C00	ZA	ZB	ZC	ZD			C-16.1	5
3	Cubretablero Izquierdo	77225-KGA-C30	ZA	ZB	ZC	ZD			C-15.1	8
4	Cubretablero Derecho	77215-KGA-C30	ZA	ZB	ZC	ZD			C-15.1	7
5	Parafango Delantero	61100-KGA-900	ZM	ZR	ZP	ZQ			C-7.1	2
6	Franja Izquierda Tanque Combustible	17514-KGA-C00	ZA	ZB	ZC	ZD			C-32.2	2
7	Franja Derecha Tanque Combustible	17513-KGA-C00	ZA	ZB	ZC	ZD			C-32.2	1
8	Franja Cubretablero Derecho	77228-KGA-C30	ZA	ZB	ZC	ZD			C-32.2	5
9	Franja Cubretablero Izquierdo	77229-KGA-C30	ZA	ZB	ZC	ZD			C-32.2	8
10	Franja, HONDA	83541-KGA-C00	ZA	ZB	ZC	ZD			C-32.2	9
11	Tanque, Combustible	17520-KGA-C00	ZA	ZB	ZC	ZD			C-14.1	7

CG125 TITAN • KS (2004)

Nº	Modelo		CG125KS							
	Color		Rojo Ipiranga R-250	Azul Itajaí Perolizado PB-338P	Verde Pantanal Metálico G-147M	Negro NH-1	Número de aplicacione		Nº de Identificacione del Bloco	Nº de ref.
	Codigo Color						Número de aplicación initial	Número de aplicación finale		
	Nombre, Piezas Coloridas	Nº Pieza Básico								
1	Cubierta Lateral, Izquierda	83620-KGA-720	ZA	–	ZC	ZD			C-16.2	8
2	Cubierta Lateral, Izquierda	83620-KGA-C00	–	ZB	–	–			C-16.2	8
3	Cubierta Lateral, Derecha	83520-KGA-720	ZA	–	ZC	ZD			C-16.2	5
4	Cubierta Lateral, Derecha	83520-KGA-C00	–	ZB	–	–			C-16.2	5
5	Cubretablero Izquierdo	77225-KGA-720	ZA	ZB	ZC	ZD			C-15.2	8
6	Cubretablero Derecho	77215-KGA-720	ZA	ZB	ZC	ZD			C-15.2	7
7	Parafango Delantero	61100-KGA-900	ZS	ZR	ZT	ZV			C-7.2	2
8	Franja Izquierda Tanque Combustible	17514-KGA-720	ZA	ZB	ZC	ZD			C-32.3	2
9	Franja Derecha Tanque Combustible	17513-KGA-720	ZA	ZB	ZC	ZD			C-32.3	1
10	Franja Cubretablero Derecho	77228-KGA-720	ZA	ZB	ZC	ZD			C-32.3	3
11	Franja Cubretablero Izquierdo	77229-KGA-720	ZA	ZB	ZC	ZD			C-32.3	6
12	Franja, HONDA	83541-KGA-720	ZA	ZB	ZC	ZD			C-32.3	9
13	Tanque, Combustible	17520-KGA-720	ZA	ZB	ZC	ZD			C-14.2	7

CG125 TITAN • ES (2004)

Nº	Modelo		CG125ES							
	Color		Rojo Ipiranga R-250	Azul Itajaí Perolizado PB-338P	Verde Pantanal Metálico G-147M	Negro NH-1	Número de aplicacione		Nº de Identificacione del Bloco	Nº de ref.
	Codigo Color						Número de aplicación initial	Número de aplicación finale		
	Nombre, Piezas Coloridas	Nº Pieza Básico								
1	Cubierta Lateral, Izquierda	83620-KGA-720	ZA	–	ZC	ZD			C-16.2	8
2	Cubierta Lateral, Izquierda	83620-KGA-C00	–	ZB	–	–			C-16.2	8
3	Cubierta Lateral, Derecha	83520-KGA-720	ZA	–	ZC	ZD			C-16.2	5
4	Cubierta Lateral, Derecha	83520-KGA-C00	–	ZB	–	–			C-16.2	5
5	Cubretablero Izquierdo	77225-KGA-740	ZA	ZB	ZC	ZD			C-15.2	8
6	Rabeta, Direita	77215-KGA-740	ZA	ZB	ZC	ZD			C-15.2	7
7	Parafango Delantero	61100-KGA-900	ZS	ZR	ZT	ZV			C-7.2	2
8	Franja Izquierda Tanque Combustible	17514-KGA-720	ZA	ZB	ZC	ZD			C-32.3	2
9	Franja Derecha Tanque Combustible	17513-KGA-720	ZA	ZB	ZC	ZD			C-32.3	1
10	Franja Cubretablero Derecho	77228-KGA-740	ZA	ZB	ZC	ZD			C-32.3	4
11	Franja Cubretablero Izquierdo	77229-KGA-740	ZA	ZB	ZC	ZD			C-32.3	7
12	Franja, HONDA	83541-KGA-720	ZA	ZB	ZC	ZD			C-32.3	9
13	Tanque, Combustible	17520-KGA-720	ZA	ZB	ZC	ZD			C-14.2	7

CG125 TITAN • KSE (2004)

Nº	Modelo		CG125KSE							
	Color		Rojo Ipiranga R-250	Azul Itajaí Perolizado PB-338P	Verde Pantanal Metálico G-147M	Negro NH-1	Número de aplicacione		Nº de Identificacione del Bloco	Nº de ref.
	Codigo Color						Número de aplicación initial	Número de aplicación finale		
	Nombre, Piezas Coloridas	Nº Pieza Básico								
1	Cubierta Lateral, Izquierda	83620-KGA-720	ZA	–	ZC	ZD			C-16.2	8
2	Cubierta Lateral, Izquierda	83620-KGA-C00	–	ZB	–	–			C-16.2	8
3	Cubierta Lateral, Derecha	83520-KGA-720	ZA	–	ZC	ZD			C-16.2	5
4	Cubierta Lateral, Derecha	83520-KGA-C00	–	ZB	–	–			C-16.2	5
5	Cubretablero Izquierdo	77225-KGA-750	ZA	ZB	ZC	ZD			C-15.2	8
6	Cubretablero Derecho	77215-KGA-750	ZA	ZB	ZC	ZD			C-15.2	7
7	Parafango Delantero	61100-KGA-900	ZS	ZR	ZT	ZV			C-7.2	2
8	Franja Izquierda Tanque Combustible	17514-KGA-720	ZA	ZB	ZC	ZD			C-32.3	2
9	Franja Derecha Tanque Combustible	17513-KGA-720	ZA	ZB	ZC	ZD			C-32.3	1
10	Franja Cubretablero Derecho	77228-KGA-750	ZA	ZB	ZC	ZD			C-32.3	5
11	Franja Cubretablero Izquierdo	77229-KGA-750	ZA	ZB	ZC	ZD			C-32.3	8
12	Franja, HONDA	83541-KGA-720	ZA	ZB	ZC	ZD			C-32.3	9
13	Tanque, Combustible	17520-KGA-720	ZA	ZB	ZC	ZD			C-14.2	7

Composición del número de identificación del vehículo (N.I.V)

Exemplo: 9 C 2 J C 3 0 1 0 Y R 0 0 0 0 0 1

Número de serie de producción

Código de Fábrica

A .... Ohio U.S.A
B .... Alost Bélgica
C .... Saitama Japão
D .... Guadalajara México
E .... Montesa Espanha
F .... Atessa Itália
K .... Kumamoto Japão
M .... Hamamatsu Japão
R .... Manaus Brasil
S .... Suzuka Japão
T .... Tochigi Japão
4 .... Sul da Carolina U.S.A

Modelo del año

Exemplo: K....1989 L....1990 M....1991 N....1992 X....1999 Y....2000 (Exceto as letras I.O.Q.U) 1....2001 2....2002 3....2003 4....2004

Variante • Versión

Código de descripción del vehículo

Ejemplo: PE04....XR600R RC30....VFR750R C301....CG125TITAN • KS JC302....CG125TITAN • ES JC303....CG125 • CARGO

Marca y Tipo del vehículo

JH2 ..... HONDA Motocicleta (Fabricada en Japón)
1HF ..... HONDA Motocicleta (Fabricada en Estados Unidos de Norteamérica)
YC1 ..... HONDA Motocicleta (Fabricada en Bélgica)
9C2 ..... HONDA Motocicleta (Fabricada en Brasil)
3H1 ..... HONDA Motocicleta (Fabricada en México)
VTM ..... HONDA Motocicleta (Fabricada en España)
ZDC ..... HONDA Motocicleta (Fabricada en Italia)
JH3 ..... HONDA Vehículo todo terreno (Fabricada en Japón)
478 ..... HONDA Vehículo todo terreno (Fabricada en Estados Unidos de Norteamérica)

Mangueras de combustible, mangueras de aplicaciones generales y mangueras de vínilo

- La manguera de combustible de partes estándar, manguera de aplicaciones generales y la manguera de vinilo pueden sustituirse por la parte sin embalar bobinada.

- Cuando efectúe pedidos de la manguera de combustible de partes estándar, manguera de aplicaciones generales y manguera de vinilo, emplee el número de parte sin envasar escrito entre paréntesis ( ) en el catálogo de partes, debajo del nombre de la parte, o emplee el catálogo de abajo (La longitud estándar de la parte sin envasar es de 1 m, aunque las mostradas en el catálogo < > están disponibles en longitudes de 3 m y 8 m.)

- Cuando cambie la manguera, corte y emplee la manguera a la longitud especificada como se menciona en el nombre de la parte.
  (En cuanto al método de corte de la parte sin envasar, y método de relleno de pedidos, etc., consulte el manual de servicio y las instrucciones que acompañan a la parte sin envasar.)

- La lista siguiente es un catálogo de los números de parte estándar y números de parte sin envasar. Tenga presente que estos números son aplicabies solo a las partes de reemplazo enumeradas en la lista.

Manguera de combustible			
Número de parte estándar	Número de parte sin envasar	Parte sin envasar	
		Diámetro interior (mm)	Longitud (m)
95001-30XXX-2X	95001-30001-20M	3,0	1
95001-30XXX-3X	95001-30001-30M	3,0	1
95001-30XXX-4X	95001-30001-40M	3,0	1
95001-35XXX-2X 95001-35XXX-5X	95001-35001-50M <95001-35003-50M>	3,5 3,5	1 3
95001-35XXX-3X 95001-35XXX-4X 95001-35XXX-6X	95001-35001-60M <95001-35003-60M>	3,5 3,5	1 3
95001-45XXX-2X 95001-45XXX-5X	95001-45001-50M <95001-45003-50M>	4,5 4,5	1 3
95001-45XXX-3X 95001-45XXX-4X 95001-45XXX-6X	95001-45001-60M <95001-45003-60M> <95001-45008-60M>	4,5 4,5 4,5	1 3 8
95001-55XXX-2X 95001-55XXX-5X	95001-55001-50M <95001-55003-50M> <95001-55008-50M>	5,5 5,5 5,5	1 3 8
95001-55XXX-3X 95001-55XXX-4X 95001-55XXX-6X	95001-55001-60M <95001-55003-60M> <95001-55008-60M>	5,5 5,5 5,5	1 3 8
95001-75XXX-2X 95001-75XXX-5X	95001-75001-50M <95001-75003-50M>	7,5 7,5	1 3
95001-75XXX-3X 95001-75XXX-4X 95001-75XXX-6X	95001-75001-60M <95001-75003-60M> <95001-75008-60M>	7,5 7,5 7,5	1 3 8
95001-80XXX-2X 95001-80XXX-5X	95001-80001-50M	8,0	1
95001-80XXX-3X 95001-80XXX-4X 95001-80XXX-6X	95001-80001-60M	8,0	1

Manguera de aplicaciones generales			
Número de parte estándar	Número de parte sin envasar	parte sin envasar	
		Diámetro interior (mm)	Longitud (m)
95005-30XXX-3X	95005-30001-30M	3,0	1
95005-30XXX-5X	95005-30001-50M	3,0	1
95005-35XXX-1X 95005-35XXX-4X	95005-35001-10M <95005-35003-10M> <95005-35008-10M>	3,5 3,5 3,5	1 3 8
95005-35XXX-2X	95005-35001-20M	3,5	1
95005-35XXX-3X	95005-35001-30M	3,5	1
95005-35XXX-5X	95005-35001-50M	3,5	1
95005-45XXX-1X 95005-45XXX-4X	95005-45001-10M <95005-45003-10M> <95005-45008-10M>	4,5 4,5 4,5	1 3 8
95005-45XXX-2X	95005-45001-20M	4,5	1
95005-45XXX-3X	95005-45001-30M	4,5	1
95005-45XXX-5X	95005-45001-50M	4,5	1
95005-50XXX-3X	95005-50001-30M <95005-50003-30M>	5,0 5,0	1 3
95005-50XXX-5X	95005-50001-50M	5,0	1
95005-55XXX-1X 95005-55XXX-4X	95005-55001-10M <95005-55003-10M> <95005-55008-10M>	5,3 5,3 5,3	1 3 8
95005-55XXX-2X	95005-55001-20M <95005-55003-20M>	5,3 5,3	1 3
95005-65XXX-1X	95005-65001-10M <95005-65003-10M>	6,5 6,5	1 3
95005-65XXX-2X	95005-65001-20M	6,5	1
95005-70XXX-3X	95005-70001-30M <95005-70003-30M>	7,0 7,0	1 3
95005-70XXX-5X	95005-70001-50M	7,0	1

Manguera de aplicaciones generales			
Número de parte estándar	Número de parte sin envasar	Bulk part	
		Diámetro interior (mm)	Longitud (m)
95005-75XXX-1X	95005-75001-10M <95005-75003-10M>	7,3 7,3	1 3
95005-75XXX-2X	95005-75001-20M	7,3	1
95005-80XXX-1X	95005-80001-10M <95005-80003-10M>	8,0 8,0	1 3
95005-80XXX-2X	95005-80001-20M	8,0	1
95005-80XXX-3X	95005-80001-30M	8,0	1
95005-80XXX-5X	95005-80001-50M	8,0	1
95005-11XXX-3X	95005-11001-30M	11,0	1
95005-11XXX-5X	95005-11001-50M	11,0	1
95005-12XXX-1X	95005-12001-10M <95005-12003-10M>	12,0 12,0	1 3
95005-12XXX-2X	95005-12001-20M	12,0	1
95005-12XXX-3X	95005-12001-30M	12,0	1
95005-12XXX-5X	95005-12001-50M	12,0	1
95005-91XXX-3X	95005-91001-30M	12,0	1
95005-91XXX-5X	95005-91001-50M	12,0	1
95005-92XXX-3X	95005-92001-30M	12,0	1
95005-92XXX-5X	95005-92001-50M	12,0	1
95005-14XXX-1X	95005-14001-10M	14,0	1
95005-14XXX-2X	95005-14001-20M <95005-14003-20M>	14,0 14,0	1 3
95005-14XXX-3X	95005-14001-30M	14,0	1
95005-14XXX-5X	95005-14001-50M	14,0	1
95005-17XXX-1X	95005-17001-10M	17,0	1
95005-17XXX-2X	95005-17001-20M	17,0	1
95005-17XXX-3X	95005-17001-30M	17,0	1
95005-17XXX-5X	95005-17001-50M	17,0	1

d

Es PELIGROSO confundir la manguera de combustible con la manguera de aplicaciones generales o manguera de vinilo
No emplee nunca una manguera de aplicaciones generales ni manguera de vinilo en lugar de una manguera de combustible ni vice-versa. Emplee siempre la parte sin envasar correcta de la lista de partes, de acuerdo con el manual de servicio o las instrucciones que acompañan a la parte sin envasar.

Mangueras de combustible, mangueras de aplicaciones generales y mangueras de vínilo

Manguera de vinilo				
Número de parte estándar	Número de parte sin envasar	Parte sin envasar		
		Diámetro interior (mm)	Diámetro exterior (mm)	Longitud (m)
95003-01XXX-3X	95003-01001-60M	2,9	6,8	1
95003-01XXX-60	<95003-01003-60M>	2,9	6,8	3
95003-03XXX-3X	95003-03001-60M	3,0	6,0	1
95003-03XXX-60	<95003-03003-60M>	3,0	6,0	1
95003-05XXX-3X	95003-05001-60M	3,5	6,5	1
95003-05XXX-60	<95003-05003-60M>	3,5	6,5	3
	<95003-05008-60M>	3,5	6,5	8
95003-07XXX-1X	95003-07001-10M	4,0	7,0	1
95003-07XXX-20	<95003-07003-10M>	4,0	7,0	3
95003-07XXX-3X	95003-07001-60M	4,0	7,0	1
95003-07XXX-60	<95003-07003-60M>	4,0	7,0	3
	<95003-07008-60M>	4,0	7,0	8
95003-07XXX-7X	95003-07001-70M	4,0	7.0	1
	<95003-07003-70M>	4,0	7.0	3
	<95003-07008-70M>	4,0	7.0	8
95003-08XXX-1X	95003-08001-10M	4,5	6,5	1
	<95003-08003-10M>	4,5	6,5	3
	<95003-08008-10M>	4,5	6,5	8
95003-09XXX-3X	95003-09001-60M	4,5	8,0	1
95003-09XXX-60	<95003-09003-60M>	4,5	8,0	3
95003-12XXX-1X	95003-12001-10M	5,0	7,0	1
95003-12XXX-20	<95003-12003-10M>	5,0	7,0	3
	<95003-12008-10M>	5,0	7,0	8
95003-10XXX-1X	95003-10001-10M	5,0	8,0	1
95003-10XXX-20	<95003-10003-10M>	5,0	8,0	3
95003-10XXX-3X	95003-10001-60M	5,0	8,0	1
95003-10XXX-60	<95003-10003-60M>	5,0	8,0	3
95003-11XXX-3X	95003-11001-60M	5,0	9,0	1
95003-11XXX-60	<95003-11003-60M>	5,0	9,0	3
	<95003-11008-60M>	5,0	9,0	8
95003-14XXX-1X	95003-14001-10M	6,0	9,0	1
95003-14XXX-20	<95003-14003-10M>	6,0	9,0	3
95003-14XXX-3X	95003-14001-60M	6,0	9,0	1
	<95003-14003-60M>	6,0	9,0	3
95003-17XXX-1X	95003-17001-10M	7,0	9,0	1
	<95003-17003-10M>	7,0	9,0	3
95003-19XXX-1X	95003-19001-10M	7,0	11,0	1
95003-19XXX-20	<95003-19003-10M>	7,0	11,0	3
	<95003-19008-10M>	7,0	11,0	8
95003-19XXX-3X	95003-19001-60M	7,0	11,0	1
95003-19XXX-60	<95003-19003-60M>	7,0	11,0	3
	<95003-19008-60M>	7,0	11,0	8
95003-21XXX-1X	95003-21001-10M	8,0	9,0	1
95003-21XXX-20	<95003-21003-10M>	8,0	9,0	3
95003-23XXX-1X	95003-23001-10M	8,0	12,0	1
95003-23XXX-20	<95003-23003-10M>	8,0	12,0	3

Manguera de vinilo				
Número de parte estándar	Número de parte estándar	Parte sin envasar		
		Diámetro interior (mm)	Diámetro exterior (mm)	Longitud (m)
95003-23XXX-3X	95003-23001-60M	8,0	12,0	1
95003-23XXX-60	<95003-23003-60M>	8,0	12,0	3
	<95003-23008-60M>	8,0	12,0	8
95003-25XXX-1X	95003-25001-10M	9,0	11,0	1
95003-25XXX-20	<95003-25003-10M>	9,0	11,0	3
95003-25XXX-3X	95003-25001-60M	9,0	11,0	1
	<95003-25003-60M>	9,0	11,0	3
95003-25XXX-7X	95003-25001-70M	9,0	11,0	1
	<95003-25003-70M>	9,0	11,0	3
95003-27XXX-1X	95003-27001-10M	9,0	13,0	1
95003-27XXX-20	<95003-27003-10M>	9,0	13,0	3
95003-27XXX-3X	95003-27001-60M	9,0	13,0	1
95003-27XXX-60	<95003-27003-60M>	9,0	13,0	3
95003-33XXX-1X	95003-33001-10M	10,0	14,0	1
95003-33XXX-20	<95003-33003-10M>	10,0	14,0	3
95003-36XXX-1X	95003-36001-10M	11,0	13,0	1
95003-36XXX-20	<95003-36003-10M>	11,0	13,0	3
	<95003-36008-10M>	11,0	13,0	8
95003-37XXX-3X	95003-37001-60M	11,0	15,0	1
95003-37XXX-60	<95003-37003-60M>	11,0	15,0	3
95003-38XXX-1X	95003-38001-10M	12,0	13,0	1
95003-38XXX-20	<95003-38003-10M>	12,0	13,0	3
95003-39XXX-1X	95003-39001-10M	12,0	14,0	1
95003-39XXX-20	<95003-39003-10M>	12,0	14,0	3
95003-40XXX-20	95003-40001-10M	12,0	16,0	1
	<95003-40003-10M>	12,0	16,0	3
95003-40XXX-3X	95003-40001-60M	12,0	16,0	1
95003-40XXX-60	<95003-40003-60M>	12,0	16,0	3
95003-43XXX-1X	95003-43001-10M	13,0	15,0	1
95003-43XXX-20	<95003-43003-10M>	13,0	15,0	3
	<95003-43008-10M>	13,0	15,0	8
95003-45XXX-1X	95003-45001-10M	14,0	18,0	1
95003-45XXX-20	<95003-45003-10M>	14,0	18,0	3
	<95003-45008-10M>	14,0	18,0	8
95003-50XXX-1X	95003-50001-10M	16,0	19,0	1
95003-50XXX-20	<95003-50003-10M>	16,0	19,0	3
95003-50XXX-3X	95003-50001-60M	16,0	19,0	1
	<95003-50003-60M>	16,0	19,0	3
95003-55XXX-1X	95003-55001-10M	17,5	20,5	1
95003-55XXX-20	<95003-55003-10M>	17,5	20,5	3
95003-60XXX-1X	95003-60001-10M	22,0	27,0	1
95003-60XXX-20	<95003-60003-10M>	22,0	27,0	3
95003-60XXX-3X	95003-60001-60M	22,0	27,0	1
95003-60XXX-60	<95003-60003-60M>	22,0	27,0	3

d

Es PELIGROSO confundir la manguera de combustible con la manguera de aplicaciones generales o manguera de vinilo
No emplee nunca una manguera de aplicaciones generales ni manguera de vinilo en lugar de una manguera de combustible ni vice-versa. Emplee siempre la parte sin envasar correcta de la lista de partes, de acuerdo con el manual de servicio o las instrucciones que acompañan a la parte sin envasar.

Número de parte sin envasar de la manguera de combustible, manguera de aplicaciones generales y manguera de vinilo

Ejemplo: 9 5 0 0 1 - 7 5 0 0 1 - 5 0 M

Número de parte sin envasar: Se refiere a la parte sin envasar.

Código de marca (tipo de manguera): (manguera de combustible y manguera de aplicaciones generales)
Código de cambio (para manguera añadida): (manguera de vinilo)

- Indica la marca de número o secuencia de cambio, aunque el código para la parte sin envasar debe ser estrictamente 0 (cero).

Tipos de código:

- Manguera de combustible
  - 5 : Trenzado interior negro
  - 2 : Trenzado exterior rojo (sólo 3 mm de diametro interior)
  - 6 : Negro
  - 3 : Rojo (sólo 3 mm de diámetro interior)
  - 4 : Gris ceniza con franja roja (sólo 3 mm de diametro interior)
- Manguera: general
  - 1 : Gris ceniza
  - 2 : Gris ceniza
  - 3 : Negro
  - 5 : Negro
- Manguera de vinilo
  - 1 : Transparente
  - 2 : Negro
  - 3 : Rojo claro
  - 7 : Negro pálido
  - 6 : Rojo claro

Longitudes :
- 001 : 1 m (Estancar)
- 003 : 3 m
- 008 : 8 m

Código de diametro int : (Manguera de combustible y manguera de aplicaciones generales)

30 : 3,0 mm	11 :11 mm
35 : 3,5 mm	91 :12 (Diámetro exterior de 15) mm
45 : 4,5 mm	92 :12 (Diámetro exterior de 16) mm
50 : 5,0 mm	12 :12 (Diámetro exterior de 17) mm
55 : 5,3 mm	14 : 14 mm
5,5 mm	17 : 17 mm
65 : 6,5 mm	
70 : 7,0 mm	
75 : 7,3 mm	
7,5 mm	
80 : 8,0 mm	

Código de diámetro int,/ext. (manguera de vinilo)

01 : DI 2,9, DE 6,8 mm	14 : DI 6,0, DE 9,0 mm	37 : DI 11,0, DE 15,0 mm
03 : DI 3,0, DE 6,0 mm	17 : DI 7,0, DE 9,0 mm	38 : DI 12,0, DE 13,0 mm
05 : DI 3,5, DE 6,5 mm	19 : DI 7,0, DE 11,0 mm	39 : DI 12,0, DE 14,0 mm
07 : DI 4,0, DE 7,0 mm	21 : DI 8,0, DE 9,0 mm	40 : DI 12,0, DE 16,0 mm
08 : DI 4,5, DE 6,5 mm	23 : DI 8,0, DE 12,0 mm	43 : DI 13,0, DE 15,0 mm
09 : DI 4,5, DE 8,0 mm	25 : DI 9,0, DE 11,0 mm	45 : DI 14,0, DE 18,0 mm
12: DI 5,0, DE 7,0 mm	27 : DI 9,0, DE 13,0 mm	50 : DI 16,0, DE 19,0 mm
10 : DI 5,0, DE 8,0 mm	33 : DI 10,0, DE 14,0 mm	55 :DI 17,5, DE 20,5 mm
11 : DI 5,0, DE 9,0 mm	36 : DI 11,0, DE 13,0 mm	60 : DI 22,0, DE 27,0 mm

Tipo Manguera :
- 1 : Manguera de combustible
- 5 : Manguera de aplicaciones generales
- 3 : Manguera de vinilo

Modo de usar la tarifa horaria llana (THLL)

La THLL (Tarifa Horaria Llana) se emplea para determinar el tiempo de trabajo de promedio permitido para el cambio de las partes protegidas por la garantia durante su período de validez. La THLL para las partes que no estén en lista han de ser determinadas por el cambio de dichas partes.

1. La THLL se base en las siguientes condiciones de servicio

a. Al tiempo neto de servicio se anade una amplia tolerancia.
b. Los tiempos de promedio especificados se basan en la condición de que las herramientas necesarias de servicio que aparecen en la lista del manual de servicio (motocicleta) que describe la política de servicio de HONDA están disponibles a mano, y de que el trabajo se ejecuta por un mecánico de habilidad normal.
c. El tiempo requerido para la inspección y para la prueba de funcionamiento que sigue al servicio se incluye en la THLL.

2. Método de computación

Los tiempos de trabajo se dan en décimas de hora para facilitar el cómputo.
Ejemplo: 0,3 = 18 minutos
5,6 = 5 horas y 36 Minutos

Cuadro de Conversion			
Horas	Minutos	Horas	Minutos
0,1	6	0,6	36
0,2	12	0,7	42
0,3	18	0,8	48
0,4	24	0,9	54
0,5	30	1,0	60

3. Computación de la THLL

Cuando se hacen muchos trabajos a un mismo tiempo, el cómputo ha de efectuarse de la siguiente manera.

a. Trabajos de naturaleza no duplicada
La THLL para el trabajo se obtiene sacando el total (de ella) para cada parte reemplazada.

Ejemplo: Cambio del culata y del resorte de embrague.

Articulo de Servicio	THLL
Culata	1,7
Resorte de embrague	0,7

La THLL. para el servicio és 1,7 + 0,7 = 2,4

b. Trabajos de naturaleza duplicada
Sáquese la THLL para la última parte que ha de reemplazarse.
Ejemplo: Cambio de pistón y de junta de cabeza de cilindro

Articulo de Servicio	THLL
Junta de Cabeza de Cilindro	1,7
Pistón	1,9

La THLL para el servicio és 1,9

c. Trabajos de naturaleza parcialmente relacionada
Totalice la THLL para todas las partes reemplazadas y substraiga luego la THLL para la operación duplicada.
Ejemplo: Reemplazo de eje contra, ensamble de cigüeñal y empaquetadura de cárter.

Articulo de Servicio	THLL
Eje contra	*3,8
Cigüenal	*3,9
Empaquetadura de cárter	*3,6

La THLL para el servicio és: (3,8 + 3,9) – 3,6= 4,1

El desarme del empaquetadura de cárter constituye la operación duplicada.

- La THLL marcada con (*) incluye la instalación y el retiro del motor.
- Las partes que tienen el mismo número de hombre-hora, se identifican con una marca "•" y se clasifican bajo el título de su trabajo representativo.

4. Operaciones distintas al cambio de partes

a. Retiro e Instalación

No.	Artículo de servicio	THLL
1	Motor	1,7
2	Culata	1,5
3	Carburador	0,4

b. Ajuste, medición y limpieza
Motors

No.	Artículo de servicio	THLL
1	Ajuste y limpieza de la bujía de encendido	0,1
2	Ajuste del carburador en ralenti	0,1
3	Inspección del aceite del motor	0,1
4	Compresión-Medición de presión	0,1
5	Carburador-Medición del nivel flotante	0,5
6	Funcionamiento de válvula de estrangulación-ajuste	0,1
7	Inspección del punto de ignición	0,2
8	Ajuste del alzavalvulas	0,2
9	Limpieza del filtro de aire	0,2
10	Ajuste del embrague	0,1
11	Limpieza malla del filtro de aceite	0,6

Bastidor

No.	Artículo de servicio	THLL
1	Freno delantero-Expulsión de aire	0,2
2	Freno-Prueba de funciónamiento	0,1
3	Enfoques de faro	0,1
4	Ajuste del freno trasero	0,1
5	Ajuste de tensión del cadena de mando	0,1
6	Ajuste del freno delantero	0,1

c. Revisión general

No.	Artículo de servicio	THLL
1	Carburador	0,7

Todas las informaciones, ilustraciones y especificaciones en esta publicación están basadas en las informaciones más recientes disponibles sobre el producto en el momento en que la impresión de la publicación fue autorizada.
MOTO HONDA DA AMAZONIA Ltda. se reserva el derecho de alterar las características del vehículo en cualquier momento y sin aviso previo, sin que por ello incurra en cualquier tipo de obligación.
Esta publicación no puede ser reproducida en su totalidad o parcialmente a no ser mediante autorización por escrito.

Grupo do Motor
Engine Group
Grupo de Motor

- O número de referência na ilustração do índice pode ser diferente do que aparece no texto.
- Ref. No. on the index ilustration may be different from that in the text.
- El número de referencia en la ilustración de índices puede ser diferente del que aparece en el texto.

M-1 Tampa do Cabeçote / Cylinder Head Cover / Cubierta Culata de Cilindro

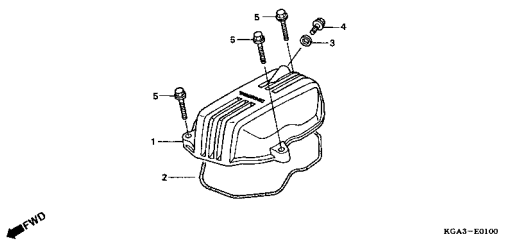

M-2 Cabeçote / Cylinder Head / Culata de Cilindro

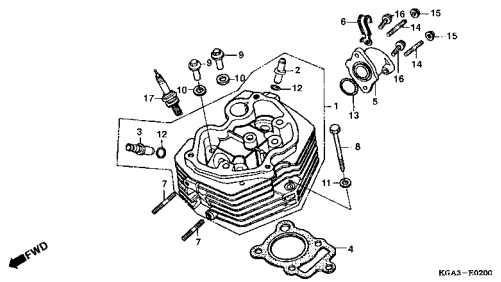

M-3 Árvore de Comando / Camshaft / Arbol de Levas

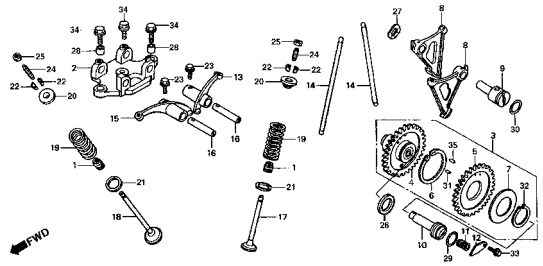

M-4 Cilindro / Cylinder / Cilindro

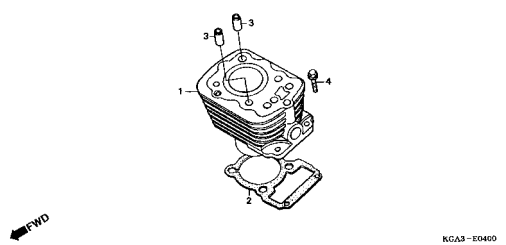

M-5 Tampa Lateral Direita / Right Crankcase Cover / Cubierta del Cárter Derecha de Motor

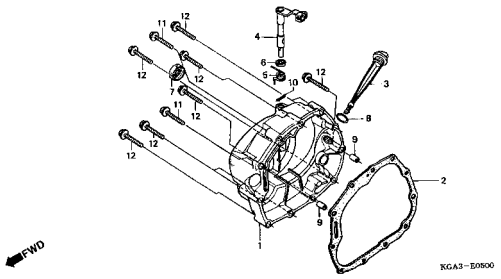

M-6 Embreagem / Clutch / Embrague

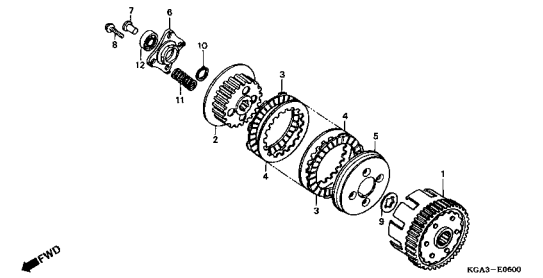

M-7 Bomba de Óleo / Oil Pump / Bomba de Aceite

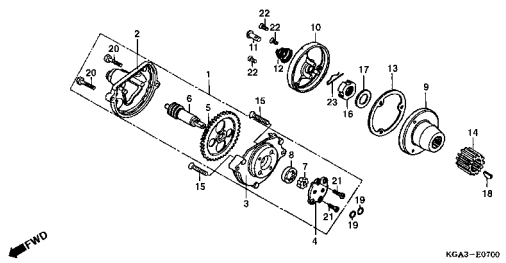

M-8 Tampa Lateral Esquerda / Left Crankcase Cover / Cubierta de Carter Izquierda de Motor

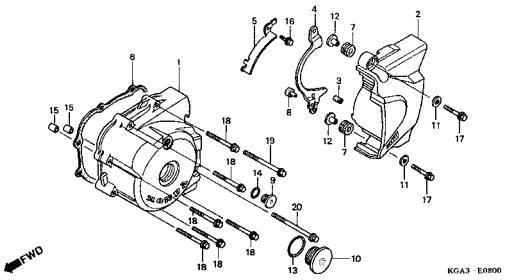

M-8.1 Tampa Lateral Esquerda / Left Crankcase Cover / Cubierta de Carter Izquierda de Motor

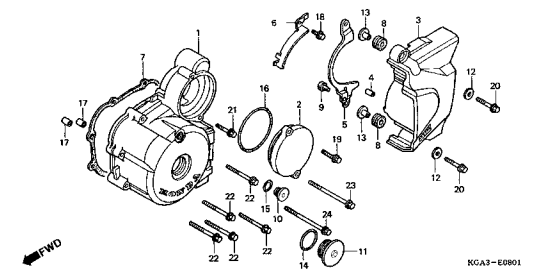

Grupo do Motor
Engine Group
Grupo de Motor

- O número de referência na ilustração do índice pode ser diferente do que aparece no texto.
- Ref. No. on the index ilustration may be different from that in the text.
- El número de referencia en la ilustración de índices puede ser diferente del que aparece en el texto.

M-9 Gerador / Generator / Generador

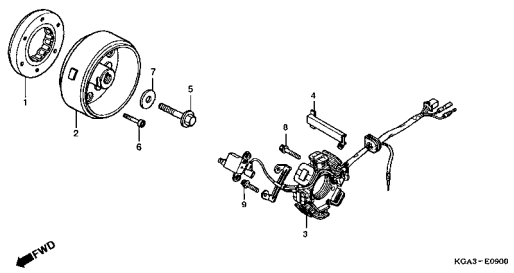

M-10 Embreagem de Partida / Starting Clutch / Embrague Arranque

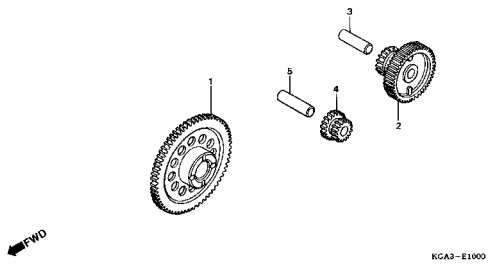

M-11 Motor de Partida / Starting Motor / Motor Arranque

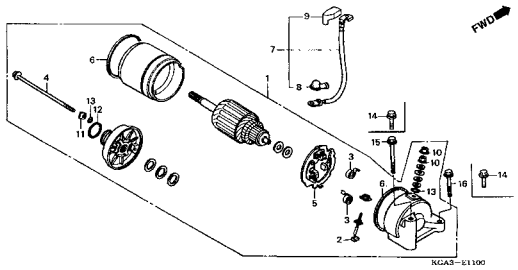

M-12 Carcaça do Motor / Crankcase / Cárter de Motor

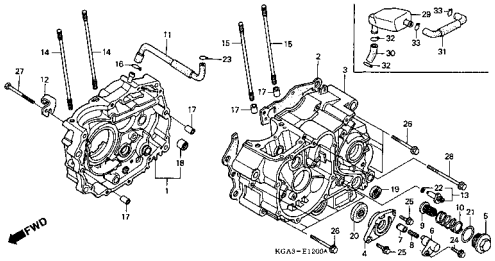

M-13 Árvore de Manivelas • Pistão / Crankshaft • Piston / Cigüenal • Pistón

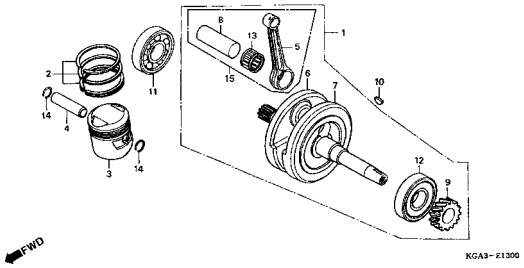

M-14 Transmissão / Transmission / Transmisión

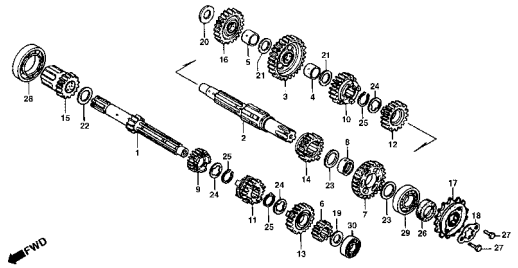

M-15 Garfo Seletor / Gearshift Drum / Tambor de Cambio

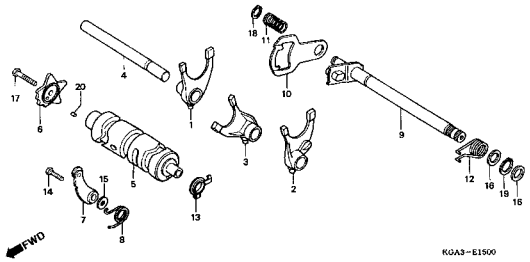

M-16 Sistema de Partida / Kick Starter Spindle / Arranque de Pie

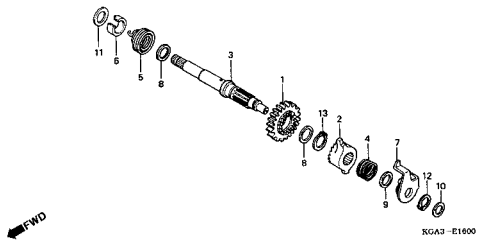

M-17 Carburador / Carburetor / Carburador

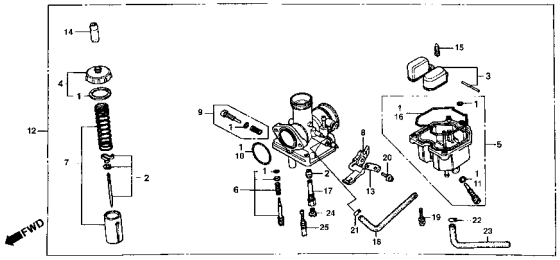

Grupo do Chassi
Frame Group
Grupo de Bastidor

- O número de referência na ilustração do índice pode ser diferente do que aparece no texto.
- Ref. No. on the index ilustration may be different from that in the text.
- El número de referencia en la ilustración de índices puede ser diferente del que aparece en el texto.

C-1 Farol / Headlight / Faro

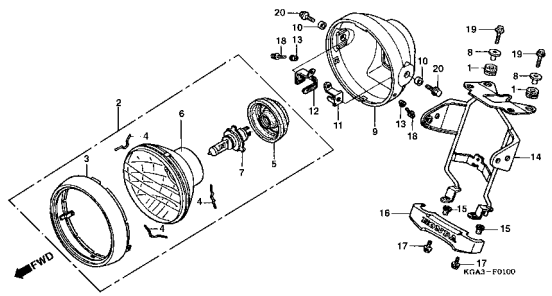

C-2 Instrumentos / Meter / Medidor

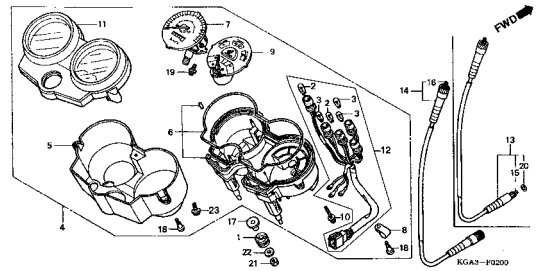

C-3 Alavancas • Cabos • Interruptores / Handle • Lever • Switch / Palancas • Cables • Interruptores

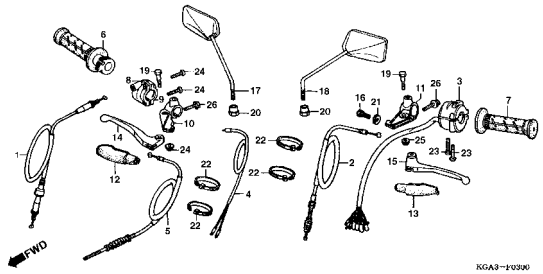

C-3.1 Alavancas • Cabos • Interruptores / Handle • Lever • Switch / Palancas • Cables • Interruptores

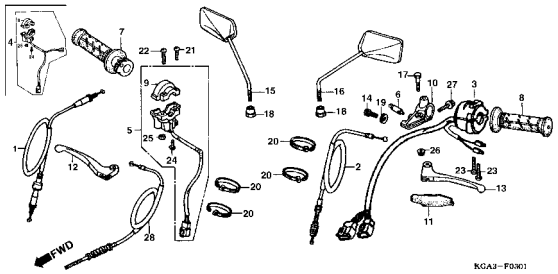

C-4 Cilindro Mestre Freio Dianteiro / Front Brake Master Cylinder / Cilindro Maestro de Freno Delantero

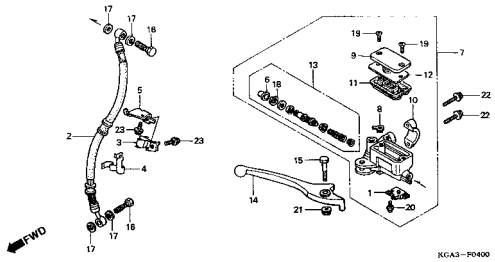

C-5 Guidão • Mesa Superior / Handle Pipe • Top Bridge / Tubo de Manubrio • Puente Superior Horquilla

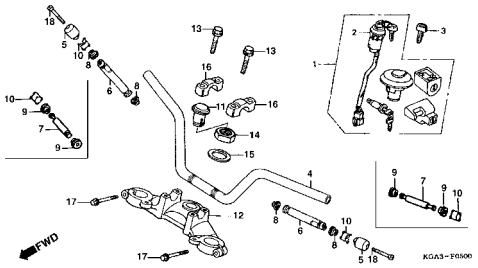

C-6 Coluna de Direção / Steering Stem / Varilla de Dirección

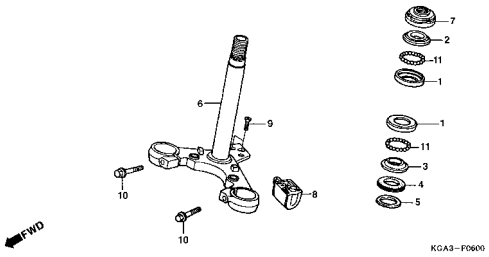

C-7 Pára-Lama Dianteiro / Front Fender / Parafango Delantero

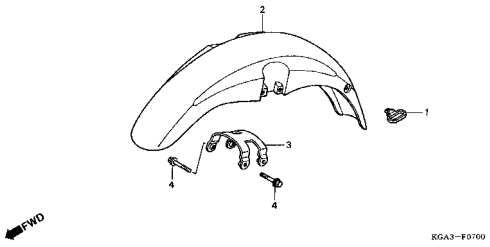

C-7.1 Pára-Lama Dianteiro / Front Fender / Parafango Delantero

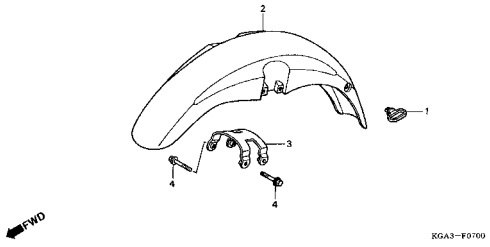

3

Grupo do Chassi
Frame Group
Grupo de Bastidor

- O número de referência na ilustração do índice pode ser diferente do que aparece no texto.
- Ref. No. on the index ilustration may be different from that in the text.
- El número de referencia en la ilustración de índices puede ser diferente del que aparece en el texto.

C-7.2 Pára-Lama Dianteiro / Front Fender / Parafango Delantero

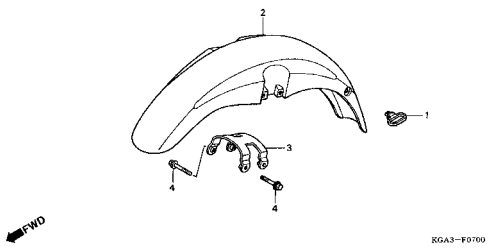

C-8 Garfo Dianteiro / Front Fork / Horquilla Delantera

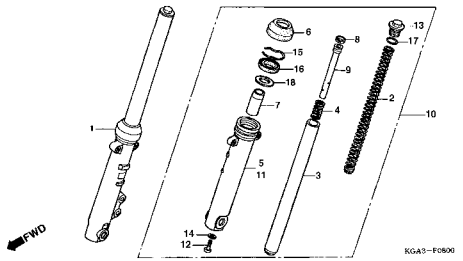

C-9 Painel de Freio Dianteiro / Front Brake Panel / Panel de Freno Delantero

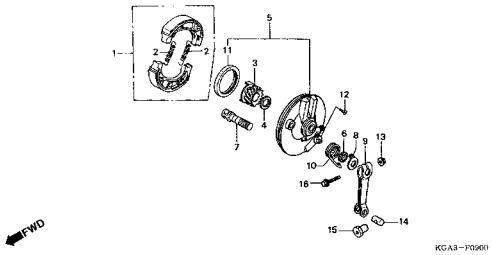

C-10 Cáliper Freio Dianteiro / Front Brake Caliper / Caliper Freno Delantero

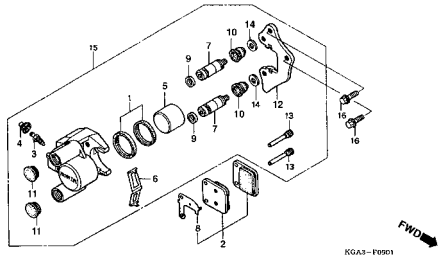

C-11 Roda Dianteira / Front Wheel / Rueda Delantera

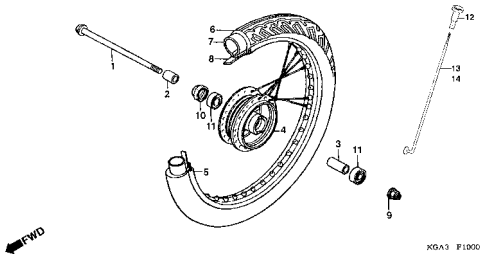

C-11.1 Roda Dianteira / Front Wheel / Rueda Delantera

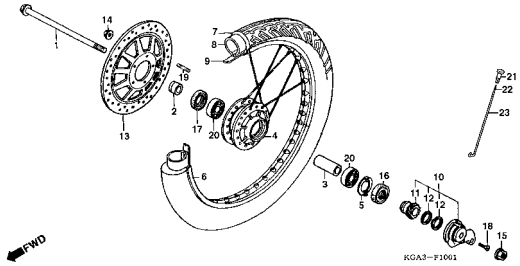

C-12 Painel de Freio Traseiro / Rear Brake Panel / Panel Freno Trasero

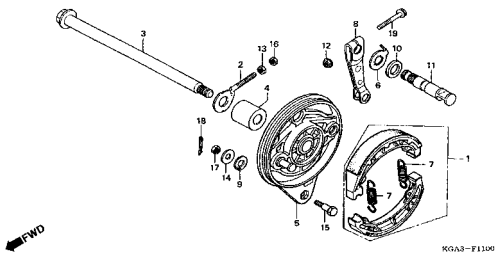

C-13 Roda Traseira / Rear Wheel / Rueda Trasera

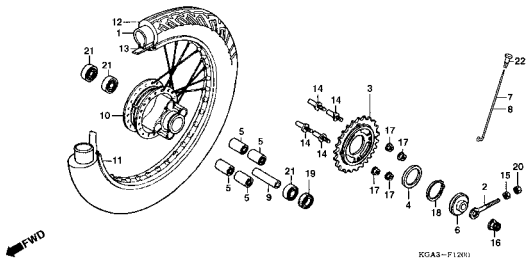

C-14 Tanque de Combustível / Fuel Tank / Tanque Combustible

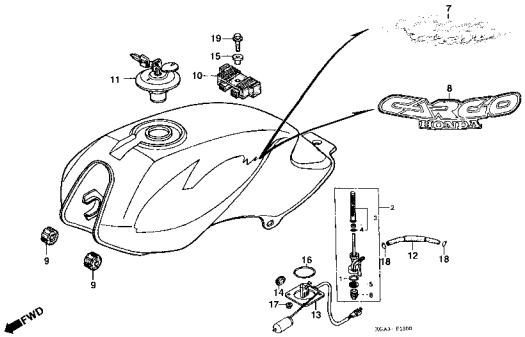

3

Grupo do Chassi
Frame Group
Grupo de Bastidor

- O número de referência na ilustração do índice pode ser diferente do que aparece no texto.
- Ref. No. on the index ilustration may be different from that in the text.
- El número de referencia en la ilustración de índices puede ser diferente del que aparece en el texto.

C-14.1 Tanque de Combustível / Fuel Tank / Tanque Combustible

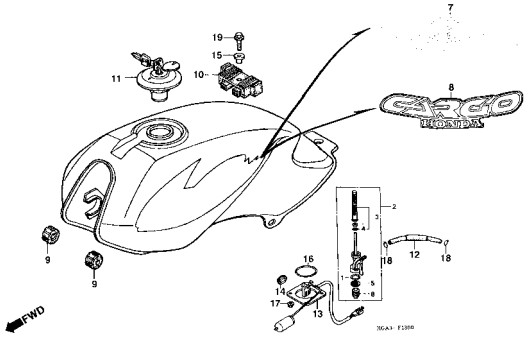

C-14.2 Tanque de Combustível / Fuel Tank / Tanque Combustible

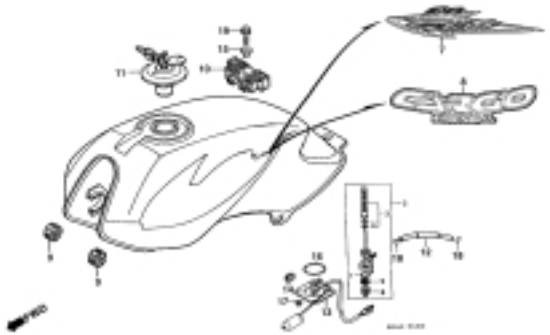

C-15 Rabeta • Assento / Cowl Rear • Seat / Cubretablero • Asiento

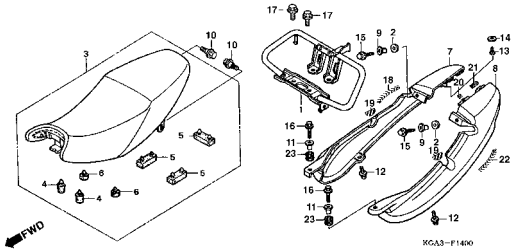

C-15.1 Rabeta • Assento / Cowl Rear • Seat / Cubretablero • Asiento

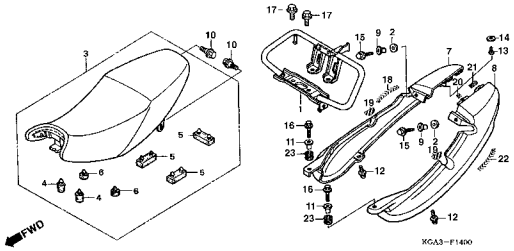

C-15.2 Rabeta • Assento / Cowl Rear • Seat / Cubretablero • Asiento

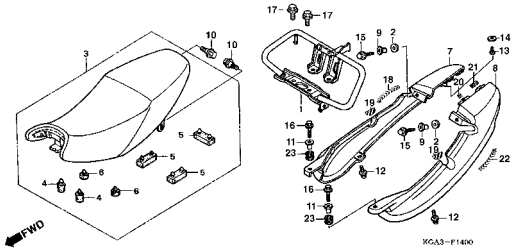

C-15.3 Rabeta • Assento / Cowl Rear • Seat / Cubretablero • Asiento

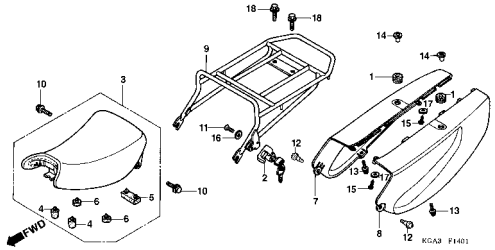

C-16 Tampa Lateral / Side Cover / Cubierta Lateral

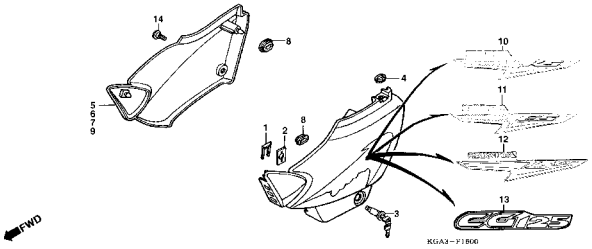

C-16.1 Tampa Lateral / Side Cover / Cubierta Lateral

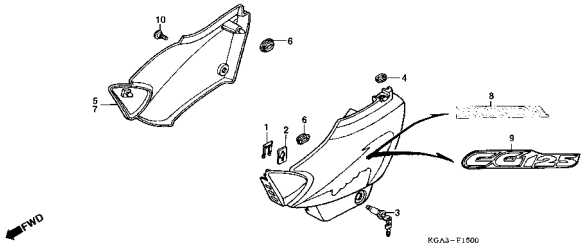

C-16.2 Tampa Lateral / Side Cover / Cubierta Lateral

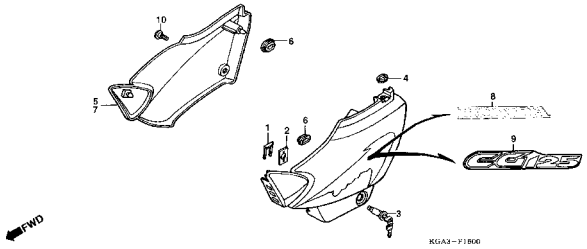

Grupo do Chassi
Frame Group
Grupo de Bastidor

- O número de referência na ilustração do índice pode ser diferente do que aparece no texto.
- Ref. No. on the index ilustration may be different from that in the text.
- El número de referencia en la ilustración de índices puede ser diferente del que aparece en el texto.

C-17 Filtro de Ar / Air Cleaner / Limpiador de Aire

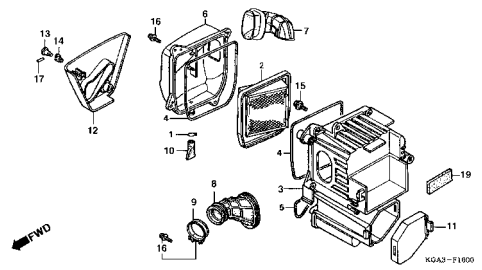

C-18 Escapamento / Exhaust Muffler / Silenciador de Escape

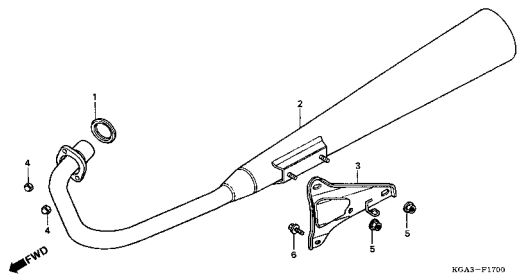

C-18.1 Escapamento / Exhaust Muffler / Silenciador de Escape

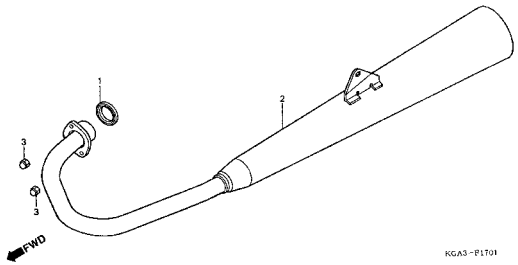

C-19 Pedal • Pedal de Partida / Pedal • Kick Starter Arm / Pedal • Brazo Arranque de Pie

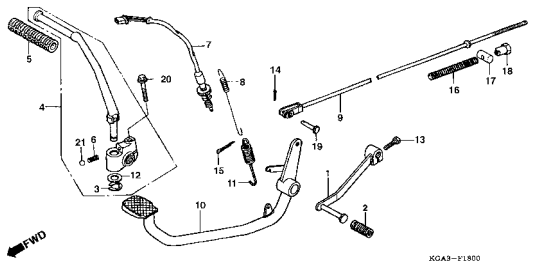

C-20 Pedal de Apoio / Step / Descansapie

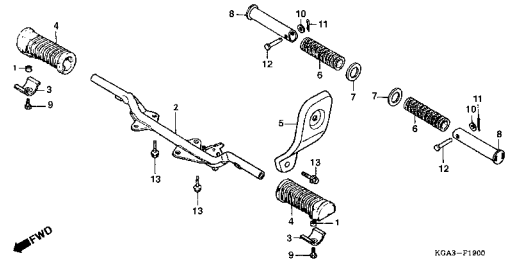

C-20.1 Pedal de Apoio / Step / Descansapie

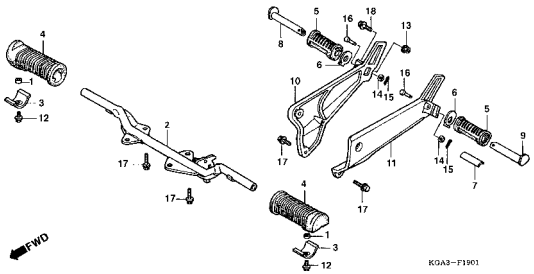

C-21 Cavalete Central • Cavalete Lateral / Stand Comp Main • Side Stand / Estante Principal • Estante Lateral

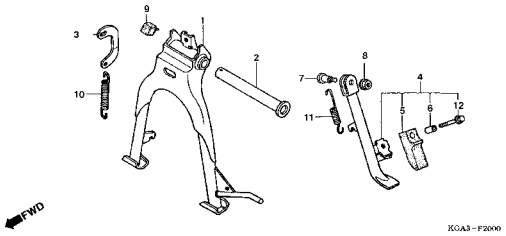

C-22 Garfo Traseiro • Corrente de Transmissão / Swingarm • Drive Chain / Horquilla Trasera • Cadena ransmisión

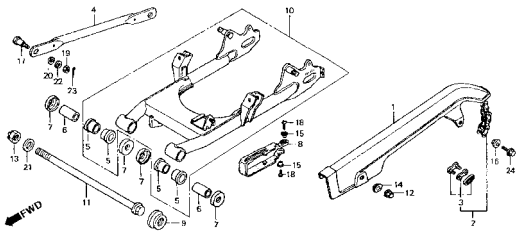

C-23 Amortecedor Traseiro / Rear Cushion / Amortiguador Trasero

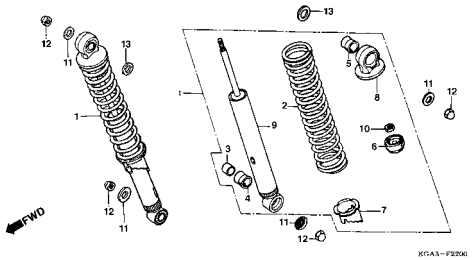

3

Grupo do Chassi
Frame Group
Grupo de Bastidor

- O número de referência na ilustração do índice pode ser diferente do que aparece no texto.
- Ref. No. on the index ilustration may be different from that in the text.
- El número de referencia en la ilustración de índices puede ser diferente del que aparece en el texto.

C-24 Pára-Lama Traseiro / Rear Fender / Parafango Trasero

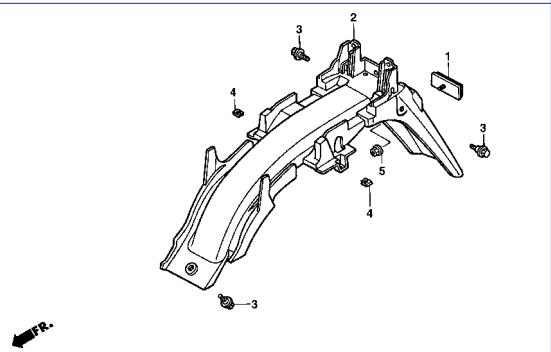

C-25 Sinalizador / Winker / Luz Intermitente

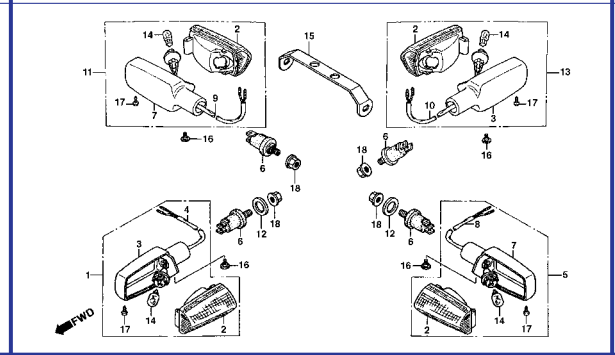

C-26 Lanterna Traseira / Taillight / Luz Trasera

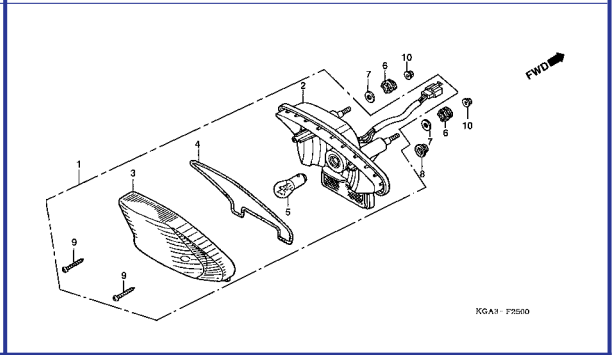

C-26.1 Lanterna Traseira / Taillight / Luz Trasera

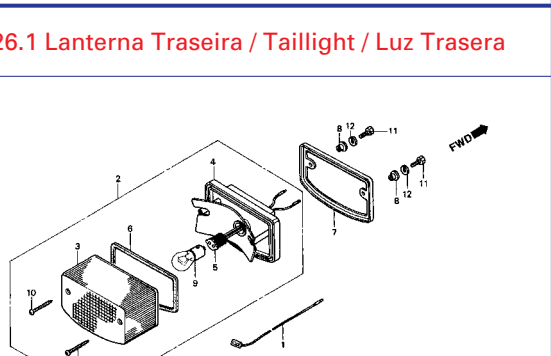

C-27 Bateria / Battery / Bateria

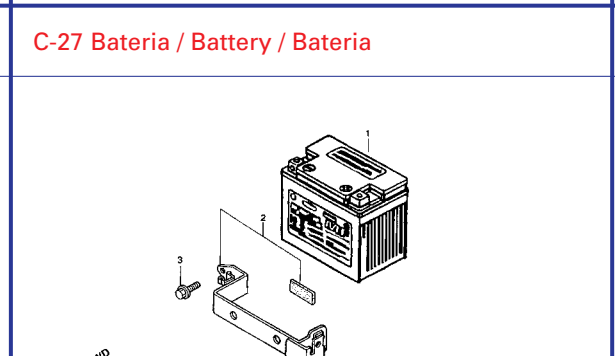

C-27.1 Bateria / Battery / Bateria

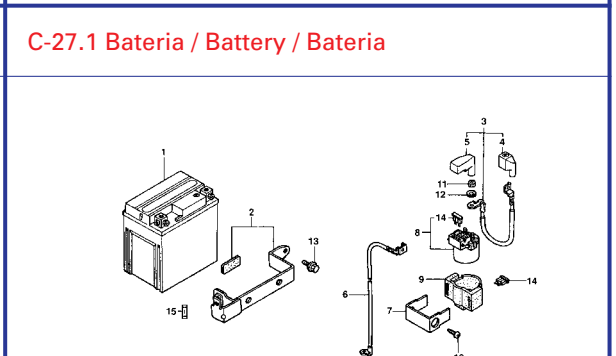

C-28 Fiação Principal / Wire Harness / Alambraje Principal

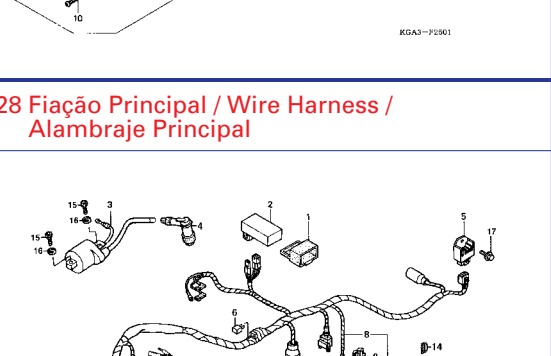

C-29 Chassi / Frame Body / Bastidor

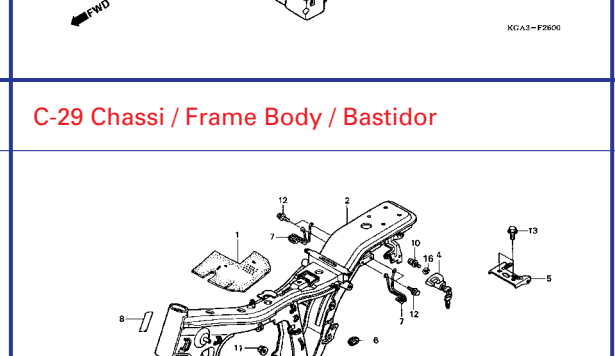

C-30 Ferramentas / Tools / Herramientas

Grupo do Chassi
Frame Group
Grupo de Bastidor

- O número de referência na ilustração do índice pode ser diferente do que aparece no texto.
- Ref. No. on the index ilustration may be different from that in the text.
- El número de referencia en la ilustración de índices puede ser diferente del que aparece en el texto.

C-31 Etiquetas / Labels / Etiquetas

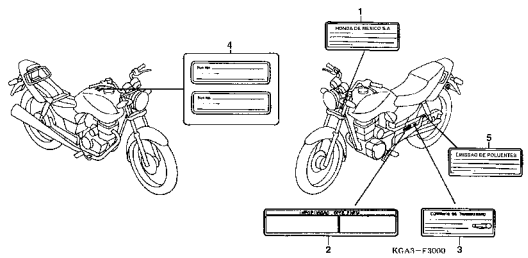

C-31.1 Etiquetas / Labels / Etiquetas

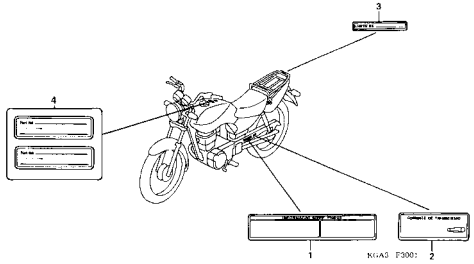

C-32 Emblema / Mark / Franjas

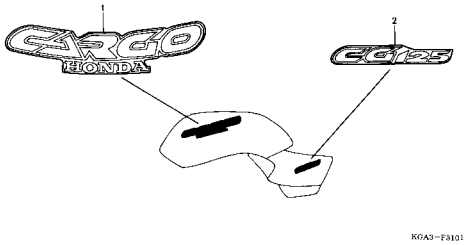

C-32.1 Emblema / Mark / Franjas

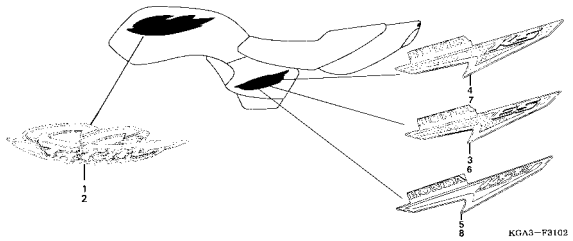

C-32.2 Emblema / Mark / Franjas

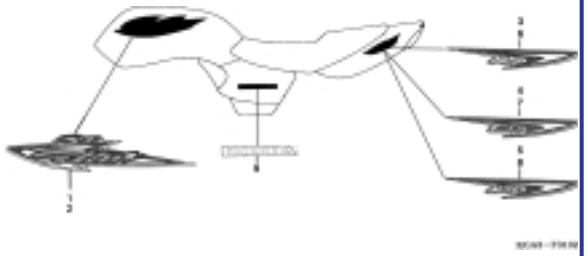

C-32.3 Emblema / Mark / Franjas

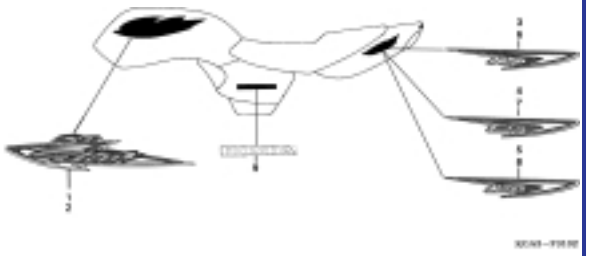

C-33 Cargo • Correio (Y-ECT)

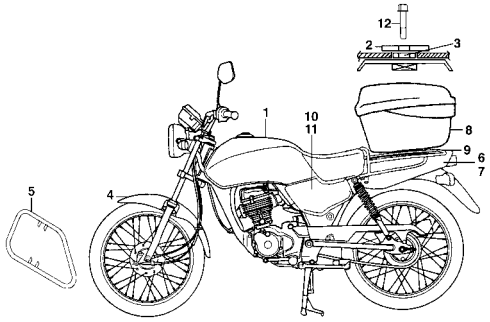

3

M-1

Tampa do Cabeçote

Cover Cylinder Head

Cubierta Culata de Cilindro

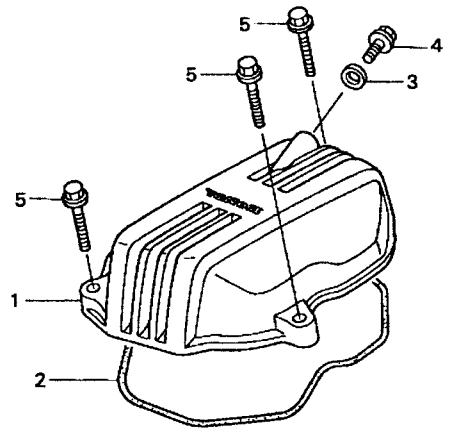

KGA3-E0100

Item de serviço	T.M.O.	Ref. Nº	Nº da peça	Descrição	Qtd. CG125 KS	ES	CA	KSE	Nº de série		Nota
Tampa, Cabeçote	0,2	1	12311-KGA-850	Tampa, Cabeçote	1	1	1	1			
• Guarnição, Tampa, Cabeçote		2	12391-KY0-830	Guarnição, Tampa, Cabeçote	1	1	1	1			
		3	90441-028-010	Arruela, Vedação, 6 mm	1	1	1	1			
		4	93101-06012-0A	Parafuso, Sex., 6 x 12	1	1	1	1			
		5	95701-06028-00	Parafuso, Flange, 6 x 28	3	3	3	3			

Service item	F.R.T	Ref. Nº	Part. No.	Description	Reqd. Qty. CG125 KS	ES	CA	KSE	Serial No.		Note
Cover, Cylinder Head	0.2	1	12311-KGA-850	Cover, Cylinder Head	1	1	1	1			
• Packing, Cylinder Head		2	12391-KY0-830	Packing, Cylinder Head	1	1	1	1			
		3	90441-028-010	Washer Sealing, 6 mm	1	1	1	1			
		4	92101-06012-0A	Bolt Hex., 6 x 12	1	1	1	1			
		5	95701-06028-00	Bolt Flange, 6 x 28	3	3	3	3			

Articulo de servicio	THLL	No. de Ref	No. de pieza	Descripción	Cant. Reqd CG125 KS	ES	CA	KSE	No. de série		Nota
Cubierta, Culata Cilindro	0,2	1	12311-KGA-850	Cubierta, Culata, Cilindro	1	1	1	1			
• Empaquetadura, Culata de Cilindro		2	12391-KY0-830	Empaquetadura, Culata de Cilindro	1	1	1	1			
		3	90441-028-010	Sello de Aceite, 6 mm	1	1	1	1			
		4	93101-06012-0A	Perno Hex., 6 x 12	1	1	1	1			
		5	95701-06028-00	Perno Reborde, 6 x 28	3	3	3	3			

M-2

Cabeçote

Cylinder Head

Culata de Cilindro

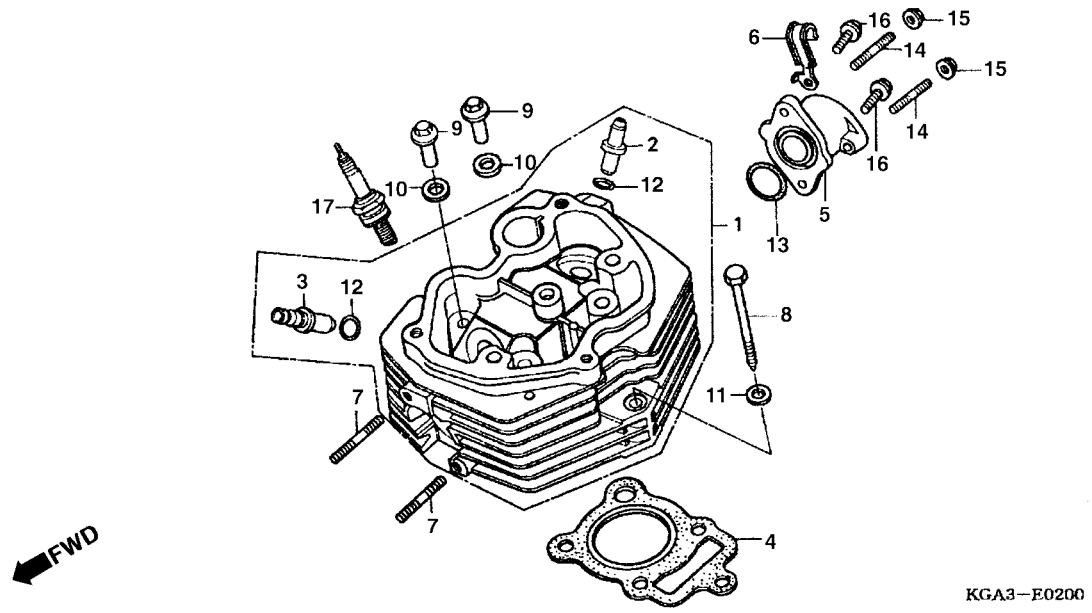

Item de serviço	T.M.O.
Vela, Ignição	0,1
Prisioneiro, 7 x 35	0,3
(Adicionar 0,1 por Unidade)	
Coletor Comp., Carburador	0,4
Junta, Cabeçote	1,5
Guia, Válvula	1,9
(Inclui Retífica)	
(Adicionar 0,3 por Unidade)	
(Exclui Alargamento)	
Cabeçote Comp.	2,4

Ref. Nº	Nº da peça	Descrição	Qtd. CG125 KS	ES	CA	KSE	Nº de série		Nota
1	12200-KGA-B00	Cabeçote Comp	1	1	1	1			
2	12204-KGA-305	Guia, Válvula Admissão	1	1	1	1			
3	12205-KGA-305	Guia, Válvula Escape	1	1	1	1			
4	12251- KY0-891	Junta, Cabeçote	1	1	1	1			
5	16210- KY0-890	Coletor, Carburador	1	1	1	1			
6	32921-KCH-900	Presilha, Fiação	1	1	1	1			
7	90041-KBB-900	Prisioneiro, 7 x 35	2	2	2	2			
8	90126-397-000	Parafuso Sextavado, 8 x 79	1	1	1	1			
9	90306-397-000	Porca, Cabeçote	4	4	4	4			
10	90437-611-000	Arruela Lisa, 12 mm	4	4	4	4			
11	90442-028-000	Arruela, Vedação, 8 mm	1	1	1	1			
12	91305-028-000	Anel, Vedação, 10,5 x 1,5	2	2	2	2			
13	91302-200-000	Anel, Vedação, 33,5 x 3	1	1	1	1			
14	92912-06016-0B	Prisioneiro, 2,6 x 16	2	2	2	2			
15	94050-06000	Porca, Flange, 6 mm	2	2	2	2			
16	96001-06022-00	Parafuso, Flange, 6 x 22	2	2	2	2			
17	98069-58916	Vela, Ignição (DPR8EA-9) (NGK)	1	1	1	1			
	98069-58911	Vela, Ignição (DPR9EA-9) (NGK)	(1)	(1)	(1)	(1)			

Service item	F.R.T
Plug Spark	0.1
Bolt Stud, 7 x 35	0.3
(Add 0.1 for Each)	
Insulator Comp., Carburetor	0.4
Gasket, Cylinder Head	1.5
Guide Valve	1.9
(Inc. Reaming)	
(Add 0.3 for Each)	
(Exc. Valve Refacing)	
Cylinder Head	2.4

Ref. Nº	Part. No.	Description	Reqd. Qty. CG125 KS	ES	CA	KSE	Serial No.		Note
1	12200-KGA-B00	Cylinder Head	1	1	1	1			
2	12204-KGA-305	Guide, Valve In	1	1	1	1			
3	12205-KGA-305	Guide, Valve Ex	1	1	1	1			
4	12251- KY0-891	Gasket, Cylinder Head	1	1	1	1			
5	16210- KY0-890	Insulator, Comp., Carburetor	1	1	1	1			
6	32921-KCH-900	Clip, High Tension	1	1	1	1			
7	90041-KBB-900	Bolt Stud, 7 x 35	2	2	2	2			
8	90126-397-000	Bolt Hex., 8 x 79	1	1	1	1			
9	90306-397-000	Nut, Cylinder Head	4	4	4	4			
10	90437-611-000	Washer Plain, 12 mm	4	4	4	4			
11	90442-028-000	Washer Sealing, 8 mm	1	1	1	1			
12	91301-KW1-900	O-Ring, 10.5 x 1.5	2	2	2	2			
13	91302-200-000	O-Ring, 33.5 x 3	1	1	1	1			
14	92912-06016-0B	Bolt Stud, 6 x 16	2	2	2	2			
15	94050-06000	Nut Flange, 6 mm	2	2	2	2			
16	96001-06022-00	Bolt Flange, 6 x 22	2	2	2	2			
17	98069-58916	Plug Spark (DPR8EA-9) (NGK)	1	1	1	1			
	98069-58911	Plug Spark (DPR9EA-9) (NGK)	(1)	(1)	(1)	(1)			

Articulo de servicio	THLL
Bujía de Encendido	0,1
Prisionero, 7 x 35	0,3
(Agregue 0,1 de cada)	
Aislador, Carburador	0,4
Empaquetadura, Culata de Cilindro	1,5
Guia de Válvula	1,9
(Se Incluye Refaz de Valvula)	
(Agregue 0,3 de cada)	
(No Se Incluye Refaz de Valvula)	
Culata de Cilindro	2,4

No. de Ref	No. de pieza	Descripción	Cant. Reqd CG125 KS	ES	CA	KSE	No. de série		Nota
1	12200-KGA-B00	Culata de Cilindro	1	1	1	1			
2	12204-KGA-305	Guia de Válvula, Admisión	1	1	1	1			
3	12205-KGA-305	Guia de Válvula, Escape	1	1	1	1			
4	12251-KY0-891	Empaquetadura, Culata de Cilindro	1	1	1	1			
5	16210-KY0-890	Coletor, Carburador	1	1	1	1			
6	32921-KCH-900	Presilla de Alambraje	1	1	1	1			
7	90041-KBB-900	Prisionero, 7 x 35	2	2	2	2			
8	90126-397-000	Perno Hex., 8 x 79	1	1	1	1			
9	90306-397-000	Tuerca, Culata, Cilindro	4	4	4	4			
10	90437-611-000	Arandela Sencilla, 12 mm	4	4	4	4			
11	90442-028-000	Arandela de Sellado, 8 mm	1	1	1	1			
12	91301-KW1-900	Anillo O, 10,5 x 1,5	2	2	2	2			
13	91302-200-000	Anillo O, 33,5 x 3	1	1	1	1			
14	92912-06016-0B	Prisionero, 6 x 16	2	2	2	2			
15	94050-06000	Tuerca Reborde, 6 mm	2	2	2	2			
16	96001-06022-00	Perno Reborde, 6 x 22	2	2	2	2			
17	98069-58916	Bujía de Encendido (DPR8EA-9) (NGK)	1	1	1	1			
	98069-58911	Bujía de Encendido (DPR9EA-9) (NGK)	(1)	(1)	(1)	(1)			

M-3

Árvore de Comando

Camshaft

Arbol de Levas

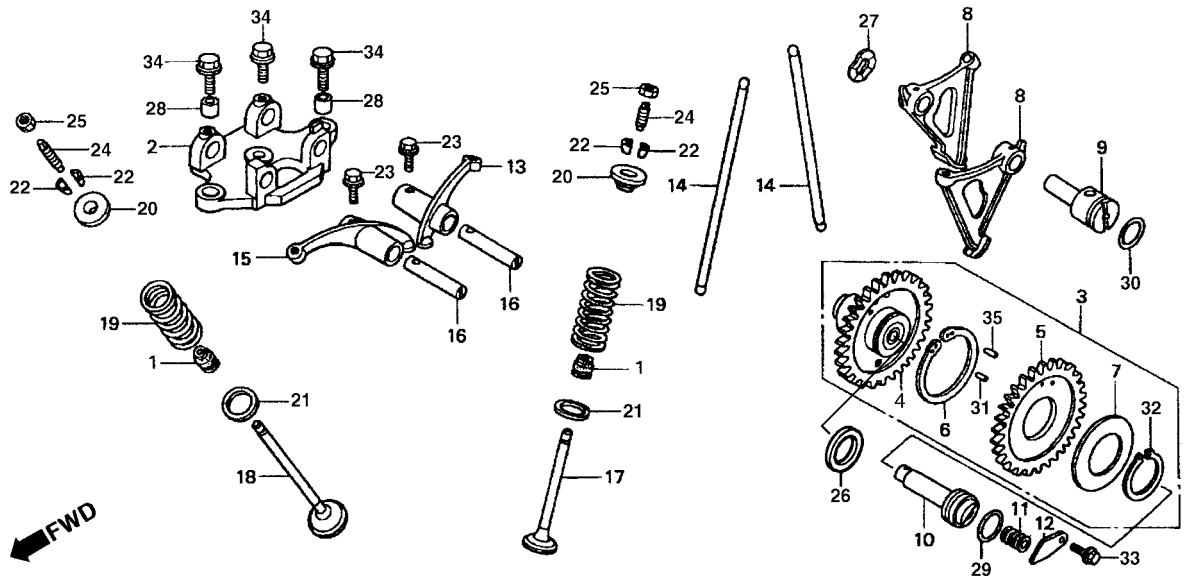

Item de serviço	T.M.O.	Ref. Nº	Nº da peça	Descrição	Qtd. CG125 KS	ES	CA	KSE	Nº de série		Nota
Mola Eixo Árvore de Comando	0,3	1	12209-GB4-681	Retentor, Haste de Válvulas (ARAI)	2	2	2	2			
Suporte, Balancim	0,6	2	12210-KY0-890	Suporte, Balancim	1	1	1	1			
(Inclui Peça Relativa)		3	14100-KFC-790	Árvore, Comando Comp.	1	1	1	1	1R000001 ~		
(Um ou Todos)		4	14110-KFC-790	Árvore, Comando	1	1	1	1	1R000001 ~		
Mola Eixo Árvore Comando	1,6	5	14112-KGA-900	Engrenagem B, Comando	1	1	1	1			
(Inclui Peça Relativa)		6	14113-KGA-900	Mola, Engrenagem	1	1	1	1			
(Adicionar 0,1 por Unidade)		7	14115-KGA-900	Arruela, Encosto	1	1	1	1			
Balancim	1,7	8	14421-KGA-900	Braço Oscilante	2	2	2	2			
(Um ou Todos)		9	14422-KGA-900	Eixo Comp., Braço Oscilante	1	1	1	1			
• Válvula		10	14423-KGA-900	Eixo Comp., Árvore, Comando	1	1	1	1			
(Adicionar 0,2 por Unidade)		11	14425-KGA-900	Mola do Eixo, Árvore, Comando	1	1	1	1			
(Inclui Retifica)		12	14426-KGA-900	Placa Limitadora da Mola	1	1	1	1			
(Exclui Substituição de Guia de Válvula)		13	14431-397-310	Balancim, Válvula de Admissão	1	1	1	1			
Árvore, Comando Comp.	2,2	14	14440-KCH-770	Vareta, Válvulas	2	2	2	2			
		15	14441-397-310	Balancim, Válvula de Escape	1	1	1	1			
		16	14451-KY0-890	Eixo, Balancim	2	2	2	2			
		17	14711-KGA-B00	Válvula, Admissão	1	1	1	1			
		18	14721-KGA-B00	Válvula, Escape	1	1	1	1			
		19	14751-KGA-B00	Mola, Válvula	2	2	2	2			

Service item	F.R.T	Ref. Nº	Part. No.	Description	Reqd. Qty. CG125 KS	ES	CA	KSE	Serial No.		Note
Spring Camshaft	0.3	1	12209-GB4-681	Seal, Valve Stem (ARAI)	2	2	2	2			
Holder Comp., Valve Rocker	0.6	2	12210-KY0-890	Holder, Valve Rocker Arm	1	1	1	1			
(Inc Relative Parts)		3	14100-KFC-790	Camshaft Comp.	1	1	1	1	1R000001 ~		
(One or All)		4	14110-KFC-790	Camshaft	1	1	1	1	1R000001 ~		
Spring Camshaft	1.6	5	14112-KGA-900	Gear B, Camshaft	1	1	1	1			
(Inc Relative Parts)		6	14113-KGA-900	Spring Gear	1	1	1	1			
(Add 0.1 for Each)		7	14115-KGA-900	Washer, Thrust	1	1	1	1			
Arm Valve Rocker	1.7	8	14421-KGA-900	Follower Cam	2	2	2	2			
(One or All)		9	14422-KGA-900	Shaft, Cam Follower	1	1	1	1			
• Valve		10	14423-KGA-900	Shaft, Cam Gear	1	1	1	1			
(Add 0.2 for Each)		11	14425-KGA-900	Spring, Cam Shaft	1	1	1	1			
(Inc Refacing)		12	14426-KGA-900	Plate, Spring Stopper	1	1	1	1			
(Exc., Valve Guide Replacement)		13	14431-397-310	Arm, In, Valve Rocker	1	1	1	1			
Camshaft Comp	2.2	14	14440-KCH-770	Rod Push	2	2	2	2			
		15	14441-397-310	Arm, Ex, Valve Rocker	1	1	1	1			
		16	14451-KY0-890	Shaft Valve Rocker	2	2	2	2			
		17	14711-KGA-B00	Valve, In	1	1	1	1			
		18	14721-KGA-B00	Valve, Ex	1	1	1	1			
		19	14751-KGA-B00	Spring, Valve	2	2	2	2			

Articulo de servicio	THLL	No. de Ref	No. de pieza	Descripción	Cant. Reqd CG125 KS	ES	CA	KSE	No. de série		Nota
Resorte, Arbol de Levas	0,3	1	12209-GB4-681	Sello, Vástago Válvula (ARAI)	2	2	2	2			
Soporte, Balancim	0,6	2	12210-KY0-890	Soporte, Balancim	1	1	1	1			
(Incluye Pieza Relacionada)		3	14100-KFC-790	Arbol de Levas Comp	1	1	1	1	1R000001 ~		
(El Mismo Tiempo para dos Unidades o mas)		4	14110-KFC-790	Arbol de Levas	1	1	1	1	1R000001 ~		
Resorte de Válvula	1,6	5	14112-KGA-900	Engranaje B, Comando	1	1	1	1			
(Incluye Pieza Relacionada)		6	14113-KGA-900	Resorte, Engranaje	1	1	1	1			
(Agregue 0,1 de Cada)		7	14115-KGA-900	Arandela, Sencilla	1	1	1	1			
Balancim	1,7	8	14421-KGA-900	Balancin	2	2	2	2			
(El Mismo Tiempo para dos Unidades o mas)		9	14422-KGA-900	Eje Comp., Balancin	1	1	1	1			
• Válvula		10	14423-KGA-900	Eje Comp., Balancin	1	1	1	1			
(Agregue 0,2 de Cada)		11	14425-KGA-900	Resorte, Eje Arbol Levas	1	1	1	1			
(Se Incluye Refaz de Válvula)		12	14426-KGA-900	Placa Limitadora de Resorte	1	1	1	1			
(No se Incluye Sustituición de Guia de Válvula)		13	14431-397-310	Balancin, Admision	1	1	1	1			
Arbol de Levas.	2,2	14	14440-KCH-770	Varilla de Válvulas	2	2	2	2			
		15	14441-397-310	Balancin, Escape	1	1	1	1			
		16	14451-KY0-890	Eje, Balancin	2	2	2	2			
		17	14711-KGA-B00	Válvula de Admision	1	1	1	1			
		18	14721-KGA-B00	Válvula de Escape	1	1	1	1			
		19	14751-KGA-B00	Resorte, Válvula	2	2	2	2			

M-3

Árvore de Comando

Camshaft

Arbol de Levas

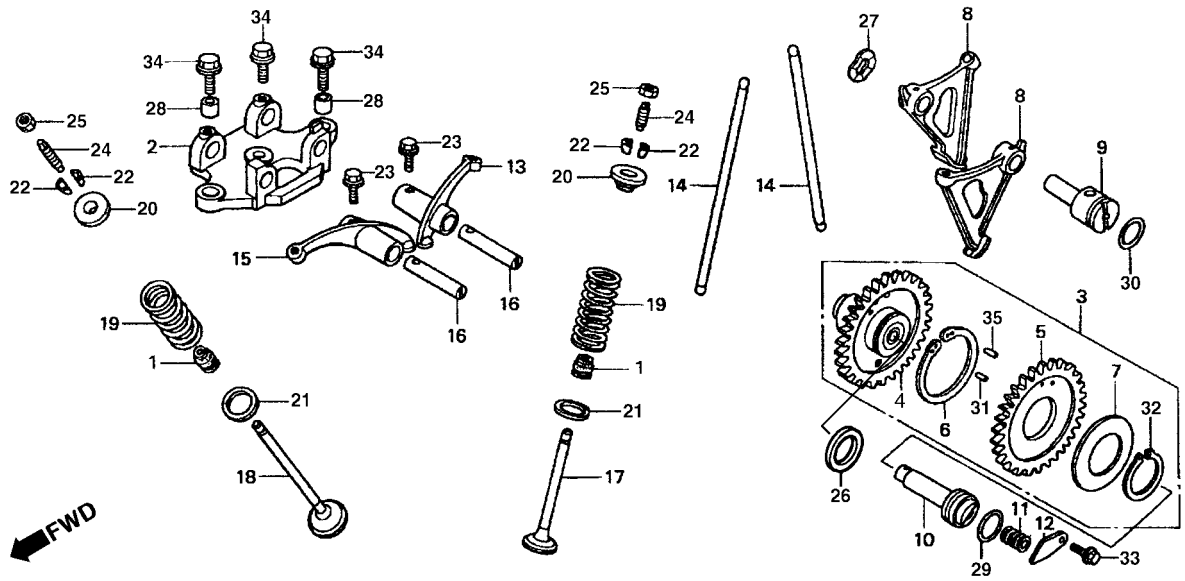

Item de serviço	T.M.O.	Ref. Nº	Nº da peça	Descrição	Qtd. CG125 KS	ES	CA	KSE	Nº de série		Nota
		20	14771-KGA-B00	Prato, Mola da Válvula	2	2	2	2			
		21	14775-KGA-B00	Assento, Mola da Válvula	2	2	2	2			
		22	14781-MA6-000	Trava, Válvula	4	4	4	4	2003 ~		
			14781-KGA-B00	Trava, Válvula	4	4	4	4			
		23	90002-KY0-890	Parafuso, Flange, 6 x 16	2	2	2	2			
		24	90012-KK3-830	Parafuso, Ajuste	2	2	2	2			
		25	90206-250-000	Porca, Ajuste das Válvulas	2	2	2	2			
		26	90428-958-000	Arruela, Encosto, 14 mm	1	1	1	1			
		27	90444-397-000	Arruela, Pressão, 12 mm	1	1	1	1			
		28	90703-HC4-000	Pino Guia, 10 x 14	2	2	2	2			
		29	91318-590-000	Anel, Vedação, 2,5 x 20	1	1	1	1			
		30	91333-567-010	Anel, Vedação, 17,0 x 2,5	1	1	1	1			
		31	94303-03050	Pino, Guia, 3 x 5	1	1	1	1			
		32	94510-32000	Anel Elástico Externo, 32 mm	1	1	1	1			
		33	95701-06012-00	Parafuso, Flange, 6 x 12	1	1	1	1			
		34	95701-08030-00	Parafuso, Flange, 8 x 30	3	3	3	3			
		35	96220-30085	Rolete, 3 x 8,5	1	1	1	1			

Service item	F.R.T	Ref. Nº	Part. No.	Description	Reqd. Qty. CG125 KS	ES	CA	KSE	Serial No.		Note
		20	14771-KGA-B00	Retainer, Valve Spring	2	2	2	2			
		21	14775-KGA-B00	Seat, Valve Spring	2	2	2	2			
		22	14781-MA6-000	Cotter, Valve	4	4	4	4			
			14781-KGA-B00	Cotter, Valve	4	4	4	4	2003 ~		
		23	90002-KY0-890	Bolt Flange, 6 x 16	2	2	2	2			
		24	90012-KK3-830	Screw, Tappet Adjusting	2	2	2	2			
		25	90206-250-000	Nut, Tappet Adjusting	2	2	2	2			
		26	90428-958-000	Washer	1	1	1	1			
		27	90444-397-000	Washer, 12 mm	1	1	1	1			
		28	90703-HC4-000	Pin, Dowel, 10 x 14	2	2	2	2			
		29	91318-590-000	O-Ring, 2.5 x 20	1	1	1	1			
		30	91333-567-010	O-Ring, 17.0 x 2.5	1	1	1	1			
		31	94303-03050	Pin Dowel, 3 x 5	1	1	1	1			
		32	94510-32000	Circlip, External 32 mm	1	1	1	1			
		33	95701-06012-00	Bolt Flange, 6 x 12	1	1	1	1			
		34	95701-08030-00	Bolt Flange, 8 x 30	3	3	3	3			
		35	96220-30085	Roller, 3 x 8.5	1	1	1	1			

Articulo de servicio	THLL	No. de Ref	No. de pieza	Descripción	Cant. Reqd CG125 KS	ES	CA	KSE	No. de série		Nota
		20	14771-KGA-B00	Reten Fijo, Resorte de Válvula	2	2	2	2			
		21	14775-KGA-B00	Asiento Exterior, Válvula	2	2	2	2			
		22	14781-MA6-000	Pasador de Válvula	4	4	4	4			
			14781-KGA-B00	Pasador de Válvula	4	4	4	4	2003 ~		
		23	90002-KY0-890	Perno Reborde, 6 x 16	2	2	2	2			
		24	90012-KK3-830	Perno de Ajuste	2	2	2	2			
		25	90206-250-000	Tuerca, Ajuste das Válvula	2	2	2	2			
		26	90428-958-000	Arandela	1	1	1	1			
		27	90444-397-000	Arandela Sencilla, 12 mm	1	1	1	1			
		28	90703-HC4-000	Espiga Dowel, 10 x 14	2	2	2	2			
		29	91318-590-000	Anillo O, 2,5 x 20	1	1	1	1			
		30	91333-567-010	Anillo O, 17,0 x 2,5	1	1	1	1			
		31	94303-03050	Perno Guía, 3 x 5	1	1	1	1			
		32	94510-32000	Anillo, Sujeción Externo, 32 mm	1	1	1	1			
		33	95701-06012-00	Perno Reborde, 6 x 12	1	1	1	1			
		34	95701-08030-00	Perno Reborde, 8 x 30	3	3	3	3			
		35	96220-30085	Rolete, 3 x 8,5	1	1	1	1			

M-4

Cilindro

Cylinder

Cilindro

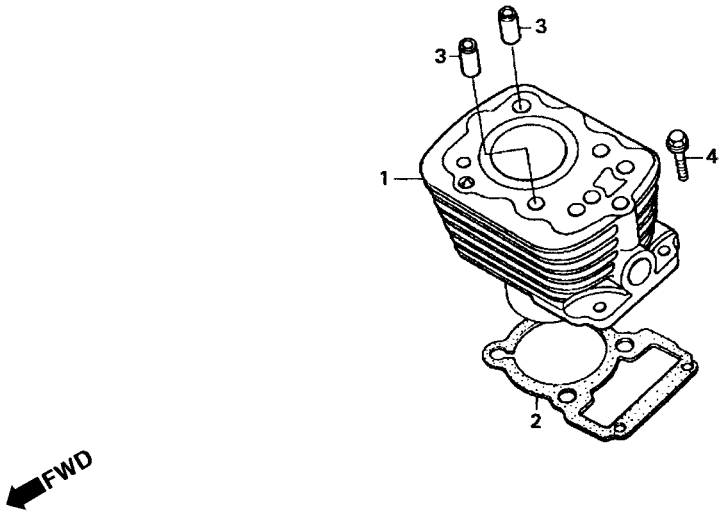

2

Item de serviço	T.M.O.	Ref. Nº	Nº da peça	Descrição	Qtd. CG125 KS	ES	CA	KSE	Nº de série		Nota
Cilindro, Comp.	1,7	1	12100-KGA-900	Cilindro, Comp.	1	1	1	1			
• Junta, Cilindro		2	12191-KGA-900	Junta, Cilindro	1	1	1	1			
		3	94301-10200	Pino A, Guia, 10 x 20	2	2	2	2			
		4	95701-06022-00	Parafuso, Flange, 6 x 22	2	2	2	2			

Service item	F.R.T	Ref. Nº	Part. No.	Description	Reqd. Qty. CG125 KS	ES	CA	KSE	Serial No.		Note
Cylinder	1.7	1	12100-KGA-900	Cylinder	1	1	1	1			
• Gasket Cylinder		2	12191-KGA-900	Gasket, Cylinder	1	1	1	1			
		3	94301-10200	Pin, Dowel A, 10 x 20	2	2	2	2			
		4	95701-06022-00	Bolt Flange, 6 x 22	2	2	2	2			

Articulo de servicio	THLL	No. de Ref	No. de pieza	Descripción	Cant. Reqd CG125 KS	ES	CA	KSE	No. de série		Nota
Cilindro Comp.	1,7	1	12100-KGA-900	Cilindro, Comp.	1	1	1	1			
• Empaquetadura, Cilindro		2	12191-KGA-900	Empaquetadura, Cilindro	1	1	1	1			
		3	94301-10200	Perno A, Guía, 10 x 20	2	2	2	2			
		4	95701-06022-00	Perno Reborde, 6 x 22	2	2	2	2			

M-5

Tampa Lateral Direita

Right Crankcase Cover

Cubierta de Cárter Derecha de Motor

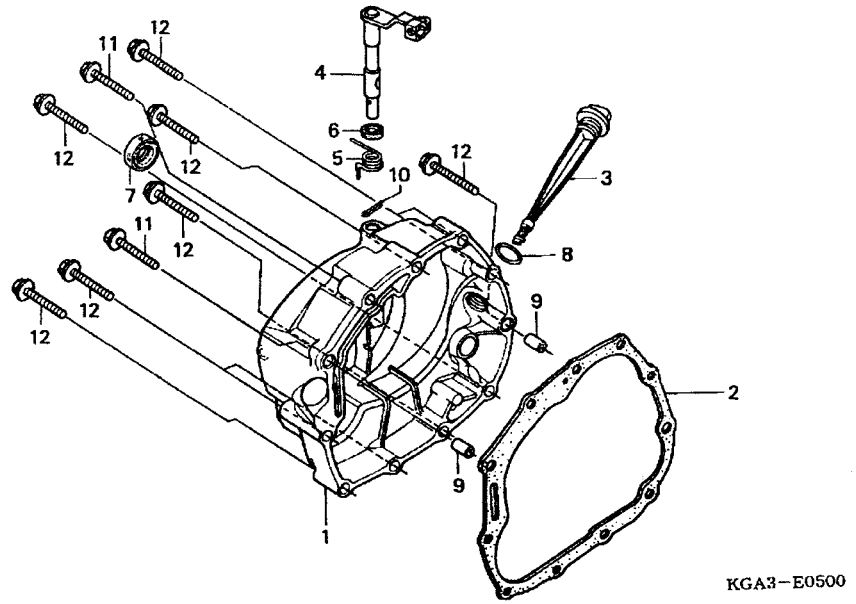

2

Item de serviço	T.M.O.
Junta, Tampa Lateral Direita	0,6
• Retentor, Óleo, 16 x 28 x 7	
Tampa, Lateral Direita	0,7
• Alavanca Comp., Embreagem (Inclui Peça Relativa)	

Ref. Nº	Nº da peça	Descrição	Qtd. CG125 KS	ES	CA	KSE	Nº de série		Nota
1	11330-KGA-900	Tampa, Lateral Direita	1	1	1	1			
2	11393-KGA-900	Junta, Tampa Lateral Direita	1	1	1	1			
3	15650-KGA-900	Medidor, Nível de Óleo	1	1	1	1			
4	22810-437-000	Alavanca Comp., Embreagem	1	1	1	1			
5	22815-428-000	Mola, Alavanca da Embreagem	1	1	1	1			
6	91201-148-003	Retentor, Óleo, 12 x 22 x 5 (ARAI)	1	1	1	1			
7	91204-259-003	Retentor, Óleo, 16 x 28 x 7 (ARAI)	1	1	1	1			
8	91307-035-000	Anel, Vedação, 18 x 3	1	1	1	1			
9	94301-08140	Pino, Guia, 8 x 14	2	2	2	2			
10	94305-30102	Pino, Pressão, 3 x 10	1	1	1	1			
11	96001-06035-00	Parafuso, Flange, 6 x 35	2	2	2	2			
12	96001-06040-00	Parafuso, Flange, 6 x 40	9	9	9	9			

Service item	F.R.T	Ref. Nº	Part. No.	Description	Reqd. Qty. CG125 KS	ES	CA	KSE	Serial No.		Note
Gasket Right, Crankcase Cover	0.6	1	11330-KGA-900	Cover Comp., R. Crankcase	1	1	1	1			
• Oil Seal, 16 x 28 x 7		2	11393-KGA-900	Gasket R., Crankcase Cover	1	1	1	1			
Right Crankcase Cover	0.7	3	15650-KGA-900	Gauge Oil Level	1	1	1	1			
• Lever Comp. Clutch		4	22810-437-000	Lever Comp., Clutch	1	1	1	1			
(Inc Relative Parts)		5	22815-428-000	Spring, Lever Comp Clutch	1	1	1	1			
		6	91201-148-003	Oil Seal, 12 x 22 x 5 (ARAI)	1	1	1	1			
		7	91204-259-003	Oil Seal, 16 x 28 x 7 (ARAI)	1	1	1	1			
		8	91307-035-000	O-Ring, 18 x 3	1	1	1	1			
		9	94301-08140	Pin Dowel, 8 x 14	2	2	2	2			
		10	94305-30102	Pin Spring, 3 x 10	1	1	1	1			
		11	96001-06035-00	Bolt Flange, 6 x 35	2	2	2	2			
		12	96001-06040-00	Bolt Flange, 6 x 40	9	9	9	9			

Articulo de servicio	THLL	No. de Ref	No. de pieza	Descripción	Cant. Reqd CG125 KS	ES	CA	KSE	No. de série		Nota
Empaquetadura, Cubierta		1	11330-KGA-900	Cubierta Derecha de Cárter Motor	1	1	1	1			
Derecha de Cárter Motor	0,6	2	11393-KGA-900	Empaquetadura, Cubierta Derecha de Cárter Motor	1	1	1	1			
• Sello de Aceite, 16 x 28 x 7		3	15650-KGA-900	Indicador, Nivel de Aceite	1	1	1	1			
Cubierta Derecha de Cárter Motor	0,7	4	22810-437-000	Palanca Comp., Embrague	1	1	1	1			
• Palanca Comp., Embrague		5	22815-428-000	Resorte, Palanca de Embrague	1	1	1	1			
(Incluye Pieza Relacionada)		6	91201-148-003	Sello de Aceite,12 x 22 x 5 (ARAI)	1	1	1	1			
		7	91204-259-003	Sello de Aceite,16 x 28 x 7 (ARAI)	1	1	1	1			
		8	91307-035-000	Anillo O, 18 x 3	1	1	1	1			
		9	94301-08140	Perno Guía, 8 x 14	2	2	2	2			
		10	94305-30102	Pasador de Aletas, 3 x 10	1	1	1	1			
		11	96001-06035-00	Perno Reborde, 6 x 35	2	2	2	2			
		12	96001-06040-00	Perno Reborde, 6 x 40	9	9	9	9			

M-6

Embreagem

Clutch

Embrague

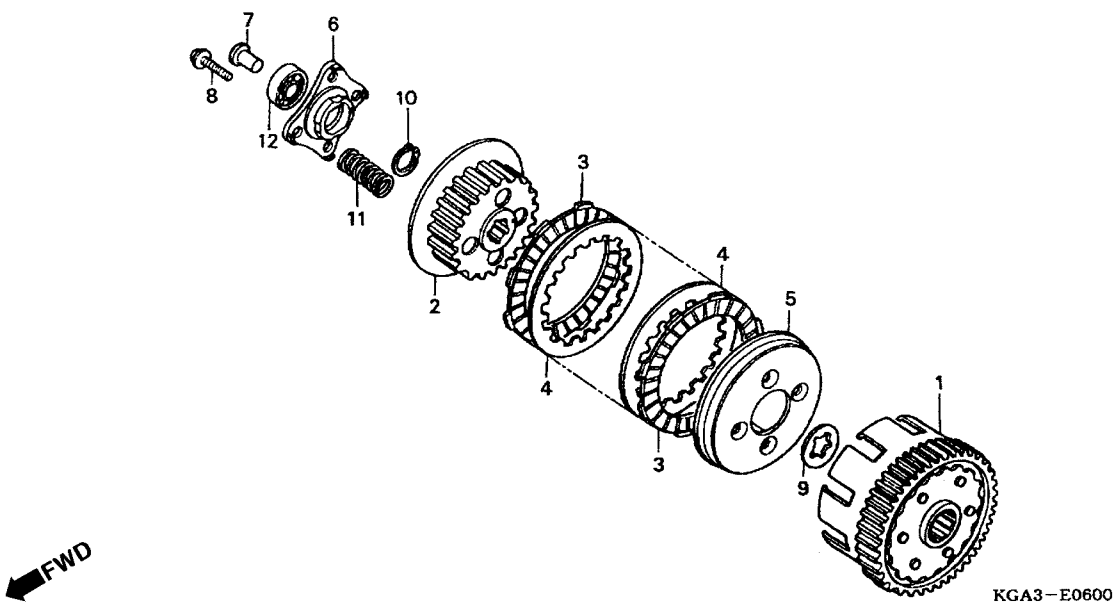

Item de serviço	T.M.O.
Pino, Acionamento da Embreagem	0,6
Mola, Embreagem	0,7
(Uma ou Todas)	
Carcaça Externa da Embreagem	0,8
• Cubo Central, Embreagem	
• Disco, Fricção da Embreagem	
(Inclui Peça Relativa)	
(Um ou Todos)	

Ref. Nº	Nº da peça	Descrição	Qtd. CG125 KS	ES	CA	KSE	Nº de série		Nota
1	22100-KGA-901	Carcaça, Externa da Embreagem	1	1	1	1			
2	22121-397-630	Cubo Central, Embreagem	1	1	1	1			
3	22201-MR8-000	Disco, Fricção, Embreagem	5	5	5	5			
4	22311-KN4-680	Placa, Embreagem	4	4	4	4			
5	22350-107-010	Placa, Pressão da Embreagem	1	1	1	1			
6	22361-397-630	Placa, Acionamento da Embreagem	1	1	1	1			
7	22366-KGA-900	Pino, Acionamento da Embreagem	1	1	1	1			
8	90050-357-000	Parafuso Flange, Especial, 6 x 22	4	4	4	4			
9	90461-107-000	Arruela B, Entalhada, 20 mm	1	1	1	1			
10	90605-200-000	Anel, Elástico, 20 mm	1	1	1	1			
11	95014-75110	Mola, Embreagem	4	4	4	4			
12	96100-60010-00	Rolamento, Radial de Esferas, 6001	1	1	1	1			

Service item	F.R.T	Ref. Nº	Part. No.	Description	Reqd. Qty. CG125 KS	ES	CA	KSE	Serial No.		Note
Rod Clutch Lifter	0.6	1	22100-KGA-901	Outer, Comp Clutch	1	1	1	1			
Spring Clutch	0.7	2	22121-397-630	Center, Clutch	1	1	1	1			
(One or All)		3	22201-MR8-000	Disk, Clutch Friction	5	5	5	5			
Outer Comp. Clutch	0.8	4	22311-KN4-680	Plate, Clutch	4	4	4	4			
• Center Clutch		5	22350-107-010	Plate, Clutch Pressure	1	1	1	1			
• Disk Clutch Friction		6	22361-397-630	Plate, Clutch Lifter	1	1	1	1			
(Inc Relative Part)		7	22366-KGA-900	Rod, Clutch Lifter	1	1	1	1			
(One or All)		8	90050-357-000	Bolt Flange Special, 6 x 22	4	4	4	4			
		9	90461-107-000	Washer, B, Spline, 20 mm	1	1	1	1			
		10	90605-200-000	Circlip, 20 mm	1	1	1	1			
		11	95014-75110	Spring Clutch	4	4	4	4			
		12	96100-60010-00	Bearing Radial Ball, 6001	1	1	1	1			

Articulo de servicio	THLL	No. de Ref	No. de pieza	Descripción	Cant. Reqd CG125 KS	ES	CA	KSE	No. de série		Nota
Varilla Alzadora, Embrague	0,6	1	22100-KGA-901	Comp. Exterior Embrague	1	1	1	1			
Resorte, Embrague	0,7	2	22121-397-630	Nucleo, Embrague	1	1	1	1			
(El Mismo Tiempo para dos Unidades o mas)		3	22201-MR8-000	Disco, Fricción Embrague	5	5	5	5			
Comp. Exterior, Embrague	0,8	4	22311-KN4-680	Placa, Embrague	4	4	4	4			
• Nucleo, Embrague		5	22350-107-010	Placa, Presión, Embrague	1	1	1	1			
• Disco, Friccion, Embrague		6	22361-397-630	Placa, Accionamiento, Embrague	1	1	1	1			
(Incluye Pieza Relacionada)		7	22366-KGA-900	Varilla Alzadora, Embrague	1	1	1	1			
(El Mismo Tiempo para dos Unidades o mas)		8	90050-357-000	Perno Reborde Especial, 6 x 22	4	4	4	4			
		9	90461-107-000	Arandela B, Langueta, 20 mm	1	1	1	1			
		10	90605-200-000	Grapa, Circular, 20 mm	1	1	1	1			
		11	95014-75110	Resorte, Embrague	4	4	4	4			
		12	96100-60010-00	Cojinete Bolas Radial, 6001	1	1	1	1			

M-7

Bomba de Óleo

Oil Pump

Bomba de Aceite

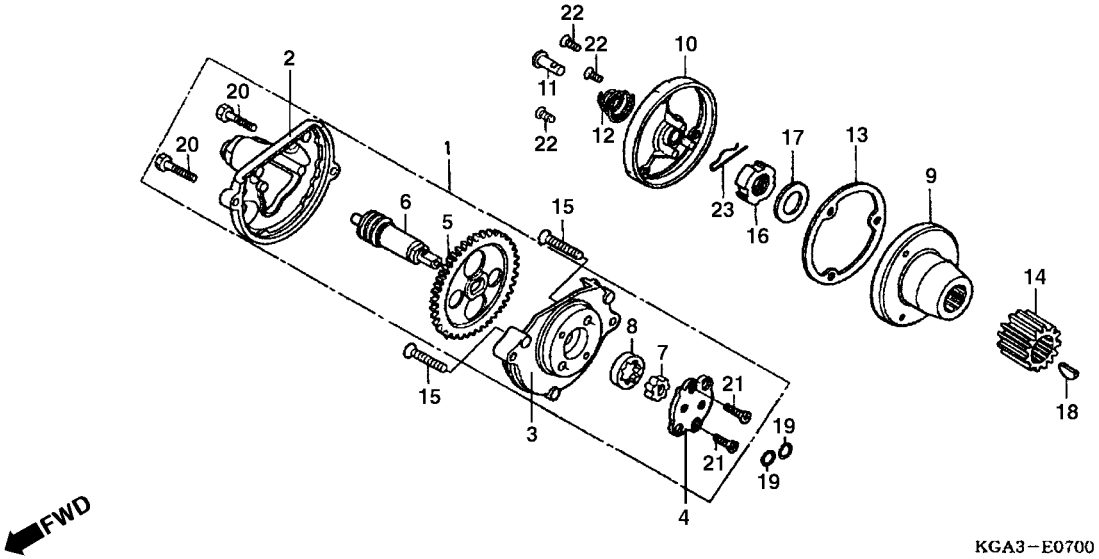

Item de serviço	T.M.O.
Engrenagem, Bomba de Óleo	0,6
• Tampa, Rotor, Filtro de Óleo Bomba de Óleo	0,7
• Rotor Externo, Bomba de Óleo (Inclui Peça Relativa)	
• Rotor Comp., Filtro de Óleo	
• Engrenagem A, Primária	

Ref. Nº	Nº da peça	Descrição	Qtd. CG125 KS	ES	CA	KSE	Nº de série		Nota
1	15100-KGA-900	Bomba, Óleo	1	1	1	1			
2	15106-KCT-690	Tampa, Engrenagem, Bomba	1	1	1	1			
3	15111-KCS-651	Carcaça, Bomba de Óleo	1	1	1	1			
4	15116-KCS-650	Tampa, Bomba de Óleo	1	1	1	1			
5	15131-KW1-900	Engrenagem, Bomba de Óleo (31D)	1	1	1	1			
6	15136-KCS-850	Eixo, Bomba de Óleo	1	1	1	1			
7	15331-399-000	Rotor Interno, Bomba de Óleo (YAMADA).	1	1	1	1			
8	15332-399-000	Rotor Externo, Bomba de Óleo (YAMADA).	1	1	1	1			
9	15430-440-030	Rotor Comp., Filtro de Óleo	1	1	1	1			
10	15436-107-000	Tampa, Rotor, Filtro de Óleo	1	1	1	1			
11	15441-KCS-650	Pino, Acionamento	1	1	1	1			
12	15446-107-000	Mola, Pino de Acionamento	1	1	1	1			
13	15459-KT0-710	Junta, Tampa, Filtro de Óleo	1	1	1	1			
14	23121-KW1-900	Engrenagem A, Primária (18D)	1	1	1	1			
15	90101-440-000	Parafuso, Phillips, 6 x 30	2	2	2	2			
16	90231-KK3-830	Porca Trava, 16 mm	1	1	1	1			
17	90434-KN6-930	Arruela, 16 mm	1	1	1	1			
18	90471-KGA-900	Chaveta Woodruff, 25 x 18	1	1	1	1			
19	91304-KK3-830	Anel, Vedação, 9,4 x 2,4	2	2	2	2			
20	92101-05020-0A	Parafuso, Sextavado, 5 x 20	2	2	2	2			
21	93600-04012-0A	Parafuso, Phillips, 4 x 12	2	2	2	2			
22	93700-05012-0A	Parafuso, Phillips, 5 x 12	3	3	3	3			
23	94251-08000	Pino Trava, 8 mm	1	1	1	1			

Service item	F.R.T	Ref. Nº	Part. No.	Description	Reqd. Qty. CG125 KS	ES	CA	KSE	Serial No.		Note
Gear Pump Drive	0.6	1	15100-KGA-900	Pump, Oil	1	1	1	1			
• Cap Oil Filter Rotor		2	15106-KCT-690	Cap, Gear, Pump	1	1	1	1			
Oil Pump	0.7	3	15111-KCS-651	Crank, Oil Pump	1	1	1	1			
• Rotor Oil Pump Outer		4	15116-KCS-650	Cap, Oil Pump	1	1	1	1			
(Inc Relative Part)		5	15131-KW1-900	Gear, Pump Drive (31T)	1	1	1	1			
• Rotor Comp. Oil Filter		6	15136-KCS-850	Shaft, Oil Pump	1	1	1	1			
• Gear Primary Drive		7	15331-399-000	Rotor, Oil Pump Inner (YAMADA)	1	1	1	1			
		8	15332-399-000	Rotor, Oil Pump Outer (YAMADA)	1	1	1	1			
		9	15430-440-030	Rotor, Comp., Oil Filter	1	1	1	1			
		10	15436-107-000	Cap, Oil Filter Rotor	1	1	1	1			
		11	15441-KCS-650	Through, Oil	1	1	1	1			
		12	15446-107-000	Spring, Oil Through	1	1	1	1			
		13	15459-KT0-710	Gasket, Oil Filter Rotor Cap	1	1	1	1			
		14	23121-KW1-900	Gear Primary Drive (18T)	1	1	1	1			
		15	90101-440-000	Screw Flat, 6 x 30	2	2	2	2			
		16	90231-KK3-830	Nut Lock, 16 mm	1	1	1	1			
		17	90434-KN6-930	Washer 16 mm	1	1	1	1			
		18	90471-KGA-900	Key Woodruff, 25 x 18	1	1	1	1			
		19	91304-KK3-830	O-Ring, 9.4 x 2.4	2	2	2	2			
		20	92101-05020-0A	Bolt, Hex., 5 x 20	2	2	2	2			
		21	93600-04012-0A	Screw Flat, 4 x 12	2	2	2	2			
		22	93700-05012-0A	Screw Oval, 5 x 12	3	3	3	3			
		23	94251-08000	Pin, Lock, 8 mm	1	1	1	1			

Articulo de servicio	THLL	No. de Ref	No. de pieza	Descripción	Cant. Reqd CG125 KS	ES	CA	KSE	No. de série		Nota
Engranaje, Mando, Bomba de Aceite	0,6	1	15100-KGA-900	Bomba de Aceite	1	1	1	1			
• Cubierta, Rotor, Filtro de Aceite		2	15106-KCT-690	Cubierta, Engranaje, Bomba Aceite	1	1	1	1			
Bomba de Aceite	0,7	3	15111-KCS-651	Carter, Bomba de Aceite	1	1	1	1			
• Rotor Exterior, Bomba de Aceite		4	15116-KCS-650	Cubierta, Bomba de Aceite	1	1	1	1			
(Incluye Pieza Relacionada)		5	15131-KW1-900	Engranaje, Mando, Bomba de Aceite (31D)	1	1	1	1			
• Rotor Interior, Filtro de Aceite		6	15136-KCS-850	Eje, Bomba de Aceite	1	1	1	1			
• Engranaje A, Primário		7	15331-399-000	Rotor, Interior, Bomba de Aceite (YAMADA)	1	1	1	1			
		8	15332-399-000	Rotor, Exterior, Bomba de Aceite (YAMADA)	1	1	1	1			
		9	15430-440-030	Rotor Comp., Filtro de Aceite	1	1	1	1			
		10	15436-107-000	Cubierta, Rotor, Filtro de Aceite	1	1	1	1			
		11	15441-KCS-650	Canal, Aceite	1	1	1	1			
		12	15446-107-000	Resorte, Canal, Aceite	1	1	1	1			
		13	15459-KT0-710	Empaquetadura, Cubierta, Filtro de Aceite	1	1	1	1			
		14	23121-KW1-900	Engranaje, Mando Primario (18D)	1	1	1	1			
		15	90101-440-000	Tornillo Alomado, 6 x 30	2	2	2	2			
		16	90231-KK3-830	Tuerca Traba, 16 mm	1	1	1	1			
		17	90434-KN6-930	Arandela, 16 mm	1	1	1	1			
		18	90471-KGA-900	Llave Woodruff, 25 x 18	1	1	1	1			
		19	91304-KK3-830	Anillo O, 9,4 x 2,4	2	2	2	2			
		20	92101-05020-0A	Perno Hex., 5 x 20	2	2	2	2			
		21	93600-04012-0A	Tornillo Alomado, 4 x 12	2	2	2	2			
		22	93700-05012-0A	Perno Phillips, 5 x 12	3	3	3	3			
		23	94251-08000	Pino Traba, 8 mm	1	1	1	1			

M-8

Tampa Lateral Esquerda

Left Crankcase Cover

Cubierta de Carter Izquierda de Motor

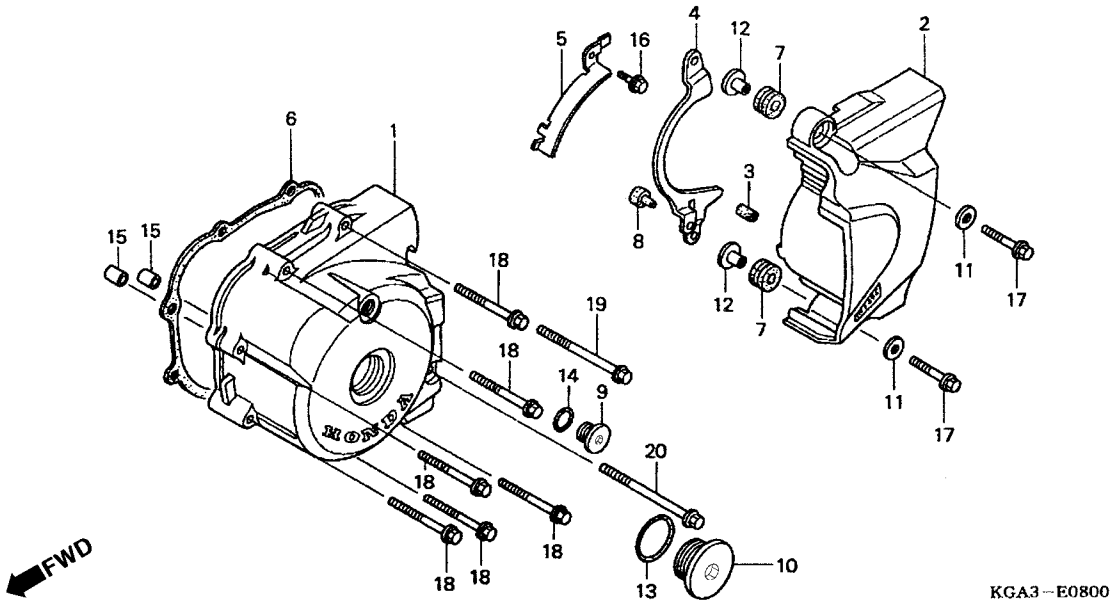

Item de serviço	T.M.O.
Tampa, Traseira Esquerda	0,1
(Inclui Peça Relativa)	
Junta, Tampa Lateral Esquerda	0,2
Tampa, Lateral Esquerda	0,3

Ref. Nº	Nº da peça	Descrição	Qtd. CG125 KS	ES	CA	KSE	Nº de série		Nota
1	11341-KGA-900	Tampa, Lateral Esquerda	1	–	1	–			
2	11361-KGA-900	Tampa, Traseira Esquerda	1	–	1	–			
3	11363-437-620	Coxim, Fixação, Tampa Traseira	1	–	1	–			
4	11366-KGA-900	Guia, Corrente de Transmissão	1	–	1	–			
5	11367-KGA-900	Presilha, Fiação	1	–	1	–			
6	11395-KGA-900	Junta, Tampa Lateral Esquerda	1	–	1	–			
7	17622-GB7-900	Coxim	2	–	2	–			
8	35752-397-000	Coxim, Interruptor do Neutro	1	–	1	–			
9	90084-MN8-010	Tampa Gerador	1	–	1	–	1R000001 ~		
10	90087-KGA-850	Tampa, 30 mm	1	–	1	–	1R000001 ~		
11	90417-041-000	Arruela, Tampa Traseira	2	–	2	–			
12	90502-KEZ-900	Bucha, Fixação, Tampa Traseira	2	–	2	–			
13	91356-425-003	Anel, Vedação, 30 mm	1	–	1	–	1R000001 ~		
14	91303-377-000	Anel, Vedação, 13,8 x 2,5	1	–	1	–			
15	94301-08140	Pino Guia, 8 x 14	2	–	2	–			
16	96001-06014-00	Parafuso, Flange, 6 x 14	1	–	1	–			
17	96001-06028-00	Parafuso, Flange, 6 x 28	2	–	2	–			
18	96001-06045-00	Parafuso, Flange, 6 x 45	6	–	6	–			
19	96001-06060-00	Parafuso, Flange, 6 x 60	1	–	1	–			
20	96001-06080-00	Parafuso, Flange, 6 x 80	1	–	1	–			

Service item	F.R.T	Ref. Nº	Part. No.	Description	Reqd. Qty. CG125 KS	ES	CA	KSE	Serial No.		Note
Left Crankcase Cover RR	0.1	1	11341-KGA-900	Cover, Left Crankcase	1	–	1	–			
(Inc Relative Part)		2	11361-KGA-900	Cover, L. RR. Crankcase	1	–	1	–			
Gasket Crankcase Cover	0.2	3	11363-437-620	Rubber RR. Cover Mounting	1	–	1	–			
Left Crankcase Cover	0.3	4	11366-KGA-900	Guide, Drive Chain	1	–	1	–			
		5	11367-KGA-900	Clamper, Wire Harness	1	–	1	–			
		6	11395-KGA-900	Gasket L. Cover	1	–	1	–			
		7	17622-GB7-900	Rubber, Cushion	2	–	2	–			
		8	35752-397-000	Rubber, Neutral Switch	1	–	1	–			
		9	90084-MN8-010	Cap A.C. Generator	1	–	1	–	1R000001 ~		
		10	90087-KGA-850	Cap, 30 mm	1	–	1	–	1R000001 ~		
		11	90417-041-000	Washer Gearshift, Drum Side	2	–	2	–			
		12	90502-KEZ-900	Collar, Cushion Rubber	2	–	2	–			
		13	91356-425-003	O-Ring, 30 mm	1	–	1	–	1R000001 ~		
		14	91303-377-000	O-Ring, 13.8 x 2.5	1	–	1	–			
		15	94301-08140	Pin, Dowel, 8 x14	2	–	2	–			
		16	96001-06014-00	Bolt Flange, 6 x 14	1	–	1	–			
		17	96001-06028-00	Bolt Flange, 6 x 28	2	–	2	–			
		18	96001-06045-00	Bolt Flange, 6 x 45	6	–	6	–			
		19	96001-06060-00	Bolt Flange, 6 x 60	1	–	1	–			
		20	96001-06080-00	Bolt Flange, 6 x 80	1	–	1	–			

Articulo de servicio	THLL	No. de Ref	No. de pieza	Descripción	Cant. Reqd CG125 KS	ES	CA	KSE	No. de série		Nota
Cubierta Trasera Izquierda	0,1	1	11341-KGA-900	Cubierta Lateral Izquierda	1	–	1	–			
(Incluye Pieza Relacionada)		2	11361-KGA-900	Cubierta Trasera Izquierda	1	–	1	–			
Empaquetadura, Cubierta Lateral Izquierda	0,2	3	11363-437-620	Cojin, Fijación, Cubierta Trasera	1	–	1	–			
Cubierta Lateral Izquierda	0,3	4	11366-KGA-900	Guia, Cadena, Transmisión	1	–	1	–			
		5	11367-KGA-900	Presilla, Alambraje	1	–	1	–			
		6	11395-KGA-900	Empaquetadura, Cubierta Lateral Izquierda	1	–	1	–			
		7	17622-GB7-900	Cojín	2	–	2	–			
		8	35752-397-000	Goma, Interruptor de Neutro	1	–	1	–			
		9	90084-MN8-010	Cubierta, Generador A.C	1	–	1	–	1R000001 ~		
		10	90087-KGA-850	Cubierta, 30 mm	1	–	1	–	1R000001 ~		
		11	90417-041-000	Arandela, Cubierta Trasera	2	–	2	–			
		12	90502-KEZ-900	Buje, Fijación, Cubierta Trasera	2	–	2	–			
		13	91356-425-003	Anillo O, 30 mm	1	–	1	–	1R000001 ~		
		14	91303-377-000	Anillo O, 13,8 x 2,5	1	–	1	–			
		15	94301-08140	Perno Guía, 8 x 14	2	–	2	–			
		16	96001-06014-00	Perno Reborde, 6 x 14	1	–	1	–			
		17	96001-06028-00	Perno Reborde, 6 x 28	2	–	2	–			
		18	96001-06045-00	Perno Reborde, 6 x 45	6	–	6	–			
		19	96001-06060-00	Perno Reborde, 6 x 60	1	–	1	–			
		20	96001-06080-00	Perno Reborde, 6 x 80	1	–	1	–			

M-8.1

Tampa Lateral Esquerda

Left Crankcase Cover

Cubierta de Carter Izquierda de Motor

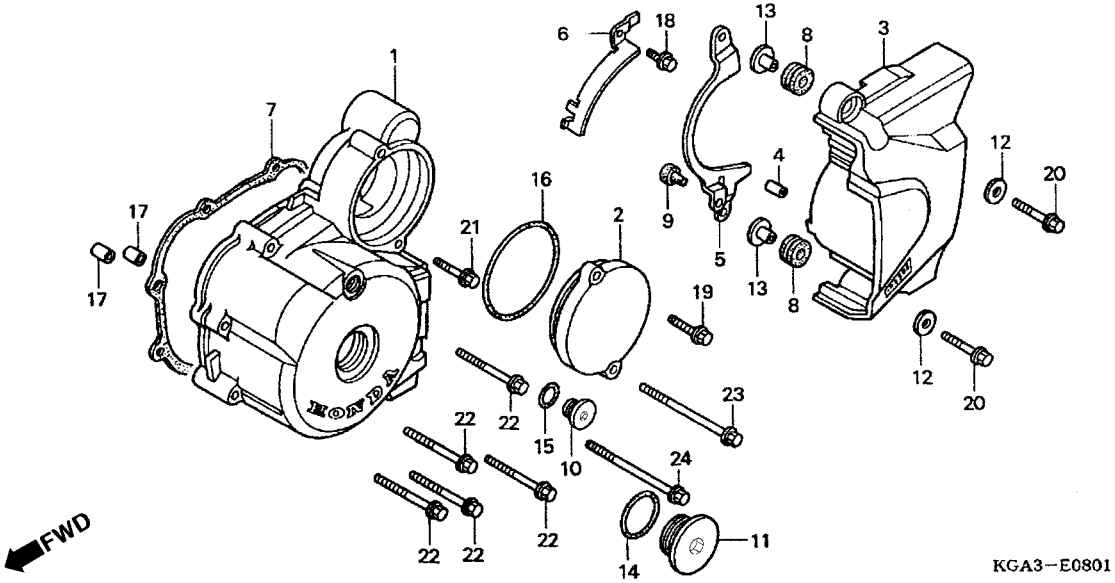

Item de serviço	T.M.O.
Tampa Lateral Esquerda	0,1
(Inclui Peça Relativa)	
• Anel, Vedação, 63 x 3	
Junta, Tampa Lateral Esquerda	0,3
Tampa, Traseira Esquerda da Carcaça	0,4

Ref. Nº	Nº da peça	Descrição	Qtd. CG125 KS	ES	CA	KSE	Nº de série		Nota
1	11341-KGA-940	Tampa, Lateral Esquerda	–	1	–	1			
2	11355-KGA-940	Tampa, Engrenagem de Redução	–	1	–	1			
3	11361-KGA-900	Tampa Traseira, Esquerda da Carcaça	–	1	–	1			
4	11363-437-620	Coxim, Fixação, Tampa Traseira	–	1	–	1			
5	11366-KGA-900	Guia, Corrente de Transmissão	–	1	–	1			
6	11367-KGA-900	Presilha, Fiação	–	1	–	1			
7	11395-KGA-900	Junta, Tampa Lateral Esquerda	–	1	–	1			
8	17622-GB7-900	Coxim	–	2	–	2			
9	35752-397-000	Coxim, Interruptor Neutro	–	1	–	1			
10	90084-MN8-010	Tampa, Gerador A.C	–	1	–	1	1R000001 ~		
11	90087-KGA-850	Tampa, 30 mm	–	1	–	1	1R000001 ~		
12	90417-041-000	Arruela, Tampa Traseira	–	2	–	2			
13	90502-KEZ-900	Bucha, Fixação, Tampa Traseira	–	2	–	2			
14	91356-425-003	Anel, Vedação, 30 mm	–	1	–	1	1R000001 ~		
15	91303-377-000	Anel, Vedação, 13,8 x 2,5	–	1	–	1			
16	91304-MN5-003	Anel, Vedação, 63 x 3 (ARAI)	–	1	–	1			
17	94301-08140	Pino Guia, 8 x 14	–	2	–	2			
18	96001-06014-00	Parafuso, Flange, 6 x 14	–	1	–	1			
19	96001-06020-00	Parafuso, Flange, 6 x 20	–	1	–	1			
20	96001-06028-00	Parafuso, Flange, 6 x 28	–	2	–	2			
21	96001-06032-00	Parafuso, Flange, 6 x 32	–	1	–	1			

Service item	F.R.T
Cover, L. RR. Crankcase	0.1
(Inc. Relative Part)	
• O-Ring, 63 x 3	
Gasket, L. Cover	0.3
Cover, L. Crankcase	0.4

Ref. Nº	Part. No.	Description	Reqd. Qty. CG125 KS	ES	CA	KSE	Serial No.		Note
1	11341-KGA-940	Cover, L. Crankcase	–	1	–	1			
2	11355-KGA-940	Cover, Reduction Gear	–	1	–	1			
3	11361-KGA-900	Cover, L. RR. Crankcase	–	1	–	1			
4	11363-437-620	Rubber, RR. Cover Mounting	–	1	–	1			
5	11366-KGA-900	Guide, Drive Chain	–	1	–	1			
6	11367-KGA-900	Clamper, Wire Harness	–	1	–	1			
7	11395-KGA-900	Gasket, L. Cover	–	1	–	1			
8	17622-GB7-900	Rubber, Cushion	–	2	–	2			
9	35752-397-000	Rubber, Neutral Switch	–	1	–	1			
10	90084-MN8-010	Cap, A.C. Generator	–	1	–	1	1R000001 ~		
11	90087-KGA-850	Cap, 30 mm	–	1	–	1	1R000001 ~		
12	90417-041-000	Washer, Gearshift, Drum Side	–	2	–	2			
13	90502-KEZ-900	Collar, Cushion Rubber	–	2	–	2			
14	91356-425-003	Cap, 30 mm	–	1	–	1	1R000001 ~		
15	91303-377-000	O-Ring, 13.8 x 2.5	–	1	–	1			
16	91304-MN5-003	O-Ring, 63 x 3 (ARAI)	–	1	–	1			
17	94301-08140	Pin, Dowel, 8 x 14	–	2	–	2			
18	96001-06014-00	Bolt Flange, 6 x 14	–	1	–	1			
19	96001-06020-00	Bolt Flange, 6 x 20	–	1	–	1			
20	96001-06028-00	Bolt Flange, 6 x 28	–	2	–	2			
21	96001-06032-00	Bolt Flange, 6 x 32	–	1	–	1			

Articulo de servicio	THLL
Cubierta Lateral Trasera Izquierda	0,1
(Incluye Pieza Relacionada)	
• Anillo de Sellado, 63 x 3	
Empaquetadura, Cubierta Lateral Izquierda	0,3
Cubierta Lateral Izquierda	0,4

No. de Ref	No. de pieza	Descripción	Cant. Reqd CG125 KS	ES	CA	KSE	No. de série		Nota
1	11341-KGA-940	Cubierta Lateral Izquierda	–	1	–	1			
2	11355-KGA-940	Cubierta, Engranaje, Reducción	–	1	–	1			
3	11361-KGA-900	Cubierta Lateral Trasera Izquierda	–	1	–	1			
4	11363-437-620	Cojín, Fijación, Cubierta Trasera	–	1	–	1			
5	11366-KGA-900	Guia, Cadena de Transmisión	–	1	–	1			
6	11367-KGA-900	Presilla, Alambraje	–	1	–	1			
7	11395-KGA-900	Empaquetadura, Cubierta Lateral Izquierda	–	1	–	1			
8	17622-GB7-900	Cojín	–	2	–	2			
9	35752-397-000	Cojín, Interruptor, Neutro	–	1	–	1			
10	90084-MN8-010	Cubierta, Generador A.C	–	1	–	1	1R000001 ~		
11	90087-KGA-850	Cubierta, 30 mm	–	1	–	1	1R000001 ~		
12	90417-041-000	Arandela, Cubierta Trasera	–	2	–	2			
13	90502-KEZ-900	Buje, Fijación, Cubierta Trasera	–	2	–	2			
14	91356-425-003	Anillo O, 30 mm	–	1	–	1	1R000001 ~		
15	91303-377-000	Anillo O, 13,8 x 2,5	–	1	–	1			
16	91304-MN5-003	Anillo O, 63 x 3 (ARAI)	–	1	–	1			
17	94301-08140	Perno Guía, 8 x 14	–	2	–	2			
18	96001-06014-00	Perno, Reborde, 6 x 14	–	1	–	1			
19	96001-06020-00	Perno, Reborde, 6 x 20	–	1	–	1			
20	96001-06028-00	Perno, Reborde, 6 x 28	–	2	–	2			
21	96001-06032-00	Perno, Reborde, 6 x 32	–	1	–	1			

M-8.1

Tampa Lateral Esquerda

Left Crankcase Cover

Cubierta de Carter Izquierda de Motor

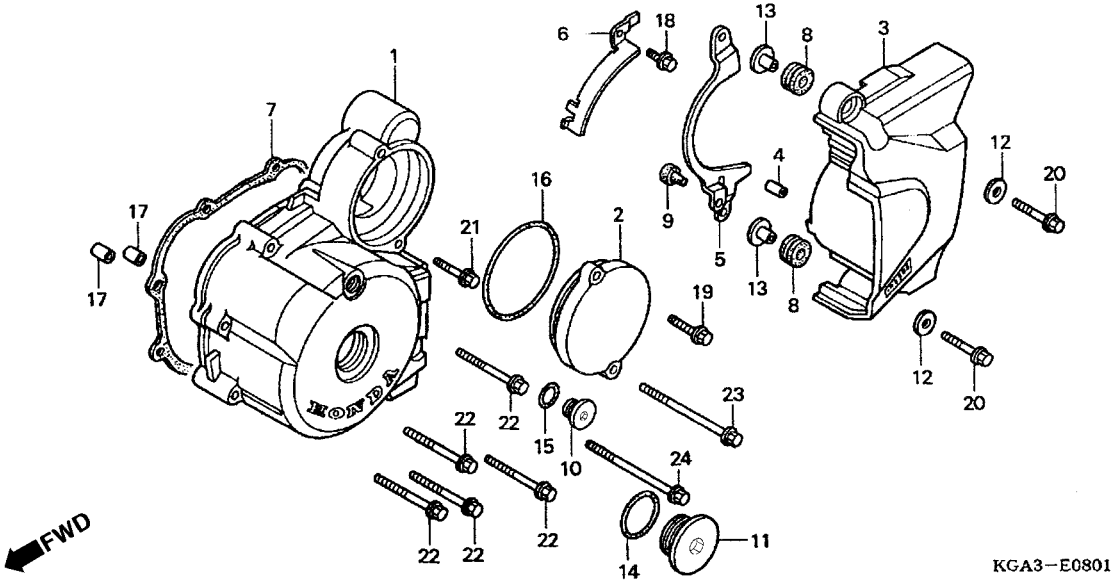

2

Item de serviço	T.M.O.	Ref. Nº	Nº da peça	Descrição	Qtd. CG125 KS	ES	CA	KSE	Nº de série		Nota
		22	96001-06045-00	Parafuso, Flange, 6 x 45	–	5	–	5			
		23	96001-06070-00	Parafuso, Flange, 6 x 70	–	1	–	1			
		24	96001-06080-00	Parafuso, Flange, 6 x 80	–	1	–	1			

Service item	F.R.T	Ref. Nº	Part. No.	Description	Reqd. Qty. CG125 KS	ES	CA	KSE	Serial No.		Note
		22	96001-06045-00	Bolt Flange, 6 x 45	–	5	–	5			
		23	96001-06070-00	Bolt Flange, 6 x 70	–	1	–	1			
		24	96001-06080-00	Bolt Flange, 6 x 80	–	1	–	1			

Articulo de servicio	THLL	No. de Ref	No. de pieza	Descripción	Cant. Reqd CG125 KS	ES	CA	KSE	No. de série		Nota
		22	96001-06045-00	Perno Reborde, 6 x 45	–	5	–	5			
		23	96001-06070-00	Perno Reborde, 6 x 70	–	1	–	1			
		24	96001-06080-00	Perno Reborde, 6 x 80	–	1	–	1			

M-9

Gerador

Generator

Generador

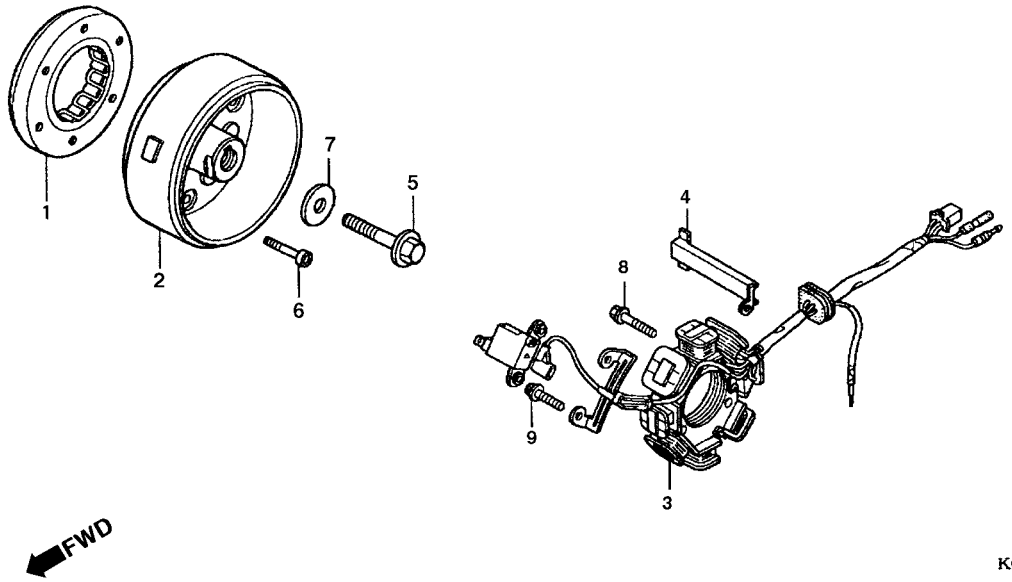

Item de serviço	T.M.O.	Ref. Nº	Nº da peça	Descrição	Qtd. CG125 KS	ES	CA	KSE	Nº de série		Nota
Embreagem Comp. Unidirecional	0,5	1	28125-KFC-791	Embreagem Comp., Unidirecional.	–	1	–	1			
(Com Motor de Partida o T.M.O. será 0,6)		2	31110-KGA-B00	Rotor Comp.	1	–	1	–			
• Gerador de Pulsos Comp.			31110-KGA-B21	Rotor Comp.	–	1	–	1			
(Com Motor de Partida o T.M.O. será 0,6)		3	31120-KGA-B01	Estator Comp	1	1	1	1			
• Gerador Comp.		4	32976-KGA-900	Guia, Fiação, Gerador A.C	1	1	1	1			
(Com Motor de Partida o T.M.O. será 0,6)		5	90023-KK3-830	Parafuso, Fixação do Rotor	1	1	1	1			
• Estator Comp.		6	90089-KAS-900	Parafuso Allen, 5 x 14	2	2	2	2			
(Com Motor de Partida o T.M.O. será 0,6)		7	90403-KN6-930	Arruela, 10 x 24	1	1	1	1			
		8	96001-06020-00	Parafuso, Flange, 6 x 20	3	3	3	3			

Service item	F.R.T	Ref. Nº	Part. No.	Description	Reqd. Qty. CG125 KS	ES	CA	KSE	Serial No.		Note
Clutch Comp., Starting One Way	0.5	1	28125-KFC-791	Clutch Comp., Starting One Way	–	1	–	1			
(With Starter Motor Type 0.6)		2	31110-KGA-B00	Flywheel Comp	1	–	1	–			
• Ignition Pulse Generator Assy			3110-KGA-B21	Flywheel Comp	–	1	–	1			
(With Starter Motor Type 0.6)		3	31120-KGA-B01	Stator Comp	1	1	1	1			
• Flywheel Comp.		4	32976-KGA-900	Guide, A.C. Generator Cord	1	1	1	1			
(With Starter Motor Type 0.6)		5	90023-KK3-830	Bolt, Rotor Setting	1	1	1	1			
• Stator Comp.		6	90089-KAS-900	Bolt, Flange Socket, 5 x 14	2	2	2	2			
(With Starter Motor Type 0.6)		7	90403-KN6-930	Washer, 10 x 24	1	1	1	1			
		8	96001-06020-00	Bolt Flange, 6 x 20	3	3	3	3			

Articulo de servicio	THLL	No. de Ref	No. de pieza	Descripción	Cant. Reqd CG125 KS	ES	CA	KSE	No. de série		Nota
Embrague Unidirecional, Arranque	0,5	1	28125-KFC-791	Embrague Unidirecional, Arranque	–	1	–	1			
(Con Motor de Arranque el THLL és 0,6)		2	31110-KGA-B00	Rotor Ens	1	–	1	–			
• Generador de Pulso			31110-KGA-B21	Rotor Ens	–	1	–	1			
(Con Motor de Arranque el THLL és 0,6)		3	31120-KGA-B01	Estator Ens	1	1	1	1			
• Generador Comp.		4	32976-KGA-900	Guia, Alambraje, Generador A.C	1	1	1	1			
(Con Motor de Arranque el THLL és 0,6)		5	90023-KK3-830	Perno, Fijación do Rotor	1	1	1	1			
• Ens. Estator		6	90089-KAS-900	Perno Casquillo, 5 x 14	2	2	2	2			
(Con Motor de Arranque el THLL és 0,6)		7	90403-KN6-930	Arandela, 10 x 24	1	1	1	1			
		8	96001-06020-00	Perno Reborde, 6 x 20	3	3	3	3			

M-10

Embreagem de Partida

Starting Clutch

Embrague de Arranque

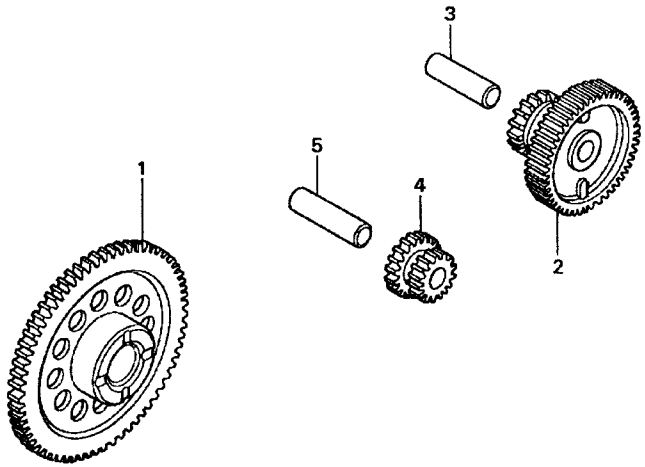

KGA3–E1000

Item de serviço	T.M.O.
Engrenagem, Redução	0,3
• Engrenagem, Intermediária	
Engrenagem, Movida de Partida	0,5

Ref. Nº	Nº da peça	Descrição	Qtd. CG125 KS	ES	CA	KSE	Nº de série		Nota
1	28110-KGA-900	Engrenagem, Movida de Partida	–	1	–	1			
2	28130-KCN-000	Engrenagem, Redução (61D/17D)	–	1	–	1			
3	28132-KN6-930	Eixo, Engrenagem de Redução	–	1	–	1			
4	28140-KGA-900	Engrenagem, Intermediária	–	1	–	1			
5	28142-KGA-900	Eixo, Engrenagem Intermediária	–	1	–	1			

Service item	F.R.T	Ref. Nº	Part. No.	Description	Reqd. Qty. CG125 KS	ES	CA	KSE	Serial No.		Note
Gear Reduction	0.3	1	28110-KGA-900	Gear Comp., Starting Driven	–	1	–	1			
• Gear Idle		2	28130-KCN-000	Gear Reduction (61T/17T)	–	1	–	1			
Gear Comp. Starting Driven	0.5	3	28132-KN6-930	Shaft, Gear Reduction	–	1	–	1			
		4	28140-KGA-900	Gear Idle	–	1	–	1			
		5	28142-KGA-900	Shaft, Idle Gear	–	1	–	1			

Articulo de servicio	THLL	No. de Ref	No. de pieza	Descripción	Cant. Reqd CG125 KS	ES	CA	KSE	No. de série		Nota
Engranaje de Reducción	0,3	1	28110-KGA-900	Engranaje, Movida de Arranque	–	1	–	1			
• Engranaje Intermediária		2	28130-KCN-000	Engranaje de Reducción (61D/17D)	–	1	–	1			
Engranaje Movida de Arranque	0,5	3	28132-KN6-930	Eje, Engranaje de Reducción	–	1	–	1			
		4	28140-KGA-900	Engranaje Intermediária	–	1	–	1			
		5	28142-KGA-900	Eje, Engranaje Intermediária	–	1	–	1			

M-11

Motor de Partida

Starting Motor

Motor de Arranque

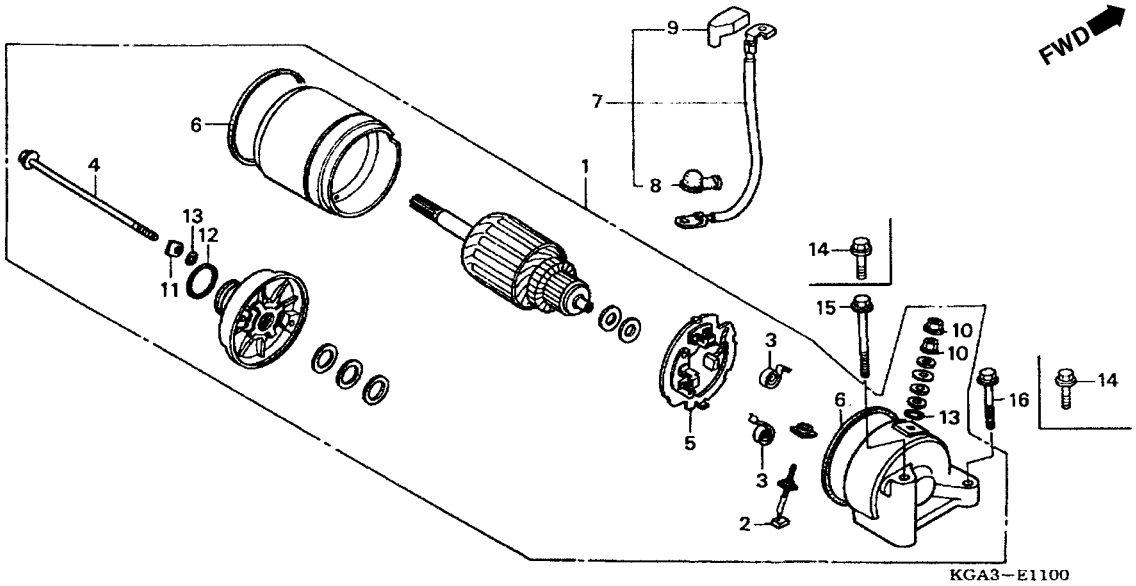

Item de serviço	T.M.O.
Motor, Partida Comp	0,2
• Cabo, Motor de Partida Terminal, Escovas	0,5
• Suporte, Escovas	
• Anel	

Ref. Nº	Nº da peça	Descrição	Qtd. CG125 KS	ES	CA	KSE	Nº de série		Nota
1	31200-KBB-901	Motor, Partida Comp. (MITSUBA)	–	1	–	1			
2	31201-KS5-901	Terminal, Escovas	–	1	–	1			
3	31204-KS5-901	Mola, Bucha	–	2	–	2			
4	31205-MN4-008	Parafuso, Fixação	–	2	–	2			
5	31206-KW1-901	Suporte, Escovas	–	1	–	1			
6	31207-KS5-901	Anel	–	2	–	2			
7	32410-KGA-940	Cabo, Motor de Partida	–	1	–	1			
8	32411-253-000	Tampa Terminal, Motor de Partida	–	1	–	1			
9	32414-KGA-940	Tampa, Interruptor Magnético de Partida	–	1	–	1			
10	90071-MB0-000	Porca, Arruela, 6 mm	–	2	–	2			
11	90401-KW1-900	Arruela, Quadrada	–	2	–	2			
12	91309-425-003	Anel, Vedação, 24,4 x 3,1 (ARAI)	–	1	–	1			
13	91320-MB0-000	Anel, Vedação	–	3	–	3			
14	95701-06012-00	Parafuso, Flange, 6 x 12	2	–	2	–			
15	95701-06060-00	Parafuso, Flange, 6 x 60	–	1	–	1			
16	95801-06032-00	Parafuso, Flange, 6 x 32	–	1	–	1			

Service item	F.R.T	Ref. Nº	Part. No.	Description	Reqd. Qty. CG125 KS	ES	CA	KSE	Serial No.		Note
Motor Assy, Starting	0.2	1	31200-KBB-901	Motor Assy., Starting. (MITSUBA)	–	1	–	1			
• Cable Starter Motor		2	31201-KS5-901	Terminal Set, Brush	–	1	–	1			
Terminal Set, Brush	0.5	3	31204-KS5-901	Spring, Carbon Brush	–	2	–	2			
• Holder Set Brush		4	31205-MN4-008	Bolt, Setting	–	2	–	2			
• Ring		5	31206-KW1-901	Holder Set, Brush	–	1	–	1			
		6	31207-KS5-901	Ring	–	2	–	2			
		7	32410-KGA-940	Cable, Starter Motor	–	1	–	1			
		8	32411-253-000	Cover, Starter Motor Terminal	–	1	–	1			
		9	32414-KGA-940	Cover, Starter Magnetic Switch	–	1	–	1			
		10	90071-MB0-000	Nut, Washer, 6 mm	–	2	–	2			
		11	90401-KW1-900	Washer, Steel Plate	–	2	–	2			
		12	91309-425-003	O-Ring, 24.4 x 3.1 (ARAI)	–	1	–	1			
		13	91320-MB0-000	O-Ring	–	3	–	3			
		14	95701-06012-00	Bolt Flange, 6 x 12	2	–	2	–			
		15	95701-06060-00	Bolt Flange, 6 x 60	–	1	–	1			
		16	95801-06032-00	Bolt Flange, 6 x 32	–	1	–	1			

Articulo de servicio	THLL	No. de Ref	No. de pieza	Descripción	Cant. Reqd CG125 KS	ES	CA	KSE	No. de série		Nota
Motor de Arranque Comp.	0,2	1	31200-KBB-901	Motor de Arranque (MITSUBA)	–	1	–	1			
• Cable, Motor de Arranque		2	31201-KS5-901	Terminal, Escobillas	–	1	–	1			
Terminal, Escobillas	0,5	3	31204-KS5-901	Resorte, Buje	–	2	–	2			
• Soporte, Escobillas		4	31205-MN4-008	Perno de Fijación	–	2	–	2			
• Anillo		5	31206-KW1-901	Soporte, Escobillas	–	1	–	1			
		6	31207-KS5-901	Anillo	–	2	–	2			
		7	32410-KGA-940	Cable, Motor de Arranque	–	1	–	1			
		8	32411-253-000	Cubierta, Terminal, Motor de Arranque	–	1	–	1			
		9	32414-KGA-940	Cubierta, Interruptor Magnético de Arranque	–	1	–	1			
		10	90071-MB0-000	Tuerca, Arandela, 6 mm	–	2	–	2			
		11	90401-KW1-900	Arandela, Cuadrada	–	2	–	2			
		12	91309-425-003	Anillo O, 24,4 x 3,1 (ARAI)	–	1	–	1			
		13	91320-MB0-000	Anillo O	–	3	–	3			
		14	95701-06012-00	Perno, Reborde, 6 x 12	2	–	2	–			
		15	95701-06060-00	Perno, Reborde, 6 x 60	–	1	–	1			
		16	95801-06032-00	Perno, Reborde, 6 x 32	–	1	–	1			

M-12

Carcaça do Motor

Crankcase

Cárter de Motor

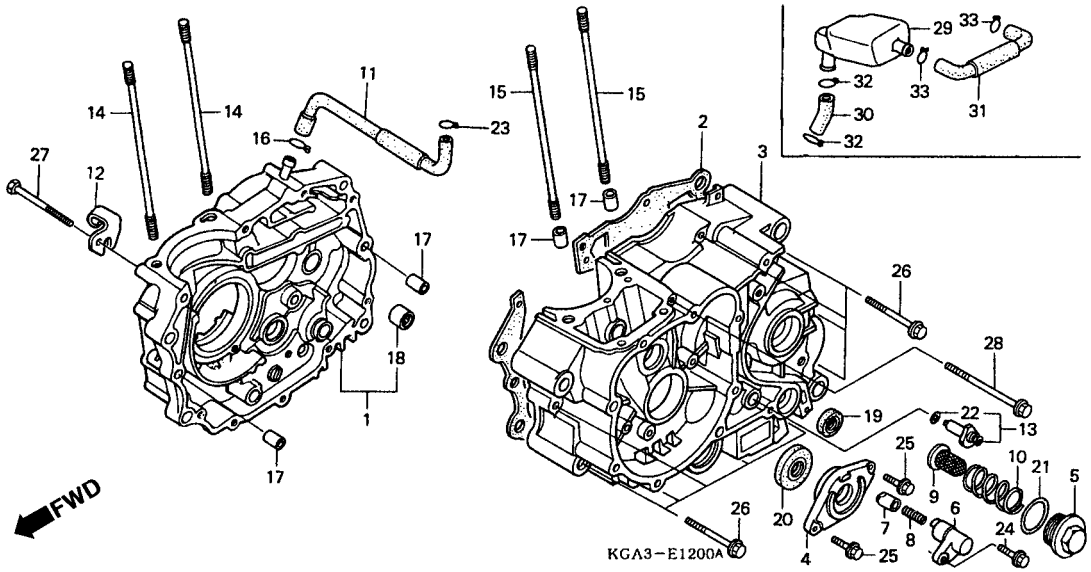

Item de serviço	T.M.O.
Tela, Filtro de Óleo	0,1
(Inclui Peça Relativa)	
Suporte, Vedador de Óleo	0,4
(Com Motor de Partida o T.M.O. será 0,5)	
• Suporte, Pino de Empuxo	
(Com Motor de Partida o T.M.O. será 0,5)	
• Retentor, Óleo, 22 x 35 x 7	
(Com Motor de Partida o T.M.O. será 0,5)	
Retentor, Óleo, 14 x 28 x 7	1,0
Prisioneiro B, Cilindro, 8 x 122	1,7
(Adicionar 0,1 por Unidade)	
Junta, Carcaça	*3,6
Carcaça Comp., Direita	*3,9
Carcaça Comp., Esquerda	*4,5

Ref. Nº	Nº da peça	Descrição	Qtd. CG125 KS	ES	CA	KSE	Nº de série		Nota
1	11100-KGA-900	Carcaça, Direita Comp	1	1	1	1			
2	11191-KGA-900	Junta, Carcaça	1	1	1	1			
3	11200-KGA-900	Carcaça Comp. Esquerda	1	1	1	1			
4	11205-KGA-900	Suporte, Retentor de Óleo	1	1	1	1			
5	12361-KY0-890	Bujão, Drenagem, Óleo	1	1	1	1			
6	14511-KGA-900	Suporte, Pino de Empuxo	1	1	1	1			
7	14521-KCS-650	Plugue, Pino de Empuxo	1	1	1	1			
8	14531-KY0-890	Mola, Pino de Empuxo	1	1	1	1			
9	15421-107-000	Tela, Filtro de Óleo	1	1	1	1			
10	15426-107-000	Mola, Tela, Filtro de Óleo	1	1	1	1			
11	17265-KGA-900	Tubo de Respiro	1	1	1	1			(Vendas Suspensas)
12	22838-KY0-890	Suporte, Cabo, Embreagem	1	1	1	1			
13	35750-GS3-003	Interruptor, Neutro	1	1	1	1			
14	90032-377-010	Prisioneiro B, Cilindro, 8 x 122	2	2	2	2			
15	90034-397-010	Prisioneiro B, Cilindro, 8 x 130	2	2	2	2			
16	90651-KM9-000	Presilha, Tubo (B14)	1	1	1	1			(Vendas Suspensas)
17	90703-HC4-000	Pino Guia, 10 x 14	4	4	4	4			
18	91106-383-003	Rolamento, Agulhas, 15 mm	1	1	1	1			
19	91206-286-013	Retentor, Óleo, 14 x 28 x 7 (ARAI)	1	1	1	1			
20	91216-397-005	Retentor, Óleo, 22 x 35 x 7 (NOK)	1	1	1	1			
21	91303-KK3-830	Anel, Vedação, 35 x 3 (ARAI)	1	1	1	1			

Service item	F.R.T
Screen, Oil Filter	0.1
(Inc. Relative Part)	
Holder, Oil Seal	0.4
(With Starter Motor Type 0.5)	
• Holder, Push Plug	
(With Starter Motor Type 0.5)	
• Oil Seal, 22 x 35 x 7	
(With Starter Motor Type 0.5)	
Oil Seal, 14 x 28 x 7	1.0
Bolt B, Cilinder Stud, 8 x 122	1.7
(Add 0.1 for Each)	
Gasket, Crankcase	*3.6
Crankcase Comp., R	*3.9
Crankcase Comp., L	*4.5

Ref. Nº	Part. No.	Description	Reqd. Qty. CG125 KS	ES	CA	KSE	Serial No.		Note
1	11100-KGA-900	Crankcase Comp., R	1	1	1	1			
2	11191-KGA-900	Gasket, Crankcase	1	1	1	1			
3	11200-KGA-900	Crankcase Comp., L	1	1	1	1			
4	11205-KGA-900	Holder, Oil Seal	1	1	1	1			
5	12361-KY0-890	Cap, Oil	1	1	1	1			
6	14511-KGA-900	Holder, Push Plug	1	1	1	1			
7	14521-KCS-650	Plug, Bearing Push	1	1	1	1			
8	14531-KY0-890	Spring, Bearing Push	1	1	1	1			
9	15421-107-000	Screen, Oil Filter	1	1	1	1			
10	15426-107-000	Spring, Oil Filter Screen	1	1	1	1			
11	17265-KGA-900	Tube, Breather	1	1	1	1			(Not For Sales)
12	22838-KY0-890	Holder, Clutch Wire	1	1	1	1			
13	35750-GS3-003	Contact, Neutral Switch	1	1	1	1			
14	90032-377-010	Bolt, B Cylinder Stud, 8 x 122	2	2	2	2			
15	90034-397-010	Bolt, B Cylinder Stud, 8 x 130	2	2	2	2			
16	90651-KM9-000	Clip, Wire (B14)	1	1	1	1			(Not For Sales)
17	90703-HC4-000	Pin, Dowel, 10 x 14	4	4	4	4			
18	91106-383-003	Bearing, Needle, 15 mm	1	1	1	1			
19	91206-286-013	Oil Seal, 14 x 28 x 7 (ARAI)	1	1	1	1			
20	91216-397-005	Oil Seal, 22 x 35 x 7 (NOK)	1	1	1	1			
21	91303-KK3-830	O-Ring, 35 x 3 (ARAI)	1	1	1	1			

Articulo de servicio	THLL
Malla, Filtro de Aceite	0,1
(Incluye Pieza Relacionada)	
Soporte Retentivo de Aceite	0,4
(Con Motor de Arranque el THLL és 0,5)	
• Soporte del Tapón de Empuxo	
(Con Motor de Arranque el THLL és 0,5)	
• Sello de Aceite, 22 x 35 x 7	
(Con Motor de Arranque el THLL és 0,5)	
Sello de Aceite,14 x 28 x 7	1,0
Prisionero A, Cilindro, 8 x 122	1,7
(Agregue 0,1 de cada)	
Empaquetadura de Cárter	*3,6
Cárter, Derecha de Motor	*3,9
Cárter, Izquierda de Motor	*4,5

No. de Ref	No. de pieza	Descripción	Cant. Reqd CG125 KS	ES	CA	KSE	No. de série		Nota
1	11100-KGA-900	Cárter, Derecha de Motor	1	1	1	1			
2	11191-KGA-900	Empaquetadura de Cárter	1	1	1	1			
3	11200-KGA-900	Cárter, Izquierda de Motor	1	1	1	1			
4	11205-KGA-900	Soporte, Retentivo de Aceite	1	1	1	1			
5	12361-KY0-890	Cubierta, Aceite	1	1	1	1			
6	14511-KGA-900	Soporte, Tápon de Empuxo	1	1	1	1			
7	14521-KCS-650	Plugue, Tápon de Empuxo	1	1	1	1			
8	14531-KY0-890	Resorte, Tápon de Empuxo	1	1	1	1			
9	15421-107-000	Malla, Filtro de Aceite	1	1	1	1			
10	15426-107-000	Resorte, Malla, Filtro de Aceite	1	1	1	1			
11	17265-KGA-900	Tubo, Respiradero	1	1	1	1			(Ventas Supensas)
12	22838-KY0-890	Soporte, Cable, Embrague	1	1	1	1			
13	35750-GS3-003	Interruptor, Neutro	1	1	1	1			
14	90032-377-010	Prisionero B, Cilindro, 8 x 122	2	2	2	2			
15	90034-397-010	Prisionero B, Cilindro, 8 x 130	2	2	2	2			
16	90651-KM9-000	Presilla Tubo (B14)	1	1	1	1			(Ventas Supensas)
17	90703-HC4-000	Perno Guía, 10 x 14	4	4	4	4			
18	91106-383-003	Cojinete Agujas, 15 mm	1	1	1	1			
19	91206-286-013	Sello de Aceite, 14 x 28 x 7 (ARAI)	1	1	1	1			
20	91216-397-005	Sello de Aceite, 22 x 35 x 7 (NOK)	1	1	1	1			
21	91303-KK3-830	Anillo O, 35 x 3 (ARAI)	1	1	1	1			

M-12

Carcaça do Motor

Crankcase

Cárter de Motor

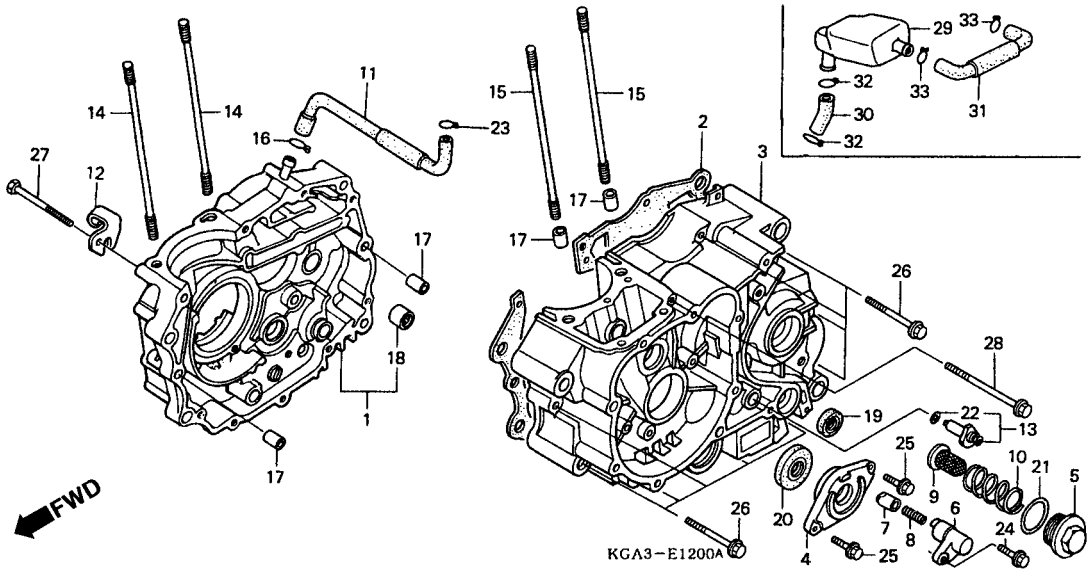

Item de serviço	T.M.O.	Ref. Nº	Nº da peça	Descrição	Qtd. CG125 KS	ES	CA	KSE	Nº de série		Nota
		22	91312-107-000	Anel, Vedação, 7 x 1,7	1	1	1	1			
		23	95002-02130	Presilha, Tubo (B12,5)	1	1	1	1			(Vendas Suspensas)
		24	95701-06025-00	Parafuso, Flange, 6 x 25	1	1	1	1			
		25	96001-06020-00	Parafuso, Flange, 6 x 20	2	2	2	2			
		26	96001-06050-00	Parafuso, Flange, 6 x 50	9	9	9	9			
		27	96001-06055-00	Parafuso, Flange, 6 x 55	1	1	1	1			
		28	96001-06095-00	Parafuso, Flange, 6 x 95	1	1	1	1			
		29	17551-KGA-890	Tanque, Armazenamento	1	1	1	1			
		30	17365-KGA-890	Tubo A, Armazenamento	1	1	1	1			
		31	17366-KGA-890	Tubo B, Armazenamento	1	1	1	1			
		32	90651-KM9-000	Presilha, Tubo (B14)	2	2	2	2			
		33	95002-80000	Presilha, Tubo (C12)	2	2	2	2			

Service item	F.R.T	Ref. Nº	Part. No.	Description	Reqd. Qty. CG125 KS	ES	CA	KSE	Serial No.		Note
		22	91312-107-000	O-Ring, 7 x 1,7	1	1	1	1			
		23	95002-02130	Clip, Tube (B12.5)	1	1	1	1			(Not For Sales)
		24	95701-06025-00	Bolt Flange, 6 x 25	1	1	1	1			
		25	96001-06020-00	Bolt Flange, 6 x 20	2	2	2	2			
		26	96001-06050-00	Bolt Flange, 6 x 50	9	9	9	9			
		27	96001-06055-00	Bolt Flange, 6 x 55	1	1	1	1			
		28	96001-06095-00	Bolt Flange, 6 x 95	1	1	1	1			
		29	17551-KGA-890	Tanque, Armazenamento	1	1	1	1			
		30	17365-KGA-890	Tubo A, Armazenamento	1	1	1	1			
		31	17366-KGA-890	Tubo B, Armazenamento	1	1	1	1			
		32	90651-KM9-000	Presilha, Tubo (B14)	2	2	2	2			
		33	95002-80000	Presilha, Tubo (C12)	2	2	2	2			

Articulo de servicio	THLL	No. de Ref	No. de pieza	Descripción	Cant. Reqd CG125 KS	ES	CA	KSE	No. de série		Nota
		22	91312-107-000	Anillo O, 7 x 1,7	1	1	1	1			
		23	95002-02130	Presilla del Tubo (B12,5)	1	1	1	1			(Vientas Suspensas)
		24	95701-06025-00	Perno Reborde, 6 x 25	1	1	1	1			
		25	96001-06020-00	Perno Reborde, 6 x 20	2	2	2	2			
		26	96001-06050-00	Perno Reborde, 6 x 50	9	9	9	9			
		27	96001-06055-00	Perno Reborde, 6 x 55	1	1	1	1			
		28	96001-06095-00	Perno Reborde, 6 x 95	1	1	1	1			
		29	17551-KGA-890	Tanque, Armazenamento	1	1	1	1			
		30	17365-KGA-890	Tubo A, Armazenamento	1	1	1	1			
		31	17366-KGA-890	Tubo B, Armazenamento	1	1	1	1			
		32	90651-KM9-000	Presilha, Tubo (B14)	2	2	2	2			
		33	95002-80000	Presilha, Tubo (C12)	2	2	2	2			

M-13

Árvore de Manivelas • Pistão

Crankshaft • Piston

Cigüenal • Pistón

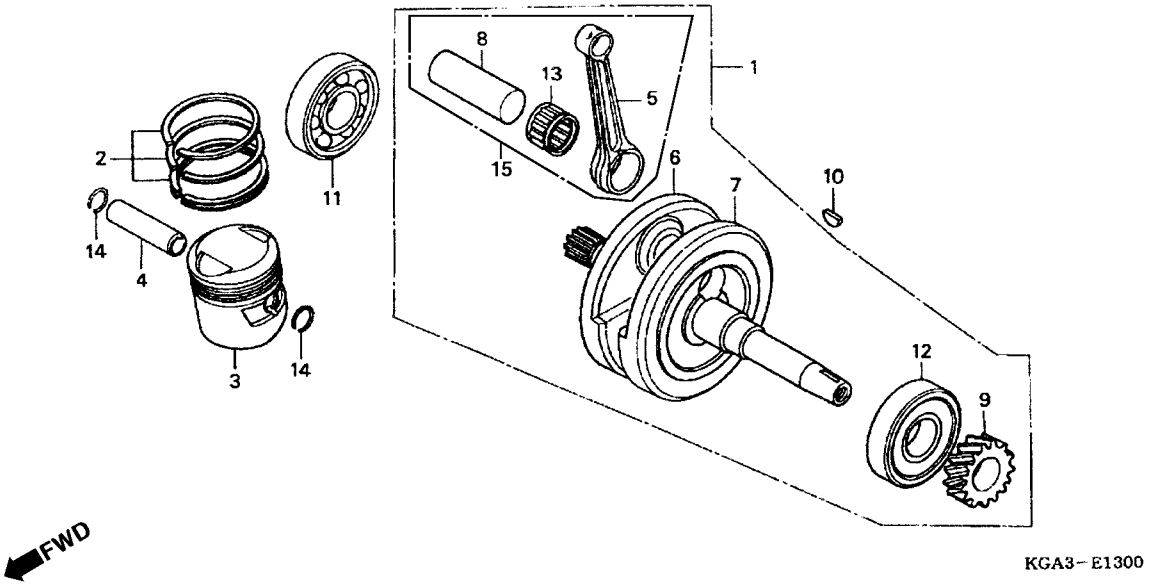

Item de serviço	T.M.O.
Árvore, Manivelas Comp	*3,9
Anéis Pistão, Jogo	1,9
• Pistão	
Pino, Pistão	2,0
Biela	*5,0
(Inclui Peça Relativa)	
Rolamento, Radial Esferas	*4,1
(Adicionar 0,2 por Unidade)	

Tabela de Seleção Rolamento do Colo da Biela

Pino Árvore de Manivela \ Biela		a -0.003 -0.001	A -0.001 +0.001	B +0.001 +0.003	C +0.003 +0.005	D +0.005 +0.007	E +0.007 +0.009	F +0.009 +0.011
1 ou Verde	-0.001 +0.001	Azul 91003 446 771		Vermelho 91002 446 771				
2 ou Amarelo	+0.001 +0.003		Azul 91003 446 771		Vermelho 91002 446 771			
3 ou Branco	+0.003 +0.005	Branco 91004 446 771		Azul 91003 446 771		Vermelho 91002 446 771		
4 ou Azul	+0.005 +0.007		Branco 91004 446 771		Azul 91003 446 771		Vermelho 91002 446 771	
5 ou Marrom	+0.007 +0.009			Branco 91004 446 771		Azul 91003 446 771		Vermelho 91002 446 771

Ref. Nº	Nº da peça	Descrição	Qtd. CG125 KS	ES	CA	KSE	Nº de série		Nota
1	13000-KGA-B00	Árvore, Manivelas, Comp	1	1	1	1			
2	13011-KGA-B00	Anéis, Pistão, Jogo (STD)	1	1	1	1			
	13021-KGA-B00	Anéis, Pistão, Jogo (0,25)	(1)	(1)	(1)	(1)			
	13031-KGA-B00	Anéis, Pistão, Jogo (0,50)	(1)	(1)	(1)	(1)			
	13041-KGA-B00	Anéis, Pistão, Jogo (0,75)	(1)	(1)	(1)	(1)			
	13051-KGA-B00	Anéis, Pistão, Jogo (1,00)	(1)	(1)	(1)	(1)			
3	13101-KGA-B00	Pistão	1	1	1	1			
	13102-KGA-306	Pistão (0,25)	(1)	(1)	(1)	(1)			
	13103-KGA-306	Pistão (0,50)	(1)	(1)	(1)	(1)			
	13104-KGA-306	Pistão (0,75)	(1)	(1)	(1)	(1)			
	13105-KGA-306	Pistão (1,00)	(1)	(1)	(1)	(1)			
4	13111-KGA-B00	Pino do Pistão	1	1	1	1			
5	13201-KGA-B00	Biela Comp	1	1	1	1			
6	13311-KGA-B00	Árvore, Manivelas, Direita	1	1	1	1			
7	13321-KGA-B00	Árvore, Manivelas, Esquerda	1	1	1	1			

Service item	F.R.T
Crankshaft Comp.	*3.9
Ring Set, Piston	1.9
• Piston	
Pin, Piston	2.0
Rod Connecting.	*5.0
(Inc Relative Part)	
Bearing Radial Ball	*4.1
(Add 0.2 for Each)	

Selection Table of Connecting Rod Large end Bearing

Crank Pin \ Connecting Rod		a	A	B	C	D	E	F
		-0.003 -0.001	-0.001 +0.001	+0.001 +0.003	+0.003 +0.005	+0.005 +0.007	+0.007 +0.009	+0.009 +0.011
1 or Green	-0.001 +0.001	Blue 91003 446 771		Red 91002 446 771				
2 or Yellow	+0.001 +0.003		Blue 91003 446 771		Red 91002 446 771			
3 or White	+0.003 +0.005	White 91004 446 771		Blue 91003 446 771		Red 91002 446 771		
4 or Blue	+0.005 +0.007		White 91004 446 771		Blue 91003 446 771		Red 91002 446 771	
5 or Brown	+0.007 +0.009			White 91004 446 771		Blue 91003 446 771		Red 91002 446 771

Ref. Nº	Part. No.	Description	Reqd. Qty. CG125 KS	ES	CA	KSE	Serial No.		Note
1	13000-KGA-B00	Crankshaft Comp	1	1	1	1			
2	13011-KGA-B00	Ring Set, Piston (STD.)	1	1	1	1			
	13021-KGA-B00	Ring Set, Piston (0.25)	(1)	(1)	(1)	(1)			
	13031-KGA-B00	Ring Set, Piston (0.50)	(1)	(1)	(1)	(1)			
	13041-KGA-B00	Ring Set, Piston (0.75)	(1)	(1)	(1)	(1)			
	13051-KGA-B00	Ring Set, Piston (1.00)	(1)	(1)	(1)	(1)			
3	13101-KGA-B00	Piston	1	1	1	1			
	13102-KGA-306	Piston (0.25)	(1)	(1)	(1)	(1)			
	13103-KGA-306	Piston (0.50)	(1)	(1)	(1)	(1)			
	13104-KGA-306	Piston (0.75)	(1)	(1)	(1)	(1)			
	13105-KGA-306	Piston (1.00)	(1)	(1)	(1)	(1)			
4	13111-KGA-B00	Pin, Piston	1	1	1	1			
5	13201-KGA-B00	Rod, Connecting	1	1	1	1			
6	13311-KGA-B00	Crankshaft, R	1	1	1	1			
7	13321-KGA-B00	Crankshaft, L	1	1	1	1			

Articulo de servicio	THLL
Ens. Cigüenal	*3,9
Juego, Segmento, Pistón	1,9
• Pistón	
Espiga, Pistón	2,0
Biela Comp	*5,0
(Incluye Pieza Relacionada)	
Cojinete Radial de Bolas	*4,1
(Agregue 0,2 de Cada)	

Tabla, Selection Cojinete de La Biela

Espiga Cigüenal \ Biela		a	A	B	C	D	E	F
		-0.003 -0.001	-0.001 +0.001	+0.001 +0.003	+0.003 +0.005	+0.005 +0.007	+0.007 +0.009	+0.009 +0.011
1 o Verde	-0.001 +0.001	Azul 91003 446 771		Rojo 91002 446 771				
2 o Amarillo	+0.001 +0.003		Azul 91003 446 771		Rojo 91002 446 771			
3 o Blanco	+0.003 +0.005	Blanco 91004 446 771		Azul 91003 446 771		Rojo 91002 446 771		
4 o Azul	+0.005 +0.007		Blanco 91004 446 771		Azul 91003 446 771		Rojo 91002 446 771	
5 o Marrom	+0.007 +0.009			Blanco 91004 446 771		Azul 91003 446 771		Rojo 91002 446 771

No. de Ref	No. de pieza	Descripción	Cant. Reqd CG125 KS	ES	CA	KSE	No. de série		Nota
1	13000-KGA-B00	Cigüenal Ens	1	1	1	1			
2	13011-KGA-B00	Segmento, Pistón, Juego (STD)	1	1	1	1			
	13021-KGA-B00	Segmento, Pistón, Juego (0,25)	(1)	(1)	(1)	(1)			
	13031-KGA-B00	Segmento, Pistón, Juego (0,50)	(1)	(1)	(1)	(1)			
	13041-KGA-B00	Segmento, Pistón, Juego (0,75)	(1)	(1)	(1)	(1)			
	13051-KGA-B00	Segmento, Pistón, Juego (1,00)	(1)	(1)	(1)	(1)			
3	13101-KGA-B00	Pistón	1	1	1	1			
	13102-KGA-306	Pistón (0,25)	(1)	(1)	(1)	(1)			
	13103-KGA-306	Pistón (0,50)	(1)	(1)	(1)	(1)			
	13104-KGA-306	Pistón (0,75)	(1)	(1)	(1)	(1)			
	13105-KGA-306	Pistón (1,00)	(1)	(1)	(1)	(1)			
4	13111-KGA-B00	Espiga Pistón	1	1	1	1			
5	13201-KGA-B00	Biela Comp	1	1	1	1			
6	13311-KGA-B00	Cigüenal Derecha Ens	1	1	1	1			
7	13321-KGA-B00	Cigüenal Izquierda Ens	1	1	1	1			

M-13

Árvore de Manivelas • Pistão

Crankshaft • Piston

Cigüenal • Pistón

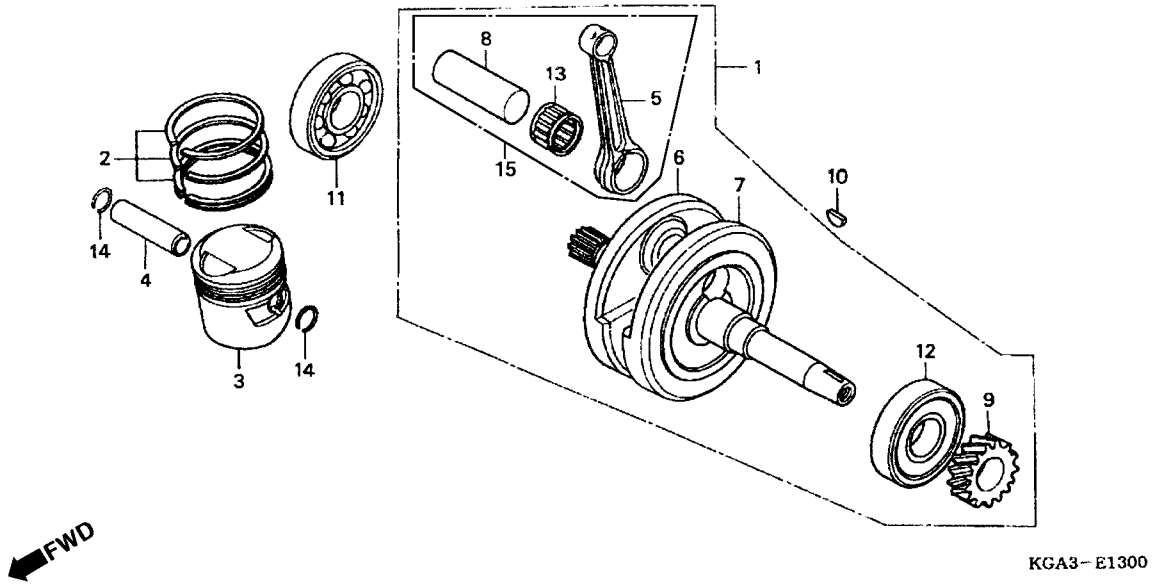

Item de serviço	T.M.O.	Ref. Nº	Nº da peça	Descrição	Qtd. CG125 KS	ES	CA	KSE	Nº de série		Nota
		8	13380-KGA-B00	Pino, Árvore de Manivelas	1	1	1	1			
		9	14311-KGA-900	Engrenagem, Distribuição	1	1	1	1			
		10	90741-KFB-000	Chaveta Woodruff, 4 mm	1	1	1	1			
		11	91001-KGA-900	Rolamento, Radial de Esferas, 28 x 72 x 18	1	1	1	1			
		12	91002-KGA-900	Rolamento, Radial de Esferas, 28 x 72 x 18	1	1	1	1			
		13	91101-KGH-901	Rolamento A, Biela (Vermelho)	1	1	1	1			
			91003-446-771	Rolamento B, Biela (Azul)	1	1	1	1			
			91004-446-771	Rolamento C, Biela (Branco)	1	1	1	1			
		14	13115-GN5-910	Trava, Pino do Pistão, 15 mm	2	2	2	2			
		15	06381-KGA-B00	Biela, Jogo	1	1	1	1			

Service item	F.R.T	Ref. Nº	Part. No.	Description	Reqd. Qty. CG125 KS	ES	CA	KSE	Serial No.		Note
		8	13380-KGA-B00	Pin Comp., Crank	1	1	1	1			
		9	14311-KGA-900	Gear Timing Drive	1	1	1	1			
		10	90741-KFB-000	Key Woodruff, 4 mm	1	1	1	1			
		11	91001-KGA-900	Bearing, Radial Ball, 28 x 72 x 18	1	1	1	1			
		12	91002-KGA-900	Bearing Radial Ball, 28 x 72 x 18	1	1	1	1			
		13	91101-KGH-901	Bearing, A Connecting Rod (Red)	1	1	1	1			
			91003-446-771	Bearing, B Connecting Rod (Blue)	1	1	1	1			
			91004-446-771	Bearing, C Connecting Rod (White)	1	1	1	1			
		14	13115-GN5-910	Clip, Pin Piston, 15 mm	2	2	2	2			
		15	06381-KGA-B00	Conecting, Rod	1	1	1	1			

Articulo de servicio	THLL	No. de Ref	No. de pieza	Descripción	Cant. Reqd CG125 KS	ES	CA	KSE	No. de série		Nota
		8	13380-KGA-B00	Espiga, Cigüenal	1	1	1	1			
		9	14311-KGA-900	Engranaje, Mando, Sincronización	1	1	1	1			
		10	90741-KFB-000	Llaveta Woodruff, 4 mm	1	1	1	1			
		11	91001-KGA-900	Cojinete, Radial de Bolas, 28 x 72 x 18	1	1	1	1			
		12	91002-KGA-900	Cojinete Radial de Bolas, 28 x 72 x 18	1	1	1	1			
		13	91101-KGH-901	Cojinete, A de la Biela (Rojo)	1	1	1	1			
			91003-446-771	Cojinete, B de la Biela (Azul)	1	1	1	1			
			91004-446-771	Cojinete, C de la Biela (Blanco)	1	1	1	1			
		14	13115-GN5-910	Traba, Perno Pistón, 15 mm	2	2	2	2			
		15	06381-KGA-B00	Ens Biela	1	1	1	1			

M-14

Transmissão

Transmission

Transmisión

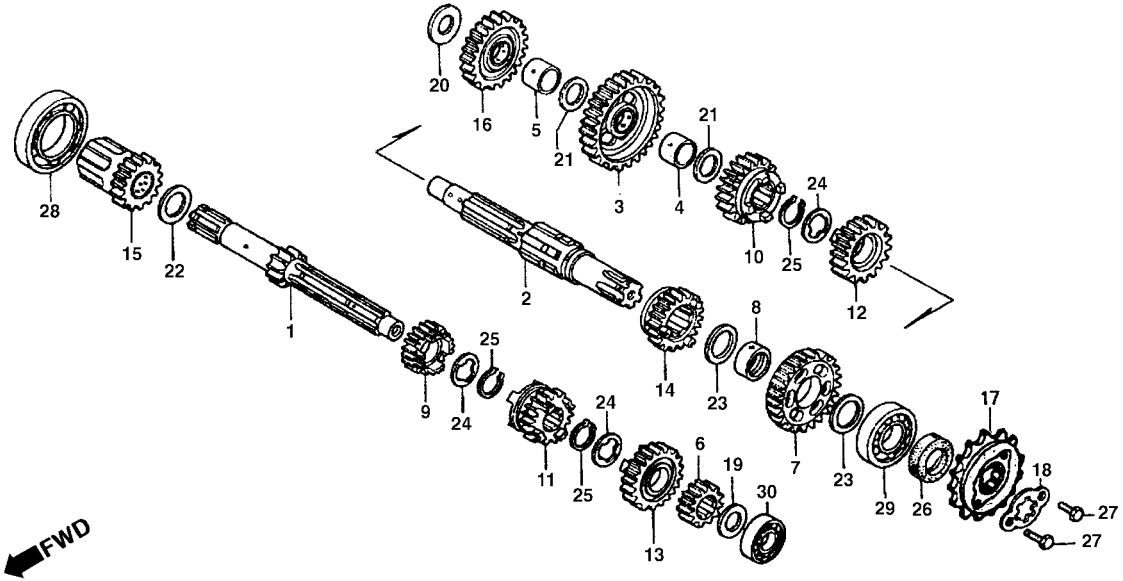

2

Item de serviço	T.M.O.
Pinhão, Transmissão	0,2
Árvore Principal, Transmissão (Inclui Peça Relativa)	*3,8
• Árvore Secundária, Transmissão (Inclui Peça Relativa) (Quando For Executado o Serviço da Unidade Completa) o T.M.O. Será 4,0)	

Ref. Nº	Nº da peça	Descrição	Qtd. CG125 KS	ES	CA	KSE	Nº de série		Nota
1	23210-KGA-900	Árvore Principal, Transmissão (13D)	1	1	1	1			
2	23221-KG2-950	Árvore Secundária, Transmissão	1	1	1	1			
3	23426-439-320	Engrenagem Secundária (36D)	1	1	1	1			
4	23427-439-000	Bucha, Engrenagem Secundária	1	1	1	1			
5	23431-439-000	Bucha, Engrenagem de Partida	1	1	1	1			
6	23441-439-000	Engrenagem Principal 2ª (17D)	1	1	1	1			
7	23451-KW1-900	Engrenagem Secundária 2ª (32D).	1	1	1	1			
8	23452-KW1-900	Bucha, 20 x 23 x 9	1	1	1	1			
9	23461-439-000	Engrenagem, Principal 3ª (20D)	1	1	1	1			
10	23471-439-000	Engrenagem, Secundária 3ª (28D)	1	1	1	1			
11	23481-439-000	Engrenagem, Principal 4ª (23D)	1	1	1	1			
12	23491-439-000	Engrenagem, Secundária 4ª (26D).	1	1	1	1			
13	23501-439-000	Engrenagem, Principal 5ª (25D)	1	1	1	1			
14	23511-439-010	Engrenagem, Secundária 5ª (24D)	1	1	1	1			
15	23520-KY0-980	Engrenagem Comp., Partida (19D)	1	1	1	1			
16	23531-439-000	Engrenagem, Intermediária, Partida (29D)	1	1	1	1			

Service item	F.R.T	Ref. Nº	Part. No.	Description	Reqd. Qty. CG125 KS	ES	CA	KSE	Serial No.		Note
Sprocket, Drive	0.2	1	23210-KGA-900	Mainshaft Comp.,Transmission (13T)	1	1	1	1			
Mainshaft Comp., Transmission	*3.8	2	23221-KG2-950	Countershaft, Transmission	1	1	1	1			
(Inc. Relative Part)		3	23426-439-320	Gear, Countershaft Low (36T)	1	1	1	1			
• Countershaft Transmission		4	23427-439-000	Collar, Countershaft Low Gear	1	1	1	1			
(Inc Relative Part)		5	23431-439-000	Collar, Idle Starter Gear	1	1	1	1			
(When Servicing comp Unit F.R.T is 4.0)		6	23441-439-000	Gear, Mainshaft Second (17T)	1	1	1	1			
		7	23451-KW1-900	Gear, Countershaft Second (32T)	1	1	1	1			
		8	23452-KW1-900	Bush, 20 x 23 x 9	1	1	1	1			
		9	23461-439-000	Gear, Mainshaft Third (20T)	1	1	1	1			
		10	23471-439-000	Gear, Countershaft Third (28T)	1	1	1	1			
		11	23481-439-000	Gear, Mainshaft Fourth (23T)	1	1	1	1			
		12	23491-439-000	Gear, Countershaft Fourth (26T).	1	1	1	1			
		13	23501-439-000	Gear, Mainshaft Fifth (25T)	1	1	1	1			
		14	23511-439-010	Gear, Countershaft Fifth (24T)	1	1	1	1			
		15	23520-KY0-980	Gear, Comp Starter (19T)	1	1	1	1			
		16	23531-439-000	Gear, Only, Idle Starter (29T)	1	1	1	1			

Articulo de servicio	THLL	No. de Ref	No. de pieza	Descripción	Cant. Reqd CG125 KS	ES	CA	KSE	No. de série		Nota
Pinon Dentado de Mando	0,2	1	23210-KGA-900	Eje Principal, Transmisión (13D)	1	1	1	1			
Eje Principal, Transmision	*3,8	2	23221-KG2-950	Eje Secundario, Transmisión	1	1	1	1			
(Incluye Pieza Relacionada)		3	23426-439-320	Engranaje Secundária (36D)	1	1	1	1			
• Eje Secundario, Transmisión		4	23427-439-000	Buje, Engranaje Secundaria	1	1	1	1			
(Incluye Pieza Relacionada)		5	23431-439-000	Buje, Engranaje de Arranque	1	1	1	1			
(Cuando se Hace el Mantenimiento de la Unidad		6	23441-439-000	Engranaje Principal 2ª (17D)	1	1	1	1			
Comp., el THLL. és 4,0)		7	23451-KW1-900	Engranaje Secundária 2ª (32D).	1	1	1	1			
		8	23452-KW1-900	Buje, 20 x 23 x 9	1	1	1	1			
		9	23461-439-000	Engranaje Principal 3ª (20D)	1	1	1	1			
		10	23471-439-000	Engranaje Secundária 3ª (28D)	1	1	1	1			
		11	23481-439-000	Engranaje Principal 4ª (23D)	1	1	1	1			
		12	23491-439-000	Engranaje Secundária 4ª (26D).	1	1	1	1			
		13	23501-439-000	Engranaje Principal 5ª (25D)	1	1	1	1			
		14	23511-439-010	Engranaje Secundária 5ª (24D)	1	1	1	1			
		15	23520-KY0-980	Engranaje Comp. Arranque (19D)	1	1	1	1			
		16	23531-439-000	Engranaje Intermediária, Arranque (29D)	1	1	1	1			

M-14

Transmissão

Transmission

Transmisión

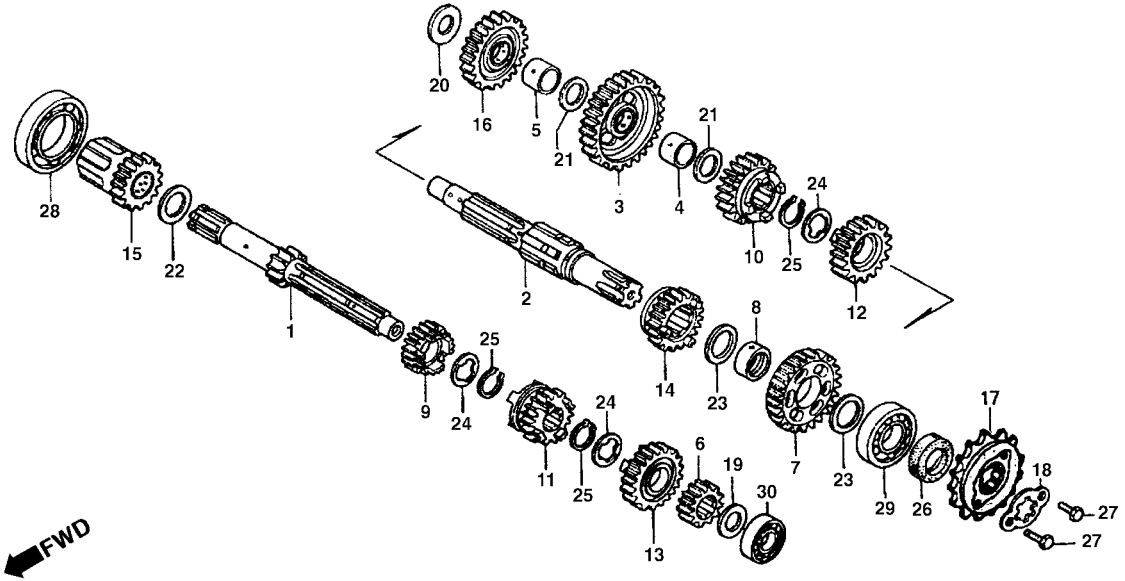

2

Item de serviço	T.M.O.	Ref. Nº	Nº da peça	Descrição	Qtd. CG125 KS	ES	CA	KSE	Nº de série		Nota
		17	23800-KGA-B00	Pinhão, Transmissão (14D)	1	1	1	1			
		18	23811-KR3-600	Placa A2, Fixação	1	1	1	1			
		19	90451-107-000	Arruela, Encosto, 15 mm	1	1	1	1			
		20	90451-365-000	Arruela, Encosto, 15 mm	1	1	1	1			
		21	90452-107-000	Arruela, Encosto, 16,5 mm	2	2	2	2			
		22	90453-107-000	Arruela, Encosto, 20 mm	1	1	1	1			
		23	90454-107-000	Arruela, Encosto, 20 mm	2	2	2	2			
		24	90455-107-000	Arruela A, Entalhada, 20 mm	3	3	3	3			
		25	90605-200-000	Anel Elástico, 20 mm	3	3	3	3			
		26	91201-030-033	Retentor, Óleo, 20 x 34 x 7 (ARAI)	1	1	1	1			
		27	93101-06010-0A	Parafuso, Sextavado, 6 x 10	2	2	2	2			
		28	96100-60060-00	Rolamento, Radial de Esferas, 6006	1	1	1	1			
		29	96100-62040-00	Rolamento, Radial de Esferas, 6204	1	1	1	1			
		30	96120-62020-00	Rolamento, Radial de Esferas, 6202Z	1	1	1	1			

Service item	F.R.T	Ref. Nº	Part. No.	Description	Reqd. Qty. CG125 KS	ES	CA	KSE	Serial No.		Note
		17	23800-KGA-B00	Sprocket Drive (14T)	1	1	1	1			
		18	23811-KR3-600	Plate A2, Fixing	1	1	1	1			
		19	90451-107-000	Washer, Thrust, 15 mm	1	1	1	1			
		20	90451-365-000	Washer, Thrust, 15 mm	1	1	1	1			
		21	90452-107-000	Washer, Thrust, 16.5 mm	2	2	2	2			
		22	90453-107-000	Washer,Thrust, 20 mm	1	1	1	1			
		23	90454-107-000	Washer,Thrust, 20 mm	2	2	2	2			
		24	90455-107-000	Washer A, Spline, 20 mm	3	3	3	3			
		25	90605-200-000	Set Ring, 20 mm	3	3	3	3			
		26	91201-030-033	Oil Seal, 20 x 34 x 7 (ARAI)	1	1	1	1			
		27	93101-06010-A0	Bolt Hex., 6 x 10	2	2	2	2			
		28	96100-60060-00	Bearing Radial Ball, 6006	1	1	1	1			
		29	96100-62040-00	Bearing Radial Ball, 6204	1	1	1	1			
		30	96120-62020-00	Bearing Radial Ball, 6202Z	1	1	1	1			

Articulo de servicio	THLL	No. de Ref	No. de pieza	Descripción	Cant. Reqd CG125 KS	ES	CA	KSE	No. de série		Nota
		17	23800-KGA-B00	Pinon Dentado de Mando (14D)	1	1	1	1			
		18	23811-KR3-600	Placa A2, Fijación	1	1	1	1			
		19	90451-107-000	Arandela Empuje, 15 mm	1	1	1	1			
		20	90451-365-000	Arandela Empuje, 15 mm	1	1	1	1			
		21	90452-107-000	Arandela Empuje, 16,5 mm	2	2	2	2			
		22	90453-107-000	Arandela, Empuje, 20 mm	1	1	1	1			
		23	90454-107-000	Arandela, Empuje, 20 mm	2	2	2	2			
		24	90455-107-000	Arandela A, Langueta, 20 mm	3	3	3	3			
		25	90605-200-000	Anillo, Sujeción, 20 mm	3	3	3	3			
		26	91201-030-033	Sello de Aceite, 20 x 34 x 7 (ARAI)	1	1	1	1			
		27	93101-06010-0A	Perno Hex., 6 x 10	2	2	2	2			
		28	96100-60060-00	Cojinete Radial de Bolas, 6006	1	1	1	1			
		29	96100-62040-00	Cojinete Radial de Bolas, 6204	1	1	1	1			
		30	96120-62020-00	Cojinete Radial de Bolas, 6202Z	1	1	1	1			

M-15

Garfo Seletor

Gearshift Drum

Tambor de Cambio

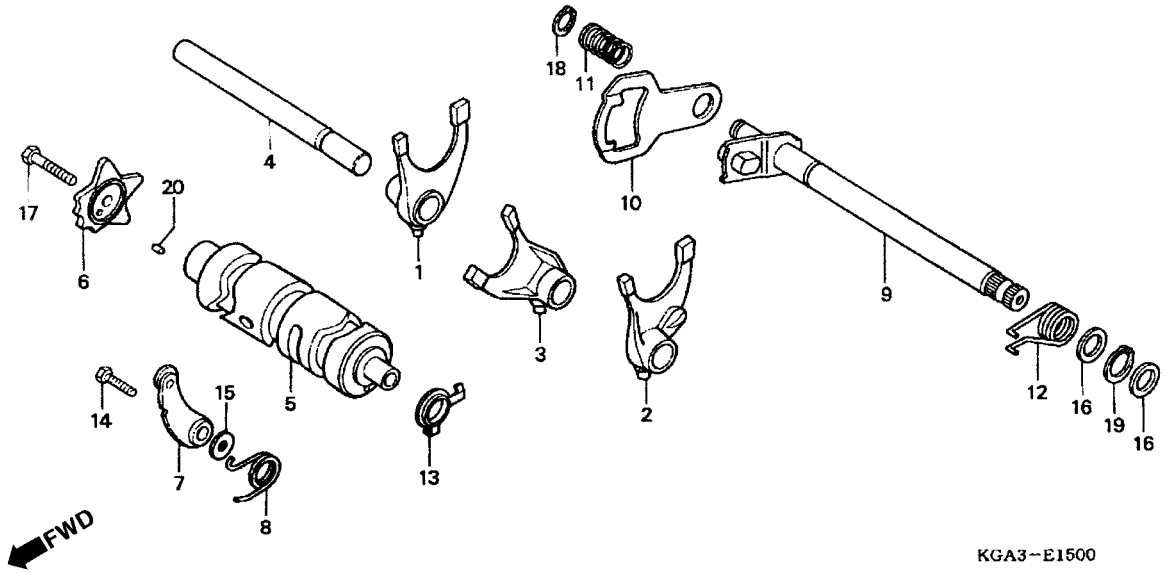

Item de serviço	T.M.O.
Garfo Seletor	*3,8
(Inclui Peça Relativa)	
(Uma ou Todas)	
• Tambor Seletor	
Excêntrico, Posicionador de Marchas	0,8
• Posicionador Comp., Marchas	
(Inclui Peça Relativa)	
Eixo Comp., Seletor de Marchas	1,0
(Inclui Peça Relativa)	

Ref. Nº	Nº da peça	Descrição	Qtd. CG125 KS	ES	CA	KSE	Nº de série		Nota
1	24211-107-000	Garfo, Seletor Direito	1	1	1	1			
2	24221-427-010	Garfo, Seletor Esquerdo	1	1	1	1			
3	24231-107-010	Garfo, Seletor Central	1	1	1	1			
4	24241-KCS-650	Eixo, Garfo Seletor	1	1	1	1			
5	24301-383-000	Tambor, Seletor	1	1	1	1			
6	24411-KCN-000	Excêntrico, Posicionador de Marchas	1	1	1	1			
7	24430-KW1-900	Posicionador Comp., Marchas	1	1	1	1			
8	24435-KGA-900	Mola, Posicionador de Marchas	1	1	1	1			
9	24610-KGA-900	Eixo Comp., Seletor de Marchas	1	1	1	1			
10	24621-107-760	Braço, Seletor	1	1	1	1			
11	24631-107-000	Mola, Braço, Seletor	1	1	1	1			
12	24651-107-000	Mola, Retorno, Seletor de Marchas	1	1	1	1			
13	35753-KG2-951	Rotor, Interruptor do Neutro	1	1	1	1			
14	90023-KW1-900	Pivô, Posicionador de Marchas	1	1	1	1			
15	90408-KW1-900	Arruela, 6 mm	1	1	1	1			
16	90451-001-000	Arruela, Encosto, 14 mm	2	2	2	2			
17	93101-06025-0A	Parafuso, Sextavado, 6 x 25	1	1	1	1			
18	94510-12000	Anel, Elástico Externo, 12 mm	1	1	1	1			
19	94510-14000	Anel, Elástico Externo, 14 mm	1	1	1	1			
20	96220-40100	Rolete, 4 x 10	1	1	1	1			

Service item	F.R.T	Ref. Nº	Part. No.	Description	Reqd. Qty. CG125 KS	ES	CA	KSE	Serial No.		Note
Fork., Gearshift	*3.8	1	24211-107-000	Fork, R., Gearshift	1	1	1	1			
(Inc Relative Part)		2	24221-427-010	Fork, L., Gearshift	1	1	1	1			
(One or All)		3	24231-107-010	Fork, Center Gearshift	1	1	1	1			
• Drum, Gearshift		4	24241-KCS-650	Shaft, Gearshift Fork Guide	1	1	1	1			
Cam, Gearshift	0.8	5	24301-383-000	Drum, Gearshift	1	1	1	1			
• Stopper Comp., Gearshift Drum		6	24411-KCN-000	Cam, Gearshift	1	1	1	1			
(Inc. Relative Part)		7	24430-KW1-900	Stopper Comp., Gearshift Drum	1	1	1	1			
Spindle Comp., Gearshift	1.0	8	24435-KGA-900	Spring, Shift Drum Stopper	1	1	1	1			
(Inc. Relative Part)		9	24610-KGA-900	Spindle Comp., Gearshift	1	1	1	1			
		10	24621-107-760	Plate Gearshift	1	1	1	1			
		11	24631-107-000	Spring, Gearshift Plate	1	1	1	1			
		12	24651-107-000	Spring Gearshift Return	1	1	1	1			
		13	35753-KG2-951	Rotor, Neutral Switch	1	1	1	1			
		14	90023-KW1-900	Bolt, Gearshift Drum, Stopper Arm Pivot	1	1	1	1			
		15	90408-KW1-900	Washer, 6 mm	1	1	1	1			
		16	90451-001-000	Washer, Thrust, 14 mm	2	2	2	2			
		17	93101-06025-0A	Bolt Hex., 6 x 25	1	1	1	1			
		18	94510-12000	Circlip External, 12 mm	1	1	1	1			
		19	94510-14000	Circlip External, 14 mm	1	1	1	1			
		20	96220-40100	Roller, 4 x 10	1	1	1	1			

Articulo de servicio	THLL	No. de Ref	No. de pieza	Descripción	Cant. Reqd CG125 KS	ES	CA	KSE	No. de série		Nota
Horquilla, Cambio de Velocidade	*3,8	1	24211-107-000	Horquilla, Cambio de Velocidad Derecho	1	1	1	1			
(Incluye Pieza Relacionada)		2	24221-427-010	Horquilla, Cambio de Velocidad Izquierdo	1	1	1	1			
(El Mismo Tiempo para dos Unidades o mas)		3	24231-107-010	Horquilla, Cambio de Velocidad Central	1	1	1	1			
• Tambor Seletor		4	24241-KCS-650	Eje, Horquilla, Cambio de Velocidade	1	1	1	1			
Leva, Cambio, Velocidade	0,8	5	24301-383-000	Tambor, Cambio, Velocidade	1	1	1	1			
• Comp., Obturador		6	24411-KCN-000	Leva, Cambio, Velocidade	1	1	1	1			
Tambor, Cambio, Velocidade		7	24430-KW1-900	Comp. Obturador Tambor, Cambio Velocidade	1	1	1	1			
(Incluye Pieza Relacionada)		8	24435-KGA-900	Resorte, Obturador, Cambio	1	1	1	1			
Ens. Eje, Cambio, Velocidade	1.0	9	24610-KGA-900	Ens. Eje, Cambio Velocidade	1	1	1	1			
(Incluye Pieza Relacionada)		10	24621-107-760	Brazo Cambio	1	1	1	1			
		11	24631-107-000	Resorte, Brazo Cambio	1	1	1	1			
		12	24651-107-000	Resorte Retorno, Cambio Velocidade	1	1	1	1			
		13	35753-KG2-951	Rotor, Punto Muerto	1	1	1	1			
		14	90023-KW1-900	Eje, Cambio de Velocidade	1	1	1	1			
		15	90408-KW1-900	Arandela, 6 mm	1	1	1	1			
		16	90451-001-000	Arandela Empuje, 14 mm	2	2	2	2			
		17	93101-06025-0A	Perno Hex.,6 x 25	1	1	1	1			
		18	94510-12000	Anillo Externo, 12 mm	1	1	1	1			
		19	94510-14000	Anillo Externo, 14 mm	1	1	1	1			
		20	96220-40100	Rodillo, 4 x 10	1	1	1	1			

M-16

Sistema de Partida

Kick Starter Spindle

Arranque de Pie

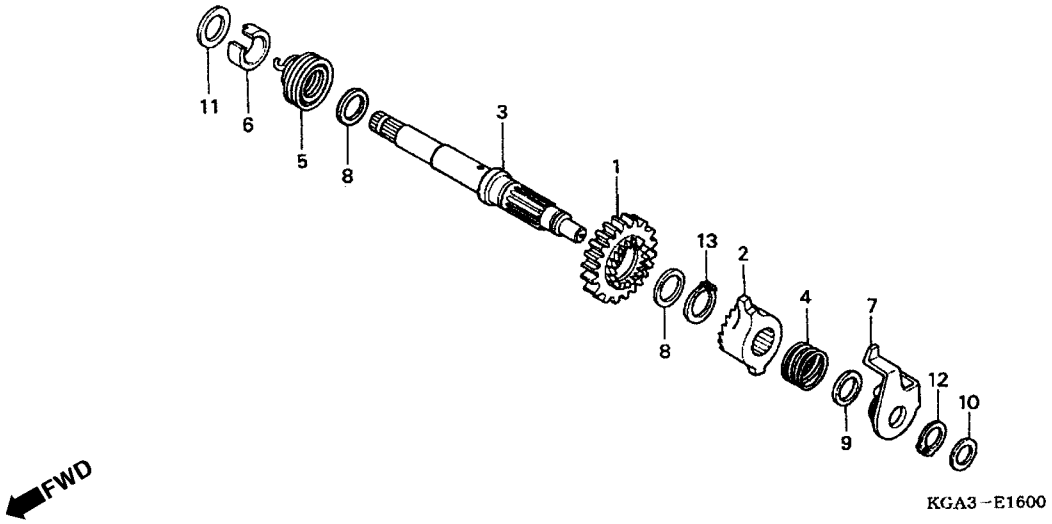

Item de serviço	T.M.O.	Ref. Nº	Nº da peça	Descrição	Qtd. CG125 KS	ES	CA	KSE	Nº de série		Nota
Eixo, Pedal de Partida (Inclui Peça Relativa)	*3,7	1	28211-397-010	Pinhão, Partida (29D)	1	1	1	1			
		2	28221-397-020	Catraca, Partida	1	1	1	1			
		3	28251-KGA-900	Eixo, Pedal de Partida	1	1	1	1			
		4	28253-KA2-000	Mola, Catraca, Pedal de Partida	1	1	1	1			
		5	28261-KGA-900	Mola, Pedal de Partida	1	1	1	1			
		6	28262-KGA-891	Bucha, Eixo de Partida	1	1	1	1			
		7	28270-397-020	Placa Comp., Guia de Partida	1	1	1	1			
		8	90453-107-000	Arruela A, Encosto, 20 mm	2	2	2	2			
		9	90453-235-000	Arruela, Encosto, 16 mm	1	1	1	1			
		10	90459-107-000	Arruela, Encosto, 12 mm	1	1	1	1			
		11	90462-KGA-900	Arruela, Encosto, 19 mm	1	1	1	1			
		12	94510-16000	Anel, Elástico Externo, 16 mm	1	1	1	1			
		13	94510-20000	Anel, Elástico Externo, 20 mm	1	1	1	1			

Service item	F.R.T	Ref. Nº	Part. No.	Description	Reqd. Qty. CG125 KS	ES	CA	KSE	Serial No.		Note
Spindle Kick Starter (Inc. Relative Part)	*3.7	1	28211-397-010	Pinion Kick Starter (29T)	1	1	1	1			
		2	28221-397-020	Ratchet, Kick Starter	1	1	1	1			
		3	28251-KGA-900	Spindle, Kick Starter	1	1	1	1			
		4	28253-KA2-000	Spring, Ratchet Kick Starter	1	1	1	1			
		5	28261-KGA-900	Spring, Kick Starter	1	1	1	1			
		6	28262-KGA-891	Collar, Kick Spindle	1	1	1	1			
		7	28270-397-020	Plate Comp., Ratchet Guide	1	1	1	1			
		8	90453-107-000	Washer A, Thrust, 20 mm	2	2	2	2			
		9	90453-235-000	Washer, Thrust, 16 mm	1	1	1	1			
		10	90459-107-000	Washer, Thrust, 12 mm	1	1	1	1			
		11	90462-KGA-900	Washer, Thrust, 19 mm	1	1	1	1			
		12	94510-16000	Circlip, External, 16 mm	1	1	1	1			
		13	94510-20000	Circlip, External, 20 mm	1	1	1	1			

Articulo de servicio	THLL	No. de Ref	No. de pieza	Descripción	Cant. Reqd CG125 KS	ES	CA	KSE	No. de série		Nota
Eje, Pedal de Arranque (Incluye Pieza Relacionada)	*3,7	1	28211-397-010	Pinon Dentado de Mando (29D)	1	1	1	1			
		2	28221-397-020	Trinquete de Arranque	1	1	1	1			
		3	28251-KGA-900	Eje, Pedal de Arranque	1	1	1	1			
		4	28253-KA2-000	Resorte, Trinquete de Arranque	1	1	1	1			
		5	28261-KGA-900	Resorte, Pedal de Arranque	1	1	1	1			
		6	28262-KGA-891	Buje, Eje de Arranque	1	1	1	1			
		7	28270-397-020	Placa, Catraca Arranque	1	1	1	1			
		8	90453-107-000	Arandela A, Empuje, 20 mm	2	2	2	2			
		9	90453-235-000	Arandela, Empuje, 16 mm	1	1	1	1			
		10	90459-107-000	Arandela, Empuje, 12 mm	1	1	1	1			
		11	90462-KGA-900	Arandela, Empuje, 19 mm	1	1	1	1			
		12	94510-16000	Grapa Circular, 16 mm	1	1	1	1			
		13	94510-20000	Grapa Circular, 20 mm	1	1	1	1			

M-17

Carburador

Carburetor

Carburador

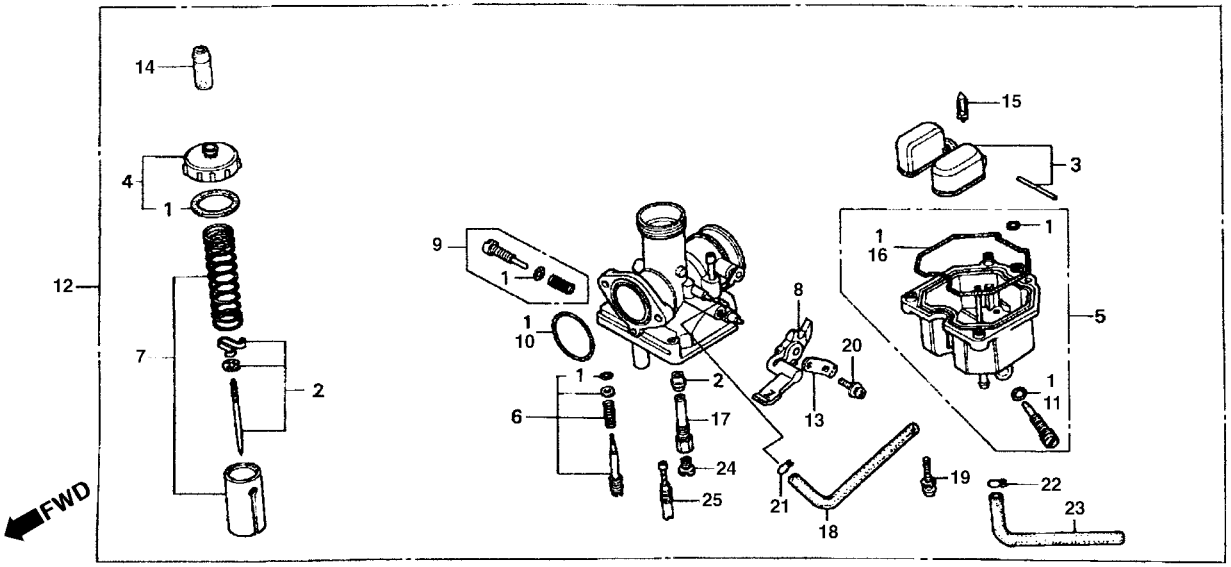

Item de serviço	T.M.O.
Juntas & Guarnições, Jogo	0,7
Válvula, Agulha, Jogo	0,6
Bóia, Jogo	0,5
• Válvula Comp., Cuba	
• Gicleur, Principal	
• Gicleur, Marcha Lenta	
Jogo, Tampa, Superior	0,2
Jogo, Cuba, Bóia	0,4
• Conj. Carburador	
Diafragma, Bomba, Jogo	0,3
• Pistão, Acelerador	
Alavanca, Afogador, Jogo	0,1

Ref. Nº	Nº da peça	Descrição	Qtd. CG125 KS	ES	CA	KSE	Nº de série		Nota
1	16010-KEB-G01	Juntas, Jogo	1	1	1	1			
2	16012-KGA-B01	Válvula, Agulhas, Jogo	1	1	1	1			
	16012-KGA-L01	Válvula, Agulhas, Jogo	1	1	1	1			1LA
	16012-KGA-B00	Válvula, Agulhas, Jogo	1	1	1	1			2LA
3	16013-KEH-900	Bóia, Jogo	1	1	1	1			
4	16014-KGA-901	Tampa, Superior	1	1	1	1			
5	16015-KCH-900	Cuba, Bóia	1	1	1	1			
6	16016-KCT-690	Parafuso A, Jogo	1	1	1	1			
7	16022-KGA-903	Pistão, Acelerador	1	1	1	1			
	16022-KGA-921	Pistão, Acelerador	1	1	1	1			1LA, 2LA
8	16025-KGA-901	Alavanca Comp., Afogador	1	1	1	1			
9	16028-KEH-900	Parafuso B, Jogo	1	1	1	1			
10	16075-GHB-B70	Anel, Vedação, 2,4 x 29	1	1	1	1			
11	16075-GHB-640	Anel, Vedação, 1,3 x 4,3	1	1	1	1			
12	16100-KGA-B00	Carburador Comp., (PDB3A A)	1	1	1	1			
*	16100-KGA-C01	Carburador Comp., (PDC3S A)	1	1	1	1	3R000001 ~		BR
*	16100-KGA-C00	Carburador Comp	1	1	1	1			2LA
	16100-KGA-L01	Carburador Comp., (PDC6E A)	1	1	1	1			1LA
	16100-KGA-N01	Carburador Comp., (PDC6F A)	1	1	1	1			2LA
*	16100-KGA-932	Carburador Comp., (PDC6F B)	1	1	1	1	3R000001 ~		2LA
13	16119-440-004	Suporte, Placa	1	1	1	1			
14	16148-KB1-921	Tampa, Vedação do Cabo	1	1	1	1			
15	16155-397-971	Válvula, Cuba	1	1	1	1			
16	16163-KCS-920	Junta, Cuba da Bóia	1	1	1	1			

Service item	F.R.T	Ref. Nº	Part. No.	Description	Reqd. Qty. CG125 KS	ES	CA	KSE	Serial No.		Note
Gasket Set	0.7	1	16010-KEB-G01	Gasket Set	1	1	1	1			
Needle Set, Jet	0.6	2	16012-KGA-B01	Needle Set, Jet	1	1	1	1			
Float Set	0.5		16012-KGA-L01	Needle Set, Jet	1	1	1	1			1LA
• Valve Comp., Float			16012-KGA-B00	Needle Set, Jet	1	1	1	1			2LA
• Jet Main		3	16013-KEH-900	Float Set	1	1	1	1			
• Jet Slow		4	16014-KGA-901	Top Set	1	1	1	1			
Top Set	0.2	5	16015-KCH-900	Chamber Set Float	1	1	1	1			
Chamber Set Float	0.4	6	16016-KCT-690	Screw, Set A	1	1	1	1			
• Carburetor Assy		7	16022-KGA-903	Valve, Set Throttle	1	1	1	1			
Diaphragm Set, Pump	0.3		16022-KGA-921	Valve, Set Throttle	1	1	1	1			1LA, 2LA
• Valve Set Throttle		8	16025-KGA-901	Lever, Set Choke	1	1	1	1			
Lever Set Choke	0.1	9	16028-KEH-900	Screw, Set B	1	1	1	1			
		10	16075-GHB-B70	O-Ring, 2.4 x 29	1	1	1	1			
		11	16075-GHB-640	O-Ring, 1.3 x 4.3	1	1	1	1			
		12	16100-KGA-B00	Carburetor Comp., (PDB3A A)	1	1	1	1			
		*	16100-KGA-C01	Carburetor Comp., (PDC3S A)	1	1	1	1	3R000001 ~		BR
		*	16100-KGA-C00	Carburetor Comp	1	1	1	1			2LA
			16100-KGA-L01	Carburetor Comp., (PDC6E A)	1	1	1	1			1LA
			16100-KGA-N01	Carburetor Comp., (PDC6F A)	1	1	1	1			2LA
		*	16100-KGA-932	Carburetor Comp., (PDC6F B)	1	1	1	1	3R000001 ~		2LA
		13	16119-440-004	Plate, Lever Setting	1	1	1	1			
		14	16148-KB1-921	Cap, Seal Cable	1	1	1	1			
		15	16155-397-971	Valve Set, Float	1	1	1	1			
		16	16163-KCS-920	Gasket, Float Chamber	1	1	1	1			

Articulo de servicio	THLL	No. de Ref	No. de pieza	Descripción	Cant. Reqd CG125 KS	ES	CA	KSE	No. de série		Nota
Juego, Empaquetadura	0,7	1	16010-KEB-G01	Empaquetadura, Juego	1	1	1	1			
Juego, Agujas, Surtidor	0,6	2	16012-KGA-901	Agujas Surtidor, Juego	1	1	1	1			
Juego, Flotador	0,5		16012-KGA-L01	Agujas, Surtidor, Juego	1	1	1	1			1LA
• Ens. Válvula, Flotador			16012-KGA-B00	Agujas, Surtidor, Juego	1	1	1	1			2LA
• Surtidor, Principal		3	16013-KEH-900	Flotador, Juego	1	1	1	1			
• Surtidor, Lento		4	16014-KGA-901	Tapa Superior	1	1	1	1			
Juego, Tapa Superior	0,2	5	16015-KCH-900	Cámara, Flotador	1	1	1	1			
Ens. Cámara Flotador	0,4	6	16016-KCT-690	Perno A, Juego	1	1	1	1			
• Ens. Carburador		7	16022-KGA-903	Válvula del Acelerador	1	1	1	1			
Juego, Diafragma, Bomba	0,3		16022-KGA-921	Válvula del Acelerador	1	1	1	1			1LA, 2LA
• Juego, Piston, Carburador		8	16025-KGA-901	Palanca, Afogador, Ens	1	1	1	1			
Juego, Palanca, Afogador	0,1	9	16028-KEH-900	Perno B, Juego	1	1	1	1			
		10	16075-GHB-B70	Anillo O, 2,4 x 29	1	1	1	1			
		11	16075-GHB-640	Anillo O, 1,3 x 4,3	1	1	1	1			
		12	16100-KGA-B00	Carburador Comp. (PDB3A A)	1	1	1	1			
		*	16100-KGA-C01	Carburador Comp. (PDC3S A)	1	1	1	1	3R000001 ~		BR
		*	16100-KGA-C00	Carburador Comp	1	1	1	1			2LA
			16100-KGA-L01	Carburador Comp. (PDC6E A)	1	1	1	1			1LA
			16100-KGA-N01	Carburador Comp. (PDC6F A)	1	1	1	1			2LA
		*	16100-KGA-932	Carburador Comp., (PDC6F B)	1	1	1	1	3R000001 ~		2LA
		13	16119-440-004	Placa, Palanca Estrangulador	1	1	1	1			
		14	16148-KB1-921	Tapa Vedación Cable	1	1	1	1			
		15	16155-397-971	Juego de Válvula, Flotoador	1	1	1	1			
		16	16163-KCS-920	Empaquetadura, Camara Flotador	1	1	1	1			

M-17

Carburador

Carburetor

Carburador

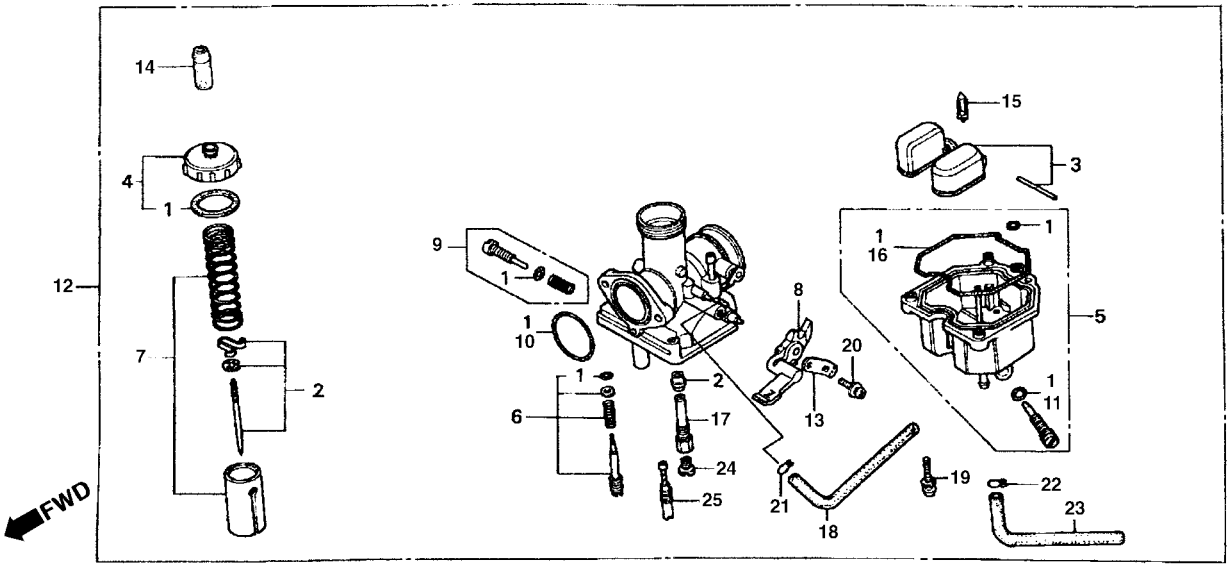

Item de serviço	T.M.O.	Ref. Nº	Nº da peça	Descrição	Qtd. CG125 KS	ES	CA	KSE	Nº de série		Nota
		17	16165-KGA-901	Pulverizador	1	1	1	1			
		18	16199-KGA-901	Tubo	1	1	1	1			
		19	93892-04016-18	Parafuso, Arruela, 4 x 16	3	3	3	3			
		20	93892-05012-18	Parafuso, Arruela, 5 x 12	1	1	1	1			
		21	95002-02089	Presilha, Tubo (B8)	1	1	1	1			
		22	95002-02659	Presilha, Tubo (B6,5)	1	1	1	1			
		23	95005-35470-50	Tubo, 3,5 x 470 (95005-35001-50m)	1	1	1	1			
		24	99101-GHB-0950	Gicleur, Principal, # 95	1	1	1	1			
			99101-GHB-0900	Gicleur, Principal, # 90	1	1	1	1			1LA
			99101-GHB-0880	Gicleur, Principal, # 88	1	1	1	1			2LA
		25	99103-KCM-0380	Gicleur Marcha Lenta, # 38	1	1	1	1			

Service item	F.R.T	Ref. Nº	Part. No.	Description	Reqd. Qty. CG125 KS	ES	CA	KSE	Serial No.		Note
		17	16165-KGA-901	Holder, Needle Jet	1	1	1	1			
		18	16199-KGA-901	Tube	1	1	1	1			
		19	93892-04016-18	Screw-Washer, 4 x 16	3	3	3	3			
		20	93892-05012-18	Screw-Washer, 5 x 12	1	1	1	1			
		21	95002-02089	Clip Tube, (B8)	1	1	1	1			
		22	95002-02659	Clip Tube, (B6.5)	1	1	1	1			
		23	95005-35470-50	Tube, 3.5 x 470 (95005-35001-50m)	1	1	1	1			
		24	99101-GHB-0950	Jet, Main, # 95	1	1	1	1			
			99101-GHB-0900	Jet, Main, # 90	1	1	1	1			1LA
			99101-GHB-0880	Jet, Main, # 88	1	1	1	1			2LA
		25	99103-KCM-0380	Jet, Slow, # 38	1	1	1	1			

Articulo de servicio	THLL	No. de Ref	No. de pieza	Descripción	Cant. Reqd CG125 KS	ES	CA	KSE	No. de série		Nota
		17	16165-KGA-901	Pulverizador	1	1	1	1			
		18	16199-KGA-901	Tubo	1	1	1	1			
		19	93892-04016-18	Tornillo Arandela, 4 x 16	3	3	3	3			
		20	93892-05012-18	Tornillo Arandela, 5 x 12	1	1	1	1			
		21	95002-02089	Presilla de Tubo (B8)	1	1	1	1			
		22	95002-02659	Presilla de Tubo (B6.5)	1	1	1	1			
		23	95005-35470-50	Tubo, 3,5 x 470 (95005-35001-50m)	1	1	1	1			
		24	99101-GHB-0950	Surtidor Principal, # 95	1	1	1	1			
			99101-GHB-0900	Surtidor Principal, # 90	1	1	1	1			1LA
			99101-GHB-0880	Surtidor Principal, # 88	1	1	1	1			2LA
		25	99103-KCM-0380	Surtidor Lento, # 38	1	1	1	1			

C-1

Farol

Headlight

Faro

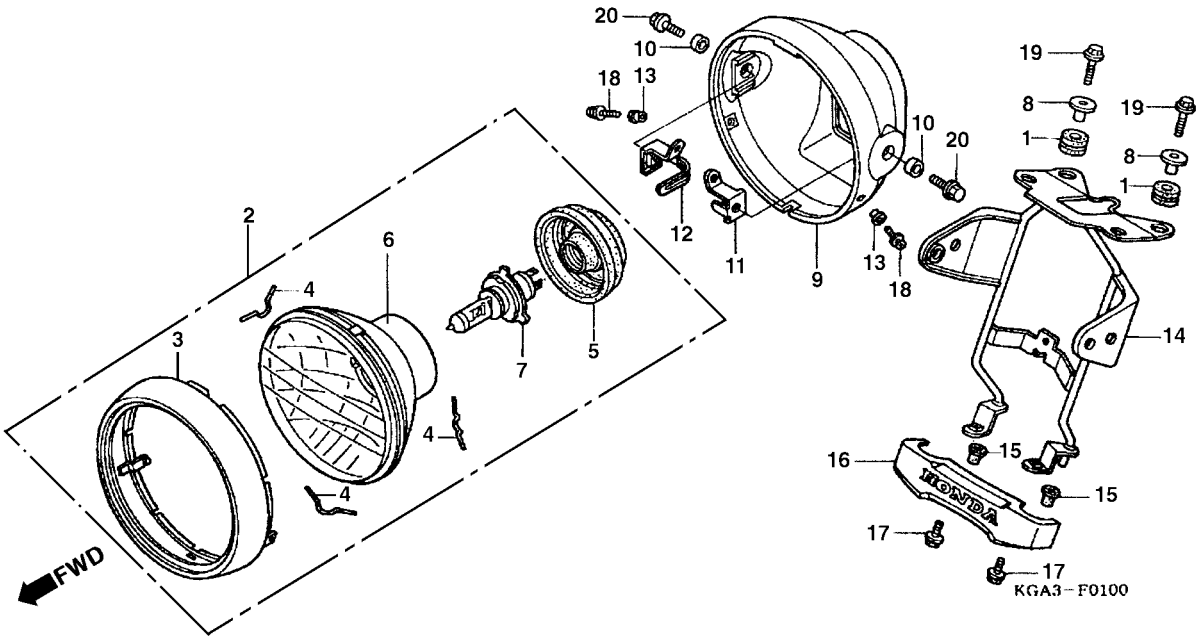

Item de serviço	T.M.O.
Lâmpada, Farol	0,1
Aro, Farol	0,2
• Farol Comp.	
Carcaça, Farol	0,3
Suporte, Farol & Instrumentos	0,6

Ref. Nº	Nº da peça	Descrição	Qtd. CG125 KS	ES	CA	KSE	Nº de série		Nota
1	17245-107-010	Coxim, Fixação	2	2	2	2			
2	33100-KGA-C00	Farol Conj.	1	1	1	1			
3	33101-KGA-900	Aro, Farol	1	1	1	1			
*	33101-KGA-C00	Aro, Farol	1	1	1	1	3R000001 ~		
4	33108-KGA-900	Mola, Unidade do Farol	3	3	3	3			
5	33112-KGA-900	Capa, Borracha	1	1	1	1			
6	33120-KGA-900	Farol	1	1	1	1			
7	34901-KW8-900	Lâmpada, Farol (12 V-35/35W)	1	1	1	1			
8	61104-422-000	Bucha, Fixação	2	2	2	2			
9	61301-KGA-900	Carcaça, Farol	1	1	1	1			
10	61302-471-000	Bucha, Fixação do Farol	2	2	2	2			
11	61303-KGA-900	Porca, Fixação do Farol	1	1	1	1			
12	61304-KBW-900	Suporte, Esquerdo do Farol	1	1	1	1			
13	61304-379-690	Bucha, Fixação do Farol	2	2	2	2			
14	61311-KGA-900	Suporte do Farol & Instrumentos	1	1	1	1			
15	61312-358-300	Coxim, Fixação, Suporte do Farol	2	2	2	2			
16	87120-KGA-900	Emblema, Dianteiro	1	1	1	1			
17	90111-KGA-850	Parafuso, Flange, 6 x 14	2	2	2	2			
18	93892-05016-07	Parafuso, Arruela, 5 x 16	2	2	2	2			
19	95701-06025-07	Parafuso, Flange, 6 x 25	2	2	2	2			
20	95701-08020-07	Parafuso, Flange, 8 x 20	2	2	2	2			

Service item	F.R.T
Bulb Headlight	0.1
Rim Comp., Headlight	0.2
• Headlight Unit	
Case Headlight	0.3
Stay, Headlight & Meter	0.6

Ref. Nº	Part. No.	Description	Reqd. Qty. CG125 KS	ES	CA	KSE	Serial No.		Note
1	17245-107-010	Rubber, Air Cleaner Case Mounting	2	2	2	2			
2	33100-KGA-C00	Headlight	1	1	1	1			
3	33101-KGA-900	Rim Comp., Headlight	1	1	1	1			
*	33101-KGA-C00	Rim Comp., Headlight	1	1	1	1	3R000001 ~		
4	33108-KGA-900	Spring, Unit Holder	3	3	3	3			
5	33112-KGA-900	Cover, Rubber	1	1	1	1			
6	33120-KGA-900	Headlight, Unit	1	1	1	1			
7	34901-KW8-900	Bulb Headlight (12 V-35/35W)	1	1	1	1			
8	61104-422-000	Collar, Setting	2	2	2	2			
9	61301-KGA-900	Case, Headlight	1	1	1	1			
10	61302-471-000	Collar, Headlight Case	2	2	2	2			
11	61303-KGA-900	Nut, Headlight Case Setting	1	1	1	1			
12	61304-KBW-900	Nut, L. Headlight Case	1	1	1	1			
13	61304-379-690	Collar, Headlight Setting	2	2	2	2			
14	61311-KGA-900	Stay, Headlight & Meter	1	1	1	1			
15	61312-358-300	Grommet Headlight Case	2	2	2	2			
16	87120-KGA-900	Emblem, FR	1	1	1	1			
17	90111-KGA-850	Bolt Flange, 6 x 14	2	2	2	2			
18	93892-05016-07	Screw Washer, 5 x16	2	2	2	2			
19	95701-06025-07	Bolt, Flange, 6 x 25	2	2	2	2			
20	95701-08020-07	Bolt, Flange, 8 x 20	2	2	2	2			

Articulo de servicio	THLL
Lámpara de Faro	0,1
Aro de Faro	0,2
• Ens. Faro	
Caja de Faro	0,3
Soporte de Faro y Instrumentos	0,6

No. de Ref	No. de pieza	Descripción	Cant. Reqd CG125 KS	ES	CA	KSE	No. de série		Nota
1	17245-107-010	Cojin, Fijación	2	2	2	2			
2	33100-KGA-C00	Ens. Faro	1	1	1	1			
3	33101-KGA-900	Aro de Faro	1	1	1	1			
*	33101-KGA-C00	Aro de Faro	1	1	1	1	3R000001 ~		
4	33108-KGA-900	Resorte, Fijación de Faro	3	3	3	3			
5	33112-KGA-900	Protector de Faro	1	1	1	1			
6	33120-KGA-900	Faro	1	1	1	1			
7	34901-KW8-900	Lámpara de Faro (12 V-35/35 W)	1	1	1	1			
8	61104-422-000	Cojín, Fijación, Faro	2	2	2	2			
9	61301-KGA-900	Caja de Faro	1	1	1	1			
10	61302-471-000	Cojín, Fijación, Faro	2	2	2	2			
11	61303-KGA-900	Tuerca, Fijación, de Faro	1	1	1	1			
12	61304-KBW-900	Soporte Izquierdo de Faro	1	1	1	1			
13	61304-379-690	Cojín, Fijación, Faro	2	2	2	2			
14	61311-KGA-900	Soporte do Faro y Instrumentos	1	1	1	1			
15	61312-358-300	Cojín, Fijación, Soporte de Faro	2	2	2	2			
16	87120-KGA-900	Emblema Delantero	1	1	1	1			
17	90111-KGA-850	Perno Reborde, 6 x 14	2	2	2	2			
18	93892-05016-07	Tornillo Arandela, 5 x 16	2	2	2	2			
19	95701-06025-07	Perno Reborde, 6 x 25	2	2	2	2			
20	95701-08020-07	Perno Reborde, 8 x 20	2	2	2	2			

C-2

Instrumentos

Meter

Medidor

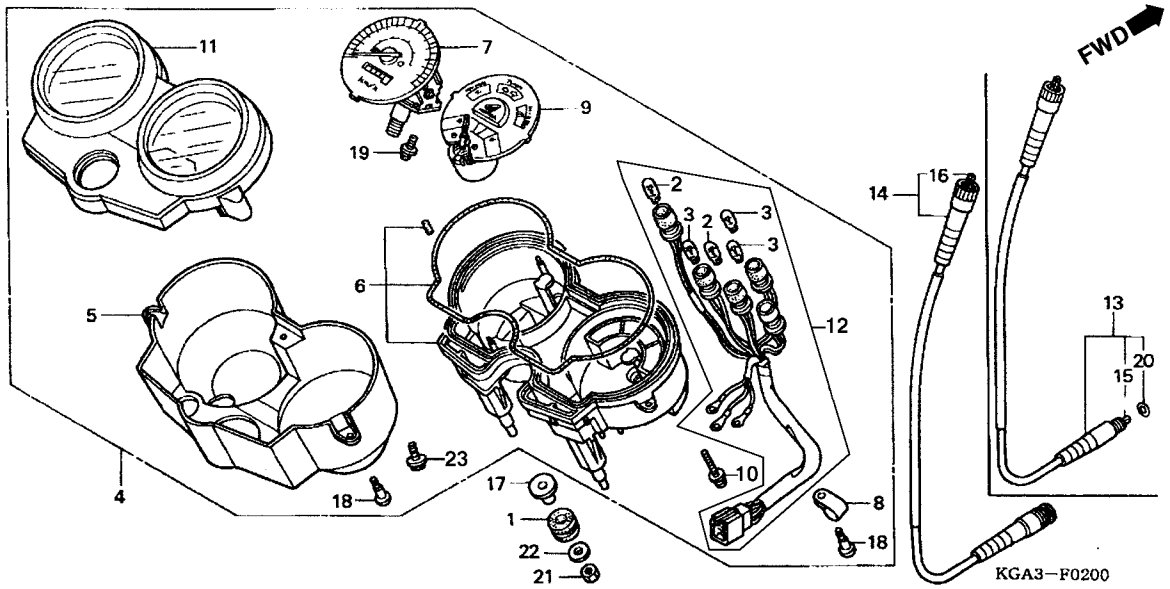

Item de serviço	T.M.O.
Cabo Comp., Velocímetro	0,1
• Cabo, Interno	
Lâmpada (Uma ou Todas)	0,3
• Carcaça, Externa	
• Carcaça, Superior	
Velocímetro Comp	0,4
• Medidor, Combustível	
• Soquete Comp.	
Carcaça, Inferior	0,5

Ref. Nº	Nº da peça	Descrição	Qtd. CG125 KS	ES	CA	KSE	Nº de série		Nota
1	17245-107-010	Coxim, Fixação	2	2	2	2			
2	34907-KBB-305	Lâmpada (12 V/2,0 W)	2	2	2	2			
3	34908-KBB-305	Lâmpada (12 V/3 W)	3	3	3	3			
4	37100-KGA-900	Instrumentos Conj.	1	1	1	1			
5	37110-KGA-900	Carcaça Externa	1	1	1	1			
6	37130-KGA-900	Carcaça Inferior	1	1	1	1			
7	37200-KGA-901	Velocímetro Comp.	1	1	1	1			
8	37215-KS3-901	Presilha	1	1	1	1			
9	37300-KGA-901	Indicador, Combustível	1	1	1	1			
10	37305-KGA-900	Parafuso, Arruela, 3 x 22	3	3	3	3			
11	37610-KGA-900	Carcaça Comp., Superior	1	1	1	1			
12	37619-KGA-900	Soquete Comp.	1	1	1	1			
13	44830-GE2-740	Cabo Comp., Velocímetro	–	1	–	1			
14	44830-KCC-900	Cabo Comp., Velocímetro	1	–	1	–			
15	44831-GE2-300	Cabo, Interno	–	1	–	1			
16	44831-KCC-900	Cabo, Interno	1	–	1	–			
17	61104-422-000	Bucha, Fixação, 4 x 14	2	2	2	2			
18	90101-KW1-901	Parafuso, Arruela Especial, 4 x 14	6	6	6	6			
19	90035-KGA-900	Parafuso, Arruela, 4 x 10	2	2	2	2			
20	91256-KK3-840	Anel, Vedação, 10 x 1,5	–	1	–	1			
21	94002-06000-0S	Porca, Sextavada, 6 mm	2	2	2	2			
22	94103-06700	Arruela Lisa, 6 mm	2	2	2	2			
23	90101-KGA-900	Parafuso Especial, 3 x 14	2	2	2	2			

Service item	F.R.T
Cable Assy Speedometer	0.1
• Cable Inner	
Bulb, Wedge Base	0.3
(Same Time For Two)	
• Cover, Outer	
• Case Assy, Upper	
Speedometer Comp	0.4
• Meter Comp., Fuel	
• Socket Comp.	
Case Assy Under	0.5

Ref. Nº	Part. No.	Description	Reqd. Qty. CG125 KS	ES	CA	KSE	Serial No.		Note
1	17245-107-010	Rubber, Air Cleaner Case Mounting	2	2	2	2			
2	34907-KBB-305	Bulb, Wedge Base (12 V/2.0 W)	2	2	2	2			
3	34908-KBB-305	Bulb, Wedge Base (12 V/3 W)	3	3	3	3			
4	37100-KGA-900	Meter Assy Combination.	1	1	1	1			
5	37110-KGA-900	Cover, Outer	1	1	1	1			
6	37130-KGA-900	Case Assy, Under	1	1	1	1			
7	37200-KGA-901	Speedometer Comp.	1	1	1	1			
8	37215-KS3-901	Clamp	1	1	1	1			
9	37300-KGA-901	Meter, Comp Fuel	1	1	1	1			
10	37305-KGA-900	Screw, Washer, 3 x 22	3	3	3	3			
11	37610-KGA-900	Case, Assy Upper	1	1	1	1			
12	37619-KGA-900	Socket, Comp.	1	1	1	1			
13	44830-GE2-740	Cable Assy, Speedometer	–	1	–	1			
14	44830-KCC-900	Cable Assy, Speedometer	1	–	1	–			
15	44831-GE2-300	Cable Inner	–	1	–	1			
16	44831-KCC-900	Cable Inner	1	–	1	–			
17	61104-422-000	Collar Setting, 4 x 14	2	2	2	2			
18	90101-KW1-901	Screw, Washer, 4 x 14	6	6	6	6			
19	90035-KGA-900	Screw Washer, 4 x 10	2	2	2	2			
20	91256-KK3-840	O-Ring, 10 x 1.5	–	1	–	1			
21	94002-06000-0S	Nut Hex., 6 mm	2	2	2	2			
22	94103-06700	Washer, Plain, 6 mm	2	2	2	2			
23	90101-KGA-900	Bolt, Special, 3 x 14	2	2	2	2			

Articulo de servicio	THLL
Ens. Cable Velocímetro	0,1
• Cable Interior	
Bombilla	0,3
(El Mismo Tiempo para dos Unidades o mas)	
• Caja Exterior	
• Ens. Caja Superior	
Ens. Velocímetro	0,4
• Marcador, Combustible	
• Ens. Soquete	
Ens. Caja Inferior	0,5

No. de Ref	No. de pieza	Descripción	Cant. Reqd CG125 KS	ES	CA	KSE	No. de série		Nota
1	17245-107-010	Cojín, Fijación	2	2	2	2			
2	34907-KBB-305	Bombilla (12 V/2,0 W)	2	2	2	2			
3	34908-KBB-305	Bombilla (12 V/3 W)	3	3	3	3			
4	37100-KGA-900	Instrumentos Ens	1	1	1	1			
5	37110-KGA-900	Caja Exterior	1	1	1	1			
6	37130-KGA-900	Caja Inferior	1	1	1	1			
7	37200-KGA-901	Velocímetro Ens	1	1	1	1			
8	37215-KS3-901	Presilla	1	1	1	1			
9	37300-KGA-901	Marcador Combustible	1	1	1	1			
10	37305-KGA-900	Perno Arandela, 3 x 22	3	3	3	3			
11	37610-KGA-900	Caja Superior Ens	1	1	1	1			
12	37619-KGA-900	Soquete Comp.	1	1	1	1			
13	44830-GE2-740	Cable Velocímetro Ens	–	1	–	1			
14	44830-KCC-900	Cable Velocímetro Ens	1	–	1	–			
15	44831-GE2-300	Cable Interior	–	1	–	1			
16	44831-KCC-900	Cable Interior	1	–	1	–			
17	61104-422-000	Buje Fijación, 4 x 14	2	2	2	2			
18	90101-KW1-901	Perno Arandela Especial, 4 x 14	6	6	6	6			
19	90035-KGA-900	Perno Arandela, 4 x 10	2	2	2	2			
20	91256-KK3-840	Anillo O, 10 x 1.5	–	1	–	1			
21	94002-06000-0S	Tuerca Hex., 6 mm	2	2	2	2			
22	94103-06700	Arandela, Sencilla 6 mm	2	2	2	2			
23	90101-KGA-900	Perno, Especial, 3 x 14	2	2	2	2			

C-3

Alavancas • Cabos • Interruptores

Handle Lever • Switch • Cable

Palancas • Cables • Interruptores

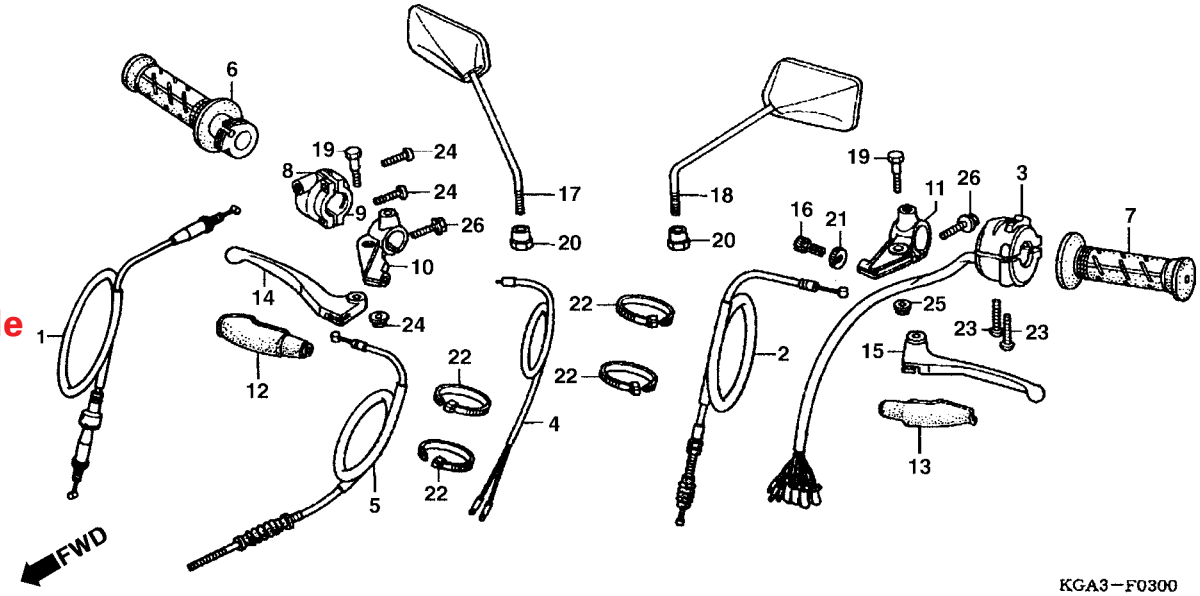

Item de serviço	T.M.O.
Manopla Direita	0,1
• Manopla Esquerda	
• Carcaça A, Acelerador	
• Carcaca Inferior, Acelerador	
• Suporte, Alavanca Direita	
• Suporte, Alavanca Esquerda	
• Alavanca Direita	
• Alavanca Esquerda	
Cabo Comp., Embreagem	0,2
• Interruptor, Freio Dianteiro	
• Cabo Comp., Freio Dianteiro	
Cabo Comp., Acelerador	0,3
Interruptor, Sinaleira	0,4

Ref. Nº	Nº da peça	Descrição	Qtd. CG125 KS	ES	CA	KSE	Nº de série		Nota
1	17910-KGA-B00	Cabo Comp., Acelerador (LONGO)	1	–	1	–			
2	22870-KGA-B00	Cabo Comp., Embreagem	1	–	1	–			
3	35200-KGA-901	Interruptor Comp., Sinaleira	1	–	1	–			
	35200-KGA-A00	Interruptor Comp., Sinaleira	1	–	1	–			Argentina
4	35340-413-003	Interruptor, Freio Dianteiro (TOYO)	1	–	1	–			
5	45450-KGA-B40	Cabo Comp., Freio Dianteiro, 850mm	1	–	1	–			
*	45450-KGA-C00	Cabo Comp., Freio Dianteiro, 730mm	1	–	1	–			09/2002 ~
6	53140-KGA-B00	Manopla Direita	1	–	1	1			
7	53166-KGA-B00	Manopla, Esquerda	1	–	1	–			
8	53167-397-630	Carcaça A, Acelerador	1	–	1	–			
9	53168-GCE-900	Carcaça Inferior, Acelerador	1	–	1	–			
10	53171-KGA-900	Suporte, Alavanca Direita	1	–	1	–			
11	53172-KCH-900	Suporte, Alavanca Esquerda	1	–	1	–	2R000001 ~		
12	53173-KY0-970	Capa, Alavanca Direita	1	–	1	–			
13	53174-KY0-970	Capa, Alavanca Esquerda	1	–	1	–			
14	53175-KGA-900	Alavanca, Direita	1	–	1	–			
15	53178-KCH-900	Alavanca, Esquerda	1	–	1	–			
16	53192-268-000	Parafuso, Ajuste	1	–	1	–			

Service item	F.R.T	Ref. Nº	Part. No.	Description	Reqd. Qty. CG125 KS	ES	CA	KSE	Serial No.		Note
Grip Comp., R. Handle	0.1	1	17910-KGA-B00	Cable Comp., Throttle	1	–	1	–			
• Grip, L. Handle		2	22870-KGA-B00	Cable Comp., Clutch	1	–	1	–			
• Housing A, Throttle		3	35200-KGA-901	Switch Set, Winker	1	–	1	–			
• Housing, Under Throttle			35200-KGA-A00	Switch Set, Winker	1	–	1	–			Argentina
• Bracket, R. Handle Lever		4	35340-413-003	Switch, Assy, FR Stop (TOYO)	1	–	1	–			
• Bracket, L. Handle Lever		5	45450-KGA-B40	Cable, Comp. FR, Brake, 850mm	1	–	1	–			
• Lever, R. Steering Handle		*	45450-KGA-C00	Cable, Comp. FR, Brake, 730mm	1	–	1	–			09/2002 ~
• Lever, L. Steering Handle		6	53140-KGA-B00	Grip, Comp. R., Handle	1	–	1	1			
Cable Comp., Clutch	0.2	7	53166-KGA-B00	Grip Comp. L, Handle	1	–	1	–			
• Switch Assy, FR. Stop		8	53167-397-630	Housing A, Throttle	1	–	1	–			
• Cable Comp., FR. Brake		9	53168-GCE-900	Housing, Under Throttle	1	–	1	–			
Cable Comp., Throttle	0.3	10	53171-KGA-900	Bracket, R. Handle Lever	1	–	1	–			
Switch Set, Winker	0.4	11	53172-KCH-900	Bracket, L. Handle Lever	1	–	1	–	2R000001 ~		
		12	53173-KY0-970	Cover, R. Handle Lever	1	–	1	–			
		13	53174-KY0-970	Cover, L. Handle Lever	1	–	1	–			
		14	53175-KGA-900	Lever, R. Steering Handle	1	–	1	–			
		15	53178-KCH-900	Lever, L. Steering Handle	1	–	1	–			
		16	53192-268-000	Bolt Wire, Adjusting	1	–	1	–			

Articulo de servicio	THLL	No. de Ref	No. de pieza	Descripción	Cant. Reqd CG125 KS	ES	CA	KSE	No. de série		Nota
Empunãdura Derecha	0,1	1	17910-KGA-B00	Ens., Cable Acelerador	1	–	1	–			
• Empunãdura Izquierda		2	22870-KGA-B00	Ens., Cable Embrague	1	–	1	–			
• Caja A, Acelerador		3	35200-KGA-901	Interruptor, Luz Intermitente	1	–	1	–			
• Caja Inferior, Acelerador			35200-KGA-A00	Interruptor, Luz Intermitente	1	–	1	–			Argentina
• Soporte, Palanca Derecha		4	35340-413-003	Interruptor, Freno Delantero (TOYO)	1	–	1	–			
• Soporte, Palanca Izquierda		5	45450-KGA-B40	Ens., Cable Freno Delantero, 850mm	1	–	1	–			
• Palanca Derecha		*	45450-KGA-C00	Ens., Cable Freno Delantero, 730mm	1	–	1	–			09/2002 ~
• Palanca Izquierda		6	53140-KGA-B00	Empuñadura Derecha	1	–	1	1			
Ens., Cable Embrague	0,2	7	53166-KGA-B00	Empuñadura Izquierda	1	–	1	–			
• Interruptor, Freno Delantero		8	53167-397-630	Caja A, Acelerador	1	–	1	–			
• Ens., Cable, Freno Delentero		9	53168-GCE-900	Caja Inferior, Acelerador	1	–	1	–			
Ens., Cable, Acelerador	0,3	10	53171-KGA-900	Soporte, Palanca Derecha	1	–	1	–			
Interruptor, Luz Intermitente	0,4	11	53172-KCH-900	Soporte, Palanca Izquierda	1	–	1	–	2R000001 ~		
		12	53173-KY0-970	Cubierta, Palanca Derecha	1	–	1	–			
		13	53174-KY0-970	Cubierta, Palanca Izquierda	1	–	1	–			
		14	53175-KGA-900	Palanca Derecha	1	–	1	–			
		15	53178-KCH-900	Palanca Izquierda	1	–	1	–			
		16	53192-268-000	Perno de Reglage	1	–	1	–			

C-3

Alavancas • Cabos • Interruptores

Handle Lever • Switch • Cable

Palancas • Cables • Interruptores

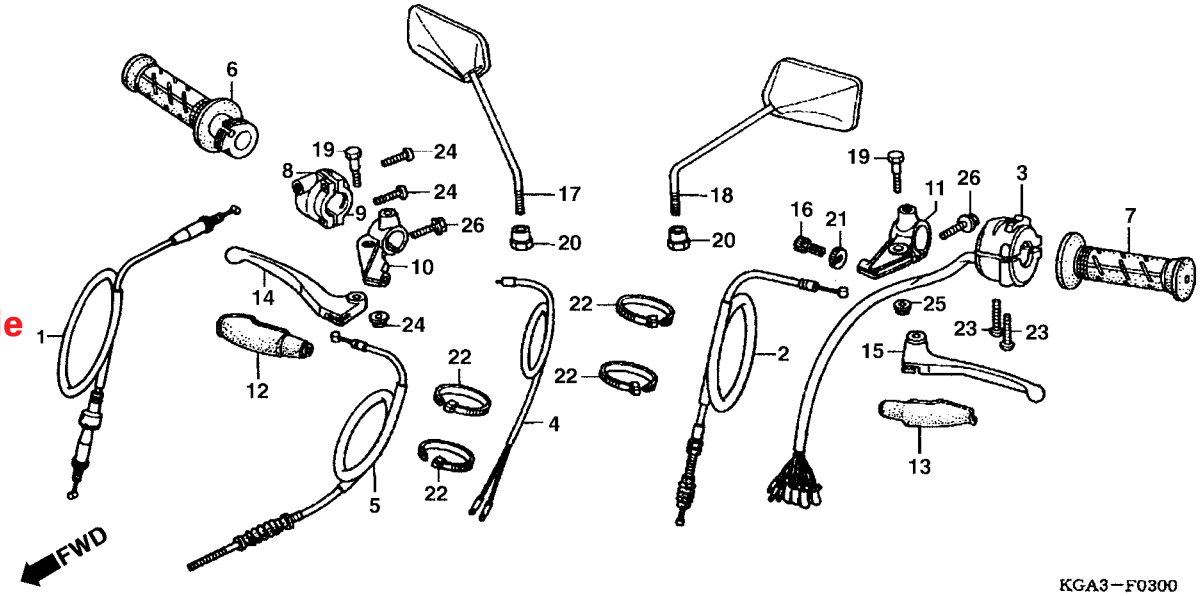

Item de serviço	T.M.O.	Ref. Nº	Nº da peça	Descrição	Qtd. CG125 KS	ES	CA	KSE	Nº de série		Nota
		17	88210-KGA-900	Espelho Retrovisor, Direito	1	–	1	–			
		18	88220-KGA-900	Espelho Retrovisor, Esquerdo	1	–	1	–			
		19	90113-KY0-970	Parafuso, Articulação	2	–	2	–			
		20	90314-329-000	Porca Trava	2	–	2	–			
			94002-10070-0S	Porca, Sextavada, 10 mm	–	–	2	–			
		21	90321-315-670	Porca, Fixação	1	–	1	–			
		22	90650-KW3-000	Presilha, Fiação	4	–	4	–			
		23	93500-05020-0G	Parafuso, Phillips, 5 x 20	2	–	2	–			
		24	93500-05022-0G	Parafuso, Phillips, 5 x 22	2	–	2	–			
		25	94050-06000	Porca, Flange, 6 mm	2	–	2	–			
		26	95701-06025-07	Parafuso, Flange, 6 x 25	2	–	2	–			

Service item	F.R.T	Ref. Nº	Part. No.	Description	Reqd. Qty. CG125 KS	ES	CA	KSE	Serial No.		Note
		17	88210-KGA-900	Mirror Comp., R. Back	1	–	1	–			
		18	88220-KGA-900	Mirror Comp., L. Back	1	–	1	–			
		19	90113-KY0-970	Bolt, Handle Lever Pivot	2	–	2	–			
		20	90314-329-000	Nut, Lock	2	–	2	–			
			94002-10070-0S	Nut Hex, 10 mm	–	–	2	–			
		21	90321-315-670	Nut, Fixing	1	–	1	–			
		22	90650-KW3-000	Band, Wire	4	–	4	–			
		23	93500-05020-0G	Screw, Pan, 5 x 20	2	–	2	–			
		24	93500-05022-0G	Screw, Pan, 5 x 22	2	–	2	–			
		25	94050-06000	Nut, Flange, 6 mm	2	–	2	–			
		26	95701-06025-07	Bolt, Flange, 6 x 25	2	–	2	–			

Articulo de servicio	THLL	No. de Ref	No. de pieza	Descripción	Cant. Reqd CG125 KS	ES	CA	KSE	No. de série		Nota
		17	88210-KGA-900	Espejo Retrovisor Derecho	1	–	1	–			
		18	88220-KGA-900	Espejo Retrovisor Izquierdo	1	–	1	–			
		19	90113-KY0-970	Perno de Articulación	2	–	2	–			
		20	90314-329-000	Tuerca, Traba	2	–	2	–			
			94002-10070-0S	Tuerca Hex, 10 mm	–	–	2	–			
		21	90321-315-670	Tuerca de Fijación	1	–	1	–			
		22	90650-KW3-000	Presilla de Alambraje	4	–	4	–			
		23	93500-05020-0G	Tornillo Alomado, 5 x 20	2	–	2	–			
		24	93500-05022-0G	Tornillo Alomado, 5 x 22	2	–	2	–			
		25	94050-06000	Tuerca Reborde, 6 mm	2	–	2	–			
		26	95701-06025-07	Perno Reborde, 6 x 25	2	–	2	–			

C-3.1

Alavancas • Cabos • Interruptores

Handle • Lever • Switch

Palancas • Cables • Interruptores

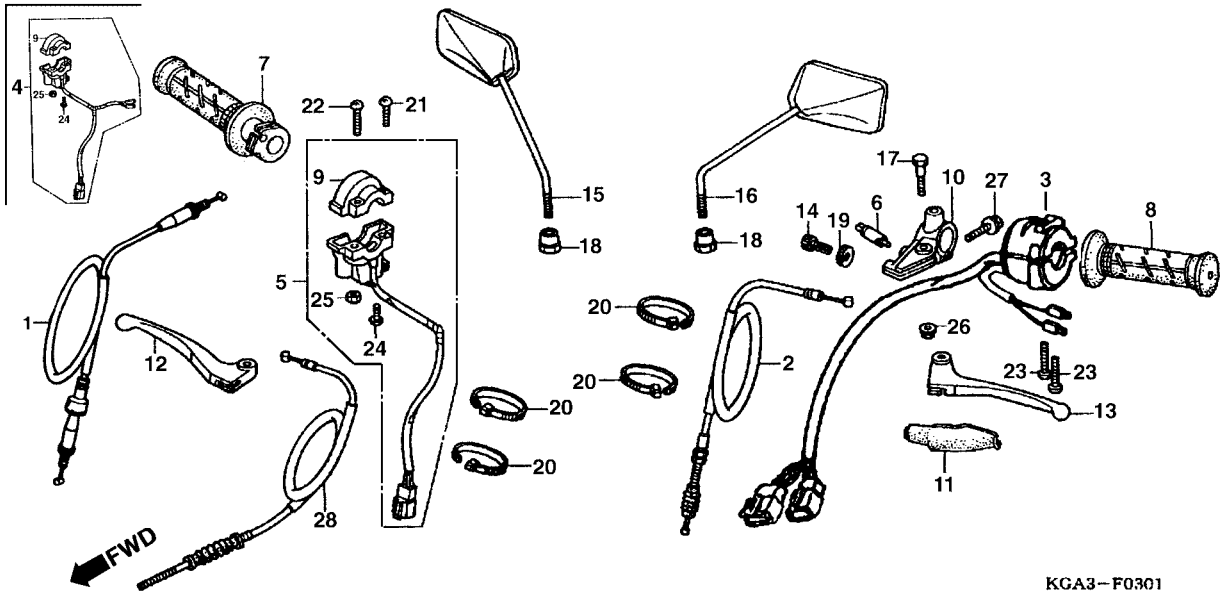

Item de serviço	T.M.O.
Manopla, Direita	0,1
• Manopla, Esquerda	
• Alavanca, Esquerda	
Cabo Comp., Embreagem	0,2
Interruptor Comp., Partida	0,3
Cabo Comp., Acelerador	0,4
• Interruptor, Sinalizador	
Suporte, Alavanca Esquerda	0,9

	Ref. Nº	Nº da peça	Descrição	Qtd. CG125 KS	ES	CA	KSE	Nº de série		Nota
	1	17910-KGA-B00	Cabo Comp., Acelerador (LONGO)	–	1	–	1			
	2	22870-KGA-B00	Cabo Comp., Embreagem	–	1	–	1			
	3	35200-KGA-941	Interruptor Comp., Sinaleira	–	1	–	1			
*		35200-KGA-A20	Interruptor Comp., Sinaleira	–	1	–	1			Argentina
	4	35150-KGA-940	Interruptor Comp., Partida	–	1	–	–			
	5	35150-KGA-B70	Interruptor Comp., Partida	–	–	–	1			
	6	35330-413-003	Interruptor Comp., Embreagem	–	1	–	1			
	7	53140-KGA-B00	Manopla Direita	–	1	–	–			
	8	53166-KGA-B00	Manopla Esquerda	–	1	–	1			
	9	53168-GCE-900	Carcaça Superior, Acelerador	–	1	–	1			
	10	53172-KGA-940	Suporte, Alavanca Esquerda	–	1	–	1	2R000001 ~		
	11	53174-KY0-970	Capa, Alavanca Esquerda	–	1	–	1			
	12	53175-KGA-900	Alavanca, Direita	–	–	–	1			
	13	53178-KCH-900	Alavanca, Esquerda	–	1	–	1			
	14	53192-268-000	Parafuso, Ajuste	–	1	–	1			
	15	88210-KGA-900	Espelho Retrovisor, Direito	–	1	–	1			
	16	88220-KGA-900	Espelho Retrovisor, Esquerdo	–	1	–	1			
	17	90113-KY0-970	Parafuso, Articulação	–	1	–	1			
	18	90314-329-000	Porca, Trava	–	2	–	2			

Service item	F.R.T
Grip Comp R. Handle	0.1
• Grip, L. Handle	
• Lever, L. Steering Handle	
Cable Comp. Clutch	0.2
Switch Set, Starter	0.3
Cable Comp., Throttle	0.4
• Switch Set, Winker	
Bracket, L. Handle Lever	0.9

Ref. Nº	Part. No.	Description	Reqd. Qty. CG125 KS	ES	CA	KSE	Serial No.		Note
1	17910-KGA-B00	Cable Comp., Throttle	–	1	–	1			
2	22870-KGA-B00	Cable Comp., Clutch	–	1	–	1			
3	35200-KGA-941	Switch Set, Winker	–	1	–	1			
*	35200-KGA-A20	Switch Set, Winker	–	1	–	1			Argentina
4	35150-KGA-940	Switch Set, Starter	–	1	–	–			
5	35150-KGA-B70	Switch Set, Starter	–	–	–	1			
6	35330-413-003	Switch Comp., Clutch	–	1	–	1			
7	53140-KGA-B00	Grip Comp., R. Handle	–	1	–	–			
8	53166-KGA-B00	Grip Comp., L. Handle	–	1	–	1			
9	53168-GCE-900	Housing, Under Throttle	–	1	–	1			
10	53172-KGA-940	Bracket L. Handle Lever	–	1	–	1	2R000001 ~		
11	53174-KY0-970	Cover, L. Handle Lever	–	1	–	1			
12	53175-KGA-900	Lever, R. Steering Handle	–	–	–	1			
13	53178-KCH-900	Lever, L. Steering Handle	–	1	–	1			
14	53192-268-000	Bolt Wire Adjusting	–	1	–	1			
15	88210-KGA-900	Mirror Comp R., Back	–	1	–	1			
16	88220-KGA-900	Mirror Comp L., Back	–	1	–	1			
17	90113-KY0-970	Bolt, Handle Lever Pivot	–	1	–	1			
18	90314-329-000	Nut, Lock	–	2	–	2			

Articulo de servicio	THLL
Empuñadura Derecha	0,1
• Empuñadura Izquierda	
• Palanca Izquierda	
Cable Comp., Embrague	0,2
Interruptor Comp., Arranque	0,3
Cable Comp., Acelerador	0,4
• Interruptor, Luz Intermitente	
Soporte, Palanca Izquierda	0,9

No. de Ref	No. de pieza	Descripción	Cant. Reqd CG125 KS	ES	CA	KSE	No. de série		Nota
1	17910-KGA-B00	Cable Comp., Acelerador (LONGO)	–	1	–	1			
2	22870-KGA-B00	Cable Comp., Embrague	–	1	–	1			
3	35200-KGA-941	Interruptor, Luz Intermitente	–	1	–	1			
*	35200-KGA-A20	Interruptor, Luz Intermitente	–	1	–	1			Argentina
4	35150-KGA-940	Interruptor Comp., Arranque	–	1	–	–			
5	35150-KGA-B70	Interruptor Comp., Partida	–	–	–	1			
6	35330-413-003	Interruptor Comp., Embrague	–	1	–	1			
7	53140-KGA-B00	Empuñadura Derecha	–	1	–	–			
8	53166-KGA-B00	Empuñadura Izquierda	–	1	–	1			
9	53168-GCE-900	Caja Superior, Aceleración	–	1	–	1			
10	53172-KGA-940	Soporte, Palanca Izquierda	–	1	–	1	2R000001 ~		
11	53174-KY0-970	Caja, Palanca Izquierda	–	1	–	1			
12	53175-KGA-900	Palanca Derecha	–	–	–	1			
13	53178-KCH-900	Palanca Izquierda	–	1	–	1			
14	53192-268-000	Perno de Reglage	–	1	–	1			
15	88210-KGA-900	Espejo Retrovisor Derecho	–	1	–	1			
16	88220-KGA-900	Espejo Retrovisor Izquierdo	–	1	–	1			
17	90113-KY0-970	Perno de Articulación	–	1	–	1			
18	90314-329-000	Tuerca Traba	–	2	–	2			

C-3.1

Alavancas • Cabos • Interruptores

Handle • Lever • Switch

Palancas • Cables • Interruptores

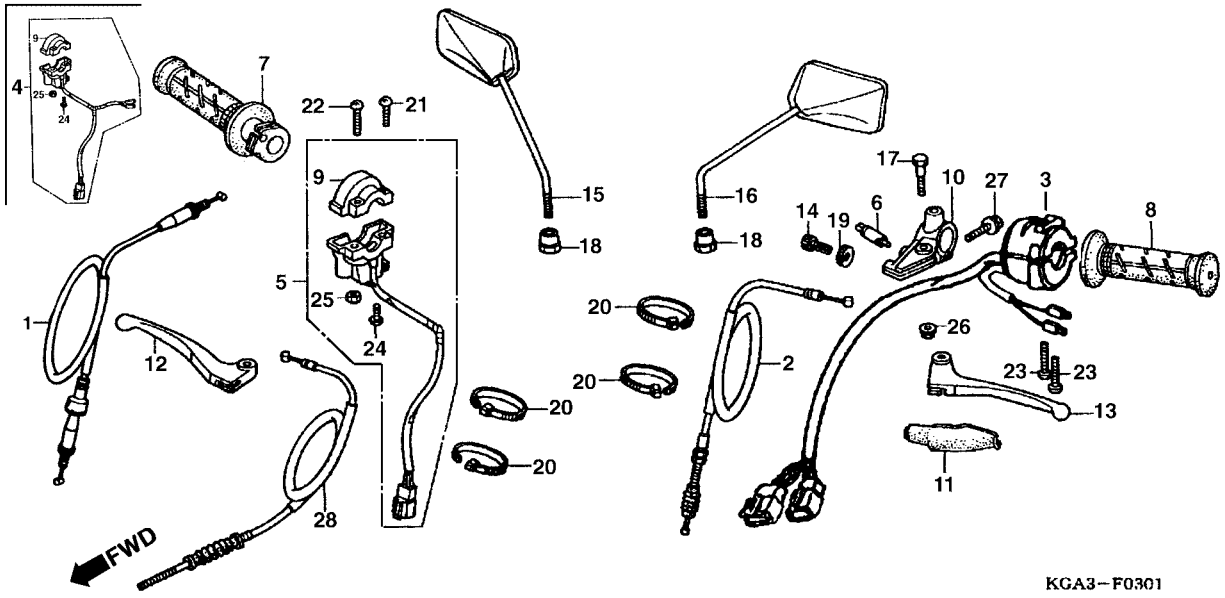

Item de serviço	T.M.O.	Ref. Nº	Nº da peça	Descrição	Qtd. CG125 KS	ES	CA	KSE	Nº de série		Nota
		19	90321-315-670	Porca, Fixação	–	1	–	1			
		20	90650-KW3-000	Presilha, Fiação	–	4	–	4			
		21	93500-04032-0G	Parafuso, Phillips, 4 x 32	–	1	–	1			
		22	93500-04045-0G	Parafuso, Phillips, 4 x 45	–	1	–	1			
		23	93500-05020-0G	Parafuso, Phillips, 5 x 20	–	2	–	2			
		24	93901-32220	Parafuso, Fixação, 3 x 10	–	1	–	1			
		25	94001-05070-0S	Porca, Sextavada, 5 mm	–	2	–	2			
		26	94050-06000	Porca, Flange, 6 mm	–	1	–	1			
		27	95701-06025-07	Parafuso, Flange, 6 x 25	–	1	–	1			
		28	45450-KGA-B40	Cabo Comp., Freio Dianteiro, 850 mm	–	1	–	1			
		*	45450-KGA-C00	Cabo Comp., Freio Dianteiro, 730 mm	–	1	–	1			09/2002 ~

Service item	F.R.T	Ref. Nº	Part. No.	Description	Reqd. Qty. CG125 KS	ES	CA	KSE	Serial No.		Note
		19	90321-315-670	Nut, Fixing	–	1	–	1			
		20	90650-KW3-000	Band Wire	–	4	–	4			
		21	93500-04032-0G	Screw Pan, 4 x 32	–	1	–	1			
		22	93500-04045-0G	Screw Pan, 4 x 45	–	1	–	1			
		23	93500-05020-0G	Screw Pan, 5 x 20	–	2	–	2			
		24	93901-32220	Screw Tapping, 3 x 10	–	1	–	1			
		25	94001-05070-0S	Nut Hex., 5 mm	–	2	–	2			
		26	94050-06000	Nut Flange, 6 mm	–	1	–	1			
		27	95701-06025-07	Bolt Flange, 6 x 25	–	1	–	1			
		28	45450-KGA-B40	Cable Comp., FR. Brake, 850 mm	–	1	–	1			
		*	45450-KGA-C00	Cable Comp., FR. Brake, 730 mm	–	1	–	1			09/2002 ~

Articulo de servicio	THLL	No. de Ref	No. de pieza	Descripción	Cant. Reqd CG125 KS	ES	CA	KSE	No. de série		Nota
		19	90321-315-670	Turca de Fijación	–	1	–	1			
		20	90650-KW3-000	Presilla de Alambraje	–	4	–	4			
		21	93500-04032-0G	Tornillo Alomado, 4 x 32	–	1	–	1			
		22	93500-04045-0G	Tornillo Alomado, 4 x 45	–	1	–	1			
		23	93500-05020-0G	Tornillo Alomado, 5 x 20	–	2	–	2			
		24	93901-32220	Perno de Fijación, 3 x 10	–	1	–	1			
		25	94001-05070-0S	Tuerca Hex., 5 mm	–	2	–	2			
		26	94050-06000	Tuerca Reborde, 6 mm	–	1	–	1			
		27	95701-06025-07	Perno Reborde, 6 x 25	–	1	–	1			
		28	45450-KGA-B40	Ens. Cable Freno Delantero, 850 mm	–	1	–	1			
		*	45450-KGA-C00	Ens. Cable Freno Delantero, 730 mm	–	1	–	1			09/2002 ~

C-4

Cilindro Mestre Freio Dianteiro

Front Brake Master Cylinder

Cilindro Maestro de Freno Delantero

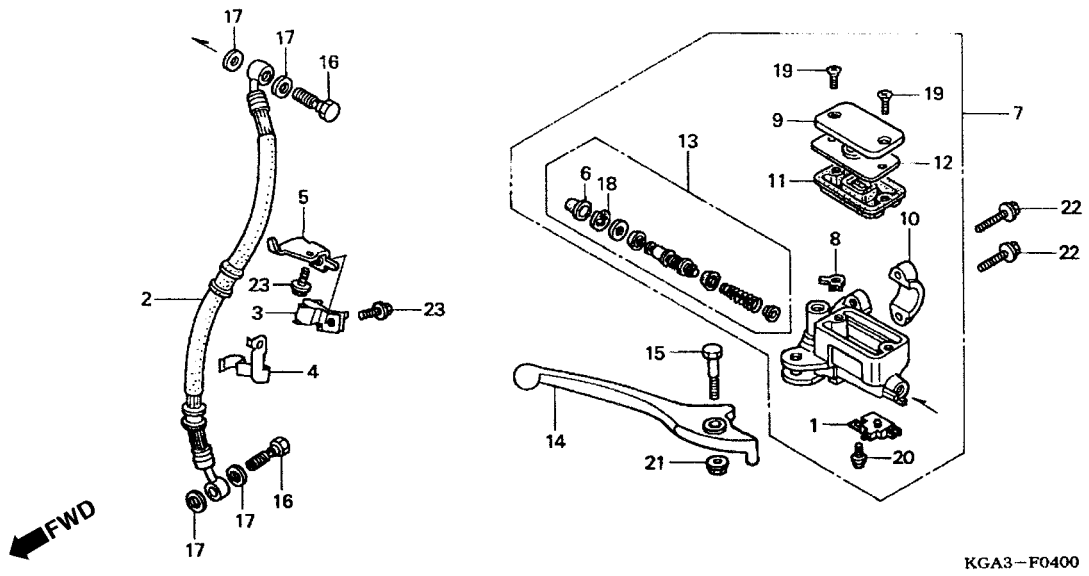

Item de serviço	T.M.O.
Interruptor Comp., Freio Dianteiro	0,1
• Diafragma	
• Alavanca, Direita	
Mangueira, Freio Dianteiro	0,4
• Cilindro Mestre, Freio Dianteiro	
• Jogo, Cilindro Mestre	

Ref. Nº	Nº da peça	Descrição	Qtd. CG125 KS	ES	CA	KSE	Nº de série		Nota
1	35340-MA5-671	Interruptor Comp., Freio Dianteiro	–	1	–	–			
2	45126-KGA-B20	Mangueira, Freio Dianteiro	–	1	–	–			
3	45156-MCG-000	Presilha, Mangueira de Freio	–	1	–	–			
4	45156-KGA-940	Presilha, Mangueira, Freio Dianteiro	–	1	–	–			
5	45160-KGA-940	Suporte, Presilha Mangueira, Freio Dianteiro	–	1	–	–			
*	45160-KGA-C20	Suporte, Presilha Mangueira, Freio Dianteiro	–	1	–	–			09/2002 ~
6	45504-410-003	Capa	–	1	–	–			
7	45510-KGA-940	Cilindro Mestre, Freio Dianteiro	–	1	–	–			
8	45512-MA6-006	Protetor	–	1	–	–			
9	45513-KV2-900	Tampa, Reservatório, Cilindro Mestre	–	1	–	–			
10	45517-166-006	Suporte, Cilindro Mestre	–	1	–	–			
11	45520-MG7-006	Diafragma	–	1	–	–			
12	45521-HA2-006	Placa, Diafragma	–	1	–	–			
13	45530-MN9-305	Jogo, Cilindro Mestre	–	1	–	–			
14	53175-KBW-900	Alavanca, Direita	–	1	–	–			
15	90114-166-006	Parafuso, Articulação	–	1	–	–			
16	90145-MS9-612	Parafuso, Óleo, 10 x 22	–	2	–	–			
17	90545-300-000	Arruela, Parafuso de Óleo	–	4	–	–			
18	90651-MA5-671	Anel, Elástico	–	1	–	–			
19	93600-04012-1G	Parafuso Phillips, 4 x 12	–	2	–	–			
20	93893-04012-17	Parafuso, Arruela, 4 x 12	–	1	–	–			
21	94050-06000	Porca, Flange, 6 mm	–	1	–	–			

Service item	F.R.T	Ref. Nº	Part. No.	Description	Reqd. Qty. CG125 KS	ES	CA	KSE	Serial No.		Note
Switch Assy, FR. Stop	0.1	1	35340-MA5-671	Switch Assy., FR. Stop	–	1	–	–			
• Diaphragm		2	45126-KGA-B20	Hose Comp., FR. Brake	–	1	–	–			
• Lever R. Handle		3	45156-MCG-000	Clamper, Brake Hose	–	1	–	–			
Hose Comp., FR. Brake	0.4	4	45156-KGA-940	Clamper, FR. Brake	–	1	–	–			
• Cylinder Sub Assy FR. Master		5	45160-KGA-940	Stay Comp., Brake Hose Clamper	–	1	–	–			
• Cylinder Set Master		*	45160-KGA-C20	Stay Comp., Brake Hose Clamper	–	1	–	–			09/2002 ~
		6	45504-410-003	Boot Comp	–	1	–	–			
		7	45510-KGA-940	Cylinder Sub Assy FR Master.	–	1	–	–			
		8	45512-MA6-006	Protector	–	1	–	–			
		9	45513-KV2-900	Cap, Master Cylinder	–	1	–	–			
		10	45517-166-006	Holder Master Cylinder	–	1	–	–			
		11	45520-MG7-006	Diaphragm	–	1	–	–			
		12	45521-HA2-006	Plate, Diaphragm	–	1	–	–			
		13	45530-MN9-305	Cylinder, Set Master	–	1	–	–			
		14	53175-KBW-900	Lever, R Handle	–	1	–	–			
		15	90114-166-006	Bolt, Handle Lever Pivot	–	1	–	–			
		16	90145-MS9-612	Bolt, Oil, 10 x 22	–	2	–	–			
		17	90545-300-000	Washer, Oil Bolt	–	4	–	–			
		18	90651-MA5-671	Circlip	–	1	–	–			
		19	93600-04012-1G	Screw Flat, 4 x 12	–	2	–	–			
		20	93893-04012-17	Screw Washer, 4 x 12	–	1	–	–			
		21	94050-06000	Nut Flange, 6 mm	–	1	–	–			

Articulo de servicio	THLL	No. de Ref	No. de pieza	Descripción	Cant. Reqd CG125 KS	ES	CA	KSE	No. de série		Nota
Ens. Interruptor, Freno Delantero	0,1	1	35340-MA5-671	Ens, Interruptor Freno Delantero	–	1	–	–			
• Diafragma		2	45126-KGA-B20	Manguera, Freno Delantero	–	1	–	–			
• Palanca Derecha		3	45156-MCG-000	Presilla, Manguera de Freno	–	1	–	–			
Manguera, Freno Delantero	0,4	4	45156-KGA-940	Presilla, Manguera, Freno Delantero	–	1	–	–			
• Cilindro Maestro, Freno Delantero		5	45160-KGA-940	Soporte, Presilla, Manguera, Freno Delantero	–	1	–	–			
• Juego, Cilindro Maestro		*	45160-KGA-C20	Soporte, Presilla, Manguera, Freno Delantero	–	1	–	–			09/2002 ~
		6	45504-410-003	Tapa	–	1	–	–			
		7	45510-KGA-940	Cilindro Maestro, Freno Delantero.	–	1	–	–			
		8	45512-MA6-006	Protector	–	1	–	–			
		9	45513-KV2-900	Tapa, Reservatório Cilindro Maestro	–	1	–	–			
		10	45517-166-006	Soporte, Cilindro Maestro	–	1	–	–			
		11	45520-MG7-006	Diafragma	–	1	–	–			
		12	45521-HA2-006	Placa, Diafragma	–	1	–	–			
		13	45530-MN9-305	Juego, Cilindro Maestro	–	1	–	–			
		14	53175-KBW-900	Palanca Derecha	–	1	–	–			
		15	90114-166-006	Perno de Articulación	–	1	–	–			
		16	90145-MS9-612	Perno de Aceite, 10 x 22	–	2	–	–			
		17	90545-300-000	Arandela, Perno de Aceite	–	4	–	–			
		18	90651-MA5-671	Anillo Elástico	–	1	–	–			
		19	93600-04012-1G	Tornillo Alomado, 4 x 12	–	2	–	–			
		20	93893-04012-17	Tornillo Arandela, 4 x 12	–	1	–	–			
		21	94050-06000	Tuerca Reborde, 6 mm	–	1	–	–			

C-4

Cilindro Mestre Freio Dianteiro

Front Brake Master Cylinder

Cilindro Maestro de Freno Delantero

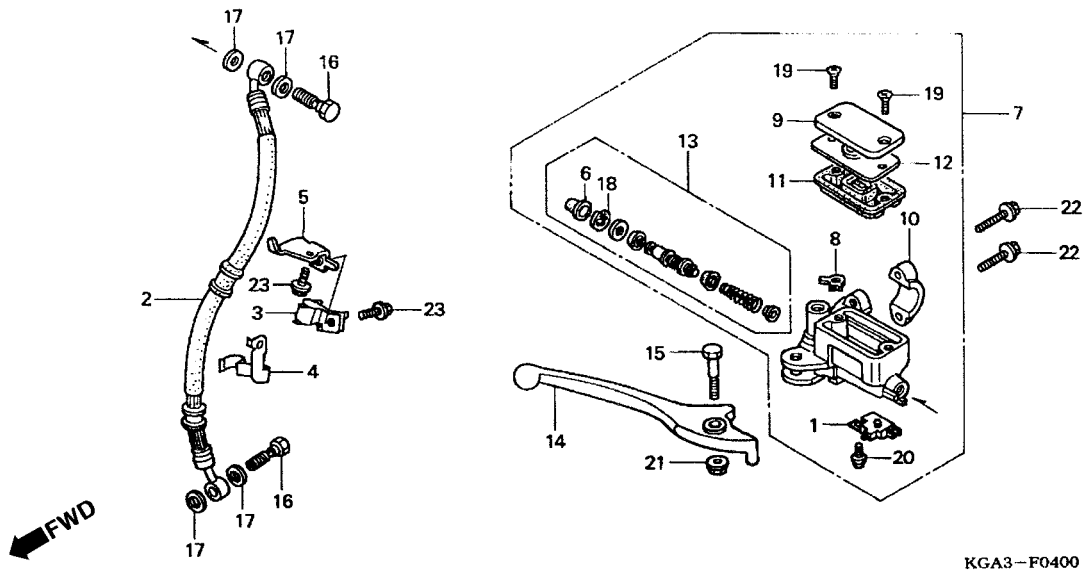

Item de serviço	T.M.O.	Ref. Nº	Nº da peça	Descrição	Qtd. CG125 KS	ES	CA	KSE	Nº de série		Nota
		22	95701-06022-07	Parafuso, Flange, 6 x 22	–	2	–	–			
		23	96001-06012-07	Parafuso, Flange, 6 x 12	–	2	–	–			

3

Service item	F.R.T	Ref. Nº	Part. No.	Description	Reqd. Qty. CG125 KS	ES	CA	KSE	Serial No.		Note
		22	95701-06022-07	Bolt Flange, 6 x 22	–	2	–	–			
		23	96001-06012-07	Bolt Flange, 6 x 12	–	2	–	–			

Articulo de servicio	THLL	No. de Ref	No. de pieza	Descripción	Cant. Reqd CG125 KS	ES	CA	KSE	No. de série		Nota
		22	95701-06022-07	Perno Reborde, 6 x 22	–	2	–	–			
		23	96001-06012-07	Perno Reborde, 6 x 12	–	2	–	–			

C-5

Guidão • Mesa Superior

Handle Pipe • Top Bridge

Tubo de Manubrio • Puente Superior Horquilla

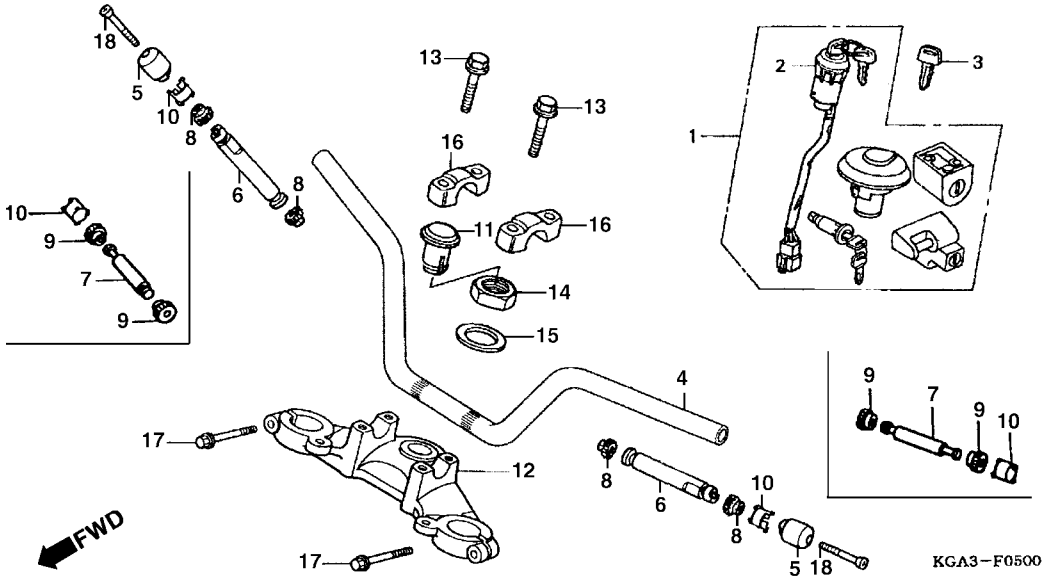

Item de serviço	T.M.O.
Peso, Guidão	0,2
Interruptor Comp., Ignição	0,3
Chave, Jogo	0,5
Guidão	0,8
• Mesa, Superior	

Ref. Nº	Nº da peça	Descrição	Qtd. CG125 KS	ES	CA	KSE	Nº de série		Nota
1	35010-KGA-B00	Chaves Jogo	1	1	1	1			
2	35100-KGA-B00	Interruptor Comp. de Ignição	1	1	1	1			
3	35121-MR1-770	Chave	1	1	1	1			
4	53100-KGA-B00	Guidão	1	–	1	1			
	53100-KGA-B20	Guidão	–	1	–	–			
5	53105-KGA-B00	Peso, Guidão	–	2	–	–			
6	53104-KGA-B00	Peso B, Guidão	–	2	–	–			
7	53105-425-000	Peso, Guidão	2	–	2	2			
8	53107-MB6-630	Coxim, Peso do Guidão	–	4	–	–			
9	53107-MZ8-G20	Coxim, Peso do Guidão	4	–	4	4			
10	53108-MB6-630	Anel, Peso do Guidão	–	2	–	–			
11	53208-KGA-900	Capa, Porca, Coluna de Direção	1	1	1	1			
12	53230-KGA-900	Mesa, Superior	1	1	1	1			
13	90117-KY0-860	Parafuso, Flange, 6 x 28	4	4	4	4			
	90117-KGA-850	Parafuso, Flange, 6 x 28	4	4	4	4			
14	90304-KGA-900	Porca, Coluna de Direção	1	1	1	1			
15	90503-KGA-940	Arruela, Coluna de Direção	1	1	1	1			
16	95014-21201	Suporte B2, Superior do Guidão	2	2	2	2			
17	95801-08040-07	Parafuso, Flange, 8 x 40	2	2	2	2			
	95801-08040-00	Parafuso, Flange, 8 x 40	2	2	2	2			
18	90191-MJ0-940	Parafuso, Oval, 6 x 4	–	2	–	–			

Service item	F.R.T
Weight ,Handle	0.2
Switch Assy Combination	0.3
Key Set	0.5
Pipe Comp., Steering Handle	0.8
• Bridge Fork Top	

Ref. Nº	Part. No.	Description	Reqd. Qty. CG125 KS	ES	CA	KSE	Serial No.		Note
1	35010-KGA-900	Key Set	1	1	1	1			
2	35100-KGA-B00	Switch Assy, Combination	1	1	1	1			
3	35121-MR1-770	Key Set	1	1	1	1			
4	53100-KGA-B00	Pipe Comp., Steering Handle	1	–	1	1			
	53100-KGA-B20	Pipe Comp., Steering Handle	–	1	–	–			
5	53105-KGA-B00	Weight, Handle Pipe	–	2	–	–			
6	53104-KGA-B00	Weight B, Handle Pipe	–	2	–	–			
7	53105-425-000	Peso, Guidão	2	–	2	2			
8	53107-MB6-630	Rubber, Handle Weight	–	4	–	–			
9	53108-MB6-630	Ring, Handle Weight Snap	4	–	4	4			
10	53107-MZ8-G20	Coxim, Peso do Guidão	–	2	–	–			
11	53208-KGA-900	Cap, Steering Stem	1	1	1	1			
12	53230-KGA-900	Bridge, Fork Top	1	1	1	1			
13	90117-KY0-860	Bolt, Flange, 6 x 28	4	4	4	4			
	90117-KGA-850	Perno Reborde, 6 x 28	4	4	4	4			
14	90304-KGA-900	Nut, Steering Stem	1	1	1	1			
15	90503-KGA-940	Washer, Steering Stem	1	1	1	1			
16	95014-21201	Holder B2, Handle Pipe Upper	2	2	2	2			
17	95801-08040-07	Bolt, Flange, 8 x 40	2	2	2	2			
	95801-08040-00	Bolt, Flange, 8 x 40	2	2	2	2			
18	90191-MJ0-940	Bolt, Flange, 6 x 4	–	2	–	–			

Articulo de servicio	THLL
Weight ,Handle	0.2
Switch Assy Combination	0.3
Key Set	0.5
Pipe Comp., Steering Handle	0.8
• Bridge Fork Top	

No. de Ref	No. de pieza	Descripción	Cant. Reqd CG125 KS	ES	CA	KSE	No. de série		Nota
1	35010-KGA-900	Juego de Llaves	1	1	1	1			
2	35100-KGA-B00	Interruptor Encendido, Ens	1	1	1	1			
3	35121-MR1-770	Llaves	1	1	1	1			
4	53100-KGA-900	Manubrio	1	–	1	1			
	53100-KGA-B20	Manubrio	–	1	–	–			
6	53105-425-000	Peso, Manubrio	–	2	–	–			
5	53104-KGA-B00	Peso B, Manubrio	–	2	–	–			
7	53105-425-000	Peso, Guidão	2	–	2	2			
8	53107-MZ8-G20	Cojín, Peso de Manubrio	–	4	–	–			
9	53108-MB6-630	Anillo, Peso de Manubrio	4	–	4	4			
10	53107-MZ8-G20	Coxim, Peso do Guidão	–	2	–	–			
11	53208-KGA-900	Tapa, Tuerca Mesa Superior Horquilla	1	1	1	1			
12	53230-KGA-900	Mesa Superior Horquilla	1	1	1	1			
13	90117-KY0-860	Perno Reborde, 6 x 28	4	4	4	4			
	90117-KGA-850	Perno Reborde, 6 x 28	4	4	4	4			
14	90304-KGA-900	Tuerca Varilla Dirección	1	1	1	1			
15	90503-KGA-940	Arandela, Tuerca, Varilla Dirección	1	1	1	1			
16	95014-21201	Soporte B2, Superior Tubo de Manubrio	2	2	2	2			
17	95801-08040-07	Perno Reborde, 8 x 40	2	2	2	2			
	95801-08040-00	Perno Reborde, 8 x 40	2	2	2	2			
18	90191-MJ0-940	Perno Reborde, 6 x 4	–	2	–	2			

C-6

Coluna de Direção

Steering Stem

Varilla de Dirección

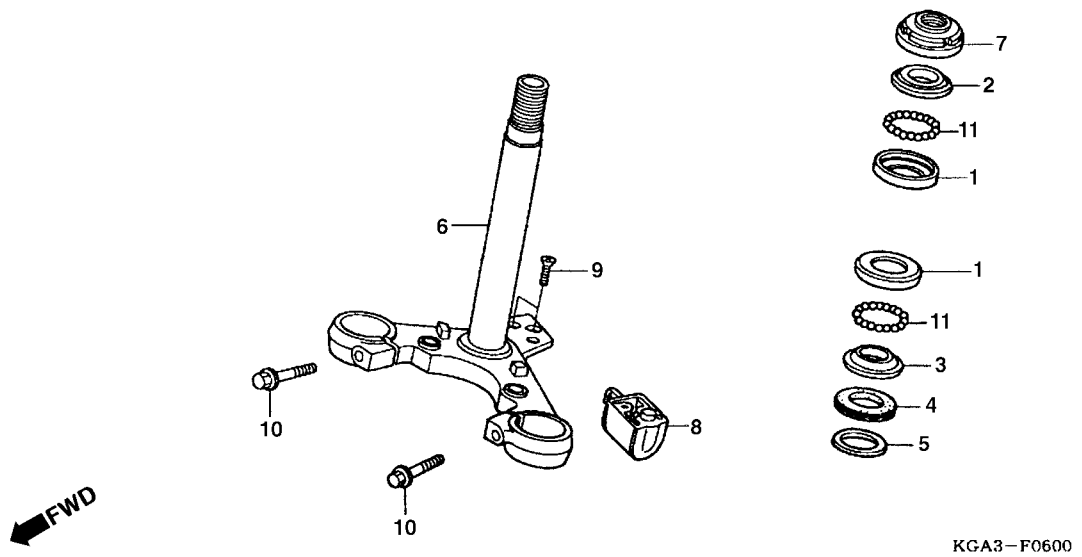

Item de serviço	T.M.O.
Trava, Guidão	0,1
Pista Cônica de Esferas Superior	0,5
• Porca, Coluna de Direção	
Pista, Esferas Superior	0,8
(Uma ou Todas)	
Pista Cônica, Esferas Inferior	1,0

Ref. Nº	Nº da peça	Descrição	Qtd. CG125 KS	ES	CA	KSE	Nº de série		Nota
1	50301-268-010	Pista, Esferas Superior	2	2	2	2			
2	53211-268-010	Pista Cônica, Esferas Superior	1	1	1	1			
3	53212-200-000	Pista Cônica, Esferas Inferior	1	1	1	1			
4	53214-200-000	Vedador, Coluna de Direção	1	1	1	1			
	53214-KGA-C00	Vedador, Coluna de Direção	1	1	1	1			
5	53215-200-000	Arruela, Vedação	1	1	1	1			
6	53200-KGA-B20	Coluna, Direção	1	1	1	1			
7	53220-KGA-850	Porca, Coluna Direção	1	–	–	–	2R227793 ~		
			–	1	–	–	2R136892 ~		
			–	–	1	–	2R540159 ~		
			–	–	–	1	2R010984 ~		
	53220-KGA-C00	Porca, Coluna, Direção	1	1	1	1			
8	53600-KGA-850	Trava, Guidão	1	1	1	1			
9	90164-028-000	Parafuso, Travante, 6 x 12	2	2	2	2			
10	95801-08035-07	Parafuso, Flange, 8 x 35	2	2	2	2			
11	96211-08000	Esferas, Aço, # 8 (1/4)	36	36	36	36			

Service item	F.R.T	Ref. Nº	Part. No.	Description	Reqd. Qty. CG125 KS	ES	CA	KSE	Serial No.		Note
Lock, Steering Handle	0.1	1	50301-268-010	Race Steering, Top Ball	2	2	2	2			
Race, Steering Top Cone	0.5	2	53211-268-010	Race Steering, Top Cone	1	1	1	1			
• Thread Comp., Steering Head Top		3	53212-200-000	Race Steering, Bottom Cone	1	1	1	1			
Race Steering Top Ball	0.8	4	53214-200-000	Dust Seal, Steering Head	1	1	1	1			
(Same Units for Two Units)			53214-KGA-C00	Dust Seal, Steering Head	1	1	1	1			
Race Steering Bottom Cone	1.0	5	53215-200-000	Washer Steering, Head Dust Seal	1	1	1	1			
		6	53200-KGA-B20	Stem Assy., Steering	1	1	1	1			
		7	53220-KGA-850	Thread Comp., Steering Head Top	1	–	–	–	2R227793 ~		
					–	1	–	–	2R136892 ~		
					–	–	1	–	2R540159 ~		
					–	–	–	1	2R010984 ~		
			53220-KGA-C00	Thread Comp., Steering Head Top	1	1	1	1			
		8	53600-KGA-850	Lock, Steering Handle	1	1	1	1			
		9	90164-028-000	Screw, U Lock Flat, 6 x 12	2	2	2	2			
		10	95801-08035-07	Bolt Flange, 8 x 35	2	2	2	2			
		11	96211-08000	Ball, Steel, # 8 (1/4)	36	36	36	36			

Articulo de servicio	THLL	No. de Ref	No. de pieza	Descripción	Cant. Reqd CG125 KS	ES	CA	KSE	No. de série		Nota
Traba, Tubo de Manubrio	0,1	1	50301-268-010	Aro, Bolas Superior	2	2	2	2			
Aro Cónico, Bolas Superior	0,5	2	53211-268-010	Aro Cónico, Bolas Superior	1	1	1	1			
• Tuerca, Varilla, Dirección		3	53212-200-000	Aro Cónico, Bolas Inferior	1	1	1	1			
Aro, Bolas Superior	0,8	4	53214-200-000	Guardapolvo Bolas, Cabezal, Dirección	1	1	1	1			
(El Mismo Tiempo para dos Unidades o mas)			53214-KGA-C00	Guardapolvo Bolas, Cabezal, Dirección	1	1	1	1			
Aro Cónico, Bolas Inferior	1,0	5	53215-200-000	Arandela Cabezal Dirección	1	1	1	1			
		6	53200-KGA-B20	Varilla, Direccion	1	1	1	1			
		7	53220-KGA-850	Tuerca, Varilla, Dirección	1	–	–	–	2R227793 ~		
					–	1	–	–	2R136892 ~		
					–	–	1	–	2R540159 ~		
					–	–	–	1	2R010984 ~		
			53220-KGA-C00	Tuerca, Varilla, Dirección	1	1	1	1			
		8	53600-KGA-850	Traba, Tubo de Manubrio	1	1	1	1			
		9	90164-028-000	Perno Traba, 6 x 12	2	2	2	2			
		10	95801-08035-07	Perno Reborde, 8 x 35	2	2	2	2			
		11	96211-08000	Bola Acero, # 8 (1/4)	36	36	36	36			

C-7 (2R000001~)

Pára-Lama Dianteiro

Front Fender

Parafango Delantero

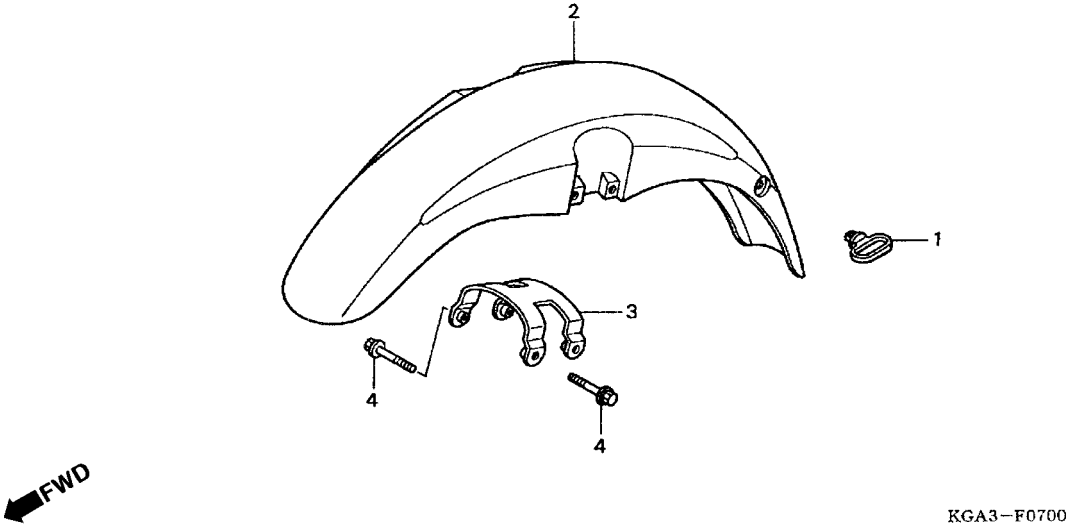

Item de serviço	T.M.O.	Ref. Nº	Nº da peça	Descrição	Qtd. CG125 KS	ES	CA	KSE	Nº de série		Nota
Pára-Lama Dianteiro	0,2	1	45451-473-000	Guia do Cabo, Pára-Lama Dianteiro	1	1	1	1			
• Suporte, Pára-Lama Dianteiro		2	61100-KGA-900ZE	Pára-Lama Dianteiro *NH-196* Branco Ross	–	–	1	–			
			61100-KGA-900ZM	Pára-Lama, Dianteiro *R-276* Vermelho Sapucaí	1	1	–	1			
			61100-KGA-900ZN	Pára-Lama, Dianteiro *PB-162* Azul Atessa	1	1	–	1			
			61100-KGA-900ZP	Pára-Lama, Dianteiro *G-175M* Verde Boituva Metálico	1	1	–	1			
			61100-KGA-900ZQ	Pára-Lama, Dianteiro *NH-482M* Prata Ibiúna Metálica	1	1	–	1			
		3	61102-KGA-900	Suporte, Pára-Lama Dianteiro	1	1	1	1			
		4	96001-06025-00	Parafuso, Flange, 6 x 25	4	4	4	4			

Service item	F.R.T	Ref. Nº	Part. No.	Description	Reqd. Qty. CG125 KS	ES	CA	KSE	Serial No.		Note
Fender FR	0.2	1	45451-473-000	Guide, FR. Fender Cable	1	1	1	1			
• Stay, FR. Fender		2	61100-KGA-900ZE	Fender FR. *NH-196* Ross White	–	–	1	–			
			61100-KGA-900ZM	Fender FR. *R-276* Sapucaí Red	1	1	–	1			
			61100-KGA-900ZN	Fender FR. *PB-162* Atessa Blue	1	1	–	1			
			61100-KGA-900ZP	Fender FR. *G-175M* Boituva Green Metallic	1	1	–	1			
			61100-KGA-900ZQ	Fender FR. *NH-482M* Ibiúna Silver Metallic	1	1	–	1			
		3	61102-KGA-900	Stay, FR. Fender	1	1	1	1			
		4	96001-06025-00	Bolt, Flange, 6 x 25	4	4	4	4			

Articulo de servicio	THLL	No. de Ref	No. de pieza	Descripción	Cant. Reqd CG125 KS	ES	CA	KSE	No. de série		Nota
Parafango Delantero	0,2	1	45451-473-000	Guia Cable, Parafango Delantero	1	1	1	1			
• Soporte, Parafango Delantero		2	61100-KGA-900ZE	Parafango Delantero *NH-196* Blanco Ross	–	–	1	–			
			61100-KGA-900ZM	Parafango Delantero *R-276* Rojo Sapucaí	1	1	–	1			
			61100-KGA-900ZN	Parafango Delantero *PB-162* Azul Atessa	1	1	–	1			
			61100-KGA-900ZP	Parafango Delantero *G-175M* Verde Boituva Metálica	1	1	–	1			
			61100-KGA-900ZQ	Parafango Delantero *NH-482M* Plata Ibiúna Perolizado	1	1	–	1			
		3	61102-KGA-900	Soporte, Parafango Delantero	1	1	1	1			
		4	96001-06025-00	Perno Reborde, 6 x 25	4	4	4	4			

C-7.1 (3R000001~)

Pára-Lama Dianteiro

Front Fender

Parafango Delantero

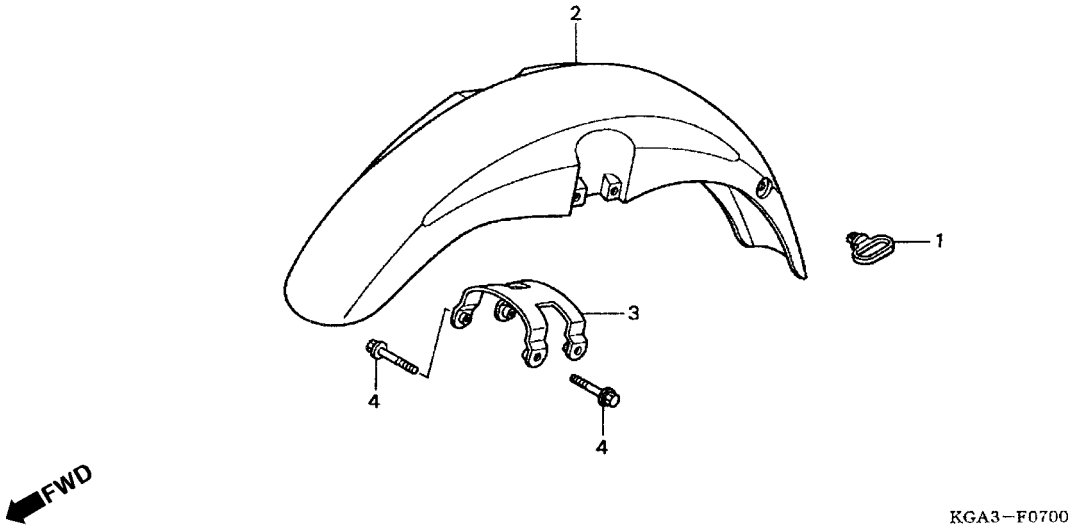

Item de serviço	T.M.O.	Ref. Nº	Nº da peça	Descrição	Qtd. CG125 KS	ES	CA	KSE	Nº de série		Nota
Pára-Lama Dianteiro	0,2	1	45451-473-000	Guia do Cabo, Pára-Lama Dianteiro	1	1	1	1			
• Suporte, Pára-Lama Dianteiro		2	61100-KGA-900ZE	Pára-Lama Dianteiro *NH-196* Branco Ross	–	–	1	–			
			61100-KGA-900ZM	Pára-Lama, Dianteiro *R-276* Vermelho Sapucaí	1	1	–	1			
			61100-KGA-900ZP	Pára-Lama, Dianteiro *G-175M* Verde Boituva Metálica	1	1	–	1			
			61100-KGA-900ZQ	Pára-Lama, Dianteiro *NH-482M* Prata Ibiúna Metálica	1	1	–	1			
			61100-KGA-900ZR	Pára-Lama, Dianteiro *PB-338P* Azul Itajaí Perolizado	1	1	–	1			
		3	61102-KGA-900	Suporte, Pára-Lama Dianteiro	1	1	1	1			
		4	96001-06025-00	Parafuso, Flange, 6 x 25	4	4	4	4			

Service item	F.R.T	Ref. Nº	Part. No.	Description	Reqd. Qty. CG125 KS	ES	CA	KSE	Serial No.		Note
Fender FR	0.2	1	45451-473-000	Guide, FR. Fender Cable	1	1	1	1			
• Stay, FR. Fender		2	61100-KGA-900ZE	Fender FR. *NH-196* Ross White	–	–	1	–			
			61100-KGA-900ZM	Fender FR. *R-276* Sapucaí Red	1	1	–	1			
			61100-KGA-900ZP	Fender FR. *G-175M* Boituva Green Metallic	1	1	–	1			
			61100-KGA-900ZQ	Fender FR. *NH-482M* Ibiúna Silver Metallic	1	1	–	1			
			61100-KGA-900ZR	Fender FR. *PB-338P* Itajaí Blue Pearl	1	1	–	1			
		3	61102-KGA-900	Stay, FR. Fender	1	1	1	1			
		4	96001-06025-00	Bolt, Flange, 6 x 25	4	4	4	4			

Articulo de servicio	THLL	No. de Ref	No. de pieza	Descripción	Cant. Reqd CG125 KS	ES	CA	KSE	No. de série		Nota
Parafango Delantero	0,2	1	45451-473-000	Guia Cable, Parafango Delantero	1	1	1	1			
• Soporte, Parafango Delantero		2	61100-KGA-900ZE	Parafango Delantero *NH-196* Blanco Ross	–	–	1	–			
			61100-KGA-900ZM	Parafango Delantero *R-276* Rojo Sapucaí	1	1	–	1			
			61100-KGA-900ZP	Parafango Delantero *G-175M* Verde Boituva Metálica	1	1	–	1			
			61100-KGA-900ZQ	Parafango Delantero *NH-482M* Plata Ibiúna Metálica	1	1	–	1			
			61100-KGA-900ZR	Parafango Delantero *PB-338P* Azul Itajaí Perolizado	1	1	–	1			
		3	61102-KGA-900	Soporte, Parafango Delantero	1	1	1	1			
		4	96001-06025-00	Perno Reborde, 6 x 25	4	4	4	4			

C-7.2 (4R000001~)

Pára-Lama Dianteiro

Front Fender

Parafango Delantero

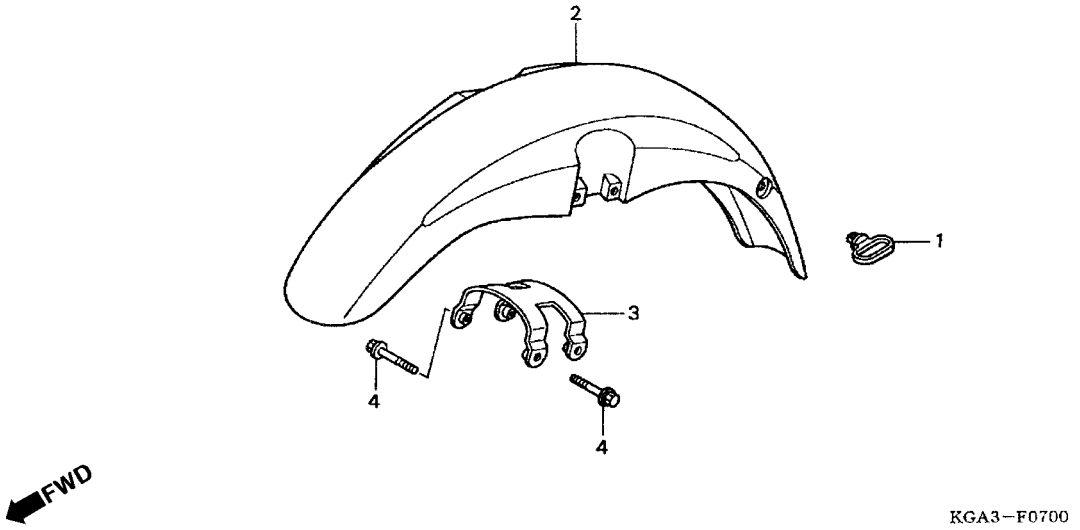

Item de serviço	T.M.O.	Ref. Nº	Nº da peça	Descrição	Qtd. CG125 KS	ES	CA	KSE	Nº de série		Nota
Pára-Lama Dianteiro	0,2	1	45451-473-000	Guia do Cabo, Pára-Lama Dianteiro	1	1	1	1			
• Suporte, Pára-Lama Dianteiro		2	61100-KGA-900ZE	Pára-Lama Dianteiro *NH-196* Branco Ross	–	–	1	–			
			61100-KGA-900ZS	Pára-Lama, Dianteiro *R-250* Vermelho Ipiranga	1	1	–	1			
			61100-KGA-900ZT	Pára-Lama, Dianteiro *G-147M* Verde Pantanal Metálica	1	1	–	1			
			61100-KGA-900ZV	Pára-Lama, Dianteiro *NH-1* Preto	1	1	–	1			
			61100-KGA-900ZR	Pára-Lama, Dianteiro *PB-338P* Azul Itajaí Perolizado	1	1	–	1			
		3	61102-KGA-900	Suporte, Pára-Lama Dianteiro	1	1	1	1			
		4	96001-06025-00	Parafuso, Flange, 6 x 25	4	4	4	4			

Service item	F.R.T	Ref. Nº	Part. No.	Description	Reqd. Qty. CG125 KS	ES	CA	KSE	Serial No.		Note
Fender FR	0.2	1	45451-473-000	Guide, FR. Fender Cable	1	1	1	1			
• Stay, FR. Fender		2	61100-KGA-900ZE	Fender FR. *NH-196* Ross White	–	–	1	–			
			61100-KGA-900ZS	Fender FR. *R-250* Ipiranga Red	1	1	–	1			
			61100-KGA-900ZT	Fender FR. *G-147M* Pantanal Green Metallic	1	1	–	1			
			61100-KGA-900ZV	Fender FR. *NH-1* Black	1	1	–	1			
			61100-KGA-900ZR	Fender FR. *PB-338P* Itajaí Blue Pearl	1	1	–	1			
		3	61102-KGA-900	Stay, FR. Fender	1	1	1	1			
		4	96001-06025-00	Bolt, Flange, 6 x 25	4	4	4	4			

Articulo de servicio	THLL	No. de Ref	No. de pieza	Descripción	Cant. Reqd CG125 KS	ES	CA	KSE	No. de série		Nota
Parafango Delantero	0,2	1	45451-473-000	Guia Cable, Parafango Delantero	1	1	1	1			
• Soporte, Parafango Delantero		2	61100-KGA-900ZE	Parafango Delantero *NH-196* Blanco Ross	–	–	1	–			
			61100-KGA-900ZS	Parafango Delantero *R-250* Rojo Ipiranga	1	1	–	1			
			61100-KGA-900ZT	Parafango Delantero *G-147M* Verde Pantanal Metálico.	1	1	–	1			
			61100-KGA-900ZV	Parafango Delantero *NH-1* Negro	1	1	–	1			
			61100-KGA-900ZR	Parafango Delantero *PB-338P* Azul Itajaí Perolizado	1	1	–	1			
		3	61102-KGA-900	Soporte, Parafango Delantero	1	1	1	1			
		4	96001-06025-00	Perno Reborde, 6 x 25	4	4	4	4			

C-8

Garfo Dianteiro

Front Fork

Horquilla Delantera

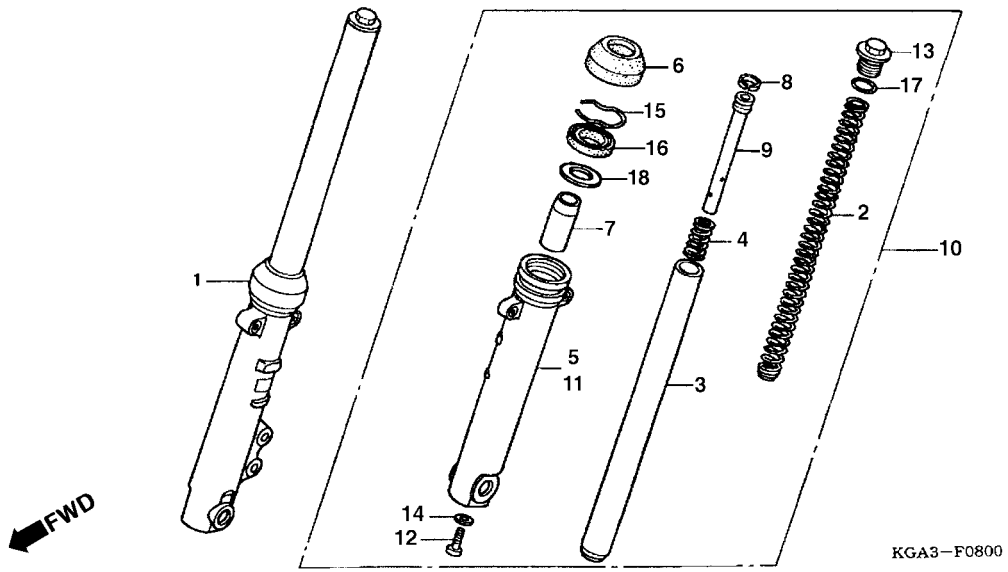

Item de serviço	T.M.O.
Mola, Garfo Dianteiro	0,2
Garfo Dianteiro Direito	0,4
(Adicionar 0,1 por Unidade)	
• Garfo Dianteiro Esquerdo	
Cilindro Interno, Garfo Dianteiro	0,6
(Adicionar 0,3 por Unidade)	
Cilindro Externo Direito, Garfo Dianteiro	0,7
(Adicionar 0,3 por Unidade)	
• Cilindro Externo Esquerdo, Garfo Dianteiro	

Ref. Nº	Nº da peça	Descrição	Qtd. CG125 KS	ES	CA	KSE	Nº de série		Nota
1	51400-KGA-B20	Garfo Dianteiro Direito, Conj	–	1	–	1			
	51400-KGA-B00	Garfo Dianteiro Direito, Conj	1	–	1	–			
	51400-KGA-903	Garfo Dianteiro Direito	1	–	1	1	1R000001 ~		
			1	–	1	1	2R000001 ~		
	51400-KGA-943		–	1	–	–	1R000001 ~		
2	51401-KGA-B00	Mola, Garfo Dianteiro	2	2	2	2			
3	51410-KY0-861	Cilindro Interno, Garfo Dianteiro (SHOWA)	2	2	2	2			
4	51412-KGA-901	Mola, Batente, Garfo Dianteiro	2	2	2	2			
5	51420-KGA-901	Cilindro Externo Direito, Garfo Dianteiro	1	–	1	–			
	51420-KGA-941	Cilindro Externo Direito, Garfo Dianteiro	–	1	–	1			
	51420-KGA-902	Cilindro Externo Direito, Garfo Dianteiro	1	–	1	1	2R000001 ~		
	51420-KGA-942	Cilindro Externo Direito, Garfo Dianteiro	–	1	–	–	2R000001 ~		
6	51425-149-841	Guarnição, Garfo Dianteiro (SHOWA)	2	2	2	2			
7	51432-KBA-901	Vedador Inferior, Óleo	2	2	2	2			
8	51437-GM0-003	Anel, Pistão	2	2	2	2			
9	51440-KGA-901	Tubo Inferior Interno	2	2	2	2			
10	51500-KGA-B00	Garfo Dianteiro Esquerdo, Conj	1	–	1	–			
	51500-KGA-B20	Garfo Dianteiro Esquerdo, Conj	–	1	–	1			
	51500-KGA-903	Garfo Dianteiro Esquerdo	1	–	1	1	2R000001 ~		
	51500-KGA-943		–	1	–	–	2R000001 ~		

Service item	F.R.T	Ref. Nº	Part. No.	Description	Reqd. Qty. CG125 KS	ES	CA	KSE	Serial No.		Note
Spring, FR. Fork	0.2	1	51400-KGA-B20	Fork Assy., R. FR	–	1	–	1			
Fork Assy., R. FR	0.4		51400-KGA-B00	Fork Assy., R. FR	1	–	1	–			
(Add 0.1 for Each)			51400-KGA-903	Garfo Dianteiro Direito	1	–	1	1	1R000001 ~		
• Fork Assy, L. FR					1	–	1	1	2R000001 ~		
(Add 0.3 for Each)			51400-KGA-943		–	1	–	–	1R000001 ~		
Pipe Comp., FR. Fork	0.6	2	51401-KGA-B00	Spring, FR. Fork	2	2	2	2			
Case R., FR. Bottom		3	51410-KY0-861	Pipe Comp., FR. Fork (SHOWA)	2	2	2	2			
(Add 0.3 for Each)		4	51412-KGA-901	Spring, Rebound	2	2	2	2			
Case R., FR. Bottom	0.7	5	51420-KGA-901	Case R., FR. Bottom	1	–	1	–			
• Case L., FR. Bottom			51420-KGA-941	Case R., FR. Bottom	–	1	–	–			
			51420-KGA-902	Cilindro Externo Direito, Garfo Dianteiro	1	–	1	1	2R000001 ~		
			51420-KGA-942	Cilindro Externo Direito, Garfo Dianteiro	–	1	–	–	2R000001 ~		
		6	51425-149-841	Dust Seal, FR. Fork (SHOWA)	2	2	2	2			
		7	51432-KBA-901	Piece, Oil Lock	2	2	2	2			
		8	51437-GM0-003	Ring Piston	2	2	2	2			
		9	51440-KGA-901	Pipe, Seat	2	2	2	2			
		10	51500-KGA-B00	Fork Assy L. FR	1	–	1	–			
			51500-KGA-B20	Fork Assy L. FR	–	1	–	1			
			51500-KGA-903	Garfo Dianteiro Esquerdo	1	–	1	1	2R000001 ~		
			51500-KGA-943		–	1	–	–	2R000001 ~		

Articulo de servicio	THLL	No. de Ref	No. de pieza	Descripción	Cant. Reqd CG125 KS	ES	CA	KSE	No. de série		Nota
Resorte, Horquilla Delantera	0,2	1	51400-KGA-B20	Horquilla Delantera, Derecha	–	1	–	1			
Horquilla Delantera Derecha	0,4		51400-KGA-B00	Horquilla Delantera, Derecha	1	–	1	–			
(Agregue 0,1 de cada)			51400-KGA-903	Garfo Dianteiro Direito	1	–	1	1	1R000001 ~		
• Horquilla Delantera Izquierda					1	–	1	1	2R000001 ~		
Cilindro Interior, Horquilla Delantera	0,6		51400-KGA-943		–	1	–	–	1R000001 ~		
(Agregue 0,3 de cada)		2	51401-KGA-B00	Resorte, Horquilla Delantera, Derecha	2	2	2	2			
Cilindro Exterior Derecho		3	51410-KY0-861	Comp. Tubo, Horquilla Delantera (SHOWA)	2	2	2	2			
Horquilla Delantera	0,7	4	51412-KGA-901	Resorte Rebote	2	2	2	2			
(Agregue 0,3 de cada)		5	51420-KGA-901	Cilindro Exterior Derecho, Horquilla Delantera	1	–	1	–			
• Cilindro Exterior Izquierdo, Horquilla Delantera			51420-KGA-941	Cilindro Exterior Derecho, Horquilla Delantera	–	1	–	1			
			51420-KGA-902	Cilindro Externo Direito, Garfo Dianteiro	1	–	1	1	2R000001 ~		
			51420-KGA-942	Cilindro Externo Direito, Garfo Dianteiro	–	1	–	–	2R000001 ~		
		6	51425-149-841	Empaquetadura Horquilla Delantera (SHOWA)	2	2	2	2			
		7	51432-KBA-901	Sello Inferior, Aceite	2	2	2	2			
		8	51437-GM0-003	Anillo, Pistón	2	2	2	2			
		9	51440-KGA-901	Tubo Inferior Interno	2	2	2	2			
		10	51500-KGA-B00	Horquilla Delantera, Izquierda	1	–	1	–			
			51500-KGA-B20	Horquilla Delantera, Izquierda	–	1	–	1			
			51500-KGA-903	Garfo Dianteiro Esquerdo	1	–	1	1	2R000001 ~		
			51500-KGA-943		–	1	–	–	2R000001 ~		

C-8

Garfo Dianteiro

Front Fork

Horquilla Delantera

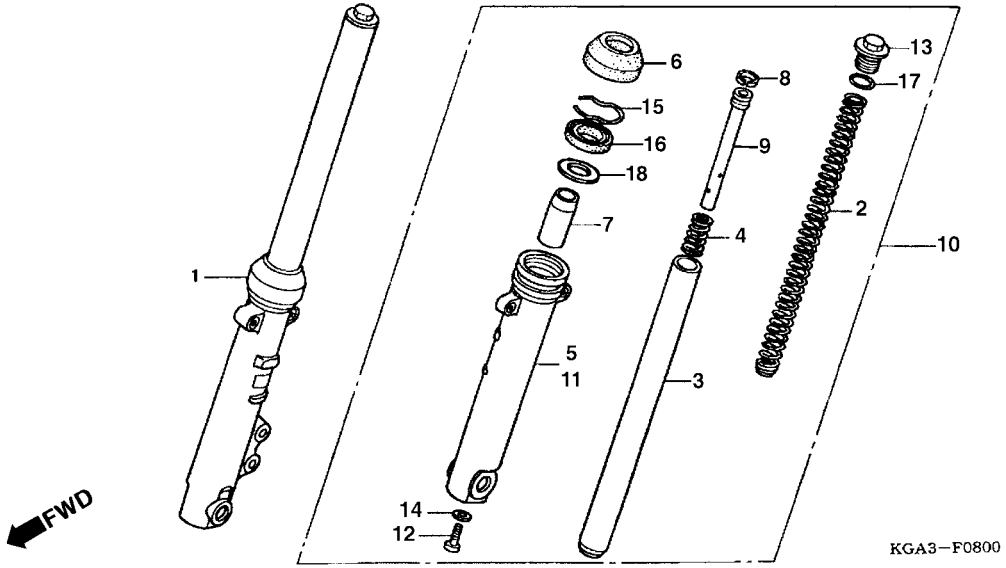

Item de serviço	T.M.O.	Ref. Nº	Nº da peça	Descrição	Qtd. CG125 KS	ES	CA	KSE	Nº de série		Nota
		11	51520-KGA-901	Cilindro Externo Esquerdo, Garfo Dianteiro	1	–	1	–			
			51520-KGA-941	Cilindro Externo Esquerdo, Garfo Dianteiro	–	1	–	1			
			51520-KGA-902	Cilindro Esterno Esquerdo, Garfo Dianteiro	1	–	1	1			
			51520-KGA-942		–	1	–	–			
		12	90116-383-721	Parafuso Allen, 8 mm	2	2	2	2			
		13	90123-383-721	Parafuso, Garfo (SHOWA)	2	2	2	2			
		14	90544-283-000	Arruela, Especial, 8 mm	2	2	2	2			
		15	90601-383-721	Trava, Retentor de Óleo (SHOWA).	2	2	2	2			
		16	90756-149-841	Retentor, Garfo Dianteiro	2	2	2	2			
		17	91256-383-721	Anel, Vedação, 17,8 x 2,4 (SHOWA)	2	2	2	2			
		18	51412-KC5-671	Bucha, Guia	2	2	2	2			

Service item	F.R.T	Ref. Nº	Part. No.	Description	Reqd. Qty. CG125 KS	ES	CA	KSE	Serial No.		Note
		11	51520-KGA-901	Case, L. FR. Bottom	1	–	1	–			
			51520-KGA-941	Case, L. FR. Bottom	–	1	–	1			
			51520-KGA-902	Cilindro Esterno Esquerdo, Garfo Dianteiro	1	–	1	1			
			51520-KGA-942		–	1	–	–			
		12	90116-383-721	Bolt, Socket, 8 mm	2	2	2	2			
		13	90123-383-721	Bolt, Fork (SHOWA)	2	2	2	2			
		14	90544-283-000	Washer, Special, 8 mm	2	2	2	2			
		15	90601-383-721	Ring, Oil Seal Stopper (SHOWA)	2	2	2	2			
		16	90756-149-841	Oil Seal	2	2	2	2			
		17	91256-383-721	O-Ring, 17.8 x 2.4 (SHOWA)	2	2	2	2			
		18	51412-KC5-671	Bucha, Guia	2	2	2	2			

Articulo de servicio	THLL	No. de Ref	No. de pieza	Descripción	Cant. Reqd CG125 KS	ES	CA	KSE	No. de série		Nota
		11	51520-KGA-901	Cilindro Exterior Izquierdo, Horquilla Delantera	1	–	1	–			
			51520-KGA-941	Cilindro Exterior Izquierdo, Horquilla Delantera	–	1	–	1			
			51520-KGA-902	Cilindro Esterno Esquerdo, Garfo Dianteiro	1	–	1	1			
			51520-KGA-942		–	1	–	–			
		12	90116-383-721	Perno Allen, 8 mm	2	2	2	2			
		13	90123-383-721	Perno, Horquilla Delantera (SHOWA)	2	2	2	2			
		14	90544-283-000	Arandela Especial, 8 mm	2	2	2	2			
		15	90601-383-721	Traba, Sello de Aceite, (SHOWA).	2	2	2	2			
		16	90756-149-841	Sello Aceite	2	2	2	2			
		17	91256-383-721	Anillo O, 17,8 x 2,4 (SHOWA)	2	2	2	2			
		18	51412-KC5-671	Bucha, Guia	2	2	2	2			

C-9

Painel de Freio Dianteiro

Front Brake Panel

Panel de Freno Delantero

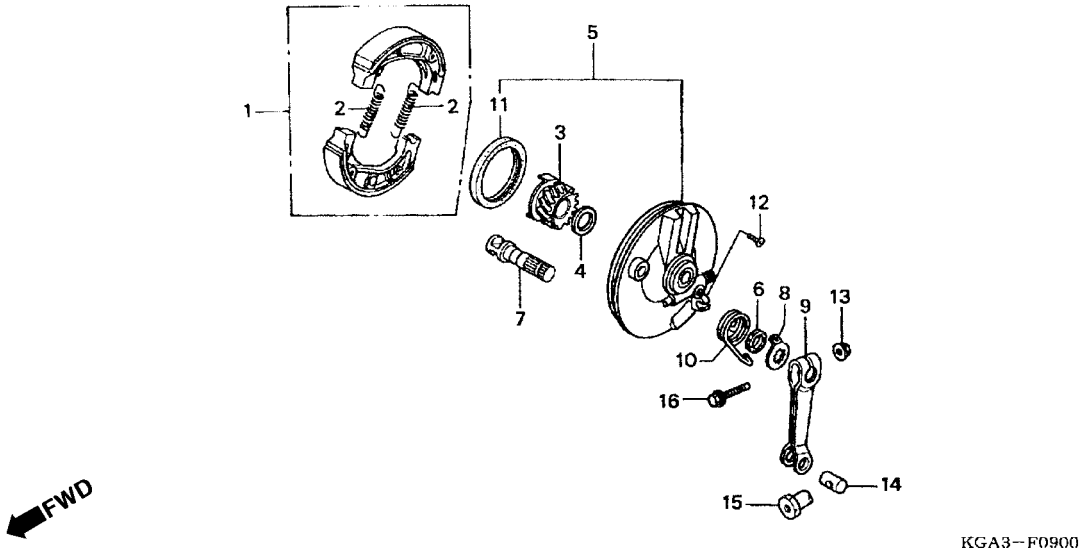

Item de serviço	T.M.O.
Braço, Freio Dianteiro	0,1
Engrenagem, Velocímetro	0,3
• Retentor, Óleo, 47 x 60 x 7	
Sapata Comp., Freio, Jogo	0,4
• Espelho, Freio Dianteiro (Inclui Peça Relativa)	

Ref. Nº	Nº da peça	Descrição	Qtd. CG125 KS	ES	CA	KSE	Nº de série		Nota
1	06430-GBJ-K20	Sapata de Freio, Jogo	1	–	1	1			
2	43151-329-000	Mola, Sapata de Freio	2	–	2	2			
3	44806-KCS-651	Engrenagem, Velocímetro	1	–	1	1			
4	44808-107-720	Arruela, Engrenagem, Velocímetro	1	–	1	1			
5	45010-KGA-900	Espelho, Freio Dianteiro	1	–	1	1			
6	45134-250-000	Retentor, Pó	1	–	1	1			
7	45141-KGA-900	Came, Freio Dianteiro.	1	–	1	1			
8	45145-KGA-900	Indicador de Desgaste, Freio Dianteiro	1	–	1	1			
9	45410-KGA-900	Braço, Freio Dianteiro	1	–	1	1			
10	45435-121-010	Mola de Retorno, Braço de Freio	1	–	1	1			
11	91251-KGA-900	Retentor, Óleo, 47 x 60 x 7 (ARAI)	1	–	1	1			
12	93700-05020-0A	Parafuso, Phillips, 5 x 20	1	–	1	1			
13	94050-06000	Porca, Flange, 6 mm	1	–	1	1			
14	95015-32001	Junção B, Braço de Freio	1	–	1	1			
15	95015-42000	Porca B, Ajuste	1	–	1	1			
16	95701-06032-00	Parafuso, Flange, 6 x 32	1	–	1	1			

Service item	F.R.T	Ref. Nº	Part. No.	Description	Reqd. Qty. CG125 KS	ES	CA	KSE	Serial No.		Note
Arm, FR. Brake	0.1	1	06430-GBJ-K20	Shoe Set Brake	1	–	1	1			
Gear Comp., Speedometer	0.3	2	43151-329-000	Spring RR., Brake Shoe	2	–	2	2			
• Oil Seal, 47 x 60 x 7		3	44806-KCS-651	Gear, Speedometer	1	–	1	1			
Shoe Set Brake	0.4	4	44808-107-720	Washer, Speedometer Gear	1	–	1	1			
• Panel Sub Comp. FR. Brake		5	45010-KGA-900	Panel, Sub Comp., FR. Brake	1	–	1	1			
(Inc Relative Part)		6	45134-250-000	Dust Seal, Brake Cam	1	–	1	1			
		7	45141-KGA-900	Cam, FR. Brake.	1	–	1	1			
		8	45145-KGA-900	Indicator, FR. Brake	1	–	1	1			
		9	45410-KGA-900	Arm, FR. Brake	1	–	1	1			
		10	45435-121-010	Spring, FR. Brake Arm Return	1	–	1	1			
		11	91251-KGA-900	Oil Seal, 47 x 60 x 7 (ARAI)	1	–	1	1			
		12	93700-05020-0A	Screw Oval, 5 x 20	1	–	1	1			
		13	94050-06000	Nut, Flange, 6 mm	1	–	1	1			
		14	95015-32001	Joint B, Brake Arm	1	–	1	1			
		15	95015-42000	Nut B, Brake Rod Adjusting	1	–	1	1			
		16	95701-06032-00	Bolt Flange, 6 x 32	1	–	1	1			

Articulo de servicio	THLL	No. de Ref	No. de pieza	Descripción	Cant. Reqd CG125 KS	ES	CA	KSE	No. de série		Nota
Brazo, Freno Delantero	0,1	1	06430-GBJ-K20	Comp. Sapata, Freno Delantero	1	–	1	1			
Engranaje, Velocímetro	0,3	2	43151-329-000	Resorte, Zapata de Freno	2	–	2	2			
• Sello de Aceite, 47 x 60 x 7		3	44806-KCS-651	Engranaje, Velocímetro	1	–	1	1			
Comp., Sapata, Freno Delantero	0,4	4	44808-107-720	Arandela, Engranaje, Velocímetro	1	–	1	1			
• Espejo, Freno Delantero		5	45010-KGA-900	Espejo, Freno Delantero	1	–	1	1			
(Incluye Pieza Relacionada)		6	45134-250-000	Guardapolvo, Leva de Freno	1	–	1	1			
		7	45141-KGA-900	Leva, Freno Delantero.	1	–	1	1			
		8	45145-KGA-900	Indicador, Freno Delantero	1	–	1	1			
		9	45410-KGA-900	Brazo, Freno Delantero	1	–	1	1			
		10	45435-121-010	Resorte, Retorno Brazo de Freno	1	–	1	1			
		11	91251-KGA-900	Sello de Aceite, 47 x 60 x 7 (ARAI)	1	–	1	1			
		12	93700-05020-0A	Tornillo Alomado, 5 x 20	1	–	1	1			
		13	94050-06000	Tuerca Reborde, 6 mm	1	–	1	1			
		14	95015-32001	Union B, Brazo, Freno Delantero	1	–	1	1			
		15	95015-42000	Tuerca B, Ajuste	1	–	1	1			
		16	95701-06032-00	Perno Reborde, 6 x 32	1	–	1	1			

C-10

Cáliper Freio Dianteiro

Front Brake Caliper

Calibre de Freno Delantero

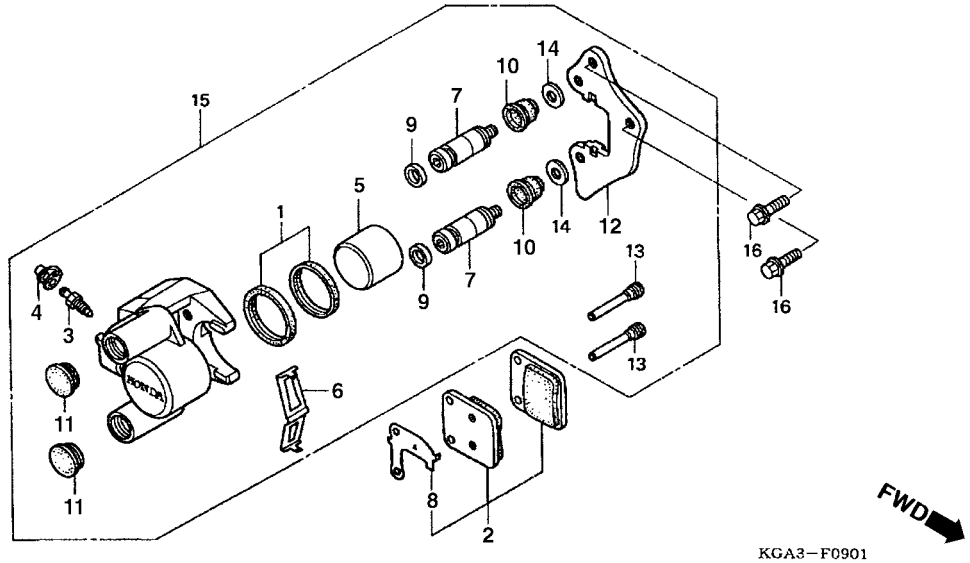

Item de serviço	T.M.O.
Pastilhas, Jogo	0,2
• Pistão	
Cáliper, Freio Dianteiro	0,4

Ref. Nº	Nº da peça	Descrição	Qtd. CG125 KS	ES	CA	KSE	Nº de série		Nota
1	06451-166-405	Vedadores, Pistão	–	1	–	–			
2	06455-KGA-940	Pastilha, Jogo	–	1	–	–			
3	43352-568-003	Parafuso, Sangria	–	1	–	–			
4	43353-461-771	Capa, Parafuso de Sangria	–	1	–	–			
5	45107-166-006	Pistão	–	1	–	–			
6	45108-166-006	Mola, Pastilha	–	1	–	–			
7	45115-443-870	Pino Deslizante	–	2	–	–			
8	45116-GE3-601	Suporte, Pastilha	–	1	–	–			
9	45132-397-640	Anel, Suporte	–	2	–	–			
10	45133-166-016	Capa, Pino	–	2	–	–			
11	45134-GE3-601	Tampão, Vedação	–	2	–	–			
12	45210-KGA-941	Suporte, Freio Dianteiro	–	1	–	–			
13	45215-GC4-602	Pino, Pastilha	–	2	–	–			
14	45218-166-006	Arruela, Pressão, Cônica	–	2	–	–			
15	45250-KGA-941	Cáliper, Freio Dianteiro, Conj.	–	1	–	–			
16	90155-KY4-901	Parafuso, Flange, 8 x 25	–	2	–	–			

Service item	F.R.T	Ref. Nº	Part. No.	Description	Reqd. Qty. CG125 KS	ES	CA	KSE	Serial No.		Note
Pad Set	0.2	1	06451-166-405	Seal Set Piston	–	1	–	–			
• Piston		2	06455-KGA-940	Bracket Sub Assy., R. FR	–	1	–	–			
Caliper Sub Assy R. FR	0.4	3	43352-568-003	Screw, Bleeder	–	1	–	–			
		4	43353-461-771	Cap, Bleeder	–	1	–	–			
		5	45107-166-006	Piston	–	1	–	–			
		6	45108-166-006	Spring, Pad	–	1	–	–			
		7	45115-443-870	Pin, Slide	–	2	–	–			
		8	45116-GE3-601	Shim, R	–	1	–	–			
		9	45132-397-640	Ring, Bush	–	2	–	–			
		10	45133-166-016	Boot, Pin	–	2	–	–			
		11	45134-GE3-601	Dust, Plug	–	2	–	–			
		12	45210-KGA-941	Bracket, FR	–	1	–	–			
		13	45215-GC4-602	Pin Hanger	–	2	–	–			
		14	45218-166-006	Washer, Conical Spring	–	2	–	–			
		15	45250-KGA-941	Caliper Sub Assy R. FR	–	1	–	–			
		16	90155-KY4-901	Bolt, Flange, 8 x 25	–	2	–	–			

Articulo de servicio	THLL	No. de Ref	No. de pieza	Descripción	Cant. Reqd CG125 KS	ES	CA	KSE	No. de série		Nota
Juego, Pastilla	0,2	1	06451-166-405	Anillos, Pistón, Juego	–	1	–	–			
• Pistón		2	06455-KGA-940	Pastilla, Juego	–	1	–	–			
Cáliper, Freno Delantero	0,4	3	43352-568-003	Perno Sangria	–	1	–	–			
		4	43353-461-771	Tapa Perno	–	1	–	–			
		5	45107-166-006	Pistón	–	1	–	–			
		6	45108-166-006	Tuerca da Pastilla	–	1	–	–			
		7	45115-443-870	Varilla Deslizante	–	2	–	–			
		8	45116-GE3-601	Soporte da Pastilla	–	1	–	–			
		9	45132-397-640	Anillo, Soporte	–	2	–	–			
		10	45133-166-016	Tapa de Varilla	–	2	–	–			
		11	45134-GE3-601	Tapon	–	2	–	–			
		12	45210-KGA-941	Soporte, Freno Delantero	–	1	–	–			
		13	45215-GC4-602	Varilla, Pastilla	–	2	–	–			
		14	45218-166-006	Arandela de Presión, Cónica	–	2	–	–			
		15	45250-KGA-941	Ens. Cáliper, Freno Delantero	–	1	–	–			
		16	90155-KY4-901	Perno Reborde, 8 x 25	–	2	–	–			

C-11

Roda Dianteira

Front Wheel

Rueda Delantera

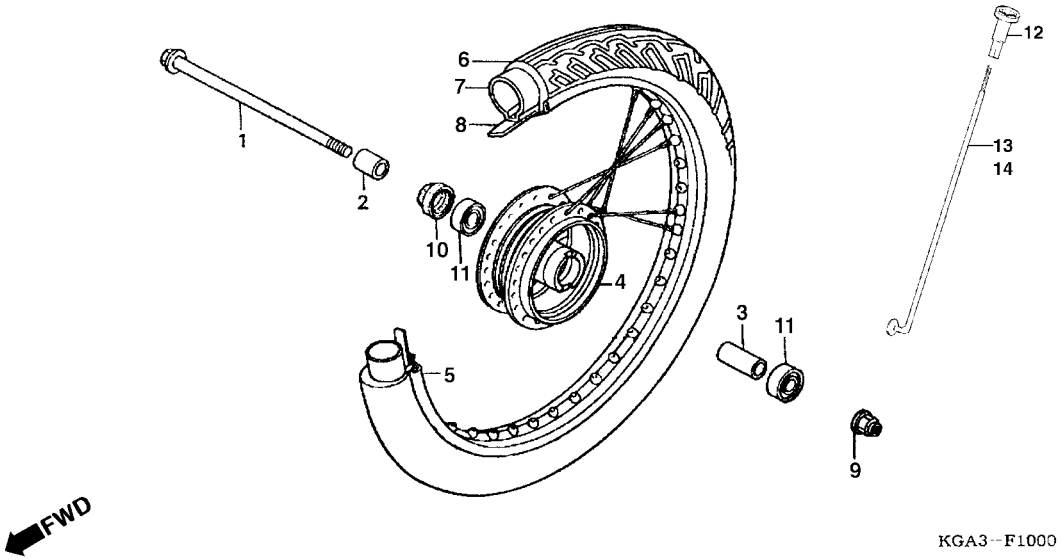

Item de serviço	T.M.O.
Eixo, Roda Dianteira	0,2
Retentor, Óleo, 21 x 37 x 7	0,3
Bucha Distanciadora, Roda Dianteira	0,4
• Rolamento, Radial de Esferas, 6301U (Adicionar 0,1 por Unidade)	
Pneu Dianteiro	0,9
• Câmara, Ar	
Aro, Roda Dianteira	2,2
Cubo Comp., Roda Dianteira	2,3

Ref. Nº	Nº da peça	Descrição	Qtd. CG125 KS	ES	CA	KSE	Nº de série		Nota
1	44301-KGA-900	Eixo, Roda Dianteira	1	–	1	1			
2	44311-KGA-900	Bucha Lateral, Roda Dianteira	1	–	1	1			
3	44620-400-000	Espaçador Lateral, Roda Dianteira	1	–	1	1			
4	44601-KGA-900	Cubo Comp., Roda Dianteira	1	–	1	1			
5	44701-KGA-900	Aro, Roda Dianteira	1	–	1	1			
6	44711-KGA-900	Pneu Dianteiro (PIRELLI) 2,75–1842P	1	–	1	1			
7	44712-KW1-900	Câmara de Ar (PIRELLI)	1	–	1	1			
8	42713-KW8-901	Protetor, Câmara de Ar (PIRELLI)	1	–	1	1			
9	90306-KF0-003	Porca, Flange, 12 mm	1	–	1	1			
10	90755-229-003	Retentor, Óleo, 21 x 37 x 7 (ARAI)	1	–	1	1			
11	96140-63010-10	Rolamento, Radial de Esferas, 6301U	2	–	2	2			
12	97000-45200	Nipple	36	–	36	36			
13	97340-41164-10	Raio A, 10 x 162	18	–	18	18			
14	97606-41164-10	Raio A, 10 x 162	18	–	18	18			

Service item	F.R.T
Axle, FR. Wheel	0.2
Oil Seal, 21 x 37 x 7	0.3
Collar, FR. Axle Distance	0.4
• Bearing Radial Ball, 6301U (Add 0,1 for Each)	
Tire, FR	0.9
• Tube Tire	
Rim FR. Wheel	2.2
Hub Sub Assy, FR	2.3

Ref. Nº	Part. No.	Description	Reqd. Qty. CG125 KS	ES	CA	KSE	Serial No.		Note
1	44301-KGA-900	Axle, FR. Wheel	1	–	1	1			
2	44311-KGA-900	Collar, FR. Wheel Side	1	–	1	1			
3	44620-400-000	Collar, FR. Axle Distance	1	–	1	1			
4	44601-KGA-900	Hub Sub FR	1	–	1	1			
5	44701-KGA-900	Rim FR. Wheel	1	–	1	1			
6	44711-KGA-900	Tire, FR. (PIRELLI) 2,75–1842P	1	–	1	1			
7	44712-KW1-900	Tube Tire, FR (PIRELLI)	1	–	1	1			
8	42713-KW8-901	Flap Tire (PIRELLI)	1	–	1	1			
9	90306-KF0-003	Nut, Flange, 12 mm	1	–	1	1			
10	90755-229-003	Oil Seal, 21 x 37 x 7 (ARAI)	1	–	1	1			
11	96140-63010-10	Bearing Radial Ball, 6301U	2	–	2	2			
12	97000-45200	Nipple	36	–	36	36			
13	97340-41164-10	Spoke Set A, 10 x 162	18	–	18	18			
14	97606-41164-10	Spoke Set A, 10 x 162	18	–	18	18			

Articulo de servicio	THLL
Eje, Rueda Delantera	0,2
Sello de Aceite, 21 x 37 x 7	0,3
Collarín Espaciador, Eje Delantero	0,4
• Cojinete Bolas Radial, 6301U (Agregue 0,1 de cada)	
Neumático Delantero	0,9
• Tubo, Goma, Neumático	
Aro, Rueda Delantera	2,2
Comp. Maza, Rueda Delantera	2,3

No. de Ref	No. de pieza	Descripción	Cant. Reqd CG125 KS	ES	CA	KSE	No. de série		Nota
1	44301-KGA-900	Eje, Rueda Delantera	1	–	1	1			
2	44311-KGA-900	Buje, Rueda Delantera	1	–	1	1			
3	44620-400-000	Collarin Espaciador, Rueda Delantera	1	–	1	1			
4	44601-KGA-900	Comp Maza, Rueda Delantera	1	–	1	1			
5	44701-KGA-900	Aro, Rueda Delantera	1	–	1	1			
6	44711-KGA-900	Neumático Delantero (PIRELLI) 2,75–1842P	1	–	1	1			
7	44712-KW1-900	Tubo, Goma Neumático (PIRELLI)	1	–	1	1			
8	42713-KW8-901	Protector, Goma Neumático (PIRELLI)	1	–	1	1			
9	90306-KF0-003	Tuerca Reborde,12 mm	1	–	1	1			
10	90755-229-003	Sello de Aceite, 21 x 37 x 7 (ARAI)	1	–	1	1			
11	96140-63010-10	Cojinete, Bolas Radial, 6301U	2	–	2	2			
12	97000-45200	Nipple	36	–	36	36			
13	97340-41164-10	Rayo A, 10 x 162 Juego	18	–	18	18			
14	97606-41164-10	Rayo A, 10 x 162 Juego	18	–	18	18			

C-11.1

Roda Dianteira

Front Wheel

Rueda Delantera

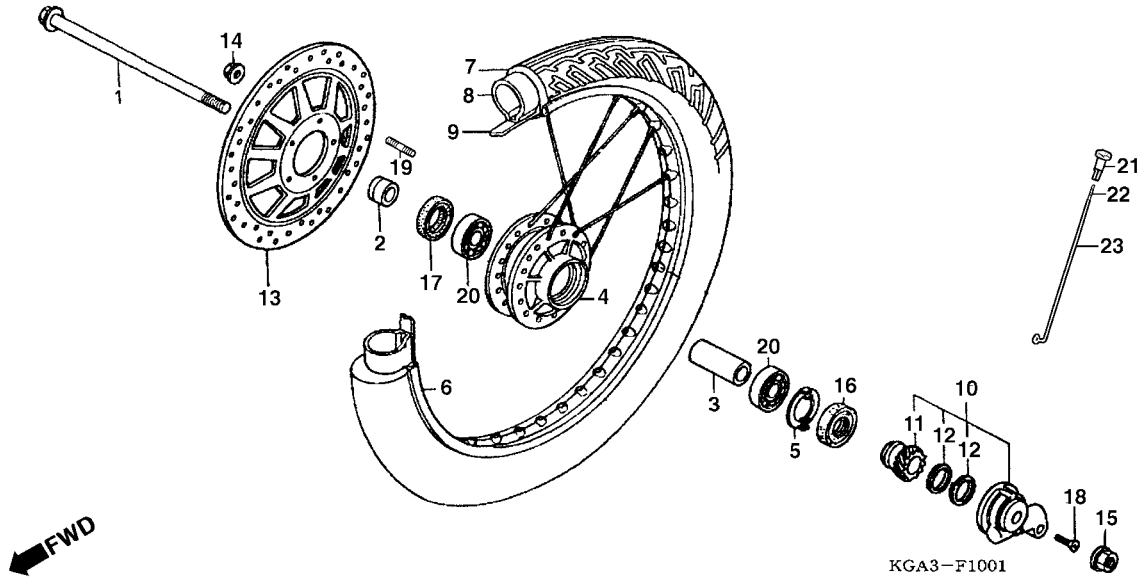

Item de serviço	T.M.O.
Eixo, Roda Dianteira	0,2
Caixa, Engrenagen do Velocímetro	0,3
• Disco, Freio	
Bucha Distanciadora, Roda Dianteira	0,4
• Rolamento, Radial de Esferas, 6301U (Adicionar 0,1 por Unidade)	
Pneu, Dianteiro	0,9
• Câmara, Ar	
Aro, Roda Dianteira	2,2
Cubo Comp., Roda Dianteira	2,3

Ref. Nº	Nº da peça	Descrição	Qtd. CG125 KS	ES	CA	KSE	Nº de série		Nota
1	44301-KGA-900	Eixo, Roda Dianteira	–	1	–	–			
2	44311-KGA-900	Bucha Lateral, Roda Dianteira	–	1	–	–			
3	44620-400-000	Bucha Distanciadora, Roda Dianteira	–	1	–	–			
4	44601-KGA-940	Cubo, Roda Dianteira	–	1	–	–			
5	44680-410-000	Prendedor, Caixa de Velocímetro	–	1	–	–			
6	44701-KGA-940	Aro, Roda Dianteira	–	1	–	–			
7	44711-KGA-900	Pneu, Dianteiro (PIRELLI)	–	1	–	–			
8	42712-KW1-900	Câmara de Ar (PIRELLI)	–	1	–	–			
9	42713-KW8-901	Protetor, Câmara de Ar (PIRELLI)	–	1	–	–			
10	44800-KW1-911	Caixa, Engrenagen do Velocímetro Comp	–	1	–	–			
11	44806-399-701	Engrenagem, Velocímetro	–	1	–	–			
12	44808-399-701	Arruela, Engrenagem Velocimetro	–	2	–	–			
13	45251-KGA-940	Disco, Freio Dianteiro	–	1	–	–			
14	90301-473-003	Porca U, 6 mm	–	5	–	–			
15	90306-KF0-003	Porca, Flange, 12 mm	–	1	–	–			
16	90755-229-003	Retentor, Óleo, 21 x 37 x 7 (ARAI)	–	1	–	–			
17	91258-410-013	Retentor, Pó, 40 x 50 x 5 (ARAI)	–	1	–	–			
18	93700-05020-0A	Parafuso, Phillips, 5 x 20	–	1	–	–			
19	92911-06016-0E	Prisioneiro, 6 x 16	–	5	–	–			

Service item	F.R.T
Axle, FR. Wheel	0.2
Box Assy, Speedometer Gear	0.3
• Disk FR. Brake	
Collar, FR. Axle Distance	0.4
• Bearing Radial Ball, 6301U	
(Add 0.1 for Each)	
Tire, FR	0.9
• Tube Tire	
Rim FR. Wheel	2.2
Hub Sub Assy, FR	2.3

Ref. Nº	Part. No.	Description	Reqd. Qty. CG125 KS	ES	CA	KSE	Serial No.		Note
1	44301-KGA-900	Axle, FR. Wheel	–	1	–	–			
2	44311-KGA-900	Collar FR. Wheel Side	–	1	–	–			
3	44620-400-000	Collar, FR. Axle Distance	–	1	–	–			
4	44601-KGA-940	Hub Sub., Assy	–	1	–	–			
5	44680-410-000	Retainer, Gear Box	–	1	–	–			
6	44701-KGA-940	Rim FR. Wheel	–	1	–	–			
7	44711-KGA-900	Tire, FR. (PIRELLI)	–	1	–	–			
8	42712-KW1-900	Tube Tire (PIRELLI)	–	1	–	–			
9	44713-KW8-901	Flap, Tire (PIRELLI)	–	1	–	–			
10	44800-KW1-911	Box Assy, Speedometer Gear.	–	1	–	–			
11	44806-399-701	Speedometer Gear	–	1	–	–			
12	44808-399-701	Washer, Speedometer Gear	–	2	–	–			
13	45251-KGA-940	Disk FR. Brake	–	1	–	–			
14	90301-473-003	Nut U, 6 mm	–	5	–	–			
15	90306-KF0-003	Nut Flange, 12 mm	–	1	–	–			
16	90755-229-003	Oil Seal, 21 x 37 x 7 (ARAI)	–	1	–	–			
17	91258-410-013	Dust Seal, 40 x 50 x 5 (ARAI)	–	1	–	–			
18	93700-05020-0A	Screw, Pan, 5 x 20	–	1	–	–			
19	92911-06016-0E	Bolt, Stud, 6 x 16	–	5	–	–			

Articulo de servicio	THLL
Eje, Rueda Delantera	0,2
Ens. Caja, Engranaje, Velocímetro	0,3
• Disco, Freno, Delantero	
Buje, Distanciadora, Rueda Delantera	0,4
• Cojinete Acero de Bolas, 6301U	
(Agregue 0,1 de cada)	
Neumático Delantero	0,9
• Tubo, Goma, Neumático	
Aro, Rueda, Delantera	2,2
Comp. Maza, Rueda Delantera	2,3

No. de Ref	No. de pieza	Descripción	Cant. Reqd CG125 KS	ES	CA	KSE	No. de série		Nota
1	44301-KGA-900	Eje, Rueda Delantera	–	1	–	–			
2	44311-KGA-900	Collarin, Rueda Delantera	–	1	–	–			
3	44620-400-000	Buje, Distanciadora, Rueda Delantera	–	1	–	–			
4	44601-KGA-940	Comp. Maza, Rueda Delantera	–	1	–	–			
5	44680-410-000	Fijador, Caja, Velocímetro	–	1	–	–			
6	44701-KGA-940	Aro, Rueda Delantera	–	1	–	–			
7	44711-KGA-900	Neumático Delantero (PIRELLI)	–	1	–	–			
8	42712-KW1-900	Tubo Goma Neumático (PIRELLI)	–	1	–	–			
9	42713-KW8-901	Protector, Tubo, Goma Neumático (PIRELLI)	–	1	–	–			
10	44800-KW1-911	Ens. Caja, Engranaje, Velocímetro	–	1	–	–			
11	44806-399-701	Engranaje, Velocímetro	–	1	–	–			
12	44808-399-701	Arandela Engranaje Velocimetro	–	2	–	–			
13	45251-KGA-940	Disco, Freno, Delantero	–	1	–	–			
14	90301-473-003	Tuerca U, 6 mm	–	5	–	–			
15	90306-KF0-003	Tuerca Reborde, 12 mm	–	1	–	–			
16	90755-229-003	Sello de Aceite, 21 x 37 x 7 (ARAI)	–	1	–	–			
17	91258-410-013	Guardapolvo, 40 x 50 x 5 (ARAI)	–	1	–	–			
18	93700-05020-0A	Tornillo Alomado, 5 x 20	–	1	–	–			
19	92911-06016-0E	Prisionero, 6 x 16	–	5	–	–			

C-11.1

Roda Dianteira

Front Wheel

Rueda Delantera

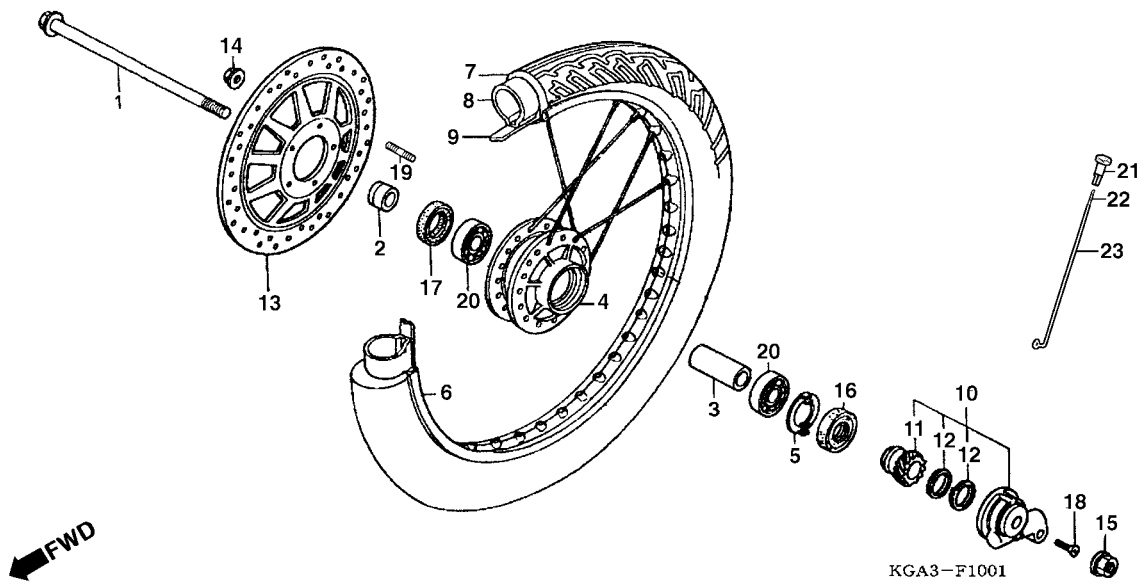

Item de serviço	T.M.O.	Ref. Nº	Nº da peça	Descrição	Qtd. CG125 KS	ES	CA	KSE	Nº de série		Nota
		20	96140-63010-10	Rolamento, Radial de Esferas, 6301U	–	2	–	–			
		21	97000-45200	Nipple	–	36	–	–			
		22	97223-41232-10	Raio A, 10 x 196	–	18	–	–			
		23	97550-41231-10	Raio A, 10 x 195,5	–	18	–	–			

3

Service item	F.R.T	Ref. Nº	Part. No.	Description	Reqd. Qty. CG125 KS	ES	CA	KSE	Serial No.		Note
		20	96140-63010-10	Bearing Radial Ball, 6301U	–	2	–	–			
		21	97000-45200	Nipple	–	36	–	–			
		22	97223-41232-10	Spoke Set A, 10 x 196	–	18	–	–			
		23	97550-41231-10	Spoke Set A, 10 x 195.5	–	18	–	–			

Articulo de servicio	THLL	No. de Ref	No. de pieza	Descripción	Cant. Reqd CG125 KS	ES	CA	KSE	No. de série		Nota
		20	96140-63010-10	Cojinete Radial de Bolas, 6301U	–	2	–	–			
		21	97000-45200	Nipple	–	36	–	–			
		22	97223-41232-10	Rayo A, 10 x 196, Juego	–	18	–	–			
		23	97550-41231-10	Rayo A, 10 x 195,5 Juego	–	18	–	–			

C-12

Painel de Freio Traseiro

Rear Brake Panel

Panel Freno Trasero

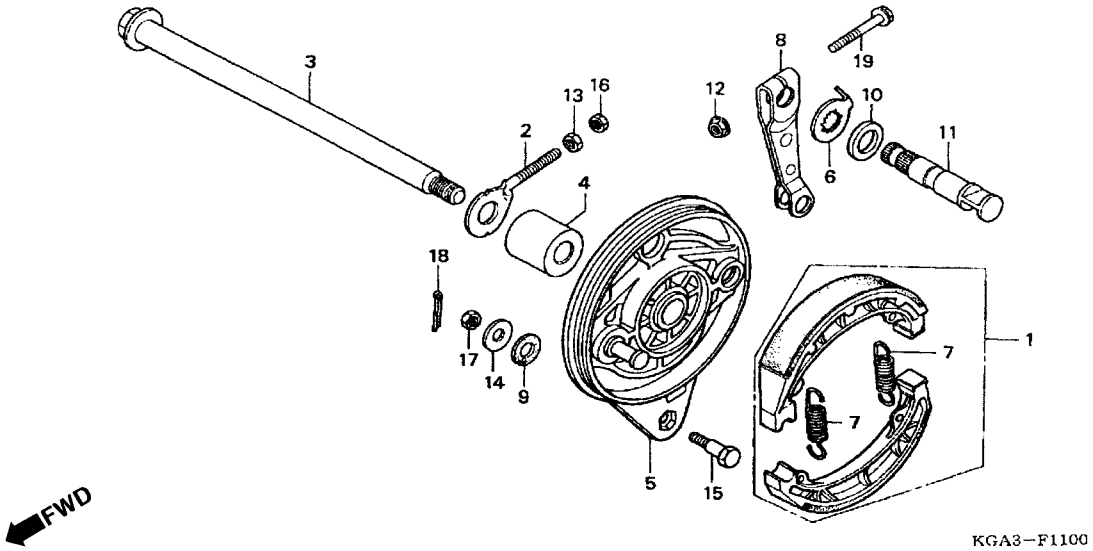

Item de serviço	T.M.O.
Braço, Freio Traseiro	0,1
Eixo, Roda Traseira	0,4
Sapata de Freio, Jogo	0,5
• Painel Comp., Freio Traseiro (Inclui Peça Relativa)	

Ref. Nº	Nº da peça	Descrição	Qtd. CG125 KS	ES	CA	KSE	Nº de série		Nota
1	06430-KGA-900	Sapata de Freio, Jogo	1	1	1	1			
2	40543-397-890	Ajustador, Corrente de Transmissão	1	1	1	1			
3	42301-KGA-900	Eixo, Roda Traseira	1	1	1	1			
4	42313-KGA-900	Espaçador Lateral, Freio Traseiro	1	1	1	1			
5	43100-KGA-900	Painel Comp., Freio Traseiro	1	1	1	1			
6	43145-KGA-900	Indicador, Freio Traseiro	1	1	1	1			
7	43151-329-000	Mola, Sapata, Freio Traseiro	2	2	2	2			
8	43410-KCH-780	Braço, Freio Traseiro	1	1	1	1			
9	43434-286-000	Borracha Limitadora	1	1	1	1			
10	45134-250-000	Vedador, Came, Eixo Traseiro	1	1	1	1			
11	45141-KGA-900	Came, Freio Traseiro	1	1	1	1			
12	90301-473-003	Porca U, 6 mm	1	1	1	1			
13	90302-KBP-900	Porca Especial, 6 mm	1	1	1	1			
14	90524-030-000	Arruela A, Fixação, Suporte	1	1	1	1			
15	92811-10000	Parafuso A, Limitador, Freio	1	1	1	1			
16	94001-06000-0S	Porca, Sextavada, 6 mm	1	1	1	1			
17	94001-08000-0S	Porca, Sextavada, 8 mm	1	1	1	1			
18	94201-20150	Cupilha, 2,0 x 15	1	1	1	1			
19	95701-06035-00	Parafuso, Flange, 6 x 35	1	1	1	1			

Service item	F.R.T	Ref. Nº	Part. No.	Description	Reqd. Qty. CG125 KS	ES	CA	KSE	Serial No.		Note
Arm, RR. Brake	0.1	1	06430-KGA-900	Shoe Set, Brake	1	1	1	1			
Axle, RR. Whell	0.4	2	40543-397-890	Adjuster, Drive Chain	1	1	1	1			
Shoe Set, Brake	0.5	3	42301-KGA-900	Axle, RR. Wheel	1	1	1	1			
• Panel Comp. RR. Brake		4	42313-KGA-900	Collar, RR. Brake Panel	1	1	1	1			
(Inc. Relative Part)		5	43100-KGA-900	Panel Comp., RR. Brake	1	1	1	1			
		6	43145-KGA-900	Indicator, RR. Brake	1	1	1	1			
		7	43151-329-000	Spring, RR. Brake Shoe	2	2	2	2			
		8	43410-KCH-780	Arm, RR. Brake	1	1	1	1			
		9	43434-286-000	Rubber, Stopper, Arm Cushion	1	1	1	1			
		10	45134-250-000	Dust Seal, Brake Cam	1	1	1	1			
		11	45141-KGA-900	Cam, FR. Brake	1	1	1	1			
		12	90301-473-003	Nut U, 6 mm	1	1	1	1			
		13	90302-KBP-900	Nut Special, 6 mm	1	1	1	1			
		14	90524-030-000	Washer A, Handle Holder Setting	1	1	1	1			
		15	92811-10000	Bolt A, Brake Stopper	1	1	1	1			
		16	94001-06000-0S	Nut Hex., 6 mm	1	1	1	1			
		17	94001-08000-0S	Nut Hex., 8 mm	1	1	1	1			
		18	94201-20150	Pin, Split, 2.0 x 15	1	1	1	1			
		19	95701-06035-00	Bolt Flange 6 x 35	1	1	1	1			

Articulo de servicio	THLL	No. de Ref	No. de pieza	Descripción	Cant. Reqd CG125 KS	ES	CA	KSE	No. de série		Nota
Brazo, Freno Trasero	0,1	1	06430-KGA-900	Juego, Zapata Freno Trasero	1	1	1	1			
Eje, Rueda Trasera	0,4	2	40543-397-890	Ajustador, Cadena de Transmisión	1	1	1	1			
Juego, Zapata, Freno Trasero	0,5	3	42301-KGA-900	Eje, Rueda Trasera	1	1	1	1			
• Ens. Panel, Freno Trasero		4	42313-KGA-900	Espaciador Lateral, Freno Trasero	1	1	1	1			
(Incluye Pieza Relacionada)		5	43100-KGA-900	Ens. Panel Freno Trasero	1	1	1	1			
		6	43145-KGA-900	Indicador, Freno Trasero	1	1	1	1			
		7	43151-329-000	Resorte, Zapata, Freno Trasero	2	2	2	2			
		8	43410-KCH-780	Brazo, Freno Trasero	1	1	1	1			
		9	43434-286-000	Goma, Brazo Obturador	1	1	1	1			
		10	45134-250-000	Guardapolvo, Came, Freno Trasero	1	1	1	1			
		11	45141-KGA-900	Came, Freno Trasero	1	1	1	1			
		12	90301-473-003	Tuerca U, 6 mm	1	1	1	1			
		13	90302-KBP-900	Tuerca Especial, 6 mm	1	1	1	1			
		14	90524-030-000	Arandela A, Fijador, Soporte	1	1	1	1			
		15	92811-10000	Perno A, Obturador Freno	1	1	1	1			
		16	94001-06000-0S	Tuerca Hex., 6 mm	1	1	1	1			
		17	94001-08000-0S	Tuerca Hex., 8 mm	1	1	1	1			
		18	94201-20150	Pasador Aletas, 2,0 x 15	1	1	1	1			
		19	95701-06035-00	Perno Reborde, 6 x 35	1	1	1	1			

C-13

Roda Traseira

Rear Wheel

Rueda Trasera

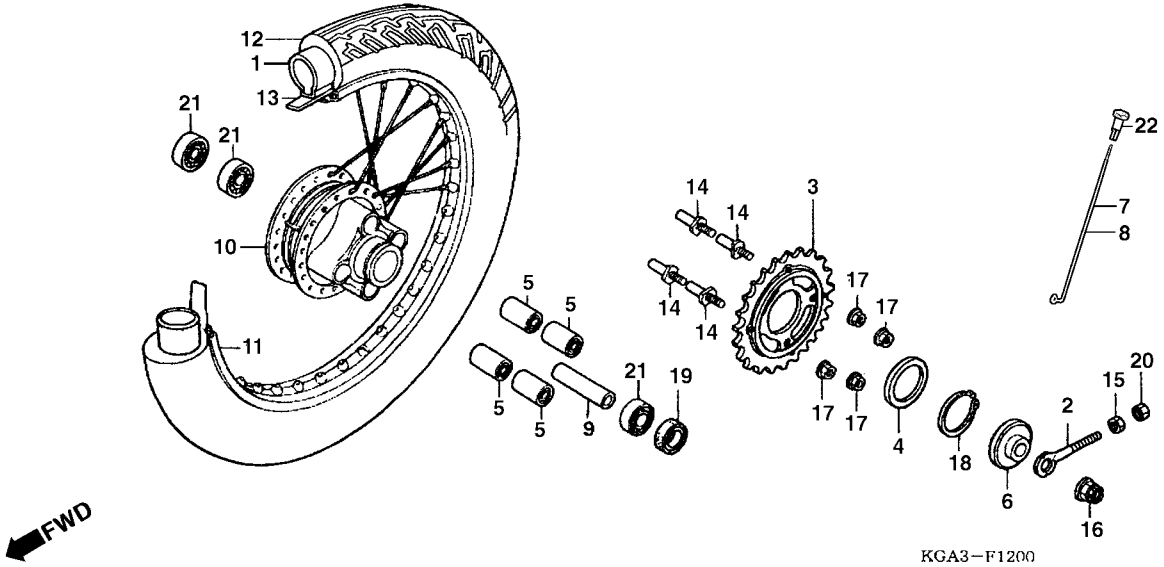

Item de serviço	T.M.O.
Retentor, Óleo, 28 x 42 x 7	0,4
Coroa de Transmissão	0,5
• Rolamento, Radial de Esferas, 6302U (Adicionar 0,1 por Unidade)	
Câmara Ar, TUFFUP	1,0
Aro, Roda Traseira	2,4
Cubo, Roda Traseira	2,5

Ref. Nº	Nº da peça	Descrição	Qtd. CG125 KS	ES	CA	KSE	Nº de série		Nota
1	06427-KGA-901	Câmara, Ar, TUFFUP (90/90-18) (PIRELLI)	1	1	1	1			
2	40543-397-890	Ajustador, Corrente	1	1	1	1			
3	41200-KGA-900	Coroa, Transmissão (44D)	1	1	1	1			
4	41203-KBW-900	Espaçador, Coroa	1	1	1	1			
5	41241-222-000	Bucha, Amortecedora da Coroa	4	4	4	4			
6	42305-397-910	Espaçador Lateral, Roda Traseira	1	1	1	1			
7	42605-KGA-900	Raio B, 9 x 161	18	18	18	18			
8	42606-KGA-900	Raio B, 9 x 160,5	18	18	18	18			
9	42620-KGA-900	Espaçador, Roda Traseira	1	1	1	1			
10	42601-KGA-900	Cubo, Roda Traseira	1	1	1	1			
11	42701-KGA-900	Aro, Roda Traseira	1	1	1	1			
12	42711-KGA-901	Pneu Traseiro (PIRELLI) 90/90–1857P	1	1	1	1			
13	42713-KW8-901	Protetor, Câmara (PIRELLI)	1	1	1	1			
14	90128-KE2-940	Parafuso, Fixação da Coroa	4	4	4	4			
15	90302-KBP-900	Porca Especial, 6 mm	1	1	1	1			
16	90305-GE8-003	Porca U, 14 mm	1	1	1	1			
17	90308-382-670	Porca, Flange, 10 mm	4	4	4	4			
18	90664-KCH-850	Anel Elástico Externo, 58	1	1	1	1			
19	91257-230-003	Retentor,, Óleo, 28 x 42 x 7 (ARAI)	1	1	1	1			

Service item	F.R.T
Oil Seal, 28 x 42 x 7	0.4
Sprocket Comp., Final Driven	0.5
• Bearing Radial Ball, 6302U (Add 0.1 for Each)	
Tube Set, TUFFUP	1.0
Rim RR. Wheel	2.4
Hub Sub Assy, RR	2.5

Ref. Nº	Part. No.	Description	Reqd. Qty. CG125 KS	ES	CA	KSE	Serial No.		Note
1	06427-KGA-901	Tube Set, TUFFUP (90190-18) (PIRELLI)	1	1	1	1			
2	40543-397-890	Adjuster, Drive Chain	1	1	1	1			
3	41200-KGA-900	Sprocket Comp., Final Driven (44T)	1	1	1	1			
4	41203-KBW-900	Spacer, Sprocket	1	1	1	1			
5	41241-222-000	Bush RR, Wheel Damper	4	4	4	4			
6	42305-397-910	Collar RR, Wheel Side	1	1	1	1			
7	42605-KGA-900	Spoke Set, 9 x 161	18	18	18	18			
8	42606-KGA-900	Spoke Set B, 9 x 160,5	18	18	18	18			
9	42620-KGA-900	Collar RR, Wheel Distance	1	1	1	1			
10	42601-KGA-900	Hub Sub Assy., RR	1	1	1	1			
11	42701-KGA-900	Rim., RR. Wheel	1	1	1	1			
12	42711-KGA-901	Tire RR. (PIRELLI) 90/90–1857P	1	1	1	1			
13	42713-KW8-901	Flap, Tube (PIRELLI)	1	1	1	1			
14	90128-KE2-940	Bolt Sprocket, Driven Fixing	4	4	4	4			
15	90302-KBP-900	Nut, Special, 6 mm	1	1	1	1			
16	90305-GE8-003	Nut U, 14 mm	1	1	1	1			
17	90308-382-670	Nut Flange, 10 mm	4	4	4	4			
18	90664-KCH-850	Circlip, External, 58	1	1	1	1			
19	91257-230-003	Oil Seal, 28 x 42 x 7 (ARAI)	1	1	1	1			

Articulo de servicio	THLL
Sello de Aceite, 28 x 42 x 7	0,4
Corona de Transmision	0,5
• Cojinete Radial de Bolas, 6302U (Agregue 0,1 de cada)	
Tubo, Goma Neumático, TUFFUP	1,0
Aro, Rueda Trasera	2,4
Maza, Rueda Trasera	2,5

No. de Ref	No. de pieza	Descripción	Cant. Reqd CG125 KS	ES	CA	KSE	No. de série		Nota
1	06427-KGA-901	Tubo, Goma Neumático, TUFFUP (90/90-18) (PIRELLI)	1	1	1	1			
2	40543-397-890	Ajustador, Cadena Transmisión	1	1	1	1			
3	41200-KGA-900	Corona de Transmisión (44D)	1	1	1	1			
4	41203-KBW-900	Espaciador, Corona de Transmisión	1	1	1	1			
5	41241-222-000	Buje, Amortiguadora Corona	4	4	4	4			
6	42305-397-910	Espaciador Lateral, Rueda Trasera	1	1	1	1			
7	42605-KGA-900	Rayo B, 9 x 161	18	18	18	18			
8	42606-KGA-900	Rayo B, 9 x 160,5	18	18	18	18			
9	42620-KGA-900	Espaciador, Rueda Trasera	1	1	1	1			
10	42601-KGA-900	Maza, Rueda Trasera	1	1	1	1			
11	42701-KGA-900	Aro, Rueda Trasera	1	1	1	1			
12	42711-KGA-901	Neumático Delantero (PIRELLI) 90/90–1857P	1	1	1	1			
13	42713-KW8-901	Aleta Neumático (PIRELLI)	1	1	1	1			
14	90128-KE2-940	Perno, Fijación, Corona Transmisión	4	4	4	4			
15	90302-KBP-900	Tuerca Especial, 6 mm	1	1	1	1			
16	90305-GE8-003	Tuerca U, 14 mm	1	1	1	1			
17	90308-382-670	Tuerca Reborde,10 mm	4	4	4	4			
18	90664-KCH-850	Anillo External, 58	1	1	1	1			
19	91257-230-003	Sello de Aceite, 28 x 42 x 7 (ARAI)	1	1	1	1			

C-13

Roda Traseira

Rear Wheel

Rueda Trasera

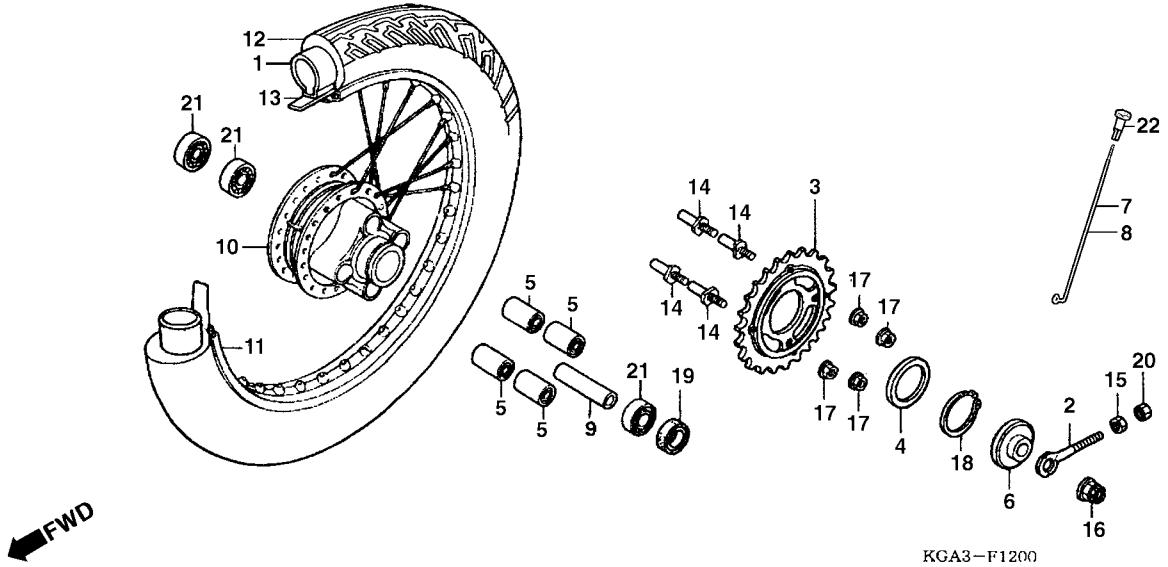

Item de serviço	T.M.O.	Ref. Nº	Nº da peça	Descrição	Qtd. CG125 KS	ES	CA	KSE	Nº de série		Nota
		20	94001-06000-0S	Porca Sextavada, 6 mm	1	1	1	1			
		21	96140-63020-10	Rolamento, Radial de Esferas, 6302U	3	3	3	3			
		22	97000-45200	Nipple	36	36	36	36			

Service item	F.R.T	Ref. Nº	Part. No.	Description	Reqd. Qty. CG125 KS	ES	CA	KSE	Serial No.		Note
		20	94001-06000-0S	Nut, Hex., 6 mm	1	1	1	1			
		21	96140-63020-10	Bearing Radial Ball, 6302U	3	3	3	3			
		22	97000-45200	Nipple	36	36	36	36			

Articulo de servicio	THLL	No. de Ref	No. de pieza	Descripción	Cant. Reqd CG125 KS	ES	CA	KSE	No. de série		Nota
		20	94001-06000-0S	Tuerca Hex., 6 mm	1	1	1	1			
		21	96140-63020-10	Cojinete Radial Bolas, 6302U	3	3	3	3			
		22	97000-45200	Nipple	36	36	36	36			

C-14 (2R000001~)

Tanque de Combustível

Fuel Tank

Tanque Combustible

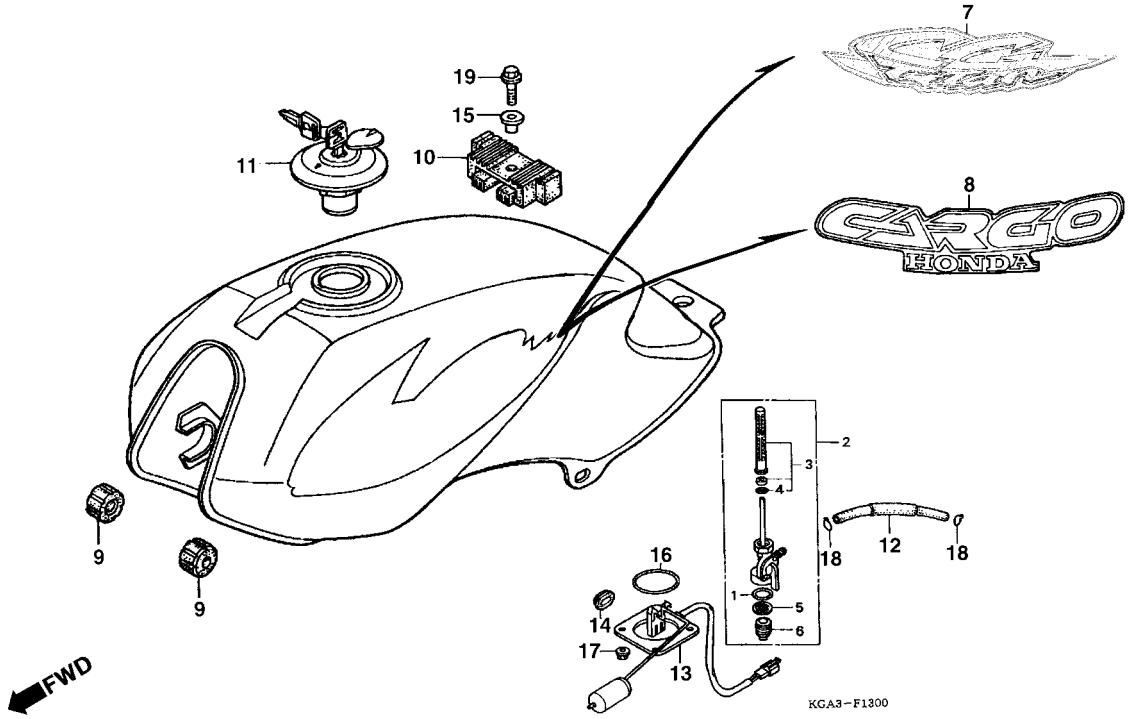

Item de serviço	T.M.O.
Registro, Combustível	0,2
• Filtro, Combustível	
Tanque, Combustível	0,4
• Medidor, Combustível	

Ref. Nº	Nº da peça	Descrição	Qtd. CG125 KS	ES	CA	KSE	Nº de série		Nota
1	16173-001-004	Guarnição, Registro de Combustível, 18,6 x 2,4	1	1	1	1			
2	16950-KB5-720	Registro, Combustível	1	1	1	1			
3	16952-KE2-941	Filtro, Combustível	1	1	1	1			
4	16958-397-771	Anel, Vedação, 9 x 1,3	1	1	1	1			
5	16959-HB3-005	Filtro, Copo	1	1	1	1			
6	16967-GA6-671	Copo, Filtro de Combustível	1	1	1	1			
7	17520-KGA-B40ZA	Tanque, Combustível *R-276* Vermelho Sapucaí	1	1	–	1			
	17520-KGA-B40ZB	Tanque, Combustível *PB-162* Azul Atessa	1	1	–	1			
	17520-KGA-B40ZC	Tanque, Combustível *G-175M* Verde Boituva Metálico	1	1	–	1			
	17520-KGA-B40ZD	Tanque, Combustível *NH-482M* Prata Ibiúna Metálico	1	1	–	1			
8	17520-KGA-910ZA	Tanque, Combustível *NH-196* Branco Ross	–	–	1	–			
9	17611-KE5-000	Coxim Dianteiro, Tanque	2	2	2	2			
10	17613-MV4-000	Coxim Traseiro, Tanque	1	1	1	1			
11	17620-460-067	Tampa, Tanque, Combustível	1	1	1	1			
12	17681-KGA-900	Tubo, Combustível	1	1	1	1			
13	37800-KGA-891	Medidor, Combustível	1	1	1	1			
14	83551-KGA-900	Coxim	2	2	2	2			
15	90324-KGA-890	Bucha, Fixação, Tanque de Combustível	1	1	1	1			
16	91305-443-740	Anel, Vedação	1	1	1	1			
17	94050-06000	Porca Flange, 6 mm	4	4	4	4			
18	95002-02080	Presilha, Tubo (B8)	2	2	2	2			
19	95701-08025-00	Parafuso, Flange, 8 x 25	1	1	1	1			

Service item	F.R.T
Cock Assy Fuel	0.2
• Screen, Fuel Strainer	
Fuel Tank	0.4
• Unit Set, Fuel	

Ref. Nº	Part. No.	Description	Reqd. Qty. CG125 KS	ES	CA	KSE	Serial No.		Note
1	16173-001-004	Packing, Fuel Strainer, 18,6 x 2,4	1	1	1	1			
2	16950-KB5-720	Cock Assy Fuel	1	1	1	1			
3	16952-KE2-941	Screen, Fuel Strainer	1	1	1	1			
4	16958-397-771	O-Ring, 9 x 1,3	1	1	1	1			
5	16959-HB3-005	Filter, Cup	1	1	1	1			
6	16967-GA6-671	Cup Fuel Strainer	1	1	1	1			
7	17520-KGA-B40ZA	Tank Set Fuel *R-276* Sapucaí Red	1	1	–	1			
	17520-KGA-B40ZB	Tank Set Fuel *PB-162* Atessa Blue	1	1	–	1			
	17520-KGA-B40ZC	Tank Set Fuel *G-175M* Boituva Green Metallic	1	1	–	1			
	17520-KGA-B40ZD	Tank Set Fuel *NH-482M* Ibiúna Silver Metallic	1	1	–	1			
8	17520-KGA-910ZA	Tank Set Fuel *NH-196* White Ross	–	–	1	–			
9	17611-KE5-000	Cushion, Fuel Tank FR	2	2	2	2			
10	17613-MV4-000	Cushion, Fuel Tank RR	1	1	1	1			
11	17620-460-067	Cap. Comp., Fuel Tank	1	1	1	1			
12	17681-KGA-900	Tube, Fuel	1	1	1	1			
13	37800-KGA-891	Unit Set, Fuel	1	1	1	1			
14	83551-KGA-900	Grommet	2	2	2	2			
15	90324-KGA-890	Collar, Fuel Tank	1	1	1	1			
16	91305-443-740	O-Ring	1	1	1	1			
17	94050-06000	Nut, Flange, 6 mm	4	4	4	4			
18	95002-02080	Clip, Tube (B8)	2	2	2	2			
19	95701-08025-00	Bolt Flange, 8 x 25	1	1	1	1			

Articulo de servicio	THLL
Ens. Grifo, Combustible	0,2
• Juego, Malla, Filtro Combustible	
Ens. Tanque, Combustible	0,4
• Medidor de Combustible	

No. de Ref	No. de pieza	Descripción	Cant. Reqd CG125 KS	ES	CA	KSE	No. de série		Nota
1	16173-001-004	Empaquetadura, Grifo Combustible, 18,6 x 2,4	1	1	1	1			
2	16950-KB5-720	Grifo Combustible, Ens	1	1	1	1			
3	16952-KE2-941	Malla, Filtro, Combustible, Juego	1	1	1	1			
4	16958-397-771	Anillo O, 9 x 1,3	1	1	1	1			
5	16959-HB3-005	Filtro, Vaso	1	1	1	1			
6	16967-GA6-671	Vaso, Filtro de Combustible	1	1	1	1			
7	17520-KGA-B40ZA	Tanque, Combustible, Ens. *R-276* Rojo Sapucaí	1	1	–	1			
	17520-KGA-B40ZB	Tanque, Combustible, Ens. *PB-162* Azul Atessa	1	1	–	1			
	17520-KGA-B40ZC	Tanque, Combustible, Ens. *G-175M* Verde Boituva Metálico	1	1	–	1			
	17520-KGA-B40ZD	Tanque, Combustible, Ens. *NH-482M* Plata Ibiúna Metálico	1	1	–	1			
8	17520-KGA-910ZA	Tanque, Combustible, Ens. *NH-196* Blanco Ross	–	–	1	–			
9	17611-KE5-000	Cojin Delantero, Tanque, Combustible	2	2	2	2			
10	17613-MV4-000	Cojin Trasero, Tanque, Combustible	1	1	1	1			
11	17620-460-067	Tapa, Tanque, Combustible	1	1	1	1			
12	17681-KGA-900	Tubo, Combustible	1	1	1	1			
13	37800-KGA-891	Medidor de Combustible	1	1	1	1			
14	83551-KGA-900	Cojín	2	2	2	2			
15	90324-KGA-890	Collarín, Tanque Combustible	1	1	1	1			
16	91305-443-740	Anillo O	1	1	1	1			
17	94050-06000	Tuerca Reborde, 6 mm	4	4	4	4			
18	95002-02080	Presilla (B8)	2	2	2	2			
19	95701-08025-00	Perno Reborde, 8 x 25	1	1	1	1			

C-14.1 (3R000001~)

Tanque de Combustível

Fuel Tank

Tanque Combustible

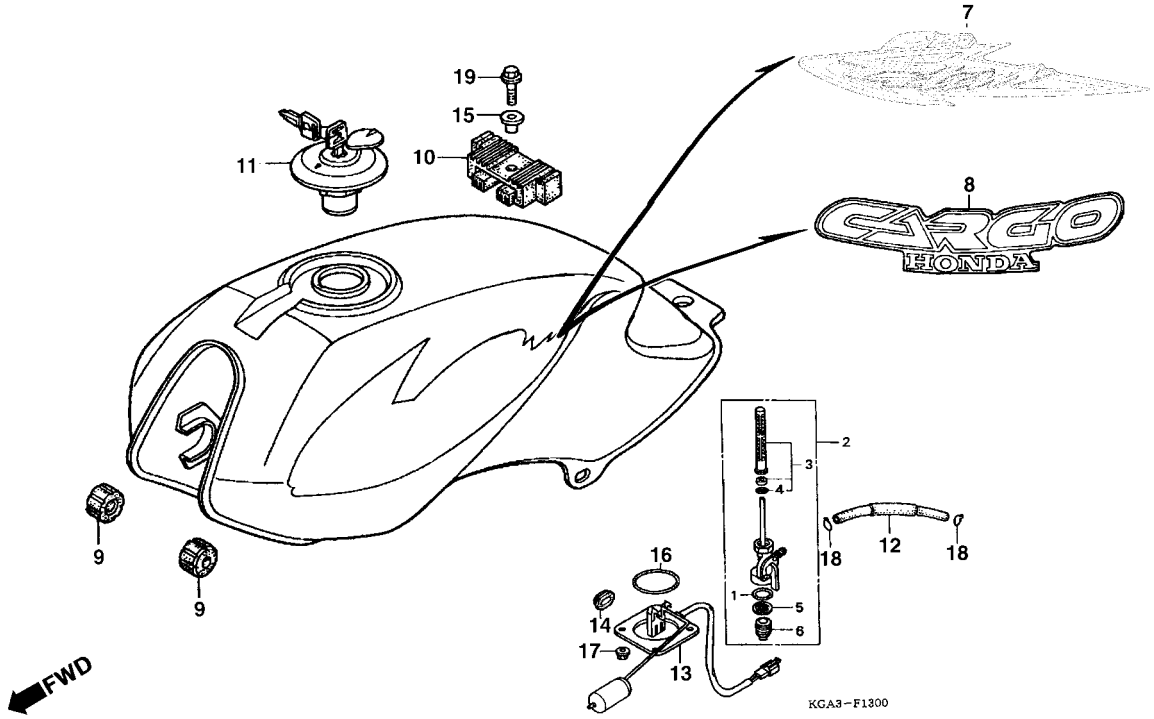

Item de serviço	T.M.O.
Registro, Combustível	0,2
• Filtro, Combustível	
Tanque, Combustível	0,4
• Medidor, Combustível	

Ref. Nº	Nº da peça	Descrição	Qtd. CG125 KS	ES	CA	KSE	Nº de série		Nota
1	16173-001-004	Guarnição, Registro de Combustível, 18,6 x 2,4	1	1	1	1			
2	16950-KB5-720	Registro, Combustível	1	1	1	1			
3	16952-KE2-941	Filtro, Combustível	1	1	1	1			
4	16958-397-771	Anel, Vedação, 9 x 1,3	1	1	1	1			
5	16959-HB3-005	Filtro, Copo	1	1	1	1			
6	16967-GA6-671	Copo, Filtro de Combustível	1	1	1	1			
7	17520-KGA-C00ZA	Tanque, Combustível *R-276* Vermelho Sapucaí	1	1	–	1			
	17520-KGA-C00ZB	Tanque, Combustível *PB-338P* Azul Itajaí Perolizado	1	1	–	1			
	17520-KGA-C00ZC	Tanque, Combustível *G-175M* Verde Boituva Metálico	1	1	–	1			
	17520-KGA-C00ZD	Tanque, Combustível *NH-482M* Prata Ibiúna Metálico	1	1	–	1			
8	17520-KGA-910ZA	Tanque, Combustível *NH-196* Branco Ross	–	–	1	–			
9	17611-KE5-000	Coxim Dianteiro, Tanque	2	2	2	2			
10	17613-MV4-000	Coxim Traseiro, Tanque	1	1	1	1			
11	17620-460-067	Tampa, Tanque, Combustível	1	1	1	1			
12	17681-KGA-900	Tubo, Combustível	1	1	1	1			
13	37800-KGA-891	Medidor, Combustível	1	1	1	1			
14	83551-KGA-900	Coxim	2	2	2	2			
15	90324-KGA-890	Bucha, Fixação, Tanque de Combustível	1	1	1	1			
16	91305-443-740	Anel, Vedação	1	1	1	1			
17	94050-06000	Porca Flange, 6 mm	4	4	4	4			
18	95002-02080	Presilha, Tubo (B8)	2	2	2	2			
19	95701-08025-00	Parafuso, Flange, 8 x 25	1	1	1	1			

Service item	F.R.T
Cock Assy Fuel	0.2
• Screen, Fuel Strainer	
Fuel Tank	0.4
• Unit Set, Fuel	

Ref. Nº	Part. No.	Description	Reqd. Qty. CG125 KS	ES	CA	KSE	Serial No.		Note
1	16173-001-004	Packing, Fuel Strainer, 18,6 x 2,4	1	1	1	1			
2	16950-KB5-720	Cock Assy Fuel	1	1	1	1			
3	16952-KE2-941	Screen, Fuel Strainer	1	1	1	1			
4	16958-397-771	O-Ring, 9 x 1,3	1	1	1	1			
5	16959-HB3-005	Filter, Cup	1	1	1	1			
6	16967-GA6-671	Cup Fuel Strainer	1	1	1	1			
7	17520-KGA-C00ZA	Tank Set Fuel *R-276* Sapucaí Red	1	1	–	1			
	17520-KGA-C00ZB	Tank Set Fuel *PB-338P* Itajaí Blue Pearl	1	1	–	1			
	17520-KGA-C00ZC	Tank Set Fuel *G-175M* Boituva Green Metallic	1	1	–	1			
	17520-KGA-C00ZD	Tank Set Fuel *NH-482M* Ibiúna Silver Metallic	1	1	–	1			
8	17520-KGA-910ZA	Tank Set Fuel *NH-196* White Ross	–	–	1	–			
9	17611-KE5-000	Cushion, Fuel Tank FR	2	2	2	2			
10	17613-MV4-000	Cushion, Fuel Tank RR	1	1	1	1			
11	17620-460-067	Cap. Comp., Fuel Tank	1	1	1	1			
12	17681-KGA-900	Tube, Fuel	1	1	1	1			
13	37800-KGA-891	Unit Set, Fuel	1	1	1	1			
14	83551-KGA-900	Grommet	2	2	2	2			
15	90324-KGA-890	Collar, Fuel Tank	1	1	1	1			
16	91305-443-740	O-Ring	1	1	1	1			
17	94050-06000	Nut, Flange, 6 mm	4	4	4	4			
18	95002-02080	Clip, Tube (B8)	2	2	2	2			
19	95701-08025-00	Bolt Flange, 8 x 25	1	1	1	1			

Articulo de servicio	THLL
Ens. Grifo, Combustible	0,2
• Juego, Malla, Filtro Combustible	
Ens. Tanque, Combustible	0,4
• Medidor de Combustible	

No. de Ref	No. de pieza	Descripción	Cant. Reqd CG125 KS	ES	CA	KSE	No. de série		Nota
1	16173-001-004	Empaquetadura, Grifo Combustible, 18,6 x 2,4	1	1	1	1			
2	16950-KB5-720	Grifo Combustible, Ens	1	1	1	1			
3	16952-KE2-941	Malla, Filtro, Combustible, Juego	1	1	1	1			
4	16958-397-771	Anillo O, 9 x 1,3	1	1	1	1			
5	16959-HB3-005	Filtro, Vaso	1	1	1	1			
6	16967-GA6-671	Vaso, Filtro de Combustible	1	1	1	1			
7	17520-KGA-C00ZA	Tanque, Combustible, Ens. *R-276* Rojo Sapucaí	1	1	–	1			
	17520-KGA-C00ZB	Tanque, Combustible, Ens. *PB-338P* Azul Itajaí Perolizado	1	1	–	1			
	17520-KGA-C00ZC	Tanque, Combustible, Ens. *G-175M* Verde Boituva Metálico	1	1	–	1			
	17520-KGA-C00ZD	Tanque, Combustible, Ens. *NH-482M* Plata Ibiúna Metálico	1	1	–	1			
8	17520-KGA-910ZA	Tanque, Combustible, Ens. *NH-196* Blanco Ross	–	–	1	–			
9	17611-KE5-000	Cojin Delantero, Tanque, Combustible	2	2	2	2			
10	17613-MV4-000	Cojin Trasero, Tanque, Combustible	1	1	1	1			
11	17620-460-067	Tapa, Tanque, Combustible	1	1	1	1			
12	17681-KGA-900	Tubo, Combustible	1	1	1	1			
13	37800-KGA-891	Medidor de Combustible	1	1	1	1			
14	83551-KGA-900	Cojín	2	2	2	2			
15	90324-KGA-890	Collarín, Tanque Combustible	1	1	1	1			
16	91305-443-740	Anillo O	1	1	1	1			
17	94050-06000	Tuerca Reborde, 6 mm	4	4	4	4			
18	95002-02080	Presilla (B8)	2	2	2	2			
19	95701-08025-00	Perno Reborde, 8 x 25	1	1	1	1			

C-14.2 (4R000001~)

Tanque de Combustível

Fuel Tank

Tanque Combustible

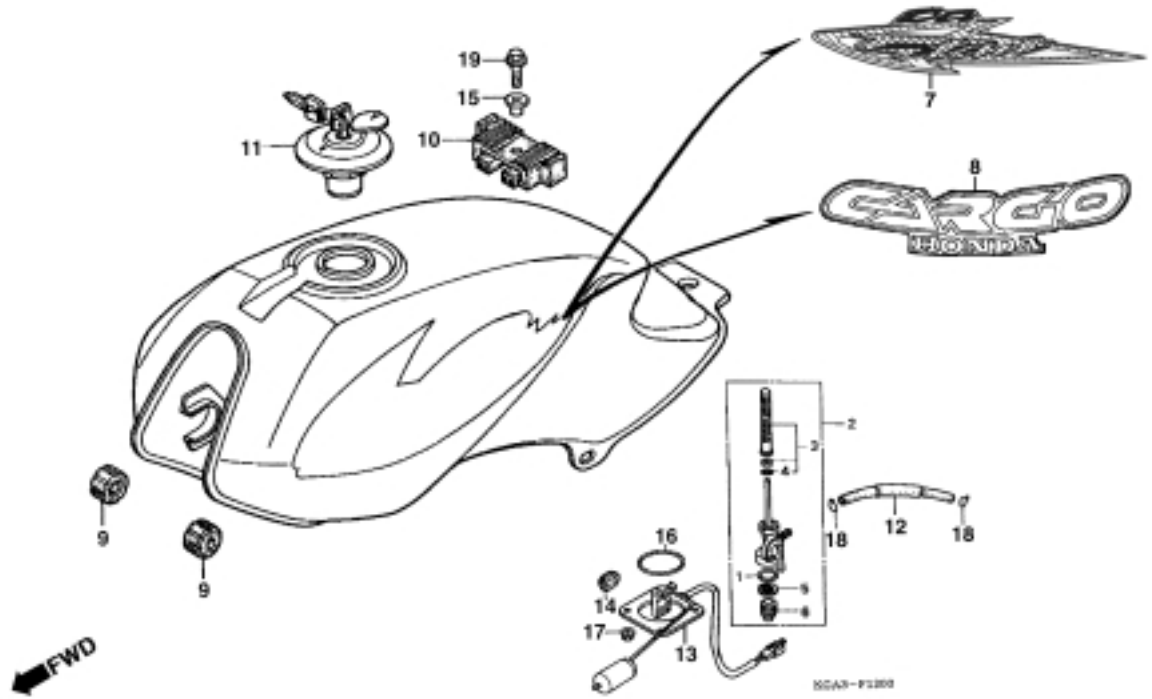

Item de serviço	T.M.O.
Registro, Combustível	0,2
• Filtro, Combustível	
Tanque, Combustível	0,4
• Medidor, Combustível	

Ref. Nº	Nº da peça	Descrição	Qtd. CG125 KS	ES	CA	KSE	Nº de série		Nota
1	16173-001-004	Guarnição, Registro de Combustível, 18,6 x 2,4	1	1	1	1			
2	16950-KB5-720	Registro, Combustível	1	1	1	1			
3	16952-KE2-941	Filtro, Combustível	1	1	1	1			
4	16958-397-771	Anel, Vedação, 9 x 1,3	1	1	1	1			
5	16959-HB3-005	Filtro, Copo	1	1	1	1			
6	16967-GA6-671	Copo, Filtro de Combustível	1	1	1	1			
7	17520-KGA-720ZA	Tanque, Combustível *R-250* Vermelho Ipiranga	1	1	–	1			
	17520-KGA-720ZB	Tanque, Combustível *PB-338P* Azul Itajaí Perolizado	1	1	–	1			
	17520-KGA-720ZC	Tanque, Combustível *G-147M* Verde Pantanal Metálico	1	1	–	1			
	17520-KGA-720ZD	Tanque, Combustível *NH-1* Preto	1	1	–	1			
8	17520-KGA-910ZA	Tanque, Combustível *NH-196* Branco Ross	–	–	1	–			
9	17611-KE5-000	Coxim Dianteiro, Tanque	2	2	2	2			
10	17613-MV4-000	Coxim Traseiro, Tanque	1	1	1	1			
11	17620-460-067	Tampa, Tanque, Combustível	1	1	1	1			
12	17681-KGA-900	Tubo, Combustível	1	1	1	1			
13	37800-KGA-891	Medidor, Combustível	1	1	1	1			
14	83551-KGA-900	Coxim	2	2	2	2			
15	90324-KGA-890	Bucha, Fixação, Tanque de Combustível	1	1	1	1			
16	91305-443-740	Anel, Vedação	1	1	1	1			
17	94050-06000	Porca Flange, 6 mm	4	4	4	4			
18	95002-02080	Presilha, Tubo (B8)	2	2	2	2			
19	95701-08025-00	Parafuso, Flange, 8 x 25	1	1	1	1			

Service item	F.R.T	Ref. Nº	Part. No.	Description	Reqd. Qty. CG125 KS	ES	CA	KSE	Serial No.		Note
Cock Assy Fuel	0.2	1	16173-001-004	Packing, Fuel Strainer, 18,6 x 2,4	1	1	1	1			
• Screen, Fuel Strainer		2	16950-KB5-720	Cock Assy Fuel	1	1	1	1			
Fuel Tank	0.4	3	16952-KE2-941	Screen, Fuel Strainer	1	1	1	1			
• Unit Set, Fuel		4	16958-397-771	O-Ring, 9 x 1,3	1	1	1	1			
		5	16959-HB3-005	Filter, Cup	1	1	1	1			
		6	16967-GA6-671	Cup Fuel Strainer	1	1	1	1			
		7	17520-KGA-720ZA	Tank Set Fuel *R-250* Ipiranga Red	1	1	–	1			
			17520-KGA-720ZB	Tank Set Fuel *PB-338P* Itajaí Blue Pearl	1	1	–	1			
			17520-KGA-720ZC	Tank Set Fuel *G-147M* Pantanal Green Metallic	1	1	–	1			
			17520-KGA-720ZD	Tank Set Fuel *NH-1* Black	1	1	–	1			
		8	17520-KGA-910ZA	Tank Set Fuel *NH-196* White Ross	–	–	1	–			
		9	17611-KE5-000	Cushion, Fuel Tank FR	2	2	2	2			
		10	17613-MV4-000	Cushion, Fuel Tank RR	1	1	1	1			
		11	17620-460-067	Cap. Comp., Fuel Tank	1	1	1	1			
		12	17681-KGA-900	Tube, Fuel	1	1	1	1			
		13	37800-KGA-891	Unit Set, Fuel	1	1	1	1			
		14	83551-KGA-900	Grommet	2	2	2	2			
		15	90324-KGA-890	Collar, Fuel Tank	1	1	1	1			
		16	91305-443-740	O-Ring	1	1	1	1			
		17	94050-06000	Nut, Flange, 6 mm	4	4	4	4			
		18	95002-02080	Clip, Tube (B8)	2	2	2	2			
		19	95701-08025-00	Bolt Flange, 8 x 25	1	1	1	1			

Articulo de servicio	THLL	No. de Ref	No. de pieza	Descripción	Cant. Reqd CG125 KS	ES	CA	KSE	No. de série		Nota
Ens. Grifo, Combustible	0,2	1	16173-001-004	Empaquetadura, Grifo Combustible, 18,6 x 2,4	1	1	1	1			
• Juego, Malla, Filtro Combustible		2	16950-KB5-720	Grifo Combustible, Ens	1	1	1	1			
Ens. Tanque, Combustible	0,4	3	16952-KE2-941	Malla, Filtro, Combustible, Juego	1	1	1	1			
• Medidor de Combustible		4	16958-397-771	Anillo O, 9 x 1,3	1	1	1	1			
		5	16959-HB3-005	Filtro, Vaso	1	1	1	1			
		6	16967-GA6-671	Vaso, Filtro de Combustible	1	1	1	1			
		7	17520-KGA-C00ZA	Tanque, Combustible, Ens. *R-250* Rojo Ipiranga	1	1	–	1			
			17520-KGA-C00ZB	Tanque, Combustible, Ens. *PB-338P* Azul Itajaí Perolizado	1	1	–	1			
			17520-KGA-C00ZC	Tanque, Combustible, Ens. *G-147M* Verde Pantanal Metálico	1	1	–	1			
			17520-KGA-C00ZD	Tanque, Combustible, Ens. *NH-1* Negro	1	1	–	1			
		8	17520-KGA-910ZA	Tanque, Combustible, Ens. *NH-196* Blanco Ross	–	–	1	–			
		9	17611-KE5-000	Cojin Delantero, Tanque, Combustible	2	2	2	2			
		10	17613-MV4-000	Cojin Trasero, Tanque, Combustible	1	1	1	1			
		11	17620-460-067	Tapa, Tanque, Combustible	1	1	1	1			
		12	17681-KGA-900	Tubo, Combustible	1	1	1	1			
		13	37800-KGA-891	Medidor de Combustible	1	1	1	1			
		14	83551-KGA-900	Cojín	2	2	2	2			
		15	90324-KGA-890	Collarín, Tanque Combustible	1	1	1	1			
		16	91305-443-740	Anillo O	1	1	1	1			
		17	94050-06000	Tuerca Reborde, 6 mm	4	4	4	4			
		18	95002-02080	Presilla (B8)	2	2	2	2			
		19	95701-08025-00	Perno Reborde, 8 x 25	1	1	1	1			

C-15 (2R000001~)

Rabeta • Assento

Rear Cowl • Seat

Cubretablero • Asiento

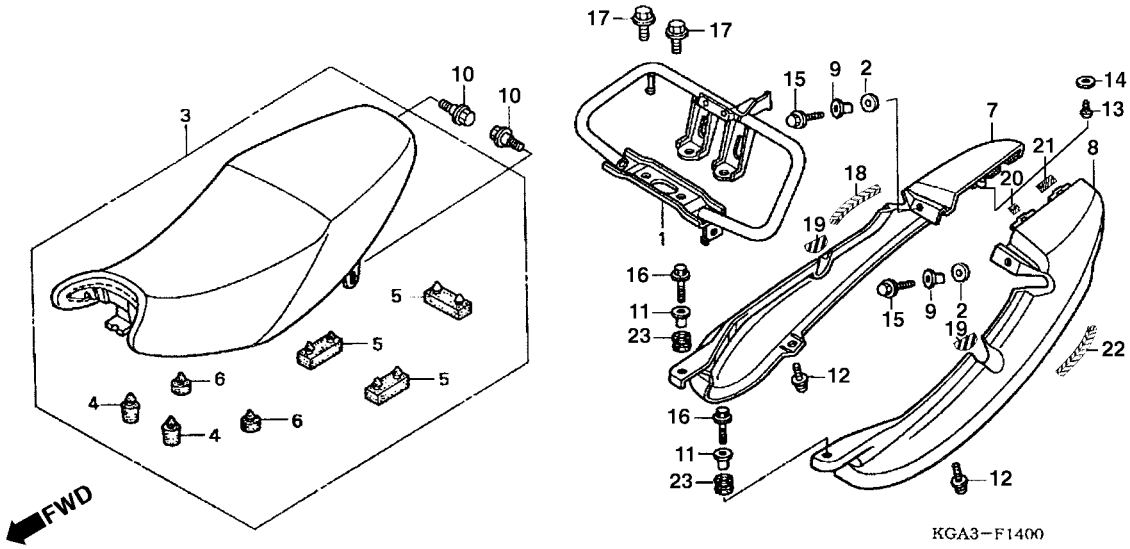

Item de serviço	T.M.O.
Assento Comp	0,1
Alça Traseira	0,3
• Rabeta, Direita (Uma ou Todas)	
• Rabeta, Esquerda	

Ref. Nº	Nº da peça	Descrição	Qtd. CG125 KS	ES	CA	KSE	Nº de série		Nota
1	50400-KGA-B00	Alça, Traseira	1	1	–	1			
2	37243-MG2-000	Coxim, Fixação	2	2	–	2			
3	77200-KGA-B40	Assento Comp. (Impresso Honda)	1	1	–	1			
4	77204-128-000	Coxim A, Assento	2	2	–	2			
5	77205-286-000	Borracha B, Fixação, Assento	3	3	–	3			
6	77206-KGA-900	Coxim, Fixação, Assento	2	2	–	2			
7	77210-KGA-B00ZA	Rabeta, Direita *R-276* Vermelho Sapucaí	1	1	–	1	2R190162 ~		
	77210-KGA-B00ZB	Rabeta, Direita *PB-162* Azul Atessa	1	1	–	1	2R190162 ~		
	77210-KGA-B00ZC	Rabeta, Direita *G-175M* Verde Boituva Metálico	1	1	–	1	2R190162 ~		
	77210-KGA-B00ZD	Rabeta, Direita*NH 482M* Prata Ibiúna Metálica	1	1	–	1	2R190162 ~		
8	77220-KGA-B00ZA	Rabeta, Esquerda *R-276* Vermelho Sapucaí	1	1	–	1	2R190162 ~		
	77220-KGA-B00ZA	Rabeta, Esquerda *R-276* Vermelho Sapucaí	1	1	–	1	2R121941 ~		
	77220-KGA-B00ZA	Rabeta, Esquerda *R-276* Vermelho Sapucaí	1	1	–	1	2R525633 ~		
	77220-KGA-B00ZB	Rabeta, Esquerda *PB-162* Azul Atessa	1	–	–	–	2R190162 ~		
	77220-KGA-B00ZC	Rabeta, Esquerda *G-175M* Verde Boituva Metálico	1	1	–	1	2R190162 ~		
	77220-KGA-B00ZD	Rabeta, Esquerda*NH 482M* Prata Ibiúna Metálica	1	1	–	1	2R190162 ~		
9	90502-KB7-940	Bucha, Fixação	2	2	–	2			
10	90001-KCH-780	Parafuso, Fixação, Assento	2	2	–	2			
11	83601-KBZ-950	Bucha, Fixação	2	2	–	2			

Service item	F.R.T	Ref. Nº	Part. No.	Description	Reqd. Qty. CG125 KS	ES	CA	KSE	Serial No.		Note
Seat Assy., Double	0.1	1	50400-KGA-B00	Pipe Comp., RR. Grip	1	1	–	1			
Pipe Comp., RR. Grip	0.3	2	37243-MG2-000	Rubber, Leg Shield Mounting	2	2	–	2			
• Cowl, R. RR. Side		3	77200-KGA-B40	Seat Assy., Double.	1	1	–	1			
(Same Time For Two Units)		4	77204-128-000	Rubber A, Seat Cushion	2	2	–	2			
• Cowl, L. RR. Side		5	77205-286-000	Rubber B, Seat Setting	3	3	–	3			
		6	77206-KGA-900	Rubber, Seat Setting	2	2	–	2			
		7	77210-KGA-B00ZA	Cowl, R. RR. *R-276* Sapucai Red	1	1	–	1	2R190162 ~		
			77210-KGA-B00ZB	Cowl, R. RR. *PB-162* Atessa Blue	1	1	–	1	2R190162 ~		
			77210-KGA-B00ZC	Cowl, R. RR. *G-175M* Boituva Green Metallic	1	1	–	1	2R190162 ~		
			77210-KGA-B00ZD	Cowl, R. RR.*NH 482M* Ibiuna Silver Metallic	1	1	–	1	2R190162 ~		
		8	77220-KGA-B00ZA	Cowl, L. RR. *R-276* Sapucai Red	1	1	–	1	2R190162 ~		
			77220-KGA-B00ZB	Cowl, L. RR. *PB-162* Atessa Blue	1	–	–	–	2R190162 ~		
			77220-KGA-B00ZC	Cowl, L. RR. *G-175M* Boituva Green Metallic	1	1	–	1	2R190162 ~		
			77220-KGA-B00ZD	Cowl, L. RR. *NH 482M Ibiuna Silver Metallic	1	1	–	1	2R190162 ~		
		9	90502-KB7-940	Collar, Lock Setting	2	2	–	2			
		10	90001-KCH-780	Bolt, Seat Setting	2	2	–	2			
		11	83601-KBZ-950	Collar, Air Cleaner Case	2	2	–	2			

Articulo de servicio	THLL	No. de Ref	No. de pieza	Descripción	Cant. Reqd CG125 KS	ES	CA	KSE	No. de série		Nota
Ens. Asiento	0,1	1	50400-KGA-B00	Alza Trasera	1	1	–	1			
Alza Trasera	0,3	2	37243-MG2-000	Cojín, Fijación	2	2	–	2			
• Cubretablero Derecho		3	77200-KGA-B40	Ens. Asiento.	1	1	–	1			
(El Mismo Tiempo para dos Unidades o mas)		4	77204-128-000	Cojín A, Asiento	2	2	–	2			
• Cubretablero Izquierdo		5	77205-286-000	Cojín B, Fijación, Asiento	3	3	–	3			
		6	77206-KGA-900	Cojín, Fijación, Asiento	2	2	–	2			
		7	77210-KGA-B00ZA	Cubretablero Derecho *R-276* Rojo Sapucaí	1	1	–	1	2R190162 ~		
			77210-KGA-B00ZB	Cubretablero Derecho *PB-162* Azul Atessa	1	1	–	1	2R190162 ~		
			77210-KGA-B00ZC	Cubretablero Derecho *G-175M* Verde Boituva Metálico	1	1	–	1	2R190162 ~		
			77210-KGA-B00ZD	Cubretablero Derecho *NH 482M* Plata Ibiúna Metálico.	1	1	–	1	2R190162 ~		
		8	77220-KGA-B00ZA	Cubretablero Izquierdo *R-276* Rojo Sapucaí	1	1	–	1	2R190162 ~		
			77220-KGA-B00ZB	Cubretablero Izquierdo *PB-162* Azul Atessa	1	–	–	1	2R190162 ~		
			77220-KGA-B00ZC	Cubretablero Izquierdo *G-175M* Verde Boituva Metálico	1	1	–	1	2R190162 ~		
			77220-KGA-B00ZD	Cubretablero Izquierdo *NH 482M* Plata Ibiúna Metálico	1	1	–	1	2R190162 ~		
		9	90502-KB7-940	Buje, Fijación	2	2	–	2			
		10	90001-KCH-780	Perno, Fijación, Asiento	2	2	–	2			
		11	83601-KBZ-950	Buje, Fijación	2	2	–	2			

C-15 (2R000001~)

Rabeta • Assento

Rear Cowl • Seat

Cubretablero • Asiento

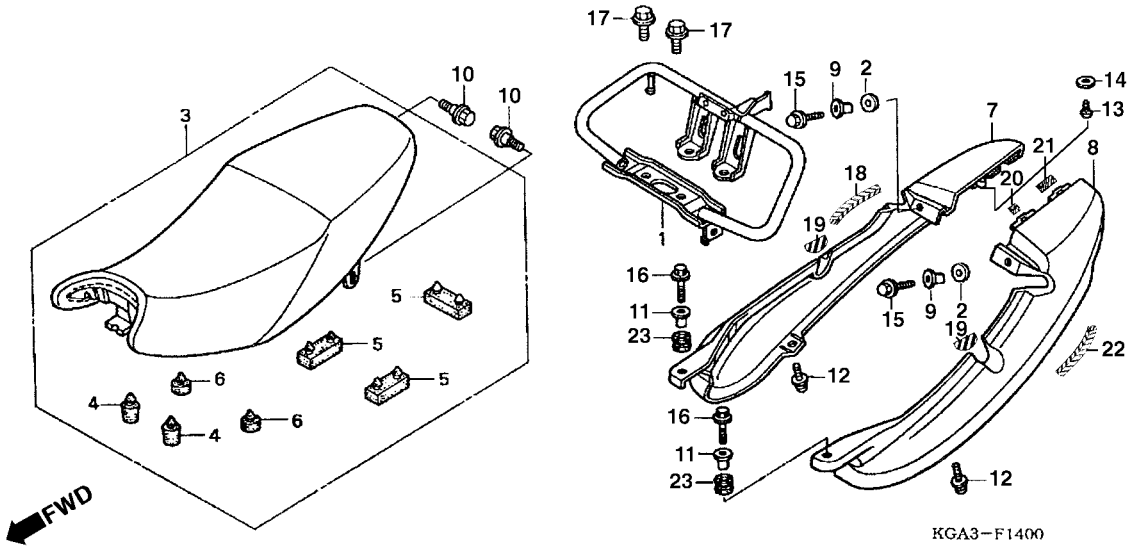

Item de serviço	T.M.O.	Ref. Nº	Nº da peça	Descrição	Qtd. CG125 KS	ES	CA	KSE	Nº de série		Nota
		12	91509-GE2-760	Parafuso Phillips, 5 x 11,5	2	2	–	2			
		13	93901-24220	Parafuso, Fixação, 4 x 10	1	1	–	1			
		14	94101-04700	Arruela Lisa, 4 mm	1	1	–	1			
		15	95701-06022-00	Parafuso, Flange, 6 x 22	2	2	–	2			
		16	95701-06020-00	Parafuso, Flange, 6 x 20	2	2	–	2			
		17	95701-10016-00	Parafuso, Flange,10 x 16	4	4	–	4			
		18	77211-KGA-900	Coxim, Rabeta Direita	1	1	–	1			
		19	77212-KGA-900	Coxim Dianteiro, Rabeta	2	2	–	2			
		20	77213-KGA-900	Borracha A, Rabeta	1	1	–	1			
		21	77214-KGA-900	Borracha B, Rabeta	1	1	–	1			
		22	77221-KGA-900	Coxim, Rabeta Esquerda	1	1	–	1			
		23	80101-165-000	Coxim	2	2	–	2			

Service item	F.R.T	Ref. Nº	Part. No.	Description	Reqd. Qty. CG125 KS	ES	CA	KSE	Serial No.		Note
		12	91509-GE2-760	Screw Pan, 5 x 11.5	2	2	–	2			
		13	93901-24220	Screw Tapping, 4 x 10	1	1	–	1			
		14	94101-04700	Washer, Plain 4 mm	1	1	–	1			
		15	95701-06022-00	Bolt Flange, 6 x 22	2	2	–	2			
		16	95701-06020-00	Bolt Flange, 6 x 20	2	2	–	2			
		17	95701-10016-00	Bolt Flange, 10 x 16	4	4	–	4			
		18	77211-KGA-900	Collar, Cowl L. R. RR	1	1	–	1			
		19	77212-KGA-900	Collar, Cowl FR. Cowl	1	1	–	1			
		20	77213-KGA-900	Rubber A, Cowl	1	1	–	1			
		21	77214-KGA-900	Rubber B, Cowl	1	1	–	1			
		22	77221-KGA-900	Collar, Cowl L. RR	1	1	–	1			
		23	80101-165-000	Rubber	2	2	–	2			

Articulo de servicio	THLL	No. de Ref	No. de pieza	Descripción	Cant. Reqd CG125 KS	ES	CA	KSE	No. de série		Nota
		12	91509-GE2-760	Tornillo Alomado, 5 x 11,5	2	2	–	2			
		13	93901-24220	Tornillo Aterrajar, 4 x 10	1	1	–	1			
		14	94101-04700	Arandela, Sencilla, 4 mm	1	1	–	1			
		15	95701-06022-00	Perno Reborde, 6 x 22	2	2	–	2			
		16	95701-06020-00	Perno Reborde, 6 x 20	2	2	–	2			
		17	95701-10016-00	Perno Reborde, 10 x 16	4	4	–	4			
		18	77211-KGA-900	Buje, Cubretablero Derecho Trasero	1	1	–	1			
		19	77212-KGA-900	Buje Delantero Cubretablero	1	1	–	1			
		20	77213-KGA-900	Cojin A, Cubretablero	1	1	–	1			
		21	77214-KGA-900	Cojin B, Cubretablero	1	1	–	1			
		22	77221-KGA-900	Buje, Cubretablero Izquierdo Trasero	1	1	–	1			
		23	80101-165-000	Cojin	2	2	–	2			

C-15.1 (3R000001~)

Rabeta • Assento

Rear Cowl • Seat

Cubretablero • Asiento

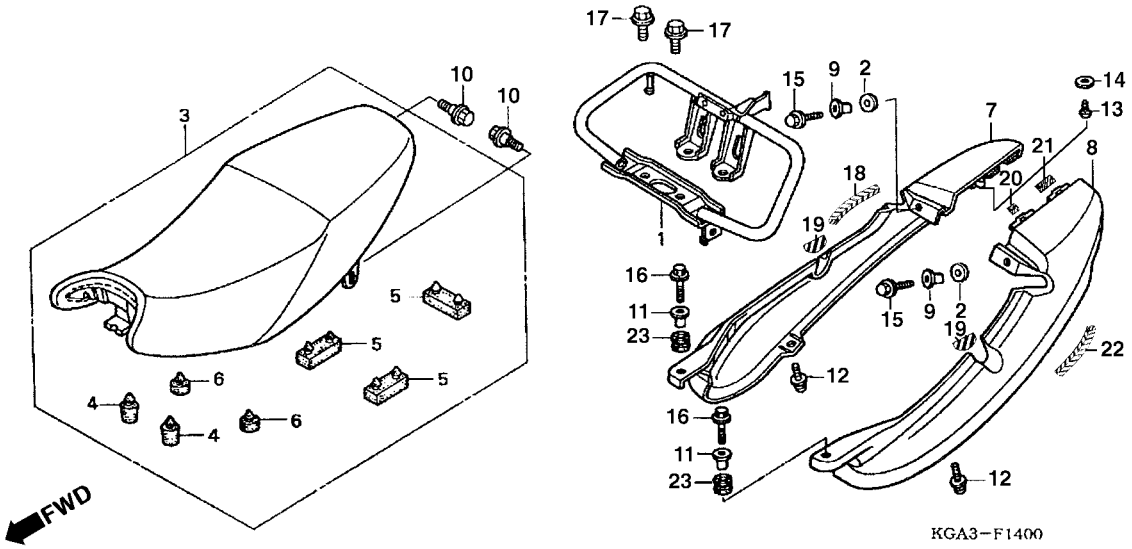

Item de serviço	T.M.O.	Ref. Nº	Nº da peça	Descrição	Qtd. CG125 KS	ES	CA	KSE	Nº de série		Nota
Assento Comp	0,1	1	50400-KGA-B00	Alça, Traseira	1	1	–	1			
Alça Traseira	0,3	2	37243-MG2-000	Coxim, Fixação	2	2	–	2			
• Rabeta, Direita		3	77200-KGA-B40	Assento Comp. (Impresso Honda)	1	1	–	1			
(Uma ou Todas)		4	77204-128-000	Coxim A, Assento	2	2	–	2			
• Rabeta, Esquerda		5	77205-286-000	Borracha B, Fixação, Assento	3	3	–	3			
		6	77206-KGA-900	Coxim, Fixação, Assento	2	2	–	2			
		7	77215-KGA-C00ZA	Rabeta, Direita *R-276* Vermelho Sapucaí	1	–	–	–			
			77215-KGA-C00ZB	Rabeta, Direita *PB-338P* Azul Itajaí Perolizado	1	–	–	–			
			77215-KGA-C00ZC	Rabeta, Direita *G-175M* Verde Boituva Metálico	1	–	–	–			
			77215-KGA-C00ZD	Rabeta, Direita *NH-482M* Prata Ibiúna Metálico	1	–	–	–			
			77215-KGA-C20ZA	Rabeta, Direita *R-276* Vermelho Sapucaí	–	1	–	–			
			77215-KGA-C20ZB	Rabeta, Direita *PB-338P* Azul Itajaí Perolizado	–	1	–	–			
			77215-KGA-C20ZC	Rabeta, Direita *G-175M* Verde Boituva Metálico	–	1	–	–			
			77215-KGA-C20ZD	Rabeta, Direita *NH-482M* Prata Ibiúna Metálico	–	1	–	–			
			77215-KGA-C30ZA	Rabeta, Direita *R-276* Vermelho Sapucaí	–	–	–	1			
			77215-KGA-C30ZB	Rabeta, Direita *PB-338P* Azul Itajaí Perolizado	–	–	–	1			
			77215-KGA-C30ZC	Rabeta, Direita *G-175M* Verde Boituva Metálico	–	–	–	1			
			77215-KGA-C30ZD	Rabeta, Direita *NH-482M* Prata Ibiúna Metálico	–	–	–	1			
		8	77225-KGA-C00ZA	Rabeta, Esquerda *R-276* Vermelho Sapucaí	1	–	–	–			
			77225-KGA-C00ZB	Rabeta, Esquerda *PB-338P* Azul Itajaí Perolizado	1	–	–	–			
			77225-KGA-C00ZC	Rabeta, Esquerda *G-175M* Verde Boituva Metálico	1	–	–	–			
			77225-KGA-C00ZD	Rabeta, Esquerda *NH-482M* Prata Ibiúna Metálico	1	–	–	–			
			77225-KGA-C20ZA	Rabeta, Esquerda *R-276* Vermelho Sapucaí	–	1	–	–			
			77225-KGA-C20ZB	Rabeta, Esquerda *PB-338P* Azul Itajaí Perolizado	–	1	–	–			
			77225-KGA-C20ZC	Rabeta, Esquerda *G-175M* Verde Boituva Metálico	–	1	–	–			
			77225-KGA-C20ZD	Rabeta, Esquerda *NH-482M* Prata Ibiúna Metálico	–	1	–	–			

Service item	F.R.T	Ref. Nº	Part. No.	Description	Reqd. Qty. CG125 KS	ES	CA	KSE	Serial No.		Note
Seat Assy., Double	0.1	1	50400-KGA-B00	Pipe Comp., RR. Grip	1	1	–	1			
Pipe Comp., RR. Grip	0.3	2	37243-MG2-000	Rubber, Leg Shield Mounting	2	2	–	2			
• Cowl, R. RR. Side		3	77200-KGA-B40	Seat Assy., Double.	1	1	–	1			
(Same Time For Two Units)		4	77204-128-000	Rubber A, Seat Cushion	2	2	–	2			
• Cowl, L. RR. Side		5	77205-286-000	Rubber B, Seat Setting	3	3	–	3			
		6	77206-KGA-900	Rubber, Seat Setting	2	2	–	2			
		7	77215-KGA-C00ZA	Cowl, R. RR *R-276* Sapucaí Red	1	–	–	–			
			77215-KGA-C00ZB	Cowl, R. RR *PB-338P* Itajaí Blue Pearl	1	–	–	–			
			77215-KGA-C00ZC	Cowl, R. RR *G-175M* Boituva Green Metallic	1	–	–	–			
			77215-KGA-C00ZD	Cowl, R. RR *NH-482M* Prata Ibiúna Metálico	1	–	–	–			
			77215-KGA-C20ZA	Cowl, R. RR *R-276* Sapucaí Red	–	1	–	–			
			77215-KGA-C20ZB	Cowl, R. RR *PB-338P* Itajaí Blue Pearl	–	1	–	–			
			77215-KGA-C20ZC	Cowl, R. RR *G-175M* Boituva Green Metallic	–	1	–	–			
			77215-KGA-C20ZD	Cowl, R. RR *NH-482M* Prata Ibiúna Metálico	–	1	–	–			
			77215-KGA-C30ZA	Cowl, R. RR *R-276* Sapucaí Red	–	–	–	1			
			77215-KGA-C30ZB	Cowl, R. RR *PB-338P* Azul Itajaí Perolixado	–	–	–	1			
			77215-KGA-C30ZC	Cowl, R. RR *G-175M* Boituva Green Metallic	–	–	–	1			
			77215-KGA-C30ZD	Cowl, R. RR *NH-482M* Prata Ibiúna Metálico	–	–	–	1			
		8	77225-KGA-C00ZA	Cowl, L. RR *R-276* Sapucaí Red	1	–	–	–			
			77225-KGA-C00ZB	Cowl, L. RR *PB-338P* Azul ftajaí Perolizado	1	–	–	–			
			77225-KGA-C00ZC	Cowl, L. RR *G-175M* Boituva Green Metallic	1	–	–	–			
			77225-KGA-C00ZD	Cowl, L. RR *NH-482M* Prata Ibiúna Metálico	1	–	–	–			
			77225-KGA-C20ZA	Cowl, L. RR *R-276* Sapucaí Red	–	1	–	–			
			77225-KGA-C20ZB	Cowl, L. RR *PB-338P* Itajaí Blue Pearl	–	1	–	–			
			77225-KGA-C20ZC	Cowl, L. RR *G-175M* Boituva Green Metallic	–	1	–	–			
			77225-KGA-C20ZD	Cowl, L. RR *NH-482M* Prata Ibiúna Metálico	–	1	–	–			

Articulo de servicio	THLL	No. de Ref	No. de pieza	Descripción	Cant. Reqd CG125 KS	ES	CA	KSE	No. de série		Nota
Ens. Asiento	0,1	1	50400-KGA-B00	Alza Trasera	1	1	–	1			
Alza Trasera	0,3	2	37243-MG2-000	Cojín, Fijación	2	2	–	2			
• Cubretablero Derecho		3	77200-KGA-B40	Ens. Asiento.	1	1	–	1			
(El Mismo Tiempo para dos Unidades o mas)		4	77204-128-000	Cojín A, Asiento	2	2	–	2			
• Cubretablero Izquierdo		5	77205-286-000	Cojín B, Fijación, Asiento	3	3	–	3			
		6	77206-KGA-900	Cojín, Fijación, Asiento	2	2	–	2			
		7	77215-KGA-C00ZA	Cubretablero Derecho *R-276* Rojo Sapucaí	1	–	–	–			
			77215-KGA-C00ZB	Cubretablero Derecho *PB-338P* Azul Itajaí Perolizado	1	–	–	–			
			77215-KGA-C00ZC	Cubretablero Derecho *G-175M* Verde Boituva Metálico	1	–	–	–			
			77215-KGA-C00ZD	Cubretablero Derecho *NH-482M* Plata Ibiúna Metálico	1	–	–	–			
			77215-KGA-C20ZA	Cubretablero Derecho *R-276* Rojo Sapucaí	–	1	–	–			
			77215-KGA-C20ZB	Cubretablero Derecho *PB-338P* Azul Itajaí Perolizado	–	1	–	–			
			77215-KGA-C20ZC	Cubretablero Derecho *G-175M* Verde Boituva Metálico	–	1	–	–			
			77215-KGA-C20ZD	Cubretablero Derecho *NH-482M* Plata Ibiúna Metálico	–	1	–	–			
			77215-KGA-C30ZA	Cubretablero Derecho *R-276* Rojo Sapucaí	–	–	–	1			
			77215-KGA-C30ZB	Cubretablero Derecho *PB-338P* Azul Itajaí Perolixado	–	–	–	1			
			77215-KGA-C30ZC	Cubretablero Derecho *G-175M* Verde Boituva Metálico	–	–	–	1			
			77215-KGA-C30ZD	Cubretablero Derecho *NH-482M* Plata Ibiúna Metálico	–	–	–	1			
		8	77225-KGA-C00ZA	Cubretablero Izquierdo *R-276* Rojo Sapucaí	1	–	–	–			
			77225-KGA-C00ZB	Cubretablero Izquierdo *PB-338P* Azul ftajaí Perolizado	1	–	–	–			
			77225-KGA-C00ZC	Cubretablero Izquierdo *G-175M* Verde Boituva Metálico	1	–	–	–			
			77225-KGA-C00ZD	Cubretablero Izquierdo *NH-482M* Plata Ibiúna Metálico	1	–	–	–			
			77225-KGA-C20ZA	Cubretablero Izquierdo *R-276* Rojo Sapucaí	–	1	–	–			
			77225-KGA-C20ZB	Cubretablero Izquierdo *PB-338P* Azul Itajaí Perolizado	–	1	–	–			
			77225-KGA-C20ZC	Cubretablero Izquierdo *G-175M* Verde Boituva Metálico	–	1	–	–			
			77225-KGA-C20ZD	Cubretablero Izquierdo *NH-482M* Plata Ibiúna Metálico	–	1	–	–			

C-15.1 (3R000001~)

Rabeta • Assento

Rear Cowl • Seat

Cubretablero • Asiento

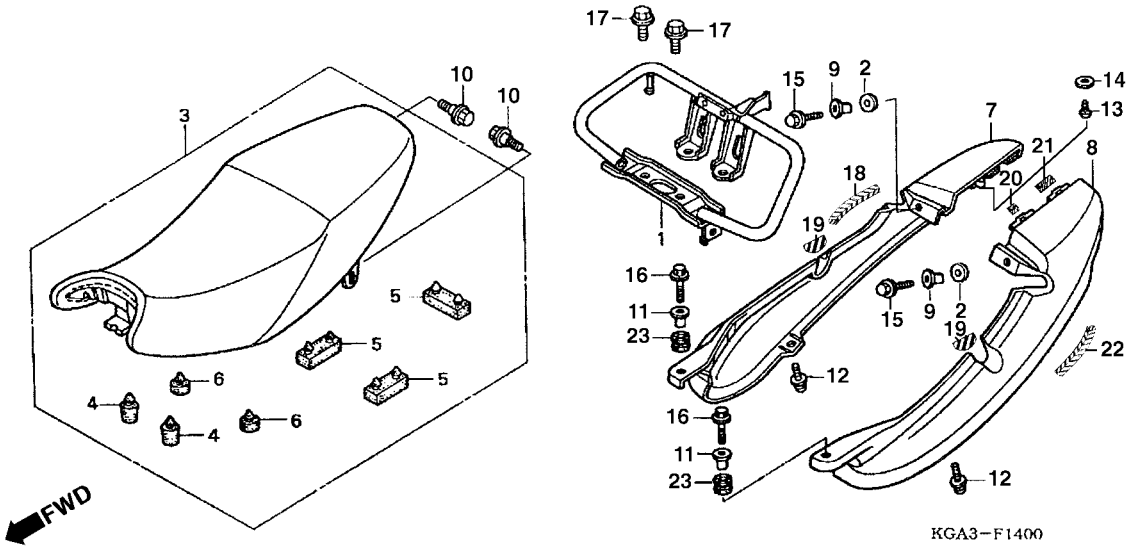

Item de serviço	T.M.O.	Ref. Nº	Nº da peça	Descrição	Qtd. CG125 KS	ES	CA	KSE	Nº de série		Nota
		(8)	77225-KGA-C30ZA	Rabeta, Esquerda *R-276* Vermelho Sapucaí	–	–	–	1			
			77225-KGA-C30ZB	Rabeta, Esquerda *PB-338P* Azul Itajaí Perolizado	–	–	–	1			
			77225-KGA-C30ZC	Rabeta, Esquerda *G-175M* Verde Boituva Metálico	–	–	–	1			
			77225-KGA-C30ZD	Rabeta, Esquerda *NH-482M* Prata Ibiúna Metálico	–	–	–	1			
		9	90502-KB7-940	Bucha, Fixação	2	2	–	2			
		10	90001-KCH-780	Parafuso, Fixação, Assento	2	2	–	2			
		11	83601-KBZ-950	Bucha, Fixação	2	2	–	2			
		12	91509-GE2-760	Parafuso Phillips, 5 x 11,5	2	2	–	2			
		13	93901-24220	Parafuso, Fixação, 4 x 10	1	1	–	1			
		14	94101-04700	Arruela Lisa, 4 mm	1	1	–	1			
		15	95701-06022-00	Parafuso, Flange, 6 x 22	2	2	–	2			
		16	95701-06020-00	Parafuso, Flange, 6 x 20	2	2	–	2			
		17	95701-10016-00	Parafuso, Flange,10 x 16	4	4	–	4			
		18	77211-KGA-900	Coxim, Rabeta Direita	1	1	–	1			
		19	77212-KGA-900	Coxim Dianteiro, Rabeta	2	2	–	2			
		20	77213-KGA-900	Borracha A, Rabeta	1	1	–	1			
		21	77214-KGA-900	Borracha B, Rabeta	1	1	–	1			
		22	77221-KGA-900	Coxim, Rabeta Esquerda	1	1	–	1			
		23	80101-165-000	Coxim	2	2	–	2			

Service item	F.R.T	Ref. Nº	Part. No.	Description	Reqd. Qty. CG125 KS	ES	CA	KSE	Serial No.		Note
		(8)	77225-KGA-C30ZA	Cowl, L. RR *R-276* Sapucaí Red	–	–	–	1			
			77225-KGA-C30ZB	Cowl, L. RR *PB-338P* Itajaí Blue Pearl	–	–	–	1			
			77225-KGA-C30ZC	Cowl, L. RR *G-175M* Verde Boituva Metálico	–	–	–	1			
			77225-KGA-C30ZD	Cowl, L. RR *NH-482M* Prata Ibiúna Metálico	–	–	–	1			
		9	90502-KB7-940	Collar, Lock Setting	2	2	–	2			
		10	90001-KCH-780	Bolt, Seat Setting	2	2	–	2			
		11	83601-KBZ-950	Collar, Air Cleaner Case	2	2	–	2			
		12	91509-GE2-760	Screw Pan, 5 x 11.5	2	2	–	2			
		13	93901-24220	Screw Tapping, 4 x 10	1	1	–	1			
		14	94101-04700	Washer, Plain 4 mm	1	1	–	1			
		15	95701-06022-00	Bolt Flange, 6 x 22	2	2	–	2			
		16	95701-06020-00	Bolt Flange, 6 x 20	2	2	–	2			
		17	95701-10016-00	Bolt Flange, 10 x 16	4	4	–	4			
		18	77211-KGA-900	Collar, Cowl L. R. RR	1	1	–	1			
		19	77212-KGA-900	Collar, Cowl FR. Cowl	1	1	–	1			
		20	77213-KGA-900	Rubber A, Cowl	1	1	–	1			
		21	77214-KGA-900	Rubber B, Cowl	1	1	–	1			
		22	77221-KGA-900	Collar, Cowl L. RR	1	1	–	1			
		23	80101-165-000	Rubber	2	2	–	2			

Articulo de servicio	THLL	No. de Ref	No. de pieza	Descripción	Cant. Reqd CG125 KS	ES	CA	KSE	No. de série		Nota
		(8)	77225-KGA-C30ZA	Cubretablero Izquierdo *R-276* Rojo Sapucaí	–	–	–	1			
			77225-KGA-C30ZB	Cubretablero Izquierdo *PB-338P* Azul Itajaí Perolizado	–	–	–	1			
			77225-KGA-C30ZC	Cubretablero Izquierdo *G-175M* Verde Boituva Metálico	–	–	–	1			
			77225-KGA-C30ZD	Cubretablero Izquierdo *NH-482M* Plata Ibiúna Metálico	–	–	–	1			
		9	90502-KB7-940	Buje, Fijación	2	2	–	2			
		10	90001-KCH-780	Perno, Fijación, Asiento	2	2	–	2			
		11	83601-KBZ-950	Buje, Fijación	2	2	–	2			
		12	91509-GE2-760	Tornillo Alomado, 5 x 11,5	2	2	–	2			
		13	93901-24220	Tornillo Aterrajar, 4 x 10	1	1	–	1			
		14	94101-04700	Arandela, Sencilla, 4 mm	1	1	–	1			
		15	95701-06022-00	Perno Reborde, 6 x 22	2	2	–	2			
		16	95701-06020-00	Perno Reborde, 6 x 20	2	2	–	2			
		17	95701-10016-00	Perno Reborde, 10 x 16	4	4	–	4			
		18	77211-KGA-900	Buje, Cubretablero Derecho Trasero	1	1	–	1			
		19	77212-KGA-900	Buje Delantero Cubretablero	1	1	–	1			
		20	77213-KGA-900	Cojin A, Cubretablero	1	1	–	1			
		21	77214-KGA-900	Cojin B, Cubretablero	1	1	–	1			
		22	77221-KGA-900	Buje, Cubretablero Izquierdo Trasero	1	1	–	1			
		23	80101-165-000	Cojin	2	2	–	2			

C-15.2 (4R000001~)

Rabeta • Assento

Rear Cowl • Seat

Cubretablero • Asiento

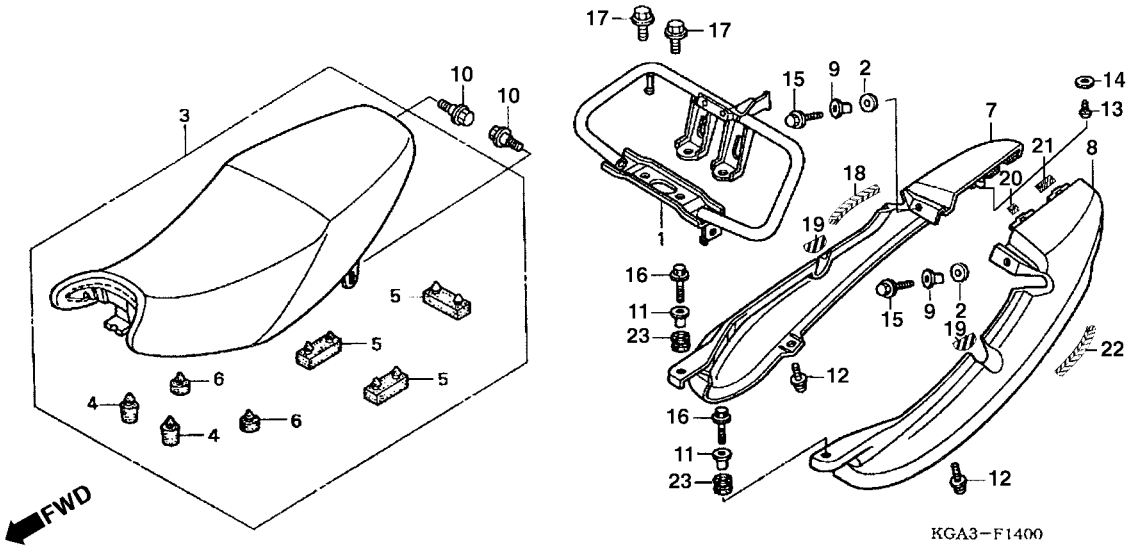

Item de serviço	T.M.O.	Ref. Nº	Nº da peça	Descrição	Qtd. CG125 KS	ES	CA	KSE	Nº de série		Nota
Assento Comp	0,1	1	50400-KGA-B00	Alça, Traseira	1	1	–	1			
Alça Traseira	0,3	2	37243-MG2-000	Coxim, Fixação	2	2	–	2			
• Rabeta, Direita		3	77200-KGA-B40	Assento Comp. (Impresso Honda)	1	1	–	1			
(Uma ou Todas)		4	77204-128-000	Coxim A, Assento	2	2	–	2			
• Rabeta, Esquerda		5	77205-286-000	Borracha B, Fixação, Assento	3	3	–	3			
		6	77206-KGA-900	Coxim, Fixação, Assento	2	2	–	2			
		7	77215-KGA-720ZA	Rabeta, Direita *R-250* Vermelho Ipiranga	1	–	–	–			
			77215-KGA-720ZB	Rabeta, Direita *PB-338P* Azul Itajaí Perolizado	1	–	–	–			
			77215-KGA-720ZC	Rabeta, Direita *G-147M* Verde Pantanal Metálico	1	–	–	–			
			77215-KGA-720ZD	Rabeta, Direita *NH-1* Preto	1	–	–	–			
			77215-KGA-740ZA	Rabeta, Direita *R-250* Vermelho Ipiranga	–	1	–	–			
			77215-KGA-740ZB	Rabeta, Direita *PB-338P* Azul Itajaí Perolizado	–	1	–	–			
			77215-KGA-740ZC	Rabeta, Direita *G-147M* Verde Pantanal Metálico	–	1	–	–			
			77215-KGA-740ZD	Rabeta, Direita *NH-1* Preto	–	1	–	–			
			77215-KGA-750ZA	Rabeta, Direita *R-250* Vermelho Ipiranga	–	–	–	1			
			77215-KGA-750ZB	Rabeta, Direita *PB-338P* Azul Itajaí Perolizado	–	–	–	1			
			77215-KGA-750ZC	Rabeta, Direita *G-147M* Verde Pantanal Metálico	–	–	–	1			
			77215-KGA-750ZD	Rabeta, Direita *NH-1* Preto	–	–	–	1			
		8	77225-KGA-720ZA	Rabeta, Esquerda *R-250* Vermelho Ipiranga	1	–	–	–			
			77225-KGA-720ZB	Rabeta, Esquerda *PB-338P* Azul Itajaí Perolizado	1	–	–	–			
			77225-KGA-720ZC	Rabeta, Esquerda *G-147M* Verde Pantanal Metálico	1	–	–	–			
			77225-KGA-720ZD	Rabeta, Esquerda *NH-1* Preto	1	–	–	–			
			77225-KGA-740ZA	Rabeta, Esquerda *R-250* Vermelho Ipiranga	–	1	–	–			
			77225-KGA-740ZB	Rabeta, Esquerda *PB-338P* Azul Itajaí Perolizado	–	1	–	–			
			77225-KGA-740ZC	Rabeta, Esquerda *G-147M* Verde Pantanal Metálico	–	1	–	–			
			77225-KGA-740ZD	Rabeta, Esquerda *NH-1* Preto	–	1	–	–			

Service item	F.R.T	Ref. Nº	Part. No.	Description	Reqd. Qty. CG125 KS	ES	CA	KSE	Serial No.		Note
Seat Assy., Double	0.1	1	50400-KGA-B00	Pipe Comp., RR. Grip	1	1	–	1			
Pipe Comp., RR. Grip	0.3	2	37243-MG2-000	Rubber, Leg Shield Mounting	2	2	–	2			
• Cowl, R. RR. Side		3	77200-KGA-B40	Seat Assy., Double.	1	1	–	1			
(Same Time For Two Units)		4	77204-128-000	Rubber A, Seat Cushion	2	2	–	2			
• Cowl, L. RR. Side		5	77205-286-000	Rubber B, Seat Setting	3	3	–	3			
		6	77206-KGA-900	Rubber, Seat Setting	2	2	–	2			
		7	77215-KGA-720ZA	Cowl, R. RR *R-250* Ipiranga Red	1	–	–	–			
			77215-KGA-720ZB	Cowl, R. RR *PB-338P* Itajaí Blue Pearl	1	–	–	–			
			77215-KGA-720ZC	Cowl, R. RR *G-147M* Pantanal Green Metallic	1	–	–	–			
			77215-KGA-720ZD	Cowl, R. RR *NH-1* Black	1	–	–	–			
			77215-KGA-740ZA	Cowl, R. RR *R-250* Ipiranga Red	–	1	–	–			
			77215-KGA-740ZB	Cowl, R. RR *PB-338P* Itajaí Blue Pearl	–	1	–	–			
			77215-KGA-740ZC	Cowl, R. RR *G-147M* Pantanal Green Metallic	–	1	–	–			
			77215-KGA-740ZD	Cowl, R. RR *NH-1* Black	–	1	–	–			
			77215-KGA-750ZA	Cowl, R. RR *R-250* Ipiranga Red	–	–	–	1			
			77215-KGA-750ZB	Cowl, R. RR *PB-338P* Itajaí Blue Pearl	–	–	–	1			
			77215-KGA-750ZC	Cowl, R. RR *G-147M* Pantanal Green Metallic	–	–	–	1			
			77215-KGA-750ZD	Cowl, R. RR *NH-1* Black	–	–	–	1			
		8	77225-KGA-720ZA	Cowl, L. RR *R-250* Ipiranga Red	1	–	–	–			
			77225-KGA-720ZB	Cowl, L. RR *PB-338P* Azul ftajaí Perolizado	1	–	–	–			
			77225-KGA-720ZC	Cowl, L. RR *G-147M* Pantanal Green Metallic	1	–	–	–			
			77225-KGA-720ZD	Cowl, L. RR *NH-1* Black	1	–	–	–			
			77225-KGA-740ZA	Cowl, L. RR *R-250* Ipiranga Red	–	1	–	–			
			77225-KGA-740ZB	Cowl, L. RR *PB-338P* Itajaí Blue Pearl	–	1	–	–			
			77225-KGA-740ZC	Cowl, L. RR *G-147M* Pantanal Green Metallic	–	1	–	–			
			77225-KGA-740ZD	Cowl, L. RR *NH-1* Black	–	1	–	–			

Articulo de servicio	THLL	No. de Ref	No. de pieza	Descripción	Cant. Reqd CG125 KS	ES	CA	KSE	No. de série		Nota
Ens. Asiento	0,1	1	50400-KGA-B00	Alza Trasera	1	1	–	1			
Alza Trasera	0,3	2	37243-MG2-000	Cojín, Fijación	2	2	–	2			
• Cubretablero Derecho		3	77200-KGA-B40	Ens. Asiento.	1	1	–	1			
(El Mismo Tiempo para dos Unidades o mas)		4	77204-128-000	Cojín A, Asiento	2	2	–	2			
• Cubretablero Izquierdo		5	77205-286-000	Cojín B, Fijación, Asiento	3	3	–	3			
		6	77206-KGA-900	Cojín, Fijación, Asiento	2	2	–	2			
		7	77215-KGA-720ZA	Cubretablero Derecho *R-250* Rojo Ipiranga	1	–	–	–			
			77215-KGA-720ZB	Cubretablero Derecho *PB-338P* Azul Itajaí Perolizado	1	–	–	–			
			77215-KGA-720ZC	Cubretablero Derecho *G-147M* Verde Pantanal Metálico	1	–	–	–			
			77215-KGA-720ZD	Cubretablero Derecho *NH-1* Preto	1	–	–	–			
			77215-KGA-740ZA	Cubretablero Derecho *R-250* Rojo Ipiranga	–	1	–	–			
			77215-KGA-740ZB	Cubretablero Derecho *PB-338P* Azul Itajaí Perolizado	–	1	–	–			
			77215-KGA-740ZC	Cubretablero Derecho *G-147M* Verde Pantanal Metálico	–	1	–	–			
			77215-KGA-740ZD	Cubretablero Derecho *NH-1* Preto	–	1	–	–			
			77215-KGA-740ZA	Cubretablero Derecho *R-250* Rojo Ipiranga	–	–	–	1			
			77215-KGA-750ZB	Cubretablero Derecho *PB-338P* Azul Itajaí Perolixado	–	–	–	1			
			77215-KGA-750ZC	Cubretablero Derecho *G-147M* Verde Pantanal Metálico	–	–	–	1			
			77215-KGA-750ZD	Cubretablero Derecho *NH-1* Preto	–	–	–	1			
		8	77225-KGA-720ZA	Cubretablero Izquierdo *R-250* Rojo Ipiranga	1	–	–	–			
			77225-KGA-720ZB	Cubretablero Izquierdo *PB-338P* Azul ftajaí Perolizado	1	–	–	–			
			77225-KGA-720ZC	Cubretablero Izquierdo *G-147M* Verde Pantanal Metálico	1	–	–	–			
			77225-KGA-720ZD	Cubretablero Izquierdo *NH-1* Preto	1	–	–	–			
			77225-KGA-740ZA	Cubretablero Izquierdo *R-250* Rojo Ipiranga	–	1	–	–			
			77225-KGA-740ZB	Cubretablero Izquierdo *PB-338P* Azul Itajaí Perolizado	–	1	–	–			
			77225-KGA-740ZC	Cubretablero Izquierdo *G-147M* Verde Pantanal Metálico	–	1	–	–			
			77225-KGA-740ZD	Cubretablero Izquierdo *NH-1* Preto	–	1	–	–			

C-15.2 (4R000001~)

Rabeta • Assento

Rear Cowl • Seat

Cubretablero • Asiento

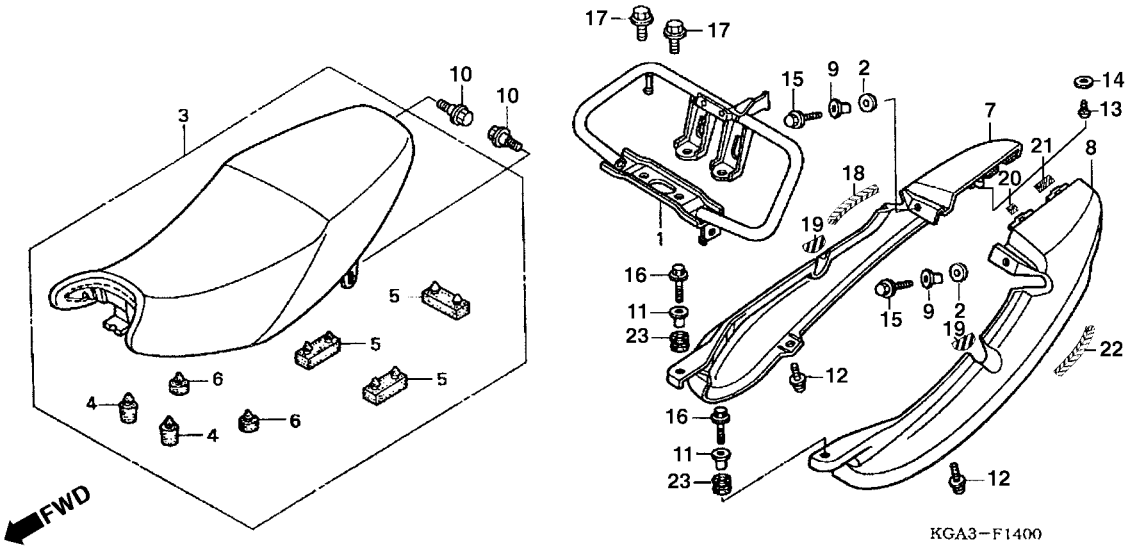

Item de serviço	T.M.O.	Ref. Nº	Nº da peça	Descrição	Qtd. CG125 KS	ES	CA	KSE	Nº de série		Nota
		(8)	77225-KGA-750ZA	Rabeta, Esquerda *R-250* Vermelho Ipiranga	–	–	–	1			
			77225-KGA-750ZB	Rabeta, Esquerda *PB-338P* Azul Itajaí Perolizado	–	–	–	1			
			77225-KGA-750ZC	Rabeta, Esquerda *G-147M* Verde Pantanal Metálico	–	–	–	1			
			77225-KGA-750ZD	Rabeta, Esquerda *NH-1* Preto	–	–	–	1			
		9	90502-KB7-940	Bucha, Fixação	2	2	–	2			
		10	90001-KCH-780	Parafuso, Fixação, Assento	2	2	–	2			
		11	83601-KBZ-950	Bucha, Fixação	2	2	–	2			
		12	91509-GE2-760	Parafuso Phillips, 5 x 11,5	2	2	–	2			
		13	93901-24220	Parafuso, Fixação, 4 x 10	1	1	–	1			
		14	94101-04700	Arruela Lisa, 4 mm	1	1	–	1			
		15	95701-06022-00	Parafuso, Flange, 6 x 22	2	2	–	2			
		16	95701-06020-00	Parafuso, Flange, 6 x 20	2	2	–	2			
		17	95701-10016-00	Parafuso, Flange,10 x 16	4	4	–	4			
		18	77211-KGA-900	Coxim, Rabeta Direita	1	1	–	1			
		19	77212-KGA-900	Coxim Dianteiro, Rabeta	2	2	–	2			
		20	77213-KGA-900	Borracha A, Rabeta	1	1	–	1			
		21	77214-KGA-900	Borracha B, Rabeta	1	1	–	1			
		22	77221-KGA-900	Coxim, Rabeta Esquerda	1	1	–	1			
		23	80101-165-000	Coxim	2	2	–	2			

Service item	F.R.T	Ref. Nº	Part. No.	Description	Reqd. Qty. CG125 KS	ES	CA	KSE	Serial No.		Note
		(8)	77225-KGA-750ZA	Cowl, L. RR *R-250* Ipiranga Red	–	–	–	1			
			77225-KGA-750ZB	Cowl, L. RR *PB-338P* Itajaí Blue Pearl	–	–	–	1			
			77225-KGA-750ZC	Cowl, L. RR *G-147M* Pantanal Green Metallic	–	–	–	1			
			77225-KGA-750ZD	Cowl, L. RR *NH-1* Black	–	–	–	1			
		9	90502-KB7-940	Collar, Lock Setting	2	2	–	2			
		10	90001-KCH-780	Bolt, Seat Setting	2	2	–	2			
		11	83601-KBZ-950	Collar, Air Cleaner Case	2	2	–	2			
		12	91509-GE2-760	Screw Pan, 5 x 11.5	2	2	–	2			
		13	93901-24220	Screw Tapping, 4 x 10	1	1	–	1			
		14	94101-04700	Washer, Plain 4 mm	1	1	–	1			
		15	95701-06022-00	Bolt Flange, 6 x 22	2	2	–	2			
		16	95701-06020-00	Bolt Flange, 6 x 20	2	2	–	2			
		17	95701-10016-00	Bolt Flange, 10 x 16	4	4	–	4			
		18	77211-KGA-900	Collar, Cowl L. R. RR	1	1	–	1			
		19	77212-KGA-900	Collar, Cowl FR. Cowl	1	1	–	1			
		20	77213-KGA-900	Rubber A, Cowl	1	1	–	1			
		21	77214-KGA-900	Rubber B, Cowl	1	1	–	1			
		22	77221-KGA-900	Collar, Cowl L. RR	1	1	–	1			
		23	80101-165-000	Rubber	2	2	–	2			

Articulo de servicio	THLL	No. de Ref	No. de pieza	Descripción	Cant. Reqd CG125 KS	ES	CA	KSE	No. de série		Nota
		(8)	77225-KGA-750ZA	Cubretablero Izquierdo *R-250* Rojo Ipiranga	–	–	–	1			
			77225-KGA-750ZB	Cubretablero Izquierdo *PB-338P* Azul Itajaí Perolizado...	–	–	–	1			
			77225-KGA-750ZC	Cubretablero Izquierdo *G-147M* Verde Pantanal Metálico	–	–	–	1			
			77225-KGA-750ZD	Cubretablero Izquierdo *NH-1* Preto	–	–	–	1			
		9	90502-KB7-940	Buje, Fijación	2	2	–	2			
		10	90001-KCH-780	Perno, Fijación, Asiento	2	2	–	2			
		11	83601-KBZ-950	Buje, Fijación	2	2	–	2			
		12	91509-GE2-760	Tornillo Alomado, 5 x 11,5	2	2	–	2			
		13	93901-24220	Tornillo Aterrajar, 4 x 10	1	1	–	1			
		14	94101-04700	Arandela, Sencilla, 4 mm	1	1	–	1			
		15	95701-06022-00	Perno Reborde, 6 x 22	2	2	–	2			
		16	95701-06020-00	Perno Reborde, 6 x 20	2	2	–	2			
		17	95701-10016-00	Perno Reborde, 10 x 16	4	4	–	4			
		18	77211-KGA-900	Buje, Cubretablero Derecho Trasero	1	1	–	1			
		19	77212-KGA-900	Buje Delantero Cubretablero	1	1	–	1			
		20	77213-KGA-900	Cojin A, Cubretablero	1	1	–	1			
		21	77214-KGA-900	Cojin B, Cubretablero	1	1	–	1			
		22	77221-KGA-900	Buje, Cubretablero Izquierdo Trasero	1	1	–	1			
		23	80101-165-000	Cojin	2	2	–	2			

C-15.3

Rabeta • Assento

Rear Cowl • Seat

Cubretablero • Asiento

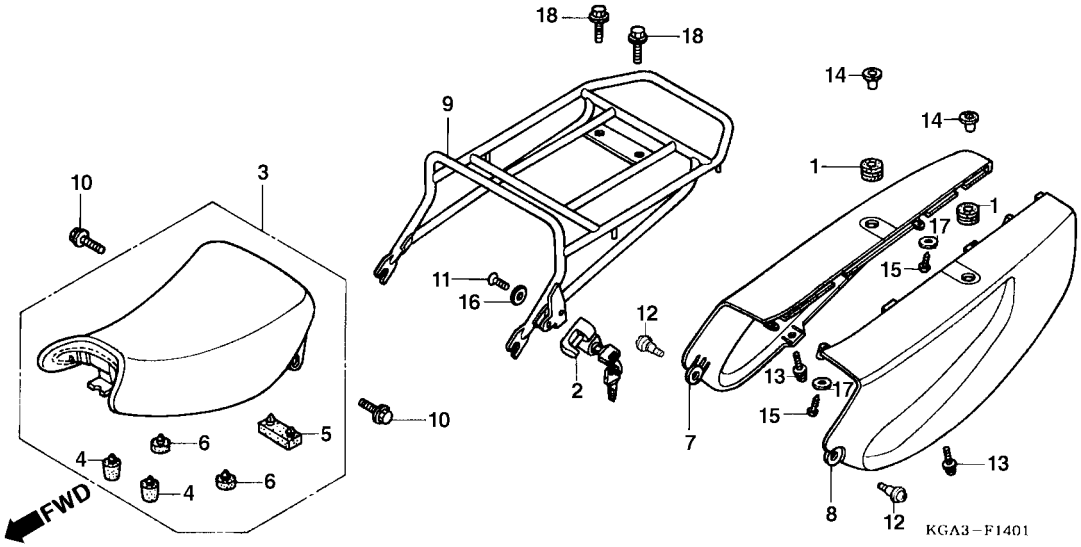

Item de serviço	T.M.O.
Assento, Simples	0,1
Suporte Comp., Capacete	0,2
• Bagageiro, Traseiro	
Rabeta Lateral Direita (Uma ou Todas)	0,3
• Rabeta Lateral Esquerda	

Ref. Nº	Nº da peça	Descrição	Qtd. CG125 KS	ES	CA	KSE	Nº de série		Nota
1	50329-HA7-670	Coxim, Fixação	–	–	2	–			
2	50710-GCN-003	Suporte, Capacete	–	–	1	–			
3	77100-KGA-910	Assento, Simples	–	–	1	–			
4	77204-128-000	Coxim A, Assento	–	–	1	–			
5	77205-286-000	Coxim B, Assento	–	–	1	–			
6	77206-426-000	Coxim, Fixação Assento	–	–	2	–			
7	77210-KGA-910ZA	Rabeta Lateral, Direita *NH-196* Branco Ross	–	–	1	–			
8	77220-KGA-910ZA	Rabeta Lateral, Esquerda *NH-196* Branco Ross	–	–	1	–			
9	81350-KGA-910	Bagageiro, Traseiro	–	–	1	–			
10	90001-KCH-780	Parafuso, Fixação Assento	–	–	2	–			
11	90105-KGA-B00	Parafuso, 6 x 10	–	–	1	–			
12	90111-162-000	Parafuso, Flange, 6 mm	–	–	2	–			
13	91509-GE2-760	Parafuso, Phillips, 5 x 11,5	–	–	2	–			
14	91557-767-700	Bucha, B	–	–	2	–			
15	93901-24220	Parafuso, Fixação, 4 x 10	–	–	2	–			
16	94101-06000	Arruela Lisa, 6 mm	–	–	1	–			
17	94101-04700	Arruela Lisa, 4 mm	–	–	2	–			
18	95701-08020-00	Parafuso, Flange, 8 x 20	–	–	2	–			

Service item	F.R.T	Ref. Nº	Part. No.	Description	Reqd. Qty. CG125 KS	ES	CA	KSE	Serial No.		Note
Seat Assy., Single	0,1	1	50329-HA7-670	Rubber, Battery Box Mounting	–	–	2	–			
Holder Assy., Helmet	0,2	2	50710-GCN-003	Holder Assy., Helmet	–	–	1	–			
• Carrier Comp., RR.		3	77100-KGA-910	Seat Assy., Single	–	–	1	–			
Cowl, R. RR. Side	0,3	4	77204-128-00	Rubber A, Seat Cushion	–	–	1	–			
(Same Time For Two Units)		5	77205-286-000	Rubber B, Seat Cushion	–	–	1	–			
• Cowl, L. RR. Side		6	77206-426-000	Rubber, Seat Setting	–	–	2	–			
		7	77210-KGA-910ZA	Cowl, R. RR. Side *NH-196* White Ross	–	–	1	–			
		8	77220-KGA-910ZA	Cowl, L. RR. Side *NH-196* White Ross	–	–	1	–			
		9	81350-KGA-910	Carrier Comp., RR	–	–	1	–			
		10	90001-KCH-780	Bolt, Seat Setting	–	–	2	–			
		11	90105-KGA-B00	Bolt, Flange, 6 x 10	–	–	1	–			
		12	90111-162-000	Bolt, Flange, 6 mm	–	–	2	–			
		13	91509-GE2-760	Bolt, Phillips, 5 x 11,5	–	–	2	–			
		14	91557-767-700	Collar, Holder, B	–	–	2	–			
		15	93901-24220	Screw, Tapping, 4 x 10	–	–	2	–			
		16	94101-06000	Screw, Tapping, 6 mm	–	–	1	–			
		17	94101-04700	Screw, Tapping, 4 mm	–	–	2	–			
		18	95701-08020-00	Bolt, Flange, 8 x 20	–	–	2	–			

Articulo de servicio	THLL	No. de Ref	No. de pieza	Descripción	Cant. Reqd CG125 KS	ES	CA	KSE	No. de série		Nota
Ens. Asiento	0,1	1	50329-HA7-670	Cojin, Fijación	–	–	2	–			
Soporte, Porta-Casco	0,2	2	50710-GCN-003	Soporte, Porta Casco	–	–	1	–			
• Bagagero, Traseiro		3	77100-KGA-910	Ens. Asiento	–	–	1	–			
Cubretablero, Trasera Derecho	0,3	4	77204-128-000	Cojin, A Asiento	–	–	1	–			
(El Mismo Tiempo para dos Unidades o mas)		5	77205-286-000	Cojin, B Asiento	–	–	1	–			
• Cubretablero, Izquierdo		6	77206-426-000	Cojin, Fijación Asiento	–	–	2	–			
		7	77210-KGA-910ZA	Cubretablero, Derecho *NH-196* Blanco Ross	–	–	1	–			
		8	77220-KGA-910ZA	Cubretablero, Izquierdo *NH-196* Blanco Ross	–	–	1	–			
		9	81350-KGA-910	Bagagero Trasero	–	–	1	–			
		10	90001-KCH-780	Perno, Fijación Asiento	–	–	2	–			
		11	90105-KGA-B00	Perno, Reborde, 6 x 10	–	–	1	–			
		12	90111-162-000	Perno, 6 mm	–	–	2	–			
		13	91509-GE2-760	Tornillo, Alomado, 5 x 11,5	–	–	2	–			
		14	91557-767-700	Buje, B	–	–	2	–			
		15	93901-24220	Tornillo Aterrajar, 4 x 10	–	–	2	–			
		16	94101-06000	Tornillo Aterrajar, 6 mm	–	–	1	–			
		17	94101-04700	Tornillo Aterrajar, 4 mm	–	–	2	–			
		18	95701-08020-00	Perno Flange, 8 x 20	–	–	2	–			

C-16 (2R000001~)

Tampa Lateral

Side Cover

Cubierta Lateral

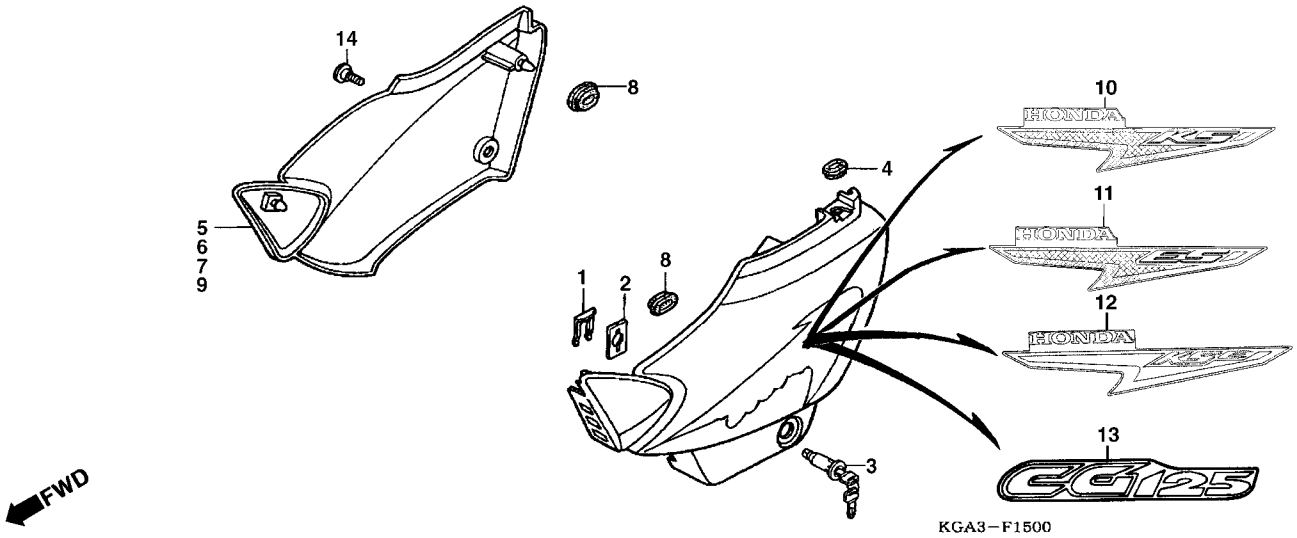

Item de serviço	T.M.O.	Ref. Nº	Nº da peça	Descrição	Qtd. CG125 KS	ES	CA	KSE	Nº de série		Nota
Tampa Lateral Direita (Uma ou Todas)	0,1	1	75581-673-000	Mola, Trava	1	1	1	1			
• Tampa Lateral, Esquerda		2	77236-GZ5-000	Arruela, Trava	1	1	1	1			
		3	77239-GN2-970	Trava, Tampa Lateral	1	1	1	1			
		4	83501-KGB-610	Coxim, Tampa Lateral	1	1	1	1			
		5	83520-KGA-B40ZA	Tampa, Lateral Direita *R-276* Vermelho Sapucaí	1	–	–	–			
			83520-KGA-B40ZB	Tampa, Lateral Direita *PB-162* Azul Atessa	1	–	–	–			
			83520-KGA-B40ZC	Tampa, Lateral Direita *G-175M* Verde Boituva Metálico	1	–	–	–			
			83520-KGA-B40ZD	Tampa, Lateral Direita *NH-482M* Prata Ibiúna Metálico	1	–	–	–			
		6	83520-KGA-B60ZA	Tampa, Lateral Direita *R-276* Vermelho Sapucaí	–	1	–	–			
			83520-KGA-B60ZB	Tampa, Lateral Direita *PB-162* Azul Atessa	–	1	–	–			
			83520-KGA-B60ZC	Tampa, Lateral Direita *G-175M* Verde Boituva Metálico	–	1	–	–			
			83520-KGA-B60ZD	Tampa, Lateral Direita *NH-482M* Prata Ibiúna Metálico	–	1	–	–			
		7	83520-KGA-B70ZA	Tampa, Lateral Direita *R-276* Vermelho Sapucaí	–	–	–	1			
			83520-KGA-B70ZB	Tampa, Lateral Direita *PB-162* Azul Atessa	–	–	–	1			
			83520-KGA-B70ZC	Tampa, Lateral Direita *G-175M* Verde Boituva Metálico	–	–	–	1			
			83520-KGA-B70ZD	Tampa, Lateral Direita *NH-482M* Prata Ibiúna Metálico	–	–	–	1			
		8	83551-300-000	Coxim, Filtro de Ar	2	2	2	2			
		9	83520-KGA-910ZA	Tampa, Lateral Direita *NH-196*Branco Ross	–	–	1	–			
		10	83620-KGA-B40ZA	Tampa, Lateral Esquerda *R-276* Vermelho Sapucaí	1	–	–	–			
			83620-KGA-B40ZB	Tampa, Lateral Esquerda *PB-162* Azul Atessa	1	–	–	–			
			83620-KGA-B40ZC	Tampa, Lateral Esquerda *G-175M* Verde Boituva Metálico	1	–	–	–			
			83620-KGA-B40ZD	Tampa, Lateral Esquerda *NH-482M* Prata Ibiúna Metálico	1	–	–	–			

Service item	F.R.T	Ref. Nº	Part. No.	Description	Reqd. Qty. CG125 KS	ES	CA	KSE	Serial No.		Note
Cover Set R., Side (One or All)	0,1	1	75581-673-000	Spring, Lock Key Setting	1	1	1	1			
		2	77236-GZ5-000	Washer, Seat Lock	1	1	1	1			
• Cover Set L. Side		3	77239-GN2-970	Lock, Side Cover	1	1	1	1			
		4	83501-KGB-610	Grommet, Side Cover	1	1	1	1			
		5	83520-KGA-B40ZA	Cover Set, R. Side *R-276* Sapucaí Red	1	–	–	–			
			83520-KGA-B40ZB	Cover Set, R. Side *PB-162* Atessa Blue	1	–	–	–			
			83520-KGA-B40ZC	Cover Set, R. Side *G-175M* Boituva Green Metallic	1	–	–	–			
			83520-KGA-B40ZD	Cover Set, R. Side *NH-482M* Ibiúna Silver Metallic	1	–	–	–			
		6	83520-KGA-B60ZA	Cover Set, R. Side *R-276* Sapucaí Red	–	1	–	–			
			83520-KGA-B60ZB	Cover Set, R. Side *PB-162* Atessa Blue	–	1	–	–			
			83520-KGA-B60ZC	Cover Set, R. Side *G-175M* Boituva Green Metallic	–	1	–	–			
			83520-KGA-B60ZD	Cover Set, R. Side *NH-482M* Ibiúna Silver Metallic	–	1	–	–			
		7	83520-KGA-B70ZA	Cover Set, R. Side *R-276* Sapucaí Red	–	–	–	1			
			83520-KGA-B70ZB	Cover Set, R. Side *PB-162* Atessa Blue	–	–	–	1			
			83520-KGA-B70ZC	Cover Set, R. Side *G-175M* Boituva Green Metallic	–	–	–	1			
			83520-KGA-B70ZD	Cover Set, R. Side *NH-482M* Ibiúna Silver Metallic	–	–	–	1			
		8	83551-300-000	Grommet, Air Cleaner	2	2	2	2			
		9	83520-KGA-910ZA	Cover Set, R. Side *NH-196*Blanco Ross	–	–	1	–			
		10	83620-KGA-B40ZA	Cover Set, L. Side *R-276* Sapucaí Red	1	–	–	–			
			83620-KGA-B40ZB	Cover Set, L. Side *PB-162* Atessa Blue	1	–	–	–			
			83620-KGA-B40ZC	Cover Set, L. Side *G-175M* Boituva Green Metallic	1	–	–	–			
			83620-KGA-B40ZD	Cover Set, L. Side *NH-482M* Ibiúna Silver Metallic	1	–	–	–			

Articulo de servicio	THLL	No. de Ref	No. de pieza	Descripción	Cant. Reqd CG125 KS	ES	CA	KSE	No. de série		Nota
Cubierta Lateral Derecha (El Mismo Tiempo Para Dos Unidades o Mas)	0,1	1	75581-673-000	Resorte, Traba	1	1	1	1			
		2	77236-GZ5-000	Arandela, Traba	1	1	1	1			
• Cubierta Lateral Izquierda		3	77239-GN2-970	Traba, Cubierta Lateral	1	1	1	1			
		4	83501-KGB-610	Cojin, Cubierta Lateral	1	1	1	1			
		5	83520-KGA-B40ZA	Cubierta Lateral Derecha *R-276* Rojo Sapucaí	1	–	–	–			
			83520-KGA-B40ZB	Cubierta Lateral Derecha *PB-162* Azul Atessa	1	–	–	–			
			83520-KGA-B40ZC	Cubierta Lateral Derecha *G-175M* Verde Boituva Metálico	1	–	–	–			
			83520-KGA-B40ZD	Cubierta Lateral Derecha *NH-482M* Plata Ibiúna Metálico	1	–	–	–			
		6	83520-KGA-B60ZA	Cubierta Lateral Derecha *R-276* Rojo Sapucaí	–	1	–	–			
			83520-KGA-B60ZB	Cubierta Lateral Derecha *PB-162* Azul Atessa	–	1	–	–			
			83520-KGA-B60ZC	Cubierta Lateral Derecha *G-175M* Verde Boituva Metálico	–	1	–	–			
			83520-KGA-B60ZD	Cubierta Lateral Derecha *NH-482M* Plata Ibiúna Metálico	–	1	–	–			
		7	83520-KGA-B70ZA	Cubierta Lateral Izquierda *R-276* Rojo Sapucaí	–	–	–	1			
			83520-KGA-B70ZB	Cubierta Lateral Izquierda *PB-162* Azul Atessa	–	–	–	1			
			83520-KGA-B70ZC	Cubierta Lateral Izquierda *G-175M* Verde Boituva Metálico	–	–	–	1			
			83520-KGA-B70ZD	Cubierta Lateral Izquierda *NH-482M* Plata Ibiúna Metálico	–	–	–	1			
		8	83551-300-000	Grommet, Air Cleaner	2	2	2	2			
		9	83520-KGA-910ZA	Cubierta Lateral Derecha *NH-196*Blanco Ross	–	–	1	–			
		10	83620-KGA-B40ZA	Cubierta Lateral Izquierda *R-276* Rojo Sapucaí	1	–	–	–			
			83620-KGA-B40ZB	Cubierta Lateral Izquierda *PB-162* Azul Atessa	1	–	–	–			
			83620-KGA-B40ZC	Cubierta Lateral Izquierda *G-175M* Verde Boituva Metálico	1	–	–	–			
			83620-KGA-B40ZD	Cubierta Lateral Izquierda *NH-482M* Plata Ibiúna Metálico	1	–	–	–			

C-16 (2R000001~)

Tampa Lateral

Side Cover

Cubierta Lateral

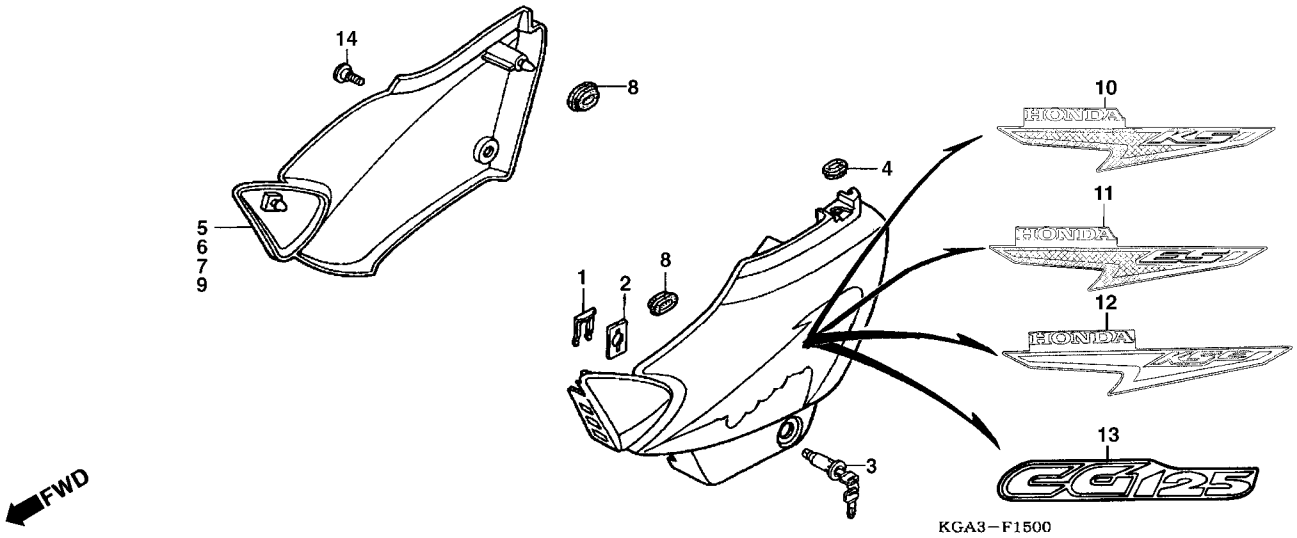

Item de serviço	T.M.O.	Ref. Nº	Nº da peça	Descrição	Qtd. CG125 KS	ES	CA	KSE	Nº de série		Nota
		11	83620-KGA-B60ZA	Tampa, Lateral Esquerda *R-276* Vermelho Sapucaí	–	1	–	–			
			83620-KGA-B60ZB	Tampa, Lateral Esquerda *PB-162* Azul Atessa	–	1	–	–			
			83620-KGA-B60ZC	Tampa, Lateral Esquerda *G-175M* Verde Boituva Metálico	–	1	–	–			
			83620-KGA-B60ZD	Tampa, Lateral Esquerda *NH-482M* Prata Ibiúna Metálica	–	1	–	–			
		12	83620-KGA-B70ZA	Tampa, Lateral Esquerda *R-276* Vermelho Sapucaí	–	–	–	1			
			83620-KGA-B70ZB	Tampa, Lateral Esquerda *PB-162* Azul Atessa	–	–	–	1			
			83620-KGA-B70ZC	Tampa, Lateral Esquerda *G-175M* Verde Boituva Metálico	–	–	–	1			
			83620-KGA-B70ZD	Tampa, Lateral Esquerda *NH-482M* Prata Ibiúna Metálico	–	–	–	1			
		13	83620-KGA-910ZA	Tampa, Lateral Esquerda *NH-196* Branco Ross	–	–	1	–			
		14	90381-GZ4-671	Parafuso, Especial, 6 x 11	1	1	1	1			

Service item	F.R.T	Ref. Nº	Part. No.	Description	Reqd. Qty. CG125 KS	ES	CA	KSE	Serial No.		Note
		11	83620-KGA-B60ZA	Cover Set, L. Side *R-276* Sapucaí Red	–	1	–	–			
			83620-KGA-B60ZB	Cover Set, L. Side *PB-162* Atessa Blue	–	1	–	–			
			83620-KGA-B60ZC	Cover Set, L. Side *G-175M* Boituva Green Metallic	–	1	–	–			
			83620-KGA-B60ZD	Cover Set, L. Side *NH-482M* Ibiúna Silver Metallic	–	1	–	–			
		12	83620-KGA-B70ZA	Cover Set, R. Side *R-276* Sapucaí Red	–	–	–	1			
			83620-KGA-B70ZB	Cover Set, R. Side *PB-162* Atessa Blue	–	–	–	1			
			83620-KGA-B70ZC	Cover Set, R. Side *G-175M* Boituva Green Metallic	–	–	–	1			
			83620-KGA-B70ZD	Cover Set, R. Side *NH-482M* Ibiúna Silver Metallic	–	–	–	1			
		13	83620-KGA-910ZA	Cover Set, L. Side *NH-196* Ross White	–	–	1	–			
		14	90381-GZ4-671	Bolt Special, 6 x 11	1	1	1	1			

Articulo de servicio	THLL	No. de Ref	No. de pieza	Descripción	Cant. Reqd CG125 KS	ES	CA	KSE	No. de série		Nota
		11	83620-KGA-B60ZA	Cubierta Lateral Izquierda *R-276* Rojo Sapucaí	–	1	–	–			
			83620-KGA-B60ZB	Cubierta Lateral Izquierda *PB-162* Azul Atessa	–	1	–	–			
			83620-KGA-B60ZC	Cubierta Lateral Izquierda *G-175M* Verde Boituva Metálico	–	1	–	–			
			83620-KGA-B60ZD	Cubierta Lateral Izquierda *NH482M* Plata Ibiúna Metálico	–	1	–	–			
		12	83620-KGA-B70ZA	Cubierta, Lateral Derecha *R-276* Rojo Sapucaí	–	–	–	1			
			83620-KGA-B70ZB	Cubierta, Lateral Derecha *PB-162* Azul Atessa	–	–	–	1			
			83620-KGA-B70ZC	Cubierta, Lateral Derecha *G-175M* Verde Boituva Metálico	–	–	–	1			
			83620-KGA-B70ZD	Cubierta, Lateral Derecha *NH-482M* Plata Ibiúna Metálico	–	–	–	1			
		13	83620-KGA-910ZA	Cubierta Lateral Izquierda *NH-196* Branco Ross	–	–	1	–			
		14	90381-GZ4-671	Perno Especial, 6 x 11	1	1	1	1			

C-16.1 (3R000001~)

Tampa Lateral

Side Cover

Cubierta Lateral

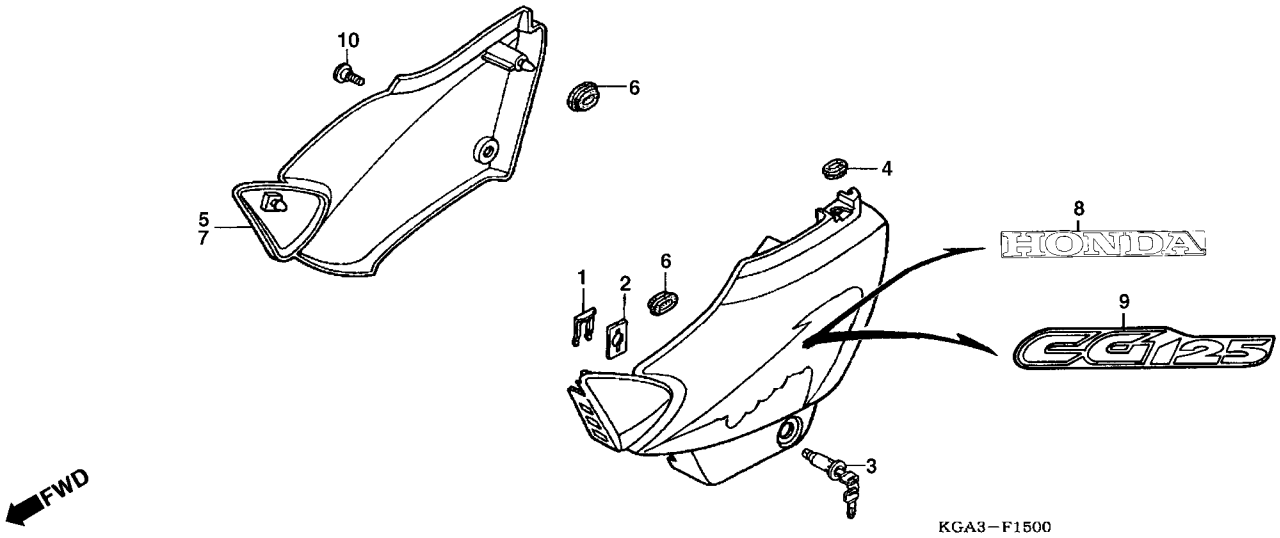

Item de serviço	T.M.O.	Ref. Nº	Nº da peça	Descrição	Qtd. CG125 KS	ES	CA	KSE	Nº de série		Nota
Tampa Lateral Direita (Uma ou Todas)	0,1	1	75581-673-000	Mola, Trava	1	1	1	1			
• Tampa Lateral, Esquerda		2	77236-GZ5-000	Arruela, Trava	1	1	1	1			
		3	77239-GN2-970	Trava, Tampa Lateral	1	1	1	1			
		4	83501-KGB-610	Coxim, Tampa Lateral	1	1	1	1			
		5	83520-KGA-C00ZA	Tampa, Lateral Direita *R-276* Vermelho Sapucaí	1	1	–	1			
			83520-KGA-C00ZB	Tampa, Lateral Direita *PB-338P* Azul Itajaí Perolizado	1	1	–	1			
			83520-KGA-C00ZC	Tampa, Lateral Direita *G-175M* Verde Boituva Metálico	1	1	–	1			
			83520-KGA-C00ZD	Tampa, Lateral Direita *NH-482M* Prata Ibiúna Metálico	1	1	–	1			
		6	83551-300-000	Coxim, Filtro de Ar	2	2	2	2			
		7	83620-KGA-910ZA	Tampa, Lateral Direita *NH-196*Branco Ross	–	–	1	–			
		8	83620-KGA-C00ZA	Tampa, Lateral Esquerda *R-276* Vermelho Sapucaí	1	1	–	1			
			83620-KGA-C00ZB	Tampa, Lateral Esquerda *PB-338P* Azul Itajaí Perolizado	1	1	–	1			
			83620-KGA-C00ZC	Tampa, Lateral Esquerda *G-175M* Verde Boituva Metálico	1	1	–	1			
			83620-KGA-C00ZD	Tampa, Lateral Esquerda *NH-482M* Prata Ibiúna Metálico	1	1	–	1			
		9	83620-KGA-910ZA	Tampa, Lateral Esquerda *NH-196* Branco Ross	–	–	1	–			
		10	90381-GZ4-671	Parafuso, Especial, 6 x 11	1	1	1	1			

Service item	F.R.T	Ref. Nº	Part. No.	Description	Reqd. Qty. CG125 KS	ES	CA	KSE	Serial No.		Note
Cover Set R., Side	0,1	1	75581-673-000	Spring, Lock Key Setting	1	1	1	1			
(One or All)		2	77236-GZ5-000	Washer, Seat Lock	1	1	1	1			
• Cover Set L. Side		3	77239-GN2-970	Lock, Side Cover	1	1	1	1			
		4	83501-KGB-610	Grommet, Side Cover	1	1	1	1			
		5	83520-KGA-C00ZA	Cover Set, R. Side*R-276* Sapucaí Red	1	1	–	1			
			83520-KGA-C00ZB	Cover Set, R. Side*PB-338P* Itajaí Blue Pearl	1	1	–	1			
			83520-KGA-C00ZC	Cover Set, R. Side*G-175M* Boituva Green Metallic	1	1	–	1			
			83520-KGA-C00ZD	Cover Set, R. Side*NH-482M* Ibiúna Silver Metallic	1	1	–	1			
		6	83551-300-000	Grommet, Air Cleaner	2	2	2	2			
		7	83620-KGA-910ZA	Cover Set, R. Side *NH-196* White Ross	–	–	1	–			
		8	83620-KGA-C00ZA	Cover Set, L. Side*R-276* Sapucaí Red	1	1	–	1			
			83620-KGA-C00ZB	Cover Set, L. Side*PB-338P* Itajaí Blue Pearl	1	1	–	1			
			83620-KGA-C00ZC	Cover Set, L. Side*G-175M* Boituva Green Metallic	1	1	–	1			
			83620-KGA-C00ZD	Cover Set, L. Side*NH-482M* Prata Ibiúna Metálico	1	1	–	1			
		9	83620-KGA-910ZA	Cover Set, L. Side *NH-196* Ross White	–	–	–	1			
		10	90381-GZ4-671	Bolt Special, 6 x 11	1	1	1	1			

Articulo de servicio	THLL	No. de Ref	No. de pieza	Descripción	Cant. Reqd CG125 KS	ES	CA	KSE	No. de série		Nota
Cubierta Lateral Derecha	0,1	1	75581-673-000	Resorte, Traba	1	1	1	1			
(El Mismo Tiempo Para Dos Unidades o Mas)		2	77236-GZ5-000	Arandela, Traba	1	1	1	1			
• Cubierta Lateral Izquierda		3	77239-GN2-970	Traba, Cubierta Lateral	1	1	1	1			
		4	83501-KGB-610	Cojin, Cubierta Lateral	1	1	1	1			
		5	83520-KGA-C00ZA	Cubierta, Lateral Derecha *R-276* Rojo Sapucaí	1	1	–	1			
			83520-KGA-C00ZB	Cubierta, Lateral Derecha *PB-338P* Azul Itajaí Perolizado	1	1	–	1			
			83520-KGA-C00ZC	Cubierta, Lateral Derecha *G-175M* Verde Boituva Metálico	1	1	–	1			
			83520-KGA-C00ZD	Cubierta, Lateral Derecha *NH-482M* Plata Ibiúna Metálico	1	1	–	1			
		6	83551-300-000	Grommet, Air Cleaner	2	2	2	2			
		7	83620-KGA-910ZA	Cubierta, Lateral Izquierda *NH-196*Blanco Ross	–	–	1	–			
		8	83620-KGA-C00ZA	Cubierta, Lateral Izquierda *R-276* Rojo Sapucaí	1	1	–	1			
			83620-KGA-C00ZB	Cubierta, Lateral Izquierda *PB-338P* Azul Itajaí Perolizado	1	1	–	1			
			83620-KGA-C00ZC	Cubierta, Lateral Izquierda *G-175M* Verde Boituva Metálico	1	1	–	1			
			83620-KGA-C00ZD	Cubierta, Lateral Izquierda *NH-482M* Plata Ibiúna Metálico	1	1	–	1			
		9	83620-KGA-910ZA	Cubierta Lateral Izquierda *NH-196* Blanco Ross	–	–	1	–			
		10	90381-GZ4-671	Perno Especial, 6 x 11	1	1	1	1			

C-16.2 (4R000001~)

Tampa Lateral

Side Cover

Cubierta Lateral

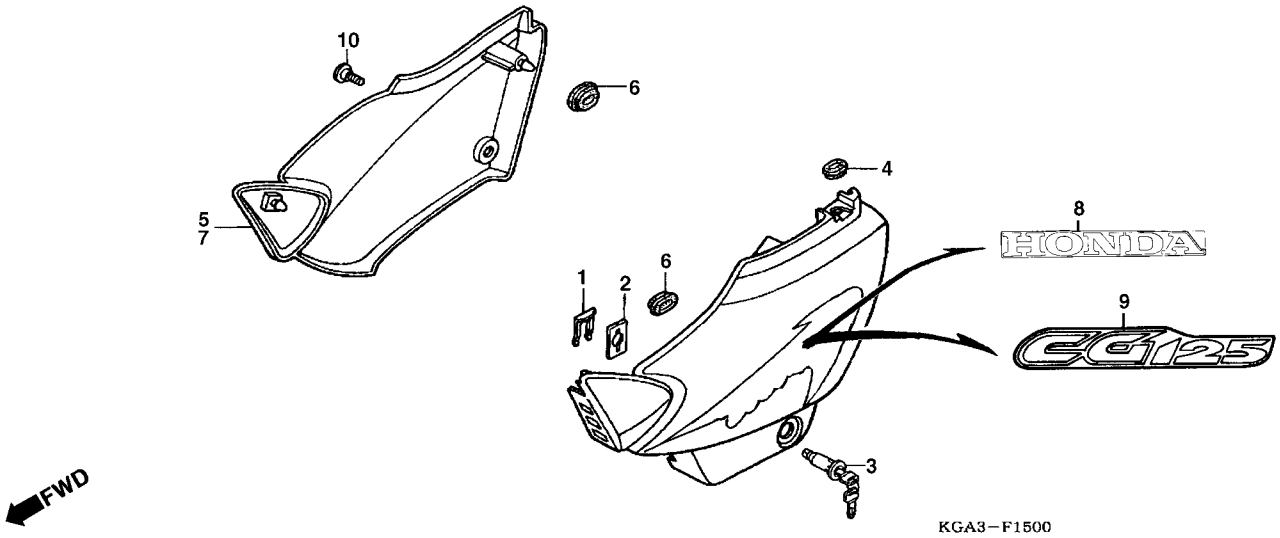

Item de serviço	T.M.O.	Ref. Nº	Nº da peça	Descrição	Qtd. CG125 KS	ES	CA	KSE	Nº de série		Nota
Tampa Lateral Direita (Uma ou Todas)	0,1	1	75581-673-000	Mola, Trava	1	1	1	1			
• Tampa Lateral, Esquerda		2	77236-GZ5-000	Arruela, Trava	1	1	1	1			
		3	77239-GN2-970	Trava, Tampa Lateral	1	1	1	1			
		4	83501-KGB-610	Coxim, Tampa Lateral	1	1	1	1			
		5	83520-KGA-720ZA	Tampa, Lateral Direita *R-250* Vermelho Ipiranga	1	1	–	1			
			83520-KGA-C00ZB	Tampa, Lateral Direita *PB-338P* Azul Itajaí Perolizado	1	1	–	1			
			83520-KGA-720ZC	Tampa, Lateral Direita *G-147M* Verde Pantanal Metálico	1	1	–	1			
			83520-KGA-720ZD	Tampa, Lateral Direita *NH-1* Preto	1	1	–	1			
		6	83551-300-000	Coxim, Filtro de Ar	2	2	2	2			
		7	83620-KGA-910ZA	Tampa, Lateral Direita *NH-196*Branco Ross	–	–	1	–			
		8	83620-KGA-720ZA	Tampa, Lateral Esquerda *R-250* Vermelho Ipiranga	1	1	–	1			
			83620-KGA-C00ZB	Tampa, Lateral Esquerda *PB-338P* Azul Itajaí Perolizado	1	1	–	1			
			83620-KGA-720ZC	Tampa, Lateral Esquerda *G-147M* Verde Pantanal Metálico	1	1	–	1			
			83620-KGA-720ZD	Tampa, Lateral Esquerda *NH-1* Preto	1	1	–	1			
		9	83620-KGA-910ZA	Tampa, Lateral Esquerda *NH-196* Branco Ross	–	–	1	–			
		10	90381-GZ4-671	Parafuso, Especial, 6 x 11	1	1	1	1			

3

Service item	F.R.T	Ref. Nº	Part. No.	Description	Reqd. Qty. CG125 KS	ES	CA	KSE	Serial No.		Note
Cover Set R., Side	0,1	1	75581-673-000	Spring, Lock Key Setting	1	1	1	1			
(One or All)		2	77236-GZ5-000	Washer, Seat Lock	1	1	1	1			
• Cover Set L. Side		3	77239-GN2-970	Lock, Side Cover	1	1	1	1			
		4	83501-KGB-610	Grommet, Side Cover	1	1	1	1			
		5	83520-KGA-720ZA	Cover Set, R. Side*R-250* Ipiranga Red	1	1	–	1			
			83520-KGA-C00ZB	Cover Set, R. Side*PB-338P* Itajaí Blue Pearl	1	1	–	1			
			83520-KGA-720ZC	Cover Set, R. Side*G-147M* Pantanal Green Metallic	1	1	–	1			
			83520-KGA-720ZD	Cover Set, R. Side*NH-1* Black	1	1	–	1			
		6	83551-300-000	Grommet, Air Cleaner	2	2	2	2			
		7	83620-KGA-910ZA	Cover Set, R. Side *NH-196* White Ross	–	–	1	–			
		8	83620-KGA-720ZA	Cover Set, L. Side*R-250* Ipiranga Red	1	1	–	1			
			83620-KGA-C00ZB	Cover Set, L. Side*PB-338P* Itajaí Blue Pearl	1	1	–	1			
			83620-KGA-720ZC	Cover Set, L. Side*G-147M* Pantanal Green Metallic	1	1	–	1			
			83620-KGA-720ZD	Cover Set, L. Side*NH-1* Black	1	1	–	1			
		9	83620-KGA-910ZA	Cover Set, L. Side *NH-196* Ross White	–	–	–	1			
		10	90381-GZ4-671	Bolt Special, 6 x 11	1	1	1	1			

Articulo de servicio	THLL	No. de Ref	No. de pieza	Descripción	Cant. Reqd CG125 KS	ES	CA	KSE	No. de série		Nota
Cubierta Lateral Derecha	0,1	1	75581-673-000	Resorte, Traba	1	1	1	1			
(El Mismo Tiempo Para Dos Unidades o Mas)		2	77236-GZ5-000	Arandela, Traba	1	1	1	1			
• Cubierta Lateral Izquierda		3	77239-GN2-970	Traba, Cubierta Lateral	1	1	1	1			
		4	83501-KGB-610	Cojin, Cubierta Lateral	1	1	1	1			
		5	83520-KGA-720ZA	Cubierta, Lateral Derecha *R-250* Rojo Ipiranga	1	1	–	1			
			83520-KGA-C00ZB	Cubierta, Lateral Derecha *PB-338P* Azul Itajaí Perolizado	1	1	–	1			
			83520-KGA-720ZC	Cubierta, Lateral Derecha *G-147M* Verde Pantanal Metálico	1	1	–	1			
			83520-KGA-720ZD	Cubierta, Lateral Derecha *NH-1* Negro	1	1	–	1			
		6	83551-300-000	Grommet, Air Cleaner	2	2	2	2			
		7	83620-KGA-910ZA	Cubierta, Lateral Izquierda *NH-196*Blanco Ross	–	–	1	–			
		8	83620-KGA-720ZA	Cubierta, Lateral Izquierda *R-250* Rojo Ipiranga	1	1	–	1			
			83620-KGA-C00ZB	Cubierta, Lateral Izquierda *PB-338P* Azul Itajaí Perolizado	1	1	–	1			
			83620-KGA-720ZC	Cubierta, Lateral Izquierda *G-147* Verde Pantanal Metálico	1	1	–	1			
			83620-KGA-720ZD	Cubierta, Lateral Izquierda *NH-1* Negro	1	1	–	1			
		9	83620-KGA-910ZA	Cubierta Lateral Izquierda *NH-196* Blanco Ross	–	–	1	–			
		10	90381-GZ4-671	Perno Especial, 6 x 11	1	1	1	1			

C-17

Filtro de Ar

Air Cleaner

Limpiador de Aire

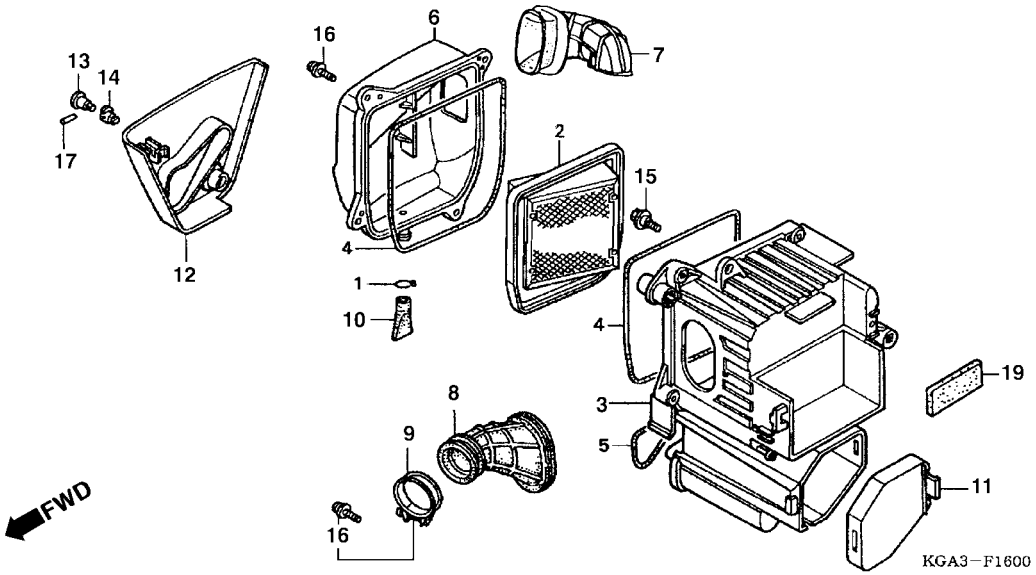

Item de serviço	T.M.O.
Tampa, Filtro de Ar	0,1
• Tampa, Inferior Direita	
Elemento Comp., Filtro de Ar	0,2
• Condutor, Filtro de Ar	
Tubo, Conexão, Filtro de Ar	0,3
Carcaça Comp., Filtro de Ar	0,6

Ref. Nº	Nº da peça	Descrição	Qtd. CG125 KS	ES	CA		Nº de série		Nota
1	15772-292-010	Presilha, Tubo de Respiro	1	1	1	1			
2	17213-KGA-315	Elemento Comp., Filtro de Ar	1	1	1	1			
3	17210-KGA-900	Carcaça Comp., Filtro de Ar	1	1	1	1			
4	17226-KGA-900	Anel, Vedação, Filtro de Ar	2	2	2	2			
5	17227-KGA-900	Anel B, Filtro de Ar	1	1	1	1			
6	17220-KGA-900	Tampa, Filtro de Ar	1	1	1	1			
7	17240-KGA-B00	Condutor, Filtro de Ar	1	1	1	1			
8	17253-KGA-B00	Tubo, Conexão, Filtro de Ar	1	1	1	1			
9	17254-KGA-900	Presilha, Tubo, Conexão, Filtro de Ar (44)	1	1	1	1			
10	17358-170-000	Tubo, Dreno	1	1	1	1			
11	83502-KGA-900	Tampa, Caixa de Ferramentas	1	1	1	1			
12	83503-KGA-900	Tampa Inferior Direita	1	1	1	1			
13	83507-422-000	Corpo, Chave	1	1	1	1			
14	83508-438-000	Limitador, Corpo, Chave	1	1	1	1			
15	90111-147-000	Parafuso, Flange, 6 mm	2	2	2	2			
16	93893-05016-07	Parafuso, Arruela, 5 x 16	4	4	4	4			
17	94305-20141	Pino, Pressão, 2 x 14	1	1	1	1			
18	93500-05028-0G	Parafuso, Phillips, 5 x 28	1	1	1	1			
19	50385-045-670	Coxim B, Bateria	1	1	1	1			

Service item	F.R.T	Ref. Nº	Part. No.	Description	Reqd. Qty. CG125 KS	ES	CA		Serial No.		Note
Cover Sub Assy., Air Cleaner	0.1	1	15772-292-010	Clip, Breather Tube	1	1	1	1			
• Cover, R. Lower		2	17213-KGA-306	Element Comp., Air Cleaner	1	1	1	1			
Element Comp., Air Cleaner	0.2	3	17210-KGA-900	Case Sub Assy., Air Cleaner	1	1	1	1			
• Duct Inlet		4	17226-KGA-900	Seal, Air Cleaner	2	2	2	2			
Tube, Air Cleaner Connecting	0.3	5	17227-KGA-900	Seal B, Air Cleaner	1	1	1	1			
Case Sub Assy, Air Cleaner	0.6	6	17220-KGA-900	Cover Sub Assy., Air Cleaner	1	1	1	1			
		7	17240-KGA-B00	Duct, Inlet	1	1	1	1			
		8	17253-KGA-B00	Tube, Air Cleaner Connecting	1	1	1	1			
		9	17254-KGA-900	Band, Air Cleaner Connecting Tube (44)	1	1	1	1			
		10	17358-170-000	Tube, Drain	1	1	1	1			
		11	83502-KGA-900	Cap, Tool Box	1	1	1	1			
		12	83503-KGA-900	Cover, R. Lower	1	1	1	1			
		13	83507-422-000	Body Key	1	1	1	1			
		14	83508-438-000	Stopper, Key Body	1	1	1	1			
		15	90111-147-000	Bolt Flange, 6 mm	2	2	2	2			
		16	93893-05016-07	Screw Washer, 5 x 16	4	4	4	4			
		17	94305-20141	Pin Spring, 2 x 14	1	1	1	1			
		18	93500-05028-0G	Screw, Pan, 5 x 28	1	1	1	1			
		19	50385-045-670	Grommet B	1	1	1	1			

Articulo de servicio	THLL	No. de Nº	No. de pieza	Descripción	No. Rdo CG125 KS	ES	CA		No. de série		Nota
Cubierta Caja Limpiador de Aire	0,1	1	15772-292-010	Presilla, Tubo de Respiro	1	1	1	1			
• Cubierta Inferior Derecha		2	17213-KGA-306	Elemento, Limpiador de Aire	1	1	1	1			
Elemento Limpiador de Aire	0,2	3	17210-KGA-900	Caja, Filtro de Aire, Ens	1	1	1	1			
• Condutor Admisión		4	17226-KGA-900	Anillo O, Filtro de Aire	2	2	2	2			
Tubo Conexión Filtro de Aire	0,3	5	17227-KGA-900	Anillo B, Filtro de Aire	1	1	1	1			
Caja, Comp. Filtro de Aire	0,6	6	17220-KGA-900	Tapa, Filtro de Aire	1	1	1	1			
		7	17240-KGA-B00	Condutor, Aire	1	1	1	1			
		8	17253-KGA-B00	Tubo, Conexión, Filtro de Aire	1	1	1	1			
		9	17254-KGA-900	Presilla, Conexión, Caja, Filtro de Aire (44)	1	1	1	1			
		10	17358-170-000	Tubo, Drenaje	1	1	1	1			
		11	83502-KGA-900	Tapa, Caja, Herramienta	1	1	1	1			
		12	83503-KGA-900	Tapa Inferior Derecha	1	1	1	1			
		13	83507-422-000	Corpo, Llave	1	1	1	1			
		14	83508-438-000	Limitador, Corpo, Llave	1	1	1	1			
		15	90111-147-000	Perno Reborde,6 mm	2	2	2	2			
		16	93893-05016-07	Perno Arandela, 5 x 16	4	4	4	4			
		17	94305-20141	Pino Presion, 2 x 14	1	1	1	1			
		18	93500-05028-0G	Perno Alomado, 5 x 28	1	1	1	1			
		19	50385-045-670	Cojim B, Bateria	1	1	1	1			

C-18

Escapamento

Exhaust Muffler

Silenciador de Escape

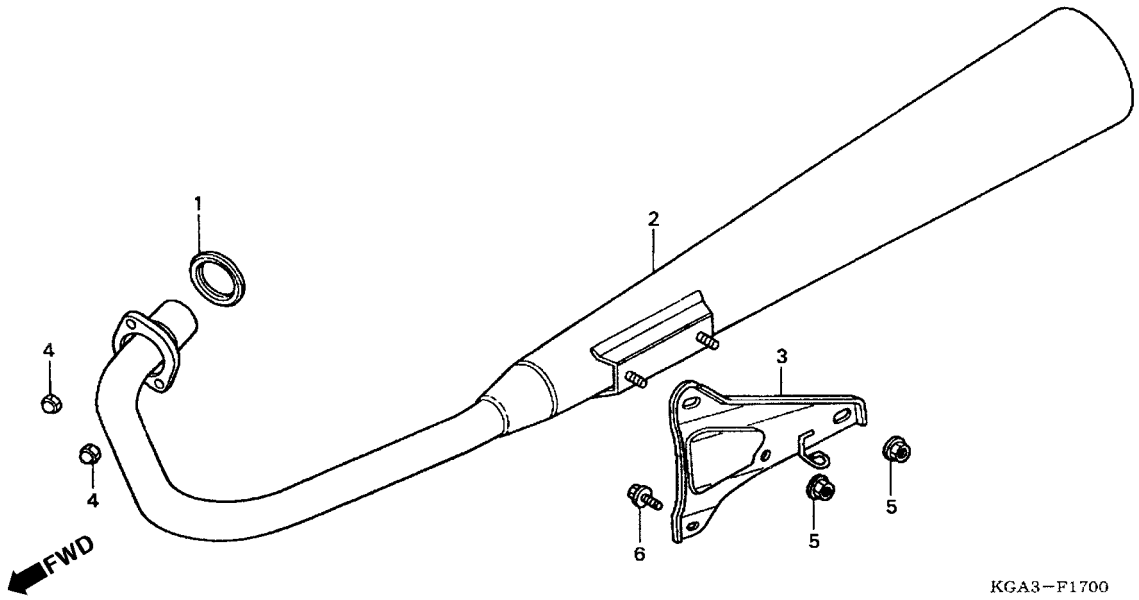

Item de serviço	T.M.O.
Junta, Tubo de Escape	0,1
Escapamento Comp.	0,2
• Suporte, Escapamento	

Ref. Nº	Nº da peça	Descrição	Qtd. CG125 KS	ES	CA	KSE	Nº de série		Nota
1	18291-MN5-650	Junta, Tubo de Escape	1	–	1	1			
2	18300-KGA-B00	Escapamento Comp	1	–	1	1	2R137792 ~		
			–	–	1	–	2R003135 ~		
	18300-KGA-890	Escapamento Comp	1	–	1	1		~2R137793	
			–	–	1	–		~2R003134	
3	18353-KGA-900	Suporte, Escapamento	1	–	1	1			
4	90304-KBB-900	Porca, Cega, 7 mm	2	–	2	2			
5	94050-08080	Porca, Flange, 8 mm	2	–	2	2			
6	95701-08014-00	Parafuso, Flange, 8 x 14	1	–	1	1			

Service item	F.R.T	Ref. Nº	Part. No.	Description	Reqd. Qty. CG125 KS	ES	CA	KSE	Serial No.		Note
Gasket, Ex. Pipe	0.1	1	18291-MN5-650	Gasket, Ex. Pipe	1	–	1	1			
Muffler Comp., Ex	0.2	2	18300-KGA-890	Muffler Comp., Ex.	1	–	1	1	2R137792 ~		
• Bracket, Muffler					–	–	1	–	2R003135 ~		
			18300-KGA-890	Muffler Comp., Ex.	1	–	1	1		~2R137793	
					–	–	1	–		~2R003134	
		3	18353-KGA-900	Bracket, Muffler	1	–	1	1			
		4	90304-KBB-900	Nut, Cap, 7 mm	2	–	2	2			
		5	94050-08080	Nut, Flange, 8 mm	2	–	2	2			
		6	95701-08014-00	Bolt Flange, 8 x 14	1	–	1	1			

Articulo de servicio	THLL	No. de Ref	No. de pieza	Descripción	Cant. Reqd CG125 KS	ES	CA	KSE	No. de série		Nota
Union Tubo Escape	0,1	1	18291-MN5-650	Union, Tubo, Escape	1	–	1	1			
Silenciador Escape	0,2	2	18300-KGA-890	Silenciador, Escape	1	–	1	1	2R137792 ~		
• Soporte Escape					–	–	1	–	2R003135 ~		
			18300-KGA-890	Silenciador, Escape	1	–	1	1		~2R137793	
					–	–	1	–		~2R003134	
		3	18353-KGA-900	Soporte, Escape	1	–	1	1			
		4	90304-KBB-900	Tuerca Ciega, 7 mm	2	–	2	2			
		5	94050-08080	Tuerca Reborde, 8 mm	2	–	2	2			
		6	95701-08014-00	Perno Reborde, 8 x 14	1	–	1	1			

C-18.1

Escapamento

Exhaust Muffler

Silenciador de Escape

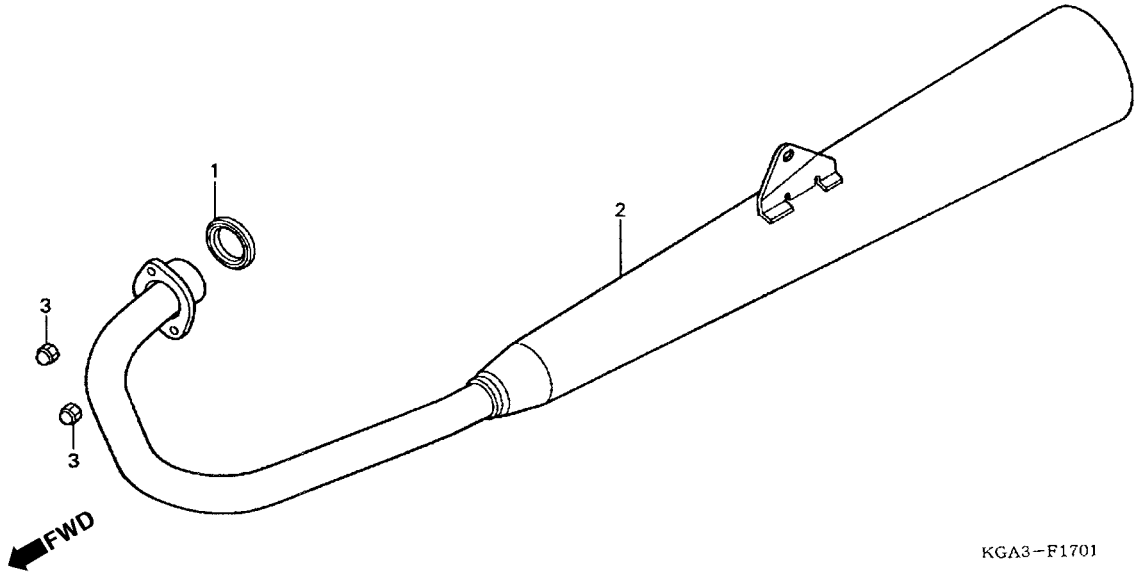

Item de serviço	T.M.O.
Junta, Tubo de Escape	0,1
Escapamento Comp.	0,2

Ref. Nº	Nº da peça	Descrição	Qtd. CG125 KS	ES	CA	KSE	Nº de série		Nota
1	18291-MN5-650	Junta, Tubo de Escape	–	1	–	–			
2	18300-KGA-B20	Escapamento Comp	–	1	–	–	2R110527 ~		
	18300-KGA-850	Escapamento Comp	–	1	–	–		~2R110526	
3	90304-KBB-900	Porca Cega, 7 mm	–	2	–	–			

Service item	F.R.T	Ref. Nº	Part. No.	Description	Reqd. Qty. CG125 KS	ES	CA	KSE	Serial No.		Note
Gasket, Ex. Pipe	0.1	1	18291-MN5-650	Gasket, Ex. Pipe	–	1	–	–			
Muffler Comp., Ex	0.2	2	18300-KGA-B20	Muffler Comp., Ex.	–	1	–		2R110527 ~		
			18300-KGA-850	Muffler Comp., Ex.	–	1	–	–		~2R110526	
		3	90304-KBB-900	Nut, Cap, 7 mm	–	2	–	–			

Articulo de servicio	THLL	No. de Ref	No. de pieza	Descripción	Cant. Reqd CG125 KS	ES	CA	KSE	No. de série		Nota
Union Tubo Escape	0,1	1	18291-MN5-650	Union, Tubo Escape	–	1	–	–			
Silenciador Escape	0,2	2	18300-KGA-B20	Silenciador, Escape	–	1	–	–	2R110527 ~		
			18300-KGA-850	Silenciador, Escape	–	1	–	–		~2R110526	
		3	90304-KBB-900	Tuerca Ciega, 7 mm	–	2	–	–			

C-19

Pedal • Pedal de Partida

Pedal • Kick Starter Arm

Pedal • Brazo Arranque de Pie

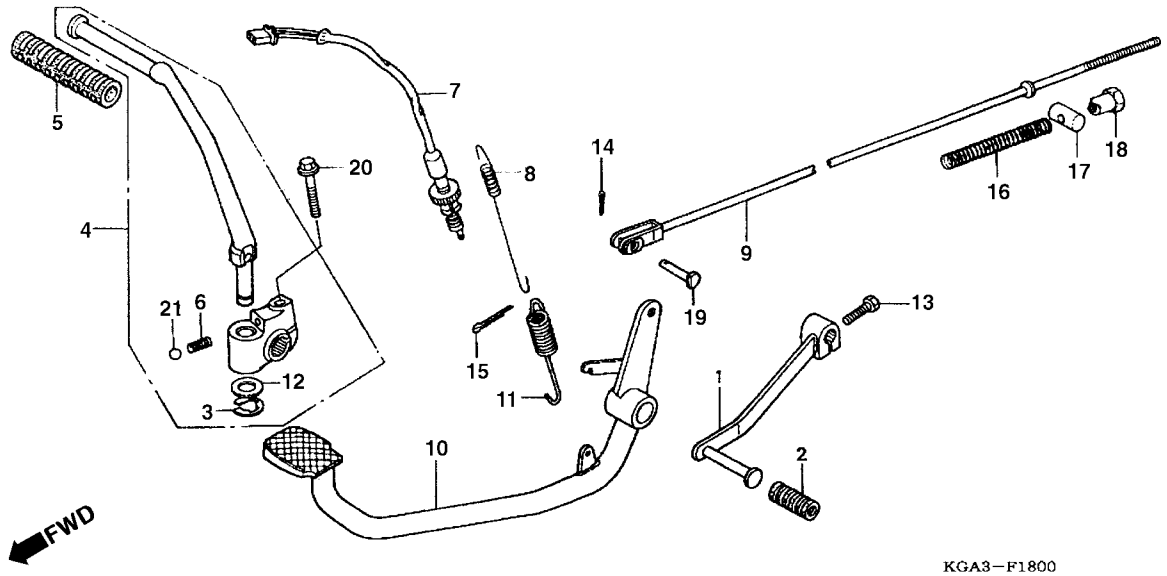

Item de serviço	T.M.O.
Pedal, Câmbio	0,1
• Pedal, Partida Comp. (Inclui Peça Relativa)	
• Interruptor Comp., Freio Traseiro	
• Mola, Interruptor do Freio	
• Mola, Pedal de Freio	
Vareta, Freio Traseiro	0,4
• Pedal Comp., Freio	

Ref. Nº	Nº da peça	Descrição	Qtd. CG125 KS	ES	CA	KSE	Nº de série		Nota
1	24701-KGA-900	Pedal, Câmbio	1	1	1	1			
2	24781-KR3-770	Borracha, Pedal de Câmbio	1	1	1	1			
3	28293-333-000	Trava, Junção, Pedal de Partida	1	1	1	1			
4	28300-KGA-900	Pedal, Partida Comp	1	1	1	1			
5	28311-KC5-000	Borracha, Pedal de Partida	1	1	1	1			
6	28333-KS3-900	Mola, Pedal de Partida	1	1	1	1			
7	35350-KGA-900	Interruptor Comp., Freio Traseiro	1	1	1	1			
8	35357-361-010	Mola, Interruptor do Freio	1	1	1	1			
9	43451-KGA-B00	Vareta, Freio Traseiro	1	1	1	1			
10	46500-KGA-900	Pedal Comp., Freio	1	1	1	1			
11	46514-107-010	Mola, Pedal de Freio	1	1	1	1			
12	90505-116-670	Arruela, 13 x 20	1	1	1	1			
13	92101-06020-0A	Parafuso, Sextavado, 6 x 20	1	1	1	1			
14	94201-20150	Cupilha, 2,0 x 15	1	1	1	1			
15	94201-30250	Cupilha, 3,0 x 25	1	1	1	1			
16	95014-73100	Mola A, Vareta de Freio	1	1	1	1			
17	95015-32001	Junção B, Braço de Freio	1	1	1	1			
18	95015-42000	Porca B, Ajuste de Freio	1	1	1	1			
19	45453-KPF-900	Pino, Vareta Freio	1	1	1	1			
20	95701-08032-00	Parafuso, Flange, 8 x 32	1	1	1	1			
21	96211-08000	Esfera, Aço, # 8 (1/4)	1	1	1	1			

Service item	F.R.T	Ref. Nº	Part. No.	Description	Reqd. Qty. CG125 KS	ES	CA	KSE	Serial No.		Note
Pedal, Gear Change	0.1	1	24701-KGA-900	Pedal, Gear Change	1	1	1	1			
• Arm Assy., Kick Starter		2	24781-KR3-770	Rubber, Gear Change Pedal	1	1	1	1			
(Inc. Relative Parts)		3	28293-333-000	Clip, Kick Starter Arm	1	1	1	1			
• Switch Assy., RR Stop		4	28300-KGA-900	Arm Assy., Kick Starter	1	1	1	1			
• Spring, Stop Switch		5	28311-KC5-000	Rubber, Kick Starter	1	1	1	1			
• Spring, Brake Pedal		6	28333-KS3-900	Spring, Kick Starter	1	1	1	1			
Rod Comp., RR. Brake	0.4	7	35350-KGA-900	Switch Assy., RR. Stop	1	1	1	1			
• Pedal Comp., Brake		8	35357-361-010	Spring, Stop Switch	1	1	1	1			
		9	43451-KGA-B00	Rod Comp., RR. Brake	1	1	1	1			
		10	46500-KGA-900	Pedal Comp., Brake	1	1	1	1			
		11	46514-107-010	Spring, Brake Pedal	1	1	1	1			
		12	90505-116-670	Washer, 13 x 20	1	1	1	1			
		13	92101-06020-0A	Bolt Hex., 6 x 20	1	1	1	1			
		14	94201-20150	Pin Split, 2.0 x 15	1	1	1	1			
		15	94201-30250	Pin Split, 3.0 x 25	1	1	1	1			
		16	95014-73100	Spring A, Brake Rod	1	1	1	1			
		17	95015-32001	Joint B, Brake Arm	1	1	1	1			
		18	95015-42000	Nut B, Brake Rod Adjusting	1	1	1	1			
		19	45453-KPF-900	Pino, Vareta Freio	1	1	1	1			
		20	95701-08032-00	Bolt Flange, 8 x 32	1	1	1	1			
		21	96211-08000	Ball, Steel, # 8 (1/4)	1	1	1	1			

Articulo de servicio	THLL	No. de Ref	No. de pieza	Descripción	Cant. Reqd CG125 KS	ES	CA	KSE	No. de série		Nota
Pedal Cambio Velocidades	0,1	1	24701-KGA-900	Pedal, Cambio, Velocidads	1	1	1	1			
• Pedal Arranque de Pie		2	24781-KR3-770	Goma, Pedal, Cambio, Velocidads	1	1	1	1			
(Incluye Pieza Relacionada)		3	28293-333-000	Traba, Junción, Pedal de Arranque Pie	1	1	1	1			
• Interruptor Comp. Freno Trasero		4	28300-KGA-900	Pedal, Arranque, Pie	1	1	1	1			
• Resorte Interruptor Freno		5	28311-KC5-000	Goma, Pedal, Arranque de Pie	1	1	1	1			
• Resorte Pedal de Freno		6	28333-KS3-900	Resorte, Pedal, Arranque de Pie	1	1	1	1			
Varilla Freno Trasero	0,4	7	35350-KGA-900	Ens. Interruptor, Freno Trasero	1	1	1	1			
• Ens, Pedal Freno Trasero		8	35357-361-010	Resorte, Interruptor, Freno Trasero	1	1	1	1			
		9	43451-KGA-B00	Varilla, Freno Trasero	1	1	1	1			
		10	46500-KGA-900	Ens. Pedal, Freno Trasero	1	1	1	1			
		11	46514-107-010	Resorte, Pedal de Freno	1	1	1	1			
		12	90505-116-670	Arandela, 13 x 20	1	1	1	1			
		13	92101-06020-0A	Perno Hex., 6 x 20	1	1	1	1			
		14	94201-20150	Pasador de Aletas, 2,0 x 15	1	1	1	1			
		15	94201-30250	Pasador de Aletas, 3,0 x 25	1	1	1	1			
		16	95014-73100	Resorte A, Varilla de Freno	1	1	1	1			
		17	95015-32001	Junción B, Brazo de Freno	1	1	1	1			
		18	95015-42000	Tuerca B, Ajustaje de Freno	1	1	1	1			
		19	45453-KPF-900	Pino, Vareta Freio	1	1	1	1			
		20	95701-08032-00	Perno Reborde, 8 x 32	1	1	1	1			
		21	96211-08000	Acero Bolas, # 8 (1/4)	1	1	1	1			

C-20

Pedal de Apoio

Step

Descansapie

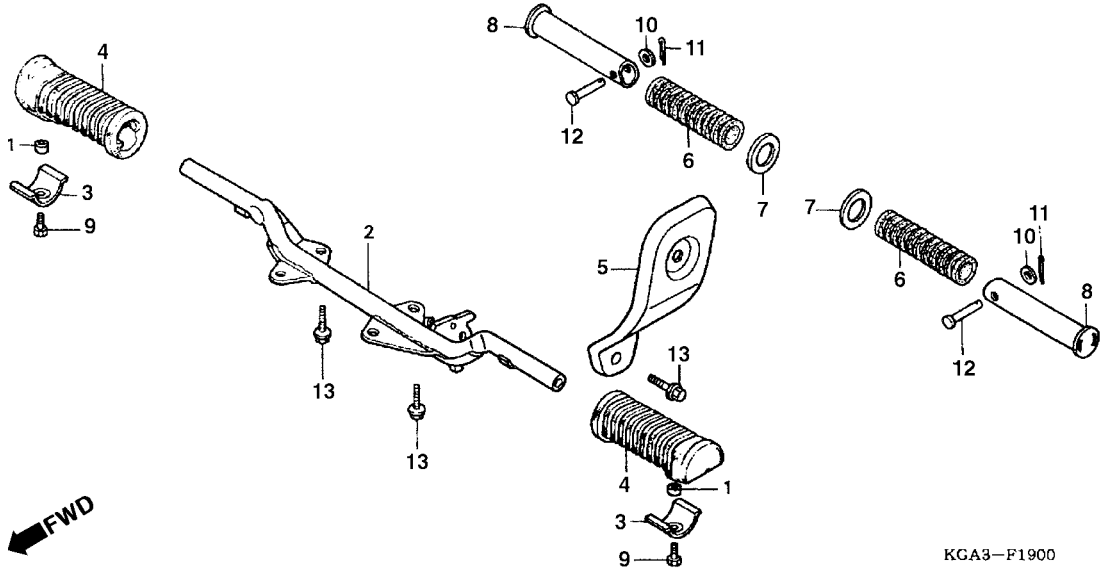

Item de serviço	T.M.O.
Pedal, Apoio Traseiro Comp.	0,1
(Inclui Peça Relativa)	
Placa, Lateral Esquerda	0,3
Pedal, Apoio Dianteiro Comp	0,4

Ref. Nº	Nº da peça	Descrição	Qtd. CG125 KS	ES	CA	KSE	Nº de série		Nota
1	40515-413-000	Bucha, Fixação	2	–	2	2			
2	50610-KGA-890	Pedal, Apoio Dianteiro Comp.	1	–	1	1			
3	50619-KE2-700	Placa de Fixação, Borracha	2	–	2	2			
4	50661-KE2-700	Borracha, Pedal de Apoio Dianteiro	2	–	2	2			
5	50701-KGA-900	Placa, Lateral Esquerda	1	–	1	1			
6	50710-405-000	Borracha, Pedal de Apoio Traseiro	2	–	2	2			
7	50713-KC1-700	Placa, Pedal de Apoio Traseiro	2	–	2	2			
8	50715-KY0-910	Pedal, Apoio Traseiro	2	–	2	2			
9	92101-06012-0A	Parafuso, Sextavado, 6 x 12	2	–	2	2			
10	94101-06000	Arruela Lisa, 6 mm	2	–	2	2			
11	94201-16150	Cupilha, 1,6 x 15	2	–	2	2			
12	95015-81000	Pino A, Pedal de Apoio Traseiro	2	–	2	2			
13	95701-08020-00	Parafuso, Flange, 8 x 20	5	–	5	5			

Service item	F.R.T	Ref. Nº	Part. No.	Description	Reqd. Qty. CG125 KS	ES	CA	KSE	Serial No.		Note
Bar, Pillion Step RR	0.1	1	40515-413-000	Collar, Chain Case	2	–	2	2			
(Inc. Relative Part)		2	50610-KGA-890	Bar, Pillion Step FR	1	–	1	1			
Plate, L. Pivot Side	0.3	3	50619-KE2-700	Stopper, Step Rubber	2	–	2	2			
Bar, Pillion Step FR	0.4	4	50661-KE2-700	Rubber, Step	2	–	2	2			
		5	50701-KGA-900	Plate, L., Pivot Side	1	–	1	1			
		6	50710-405-000	Rubber, Pillion Step RR	2	–	2	2			
		7	50713-KC1-700	Plate, Pillion Step Side	2	–	2	2			
		8	50715-KY0-910	Bar, Pillion Step RR	2	–	2	2			
		9	92101-06012-0A	Bolt, Hex., 6 x 12	2	–	2	2			
		10	94101-06000	Washer Plain, 6 mm	2	–	2	2			
		11	94201-16150	Pin Split, 1.6 x 15	2	–	2	2			
		12	95015-81000	Pin A, Pillion Step	2	–	2	2			
		13	95701-08020-00	Bolt Flange 8 x 20	5	–	5	5			

Articulo de servicio	THLL	No. de Ref	No. de pieza	Descripción	Cant. Reqd CG125 KS	ES	CA	KSE	No. de série		Nota
Barra Descansapie Trasero	0,1	1	40515-413-000	Collarín, Fijación	2	–	2	2			
(Incluye Pieza Relacionada)		2	50610-KGA-890	Barra, Descansapie Delantero	1	–	1	1			
Placa Lateral Izquierda	0,3	3	50619-KE2-700	Placa Fijación, Goma	2	–	2	2			
Barra Descansapie Delantero	0,4	4	50661-KE2-700	Goma, Pedal, Apoio Delantero	2	–	2	2			
		5	50701-KGA-900	Placa Lateral Izquierda	1	–	1	1			
		6	50710-405-000	Goma, Descansapie Trasero	2	–	2	2			
		7	50713-KC1-700	Placa, Arandela, Descansapie Trasero	2	–	2	2			
		8	50715-KY0-910	Barra, Descansapie Trasero	2	–	2	2			
		9	92101-06012-0A	Perno Hex., 6 x 12	2	–	2	2			
		10	94101-06000	Arandela Sencilla 6 mm	2	–	2	2			
		11	94201-16150	Pasador de Aletas, 1,6 x 15	2	–	2	2			
		12	95015-81000	Espiga A, Descansapie Trasero	2	–	2	2			
		13	95701-08020-00	Perno Reborde, 8 x 20	5	–	5	5			

C-20.1

Pedal de Apoio

Step

Descansapie

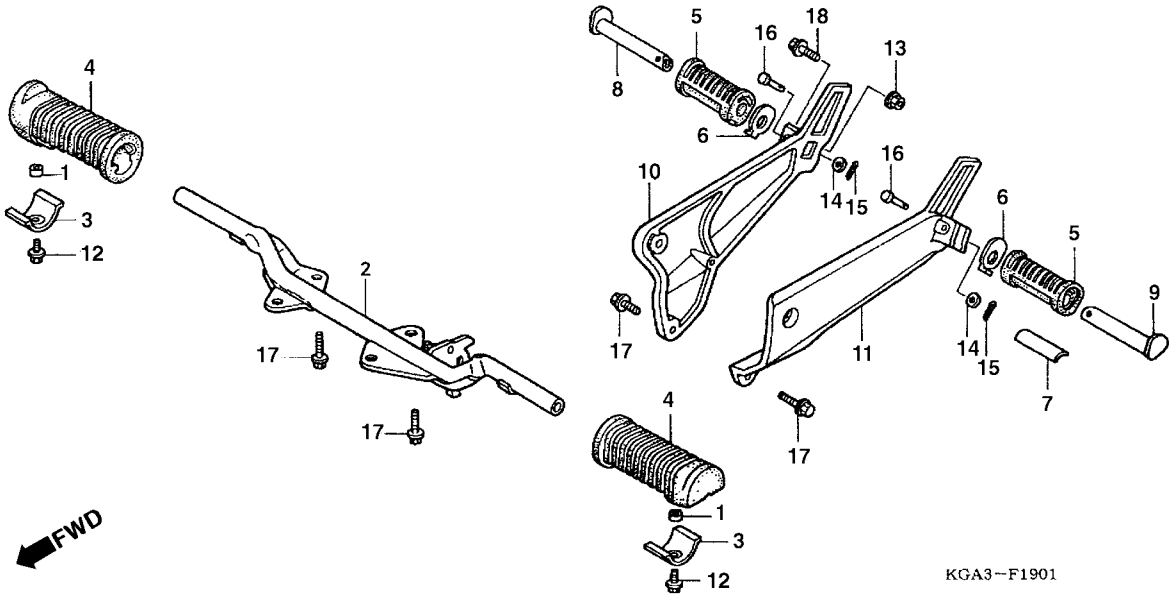

Item de serviço	T.M.O.
Pedal, Apoio Traseiro Direito Comp.	0,1
(Inclui Peça Relativa)	
Suporte, Pedal Direito	0,3
Pedal, Apoio Dianteiro Comp	0,4
• Suporte, Pedal Esquerdo	

Ref. Nº	Nº da peça	Descrição	Qtd. CG125 KS	ES	CA	KSE	Nº de série		Nota
1	40515-413-000	Bucha, Fixação	–	2	–	–			
2	50610-KGA-890	Pedal, Apoio Dianteiro Comp	–	1	–	–			
3	50619-KE2-700	Placa, Fixação, Borracha	–	2	–	–			
4	50661-KE2-700	Borracha, Pedal de Apoio Dianteiro	–	2	–	–			
5	50710-KGA-940	Borracha, Pedal de Apoio Traseiro	–	2	–	–			
6	50711-GN5-730	Placa, Fixação da Borracha	–	2	–	–			
7	50711-KGA-940	Placa, Pedal de Apoio Traseiro	–	1	–	–			
8	50713-GN5-730	Pedal, Apoio Traseiro Direito	–	1	–	–			
9	50714-GN5-830	Pedal, Apoio Traseiro Esquerdo	–	1	–	–			
10	50715-KGA-940	Suporte, Pedal Direito	–	1	–	–			
11	50716-KGA-940	Suporte, Pedal Esquerdo	–	1	–	–			
12	92101-06012-0A	Parafuso, Sextavado, 6 x 12	–	2	–	–			
13	94050-08000	Porca, Flange, 8 mm	–	1	–	–			
14	94101-06000	Arruela, Lisa, 6 mm	–	2	–	–			
15	94201-16150	Cupilha, 1,6 x 15	–	2	–	–			
16	95015-83000	Pino C, Pedal de Apoio	–	2	–	–			
17	95701-08020-00	Parafuso, Flange, 8 x 20	–	6	–	–			
18	95701-08025-00	Parafuso, Flange, 8 x 25	–	1	–	–			

Service item	F.R.T	Ref. Nº	Part. No.	Description	Reqd. Qty. CG125 KS	ES	CA	KSE	Serial No.		Note
Bar, R. Pillion Step RR	0.1	1	40515-413-000	Collar, Chain Case	–	2	–	–			
(Inc. Relative Part)		2	50610-KGA-890	Bar, Pillion Step FR	–	1	–	–			
Holder, R. Pillion Step	0.3	3	50619-KE2-700	Stopper, Step Rubber	–	2	–	–			
Bar, Pillion Step FR	0.4	4	50661-KE2-700	Rubber, Step	–	2	–	–			
• Spring R. Pillion Step		5	50710-KGA-940	Rubber, Pillion Step	–	2	–	–			
		6	50711-GN5-730	Plate, Pillion Step	–	2	–	–			
		7	50711-KGA-940	Weight, Pillion Step	–	1	–	–			
		8	50713-GN5-730	Bar, R. Pillion Step RR	–	1	–	–			
		9	50714-GN5-830	Bar, L. Pillion Step RR	–	1	–	–			
		10	50715-KGA-940	Holder, R. Pillion Step	–	1	–	–			
		11	50716-KGA-940	Spring, R. Pillion Step	–	1	–	–			
		12	92101-06012-0A	Bolt, Hex., 6 x 12	–	2	–	–			
		13	94050-08000	Nut, Flange, 8 mm	–	1	–	–			
		14	94101-06000	Washer Plain, 6 mm	–	2	–	–			
		15	94201-16150	Pin Split, 1.6 x 15	–	2	–	–			
		16	95015-83000	Pin C, Pillion Step	–	2	–	–			
		17	95701-08020-00	Bolt Flange, 8 x 20	–	6	–	–			
		18	95701-08025-00	Bolt Flange, 8 x 25	–	1	–	–			

Articulo de servicio	THLL	No. de Ref	No. de pieza	Descripción	Cant. Reqd CG125 KS	ES	CA	KSE	No. de série		Nota
Barra Descansapie Trasero Derecho	0,1	1	40515-413-000	Collarin, Fijación	–	2	–	–			
(Incluye Pieza Relacionada)		2	50610-KGA-890	Ens. Barra Descansapie Delantero	–	1	–	–			
Suporte Descansapie Derecho	0,3	3	50619-KE2-700	Placa, Fijación, Goma	–	2	–	–			
Descansapie Delantero	0,4	4	50661-KE2-700	Goma, Descansapie Delantero	–	2	–	–			
• Soporte Descansapie Izquierdo		5	50710-KGA-940	Goma, Descansapie Trasero	–	2	–	–			
		6	50711-GN5-730	Placa, Descansapie Delantero	–	2	–	–			
		7	50711-KGA-940	Peso, Descansapie	–	1	–	–			
		8	50713-GN5-730	Barra, Descansapie Trasero Derecho	–	1	–	–			
		9	50714-GN5-830	Barra, Descansapie Trasero Izquierdo	–	1	–	–			
		10	50715-KGA-940	Soporte, Descansapie Trasero Derecho	–	1	–	–			
		11	50716-KGA-940	Soporte, Descansapie Izquierdo	–	1	–	–			
		12	92101-06012-0A	Perno, Hex., 6 x 12	–	2	–	–			
		13	94050-08000	Tuerca Flange, 8 mm	–	1	–	–			
		14	94101-06000	Arandela, Sencilla, 6 mm	–	2	–	–			
		15	94201-16150	Pasador de Aletas, 1.6 x 15	–	2	–	–			
		16	95015-83000	Pino C, Descansapie	–	2	–	–			
		17	95701-08020-00	Perno Reborde, 8 x 20	–	6	–	–			
		18	95701-08025-00	Perno Reborde, 8 x 25	–	1	–	–			

C-21

Cavalete Central
• Cavalete Lateral

Stand Comp Main
• Side Stand

Estante Principal
• Estante Lateral

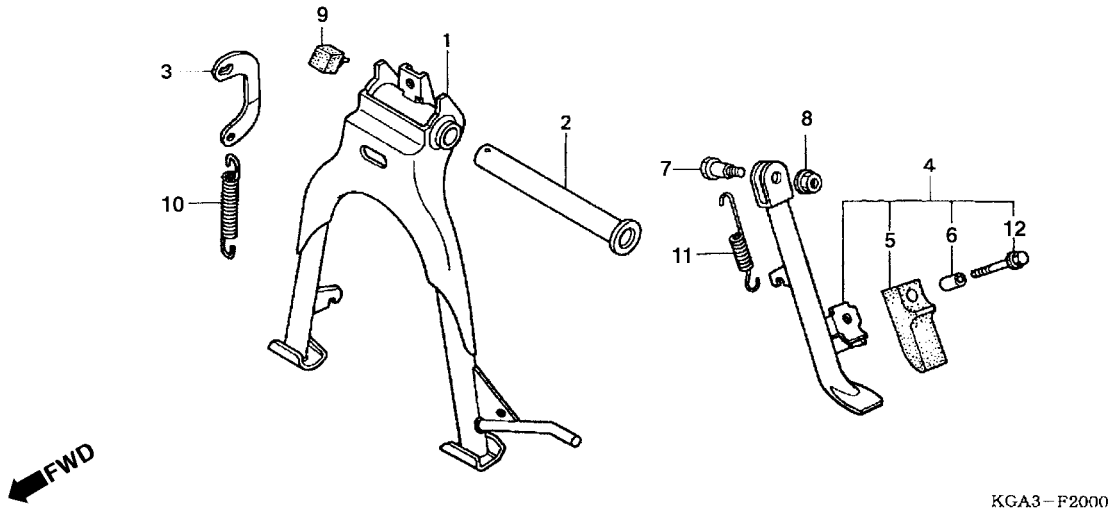

Item de serviço	T.M.O.
Mola A, Cavalete Lateral	0,1
Gancho, Mola, Cavalete Central	0,2
• Cavalete Lateral Conj.	
• Mola B, Cavalete Central	
Cavalete Central	0,5

Ref. Nº	Nº da peça	Descrição	Qtd. CG125 KS	ES	CA	KSE	Nº de série		Nota
1	50500-KGA-900	Cavalete Central	1	1	1	1			
2	50512-KGA-900	Eixo, Articulação, Cavalete	1	1	1	1			
3	50523-KGA-900	Gancho, Mola, Cavalete Central	1	1	1	1			
4	50540-KGA-900	Cavalete Lateral, Conj.	1	1	1	1			
5	50548-324-760	Borracha, Cavalete Lateral	1	1	1	1			
6	50549-356-700	Bucha, Fixação, Borracha	1	1	1	1			
7	90107-GN1-010	Parafuso, Fixação, Borracha	1	1	1	1			
8	90304-GE8-000	Porca U, 10 mm	1	1	1	1			
9	95011-62000	Borracha B, Limitadora	1	1	1	1			
10	95014-71202	Mola B, Cavalete Central	1	1	1	1			
11	95014-72102	Mola A, Cavalete Lateral	1	1	1	1			
12	95701-06025-07	Parafuso, Flange, 6 x 25	1	1	1	1			

Service item	F.R.T
Spring A, Side Stand	0.1
Hook, Main Stand Spring	0.2
• Stand Assy., Side	
• Spring B, Main Stand	
Stand Comp., Main	0.5

Ref. Nº	Part. No.	Description	Reqd. Qty. CG125 KS	ES	CA	KSE	Serial No.		Note
1	50500-KGA-900	Stand Comp., Main	1	1	1	1			
2	50512-KGA-900	Pipe, RR. Brake Pivot	1	1	1	1			
3	50523-KGA-900	Hook, Main Stand Spring	1	1	1	1			
4	50540-KGA-900	Stand Assy., Side	1	1	1	1			
5	50548-324-760	Rubber, Side Stand	1	1	1	1			
6	50549-356-700	Collar, Stand Rubber Setting	1	1	1	1			
7	90107-GN1-010	Screw, Side Stand Pivot	1	1	1	1			
8	90304-GE8-003	Nut U, 10 mm	1	1	1	1			
9	95011-62000	Rubber B, Stand Stopper	1	1	1	1			
10	95014-71202	Spring B, Main Stand	1	1	1	1			
11	95014-72102	Spring A, Side Stand	1	1	1	1			
12	95701-06025-07	Bolt Flange, 6 x 25	1	1	1	1			

Articulo de servicio	THLL
Resorte A, Estante Lateral	0,1
Soporte, Resorte, Estante Principal	0,2
• Ens Barra Estante Lateral	
• Resorte B, Estante Principal	
Estante Principal	0,5

No. de Ref	No. de pieza	Descripción	Cant. Reqd CG125 KS	ES	CA	KSE	No. de série		Nota
1	50500-KGA-900	Estante, Principal	1	1	1	1			
2	50512-KGA-900	Eje Articulación, Estante	1	1	1	1			
3	50523-KGA-900	Soporte Resorte, Estante Principal	1	1	1	1			
4	50540-KGA-900	Barra, Estante Lateral Ens	1	1	1	1			
5	50548-324-760	Goma, Estante Lateral	1	1	1	1			
6	50549-356-700	Collarin, Fijación, Goma Estante	1	1	1	1			
7	90107-GN1-010	Perno Fijación Goma	1	1	1	1			
8	90304-GE8-000	Tuerca U, 10 mm	1	1	1	1			
9	95011-62000	Goma B, Obturador Estante	1	1	1	1			
10	95014-71202	Resorte B, Estante Principal	1	1	1	1			
11	95014-72102	Resorte A, Estante Lateral	1	1	1	1			
12	95701-06025-07	Perno Reborde, 6 x 25	1	1	1	1			

C-22

Garfo Traseiro • Corrente de Transmissão

Swingarm • Drive Chain

Horquilla Trasera • Cadena Transmisión

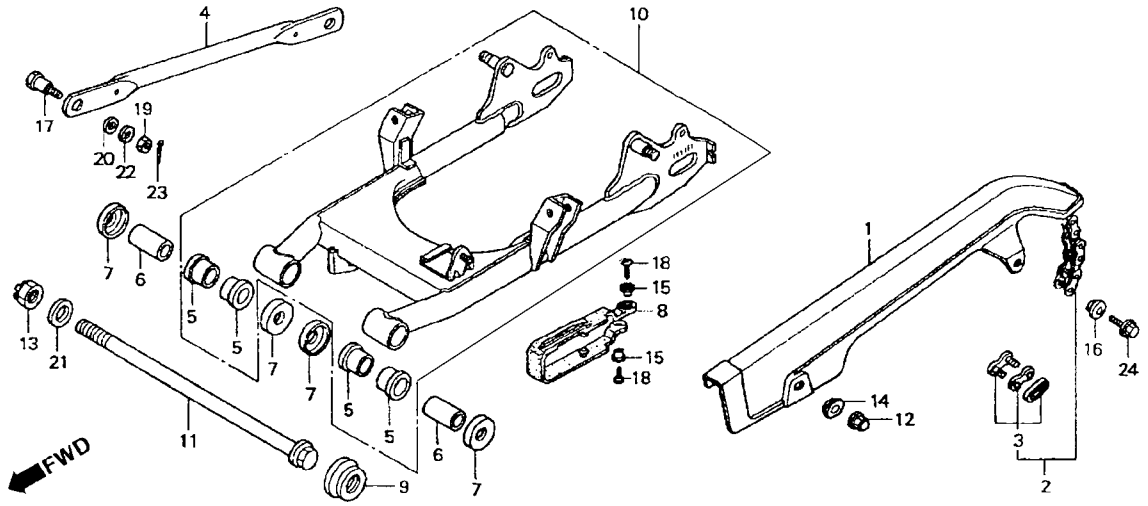

Item de serviço	T.M.O.
Capa, Corrente de Transmissão	0,1
Corrente, Transmissão	0,2
• Braço, Ancoragem, Freio Traseiro Deslizador, Corrente	0,3
Garfo, Traseiro Comp.	0,8
Bucha, Articulação, Garfo Traseiro (Uma ou Todas)	1,2

Ref. Nº	Nº da peça	Descrição	Qtd. CG125 KS	ES	CA	KSE	Nº de série		Nota
1	40510-KGA-900	Capa, Corrente de Transmissão	1	1	1	1			
2	40530-KGA-900	Corrente, Transmissão (428H-116RB)	1	1	1	1			
	40530-KC2-961	Corrente, Transmissão (DID428HGI-120RB)	1	1	1	1			
3	40531-KGA-901	Junção, Corrente de Transmissão	1	1	1	1			
4	43431-KW1-900	Braço, Ancoragem, Freio Traseiro	1	1	1	1		~2000	
*	43431-KGA-000	Braço, Ancoragem, Freio Traseiro	1	1	1	1	2003 ~		
5	52108-356-006	Bucha, Garfo Traseiro	4	4	4	4			
6	52141-KW1-900	Bucha, Articulação, Garfo Traseiro	2	2	2	2			
7	52144-GE2-005	Capa, Retentor de Pó Garfo Traseiro (NOK)	4	4	4	4			
8	52170-KGA-900	Deslizador, Corrente	1	1	1	1			
9	52171-KW1-900	Deslizador Dianteiro, Corrente	1	1	1	1			
10	52200-KGA-900	Garfo Traseiro Comp	1	–	–	–		~2R190161	~03/2002
	52200-KGA-B00	Garfo Traseiro Comp	1	–	–	1	2R190162 ~		04/2002 ~
	52200-KGA-B20	Garfo Traseiro Comp	–	1	1	–	2R525633 ~		04/2002 ~
	52200-KGA-940	Garfo Traseiro Comp	–	1	–	–			~ 03/2002
11	90121-KGA-900	Parafuso, Articulação Garfo Traseiro	1	–	1	–			
	90121-KGA-940	Parafuso, Articulação Garfo Traseiro	–	1	–	–			
12	90201-415-000	Porca, Cega, 6 mm	1	1	1	1			
13	90305-GE8-003	Porca U, 14 mm	1	1	1	1			
14	90513-323-000	Arruela, 6 x 9	1	1	1	1			
15	90556-MB4-000	Arruela	2	2	2	2			
16	90563-045-000	Arruela, Fixação	1	1	1	1			
17	92812-10000	Parafuso A, Limitador	1	1	1	1			
18	93901-25220	Parafuso, Fixação, 5 x 12	2	2	2	2			

Service item	F.R.T
Case Drive Chain	0.1
Chain Drive	0.2
• Arm RR. Brake Stopper	
Slider, Chain	0.3
Swingarm Sub Assy	0.8
Collar RR. Fork Pivot	1.2
(Same Time For Two Units)	

Ref. Nº	Part. No.	Description	Reqd. Qty. CG125 KS	ES	CA	KSE	Serial No.		Note
1	40510-KGA-900	Case, Drive Chain	1	1	1	1			
2	40530-KGA-900	Chain Drive (428H-116RB)	1	1	1	1			
	40530-KC2-961	Chain Drive (DID428HGI-120RB)	1	1	1	1			
3	40531-KGA-901	Joint, Drive Chain	1	1	1	1			
4	43431-KW1-900	Arm RR., Brake Stopper	1	1	1	1		~2000	
*	43431-KGA-000	Arm RR., Brake Stopper	1	1	1	1	2003 ~		
5	52108-356-006	Bush, Swingarm	4	4	4	4			
6	52141-KW1-900	Collar RR,, Fork Pivot	2	2	2	2			
7	52144-GE2-005	Cap Swingarm, Dust Seal (NOK)	4	4	4	4			
8	52170-KGA-900	Slider Chain	1	1	1	1			
9	52171-KW1-900	Slider FR., Chain	1	1	1	1			
10	52200-KGA-900	Swingarm, Sub Assy	1	–	–	–		~2R190161	~ 03/2002
	52200-KGA-B00	Swingarm, Sub Assy	1	–	–	1	2R190162 ~		04/2002 ~
	52200-KGA-B20	Swingarm, Sub Assy	–	1	1	–	2R525633 ~		04/2002 ~
	52200-KGA-940	Swingarm, Sub Assy	–	1	1	–			~ 03/2002
11	90121-KGA-900	Bolt, Swingarm Pivot	1	–	1	–			
	90121-KGA-940	Bolt, Swingarm Pivot	–	1	–	–			
12	90201-415-000	Nut, Cap, 6 mm	1	1	1	1			
13	90305-GE8-003	Nut, U, 14 mm	1	1	1	1			
14	90513-323-000	Washer, 6 x 9	1	1	1	1			
15	90556-MB4-000	Washer	2	2	2	2			
16	90563-045-000	Washer, Number, Bracket Mounting	1	1	1	1			
17	92812-10000	Bolt A, Stopper Arm	1	1	1	1			
18	93901-25220	Screw, Tapping, 5 x 12	2	2	2	2			

Articulo de servicio	THLL
Caja Cadena Transmision	0,1
Cadena Transmision	0,2
• Brazo Obturador Freno Trasero	
Deslizador Cadena	0,3
Horquila Trasera Comp	0,8
Buje Articulación Horquilla Trasera	1,2
(Una o Todas)	

No. de Ref	No. de pieza	Descripción	Cant. Reqd CG125 KS	ES	CA	KSE	No. de série		Nota
1	40510-KGA-900	Caja, Cadena Transmisión	1	1	1	1			
2	40530-KGA-900	Cadena Transmision (428H-116RB)	1	1	1	1			
	40530-KC2-961	Cadena Transmision (DID428HGI-120RB)	1	1	1	1			
3	40531-KGA-901	Junción, Cadena Transmisión	1	1	1	1			
4	43431-KW1-900	Brazo Obturador, Freno Trasero	1	1	1	1		~2000	
*	43431-KGA-000	Brazo Obturador, Freno Trasero	1	1	1	1	2003 ~		
5	52108-356-006	Buje, Horquilla Trasera	4	4	4	4			
6	52141-KW1-900	Buje, Articulación, Horquilla Trasera	2	2	2	2			
7	52144-GE2-005	Tapa, Guardapolvo, Horquilla Trasera (NOK)	4	4	4	4			
8	52170-KGA-900	Guia Trasera, Cadena Transmisión	1	1	1	1			
9	52171-KW1-900	Guia Delantera, Cadena Transmisión	1	1	1	1			
10	52200-KGA-900	Horquilla Trasera, Ens	1	–	–	–		~2R190161	~ 03/2002
	52200-KGA-B00	Horquilla Trasera, Ens	1	–	–	1	2R190162 ~		04/2002 ~
	52200-KGA-B20	Horquilla Trasera, Ens	–	1	1	–	2R525633 ~		04/2002 ~
	52200-KGA-940	Horquilla Trasera, Ens	–	1	1	–			~ 03/2002
11	90121-KGA-900	Perno, Articulación, Horquilla Trasera	1	–	1	–			
	90121-KGA-940	Perno, Articulación, Horquilla Trasera	–	1	–	–			
12	90201-415-000	Tuerca Ciega, 6 mm	1	1	1	1			
13	90305-GE8-003	Tuerca U, 14 mm	1	1	1	1			
14	90513-323-000	Arandela, 6 x 9	1	1	1	1			
15	90556-MB4-000	Arandela	2	2	2	2			
16	90563-045-000	Arandela, Fijación	1	1	1	1			
17	92812-10000	Perno A, Obturador, Freno Trasero	1	1	1	1			
18	93901-25220	Tornillo Aterrajar, 5 x 12	2	2	2	2			

C-22

Garfo Traseiro • Corrente de Transmissão

Swingarm • Drive Chain

Horquilla Trasera • Cadena Transmision

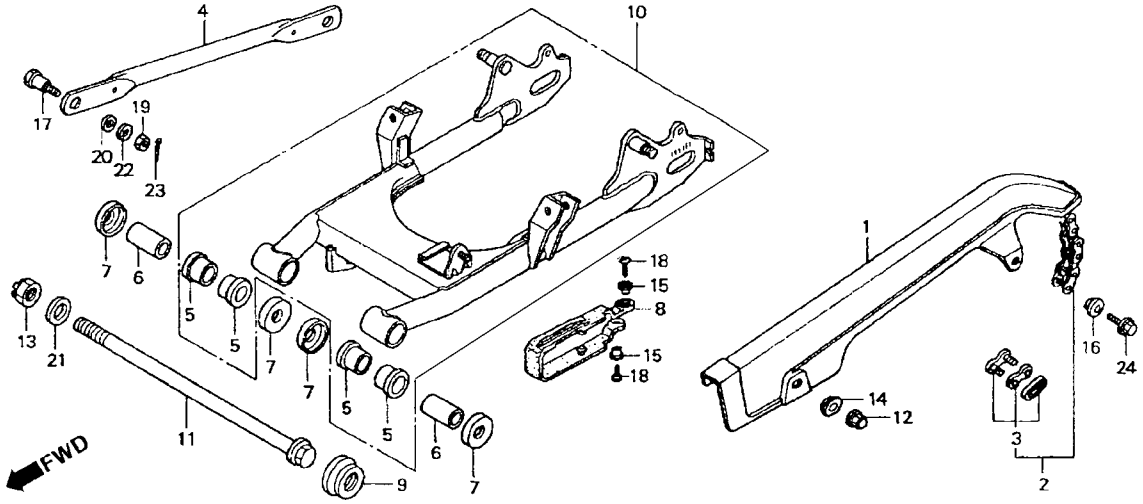

Item de serviço	T.M.O.	Ref. Nº	Nº da peça	Descrição	Qtd. CG125 KS	ES	CA	KSE	Nº de série		Nota
		19	94001-08000-0S	Porca, Sextavada, 8 mm	1	1	1	1			
		20	94101-08000	Arruela, Lisa, 8 mm	1	1	1	1			
		21	94101-14000	Arruela, Lisa, 14 mm	1	1	1	1			
		22	94111-10000	Arruela, Pressão,10 mm	1	1	1	1			
		23	94201-20150	Cupilha, 2,0 x 15	1	1	1	1			
		24	95701-06012-00	Parafuso, Flange, 6 x 12	1	1	1	1			

Service item	F.R.T	Ref. Nº	Part. No.	Description	Reqd. Qty. CG125 KS	ES	CA	KSE	Serial No.		Note
		19	94001-08000-0S	Washer Hex., 8 mm	1	1	1	1			
		20	94101-08000	Washer Plain, 8 mm	1	1	1	1			
		21	94101-14000	Washer Plain, 14 mm	1	1	1	1			
		22	94111-10000	Washer Spring, 10 mm	1	1	1	1			
		23	94201-20150	Pin Split, 2.0 x 15	1	1	1	1			
		24	95701-06012-00	Bolt Flange, 6 x 12	1	1	1	1			

Articulo de servicio	THLL	No. de Ref	No. de pieza	Descripción	Cant. Reqd CG125 KS	ES	CA	KSE	No. de série		Nota
		19	94001-08000-0S	Arandela Hex., 8 mm	1	1	1	1			
		20	94101-08000	Arandela Sencilla 8 mm	1	1	1	1			
		21	94101-14000	Arandela Sencilla 14 mm	1	1	1	1			
		22	94111-10000	Arandela Resorte,10 mm	1	1	1	1			
		23	94201-20150	Pasador de Aletas, 2,0 x 15	1	1	1	1			
		24	95701-06012-00	Perno Reborde, 6 x 12	1	1	1	1			

C-23

Amortecedor Traseiro

Rear Cushion

Amortiguador Trasero

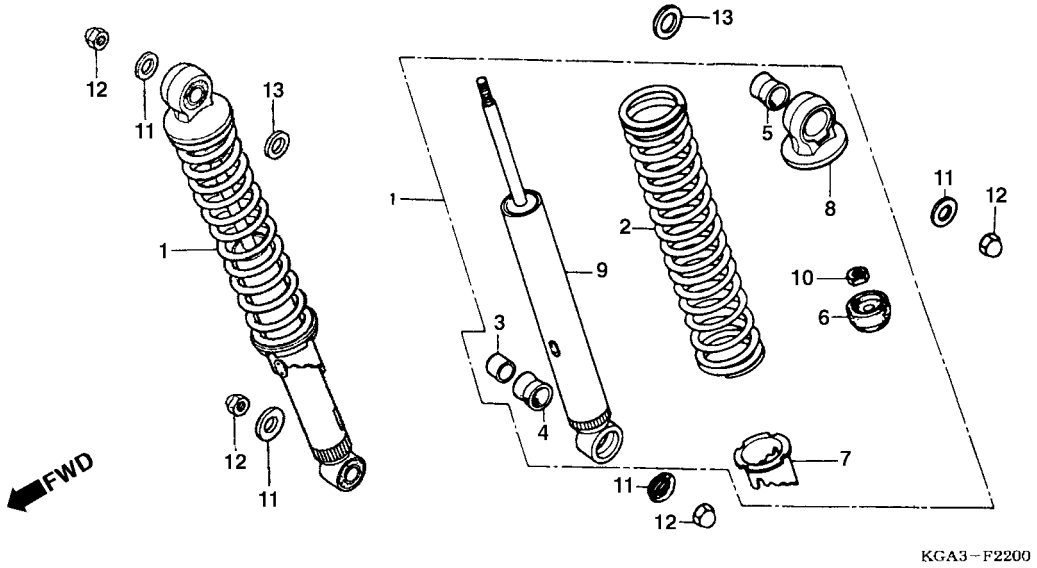

Item de serviço	T.M.O.	Ref. Nº	Nº da peça	Descrição	Qtd. CG125 KS	ES	CA	KSE	Nº de série		Nota
Amortecedor Traseiro Comp.	0,1	1	52400-KGA-B00	Amortecedor Traseiro Comp	2	2	2	2			
		2	52401-KGA-B00	Mola, Amortecedor Traseiro	2	2	2	2			
		3	52486-056-000	Bucha, Suporte, Amortecedor Traseiro	2	2	2	2			
		4	52488-331-003	Bucha, Borracha, Amortecedor Traseiro	2	2	2	2			
		5	52485-088-901	Bucha, Borracha	2	2	2	2			
		6	52517-383-871	Borracha Limitadora	2	2	2	2			
		7	52422-413-003	Ajustador, Mola	2	2	2	2			
		8	52403-153-003	Suporte Superior, Amortecedor Traseiro	2	2	2	2			
		9	52410-KGA-B00	Amortecedor Traseiro	2	2	2	2			
		10	52482-175-621	Porca Sex., 9 mm	2	2	2	2			
		11	90527-397-910	Arruela, Lisa, 10,3 mm	4	4	2	2			
			94102-10000	Arruela, Lisa, 10 mm (Vendas Suspensas)	–	–	2	2			
		12	94021-10020-0S	Porca, Cega, 10 mm	4	4	4	4			
			90304-KGA-850	Porca, Cega, 10 mm	4	4	4	4			
		*	90304-KGA-B10	Porca, Cega, 10 mm	–	–	4	–			
		13	94101-14000	Arruela, Lisa, 14 mm	2	2	2	2			

Service item	F.R.T	Ref. Nº	Part. No.	Description	Reqd. Qty. CG125 KS	ES	CA	KSE	Serial No.		Note
Cushion Assy, RR	0.1	1	52400-KGA-B00	Cushion Assy., RR	2	2	2	2			
		2	52401-KGA-B00	Springer, Cushion Assy, RR	2	2	2	2			
		3	52486-056-000	Collar, RR. Cushion Rubber Bush	2	2	2	2			
		4	52488-331-003	Rubber B, Joint	2	2	2	2			
		5	52485-088-901	Bush, RR., Cushion Rubber	2	2	2	2			
		6	52517-383-871	Grommet, Cushion Assy, RR	2	2	2	2			
		7	52422-413-003	Adjusting Spring	2	2	2	2			
		8	52403-153-003	Cushion Upper, RR	2	2	2	2			
		9	52410-KGA-B00	Cushion RR	2	2	2	2			
		10	52482-175-621	Nut Hex, 9 mm	2	2	2	2			
		11	90527-397-910	Washer Plain, 10.3 mm	4	4	2	2			
			94102-10000	Washer Plain, 10 mm (Not For Sale)	–	–	2	2			
		12	94021-10020-0S	Nut, Cap, 10 mm	4	4	4	4			
			90304-KGA-850	Nut, Cap, 10 mm	4	4	4	4			
		*	90304-KGA-B10	Porca, Cega, 10 mm	–	–	4	–			
		13	94101-14000	Washer Plain, 14 mm	2	2	2	2			

Articulo de servicio	THLL	No. de Ref	No. de pieza	Descripción	Cant. Reqd CG125 KS	ES	CA	KSE	No. de série		Nota
Ens Amortiguador Trasero	0,1	1	52400-KGA-B00	Ens. Amortiguador Trasero	2	2	2	2			
		2	52401-KGA-B00	Resorte, Amortiguador Trasero	2	2	2	2			
		3	52486-056-000	Colarín, Soporte, Amortiguador Trasero	2	2	2	2			
		4	52488-331-003	Goma, Amortiguador Trasero	2	2	2	2			
		5	52485-088-901	Collarin, Goma	2	2	2	2			
		6	52517-383-871	Goma, Obturador	2	2	2	2			
		7	52422-413-003	Ajustador, Resorte	2	2	2	2			
		8	52403-153-003	Soporte Superior, Amortiguador Trasero	2	2	2	2			
		9	52410-KGA-B00	Amortiguador Trasero	2	2	2	2			
		10	52482-175-621	Tuerca Hex., 9 mm	2	2	2	2			
		11	90527-397-910	Arandela Sencilla, 10,3 mm	4	4	2	2			
			94102-10000	Arandela Sencilla, 10 mm (Viendas Suspensas)	–	–	2	2			
		12	94021-10020-0S	Tuerca Ciega, 10 mm	4	4	4	4			
			90304-KGA-850	Tuerca Ciega, 10 mm	4	4	4	4			
		*	90304-KGA-B10	Tuerca Ciega, 10 mm	–	–	4	–			
		13	94101-14000	Arandela Sencilla, 14 mm	2	2	2	2			

C-24

Pára-Lama Traseiro

Rear Fender

Parafango Trasero

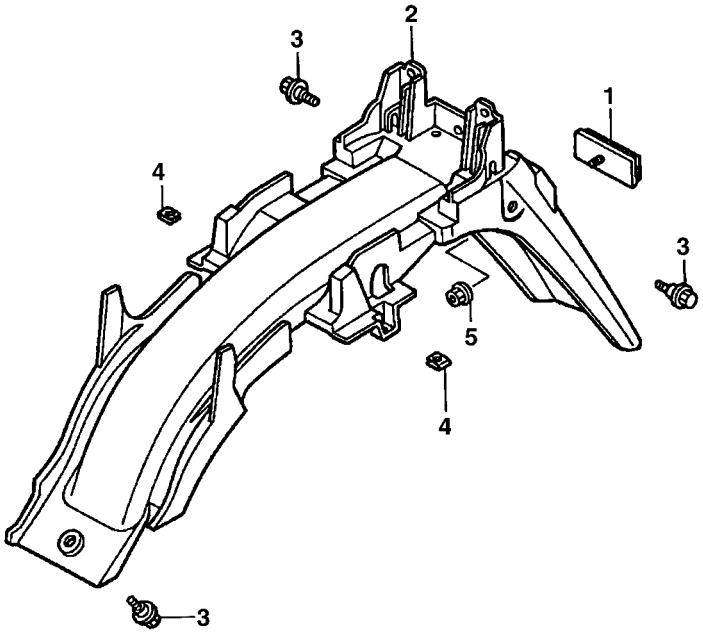

Item de serviço	T.M.O.	Ref. Nº	Nº da peça	Descrição	Qtd. CG125 KS	ES	CA	KSE	Nº de série		Nota
Pára-Lama Traseiro	0,5	1	33741-KW1-900	Refletor, Traseiro	–	–	1	–			
		2	80100-KGA-B00	Pára-Lama Traseiro	1	1	–	1			
			80100-KGA-910	Pára-Lama Traseiro	–	–	1	–			
		3	90111-KGA-850	Parafuso, Flange, 6 mm	3	3	3	3			
		4	90677-KAN-961	Porca, Trava, 5 mm	2	2	2	2			
		5	94050-05080	Porca, Flange, 5 mm	–	–	1	–			

Service item	F.R.T	Ref. Nº	Part. No.	Description	Reqd. Qty. CG125 KS	ES	CA	KSE	Serial No.		Note
Fender, RR	0.5	1	33741-KW1-900	Reflector, RR. Reflex	–	–	1	–			
		2	80100-KGA-B00	Fender, RR	1	1	–	1			
			80100-KGA-910	Fender, RR	–	–	1	–			
		3	90111-KGA-850	Bolt Flange, 6 mm	3	3	3	3			
		4	90677-KAN-961	Nut, Clip, 5 mm	2	2	2	2			
		5	94050-05080	Nut, Flange, 5 mm	–	–	1	–			

Articulo de servicio	THLL	No. de Ref	No. de pieza	Descripción	Cant. Reqd CG125 KS	ES	CA	KSE	No. de série		Nota
Parafango Trasero	0,5	1	33741-KW1-900	Reflector, Trasero	–	–	1	–			
		2	80100-KGA-B00	Parafango Trasero	1	1	–	1			
			80100-KGA-910	Parafango Trasero	–	–	1	–			
		3	90111-KGA-850	Perno Reborde, 6 mm	3	3	3	3			
		4	90677-KAN-961	Tuerca Traba, 5 mm	2	2	2	2			
		5	94050-05080	Tuerca, Flange, 5 mm	–	–	1	–			

C-25

Sinalizador

Winker

Luz Intermitente

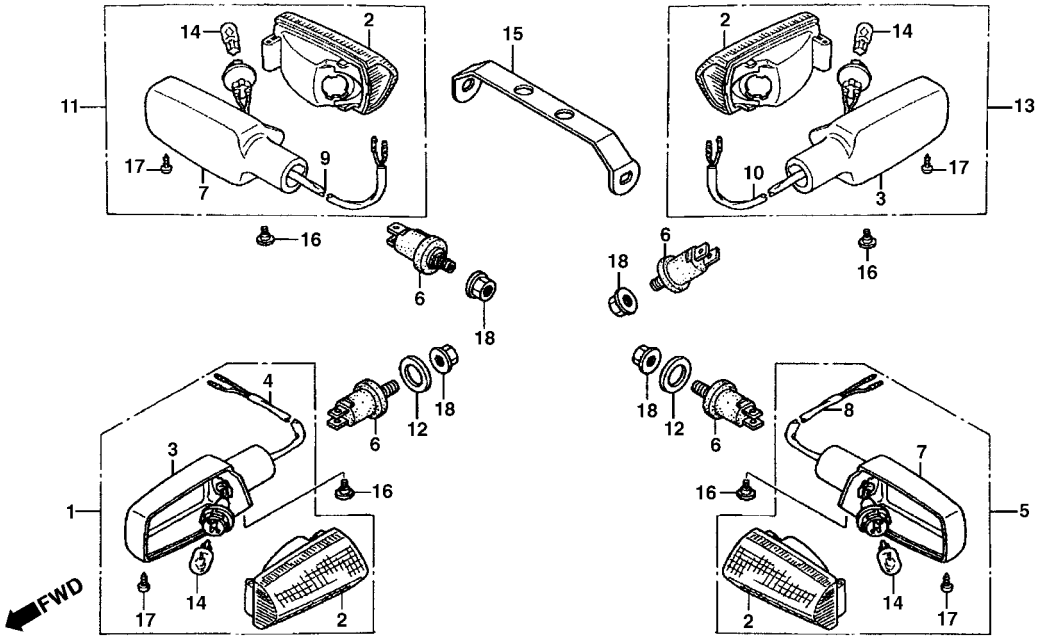

Item de serviço	T.M.O.	Ref. Nº	Nº da peça	Descrição	Qtd. CG125 KS	ES	CA	KSE	Nº de série		Nota
Lâmpada, Sinalizador	0,1	1	33400-KGA-B00	Sinalizador Comp., Dianteiro Direito	1	1	1	1			
(Quando for Executado o Serviço da Unidade		2	33410-KGA-900	Lente, Sinalizador	4	4	4	4			
Comp. o T.M.O. será 0,2)		3	33404-KGA-900	Base, Sinalizador A	2	2	2	2			
Sinalizador Comp., Dianteiro Direito	0,2	4	33405-KGA-900	Soquete, Sinalizador Dianteiro Direito	1	1	1	1			
(Inclui Peça relativa)		5	33450-KGA-B00	Sinalizador Comp., Dianteiro Esquerdo	1	1	1	1			
(Adicionar 0,1 por Unidade)		6	33491-KGA-900	Suporte Comp., Sinalizador	4	4	4	4			
• Sinalizador Comp., Dianteiro Esquerdo		7	33454-KGA-900	Base, Sinalizador B	2	2	2	2			
(Inclui Peça Relativa)		8	33455-KGA-900	Soquete, Sinalizador Dianteiro Esquerdo	1	1	1	1			
• Sinalizador Comp., Traseiro Direito		9	33605-KGA-900	Soquete, Sinalizador Traseiro Direito	1	1	–	1			
(Inclui Peça Relativa)			33605-KGA-910	Soquete, Sinalizador Traseiro Direito	–	–	1	–			
• Sinalizador Comp., Traseiro Esquerdo		10	33655-KGA-900	Soquete, Sinalizador Traseiro Esquerdo	1	1	–	1			
(Inclui Peça Relativa)			33655-KGA-910	Soquete, Sinalizador Traseiro Esquerdo	–	–	1	–			
		11	33600-KGA-B00	Sinalizador Comp., Traseiro Direito	1	1	–	1			
			33600-KGA-B10	Sinalizador Comp., Traseiro Direito	–	–	1	–			
		12	33650-KAF-000	Bucha, Sinalizador Dianteiro	2	2	2	2			
		13	33650-KGA-B00	Sinalizador Comp., Traseiro Esquerdo	1	1	–	1			
			33650-KGA-910	Sinalizador Comp., Traseiro Esquerdo	–	–	1	–			

Service item	F.R.T	Ref. Nº	Part. No.	Description	Reqd. Qty. CG125 KS	ES	CA	KSE	Serial No.		Note
Bulb Winker	0.1	1	33400-KGA-B00	Winker Assy., R FR	1	1	1	1			
(When Servicing Comp., Unit F.R.T. is 0.2)		2	33410-KGA-900	Lens Comp	4	4	4	4			
Winker Assy., R. FR	0.2	3	33404-KGA-900	Base A, Winker	2	2	2	2			
(Inc. Relative Part)		4	33405-KGA-900	Socket, Winker R. FR	1	1	1	1			
(Add 0.1 for Each)		5	33450-KGA-B00	Winker Assy., L FR	1	1	1	1			
• Winker Assy., L. FR		6	33491-KGA-900	Stay Comp., Winker	4	4	4	4			
(Inc. Relative Part)		7	33454-KGA-900	Base B, Winker	2	2	2	2			
• Winker Assy., R. FR		8	33455-KGA-900	Socket, Winker L. FR	1	1	1	1			
(Inc. Relative Part)		9	33605-KGA-900	Socket, Winker R. RR	1	1	–	1			
• Winker Assy., L. RR			33605-KGA-910	Socket, Winker R. RR	–	–	1	–			
(Inc. Relative Part)		10	33655-KGA-900	Socket, Winker L. RR	1	1	–	1			
			33655-KGA-910	Socket, Winker L. RR	–	–	1	–			
		11	33600-KGA-B00	Winker Assy., R. RR	1	1	–	1			
			33600-KGA-B10	Winker Assy., R. RR	–	–	1	–			
		12	33650-KAF-000	Collar FR. Winker	2	2	2	2			
		13	33650-KGA-B00	Winker Assy., L RR	1	1	–	1			
			33650-KGA-910	Winker Assy., L RR	–	–	1	–			

Articulo de servicio	THLL	No. de Ref	No. de pieza	Descripción	Cant. Reqd CG125 KS	ES	CA	KSE	No. de série		Nota
Lampara Luz Intermitente	0,1	1	33400-KGA-B00	Winker Assy., R FR	1	1	1	1			
(Cuando se hace el Mantenimiento de		2	33410-KGA-900	Lente, Luz Intermitente	4	4	4	4			
una Unidad Completa el THLL és 0,2)		3	33404-KGA-900	Base A, Luz Intermitente	2	2	2	2			
Luz Intermitente Delantera Derecha	0,2	4	33405-KGA-900	Porta-Lámpara, Luz Intermitente Delantero Derecho	1	1	1	1			
(Incluye Pieza Relacionada)		5	33450-KGA-B00	Luz Intermitente Delantera Izquierda	1	1	1	1			
(Agregue 0,1 de cada)		6	33491-KGA-900	Ens. Soporte Luz Intermitente	4	4	4	4			
• Luz Intermitente Delantera Izquierda		7	33454-KGA-900	Base, Luz Intermitente B	2	2	2	2			
(Incluye Pieza relacionada)		8	33455-KGA-900	Porta-Lámpara, Luz Intermitente Delantera Izquierda	1	1	1	1			
• Ens Luz Intermitente Trasera Derecha		9	33605-KGA-900	Porta-Lámpara, Luz Intermitente Trasero Derecha	1	1	–	1			
(Incluye Pieza Relacionada)			33605-KGA-910	Porta-Lámpara, Luz Intermitente Trasero Derecha	–	–	1	–			
• Ens Intermitente Trasera Izquierda		10	33655-KGA-900	Porta-Lámpara, Luz Intermitente Trasero Izquierda	1	1	–	1			
(Incluye Pieza Relacionada)			33655-KGA-910	Porta-Lámpara, Luz Intermitente Trasero Izquierda	–	–	1	–			
		11	33600-KGA-B00	Luz Intermitente Trasera Derecha	1	1	–	1			
			33600-KGA-B10	Luz Intermitente Trasera Derecha	–	–	1	–			
		12	33650-KAF-000	Buje Luz Intemitente Delantero	2	2	2	2			
		13	33650-KGA-B00	Luz Intermitente Trasera Izquierda	1	1	–	1			
			33650-KGA-910	Luz Intermitente Trasera Izquierda	–	–	1	–			

C-25

Sinalizador

Winker

Luz Intermitente

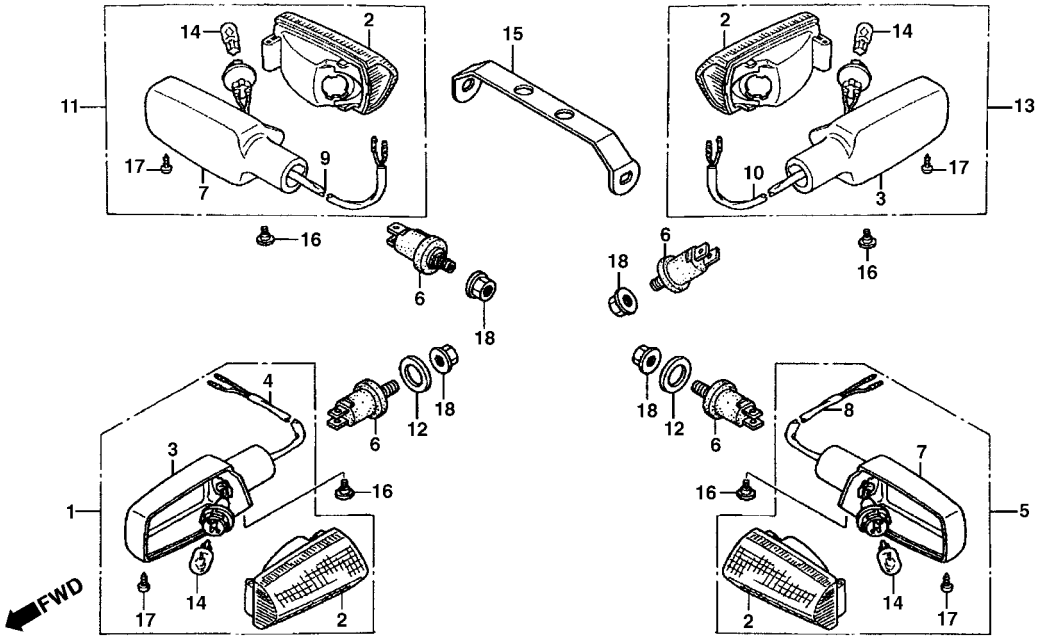

Item de serviço	T.M.O.	Ref. Nº	Nº da peça	Descrição	Qtd. CG125 KS	ES	CA	KSE	Nº de série		Nota
		14	34905-KGA-B01	Lâmpada, Sinalizador (12 V/16 W)	4	4	4	4			
		15	50186-KGA-900	Suporte Traseiro, Sinalizador	1	1	–	1			
			50186-KGA-910	Suporte Traseiro, Sinalizador	–	–	1	–			
		16	90380-KGA-C00	Parafuso, Especial, 6 x 8	4	4	4	4			
		17	93903-34380	Parafuso, Fixação, 4 x 12	4	4	4	4			
		18	94050-10000	Porca, Flange,10 mm	4	4	4	4			

Service item	F.R.T	Ref. Nº	Part. No.	Description	Reqd. Qty. CG125 KS	ES	CA	KSE	Serial No.		Note
		14	34905-KGA-B01	Bulb Winker (12 V/16 W)	4	4	4	4			
		15	50186-KGA-900	Stay, RR. Winker	1	1	–	1			
			50186-KGA-910	Stay, RR. Winker	–	–	1	–			
		16	90380-KGA-C00	Screw Special, 6 x 8	4	4	4	4			
		17	93903-34380	Screw Tapping, 4 x 12	4	4	4	4			
		18	94050-10000	Nut, Flange, 10 mm	4	4	4	4			

Articulo de servicio	THLL	No. de Ref	No. de pieza	Descripción	Cant. Reqd CG125 KS	ES	CA	KSE	No. de série		Nota
		14	34905-KGA-B01	Lámpara (12 V/16 W)	4	4	4	4			
		15	50186-KGA-900	Soporte Trasero, Luz Intermitente	1	1	–	1			
			50186-KGA-910	Soporte Trasero, Luz Intermitente	–	–	1	–			
		16	90380-KGA-C00	Perno Especial, 6 x 8	4	4	4	4			
		17	93903-34380	Tornillo Aterrajar, 4 x 12	4	4	4	4			
		18	94050-10000	Tuerca Reborde, 10 mm	4	4	4	4			

C-26

Lanterna Traseira

Taillight

Luz Trasera

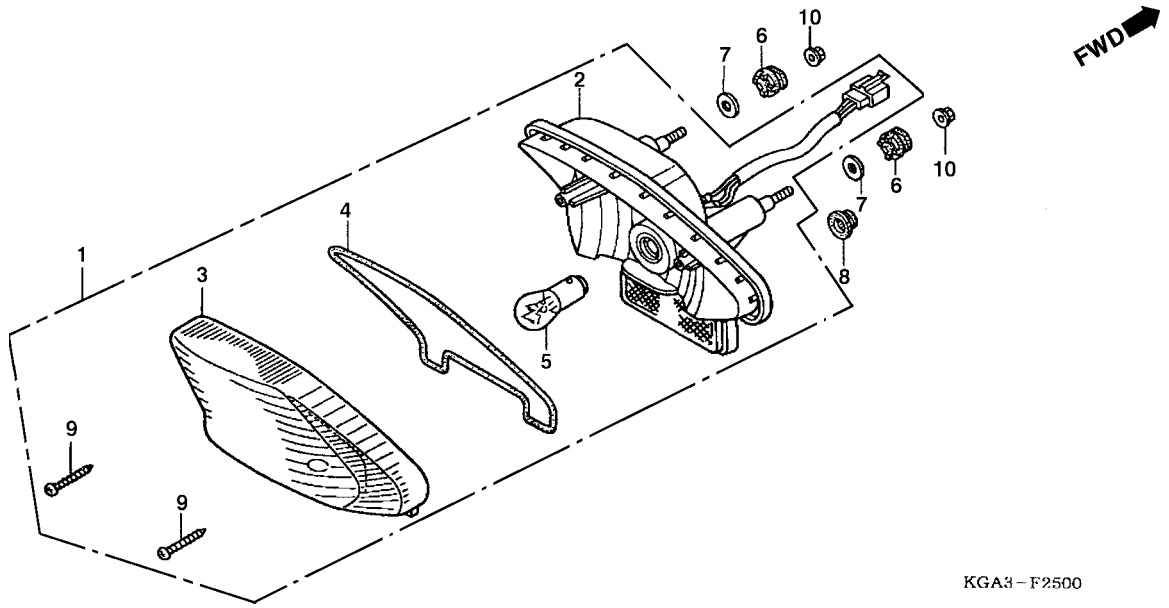

Item de serviço	T.M.O.
Lâmpada, Lanterna Traseira	0,1
Base Comp., Lanterna Traseira	0,4

Ref. Nº	Nº da peça	Descrição	Qtd. CG125 KS	ES	CA	KSE	Nº de série		Nota
1	33700-KGA-900	Lanterna Traseira, Conj	1	1	–	1			
2	33703-KGA-900	Base Comp., Lanterna Traseira	1	1	–	1			
3	33704-KGA-900	Lente Comp., Lanterna Traseira	1	1	–	1			
4	33705-KGA-900	Guarnição, Lente	1	1	–	1			
5	34906-447-711	Lâmpada, Lanterna Traseira (STANLEY) (12 V 21/5 W)	1	1	–	1			
6	37243-MG2-000	Coxim, Lanterna Traseira	2	2	–	2			
7	77302-124-000	Arruela, Fixação	2	2	–	2			
8	83551-376-000	Coxim	1	1	–	1			
9	93901-24680	Parafuso, Fixação, 4 x 25	2	2	–	2			
10	94050-06080	Porca, Flange, 6 mm	2	2	–	2			

Service item	F.R.T	Ref. Nº	Part. No.	Description	Reqd. Qty. CG125 KS	ES	CA	KSE	Serial No.		Note
Bulb, Taillight	0.1	1	33700-KGA-900	Taillight Comp	1	1	–	1			
Base Comp., Taillight	0.4	2	33703-KGA-900	Base Comp., Taillight	1	1	–	1			
		3	33704-KGA-900	Lens Comp., Taillight	1	1	–	1			
		4	33705-KGA-900	Packing Taillight	1	1	–	1			
		5	34906-447-711	Bulb Taillight (STANLEY) (12 V 21/5 W)	1	1	–	1			
		6	37243-MG2-000	Rubber, Mounting	2	2	–	2			
		7	77302-124-000	Washer, Mounting	2	2	–	2			
		8	83551-376-000	Grommet, Side Cover	1	1	–	1			
		9	93901-24680	Screw Tapping, 4 x 25	2	2	–	2			
		10	94050-06080	Nut, Flange, 6 mm	2	2	–	2			

Articulo de servicio	THLL	No. de Ref	No. de pieza	Descripción	Cant. Reqd CG125 KS	ES	CA	KSE	No. de série		Nota
Lámpara Luz Trasera	0,1	1	33700-KGA-900	Luz Intermitente Trasera, Ens	1	1	–	1			
Base Comp. Luz Trasera	0,4	2	33703-KGA-900	Base Comp. Luz Trasera	1	1	–	1			
		3	33704-KGA-900	Lente Luz Trasera	1	1	–	1			
		4	33705-KGA-900	Empaque, Luz Trasera	1	1	–	1			
		5	34906-447-711	Lámpara, Luz Trasera (STANLEY) (12V 21/5W)	1	1	–	1			
		6	37243-MG2-000	Collarin, Luz Trasera	2	2	–	2			
		7	77302-124-000	Arandela, Fijación	2	2	–	2			
		8	83551-376-000	Collarin	1	1	–	1			
		9	93901-24680	Tornillo, Aterrajar, 4 x 25	2	2	–	2			
		10	94050-06080	Tuerca Reborde, 6 mm	2	2	–	2			

C-26.1

Lanterna Traseira

Taillight

Luz Trasera

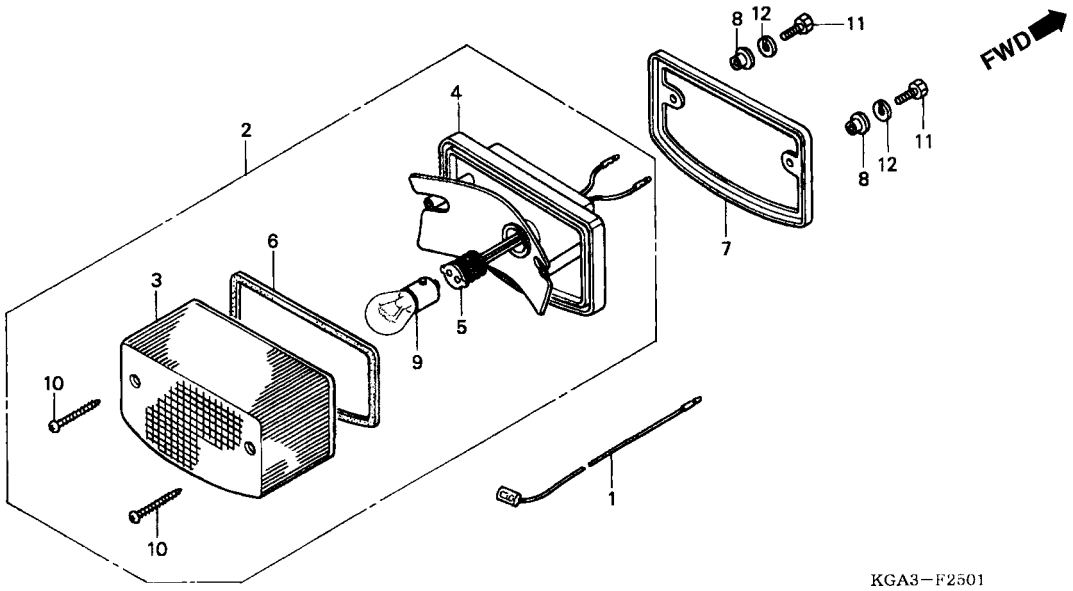

Item de serviço	T.M.O.
Lâmpada, Lanterna Traseira	0,1
Lanterna Traseira, Conj	0,2
• Soquete, Comp., Lanterna	
• Fiação, Comp., Lanterna	

Ref. Nº	Nº da peça	Descrição	Qtd. CG125 KS	ES	CA	KSE	Nº de série		Nota
1	32110-KGA-910	Fiação, Terra	–	–	1	–			
2	33701-KCH-900	Lanterna Traseira, Conj	–	–	1	–			
3	33702-KB7-013	Lente, Lanterna	–	–	1	–			
4	33703-KCH-900	Soquete Comp., Lanterna	–	–	1	–			
5	33708-KY0-970	Fiação Comp	–	–	1	–			
6	33709-KB7-003	Guarnição, Lente	–	–	1	–			
7	33718-KB7-003	Guarnição, Lente	–	–	1	–			
8	33719-437-970	Bucha, Lente	–	–	2	–			
9	34906-447-711	Lâmpada, Lanterna Traseira	–	–	1	–			
10	90105-GA7-003	Parafuso, Fixação, 4 x 40	–	–	2	–			
11	92101-05025-0A	Parafuso, Sextavado, 5 x 25	–	–	2	–			
12	94111-05000	Arruela, Pressão	–	–	2	–			

Service item	F.R.T
Bulb, Taillight	0,1
Taillight, Comp	0,2
• Socket, Taillight	
• Cord, Earth	

Ref. Nº	Part. No.	Description	Reqd. Qty. CG125 KS	ES	CA	KSE	Serial No.		Note
1	32110-KGA-910	Cord, Earth	–	–	1	–			
2	33701-KCH-900	Taillight Comp	–	–	1	–			
3	33702-KB7-013	Lens, Taillight	–	–	1	–			
4	33703-KCH-900	Socket, Taillight	–	–	1	–			
5	33708-KY0-970	Harness	–	–	1	–			
6	33709-KB7-003	Packing, Taillight	–	–	1	–			
7	33718-KB7-003	Packing, Taillight	–	–	1	–			
8	33719-437-970	Bush, Lens	–	–	2	–			
9	34906-447-711	Bulb, Taillight	–	–	1	–			
10	90105-GA7-003	Bolt, Fixing, 4 x 40	–	–	2	–			
11	92101-05025-0A	Bolt, Hex., 5 x 25	–	–	2	–			
12	94111-05000	Nut, Spring	–	–	2	–			

Articulo de servicio	THLL
Lampara, Luz Intermitente Trasera	0,1
Luz Intermitente Trasera	0,2
• Base Comp., Luz Trasera	
• Alambraje, Comp.	

No. de Ref	No. de pieza	Descripción	Cant. Reqd CG125 KS	ES	CA	KSE	No. de série		Nota
1	32110-KGA-910	Alambraje, Tierra	–	–	1	–			
2	33701-KCH-900	Luz, Intermitente	–	–	1	–			
3	33702-KB7-013	Lente Luz Trasera	–	–	1	–			
4	33703-KCH-900	Base Comp., Luz Trasera	–	–	1	–			
5	33708-KY0-970	Fijación, Comp	–	–	1	–			
6	33709-KB7-003	Empaquetadura, Luz Trasera	–	–	1	–			
7	33718-KB7-003	Empaquetadura, Luz Trasera	–	–	1	–			
8	33719-437-970	Buje, Luz Trasera	–	–	2	–			
9	34906-447-711	Lámpara, Luz Intermitente Trasera	–	–	1	–			
10	90105-GA7-003	Perno, Fijación, 4 x 40	–	–	2	–			
11	92101-05025-0A	Perno, Hex., 5 x 25	–	–	2	–			
12	94111-05000	Arandela	–	–	2	–			

C-27

Bateria

Battery

Bateria

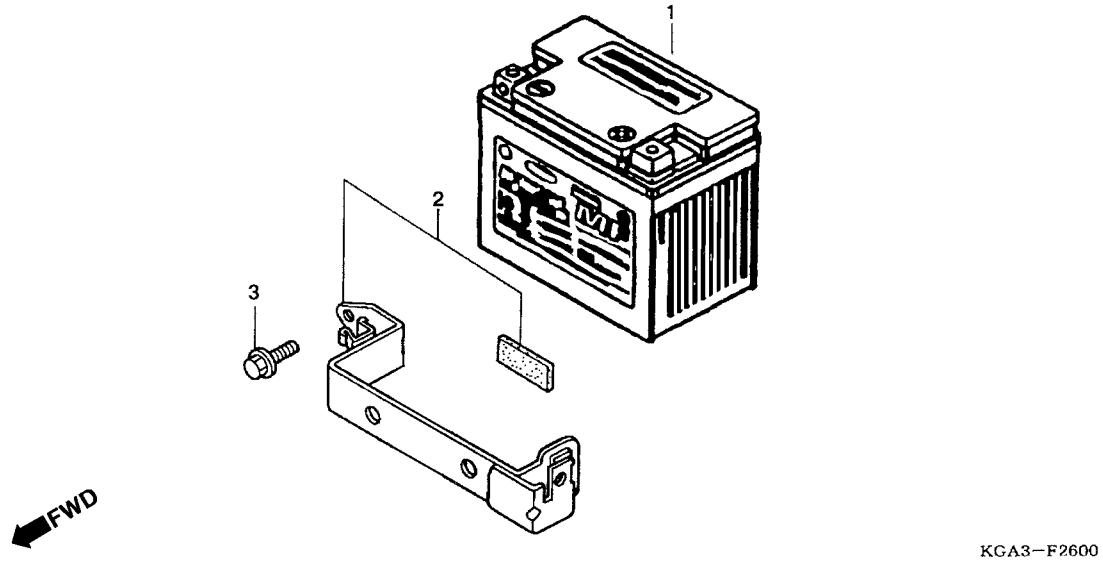

Item de serviço	T.M.O.
Presilha, Bateria	0,1
Bateria	0,2

Ref. Nº	Nº da peça	Descrição	Qtd. CG125 KS	ES	CA	KSE	Nº de série		Nota
1	31500-KGA-890	Bateria (DTZ5L) (DELPHI)	1	–	–	–	226781 ~		BR
			–	–	1	–	007765 ~		BR
	31500-KGA-891	Bateria	1	–	1	–	2R000001 ~		
	31500-KGA-892	Bateria	1	–	1	–	3R000001 ~		
	31500-GCE-970	Bateria (FT4L-BS)	1	–	1	1			1LA, 2LA
2	31501-KGA-890	Presilha, Bateria	1	–	–	1			
3	95701-06012-00	Parafuso, Flange, 6 x 12	1	–	1	–			

Service item	F.R.T	Ref. Nº	Part. No.	Description	Reqd. Qty. CG125 KS	ES	CA	KSE	Serial No.		Note
Band Battery	0.1	1	31500-KGA-890	Battery (DTZ5L) (DELPHI)	1	–	–	–	226871 ~		BR
Battery	0.2				–	–	1	–	007765 ~		BR
			31500-KGA-891	Battery	1	–	1	–	2R000001 ~		
			31500-KGA-892	Battery	1	–	1	–	3R000001 ~		
			31500-GCE-970	Battery (FT4L-BS)	1	–	1	1			1LA, 2LA
		2	31501-KGA-890	Band Battery	1	–	–	1			
		3	95701-06012-00	Bolt Flange, 6 x 12	1	–	1	–			

Articulo de servicio	THLL	No. de Ref	No. de pieza	Descripción	Cant. Reqd CG125 KS	ES	CA	KSE	No. de série		Nota
Presilla Bateria	0,1	1	31500-KGA-890	Bateria (DTZ5L) (DELPHI)	1	–	–	–	226871 ~		BR
Bateria	0,2				–	–	1	–	007765 ~		BR
			31500-KGA-891	Bateria	1	–	1	–	2R000001 ~		
			31500-KGA-892	Bateria	1	–	1	–	3R000001 ~		
			31500-GCE-970	Bateria (FT4L-BS)	1	–	1	1			1LA, 2LA
		2	31501-KGA-890	Presilla, Bateria	1	–	–	1			
		3	95701-06012-00	Perno Reborde, 6 x 12	1	–	1	–			

C-27.1

Bateria

Battery

Bateria

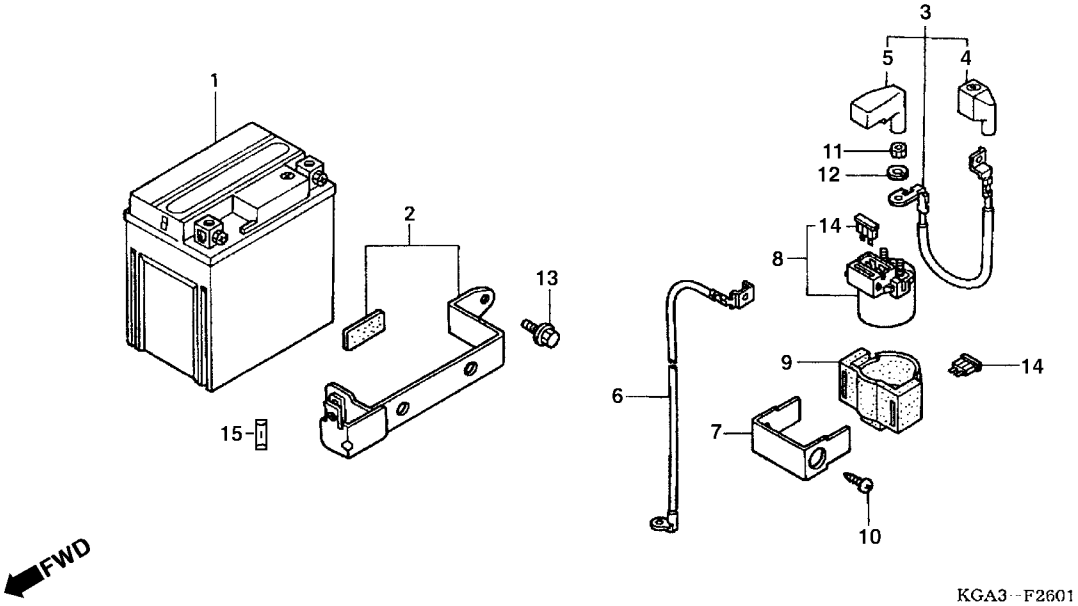

Item de serviço	T.M.O.
Presilha, Bateria	0,1
• Cabo Magnético de Partida da Bateria	
Bateria Comp.	0,2
• Cabo, Terra Bateria	
• Interruptor Comp., Magnético de Partida	

Ref. Nº	Nº da peça	Descrição	Qtd. CG125 KS	ES	CA	KSE	Nº de série		Nota
1	31500-KGA-941	Bateria (YTX5L-BS)	–	1	–	1			BR
	31500-KGA-970	Bateria (YTX5L-BS)	–	1	–	–			1LA, 2LA
2	31501-KGA-940	Presilha, Bateria	–	1	–	1			
3	32401-KGA-940	Cabo Magnético Partida	–	1	–	1			
	32401-KGA-941	Cabo, Magnético Partida	–	1	–	1			
4	32412-KGA-900	Tampa, Terminal, Bateria	–	1	–	1			
5	32414-MJ6-720	Tampa A, Interruptor Magnético	–	1	–	1			
6	32601-KGA-940	Cabo, Terra, Bateria	–	1	–	1			
7	35801-KGA-940	Suporte Magnético, Bateria	–	1	–	1			
8	35850-KW1-901	Interruptor Comp., Magnético de Partida	–	1	–	1			
	35860-KGA-940	Interruptor Comp., Magnético de Partida	–	1	–	1			
9	35856-KBW-900	Coxim, Fixação do Interruptor	–	1	–	1			
10	93903-25180	Parafuso, Fixação, 5 x 10	–	1	–	1			
11	94002-06000-0S	Porca, Sextavada, 6 mm	–	2	–	1			
12	94111-06000	Arruela, Pressão, 6 mm	–	2	–	1			
13	95701-06012-00	Parafuso Flange, 6 x 12	–	1	–	1			
14	98200-31500	Fusível (15 A)	–	1	–	1			
15	98200-10700	Fusível Secundário (7A)	–	1	–	1			

Service item	F.R.T	Ref. Nº	Part. No.	Description	Reqd. Qty. CG125 KS	ES	CA	KSE	Serial No.		Note
Band Battery	0.1	1	31500-KGA-941	Battery (YTX5L-BS)	–	1	–	1			BR
• Cable Magnetic Battery			31500-KGA-970	Battery (YTX5L-BS)	–	1	–	–			1LA, 2LA
Battery Comp.	0.2	2	31501-KGA-940	Band., Battery	–	1	–	1			
• Cable Battery Earth		3	32401-KGA-940	Cable Starter Magnetic Battery	–	1	–	1			
• Switch Assy., Starter Magnetic			32401-KGA-941	Cable Starter Magnetic Battery	–	1	–	1			
		4	32412-KGA-900	Cover, Battery Terminal	–	1	–	1			
		5	32414-MJ6-720	Cover A, Magnetic Switch	–	1	–	1			
		6	32601-KGA-940	Cable, Battery Earth	–	1	–	1			
		7	35801-KGA-940	Stay Starter Magnetic	–	1	–	1			
		8	35850-KW1-901	Switch Assy., Starter Magnetic	–	1	–	1			
			35860-KGA-940	Switch Assy., Starter Magnetic	–	1	–	1			
		9	35856-KBW-900	Rubber, Shock	–	1	–	1			
		10	93903-25180	Screw Tapping, 5 x 10	–	1	–	1			
		11	94002-06000-0S	Washer Spring, 6 mm	–	2	–	2			
		12	94111-06000	Nut Hex, 6 mm	–	2	–	1			
		13	95701-06012-00	Bolt Flange, 6 x 12	–	1	–	1			
		14	98200-31500	Fuse Blade (15 A)	–	1	–	1			
		15	98200-10700	Fuse Blade (7A)	–	1	–	1			

Articulo de servicio	THLL	No. de Ref	No. de pieza	Descripción	Cant. Reqd CG125 KS	ES	CA	KSE	No. de série		Nota
Presilla Bateria	0,1	1	31500-KGA-941	Bateria (YTX5L-BS)	–	1	–	1			BR
• Cable Magnético Arranque			31500-KGA-970	Bateria (YTX5L-BS)	–	1	–	–			1LA, 2LA
Bateria.	0,2	2	31501-KGA-940	Presilla Bateria	–	1	–	1			
• Cable Tierra Bateria		3	32401-KGA-940	Cable Magnético, Arranque Bateria	–	1	–	1			
• Interruptor Magnético Arranque			32401-KGA-941	Cable Magnético, Arranque Bateria	–	1	–	1			
		4	32412-KGA-900	Cubierta, Terminal Bateria	–	1	–	1			
		5	32414-MJ6-720	Cubierta A, Interruptor Magnético	–	1	–	1			
		6	32601-KGA-940	Cable Tierra, Bateria	–	1	–	1			
		7	35801-KGA-940	Soporte Magnético, Bateria	–	1	–	1			
		8	35850-KW1-901	Interruptor Magnético, Arranque	–	1	–	1			
			35860-KGA-940	Interruptor Magnético, Arranque	–	1	–	1			
		9	35856-KBW-900	Cojín Fijación, Interruptor	–	1	–	1			
		10	93903-25180	Tornillo Aterrajar, 5 x 10	–	1	–	1			
		11	94002-06000-0S	Arandela de Resorte, 6 mm	–	2	–	2			
		12	94111-06000	Tuerca Hex, 6 mm	–	2	–	2			
		13	95701-06012-00	Perno Reborde, 6 x 12	–	1	–	1			
		14	98200-31500	Fusíble (15 A)	–	1	–	1			
		15	98200-10700	Fusíble Secundário (7A)	–	1	–	1			

C-28

Fiação Principal

Wire Harness

Alambraje Principal

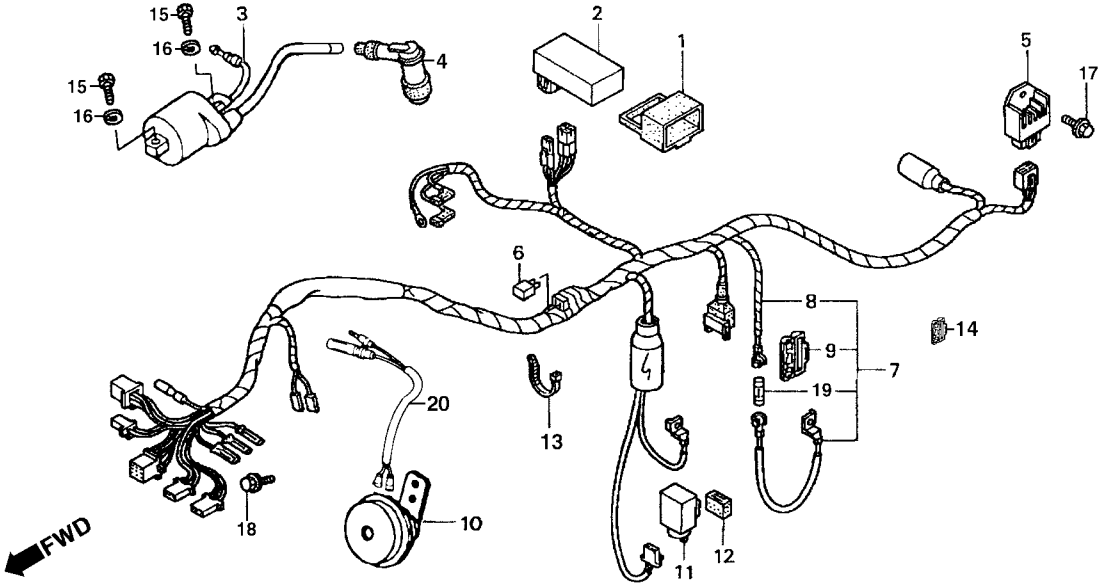

Item de serviço	T.M.O.
Buzina Comp.	0,1
Relé, Sinaleiras	0,2
Unidade de C.D.I.	0,4
• Bobina, Ignição Comp.	
• Regulador, Retificador Comp.	
Fiação, Principal	0,9

Ref. Nº	Nº da peça	Descrição	Qtd. CG125 KS	ES	CA	KSE	Nº de série		Nota
1	30401-KGA-B01	Coxim, Unidade de C.D.I	1	1	1	1			
2	30410-KGA-B01	Unidade, C.D.I.	1	1	1	1			(Vendas Suspensas)
*	30410-KGA-B02	Unidade, C.D.I.	1	–	–	–	2R233313 ~		
			–	1	–	–	2R139726 ~		
			–	–	1	–	2R011664 ~		
			–	–	–	1	2R541850 ~		
3	30500-KGA-B00	Bobina, Ignição	1	1	1	1			
4	30700-152-153	Supressor, Ruídos (NICHIRIN)	1	1	1	1			
5	31600-GBL-871	Regulador, Retificador (SHINDENGEN)	1	1	1	1			
6	31700-124-008	Retificador Comp., Silício (SHINDENGEN)	–	1	–	–			
7	32100-KGA-B00	Fiação, Principal Comp	1	–	–	–			
8	32100-KGA-B10	Fiação, Principal Comp	–	–	1	–			
	32100-KGA-B20	Fiação, Principal Comp	–	1	–	1			
9	32120-383-830	Caixa de Fusível (10 A)	1	–	1	–			
10	38110-KGA-B00	Buzina Comp.	1	1	1	1			
	38110-KGA-850	Buzina Comp	1	1	1	1			Y~Y
11	38301-KGA-B01	Relé, Sinaleiras	1	1	1	1			
12	38306-KK4-000	Suporte, Relê, Sinaleiras (MITSUBA)	1	1	1	1			
13	91554-GBL-871	Presilha, Fiação	4	5	4	4			
14	32114-KGA-B00	Caixa, Fusível (7A)	1	1	1	1			
15	92101-05020-0A	Parafuso, Sextavado, 5 x 20	2	2	2	2			
16	94111-05000	Arruela, Pressão, 5 mm	2	2	2	2			
17	95701-06012-00	Parafuso, Flange, 6 x 12	1	1	1	1			
18	95701-06012-07	Parafuso, Flange, 6 x 12	1	1	1	1			
*	95701-06012-00	Parafuso, Flange, 6 x 12	1	1	1	1	3R000001 ~		
19	98200-11000	Fusível A (10 A)	2	–	2	–			
20	38105-KGA-900	Sub Fiação Buzina	1	1	1	1			

Service item	F.R.T
Horn Comp	0.1
Relay Winker	0.2
C.D.I. Unit	0.4
• Coil Comp., Ignition	
• Rectifier Comp., Regulate	
Harness Wire	0.9

Ref. Nº	Part. No.	Description	Reqd. Qty. CG125 KS	ES	CA	KSE	Serial No.		Note
1	30401-KGA-B01	Cushion C.D.I Unit	1	1	1	1			
2	30410-KGA-B01	C.D.I. Unit	1	1	1	1			(Not For Sales)
*	30410-KGA-B02	C.D.I. Unit	1	–	–	–	2R233313 ~		
			–	1	–	–	2R139726 ~		
			–	–	1	–	2R011664 ~		
			–	–	–	1	2R541850 ~		
3	30500-KGA-B00	Coil Comp., Ignition	1	1	1	1			
4	30700-152-153	Cap Assy., Noise Suppressor (NICHIRIN)	1	1	1	1			
5	31600-GBL-871	Rectifier Comp., Regulate (SHINDENGEN)	1	1	1	1			
6	31700-124-008	Rectifier Assy., Silicon (SHINDENGEN)	–	1	–	–			
7	32100-KGA-B00	Harness Wire.	1	–	–	–			
8	32100-KGA-B10	Harness Wire	–	–	1	–			
	32100-KGA-B20	Harness Wire	–	1	–	1			
9	32120-383-830	Case, Fuse (10 A)	1	–	1	–			
10	38110-KGA-B00	Horn Comp	1	1	1	1			
	38110-KGA-850	Horn Comp	1	1	1	1			Y~Y
11	38301-KGA-B01	Relay Winker	1	1	1	1			
12	38306-KK4-000	Bracket Relay Winker (MITSUBA)	1	1	1	1			
13	91554-GBL-871	Clip Band	4	5	4	4			
14	32114-KGA-B00	Case, Fuse (7A)	1	1	1	1			
15	92101-05020-0A	Bolt, Hex, 5 x 20	2	2	2	2			
16	94111-05000	Washer, 5 mm	2	2	2	2			
17	95701-06012-00	Bolt, Flange, 6 x 12	1	1	1	1			
18	95701-06012-07	Bolt, Flange, 6 x 12	1	1	1	1			
*	95701-06012-00	Bolt, Flange, 6 x 12	1	1	1	1	3R000001 ~		
19	98200-11000	Fuse A (10 A)	2	–	2	–			
20	38105-KGA-900	Harness, Sub Horn	1	1	1	1			

Articulo de servicio	THLL
Bocina	0,1
Rele Luz Intermitente	0,2
Unidad de C.D.I	0,4
• Bobina de Encendido	
• Ens. Regulador Retificador	
Alambraje Principal	0,9

No. de Ref	No. de pieza	Descripción	Cant. Reqd CG125 KS	ES	CA	KSE	No. de série		Nota
1	30401-KGA-B01	Cojín Unidad de C.D.I	1	1	1	1			
2	30410-KGA-B01	Unidad de C.D.I	1	1	1	1			(Vientas Suspensas)
*	30410-KGA-B02	Unidad de C.D.I	1	–	–	–	2R233313 ~		
			–	1	–	–	2R139726 ~		
			–	–	1	–	2R011664 ~		
			–	–	–	1	2R541850 ~		
3	30500-KGA-B00	Bobina de Encendido	1	1	1	1			
4	30700-152-153	Supressor de Ruídos Ens. (NICHIRIN)	1	1	1	1			
5	31600-GBL-871	Regulador Rectificador Ens. (SHINDENGEN)	1	1	1	1			
6	31700-124-008	Rectificador, Silício (SHINDENGEN)	–	1	–	–			
7	32100-KGA-B00	Alambraje Principal	1	–	–	–			
8	32100-KGA-B10	Alambraje Principal	–	–	1	–			
	32100-KGA-B20	Alambraje Principal Ens.	–	1	–	1			
9	32120-383-830	Caja de Fusíble (10 A)	1	–	1	–			
10	38110-KGA-B00	Bocina	1	1	1	1			
	38110-KGA-850	Bocina	1	1	1	1			Y~Y
11	38301-KGA-B01	Relé, Luz Intermitente	1	1	1	1			
12	38306-KK4-000	Soporte, Relé Luz Intermitente (MITSUBA)	1	1	1	1			
13	91554-GBL-871	Presilla Alambraje Principal	4	5	4	4			
14	32114-KGA-B00	Caja de Fusíble (7A)	1	1	1	1			
15	92101-05020-0A	Perno, Hex, 5 x 20	2	2	2	2			
16	94111-05000	Arandela de Resorte, 5 mm	2	2	2	2			
17	95701-06012-00	Perno, Flange, 6 x 12	1	1	1	1			
18	95701-06012-07	Perno, Flange, 6 x 12	1	1	1	1			
*	95701-06012-00	Perno, Flange, 6 x 12	1	1	1	1	3R000001 ~		
19	98200-11000	Fusible A (10 A)	2	–	2	–			
20	38105-KGA-900	Sub Alambraje, Bocina	1	1	1	1			

C-29

Chassi

Frame Body

Bastidor

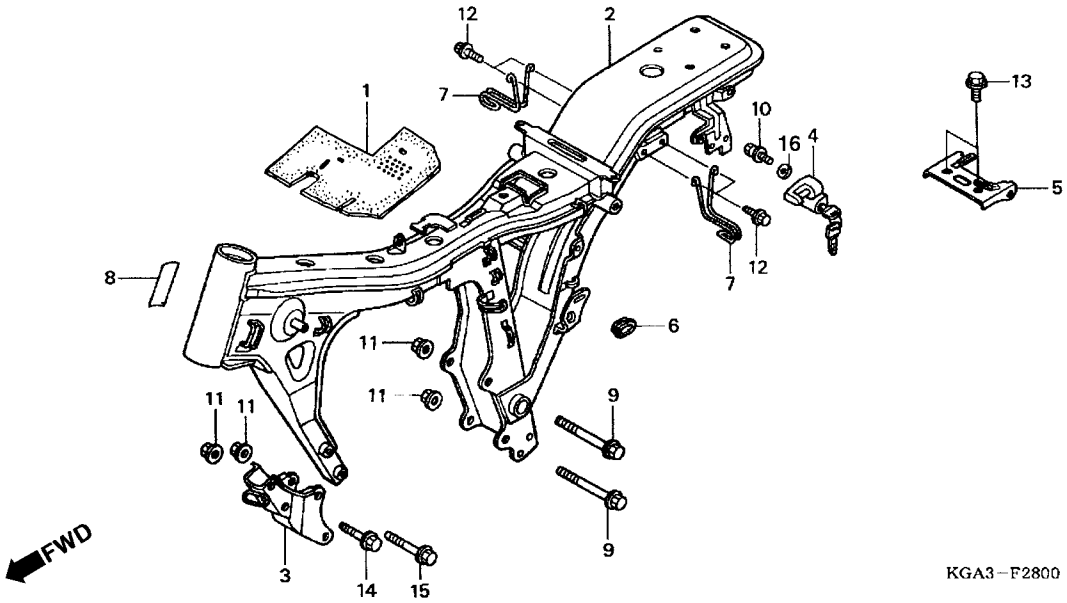

Item de serviço	T.M.O.	Ref. Nº	Nº da peça	Descrição	Qtd. CG125 KS	ES	CA	KSE	Nº de série	Nota
Placa, Fixação do Motor	0,2	1	31506-KGA-B00	Tampa da Bateria	1	1	1	1		
• Trava, Capacete		2	50100-KGA-B00	Chassi Comp.	1	1	–	1	2R137794 ~	
Chassi Comp.	*5,5		50100-KGA940	Chassi Comp.	1	–	–	–	~2R137793	
					–	1	–	–	~2R110526	
					–	1	–	–	2R110527 ~	
			50100-KGA-B10	Chassi Comp.	–	–	1	–	2R003135 ~	
			50110-KGA-910	Chassi Comp.	–	–	1	–	~2R003134	
		3	50351-KGA-B00	Placa de Fixação do Motor *NH-1* Preto	1	1	1	1		
		4	50710-KGA-850	Trava do Capacete	1	1	1	1		
		5	80103-KGA-900	Suporte, Pára-Lama Traseiro	1	1	–	1		
			80103-KGA-910	Suporte, Pára-Lama Traseiro	–	–	1	–		
		6	83601-MB0-000	Coxim A, Tampa Lateral	1	1	1	1		
		7	84110-KBW-900	Presilha	2	2	–	2		
		8	87125-087-910	Placa, Identificação	1	1	1	1		
		9	90030-MG8-000	Parafuso UBS, 8 x 105	2	2	2	2		
		10	90105-KGA-B00	Parafuso, 6 x 10	1	1	1	1		
		11	94050-08070	Porca, Flange, 8 mm	6	6	6	6		
		12	95701-06012-07	Parafuso, Flange, 6 x 12	4	4	–	4		
		*	95701-06012-00	Parafuso, Flange, 6 x 12	4	4	–	4	3R000001 ~	
		13	95701-10016-00	Parafuso, Flange, 10 x 16	4	4	4	4		
		14	95801-08055-00	Parafuso, Flange, 8 x 55	2	2	2	2		
		15	95801-08085-00	Parafuso, Flange, 8 x 85	2	2	2	2		
		16	94101-06000	Arruela, Lisa, 6 mm	1	1	1	1		

Service item	F.R.T	Ref. Nº	Part. No.	Description	Reqd. Qty. CG125 KS	ES	CA	KSE	Serial No.		Note
Plate, FR. Engine Hanger	0.2	1	31506-KGA-B00	Cover Battery	1	1	1	1			
• Holder Assy., Helmet		2	50100-KGA-B00	Body Comp., Frame	1	1	–	1	2R137794 ~		
Body Comp., Frame	*5.5		50100-KGA940	Body Comp	1	–	–	–		~2R137793	
					–	1	–	–		~2R110526	
					–	1	–	–	2R110527 ~		
			50100-KGA-B10	Body Comp., Frame	–	–	1	–	2R003135 ~		
			50110-KGA-910	Body Comp	–	–	1	–		~2R003134	
		3	50351-KGA-B00	Plate, FR. Engine Hanger *NH-1* Black	1	1	1	1			
		4	50710-KGA-990	Holder Assy., Helmet	1	1	1	1			
			50710-KGA-850	Holder Assy., Helmet	1	1	1	1			
		5	80103-KGA-900	Bracket, RR. Fender	1	1	–	1			
			80103-KGA-910	Bracket, RR. Fender	–	–	1	–			
		6	83601-MB0-000	Grommet A, Side Cover	1	1	1	1			
		7	84110-KBW-900	Hook Luggage	2	2	–	2			
		8	87125-087-910	Plate, Name	1	1	1	1			
		9	90030-MG8-000	Bolt UBS, 8 x 105	2	2	2	2			
		10	90105-KGA-B00	Bolt One Way, 6 x 12	1	1	1	1			
		11	94050-08070	Nut, Flange, 8 mm	6	6	6	6			
		12	95701-06012-07	Bolt Flange, 6 x 12	4	4	–	4			
		*	95701-06012-00	Bolt Flange, 6 x 12	4	4	–	4	3R000001 ~		
		13	95701-10016-00	Bolt Flange,10 x 16	4	4	4	4			
		14	95801-08055-07	Bolt Flange, 8 x 55	2	2	2	2			
		15	95801-08085-00	Bolt Flange, 8 x 85	2	2	2	2			
		16	94101-06000	Washer, Plain, 6 mm	1	1	1	1			

Articulo de servicio	THLL	No. de Ref	No. de pieza	Descripción	Cant. Reqd CG125 KS	ES	CA	KSE	No. de série		Nota
Soporte de Fijácion del Motor	0,2	1	31506-KGA-B00	Cubierta Bateria	1	1	1	1			
• Traba de Porta Casco		2	50100-KGA-B00	Bastidor	1	1	–	1	2R137794 ~		
Bastidor	*5,5		50100-KGA940	Bastidor	1	–	–	–		~2R137793	
					–	1	–	–		~2R110526	
					–	1	–	–	2R110527 ~		
			50100-KGA-B10	Bastidor	–	–	1	–	2R003135 ~		
			50110-KGA-910	Bastidor	–	–	1	–		~2R003134	
		3	50351-KGA-B00	Soporte de Fijación do Motor *NH-1* Negro	1	1	1	1			
		4	50710-KGA-850	Traba de Porta-Casco	1	1	1	1			
		5	80103-KGA-900	Soporte, Parafango Trasero	1	1	–	1			
			80103-KGA-910	Soporte, Parafango Trasero	–	–	1	–			
		6	83601-MB0-000	Cojín, Cubierta Lateral	1	1	1	1			
		7	84110-KBW-900	Presilla	2	2	–	2			
		8	87125-087-910	Placa de Identificación	1	1	1	1			
		9	90030-MG8-000	Perno UBS, 8 x 105	2	2	2	2			
		10	90105-KGA-B00	Perno, 6 x 12	1	1	1	1			
		11	94050-08070	Tuerca Reborde, 8 mm	6	6	6	6			
		12	95701-06012-07	Perno Reborde, 6 x 12	4	4	–	4			
		*	95701-06012-00	Perno Reborde, 6 x 12	4	4	–	4	3R000001 ~		
		13	95701-10016-00	Perno Reborde, 10 x 16	4	4	4	4			
		14	95801-08055-00	Perno Reborde, 8 x 55	2	2	2	2			
		15	95801-08085-00	Perno Reborde, 8 x 55	2	2	2	2			
		16	94101-06000	Arandela, Sencilla, 6 mm	1	1	1	1			

C-30

Ferramentas

Tools

Herramientas

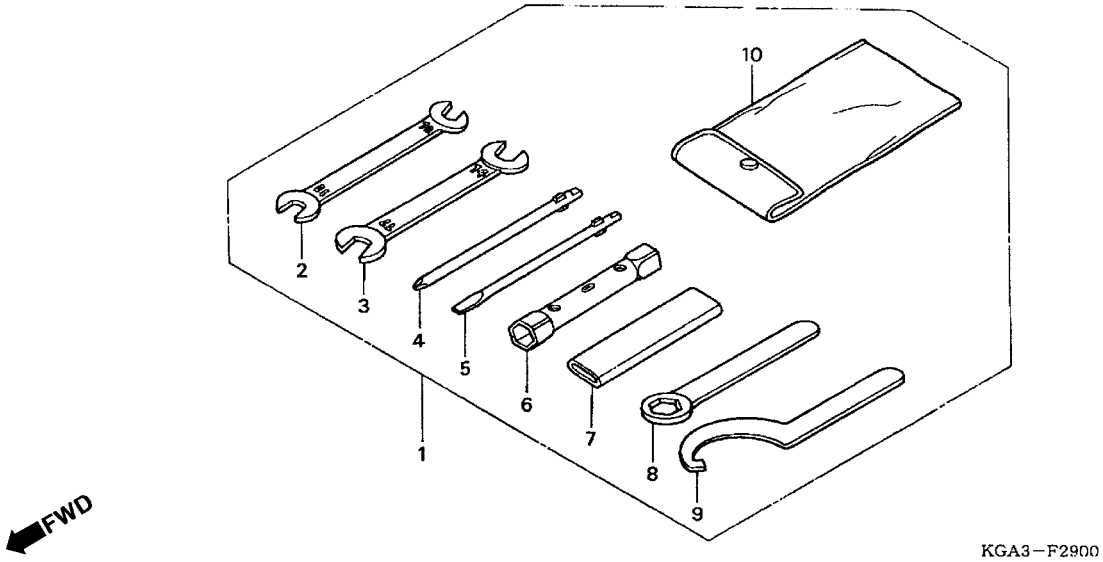

Item de serviço	T.M.O.	Ref. Nº	Nº da peça	Descrição	Qtd. CG125 KS	ES	CA	KSE	Nº de série		Nota
		1	89010-KGA-900	Ferramentas, Jogo	1	1	1	1			
		2	99001-10120	Chave, Boca, 10 x 12	1	1	1	1			
		3	99001-14170	Chave, Boca, 14 x 17	1	1	1	1			
		4	99003-10000	Chave Phillips (Nº 2)	1	1	1	1			
		5	99003-30000	Chave, Fenda (Nº 2)	1	1	1	1			
		6	99004-18190	Chave, Velas (P18 x 19)	1	1	1	1			
		7	99006-12000	Cabo, Chave Cilíndrica, 12 mm	1	1	1	1			
		8	99006-22000	Chave, Sextavada, 22 mm	1	1	1	1			
		9	99007-45000	Chave, Cilíndrica	1	1	1	1			
		10	99008-01600	Bolsa, Ferramentas, 160 mm	1	1	1	1			

Service item	F.R.T	Ref. Nº	Part. No.	Description	Reqd. Qty. CG125 KS	ES	CA	KSE	Serial No.		Note
		1	89010-KGA-900	Tool Set	1	1	1	1			
		2	99001-10120	Spanner, 10 x 12	1	1	1	1			
		3	99001-14170	Spanner, 14 x 17	1	1	1	1			
		4	99003-10000	Driver 1, Plus Screw (Nº 2)	1	1	1	1			
		5	99003-30000	Driver 3 Minus Screw (Nº 2)	1	1	1	1			
		6	99004-18190	Wrench, Box (P18X19)	1	1	1	1			
		7	99006-12000	Handle, Eye Wrench, 12 mm	1	1	1	1			
		8	99006-22000	Eye Wrench, 22 mm	1	1	1	1			
		9	99007-45000	Spanner	1	1	1	1			
		10	99008-01600	Bag, Tool, 160 mm	1	1	1	1			

Articulo de servicio	THLL	No. de Ref	No. de pieza	Descripción	Cant. Reqd CG125 KS	ES	CA	KSE	No. de série		Nota
		1	89010-KGA-900	Herramientas	1	1	1	1			
		2	99001-10120	Llave, 10 x 12	1	1	1	1			
		3	99001-14170	Llave, 14 x 17	1	1	1	1			
		4	99003-10000	Llave Phillips (Nº 2)	1	1	1	1			
		5	99003-30000	Atorníllador (Nº 2)	1	1	1	1			
		6	99004-18190	Llave Bujía (P18 x 19)	1	1	1	1			
		7	99006-12000	Cable Llave, 12 mm	1	1	1	1			
		8	99006-22000	Llave, 22 mm	1	1	1	1			
		9	99007-45000	Llave Cilíndrica	1	1	1	1			
		10	99008-01600	Saco Herramientas, 160 mm	1	1	1	1			

C-31

Etiqueta de Precaução

Caution Label

Etiquetade Precaución

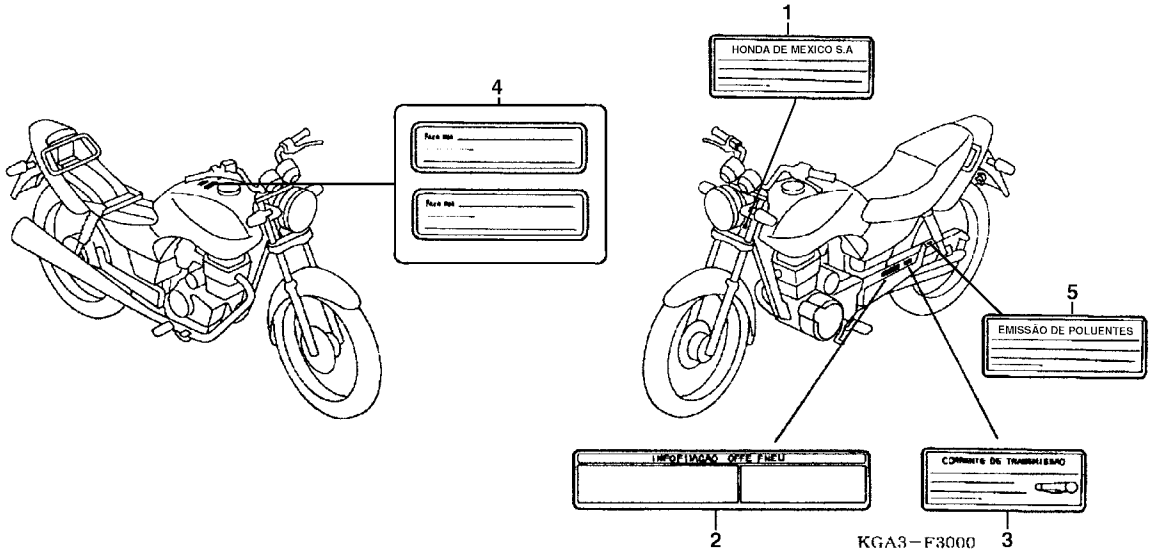

Item de serviço	T.M.O.

Tabela de Etiqueta Precaução (1LA, 2LA)

Tipo	Cor Principal
1	*PB-302* *R-250* *BG-100M*
2	*NH-402M*

Nota: A Ser Utilizada à Partir de Janeiro de 2003.

Ref. Nº	Nº da peça	Descrição	Qtd. CG125 KS	ES	CA	KSE	Nº de série		Nota
1	87125-KGA-920	Etiqueta de Identificação	1	1	–	1			México
2	87505-KGA-900	Etiqueta, Precaução, Pneu	1	1	–	1			BR
	87505-KGA-920	Etiqueta, Precaução, Pneu	1	1	–	1			1LA, 2LA
3	87507-KCH-900	Etiqueta, Precaução da Corrente	1	1	–	1			BR
	87507-KCH-870	Etiqueta, Precaução da Corrente	1	1	–	1			1LA, 2LA
4	87560-KPF-900	Etiqueta, Precaução e Abastecimento	1	1	–	1			BR
	87560-398-910ZA	Etiqueta, Precaução, *Tipo 1*	1	1	–	1			1LA, 2LA
	87560-398-910ZB	Etiqueta, Precaução, *Tipo 2*	1	1	–	1			1LA, 2LA
5	87132-KGA-C00	Etiqueta, Emissão Poluentes (Ver Nota)	1	1	–	1			BR

Service item	F.R.T	Ref. Nº	Part. No.	Description	Reqd. Qty. CG125 KS	ES	CA	KSE	Serial No.		Note
Chart Color, Label Drive (1LA, 2LA)		1	87125-KGA-920	Label, Identification	1	1	–	1			México
		2	87505-KGA-900	Label, Tire	1	1	–	1			BR
			87505-KGA-920	Label, Tire	1	1	–	1			1LA, 2LA
		3	87507-KCH-900	Label Drive Chain	1	1	–	1			BR
			87507-KCH-870	Label Drive Chain	1	1	–	1			1LA, 2LA
		4	87560-KPF-900	Label Drive	1	1	–	1			BR
			87560-398-910ZA	Label Drive *Type 1*	1	1	–	1			1LA, 2LA
			87560-398-910ZB	Label Drive *Type 2*	1	1	–	1			1LA, 2LA
		5	87132-KGA-C00	Label (Note)	1	1	–	1			BR

Type	Main Body Color
1	*PB-302* *R-250* *BG-100M*
2	*NH-402M*

Note: Valid From Jan. 2003.

Articulo de servicio	THLL	No. de Ref	No. de pieza	Descripción	Cant. Reqd CG125 KS	ES	CA	KSE	No. de série		Nota
Tabla Colores, Etiqueta Precaución (1LA, 2LA)		1	87125-KGA-920	Etiqueta, Identification	1	1	–	1			México
		2	87505-KGA-900	Etiqueta, Precaución, Neumático	1	1	–	1			BR
			87505-KGA-920	Etiqueta, Precaución, Neumático	1	1	–	1			1LA, 2LA
		3	87507-KCH-900	Etiqueta, Precaución, Cadena de Levas	1	1	–	1			BR
			87507-KCH-870	Etiqueta, Precaución, Cadena de Levas	1	1	–	1			1LA, 2LA
		4	87560-KPF-900	Etiqueta, Precaución	1	1	–	1			BR
			87560-398-910ZA	Etiqueta, Precaución *Tipo 1*	1	1	–	1			1LA, 2LA
			87560-398-910ZB	Etiqueta, Precaución *Tipo 2*	1	1	–	1			1LA, 2LA
		5	87132-KGA-C00	Etiqueta, Precaución (Nota)	1	1	–	1			BR

Tipo	Color Principal
1	*PB-302* *R-250* *BG-100M*
2	*NH-402M*

Nota: Válido Partir Enero 2003.

C-31.1

Etiqueta de Precaução

Caution Label

Etiqueta de Precaución

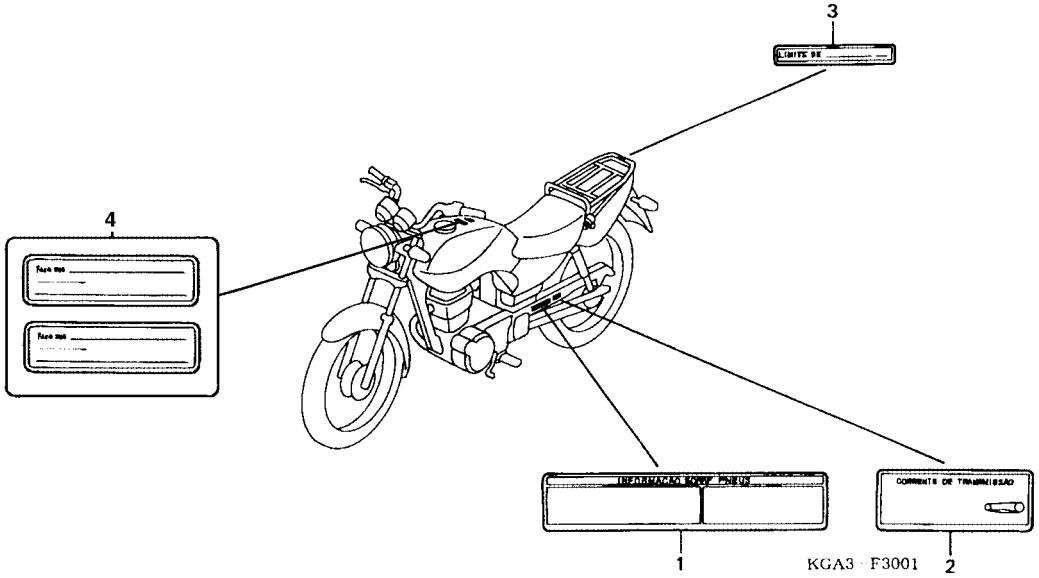

Item de serviço	T.M.O.	Ref. Nº	Nº da peça	Descrição	Qtd. CG125 KS	ES	CA	KSE	Nº de série		Nota
		1	87505-KGA-910	Etiqueta, Precaução Pneu	–	–	1	–			BR
			87505-KGA-950	Etiqueta, Precaução Pneu	–	–	1	–			1LA, 2LA
		2	87507-KCH-900	Etiqueta, Precaução Corrente Transmissão	–	–	1	–			BR
			87507-KCH-870	Etiqueta, Precaução Corrente Transmissão	–	–	1	–			1LA, 2LA
		3	81218-KGA-910	Etiqueta, Limite, Carga (20KG)	–	–	1	–			BR
			81218-KGA-950	Etiqueta, Limite, Carga (20KG)	–	–	1	–			1LA, 2LA
		4	87560-KPF-900	Etiqueta, Precaução e Abastecimento	–	–	1	–			BR
			87560-398-910ZA	Etiqueta, Precaução *Tipo1*	–	–	1	–			1LA, 2LA

Service item	F.R.T	Ref. Nº	Part. No.	Description	Reqd. Qty. CG125 KS	ES	CA	KSE	Serial No.		Note
		1	87505-KGA-910	Label, Tire	–	–	1	–			BR
			87505-KGA-950	Label, Tire	–	–	1	–			1LA, 2LA
		2	87507-KCH-900	Label, Drive Chain	–	–	1	–			BR
			87507-KCH-870	Label, Drive Chain	–	–	1	–			1LA, 2LA
		3	81218-KGA-910	Label, Cargo Limit (20KG)	–	–	1	–			BR
			81218-KGA-950	Label, Cargo Limit (20KG)	–	–	1	–			1LA, 2LA
		4	87560-KPF-900	Label, Drive	–	–	1	–			BR
			87560-398-910ZA	Mark, Drive Caution *Type1*	–	–	1	–			1LA, 2LA

Articulo de servicio	THLL	No. de Ref	No. de pieza	Descripción	Cant. Reqd CG125 KS	ES	CA	KSE	No. de série		Nota
		1	87505-KGA-910	Etiqueta Precaución, Neumático	–	–	1	–			BR
			87505-KGA-950	Etiqueta Precaución, Neumático	–	–	1	–			1LA, 2LA
		2	87507-KCH-900	Etiqueta Precaución, Cadena de Lenas	–	–	1	–			BR
			87507-KCH-870	Etiqueta Precaución, Cadena de Lenas	–	–	1	–			1LA, 2LA
		3	81218-KGA-910	Etiqueta Precaución (20KG)	–	–	1	–			BR
			81218-KGA-950	Etiqueta Precaución (20KG)	–	–	1	–			1LA, 2LA
		4	87560-KPF-900	Etiqueta Precaución	–	–	1	–			BR
			87560-398-910ZA	Etiqueta Precaución *Tipo1*	–	–	1	–			1LA, 2LA

C-32

Emblema

Mark

Franjas

(Modelo 01)

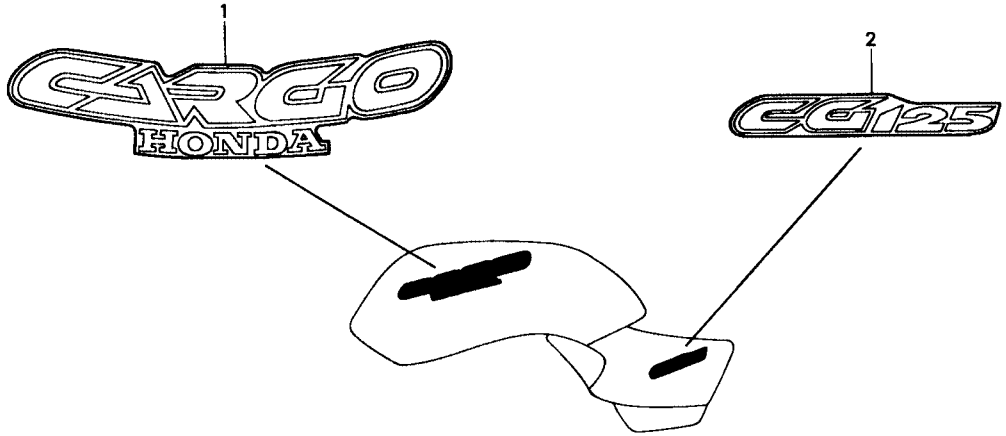

KGA3–F3101

Item de serviço	T.M.O.	Ref. Nº	Nº da peça	Descrição	Qtd. CG125 KS	ES	CA	KSE	Nº de série		Nota
		1	17513-KGA-910ZA	Faixa, Tanque de Combustível *Tipo1*	–	–	2	–			
		2	83541-KGA-910ZA	Faixa, Tampa Lateral *Tipo1*	–	–	2	–			

Service item	F.R.T	Ref. Nº	Part. No.	Description	Reqd. Qty. CG125 KS	ES	CA	KSE	Serial No.		Note
		1	17513-KGA-910ZA	Mark, Fuel Tank *Type1*	–	–	2	–			
		2	83541-KGA-910ZA	Mark, Side Cover *Type1*	–	–	2	–			

Articulo de servicio	THLL	No. de Ref	No. de pieza	Descripción	Cant. Reqd CG125 KS	ES	CA	KSE	No. de série		Nota
		1	17513-KGA-910ZA	Franja, Tanque Combustible *Tipo1*	–	–	2	–			
		2	83541-KGA-910ZA	Franja, Cubierta Lateral *Tipo1*	–	–	2	–			

C-32.1

Emblema

Mark

Franjas

(Modelo 02)

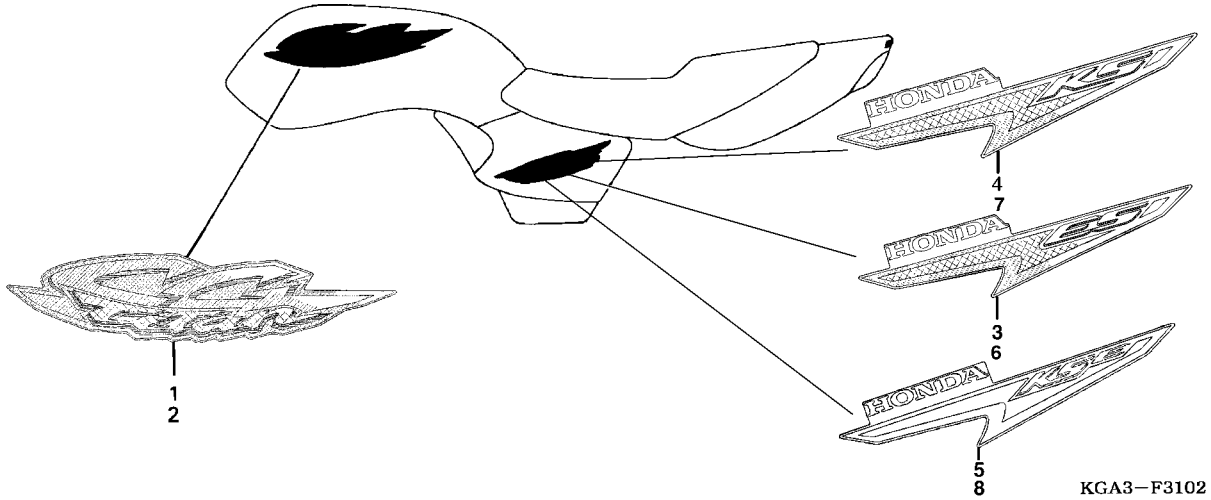

Item de serviço	T.M.O.	Ref. Nº	Nº da peça	Descrição	Qtd. CG125 KS	ES	CA	KSE	Nº de série		Nota
		1	17513-KGA-B40ZA	Emblema Direito, Tanque de Combustível *Tipo 1*	1	1	–	1			
			17513-KGA-B40ZB	Emblema Direito, Tanque de Combustível *Tipo 2*	1	1	–	1			
			17513-KGA-B40ZC	Emblema Direito, Tanque de Combustível *Tipo 3*	1	1	–	1			
			17513-KGA-B40ZD	Emblema Direito, Tanque de Combustível *Tipo 4*	1	1	–	1			
		2	17514-KGA-B40ZA	Emblema Esquerdo, Tanque de Combustível *Tipo 1*	1	1	–	1			
			17514-KGA-B40ZB	Emblema Esquerdo, Tanque de Combustível *Tipo 2*	1	1	–	1			
			17514-KGA-B40ZC	Emblema Esquerdo, Tanque de Combustível *Tipo 3*	1	1	–	1			
			17514-KGA-B40ZD	Emblema Esquerdo, Tanque de Combustível *Tipo 4*	1	1	–	1			
		3	83541-KGA-B60ZA	Emblema, Tampa Lateral Direita *Tipo 1*	–	1	–	–			
			83541-KGA-B60ZB	Emblema, Tampa Lateral Direita *Tipo 2*	–	1	–	–			
			83541-KGA-B60ZC	Emblema, Tampa Lateral Direita *Tipo 3*	–	1	–	–			
			83541-KGA-B60ZD	Emblema, Tampa Lateral Direita *Tipo 4*	–	1	–	–			
		4	83541-KGA-B40ZA	Emblema, Tampa Lateral Direita *Tipo 1*	1	–	–	–			
			83541-KGA-B40ZB	Emblema, Tampa Lateral Direita *Tipo 2*	1	–	–	–			
			83541-KGA-B40ZC	Emblema, Tampa Lateral Direita *Tipo 3*	1	–	–	–			
			83541-KGA-B40ZD	Emblema, Tampa Lateral Direita *Tipo 4*	1	–	–	–			
		5	83541-KGA-B70ZA	Emblema, Tampa Lateral Direita *Tipo 1*	–	–	–	1			
			83541-KGA-B70ZB	Emblema, Tampa Lateral Direita *Tipo 2*	–	–	–	1			
			83541-KGA-B70ZC	Emblema, Tampa Lateral Direita *Tipo 3*	–	–	–	1			
			83541-KGA-B70ZD	Emblema, Tampa Lateral Direita *Tipo 4*	–	–	–	1			

Service item	F.R.T	Ref. Nº	Part. No.	Description	Reqd. Qty. CG125 KS	ES	CA	KSE	Serial No.		Note
		1	17513-KGA-B40ZA	Mark, R. Fuel Tank *Type 1*	1	1	–	1			
			17513-KGA-B40ZB	Mark, R. Fuel Tank *Type 2*	1	1	–	1			
			17513-KGA-B40ZC	Mark, R. Fuel Tank *Type 3*	1	1	–	1			
			17513-KGA-B40ZD	Mark, R. Fuel Tank *Type 4*	1	1	–	1			
		2	17514-KGA-B40ZA	Mark, L. Fuel Tank *Type 1*	1	1	–	1			
			17514-KGA-B40ZB	Mark, L. Fuel Tank *Type 2*	1	1	–	1			
			17514-KGA-B40ZC	Mark, L. Fuel Tank *Type 3*	1	1	–	1			
			17514-KGA-B40ZD	Mark, L. Fuel Tank *Type 4*	1	1	–	1			
		3	83541-KGA-B60ZA	Mark Cover Set, R. Side *Type 1*	–	1	–	–			
			83541-KGA-B60ZB	Mark Cover Set, R. Side *Type 2*	–	1	–	–			
			83541-KGA-B60ZC	Mark Cover Set, R. Side *Type 3*	–	1	–	–			
			83541-KGA-B60ZD	Mark Cover Set, R. Side *Type 4*	–	1	–	–			
		4	83541-KGA-B40ZA	Mark Cover Set, R. Side *Type 1*	1	–	–	–			
			83541-KGA-B40ZB	Mark Cover Set, R. Side *Type 2*	1	–	–	–			
			83541-KGA-B40ZC	Mark Cover Set, R. Side *Type 3*	1	–	–	–			
			83541-KGA-B40ZD	Mark Cover Set, R. Side *Type 4*	1	–	–	–			
		5	83541-KGA-B70ZA	Mark Cover Set, R. Side *Type 1*	–	–	–	1			
			83541-KGA-B70ZB	Mark Cover Set, R. Side *Type 2*	–	–	–	1			
			83541-KGA-B70ZC	Mark Cover Set, R. Side *Type 3*	–	–	–	1			
			83541-KGA-B70ZD	Mark Cover Set, R. Side *Type 4*	–	–	–	1			

Articulo de servicio	THLL	No. de Ref	No. de pieza	Descripción	Cant. Reqd CG125 KS	ES	CA	KSE	No. de série		Nota
		1	17513-KGA-B40ZA	Franja Der., Tanque Combustible*Tipo 1*	1	1	–	1			
			17513-KGA-B40ZB	Franja Der., Tanque Combustible *Tipo 2*	1	1	–	1			
			17513-KGA-B40ZC	Franja Der., Tanque Combustible *Tipo 3*	1	1	–	1			
			17513-KGA-B40ZD	Franja Der., Tanque Combustible *Tipo 4*	1	1	–	1			
		2	17514-KGA-B40ZA	Franja Izq., Tanque Combustible *Tipo 1*	1	1	–	1			
			17514-KGA-B40ZB	Franja Izq., Tanque Combustible *Tipo 2*	1	1	–	1			
			17514-KGA-B40ZC	Franja Izq., Tanque Combustible *Tipo 3*	1	1	–	1			
			17514-KGA-B40ZD	Franja Izq., Tanque Combustible *Tipo 4*	1	1	–	1			
		3	83541-KGA-B60ZA	Franja Tapa Lat. Derecha *Tipo 1*	–	1	–	–			
			83541-KGA-B60ZB	Franja Tapa Lat. Derecha *Tipo 2*	–	1	–	–			
			83541-KGA-B60ZC	Franja Tapa Lat. Derecha *Tipo 3*	–	1	–	–			
			83541-KGA-B60ZD	Franja Tapa Lat. Derecha *Tipo 4*	–	1	–	–			
		4	83541-KGA-B40ZA	Franja Tapa Lat. Derecha *Tipo 1*	1	–	–	–			
			83541-KGA-B40ZB	Franja Tapa Lat. Derecha *Tipo 2*	1	–	–	–			
			83541-KGA-B40ZC	Franja Tapa Lat. Derecha *Tipo 3*	1	–	–	–			
			83541-KGA-B40ZD	Franja Tapa Lat. Derecha *Tipo 4*	1	–	–	–			
		5	83541-KGA-B70ZA	Franja Tapa Lat. Derecha *Tipo 1*	–	–	–	1			
			83541-KGA-B70ZB	Franja Tapa Lat. Derecha *Tipo 2*	–	–	–	1			
			83541-KGA-B70ZC	Franja Tapa Lat. Derecha *Tipo 3*	–	–	–	1			
			83541-KGA-B70ZD	Franja Tapa Lat. Derecha *Tipo 4*	–	–	–	1			

C-32.1

Emblema

Mark

Franjas

(Modelo 02)

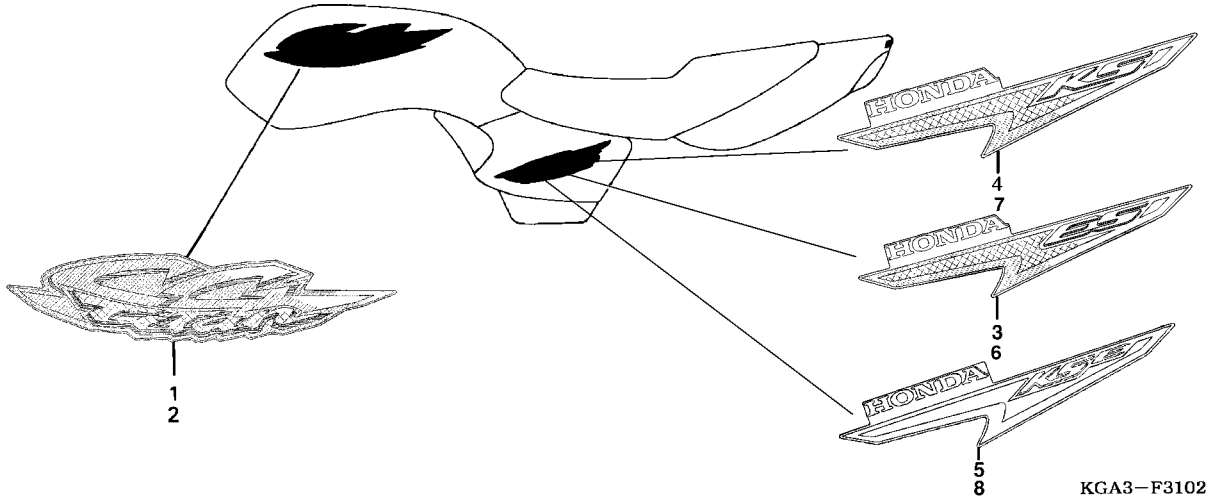

Item de serviço	T.M.O.	Ref. Nº	Nº da peça	Descrição	Qtd. CG125 KS	ES	CA	KSE	Nº de série		Nota
		6	83641-KGA-B60ZA	Emblema, Tampa Lateral Esquerda *Tipo 1*	–	1	–	–			
			83641-KGA-B60ZB	Emblema, Tampa Lateral Esquerda *Tipo 2*	–	1	–	–			
			83641-KGA-B60ZC	Emblema, Tampa Lateral Esquerda *Tipo 3*	–	1	–	–			
			83641-KGA-B60ZD	Emblema, Tampa Lateral Esquerda *Tipo 4*	–	1	–	–			
		7	83641-KGA-B40ZA	Emblema, Tampa Lateral Esquerda *Tipo 1*	1	–	–	–			
			83641-KGA-B40ZB	Emblema, Tampa Lateral Esquerda *Tipo 2*	1	–	–	–			
			83641-KGA-B40ZC	Emblema, Tampa Lateral Esquerda *Tipo 3*	1	–	–	–			
			83641-KGA-B40ZD	Emblema, Tampa Lateral Esquerda *Tipo 4*	1	–	–	–			
		8	83641-KGA-B70ZA	Emblema, Tampa Lateral Esquerda *Tipo 1*	–	–	–	1			
			83641-KGA-B70ZB	Emblema, Tampa Lateral Esquerda *Tipo 2*	–	–	–	1			
			83641-KGA-B70ZC	Emblema, Tampa Lateral Esquerda *Tipo 3*	–	–	–	1			
			83641-KGA-B70ZD	Emblema, Tampa Lateral Esquerda *Tipo 4*	–	–	–	1			

Service item	F.R.T	Ref. Nº	Part. No.	Description	Reqd. Qty. CG125 KS	ES	CA	KSE	Serial No.		Note
		6	83641-KGA-B60ZA	Mark Cover Set, L. Side *Type 1*	–	1	–	–			
			83641-KGA-B60ZB	Mark Cover Set, L. Side *Type 2*	–	1	–	–			
			83641-KGA-B60ZC	Mark Cover Set, L. Side *Type 3*	–	1	–	–			
			83641-KGA-B60ZD	Mark Cover Set, L. Side *Type 4*	–	1	–	–			
		7	83641-KGA-B40ZA	Mark Cover Set, L. Side *Type 1*	1	–	–	–			
			83641-KGA-B40ZB	Mark Cover Set, L. Side *Type 2*	1	–	–	–			
			83641-KGA-B40ZC	Mark Cover Set, L. Side *Type 3*	1	–	–	–			
			83641-KGA-B40ZD	Mark Cover Set, L. Side *Type 4*	1	–	–	–			
		8	83641-KGA-B70ZA	Mark Cover Set, L. Side *Type 1*	–	–	–	1			
			83641-KGA-B70ZB	Mark Cover Set, L. Side *Type 2*	–	–	–	1			
			83641-KGA-B70ZC	Mark Cover Set, L. Side *Type 3*	–	–	–	1			
			83641-KGA-B70ZD	Mark Cover Set, L. Side *Type 4*	–	–	–	1			

Articulo de servicio	THLL	No. de Ref	No. de pieza	Descripción	Cant. Reqd CG125 KS	ES	CA	KSE	No. de série		Nota
		6	83641-KGA-B60ZA	Franja, Tapa Lat. Izquierda *Tipo 1*	–	1	–	–			
			83641-KGA-B60ZB	Franja, Tapa Lat. Izquierda *Tipo 2*	–	1	–	–			
			83641-KGA-B60ZC	Franja, Tapa Lat. Izquierda *Tipo 3*	–	1	–	–			
			83641-KGA-B60ZD	Franja Tapa Lat. Izquierda *Tipo 4*	–	1	–	–			
		7	83641-KGA-B40ZA	Franja, Tapa Lat. Izquierda *Tipo 1*	1	–	–	–			
			83641-KGA-B40ZB	Franja, Tapa Lat. Izquierda *Tipo 2*	1	–	–	–			
			83641-KGA-B40ZC	Franja, Tapa Lat. Izquierda *Tipo 3*	1	–	–	–			
			83641-KGA-B40ZD	Franja, Tapa Lat. Izquierda *Tipo 4*	1	–	–	–			
		8	83641-KGA-B70ZA	Franja, Tapa Lat. Izquierda *Tipo 1*	–	–	–	1			
			83641-KGA-B70ZB	Franja, Tapa Lat. Izquierda *Tipo 2*	–	–	–	1			
			83641-KGA-B70ZC	Franja, Tapa Lat. Izquierda *Tipo 3*	–	–	–	1			
			83641-KGA-B70ZD	Franja, Tapa Lat. Izquierda *Tipo 4*	–	–	–	1			

C-32.2

Emblema

Mark

Franjas

(Modelo 03)

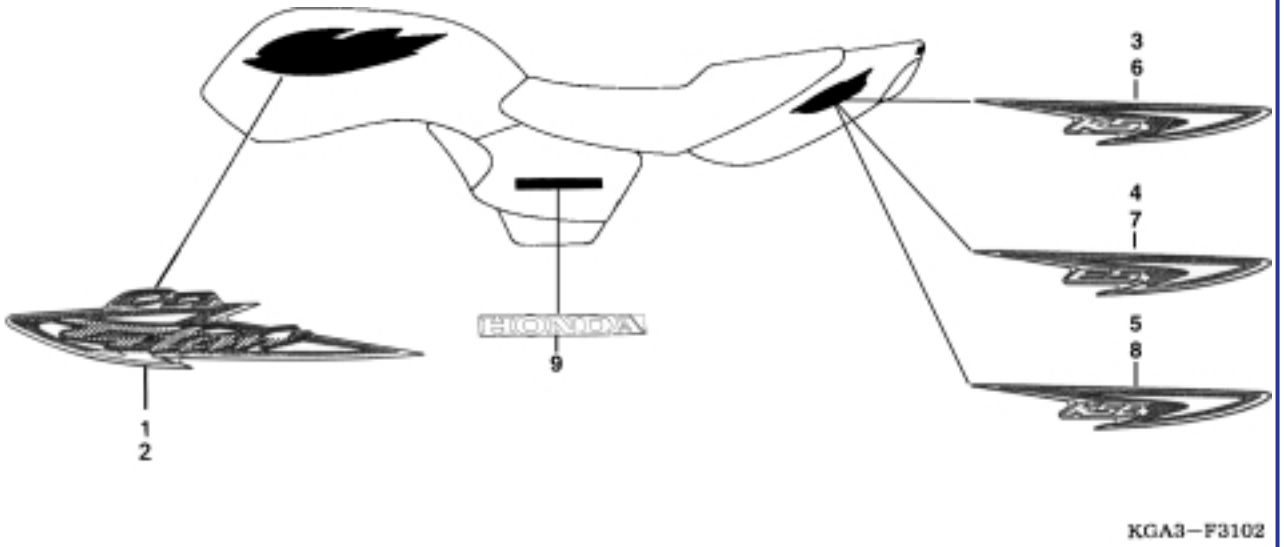

Item de serviço	T.M.O.	Ref. Nº	Nº da peça	Descrição	Qtd. CG125 KS	ES	CA	KSE	Nº de série		Nota
		1	17513-KGA-C00ZA	Emblema, Direito Tanque Combustível *R-276* Vermelho Sapucaí	1	1	–	1			
			17513-KGA-C00ZB	Emblema, Direito Tanque Combustível *PB-338P* Azul Itajaí Perolizado	1	1	–	1			
			17513-KGA-C00ZC	Emblema, Direito Tanque Combustível *G-175M* Verde Boituva Metalico	1	1	–	1			
			17513-KGA-C00ZD	Emblema, Direito Tanque Combustível *NH-482M* Prata Ibiúna Metalico	1	1	–	1			
		2	17514-KGA-C00ZA	Emblema, Esquerdo Tanque Combustível *R-276* Vermelho Sapucaí	1	1	–	1			
			17514-KGA-C00ZB	Emblema, Esquerdo Tanque Combustível *PB-338* Azul Itajaí Perolizado	1	1	–	1			
			17514-KGA-C00ZC	Emblema, Esquerdo Tanque Combustível *G-175M* Verde Boituva Metalico	1	1	–	1			
			17514-KGA-C00ZD	Emblema, Esquerdo Tanque Combustível *NH-482M* Prata Ibiúna Metalico	1	1	–	1			
		3	77228-KGA-C00ZA	Emblema, Rabeta Direita *R-276* Vermelho Sapucaí	1	–	–	–			
			77228-KGA-C00ZB	Emblema, Rabeta Direita *PB-338P* Azul Itajaí Perolizado	1	–	–	–			
			77228-KGA-C00ZC	Emblema, Rabeta Direita *G-175M* Verde Boituva Metalico	1	–	–	–			
			77228-KGA-C00ZD	Emblema, Rabeta Direita *NH-482M* Prata Ibiúna Metalico	1	–	–	–			

Service item	F.R.T	Ref. Nº	Part. No.	Description	Reqd. Qty. CG125 KS	ES	CA	KSE	Serial No.		Note
		1	17513-KGA-C00ZA	Mark, R. Fuel Tank *R-276* Sapucaí Red	1	1	–	1			
			17513-KGA-C00ZB	Mark, R. Fuel Tank *PB-338P* Itajaí Blue Pearl	1	1	–	1			
			17513-KGA-C00ZC	Mark, R. Fuel Tank *G-175M* Boituva Green Metallic	1	1	–	1			
			17513-KGA-C00ZD	Mark, R. Fuel Tank *NH-482M* Ibiúna Silver Metallic	1	1	–	1			
		2	17514-KGA-C00ZA	Mark,L. Fuel Tank *R-276* Sapucaí Red	1	1	–	1			
			17514-KGA-C00ZB	Mark,L. Fuel Tank *PB-338* Itajaí Blue Pearl	1	1	–	1			
			17514-KGA-C00ZC	Mark,L. Fuel Tank *G-175M* Boituva Green Metallic	1	1	–	1			
			17514-KGA-C00ZD	Mark,L. Fuel Tank *NH-482M* Ibiúna Silver Metallic	1	1	–	1			
		3	77228-KGA-C00ZA	Mark,R. RR *R-276* Sapucaí Red	1	–	–	–			
			77228-KGA-C00ZB	Mark,R. RR *PB-338P* Itajaí Blue Pearl	1	–	–	–			
			77228-KGA-C00ZC	Mark,R. RR *G-175M* Boituva Green Metallic	1	–	–	–			
			77228-KGA-C00ZD	Mark,R. RR *NH-482M* Ibiúna Silver Metallic	1	–	–	–			

Articulo de servicio	THLL	No. de Ref	No. de pieza	Descripción	Cant. Reqd CG125 KS	ES	CA	KSE	No. de série		Nota
		1	17513-KGA-C00ZA	Franja, Derecha Tanque Combustible *R-276* Rojo Sapucaí	1	1	–	1			
			17513-KGA-C00ZB	Franja, Derecha Tanque Combustible *PB-338P* Azul Itajaí Perolizado	1	1	–	1			
			17513-KGA-C00ZC	Franja, Derecha Tanque Combustible *G-175M* Verde Boituva Metalico	1	1	–	1			
			17513-KGA-C00ZD	Franja, Derecha Tanque Combustible *NH-482M* Plata Ibiúna Metalico	1	1	–	1			
		2	17514-KGA-C00ZA	Franja, Izquierda Tanque Combustible *R-276* Rojo Sapucaí	1	1	–	1			
			17514-KGA-C00ZB	Franja, Izquierda Tanque Combustible *PB-338* Azul Itajaí Perolizado	1	1	–	1			
			17514-KGA-C00ZC	Franja, Izquierda Tanque Combustible *G-175M* Verde Boituva Metalico	1	1	–	1			
			17514-KGA-C00ZD	Franja, Izquierda Tanque Combustible *NH-482M* Plata Ibiúna Metalico	1	1	–	1			
		3	77228-KGA-C00ZA	Franja, Cubretablero Derecho *R-276* Rojo Sapucaí	1	–	–	–			
			77228-KGA-C00ZB	Franja, Cubretablero Derecho *PB-338P* Azul Itajaí Perolizado	1	–	–	–			
			77228-KGA-C00ZC	Franja, Cubretablero Derecho *G-175M* Verde Boituva Metalico	1	–	–	–			
			77228-KGA-C00ZD	Franja, Cubretablero Derecho *NH-482M* Plata Ibiúna Metalico	1	–	–	–			

C-32.2

Emblema

Mark

Franjas

(Modelo 03)

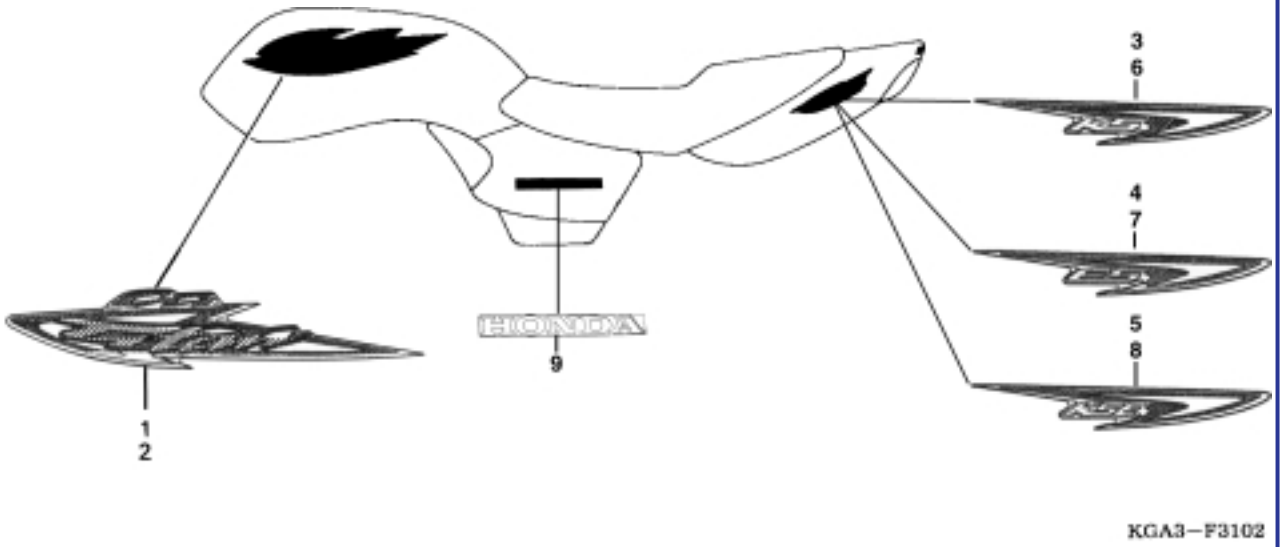

Item de serviço	T.M.O.	Ref. Nº	Nº da peça	Descrição	Qtd. CG125 KS	ES	CA	KSE	Nº de série		Nota
		4	77228-KGA-C20ZA	Emblema, Rabeta Direita *R-276* Vermelho Sapucaí	–	1	–	–			
			77228-KGA-C20ZB	Emblema, Rabeta Direita *PB-338P* Azul Itajaí Perolizado	–	1	–	–			
			77228-KGA-C20ZC	Emblema, Rabeta Direita *G-175M* Verde Boituva Metalico	–	1	–	–			
			77228-KGA-C20ZD	Emblema, Rabeta Direita *NH-482M* Prata Ibiúna Metalico	–	1	–	–			
		5	77228-KGA-C30ZA	Emblema, Rabeta Direita *R-276* Vermelho Sapucaí	–	–	–	1			
			77228-KGA-C30ZB	Emblema, Rabeta Direita *PB-338P* Azul Itajaí Perolizado	–	–	–	1			
			77228-KGA-C30ZC	Emblema, Rabeta Direita *G-175M* Verde Boituva Metalico	–	–	–	1			
			77228-KGA-C30ZD	Emblema, Rabeta Direita *NH-482M* Prata Ibiúna Metalico	–	–	–	1			
		6	77229-KGA-C00ZA	Emblema, Rabeta Esquerda *R-276* Vermelho Sapucaí	1	–	–	–			
			77229-KGA-C00ZB	Emblema, Rabeta Esquerda *PB-338P* Azul Itajaí Perolizado	1	–	–	–			
			77229-KGA-C00ZC	Emblema, Rabeta Esquerda *G-175M* Verde Boituva Metalico	1	–	–	–			
			77229-KGA-C00ZD	Emblema, Rabeta Es,uerda *NH-482M* Prata Ibiúna Metalico	1	–	–	–			
		7	77229-KGA-C20ZA	Emblema, Rabeta Esquerda *R-276* Vermelho Sapucaí	–	1	–	–			
			77229-KGA-C20ZB	Emblema, Rabeta Esquerda *PB-338P* Azul Itajaí Perolizado	–	1	–	–			
			77229-KGA-C20ZC	Emblema, Rabeta Esquerda *G-175M* Verde Boituva Metalico	–	1	–	–			
			77229-KGA-C20ZD	Emblema, Rabeta Esquerda *NH-482M* Prata Ibiúna Metalico	–	1	–	–			

Service item	F.R.T	Ref. Nº	Part. No.	Description	Reqd. Qty. CG125 KS	ES	CA	KSE	Serial No.		Note
		4	77228-KGA-C20ZA	Mark, Cowl R. RR. *R-276* Sapucaí Red	–	1	–	–			
			77228-KGA-C20ZB	Mark, Cowl R. RR. *PB-338P* Itajaí Blue Pearl	–	1	–	–			
			77228-KGA-C20ZC	Mark, Cowl R. RR. *G-175M* Boituva Green Metallic	–	1	–	–			
			77228-KGA-C20ZD	Mark, Cowl R. RR. *NH-482M* Ibiúna Silver Metallic	–	1	–	–			
		5	77228-KGA-C30ZA	Mark, Cowl R. RR. *R-276* Sapucaí Red	–	–	–	1			
			77228-KGA-C30ZB	Mark, Cowl R. RR. *PB-338P* Itajaí Blue Pearl	–	–	–	1			
			77228-KGA-C30ZC	Mark, Cowl R. RR. *G-175M* Boituva Green Metallic	–	–	–	1			
			77228-KGA-C30ZD	Mark, Cowl R. RR. *NH-482M* Ibiúna Silver Metallic	–	–	–	1			
		6	77229-KGA-C00ZA	Mark, Cowl L. RR. *R-276* Sapucaí Red	1	–	–	–			
			77229-KGA-C00ZB	Mark, Cowl L. RR. *PB-338P* Itajaí Blue Pearl	1	–	–	–			
			77229-KGA-C00ZC	Mark, Cowl L. RR. *G-175M* Boituva Green Metallic	1	–	–	–			
			77229-KGA-C00ZD	Mark, Cowl L. RR. *NH-482M* Ibiúna Silver Metallic	1	–	–	–			
		7	77229-KGA-C20ZA	Mark, Cowl L. RR. *R-276* Sapucaí Red	–	1	–	–			
			77229-KGA-C20ZB	Mark, Cowl L. RR. *PB-338P* Itajaí Blue Pearl	–	1	–	–			
			77229-KGA-C20ZC	Mark, Cowl L. RR. *G-175M* Boituva Green Metallic	–	1	–	–			
			77229-KGA-C20ZD	Mark, Cowl L. RR. *NH-482M* Ibiúna Silver Metallic	–	1	–	–			

Articulo de servicio	THLL	No. de Ref	No. de pieza	Descripción	Cant. Reqd CG125 KS	ES	CA	KSE	No. de série		Nota
		4	77228-KGA-C20ZA	Franja, Cubretablero Derecho *R-276* Rojo Sapucaí	–	1	–	–			
			77228-KGA-C20ZB	Franja, Cubretablero Derecho *PB-338P* Azul Itajaí Perolizado	–	1	–	–			
			77228-KGA-C20ZC	Franja, Cubretablero Derecho *G-175M* Verde Boituva Metalico	–	1	–	–			
			77228-KGA-C20ZD	Franja, Cubretablero Derecho *NH-482M* Plata Ibiúna Metalico	–	1	–	–			
		5	77228-KGA-C30ZA	Franja, Cubretablero Derecho *R-276* Rojo Sapucaí	–	–	–	1			
			77228-KGA-C30ZB	Franja, Cubretablero Derecho *PB-338P* Azul Itajaí Perolizado	–	–	–	1			
			77228-KGA-C30ZC	Franja, Cubretablero Derecho *G-175M* Verde Boituva Metalico	–	–	–	1			
			77228-KGA-C30ZD	Franja, Cubretablero Derecho *NH-482M* Plata Ibiúna Metalico	–	–	–	1			
		6	77229-KGA-C00ZA	Franja, Cubretablero Izquierdo *R-276* Rojo Sapucaí	1	–	–	–			
			77229-KGA-C00ZB	Franja, Cubretablero Izquierdo *PB-338P* Azul Itajaí Perolizado	1	–	–	–			
			77229-KGA-C00ZC	Franja, Cubretablero Izquierdo *G-175M* Verde Boituva Metalico	1	–	–	–			
			77229-KGA-C00ZD	Franja, Rabeta Izquierda *NH-482M* Plata Ibiúna Metalico	1	–	–	–			
		7	77229-KGA-C20ZA	Franja, Cubretablero Izquierdo *R-276* Rojo Sapucaí	–	1	–	–			
			77229-KGA-C20ZB	Franja, Cubretablero Izquierdo *PB-338P* Azul Itajaí Perolizado	–	1	–	–			
			77229-KGA-C20ZC	Franja, Cubretablero Izquierdo *G-175M* Verde Boituva Metalico	–	1	–	–			
			77229-KGA-C20ZD	Franja, Cubretablero Izquierdo *NH-482M* Plata Ibiúna Metalico	–	1	–	–			

C-32.2

Emblema

Mark

Franjas

(Modelo 03)

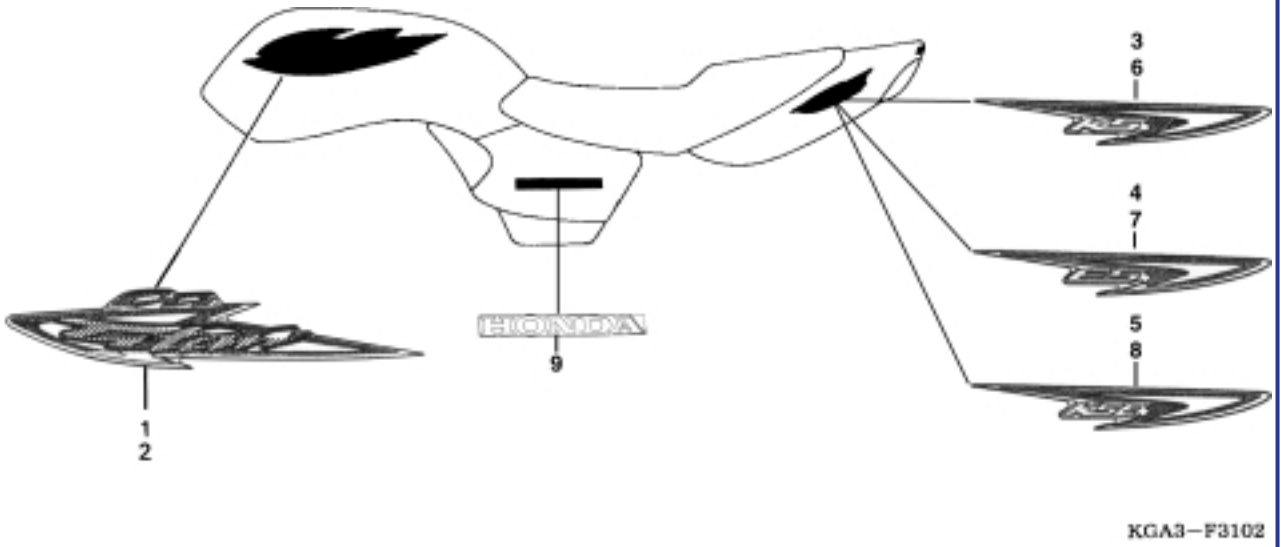

Item de serviço	T.M.O.	Ref. Nº	Nº da peça	Descrição	Qtd. CG125 KS	ES	CA	KSE	Nº de série		Nota
		8	77229-KGA-C30ZA	Emblema, Rabeta Esquerda *R-276* Vermelho Sapucaí	–	–	–	1			
			77229-KGA-C30ZB	Emblema, Rabeta Esquerda *PB-338P* Azul Itajaí Perolizado	–	–	–	1			
			77229-KGA-C30ZC	Emblema, Rabeta Esquerda *G-175M* Verde Boituva Metalico	–	–	–	1			
			77229-KGA-C30ZD	Emblema, Rabeta Esquerda *NH-482M* Prata Ibiúna Metalico	–	–	–	1			
		9	83541-KGA-C00ZA	Emblema, HONDA Tipo I	1	1	–	1			
			83541-KGA-C00ZB	Emblema, HONDA Tipo II	1	1	–	1			
			83541-KGA-C00ZC	Emblema, HONDA Tipo III	1	1	–	1			
			83541-KGA-C00ZD	Emblema, HONDA Tipo IV	1	1	–	1			

Service item	F.R.T	Ref. Nº	Part. No.	Description	Reqd. Qty. CG125 KS	ES	CA	KSE	Serial No.		Note
		8	77229-KGA-C30ZA	Mark, Cowl L. RR. *R-276* Sapucaí Red	–	–	–	1			
			77229-KGA-C30ZB	Mark, Cowl L. RR. *PB-338P* Itajaí Blue Pearl	–	–	–	1			
			77229-KGA-C30ZC	Mark, Cowl L. RR. *G-175M* Boituva Green Metallic	–	–	–	1			
			77229-KGA-C30ZD	Mark, Cowl L. RR. *NH-482M* Ibiúna Silver Metallic	–	–	–	1			
		9	83541-KGA-C00ZA	Mark, HONDA Tipo I	1	1	–	1			
			83541-KGA-C00ZB	Mark, HONDA Tipo II	1	1	–	1			
			83541-KGA-C00ZC	Mark, HONDA Tipo III	1	1	–	1			
			83541-KGA-C00ZD	Mark, HONDA Tipo IV	1	1	–	1			

Articulo de servicio	THLL	No. de Ref	No. de pieza	Descripción	Cant. Reqd CG125 KS	ES	CA	KSE	No. de série		Nota
		8	77229-KGA-C30ZA	Franja, Cubretablero Izquierdo *R-276* Rojo Sapucaí	–	–	–	1			
			77229-KGA-C30ZB	Franja, Cubretablero Izquierdo *PB-338P* Azul Itajaí Perolizado	–	–	–	1			
			77229-KGA-C30ZC	Franja, Cubretablero Izquierdo *G-175M* Verde Boituva Metalico	–	–	–	1			
			77229-KGA-C30ZD	Franja, Cubretablero Izquierdo *NH-482M* Plata Ibiúna Metalico	–	–	–	1			
		9	83541-KGA-C00ZA	Franja, HONDA Tipo I	1	1	–	1			
			83541-KGA-C00ZB	Franja, HONDA Tipo II	1	1	–	1			
			83541-KGA-C00ZC	Franja, HONDA Tipo III	1	1	–	1			
			83541-KGA-C00ZD	Franja, HONDA Tipo IV	1	1	–	1			

C-32.3

Emblema

Mark

Franjas

(Modelo 04)

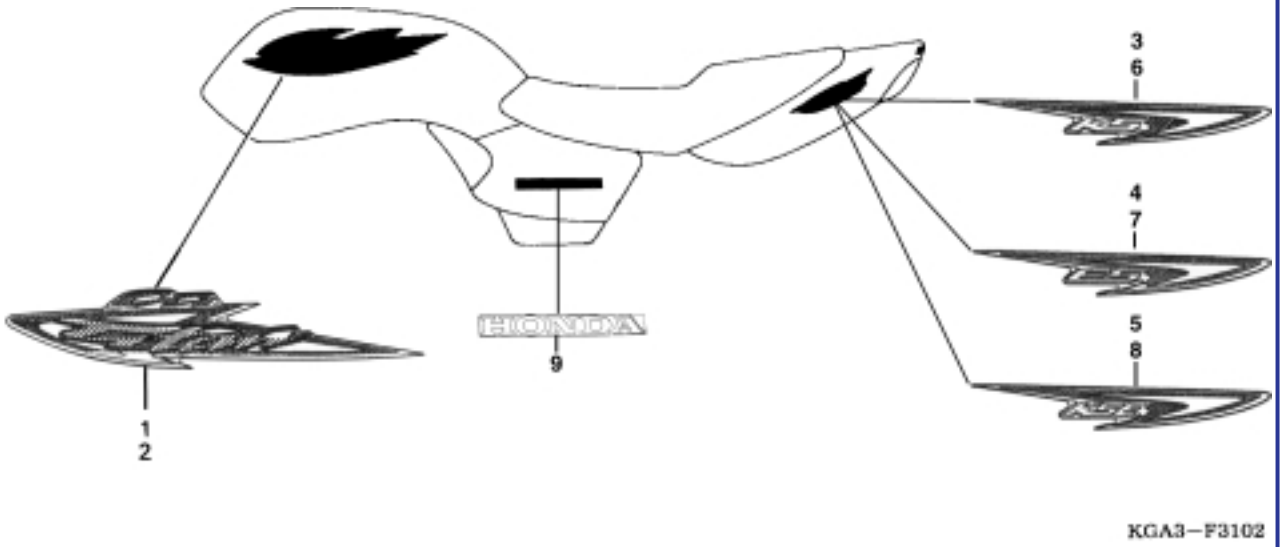

Item de serviço	T.M.O.	Ref. Nº	Nº da peça	Descrição	Qtd. CG125 KS	ES	CA	KSE	Nº de série		Nota
		1	17513-KGA-720ZA	Emblema, Direito Tanque Combustível *R-250* Vermelho Ipiranga	1	1	–	1			
			17513-KGA-720ZB	Emblema, Direito Tanque Combustível *PB-338P* Azul Itajaí Perolizado	1	1	–	1			
			17513-KGA-720ZC	Emblema, Direito Tanque Combustível *G-147M* Verde Pantanal Metalico	1	1	–	1			
			17513-KGA-720ZD	Emblema, Direito Tanque Combustível *NH-1* Preto	1	1	–	1			
		2	17514-KGA-720ZA	Emblema, Esquerdo Tanque Combustível *R-250* Vermelho Ipiranga	1	1	–	1			
			17514-KGA-720ZB	Emblema, Esquerdo Tanque Combustível *PB-338* Azul Itajaí Perolizado	1	1	–	1			
			17514-KGA-720ZC	Emblema, Esquerdo Tanque Combustível *G-147M* Verde Pantanal Metalico	1	1	–	1			
			17514-KGA-720ZD	Emblema, Esquerdo Tanque Combustível *NH-1* Preto	1	1	–	1			
		3	77228-KGA-720ZA	Emblema, Rabeta Direita *R-250* Vermelho Ipiranga	1	–	–	–			
			77228-KGA-720ZB	Emblema, Rabeta Direita *PB-338P* Azul Itajaí Perolizado	1	–	–	–			
			77228-KGA-720ZC	Emblema, Rabeta Direita *G-147M* Verde Pantanal Metalico	1	–	–	–			
			77228-KGA-720ZD	Emblema, Rabeta Direita *NH-1* Preto	1	–	–	–			

Service item	F.R.T	Ref. Nº	Part. No.	Description	Reqd. Qty. CG125 KS	ES	CA	KSE	Serial No.		Note
		1	17513-KGA-720ZA	Mark, R. Fuel Tank *R-250* Ipiranga Red	1	1	–	1			
			17513-KGA-720ZB	Mark, R. Fuel Tank *PB-338P* Itajaí Blue Pearl	1	1	–	1			
			17513-KGA-720ZC	Mark, R. Fuel Tank *G-147M* Pantanal Green Metallic	1	1	–	1			
			17513-KGA-720ZD	Mark, R. Fuel Tank *NH-1* Black	1	1	–	1			
		2	17514-KGA-720ZA	Mark,L. Fuel Tank *R-250* Ipiranga Red	1	1	–	1			
			17514-KGA-720ZB	Mark,L. Fuel Tank *PB-338* Itajaí Blue Pearl	1	1	–	1			
			17514-KGA-720ZC	Mark,L. Fuel Tank *G-147M* Pantanal Green Metallic	1	1	–	1			
			17514-KGA-720ZD	Mark,L. Fuel Tank *NH-1* Black	1	1	–	1			
		3	77228-KGA-720ZA	Mark,R. RR *R-250* Ipiranga Red	1	–	–	–			
			77228-KGA-720ZB	Mark,R. RR *PB-338P* Itajaí Blue Pearl	1	–	–	–			
			77228-KGA-720ZC	Mark,R. RR *G-147M* Pantanal Green Metallic	1	–	–	–			
			77228-KGA-720ZD	Mark,R. RR *NH-1* Black	1	–	–	–			

Articulo de servicio	THLL	No. de Ref	No. de pieza	Descripción	Cant. Reqd CG125 KS	ES	CA	KSE	No. de série		Nota
		1	17513-KGA-720ZA	Franja, Derecha Tanque Combustible *R-276* Rojo Sapucaí	1	1	–	1			
			17513-KGA-720ZB	Franja, Derecha Tanque Combustible *PB-338P* Azul Itajaí Perolizado	1	1	–	1			
			17513-KGA-720ZC	Franja, Derecha Tanque Combustible *G-175M* Verde Boituva Metalico	1	1	–	1			
			17513-KGA-720ZD	Franja, Derecha Tanque Combustible *NH-482M* Plata Ibiúna Metalico	1	1	–	1			
		2	17514-KGA-720ZA	Franja, Izquierda Tanque Combustible *R-276* Rojo Sapucaí	1	1	–	1			
			17514-KGA-720ZB	Franja, Izquierda Tanque Combustible *PB-338* Azul Itajaí Perolizado	1	1	–	1			
			17514-KGA-720ZC	Franja, Izquierda Tanque Combustible *G-175M* Verde Boituva Metalico	1	1	–	1			
			17514-KGA-720ZD	Franja, Izquierda Tanque Combustible *NH-482M* Plata Ibiúna Metalico	1	1	–	1			
		3	77228-KGA-720ZA	Franja, Cubretablero Derecho *R-276* Rojo Sapucaí	1	–	–	–			
			77228-KGA-720ZB	Franja, Cubretablero Derecho *PB-338P* Azul Itajaí Perolizado	1	–	–	–			
			77228-KGA-720ZC	Franja, Cubretablero Derecho *G-175M* Verde Boituva Metalico	1	–	–	–			
			77228-KGA-720ZD	Franja, Cubretablero Derecho *NH-482M* Plata Ibiúna Metalico	1	–	–	–			

C-32.3

Emblema

Mark

Franjas

(Modelo 04)

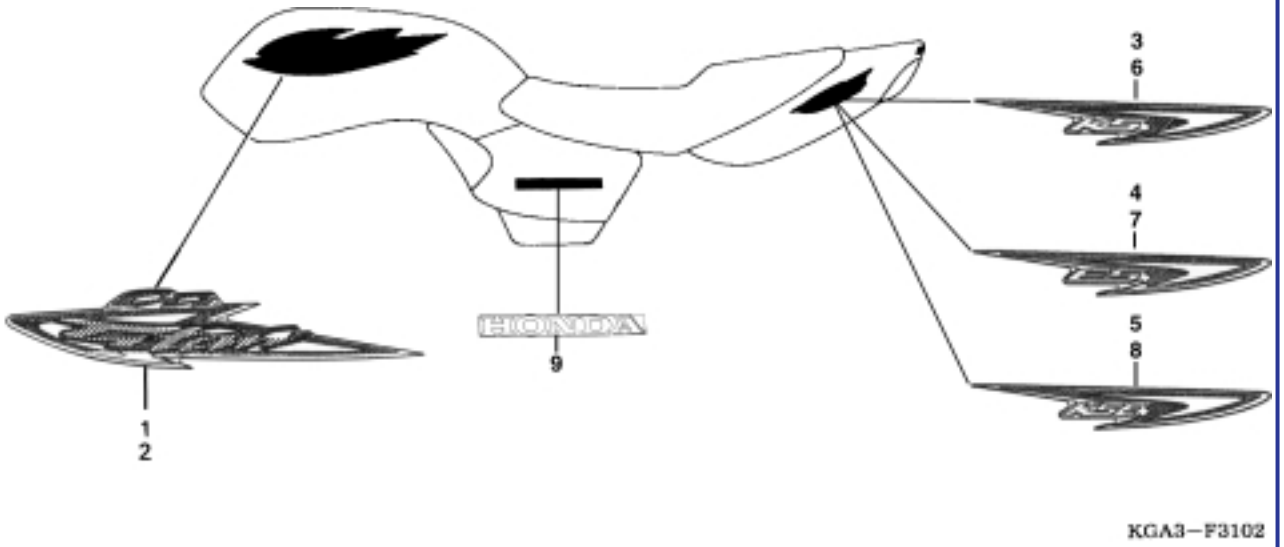

Item de serviço	T.M.O.	Ref. Nº	Nº da peça	Descrição	Qtd. CG125 KS	ES	CA	KSE	Nº de série		Nota
		4	77228-KGA-740ZA	Emblema, Rabeta Direita *R-250* Vermelho Ipiranga	–	1	–	–			
			77228-KGA-740ZB	Emblema, Rabeta Direita *PB-338P* Azul Itajaí Perolizado	–	1	–	–			
			77228-KGA-740ZC	Emblema, Rabeta Direita *G-147M* Verde Pantanal Metalico	–	1	–	–			
			77228-KGA-740ZD	Emblema, Rabeta Direita *NH-1* Preto	–	1	–	–			
		5	77228-KGA-750ZA	Emblema, Rabeta Direita *R-250* Vermelho Ipiranga	–	–	–	1			
			77228-KGA-750ZB	Emblema, Rabeta Direita *PB-338P* Azul Itajaí Perolizado	–	–	–	1			
			77228-KGA-750ZC	Emblema, Rabeta Direita *G-147M* Verde Pantanal Metalico	–	–	–	1			
			77228-KGA-750ZD	Emblema, Rabeta Direita *NH-1* Preto	–	–	–	1			
		6	77229-KGA-720ZA	Emblema, Rabeta Esquerda *R-250* Vermelho Ipiranga	1	–	–	–			
			77229-KGA-720ZB	Emblema, Rabeta Esquerda *PB-338P* Azul Itajaí Perolizado	1	–	–	–			
			77229-KGA-720ZC	Emblema, Rabeta Esquerda *G-147M* Verde Pantanal Metalico	1	–	–	–			
			77229-KGA-720ZD	Emblema, Rabeta Esquerda *NH-1* Preto	1	–	–	–			
		7	77229-KGA-740ZA	Emblema, Rabeta Esquerda *R-250* Vermelho Ipiranga	–	1	–	–			
			77229-KGA-740ZB	Emblema, Rabeta Esquerda *PB-338P* Azul Itajaí Perolizado	–	1	–	–			
			77229-KGA-740ZC	Emblema, Rabeta Esquerda *G-147M* Verde Pantanal Metalico	–	1	–	–			
			77229-KGA-740ZD	Emblema, Rabeta Esquerda *NH-1* Preto	–	1	–	–			

Service item	F.R.T	Ref. Nº	Part. No.	Description	Reqd. Qty. CG125 KS	ES	CA	KSE	Serial No.		Note
		4	77228-KGA-740ZA	Mark, Cowl R. RR. *R-250* Ipiranga Red	–	1	–	–			
			77228-KGA-740ZB	Mark, Cowl R. RR. *PB-338P* Itajaí Blue Pearl	–	1	–	–			
			77228-KGA-740ZC	Mark, Cowl R. RR. *G-147M* Pantanal Green Metallic	–	1	–	–			
			77228-KGA-740ZD	Mark, Cowl R. RR. *NH-1* Black	–	1	–	–			
		5	77228-KGA-750ZA	Mark, Cowl R. RR. *R-250* Ipiranga Red	–	–	–	1			
			77228-KGA-750ZB	Mark, Cowl R. RR. *PB-338P* Itajaí Blue Pearl	–	–	–	1			
			77228-KGA-750ZC	Mark, Cowl R. RR. *G-147M* Pantanal Green Metallic	–	–	–	1			
			77228-KGA-750ZD	Mark, Cowl R. RR. *NH-1* Black	–	–	–	1			
		6	77229-KGA-720ZA	Mark, Cowl L. RR. *R-250* Ipiranga Red	1	–	–	–			
			77229-KGA-720ZB	Mark, Cowl L. RR. *PB-338P* Itajaí Blue Pearl	1	–	–	–			
			77229-KGA-720ZC	Mark, Cowl L. RR. *G-147M* Pantanal Green Metallic	1	–	–	–			
			77229-KGA-720ZD	Mark, Cowl L. RR. *NH-1* Black	1	–	–	–			
		7	77229-KGA-740ZA	Mark, Cowl L. RR. *R-250* Ipiranga Red	–	1	–	–			
			77229-KGA-740ZB	Mark, Cowl L. RR. *PB-338P* Itajaí Blue Pearl	–	1	–	–			
			77229-KGA-740ZC	Mark, Cowl L. RR. *G-147M* Pantanal Green Metallic	–	1	–	–			
			77229-KGA-740ZD	Mark, Cowl L. RR. *NH-1* Black	–	1	–	–			

Articulo de servicio	THLL	No. de Ref	No. de pieza	Descripción	Cant. Reqd CG125 KS	ES	CA	KSE	No. de série		Nota
		4	77228-KGA-740ZA	Franja, Cubretablero Derecho *R-276* Rojo Sapucaí	–	1	–	–			
			77228-KGA-740ZB	Franja, Cubretablero Derecho *PB-338P* Azul Itajaí Perolizado	–	1	–	–			
			77228-KGA-740ZC	Franja, Cubretablero Derecho *G-175M* Verde Boituva Metalico	–	1	–	–			
			77228-KGA-740ZD	Franja, Cubretablero Derecho *NH-482M* Plata Ibiúna Metalico	–	1	–	–			
		5	77228-KGA-750ZA	Franja, Cubretablero Derecho *R-276* Rojo Sapucaí	–	–	–	1			
			77228-KGA-750ZB	Franja, Cubretablero Derecho *PB-338P* Azul Itajaí Perolizado	–	–	–	1			
			77228-KGA-750ZC	Franja, Cubretablero Derecho *G-175M* Verde Boituva Metalico	–	–	–	1			
			77228-KGA-750ZD	Franja, Cubretablero Derecho *NH-482M* Plata Ibiúna Metalico	–	–	–	1			
		6	77229-KGA-720ZA	Franja, Cubretablero Izquierdo *R-276* Rojo Sapucaí	1	–	–	–			
			77229-KGA-720ZB	Franja, Cubretablero Izquierdo *PB-338P* Azul Itajaí Perolizado	1	–	–	–			
			77229-KGA-720ZC	Franja, Cubretablero Izquierdo *G-175M* Verde Boituva Metalico	1	–	–	–			
			77229-KGA-720ZD	Franja, Rabeta Izquierda *NH-482M* Plata Ibiúna Metalico	1	–	–	–			
		7	77229-KGA-740ZA	Franja, Cubretablero Izquierdo *R-276* Rojo Sapucaí	–	1	–	–			
			77229-KGA-740ZB	Franja, Cubretablero Izquierdo *PB-338P* Azul Itajaí Perolizado	–	1	–	–			
			77229-KGA-740ZC	Franja, Cubretablero Izquierdo *G-175M* Verde Boituva Metalico	–	1	–	–			
			77229-KGA-740ZD	Franja, Cubretablero Izquierdo *NH-482M* Plata Ibiúna Metalico	–	1	–	–			

C-32.3

Emblema

Mark

Franjas

(Modelo 04)

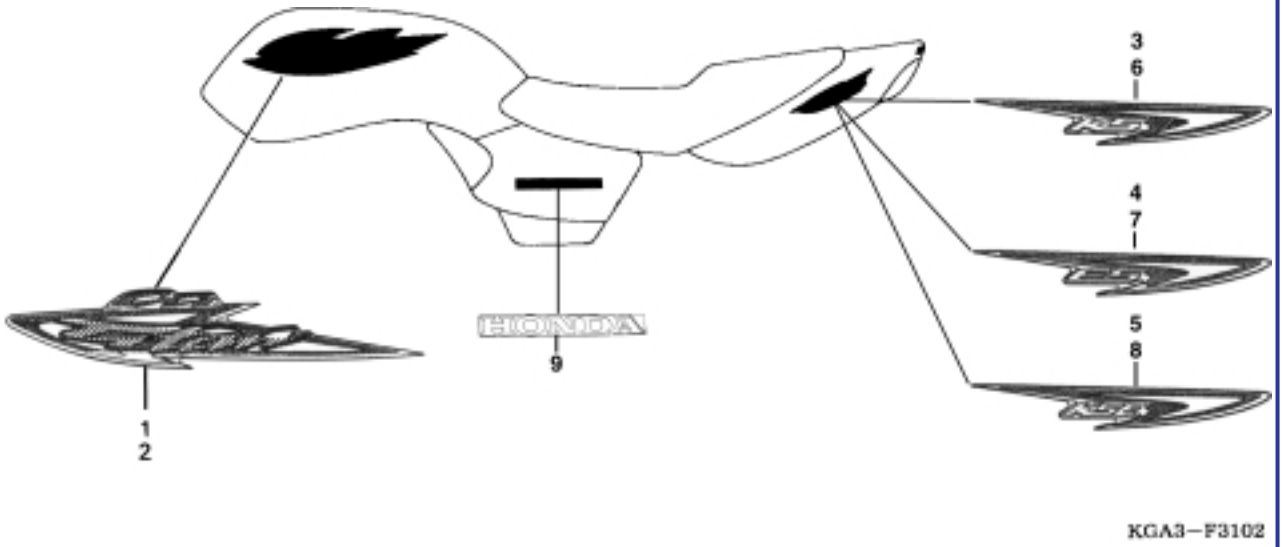

Item de serviço	T.M.O.	Ref. Nº	Nº da peça	Descrição	Qtd. CG125 KS	ES	CA	KSE	Nº de série		Nota
		8	77229-KGA-750ZA	Emblema, Rabeta Esquerda *R-250* Vermelho Ipiranga	–	–	–	1			
			77229-KGA-750ZB	Emblema, Rabeta Esquerda *PB-338P* Azul Itajaí Perolizado	–	–	–	1			
			77229-KGA-750ZC	Emblema, Rabeta Esquerda *G-147M* Verde Pantanal Metalico	–	–	–	1			
			77229-KGA-750ZD	Emblema, Rabeta Esquerda *NH-482M* Prata Ibiúna Metalico	–	–	–	1			
		9	83541-KGA-720ZA	Emblema, HONDA Tipo I	1	1	–	1			
			83541-KGA-720ZB	Emblema, HONDA Tipo II	1	1	–	1			
			83541-KGA-720ZC	Emblema, HONDA Tipo III	1	1	–	1			
			83541-KGA-720ZD	Emblema, HONDA Tipo IV	1	1	–	1			

Service item	F.R.T	Ref. Nº	Part. No.	Description	Reqd. Qty. CG125 KS	ES	CA	KSE	Serial No.		Note
		8	77229-KGA-750ZA	Mark, Cowl L. RR. *R-250* Ipiranga Red	–	–	–	1			
			77229-KGA-750ZB	Mark, Cowl L. RR. *PB-338P* Itajaí Blue Pearl	–	–	–	1			
			77229-KGA-750ZC	Mark, Cowl L. RR. *G-147M* Pantanal Green Metallic	–	–	–	1			
			77229-KGA-750ZD	Mark, Cowl L. RR. *NH-1* Black	–	–	–	1			
		9	83541-KGA-720ZA	Mark, HONDA Tipo I	1	1	–	1			
			83541-KGA-720ZB	Mark, HONDA Tipo II	1	1	–	1			
			83541-KGA-720ZC	Mark, HONDA Tipo III	1	1	–	1			
			83541-KGA-720ZD	Mark, HONDA Tipo IV	1	1	–	1			

Articulo de servicio	THLL	No. de Ref	No. de pieza	Descripción	Cant. Reqd CG125 KS	ES	CA	KSE	No. de série		Nota
		8	77229-KGA-750ZA	Franja, Cubretablero Izquierdo *R-276* Rojo Sapucaí	–	–	–	1			
			77229-KGA-750ZB	Franja, Cubretablero Izquierdo *PB-338P* Azul Itajaí Perolizado	–	–	–	1			
			77229-KGA-750ZC	Franja, Cubretablero Izquierdo *G-175M* Verde Boituva Metalico	–	–	–	1			
			77229-KGA-750ZD	Franja, Cubretablero Izquierdo *NH-482M* Plata Ibiúna Metalico	–	–	–	1			
		9	83541-KGA-720ZA	Franja, HONDA Tipo I	1	1	–	1			
			83541-KGA-720ZB	Franja, HONDA Tipo II	1	1	–	1			
			83541-KGA-720ZC	Franja, HONDA Tipo III	1	1	–	1			
			83541-KGA-720ZD	Franja, HONDA Tipo IV	1	1	–	1			

C-33

Cargo • Correio (Y-ECT)

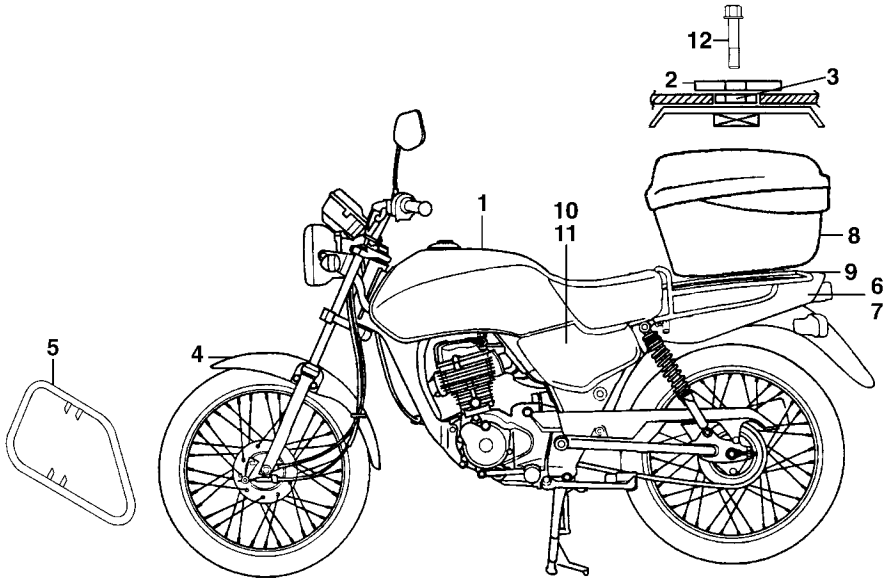

Item de serviço	T.M.O.	Ref. Nº	Nº da peça	Descrição	Qtd. CG125 KS	ES	CA	KSE	Nº de série		Nota
		1	17510-KGA-900YD	Tanque, Combustível *Amarelo Trigo Correio*	–	–	1	–			
		2	53101-GN5-900	Placa, Guidão	–	–	1	–			
		3	53105-KGA-91A	Bucha, Baú	–	–	1	–			
		4	61100-KGA-900YD	Pára-Lama, Dianteiro *Amarelo Trigo Correio*	–	–	1	–			
		5	62501-KGA-91A	Protetor, Pernas	–	–	1	–			
		6	77210-KGA-910YD	Rabeta, Direita *Amarelo Trigo Correio*	–	–	1	–			
		7	77220-KGA-910YD	Rabeta, Esquerda *Amarelo Trigo Correio*	–	–	1	–			
		8	77500-KGA-91A	Baú, Comp *Amarelo Trigo Correio*	–	–	1	–			
		9	81350-KGA-91A	Bagageiro, Traseiro	–	–	1	–			
		10	83540-KGA-900YD	Tampa, Lateral Direita *Amarelo Trigo Correio*	–	–	1	–			
		11	83640-KGA-900YD	Tampa, Lateral Esquerda *Amarelo Trigo Correio*	–	–	1	–			
		12	95701-08018-00	Parafuso, Flange, 8 x 18	–	–	1	–			

ÍNDICE DE NÚMERO DE PEÇAS/PART NUMBER INDEX/INDICE DEL NUMERO DE LA PIEZA

Nº da Peça Part No. No. de la Pieza	Nº do Bloco Block No. No. del Bloque
06000	
06381-KGA-B00	M-13
06427-KGA-901	C-13
06430-GBJ-K20	C-9
06430-KGA-900	C-12
06451-166-405	C-10
06455-KGA-940	C-10
11000	
11100-KGA-900	M-12
11191-KGA-900	M-12
11200-KGA-900	M-12
11205-KGA-900	M-12
11330-KGA-900	M-5
11341-KGA-900	M-8
11341-KGA-940	M-8.1
11355-KGA-940	M-8.1
11361-KGA-900	M-8
11361-KGA-900	M-8.1
11363-437-620	M-8
11363-437-620	M-8.1
11366-KGA-900	M-8
11366-KGA-900	M-8.1
11367-KGA-900	M-8
11367-KGA-900	M-8.1
11393-KGA-900	M-5
11395-KGA-900	M-8
11395-KGA-900	M-8.1
12000	
12100-KGA-900	M-4
12191-KGA-900	M-4
12200-KGA-B00	M-2
12204-KGA-305	M-2
12205-KGA-305	M-2
12209-GB4-681	M-3
12210-KY0-890	M-3
12251- KY0-891	M-2
12311-KGA-850	M-1
12361-KY0-890	M-12
12391-KY0-830	M-1
13000	
13000-KGA-B00	M-13
13011-KGA-B00	M-13
13021-KGA-B00	M-13
13031-KGA-B00	M-13
13041-KGA-B00	M-13
13051-KGA-B00	M-13
13101-KGA-B00	M-13
13102-KGA-306	M-13
13103-KGA-306	M-13
13104-KGA-306	M-13
13105-KGA-306	M-13
13111-KGA-B00	M-13
13115-GN5-910	M-13
13201-KGA-B00	M-13
13311-KGA-B00	M-13
13321-KGA-B00	M-13
13380-KGA-B00	M-13
14000	
14100-KFC-790	M-3
14110-KFC-790	M-3
14112-KGA-900	M-3
14113-KGA-900	M-3
14115-KGA-900	M-3
14311-KGA-900	M-13
14421-KGA-900	M-3
14422-KGA-900	M-3
14423-KGA-900	M-3
14425-KGA-900	M-3
14426-KGA-900	M-3
14431-397-310	M-3
14440-KCH-770	M-3
14441-397-310	M-3
14451-KY0-890	M-3
14511-KGA-900	M-12
14521-KCS-650	M-12
14531-KY0-890	M-12
14711-KGA-B00	M-3
14721-KGA-B00	M-3
14751-KGA-B00	M-3
14771-KGA-B00	M-3
14775-KGA-B00	M-3
14781-MA6-000	M-3
15000	
15100-KGA-900	M-7
15106-KCT-690	M-7
15111-KCS-651	M-7
15116-KCS-650	M-7
15131-KW1-900	M-7
15136-KCS-850	M-7
15331-399-000	M-7
15332-399-000	M-7
15421-107-000	M-12
15426-107-000	M-12
15430-440-030	M-7
15436-107-000	M-7
15441-KCS-650	M-7
15446-107-000	M-7
15459-KT0-710	M-7
15650-KGA-900	M-5
15772-292-010	C-17
16000	
16010-KEB-G01	M-17
16012-KGA-B00	M-17
16012-KGA-B01	M-17
16012-KGA-L01	M-17
16013-KEH-900	M-17
16014-KGA-901	M-17
16015-KCH-900	M-17
16016-KCT-690	M-17
16022-KGA-903	M-17
16022-KGA-921	M-17
16025-KGA-901	M-17
16028-KEH-900	M-17
16075-GHB-640	M-17
16075-GHB-B70	M-17
16100-KGA-932	M-17
16100-KGA-B00	M-17
16100-KGA-C00	M-17
16100-KGA-C01	M-17
16100-KGA-L01	M-17
16100-KGA-N01	M-17
16119-440-004	M-17
16148-KB1-921	M-17
16155-397-971	M-17
16163-KCS-920	M-17
16165-KGA-901	M-17
16173-001-004	C-14
16173-001-004	C-14.1
16173-001-004	C-14.2
16199-KGA-901	M-17
16210- KY0-890	M-2
16950-KB5-720	C-14
16950-KB5-720	C-14.1
16950-KB5-720	C-14.2
16952-KE2-941	C-14
16952-KE2-941	C-14.1
16952-KE2-941	C-14.2
16958-397-771	C-14
16958-397-771	C-14.1
16958-397-771	C-14.2
16959-HB3-005	C-14
16959-HB3-005	C-14.1
16959-HB3-005	C-14.2
16967-GA6-671	C-14
16967-GA6-671	C-14.1
16967-GA6-671	C-14.2
17000	
17210-KGA-900	C-17
17213-KGA-315	C-17
17220-KGA-900	C-17
17226-KGA-900	C-17
17227-KGA-900	C-17
17240-KGA-B00	C-17
17245-107-010	C-1
17245-107-010	C-2
17253-KGA-B00	C-17
17254-KGA-900	C-17
17265-KGA-900	M-12
17358-170-000	C-17
17365-KGA-890	M-12
17366-KGA-890	M-12
17510-KGA-900YD	C-33
17513-KGA-720ZA	C-32.3
17513-KGA-720ZB	C-32.3
17513-KGA-720ZC	C-32.3
17513-KGA-720ZD	C-32.3
17513-KGA-910ZA	C-32
17513-KGA-B40ZA	C-32.1
17513-KGA-B40ZB	C-32.1
17513-KGA-B40ZC	C-32.1
17513-KGA-B40ZD	C-32.1
17513-KGA-C00ZA	C-32.2
17513-KGA-C00ZB	C-32.2
17513-KGA-C00ZC	C-32.2
17513-KGA-C00ZD	C-32.2
17514-KGA-720ZA	C-32.3
17514-KGA-720ZB	C-32.3
17514-KGA-720ZC	C-32.3
17514-KGA-720ZD	C-32.3
17514-KGA-B40ZA	C-32.1
17514-KGA-B40ZB	C-32.1
17514-KGA-B40ZC	C-32.1
17514-KGA-B40ZD	C-32.1
17514-KGA-C00ZA	C-32.2
17514-KGA-C00ZB	C-32.2
17514-KGA-C00ZC	C-32.2
17514-KGA-C00ZD	C-32.2
17520-KGA-720ZA	C-14.2
17520-KGA-720ZB	C-14.2
17520-KGA-720ZC	C-14.2
17520-KGA-720ZD	C-14.2
17520-KGA-910ZA	C-14
17520-KGA-910ZA	C-14.1
17520-KGA-910ZA	C-14.2
17520-KGA-B40ZA	C-14
17520-KGA-B40ZB	C-14
17520-KGA-B40ZC	C-14
17520-KGA-B40ZD	C-14
17520-KGA-C00ZA	C-14.1
17520-KGA-C00ZB	C-14.1
17520-KGA-C00ZC	C-14.1
17520-KGA-C00ZD	C-14.1
17551-KGA-890	M-12
17611-KE5-000	C-14
17611-KE5-000	C-14.1
17611-KE5-000	C-14.2
17613-MV4-000	C-14
17613-MV4-000	C-14.1

ÍNDICE DE NÚMERO DE PEÇAS/PART NUMBER INDEX/INDICE DEL NUMERO DE LA PIEZA

Nº da Peça Part No. No. de la Pieza	Nº do Bloco Block No. No. del Bloque
17613-MV4-000	C-14.2
17620-460-067	C-14
17620-460-067	C-14.1
17620-460-067	C-14.2
17622-GB7-900	M-8
17622-GB7-900	M-8.1
17681-KGA-900	C-14
17681-KGA-900	C-14.1
17681-KGA-900	C-14.2
17910-KGA-B00	C-3
17910-KGA-B00	C-3.1
18000	
18291-MN5-650	C-18
18291-MN5-650	C-18.1
18300-KGA-850	C-18.1
18300-KGA-890	C-18
18300-KGA-B00	C-18
18300-KGA-B20	C-18.1
18353-KGA-900	C-18
22000	
22100-KGA-901	M-6
22121-397-630	M-6
22201-MR8-000	M-6
22311-KN4-680	M-6
22350-107-010	M-6
22361-397-630	M-6
22366-KGA-900	M-6
22810-437-000	M-5
22815-428-000	M-5
22838-KY0-890	M-12
22870-KGA-B00	C-3
22870-KGA-B00	C-3.1

Nº da Peça Part No. No. de la Pieza	Nº do Bloco Block No. No. del Bloque
23000	
23121-KW1-900	M-7
23210-KGA-900	M-14
23221-KG2-950	M-14
23426-439-320	M-14
23427-439-000	M-14
23431-439-000	M-14
23441-439-000	M-14
23451-KW1-900	M-14
23452-KW1-900	M-14
23461-439-000	M-14
23471-439-000	M-14
23481-439-000	M-14
23491-439-000	M-14
23501-439-000	M-14
23511-439-010	M-14
23520-KY0-980	M-14
23531-439-000	M-14
23800-KGA-B00	M-14
23811-KR3-600	M-14
24000	
24211-107-000	M-15
24221-427-010	M-15
24231-107-010	M-15
24241-KCS-650	M-15
24301-383-000	M-15
24411-KCN-000	M-15
24430-KW1-900	M-15
24435-KGA-900	M-15
24610-KGA-900	M-15
24621-107-760	M-15
24631-107-000	M-15

Nº da Peça Part No. No. de la Pieza	Nº do Bloco Block No. No. del Bloque
24651-107-000	M-15
24701-KGA-900	C-19
24781-KR3-770	C-19
28000	
28110-KGA-900	M-10
28125-KFC-791	M-9
28130-KCN-000	M-10
28132-KN6-930	M-10
28140-KGA-900	M-10
28142-KGA-900	M-10
28211-397-010	M-16
28221-397-020	M-16
28251-KGA-900	M-16
28253-KA2-000	M-16
28261-KGA-900	M-16
28262-KGA-891	M-16
28270-397-020	M-16
28293-333-000	C-19
28300-KGA-900	C-19
28311-KC5-000	C-19
28333-KS3-900	C-19
30000	
30401-KGA-B01	C-28
30410-KGA-B01	C-28
30410-KGA-B02	C-28
30500-KGA-B00	C-28
30700-152-153	C-28
31000	
31110-KGA-B00	M-9
31110-KGA-B21	M-9
31120-KGA-B01	M-9

Nº da Peça Part No. No. de la Pieza	Nº do Bloco Block No. No. del Bloque
31200-KBB-901	M-11
31201-KS5-901	M-11
31204-KS5-901	M-11
31205-MN4-008	M-11
31206-KW1-901	M-11
31207-KS5-901	M-11
31500-GCE-970	C-27
31500-KGA-890	C-27
31500-KGA-891	C-27
31500-KGA-892	C-27
31500-KGA-941	C-27.1
31500-KGA-970	C-27.1
31501-KGA-890	C-27
31501-KGA-940	C-27.1
31506-KGA-B00	C-29
31600-GBL-871	C-28
31700-124-008	C-28
32000	
32100-KGA-B00	C-28
32100-KGA-B10	C-28
32100-KGA-B20	C-28
32110-KGA-910	C-26.1
32114-KGA-B00	C-28
32120-383-830	C-28
32401-KGA-940	C-27.1
32401-KGA-941	C-27.1
32410-KGA-940	M-11
32411-253-000	M-11
32412-KGA-900	C-27.1
32414-KGA-940	M-11
32414-MJ6-720	C-27.1
32601-KGA-940	C-27.1
32921-KCH-900	M-2
32976-KGA-900	M-9

Nº da Peça Part No. No. de la Pieza	Nº do Bloco Block No. No. del Bloque
33000	
33100-KGA-C00	C-1
33101-KGA-900	C-1
33101-KGA-C00	C-1
33108-KGA-900	C-1
33112-KGA-900	C-1
33120-KGA-900	C-1
33400-KGA-B00	C-25
33404-KGA-900	C-25
33405-KGA-900	C-25
33410-KGA-900	C-25
33450-KGA-B00	C-25
33454-KGA-900	C-25
33455-KGA-900	C-25
33491-KGA-900	C-25
33600-KGA-B00	C-25
33600-KGA-B10	C-25
33605-KGA-900	C-25
33605-KGA-910	C-25
33650-KAF-000	C-25
33650-KGA-910	C-25
33650-KGA-B00	C-25
33655-KGA-900	C-25
33655-KGA-910	C-25
33700-KGA-900	C-26
33701-KCH-900	C-26.1
33702-KB7-013	C-26.1
33703-KCH-900	C-26.1
33703-KGA-900	C-26
33704-KGA-900	C-26
33705-KGA-900	C-26
33708-KY0-970	C-26.1
33709-KB7-003	C-26.1
33718-KB7-003	C-26.1
33719-437-970	C-26.1
33741-KW1-900	C-24

Nº da Peça Part No. No. de la Pieza	Nº do Bloco Block No. No. del Bloque
34000	
34901-KW8-900	C-1
34905-KGA-B01	C-25
34906-447-711	C-26
34906-447-711	C-26.1
34907-KBB-305	C-2
34908-KBB-305	C-2
35000	
35010-KGA-B00	C-5
35100-KGA-B00	C-5
35121-MR1-770	C-5
35150-KGA-940	C-3.1
35150-KGA-B70	C-3.1
35200-KGA-901	C-3
35200-KGA-941	C-3.1
35200-KGA-A00	C-3
35200-KGA-A20	C-3.1
35330-413-003	C-3.1
35340-413-003	C-3
35340-MA5-671	C-4
35350-KGA-900	C-19
35357-361-010	C-19
35750-GS3-003	M-12
35752-397-000	M-8
35752-397-000	M-8.1
35753-KG2-951	M-15
35801-KGA-940	C-27.1
35850-KW1-901	C-27.1
35856-KBW-900	C-27.1
35860-KGA-940	C-27.1

ÍNDICE DE NÚMERO DE PEÇAS/PART NUMBER INDEX/INDICE DEL NUMERO DE LA PIEZA

Nº da Peça Part No. No. de la Pieza	Nº do Bloco Block No. No. del Bloque
37000	
37100-KGA-900	C-2
37110-KGA-900	C-2
37130-KGA-900	C-2
37200-KGA-901	C-2
37215-KS3-901	C-2
37243-MG2-000	C-15
37243-MG2-000	C-15.1
37243-MG2-000	C-15.2
37243-MG2-000	C-26
37300-KGA-901	C-2
37305-KGA-900	C-2
37610-KGA-900	C-2
37619-KGA-900	C-2
37800-KGA-891	C-14
37800-KGA-891	C-14.1
37800-KGA-891	C-14.2
38000	
38105-KGA-900	C-28
38110-KGA-850	C-28
38110-KGA-B00	C-28
38301-KGA-B01	C-28
38306-KK4-000	C-28
40000	
40510-KGA-900	C-22
40515-413-000	C-20
40515-413-000	C-20.1
40530-KC2-961	C-22
40530-KGA-900	C-22
40531-KGA-901	C-22
40543-397-890	C-12
40543-397-890	C-13
41000	
41200-KGA-900	C-13
41203-KBW-900	C-13
41241-222-000	C-13
42000	
42301-KGA-900	C-12
42305-397-910	C-13
42313-KGA-900	C-12
42601-KGA-900	C-13
42605-KGA-900	C-13
42606-KGA-900	C-13
42620-KGA-900	C-13
42701-KGA-900	C-13
42711-KGA-901	C-13
42712-KW1-900	C-11.1
42713-KW8-901	C-11
42713-KW8-901	C-11.1
42713-KW8-901	C-13
43000	
43100-KGA-900	C-12
43145-KGA-900	C-12
43151-329-000	C-9
43151-329-000	C-12
43352-568-003	C-10
43353-461-771	C-10
43410-KCH-780	C-12
43431-KGA-000	C-22
43431-KW1-900	C-22
43434-286-000	C-12
43451-KGA-B00	C-19
44000	
44301-KGA-900	C-11
44301-KGA-900	C-11.1
44311-KGA-900	C-11
44311-KGA-900	C-11.1
44601-KGA-900	C-11
44601-KGA-940	C-11.1
44620-400-000	C-11
44620-400-000	C-11.1
44680-410-000	C-11.1
44701-KGA-900	C-11
44701-KGA-940	C-11.1
44711-KGA-900	C-11
44711-KGA-900	C-11.1
44712-KW1-900	C-11
44800-KW1-911	C-11.1
44806-399-701	C-11.1
44806-KCS-651	C-9
44808-107-720	C-9
44808-399-701	C-11.1
44830-GE2-740	C-2
44830-KCC-900	C-2
44831-GE2-300	C-2
44831-KCC-900	C-2
45000	
45010-KGA-900	C-9
45107-166-006	C-10
45108-166-006	C-10
45115-443-870	C-10
45116-GE3-601	C-10
45126-KGA-B20	C-4
45132-397-640	C-10
45133-166-016	C-10
45134-250-000	C-9
45134-250-000	C-12
45134-GE3-601	C-10
45141-KGA-900	C-9
45141-KGA-900	C-12
45145-KGA-900	C-9
45156-KGA-940	C-4
45156-MCG-000	C-4
45160-KGA-940	C-4
45160-KGA-C20	C-4
45210-KGA-941	C-10
45215-GC4-602	C-10
45218-166-006	C-10
45250-KGA-941	C-10
45251-KGA-940	C-11.1
45410-KGA-900	C-9
45435-121-010	C-9
45450-KGA-B40	C-3
45450-KGA-B40	C-3.1
45450-KGA-C00	C-3
45450-KGA-C00	C-3.1
45451-473-000	C-7
45451-473-000	C-7.1
45451-473-000	C-7.2
45453-KPF-900	C-19
45504-410-003	C-4
45510-KGA-940	C-4
45512-MA6-006	C-4
45513-KV2-900	C-4
45517-166-006	C-4
45520-MG7-006	C-4
45521-HA2-006	C-4
45530-MN9-305	C-4
46500-KGA-900	C-19
46000	
46514-107-010	C-19
50000	
50100-KGA-B00	C-29
50100-KGA-B10	C-29
50100-KGA940	C-29
50110-KGA-910	C-29
50186-KGA-900	C-25
50186-KGA-910	C-25
50301-268-010	C-6
50329-HA7-670	C-15.3
50351-KGA-B00	C-29
50385-045-670	C-17
50400-KGA-B00	C-15
50400-KGA-B00	C-15.1
50400-KGA-B00	C-15.2
50500-KGA-900	C-21
50512-KGA-900	C-21
50523-KGA-900	C-21
50540-KGA-900	C-21
50548-324-760	C-21
50549-356-700	C-21
50610-KGA-890	C-20
50610-KGA-890	C-20.1
50619-KE2-700	C-20
50619-KE2-700	C-20.1
50661-KE2-700	C-20
50661-KE2-700	C-20.1
50701-KGA-900	C-20
50710-405-000	C-20
50710-GCN-003	C-15.3
50710-KGA-850	C-29
50710-KGA-940	C-20.1
50711-GN5-730	C-20.1
50711-KGA-940	C-20.1
50713-GN5-730	C-20.1
50713-KC1-700	C-20
50714-GN5-830	C-20.1
50715-KGA-940	C-20.1
50715-KY0-910	C-20
50716-KGA-940	C-20.1
51000	
51400-KGA-903	C-8
51400-KGA-943	C-8
51400-KGA-B00	C-8
51400-KGA-B20	C-8
51401-KGA-B00	C-8
51410-KY0-861	C-8
51412-KC5-671	C-8
51412-KGA-901	C-8
51420-KGA-901	C-8
51420-KGA-902	C-8
51420-KGA-941	C-8
51420-KGA-942	C-8
51425-149-841	C-8
51432-KBA-901	C-8
51437-GM0-003	C-8
51440-KGA-901	C-8
51500-KGA-903	C-8
51500-KGA-943	C-8
51500-KGA-B00	C-8
51500-KGA-B20	C-8
51520-KGA-901	C-8
51520-KGA-902	C-8
51520-KGA-941	C-8
51520-KGA-942	C-8

ÍNDICE DE NÚMERO DE PEÇAS/PART NUMBER INDEX/INDICE DEL NUMERO DE LA PIEZA

Nº da Peça Part No. No. de la Pieza	Nº do Bloco Block No. No. del Bloque
52000	
52108-356-006	C-22
52141-KW1-900	C-22
52144-GE2-005	C-22
52170-KGA-900	C-22
52171-KW1-900	C-22
52200-KGA-900	C-22
52200-KGA-940	C-22
52200-KGA-B00	C-22
52200-KGA-B20	C-22
52400-KGA-B00	C-23
52401-KGA-B00	C-23
52403-153-003	C-23
52410-KGA-B00	C-23
52422-413-003	C-23
52482-175-621	C-23
52485-088-901	C-23
52486-056-000	C-23
52488-331-003	C-23
52517-383-871	C-23
53000	
53100-KGA-B00	C-5
53100-KGA-B20	C-5
53101-GN5-900	C-33
53104-KGA-B00	C-5
53105-425-000	C-5
53105-KGA-91A	C-33
53105-KGA-B00	C-5
53107-MB6-630	C-5
53107-MZ8-G20	C-5
53108-MB6-630	C-5
53140-KGA-B00	C-3
53140-KGA-B00	C-3.1
53166-KGA-B00	C-3
53166-KGA-B00	C-3.1
53167-397-630	C-3
53168-GCE-900	C-3
53168-GCE-900	C-3.1
53171-KGA-900	C-3
53172-KCH-900	C-3
53172-KGA-940	C-3.1
53173-KY0-970	C-3
53174-KY0-970	C-3
53174-KY0-970	C-3.1
53175-KBW-900	C-4
53175-KGA-900	C-3
53175-KGA-900	C-3.1
53178-KCH-900	C-3
53178-KCH-900	C-3.1
53192-268-000	C-3
53192-268-000	C-3.1
53200-KGA-B20	C-6
53208-KGA-900	C-5
53211-268-010	C-6
53212-200-000	C-6
53214-200-000	C-6
53214-KGA-C00	C-6
53215-200-000	C-6
53220-KGA-850	C-6
53220-KGA-C00	C-6
53230-KGA-900	C-5
53600-KGA-850	C-6
61000	
61100-KGA-900YD	C-33
61100-KGA-900ZE	C-7
61100-KGA-900ZE	C-7.1
61100-KGA-900ZE	C-7.2
61100-KGA-900ZM	C-7
61100-KGA-900ZM	C-7.1
61100-KGA-900ZN	C-7
61100-KGA-900ZP	C-7
61100-KGA-900ZP	C-7.1
61100-KGA-900ZQ	C-7
61100-KGA-900ZQ	C-7.1
61100-KGA-900ZR	C-7.1
61100-KGA-900ZR	C-7.2
61100-KGA-900ZS	C-7.2
61100-KGA-900ZT	C-7.2
61100-KGA-900ZV	C-7.2
61102-KGA-900	C-7
61102-KGA-900	C-7.1
61102-KGA-900	C-7.2
61104-422-000	C-1
61104-422-000	C-2
61301-KGA-900	C-1
61302-471-000	C-1
61303-KGA-900	C-1
61304-379-690	C-1
61304-KBW-900	C-1
61311-KGA-900	C-1
61312-358-300	C-1
62000	
62501-KGA-91A	C-33
75000	
75581-673-000	C-16
75581-673-000	C-16.1
75581-673-000	C-16.2
77000	
77100-KGA-910	C-15.3
77200-KGA-B40	C-15
77200-KGA-B40	C-15.1
77200-KGA-B40	C-15.2
77204-128-000	C-15
77204-128-000	C-15.1
77204-128-000	C-15.2
77204-128-000	C-15.3
77205-286-000	C-15
77205-286-000	C-15.1
77205-286-000	C-15.2
77205-286-000	C-15.3
77206-426-000	C-15.3
77206-KGA-900	C-15
77206-KGA-900	C-15.1
77206-KGA-900	C-15.2
77210-KGA-910YD	C-33
77210-KGA-910ZA	C-15.3
77210-KGA-B00ZA	C-15
77210-KGA-B00ZB	C-15
77210-KGA-B00ZC	C-15
77210-KGA-B00ZD	C-15
77211-KGA-900	C-15
77211-KGA-900	C-15.1
77211-KGA-900	C-15.2
77212-KGA-900	C-15
77212-KGA-900	C-15.1
77212-KGA-900	C-15.2
77213-KGA-900	C-15
77213-KGA-900	C-15.1
77213-KGA-900	C-15.2
77214-KGA-900	C-15
77214-KGA-900	C-15.1
77214-KGA-900	C-15.2
77215-KGA-720ZA	C-15.2
77215-KGA-720ZB	C-15.2
77215-KGA-720ZC	C-15.2
77215-KGA-720ZD	C-15.2
77215-KGA-740ZA	C-15.2
77215-KGA-740ZB	C-15.2
77215-KGA-740ZC	C-15.2
77215-KGA-740ZD	C-15.2
77215-KGA-750ZA	C-15.2
77215-KGA-750ZB	C-15.2
77215-KGA-750ZC	C-15.2
77215-KGA-750ZD	C-15.2
77215-KGA-C00ZA	C-15.1
77215-KGA-C00ZB	C-15.1
77215-KGA-C00ZC	C-15.1
77215-KGA-C00ZD	C-15.1
77215-KGA-C20ZA	C-15.1
77215-KGA-C20ZB	C-15.1
77215-KGA-C20ZC	C-15.1
77215-KGA-C20ZD	C-15.1
77215-KGA-C30ZA	C-15.1
77215-KGA-C30ZB	C-15.1
77215-KGA-C30ZC	C-15.1
77215-KGA-C30ZD	C-15.1
77220-KGA-910YD	C-33
77220-KGA-910ZA	C-15.3
77220-KGA-B00ZA	C-15
77220-KGA-B00ZA	C-15
77220-KGA-B00ZA	C-15
77220-KGA-B00ZB	C-15
77220-KGA-B00ZC	C-15
77220-KGA-B00ZD	C-15
77221-KGA-900	C-15
77221-KGA-900	C-15.1
77221-KGA-900	C-15.2
77225-KGA-720ZA	C-15.2
77225-KGA-720ZB	C-15.2
77225-KGA-720ZC	C-15.2
77225-KGA-720ZD	C-15.2
77225-KGA-740ZA	C-15.2
77225-KGA-740ZB	C-15.2
77225-KGA-740ZC	C-15.2
77225-KGA-740ZD	C-15.2
77225-KGA-750ZA	C-15.2
77225-KGA-750ZB	C-15.2
77225-KGA-750ZC	C-15.2
77225-KGA-750ZD	C-15.2
77225-KGA-C00ZA	C-15.1
77225-KGA-C00ZB	C-15.1
77225-KGA-C00ZC	C-15.1
77225-KGA-C00ZD	C-15.1
77225-KGA-C20ZA	C-15.1
77225-KGA-C20ZB	C-15.1
77225-KGA-C20ZC	C-15.1
77225-KGA-C20ZD	C-15.1
77225-KGA-C30ZA	C-15.1
77225-KGA-C30ZB	C-15.1
77225-KGA-C30ZC	C-15.1
77225-KGA-C30ZD	C-15.1
77228-KGA-720ZA	C-32.3
77228-KGA-720ZB	C-32.3
77228-KGA-720ZC	C-32.3
77228-KGA-720ZD	C-32.3
77228-KGA-740ZA	C-32.3
77228-KGA-740ZB	C-32.3
77228-KGA-740ZC	C-32.3
77228-KGA-740ZD	C-32.3
77228-KGA-750ZA	C-32.3
77228-KGA-750ZB	C-32.3
77228-KGA-750ZC	C-32.3
77228-KGA-750ZD	C-32.3
77228-KGA-C00ZA	C-32.2
77228-KGA-C00ZB	C-32.2
77228-KGA-C00ZC	C-32.2
77228-KGA-C00ZD	C-32.2
77228-KGA-C20ZA	C-32.2
77228-KGA-C20ZB	C-32.2
77228-KGA-C20ZC	C-32.2
77228-KGA-C20ZD	C-32.2

ÍNDICE DE NÚMERO DE PEÇAS/PART NUMBER INDEX/INDICE DEL NUMERO DE LA PIEZA

Nº da Peça Part No. No. de la Pieza	Nº do Bloco Block No. No. del Bloque
77228-KGA-C30ZA	C-32.2
77228-KGA-C30ZB	C-32.2
77228-KGA-C30ZC	C-32.2
77228-KGA-C30ZD	C-32.2
77229-KGA-720ZA	C-32.3
77229-KGA-720ZB	C-32.3
77229-KGA-720ZC	C-32.3
77229-KGA-720ZD	C-32.3
77229-KGA-740ZA	C-32.3
77229-KGA-740ZB	C-32.3
77229-KGA-740ZC	C-32.3
77229-KGA-740ZD	C-32.3
77229-KGA-750ZA	C-32.3
77229-KGA-750ZB	C-32.3
77229-KGA-750ZC	C-32.3
77229-KGA-750ZD	C-32.3
77229-KGA-C00ZA	C-32.2
77229-KGA-C00ZB	C-32.2
77229-KGA-C00ZC	C-32.2
77229-KGA-C00ZD	C-32.2
77229-KGA-C20ZA	C-32.2
77229-KGA-C20ZB	C-32.2
77229-KGA-C20ZC	C-32.2
77229-KGA-C20ZD	C-32.2
77229-KGA-C30ZA	C-32.2
77229-KGA-C30ZB	C-32.2
77229-KGA-C30ZC	C-32.2
77229-KGA-C30ZD	C-32.2
77236-GZ5-000	C-16
77236-GZ5-000	C-16.1
77236-GZ5-000	C-16.2
77239-GN2-970	C-16
77239-GN2-970	C-16.1
77239-GN2-970	C-16.2
77302-124-000	C-26
77500-KGA-91A	C-33

Nº da Peça Part No. No. de la Pieza	Nº do Bloco Block No. No. del Bloque
80000	
80100-KGA-910	C-24
80100-KGA-B00	C-24
80101-165-000	C-15
80101-165-000	C-15.1
80101-165-000	C-15.2
80103-KGA-900	C-29
80103-KGA-910	C-29
81000	
81218-KGA-910	C-31.1
81218-KGA-950	C-31.1
81350-KGA-910	C-15.3
81350-KGA-91A	C-33
83000	
83501-KGB-610	C-16
83501-KGB-610	C-16.1
83501-KGB-610	C-16.2
83502-KGA-900	C-17
83503-KGA-900	C-17
83507-422-000	C-17
83508-438-000	C-17
83520-KGA-720ZA	C-16.2
83520-KGA-720ZC	C-16.2
83520-KGA-720ZD	C-16.2
83520-KGA-910ZA	C-16
83520-KGA-B40ZA	C-16
83520-KGA-B40ZB	C-16
83520-KGA-B40ZC	C-16
83520-KGA-B40ZD	C-16
83520-KGA-B60ZA	C-16
83520-KGA-B60ZB	C-16
83520-KGA-B60ZC	C-16

Nº da Peça Part No. No. de la Pieza	Nº do Bloco Block No. No. del Bloque
83520-KGA-B60ZD	C-16
83520-KGA-B70ZA	C-16
83520-KGA-B70ZB	C-16
83520-KGA-B70ZC	C-16
83520-KGA-B70ZD	C-16
83520-KGA-C00ZA	C-16.1
83520-KGA-C00ZB	C-16.1
83520-KGA-C00ZB	C-16.2
83520-KGA-C00ZC	C-16.1
83520-KGA-C00ZD	C-16.1
83540-KGA-900YD	C-33
83541-KGA-720ZA	C-32.3
83541-KGA-720ZB	C-32.3
83541-KGA-720ZC	C-32.3
83541-KGA-720ZD	C-32.3
83541-KGA-910ZA	C-32
83541-KGA-B40ZA	C-32.1
83541-KGA-B40ZB	C-32.1
83541-KGA-B40ZC	C-32.1
83541-KGA-B40ZD	C-32.1
83541-KGA-B60ZA	C-32.1
83541-KGA-B60ZB	C-32.1
83541-KGA-B60ZC	C-32.1
83541-KGA-B60ZD	C-32.1
83541-KGA-B70ZA	C-32.1
83541-KGA-B70ZB	C-32.1
83541-KGA-B70ZC	C-32.1
83541-KGA-B70ZD	C-32.1
83541-KGA-C00ZA	C-32.2
83541-KGA-C00ZB	C-32.2
83541-KGA-C00ZC	C-32.2
83541-KGA-C00ZD	C-32.2
83551-300-000	C-16
83551-300-000	C-16.1
83551-300-000	C-16.2
83551-376-000	C-26
83551-KGA-900	C-14

Nº da Peça Part No. No. de la Pieza	Nº do Bloco Block No. No. del Bloque
83551-KGA-900	C-14.1
83551-KGA-900	C-14.2
83601-KBZ-950	C-15
83601-KBZ-950	C-15.1
83601-KBZ-950	C-15.2
83601-MB0-000	C-29
83620-KGA-720ZA	C-16.2
83620-KGA-720ZC	C-16.2
83620-KGA-720ZD	C-16.2
83620-KGA-910ZA	C-16
83620-KGA-910ZA	C-16.1
83620-KGA-910ZA	C-16.1
83620-KGA-910ZA	C-16.2
83620-KGA-910ZA	C-16.2
83620-KGA-B40ZA	C-16
83620-KGA-B40ZB	C-16
83620-KGA-B40ZC	C-16
83620-KGA-B40ZD	C-16
83620-KGA-B60ZA	C-16
83620-KGA-B60ZB	C-16
83620-KGA-B60ZC	C-16
83620-KGA-B60ZD	C-16
83620-KGA-B70ZA	C-16
83620-KGA-B70ZB	C-16
83620-KGA-B70ZC	C-16
83620-KGA-B70ZD	C-16
83620-KGA-C00ZA	C-16.1
83620-KGA-C00ZB	C-16.1
83620-KGA-C00ZB	C-16.2
83620-KGA-C00ZC	C-16.1
83620-KGA-C00ZD	C-16.1
83640-KGA-900YD	C-33
83641-KGA-B40ZA	C-32.1
83641-KGA-B40ZB	C-32.1
83641-KGA-B40ZC	C-32.1
83641-KGA-B40ZD	C-32.1
83641-KGA-B60ZA	C-32.1

Nº da Peça Part No. No. de la Pieza	Nº do Bloco Block No. No. del Bloque
83641-KGA-B60ZB	C-32.1
83641-KGA-B60ZC	C-32.1
83641-KGA-B60ZD	C-32.1
83641-KGA-B70ZA	C-32.1
83641-KGA-B70ZB	C-32.1
83641-KGA-B70ZC	C-32.1
83641-KGA-B70ZD	C-32.1
84000	
84110-KBW-900	C-29
87000	
87120-KGA-900	C-1
87125-087-910	C-29
87125-KGA-920	C-31
87132-KGA-C00	C-31
87505-KGA-900	C-31
87505-KGA-910	C-31.1
87505-KGA-920	C-31
87505-KGA-950	C-31.1
87507-KCH-870	C-31
87507-KCH-870	C-31.1
87507-KCH-900	C-31
87507-KCH-900	C-31.1
87560-398-910ZA	C-31
87560-398-910ZA	C-31.1
87560-398-910ZB	C-31
87560-KPF-900	C-31
87560-KPF-900	C-31.1
88000	
88210-KGA-900	C-3
88210-KGA-900	C-3.1
88220-KGA-900	C-3

Nº da Peça Part No. No. de la Pieza	Nº do Bloco Block No. No. del Bloque
88220-KGA-900	C-3.1
89010-KGA-900	C-30
90000	
90001-KCH-780	C-15
90001-KCH-780	C-15.1
90001-KCH-780	C-15.2
90001-KCH-780	C-15.3
90002-KY0-890	M-3
90012-KK3-830	M-3
90023-KK3-830	M-9
90023-KW1-900	M-15
90030-MG8-000	C-29
90032-377-010	M-12
90034-397-010	M-12
90035-KGA-900	C-2
90041-KBB-900	M-2
90050-357-000	M-6
90071-MB0-000	M-11
90084-MN8-010	M-8
90084-MN8-010	M-8.1
90087-KGA-850	M-8
90087-KGA-850	M-8.1
90089-KAS-900	M-9
90101-440-000	M-7
90101-KGA-900	C-2
90101-KW1-901	C-2
90105-GA7-003	C-26.1
90105-KGA-B00	C-15.3
90105-KGA-B00	C-29
90107-GN1-010	C-21
90111-147-000	C-17
90111-162-000	C-15.3
90111-KGA-850	C-1
90111-KGA-850	C-24
90113-KY0-970	C-3

ÍNDICE DE NÚMERO DE PEÇAS/PART NUMBER INDEX/INDICE DEL NUMERO DE LA PIEZA

Nº da Peça Part No. No. de la Pieza	Nº do Bloco Block No. No. del Bloque
90113-KY0-970	C-3.1
90114-166-006	C-4
90116-383-721	C-8
90117-KGA-850	C-5
90117-KY0-860	C-5
90121-KGA-900	C-22
90121-KGA-940	C-22
90123-383-721	C-8
90126-397-000	M-2
90128-KE2-940	C-13
90145-MS9-612	C-4
90155-KY4-901	C-10
90164-028-000	C-6
90191-MJ0-940	C-5
90201-415-000	C-22
90206-250-000	M-3
90231-KK3-830	M-7
90301-473-003	C-11.1
90301-473-003	C-12
90302-KBP-900	C-12
90302-KBP-900	C-13
90304-GE8-000	C-21
90304-KBB-900	C-18
90304-KBB-900	C-18.1
90304-KGA-850	C-23
90304-KGA-900	C-5
90304-KGA-B10	C-23
90305-GE8-003	C-13
90305-GE8-003	C-22
90306-397-000	M-2
90306-KF0-003	C-11
90306-KF0-003	C-11.1
90308-382-670	C-13
90314-329-000	C-3
90314-329-000	C-3.1
90321-315-670	C-3
90321-315-670	C-3.1

Nº da Peça Part No. No. de la Pieza	Nº do Bloco Block No. No. del Bloque
90324-KGA-890	C-14
90324-KGA-890	C-14.1
90324-KGA-890	C-14.2
90380-KGA-C00	C-25
90381-GZ4-671	C-16
90381-GZ4-671	C-16.1
90381-GZ4-671	C-16.2
90401-KW1-900	M-11
90403-KN6-930	M-9
90408-KW1-900	M-15
90417-041-000	M-8
90417-041-000	M-8.1
90428-958-000	M-3
90434-KN6-930	M-7
90437-611-000	M-2
90441-028-010	M-1
90442-028-000	M-2
90444-397-000	M-3
90451-001-000	M-15
90451-107-000	M-14
90451-365-000	M-14
90452-107-000	M-14
90453-107-000	M-14
90453-107-000	M-16
90453-235-000	M-16
90454-107-000	M-14
90455-107-000	M-14
90459-107-000	M-16
90461-107-000	M-6
90462-KGA-900	M-16
90471-KGA-900	M-7
90502-KB7-940	C-15
90502-KB7-940	C-15.1
90502-KB7-940	C-15.2
90502-KEZ-900	M-8
90502-KEZ-900	M-8.1
90503-KGA-940	C-5

Nº da Peça Part No. No. de la Pieza	Nº do Bloco Block No. No. del Bloque
90505-116-670	C-19
90513-323-000	C-22
90524-030-000	C-12
90527-397-910	C-23
90544-283-000	C-8
90545-300-000	C-4
90556-MB4-000	C-22
90563-045-000	C-22
90601-383-721	C-8
90605-200-000	M-6
90605-200-000	M-14
90650-KW3-000	C-3
90650-KW3-000	C-3.1
90651-KM9-000	M-12
90651-KM9-000	M-12
90651-MA5-671	C-4
90664-KCH-850	C-13
90677-KAN-961	C-24
90703-HC4-000	M-3
90703-HC4-000	M-12
90741-KFB-000	M-13
90755-229-003	C-11
90755-229-003	C-11.1
90756-149-841	C-8
91000	
91001-KGA-900	M-13
91002-KGA-900	M-13
91003-446-771	M-13
91004-446-771	M-13
91101-KGH-901	M-13
91106-383-003	M-12
91201-030-033	M-14
91201-148-003	M-5
91204-259-003	M-5
91206-286-013	M-12

Nº da Peça Part No. No. de la Pieza	Nº do Bloco Block No. No. del Bloque
91216-397-005	M-12
91251-KGA-900	C-9
91256-383-721	C-8
91256-KK3-840	C-2
91257-230-003	C-13
91258-410-013	C-11.1
91302-200-000	M-2
91303-377-000	M-8
91303-377-000	M-8.1
91303-KK3-830	M-12
91304-KK3-830	M-7
91304-MN5-003	M-8.1
91305-028-000	M-2
91305-443-740	C-14
91305-443-740	C-14.1
91305-443-740	C-14.2
91307-035-000	M-5
91309-425-003	M-11
91312-107-000	M-12
91318-590-000	M-3
91320-MB0-000	M-11
91333-567-010	M-3
91356-425-003	M-8
91356-425-003	M-8.1
91509-GE2-760	C-15
91509-GE2-760	C-15.1
91509-GE2-760	C-15.2
91509-GE2-760	C-15.3
91554-GBL-871	C-28
91557-767-700	C-15.3
92000	
92101-05020-0A	M-7
92101-05020-0A	C-28
92101-05025-0A	C-26.1
92101-06012-0A	C-20

Nº da Peça Part No. No. de la Pieza	Nº do Bloco Block No. No. del Bloque
92101-06012-0A	C-20.1
92101-06020-0A	C-19
92811-10000	C-12
92812-10000	C-22
92911-06016-0E	C-11.1
92912-06016-0B	M-2
93000	
93101-06010-0A	M-14
93101-06012-0A	M-1
93101-06025-0A	M-15
93500-04032-0G	C-3.1
93500-04045-0G	C-3.1
93500-05020-0G	C-3
93500-05020-0G	C-3.1
93500-05022-0G	C-3
93500-05028-0G	C-17
93600-04012-0A	M-7
93600-04012-1G	C-4
93700-05012-0A	M-7
93700-05020-0A	C-9
93700-05020-0A	C-11.1
93892-04016-18	M-17
93892-05012-18	M-17
93892-05016-07	C-1
93893-04012-17	C-4
93893-05016-07	C-17
93901-24220	C-15
93901-24220	C-15.1
93901-24220	C-15.2
93901-24220	C-15.3
93901-24680	C-26
93901-25220	C-22
93901-32220	C-3.1
93903-25180	C-27.1
93903-34380	C-25

Nº da Peça Part No. No. de la Pieza	Nº do Bloco Block No. No. del Bloque
94000	
94001-05070-0S	C-3.1
94001-06000-0S	C-12
94001-06000-0S	C-13
94001-08000-0S	C-12
94001-08000-0S	C-22
94002-06000-0S	C-2
94002-06000-0S	C-27.1
94002-10070-0S	C-3
94021-10020-0S	C-23
94050-05080	C-24
94050-06000	M-2
94050-06000	C-3
94050-06000	C-3.1
94050-06000	C-4
94050-06000	C-9
94050-06000	C-14
94050-06000	C-14.1
94050-06000	C-14.2
94050-06080	C-26
94050-08000	C-20.1
94050-08070	C-29
94050-08080	C-18
94050-10000	C-25
94101-04700	C-15
94101-04700	C-15.1
94101-04700	C-15.2
94101-04700	C-15.3
94101-06000	C-15.3
94101-06000	C-20
94101-06000	C-20.1
94101-06000	C-29
94101-08000	C-22
94101-14000	C-22
94101-14000	C-23
94102-10000	C-23

ÍNDICE DE NÚMERO DE PEÇAS/PART NUMBER INDEX/INDICE DEL NUMERO DE LA PIEZA

Nº da Peça Part No. No. de la Pieza	Nº do Bloco Block No. No. del Bloque
94103-06700	C-2
94111-05000	C-26.1
94111-05000	C-28
94111-06000	C-27.1
94111-10000	C-22
94201-16150	C-20
94201-16150	C-20.1
94201-20150	C-12
94201-20150	C-19
94201-20150	C-22
94201-30250	C-19
94251-08000	M-7
94301-08140	M-5
94301-08140	M-8
94301-08140	M-8.1
94301-10200	M-4
94303-03050	M-3
94305-20141	C-17
94305-30102	M-5
94510-12000	M-15
94510-14000	M-15
94510-16000	M-16
94510-20000	M-16
94510-32000	M-3
95000	
95002-02080	C-14
95002-02080	C-14.1
95002-02080	C-14.2
95002-02089	M-17
95002-02130	M-12
95002-02659	M-17
95002-80000	M-12
95005-35470-50	M-17
95011-62000	C-21
95014-21201	C-5
95014-71202	C-21
95014-72102	C-21
95014-73100	C-19
95014-75110	M-6
95015-32001	C-9
95015-32001	C-19
95015-42000	C-9
95015-42000	C-19
95015-81000	C-20
95015-83000	C-20.1
95701-06012-00	M-3
95701-06012-00	M-11
95701-06012-00	C-22
95701-06012-00	C-27
95701-06012-00	C-27.1
95701-06012-00	C-28
95701-06012-00	C-28
95701-06012-00	C-29
95701-06012-07	C-28
95701-06012-07	C-29
95701-06020-00	C-15
95701-06020-00	C-15.1
95701-06020-00	C-15.2
95701-06022-00	M-4
95701-06022-00	C-15
95701-06022-00	C-15.1
95701-06022-00	C-15.2
95701-06022-07	C-4
95701-06025-00	M-12
95701-06025-07	C-1
95701-06025-07	C-3
95701-06025-07	C-3.1
95701-06025-07	C-21
95701-06028-00	M-1
95701-06032-00	C-9
95701-06035-00	C-12
95701-06060-00	M-11
95701-08014-00	C-18
95701-08018-00	C-33
95701-08020-00	C-15.3
95701-08020-00	C-20
95701-08020-00	C-20.1
95701-08020-07	C-1
95701-08025-00	C-14
95701-08025-00	C-14.1
95701-08025-00	C-14.2
95701-08025-00	C-20.1
95701-08030-00	M-3
95701-08032-00	C-19
95701-10016-00	C-15
95701-10016-00	C-15.1
95701-10016-00	C-15.2
95701-10016-00	C-29
95801-06032-00	M-11
95801-08035-07	C-6
95801-08040-00	C-5
95801-08040-07	C-5
95801-08055-00	C-29
95801-08085-00	C-29
96000	
96001-06012-07	C-4
96001-06014-00	M-8
96001-06014-00	M-8.1
96001-06020-00	M-8.1
96001-06020-00	M-9
96001-06020-00	M-12
96001-06022-00	M-2
96001-06025-00	C-7
96001-06025-00	C-7.1
96001-06025-00	C-7.2
96001-06028-00	M-8
96001-06028-00	M-8.1
96001-06032-00	M-8.1
96001-06035-00	M-5
96001-06040-00	M-5
96001-06045-00	M-8
96001-06045-00	M-8.1
96001-06050-00	M-12
96001-06055-00	M-12
96001-06060-00	M-8
96001-06070-00	M-8.1
96001-06080-00	M-8
96001-06080-00	M-8.1
96001-06095-00	M-12
96100-60010-00	M-6
96100-60060-00	M-14
96100-62040-00	M-14
96120-62020-00	M-14
96140-63010-10	C-11
96140-63010-10	C-11.1
96140-63020-10	C-13
96211-08000	C-6
96211-08000	C-19
96220-30085	M-3
96220-40100	M-15
97000	
97000-45200	C-11
97000-45200	C-11.1
97000-45200	C-13
97223-41232-10	C-11.1
97340-41164-10	C-11
97550-41231-10	C-11.1
97606-41164-10	C-11
98000	
98069-58911	M-2
98069-58916	M-2
98200-10700	C-27.1
98200-11000	C-28
98200-31500	C-27.1
99000	
99001-10120	C-30
99001-14170	C-30
99003-10000	C-30
99003-30000	C-30
99004-18190	C-30
99006-12000	C-30
99006-22000	C-30
99007-45000	C-30
99008-01600	C-30
99101-GHB-0880	M-17
99101-GHB-0900	M-17
99101-GHB-0950	M-17
99103-KCM-0380	M-17

HONDA

The Power of Dreams

Publicado pela Moto Honda da Amazônia Ltda.
Setor Publicações Técnicas
IMPRESSO NO BRASIL

A0700-0903