HONDA

CRF1100A / CRF1100A4 / CRF1100D / CRF1100D4

CRF1100AM
CRF1100A4M
CRF1100DM
CRF1100D4M
CRF1100AN
CRF1100A4N
CRF1100DN
CRF1100D4N

CATÁLOGO DE PEÇAS

1

Moto Honda da Amazônia Ltda. – 2022

00X1B-MKSB-001

Catálogo de Peças
00X1B-MKSB-001
Draft
15MKSMB1
Atualizado com
NP 001/ 002/ 003
004/ 005
10/08/2022
6HS

PROIBIDA A REPRODUÇÃO E DISTRIBUIÇÃO
1010913 - Matsuo - MM - JT

ÍNDICE

INSTRUÇÕES 1

GRUPO DO MOTOR 2

GRUPO DO CHASSI 3

ÍNDICE DE NÚMERO DE PEÇAS 4

© Moto Honda da Amazônia Ltda.
Todos os direitos reservados.

***R380* Vermelho Grand Prix**

***NH-B53P* Branco Glare Perolizado**

***NH-A86M* Preto Ballistic Fosco Metálico**

Modelo 2021

PROIBIDA
1010915 Mat
UCÃO

© Moto Honda da Amazônia Ltda.
Todos os direitos reservados.

***R380* Vermelho Grand Prix**

***NH-B53P* Branco Glare Perolizado**

***NH-A86M* Preto Ballistic Fosco Metálico**

Modelo 2022

PROIBIDA DISTRIBUIÇÃO
1010913 -

© Moto Honda da Amazônia Ltda.
Todos os direitos reservados.

Instruções para o Uso do Catálogo de Peças

- **Este Catálogo de Peças descreve todas as peças de reposição, bem como o tempo de Mão de Obra (T.M.O.) para os modelos CRF1100A • CRF1100D.**
- **Este Catálogo de Peças foi elaborado com base nas últimas informações disponíveis até 10 de Agosto de 2022.**
- **Especifique sempre o Nº completo da peça quando for efetuar um pedido de peças.**
- **Verifique sempre o número, modelo, tipo, série, cor, marca, tamanho, que se fizer necessário antes de fazer o pedido de peças.**
- **Observe sempre que as ilustrações permitem localizar uma determinada parte do chassi ou do motor, podendo diferenciar da sua forma original.**
- **Informe-se sobre a versão atualizada do catálogo de peças através do site www.hondaposvenda.com.br.**

Índice

- Instruções para o Uso do Catálogo de Peças 1
- Como Localizar as Informações sobre as Peças 2
- Estrutura do Catálogo de Peças 3
- Quando Utilizar as Peças 4
- Abreviaturas Utilizadas neste Catálogo de Peças 4
- Como Localizar o Bloco de Peças e os Números de Série 5
- Modelos, Códigos de Área e Números de Série Aplicáveis 6
- Tabela de Cores 7
- Composição do Número de Identificação do Veículo (V.I.N.) 17
- Mangueira de Combustível, Mangueiras de Aplicação Geral e Mangueira de Vinil 18
- Composição do Número de Identificação das Mangueiras 21
- Instruções para o Uso do Tempo de Mão de Obra (T.M.O.) 22
- Índice Ilustrado - Grupo do Motor 28
- Índice Ilustrado - Grupo do Chassi 31
- Índice de Número de Peças 172

PROIBIDA A REPRODUÇÃO E DISTRIBUIÇÃO
1010913 - Matsuo - MM - JT

© Moto Honda da Amazônia Ltda.
Todos os direitos reservados.

Voltar

Como Localizar as Informações sobre as Peças

Ⓐ Referência com o Índice Ilustrado

Grupo do Motor

• O número de referência na ilustração do índice pode ser diferente da que aparece no texto.

M-1 Tampa do Cabeçote	M-2 Cabeçote	M-3 Árvore de Comando • Válvulas
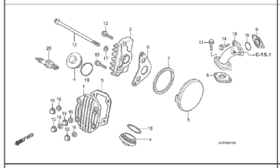	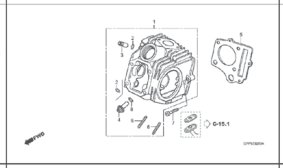	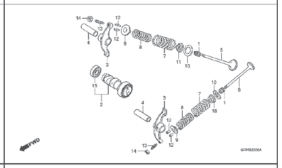
M-4 Corrente de Comando • Tensor	M-5 Cilindro	M-6 Tampa Lateral Direita

Ⓑ Referência com o Índice de Número de Peças

ÍNDICE DE NÚMERO DE PEÇAS

Nº da Peça	Nº do Bloco	Nº da Peça	Nº do Bloco
06000		**13000**	
06420-GFP-900	C-11	13000-GFP-900	M-12
06421-GFP-900	C-11	13000-GFP-B00	M-12
06430-GCE-900	C-10	13011-GFP-900	M-12
06430-GCE-900	C-8	13021-GFP-900	M-12
06440-GFP-900	C-9	13031-GFP-900	M-12
06441-GFP-900	C-9	13041-GFP-900	M-12
06530-GBG-B20	C-5	13051-GFP-900	M-12
06531-GBG-B20	C-5	13101-GFP-900	M-12
06531-GCE-F20	C-5	13102-GFP-900	M-12
		13103-GFP-900	M-12
11000		13104-GFP-900	M-12
		13105-GFP-900	M-12
11100-GCE-900	M-11	13111-087-000	M-12
11191-GCE-900	M-11	13115-GN5-910	M-12
11200-GCE-D60	M-11		
11330-GFP-900	M-6	**14000**	
11341-GFP-900	M-9		
11394-GW8-680	M-6	14100-GFP-900	M-3
		14100-GFP-B00	M-3
12000		14311-KEV-900	M-12
		14321-GBG-900	M-4
12101-GFP-900	M-5	14321-GFP-B00	M-4
12101-GFP-B00	M-5	14401-178-003	M-4
12191-GFP-B00	M-5	14431-035-020	M-3
12191-GS4-761	M-5	14451-035-000	M-3
12200-GFP-900	M-2	14500-035-020	M-4
12200-GFP-B00	M-2	14502-086-000	M-4
12209-GB4-681	M-3	14531-035-000	M-4
12209-GBG-900	M-3	14541-GB4-681	M-4
12213-KRM-840	M-2	14550-GB0-911	M-4
12237-GFP-305	M-2	14566-086-030	M-4
12245-KEV-305	M-2	14610-086-010	M-4
12251-KST-941	M-2	14615-035-010	M-4
12301-GB6-910	M-1	14670-035-030	M-4
12301-GB6-911	M-1	14675-178-000	M-4
12331-GB0-910	M-1	14711-GFP-900	M-3
12341-GB6-910	M-1	14721-GFP-900	M-3
12361-035-000	M-1	14751-GN5-911	M-3

Bloco No.

C-6

Para-lama Dianteiro

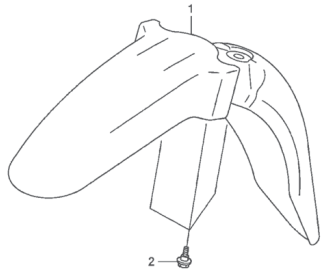

FWD

Ref. No.

Ref. Nº	N.O.S.	Item de serviço	T.M.O.
1	4131B7	Pára-lama, Dianteiro	0,1

Ref. Nº	Nº da peça	Descrição	Qtd. POP100 7	8	9	Nº de série	Tipo
1	61100-GFP-900ZA	Pára-lama, Dianteiro					
		NH1 ..... Preto	1	1	1		
	61100-GFP-900ZB	*PB362R* ..... Azul Buliti-R	1	–	–		
	61100-GFP-900ZC	*R286R* ..... Vermelho Caucaia	1	1	–		
	61100-GFP-900ZD	*Y197R* ..... Amarelo Trancoso-R	1	1	–		
	61100-GFP-900ZE	*PB337R* ..... Azul Penedo	–	1	1		
	61100-GFP-900ZF	*NHA57R* ..... Cinza Cloudia R	–	–	1		
	61100-GFP-900ZG	*R304R* ..... Vermelho Clívia-R	–	–	1		
2	90111-162-000	Parafuso, Flange, 6mm	3	3	3		

122

Página No.

24.07.08

© Moto Honda da Amazônia Ltda.
Todos os direitos reservados.

Estrutura do Catálogo de Peças

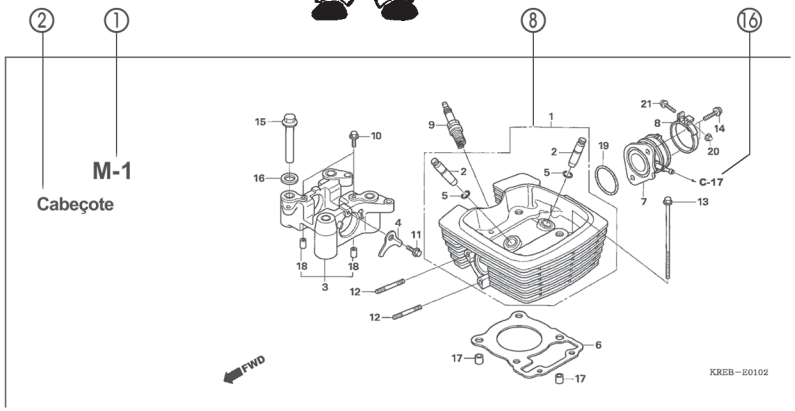

Ref. Nº	N.O.S.	Item de serviço	T.M.O.	Ref. Nº	Nº da peça	Descrição	Qtd. POP100 7	8	9	Nº de série		Tipo
4	811175	Cabo, Trava Assento	0,1	1	18327-KAE-000	Bucha, Traseira Câmara (8,5x15)	2	2	2			
5	4131E8	Trava, Assento: Lateral Traseira	0,1	2	61104-GCE-E40	Bucha, Pára-lama Dianteiro	2	2	2			
6	4131E4	Assento: Duplo	0,1	3	77151-KW3-000	Mola, Trava Assento	1	–	–			BR
13	4121K9	Tampa, Trava Assento	0,1		77151-MB1-870		1	–	–			2LA,3LA
15	4131F2	Chave, Trava Assento	0,2				–	1	1			
				4	77156-GFP-900	Cabo, Trava Assento	1	1	1			
				5	77160-GFP-900	Suporte Comp., Trava Assento	1	1	–			
					77160-GFP-B00		–	–	1			
				6	77200-GFP-900ZB	Assento Conj., Duplo						
					NHA08L	Cinza Itaipu	1	–	–			
					77200-GFP-900ZD *RA08L*	Vermelho Urucum	1	–	–			
					77200-GFP-910ZA *NH1L*	Preto	–	1	1			
				7	77201-GFP-900	Suporte, Dobradiça Assento	1	1	1			
				8	94001-05070-0S	Presilha, Fiação (Preto) (145mm)	1	1	1			

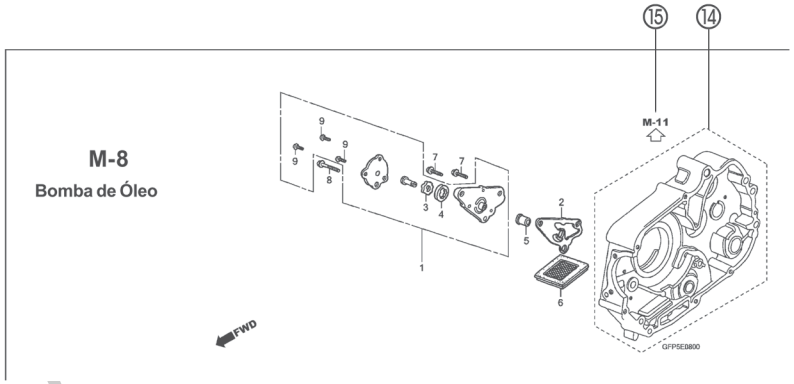

① **Número do Bloco**
- O número do bloco é oferecido (no lugar do nº da página) para ajudar na consulta da peça com o nº ou nome da peça.

② **Nome do Bloco**

③ **Item de Serviço / Tempo de Mão de Obra (T.M.O.)**

④ **Número de Referência**
- Os números de título descritos entre parênteses indicam que a informação continua da página anterior.

⑤ **Número da Peça**

⑥ **Descrição**

⑦ **Código de Cores HONDA**

⑧ **Conjuntos**
- As peças cujas figuras estejam delimitadas por linhas pontilhadas são disponíveis em conjunto completo. (As peças componentes do conjunto também são comercializadas individualmente).

⑨ **Descrição de Cores**

⑩ **Nota**
As notas são apresentadas entre parênteses na coluna do nome da peça.

⑪ **Quantidade Utilizada na Motocicleta**
- Quando aparecem entre parênteses indicam peças opcionais.
- Quando indicadas com a letra "N" deve-se utilizar a quantidade que for necessária.
- Indica o número de peças utilizadas no bloco.

⑫ **Número de Série**

⑬ **Tipo**
- Quando a coluna tipo se encontra em branco significa que as peças são aplicáveis a todos os tipos.

⑭ ⬚
- Peças circundadas por uma linha pontilhada ⬚ estão incluídas em blocos diferentes.

⑮ ⇦
- A flecha vazada ⇦ indica o Nº do bloco onde a peça incluída na linha ⬚ se encontra.

⑯ ←
- A flecha sólida ← indica o Nº do bloco com o qual a peça em questão está conectada.

UÇÃO E DISTRIBUIÇÃO
Matsu - MM - JT

© Moto Honda da Amazônia Ltda.
Todos os direitos reservados.

Quando Utilizar as Peças

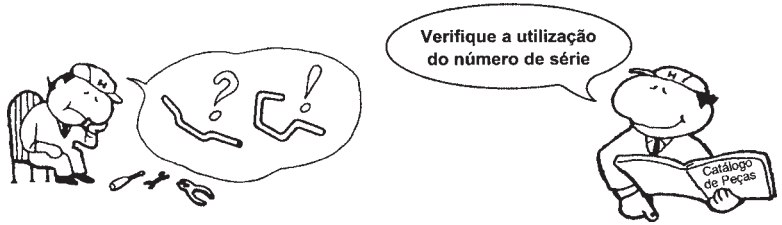

Ref. Nº	Nº da peça	Descrição	Qtd. CBR300 RRN	RRP	RRR	RRS	RRT	RRV	Nº de série
1	33101-MAE-601	Unidade Farol "NH-285" Cinza	–	–	1	–	–	–	
			–	–	–	1	–	–	~ 2351159
			–	–	–	1	–	–	~ 2351712
	33101-MAE-612	Unidade Farol "NH-283" Cinza	–	–	1	–	–	–	
		(Precaução Durante a Instalação)							
			–	–	–	1	–	–	~ 2351309
			–	–	–	1	–	–	~ 2351434
			–	–	–	1	–	–	~ 2350300
			–	–	–	1	–	–	~ OM300138
	33101-MAE-671	Unidade Farol "NH-1" Preto	–	–	1	–	–	–	
			–	–	–	1	–	–	
			–	–	–	1	–	–	~ SM300356
	33101-MAE-691	Unidade Farol	–	–	1	–	–	–	
	33101-MAE-602	Unidade Farol	–	–	–	1	–	–	2351160 ~
			–	–	–	1	–	–	2351713 ~
			–	–	–	–	1	1	

O número de Série foi utilizado desde o modelo inicial

Quando a numeração do Chassi aparece do lado esquerdo da coluna significa que a utilização da peça se aplica a partir deste número do chassi (2351160)

Quando a numeração do Chassi aparece do lado direito da coluna significa que a utilização da peça se aplica até este número do chassi (2351159)

Abreviaturas Utilizadas neste Catálogo de Peças

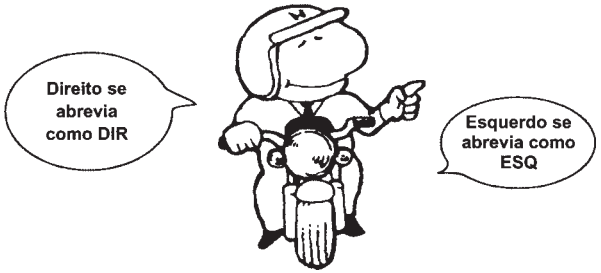

* "Esq" e "Dir" na descrição de uma peça significa o lado Esquerdo e o lado Direito considerando-se que esteja sobre o assento da motocicleta.

• No Catálogo de peças utilizam-se as seguintes abreviaturas:

Conj. ..... Conjunto
Comp. ..... Completo
Dir. ..... Direito
Esq. ..... Esquerdo
STD ..... Standard
mm ..... Milímetro
G ..... Grama
D (22D) ..... Dente (22 dentes)
A ..... Ampére
V ..... Volt
W ..... Watt
C.A. ..... Corrente Alternada
C.C. ..... Corrente Contínua
ADM ..... Admissão
ESC ..... Escape
DIANT. ..... Dianteira
TRAS. ..... Traseira
SEX ..... Sextavado
LAT ..... Lateral
TRANS ..... Transmissão
PRIM ..... Primário
SEC ..... Secundário
MPH ..... Milhas por Hora
Km/h ..... Quilômetro por Hora
L.E.D. ..... Diodo Emissor de Luz
C.D.I. ..... Unidade Descarga Capacitiva
1LA ..... República Dominicana, El Salvador
Venezuela, Guatemala, Guiana
(Mercosul: Argentina, Paraguai, Uruguai)
MIX ..... Moto Mix Brasil
2LA ..... Colômbia, México
3LA ..... América Latina
AR ..... Argentina
M ..... Motor de Partida

PROIBIDA A REPRODUÇÃO E DISTRIBUIÇÃO
1010913 - Hatsuo - MIM - JF

© Moto Honda da Amazônia Ltda.
Todos os direitos reservados.

Como Localizar o Bloco de Peças e os Números de Série

Bloco de Peças	Peças do Motor M-1 ~	Peças do Corpo do Acelerador M-23 ~	Peças do Chassi C-1 ~
Números Necessários	Número de Série do Motor	Número de Série do Corpo do Acelerador	Número de Série do Chassi
Pontos de Localização	①	②	③

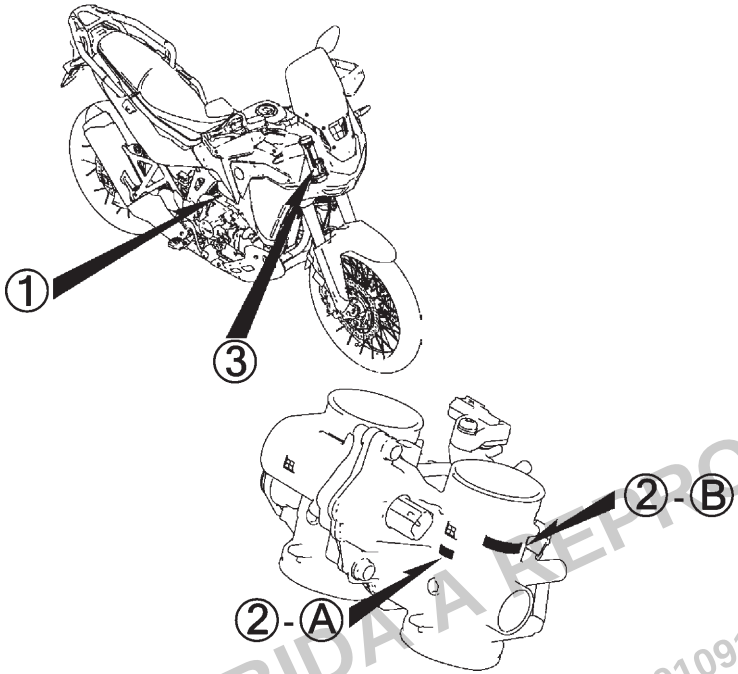

PROIBIDA A REPRODUÇÃO E DISTRIBUIÇÃO
1010913 - Matsuo - MM - JT

© Moto Honda da Amazônia Ltda.
Todos os direitos reservados.

Modelos, Códigos de Área e Números de Série Aplicáveis

Os Modelos, Códigos de Área, Tipos e os Números de Série Aplicáveis podem ser identificados conforme tabela abaixo.
As peças com código de área são exclusivas dos países designados.
Se os códigos de área não estiverem listados, as peças são de uso comum.

Modelo	Código de Área	Tipo	Nº de Série Aplicável do Motor	Nº de Série Aplicável do Chassi	Nº de Série Aplicável do Corpo do Acelerador
CRF1100A$_M$	2BR	Brasil	SD12E0M100001~	9C2SD1200MR100001~	GNJ1A A
	BR		SD12E0M000001~	9C2SD1200MR000001~	
CRF1100A4$_M$	2BR	Brasil	SD12E1M000001~	9C2SD1210MR000001~	
CRF1100D$_M$	2BR	Brasil	SD08E-6100001~	JH2SD10E*MK000001~	
CRF1100D4$_M$	2BR	Brasil	SD08E-6100001~	JH2SD10F*MK000001~	
CRF1100A$_N$	2BR	Brasil	SD12E0N100001~	9C2SD1200NR100001~	GNJ1A A
	BR		SD12E0N000001~	9C2SD1200NR000001~	
CRF1100A4$_N$	2BR	Brasil	SD12E1N000001~	9C2SD1200NR000001~	
CRF1100D$_N$	2BR	Brasil	SD08E-6100001~	JH2SD10E*NK100001~	
CRF1100D4$_N$	2BR	Brasil	SD08E-6100001~	JH2SD10F*NK100001~	

* Para identificação do número do carburador/corpo do acelerador, somente a parte sublinhada deverá ser usada para registro.

GNJ1A A KC ア
Ⓐ Ⓑ

PROIBIDA A REPRODUÇÃO E DISTRIBUIÇÃO
1010913 - Matsuo - MM - JT

© Moto Honda da Amazônia Ltda.
Todos os direitos reservados.

Tabela de Cores

• Ao solicitar as peças coloridas consulte a tabela abaixo, verifique a cor principal da motocicleta e utilize o número de peça básico adicionando o código de cor relativo.

CRF1100A (CRF1100A$_{M/N}$) 2BR

Nº	Modelo		CRF1100A$_{M/N}$		
	Cor Principal		Vermelho Grand Prix R-380	Nº de identificação do Bloco	Nº de ref.
	Código de Cor		R380B		
	Nome das Peças Coloridas	Nº Peça Básico			
1	Cinto, Assento	77310-MKS-E00	ZA	C-23	14
2	Chassi Conj.	50010-MKS-E00	ZB	C-39	2
3	Suporte Comp., Pedal Apoio Esquerdo	50625-MKS-E00	ZA	C-30	9
4	Suporte Comp., Pedal Apoio Direito	50615-MKS-E00	ZA	C-30	5
5	Tampa, Para-lama Dianteiro	61110-MKS-EA0	ZA	C-10	2
6	Carenagem A Jogo, Lateral Traseira Esquerda	83710-MKS-EA0	ZA	C-24	8
7	Carenagem A Jogo, Lateral Traseira Direita	83610-MKS-EA0	ZA	C-24	2
8	Carenagem B Jogo, Lateral Traseira Esquerda	83740-MKS-EA0	ZA	C-24	10
9	Carenagem B Jogo, Lateral Traseira Direita	83640-MKS-EA0	ZA	C-24	5
10	Carenagem C Jogo, Lateral Traseira Esquerda	83750-MKS-EA0	ZA	C-24	11
11	Carenagem C Jogo, Lateral Traseira Direita	83650-MKS-EA0	ZA	C-24	6
12	Carenagem Jogo, Central Dianteira	64255-MKS-EA0	ZA	C-43	5
13	Carenagem Jogo, Lateral Dianteira Esquerda	64265-MKS-E00	ZA	C-43	7
14	Carenagem Jogo, Intermediária Esquerda	64360-MKS-EA0	ZA	C-45	5
15	Carenagem Jogo, Lateral Dianteira Direita	64260-MKS-E00	ZA	C-43	6
16	Carenagem Jogo, Intermediária Direita	64310-MKS-EA0	ZA	C-45	2
17	Rabeta Jogo, Central	83635-MKS-E00	ZA	C-24	4
18	Protetor, Esquerdo	50707-MKS-E00	ZB	C-30	13
19	Protetor, Direito	50607-MKS-E00	ZB	C-30	4
20	Suporte, Pedal Apoio Traseiro Esquerdo	50725-MKS-E00	ZA	C-30	18
21	Suporte, Pedal Apoio Traseiro Direito	50715-MKS-E00	ZA	C-30	14
22	Emblema, Tanque Combustível	86175-MKS-E00	ZB	C-50.1	4
23	Emblema, HONDA	86102-MKS-E00	ZB	C-50.1	1
24	Emblema A, Lateral Esquerda Rabeta	86832-MKS-EA0	ZA	C-50.1	14

PROIBIDA A REPRODUÇÃO E DISTRIBUIÇÃO
1010913 - Matsuo - MM - JT

© Moto Honda da Amazônia Ltda.
Todos os direitos reservados.

Tabela de Cores

• Ao solicitar as peças coloridas consulte a tabela abaixo, verifique a cor principal da motocicleta e utilize o número de peça básico adicionando o código de cor relativo.

CRF1100A (CRF1100A$_{M/N}$) 2BR

Nº	Modelo		CRF1100A$_{M/N}$		
	Cor Principal		Vermelho Grand Prix R-380	Nº de identificação do Bloco	Nº de ref.
	Código de Cor		R380B		
	Nome das Peças Coloridas	Nº Peça Básico			
25	Emblema A, Lateral Direita Rabeta	86831-MKS-EA0	ZA	C-50.1	13
26	Placa Jogo, Lateral Dianteira Esquerda	64380-MKS-EA0	ZA	C-45	7
27	Placa Jogo, Lateral Dianteira Direita	64330-MKS-EA0	ZA	C-45	4
28	Trilho Comp., Assento	50200-MKS-E00	ZA	C-39	3
29	Assento Comp., Principal	77100-MKS-E21	ZA	C-23	3
30	Assento Comp., Traseiro	77300-MKS-E01	ZA	C-23	12
31	Faixa A, Carenagem Intermediária Esquerda	86642-MKS-EA0	ZA	C-50.1	8
32	Faixa A, Carenagem Intermediária Direita	86641-MKS-EA0	ZA	C-50.1	7
33	Faixa B, Carenagem Intermediária Esquerda	86644-MKS-EA0	ZA	C-50.1	10
34	Faixa B, Carenagem Intermediária Direita	86643-MKS-EA0	ZA	C-50.1	9
35	Faixa, Carenagem Central Dianteira Esquerda	86646-MKS-EA0	ZA	C-50.1	12
36	Faixa, Esquerda Tanque Combustível	86172-MKS-EA0	ZA	C-50.1	3
37	Faixa A, Lateral Esquerda Rabeta	86834-MKS-EA0	ZA	C-50.1	16
38	Faixa B, Lateral Esquerda Rabeta	86836-MKS-EA0	ZA	C-50.1	18
39	Faixa C, Lateral Esquerda Rabeta	86838-MKS-EA0	ZA	C-50.1	20
40	Faixa, Carenagem Central Dianteira Direita	86645-MKS-EA0	ZA	C-50.1	11
41	Faixa, Direita Tanque Combustível	86171-MKS-EA0	ZA	C-50.1	2
42	Faixa A, Lateral Direita Rabeta	86833-MKS-EA0	ZA	C-50.1	15
43	Faixa B, Lateral Direita Rabeta	86835-MKS-EA0	ZA	C-50.1	17
44	Faixa C, Lateral Direita Rabeta	86837-MKS-EA0	ZA	C-50.1	19
45	Garfo Traseiro, Subconj.	52200-MKS-E00	ZB	C-32	14
46	Tanque Conj., Combustível	17500-MKS-EA0	ZA	C-21	5
47	Acabamento, Tanque Combustível	17516-KCZ-000	ZB	C-21	7
48	Peso A, Guidão	53105-MKK-D01	ZC	C-7	11

PROIBIDA A REPRODUÇÃO E DISTRIBUIÇÃO
10109137 - Matsuo - MM - JT

© Moto Honda da Amazônia Ltda.
Todos os direitos reservados.

Tabela de Cores

• Ao solicitar as peças coloridas consulte a tabela abaixo, verifique a cor principal da motocicleta e utilize o número de peça básico adicionando o código de cor relativo.

CRF1100A (CRF1100A$_{M/N}$) BR

Nº	Modelo		CRF1100A$_{M/N}$		
	Cor Principal		Preto Ballistic Fosco Metálico NH-A86M	Nº de identificação do Bloco	Nº de ref.
	Código de Cor		NHA86		
	Nome das Peças Coloridas	Nº Peça Básico			
1	Cinto, Assento	77310-MKS-E00	ZA	C-23	14
2	Chassi Conj.	50010-MKS-E00	ZB	C-39	2
3	Suporte Comp., Pedal Apoio Esquerdo	50625-MKS-E00	ZA	C-30	9
4	Suporte Comp., Pedal Apoio Direito	50615-MKS-E00	ZA	C-30	5
5	Carenagem A Jogo, Lateral Traseira Esquerda	83710-MKS-E00	ZA	C-24	8
6	Carenagem A Jogo, Lateral Traseira Direita	83610-MKS-E00	ZA	C-24	2
7	Carenagem B Jogo, Lateral Traseira Esquerda	83740-MKS-E00	ZA	C-24	10
8	Carenagem B Jogo, Lateral Traseira Direita	83640-MKS-E00	ZA	C-24	5
9	Carenagem C Jogo, Lateral Traseira Esquerda	83750-MKS-E00	ZA	C-24	11
10	Carenagem C Jogo, Lateral Traseira Direita	83650-MKS-E00	ZA	C-24	6
11	Carenagem Jogo, Central Dianteira	64255-MKS-E00	ZA	C-43	5
12	Carenagem Jogo, Lateral Dianteira Esquerda	64265-MKS-E00	ZB	C-43	7
13	Carenagem Jogo, Intermediária Esquerda	64360-MKS-E00	ZA	C-45	5
14	Carenagem Jogo, Lateral Dianteira Direita	64260-MKS-E00	ZB	C-43	6
15	Carenagem Jogo, Intermediária Direita	64310-MKS-E00	ZA	C-45	2
16	Rabeta Jogo, Central	83635-MKS-E00	ZB	C-24	4
17	Protetor, Esquerdo	50707-MKS-E00	ZB	C-30	13
18	Protetor, Direito	50607-MKS-E00	ZB	C-30	4
19	Suporte, Pedal Apoio Traseiro Esquerdo	50725-MKS-E00	ZA	C-30	18
20	Suporte, Pedal Apoio Traseiro Direito	50715-MKS-E00	ZA	C-30	14
21	Emblema, HONDA	86102-MKS-E00	ZA	C-50	1
22	Trilho Comp., Assento	50200-MKS-E00	ZA	C-39	3
23	Assento Comp., Principal	77100-MKS-E21	ZC	C-23	3
24	Assento Comp., Traseiro	77300-MKS-E01	ZB	C-23	12

PROIBIDA A REPRODUÇÃO E DISTRIBUIÇÃO
1010913 - Matsuo - MM - JT

© Moto Honda da Amazônia Ltda.
Todos os direitos reservados.

Tabela de Cores

• Ao solicitar as peças coloridas consulte a tabela abaixo, verifique a cor principal da motocicleta e utilize o número de peça básico adicionando o código de cor relativo.

CRF1100A (CRF1100A$_{M/N}$) BR

Nº	Modelo		CRF1100A$_{M/N}$		
	Cor Principal		Preto Ballistic Fosco Metálico NH-A86M	Nº de identificação do Bloco	Nº de ref.
	Código de Cor		NHA86		
	Nome das Peças Coloridas	Nº Peça Básico			
25	Faixa A, Carenagem Intermediária Esquerda	86642-MKS-E00	ZA	C-50	5
26	Faixa A, Carenagem Intermediária Direita	86641-MKS-E00	ZA	C-50	4
27	Faixa B, Carenagem Intermediária Esquerda	86644-MKS-E00	ZA	C-50	7
28	Faixa B, Carenagem Intermediária Direita	86643-MKS-E00	ZA	C-50	6
29	Faixa A, Lateral Esquerda Rabeta	86832-MKS-E00	ZA	C-50	9
30	Faixa A, Lateral Direita Rabeta	86831-MKS-E00	ZA	C-50	8
31	Garfo Traseiro, Subconj.	52200-MKS-E00	ZB	C-32	14
32	Tanque Conj., Combustível	17500-MKS-E00	ZA	C-21	5
33	Acabamento, Tanque Combustível	17516-KCZ-000	ZB	C-21	7
34	Peso A, Guidão	53105-MKK-D01	ZC	C-7	11

PROIBIDA A REPRODUÇÃO E DISTRIBUIÇÃO
1010913 - Matsuo - MM - JT

© Moto Honda da Amazônia Ltda.
Todos os direitos reservados.

Tabela de Cores

• Ao solicitar as peças coloridas consulte a tabela abaixo, verifique a cor principal da motocicleta e utilize o número de peça básico adicionando o código de cor relativo.

CRF1100A4 (CRF1100A4$_{M/N}$) 2BR

Nº	Modelo		CRF1100A4$_{M/N}$		
	Cor Principal		Branco Glare Perolizado NH-B53P	Nº de identificação do Bloco	Nº de ref.
	Código de Cor		NHB53H		
	Nome das Peças Coloridas	Nº Peça Básico			
1	Chassi Conj.	50010-MKS-E00	ZA	C-39	2
2	Suporte Comp., Pedal Apoio Esquerdo	50625-MKS-E00	ZA	C-30	9
3	Suporte Comp., Pedal Apoio Direito	50615-MKS-E00	ZA	C-30	5
4	Bagageiro Comp., Traseiro	81210-MKS-E20	ZB	C-24.1	2
5	Tampa Conj., Inferior Dianteira	64252-MKS-E20	ZA	C-43.1	6
6	Tampa Jogo, Para-lama Dianteiro	61000-MKS-EC0	ZA	C-10	2
7	Carenagem Conj., Intermediária Esquerda	64350-MKS-EC0	ZA	C-45.1	4
8	Carenagem Conj., Lateral Traseira Esquerda	83700-MKS-EC0	ZA	C-24.1	11
9	Carenagem Conj., Intermediária Direita	64300-MKS-EC0	ZA	C-45.1	2
10	Carenagem Conj., Lateral Traseira Direita	83600-MKS-EC0	ZA	C-24.1	5
11	Carenagem Jogo, Central Dianteira	64255-MKS-E20	ZA	C-43.1	7
12	Rabeta Jogo, Central	83635-MKS-E20	ZA	C-24.1	10
13	Protetor B, Esquerdo Ponta Eixo	53186-MKS-E20	ZB	C-7.10	4
14	Protetor B, Direito Ponta Eixo	53181-MKS-E20	ZB	C-7.10	2
15	Protetor, Esquerdo	50707-MKS-E00	ZA	C-30	13
16	Protetor, Direito	50607-MKS-E00	ZA	C-30	4
17	Suporte, Pedal Apoio Traseiro Esquerdo	50725-MKS-E00	ZA	C-30	18
18	Suporte, Pedal Apoio Traseiro Direito	50715-MKS-E00	ZA	C-30	14
19	Emblema, Tanque Combustível	86175-MKS-E00	ZA	C-50.2	5
20	Emblema, HONDA	86101-MJP-G50	ZA	C-50.2	1
21	Emblema, HONDA	86102-MKJ-D00	ZA	C-50.2	2
22	Trilho Comp., Assento	50200-MKS-E00	ZB	C-39	3
23	Assento Comp., Principal	77100-MKS-E21	ZB	C-23	3
24	Assento Comp., Traseiro	77300-MKS-E21	ZA	C-23	13

PROIBIDA A REPRODUÇÃO E DISTRIBUIÇÃO
1010913 - Matsuo - MM - JT

© Moto Honda da Amazônia Ltda.
Todos os direitos reservados.

Tabela de Cores

• Ao solicitar as peças coloridas consulte a tabela abaixo, verifique a cor principal da motocicleta e utilize o número de peça básico adicionando o código de cor relativo.

CRF1100A4 (CRF1100A4$_{M/N}$) 2BR

Nº	Modelo		CRF1100A4$_{M/N}$		
	Cor Principal		Branco Glare Perolizado NH-B53P	Nº de identificação do Bloco	Nº de ref.
	Código de Cor		NHB53H		
	Nome das Peças Coloridas	Nº Peça Básico			
25	Faixa A, Carenagem Intermediária Esquerda	86642-MKS-EC0	ZA	C-50.2	11
26	Faixa A, Carenagem Intermediária Direita	86641-MKS-EC0	ZA	C-50.2	10
27	Faixa B, Carenagem Intermediária Esquerda	86644-MKS-EC0	ZA	C-50.2	13
28	Faixa B, Carenagem Intermediária Direita	86643-MKS-EC0	ZA	C-50.2	12
29	Faixa C, Carenagem Intermediária Esquerda	86646-MKS-EC0	ZA	C-50.2	15
30	Faixa C, Carenagem Intermediária Direita	86645-MKS-EC0	ZA	C-50.2	14
31	Faixa D, Carenagem Intermediária Esquerda	86648-MKS-EC0	ZA	C-50.2	17
32	Faixa D, Carenagem Intermediária Direita	86647-MKS-EC0	ZA	C-50.2	16
33	Faixa, Esquerda Para-lama Dianteiro	86612-MKS-EC0	ZA	C-50.2	9
34	Faixa, Esquerda Tanque Combustível	86172-MKS-EC0	ZA	C-50.2	4
35	Faixa, Lateral Esquerda Rabeta	86832-MKS-EC0	ZA	C-50.2	19
36	Faixa, Direita Para-lama Dianteiro	86611-MKS-EC0	ZA	C-50.2	8
37	Faixa, Direita Tanque Combustível	86171-MKS-EC0	ZA	C-50.2	3
38	Faixa, Lateral Direita Rabeta	86831-MKS-EC0	ZA	C-50.2	18
39	Garfo Traseiro, Subconj.	52200-MKS-E00	ZA	C-32	14
40	Tanque Conj., Combustível	17500-MKS-EC1	ZB	C-21.1	5
41	Peso A, Guidão	53105-MKK-D01	ZA	C-7	11
42	Para-brisa, Jogo	64250-MKS-E20	ZA	C-43.1	5

PROIBIDA A REPRODUÇÃO E DISTRIBUIÇÃO
1010913 - Matsuo - MM - JT

© Moto Honda da Amazônia Ltda.
Todos os direitos reservados.

Tabela de Cores

• Ao solicitar as peças coloridas consulte a tabela abaixo, verifique a cor principal da motocicleta e utilize o número de peça básico adicionando o código de cor relativo.

CRF1100D (CRF1100D$_M$) 2BR

Nº	Modelo		CRF1100D$_M$		
	Cor Principal		Vermelho Grand Prix R-380	Nº de identificação do Bloco	Nº de ref.
	Código de Cor		R380B		
	Nome das Peças Coloridas	Nº Peça Básico			
1	Cinto, Assento	77310-MKS-E00	ZA	C-23	14
2	Chassi Conj.	50010-MKS-E00	ZB	C-39	2
3	Suporte Comp., Pedal Apoio Esquerdo	50625-MKS-E00	ZA	C-30	9
4	Suporte Comp., Pedal Apoio Direito	50615-MKS-E00	ZA	C-30	5
5	Tampa, Para-lama Dianteiro	61110-MKS-EA0	ZA	C-10	2
6	Carenagem A Jogo, Lateral Traseira Esquerda	83710-MKS-EA0	ZA	C-24	8
7	Carenagem A Jogo, Lateral Traseira Direita	83610-MKS-EA0	ZA	C-24	2
8	Carenagem B Jogo, Lateral Traseira Esquerda	83740-MKS-EA0	ZA	C-24	10
9	Carenagem B Jogo, Lateral Traseira Direita	83640-MKS-EA0	ZA	C-24	5
10	Carenagem C Jogo, Lateral Traseira Esquerda	83750-MKS-EA0	ZA	C-24	11
11	Carenagem C Jogo, Lateral Traseira Direita	83650-MKS-EA0	ZA	C-24	6
12	Carenagem Jogo, Central Dianteira	64255-MKS-EA0	ZA	C-43	5
13	Carenagem Jogo, Lateral Dianteira Esquerda	64265-MKS-E00	ZA	C-43	7
14	Carenagem Jogo, Intermediária Esquerda	64360-MKS-EA0	ZA	C-45	5
15	Carenagem Jogo, Lateral Dianteira Direita	64260-MKS-E00	ZA	C-43	6
16	Carenagem Jogo, Intermediária Direita	64310-MKS-EA0	ZA	C-45	2
17	Rabeta Jogo, Central	83635-MKS-E00	ZA	C-24	4
18	Protetor, Esquerdo	50707-MKS-E00	ZB	C-30	13
19	Protetor, Direito	50607-MKS-E00	ZB	C-30	4
20	Suporte, Pedal Apoio Traseiro Esquerdo	50725-MKS-E00	ZA	C-30	18
21	Suporte, Pedal Apoio Traseiro Direito	50715-MKS-E00	ZA	C-30	14
22	Emblema, Tanque Combustível	86175-MKS-E00	ZB	C-50.1	4
23	Emblema, HONDA	86102-MKS-E00	ZB	C-50.1	1
24	Emblema A, Lateral Esquerda Rabeta	86832-MKS-EA0	ZA	C-50.1	14

PROIBIDA A REPRODUÇÃO E DISTRIBUIÇÃO
1010913 - Matsuo - MM - JT

© Moto Honda da Amazônia Ltda.
Todos os direitos reservados.

Tabela de Cores

• Ao solicitar as peças coloridas consulte a tabela abaixo, verifique a cor principal da motocicleta e utilize o número de peça básico adicionando o código de cor relativo.

CRF1100D (CRF1100D$_M$) 2BR

Nº	Modelo		CRF1100D$_M$		
	Cor Principal		Vermelho Grand Prix R-380	Nº de identificação do Bloco	Nº de ref.
	Código de Cor		R380B		
	Nome das Peças Coloridas	Nº Peça Básico			
25	Emblema A, Lateral Direita Rabeta	86831-MKS-EA0	ZA	C-50.1	13
26	Placa Jogo, Lateral Dianteira Esquerda	64380-MKS-EA0	ZA	C-45	7
27	Placa Jogo, Lateral Dianteira Direita	64330-MKS-EA0	ZA	C-45	4
28	Trilho Comp., Assento	50200-MKS-E00	ZA	C-39	3
29	Assento Comp., Principal	77100-MKS-E21	ZA	C-23	3
30	Assento Comp., Traseiro	77300-MKS-E01	ZA	C-23	12
31	Faixa A, Carenagem Intermediária Esquerda	86642-MKS-EA0	ZA	C-50.1	8
32	Faixa A, Carenagem Intermediária Direita	86641-MKS-EA0	ZA	C-50.1	7
33	Faixa B, Carenagem Intermediária Esquerda	86644-MKS-EA0	ZA	C-50.1	10
34	Faixa B, Carenagem Intermediária Direita	86643-MKS-EA0	ZA	C-50.1	9
35	Faixa, Carenagem Central Dianteira Esquerda	86646-MKS-EA0	ZA	C-50.1	12
36	Faixa, Esquerda Tanque Combustível	86172-MKS-EA0	ZA	C-50.1	3
37	Faixa A, Lateral Esquerda Rabeta	86834-MKS-EA0	ZA	C-50.1	16
38	Faixa B, Lateral Esquerda Rabeta	86836-MKS-EA0	ZA	C-50.1	18
39	Faixa C, Lateral Esquerda Rabeta	86838-MKS-EA0	ZA	C-50.1	20
40	Faixa, Carenagem Central Dianteira Direita	86645-MKS-EA0	ZA	C-50.1	11
41	Faixa, Direita Tanque Combustível	86171-MKS-EA0	ZA	C-50.1	2
42	Faixa A, Lateral Direita Rabeta	86833-MKS-EA0	ZA	C-50.1	15
43	Faixa B, Lateral Direita Rabeta	86835-MKS-EA0	ZA	C-50.1	17
44	Faixa C, Lateral Direita Rabeta	86837-MKS-EA0	ZA	C-50.1	19
45	Garfo Traseiro, Subconj.	52200-MKS-E00	ZB	C-32	14
46	Tanque Conj., Combustível	17500-MKS-EA0	ZA	C-21	5
47	Acabamento, Tanque Combustível	17516-KCZ-000	ZB	C-21	7
48	Peso A, Guidão	53105-MKK-D01	ZC	C-7	11

PROIBIDA A REPRODUÇÃO E DISTRIBUIÇÃO
10109131 - Matsuo - MM - JT

© Moto Honda da Amazônia Ltda.
Todos os direitos reservados.

Tabela de Cores

• Ao solicitar as peças coloridas consulte a tabela abaixo, verifique a cor principal da motocicleta e utilize o número de peça básico adicionando o código de cor relativo.

CRF1100D4 (CRF1100D4$_M$) 2BR

Nº	Modelo		CRF1100D4$_M$		
	Cor Principal		Branco Glare Perolizado NH-B53P	Nº de identificação do Bloco	Nº de ref.
	Código de Cor		NHB53H		
	Nome das Peças Coloridas	Nº Peça Básico			
1	Chassi Conj.	50010-MKS-E00	ZA	C-39	2
2	Suporte Comp., Pedal Apoio Esquerdo	50625-MKS-E00	ZA	C-30	9
3	Suporte Comp., Pedal Apoio Direito	50615-MKS-E00	ZA	C-30	5
4	Bagageiro Comp., Traseiro	81210-MKS-E20	ZB	C-24.1	2
5	Tampa Conj., Inferior Dianteira	64252-MKS-E20	ZA	C-43.1	6
6	Tampa Jogo, Para-lama Dianteiro	61000-MKS-EC0	ZA	C-10	2
7	Carenagem Conj., Intermediária Esquerda	64350-MKS-EC0	ZA	C-45.1	4
8	Carenagem Conj., Lateral Traseira Esquerda	83700-MKS-EC0	ZA	C-24.1	11
9	Carenagem Conj., Intermediária Direita	64300-MKS-EC0	ZA	C-45.1	2
10	Carenagem Conj., Lateral Traseira Direita	83600-MKS-EC0	ZA	C-24.1	5
11	Carenagem Jogo, Central Dianteira	64255-MKS-E20	ZA	C-43.1	7
12	Rabeta Jogo, Central	83635-MKS-E20	ZA	C-24.1	10
13	Protetor B, Esquerdo Ponta Eixo	53186-MKS-E20	ZB	C-7.10	4
14	Protetor B, Direito Ponta Eixo	53181-MKS-E20	ZB	C-7.10	2
15	Protetor, Esquerdo	50707-MKS-E00	ZA	C-30	13
16	Protetor, Direito	50607-MKS-E00	ZA	C-30	4
17	Suporte, Pedal Apoio Traseiro Esquerdo	50725-MKS-E00	ZA	C-30	18
18	Suporte, Pedal Apoio Traseiro Direito	50715-MKS-E00	ZA	C-30	14
19	Emblema, Tanque Combustível	86175-MKS-E00	ZA	C-50.2	5
20	Emblema, HONDA	86101-MJP-G50	ZA	C-50.2	1
21	Emblema, HONDA	86102-MKJ-D00	ZA	C-50.2	2
22	Trilho Comp., Assento	50200-MKS-E00	ZB	C-39	3
23	Assento Comp., Principal	77100-MKS-E21	ZB	C-23	3
24	Assento Comp., Traseiro	77300-MKS-E21	ZA	C-23	13

PROIBIDA A REPRODUÇÃO E DISTRIBUIÇÃO
1010913 - Matsuo - MM - JT

© Moto Honda da Amazônia Ltda.
Todos os direitos reservados.

Tabela de Cores

• Ao solicitar as peças coloridas consulte a tabela abaixo, verifique a cor principal da motocicleta e utilize o número de peça básico adicionando o código de cor relativo.

CRF1100D4 (CRF1100D4$_M$) 2BR

Nº	Modelo		CRF1100D4$_M$		
	Cor Principal		Branco Glare Perolizado NH-B53P	Nº de identificação do Bloco	Nº de ref.
	Código de Cor		NHB53H		
	Nome das Peças Coloridas	Nº Peça Básico			
25	Faixa A, Carenagem Intermediária Esquerda	86642-MKS-EC0	ZA	C-50.2	11
26	Faixa A, Carenagem Intermediária Direita	86641-MKS-EC0	ZA	C-50.2	10
27	Faixa B, Carenagem Intermediária Esquerda	86644-MKS-EC0	ZA	C-50.2	13
28	Faixa B, Carenagem Intermediária Direita	86643-MKS-EC0	ZA	C-50.2	12
29	Faixa C, Carenagem Intermediária Esquerda	86646-MKS-EC0	ZA	C-50.2	15
30	Faixa C, Carenagem Intermediária Direita	86645-MKS-EC0	ZA	C-50.2	14
31	Faixa D, Carenagem Intermediária Esquerda	86648-MKS-EC0	ZA	C-50.2	17
32	Faixa D, Carenagem Intermediária Direita	86647-MKS-EC0	ZA	C-50.2	16
33	Faixa, Esquerda Para-lama Dianteiro	86612-MKS-EC0	ZA	C-50.2	9
34	Faixa, Esquerda Tanque Combustível	86172-MKS-EC0	ZA	C-50.2	4
35	Faixa, Lateral Esquerda Rabeta	86832-MKS-EC0	ZA	C-50.2	19
36	Faixa, Direita Para-lama Dianteiro	86611-MKS-EC0	ZA	C-50.2	8
37	Faixa, Direita Tanque Combustível	86171-MKS-EC0	ZA	C-50.2	3
38	Faixa, Lateral Direita Rabeta	86831-MKS-EC0	ZA	C-50.2	18
39	Garfo Traseiro, Subconj.	52200-MKS-E00	ZA	C-32	14
40	Tanque Conj., Combustível	17500-MKS-EC1	ZB	C-21.1	5
41	Peso A, Guidão	53105-MKK-D01	ZA	C-7	11
42	Para-brisa, Jogo	64250-MKS-E20	ZA	C-43.1	5

PROIBIDA A REPRODUÇÃO E DISTRIBUIÇÃO
1010913 - Matsuo - MM - JT

© Moto Honda da Amazônia Ltda.
Todos os direitos reservados.

Tabela de Cores

• Ao solicitar as peças coloridas consulte a tabela abaixo, verifique a cor principal da motocicleta e utilize o número de peça básico adicionando o código de cor relativo.

CRF1100D (CRF1100D$_N$) 2BR

Nº	Modelo		CRF1100D$_N$		
	Cor Principal		Vermelho Grand Prix R-380	Nº de identificação do Bloco	Nº de ref.
	Código de Cor		R380B		
	Nome das Peças Coloridas	Nº Peça Básico			
1	Cinto, Assento	77310-MKS-E00	ZA	C-23	14
2	Chassi Conj.	50010-MKS-E00	ZB	C-39	2
3	Suporte Comp., Pedal Apoio Esquerdo	50625-MKS-E00	ZA	C-30	9
4	Suporte Comp., Pedal Apoio Direito	50615-MKS-E00	ZA	C-30	5
5	Tampa, Para-lama Dianteiro	61110-MKS-EA0	ZA	C-10	2
6	Carenagem A Jogo, Lateral Traseira Esquerda	83710-MKS-EA0	ZA	C-24	8
7	Carenagem A Jogo, Lateral Traseira Direita	83610-MKS-EA0	ZA	C-24	2
8	Carenagem B Jogo, Lateral Traseira Esquerda	83740-MKS-EA0	ZA	C-24	10
9	Carenagem B Jogo, Lateral Traseira Direita	83640-MKS-EA0	ZA	C-24	5
10	Carenagem C Jogo, Lateral Traseira Esquerda	83750-MKS-EA0	ZA	C-24	11
11	Carenagem C Jogo, Lateral Traseira Direita	83650-MKS-EA0	ZA	C-24	6
12	Carenagem Jogo, Central Dianteira	64255-MKS-EA0	ZA	C-43	5
13	Carenagem Jogo, Lateral Dianteira Esquerda	64265-MKS-E00	ZA	C-43	7
14	Carenagem Jogo, Intermediária Esquerda	64360-MKS-EA0	ZA	C-45	5
15	Carenagem Jogo, Lateral Dianteira Direita	64260-MKS-E00	ZA	C-43	6
16	Carenagem Jogo, Intermediária Direita	64310-MKS-EA0	ZA	C-45	2
17	Rabeta Jogo, Central	83635-MKS-E00	ZA	C-24	4
18	Protetor, Esquerdo	50707-MKS-E00	ZB	C-30	13
19	Protetor, Direito	50607-MKS-E00	ZB	C-30	4
20	Suporte, Pedal Apoio Traseiro Esquerdo	50725-MKS-E00	ZA	C-30	18
21	Suporte, Pedal Apoio Traseiro Direito	50715-MKS-E00	ZA	C-30	14
22	Emblema, Tanque Combustível	86175-MKS-E00	ZB	C-50.1	4
23	Emblema, HONDA	86102-MKS-E00	ZB	C-50.1	1
24	Emblema A, Lateral Esquerda Rabeta	86832-MKS-EA0	ZA	C-50.1	14

PROIBIDA A REPRODUÇÃO E DISTRIBUIÇÃO
1010913 - Matsuo - MM - JT

© Moto Honda da Amazônia Ltda.
Todos os direitos reservados.

Voltar

Tabela de Cores

• Ao solicitar as peças coloridas consulte a tabela abaixo, verifique a cor principal da motocicleta e utilize o número de peça básico adicionando o código de cor relativo.

CRF1100D (CRF1100D$_N$) 2BR

Nº	Modelo		CRF1100D$_N$		
	Cor Principal		Vermelho Grand Prix R-380	Nº de identificação do Bloco	Nº de ref.
	Código de Cor		R380B		
	Nome das Peças Coloridas	Nº Peça Básico			
25	Emblema A, Lateral Direita Rabeta	86831-MKS-EA0	ZA	C-50.1	13
26	Placa Jogo, Lateral Dianteira Esquerda	64380-MKS-EA0	ZA	C-45	7
27	Placa Jogo, Lateral Dianteira Direita	64330-MKS-EA0	ZA	C-45	4
28	Trilho Comp., Assento	50200-MKS-E00	ZA	C-39	3
29	Assento Comp., Principal	77100-MKS-E21	ZA	C-23	3
30	Assento Comp., Traseiro	77300-MKS-E01	ZA	C-23	12
31	Faixa A, Carenagem Intermediária Esquerda	86642-MKS-EA0	ZA	C-50.1	8
32	Faixa A, Carenagem Intermediária Direita	86641-MKS-EA0	ZA	C-50.1	7
33	Faixa B, Carenagem Intermediária Esquerda	86644-MKS-EA0	ZA	C-50.1	10
34	Faixa B, Carenagem Intermediária Direita	86643-MKS-EA0	ZA	C-50.1	9
35	Faixa, Carenagem Central Dianteira Esquerda	86646-MKS-EA0	ZA	C-50.1	12
36	Faixa, Esquerda Tanque Combustível	86172-MKS-EA0	ZA	C-50.1	3
37	Faixa A, Lateral Esquerda Rabeta	86834-MKS-EA0	ZA	C-50.1	16
38	Faixa B, Lateral Esquerda Rabeta	86836-MKS-EA0	ZA	C-50.1	18
39	Faixa C, Lateral Esquerda Rabeta	86838-MKS-EA0	ZA	C-50.1	20
40	Faixa, Carenagem Central Dianteira Direita	86645-MKS-EA0	ZA	C-50.1	11
41	Faixa, Direita Tanque Combustível	86171-MKS-EA0	ZA	C-50.1	2
42	Faixa A, Lateral Direita Rabeta	86833-MKS-EA0	ZA	C-50.1	15
43	Faixa B, Lateral Direita Rabeta	86835-MKS-EA0	ZA	C-50.1	17
44	Faixa C, Lateral Direita Rabeta	86837-MKS-EA0	ZA	C-50.1	19
45	Garfo Traseiro, Subconj.	52200-MKS-E00	ZB	C-32	14
46	Tanque Conj., Combustível	17500-MKS-EA0	ZA	C-21	5
47	Acabamento, Tanque Combustível	17516-KCZ-000	ZB	C-21	7
48	Peso A, Guidão	53105-MKK-D01	ZC	C-7	11

PROIBIDA A REPRODUÇÃO E DISTRIBUIÇÃO
10109131 - Matsuo - MM - JT

© Moto Honda da Amazônia Ltda.
Todos os direitos reservados.

Tabela de Cores

• Ao solicitar as peças coloridas consulte a tabela abaixo, verifique a cor principal da motocicleta e utilize o número de peça básico adicionando o código de cor relativo.

CRF1100D4 (CRF1100D4$_N$) 2BR

Nº	Modelo		CRF1100D4$_N$		
	Cor Principal		Branco Glare Perolizado NH-B53P	Nº de identificação do Bloco	Nº de ref.
	Código de Cor		NHB53H		
	Nome das Peças Coloridas	Nº Peça Básico			
1	Chassi Conj.	50010-MKS-E00	ZA	C-39	2
2	Suporte Comp., Pedal Apoio Esquerdo	50625-MKS-E00	ZA	C-30	9
3	Suporte Comp., Pedal Apoio Direito	50615-MKS-E00	ZA	C-30	5
4	Bagageiro Comp., Traseiro	81210-MKS-E20	ZB	C-24.1	2
5	Tampa Conj., Inferior Dianteira	64252-MKS-E20	ZA	C-43.1	6
6	Tampa Jogo, Para-lama Dianteiro	61000-MKS-EC0	ZA	C-10	2
7	Carenagem Conj., Intermediária Esquerda	64350-MKS-EC0	ZA	C-45.1	4
8	Carenagem Conj., Lateral Traseira Esquerda	83700-MKS-EC0	ZA	C-24.1	11
9	Carenagem Conj., Intermediária Direita	64300-MKS-EC0	ZA	C-45.1	2
10	Carenagem Conj., Lateral Traseira Direita	83600-MKS-EC0	ZA	C-24.1	5
11	Carenagem Jogo, Central Dianteira	64255-MKS-E20	ZA	C-43.1	7
12	Rabeta Jogo, Central	83635-MKS-E20	ZA	C-24.1	10
13	Protetor B, Esquerdo Ponta Eixo	53186-MKS-E20	ZB	C-7.10	4
14	Protetor B, Direito Ponta Eixo	53181-MKS-E20	ZB	C-7.10	2
15	Protetor, Esquerdo	50707-MKS-E00	ZA	C-30	13
16	Protetor, Direito	50607-MKS-E00	ZA	C-30	4
17	Suporte, Pedal Apoio Traseiro Esquerdo	50725-MKS-E00	ZA	C-30	18
18	Suporte, Pedal Apoio Traseiro Direito	50715-MKS-E00	ZA	C-30	14
19	Emblema, Tanque Combustível	86175-MKS-E00	ZA	C-50.2	5
20	Emblema, HONDA	86101-MJP-G50	ZA	C-50.2	1
21	Emblema, HONDA	86102-MKJ-D00	ZA	C-50.2	2
22	Trilho Comp., Assento	50200-MKS-E00	ZB	C-39	3
23	Assento Comp., Principal	77100-MKS-E21	ZB	C-23	3
24	Assento Comp., Traseiro	77300-MKS-E21	ZA	C-23	13

PROIBIDA A REPRODUÇÃO E DISTRIBUIÇÃO
1010913 - Matsuo - MM - JT

© Moto Honda da Amazônia Ltda.
Todos os direitos reservados.

Tabela de Cores

• Ao solicitar as peças coloridas consulte a tabela abaixo, verifique a cor principal da motocicleta e utilize o número de peça básico adicionando o código de cor relativo.

CRF1100D4 (CRF1100D4$_N$) 2BR

Nº	Modelo		CRF1100D4$_N$		
	Cor Principal		Branco Glare Perolizado NH-B53P	Nº de identificação do Bloco	Nº de ref.
	Código de Cor		NHB53H		
	Nome das Peças Coloridas	Nº Peça Básico			
25	Faixa A, Carenagem Intermediária Esquerda	86642-MKS-EC0	ZA	C-50.2	11
26	Faixa A, Carenagem Intermediária Direita	86641-MKS-EC0	ZA	C-50.2	10
27	Faixa B, Carenagem Intermediária Esquerda	86644-MKS-EC0	ZA	C-50.2	13
28	Faixa B, Carenagem Intermediária Direita	86643-MKS-EC0	ZA	C-50.2	12
29	Faixa C, Carenagem Intermediária Esquerda	86646-MKS-EC0	ZA	C-50.2	15
30	Faixa C, Carenagem Intermediária Direita	86645-MKS-EC0	ZA	C-50.2	14
31	Faixa D, Carenagem Intermediária Esquerda	86648-MKS-EC0	ZA	C-50.2	17
32	Faixa D, Carenagem Intermediária Direita	86647-MKS-EC0	ZA	C-50.2	16
33	Faixa, Esquerda Para-lama Dianteiro	86612-MKS-EC0	ZA	C-50.2	9
34	Faixa, Esquerda Tanque Combustível	86172-MKS-EC0	ZA	C-50.2	4
35	Faixa, Lateral Esquerda Rabeta	86832-MKS-EC0	ZA	C-50.2	19
36	Faixa, Direita Para-lama Dianteiro	86611-MKS-EC0	ZA	C-50.2	8
37	Faixa, Direita Tanque Combustível	86171-MKS-EC0	ZA	C-50.2	3
38	Faixa, Lateral Direita Rabeta	86831-MKS-EC0	ZA	C-50.2	18
39	Garfo Traseiro, Subconj.	52200-MKS-E00	ZA	C-32	14
40	Tanque Conj., Combustível	17500-MKS-EC1	ZB	C-21.1	5
41	Peso A, Guidão	53105-MKK-D01	ZA	C-7	11
42	Para-brisa, Jogo	64250-MKS-E20	ZA	C-43.1	5

PROIBIDA A REPRODUÇÃO E DISTRIBUIÇÃO
1010913 - Matsuo - MM - JT

© Moto Honda da Amazônia Ltda.
Todos os direitos reservados.

Composição do Número de Identificação do Veículo (V.I.N.)

Exemplo: 9 C 2 J C 3 0 1 0YR 0 0 0 0 0 1

Número Sequencial de Produção

Código de Fábrica

A .... Ohio U.S.A
B .... Alost Bélgica
C .... Saitama Japão
D .... Guadalajara México
E .... Montesa Espanha
F .... Atessa Itália
K .... Kumamoto Japão
M .... Hamamatsu Japão
R .... Manaus Brasil
S .... Susuka Japão
T .... Tochigi Japão
4 .... Carolina do Sul U.S.A

Ano do Modelo

Exemplo: K....1989 L....1990 M....1991 N....1992 X....1999 Y....2000 (Exceto as letras I.O Q.U) 1....2001 2....2002 3....2003
4....2004 5....2005 6....2006 7....2007 8....2008 9....2009 A....2010 B....2011 C....2012 D....2013 E....2014
F....2015 G....2016 H....2017

Dígito de Controle

Código de Descrição do Veículo

Exemplo: PE04....XR600R RC30....CFR750R JC301....CG125TITAN • KS JC302....CG125TITAN • ES JC303....CG125 • CARGO

Marca e Tipo de Veículo

JH2 ..... HONDA Motocicleta Fabricada no Japão
1HF ..... HONDA Motocicleta Fabricada nos Estados Unidos da América
YC1 ..... HONDA Motocicleta Fabricada na Bélgica
9C2 ..... HONDA Motocicleta Fabricada no Brasil
3H1 ..... HONDA Motocicleta Fabricada no México
VTM ..... HONDA Motocicleta Fabricada na Espanha
ZDC ..... HONDA Motocicleta Fabricada na Itália
JH3 ..... HONDA Motocicleta Fabricada no Japão
478 ..... HONDA Motocicleta Fabricada nos Estados Unidos da América

PROIBIDA A REPRODUÇÃO E DISTRIBUIÇÃO
1010913 - Matsuo - MM - JT

© Moto Honda da Amazônia Ltda.
Todos os direitos reservados.

Mangueira de Combustível, Mangueiras de Aplicação Geral e Mangueira de Vinil

- As “peças padronizadas das mangueiras de combustível”, as “mangueiras de aplicação geral” e as “mangueiras de vinil” podem ser fornecidas sem embalagem (granel) em forma de bobinas.
- Quando necessitar efetuar o pedido destas “mangueiras”, verifique no Catálogo de Peças o código da “mangueira padrão” e em seguida coloque entre parênteses o código da “mangueira sem embalagem (granel)” relativa utilizando a tabela abaixo.
  (O comprimento padrão das “mangueiras sem embalagem (granel)” é de 1 metro. As mangueiras indicadas com o símbolo < > também estão disponíveis com as medidas de 3 e 8 metros).
- Quando necessitar de troca, corte a mangueira sem embalagem (granel) na medida especificada. Esta medida pode ser verificada no nome da peça (verifique no Manual de Serviços ou nas instruções que acompanham as mangueiras sem embalagem (granel) os procedimentos para o corte e instalação).
- A relação abaixo especifica o código das mangueiras padrão e as respectivas mangueiras sem embalagem (granel) e suas medidas. Certifique-se de que estes números sejam aplicados somente para as peças de reposição relacionadas.

Mangueiras de Combustível / Tubos			
Número de Peça Padrão	Número de Peça sem Embalagem (granel)	Peça sem Embalagem (granel)	
		Diâmetro Interno (mm)	Comprimento (m)
95001-30xxx-2x	95001-30001-20M	3,0	1
95001-30xxx-3x	95001-30001-30M	3,0	1
95001-30xxx-4x	95001-30001-40M	3,0	1
95001-35xxx-2x	95001-35001-50M <95001-35003-50M>	3,5	1 3
95001-35xxx-3x	95001-35001-60M <95001-35003-60M>	3,5	1 3
95001-35xxx-4x	95001-35001-60M <95001-35003-60M>	3,5	1 3
95001-35xxx-5x	95001-35001-50M <95001-35003-50M>	3,5	1 3
95001-35xxx-6x	95001-35001-60M <95001-35003-60M>	3,5	1 3
95001-45xxx-2x	95001-45001-50M <95001-45003-50M>	4,5	1 3
95001-45xxx-3x	95001-45001-60M <95001-45003-60M> <95001-45008-60M>	4,5	1 3 8
95001-45xxx-4x	95001-45001-60M <95001-45003-60M> <95001-45008-60M>	4,5	1 3 8
95001-45xxx-5x	95001-45001-50M <95001-45003-50M>	4,5	1 3
95001-45xxx-6x	95001-45001-60M <95001-45003-60M> <95001-45008-60M>	4,5	1 3 8
95001-55xxx-2x	95001-55001-50M <95001-55003-50M> <95001-55008-50M>	5,5	1 3 8

Mangueiras de Combustível / Tubos			
Número de Peça Padrão	Número de Peça sem Embalagem (granel)	Peça sem Embalagem (granel)	
		Diâmetro Interno (mm)	Comprimento (m)
95001-55xxx-3x	95001-55001-60M <95001-55003-60M> <95001-55008-60M>	5,5	1 3 8
95001-55xxx-4x	95001-55001-60M <95001-55003-60M> <95001-55008-60M>	5,5	1 3 8
95001-55xxx-5x	95001-55001-50M <95001-55003-50M> <95001-55008-50M>	5,5	1 3 8
95001-55xxx-6x	95001-55001-60M <95001-55003-60M> <95001-55008-60M>	5,5	1 3 8
95001-75xxx-2x	95001-75001-50M <95001-75003-50M>	7,5	1 3
95001-75xxx-3x	95001-75001-60M <95001-75003-60M> <95001-75008-60M>	7,5	1 3 8
95001-75xxx-4x	95001-75001-60M <95001-75003-60M> <95001-75008-60M>	7,5	1 3 8
95001-75xxx-5x	95001-75001-50M <95001-75003-50M>	7,5	1 3
95001-75xxx-6x	95001-75001-60M <95001-75003-60M> <95001-75008-60M>	7,5	1 3 8
95001-80xxx-2x	95001-80001-50M	8,0	1
95001-80xxx-3x	95001-80001-60M	8,0	1
95001-80xxx-4x	95001-80001-60M	8,0	1
95001-80xxx-5x	95001-80001-50M	8,0	1
95001-80xxx-6x	95001-80001-60M	8,0	1

CUIDADO

É PERIGOSO confundir uma “Mangueira de Combustível” com a “Mangueira de Aplicação Geral” ou com a “Mangueira de Vinil”. Cada “Mangueira” tem sua utilização apropriada.
Nunca utilize uma “Mangueira de Aplicação Geral” ou a “Mangueira de Vinil” no lugar de uma “Mangueira de Combustível” ou vice-versa.
Use sempre a mangueira sem embalagem (granel) especificada, utilizando as instruções de corte e instalação dos Manuais de Serviços e das instruções que são fornecidas juntamente com a embalagem.

PROIBIDA A REPRODUÇÃO E DISTRIBUIÇÃO
1010913 - Mats

© Moto Honda da Amazônia Ltda.
Todos os direitos reservados.

Mangueira de Combustível, Mangueiras de Aplicação Geral e Mangueira de Vinil

Mangueira de Vinil				
Número de Peça Padrão	Número de Peça sem Embalagem (granel)	Peça sem Embalagem (granel)		
		Diâmetro Interno (mm)	Diâmetro Externo (mm)	Comprimento (m)
95003-01xxx-3x	95003-01001-60M <95003-01003-60M>	2,9	6,8	1 3
95003-01xxx-60	95003-01001-60M <95003-01003-60M>	2,9	6,8	1 3
95003-03xxx-3x	95003-03001-60M <95003-03003-60M>	3,0	6,0	1 3
95003-03xxx-60	95003-03001-60M <95003-03003-60M>	3,0	6,0	1 3
95003-05xxx-3x	95003-05001-60M <95003-05003-60M> <95003-05008-60M>	3,5	6,5	1 3 8
95003-05xxx-60	95003-05001-60M <95003-05003-60M> <95003-05008-60M>	3,5	6,5	1 3 8
95003-07xxx-1x	95003-07001-10M <95003-07003-10M> <95003-07008-10M>	4,0	7,0	1 3 8
95003-07xxx-20	95003-07001-10M <95003-07003-10M> <95003-07008-10M>	4,0	7,0	1 3 8
95003-07xxx-3x	95003-07001-60M <95003-07003-60M> <95003-07008-60M>	4,0	7,0	1 3 8
95003-07xxx-60	95003-07001-60M <95003-07003-60M> <95003-07008-60M>	4,0	7,0	1 3 8
95003-07xxx-7x	95003-07001-70M <95003-07003-70M> <95003-07008-70M>	4,0	7,0	1 3 8
95003-08xxx-1x	95003-08001-10M <95003-08003-10M> <95003-08008-10M>	4,5	6,5	1 3 8
95003-09xxx-3x	95003-09001-60M <95003-09003-60M>	4,5	8,0	1 3
95003-09xxx-60	95003-09001-60M <95003-09003-60M>	4,5	8,0	1 3
95003-10xxx-1x	95003-10001-10M <95003-10003-10M>	5,0	8,0	1 3
95003-10xxx-20	95003-10001-10M <95003-10003-10M>	5,0	8,0	1 3
95003-10xxx-3x	95003-10001-60M <95003-10003-60M>	5,0	8,0	1 3
95003-10xxx-60	95003-10001-60M <95003-10003-60M>	5,0	8,0	1 3
95003-11xxx-3x	95003-11001-60M <95003-11003-60M> <95003-11008-60M>	5,0	9,0	1 3 8
95003-11xxx-60	95003-11001-60M <95003-11003-60M> <95003-11008-60M>	5,0	9,0	1 3 8
95003-12xxx-1x	95003-12001-10M <95003-12003-10M> <95003-12008-10M>	5,0	7,0	1 3 8
95003-12xxx-20	95003-12001-10M <95003-12003-10M> <95003-12008-10M>	5,0	7,0	1 3 8

Mangueira de Vinil				
Número de Peça Padrão	Número de Peça sem Embalagem (granel)	Peça sem Embalagem (granel)		
		Diâmetro Interno (mm)	Diâmetro Externo (mm)	Comprimento (m)
95003-14xxx-1x	95003-14001-10M <95003-14003-10M>	6,0	9,0	1 3
95003-14xxx-20	95003-14001-10M <95003-14003-10M>	6,0	9,0	1 3
95003-14xxx-3x	95003-14001-60M <95003-14003-60M>	6,0	9,0	1 3
95003-17xxx-1x	95003-17001-10M <95003-17003-10M>	7,0	9,0	1 3
95003-19xxx-1x	95003-19001-10M <95003-19003-10M> <95003-19008-10M>	7,0	11,0	1 3 8
95003-19xxx-20	95003-19001-10M <95003-19003-10M> <95003-19008-10M>	7,0	11,0	1 3 8
95003-19xxx-3x	95003-19001-60M <95003-19003-60M> <95003-19008-60M>	7,0	11,0	1 3 8
95003-19xxx-60	95003-19001-60M <95003-19003-60M> <95003-19008-60M>	7,0	11,0	1 3 8
95003-21xxx-1x	95003-21001-10M <95003-21003-10M>	8,0	9,0	1 3
95003-21xxx-20	95003-21001-10M <95003-21003-10M>	8,0	9,0	1 3
95003-23xxx-1x	95003-23001-10M <95003-23003-10M>	8,0	12,0	1 3
95003-23xxx-20	95003-23001-10M <95003-23003-10M>	8,0	12,0	1 3
95003-23xxx-3x	95003-23001-60M <95003-23003-60M> <95003-23008-60M>	8,0	12,0	1 3 8
95003-23xxx-60	95003-23001-60M <95003-23003-60M> <95003-23008-60M>	8,0	12,0	1 3 8
95003-25xxx-1x	95003-25001-10M <95003-25003-10M>	9,0	11,0	1 3
95003-25xxx-20	95003-25001-10M <95003-25003-10M>	9,0	11,0	1 3
95003-25xxx-3x	95003-25001-60M <95003-25003-60M>	9,0	11,0	1 3
95003-25xxx-7x	95003-25001-70M <95003-25003-70M>	9,0	11,0	1 3
95003-27xxx-1x	95003-27001-10M <95003-27003-10M>	9,0	13,0	1 3
95003-27xxx-20	95003-27001-10M <95003-27003-10M>	9,0	13,0	1 3
95003-27xxx-3x	95003-27001-60M <95003-27003-60M>	9,0	13,0	1 3
95003-27xxx-60	95003-27001-60M <95003-27003-60M>	9,0	13,0	1 3
95003-33xxx-1x	95003-33001-10M <95003-33003-10M>	10,0	14,0	1 3
95003-33xxx-20	95003-33001-10M <95003-33003-10M>	10,0	14,0	1 3

Mangueira de Vinil				
Número de Peça Padrão	Número de Peça sem Embalagem (granel)	Peça sem Embalagem (granel)		
		Diâmetro Interno (mm)	Diâmetro Externo (mm)	Comprimento (m)
95003-36xxx-1x	95003-36001-10M <95003-36003-10M> <95003-36008-10M>	11,0	13,0	1 3 8
95003-36xxx-20	95003-36001-10M <95003-36003-10M> <95003-36008-10M>	11,0	13,0	1 3 8
95003-37xxx-3x	95003-37001-60M <95003-37003-60M>	11,0	15,0	1 3
95003-37xxx-60	95003-37001-60M <95003-37003-60M>	11,0	15,0	1 3
95003-38xxx-1x	95003-38001-10M <95003-38003-10M>	12,0	13,0	1 3
95003-38xxx-20	95003-38001-10M <95003-38003-10M>	12,0	13,0	1 3
95003-39xxx-1x	95003-39001-10M <95003-39003-10M>	12,0	14,0	1 3
95003-39xxx-20	95003-39001-10M <95003-39003-10M>	12,0	14,0	1 3
95003-40xxx-20	95003-40001-10M <95003-40003-10M>	12,0	16,0	1 3
95003-40xxx-3x	95003-40001-60M <95003-40003-60M>	12,0	16,0	1 3
95003-40xxx-60	95003-40001-60M <95003-40003-60M>	12,0	16,0	1 3
95003-43xxx-1x	95003-43001-10M <95003-43003-10M> <95003-43008-10M>	13,0	15,0	1 3 8
95003-43xxx-20	95003-43001-10M <95003-43003-10M> <95003-43008-10M>	13,0	15,0	1 3 8
95003-45xxx-1x	95003-45001-10M <95003-45003-10M> <95003-45008-10M>	14,0	18,0	1 3 8
95003-45xxx-20	95003-45001-10M <95003-45003-10M> <95003-45008-10M>	14,0	18,0	1 3 8
95003-50xxx-1x	95003-50001-10M <95003-50003-10M>	16,0	19,0	1 3
95003-50xxx-20	95003-50001-10M <95003-50003-10M>	16,0	19,0	1 3
95003-50xxx-3x	95003-50001-60M <95003-50003-60M>	16,0	19,0	1 3
95003-55xxx-1x	95003-55001-10M <95003-55003-10M>	17,5	20,5	1 3
95003-55xxx-20	95003-55001-10M <95003-55003-10M>	17,5	20,5	1 3
95003-60xxx-1x	95003-60001-10M <95003-60003-10M>	22,0	27,0	1 3
95003-60xxx-20	95003-60001-10M <95003-60003-10M>	22,0	27,0	1 3
95003-60xxx-3x	95003-60001-60M <95003-60003-60M>	22,0	27,0	1 3
95003-60xxx-60	95003-60001-60M <95003-60003-60M>	22,0	27,0	1 3

CUIDADO

É PERIGOSO confundir uma "Mangueira de Combustível" com a "Mangueira de Aplicação Geral" ou com a "Mangueira de Vinil". Cada "Mangueira" tem sua utilização apropriada.
Nunca utilize uma "Mangueira de Aplicação Geral" ou a "Mangueira de Vinil" no lugar de uma "Mangueira de Combustível" ou vice-versa.
Use sempre a mangueira sem embalagem (granel) especificada, utilizando as instruções de corte e instalação dos Manuais de Serviços e das instruções que são fornecidas juntamente com a embalagem.

PROIBIDA A REPRODUÇÃO E DISTRIBUIÇÃO
1010913 - Matsuo - M/M - JT

© Moto Honda da Amazônia Ltda.
Todos os direitos reservados.

Mangueira de Combustível, Mangueiras de Aplicação Geral e Mangueira de Vinil

Mangueiras de Aplicação Geral			
Número de Peça Padrão	Número de Peça sem Embalagem (granel)	Peça sem Embalagem (granel)	
		Diâmetro Interno (mm)	Comprimento (m)
95005-11xxx-3x	95005-11001-30M	11,0	1
95005-11xxx-5x	95005-11001-50M	11,0	1
95005-12xxx-1x	95005-12001-10M <95005-12003-10M>	12,0	1 3
95005-12xxx-2x	95005-12001-20M	12,0	1
95005-12xxx-3x	95005-12001-30M	12,0	1
95005-12xxx-5x	95005-12001-50M	12,0	1
95005-14xxx-1x	95005-14001-10M	14,0	1
95005-14xxx-2x	95005-14001-20M <95005-14003-20M>	14,0	1 3
95005-14xxx-3x	95005-14001-30M	14,0	1
95005-14xxx-5x	95005-14001-50M	14,0	1
95005-17xxx-1x	95005-17001-10M	17,0	1
95005-17xxx-2x	95005-17001-20M	17,0	1
95005-17xxx-3x	95005-17001-30M	17,0	1
95005-17xxx-5x	95005-17001-50M	17,0	1
95005-30xxx-3x	95005-30001-30M	3,0	1
95005-30xxx-5x	95005-30001-50M	3,0	1
95005-35xxx-1x	95005-35001-10M <95005-35003-10M> <95005-35008-10M>	3,5	1 3 8
95005-35xxx-2x	95005-35001-20M	3,5	1
95005-35xxx-3x	95005-35001-30M	3,5	1
95005-35xxx-4x	95005-35001-10M <95005-35003-10M> <95005-35008-10M>	3,5	1 3 8
95005-35xxx-5x	95005-35001-50M	3,5	1
95005-45xxx-1x	95005-45001-10M <95005-45003-10M> <95005-45008-10M>	4,5	1 3 8
95005-45xxx-2x	95005-45001-20M	4,5	1
95005-45xxx-3x	95005-45001-30M	4,5	1

Mangueiras de Aplicação Geral			
Número de Peça Padrão	Número de Peça sem Embalagem (granel)	Peça sem Embalagem (granel)	
		Diâmetro Interno (mm)	Comprimento (m)
95005-45xxx-4x	95005-45001-10M <95005-45003-10M> <95005-45008-10M>	4,5	1 3 8
95005-45xxx-5x	95005-45001-50M	4,5	1
95005-50xxx-3x	95005-50001-30M <95005-50003-30M>	5,0	1 3
95005-50xxx-5x	95005-50001-50M	5,0	1
95005-55xxx-1x	95005-55001-10M <95005-55003-10M> <95005-55008-10M>	5,3	1 3 8
95005-55xxx-2x	95005-55001-20M <95005-55003-20M>	5,3	1 3
95005-55xxx-4x	95005-55001-10M <95005-55003-10M> <95005-55008-10M>	5,3	1 3 8
95005-65xxx-1x	95005-65001-10M <95005-65003-10M>	6,5	1 3
95005-65xxx-2x	95005-65001-20M	6,5	1
95005-70xxx-3x	95005-70001-30M <95005-70003-30M>	7,0	1 3
95005-70xxx-5x	95005-70001-50M	7,0	1
95005-75xxx-1x	95005-75001-10M <95005-75003-10M>	7,3	1 3
95005-75xxx-2x	95005-75001-20M	7,3	1
95005-80xxx-1x	95005-80001-10M <95005-80003-10M>	8,0	1 3
95005-80xxx-2x	95005-80001-20M	8,0	1
95005-80xxx-3x	95005-80001-30M	8,0	1
95005-80xxx-5x	95005-80001-50M	8,0	1
95005-91xxx-3x	95005-91001-30M	12,0	1
95005-91xxx-5x	95005-91001-50M	12,0	1
95005-92xxx-3x	95005-92001-30M	12,0	1
95005-92xxx-5x	95005-92001-50M	12,0	1

NOTA: X é mostrado para representar os números e letras omitidas do alfabeto romano.

CUIDADO

É PERIGOSO confundir uma "Mangueira de Combustível" com a "Mangueira de Aplicação Geral" ou com a "Mangueira de Vinil". Cada "Mangueira" tem sua utilização apropriada.
Nunca utilize uma "Mangueira de Aplicação Geral" ou a "Mangueira de Vinil" no lugar de uma "Mangueira de Combustível" ou vice-versa.
Use sempre a mangueira sem embalagem (granel) especificada, utilizando as instruções de corte e instalação dos Manuais de Serviços e das instruções que são fornecidas juntamente com a embalagem.

PROIBIDA A REPRODUÇÃO E DISTRIBUIÇÃO
10/06/2 - Matsuo - MM - JT

© Moto Honda da Amazônia Ltda.
Todos os direitos reservados.

Composição do Número de Identificação das Mangueiras

Exemplo: 9 5 0 0 1 - 7 5 0 0 1 - 5 0 M

- M — Número de Peça sem Embalar: Refere-se a Peça sem Embalar
- 0 — Código da Marca (Tipo de Mangueira) (Mangueira de Combustível e Mangueira de Aplicação Geral)
  Código de Troca (para Mangueira Adicionada); (Mangueira de Vinil)
  • Indica a marca do número ou a Sequência de Troca. O código para a peça sem embalar deve ser estritamente 0 (Zero).
- 5 — Tipos de Código:
  - Mangueira de Combustível
    - 2: Trançada Exterior Vermelha (Somente com 3 mm de diâmetro Interno)
    - 5: Trançada Interior Preta
    - 3: Vermelha (Somente 3 mm de diâmetro Interno)
    - 4: Cinza com faixa Vermelha (Somente com 3 mm de diâmetro Interno)
    - 6: Preta
  - Mangueira de Vinil
    - 1: Transparente
    - 2: Preta
    - 3: Vermelho Claro
    - 6: Vermelho Claro
    - 7: Preto Pálido
  - Mangueira de Aplicação Geral
    - 1: Cinza
    - 2: Cinza
    - 3: Preta
    - 5: Preta
- 0 1 — Comprimento:
  - 001: 1 m (Padrão)
  - 003: 3 m
  - 008: 8 m
- 7 5 — Código de Diâmetro Interno (Mangueira de Combustível e Mangueira de Aplicação Geral)
  - 30: 3,0 mm
  - 35: 3,5 mm
  - 45: 4,5 mm
  - 50: 5,0 mm
  - 55: 5,3 mm, 5,5 mm
  - 65: 6,5 mm
  - 70: 7,0 mm
  - 75: 7,3 mm, 7,5 mm
  - 80: 8,0 mm
  - 11: 11 mm
  - 91: 12 (Diâmetro Externo de 15) mm
  - 92: 12 (Diâmetro Externo de 16) mm
  - 12: 12 (Diâmetro Externo de 17) mm
  - 14: 14 mm
  - 17: 17 mm
  - Código de Diâmetro Externo / Interno (Mangueira de Vinil)
    - 01: DI 2,9, DE 6,8 mm
    - 03: DI 3,0, DE 6,0 mm
    - 05: DI 3,5, DE 6,5 mm
    - 07: DI 4,0, DE 7,0 mm
    - 08: DI 4,5, DE 6,5 mm
    - 09: DI 4,5, DE 8,0 mm
    - 12: DI 5,0, DE 7,0 mm
    - 10: DI 5,0, DE 8,0 mm
    - 11: DI 5,0, DE 9,0 mm
    - 14: DI 6,0, DE 9,0 mm
    - 17: DI 7,0, DE 9,0 mm
    - 19: DI 7,0, DE 11,0 mm
    - 21: DI 8,0, DE 9,0 mm
    - 23: DI 8,0, DE 12,0 mm
    - 25: DI 9,0, DE 11,0 mm
    - 27: DI 9,0, DE 13,0 mm
    - 33: DI 10,0, DE 14,0 mm
    - 36: DI 11,0, DE 13,0 mm
    - 37: DI 11,0, DE 15,0 mm
    - 38: DI 12,0, DE 13,0 mm
    - 39: DI 12,0, DE 14,0 mm
    - 40: DI 12,0, DE 16,0 mm
    - 43: DI 13,0, DE 15,0 mm
    - 45: DI 14,0, DE 18,0 mm
    - 50: DI 16,0, DE 19,0 mm
    - 55: DI 17,5, DE 20,5 mm
    - 60: DI 22,0, DE 27,0 mm
- 1 — Tipo de Mangueira:
  - 1: Mangueira de Combustível
  - 3: Mangueira de Vinil
  - 5: Mangueira de Aplicação Geral

PROIBIDA A REPRODUÇÃO E DISTRIBUIÇÃO
1010913 - Matsuo - MHL - 01

© Moto Honda da Amazônia Ltda.
Todos os direitos reservados.

Instruções para o Uso do Tempo de Mão de Obra (T.M.O.)

O tempo de Mão de Obra (T.M.O.) significa o tempo necessário para a realização de um serviço, o qual é mencionado neste catálogo para ajudar as Concessionárias a controlar o processo de trabalho real e calcular o tempo de serviço, utilizando-o como um guia.

Ajuste do Sistema T.M.O.

- Tempo de Serviço
  - Remoção, Desmontagem/ Montagem, Instalação
  - Verificação, Medição, Ajuste, Confirmação
  - Diagnóstico (Sistema Elétrico)
  - Inspeção Completa
- Tempo Variável
  - Preparação
    (Verificação do processo, Preparação das ferramentas especiais necessárias ao serviço)
  - Trabalhos relacionados (Transferência de motocicletas)

* O tempo variável é obtido multiplicando-se o tempo de serviço pelo coeficiente especificado.

Instruções para o Uso do Catálogo

Os itens de serviço mostrados no texto estão relacionados com o tempo de trabalho e as peças comercializadas para reparo, conforme sua especificação. Outros itens de serviço representativos, os quais não utilizam peças para reparos (remoção/ instalação, ajuste, verificação/ medição e outros) estão relacionados na introdução, classificados de acordo com o assunto.

Ajuste do T.M.O.

- O Sistema Decimal (em unidade 0,1) é utilizado para obter o T.M.O. simplificando o cálculo global.
  Exemplo: (0,1) ⇒ 6 minutos, (0,2) ⇒ 12 minutos
  [Custo por hora de trabalho] x [T.M.O.] = [Cálculo global]
- O T.M.O. é calculado manualmente.
- Os itens de serviço e o T.M.O. podem ser modificados dependendo do desenvolvimento de ferramentas, equipamentos de serviço e da melhoria dos procedimentos.

PROIBIDA A REPRODUÇÃO E DISTRIBUIÇÃO
1010913 - Matsuo - MM - JT

© Moto Honda da Amazônia Ltda.
Todos os direitos reservados.

Procedimento de Trabalho

- O procedimento de trabalho é determinado através do tempo de serviço juntamente com o método especificado no Manual de Serviço, portanto, consulte-o quando necessário.
- Os procedimentos de trabalho que permitem ser executados num tempo reduzido, preservam a segurança do trabalho e a garantia do produto dos itens não mencionados no Manual de Serviço.
- O trabalho é executado por apenas um mecânico. Quando dois ou mais mecânicos são necessários, o cálculo do tempo real é efetuado de acordo com o número de pessoas.
- Para avaliar o conhecimento dos mecânicos, a HONDA utiliza como padrão, mecânicos com três anos de experiência no reparo de suas motocicletas.
- As ferramentas especiais e os equipamentos de serviço utilizados para obter o T.M.O. estão especificados no Manual de Serviços e publicações técnicas emitidas sobre o tema.

Itens de Serviço que não apresentam T.M.O.

- Peças e acessórios não mencionados neste Catálogo.
- Áreas com deterioração pelo tempo de uso ou danos (quebras, rachaduras) durante uso em condições normais.
- Serviços que podem ser executados com apenas um ajuste.
- Serviços raramente executados (exemplo: problemas com causas extremamente simples e frequência de uso).

* Faça o cálculo global baseado no tempo de serviço real quando o serviço não apresenta T.M.O.

Serviços não incluídos no T.M.O.

- Óleo e drenagem de fluido, tempo de espera para desaquecimento, etc.
- Serviços adicionais que envolvam remoção/ instalação de equipamentos externos.
- Tempo de serviço utilizado com visitas ao cliente, realização de negociações e a entrega da motocicleta.
- Tempo necessário com a requisição e a entrega de peças.
- Custos referentes à graxa, agente adesivo, etc., utilizados no serviço.

PROIBIDA A REPRODUÇÃO E DISTRIBUIÇÃO
1010913 - Matsuo - MM - JT

© Moto Honda da Amazônia Ltda.
Todos os direitos reservados.

Explicação do T.M.O. utilizando um exemplo (O exemplo pode ser diferente dos itens apresentados)

Ref. Nº	N.O.S.	(Nº de referência) Item de Serviço	T.M.O.
①		(1, 3, 4, 7) ⑦	②
②	111118	Árvore de Comando ..... 4,5 ④	
③		⑥	
		• Inclui: Ajuste da folga da válvula	
	111118A	Substituição balancim (Adicional) 1,0	⑤

① O Nº de Referência da peça na ilustração indica a localização da peça a ser substituída.

② T.M.O. é a abreviatura de Tempo de Mão de Obra e indica o tempo de serviço padrão necessário para a execução do serviço.

③ N.O.S. é a abreviatura do Número de Operação de Serviço, e classifica os itens de serviço de acordo com o código de unidade de trabalho.

O mesmo código de serviço é utilizado independentemente dos modelos.

O serviço padrão é apresentado com 6 dígitos e o serviço adicional com 7 dígitos.

④ Indica a substituição da árvore de comando e o T.M.O. 4,5.

⑤ Indica T.M.O. 1,0 que será acrescentado quando um serviço adicional (substituição do balancim) é executado em conjunto com a substituição da árvore de comando.

⑥ Indica a descrição dos serviços incluídos no item de serviço.

⑦ Indica o Nº de referência cujo serviço e tempo do mesmo são iguais ao T.M.O. 4,5 para a árvore de comando.

(A aplicação da área é limitada aos itens de serviço que não possuem identificação N.O.S. dentro de um mesmo bloco.)

Como designar o item de serviço utilizando o exemplo (substituição da árvore de comando)

Abra a página do bloco onde a ilustração da árvore de comando é mostrada.

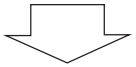

Procure a árvore de comando na ilustração, o item de serviço especificado e o T.M.O. relacionado com o Nº de referência.

PROIBIDA A REPRODUÇÃO E DISTRIBUIÇÃO
1010913 - Matsuo - MM - JT

© Moto Honda da Amazônia Ltda.
Todos os direitos reservados.

Símbolo de indicação dos itens de serviço relacionados que continuam na página seguinte

Ref. Nº	N.O.S.	(Nº de referência) Item de Serviço	T.M.O.
2	111118	**Árvore de Comando**	4,5
	•	•	•
	•	•	•
+			

Símbolo de indicação na última linha

Indicação do bloco sem informação do T.M.O.

Ref. Nº	N.O.S.	(Nº de referência) Item de Serviço	T.M.O.
		Sem Informação	–

• Código N.O.S.

1	11	1	18	A
a	b	c	d	e

a) Código da categoria ..... Motor

b) Localização/ código da função .... Motor superior

c) Código de serviço ..... Substituição

d) Número sequencial de serviço .... (Código da unidade é mostrado através de letras)

..... árvore de comando (Sem regra padrão do código)

e) Código adicional ..... substituição do balancim (Sem regra padrão do código)

1	11	1	18	A
a		c		

a) Códigos da categoria e classificação

Código	Categoria
1	Motor
2	Transmissão
3	Combustível e Escapamento
4	Chassi e Carcaça
5	Direção/ Suspensão
6	Elétrica
7	Rodas/ Freios
8	Controles/ Instrumentos
9	–
0	–

c) Códigos de serviço e classificação

Código	Categoria de Serviço
1	Substituição, Remoção/ Instalação, Troca
2	Revisão
3	Ajuste, Balanceamento
4	(Serviços relacionados à Pintura: Camada Superior)
5	Teste, Inspeção/ Diagnóstico, Medição, Verificação
6	(Serviços relacionados à Revisão: Recondicionamento)
7	(Serviços relacionados à Revisão: Reapertos)
8	(Retífica)
9	(Serviços relacionados à Pintura: Acabamento)
0	Reparo, Limpeza, Sangria de Ar

PROIBIDA A REPRODUÇÃO E DISTRIBUIÇÃO
20110913 - Matsuo - MHJ - JT

© Moto Honda da Amazônia Ltda.
Todos os direitos reservados.

Principais itens de serviço sem a utilização de peças adicionais
(1) Remoção/ Instalação, (2) Ajuste, (3) Verificação/ Medição,
(4) Revisão, (5) Outros Serviços

M: Motor, C: Chassi

* SERVIÇOS EXCETO SUBSTITUIÇÃO DE PEÇAS

(1) Remoção e instalação

Relacione as peças removidas da motocicleta com a descrição

	N.O.S.	DESCRIÇÃO	T.M.O.
M	1101E5	**Motor Conj.** **Remoção/ Instalação** Inclui: Todos os ajustes necessários	7,0
	3111D5	**Corpo do Acelerador Conj.** **Remoção/ Instalação**	1,3
	1101E6	**Carcaça do Motor, Desmontagem** Inclui: Remoção e instalação do motor	11,2
C		**Radiador Conj.** **Remoção/ Instalação**	
	1151S9	Esquerdo	1,7
	1151S9A	1 Radiador Adicionar	0,4
	1151T0	Direito	1,2
	1151T0A	1 Radiador Adicionar	0,9
	1151P0	**Radiador Conj.** **Remoção/ Instalação (A)** Nota: Modelo esportivo adventure	1,3
	1151P0A	1 Radiador Adicionar	0,4
	1151S8	**Radiador Conj.** **Remoção/ Instalação (B)** Nota: Tipo suspensão elétrica	2,1
	1151S8A	1 Radiador Adicionar	0,4

(2) Ajuste

	N.O.S.	DESCRIÇÃO	T.M.O.
M	2123A0	**Embreagem, Ajuste** INCLUI: Ajuste da alavanca da embreagem	0,1
	1113A0	**Folga da Válvula - Ajuste** NOTA: Para 1 motocicleta	2,4
C	6163A0	**Farol - Alinhamento**	0,1
	2133A0	**Corrente da Transmissão - Ajuste**	0,1
	7103A1	**Roda Dianteira - Balanceamento**	0,6
	7103A2	**Roda Traseira - Balanceamento**	0,6
	7113A2	**Freio de Estacionamento - Ajuste**	0,1

(3) Verificação, Medição

	N.O.S.	DESCRIÇÃO	T.M.O.
M	1115A0	**Compressão, Pressão - Medição**	1,6
	6145A0	**Ponto de Ignição - Verificação**	0,2
C	3135A0	**Cabo de Controle da Válvula de Escape - Verificação**	0,3
	6105A0	**Bateria - Carga** Inclui: No caso de bateria não selada, verifique o nível do eletrólito e carga.	0,2
	3115A4	**Acelerador, Funcionamento - Verificação**	0,1

PROIBIDA A REPRODUÇÃO E DISTRIBUIÇÃO
1010913 - Marsuo - Mar. 11

© Moto Honda da Amazônia Ltda.
Todos os direitos reservados.

(5) Outros Serviços

	N.O.S.	DESCRIÇÃO	T.M.O.
M	1130A1	**Tela do Filtro de Óleo - Limpeza**	0,4
	1130A2	**Filtro de Óleo - Limpeza**	0,4
C	2125A0	**Aprendizado de Inicialização da Embreagem**	0,1
	7110A0	**Freio Dianteiro - Sangria de ar**	0,2
	7110A1	**Freio Traseiro - Sangria de ar**	0,2
	1151E7	**Líquido de Arrefecimento, Radiador - Troca**	0,9
	1151N0	**Líquido de Arrefecimento, Radiador - Troca (A)** Nota: Tipo suspensão elétrica	1,7
	6145A2	**Memorização HISS**	0,2
	6185A0	**Atualização ECM/PCM**	0,2

PROIBIDA A REPRODUÇÃO E DISTRIBUIÇÃO
1010913 - Matsuo - MM - JT

© Moto Honda da Amazônia Ltda.
Todos os direitos reservados.

Grupo do Motor

• O número de referência na ilustração do índice pode ser diferente do que aparece no texto.

M-1 Tampa do Cabeçote

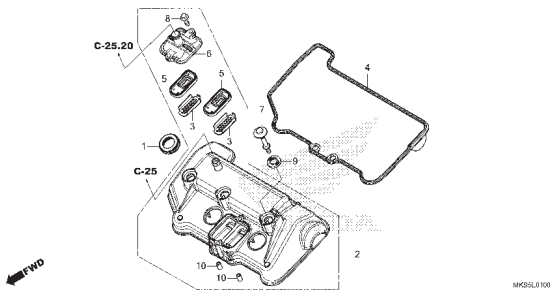

M-2 Cabeçote

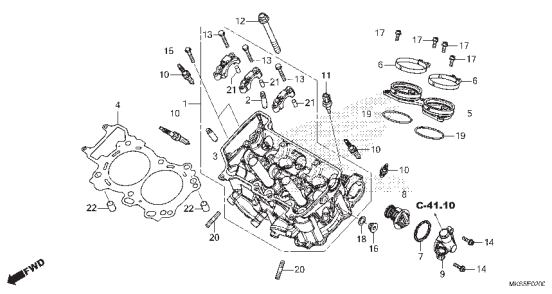

M-3 Árvore de Comando • Válvulas

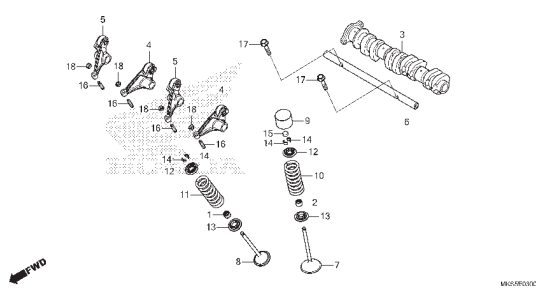

M-4 Corrente de Comando • Tensor

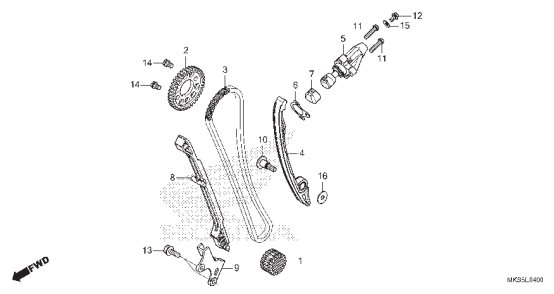

M-6 Tampa Lateral Direita (CRF1100A/A4)

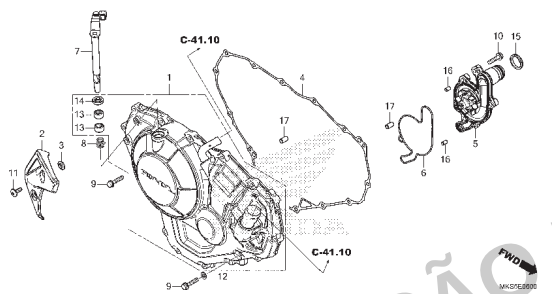

M-6.10 Tampa Lateral Direita (CRF1100D/D4)

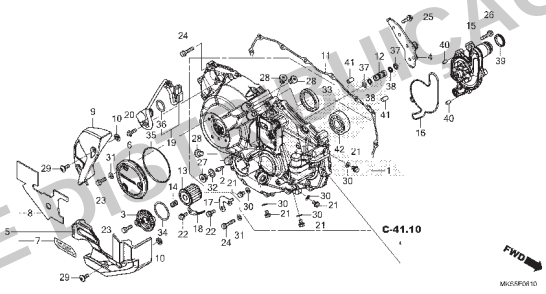

M-8 Embreagem (CRF1100A/A4)

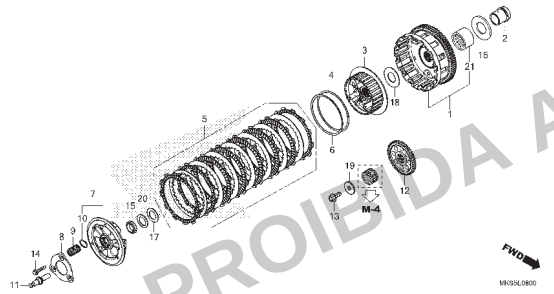

M-8.10 Embreagem (CRF1100D/D4)

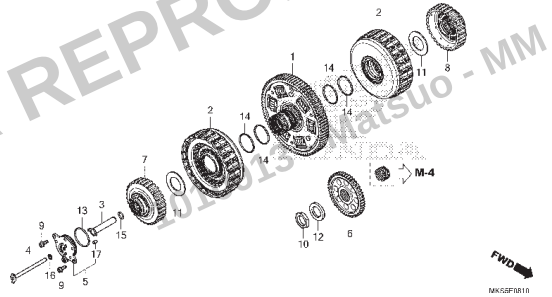

M-8.20 Solenóide Linear

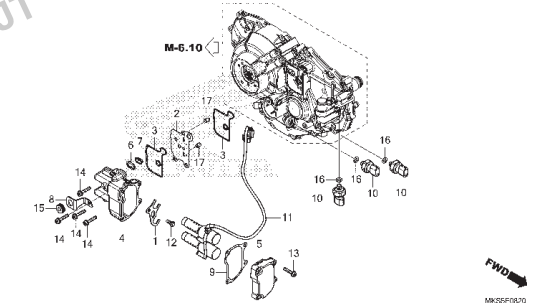

PROIBIDA A REPRODUÇÃO E DISTRIBUIÇÃO
10/10/13 Matsuo - MM - JT

© Moto Honda da Amazônia Ltda.
Todos os direitos reservados.

Grupo do Motor

• O número de referência na ilustração do índice pode ser diferente do que aparece no texto.

M-9 Embreagem de Partida

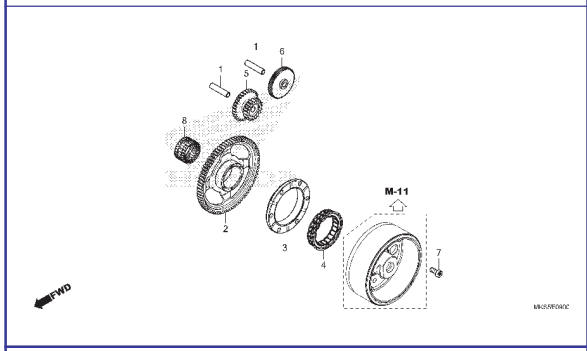

M-10 Tampa do Gerador

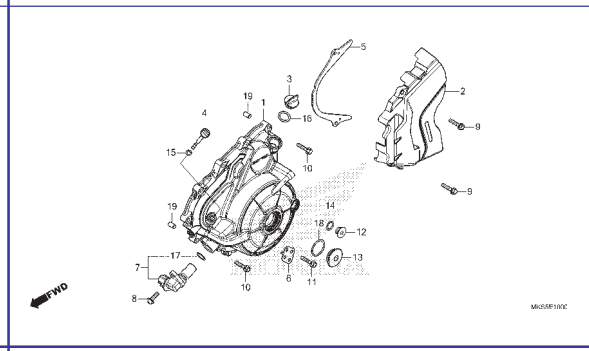

M-11 Gerador

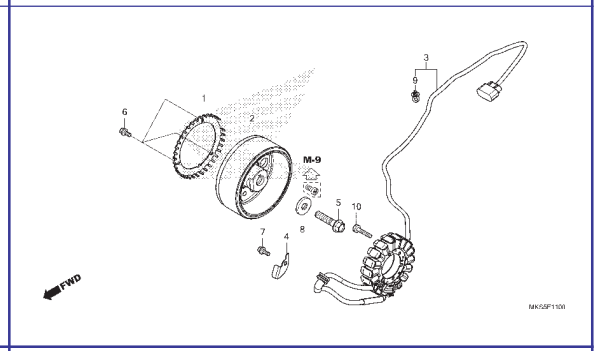

M-13 Motor de Partida

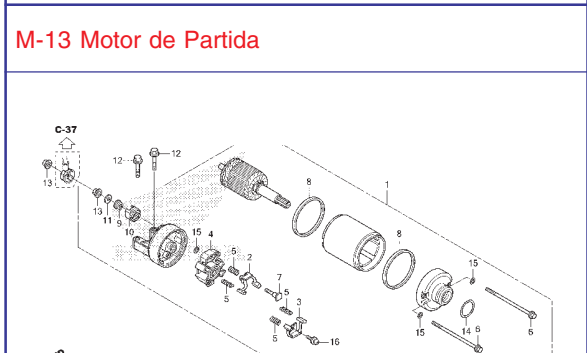

M-14 Cárter • Bomba de Óleo

M-15 Carcaça do Motor

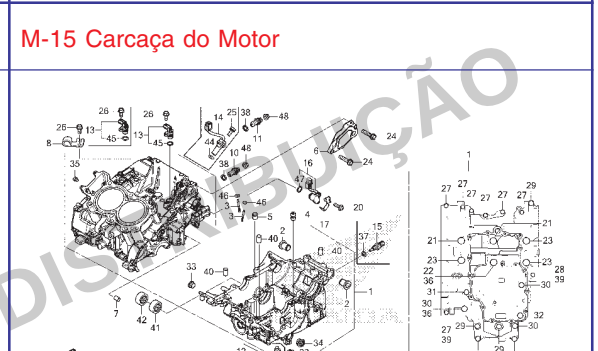

M-16 Árvore de Manivelas • Pistão

M-17 Transmissão (CRF1100A/A4)

M-17.10 Transmissão (CRF1100D/D4)

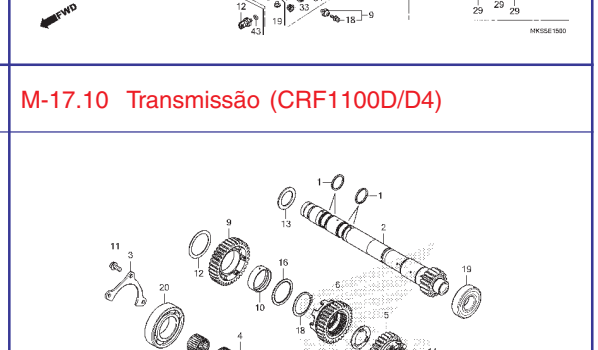

PROIBIDA A REPRODUÇÃO E DISTRIBUIÇÃO
101093 - Matrizes - MM - JT

© Moto Honda da Amazônia Ltda.
Todos os direitos reservados.

Grupo do Motor

• O número de referência na ilustração do índice pode ser diferente do que aparece no texto.

M-17.20 Transmissão (Árvore Secundária)

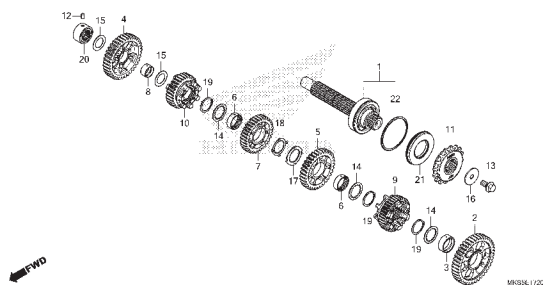

M-19 Tambor Seletor de Marchas (CRF1100A/A4)

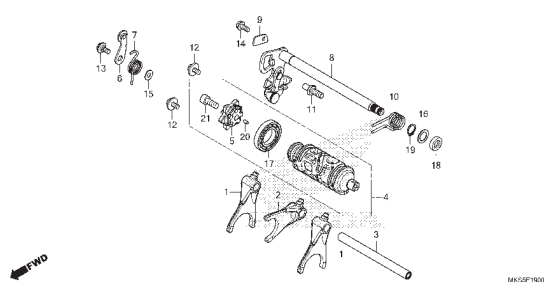

M-19.1 Tambor Seletor de Marchas (CRF1100D/D4)

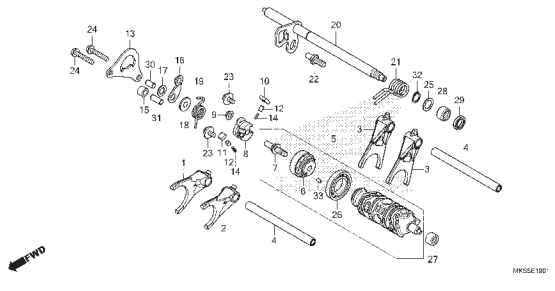

M-19.10 Engrenagem de Redução

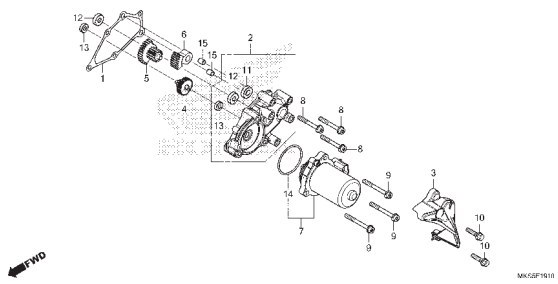

M-23 Corpo do Acelerador

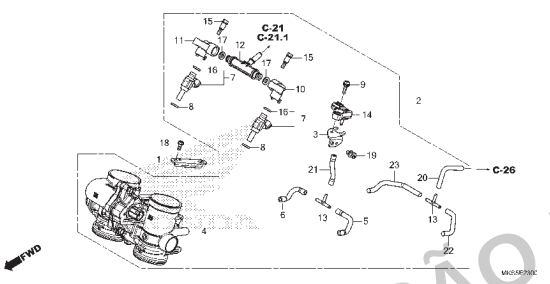

PROIBIDA A REPRODUÇÃO E DISTRIBUIÇÃO
1010913 - Matsuo - MM - JT

© Moto Honda da Amazônia Ltda.
Todos os direitos reservados.

Grupo do Chassi

• O número de referência na ilustração do índice pode ser diferente do que aparece no texto.

C-1 Farol (CRF1100A/D)

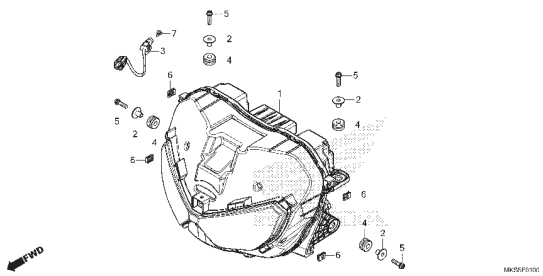

C-1.1 Farol (CRF1100A4/D4)

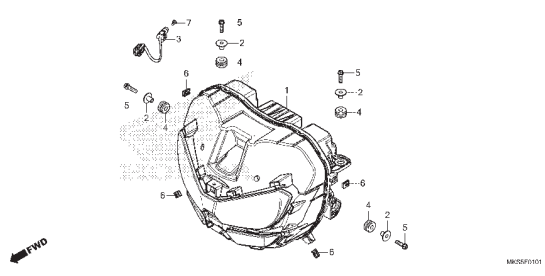

C-2 Instrumentos

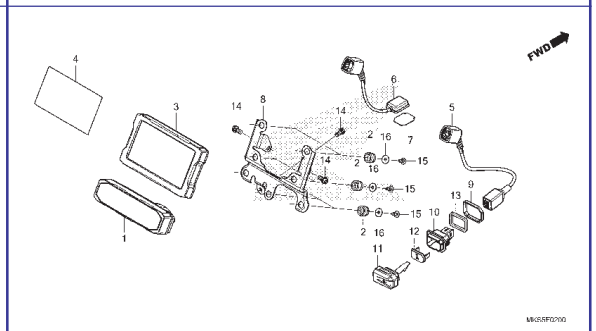

C-3 Espelho

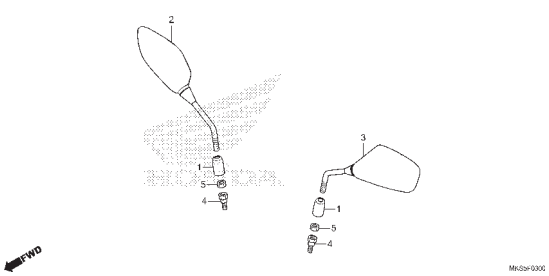

C-4 Alavancas • Interruptores • Cabos (CRF1100A/A4)

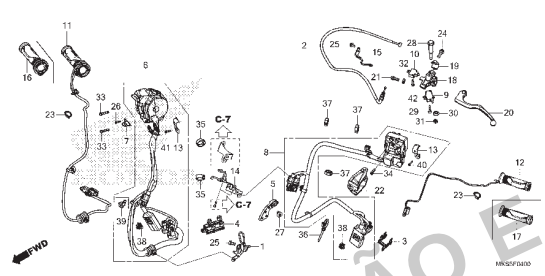

C-4.1 Interruptores • Cabos (CRF1100D/D4)

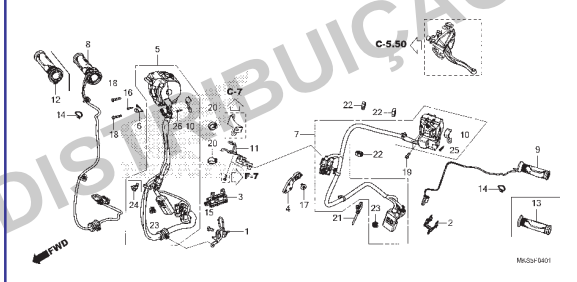

C-5.10 Cilindro Mestre do Freio Dianteiro

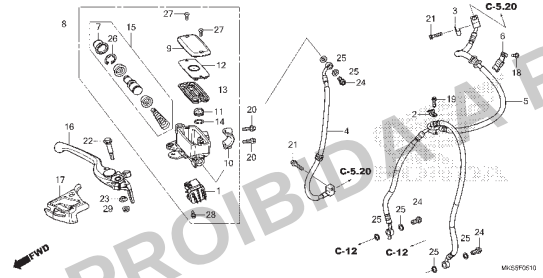

C-5.20 Modulador ABS

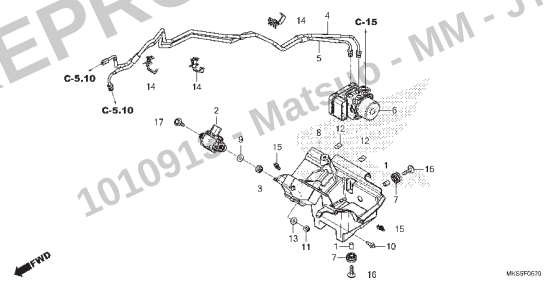

C-5.50 Alavanca do Freio de Estacionamento

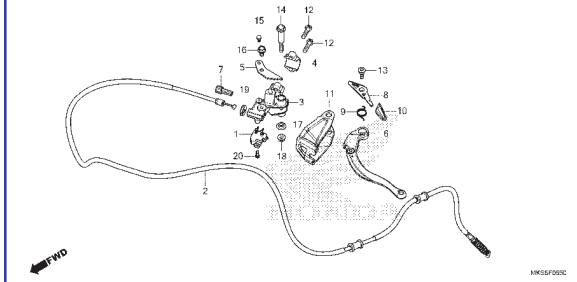

PROIBIDA A REPRODUÇÃO E DISTRIBUIÇÃO
1010910 - Matsuo - MM - JT

© Moto Honda da Amazônia Ltda.
Todos os direitos reservados.

Grupo do Chassi

• O número de referência na ilustração do índice pode ser diferente do que aparece no texto.

C-7 Guidão • Mesa Superior

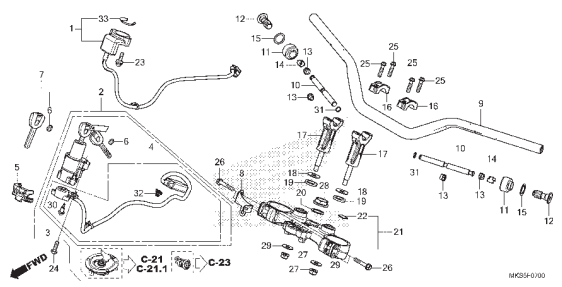

C-7.10 Protetor da Ponta de Eixo

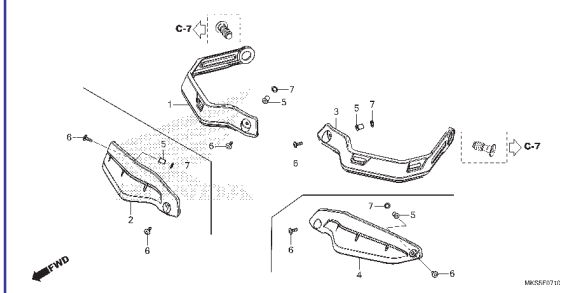

C-9 Coluna de Direção

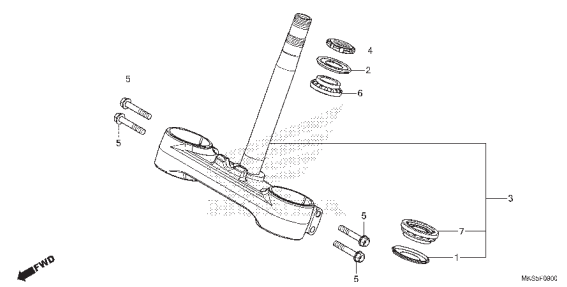

C-10 Para-lama Dianteiro

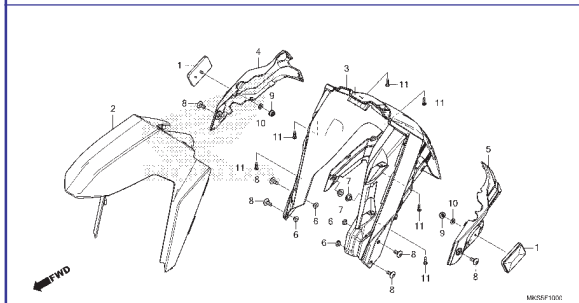

C-11 Garfo Dianteiro (CRF1100A/D)

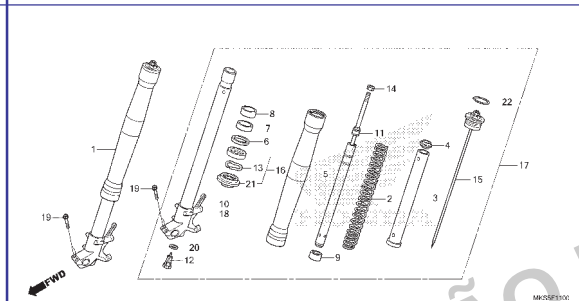

C-11.1 Garfo Dianteiro (CRF1100A4/D4)

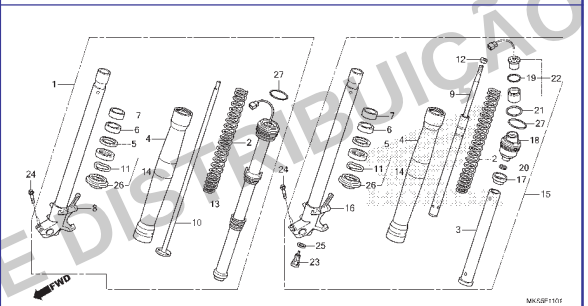

C-12 Cáliper do Freio Dianteiro

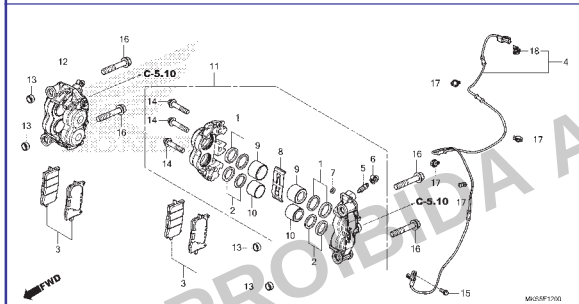

C-14.20 Roda Dianteira (CRF1100A/D)

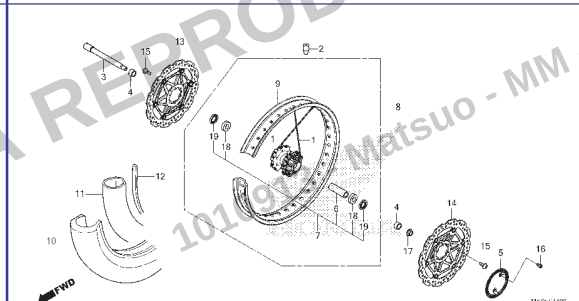

C-14.21 Roda Dianteira (CRF1100A4/D4)

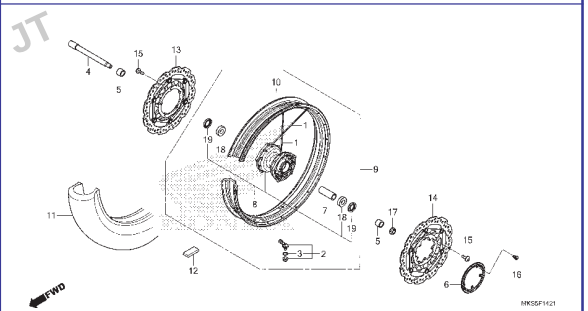

PROIBIDA A REPRODUÇÃO E DISTRIBUIÇÃO
101091 - Matsuo - MM - JT

Voltar

© Moto Honda da Amazônia Ltda.
Todos os direitos reservados.

Grupo do Chassi

• O número de referência na ilustração do índice pode ser diferente do que aparece no texto.

C-15 Cilindro Mestre do Freio Traseiro

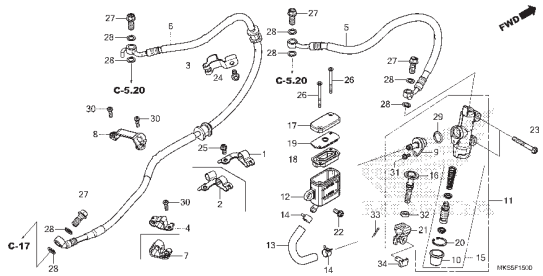

C-17 Cáliper do Freio Traseiro

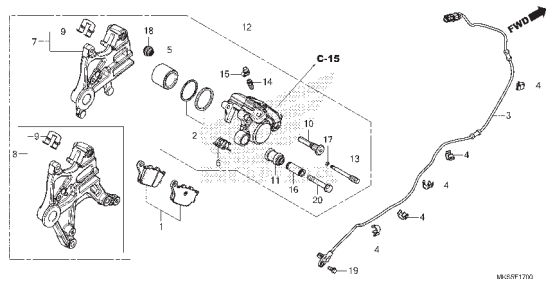

C-17.10 Cáliper do Freio Estacionamento

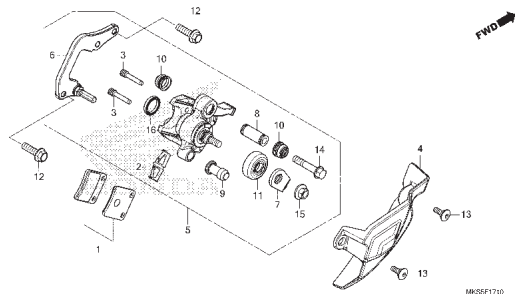

C-19.20 Roda Traseira (CRF1100A/D)

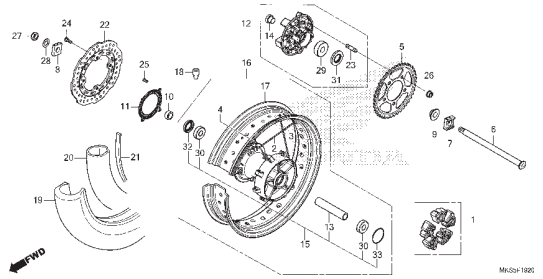

C-19.21 Roda Traseira (CRF1100A4/D4)

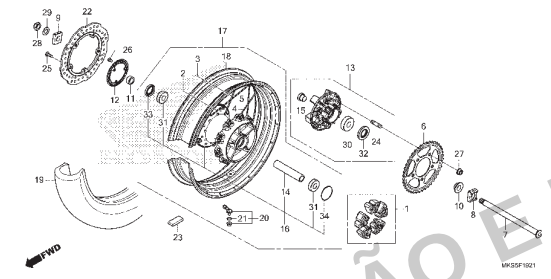

C-21 Tanque de Combustível • Bomba de Combustível (CRF1100A/D)

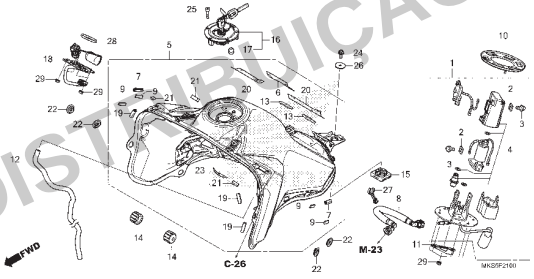

C-21.1 Tanque de Combustível • Bomba de Combustível (CRF1100A4/D4)

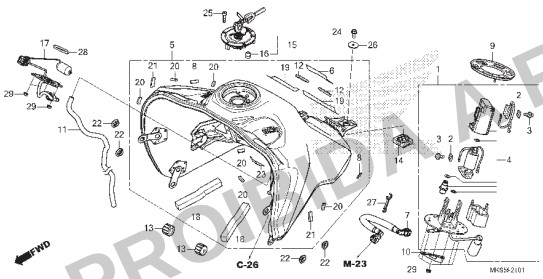

C-23 Assento

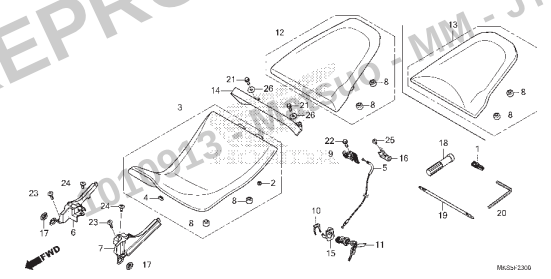

C-24 Tampa Lateral (CRF1100A/D)

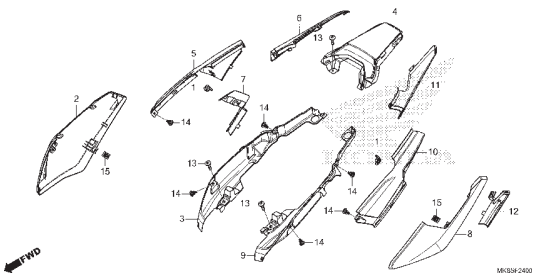

PROIBIDA A REPRODUÇÃO E DISTRIBUIÇÃO
10/09/13 - MR SUD - MM - JT

© Moto Honda da Amazônia Ltda.
Todos os direitos reservados.

Grupo do Chassi

• O número de referência na ilustração do índice pode ser diferente do que aparece no texto.

C-24.1 Tampa Lateral • Bagageiro Traseiro (CRF1100A4/D4)

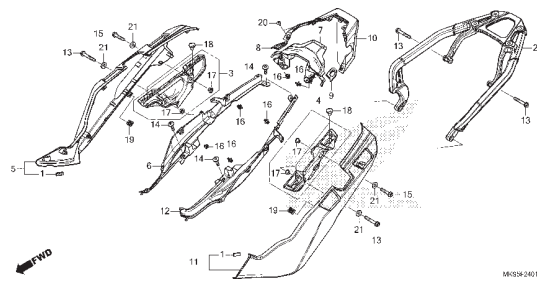

C-25 Filtro de Ar

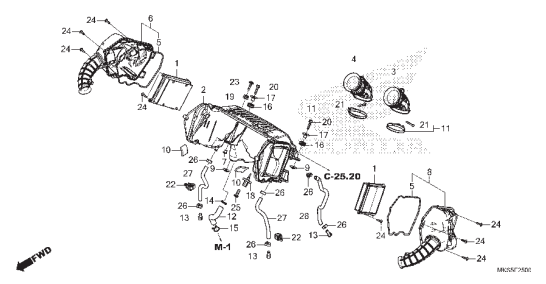

C-25.20 Válvula Solenóide de Injeção a Ar

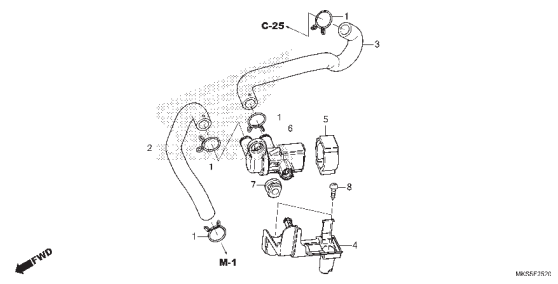

C-26 Cânister

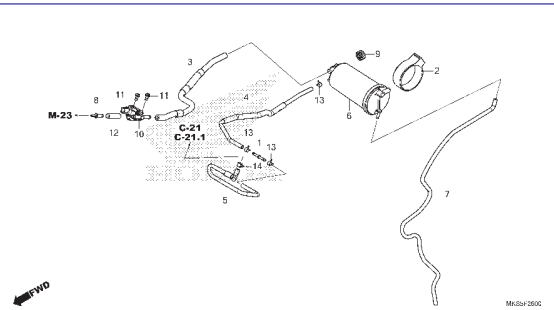

C-27 Escapamento

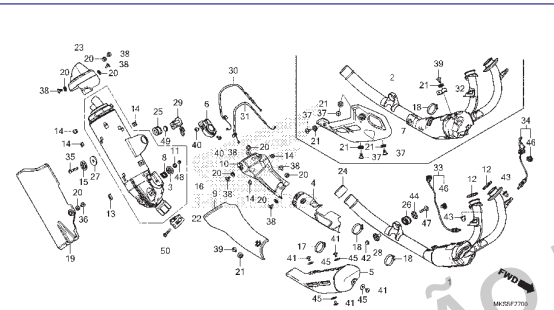

C-28 Servo Motor

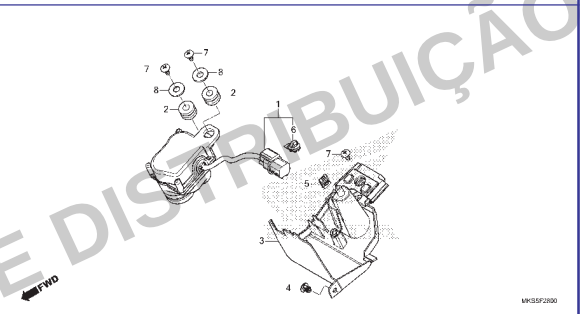

C-29 Pedal

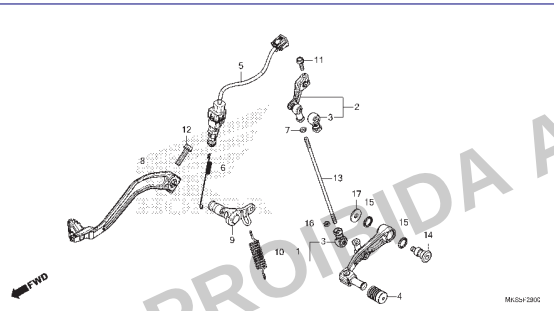

C-30 Pedal de Apoio

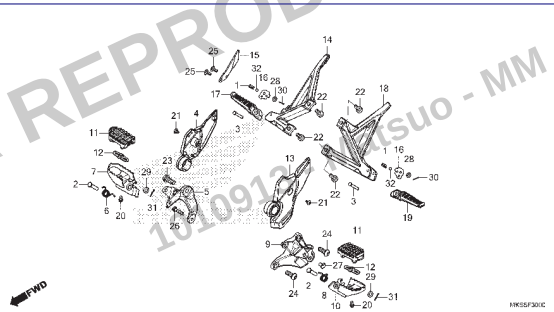

C-31 Cavalete Lateral

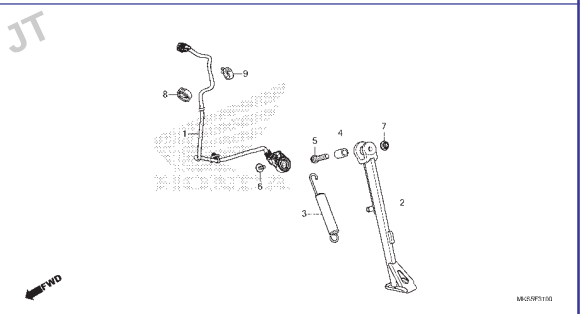

PROIBIDA A REPRODUÇÃO E DISTRIBUIÇÃO
1010913 - Mitsuo - MM - JT

© Moto Honda da Amazônia Ltda.
Todos os direitos reservados.

Grupo do Chassi

• O número de referência na ilustração do índice pode ser diferente do que aparece no texto.

C-32 Garfo Traseiro

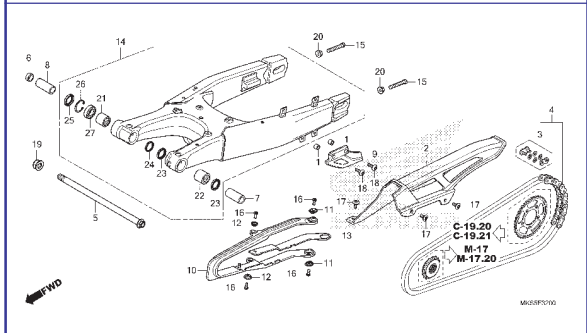

C-33 Amortecedor Traseiro

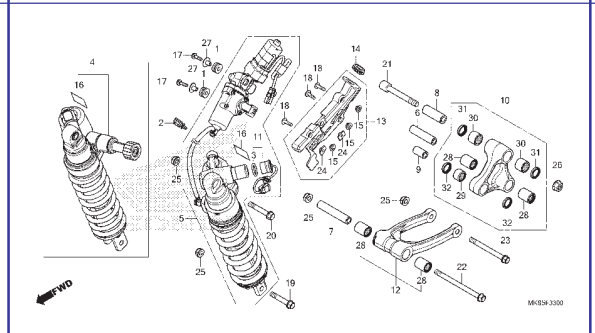

C-34 Para-lama Traseiro (CRF1100A/D)

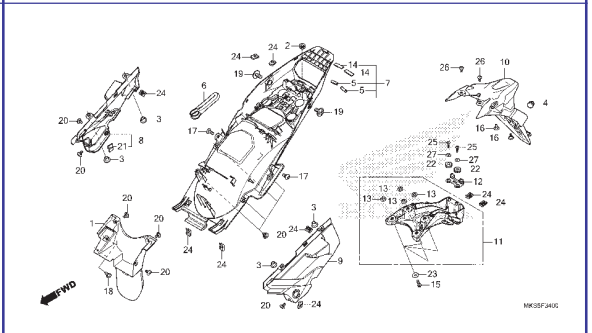

C-34.1 Para-lama Traseiro (CRF1100A4/D4)

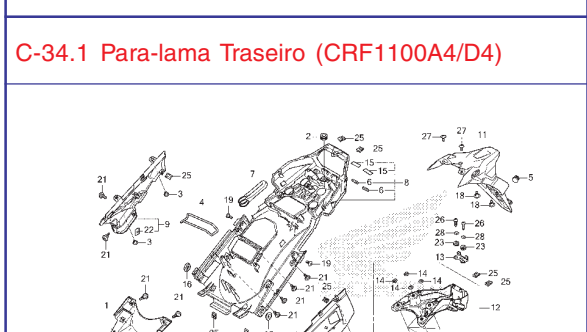

C-35 Sinalizador

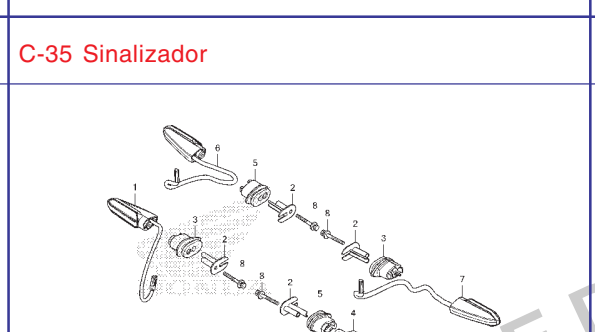

C-36 Lanterna Traseira • Luz da Placa de Licença

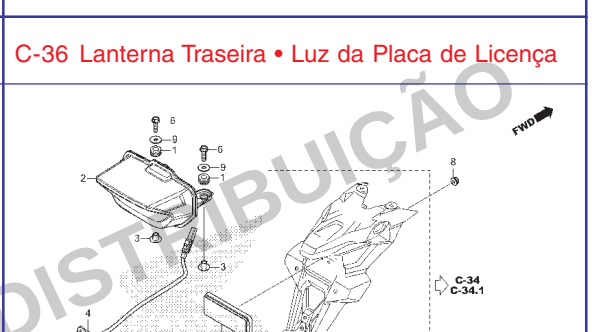

C-37 Bateria

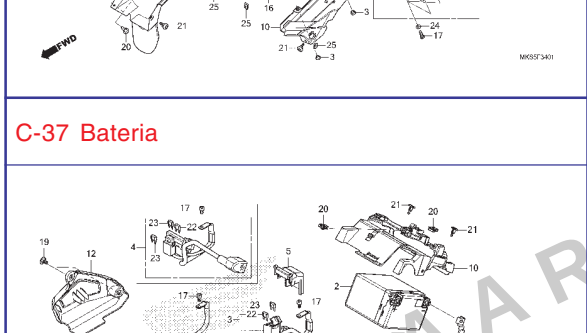

C-38 Fiação Principal

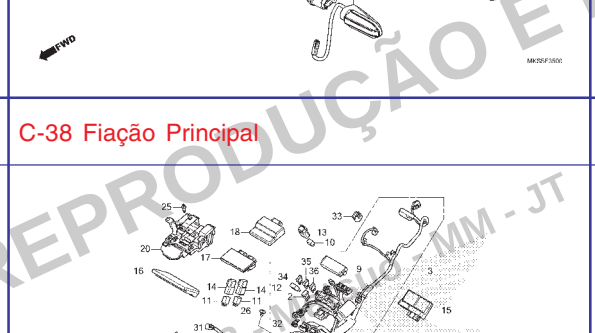

C-38.10 Fiação Secundária • Bobina de Ignição

PROIBIDA A REPRODUÇÃO E DISTRIBUIÇÃO

© Moto Honda da Amazônia Ltda.
Todos os direitos reservados.

Grupo do Chassi

• O número de referência na ilustração do índice pode ser diferente do que aparece no texto.

C-39 Chassi

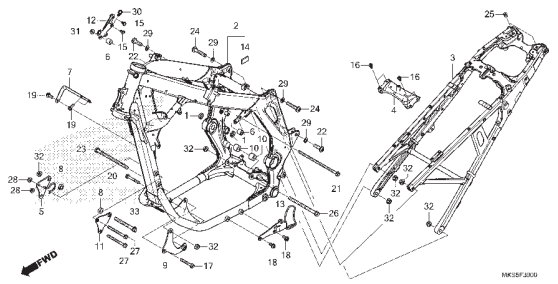

C-39.30 Placa de Patinamento

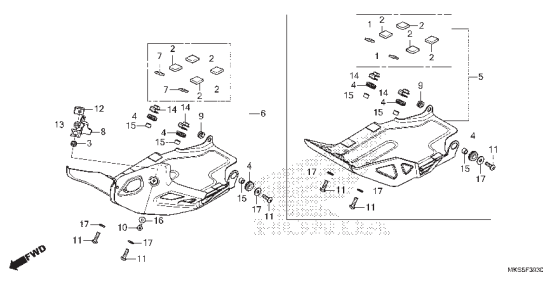

C-41 Radiador

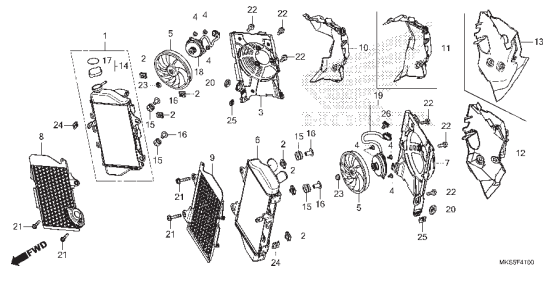

C-41.10 Mangueira do Radiador • Tubo d'Água

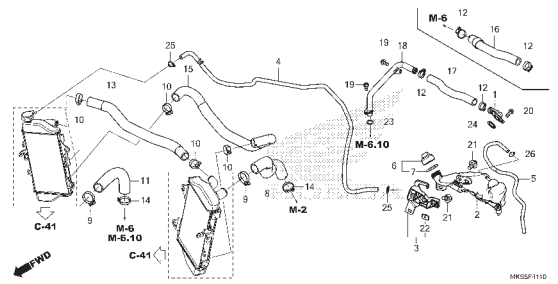

C-43 Tampa Dianteira (CRF1100A/D)

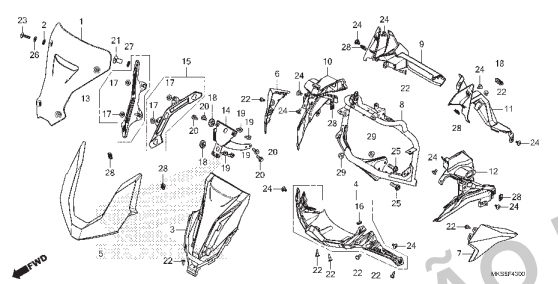

C-43.1 Tampa Dianteira (CRF1100A4/D4)

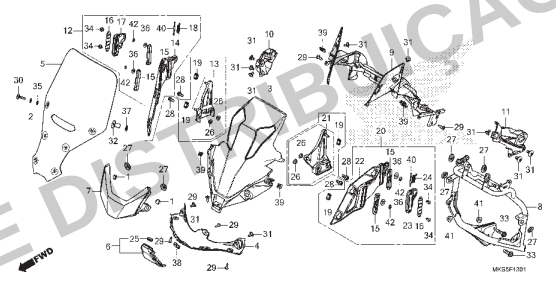

C-45 Carenagem Intermediária (CRF1100A/D)

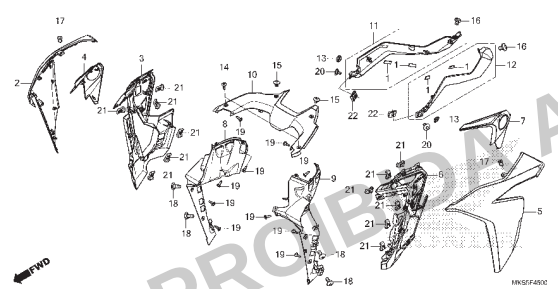

C-45.1 Carenagem Intermediária (CRF1100A4/D4)

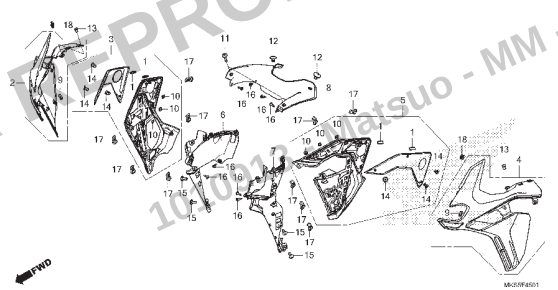

C-48 Ferramentas

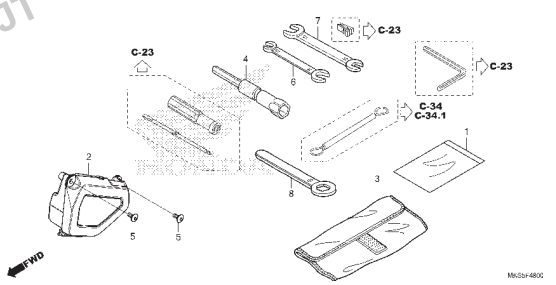

PROIBIDA A REPRODUÇÃO E DISTRIBUIÇÃO
1000013 - Matsuo - MM - JT

© Moto Honda da Amazônia Ltda.
Todos os direitos reservados.

Grupo do Chassi

• O número de referência na ilustração do índice pode ser diferente do que aparece no texto.

C-49 Etiquetas de Precaução

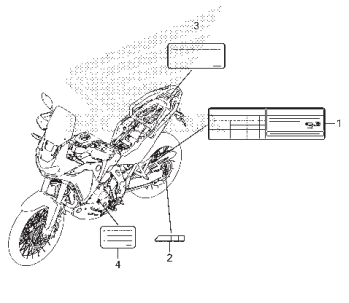

C-50 Emblemas • Faixas (1)

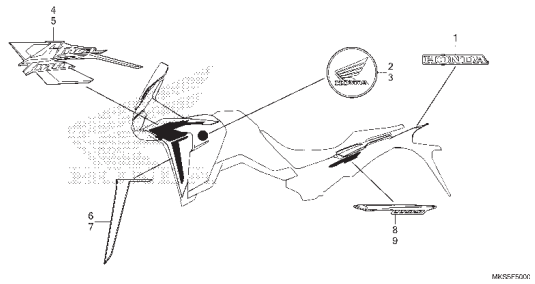

C-50.1 Emblemas • Faixas (2)

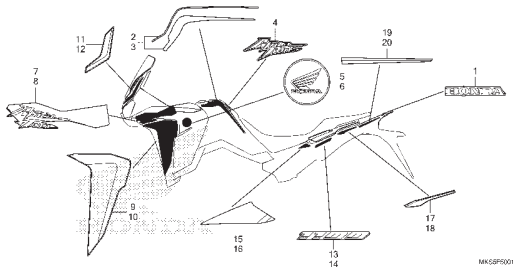

C-50.2 Emblemas • Faixas (3)

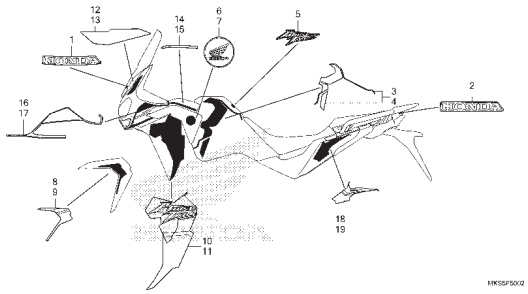

PROIBIDA A REPRODUÇÃO E DISTRIBUIÇÃO
1010913 - Matsuo - MM - JT

© Moto Honda da Amazônia Ltda.
Todos os direitos reservados.

M-1

Tampa do Cabeçote

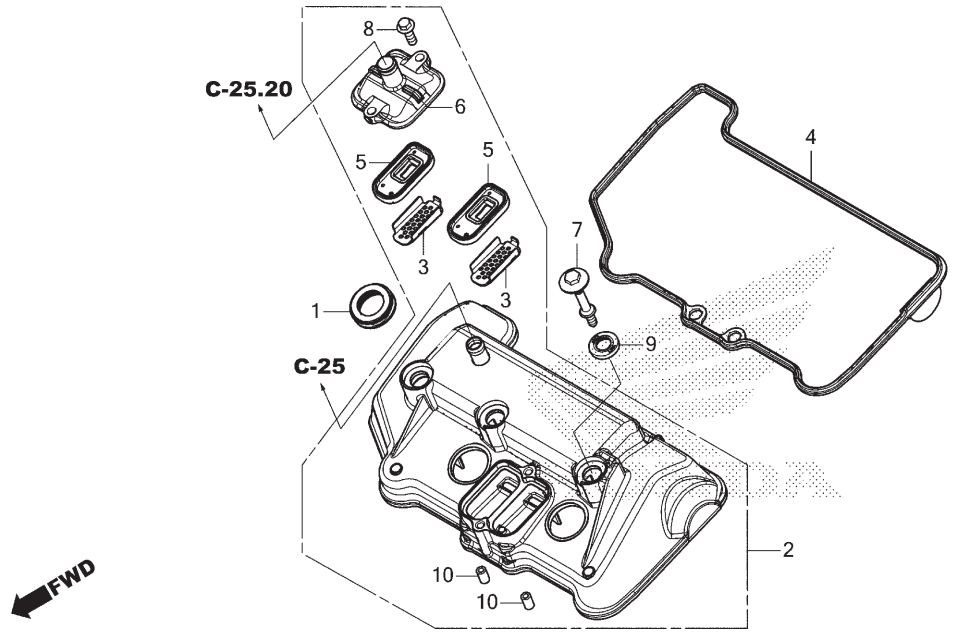

Ref. Nº	N.O.S.	Item de serviço	T.M.O.
2	1111C4	Tampa, Cabeçote	1,5
4	1111D2	Junta, Tampa Cabeçote	1,5
5		(3)	
	314125	Válvula, Retenção Pair • Nota: Mesmo tempo para duas unidades	1,6

Ref. Nº	Nº da peça	Descrição	Qtd. CRF1100 A M/N	A4 M/N	D M	D4 M	D N	D4 N	Nº de série		Tipo
1	12229-HL4-000	Retentor, Tubo Vela	2	2	2	2	2	2			
2	12300-MKS-E00	Tampa Comp., Cabeçote	1	1	1	1	1	1			
3	12341-MAT-750	Placa, Porta (AI)	2	2	2	2	2	2			
4	12391-HL4-000	Junta, Tampa Cabeçote	1	1	1	1	1	1			
5	18601-KEA-741	Válvula Comp., Palheta (ARAI)	2	2	2	2	2	2			
6	18612-MKK-D00	Tampa, Válvula Palheta	1	1	1	1	1	1			
7	90017-MAL-600	Parafuso, Tampa Cabeçote	3	3	3	3	3	3			
8	90025-GHB-650	Parafuso, Flange, 6x18	2	2	2	2	2	2			
9	90543-MV9-670	Borracha, Fixação	3	3	3	3	3	3			
10	94301-10160	Pino, Guia, 10x16	2	2	2	2	2	2			

PROIBIDA A REPRODUÇÃO E DISTRIBUIÇÃO
1010913 - Matsuo - MM - JT

© Moto Honda da Amazônia Ltda.
Todos os direitos reservados.

M-2

Cabeçote

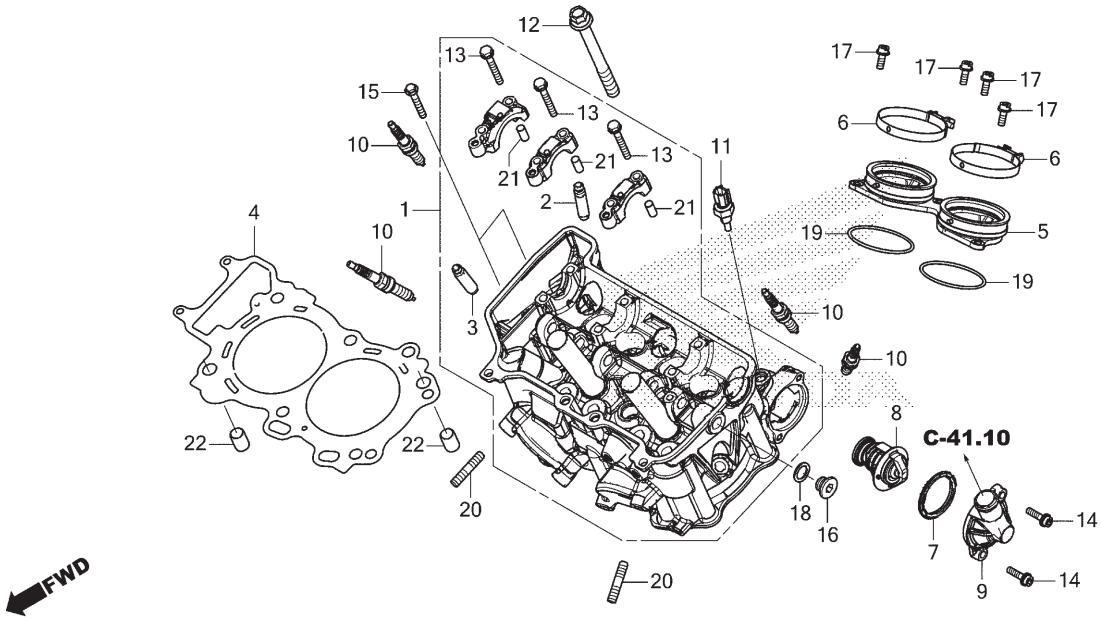

Ref. Nº	N.O.S.	Item de serviço	T.M.O.
1	111106	Cabeçote	7,2
		• Inclui: Ajuste da válvula e retífica	
2	1111L9	Guia, Válvula Admissão (Uma)	6,0
		• Inclui: Alargamento	
		• Inclui: Ajuste da válvula e retífica	
	1111L9A	• Substituição de todas as guias da válvula de admissão adicionar	0,9
3	1111M0	Guia, Válvula Escape (Uma)	6,0
		• Inclui: Alargamento	
		• Inclui: Ajuste da válvula e retífica	
	1111M0A	• Substituição de todas as guias da válvula de escape adicionar	0,9
	1111M9	Guia, Válvula: Para 1 motocicleta	8,1
		• Inclui: Alargamento	
		• Inclui: Ajuste da válvula e retífica	
4	111115	Junta, Cabeçote	5,1
5		(19)	
	311131	Isolador, Corpo Acelerador/ Carburador	1,4
8		(7)	
	114116	Termostato	1,0
	1141K2	Termostato (A)	1,8
		• Nota: Tipo suspensão elétrica	
+			

Ref. Nº	Nº da peça	Descrição	Qtd. CRF1100 A M/N	A4 M/N	D M	D4 M	D N	D4 N	Nº de série		Tipo
1	12010-MKS-E00	Cabeçote, Conj.	1	1	1	1	1	1			
2	12204-HL4-305	Guia, Válvula Admissão (O.S.)	4	4	4	4	4	4			
3	12205-HL4-305	Guia, Válvula Escape (O.S.)	4	4	4	4	4	4			
4	12251-MKS-E01	Junta, Cabeçote	1	1	1	1	1	1			
5	16210-MKS-E00	Isolador Comp., Corpo Acelerador	1	1	1	1	1	1			
6	16217-MKS-E00	Presilha, Isolador	2	2	2	2	2	2			
7	19305-KV3-010	Coxim, Termostato	1	1	1	1	1	1			
8	19320-MFJ-D01	Termostato	1	1	1	1	1	1			
9	19321-MKS-E00	Tampa, Termostato	1	1	1	1	1	1			
10	31909-MJP-G51	Vela, Ignição (SILMAR8A9S)(NGK)	4	4	4	4	4	4			
11	37870-MGS-D31	Sensor Conj., Temperatura Água	1	1	1	1	1	1			
12	90007-MKS-E00	Parafuso-arruela, 12x123	6	6	6	6	6	6			
13	90017-MA6-000	Parafuso, Flange, 6x45,5	6	6	6	6	6	6			
14	90027-GHB-670	Parafuso, Flange, 6x22	2	2	2	2	2	2			
15	90027-GHB-740	Parafuso, Flange, 6x40	2	2	2	2	2	2			
16	90032-MJP-G50	Parafuso, Vedação, 14mm	1	1	1	1	1	1			
17	90071-MEL-000	Parafuso, Allen Flange, 6x16	4	4	4	4	4	4			
18	90544-KF0-000	Arruela, Vedação, 14mm	1	1	1	1	1	1			
19	91301-MKS-E00	Anel, Vedação, 49,3x2,5	2	2	2	2	2	2			
20	92900-08025-0B	Prisioneiro, 8x25	4	4	4	4	4	4			

PROIBIDA A REPRODUÇÃO E DISTRIBUIÇÃO
10/10/2012 Watsuo - MM . JT

© Moto Honda da Amazônia Ltda.
Todos os direitos reservados.

M-2

Cabeçote

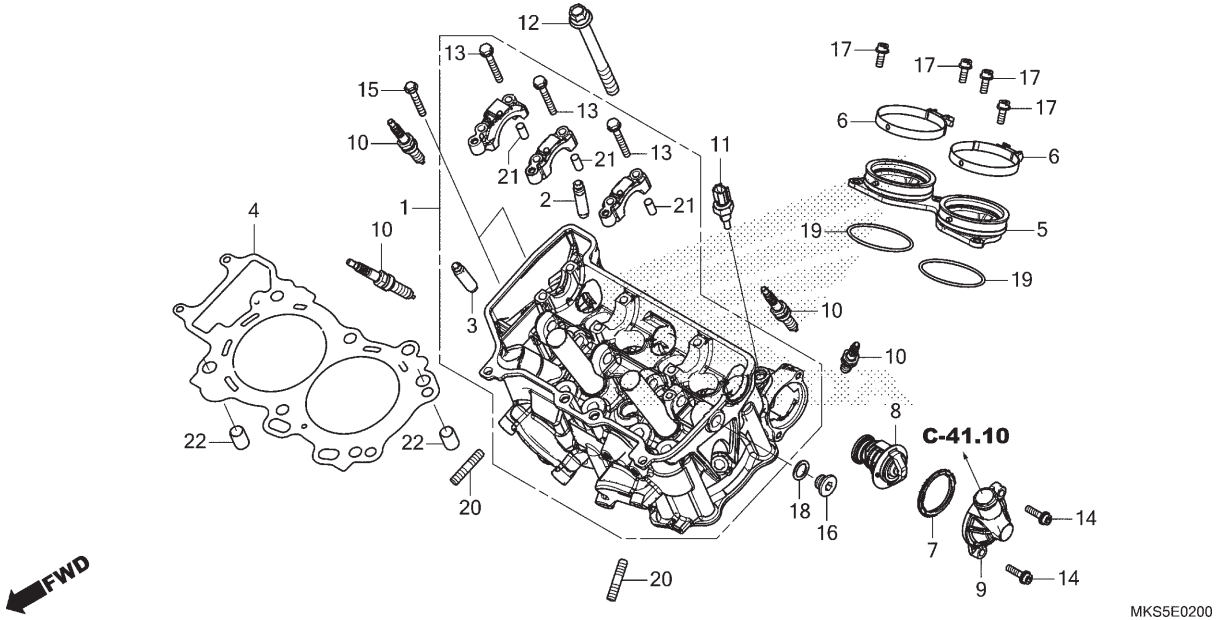

Ref. Nº	N.O.S.	Item de serviço	T.M.O.
9	1141B3	Tampa, Termostato	0,9
	1141K3	Tampa, Termostato (A)	1,7
		• Nota: Tipo suspensão elétrica	
10	6141B0	Vela, Ignição: Esquerda	1,5
	6141B0A	• Substituição de 1 vela de ignição adicionar	0,1
	6141B1	Vela, Ignição: Direita	1,5
	6141B1A	• Substituição de 1 vela de ignição adicionar	0,1
	6141B2	Vela, Ignição: Para 1 motocicleta	1,9
11	6171A9	Sensor, Temperatura Água	1,0
	6171B2	Sensor, Temperatura Água (A)	1,8
		• Nota: Tipo suspensão elétrica	

Ref. Nº	Nº da peça	Descrição	Qtd. CRF1100 A M/N	A4 M/N	D M	D4 M	D N	D4 N	Nº de série	Tipo
21	94301-08200	Pino, Guia, 8x20	6	6	6	6	6	6		
22	94301-14200	Pino, Guia, 14x20	2	2	2	2	2	2		

PROIBIDA A REPRODUÇÃO E DISTRIBUIÇÃO
1010913 - Matsuo - MM - JT

© Moto Honda da Amazônia Ltda.
Todos os direitos reservados.

M-3

Árvore de Comando • Válvulas

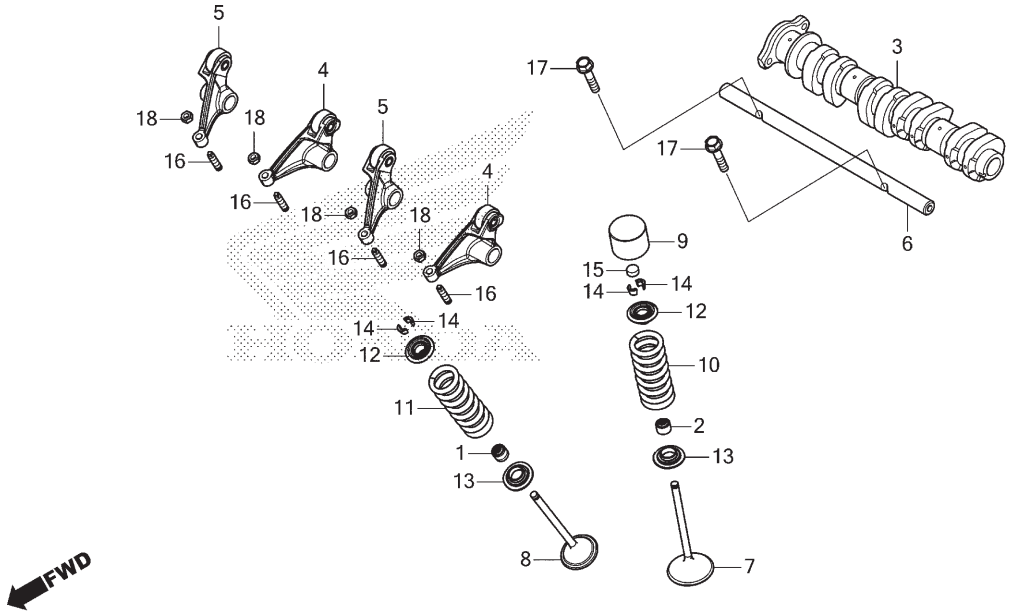

Ref. Nº	N.O.S.	Item de serviço	T.M.O.
3	111118	Árvore Comando	2,5
		• Inclui: Ajuste da válvula	
4		(5)	
	1111K9	Balancim, Válvula Escape (Um)	2,4
		• Inclui: Ajuste da válvula	
	1111L8	Balancim, Válvula:	
		Para 1 motocicleta	2,4
		• Inclui: Ajuste da válvula	
7	1111N0	Válvula, Admissão (Uma)	5,5
		• Inclui: Retífica	
	1111N0A	• Substituição de todas as válvulas de admissão adicionar	0,6
8	1111N1	Válvula, Escape (Uma)	5,5
		• Inclui: Retífica	
	1111N1A	• Substituição de todas as válvulas de escape adicionar	0,6
	1111P0	Válvula: Para 1 motocicleta	6,9
		• Inclui: Retífica	
10		(2,12,13,14)	
	1111P2	Mola e/ou Retentor Haste, Válvula Admissão (Uma)	5,3
	1111P2A	• Substituição de todas as molas de admissão adicionar	0,3
+			

Ref. Nº	Nº da peça	Descrição	Qtd. CRF1100 A M/N	A4 M/N	D M	D4 M	D N	D4 N	Nº de série		Tipo
1	12208-413-003	Retentor, Óleo Haste Válvulas (ARAI)	4	4	4	4	4	4			
2	12208-MEG-003	Retentor, Óleo Haste Válvulas (ARAI)	4	4	4	4	4	4			
3	14110-MKS-E00	Árvore Comando Comp.	1	1	1	1	1	1			
4	14410-MKS-E00	Balancim A Comp., Escape	2	2	2	2	2	2			
5	14420-MKS-E00	Balancim B Comp., Escape	2	2	2	2	2	2			
6	14451-HL4-000	Eixo, Balancim	1	1	1	1	1	1			
7	14711-HL4-000	Válvula, Admissão	4	4	4	4	4	4			
8	14721-MKS-E00	Válvula, Escape	4	4	4	4	4	4			
9	14731-MKS-E00	Acionador, Válvula	4	4	4	4	4	4			
10	14751-MKS-E01	Mola, Válvula Admissão	4	4	4	4	4	4			
11	14761-MKS-E01	Mola, Válvula Escape	4	4	4	4	4	4			
12	14771-MKS-E00	Retentor, Mola Válvula	8	8	8	8	8	8			
13	14775-MKS-E00	Assento, Mola Válvula	8	8	8	8	8	8			
14	14781-HA0-770	Chaveta, Válvula	16	16	16	16	16	16			
15	14901-MBB-000	Calço, Ajuste (1,20)	4	4	4	4	4	4			
	14902-MBB-000	Calço, Ajuste (1,225)	4	4	4	4	4	4			
	14903-MBB-000	Calço, Ajuste (1,250)	4	4	4	4	4	4			
	14904-MBB-000	Calço, Ajuste (1,275)	4	4	4	4	4	4			
	14905-MBB-000	Calço, Ajuste (1,30)	4	4	4	4	4	4			
	14906-MBB-000	Calço, Ajuste (1,325)	4	4	4	4	4	4			
	14907-MBB-000	Calço, Ajuste (1,350)	4	4	4	4	4	4			
	14908-MBB-000	Calço, Ajuste (1,375)	4	4	4	4	4	4			
	14909-MBB-000	Calço, Ajuste (1,40)	4	4	4	4	4	4			

PROIBIDA A REPRODUÇÃO E DISTRIBUIÇÃO
10.08.22 Matsuo - MM - JJ

© Moto Honda da Amazônia Ltda.
Todos os direitos reservados.

M-3

Árvore de Comando • Válvulas

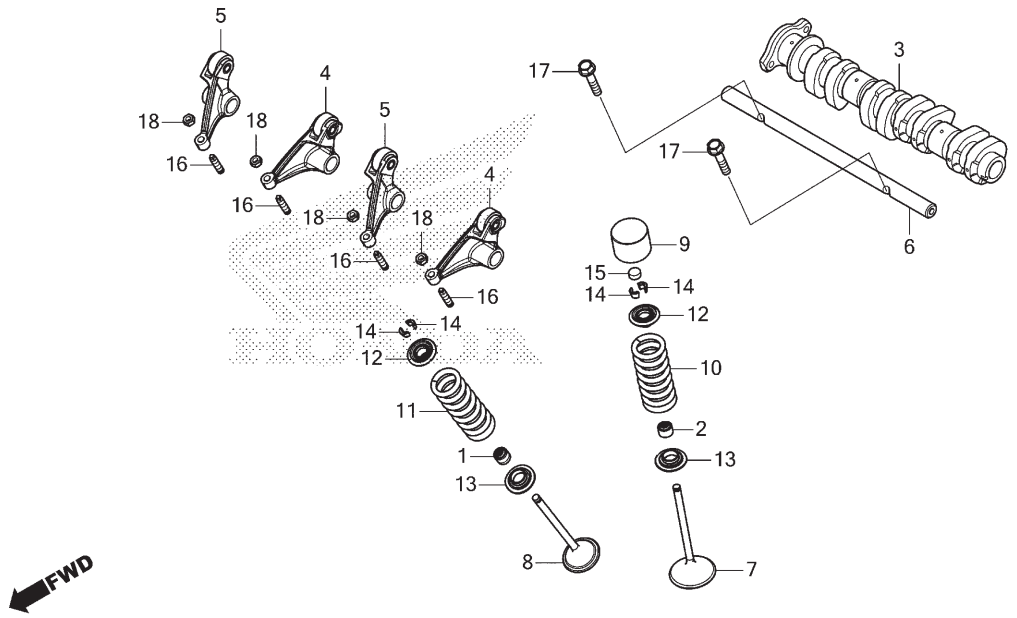

Ref. Nº	N.O.S.	Item de serviço	T.M.O.
11		(1,12,13,14)	
	1111P3	Mola e/ou Retentor Haste, Válvula Escape (Uma)	5,3
	1111P3A	• Substituição de todas as molas de escape adicionar	0,3
	1111Q2	Mola Válvula e/ou Retentor Haste: Para 1 motocicleta	6,0

Ref. Nº	Nº da peça	Descrição	Qtd. CRF1100 A M/N	A4 M/N	D M	D4 M	D N	D4 N	Nº de série		Tipo
15)	14910-MBB-000	Calço, Ajuste (1,425)	4	4	4	4	4	4			
	14911-MBB-000	Calço, Ajuste (1,450)	4	4	4	4	4	4			
	14912-MBB-000	Calço, Ajuste (1,475)	4	4	4	4	4	4			
	14913-MBB-000	Calço, Ajuste (1,50)	4	4	4	4	4	4			
	14914-MBB-000	Calço, Ajuste (1,525)	4	4	4	4	4	4			
	14915-MBB-000	Calço, Ajuste (1,550)	4	4	4	4	4	4			
	14916-MBB-000	Calço, Ajuste (1,575)	4	4	4	4	4	4			
	14917-MBB-000	Calço, Ajuste (1,60)	4	4	4	4	4	4			
	14918-MBB-000	Calço, Ajuste (1,625)	4	4	4	4	4	4			
	14919-MBB-000	Calço, Ajuste (1,650)	4	4	4	4	4	4			
	14920-MBB-000	Calço, Ajuste (1,675)	4	4	4	4	4	4			
	14921-MBB-000	Calço, Ajuste (1,70)	4	4	4	4	4	4			
	14922-MBB-000	Calço, Ajuste (1,725)	4	4	4	4	4	4			
	14923-MBB-000	Calço, Ajuste (1,750)	4	4	4	4	4	4			
	14924-MBB-000	Calço, Ajuste (1,775)	4	4	4	4	4	4			
	14925-MBB-000	Calço, Ajuste (1,80)	4	4	4	4	4	4			
	14926-MBB-000	Calço, Ajuste (1,825)	4	4	4	4	4	4			
	14927-MBB-000	Calço, Ajuste (1,850)	4	4	4	4	4	4			
	14928-MBB-000	Calço, Ajuste (1,875)	4	4	4	4	4	4			
	14929-MBB-000	Calço, Ajuste (1,90)	4	4	4	4	4	4			
	14930-MBB-000	Calço, Ajuste (1,925)	4	4	4	4	4	4			
	14931-MBB-000	Calço, Ajuste (1,950)	4	4	4	4	4	4			
	14932-MBB-000	Calço, Ajuste (1,975)	4	4	4	4	4	4			
	14933-MBB-000	Calço, Ajuste (2,00)	4	4	4	4	4	4			
	14934-MBB-000	Calço, Ajuste (2,025)	4	4	4	4	4	4			

PROIBIDA REPRODUÇÃO E DISTRIBUIÇÃO
Jose 1.8.3 - Matsuo - MN - TT

© Moto Honda da Amazônia Ltda.
Todos os direitos reservados.

M-3

Árvore de Comando • Válvulas

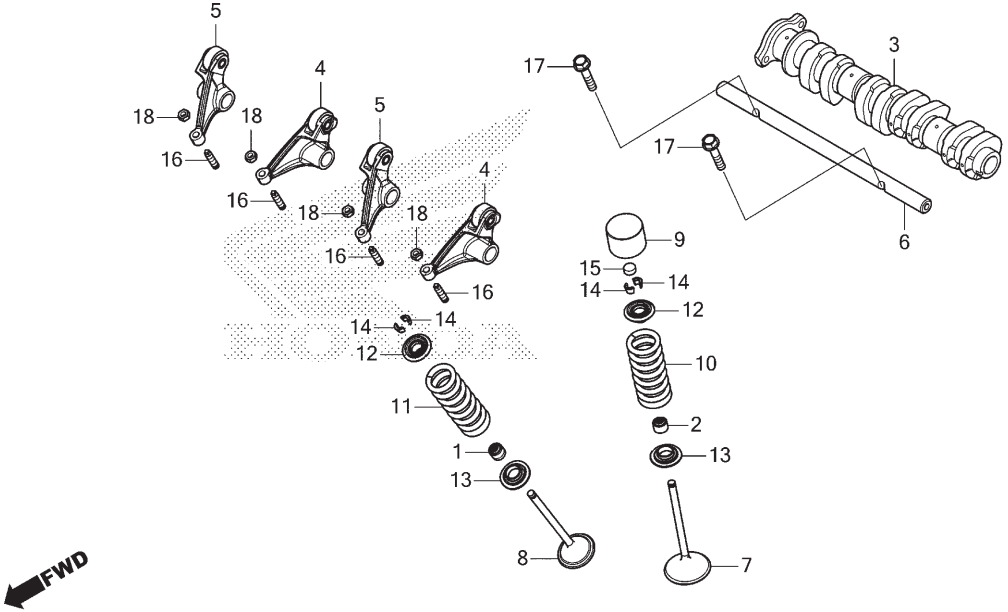

Ref. Nº	N.O.S.	Item de serviço	T.M.O.	Ref. Nº	Nº da peça	Descrição	Qtd. CRF1100 A M/N	A4 M/N	D M	D4 M	D N	D4 N	Nº de série		Tipo
				15)	14935-MBB-000	Calço, Ajuste (2,050)	4	4	4	4	4	4			
					14936-MBB-000	Calço, Ajuste (2,075)	4	4	4	4	4	4			
					14937-MBB-000	Calço, Ajuste (2,10)	4	4	4	4	4	4			
					14938-MBB-000	Calço, Ajuste (2,125)	4	4	4	4	4	4			
					14939-MBB-000	Calço, Ajuste (2,150)	4	4	4	4	4	4			
					14940-MBB-000	Calço, Ajuste (2,175)	4	4	4	4	4	4			
					14941-MBB-000	Calço, Ajuste (2,20)	4	4	4	4	4	4			
					14942-MBB-000	Calço, Ajuste (2,225)	4	4	4	4	4	4			
					14943-MBB-000	Calço, Ajuste (2,250)	4	4	4	4	4	4			
					14944-MBB-000	Calço, Ajuste (2,275)	4	4	4	4	4	4			
					14945-MBB-000	Calço, Ajuste (2,30)	4	4	4	4	4	4			
					14946-MBB-000	Calço, Ajuste (2,325)	4	4	4	4	4	4			
					14947-MBB-000	Calço, Ajuste (2,350)	4	4	4	4	4	4			
					14948-MBB-000	Calço, Ajuste (2,375)	4	4	4	4	4	4			
					14949-MBB-000	Calço, Ajuste (2,40)	4	4	4	4	4	4			
					14950-MBB-000	Calço, Ajuste (2,425)	4	4	4	4	4	4			
					14951-MBB-000	Calço, Ajuste (2,450)	4	4	4	4	4	4			
				16	90012-HL6-A00	Parafuso, Ajuste	4	4	4	4	4	4			
				17	90030-GHB-700	Parafuso, Flange, 6x30	2	2	2	2	2	2			
				18	90206-KM3-000	Porca, Ajuste	4	4	4	4	4	4			

PROIBIDA A REPRODUÇÃO E DISTRIBUIÇÃO
1010913 - Matsuo - MM - JT

© Moto Honda da Amazônia Ltda.
Todos os direitos reservados.

M-4

Corrente de Comando • Tensor

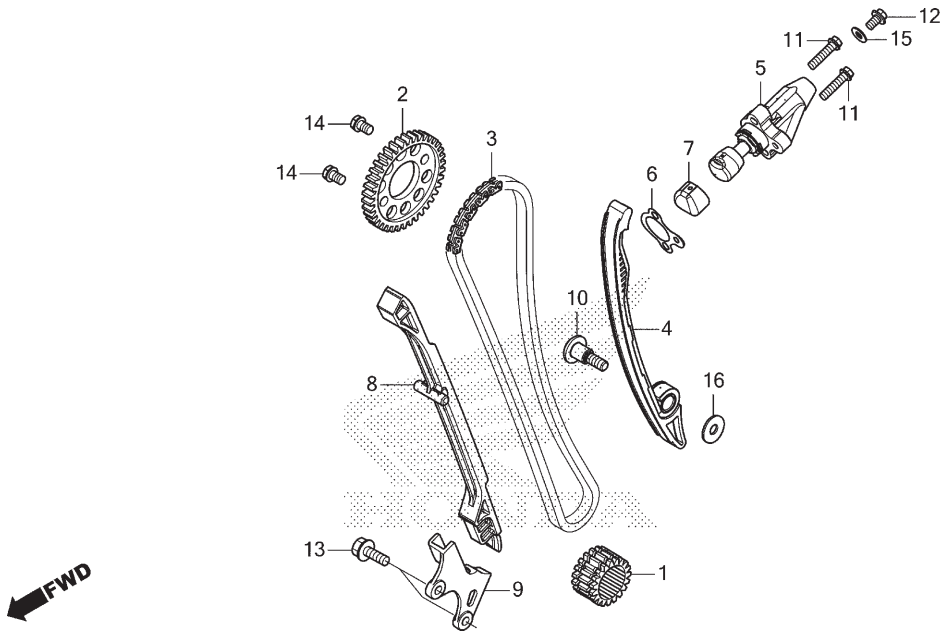

Ref. Nº	N.O.S.	Item de serviço	T.M.O.
1	1101C8	Pinhão, Distribuição	5,1
2	1111Q4	Pinhão, Comando	2,4
3	110140	Corrente, Comando	5,1
4	111130	Tensor, Corrente Comando	5,1
5		(6)	
	111133	Acionador, Tensor	0,1
8	111139	Guia, Corrente Comando	5,1

Ref. Nº	Nº da peça	Descrição	Qtd. CRF1100 A M/N	A4 M/N	D M	D4 M	D N	D4 N	Nº de série		Tipo
1	14311-MKS-E00	Pinhão, Distribuição (19D)	1	1	1	1	1	1			
2	14321-MKS-E00	Pinhão, Comando (38D)	1	1	1	1	1	1			
3	14401-MKS-E01	Corrente, Comando (130 Elos) (DAIDO) (SCH-0411L SV)	1	1	1	1	1	1			
4	14510-MKS-E00	Tensor Comp., Corrente Comando	1	1	1	1	1	1			
5	14520-MJP-G51	Acionador Conj., Tensor	1	1	1	1	1	1			
6	14523-HL4-003	Junta, Tensor	1	1	1	1	1	1			
7	14524-MBB-000	Tampa, Acionador	1	1	1	1	1	1			
8	14611-MKS-E00	Guia A, Corrente Comando	1	1	1	1	1	1			
9	14612-MJP-G50	Placa, Guia Corrente Comando	1	1	1	1	1	1			
10	90008-HL4-000	Parafuso, Especial, 8mm	1	1	1	1	1	1			
11	90022-GHB-680	Parafuso, Flange, 6x25	2	2	2	2	2	2			
12	90025-GHB-610	Parafuso, Flange, 6x10	1	1	1	1	1	1			
13	90030-GHB-640	Parafuso, Flange, 6x16	2	2	2	2	–	–			
	95701-06016-00		–	–	–	–	2	2			2BR
14	90082-HA0-000	Parafuso, Flange, 7x10,5	2	2	2	2	2	2			
15	90442-397-000	Arruela, Vedação, 6mm	1	1	1	1	1	1			
16	90505-425-000	Arruela, 8mm	1	1	1	1	1	1			

PROIBIDA A REPRODUÇÃO E DISTRIBUIÇÃO
1010913 - Matsuo - MN - JT

© Moto Honda da Amazônia Ltda.
Todos os direitos reservados.

M-6

Tampa Lateral Direita (CRF1100A/A4)

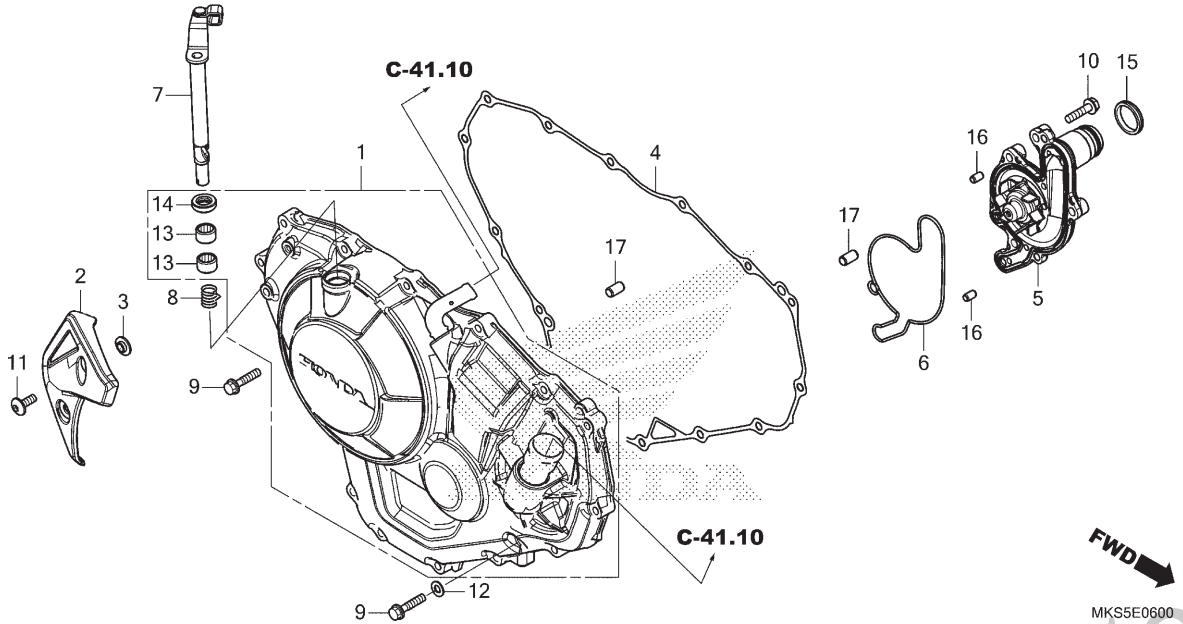

Ref. Nº	N.O.S.	Item de serviço	T.M.O.
1	110159	Tampa, Lateral: Direita	1,5
	1101Z5	Tampa, Lateral (B): Direita	2,3
		• Nota: Tipo suspensão elétrica	
2	4131K0	Tampa, Lateral Motor: Direita	0,1
4		(15)	
	110158	Junta, Tampa Lateral: Direita	1,4
	1101Z6	Junta, Tampa Lateral (B): Direito	2,2
		• Nota: Tipo suspensão elétrica	
5	114103	Bomba Conj., Água	1,5
	1141Q9	Bomba Conj., Água (B)	2,3
		• Nota: Tipo suspensão elétrica	
6	1141P3	Junta, Bomba Água	1,5
	1141R0	Junta, Bomba Água (B)	2,3
		• Nota: Tipo suspensão elétrica	
7		(8)	
	2121A7	Alavanca, Embreagem	1,4
	2121N5	Alavanca, Embreagem (A)	2,2
		• Nota: Tipo suspensão elétrica	
13	2121F1	Rolamento, Alavanca Embreagem	1,9
		• Nota: Mesmo tempo para duas unidades	
	2121R7	Rolamento, Alavanca Embreagem (A)	2,7
		• Nota: Mesmo tempo para duas unidades	
		• Nota: Tipo suspensão elétrica	
+			

Ref. Nº	Nº da peça	Descrição	Qtd. CRF1100 A M/N	A4 M/N	D M	D4 M	D N	D4 N	Nº de série		Tipo
1	11330-MKS-E00	Tampa Comp., Lateral Direita	1	1	–	–	–	–			
2	11376-MJP-G50	Tampa, Motor Traseira Direita	1	1	–	–	–	–			
3	11385-MJF-A00	Bucha	2	2	–	–	–	–			
4	11394-MJP-G51	Junta, Tampa Lateral Direita	1	1	–	–	–	–			
5	19200-MJP-G50	Bomba Comp., Água	1	1	–	–	–	–			
6	19226-MJP-G50	Junta, Corpo Bomba Água	1	1	–	–	–	–			
7	22810-MJP-G50	Alavanca Comp., Embreagem	1	1	–	–	–	–			
8	22815-MJE-D00	Mola, Alavanca Embreagem	1	1	–	–	–	–			
9	90026-GHB-690	Parafuso, Flange, 6x28	16	16	–	–	–	–			
10	90030-GHB-680	Parafuso, Flange, 6x25	4	4	–	–	–	–			
11	90085-MGC-920	Parafuso, Especial, 6x17	2	2	–	–	–	–			
12	90488-425-000	Arruela, Vedação, 6mm	1	1	–	–	–	–			
13	91053-MFJ-D01	Rolamento, Agulhas, 12x16x10	2	2	–	–	–	–			
14	91205-KF0-003	Retentor, Óleo, 12x20x5 (ARAI)	1	1	–	–	–	–			
15	91315-MJP-G51	Retentor, Tubo Água	1	1	–	–	–	–			
16	94301-06100	Pino, Guia, 6x10	2	2	–	–	–	–			
17	94301-08140	Pino, Guia, 8x14	2	2	–	–	–	–			

PROIBIDA A REPRODUÇÃO E DISTRIBUIÇÃO
1010913 - Matsuo - MM - JJ

© Moto Honda da Amazônia Ltda.
Todos os direitos reservados.

M-6

Tampa Lateral Direita (CRF1100A/A4)

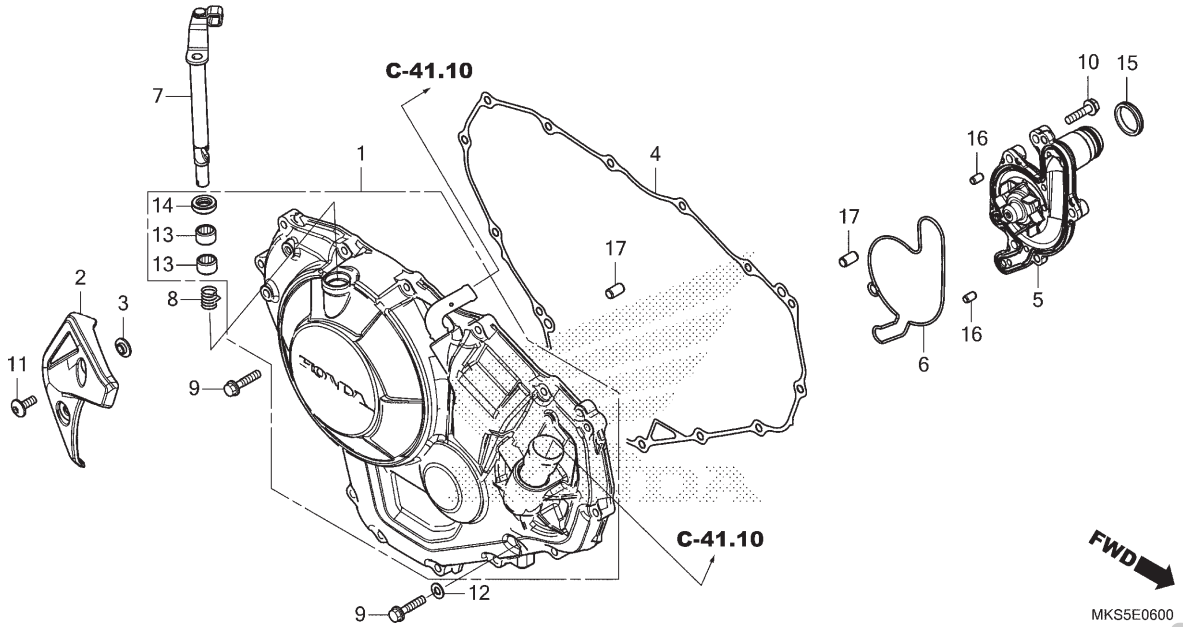

Ref. Nº	N.O.S.	Item de serviço	T.M.O.
14	2121F0	Retentor Óleo, Alavanca Embreagem	1,5
	2121R8	Retentor Óleo, Alavanca Embreagem (A)	2,3
		• Nota: Tipo suspensão elétrica	

Ref. Nº	Nº da peça	Descrição	Qtd. CRF1100 A M/N	A4 M/N	D M	D4 M	D N	D4 N	Nº de série	Tipo

Voltar

PROIBIDA A REPRODUÇÃO E DISTRIBUIÇÃO
1010913 - Matsuo - MM - JT

© Moto Honda da Amazônia Ltda.
Todos os direitos reservados.

M-6.10

Tampa Lateral Direita (CRF1100D/D4)

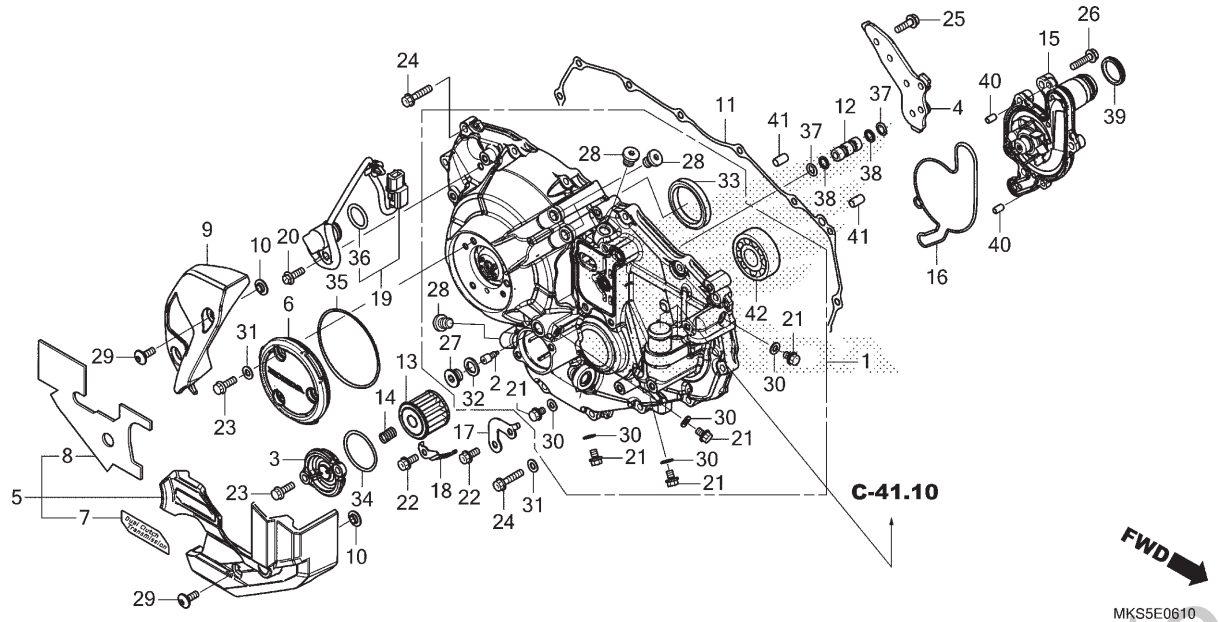

Ref. Nº	N.O.S.	Item de serviço	T.M.O.
1	1101R4	Tampa, Lateral (A): Direita	2,2
	1101AF	Tampa, Lateral (C): Direita	3,0
		• Nota: Tipo suspensão elétrica	
5	1101N0	Tampa, Lateral Externa: Direita	0,1
6		(35)	
	1101V5	Tampa, Tubo Abastecimento Óleo	0,1
9	4131K0	Tampa, Lateral Motor: Direita	0,1
11		(12,37,38,39)	
	1101S8	Junta, Tampa Lateral (A): Direito	1,5
	1101AG	Junta, Tampa Lateral (C): Direito	2,3
		• Nota: Tipo suspensão elétrica	
13		(3,14,34)	
	113127	Elemento, Filtro Óleo	0,2
15	1141M8	Bomba Conj., Água (A)	1,6
	1141R3	Bomba Conj., Água (C)	2,4
		• Nota: Tipo suspensão elétrica	
16	1141P9	Junta, Bomba Água (A)	1,6
	1141R4	Junta, Bomba Água (C)	2,4
		• Nota: Tipo suspensão elétrica	
19	6171F7	Sensor, Ângulo Eixo Seletor Marchas	0,5
	6171K2	Sensor, Ângulo Eixo Seletor Marchas (A)	1,5
		• Nota: Tipo suspensão elétrica	
+			

Ref. Nº	Nº da peça	Descrição	Qtd. CRF1100 A M/N	A4 M/N	D M	D4 M	D N	D4 N	Nº de série		Tipo
1	11330-MKS-E50	Tampa Comp., Lateral Direita	–	–	1	1	1	1			
2	11335-MJP-G80	Orifício	–	–	1	1	1	1			
3	11337-MJP-G80	Tampa, Filtro Óleo	–	–	1	1	1	1			
4	11361-MJP-G80	Tampa, Interna	–	–	1	1	1	1			
5	11370-MKS-E50	Tampa Comp., Sensor Pressão Óleo	–	–	1	1	1	1			
6	11375-MJP-G80	Capa, Tampa Direita	–	–	1	1	1	1			
7	11378-MKS-E50	Placa, Emblema	–	–	1	1	1	1			
8	11379-MKS-E50	Protetor, Tampa Dianteira Direita	–	–	1	1	1	1			
9	11381-MJP-G80	Tampa, Motor Traseira Direita	–	–	1	1	1	1			
10	11385-MJF-A00	Bucha	–	–	4	4	4	4			
11	11394-MJP-G51	Junta, Tampa Lateral Direita	–	–	1	1	1	1			
12	15104-MGS-D20	Tubo, Passagem Óleo	–	–	1	1	1	1			
13	15412-MGS-D21	Elemento, Filtro Óleo	–	–	1	1	1	1			
14	15414-MEB-670	Mola, Filtro Óleo	–	–	1	1	1	1			
15	19200-MJP-G50	Bomba Comp., Água	–	–	1	1	1	1			
16	19226-MJP-G50	Junta, Corpo Bomba Água	–	–	1	1	1	1			
17	32157-MJP-G80	Suporte, Presilha Fiação	–	–	1	1	1	1			
18	32158-MJP-G80	Suporte, Presilha Fiação	–	–	1	1	1	1			
19	38810-MJP-G81	Sensor Conj., Ângulo (40 Graus)	–	–	1	1	1	1			
20	90011-MGE-D00	Parafuso, Trava, 6mm	–	–	1	1	1	1			
21	90026-GHB-600	Parafuso, Flange, 6x8	–	–	5	5	5	5			

PROIBIDA A REPRODUÇÃO E DISTRIBUIÇÃO
10/08/22 Katsuo - MM - JT

© Moto Honda da Amazônia Ltda.
Todos os direitos reservados.

M-6.10

Tampa Lateral Direita (CRF1100D/D4)

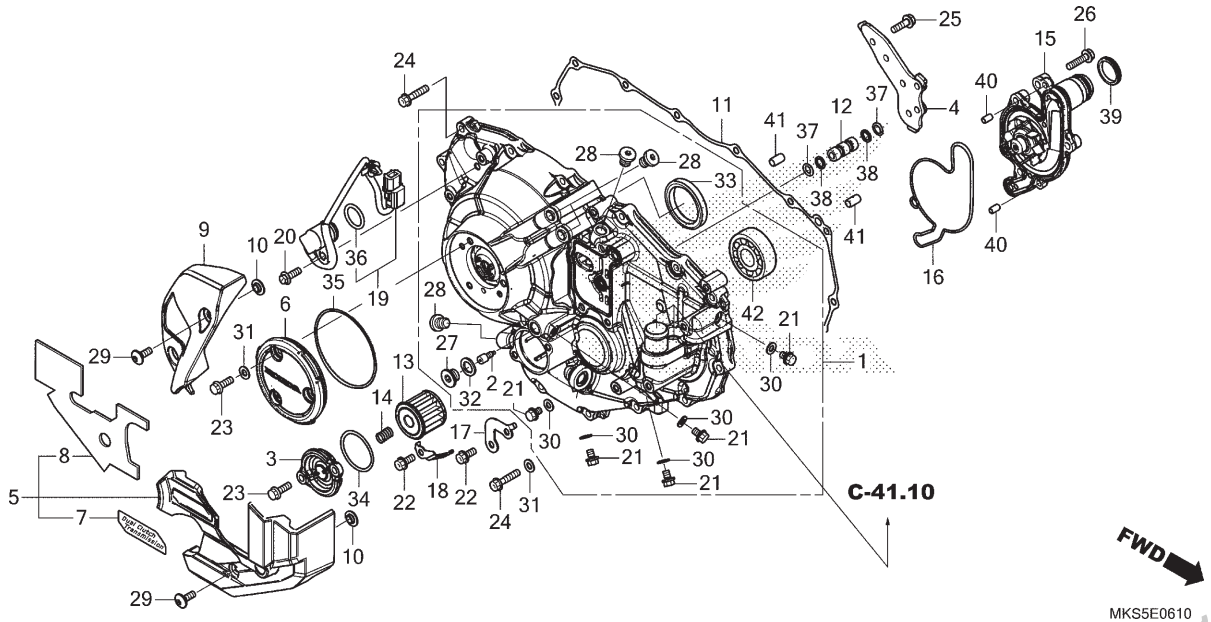

Ref. Nº	N.O.S.	Item de serviço	T.M.O.
33	1101X1	Rolamento, Tampa Lateral: Direito	1,7
	1101Z7	Rolamento, Tampa Lateral (A): Direito	2,5
		• Nota: Tipo suspensão elétrica	
42	2111C6	Rolamento, Engrenagem Movida Primária	1,9
	2111G4	Rolamento, Engrenagem Movida Primária (A)	2,5
		• Nota: Tipo suspensão elétrica	

Ref. Nº	Nº da peça	Descrição	A M/N	A4 M/N	Qtd. CRF1100 D M	D4 M	D N	D4 N	Nº de série		Tipo
22	90026-GHB-630	Parafuso, Flange, 6x14	–	–	2	2	2	2			
23	90026-GHB-650	Parafuso, Flange, 6x18	–	–	5	5	5	5			
24	90026-GHB-690	Parafuso, Flange, 6x28	–	–	16	16	16	16			
25	90030-GHB-660	Parafuso, Flange, 6x20	–	–	6	6	–	–			
	95701-06020-00		–	–	–	–	6	6			2BR
26	90030-GHB-680	Parafuso, Flange, 6x25	–	–	4	4	4	4			
27	90031-MJP-G80	Parafuso, Vedação, 12x8	–	–	1	1	1	1			
28	90042-MJP-G80	Parafuso, Especial, 10mm	–	–	4	4	4	4			
29	90085-MGC-920	Parafuso, Especial, 6x17	–	–	4	4	4	4			
30	90404-HW1-670	Arruela, Vedação, 6mm	–	–	5	5	5	5			
31	90488-425-000	Arruela, Vedação, 6mm	–	–	4	4	4	4			
32	90545-KF0-000	Arruela, 12mm	–	–	1	1	1	1			
33	91004-MJP-G81	Rolamento, Radial Esferas, 40X52X7	–	–	1	1	1	1			
34	91302-PA9-003	Anel, Vedação, 39,8x2,2 (ARAI)	–	–	1	1	1	1			
35	91307-MGE-D01	Anel, Vedação, 81x2,2	–	–	1	1	1	1			
36	91310-MGE-D01	Anel, Vedação 16,5x2,5	–	–	1	1	1	1			
37	91311-RFH-003	Anel, Vedação, 7,7x1,9	–	–	2	2	2	2			
38	91315-MGS-D20	Anel, Apoio, 8x11	–	–	2	2	2	2			
39	91315-MJP-G51	Retentor, Tubo Água	–	–	1	1	1	1			
40	94301-06100	Pino, Guia, 6x10	–	–	2	2	2	2			
41	94301-08140	Pino, Guia, 8x14	–	–	2	2	2	2			
42	96100-63040-00	Rolamento, Radial Esferas, 6304	–	–	1	1	1	1			

PROIBIDA A REPRODUÇÃO E DISTRIBUIÇÃO
10109123 - Matsuo - MM - JT

© Moto Honda da Amazônia Ltda.
Todos os direitos reservados.

M-8

Embreagem (CRF1100A/A4)

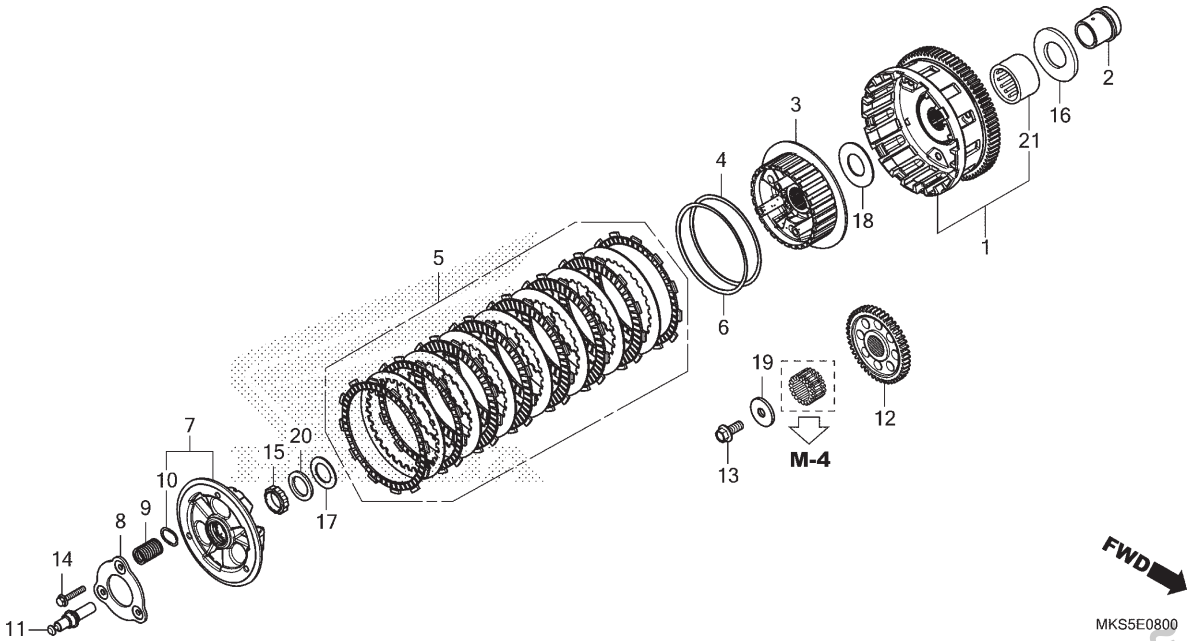

Ref. Nº	N.O.S.	Item de serviço	T.M.O.
1	2121A0	Carcaça Externa, Embreagem	1,7
	2121F6	Carcaça Externa, Embreagem (A)	2,5
		• Nota: Tipo suspensão elétrica	
3	212112	Cubo, Embreagem	1,6
	2121F8	Cubo, Embreagem (A)	2,4
		• Nota: Tipo suspensão elétrica	
5		(4,6)	
	2121A1	Disco, Fricção Embreagem	1,5
	2121F9	Disco, Fricção Embreagem (A)	2,3
		• Nota: Tipo suspensão elétrica	
7	2121A3	Placa, Pressão Embreagem	1,5
	2121P1	Placa, Pressão Embreagem (A)	2,3
		• Nota: Tipo suspensão elétrica	
8	2121A4	Placa, Acionador Embreagem	1,4
	2121N1	Placa, Acionador Embreagem (A)	2,2
		• Nota: Tipo suspensão elétrica	
9	212107	Mola, Embreagem	1,4
		• Nota: Mesmo tempo para duas unidades ou mais	
	2121N0	Mola, Embreagem (A)	2,2
		• Nota: Mesmo tempo para duas unidades ou mais	
		• Nota: Tipo suspensão elétrica	
+			

Ref. Nº	Nº da peça	Descrição	Qtd. CRF1100 A M/N	A4 M/N	D M	D4 M	D N	D4 N	Nº de série		Tipo
1	22100-MKS-E01	Carcaça Externa Comp., Embreagem (79D)	1	1	–	–	–	–			
2	22116-MJP-G50	Guia, Externa Embreagem	1	1	–	–	–	–			
3	22121-MKS-E01	Cubo, Embreagem	1	1	–	–	–	–			
4	22125-MKS-E01	Assento, Mola Judder	1	1	–	–	–	–			
5	22210-MKS-305	Disco Embreagem, Jogo	1	1	–	–	–	–			
6	22325-MKS-E01	Mola, Judder	1	1	–	–	–	–			
7	22350-MKS-E02	Placa Comp., Pressão Embreagem	1	1	–	–	–	–			
8	22361-MKS-E01	Placa, Fixação	1	1	–	–	–	–			
9	22401-MKS-E01	Mola, Embreagem	3	3	–	–	–	–			
10	22425-MJP-G51	Assento, Mola Embreagem	3	3	–	–	–	–			
11	22847-MKS-E00	Haste, Acionador Embreagem	1	1	–	–	–	–			
12	23103-MKS-E00	Engrenagem, Motora Primária (46D)	1	1	–	–	–	–			
13	90013-MJP-G50	Parafuso, Especial, 10x25	1	1	–	–	–	–			
14	90050-MJP-G51	Parafuso, Flange, 6x35	3	3	–	–	–	–			
15	90231-MS2-610	Porca, Trava, 25mm	1	1	–	–	–	–			
16	90401-MEA-670	Arruela, 35x50x3,2	1	1	–	–	–	–			
17	90401-MKS-E00	Arruela, 25,2x38x2	1	1	–	–	–	–			
18	90401-MS2-610	Arruela, Encosto, 28,2x56x2	1	1	–	–	–	–			
19	90414-MGE-D00	Arruela, 10,5x36x4	1	1	–	–	–	–			
20	90432-MM8-003	Arruela, Pressão, 25mm (CHUO SPRING)	1	1	–	–	–	–			
21	91026-MV9-671	Rolamento, Agulhas, 35x42x23	1	1	–	–	–	–			

PROIBIDA A REPRODUÇÃO E DISTRIBUIÇÃO
100.000 - Matsuo - MM - JJT

© Moto Honda da Amazônia Ltda.
Todos os direitos reservados.

M-8

Embreagem (CRF1100A/A4)

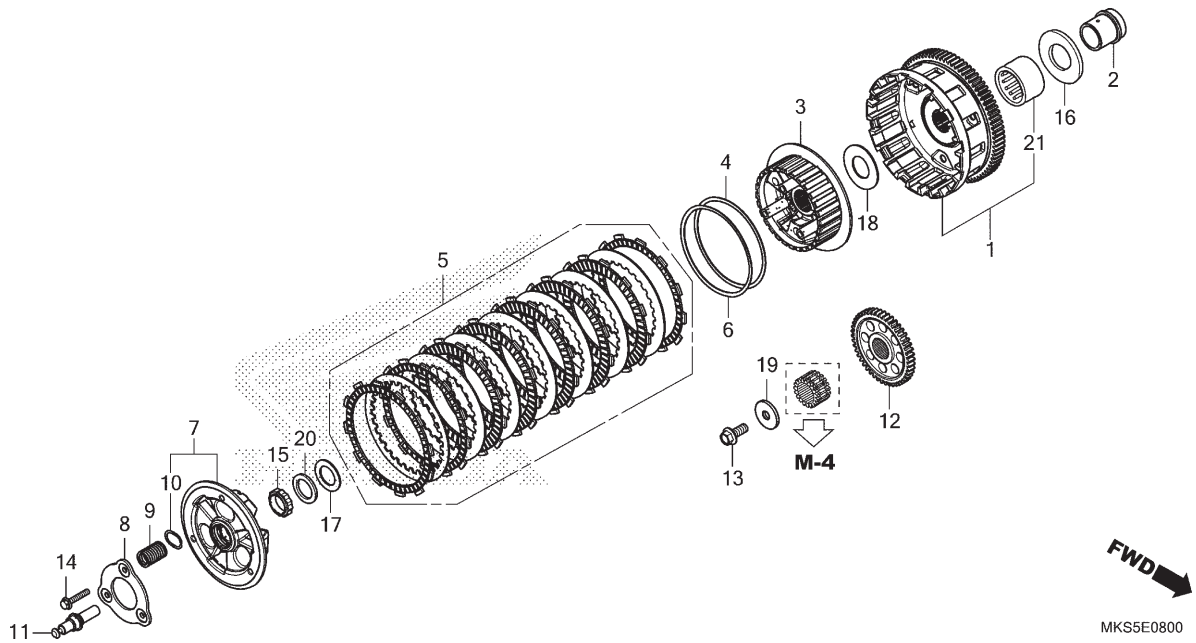

Ref. Nº	N.O.S.	Item de serviço	T.M.O.
11	2121B6	Haste, Acionador Embreagem	1,5
	2121N7	Haste, Acionador Embreagem (A)	2,3
		• Nota: Tipo suspensão elétrica	
12	211105	Engrenagem, Motora Primária	5,1
21	2121R0	Rolamento, Carcaça Externa Embreagem	1,9
	2121R9	Rolamento, Carcaça Externa Embreagem (A)	2,7
		• Nota: Tipo suspensão elétrica	

Ref. Nº	Nº da peça	Descrição	Qtd. CRF1100 A M/N	A4 M/N	D M	D4 M	D N	D4 N	Nº de série	Tipo

PROIBIDA A REPRODUÇÃO E DISTRIBUIÇÃO
1010913 - Matsuo - MM - JT

© Moto Honda da Amazônia Ltda.
Todos os direitos reservados.

M-8.10

Embreagem (CRF1100D/D4)

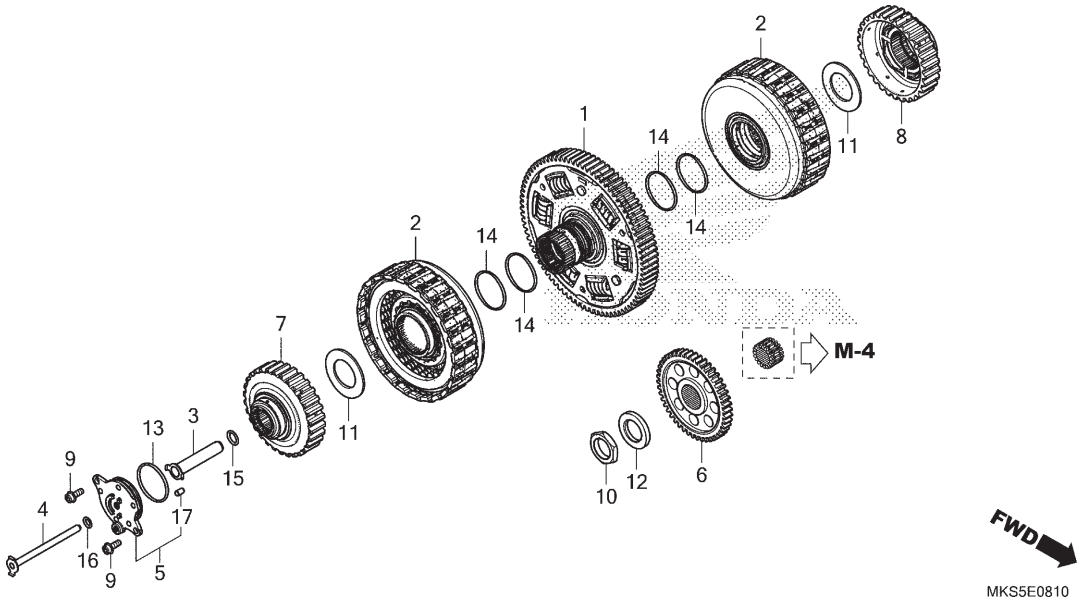

Ref. Nº	N.O.S.	Item de serviço	T.M.O.
1	211100	Engrenagem, Movida Primária	1,8
	2111F7	Engrenagem, Movida Primária (A)	2,6
		• Nota: Tipo suspensão elétrica	
2		(14)	
	2121P5	Embreagem Conj.	1,8
		• Nota: Mesmo tempo para duas unidades	
	2121R2	Embreagem Conj. (A)	2,6
		• Nota: Mesmo tempo para duas unidades	
		• Nota: Tipo suspensão elétrica	
3		(4,5,13,15,16)	
	1101H9	Tubo, Abastecimento Óleo	0,1
		• Nota: Mesmo tempo para duas unidades	
6	2111F8	Engrenagem, Motora Primária (A)	1,7
	2111G5	Engrenagem, Motora Primária (B)	2,5
		• Nota: Tipo suspensão elétrica	
7		(8)	
	2121N3	Guia, Embreagem	1,7
		• Nota: Mesmo tempo para duas unidades	
	2121R4	Guia, Embreagem (A)	2,5
		• Nota: Mesmo tempo para duas unidades	
		• Nota: Tipo suspensão elétrica	

Ref. Nº	Nº da peça	Descrição	Qtd. CRF1100 A M/N	A4 M/N	D M	D4 M	D N	D4 N	Nº de série		Tipo
1	22100-MKS-E51	Engrenagem Comp., Movida Primária (82D)	–	–	1	1	1	1			
2	22500-MJP-G81	Embreagem, Conj.	–	–	2	2	2	2			
3	22711-MJP-G80	Tubo A Comp., Abastecimento	–	–	1	1	1	1			
4	22712-MJP-G80	Tubo B Comp., Abastecimento	–	–	1	1	1	1			
5	22720-MJP-G80	Guia Comp., Tubo Abastecimento	–	–	1	1	1	1			
6	23103-MKS-E50	Engrenagem, Motora Primária (44D)	–	–	1	1	1	1			
7	23405-MJP-G80	Guia, Engrenagem 1ª Embreagem (30D)	–	–	1	1	1	1			
8	23406-HL4-000	Guia, Engrenagem 2ª Embreagem (30D)	–	–	1	1	1	1			
9	90089-KAS-900	Parafuso, Allen Flange, 5x14	–	–	2	2	2	2			
10	90201-HL4-000	Porca, Trava, 22mm	–	–	1	1	1	1			
11	90403-HL4-000	Arruela, 29,5x50x2	–	–	2	2	2	2			
12	90404-HL4-000	Arruela, 22x37x5	–	–	1	1	1	1			
13	91302-PA9-003	Anel, Vedação, 39,8x2,2 (ARAI)	–	–	1	1	1	1			
14	91302-RGC-003	Anel, Vedação, 35x2,2	–	–	4	4	4	4			
15	91308-PY4-003	Anel, Vedação, 10,7x1,9	–	–	1	1	1	1			
16	91315-PC9-004	Anel, Vedação, 6x1,5 (NOK)	–	–	1	1	1	1			
17	94302-05080	Pino B, Guia, 5x8	–	–	1	1	1	1			

PROIBIDA A REPRODUÇÃO E DISTRIBUIÇÃO
1010913 - Matsuo - MM - JT

© Moto Honda da Amazônia Ltda.
Todos os direitos reservados.

M-8.20

Solenóide Linear

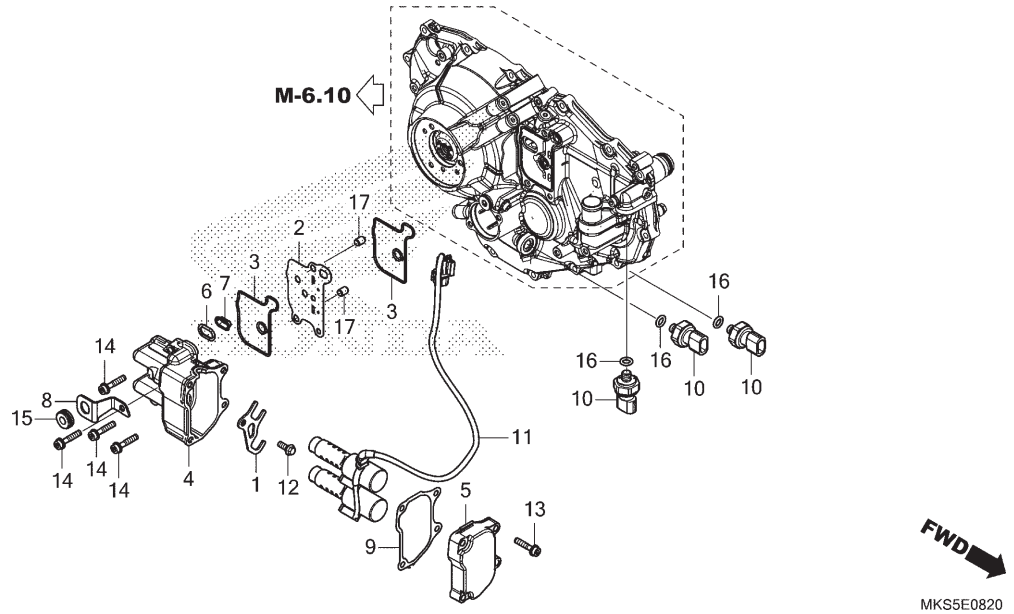

Ref. Nº	N.O.S.	Item de serviço	T.M.O.
4		(2,3,5,6,7,9)	
	2101S1	Corpo, Válvula Solenóide	0,5
10		(16)	
	6171G0	Sensor, Pressão Óleo	0,4
	6171G0A	• Substituição de 1 sensor de pressão de óleo adicionar	0,1
	6171G0B	• Substituição de 2 sensor de pressão de óleo adicionar	0,2
11	2101F6	Válvula, Solenóide Linear	0,6

Ref. Nº	Nº da peça	Descrição	Qtd. CRF1100 A M/N	A4 M/N	D M	D4 M	D N	D4 N	Nº de série		Tipo
1	11338-MJP-G80	Placa, Limitadora Solenóide	–	–	1	1	1	1			
2	11362-MJP-G80	Placa, Separadora	–	–	1	1	1	1			
3	11364-MJP-G80	Junta, Corpo Solenóide	–	–	2	2	2	2			
4	11365-MKS-E50	Corpo, Solenóide Linear	–	–	1	1	1	1			
5	11366-MKS-E50	Tampa, Solenóide Linear	–	–	1	1	1	1			
6	11371-MGS-D20	Guarnição, Base	–	–	1	1	1	1			
7	11372-MGS-D20	Filtro Comp., Válvula	–	–	1	1	1	1			
8	11373-MKS-E50	Suporte, Tampa Sensor Pressão Óleo	–	–	1	1	1	1			
9	11398-MKS-E51	Junta, Tampa Solenóide	–	–	1	1	1	1			
10	28660-RFH-013	Sensor Conj., Pressão Óleo	–	–	3	3	3	3			
11	38610-MKS-E51	Solenóide Conj., Linear	–	–	1	1	1	1			
12	90025-GHB-640	Parafuso, Flange, 6x16	–	–	1	1	1	1			
13	90026-GHB-690	Parafuso, Flange, 6x28	–	–	4	4	4	4			
14	90026-GHB-700	Parafuso, Flange, 6x30	–	–	4	4	4	4			
15	90505-MC4-000	Bucha A, Carcaça Filtro Ar	–	–	1	1	1	1			
16	91301-MEH-003	Anel, Vedação, 13x1,5	–	–	3	3	3	3			
17	94301-08100	Pino, Guia, 8x10	–	–	2	2	2	2			

PROIBIDA A REPRODUÇÃO E DISTRIBUIÇÃO
1010913 - Matsuo - MM - JT

© Moto Honda da Amazônia Ltda.
Todos os direitos reservados.

M-9

Embreagem de Partida

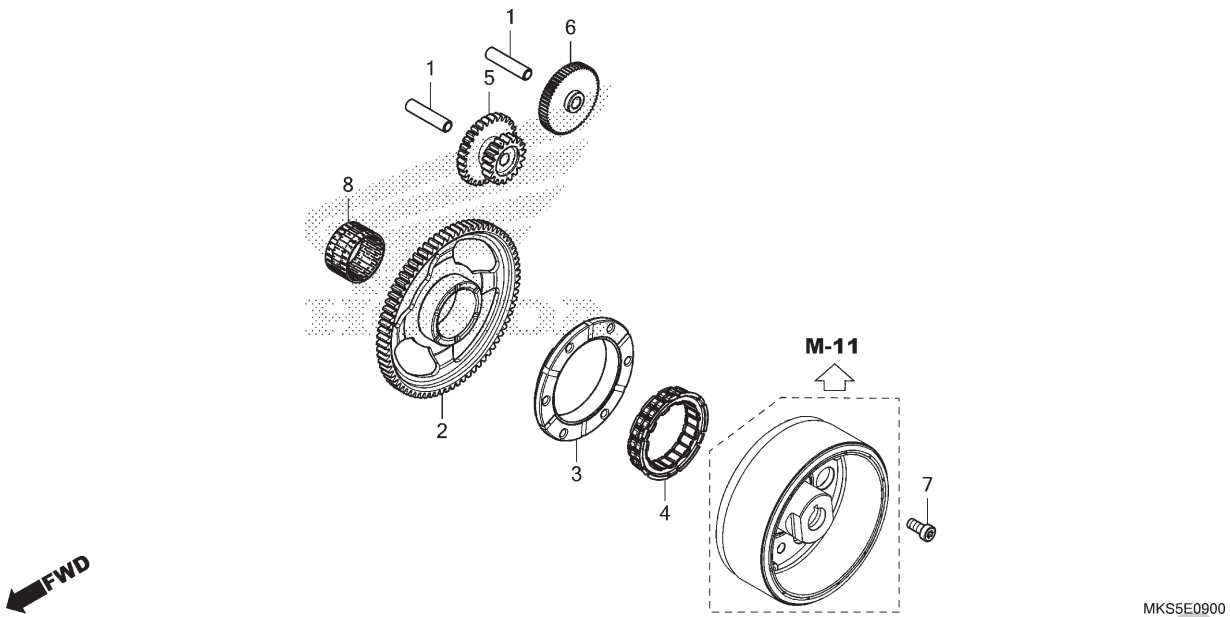

Ref. Nº	N.O.S.	Item de serviço	T.M.O.
2		(8)	
	612120	Engrenagem, Movida Partida	1,6
3		(4)	
	612131	Carcaça Externa, Embreagem Partida	1,7
5		(6)	
	612125	Engrenagem, Redução Partida	1,5
		• Nota: Mesmo tempo para duas unidades	

Ref. Nº	Nº da peça	Descrição	Qtd. CRF1100 A M/N	A4 M/N	D M	D4 M	D N	D4 N	Nº de série		Tipo
1	28102-ME9-000	Pino, 10x44	2	2	2	2	2	2	.....	.....	.....
2	28110-MJP-G50	Engrenagem Comp., Movida Partida (75D) ...	1	1	1	1	1	1	.....	.....	.....
3	28121-MAH-000	Carcaça Externa, Embreagem Partida	1	1	1	1	1	1	.....	.....	.....
4	28126-MBB-003	Embreagem, Unidirecional	1	1	1	1	1	1	.....	.....	.....
5	28131-HL4-000	Engrenagem, Redução Partida (18D/29D)	1	1	1	1	1	1	.....	.....	.....
6	28160-MJP-G50	Engrenagem Comp., Redução Partida (18D/58D)	1	1	1	1	1	1	.....	.....	.....
7	90010-MCH-000	Parafuso, Allen, 8mm	6	6	6	6	6	6	.....	.....	.....
8	91018-MKS-E01	Rolamento, Agulhas, 39x44x23,8	1	1	1	1	1	1	.....	.....	.....

PROIBIDA A REPRODUÇÃO E DISTRIBUIÇÃO
1010913 - Matsuo - MM - JT

© Moto Honda da Amazônia Ltda.
Todos os direitos reservados.

M-10

Tampa do Gerador

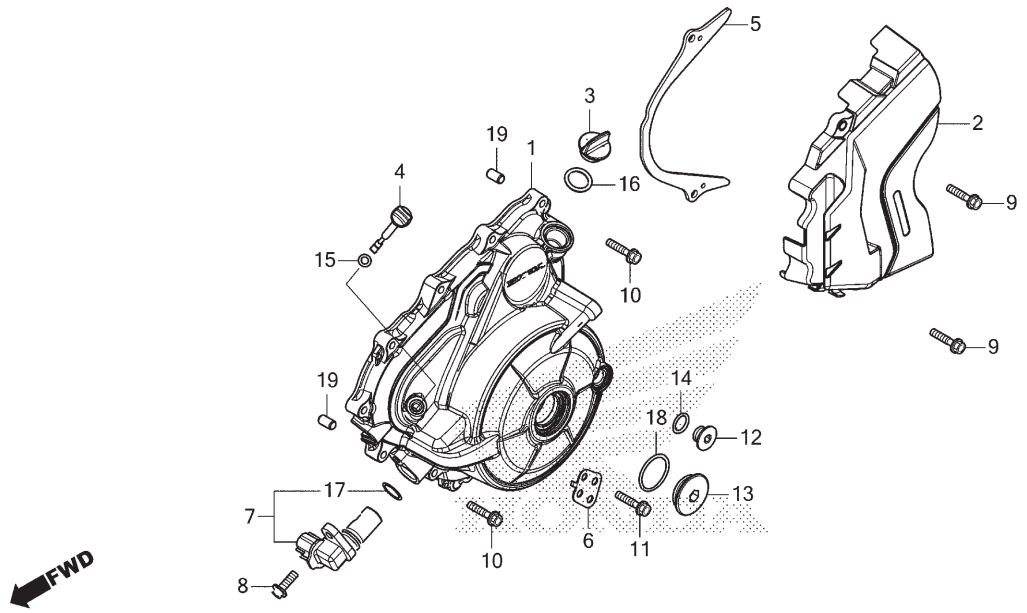

Ref. Nº	N.O.S.	Item de serviço	T.M.O.
1	1101B1	Tampa, Alternador	1,5
2	1101B0	Tampa, Lateral: Traseira Esquerda	0,1
7		(17)	
	6171J9	Sensor, Árvore Manivelas	0,2

Ref. Nº	Nº da peça	Descrição	Qtd. CRF1100 A M/N	A4 M/N	D M	D4 M	D N	D4 N	Nº de série		Tipo
1	11320-MKS-E00	Tampa Comp., Gerador C.A.	1	1	1	1	1	1			
2	11350-MJP-G50	Tampa Comp., Traseira Esquerda	1	1	1	1	1	1			
3	15611-KA4-710	Capa, Abastecimento Óleo	1	1	1	1	1	1			
4	15650-MKK-D00	Medidor, Nível Óleo	1	1	–	–	–	–			
	15650-MJP-G81		–	–	1	1	1	1			
5	23812-MJP-H60	Guia, Corrente Transmissão	1	1	1	1	–	–			
	23812-MLA-A00		–	–	–	–	1	1			2BR
6	32158-MJM-D00	Suporte, Presilha Fiação	1	1	1	1	1	1			
7	37500-MKP-D01	Sensor Conj., Árvore Manivelas	1	1	1	1	1	1			
8	90026-GHB-650	Parafuso, Flange, 6x18	1	1	1	1	1	1			
9	90026-GHB-680	Parafuso, Flange, 6x25	2	2	2	2	2	2			
10	90026-GHB-690	Parafuso, Flange, 6x28	11	11	11	11	11	11			
11	90026-GHB-740	Parafuso, Flange, 6x40	1	1	1	1	1	1			
12	90084-MN8-010	Capa, 14mm	1	1	1	1	1	1			
13	90087-MJP-G50	Tampa, 30mm	1	1	1	1	1	1			
14	91303-377-000	Anel, Vedação 13,8X2,5	1	1	1	1	1	1			
15	91303-MJ0-003	Anel, Vedação, 6,3x2,3 (ARAI)	1	1	1	1	1	1			
16	91307-035-000	Anel, Vedação 18x3	1	1	1	1	1	1			
17	91333-PNC-006	Anel, Vedação	1	1	1	1	1	1			
18	91356-425-005	Anel, Vedação, 29,7x2,4 (NOK)	1	1	1	1	1	1			
19	94301-08140	Pino, Guia, 8x14	2	2	2	2	2	2			

PROIBIDA A REPRODUÇÃO E DISTRIBUIÇÃO
Usuário: 0913 - Matsuo - MM - JT

© Moto Honda da Amazônia Ltda.
Todos os direitos reservados.

M-11

Gerador

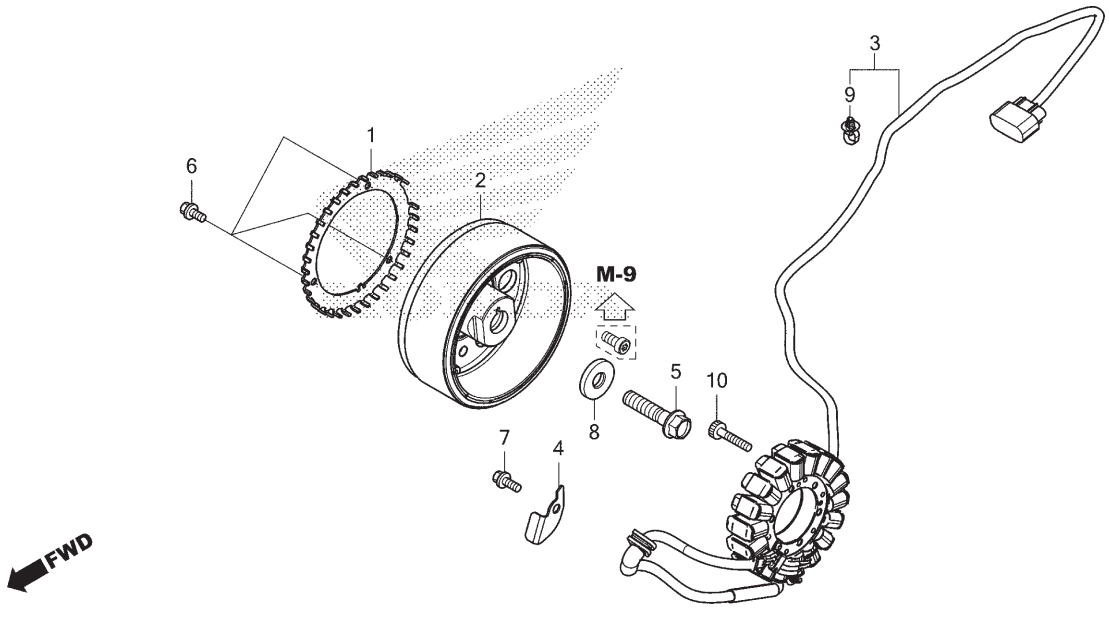

Ref. Nº	N.O.S.	Item de serviço	T.M.O.
1	614111	Rotor, Pulsador	1,7
2	613105	Rotor ou Volante	1,7
3	6131A3	Estator	1,7

Ref. Nº	Nº da peça	Descrição	Qtd. CRF1100 A M/N	A4 M/N	D M	D4 M	D N	D4 N	Nº de série		Tipo
1	30291-MKS-E00	Placa, Pulsador Árvore Manivelas	1	1	1	1	1	1			
2	31110-MKS-E01	Volante Comp.	1	1	1	1	1	1			
3	31120-MKS-E01	Estator Comp.	1	1	1	1	1	1			
4	32961-MKS-E00	Braçadeira, Fiação Gerador C.A.	1	1	1	1	1	1			
5	90023-MJP-G50	Parafuso, Flange, 12x53	1	1	1	1	1	1			
6	90025-GHB-610	Parafuso, Flange, 6x10	3	3	3	3	3	3			
7	90025-GHB-640	Parafuso, Flange, 6x16	1	1	1	1	1	1			
8	90403-MEW-920	Arruela, 12,5x34x5	1	1	1	1	1	1			
9	91541-S0A-003	Presilha, Fiação (Preto) (145mm)	2	2	2	2	2	2			
10	96600-06035-00	Parafuso, Allen, 6x35	5	5	5	5	5	5			

PROIBIDA A REPRODUÇÃO E DISTRIBUIÇÃO
1010913 - Matsuo - MM - JT

© Moto Honda da Amazônia Ltda.
Todos os direitos reservados.

M-13

Motor de Partida

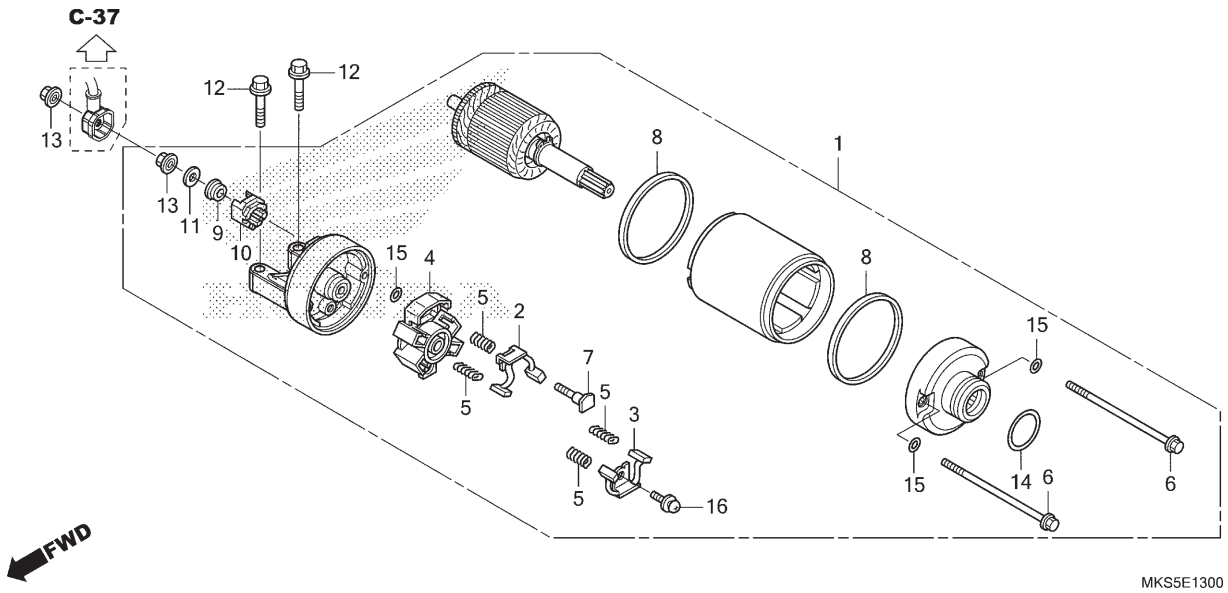

Ref. Nº	N.O.S.	Item de serviço	T.M.O.
1		(14)	
	612105	Motor, Partida	1,5
2		(3,4,5,8)	
	6121A4	Terminal, Escovas (Partida)	1,6
		• Nota: Mesmo tempo para duas unidades	

Ref. Nº	Nº da peça	Descrição	Qtd. CRF1100 A M/N	A4 M/N	D M	D4 M	D N	D4 N	Nº de série		Tipo
1	31200-MJP-G51	Motor Partida, Conj.	1	1	1	1	1	1			
2	31201-MEW-921	Escovas Carbono A, Jogo	1	1	1	1	1	1			
3	31202-MEW-921	Escovas Carbono B, Jogo	1	1	1	1	1	1			
4	31203-MEW-921	Suporte, Escovas	1	1	1	1	1	1			
5	31204-MEW-921	Mola, Escovas Carbono	4	4	4	4	4	4			
6	31205-MEW-921	Parafuso, Fixação	2	2	2	2	2	2			
7	31206-MEW-921	Parafuso, Terminal	1	1	1	1	1	1			
8	31207-KS5-901	Anel	2	2	2	2	2	2			
9	31208-MEW-921	Isolador	1	1	1	1	1	1			
10	31209-MEW-921	Limitador, Terminal	1	1	1	1	1	1			
11	31210-MEW-921	Arruela	1	1	1	1	1	1			
12	90025-GHB-690	Parafuso, Flange, 6x28	2	2	2	2	–	–			
	95801-06028-00		–	–	–	–	2	2			2BR
13	90071-MB0-000	Porca-arruela, 6mm	2	2	2	2	2	2			
14	91309-425-003	Anel, Vedação, 24,4x3,1 (ARAI)	1	1	1	1	1	1			
15	91320-MB0-000	Anel, Vedação, 4x2	3	3	3	3	3	3			
16	93892-05012-08	Parafuso-arruela, 5x12	1	1	1	1	1	1			

PROIBIDA A REPRODUÇÃO E DISTRIBUIÇÃO
1010913 - Matsuo - MM - JT

© Moto Honda da Amazônia Ltda.
Todos os direitos reservados.

M-14

Cárter • Bomba de Óleo

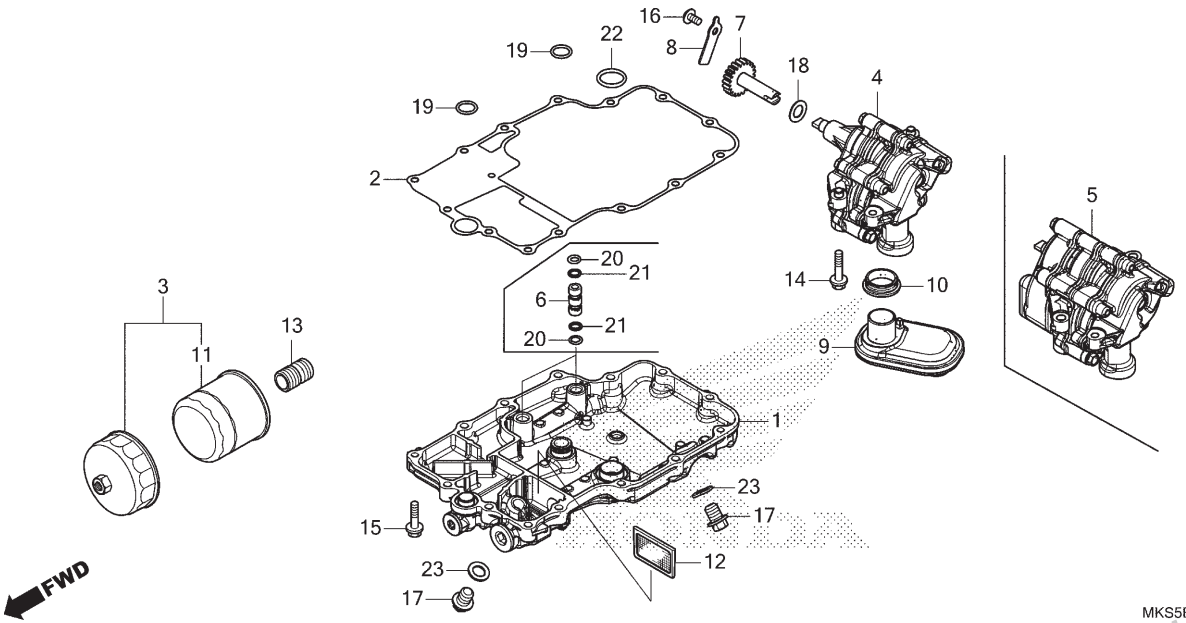

Ref. Nº	N.O.S.	Item de serviço	T.M.O.
1		(2,6,19,20,21,22)	
	113145	Cárter e/ou Junta	0,4
4		(5)	
	113105	Bomba Óleo, Conj.	0,4
7	1131C4	Engrenagem, Movida Bomba Óleo	1,6
	1131F9	Engrenagem, Movida Bomba Óleo (A)	2,4
		• Nota: Tipo suspensão elétrica	
9		(10)	
	1131B6	Filtro, Óleo	0,4
11		(3)	
	113180	Cartucho, Filtro Óleo	0,3
12	1131B5	Tela, Filtro Óleo	0,4

Ref. Nº	Nº da peça	Descrição	Qtd. CRF1100 A M/N	A4 M/N	D M	D4 M	D N	D4 N	Nº de série		Tipo
1	11210-MKK-D00	Cárter Comp., Óleo	1	1	–	–	–	–			
	11210-MKK-D50		–	–	1	1	1	1			
2	11395-MJP-G51	Junta, Cárter	1	1	1	1	1	1			
3	15010-MKR-305	Filtro Óleo, Jogo	(1)	(1)	(1)	(1)	(1)	(1)			
4	15100-MJP-G51	Bomba Óleo, Conj.	1	1	–	–	–	–			
5	15100-MJP-G81	Bomba Óleo, Conj.	–	–	1	1	1	1			
6	15104-MGS-D20	Tubo, Passagem Óleo	–	–	2	2	2	2			
7	15130-MKS-E00	Engrenagem Comp., Movida Bomba Óleo (21D)	1	1	1	1	1	1			
8	15136-MJP-G50	Placa, Eixo Engrenagem Movida Bomba Óleo	1	1	1	1	1	1			
9	15150-MJP-G50	Filtro Comp., Óleo	1	1	1	1	1	1			
10	15154-MAT-000	Guarnição, Filtro Óleo	1	1	1	1	1	1			
11	15410-MFJ-D02	Cartucho, Filtro Óleo (FILTRO WAKO)	1	1	1	1	1	1			
12	15421-MJP-G50	Tela, Filtro Óleo	1	1	1	1	1	1			
13	90019-MB0-000	Prisioneiro, Filtro Óleo	1	1	1	1	1	1			
14	90022-MJP-G50	Parafuso, Especial, 6x32	3	3	3	3	3	3			
15	90027-GHB-690	Parafuso, Flange, 6x28	14	14	14	14	14	14			
16	90103-MEN-710	Parafuso, Especial, 6mm	1	1	1	1	1	1			
17	90131-883-000	Parafuso, Plugue Drenagem, 12x15	2	2	2	2	2	2			

PROIBIDA A REPRODUÇÃO E DISTRIBUIÇÃO
1010313 - Matsuo - MM - JT

© Moto Honda da Amazônia Ltda.
Todos os direitos reservados.

M-14

Cárter • Bomba de Óleo

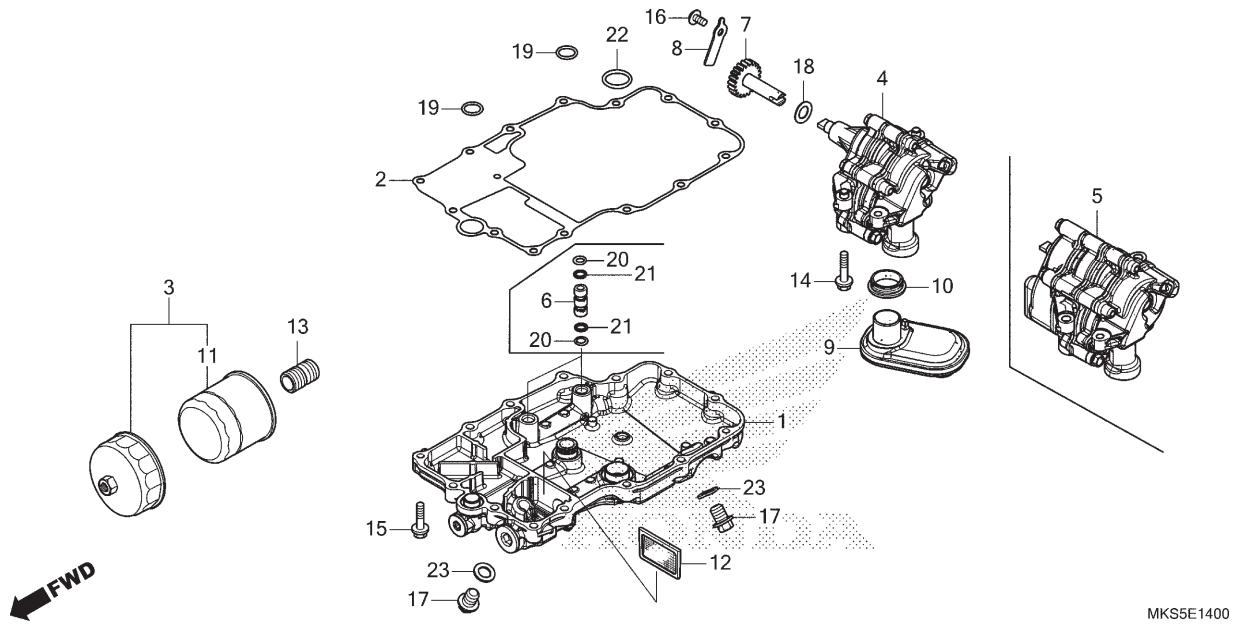

Ref. Nº	N.O.S.	Item de serviço	T.M.O.	Ref. Nº	Nº da peça	Descrição	Qtd. CRF1100 A M/N	A4 M/N	D M	D4 M	D N	D4 N	Nº de série		Tipo
				18	90401-MKE-A70	Arruela, 12,1x25x1	1	1	1	1	1	1			
				19	91303-KF0-003	Anel, Vedação, 14,8x2,4 (ARAI)	2	2	2	2	2	2			
				20	91311-RFH-003	Anel, Vedação, 7,7x1,9	–	–	4	4	4	4			
				21	91315-MGS-D20	Anel, Apoio, 8x11	–	–	4	4	4	4			
				22	91352-MGE-003	Anel, Vedação, 21,5x2,9	1	1	1	1	1	1			
				23	94109-12000	Arruela, Plugue Drenagem, 12mm	2	2	2	2	2	2			

PROIBIDA A REPRODUÇÃO E DISTRIBUIÇÃO
1010913 - Matsuo - MM - JT

© Moto Honda da Amazônia Ltda.
Todos os direitos reservados.

M-15

Carcaça do Motor

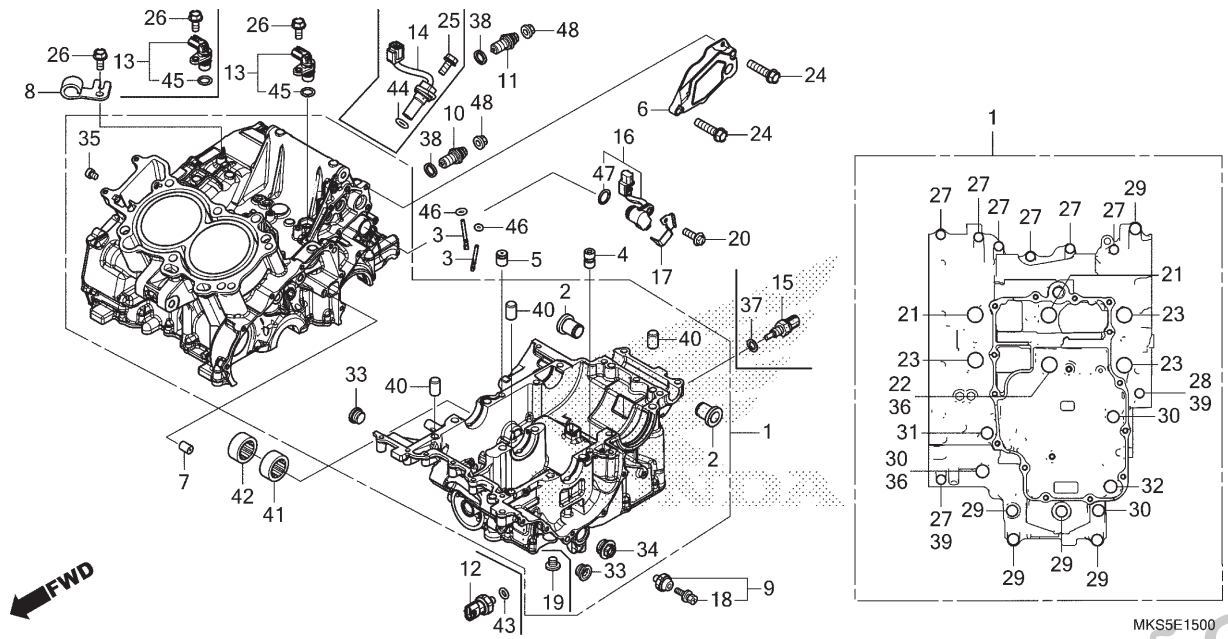

Ref. Nº	N.O.S.	Item de serviço	T.M.O.
1	110105	Carcaça, Motor	13,8
		• Inclui: Remoção e instalação do motor	
3		(46)	
	1101G2	Pulverizador, Óleo Pistão	11,2
		• Inclui: Remoção e instalação do motor	
		• Nota: Mesmo tempo para duas unidades	
6	2101V2	Tampa, Engrenagem Redução (A)	0,1
9		(12,43)	
	615160	Interruptor, Pressão Óleo	0,4
10	6151B8	Interruptor, Ponto Morto	0,2
11	6151L7	Interruptor, Eixo Seletor Marchas	0,2
13		(45)	
	617198	Sensor, Velocímetro	1,3
	6171F9	Sensor, Árvore Principal: Externo	1,3
14		(44)	
	6171F8	Sensor, Árvore Principal: Interno	0,2
15	617151	Sensor, Temperatura Óleo	0,4
16	6171F6	Sensor, Faixa Transmissão	0,3
+			

Ref. Nº	Nº da peça	Descrição	Qtd. CRF1100 A M/N	A4 M/N	D M	D4 M	D N	D4 N	Nº de série		Tipo
1	11000-MKS-E00	Carcaça, Motor	1	1	–	–	–	–			
	11000-MKS-E50		–	–	1	1	1	1			
2	11104-MJP-G50	Bucha, Suporte Motor	2	2	2	2	2	2			
3	11140-MKS-E00	Pulverizador Comp., Óleo	2	2	2	2	2	2			
4	11206-MJP-G50	Orifício	1	1	1	1	1	1			
5	11207-MKS-E00	Orifício, 1,2mm	1	1	1	1	1	1			
6	11520-MJP-G50	Tampa Comp., Engrenagem Redução	1	1	–	–	–	–			
7	15516-MGS-D30	Orifício, 0,8mm	1	1	1	1	1	1			
8	22821-MJP-G50	Suporte, Cabo Embreagem	1	1	–	–	–	–			
9	35500-MEH-661	Interruptor Conj., Pressão Óleo (DENSO)	1	1	–	–	–	–			
10	35600-MKF-D41	Interruptor Conj., Ponto Morto	1	1	–	–	–	–			
	35600-MK4-860		–	–	1	1	1	1			
11	35600-MKF-D41	Interruptor Conj., Ponto Morto	1	1	–	–	–	–			
12	37260-MGE-641	Sensor, Pressão Óleo	–	–	1	1	1	1			
13	37700-MJE-D01	Sensor Conj., Velocidade (TDK-EPC)	1	1	2	2	2	2			
14	37710-MJP-G81	Sensor Conj., Velocidade	–	–	1	1	1	1			
15	37750-KPH-701	Sensor Conj., Óleo Termostato (PANASONIC)	–	–	1	1	1	1			
16	38800-MJP-G81	Sensor Conj., Ângulo (350 graus)	1	1	1	1	1	1			
17	38805-MJP-G80	Tampa, Sensor Ângulo	1	1	1	1	1	1			
18	90002-PA6-003	Parafuso-arruela, 4x8 (DENSO)	1	1	–	–	–	–			

PROIBIDA A REPRODUÇÃO E DISTRIBUIÇÃO
1 jun 2013 - Marcelo - MM - JT

© Moto Honda da Amazônia Ltda.
Todos os direitos reservados.

M-15

Carcaça do Motor

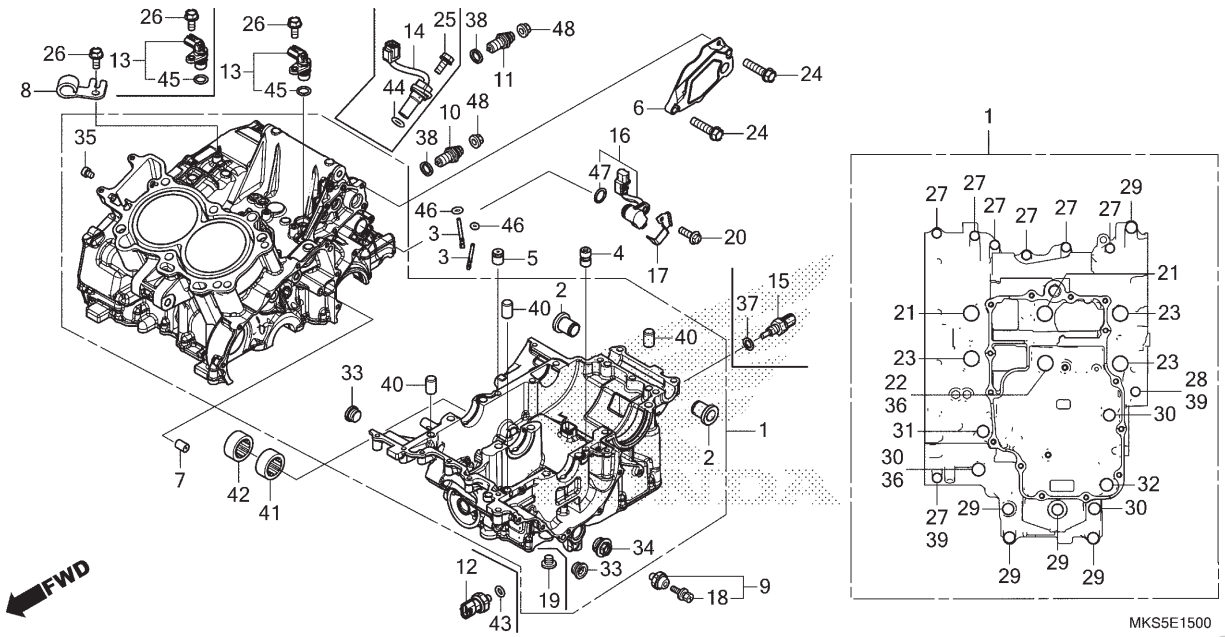

Ref. Nº	N.O.S.	Item de serviço	T.M.O.
41		(42)	
	1131H9	Rolamento, Bomba Óleo	1,8
	1131H9A	• Substituição de 1 rolamento adicionar	0,2
	1131J0	Rolamento, Bomba Óleo (A)	2,6
		• Nota: Tipo suspensão elétrica	
	1131J0A	• Substituição de 1 rolamento adicionar	0,2

Ref. Nº	Nº da peça	Descrição	Qtd. CRF1100 A M/N	A4 M/N	D M	D4 M	D N	D4 N	Nº de série		Tipo
19	90005-MJP-G80	Parafuso, Allen, 10mm	–	–	1	1	1	1			
20	90011-MGE-D00	Parafuso, Trava, 6mm	1	1	1	1	1	1			
21	90015-MJP-G50	Parafuso, Flange, 10x110	2	2	2	2	2	2			
22	90015-MKS-E00	Parafuso, Flange, 10x130	1	1	1	1	1	1			
23	90016-MJP-G50	Parafuso, Flange, 10x145	3	3	3	3	3	3			
24	90026-GHB-680	Parafuso, Flange, 6x25	2	2	–	–	–	–			
25	90030-GHB-630	Parafuso, Flange, 6x14	–	–	2	2	2	2			
26	90030-GHB-640	Parafuso, Flange, 6x16	2	2	2	2	2	2			
27	90030-GHB-720	Parafuso, Flange, 6x35	7	7	7	7	7	7			
28	90030-GHB-780	Parafuso, Flange, 6x60	1	1	1	1	1	1			
29	90035-GHB-740	Parafuso, Flange, 8x40	5	5	5	5	5	5			
30	90035-GHB-770	Parafuso, Flange, 8x55	3	3	3	3	3	3			
31	90035-GHB-850	Parafuso, Flange, 8x95	1	1	1	1	1	1			
32	90040-GHB-810	Parafuso, Flange, 10x75	1	1	1	1	1	1			
33	90046-MKK-D00	Parafuso, Vedação, 18mm	2	2	2	2	2	2			
34	90048-MFL-000	Parafuso, Vedação, 22mm	1	1	–	–	–	–			
	90047-MJP-G80		–	–	1	1	1	1			
35	90119-SD9-000	Parafuso, Vedação, 8mm	1	1	1	1	1	1			
36	90442-028-000	Arruela, Vedação, 8mm	2	2	2	2	2	2			
37	90443-MB0-000	Arruela, Vedação, 10,2mm	–	–	1	1	1	1			

PROIBIDA A REPRODUÇÃO E DISTRIBUIÇÃO
Jul 0910 - Matsuo - MM - JT

© Moto Honda da Amazônia Ltda.
Todos os direitos reservados.

M-15

Carcaça do Motor

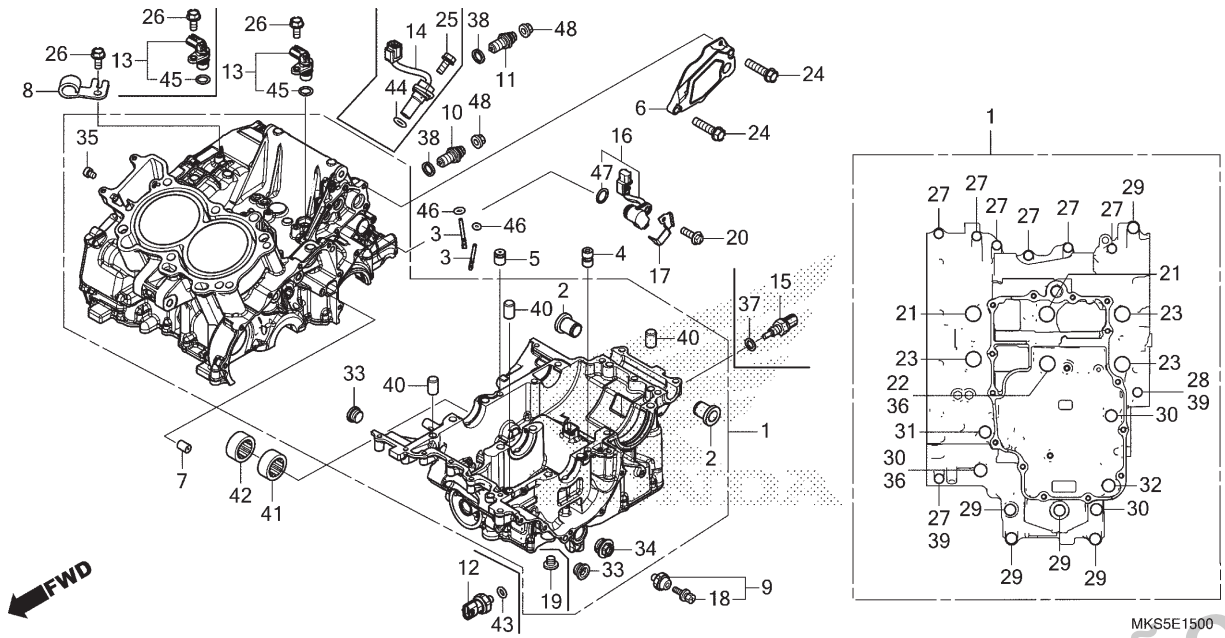

Ref. Nº	N.O.S.	Item de serviço	T.M.O.

Ref. Nº	Nº da peça	Descrição	Qtd. CRF1100 A M/N	A4 M/N	D M	D4 M	D N	D4 N	Nº de série		Tipo
38	90443-MJ6-000	Arruela, Ponto Morto	2	2	1	1	1	1			
39	90488-425-000	Arruela, Vedação, 6mm	2	2	2	2	2	2			
40	90701-MV9-670	Pino, Guia, 10x16	3	3	3	3	3	3			
41	91021-MKS-E01	Rolamento, Agulhas, 12x16x10	1	1	1	1	1	1			
42	91022-MKS-E01	Rolamento, Agulhas Retentor, 12x18x14	1	1	1	1	1	1			
43	91301-MEH-003	Anel, Vedação, 13x1,5	–	–	1	1	1	1			
44	91302-MAL-601	Anel, Vedação, 18,1x3,6	–	–	1	1	1	1			
45	91303-KF0-003	Anel, Vedação, 14,8x2,4 (ARAI)	1	1	2	2	2	2			
46	91305-MCJ-751	Anel, Vedação, 3,2x1,1	2	2	2	2	2	2			
47	91310-MGE-D01	Anel, Vedação 16,5x2,5	1	1	1	1	1	1			
48	94050-04000	Porca, Flange, 4mm	2	2	1	1	1	1			

PROIBIDA A REPRODUÇÃO E DISTRIBUIÇÃO
1010913 - Matsuo - MM - JT

© Moto Honda da Amazônia Ltda.
Todos os direitos reservados.

M-16

Árvore de Manivelas • Pistão

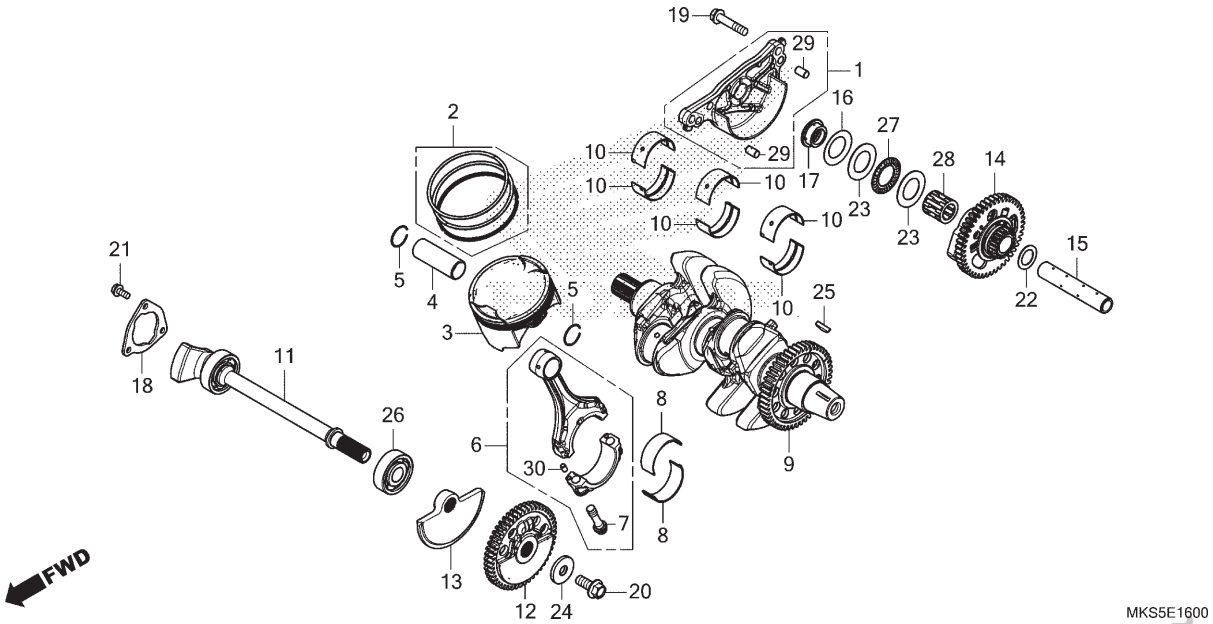

Ref. Nº	N.O.S.	Item de serviço	T.M.O.
3		(2,4,5,6,8)	
	1111T9	Pistão e/ou Anéis, Jogo e/ou Bronzina e/ou Biela	12,0
		• Inclui: Remoção e instalação do motor	
		• Inclui: Inspeção/ Medição/Limpeza	
	1111X9	Pistão e/ou Anéis Jogo e/ou Bronzina e/ou Biela: Para 1 motocicleta	12,6
		• Inclui: Remoção e instalação do motor	
		• Inclui: Inspeção/ Medição/Limpeza	
9	1101B5	Árvore de Manivelas	12,3
		• Inclui: Remoção e instalação do motor	
10	110125	Bronzina, Árvore Manivelas	11,9
		• Inclui: Remoção e instalação do motor	
		• Nota: Mesmo tempo para duas unidades ou mais	
11	1101B9	Eixo, Balanceiro: Dianteiro	2,6
	1101U2	Eixo, Balanceiro (A): Dianteiro	3,4
		• Nota: Tipo suspensão elétrica	
+			

Ref. Nº	Nº da peça	Descrição	Qtd. CRF1100 A M/N	A4 M/N	D M	D4 M	D N	D4 N	Nº de série		Tipo
1	11230-MJP-G50	Suporte Comp., Eixo Balanceiro Traseiro	1	1	1	1	1	1			
2	13011-MKS-E00	Anéis Pistão, Jogo (STD.)	2	2	2	2	2	2			
3	13101-MKS-E00	Pistão	2	2	2	2	2	2			
4	13111-MKS-E00	Pino, Pistão	2	2	2	2	2	2			
5	13112-MC7-000	Trava, Pino Pistão, 22mm	4	4	4	4	4	4			
6	13210-MKS-E00	Biela Conj.	2	2	2	2	2	2			
7	13213-MJP-G51	Parafuso, Biela	4	4	4	4	4	4			
8	13214-MJP-G51	Bronzina A, Biela (Azul)	4	4	4	4	4	4			
	13215-MJP-G51	Bronzina B, Biela (Preto)	4	4	4	4	4	4			
	13216-MJP-G51	Bronzina C, Biela (Marrom)	4	4	4	4	4	4			
	13217-MJP-G51	Bronzina D, Biela (Verde)	4	4	4	4	4	4			
	13218-MJP-G51	Bronzina E, Biela (Amarelo)	4	4	4	4	4	4			
9	13300-MKS-E00	Árvore Manivelas, Comp.	1	1	–	–	–	–			
	13300-MKS-E50		–	–	1	1	1	1			
10	13312-MKS-E01	Bronzina A, Árvore Manivelas (Azul)	6	6	6	6	6	6			
	13313-MKS-E01	Bronzina B, Árvore Manivelas (Preto)	6	6	6	6	6	6			
	13314-MKS-E01	Bronzina C, Árvore Manivelas (Marrom)	6	6	6	6	6	6			
	13315-MKS-E01	Bronzina D, Árvore Manivelas (Verde)	6	6	6	6	6	6			
	13316-MKS-E01	Bronzina E, Árvore Manivelas (Amarelo)	6	6	6	6	6	6			
11	13420-MKS-E00	Eixo Comp., Balanceiro Dianteiro	1	1	1	1	1	1			
12	13431-MKS-E00	Engrenagem, Movida Balanceiro Dianteira (56D)	1	1	1	1	1	1			

PROIBIDA A REPRODUÇÃO E DISTRIBUIÇÃO
Set/2013 - Manual - MM - JT

© Moto Honda da Amazônia Ltda.
Todos os direitos reservados.

M-16

Árvore de Manivelas • Pistão

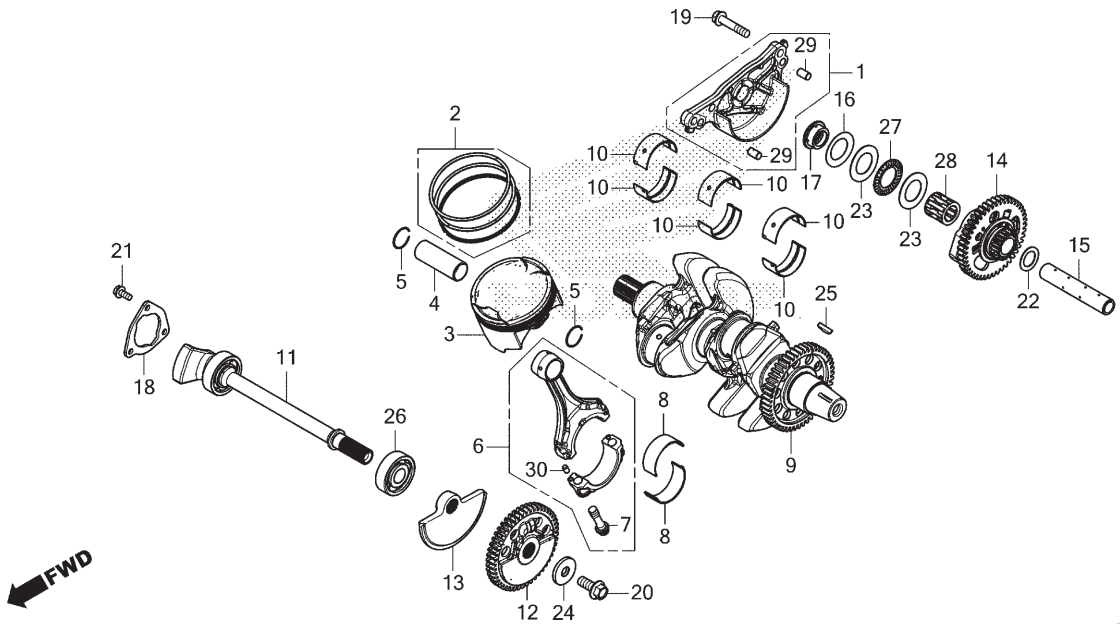

Ref. Nº	N.O.S.	Item de serviço	T.M.O.
12		(13)	
	1101K0	Engrenagem, Balanceiro: Dianteiro	1,3
	1101Z8	Engrenagem, Balanceiro (A): Dianteiro	2,1
		• Nota: Tipo suspensão elétrica	
14		(1,27,28)	
	1101K1	Engrenagem, Balanceiro: Traseira	1,6
	1101Z9	Engrenagem, Balanceiro (A): Traseira	2,4
		• Nota: Tipo suspensão elétrica	
	1101C7	Engrenagem, Balanceiro: Ambas	2,7
	1101AA	Engrenagem, Balanceiro (A): Ambas	3,5
		• Nota: Tipo suspensão elétrica	
15	1101B8	Eixo, Balanceiro: Traseiro	1,6
	1101U3	Eixo, Balanceiro (A): Traseiro	2,4
		• Nota: Tipo suspensão elétrica	
	1101C0	Eixo, Balanceiro: Ambos	2,7
	1101U4	Eixo, Balanceiro (A): Ambos	3,5
		• Nota: Tipo suspensão elétrica	
26	1101J1	Rolamento, Eixo Balanceiro: Dianteiro	2,6
	1101U5	Rolamento, Eixo Balanceiro (A): Dianteiro	3,4
		• Nota: Tipo suspensão elétrica	

Ref. Nº	Nº da peça	Descrição	Qtd. CRF1100 A M/N	A4 M/N	D M	D4 M	D N	D4 N	Nº de série		Tipo
13	13433-MKS-E00	Contrapeso, Balanceiro Dianteiro Esquerdo	1	1	1	1	1	1			
14	13440-MKS-E00	Engrenagem Comp., Movida Balanceiro Traseiro (46D)	1	1	1	1	1	1			
15	13445-MJP-G50	Eixo, Balanceiro Traseiro	1	1	1	1	1	1			
16	13446-MKS-E00	Mola, Encosto Balanceiro Traseiro	1	1	1	1	1	1			
17	13447-MJP-G50	Coxim, Balanceiro Traseiro	1	1	1	1	1	1			
18	13481-MJP-G50	Placa, Fixação Rolamento Balanceiro	1	1	1	1	1	1			
19	90003-MCS-000	Parafuso, Flange, 8x40	3	3	3	3	3	3			
20	90013-MJP-G50	Parafuso, Especial, 10x25	1	1	1	1	1	1			
21	90030-GHB-630	Parafuso, Flange, 6x14	3	3	3	3	–	–			
	95701-06014-00		–	–	–	–	3	3			2BR
22	90402-MKS-E00	Arruela, 18x27,5x1,0	1	1	1	1	1	1			
23	90404-MJP-G50	Arruela, 25x42x1,0	2	2	2	2	2	2			
24	90405-MFA-D00	Arruela, 10,5x31,8	1	1	1	1	1	1			
25	90701-KAS-900	Chave, Woodruff Especial, 25x18	1	1	1	1	1	1			
26	91002-MJP-G53	Rolamento, Radial Esferas, 17X47X14	1	1	1	1	1	1			
27	91005-MJP-G51	Rolamento, Agulhas Encosto, 25x42x2	1	1	1	1	1	1			
28	91015-MJP-G51	Rolamento B, Agulhas, 18x27x26,8 (Azul)	1	1	1	1	1	1			
	91016-MJP-G51	Rolamento C, Agulhas, 18x27x26,8 (Branco)	1	1	1	1	1	1			
	91017-MJP-G51	Rolamento D, Agulhas, 18x27x26,8 (Verde)	1	1	1	1	1	1			
29	94302-08140	Pino Guia B, 8x14	2	2	2	2	2	2			
30	94303-04065	Pino C, Guia, 4x6,5	4	4	4	4	4	4			

PROIBIDA A REPRODUÇÃO E DISTRIBUIÇÃO
10/08/22 Katsuo - MM - JT

© Moto Honda da Amazônia Ltda.
Todos os direitos reservados.

M-17

Transmissão (CRF1100A/A4)

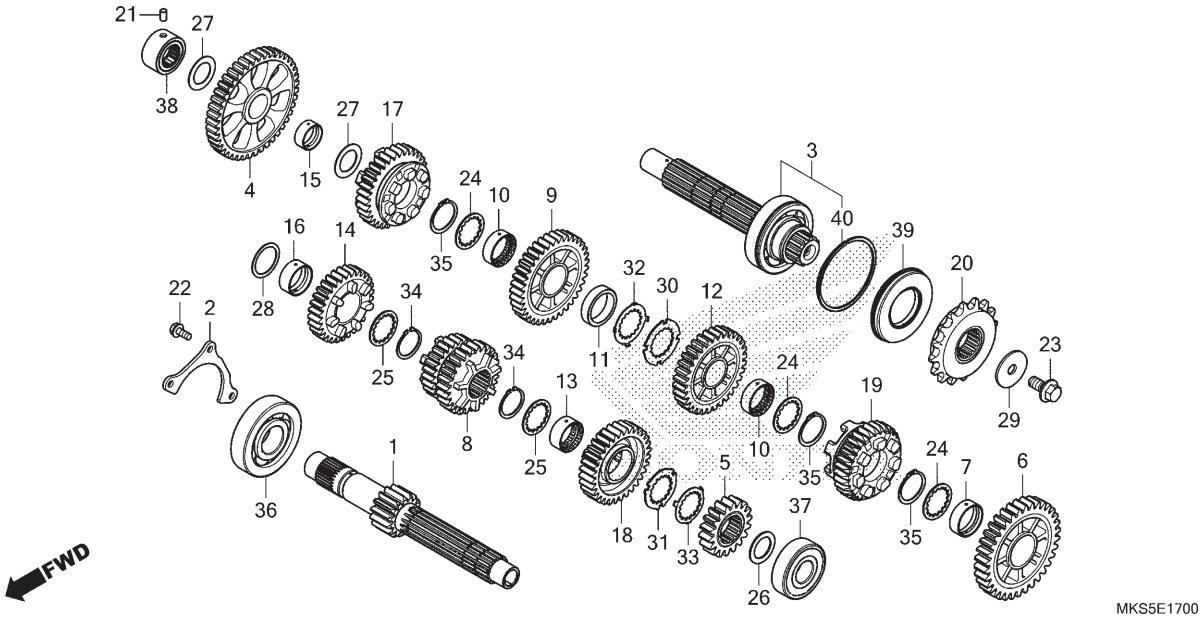

Ref. Nº	N.O.S.	Item de serviço	T.M.O.
1		(5,8,14,18)	
	210141	Árvore Principal, Transmissão	11,4
		• Inclui: Remoção e instalação do motor	
	210141A	• Substituição da árvore secundária adicionar	0,2
3		(4,6,9,12,17,19)	
	210142	Árvore Secundária, Transmissão	11,4
		• Inclui: Remoção e instalação do motor	
	210142A	• Substituição da árvore principal adicionar	0,2
20	213135	Pinhão, Transmissão	0,3
36	2101C5	Rolamento, Árvore Principal: Direito	11,3
		• Inclui: Remoção e instalação do motor	
37	2101C2	Rolamento, Árvore Principal: Esquerdo	12,0
		• Inclui: Remoção e instalação do motor	
	2101C6	Rolamento, Árvore Principal: Ambos	12,0
		• Inclui: Remoção e instalação do motor	
+			

Ref. Nº	Nº da peça	Descrição	Qtd. CRF1100 A M/N	A4 M/N	D M	D4 M	D N	D4 N	Nº de série		Tipo
1	23211-MJP-G50	Árvore Principal (15D)	1	1	–	–	–	–			
2	23213-HL4-000	Placa, Fixação Rolamento	1	1	–	–	–	–			
3	23220-MJP-G50	Árvore, Secundária Comp.	1	1	–	–	–	–			
4	23421-MKS-E00	Engrenagem, Secundária 1ª (43D)	1	1	–	–	–	–			
5	23431-MKS-E00	Engrenagem, Principal 2ª (18D)	1	1	–	–	–	–			
6	23441-MKS-E00	Engrenagem, Secundária 2ª (34D)	1	1	–	–	–	–			
7	23442-MS2-610	Bucha, 30x11,2	1	1	–	–	–	–			
8	23451-MKS-E00	Engrenagem, Principal 3ª & 4ª (25D/26D)	1	1	–	–	–	–			
9	23461-MKS-E00	Engrenagem, Secundária 3ª (37D)	1	1	–	–	–	–			
10	23462-MAT-000	Bucha, Entalhada, 30x11	2	2	–	–	–	–			
11	23463-MJP-G50	Bucha, 30x36x9,4	1	1	–	–	–	–			
12	23481-MKS-E00	Engrenagem, Secundária 4ª (32D)	1	1	–	–	–	–			
13	23482-MR7-000	Bucha, Entalhada, 28x13,5	1	1	–	–	–	–			
14	23491-MKS-E00	Engrenagem, Principal 5ª (31D)	1	1	–	–	–	–			
15	23495-KY1-000	Bucha, 22x13	1	1	–	–	–	–			
16	23495-MM5-000	Bucha, 28x13	1	1	–	–	–	–			
17	23501-MKS-E00	Engrenagem, Secundária 5ª (33D)	1	1	–	–	–	–			
18	23511-MKS-E00	Engrenagem, Principal 6ª (36D)	1	1	–	–	–	–			
19	23521-MKS-E00	Engrenagem, Secundária 6ª (35D)	1	1	–	–	–	–			
20	23801-MJP-H60	Pinhão Com., Transmissão (17D)	1	1	–	–	–	–			

PROIBIDA A REPRODUÇÃO E DISTRIBUIÇÃO
100.000 Katsuo - MM - JT

© Moto Honda da Amazônia Ltda.
Todos os direitos reservados.

M-17

Transmissão (CRF1100A/A4)

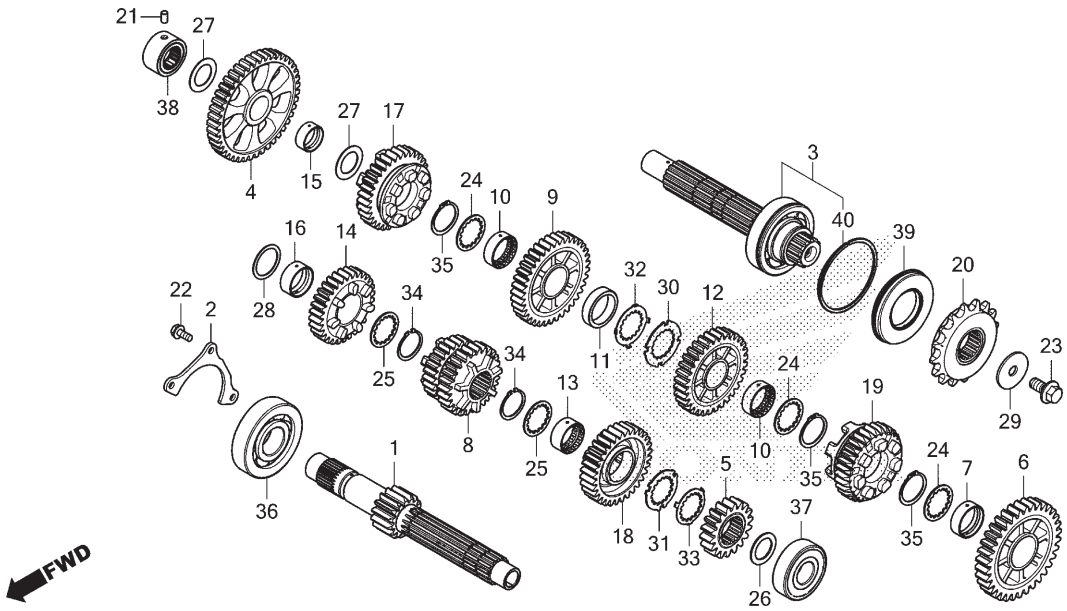

Ref. Nº	N.O.S.	Item de serviço	T.M.O.
38	2101C8	Rolamento, Árvore Secundária: Direito	11,2
		• Inclui: Remoção e instalação do motor	
	2101D4	Rolamento, Árvore Principal e Secundária: Todos	12,0
		• Inclui: Remoção e instalação do motor	
39	2101G7	Retentor Óleo, Árvore Secundária: Esquerdo	11,2
		• Inclui: Remoção e instalação do motor	

Ref. Nº	Nº da peça	Descrição	Qtd. CRF1100 A M/N	A4 M/N	D M	D4 M	D N	D4 N	Nº de série		Tipo
21	24261-283-000	Pino, Guia Garfo Seletor Marchas	1	1	–	–	–	–			
22	90030-GHB-630	Parafuso, Flange, 6x14	3	3	–	–	–	–			
23	90037-422-003	Parafuso, Especial, 10mm	1	1	–	–	–	–			
24	90452-MAT-000	Arruela, Entalhada, 30x36x1,5	3	3	–	–	–	–			
25	90452-MR7-000	Arruela, Entalhada, 28x34x1,5	2	2	–	–	–	–			
26	90453-KSR-A00	Arruela, 22x32x1,5	1	1	–	–	–	–			
27	90455-ML7-000	Arruela B, Encosto, 22mm (Azul)	2	2	–	–	–	–			
28	90458-729-920	Arruela, Encosto, 28mm	1	1	–	–	–	–			
29	90459-438-000	Arruela, 10,2mm	1	1	–	–	–	–			
30	90463-MAT-000	Arruela, Entalhada, 30mm	1	1	–	–	–	–			
31	90463-MCJ-000	Arruela, Entalhada, 28mm	1	1	–	–	–	–			
32	90464-MAT-000	Arruela, Trava, 30mm	1	1	–	–	–	–			
33	90464-MCJ-000	Arruela, Trava, 28mm	1	1	–	–	–	–			
34	90603-MN4-000	Anel Elástico, 28mm	2	2	–	–	–	–			
35	90604-MM5-000	Anel Elástico, 30mm	3	3	–	–	–	–			
36	91001-MJP-G51	Rolamento, Esferas Especial, 28x76x18	1	1	–	–	–	–			
37	91002-MCH-003	Rolamento, Radial Esferas, 63/22U (KOYO)	1	1	–	–	–	–			
38	91023-MM5-641	Rolamento, Agulhas, 22mm	1	1	–	–	–	–			
39	91207-MBB-013	Retentor, Óleo, 39x72x8	1	1	–	–	–	–			
40	94560-72200	Anel Elástico, 72mm	1	1	–	–	–	–			

PROIBIDA A REPRODUÇÃO E DISTRIBUIÇÃO
10.08.22 Matsuo - MM - JT

© Moto Honda da Amazônia Ltda.
Todos os direitos reservados.

M-17.10

Transmissão (CRF1100D/D4)

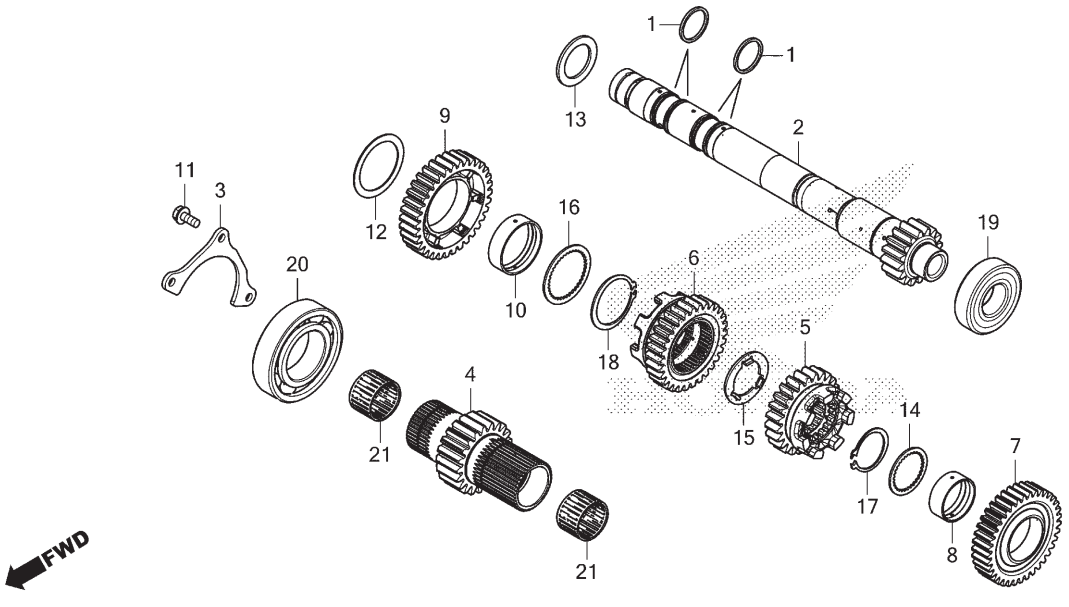

Ref. Nº	N.O.S.	Item de serviço	T.M.O.
2		(4,5,6,7,9,21)	
	210141	Árvore Principal, Transmissão	11,4
		• Inclui: Remoção e instalação do motor	
	210141A	• Substituição da árvore secundária adicionar	0,2
19	2101C2	Rolamento, Árvore Principal: Esquerdo	12,0
		• Inclui: Remoção e instalação do motor	
20	2101C5	Rolamento, Árvore Principal: Direito	11,3
		• Inclui: Remoção e instalação do motor	
	2101C6	Rolamento, Árvore Principal: Ambos	12,0
		• Inclui: Remoção e instalação do motor	
	2101D4	Rolamento, Árvore Principal e Secundária: Todos	12,0
		• Inclui: Remoção e instalação do motor	

Ref. Nº	Nº da peça	Descrição	Qtd. CRF1100 A M/N	A4 M/N	D M	D4 M	D N	D4 N	Nº de série		Tipo
1	22815-MGE-D01	Anel, Vedação, 28mm	–	–	4	4	4	4			
2	23210-MJP-G80	Árvore Principal Comp., Interna	–	–	1	1	1	1			
3	23213-HL4-000	Placa, Fixação Rolamento	–	–	1	1	1	1			
4	23231-MJP-G80	Árvore Principal, Externa	–	–	1	1	1	1			
5	23451-MKS-E50	Engrenagem, Principal 3ª (24D)	–	–	1	1	1	1			
6	23471-MKS-E50	Engrenagem, Principal 4ª (30D)	–	–	1	1	1	1			
7	23491-MKS-E50	Engrenagem, Principal 5ª (37D)	–	–	1	1	1	1			
8	23492-HL4-000	Bucha, 32x35x13,5	–	–	1	1	1	1			
9	23511-MKS-E50	Engrenagem, Principal 6ª (34D)	–	–	1	1	1	1			
10	23512-MGE-D00	Bucha, 40x43x12,5	–	–	1	1	1	1			
11	90030-GHB-630	Parafuso, Flange, 6x14	–	–	3	3	–	–			
	95701-06014-00		–	–	–	–	3	3			2BR
12	90403-MK2-300	Arruela	–	–	1	1	1	1			
13	90445-KE5-000	Arruela, 32mm	–	–	1	1	1	1			
14	90452-MCA-000	Arruela, Entalhada, 32x17x1,667	–	–	1	1	1	1			
15	90463-HL4-000	Arruela, Especial, 28x42x2	–	–	1	1	1	1			
16	90493-MGE-D00	Arruela, Entalhada, 40mm	–	–	1	1	1	1			
17	90604-MCA-780	Anel Elástico, 32mm	–	–	1	1	1	1			
18	90605-MGE-D00	Anel Elástico, 40mm	–	–	1	1	1	1			
19	91003-MJP-G81	Rolamento, Radial Esferas, 25x56x15	–	–	1	1	1	1			
20	91023-HL4-003	Rolamento, Radial Esferas, 40X76X18	–	–	1	1	1	1			
21	91024-HL4-003	Rolamento, Agulhas, 28x32x21	–	–	2	2	2	2			

PROIBIDA A REPRODUÇÃO E DISTRIBUIÇÃO
10/12/13 - Matsuo - MM - JT

© Moto Honda da Amazônia Ltda.
Todos os direitos reservados.

M-17.20

Transmissão (Árvore Secundária)

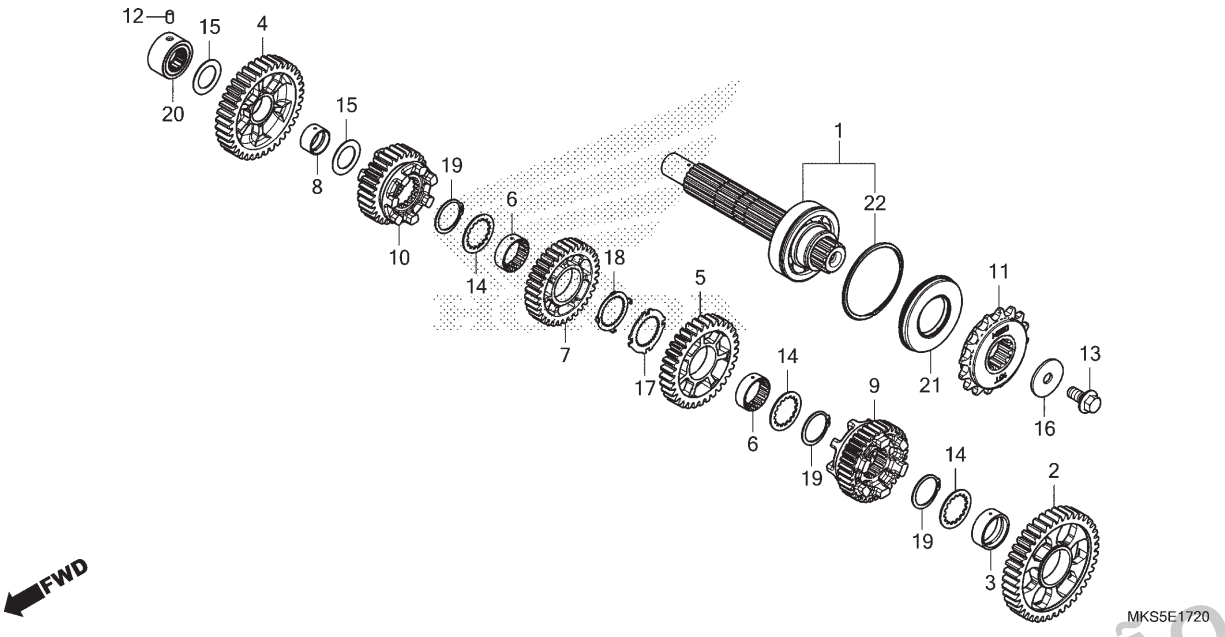

Ref. Nº	N.O.S.	Item de serviço	T.M.O.
1		(2,4,5,7,9,10)	
	210142	Árvore Secundária, Transmissão	11,4
		• Inclui: Remoção e instalação do motor	
	210142A	• Substituição da árvore principal adicionar	0,2
11	213135	Pinhão, Transmissão	0,3
20	2101C8	Rolamento, Árvore Secundária: Direito	11,2
		• Inclui: Remoção e instalação do motor	
	2101D4	Rolamento, Árvore Principal e Secundária: Todos	12,0
		• Inclui: Remoção e instalação do motor	
21	2101G7	Retentor Óleo, Árvore Secundária: Esquerdo	11,2
		• Inclui: Remoção e instalação do motor	

Ref. Nº	Nº da peça	Descrição	Qtd. CRF1100 A M/N	A4 M/N	D M	D4 M	D N	D4 N	Nº de série		Tipo
1	23220-MJP-G80	Árvore, Secundária Comp.	–	–	1	1	1	1			
2	23421-MKS-E50	Engrenagem, Secundária 1ª (41D)	–	–	1	1	1	1			
3	23422-HL4-000	Bucha, 30x35x13	–	–	1	1	1	1			
4	23441-MKS-E50	Engrenagem, Secundária 2ª (37D)	–	–	1	1	1	1			
5	23461-MKS-E50	Engrenagem, Secundária 3ª (33D)	–	–	1	1	1	1			
6	23462-MAT-000	Bucha, Entalhada, 30x11	–	–	2	2	2	2			
7	23481-MKS-E50	Engrenagem, Secundária 4ª (34D)	–	–	1	1	1	1			
8	23495-KY1-000	Bucha, 22x13	–	–	1	1	1	1			
9	23501-MKS-E50	Engrenagem, Secundária 5ª (36D)	–	–	1	1	1	1			
10	23521-MKS-E50	Engrenagem, Secundária 6ª (30D)	–	–	1	1	1	1			
11	23801-MJP-H60	Pinhão Comp., Transmissão (17D)	–	–	1	1	1	1			
12	24261-283-000	Pino, Guia Garfo Seletor Marchas	–	–	1	1	1	1			
13	90037-422-003	Parafuso, Especial, 10mm	–	–	1	1	1	1			
14	90452-HL4-000	Arruela, Entalhada, 30x38x1,5	–	–	3	3	3	3			
15	90455-ML7-000	Arruela B, Encosto, 22mm (Azul)	–	–	2	2	2	2			
16	90459-438-000	Arruela, 10,2mm	–	–	1	1	1	1			
17	90463-MAT-000	Arruela, Entalhada, 30mm	–	–	1	1	1	1			
18	90464-MAT-000	Arruela, Trava, 30mm	–	–	1	1	1	1			
19	90604-MM5-000	Anel Elástico, 30mm	–	–	3	3	3	3			
20	91023-MM5-641	Rolamento, Agulhas, 22mm	–	–	1	1	1	1			
21	91207-MBB-013	Retentor, Óleo, 39x72x8	–	–	1	1	1	1			
22	94560-72200	Anel Elástico, 72mm	–	–	1	1	1	1			

PROIBIDA A REPRODUÇÃO E DISTRIBUIÇÃO
10/08/22 - Natsuo - MM - JT

© Moto Honda da Amazônia Ltda.
Todos os direitos reservados.

M-19

Tambor Seletor de Marchas (CRF1100A/A4)

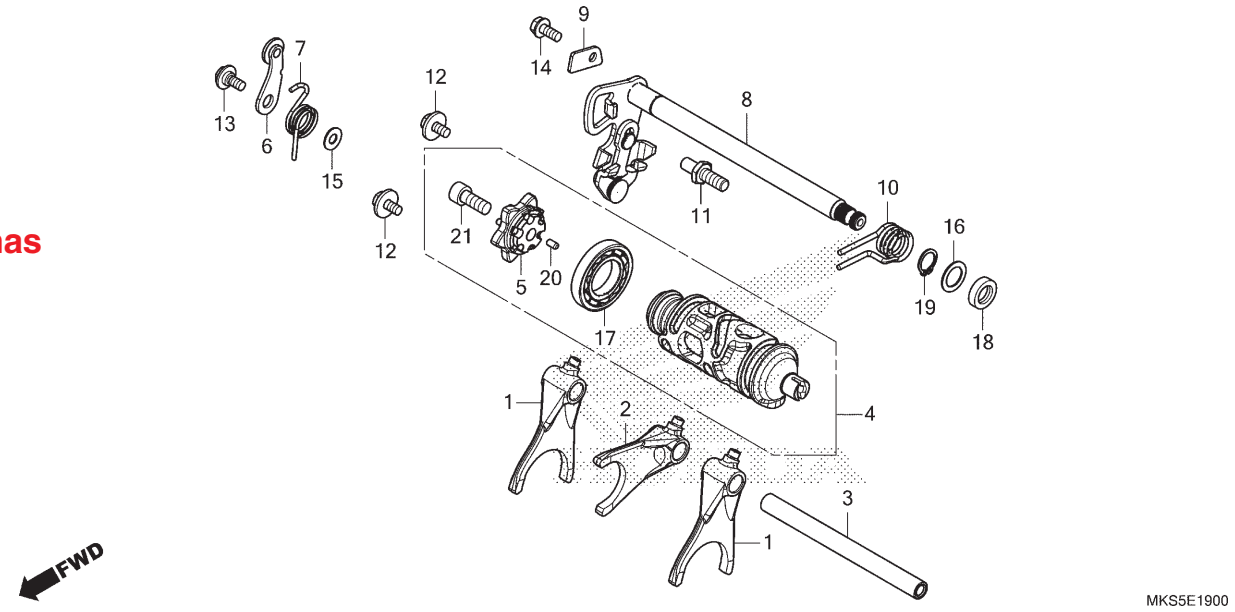

Ref. Nº	N.O.S.	Item de serviço	T.M.O.
1		(2)	
	210112	Garfo, Seletor Marchas	11,3
		• Inclui: Remoção e instalação do motor	
		• Nota: Mesmo tempo para duas unidades ou mais	
4	2101A9	Tambor, Seletor Marchas	11,3
		• Inclui: Remoção e instalação do motor	
5	2101B2	Excêntrico, Seletor Marchas	1,8
	2101V9	Excêntrico, Seletor Marchas (B)	2,6
		• Nota: Tipo suspensão elétrica	
6		(7)	
	210125	Posicionador ou Mola, Tambor Seletor	1,8
	2101V8	Posicionador ou Mola, Tambor Seletor (B)	2,6
		• Nota: Tipo suspensão elétrica	
8		(10)	
	210122	Eixo, Seletor Marchas	1,8
	2101T1	Eixo, Seletor Marchas (B)	2,6
		• Nota: Tipo suspensão elétrica	
+			

Ref. Nº	Nº da peça	Descrição	Qtd. CRF1100 A M/N	A4 M/N	D M	D4 M	D N	D4 N	Nº de série		Tipo
1	24211-MJP-G50	Garfo, Seletor Marchas	2	2	–	–	–	–			
2	24212-MJP-G50	Garfo, Central Seletor Marchas	1	1	–	–	–	–			
3	24213-MKS-E00	Eixo, Garfo Seletor	1	1	–	–	–	–			
4	24310-MKK-D01	Tambor Comp., Seletor	1	1	–	–	–	–			
5	24315-MGZ-J00	Excêntrico, Seletor Marchas	1	1	–	–	–	–			
6	24430-MKK-D00	Posicionador Comp., Tambor Seletor	1	1	–	–	–	–			
7	24435-MJP-G50	Mola, Posicionador Tambor Seletor Marchas	1	1	–	–	–	–			
8	24610-MKS-E00	Eixo Comp., Seletor Marchas	1	1	–	–	–	–			
9	24613-MJP-G50	Placa, Fixação Eixo	1	1	–	–	–	–			
10	24651-KR3-000	Mola, Retorno Seletor Marchas	1	1	–	–	–	–			
11	24652-HA0-000	Pino, Mola Retorno Seletor Marchas	1	1	–	–	–	–			
12	90021-MM5-000	Parafuso-arruela, 6x12	2	2	–	–	–	–			
13	90023-MR5-670	Parafuso, Braço Limitador Tambor Seletor Marchas	1	1	–	–	–	–			
14	90030-GHB-630	Parafuso, Flange, 6x14	1	1	–	–	–	–			
15	90417-360-000	Arruela, Posicionador Tambor	1	1	–	–	–	–			
16	90451-155-000	Arruela, 14mm	1	1	–	–	–	–			
17	91007-MGS-D31	Rolamento, Radial Esferas, 25x47x8	1	1	–	–	–	–			
18	91203-KK3-830	Retentor, Óleo, 14x22x5	1	1	–	–	–	–			
19	94510-14000	Anel Elástico, Externo, 14mm	1	1	–	–	–	–			
20	96220-40080	Rolete, 4x8	1	1	–	–	–	–			
21	96600-08020-10	Parafuso, Allen, 8x20	1	1	–	–	–	–			

PROIBIDA A REPRODUÇÃO E DISTRIBUIÇÃO
Jeovane - Matsuo - MM - JT

© Moto Honda da Amazônia Ltda.
Todos os direitos reservados.

M-19

Tambor Seletor de Marchas (CRF1100A/A4)

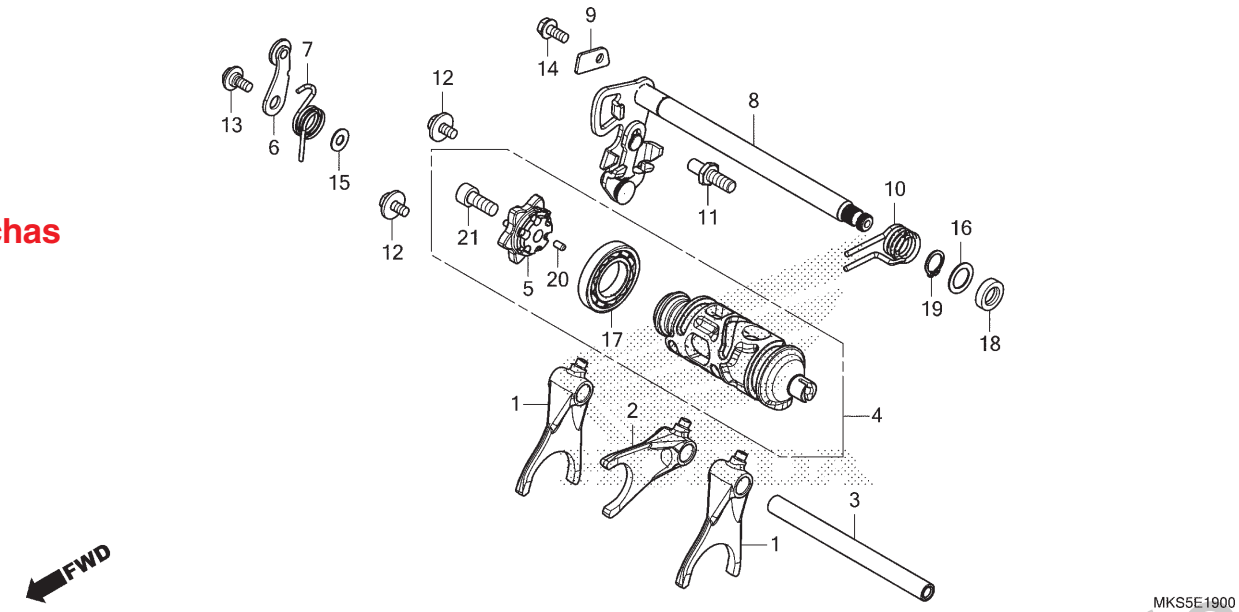

Ref. Nº	N.O.S.	Item de serviço	T.M.O.
17	2101C3	Rolamento, Tambor Seletor Marchas ..... 11,3 • Inclui: Remoção e instalação do motor	
18	1101F9	Retentor, Óleo, Seletor Marchas 1,9	
	1101AB	Retentor Óleo, Eixo Seletor Marchas (B) ..... 2,7 • Nota: Tipo suspensão elétrica	

Ref. Nº	Nº da peça	Descrição	Qtd. CRF1100 A M/N	A4 M/N	D M	D4 M	D N	D4 N	Nº de série	Tipo

PROIBIDA A REPRODUÇÃO E DISTRIBUIÇÃO
1010913 - Matsuo - MM - JT

© Moto Honda da Amazônia Ltda.
Todos os direitos reservados.

M-19.1

Tambor Seletor de Marchas (CRF1100D/D4)

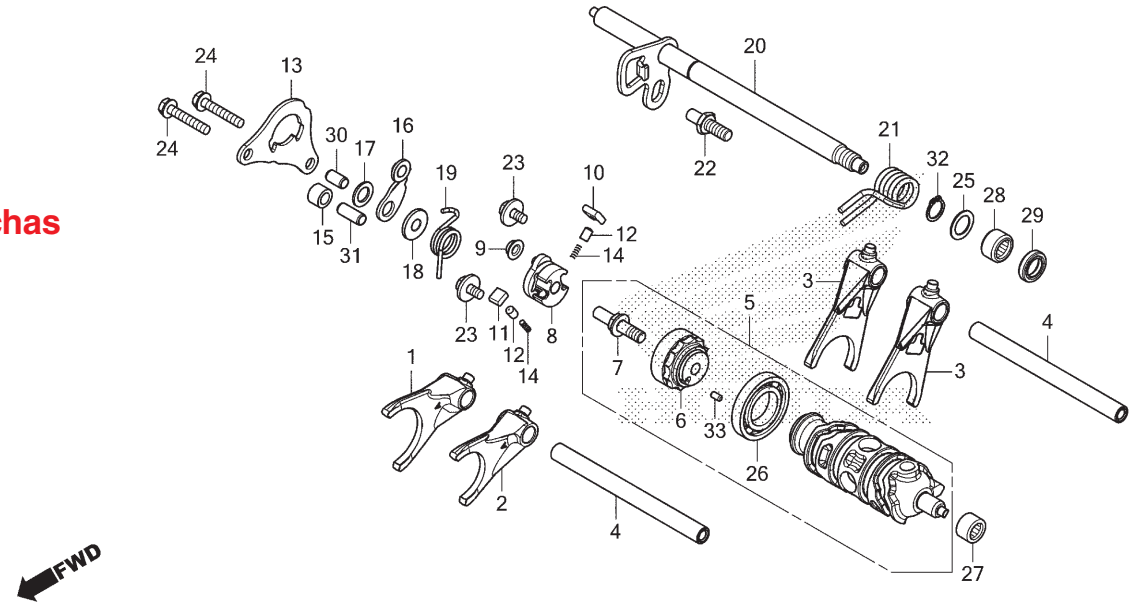

Ref. Nº	N.O.S.	Item de serviço	T.M.O.
1		(2,3)	
	210112	Garfo, Seletor Marchas	11,3
		• Inclui: Remoção e instalação do motor	
		• Nota: Mesmo tempo para duas unidades ou mais	
5	2101A9	Tambor, Seletor Marchas	11,3
		• Inclui: Remoção e instalação do motor	
6	2101R7	Excêntrico, Seletor Marchas (A)	1,6
	2101W2	Excêntrico, Seletor Marchas (C)	2,4
		• Nota: Tipo suspensão elétrica	
8		(10,11,12,14)	
	2101B3	Tambor, Seletor Marchas	1,6
	2101R8	Tambor, Seletor Marchas (A)	2,4
		• Nota: Tipo suspensão elétrica	
13	2101B4	Placa, Guia	1,6
	2101V7	Placa, Guia (A)	2,4
		• Nota: Tipo suspensão elétrica	
16		(19)	
	2101P6	Posicionador ou Mola, Tambor Seletor (A)	1,7
	2101W0	Posicionador ou Mola, Tambor Seletor (C)	2,5
		• Nota: Tipo suspensão elétrica	
+			

Ref. Nº	Nº da peça	Descrição	A M/N	A4 M/N	Qtd. CRF1100 D M	D4 M	D N	D4 N	Nº de série		Tipo
1	24211-MJP-G80	Garfo, Direito Seletor Marchas	–	–	1	1	1	1			
2	24212-MJP-G80	Garfo, Esquerdo Seletor Marchas	–	–	1	1	1	1			
3	24213-HL4-000	Garfo, Central Seletor Marchas	–	–	2	2	2	2			
4	24213-MKS-E00	Eixo, Garfo Seletor	–	–	2	2	2	2			
5	24310-MJP-G80	Tambor Comp., Seletor	–	–	1	1	1	1			
6	24312-MJP-G80	Excêntrico, Seletor Marchas	–	–	1	1	1	1			
7	24315-HL4-000	Pino, Seletor	–	–	1	1	1	1			
8	24321-KT8-030	Tambor, Seletor	–	–	1	1	1	1			
9	24322-MM4-000	Bucha, Seletor	–	–	1	1	1	1			
10	24324-KA3-711	Lingueta A, Catraca	–	–	1	1	1	1			
11	24325-KA3-711	Lingueta B, Catraca	–	–	1	1	1	1			
12	24326-KBH-901	Palheta, Lingueta	–	–	2	2	2	2			
13	24328-MJP-G80	Placa, Guia Câmbio	–	–	1	1	1	1			
14	24329-KA3-740	Mola, Palheta Lingueta	–	–	2	2	2	2			
15	24329-MGS-D20	Espaçador, Placa Guia	–	–	1	1	1	1			
16	24430-HL4-000	Posicionador Comp., Tambor Seletor	–	–	1	1	1	1			
17	24433-MJP-G80	Arruela, Limitadora Tambor Seletor	–	–	1	1	1	1			
18	24434-MJP-G80	Bucha, Excêntrico Posicionador Tambor Seletor	–	–	1	1	1	1			

PROIBIDA A REPRODUÇÃO E DISTRIBUIÇÃO
1010915 - Katsuo - MM - JT

© Moto Honda da Amazônia Ltda.
Todos os direitos reservados.

M-19.1

Tambor Seletor de Marchas (CRF1100D/D4)

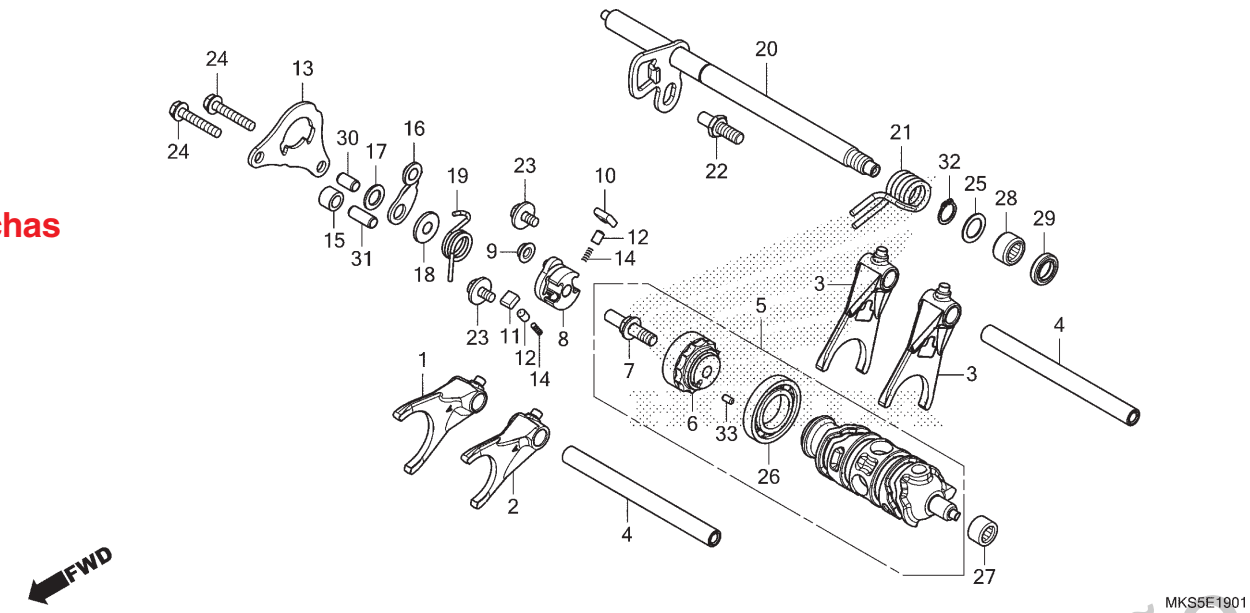

Ref. Nº	N.O.S.	Item de serviço	T.M.O.
20		(21)	
	2101P7	Eixo, Seletor Marchas (A)	1,6
	2101W1	Eixo, Seletor Marchas (C)	2,4
		• Nota: Tipo suspensão elétrica	
26	2101C3	Rolamento, Tambor Seletor Marchas	11,3
		• Inclui: Remoção e instalação do motor	
27	2101H5	Rolamento, Tambor Seletor Marchas: Esquerdo	12,0
		• Inclui: Remoção e instalação do motor	
28	1101E0	Rolamento, Seletor Marchas	12,0
		• Inclui: Remoção e instalação do motor	
29	1101S1	Retentor, Óleo, Seletor Marchas (A)	1,8
	1101AH	Retentor Óleo, Eixo Seletor Marchas (C)	2,6
		• Nota: Tipo suspensão elétrica	

Ref. Nº	Nº da peça	Descrição	Qtd. CRF1100 A M/N	A4 M/N	D M	D4 M	D N	D4 N	Nº de série		Tipo
19	24435-MJP-G80	Mola, Posicionador Tambor Seletor Marchas	–	–	1	1	1	1			
20	24610-MJP-G80	Eixo Comp., Seletor Marchas	–	–	1	1	1	1			
21	24651-MGS-D20	Mola, Retorno Seletor Marchas	–	–	1	1	1	1			
22	24652-HA0-000	Pino, Mola Retorno Seletor Marchas	–	–	1	1	1	1			
23	90021-MM5-000	Parafuso-arruela, 6x12	–	–	2	2	2	2			
24	90030-GHB-720	Parafuso, Flange, 6x35	–	–	2	2	–	–			
	95701-06035-00		–	–	–	–	2	2			2BR
25	90451-155-000	Arruela, 14mm	–	–	1	1	1	1			
26	91007-MGS-D31	Rolamento, Radial Esferas, 25x47x8	–	–	1	1	1	1			
27	91024-MGS-D21	Rolamento, Agulhas, 12x18x12	–	–	1	1	1	1			
28	91028-MGS-D21	Rolamento, Agulhas, 14x20x12	–	–	1	1	1	1			
29	91203-KK3-830	Retentor, Óleo, 14x22x5	–	–	1	1	1	1			
30	94301-08140	Pino, Guia, 8x14	–	–	1	1	1	1			
31	94301-08200	Pino, Guia, 8x20	–	–	1	1	1	1			
32	94510-14000	Anel Elástico, Externo, 14mm	–	–	1	1	1	1			
33	96220-40080	Rolete, 4x8	–	–	1	1	1	1			

PROIBIDA A REPRODUÇÃO E DISTRIBUIÇÃO
1010913 - Matsuo - MM - JT

© Moto Honda da Amazônia Ltda.
Todos os direitos reservados.

M-19.10

Engrenagem de Redução

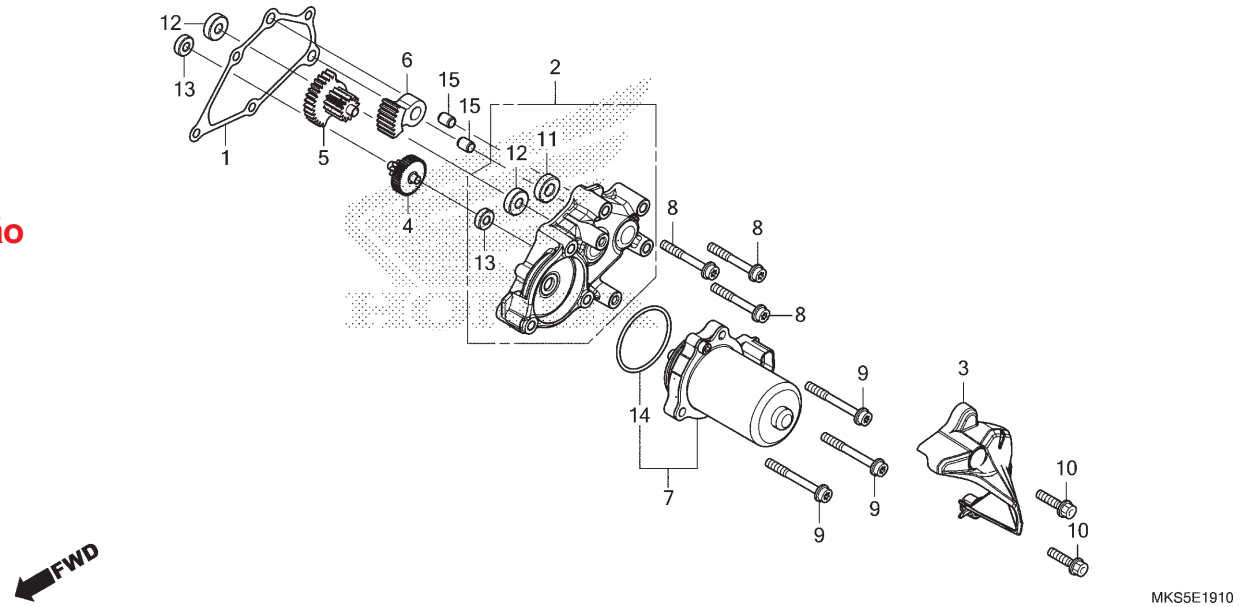

Ref. Nº	N.O.S.	Item de serviço	T.M.O.
2		(1)	
	2101D7	Tampa, Engrenagem Redução	0,2
3	6221A0	Tampa, Motor	0,1
4		(5,6)	
	110111	Engrenagem, Redução • Nota: Mesmo tempo para duas unidades ou mais	0,2
7		(14)	
	2101B8	Motor, Controle Seletor Marchas	0,2
11		(12,13)	
	2101G6	Rolamento, Engrenagem Redução: Esquerdo	0,4
	2101G6A	• Substituição de 1 rolamento adicionar	0,2
	2101G6B	• Substituição de 2 rolamentos adicionar	0,4
	2101K7	Rolamento, Engrenagem Redução: Direito • Inclui: Remoção e instalação do motor	12,0
	2101K7A	• Substituição de 1 rolamento adicionar	0,2
	2101E0	Rolamento, Engrenagem Redução: Para 1 motocicleta • Inclui: Remoção e instalação do motor	12,8

Ref. Nº	Nº da peça	Descrição	Qtd. CRF1100 A M/N	A4 M/N	D M	D4 M	D N	D4 N	Nº de série		Tipo
1	11397-MJP-G81	Junta, Tampa Engrenagem Redução	–	–	1	1	1	1			
2	11520-MJP-G80	Tampa Comp., Engrenagem Redução	–	–	1	1	1	1			
3	11530-MJP-G80	Tampa Comp., Motor Controle Razão	–	–	1	1	1	1			
4	24615-MGE-D01	Engrenagem, Redução (45D/7D)	–	–	1	1	1	1			
5	24616-MGS-D21	Engrenagem, Redução (32D/13D)	–	–	1	1	1	1			
6	24617-MGE-D01	Engrenagem, Redução (42D)	–	–	1	1	1	1			
7	31300-MJP-G81	Motor Conj., Controle Razão	–	–	1	1	1	1			
8	90010-MJP-G80	Parafuso Torx, Flange, 6x45	–	–	3	3	3	3			
9	90011-MJP-G80	Parafuso Torx, Flange, 6x53	–	–	3	3	3	3			
10	90026-GHB-680	Parafuso, Flange, 6x25	–	–	2	2	2	2			
11	91025-MGS-D21	Rolamento, Radial Esferas, 699ZZ	–	–	1	1	1	1			
12	91026-MGS-D21	Rolamento, Radial Esferas, 607ZZ	–	–	2	2	2	2			
13	91027-MGS-D21	Rolamento, Radial Esferas, 696ZZ	–	–	2	2	2	2			
14	91301-MJP-G81	Anel Vedação, Controle Motor	–	–	1	1	1	1			
15	94301-08100	Pino, Guia, 8x10	–	–	2	2	2	2			

PROIBIDA A REPRODUÇÃO E DISTRIBUIÇÃO
1010913 - Matsuo - MM - DT

© Moto Honda da Amazônia Ltda.
Todos os direitos reservados.

M-23

Corpo do Acelerador

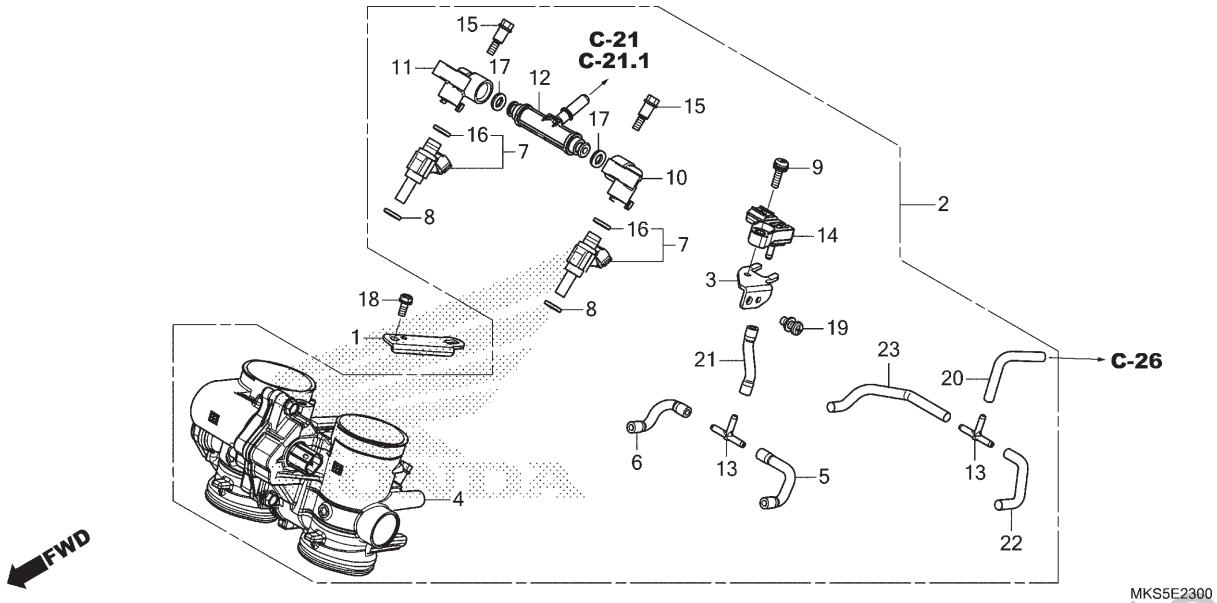

Ref. Nº	N.O.S.	Item de serviço	T.M.O.
2	311132	Corpo Conj., Acelerador	1,4
4	311130	Corpo, Acelerador	1,5
7		(8,16)	
	311145	Injetor, Combustível	1,0
	311145G	• Substituição de 1 injetor adicionar	0,1
12		(10,11,17)	
	311140	Tubo, Combustível	0,9
		• Nota: Mesmo tempo para duas unidades ou mais	
14	617116	Sensor, Mapeamento	1,0

Ref. Nº	Nº da peça	Descrição	Qtd. CRF1100 A M/N	A4 M/N	D M	D4 M	D N	D4 N	Nº de série		Tipo
1	16200-MKS-E00	Suporte, Adaptador	1	1	1	1	1	1			
2	16400-MKS-E01	Corpo Conj., Acelerador (GNJ1A A)	1	1	1	1	1	1			
3	16406-MKS-E01	Suporte, Sensor PB	1	1	1	1	1	1			
4	16410-MKS-E01	Corpo, Conj.	1	1	1	1	1	1			
5	16411-MKS-E00	Tubo, PB (No.1)	1	1	1	1	1	1			
6	16412-MKS-E00	Tubo, PB (No.2)	1	1	1	1	1	1			
7	16450-MKS-E01	Injetor Conj., Combustível	2	2	2	2	2	2			
8	16472-MKP-T00	Anel, Vedação Injetor	2	2	2	2	2	2			
9	16542-MEL-003	Parafuso-arruela, 6x18	1	1	1	1	1	1			
10	16610-MKP-T01	Tubo, Combustível (A)	1	1	1	1	1	1			
11	16620-MKP-T01	Tubo, Combustível (B)	1	1	1	1	1	1			
12	16630-MKS-E01	Junção-T, Combustível	1	1	1	1	1	1			
13	17201-MG9-000	Junção A, Tubo Vácuo	2	2	2	2	2	2			
14	46401-TM8-A01	Sensor A, Pressão Principal	1	1	1	1	1	1			
15	90021-MGZ-D02	Parafuso	4	4	4	4	4	4			
16	91301-MKP-T01	Anel, Vedação	2	2	2	2	2	2			
17	91301-PLC-000	Anel, Vedação 7,47x3,6	2	2	2	2	2	2			
18	93401-05012-07	Parafuso-arruela, 5x12	1	1	1	1	1	1			

PROIBIDA A REPRODUÇÃO E DISTRIBUIÇÃO
10109193 - Matsuo - MM - JJ

© Moto Honda da Amazônia Ltda.
Todos os direitos reservados.

M-23

Corpo do Acelerador

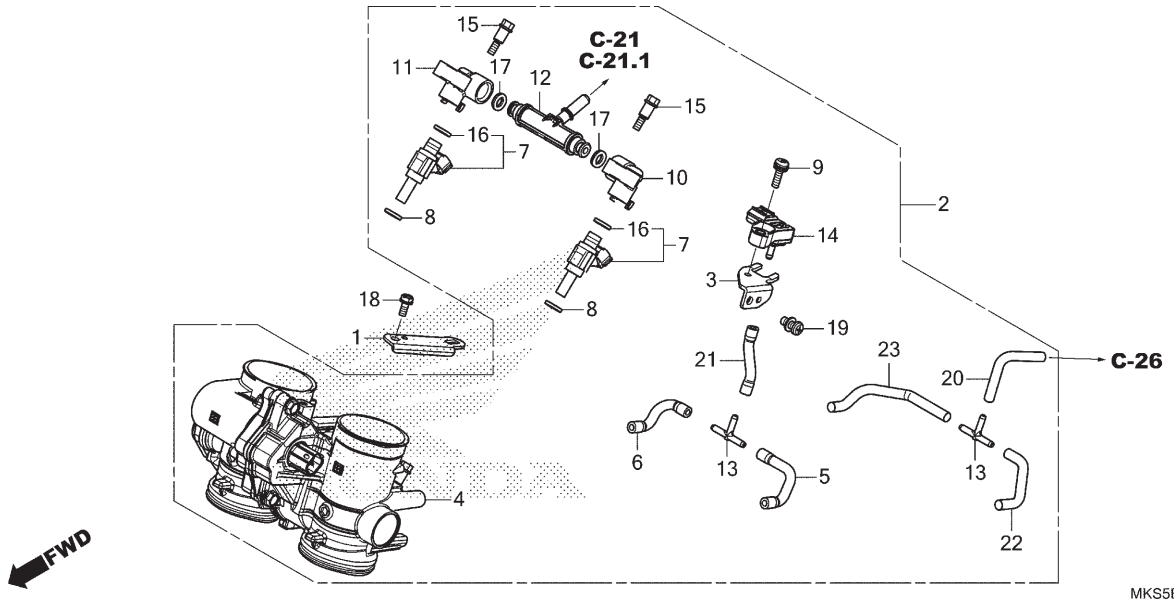

Ref. Nº	N.O.S.	Item de serviço	T.M.O.	Ref. Nº	Nº da peça	Descrição	Qtd. CRF1100 A M/N	A4 M/N	D M	D4 M	D N	D4 N	Nº de série		Tipo
				19	93892-06014-18	Parafuso-arruela, 6x14	1	1	1	1	1	1			
				20	95005-35045-20	Tubo, 3,5x45 (95005-35001-20M)	1	1	1	1	1	1			
				21	95005-35050-20	Tubo, 3,5x50 (95005-35001-20M)	1	1	1	1	1	1			
				22	95005-35075-20	Tubo, 3,5x75 (95005-35001-20M)	1	1	1	1	1	1			
				23	95005-35110-20	Tubo, 3,5x110 (95005-35001-20M)	1	1	1	1	1	1			

Voltar

PROIBIDA A REPRODUÇÃO E DISTRIBUIÇÃO
1010913 - Matsuo - MM - JT

© Moto Honda da Amazônia Ltda.
Todos os direitos reservados.

C-1

Farol (CRF1100A/D)

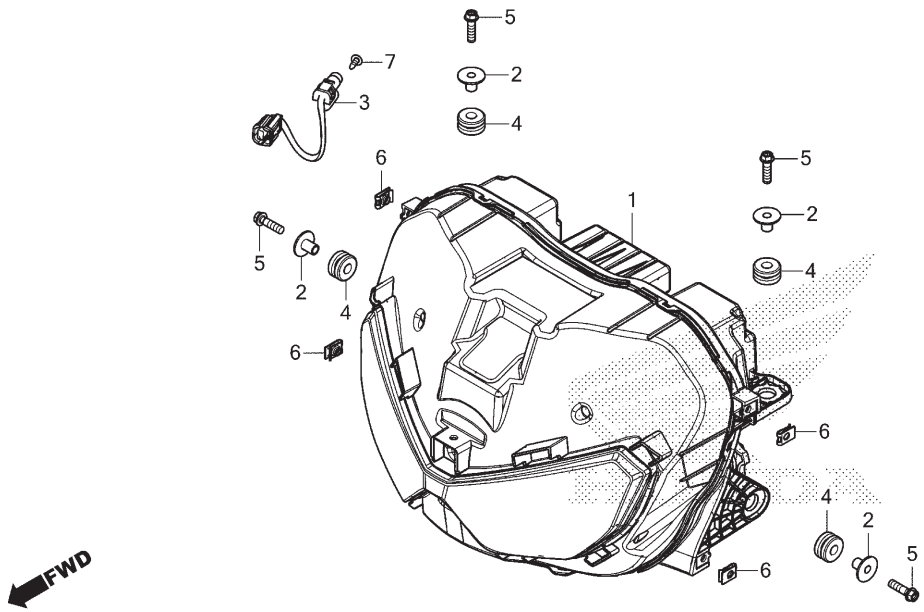

Ref. Nº	N.O.S.	Item de serviço	T.M.O.
1	616115	Farol Conj.	0,9
3	617166	Sensor, Temperatura Ar Externo	0,3

Ref. Nº	Nº da peça	Descrição	Qtd. CRF1100 A M/N	A4 M/N	D M	D4 M	D N	D4 N	Nº de série		Tipo
1	33100-MKS-E01	Farol Conj.	1	–	1	–	1	–			
2	33111-MGH-640	Bucha	4	–	4	–	4	–			
3	37880-MKS-E21	Sensor, Temperatura Ar Externo	1	–	1	–	1	–			
4	61103-MJP-G50	Coxim, Farol	4	–	4	–	4	–			
5	90020-GHB-670	Parafuso, Flange, 6x22	4	–	4	–	4	–			
6	90677-KAN-961	Porca, Presilha, 5mm	4	–	4	–	4	–			
7	93913-24220	Parafuso, Fixação, 4x12	1	–	1	–	1	–			

PROIBIDA A REPRODUÇÃO E DISTRIBUIÇÃO
1010913 - Matsuo - MM - JT

© Moto Honda da Amazônia Ltda.
Todos os direitos reservados.

C-1.1

Farol (CRF1100A4/D4)

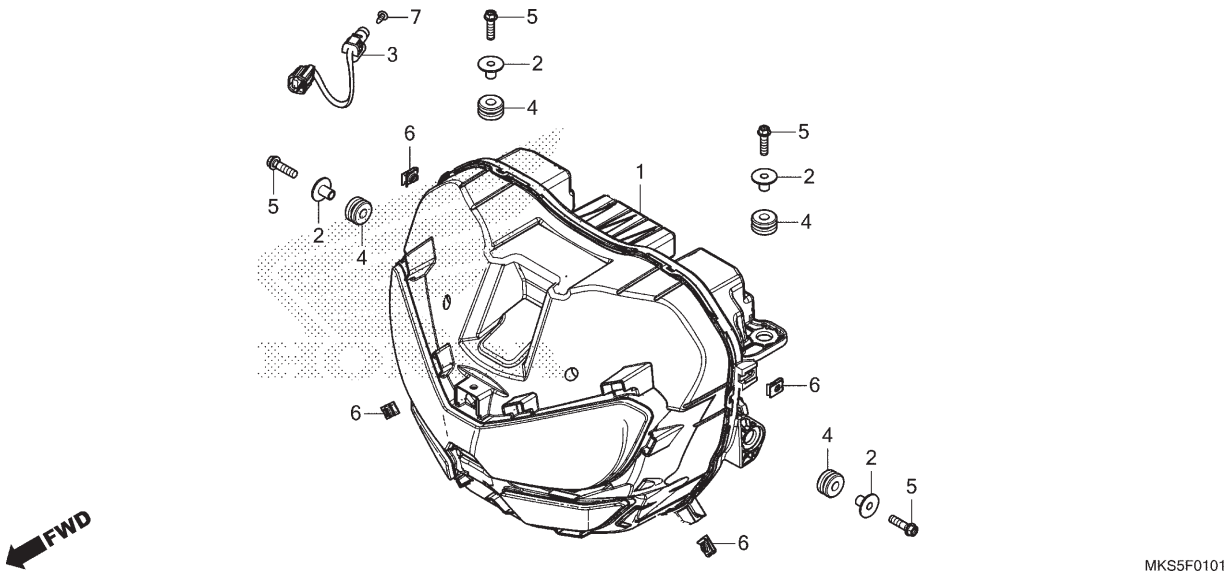

Ref. Nº	N.O.S.	Item de serviço	T.M.O.
1	6161J3	Farol Conj. (A)	1,0
3	6171J8	Sensor, Temperatura Ar Externo (A)	0,5

Ref. Nº	Nº da peça	Descrição	Qtd. CRF1100 A M/N	A4 M/N	D M	D4 M	D N	D4 N	Nº de série		Tipo
1	33100-MKS-E21	Farol Conj.	–	1	–	1	–	1			
2	33111-MGH-640	Bucha	–	4	–	4	–	4			
3	37880-MKS-E21	Sensor, Temperatura Ar Externo	–	1	–	1	–	1			
4	61103-MJP-G50	Coxim, Farol	–	4	–	4	–	4			
5	90020-GHB-670	Parafuso, Flange, 6x22	–	4	–	4	–	4			
6	90677-KAN-961	Porca, Presilha, 5mm	–	4	–	4	–	4			
7	93913-24220	Parafuso, Fixação, 4x12	–	1	–	1	–	1			

PROIBIDA A REPRODUÇÃO E DISTRIBUIÇÃO
1010913 - Matsuo - MM - JT

© Moto Honda da Amazônia Ltda.
Todos os direitos reservados.

C-2

Instrumentos

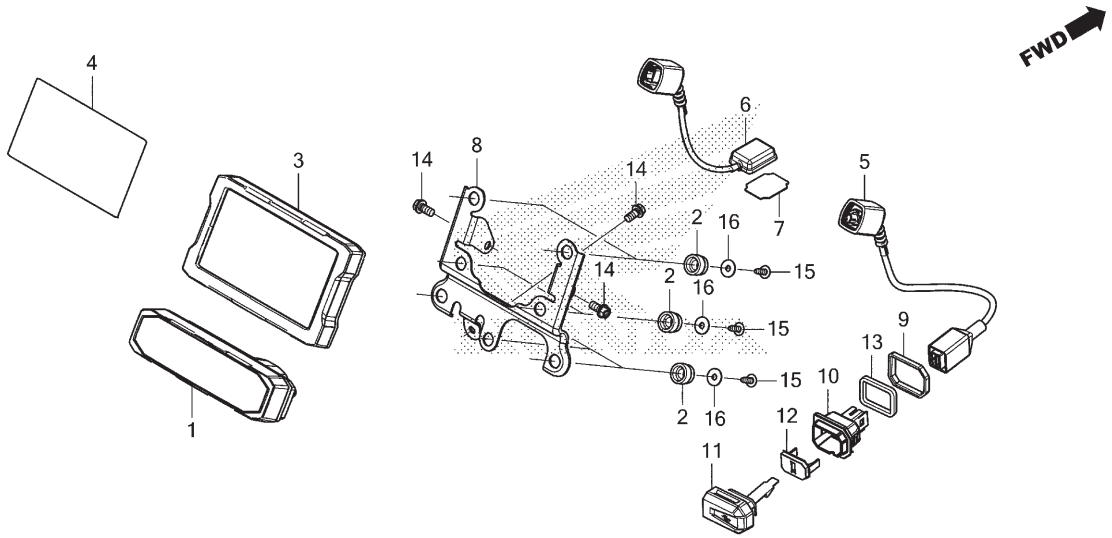

Ref. Nº	N.O.S.	Item de serviço	T.M.O.
1	8121A2	Instrumentos, Painel	0,7
	8121H4	Instrumentos, Painel (A)	0,9
		• Nota: Modelo esportivo adventure	
3	8121K8	Tela, Multi-informações	0,7
	8121K9	Tela, Multi-informações (A)	0,9
		• Nota: Modelo esportivo adventure	
5	6111M3	Fiação Secundária, USB	0,6
6	6171J6	Antena, GPS	0,7
	6171J7	Antena, GPS (A)	0,9
		• Nota: Modelo esportivo adventure	
8	4111AX	Suporte, Instrumentos	0,7
	4111FE	Suporte, Instrumentos (A)	0,8
		• Nota: Modelo esportivo adventure	

Ref. Nº	Nº da peça	Descrição	Qtd. CRF1100 A M/N	A4 M/N	D M	D4 M	D N	D4 N	Nº de série		Tipo
1	37200-MKS-B01	Velocímetro Conj. (KPH)	1	–	–	–	–	–			
	37200-MKS-BT1		–	1	–	–	–	–			
	37200-MKS-BF1		–	–	1	–	1	–			
	37200-MKS-BV1		–	–	–	1	–	1			
2	37215-MKK-D00	Coxim, Fixação Instrumentos	7	7	7	7	7	7			
3	37900-MKS-E05	Tela, Multi-informações	1	1	1	1	–	–			
	37900-MLG-E03		–	–	–	–	1	1			
4	38500-MKS-E01	Película, Protetora	1	1	1	1	1	1			
5	39115-MKS-E01	Cabo Conj., USB	1	1	1	1	1	1			
6	39230-MKS-E01	Antena Conj., GPS	1	1	1	1	1	1			
7	39504-MKS-E00	Fita, Adesiva Dupla-face	1	1	1	1	1	1			
8	64502-MKS-E00	Suporte, Instrumentos	1	1	1	1	1	1			
9	64542-MKS-E00	Espaçador, Compartimento USB	1	–	1	–	1	–			
10	64551-MKS-E00	Compartimento, Conector USB	1	1	1	1	1	1			
11	64552-MKS-E00	Tampa, Compartimento USB	1	1	1	1	1	1			
12	64553-MKS-E00	Borracha, Compartimento USB	1	1	1	1	1	1			
13	64554-MKS-E00	Retentor, Compartimento USB	1	1	1	1	1	1			
14	90021-GHB-620	Parafuso, Flange, 6x12	3	3	3	3	3	3			
15	93913-25320	Parafuso, Fixação, 5x14 (PO)	7	7	7	7	7	7			
16	94103-05800	Arruela, Lisa, 5mm	7	7	7	7	7	7			

PROIBIDA A REPRODUÇÃO E DISTRIBUIÇÃO
1010915 - Matheus - MM - JT

© Moto Honda da Amazônia Ltda.
Todos os direitos reservados.

C-3

Espelho

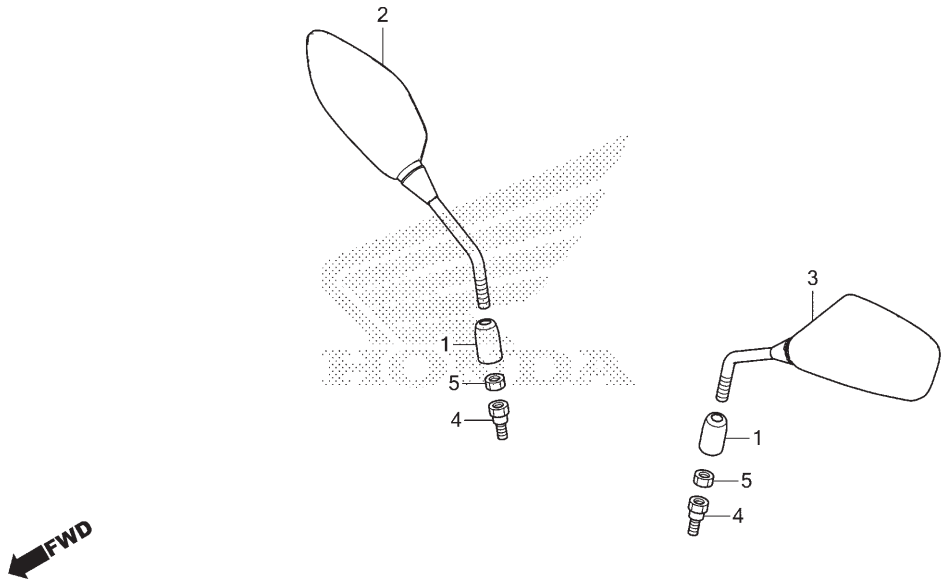

Ref. Nº	N.O.S.	Item de serviço	T.M.O.
Sem Informação			–

Ref. Nº	Nº da peça	Descrição	Qtd. CRF1100 A M/N	A4 M/N	D M	D4 M	D N	D4 N	Nº de série		Tipo
1	88130-MFG-D00	Capa, Porca Trava	2	2	2	2	2	2			
2	88210-MKS-E00	Espelho Retrovisor Comp., Direito	1	1	–	–	–	–			
	88210-MKS-E50		–	–	1	1	1	1			
3	88220-MKS-E00	Espelho Retrovisor Comp., Esquerdo	1	1	1	1	1	1			
4	90003-MW3-620	Parafuso, Adaptador, 10mm	2	2	2	2	2	2			
5	90201-MW3-620	Porca, Sextavada, 10mm (Rosca Invertida)	2	2	2	2	2	2			

PROIBIDA A REPRODUÇÃO E DISTRIBUIÇÃO
1010913 - Matsuo - MM - JT

© Moto Honda da Amazônia Ltda.
Todos os direitos reservados.

C-4

Alavancas • Interruptores • Cabos (CRF1100A/A4)

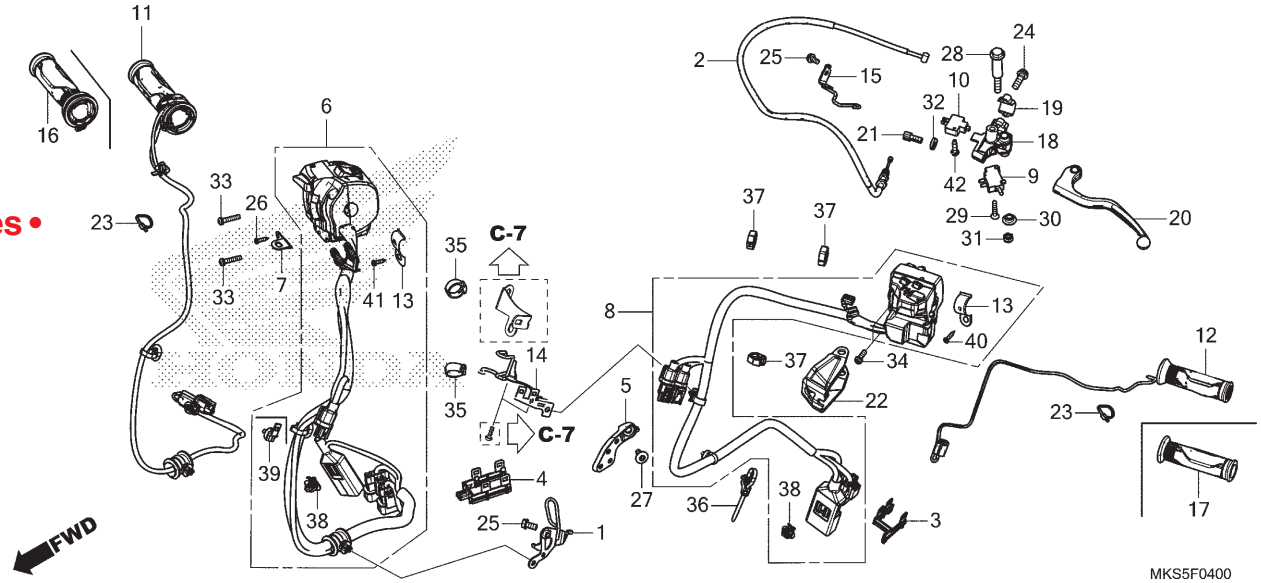

Ref. Nº	N.O.S.	Item de serviço	T.M.O.
2	811115	Cabo, Embreagem	1,5
6	615120	Interruptor, Corte Ignição	1,7
8	615118	Interruptor, Sinalizador	2,0
	6151G5	Interruptor, Sinalizador (A)	1,6
9		• Nota: Modelo esportivo adventure (10)	
	6151A9	Interruptor, Embreagem	0,2
	6151A9A	• Substituição de 1 interruptor da embreagem adicionar	0,1
11	8101A1	Aquecedor, Manopla: Direita	1,6
12	8101A0	Aquecedor, Manopla: Esquerda	0,4
	8101A2	Aquecedor, Manopla: Ambas	1,9
16	810150	Manopla, Acelerador	0,1
17	8101C0	Manopla: Esquerda	0,1
18	8101C8	Suporte, Alavanca Manopla: Esquerda	0,3
20		(22)	
	8101C6	Alavanca, Manopla: Esquerda	0,2
	8101F5	Alavanca, Manopla: Ambas	0,3

Ref. Nº	Nº da peça	Descrição	Qtd. CRF1100 A M/N	A4 M/N	D M	D4 M	D N	D4 N	Nº de série		Tipo
1	17925-MKS-E00	Guia, Cabo	1	1	–	–	–	–			
2	22870-MKK-D21	Cabo Comp., Embreagem	1	1	–	–	–	–			
3	32121-MKK-D00	Suporte, Adaptador	1	1	–	–	–	–			
4	32121-MKS-E01	Suporte, Manopla Direita Adaptador	1	1	–	–	–	–			
5	32151-MKK-D00	Suporte, Presilha	1	1	–	–	–	–			
6	35135-MKS-E01	Unidade, Interruptor (ST STOP&G-APS)	1	–	–	–	–	–			
	35135-MKS-EN1	Unidade, Interruptor (ST STOP&GH&E-SUS&G-APS)	–	1	–	–	–	–			
7	35138-MKS-E20	Suporte, Fiação Aquecedor Manopla	–	1	–	–	–	–			
8	35200-MKS-E01	Interruptor Conj., Sinalizador	1	–	–	–	–	–			
	35200-MKS-EN1	Interruptor Conj., Sinalizador (E-SUS)	–	1	–	–	–	–			
9	35330-MCJ-751	Interruptor Conj., Embreagem	1	1	–	–	–	–			
10	35330-MK5-003	Interruptor Conj., Embreagem	1	1	–	–	–	–			
11	35511-MKS-E21	Unidade Aquecedor, Manopla Direita	–	1	–	–	–	–			
12	35520-MKS-315	Aquecedor Jogo, Manopla Esquerda	–	1	–	–	–	–			
13	37971-MKS-E01	Placa A, Fixação	2	2	–	–	–	–			
14	53111-MKS-E00	Braçadeira, Cabo	1	1	–	–	–	–			
15	53112-MJP-G50	Guia, Cabo Embreagem	1	1	–	–	–	–			

PROIBIDA A REPRODUÇÃO E DISTRIBUIÇÃO
1010913 - Matsuda - MM - JJT

© Moto Honda da Amazônia Ltda.
Todos os direitos reservados.

C-4

Alavancas • Interruptores • Cabos (CRF1100A/A4)

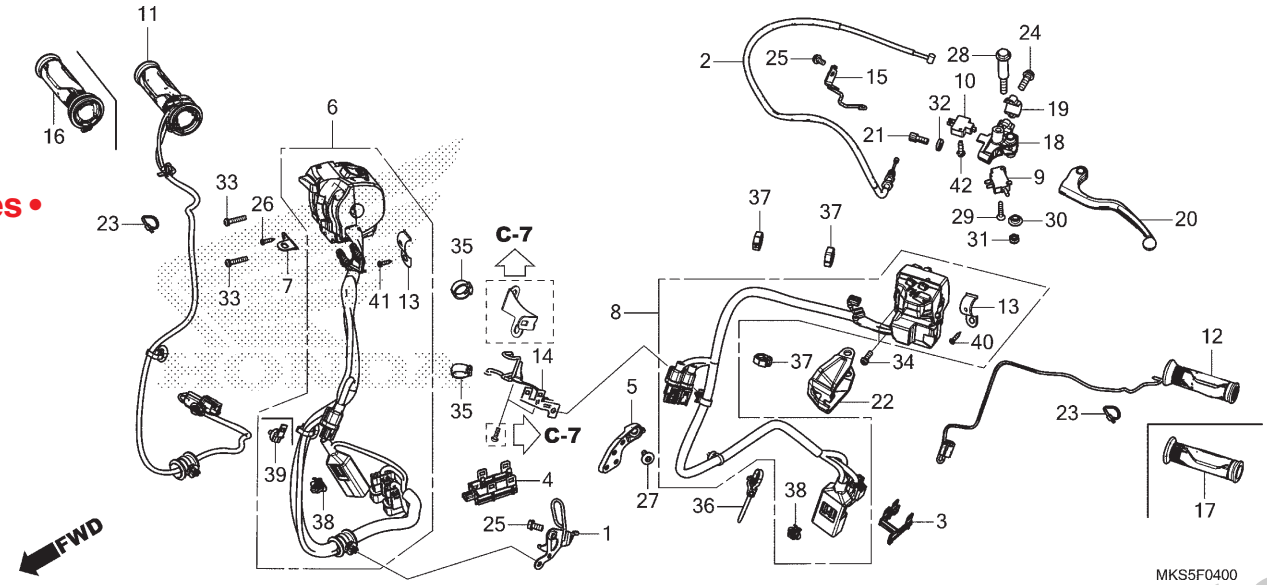

Ref. Nº	N.O.S.	Item de serviço	T.M.O.	Ref. Nº	Nº da peça	Descrição	Qtd. CRF1100 A M/N	A4 M/N	D M	D4 M	D N	D4 N	Nº de série		Tipo
				16	53140-MKS-E01	Manopla Conj., Acelerador	1	–	–	–	–	–			
				17	53166-MGE-000	Manopla, Esquerda	1	–	–	–	–	–			
				18	53172-MKS-E00	Suporte, Superior Alavanca Esquerda	1	1	–	–	–	–			
				19	53174-KA3-730	Suporte, Inferior Alavanca Esquerda	1	1	–	–	–	–			
				20	53178-MKS-E00	Alavanca Comp., Esquerda Guidão	1	1	–	–	–	–			
				21	53192-MCJ-000	Parafuso, Ajuste Cabo	1	1	–	–	–	–			
				22	53196-MKS-E00	Suporte, Ponta Eixo Esquerdo	1	1	–	–	–	–			
				23	83645-GG0-000	Cinta, Nylon	–	2	–	–	–	–			
				24	90021-GHB-670	Parafuso, Flange, 6x22	2	2	–	–	–	–			
				25	90030-GHB-620	Parafuso, Flange, 6x12	2	2	–	–	–	–			
				26	90110-MKS-E20	Parafuso-arruela, 4x8	1	1	–	–	–	–			
				27	90114-MGE-D00	Parafuso, Especial, 6x15	1	1	–	–	–	–			
				28	90117-MJP-G50	Parafuso, Alavanca Manopla Esquerda	1	1	–	–	–	–			
				29	90124-MCJ-752	Parafuso, Cabeça Chata, 3x16	1	1	–	–	–	–			
				30	90127-KF0-770	Bucha, 6x4	1	1	–	–	–	–			
				31	90301-782-000	Porca, U, 6mm	1	1	–	–	–	–			
				32	90321-MCJ-000	Porca, Fixação	1	1	–	–	–	–			
				33	90508-MGE-D00	Parafuso-arruela, 5x25	2	2	–	–	–	–			

PROIBIDA A REPRODUÇÃO E DISTRIBUIÇÃO
1010913 - Matsuo - MM - JT

© Moto Honda da Amazônia Ltda.
Todos os direitos reservados.

C-4

Alavancas • Interruptores • Cabos (CRF1100A/A4)

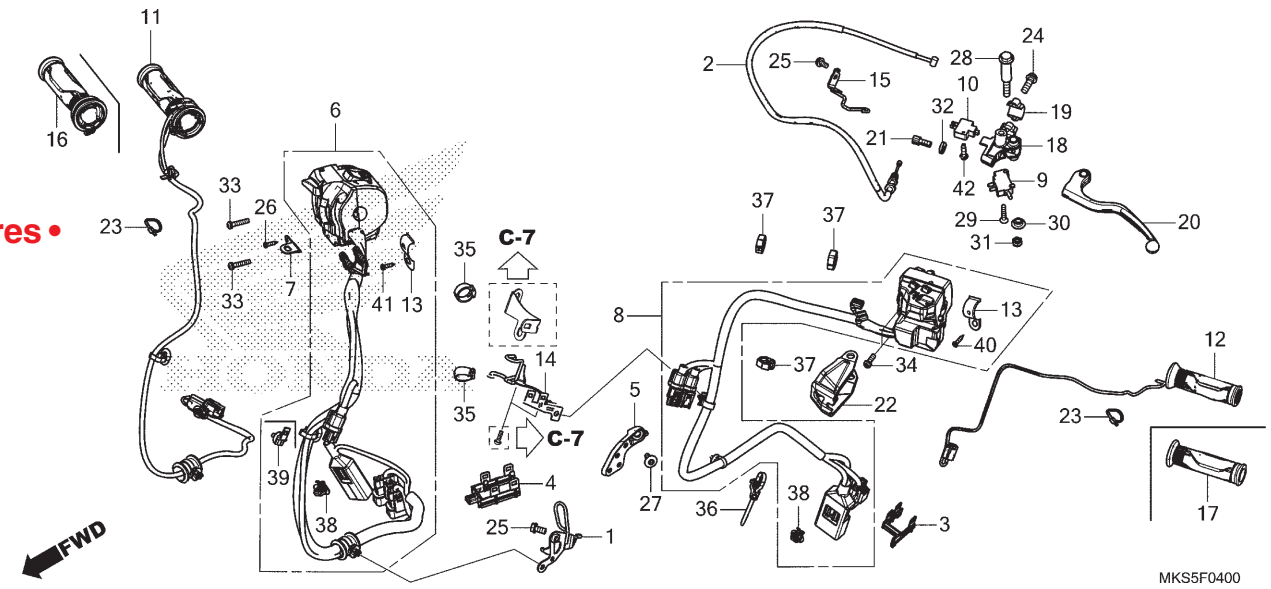

Ref. Nº	N.O.S.	Item de serviço	T.M.O.

Ref. Nº	Nº da peça	Descrição	Qtd. CRF1100 A M/N	A4 M/N	D M	D4 M	D N	D4 N	Nº de série		Tipo
34	90508-MGS-D30	Parafuso-arruela, 5x16	2	2	–	–	–	–			
35	90683-KJ2-003	Presilha, Fiação Principal	2	2	–	–	–	–			
36	90690-GHB-611	Presilha, Fiação 25mm	1	1	–	–	–	–			
37	90690-MEF-800	Braçadeira, Fiação	2	3	–	–	–	–			
38	91533-MGS-D30	Presilha, Adaptador (Preto)	2	2	–	–	–	–			
39	91565-SEL-003	Presilha, Adaptador (Preto)	–	1	–	–	–	–			
40	93892-05010-08	Parafuso-arruela, 5x10	1	1	–	–	–	–			
41	93892-05025-08	Parafuso-arruela, 5x25	1	1	–	–	–	–			
42	93901-32320	Parafuso, Fixação, 3x12	1	1	–	–	–	–			

PROIBIDA A REPRODUÇÃO E DISTRIBUIÇÃO
1010913 - Matsuo - MM - JT

© Moto Honda da Amazônia Ltda.
Todos os direitos reservados.

C-4.1

Interruptores • Cabos (CRF1100D/D4)

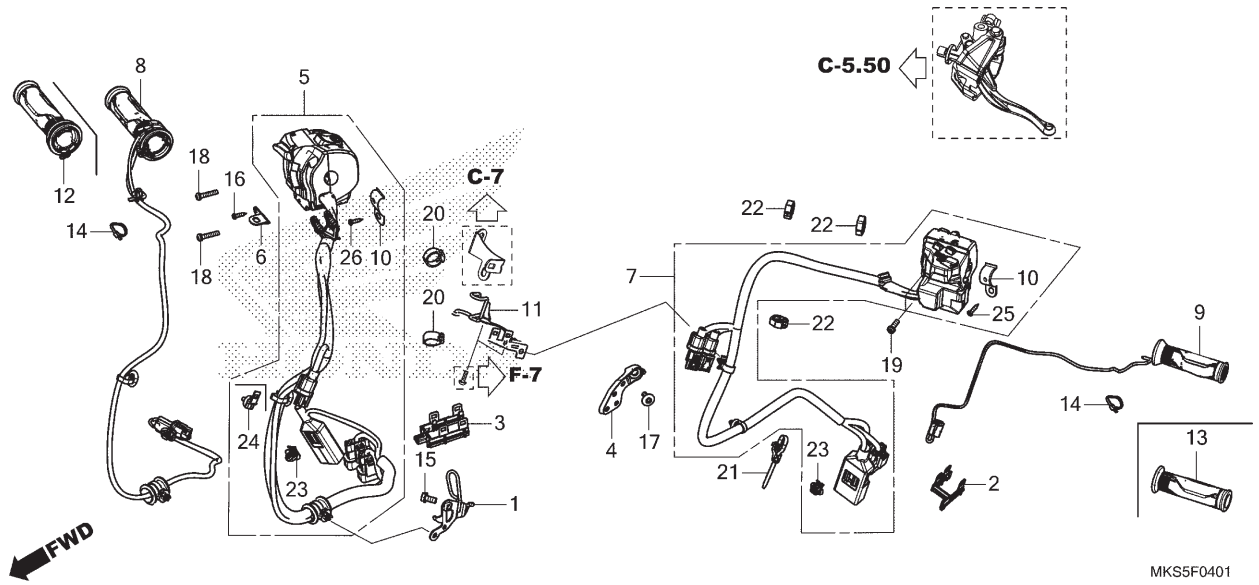

Ref. Nº	N.O.S.	Item de serviço	T.M.O.
5	615120	Interruptor, Corte Ignição	1,7
7	615118	Interruptor, Sinalizador	2,0
	6151G5	Interruptor, Sinalizador (A)	1,6
		• Nota: Modelo esportivo adventure	
8	8101A1	Aquecedor, Manopla: Direita	1,6
9	8101A0	Aquecedor, Manopla: Esquerda	0,4
	8101A2	Aquecedor, Manopla: Ambas	1,9
12	810150	Manopla, Acelerador	0,1
13	8101C0	Manopla: Esquerda	0,1

Ref. Nº	Nº da peça	Descrição	Qtd. CRF1100 A M/N	A4 M/N	D M	D4 M	D N	D4 N	Nº de série		Tipo
1	17925-MKS-E00	Guia, Cabo	–	–	1	1	1	1			
2	32121-MKK-D00	Suporte, Adaptador	–	–	1	1	1	1			
3	32121-MKS-E01	Suporte, Manopla Direita Adaptador	–	–	1	1	1	1			
4	32151-MKK-D00	Suporte, Presilha	–	–	1	1	1	1			
5	35135-MKS-E51	Unidade, Interruptor (ST STOP&DN&G-APS)	–	–	1	–	1	–			
	35135-MKS-EQ1	Unidade, Interruptor (STSTOP&DN&GH&E-SUS&G-APS)	–	–	–	1	–	1			
6	35138-MKS-E20	Suporte, Fiação Aquecedor Manopla	–	–	–	1	–	1			
7	35200-MKS-E51	Interruptor Conj., Sinalizador & Mudança Manual	–	–	1	–	1	–			
	35200-MKS-EQ1	Interruptor Conj., Sinalizador (E-SUS&HS)	–	–	–	1	–	1			
8	35511-MKS-E21	Unidade Aquecedor, Manopla Direita	–	–	–	1	–	1			
9	35520-MKS-315	Aquecedor Jogo, Manopla Esquerda	–	–	–	1	–	1			
10	37971-MKS-E01	Placa A, Fixação	–	–	2	2	2	2			
11	53111-MKS-E00	Braçadeira, Cabo	–	–	1	1	1	1			
12	53140-MKS-E01	Manopla Conj., Acelerador	–	–	1	–	1	–			
13	53166-MGE-000	Manopla, Esquerda	–	–	1	–	1	–			
14	83645-GG0-000	Cinta, Nylon	–	–	–	2	–	2			
15	90030-GHB-620	Parafuso, Flange, 6x12	–	–	1	1	1	1			

PROIBIDA A REPRODUÇÃO E DISTRIBUIÇÃO
1016013 - Matsuo - MM - JT

© Moto Honda da Amazônia Ltda.
Todos os direitos reservados.

C-4.1

Interruptores • Cabos (CRF1100D/D4)

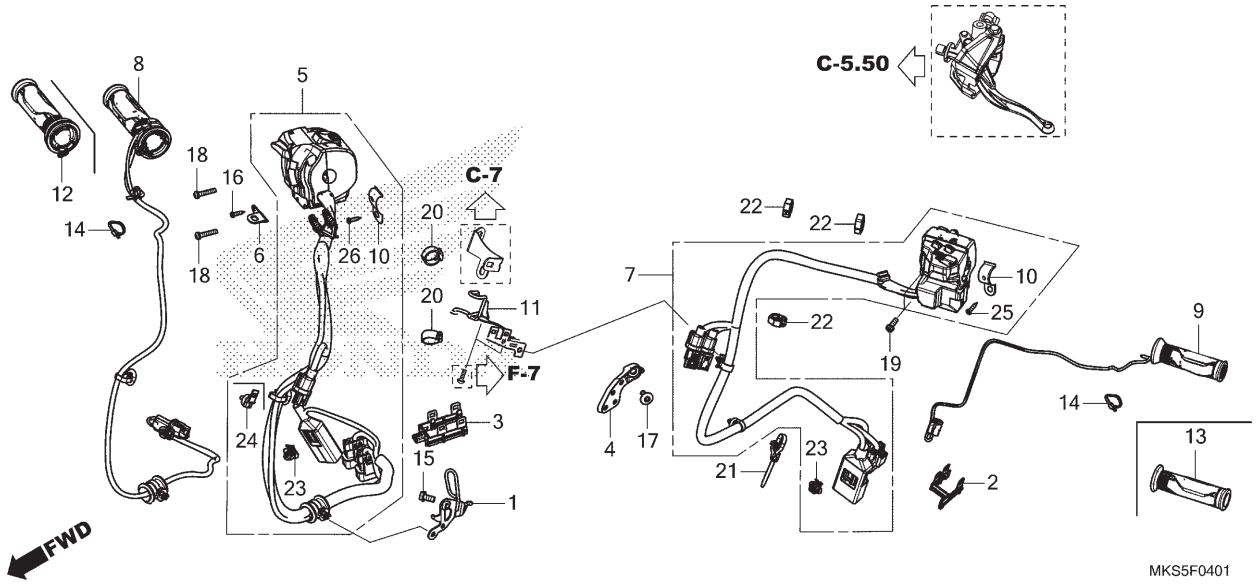

Ref. Nº	N.O.S.	Item de serviço	T.M.O.	Ref. Nº	Nº da peça	Descrição	A M/N	A4 M/N	D M	D4 M	D N	D4 N	Nº de série		Tipo
							Qtd. CRF1100								
				16	90110-MKS-E20	Parafuso-arruela, 4x8	–	–	1	1	1	1			
				17	90114-MGE-D00	Parafuso, Especial, 6x15	–	–	1	1	1	1			
				18	90508-MGE-D00	Parafuso-arruela, 5x25	–	–	2	2	2	2			
				19	90508-MGS-D30	Parafuso-arruela, 5x16	–	–	2	2	2	2			
				20	90683-KJ2-003	Presilha, Fiação Principal	–	–	2	2	2	2			
				21	90690-GHB-611	Presilha, Fiação 25mm	–	–	1	1	1	1			
				22	90690-MEF-800	Braçadeira, Fiação	–	–	2	3	2	3			
				23	91533-MGS-D30	Presilha, Adaptador (Preto)	–	–	2	2	2	2			
				24	91565-SEL-003	Presilha, Adaptador (Preto)	–	–	–	1	–	1			
				25	93892-05010-08	Parafuso-arruela, 5x10	–	–	1	1	1	1			
				26	93892-05025-08	Parafuso-arruela, 5x25	–	–	1	1	1	1			

PROIBIDA A REPRODUÇÃO E DISTRIBUIÇÃO
1010913 - Matsuo - MM - JT

© Moto Honda da Amazônia Ltda.
Todos os direitos reservados.

C-5.10

Cilindro Mestre do Freio Dianteiro

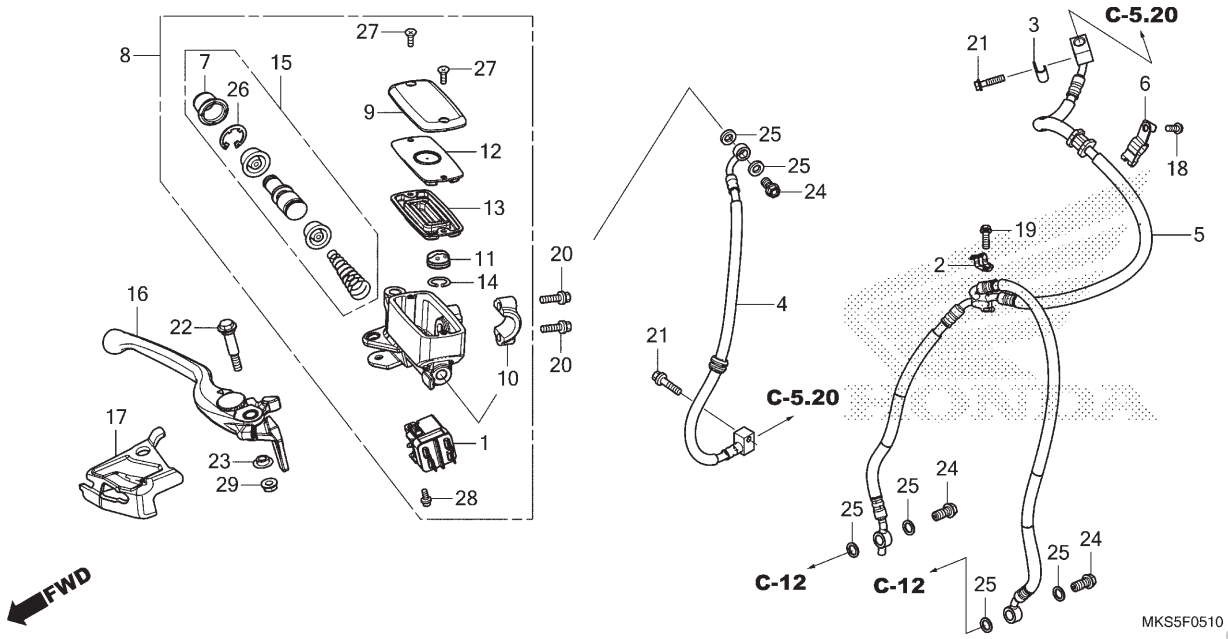

Ref. Nº	N.O.S.	Item de serviço	T.M.O.
1	6151B1	Interruptor, Freio Dianteiro & Cruzeiro	0,2
4	712127	Mangueira A, Freio Dianteiro • Inclui: Sangria dos freios	0,4
5	7121L5	Mangueira D, Freio Dianteiro • Inclui: Sangria dos freios	0,4
8	712105	Cilindro Mestre, Freio Dianteiro • Inclui: Sangria dos freios	0,5
13	7121G6	Diafragma, Cilindro Mestre Freio Dianteiro	0,1
15	7121G9	Pistão Jogo, Cilindro Mestre Freio Dianteiro • Inclui: Sangria dos freios	0,5
16		(17)	
	8101C7	Alavanca, Manopla: Direita	0,1
	8101F5	Alavanca, Manopla: Ambas	0,3

Ref. Nº	Nº da peça	Descrição	A M/N	A4 M/N	Qtd. CRF1100 D M	D4 M	D N	D4 N	Nº de série		Tipo
1	35340-MKS-E01	Interruptor Conj., Freio Dianteiro & Cruzeiro	1	1	1	1	1	1			
2	38514-MKK-D00	Braçadeira, Fiação Sensor	1	1	1	1	1	1			
3	38515-K94-T10	Braçadeira, Fiação Sensor	1	1	1	1	1	1			
4	45125-MKK-D21	Mangueira A Comp., Freio Dianteiro	1	1	1	1	1	1			
5	45128-MKS-E01	Mangueira D Comp., Freio Dianteiro	1	1	1	1	1	1			
6	45156-MKS-E00	Braçadeira, Mangueira Freio Dianteiro	1	1	1	1	1	1			
7	45504-410-003	Coifa, Comp.	1	1	1	1	1	1			
8	45510-MKS-E01	Cilindro Mestre Dianteiro, Subconj.	1	1	1	1	1	1			
9	45513-MM5-016	Tampa, Cilindro Mestre (NISSIN)	1	1	1	1	1	1			
10	45517-166-006	Suporte, Cilindro Mestre	1	1	1	1	1	1			
11	45518-MEN-J01	Separador Comp.	1	1	1	1	1	1			
12	45518-MM5-006	Placa, Diafragma	1	1	1	1	1	1			
13	45520-MM5-006	Diafragma	1	1	1	1	1	1			
14	45523-KA3-731	Anel	1	1	1	1	1	1			
15	45530-MCA-006	Pistão Jogo, Cilindro Mestre Dianteiro	1	1	1	1	1	1			
16	53170-MKS-E01	Alavanca Conj., Manopla Direita	1	1	1	1	1	1			
17	53191-MKS-E00	Suporte, Ponta Eixo Direito	1	1	1	1	1	1			

PROIBIDA A REPRODUÇÃO E DISTRIBUIÇÃO
1010913 - Matsuo - MM - JT

© Moto Honda da Amazônia Ltda.
Todos os direitos reservados.

C-5.10

Cilindro Mestre do Freio Dianteiro

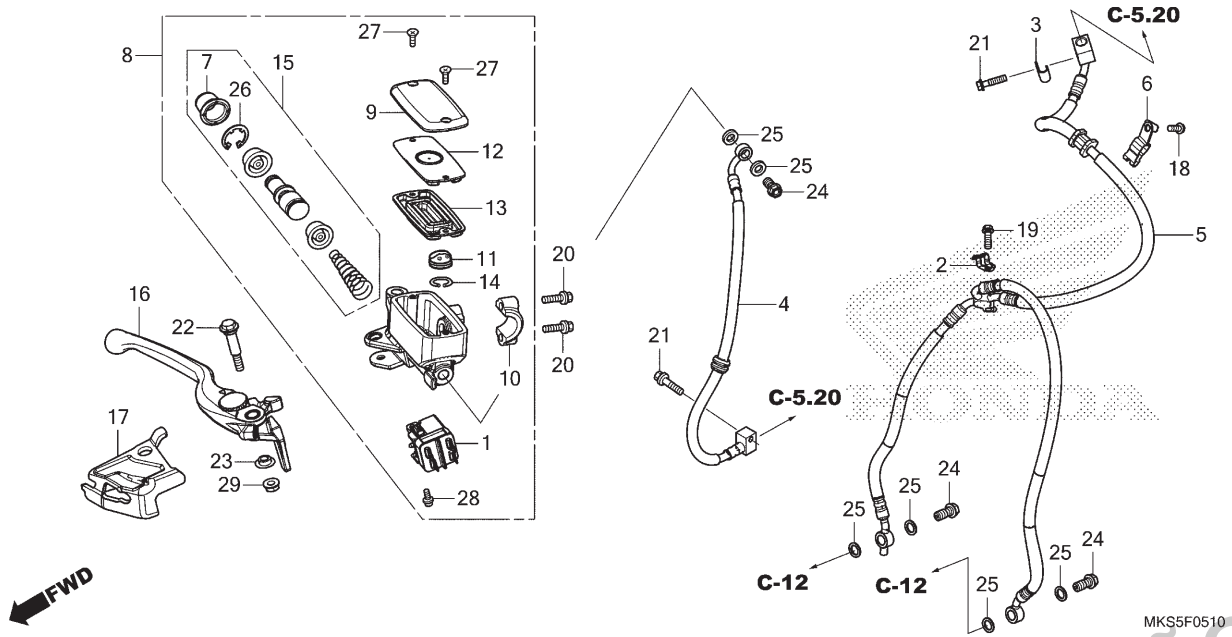

Ref. Nº	N.O.S.	Item de serviço	T.M.O.	Ref. Nº	Nº da peça	Descrição	Qtd. CRF1100 A M/N	A4 M/N	D M	D4 M	D N	D4 N	Nº de série		Tipo
				18	90021-GHB-630	Parafuso, Flange, 6x14	1	1	1	1	1	1			
				19	90021-GHB-650	Parafuso, Flange, 6x18	1	1	1	1	1	1			
				20	90021-GHB-670	Parafuso, Flange, 6x22	2	2	2	2	2	2			
				21	90021-GHB-680	Parafuso, Flange, 6x25	2	2	2	2	2	2			
				22	90114-MGH-641	Parafuso, Alavanca Manopla	1	1	1	1	1	1			
				23	90127-KF0-770	Bucha, 6x4	1	1	1	1	1	1			
				24	90145-MS9-612	Parafuso, Óleo, 10x22 (SAGA)	3	3	3	3	3	3			
				25	90545-300-000	Arruela, Parafuso Óleo	6	6	6	6	6	6			
				26	90651-MA5-671	Anel Elástico	1	1	1	1	1	1			
				27	93600-04012-1G	Parafuso, Cabeça Chata, 4x12	2	2	2	2	2	2			
				28	93893-04012-17	Parafuso-arruela, 4x12	1	1	1	1	1	1			
				29	94050-06000	Porca, Flange, 6mm	1	1	1	1	1	1			

PROIBIDA A REPRODUÇÃO E DISTRIBUIÇÃO
1010913 - Matsuo - MM - JT

© Moto Honda da Amazônia Ltda.
Todos os direitos reservados.

C-5.20

Modulador ABS

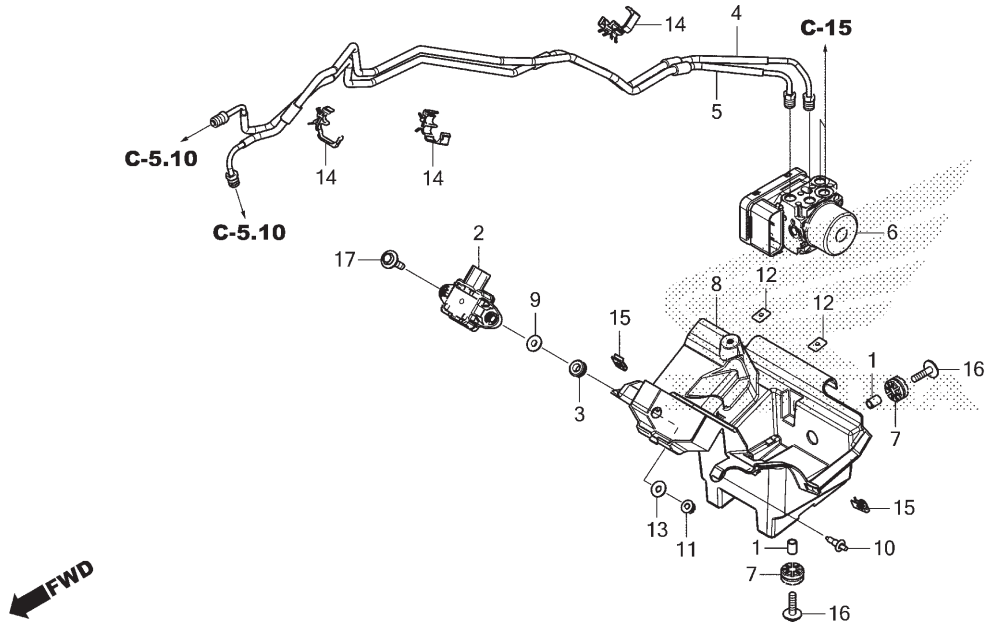

Ref. Nº	N.O.S.	Item de serviço	T.M.O.
2	6171H5	Sensor, YAW & G	1,4
	6171K1	Sensor, YAW & G (A)	1,6
		• Nota: Tipo suspensão elétrica	
4	7121C8	Tubo B, Freio Dianteiro	1,8
		• Inclui: Sangria dos freios	
5	7121C9	Tubo C, Freio Dianteiro	1,8
		• Inclui: Sangria dos freios	
6	7111H1	Modulador, ABS	1,7
		• Inclui: Sangria dos freios	
8	7111Q0	Carcaça, Modulador ABS	3,0
		• Inclui: Sangria dos freios	
	7111U6	Carcaça, Modulador ABS (A)	3,6
		• Inclui: Sangria dos freios	
		• Nota: Tipo suspensão elétrica	

Ref. Nº	Nº da peça	Descrição	Qtd. CRF1100 A M/N	A4 M/N	D M	D4 M	D N	D4 N	Nº de série		Tipo
1	33603-053-650	Bucha	2	2	2	2	2	2			
2	39960-MKS-E01	Sensor, Conj. (3GYRO & 3G)	1	1	1	1	1	1			
3	39963-MKF-D41	Borracha, Fixação Sensor	2	2	2	2	2	2			
4	45126-MKS-E00	Tubo B Comp., Freio Dianteiro	1	1	1	1	1	1			
5	45127-MKS-E00	Tubo C Comp., Freio Dianteiro	1	1	1	1	1	1			
6	57110-MKS-E01	Modulador Conj.	1	1	1	1	1	1			
7	77208-KW7-900	Bucha B, Fixação Assento	2	2	2	2	2	2			
8	80104-MKS-E00	Caixa, Modulador ABS	1	1	1	1	1	1			
9	83119-MG9-000	Bucha, Fixação Trava	2	2	2	2	2	2			
10	90116-SP0-003	Presilha, Retentor Para-choque	1	1	1	1	1	1			
11	90301-473-003	Porca, U, 6mm (FUSE RASHI)	2	2	2	2	2	2			
12	90303-HA0-680	Porca, Especial, 6x7	2	2	2	2	2	2			
13	90485-286-000	Arruela, 6mm	2	2	2	2	2	2			
14	90661-MEW-921	Braçadeira, Tubo Freio (7,0x2)	3	3	3	3	3	3			
15	90677-KAN-961	Porca, Presilha, 5mm	2	2	2	2	2	2			
16	93404-06025-07	Parafuso-arruela, 6x25	2	2	2	2	2	2			
17	93404-06025-08	Parafuso-arruela, 6x25	2	2	2	2	2	2			

PROIBIDA A REPRODUÇÃO E DISTRIBUIÇÃO
1010913 - Matsuo - MM - DT

© Moto Honda da Amazônia Ltda.
Todos os direitos reservados.

C-5.50

Alavanca do Freio de Estacionamento

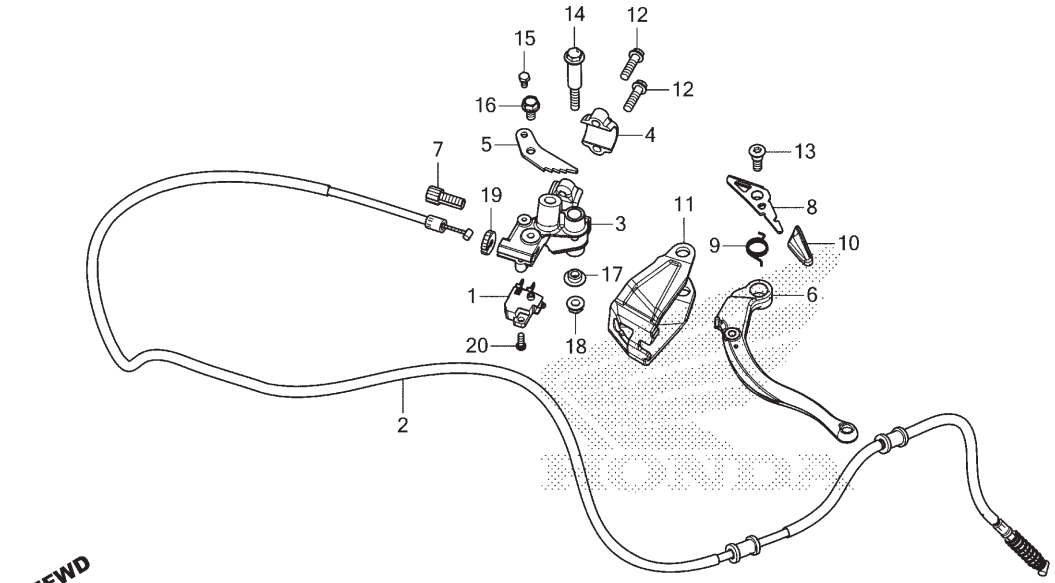

MKS5F0550

Ref. Nº	N.O.S.	Item de serviço	T.M.O.
1	6151E1	Interruptor, Indicador Freio Estacionamento	0,2
2	8111B0	Cabo, Freio Estacionamento	1,5
3	7111T2	Suporte, Alavanca Estacionamento	0,3
6		(11)	
	7111A6	Alavanca, Freio Estacionamento	0,3
8	810170	Alavanca, Trava Estacionamento	0,1

Ref. Nº	Nº da peça	Descrição	Qtd. CRF1100 A M/N	A4 M/N	D M	D4 M	D N	D4 N	Nº de série		Tipo
1	35340-MGS-D31	Interruptor Conj., Freio Dianteiro	–	–	1	1	1	1			
2	43450-MKS-E51	Cabo Comp., Freio Estacionamento	–	–	1	1	1	1			
3	53172-MJP-G80	Suporte, Alavanca Freio Estacionamento	–	–	1	1	1	1			
4	53174-KA3-730	Suporte, Inferior Alavanca Esquerda	–	–	1	1	1	1			
5	53175-MJP-G80	Suporte, Limitador Freio Estacionamento	–	–	1	1	1	1			
6	53178-MJP-G80	Alavanca, Freio Estacionamento	–	–	1	1	1	1			
7	53192-MJP-G80	Parafuso, Ajuste Cabo Freio Estacionamento	–	–	1	1	1	1			
8	53193-MJP-G80	Alavanca, Trava Freio Estacionamento	–	–	1	1	1	1			
9	53194-MJP-G80	Mola, Alavanca Freio Estacionamento	–	–	1	1	1	1			
10	53195-MJP-G80	Capa, Alavanca Freio Estacionamento	–	–	1	1	1	1			
11	53196-MKS-E00	Suporte, Ponta Eixo Esquerdo	–	–	1	1	1	1			
12	90021-GHB-670	Parafuso, Flange, 6x22	–	–	2	2	2	2			
13	90115-MJP-G80	Parafuso Pivô, Alavanca Freio Estacionamento	–	–	1	1	1	1			
14	90117-MJP-G50	Parafuso, Alavanca Manopla Esquerda	–	–	1	1	1	1			
15	90122-MJP-G80	Parafuso, Sextavado, 4x8	–	–	1	1	1	1			
16	90126-MCH-A00	Parafuso, Flange, 6x12	–	–	1	1	1	1			
17	90127-KF0-770	Bucha, 6x4	–	–	1	1	1	1			
18	90301-782-000	Porca, U, 6mm	–	–	1	1	1	1			
19	90321-MCJ-000	Porca, Fixação	–	–	1	1	1	1			
20	93500-04012-0H	Parafuso, Phillips, 4x12	–	–	1	1	1	1			

PROIBIDA A REPRODUÇÃO E DISTRIBUIÇÃO
10/08/23 - Matsuo - MM - JT

© Moto Honda da Amazônia Ltda.
Todos os direitos reservados.

C-7

Guidão • Mesa Superior

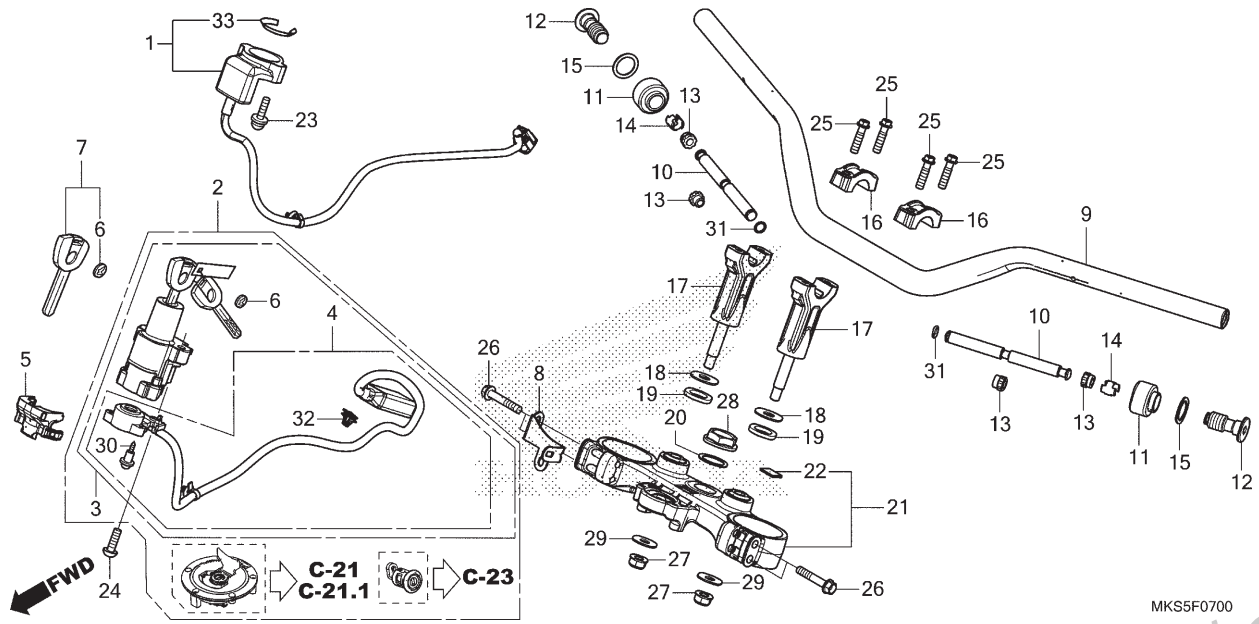

Ref. Nº	N.O.S.	Item de serviço	T.M.O.
1	6141A2	Unidade Receptora, Imobilizador	2,6
2	6151A1	Chaves, Jogo	5,2
		• Inclui: Memorização HISS	
	6151D2	Chave Jogo (A)	5,7
		• Inclui: Memorização HISS	
		• Nota: Tipo suspensão elétrica	
3	615145	Interruptor, Ignição & Trava	3,0
		• Inclui: Memorização HISS	
4	6151C2	Base, Contato	2,6
9	810100	Guidão	0,5
10		(13,31)	
	8101B3	Peso, Guidão: Esquerdo	0,1
	8101B4	Peso, Guidão: Direito	0,1
	8101B5	Peso, Guidão: Ambos	0,1
17	8101B9	Suporte, Manopla: Inferior	0,4
		• Nota: Mesmo tempo para duas unidades	
21	510110	Mesa, Superior	2,7

Ref. Nº	Nº da peça	Descrição	Qtd. CRF1100 A M/N	A4 M/N	D M	D4 M	D N	D4 N	Nº de série		Tipo
1	30430-MKS-E01	Unidade Receptora	1	1	1	1	–	–			
	30430-MKS-E02		–	–	–	–	1	1			2BR
2	35010-MKS-E01	Chaves, Jogo	1	1	1	1	–	–			
	35010-MKS-E02		–	–	–	–	1	1			2BR
3	35100-MKS-E01	Interruptor Conj., Ignição & Trava	1	1	1	1	1	1			
4	35101-MKS-E01	Base Comp., Contato	1	1	1	1	1	1			
5	35105-MKS-E00	Guia, Cabo	1	1	1	1	1	1			
6	35113-MJK-N20	Emblema, Chave	4	4	4	4	4	4			
			(2)	(2)	(2)	(2)	(2)	(2)			
7	35121-MGP-D63	Chave, Virgem (Imobilizador)	(1)	(1)	(1)	(1)	(1)	(1)			
8	35139-MKS-E00	Suporte, Direito Presilha Fiação	1	1	1	1	1	1			
9	53100-MKS-E00	Guidão	1	–	1	–	1	–			
	53100-MKS-EA0		–	1	–	1	–	1			
10	53104-MJP-G50	Peso B, Guidão	2	2	2	2	2	2			
11	53105-MKK-D01ZC	Peso A, Guidão									
		NH105 Preto Fosco (#15-#20)	2	–	2	–	2	–			
	53105-MKK-D01ZA	*PB401M*Azul Handle Weight Fosco Metálico	–	2	–	2	–	2			
12	53106-MJP-G50	Parafuso, Peso Guidão	2	2	2	2	2	2			
13	53107-MJP-G50	Coxim, Peso Guidão	4	4	4	4	4	4			
14	53108-MJP-G50	Anel Elástico, Peso Guidão	2	2	2	2	2	2			
15	53109-MJP-G50	Borracha, Protetora Ponta de Eixo	2	2	2	2	2	2			

PROIBIDA A REPRODUÇÃO E DISTRIBUIÇÃO
10/08/13 - Matrizes - MM - TT

© Moto Honda da Amazônia Ltda.
Todos os direitos reservados.

C-7

Guidão • Mesa Superior

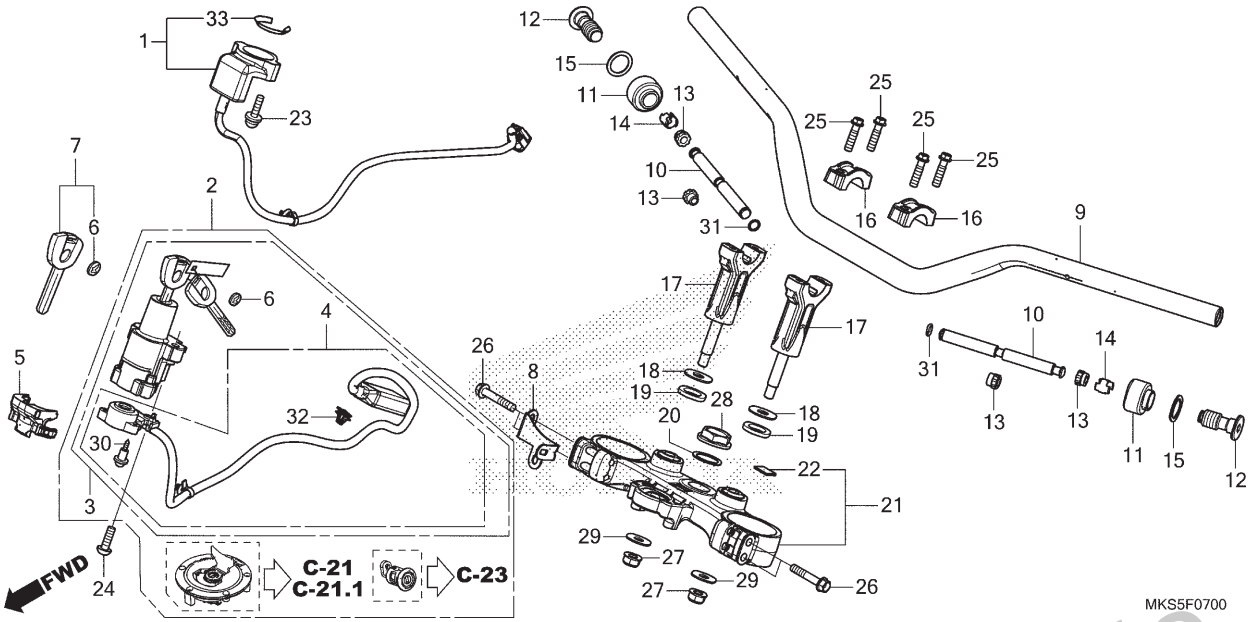

Ref. Nº	N.O.S.	Item de serviço	T.M.O.

Ref. Nº	Nº da peça	Descrição	Qtd. CRF1100 A M/N	A4 M/N	D M	D4 M	D N	D4 N	Nº de série		Tipo
16	53131-MKS-E00	Suporte, Superior Manopla	2	2	2	2	2	2			
17	53132-MKS-E00	Suporte, Inferior Manopla	2	2	2	2	2	2			
18	53135-MJP-G50	Arruela, Suporte Manopla	2	2	2	2	2	2			
19	53136-MJP-G50	Borracha, Suporte Manopla	2	2	2	2	2	2			
20	53215-MKS-E00	Arruela, Porca Coluna Direção	1	1	1	1	1	1			
21	53300-MKS-E00	Mesa Superior Comp.	1	1	1	1	1	1			
22	86150-KPG-902	Emblema (UEHARA)	1	1	1	1	1	1			
23	90020-MBW-610	Parafuso-arruela, 5x22	2	2	2	2	2	2			
24	90107-MBG-000	Parafuso, Unidirecional, 8mm	2	2	2	2	2	2			
25	90124-MKS-E00	Parafuso, Flange, 8x32	4	4	4	4	4	4			
26	90134-MEL-000	Parafuso, 8x45	4	4	4	4	4	4			
27	90304-GE8-003	Porca, U, 10mm (FUSE RASHI)	2	2	2	2	2	2			
28	90304-MEE-D00	Porca, Coluna Direção	1	1	1	1	1	1			
29	90501-MJP-G50	Arruela, Lisa, 10mm	2	2	2	2	2	2			
30	91059-KY2-711	Parafuso, Fixação, 3x16	3	3	3	3	3	3			
31	91305-GE1-920	Anel, Vedação, 9x1,8	2	2	2	2	2	2			
32	91533-S82-003	Presilha, Adaptador (Preto)	1	1	1	1	1	1			
33	30433-MKA-D81	Retentor, Chave ignição	1	1	1	1	1	1			

PROIBIDA A REPRODUÇÃO E DISTRIBUIÇÃO
1010913 - Katsuo - MM - JT

© Moto Honda da Amazônia Ltda.
Todos os direitos reservados.

C-7.10

Protetor da Ponta de Eixo

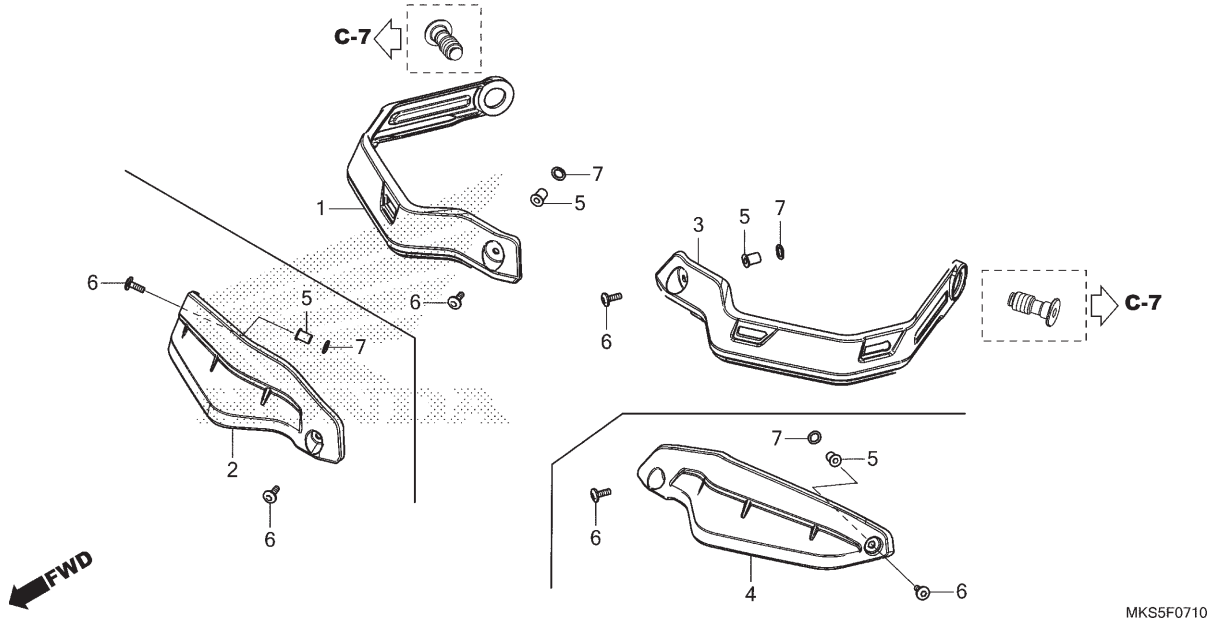

Ref. Nº	N.O.S.	Item de serviço	T.M.O.
1		(2)	
	8101E3	Protetor, Ponta Eixo: Direito	0,1
3		(4)	
	8101E2	Protetor, Ponta Eixo: Esquerdo	0,1

Ref. Nº	Nº da peça	Descrição	Qtd. CRF1100 A M/N	A4 M/N	D M	D4 M	D N	D4 N	Nº de série		Tipo
1	53180-MKS-E00	Protetor A, Direito Ponta Eixo	1	1	1	1	1	1			
2	53181-MKS-E20ZB	Protetor B, Direito Ponta Eixo *NH196* Branco Ross	–	1	–	1	–	1			
3	53185-MKS-E00	Protetor A, Esquerdo Ponta Eixo	1	1	1	1	1	1			
4	53186-MKS-E20ZB	Protetor B, Esquerdo Ponta Eixo *NH196* Branco Ross	–	1	–	1	–	1			
5	90111-KW3-003	Porca, Fixação Carenagem, 5mm	2	4	2	4	2	4			
6	90112-MGS-D30	Parafuso, Phillips, 5x15	2	4	2	4	2	4			
7	90507-ZV1-000	Arruela, Nylon, 9mm	2	4	2	4	2	4			

PROIBIDA A REPRODUÇÃO E DISTRIBUIÇÃO
1010913 - Matsuo - MM - JT

© Moto Honda da Amazônia Ltda.
Todos os direitos reservados.

C-9

Coluna de Direção

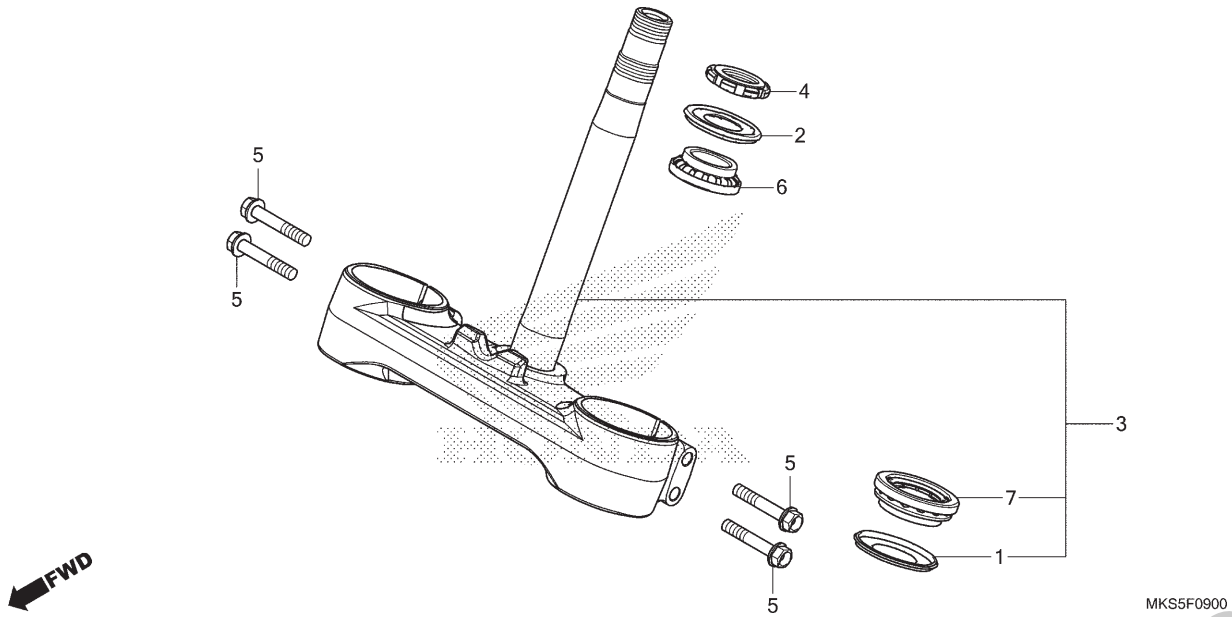

Ref. Nº	N.O.S.	Item de serviço	T.M.O.
3	510100	Coluna ou Eixo Conj., Direção	2,8
4		(2)	
	5101B2	Porca, Superior Coluna Direção	2,6
6	5101B6	Rolamento, Coluna Direção: Superior	2,8
7		(1)	
	5101B7	Rolamento, Coluna Direção: Inferior	3,0
	5101C7	Rolamento, Coluna Direção: Ambos	3,0

Ref. Nº	Nº da peça	Descrição	Qtd. CRF1100 A M/N	A4 M/N	D M	D4 M	D N	D4 N	Nº de série		Tipo
1	53214-371-010	Retentor Pó, Coluna Direção	1	1	1	1	1	1			
2	53214-MM9-003	Retentor Pó, Coluna Direção (ARAI)	1	1	1	1	1	1			
3	53219-MKS-E00	Coluna Direção, Subconj.	1	1	1	1	1	1			
4	53229-MN1-650	Porca, Superior Coluna Direção	1	1	1	1	1	1			
5	90134-MEL-000	Parafuso, 8x45	4	4	4	4	4	4			
6	91015-KT8-005	Rolamento, Superior Coluna Direção (KOYO)	1	1	1	1	1	1			
7	91016-KT8-005	Rolamento, Inferior Coluna Direção (KOYO)	1	1	1	1	1	1			

PROIBIDA A REPRODUÇÃO E DISTRIBUIÇÃO
1010913 - Matsuo - MM - JT

© Moto Honda da Amazônia Ltda.
Todos os direitos reservados.

C-10

Para-lama Dianteiro

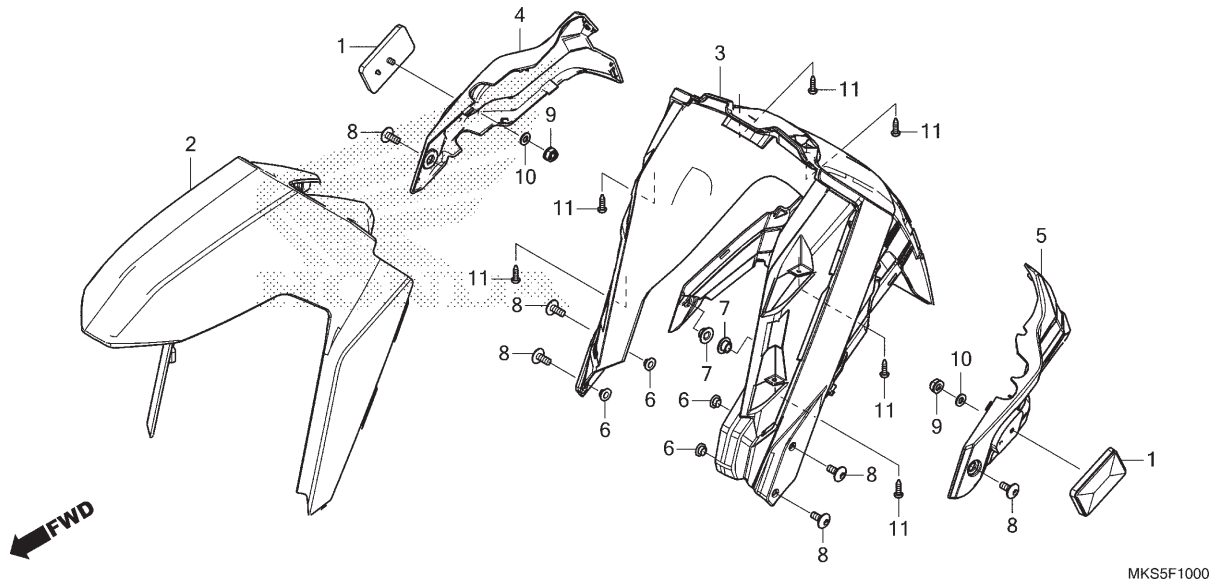

Ref. Nº	N.O.S.	Item de serviço	T.M.O.
2	413103	Para-lama A, Dianteiro	0,3
3	4131B7	Para-lama, Dianteiro	0,3
4	4131C6	Tampa, Para-lama Dianteiro: Direita	0,1
5	4131C5	Tampa, Para-lama Dianteiro: Esquerda	0,1
	4131Y0	Tampa, Para-lama Dianteiro: Ambas	0,2

Ref. Nº	Nº da peça	Descrição	Qtd. CRF1100 A M/N	A4 M/N	D M	D4 M	D N	D4 N	Nº de série		Tipo
1	33741-MCW-D01	Refletor, Dianteiro	2	2	2	2	2	2			
2	61110-MKS-EA0ZA	Tampa, Para-lama Dianteiro (WOL)									
		R380 Vermelho Grand Prix	1	–	1	–	1	–			2BR
	61110-MKS-E00		1	–	–	–	–	–			BR
	61000-MKS-EC0ZA	Tampa Jogo, Para-lama Dianteiro (WL)									
		NH-B53P Branco Glare Perolizado	–	1	–	1	–	1			
3	61100-MKS-E00	Para-lama Dianteiro, Comp.	1	1	1	1	1	1			
4	61101-MJP-G50	Tampa, Para-lama Dianteiro Direito	1	1	1	1	–	–			
	61101-MJP-G51		–	–	–	–	1	1			2BR
5	61102-MJP-G50	Tampa, Para-lama Dianteiro Esquerdo	1	1	1	1	–	–			
	61102-MJP-G51		–	–	–	–	1	1			2BR
6	61105-MJP-G50	Bucha, Para-lama Dianteiro	4	4	4	4	4	4			
7	80118-MFJ-D00	Bucha, Para-lama	2	2	2	2	2	2			
8	90118-MR1-000	Parafuso, Phillips, 6x14	6	6	6	6	6	6			
9	90302-435-761	Porca, Sextavada, 5mm	2	2	2	2	2	2			
10	90401-ZVA-000	Arruela, 6mm	2	2	2	2	2	2			
11	93903-24380	Parafuso, Fixação, 4x12	6	6	6	6	6	6			

PROIBIDA A REPRODUÇÃO E DISTRIBUIÇÃO
1010913 - Matsuo - MM - JT

© Moto Honda da Amazônia Ltda.
Todos os direitos reservados.

C-11

Garfo Dianteiro (CRF1100A/D)

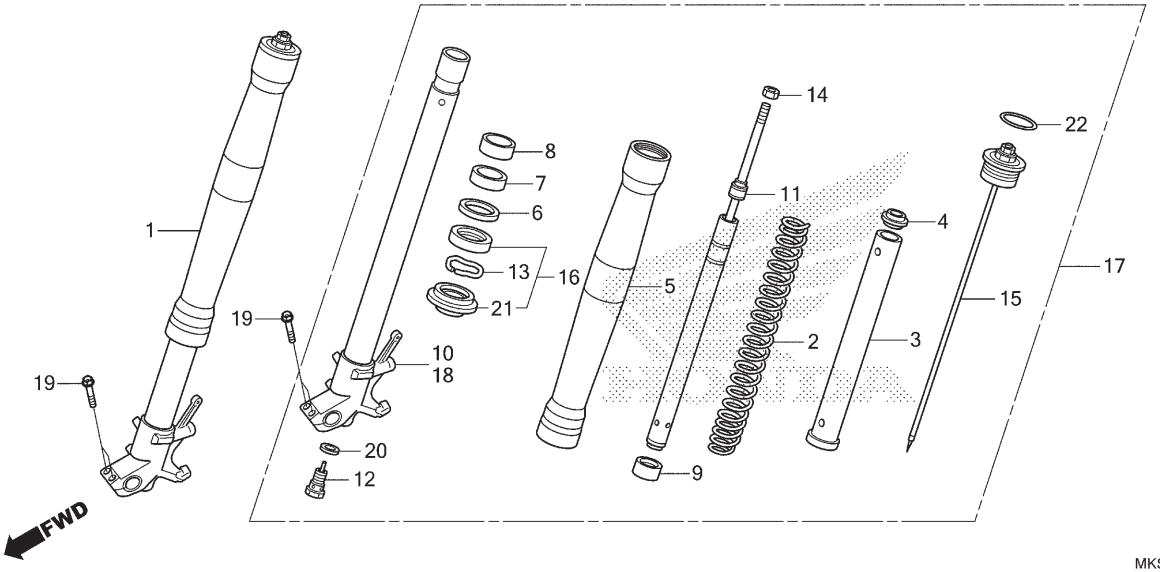

Ref. Nº	N.O.S.	Item de serviço	T.M.O.
1	5111C3	Garfo Conj., Dianteiro: Direito	0,6
2		(15,22)	
	5111C5	Mola, Garfo Dianteiro: Esquerda	0,8
	5111C6	Mola, Garfo Dianteiro: Direita	0,8
	5111C7	Mola, Garfo Dianteiro: Ambas	1,2
5	5111C8	Cilindro, Externo: Esquerdo	1,3
	5111C9	Cilindro, Externo: Direito	1,3
	5111D0	Cilindro, Externo: Ambos	2,2
10		(7,8)	
	5111D5	Cilindro, Deslizante: Direito	1,3
11	5111D8	Amortecedor, Garfo Dianteiro: Esquerdo	1,2
	5111D9	Amortecedor, Garfo Dianteiro: Direito	1,2
	5111E0	Amortecedor, Garfo Dianteiro: Ambos	2,0
16	5111E7	Retentor Jogo, Garfo Dianteiro: Esquerdo	1,2
	5111E8	Retentor Jogo, Garfo Dianteiro: Direito	1,2
	5111E9	Retentor Jogo, Garfo Dianteiro: Ambos	2,0
17	5111C2	Garfo Conj., Dianteiro: Esquerdo	0,6
	5111C4	Garfo Conj., Dianteiro: Ambos	0,8
18		(7,8)	
	5111D4	Cilindro, Deslizante: Esquerdo	1,3
	5111D6	Cilindro, Deslizante: Ambos	2,2

Ref. Nº	Nº da peça	Descrição	Qtd. CRF1100 A M/N	A4 M/N	D M	D4 M	D N	D4 N	Nº de série		Tipo
1	51400-MKS-E01	Garfo Conj., Dianteiro Direito	1	–	–	–	–	–			
	51400-MKS-E51		–	–	1	–	1	–			
2	51401-MKS-E01	Mola, Garfo Dianteiro	2	–	2	–	2	–			
3	51404-MJP-G51	Bucha Comp., Mola	2	–	2	–	2	–			
4	51406-MW4-003	Limitador, Assento Mola	2	–	2	–	2	–			
5	51410-MKS-E01	Cilindro, Externo	2	–	2	–	2	–			
6	51412-KZ3-003	Anel, Apoio	2	–	2	–	2	–			
7	51414-MFR-671	Bucha, Guia	2	–	2	–	2	–			
8	51415-MFR-671	Bucha, Deslizante	2	–	2	–	2	–			
9	51421-KAE-871	Placa, Centralizadora (SHOWA)	2	–	2	–	2	–			
10	51425-MJP-G51	Cilindro Secundário Comp., Deslizante Direito (SHOWA)	1	–	1	–	1	–			
11	51430-MKS-E01	Amortecedor Comp., Dianteiro	2	–	2	–	2	–			
12	51441-MKS-E01	Parafuso Comp., Central	2	–	2	–	2	–			
13	51447-KZ3-003	Anel, Limitador Retentor Óleo	2	–	2	–	2	–			
14	51451-MAJ-G41	Porca, Sextavada, 10mm	2	–	2	–	2	–			
15	51454-MKK-D21	Parafuso Comp., Garfo Dianteiro (SHOWA)	2	–	2	–	2	–			
16	51490-MKS-E01	Retentor Jogo, Garfo Dianteiro	2	–	2	–	2	–			
17	51500-MKS-E01	Garfo Conj., Dianteiro Esquerdo	1	–	–	–	–	–			
	51500-MKS-E51		–	–	1	–	1	–			

PROIBIDA A REPRODUÇÃO E DISTRIBUIÇÃO
10100.93 - Marcio - MM - JT

© Moto Honda da Amazônia Ltda.
Todos os direitos reservados.

C-11

Garfo Dianteiro (CRF1100A/D)

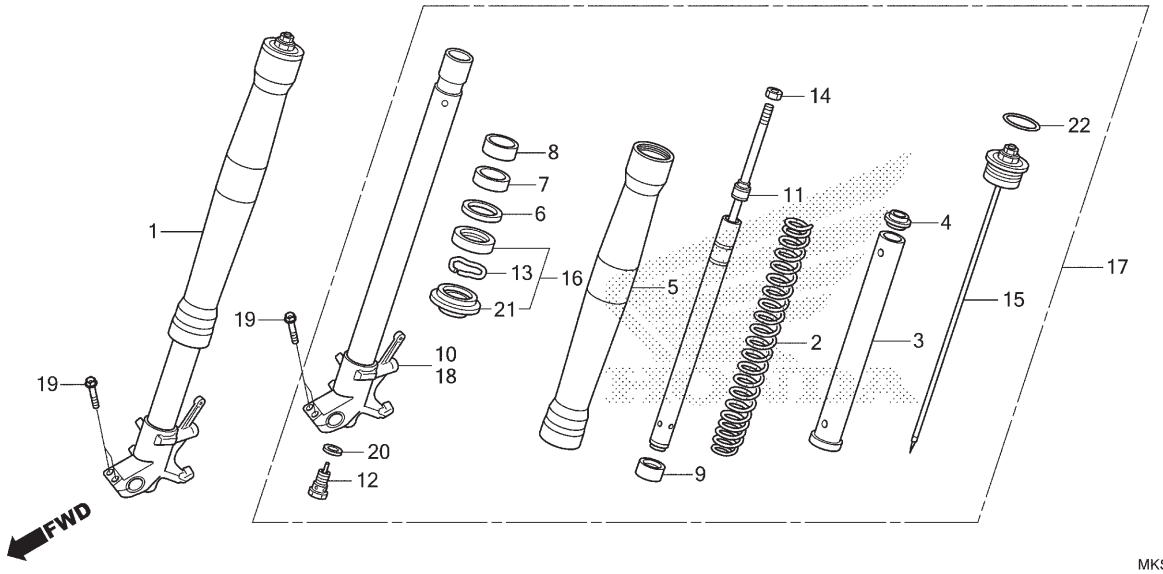

Ref. Nº	N.O.S.	Item de serviço	T.M.O.	Ref. Nº	Nº da peça	Descrição	Qtd. CRF1100 A M/N	A4 M/N	D M	D4 M	D N	D4 N	Nº de série		Tipo
				18	51525-MJP-G61	Cilindro Secundário Comp., Deslizante Esquerdo (SHOWA)	1	–	1	–	1	–			
				19	90134-MEL-000	Parafuso, 8x45	4	–	4	–	4	–			
				20	90544-KS7-003	Arruela, Especial	2	–	2	–	2	–			
				21	91254-KAE-731	Retentor, Pó	2	–	2	–	2	–			
				22	91356-KZ3-003	Anel, Vedação, 44,7x2,4	2	–	2	–	2	–			

PROIBIDA A REPRODUÇÃO E DISTRIBUIÇÃO
1010913 - Matsuo - MM - JT

© Moto Honda da Amazônia Ltda.
Todos os direitos reservados.

C-11.1

Garfo Dianteiro (CRF1100A4/D4)

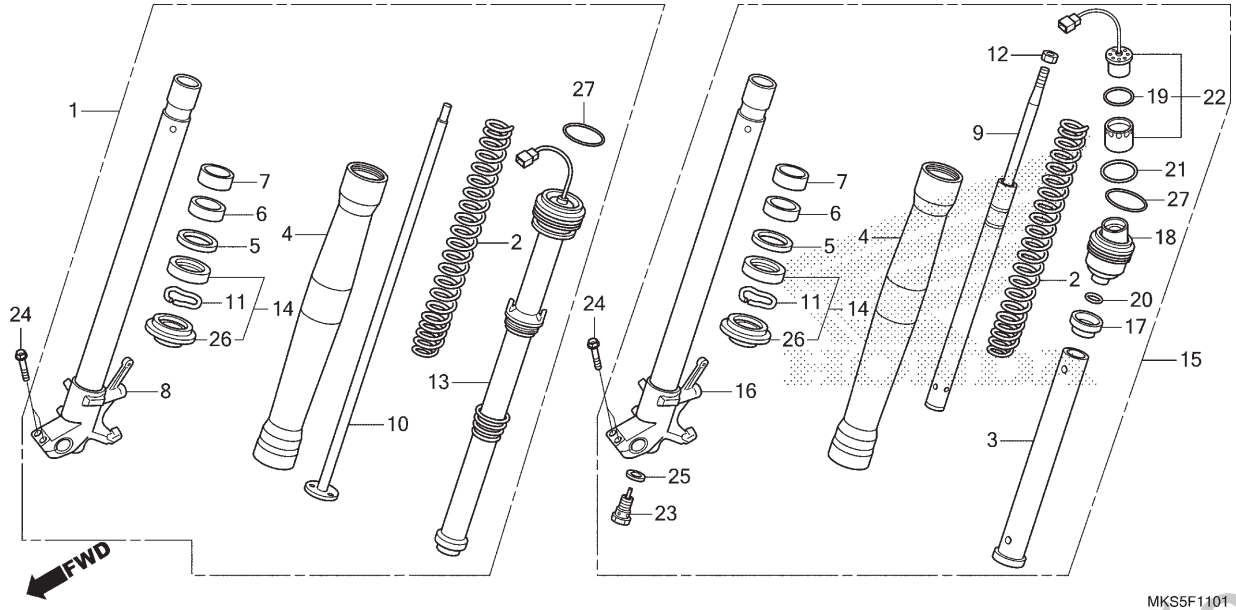

Ref. Nº	N.O.S.	Item de serviço	T.M.O.
1	5111R4	Garfo Conj., Dianteiro (A): Direito	0,7
2		(10,18,20,27)	
	5111P8	Mola, Garfo Dianteiro (A): Esquerda	0,9
	5111P9	Mola, Garfo Dianteiro (A): Direita	0,8
	5111Q0	Mola, Garfo Dianteiro (A): Ambas	1,3
4	5111S2	Cilindro, Externo (A): Esquerdo	1,4
	5111S3	Cilindro, Externo (A): Direito	1,0
	5111S4	Cilindro, Externo (A): Ambos	2,0
8		(6,7)	
	5111S6	Cilindro, Deslizante (A): Direito	1,0
9	5111S0	Amortecedor, Garfo Dianteiro (A): Esquerdo	1,3
13	5111E5	Parafuso, Garfo Dianteiro: Direita	0,9
14	5111Q7	Retentor Jogo, Garfo Dianteiro (A): Esquerdo	1,3
	5111Q8	Retentor Jogo, Garfo Dianteiro (A): Direito	0,9
	5111Q9	Retentor Jogo, Garfo Dianteiro (A): Ambos	1,8
15	5111R3	Garfo Conj., Dianteiro (A): Esquerdo	0,7
	5111R5	Garfo Conj., Dianteiro (A): Ambos	1,0
16		(6,7)	
	5111S5	Cilindro, Deslizante (A): Esquerdo	1,4
	5111S7	Cilindro, Deslizante (A): Ambos	2,0
22		(19,21)	
	5111X7	Solenóide, Suspensão	0,8

Ref. Nº	Nº da peça	Descrição	Qtd. CRF1100 A M/N	A4 M/N	D M	D4 M	D N	D4 N	Nº de série		Tipo
1	51400-MKS-EN1	Garfo Conj., Dianteiro Direito	–	1	–	–	–	–			
	51400-MKS-EQ1		–	–	–	1	–	1			
2	51401-MKS-EN1	Mola, Garfo Dianteiro	–	2	–	–	–	–			
	51401-MKS-EQ1		–	–	–	2	–	2			
3	51404-MKS-EN1	Bucha Comp., Mola	–	1	–	1	–	1			
4	51410-MKS-EN1	Cilindro, Externo	–	2	–	2	–	2			
5	51412-KZ3-003	Anel, Apoio	–	2	–	2	–	2			
6	51414-MFR-671	Bucha, Guia	–	2	–	2	–	2			
7	51415-MFR-671	Bucha, Deslizante	–	2	–	2	–	2			
8	51425-MKS-EN1	Cilindro Secundário Comp., Deslizante Direito	–	1	–	1	–	1			
9	51430-MKS-EN1	Amortecedor Comp., Dianteiro	–	1	–	1	–	1			
10	51433-MKS-EN1	Haste Comp.	–	1	–	1	–	1			
11	51447-KZ3-003	Anel, Limitador Retentor Óleo	–	2	–	2	–	2			
12	51451-MAJ-G41	Porca, Sextavada, 10mm	–	1	–	1	–	1			
13	51485-MKS-EN1	Parafuso Secundário Comp., Garfo	–	1	–	1	–	1			
14	51490-MKS-E01	Retentor Jogo, Garfo Dianteiro	–	2	–	2	–	2			
15	51500-MKS-EN1	Garfo Conj., Dianteiro Esquerdo	–	1	–	–	–	–			
	51500-MKS-EQ1		–	–	–	1	–	1			
16	51525-MKS-EN1	Cilindro Secundário Comp., Deslizante Esquerdo	–	1	–	1	–	1			

PROIBIDA A REPRODUÇÃO E DISTRIBUIÇÃO
10/01/2013 - Marcelo - MM - JT

© Moto Honda da Amazônia Ltda.
Todos os direitos reservados.

C-11.1

Garfo Dianteiro (CRF1100A4/D4)

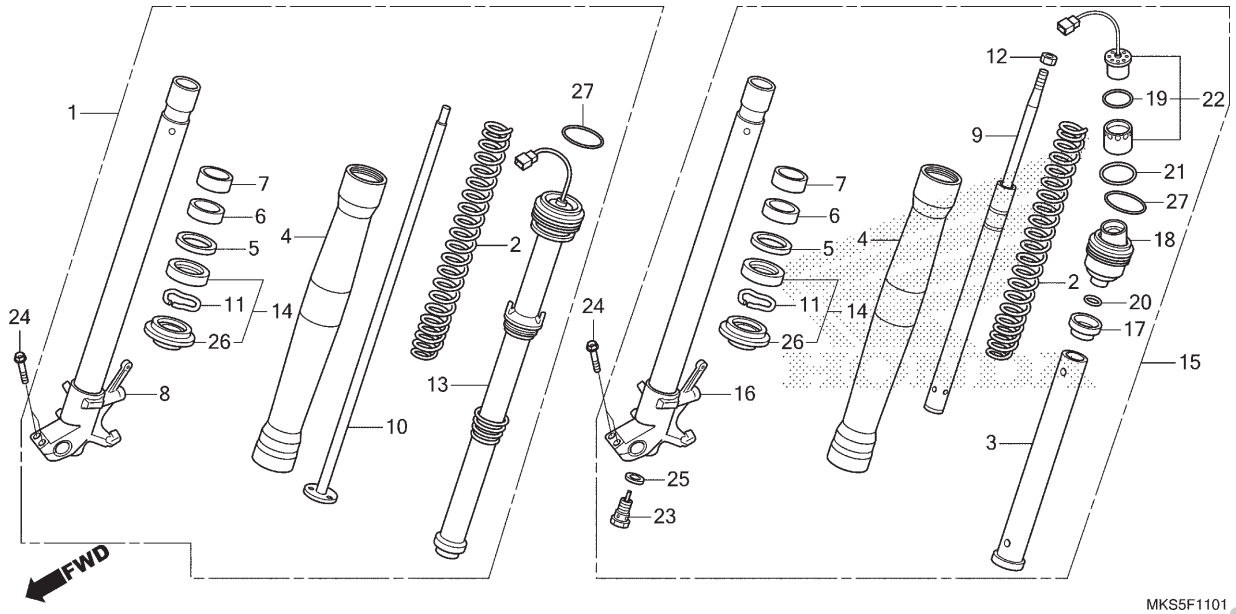

Ref. Nº	N.O.S.	Item de serviço	T.M.O.	Ref. Nº	Nº da peça	Descrição	Qtd. CRF1100 A M/N	A4 M/N	D M	D4 M	D N	D4 N	Nº de série		Tipo
				17	51545-MKS-EN1	Limitador, Assento Mola	–	1	–	1	–	1			
				18	51550-MKS-EN1	Parafuso Comp., Garfo Dianteiro (Esquerdo)	–	1	–	1	–	1			
				19	51566-MKS-EN1	Anel, Vedação, 23,3x1,9	–	1	–	1	–	1			
				20	51567-MKS-EN1	Anel, Vedação, 16,8x1,9	–	1	–	1	–	1			
				21	51568-MKS-EN1	Anel, Vedação	–	1	–	1	–	1			
				22	51585-MKS-EN1	Solenóide Secundário Comp.	–	1	–	1	–	1			
				23	90116-KV3-701	Parafuso, Allen, 8mm (SHOWA)	–	1	–	1	–	1			
				24	90134-MEL-000	Parafuso, 8x45	–	4	–	4	–	4			
				25	90544-283-000	Arruela, Especial, 8mm (SHOWA)	–	1	–	1	–	1			
				26	91254-KAE-731	Retentor, Pó	–	2	–	2	–	2			
				27	91356-KZ3-003	Anel, Vedação, 44,7x2,4	–	2	–	2	–	2			

PROIBIDA A REPRODUÇÃO E DISTRIBUIÇÃO
1010913 - Matsuo - MM - JT

© Moto Honda da Amazônia Ltda.
Todos os direitos reservados.

C-12

Cáliper do Freio Dianteiro

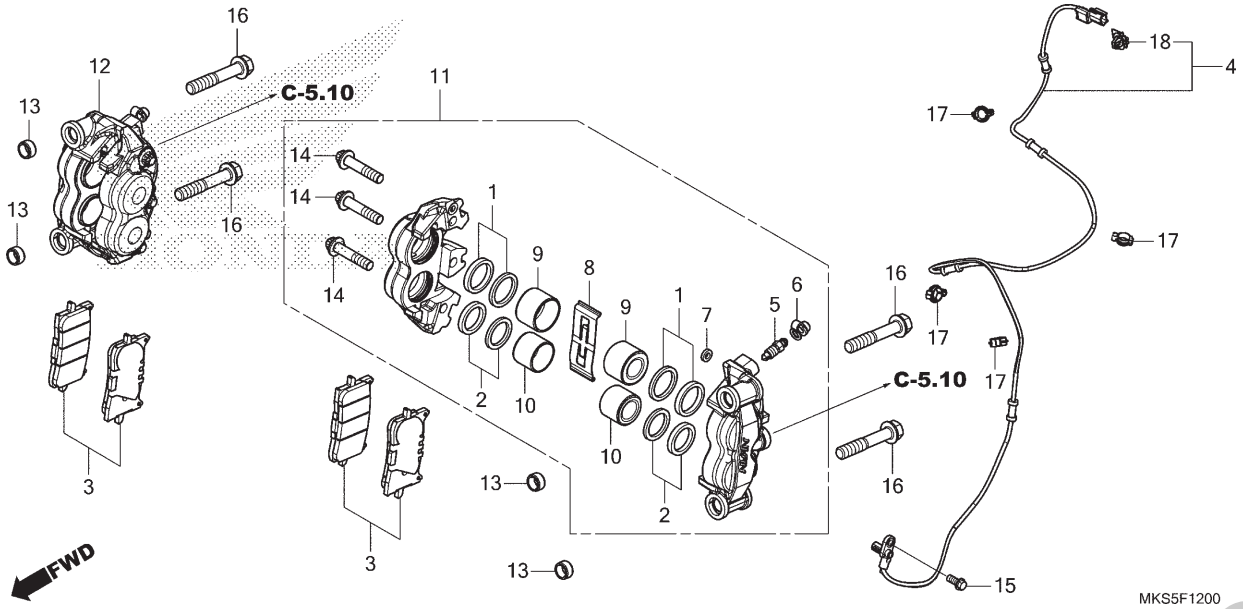

Ref. Nº	N.O.S.	Item de serviço	T.M.O.
3	7111A0	Sapata (Pastilha) Jogo, Freio: Dianteira Esquerda	0,1
	7111A1	Sapata (Pastilha) Jogo, Freio: Dianteira Direita	0,1
	7111A2	Sapata (Pastilha) Jogo, Freio: Dianteira Ambas	0,2
4	617196	Sensor, Velocidade Roda: Dianteiro	1,7
9		(1,2,10)	
	7111D2	Pistão, Cáliper Freio Dianteiro: Esquerdo	0,6
		• Inclui: Sangria dos freios	
		• Nota: Mesmo tempo para duas unidades ou mais	
	7111D3	Pistão, Cáliper Freio Dianteiro: Direito	0,6
		• Inclui: Sangria dos freios	
		• Nota: Mesmo tempo para duas unidades ou mais	
	7111D4	Pistão, Cáliper Freio Dianteiro: Ambos	1,0
		• Inclui: Sangria dos freios	
11	7111B5	Cáliper, Freio Dianteiro: Esquerdo	0,3
		• Inclui: Sangria dos freios	
12	7111B6	Cáliper, Freio Dianteiro: Direito	0,3
		• Inclui: Sangria dos freios	
	7111B7	Cáliper, Freio Dianteiro: Ambos	0,4
		• Inclui: Sangria dos freios	

Ref. Nº	Nº da peça	Descrição	Qtd. CRF1100 A M/N	A4 M/N	D M	D4 M	D N	D4 N	Nº de série		Tipo
1	06451-MCZ-006	Retentor Jogo, Pistão	4	4	4	4	4	4			
2	06452-MCZ-006	Retentor Jogo, Pistão	4	4	4	4	4	4			
3	06455-MKK-D01	Pastilha Jogo, Freio Dianteiro	2	2	2	2	2	2			
4	38520-MKS-E01	Sensor, Velocidade Roda Dianteira	1	1	1	1	1	1			
5	43352-568-003	Parafuso, Sangria (NISSIN)	2	2	2	2	2	2			
6	43353-461-771	Capa, Sangria	2	2	2	2	2	2			
7	45103-MR7-006	Retentor, Junção	2	2	2	2	2	2			
8	45106-MJP-G51	Mola, Pastilha	2	2	2	2	2	2			
9	45107-MJP-G52	Pistão A	4	4	4	4	4	4			
10	45117-MJP-G52	Pistão B	4	4	4	4	4	4			
11	45150-MJP-G52	Cáliper Subconj., Dianteiro Esquerdo (NISSIN)	1	1	1	1	1	1			
12	45250-MJP-G52	Cáliper Subconj., Dianteiro Direito (NISSIN)	1	1	1	1	1	1			
13	51497-MKS-E00	Espaçador, Garfo Dianteiro	4	4	4	4	4	4			
14	90104-MJP-G51	Parafuso, Torx, 8x38	6	6	6	6	6	6			
15	90117-MKS-E00	Parafuso, Flange, 6x14	1	1	1	1	1	1			
16	90123-MJP-G50	Parafuso, Flange, 10x57	4	4	4	4	4	4			
17	90690-MGS-D81	Presilha, Cabo, 12mm	4	4	4	4	4	4			
18	91565-SEL-003	Presilha, Adaptador (Preto)	1	1	1	1	1	1			

PROIBIDA A REPRODUÇÃO E DISTRIBUIÇÃO
1010013 - Matsuo - MM - JJ

© Moto Honda da Amazônia Ltda.
Todos os direitos reservados.

C-14.20

Roda Dianteira (CRF1100A/D)

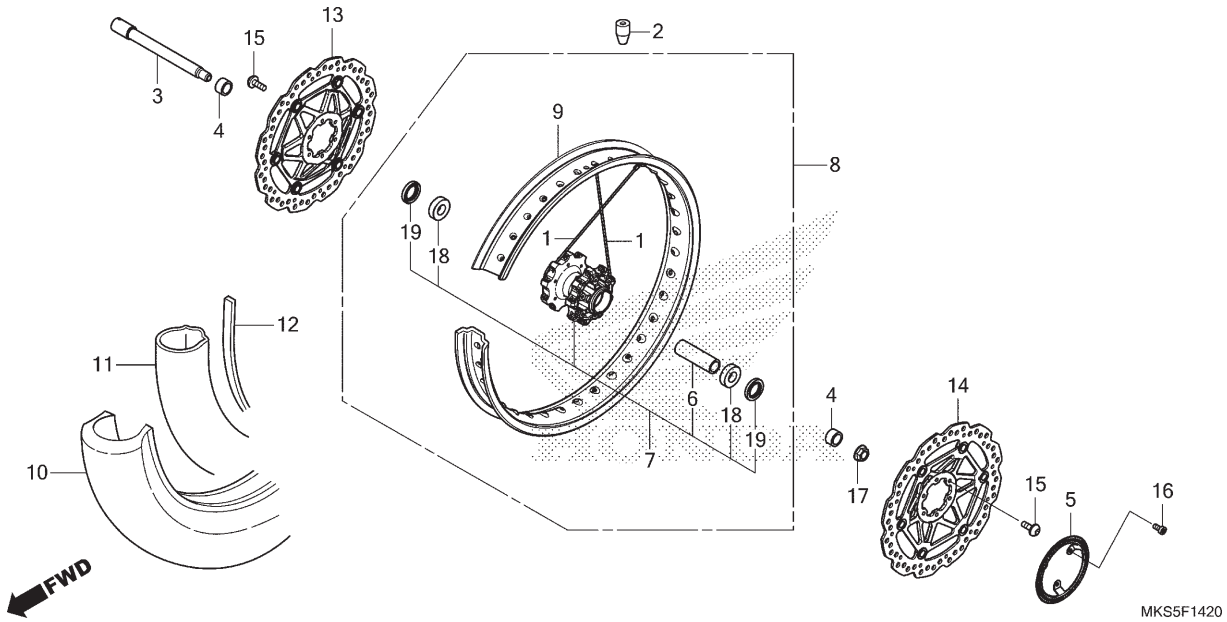

Ref. Nº	N.O.S.	Item de serviço	T.M.O.
2	7101A6	Contrapeso, Balanceiro: Dianteiro	0,6
3		(19)	
	710151	Eixo, Roda Dianteira	0,3
5	7101B0	Anel, Pulsador: Dianteiro	0,4
7		(1)	
	710103	Cubo, Roda Dianteira	2,7
		• Inclui: Balanceamento	
8	7101D4	Roda Dianteira	1,2
		• Inclui: Balanceamento	
9	710109	Aro, Roda: Dianteiro	2,6
		• Inclui: Balanceamento	
10		(11,12)	
	7101J8	Pneu Dianteiro e/ou Câmara (Um)	1,1
		• Inclui: Balanceamento	
13	7111D8	Disco, Freio Dianteiro: Direito	0,4
14	7111D7	Disco, Freio Dianteiro: Esquerdo	0,4
	7111D9	Disco, Freio Dianteiro: Ambos	0,5
18	710115	Rolamento, Roda Dianteira (Um)	0,5
	710115G	• Substituição de 1 rolamento adicionar	0,1

Ref. Nº	Nº da peça	Descrição	Qtd. CRF1100 A M/N	A4 M/N	D M	D4 M	D N	D4 N	Nº de série		Tipo
1	06440-MKK-D00	Raio Dianteiro, Jogo	36	–	36	–	36	–			
2	42704-MEG-003	Contrapeso, Balanceiro (15G)	N	–	N	–	N	–			
	42705-MEG-003	Contrapeso, Balanceiro (20G)	N	–	N	–	N	–			
3	44301-MKS-E00	Eixo, Roda Dianteira	1	–	1	–	1	–			
4	44311-MJP-G50	Espaçador, Lateral Roda Dianteira	2	–	2	–	2	–			
5	44515-MKS-E00	Anel, Pulsador Dianteiro	1	–	1	–	1	–			
6	44620-MKS-E00	Espaçador, Eixo Dianteiro	1	–	1	–	1	–			
7	44635-MKS-E00	Cubo Subconj., Dianteiro	1	–	1	–	1	–			
8	44650-MKS-E01	Roda Dianteira, Subconj.	1	–	1	–	1	–			
9	44701-MKK-D02	Aro, Roda Dianteira (21x2,15)	1	–	1	–	1	–			
10	44711-MKS-E01	Pneu, Dianteiro (BRIDGESTONE) (90/90-21 M/C 54H)	1	–	1	–	1	–			
	44711-MKS-E02	Pneu, Dianteiro (METZELER) (90/90-21 M/C 54H)	–	–	1	–	1	–			
11	44712-KA3-711	Câmara, Pneu (BRIDGESTONE)	1	–	1	–	1	–			
	44712-MKS-E02	Câmara, Pneu (METZELER)	–	–	1	–	1	–			
12	44713-MG7-003	Protetor, Câmara (BRIDGESTONE)	1	–	1	–	1	–			
	44713-MKS-E02	Protetor	–	–	1	–	1	–			
13	45120-MJP-G51	Disco Comp., Freio Dianteiro Direito	1	–	1	–	1	–			

PROIBIDA A REPRODUÇÃO E DISTRIBUIÇÃO
1010918 - Matsuo - MM - JT

© Moto Honda da Amazônia Ltda.
Todos os direitos reservados.

C-14.20

Roda Dianteira (CRF1100A/D)

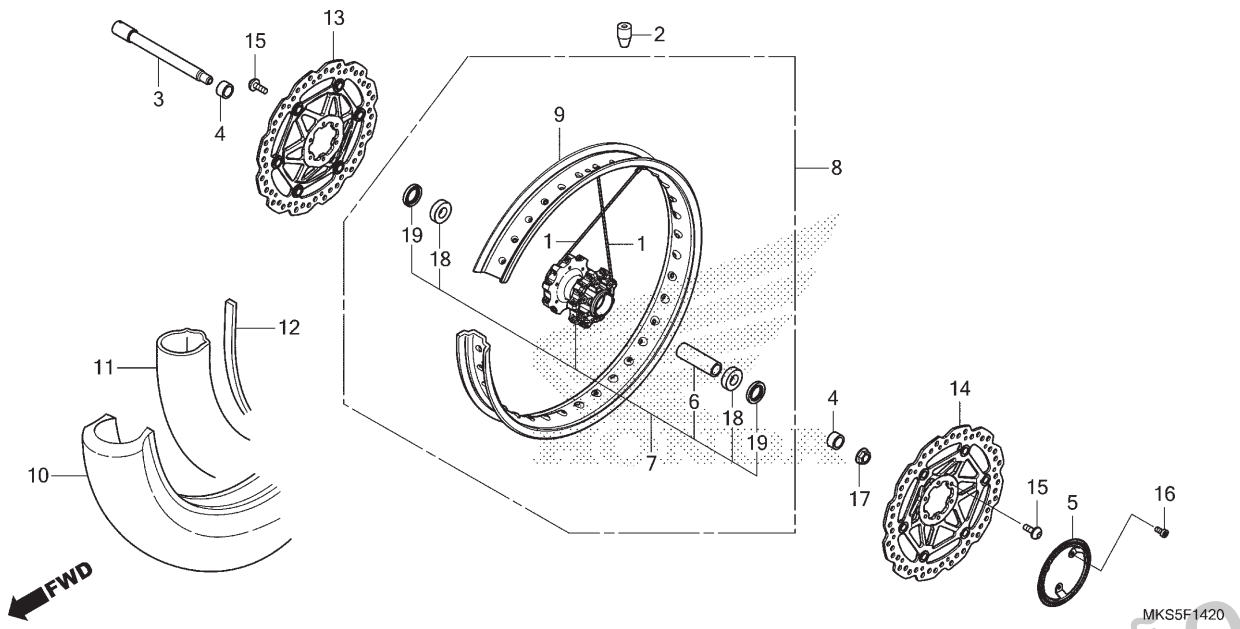

Ref. Nº	N.O.S.	Item de serviço	T.M.O.

Ref. Nº	Nº da peça	Descrição	Qtd. CRF1100 A M/N	A4 M/N	D M	D4 M	D N	D4 N	Nº de série		Tipo
14	45220-MJP-G61	Disco Comp., Freio Dianteiro Esquerdo	1	–	1	–	1	–			
15	90106-MBB-000	Parafuso, Disco, 6x17	12	–	12	–	12	–			
16	90131-MGE-000	Parafuso, Torx, 5x8	3	–	3	–	3	–			
17	90304-MJP-G50	Porca, Eixo Dianteiro	1	–	1	–	1	–			
18	91009-GE0-004	Rolamento, Radial Esferas, 6004UU (NTN)	2	–	2	–	2	–			
19	91257-230-003	Retentor, Óleo, 28x42x7 (ARAI)	2	–	2	–	2	–			

PROIBIDA A REPRODUÇÃO E DISTRIBUIÇÃO
1010913 - Matsuo - MM - JT

© Moto Honda da Amazônia Ltda.
Todos os direitos reservados.

C-14.21

Roda Dianteira (CRF1100A4/D4)

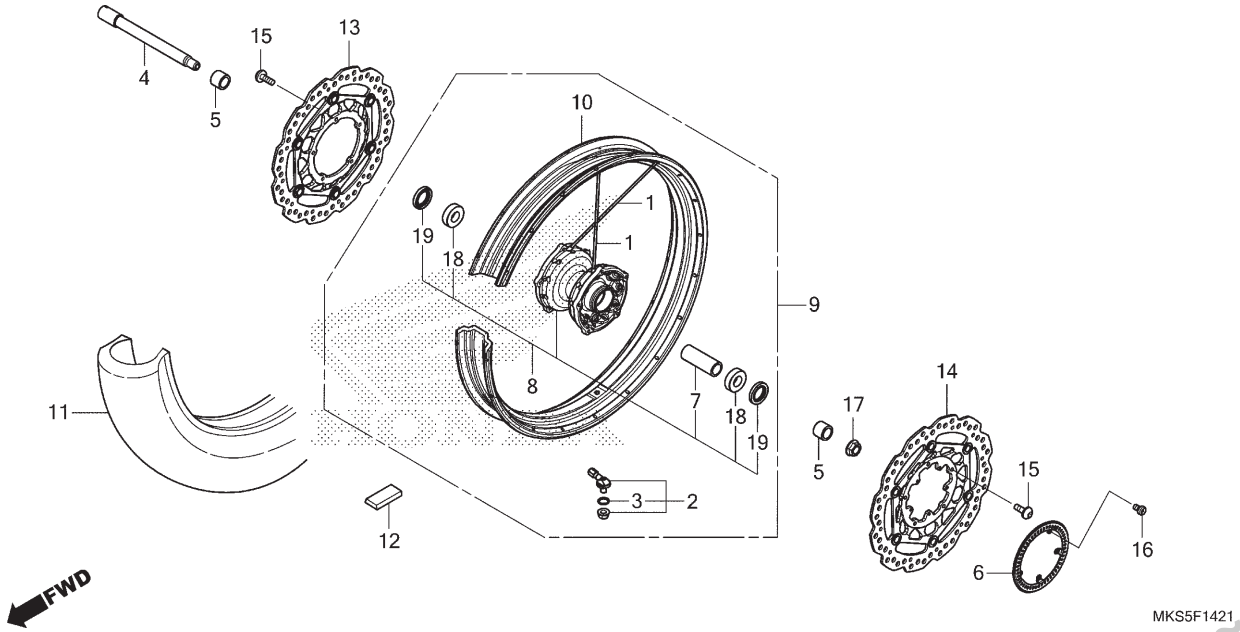

Ref. Nº	N.O.S.	Item de serviço	T.M.O.
2		(3)	
	7101K1	Válvula, Fixação: Dianteira	0,9
		• Inclui: Balanceamento	
4		(19)	
	710151	Eixo, Roda Dianteira	0,3
6	7101B0	Anel, Pulsador: Dianteiro	0,4
8	7101J7	Cubo, Roda Dianteira (A)	2,4
		• Inclui: Balanceamento	
9	7101G2	Roda Dianteira (A)	1,0
		• Inclui: Balanceamento	
10		(1)	
	7101J1	Aro, Roda (A): Dianteiro	2,5
		• Inclui: Balanceamento	
11	710139	Pneu Dianteiro (Um)	0,9
		• Inclui: Balanceamento	
12	7101A6	Contrapeso, Balanceiro: Dianteiro	0,6
13	7111D8	Disco, Freio Dianteiro: Direito	0,4
14	7111D7	Disco, Freio Dianteiro: Esquerdo	0,4
	7111D9	Disco, Freio Dianteiro: Ambos	0,5
18	710115	Rolamento, Roda Dianteira (Um)	0,5
	710115G	• Substituição de 1 rolamento adicionar	0,1

Ref. Nº	Nº da peça	Descrição	Qtd. CRF1100 A M/N	A4 M/N	D M	D4 M	D N	D4 N	Nº de série		Tipo
1	06440-MKS-E20	Raio Dianteiro, Jogo	–	40	–	40	–	40			
2	42755-MKA-D81	Válvula Conj., Fixação	–	1	–	1	–	1			
3	42758-MKA-D81	Anel, Vedação	–	1	–	1	–	1			
4	44301-MKS-E00	Eixo, Roda Dianteira	–	1	–	1	–	1			
5	44311-MGS-D10	Espaçador, Lateral Roda Dianteira	–	2	–	2	–	2			
6	44515-MKS-E20	Anel, Pulsador Dianteiro	–	1	–	1	–	1			
7	44620-MKS-E20	Espaçador, Eixo Dianteiro	–	1	–	1	–	1			
8	44635-MKS-E20	Cubo Subconj., Dianteiro	–	1	–	1	–	1			
9	44650-MKS-E21	Roda Dianteira, Subconj.	–	1	–	1	–	1			
10	44701-MKS-E22	Aro, Roda Dianteira	–	1	–	1	–	1			
11	44711-MKS-E21	Pneu, Dianteiro (BRIDGESTONE) (90/90-21M/C 54H)	–	1	–	1	–	1			
	44711-MKS-E22	Pneu, Dianteiro (METZELER) (90/90-21 M/C 54H)	–	–	–	1	–	1			
12	44721-MGC-003	Contrapeso, Balanceiro (10G)	–	N	–	N	–	N			
	44722-MGC-003	Contrapeso, Balanceiro (15G)	–	N	–	N	–	N			
	44723-MGC-003	Contrapeso, Balanceiro (20G)	–	N	–	N	–	N			
13	45120-MKS-E21	Disco Comp., Freio Dianteiro Direito	–	1	–	1	–	1			
14	45220-MKS-E21	Disco Comp., Freio Dianteiro Esquerdo	–	1	–	1	–	1			
15	90106-MBB-000	Parafuso, Disco, 6x17	–	10	–	10	–	10			

PROIBIDA A REPRODUÇÃO E DISTRIBUIÇÃO
1010010 - Diatsuo - MM - JT

© Moto Honda da Amazônia Ltda.
Todos os direitos reservados.

C-14.21

Roda Dianteira (CRF1100A4/D4)

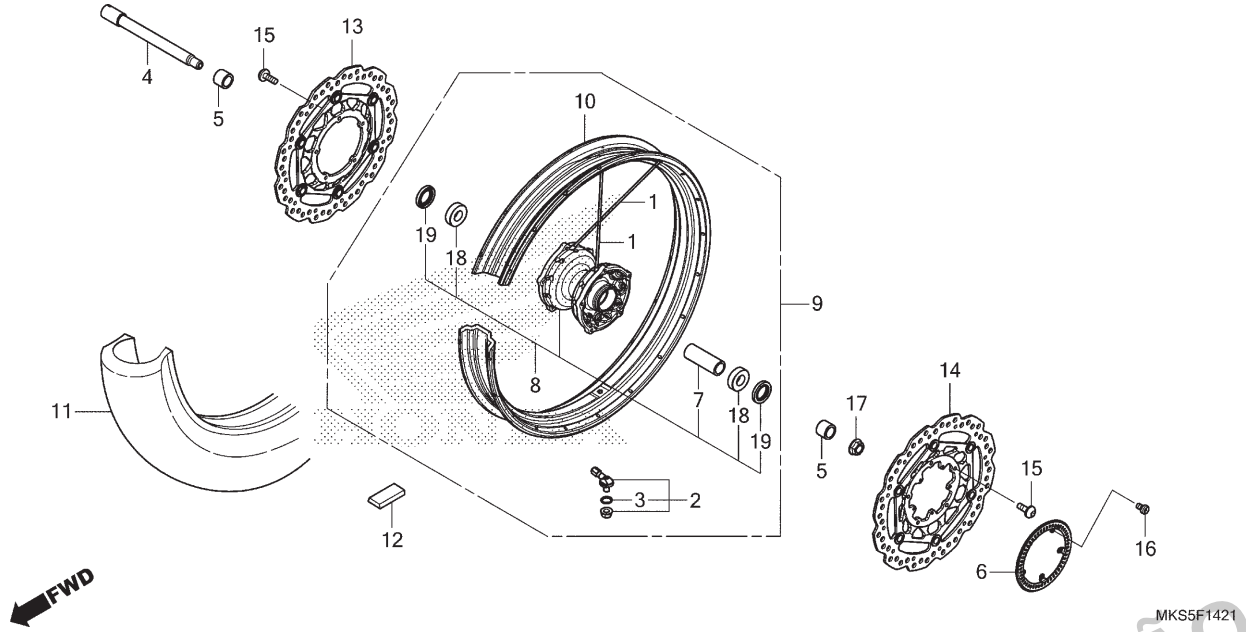

Ref. Nº	N.O.S.	Item de serviço	T.M.O.	Ref. Nº	Nº da peça	Descrição	Qtd. CRF1100 A M/N	A4 M/N	D M	D4 M	D N	D4 N	Nº de série		Tipo
				16	90131-MGE-000	Parafuso, Torx, 5x8	–	5	–	5	–	5			
				17	90304-MJP-G50	Porca, Eixo Dianteiro	–	1	–	1	–	1			
				18	91009-GE0-004	Rolamento, Radial Esferas, 6004UU (NTN)	–	2	–	2	–	2			
				19	91257-230-003	Retentor, Óleo, 28x42x7 (ARAI)	–	2	–	2	–	2			

PROIBIDA A REPRODUÇÃO E DISTRIBUIÇÃO
1010913 - Matsuo - MM - JT

© Moto Honda da Amazônia Ltda.
Todos os direitos reservados.

C-15

Cilindro Mestre do Freio Traseiro

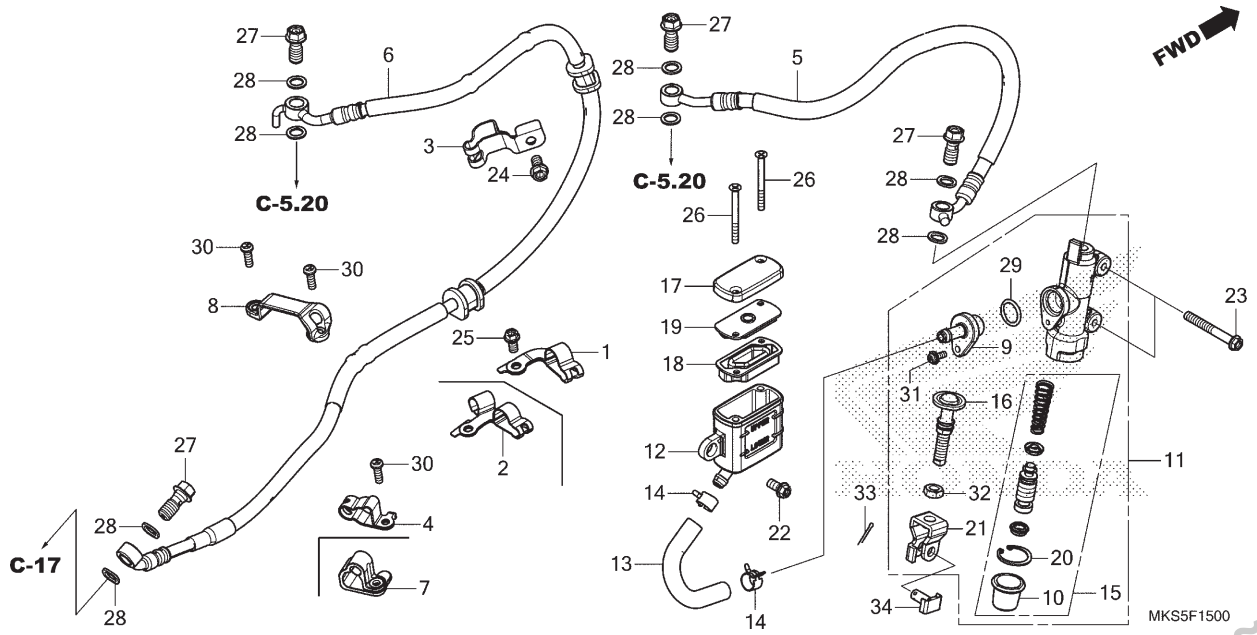

Ref. Nº	N.O.S.	Item de serviço	T.M.O.
5	712180	Mangueira A, Freio Traseiro	1,3
		• Inclui: Sangria dos freios	
6	7121B0	Mangueira B, Freio Traseiro	1,3
		• Inclui: Sangria dos freios	
11	712125	Cilindro Mestre, Freio Traseiro	0,4
		• Inclui: Sangria dos freios	
12	7121F6	Reservatório, Óleo Cilindro Mestre Traseiro	0,3
		• Inclui: Sangria dos freios	
13	7121C2	Mangueira, Reservatório Óleo Cilindro Mestre Traseiro	0,3
		• Inclui: Sangria dos freios	
15	7121H0	Pistão Jogo, Cilindro Mestre Freio Traseiro	0,4
		• Inclui: Sangria dos freios	
18	7121G7	Diafragma, Cilindro Mestre Freio Traseiro	0,1

Ref. Nº	Nº da peça	Descrição	Qtd. CRF1100 A M/N	A4 M/N	D M	D4 M	D N	D4 N	Nº de série		Tipo
1	43155-MJP-G50	Braçadeira, Mangueira Freio Traseiro	1	1	–	–	–	–			
2	43155-MJP-G80	Braçadeira, Mangueira Freio Traseiro	–	–	1	1	1	1			
3	43156-MKS-E00	Braçadeira, Mangueira Freio Traseiro (A)	1	1	1	1	1	1			
4	43157-MKS-E50	Braçadeira B, Freio Traseiro	–	–	1	1					
5	43310-MKS-E01	Mangueira A Comp., Freio Traseiro	1	1	1	1	1	1			
6	43311-MKS-E01	Mangueira B Comp., Freio Traseiro	1	1	1	1	1	1			
7	43468-MJL-D70	Guia, Mangueira Freio Traseiro	1	1	–	–	–	–			
8	43469-MKE-A00	Guia B, Mangueira Freio	1	1	1	1	1	1			
9	43503-KTE-671	Conector	1	1	1	1	1	1			
10	43504-MB2-006	Coifa, Comp.	1	1	1	1	1	1			
11	43510-MKS-E01	Cilindro Mestre Traseiro, Subconj.	1	1	1	1	1	1			
12	43511-K43-D31	Reservatório Comp., Óleo	1	1	1	1	1	1			
13	43512-MKS-E01	Mangueira, Cilindro Mestre Traseiro	1	1	1	1	1	1			
14	43514-KS6-701	Braçadeira, Mangueira Óleo Cilindro Mestre	2	2	2	2	2	2			
15	43520-MJ6-315	Pistão Jogo, Cilindro Mestre (NISSIN)	1	1	1	1	1	1			
16	43530-KS7-831	Haste Comp., Acionamento	1	1	1	1	1	1			
17	45513-K33-D01	Tampa, Cilindro Mestre	1	1	1	1	1	1			
18	45520-GW0-911	Diafragma	1	1	1	1	1	1			

PROIBIDA A REPRODUÇÃO E DISTRIBUIÇÃO
1010913 - Matsuo - MN - JT

© Moto Honda da Amazônia Ltda.
Todos os direitos reservados.

C-15

Cilindro Mestre do Freio Traseiro

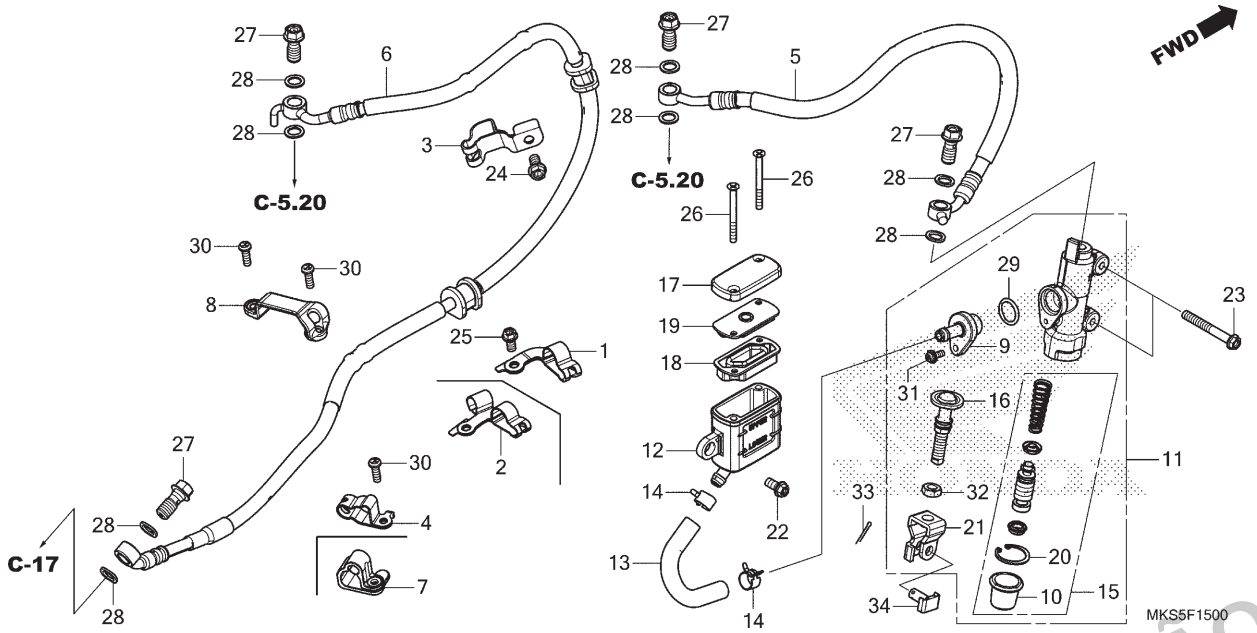

Ref. Nº	N.O.S.	Item de serviço	T.M.O.

Ref. Nº	Nº da peça	Descrição	Qtd. CRF1100 A M/N	A4 M/N	D M	D4 M	D N	D4 N	Nº de série		Tipo
19	45521-GW0-911	Placa, Diafragma	1	1	1	1	1	1			
20	46182-MEL-D21	Anel Elástico	1	1	1	1	1	1			
21	46504-MAL-601	Junção, Vareta Freio	1	1	1	1	1	1			
22	90017-GHB-610	Parafuso, Flange, 6x12 (NSHF)	1	1	1	1	1	1			
23	90020-GHB-750	Parafuso, Flange, 6x45	2	2	2	2	2	2			
24	90021-GHB-610	Parafuso, Flange, 6x10	1	1	1	1	1	1			
25	90021-GHB-620	Parafuso, Flange, 6x12	1	1	1	1	1	1			
26	90140-K43-D31	Parafuso, Cabeça Chata, 4x50	2	2	2	2	2	2			
27	90145-MS9-612	Parafuso, Óleo, 10x22 (SAGA)	4	4	4	4	4	4			
28	90545-300-000	Arruela, Parafuso Óleo	8	8	8	8	8	8			
29	91212-422-006	Anel, Vedação, 14,8x2,4	1	1	1	1	1	1			
30	93500-05016-0G	Parafuso, Phillips, 5x16	3	3	3	3	3	3			
31	93893-04012-17	Parafuso-arruela, 4x12	1	1	1	1	1	1			
32	94002-08000-0S	Porca, Sextavada, 8mm	1	1	1	1	1	1			
33	94201-20150	Cupilha, 2,0x15	1	1	1	1	1	1			
34	95015-54000	Pino D, Junção	1	1	1	1	1	1			

PROIBIDA A REPRODUÇÃO E DISTRIBUIÇÃO
1010913 - Matsuo - MM - JR

© Moto Honda da Amazônia Ltda.
Todos os direitos reservados.

C-17

Cáliper do Freio Traseiro

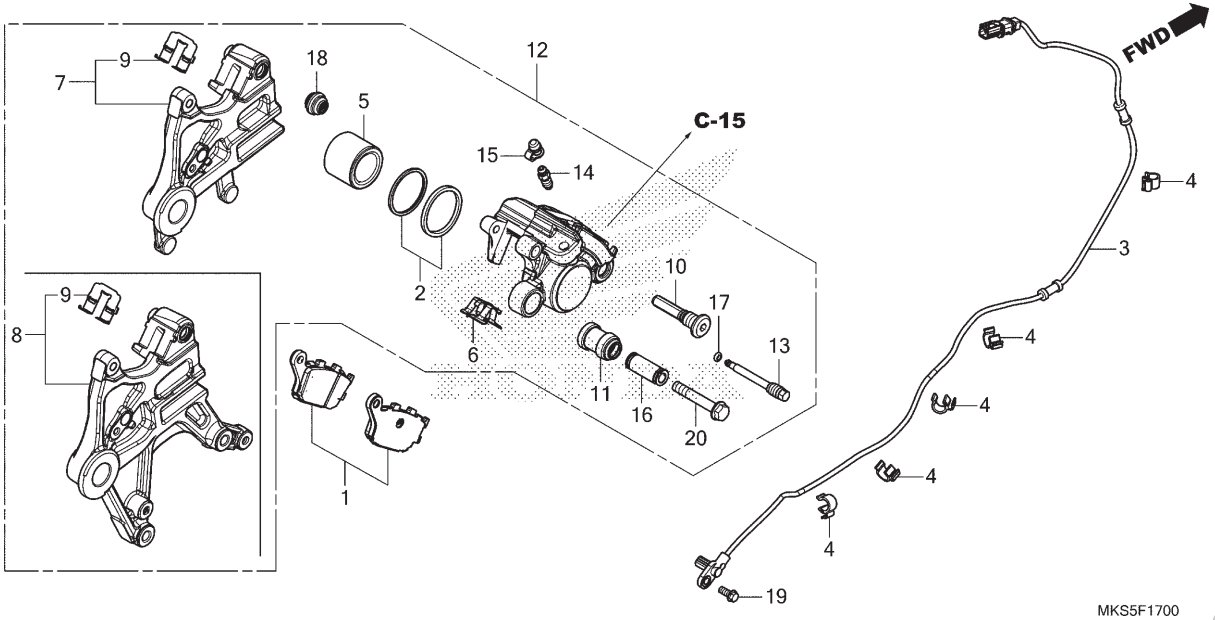

Ref. Nº	N.O.S.	Item de serviço	T.M.O.
1	711140	Sapata (Pastilha) Jogo, Freio: Traseiro	0,1
3	617197	Sensor, Velocidade Roda: Traseiro	1,3
5		(2)	
	7111D5	Pistão, Cáliper Freio Traseiro • Inclui: Sangria dos freios	0,5
7		(8)	
	7111C1	Suporte, Cáliper Traseiro	0,4
12	711155	Cáliper, Freio Traseiro • Inclui: Sangria dos freios	0,7

Ref. Nº	Nº da peça	Descrição	Qtd. CRF1100 A M/N	A4 M/N	D M	D4 M	D N	D4 N	Nº de série		Tipo
1	06435-MEJ-026	Pastilha Jogo, Freio Traseiro	1	1	1	1	1	1			
2	06451-443-405	Retentor Jogo, Pistão	1	1	1	1	1	1			
3	38510-MKS-E01	Sensor, Velocidade Roda Traseira	1	1	1	1	1	1			
4	38517-MGE-003	Braçadeira, Fiação ABS (D12)	5	5	5	5	5	5			
5	43107-KT7-761	Pistão	1	1	1	1	1	1			
6	43108-MBB-006	Mola, Pastilha	1	1	1	1	1	1			
7	43110-MJP-G61	Suporte Comp., Traseiro	1	1	–	–	–	–			
8	43110-MJP-G81	Suporte Comp., Traseiro	–	–	1	1	1	1			
9	43112-MV9-016	Retentor	1	1	1	1	1	1			
10	43131-KW3-006	Parafuso, Pino	1	1	1	1	1	1			
11	43132-KT7-761	Coifa, Luva	1	1	1	1	1	1			
12	43150-MJP-G61	Cáliper Subconj., Traseiro (NISSIN)	1	1	–	–	–	–			
	43150-MJP-G81		–	–	1	1	1	1			
13	43215-KZ4-J41	Pino, Suporte	1	1	1	1	1	1			
14	43352-568-003	Parafuso, Sangria (NISSIN)	1	1	1	1	1	1			
15	43353-461-771	Capa, Sangria	1	1	1	1	1	1			
16	45111-MA3-006	Luva	1	1	1	1	1	1			
17	45111-MAJ-G41	Anel, Limitador	1	1	1	1	1	1			
18	45133-MA3-006	Coifa B	1	1	1	1	1	1			
19	90117-MKS-E00	Parafuso, Flange, 6x14	1	1	1	1	1	1			
20	90180-MN8-006	Parafuso, Flange, 8x49	1	1	1	1	1	1			

PROIBIDA A REPRODUÇÃO E DISTRIBUIÇÃO
10/09/13 - Matsuo - MM - JT

© Moto Honda da Amazônia Ltda.
Todos os direitos reservados.

C-17.10

Cáliper do Freio Estacionamento

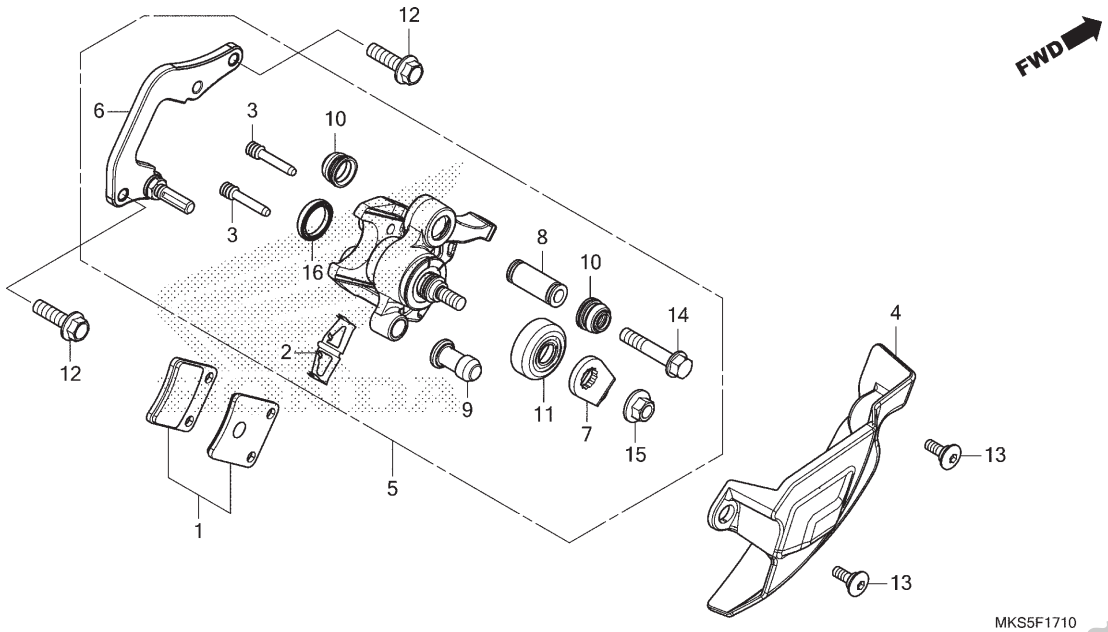

Ref. Nº	N.O.S.	Item de serviço	T.M.O.
1	7111A3	Sapata (Pastilha) Jogo, Freio: Estacionamento	0,2
4	4131NF	Cobertura, Cáliper Freio	0,1
5	7111B8	Cáliper, Freio Estacionamento	0,2
6	7111C2	Suporte, Cáliper Freio Estacionamento	0,2
7	7111G8	Braço, Freio Secundário: Traseiro	0,2

Ref. Nº	Nº da peça	Descrição	Qtd. CRF1100 A M/N	A4 M/N	D M	D4 M	D N	D4 N	Nº de série		Tipo
1	06436-MCT-016	Pastilha Jogo, Freio Estacionamento	–	–	1	1	1	1			
2	43208-MCT-006	Mola, Pastilha	–	–	1	1	1	1			
3	43215-MCT-006	Pino, Suporte	–	–	2	2	2	2			
4	43230-MKS-E50	Cobertura, Cáliper Freio Estacionamento	–	–	1	1	1	1			
5	43250-MJP-G81	Cáliper Subconj., Traseiro (NISSIN)	–	–	1	1	1	1			
6	43290-MJP-G81	Suporte Subconj., Freio Estacionamento	–	–	1	1	1	1			
7	43362-MGS-D71	Braço	–	–	1	1	1	1			
8	45111-MCT-006	Luva	–	–	1	1	1	1			
9	45132-166-016	Coifa, Pino (NISSIN)	–	–	1	1	1	1			
10	45133-166-016	Coifa, Pino	–	–	2	2	2	2			
11	46184-611-000	Retentor Pó, Cilindro Mestre	–	–	1	1	1	1			
12	90101-MGS-D70	Parafuso, Flange, 8x28	–	–	2	2	2	2			
13	90103-K53-D00	Parafuso, Allen, 6x18	–	–	2	2	2	2			
14	90180-MGS-D71	Parafuso, Flange, 8x42	–	–	1	1	1	1			
15	90313-HE0-006	Porca-arruela, 8mm	–	–	1	1	1	1			
16	91208-PF5-005	Retentor Pó, 20x25x4 (NOK)	–	–	1	1	1	1			

PROIBIDA A REPRODUÇÃO E DISTRIBUIÇÃO
1010913 - Matsuo - MM - JT

© Moto Honda da Amazônia Ltda.
Todos os direitos reservados.

C-19.20

Roda Traseira (CRF1100A/D)

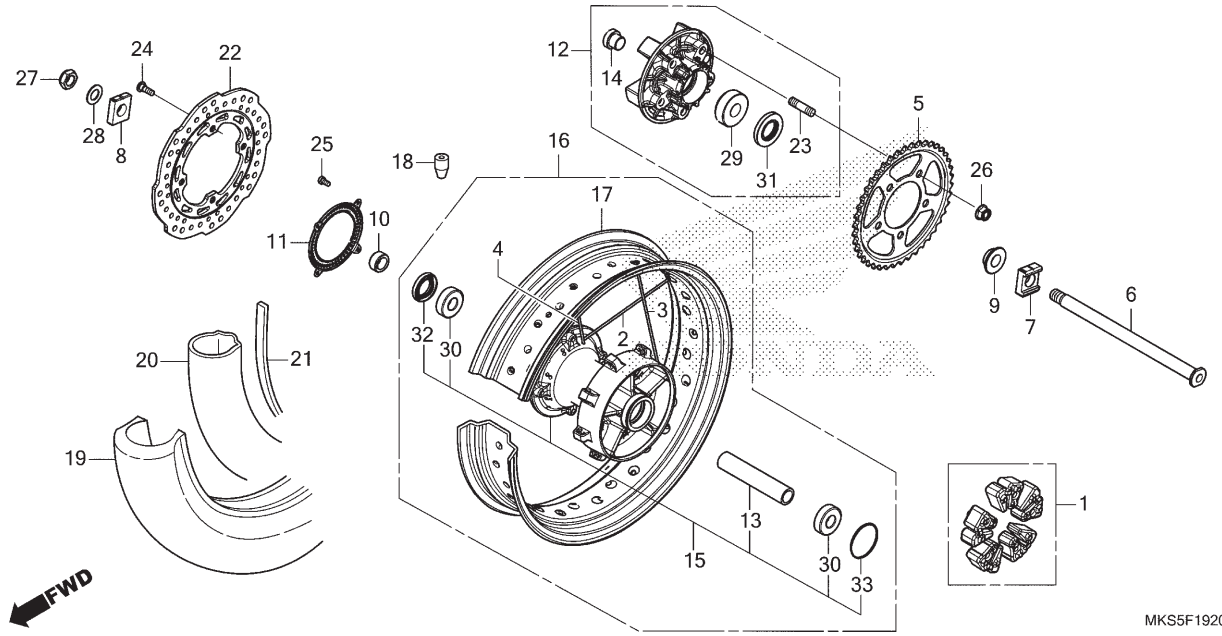

Ref. Nº	N.O.S.	Item de serviço	T.M.O.
1		(33)	
	710157	Amortecedor, Roda Traseira	0,3
5	7101A0	Coroa, Transmissão	0,4
6		(31,32)	
	710160	Eixo, Roda Traseira	0,3
11	7101B1	Anel, Pulsador: Traseiro	0,4
12	7101A5	Flange Conj., Transmissão	0,4
15		(2,3,4)	
	710121	Cubo, Roda Traseira • Inclui: Balanceamento	2,7
16	710118	Roda Traseira • Inclui: Balanceamento	1,2
17	710127	Aro, Roda: Traseira • Inclui: Balanceamento	2,6
18	7101E1	Contrapeso, Balanceiro: Traseiro	0,6
19		(20,21)	
	7101J9	Pneu Traseiro e/ou Câmara (Um) • Inclui: Balanceamento	1,1
22	711145	Disco, Freio Traseiro	0,4
29	7101D1	Rolamento, Flange Transmissão	0,5
30	710133	Rolamento, Roda Traseira (Um)	0,5
	710133G	• Substituição de 1 rolamento adicionar	0,1

Ref. Nº	Nº da peça	Descrição	Qtd. CRF1100 A M/N	A4 M/N	D M	D4 M	D N	D4 N	Nº de série		Tipo
1	06410-MBB-000	Amortecedor Jogo, Roda	1	–	1	–	1	–			
2	06420-MKK-D00	Raio A Jogo, Traseiro (Externo Direito)	8	–	8	–	8	–			
3	06421-MKK-D00	Raio B Jogo, Traseiro (Lado Esquerdo)	16	–	16	–	16	–			
4	06422-MKK-D00	Raio C Jogo, Traseiro (Interno Direito)	8	–	8	–	8	–			
5	41201-MJP-G51	Coroa, Transmissão (42D)	1	–	1	–	1	–			
6	42301-MKS-E00	Eixo, Roda Traseira	1	–	1	–	1	–			
7	42305-MKS-E00	Espaçador, Esquerdo Eixo Traseiro	1	–	1	–	1	–			
8	42306-MKS-E00	Espaçador, Direito Eixo Traseiro	1	–	1	–	1	–			
9	42311-MGS-D10	Espaçador, Lateral Roda Traseira Esquerda	1	–	1	–	1	–			
10	42312-MGS-D10	Bucha, Lateral Freio Traseiro	1	–	1	–	1	–			
11	42515-MKS-E00	Anel, Pulsador Traseiro	1	–	1	–	1	–			
12	42615-MKS-E00	Flange Subconj., Transmissão	1	–	1	–	1	–			
13	42620-MJP-G50	Espaçador, Eixo Traseiro	1	–	1	–	1	–			
14	42625-MJP-G50	Espaçador B, Roda Traseira	1	–	1	–	1	–			
15	42635-MKK-D00	Cubo Subconj., Traseiro	1	–	1	–	1	–			
16	42650-MKK-D01	Roda Traseira, Subconj.	1	–	1	–	1	–			
17	42701-MKK-D02	Aro, Roda Traseira (18M/CXMT4.00)	1	–	1	–	1	–			
18	42704-MEG-003	Contrapeso, Balanceiro (15G)	N	–	N	–	N	–			
	42705-MEG-003	Contrapeso, Balanceiro (20G)	N	–	N	–	N	–			

PROIBIDA A REPRODUÇÃO E DISTRIBUIÇÃO
1010013 Mitsuo - MM - JT

© Moto Honda da Amazônia Ltda.
Todos os direitos reservados.

C-19.20

Roda Traseira (CRF1100A/D)

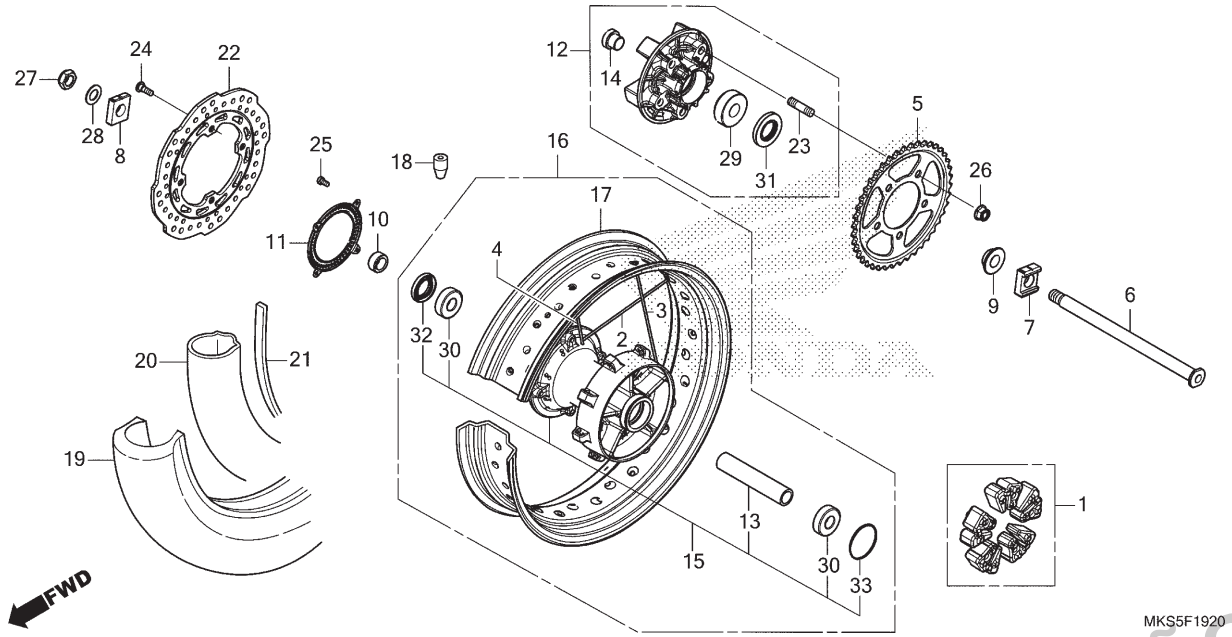

Ref. Nº	N.O.S.	Item de serviço	T.M.O.	Ref. Nº	Nº da peça	Descrição	Qtd. CRF1100 A M/N	A4 M/N	D M	D4 M	D N	D4 N	Nº de série		Tipo
				19	42711-MKS-E01	Pneu, Traseiro (BRIDGESTONE) (150/70R18 M/C 70H)	1	–	1	–	1	–			
					42711-MKS-E02	Pneu, Traseiro (METZELER) (150/70R18 M/C 70H)	–	–	1	–	1	–			
				20	42712-MKK-D02	Câmara, Pneu (BRIDGESTONE)	1	–	1	–	1	–			
					42712-MKS-E02	Câmara, Pneu (METZELER)	–	–	1	–	1	–			
				21	42713-MKK-D02	Protetor, Câmara (BRIDGESTONE)	1	–	1	–	1	–			
					42713-MKS-E02	Protetor	–	–	1	–	1	–			
				22	43251-MJP-G51	Disco, Freio Traseiro (YUTAKA)	1	–	1	–	1	–			
				23	90102-MAS-000	Prisioneiro, 12x25	5	–	5	–	5	–			
				24	90105-MBB-000	Parafuso, Disco Freio, 8x24	4	–	4	–	4	–			
					90105-KR3-000	Parafuso, Disco Dianteiro, 8x24 (Para Traseira)	–	–	4	–	4	–			
				25	90131-MGE-000	Parafuso, Torx, 5x8	4	–	4	–	4	–			
				26	90306-KF0-003	Porca, Flange, 12mm (FUSE RASHI)	5	–	5	–	5	–			
				27	90306-MCS-G01	Porca, U, 18mm	1	–	1	–	1	–			
				28	90401-KZ4-890	Arruela, 18x32x2	1	–	1	–	1	–			
				29	91051-MAS-003	Rolamento, Radial Esferas, 63/22	1	–	1	–	1	–			
				30	91053-MGS-D31	Rolamento, Radial Esferas, 6204UU	2	–	2	–	2	–			
				31	91252-MAS-003	Retentor Pó, 30x56x7,5	1	–	1	–	1	–			
				32	91253-443-761	Retentor Pó, 30x47x8 (ARAI)	1	–	1	–	1	–			
				33	91351-MGS-D30	Anel, Vedação, 55x2	1	–	1	–	1	–			

PROIBIDA A REPRODUÇÃO E DISTRIBUIÇÃO
1010913 PartsUp - MM - JT

© Moto Honda da Amazônia Ltda.
Todos os direitos reservados.

C-19.21

Roda Traseira (CRF1100A4/D4)

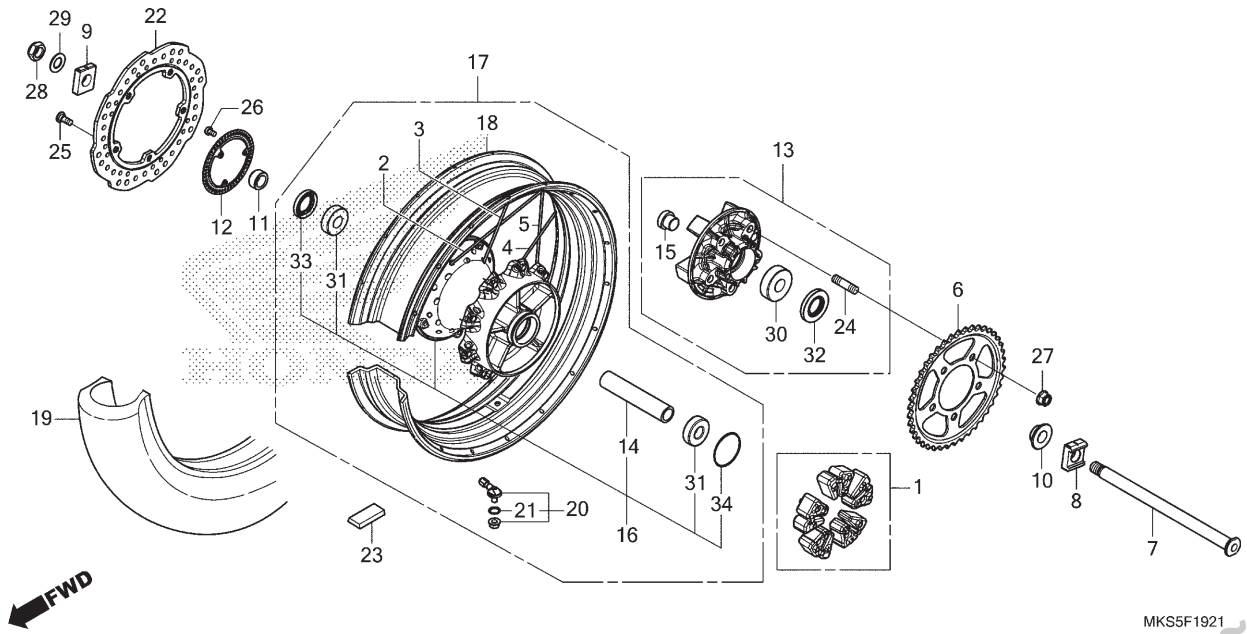

Ref. Nº	N.O.S.	Item de serviço	T.M.O.
1		(34)	
	710157	Amortecedor, Roda Traseira	0,3
6	7101A0	Coroa, Transmissão	0,4
7		(32,33)	
	710160	Eixo, Roda Traseira	0,3
12	7101B1	Anel, Pulsador: Traseiro	0,4
13	7101A5	Flange Conj., Transmissão	0,4
16	7101H6	Cubo, Roda Traseira (A)	2,4
		• Inclui: Balanceamento	
17	7101G6	Roda Traseira (A)	1,0
		• Inclui: Balanceamento	
18		(2,3,4,5)	
	7101H4	Aro, Roda (A): Traseira	2,5
		• Inclui: Balanceamento	
19	710142	Pneu Traseiro (Um)	0,9
		• Inclui: Balanceamento	
20		(21)	
	7101K2	Válvula, Fixação: Traseira	0,9
		• Inclui: Balanceamento	
22	711145	Disco, Freio Traseiro	0,4
23	7101E1	Contrapeso, Balanceiro: Traseiro	0,6
30	7101D1	Rolamento, Flange Transmissão	0,5
31	710133	Rolamento, Roda Traseira (Um)	0,5
	710133G	• Substituição de 1 rolamento adicionar	0,1

Ref. Nº	Nº da peça	Descrição	Qtd. CRF1100 A M/N	A4 M/N	D M	D4 M	D N	D4 N	Nº de série		Tipo
1	06410-MBB-000	Amortecedor Jogo, Roda	–	1	–	1	–	1			
2	06420-MKS-E20	Raio A Jogo, Traseiro (Externo Direito)	–	9	–	9	–	9			
3	06421-MKS-E20	Raio B Jogo, Traseiro (Interno Direito)	–	9	–	9	–	9			
4	06422-MKS-E20	Raio C Jogo, Traseiro (Externo Esquerdo)	–	9	–	9	–	9			
5	06423-MKS-E20	Raio D Jogo, Traseiro (Interno Esquerdo)	–	9	–	9	–	9			
6	41201-MJP-G51	Coroa, Transmissão (42D)	–	1	–	1	–	1			
7	42301-MKS-E00	Eixo, Roda Traseira	–	1	–	1	–	1			
8	42305-MKS-E00	Espaçador, Esquerdo Eixo Traseiro	–	1	–	1	–	1			
9	42306-MKS-E00	Espaçador, Direito Eixo Traseiro	–	1	–	1	–	1			
10	42311-MGS-D10	Espaçador, Lateral Roda Traseira Esquerda	–	1	–	1	–	1			
11	42312-MGS-D10	Bucha, Lateral Freio Traseiro	–	1	–	1	–	1			
12	42515-MKS-E20	Anel, Pulsador Traseiro	–	1	–	1	–	1			
13	42615-MKS-E00	Flange Subconj., Transmissão	–	1	–	1	–	1			
14	42620-MKS-E20	Espaçador, Eixo Traseiro	–	1	–	1	–	1			
15	42625-MJP-G50	Espaçador B, Roda Traseira	–	1	–	1	–	1			
16	42635-MKS-E20	Cubo Subconj., Traseiro	–	1	–	1	–	1			
17	42650-MKS-E21	Roda Traseira, Subconj.	–	1	–	1	–	1			
18	42701-MKS-E22	Aro, Roda Traseira	–	1	–	1	–	1			

PROIBIDA A REPRODUÇÃO E DISTRIBUIÇÃO
1010913 - Matsuo - MM - JT

© Moto Honda da Amazônia Ltda.
Todos os direitos reservados.

C-19.21

Roda Traseira (CRF1100A4/D4)

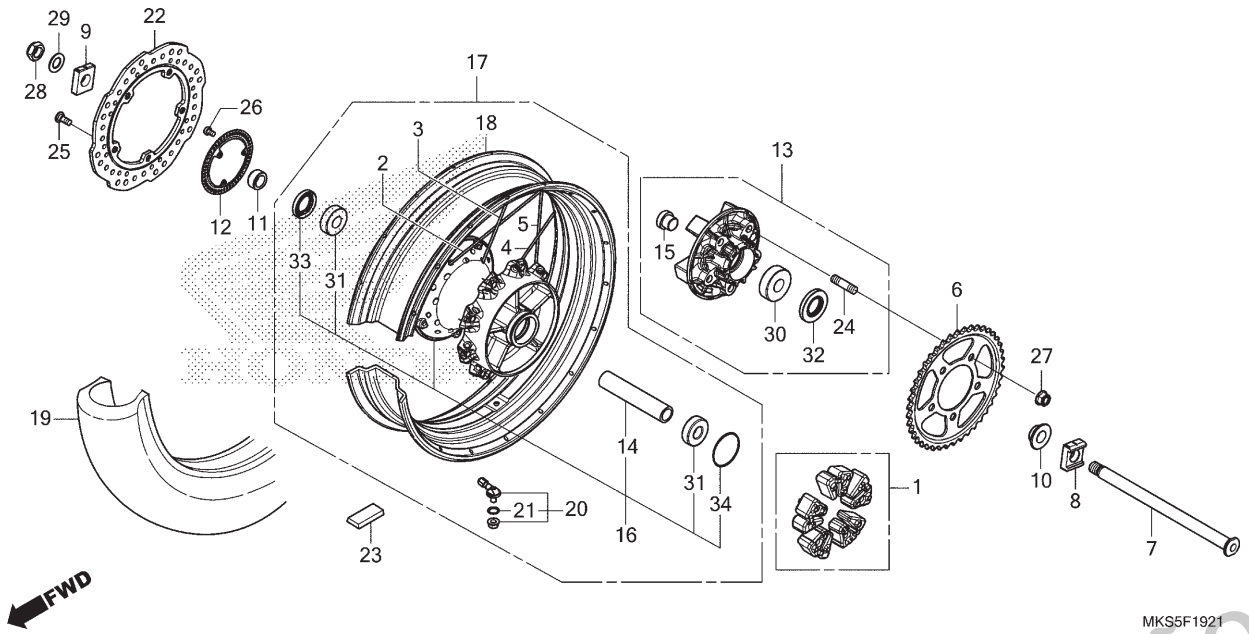

Ref. Nº	N.O.S.	Item de serviço	T.M.O.	Ref. Nº	Nº da peça	Descrição	Qtd. CRF1100 A M/N	A4 M/N	D M	D4 M	D N	D4 N	Nº de série		Tipo
				19	42711-MKS-E21	Pneu, Traseiro (BRIDGESTONE) (150/70R18 M/C 70H)	–	1	–	1	–	1			
					42711-MKS-E22	Pneu, Traseiro (METZELER) (150/70R18 M/C 70H)	–	–	–	1	–	1			
				20	42755-MKA-D81	Válvula Conj., Fixação	–	1	–	1	–	1			
				21	42758-MKA-D81	Anel, Vedação	–	1	–	1	–	1			
				22	43251-MKS-E21	Disco, Freio Traseiro	–	1	–	1	–	1			
				23	44721-MGC-003	Contrapeso, Balanceiro (10G)	–	N	–	N	–	N			
					44722-MGC-003	Contrapeso, Balanceiro (15G)	–	N	–	N	–	N			
					44723-MGC-003	Contrapeso, Balanceiro (20G)	–	N	–	N	–	N			
				24	90102-MAS-000	Prisioneiro, 12x25	–	5	–	5	–	5			
				25	90106-MGE-000	Parafuso, Disco, 8x20	–	5	–	5	–	5			
				26	90131-MGE-000	Parafuso, Torx, 5x8	–	3	–	3	–	3			
				27	90306-KF0-003	Porca, Flange, 12mm (FUSE RASHI)	–	5	–	5	–	5			
				28	90306-MCS-G01	Porca, U, 18mm	–	1	–	1	–	1			
				29	90401-KZ4-890	Arruela, 18x32x2	–	1	–	1	–	1			
				30	91051-MAS-003	Rolamento, Radial Esferas, 63/22	–	1	–	1	–	1			
				31	91053-MGS-D31	Rolamento, Radial Esferas, 6204UU	–	2	–	2	–	2			
				32	91252-MAS-003	Retentor Pó, 30x56x7,5	–	1	–	1	–	1			
				33	91253-443-761	Retentor Pó, 30x47x8 (ARAI)	–	1	–	1	–	1			
				34	91351-MGS-D30	Anel, Vedação, 55x2	–	1	–	1	–	1			

PROIBIDA A REPRODUÇÃO E DISTRIBUIÇÃO
10.08.22 - Marcelo - MM - JT

© Moto Honda da Amazônia Ltda.
Todos os direitos reservados.

C-21

Tanque de Combustível • Bomba de Combustível (CRF1100A/D)

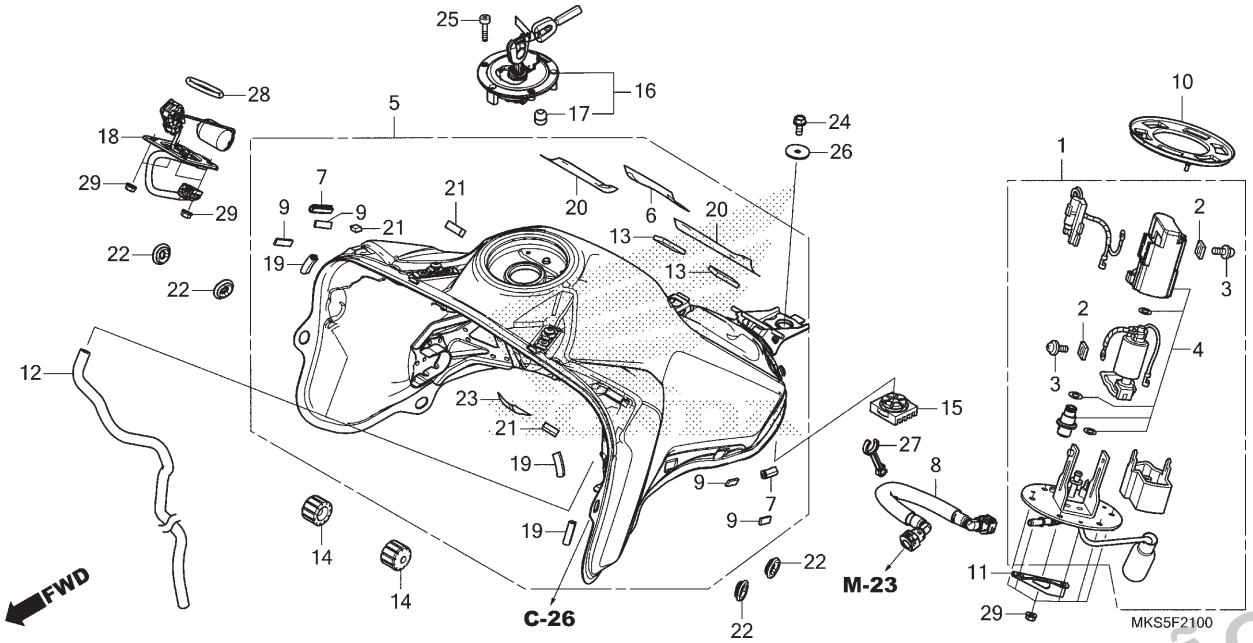

Ref. Nº	N.O.S.	Item de serviço	T.M.O.
1		(10)	
	310120	Bomba Conj., Combustível	1,0
4	3101C7	Filtro, Combustível	1,0
5	310100	Tanque, Combustível	1,1
8	310162	Mangueira, Abastecimento Combustível	0,9
16		(17)	
	3101C1	Tampa, Trava Tanque Combustível	0,1
18		(28)	
	617105	Unidade Emissora, Tanque Combustível	1,0

Ref. Nº	Nº da peça	Descrição	Qtd. CRF1100 A M/N	A4 M/N	D M	D4 M	D N	D4 N	Nº de série		Tipo
1	16700-MKS-E02	Bomba Unidade, Combustível	1	–	1	–	1	–			
2	16711-MGS-D31	Limitador	2	–	2	–	2	–			
3	16712-MGS-D31	Parafuso 4x6,6	2	–	2	–	2	–			
4	16730-MKT-D01	Filtro Conj., Combustível	1	–	1	–	1	–			
5	17500-MKS-EA0ZA	Tanque Conj., Combustível (WL)									
		R380 Vermelho Grand Prix	1	–	1	–	1	–			2BR
	17500-MKS-E00ZA	Tanque Conj., Combustível (WOL)									
		NH-A86M Preto Ballistic Fosco Metálico	1	–	–	–	–	–			BR
6	17515-MEG-300	Fita, Protetor Tanque	1	–	1	–	1	–			
7	17516-KCZ-000ZB	Acabamento, Tanque Combustível									
		NH1 Preto	2	–	2	–	2	–			
8	17526-MKS-E01	Mangueira Comp., Abastecimento Combustível	1	–	1	–	1	–			
9	17541-MJP-G50	Fixador, Duplo Travamento (8x25)	4	–	4	–	4	–			
10	17574-MGS-D30	Guarnição, Base	1	–	1	–	1	–			
11	17580-MKS-E00	Protetor, Bomba Combustível	1	–	1	–	1	–			
12	17590-MKS-E00	Tubo, Drenagem	1	–	1	–	1	–			
13	17595-MKS-E00	Borracha, Protetor Tanque	2	–	2	–	2	–			
14	17611-MKS-E00	Coxim, Dianteiro Tanque Combustível	2	–	2	–	2	–			
15	17613-KFB-010	Coxim, Traseiro Tanque Combustível	1	–	1	–	1	–			

PROIBIDA A REPRODUÇÃO E DISTRIBUIÇÃO
1010016 - Matsuo - MM - JT

Voltar

© Moto Honda da Amazônia Ltda.
Todos os direitos reservados.

C-21

Tanque de Combustível • Bomba de Combustível (CRF1100A/D)

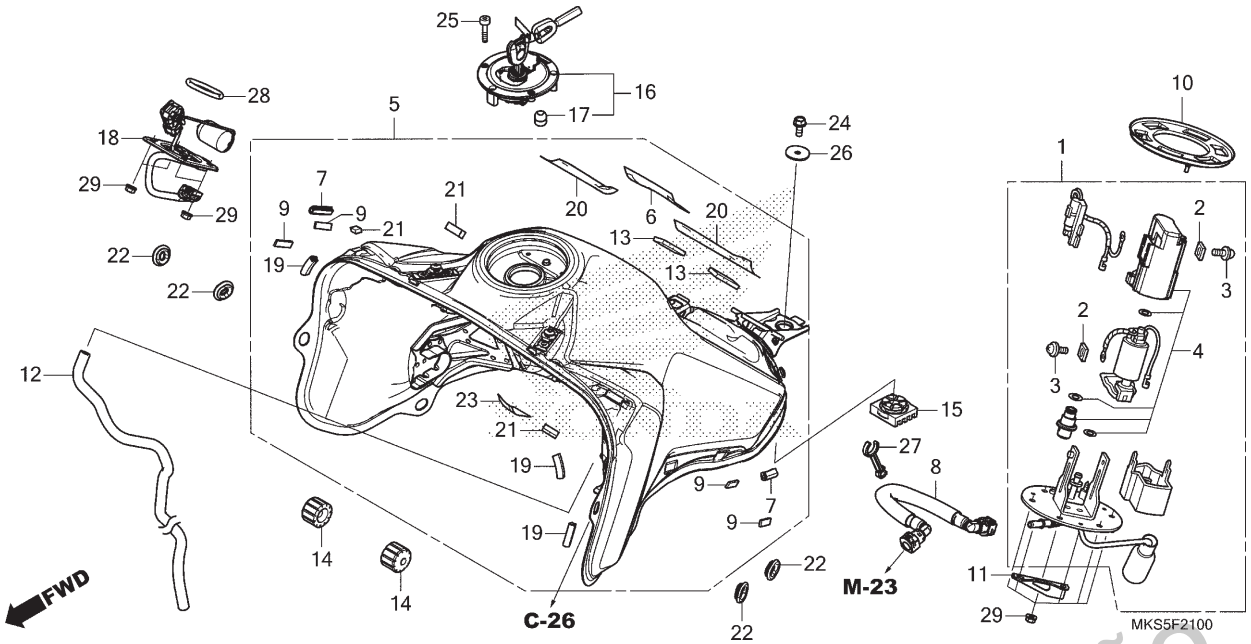

Ref. Nº	N.O.S.	Item de serviço	T.M.O.

Ref. Nº	Nº da peça	Descrição	Qtd. CRF1100 A M/N	A4 M/N	D M	D4 M	D N	D4 N	Nº de série		Tipo
16	17620-MJE-D03	Tampa Comp., Abastecimento Combustível	1	–	1	–	–	–			
	17620-MJE-D04		–	–	–	–	1	–			
17	17621-MGP-D62	Retentor, Respiro	1	–	1	–	1	–			
18	37800-MKS-B01	Unidade Combustível	1	–	1	–	1	–			
19	64121-MEL-000	Coxim, Protetor	3	–	3	–	3	–			
20	77281-MFL-D20	Fita, Protetora	2	–	2	–	2	–			
21	80103-MFE-670	Coxim, Lanterna Traseira	3	–	3	–	3	–			
22	83551-GE2-000	Bucha, Carcaça Filtro Ar	4	–	4	–	4	–			
23	84114-MFP-C80	Fita, Protetora	1	–	1	–	1	–			
24	90030-GHB-630	Parafuso, Flange, 6x14	1	–	1	–	1	–			
25	90110-MGP-D60	Parafuso, Allen, 4x24 (SUS)	3	–	3	–	3	–			
26	90136-428-870	Arruela, Fixação Tanque	1	–	1	–	1	–			
27	90650-MJP-G50	Braçadeira	1	–	1	–	1	–			
28	91305-KEH-601	Anel, Vedação, 39,5x5	1	–	1	–	1	–			
29	94050-06000	Porca, Flange, 6mm	10	–	10	–	10	–			

PROIBIDA A REPRODUÇÃO E DISTRIBUIÇÃO
1010913 - Matsuo - MM - JT

© Moto Honda da Amazônia Ltda.
Todos os direitos reservados.

C-21.1

Tanque de Combustível • Bomba de Combustível (CRF1100A4/D4)

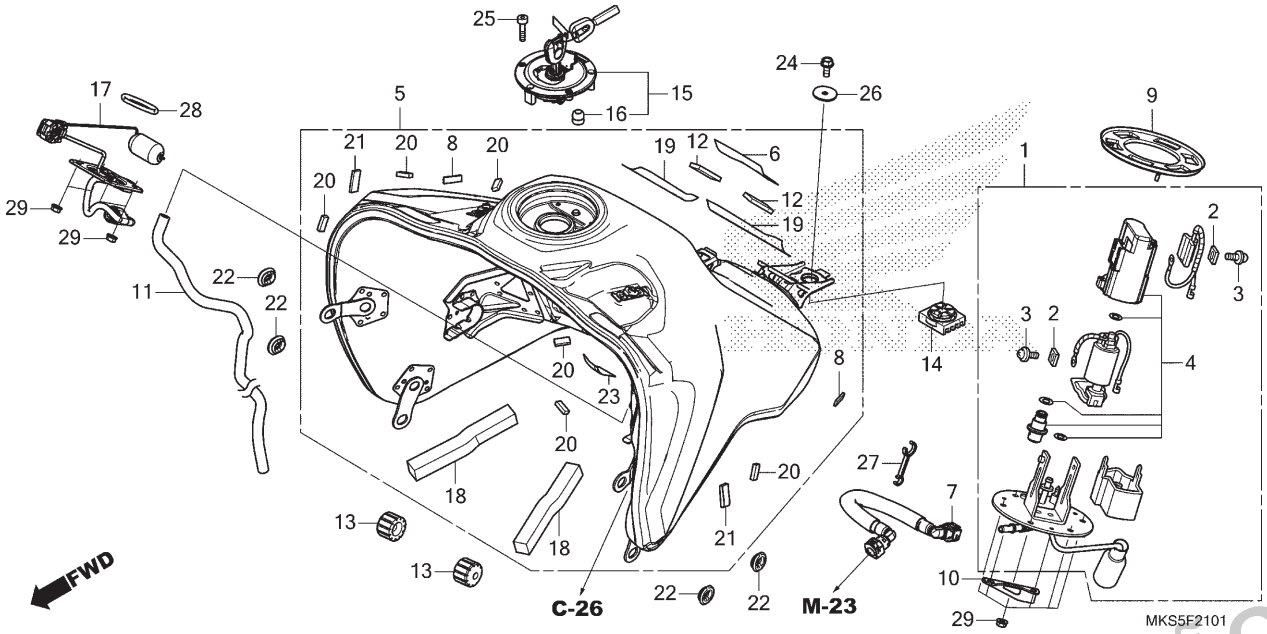

Ref. Nº	N.O.S.	Item de serviço	T.M.O.
1		(9)	
	310120	Bomba Conj., Combustível	1,0
4	3101C7	Filtro, Combustível	1,0
5	310100	Tanque, Combustível	1,1
7	310162	Mangueira, Abastecimento Combustível	0,9
15		(16)	
	3101C1	Tampa, Trava Tanque Combustível	0,1
17		(28)	
	617105	Unidade Emissora, Tanque Combustível	1,0

Ref. Nº	Nº da peça	Descrição	Qtd. CRF1100 A M/N	A4 M/N	D M	D4 M	D N	D4 N	Nº de série		Tipo
1	16700-MKS-E23	Bomba Unidade, Combustível	–	1	–	1	–	1			
2	16711-MGS-D31	Limitador	–	2	–	2	–	2			
3	16712-MGS-D31	Parafuso 4x6,6	–	2	–	2	–	2			
4	16730-MKT-D01	Filtro Conj., Combustível	–	1	–	1	–	1			
5	17500-MKS-EC1ZB	Tanque Conj., Combustível *NH-B53P* Branco Glare Perolizado	–	1	–	1	–	1			
6	17515-MEG-300	Fita, Protetor Tanque	–	1	–	1	–	1			
7	17526-MKS-E01	Mangueira Comp., Abastecimento Combustível	–	1	–	1	–	1			
8	17541-MJP-G50	Fixador, Duplo Travamento (8x25)	–	2	–	2	–	2			
9	17574-MGS-D30	Guarnição, Base	–	1	–	1	–	1			
10	17580-MKS-E00	Protetor, Bomba Combustível	–	1	–	1	–	1			
11	17590-MKS-E00	Tubo, Drenagem	–	1	–	1	–	1			
12	17595-MKS-E00	Borracha, Protetor Tanque	–	2	–	2	–	2			
13	17611-MKS-E00	Coxim, Dianteiro Tanque Combustível	–	2	–	2	–	2			
14	17613-KFB-010	Coxim, Traseiro Tanque Combustível	–	1	–	1	–	1			
15	17620-MJE-D03	Tampa Comp., Abastecimento Combustível	–	1	–	1	–	–			
	17620-MJE-D04		–	–	–	–	–	1			
16	17621-MGP-D62	Retentor, Respiro	–	1	–	1	–	1			
17	37800-MKS-BT1	Unidade Combustível	–	1	–	1	–	1			

PROIBIDA A REPRODUÇÃO E DISTRIBUIÇÃO
1000913 - Marcio - MM - JT

© Moto Honda da Amazônia Ltda.
Todos os direitos reservados.

C-21.1

Tanque de Combustível • Bomba de Combustível (CRF1100A4/D4)

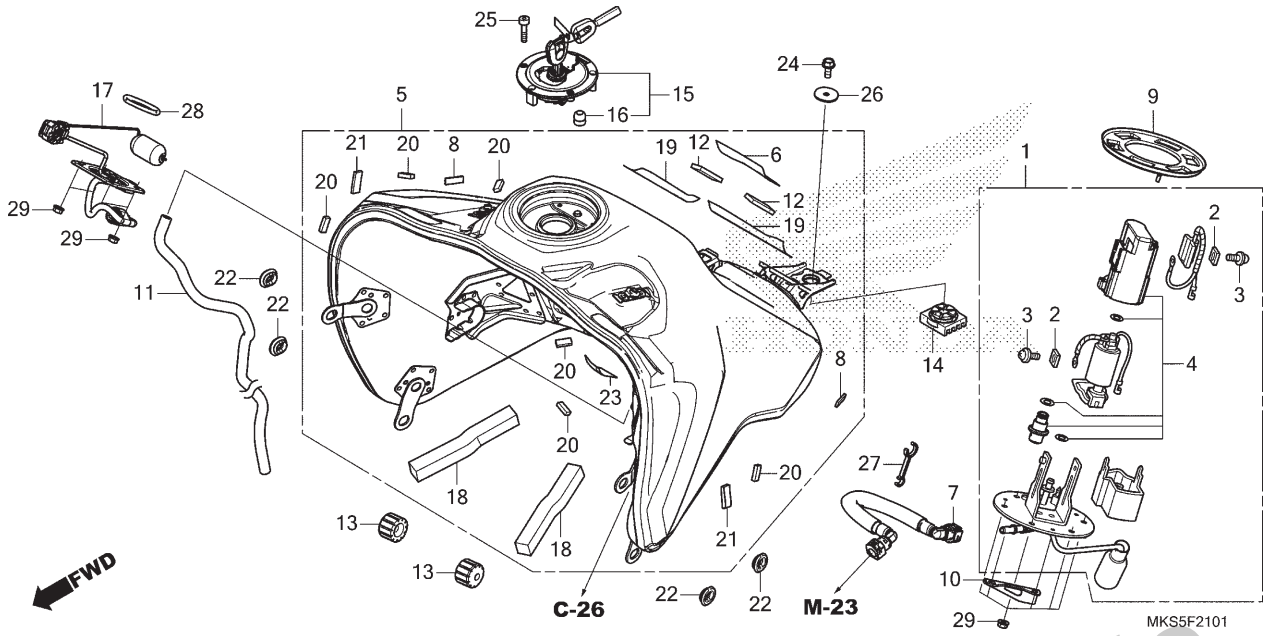

Ref. Nº	N.O.S.	Item de serviço	T.M.O.

Ref. Nº	Nº da peça	Descrição	Qtd. CRF1100 A M/N	A4 M/N	D M	D4 M	D N	D4 N	Nº de série		Tipo
18	50133-MFJ-J00	Protetor B, Suporte	–	2	–	2	–	2			
19	77281-MFL-D20	Fita, Protetora	–	2	–	2	–	2			
20	80103-MFE-670	Coxim, Lanterna Traseira	–	6	–	6	–	6			
21	80129-MEG-000	Bucha, Chassi Traseiro	–	2	–	2	–	2			
22	83551-GE2-000	Bucha, Carcaça Filtro Ar	–	4	–	4	–	4			
23	84114-MFP-C80	Fita, Protetora	–	1	–	1	–	1			
24	90030-GHB-630	Parafuso, Flange, 6x14	–	1	–	1	–	1			
25	90110-MGP-D60	Parafuso, Allen, 4x24 (SUS)	–	3	–	3	–	3			
26	90136-428-870	Arruela, Fixação Tanque	–	1	–	1	–	1			
27	90650-MJP-G50	Braçadeira	–	1	–	1	–	1			
28	91305-KEH-601	Anel, Vedação, 39,5x5	–	1	–	1	–	1			
29	94050-06000	Porca, Flange, 6mm	–	10	–	10	–	10			

PROIBIDA A REPRODUÇÃO E DISTRIBUIÇÃO
1010913 - Matsuo - MM - JT

© Moto Honda da Amazônia Ltda.
Todos os direitos reservados.

C-23

Assento

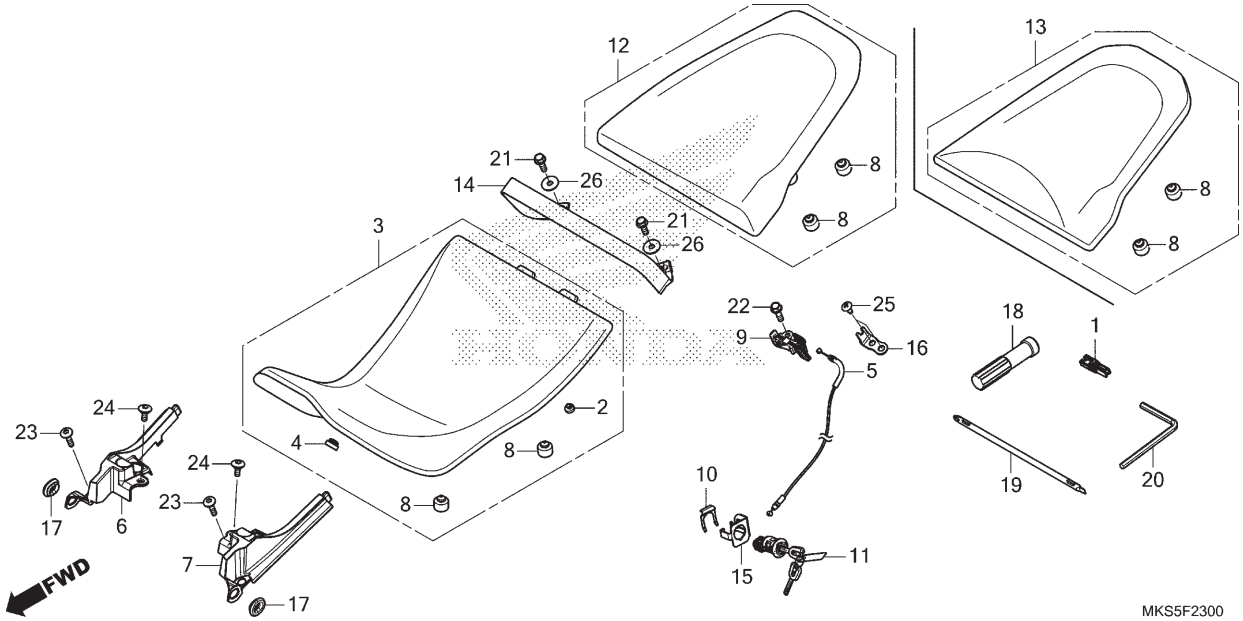

Ref. Nº	N.O.S.	Item de serviço	T.M.O.
5	811175	Cabo, Trava Assento	1,0
6	4111H2	Painel, Interno Rabeta Assento: Direito	0,2
7	4111H3	Painel, Interno Rabeta Assento: Esquerdo	0,2
	4111H4	Painel, Interno Rabeta Assento: Ambos	0,3
9	4131N5	Gancho, Trava Assento	0,1
11	4131F0	Trava, Assento	3,0
	4131BS	Trava, Assento (A)	3,6
		• Nota: Tipo suspensão elétrica	

Ref. Nº	Nº da peça	Descrição	Qtd. CRF1100 A M/N	A4 M/N	D M	D4 M	D N	D4 N	Nº de série		Tipo
1	38235-S04-003	Sacador, Fusível (SUMITOMO)	1	1	1	1	1	1			
2	50352-GS6-000	Coxim, Limitador	2	2	2	2	2	2			
3	77100-MKS-E21ZA	Assento Comp., Principal									
		R380 Vermelho Grand Prix	1	–	1	–	1	–			2BR
	77100-MKS-E21ZC	*NH-A86M* Preto Ballistic Fosco Metálico	1	–	–	–	–	–			BR
	77100-MKS-E21ZB	*NH-B53P* Branco Glare Perolizado	–	1	–	1	–	1			
4	77110-KA3-730	Bucha, Fixação Assento	1	1	1	1	1	1			
5	77156-MKS-E01	Cabo, Trava Assento	1	1	1	1	1	1			
6	77160-MKS-E00	Tampa, Inferior Direita Assento	1	1	1	1	1	1			
7	77165-MKS-E00	Tampa, Inferior Esquerda Assento	1	1	1	1	1	1			
8	77206-GF0-000	Coxim, Assento	8	8	8	8	8	8			
9	77220-MKS-E01	Gancho, Trava Assento	1	1	1	1	1	1			
10	77235-MJE-D00	Placa, Fixação Chave	1	1	1	1	1	1			
11	77239-MJE-D03	Chave, Trava Assento (WAVE)	1	1	1	1	–	–			
	77239-MJE-D04		–	–	–	–	1	1			
12	77300-MKS-E01ZA	Assento Comp., Traseiro									
		R380 Vermelho Grand Prix	1	–	1	–	1	–			2BR
	77300-MKS-E01ZB	*NH-A86M* Preto Ballistic Fosco Metálico	1	–	–	–	–	–			BR
13	77300-MKS-E21ZA	Assento Comp., Traseiro									
		NH-B53P Branco Glare Perolizado	–	1	–	1	–	1			
14	77310-MKS-E00ZA	Cinto, Assento									
		Tipo1	1	–	1	–	1	–			

PROIBIDA A REPRODUÇÃO E DISTRIBUIÇÃO
10/08/10 - Takeuo - MM - JT

© Moto Honda da Amazônia Ltda.
Todos os direitos reservados.

C-23

Assento

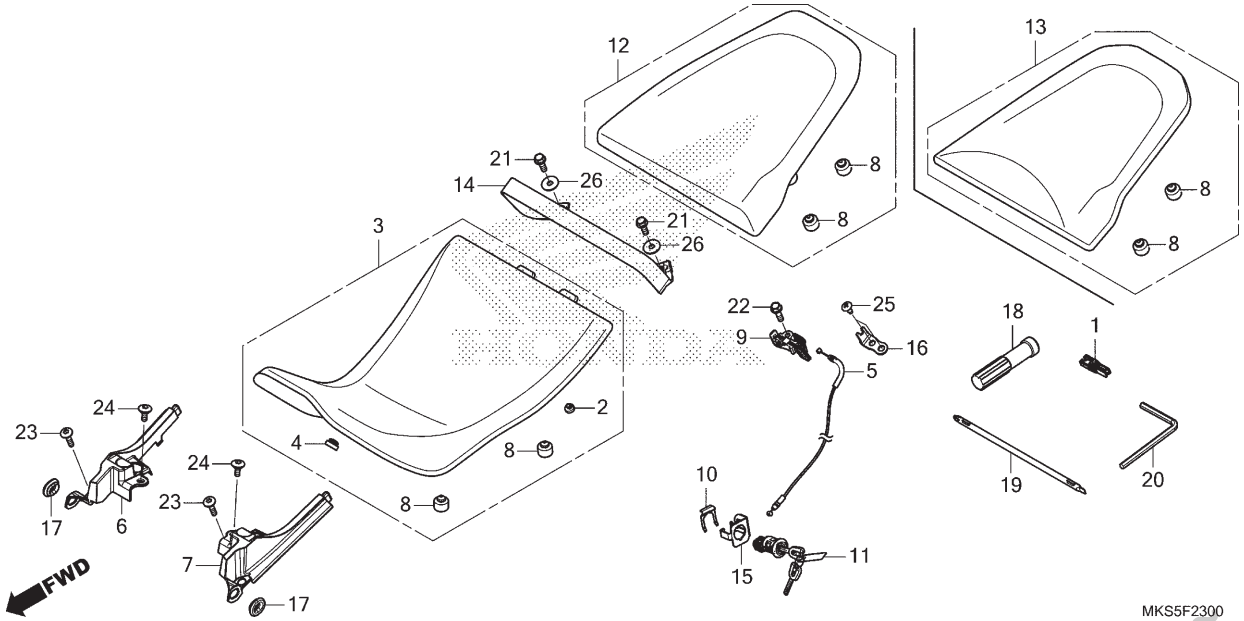

Ref. Nº	N.O.S.	Item de serviço	T.M.O.

Ref. Nº	Nº da peça	Descrição	Qtd. CRF1100 A M/N	A4 M/N	D M	D4 M	D N	D4 N	Nº de série		Tipo
15	77321-MKS-E00	Suporte, Cabo Trava Assento	1	1	1	1	1	1			
16	77322-MKS-E00	Suporte B, Cabo Trava Assento	1	1	1	1	1	1			
17	83551-GE2-000	Bucha, Carcaça Filtro Ar	2	2	2	2	2	2			
18	89103-538-000	Cabo	1	1	1	1	1	1			
19	89217-MAT-000	Chave, Fenda (Nº 2 + -)	1	1	1	1	1	1			
20	89221-MGZ-J00	Chave, Allen, 5mm	1	1	1	1	1	1			
21	90010-HB9-000	Parafuso, Flange, 6x18	2	–	2	–	2	–			
22	90030-GHB-660	Parafuso, Flange, 6x20	1	1	1	1	1	1			
23	90103-MGH-H20	Parafuso, Phillips, 5x20	2	2	2	2	2	2			
24	90122-MJK-N20	Parafuso, Especial, 5x11	2	2	2	2	2	2			
25	93903-24280	Parafuso, Fixação, 4x10	2	2	2	2	2	2			
26	94103-06800	Arruela, Lisa, 6mm	2	–	2	–	2	–			

PROIBIDA A REPRODUÇÃO E DISTRIBUIÇÃO
1010913 - Matsuo - MM - JT

© Moto Honda da Amazônia Ltda.
Todos os direitos reservados.

C-24

Tampa Lateral (CRF1100A/D)

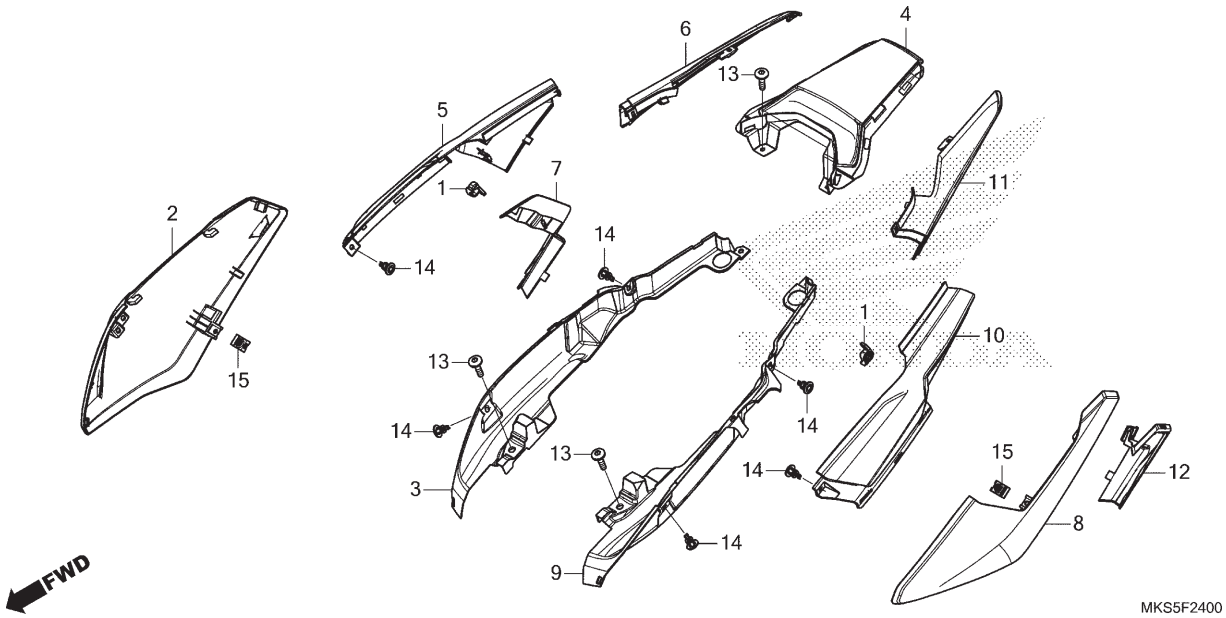

Ref. Nº	N.O.S.	Item de serviço	T.M.O.
2	4111H9	Tampa, Lateral: Direita	0,2
3	4111BT	Carenagem, Superior Interna: Direita	0,1
4	4111K7	Rabeta, Central	0,3
5	4111D1	Carenagem, Lateral: Direita	0,2
6	4111X7	Carenagem, Traseira: Direita	0,3
7	4111BF	Carenagem, Inferior Interna: Direita	0,2
8	4111H8	Tampa, Lateral: Esquerda	0,2
	4111J0	Tampa, Lateral: Ambas	0,3
9	4111BU	Carenagem, Superior Interna: Esquerda	0,1
	4111BV	Carenagem, Superior Interna: Ambas	0,2
10	4111D0	Carenagem, Lateral: Esquerda	0,2
	4111D2	Carenagem, Lateral: Ambas	0,3
11	4111X6	Carenagem, Traseira: Esquerda	0,3
	4111X8	Carenagem, Traseira: Ambas	0,3
12	4111BG	Carenagem, Inferior Interna: Esquerda	0,2
	4111BH	Carenagem, Inferior Interna: Ambas	0,2

Ref. Nº	Nº da peça	Descrição	Qtd. CRF1100 A M/N	A4 M/N	D M	D4 M	D N	D4 N	Nº de série		Tipo
1	64213-MJN-A01	Presilha, Torcida	2	–	2	–	2	–			
2	83610-MKS-EA0ZA	Carenagem A Jogo, Lateral Traseira Direita (WL)									
		R380 Vermelho Grand Prix	1	–	1	–	1	–			2BR
	83610-MKS-E00ZA	*NH-A86M* Preto Ballistic Fosco Metálico	1	–	–	–	–	–			BR
3	83620-MKS-E00	Tampa, Lateral Interna Direita	1	–	1	–	1	–			
4	83635-MKS-E00ZA	Rabeta Jogo, Central (WL)									
		R380 Vermelho Grand Prix	1	–	1	–	1	–			2BR
	83635-MKS-E00ZB	*NH-A86M* Preto Ballistic Fosco Metálico	1	–	–	–	–	–			BR
5	83640-MKS-EA0ZA	Carenagem B Jogo, Lateral Traseira Direita (WL)									
		R380 Vermelho Grand Prix	1	–	1	–	1	–			2BR
	83640-MKS-E00ZA	Carenagem B Jogo, Lateral Traseira Direita (WOL)									
		NH-A86M Preto Ballistic Fosco Metálico	1	–	–	–	–	–			BR
6	83650-MKS-EA0ZA	Carenagem C Jogo, Lateral Traseira Direita (WL)									
		R380 Vermelho Grand Prix	1	–	1	–	1	–			2BR
	83650-MKS-E00ZA	Carenagem C Jogo, Lateral Traseira Direita (WOL)									
		NH-A86M Preto Ballistic Fosco Metálico	1	–	–	–	–	–			BR
7	83660-MKS-E00	Tampa, Direita Rabeta	1	–	1	–	1	–			

PROIBIDA A REPRODUÇÃO E DISTRIBUIÇÃO
10/2013 - Takasuo - MM - JT

© Moto Honda da Amazônia Ltda.
Todos os direitos reservados.

C-24

Tampa Lateral (CRF1100A/D)

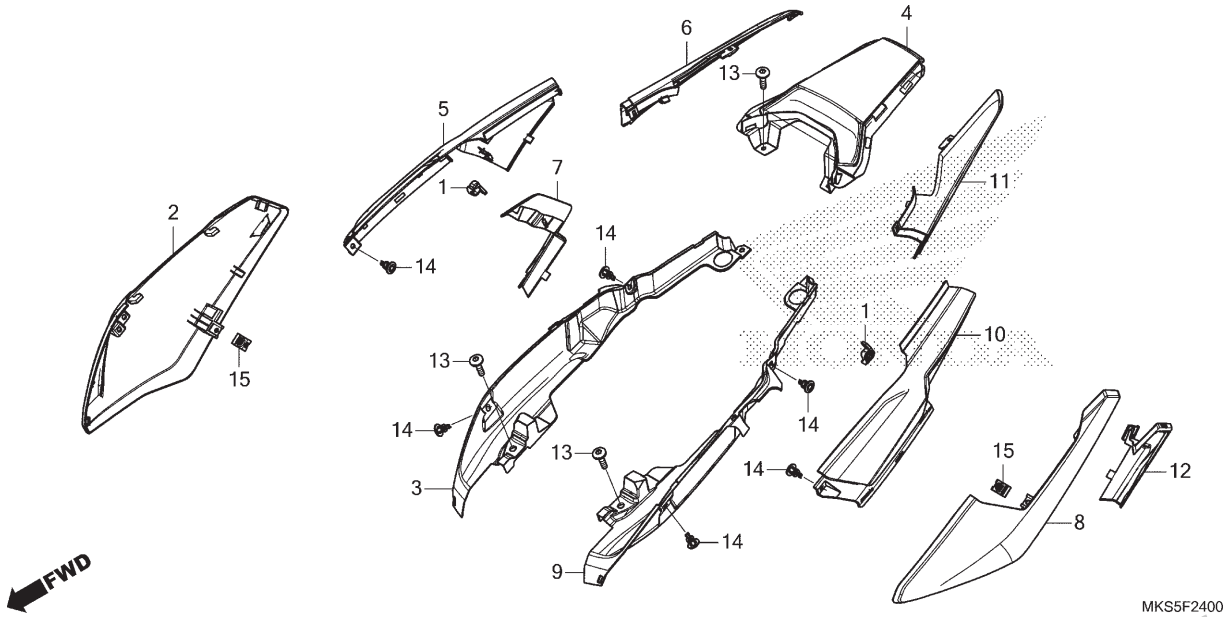

Ref. Nº	N.O.S.	Item de serviço	T.M.O.

Ref. Nº	Nº da peça	Descrição	Qtd. CRF1100 A M/N	A4 M/N	D M	D4 M	D N	D4 N	Nº de série		Tipo
8	83710-MKS-EA0ZA	Carenagem A Jogo, Lateral Traseira Esquerda (WL)									
		R380 ..... Vermelho Grand Prix	1	–	1	–	1	–	.....	.....	2BR
	83710-MKS-E00ZA	*NH-A86M* ..... Preto Ballistic Fosco Metálico	1	–	–	–	–	–	.....	.....	BR
9	83720-MKS-E00	Tampa, Lateral Interna Esquerda	1	–	1	–	1	–	.....	.....	.....
10	83740-MKS-EA0ZA	Carenagem B Jogo, Lateral Traseira Esquerda (WL)									
		R380 ..... Vermelho Grand Prix	1	–	1	–	1	–	.....	.....	2BR
	83740-MKS-E00ZA	Carenagem B Jogo, Lateral Traseira Esquerda (WOL)									
		NH-A86M ..... Preto Ballistic Fosco Metálico	1	–	–	–	–	–	.....	.....	BR
11	83750-MKS-EA0ZA	Carenagem C Jogo, Lateral Traseira Esquerda (WL)									
		R380 ..... Vermelho Grand Prix	1	–	1	–	1	–	.....	.....	2BR
	83750-MKS-E00ZA	Carenagem C Jogo, Lateral Traseira Esquerda (WOL)									
		NH-A86M ..... Preto Ballistic Fosco Metálico	1	–	–	–	–	–	.....	.....	BR
12	83760-MKS-E00	Tampa, Esquerda Rabeta	1	–	1	–	1	–	.....	.....	.....
13	90103-MGH-H20	Parafuso, Phillips, 5x20	4	–	4	–	4	–	.....	.....	.....
14	90116-SP0-003	Presilha, Retentor Para-choque	6	–	6	–	6	–	.....	.....	.....
15	90677-KAN-961	Porca, Presilha, 5mm	2	–	2	–	2	–	.....	.....	.....

PROIBIDA A REPRODUÇÃO E DISTRIBUIÇÃO
10108/15 - Barueri - MM - JT

© Moto Honda da Amazônia Ltda.
Todos os direitos reservados.

C-24.1

Tampa Lateral • Bagageiro Traseiro (CRF1100A4/D4)

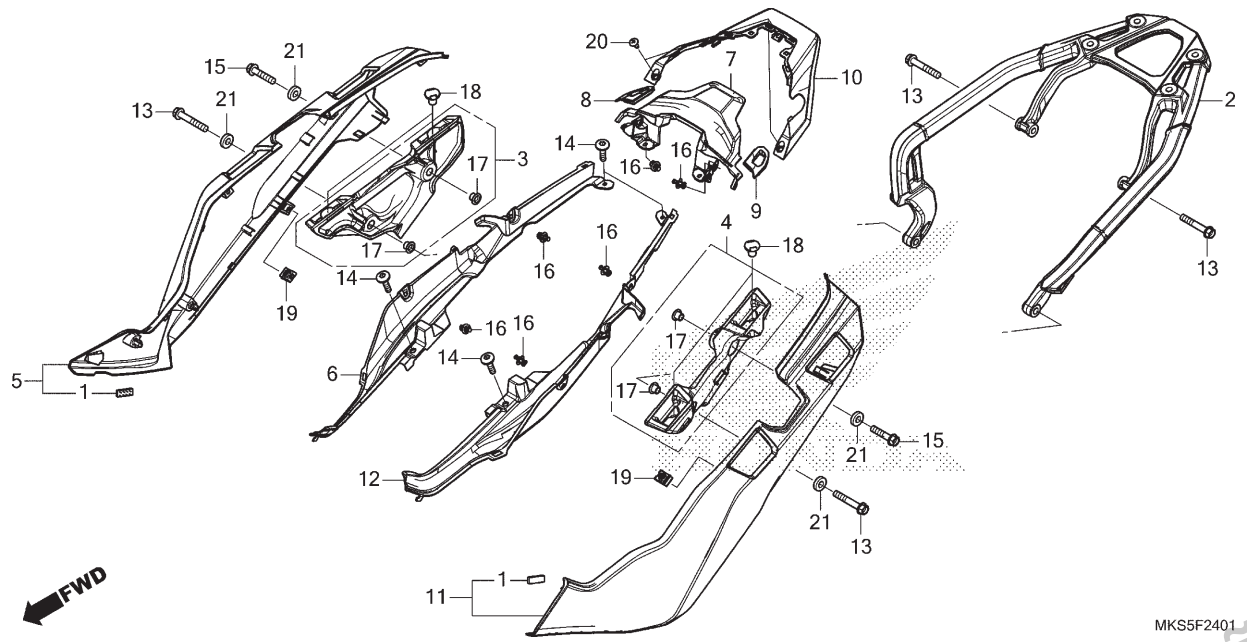

Ref. Nº	N.O.S.	Item de serviço	T.M.O.
2	410165	Bagageiro	0,5
3	4121G7	Suporte, Compartimento Bagagem Lateral: Direito	0,2
4	4121G6	Suporte, Compartimento Bagagem Lateral: Esquerdo	0,2
	4121G8	Suporte, Compartimento Bagagem Lateral: Ambos	0,4
5	4111V4	Carenagem, Lateral (A): Direita	0,1
6	4111BT	Carenagem, Superior Interna: Direita	0,1
7	4131J8	Tampa, Central Traseira	0,4
10	4131NZ	Tampa, Central: Superior	0,5
11	4111V3	Carenagem, Lateral (A): Esquerda	0,1
	4111V5	Carenagem, Lateral (A): Ambas	0,2
12	4111BU	Carenagem, Superior Interna: Esquerda	0,1
	4111BV	Carenagem, Superior Interna: Ambas	0,2

Ref. Nº	Nº da peça	Descrição	Qtd. CRF1100 A M/N	A4 M/N	D M	D4 M	D N	D4 N	Nº de série		Tipo
1	17541-MJE-D00	Fixador C, Duplo Travamento, 8x25	–	2	–	2	–	2			
2	81210-MKS-E20ZB	Bagageiro Comp., Traseiro									
		NH109MS Prata Shot Especial Metálico	–	1	–	1	–	1			
3	81350-MKS-E20	Suporte, Direito	–	1	–	1	–	1			
4	81450-MKS-E20	Suporte, Esquerdo	–	1	–	1	–	1			
5	83600-MKS-EC0ZA	Carenagem Conj., Lateral Traseira Direita (WL)									
		NH-B53P Branco Glare Perolizado	–	1	–	1	–	1			
6	83620-MKS-E20	Tampa, Lateral Interna Direita	–	1	–	1	–	1			
7	83630-MKS-E20	Rabeta A, Central	–	1	–	1	–	1			
8	83631-MKS-E20	Borracha, Central Traseira Direita	–	1	–	1	–	1			
9	83632-MKS-E20	Borracha, Central Traseira Esquerda	–	1	–	1	–	1			
10	83635-MKS-E20ZA	Rabeta Jogo, Central (WL)									
		NH-B53P Branco Glare Perolizado	–	1	–	1	–	1			
11	83700-MKS-EC0ZA	Carenagem Conj., Lateral Traseira Esquerda (WL)									
		NH-B53P Branco Glare Perolizado	–	1	–	1	–	1			
12	83720-MKS-E20	Tampa, Lateral Interna Esquerda	–	1	–	1	–	1			
13	90103-KCY-650	Parafuso, Flange, 8x50	–	4	–	4	–	4			
14	90103-MGH-H20	Parafuso, Phillips, 5x20	–	4	–	4	–	4			

PROIBIDA A REPRODUÇÃO E DISTRIBUIÇÃO
1016016 - Matsuo - MM - JT

© Moto Honda da Amazônia Ltda.
Todos os direitos reservados.

C-24.1

Tampa Lateral • Bagageiro Traseiro (CRF1100A4/D4)

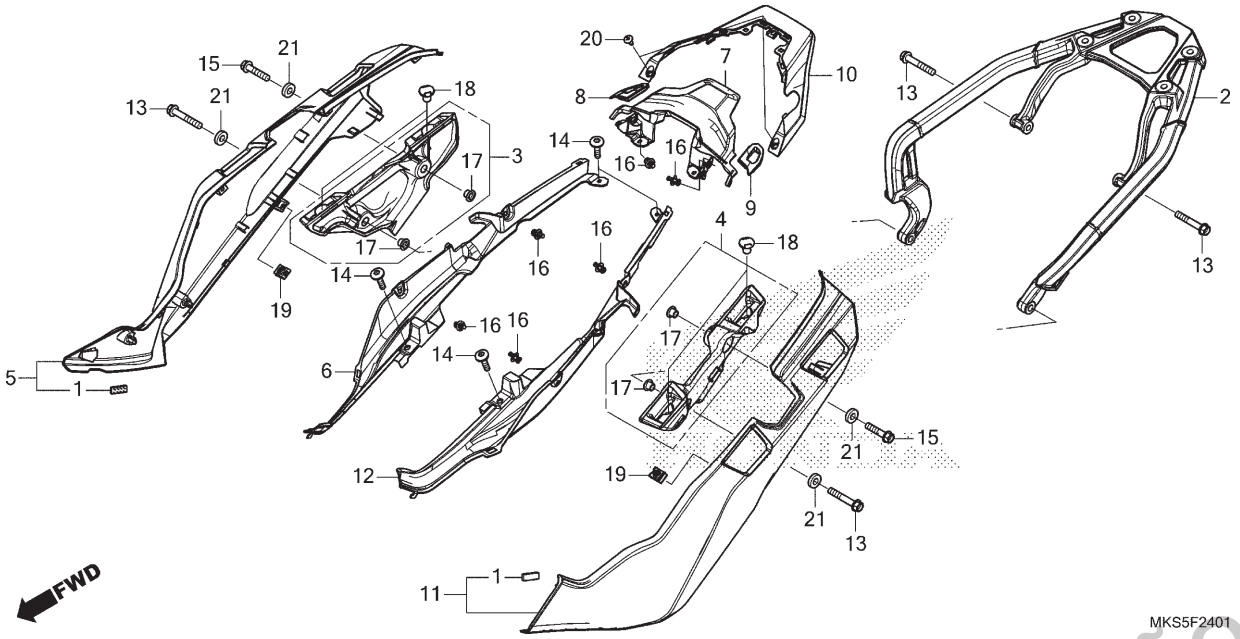

Ref. Nº	N.O.S.	Item de serviço	T.M.O.

Ref. Nº	Nº da peça	Descrição	Qtd. CRF1100 A M/N	A4 M/N	D M	D4 M	D N	D4 N	Nº de série		Tipo
15	90108-KV3-000	Parafuso, Sextavado, 8x25	–	2	–	2	–	2			
16	90116-SP0-003	Presilha, Retentor Para-choque	–	6	–	6	–	6			
17	90450-KG8-000	Bucha, 8mm	–	4	–	4	–	4			
18	90656-MGH-641	Presilha, Escovas	–	4	–	4	–	4			
19	90677-KAN-961	Porca, Presilha, 5mm	–	2	–	2	–	2			
20	93903-24280	Parafuso, Fixação, 4x10	–	3	–	3	–	3			
21	94101-08800	Arruela, Lisa, 8mm	–	4	–	4	–	4			

PROIBIDA A REPRODUÇÃO E DISTRIBUIÇÃO
1010913 - Matsuo - MM - JT

© Moto Honda da Amazônia Ltda.
Todos os direitos reservados.

C-25

Filtro de Ar

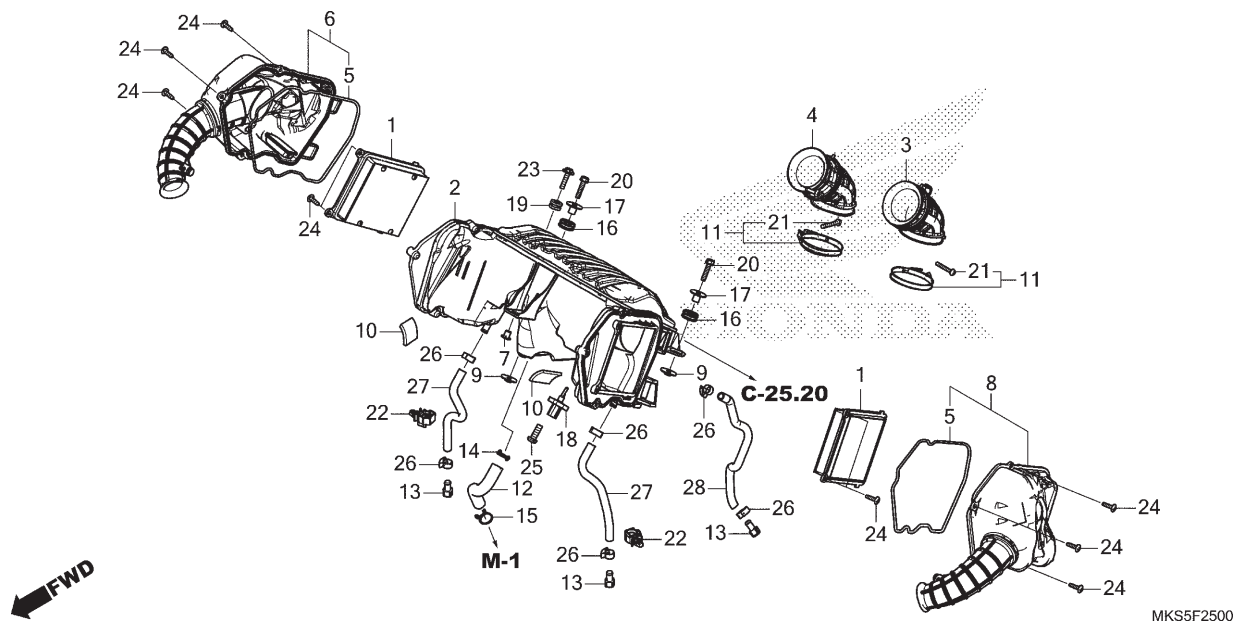

Ref. Nº	N.O.S.	Item de serviço	T.M.O.
1	312105	Elemento, Filtro Ar	0,5
		• Nota: Mesmo tempo para duas unidades	
2	3121A5	Carcaça, Filtro Ar	1,7
3	3121E3	Tubo, Conexão Filtro Ar: Esquerdo	1,5
4	3121E4	Tubo, Conexão Filtro Ar: Direito	1,5
	3121B9	Tubo, Conexão Filtro Ar: Para 1 motocicleta	1,6
6	3121F8	Carcaça, Filtro Ar: Direita	0,4
8	3121F7	Carcaça, Filtro Ar: Esquerda	0,4
	3121F9	Carcaça, Filtro Ar: Ambas	0,4
18	617120	Sensor, Temperatura Ar	1,3

Ref. Nº	Nº da peça	Descrição	Qtd. CRF1100 A M/N	A4 M/N	D M	D4 M	D N	D4 N	Nº de série		Tipo
1	17210-MKS-E00	Elemento Comp., Filtro Ar	2	2	2	2	2	2			
2	17215-MKS-E00	Carcaça Comp.	1	1	1	1	1	1			
3	17226-MKS-E00	Tubo, Conexão Filtro Ar Esquerdo	1	1	1	1	1	1			
4	17227-MKS-E00	Tubo, Conexão Filtro Ar Direito	1	1	1	1	1	1			
5	17229-MKS-E00	Retentor, Tampa	2	2	2	2	2	2			
6	17234-MKS-E00	Tampa Subconj., Filtro Ar Direito	1	1	1	1	1	1			
7	17239-MKS-E00	Bucha, Fixação Filtro Ar	1	1	1	1	1	1			
8	17244-MKS-E00	Tampa Subconj., Filtro Ar Esquerdo	1	1	1	1	1	1			
9	17245-MKS-E00	Bucha, Fixação Filtro Ar	2	2	2	2	2	2			
10	17256-MJP-G50	Coxim, Carcaça Filtro Ar	2	2	2	2	2	2			
11	17257-MKS-E00	Presilha, Tubo Conexão	2	2	2	2	2	2			
12	17265-MKS-E00	Tubo, Respiro	1	1	1	1	1	1			
13	17370-419-700	Plugue, Tubo Respiro	3	3	3	3	3	3			
14	17724-102-700	Presilha, Mangueira Tanque Secundário	1	1	1	1	1	1			
15	17724-MJP-G50	Presilha, Tubo	1	1	1	1	1	1			
16	18422-KR3-870	Borracha A, Fixação Silencioso	2	2	2	2	2	2			
17	19052-MB0-000	Bucha, Fixação Radiador	2	2	2	2	2	2			
18	37880-KWW-C01	Sensor Conj., Temperatura Ar	1	1	1	1	1	1			

PROIBIDA A REPRODUÇÃO E DISTRIBUIÇÃO
1010910 - Matsuo - MM - JT

© Moto Honda da Amazônia Ltda.
Todos os direitos reservados.

C-25

Filtro de Ar

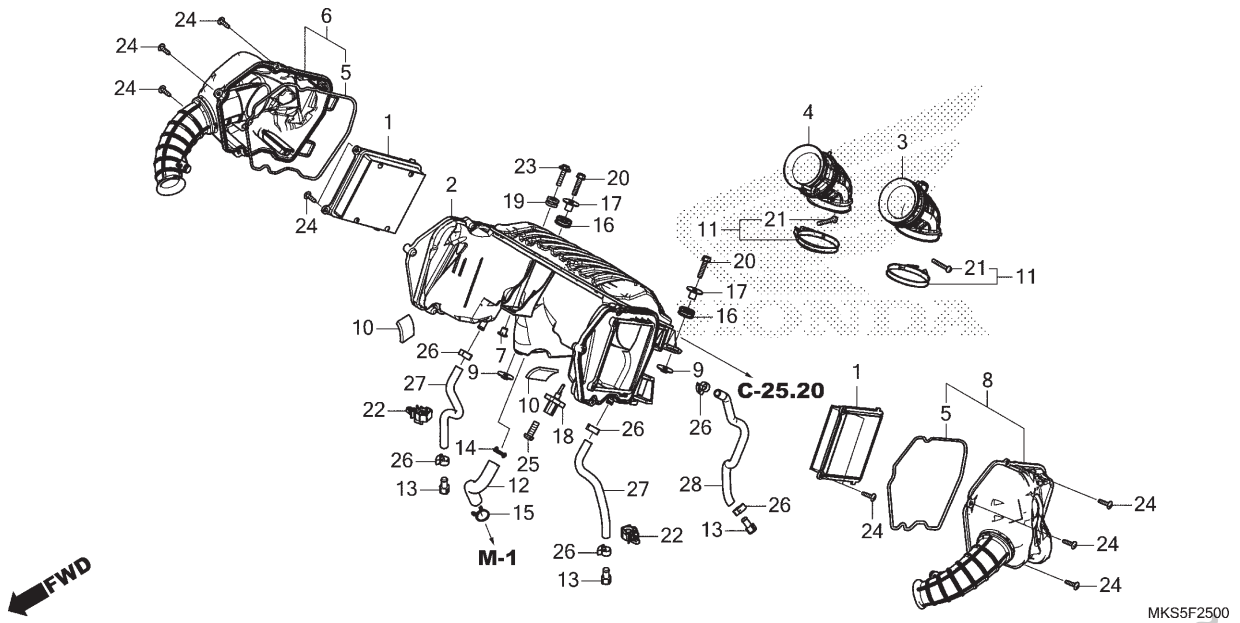

Ref. Nº	N.O.S.	Item de serviço	T.M.O.

Ref. Nº	Nº da peça	Descrição	A M/N	A4 M/N	D M	D4 M	D N	D4 N	Nº de série		Tipo
			Qtd. CRF1100								
19	83545-KCJ-690	Coxim, Tampa Lateral	1	1	1	1	1	1			
20	90030-GHB-690	Parafuso, Flange, 6x28	2	2	2	2	2	2			
21	90140-KAE-000	Parafuso, Phillips, 4x28	2	2	2	2	2	2			
22	90652-MGS-D31	Presilha	2	2	2	2	2	2			
23	93404-06028-07	Parafuso-arruela, 6x28	1	1	1	1	1	1			
24	93903-25480	Parafuso, Fixação, 5x20	10	10	10	10	10	10			
25	93913-255J0	Parafuso, Fixação, 5x20	2	2	2	2	2	2			
26	95002-41200-00	Braçadeira, Tubo (D12)	6	6	6	6	6	6			
27	95003-23020-60	Tubo, Vinil, 8x12x200 (95003-23001-60M)	2	2	2	2	2	2			
28	95003-23027-60	Tubo, Vinil, 8x12x270 (95003-23001-60M)	1	1	1	1	1	1			

PROIBIDA A REPRODUÇÃO E DISTRIBUIÇÃO
1010913 - Matsuo - MM - JT

© Moto Honda da Amazônia Ltda.
Todos os direitos reservados.

C-25.20

Válvula Solenóide de Injeção a Ar

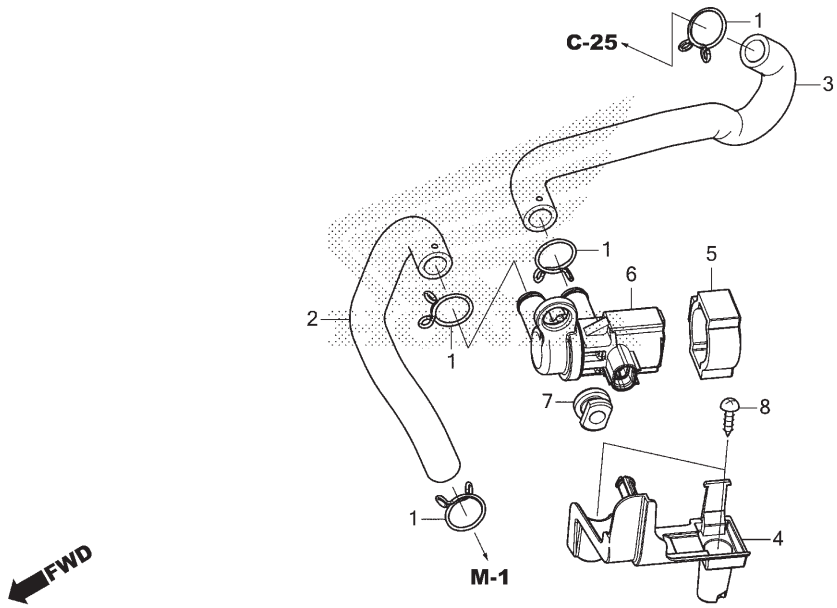

Ref. Nº	N.O.S.	Item de serviço	T.M.O.
6	314130	Válvula, Controle Ar Secundário	1,4

Ref. Nº	Nº da peça	Descrição	Qtd. CRF1100 A M/N	A4 M/N	D M	D4 M	D N	D4 N	Nº de série		Tipo
1	17724-102-700	Presilha, Mangueira Tanque Secundário	4	4	4	4	4	4	.....	.....	.....
2	18613-MKS-E00	Tubo, Solenóide Injeção Ar	1	1	1	1	1	1	.....	.....	.....
3	18653-MKS-E00	Tubo (Filtro Ar-AI SOL)	1	1	1	1	1	1	.....	.....	.....
4	19124-MKS-E00	Suporte (AI)	1	1	1	1	1	1	.....	.....	.....
5	35451-KVZ-630	Tampa, Válvula Solenóide Injeção Ar	1	1	1	1	1	1	.....	.....	.....
6	36450-KVZ-632	Válvula Conj., Solenóide Injeção Ar	1	1	1	1	1	1	.....	.....	.....
7	43516-MR5-000	Borracha, Fixação	1	1	1	1	1	1	.....	.....	.....
8	93903-24380	Parafuso, Fixação, 4x12	2	2	2	2	2	2	.....	.....	.....

PROIBIDA A REPRODUÇÃO E DISTRIBUIÇÃO
1010913 - Matsuo - MM - JT

© Moto Honda da Amazônia Ltda.
Todos os direitos reservados.

C-26

Cânister

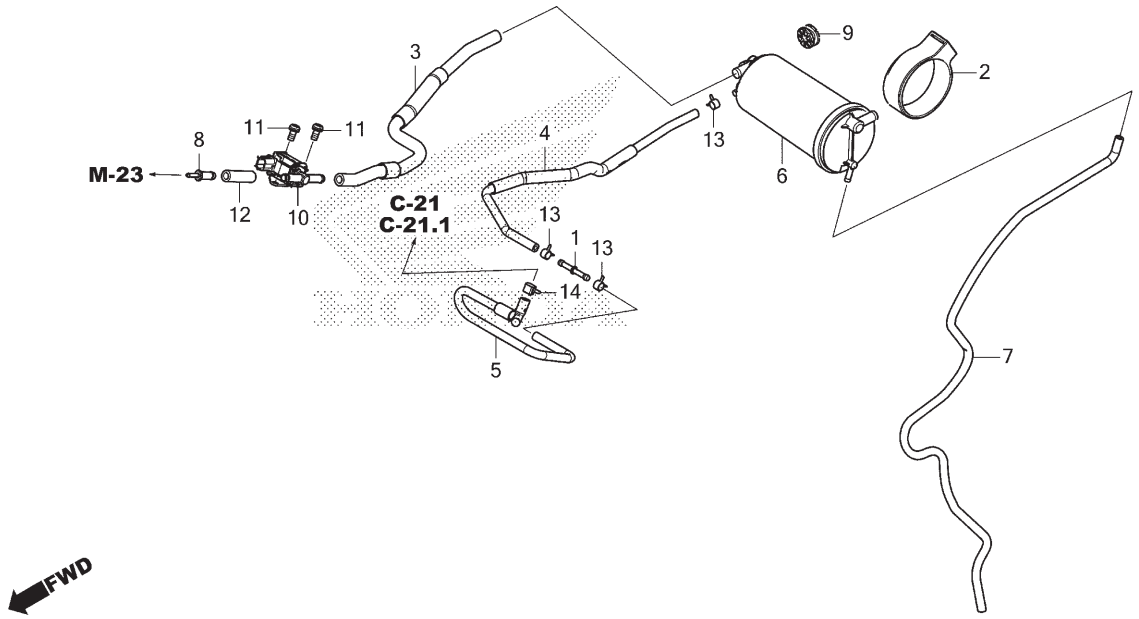

Ref. Nº	N.O.S.	Item de serviço	T.M.O.
6	3141A4	Cânister	1,0
10	3141A9	Válvula, Controle Purga	1,0

Ref. Nº	Nº da peça	Descrição	Qtd. CRF1100 A M/N	A4 M/N	D M	D4 M	D N	D4 N	Nº de série		Tipo
1	16958-GJ6-000	Junção, Tubo Combustível	1	1	1	1	1	1			
2	17411-MGZ-A00	Borracha, Fixação Cânister	1	1	1	1	1	1			
3	17414-MKS-E00	Tubo, Purga (Solenóide-Cânister)	1	1	1	1	1	1			
4	17418-MKS-E00	Tubo, Cânister	1	1	1	1	1	1			
5	17419-MKS-E00	Tubo, Junção Tanque Combustível	1	1	1	1	1	1			
6	17420-MKS-E01	Cânister Comp.	1	1	1	1	1	1			
7	17423-MKS-E00	Tubo, Drenagem Cânister	1	1	1	1	1	1			
8	19126-KM1-010	Junção, Tubo	1	1	1	1	1	1			
9	33115-KVK-900	Coxim, Farol	1	1	1	1	1	1			
10	36162-KZL-931	Válvula, Solenóide Controle Purga	1	1	1	1	1	1			
11	93892-05010-08	Parafuso-arruela, 5x10	2	2	2	2	2	2			
12	95001-75045-40	Tubo, Combustível 7,3x45 (95001-75001-60M)	1	1	1	1	1	1			
13	95002-40800-08	Braçadeira, Tubo (D8)	3	3	3	3	3	3			
14	95002-41000-08	Braçadeira, Tubo (D10)	1	1	1	1	1	1			

PROIBIDA A REPRODUÇÃO E DISTRIBUIÇÃO
1010913 - Matsuo - MM - JT

© Moto Honda da Amazônia Ltda.
Todos os direitos reservados.

C-27

Escapamento

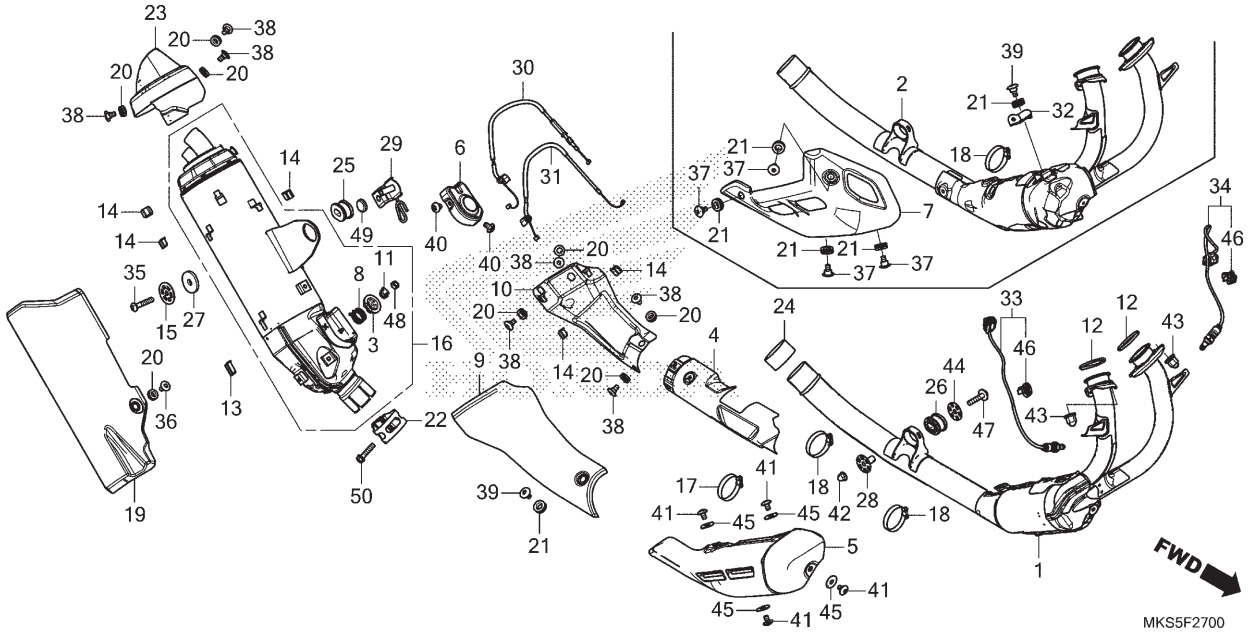

Ref. Nº	N.O.S.	Item de serviço	T.M.O.
1		(2)	
	313110	Tubo, Escape	1,1
3		(8)	
	313118	Guia, Cabo Válvula Escape	0,3
4	3131H6	Protetor A, Tubo Escape	1,0
5	3131H8	Tampa, Tubo Escape: Direita	0,9
6	3131E8	Tampa, Guia Cabo Válvula Escape	0,1
7	3131E9	Protetor B, Tubo Escape	0,1
9	3131D2	Protetor, Externo Tubo Escape	0,1
10	3131D1	Protetor, Interno Tubo Escape	0,1
12	3131B4	Junta, Tubo Escape	0,9
		• Nota: Mesmo tempo para duas unidades	
16	313120	Silencioso	0,6
19	4111X4	Tampa, Silencioso	0,1
23	3131F2	Capa, Extremidade Silencioso	0,1
24	3131C4	Junta, Silencioso	0,4
30		(31)	
	8111D7	Cabo, Válvula Escape	0,5
		• Nota: Mesmo tempo para duas unidades	
		• Inclui: Ajuste do cabo da válvula de controle dos gases do escapamento	
33	6171B4	Sensor, Oxigênio: Direito	1,1
34	6171B3	Sensor, Oxigênio: Esquerdo	1,1
	6171B5	Sensor, Oxigênio: Ambos	1,2

Ref. Nº	Nº da peça	Descrição	Qtd. CRF1100 A M/N	A4 M/N	D M	D4 M	D N	D4 N	Nº de série		Tipo
1	18100-MKS-E00	Tampa Comp., Escape	1	–	1	–	1	–			
2	18100-MKS-E20	Tampa Comp., Escape	–	1	–	1	–	1			
3	18170-MKS-E20	Guia Comp., Cabo Válvula	1	1	1	1	1	1			
4	18180-MKS-E20	Tampa A Comp., Tubo Escape	1	1	1	1	1	1			
5	18182-MKS-E00	Tampa, Catalisador Direito	1	–	1	–	1	–			
6	18184-MKS-E20	Tampa, Guia Válvula	1	1	1	1	1	1			
7	18185-MKS-E20	Protetor B, Tubo Escape	–	1	–	1	–	1			
8	18186-MKF-D41	Mola, Retorno	1	1	1	1	1	1			
9	18186-MKS-E20	Tampa, Externa Escape	1	1	1	1	1	1			
10	18190-MKS-E20	Tampa C Comp., Tubo Escape	1	1	1	1	1	1			
11	18195-MFJ-D00	Arruela B, Trava	1	1	1	1	1	1			
12	18291-MM8-880	Junta, Tubo Escape	2	2	2	2	2	2			
13	18293-MJP-G50	Coxim, Protetor	1	1	1	1	1	1			
14	18293-MN0-000	Coxim, Protetor	5	5	5	5	5	5			
15	18309-MJP-G50	Arruela, 8,5x43	1	1	1	1	1	1			
16	18310-MKS-TW0	Silencioso Comp.	1	1	1	1	1	1			
17	18329-MKS-E00	Presilha, Protetor Escape	1	–	1	–	1	–			
18	18329-MKS-E20	Presilha, Protetor Escape	2	3	2	3	2	3			

PROIBIDA A REPRODUÇÃO E DISTRIBUIÇÃO
1010919 - Matsuo - MN - JT

© Moto Honda da Amazônia Ltda.
Todos os direitos reservados.

C-27

Escapamento

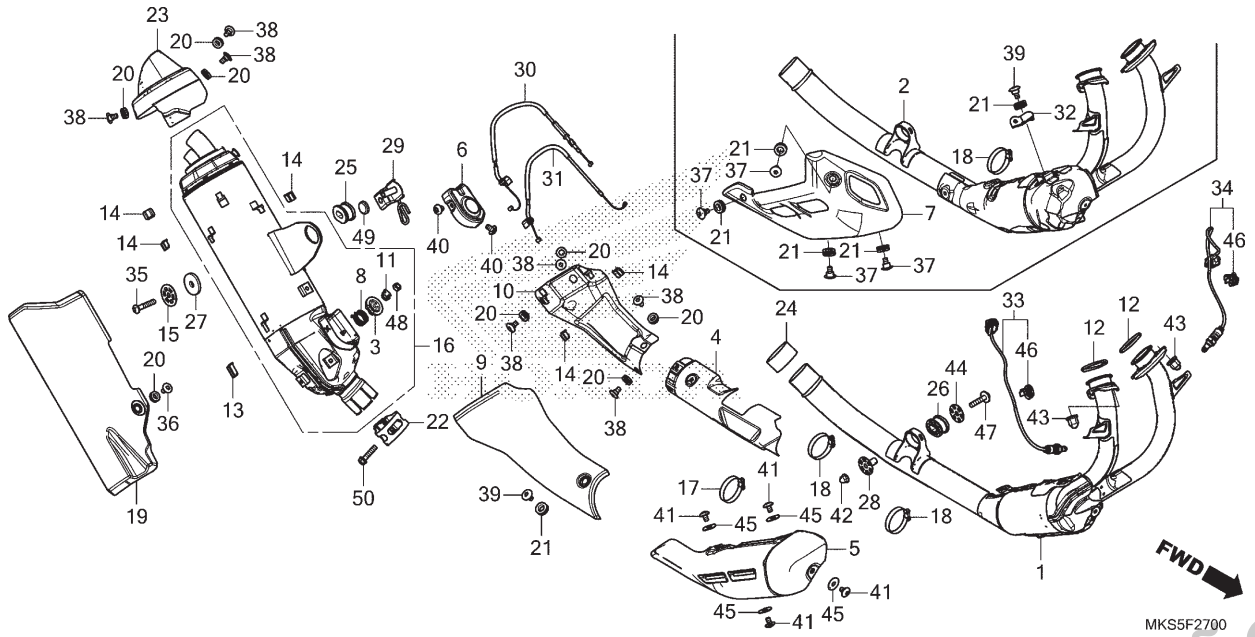

Ref. Nº	N.O.S.	Item de serviço	T.M.O.	Ref. Nº	Nº da peça	Descrição	A M/N	A4 M/N	D M	D4 M	D N	D4 N	Nº de série		Tipo
							Qtd. CRF1100								
				19	18340-MKS-E20	Tampa Comp., Silencioso	1	1	1	1	1	1			
				20	18345-MBT-610	Coxim, Fixação Protetor	8	8	8	8	8	8			
				21	18345-MKS-E20	Coxim, Fixação Protetor	1	6	1	6	1	6			
				22	18371-MKS-E20	Presilha, Silencioso	1	1	1	1	1	1			
				23	18380-MKS-E20	Tampa Comp., Capa Silencioso	1	1	1	1	1	1			
				24	18391-ML0-003	Guarnição, Silencioso	1	1	1	1	1	1			
				25	18421-MJP-G50	Bucha, Fixação Silencioso	1	1	1	1	1	1			
				26	18422-MFJ-D10	Coxim, Fixação Tubo Escape	1	1	1	1	1	1			
				27	18422-MJP-G50	Arruela	1	1	1	1	1	1			
				28	18423-MGC-N20	Bucha, Fixação Tubo Escape	1	1	1	1	1	1			
				29	18423-MKS-E20	Bucha, Fixação Silencioso	1	1	1	1	1	1			
				30	18910-MKS-E20	Cabo A Comp., Válvula Escape	1	1	1	1	1	1			
				31	18920-MKS-E20	Cabo B Comp., Válvula Escape	1	1	1	1	1	1			
				32	18950-MKS-E20	Suporte B, Tampa	–	1	–	1	–	1			
				33	36533-MKS-E01	Sensor, Razão Ar-Combustível Direito	1	1	1	1	1	1			
				34	36534-MKS-E01	Sensor, Razão Ar-Combustível Esquerdo	1	1	1	1	1	1			
				35	90109-MBT-611	Parafuso, Allen, 8x45	1	1	1	1	1	1			

PROIBIDA A REPRODUÇÃO E DISTRIBUIÇÃO
1010913 - Naacvz - M/M - JT

© Moto Honda da Amazônia Ltda.
Todos os direitos reservados.

C-27

Escapamento

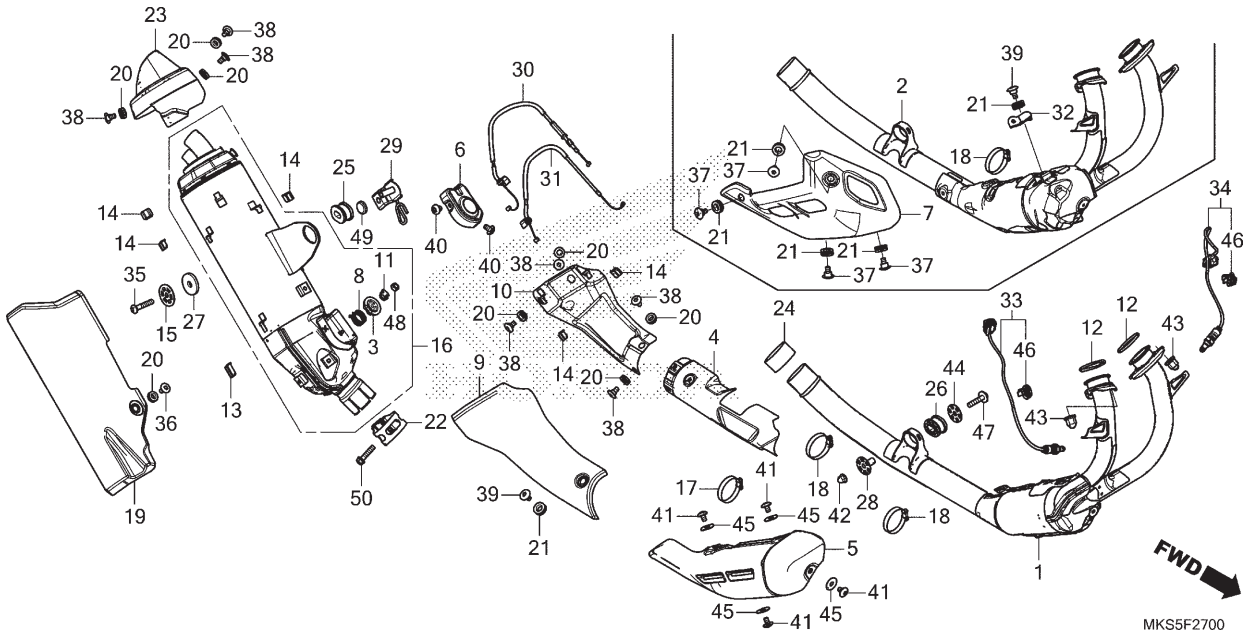

Ref. Nº	N.O.S.	Item de serviço	T.M.O.

Ref. Nº	Nº da peça	Descrição	A M/N	A4 M/N	Qtd. CRF1100 D M	D4 M	D N	D4 N	Nº de série		Tipo
36	90113-GFP-B00	Parafuso, Phillips, 6x12	1	1	1	1	1	1			
37	90113-MKS-E20	Parafuso, Phillips, 6x14	–	4	–	4	–	4			
38	90114-MKS-E20	Parafuso, Phillips, 6x12	7	7	7	7	7	7			
39	90115-MKS-E20	Parafuso, Phillips, 6x14	1	2	1	2	1	2			
40	90116-MKS-E20	Parafuso, Especial, 5x8	2	2	2	2	2	2			
41	90190-MKS-E00	Parafuso, Phillips, 6x10	4	–	4	–	4	–			
42	90301-MKS-E20	Porca, Flange Cega, 8mm	1	1	1	1	1	1			
43	90304-ME1-670	Porca, Cega, 8mm	4	4	4	4	4	4			
44	90501-MGC-N20	Arruela, 8,5x38	1	1	1	1	1	1			
45	90502-MKS-E00	Arruela, Lisa, 6mm	4	–	4	–	4	–			
46	91542-SNA-003	Presilha, Fiação (Azul Escuro) (164,5mm)	2	2	2	2	2	2			
47	93404-08040-04	Parafuso-arruela, 8x40	1	1	1	1	1	1			
48	94001-06020-0S	Porca, Sextavada, 6mm	1	1	1	1	1	1			
49	95011-63000	Coxim C, Limitador Cavalete	1	1	1	1	1	1			
50	96400-08035-04	Parafuso, Flange, 8x35	2	2	2	2	2	2			

PROIBIDA A REPRODUÇÃO E DISTRIBUIÇÃO
1010913 - Matsuo - MM - JT

© Moto Honda da Amazônia Ltda.
Todos os direitos reservados.

C-28

Servo Motor

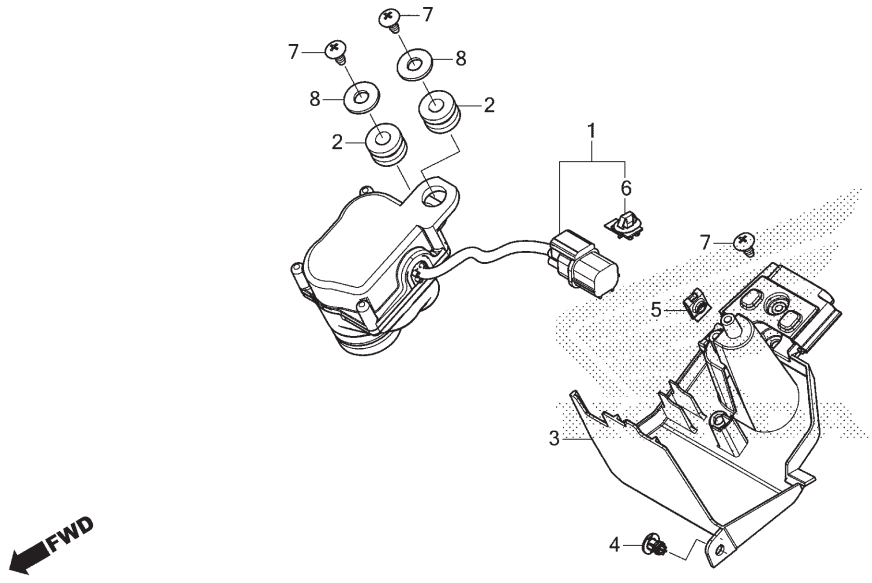

Ref. Nº	N.O.S.	Item de serviço	T.M.O.
1	313119	Servo Motor, Válvula Borboleta Escape	0,6
		• Inclui: Ajuste do cabo da válvula de controle dos gases do escapamento	
3	3131K9	Carcaça, Servo Motor Válvula Borboleta Escape	0,4

Ref. Nº	Nº da peça	Descrição	Qtd. CRF1100 A M/N	A4 M/N	D M	D4 M	D N	D4 N	Nº de série		Tipo
1	31420-MKS-E01	Servo Motor, Conj.	1	1	1	1	1	1			
2	77205-KM4-000	Bucha, Fixação Assento	2	2	2	2	2	2			
3	80108-MKS-E00	Tampa, Motor	1	1	1	1	1	1			
4	90116-SP0-003	Presilha, Retentor Para-choque	1	1	1	1	1	1			
5	90677-KAN-961	Porca, Presilha, 5mm	1	1	1	1	1	1			
6	91565-S0X-003	Presilha, Adaptador (Verde Escuro)	1	1	1	1	1	1			
7	93903-25220	Parafuso, Fixação, 5x12	3	3	3	3	3	3			
8	94103-06800	Arruela, Lisa, 6mm	2	2	2	2	2	2			

PROIBIDA A REPRODUÇÃO E DISTRIBUIÇÃO
1010913 - Matsuo - MM - JT

© Moto Honda da Amazônia Ltda.
Todos os direitos reservados.

C-29

Pedal

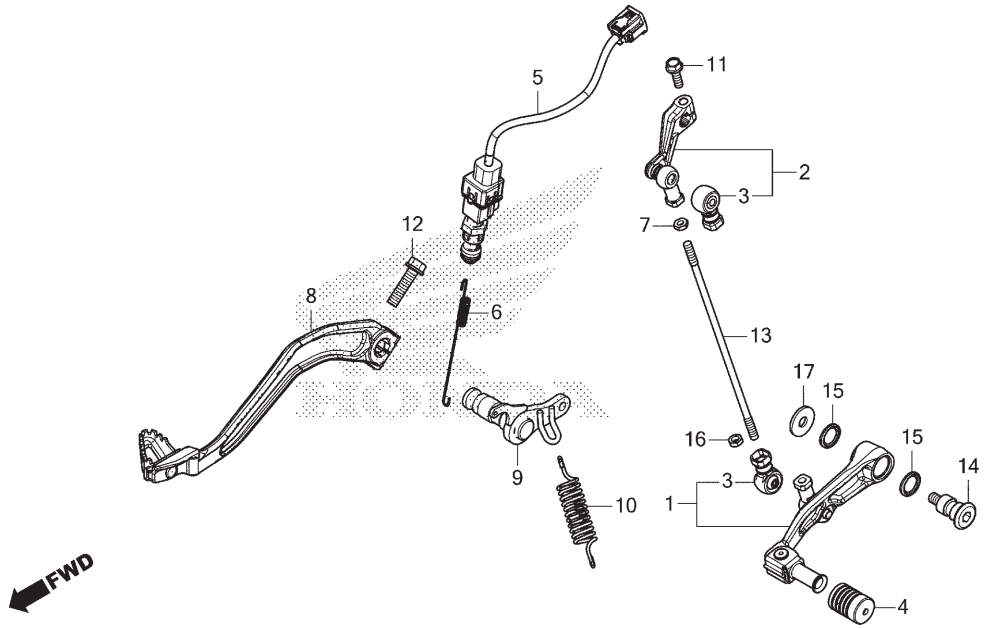

Ref. Nº	N.O.S.	Item de serviço	T.M.O.
1		(15)	
	4101A1	Pedal, Câmbio	0,2
2	4101A2	Braço, Câmbio	0,2
5	6151B5	Interruptor, Freio Traseiro: Pedal Lateral	1,0
8	810160	Pedal, Freio Traseiro	0,1
9	7111H8	Braço, Intermediário Freio: Traseiro	0,5
10	8101A8	Mola, Pedal Freio	0,1
13	5101B5	Vareta, Câmbio	0,2

Ref. Nº	Nº da peça	Descrição	Qtd. CRF1100 A M/N	A4 M/N	D M	D4 M	D N	D4 N	Nº de série		Tipo
1	24705-MJP-G50	Pedal Comp., Câmbio	1	1	–	–	–	–			
2	24710-MJP-G50	Braço Comp., Câmbio	1	1	–	–	–	–			
3	24724-MBW-D21	Tampa, Retentor Pó	2	2	–	–	–	–			
4	24781-KE1-000	Borracha, Pedal Câmbio	1	1	–	–	–	–			
5	35350-MKS-E01	Interruptor Conj., Freio Traseiro & Cruzeiro	1	1	1	1	1	1			
6	35357-MKS-E00	Mola, Interruptor Freio	1	1	1	1	1	1			
7	45423-KA4-700	Porca, Sextavada, 6mm (Rosca Invertida)	1	1	–	–	–	–			
8	46500-MJP-G50	Pedal Comp., Freio Traseiro	1	1	1	1	1	1			
9	46502-MKS-E00	Braço Comp., Intermediário	1	1	1	1	1	1			
10	46514-MCA-000	Mola, Retorno Freio	1	1	1	1	1	1			
11	90031-GHB-660	Parafuso, Flange, 6x20	1	1	–	–	–	–			
12	90035-GHB-710	Parafuso, Flange, 8x32	1	1	1	1	1	1			
13	90065-MFG-D00	Parafuso, Vareta	1	1	–	–	–	–			
14	90115-MJP-G50	Parafuso Pivô, Câmbio	1	1	–	–	–	–			
15	91251-444-000	Retentor Pó, 15x20x2,5	2	2	–	–	–	–			
16	94002-06000-0S	Porca, Sextavada, 6mm	1	1	–	–	–	–			
17	94103-08800	Arruela, Lisa, 8mm	1	1	–	–	–	–			

PROIBIDA A REPRODUÇÃO E DISTRIBUIÇÃO
1010913 - Matsuo - MM - JT

© Moto Honda da Amazônia Ltda.
Todos os direitos reservados.

C-30

Pedal de Apoio

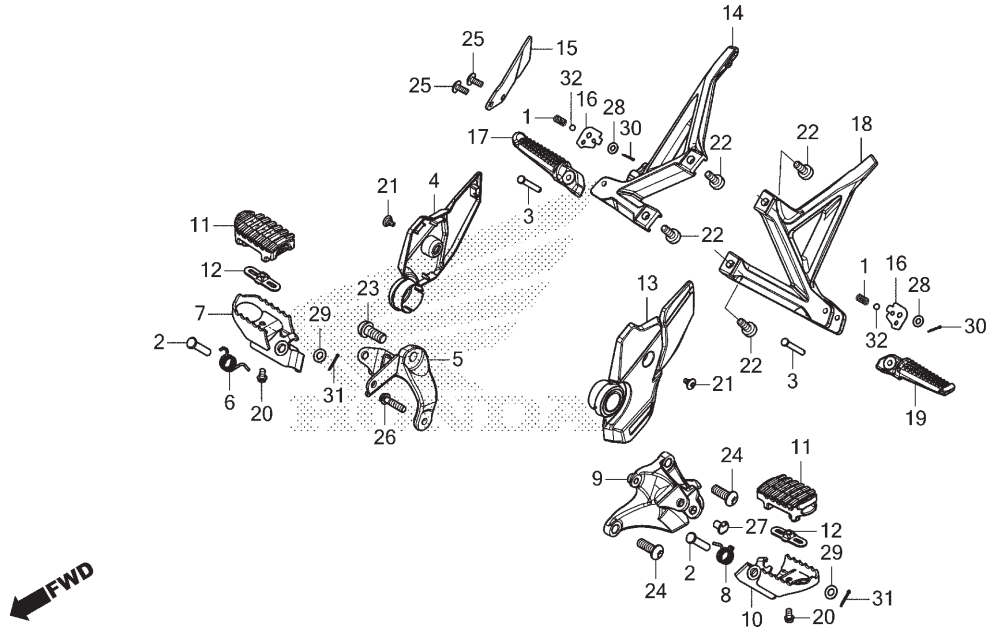

Ref. Nº	N.O.S.	Item de serviço	T.M.O.
4	4101Z2	Protetor, Pedal Apoio: Direito	0,1
5	4101C4	Suporte, Pedal Apoio: Direito	0,1
7	4101C6	Pedal Apoio: Direito	0,1
9	4101C3	Suporte, Pedal Apoio: Esquerdo	0,3
	4101N7	Suporte, Pedal Apoio: Ambos	0,4
10	4101C5	Pedal Apoio: Esquerdo	0,1
	4101J1	Pedal Apoio: Ambos	0,2
11	4101D3	Coxim, Pedal Apoio: Esquerdo	0,1
	4101D4	Coxim, Pedal Apoio: Direito	0,1
	4101L8	Coxim, Pedal Apoio: Ambos	0,1
13	4101Z1	Protetor, Pedal Apoio: Esquerdo	0,1
	4101Z3	Protetor, Pedal Apoio: Ambos	0,1
14	4101D0	Suporte, Pedal Apoio Traseiro: Direito	0,2
17	4101C8	Pedal Apoio Traseiro: Direito	0,1
18	4101C9	Suporte, Pedal Apoio Traseiro: Esquerdo	0,1
	4101K4	Suporte, Pedal Apoio Traseiro: Ambos	0,3
19	4101C7	Pedal Apoio Traseiro: Esquerdo	0,1
	4101P4	Pedal Apoio Traseiro: Ambos	0,2

Ref. Nº	Nº da peça	Descrição	Qtd. CRF1100 A M/N	A4 M/N	D M	D4 M	D N	D4 N	Nº de série		Tipo
1	28333-300-000	Mola, Limitador Partida	2	2	2	2	2	2			
2	50603-KA3-710	Pino, Articulação Pedal Apoio	2	2	2	2	2	2			
3	50603-MFJ-D00	Pino, Articulação Pedal Apoio	2	2	2	2	2	2			
4	50607-MKS-E00ZB	Protetor, Direito									
		NH1 Preto	1	–	1	–	1	–			
	50607-MKS-E00ZA	*NH212R* Cinza Graceful	–	1	–	1	–	1			
5	50615-MKS-E00ZA	Suporte Comp., Pedal Apoio Direito									
		NHA86M Preto Ballistic Fosco Metálico	1	1	1	1	1	1			
6	50617-KZ4-J40	Mola, Retorno Pedal Apoio Direito	1	1	1	1	1	1			
7	50617-MKK-D00	Pedal Apoio Comp., Direito	1	1	1	1	1	1			
8	50618-KZ4-J40	Mola, Retorno Pedal Apoio Esquerdo	1	1	1	1	1	1			
9	50625-MKS-E00ZA	Suporte Comp., Pedal Apoio Esquerdo									
		NHA86M Preto Ballistic Fosco Metálico	1	1	1	1	1	1			
10	50627-MKK-D00	Pedal Apoio Comp., Esquerdo	1	1	1	1	1	1			
11	50661-MKK-D00	Borracha, Pedal Apoio	2	2	2	2	2	2			
12	50662-MKK-D00	Placa, Fixação Borracha Pedal	2	2	2	2	2	2			
13	50707-MKS-E00ZB	Protetor, Esquerdo									
		NH1 Preto	1	–	1	–	1	–			
	50707-MKS-E00ZA	*NH212R* Cinza Graceful	–	1	–	1	–	1			
14	50715-MKS-E00ZA	Suporte, Pedal Apoio Traseiro Direito									
		NHA86M Preto Ballistic Fosco Metálico	1	1	1	1	1	1			

PROIBIDA A REPRODUÇÃO E DISTRIBUIÇÃO
10/10/2013 - Matsuo - MM - JJ

© Moto Honda da Amazônia Ltda.
Todos os direitos reservados.

C-30

Pedal de Apoio

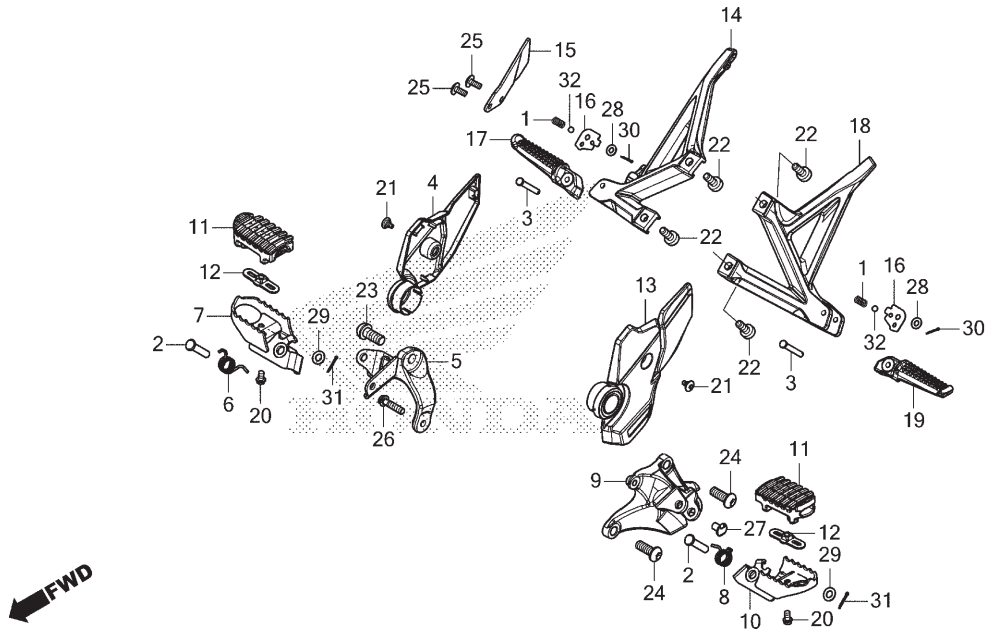

Ref. Nº	N.O.S.	Item de serviço	T.M.O.	Ref. Nº	Nº da peça	Descrição	A M/N	A4 M/N	Qtd. CRF1100 D M	D4 M	D N	D4 N	Nº de série		Tipo
				15	50716-MKS-E00	Protetor, Traseiro	1	1	1	1	1	1			
				16	50718-KT7-761	Placa, Pedal Apoio Traseiro	2	2	2	2	2	2			
				17	50720-KT7-761	Pedal Apoio, Traseiro Direito	1	1	1	1	1	1			
				18	50725-MKS-E00ZA	Suporte, Pedal Apoio Traseiro Esquerdo *NHA86M* ..... Preto Ballistic Fosco Metálico	1	1	1	1	1	1			
				19	50730-KT7-761	Pedal Apoio, Traseiro Esquerdo	1	1	1	1	1	1			
				20	90102-MW3-600	Parafuso, Flange, 6x10	2	2	2	2	2	2			
				21	90106-MBY-000	Parafuso, Especial, 5x12	2	2	2	2	2	2			
				22	90109-MKE-A00	Parafuso, Flange, 8x25	4	4	4	4	4	4			
				23	90112-MKS-E00	Parafuso, Allen, 12x28	1	1	1	1	1	1			
				24	90118-MJN-A00	Parafuso, Allen, 10x28	2	2	2	2	2	2			
				25	90118-MR1-000	Parafuso, Phillips, 6x14	2	2	2	2	2	2			
				26	90124-MKS-E00	Parafuso, Flange, 8x32	1	1	1	1	1	1			
				27	90656-MGH-641	Presilha, Escovas	–	–	1	1	1	1			
				28	94101-06000	Arruela, Lisa, 6mm	2	2	2	2	2	2			
				29	94102-10000	Arruela, Lisa, 10mm	2	2	2	2	2	2			
				30	94201-16120	Cupilha, 1,6x12	2	2	2	2	2	2			
				31	94201-20180	Cupilha, 2,0x18	2	2	2	2	2	2			
				32	96211-08000	Esferas, Aço, #8 (1/4)	2	2	2	2	2	2			

PROIBIDA A REPRODUÇÃO E DISTRIBUIÇÃO
1010913 - Matsuo - MM - JT

© Moto Honda da Amazônia Ltda.
Todos os direitos reservados.

C-31

Cavalete Lateral

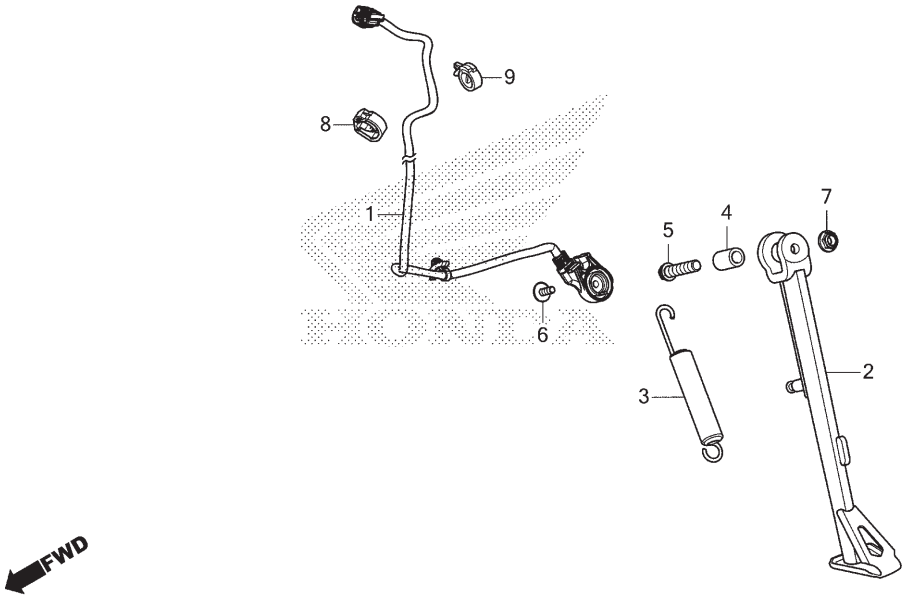

Ref. Nº	N.O.S.	Item de serviço	T.M.O.
1	615195	Interruptor, Cavalete Lateral	1,5
2	410180	Cavalete Lateral	0,2
3	410182	Mola, Cavalete Lateral	0,1

Ref. Nº	Nº da peça	Descrição	Qtd. CRF1100 A M/N	A4 M/N	D M	D4 M	D N	D4 N	Nº de série		Tipo
1	35700-MJP-G51	Interruptor Conj., Cavalete Lateral	1	1	1	1	1	1			
2	50530-MKS-E01	Cavalete Lateral, Comp.	1	1	1	1	1	1			
3	50531-GGK-000	Mola Conj., Cavalete Lateral	1	1	1	1	1	1			
4	50601-MJP-G50	Bucha, Cavalete Lateral	1	1	1	1	1	1			
5	90105-MJP-G50	Parafuso, Pivô Cavalete Lateral	1	1	1	1	1	1			
6	90147-MCE-950	Parafuso, Especial, 6x16	1	1	1	1	1	1			
7	90203-MF9-710	Porca, Cavalete Lateral	1	1	1	1	1	1			
8	90690-MEF-800	Braçadeira, Fiação	1	1	–	–	–	–			
9	91558-SD5-003	Presilha, Fiação (Preto)	1	1	–	–	–	–			

PROIBIDA A REPRODUÇÃO E DISTRIBUIÇÃO
1010913 - Matsuo - MM - JT

© Moto Honda da Amazônia Ltda.
Todos os direitos reservados.

C-32

Garfo Traseiro

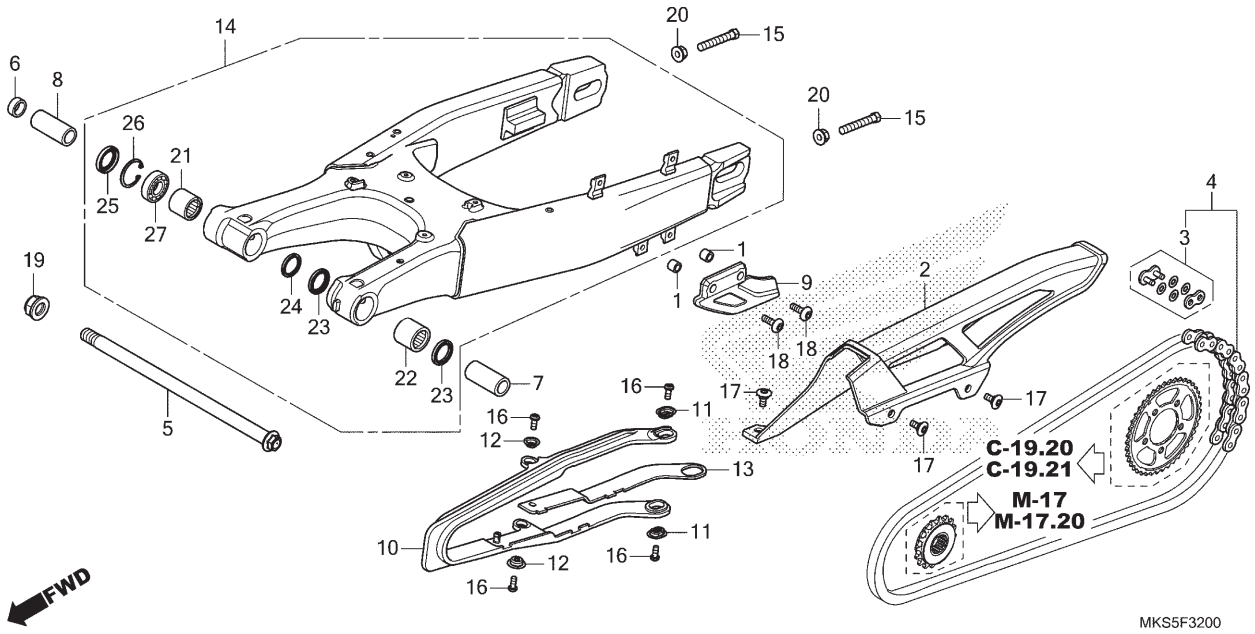

Ref. Nº	N.O.S.	Item de serviço	T.M.O.
2	410195	Carcaça, Corrente Transmissão	0,1
4	213165	Corrente, Transmissão	0,5
9	4101J3	Protetor, Corrente	0,1
10	4101E5	Deslizador, Corrente	0,3
14	5121B0	Garfo Traseiro, Conj.	0,8
21		(27)	
	5121C9	Rolamento, Garfo Traseiro: Direito	1,2
		• Nota: Mesmo tempo para duas unidades	
22	5121C8	Rolamento, Garfo Traseiro: Esquerdo	1,2
	5121D0	Rolamento, Garfo Traseiro: Ambos	1,4

Ref. Nº	Nº da peça	Descrição	Qtd. CRF1100 A M/N	A4 M/N	D M	D4 M	D N	D4 N	Nº de série		Tipo
1	17202-ZV4-310	Espaçador	2	2	2	2	2	2			
2	40510-MKS-E00	Carcaça, Corrente Transmissão	1	1	1	1	1	1			
3	40535-MJM-D01	Junção Jogo, Corrente Transmissão (DAIDO)	1	1	1	1	1	1			
4	40540-MJP-G51	Corrente, Transmissão (DAIDO) (DID525HV3-130ZB) (Elo Padrão 124 Elos)	1	1	1	1	1	1			
5	52101-MKS-E00	Parafuso, Garfo Traseiro	1	1	1	1	1	1			
6	52141-MKS-E00	Bucha A	1	1	1	1	1	1			
7	52142-MKS-E00	Espaçador, Esquerdo	1	1	1	1	1	1			
8	52143-MKS-E00	Espaçador, Direito	1	1	1	1	1	1			
9	52160-MKS-E00	Protetor, Corrente	1	1	1	1	1	1			
10	52170-MKS-E00	Deslizador, Corrente	1	1	1	1	1	1			
11	52171-KR6-000	Arruela, Deslizador Corrente	2	2	2	2	2	2			
12	52171-MAN-620	Arruela, Deslizador Corrente	2	2	2	2	2	2			
13	52171-MKS-E00	Borracha, Deslizador Corrente	1	1	1	1	1	1			
14	52200-MKS-E00ZB	Garfo Traseiro, Subconj. *Tipo1*	1	–	1	–	1	–			
	52200-MKS-E00ZA	*Tipo2*	–	1	–	1	–	1			
15	90106-MCF-D00	Parafuso, Sextavado, 8x50	2	2	2	2	2	2			

PROIBIDA A REPRODUÇÃO E DISTRIBUIÇÃO
1010918 - Matsuo - MN - JT

© Moto Honda da Amazônia Ltda.
Todos os direitos reservados.

C-32

Garfo Traseiro

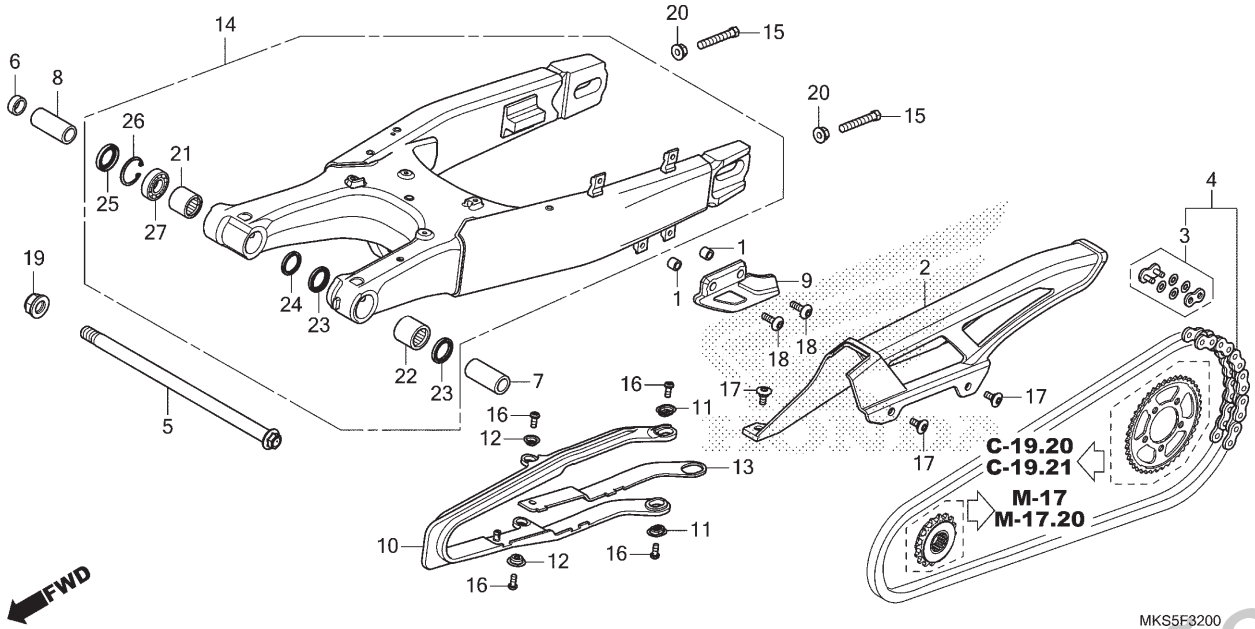

Ref. Nº	N.O.S.	Item de serviço	T.M.O.

Ref. Nº	Nº da peça	Descrição	Qtd. CRF1100 A M/N	A4 M/N	D M	D4 M	D N	D4 N	Nº de série		Tipo
16	90107-MJP-G50	Parafuso, Phillips, 5x12	4	4	4	4	4	4			
17	90118-MJK-N20	Parafuso, Especial, 6x14	3	3	3	3	3	3			
18	90119-MKS-E00	Parafuso, Especial, 6x20	2	2	2	2	2	2			
19	90305-MBZ-C50	Porca U, Especial, 16mm	1	1	1	1	1	1			
20	90309-357-000	Porca, Sextavada, 8mm	2	2	2	2	2	2			
21	91063-MZ1-003	Rolamento, Agulhas, 24x31x28	1	1	1	1	1	1			
22	91071-MT7-003	Rolamento, Agulhas (NTN)	1	1	1	1	1	1			
23	91202-MAL-601	Retentor Pó, 25x33x4	2	2	2	2	2	2			
24	91203-GC8-003	Retentor, Óleo, 24x31x3,5	1	1	1	1	1	1			
25	91214-MAL-601	Retentor Pó, 23x35x5	1	1	1	1	1	1			
26	94520-35000	Anel Elástico, Interno, 35mm	1	1	1	1	1	1			
27	96100-60030-10	Rolamento, Radial Esferas, 6003	1	1	1	1	1	1			

PROIBIDA A REPRODUÇÃO E DISTRIBUIÇÃO
1010913 - Matsuo - MM - JT

© Moto Honda da Amazônia Ltda.
Todos os direitos reservados.

C-33

Amortecedor Traseiro

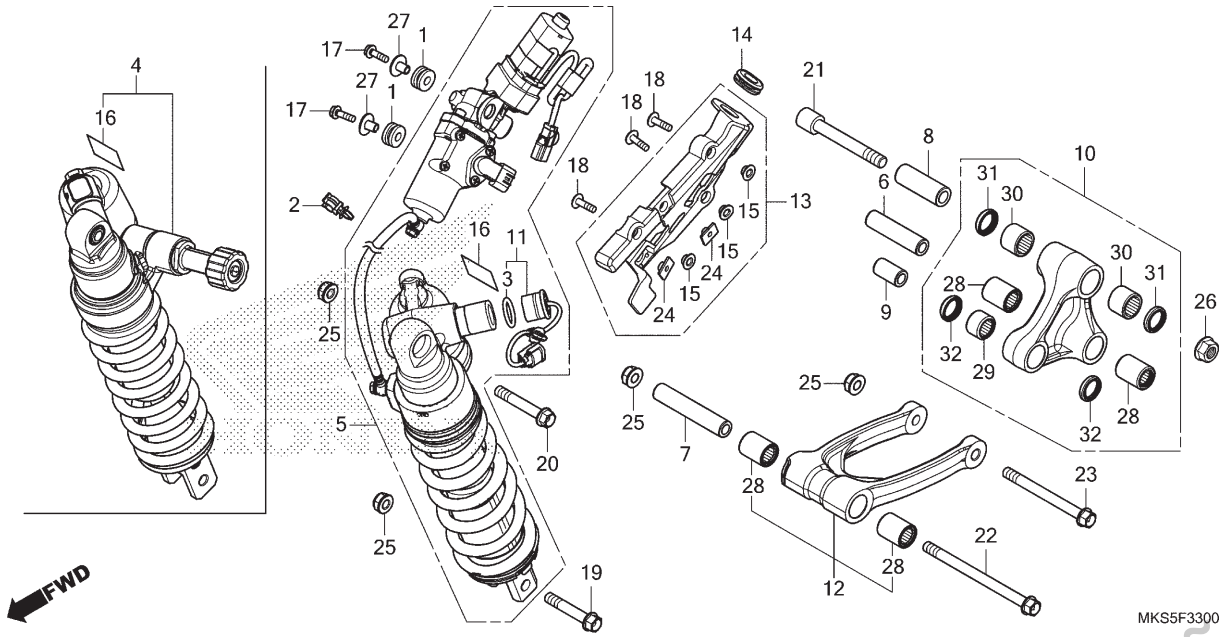

Ref. Nº	N.O.S.	Item de serviço	T.M.O.
4	512115	Amortecedor Traseiro, Conj.	0,4
5	5121K7	Amortecedor Traseiro, Conj. (A)	1,4
10	512140	Braço, Amortecedor	0,5
11		(3)	
	6111E7	Fiação Secundária, Solenóide	0,2
12	512145	Braço Oscilante, Amortecedor	0,5
13	5121A8	Suporte, Amortecedor Traseiro	1,4
28		(29,30)	
	5121D4	Rolamento, Braço Amortecedor	0,7
	5121D4A	• Substituição de 1 rolamento adicionar	0,2
	512146	Rolamento, Braço Amortecedor	0,9
	512146A	• Substituição de 1 rolamento adicionar	0,4
	5121D3	Rolamento, Braço Amortecedor: Para 1 motocicleta	2,5

Ref. Nº	Nº da peça	Descrição	Qtd. CRF1100 A M/N	A4 M/N	D M	D4 M	D N	D4 N	Nº de série		Tipo
1	17611-MB1-000	Coxim, Dianteiro Tanque Combustível	–	2	–	2	–	2			
2	17938-SE0-941	Presilha, Fiação Acelerador	–	1	–	1	–	1			
3	51566-MKS-EN1	Anel, Vedação, 23,3x1,9	–	1	–	1	–	1			
4	52400-MKS-B01	Amortecedor Traseiro, Conj.	1	–	1	–	1	–			
5	52400-MKS-BT1	Amortecedor Traseiro, Conj.	–	1	–	1	–	1			
6	52462-MJP-G50	Bucha B, Braço Amortecedor	1	1	1	1	1	1			
7	52463-MGS-D10	Bucha B, Braço Amortecedor	1	1	1	1	1	1			
8	52463-MJP-G50	Bucha C, Braço Amortecedor	1	1	1	1	1	1			
9	52464-MJP-G50	Bucha D, Braço Amortecedor	1	1	1	1	1	1			
10	52465-MKK-D00	Braço Subconj., Amortecedor	1	1	1	1	1	1			
11	52465-MKS-EN1	Solenóide Secundário Comp.	–	1	–	1	–	1			
12	52475-MJP-G50	Braço Oscilante Subconj., Amortecedor	1	1	1	1	1	1			
13	52490-MKS-EN0	Suporte Conj., Ajuste Amortecedor Traseiro	–	1	–	1	–	1			
14	52491-MCA-000	Coxim, Fixação Motor	–	1	–	1	–	1			
15	80118-MFJ-D00	Bucha, Para-lama	–	3	–	3	–	3			
16	87516-KFC-900	Etiqueta Precaução, Amortecedor Traseiro (Português)	1	1	1	1	1	1			
17	90030-GHB-660	Parafuso, Flange, 6x20	–	2	–	2	–	2			

PROIBIDA A REPRODUÇÃO E DISTRIBUIÇÃO
1010918 - Matsuo - MM - JT

© Moto Honda da Amazônia Ltda.
Todos os direitos reservados.

C-33

Amortecedor Traseiro

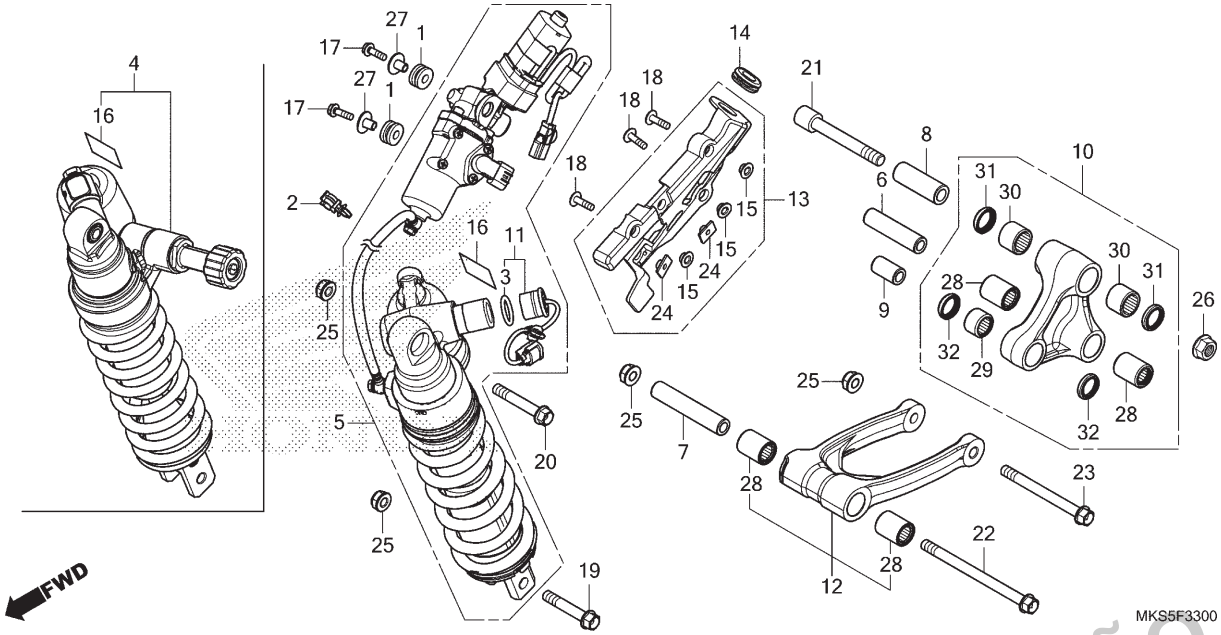

Ref. Nº	N.O.S.	Item de serviço	T.M.O.

Ref. Nº	Nº da peça	Descrição	Qtd. CRF1100 A M/N	A4 M/N	D M	D4 M	D N	D4 N	Nº de série		Tipo
18	90085-KFB-000	Parafuso, Especial, 6x22	–	3	–	3	–	3			
19	90126-MJP-G50	Parafuso, Flange, 10x57	1	1	1	1	1	1			
20	90127-MJP-G50	Parafuso, Flange, 10x62	1	1	1	1	1	1			
21	90128-MJP-G50	Parafuso, Allen, 12x91	1	1	1	1	1	1			
22	90129-MJP-G50	Parafuso, Flange, 10x139	1	1	1	1	1	1			
23	90130-MJP-G50	Parafuso, Flange, 10x106	1	1	1	1	1	1			
24	90303-HA0-680	Porca, Especial, 6x7	–	2	–	2	–	2			
25	90304-MCS-G01	Porca U, Flange, 10mm	4	4	4	4	4	4			
26	90306-KTZ-D01	Porca U, Flange, 12mm	1	1	1	1	1	1			
27	90501-GR2-000	Bucha, 6,2x11	–	2	–	2	–	2			
28	91052-MGS-D31	Rolamento, Agulhas, 17x24x30	4	4	4	4	4	4			
29	91071-K64-N01	Rolamento, Agulhas, 17x24x17 (SCHAEFFLER)	1	1	1	1	–	–			
	91071-K45-NL1	Rolamento, Agulhas, 17x24x17(FAG)	–	–	1	1	1	1			
30	91071-KSP-901	Rolamento, Agulhas, 20x26x20	2	2	2	2	2	2			
31	91254-KS6-003	Retentor Pó, 20x26x4,5 (ARAI)	2	2	2	2	2	2			
32	91262-KV3-831	Retentor Pó, 17x24x5 (ARAI)	2	2	2	2	2	2			

PROIBIDA A REPRODUÇÃO E DISTRIBUIÇÃO
1010913 - MARSUO - MM - JT

© Moto Honda da Amazônia Ltda.
Todos os direitos reservados.

C-34

Para-lama Traseiro (CRF1100A/D)

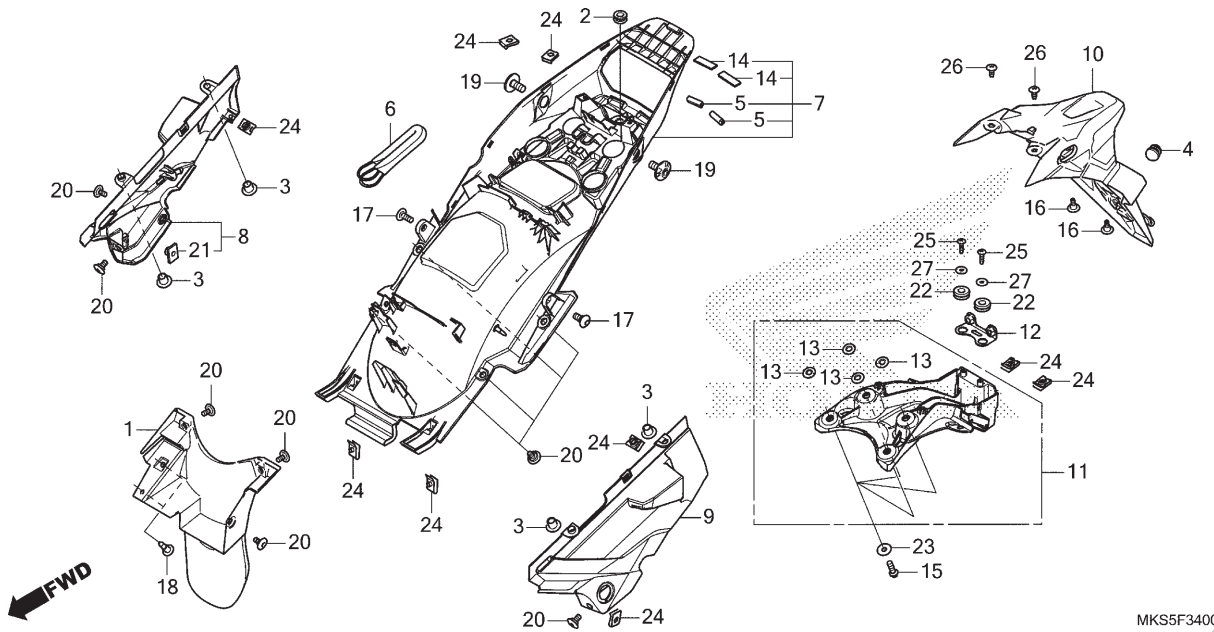

Ref. Nº	N.O.S.	Item de serviço	T.M.O.
1	4131G4	Defletor Lama: Traseiro	0,1
7	413110	Para-lama B, Traseiro	0,6
8	4131LQ	Tampa, Para-lama Traseiro: Direita	2,9
9	4131LP	Tampa, Para-lama Traseiro: Esquerda	3,0
	4131LR	Tampa, Para-lama Traseiro: Ambas	3,0
10	413105	Para-lama A, Traseiro	0,2
11	4131M7	Suporte, Para-lama Traseiro	0,2

Ref. Nº	Nº da peça	Descrição	Qtd. CRF1100 A M/N	A4 M/N	D M	D4 M	D N	D4 N	Nº de série		Tipo
1	17218-MKS-E00	Defletor Lama	1	–	1	–	1	–			
2	19639-GBC-000	Borracha, Fixação	1	–	1	–	1	–			
3	33712-GC6-000	Bucha, Lanterna Traseira	4	–	4	–	4	–			
4	53125-174-670	Plugue, Tampa Inferior Manopla	2	–	2	–	2	–			
5	77212-MFJ-D00	Protetor, Borracha	2	–	2	–	2	–			
6	77236-KAZ-780	Cabo, Fixação Capacete	1	–	1	–	1	–			
7	80105-MKS-E00	Para-lama B, Traseiro	1	–	1	–	1	–			
8	80106-MKS-E00	Tampa B, Direita Para-lama	1	–	1	–	1	–			
9	80107-MKS-E00	Tampa B, Esquerda Para-lama	1	–	1	–	1	–			
10	80110-MKS-B00	Para-lama A, Traseiro	1	–	1	–	1	–			
11	80115-MKS-E00	Suporte A, Para-lama	1	–	1	–	1	–			
12	80116-MKS-E00	Suporte, Luz Licença	1	–	1	–	1	–			
13	80118-MFJ-D00	Bucha, Para-lama	4	–	4	–	4	–			
14	80129-MEG-000	Bucha, Chassi Traseiro	2	–	2	–	2	–			
15	90020-GHB-660	Parafuso, Flange, 6x20	4	–	4	–	4	–			
16	90113-MGP-D00	Parafuso, Especial, 5x14	2	–	2	–	2	–			
17	90115-MGZ-J00	Parafuso, Especial, 6x14	2	–	2	–	2	–			

PROIBIDA A REPRODUÇÃO E DISTRIBUIÇÃO
1010913 - Matsuo - MM - JT

© Moto Honda da Amazônia Ltda.
Todos os direitos reservados.

C-34

Para-lama Traseiro (CRF1100A/D)

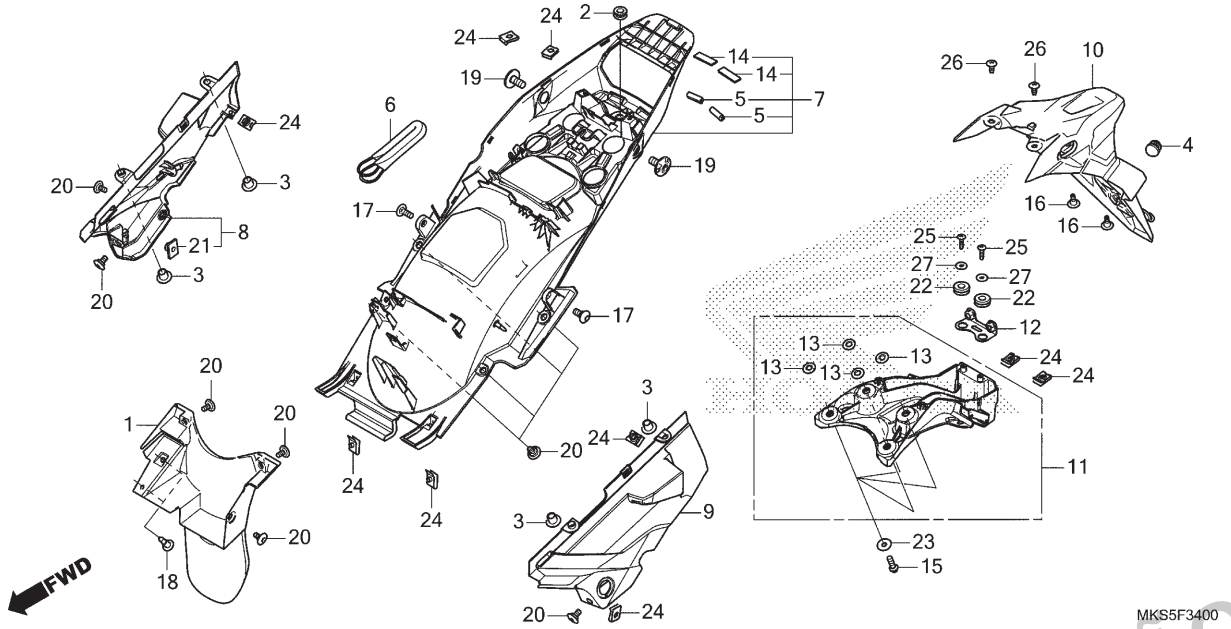

Ref. Nº	N.O.S.	Item de serviço	T.M.O.

Ref. Nº	Nº da peça	Descrição	Qtd. CRF1100 A M/N	A4 M/N	D M	D4 M	D N	D4 N	Nº de série		Tipo
18	90116-SP0-003	Presilha, Retentor Para-choque	2	–	2	–	2	–			
19	90120-MKS-E00	Parafuso, Allen, 8x17	2	–	2	–	2	–			
20	90122-MJK-N20	Parafuso, Especial, 5x11	10	–	10	–	10	–			
21	90303-HA0-680	Porca, Especial, 6x7	1	–	1	–	1	–			
22	90505-MC4-000	Bucha A, Carcaça Filtro Ar	2	–	2	–	2	–			
23	90525-030-000	Arruela B, Fixação Suporte	4	–	4	–	4	–			
24	90677-KAN-961	Porca, Presilha, 5mm	9	–	9	–	9	–			
25	93903-24480	Parafuso, Fixação, 4x16	2	–	2	–	2	–			
26	93903-25280	Parafuso, Fixação, 5x12	2	–	2	–	2	–			
27	94103-04700	Arruela, Lisa, 4mm	2	–	2	–	2	–			

PROIBIDA A REPRODUÇÃO E DISTRIBUIÇÃO
1010913 - Matsuo - MM - JT

© Moto Honda da Amazônia Ltda.
Todos os direitos reservados.

C-34.1

Para-lama Traseiro (CRF1100A4/D4)

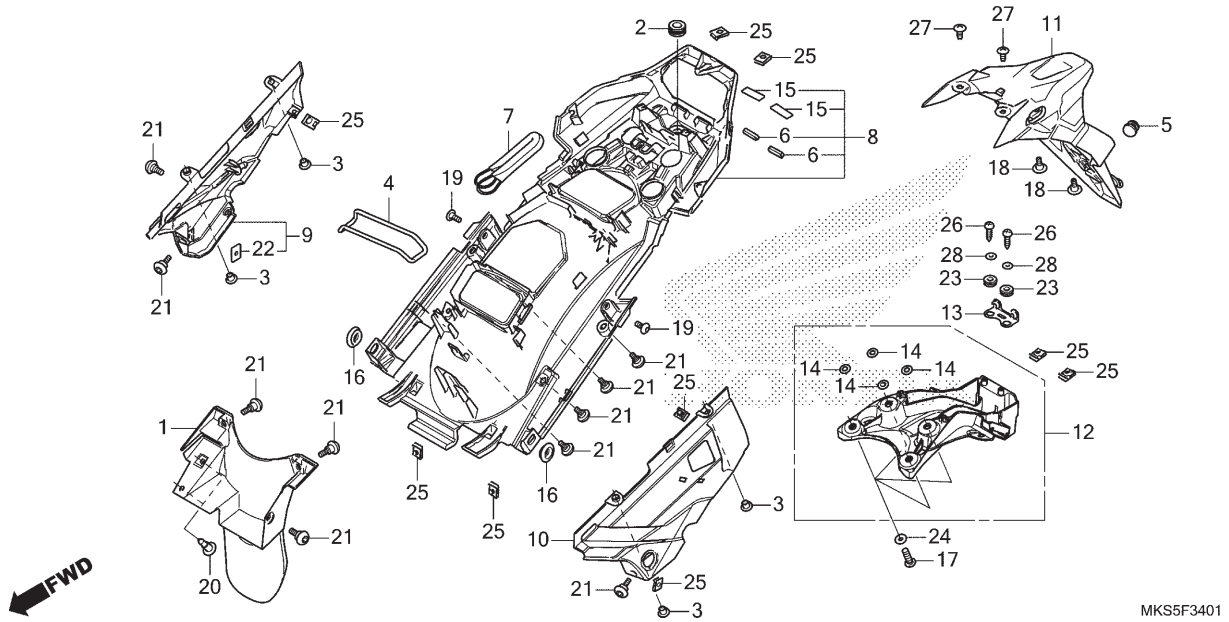

Ref. Nº	N.O.S.	Item de serviço	T.M.O.
1	4131G4	Defletor Lama: Traseiro	0,1
8	4131DR	Para-lama B, Traseiro (A)	1,9
9	4131LQ	Tampa, Para-lama Traseiro: Direita	2,9
	4131SY	Tampa, Para-lama Traseiro (A): Direita	3,5
		• Nota: Tipo suspensão elétrica	
10	4131LP	Tampa, Para-lama Traseiro: Esquerda	3,0
	4131SX	Tampa, Para-lama Traseiro (A): Esquerda	3,6
		• Nota: Tipo suspensão elétrica	
	4131LR	Tampa, Para-lama Traseiro: Ambas	3,0
	4131SZ	Tampa, Para-lama Traseiro (A): Ambas	3,6
		• Nota: Tipo suspensão elétrica	
11	413105	Para-lama A, Traseiro	0,2
12	4131M7	Suporte, Para-lama Traseiro	0,2

Ref. Nº	Nº da peça	Descrição	Qtd. CRF1100 A M/N	A4 M/N	D M	D4 M	D N	D4 N	Nº de série		Tipo
1	17218-MKS-E00	Defletor Lama	–	1	–	1	–	1			
2	19639-GBC-000	Borracha, Fixação	–	1	–	1	–	1			
3	33712-GC6-000	Bucha, Lanterna Traseira	–	4	–	4	–	4			
4	50290-MBL-610	Presilha, U-Trava	–	1	–	1	–	1			
5	53125-174-670	Plugue, Tampa Inferior Manopla	–	2	–	2	–	2			
6	77212-MFJ-D00	Protetor, Borracha	–	2	–	2	–	2			
7	77236-KAZ-780	Cabo, Fixação Capacete	–	1	–	1	–	1			
8	80105-MKS-E20	Para-lama Traseiro B, Comp.	–	1	–	1	–	1			
9	80106-MKS-E20	Tampa B, Direita Para-lama	–	1	–	1	–	1			
10	80107-MKS-E20	Tampa B, Esquerda Para-lama	–	1	–	1	–	1			
11	80110-MKS-B00	Para-lama A, Traseiro	–	1	–	1	–	1			
12	80115-MKS-E00	Suporte A, Para-lama	–	1	–	1	–	1			
13	80116-MKS-E00	Suporte, Luz Licença	–	1	–	1	–	1			
14	80118-MFJ-D00	Bucha, Para-lama	–	4	–	4	–	4			
15	80129-MEG-000	Bucha, Chassi Traseiro	–	2	–	2	–	2			
16	83551-GE2-000	Bucha, Carcaça Filtro Ar	–	2	–	2	–	2			
17	90020-GHB-660	Parafuso, Flange, 6x20	–	4	–	4	–	4			

PROIBIDA A REPRODUÇÃO E DISTRIBUIÇÃO
1010913 - Matsuo - MM - JT

© Moto Honda da Amazônia Ltda.
Todos os direitos reservados.

C-34.1

Para-lama Traseiro (CRF1100A4/D4)

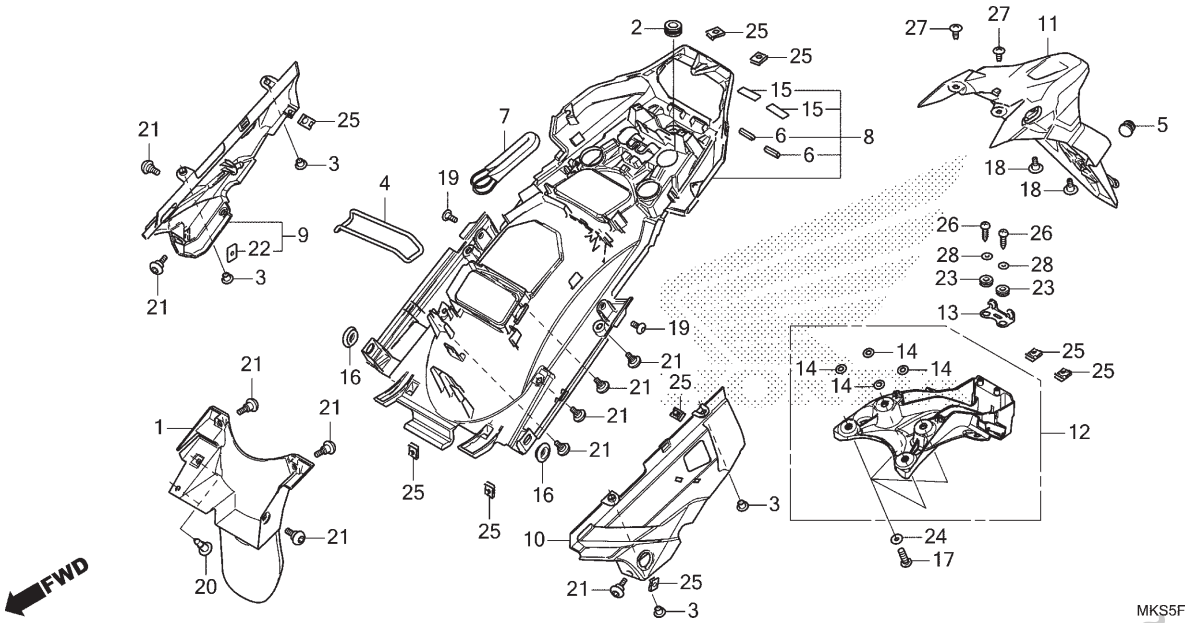

Ref. Nº	N.O.S.	Item de serviço	T.M.O.

Ref. Nº	Nº da peça	Descrição	Qtd. CRF1100 A M/N	A4 M/N	D M	D4 M	D N	D4 N	Nº de série		Tipo
18	90113-MGP-D00	Parafuso, Especial, 5x14	–	2	–	2	–	2			
19	90115-MGZ-J00	Parafuso, Especial, 6x14	–	2	–	2	–	2			
20	90116-SP0-003	Presilha, Retentor Para-choque	–	2	–	2	–	2			
21	90122-MJK-N20	Parafuso, Especial, 5x11	–	10	–	10	–	10			
22	90303-HA0-680	Porca, Especial, 6x7	–	1	–	1	–	1			
23	90505-MC4-000	Bucha A, Carcaça Filtro Ar	–	2	–	2	–	2			
24	90525-030-000	Arruela B, Fixação Suporte	–	4	–	4	–	4			
25	90677-KAN-961	Porca, Presilha, 5mm	–	9	–	9	–	9			
26	93903-24480	Parafuso, Fixação, 4x16	–	2	–	2	–	2			
27	93903-25280	Parafuso, Fixação, 5x12	–	2	–	2	–	2			
28	94103-04700	Arruela, Lisa, 4mm	–	2	–	2	–	2			

PROIBIDA A REPRODUÇÃO E DISTRIBUIÇÃO
1010913 - Matsuo - MM - JT

© Moto Honda da Amazônia Ltda.
Todos os direitos reservados.

C-35

Sinalizador

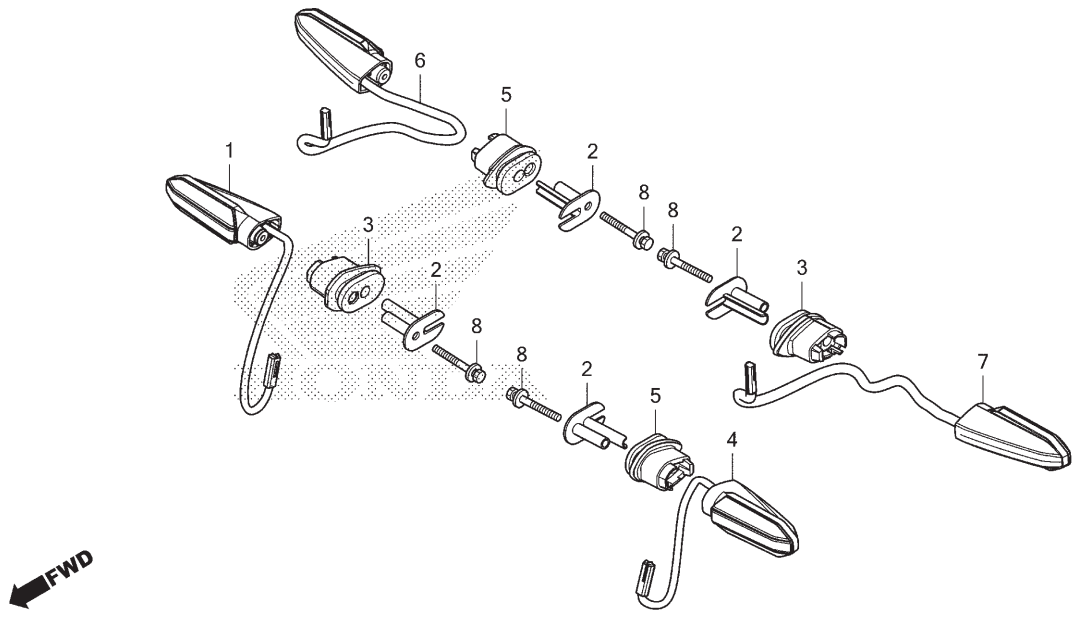

Ref. Nº	N.O.S.	Item de serviço	T.M.O.
1		(3)	
	6161C4	Sinalizador: Dianteiro Direito	0,6
	6161Y1	Sinalizador (A): Dianteiro Direito	0,4
		• Nota: Modelo esportivo adventure	
4		(5)	
	6161C3	Sinalizador: Dianteiro Esquerdo	0,6
	6161Y2	Sinalizador (A): Dianteiro Esquerdo	0,4
		• Nota: Modelo esportivo adventure	
	6161C5	Sinalizador: Dianteiro Ambos	0,9
	6161Y3	Sinalizador (A): Dianteiro Ambos	0,7
		• Nota: Modelo esportivo adventure	
6		(5)	
	6161C7	Sinalizador: Traseiro Direito	0,3
7		(3)	
	6161C6	Sinalizador: Traseiro Esquerdo	0,3
	6161C8	Sinalizador: Traseiro Ambos	0,4

Ref. Nº	Nº da peça	Descrição	Qtd. CRF1100 A M/N	A4 M/N	D M	D4 M	D N	D4 N	Nº de série		Tipo
1	33400-MKS-E01	Sinalizador Conj., Dianteiro Direito	1	1	1	1	1	1			
2	33411-MKK-A00	Bucha, Sinalizador	4	4	4	4	4	4			
3	33412-MKK-A00	Coxim, Fixação Sinalizador Direito (Dianteiro Direito/Traseiro Esquerdo)	2	2	2	2	2	2			
4	33450-MKS-E01	Sinalizador Conj., Dianteiro Esquerdo	1	1	1	1	1	1			
5	33452-MKK-A00	Coxim, Fixação Sinalizador Esquerdo (Dianteiro Esquerdo/Traseiro Direito)	2	2	2	2	2	2			
6	33600-MKS-E01	Sinalizador Conj., Traseiro Direito	1	1	1	1	1	1			
7	33650-MKS-E01	Sinalizador Conj., Traseiro Esquerdo	1	1	1	1	1	1			
8	93401-05040-08	Parafuso-arruela, 5x40	4	4	4	4	4	4			

PROIBIDA A REPRODUÇÃO E DISTRIBUIÇÃO
1010913 - Matsuo - MM - JT

© Moto Honda da Amazônia Ltda.
Todos os direitos reservados.

C-36

Lanterna Traseira • Luz da Placa de Licença

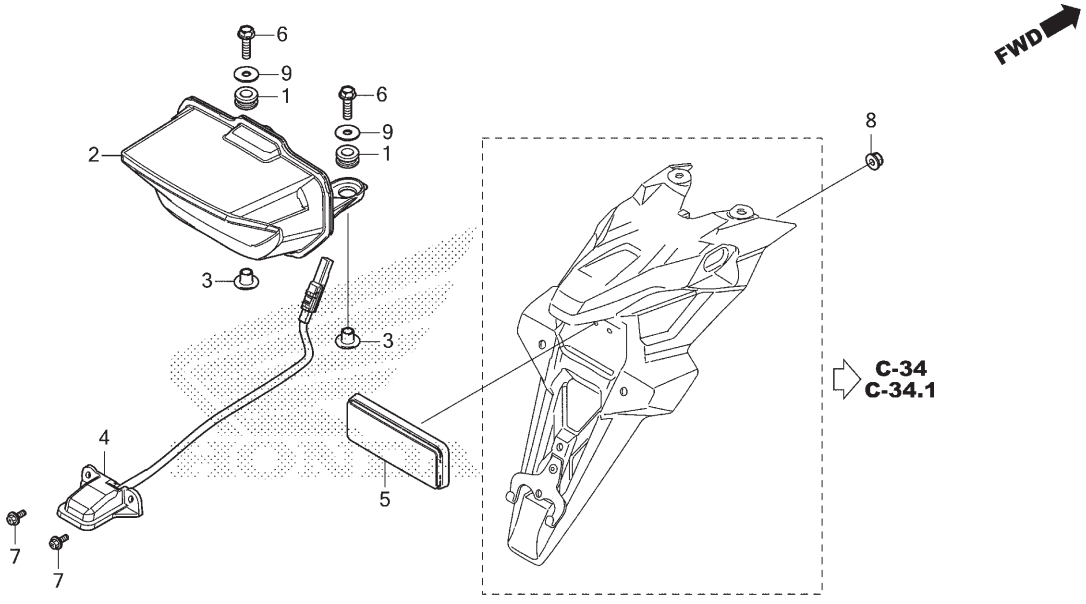

Ref. Nº	N.O.S.	Item de serviço	T.M.O.
2	6161D5	Unidade, Lanterna Traseira	0,4
	6161W6	Unidade, Lanterna Traseira (A)	0,5
		• Nota: Modelo esportivo adventure	
4	6161D8	Luz, Licença	0,3

Ref. Nº	Nº da peça	Descrição	Qtd. CRF1100 A M/N	A4 M/N	D M	D4 M	D N	D4 N	Nº de série		Tipo
1	19639-GBC-000	Borracha, Fixação	2	2	2	2	2	2			
2	33701-MKS-E01	Unidade, Lanterna Traseira	1	1	1	1	1	1			
3	33705-MKS-E00	Bucha, Lanterna Traseira	2	2	2	2	2	2			
4	33720-MKS-E01	Luz Conj., Licença	1	1	1	1	1	1			
5	33741-MGZ-B01	Refletor, Traseiro	1	1	–	–	–	–			
	33741-MS6-921	Refletor (STANLEY)	–	–	1	1	1	1			
6	90005-ZM3-000	Parafuso, Flange, 5x18	2	2	2	2	2	2			
7	90008-ZM7-000	Parafuso, 4x10	2	2	2	2	2	2			
8	90301-MG8-000	Porca, Flange, 5mm (FUSE RASHI)	1	1	1	1	1	1			
9	94103-05800	Arruela, Lisa, 5mm	2	2	2	2	2	2			

PROIBIDA A REPRODUÇÃO E DISTRIBUIÇÃO
1010913 - Matsuo - MM - JT

© Moto Honda da Amazônia Ltda.
Todos os direitos reservados.

C-37

Bateria

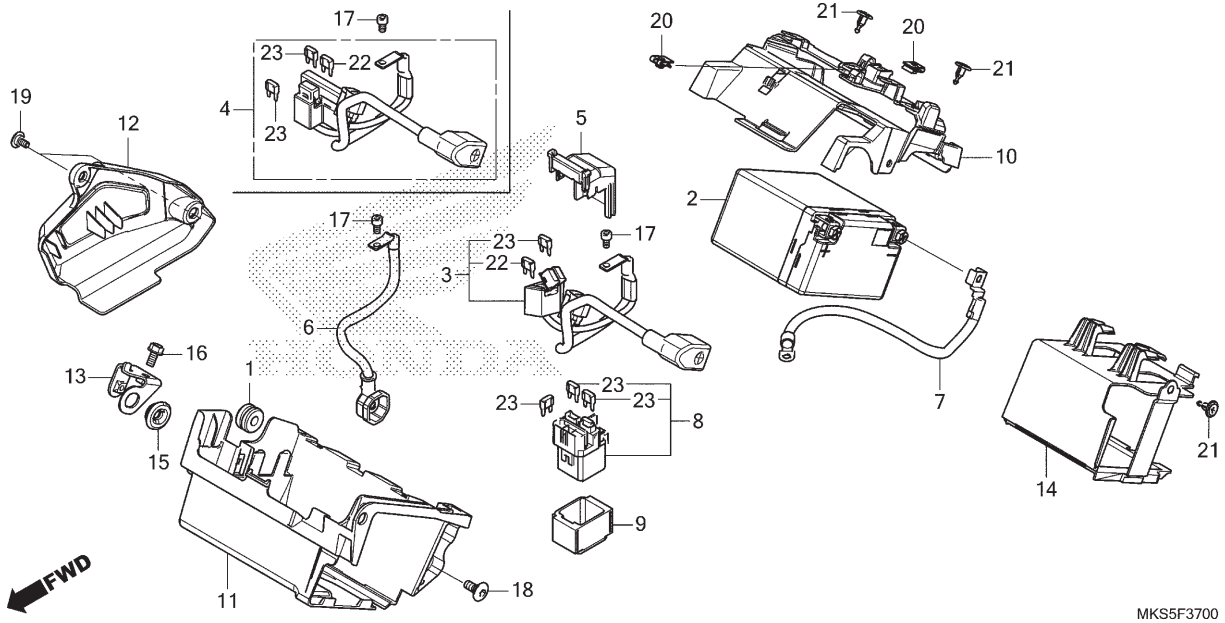

Ref. Nº	N.O.S.	Item de serviço	T.M.O.
2	610100	Bateria	0,2
3		(4)	
	610105	Cabo, Positivo Bateria	1,3
6	612115	Cabo, Motor Partida	1,3
7	610110	Cabo, Negativo Bateria	1,3
8	615113	Interruptor, Magnético Partida	0,2
10	4131PE	Suporte, Unidade Elétrica	1,0
11		(14)	
	410185	Caixa, Bateria	1,2
12	6101A1	Tampa, Bateria	0,1

Ref. Nº	Nº da peça	Descrição	Qtd. CRF1100 A M/N	A4 M/N	D M	D4 M	D N	D4 N	Nº de série		Tipo
1	17245-107-010	Coxim, Fixação Carcaça Filtro Ar	1	1	1	1	1	1			
2	31500-MKK-D02	Bateria (HY110) (ELIIY POWER)	1	1	1	1	1	1			
3	32401-MKS-E00	Cabo, Partida Bateria	1	1	–	–	–	–			
4	32401-MKS-E50	Cabo, Partida Bateria	–	–	1	1	1	1			
5	32406-MKK-D01	Tampa, Interruptor Magnético Partida	1	1	1	1	1	1			
6	32410-MKS-E00	Cabo, Motor Partida	1	1	1	1	1	1			
7	32601-MKS-E00	Cabo, Terra Bateria	1	1	1	1	1	1			
8	35850-MFL-D01	Interruptor Conj., Magnético Partida	1	1	1	1	1	1			
9	35856-MJP-G51	Coxim	1	1	1	1	1	1			
10	80121-MKS-E00	Bandeja, ECU	1	1	1	1	1	1			
11	80122-MKS-E00	Caixa, Inferior Bateria	1	1	1	1	1	1			
12	80123-MKS-E00	Tampa, Caixa Bateria	1	1	1	1	1	1			
13	80124-MKS-E00	Suporte A, Direito Caixa Bateria	1	1	1	1	1	1			
14	80129-MKS-E00	Bandeja, Bateria	1	1	1	1	1	1			
15	83551-GE2-000	Bucha, Carcaça Filtro Ar	1	1	1	1	1	1			
16	90021-GHB-620	Parafuso, Flange, 6x12	1	1	1	1	1	1			
17	90111-MR5-000	Parafuso, Allen, 5x9	2	2	2	2	2	2			

PROIBIDA A REPRODUÇÃO E DISTRIBUIÇÃO
1010913 - Matsuo - MM - JT

Voltar

© Moto Honda da Amazônia Ltda.
Todos os direitos reservados.

C-37

Bateria

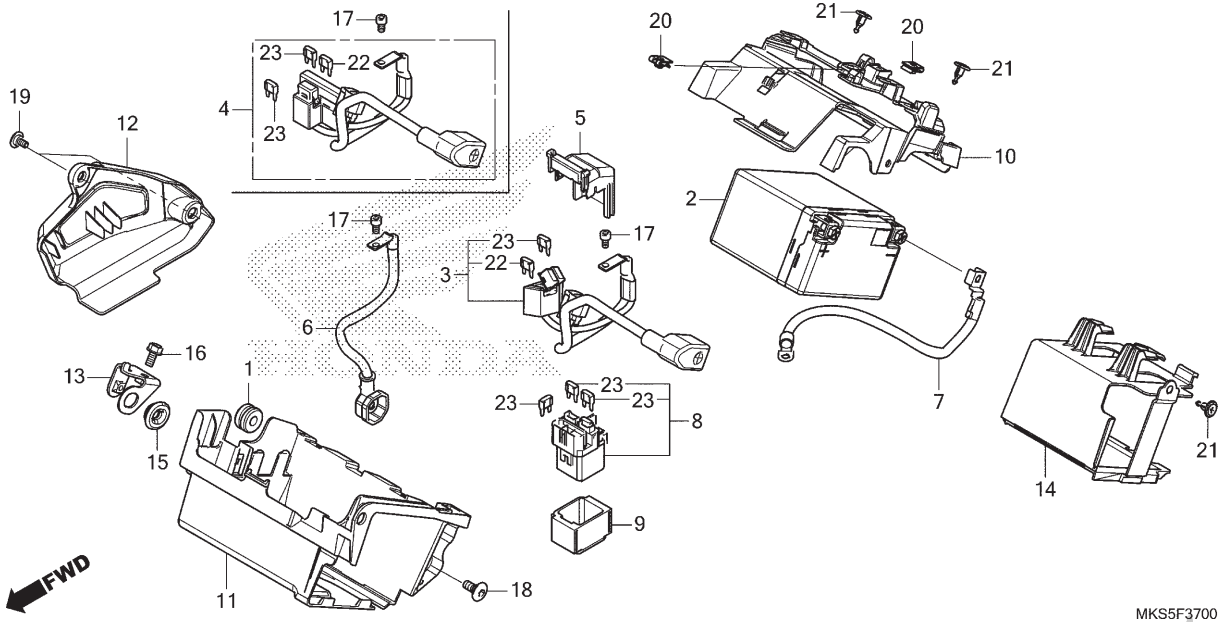

Ref. Nº	N.O.S.	Item de serviço	T.M.O.	Ref. Nº	Nº da peça	Descrição	Qtd. CRF1100 A M/N	A4 M/N	D M	D4 M	D N	D4 N	Nº de série		Tipo
				18	90118-MJK-N20	Parafuso, Especial, 6x14	1	1	1	1	1	1			
				19	90122-MJK-N20	Parafuso, Especial, 5x11	2	2	2	2	2	2			
				20	90677-KAN-961	Porca, Presilha, 5mm	2	2	2	2	2	2			
				21	90683-MBW-003	Presilha, Tampa	3	3	3	3	3	3			
				22	98200-41500	Fusível (15A)	1	1	1	1	1	1			
				23	98200-43000	Fusível (30A)	4	4	5	5	5	5			

PROIBIDA A REPRODUÇÃO E DISTRIBUIÇÃO
1010913 - Matsuo - MM - JT

© Moto Honda da Amazônia Ltda.
Todos os direitos reservados.

C-38

Fiação Principal

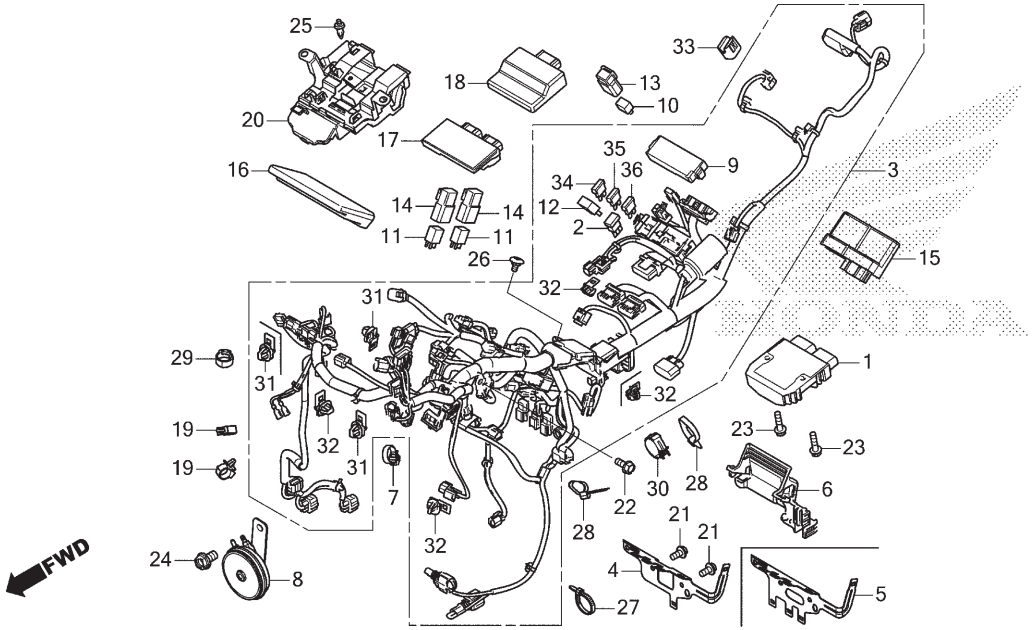

Ref. Nº	N.O.S.	Item de serviço	T.M.O.
1	6131B2	Regulador, Retificador	0,3
2	6131B4	Diodo, Trifásico	0,2
3	611100	Fiação, Principal	3,3
8	616169	Buzina	0,2
10	6111Y0	Relé, Duplo Transmissão Embreagem	0,2
11	6111C5	Relé, Partida	1,2
	6111W4	Relé, FI	1,2
12	6111D9	Relé, Controle Ventoinha	0,2
	6111G1	Relé, Bomba Combustível	0,2
	6111S4	Relé, TBW	0,2
	6111Y1	Relé, VB	0,2
15	6181D9	Unidade Controle, Suspensão	0,3
16	618135	Módulo Controle Motor (ECM)	1,1
17	6181A7	Módulo de Controle da Transmissão (TCM)	1,2
18	6181E3	Unidade Controle, Corpo	1,1
20	6181C4	Bandeja, Unidade Controle	0,9

Ref. Nº	Nº da peça	Descrição	Qtd. CRF1100 A M/N	A4 M/N	D M	D4 M	D N	D4 N	Nº de série		Tipo
1	31600-MKN-D51	Regulador Conj., Retificador	1	1	1	1	1	1			
2	31730-MAS-601	Diodo Conj., Trifásico (SUMITOMO)	1	1	1	1	1	1			
3	32100-MKS-B00	Fiação, Principal	1	–	–	–	–	–			
	32100-MKS-EN0		–	1	–	–	–	–			
	32100-MKS-BF0		–	–	1	–	1	–			
	32100-MKS-EQ0		–	–	–	1	–	1			
4	32155-MKK-D00	Suporte, Presilha Fiação	1	1	–	–	–	–			
5	32155-MKS-E50	Suporte, Presilha Fiação	–	–	1	1	1	1			
6	32159-MJP-G50	Tampa, Adaptador	1	1	1	1	1	1			
7	32161-GFL-J41	Presilha, Fiação Principal	1	1	1	1	1	1			
8	38120-KCZ-J71	Buzina, Comp. (Grave)	1	1	1	1	1	1			
9	38255-MKS-E00	Tampa Comp., Superior	1	1	1	1	1	1			
10	38501-KWN-901	Relé Comp. (MICRO ISO 4P) (OMRON)	–	–	1	1	1	1			
11	38501-MCS-G01	Relé Comp. (MICRO ISO 4P)	2	2	2	2	2	2			
12	38501-MEL-003	Relé Conj., Potência (MICRO ISO 4P)	4	4	4	4	4	4			
13	38506-KVS-600	Suporte, Relé	–	–	1	1	1	1			
14	38506-MCS-G00	Suporte, Relé	2	2	2	2	2	2			
15	38651-MKS-EN1	Unidade Controle, Suspensão	–	1	–	1					
16	38770-MKS-B02	Unidade PGM-FI (MT)	1	–	–	–	–	–			
	38770-MKS-BT2		–	1	–	–	–	–			
	38770-MKS-BF2	Unidade PGM-FI (DCT)	–	–	1	–	1	–			
	38770-MKS-BV2		–	–	–	1	–	1			

PROIBIDA A REPRODUÇÃO E DISTRIBUIÇÃO
1010013 - Matsuo - MM - JT

© Moto Honda da Amazônia Ltda.
Todos os direitos reservados.

C-38

Fiação Principal

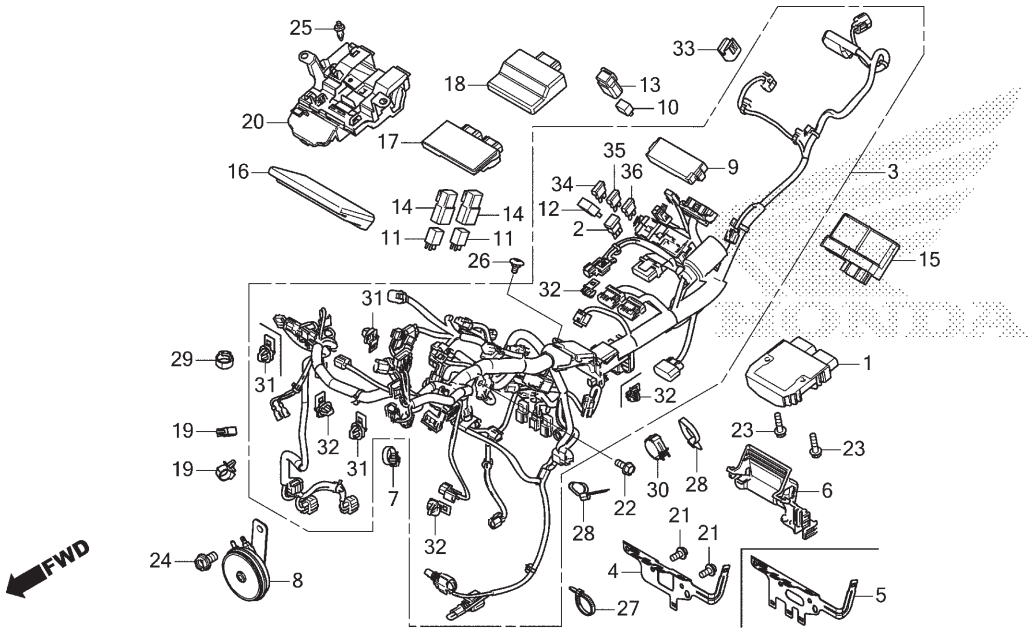

Ref. Nº	N.O.S.	Item de serviço	T.M.O.	Ref. Nº	Nº da peça	Descrição	Qtd. CRF1100 A M/N	A4 M/N	D M	D4 M	D N	D4 N	Nº de série		Tipo
				17	38780-MKS-BF1	Unidade PGM-DCT	–	–	1	1	1	1			
				18	38950-MKS-E02	Unidade Controle, Corpo	1	1	1	1	1	1			
				19	53781-SE0-952	Presilha, Mangueira Retorno	–	–	2	2	2	2			
				20	80109-MKS-E00	Bandeja, Unidade Controle Corpo	1	1	1	1	1	1			
				21	90025-GHB-620	Parafuso, Flange, 6x12	2	2	2	2	2	2			
				22	90030-GHB-630	Parafuso, Flange, 6x14	1	1	1	1	1	1			
				23	90030-GHB-670	Parafuso, Flange, 6x22	2	2	2	2	2	2			
				24	90036-GHB-630	Parafuso, Flange, 8x14	1	1	1	1	1	1			
				25	90116-SP0-003	Presilha, Retentor Para-choque	1	1	1	1	1	1			
				26	90122-MJK-N20	Parafuso, Especial, 5x11	1	1	1	1	1	1			
				27	90651-KV6-003	Presilha, Cabo, 165mm (Preto)	–	–	1	1	1	1			
				28	90652-KT1-771	Presilha, Cabo (Preto)	2	2	2	2	2	2			
				29	90683-KJ2-003	Presilha, Fiação Principal	–	–	1	1	1	1			
				30	90690-GHB-681	Presilha, Cabo, 30mm	1	1	1	1	1	1			
				31	91535-TA0-003	Presilha, Adaptador (Marrom Escuro)	3	2	3	2	3	2			
				32	91565-SEL-003	Presilha, Adaptador (Preto)	3	4	3	4	3	4			
				33	91771-MKK-H11	Capa (6P) (Vermelho)	1	1	1	1	1	1			
				34	98200-41000	Fusível (10A)	10	10	10	10	10	10			
				35	98200-41500	Fusível (15A)	3	3	3	3	3	3			
				36	98200-42000	Fusível (20A)	3	3	3	3	3	3			

PROIBIDA A REPRODUÇÃO E DISTRIBUIÇÃO
10/08/03 - Nabs02 - MM - JT

© Moto Honda da Amazônia Ltda.
Todos os direitos reservados.

C-38.10

Fiação Secundária • Bobina de Ignição

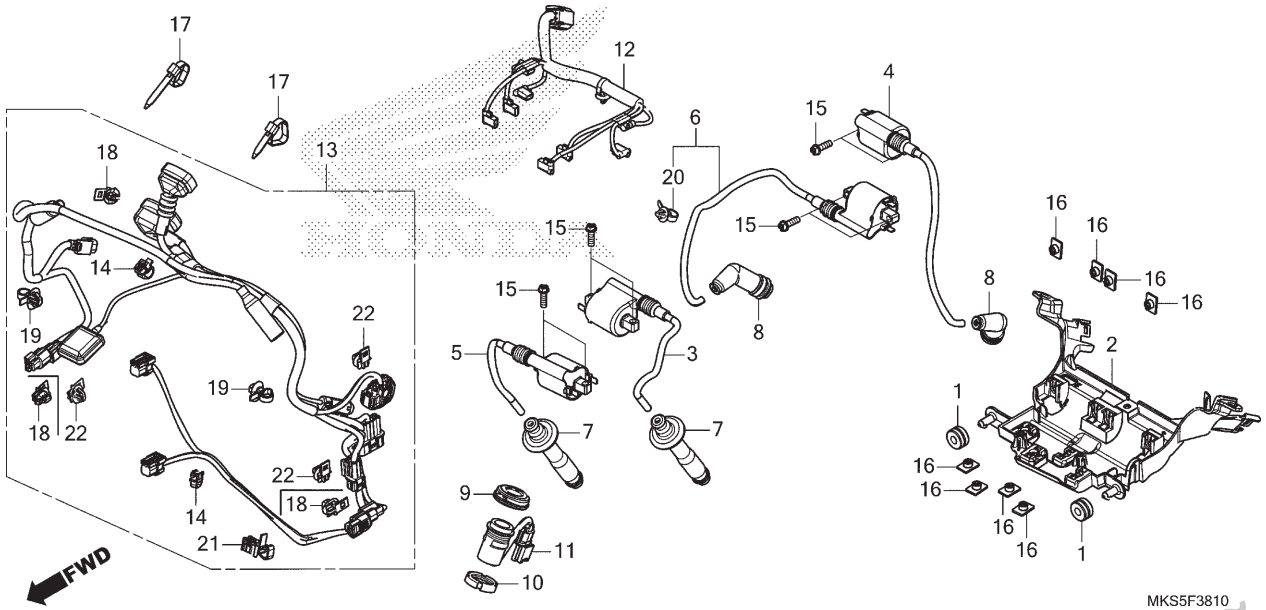

Ref. Nº	N.O.S.	Item de serviço	T.M.O.
2	6141C2	Suporte, Bobina Ignição	1,4
3		(4,5,6)	
	6141C8	Bobina, Ignição: Esquerda	1,6
	6141C8B	• Substituição de 1 bobina de ignição adicionar	0,2
	6141C9	Bobina, Ignição: Direita	1,6
	6141C9B	• Substituição de 1 bobina de ignição adicionar	0,2
	6141A5	Bobina, Ignição: Para 1 motocicleta	2,3
7		(8)	
	6141E6	Capa, Supressor Ruídos: Esquerda	1,5
	6141E6A	• Substituição de 1 capa do supressor de ruídos adicionar	0,1
	6141E7	Capa, Supressor Ruídos: Direita	1,5
	6141E7A	• Substituição de 1 capa do supressor de ruídos adicionar	0,1
	6141E4	Capa, Supressor Ruídos: Para 1 motocicleta	1,8
11	8121A0	Soquete, Acessórios	0,7
12	611150	Fiação Secundária, Injetor e Bobina de Ignição	1,5
13	6111D7	Fiação Secundária, Dianteira	0,8
	6111T7	Fiação Secundária, Dianteira (A)	0,9
		• Nota: Modelo esportivo adventure	

Ref. Nº	Nº da peça	Descrição	Qtd. CRF1100 A M/N	A4 M/N	D M	D4 M	D N	D4 N	Nº de série		Tipo
1	17245-107-010	Coxim, Fixação Carcaça Filtro Ar	2	2	2	2	2	2			
2	19125-MKS-E00	Suporte, Bobina Ignição	1	1	1	1	1	1			
3	30510-MKK-D01	Bobina Ignição, Comp. (TOP-1)	1	1	1	1	1	1			
4	30520-MKS-E01	Bobina Ignição, Comp. (SIDE-1)	1	1	1	1	1	1			
5	30530-MKK-D01	Bobina Ignição, Comp. (TOP-2)	1	1	1	1	1	1			
6	30540-MKS-E01	Bobina Ignição, Comp. (SIDE-2)	1	1	1	1	1	1			
7	30700-HL4-A01	Supressor Ruídos, Conj.	2	2	2	2	2	2			
8	30701-MJP-G51	Supressor Ruídos, Conj.	2	2	2	2	2	2			
9	31651-MKS-E21	Capa	1	1	1	1	1	1			
10	31652-MGH-H21	Porca, Ovalada	1	1	1	1	1	1			
11	31653-MKS-E21	Carcaça Comp., Acessórios	1	1	1	1	1	1			
12	32102-MKS-E00	Fiação Secundária, Ignição	1	1	1	1	1	1			
13	32103-MKS-E00	Fiação, Secundária Dianteira	1	–	–	–	–	–			
	32103-MKS-E20		–	1	–	–	–	–			
	32103-MKS-E50		–	–	1	–	1	–			
	32103-MKS-E70		–	–	–	1	–	1			
14	32161-GFL-J41	Presilha, Fiação Principal	2	2	2	2	2	2			
15	90020-GHB-660	Parafuso, Flange, 6x20	8	8	8	8	8	8			

PROIBIDA A REPRODUÇÃO E DISTRIBUIÇÃO
1010913 - Matsuo - MM - JT

© Moto Honda da Amazônia Ltda.
Todos os direitos reservados.

C-38.10

Fiação Secundária • Bobina de Ignição

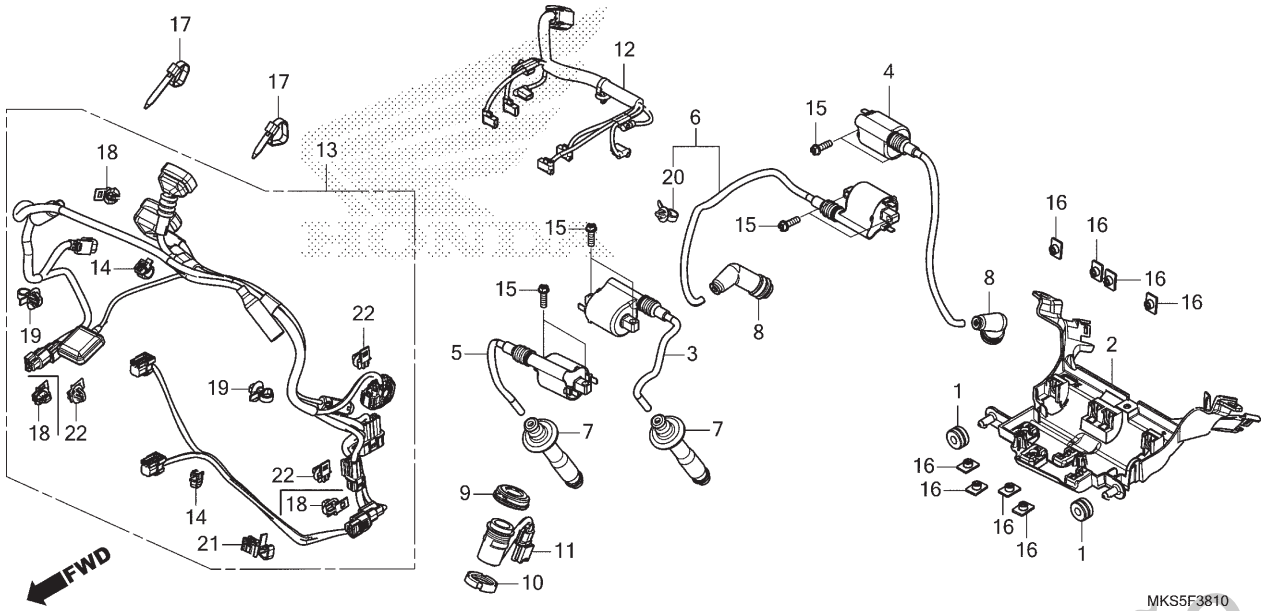

Ref. Nº	N.O.S.	Item de serviço	T.M.O.	Ref. Nº	Nº da peça	Descrição	Qtd. CRF1100 A M/N	A4 M/N	D M	D4 M	D N	D4 N	Nº de série		Tipo
				16	90303-HA0-680	Porca, Especial, 6x7	8	8	8	8	8	8			
				17	90652-KT1-771	Presilha, Cabo (Preto)	2	2	2	2	2	2			
				18	91535-TA0-003	Presilha, Adaptador (Marrom Escuro)	1	3	1	3	1	3			
				19	91540-S7S-003	Presilha, Fiação (Preto) (157,7mm)	2	2	2	2	2	2			
				20	91541-S0A-003	Presilha, Fiação (Preto) (145mm)	1	1	1	1	1	1			
				21	91541-SYP-003	Presilha, Fiação (Preto) (140mm)	–	1	–	1	–	1			
				22	91565-SEL-003	Presilha, Adaptador (Preto)	3	2	3	2	3	2			

PROIBIDA A REPRODUÇÃO E DISTRIBUIÇÃO
1010913 - Matsuo - MM - JT

© Moto Honda da Amazônia Ltda.
Todos os direitos reservados.

C-39

Chassi

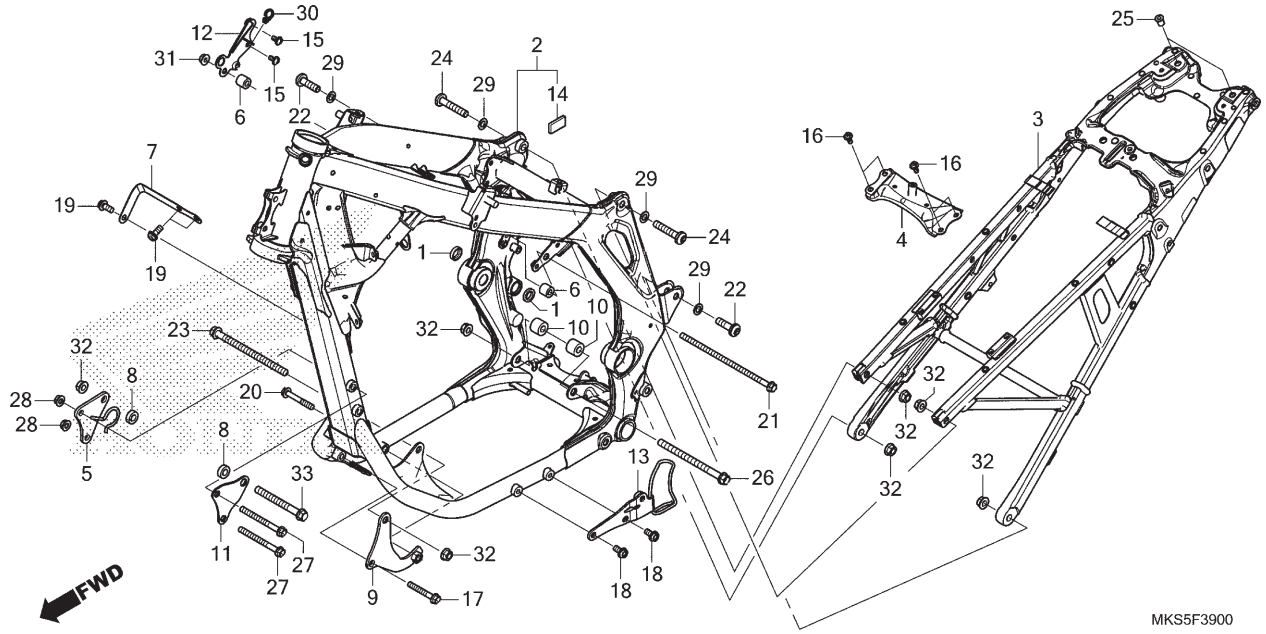

Ref. Nº	N.O.S.	Item de serviço	T.M.O.
2	410100	Chassi	11,9
		• Inclui: Remoção e instalação do motor	
3	410157	Trilho, Assento	2,9
	4101AV	Trilho, Assento (A)	3,5
		• Nota: Tipo suspensão elétrica	
4	4131B1	Placa, Cross Dianteira	0,8

Ref. Nº	Nº da peça	Descrição	Qtd. CRF1100 A M/N	A4 M/N	D M	D4 M	D N	D4 N	Nº de série		Tipo
1	46525-KK0-003	Retentor Pó, 17x20x2,5	2	2	2	2	2	2			
2	50010-MKS-E00ZB	Chassi Conj.									
		NHA86M Preto Ballistic Fosco Metálico	1	–	1	–	1	–			
	50010-MKS-E00ZA	*NH138* Branco Shasta	–	1	–	1	–	1			
3	50200-MKS-E00ZA	Trilho Comp., Assento									
		R201 Vermelho Magna	1	–	1	–	1	–			
	50200-MKS-E00ZB	*NH138* Branco Shasta	–	1	–	1	–	1			
4	50230-MKS-E00	Placa Cross Comp., Dianteira	1	1	1	1	1	1			
5	50351-MKS-E00	Placa, Dianteira Direita Fixação Motor	1	1	1	1	1	1			
6	50352-MKS-E00	Bucha C, Suporte Motor	2	2	2	2	2	2			
7	50353-MKS-E00	Placa, Dianteira Fixação Motor	1	1	1	1	1	1			
8	50354-MKS-E00	Bucha A, Suporte Motor	2	2	2	2	2	2			
9	50355-MKS-E00	Placa, Inferior Dianteira Direita Fixação Motor	1	1	1	1	1	1			
10	50356-MKS-E00	Bucha D, Suporte Motor	2	2	2	2	2	2			
11	50358-MKS-E00	Placa, Dianteira Esquerda Fixação Motor	1	1	1	1	1	1			
12	50361-MKS-E00	Placa, Superior Traseira Direita Fixação Motor	1	1	–	–	–	–			
	50361-MKS-E50		–	–	1	1	1	1			
13	64450-MJP-G50	Suporte, Placa Patinamento	1	1	1	1	1	1			
14	80102-MJS-J70	Borracha, Para-lama Traseiro	1	1	1	1	1	1			
15	90025-GHB-620	Parafuso, Flange, 6x12	2	2	2	2	2	2			

PROIBIDA A REPRODUÇÃO E DISTRIBUIÇÃO
10/08/2 - Matsuo - MM - IT

© Moto Honda da Amazônia Ltda.
Todos os direitos reservados.

C-39

Chassi

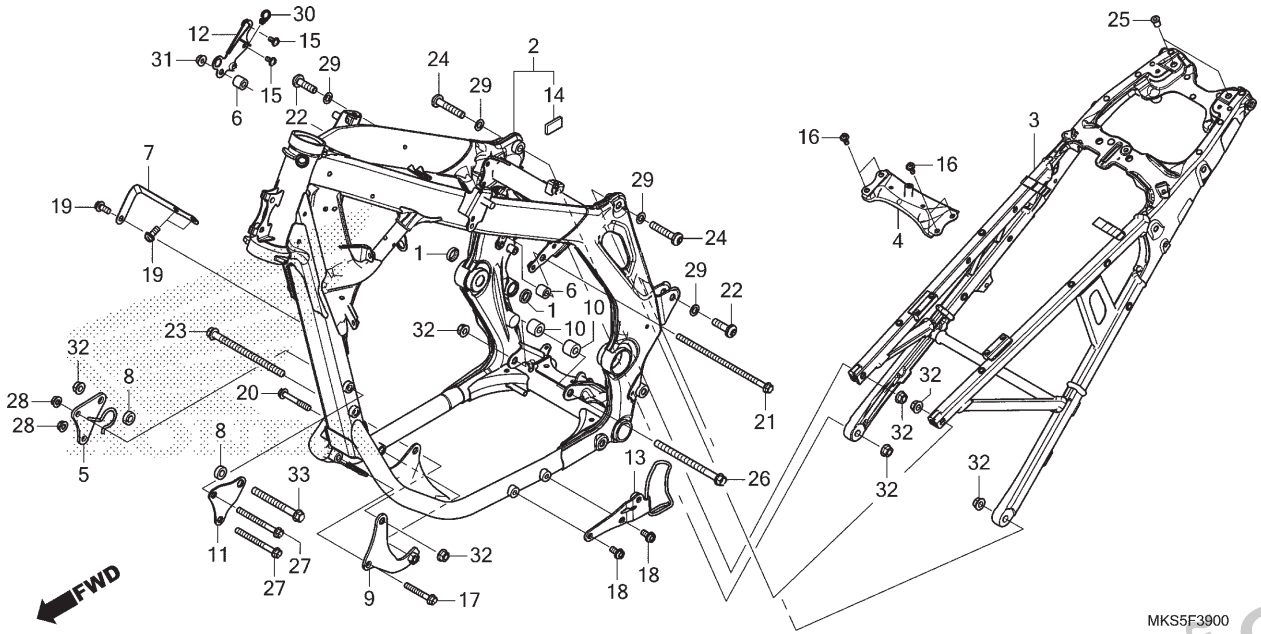

Ref. Nº	N.O.S.	Item de serviço	T.M.O.

Ref. Nº	Nº da peça	Descrição	Qtd. CRF1100 A M/N	A4 M/N	D M	D4 M	D N	D4 N	Nº de série		Tipo
16	90025-GHB-630	Parafuso, Flange, 6x14	4	4	4	4	4	4			
17	90035-GHB-740	Parafuso, Flange, 8x40	1	1	1	1	1	1			
18	90036-GHB-640	Parafuso, Flange, 8x16	2	2	2	2	2	2			
19	90036-GHB-650	Parafuso, Flange, 8x18	3	3	3	3	3	3			
20	90036-GHB-770	Parafuso, Flange, 8x55	1	1	1	1	1	1			
21	90102-MKS-E00	Parafuso, Flange, 8x195	1	1	1	1	1	1			
22	90103-MKS-E00	Parafuso, Especial, 10x35	2	2	2	2	2	2			
23	90103-MY1-000	Parafuso, Flange, 10x153	1	1	1	1	1	1			
24	90104-MKS-E00	Parafuso, Especial, 10x54	2	2	2	2	2	2			
25	90111-KW3-003	Porca, Fixação Carenagem, 5mm	2	2	2	2	2	2			
26	90116-KW3-000	Parafuso, Flange, 10x138	1	1	1	1	1	1			
27	90122-MKS-E00	Parafuso, Flange, 8x85	2	2	2	2	2	2			
28	90305-MKS-E00	Porca, Flange, 8mm	2	2	2	2	2	2			
29	90401-430-000	Arruela, 10,2mm	4	4	4	4	4	4			
30	90659-734-K51	Presilha, Fiação (NIFCO)	–	–	1	1	1	1			
31	94050-08080	Porca, Flange, 8mm	1	1	1	1	1	1			
32	94050-10080	Porca, Flange, 10mm	7	7	7	7	7	7			
33	96400-10095-08	Parafuso, Flange, 10x95	1	1	1	1	1	1			

PROIBIDA A REPRODUÇÃO E DISTRIBUIÇÃO
1010913 - Hatsuo - M/M - JJ

© Moto Honda da Amazônia Ltda.
Todos os direitos reservados.

C-39.30

Placa de Patinamento

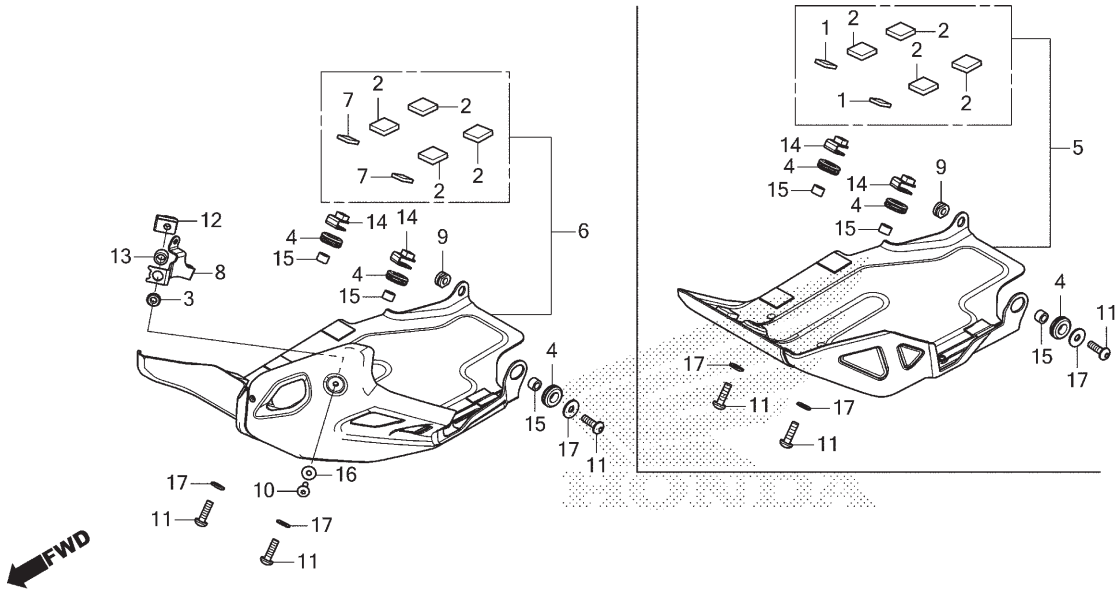

Ref. Nº	N.O.S.	Item de serviço	T.M.O.
6		(5)	
	410135	Placa, Patinamento	0,1

Ref. Nº	Nº da peça	Descrição	Qtd. CRF1100 A M/N	A4 M/N	D M	D4 M	D N	D4 N	Nº de série		Tipo
1	17225-MAH-610	Borracha B, Amortecedor	2	–	2	–	2	–	.....	.....	.....
2	17515-KFB-840	Borracha, Protetor Tanque	4	4	4	4	4	4	.....	.....	.....
3	18345-MKS-E20	Coxim, Fixação Protetor	–	1	–	1	–	1	.....	.....	.....
4	52491-MCA-000	Coxim, Fixação Motor	3	3	3	3	3	3	.....	.....	.....
5	64440-MKS-E00	Placa Comp., Patinamento	1	–	1	–	1	–	.....	.....	.....
6	64440-MKS-E20	Placa Comp., Patinamento	–	1	–	1	–	1	.....	.....	.....
7	64444-MKS-E20	Borracha B, Amortecedor	–	2	–	2	–	2	.....	.....	.....
8	64480-MKS-E20	Suporte, Patinamento Esquerdo	–	1	–	1	–	1	.....	.....	.....
9	80101-283-000	Coxim, Para-lama Traseiro	1	1	1	1	1	1	.....	.....	.....
10	90085-KFB-000	Parafuso, Especial, 6x22	–	1	–	1	–	1	.....	.....	.....
11	90128-KL4-000	Parafuso, Fixação Pinhão	3	3	3	3	3	3	.....	.....	.....
12	90311-K66-V00	Porca, Presilha, 6mm	–	1	–	1	–	1	.....	.....	.....
13	90312-GF0-000	Bucha, Tampa Carcaça	–	1	–	1	–	1	.....	.....	.....
14	90321-MJP-G60	Porca, Presilha, 8mm	2	2	2	2	2	2	.....	.....	.....
15	90512-MJP-G60	Bucha, 8,5x14x9	3	3	3	3	3	3	.....	.....	.....
16	90525-030-000	Arruela B, Fixação Suporte	–	1	–	1	–	1	.....	.....	.....
17	94101-08000	Arruela, Lisa, 8mm	3	3	3	3	3	3	.....	.....	.....

PROIBIDA A REPRODUÇÃO E DISTRIBUIÇÃO
1010913 - Matsuo - MM - JT

© Moto Honda da Amazônia Ltda.
Todos os direitos reservados.

C-41

Radiador

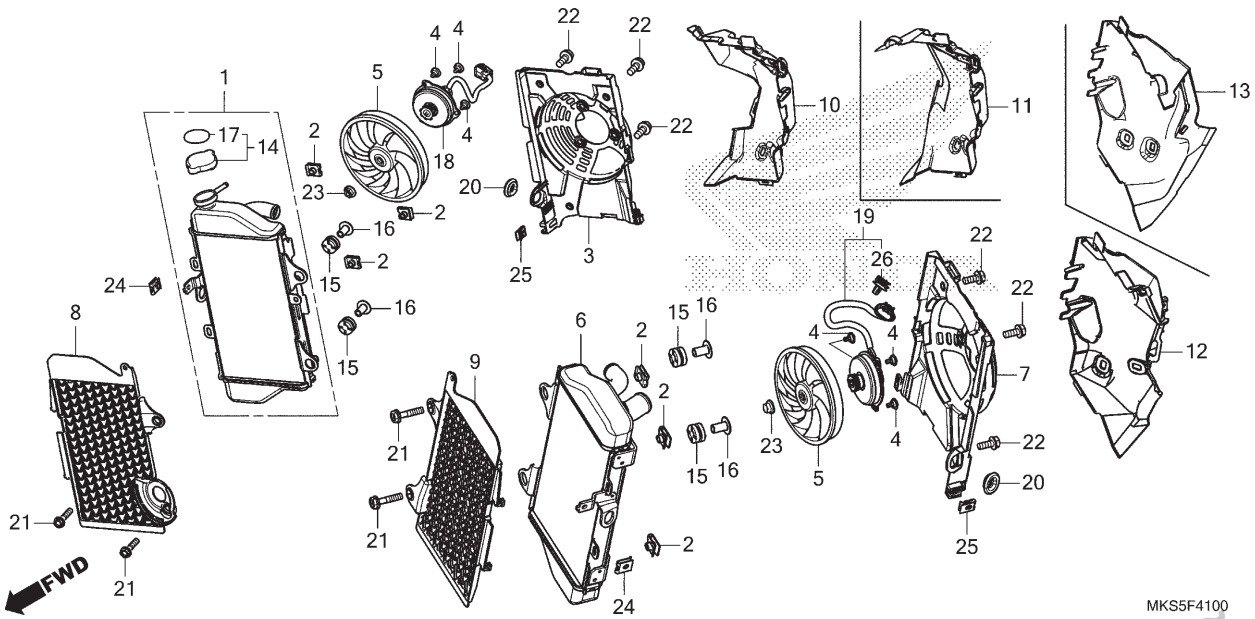

Ref. Nº	N.O.S.	Item de serviço	T.M.O.
1	115102	Radiador: Direito	1,3
	1151M1	Radiador (A): Direito	1,4
		• Nota: Modelo esportivo adventure	
	1151R3	Radiador (B): Direito	2,2
		• Nota: Tipo suspensão elétrica	
5	1151H2	Ventoinha, Arrefecimento: Esquerda	1,8
	1151M3	Ventoinha, Arrefecimento (A): Esquerda	1,4
		• Nota: Modelo esportivo adventure	
	1151R5	Ventoinha, Arrefecimento (B): Esquerda	2,2
		• Nota: Tipo suspensão elétrica	
	1151H3	Ventoinha, Arrefecimento: Direita	1,3
	1151M4	Ventoinha, Arrefecimento (A): Direita	1,4
		• Nota: Modelo esportivo adventure	
	1151R6	Ventoinha, Arrefecimento(B): Direita	2,2
		• Nota: Tipo suspensão elétrica	
	1151H4	Ventoinha, Arrefecimento: Ambas	2,2
	1151M5	Ventoinha, Arrefecimento (A): Ambas	1,8
		• Nota: Modelo esportivo adventure	
	1151R7	Ventoinha, Arrefecimento (B): Ambas	2,6
		• Nota: Tipo suspensão elétrica	
+			

Ref. Nº	Nº da peça	Descrição	Qtd. CRF1100 A M/N	A4 M/N	D M	D4 M	D N	D4 N	Nº de série		Tipo
1	19010-MKS-B01	Radiador Comp., Direito	1	1	1	1	1	1			
2	19014-KEA-003	Porca, Fixação (6mm)	6	6	6	6	6	6			
3	19015-MKS-E01	Carenagem Comp., Ventoinha Direita	1	1	1	1	1	1			
4	19016-KEA-003	Parafuso, Phillips, 4x8,5	6	6	6	6	6	6			
5	19020-MGS-D31	Ventoinha Comp. (T.RAD)	2	2	2	2	2	2			
6	19020-MKS-E01	Radiador Comp., Esquerdo	1	1	1	1	1	1			
7	19025-MKS-E01	Carenagem Comp., Ventoinha Esquerda	1	1	1	1	1	1			
8	19031-MKS-E00	Grade, Direita Radiador	1	1	1	1	1	1			
9	19032-MKS-E00	Grade, Esquerda Radiador	1	1	1	1	1	1			
10	19035-MKS-E00	Carenagem, Direita Radiador	1	–	1	–	1	–			
11	19035-MKS-E20	Carenagem, Direita Radiador	–	1	–	1	–	1			
12	19036-MKS-E00	Carenagem, Esquerda Radiador	1	–	1	–	1	–			
13	19036-MKS-E20	Carenagem, Esquerda Radiador	–	1	–	1	–	1			
14	19037-KZR-E01	Tampa Comp., Radiador (T.RAD)	1	1	1	1	1	1			
15	19051-KA3-830	Coxim, Fixação Radiador	4	4	4	4	4	4			
16	19052-MFG-D00	Bucha, Fixação Radiador	4	4	4	4	4	4			
17	19055-KZR-E01	Etiqueta, Tampa Radiador (T.RAD) (Português/Espanhol)	1	1	1	1	1	1			

PROIBIDA A REPRODUÇÃO E DISTRIBUIÇÃO
1010919 - Watsuo - MM - JT

© Moto Honda da Amazônia Ltda.
Todos os direitos reservados.

C-41

Radiador

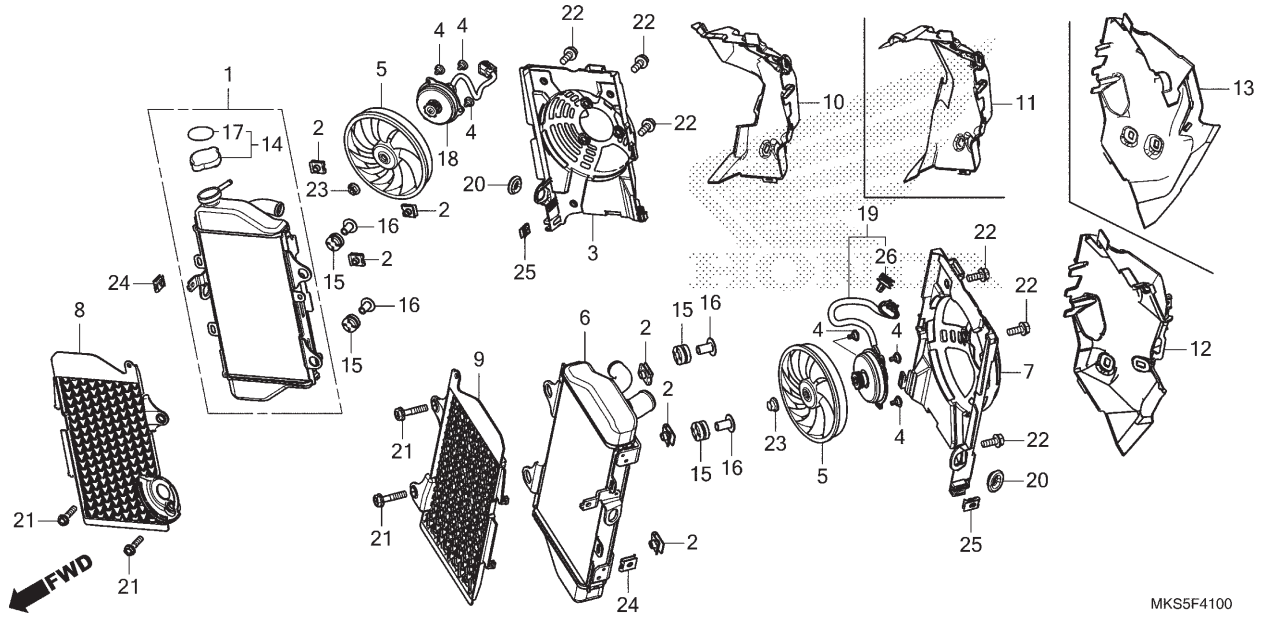

Ref. Nº	N.O.S.	Item de serviço	T.M.O.
6	115101	Radiador: Esquerdo	1,8
	1151M0	Radiador (A): Esquerdo	1,4
		• Nota: Modelo esportivo adventure	
	1151R4	Radiador (B): Esquerdo	2,2
		• Nota: Tipo suspensão elétrica	
	1151A2	Radiador: Ambos	2,2
	1151M2	Radiador (A): Ambos	1,8
		• Nota: Modelo esportivo adventure	
	1151R2	Radiador (B): Ambos	2,6
		• Nota: Tipo suspensão elétrica	
8	1151B3	Grade, Radiador: Direita	1,2
	1151Q8	Grade, Radiador (A): Direita	1,3
		• Nota: Modelo esportivo adventure	
	1151Q9	Grade, Radiador (B): Direita	2,1
		• Nota: Tipo suspensão elétrica	
9	1151B2	Grade, Radiador: Esquerda	1,7
	1151S4	Grade, Radiador (A): Esquerda	1,3
		• Nota: Modelo esportivo adventure	
	1151S5	Grade, Radiador (B): Esquerda	2,1
		• Nota: Tipo suspensão elétrica	
	1151G3	Grade, Radiador: Ambas	2,1
	1151R0	Grade, Radiador (A): Ambas	1,7
		• Nota: Modelo esportivo adventure	
	1151R1	Grade, Radiador (B): Ambas	2,5
		• Nota: Tipo suspensão elétrica	
+			

Ref. Nº	Nº da peça	Descrição	Qtd. CRF1100 A M/N	A4 M/N	D M	D4 M	D N	D4 N	Nº de série		Tipo
18	19080-MKS-E01	Motor Conj., Ventoinha Direita	1	1	1	1	1	1			
19	19090-MKS-E01	Motor Conj., Ventoinha Esquerda	1	1	1	1	1	1			
20	83551-GE2-000	Bucha, Carcaça Filtro Ar	–	2	–	2	–	2			
21	90030-GHB-690	Parafuso, Flange, 6x28	4	4	4	4	4	4			
22	90120-KCR-003	Parafuso-arruela, 6x16	6	6	6	6	6	6			
23	90315-MFL-003	Porca, Flange, 3mm	2	2	2	2	2	2			
24	90320-GC3-000	Porca, Pressão, 5mm	2	2	2	2	2	2			
25	90677-KAN-961	Porca, Presilha, 5mm	2	2	2	2	2	2			
26	91535-TA0-003	Presilha, Adaptador (Marrom Escuro)	1	1	1	1	1	1			

PROIBIDA A REPRODUÇÃO E DISTRIBUIÇÃO
1010913 - Matsuo - MM - JT

© Moto Honda da Amazônia Ltda.
Todos os direitos reservados.

C-41

Radiador

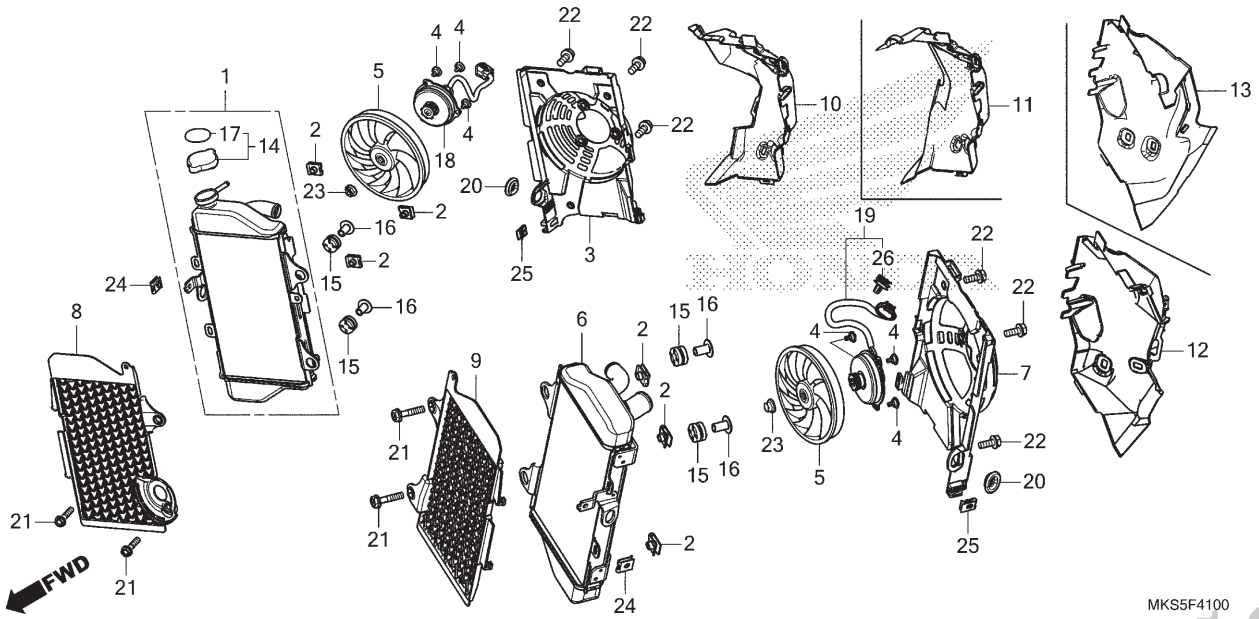

Ref. Nº	N.O.S.	Item de serviço	T.M.O.
10		(3,11)	
	1151A0	Carenagem, Radiador: Direita	1,3
	1151L8	Carenagem, Radiador (A): Direita	1,4
		• Nota: Modelo esportivo adventure	
	1151S2	Carenagem, Radiador (B): Direita	2,3
		• Nota: Tipo suspensão elétrica	
12		(7,13)	
	115126	Carenagem, Radiador: Esquerda	1,8
	1151L7	Carenagem, Radiador (A): Esquerda	1,4
		• Nota: Modelo esportivo adventure	
	1151S1	Carenagem, Radiador (B): Esquerda	2,2
		• Nota: Tipo suspensão elétrica	
	1151A5	Carenagem, Radiador: Ambas	2,2
	1151L9	Carenagem, Radiador (A): Ambas	1,8
		• Nota: Modelo esportivo adventure	
	1151S3	Carenagem, Radiador (B): Ambas	2,6
		• Nota: Tipo suspensão elétrica	
14	1151B8	Tampa, Radiador	0,2
18	1151A9	Motor, Ventoinha: Direita	1,4
	1151M7	Motor, Ventoinha (A): Direita	1,5
		• Nota: Modelo esportivo adventure	
	1151R9	Motor, Ventoinha (B): Direita	2,3
		• Nota: Tipo suspensão elétrica	
+			

Ref. Nº	Nº da peça	Descrição	Qtd. CRF1100 A M/N	A4 M/N	D M	D4 M	D N	D4 N	Nº de série	Tipo

PROIBIDA A REPRODUÇÃO E DISTRIBUIÇÃO
1010913 - Matsuo - MM - JT

© Moto Honda da Amazônia Ltda.
Todos os direitos reservados.

C-41

Radiador

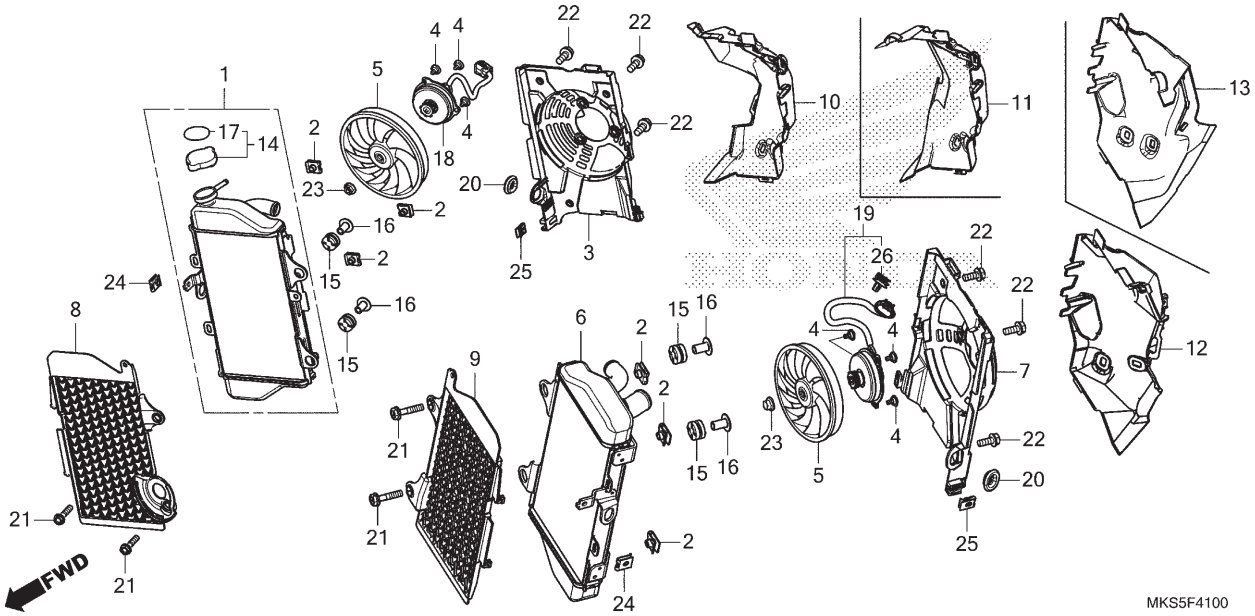

Ref. Nº	N.O.S.	Item de serviço	T.M.O.
19	1151A8	Motor, Ventoinha: Esquerda	1,9
	1151M6	Motor, Ventoinha (A): Esquerda	1,5
		• Nota: Modelo esportivo adventure	
	1151R8	Motor, Ventoinha (B): Esquerda	2,3
		• Nota: Tipo suspensão elétrica	
	1151B0	Motor, Ventoinha: Ambas	2,5
	1151M8	Motor, Ventoinha (A): Ambas	2,1
		• Nota: Modelo esportivo adventure	
	1151S0	Motor, Ventoinha (B): Ambas	2,9
		• Nota: Tipo suspensão elétrica	

Ref. Nº	Nº da peça	Descrição	Qtd. CRF1100 A M/N	A4 M/N	D M	D4 M	D N	D4 N	Nº de série	Tipo

PROIBIDA A REPRODUÇÃO E DISTRIBUIÇÃO
1010913 - Matsuo - MM - JT

© Moto Honda da Amazônia Ltda.
Todos os direitos reservados.

C-41.10

Mangueira do Radiador • Tubo d'Água

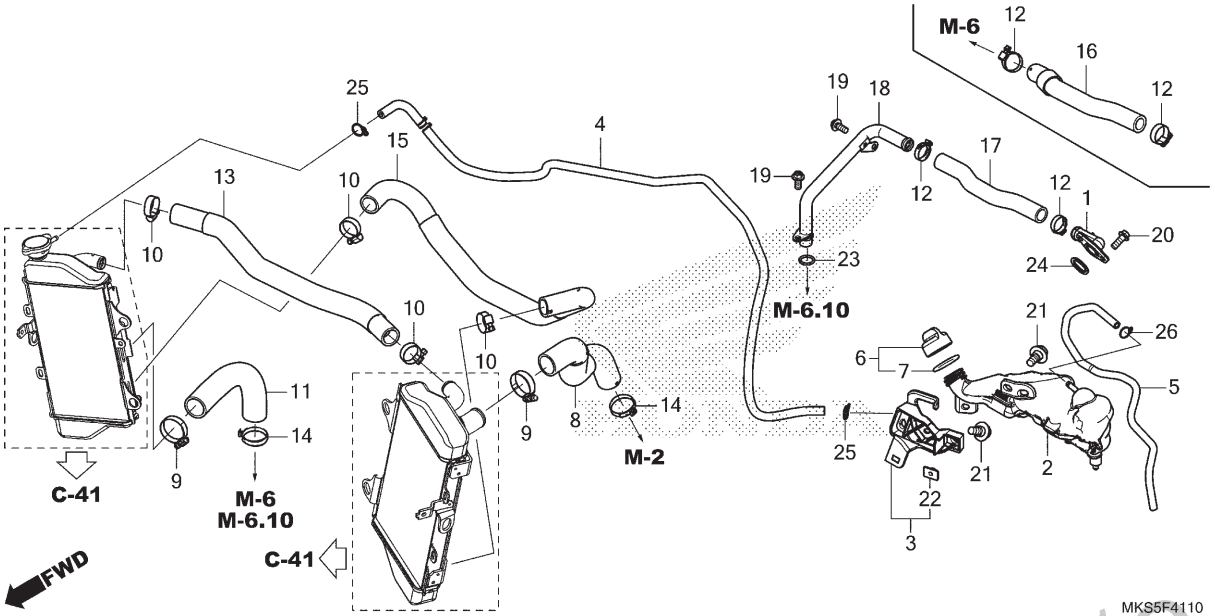

Ref. Nº	N.O.S.	Item de serviço	T.M.O.
1		(24)	
	114150	Junção, Água	1,9
	1141M3	Junção, Água (A)	2,7
		• Nota: Tipo suspensão elétrica	
2	115110	Tanque, Reserva Radiador	0,5
	1151M9	Tanque, Reserva Radiador (A)	1,5
		• Nota: Tipo suspensão elétrica	
4	1151E5	Tubo, Tanque Reserva Radiador	1,5
	1151Q0	Tubo, Tanque Reserva Radiador (A)	2,3
		• Nota: Tipo suspensão elétrica	
8	115103	Mangueira, Radiador: Superior	1,1
	1151Q3	Mangueira, Radiador (A): Superior	1,9
		• Nota: Tipo suspensão elétrica	
11	115104	Mangueira, Radiador: Inferior	1,0
	1151Q2	Mangueira, Radiador (A): Inferior	1,8
		• Nota: Tipo suspensão elétrica	
13	1151F5	Mangueira A, Radiador	1,9
	1151S6	Mangueira A, Radiador (A)	2,7
		• Nota: Tipo suspensão elétrica	
15	1151F6	Mangueira B, Radiador	1,0
	1151S7	Mangueira B, Radiador (A)	1,8
		• Nota: Tipo suspensão elétrica	
+			

Ref. Nº	Nº da peça	Descrição	Qtd. CRF1100 A M/N	A4 M/N	D M	D4 M	D N	D4 N	Nº de série		Tipo
1	19061-MJP-G50	Junção, Inferior Água	1	1	1	1	1	1			
2	19101-MKS-E00	Tanque, Reserva	1	1	1	1	1	1			
3	19102-MJP-G50	Suporte, Tanque Reserva	1	1	1	1	1	1			
4	19103-MJP-G50	Tubo, 5,3x1050	1	1	1	1	1	1			
5	19104-MJP-G50	Tubo, Extravasamento Tanque Reserva	1	1	1	1	1	1			
6	19106-GET-000	Tampa Conj., Tanque Reserva	1	1	1	1	1	1			
7	19107-GET-000	Guarnição, Tanque Reserva	1	1	1	1	1	1			
8	19501-MKS-E00	Mangueira Comp., Superior Radiador	1	1	1	1	1	1			
9	19505-ML3-770	Braçadeira, Mangueira Água	2	2	2	2	2	2			
10	19506-KS6-700	Braçadeira B, Mangueira Água	4	4	4	4	4	4			
11	19511-MKS-E00	Mangueira, Inferior Radiador	1	1	–	–	–	–			
	19511-MKS-E50		–	–	1	1	1	1			
12	19512-MKF-D41	Braçadeira, Mangueira (D21)	2	2	2	2	2	2			
13	19513-MKS-E00	Mangueira A, Radiador	1	1	1	1	1	1			
14	19514-MKF-D41	Braçadeira, Mangueira (D29,8)	2	2	2	2	2	2			
15	19514-MKS-E00	Mangueira B, Radiador	1	1	1	1	1	1			
16	19521-MKK-D00	Mangueira Comp., Inferior Água	1	1	–	–	–	–			
17	19521-MKK-D50	Mangueira, Inferior Água	–	–	1	1	1	1			

PROIBIDA A REPRODUÇÃO E DISTRIBUIÇÃO
1010913 - Matsuo - MM - JT

© Moto Honda da Amazônia Ltda.
Todos os direitos reservados.

C-41.10

Mangueira do Radiador • Tubo d'Água

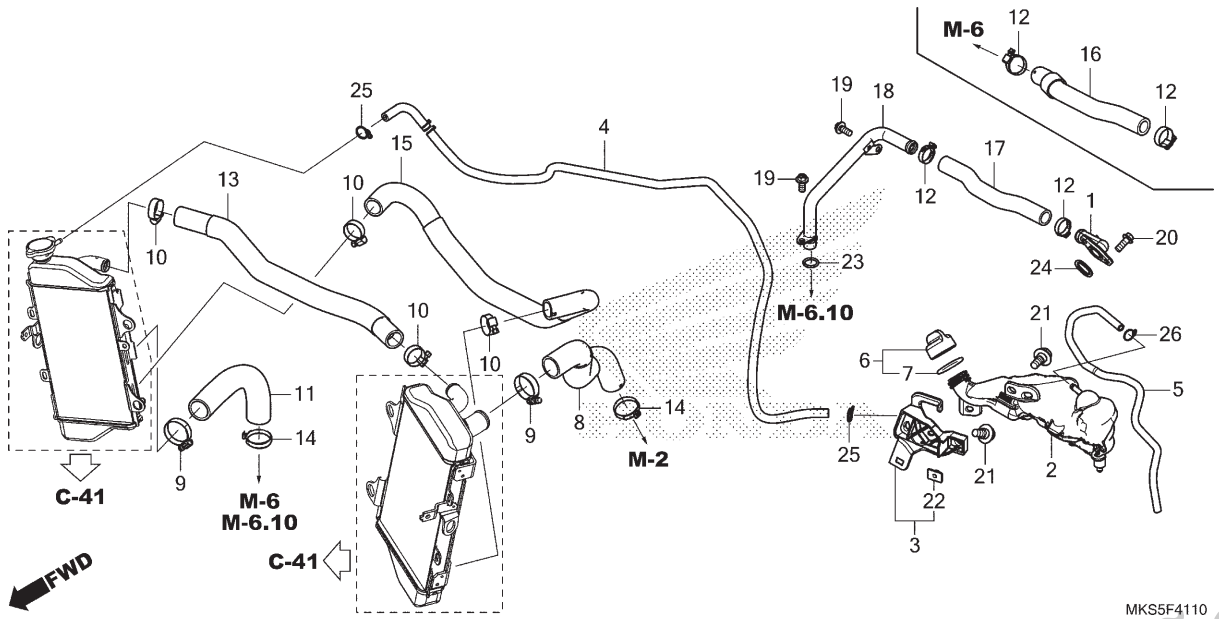

Ref. Nº	N.O.S.	Item de serviço	T.M.O.
17		(16)	
	1141P8	Mangueira, Inferior Água	1,9
	1141R5	Mangueira, Inferior Água (A)	2,7
		• Nota: Tipo suspensão elétrica	
18	1141P6	Tubo, Derivação Água	0,9
	1141Q1	Tubo, Derivação Água (A)	1,7
		• Nota: Tipo suspensão elétrica	

Ref. Nº	Nº da peça	Descrição	Qtd. CRF1100 A M/N	A4 M/N	D M	D4 M	D N	D4 N	Nº de série		Tipo
18	19530-MJP-G80	Tubo Comp., Água	–	–	1	1	1	1			
19	90026-GHB-630	Parafuso, Flange, 6x14	–	–	2	2	2	2			
20	90027-GHB-640	Parafuso, Flange, 6x16	2	2	2	2	2	2			
21	90111-162-000	Parafuso, Flange, 6mm	2	2	2	2	2	2			
22	90303-HA0-680	Porca, Especial, 6x7	1	1	1	1	1	1			
23	91301-MY9-003	Anel, Vedação, 15x2,5	–	–	1	1	1	1			
24	91304-HN8-003	Anel, Vedação, 17,4x2,9	1	1	1	1	1	1			
25	95002-02100	Presilha, Tubo (B10)	2	2	2	2	2	2			
26	95002-50000	Presilha, Tubo (C9)	1	1	1	1	1	1			

PROIBIDA A REPRODUÇÃO E DISTRIBUIÇÃO
1010913 - Matsuo - MM - JT

© Moto Honda da Amazônia Ltda.
Todos os direitos reservados.

C-43

Tampa Dianteira (CRF1100A/D)

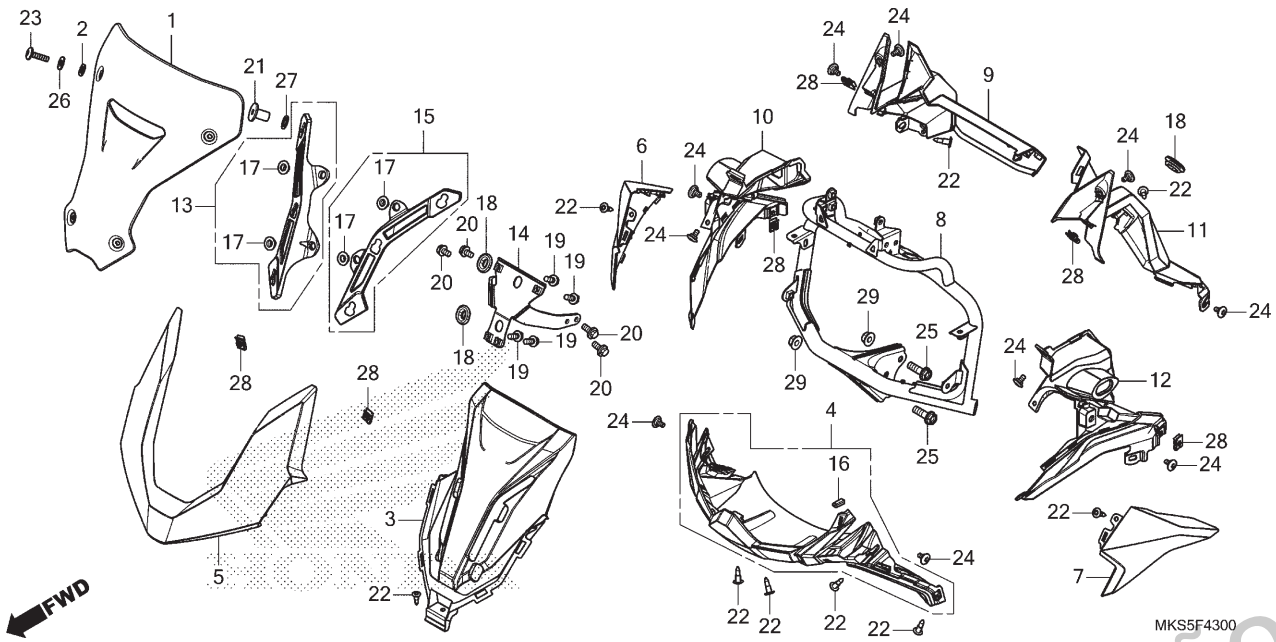

Ref. Nº	N.O.S.	Item de serviço	T.M.O.
1	4111Y7	Para-brisa	0,1
3	4131NZ	Tampa, Central: Superior	0,6
4	413130	Tampa, Inferior Dianteira	0,7
5	4111L3	Carenagem, Dianteira: Central	0,1
6	4111L5	Carenagem, Dianteira: Direita	0,4
7	4111L4	Carenagem, Dianteira: Esquerda	0,4
	4111L6	Carenagem, Dianteira: Ambas	0,6
8	411105	Suporte, Tampa Dianteira	0,8
9	4111E5	Painel, Interno: Direito	0,4
10	6161R5	Tampa, Sinalizador Dianteiro: Direita	0,5
11	4111E4	Painel, Interno: Esquerdo	0,4
	4111E6	Painel, Interno: Ambos	0,5
12	6161R4	Tampa, Sinalizador Dianteiro: Esquerda	0,5
	6161T9	Tampa, Sinalizador Dianteiro: Ambas	0,7
13	4111B3	Suporte, Para-brisa: Direito	0,6
14	4111A9	Suporte, Para-brisa	0,6
15	4111B2	Suporte, Para-brisa: Esquerdo	0,6
	4111L7	Suporte, Para-brisa: Ambos	0,6

Ref. Nº	Nº da peça	Descrição	Qtd. CRF1100 A M/N	A4 M/N	D M	D4 M	D N	D4 N	Nº de série		Tipo
1	64200-MKS-E00	Para-brisa	1	–	1	–	1	–			
2	64205-166-610	Arruela, Fixação Para-brisa	4	–	4	–	4	–			
3	64211-MKS-E00	Tampa, Superior Dianteira	1	–	1	–	1	–			
4	64212-MKS-E00	Tampa Conj., Inferior Dianteira	1	–	1	–	1	–			
5	64255-MKS-EA0ZA	Carenagem Jogo, Central Dianteira (WL)									
		R380 Vermelho Grand Prix	1	–	1	–	1	–			2BR
	64255-MKS-E00ZA	Carenagem Jogo, Central Dianteira									
		NH-A86M Preto Ballistic Fosco Metálico	1	–	–	–	–	–			BR
6	64260-MKS-E00ZA	Carenagem Jogo, Lateral Dianteira Direita									
		R380 Vermelho Grand Prix	1	–	1	–	1	–			2BR
	64260-MKS-E00ZB	*NH-A86M* Preto Ballistic Fosco Metálico	1	–	–	–	–	–			BR
7	64265-MKS-E00ZA	Carenagem Jogo, Lateral Dianteira Esquerda									
		R380 Vermelho Grand Prix	1	–	1	–	1	–			2BR
	64265-MKS-E00ZB	*NH-A86M* Preto Ballistic Fosco Metálico	1	–	–	–	–	–			BR
8	64501-MKS-E00	Suporte Comp., Carenagem Dianteira	1	–	1	–	1	–			
9	64531-MKS-E00	Tampa, Painel Interno Direito	1	–	1	–	1	–			
10	64541-MKS-E00	Tampa, Sinalizador Dianteiro Direito	1	–	1	–	1	–			
11	64581-MKS-E00	Tampa, Painel Interno Esquerdo	1	–	1	–	1	–			
12	64591-MKS-E00	Tampa, Sinalizador Dianteiro Esquerdo	1	–	1	–	1	–			
13	64705-MKS-E00	Suporte, Direito Para-brisa	1	–	1	–	1	–			

PROIBIDA A REPRODUÇÃO E DISTRIBUIÇÃO
101608 - Matsuo - MM - JT

© Moto Honda da Amazônia Ltda.
Todos os direitos reservados.

C-43

Tampa Dianteira (CRF1100A/D)

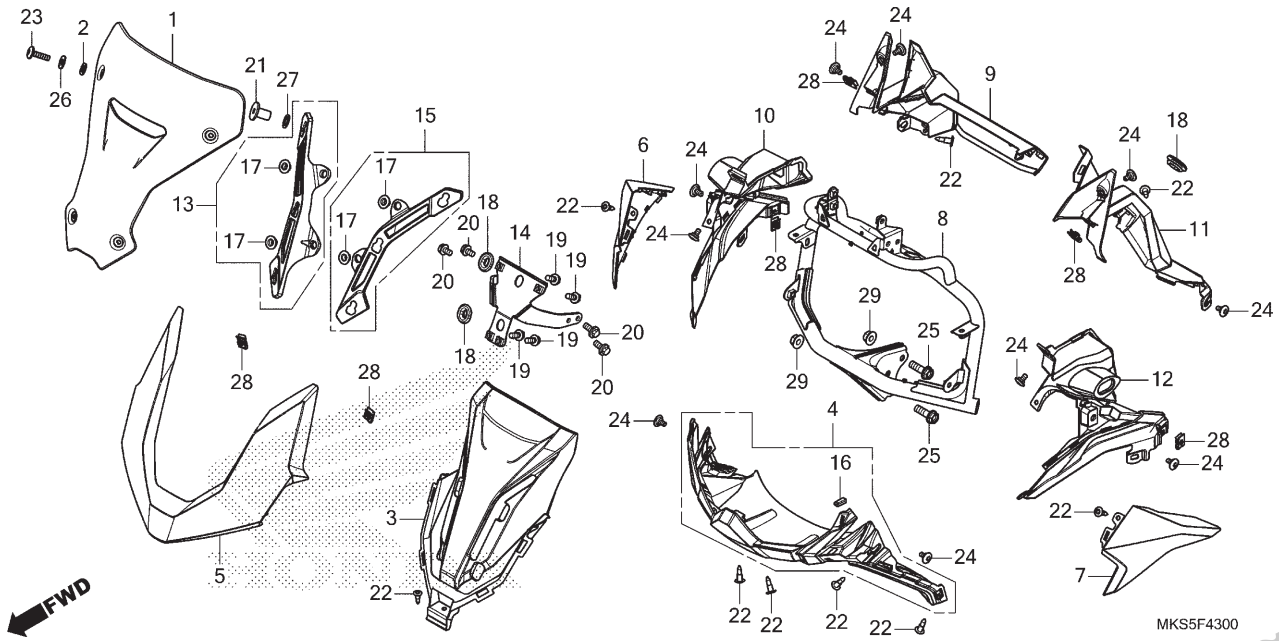

Ref. Nº	N.O.S.	Item de serviço	T.M.O.	Ref. Nº	Nº da peça	Descrição	A M/N	A4 M/N	D M	D4 M	D N	D4 N	Nº de série		Tipo
							Qtd. CRF1100								
				14	64706-MKS-E00	Suporte Comp., Para-brisa	1	–	1	–	1	–			
				15	64805-MKS-E00	Suporte, Esquerdo Para-brisa	1	–	1	–	1	–			
				16	77212-MFJ-D00	Protetor, Borracha	1	–	1	–	1	–			
				17	80118-MFJ-D00	Bucha, Para-lama	4	–	4	–	4	–			
				18	83551-GE2-000	Bucha, Carcaça Filtro Ar	3	–	3	–	3	–			
				19	90030-GHB-630	Parafuso, Flange, 6x14	4	–	4	–	4	–			
				20	90031-GHB-620	Parafuso, Flange, 6x12	4	–	4	–	4	–			
				21	90111-KW3-003	Porca, Fixação Carenagem, 5mm	4	–	4	–	4	–			
				22	90116-SP0-003	Presilha, Retentor Para-choque	9	–	9	–	9	–			
				23	90118-MJP-G50	Parafuso, Phillips, 5x20 (SUS)	4	–	4	–	4	–			
				24	90122-MJK-N20	Parafuso, Especial, 5x11	10	–	10	–	10	–			
				25	90164-GHB-670	Parafuso, Flange, 8x25	2	–	2	–	2	–			
				26	90504-964-000	Arruela, Encosto, 5mm	4	–	4	–	4	–			
				27	90507-ZV1-000	Arruela, Nylon, 9mm	4	–	4	–	4	–			
				28	90677-KAN-961	Porca, Presilha, 5mm	6	–	6	–	6	–			
				29	94050-08070	Porca, Flange, 8mm	2	–	2	–	2	–			

PROIBIDA A REPRODUÇÃO E DISTRIBUIÇÃO
1010913 - Matsuo - MM - JT

© Moto Honda da Amazônia Ltda.
Todos os direitos reservados.

C-43.1

Tampa Dianteira (CRF1100A4/D4)

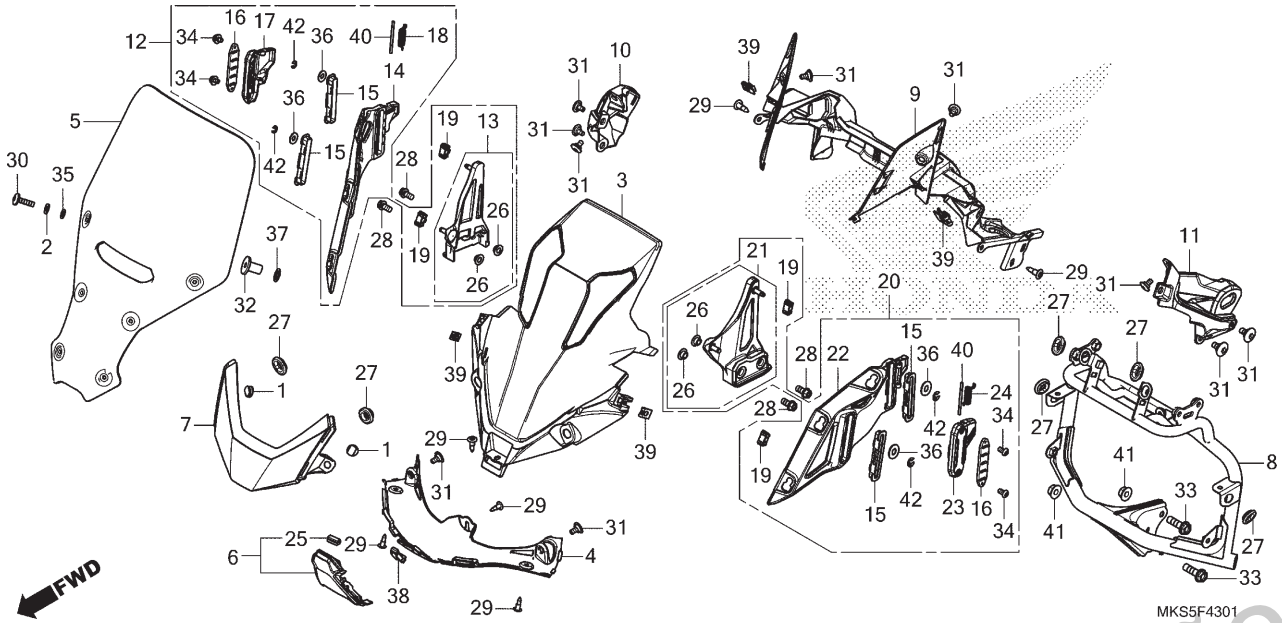

Ref. Nº	N.O.S.	Item de serviço	T.M.O.
3	4131TA	Tampa, Central (A): Superior	0,7
4	4111N3	Spoiler, Dianteiro	0,4
5	4111Y7	Para-brisa	0,1
6	4131GD	Tampa, Inferior Dianteira (A)	0,4
7	4111FF	Carenagem, Central Dianteira (A)	0,4
8	4111AE	Suporte, Tampa Dianteira (A)	0,9
9	411150	Painel, Interno	0,6
10	6161CW	Tampa, Sinalizador Dianteiro (A): Direita	0,3
11	6161UV	Tampa, Sinalizador Dianteiro (A): Esquerda	0,3
	6161CX	Tampa, Sinalizador Dianteiro (A): Ambas	0,5
12	4111DB	Trilho, Tela: Direito	0,6
13	4111EZ	Suporte, Para-brisa (A): Direito	0,8
14	4111B1	Suporte, Para-brisa: Direito	0,8
20	4111DA	Trilho, Tela: Esquerdo	0,6
	4111DC	Trilho, Tela: Ambos	0,7
21	4111EY	Suporte, Para-brisa (A): Esquerdo	0,8
	4111FA	Suporte, Para-brisa (A): Ambos	0,9
22	4111B0	Suporte, Para-brisa: Esquerdo	0,8
	4111L8	Suporte, Para-brisa: Ambos	0,9

Ref. Nº	Nº da peça	Descrição	Qtd. CRF1100 A M/N	A4 M/N	D M	D4 M	D N	D4 N	Nº de série		Tipo
1	50318-041-600	Plugue, Orifício	–	2	–	2	–	2			
2	64205-166-610	Arruela, Fixação Para-brisa	–	6	–	6	–	6			
3	64219-MKS-E20	Tampa Conj., Superior Dianteira	–	1	–	1	–	1			
4	64221-MKS-E20	Spoiler, Dianteiro	–	1	–	1	–	1			
5	64250-MKS-E20ZA	Para-brisa, Jogo (WL)									
		NH-B53P Branco Glare Perolizado	–	1	–	1	–	1			
6	64252-MKS-E20ZA	Tampa Conj., Inferior Dianteira									
		NH-B53P Branco Glare Perolizado	–	1	–	1	–	1			
7	64255-MKS-E20ZA	Carenagem Jogo, Central Dianteira									
		NH-B53P Branco Glare Perolizado	–	1	–	1	–	1			
8	64501-MKS-E20	Suporte Comp., Carenagem Dianteira	–	1	–	1	–	1			
9	64531-MKS-E20	Tampa, Painel Interno	–	1	–	1	–	1			
10	64541-MKS-E20	Tampa, Sinalizador Dianteiro Direito	–	1	–	1	–	1			
11	64591-MKS-E20	Tampa, Sinalizador Dianteiro Esquerdo	–	1	–	1	–	1			
12	64700-MKS-E20	Trilho Conj., Direito Ajuste Tela	–	1	–	1	–	1			
13	64705-MKS-E20	Suporte, Direito Ajuste Tela	–	1	–	1	–	1			
14	64710-MKS-E20	Trilho, Direito Ajuste Tela	–	1	–	1	–	1			
15	64715-MJM-D40	Guia, Trilho	–	4	–	4	–	4			

PROIBIDA A REPRODUÇÃO E DISTRIBUIÇÃO
1010913 - Matsuo - MM - JT

© Moto Honda da Amazônia Ltda.
Todos os direitos reservados.

C-43.1

Tampa Dianteira (CRF1100A4/D4)

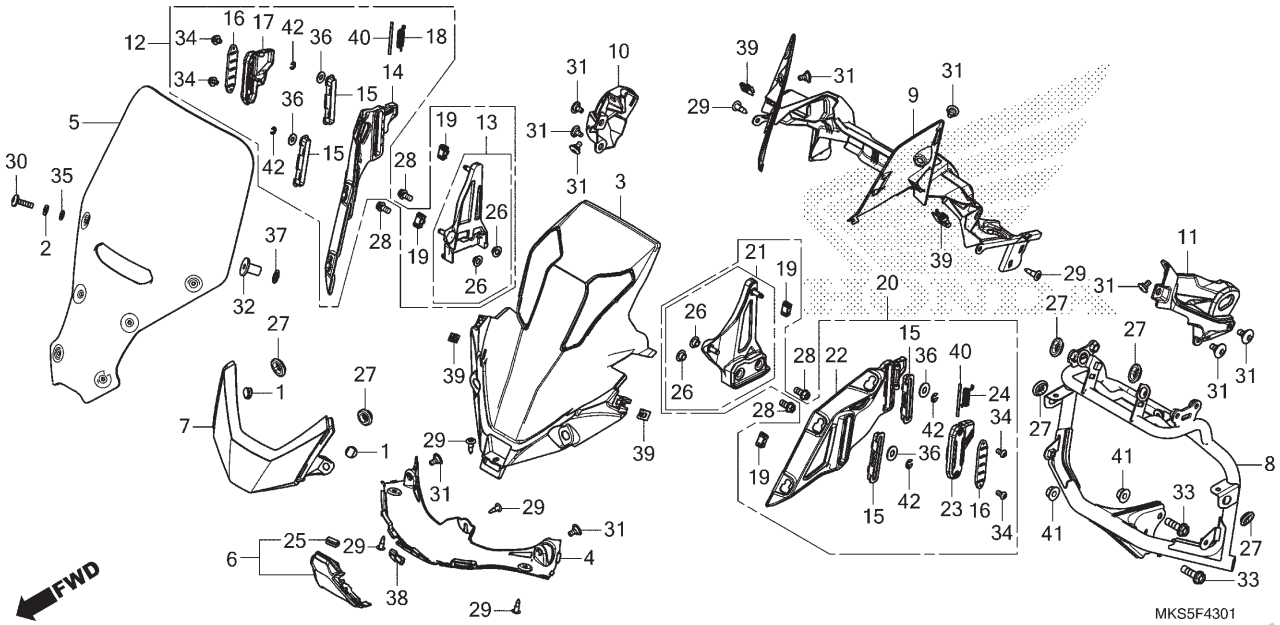

Ref. Nº	N.O.S.	Item de serviço	T.M.O.	Ref. Nº	Nº da peça	Descrição	A M/N	A4 M/N	Qtd. CRF1100 D M	D4 M	D N	D4 N	Nº de série		Tipo
				16	64725-MJM-D40	Placa, Trava	–	2	–	2	–	2			
				17	64750-MJM-D40	Alavanca, Trava Direita	–	1	–	1	–	1			
				18	64755-MJM-D40	Mola, Alavanca Direita	–	1	–	1	–	1			
				19	64780-MJM-D40	Deslizador, Guia	–	4	–	4	–	4			
				20	64800-MKS-E20	Trilho Conj., Esquerdo Ajuste Tela	–	1	–	1	–	1			
				21	64805-MKS-E20	Suporte, Esquerdo Ajuste Tela	–	1	–	1	–	1			
				22	64810-MKS-E20	Trilho, Esquerdo Ajuste Tela	–	1	–	1	–	1			
				23	64850-MJM-D40	Alavanca, Trava Esquerda	–	1	–	1	–	1			
				24	64855-MJM-D40	Mola, Alavanca Esquerda	–	1	–	1	–	1			
				25	77212-MFJ-D00	Protetor, Borracha	–	1	–	1	–	1			
				26	80118-MFJ-D00	Bucha, Para-lama	–	4	–	4	–	4			
				27	83551-GE2-000	Bucha, Carcaça Filtro Ar	–	6	–	6	–	6			
				28	90116-MJM-D40	Parafuso, Especial, 6x16	–	4	–	4	–	4			
				29	90116-SP0-003	Presilha, Retentor Para-choque	–	6	–	6	–	6			
				30	90118-MJP-G50	Parafuso, Phillips, 5x20 (SUS)	–	6	–	6	–	6			
				31	90122-MJK-N20	Parafuso, Especial, 5x11	–	10	–	10	–	10			
				32	90156-GZ4-670	Porca, 5mm	–	6	–	6	–	6			
				33	90164-GHB-670	Parafuso, Flange, 8x25	–	2	–	2	–	2			

PROIBIDA A REPRODUÇÃO E DISTRIBUIÇÃO
1010913 - Matsuo - MM - JT

© Moto Honda da Amazônia Ltda.
Todos os direitos reservados.

C-43.1

Tampa Dianteira (CRF1100A4/D4)

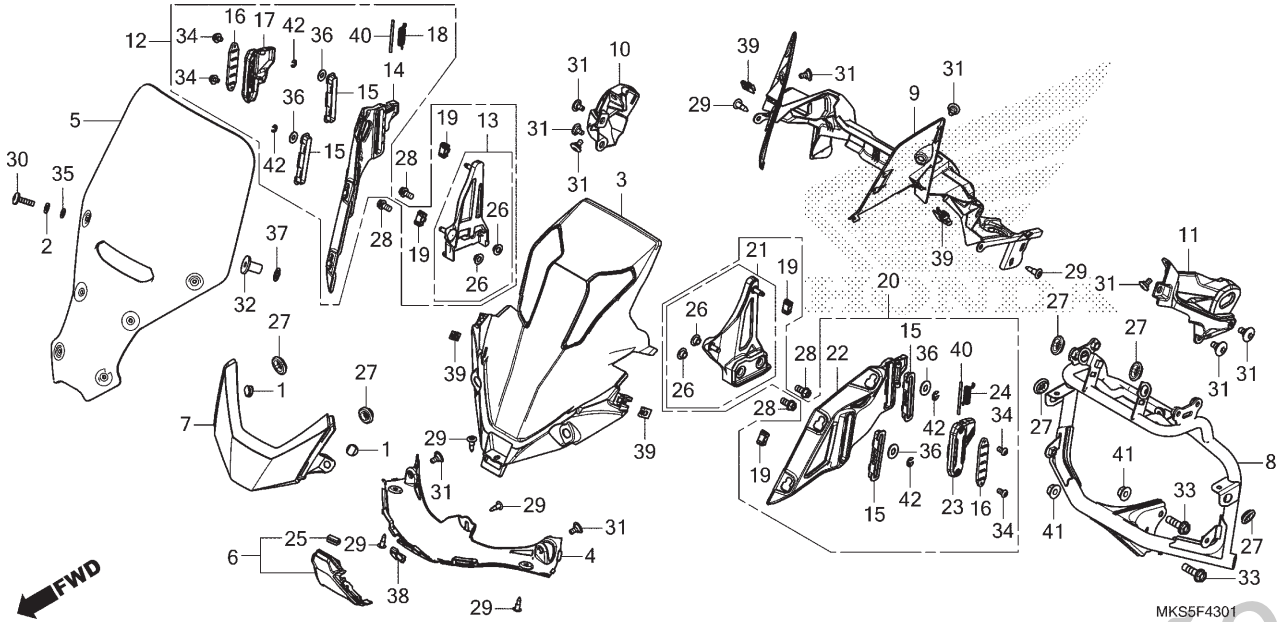

Ref. Nº	N.O.S.	Item de serviço	T.M.O.

Ref. Nº	Nº da peça	Descrição	Qtd. CRF1100 A M/N	A4 M/N	D M	D4 M	D N	D4 N	Nº de série		Tipo
34	90164-MJT-E00	Parafuso, Allen, 4x8	–	4	–	4	–	4			
35	90504-964-000	Arruela, Encosto, 5mm	–	6	–	6	–	6			
36	90504-MGH-H20	Arruela, 6mm	–	4	–	4	–	4			
37	90507-ZV1-000	Arruela, Nylon, 9mm	–	6	–	6	–	6			
38	90651-K14-A31	Presilha, Deslizante	–	1	–	1	–	1			
39	90677-KAN-961	Porca, Presilha, 5mm	–	4	–	4	–	4			
40	90753-MJM-D40	Pino, Pressão, 3x52	–	2	–	2	–	2			
41	94050-08070	Porca, Flange, 8mm	–	2	–	2	–	2			
42	94540-04029	Anel, Vedação E, 4mm	–	4	–	4	–	4			

PROIBIDA A REPRODUÇÃO E DISTRIBUIÇÃO
1010913 - Matsuo - MM - JT

© Moto Honda da Amazônia Ltda.
Todos os direitos reservados.

C-45

Carenagem Intermediária (CRF1100A/D)

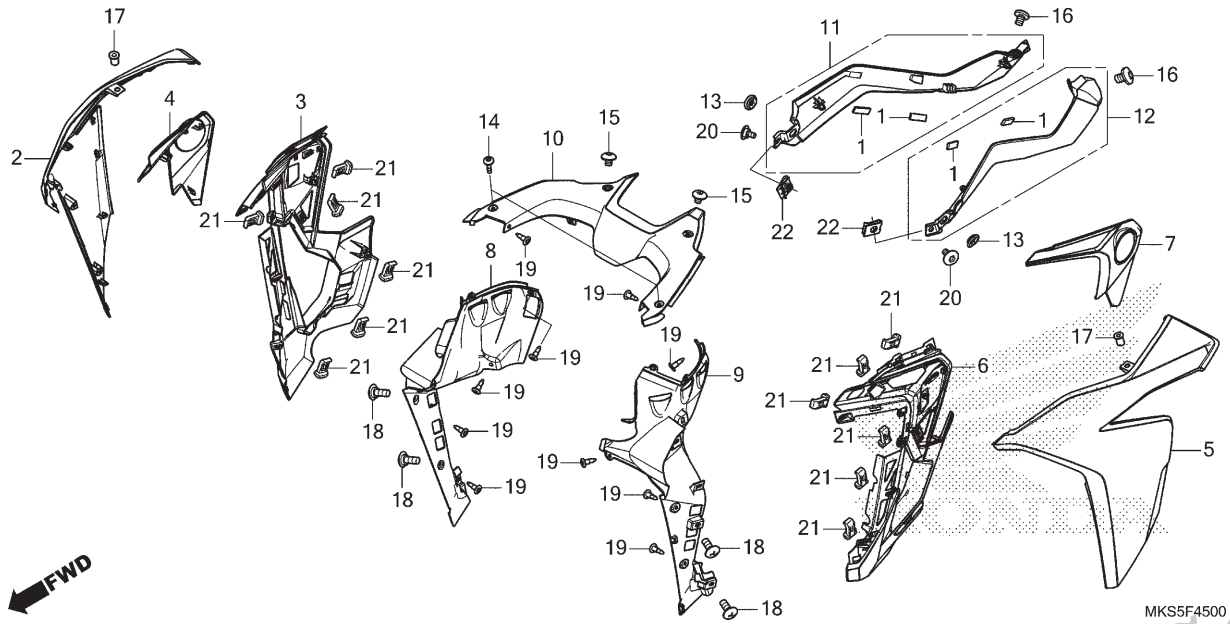

Ref. Nº	N.O.S.	Item de serviço	T.M.O.
2	4111D4	Carenagem, Intermediária: Direita	0,3
3	4131M2	Tampa, Lateral Dianteira: Direita	0,3
4	3101D1	Placa, Dianteira Tanque: Direita	0,3
5	4111D3	Carenagem, Intermediária: Esquerda	0,3
	4111D5	Carenagem, Intermediária: Ambas	0,4
6	4131M3	Tampa, Lateral Dianteira: Esquerda ..	0,3
	4131V6	Tampa, Lateral Dianteira: Ambas	0,5
7	3101D0	Placa, Dianteira Tanque: Esquerda ...	0,3
	3101D2	Placa, Dianteira Tanque: Ambas	0,5
8	4111D9	Carenagem, Interna: Direita	0,3
9	4111D8	Carenagem, Interna: Esquerda	0,8
	4111E0	Carenagem, Interna: Ambas	0,9
10	413121	Tampa, Superior Tanque Combustível	0,2
11	4131Q7	Tampa, Lateral Tanque: Direita	0,2
12	4131Q6	Tampa, Lateral Tanque: Esquerda	0,2
	4131Q8	Tampa, Lateral Tanque: Ambas	0,3

Ref. Nº	Nº da peça	Descrição	Qtd. CRF1100 A M/N	A4 M/N	D M	D4 M	D N	D4 N	Nº de série		Tipo
1	17541-MJE-D00	Fixador C, Duplo Travamento, 8x25	4	–	4	–	4	–	.....	.....	.....
2	64310-MKS-EA0ZA	Carenagem Jogo, Intermediária Direita (WL)									
		R380 ..... Vermelho Grand Prix	1	–	1	–	1	–	.....	.....	2BR
	64310-MKS-E00ZA	*NH-A86M* ..... Preto Ballistic Fosco Metálico	1	–	–	–	–	–	.....	.....	BR
3	64321-MKS-E00	Tampa, Lateral Dianteira Direita	1	–	1	–	1	–	.....	.....	.....
4	64330-MKS-EA0ZA	Placa Jogo, Lateral Dianteira Direita (WL)									
		R380 ..... Vermelho Grand Prix	1	–	1	–	1	–	.....	.....	2BR
	64330-MKS-E00	.....	1	–	–	–	–	–	.....	.....	BR
5	64360-MKS-EA0ZA	Carenagem Jogo, Intermediária Esquerda (WL)									
		R380 ..... Vermelho Grand Prix	1	–	1	–	1	–	.....	.....	2BR
	64360-MKS-E00ZA	*NH-A86M* ..... Preto Ballistic Fosco Metálico	1	–	–	–	–	–	.....	.....	BR
6	64371-MKS-E00	Tampa, Lateral Dianteira Esquerda	1	–	1	–	1	–	.....	.....	.....
7	64380-MKS-EA0ZA	Placa Jogo, Lateral Dianteira Esquerda (WL)									
		R380 ..... Vermelho Grand Prix	1	–	1	–	1	–	.....	.....	2BR
	64380-MKS-E00	.....	1	–	–	–	–	–	.....	.....	BR
8	64521-MKS-E00	Tampa, Interna Direita	1	–	1	–	1	–	.....	.....	.....
9	64571-MKS-E00	Tampa, Interna Esquerda	1	–	1	–	1	–	.....	.....	.....
10	64611-MKS-E00	Tampa, Dianteira Tanque	1	–	1	–	1	–	.....	.....	.....
11	64711-MKS-E00	Tampa, Lateral Direita Tanque	1	–	1	–	1	–	.....	.....	.....
12	64761-MKS-E00	Tampa, Lateral Esquerda Tanque	1	–	1	–	1	–	.....	.....	.....

PROIBIDA A REPRODUÇÃO E DISTRIBUIÇÃO
10/01/2013 - Matsuo - MM - JT

© Moto Honda da Amazônia Ltda.
Todos os direitos reservados.

C-45

Carenagem Intermediária (CRF1100A/D)

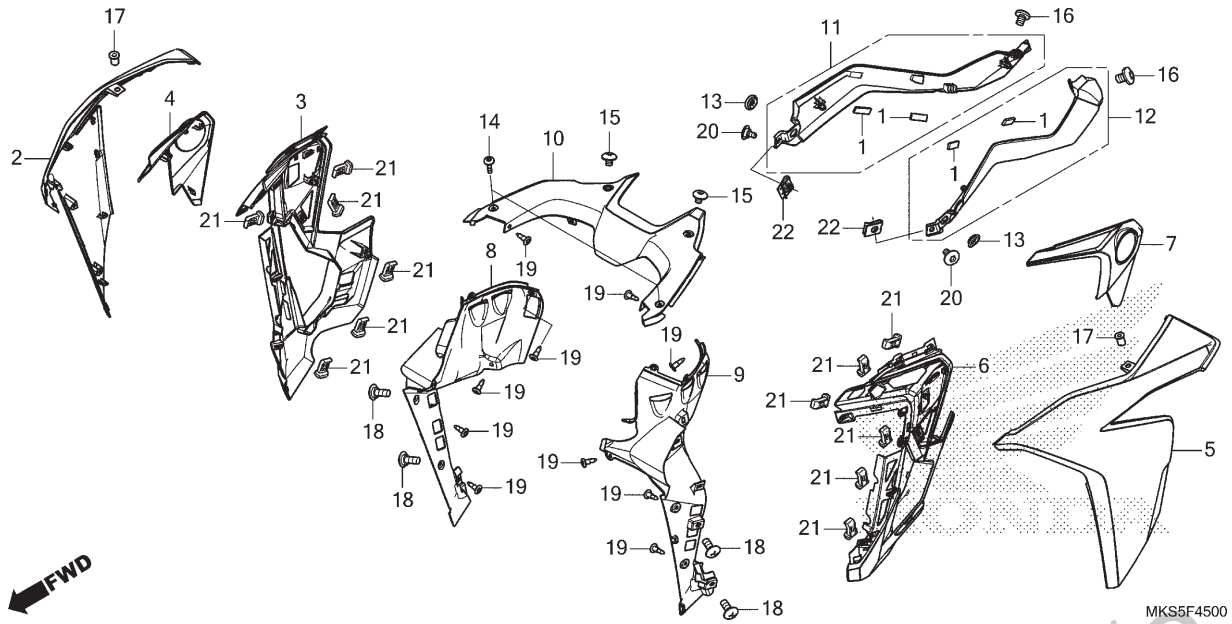

Ref. Nº	N.O.S.	Item de serviço	T.M.O.

Ref. Nº	Nº da peça	Descrição	Qtd. CRF1100 A M/N	A4 M/N	D M	D4 M	D N	D4 N	Nº de série		Tipo
13	83551-GE2-000	Bucha, Carcaça Filtro Ar	2	–	2	–	2	–			
14	90103-MGH-H20	Parafuso, Phillips, 5x20	2	–	2	–	2	–			
15	90105-GAG-000	Parafuso, Phillips, 6x8	2	–	2	–	2	–			
16	90106-MKK-D00	Parafuso, Especial, 6x8	2	–	2	–	2	–			
17	90111-KW3-003	Porca, Fixação Carenagem, 5mm	2	–	2	–	2	–			
18	90115-KW7-900	Parafuso, Especial Fixação Defletor	4	–	4	–	4	–			
19	90116-SP0-003	Presilha, Retentor Para-choque	10	–	10	–	10	–			
20	90122-MJK-N20	Parafuso, Especial, 5x11	2	–	2	–	2	–			
21	90651-K14-A31	Presilha, Deslizante	12	–	12	–	12	–			
22	90677-KAN-961	Porca, Presilha, 5mm	2	–	2	–	2	–			

PROIBIDA A REPRODUÇÃO E DISTRIBUIÇÃO
1010913 - Matsuo - MM - JT

© Moto Honda da Amazônia Ltda.
Todos os direitos reservados.

C-45.1

Carenagem Intermediária (CRF1100A4/D4)

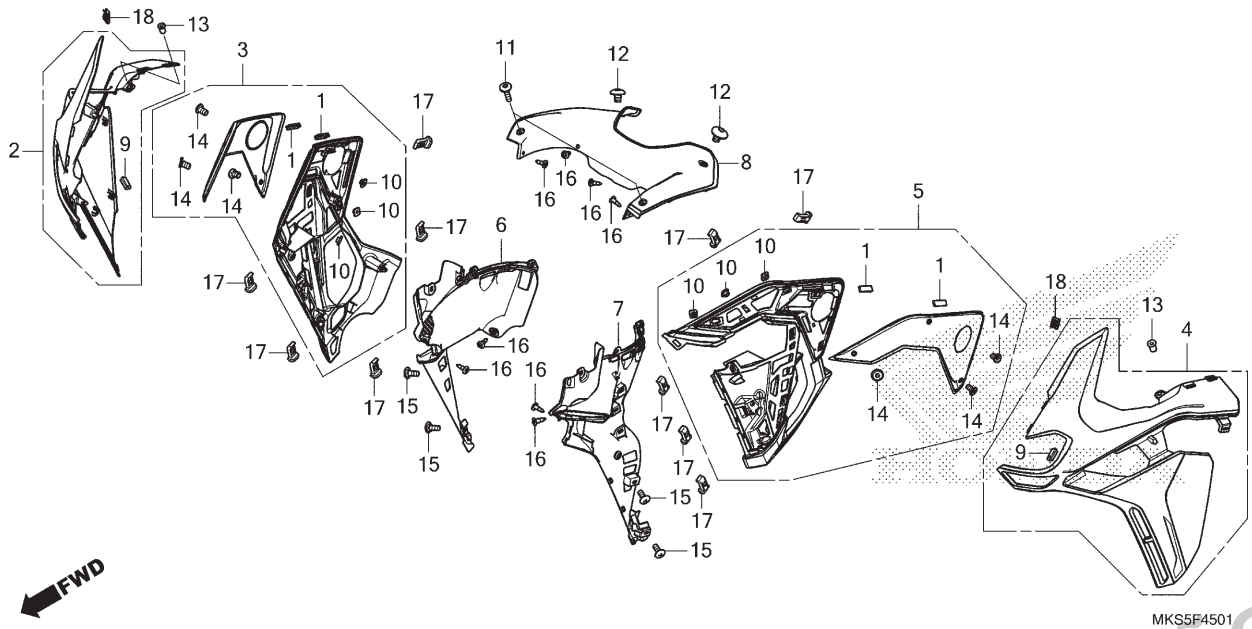

Ref. Nº	N.O.S.	Item de serviço	T.M.O.
2	4111ES	Carenagem, Intermediária (A): Direita	0,4
3	4131DU	Tampa, Lateral Dianteira (A): Direita	0,4
4	4111ER	Carenagem, Intermediária (A): Esquerda	0,4
	4111ET	Carenagem, Intermediária (A): Ambas	0,6
5	4131DV	Tampa, Lateral Dianteira (A): Esquerda	0,4
	4131DW	Tampa, Lateral Dianteira (A): Ambas	0,6
6	4111Z5	Carenagem, Interna (A): Direita	0,4
7	4111Z6	Carenagem, Interna (A): Esquerda	0,4
	4111Z7	Carenagem, Interna (A): Ambas	0,6
8	413121	Tampa, Superior Tanque Combustível	0,2

Ref. Nº	Nº da peça	Descrição	Qtd. CRF1100 A M/N	A4 M/N	D M	D4 M	D N	D4 N	Nº de série		Tipo
1	17541-MJP-G50	Fixador, Duplo Travamento (8x25)	–	4	–	4	–	4			
2	64300-MKS-EC0ZA	Carenagem Conj., Intermediária Direita (WL) *NH-B53P* Branco Glare Perolizado	–	1	–	1	–	1			
3	64320-MKS-E20	Tampa Jogo, Lateral Dianteira Direita (WL)	–	1	–	1	–	1			
4	64350-MKS-EC0ZA	Carenagem Conj., Intermediária Esquerda (WL) *NH-B53P* Branco Glare Perolizado	–	1	–	1	–	1			
5	64370-MKS-E20	Tampa Jogo, Lateral Dianteira Esquerda (WL)	–	1	–	1	–	1			
6	64521-MKS-E20	Tampa, Interna Direita	–	1	–	1	–	1			
7	64571-MKS-E20	Tampa, Interna Esquerda	–	1	–	1	–	1			
8	64611-MKS-E20	Tampa, Dianteira Tanque	–	1	–	1	–	1			
9	77212-MFJ-D00	Protetor, Borracha	–	2	–	2	–	2			
10	90016-ZA5-000	Porca, Especial, 5mm	–	6	–	6	–	6			
11	90103-MGH-H20	Parafuso, Phillips, 5x20	–	2	–	2	–	2			
12	90105-GAG-000	Parafuso, Phillips, 6x8	–	2	–	2	–	2			
13	90111-KW3-003	Porca, Fixação Carenagem, 5mm	–	2	–	2	–	2			
14	90111-MKS-E20	Parafuso, Especial, 5x8	–	6	–	6	–	6			
15	90115-KW7-900	Parafuso, Especial Fixação Defletor	–	4	–	4	–	4			
16	90116-SP0-003	Presilha, Retentor Para-choque	–	8	–	8	–	8			
17	90651-K14-A31	Presilha, Deslizante	–	10	–	10	–	10			
18	90677-KAN-961	Porca, Presilha, 5mm	–	2	–	2	–	2			

PROIBIDA A REPRODUÇÃO E DISTRIBUIÇÃO
10/01/2013 - Matsuo - MM - JT

© Moto Honda da Amazônia Ltda.
Todos os direitos reservados.

C-48

Ferramentas

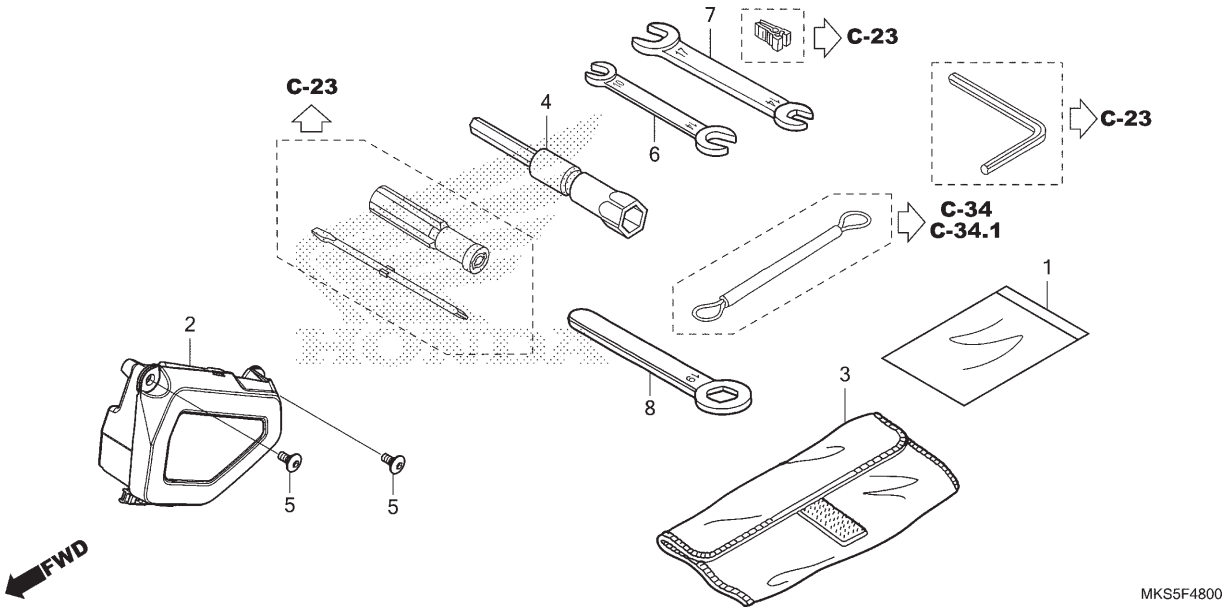

Ref. Nº	N.O.S.	Item de serviço	T.M.O.
2	410190	Caixa ou Bolsa, Ferramentas	0,1

Ref. Nº	Nº da peça	Descrição	Qtd. CRF1100 A M/N	A4 M/N	D M	D4 M	D N	D4 N	Nº de série		Tipo
1	77251-GR1-000	Bolsa, Manual	1	1	1	1	1	1			
2	89050-MKS-E00	Caixa, Ferramentas	1	1	1	1	1	1			
3	89101-MBW-000	Bolsa, Ferramentas	1	1	1	1	1	1			
4	89216-HL4-A00	Chave, Velas (14MM)	1	1	1	1	1	1			
5	90118-MJK-N20	Parafuso, Especial, 6x14	2	2	2	2	2	2			
6	99001-10140	Chave, Boca, 10x14	1	1	1	1	1	1			
7	99001-14170	Chave, Boca, 14x17	1	1	1	1	1	1			
8	99006-19000	Chave, Boca, 19mm	1	1	1	1	1	1			

PROIBIDA A REPRODUÇÃO E DISTRIBUIÇÃO
1010913 - Matsuo - MM - JT

© Moto Honda da Amazônia Ltda.
Todos os direitos reservados.

C-49

Etiquetas de Precaução

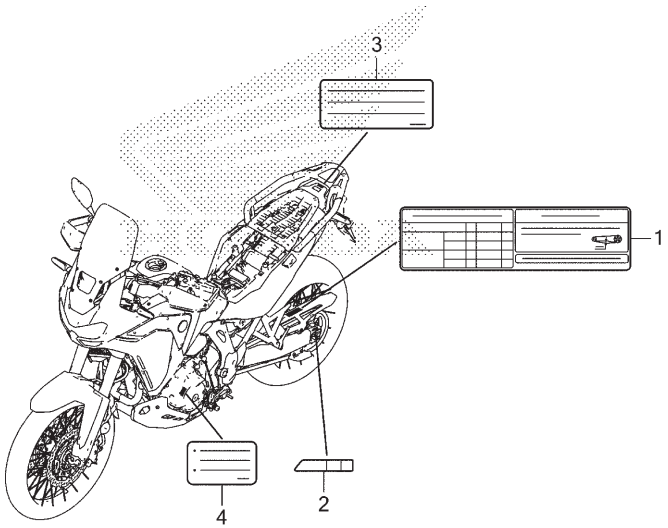

MKS5F4900

Ref. Nº	N.O.S.	Item de serviço	T.M.O.
Sem Informação			–

Ref. Nº	Nº da peça	Descrição	Qtd. CRF1100 A M/N	A4 M/N	D M	D4 M	D N	D4 N	Nº de série		Tipo
1	87505-MKS-B00	Etiqueta, Pneu e Corrente Transmissão (Português)	1	1	1	1	1	1			
2	87508-MJJ-D31	Etiqueta, Ajustador Corrente	1	1	1	1	1	1			
3	87520-MGH-K00	Etiqueta, Limite de Carga (10 Kg)	–	1	–	1	–	1			
4	87541-MJP-B60	Etiqueta, Capacidade Óleo	1	1	1	1	1	1			

PROIBIDA A REPRODUÇÃO E DISTRIBUIÇÃO
1010913 - Matsuo - MM - JT

© Moto Honda da Amazônia Ltda.
Todos os direitos reservados.

C-50

Emblemas • Faixas (1)

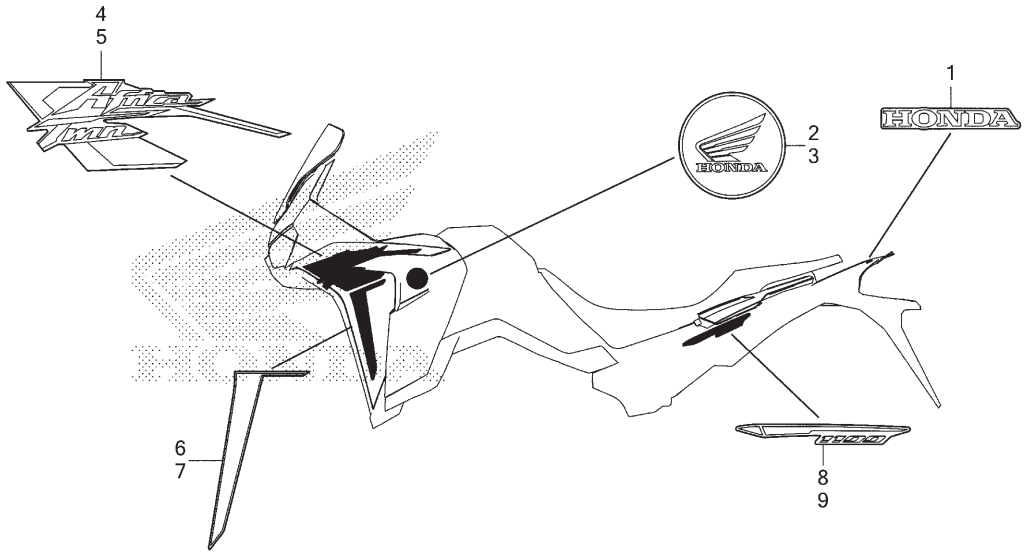

Ref. Nº	N.O.S.	Item de serviço	T.M.O.
Sem Informação			–

Ref. Nº	Nº da peça	Descrição	Qtd. CRF1100 A M/N	A4 M/N	D M	D4 M	D N	D4 N	Nº de série		Tipo
1	86102-MKS-E00ZA	Emblema, HONDA (60 mm)									
		Tipo1	1	–	–	–	–	–			BR
2	86211-MJP-G50	Emblema, Produto Direito	1	–	–	–	–	–			BR
3	86212-MJP-G50	Emblema, Produto Esquerdo	1	–	–	–	–	–			BR
4	86641-MKS-E00ZA	Faixa A, Carenagem Intermediária Direita									
		Tipo1	1	–	–	–	–	–			BR
5	86642-MKS-E00ZA	Faixa A, Carenagem Intermediária Esquerda									
		Tipo1	1	–	–	–	–	–			BR
6	86643-MKS-E00ZA	Faixa B, Carenagem Intermediária Direita									
		Tipo1	1	–	–	–	–	–			BR
7	86644-MKS-E00ZA	Faixa B, Carenagem Intermediária Esquerda									
		Tipo1	1	–	–	–	–	–			BR
8	86831-MKS-E00ZA	Faixa A, Lateral Direita Rabeta									
		Tipo1	1	–	–	–	–	–			BR
9	86832-MKS-E00ZA	Faixa A, Lateral Esquerda Rabeta									
		Tipo1	1	–	–	–	–	–			BR

PROIBIDA A REPRODUÇÃO E DISTRIBUIÇÃO
1010913 - Matsuo - MM - JT

© Moto Honda da Amazônia Ltda.
Todos os direitos reservados.

C-50.1

Emblemas • Faixas (2)

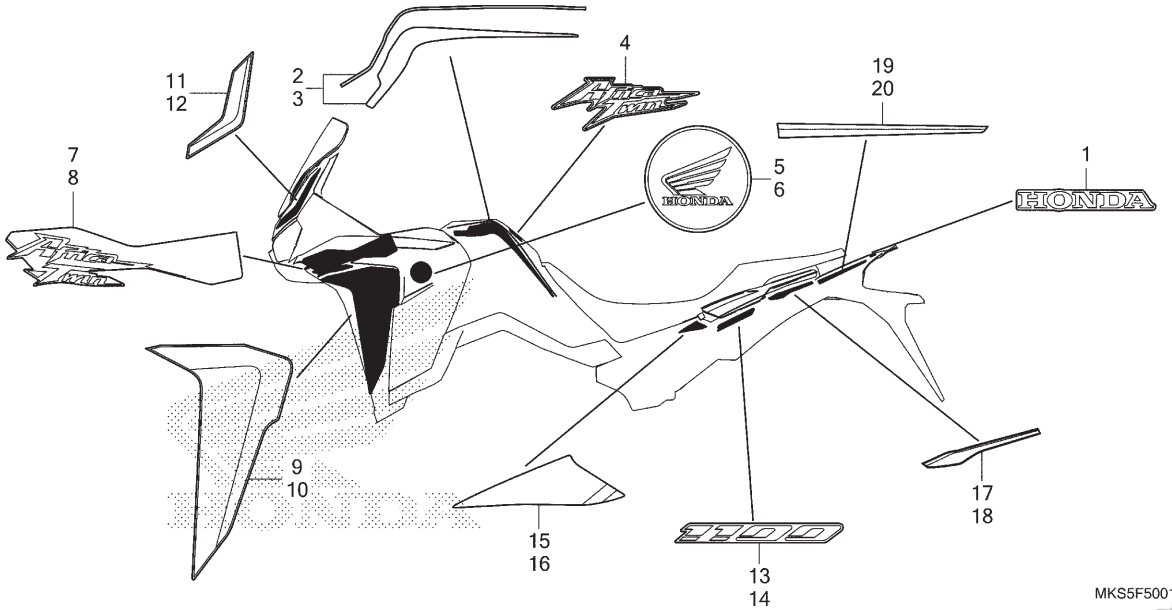

Ref. Nº	N.O.S.	Item de serviço	T.M.O.
Sem Informação			–

Ref. Nº	Nº da peça	Descrição	Qtd. CRF1100 A M/N	A4 M/N	D M	D4 M	D N	D4 N	Nº de série		Tipo
1	86102-MKS-E00ZB	Emblema, HONDA (60 mm)									
		Tipo2	1	–	1	–	1	–			2BR
2	86171-MKS-EA0ZA	Faixa, Direita Tanque Combustível									
		Tipo1	1	–	1	–	1	–			2BR
3	86172-MKS-EA0ZA	Faixa, Esquerda Tanque Combustível									
		Tipo1	1	–	1	–	1	–			2BR
4	86175-MKS-E00ZB	Emblema, Tanque Combustível									
		Tipo3	1	–	1	–	1	–			2BR
5	86211-MJK-N20	Emblema, Produto Direito	1	–	1	–	1	–			2BR
6	86212-MJK-N20	Emblema, Produto Esquerdo	1	–	1	–	1	–			2BR
7	86641-MKS-EA0ZA	Faixa A, Carenagem Intermediária Direita									
		Tipo1	1	–	1	–	1	–			2BR
8	86642-MKS-EA0ZA	Faixa A, Carenagem Intermediária Esquerda									
		Tipo1	1	–	1	–	1	–			2BR
9	86643-MKS-EA0ZA	Faixa B, Carenagem Intermediária Direita									
		Tipo1	1	–	1	–	1	–			2BR
10	86644-MKS-EA0ZA	Faixa B, Carenagem Intermediária Esquerda									
		Tipo1	1	–	1	–	1	–			2BR
11	86645-MKS-EA0ZA	Faixa, Carenagem Central Dianteira Direita									
		Tipo1	1	–	1	–	1	–			2BR

PROIBIDA A REPRODUÇÃO E DISTRIBUIÇÃO
1010913 - Matsuda - MM - JT

© Moto Honda da Amazônia Ltda.
Todos os direitos reservados.

C-50.1

Emblemas • Faixas (2)

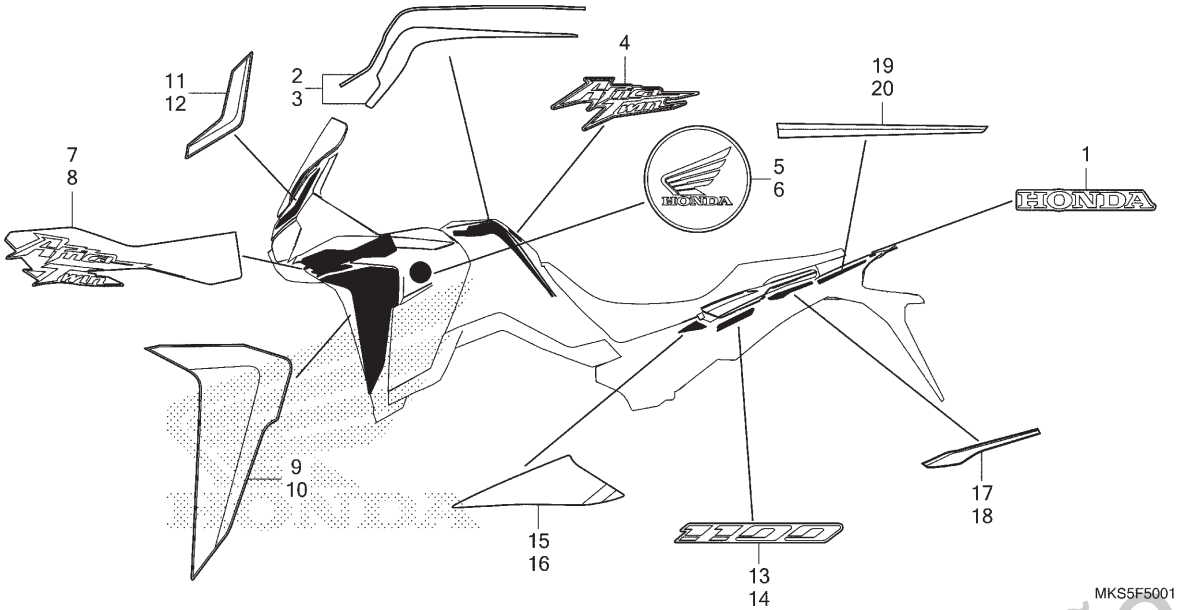

Ref. Nº	N.O.S.	Item de serviço	T.M.O.

Ref. Nº	Nº da peça	Descrição	Qtd. CRF1100 A M/N	A4 M/N	D M	D4 M	D N	D4 N	Nº de série		Tipo
12	86646-MKS-EA0ZA	Faixa, Carenagem Central Dianteira Esquerda									
		Tipo1	1	–	1	–	1	–	.....	.....	2BR
13	86831-MKS-EA0ZA	Emblema A, Lateral Direita Rabeta									
		Tipo1	1	–	1	–	1	–	.....	.....	2BR
14	86832-MKS-EA0ZA	Emblema A, Lateral Esquerda Rabeta									
		Tipo1	1	–	1	–	1	–	.....	.....	2BR
15	86833-MKS-EA0ZA	Faixa A, Lateral Direita Rabeta									
		Tipo1	1	–	1	–	1	–	.....	.....	2BR
16	86834-MKS-EA0ZA	Faixa A, Lateral Esquerda Rabeta									
		Tipo1	1	–	1	–	1	–	.....	.....	2BR
17	86835-MKS-EA0ZA	Faixa B, Lateral Direita Rabeta									
		Tipo1	1	–	1	–	1	–	.....	.....	2BR
18	86836-MKS-EA0ZA	Faixa B, Lateral Esquerda Rabeta									
		Tipo1	1	–	1	–	1	–	.....	.....	2BR
19	86837-MKS-EA0ZA	Faixa C, Lateral Direita Rabeta									
		Tipo1	1	–	1	–	1	–	.....	.....	2BR
20	86838-MKS-EA0ZA	Faixa C, Lateral Esquerda Rabeta									
		Tipo1	1	–	1	–	1	–	.....	.....	2BR

PROIBIDA A REPRODUÇÃO E DISTRIBUIÇÃO
1010913 - Matsuo - MM - JT

© Moto Honda da Amazônia Ltda.
Todos os direitos reservados.

C-50.2

Emblemas • Faixas (3)

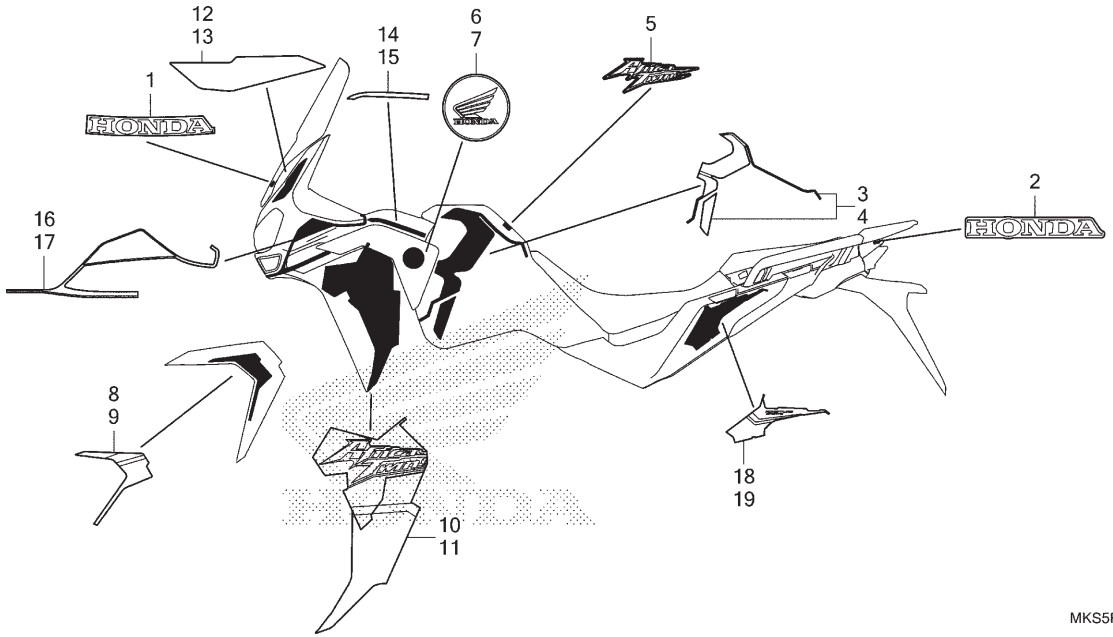

Ref. Nº	N.O.S.	Item de serviço	T.M.O.
Sem Informação			–

Ref. Nº	Nº da peça	Descrição	Qtd. CRF1100 A M/N	A4 M/N	D M	D4 M	D N	D4 N	Nº de série		Tipo
1	86101-MJP-G50ZA	Emblema, HONDA (65 mm)									
		Tipo1	–	1	–	1	–	1			
2	86102-MKJ-D00ZA	Emblema, HONDA (60 mm)									
		Tipo1	–	1	–	1	–	1			
3	86171-MKS-EC0ZA	Faixa, Direita Tanque Combustível									
		Tipo1	–	1	–	1	–	1			
4	86172-MKS-EC0ZA	Faixa, Esquerda Tanque Combustível									
		Tipo1	–	1	–	1	–	1			
5	86175-MKS-E00ZA	Emblema, Tanque Combustível									
		Tipo4	–	1	–	1	–	1			
6	86211-MJP-G50	Emblema, Produto Direito	–	1	–	1	–	1			
7	86212-MJP-G50	Emblema, Produto Esquerdo	–	1	–	1	–	1			
8	86611-MKS-EC0ZA	Faixa, Direita Para-lama Dianteiro									
		Tipo1	–	1	–	1	–	1			
9	86612-MKS-EC0ZA	Faixa, Esquerda Para-lama Dianteiro									
		Tipo1	–	1	–	1	–	1			
10	86641-MKS-EC0ZA	Faixa A, Carenagem Intermediária Direita									
		Tipo1	–	1	–	1	–	1			
11	86642-MKS-EC0ZA	Faixa A, Carenagem Intermediária Esquerda									
		Tipo1	–	1	–	1	–	1			
12	86643-MKS-EC0ZA	Faixa B, Carenagem Intermediária Direita									
		Tipo1	–	1	–	1	–	1			

PROIBIDA A REPRODUÇÃO E DISTRIBUIÇÃO
10/09/13 - Matsuo - MM - JT

© Moto Honda da Amazônia Ltda.
Todos os direitos reservados.

C-50.2

Emblemas • Faixas (3)

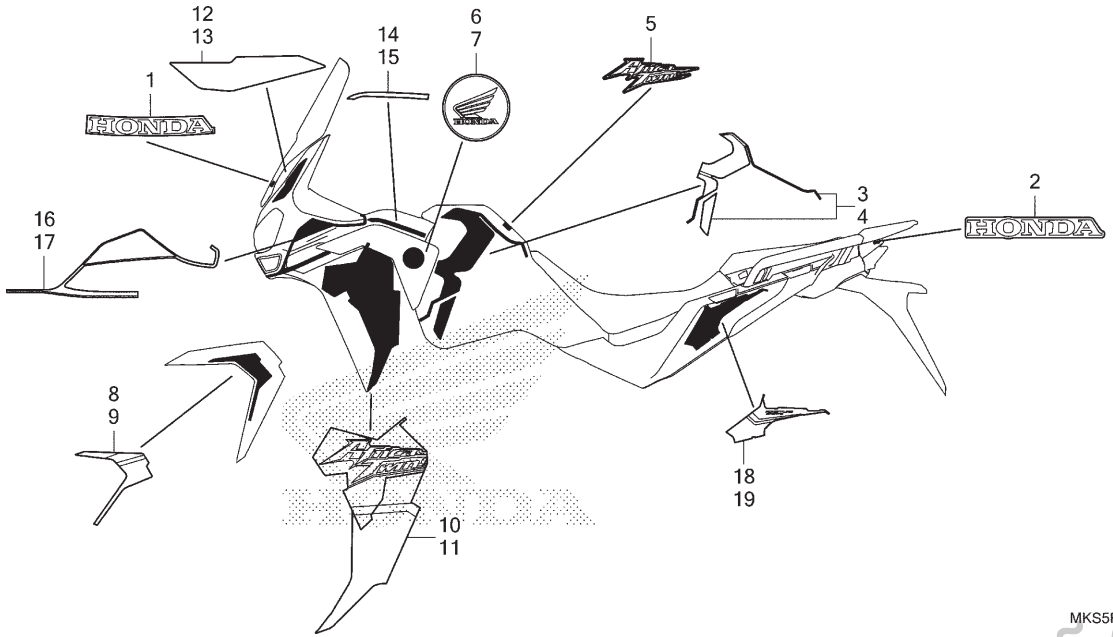

Ref. Nº	N.O.S.	Item de serviço	T.M.O.

Ref. Nº	Nº da peça	Descrição	A M/N	A4 M/N	D M	D4 M	D N	D4 N	Nº de série		Tipo
			Qtd. CRF1100								
13	86644-MKS-EC0ZA	Faixa B, Carenagem Intermediária Esquerda *Tipo1*	–	1	–	1	–	1			
14	86645-MKS-EC0ZA	Faixa C, Carenagem Intermediária Direita *Tipo1*	–	1	–	1	–	1			
15	86646-MKS-EC0ZA	Faixa C, Carenagem Intermediária Esquerda *Tipo1*	–	1	–	1	–	1			
16	86647-MKS-EC0ZA	Faixa D, Carenagem Intermediária Direita *Tipo1*	–	1	–	1	–	1			
17	86648-MKS-EC0ZA	Faixa D, Carenagem Intermediária Esquerda *Tipo1*	–	1	–	1	–	1			
18	86831-MKS-EC0ZA	Faixa, Lateral Direita Rabeta *Tipo1*	–	1	–	1	–	1			
19	86832-MKS-EC0ZA	Faixa, Lateral Esquerda Rabeta *Tipo1*	–	1	–	1	–	1			

PROIBIDA A REPRODUÇÃO E DISTRIBUIÇÃO
1010913 - Matsuo - MM - JT

© Moto Honda da Amazônia Ltda.
Todos os direitos reservados.

ÍNDICE DE NÚMERO DE PEÇAS

Nº da Peça	Nº do bloco
06000	
06410-MBB-000	C-19.20
06410-MBB-000	C-19.21
06420-MKK-D00	C-19.20
06420-MKS-E20	C-19.21
06421-MKK-D00	C-19.20
06421-MKS-E20	C-19.21
06422-MKK-D00	C-19.20
06422-MKS-E20	C-19.21
06423-MKS-E20	C-19.21
06435-MEJ-026	C-17
06436-MCT-016	C-17.10
06440-MKK-D00	C-14.20
06440-MKS-E20	C-14.21
06451-443-405	C-17
06451-MCZ-006	C-12
06452-MCZ-006	C-12
06455-MKK-D01	C-12
11000	
11000-MKS-E00	M-15
11000-MKS-E50	M-15
11104-MJP-G50	M-15
11140-MKS-E00	M-15
11206-MJP-G50	M-15
11207-MKS-E00	M-15
11210-MKK-D00	M-14
11210-MKK-D50	M-14
11230-MJP-G50	M-16
11320-MKS-E00	M-10
11330-MKS-E00	M-6
11330-MKS-E50	M-6.10
11335-MJP-G80	M-6.10
11337-MJP-G80	M-6.10
11338-MJP-G80	M-8.20
11350-MJP-G50	M-10
11361-MJP-G80	M-6.10
11362-MJP-G80	M-8.20
11364-MJP-G80	M-8.20
11365-MKS-E50	M-8.20
11366-MKS-E50	M-8.20
11370-MKS-E50	M-6.10
11371-MGS-D20	M-8.20
11372-MGS-D20	M-8.20
11373-MKS-E50	M-8.20
11375-MJP-G80	M-6.10
11376-MJP-G50	M-6
11378-MKS-E50	M-6.10
11379-MKS-E50	M-6.10
11381-MJP-G80	M-6.10
11385-MJF-A00	M-6
11385-MJF-A00	M-6.10
11394-MJP-G51	M-6
11394-MJP-G51	M-6.10
11395-MJP-G51	M-14
11397-MJP-G81	M-19.10
11398-MKS-E51	M-8.20
11520-MJP-G50	M-15
11520-MJP-G80	M-19.10
11530-MJP-G80	M-19.10
12000	
12010-MKS-E00	M-2
12204-HL4-305	M-2
12205-HL4-305	M-2
12208-413-003	M-3
12208-MEG-003	M-3
12229-HL4-000	M-1
12251-MKS-E01	M-2
12300-MKS-E00	M-1
12341-MAT-750	M-1
12391-HL4-000	M-1
13000	
13011-MKS-E00	M-16
13101-MKS-E00	M-16
13111-MKS-E00	M-16
13112-MC7-000	M-16
13210-MKS-E00	M-16
13213-MJP-G51	M-16
13214-MJP-G51	M-16
13215-MJP-G51	M-16
13216-MJP-G51	M-16
13217-MJP-G51	M-16
13218-MJP-G51	M-16
13300-MKS-E00	M-16
13300-MKS-E50	M-16
13312-MKS-E01	M-16
13313-MKS-E01	M-16
13314-MKS-E01	M-16
13315-MKS-E01	M-16
13316-MKS-E01	M-16
13420-MKS-E00	M-16
13431-MKS-E00	M-16
13433-MKS-E00	M-16
13440-MKS-E00	M-16
13445-MJP-G50	M-16
13446-MKS-E00	M-16
13447-MJP-G50	M-16
13481-MJP-G50	M-16
14000	
14110-MKS-E00	M-3
14311-MKS-E00	M-4
14321-MKS-E00	M-4
14401-MKS-E01	M-4
14410-MKS-E00	M-3
14420-MKS-E00	M-3
14451-HL4-000	M-3
14510-MKS-E00	M-4
14520-MJP-G51	M-4
14523-HL4-003	M-4
14524-MBB-000	M-4
14611-MKS-E00	M-4
14612-MJP-G50	M-4
14711-HL4-000	M-3
14721-MKS-E00	M-3
14731-MKS-E00	M-3
14751-MKS-E01	M-3
14761-MKS-E01	M-3
14771-MKS-E00	M-3
14775-MKS-E00	M-3
14781-HA0-770	M-3
14901-MBB-000	M-3
14902-MBB-000	M-3
14903-MBB-000	M-3
14904-MBB-000	M-3
14905-MBB-000	M-3
14906-MBB-000	M-3
14907-MBB-000	M-3
14908-MBB-000	M-3
14909-MBB-000	M-3
14910-MBB-000	M-3
14911-MBB-000	M-3
14912-MBB-000	M-3
14913-MBB-000	M-3
14914-MBB-000	M-3
14915-MBB-000	M-3
14916-MBB-000	M-3
14917-MBB-000	M-3
14918-MBB-000	M-3
14919-MBB-000	M-3
14920-MBB-000	M-3
14921-MBB-000	M-3
14922-MBB-000	M-3
14923-MBB-000	M-3
14924-MBB-000	M-3
14925-MBB-000	M-3
14926-MBB-000	M-3
14927-MBB-000	M-3
14928-MBB-000	M-3
14929-MBB-000	M-3
14930-MBB-000	M-3
14931-MBB-000	M-3
14932-MBB-000	M-3
14933-MBB-000	M-3
14934-MBB-000	M-3
14935-MBB-000	M-3
14936-MBB-000	M-3
14937-MBB-000	M-3
14938-MBB-000	M-3
14939-MBB-000	M-3
14940-MBB-000	M-3
14941-MBB-000	M-3
14942-MBB-000	M-3
14943-MBB-000	M-3
14944-MBB-000	M-3
14945-MBB-000	M-3
14946-MBB-000	M-3
14947-MBB-000	M-3
14948-MBB-000	M-3
14949-MBB-000	M-3
14950-MBB-000	M-3
14951-MBB-000	M-3
15000	
15010-MKR-305	M-14
15100-MJP-G51	M-14
15100-MJP-G81	M-14
15104-MGS-D20	M-6.10
15104-MGS-D20	M-14
15130-MKS-E00	M-14
15136-MJP-G50	M-14
15150-MJP-G50	M-14
15154-MAT-000	M-14
15410-MFJ-D02	M-14
15412-MGS-D21	M-6.10
15414-MEB-670	M-6.10
15421-MJP-G50	M-14
15516-MGS-D30	M-15
15611-KA4-710	M-10
15650-MJP-G81	M-10
15650-MKK-D00	M-10
16000	
16200-MKS-E00	M-23
16210-MKS-E00	M-2
16217-MKS-E00	M-2
16400-MKS-E01	M-23
16406-MKS-E01	M-23
16410-MKS-E01	M-23
16411-MKS-E00	M-23
16412-MKS-E00	M-23
16450-MKS-E01	M-23
16472-MKP-T00	M-23
16542-MEL-003	M-23
16610-MKP-T01	M-23
16620-MKP-T01	M-23
16630-MKS-E01	M-23
16700-MKS-E02	C-21
16700-MKS-E23	C-21.1
16711-MGS-D31	C-21
16711-MGS-D31	C-21.1
16712-MGS-D31	C-21
16712-MGS-D31	C-21.1
16730-MKT-D01	C-21
16730-MKT-D01	C-21.1
16958-GJ6-000	C-26
17000	
17201-MG9-000	M-23
17202-ZV4-310	C-32
17210-MKS-E00	C-25
17215-MKS-E00	C-25
17218-MKS-E00	C-34
17218-MKS-E00	C-34.1
17225-MAH-610	C-39.30
17226-MKS-E00	C-25
17227-MKS-E00	C-25
17229-MKS-E00	C-25
17234-MKS-E00	C-25
17239-MKS-E00	C-25
17244-MKS-E00	C-25
17245-107-010	C-37
17245-107-010	C-38.10
17245-MKS-E00	C-25
17256-MJP-G50	C-25
17257-MKS-E00	C-25
17265-MKS-E00	C-25
17370-419-700	C-25
17411-MGZ-A00	C-26
17414-MKS-E00	C-26
17418-MKS-E00	C-26
17419-MKS-E00	C-26
17420-MKS-E01	C-26
17423-MKS-E00	C-26
17500-MKS-E00ZA	C-21
17500-MKS-EA0ZA	C-21
17500-MKS-EC1ZB	C-21.1
17515-KFB-840	C-39.30

PROIBIDA A REPRODUÇÃO E DISTRIBUIÇÃO
1010913 - MARIO - MM - JT

Voltar
4

© Moto Honda da Amazônia Ltda.
Todos os direitos reservados.

ÍNDICE DE NÚMERO DE PEÇAS

Nº da Peça	Nº do bloco
17515-MEG-300	C-21
17515-MEG-300	C-21.1
17516-KCZ-000ZB	C-21
17526-MKS-E01	C-21
17526-MKS-E01	C-21.1
17541-MJE-D00	C-24.1
17541-MJE-D00	C-45
17541-MJP-G50	C-21
17541-MJP-G50	C-21.1
17541-MJP-G50	C-45.1
17574-MGS-D30	C-21
17574-MGS-D30	C-21.1
17580-MKS-E00	C-21
17580-MKS-E00	C-21.1
17590-MKS-E00	C-21
17590-MKS-E00	C-21.1
17595-MKS-E00	C-21
17595-MKS-E00	C-21.1
17611-MB1-000	C-33
17611-MKS-E00	C-21
17611-MKS-E00	C-21.1
17613-KFB-010	C-21
17613-KFB-010	C-21.1
17620-MJE-D03	C-21
17620-MJE-D03	C-21.1
17620-MJE-D04	C-21
17620-MJE-D04	C-21.1
17621-MGP-D62	C-21
17621-MGP-D62	C-21.1
17724-102-700	C-25
17724-102-700	C-25.20
17724-MJP-G50	C-25
17925-MKS-E00	C-4
17925-MKS-E00	C-4.1
17938-SE0-941	C-33
18000	
18100-MKS-E00	C-27
18100-MKS-E20	C-27
18170-MKS-E20	C-27
18180-MKS-E20	C-27
18182-MKS-E00	C-27
18184-MKS-E20	C-27
18185-MKS-E20	C-27
18186-MKF-D41	C-27
18186-MKS-E20	C-27
18190-MKS-E20	C-27
18195-MFJ-D00	C-27
18291-MM8-880	C-27
18293-MJP-G50	C-27
18293-MN0-000	C-27
18309-MJP-G50	C-27
18310-MKS-TW0	C-27
18329-MKS-E00	C-27
18329-MKS-E20	C-27
18340-MKS-E20	C-27
18345-MBT-610	C-27
18345-MKS-E20	C-27
18345-MKS-E20	C-39.30
18371-MKS-E20	C-27
18380-MKS-E20	C-27
18391-ML0-003	C-27
18421-MJP-G50	C-27
18422-KR3-870	C-25
18422-MFJ-D10	C-27
18422-MJP-G50	C-27
18423-MGC-N20	C-27
18423-MKS-E20	C-27
18601-KEA-741	M-1
18612-MKK-D00	M-1
18613-MKS-E00	C-25.20
18653-MKS-E00	C-25.20
18910-MKS-E20	C-27
18920-MKS-E20	C-27
18950-MKS-E20	C-27
19000	
19010-MKS-B01	C-41
19014-KEA-003	C-41
19015-MKS-E01	C-41
19016-KEA-003	C-41
19020-MGS-D31	C-41
19020-MKS-E01	C-41
19025-MKS-E01	C-41
19031-MKS-E00	C-41
19032-MKS-E00	C-41
19035-MKS-E00	C-41
19035-MKS-E20	C-41
19036-MKS-E00	C-41
19036-MKS-E20	C-41
19037-KZR-E01	C-41
19051-KA3-830	C-41
19052-MB0-000	C-25
19052-MFG-D00	C-41
19055-KZR-E01	C-41
19061-MJP-G50	C-41.10
19080-MKS-E01	C-41
19090-MKS-E01	C-41
19101-MKS-E00	C-41.10
19102-MJP-G50	C-41.10
19103-MJP-G50	C-41.10
19104-MJP-G50	C-41.10
19106-GET-000	C-41.10
19107-GET-000	C-41.10
19124-MKS-E00	C-25.20
19125-MKS-E00	C-38.10
19126-KM1-010	C-26
19200-MJP-G50	M-6
19200-MJP-G50	M-6.10
19226-MJP-G50	M-6
19226-MJP-G50	M-6.10
19305-KV3-010	M-2
19320-MFJ-D01	M-2
19321-MKS-E00	M-2
19501-MKS-E00	C-41.10
19505-ML3-770	C-41.10
19506-KS6-700	C-41.10
19511-MKS-E00	C-41.10
19511-MKS-E50	C-41.10
19512-MKF-D41	C-41.10
19513-MKS-E00	C-41.10
19514-MKF-D41	C-41.10
19514-MKS-E00	C-41.10
19521-MKK-D00	C-41.10
19521-MKK-D50	C-41.10
19530-MJP-G80	C-41.10
19639-GBC-000	C-34
19639-GBC-000	C-34.1
19639-GBC-000	C-36
22000	
22100-MKS-E01	M-8
22100-MKS-E51	M-8.10
22116-MJP-G50	M-8
22121-MKS-E01	M-8
22125-MKS-E01	M-8
22210-MKS-305	M-8
22325-MKS-E01	M-8
22350-MKS-E02	M-8
22361-MKS-E01	M-8
22401-MKS-E01	M-8
22425-MJP-G51	M-8
22500-MJP-G81	M-8.10
22711-MJP-G80	M-8.10
22712-MJP-G80	M-8.10
22720-MJP-G80	M-8.10
22810-MJP-G50	M-6
22815-MGE-D01	M-17.10
22815-MJE-D00	M-6
22821-MJP-G50	M-15
22847-MKS-E00	M-8
22870-MKK-D21	C-4
23000	
23103-MKS-E00	M-8
23103-MKS-E50	M-8.10
23210-MJP-G80	M-17.10
23211-MJP-G50	M-17
23213-HL4-000	M-17
23213-HL4-000	M-17.10
23220-MJP-G50	M-17
23220-MJP-G80	M-17.20
23231-MJP-G80	M-17.10
23405-MJP-G80	M-8.10
23406-HL4-000	M-8.10
23421-MKS-E00	M-17
23421-MKS-E50	M-17.20
23422-HL4-000	M-17.20
23431-MKS-E00	M-17
23441-MKS-E00	M-17
23441-MKS-E50	M-17.20
23442-MS2-610	M-17
23451-MKS-E00	M-17
23451-MKS-E50	M-17.10
23461-MKS-E00	M-17
23461-MKS-E50	M-17.20
23462-MAT-000	M-17
23462-MAT-000	M-17.20
23463-MJP-G50	M-17
23471-MKS-E50	M-17.10
23481-MKS-E00	M-17
23481-MKS-E50	M-17.20
23482-MR7-000	M-17
23491-MKS-E00	M-17
23491-MKS-E50	M-17.10
23492-HL4-000	M-17.10
23495-KY1-000	M-17
23495-KY1-000	M-17.20
23495-MM5-000	M-17
23501-MKS-E00	M-17
23501-MKS-E50	M-17.20
23511-MKS-E00	M-17
23511-MKS-E50	M-17.10
23512-MGE-D00	M-17.10
23521-MKS-E00	M-17
23521-MKS-E50	M-17.20
23801-MJP-H60	M-17
23801-MJP-H60	M-17.20
23812-MJP-H60	M-10
23812-MLA-A00	M-10
24000	
24211-MJP-G50	M-19
24211-MJP-G80	M-19.1
24212-MJP-G50	M-19
24212-MJP-G80	M-19.1
24213-HL4-000	M-19.1
24213-MKS-E00	M-19
24213-MKS-E00	M-19.1
24261-283-000	M-17
24261-283-000	M-17.20
24310-MJP-G80	M-19.1
24310-MKK-D01	M-19
24312-MJP-G80	M-19.1
24315-HL4-000	M-19.1
24315-MGZ-J00	M-19
24321-KT8-030	M-19.1
24322-MM4-000	M-19.1
24324-KA3-711	M-19.1
24325-KA3-711	M-19.1
24326-KBH-901	M-19.1
24328-MJP-G80	M-19.1
24329-KA3-740	M-19.1
24329-MGS-D20	M-19.1
24430-HL4-000	M-19.1
24430-MKK-D00	M-19
24433-MJP-G80	M-19.1
24434-MJP-G80	M-19.1
24435-MJP-G50	M-19
24435-MJP-G80	M-19.1
24610-MJP-G80	M-19.1
24610-MKS-E00	M-19
24613-MJP-G50	M-19
24615-MGE-D01	M-19.10
24616-MGS-D21	M-19.10
24617-MGE-D01	M-19.10
24651-KR3-000	M-19
24651-MGS-D20	M-19.1
24652-HA0-000	M-19
24652-HA0-000	M-19.1
24705-MJP-G50	C-29
24710-MJP-G50	C-29
24724-MBW-D21	C-29
24781-KE1-000	C-29
28000	
28102-ME9-000	M-9
28110-MJP-G50	M-9
28121-MAH-000	M-9
28126-MBB-003	M-9
28131-HL4-000	M-9
28160-MJP-G50	M-9
28333-300-000	C-30
28660-RFH-013	M-8.20

PROIBIDA A REPRODUÇÃO E DISTRIBUIÇÃO
20/09/22 - Mateus WM JT

© Moto Honda da Amazônia Ltda.
Todos os direitos reservados.

ÍNDICE DE NÚMERO DE PEÇAS

Nº da Peça	Nº do bloco
30000	
30291-MKS-E00	M-11
30430-MKS-E01	C-7
30430-MKS-E02	C-7
30433-MKA-D81	C-7
30510-MKK-D01	C-38.10
30520-MKS-E01	C-38.10
30530-MKK-D01	C-38.10
30540-MKS-E01	C-38.10
30700-HL4-A01	C-38.10
30701-MJP-G51	C-38.10
31000	
31110-MKS-E01	M-11
31120-MKS-E01	M-11
31200-MJP-G51	M-13
31201-MEW-921	M-13
31202-MEW-921	M-13
31203-MEW-921	M-13
31204-MEW-921	M-13
31205-MEW-921	M-13
31206-MEW-921	M-13
31207-KS5-901	M-13
31208-MEW-921	M-13
31209-MEW-921	M-13
31210-MEW-921	M-13
31300-MJP-G81	M-19.10
31420-MKS-E01	C-28
31500-MKK-D02	C-37
31600-MKN-D51	C-38
31651-MKS-E21	C-38.10
31652-MGH-H21	C-38.10
31653-MKS-E21	C-38.10
31730-MAS-601	C-38
31909-MJP-G51	M-2
32000	
32100-MKS-B00	C-38
32100-MKS-BF0	C-38
32100-MKS-EN0	C-38
32100-MKS-EQ0	C-38
32102-MKS-E00	C-38.10
32103-MKS-E00	C-38.10
32103-MKS-E20	C-38.10
32103-MKS-E50	C-38.10
32103-MKS-E70	C-38.10
32121-MKK-D00	C-4
32121-MKK-D00	C-4.1
32121-MKS-E01	C-4
32121-MKS-E01	C-4.1
32151-MKK-D00	C-4
32151-MKK-D00	C-4.1
32155-MKK-D00	C-38
32155-MKS-E50	C-38
32157-MJP-G80	M-6.10
32158-MJM-D00	M-10
32158-MJP-G80	M-6.10
32159-MJP-G50	C-38
32161-GFL-J41	C-38
32161-GFL-J41	C-38.10
32401-MKS-E00	C-37
32401-MKS-E50	C-37
32406-MKK-D01	C-37
32410-MKS-E00	C-37
32601-MKS-E00	C-37
32961-MKS-E00	M-11
33000	
33100-MKS-E01	C-1
33100-MKS-E21	C-1.1
33111-MGH-640	C-1
33111-MGH-640	C-1.1
33115-KVK-900	C-26
33400-MKS-E01	C-35
33411-MKK-A00	C-35
33412-MKK-A00	C-35
33450-MKS-E01	C-35
33452-MKK-A00	C-35
33600-MKS-E01	C-35
33603-053-650	C-5.20
33650-MKS-E01	C-35
33701-MKS-E01	C-36
33705-MKS-E00	C-36
33712-GC6-000	C-34
33712-GC6-000	C-34.1
33720-MKS-E01	C-36
33741-MCW-D01	C-10
33741-MGZ-B01	C-36
33741-MS6-921	C-36
35000	
35010-MKS-E01	C-7
35010-MKS-E02	C-7
35100-MKS-E01	C-7
35101-MKS-E01	C-7
35105-MKS-E00	C-7
35113-MJK-N20	C-7
35121-MGP-D63	C-7
35135-MKS-E01	C-4
35135-MKS-E51	C-4.1
35135-MKS-EN1	C-4
35135-MKS-EQ1	C-4.1
35138-MKS-E20	C-4
35138-MKS-E20	C-4.1
35139-MKS-E00	C-7
35200-MKS-E01	C-4
35200-MKS-E51	C-4.1
35200-MKS-EN1	C-4
35200-MKS-EQ1	C-4.1
35330-MCJ-751	C-4
35330-MK5-003	C-4
35340-MGS-D31	C-5.50
35340-MKS-E01	C-5.10
35350-MKS-E01	C-29
35357-MKS-E00	C-29
35451-KVZ-630	C-25.20
35500-MEH-661	M-15
35511-MKS-E21	C-4
35511-MKS-E21	C-4.1
35520-MKS-315	C-4
35520-MKS-315	C-4.1
35600-MK4-860	M-15
35600-MKF-D41	M-15
35600-MKF-D41	M-15
35700-MJP-G51	C-31
35850-MFL-D01	C-37
35856-MJP-G51	C-37
36000	
36162-KZL-931	C-26
36450-KVZ-632	C-25.20
36533-MKS-E01	C-27
36534-MKS-E01	C-27
37000	
37200-MKS-B01	C-2
37200-MKS-BF1	C-2
37200-MKS-BT1	C-2
37200-MKS-BV1	C-2
37215-MKK-D00	C-2
37260-MGE-641	M-15
37500-MKP-D01	M-10
37700-MJE-D01	M-15
37710-MJP-G81	M-15
37750-KPH-701	M-15
37800-MKS-B01	C-21
37800-MKS-BT1	C-21.1
37870-MGS-D31	M-2
37880-KWW-C01	C-25
37880-MKS-E21	C-1
37880-MKS-E21	C-1.1
37900-MKS-E05	C-2
37900-MLG-E03	C-2
37971-MKS-E01	C-4
37971-MKS-E01	C-4.1
38000	
38120-KCZ-J71	C-38
38235-S04-003	C-23
38255-MKS-E00	C-38
38500-MKS-E01	C-2
38501-KWN-901	C-38
38501-MCS-G01	C-38
38501-MEL-003	C-38
38506-KVS-600	C-38
38506-MCS-G00	C-38
38510-MKS-E01	C-17
38514-MKK-D00	C-5.10
38515-K94-T10	C-5.10
38517-MGE-003	C-17
38520-MKS-E01	C-12
38610-MKS-E51	M-8.20
38651-MKS-EN1	C-38
38770-MKS-B02	C-38
38770-MKS-BF2	C-38
38770-MKS-BT2	C-38
38770-MKS-BV2	C-38
38780-MKS-BF1	C-38
38800-MJP-G81	M-15
38805-MJP-G80	M-15
38810-MJP-G81	M-6.10
38950-MKS-E02	C-38
39000	
39115-MKS-E01	C-2
39230-MKS-E01	C-2
39504-MKS-E00	C-2
39960-MKS-E01	C-5.20
39963-MKF-D41	C-5.20
40000	
40510-MKS-E00	C-32
40535-MJM-D01	C-32
40540-MJP-G51	C-32
41000	
41201-MJP-G51	C-19.20
41201-MJP-G51	C-19.21
42000	
42301-MKS-E00	C-19.20
42301-MKS-E00	C-19.21
42305-MKS-E00	C-19.20
42305-MKS-E00	C-19.21
42306-MKS-E00	C-19.20
42306-MKS-E00	C-19.21
42311-MGS-D10	C-19.20
42311-MGS-D10	C-19.21
42312-MGS-D10	C-19.20
42312-MGS-D10	C-19.21
42515-MKS-E00	C-19.20
42515-MKS-E20	C-19.21
42615-MKS-E00	C-19.20
42615-MKS-E00	C-19.21
42620-MJP-G50	C-19.20
42620-MKS-E20	C-19.21
42625-MJP-G50	C-19.20
42625-MJP-G50	C-19.21
42635-MKK-D00	C-19.20
42635-MKS-E20	C-19.21
42650-MKK-D01	C-19.20
42650-MKS-E21	C-19.21
42701-MKK-D02	C-19.20
42701-MKS-E22	C-19.21
42704-MEG-003	C-14.20
42704-MEG-003	C-19.20
42705-MEG-003	C-14.20
42705-MEG-003	C-19.20
42711-MKS-E01	C-19.20
42711-MKS-E02	C-19.20
42711-MKS-E21	C-19.21
42711-MKS-E22	C-19.21
42712-MKK-D02	C-19.20
42712-MKS-E02	C-19.20
42713-MKK-D02	C-19.20
42713-MKS-E02	C-19.20
42755-MKA-D81	C-14.21
42755-MKA-D81	C-19.21
42758-MKA-D81	C-14.21
42758-MKA-D81	C-19.21
43000	
43107-KT7-761	C-17
43108-MBB-006	C-17
43110-MJP-G61	C-17
43110-MJP-G81	C-17
43112-MV9-016	C-17
43131-KW3-006	C-17
43132-KT7-761	C-17
43150-MJP-G61	C-17

PROIBIDA A REPRODUÇÃO E DISTRIBUIÇÃO
10.10913 - Matsuo - MM - JT

Voltar

© Moto Honda da Amazônia Ltda.
Todos os direitos reservados.

ÍNDICE DE NÚMERO DE PEÇAS

Nº da Peça	Nº do bloco
43150-MJP-G81	C-17
43155-MJP-G50	C-15
43155-MJP-G80	C-15
43156-MKS-E00	C-15
43157-MKS-E50	C-15
43208-MCT-006	C-17.10
43215-KZ4-J41	C-17
43215-MCT-006	C-17.10
43230-MKS-E50	C-17.10
43250-MJP-G81	C-17.10
43251-MJP-G51	C-19.20
43251-MKS-E21	C-19.21
43290-MJP-G81	C-17.10
43310-MKS-E01	C-15
43311-MKS-E01	C-15
43352-568-003	C-12
43352-568-003	C-17
43353-461-771	C-12
43353-461-771	C-17
43362-MGS-D71	C-17.10
43450-MKS-E51	C-5.50
43468-MJL-D70	C-15
43469-MKE-A00	C-15
43503-KTE-671	C-15
43504-MB2-006	C-15
43510-MKS-E01	C-15
43511-K43-D31	C-15
43512-MKS-E01	C-15
43514-KS6-701	C-15
43516-MR5-000	C-25.20
43520-MJ6-315	C-15
43530-KS7-831	C-15
44000	
44301-MKS-E00	C-14.20
44301-MKS-E00	C-14.21
44311-MGS-D10	C-14.21
44311-MJP-G50	C-14.20
44515-MKS-E00	C-14.20
44515-MKS-E20	C-14.21
44620-MKS-E00	C-14.20
44620-MKS-E20	C-14.21
44635-MKS-E00	C-14.20
44635-MKS-E20	C-14.21
44650-MKS-E01	C-14.20
44650-MKS-E21	C-14.21
44701-MKK-D02	C-14.20
44701-MKS-E22	C-14.21
44711-MKS-E01	C-14.20
44711-MKS-E02	C-14.20
44711-MKS-E21	C-14.21
44711-MKS-E22	C-14.21
44712-KA3-711	C-14.20
44712-MKS-E02	C-14.20
44713-MG7-003	C-14.20
44713-MKS-E02	C-14.20
44721-MGC-003	C-14.21
44721-MGC-003	C-19.21
44722-MGC-003	C-14.21
44722-MGC-003	C-19.21
44723-MGC-003	C-14.21
44723-MGC-003	C-19.21
45000	
45103-MR7-006	C-12
45106-MJP-G51	C-12
45107-MJP-G52	C-12
45111-MA3-006	C-17
45111-MAJ-G41	C-17
45111-MCT-006	C-17.10
45117-MJP-G52	C-12
45120-MJP-G51	C-14.20
45120-MKS-E21	C-14.21
45125-MKK-D21	C-5.10
45126-MKS-E00	C-5.20
45127-MKS-E00	C-5.20
45128-MKS-E01	C-5.10
45132-166-016	C-17.10
45133-166-016	C-17.10
45133-MA3-006	C-17
45150-MJP-G52	C-12
45156-MKS-E00	C-5.10
45220-MJP-G61	C-14.20
45220-MKS-E21	C-14.21
45250-MJP-G52	C-12
45423-KA4-700	C-29
45504-410-003	C-5.10
45510-MKS-E01	C-5.10
45513-K33-D01	C-15
45513-MM5-016	C-5.10
45517-166-006	C-5.10
45518-MEN-J01	C-5.10
45518-MM5-006	C-5.10
45520-GW0-911	C-15
45520-MM5-006	C-5.10
45521-GW0-911	C-15
45523-KA3-731	C-5.10
45530-MCA-006	C-5.10
46000	
46182-MEL-D21	C-15
46184-611-000	C-17.10
46401-TM8-A01	M-23
46500-MJP-G50	C-29
46502-MKS-E00	C-29
46504-MAL-601	C-15
46514-MCA-000	C-29
46525-KK0-003	C-39
50000	
50010-MKS-E00ZA	C-39
50010-MKS-E00ZB	C-39
50133-MFJ-J00	C-21.1
50200-MKS-E00ZA	C-39
50200-MKS-E00ZB	C-39
50230-MKS-E00	C-39
50290-MBL-610	C-34.1
50318-041-600	C-43.1
50351-MKS-E00	C-39
50352-GS6-000	C-23
50352-MKS-E00	C-39
50353-MKS-E00	C-39
50354-MKS-E00	C-39
50355-MKS-E00	C-39
50356-MKS-E00	C-39
50358-MKS-E00	C-39
50361-MKS-E00	C-39
50361-MKS-E50	C-39
50530-MKS-E01	C-31
50531-GGK-000	C-31
50601-MJP-G50	C-31
50603-KA3-710	C-30
50603-MFJ-D00	C-30
50607-MKS-E00ZA	C-30
50607-MKS-E00ZB	C-30
50615-MKS-E00ZA	C-30
50617-KZ4-J40	C-30
50617-MKK-D00	C-30
50618-KZ4-J40	C-30
50625-MKS-E00ZA	C-30
50627-MKK-D00	C-30
50661-MKK-D00	C-30
50662-MKK-D00	C-30
50707-MKS-E00ZA	C-30
50707-MKS-E00ZB	C-30
50715-MKS-E00ZA	C-30
50716-MKS-E00	C-30
50718-KT7-761	C-30
50720-KT7-761	C-30
50725-MKS-E00ZA	C-30
50730-KT7-761	C-30
51000	
51400-MKS-E01	C-11
51400-MKS-E51	C-11
51400-MKS-EN1	C-11.1
51400-MKS-EQ1	C-11.1
51401-MKS-E01	C-11
51401-MKS-EN1	C-11.1
51401-MKS-EQ1	C-11.1
51404-MJP-G51	C-11
51404-MKS-EN1	C-11.1
51406-MW4-003	C-11
51410-MKS-E01	C-11
51410-MKS-EN1	C-11.1
51412-KZ3-003	C-11
51412-KZ3-003	C-11.1
51414-MFR-671	C-11
51414-MFR-671	C-11.1
51415-MFR-671	C-11
51415-MFR-671	C-11.1
51421-KAE-871	C-11
51425-MJP-G51	C-11
51425-MKS-EN1	C-11.1
51430-MKS-E01	C-11
51430-MKS-EN1	C-11.1
51433-MKS-EN1	C-11.1
51441-MKS-E01	C-11
51447-KZ3-003	C-11
51447-KZ3-003	C-11.1
51451-MAJ-G41	C-11
51451-MAJ-G41	C-11.1
51454-MKK-D21	C-11
51485-MKS-EN1	C-11.1
51490-MKS-E01	C-11
51490-MKS-E01	C-11.1
51497-MKS-E00	C-12
51500-MKS-E01	C-11
51500-MKS-E51	C-11
51500-MKS-EN1	C-11.1
51500-MKS-EQ1	C-11.1
51525-MJP-G61	C-11
51525-MKS-EN1	C-11.1
51545-MKS-EN1	C-11.1
51550-MKS-EN1	C-11.1
51566-MKS-EN1	C-11.1
51566-MKS-EN1	C-33
51567-MKS-EN1	C-11.1
51568-MKS-EN1	C-11.1
51585-MKS-EN1	C-11.1
52000	
52101-MKS-E00	C-32
52141-MKS-E00	C-32
52142-MKS-E00	C-32
52143-MKS-E00	C-32
52160-MKS-E00	C-32
52170-MKS-E00	C-32
52171-KR6-000	C-32
52171-MAN-620	C-32
52171-MKS-E00	C-32
52200-MKS-E00ZA	C-32
52200-MKS-E00ZB	C-32
52400-MKS-B01	C-33
52400-MKS-BT1	C-33
52462-MJP-G50	C-33
52463-MGS-D10	C-33
52463-MJP-G50	C-33
52464-MJP-G50	C-33
52465-MKK-D00	C-33
52465-MKS-EN1	C-33
52475-MJP-G50	C-33
52490-MKS-EN0	C-33
52491-MCA-000	C-33
52491-MCA-000	C-39.30
53000	
53100-MKS-E00	C-7
53100-MKS-EA0	C-7
53104-MJP-G50	C-7
53105-MKK-D01ZA	C-7
53105-MKK-D01ZC	C-7
53106-MJP-G50	C-7
53107-MJP-G50	C-7
53108-MJP-G50	C-7
53109-MJP-G50	C-7
53111-MKS-E00	C-4
53111-MKS-E00	C-4.1
53112-MJP-G50	C-4
53125-174-670	C-34
53125-174-670	C-34.1
53131-MKS-E00	C-7
53132-MKS-E00	C-7
53135-MJP-G50	C-7
53136-MJP-G50	C-7
53140-MKS-E01	C-4
53140-MKS-E01	C-4.1
53166-MGE-000	C-4
53166-MGE-000	C-4.1
53170-MKS-E01	C-5.10
53172-MJP-G80	C-5.50

PROIBIDA A REPRODUÇÃO E DISTRIBUIÇÃO
20109[illegible] - Matsuo WM JT

© Moto Honda da Amazônia Ltda.
Todos os direitos reservados.

ÍNDICE DE NÚMERO DE PEÇAS

Nº da Peça	Nº do bloco
53172-MKS-E00	C-4
53174-KA3-730	C-4
53174-KA3-730	C-5.50
53175-MJP-G80	C-5.50
53178-MJP-G80	C-5.50
53178-MKS-E00	C-4
53180-MKS-E00	C-7.10
53181-MKS-E20ZB	C-7.10
53185-MKS-E00	C-7.10
53186-MKS-E20ZB	C-7.10
53191-MKS-E00	C-5.10
53192-MCJ-000	C-4
53192-MJP-G80	C-5.50
53193-MJP-G80	C-5.50
53194-MJP-G80	C-5.50
53195-MJP-G80	C-5.50
53196-MKS-E00	C-4
53196-MKS-E00	C-5.50
53214-371-010	C-9
53214-MM9-003	C-9
53215-MKS-E00	C-7
53219-MKS-E00	C-9
53229-MN1-650	C-9
53300-MKS-E00	C-7
53781-SE0-952	C-38
57000	
57110-MKS-E01	C-5.20
61000	
61000-MKS-EC0ZA	C-10
61100-MKS-E00	C-10
61101-MJP-G50	C-10
61101-MJP-G51	C-10
61102-MJP-G50	C-10
61102-MJP-G51	C-10
61103-MJP-G50	C-1
61103-MJP-G50	C-1.1
61105-MJP-G50	C-10
61110-MKS-E00	C-10
61110-MKS-EA0ZA	C-10
64000	
64121-MEL-000	C-21
64200-MKS-E00	C-43
64205-166-610	C-43
64205-166-610	C-43.1
64211-MKS-E00	C-43
64212-MKS-E00	C-43
64213-MJN-A01	C-24
64219-MKS-E20	C-43.1
64221-MKS-E20	C-43.1
64250-MKS-E20ZA	C-43.1
64252-MKS-E20ZA	C-43.1
64255-MKS-E00ZA	C-43
64255-MKS-E20ZA	C-43.1
64255-MKS-EA0ZA	C-43
64260-MKS-E00ZA	C-43
64260-MKS-E00ZB	C-43
64265-MKS-E00ZA	C-43
64265-MKS-E00ZB	C-43
64300-MKS-EC0ZA	C-45.1
64310-MKS-E00ZA	C-45
64310-MKS-EA0ZA	C-45
64320-MKS-E20	C-45.1
64321-MKS-E00	C-45
64330-MKS-E00	C-45
64330-MKS-EA0ZA	C-45
64350-MKS-EC0ZA	C-45.1
64360-MKS-E00ZA	C-45
64360-MKS-EA0ZA	C-45
64370-MKS-E20	C-45.1
64371-MKS-E00	C-45
64380-MKS-E00	C-45
64380-MKS-EA0ZA	C-45
64440-MKS-E00	C-39.30
64440-MKS-E20	C-39.30
64444-MKS-E20	C-39.30
64450-MJP-G50	C-39
64480-MKS-E20	C-39.30
64501-MKS-E00	C-43
64501-MKS-E20	C-43.1
64502-MKS-E00	C-2
64521-MKS-E00	C-45
64521-MKS-E20	C-45.1
64531-MKS-E00	C-43
64531-MKS-E20	C-43.1
64541-MKS-E00	C-43
64541-MKS-E20	C-43.1
64542-MKS-E00	C-2
64551-MKS-E00	C-2
64552-MKS-E00	C-2
64553-MKS-E00	C-2
64554-MKS-E00	C-2
64571-MKS-E00	C-45
64571-MKS-E20	C-45.1
64581-MKS-E00	C-43
64591-MKS-E00	C-43
64591-MKS-E20	C-43.1
64611-MKS-E00	C-45
64611-MKS-E20	C-45.1
64700-MKS-E20	C-43.1
64705-MKS-E00	C-43
64705-MKS-E20	C-43.1
64706-MKS-E00	C-43
64710-MKS-E20	C-43.1
64711-MKS-E00	C-45
64715-MJM-D40	C-43.1
64725-MJM-D40	C-43.1
64750-MJM-D40	C-43.1
64755-MJM-D40	C-43.1
64761-MKS-E00	C-45
64780-MJM-D40	C-43.1
64800-MKS-E20	C-43.1
64805-MKS-E00	C-43
64805-MKS-E20	C-43.1
64810-MKS-E20	C-43.1
64850-MJM-D40	C-43.1
64855-MJM-D40	C-43.1
77000	
77100-MKS-E21ZA	C-23
77100-MKS-E21ZB	C-23
77100-MKS-E21ZC	C-23
77110-KA3-730	C-23
77156-MKS-E01	C-23
77160-MKS-E00	C-23
77165-MKS-E00	C-23
77205-KM4-000	C-28
77206-GF0-000	C-23
77208-KW7-900	C-5.20
77212-MFJ-D00	C-34
77212-MFJ-D00	C-34.1
77212-MFJ-D00	C-43
77212-MFJ-D00	C-43.1
77212-MFJ-D00	C-45.1
77220-MKS-E01	C-23
77235-MJE-D00	C-23
77236-KAZ-780	C-34
77236-KAZ-780	C-34.1
77239-MJE-D03	C-23
77239-MJE-D04	C-23
77251-GR1-000	C-48
77281-MFL-D20	C-21
77281-MFL-D20	C-21.1
77300-MKS-E01ZA	C-23
77300-MKS-E01ZB	C-23
77300-MKS-E21ZA	C-23
77310-MKS-E00ZA	C-23
77321-MKS-E00	C-23
77322-MKS-E00	C-23
80000	
80101-283-000	C-39.30
80102-MJS-J70	C-39
80103-MFE-670	C-21
80103-MFE-670	C-21.1
80104-MKS-E00	C-5.20
80105-MKS-E00	C-34
80105-MKS-E20	C-34.1
80106-MKS-E00	C-34
80106-MKS-E20	C-34.1
80107-MKS-E00	C-34
80107-MKS-E20	C-34.1
80108-MKS-E00	C-28
80109-MKS-E00	C-38
80110-MKS-B00	C-34
80110-MKS-B00	C-34.1
80115-MKS-E00	C-34
80115-MKS-E00	C-34.1
80116-MKS-E00	C-34
80116-MKS-E00	C-34.1
80118-MFJ-D00	C-10
80118-MFJ-D00	C-33
80118-MFJ-D00	C-34
80118-MFJ-D00	C-34.1
80118-MFJ-D00	C-43
80118-MFJ-D00	C-43.1
80121-MKS-E00	C-37
80122-MKS-E00	C-37
80123-MKS-E00	C-37
80124-MKS-E00	C-37
80129-MEG-000	C-21.1
80129-MEG-000	C-34
80129-MEG-000	C-34.1
80129-MKS-E00	C-37
81000	
81210-MKS-E20ZB	C-24.1
81350-MKS-E20	C-24.1
81450-MKS-E20	C-24.1
83000	
83119-MG9-000	C-5.20
83545-KCJ-690	C-25
83551-GE2-000	C-21
83551-GE2-000	C-21.1
83551-GE2-000	C-23
83551-GE2-000	C-34.1
83551-GE2-000	C-37
83551-GE2-000	C-41
83551-GE2-000	C-43
83551-GE2-000	C-43.1
83551-GE2-000	C-45
83600-MKS-EC0ZA	C-24.1
83610-MKS-E00ZA	C-24
83610-MKS-EA0ZA	C-24
83620-MKS-E00	C-24
83620-MKS-E20	C-24.1
83630-MKS-E20	C-24.1
83631-MKS-E20	C-24.1
83632-MKS-E20	C-24.1
83635-MKS-E00ZA	C-24
83635-MKS-E00ZB	C-24
83635-MKS-E20ZA	C-24.1
83640-MKS-E00ZA	C-24
83640-MKS-EA0ZA	C-24
83645-GG0-000	C-4
83645-GG0-000	C-4.1
83650-MKS-E00ZA	C-24
83650-MKS-EA0ZA	C-24
83660-MKS-E00	C-24
83700-MKS-EC0ZA	C-24.1
83710-MKS-E00ZA	C-24
83710-MKS-EA0ZA	C-24
83720-MKS-E00	C-24
83720-MKS-E20	C-24.1
83740-MKS-E00ZA	C-24
83740-MKS-EA0ZA	C-24
83750-MKS-E00ZA	C-24
83750-MKS-EA0ZA	C-24
83760-MKS-E00	C-24
84000	
84114-MFP-C80	C-21
84114-MFP-C80	C-21.1
86000	
86101-MJP-G50ZA	C-50.2
86102-MKJ-D00ZA	C-50.2
86102-MKS-E00ZA	C-50
86102-MKS-E00ZB	C-50.1
86150-KPG-902	C-7
86171-MKS-EA0ZA	C-50.1
86171-MKS-EC0ZA	C-50.2
86172-MKS-EA0ZA	C-50.1
86172-MKS-EC0ZA	C-50.2
86175-MKS-E00ZA	C-50.2
86175-MKS-E00ZB	C-50.1
86211-MJK-N20	C-50.1
86211-MJP-G50	C-50

PROIBIDA A REPRODUÇÃO E DISTRIBUIÇÃO
1010913 - Marcio - MM - JT

Voltar

© Moto Honda da Amazônia Ltda.
Todos os direitos reservados.

ÍNDICE DE NÚMERO DE PEÇAS

Nº da Peça	Nº do bloco
86211-MJP-G50	C-50.2
86212-MJK-N20	C-50.1
86212-MJP-G50	C-50
86212-MJP-G50	C-50.2
86611-MKS-EC0ZA	C-50.2
86612-MKS-EC0ZA	C-50.2
86641-MKS-E00ZA	C-50
86641-MKS-EA0ZA	C-50.1
86641-MKS-EC0ZA	C-50.2
86642-MKS-E00ZA	C-50
86642-MKS-EA0ZA	C-50.1
86642-MKS-EC0ZA	C-50.2
86643-MKS-E00ZA	C-50
86643-MKS-EA0ZA	C-50.1
86643-MKS-EC0ZA	C-50.2
86644-MKS-E00ZA	C-50
86644-MKS-EA0ZA	C-50.1
86644-MKS-EC0ZA	C-50.2
86645-MKS-EA0ZA	C-50.1
86645-MKS-EC0ZA	C-50.2
86646-MKS-EA0ZA	C-50.1
86646-MKS-EC0ZA	C-50.2
86647-MKS-EC0ZA	C-50.2
86648-MKS-EC0ZA	C-50.2
86831-MKS-E00ZA	C-50
86831-MKS-EA0ZA	C-50.1
86831-MKS-EC0ZA	C-50.2
86832-MKS-E00ZA	C-50
86832-MKS-EA0ZA	C-50.1
86832-MKS-EC0ZA	C-50.2
86833-MKS-EA0ZA	C-50.1
86834-MKS-EA0ZA	C-50.1
86835-MKS-EA0ZA	C-50.1
86836-MKS-EA0ZA	C-50.1
86837-MKS-EA0ZA	C-50.1
86838-MKS-EA0ZA	C-50.1
87000	
87505-MKS-B00	C-49
87508-MJJ-D31	C-49
87516-KFC-900	C-33
87520-MGH-K00	C-49
87541-MJP-B60	C-49

Nº da Peça	Nº do bloco
88000	
88130-MFG-D00	C-3
88210-MKS-E00	C-3
88210-MKS-E50	C-3
88220-MKS-E00	C-3
89000	
89050-MKS-E00	C-48
89101-MBW-000	C-48
89103-538-000	C-23
89216-HL4-A00	C-48
89217-MAT-000	C-23
89221-MGZ-J00	C-23
90000	
90002-PA6-003	M-15
90003-MCS-000	M-16
90003-MW3-620	C-3
90005-MJP-G80	M-15
90005-ZM3-000	C-36
90007-MKS-E00	M-2
90008-HL4-000	M-4
90008-ZM7-000	C-36
90010-HB9-000	C-23
90010-MCH-000	M-9
90010-MJP-G80	M-19.10
90011-MGE-D00	M-6.10
90011-MGE-D00	M-15
90011-MJP-G80	M-19.10
90012-HL6-A00	M-3
90013-MJP-G50	M-8
90013-MJP-G50	M-16
90015-MJP-G50	M-15
90015-MKS-E00	M-15
90016-MJP-G50	M-15
90016-ZA5-000	C-45.1
90017-GHB-610	C-15
90017-MA6-000	M-2
90017-MAL-600	M-1
90019-MB0-000	M-14

Nº da Peça	Nº do bloco
90020-GHB-660	C-34
90020-GHB-660	C-34.1
90020-GHB-660	C-38.10
90020-GHB-670	C-1
90020-GHB-670	C-1.1
90020-GHB-750	C-15
90020-MBW-610	C-7
90021-GHB-610	C-15
90021-GHB-620	C-2
90021-GHB-620	C-15
90021-GHB-620	C-37
90021-GHB-630	C-5.10
90021-GHB-650	C-5.10
90021-GHB-670	C-4
90021-GHB-670	C-5.10
90021-GHB-670	C-5.50
90021-GHB-680	C-5.10
90021-MGZ-D02	M-23
90021-MM5-000	M-19
90021-MM5-000	M-19.1
90022-GHB-680	M-4
90022-MJP-G50	M-14
90023-MJP-G50	M-11
90023-MR5-670	M-19
90025-GHB-610	M-4
90025-GHB-610	M-11
90025-GHB-620	C-38
90025-GHB-620	C-39
90025-GHB-630	C-39
90025-GHB-640	M-8.20
90025-GHB-640	M-11
90025-GHB-650	M-1
90025-GHB-690	M-13
90026-GHB-600	M-6.10
90026-GHB-630	M-6.10
90026-GHB-630	C-41.10
90026-GHB-650	M-6.10
90026-GHB-650	M-10
90026-GHB-680	M-10
90026-GHB-680	M-15
90026-GHB-680	M-19.10
90026-GHB-690	M-6
90026-GHB-690	M-6.10

Nº da Peça	Nº do bloco
90026-GHB-690	M-8.20
90026-GHB-690	M-10
90026-GHB-700	M-8.20
90026-GHB-740	M-10
90027-GHB-640	C-41.10
90027-GHB-670	M-2
90027-GHB-690	M-14
90027-GHB-740	M-2
90030-GHB-620	C-4
90030-GHB-620	C-4.1
90030-GHB-630	M-15
90030-GHB-630	M-16
90030-GHB-630	M-17
90030-GHB-630	M-17.10
90030-GHB-630	M-19
90030-GHB-630	C-21
90030-GHB-630	C-21.1
90030-GHB-630	C-38
90030-GHB-630	C-43
90030-GHB-640	M-4
90030-GHB-640	M-15
90030-GHB-660	M-6.10
90030-GHB-660	C-23
90030-GHB-660	C-33
90030-GHB-670	C-38
90030-GHB-680	M-6
90030-GHB-680	M-6.10
90030-GHB-690	C-25
90030-GHB-690	C-41
90030-GHB-700	M-3
90030-GHB-720	M-15
90030-GHB-720	M-19.1
90030-GHB-780	M-15
90031-GHB-620	C-43
90031-GHB-660	C-29
90031-MJP-G80	M-6.10
90032-MJP-G50	M-2
90035-GHB-710	C-29
90035-GHB-740	M-15
90035-GHB-740	C-39
90035-GHB-770	M-15
90035-GHB-850	M-15
90036-GHB-630	C-38

Nº da Peça	Nº do bloco
90036-GHB-640	C-39
90036-GHB-650	C-39
90036-GHB-770	C-39
90037-422-003	M-17
90037-422-003	M-17.20
90040-GHB-810	M-15
90042-MJP-G80	M-6.10
90046-MKK-D00	M-15
90047-MJP-G80	M-15
90048-MFL-000	M-15
90050-MJP-G51	M-8
90065-MFG-D00	C-29
90071-MB0-000	M-13
90071-MEL-000	M-2
90082-HA0-000	M-4
90084-MN8-010	M-10
90085-KFB-000	C-33
90085-KFB-000	C-39.30
90085-MGC-920	M-6
90085-MGC-920	M-6.10
90087-MJP-G50	M-10
90089-KAS-900	M-8.10
90101-MGS-D70	C-17.10
90102-MAS-000	C-19.20
90102-MAS-000	C-19.21
90102-MKS-E00	C-39
90102-MW3-600	C-30
90103-K53-D00	C-17.10
90103-KCY-650	C-24.1
90103-MEN-710	M-14
90103-MGH-H20	C-23
90103-MGH-H20	C-24
90103-MGH-H20	C-24.1
90103-MGH-H20	C-45
90103-MGH-H20	C-45.1
90103-MKS-E00	C-39
90103-MY1-000	C-39
90104-MJP-G51	C-12
90104-MKS-E00	C-39
90105-GAG-000	C-45
90105-GAG-000	C-45.1
90105-KR3-000	C-19.20
90105-MBB-000	C-19.20

Nº da Peça	Nº do bloco
90105-MJP-G50	C-31
90106-MBB-000	C-14.20
90106-MBB-000	C-14.21
90106-MBY-000	C-30
90106-MCF-D00	C-32
90106-MGE-000	C-19.21
90106-MKK-D00	C-45
90107-MBG-000	C-7
90107-MJP-G50	C-32
90108-KV3-000	C-24.1
90109-MBT-611	C-27
90109-MKE-A00	C-30
90110-MGP-D60	C-21
90110-MGP-D60	C-21.1
90110-MKS-E20	C-4
90110-MKS-E20	C-4.1
90111-162-000	C-41.10
90111-KW3-003	C-7.10
90111-KW3-003	C-39
90111-KW3-003	C-43
90111-KW3-003	C-45
90111-KW3-003	C-45.1
90111-MKS-E20	C-45.1
90111-MR5-000	C-37
90112-MGS-D30	C-7.10
90112-MKS-E00	C-30
90113-GFP-B00	C-27
90113-MGP-D00	C-34
90113-MGP-D00	C-34.1
90113-MKS-E20	C-27
90114-MGE-D00	C-4
90114-MGE-D00	C-4.1
90114-MGH-641	C-5.10
90114-MKS-E20	C-27
90115-KW7-900	C-45
90115-KW7-900	C-45.1
90115-MGZ-J00	C-34
90115-MGZ-J00	C-34.1
90115-MJP-G50	C-29
90115-MJP-G80	C-5.50
90115-MKS-E20	C-27
90116-KV3-701	C-11.1
90116-KW3-000	C-39

PROIBIDA A REPRODUÇÃO E DISTRIBUIÇÃO
20/09/18 - Matalio - WM - JT

Voltar
4

© Moto Honda da Amazônia Ltda.
Todos os direitos reservados.

ÍNDICE DE NÚMERO DE PEÇAS

Nº da Peça	Nº do bloco
90116-MJM-D40	C-43.1
90116-MKS-E20	C-27
90116-SP0-003	C-5.20
90116-SP0-003	C-24
90116-SP0-003	C-24.1
90116-SP0-003	C-28
90116-SP0-003	C-34
90116-SP0-003	C-34.1
90116-SP0-003	C-38
90116-SP0-003	C-43
90116-SP0-003	C-43.1
90116-SP0-003	C-45
90116-SP0-003	C-45.1
90117-MJP-G50	C-4
90117-MJP-G50	C-5.50
90117-MKS-E00	C-12
90117-MKS-E00	C-17
90118-MJK-N20	C-32
90118-MJK-N20	C-37
90118-MJK-N20	C-48
90118-MJN-A00	C-30
90118-MJP-G50	C-43
90118-MJP-G50	C-43.1
90118-MR1-000	C-10
90118-MR1-000	C-30
90119-MKS-E00	C-32
90119-SD9-000	M-15
90120-KCR-003	C-41
90120-MKS-E00	C-34
90122-MJK-N20	C-23
90122-MJK-N20	C-34
90122-MJK-N20	C-34.1
90122-MJK-N20	C-37
90122-MJK-N20	C-38
90122-MJK-N20	C-43
90122-MJK-N20	C-43.1
90122-MJK-N20	C-45
90122-MJP-G80	C-5.50
90122-MKS-E00	C-39
90123-MJP-G50	C-12
90124-MCJ-752	C-4
90124-MKS-E00	C-7
90124-MKS-E00	C-30

Nº da Peça	Nº do bloco
90126-MCH-A00	C-5.50
90126-MJP-G50	C-33
90127-KF0-770	C-4
90127-KF0-770	C-5.10
90127-KF0-770	C-5.50
90127-MJP-G50	C-33
90128-KL4-000	C-39.30
90128-MJP-G50	C-33
90129-MJP-G50	C-33
90130-MJP-G50	C-33
90131-883-000	M-14
90131-MGE-000	C-14.20
90131-MGE-000	C-14.21
90131-MGE-000	C-19.20
90131-MGE-000	C-19.21
90134-MEL-000	C-7
90134-MEL-000	C-9
90134-MEL-000	C-11
90134-MEL-000	C-11.1
90136-428-870	C-21
90136-428-870	C-21.1
90140-K43-D31	C-15
90140-KAE-000	C-25
90145-MS9-612	C-5.10
90145-MS9-612	C-15
90147-MCE-950	C-31
90156-GZ4-670	C-43.1
90164-GHB-670	C-43
90164-GHB-670	C-43.1
90164-MJT-E00	C-43.1
90180-MGS-D71	C-17.10
90180-MN8-006	C-17
90190-MKS-E00	C-27
90201-HL4-000	M-8.10
90201-MW3-620	C-3
90203-MF9-710	C-31
90206-KM3-000	M-3
90231-MS2-610	M-8
90301-473-003	C-5.20
90301-782-000	C-4
90301-782-000	C-5.50
90301-MG8-000	C-36
90301-MKS-E20	C-27

Nº da Peça	Nº do bloco
90302-435-761	C-10
90303-HA0-680	C-5.20
90303-HA0-680	C-33
90303-HA0-680	C-34
90303-HA0-680	C-34.1
90303-HA0-680	C-38.10
90303-HA0-680	C-41.10
90304-GE8-003	C-7
90304-MCS-G01	C-33
90304-ME1-670	C-27
90304-MEE-D00	C-7
90304-MJP-G50	C-14.20
90304-MJP-G50	C-14.21
90305-MBZ-C50	C-32
90305-MKS-E00	C-39
90306-KF0-003	C-19.20
90306-KF0-003	C-19.21
90306-KTZ-D01	C-33
90306-MCS-G01	C-19.20
90306-MCS-G01	C-19.21
90309-357-000	C-32
90311-K66-V00	C-39.30
90312-GF0-000	C-39.30
90313-HE0-006	C-17.10
90315-MFL-003	C-41
90320-GC3-000	C-41
90321-MCJ-000	C-4
90321-MCJ-000	C-5.50
90321-MJP-G60	C-39.30
90401-430-000	C-39
90401-KZ4-890	C-19.20
90401-KZ4-890	C-19.21
90401-MEA-670	M-8
90401-MKE-A70	M-14
90401-MKS-E00	M-8
90401-MS2-610	M-8
90401-ZVA-000	C-10
90402-MKS-E00	M-16
90403-HL4-000	M-8.10
90403-MEW-920	M-11
90403-MK2-300	M-17.10
90404-HL4-000	M-8.10
90404-HW1-670	M-6.10

Nº da Peça	Nº do bloco
90404-MJP-G50	M-16
90405-MFA-D00	M-16
90414-MGE-D00	M-8
90417-360-000	M-19
90432-MM8-003	M-8
90442-028-000	M-15
90442-397-000	M-4
90443-MB0-000	M-15
90443-MJ6-000	M-15
90445-KE5-000	M-17.10
90450-KG8-000	C-24.1
90451-155-000	M-19
90451-155-000	M-19.1
90452-HL4-000	M-17.20
90452-MAT-000	M-17
90452-MCA-000	M-17.10
90452-MR7-000	M-17
90453-KSR-A00	M-17
90455-ML7-000	M-17
90455-ML7-000	M-17.20
90458-729-920	M-17
90459-438-000	M-17
90459-438-000	M-17.20
90463-HL4-000	M-17.10
90463-MAT-000	M-17
90463-MAT-000	M-17.20
90463-MCJ-000	M-17
90464-MAT-000	M-17
90464-MAT-000	M-17.20
90464-MCJ-000	M-17
90485-286-000	C-5.20
90488-425-000	M-6
90488-425-000	M-6.10
90488-425-000	M-15
90493-MGE-D00	M-17.10
90501-GR2-000	C-33
90501-MGC-N20	C-27
90501-MJP-G50	C-7
90502-MKS-E00	C-27
90504-964-000	C-43
90504-964-000	C-43.1
90504-MGH-H20	C-43.1
90505-425-000	M-4

Nº da Peça	Nº do bloco
90505-MC4-000	M-8.20
90505-MC4-000	C-34
90505-MC4-000	C-34.1
90507-ZV1-000	C-7.10
90507-ZV1-000	C-43
90507-ZV1-000	C-43.1
90508-MGE-D00	C-4
90508-MGE-D00	C-4.1
90508-MGS-D30	C-4
90508-MGS-D30	C-4.1
90512-MJP-G60	C-39.30
90525-030-000	C-34
90525-030-000	C-34.1
90525-030-000	C-39.30
90543-MV9-670	M-1
90544-283-000	C-11.1
90544-KF0-000	M-2
90544-KS7-003	C-11
90545-300-000	C-5.10
90545-300-000	C-15
90545-KF0-000	M-6.10
90603-MN4-000	M-17
90604-MCA-780	M-17.10
90604-MM5-000	M-17
90604-MM5-000	M-17.20
90605-MGE-D00	M-17.10
90650-MJP-G50	C-21
90650-MJP-G50	C-21.1
90651-K14-A31	C-43.1
90651-K14-A31	C-45
90651-K14-A31	C-45.1
90651-KV6-003	C-38
90651-MA5-671	C-5.10
90652-KT1-771	C-38
90652-KT1-771	C-38.10
90652-MGS-D31	C-25
90656-MGH-641	C-24.1
90656-MGH-641	C-30
90659-734-K51	C-39
90661-MEW-921	C-5.20
90677-KAN-961	C-1
90677-KAN-961	C-1.1
90677-KAN-961	C-5.20

Nº da Peça	Nº do bloco
90677-KAN-961	C-24
90677-KAN-961	C-24.1
90677-KAN-961	C-28
90677-KAN-961	C-34
90677-KAN-961	C-34.1
90677-KAN-961	C-37
90677-KAN-961	C-41
90677-KAN-961	C-43
90677-KAN-961	C-43.1
90677-KAN-961	C-45
90677-KAN-961	C-45.1
90683-KJ2-003	C-4
90683-KJ2-003	C-4.1
90683-KJ2-003	C-38
90683-MBW-003	C-37
90690-GHB-611	C-4
90690-GHB-611	C-4.1
90690-GHB-681	C-38
90690-MEF-800	C-4
90690-MEF-800	C-4.1
90690-MEF-800	C-31
90690-MGS-D81	C-12
90701-KAS-900	M-16
90701-MV9-670	M-15
90753-MJM-D40	C-43.1
91000	
91001-MJP-G51	M-17
91002-MCH-003	M-17
91002-MJP-G53	M-16
91003-MJP-G81	M-17.10
91004-MJP-G81	M-6.10
91005-MJP-G51	M-16
91007-MGS-D31	M-19
91007-MGS-D31	M-19.1
91009-GE0-004	C-14.20
91009-GE0-004	C-14.21
91015-KT8-005	C-9
91015-MJP-G51	M-16
91016-KT8-005	C-9
91016-MJP-G51	M-16
91017-MJP-G51	M-16

PROIBIDA A REPRODUÇÃO E DISTRIBUIÇÃO
1010913 - Marcio - MM - JT

© Moto Honda da Amazônia Ltda.
Todos os direitos reservados.

ÍNDICE DE NÚMERO DE PEÇAS

Nº da Peça	Nº do bloco
91018-MKS-E01	M-9
91021-MKS-E01	M-15
91022-MKS-E01	M-15
91023-HL4-003	M-17.10
91023-MM5-641	M-17
91023-MM5-641	M-17.20
91024-HL4-003	M-17.10
91024-MGS-D21	M-19.1
91025-MGS-D21	M-19.10
91026-MGS-D21	M-19.10
91026-MV9-671	M-8
91027-MGS-D21	M-19.10
91028-MGS-D21	M-19.1
91051-MAS-003	C-19.20
91051-MAS-003	C-19.21
91052-MGS-D31	C-33
91053-MFJ-D01	M-6
91053-MGS-D31	C-19.20
91053-MGS-D31	C-19.21
91059-KY2-711	C-7
91063-MZ1-003	C-32
91071-K45-NL1	C-33
91071-K64-N01	C-33
91071-KSP-901	C-33
91071-MT7-003	C-32
91202-MAL-601	C-32
91203-GC8-003	C-32
91203-KK3-830	M-19
91203-KK3-830	M-19.1
91205-KF0-003	M-6
91207-MBB-013	M-17
91207-MBB-013	M-17.20
91208-PF5-005	C-17.10
91212-422-006	C-15
91214-MAL-601	C-32
91251-444-000	C-29
91252-MAS-003	C-19.20
91252-MAS-003	C-19.21
91253-443-761	C-19.20
91253-443-761	C-19.21
91254-KAE-731	C-11
91254-KAE-731	C-11.1
91254-KS6-003	C-33
91257-230-003	C-14.20
91257-230-003	C-14.21
91262-KV3-831	C-33
91301-MEH-003	M-8.20
91301-MEH-003	M-15
91301-MJP-G81	M-19.10
91301-MKP-T01	M-23
91301-MKS-E00	M-2
91301-MY9-003	C-41.10
91301-PLC-000	M-23
91302-MAL-601	M-15
91302-PA9-003	M-6.10
91302-PA9-003	M-8.10
91302-RGC-003	M-8.10
91303-377-000	M-10
91303-KF0-003	M-14
91303-KF0-003	M-15
91303-MJ0-003	M-10
91304-HN8-003	C-41.10
91305-GE1-920	C-7
91305-KEH-601	C-21
91305-KEH-601	C-21.1
91305-MCJ-751	M-15
91307-035-000	M-10
91307-MGE-D01	M-6.10
91308-PY4-003	M-8.10
91309-425-003	M-13
91310-MGE-D01	M-6.10
91310-MGE-D01	M-15
91311-RFH-003	M-6.10
91311-RFH-003	M-14
91315-MGS-D20	M-6.10
91315-MGS-D20	M-14
91315-MJP-G51	M-6
91315-MJP-G51	M-6.10
91315-PC9-004	M-8.10
91320-MB0-000	M-13
91333-PNC-006	M-10
91351-MGS-D30	C-19.20
91351-MGS-D30	C-19.21
91352-MGE-003	M-14
91356-425-005	M-10
91356-KZ3-003	C-11
91356-KZ3-003	C-11.1
91533-MGS-D30	C-4
91533-MGS-D30	C-4.1
91533-S82-003	C-7
91535-TA0-003	C-38
91535-TA0-003	C-38.10
91535-TA0-003	C-41
91540-S7S-003	C-38.10
91541-S0A-003	M-11
91541-S0A-003	C-38.10
91541-SYP-003	C-38.10
91542-SNA-003	C-27
91558-SD5-003	C-31
91565-S0X-003	C-28
91565-SEL-003	C-4
91565-SEL-003	C-4.1
91565-SEL-003	C-12
91565-SEL-003	C-38
91565-SEL-003	C-38.10
91771-MKK-H11	C-38
92000	
92900-08025-0B	M-2
93000	
93401-05012-07	M-23
93401-05040-08	C-35
93404-06025-07	C-5.20
93404-06025-08	C-5.20
93404-06028-07	C-25
93404-08040-04	C-27
93500-04012-0H	C-5.50
93500-05016-0G	C-15
93600-04012-1G	C-5.10
93892-05010-08	C-4
93892-05010-08	C-4.1
93892-05010-08	C-26
93892-05012-08	M-13
93892-05025-08	C-4
93892-05025-08	C-4.1
93892-06014-18	M-23
93893-04012-17	C-5.10
93893-04012-17	C-15
93901-32320	C-4
93903-24280	C-23
93903-24280	C-24.1
93903-24380	C-10
93903-24380	C-25.20
93903-24480	C-34
93903-24480	C-34.1
93903-25220	C-28
93903-25280	C-34
93903-25280	C-34.1
93903-25480	C-25
93913-24220	C-1
93913-24220	C-1.1
93913-25320	C-2
93913-255J0	C-25
94000	
94001-06020-0S	C-27
94002-06000-0S	C-29
94002-08000-0S	C-15
94050-04000	M-15
94050-06000	C-5.10
94050-06000	C-21
94050-06000	C-21.1
94050-08070	C-43
94050-08070	C-43.1
94050-08080	C-39
94050-10080	C-39
94101-06000	C-30
94101-08000	C-39.30
94101-08800	C-24.1
94102-10000	C-30
94103-04700	C-34
94103-04700	C-34.1
94103-05800	C-2
94103-05800	C-36
94103-06800	C-23
94103-06800	C-28
94103-08800	C-29
94109-12000	M-14
94201-16120	C-30
94201-20150	C-15
94201-20180	C-30
94301-06100	M-6
94301-06100	M-6.10
94301-08100	M-8.20
94301-08100	M-19.10
94301-08140	M-6
94301-08140	M-6.10
94301-08140	M-10
94301-08140	M-19.1
94301-08200	M-2
94301-08200	M-19.1
94301-10160	M-1
94301-14200	M-2
94302-05080	M-8.10
94302-08140	M-16
94303-04065	M-16
94510-14000	M-19
94510-14000	M-19.1
94520-35000	C-32
94540-04029	C-43.1
94560-72200	M-17
94560-72200	M-17.20
95000	
95001-75045-40	C-26
95002-02100	C-41.10
95002-40800-08	C-26
95002-41000-08	C-26
95002-41200-00	C-25
95002-50000	C-41.10
95003-23020-60	C-25
95003-23027-60	C-25
95005-35045-20	M-23
95005-35050-20	M-23
95005-35075-20	M-23
95005-35110-20	M-23
95011-63000	C-27
95015-54000	C-15
95701-06014-00	M-16
95701-06014-00	M-17.10
95701-06016-00	M-4
95701-06020-00	M-6.10
95701-06035-00	M-19.1
95801-06028-00	M-13
96000	
96100-60030-10	C-32
96100-63040-00	M-6.10
96211-08000	C-30
96220-40080	M-19
96220-40080	M-19.1
96400-08035-04	C-27
96400-10095-08	C-39
96600-06035-00	M-11
96600-08020-10	M-19
98000	
98200-41000	C-38
98200-41500	C-37
98200-41500	C-38
98200-42000	C-38
98200-43000	C-37
99000	
99001-10140	C-48
99001-14170	C-48
99006-19000	C-48

PROIBIDA A REPRODUÇÃO E DISTRIBUIÇÃO
20/09/13 - Matsuo - MMJT

© Moto Honda da Amazônia Ltda.
Todos os direitos reservados.

HONDA

The Power of Dreams

Publicado pela Moto Honda da Amazônia Ltda.
Setor Publicações Técnicas