HONDA

CBR1000RR / CBR1000RA

CBR1000RR8
CBR1000RR9
CBR1000RA9

CATÁLOGO DE PEÇAS

2

00X1B-MFL-002

Moto Honda da Amazônia Ltda. - 2009

PROIBIDA A REPRODUÇÃO E DIST
1111111 - Concessionária Genérica - Gerente3

ÍNDICE

INSTRUÇÕES 1

GRUPO DO MOTOR 2

GRUPO DO CHASSI 3

ÍNDICE DE NÚMERO DE PEÇAS 4

CATÁLOGO DE PEÇAS
00X1B-MFL-002
DRAFT
13 MFL 804
NP Nº 05/06/07/08/09
7#5CB

© Moto Honda da Amazônia Ltda.
Todos os direitos reservados.

***R258* Vermelho Winning**

***NHB01* Preto Grafite**

Modelo 2008

PROIBIDA A REPRODUÇÃO E DISTRIBUIÇÃO
111111111 concessionárias

© Moto Honda da Amazônia Ltda.
Todos os direitos reservados.

PROIBIDA A REPRODUÇÃO E DIST
1111111 - Concess América - Gerente3

***PB123P-A* Azul Siren-A Perolizado**

***NHA66P* Branco Sunbeam Perolizado**

Modelo 2009

© Moto Honda da Amazônia Ltda.
Todos os direitos reservados.

PROIBIDA A REPRODUÇÃO E DIST
1111111 - Concessionária Genérica - Gerente3

***YR-250* Laranja Vibrante**

Modelo 2009

© Moto Honda da Amazônia Ltda.
Todos os direitos reservados.

Instruções para o Uso do Catálogo de Peças

- Este Catálogo de Peças descreve todas as peças de reposição, bem como o tempo de mão-de-obra (T.M.O.) para o modelo CBR1000RR8, CBR1000RR9 e CBR1000RA9.
  - Desde esta data, a prática de vendas para reparo de peças pode ter mudado ou as peças foram eliminadas (entraram para a lista daquelas que não estão à venda).
  - Veja as notícias de peças relativas a todas as revisões feitas após 30 de abril de 2009.
- **Especifique sempre o número completo da peça, ao fazer um pedido de peças.**
  - Verifique sempre o modelo, tipo, números de série, cor, marca e o tamanho, conforme necessário, antes de encomendar uma peça.
  - Observe que as ilustrações podem diferir, no formato, da peça original. Elas constam deste catálogo apenas como referência, para ajudá-lo a localizar as informações sobre as peças.
- **Quando se fizerem modificações ou adições a este Catálogo de Peças, uma edição revisada será publicada em tempo adequado, com os números de revisão progressivos na capa. Recomenda-se que tais revisões sejam obtidas, de modo a manter o seu Catálogo de Peças sempre atualizado. Para verificar se uma revisão do Catálogo de Peças foi publicada, por favor, entre em contato com o setor de Publicações Técnicas da Honda.**

Índice

- Instruções para o Uso do Catálogo de Peças 1
- Como localizar as informações sobre as Peças 2
- Estrutura do Catálogo de Peças 3
- Quando Utilizar as Peças 4
- Abreviaturas Utilizadas neste Catálogo de Peças 5
- Como Localizar o Bloco de Peças e os Números de Série 6
- Posição de localização da Etiqueta de Cores 6
- Modelos e Números de Série Aplicáveis 7
- Etiqueta de Cor 8
- Tabela de Cores 9
- Mangueira de Combustível, Mangueiras de Aplicação Geral e Mangueiras de Vinil 32
- Instruções para o uso do Tempo de Mão-de-Obra (T.M.O.)..... 36
- Índice Ilustrado – Grupo do Motor 40
- Índice Ilustrado – Grupo do Chassi..... 43
- Índice do Número de Peças.....171

PROIBIDA A REPRODUÇÃO E DISTRIBUIÇÃO
Concessionária Genérica - Gerente3

© Moto Honda da Amazônia Ltda.
Todos os direitos reservados.
30.04.09

Como localizar as informações sobre as Peças

Ⓑ Referência com o Índice de Número de Peças

ÍNDICE DE NÚMERO DE PEÇAS

do bloco	Nº da Peça	Nº do bloco	Nº da Peça	Nº do bloco	Nº da Peça	Nº do bloco	Nº da Peça	Nº do bloco	Nº da Peça	Nº do bloco
	13013-ZE2-014	M-8	15520-ZB2-003	C-5.17	16223-ZA0-700	M-13	16950-ZB4-005	C-14	18310-ZE2-821	C-2
	13101-ZE2-000	M-8	15520-ZB2-003	C-5.18	16223-ZA0-700	M-13.1	16952-ZB4-005	C-14	18320-ZB4-000	C-10
M-3	13101-ZE2-010	M-8	15520-ZB2-003	C-5.19	16223-ZA0-800	M-13	16953-ZE1-811	M-13.1	18320-ZE2-821	C-2
C-4	13101-ZE2-810	M-8	15520-ZB2-003	C-5.2	16223-ZA0-800	M-13.1	16954-ZE1-811	M-13.1	18325-ZB4-000	C-10
C-16	13101-ZE2-811	M-8	15520-ZB2-003	C-5.3	16252-ZA1-000	C-8	16955-ZE1-000	C-3	18325-ZE2-821	C-2
C-18	13102-ZE2-000	M-8	15520-ZB2-003	C-5.4	16260-ZE2-700	M-13	16956-ZE1-811	M-13.1	18329-ZB4-000	C-10
C-20	13102-ZE2-010	M-8	15520-ZB2-003	C-5.5	16260-ZE2-720	M-13	16957-ZE1-811	M-13.1	18330-ZE2-000	C-2
C-21	13102-ZE2-810	M-8	15520-ZB2-003	C-5.6	16260-ZE2-721	M-13	16957-ZE1-812	M-13.1	18330-ZE2-700	M-1
	13102-ZE2-811	M-8	15520-ZB2-003	C-5.7	16260-ZE2-722	M-13	16958-397-771	C-14	18333-ZE3-000	C-2
	13103-ZE2-000	M-8	15520-ZB2-003	C-5.8	16261-ZE2-700	M-13	16959-471-831	C-14	18333-ZE3-000	C-4
	13103-ZE2-010	M-8	15520-ZB2-003	C-5.9	16261-ZE2-701	M-13	16967-GA6-671	C-14	18333-ZE3-000	M-1
M-3	13103-ZE2-810	M-8	15520-ZE2-003	M-10	16261-ZE2-702	M-13	16967-ZE0-811	M-13.1	18333-ZE3-800	C-2
M-3	13103-ZE2-811	M-8	15620-ZE2-700	M-3	16262-ZE2-710	M-13			18333-ZE3-800	M-1
C-4	13104-ZE2-000	M-8	15721-ZB4-000	C-9	16262-ZE2-711	M-13	**17000**		18336-ZE2-000	C-2
M-3	13104-ZE2-010	M-8			16263-ZA0-000	M-13			18355-ZB4-630	C-10
M-3	13104-ZE2-810	M-8	**16000**		16264-ZE2-700	M-13	17210-ZE2-821	C-1	18355-ZE2-000	C-2
	13104-ZE2-811	M-8			16264-ZE2-701	M-13	17210-ZE2-822	C-1	18381-ZE2-000	C-2
	13111-ZE2-000	M-8	16010-ZA0-931	M-13	16265-ZE2-721	M-13	17211-899-000	C-9	18381-ZE2-800	C-2
	13200-ZE2-000	M-8	16010-ZE2-811	M-13.1	16268-890-000	C-8	17212-ZB4-003	C-9	18382-899-000	C-10
M-2	13200-ZE2-305	M-8	16010-ZE2-812	M-13.1	16268-ZE2-720	M-13	17218-ZE2-821	C-1		
M-2	13310-ZE2-700	M-7	16011-ZA0-931	M-13	16268-ZE2-721	M-13	17220-ZB4-003	C-9	**19000**	
M-2	13310-ZE2-701	M-7	16011-ZA0-931	M-13.1	16269-ZA0-700	M-13	17222-ZB4-000	C-9		
M-2			16013-ZA0-931	M-13	16269-ZA0-800	M-13	17230-ZE2-820	C-1	19310-ZE2-822	C-2
M-2	**14000**		16013-ZA0-931	M-13.1	16270-ZB4-000	C-8	17231-899-000	C-9	19511-ZE2-000	M-4
M-2			16015-ZA0-931	M-13	16271-ZB4-000	C-8	17232-891-000	C-1	19610-ZE2-000ZA	M-10
M-2	14100-ZE2-010	M-9	16015-ZE2-005	M-13.1	16271-ZE2-000	C-1	17235-899-000	C-22	19610-ZE2-700ZA	M-10
M-1	14100-ZE2-020	M-9	16016-ZA0-931	M-13	16273-ZB4-000	C-8	17235-899-000	C-9	19631-ZE2-000	M-10
M-1	14311-ZE2-300	M-7	16016-ZA0-931	M-13.1	16400-ZE2-701	M-13	17235-ZE2-820	C-1	19631-ZE2-700	M-10
M-1	14311-ZE2-310	M-7	16024-124-761	M-13	16400-ZE2-702	M-13	17236-899-000	C-22	19655-ZB4-000	C-22
C-4	14410-ZE2-013	M-9	16028-ZA0-931	M-13	16400-ZE2-703	M-13	17236-899-000	C-9		
M-1	14431-ZE2-000	M-9	16028-ZE0-005	M-13.1	16400-ZE2-721	M-13	17238-ZE2-300	C-1	**28000**	
M-1	14441-ZE2-000	M-9	16044-ZE2-005	M-13.1	16500-ZE2-701	M-1	17238-ZE2-310	C-1		
M-1	14451-ZE1-003	M-9	16100-ZE2-732	M-13	16505-ZE2-300	M-7	17239-ZE1-000	C-1	28400-ZE2-003ZA	M-11

Ⓐ Referência com o Índice Ilustrado

Grupo do Motor

• O número de referência na ilustração do índice pode ser diferente da que aparece no texto.

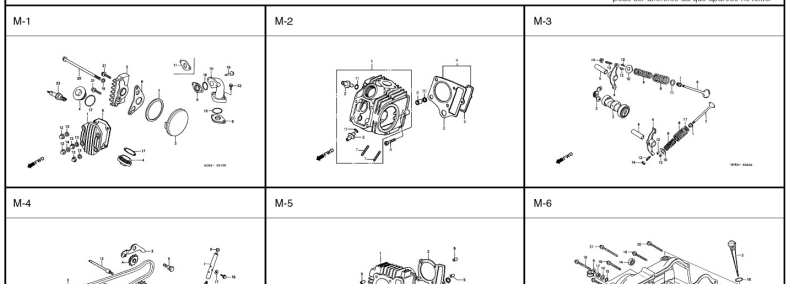

M-2 Cabeçote

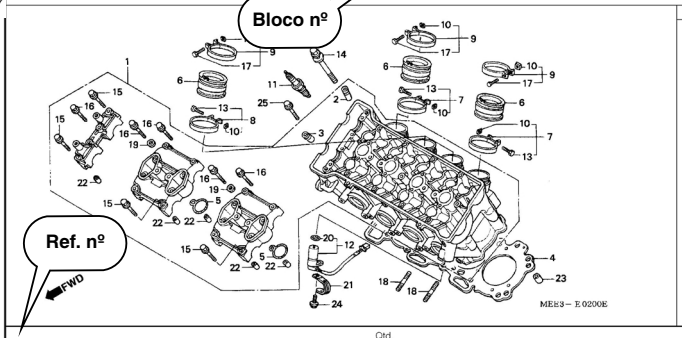

Item de serviço

Pulsador, Comando .....
Vela, Ignição .....
(Adicionar 0,1 por Unidade)
(WHEN SERVICING COMP., UNIT, F,R,T, IS (
Prisioneiro, 8 X 24 .....
Guia Válvula Admissão.....
(INC. REAMING)
(Adicionar 0,3 por Unidade)
(EXC 0,3 FOR REFACING)
(ADD MORE 0,2 IF PERFORMED.)
Cabeçote, Comp. .....

Nº	Nº da peça	Descrição	Qtd. CBR600RR 3	Qtd. CBR600RR 4	Nº de série		Tipo
1	12010-MEE-000	Cabeçote, Comp.	1	1			
2	12204-MBW-305	Guia Válvula Admissão (O.S.)	8	8			
3	12205-MBW-305	Guia Válvula Escape (O.S.)	8	8			
4	12251-MEE-003	Junta, Cabeçote	1	1			
5	12395-MBW-003	Junta, Plugue	4	4			
6	16210-MEE-620	Coletor, Corpo Acelerador	4	4	.....	.....	F
	16211-MEE-000	Coletor, Corpo Acelerador	4	4	.....	.....	BR,CM,E,ED,G,MX,U
	16210-MEE-700	Coletor, Corpo Acelerador	4	4	.....	5M550041	KO
7	16217-MEE-000	Presilha, A Coletor	2	2			
8	16218-MEE-000	Presilha, B Coletor	2	2			
9	16219-MEE-000	Presilha, C Coletor	4	4			
10	16222-MV4-300	Porca, Quadrada, 5 mm	8	8			
11	31911-MBW-E11	Vela, Ignição (IMR8C-9H) (NGK)	-	4	5M550042	.....	KO
	31912-MBW-E11	Vela, Ignição (IMR9C-9H) (NGK)	4	4	.....	.....	BR,E,ED,F,G,MX,U
			4	-	.....	.....	KO
	31921-MBW-E12	Vela, Ignição (VUH24D) (DENSO)	-	4	.....	.....	KO
	31922-MBW-E12	Vela, Ignição (VUH27D) (DENSO)	4	4	.....	.....	BR,E,ED,F,G,MX,U
			4	-	.....	.....	KO
	31912-MEE-671	Vela, Ignição (IMR9C-9HE) (NGK)	4	-	.....	.....	CM
12	36140-MEE-000	Pulsador, Comando	1	1			
13	90006-MEE-000	Parafuso, Trava, 5 X 30	4	4			
14	90007-MBW-000	Parafuso, Arruela, 9 X 90	10	10			
15	90017-MA6-000	Parafuso, Flange , 6 X 45,5	6	6			
16	90019-MA6-000	Parafuso, Flange , 6 X 39,5	14	14			

PROIBIDA A RE... E DIST...
1111111 - co... América - ... partes

© Moto Honda da Amazônia Ltda.
Todos os direitos reservados.

Estrutura do Catálogo de Peças

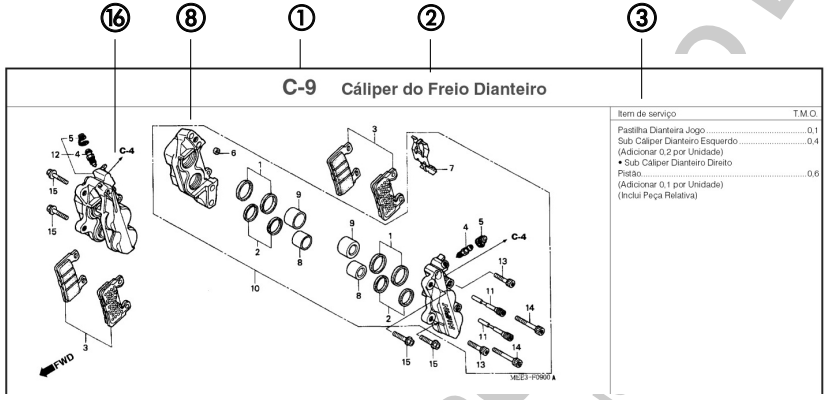

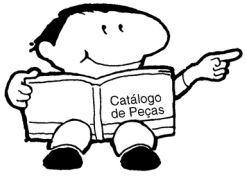

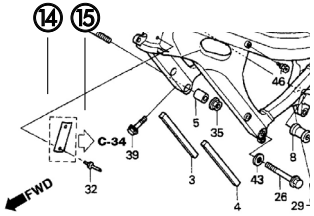

④ Nº	⑤ Nº da peça	⑦	⑥ Descrição	⑨	⑩	⑪ Qtd. CBR1000 RR8	RR9	RA9	⑫ Nº de série		⑬ Tipo
1	61100-MFL-000ZA		Pára-lama Dianteiro								
		NHA66P		Branco Perolizado Sunbeam		1	-	-			BR, BR/A, E, E/A, ED, ED/A, F, F/A
						-	1	-			U
	61100-MFL-000ZB	*NHB01*		Preto Grafite		1	-	-			
						-	1	1			U
	61100-MFL-000ZC	*R258*		Vermelho Winning		1	-	-			
	61100-MFL-000ZD	*R101CU*		Vermelho Glory Candy-U		1	-	-			U, U/A
	61100-MFL-000ZG	*NH124MJU*		Preto Metálico Achilles		-	1	-			E, ED, F
	61100-MFL-000ZH	*PB123PA*		Azul Perolizado Siren-A		-	1	-			BR, E, ED, F, KO
	61100-MFL-000ZJ	*R334*		Vermelho Vitória		-	1	1			2U
2	80101-165-000		Coxim, Pára-lama Traseiro			4	4	4			
3	84706-163-670		Bucha, Fixação Lanterna			2	2	2			U, U/A, 2U, 3U
						4	4	3			BR, BR/A, E, E/A, ED, ED/A, F, F/A, KO, KO/A, 3E, 3F, 3KO, 4ED, 5E
4	90118-MEL-000		Parafuso, Phillips, 6 x 20			4	4	4			
5	33741-KAK-971		Refletor, Reflex Dianteiro			2	2	2			U, U/A, 2U, 3U
6	61101-MFL-670		Suporte, Refletor Dianteiro Direito			1	-	-			U, U/A
	61101-MFL-690					-	1	1			U, 2U, 3U
7	61102-MFL-670		Suporte, Refletor Dianteiro Esquerdo			1	1	1			U, U/A, 2U, 3U
8	90301-473-003		Porca, U, 6 mm			2	2	2			U, U/A, 2U, 3U
9	38518-MFL-D00		Suporte, Presilha Fiação			-	-	1			BR, E, ED, F, KO, 2ED, 2F, 2KO, 3E, 3F, 4ED
10	61104-MFL-G20ZB		Pára-lama Dianteiro "Tipo 1" (WL)			-	1	-			3BR, 3F, 3KO, 3U, 4ED, 5E
	61104-MFL-830ZA					-	1	-			2BR, 2ED, 2F, 2KO, 3E
	61104-MFL-D00ZA		Pára-lama Dianteiro (WL) "NH124MJU" Preto Metálico Achilles-U			-	-	1			ED, F
	61104-MFL-D00ZB	*PB123PA*		Azul Perolizado Siren-A		-	-	1			BR, E, ED, KO

① **Número do Bloco**

② **Nome do Bloco**

③ **Item de Serviço/Tempo de Mão-de-Obra**

④ **Número de Referência (O Número descrito entre parênteses indica que continua da página anterior)**

⑤ **Número da Peça**

⑥ **Descrição**

⑦ **Código de Cores HONDA**

⑧ **Conjuntos**

- As peças cujas figuras estiverem delimitadas por linhas interrompidas são disponíveis em conjunto completo. (As peças componentes do conjunto, também são comercializadas individualmente).

⑨ **Descrição de Cores**

⑩ **Nota**

As Notas que aparecem entre parênteses devem ser observadas com atenção.

⑪ **Quantidade Utilizada**

- Quando aparecem entre parênteses indicam peças opcionais.
- Quando indicadas com a letra "N" deve-se utilizar a quantidade que for necessária.
- Indica o nº de peças utilizadas no bloco.

⑫ **Número de Série**

⑬ **Tipo**

- Quando a Coluna Tipo se encontra em branco significa que as peças são utilizadas em todos os tipos.

⑭ ⬚

- As peças incluídas na linha pontilhada ⬚ pertencem a um bloco diferente.

⑮ ⇨

- Uma seta vazada ⇨ indica o nº do bloco onde a peça incluída na linha pontilhada ⬚ se encontra.

⑯ ⟶

- Uma seta contínua ⟶ indica o nº do bloco com o qual a peça em questão se conecta.

PROIBIDA A REPRODUÇÃO E DISTRIBUIÇÃO
Gerentes
(11111 - concessi

© Moto Honda da Amazônia Ltda.
Todos os direitos reservados.

Quando Utilizar as Peças

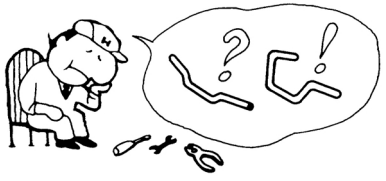

Descrição	CBR600RR 3	CBR600RR 4	N° de série	
çote, Comp.	1	1		
Válvula Admissão (O.S.)	8	8		
Válvula Escape (O.S.)	8	8		
, Cabeçote	1	1		
, Plugue	4	4		
or, Corpo Acelerador	4	4		
or, Corpo Acelerador	4	4		
or, Corpo Acelerador	4	4		5M5
ha, A Coletor	2	2		
ha, B Coletor	2	2		
ha, C Coletor	4	4		
, Quadrada, 5 mm	8	8		

O número de Série foi utilizado desde o modelo inicial

Quando a numeração de Chassi aparece do lado esquerdo da coluna significa que a utilização da peça se aplica a partir deste número de chassi SM550042

Quando a numeração de Chassi aparece do lado direito da coluna significa que a utilização da peça se aplica até este número de chassi SM550041

Abreviaturas Utilizadas neste Catálogo de Peças

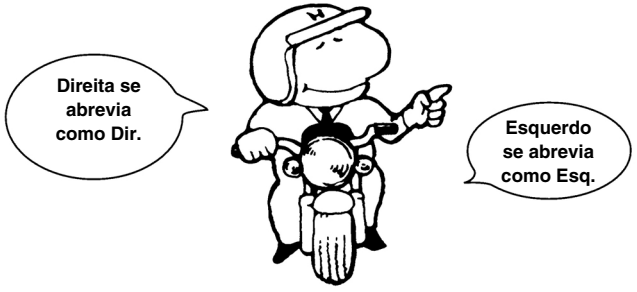

• No catálogo de peças utilizam-se as seguintes abreviaturas:

A	Ampére
ADM	Admissão
C.A	Corrente Alternada
C.C	Corrente Contínua
C.D.I.	Unidade Descarga Capacitiva
Comp.	Completo
Conj.	Conjunto
D (22D)	Dente (22 dentes)
Dir.	Direito
ESC	Escape
Esq	Esquerdo
G	Grama
LAT	Lateral
mm	Milímetro
PRIM	Primário
SEC	Secundário
SEX	Sextavado
STD	Standard
TRANS	Transmissão
V	Volt
W	Watt

PROIBIDA A REPRODUÇÃO E DISTRIBUIÇÃO
111 ... ária da América - Concessionárias

© Moto Honda da Amazônia Ltda.
Todos os direitos reservados.

Como Localizar o Bloco de Peças e os Números de Série

Bloco de Peça	Peças do motor M-1 ~	Peças da carcaça do acelerador M-19 ~	Peças do chassi C-1 ~
Números de série	Número de série do motor	Número de série da carcaça do acelerador	Número de série do chassi
Pontos de Localização	①	②	③

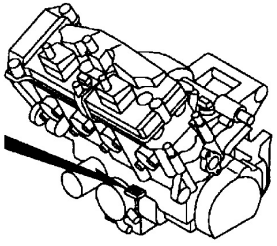

D23MFL8EA0

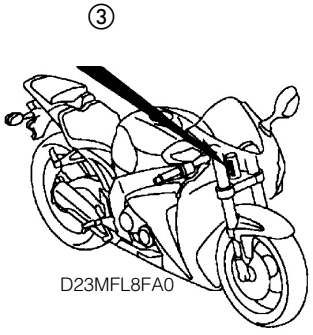

D23MFL8FA0

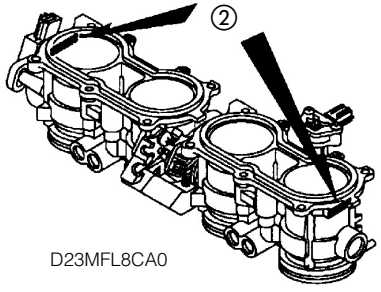

D23MFL8CA0

Posição de localização da etiqueta de cores

Peças coloridas	
Etiqueta colorida	
④	

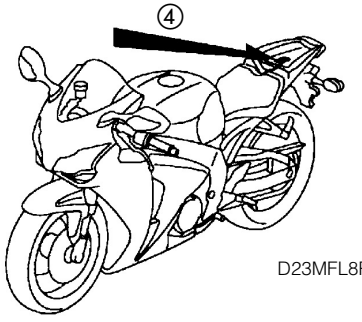

D23MFL8RA0

© Moto Honda da Amazônia Ltda.
Todos os direitos reservados.

Modelos e Números de Série Aplicáveis

O Modelo, Tipo e os Números de série aplicáveis podem ser identificados conforme tabela abaixo:
As peças com código de área são exclusivas para os modelos destinados aos países designados.
Se o código de área não for listado, as peças são de uso comum.

Modelo	Código de Área	Tipo	Nº de Série Aplicável do Motor	Nº de Série Aplicável do Chassi	Nº de Identificação Aplicável da Carcaça do Acelerador
CBR1000RR8	BR	Brasil	SC59E-2000001~2099999	JH2SC599*8M000001~8M019999	GQ23A A
	BR	Brasil	SC59E-2000001~2099999	JH2SC599*8K020001~8K029999	
	E	Inglaterra	SC59E-2000001~2099999	JH2SC59A*8M000001~8M019999	
	E	Inglaterra	SC59E-2000001~2099999	JH2SC59A*8K020001~8K029999	
	ED	Vendas Diretas da Europa	SC59E-2000001~2099999	JH2SC59A*8M000001~8M019999	
	ED	Vendas Diretas da Europa	SC59E-2000001~2099999	JH2SC59A*8K020001~8K029999	
	F	França	SC59E-2000001~2099999	JH2SC59B*8M000001~8M019999	
	F	França	SC59E-2000001~2099999	JH2SC59B*8K020001~8K029999	
	KO	Coreia	SC59E-2000001~2099999	JH2SC59K*8M000001~8M019999	
	KO	Coreia	SC59E-2000001~2099999	JH2SC59K*8K020001~8K029999	
	U	Austrália	SC59E-2000001~2099999	JH2SC59U*8M000001~8M019999	
	U	Austrália	SC59E-2000001~2099999	JH2SC59U*8K020001~8K029999	
CBR1000RR9	BR	Brasil	SC59E-2100001~	JH2SC599*9K100001~	
	E	Inglaterra	SC59E-2100001~	JH2SC59A*9K100001~	
	ED	Vendas Diretas da Europa	SC59E-2100001~	JH2SC59A*9K100001~	
	F	França	SC59E-2100001~	JH2SC59B*9K100001~	
	KO	Coreia	SC59E-2100001~	JH2SC59K*9K100001~	
	U	Austrália	SC59E-2100001~	JH2SC59U*9K100001~	
	2BR	Brasil	SC59E-2100001~	JH2SC599*9K100001~	
	2ED	Vendas Diretas da Europa	SC59E-2100001~	JH2SC59A*9K100001~	
	2F	França	SC59E-2100001~	JH2SC59B*9K100001~	
	2KO	Coreia	SC59E-2100001~	JH2SC59K*9K100001~	
	2U	Austrália	SC59E-2100001~	JH2SC59U*9K100001~	
	3BR	Brasil	SC59E-2100001~	JH2SC599*9K100001~	
	3E	Inglaterra	SC59E-2100001~	JH2SC59A*9K100001~	
	3F	França	SC59E-2100001~	JH2SC59B*9K100001~	
	3KO	Coreia	SC59E-2100001~	JH2SC59K*9K100001~	
	3U	Austrália	SC59E-2100001~	JH2SC59U*9K100001~	
	4ED	Vendas Diretas da Europa	SC59E-2100001~	JH2SC59A*9K100001~	
	5E	Inglaterra	SC59E-2100001~	JH2SC59A*9K100001~	

PROIBIDA A REPRODUÇÃO E DISTRIBUIÇÃO
111111 - Concessionária Genérica - Gerente3

© Moto Honda da Amazônia Ltda.
Todos os direitos reservados.

Modelo	Código de Área	Tipo	Nº de Série Aplicável do Motor	Nº de Série Aplicável do Chassi	Nº de Identificação Aplicável da Carcaça do Acelerador
CBR1000RA9	BR	Brasil	SC59E-2180001~	JH2SC599*9K000001~	GQ23A A
	E	Inglaterra	SC59E-2180001~	JH2SC59C*9K000001~	
	ED	Vendas Diretas da Europa	SC59E-2180001~	JH2SC59C*9K000001~	
	F	França	SC59E-2180001~	JH2SC59D*9K000001~	
	KO	Coreia	SC59E-2180001~	JH2SC59K*9K000001~	
	U	Austrália	SC59E-2180001~	JH2SC59U*9K000001~	
	2ED	Vendas Diretas da Europa	SC59E-2180001~	JH2SC59C*9K100001~	
	2F	França	SC59E-2180001~	JH2SC59D*9K100001~	
	2KO	Coreia	SC59E-2180001~	JH2SC59K*9K000001~	
	2U	Austrália	SC59E-2180001~	JH2SC59U*9K000001~	
	3E	Inglaterra	SC59E-2180001~	JH2SC59C*9K000001~	
	3F	França	SC59E-2180001~	JH2SC59D*9K000001~	
	4ED	Vendas Diretas da Europa	SC59E-2180001~	JH2SC59C*9K000001~	
	5E	Inglaterra	SC59E-2180001~	JH2SC59C*9K000001~	

*Para identificação do número do carburador / carcaça do acelerador, somente a parte sublinhada deverá ser usada para registro.

GQ23A Ⓐ KC 7

PROIBIDA A REPRODUÇÃO E DIST
1111111 - Concessionária Genérica - Gerente3

© Moto Honda da Amazônia Ltda.
Todos os direitos reservados.

Etiqueta de Cor

- Ao solicitar as peças verifique o nome do modelo, a cor principal e o código, observando a etiqueta de cor da motocicleta.
- Ao pedir uma peça colorida utilize a tabela de cores e as instruções do o catálogo de peças.

CBR1000RR

COR **R-157**

CÓDIGO **R157**

	Modelo		CBR1000RR9			
	Cor		Preto	Vermelho Italia	Amarelo Flash Perolizado	Aplicação no
	Código		NH-1	R-157	Y-163P	
No.	Nome das Peças Coloridas	Nº Peça Básico	NH1	R157	Y163	Modelo de Aplicação Inicial

PROIBIDA A REPRODUÇÃO E DISTRIBUIÇÃO
11111111 América Gerentes

© Moto Honda da Amazônia Ltda.
Todos os direitos reservados.

Tabela de Cores

• Ao solicitar as peças coloridas consulte a tabela abaixo, verifique a cor principal da motocicleta e utilize o número de peça básico considerando o código de cor relativo.

CBR1000RR (CBR1000RR8).....BR, BR/A

Nº	Modelo / Cor / Código / Nome das Peças Coloridas	Nº Peça Básico	CBR1000RR8 Vermelho Winning R-258 R258	Branco Sunbeam Perolizado NH-A66P NHA66	Preto Grafite NH-B01 NHB01	Modelo de aplicação: Modelo de Aplicação Inicial	Modelo de aplicação: Modelo de Aplicação Final	Número de Identificação do Bloco	Nº de Ref.
1	Chassi, Comp.	50010-MFL-630	ZA	ZA	ZA			C-31	1
2	Presilha, Fixação Painel	91549-MW0-790	ZA	ZA	ZA			C-33	37
3	Carenagem, Intermediária Esquerda	64350-MFL-000	ZA	ZF	ZG			C-36	7
4	Carenagem, Intermediária Direita	64300-MFL-000	ZA	ZF	ZG			C-36	5
5	Carenagem, Rabeta	77210-MFL-000	ZA	ZH	ZJ			C-17	9
6	Rabeta	77230-MFL-000	ZD	ZA	ZB			C-25	2
7	Carenagem, Inferior	64455-MFL-000	ZB	ZB	ZB			C-36	30
8	Carenagem, Superior	64211-MFL-000	ZC	ZA	ZA			C-34	3
9	Paralama Dianteiro	61100-MFL-000	ZC	ZA	ZB			C-8	1
10	Emblema	64811-MFL-000	ZA	ZA	ZA			C-38	2
11	Emblema	64812-MFL-000	ZA	ZB	ZC			C-38	3
12	Emblema, Rabeta	64841-MFL-000	ZA	ZB	ZC			C-38	12
13	Emblema, Parabrisa	64806-MFL-000	ZA	ZA	ZA			C-38	1
14	Trilho, Assento	50200-MFL-000	ZA	ZA	ZA			C-31	7
15	Capa, Superior Tanque Conj.	83150-MFL-000	ZA	ZF	ZG			C-15	7
16	Faixa A Esq., Carenagem Intermediária	64817-MFL-000	ZA	ZB	-			C-38	5
17	Faixa A Esq., Capa Superior Tanque	64821-MFL-000	ZA	ZA	-			C-38	9
18	Faixa A Direita, Carenagem Intermediária	64816-MFL-000	ZA	ZB	-			C-38	4
19	Faixa A Direita, Capa Superior Tanque	64820-MFL-000	ZA	ZA	-			C-38	8
20	Faixa B Esq., Carenagem Intermediária	64819-MFL-000	ZA	ZB	-			C-38	7
21	Faixa B Esq., Capa Superior Tanque	64823-MFL-000	ZA	ZA	-			C-38	11
22	Faixa B Direita, Carenagem Intermediária	64818-MFL-000	ZA	ZB	-			C-38	6
23	Faixa B Direita, Capa Superior Tanque	64822-MFL-000	ZA	ZA	-			C-38	10
24	Roda Dianteira	44650-MFL-000	ZA	ZA	ZA			C-11	7
25	Roda Traseira	42650-MFL-000	ZA	ZA	ZA			C-14	9
26	Parabrisa	64250-MFL-000	ZA	ZA	ZA			C-34	5

PROIBIDA A REPRODUÇÃO E DISTRIBUIÇÃO
111111 - Concessionária Genérica - Genérica3

© Moto Honda da Amazônia Ltda.
Todos os direitos reservados.

Tabela de Cores

• Ao solicitar as peças coloridas consulte a tabela abaixo, verifique a cor principal damotocicleta e utilize o número de peça básico considerando o código de cor relativo.

CBR1000RR (CBR1000RR8).....E, E/A, ED, ED/A, F, F/A, KO, KO/A

Nº	Modelo / Cor / Código		CBR1000RR8							
	Cor		Vermelho Winning	Branco Sunbeam Perolizado	Preto Grafite	Preto Grafite	Modelo de aplicação		Número de Identificação do Bloco	Nº de Ref.
	Código		R-258	NH-A66P	NH-B01	NH-B01				
Nº	Nome das Peças Coloridas	Nº Peça Básico	R258	NHA66	NHB01	NHB01K	Modelo de Aplicação Inicial	Modelo de Aplicação Final		
1	Chassi, Comp.	50010-MFL-000	ZA	ZA	ZA	ZA			C-31	1
2	Chassi, Comp.	50010-MFL-630	ZA	ZA	ZA	ZA			C-31	1
3	Presilha, Fixação Painel	91549-MW0-790	ZA	ZA	ZA	ZA			C-33	37
4	Carenagem, Intermediária Esquerda	64350-MFL-000	ZA	ZF	ZG	ZJ			C-36	7
5	Carenagem, Intermediária Direita	64300-MFL-000	ZA	ZF	ZG	ZJ			C-36	5
6	Carenagem, Rabeta	77210-MFL-000	ZA	ZH	ZJ	ZP			C-17	9
7	Rabeta	77230-MFL-000	ZD	ZA	ZB	ZC			C-25	2
8	Carenagem, Inferior	64455-MFL-000	ZB	ZB	ZB	ZB			C-36	30
9	Carenagem, Superior	64211-MFL-000	ZC	ZA	ZA	ZB			C-34	3
10	Paralama Dianteiro	61100-MFL-000	ZC	ZA	ZB	ZB			C-8	1
11	Emblema	64811-MFL-000	ZA	ZA	ZA	ZA			C-38	2
12	Emblema	64812-MFL-000	ZA	ZB	ZC	ZA			C-38	3
13	Emblema, Rabeta	64841-MFL-000	ZA	ZB	ZC	ZA			C-38	12
14	Emblema, Parabrisa	64806-MFL-000	ZA	ZA	ZA	ZA			C-38	1
15	Trilho, Assento	50200-MFL-000	ZA	ZA	ZA	ZA			C-31	7
16	Capa, Superior Tanque Conj.	83150-MFL-000	ZA	ZF	ZG	ZG			C-15	7
17	Faixa A Esq., Carenagem Intermediária	64817-MFL-000	ZA	ZB	-	-			C-38	5
18	Faixa A Esq., Capa Superior Tanque	64821-MFL-000	ZA	ZA	-	-			C-38	9
19	Faixa A Direita, Carenagem Intermediária	64816-MFL-000	ZA	ZB	-	-			C-38	4
20	Faixa A Direita, Capa Superior Tanque	64820-MFL-000	ZA	ZA	-	-			C-38	8
21	Faixa B Esq., Carenagem Intermediária	64819-MFL-000	ZA	ZB	-	-			C-38	7
22	Faixa B Esq., Capa Superior Tanque	64823-MFL-000	ZA	ZA	-	-			C-38	11
23	Faixa B Direita, Carenagem Intermediária	64818-MFL-000	ZA	ZB	-	-			C-38	6
24	Faixa B Direita, Capa Superior Tanque	64822-MFL-000	ZA	ZA	-	-			C-38	10
25	Roda Dianteira	44650-MFL-000	ZA	ZA	ZA	ZA			C-11	7
26	Roda Traseira	42650-MFL-000	ZA	ZA	ZA	ZA			C-14	9
27	Parabrisa	64250-MFL-000	ZA	ZA	ZA	ZA			C-34	5

PROIBIDA A REPRODUÇÃO E DISTRIBUIÇÃO
111.1.4 - Concessionária genérica - Gerentes

© Moto Honda da Amazônia Ltda.
Todos os direitos reservados.

Tabela de Cores

• Ao solicitar as peças coloridas consulte a tabela abaixo, verifique a cor principal damotocicleta e utilize o número de peça básico considerando o código de cor relativo.

CBR1000RR (CBR1000RR8).....U, U/A

Nº	Modelo		CBR1000RR8							
	Cor		Vermelho Winning	Preto Grafite	Preto Grafite	Vermelho Candy Glory-U	Modelo de aplicação		Número de Identificação do Bloco	Nº de Ref.
	Código		R-258	NH-B01	NH-B01	R-101C-U				
Nº	Nome das Peças Coloridas	Nº Peça Básico	R258D	NHB01E	NHB01Y	R101	Modelo de Aplicação Inicial	Modelo de Aplicação Final		
1	Chassi, Comp.	50010-MFL-000	ZA	ZA	ZA	ZA			C-31	1
2	Presilha, Fixação Painel	91549-MW0-790	ZA	ZA	ZA	ZA			C-33	37
3	Carenagem, Intermediária Esquerda	64350-MFL-670	ZL	ZG	ZH	ZJ			C-36	7
4	Carenagem, Intermediária Direita	64300-MFL-670	ZL	ZG	ZH	ZJ			C-36	5
5	Carenagem, Rabeta	77210-MFL-000	ZA	ZL	ZM	ZP			C-17	9
6	Rabeta	77230-MFL-000	ZD	ZE	ZF	ZC			C-25	2
7	Carenagem, Inferior	64455-MFL-000	ZB	ZB	ZB	ZB			C-36	30
8	Carenagem, Superior	64211-MFL-000	ZC	ZD	ZE	ZB			C-34	3
9	Paralama Dianteiro	61100-MFL-000	ZC	ZB	ZB	ZD			C-8	1
10	Emblema	64811-MFL-000	-	ZA	ZA	ZA			C-38	2
11	Emblema	64814-MFL-670	-	ZA	ZF	ZG			C-38	14
12	Emblema, Carenagem Intermediária	64815-MFL-670	ZE	-	-	-			C-38	15
13	Emblema, Rabeta	64841-MFL-000	ZA	ZD	ZF	ZA			C-38	12
14	Trilho, Assento	50200-MFL-000	ZA	ZA	ZA	ZA			C-31	7
15	Capa, Superior Tanque	83150-MFL-000	ZA	ZG	ZG	ZH			C-15	7
16	Faixa A Esq., Carenagem Intermediária	64817-MFL-000	ZA	-	-	-			C-38	5
17	Faixa A Esq., Capa Superior Tanque	64821-MFL-000	ZA	-	-	-			C-38	9
18	Faixa A Direita, Carenagem Intermediária	64816-MFL-000	ZA	-	-	-			C-38	4
19	Faixa A Direita, Capa Superior Tanque	64820-MFL-000	ZA	-	-	-			C-38	8
20	Faixa B Esq., Carenagem Intermediária	64819-MFL-000	ZA	-	-	-			C-38	7
21	Faixa B Esq., Capa Superior Tanque	64823-MFL-000	ZA	-	-	-			C-38	11
22	Faixa B Direita, Carenagem Intermediária	64818-MFL-000	ZA	-	-	-			C-38	6
23	Faixa B Direita, Capa Superior Tanque	64822-MFL-000	ZA	-	-	-			C-38	10
24	Faixa, Parabrisa	64805-MFL-670	ZA	ZA	ZA	ZA			C-38	13
25	Roda Dianteira	44650-MFL-000	ZA	ZA	ZA	ZA			C-11	7
26	Roda Traseira	42650-MFL-000	ZA	ZA	ZA	ZA			C-14	9
27	Parabrisa	64250-MFL-670	ZA	ZA	ZA	ZA			C-34	18

PROIBIDA A REPRODUÇÃO E DISTRIBUIÇÃO
14111 Concessionária Genérica - Genérica3

© Moto Honda da Amazônia Ltda.
Todos os direitos reservados.

Tabela de Cores

• Ao solicitar as peças coloridas consulte a tabela abaixo, verifique a cor principal da motocicleta e utilize o número de peça básico considerando o código de cor relativo.

CBR1000RR (CBR1000RR9).....BR

Nº	Modelo / Cor / Código / Nome das Peças Coloridas	Nº Peça Básico	CBR1000RR9 Azul Siren-A Perolizado PB-123P-A PB123EA	Modelo de aplicação: Modelo de Aplicação Inicial	Modelo de aplicação: Modelo de Aplicação Final	Número de Identificação do Bloco	Nº de Ref.
1	Chassi, Comp.	50010-MFL-630	ZA			C-31	1
2	Presilha, Fixação Painel	91549-MW0-790	ZA			C-33	37
3	Carenagem, Intermediária Esquerda	64350-MFL-760	ZB			C-36	7
4	Carenagem, Intermediária Direita	64300-MFL-760	ZB			C-36	5
5	Carenagem, Rabeta	77210-MFL-760	ZB			C-17	9
6	Rabeta	77230-MFL-000	ZK			C-25	2
7	Carenagem, Inferior	64455-MFL-000	ZB			C-36	30
8	Carenagem, Superior	64211-MFL-010	ZK			C-34	3
9	Paralama Dianteiro	61100-MFL-000	ZH			C-8	1
10	Emblema	64811-MFL-000	ZA			C-38	2
11	Emblema	64812-MFL-760	ZB			C-38	3
12	Emblema, Rabeta	64841-MFL-760	ZB			C-38	12
13	Emblema, Parabrisa	64806-MFL-000	ZA			C-38	1
14	Trilho, Assento	50200-MFL-000	ZA			C-31	7
15	Capa, Superior Tanque	83150-MFL-760	ZB			C-15	7
16	Roda Dianteira	44650-MFL-000	ZB			C-11	7
17	Roda Traseira	42650-MFL-000	ZB			C-14	9
18	Parabrisa	64250-MFL-000	ZA			C-34	5

PROIBIDA A REPRODUÇÃO E DISTRIBUIÇÃO
111111 - Profissionais Genérica - Gerentes

© Moto Honda da Amazônia Ltda.
Todos os direitos reservados.

Tabela de Cores

• Ao solicitar as peças coloridas consulte a tabela abaixo, verifique a cor principal da motocicleta e utilize o número de peça básico considerando o código de cor relativo.

CBR1000RR (CBR1000RR9).....E, ED, F, KO

Nº	Modelo		CBR1000RR9					
	Cor		Preto Achilles-U Metálico	Azul Siren-A Perolizado	Modelo de aplicação		Número de Identificação do Bloco	Nº de Ref.
	Código		NH-124M-U	PB-123P-A				
	Nome das Peças Coloridas	Nº Peça Básico	NH124	PB123EA	Modelo de Aplicação Inicial	Modelo de Aplicação Final		
1	Chassi, Comp.	50010-MFL-000	ZA	ZA			C-31	1
2	Chassi, Comp.	50010-MFL-630	-	ZA			C-31	1
3	Presilha, Fixação Painel	91549-MW0-790	ZA	ZA			C-33	37
4	Carenagem, Intermediária Esquerda	64350-MFL-760	ZA	ZB			C-36	7
5	Carenagem, Intermediária Direita	64300-MFL-760	ZA	ZB			C-36	5
6	Carenagem, Rabeta	77210-MFL-760	ZA	ZB			C-17	9
7	Rabeta	77230-MFL-000	ZJ	ZK			C-25	2
8	Carenagem, Inferior	64455-MFL-000	ZB	ZB			C-36	30
9	Carenagem, Superior	64211-MFL-010	ZJ	ZK			C-34	3
10	Paralama Dianteiro	61100-MFL-000	ZG	ZH			C-8	1
11	Emblema	64811-MFL-000	ZA	ZA			C-38	2
12	Emblema	64812-MFL-760	ZA	ZB			C-38	3
13	Emblema, Rabeta	64841-MFL-760	ZA	ZB			C-38	12
14	Emblema, Parabrisa	64806-MFL-000	ZA	ZA			C-38	1
15	Trilho, Assento	50200-MFL-000	ZA	ZA			C-31	7
16	Capa, Superior Tanque	83150-MFL-760	ZA	ZB			C-15	7
17	Faixa A Esq., Carenagem Intermediária	64817-MFL-760	ZA	-			C-38	5
18	Faixa A Esq., Capa Superior Tanque	64821-MFL-760	ZA	-			C-38	9
19	Faixa A Direita, Carenagem Intermediária	64816-MFL-760	ZA	-			C-38	4
20	Faixa A Direita, Capa Superior Tanque	64820-MFL-760	ZA	-			C-38	8
21	Faixa B Esq., Carenagem Intermediária	64819-MFL-760	ZA	-			C-38	7
22	Faixa B Esq., Capa Superior Tanque	64823-MFL-760	ZA	-			C-38	11
23	Faixa B Direita, Carenagem Intermediária	64818-MFL-760	ZA	-			C-38	6
24	Faixa B Direita, Capa Superior Tanque	64822-MFL-760	ZA	-			C-38	10
25	Roda Dianteira	44650-MFL-000	ZA	ZB			C-11	7
26	Roda Traseira	42650-MFL-000	ZA	ZB			C-14	9
27	Parabrisa	64250-MFL-000	ZA	ZA			C-34	5

PROIBIDA A REPRODUÇÃO E DISTRIBUIÇÃO
111111 - Concessionária Genérica - Gerente3

© Moto Honda da Amazônia Ltda.
Todos os direitos reservados.

Tabela de Cores

• Ao solicitar as peças coloridas consulte a tabela abaixo, verifique a cor principal da motocicleta e utilize o número de peça básico considerando o código de cor relativo.

CBR1000RR (CBR1000RR9).....U

Nº	Modelo / Cor / Código		CBR1000RR9					
	Cor		Branco Sunbeam Perolizado	Preto Grafite	Modelo de aplicação		Número de Identificação do Bloco	Nº de Ref.
	Código		NH-A66P	NH-B01				
Nº	Nome das Peças Coloridas	Nº Peça Básico	NHA66K	NHB01	Modelo de Aplicação Inicial	Modelo de Aplicação Final		
1	Chassi, Comp.	50010-MFL-000	ZA	ZA			C-31	1
2	Presilha, Fixação Painel	91549-MW0-790	ZA	ZA			C-33	37
3	Carenagem, Intermediária Esquerda	64350-MFL-690	ZC	ZA			C-36	7
4	Carenagem, Intermediária Direita	64300-MFL-690	ZC	ZA			C-36	5
5	Carenagem, Rabeta	77210-MFL-760	ZE	ZC			C-17	9
6	Rabeta	77230-MFL-000	ZA	ZB			C-25	2
7	Carenagem, Inferior	64455-MFL-000	ZB	ZB			C-36	30
8	Carenagem, Superior	64211-MFL-010	ZG	ZA			C-34	3
9	Paralama Dianteiro	61100-MFL-000	ZA	ZB			C-8	1
10	Emblema	64811-MFL-000	-	ZA			C-38	2
11	Emblema	64814-MFL-690	-	ZA			C-38	14
12	Emblema, Carenagem Intermediária	64815-MFL-690	ZB	-			C-38	15
13	Emblema, Rabeta	64841-MFL-760	ZE	ZC			C-38	12
14	Emblema, Parabrisa	64806-MFL-000	ZA	ZA			C-38	1
15	Trilho, Assento	50200-MFL-000	ZA	ZA			C-31	7
16	Capa, Superior Tanque	83150-MFL-000	-	ZG			C-15	7
17	Capa, Superior Tanque	83150-MFL-760	ZE	-			C-15	7
18	Faixa A Esq., Carenagem Intermediária	64817-MFL-690	ZB	-			C-38	5
19	Faixa A Esq., Capa Superior Tanque	64821-MFL-760	ZA	-			C-38	9
20	Faixa A Direita, Carenagem Intermediária	64816-MFL-690	ZB	-			C-38	4
21	Faixa A Direita, Capa Superior Tanque	64820-MFL-760	ZA	-			C-38	8
22	Faixa B Esq., Carenagem Intermediária	64819-MFL-690	ZB	-			C-38	7
23	Faixa B Esq., Capa Superior Tanque	64823-MFL-760	ZA	-			C-38	11
24	Faixa B Direita, Carenagem Intermediária	64818-MFL-690	ZB	-			C-38	6
25	Faixa B Direita, Capa Superior Tanque	64822-MFL-760	ZA	-			C-38	10
26	Faixa, Parabrisa	64805-MFL-670	ZA	ZA			C-38	13

PROIBIDA A REPRODUÇÃO E DISTRIBUIÇÃO
11/11/13 - Concessionária Genérica - Genérica3

© Moto Honda da Amazônia Ltda.
Todos os direitos reservados.

Tabela de Cores

• Ao solicitar as peças coloridas consulte a tabela abaixo, verifique a cor principal da motocicleta e utilize o número de peça básico considerando o código de cor relativo.

CBR1000RR (CBR1000RR9).....U

Nº	Modelo		CBR1000RR9					
	Cor		Branco Sunbeam Perolizado	Preto Grafite	Modelo de aplicação		Número de Identificação do Bloco	Nº de Ref.
	Código		NH-A66P	NH-B01				
	Nome das Peças Coloridas	Nº Peça Básico	NHA66K	NHB01	Modelo de Aplicação Inicial	Modelo de Aplicação Final		
27	Roda Dianteira	44650-MFL-000	ZA	ZA			C-11	7
28	Roda Traseira	42650-MFL-000	ZA	ZA			C-14	9
29	Parabrisa	64250-MFL-670	ZA	ZA			C-34	18

PROIBIDA A REPRODUÇÃO E DISTRIBUIÇÃO
1111111 - Concessionária América - Gerente3

© Moto Honda da Amazônia Ltda.
Todos os direitos reservados.

Tabela de Cores

• Ao solicitar as peças coloridas consulte a tabela abaixo, verifique a cor principal da motocicleta e utilize o número de peça básico considerando o código de cor relativo.

CBR1000RR (CBR1000RR9).....2BR

Nº	Modelo / Cor / Código		CBR1000RR9				
	Cor		Branco Sunbeam Perolizado NH-A66P	Modelo de aplicação		Número de Identificação do Bloco	Nº de Ref.
	Código		NHA66HA	Modelo de Aplicação Inicial	Modelo de Aplicação Final		
Nº	Nome das Peças Coloridas	Nº Peça Básico					
1	Chassi, Comp.	50010-MFL-630	ZA			C-31	1
2	Presilha, Fixação Painel	91549-MW0-790	ZA			C-33	37
3	Carenagem, Rabeta	77231-MFL-830	ZA			C-25	12
4	Carenagem, Intermediária Esquerda	64350-MFL-G10	ZA			C-36	7
5	Carenagem, Intermediária Direita	64300-MFL-G10	ZA			C-36	5
6	Rabeta	77210-MFL-830	ZA			C-17	9
7	Carenagem, Superior	64100-MFL-832	ZA			C-34-1	2
8	Carenagem, Inferior	64455-MFL-000	ZD			C-36	30
9	Paralama Dianteiro	61104-MFL-830	ZA			C-8	10
10	Emblema	64811-MFL-000	ZA			C-38-1	3
11	Emblema	64812-MFL-760	ZC			C-38-1	4
12	Emblema, Paralama Dianteiro	61105-MFL-830	ZA			C-38-1	2
13	Emblema, Rabeta	64841-MFL-830	ZA			C-38-1	14
14	Emblema, Tampa Superior	64824-MFL-G10	ZA			C-38-1	13
15	Trilho, Assento	50200-MFL-000	ZA			C-31	7
16	Capa, Superior Tanque	83150-MFL-G10	ZA			C-15	7
17	Faixa A Esq., Carenagem Intermediária	64817-MFL-830	ZA			C-38-1	6
18	Faixa A Esq., Capa Superior Tanque	64821-MFL-830	ZA			C-38-1	10
19	Faixa A Direita, Carenagem Intermediária	64816-MFL-830	ZA			C-38-1	5
20	Faixa A Direita, Capa Superior Tanque	64820-MFL-830	ZA			C-38-1	9
21	Faixa B Esq., Carenagem Intermediária	64819-MFL-830	ZA			C-38-1	8
22	Faixa B Esq., Capa Superior Tanque	64823-MFL-830	ZA			C-38-1	12
23	Faixa B Direita, Carenagem Intermediária	64818-MFL-830	ZA			C-38-1	7
24	Faixa B Direita, Capa Superior Tanque	64822-MFL-830	ZA			C-38-1	11
25	Faixa, Rabeta Esquerda	64843-MFL-830	ZA			C-38-1	16
26	Faixa, Rabeta Direita	64842-MFL-830	ZA			C-38-1	15

PROIBIDA A REPRODUÇÃO E DISTRIBUIÇÃO
Informação Profissional Genérica - Gerentes

© Moto Honda da Amazônia Ltda.
Todos os direitos reservados.

Tabela de Cores

• Ao solicitar as peças coloridas consulte a tabela abaixo, verifique a cor principal da motocicleta e utilize o número de peça básico considerando o código de cor relativo.

CBR1000RR (CBR1000RR9).....2BR

Nº	Modelo		CBR1000RR9				
	Cor		Branco Sunbeam Perolizado	Modelo de aplicação		Número de Identificação do Bloco	Nº de Ref.
	Código		NH-A66P				
	Nome das Peças Coloridas	Nº Peça Básico	NHA66HA	Modelo de Aplicação Inicial	Modelo de Aplicação Final		
27	Faixa, Central Rabeta	64845-MFL-830	ZA			C-38-1	17
28	Faixa, Carenagem Superior	64846-MFL-830	ZA			C-38-1	18
29	Roda, Dianteira	44650-MFL-000	ZB			C-11	7
30	Roda, Traseira	42650-MFL-000	ZB			C-14	9

PROIBIDA A REPRODUÇÃO E DISTRIBUIÇÃO
1111111 - Concessionária genérica - Gerente3

© Moto Honda da Amazônia Ltda.
Todos os direitos reservados.

Tabela de Cores

• Ao solicitar as peças coloridas consulte a tabela abaixo, verifique a cor principal da motocicleta e utilize o número de peça básico considerando o código de cor relativo.

CBR1000RR (CBR1000RR9).....2ED, 2F, 2KO, 3E

Nº	Modelo / Cor / Código: Nome das Peças Coloridas	Nº Peça Básico	CBR1000RR9 Branco Sunbeam Perolizado NH-A66P NHA66HA	Modelo de aplicação: Modelo de Aplicação Inicial	Modelo de aplicação: Modelo de Aplicação Final	Número de Identificação do Bloco	Nº de Ref.
1	Chassi, Comp.	50010-MFL-000	ZA			C-31	1
2	Chassi, Comp.	50010-MFL-630	ZA			C-31	1
3	Presilha, Fixação Painel	91549-MW0-790	ZA			C-33	37
4	Carenagem, Rabeta	77231-MFL-830	ZA			C-25	12
5	Carenagem, Intermediária Esquerda	64350-MFL-G10	ZA			C-36	7
6	Carenagem, Intermediária Direita	64300-MFL-G10	ZA			C-36	5
7	Rabeta	77210-MFL-830	ZA			C-17	9
8	Carenagem Comp., Superior	64100-MFL-830	ZA			C-34-1	2
9	Carenagem Comp., Superior	64100-MFL-832	ZA			C-34-1	2
10	Carenagem, Inferior	64455-MFL-000	ZD			C-36	30
11	Paralama Dianteiro	61104-MFL-830	ZA			C-8	10
12	Emblema	64811-MFL-000	ZA			C-38-1	3
13	Emblema	64812-MFL-760	ZC			C-38-1	4
14	Emblema, Paralama Dianteiro	61105-MFL-830	ZA			C-38-1	2
15	Emblema, Rabeta	64841-MFL-830	ZA			C-38-1	14
16	Emblema, Tampa Superior	64824-MFL-G10	ZA			C-38-1	13
17	Trilho, Assento	50200-MFL-000	ZA			C-31	7
18	Capa, Superior Tanque	83150-MFL-G10	ZA			C-15	7
19	Faixa A Esq., Carenagem Intermediária	64817-MFL-830	ZA			C-38-1	6
20	Faixa A Esq., Capa Superior Tanque	64821-MFL-830	ZA			C-38-1	10
21	Faixa A Direita, Carenagem Intermediária	64816-MFL-830	ZA			C-38-1	5
22	Faixa A Direita, Capa Superior Tanque	64820-MFL-830	ZA			C-38-1	9
23	Faixa B Esq., Carenagem Intermediária	64819-MFL-830	ZA			C-38-1	8
24	Faixa B Esq., Capa Superior Tanque	64823-MFL-830	ZA			C-38-1	12
25	Faixa B Direita, Carenagem Intermediária	64818-MFL-830	ZA			C-38-1	7
26	Faixa B Direita, Capa Superior Tanque	64822-MFL-830	ZA			C-38-1	11

PROIBIDA A REPRODUÇÃO E DISTRIBUIÇÃO
111111 - Concessionária Genérica - Genérica

© Moto Honda da Amazônia Ltda.
Todos os direitos reservados.

Tabela de Cores

• Ao solicitar as peças coloridas consulte a tabela abaixo, verifique a cor principal da motocicleta e utilize o número de peça básico considerando o código de cor relativo.

CBR1000RR (CBR1000RR9).....2ED, 2F, 2KO, 3E

Nº	Modelo		CBR1000RR9				
	Cor		Branco Sunbeam Perolizado	Modelo de aplicação		Número de Identificação do Bloco	Nº de Ref.
	Código		NH-A66P				
	Nome das Peças Coloridas	Nº Peça Básico	NHA66HA	Modelo de Aplicação Inicial	Modelo de Aplicação Final		
27	Faixa, Rabeta Esquerda	64843-MFL-830	ZA			C-38-1	16
28	Faixa, Rabeta Direita	64842-MFL-830	ZA			C-38-1	15
29	Faixa, Central Rabeta	64845-MFL-830	ZA			C-38-1	17
30	Faixa, Carenagem Superior	64846-MFL-830	ZA			C-38-1	18
31	Roda, Dianteira	44650-MFL-000	ZB			C-11	7
32	Roda, Traseira	42650-MFL-000	ZB			C-14	9

PROIBIDA A REPRODUÇÃO E DISTRIBUIÇÃO
1111111 - Concessionária América - Gerente3

© Moto Honda da Amazônia Ltda.
Todos os direitos reservados.

Tabela de Cores

• Ao solicitar as peças coloridas consulte a tabela abaixo, verifique a cor principal da motocicleta e utilize o número de peça básico considerando o código de cor relativo.

CBR1000RR (CBR1000RR9).....2U

Nº	Modelo / Cor / Código		CBR1000RR9				
	Cor		Vermelho Vitória	Modelo de aplicação		Número de Identificação do Bloco	Nº de Ref.
	Código		R-334				
Nº	Nome das Peças Coloridas	Nº Peça Básico	R334	Modelo de Aplicação Inicial	Modelo de Aplicação Final		
1	Chassi, Comp.	50010-MFL-000	ZA			C-31	1
2	Presilha, Fixação Painel	91549-MW0-790	ZA			C-33	37
3	Carenagem, Intermediária Esquerda	64350-MFL-690	ZB			C-36	7
4	Carenagem, Intermediária Direita	64300-MFL-690	ZB			C-36	5
5	Carenagem, Rabeta	77210-MFL-760	ZD			C-17	9
6	Rabeta	77230-MFL-000	ZL			C-25	2
7	Carenagem, Inferior	64455-MFL-000	ZB			C-36	30
8	Carenagem, Superior	64211-MFL-010	ZH			C-34	3
9	Paralama Dianteiro	61100-MFL-000	ZJ			C-8	1
10	Emblema, Carenagem Intermediária	64815-MFL-690	ZA			C-38	15
11	Emblema, Rabeta	64841-MFL-000	ZA			C-38	12
12	Trilho, Assento	50200-MFL-000	ZA			C-31	7
13	Capa, Superior Tanque	83150-MFL-760	ZC			C-15	7
14	Faixa A Esq., Carenagem Intermediária	64817-MFL-690	ZA			C-38	5
15	Faixa A Esq., Capa Superior Tanque	64821-MFL-000	ZA			C-38	9
16	Faixa A Direita, Carenagem Intermediária	64816-MFL-690	ZA			C-38	4
17	Faixa A Direita, Capa Superior Tanque	64820-MFL-000	ZA			C-38	8
18	Faixa B Esq., Carenagem Intermediária	64819-MFL-690	ZA			C-38	7
19	Faixa B Esq., Capa Superior Tanque	64823-MFL-000	ZA			C-38	11
20	Faixa B Direita, Carenagem Intermediária	64818-MFL-690	ZA			C-38	6
21	Faixa B Direita, Capa Superior Tanque	64822-MFL-000	ZA			C-38	10
22	Faixa, Parabrisa	64805-MFL-670	ZA			C-38	13
23	Parabrisa	64250-MFL-670	ZA			C-34	18

PROIBIDA A REPRODUÇÃO E DISTRIBUIÇÃO
111111 - Profissionais Genérica - Gerentes

© Moto Honda da Amazônia Ltda.
Todos os direitos reservados.

Tabela de Cores

• Ao solicitar as peças coloridas consulte a tabela abaixo, verifique a cor principal da motocicleta e utilize o número de peça básico considerando o código de cor relativo.

CBR1000RR (CBR1000RR9).....3BR, 3F, 3KO, 3U, 4ED, 5E

Nº	Modelo		CBR1000RR9					
	Cor		Laranja Vibrante YR-250	Laranja Vibrante YR-250	Modelo de aplicação		Número de Identificação do Bloco	Nº de Ref.
	Código		YR250HA	YR250HB	Modelo de Aplicação Inicial	Modelo de Aplicação Final		
Nº	Nome das Peças Coloridas	Nº Peça Básico						
1	Chassi, Comp.	50010-MFL-000	ZB	ZB			C-31	1
2	Chassi, Comp.	50010-MFL-630	ZB	ZB			C-31	1
3	Presilha, Fixação Painel	91549-MW0-790	ZA	ZA			C-33	37
4	Carenagem, Rabeta	77231-MFL-G20	ZA	ZA			C-25	12
5	Carenagem, Intermediária Esquerda	64350-MFL-A10	-	ZB			C-36	7
6	Carenagem, Intermediária Esquerda	64350-MFL-G20	ZB	-			C-36	7
7	Carenagem, Intermediária Direita	64300-MFL-A10	-	ZB			C-36	5
8	Carenagem, Intermediária Direita	64300-MFL-G20	ZB	-			C-36	5
9	Rabeta	77210-MFL-G20	ZA	ZA			C-17	9
10	Carenagem, Inferior	64400-MFL-G20	ZA	ZA			C-36	31
11	Carenagem, Superior	64100-MFL-G20	ZB	ZB			C-34-1	2
12	Paralama Dianteiro	61104-MFL-G20	ZB	ZB			C-8	10
13	Emblema	64811-MFL-000	ZA	ZA			C-38-2	4
14	Emblema, Paralama Dianteiro	61105-MFL-G20	ZA	ZA			C-38-2	2
15	Emblema, Rabeta	64841-MFL-760	ZD	ZD			C-38-2	15
16	Emblema Central, Carenagem Assento	64844-MFL-G20	ZA	ZA			C-38-2	18
17	Emblema, Tampa Superior	64824-MFL-G20	ZA	ZA			C-38-2	13
18	Emblema, Carenagem Inferior	64825-MFL-G20	ZA	ZA			C-38-2	14
19	Trilho, Assento	50200-MFL-000	ZB	ZB			C-31	7
20	Capa, Superior Tanque	83150-MFL-G20	ZA	ZA			C-15	7
21	Faixa A Esq., Carenagem Intermediária	64817-MFL-G20	ZA	ZA			C-38-2	6
22	Faixa A Esq., Capa Superior Tanque	64821-MFL-G20	ZA	ZA			C-38-2	10
23	Faixa A Direita, Carenagem Intermediária	64816-MFL-G20	ZA	ZA			C-38-2	5
24	Faixa A Direita, Capa Superior Tanque	64820-MFL-G20	ZA	ZA			C-38-2	9
25	Faixa B Esq., Carenagem Intermediária	64819-MFL-A10	-	ZA			C-38-2	21
26	Faixa B Esq., Carenagem Intermediária	64819-MFL-G20	ZA	-			C-38-2	8

PROIBIDA A REPRODUÇÃO E DISTRIBUIÇÃO
111111 - Concessionária Genérica - Gerente3

© Moto Honda da Amazônia Ltda.
Todos os direitos reservados.

Tabela de Cores

• Ao solicitar as peças coloridas consulte a tabela abaixo, verifique a cor principal da motocicleta e utilize o número de peça básico considerando o código de cor relativo.

CBR1000RR (CBR1000RR9).....3BR, 3F, 3KO, 3U, 4ED, 5E

Nº	Modelo		CBR1000RR9					
	Cor		Laranja Vibrante	Laranja Vibrante	Modelo de aplicação		Número de Identificação do Bloco	Nº de Ref.
	Código		YR-250	YR-250				
Nº	Nome das Peças Coloridas	Nº Peça Básico	YR250HA	YR250HB	Modelo de Aplicação Inicial	Modelo de Aplicação Final		
27	Faixa B Esq., Capa Superior Tanque	64823-MFL-G20	ZA	ZA			C-38-2	12
28	Faixa B Direita, Carenagem Intermediária	64818-MFL-A10	-	ZA			C-38-2	20
29	Faixa B Direita, Carenagem Intermediária	64818-MFL-G20	ZA	-			C-38-2	7
30	Faixa B Direita, Capa Superior Tanque	64822-MFL-G20	ZA	ZA			C-38-2	11
31	Faixa, Rabeta Esquerda	64843-MFL-G20	ZA	ZA			C-38-2	17
32	Faixa, Rabeta Direita	64842-MFL-G20	ZA	ZA			C-38-2	16
33	Faixa, Carenagem Superior	64846-MFL-G20	ZA	ZA			C-38-2	19
34	Faixa, Parabrisa	64805-MFL-G20	ZA	ZA			C-38-2	3
35	Roda Dianteira	44650-MFL-000	ZD	ZD			C-11	7
36	Roda Traseira	42650-MFL-000	ZD	ZD			C-14	9
37	Parabrisa	64250-MFL-G20	ZA	ZA			C-34-1	6

PROIBIDA A REPRODUÇÃO E DISTRIBUIÇÃO
11111 - Concessionária Genérica - Genérica3

© Moto Honda da Amazônia Ltda.
Todos os direitos reservados.

Tabela de Cores

• Ao solicitar as peças coloridas consulte a tabela abaixo, verifique a cor principal da motocicleta e utilize o número de peça básico considerando o código de cor relativo.

CBR1000RA (CBR1000RA9).....BR

Nº	Modelo		CBR1000RA9				
	Cor		Azul Siren-A Perolizado PB-123P-A	Modelo de aplicação		Número de Identificação do Bloco	Nº de Ref.
	Código		PB123	Modelo de Aplicação Inicial	Modelo de Aplicação Final		
Nº	Nome das Peças Coloridas	Nº Peça Básico					
1	Chassi, Comp.	50010-MFL-630	ZA			C-31	1
2	Presilha, Fixação Painel	91549-MW0-790	ZA			C-33	37
3	Carenagem, Intermediária Esquerda	64350-MFL-760	ZB			C-36	7
4	Carenagem, Intermediária Direita	64300-MFL-760	ZB			C-36	5
5	Carenagem, Rabeta	77210-MFL-760	ZB			C-17	9
6	Carenagem, Inferior	64455-MFL-000	ZB			C-36	30
7	Carenagem, Superior	64211-MFL-010	ZK			C-34	3
8	Paralama Dianteiro	61104-MFL-D00	ZB			C-8	10
9	Emblema	64811-MFL-000	ZA			C-38	2
10	Emblema	64812-MFL-760	ZB			C-38	3
11	Emblema, ABS	61105-MFL-D00	ZA			C-38	16
12	Emblema, Rabeta	64841-MFL-760	ZB			C-38	12
13	Emblema, Parabrisa	64806-MFL-000	ZA			C-38	1
14	Trilho, Assento	50200-MFL-D00	ZA			C-31	25
15	Capa, Superior Tanque	83150-MFL-760	ZB			C-15	7
16	Acabamento, Tanque Combustível	17516-KCZ-000	ZB			C-31	23
17	Roda Dianteira	44650-MFL-000	ZB			C-11	7
18	Roda Traseira	42650-MFL-D00	ZB			C-14	9
19	Parabrisa	64250-MFL-000	ZA			C-34	5

PROIBIDA A REPRODUÇÃO E DISTRIBUIÇÃO
111111 - Concessionária América - Gerente3

© Moto Honda da Amazônia Ltda.
Todos os direitos reservados.

Tabela de Cores

• Ao solicitar as peças coloridas consulte a tabela abaixo, verifique a cor principal da motocicleta e utilize o número de peça básico considerando o código de cor relativo.

CBR1000RA (CBR1000RA9).....E, ED, F, KO

Nº	Modelo / Cor / Código / Nome das Peças Coloridas	Nº Peça Básico	CBR1000RA9 Preto Achilles-U Metálico NH-124M-U NH124	Azul Siren-A Perolizado PB-123P-A PB123EA	Modelo de aplicação: Modelo de Aplicação Inicial	Modelo de aplicação: Modelo de Aplicação Final	Número de Identificação do Bloco	Nº de Ref.
1	Chassi, Comp.	50010-MFL-000	ZA	ZA			C-31	1
2	Chassi, Comp.	50010-MFL-630	-	ZA			C-31	1
3	Presilha, Fixação Painel	91549-MW0-790	ZA	ZA			C-33	37
4	Carenagem, Intermediária Esquerda	64350-MFL-760	ZA	ZB			C-36	7
5	Carenagem, Intermediária Direita	64300-MFL-760	ZA	ZB			C-36	5
6	Rabeta	77210-MFL-760	ZA	ZB			C-17	9
7	Carenagem, Inferior	64455-MFL-000	ZB	ZB			C-36	30
8	Carenagem, Superior	64211-MFL-010	ZJ	ZK			C-34	3
9	Paralama Dianteiro	61104-MFL-D00	ZA	ZB			C-8	10
10	Emblema	64811-MFL-000	ZA	ZA			C-38	2
11	Emblema	64812-MFL-760	ZA	ZB			C-38	3
12	Emblema, ABS	61105-MFL-D00	ZA	ZA			C-38	16
13	Emblema, Rabeta	64841-MFL-760	ZA	ZB			C-38	12
14	Emblema, Parabrisa	64806-MFL-000	ZA	ZA			C-38	1
15	Trilho, Assento	50200-MFL-D00	ZA	ZA			C-31	25
16	Capa, Superior Tanque	83150-MFL-760	ZA	ZB			C-15	7
17	Faixa A Esq., Carenagem Intermediária	64817-MFL-760	ZA	-			C-38	5
18	Faixa A Esq., Capa Superior Tanque	64821-MFL-760	ZA	-			C-38	9
19	Faixa A Direita, Carenagem Intermediária	64816-MFL-760	ZA	-			C-38	4
20	Faixa A Direita, Capa Superior Tanque	64820-MFL-760	ZA	-			C-38	8
21	Faixa B Esq., Carenagem Intermediária	64819-MFL-760	ZA	-			C-38	7
22	Faixa B Esq., Capa Superior Tanque	64823-MFL-760	ZA	-			C-38	11
23	Faixa B Direita, Carenagem Intermediária	64818-MFL-760	ZA	-			C-38	6
24	Faixa B Direita, Capa Superior Tanque	64822-MFL-760	ZA	-			C-38	10
25	Guarnição, Tanque Combustível	17516-KCZ-000	ZB	ZB			C-31	23
26	Roda Dianteira	44650-MFL-000	ZA	ZB			C-11	7

PROIBIDA A REPRODUÇÃO E DISTRIBUIÇÃO
11111 - Concessionária Genérica - Genérica

© Moto Honda da Amazônia Ltda.
Todos os direitos reservados.

Tabela de Cores

• Ao solicitar as peças coloridas consulte a tabela abaixo, verifique a cor principal da motocicleta e utilize o número de peça básico considerando o código de cor relativo.

CBR1000RA (CBR1000RA9).....E, ED, F, KO

Nº	Modelo		CBR1000RA9					
	Cor		Preto Achilles-U Metálico	Azul Siren-A Perolizado	Modelo de aplicação		Número de Identificação do Bloco	Nº de Ref.
	Código		NH-124M-U	PB-123P-A				
	Nome das Peças Coloridas	Nº Peça Básico	NH124	PB123EA	Modelo de Aplicação Inicial	Modelo de Aplicação Final		
27	Roda Traseira	42650-MFL-D00	ZA	ZB			C-14	9
28	Parabrisa	64250-MFL-000	ZA	ZA			C-34	5

PROIBIDA A REPRODUÇÃO E DISTRIBUIÇÃO
1111111 - Concessionária América - Gerente3

© Moto Honda da Amazônia Ltda.
Todos os direitos reservados.

Tabela de Cores

• Ao solicitar as peças coloridas consulte a tabela abaixo, verifique a cor principal da motocicleta e utilize o número de peça básico considerando o código de cor relativo.

CBR1000RA (CBR1000RA9).....U

Nº	Modelo		CBR1000RA9				
	Cor		Preto Grafite	Modelo de aplicação		Número de Identificação do Bloco	Nº de Ref.
	Código		NH-B01				
Nº	Nome das Peças Coloridas	Nº Peça Básico	NHB01	Modelo de Aplicação Inicial	Modelo de Aplicação Final		
1	Chassi, Comp.	50010-MFL-000	ZA			C-31	1
2	Presilha, Fixação Painel	91549-MW0-790	ZA			C-33	37
3	Carenagem, Intermediária Esquerda	64350-MFL-690	ZA			C-36	7
4	Carenagem, Intermediária Direita	64300-MFL-690	ZA			C-36	5
5	Rabeta	77210-MFL-760	ZC			C-17	9
6	Carenagem, Inferior	64455-MFL-000	ZB			C-36	30
7	Carenagem, Superior	64211-MFL-010	ZA			C-34	3
8	Paralama Dianteiro	61100-MFL-000	ZB			C-8	1
9	Emblema	64811-MFL-000	ZA			C-38	2
10	Emblema	64814-MFL-690	ZA			C-38	14
11	Emblema, Rabeta	64841-MFL-760	ZC			C-38	12
12	Trilho, Assento	50200-MFL-D00	ZB			C-31	25
13	Capa, Superior Tanque	83150-MFL-000	ZG			C-15	7
14	Faixa, Parabrisa	64805-MFL-670	ZA			C-38	13
15	Acabamento, Tanque Combustível	17516-KCZ-000	ZB			C-31	23
16	Roda Dianteira	44650-MFL-000	ZA			C-11	7
17	Roda Traseira	42650-MFL-D00	ZA			C-14	9
18	Parabrisa	64250-MFL-670	ZA			C-34	18

PROIBIDA A REPRODUÇÃO E DISTRIBUIÇÃO
111111 - Concessionária Genérica - Genérica3

© Moto Honda da Amazônia Ltda.
Todos os direitos reservados.

Tabela de Cores

• Ao solicitar as peças coloridas consulte a tabela abaixo, verifique a cor principal da motocicleta e utilize o número de peça básico considerando o código de cor relativo.

CBR1000RA (CBR1000RA9).....2ED, 2F, 2KO, 3E

Nº	Modelo		CBR1000RA9				
	Cor		Branco Sunbeam Perolizado NH-A66P	Modelo de aplicação		Número de Identificação do Bloco	Nº de Ref.
	Código		NHA66HA	Modelo de Aplicação Inicial	Modelo de Aplicação Final		
Nº	Nome das Peças Coloridas	Nº Peça Básico					
1	Chassi, Comp.	50010-MFL-000	ZA			C-31	1
2	Chassi, Comp.	50010-MFL-630	ZA			C-31	1
3	Presilha, Fixação Painel	91549-MW0-790	ZA			C-33	37
4	Carenagem, Intermediária Esquerda	64350-MFL-G10	ZA			C-36	7
5	Carenagem, Intermediária Direita	64300-MFL-G10	ZA			C-36	5
6	Rabeta	77210-MFL-830	ZA			C-17	9
7	Carenagem, Superior	64100-MFL-832	ZA			C-34-1	2
8	Carenagem, Inferior	64455-MFL-000	ZD			C-36	30
9	Paralama Dianteiro	61104-MFL-D10	ZA			C-8	10
10	Emblema	64811-MFL-000	ZA			C-38-1	3
11	Emblema	64812-MFL-760	ZC			C-38-1	4
12	Emblema, ABS	61105-MFL-D00	ZA			C-38-1	1
13	Emblema, Paralama Dianteiro	61105-MFL-830	ZA			C-38-1	2
14	Emblema, Rabeta	64841-MFL-830	ZA			C-38-1	14
15	Emblema, Tampa Superior	64824-MFL-G10	ZA			C-38-1	13
16	Trilho, Assento	50200-MFL-D00	ZA			C-31	25
17	Capa, Superior Tanque	83150-MFL-G10	ZA			C-15	7
18	Faixa A Esq., Carenagem Intermediária	64817-MFL-830	ZA			C-38-1	6
19	Faixa A Esq., Capa Superior Tanque	64821-MFL-830	ZA			C-38-1	10
20	Faixa A Direita, Carenagem Intermediária	64816-MFL-830	ZA			C-38-1	5
21	Faixa A Direita, Capa Superior Tanque	64820-MFL-830	ZA			C-38-1	9
22	Faixa B Esq., Carenagem Intermediária	64819-MFL-830	ZA			C-38-1	8
23	Faixa B Esq., Capa Superior Tanque	64823-MFL-830	ZA			C-38-1	12
24	Faixa B Direita, Carenagem Intermediária	64818-MFL-830	ZA			C-38-1	7
25	Faixa B Direita, Capa Superior Tanque	64822-MFL-830	ZA			C-38-1	11
26	Faixa, Rabeta Esquerda	64843-MFL-830	ZA			C-38-1	16

PROIBIDA A REPRODUÇÃO E DISTRIBUIÇÃO
111111 - Concessionária América - Gerente3

© Moto Honda da Amazônia Ltda.
Todos os direitos reservados.

Tabela de Cores

• Ao solicitar as peças coloridas consulte a tabela abaixo, verifique a cor principal da motocicleta e utilize o número de peça básico considerando o código de cor relativo.

CBR1000RA (CBR1000RA9).....2ED, 2F, 2KO, 3E

Nº	Modelo		CBR1000RR9				
	Cor		Branco Sunbeam Perolizado NH-A66P	Modelo de aplicação		Número de Identificação do Bloco	Nº de Ref.
	Código		NHA66HA	Modelo de Aplicação Inicial	Modelo de Aplicação Final		
Nº	Nome das Peças Coloridas	Nº Peça Básico					
27	Faixa, Rabeta Direita	64842-MFL-830	ZA			C-38-1	15
28	Faixa, Carenagem Superior	64846-MFL-830	ZA			C-38-1	18
29	Acabamento, Tanque Combustível	17516-KCZ-000	ZB			C-31	23
30	Roda, Dianteira	44650-MFL-000	ZB			C-11	7
31	Roda, Traseira	42650-MFL-D00	ZB			C-14	9

PROIBIDA A REPRODUÇÃO E DISTRIBUIÇÃO
1111111 - concessionária genérica - genérica

© Moto Honda da Amazônia Ltda.
Todos os direitos reservados.

Tabela de Cores

• Ao solicitar as peças coloridas consulte a tabela abaixo, verifique a cor principal da motocicleta e utilize o número de peça básico considerando o código de cor relativo.

CBR1000RA (CBR1000RA9).....2U

Nº	Modelo		CBR1000RR9				
	Cor		Vermelho Vitória	Modelo de aplicação		Número de Identificação do Bloco	Nº de Ref.
	Código		R-334				
Nº	Nome das Peças Coloridas	Nº Peça Básico	R334	Modelo de Aplicação Inicial	Modelo de Aplicação Final		
1	Chassi, Comp.	50010-MFL-000	ZA			C-31	1
2	Presilha, Fixação Painel	91549-MW0-790	ZA			C-33	37
3	Carenagem, Intermediária Esquerda	64350-MFL-690	ZB			C-36	7
4	Carenagem, Intermediária Direita	64300-MFL-690	ZB			C-36	5
5	Rabeta	77210-MFL-760	ZD			C-17	9
6	Carenagem, Inferior	64455-MFL-000	ZB			C-36	30
7	Carenagem, Superior	64211-MFL-010	ZH			C-34	3
8	Paralama Dianteiro	61100-MFL-000	ZJ			C-8	1
9	Emblema, Carenagem Intermediária	64815-MFL-690	ZA			C-38	15
10	Emblema, Rabeta	64841-MFL-000	ZA			C-38	12
11	Trilho, Assento	50200-MFL-D00	ZB			C-31	25
12	Capa, Superior Tanque	83150-MFL-760	ZC			C-15	7
13	Faixa A Esq., Carenagem Intermediária	64817-MFL-690	ZA			C-38	5
14	Faixa A Esq., Capa Superior Tanque	64821-MFL-000	ZA			C-38	9
15	Faixa A Direita, Carenagem Intermediária	64816-MFL-690	ZA			C-38	4
16	Faixa A Direita, Capa Superior Tanque	64820-MFL-000	ZA			C-38	8
17	Faixa B Esq., Carenagem Intermediária	64819-MFL-690	ZA			C-38	7
18	Faixa B Esq., Capa Superior Tanque	64823-MFL-000	ZA			C-38	11
19	Faixa B Direita, Carenagem Intermediária	64818-MFL-690	ZA			C-38	6
20	Faixa B Direita, Capa Superior Tanque	64822-MFL-000	ZA			C-38	10
21	Faixa, Parabrisa	64805-MFL-670	ZA			C-38	13
22	Acabamento, Tanque Combustível	17516-KCZ-000	ZB			C-31	23
23	Parabrisa	64250-MFL-670	ZA			C-34	18

PROIBIDA A REPRODUÇÃO E DISTRIBUIÇÃO
11111-1 - Concessionária genérica - Genérica - Genérica3

© Moto Honda da Amazônia Ltda.
Todos os direitos reservados.

Tabela de Cores

• Ao solicitar as peças coloridas consulte a tabela abaixo, verifique a cor principal da motocicleta e utilize o número de peça básico considerando o código de cor relativo.

CBR1000RA (CBR1000RA9).....3F, 4ED, 5E

Nº	Modelo / Cor / Código		CBR1000RA9				
	Cor		Laranja Vibrante	Modelo de aplicação		Número de Identificação do Bloco	Nº de Ref.
	Código		YR-250				
Nº	Nome das Peças Coloridas	Nº Peça Básico	YR250HA	Modelo de Aplicação Inicial	Modelo de Aplicação Final		
1	Chassi, Comp.	50010-MFL-000	ZB			C-31	1
2	Presilha, Fixação Painel	91549-MW0-790	ZA			C-33	37
3	Carenagem, Intermediária Esquerda	64350-MFL-G20	ZB			C-36	7
4	Carenagem, Intermediária Direita	64300-MFL-G20	ZB			C-36	5
5	Rabeta	77210-MFL-G20	ZA			C-17	9
6	Carenagem, Inferior	64400-MFL-G20	ZA			C-36	31
7	Carenagem, Superior	64100-MFL-G20	ZB			C-34-1	2
8	Paralama Dianteiro	61104-MFL-G60	ZA			C-8	10
9	Emblema	64811-MFL-000	ZA			C-38-2	4
10	Emblema, ABS	61105-MFL-D00	ZA			C-38-2	1
11	Emblema, Paralama Dianteiro	61105-MFL-G20	ZA			C-38-2	2
12	Emblema, Rabeta	64841-MFL-760	ZD			C-38-2	15
13	Emblema, Tampa Superior	64824-MFL-G20	ZA			C-38-2	13
14	Emblema, Carenagem Inferior	64825-MFL-G20	ZA			C-38-2	14
15	Trilho, Assento	50200-MFL-D00	ZB			C-31	25
16	Capa, Superior Tanque	83150-MFL-G20	ZA			C-15	7
17	Faixa A Esq., Carenagem Intermediária	64817-MFL-G20	ZA			C-38-2	6
18	Faixa A Esq., Capa Superior Tanque	64821-MFL-G20	ZA			C-38-2	10
19	Faixa A Direita, Carenagem Intermediária	64816-MFL-G20	ZA			C-38-2	5
20	Faixa A Direita, Capa Superior Tanque	64820-MFL-G20	ZA			C-38-2	9
21	Faixa B Esq., Carenagem Intermediária	64819-MFL-G20	ZA			C-38-2	8
22	Faixa B Esq., Capa Superior Tanque	64823-MFL-G20	ZA			C-38-2	12
23	Faixa B Direita, Carenagem Intermediária	64818-MFL-G20	ZA			C-38-2	7
24	Faixa B Direita, Capa Superior Tanque	64822-MFL-G20	ZA			C-38-2	11
25	Faixa, Rabeta Esquerda	64843-MFL-G20	ZA			C-38-2	17
26	Faixa, Rabeta Direita	64842-MFL-G20	ZA			C-38-2	16

PROIBIDA A REPRODUÇÃO E DISTRIBUIÇÃO
111111 - Concessionária Genérica - Genérica

© Moto Honda da Amazônia Ltda.
Todos os direitos reservados.

Tabela de Cores

• Ao solicitar as peças coloridas consulte a tabela abaixo, verifique a cor principal da motocicleta e utilize o número de peça básico considerando o código de cor relativo.

CBR1000RA (CBR1000RA9).....3F, 4ED, 5E

Nº	Modelo		CBR1000RA9				
	Cor		Laranja Vibrante	Modelo de aplicação		Número de Identificação do Bloco	Nº de Ref.
	Código		YR-250				
Nº	Nome das Peças Coloridas	Nº Peça Básico	YR250HA	Modelo de Aplicação Inicial	Modelo de Aplicação Final		
27	Faixa, Carenagem Superior	64846-MFL-G20	ZA			C-38-2	19
28	Faixa, Parabrisa	64805-MFL-G20	ZA			C-38-2	3
29	Acabamento, Tanque Combustível	17516-KCZ-000	ZB			C-31	23
30	Roda, Dianteira	44650-MFL-000	ZD			C-11	7
31	Roda, Traseira	42650-MFL-D00	ZD			C-14	9
32	Parabrisa	64250-MFL-G20	ZA			C-34-1	6

PROIBIDA A REPRODUÇÃO E DISTRIBUIÇÃO
1111111 - concessionária América - Gerente3

© Moto Honda da Amazônia Ltda.
Todos os direitos reservados.

Mangueira de Combustível, Mangueiras de Aplicação Geral e Mangueira de Vinil

- As Mangueiras de Combustível, as Mangueiras de Aplicação Geral e as Mangueiras de Vinil são fornecidas sem embalagem (granel) em forma de bobinas.
- Quando necessitar efetuar o pedido destas mangueiras, verifique no Catálogo de Peças o código da "peça padrão" e em seguida coloque entre parênteses o código da "mangueira sem embalagem (granel)" relativa utilizando a tabela abaixo.
  (O comprimento padrão das "mangueiras sem embalagem (granel)" é de 1 metro. As mangueiras indicadas com o símbolo < > também estão disponíveis com as medidas de 3 a 8 metros).
- Quando necessitar de troca, corte a mangueira sem embalagem (granel) na medida especificada. Esta medida pode ser verificada no nome da peça (verifique no Manual de Serviços ou nas instruções que acompanham as mangueiras sem embalagem (granel) os procedimentos para o corte e instalação).
- A relação abaixo específica o código das peças padrão e as respectivas peças sem embalagem (granel) e suas medidas. Certifique-se de que estes números sejam aplicados somente para as peças de reposição relacionadas.

Mangueiras de Combustível

Número de Peça Padrão	Número de Peça sem Embalagem (granel)	Peça sem Embalagem (granel)	
		Diâmetro Interno (mm)	Comprimento (m)
95001-30XXX-2X	95001-30001-20M	3,0	1
95001-30XXX-3X	95001-30001-30M	3,0	1
95001-30XXX-4X	95001-30001-40M	3,0	1
95001-35XXX-2X	95001-35001-50M <95001-35003-50M>	3,5	1 3
95001-35XXX-3X	95001-35001-60M <95001-35003-60M>	3,5	1 3
95001-35XXX-4X	95001-35001-60M <95001-35003-60M>	3,5	1 3
95001-35XXX-5X	95001-35001-50M> <95001-35003-50M>	3,5	1 3
95001-35XXX-6X	95001-35001-60M <95001-35003-60M>	3,5	1 3
95001-45XXX-2X	95001-45001-50M <95001-45003-50M>	4,5	1 3
95001-45XXX-3X	95001-45001-60M <95001-45003-60M> <95001-45008-60M>	4,5	1 3 8
95001-45XXX-4X	95001-45001-60M <95001-45003-60M> <95001-45008-60M>	4,5	1 3 8
95001-45XXX-5X	95001-45001-50M <95001-45003-50M>	4,5	1 3
95001-45XXX-6X	95001-45001-60M <95001-45003-60M> <95001-45008-60M>	4,5	1 3 8
95001-55XXX-2X	95001-55001-50M <95001-55003-50M> <95001-55008-50M>	5,5	1 3 8

Mangueiras de Combustível

Número de Peça Padrão	Número de Peça sem Embalagem (granel)	Peça sem Embalagem (granel)	
		Diâmetro Interno (mm)	Comprimento (m)
95001-55XXX-3X	95001-55001-60M <95001-55003-60M> <95001-55008-60M>	5,5	1 3 8
95001-55XXX-4X	95001-55001-60M <95001-55003-60M> <95001-55008-60M>	5,5	1 3 8
95001-55XXX-5X	95001-55001-50M <95001-55003-50M> <95001-55008-50M>	5,5	1 3 8
95001-55XXX-6X	95001-55001-60M <95001-55003-60M> <95001-55008-60M>	5,5	1 3 8
95001-75XXX-2X	95001-75001-50M <95001-75003-50M>	7,5	1 3
95001-75XXX-3X	95001-75001-60M <95001-75003-60M> <95001-75008-60M>	7,5	1 3 8
95001-75XXX-4X	95001-75001-60M <95001-75003-60M> <95001-75008-60M>	7,5	1 3 8
95001-75XXX-5X	95001-75001-50M <95001-75003-50M>	7,5	1 3
95001-75XXX-6X	95001-75001-60M <95001-75003-60M> <95001-75008-60M>	7,5	1 3 8
95001-80XXX-2X	95001-80001-50M	8,0	1
95001-80XXX-3X	95001-80001-60M	8,0	1
95001-80XXX-4X	95001-80001-60M	8,0	1
95001-80XXX-5X	95001-80001-50M	8,0	1
95001-80XXX-6X	95001-80001-60M	8,0	1

PROIBIDA REPRODUÇÃO E DISTRIBUIÇÃO
Propriedade Honda Amazônia Genérica - Gerentes

© Moto Honda da Amazônia Ltda.
Todos os direitos reservados.

Mangueira de Combustível, Mangueiras de Aplicação Geral e Mangueira de Vinil

Mangueira de Vinil				
Número de Peça Padrão	Número de peça Sem Embalagem (granel)	Peça sem Embalagem (granel)		
		Diâmetro Interno (mm)	Diâmetro Externo (mm)	Comprimento (m)
95003-01XXX-3X	95003-01001-60M <95003-01003-60M>	2,9	6,8	1 3
95003-01XXX-60	95003-01001-60M <95003-01003-60M>	2,9	6,8	1 3
95003-03XXX-3X	95003-03001-60M <95003-03003-60M>	3,0	6,0	1 3
95003-03XXX-60	95003-03001-60M <95003-03003-60M>	3,0	6,0	1 3
95003-05XXX-3X	95003-05001-60M <95003-05003-60M> <95003-05008-60M>	3,5	6,5	1 3 8
95003-05XXX-60	95003-05001-60M <95003-05003-60M> <95003-05008-60M>	3,5	6,5	1 3 8
95003-07XXX-1X	95003-07001-10M <95003-07003-10M> <95003-07008-10M>	4,0	7,0	1 3 8
95003-07XXX-20	95003-07001-10M <95003-07003-10M> <95003-07008-10M>	4,0	7,0	1 3 8
95003-07XXX-3X	95003-07001-60M <95003-07003-60M> <95003-07008-60M>	4,0	7,0	1 3 8
95003-07XXX-60	95003-07001-60M <95003-07003-60M> <95003-07008-60M>	4,0	7,0	1 3 8
95003-07XXX-7X	95003-07001-70M <95003-07003-70M> <95003-07008-70M>	4,0	7,0	1 3 8
95003-08XXX-1X	95003-08001-10M <95003-08003-10M> <95003-08008-10M>	4,5	6,5	1 3 8
95003-09XXX-3X	95003-09001-60M <95003-09003-60M>	4,5	8,0	1 3
95003-09XXX-60	95003-09001-60M <95003-09003-60M>	4,5	8,0	1 3
95003-10XXX-1X	95003-10001-10M <95003-10003-10M>	5,0	8,0	1 3
95003-10XXX-20	95003-10001-10M <95003-10003-10M>	5,0	8,0	1 3
95003-10XXX-3X	95003-10001-60M <95003-10003-60M>	5,0	8,0	1 3
95003-10XXX-60	95003-10001-60M <95003-10003-60M>	5,0	8,0	1 3
95003-11XXX-3X	95003-11001-60M <95003-11003-60M> <95003-11008-60M>	5,0	9,0	1 3 8
95003-11XXX-60	95003-11001-60M <95003-11003-60M> <95003-11008-60M>	5,0	9,0	1 3 8
95003-12XXX-1X	95003-12001-10M <95003-12003-10M> <95003-12008-10M>	5,0	7,0	1 3 8
95003-12XXX-20	95003-12001-10M <95003-12003-10M> <95003-12008-10M>	5,0	7,0	1 3 8

Mangueira de Vinil				
Número de Peça Padrão	Número de peça Sem Embalagem (granel)	Peça sem Embalagem (granel)		
		Diâmetro Interno (mm)	Diâmetro Externo (mm)	Comprimento (m)
95003-14XXX-1X	95003-14001-10M <95003-14003-10M>	6,0	9,0	1 3
95003-14XXX-20	95003-14001-10M <95003-14003-10M>	6,0	9,0	1 3
95003-14XXX-3X	95003-14001-60M <95003-14003-60M>	6,0	9,0	1 3
95003-17XXX-1X	95003-17001-10M <95003-17003-10M>	7,0	9,0	1 3
95003-19XXX-1X	95003-19001-10M <95003-19003-10M> <95003-19008-10M>	7,0	11,0	1 3 8
95003-19XXX-20	95003-19001-10M <95003-19003-10M> <95003-19008-10M>	7,0	11,0	1 3 8
95003-19XXX-3X	95003-19001-60M <95003-19003-60M> <95003-19008-60M>	7,0	11,0	1 3 8
95003-19XXX-60	95003-19001-60M <95003-19003-60M> <95003-19008-60M>	7,0	11,0	1 3 8
95003-21XXX-1X	95003-21001-10M <95003-21003-10M>	8,0	9,0	1 3
95003-21XXX-20	95003-21001-10M <95003-21003-10M>	8,0	9,0	1 3
95003-23XXX-1X	95003-23001-10M <95003-23003-10M>	8,0	12,0	1 3
95003-23XXX-20	95003-23001-10M <95003-23003-10M>	8,0	12,0	1 3
95003-23XXX-3X	95003-23001-60M <95003-23003-60M> <95003-23008-60M>	8,0	12,0	1 3 8
95003-23XXX-60	95003-23001-60M <95003-23003-60M> <95003-23008-60M>	8,0	12,0	1 3 8
95003-25XXX-1X	95003-25001-10M <95003-25003-10M>	9,0	11,0	1 3
95003-25XXX-20	95003-25001-10M <95003-25003-10M>	9,0	11,0	1 3
95003-25XXX-3X	95003-25001-60M <95003-25003-60M>	9,0	11,0	1 3
95003-25XXX-7X	95003-25001-70M <95003-25003-70M>	9,0	11,0	1 3
95003-27XXX-1X	95003-27001-10M <95003-27003-10M>	9,0	13,0	1 3
95003-27XXX-20	95003-27001-10M <95003-27003-10M>	9,0	13,0	1 3
95003-27XXX-3X	95003-27001-60M <95003-27003-60M>	9,0	13,0	1 3
95003-27XXX-60	95003-27001-60M <95003-27003-60M>	9,0	13,0	1 3
95003-33XXX-1X	95003-33001-10M <95003-33003-10M>	10,0	14,0	1 3
95003-33XXX-20	95003-33001-10M <95003-33003-10M>	10,0	14,0	1 3

Mangueira de Vinil				
Número de Peça Padrão	Número de peça Sem Embalagem (granel)	Peça sem Embalagem (granel)		
		Diâmetro Interno (mm)	Diâmetro Externo (mm)	Comprimento (m)
95003-36XXX-1X	95003-36001-10M <95003-36003-10M> <95003-36008-10M>	11,0	13,0	1 3 8
95003-36XXX-20	95003-36001-10M <95003-36003-10M> <95003-36008-10M>	11,0	13,0	1 3 8
95003-37XXX-3X	95003-37001-60M 95003-37003-60M>	11,0	15,0	1 3
95003-37XXX-60	95003-37001-60M <95003-37003-60M>	11,0	15,0	1 3
95003-38XXX-1X	95003-38001-10M <95003-38003-10M>	12,0	13,0	1 3
95003-38XXX-20	95003-38001-10M <95003-38003-10M>	12,0	13,0	1 3
95003-39XXX-1X	95003-39001-10M <95003-39003-10M>	12,0	14,0	1 3
95003-39XXX-20	95003-39001-10M <95003-39003-10M>	12,0	14,0	1 3
95003-40XXX-20	95003-40001-10M <95003-40003-10M>	12,0	16,0	1 3
95003-40XXX-3X	95003-40001-60M <95003-40003-60M>	12,0	16,0	1 3
95003-40XXX-60	95003-40001-60M <95003-40003-60M>	12,0	16,0	1 3
95003-43XXX-1X	95003-43001-10M <95003-43003-10M> <95003-43008-10M>	13,0	15,0	1 3 8
95003-43XXX-20	95003-43001-10M <95003-43003-10M> <95003-43008-10M>	13,0	15,0	1 3 8
95003-45XXX-1X	95003-45001-10M <95003-45003-10M> <95003-45008-10M>	14,0	18,0	1 3 8
95003-45XXX-20	95003-45001-10M <95003-45003-10M> <95003-45008-10M>	14,0	18,0	1 3 8
95003-50XXX-1X	95003-50001-10M <95003-50003-10M>	16,0	19,0	1 3
95003-50XXX-20	95003-50001-10M <95003-50003-10M>	16,0	19,0	1 3
95003-50XXX-3X	95003-50001-60M <95003-50003-60M>	16,0	19,0	1 3
95003-55XXX-1X	95003-55001-10M <95003-55003-10M>	17,5	20,5	1 3
95003-55XXX-20	95003-55001-10M <95003-55003-10M>	17,5	20,5	1 3
95003-60XXX-1X	95003-60001-10M <95003-60003-10M>	22,0	27,0	1 3
95003-60XXX-20	95003-60001-10M <95003-60003-10M>	22,0	27,0	1 3
95003-60XXX-3X	95003-60001-60M <95003-60003-60M>	22,0	27,0	1 3
95003-60XXX-60	95003-60001-60M <95003-60003-60M>	22,0	27,0	1 3

© Moto Honda da Amazônia Ltda.
Todos os direitos reservados.

Mangueira de Combustível, Mangueiras de Aplicação Geral e Mangueira de Vinil

Mangueiras de Aplicação Geral			
Número de Peça Padrão	Número de Peça sem Embalagem (granel)	Peça sem Embalagem (granel)	
		Diâmetro Interno (mm)	Comprimento (m)
95005-11XXX-3X	95005-11001-30M	11,0	1
95005-11XXX-5X	95005-11001-50M	11,0	1
95005-12XXX-1X	95005-12001-10M <95005-12003-10M>	12,0	1 3
95005-12XXX-2X	95005-12001-20M	12,0	1
95005-12XXX-3X	95005-12001-30M	12,0	1
95005-12XXX-5X	95005-12001-50M	12,0	1
95005-14XXX-1X	95005-14001-10M	14,0	1
95005-14XXX-2X	95005-14001-20M <95005-14003-20M>	14,0	1 3
95005-14XXX-3X	95005-14001-30M	14,0	1
95005-14XXX-5X	95005-14001-50M	14,0	1
95005-17XXX-1X	95005-17001-10M	17,0	1
95005-17XXX-2X	95005-17001-20M	17,0	1
95005-17XXX-3X	95005-17001-30M	17,0	1
95005-17XXX-5X	95005-17001-50M	17,0	1
95005-30XXX-3X	95005-30001-30M	3,0	1
95005-30XXX-5X	95005-30001-50M	3,0	1
95005-35XXX-1X	95005-35001-10M <95005-35003-10M> <95005-35008-10M>	3,5	1 3 8
95005-35XXX-2X	95005-35001-20M	3,5	1
95005-35XXX-3X	95005-35001-30M	3,5	1
95005-35XXX-4X	95005-35001-10M <95005-35003-10M> <95005-35008-10M>	3,5	1 3 8
95005-35XXX-5X	95005-35001-50M	3,5	1
95005-45XXX-1X	95005-45001-10M <95005-45003-10M> <95005-45008-10M>	4,5	1 3 8
95005-45XXX-2X	95005-45001-20M	4,5	1
95005-45XXX-3X	95005-45001-30M	4,5	1

Mangueiras de Aplicação Geral			
Número de Peça Padrão	Número de Peça sem Embalagem (granel)	Peça sem Embalagem (granel)	
		Diâmetro Interno (mm)	Comprimento (m)
95005-45XXX-4X	95005-45001-10M <95005-45003-10M> <95005-45008-10M>	4,5	1 3 8
95005-45XXX-5X	95005-45001-50M	4,5	1
95005-50XXX-3X	95005-50001-30M <95005-50003-30M>	5,0	1 3
95005-50XXX-5X	95005-50001-50M	5,0	1
95005-55XXX-1X	95005-55001-10M <95005-55003-10M> <95005-55008-10M>	5,3	1 3 8
95005-55XXX-2X	95005-55001-20M <95005-55003-20M>	5,3	1 3
95005-55XXX-4X	95005-55001-10M <95005-55003-10M> <95005-55008-10M>	5,3	1 3 8
95005-65XXX-1X	95005-65001-10M <95005-65003-10M>	6,5	1 3
95005-65XXX-2X	95005-65001-20M	6,5	1
95005-70XXX-3X	95005-70001-30M <95005-70003-30M>	7,0	1 3
95005-70XXX-5X	95005-70001-50M	7,0	1
95005-75XXX-1X	95005-75001-10M <95005-75003-10M>	7,3	1 3
95005-75XXX-2X	95005-75001-20M	7,3	1
95005-80XXX-1X	95005-80001-10M <95005-80003-10M>	8,0	1 3
95005-80XXX-2X	95005-80001-20M	8,0	1
95005-80XXX-3X	95005-80001-30M	8,0	1
95005-80XXX-5X	95005-80001-50M	8,0	1
95005-91XXX-3X	95005-91001-30M	12,0	1
95005-91XXX-5X	95005-91001-50M	12,0	1
95005-92XXX-3X	95005-92001-30M	12,0	1
95005-92XXX-5X	95005-92001-50M	12,0	1

Nota: X é usado para representar os numerais e letras do alfabeto romano omitidos.

⚠ CUIDADO

É PERIGOSO confundir uma "Mangueira de Combustível" com a "Mangueira de Aplicação Geral" ou com a "Mangueira de Vinil". Cada Mangueira tem sua utilização apropriada.
Nunca utilize uma "Mangueira de Aplicação Geral" ou a "Mangueira de Vinil" no lugar de uma "Mangueira de Combustível" ou vice-versa. Use sempre a mangueira sem embalagem (granel) especificada, utilizando as instruções de corte e instalação dos Manuais de Serviços e das instruções que são fornecidas juntamente com a embalagem.

© Moto Honda da Amazônia Ltda.
Todos os direitos reservados.

• Composição do Número de Identificação das Mangueiras

(Exemplo)

95001 - 75 001 - 5 0 M

Número de Peça sem Embalagem: Refere-se a Peça sem Embalagem

Código da Marca (Tipo de Mangueira) (Mangueira de Combustível e Mangueira de Aplicação Geral)

Código de reposição (para Mangueira Adicional): (Mangueira de Vinil)

- Indica a marca do número ou a Sequência de Troca. O código para a peça sem embalagem deve ser estritamente 0 (Zero).

Tipos de Código:

- Mangueira de Combustível
  - 2 : Trançada Exterior Vermelha (Somente com 3 mm de diâmetro interno)
  - 5 : Trançada Interior Preta
  - 3 : Vermelha (Somente com 3 mm de diâmetro interno)
  - 4 : Cinza com faixa Vermelha (Somente com 3 mm de diâmetro interno)
  - 6 : Preta
- Mangueira de Vinil
  - 1 : Transparente
  - 2 : Preta
  - 3 : Vermelha Clara
  - 6 : Vermelha Clara
  - 7 : Preta Pálida
- Mangueira de Aplicação Geral
  - 1 : Cinza
  - 2 : Cinza
  - 3 : Preta
  - 5 : Preta

Comprimento:

- 001 : 1 m (Padrão)
- 003 : 3 m
- 008 : 8 m

Código de Diâmetro Interno (Mangueira de Combustível e Mangueira de aplicação geral)

- 30 : 3,0 mm
- 35 : 3,5 mm
- 45 : 4,5 mm
- 50 : 5,0 mm
- 55 : 5,3 mm, 5,5 mm
- 65 : 6,5 mm
- 70 : 7,0 mm
- 75 : 7,3 mm, 7,5 mm
- 80 : 8,0 mm
- 11 :11 mm
- 91 :12 (Diâmetro Externo de 15) mm
- 92 :12 (Diâmetro Externo de 16) mm
- 12 :12 (Diâmetro Externo de 17) mm
- 14 : 14 mm
- 17 : 17 mm

Código de Diâmetro Externo / Interno: (Mangueira de Vinil)

- 01 : DI 2,9, DE 6,8 mm
- 03 : DI 3,0, DE 6,0 mm
- 05 : DI 3,5, DE 6,5 mm
- 07 : DI 4,0, DE 7,0 mm
- 08 : DI 4,5, DE 6,5 mm
- 09 : DI 4,5, DE 8,0 mm
- 12 : DI 5,0, DE 7,0 mm
- 10 : DI 5,0, DE 8,0 mm
- 11 : DI 5,0, DE 9,0 mm
- 14 : DI 6,0, DE 9,0 mm
- 17 : DI 7,0, DE 9,0 mm
- 19 : DI 7,0, DE 11,0 mm
- 21 : DI 8,0, DE 9,0 mm
- 23 : DI 8,0, DE 12,0 mm
- 25 : DI 9,0, DE 11,0 mm
- 27 : DI 9,0, DE 13,0 mm
- 33 : DI 10,0, DE 14,0 mm
- 36 : DI 11,0, DE 13,0 mm
- 37 : DI 11,0, DE 15,0 mm
- 38 : DI 12,0, DE 13,0 mm
- 39 : DI 12,0, DE 14,0 mm
- 40 : DI 12,0, DE 16,0 mm
- 43 : DI 13,0, DE 15,0 mm
- 45 : DI 14,0, DE 18,0 mm
- 50 : DI 16,0, DE 19,0 mm
- 55 : DI 17,5, DE 20,5 mm
- 60 : DI 22,0, DE 27,0 mm

Tipo de Mangueira:

- 1 : Mangueira de Combustível
- 3 : Mangueira de Vinil
- 5 : Mangueira de Aplicação Geral

PROIBIDA A REPRODUÇÃO E DISTRIBUIÇÃO
Rede Concessionária Genérica - Gerentes

© Moto Honda da Amazônia Ltda.
Todos os direitos reservados.

Instruções para o uso do Tempo de Mão-de-Obra (T.M.O.)

O tempo padrão de mão-de-obra (T.M.O.) significa o tempo necessário para a realização de um serviço, o qual é mencionado neste catálogo para ajudar as Concessionárias a controlar o processo de trabalho real e calcular o tempo de serviço, utilizando-o como um guia.

Ajuste do Sistema T.M.O.

- Tempo de Serviço
  - Remoção, Desmontagem/ Montagem, Instalação
  - Verificação, Medição, Ajuste, Confirmação
  - Diagnóstico (Sistema Elétrico)
  - Inspeção Completa
- Tempo Variável
  - Preparação
    (Verificação do processo, Preparação das ferramentas especiais necessárias ao serviço)
  - Trabalhos relacionados (Transferência de motocicletas)

* O tempo variável é obtido multiplicando-se o tempo de serviço pelo coeficiente especificado.

Instruções para o Uso do Catálogo

Os itens de serviço mostrados no texto estão relacionados com o tempo de trabalho e as peças comercializadas para reparo, conforme sua especificação. Outros itens de serviço representativos, os quais não utilizam peças para reparos (remoção/ instalação, ajuste, verificação/ medição e outros) estão relacionados na introdução, classificados de acordo com o assunto.

Ajuste do T.M.O. Padrão

- O Sistema Decimal (em unidade 0,1) é utilizado para obter o T.M.O. simplificando o cálculo global.
  Exemplo: (0,1) = 6 minutos, (0,2) = 12 minutos
  [Custo por hora de trabalho] x [T.M.O.] = [Cálculo global]
- O T.M.O. é calculado manualmente.
- Os itens de serviço e o T.M.O. podem ser modificados dependendo do desenvolvimento de ferramentas, equipamentos de serviço e da melhoria dos procedimentos.

Procedimento de Trabalho

- O procedimento de trabalho é determinado através do tempo de serviço juntamente com o método especificado no Manual de Serviço; portanto, consulte-o quando necessário.
- Os procedimentos de trabalho que permitem ser executados num tempo reduzido, preservam a segurança do trabalho e a garantia do produto dos itens não mencionados no Manual de Serviço.
- O trabalho é executado por apenas um mecânico. Quando dois ou mais mecânicos são necessários, o cálculo do tempo real é efetuado de acordo com o número de pessoas.
- Para estabelecer o nível tecnológico dos mecânicos, a HONDA utiliza como padrão, mecânicos com três anos de experiência no reparo de suas motocicletas.
- As ferramentas especiais e os equipamentos de serviço utilizados para obter o T.M.O. estão especificados no Manual de Serviço.

Itens de Serviço que não apresentam T.M.O.

- Peças e acessórios não mencionados neste Catálogo.
- Áreas com deterioração pelo tempo de uso ou danos (quebras, rachaduras) durante uso em condições normais.
- Serviços que podem ser executados com apenas um ajuste.
- Serviços raramente executados (exemplo: problemas com causas extremamente simples e frequência de uso).

* Faça o cálculo global baseado no tempo de serviço real quando o serviço não apresenta T.M.O.

Serviços não incluídos no T.M.O.

- Óleo e drenagem de fluido, tempo de espera para desaquecimento, etc.
- Serviços adicionais que envolvam remoção/ instalação de equipamentos externos.
- Tempo de serviço utilizado com visitas ao cliente, realização de negociações e a entrega da motocicleta.
- Tempo necessário com a requisição e a entrega de peças.
- Custos referentes à graxa, agente adesivo, etc, utilizados no serviço.

PROIBIDA A REPRODUÇÃO E DISTRIBUIÇÃO
11.111.111 - Concessionária Genérica - Gerentes

© Moto Honda da Amazônia Ltda.
Todos os direitos reservados.

Explicação do T.M.O. utilizando um exemplo
(O exemplo pode ser diferente dos itens apresentados)

Ref. Nº	N.O.S.	(Nº de referência) Item de Serviço	T.M.O.
① ② ③	111118	(1,3,4,7) ④ Árvore de Comando 4,5	②
		⑥ • Inclui: Ajuste da folga da válvula	
	111118A	Substituição Braço oscilante (adicional) .....1,0 ⑤	

① O Nº de Referência da peça na ilustração indica a localização da peça a ser substituída.

② T.M.O. é a abreviatura de Tempo de Mão-de-Obra e indica o tempo de serviço padrão necessário para a execução do serviço.

③ N.O.S. é a abreviatura do Número de Operação de Serviço, e classifica os itens de serviço de acordo com o código de unidade de trabalho.

O mesmo código de serviço é utilizado independentemente dos modelos.

O serviço padrão é apresentado com 6 dígitos e o serviço adicional com 7 dígitos.

④ Indica a substituição da árvore de comando e o T.M.O. 4,5.

⑤ Indica T.M.O. 1,0 que será acrescentado quando um serviço adicional (substituição do braço oscilante) é executado em conjunto com a substituição da árvore de comando.

⑥ Indica a descrição dos serviços incluídos no item de serviço.

⑦ Indica o Nº de referência cujo serviço e tempo do mesmo são iguais ao T.M.O. 4,5 para a árvore de comando.

(A aplicação da área é limitada aos itens de serviço que não possuem identificação N.O.S. dentro de um mesmo bloco.

Como designar o item de serviço utilizando o exemplo
(substituição da árvore de comando)

Abra a página do bloco onde a ilustração da árvore de comando é mostrada.

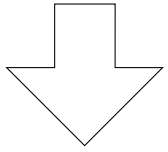

Procure a árvore de comando na ilustração, o item de serviço especificado e o T.M.O. relacionado com o Nº de referência.

PROIBIDA A REPRODUÇÃO E DIST
111111 - Concessionária Genérica - Gerente3

© Moto Honda da Amazônia Ltda.
Todos os direitos reservados.

Símbolo de indicação dos itens de serviço relacionados que continuam na página seguinte

Ref. Nº	N.O.S.	(Nº de referência) Item de Serviço	T.M.O.
2	**111118**	**Árvore de Comando**	**4,5**
	•	•	•
	•	•	•
+			

Símbolo de indicação na última linha

Indicação do bloco sem informação do T.M.O.

Ref. Nº	N.O.S.	(Nº de referência) Item de Serviço	T.M.O.
		Sem informação	**–**

• Código N.O.S.

1	11	1	18	A
a	b	c	d	e

a) Código da categoria..... Motor

b) Localização/ código da função ..... Motor superior

c) Código de serviço ..... Substituição

d) Número sequencial de serviço ..... (Código da unidade é mostrado através de letras)

..... Árvore de comando (Sem regra padrão do código)

e) Código adicional ..... substituição do braço oscilante (Sem regra padrão do código)

1	11	1	18	A
a		c		

a) Códigos de categoria e classificação

Código	Categoria
1	Motor
2	Transmissão
3	Combustível e Escapamento
4	Chassi e Carcaça
5	Direção/ Suspensão
6	Elétrica
7	Rodas/ Freios
8	Controles/ Instrumentos
9	–
0	–

c) Códigos de serviço e classificação

Código	Categoria de Serviço
1	Substituição, Remoção/ Instalação, Troca
2	Revisão
3	Ajuste/ Balanceamento
4	(Serviços relacionados à Pintura: Camada Superior)
5	Teste, Inspeção/ Diagnóstico, Medição, Verificação
6	(Serviços relacionados à Revisão: Recondicionamento)
7	(Serviços relacionados à Revisão: Reapertos)
8	(Recobrir)
9	(Serviços relacionados à Pintura: Acabamento)
0	Reparo, Limpeza, Sangria de Ar

PROIBIDA A REPRODUÇÃO E DIST
111111 - Concessionária Genérica - Gerente3

© Moto Honda da Amazônia Ltda.
Todos os direitos reservados.

Principais itens de serviço sem a utilização de peças adicionais
(1) Remoção/ Instalação, (2) Ajuste, (3) Verificação/ Medição,
(4) Revisão, (5) Outros Serviços

M: Motor, C: Chassi

*** SERVIÇOS EXCETO SUBSTITUIÇÃO DE PEÇAS**

(1) Remoção e instalação
Relacione as peças removidas da motocicleta com a descrição

	N.O.S.	DESCRIÇÃO	T.M.O.
M	1101E5	**Motor Comp.** **Remoção/ Instalação** Inclui: Todos os ajustes necessários	4,7
	1101E5F	ABS Adicionar	1,1
	1111K0	**Cabeçote Comp.** **Remoção/ Instalação** Inclui: Remoção e instalação do Motor	6,0
	1111K0C	ABS Adicionar	1,1
	3111D5	**Carcaça do Acelerador Comp.** **Remoção/ Instalação**	1,6
	1101E6	**Carcaça, Desmontagem** Inclui: Remoção e instalação do Motor	7,7
	1101E6F	ABS Adicionar	1,1

(2) Ajuste

	N.O.S.	DESCRIÇÃO	T.M.O.
M	1113A0	**Folga da Válvula - Ajuste** Nota: Para 1 motocicleta	4,3
C	6163A0	**Farol - Alinhamento**	0,1
	2133A0	**Corrente de Transmissão - Ajuste**	0,1
	7103A1	**Roda Dianteira - Balanceamento**	0,7
	7103A2	**Roda Traseira - Balanceamento**	0,7
	3113A3	**Acelerador, Funcionamento - Ajuste**	0,1

(3) Verificação, Medição

	N.O.S.	DESCRIÇÃO	T.M.O.
M	1115A0	**Compressão, Pressão - Medição**	1,8
	1135A0	**Motor - Verificação do nível de óleo** Exclui: Troca de óleo	0,1
C	3135A0	**Cabo de Controle de Válvula de Escape - Inspeção**	0,2
	7115A0	**Freio, Funcionamento - Teste**	0,1
	6105A0	**Bateria - Verificação do nível do eletrólito e Carga**	0,2

(5) Outros Serviços

	N.O.S.	DESCRIÇÃO	T.M.O.
M	1130A2	**Filtro de Óleo - Limpeza**	2,0
	1130A2B	ABS Adicionar	0,4
C	7110A0	**Freio Dianteiro - Sangria Ar**	0,2
	7110A0A	ABS Adicionar Inclui: Sangria ar do freio convencional traseiro	1,1
	7110A0C	Sangria ar do freio da unidade de força dianteira adicionar	1,6
	7110A1	**Freio Traseiro - Sangria Ar**	0,2
	7110A1B	ABS Adicionar Inclui: Sangria ar do freio convencional dianteiro	0,7
	7110AF	Sangria ar do freio da unidade de força traseira adicionar	0,9
	1151E7	**Fluido do Radiador - Troca**	0,7

PROIBIDA A REPRODUÇÃO E DIST
Concessionária Genérica - Gerente3
111111

© Moto Honda da Amazônia Ltda.
Todos os direitos reservados.

Grupo do Motor

• O número de referência na ilustração do índice pode ser diferente do que aparece no texto.

M-1 Tampa do Cabeçote

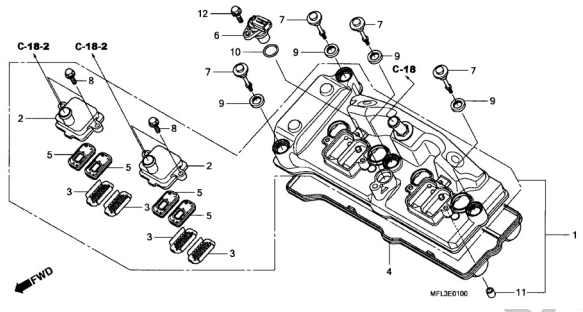

M-2 Cabeçote

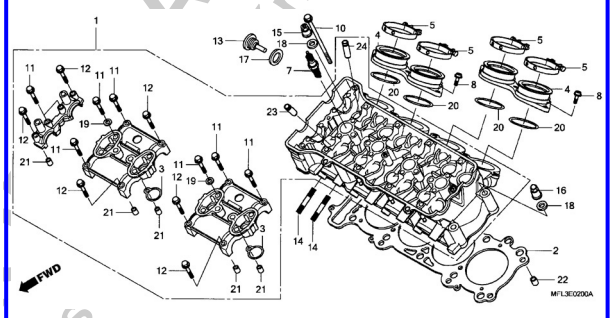

M-3 Árvore Comando • Válvula

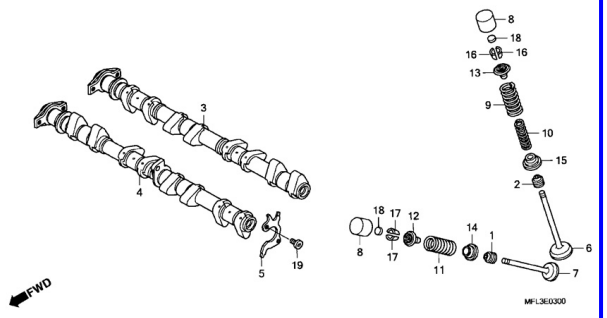

M-4 Corrente de Comando • Tensor

M-5 Cilindro

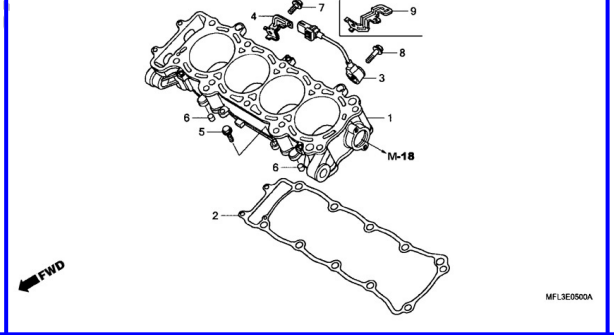

M-6 Tampa Direita da Carcaça do Motor

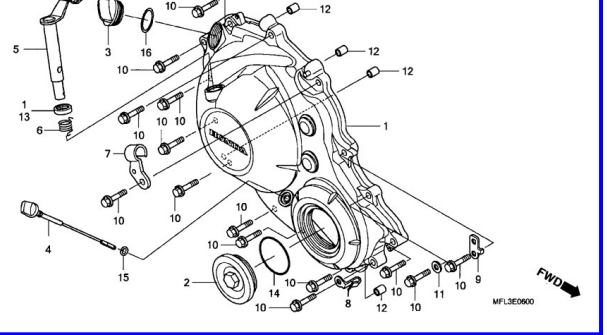

M-7 Embreagem

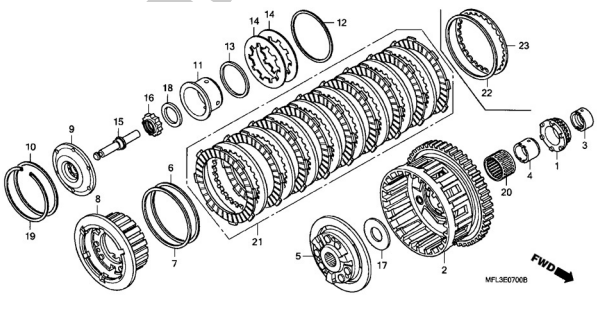

M-8 Embreagem da Partida

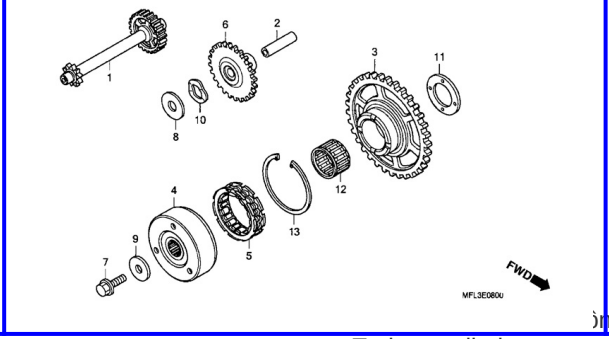

M-9 Tampa do Gerador C.A. (CBR1000RR)

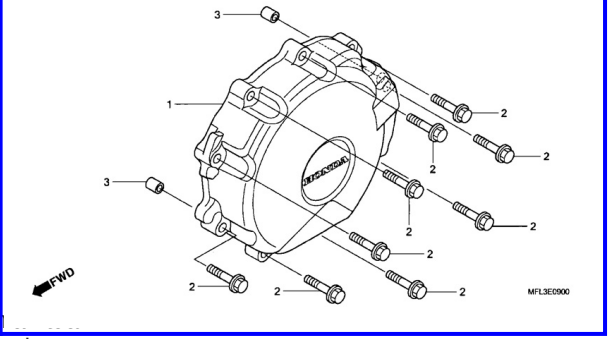

30.04.09 Todos os direitos reservados.

Grupo do Motor

• O número de referência na ilustração do índice pode ser diferente do que aparece no texto.

M-9•1 Tampa do Gerador C.A. (CBR1000RA)

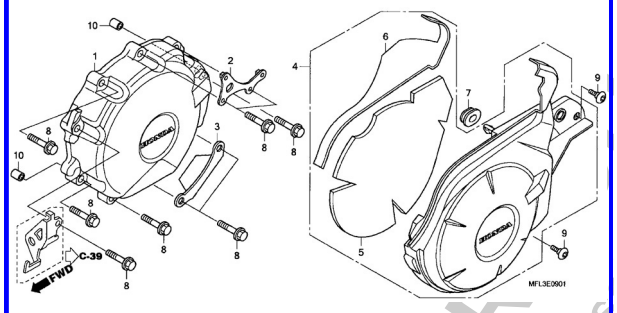

M-10 Gerador

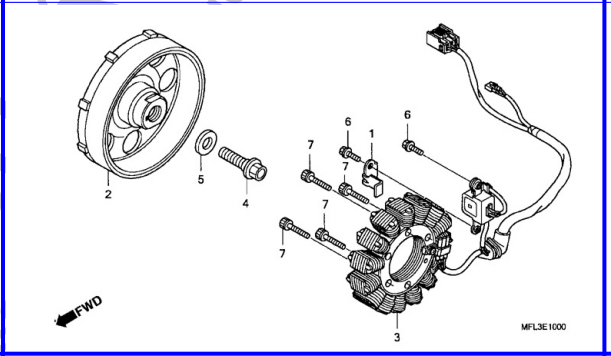

M-11 Bomba de Água

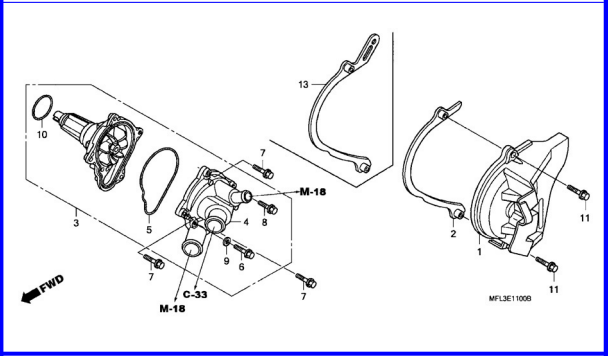

M-12 Motor de Partida

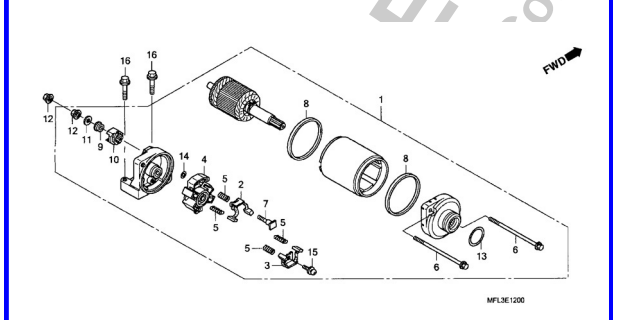

M-13 Cárter • Bomba de Óleo

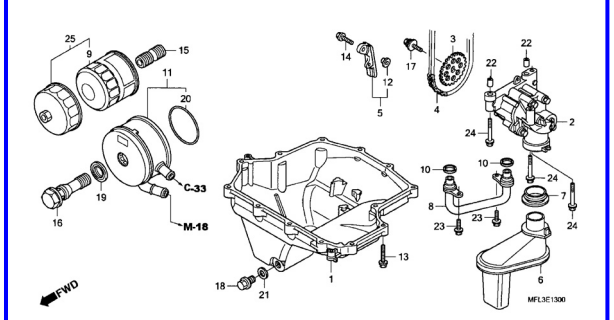

M-14 Carcaça do Motor

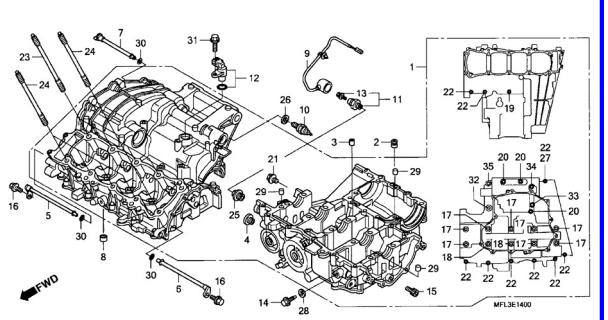

M-15 Árvore de Manivelas • Pistão

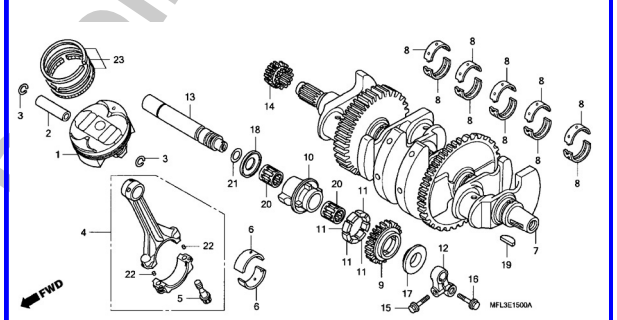

M-16 Transmissão

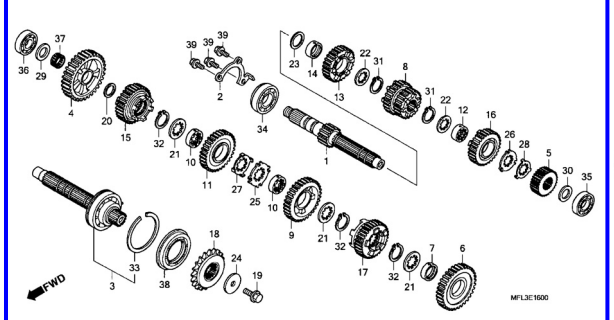

M-17 Tambor Seletor de Marchas

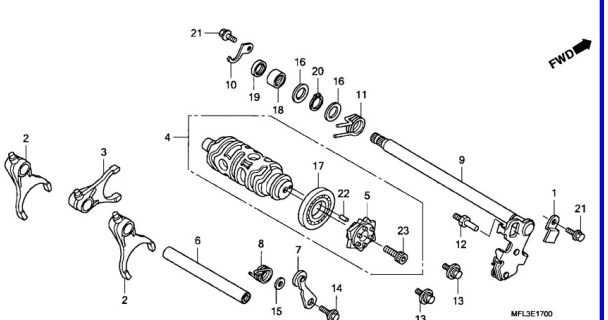

© Moto Honda da Amazonia Ltda.
Todos os direitos reservados.
30.04.09

Grupo do Motor

• O número de referência na ilustração do índice pode ser diferente do que aparece no texto.

M-18 Termostato

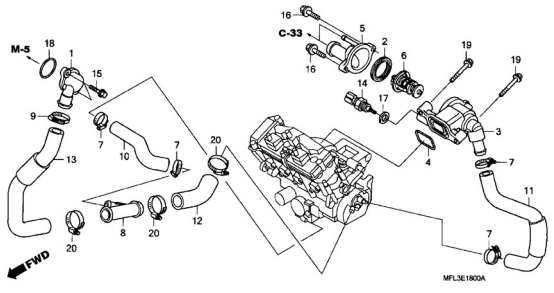

M-19 Carcaça do Acelerador

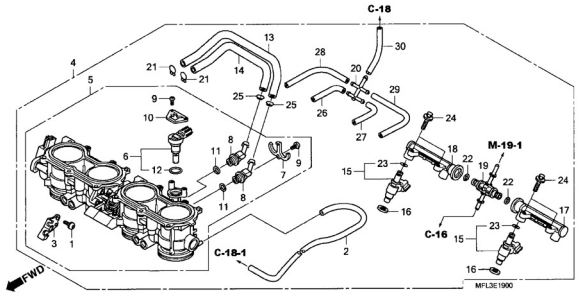

M-19•1 Injetor

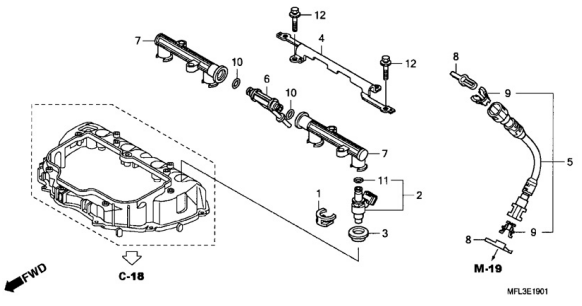

MOP-1 Jogo de Juntas A

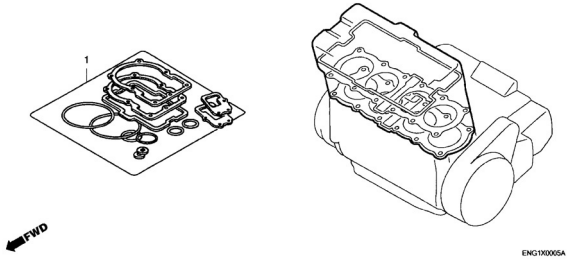

MOP-2 Jogo de Juntas B

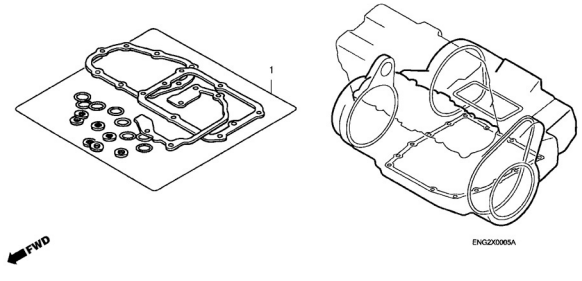

© Moto Honda da Amazônia Ltda.
Todos os direitos reservados.

Grupo do Chassi

• O número de referência na ilustração do índice pode ser diferente do que aparece no texto.

C-1 Farol

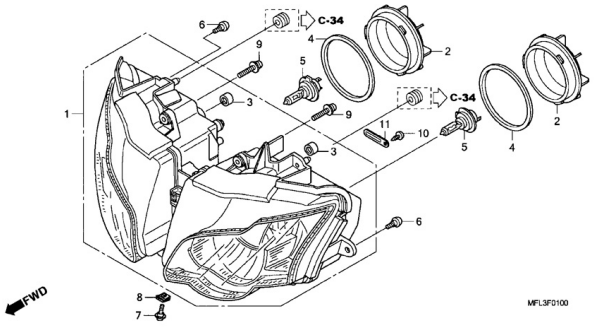

C-2 Instrumentos

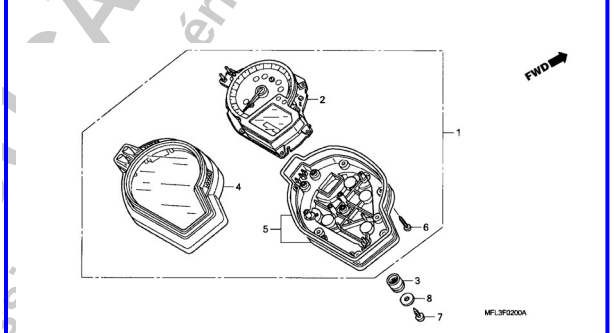

C-3 Manopla • Interruptores • Cabos

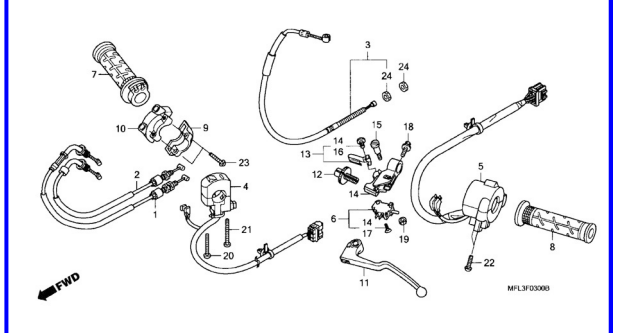

C-4 Cilindro Mestre do Freio Dianteiro (CBR1000RR)

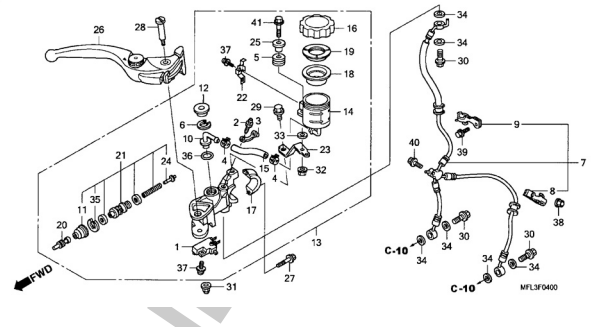

C-4•1 Cilindro Mestre do Freio Dianteiro (CBR1000RA)

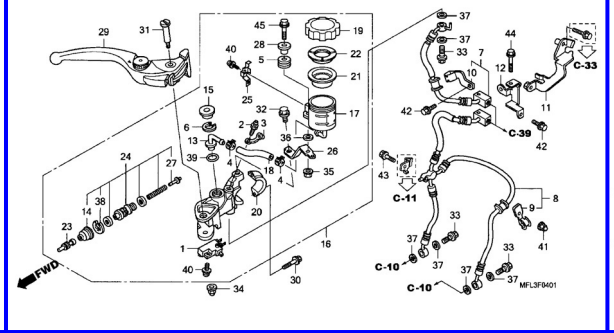

C-5 Guidão • Mesa Superior

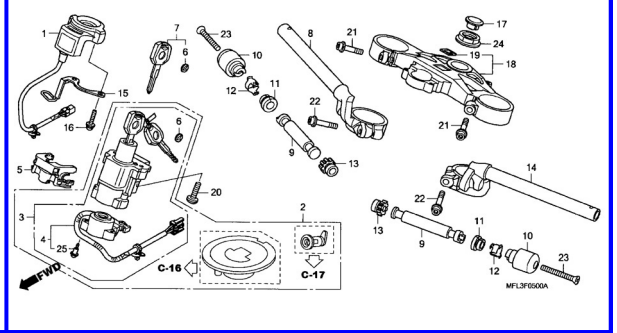

C-6 Amortecedor da Direção

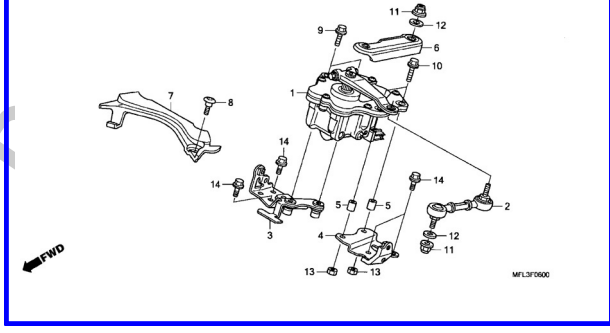

C-7 Coluna de Direção

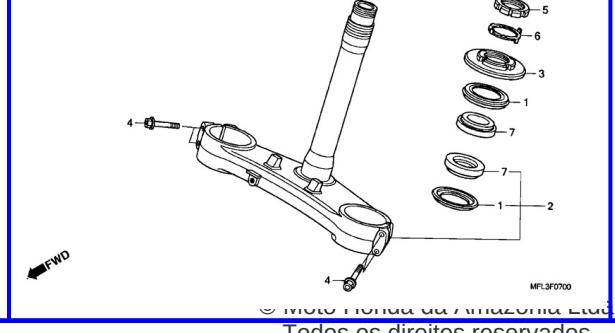

C-8 Paralama Dianteiro

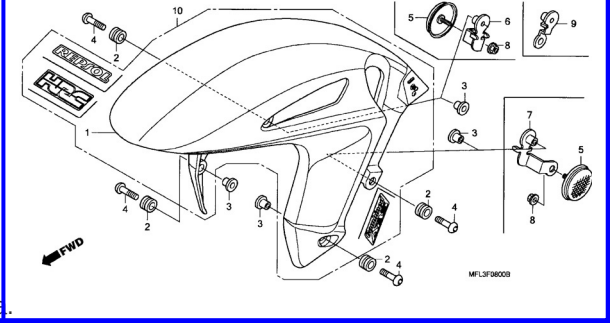

© Moto Honda da Amazônia Ltda.
Todos os direitos reservados.

Grupo do Chassi

• O número de referência na ilustração do índice pode ser diferente do que aparece no texto.

C-9 Garfo Dianteiro

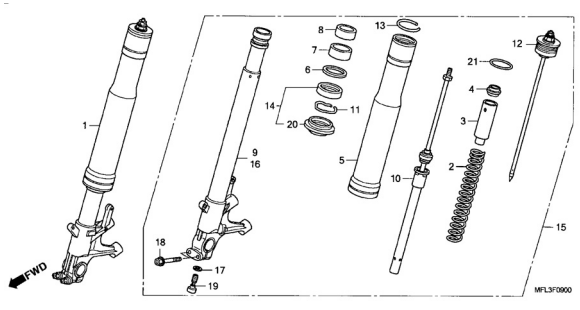

C-10 Cáliper do Freio Dianteiro

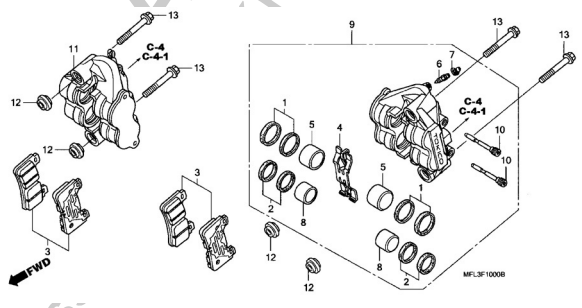

C-11 Roda Dianteira

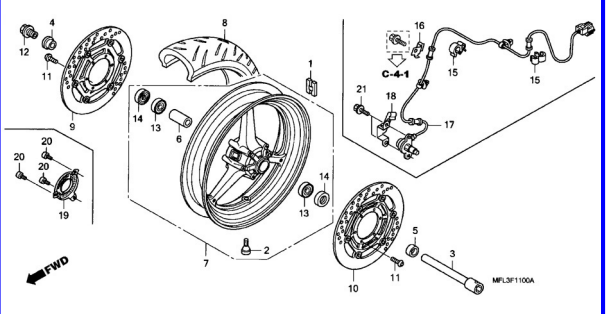

C-12 Cilindro Mestre do Freio Traseiro (CBR1000RR)

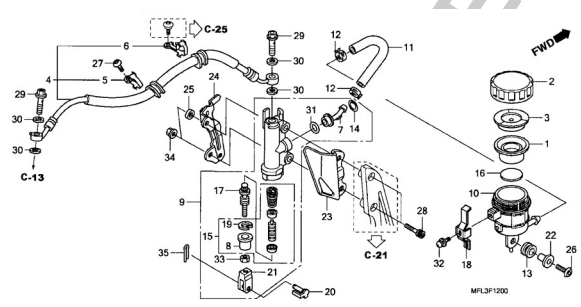

C-12•1 Cilindro Mestre do Freio Traseiro (CBR1000RA)

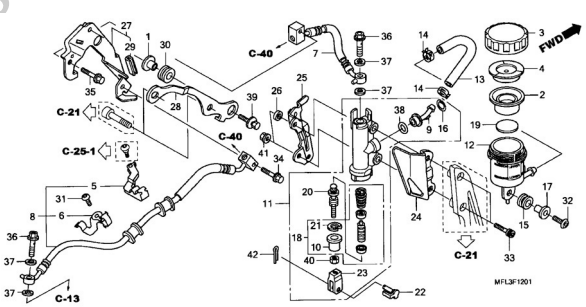

C-13 Cáliper do Freio Traseiro

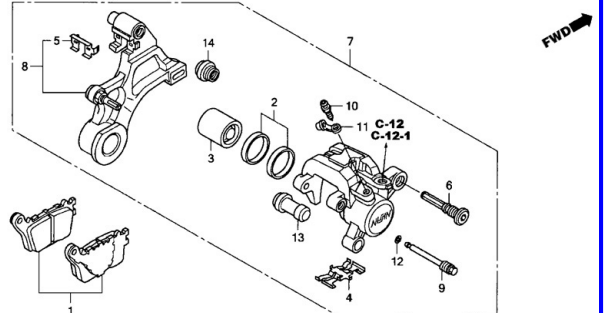

C-14 Roda Traseira

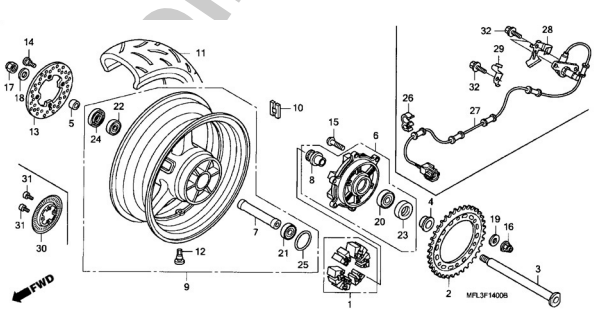

C-15 Capa Superior Tanque

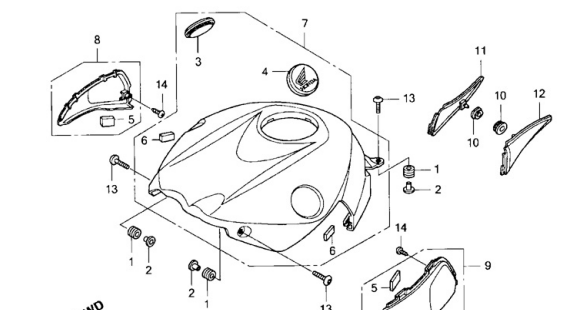

C-16 Tanque de Combustível • Bomba de Combustível

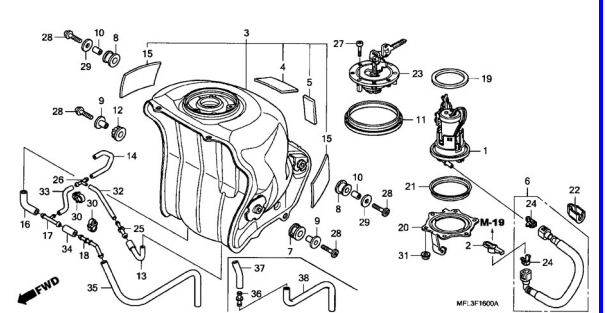

nia Ltda.
Todos os direitos reservados.

Grupo do Chassi

• O número de referência na ilustração do índice pode ser diferente do que aparece no texto.

C-17 Assento

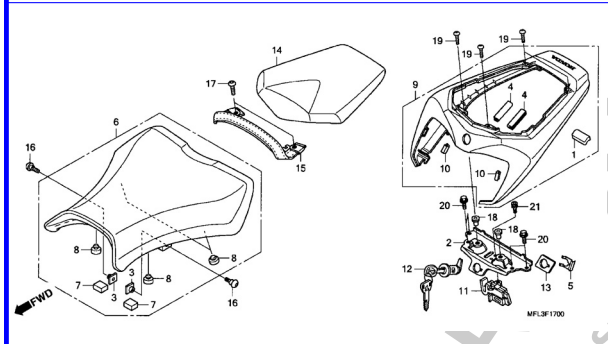

C-18 Filtro de Ar

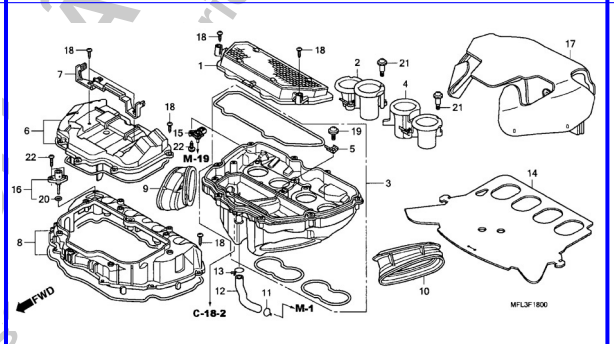

C-18•1 Duto de Admissão de Ar • Válvula do Solenóide

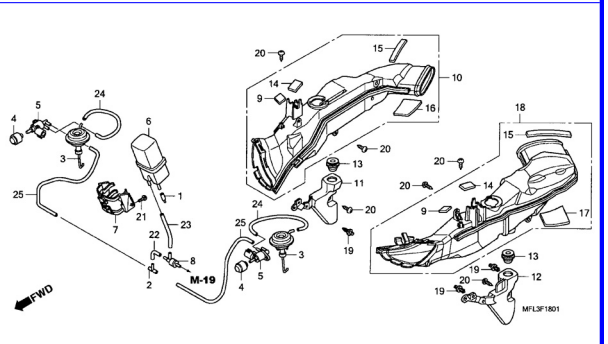

C-18•2 Válvula de Controle de Injeção a Ar

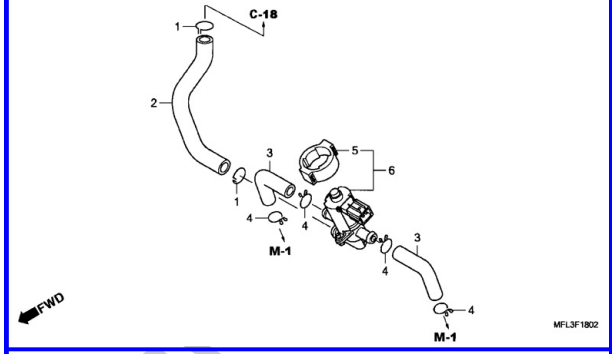

C-19 Escapamento

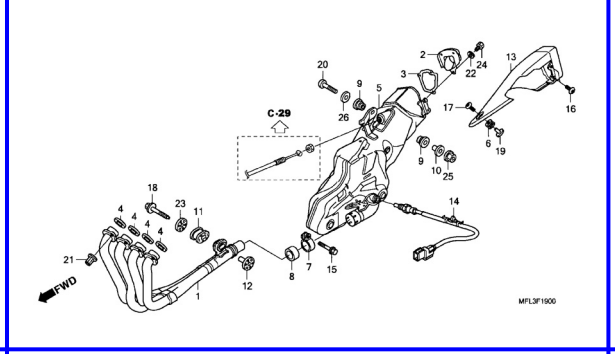

C-20 Pedal

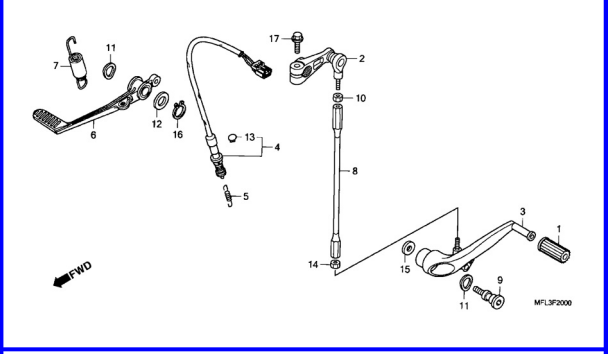

C-21 Pedal de Apoio

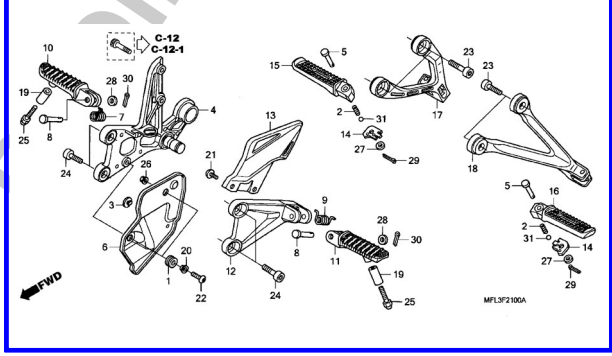

C-22 Cavalete Lateral

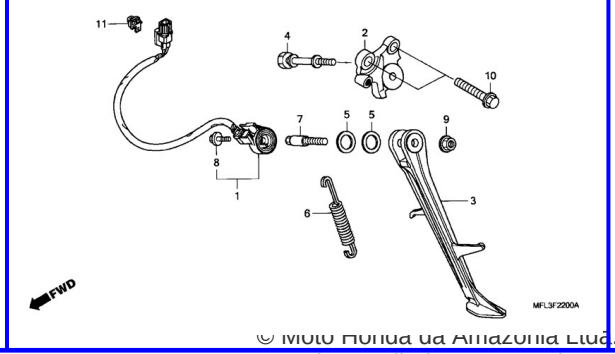

C-23 Garfo Traseiro

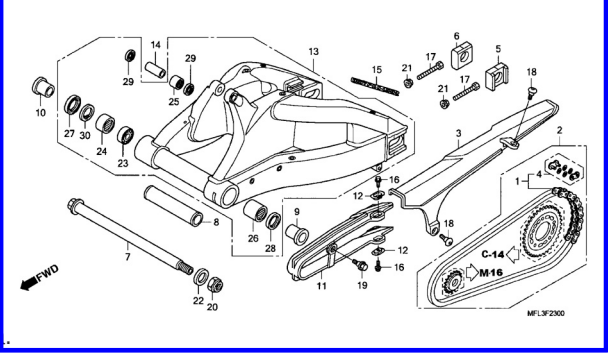

© Moto Honda da Amazônia Ltda.
Todos os direitos reservados.

Grupo do Chassi

• O número de referência na ilustração do índice pode ser diferente do que aparece no texto.

C-24 Amortecedor Traseiro

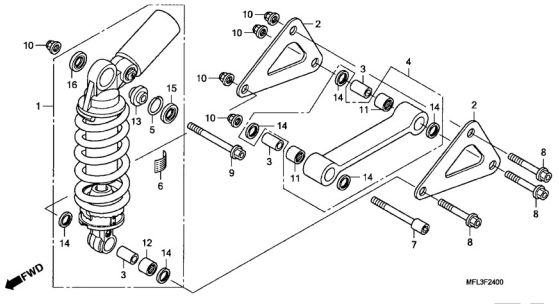

C-25 Paralama Traseiro (CBR1000RR)

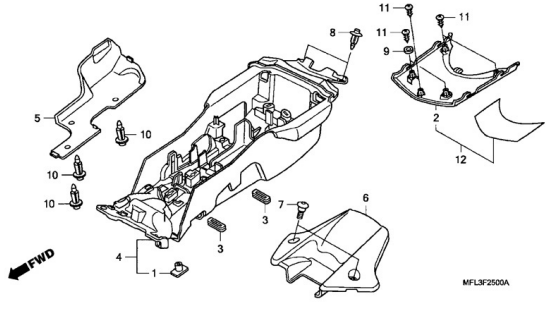

C-25•1 Paralama Traseiro (CBR1000RA)

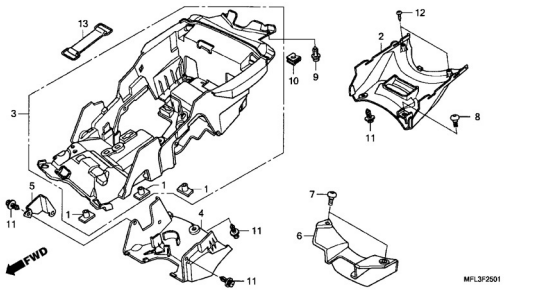

C-26 Sinalizador (CBR1000RR8)

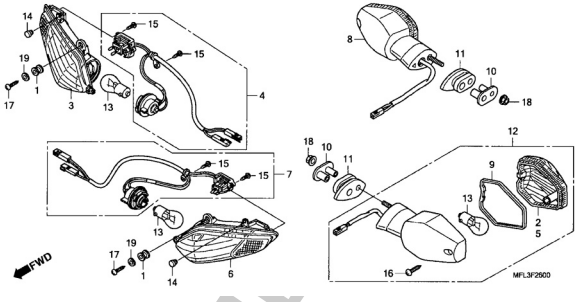

C-26•1 Sinalizador (CBR1000RR9/RA9)

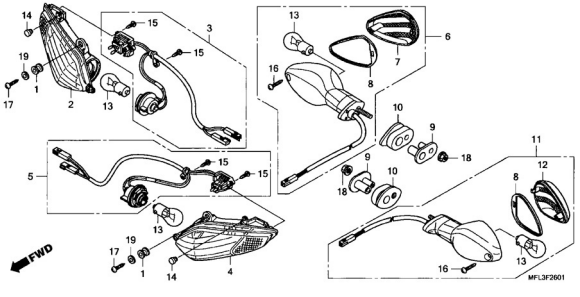

C-27 Lanterna Traseira

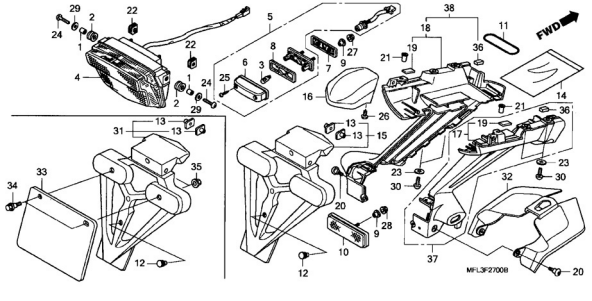

C-28 Bateria (CBR1000RR)

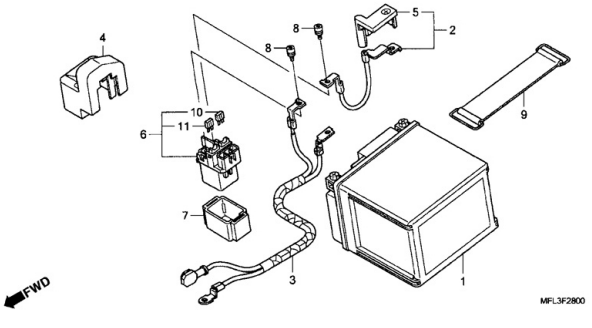

C-28•1 Bateria (CBR1000RA)

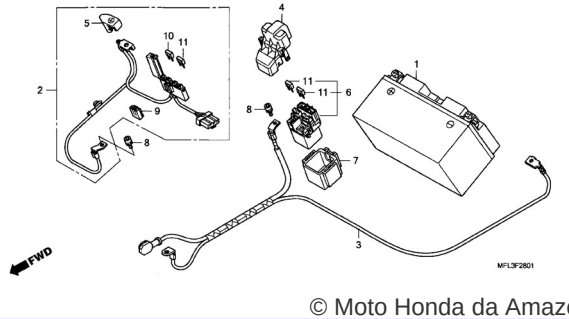

C-29 Servo Motor

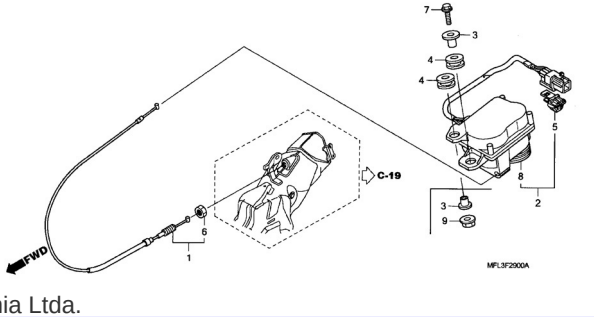

© Moto Honda da Amazônia Ltda.
Todos os direitos reservados.

Grupo do Chassi

• O número de referência na ilustração do índice pode ser diferente do que aparece no texto.

C-30 Fiação Principal (CBR1000RR)

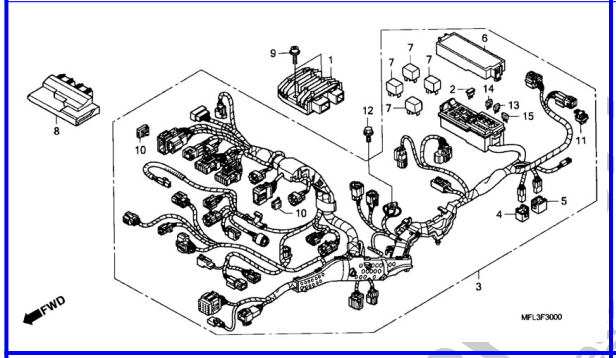

C-30•1 Fiação Secundária (CBR1000RR)

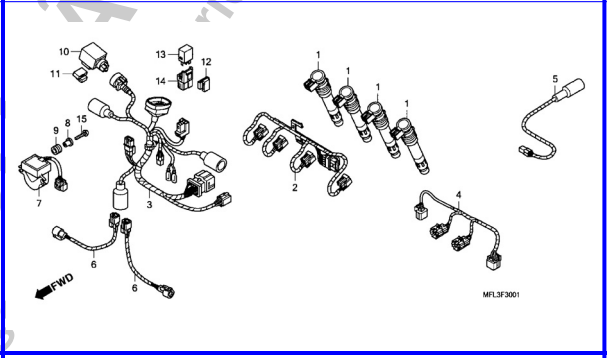

C-30•2 Fiação Principal (CBR1000RA)

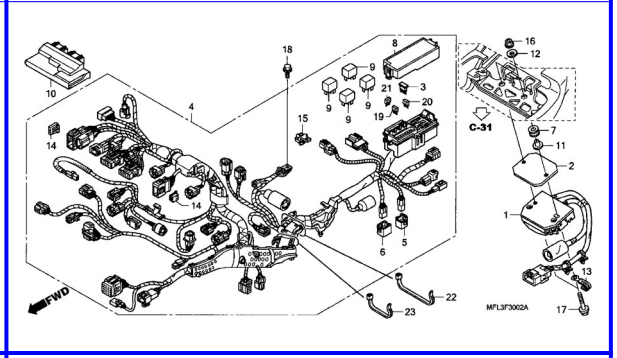

C-30•3 Fiação Secundária (CBR1000RA)

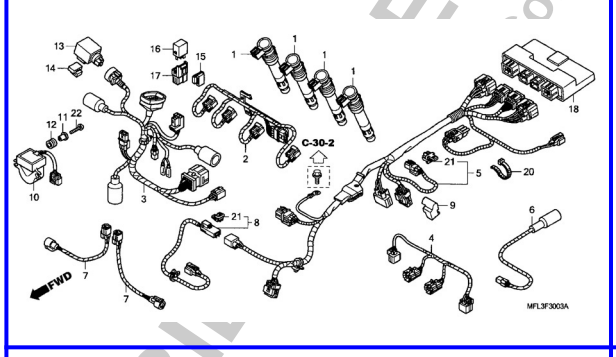

C-31 Chassi

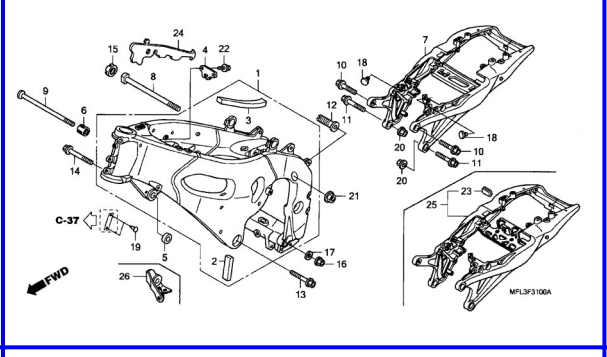

C-32 Ferramentas

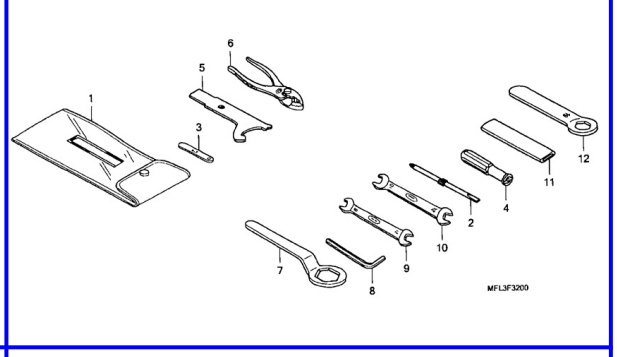

C-33 Radiador

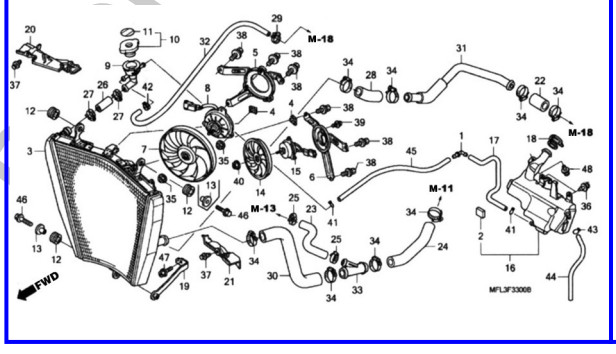

C-34 Carenagem Superior

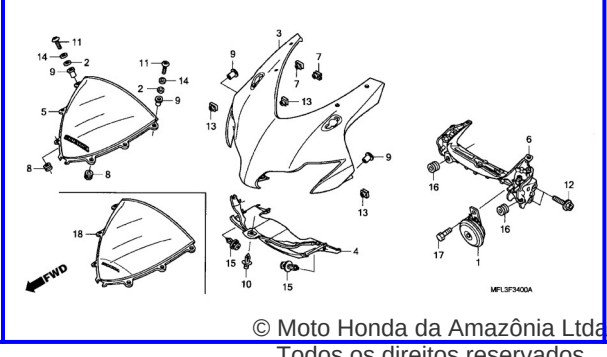

C-34•1 Carenagem Superior

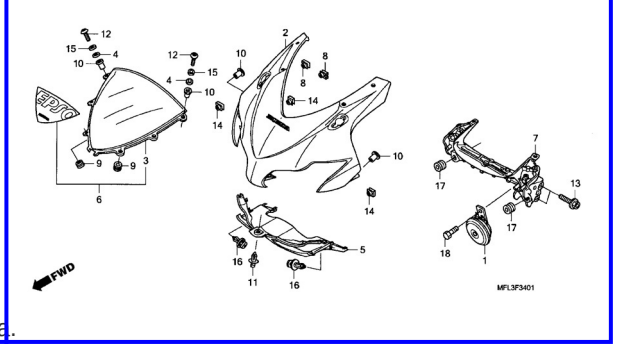

© Moto Honda da Amazônia Ltda.
Todos os direitos reservados.

Grupo do Chassi

• O número de referência na ilustração do índice pode ser diferente do que aparece no texto.

C-35 Espelho Retrovisor

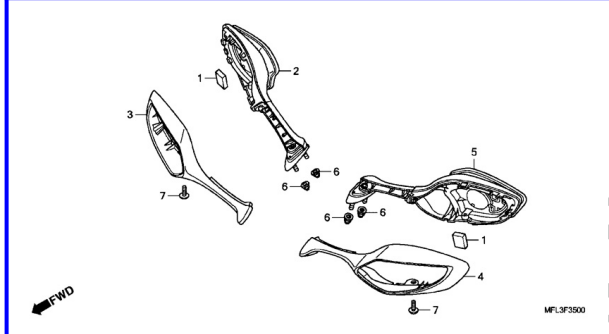

C-36 Carenagem Intermediária

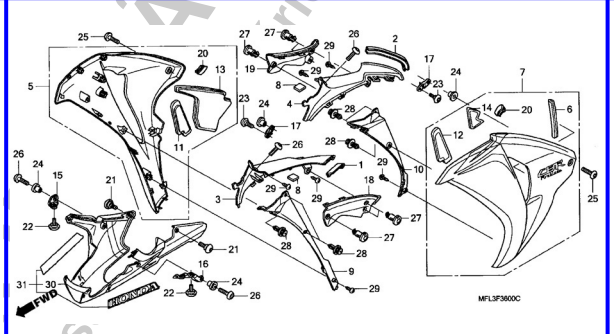

C-37 Etiquetas de Precaução

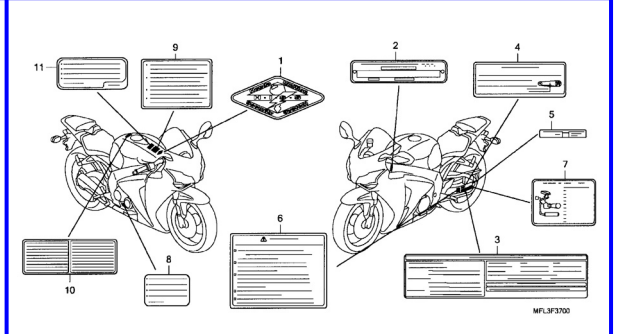

C-38 Faixa • Emblema

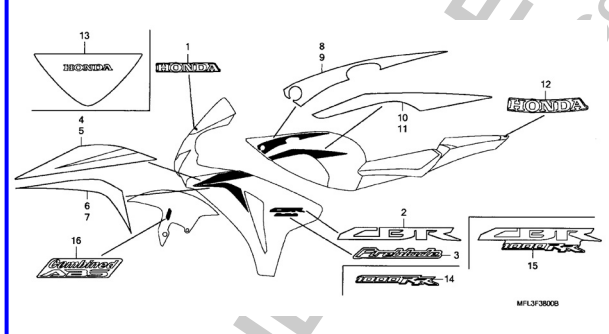

C-38•1 Faixa • Emblema

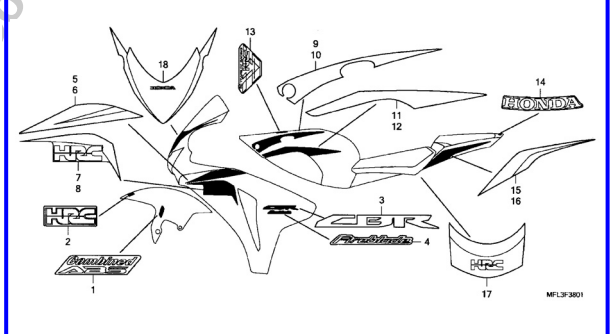

C-38•2 Faixa • Emblema

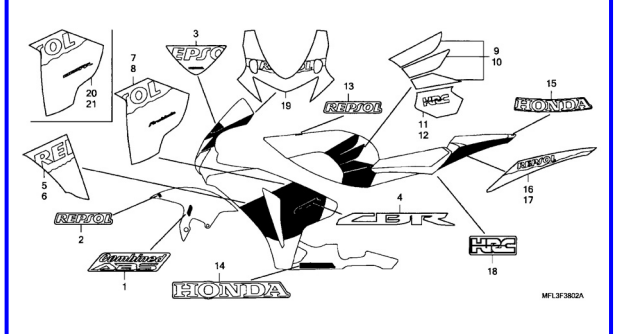

C-39 Unidade de Força Dianteira • Válvula Dianteira

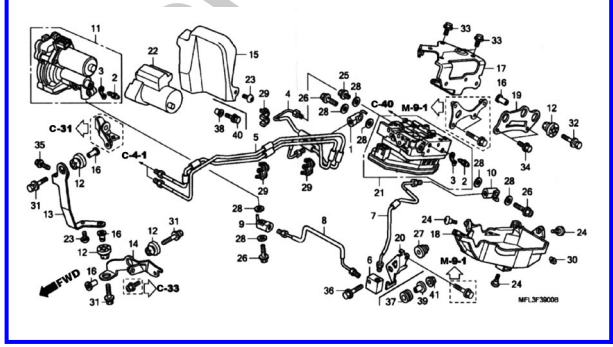

C-40 Unidade de Força Traseira • Válvula Traseira

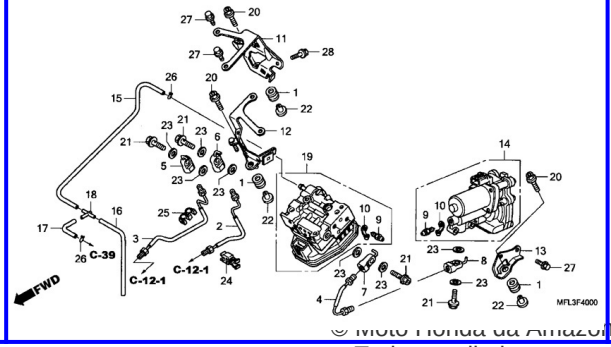

© Moto Honda da Amazônia Ltda.
Todos os direitos reservados.

M-1 Tampa do Cabeçote

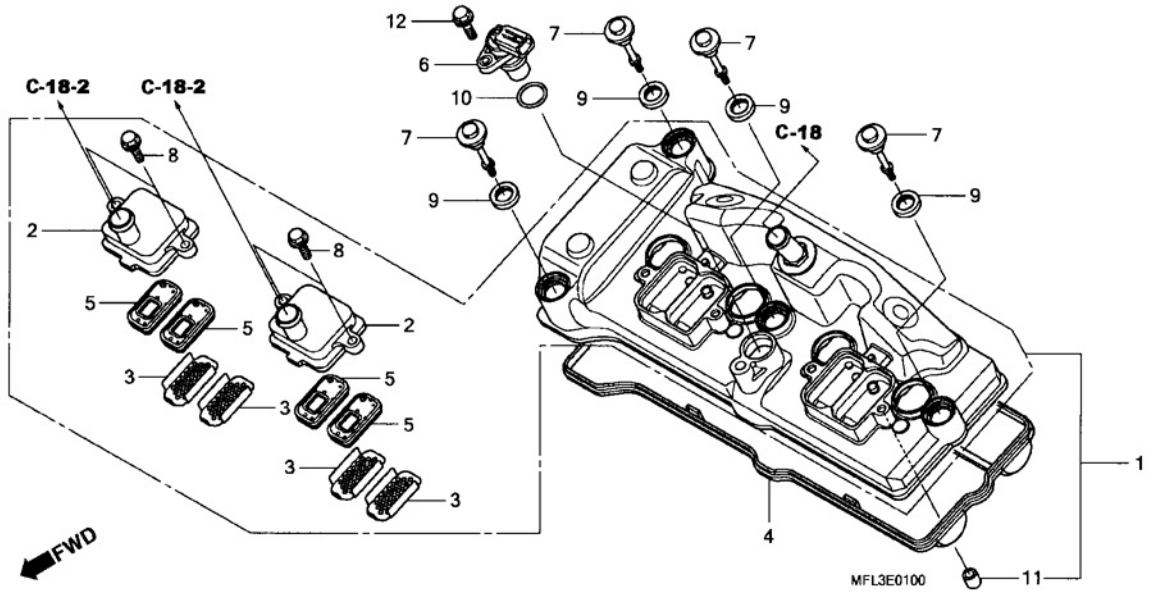

Ref. nº	N.O.S.	Descrição	T.M.O.
1	1111C4	Tampa Comp., Cabeçote	2,5
4	1111D2	Junta, Tampa Cabeçote	2,5
5		(3)	
	314125	Válvula Comp., Verificação	1,8
	3141A8	Válvula, Verificação: para 1 Motocicleta	1,8
6	614117	Gerador, Comando Pulso	0,9

Nº	Nº da peça	Descrição	Qtd. CBR1000 RR8	RR9	RA9	Nº de série		Tipo
1	12310-MFL-000	Tampa Comp., Cabeçote	1	1	1			
2	12331-MFL-000	Tampa, Válvula Alívio	2	2	2			
3	12341-MAT-750	Placa, Verificação (Al)	4	4	4			
4	12391-MFL-000	Junta, Tampa Cabeçote	1	1	1			
5	18601-MCJ-000	Válvula Comp., Alívio	4	-	-			
			-	4	-		~2104802	
			-	-	4		~2181550	
	18601-MCJ-003		-	4	-	2104803~		
			-	-	4	2181551~		
6	36140-MFL-003	Pulsador Conj., Comando	1	1	1			
7	90002-MY5-850	Parafuso, Tampa Cabeçote	4	4	4			
8	90004-GHB-650	Parafuso, Flange, 6 x 20 (NSHF)	4	4	4			
9	90543-MV9-670	Borracha, Fixação	4	4	4			
10	91303-KF0-003	Anel de Vedação, 14,8 x 2,4 (ARAI)	1	1	1			
11	94301-08140	Pino, Guia, 8 x 14	4	4	4			
12	95701-06018-00	Parafuso, Flange, 6 x 18	1	1	1			

PROIBIDA REPRODUÇÃO
DISTRIBUIDORES
1111 - C

© Moto Honda da Amazônia Ltda.
Todos os direitos reservados.

M-2 Cabeçote

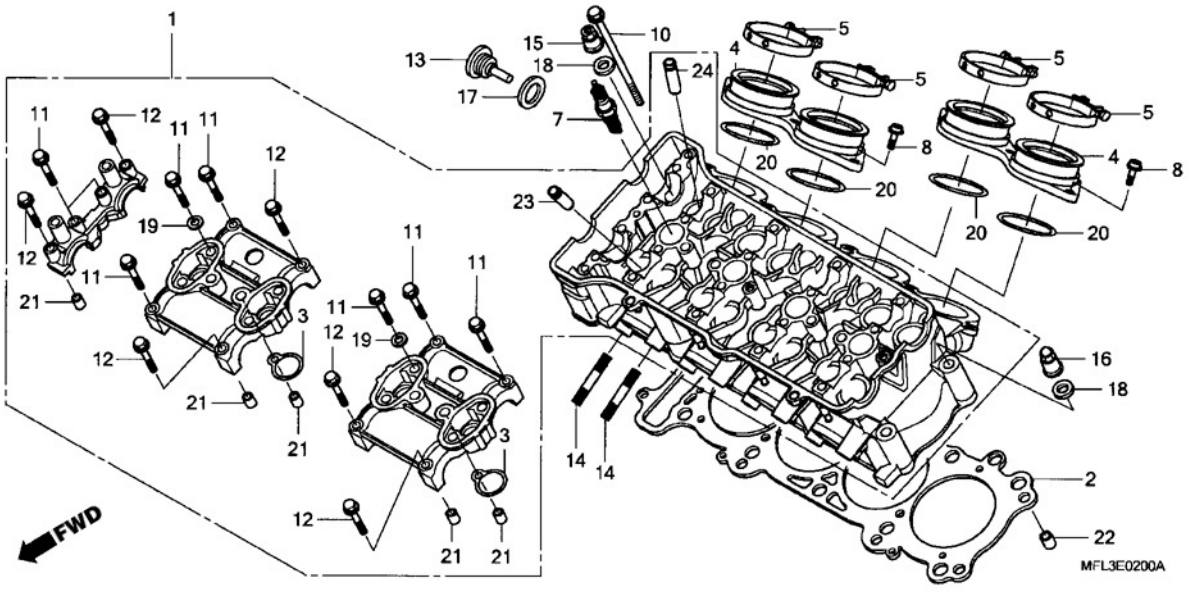

Ref. nº	N.O.S.	Descrição	T.M.O.
1	111106	Cabeçote	9,9
		• Inclui: Remoção e Instalação do Motor	
		• Inclui: Ajuste Válvula e Retífica	
	111106F	• ABS, Adicionar	1,1
2	111115	Junta, Cabeçote	6,0
		• Inclui: Remoção e Instalação do Motor	
	111115F	• ABS, Adicionar	1,1
4		(20)	
	311131	Isolante, Carcaça Acelerador/ Carburador	1,6
	3111B6	Isolante, Carcaça Acelerador/ Carburador: para 1 Motocicleta	1,7
7	614130	Vela Ignição	1,8
	6141B2	Vela Ignição: para 1 Motocicleta	1,8
23	1111M0	Guia, Válvula Escape (Uma)	6,9
		• Inclui: Remoção e Instalação do Motor	
		• Inclui: Alargamento	
		• Inclui: Ajuste Válvula e Retífica	
	1111M0A	• Trocar todas as Guias de Válvulas de Escape	
+		Adicionar	2,1

Nº	Nº da peça	Descrição	Qtd. CBR1000 RR8	RR9	RA9	Nº de série		Tipo
1	12010-MFL-000	Cabeçote, Comp.	1	1	1			
2	12251-MFL-003	Junta, Cabeçote	1	1	1			
3	12395-MBW-003	Junta, Plugue	4	4	4			
4	16210-MFL-000	Isolante Comp., Corpo Aceleração	2	2	2			
5	16218-MFL-000	Presilha, Isolante	4	4	4			
7	31912-MFL-003	Vela, Ignição (IMR9E-9HES) (NGK)	4	4	4			
	31922-MEL-003	Vela, Ignição (VUH27ES) (DENSO)	4	4	4			
8	90004-GHB-630	Parafuso, Flange, 6 x 16 (NSFH)	6	6	6			
10	90012-MFL-000	Parafuso, Flange, 6 x 105	2	2	2			
11	90016-KT7-000	Parafuso, Flange, 6 x 37	14	14	14			
12	90018-425-000	Parafuso, Flange, 6 x 48	6	6	6			
13	90023-MFL-000	Eixo B, Tensor Corrente Comando	1	1	1			
14	90035-MM5-000	Parafuso, Prisioneiro, 8 x 24	8	8	8			
15	90232-MFL-000	Porca, Especial, 9 mm	8	8	8			
16	90234-MFL-000	Porca, Especial Cega, 9 mm	2	2	2			
17	90403-MFL-000	Arruela, Vedação, 24 mm	1	1	1			
18	90405-MFL-000	Arruela, Lisa, 9 mm	10	10	10			
19	90463-ML7-000	Parafuso, Vedação, 6,5 mm	8	8	8			
20	91301-MEL-003	Anel, Vedação, 44,3 x 2,5	4	4	4			
21	94301-08200	Pino, Guia, 8 x 20	10	10	10			
22	94301-10160	Pino, Guia, 10 x 16	2	2	2			
23	12204-MBW-305	Guia, Válvula Admissão (O.S.) (Lado Escapamento)	8	8	8			

© Moto Honda da Amazônia Ltda.
Todos os direitos reservados.

M-2 Cabeçote

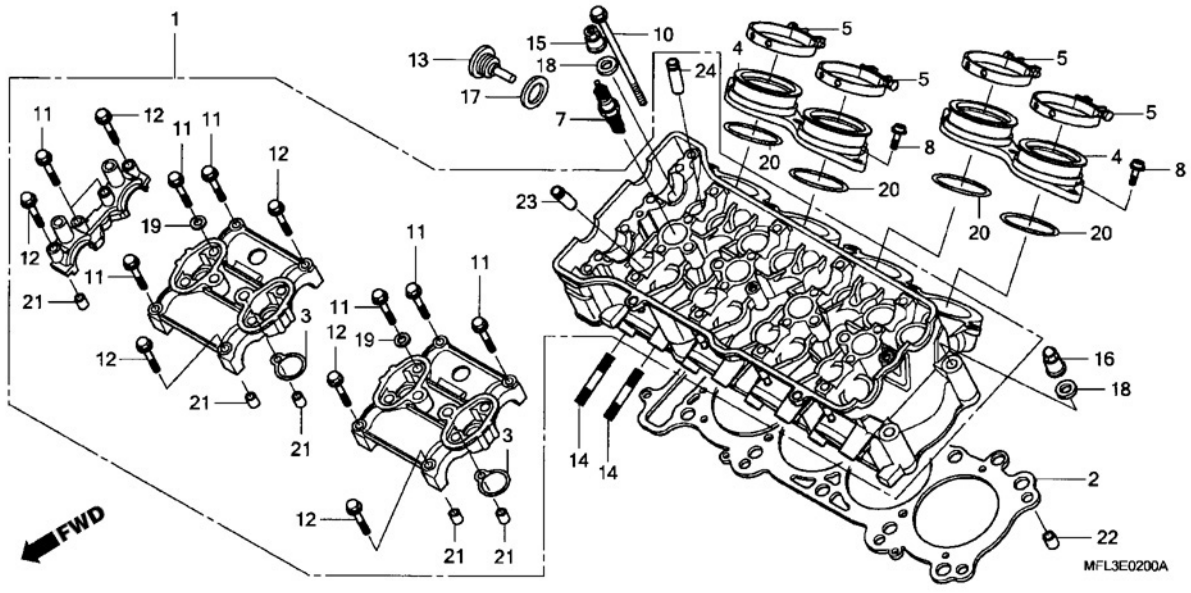

Ref. nº	N.O.S.	Descrição	T.M.O.
+ 23	1111M0E	• ABS, Adicionar	1,1
24	1111L9	Guia, Válvula (Uma)	6,9
		• Inclui: Remoção e Instalação do Motor	
		• Inclui: Alargamento	
		• Inclui: Ajuste Válvula e Retífica	
	1111L9A	• Trocar todas as Guias, de Válvulas de Admissão Adicionar	2,1
	1111L9E	• ABS, Adicionar	1,1
	1111M9	Guia Válvula: para 1 Motocicleta	11,4
		• Inclui: Remoção e Instalação do Motor	
		• Inclui: Alargamento	
		• Inclui: Ajuste Válvula e Retífica	
	1111M9C	• ABS, Adicionar	1,1

Nº	Nº da peça	Descrição	Qtd. CBR1000 RR8	RR9	RA9	Nº de série		Tipo
24	12204-MFL-305	Guia, Válvula (O.S) (Lado Admissão)	8	8	8			

PROIBIDA A REPRODUÇÃO - DISTRIBUIDORES
1111111 - cc

© Moto Honda da Amazônia Ltda.
Todos os direitos reservados.

M-3 Árvore Comando • Válvula

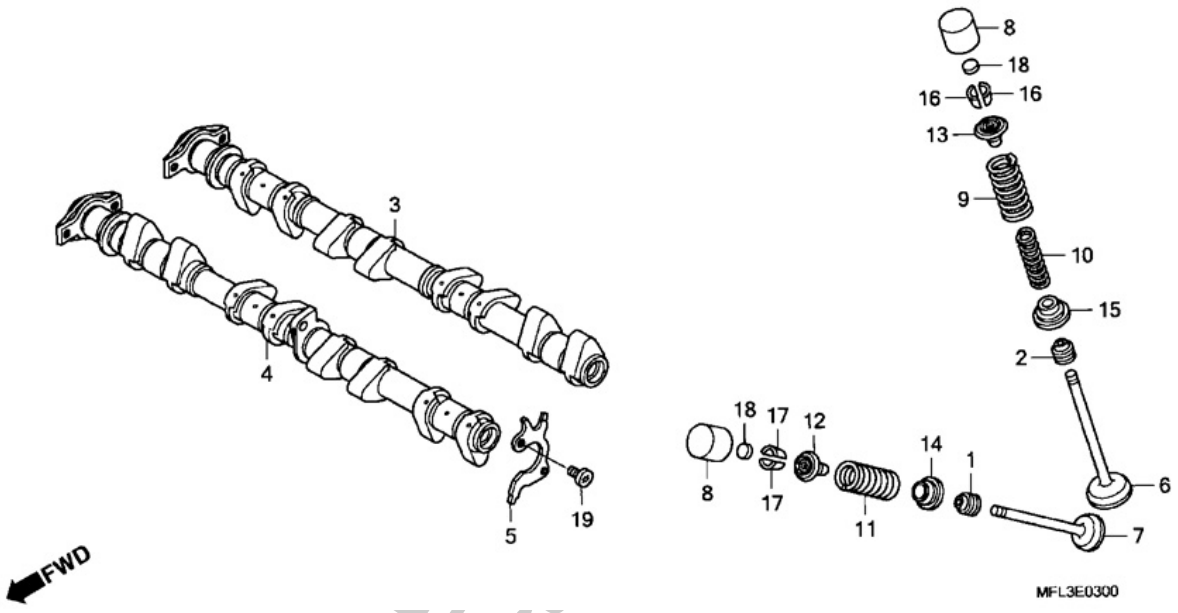

Ref. nº	N.O.S.	Descrição	T.M.O.
3	1111E5	Árvore Comando: Admissão	4,0
		• Inclui: Ajuste da Folga da Válvula	
4	1111E6	Árvore Comando: Escape	4,0
		• Inclui: Ajuste da Folga da Válvula	
	1111T4	Árvore Comando: para 1 Motocicleta	4,6
		• Inclui: Ajuste da Folga da Válvula	
5	111119	Rotor, Pulsador	3,5
6	1111N0	Válvula, Admissão (Uma)	6,4
		• Inclui: Remoção e Instalação do Motor	
		• Inclui: Retífica	
	1111N0A	Trocar todas as Válvulas de Admissão Adicionar	1,4
	1111N0D	• ABS, Adicionar	1,1
7	1111N1	Válvula, Escape (Uma)	6,4
		• Inclui: Remoção e Instalação do Motor	
		• Inclui: Retífica	
	1111N1A	Trocar todas as Válvulas de Escape Adicionar	1.4
	1111N1D	• ABS, Adicionar	1,1
+	1111P0	Válvula: para 1 Motocicleta	9,4

Nº	Nº da peça	Descrição	Qtd. CBR1000 RR8	RR9	RA9	Nº de série		Tipo
1	12209-KT7-013	Retentor, Haste Válvula	8	8	8			
2	12209-MZ5-003	Retentor, Haste Válvula	8	8	8			
3	14110-MFL-000	Árvore Comando, Admissão	1	1	1			
4	14210-MFL-000	Árvore Comando, Escape	1	1	1			
5	14405-MFL-000	Rotor, Pulsador	1	1	1			
6	14711-MFL-000	Válvula, Admissão	8	8	8			
7	14721-MFL-000	Válvula, Escape	8	8	8			
8	14731-MCJ-000	Tucho, Válvula	16	16	16			
9	14751-MFL-003	Mola Externa, Válvula Admissão	8	8	8			
10	14752-MFL-003	Mola Interna, Válvula Admissão	8	8	8			
11	14761-MFL-003	Mola, Válvula Escape	8	8	8			
12	14771-MBW-000	Retentor, Mola Válvula	8	8	8			
13	14771-MFL-000	Retentor, Mola Válvula	8	8	8			
14	14775-MBW-000	Assento, Mola Válvula	8	8	8			
15	14775-MCJ-000	Assento, Mola Válvula	8	8	8			
16	14781-ML0-720	Chaveta, Válvula	16	16	16			
17	14781-MV9-671	Chaveta, Válvula	16	16	16			
18	14901-KT7-013	Calço, Ajuste (1,200)	16	16	16			
	14902-KT7-013	Calço, Ajuste (1,225)	16	16	16			
	14903-KT7-013	Calço, Ajuste (1,250)	16	16	16			
	14904-KT7-013	Calço, Ajuste (1,275)	16	16	16			
	14905-KT7-013	Calço, Ajuste (1,300)	16	16	16			
	14906-KT7-013	Calço, Ajuste (1,325)	16	16	16			
	14907-KT7-013	Calço, Ajuste (1,350)	16	16	16			

© Moto Honda da Amazônia Ltda.
Todos os direitos reservados.

M-3 Árvore Comando • Válvula

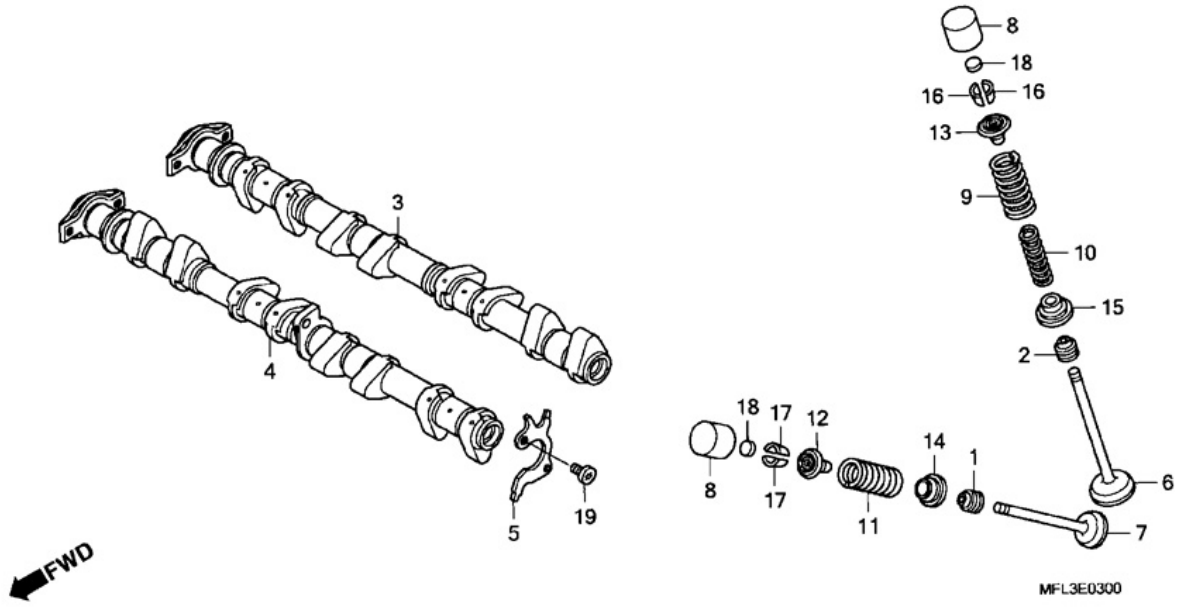

Ref. nº	N.O.S.	Descrição	T.M.O.
+ 7		• Inclui: Remoção e Instalação do Motor	
		• Inclui: Retífica	
	1111P0B	• ABS, Adicionar	1,1
9		(2,10,13,15,16)	
	1111P2	Mola e/ou Retentor Haste Válvula Admissão (Uma)	6,2
		• Inclui: Remoção e Instalação do Motor	
	1111P2A	• Trocar todas as Molas da Válvula de Admissão Adicionar	0,7
	1111P2D	• ABS, Adicionar	1,1
11		(1,12,14,17)	
	1111P3	Mola e/ou Retentor Haste Válvula Escape (Uma)	6,2
		• Inclui: Remoção e Instalação do Motor	
	1111P3A	• Trocar todas as Molas das Válvulas de Escape Adicionar	0,7
	1111P3D	• ABS, Adicionar	1,1
	1111Q2	Mola e/ou Retentor Haste Válvula: para 1 Motocicleta	7,7
+		• Inclui: Remoção e Instalação do Motor	

Nº	Nº da peça	Descrição	Qtd. CBR1000 RR8	RR9	RA9	Nº de série		Tipo
18)	14908-KT7-013	Calço, Ajuste (1,375)	16	16	16			
	14909-KT7-013	Calço, Ajuste (1,400)	16	16	16			
	14910-KT7-013	Calço, Ajuste (1,425)	16	16	16			
	14911-KT7-013	Calço, Ajuste (1,450)	16	16	16			
	14912-KT7-013	Calço, Ajuste (1,475)	16	16	16			
	14913-KT7-013	Calço, Ajuste (1,500)	16	16	16			
	14914-KT7-013	Calço, Ajuste (1,525)	16	16	16			
	14915-KT7-013	Calço, Ajuste (1,550)	16	16	16			
	14916-KT7-013	Calço, Ajuste (1,575)	16	16	16			
	14917-KT7-013	Calço, Ajuste (1,600)	16	16	16			
	14918-KT7-013	Calço, Ajuste (1,625)	16	16	16			
	14919-KT7-013	Calço, Ajuste (1,650)	16	16	16			
	14920-KT7-013	Calço, Ajuste (1,675)	16	16	16			
	14921-KT7-013	Calço, Ajuste (1,700)	16	16	16			
	14922-KT7-013	Calço, Ajuste (1,725)	16	16	16			
	14923-KT7-013	Calço, Ajuste (1,750)	16	16	16			
	14924-KT7-013	Calço, Ajuste (1,775)	16	16	16			
	14925-KT7-013	Calço, Ajuste (1,800)	16	16	16			
	14926-KT7-013	Calço, Ajuste (1,825)	16	16	16			
	14927-KT7-013	Calço, Ajuste (1,850)	16	16	16			
	14928-KT7-013	Calço, Ajuste (1,875)	16	16	16			
	14929-KT7-013	Calço, Ajuste (1,900)	16	16	16			
	14930-KT7-013	Calço, Ajuste (1,925)	16	16	16			
	14931-KT7-013	Calço, Ajuste (1,950)	16	16	16			
	14932-KT7-013	Calço, Ajuste (1,975)	16	16	16			
	14933-KT7-013	Calço, Ajuste (2,000)	16	16	16			
	14934-KT7-013	Calço, Ajuste (2,025)	16	16	16			

© Moto Honda da Amazônia Ltda.
Todos os direitos reservados.

M-3 Árvore Comando • Válvula

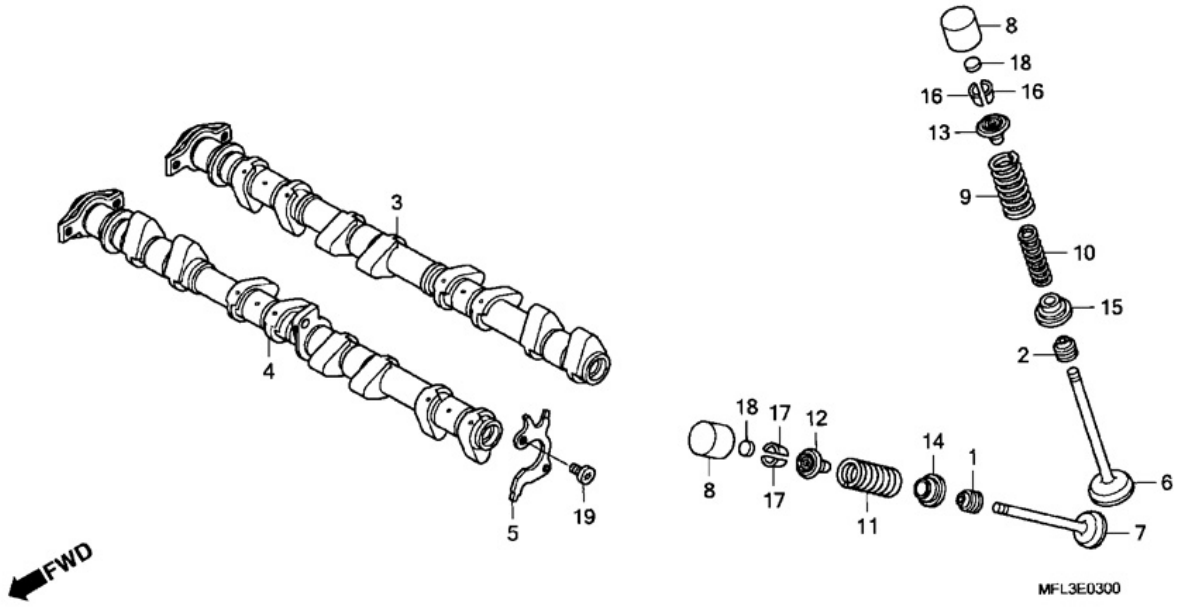

Ref. nº	N.O.S.	Descrição	T.M.O.
+ 11	1111Q2B	• ABS, Adicionar	1,1

Nº	Nº da peça	Descrição	Qtd. CBR1000 RR8	RR9	RA9	Nº de série		Tipo
18)	14935-KT7-013	Calço, Ajuste (2,050)	16	16	16			
	14936-KT7-013	Calço, Ajuste (2,075)	16	16	16			
	14937-KT7-013	Calço, Ajuste (2,100)	16	16	16			
	14938-KT7-013	Calço, Ajuste (2,125)	16	16	16			
	14939-KT7-013	Calço, Ajuste (2,150)	16	16	16			
	14940-KT7-013	Calço, Ajuste (2,175)	16	16	16			
	14941-KT7-013	Calço, Ajuste (2,200)	16	16	16			
	14942-KT7-013	Calço, Ajuste (2,225)	16	16	16			
	14943-KT7-013	Calço, Ajuste (2,250)	16	16	16			
	14944-KT7-013	Calço, Ajuste (2,275)	16	16	16			
	14945-KT7-013	Calço, Ajuste (2,300)	16	16	16			
	14946-K17-013	Calço, Ajuste (2,325)	16	16	16			
	14947-KT7-013	Calço, Ajuste (2,350)	16	16	16			
	14948-KT7-013	Calço, Ajuste (2,375)	16	16	16			
	14949-KT7-013	Calço, Ajuste (2,400)	16	16	16			
	14950-KT7-013	Calço, Ajuste (2,425)	16	16	16			
	14951-KT7-013	Calço, Ajuste (2,450)	16	16	16			
	14952-KT7-013	Calço, Ajuste (2,475)	16	16	16			
	14953-KT7-013	Calço, Ajuste (2,500)	16	16	16			
	14954-KT7-013	Calço, Ajuste (2,525)	16	16	16			
	14955-KT7-013	Calço, Ajuste (2,550)	16	16	16			
	14956-KT7-013	Calço, Ajuste (2,575)	16	16	16			
	14957-KT7-013	Calço, Ajuste (2,600)	16	16	16			
	14958-KT7-013	Calço, Ajuste (2,625)	16	16	16			
	14959-KT7-013	Calço, Ajuste (2,650)	16	16	16			
	14960-KT7-013	Calço, Ajuste (2,675)	16	16	16			
	14961-KT7-013	Calço, Ajuste (2,700)	16	16	16			

© Moto Honda da Amazônia Ltda.
Todos os direitos reservados.

M-3 Árvore Comando • Válvula

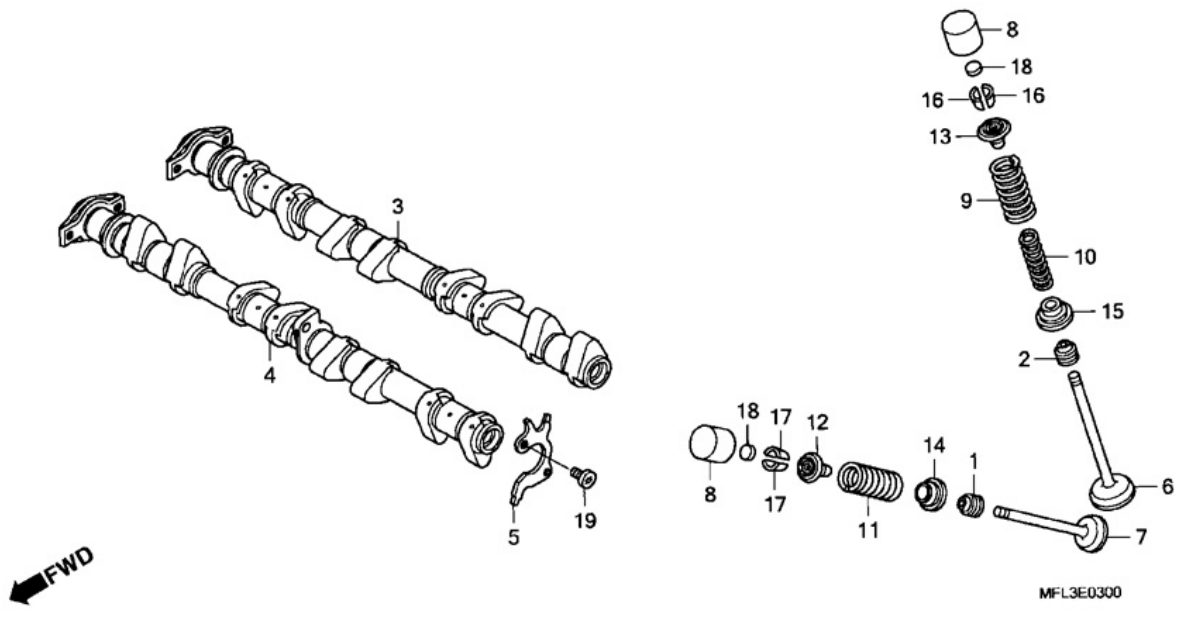

Nº	Nº da peça	Descrição	Qtd. CBR1000 RR8	RR9	RA9	Nº de série		Tipo
18)	14962-KT7-013	Calço, Ajuste (2,725)	16	16	16			
	14963-KT7-013	Calço, Ajuste (2,750)	16	16	16			
	14964-KT7-013	Calço, Ajuste (2,775)	16	16	16			
	14965-KT7-013	Calço, Ajuste (2,800)	16	16	16			
19	90014-MFL-000	Parafuso, Allen Especial, 6 x 7,5	2	2	2			

PROIBIDA A R
DIST
1.1111 - c
m e3

© Moto Honda da Amazônia Ltda.
Todos os direitos reservados.

M-4 Corrente de Comando • Tensor

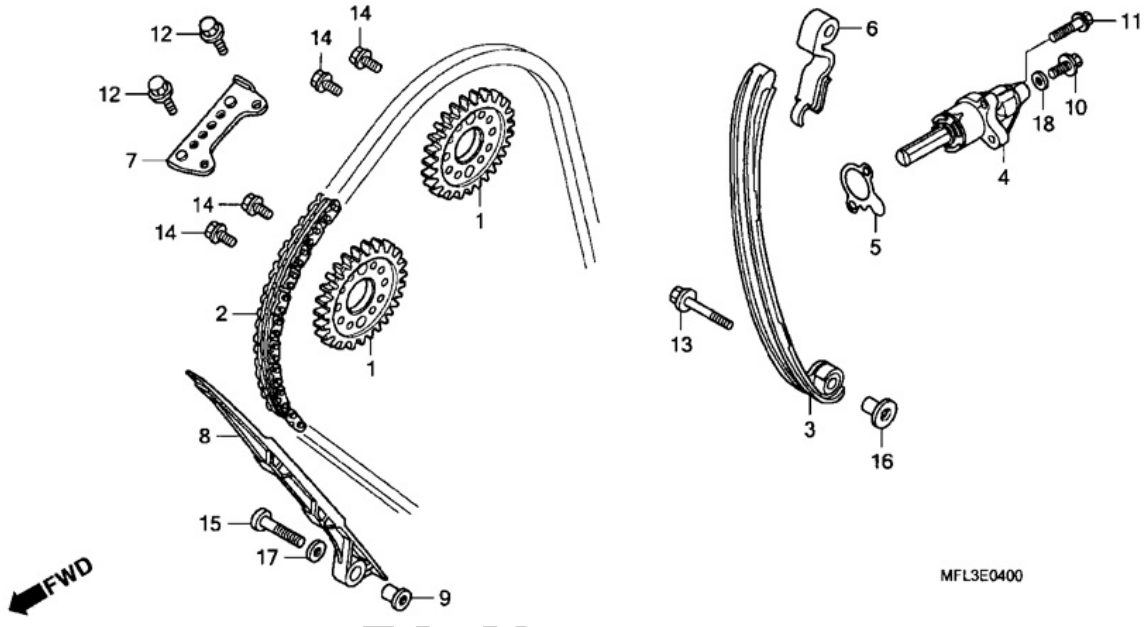

Ref. nº	N.O.S.	Descrição	T.M.O.
1	1111F7	Pinhão, Comando: Admissão	2,9
	1111F8	Pinhão, Comando: Escape	3,0
	1111F9	Pinhão, Comando: para 1 Motocicleta	3,2
2	110140	Corrente Comando	3,8
3	111130	Tensor, Corrente Comando	1,3
4		(5)	
	111133	Acionador, Tensor	0,6
	111133L	• ABS, Adicionar	0,5
6	1111W4	Tensor, Corrente Comando Secundário	3,5
7	1111G9	Guia B, Corrente Comando	2,5
8	111139	Guia, Corrente Comando	3,8

Nº	Nº da peça	Descrição	Qtd. CBR1000 RR8	RR9	RA9	Nº de série		Tipo
1	14321-MFL-000	Pinhão, Comando (34D)	2	2	2			
2	14401-MFL-003	Corrente, Comando (124L)	1	1	1			
3	14510-MFL-010	Tensor Comp. A, Corrente Comando	1	1	1			
4	14520-MFL-003	Acionador Comp., Tensor	1	-	-		~2024262	BR, E, ED, F, KO, U
	14520-MFL-013		1	-	-			BR/A, E/A, ED/A, F/A, KO/A, U/A
			1	-	-	2024263~		BR, E, ED, F, KO, U
			-	1	1			
5	14525-MFA-D01	Junta, Orifício Tensor	1	1	1			
6	14530-MFL-000	Tensor B Comp., Corrente Comando	1	1	1			
7	14546-MCJ-000	Guia B, Corrente Comando	1	1	1			
8	14620-MFL-003	Guia A, Corrente Comando	1	1	1			
9	14626-MCJ-000	Bucha, 6 mm	1	1	1			
10	90004-GHB-600	Parafuso, Flange, 6 x 10 (NSHF)	1	1	1			
11	90010-GHB-670	Parafuso, Flange, 6 x 25	2	2	2			
12	90011-MFJ-D00	Parafuso, Detonação, 6 mm	2	2	2			
13	90022-MFJ-D00	Pivô, Tensor Corrente Comando	1	1	1			
14	90082-HA0-000	Parafuso, Flange Detonação, 7 x 10,5	4	4	4			
15	90108-MEL-000	Parafuso, Torx, 6 x 32	1	1	1			
16	90401-MFL-000	Espaçador, Tensor Corrente Comando	1	1	1			
17	90408-KW1-900	Arruela, 6 mm	1	1	1			
18	90442-397-000	Arruela, Vedação, 6 mm	1	1	1			

© Moto Honda da Amazônia Ltda.
Todos os direitos reservados.

M-5 Cilindro

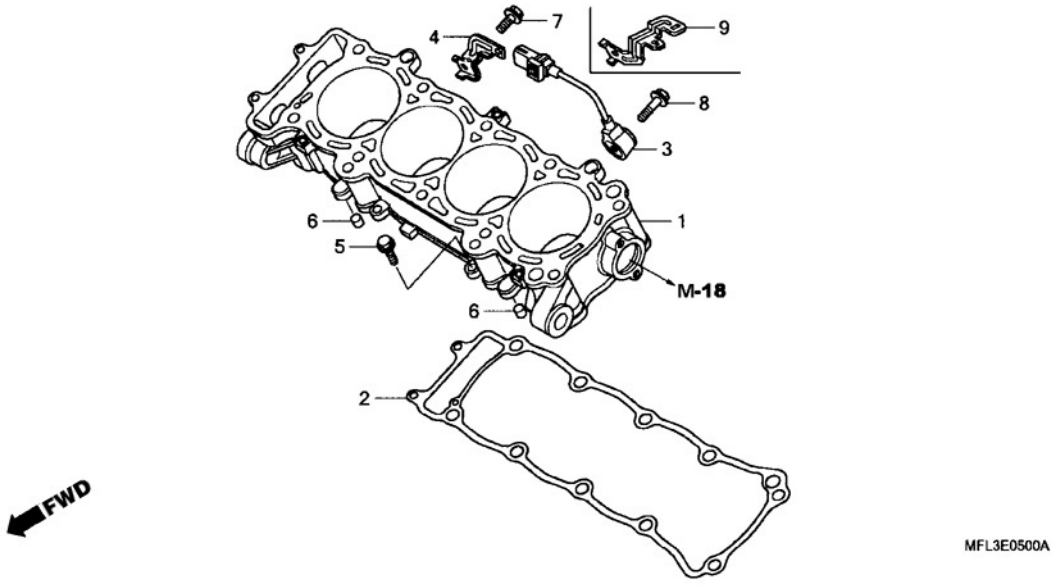

Ref. nº	N.O.S.	Descrição	T.M.O.
1	1111A5	Cilindro	8,9
		• Inclui: Remoção e Instalação do Motor	
	1111A5B	• ABS, Adicionar	1,1
2	111102	Junta, Cilindro	8,6
		• Inclui: Remoção e Instalação do Motor	
	111102B	• ABS, Adicionar	1,1
3	617147	Sensor, Detonação	0,6
	617147C	• ABS, Adicionar	0,5

Nº	Nº da peça	Descrição	Qtd. CBR1000 RR8	RR9	RA9	Nº de série		Tipo
1	12100-MFL-000	Cilindro	1	1	1			
2	12191-MFL-003	Junta, Cilindro	1	1	1			
3	30530-MFJ-D01	Sensor, Detonação	1	1	1			
4	32120-MFL-000	Suporte, Conector	1	-	-			
5	90006-GHB-670	Parafuso, Flange, 6 x 25 (NSHF)	2	2	2			
6	90701-MV9-670	Pino, Guia, 10 x 16	2	2	2			
7	95701-06010-00	Parafuso, Flange, 6 x 10	1	1	1			
8	95701-08030-00	Parafuso, Flange, 8 x 30	1	1	1			
9	32120-MFL-760	Suporte, Conector	-	1	1			

PROIBIDA A REPRODUÇÃO - DISTRIBUIDORES
111111 - concessionárias

© Moto Honda da Amazônia Ltda.
Todos os direitos reservados.

M-6 Tampa Direita da Carcaça do Motor

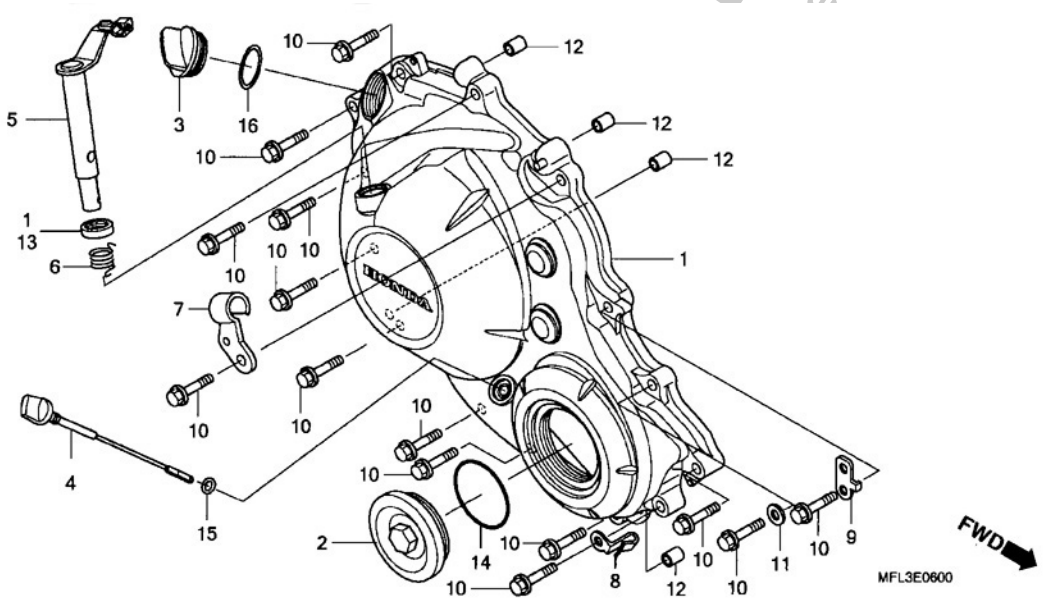

Ref. nº	N.O.S.	Descrição	T.M.O.
1	110159	Tampa, Carcaça do Motor: Direita	0,8
5		(6)	
	2121A7	Alavanca, Embreagem	0,8

Nº	Nº da peça	Descrição	Qtd. CBR1000 RR8	RR9	RA9	Nº de série		Tipo
1	11330-MFL-000	Tampa, Comp. Direita, Carcaça Motor	1	-	-			BR, BR/A, E, E/A, ED, ED/A, F, F/A, KO, KO/A, U
	11330-MFL-670		1	-	-			U/A
			-	1	1			
2	11332-MFL-000	Tampa, 45 mm	1	-	-			BR, BR/A, E, E/A, ED, ED/A, F, F/A, KO, KO/A, U
	11332-MFL-670		1	-	-			U/A
			-	1	1			
3	15611-KA4-710	Tampa, Abastecimento Óleo	1	1	1			
4	15650-MFL-000	Medidor, Nível Óleo	1	1	1			
5	22810-MFL-000	Alavanca Comp., Embreagem	1	1	1			
6	22815-MFL-000	Mola, Alavanca Embreagem	1	1	1			
7	22821-MFL-000	Receptor, Embreagem Cabo	1	1	1			
8	32114-MFG-D00	Guia, Cabo Interruptor Pressão Óleo	1	1	1			
9	32157-MFJ-D00	Suporte, Presilha Fiação	1	1	1			
10	90006-GHB-680	Parafuso, Flange, 6 x 28 (NSHF)	14	14	14			
11	90442-035-000	Arruela, Vedação, 6 mm	1	1	1			
12	90701-MV9-670	Pino, Guia, 10 x 16	4	4	4			
13	91204-KK0-003	Retentor Óleo, 12 x 18 x 5 (ARAI)	1	1	1			
14	91301-ML7-003	Anel, Vedação, 48,1 x 3,6 (ARAI)	1	1	1			
15	91303-MJ0-003	Anel, Vedação, 6,5 x 2,2 (ARAI)	1	1	1			
16	91307-KF0-003	Anel, Vedação, 18 x 3 (ARAI)	1	1	1			

© Moto Honda da Amazônia Ltda.
Todos os direitos reservados.

M-7 Embreagem

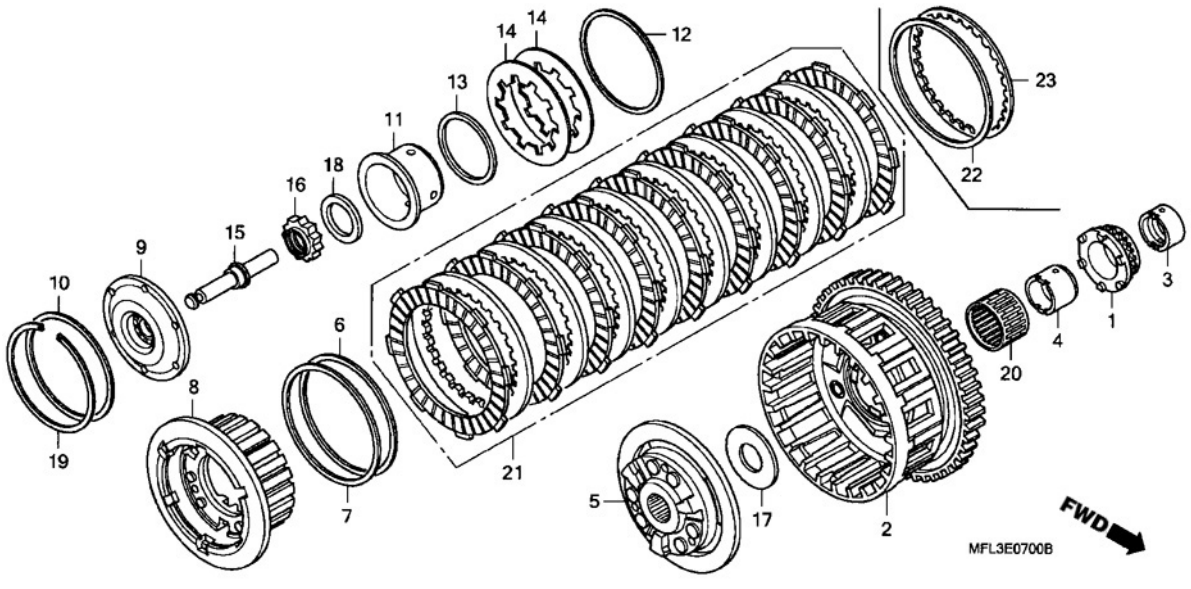

Ref. nº	N.O.S.	Descrição	T.M.O.
1		(3)	
	1131A2	Pinhão, Bomba Óleo	1,2
2		(4,20)	
	2121A0	Carcaça Externa, Embreagem	1,1
5	212112	Cubo, Embreagem	1,1
8	2121A3	Placa, Pressão Embreagem	1,1
14		(11,12,13)	
	212107	Mola, Embreagem	1,0
		• NOTA: Mesmo Tempo para 2 Unidades	
15		(9,10)	
	2121B6	Haste, Acionador Embreagem	0,8
21		(6,7,22,23)	
	2121A1	Disco, Fricção Embreagem	1,1

Nº	Nº da peça	Descrição	Qtd. CBR1000 RR8	RR9	RA9	Nº de série		Tipo
1	15131-MEL-003	Pinhão, Bomba Óleo (26D)	1	1	1			
2	22100-MFL-000	Carcaça Externa Comp. A, Embreagem (Branca)	1	-	-			
	22110-MFL-000	Carcaça Externa Comp. B, Embreagem (Preta)	1	-	-			
	22100-MFL-880	Carcaça Externa Comp. A, Embreagem (Azul)	-	1	1			
	22110-MFL-880	Carcaça Externa Comp. B, Embreagem (Amarela)	-	1	1			
	22115-MFL-880	Carcaça Externa Comp. C, Embreagem (Verde)	-	1	1			
3	22116-MEL-000	Bucha, Pinhão Bomba Óleo	1	1	1			
4	22117-MEL-D20	Guia A, Carcaça Externa Embreagem (sem orifício)	1	-	-			
	22118-MEL-D20	Guia B, Carcaça Externa Embreagem (orifício 2 mm)	1	-	-			
	22117-MFL-880	Guia A, Carcaça Externa Embreagem (orifício 2 mm x2)	-	1	1			
	22118-MFL-880	Guia B, Carcaça Externa Embreagem (orifício 2 mm x3)	-	1	1			
	22119-MFL-880	Guia C, Carcaça Externa Embreagem (orifício 2 mm x4)	-	1	1			
5	22120-MFL-000	Cubo Comp., Embreagem	1	-	-		~2032181	
	22120-MFL-880		1	-	-	2032182~		
			-	1	1			
6	22325-MFL-000	Mola, Placa Embreagem	1	-	-		~2032181	
7	22326-MEL-000	Assento, Mola Judder	1	-	-		~2032181	
8	22350-MFL-000	Platô, Embreagem	1	-	-		~2032181	
	22350-MFL-880		1	-	-	2032182~		
			-	1	1			
9	22354-MFL-000	Acionador Comp., Embreagem	1	1	1			
10	22356-MFL-000	Assento, Acionador Embreagem	1	1	1			
11	22365-MFL-000	Suporte, Mola Embreagem	1	1	1			
12	22366-MFL-000	Assento, Mola Embreagem	1	1	1			
13	22368-MFL-000	Assento B, Mola Embreagem	1	1	1			

© Moto Honda da Amazônia Ltda.
Todos os direitos reservados.

M-7 Embreagem

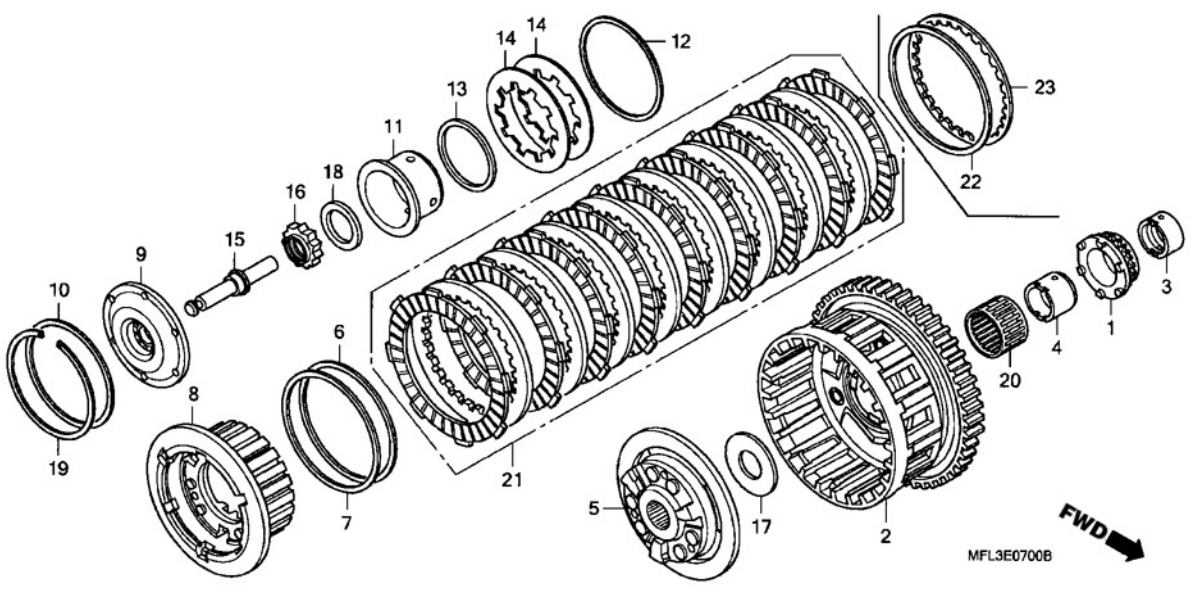

Nº	Nº da peça	Descrição	Qtd. CBR1000 RR8	RR9	RA9	Nº de série		Tipo
14	22401-MFL-000	Mola, Embreagem	2	2	2			
15	22847-MFL-000	Pino, Acionador Embreagem	1	1	1			
16	90231-MS2-610	Porca, Trava, 25 mm	1	1	1			
17	90401-MS2-610	Arruela, Encosto, 28,2 x 56 x 2	1	1	1			
18	90407-MFL-000	Arruela, 25,1 x 37 x 3,2	1	1	1			
19	90601-MFL-000	Anel, Elástico Interno, 102	1	1	1			
20	91101-MEL-D20	Rolamento A, Agulha, 35 x 41 x 27,8 (Vermelho)	1	-	-			
	91102-MEL-D20	Rolamento B, Agulha, 35 x 41 x 27,8 (Branco)	1	-	-			
	91101-MFL-880	Rolamento A, Agulha, 35 x 41 x 27,8 (Vermelho)	-	1	1			
	91102-MFL-880	Rolamento B, Agulha, 35 x 41 x 27,8 (Branco)	-	1	1			
	91103-MFL-880	Rolamento C, Agulha, 35 x 41 x 27,8 (Verde)	-	1	1			
21	22210-MFL-000	Disco Jogo, Embreagem	1	-	-		~2032181	
			-	1	1			E, ED, F, 2ED, 3F, 4ED, 5E
			-	1	-			2F, 3E
	22210-MFL-880		1	-	-	2032182~		BR, KO, U, 2BR, 2KO, 2U, 3BR, 3KO, 3U
			-	1	1			2F, 3E
22	22325-MFL-880	Mola, Placa Embreagem	1	-	-	2032182~		
23	22326-MFL-880	Assento, Mola Judder	1	-	-	2032182~		

Todos os direitos reservados.

M-8 Embreagem da Partida

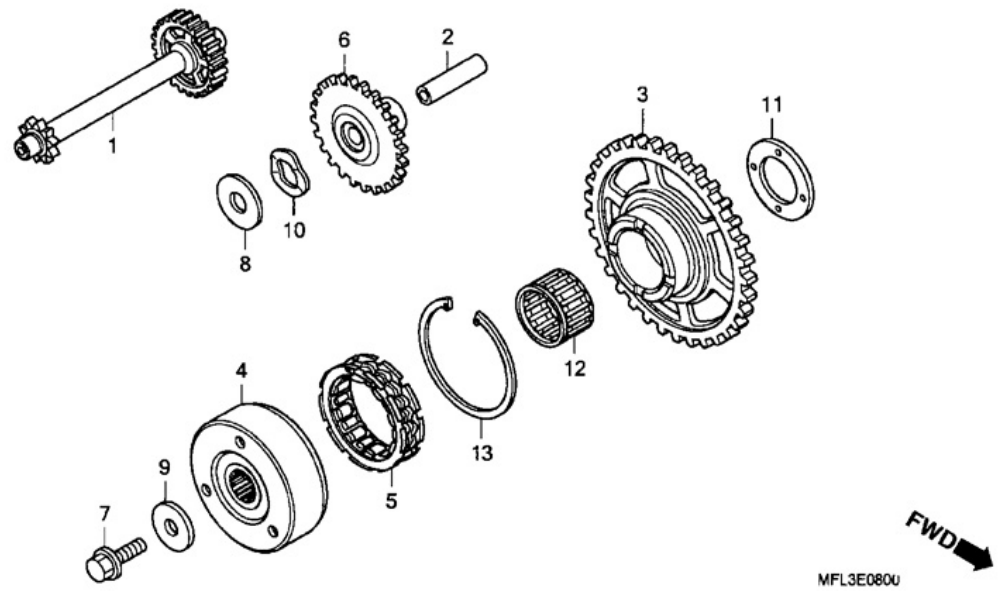

Ref. nº	N.O.S.	Descrição	T.M.O.
1	612125	Engrenagem, Redução Partida	1,1
3		(12)	
	612120	Engrenagem, Movida Partida	0,9
4	612131	Carcaça Externa, Embreagem Partida	1,0
5	6121A2	Embreagem, Partida Unidirecional	1,0
6	612135	Engrenagem, Partida Marcha Lenta	0,8

Nº	Nº da peça	Descrição	Qtd. CBR1000 RR8	RR9	RA9	Nº de série		Tipo
1	28100-MFL-000	Engrenagem Comp. A, Redução Partida (38D/8D)	1	1	1			
2	28102-ME9-000	Pino, 10 x 44	1	1	1			
3	28110-MFL-000	Engrenagem Comp., Movida Partida (37D)	1	1	1			
4	28115-MFL-000	Carcaça Externa, Embreagem Partida	1	1	1			
5	28126-MEL-000	Embreagem, Unidirecional	1	1	1			
6	28140-MFL-000	Engrenagem Comp. B, Redução Partida (24D/15D)	1	1	1			
7	90013-430-000	Parafuso, Especial, 10 x 25	1	1	1			
8	90401-MEE-000	Arruela, 10 x 28 x 1	1	1	1			
9	90405-MFA-D00	Arruela, 10,5 x 31,8	1	1	1			
10	90435-MEE-000	Arruela, Ondulada	1	1	1			
11	90456-MFA-D00	Arruela, Encosto, 22,1 x 42 x 3	1	1	1			
12	91101-MFJ-D01	Rolamento, Agulha, 30 x 35 x 20	1	1	1			
13	94520-63150	Anel Elástico, Interno, 63 mm	1	1	1			

© Moto Honda da Amazônia Ltda.
Todos os direitos reservados.

M-9 Tampa do Gerador C.A. (CBR1000RR)

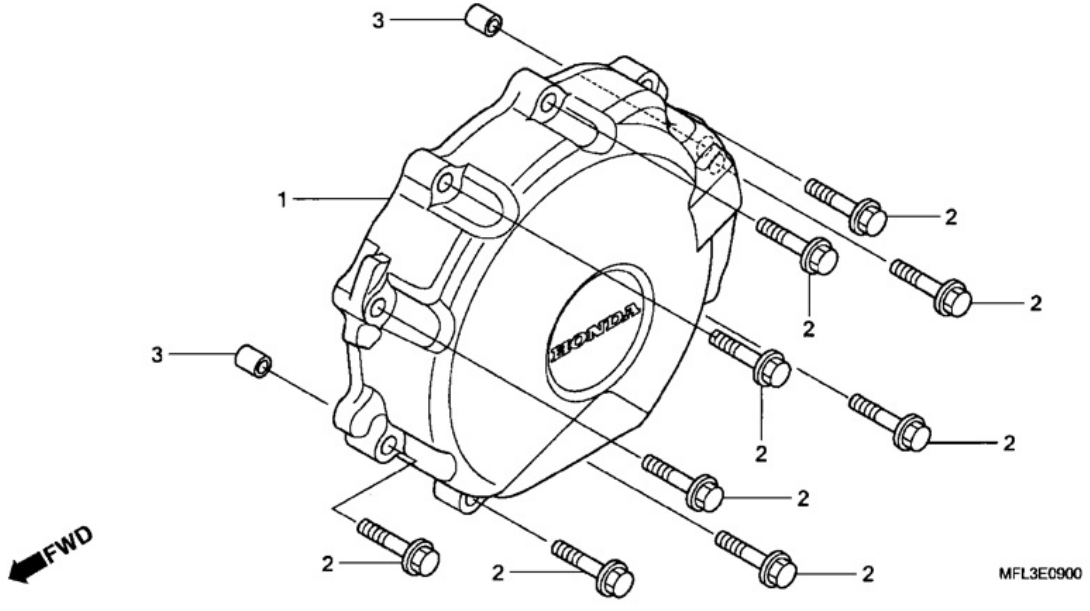

Ref. nº	N.O.S.	Descrição	T.M.O.
1	1101B1	Tampa, Alternador	0,9

Nº	Nº da peça	Descrição	Qtd. CBR1000 RR8	RR9	RA9	Nº de série		Tipo
1	11321-MFL-000	Tampa, Gerador C.A.	1	-	-			BR, BR/A, E, E/A, ED, ED/A, F, F/A, KO, KO/A, U
	11321-MFL-670		1	-	-			U/A
			-	1	-			
2	90006-GHB-680	Parafuso, Flange, 6 x 28 (NSHF)	9	9	-			
3	94301-08140	Pino, Guia, 8 x 14	2	2	-			

PROIBIDA A REPRODUÇÃO

© Moto Honda da Amazônia Ltda.
Todos os direitos reservados.

M-9•1 Tampa do Gerador C.A. (CBR1000RA)

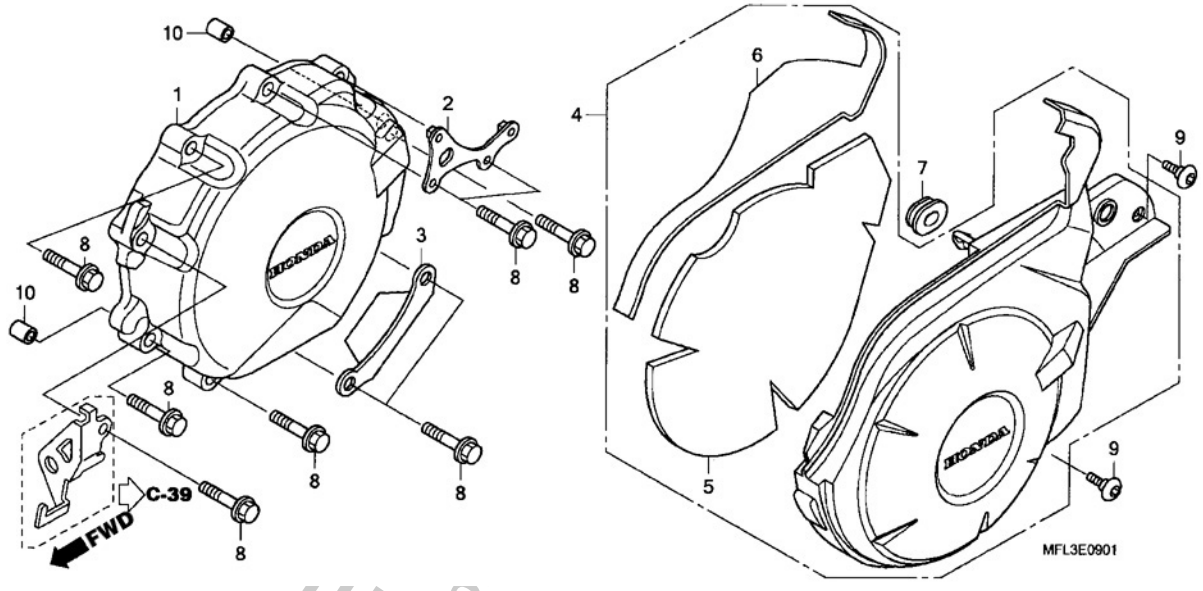

Ref. nº	N.O.S.	Descrição	T.M.O.
1	1101B1	Tampa, Alternador	1,2
4	4111U3	Carenagem, Inferior: Traseira Esquerda	0,5

Nº	Nº da peça	Descrição	Qtd. CBR1000 RR8	RR9	RA9	Nº de série		Tipo
1	11321-MFL-670	Tampa, Gerador C.A.	-	-	1			
2	57411-MFL-D00	Suporte A, Tampa Inferior Traseira Esquerda	-	-	1			
3	57412-MFL-700	Suporte B, Tampa Inferior Traseira Esquerda	-	-	1			
4	64600-MFL-700	Tampa Comp., Inferior Traseira Esquerda	-	-	1			
5	64602-MFL-700	Protetor, Tampa Inferior Traseira Esquerda	-	-	1			
6	64603-MFL-700	Borracha, Tampa Inferior Traseira Esquerda	-	-	1			
7	83551-GE2-000	Borracha, Caixa Filtro Ar	-	-	1			
8	90006-GHB-680	Parafuso, Flange, 6 x 28 (NSHF)	-	-	9			
9	90106-KBV-000	Parafuso, Phillips, 6 x 14	-	-	2			
10	94301-08140	Pino, Guia, 8 x 14	-	-	2			

PROIBIDA A REPRODUÇÃO - DISTRIBUIDORES

© Moto Honda da Amazônia Ltda.
Todos os direitos reservados.

M-10 Gerador

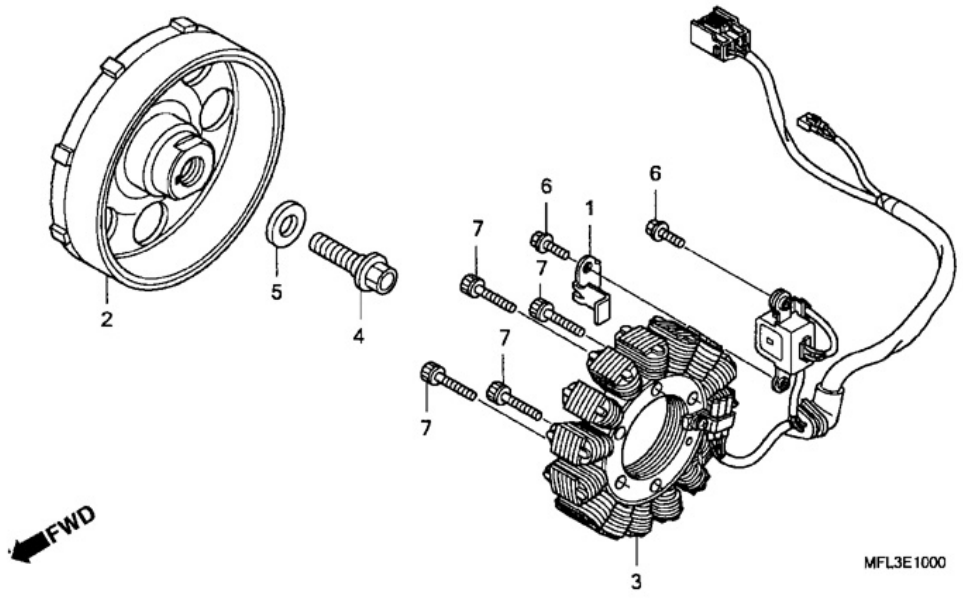

Ref. nº	N.O.S.	Descrição	T.M.O.
2	613105	Rotor ou Volante	1,0
	613105L	• ABS, Adicionar	0,3
3	6131A3	Estator	1,1
	6131A3L	• ABS, Adicionar	0,3

Nº	Nº da peça	Descrição	Qtd. CBR1000 RR8	RR9	RA9	Nº de série		Tipo
1	11322-MFL-000	Presilha, Fiação Gerador C.A.	1	1	1			
2	31110-MFL-641	Volante Comp.	1	1	1			
3	31120-MFL-641	Estator Comp.	1	1	-			
	31120-MFL-D01		-	-	1			
4	90003-MN4-000	Parafuso, Flange 10 x 35	1	1	1			
5	90405-ML0-000	Arruela, 10 x 25 x 4	1	1	1			
6	95701-06016-00	Parafuso, Flange 6 x 16	2	2	2			
7	96600-06025-00	Parafuso, Allen 6 x 25	4	4	4			

PROIBIDA A RE DIST
111111 - C
Clientes

© Moto Honda da Amazônia Ltda.
Todos os direitos reservados.

M-11 Bomba de Água

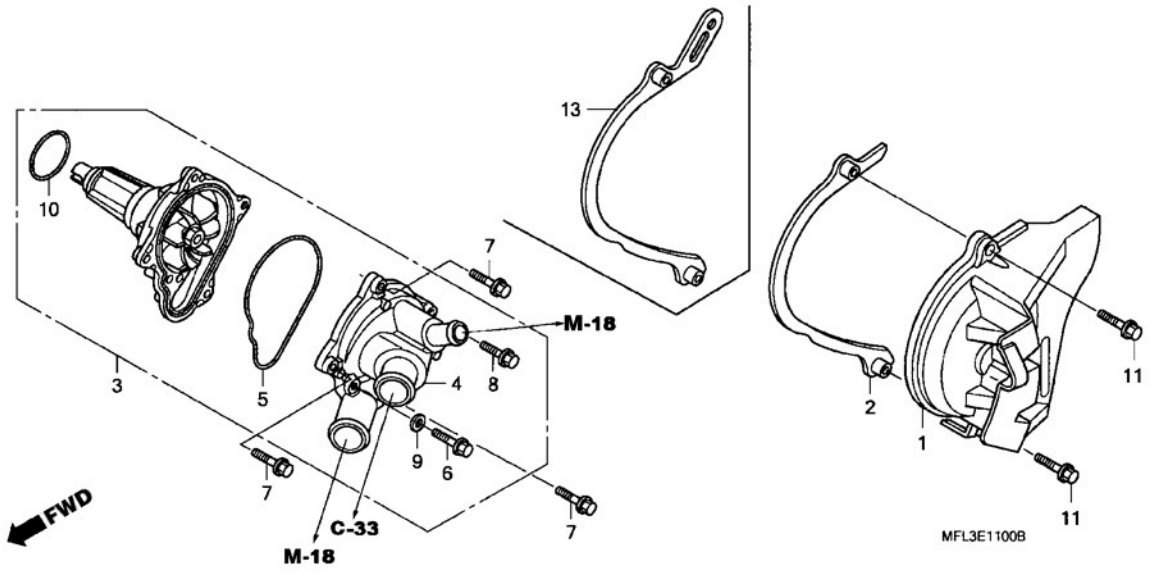

Ref. nº	N.O.S.	Descrição	T.M.O.
1	1101B0	Tampa, Carcaça: Traseira Esquerda	0,2
	1101B0D	• ABS, Adicionar	0,4
3	114103	Bomba Conj., Água	1,0
	114103G	• ABS, Adicionar	0,2
4	1141B0	Tampa, Bomba Água	1,0
	1141B0E	• ABS, Adicionar	0,2
5	1141B1	Junta, Tampa Bomba Água	1,0
	1141B1E	• ABS, Adicionar	0,2
10	1141E1	Anel Vedação, Bomba Água	1,0
	1141E1C	• ABS, Adicionar	0,2

Nº	Nº da peça	Descrição	Qtd. CBR1000 RR8	RR9	RA9	Nº de série		Tipo
1	11350-MFL-000	Tampa, Traseira Esquerda	1	1	1			
2	11355-MFL-000	Placa Comp., Guia Corrente Transmissão	1	1	-			
3	19200-MFL-305	Bomba Comp., Água	1	1	1			
4	19220-MFL-000	Tampa Comp., Bomba Água	1	1	1			
5	19226-MFL-000	Junta, Tampa Bomba Água	1	1	1			
6	90003-HN2-000	Parafuso, Flange, 6 x 30 (CT200)	1	1	1			
7	90006-GHB-690	Parafuso, Flange, 6 x 32 (NSHF)	3	3	3			
8	90121-MV9-670	Parafuso, Flange, 6 x 25	1	1	1			
9	90463-ML7-000	Arruela, Vedação, 6,5 mm	1	1	1			
10	91302-MB0-013	Anel, Vedação, 32,95 x 2,62 (ARAI)	1	1	1			
11	96001-06025-07	Parafuso, Flange, 6 x 25	2	2	2			
13	11355-MFL-700	Placa Comp., Guia Corrente Transmissão	-	-	1			

© Moto Honda da Amazônia Ltda.
Todos os direitos reservados.

M-12 Motor de Partida

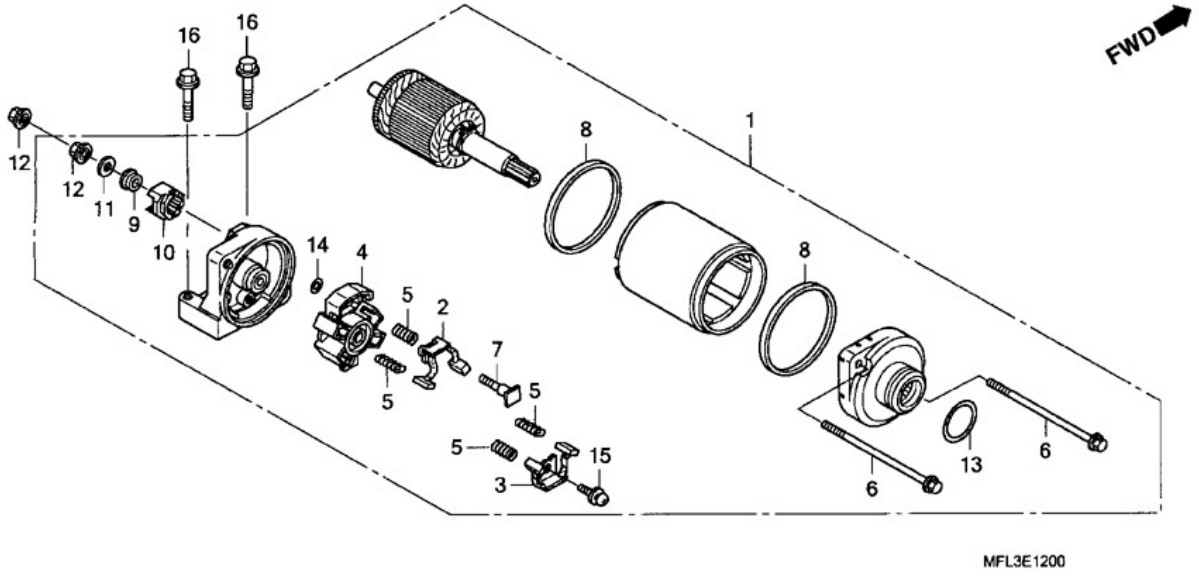

Ref. nº	N.O.S.	Descrição	T.M.O.
1	612105	Motor, Partida	0,5
	612105H	• ABS, Adicionar	1,3
2		(3,5)	
	6121A4	Terminal, Escovas (Partida)	0,6
		• NOTA: Mesmo Tempo para 2 Unidades	
	6121A4H	• ABS, Adicionar	1,3

Nº	Nº da peça	Descrição	Qtd. CBR1000 RR8	RR9	RA9	Nº de série		Tipo
1	31200-MFL-003	Motor Conj., Partida	1	1	1			
2	31201-MEW-921	Escovas, Jogo A, Carbono	1	1	1			
3	31202-MEW-921	Escovas, Jogo B, Carbono	1	1	1			
4	31203-MEW-921	Suporte, Escovas	1	1	1			
5	31204-MEW-921	Mola, Escovas Carbono	4	4	4			
6	31205-MFJ-D01	Parafuso, Ajuste	2	2	2			
7	31206-MEW-921	Parafuso, Terminal	1	1	1			
8	31207-HP5-601	Anel	2	2	2			
9	31208-MEW-921	Isolante	1	1	1			
10	31209-MEW-921	Limitador, Terminal	1	1	1			
11	31210-MEW-921	Arruela	1	1	1			
12	90071-MB0-000	Porca-arruela, 6 mm	2	2	2			
13	91309-425-003	Anel, Vedação, 24,4 x 3,1 (ARAI)	1	1	1			
14	91320-MB0-000	Anel, Vedação	1	1	1			
15	93892-05012-08	Parafuso-Arruela, 5 x 12	1	1	1			
16	95801-06028-00	Parafuso, Flange, 6 x 28	2	2	2			

PROIBIDA A REPRODUÇÃO - DISTRIBUIDORES
111111 - CONCESSIONÁRIAS

© Moto Honda da Amazônia Ltda.
Todos os direitos reservados.

M-13 Cárter • Bomba de Óleo

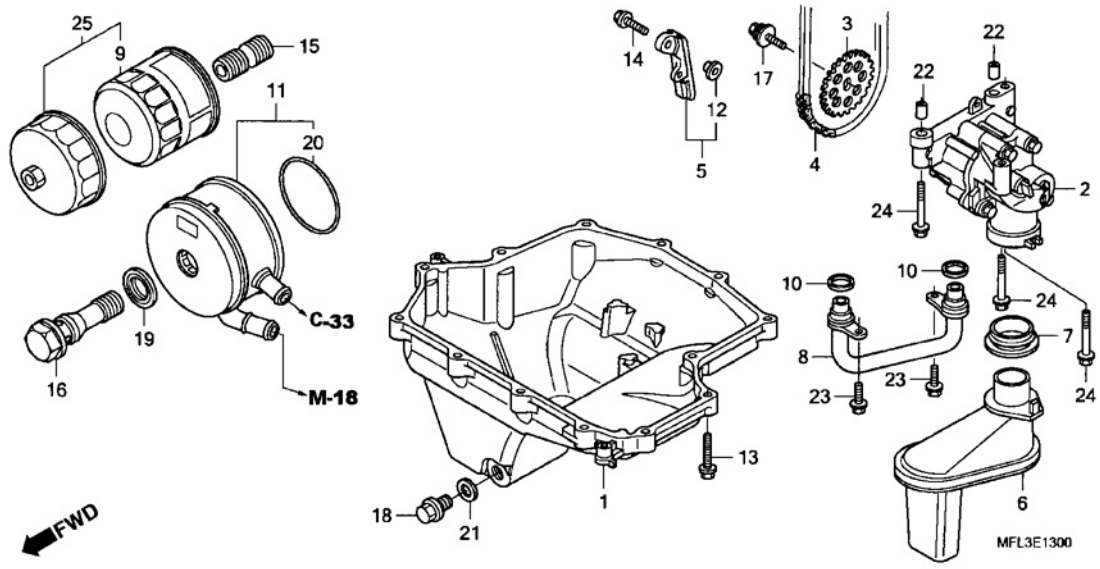

Ref. nº	N.O.S.	Descrição	T.M.O.
1	113145	Cárter, e/ou Juntas	2,0
	113145D	• ABS, Adicionar	0,4
2	113105	Bomba, Óleo Conj.	2,3
	113105K	• ABS, Adicionar	0,4
3	113111	Pinhão, Bomba Óleo	2,2
	113111D	• ABS, Adicionar	0,4
4	113122	Corrente, Bomba Óleo	1,2
5	1131A3	Guia Corrente, Bomba Óleo	1,1
6		(7)	
	1131B6	Filtro, Óleo	2,0
	1131B6B	• ABS, Adicionar	0,4
8		(10)	
	1131A4	Tubo, Óleo	2,1
	1131A4A	• ABS, Adicionar	0,4
9		(25)	
	113180	Cartucho, Filtro Óleo	0,3
11	1131B4	Radiador, Óleo	2,0
	1131B4J	• ABS, Adicionar	0,4

Nº	Nº da peça	Descrição	Qtd. CBR1000 RR8	RR9	RA9	Nº de série		Tipo
1	11210-MFL-000	Cárter	1	1	1			
2	15100-MFL-000	Bomba, Óleo Conj.	1	1	1			
3	15134-MEL-000	Pinhão, Bomba Óleo (25D)	1	1	1			
4	15141-MFL-003	Corrente, Bomba Óleo (72 Elos)	1	1	1			
5	15146-MFL-000	Guia Comp., Corrente Bomba Óleo	1	1	1			
6	15150-MFL-000	Filtro Comp., Óleo	1	1	1			
7	15154-MAT-000	Guarnição, Filtro Óleo	1	1	1			
8	15310-MFL-000	Tubo Comp., Óleo	1	1	1			
9	15410-MFJ-D01	Cartucho Filtro Óleo (TOYO ROKI)	1	1	1			
10	15433-MFJ-D01	Anel, Vedação	2	2	2			
11	15700-MFL-003	Radiador, Comp., Óleo	1	1	1			
12	61107-MCR-D00	Bucha, Paralama Dianteiro	1	1	1			
13	90006-GHB-680	Parafuso, Flange, 6 x 28 (NSHF)	13	13	13			
14	90011-MFL-000	Parafuso, Flange, 6 x 20	1	1	1			
15	90019-MB0-000	Guia, Filtro Óleo	1	1	1			
16	90019-MFJ-D00	Parafuso, Óleo Radiador	1	1	1			
17	90021-MM5-000	Parafuso-Arruela, 6 x 12	1	1	1			
18	90131-883-000	Parafuso, Plugue Drenagem, 12 x 15	1	1	1			
19	90402-MFJ-D01	Arruela, Vedação, 34,5 mm	1	1	1			
20	91354-MCT-003	Anel Vedação, Radiador Óleo	1	1	1			
21	94109-12000	Arruela, Plugue Drenagem, 12 mm	1	1	1			
22	94301-08140	Pino, Guia, 8 x 14	2	2	2			
23	95701-06016-00	Parafuso, Flange, 6 x 16	2	2	2			

© Moto Honda da Amazônia Ltda.
Todos os direitos reservados.

M-13 Cárter • Bomba de Óleo

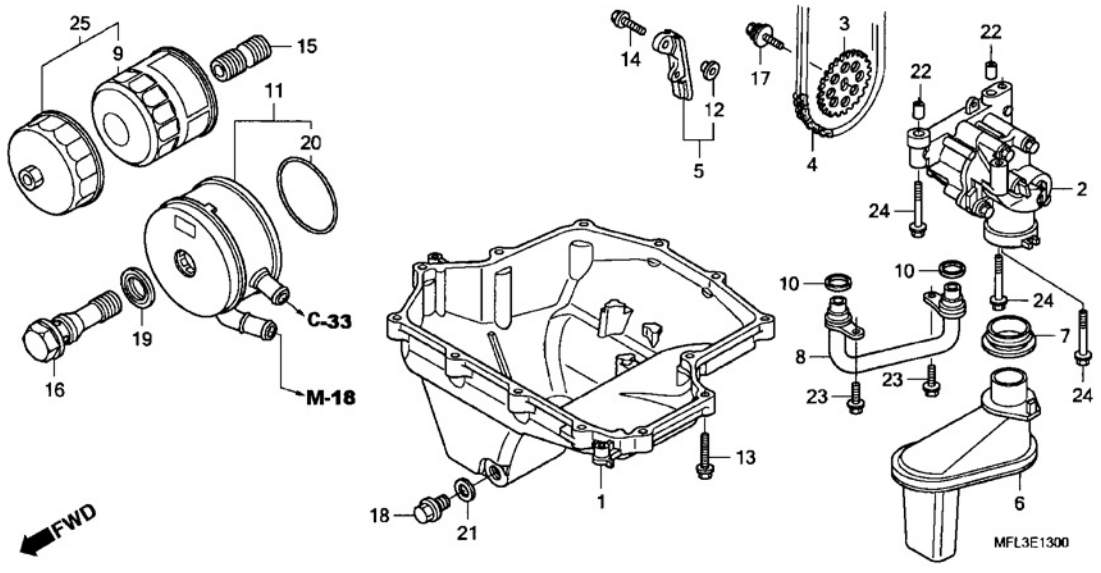

Nº	Nº da peça	Descrição	Qtd. CBR1000 RR8	RR9	RA9	Nº de série		Tipo
24	95701-06045-00	Parafuso, Flange, 6 x 45	3	3	3			
25	15010-MCE-H51	Filtro Jogo, Óleo	(1)	(1)	(1)			

PROIBIDA A REPRODUÇÃO
DISTRIBUIDORES
111111 - CBR1000 RR8 RR9 RA9

© Moto Honda da Amazônia Ltda.
Todos os direitos reservados.

M-14 Carcaça do Motor

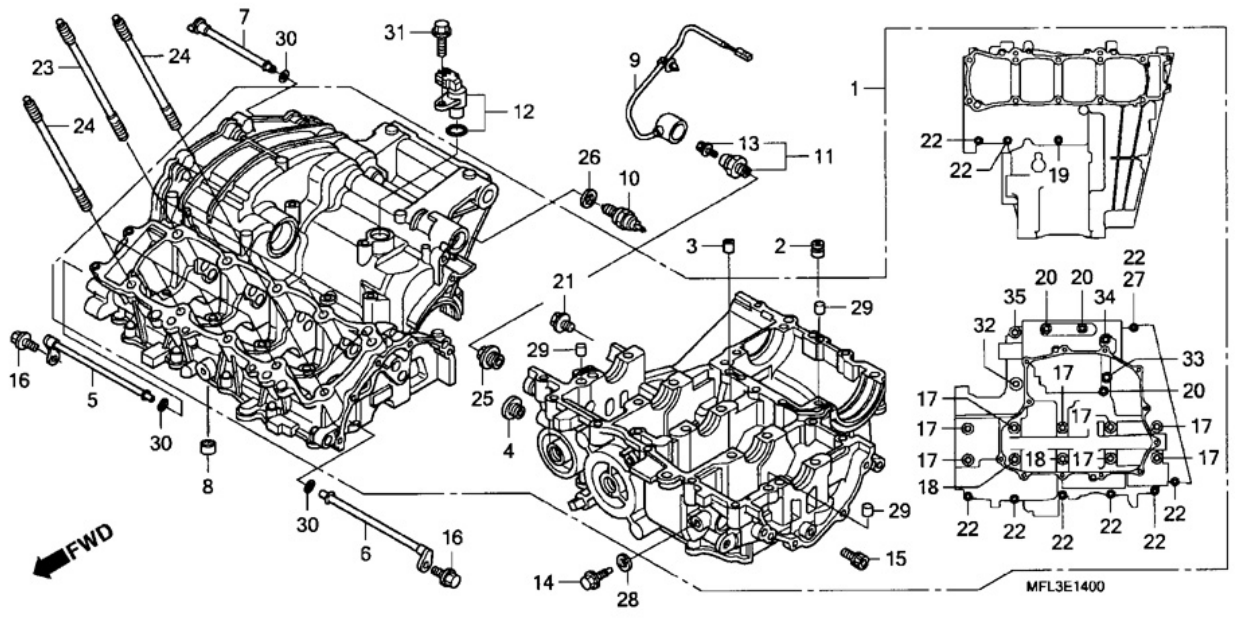

Ref. nº	N.O.S.	Descrição	T.M.O.
1	110105	Carcaça Jogo	11,4
		• Inclui: Remoção e Instalação do Motor	
	110105B	• ABS, Adicionar	1,1
5		(6,7,30)	
	1101M4	Pulverizador, Óleo Carcaça	7,7
		• Inclui: Remoção e Instalação do Motor	
		• NOTA: Mesmo Tempo para 2 Unidades ou Mais	
	1101M4A	• ABS, Adicionar	1,1
9	611142	Fiação Secundária, Motor	0,3
	611142F	• ABS, Adicionar	0,5
10	6151B8	Interruptor, Ponto Morto	0,2
	6151B8B	• ABS, Adicionar	0,5
11	615160	Interruptor, Pressão Óleo	0,3
12	617198	Sensor, Velocímetro	0,4
	617198G	• ABS, Adicionar	0,5

Nº	Nº da peça	Descrição	Qtd. CBR1000 RR8	RR9	RA9	Nº de série		Tipo
1	11000-MFL-000	Carcaça Motor, Jogo	1	1	1			
2	11206-MFL-000	Orifício	1	1	1			
3	11207-MFL-000	Orifício, 1,1 mm	1	1	1			
4	12208-PR3-000	Parafuso, Vedação, 20 mm	1	1	1			
5	15330-MFL-000	Tubo Comp., Pulverizador Óleo, Direito	1	1	1			
6	15340-MFL-000	Tubo Comp., Pulverizador Óleo, Esquerdo	1	1	1			
7	15350-MFL-000	Tubo Comp., Pulverizador Óleo, Transmissão	1	1	1			
8	15351-MFJ-D00	Orifício, 1 mm	1	1	1			
9	32101-MFL-000	Fiação Secundária, Motor	1	-	-			
	32101-MFL-760		-	1	1			
10	35600-MFJ-D01	Interruptor Conj., Ponto Morto	1	1	1			
11	37240-P13-013	Interruptor Conj., Pressão Óleo (DENSO)	1	-	-			
	35500-MJ4-024		-	1	1			
12	37700-MEW-921	Sensor Conj., Velocidade	1	-	-			
	37700-MFL-761		-	1	1			
13	90002-PA6-003	Parafuso-Arruela, 4 x 8 (DENSO)	1	-	-			
14	90004-MM5-000	Parafuso, Especial, 6 x 18	1	1	1			
15	90010-MEL-000	Parafuso, Allen, 8 x 12	1	1	1			
16	90011-MFJ-D00	Parafuso, Detonação 6 mm	2	2	2			
17	90015-MFL-003	Parafuso, Flange, 9 x 105	8	8	8			
18	90016-MFL-003	Parafuso, Flange, 9 x 126	2	2	2			
19	90017-MEL-000	Parafuso, Flange, 7 x 60	1	1	1			
20	90017-MFL-000	Parafuso, Flange, 7x 50	3	3	3			
21	90019-MAT-000	Parafuso, Vedação, 8 mm	1	1	1			
22	90019-MFA-D00	Parafuso, Flange, 7 x 40	9	9	9			

© Moto Honda da Amazônia Ltda.
Todos os direitos reservados.

M-14 Carcaça do Motor

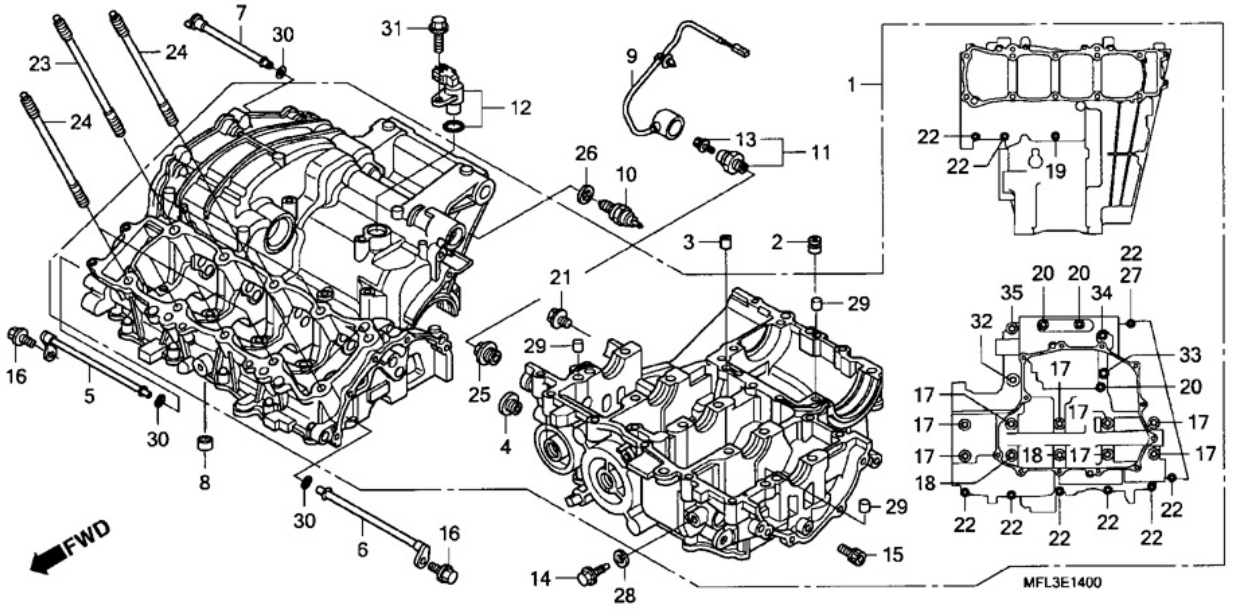

Nº	Nº da peça	Descrição	Qtd. CBR1000 RR8	RR9	RA9	Nº de série		Tipo
23	90032-MFL-000	Parafuso, Prisioneiro, 9 x 145,5	4	4	4			
24	90033-MFL-000	Parafuso, Prisioneiro, 9 x 134	6	6	6			
25	90048-MFL-000	Parafuso, Vedação, 22 mm	1	1	1			
26	90443-MJ6-000	Arruela, Ponto Morto	1	1	1			
27	90447-KE1-000	Arruela, Vedação, 7 mm	1	1	1			
28	90463-ML7-000	Arruela, Vedação, 6,5 mm	1	1	1			
29	90701-MV9-670	Pino, Guia, 10 x 16	3	3	3			
30	91307-422-000	Anel, Vedação, 4,8 x 1,9	3	3	3			
31	95701-06018-00	Parafuso, Flange, 6 x 18	1	1	1			
32	95701-08050-00	Parafuso, Flange, 8 x 50	1	1	1			
33	95701-08055-07	Parafuso, Flange, 8 x 55	1	1	1			
34	95701-08080-00	Parafuso, Flange, 8 x 80	1	1	1			
35	95701-10060-00	Parafuso, Flange, 10 x 60	1	1	1			

© Moto Honda da Amazônia Ltda.
Todos os direitos reservados.

M-15 Árvore de Manivelas • Pistão

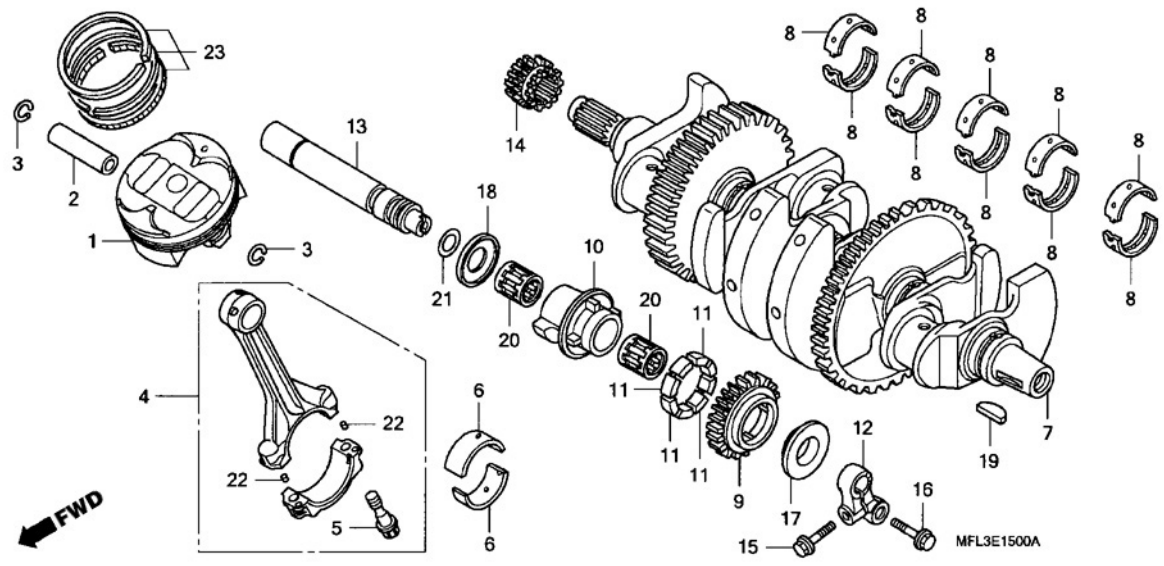

Ref. nº	N.O.S.	Descrição	T.M.O.
1		(2, 3, 4, 6, 23)	
	1111T9	Pistão e/ou Anel Jogo e/ou Rolamento e/ou Biela	8,3
		• Inclui: Remoção e Instalação do Motor	
		• Inclui: Inspeção/Medição/Limpeza	
	1111T9B	Com 1 cilindro Adicionar	0,6
	1111T9C	Com 2 cilindros Adicionar	1,0
		• Inclui: Remoção e Instalação da Árvore de Manivelas	
	1111T9J	• ABS, Adicionar	1,1
	1111X9	Pistão e/ou Anel Jogo e/ou Rolamento e/ou Biela para 1 Motocicleta	9,7
		• Inclui: Remoção e Instalação do Motor	
		• Inclui: Inspeção/Medição/Limpeza	
		• Inclui: Remoção e Instalação da Árvore de Manivelas	
	1111X9B	• ABS, Adicionar	1,1
7	1101B5	Árvore Manivelas	9,9
+		• Inclui: Remoção e Instalação do Motor	

Nº	Nº da peça	Descrição	Qtd. CBR1000 RR8	RR9	RA9	Nº de série		Tipo
1	13101-MFL-000	Pistão	4	-	-			
			-	4	-		~2100120	
			-	-	4		~2180047	
	13101-MFL-010		-	4	-	2100121~		
			-	-	4	2180048~		
2	13111-MFL-010	Pino, Pistão	4	4	4			
3	13112-MEL-000	Presilha, Pino Pistão, 17 mm	8	8	8			
4	13210-MFL-000	Biela, Comp.	4	4	4			
5	13213-MFL-003	Parafuso, Biela	8	8	8			
6	13214-MFL-003	Bronzina A, Biela (Azul)	8	8	8			
	13215-MFL-003	Bronzina B, Biela (Preto)	8	8	8			
	13216-MFL-003	Bronzina C, Biela (Marrom)	8	8	8			
	13217-MFL-003	Bronzina D, Biela (Verde)	8	8	8			
	13218-MFL-003	Bronzina E, Biela (Amarelo)	8	8	8			
7	13310-MFL-000	Árvore, Manivelas	1	-	-			
	13310-MFL-010		-	1	1			
8	13314-MFL-003	Bronzina B, Árvore Manivelas (Marrom)	10	10	10			
	13315-MFL-003	Bronzina C, Árvore Manivelas (Verde)	10	10	10			
	13316-MFL-003	Bronzina D, Árvore Manivelas (Amarelo)	10	10	10			
	13317-MFL-003	Bronzina E, Árvore Manivelas (Rosa)	10	10	10			
	13318-MFL-003	Bronzina F, Árvore Manivelas (Vermelho)	10	10	10			
9	13421-MFL-000	Engrenagem, Balanceiro (26D)	1	1	1			
10	13430-MFL-000	Peso, Balanceiro	1	1	1			
11	13435-MFL-000	Borracha, Amortecedora	4	4	4			
12	13436-MM5-000	Suporte, Eixo Balanceiro	1	1	1			

© Moto Honda da Amazônia Ltda.
Todos os direitos reservados.
30.04.09

M-15 Árvore de Manivelas • Pistão

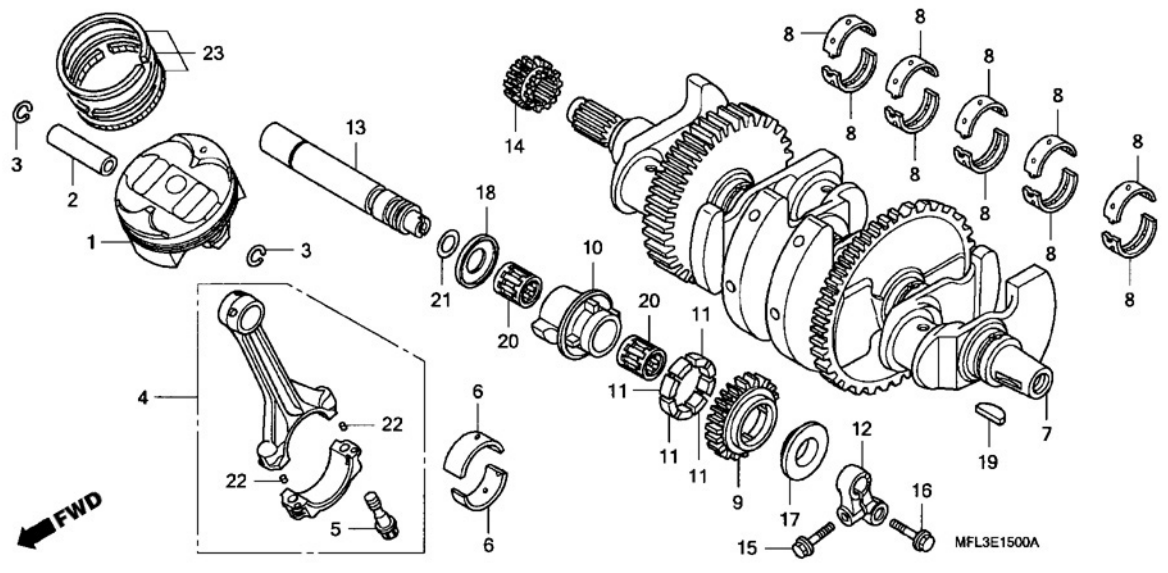

Ref. nº	N.O.S.	Descrição	T.M.O.
+ 7	1101B5H	• ABS, Adicionar	1,1
8	110125	Rolamento, Árvore Manivelas	9,1
		• Inclui: Remoção e Instalação do Motor	
		• NOTA: Mesmo Tempo para 2 Unidades ou Mais	
	110125B	• ABS, Adicionar	1,1
9		(10,11,20)	
	1101C4	Engrenagem, Balanceiro	7,9
		• Inclui: Remoção e Instalação do Motor	
	1101C4B	• ABS, Adicionar	1,1
13	110185	Eixo, Balanceiro	7,9
		• Inclui: Remoção e Instalação do Motor	
	110185J	• ABS, Adicionar	1,1
14	1101C8	Pinhão, Transmissão	3,8

Nº	Nº da peça	Descrição	Qtd. CBR1000 RR8	RR9	RA9	Nº de série		Tipo
13	13440-MFL-000	Eixo, Balanceiro	1	1	1			
14	14312-MFL-000	Pinhão, Transmissão (17D)	1	1	1			
15	90002-MCZ-000	Parafuso, Flange, 6 x 18	1	1	1			
16	90022-MFA-D00	Parafuso, Flange, 8 x 25	1	1	1			
17	90457-MAT-000	Arruela A, Lateral Balanceiro	1	1	1			
18	90458-MAT-000	Arruela B, Lateral Balanceiro	1	1	1			
19	90701-HB6-010	Chaveta Meia Lua, 25 x 14 x 4	1	1	1			
20	91015-MEL-003	Rolamento B, Agulhas, 18 x 27 x 23,8 (Azul)	2	2	2			
	91016-MEL-003	Rolamento C, Agulhas, 18 x 27 x 23,8 (Branco)	2	2	2			
	91017-MEL-003	Rolamento D, Agulhas, 18 x 27 x 23,8 (Verde)	2	2	2			
21	91302-377-000	Anel, Vedação, 15 x 2,5	1	1	1			
22	94303-04065	Pino, Guia C, 4 x 6,5	8	8	8			
23	13031-MFL-000	Anéis Jogo, Pistão	4	-	-			
			-	4	-		~2100120	
			-	-	4		~2180047	
	13031-MFL-010		-	4	-	2100121~		
			-	-	4	2180048~		

PROIBIDA A REPRODUÇÃO DISTRIBUIÇÃO

© Moto Honda da Amazônia Ltda.
Todos os direitos reservados.

M-16 Transmissão

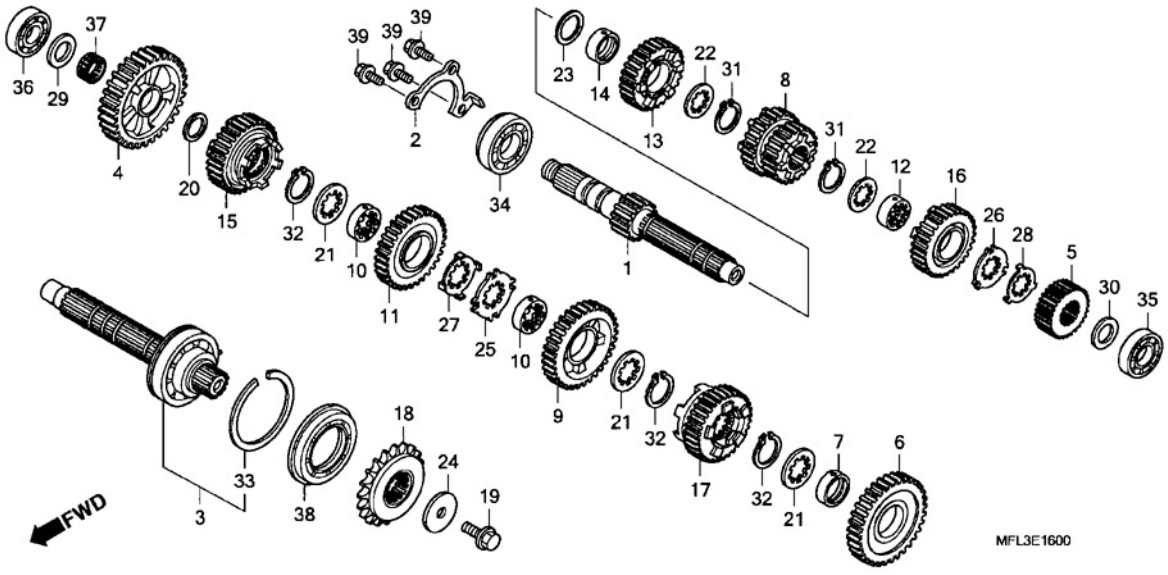

Ref. nº	N.O.S.	Descrição	T.M.O.
1		(5,8,13,16)	
	210141	Árvore Principal, Transmissão	8,0
		• Inclui: Remoção e Instalação do Motor	
	210141A	Troca Árvore Secundária Adicionar	0,2
	210141E	• ABS, Adicionar	1,1
3		(4,6,9,11,15,17)	
	210142	Árvore Secundária, Transmissão	7,9
		• Inclui: Remoção e Instalação do Motor	
	210142A	• Troca Árvore Principal Adicionar	0,3
	210142E	• ABS, Adicionar	1,1
18	213135	Pinhão, Transmissão	0,4
	213135C	• ABS, Adicionar	0,4
34	2101C5	Rolamento, Árvore Principal: Direito	7,8
		• Inclui: Remoção e Instalação do Motor	
	2101C5C	• ABS, Adicionar	1,1
35	2101C2	Rolamento, Árvore Principal: Esquerdo	8,0
		• Inclui: Remoção e Instalação do Motor	
	2101C2C	• ABS, Adicionar	1,1
	2101C6	Rolamento, Árvore Principal: Ambos	8,0
		• Inclui: Remoção e Instalação do Motor	
	2101C6D	• ABS, Adicionar	1,1

Nº	Nº da peça	Descrição	Qtd. CBR1000 RR8	RR9	RA9	Nº de série		Tipo
1	23211-MFL-000	Árvore, Principal (14D)	1	1	1			
2	23212-MFL-000	Placa, Fixação Rolamento	1	1	1			
3	23220-MFL-000	Árvore, Secundária Comp.,	1	1	1			
4	23421-MFL-000	Engrenagem, Árvore Secundária 1ª (32D)	1	1	1			
5	23431-MFL-000	Engrenagem, Árvore Principal 2ª (18D)	1	1	1			
6	23441-MFL-000	Engrenagem, Árvore Secundária 2ª (32D)	1	1	1			
7	23442-MCJ-000	Bucha, 30 x 9,5	1	1	1			
8	23451-MFL-000	Engrenagem, Árvore Principal 3ª & 4ª (22D/24D)	1	1	1			
9	23461-MFL-000	Engrenagem, Árvore Secundária 3ª (33D)	1	1	1			
10	23462-MAT-000	Bucha, Entalhada, 30 x 11	2	2	2			
11	23481-MFL-000	Engrenagem, Árvore Secundária 4ª (32D)	1	1	1			
12	23482-MR7-000	Bucha, Entalhada, 28 x 13,5	1	1	1			
13	23491-MFL-000	Engrenagem, Árvore Principal 5ª (28D)	1	1	1			
14	23495-MM5-000	Bucha, 28 x 13	1	1	1			
15	23501-MFL-000	Engrenagem, Árvore Secundária 5ª (34D)	1	1	1			
16	23511-MFL-000	Engrenagem, Árvore Principal 6ª (29D)	1	1	1			
17	23521-MFL-000	Engrenagem, Árvore Secundária 6ª (33D)	1	1	1			
18	23801-MCJ-750	Pinhão, (16D)	1	1	1			
19	90037-422-003	Parafuso, Especial, 10 mm	1	1	1			
20	90402-HA5-000	Arruela, Encosto, 24 mm	1	1	1			
21	90452-MAT-000	Arruela, Entalhada, 30 x 36 x 1,5	3	3	3			
22	90452-MR7-000	Arruela, Entalhada, 28 x 34 x 1,5	2	2	2			
23	90458-729-920	Arruela, Encosto, 28 mm	1	1	1			

© Moto Honda da Amazônia Ltda.
Todos os direitos reservados.
30.04.09

M-16 Transmissão

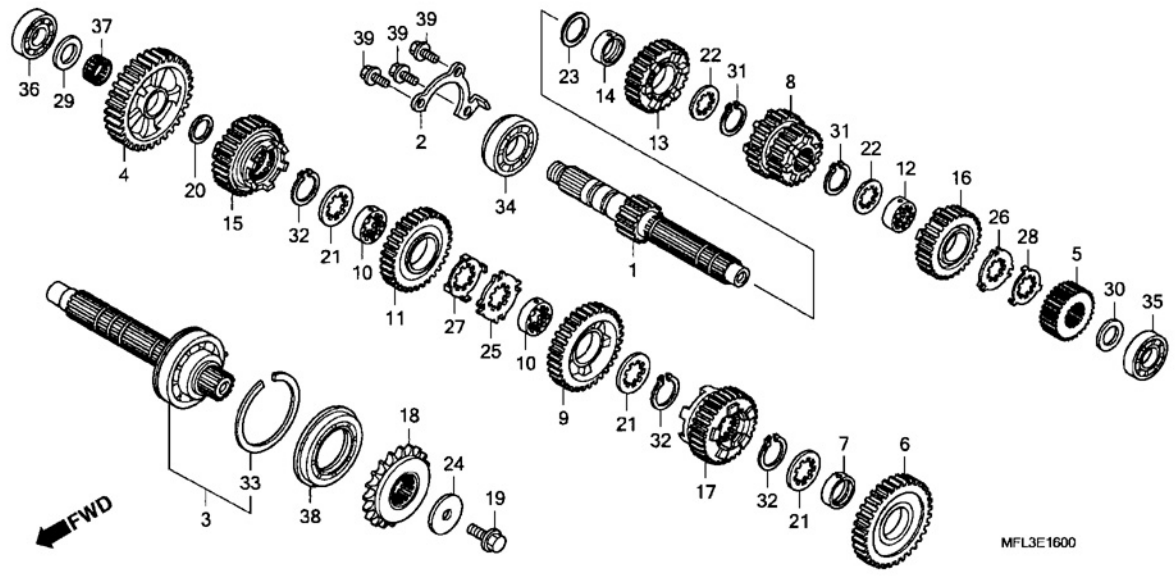

Ref. nº	N.O.S.	Descrição	T.M.O.
36	2101C8	Rolamento, Árvore Secundária: Direito	7,7
	2101C8	• Inclui: Remoção e Instalação do Motor	
	2101C8C	• ABS, Adicionar	1,1
	2101D4	Rolamento, Árvore Principal e Árvore Secundária: Todos	8,0
		• Inclui: Remoção e Instalação do Motor	
	2101D4D	• ABS, Adicionar	1,1
38	2101G7	Vedador Óleo, Árvore Secundária: Esquerdo	7,7
		• Inclui: Remoção e Instalação do Motor	
	2101G7C	• ABS, Adicionar	1,1

Nº	Nº da peça	Descrição	Qtd. CBR1000 RR8	RR9	RA9	Nº de série		Tipo
24	90459-438-000	Arruela, 10,2 mm	1	1	1			
25	90463-MAT-000	Arruela, Entalhada, 30 mm	1	1	1			
26	90463-MCJ-000	Arruela, Entalhada, 28 mm	1	1	1			
27	90464-MAT-000	Arruela, Trava, 30 mm	1	1	1			
28	90464-MCJ-000	Arruela, Trava, 28 mm	1	1	1			
29	90469-759-000	Calço J, Engrenagem Redução Final 3ª (2,0 mm)	1	1	1			
30	90554-MEL-000	Arruela, Encosto, 20 mm	1	1	1			
31	90603-MN4-000	Anel, Elástico, 28 mm	2	2	2			
32	90604-MM5-000	Anel, Elástico, 30 mm	3	3	3			
33	90605-MM5-000	Anel, Trava, 72 mm	1	1	1			
34	91001-MFL-003	Rolamento, Radial Esferas, 28 x 62 x 16	1	1	1			
35	91002-MFL-003	Rolamento, Especial, 20 x 47 x 15,5	1	1	1			
36	91003-MFL-003	Rolamento, Especial, 20 x 52 x 15	1	1	1			
37	91026-MEL-003	Rolamento, Agulha, 24 x 28 x 10	1	1	1			
38	91207-MAT-003	Retentor, Óleo, 45 x 72 x 8	1	1	1			
39	95701-06014-00	Parafuso, Flange, 6 x 14	3	3	3			

© Moto Honda da Amazônia Ltda.
Todos os direitos reservados.

M-17 Tambor Seletor de Marchas

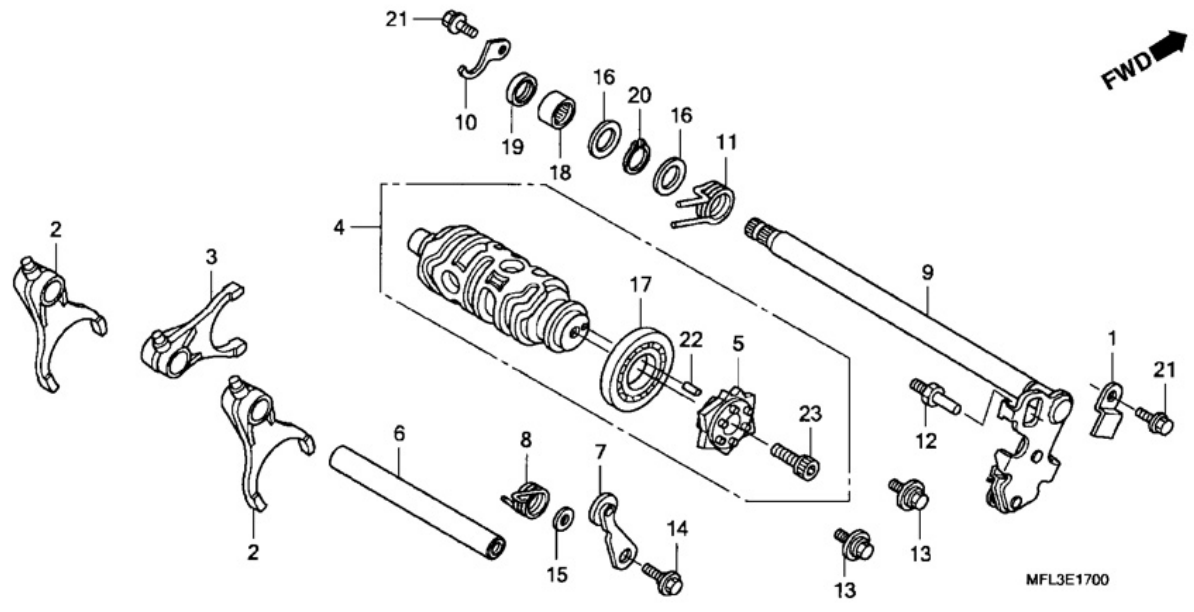

Ref. nº	N.O.S.	Descrição	T.M.O.
2		(3,6)	
	210112	Garfo, Seletor	7,9
		• Inclui: Remoção e Instalação do Motor	
		• NOTA: Mesmo Tempo para 2 Unidades ou Mais	
	210112J	• ABS, Adicionar	1,1
4	2101A9	Tambor, Seletor	8,1
		• Inclui: Remoção e Instalação do Motor	
	2101A9J	• ABS, Adicionar	1,1
5	2101B2	Tambor, Seletor Central	1,5
7		(8)	
	210125	Limitador ou Mola, Tambor Seletor	1,3
9		(11)	
	210122	Eixo, Seletor Marchas	1,3
19	1101F9	Vedador Óleo, Eixo Seletor Marchas	1,3
	1101F9C	• ABS, Adicionar	0,2

Nº	Nº da peça	Descrição	Qtd. CBR1000 RR8	RR9	RA9	Nº de série		Tipo
1	14623-MV1-000	Placa, Fixação Tensor	1	1	1			
2	24211-MFL-000	Garfo, Seletor	2	2	2			
3	24212-MFL-000	Garfo Central, Seletor Marchas	1	1	1			
4	24310-MFL-000	Tambor Comp., Seletor	1	1	1			
5	24315-MW0-791	Central Comp., Tambor Seletor	1	1	1			
6	24321-MFL-000	Eixo, Garfo Seletor	1	1	1			
7	24430-MFL-000	Limitador Comp., Tambor Seletor	1	1	1			
8	24435-MEL-000	Mola Comp., Limitador Tambor	1	1	1			
9	24610-MFL-000	Eixo Comp., Seletor Marchas	1	1	1			
10	24612-MAL-600	Placa, Eixo	1	1	1			
11	24651-MBB-000	Mola, Retorno	1	1	1			
12	24652-035-000	Pino, Retorno Mola	1	1	1			
13	90021-MM5-000	Parafuso-Arruela, 6 x 12	2	2	2			
14	90022-MG8-000	Pivô, Limitador Seletor Tambor	1	1	1			
15	90417-360-000	Arruela, Limitador A Tambor	1	1	1			
16	90451-155-000	Arruela, 14 mm	2	2	2			
17	91008-MFJ-D01	Rolamento, Especial Esferas, 6500	1	1	1			
18	91106-MCF-003	Rolamento, Agulhas, 14 x 22 x 16	1	1	1			
19	91203-KA4-771	Vedador Óleo, 14 x 22 x 5 (NOK)	1	1	1			
20	94510-14000	Anel, Elástico Externo, 14 mm	1	1	1			
21	95701-06014-00	Parafuso, Flange, 6 x 14	2	2	2			
22	96220-40080	Rolete, 4 x 8	1	1	1			
23	96600-08020-10	Parafuso, Allen, 8 x 20	1	1	1			

© Moto Honda da Amazônia Ltda.
Todos os direitos reservados.
30.04.09

M-18 Termostato

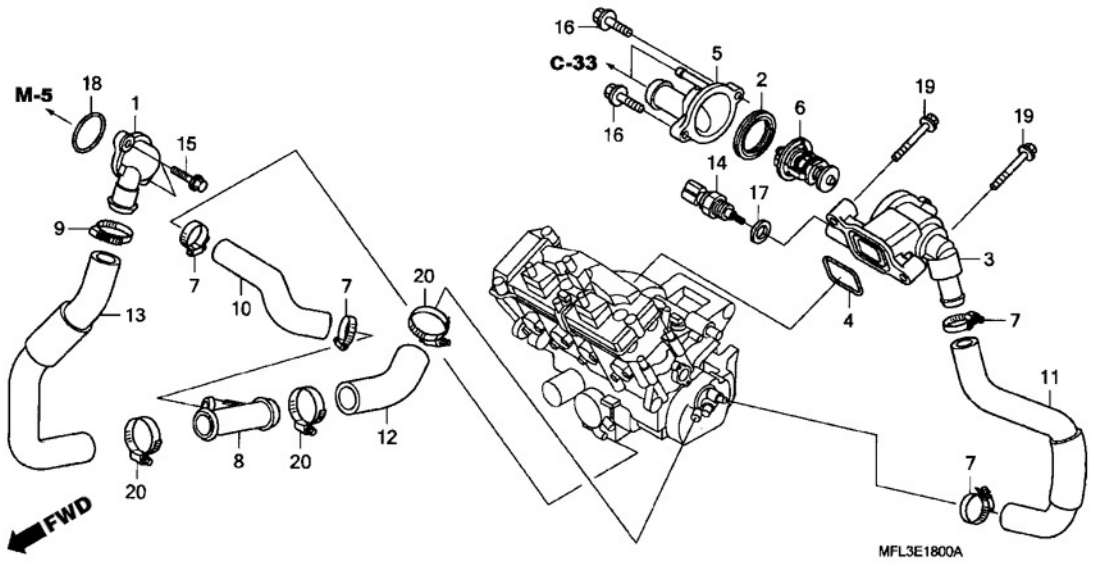

Ref. nº	N.O.S.	Descrição	T.M.O.
1		(18)	
	114150	Junção, Água	1,1
3	114117	Carcaça, Termostato	1,4
	114117C	• ABS, Adicionar	0,2
5	1141B3	Tampa, Termostato	1,3
	1141B3C	• ABS, Adicionar	0,2
6		(2)	
	114116	Termostato	1,4
	114116F	• ABS, Adicionar	0,2
8	1151F1	Junção, Mangueira Três Vias: Inferior	1,1
10	1131A9	Mangueira Água, Radiador Óleo: Entrada	1,1
	1131E5	Mangueira Água, Radiador Óleo: Ambas	1,2
11	1141B4	Mangueira, Derivação Água	0,8
	1141B4C	• ABS, Adicionar	0,2
12	1141C2	Mangueira, Saída Água: Traseira	0,8
	1141C2A	• ABS, Adicionar	0,2
13	1141C1	Mangueira, Saída Água: Dianteira	1,1
	1141H5	Mangueira, Saída Água: Ambas	1,2
14	6171A9	Sensor, Temperatura Água	1,4
	6171A9F	• ABS, Adicionar	0,2

Nº	Nº da peça	Descrição	Qtd. CBR1000 RR8	RR9	RA9	Nº de série		Tipo
1	19060-MFL-000	Junção, Água	1	1	1			
2	19305-KV3-010	Borracha, Termostato	1	1	1			
3	19310-MFL-305	Carcaça, Termostato	1	1	1			
4	19312-MFG-D00	Junta, Carcaça Termostato	1	1	1			
5	19315-MFL-000	Tampa, Termostato	1	1	1			
6	19320-MFJ-D01	Termostato	1	1	1			
7	19504-KY1-003	Braçadeira, Mangueira Água, 25 mm	4	4	4			
8	19514-MFJ-D00	Junção, Três Vias Mangueira	1	1	1			
9	19516-GAG-003	Braçadeira, Mangueira, 30-37 mm	1	1	1			
10	19526-MFL-000	Mangueira, Radiador Óleo	1	1	1			
11	19531-MFL-000	Mangueira, Derivação	1	-	-			
	19531-MFL-760		-	1	1			
12	19541-MFL-000	Mangueira A, Cilindro	1	1	1			
13	19542-MFL-000	Mangueira B, Cilindro	1	-	-			
	19542-MFL-760		-	1	1			
14	37870-KRJ-901	Sensor Conj., Temperatura Água	1	1	1			
15	90010-GHB-650	Parafuso, Flange, 6 x 20	2	2	2			
16	90018-ZE1-000	Parafuso, Flange, 6 x 23 (CT200)	2	2	2			
17	90454-MC7-000	Arruela, Especial, 12 mm	1	1	1			
18	91301-MFL-000	Anel, Vedação, 34 x 2	1	1	1			
19	95701-06035-00	Parafuso, Flange, 6 x 35	2	2	2			
20	19504-ZG8-000	Presilha, Mangueira Água	3	3	3			

© Moto Honda da Amazônia Ltda.
Todos os direitos reservados.

M-19 Carcaça do Acelerador

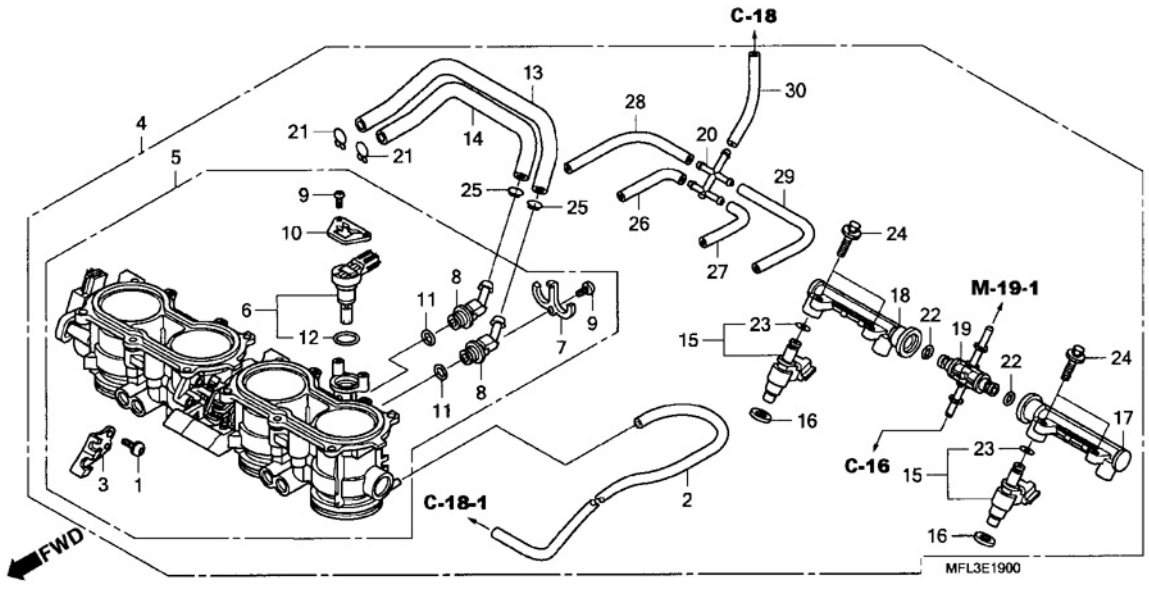

Ref. nº	N.O.S.	Descrição	T.M.O.
4	311132	Carcaça, Acelerador Conj.,	1,8
5	311130	Carcaça, Acelerador	1,9
6	3111N5	Válvula, Controle Ar	1,1
	3111N5B	• ABS, Adicionar	0,5
15	3111E1	Injetor, Combustível: Primário	1,1
		• NOTA: Mesmo Tempo para 2 Unidades ou Mais	
	3111E1C	• ABS, Adicionar	0,5
19		(17,18,22)	
	3111D9	Tubo, Combustível: Inferior	1,1
	3111D9C	• ABS, Adicionar	0,5
	3111C8	Tubo, Combustível: Ambos	1,2
	3111C8E	• ABS, Adicionar	0,5

Nº	Nº da peça	Descrição	Qtd. CBR1000 RR8	RR9	RA9	Nº de série		Tipo
1	16081-MFL-003	Parafuso, Allen, 5 x 12	2	2	2			
2	16167-MFL-003	Tubo, 3,5 x 830	1	1	1			
3	16169-MFL-003	Suporte, Fiação.	1	1	1			
4	16400-MFL-003	Carcaça Conj., Acelerador (GQ23A A)	1	1	1			
5	16401-MFL-003	Carcaça Conj., Acelerador	1	1	1			
6	16430-MFJ-D01	Motor, Conj.	1	1	1			
7	16431-MFJ-D01	Placa, Junção	1	1	1			
8	16432-MFJ-D01	Junção, Válvula Controle Ar	2	2	2			
9	16433-HN8-A61	Parafuso, Torx	3	3	3			
10	16433-MEW-921	Placa, Válvula Controle Ar	1	1	1			
11	16434-MFJ-D01	Anel, Vedação	2	2	2			
12	16435-MFJ-D01	Anel, Vedação, 17,8 x 1,9	1	1	1			
13	16440-MFL-003	Tubo (A)	1	1	1			
14	16441-MFL-003	Tubo (B)	1	1	1			
15	16450-MFL-003	Injetor, Conj., Combustível	4	4	4			
16	16472-MCW-000	Anel Vedação, Injetor	4	4	4			
17	16610-MFL-003	Tubo Comp. A, Combustível	1	1	1			
18	16620-MFL-003	Tubo Comp. B, Combustível	1	1	1			
19	16650-MFL-003	Junção, Combustível	1	1	1			
20	17201-MCJ-003	Junção Conj., Cinco Vias	1	1	1			
21	90661-GHB-610	Braçadeira B, Tubo, 12,5 mm	2	-	-			
	90661-MFL-003	Presilha, Tubo, 13,3 mm	-	2	2			
22	91301-PLC-000	Anel, Vedação 7,47 x 3,6	2	2	2			
23	91301-P7A-004	Anel, Vedação	4	4	4			
24	93401-05020-00	Parafuso-Arruela, 5 x 20	4	4	4			

© Moto Honda da Amazônia Ltda.
Todos os direitos reservados.

M-19 Carcaça do Acelerador

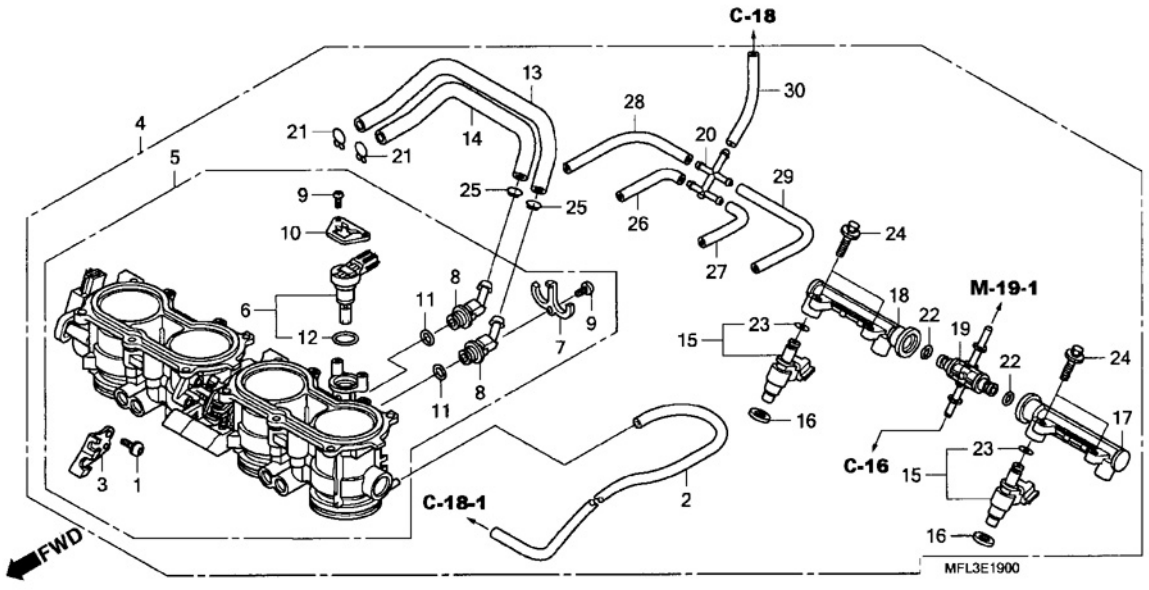

Nº	Nº da peça	Descrição	Qtd. CBR1000 RR8	RR9	RA9	Nº de série		Tipo
25	95002-02139	Presilha, Tubo (B12,5)	2	2	2			
26	95005-35050-20	Tubo, 3,5 x 50 (95005-35001-20 mm)	1	1	1			
27	95005-35090-20	Tubo, 3,5 x 90 (95005-35001-20 mm)	1	1	1			
28	95005-35110-20	Tubo, 3,5 x 110 (95005-35001-20 mm)	1	1	1			
29	95005-35160-20	Tubo, 3,5 x 160 (95005-35001-20 mm)	1	1	1			
30	95005-35170-20	Tubo, 3,5 x 170 (95005-35001-20 mm)	1	1	1			

© Moto Honda da Amazônia Ltda.
Todos os direitos reservados.

M-19•1 Injetor

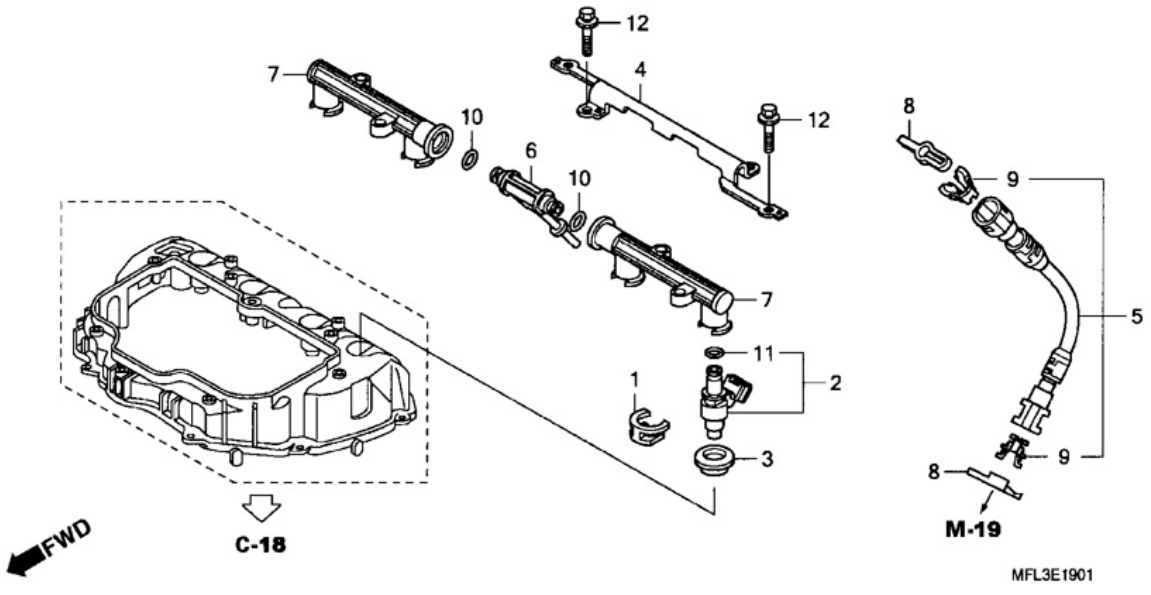

Ref. nº	N.O.S.	Descrição	T.M.O.
2	3111E0	Injetor Combustível: Secundário	0,6
		• NOTA: Mesmo Tempo para 2 Unidades ou Mais	
	3111E0C	• ABS, Adicionar	0,5
5	3101C3	Mangueira, Alimentação Combustível: Secundária	1,0
	3101C3C	• ABS, Adicionar	0,5
6		(7,10)	
	3111D8	Tubo, Combustível: Superior	0,6
	3111D8C	• ABS, Adicionar	0,5
	3111C8	Tubo, Combustível: Ambos	1,2
	3111C8E	• ABS, Adicionar	0,5

Nº	Nº da peça	Descrição	Qtd. CBR1000 RR8	RR9	RA9	Nº de série		Tipo
1	16451-MFL-000	Presilha, Injetor	4	4	4			
2	16460-MFL-003	Injetor Conj., Combustível	4	4	4			
3	16472-MFJ-D00	Anel Vedação, Injetor	4	4	4			
4	16501-MFL-000	Placa, Injetor	1	1	1			
5	16527-MFL-003	Mangueira Comp. A, Alimentação Combustível	1	1	1			
6	16630-MFJ-D00	Junta T, Combustível	1	1	1			
7	16640-MFL-000	Tubo Comp., Combustível	2	2	2			
8	16719-MFJ-D00	Amortecedor, Conector	2	2	2			
9	17711-S0X-931	Retentor, (Azul Verde) (TOKAI)	2	2	2			
10	91301-PLC-000	Anel, Vedação, 7,47 x 3,6	2	2	2			
11	91301-P7A-004	Anel, Vedação	4	4	4			
12	93401-05020-00	Parafuso-arruela, 5 x 20	4	4	4			

PROIBIDA A REPRODUÇÃO - DISTRIBUIDORES

© Moto Honda da Amazônia Ltda.
Todos os direitos reservados.

MOP-1 Jogo de Juntas A

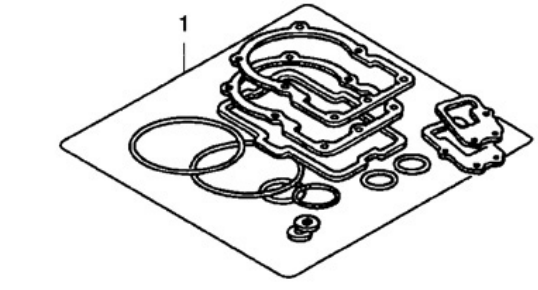

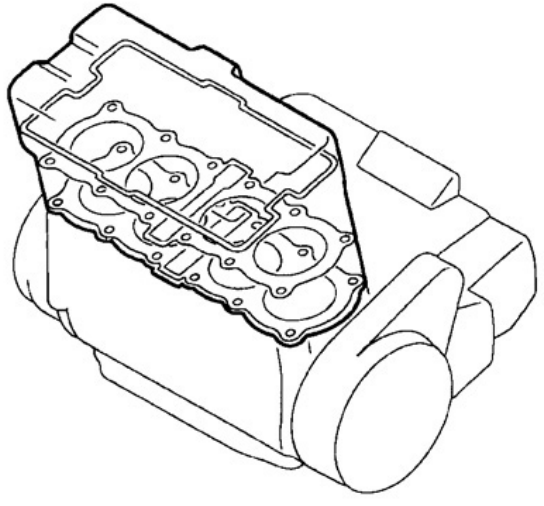

FWD

ENG1X0005A

Ref. nº	N.O.S.	Descrição	T.M.O.
		Sem Informação	

Nº	Nº da peça	Descrição	Qtd. CBR1000 RR8	RR9	RA9	Nº de série		Tipo
1	06111-MFL-000	Juntas A, Jogo (Componentes)	1	1	1			
	12191-MFL-003	Junta, Cilindro	1	1	1			
	12251-MFL-003	Junta, Cabeçote	1	1	1			
	12391-MFL-000	Junta Comp., Tampa Cabeçote	1	1	1			
	12395-MBW-003	Junta, Orifício Plugue	4	4	4			
	14525-MFA-D01	Junta, Orifício Tensor	1	1	1			
	19305-KV3-010	Coxim, Termostato	1	1	1			
	19312-MFG-D00	Junta, Carcaça Termostato	1	1	1			
	90403-MFL-000	Arruela, Vedação, 24 mm	1	1	1			
	90442-397-000	Arruela, Vedação, 6 mm	1	1	1			
	90454-MC7-000	Arruela, Especial, 12 mm	1	1	1			
	90463-ML7-000	Arruela, Vedação, 6,5 mm	8	8	8			
	90543-MV9-670	Coxim, Fixação	4	4	4			
	91301-MEL-003	Anel, Vedação, 44,3 x 2,5	4	4	4			
	91301-MFL-000	Anel, Vedação, 34 x 2	1	1	1			
	91356-MA6-005	Anel, Vedação, 14,8 x 2,4 (ARAI)	1	1	1			

PROIBIDA REPRODUÇÃO
DISTRIBUIDORES

© Moto Honda da Amazônia Ltda.
Todos os direitos reservados.

MOP-2 Jogo de Juntas B

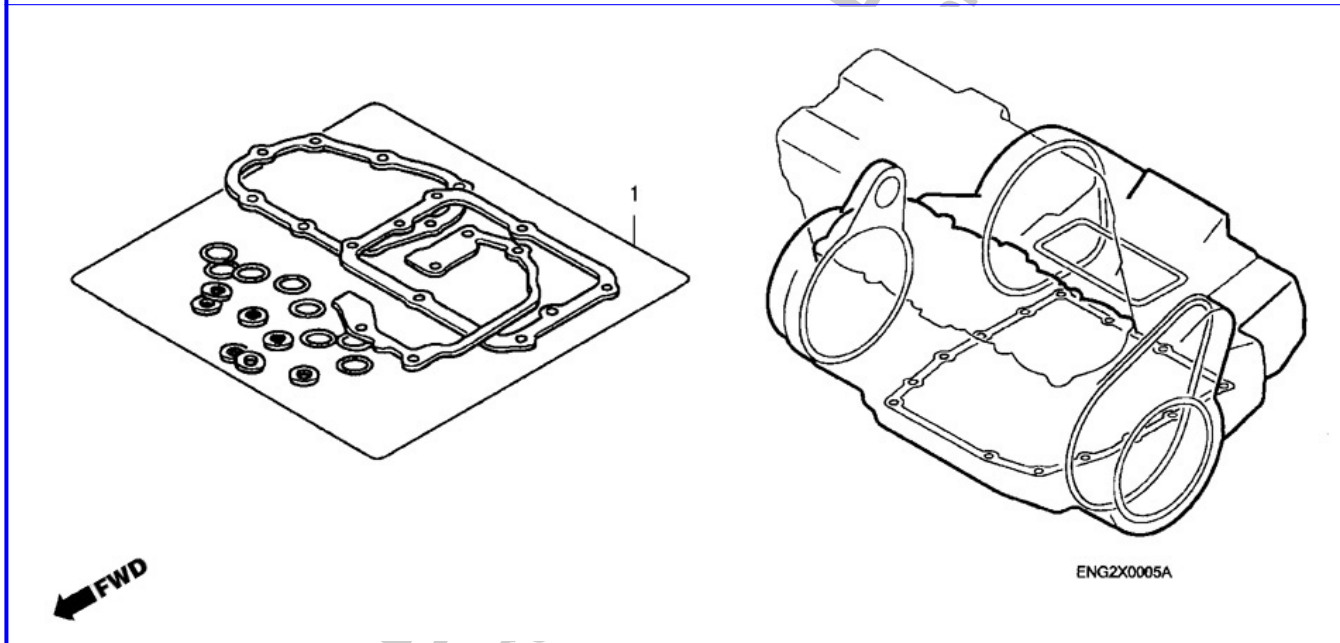

Ref. nº	N.O.S.	Descrição	T.M.O.
		Sem Informação	

Nº	Nº da peça	Descrição	Qtd. CBR1000 RR8	RR9	RA9	Nº de série		Tipo
1	06112-MFL-000	Juntas B, Jogo (Componentes)	1	1	1			
	15154-MAT-000	Guarnição, Filtro Óleo	1	1	1			
	15433-MFJ-D01	Anel, Vedação	2	2	2			
	90402-MFJ-D01	Arruela, Vedação, 34,5 mm	1	1	1			
	90442-035-000	Arruela, Vedação, 6 mm	1	1	1			
	90443-MJ6-000	Arruela, Ponto Morto	1	1	1			
	90447-KE1-000	Arruela, Vedação, 7 mm	1	1	1			
	90463-ML7-000	Arruela, Vedação, 6,5 mm	1	1	1			
	91301-ML7-003	Anel, Vedação, 48,1 x 3,6 (ARAI)	1	1	1			
	91302-MB0-013	Anel, Vedação, 32,95 x 2,62 (ARAI)	1	1	1			
	91302-377-000	Anel, Vedação, 15 x 2,5	1	1	1			
	91303-MJ0-003	Anel, Vedação, 6,5 x 2,2 (ARAI)	1	1	1			
	91307-KRM-840	Anel, Vedação, 18 x 3 (ARAI)	1	1	1			
	91313-MA6-005	Anel, Vedação, 4,8 x 1,9	3	3	3			
	91309-425-003	Anel, Vedação, 24,4 x 3,1 (ARAI)	1	1	1			
	91354-MCT-003	Anel Vedação, Radiador Óleo	1	1	1			
	90401-KRM-R20	Arruela, Plugue Drenagem, 12 mm	1	1	1			

© Moto Honda da Amazônia Ltda.
Todos os direitos reservados.

C-1 Farol

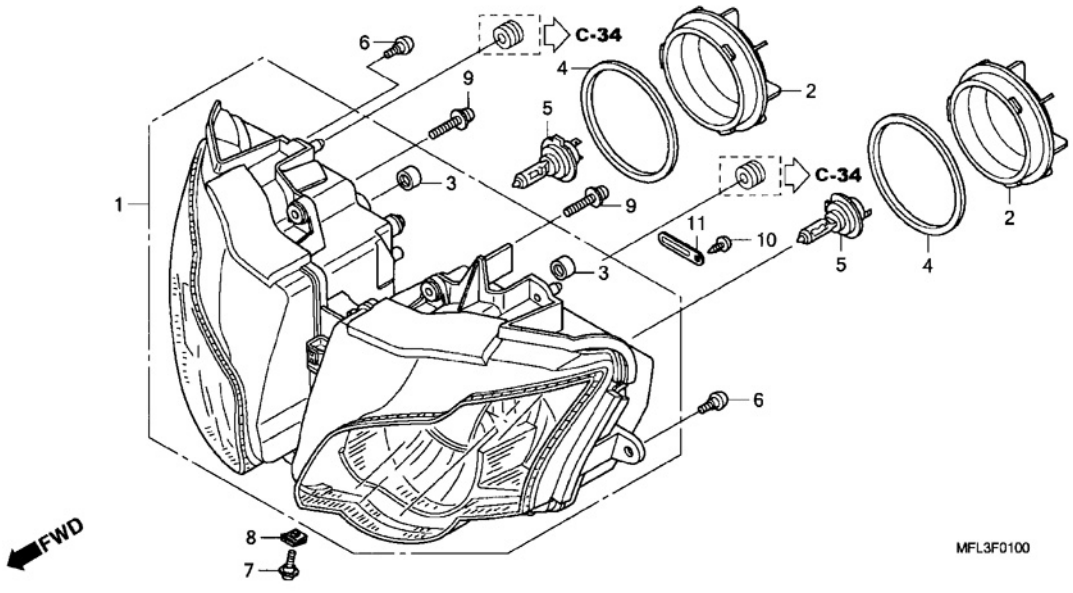

Ref. nº	N.O.S.	Descrição	T.M.O.
1	6161A7	Unidade, Farol	1,4
5		(2,4)	
	6161F7	Lâmpada, Farol: Esquerda	0,1
	6161F8	Lâmpada, Farol: Direita	0,1
	6161H4	Lâmpada, Farol: Ambas	0,1

Nº	Nº da peça	Descrição	Qtd. CBR1000 RR8	RR9	RA9	Nº de série		Tipo
1	33102-MFL-641	Unidade, Farol	1	1	1			
2	33112-MFJ-D01	Tampa, Soquete	2	2	2			
3	33113-MBW-D21	Tubo, CP	2	2	2			
4	33114-MFJ-D01	Junta, Tampa, Soquete	2	2	2			
5	34901-MAT-611	Lâmpada (12V 55W) (H7) (STANLEY)	2	2	2			
6	90106-961-000	Parafuso, 5 x 13,5	2	2	2			
7	90117-KSV-K10	Parafuso, Phillips, 5 x 13	1	1	1			
8	90312-MT3-000	Porca, Presilha, 5 mm	1	1	1			
9	93894-05022-07	Parafuso-arruela, 5 x 22	2	2	2			
10	93903-24380	Parafuso, Fixação, 4 x 12	1	1	1			
11	94591-29000	Presilha, 2 x 90	1	1	1			

© Moto Honda da Amazônia Ltda.
Todos os direitos reservados.

C-2 Instrumentos

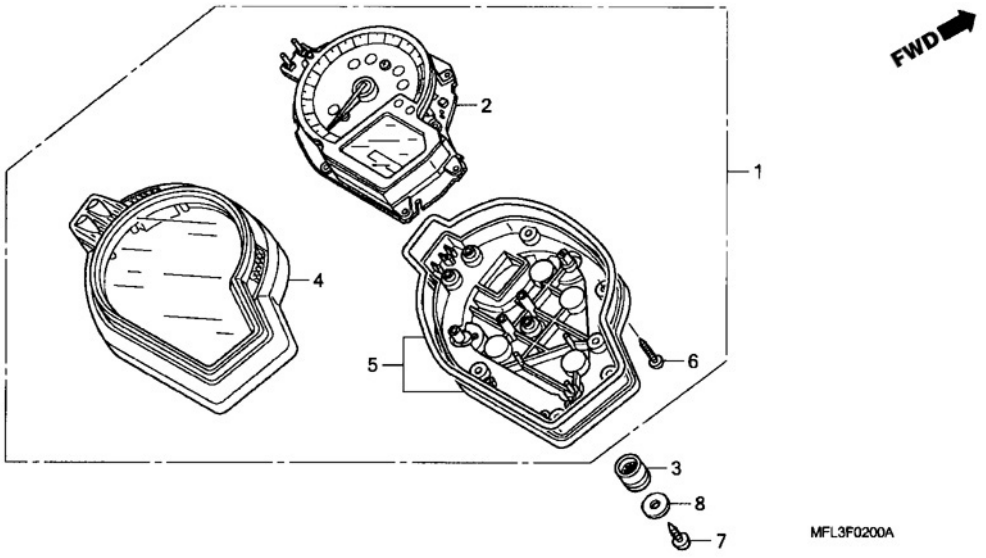

Ref. nº	N.O.S.	Descrição	T.M.O.
1	8121A1	Instrumentos, Conj.,	1,2
2	8121A2	Instrumentos, Combinação	1,3
3	8121B4	Carcaça Instrumentos: Superior	1,2
5	8121B5	Carcaça Instrumentos: Inferior	1,2

Nº	Nº da peça	Descrição	Qtd. CBR1000 RR8	RR9	RA9	Nº de série		Tipo
1	37100-MFL-601	Instrumentos Conj., Combinação (MPH/KPH)	1	1	-			E, E/A, 3E, 5E
	37100-MFL-621	Instrumentos Conj., Combinação (KPH)	1	1	-			F, F/A, 2F, 3F
	37100-MFL-641		1	1	-			BR, BR/A, ED, ED/A, U, U/A, 2BR, 2ED, 2U, 3BR, 3U, 4ED
	37100-MFL-750		1	1	-			KO, KO/A, 2KO, 3KO
	37100-MFL-D01		-	-	1			BR, ED, U, 2ED, 2U, 4ED
	37100-MFL-E01	Instrumentos Conj., Combinação (MPH/KPH)	-	-	1			E, 3E, 5E
	37100-MFL-F01	Instrumentos Conj., Combinação (KPH)	-	-	1			F, 2F, 3F
	37100-MFL-K01		-	-	1			KO, 2KO
2	37110-MFL-601	Instrumentos Conj., Velocímetro & Tacômetro & Temperatura	1	1	-			E, E/A, 3E, 5E
	37110-MFL-621		1	1	-			F, F/A, 2F, 3F
	37110-MFL-641		1	1	-			BR, BR/A, ED, ED/A, U, U/A, 2BR, 2ED, 2U, 3BR, 3U, 4ED
	37110-MFL-751		1	1	-			KO, KO/A, 2KO, 3KO
	37110-MFL-D01		-	-	1			BR, ED, U, 2ED, 2U, 4ED
	37110-MFL-E01		-	-	1			E, 3E, 5E
	37110-MFL-F01		-	-	1			F, 2F, 3F
	37110-MFL-K01		-	-	1			KO, 2KO
3	37244-MM4-000	Coxim, Fixação Velocímetro	3	3	3			
4	37610-MFL-641	Carcaça, Superior	1	1	1			
5	37620-MFL-641	Carcaça, Inferior	1	1	1			
6	93903-22480	Parafuso, Fixação, 3 x 16	9	9	9			
7	93913-25380	Parafuso, Fixação, 5 x 14 (PO)	3	3	3			
8	94103-05700	Arruela, Lisa, 5 mm	3	3	3			

© Moto Honda da Amazônia Ltda.
Todos os direitos reservados.

C-3 Manopla • Interruptores • Cabos

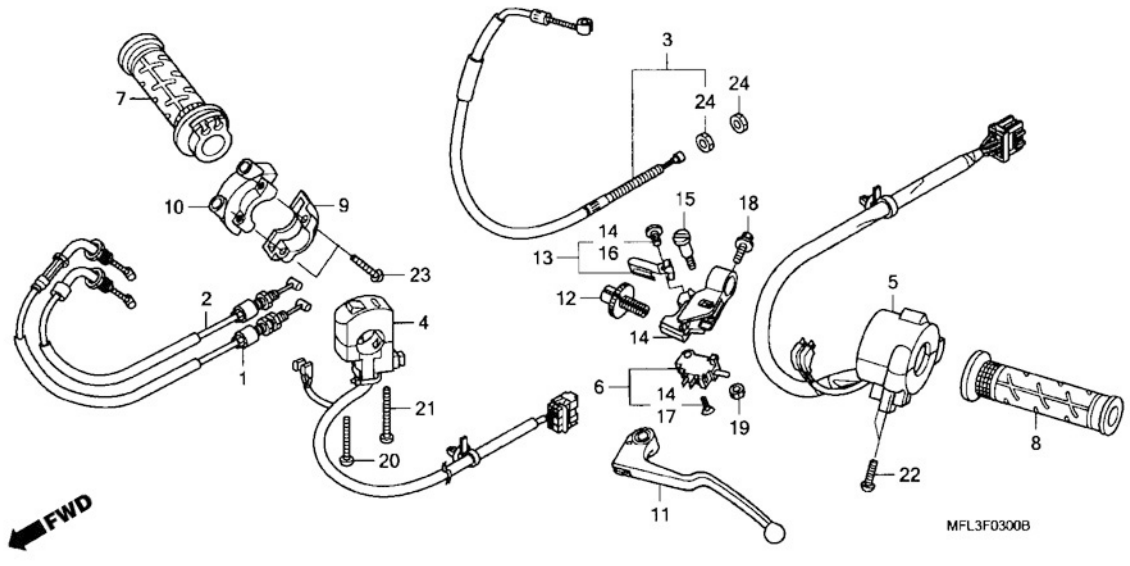

Ref. nº	N.O.S.	Descrição	T.M.O.
1		(2)	
	811100	Cabo, Acelerador	1,8
		• NOTA: Mesmo Tempo para 2 Unidades	
3	811115	Cabo, Embreagem	0,6
4	615120	Interruptor, Partida	0,4
5	615118	Interruptor, Sinalizador	0,4
6	6151A9	Interruptor, Embreagem	0,1
7	810150	Manopla, Acelerador	0,7
8	8101C0	Manopla Acelerador: Esquerda	0,1
10	810155	Alojamento, Acelerador	0,7
11	8101C6	Alavanca: Esquerda	0,1
	8101F5	Alavanca: Ambas	0,2
14	8101C8	Suporte, Alavanca: Esquerda	0,3

Nº	Nº da peça	Descrição	Qtd. CBR1000 RR8	RR9	RA9	Nº de série		Tipo
1	17910-MFL-000	Cabo Comp. A, Acelerador	1	1	1			
2	17920-MFL-000	Cabo Comp. B, Acelerador	1	1	1			
3	22870-MFL-000	Cabo Comp., Embreagem	1	1	1			
4	35130-MFL-000	Interruptor Conj., Parada Motor	1	1	1			
5	35200-MFL-000	Interruptor Conj., Sinalizador	1	1	1			
6	35335-MCJ-750	Interruptor Jogo, Embreagem	1	1	1			
7	53140-MCF-000	Manopla Conj., Acelerador	1	1	1			
8	53166-MY9-890	Manopla, Esquerda	1	1	1			
9	53167-MV4-000	Alojamento, Superior Acelerador (Inferior)	1	1	1			
10	53168-MV4-000	Alojamento, Inferior Acelerador (Superior)	1	1	1			
11	53182-MCJ-750	Alavanca Comp., Esquerda	1	1	1			
12	53183-MCJ-750	Parafuso, Ajuste Cabo	1	1	1			
13	53190-MCJ-750	Mola Jogo, Alavanca Embreagem	1	1	1			
14	53195-MCJ-750	Suporte Jogo, Alavanca Embreagem	1	1	1			
15	90122-MCJ-750	Parafuso, Articulação Alavanca	1	1	1			
16	90123-MCJ-750	Parafuso, Phillips, 4 x 10	1	1	1			
17	90124-MCJ-751	Parafuso, Cabeça Chata, 3 x 16	1	1	1			
18	90126-MCJ-750	Parafuso, Flange, 6 x 20	1	1	1			
19	90301-MCJ-750	Porca, U, 6 mm	1	1	1			
20	93500-04032-0G	Parafuso, Phillips, 4 x 32	1	1	1			
21	93500-04045-0G	Parafuso, Phillips, 4 x 45	1	1	1			
22	93500-05020-0G	Parafuso, Phillips, 5 x 20	2	2	2			
23	93500-05022-0G	Parafuso, Phillips, 5 x 22	2	2	2			
24	94002-08000-0S	Porca, Sextavada, 8 mm	2	2	2			

© Moto Honda da Amazônia Ltda.
Todos os direitos reservados.

C-4 Cilindro Mestre do Freio Dianteiro (CBR1000RR)

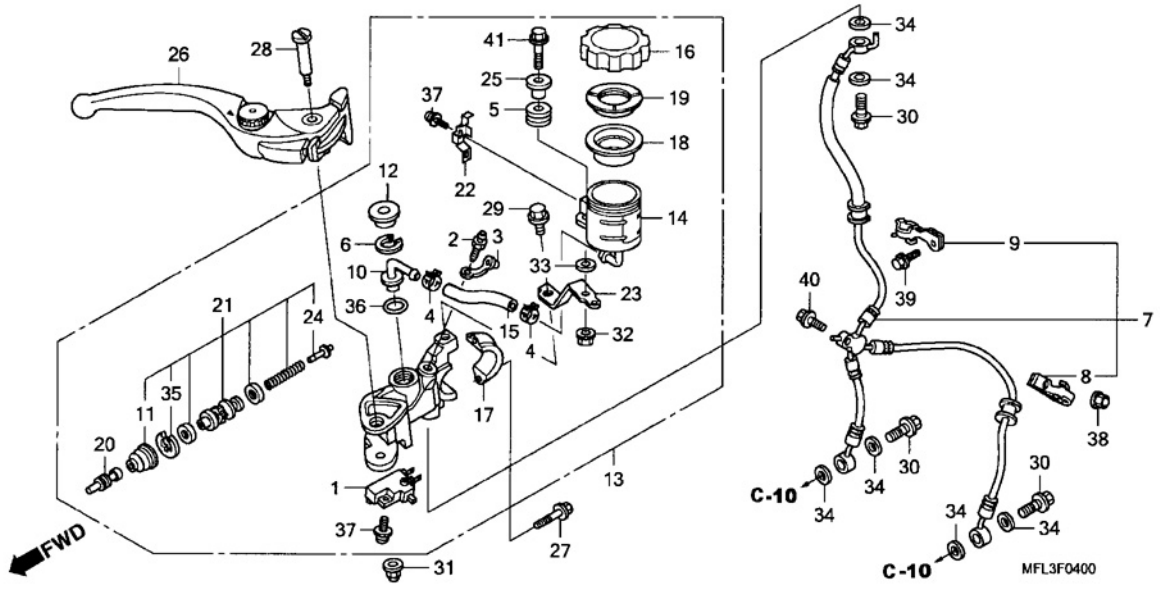

Ref. nº	N.O.S.	Descrição	T.M.O.
1	6151B2	Interruptor, Freio Dianteiro	0,1
7	7121A0	Mangueira, Freio Dianteiro • Inclui: Sangria dos Freios	0,5
13	712105	Cilindro, Mestre Freio Dianteiro • Inclui: Sangria dos Freios	0,4
14	7121H4	Reservatório Óleo, Cilindro Mestre Freio Dianteiro • Inclui: Sangria dos Freios	0,2
18	7121G6	Diafragma, Cilindro Mestre Freio Dianteiro	0,1
21	7121G9	Pistão, Jogo, Cilindro Mestre Freio Dianteiro • Inclui: Sangria dos Freios	0,4
26	8101C7	Alavanca: Direita	0,1
	8101F5	Alavanca: Ambas	0,2

Nº	Nº da peça	Descrição	Qtd. CBR1000 RR8	RR9	RA9	Nº de série		Tipo
1	35340-MEL-003	Interruptor Conj., Freio Dianteiro	1	1	-			
2	43352-568-003	Parafuso, Sangria (NISSIN)	1	1	-			
3	43353-461-771	Capa, Parafuso Sangria	1	1	-			
4	43514-KS6-701	Braçadeira, Mangueira Cilindro Mestre	2	2	-			
5	43516-MCJ-006	Coxim, Reservatório Óleo	1	1	-			
6	43517-KS6-701	Anel Elástico, Cilindro Mestre Traseiro	1	1	-			
7	45125-MFL-013	Mangueira Comp., Freio Dianteiro	1	1	-			
8	45158-MFL-000	Braçadeira A, Mangueira Freio Dianteiro	1	-	-			
			-	1	-		~9K100128	F, 2F, 3F
			-	1	-		~9K101507	E, ED, 2ED, 3E, 4ED, 5E
	45158-MFL-D00		-	1	-			BR, KO, U, 2BR, 2KO, 2U, 3BR, 3KO, 3U
			-	1	-	9K100129~		F, 2F, 3F
			-	1	-	9K101508~		E, ED, 2ED, 3E, 4ED, 5E
9	45159-MFL-000	Braçadeira B, Mangueira Freio Dianteiro	1	1	-			
10	45503-KV3-006	Conector, Cilindro Mestre	1	1	-			
11	45504-MCF-006	Coifa, Comp.	1	1	-			
12	45505-KV3-006	Retentor, Pó	1	1	-			
13	45510-MFL-006	Cilindro Mestre Secundário, Conj. Dianteiro (NISSIN)	1	1	-			
14	45511-MEL-D21	Reservatório Comp., Óleo	1	1	-			
15	45512-MEL-006	Mangueira Óleo, Cilindro Mestre	1	1	-			
16	45513-MEL-D21	Tampa, Reservatório Óleo	1	1	-			
17	45517-MFL-006	Suporte, Cilindro Mestre	1	1	-			
18	45520-300-000	Diafragma	1	1	-			
19	45521-MJ6-006	Placa, Diafragma	1	1	-			

© Moto Honda da Amazônia Ltda.
Todos os direitos reservados.
30.04.09

C-4 Cilindro Mestre do Freio Dianteiro (CBR1000RR)

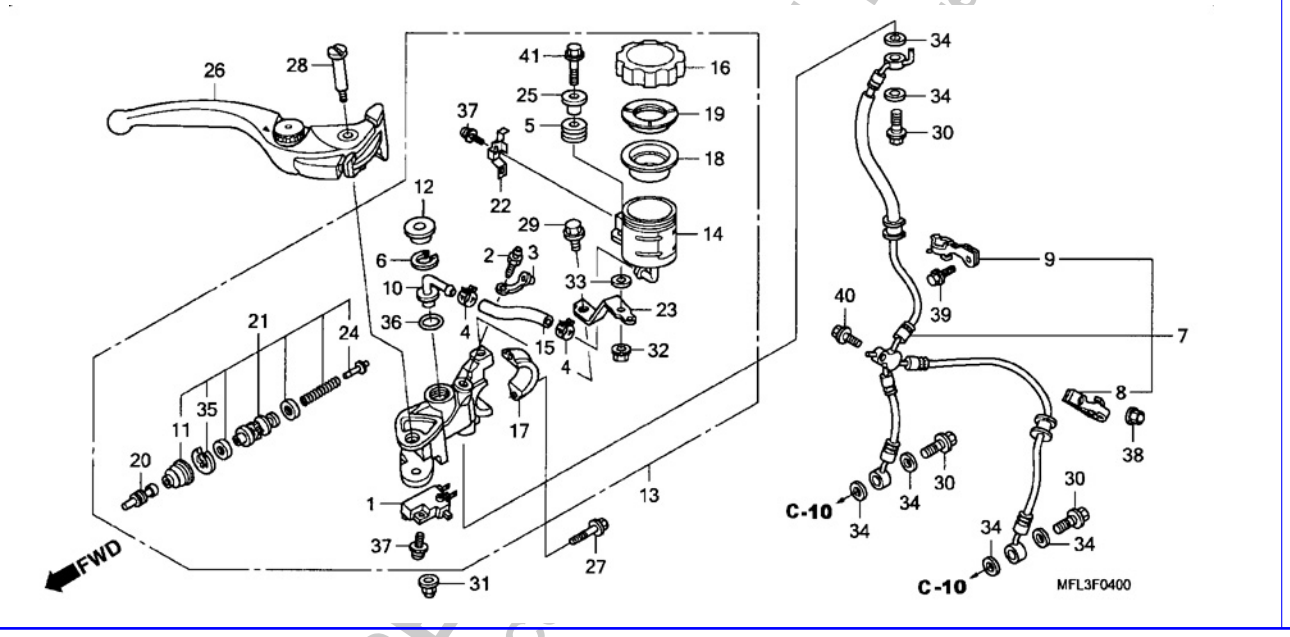

Nº	Nº da peça	Descrição	Qtd. CBR1000 RR8	RR9	RA9	Nº de série		Tipo
20	45525-MEL-016	Pino, Acionamento	1	1	-			
21	45530-MEL-006	Cilindro Mestre, Jogo	1	1	-			
22	45535-MR8-901	Placa, Limitadora	1	1	-			
23	45550-MEL-006	Suporte, Cilindro Mestre Dianteiro	1	1	-			
24	46140-MEL-006	Guia, Mola	1	1	-			
25	50324-425-010	Bucha, 6,3 x 13	1	1	-			
26	53170-MFL-006	Alavanca Comp., Direita	1	1	-			
27	90101-MBZ-G00	Parafuso, Flange, 6 x 22	2	2	-			
28	90114-MCF-006	Parafuso, Alavanca	1	1	-			
29	90117-MR7-000	Parafuso, Flange, 6 x 12	1	1	-			
30	90145-MS9-612	Parafuso, Óleo, 10 x 22	3	3	-			
31	90201-415-000	Porca, Cega, 6 mm	1	1	-			
32	90301-MG3-000	Porca, U, 6 mm	1	1	-			
33	90473-147-000	Arruela, 6 x 16	1	1	-			
34	90545-300-000	Arruela, Parafuso, Óleo	6	6	-			
35	90651-MCF-006	Anel, Elástico	1	1	-			
36	91212-422-006	Anel, Vedação, 14,8 x 2,4	1	1	-			
37	93893-04012-17	Parafuso-Arruela, 4 x 12	2	2	-			
38	94021-06070-0S	Porca, Cega, 6 mm	1	1	-			
39	96001-06012-07	Parafuso, Flange, 6 x 12	1	1	-			
40	96001-06018-07	Parafuso, Flange, 6 x 18	1	1	-			
41	96300-06028-07	Parafuso, Flange, 6 x 28	1	1	-			

PROIBIDA A REPRODUÇÃO DISTRIBUIÇÃO
11111 - Oficinas

© Moto Honda da Amazônia Ltda.
Todos os direitos reservados.

C-4•1 Cilindro Mestre do Freio Dianteiro (CBR1000RA)

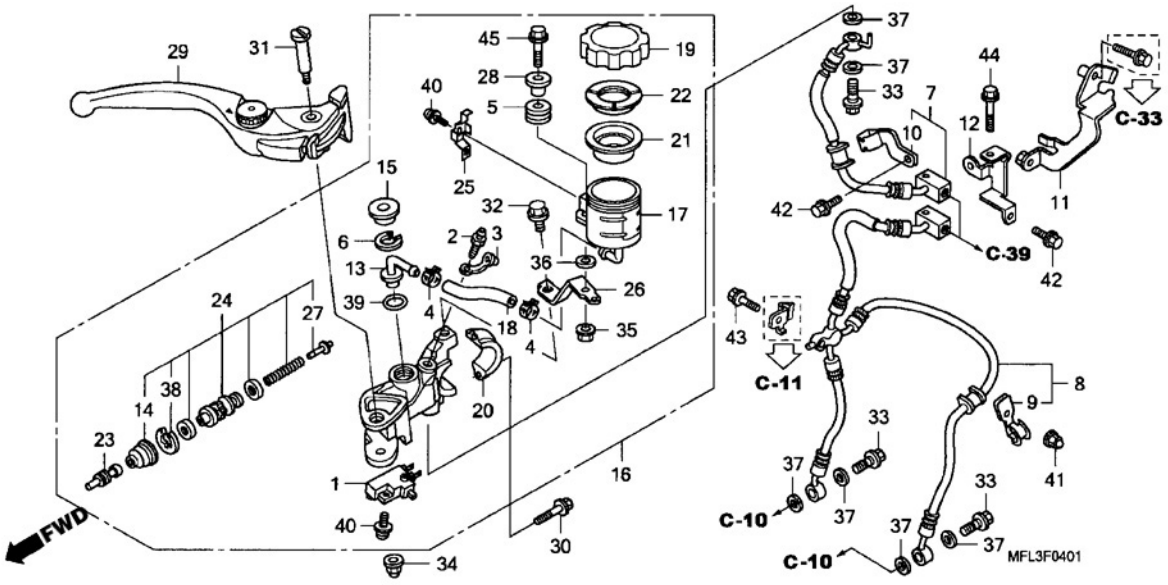

Ref. nº	N.O.S.	Descrição	T.M.O.
1	6151B2	Interruptor, Freio Dianteiro	0,1
7	712127	Mangueira A, Freio Dianteiro • Inclui: Sangria dos Freios	1,3
8	712128	Mangueira B, Freio Dianteiro • Inclui: Sangria dos Freios	1,3
16	712105	Cilindro, Mestre Freio Dianteiro • Inclui: Sangria dos Freios	1,3
17	7121H4	Reservatório Óleo, Cilindro Mestre Freio Dianteiro • Inclui: Sangria dos Freios	1,1
21	7121G6	Diafragma, Cilindro Mestre Freio Dianteiro	0,1
24	7121G9	Pistão, Jogo, Cilindro Mestre Freio Dianteiro • Inclui: Sangria dos Freios	1,3
29	8101C7	Alavanca: Direita	0,1
	8101F5	Alavanca: Ambas	0,2

Nº	Nº da peça	Descrição	Qtd. CBR1000 RR8	RR9	RA9	Nº de série		Tipo
1	35340-MEL-003	Interruptor Conj., Freio Dianteiro	-	-	1			
2	43352-568-003	Parafuso, Sangria (NISSIN)	-	-	1			
3	43353-461-771	Capa, Parafuso Sangria	-	-	1			
4	43514-KS6-701	Braçadeira, Mangueira Óleo Cilindro Mestre	-	-	2			
5	43516-MCJ-006	Coxim, Reservatório Óleo	-	-	1			
6	43517-KS6-701	Anel Elástico, Cilindro Mestre Traseiro	-	-	1			
7	45124-MFL-D01	Mangueira Comp. A, Freio Dianteiro	-	-	1			
8	45127-MFL-D01	Mangueira Comp. B, Freio Dianteiro	-	-	1			
9	45158-MFL-D00	Braçadeira A, Mangueira Freio Dianteiro	-	-	1			
10	45159-MFL-D00	Braçadeira B, Mangueira Freio Dianteiro	-	-	1			
11	45162-MFL-D00	Suporte Comp. A, Mangueira Freio Dianteiro	-	-	1			
12	45163-MFL-D00	Suporte Comp. B, Mangueira Freio Dianteiro	-	-	1			
13	45503-KV3-006	Conector, Cilindro Mestre	-	-	1			
14	45504-MCF-006	Coifa, Comp.	-	-	1			
15	45505-KV3-006	Retentor, Pó	-	-	1			
16	45510-MFL-006	Cilindro Mestre Secundário, Conj. Dianteiro (NISSIN)	-	-	1			
17	45511-MEL-D21	Reservatório Comp., Óleo	-	-	1			
18	45512-MEL-006	Mangueira Óleo, Cilindro Mestre	-	-	1			
19	45513-MEL-D21	Tampa, Reservatório Óleo	-	-	1			
20	45517-MFL-006	Suporte, Cilindro Mestre	-	-	1			
21	45520-300-000	Diafragma	-	-	1			
22	45521-MJ6-006	Placa, Diafragma	-	-	1			
23	45525-MEL-016	Pino, Acionamento	-	-	1			

© Moto Honda da Amazônia Ltda.
Todos os direitos reservados.
30.04.09

C-4•1 Cilindro Mestre do Freio Dianteiro (CBR1000RA)

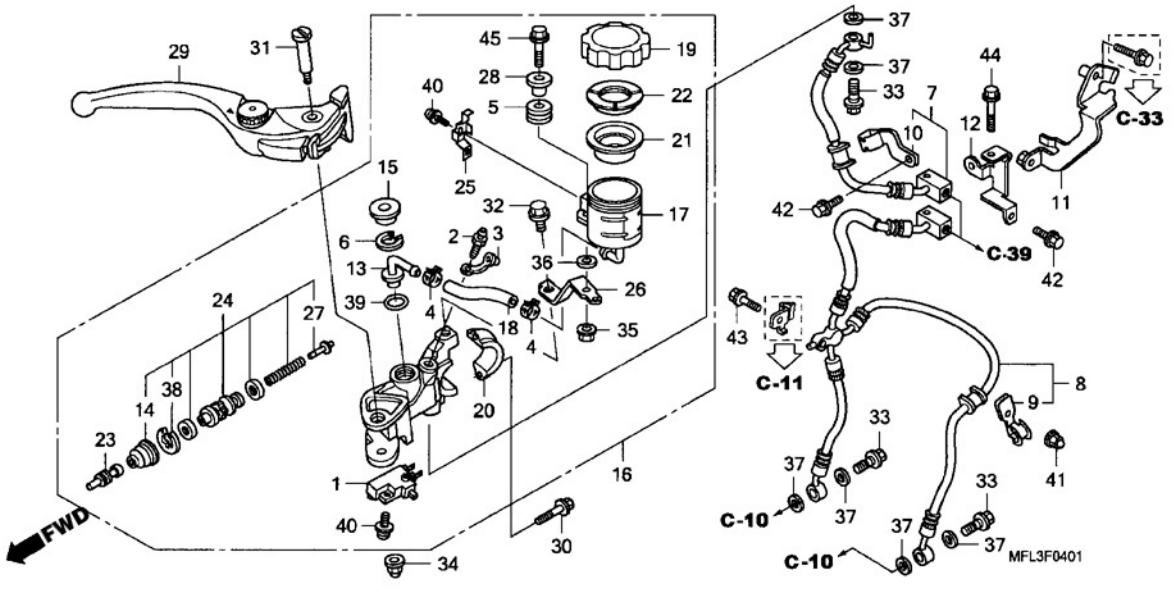

Nº	Nº da peça	Descrição	Qtd. CBR1000 RR8	RR9	RA9	Nº de série		Tipo
24	45530-MEL-006	Cilindro Mestre, Jogo	-	-	1			
25	45535-MR8-901	Placa, Limitadora	-	-	1			
26	45550-MEL-006	Suporte, Cilindro Mestre Dianteiro	-	-	1			
27	46140-MEL-006	Guia, Mola	-	-	1			
28	50324-425-010	Bucha, 6,3 x 13	-	-	1			
29	53170-MFL-006	Alavanca Comp., Direita	-	-	1			
30	90101-MBZ-G00	Parafuso, Flange, 6 x 22	-	-	2			
31	90114-MCF-006	Parafuso, Alavanca	-	-	1			
32	90117-MR7-000	Parafuso, Flange, 6 x 12	-	-	1			
33	90145-MS9-612	Parafuso, Óleo, 10 x 22	-	-	3			
34	90201-415-000	Porca, Cega, 6 mm	-	-	1			
35	90301-MG3-000	Porca, U, 6 mm	-	-	1			
36	90473-147-000	Arruela, 6 x 16	-	-	1			
37	90545-300-000	Arruela, Parafuso, Óleo	-	-	6			
38	90651-MCF-006	Anel, Elástico	-	-	1			
39	91212-422-006	Anel, Vedação, 14,8 x 2,4	-	-	1			
40	93893-04012-17	Parafuso-arruela, 4 x 12	-	-	2			
41	94021-06070-0S	Porca, Cega, 6 mm	-	-	1			
42	96001-06012-07	Parafuso, Flange, 6 x 12	-	-	2			
43	96001-06018-07	Parafuso, Flange, 6 x 18	-	-	1			
44	96001-06035-07	Parafuso, Flange, 6 x 35	-	-	1			
45	96300-06028-07	Parafuso, Flange, 6 x 28	-	-	1			

© Moto Honda da Amazônia Ltda.
Todos os direitos reservados.

C-5 Guidão • Mesa Superior

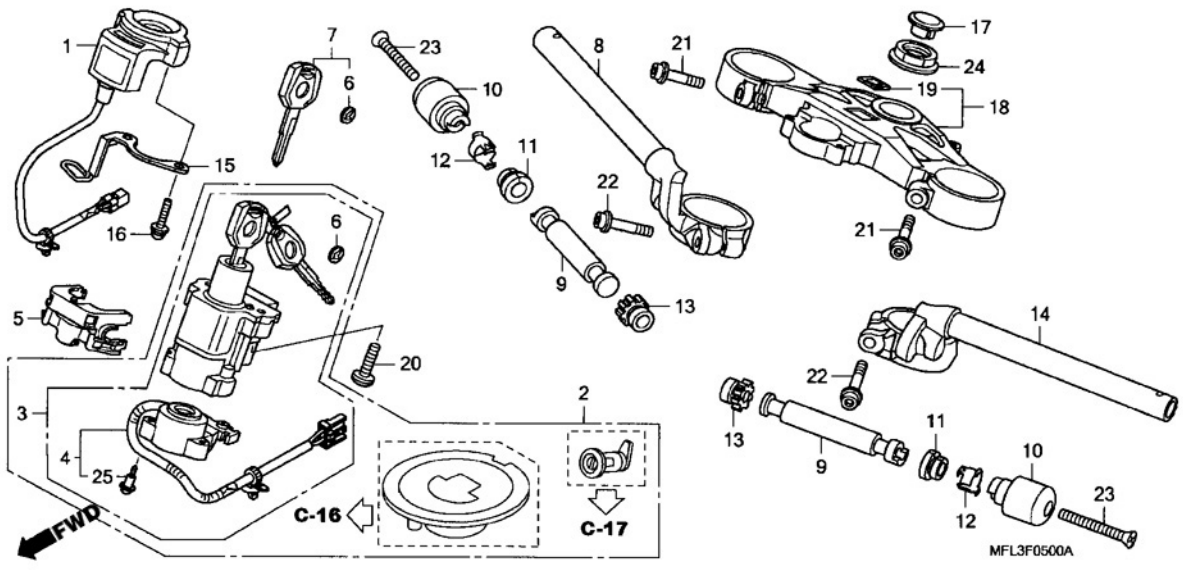

Ref. nº	N.O.S.	Descrição	T.M.O.
1	6141A2	Receptor Unidade, Imobilizador	0,6
2	6151A1	Chave, Jogo	1,4
3	615145	Interruptor Comp.,Trava Ignição	1,1
4	6151C2	Base, Contato	0,6
7	6151D9	Chave,	0,4
		• Exclui: Corte da Chave	
8	8101B1	Tubo, Guidão: Direito	0,6
9		(11,13)	
	8101D6	Peso B, Guidão: Esquerdo	0,2
	8101D7	Peso B, Guidão: Direito	0,2
	8101D8	Peso B, Guidão: Ambos	0,4
14	8101B0	Tubo, Guidão: Esquerdo	0,7
	8101B2	Tubo, Guidão: Ambos	0,9
18	510110	Mesa, Superior	0,7

Nº	Nº da peça	Descrição	Qtd. CBR1000 RR8	RR9	RA9	Nº de série		Tipo
1	30430-MFL-306	Receptor Unidade, Jogo	1	1	1			E, E/A, ED, ED/A, F, F/A, 2ED, 2F, 3E, 3F, 4ED, 5E
	30430-MFL-003	Receptor Unidade	1	1	1			BR, BR/A, KO, KO/A, U, U/A, 2BR, 2KO, 2U, 3BR, 3KO, 3U
			-	-	1			3E
2	35010-MFL-640	Chaves, Jogo	1	1	-			
	35010-MFL-D00		-	-	1			
3	35100-MFL-641	Interruptor Ignição & Trava	1	1	-			
	35100-MFL-D01		-	-	1			
4	35101-MFL-641	Base Comp., Contato	1	1	-			
	35101-MFL-D01		-	-	1			
5	35105-MFJ-D01	Guia, Cabo	1	1	1			
6	35113-MFL-641	Emblema, Chave	4	4	4			
			(2)	(2)	(2)			
7	35121-MFL-641	Chave	(1)	(1)	(1)			
8	53100-MFL-000	Tubo Comp., Guidão Direito	1	1	1			
9	53105-KV3-000	Peso B, Guidão	2	2	2			
10	53105-MEE-940	Peso, Guidão	2	2	2			
11	53107-MJ0-000	Borracha B, Peso Guidão	2	2	2			
12	53108-MJ0-000	Anel Elástico, Peso Guidão	2	2	2			
13	53109-MM5-000	Borracha B, Peso Guidão	2	2	2			
14	53150-MFL-000	Tubo Comp., Guidão Esquerdo	1	1	1			
15	53191-MFL-000	Suporte, Cabo Embreagem	1	1	1			
16	53192-MFL-000	Parafuso-Arruela, 5 x 25	2	2	2			
17	53232-MFL-010	Capa, Porca Direção	1	1	1			
18	53300-MFL-000	Mesa, Superior	1	1	1			
19	86150-KPG-901	Emblema, Produto (MARUI)	1	1	1			
20	90107-MBG-000	Parafuso, Unidirecional, 8 mm	2	2	2			

© Moto Honda da Amazônia Ltda.
Todos os direitos reservados.

C-5 Guidão • Mesa Superior

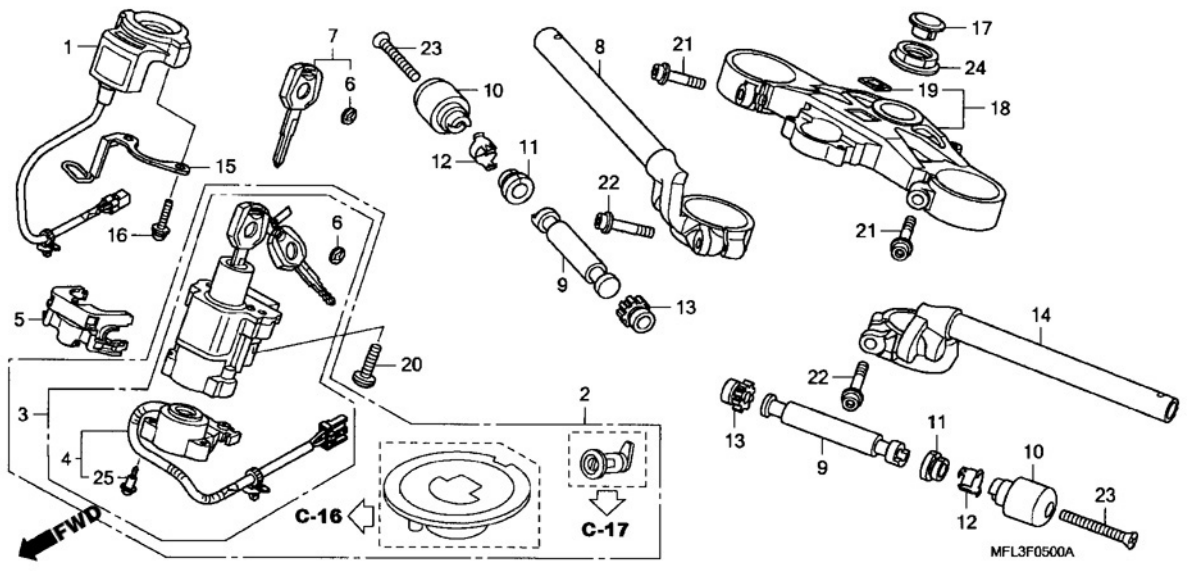

Nº	Nº da peça	Descrição	Qtd. CBR1000 RR8	RR9	RA9	Nº de série		Tipo
21	90124-MFL-000	Parafuso, Flange Allen, 8 x 40	2	2	2			
22	90140-MCJ-750	Parafuso, Flange Allen, 8 x 40	2	2	2			
23	90191-KT7-750	Parafuso, Oval, 6 x 60	2	2	2			
24	90304-MFL-000	Porca, Coluna Direção	1	1	1			
25	91059-KY2-711	Parafuso, Fixação, 3 x 16	3	3	3			

PROIBIDA R
DIST
111111 - co
emes

© Moto Honda da Amazônia Ltda.
Todos os direitos reservados.

C-6 Amortecedor da Direção

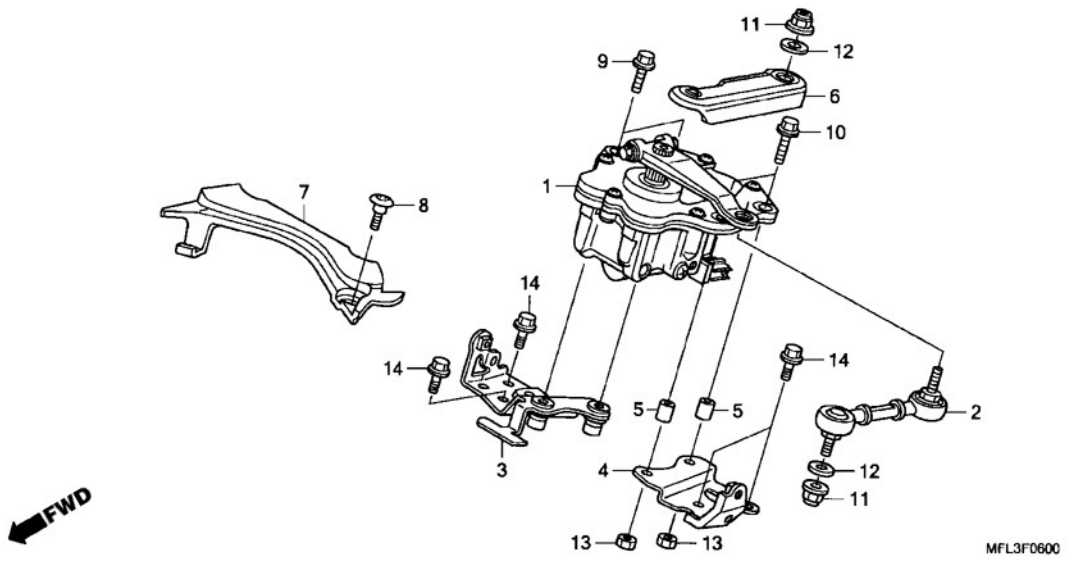

Ref. nº	N.O.S.	Descrição	T.M.O.
1	5101C4	Amortecedor, Direção	0,3

Nº	Nº da peça	Descrição	Qtd. CBR1000 RR8	RR9	RA9	Nº de série		Tipo
1	53700-MFL-013	Amortecedor Conj., Direção	1	1	1			
2	53706-MFL-003	Braço Comp., Secundário	1	1	1			
3	53707-MFL-010	Suporte Comp., Amortecedor Direito	1	1	1			
4	53708-MFL-010	Suporte Comp., Amortecedor Esquerdo	1	1	1			
5	53709-MFL-000	Bucha, Amortecedor Direção	2	2	2			
6	53711-MFL-000	Tampa B, Amortecedor Direção	1	1	1			
7	53741-MFL-000	Tampa, Amortecedor Direção	1	1	1			
8	90112-MEL-D20	Parafuso, Especial, 5 x 13	1	1	1			
9	90122-MFL-000	Parafuso, Flange, 6 x 20	2	2	2			
10	90127-MFL-000	Parafuso, Flange, 6 x 25	2	2	2			
11	90301-473-003	Porca, U, 6 mm	2	2	2			
12	90443-MEL-000	Arruela, 6 mm	2	2	2			
13	94001-06000-0S	Porca, Sextavada 6 mm	2	2	2			
14	96001-06016-00	Parafuso, Flange, 6 x 16	4	-	-		~8M010739	E, ED
	95701-06016-00		4	-	-			BR, BR/A, E/A, ED/A, F, F/A, KO, KO/A, U, U/A
			4	-	-	8M010740~		E, ED
			-	4	4			

© Moto Honda da Amazônia Ltda.
Todos os direitos reservados.

C-7 Coluna de Direção

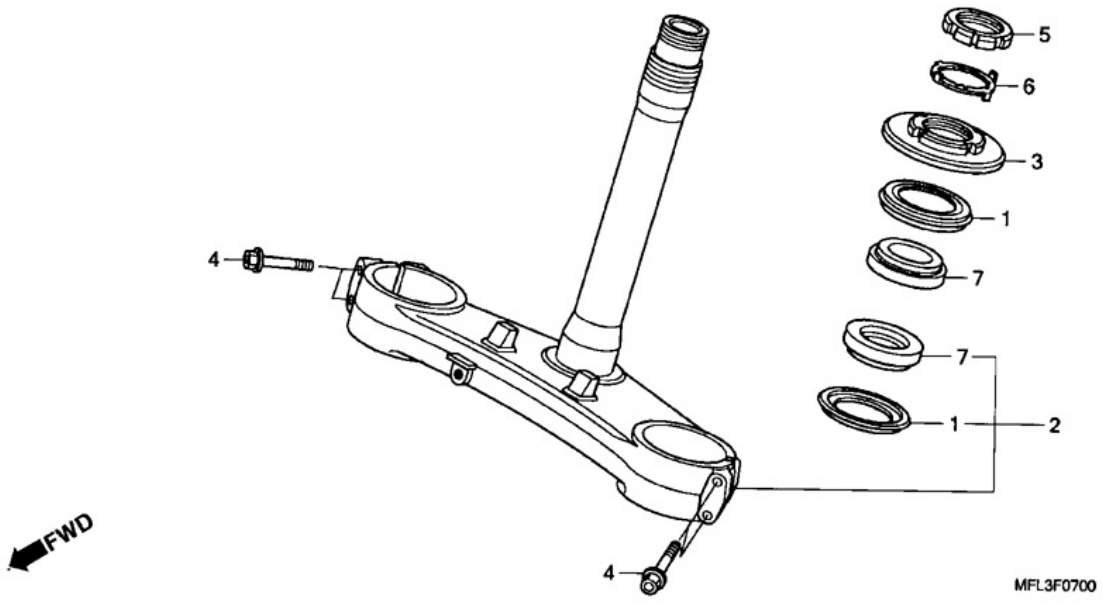

Ref. nº	N.O.S.	Descrição	T.M.O.
2	510100	Coluna ou Eixo, Comp., Direção	1,4
	510100A	Troca Rolamento Superior Adicionar	0,1
3	5101B2	Porca Superior, Coluna Direção	0,5
7	5101B6	Rolamento, Coluna Direção: Superior	1,4
	5101B7	Rolamento, Coluna Direção: Inferior	1,5
	5101C7	Rolamento, Coluna Direção: Ambos	1,6

Nº	Nº da peça	Descrição	Qtd. CBR1000 RR8	RR9	RA9	Nº de série		Tipo
1	53214-MR7-003	Retentor Pó, Coluna Direção (ARAI)	2	2	2			
2	53219-MFL-000	Coluna, Direção Comp.	1	1	1			
3	53220-MFL-000	Porca Superior, Coluna Direção	1	1	1			
4	90134-MEL-000	Parafuso, 8 x 45	4	4	-			
	90134-MFL-D01	Parafuso, Allen 8 x 45	-	-	4			
5	90302-MFL-000	Porca B, Coluna Direção	1	1	1			
6	90506-MR7-000	Arruela, Coluna Direção	1	1	1			
7	91016-MR7-003	Rolamento, Coluna Direção (NTN)	2	2	2			

PROIBIDA A R
DIST

© Moto Honda da Amazônia Ltda.
Todos os direitos reservados.

C-8 Paralama Dianteiro

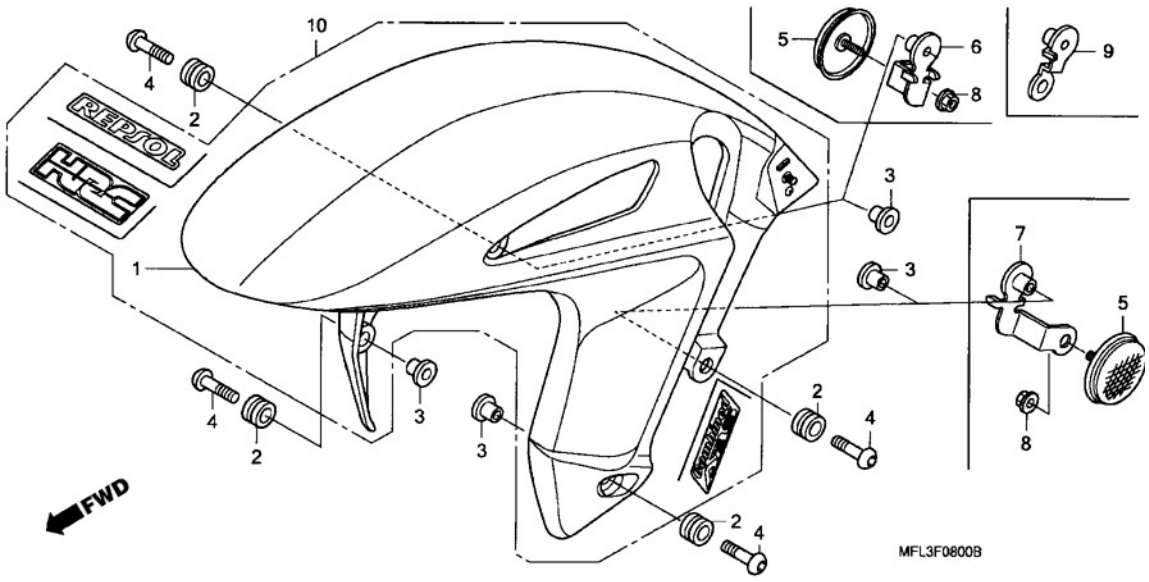

Ref. nº	N.O.S.	Descrição	T.M.O.
1		(10)	
	4131B7	Paralama, Dianteiro	0,2

Nº	Nº da peça	Descrição	Qtd. CBR1000 RR8	RR9	RA9	Nº de série		Tipo
1	61100-MFL-000ZA	Paralama Dianteiro						
		NHA66P ....Branco Sunbeam Perolizado	1	-	-			BR, BR/A, E, E/A, ED, ED/A, F, F/A
			-	1	-			U
	61100-MFL-000ZB	*NHB01* ....Preto Grafite	1	-	-			
			-	1	1			U
	61100-MFL-000ZC	*R258* ....Vermelho Winning	1	-	-			
	61100-MFL-000ZD	*R101CU* ....Vermelho Glory Candy-U	1	-	-			U, U/A
	61100-MFL-000ZG	*NH124MU* ....Preto Achilles Metálico	-	1	-			E, ED, F
	61100-MFL-000ZH	*PB123PA* ....Azul Siren-A Perolizado	-	1	-			BR, E, ED, F, KO
	61100-MFL-000ZJ	*R334* ....Vermelho Vitória	-	1	1			2U
2	80101-165-000	Coxim, Paralama Traseiro	4	4	4			
3	84706-163-670	Bucha, Fixação Lanterna	2	2	2			U, U/A, 2U, 3U
			4	4	3			BR, BR/A, E, E/A, ED, ED/A, F, F/A, KO, KO/A, 2BR, 2ED, 2F, 2KO, 3BR, 3E, 3F, 3KO, 4ED, 5E
4	90118-MEL-000	Parafuso, Phillips, 6 x 20	4	4	4			
5	33741-KAK-971	Refletor, Reflex Dianteiro	2	2	2			U, U/A, 2U, 3U
6	61101-MFL-670	Suporte, Refletor Dianteiro Direito	1	-	-			U, U/A
	61101-MFL-690		-	1	1			U, 2U, 3U
7	61102-MFL-670	Suporte, Refletor Dianteiro Esquerdo	1	1	1			U, U/A, 2U, 3U
8	90301-473-003	Porca, U, 6 mm	2	2	2			U, U/A, 2U, 3U
9	38518-MFL-D00	Suporte, Braçadeira Fiação	-	-	1			BR, E, ED, F, KO, 2ED, 2F, 2KO, 3E, 3F, 4ED, 5E
10	61104-MFL-G20ZB	Paralama Dianteiro *Tipo 1* (WL)						
		YR250 ....Laranja Vibrante	-	1	-			3F, 4ED, 5E
	61104-MFL-830ZA		-	1	-			2BR, 2ED, 2F, 2KO, 3E
	61104-MFL-D00ZA	Paralama Dianteiro (WL)						
		NH124MU ....Preto Achilles-U Metálico	-	-	1			ED, F

© Moto Honda da Amazônia Ltda.
Todos os direitos reservados.

C-8 Paralama Dianteiro

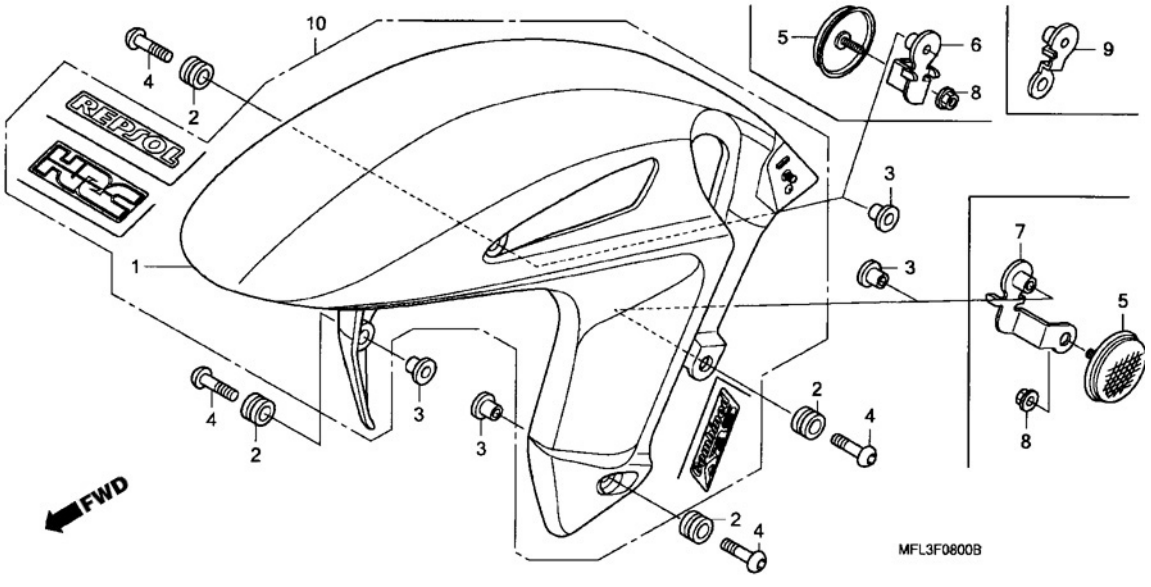

Nº	Nº da peça	Descrição	Qtd. CBR1000 RR8	RR9	RA9	Nº de série		Tipo
10)	61104-MFL-D00ZB	*PB123PA* .....Azul Siren-A Perolizado	-	-	1	.....	.....	BR, E, ED, KO
	61104-MFL-D10ZA	Paralama Dianteiro *Tipo 1* (WL)	-	-	1	.....	.....	2ED, 2F, 2KO, 3E
	61104-MFL-G60ZA	.....	-	-	1	.....	.....	3F, 4ED, 5E

PROIBIDA A RE DIST
111.111.111 - Co

© Moto Honda da Amazônia Ltda.
Todos os direitos reservados.

C-9 Garfo Dianteiro

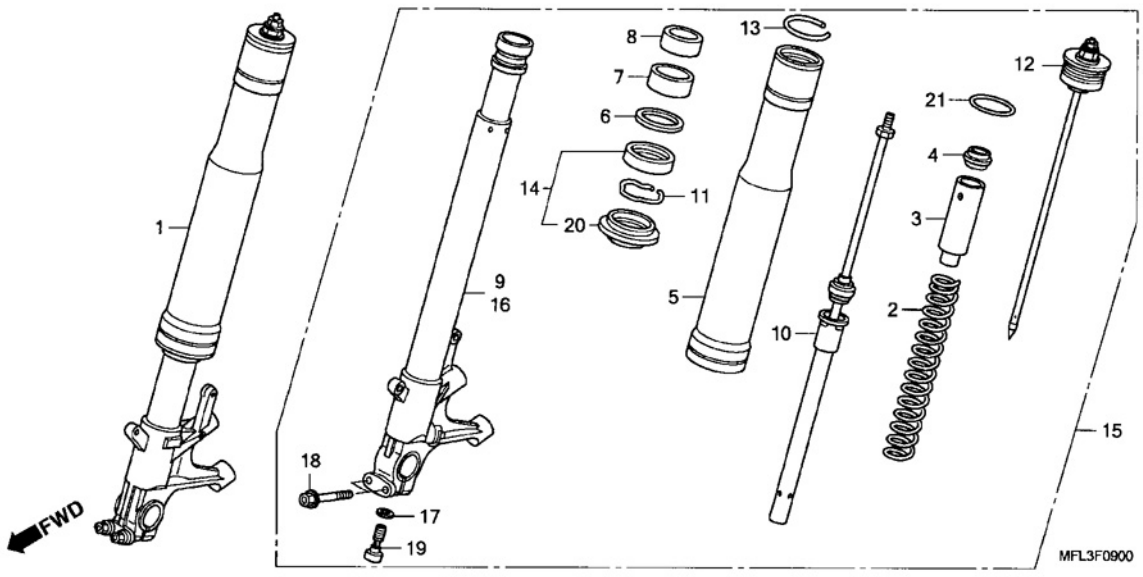

Ref. nº	N.O.S.	Descrição	T.M.O.
1	5111C3	Garfo, Dianteiro: Direito	0,6
2		(3,4,12,21)	
	5111C5	Mola, Garfo Dianteiro: Esquerdo	0,8
	5111C6	Mola, Garfo Dianteiro: Direito	0,8
	5111C7	Mola, Garfo Dianteiro: Ambos	1,2
5	5111C8	Cilindro, Externo: Esquerdo	1,3
	5111C9	Cilindro, Externo: Direito	1,3
	5111D0	Cilindro, Externo: Ambos	2,2
9	5111D5	Cilindro, Deslizante: Direito	1,3
10	5111D8	Amortecedor, Garfo Dianteiro: Esquerdo	1,2
	5111D9	Amortecedor, Garfo Dianteiro: Direito	1,2
	5111E0	Amortecedor, Garfo Dianteiro: Ambos	2,0
14		(6,7,8)	
	5111E7	Retentor Jogo, Garfo Dianteiro: Esquerdo	1,2
	5111E8	Retentor Jogo, Garfo Dianteiro: Direito	1,2
	5111E9	Retentor Jogo, Garfo Dianteiro: Ambos	2,0
15	5111C2	Garfo, Conj. Dianteiro: Esquerdo	0,6
	5111C4	Garfo Conj., Dianteiro: Ambos	0,8

Nº	Nº da peça	Descrição	Qtd. CBR1000 RR8	RR9	RA9	Nº de série		Tipo
1	51400-MFL-003	Garfo, Dianteiro Direito	1	-	-			
			-	1	-			BR, E, ED, F, KO, U, 2U
	51400-MFL-G11		-	1	-			2BR, 2ED, 2F, 2KO, 3BR, 3E, 3F, 3KO, 3U, 4ED, 5E
	51400-MFL-D01		-	-	1			BR, E, ED, F, KO, U, 2U
	51400-MFL-G61		-	-	1			2ED, 2F, 2KO, 3E, 3F, 4ED, 5E
2	51401-MFL-003	Mola, Garfo Dianteiro	2	2	2			
3	51403-MFJ-D01	Bucha, Mola	2	2	2			
4	51406-MW4-003	Limitador, Assento Mola	2	2	2			
5	51410-MFL-003	Cilindro Externo	2	-	-			
			-	2	2			BR, E, ED, F, KO, U, 2U
	51410-MFL-831		-	2	2			2BR, 2ED, 2F, 2KO, 3BR, 3E, 3F, 3KO, 3U, 4ED, 5E
6	51412-MEL-003	Anel, Limitador	2	2	2			
7	51414-MFL-003	Bucha, Guia	2	2	2			
8	51415-MAZ-003	Bucha, Deslizante	2	2	2			
9	51425-MFL-003	Cilindro, Comp., Deslizante Direito	1	1	-			
	51425-MFL-D01		-	-	1			
10	51430-MFL-003	Amortecedor Comp., Dianteiro	2	2	-			
	51430-MFL-D01		-	-	2			
11	51447-KA4-711	Anel Limitador, Retentor Óleo	2	2	2			
12	51450-MFL-003	Parafuso, Comp., Garfo Dianteiro	2	2	2			
13	51455-MW4-003	Anel, Limitador	2	2	2			
14	51490-MFL-003	Retentor Conj., Garfo Dianteiro	2	2	2			
15	51500-MFL-003	Garfo Conj., Dianteiro Esquerdo	1	-	-			
			-	1	-			BR, E, ED, F, KO, U, 2U
	51500-MFL-G11		-	1	-			2BR, 2ED, 2F, 2KO, 3BR, 3E, 3F, 3KO, 3U, 4ED, 5E

© Moto Honda da Amazônia Ltda.
Todos os direitos reservados.

C-9 Garfo Dianteiro

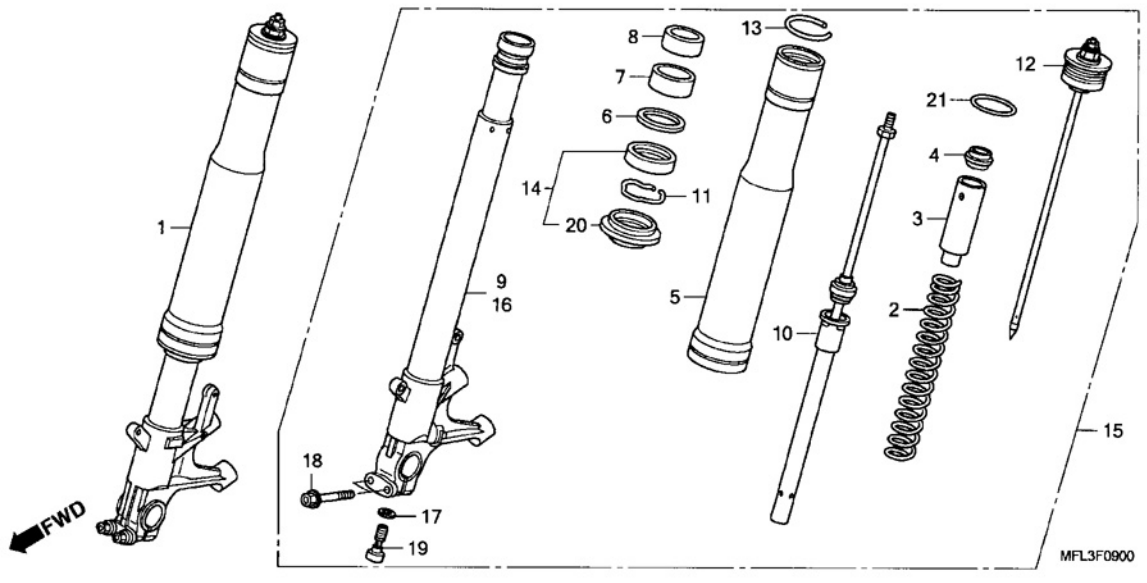

Ref. nº	N.O.S.	Descrição	T.M.O.
16	5111D4	Cilindro, Deslizante: Esquerdo	1,3
	5111D6	Cilindro, Deslizante: Ambos	2,2

Nº	Nº da peça	Descrição	Qtd. CBR1000 RR8	RR9	RA9	Nº de série		Tipo
15)	51500-MFL-D01	Garfo, Dianteiro Esquerdo	-	-	1			BR, E, ED, F, KO, U, 2U
	51500-MFL-G61		-	-	1			2ED, 2F, 2KO, 3E, 3F, 4ED, 5E
16	51525-MFL-003	Cilindro Comp., Deslizante Esquerdo	1	1	-			
	51525-MFL-701		-	-	1			
17	52442-KA3-711	Arruela, Especial, 10 mm	2	2	2			
18	90109-MR7-000	Parafuso, Flange, 8 x 45	4	4	4			
19	90126-MR7-003	Parafuso, Allen, 10 x 35	2	2	2			
20	91254-MEJ-003	Retentor, Pó	2	2	2			
21	91258-GF4-003	Anel, Vedação, 42,2 x 2,4	2	2	2			

PROIBIDA A REPRODUÇÃO
DISTRIBUIDORES
11111 - c

© Moto Honda da Amazônia Ltda.
Todos os direitos reservados.

C-10 Cáliper do Freio Dianteiro

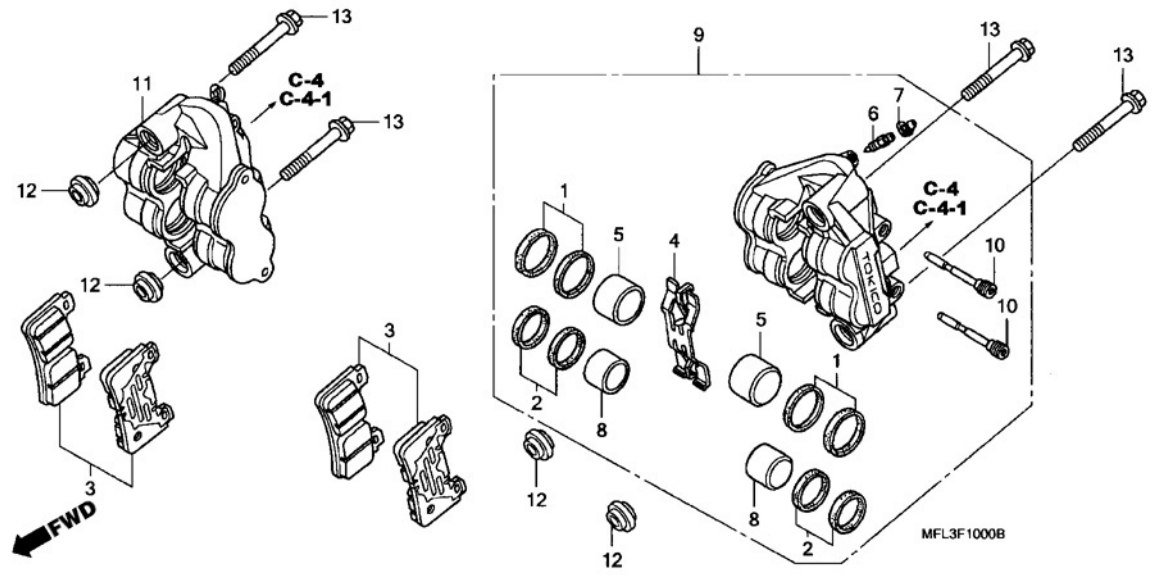

Ref. nº	N.O.S.	Descrição	T.M.O.
3	7111A0	Sapata (Pastilha), Freio: Dianteira Esquerda	0,2
	7111A1	Sapata (Pastilha), Freio: Dianteira Direita	0,2
	7111A2	Sapata (Pastilha), Freio: Dianteira Ambas	0,4
5		(1,2,8)	
	7111D2	Pistão, Cáliper Freio Dianteiro: Esquerdo • Inclui: Sangria dos Freios • NOTA: Mesmo Tempo para 2 Unidades ou Mais	0,7
	7111D2A	• ABS, Adicionar	0,9
	7111D3	Pistão, Cáliper Freio Dianteiro: Direito • Inclui: Sangria dos Freios • NOTA: Mesmo Tempo para 2 Unidades ou Mais	0,7
	7111D3A	• ABS, Adicionar	0,9
	7111D4	Pistão, Cáliper Freio Dianteiro: Ambos • Inclui: Sangria dos Freios	1,2
	7111D4A	• ABS, Adicionar	0,9
+ 9	7111B5	Cáliper, Freio Dianteiro: Esquerdo	0,4

Nº	Nº da peça	Descrição	Qtd. CBR1000 RR8	RR9	RA9	Nº de série		Tipo
1	06451-MEL-003	Retentor Jogo, Pistão (32)	4	4	4			
2	06452-MEL-003	Retentor Jogo, Pistão (30)	4	4	4			
3	06455-MEL-D22	Pastilha, Jogo Dianteira	2	2	2			
4	45106-MEL-003	Mola, Pastilha	2	2	2			
5	45107-MFL-003	Pistão (32)	4	4	4			
6	45111-MEL-013	Parafuso, Sangria	2	2	2			
7	45112-MEL-003	Capa, Parafuso Sangria	2	2	2			
8	45117-MFL-003	Pistão (30)	4	4	4			
9	45150-MFL-003	Cáliper Secundário Conj., Dianteiro Esquerdo	1	-	-			
	45150-MFL-G21		-	1	-			3BR, 3F, 3KO, 3U, 4ED, 5E
	45150-MFL-881		-	1	-			BR, E, ED, F, KO, U, 2BR, 2ED, 2F, 2KO, 2U, 3E
	45150-MFJ-A51		-	-	1			
10	45215-MEL-013	Pino, Suporte	4	-	-			
	45215-MFL-881		-	4	4			
11	45250-MFL-003	Cáliper Secundário Conj., Dianteiro Direito	1	-	-			
	45250-MFL-G21		-	1	-			3BR, 3F, 3KO, 3U, 4ED, 5E
	45250-MFL-881		-	1	-			BR, E, ED, F, KO, U, 2BR, 2ED, 2F, 2KO, 2U, 3E
	45250-MFJ-A51		-	-	1			
12	51497-MEL-D20	Espaçador, Garfo Dianteiro	4	4	4			
13	90131-MEL-D20	Parafuso, Flange, 10 x 62	4	4	4			

© Moto Honda da Amazônia Ltda.
Todos os direitos reservados.

C-10 Cáliper do Freio Dianteiro

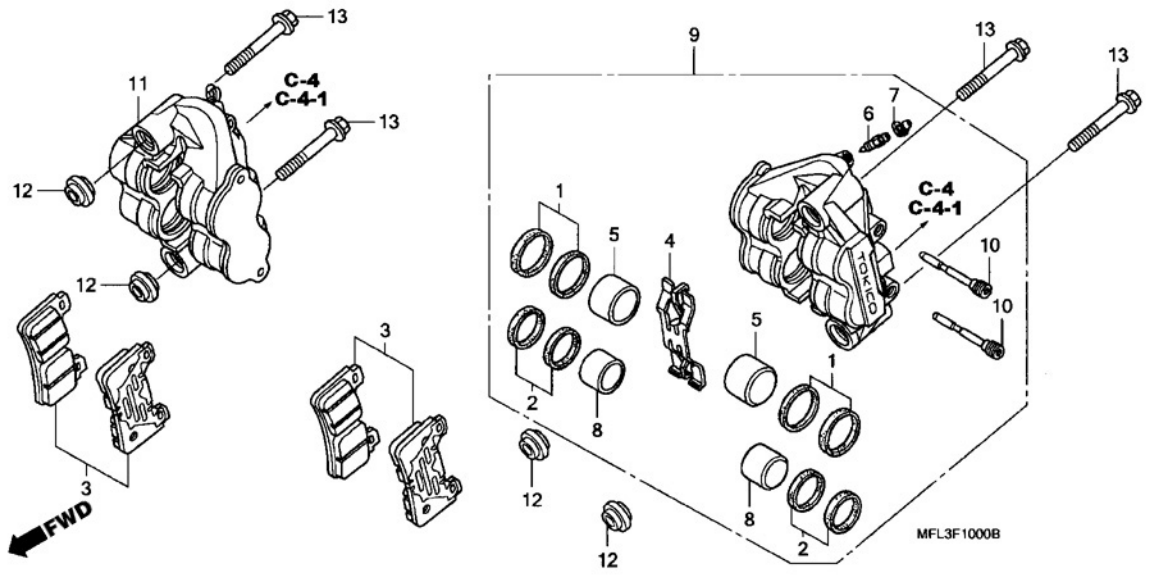

Ref. nº	N.O.S.	Descrição	T.M.O.
+ 9	7111B5	• Inclui: Sangria dos Freios	
	7111B5A	• ABS, Adicionar	0,9
11	7111B6	Cáliper, Freio Dianteiro: Direito	0,4
		• Inclui: Sangria dos Freios	
	7111B6A	• ABS, Adicionar	0,9
	7111B7	Cáliper, Freio Dianteiro: Ambos	0,6
		• Inclui: Sangria dos Freios	
	7111B7A	• ABS, Adicionar	0,9

PROIBIDA A RE
111111 - Co
DIST
ências

© Moto Honda da Amazônia Ltda.
Todos os direitos reservados.

C-11 Roda Dianteira

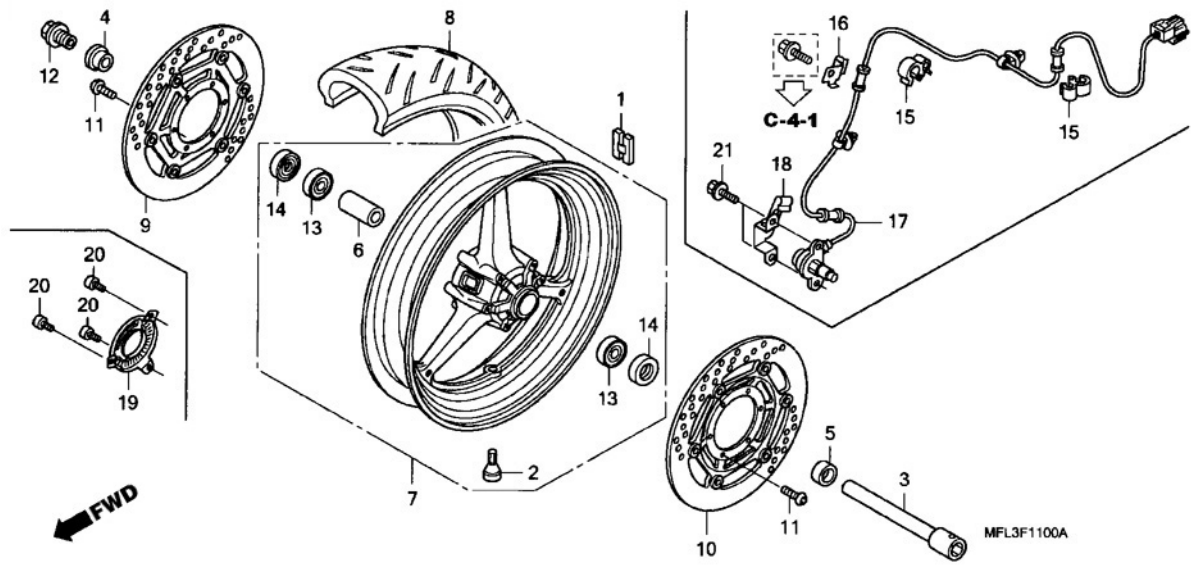

Ref. nº	N.O.S.	Descrição	T.M.O.
1	7101A6	Peso, Balanceador: Dianteiro	0,7
3	710151	Eixo, Roda Dianteira	0,4
7	7101D4	Roda, Dianteira	1,1
		• Inclui: Balanceamento	
8	710139	Pneu, Dianteiro (Um)	1,0
		• Inclui: Balanceamento	
9	7111D8	Disco, Freio Dianteiro: Direito	0,5
10	7111D7	Disco, Freio Dianteiro: Esquerdo	0,5
	7111D9	Disco, Freio Dianteiro: Ambos	0,6
13		(6)	
	710115	Rolamento, Roda Dianteira (Um)	0,6
	710115G	Trocar 1 rolamento	
		Adicionar	0,1
17	617196	Sensor, Velocidade Roda:	
		Dianteiro	0,6
19	7101B0	Anel, Pulsador: Dianteiro	0,5

Nº	Nº da peça	Descrição	Qtd. CBR1000 RR8	RR9	RA9	Nº de série		Tipo
1	42704-MER-D00	Peso, Balanceador (10g)	N	N	N			
	42705-MER-D00	Peso, Balanceador (20g)	N	N	N			
	42706-MER-D00	Peso, Balanceador (30g)	N	N	N			
2	42753-ML7-003	Válvula, Aro (BRIDGESTONE)	1	1	1			
	42753-ML7-004	Válvula, Aro (DUNLOP)	1	1	1			
3	44301-MFL-000	Eixo, Roda Dianteira	1	1	1			
4	44311-MFL-000	Bucha Lateral Direita, Roda Dianteira	1	1	1			
5	44312-MFL-000	Bucha Lateral Esquerda, Roda Dianteira	1	1	1			
6	44620-MCJ-000	Bucha, Distanciadora Roda Dianteira	1	1	1			
7	44650-MFL-000ZA	Roda, Dianteira *Tipo 2*	1	-	-			
			-	1	1			ED, F, U
			-	1	-			E
	44650-MFL-000ZB	Roda, Dianteira *Tipo 3*						
		PB123PA Azul Siren-A Perolizado	-	1	1			BR, E, ED, KO, 2BR, 2ED, 2F, 2KO, 3E
			-	1	-			F
	44650-MFL-000ZD	Roda, Dianteira *Tipo 4* *YR250* Laranja Vibrante	-	1	1			3BR, 3F, 3KO, 3U, 4ED, 5E
	44650-MFL-G00	Roda, Dianteira	-	1	1			2U
8	44711-MFL-003	Pneu Dianteiro (BRIDGESTONE) (120/70ZR 17M/C 58W)	1	1	1			
	44711-MFL-004	Pneu Dianteiro (DUNLOP) (120/70ZR 17M/C 58W)	1	1	1			
9	45120-MFL-003	Disco Freio, Dianteiro Direito	1	1	-			
	45120-MFL-D01		-	-	1			
10	45220-MFL-003	Disco Freio, Dianteiro Esquerdo	1	1	1			
11	90106-MBB-000	Parafuso, Disco, 6 x 17	12	12	12			
12	90306-MFL-010	Parafuso, Eixo Dianteiro	1	1	-			
	90306-MFL-D00		-	-	1			

© Moto Honda da Amazônia Ltda.
Todos os direitos reservados.

C-11 Roda Dianteira

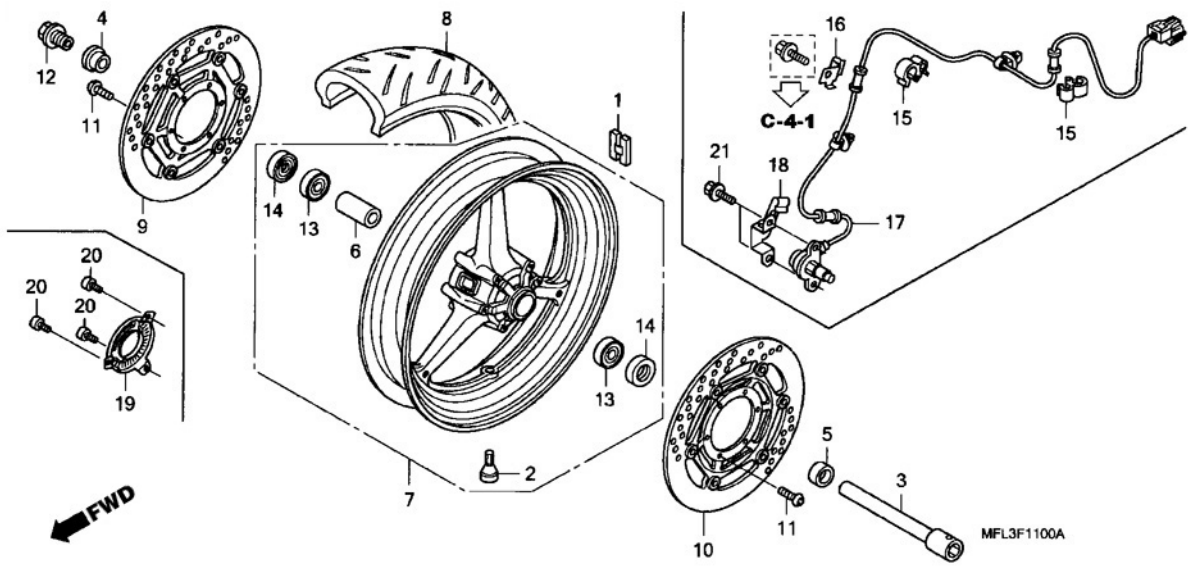

Nº	Nº da peça	Descrição	Qtd. CBR1000 RR8	RR9	RA9	Nº de série		Tipo
13	91052-MCF-003	Rolamento, Radial Esferas, 6005	2	2	2			
14	91253-MFL-003	Retentor, Pó, 31 x 47 x 7	2	2	2			
15	11152-KS4-003	Braçadeira, Tubo	-	-	2			
16	38514-MEJ-J00	Braçadeira B, Cabo Sensor	-	-	1			
17	38520-MFL-D01	Sensor, Velocidade Roda Dianteira	-	-	1			
18	38525-MFJ-A50	Guia, Cabo Sensor Dianteiro	-	-	1			
19	44515-MFJ-A50	Anel, Pulsador Dianteiro	-	-	1			
20	90131-KPB-751	Parafuso, Torx, 5 x 10	-	-	3			
21	96001-06014-07	Parafuso, Flange, 6 x 14	-	-	2			

© Moto Honda da Amazônia Ltda.
Todos os direitos reservados.

C-12 Cilindro Mestre do Freio Traseiro (CBR1000RR)

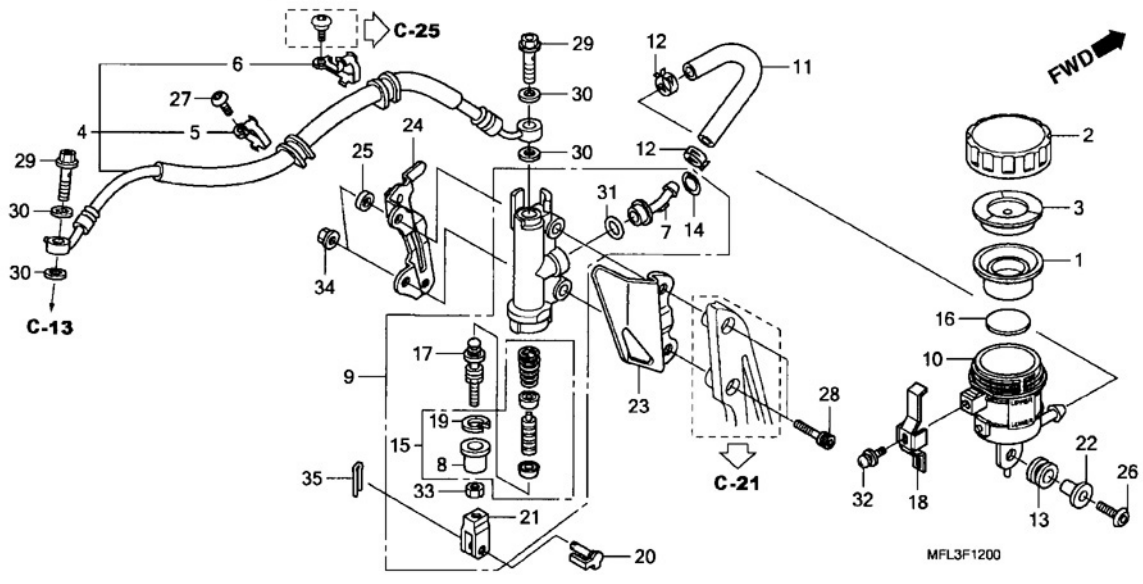

Ref. nº	N.O.S.	Descrição	T.M.O.
1	7121G7	Diafragma, Cilindro Mestre Freio Traseiro	0,1
4	712130	Mangueira, Freio Traseiro • Inclui: Sangria dos Freios	0,4
9	712125	Cilindro Mestre, Freio Traseiro • Inclui: Sangria dos Freios	0,6
10	7121F6	Reservatório Óleo, Cilindro Mestre Traseiro • Inclui: Sangria dos Freios	0,2
11	7121C2	Mangueira Reservatório Óleo, Cilindro Mestre Traseiro • Inclui: Sangria dos Freios	0,3
15	7121H0	Pistão, Jogo, Cilindro Mestre Freio Traseiro • Inclui: Sangria dos Freios	0,6
23	4101Z2	Protetor, Pedal: Direito	0,3
	4101Z3	Protetor, Pedal: Ambos	0,4

Nº	Nº da peça	Descrição	Qtd. CBR1000 RR8	RR9	RA9	Nº de série		Tipo
1	22888-MR7-006	Diafragma	1	1	-			
2	22889-MR7-006	Tampa, Reservatório Óleo Embreagem	1	1	-			BR, BR/A, E, E/A, ED, ED/A, F, F/A, KO, KO/A, 2BR, 2ED, 2F, 2KO, 3BR, 3E, 3F, 3KO, 4ED, 5E
	43513-MFL-671	Tampa, Reservatório Óleo	1	1	-			U, U/A, 2U, 3U
3	22890-MR7-006	Placa, Diafragma	1	1	-			
4	43310-MFL-003	Mangueira Comp., Freio Traseiro	1	1	-			
5	43469-MEL-000	Braçadeira, Mangueira Freio Traseiro	1	1	-			
6	43469-MFL-000	Braçadeira, Mangueira Freio Traseiro	1	1	-			
7	43503-MFL-006	Conector, Cilindro Mestre	1	1	-			
8	43504-MB2-006	Coifa, Comp.	1	1	-			
9	43510-MFL-006	Cilindro Mestre, Traseiro	1	1	-			
10	43511-MFL-006	Reservatório Comp., Óleo	1	1	-			
11	43512-MFL-006	Mangueira, Cilindro Mestre Traseiro	1	1	-			
12	43514-KS6-701	Braçadeira, Mangueira Óleo, Cilindro Mestre	2	2	-			
13	43516-MCJ-006	Coxim, Reservatório Óleo	1	-	-			
	43516-HA2-000	Coxim, Fixação Reservatório Óleo	-	1	-			
14	43517-KS6-701	Anel Elástico, Cilindro Mestre Traseiro	1	1	-			
15	43520-MB2-315	Pistão Jogo, Cilindro Mestre (NISSIN)	1	1	-			
16	43523-MFL-006	Bóia	1	1	-			
17	43530-MM5-006	Pino Comp., Acionamento	1	1	-			
18	45535-MR8-901	Placa, Limitadora	1	1	-			
19	46182-MEL-D21	Anel, Elástico	1	1	-			
20	46503-MFL-000	Pino Comp., Haste Freio	1	1	-			

© Moto Honda da Amazônia Ltda.
Todos os direitos reservados.

C-12 Cilindro Mestre do Freio Traseiro (CBR1000RR)

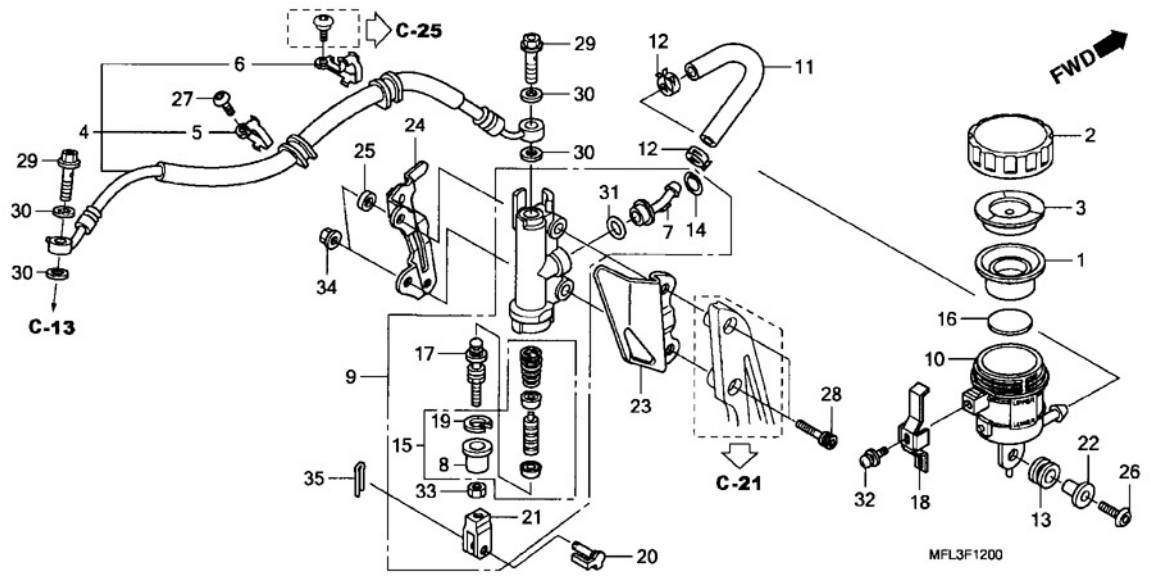

Nº	Nº da peça	Descrição	Qtd. CBR1000 RR8	RR9	RA9	Nº de série		Tipo
21	46504-MFL-000	Junção, Haste Freio	1	1	-			
22	50324-425-010	Espaçador, 6,3 x 13	1	-	-			
	43517-MFL-880	Espaçador, 6,3 x 14	-	1	-			
23	50607-MFL-000	Protetor, Direito Pedal	1	1	-			
24	50608-MFL-000	Suporte, Protetor Térmico Pedal	1	1	-			
25	50618-KE8-000	Espaçador, 6,5 x 11 x 3	1	1	-			
26	90112-MBB-000	Parafuso, Especial, 6 x 22	1	-	-			
			-	1	-			E, ED, F, 2ED, 2F, 3E
	90115-KTB-000	Parafuso, Especial, 6 x 25	-	1	-			BR, KO, U, 2BR, 2KO, 2U, 3BR, 3F, 3KO, 3U, 4ED, 5E
27	90113-MCJ-000	Parafuso, Phillips, 5 x 15	1	1	-			
28	90128-MFL-000	Parafuso, Allen, 6 x 32	2	2	-			
29	90145-MS9-612	Parafuso, Óleo, 10 x 22	2	2	-			
30	90545-300-000	Arruela, Parafuso Óleo	4	4	-			
31	91212-422-006	Anel, Vedação, 14,8 x 2,4	1	1	-			
32	93893-04012-17	Parafuso-Arruela, 4 x 12	1	1	-			
33	94002-08000-0S	Porca, Sextavada, 8 mm	1	1	-			
34	94050-06000	Porca, Flange, 6 mm	2	2	-			
35	94201-20150	Cupilha, 2,0 x 15	1	1	-			

© Moto Honda da Amazônia Ltda.
Todos os direitos reservados.

C-12•1 Cilindro Mestre do Freio Traseiro (CBR1000RA)

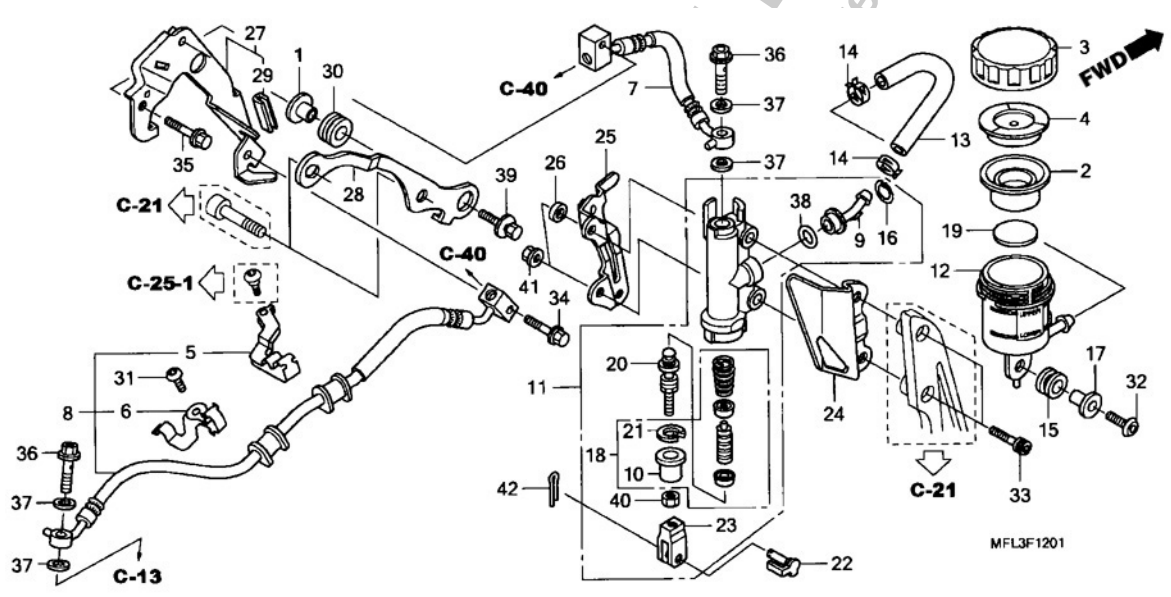

Ref. nº	N.O.S.	Descrição	T.M.O.
2	7121G7	Diafragma, Cilindro Mestre Freio Traseiro	0,1
7	712180	Mangueira A, Freio Traseiro • Inclui: Sangria dos Freios	0,9
8	7121B0	Mangueira B, Freio Traseiro • Inclui: Sangria dos Freios	0,9
11	712125	Cilindro Mestre, Freio Traseiro • Inclui: Sangria dos Freios	1,1
12	7121F6	Reservatório Óleo, Cilindro Mestre Traseiro • Inclui: Sangria dos Freios	0,7
13	7121C2	Mangueira Reservatório Óleo, Cilindro Mestre Traseiro • Inclui: Sangria dos Freios	0,8
18	7121H0	Pistão, Jogo Cilindro Mestre Freio Traseiro • Inclui: Sangria dos Freios	1,1
24	4101Z2	Protetor, Pedal: Direito	0,3
	4101Z3	Protetor, Pedal: Ambos	0,4

Nº	Nº da peça	Descrição	Qtd. CBR1000 RR8	RR9	RA9	Nº de série		Tipo
1	17626-KA4-700	Bucha Fixação, Tanque Combustível	-	-	1			
2	22888-MR7-006	Diafragma	-	-	1			
3	22889-MR7-006	Tampa, Reservatório Óleo Embreagem	-	-	1			BR, E, ED, F, KO, 2ED, 2F, 2KO, 3E, 3F, 4ED, 5E
	43513-MFL-671	Tampa, Reservatório Óleo	-	-	1			U, 2U
4	22890-MR7-006	Placa, Diafragma	-	-	1			
5	43155-MFL-D00	Braçadeira, Mangueira Freio Traseiro	-	-	1			
6	43157-MFL-D00	Braçadeira B, Mangueira Freio Traseiro	-	-	1			
7	43310-MFL-D01	Mangueira Comp. A, Freio Traseiro	-	-	1			
8	43313-MFL-D01	Mangueira Comp. B, Freio Traseiro	-	-	1			
9	43503-MFL-006	Conector, Cilindro Mestre	-	-	1			
10	43504-MB2-006	Coifa, Comp.	-	-	1			
11	43510-MFL-006	Cilindro Mestre, Traseiro	-	-	1			
12	43511-MFL-D01	Reservatório, Óleo	-	-	1			
13	43512-MFL-006	Mangueira, Cilindro Mestre Traseiro	-	-	1			
14	43514-KS6-701	Braçadeira, Mangueira Óleo Cilindro Mestre	-	-	2			
15	43516-HA2-000	Coxim Fixação, Reservatório de Óleo	-	-	1			
16	43517-KS6-701	Anel Elástico, Cilindro Mestre Traseiro	-	-	1			
17	43517-MFL-880	Bucha, 6,3 x 14	-	-	1			
18	43520-MB2-315	Pistão Jogo, Cilindro Mestre (NISSIN)	-	-	1			
19	43523-MFL-006	Bóia	-	-	1			
20	43530-MM5-006	Haste Comp., Acionamento	-	-	1			
21	46182-MEL-D21	Anel, Elástico	-	-	1			
22	46503-MFL-000	Pino Comp., Haste Freio	-	-	1			

© Moto Honda da Amazônia Ltda.
Todos os direitos reservados.

C-12•1 Cilindro Mestre do Freio Traseiro (CBR1000RA)

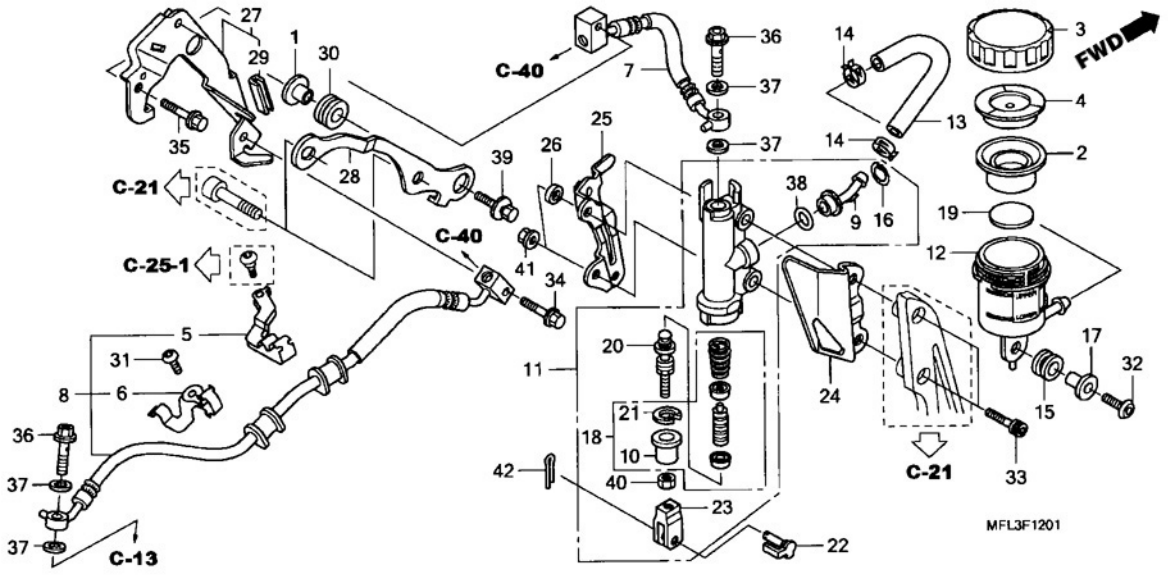

Nº	Nº da peça	Descrição	Qtd. CBR1000 RR8	RR9	RA9	Nº de série		Tipo
23	46504-MFL-000	Junção, Haste	-	-	1			
24	50607-MFL-000	Protetor, Direito Pedal	-	-	1			
25	50608-MFL-000	Suporte, Protetor Térmico Pedal	-	-	1			
26	50618-KE8-000	Espaçador, 6,5 x 11 x 3	-	-	1			
27	57417-MFL-D00	Suporte A, Tubo Freio Traseiro	-	-	1			
28	57418-MFL-D00	Suporte B, Tubo Freio Traseiro	-	-	1			
29	64121-MER-D00	Coxim, Protetor	-	-	1			
30	80101-310-000	Coxim, Paralama Traseiro	-	-	1			
31	90113-MCJ-000	Parafuso, Phillips, 5 x 15	-	-	1			
32	90115-KTB-000	Parafuso, Especial, 6 x 25	-	-	1			
33	90128-MFL-000	Parafuso, Allen, 6 x 32	-	-	2			
34	90141-MFL-D00	Parafuso, Flange, 6 x 25	-	-	1			
35	90142-MFL-D00	Parafuso, Flange, 6 x 20	-	-	1			
36	90145-MS9-612	Parafuso, Óleo, 10 x 22	-	-	2			
37	90545-300-000	Arruela, Parafuso Óleo	-	-	4			
38	91212-422-006	Anel, Vedação, 14,8 x 2,4	-	-	1			
39	93404-06020-07	Parafuso-Arruela, 6 x 20	-	-	1			
40	94002-08000-0S	Porca, Sextavada, 8 mm	-	-	1			
41	94050-06000	Porca, Flange, 6 mm	-	-	2			
42	94201-20150	Cupilha, 2,0 x 15	-	-	1			

© Moto Honda da Amazônia Ltda.
Todos os direitos reservados.

C-13 Cáliper do Freio Traseiro

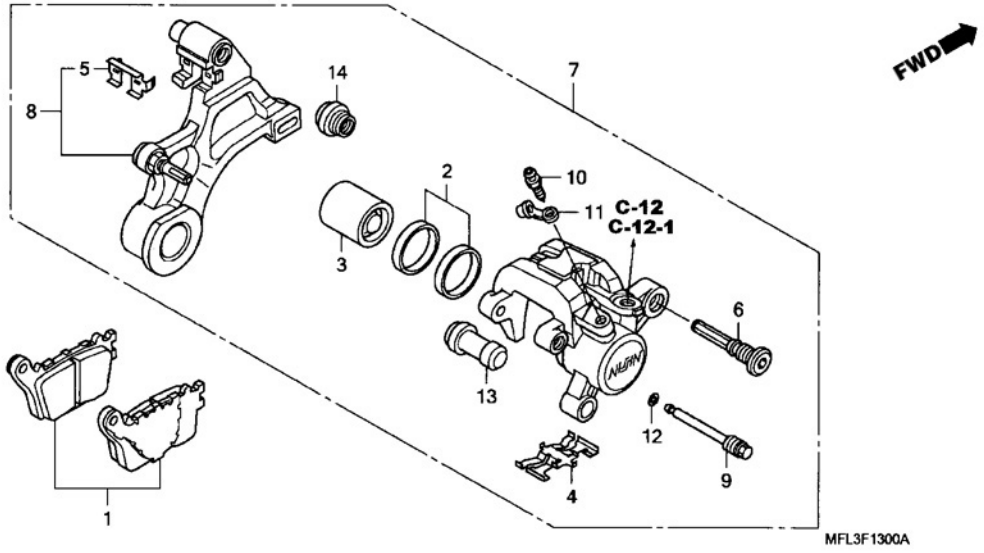

Ref. nº	N.O.S.	Descrição	T.M.O.
1	711140	Sapata (Pastilha), Freio: Traseira	0,1
3		(2)	
	7111D5	Pistão, Cáliper Freio Traseiro	0,8
		• Inclui: Sangria dos Freios	
	7111D5A	• ABS, Adicionar	0,5
7	711155	Cáliper, Freio Traseiro	0,7
		• Inclui: Sangria dos Freios	
	711155A	• ABS, Adicionar	0,5
8	7111C1	Suporte, Cáliper Traseiro	0,5

Nº	Nº da peça	Descrição	Qtd. CBR1000 RR8	RR9	RA9	Nº de série		Tipo
1	06435-MEL-D22	Pastilha, Traseira	1	1	1			
2	06451-166-405	Retentor, Óleo Pistão	1	1	1			
3	43107-MEL-D21	Pistão	1	1	1			
4	43108-MEL-D21	Mola, Pastilha	1	1	1			
5	43112-MEL-D21	Retentor	1	1	1			
6	43131-KW3-006	Parafuso, Pino	1	1	1			
7	43150-MEL-D31	Cáliper Secundário, Freio Traseiro	1	-	-			
			-	1	-			BR, E, ED, F, KO, U, 2BR, 2ED, 2F, 2KO, 2U, 3E
	43150-MEL-D41		-	1	-			3BR, 3F, 3KO, 3U, 4ED, 5E
	43150-MFL-D01		-	-	1			
8	43190-MEL-D31	Suporte Secundário, Traseiro	1	1	-			
	43190-MFL-D01		-	-	1			
9	43215-KZ4-J41	Pino, Suporte	1	1	1			
10	43352-568-003	Parafuso, Sangria (NISSIN)	1	1	1			
11	43353-461-771	Capa, Parafuso Sangria	1	1	1			
12	45111-MAJ-G41	Anel Limitador	1	1	1			
13	45132-166-016	Coifa, Pino (NISSIN)	1	1	1			
14	45133-MA3-006	Coifa B	1	1	1			

© Moto Honda da Amazônia Ltda.
Todos os direitos reservados.

C-14 Roda Traseira

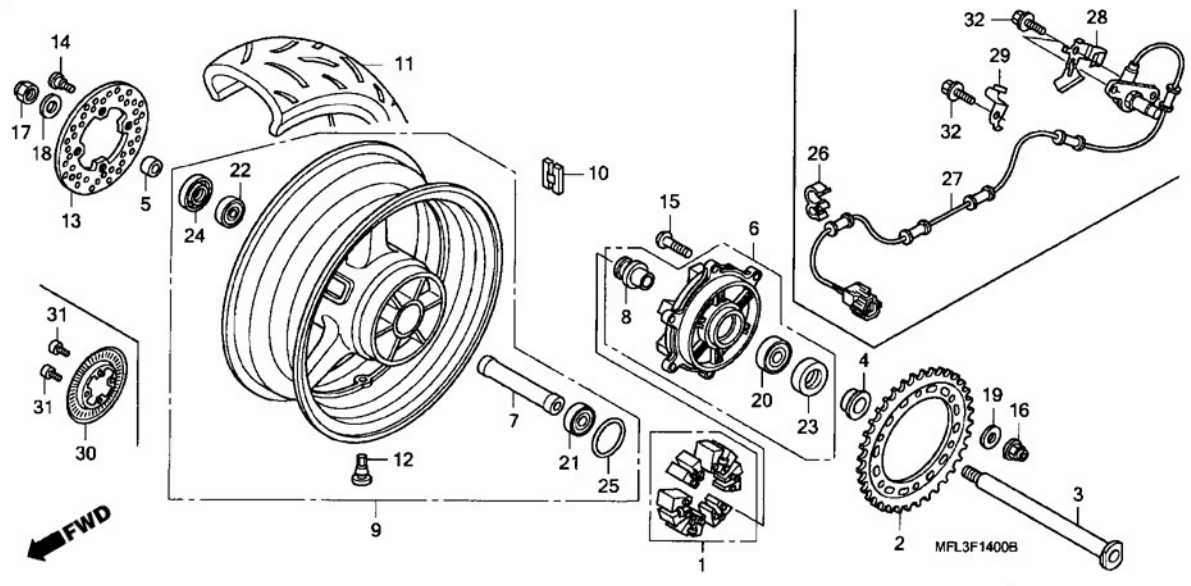

Ref. nº	N.O.S.	Descrição	T.M.O.
1	710157	Amortecedor, Roda Traseira	0,4
2	7101A0	Coroa, Transmissão	0,5
3	710160	Eixo, Roda Traseira	0,4
6	7101A4	Flange, Comp., Transmissão	0,5
9	710118	Roda, Traseira • Inclui: Balanceamento	1,1
10	7101E1	Peso, Balanceador: Traseiro	0,7
11	710142	Pneu, Traseiro (Um) • Inclui: Balanceamento	1,0
13	711145	Disco, Freio Traseiro	0,5
20	7101D1	Rolamento, Flange Transmissão	0,6
21		(7,22)	
	710133	Rolamento, Roda Traseira (Um)	0,6
	710133G	• Trocar 1 Rolamento Adicionar	0,1
27	617197	Sensor, Velocidade Roda: Traseiro	1,1
30	7101B1	Anel, Pulsador: Traseiro	0,5

Nº	Nº da peça	Descrição	Qtd. CBR1000 RR8	RR9	RA9	Nº de série		Tipo
1	06410-MEL-D20	Amortecedor Conj., Roda	1	1	1			
2	41201-MEL-D20	Coroa, Transmissão (42D)	1	1	1			
3	42301-MFL-000	Eixo, Roda Traseira	1	1	1			
4	42311-MFL-000	Bucha, Lateral Roda Traseira	1	1	-			
	42311-MFL-700		-	-	1			
5	42312-MFL-000	Bucha, Lateral Freio Traseiro	1	1	1			
6	42615-MFL-000	Flange Conj., Roda Traseira	1	1	1			
7	42620-MEL-000	Bucha, Distanciadora Eixo Traseiro	1	1	1			
8	42625-MFL-000	Bucha B, Distanciadora Roda Traseira	1	1	1			
9	42650-MFL-000ZA	Roda, Traseira Comp. *Tipo 2*	1	-	-			
			-	1	-			E, ED, F, U
	42650-MFL-000ZB	Roda, Traseira Comp. *Tipo 3* *PB123PA* Azul Siren-A Perolizado	-	1	-			BR, E, ED, F, KO, 2BR, 2ED, 2F, 2KO, 3E
	42650-MFL-000ZD	Roda, Traseira Comp. *Tipo 4* *YR250* Laranja Vibrante	-	1	-			3BR, 3F, 3KO, 3U, 4ED, 5E
	42650-MFL-G00	Roda, Traseira Comp.	-	1	-			2U
	42650-MFL-D00ZA	Roda, Traseira Comp. *Tipo 2*	-	-	1			ED, F, U
	42650-MFL-D00ZB	Roda, Traseira Comp. *Tipo 3* *PB123PA* Azul Siren-A Perolizado	-	-	1			BR, E, ED, KO, 2ED, 2F, 2KO, 3E
	42650-MFL-D00ZD	Roda, Traseira Comp. *Tipo 4*	-	-	1			3F, 4ED, 5E
	42650-MFL-G40	Roda, Traseira Comp.	-	-	1			2U
10	42704-MER-D00	Peso, Balanceador (10g)	N	N	N			
	42705-MER-D00	Peso, Balanceador (20g)	N	N	N			
	42706-MER-D00	Peso, Balanceador (30g)	N	N	N			
11	42711-MFL-003	Pneu Traseiro (BRIDGESTONE) (190/50ZR17 M/C 73W)	1	1	1			

© Moto Honda da Amazônia Ltda.
Todos os direitos reservados.

C-14 Roda Traseira

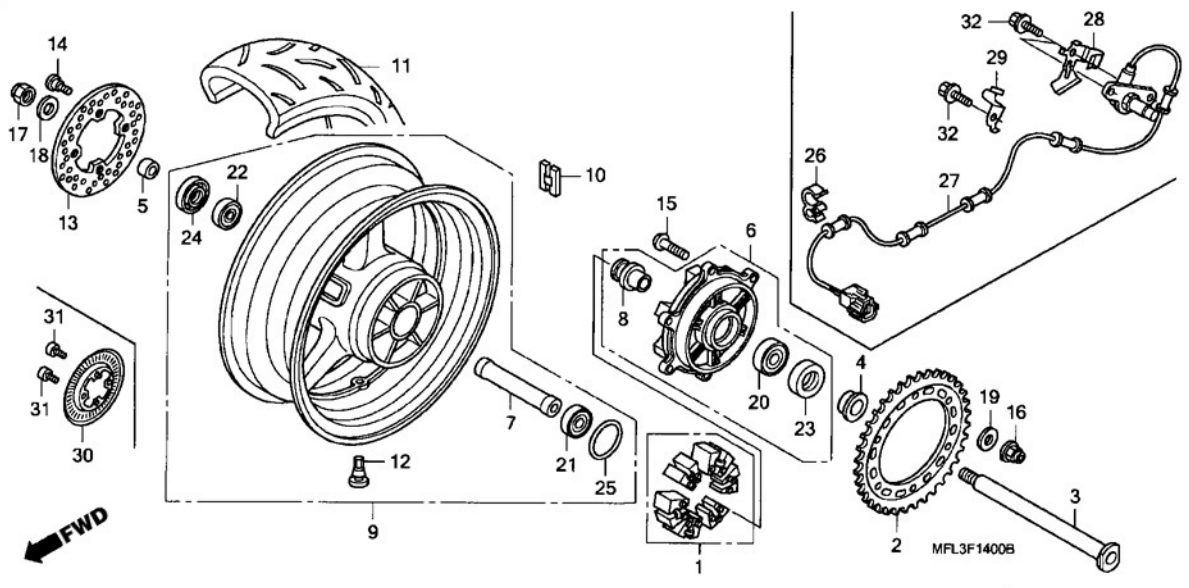

Nº	Nº da peça	Descrição	Qtd. CBR1000 RR8	RR9	RA9	Nº de série		Tipo
11)	42711-MFL-004	Pneu Traseiro (DUNLOP) (190/50ZR17 M/C 73W)	1	1	1			
12	42753-ML7-003	Válvula, Aro (BRIDGESTONE)	1	1	1			
	42753-ML7-004	Válvula, Aro (DUNLOP)	1	1	1			
13	43251-MEE-000	Disco, Freio Traseiro	1	1	1			
14	90105-MBB-000	Parafuso, Disco Freio, 8 x 24	4	4	4			
15	90121-MCF-D30	Parafuso, 10 x 30	6	6	6			
16	90304-KAE-871	Porca, U, 10 mm	6	6	6			
17	90305-MCF-D00	Porca, U, 22 mm	1	1	1			
18	90401-MCJ-000	Arruela, 23 x 37 x 2,5	1	1	1			
19	90502-MCF-000	Arruela, 10 mm	6	6	6			
20	91051-MFL-003	Rolamento, Angular Esferas, 28 x 56 x 15	1	1	1			
21	91052-MCF-003	Rolamento, Radial Esferas, 6005	1	1	1			
22	91053-MAZ-003	Rolamento, Radial Esferas, 6205 x 2	1	1	1			
23	91251-MFL-003	Retentor, Pó, 35 x 56 x 7,5	1	1	1			
24	91252-MFL-003	Retentor, Pó, 35 x 57 x 7,5	1	1	1			
25	91352-MCF-003	Anel, Vedação, 51 x 2	1	1	1			
26	11152-KS4-003	Braçadeira, Tubo	-	-	1			
27	38510-MFL-D01	Sensor, Velocidade Roda Traseira	-	-	1			
28	38515-MFL-D00	Guia, Cabo Sensor	-	-	1			
29	38516-MFL-D00	Guia, Cabo Sensor	-	-	1			
30	42515-MFL-D00	Anel, Pulsador Traseiro	-	-	1			
31	90131-KPB-751	Parafuso, Torx, 5 x 10	-	-	4			
32	96001-06014-07	Parafuso, Flange, 6 x 14	-	-	3			

© Moto Honda da Amazônia Ltda.
Todos os direitos reservados.

C-15 Capa Superior Tanque

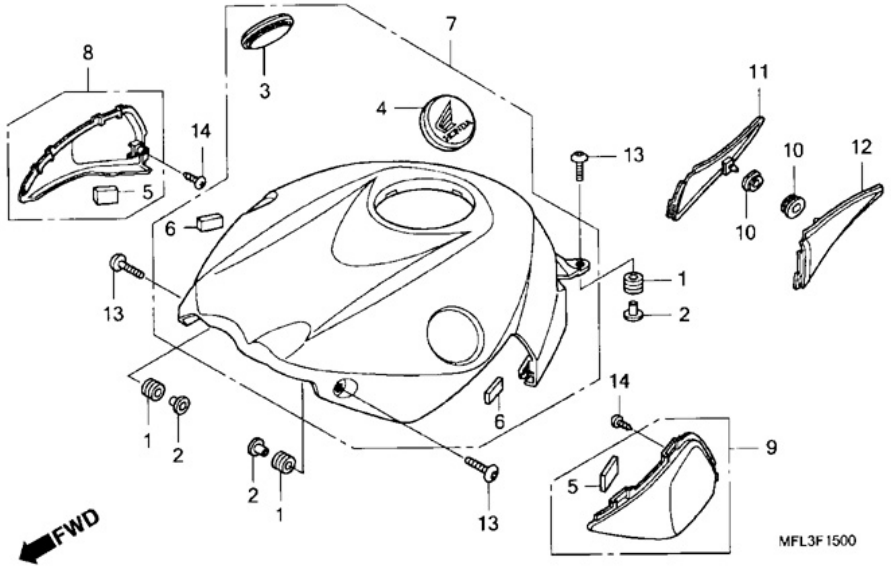

Ref. nº	N.O.S.	Descrição	T.M.O.
7		(8,9)	
	4131H5	Protetor, Superior	0,2
11	4111H9	Tampa, Lateral: Direita	0,1
12	4111H8	Tampa, Lateral: Esquerda	0,1
	4111J0	Tampa, Lateral: Ambas	0,1

Nº	Nº da peça	Descrição	Qtd. CBR1000 RR8	RR9	RA9	Nº de série		Tipo
1	33181-MBB-000	Borracha, Posição Lanterna	4	4	4			
2	33712-GC6-000	Bucha, Lanterna Traseira	4	4	4			
3	64503-MFL-000	Emblema, Produto Direito	1	1	1			
4	64508-MFL-000	Emblema, Produto Esquerdo	1	1	1			
5	77103-MFL-300	Bucha, Fixação Assento	2	2	2			
6	77182-KTB-300	Coxim, Espaçador	2	2	2			
7	83150-MFL-000ZA	Capa, Tanque Superior *Tipo 1* (WL)	1	-	-			
	83150-MFL-000ZF	Capa, Tanque Superior *Tipo 2* (WL)						
		NHA66P Branco Sunbeam Perolizado	1	-	-			BR, BR/A, E, E/A, ED, ED/A, F, F/A
	83150-MFL-000ZG	Capa, Tanque Superior *Tipo 3* (WOL)	1	-	-			
			-	1	1			U
	83150-MFL-000ZH	Capa, Tanque Superior *Tipo 4* (WOL)	1	-	-			U, U/A
	83150-MFL-760ZE	Capa, Tanque Superior *Tipo 4* (WL)	-	1	-			U
	83150-MFL-G10ZA	Capa, Tanque Superior *Tipo 1* (WL)						
		NHA66P Branco Sunbeam Perolizado	-	1	1			2BR, 2ED, 2F, 2KO, 3E
	83150-MFL-G20ZA	*YR250* Laranja Vibrante	-	1	1			3BR, 3F, 3KO, 3U, 4ED, 5E
	83150-MFL-760ZA		-	1	1			ED, F
			-	1	-			E
	83150-MFL-760ZB	Capa, Tanque Superior *Tipo 2* (WOL)						
		PB123PA Azul Siren-A Perolizado	-	1	1			BR, E, ED, KO
			-	1	-			F
	83150-MFL-760ZC	Capa, Tanque Superior *Tipo 3* (WL)	-	1	1			2U
8	83165-MFL-000	Tampa Lateral, Filtro Ar Direito	1	1	1			
9	83166-MFL-000	Tampa Lateral, Filtro Ar Esquerdo	1	1	1			
10	83551-GE2-000	Coxim, Carcaça Filtro Ar	2	2	2			

PROIBIDA A REPRODUÇÃO
DISTRIBUIDORES
111111 - Carlos Gomes

© Moto Honda da Amazônia Ltda.
Todos os direitos reservados.

C-15 Capa Superior Tanque

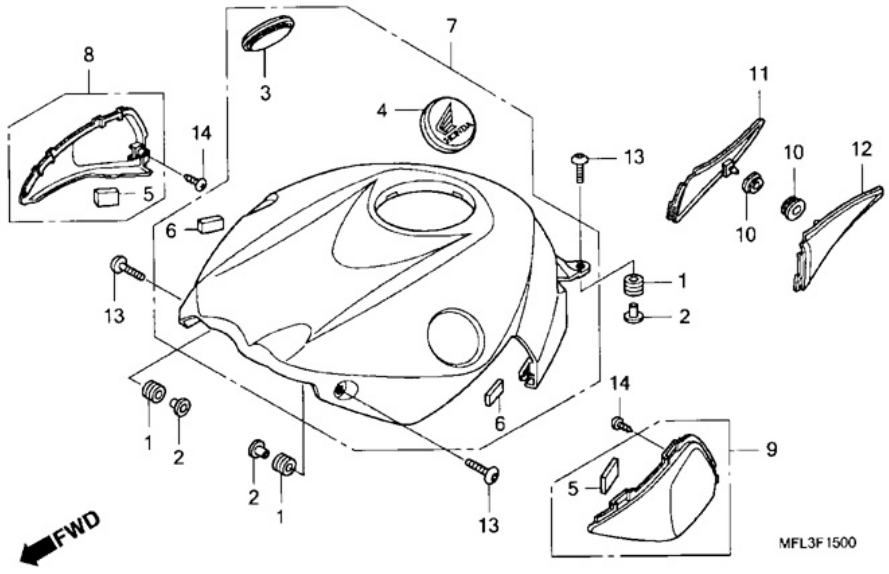

Nº	Nº da peça	Descrição	Qtd. CBR1000 RR8	RR9	RA9	Nº de série		Tipo
11	83600-MFL-000	Tampa Lateral, Direita	1	1	1			
12	83700-MFL-000	Tampa Lateral, Esquerda	1	1	1			
13	90085-KFB-000	Parafuso, Especial, 6 x 22	4	4	4			
14	93903-24280	Parafuso, Fixação, 4 x 10	2	2	2			

© Moto Honda da Amazônia Ltda.
Todos os direitos reservados.

C-16 Tanque de Combustível • Bomba de Combustível

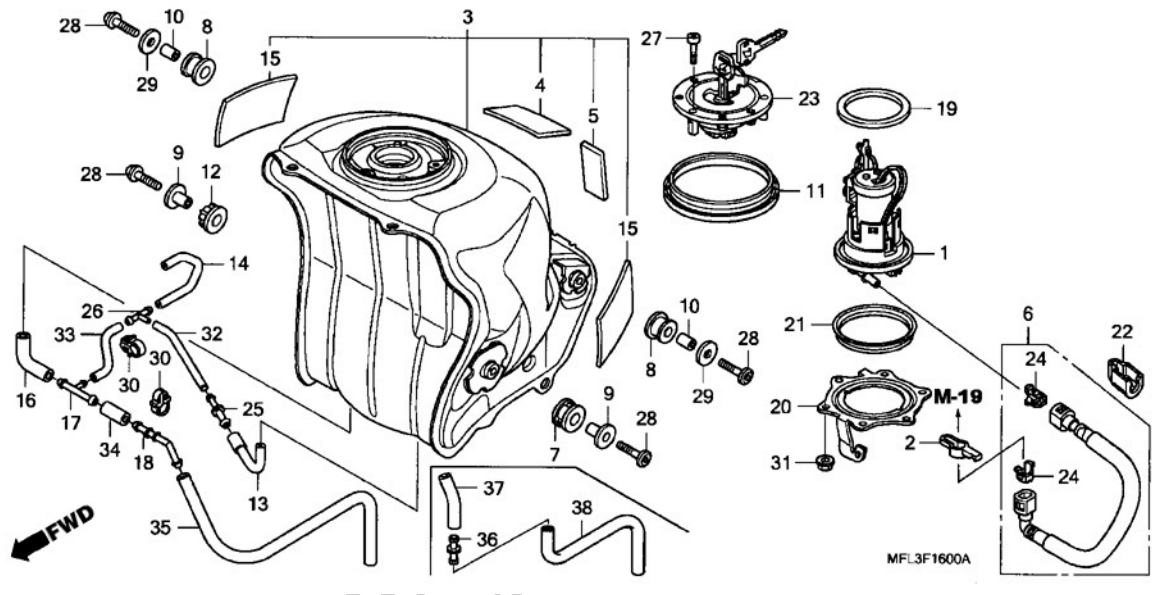

Ref. nº	N.O.S.	Descrição	T.M.O.
1		(19,21)	
	310120	Bomba, Conj. Combustível	0,6
	310120C	• ABS, Adicionar	0,5
3	310100	Tanque, Combustível	0,6
	310100E	• ABS, Adicionar	0,5
6	3101C2	Mangueira, Alimentação Combustível: Primária	1,1
	3101C2C	• ABS, Adicionar	0,5
11	3101C4	Vedação, Tanque Combustível	0,2
23	3101C1	Trava, Tampa Tanque	0,1

Nº	Nº da peça	Descrição	Qtd. CBR1000 RR8	RR9	RA9	Nº de série		Tipo
1	16700-MFL-003	Bomba, Unidade Combustível	1	1	1			
2	16719-MFJ-D00	Amortecedor, Conector	1	1	1			
3	17500-MFL-000	Tanque Jogo, Combustível	1	1	1			
4	17506-GCS-300	Fita, Proteção Tanque	1	1	1			
5	17515-MEG-300	Fita, Proteção Tanque	1	1	1			
6	17526-MFL-003	Mangueira Comp. B, Alimentação Combustível	1	1	1			
7	17533-MFL-000	Coxim, Fixação, Tanque Dianteiro Esquerdo	1	1	1			
8	17534-MFL-000	Coxim, Traseiro Fixação Tanque	2	2	2			
9	17535-MFL-000	Bucha, Dianteira Fixação Tanque	2	2	2			
10	17537-MFL-000	Bucha, Traseira Fixação Tanque	2	2	2			
11	17543-MEE-000	Vedação, Tanque Combustível	1	1	1			
12	17545-MFL-000	Coxim, Fixação, Tanque Dianteiro Direito	1	1	1			
13	17555-MFL-000	Tubo A, Respiro	1	1	1			
14	17556-MFL-000	Tubo B, Respiro	1	1	-			
	17556-MFL-D00		-	-	1			
15	17558-MEE-940	Coxim, Tanque Combustível	2	2	2			
16	17559-MFL-000	Tubo, Drenagem	1	1	1			
17	17560-MFL-000	Junção, 3 Vias	1	1	1			
18	17561-MFL-000	Junção, 2 Vias	1	1	1			
19	17574-MFJ-D00	Guarnição, Bomba Combustível	1	1	1			
20	17575-MFL-000	Placa Fixação, Bomba Combustível	1	1	1			
21	17576-MFJ-D00	Vedador, Externo	1	1	1			
22	17580-MFJ-D00	Tampa, Conector Combustível	1	1	1			
23	17620-MCJ-751	Tampa, Bocal Combustível	1	1	1			
24	17711-S0X-931	Retentor (Azul Verde) (TOKAI)	2	2	2			

© Moto Honda da Amazônia Ltda.
Todos os direitos reservados.

C-16 Tanque de Combustível • Bomba de Combustível

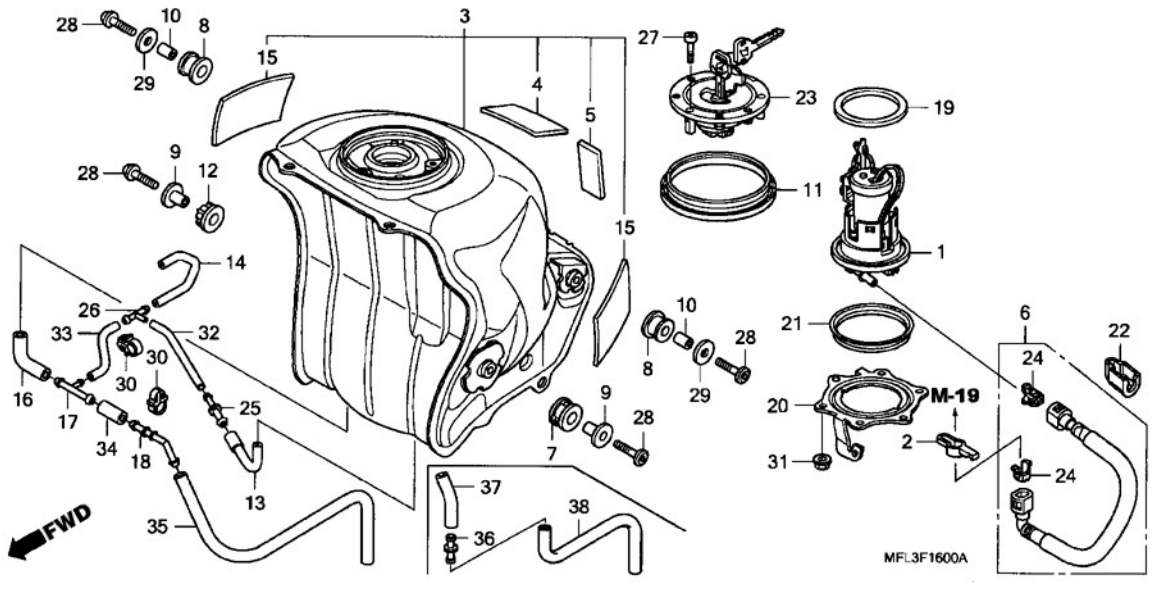

Nº	Nº da peça	Descrição	Qtd. CBR1000 RR8	RR9	RA9	Nº de série		Tipo
25	19126-KM1-010	Junção, Tubo	1	1	1			
26	36191-KV3-700	Junção, Filtro Ar	1	1	1			
27	90074-MT4-000	Parafuso, Allen, 4 x 21	3	3	3			
28	90115-MAS-E00	Parafuso, Especial, 6 x 25	4	4	4			
29	90404-680-000	Arruela, 6,5 x 25 x 1,5	2	2	2			
30	90682-959-661	Presilha B, Mangueira (9 mm Preto)	2	2	2			
31	94050-06080	Porca, Flange, 6 mm	6	6	6			
32	95005-35110-20	Tubo, 3,5 x 110 (95005-35001-20M)	1	1	1			
33	95005-45090-20	Tubo, 4,5 x 90 (95005-45001-20M)	1	1	1			
34	95005-80033-20	Tubo, 8 x 33 (95005-80001-20M)	1	1	1			
35	95005-80380-20	Tubo, 8 x 380 (95005-80001-20M)	1	1	-			
36	19102-KT8-000	Junção, Tubo	-	-	1			
37	95005-80140-20	Tubo, 8 x 140 (95005-80001-20M)	-	-	1			
38	95005-80290-20	Tubo, 8 x 290 (95005-80001-20M)	-	-	1			

© Moto Honda da Amazônia Ltda.
Todos os direitos reservados.

C-17 Assento

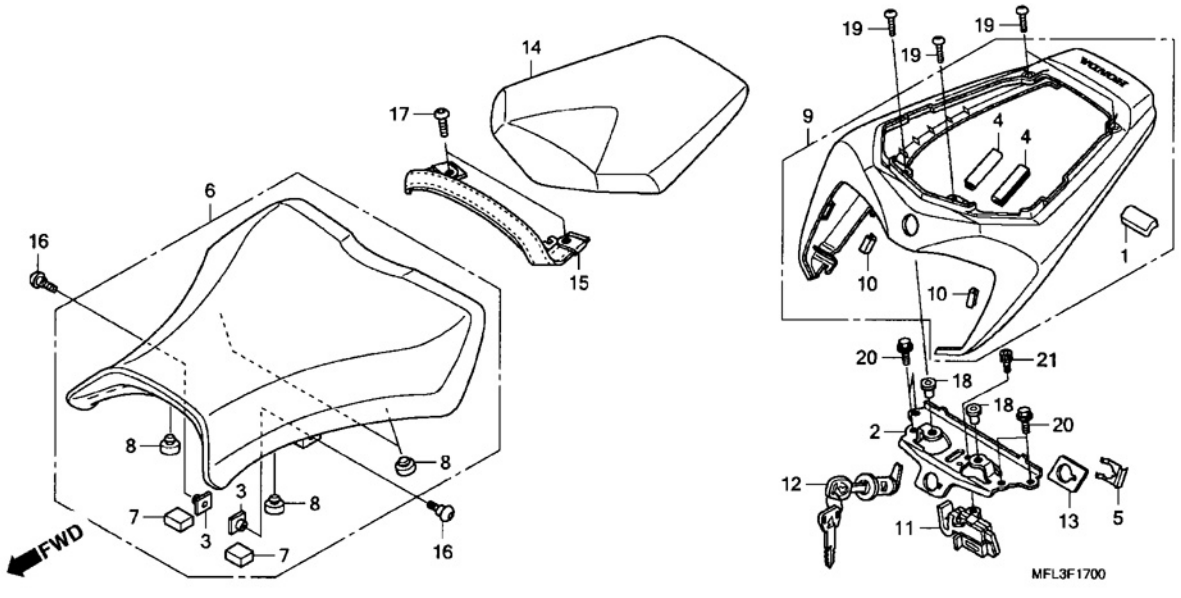

Ref. nº	N.O.S.	Descrição	T.M.O.
2	4101V2	Placa, Traseira Transversal	0,2
6	413150	Assento	0,1
9	411135	Rabeta	0,2
11	4131N5	Gancho, Trava Assento	0,2
12	4131F2	Chave, Trava Assento	0,2

Nº	Nº da peça	Descrição	Qtd. CBR1000 RR8	RR9	RA9	Nº de série		Tipo
1	11353-KSV-J10	Protetor A, Tampa Dianteira Esquerda	1	1	1			
2	50217-MFL-000	Placa, Superior	1	1	1			
3	61304-162-013	Porca Fixação, Farol	2	2	2			
4	64122-MBB-300	Coxim, Protetor	2	2	2			
5	75581-GN8-920	Mola, Fixação Chave Trava	1	1	1			
6	77100-MFL-003	Assento, Conj.	1	1	1			
7	77103-MFL-300	Bucha, Fixação Assento	2	2	2			
8	77207-MEL-000	Coxim, Assento	4	4	4			
9	77210-MFL-000ZA	Rabeta *Tipo 1* (WL)	1	-	-			
	77210-MFL-000ZH	Rabeta *Tipo 2* (WL)						
		NHA66P Branco Sunbeam Perolizado	1	-	-			BR, BR/A, E, E/A, ED, ED/A, F, F/A
	77210-MFL-000ZJ	Rabeta *Tipo 3* (WL) *NHB01* Preto Grafite	1	-	-			BR, BR/A, E, E/A, ED, ED/A, F, F/A, KO, KO/A
	77210-MFL-000ZL	Rabeta *Tipo 5* (WL)	1	-	-			U, U/A
	77210-MFL-000ZM	Rabeta *Tipo 6* (WL)	1	-	-			U, U/A
	77210-MFL-000ZP	Rabeta *Tipo 4* 1*(WL)	1	-	-			E, E/A, ED, ED/A, F, F/A, U, U/A
	77210-MFL-760ZE	Rabeta *Tipo 4* (WL)	-	1	-			U
	77210-MFL-G20ZA	Rabeta *Tipo 1* (WL) *YR250* Laranja Vibrante	-	1	1			3BR, 3F, 3KO, 3U, 4ED, 5E
	77210-MFL-760ZA		-	1	1			ED, F
			-	1	-			E
	77210-MFL-760ZB	Rabeta *Tipo 2* (WL)						
		PB123PA Azul Siren-A Perolizado	-	1	1			BR, E, ED, KO
			-	1	-			F
	77210-MFL-760ZC	Rabeta *Tipo 6* (WL)	-	1	1			U
	77210-MFL-760ZD	Rabeta *Tipo 3* (WL)	-	1	1			2U
	77210-MFL-830ZA	Rabeta *Tipo 1* (WL)						
		NHA66P Branco Sunbeam Perolizado	-	1	1			2BR, 2ED, 2F, 2KO, 3E
10	77212-MFJ-D00	Protetor, Coxim	2	2	2			

© Moto Honda da Amazônia Ltda.
Todos os direitos reservados.

C-17 Assento

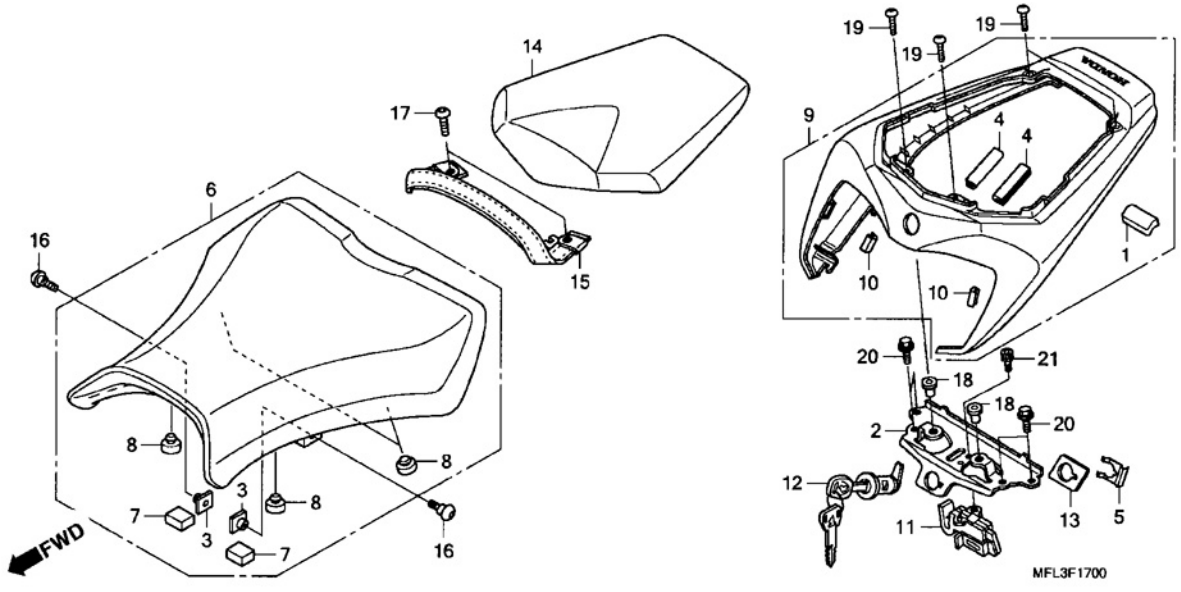

Nº	Nº da peça	Descrição	Qtd. CBR1000 RR8	RR9	RA9	Nº de série		Tipo
11	77220-MEE-D01	Gancho, Trava Assento	1	1	1			
12	77225-MFJ-D01	Trava Conj., Assento	1	1	1			
13	77236-GW0-000	Arruela, Trava Assento	1	1	1			
14	77300-MFL-003	Assento Traseiro, Conj.	1	1	1			
15	77310-MFL-000	Cinto, Assento	1	1	1			
16	90104-MJ0-660	Parafuso, Especial, 6 x 8	2	2	2			
17	90106-MFL-000	Parafuso, Especial, 6 x 17	2	2	2			
18	90111-KW3-003	Porca Fixação, Rabeta, 5 mm	2	2	2			
19	90115-MEL-000	Parafuso, Phillips, 5 x 15	4	4	4			
20	96001-06014-00	Parafuso, Flange, 6 x 14	4	4	4			
21	96600-06012-00	Parafuso, Allen, 6 x 12	1	1	1			

© Moto Honda da Amazônia Ltda.
Todos os direitos reservados.

C-18 Filtro de Ar

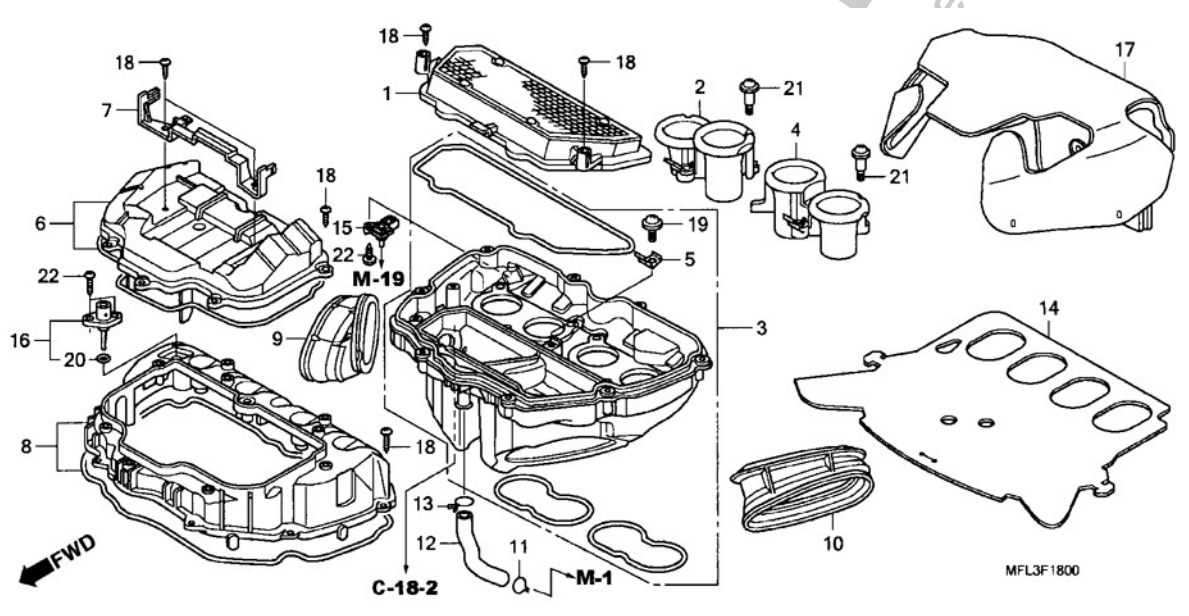

Ref. nº	N.O.S.	Descrição	T.M.O.
1	312105	Elemento, Filtro Ar	0,5
	312105D	• ABS, Adicionar	0,5
2	3121C9	Condutor, Ar: Direito	0,8
	3121C9E	• ABS, Adicionar	0,5
3		(9,10)	
	3121D1	Carcaça, Filtro Ar: Inferior	1,0
	3121D1C	• ABS, Adicionar	0,5
4	3121C8	Condutor, Ar: Esquerdo	0,8
	3121C8E	• ABS, Adicionar	0,5
	3121E2	Condutor, Ar: Ambos	0,8
	3121E2E	• ABS, Adicionar	0,5
6	312102	Tampa, Filtro Ar	0,5
	312102D	• ABS, Adicionar	0,5
8	3121D0	Carcaça, Filtro Ar: Intermediária	0,8
	3121D0C	• ABS, Adicionar	0,5
15	617116	Sensor, Mapeamento	1,1
	617116E	• ABS, Adicionar	0,5
16	617120	Sensor, Temperatura Ar	0,3
	617120A	• ABS, Adicionar	0,5

Nº	Nº da peça	Descrição	Qtd. CBR1000 RR8	RR9	RA9	Nº de série		Tipo
1	17210-MFL-000	Elemento, Filtro Ar	1	1	1			
2	17215-MFL-000	Condutor Ar, Direito	1	-	-			BR, BR/A, E, E/A, ED, ED/A, KO, KO/A, U, U/A
	17215-MFL-620		1	-	-			F, F/A
	17215-MFL-621		1	1	1			F, F/A, 2F, 3F
	17215-MFL-010		-	1	1			BR, E, ED, KO, U, 2BR, 2ED, 2KO, 2U, 3BR, 3E, 3KO, 3U, 4ED, 5E
3	17220-MFL-000	Carcaça Comp., Inferior Filtro Ar	1	1	1			
4	17225-MFL-000	Condutor Ar, Esquerdo	1	-	-			BR, BR/A, E, E/A, ED, ED/A, KO, KO/A, U, U/A
	17225-MFL-620		1	-	-			F, F/A
	17225-MFL-621		1	1	1			F, F/A, 2F, 3F
	17225-MFL-010		-	1	1			BR, E, ED, KO, U, 2BR, 2ED, 2KO, 2U, 3BR, 3E, 3KO, 3U, 4ED, 5E
5	17227-MEE-000	Retentor, Elemento Filtro Ar	1	1	1			
6	17230-MFL-000	Tampa Comp., Filtro Ar	1	1	1			
7	17239-MFL-000	Placa, Fixação Unidade PGM-FI	1	1	1			
8	17240-MFL-000	Carcaça Comp., Intermediária Filtro Ar	1	1	1			
9	17255-MFL-000	Junção, Duto Direito	1	-	-			
	17255-MFL-010		-	1	1			
10	17265-MFL-000	Junção, Duto Esquerdo	1	-	-			
	17265-MFL-010		-	1	1			
11	17366-MJ0-000	Presilha B, Tubo	1	1	1			
12	17551-MFL-000	Tubo, Respiro Motor	1	1	1			
13	18532-634-670	Presilha, Mangueira Ar, 21,5	1	1	1			
14	19127-MFL-000	Borracha, Protetor Térmico	1	1	1			
15	37830-MEL-003	Sensor Conj., Mapeamento	1	1	1			
16	37880-P05-A00	Sensor Conj., Temperatura Ar	1	1	1			
17	64401-MFL-000	Protetor, Filtro Ar	1	1	1			

© Moto Honda da Amazônia Ltda.
Todos os direitos reservados.

C-18 Filtro de Ar

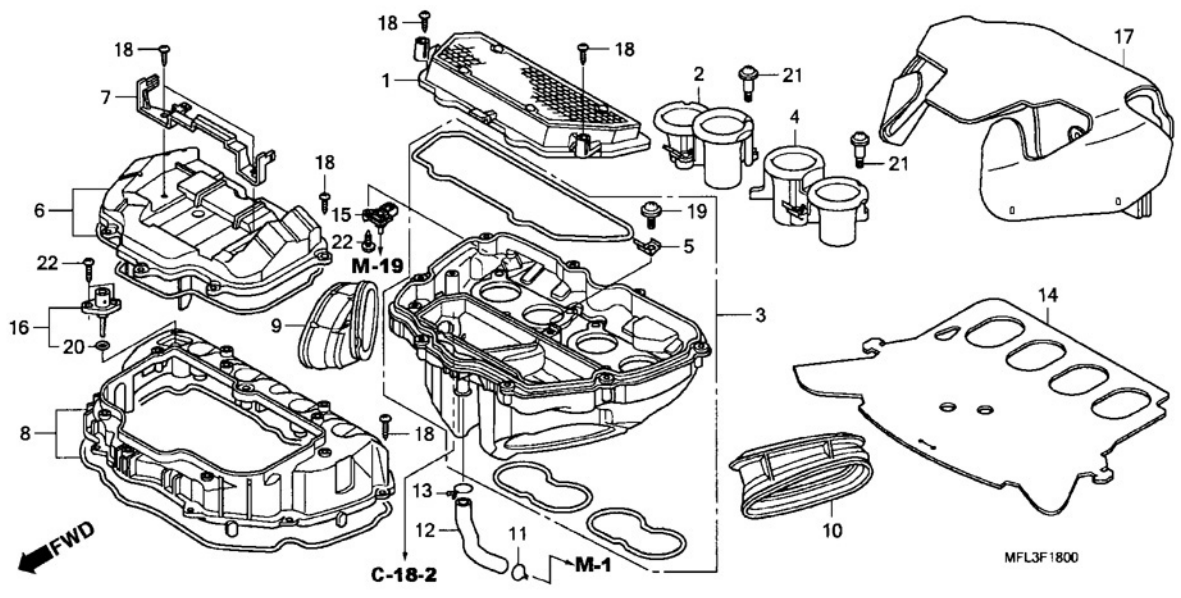

Nº	Nº da peça	Descrição	Qtd. CBR1000 RR8	RR9	RA9	Nº de série		Tipo
18	90105-MFJ-D00	Parafuso, Fixacão, 4 x 18 (Delta PT)	18	18	18			
19	90145-MBY-000	Parafuso, Especial, 5 x 8	1	1	1			
20	91303-PK2-005	Anel, Vedação, 7,5 x 1,5	1	1	1			
21	91508-MM5-000	Parafuso, Phillips, 5 mm	6	6	6			
22	93901-25420	Parafuso, Fixação, 5 x 20	3	3	3			

© Moto Honda da Amazônia Ltda.
Todos os direitos reservados.
30.04.09

C-18•1 Duto de Admissão de Ar • Válvula do Solenóide

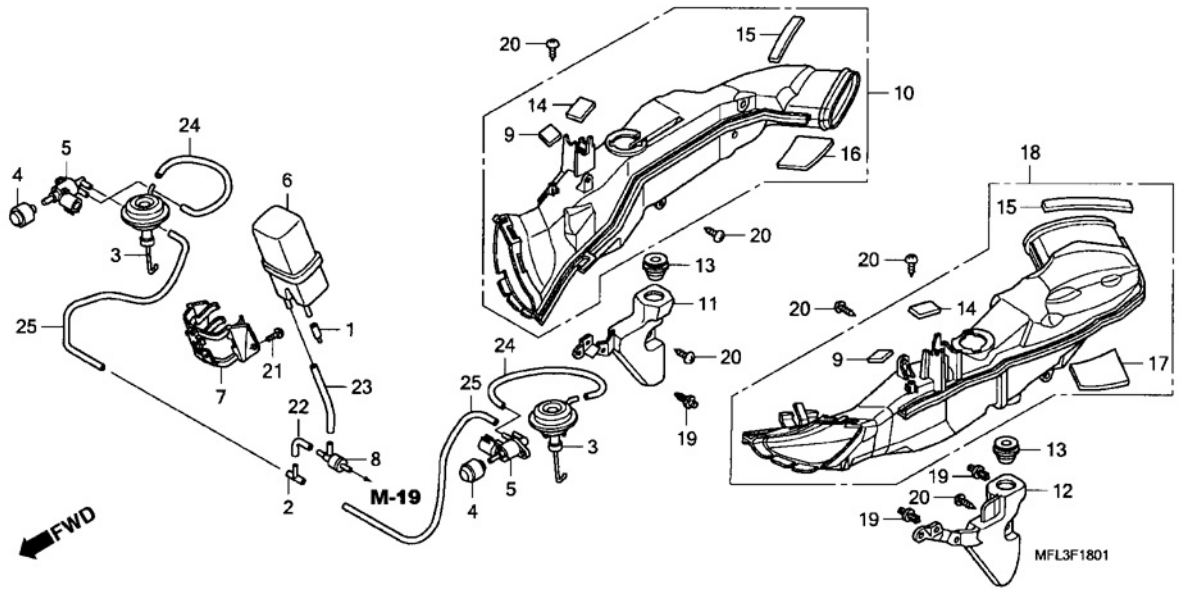

Ref. nº	N.O.S.	Descrição	T.M.O.
3	3121J1	Diafragma, Controle Válvula Duto Ar Admissão: Esquerda	0,7
	3121J2	Diafragma, Controle Válvula Duto Ar Admissão: Direita	0,7
	3121J3	Diafragma, Controle Válvula Duto Ar Admissão: Ambas	1,1
5	3141C8	Válvula, Solenóide Controle Ar Admissão: Esquerda	0,7
	3141C9	Válvula, Solenóide Controle Ar Admissão: Direita	0,7
	3141D0	Válvula, Solenóide Controle Ar Admissão: Ambas	1,1
6	3121C4	Câmara, Vácuo	1,1
10	4111L1	Duto, Ar: Direito	0,7
11		(13)	
	3121G2	Duto, Ressonador: Direito	0,6
12		(13)	
	3121G1	Duto, Ressonador: Esquerdo	0,6
	3121J4	Duto, Ressonador: Ambos	0,9
18	4111L0	Duto, Ar: Esquerdo	0,7
	4111L2	Duto, Ar: Ambos	1,1

Nº	Nº da peça	Descrição	Qtd. CBR1000 RR8	RR9	RA9	Nº de série		Tipo
1	16215-MV4-000	Tampa	1	1	1			
2	17201-MG9-000	Junção A, Tubo Vácuo	1	1	1			
3	17238-MFL-000	Diafragma, Válvula Controle	2	2	2			
4	36138-PR7-A01	Filtro Conj., Válvula Solenóide	2	2	2			
5	36163-PV0-004	Válvula Conj., Solenóide Controle Derivação	2	2	2			
6	36361-P72-000	Tanque Comp., Vácuo	1	1	1			
7	36365-MFL-000	Suporte, Tanque Vácuo	1	1	1			
8	36627-MN5-000	Válvula, Admissão Ar	1	1	1			
9	64243-MEW-920	Fixador B, Duplo Travamento 20 x 20	2	2	2			
10	64330-MFL-000	Duto, Ar Direito	1	-	-			BR, E, ED, F, U
			1	-	-		~8K020068	F/A
			1	-	-		~8K020085	U/A
			1	-	-		~8K020146	E/A, ED/A
	64330-MFL-010		1	1	1			BR/A, 2ED, 3F, 4ED, 5E
			1	-	-	8K020069~		F/A
			1	-	-	8K020086~		U/A
			1	-	-	8K020147~		E/A, ED/A
			-	1	1			E, ED, F
			-	1	-			2F, 3E
	64330-MFL-750		1	-	-			KO
	64330-MFL-751		1	-	-			KO/A
	64330-MFL-020		-	1	1			BR, U, 2BR, 2U, 3BR, 3U
			-	-	1			2F, 3E
	64330-MFL-752		-	1	1			KO, 2KO, 3KO
11	64340-MFL-000	Ressonador, Duto Ar Direito	1	1	1			
12	64345-MFL-000	Ressonador, Duto Ar Esquerdo	1	1	1			
13	64351-MFL-000	Tubo, Ressonador	2	2	2			

© Moto Honda da Amazônia Ltda.
Todos os direitos reservados.

C-18•1 Duto de Admissão de Ar • Válvula do Solenóide

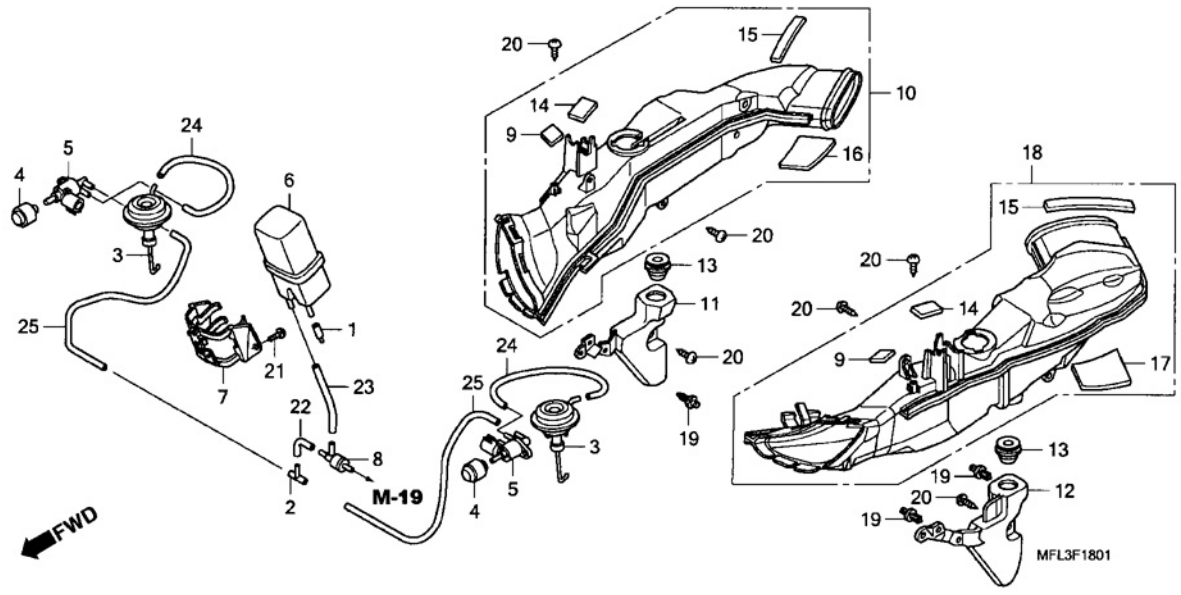

Nº	Nº da peça	Descrição	Qtd. CBR1000 RR8	RR9	RA9	Nº de série		Tipo
14	64353-MFL-000	Protetor A, Duto	2	2	2			
15	64354-MFL-000	Protetor B, Duto	2	2	2			
16	64355-MFL-000	Coxim, Duto Direito	1	1	1			
17	64356-MFL-000	Coxim, Duto Esquerdo	1	1	1			
18	64380-MFL-000	Duto, Ar Esquerdo	1	-	-			BR, E, E/A, ED, ED/A, F, KO, U
			1	-	-		~8K020068	F/A
			1	-	-		~8K020085	U/A
	64380-MFL-010		1	1	1			BR/A, KO/A, 2ED, 3F, 4ED, 5E
			1	-	-	8K020069~		F/A
			1	-	-	8K020086~		U/A
			-	1	1			E, ED, F
			-	1	-			2F, 3E
	64380-MFL-020		-	1	1			BR, KO, U, 2BR, 2KO, 2U, 3BR, 3KO, 3U
			-	-	1			2F, 3E
19	90683-GR1-003	Presilha, Tampa Carcaça	3	3	3			
20	93903-24280	Parafuso, Fixação, 4 x 10	6	6	6			
21	93903-24380	Parafuso, Fixação, 4 x 12	2	2	2			
22	95005-35030-20	Tubo, 3,5 x 30 (95005-35001-20M)	1	1	1			
23	95005-35140-20	Tubo, 3,5 x 140 (95005-35001-20M)	1	1	1			
24	95005-35170-20	Tubo, 3,5 x 170 (95005-35001-20M)	2	2	2			
25	95005-35300-20	Tubo, 3,5 x 300 (95005-35001-20M)	2	2	2			

© Moto Honda da Amazônia Ltda.
Todos os direitos reservados.

C-18•2 Válvula de Controle de Injeção a Ar

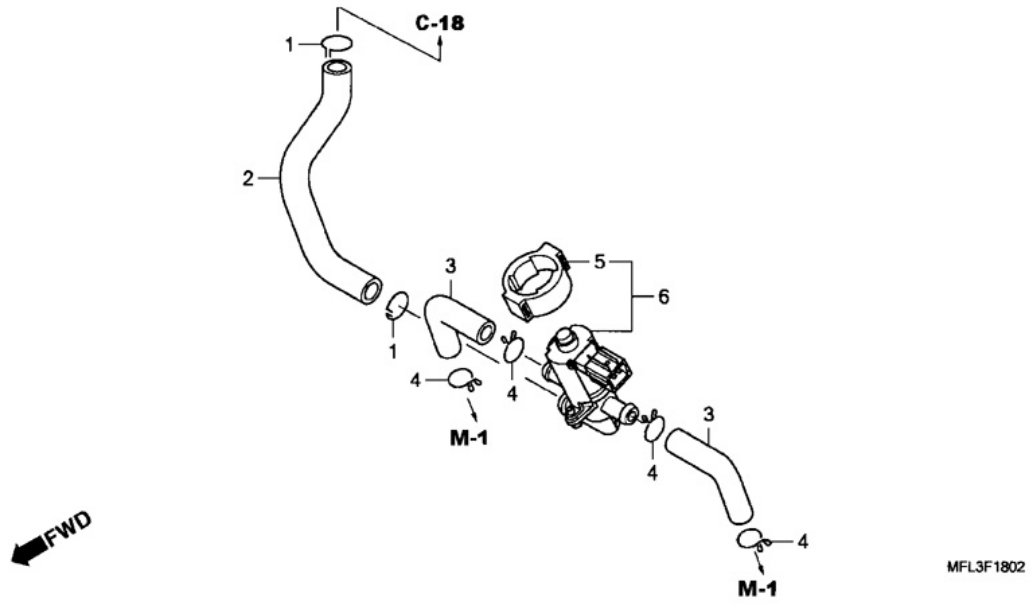

Ref. nº	N.O.S.	Descrição	T.M.O.
6	314130	Válvula Secundária, Controle Ar	1,2
	314130B	• ABS, Adicionar	0,5

Nº	Nº da peça	Descrição	Qtd. CBR1000 RR8	RR9	RA9	Nº de série		Tipo
1	17366-MJ0-000	Presilha B, Tubo	2	2	2			
2	17461-MFL-000	Tubo Superior, Sucção Ar	1	1	1			
3	17462-MFL-000	Tubo, Sucção Ar	2	2	2			
4	17724-102-700	Presilha, Mangueira Tanque Secundário	4	4	4			
5	36172-MCA-A61	Suspensão, Válvula Solenóide	1	1	1			
6	36450-MCA-A61	Válvula Conj., Escape Injeção Ar	1	1	1			

© Moto Honda da Amazônia Ltda.
Todos os direitos reservados.

C-19 Escapamento

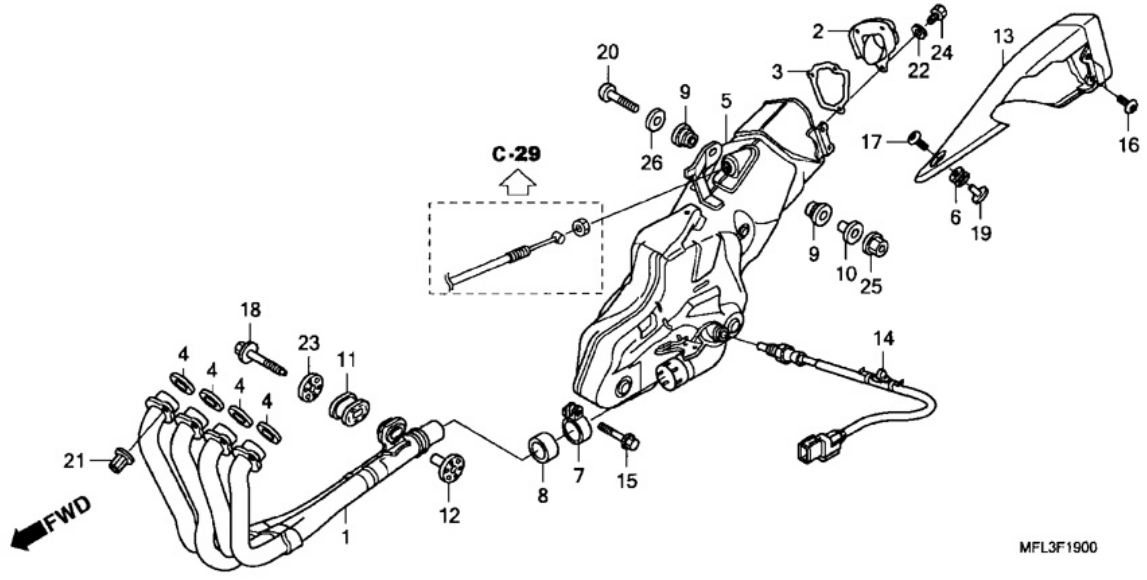

Ref. nº	N.O.S.	Descrição	T.M.O.
1	313110	Tubo, Escape	1,5
	313110H	• ABS, Adicionar	0,4
2		(3)	
	3131F2	Tampa, Terminal Silencioso	0,7
	3131F2B	• ABS, Adicionar	0,4
4	3131B4	Junta, Tubo Escape	1,5
		• NOTA: Mesmo Tempo para 2 Unidades ou Mais	
	3131B4C	• ABS, Adicionar	0,4
5	313120	Silencioso	0,9
		• Inclui: Ajuste do Cabo da Válvula de Controle de Gases do Escapamento	
	313120L	• ABS, Adicionar	0,4
13	3131D3	Tampa, Silencioso: Traseira	0,6
	3131D3A	• ABS, Adicionar	0,4
14	617121	Sensor, Oxigênio	0,4
	617121B	• ABS, Adicionar	0,4

Nº	Nº da peça	Descrição	Qtd. CBR1000 RR8	RR9	RA9	Nº de série		Tipo
1	18150-MFL-000	Tubo, Comp., Escape	1	1	1			
2	18161-MFL-000	Placa, Terminal Tampa	1	-	-			
	18161-MFL-010		-	1	1			
3	18162-MFL-000	Junta, Terminal Tampa	1	-	-			
			-	1	-			E, ED, F, 2ED, 2F, 3E, 3F, 4ED, 5E
4	18291-MM5-860	Junta, Tubo Escape	4	4	4			
5	18310-MFL-000	Silencioso, Comp.	1	-	-			
			-	1	1			E, ED, F, 2ED, 3F, 4ED, 5E
			-	1	-			2F, 3E
	18310-MFL-010		-	1	1			BR, KO, U, 2BR, 2KO, 2U, 3BR, 3KO, 3U
			-	-	1			2F, 3E
6	18357-MCG-000	Coxim, Fixação Protetor	1	1	1			
7	18371-MFL-000	Presilha, Silencioso	1	1	1			
8	18391-MEL-000	Guarnição, Silencioso	1	1	1			
9	18421-MFL-000	Coxim, Fixação Silencioso	2	2	2			
10	18422-MA6-000	Bucha, Fixação Silencioso	1	1	1			
11	18422-MFJ-D10	Coxim, Fixação Tubo Escape	1	1	1			
12	18423-MFJ-D00	Bucha, Fixação Tubo Escape	1	1	1			
13	18425-MFL-000	Protetor, Silencioso	1	1	1			
14	36531-MFL-641	Sensor, Oxigênio	1	-	-			
	36531-MFL-761		-	1	1			
15	90103-KCM-620	Parafuso, Flange 8 x 35	1	1	1			
16	90106-GBB-710	Parafuso, Phillips, 6 x 10	2	2	2			
17	90118-MR1-000	Parafuso, Phillips, 6 x 14	1	1	1			
18	90120-MFJ-D00	Parafuso, Flange, 8 x 50 (Guia)	1	1	1			
19	90122-463-770	Bucha Fixação, Carenagem Inferior	1	1	1			
20	90172-MFL-000	Parafuso, Allen, 8 x 43	1	1	1			

© Moto Honda da Amazônia Ltda.
Todos os direitos reservados.

C-19 Escapamento

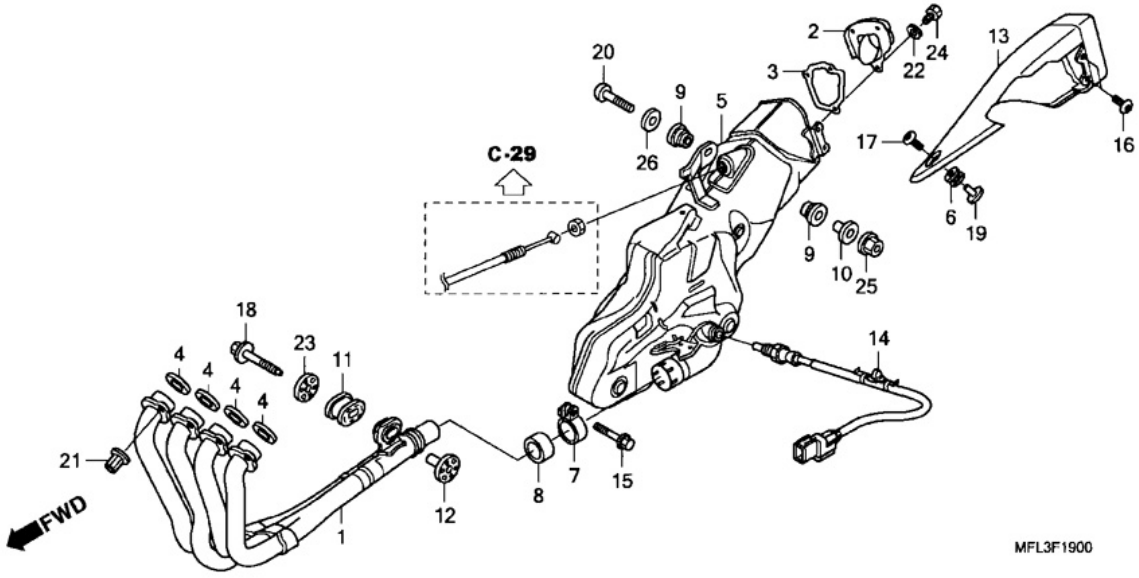

Nº	Nº da peça	Descrição	Qtd. CBR1000 RR8	RR9	RA9	Nº de série		Tipo
21	90304-MM5-000	Porca, Flange, 7 mm	8	8	8			
22	90452-GK4-600	Arruela, Lisa, 5 mm	3	3	3			
23	90501-MFJ-D00	Arruela, 8,5 x 38	1	1	1			
24	92101-05008-4J	Parafuso, Sextavado, 5 x 8	3	3	3			
25	94050-08000	Porca, Flange, 8 mm	1	1	1			
26	94103-08700	Arruela, Lisa, 8 mm	1	1	1			

© Moto Honda da Amazônia Ltda.
Todos os direitos reservados.

C-20 Pedal

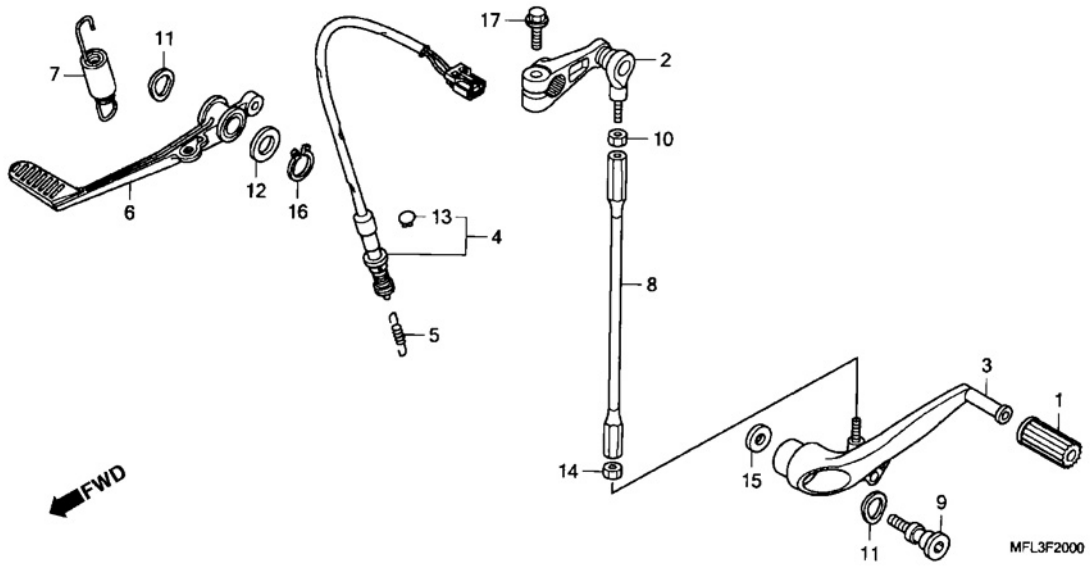

Ref. nº	N.O.S.	Descrição	T.M.O.
2		(8)	
	4101A2	Braço, Câmbio	0,1
3		(8)	
	4101A1	Pedal, Câmbio	0,1
4	6151B5	Interruptor Freio Traseiro: Pedal Lateral	0,4
	6151B5D	• ABS, Adicionar	0,5
6	810160	Pedal, Freio Traseiro	0,2

Nº	Nº da peça	Descrição	Qtd. CBR1000 RR8	RR9	RA9	Nº de série		Tipo
1	24705-MR7-000	Borracha, Pedal Câmbio	1	1	1			
2	24710-MEE-000	Braço Comp., Câmbio	1	1	1			
3	24720-MFL-000	Pedal Comp., Câmbio	1	1	1			
4	35350-MFL-000	Interruptor Conj., Freio Traseiro	1	1	-			
	35350-MFL-D00		-	-	1			
5	35357-MBR-000	Mola, Interruptor Freio	1	1	1			
6	46500-MFL-000	Pedal Comp., Freio Traseiro	1	1	1			
7	46515-MBW-000	Mola Conj., Pedal Freio	1	1	1			
8	90065-MFL-000	Haste, Câmbio	1	1	1			
9	90113-MCF-000	Parafuso, Pivô, Câmbio	1	1	1			
10	90201-700-000	Porca Fixação, Braço Governador (Rosquear no Sentido Anti-horário)	1	1	1			
11	90505-MBW-000	Arruela, Ondulada Pedal Câmbio	2	2	2			
12	90557-230-000	Arruela, 15,2 x 25	1	1	1			
13	90601-KAF-003	Presilha, Tampa Interruptor	1	1	1			
14	94001-06020-0S	Porca, Sextavada, 6 mm	1	1	1			
15	94103-08700	Arruela, Lisa, 8 mm	1	1	1			
16	94511-15000	Anel, Elástico Externo, 15 mm	1	1	1			
17	95701-06020-00	Parafuso, Flange, 6 x 20	1	1	1			

PROIBIDA A REPRODUÇÃO - DISTRIBUIDORES

© Moto Honda da Amazônia Ltda.
Todos os direitos reservados.

C-21 Pedal de Apoio

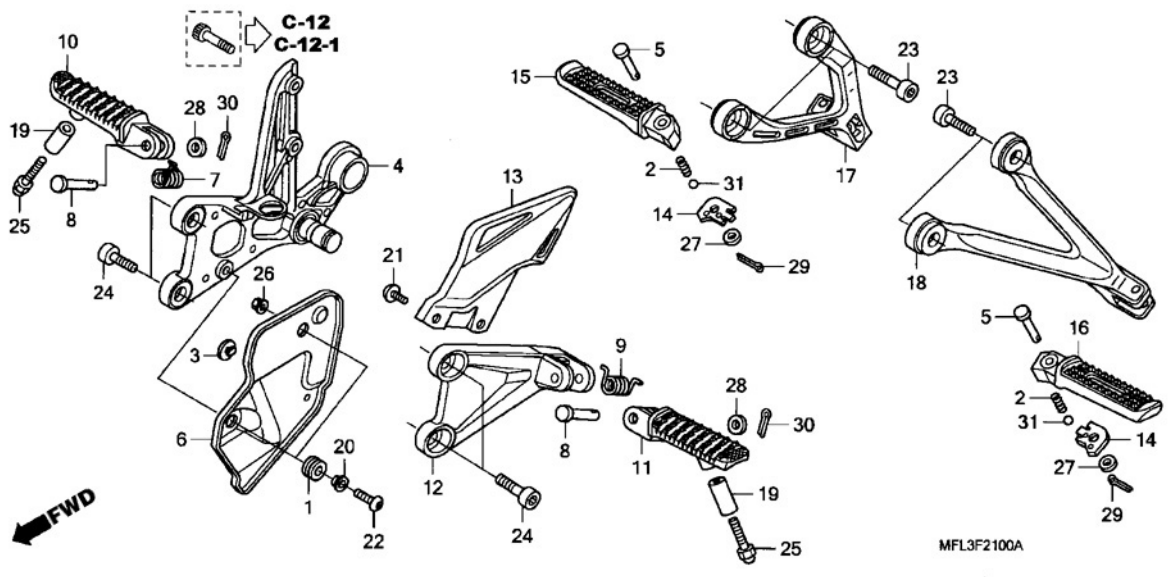

Ref. nº	N.O.S.	Descrição	T.M.O.
4	4101C4	Suporte, Pedal: Direito	0,4
	4101N7	Suporte, Pedal: Ambos	0,6
6	4101L6	Protetor, Térmico	0,1
10	4101C6	Barra Pedal Principal: Direito	0,1
11	4101C5	Barra Pedal Principal: Esquerdo	0,1
	4101J1	Barra Pedal Principal: Ambos	0,2
12	4101N1	Suporte, Pedal: Esquerdo	0,2
	4101N6	Suporte, Pedal: Ambos	0,6
13	4101Z1	Protetor, Pedal: Esquerdo	0,1
	4101Z3	Protetor, Pedal: Ambos	0,4
15	4101C8	Barra, Apoio Traseiro: Direito	0,1
16	4101C7	Barra, Apoio Traseiro: Esquerdo	0,1
	4101P4	Barra, Apoio Traseiro: Ambos	0,2
17	4101D0	Suporte, Apoio Traseiro: Direito	1,2
	4101D0A	• ABS, Adicionar	1,7
18	4101C9	Suporte, Apoio Traseiro: Esquerdo	1,2
	4101C9A	• ABS, Adicionar	1,7
	4101K4	Suporte, Apoio Traseiro: Ambos	1,3
	4101K4A	• ABS, Adicionar	1,7

Nº	Nº da peça	Descrição	Qtd. CBR1000 RR8	RR9	RA9	Nº de série		Tipo
1	18345-MBT-610	Coxim, Fixação Protetor	2	2	2			
2	28333-300-000	Mola Limitadora, Pedal Partida	2	2	2			
3	40514-377-000	Plugue, Carcaça Corrente	1	1	1			
4	50600-MFL-000	Suporte, Pedal Principal Direito	1	1	1			
5	50603-MFL-000	Pino C, Pedal Apoio Traseiro	2	2	2			
6	50610-MFL-000	Protetor, Térmico Pedal Principal	1	1	1			
7	50617-MCJ-750	Mola Retorno, Pedal Direito	1	1	1			
8	50639-ML0-010	Pino, Barra Pedal	2	2	2			
9	50644-MCJ-750	Mola Retorno, Pedal Esquerdo	1	1	1			
10	50660-MEL-000	Braço, Pedal Principal Direito	1	1	1			
11	50665-MEL-000	Braço, Pedal Principal Esquerdo	1	1	1			
12	50700-MFL-000	Suporte, Pedal Principal Esquerdo	1	1	1			
13	50707-MFL-000	Protetor, Pedal Esquerdo	1	1	1			
14	50718-MEE-D00	Placa, Pedal Apoio Traseiro	2	2	2			
15	50720-MEL-D00	Braço, Pedal Apoio Traseiro Direito	1	1	1			
16	50730-MEL-D00	Braço, Pedal Apoio Traseiro Esquerdo	1	1	1			
17	50750-MFL-000	Suporte, Pedal Apoio Traseiro Direito	1	1	1			
18	50760-MFL-000	Suporte, Pedal Apoio Traseiro Esquerdo	1	1	1			
19	51486-MEL-000	Bucha, Inferior Pedal	2	2	2			
20	84706-415-000	Bucha	2	2	2			
21	90106-MAV-000	Parafuso, Phillips, 6 x 12	2	2	2			
22	90115-MEL-000	Parafuso, Phillips, 5 x 15	2	2	2			
23	90130-MFL-000	Parafuso, Allen, 8 x 20	4	4	4			
24	90157-ME9-000	Parafuso, Allen, 8 x 22	4	4	4			
25	92501-06050-0A	Parafuso, Limitador, 6 x 50	2	2	2			

© Moto Honda da Amazônia Ltda.
Todos os direitos reservados.

C-21 Pedal de Apoio

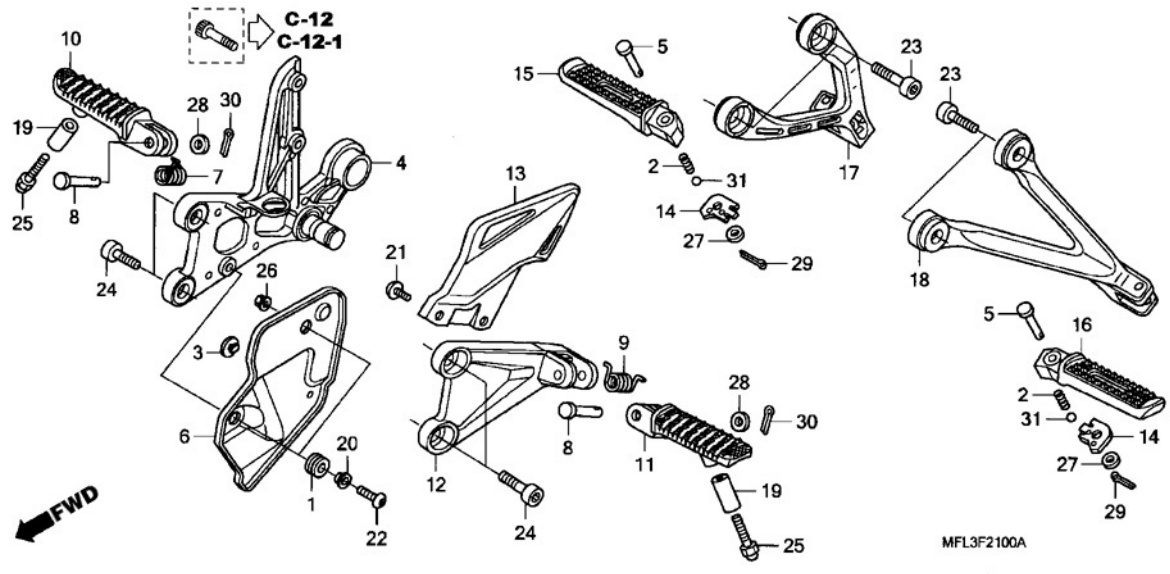

Nº	Nº da peça	Descrição	Qtd. CBR1000 RR8	RR9	RA9	Nº de série		Tipo
26	94050-05070	Porca, Flange, 5 mm	1	1	1			
27	94101-06000	Arruela, Lisa, 6 mm	2	2	2			
28	94102-08000	Arruela, Lisa, 8 mm	2	2	2			
29	94201-20120	Cupilha, 2,0 x 12	2	2	2			
30	94201-20150	Cupilha, 2,0 x 15	2	2	2			
31	96211-08000	Esferas, Aço, #8 (1/4)	2	2	2			

Voltar

© Moto Honda da Amazônia Ltda.
Todos os direitos reservados.

C-22 Cavalete Lateral

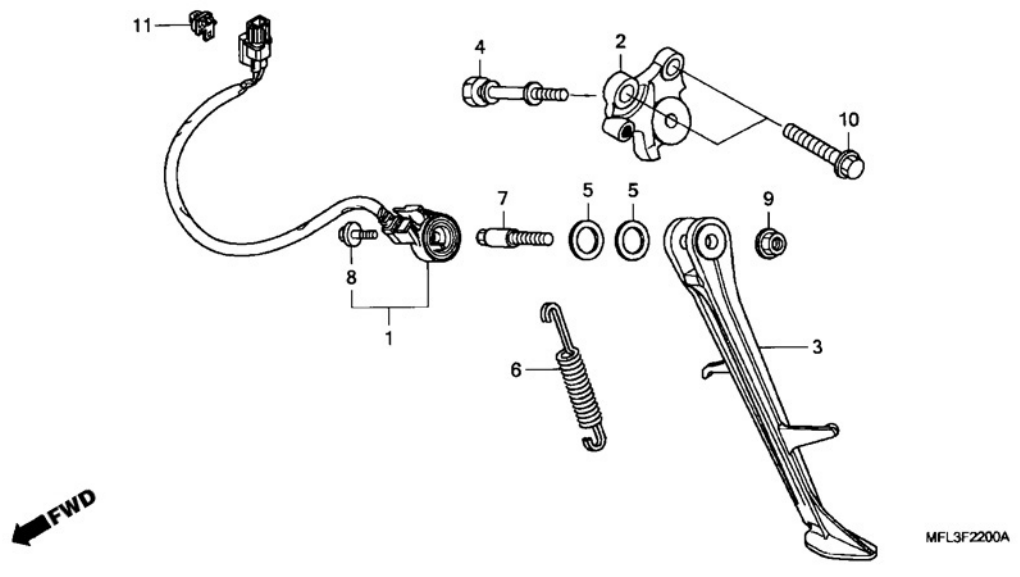

Ref. nº	N.O.S.	Descrição	T.M.O.
1	615195	Interruptor, Cavalete Lateral	0,3
	615195C	• ABS, Adicionar	0,5
2	410181	Suporte, Cavalete Lateral	0,3
3	410180	Barra, Cavalete Lateral	0,2
6	410182	Mola, Cavalete Lateral	0,1

Nº	Nº da peça	Descrição	Qtd. CBR1000 RR8	RR9	RA9	Nº de série		Tipo
1	35070-MFL-305	Interruptor Jogo, Cavalete Lateral	1	1	1			
2	50150-MFL-000	Suporte Comp., Cavalete Lateral	1	1	1			
3	50530-MFL-000	Barra, Cavalete Lateral	1	1	1			
4	50538-MFL-000	Gancho, Mola Cavalete Lateral	1	1	1			
5	50539-MFL-000	Arruela, Pivô Cavalete Lateral	2	-	-			BR, E, E/A, ED, ED/A, F, F/A, KO, KO/A, U
			2	-	-		~8K020395	U/A
			2	-	-		~8K020523	BR/A
6	50540-MFL-000	Mola, Cavalete Lateral	1	1	1			
7	90118-MFL-000	Parafuso, Pivô Cavalete Lateral	1	1	1			
8	90147-MCE-950	Parafuso, Especial, 6 x 16	1	1	1			
9	90203-MF9-710	Porca, Cavalete Lateral	1	1	1			
10	96400-10032-00	Parafuso, Flange, 10 x 32	2	2	2			
11	91565-S0X-003	Presilha, Adaptador (Verde Escuro)	-	-	1			

© Moto Honda da Amazônia Ltda.
Todos os direitos reservados.

C-23 Garfo Traseiro

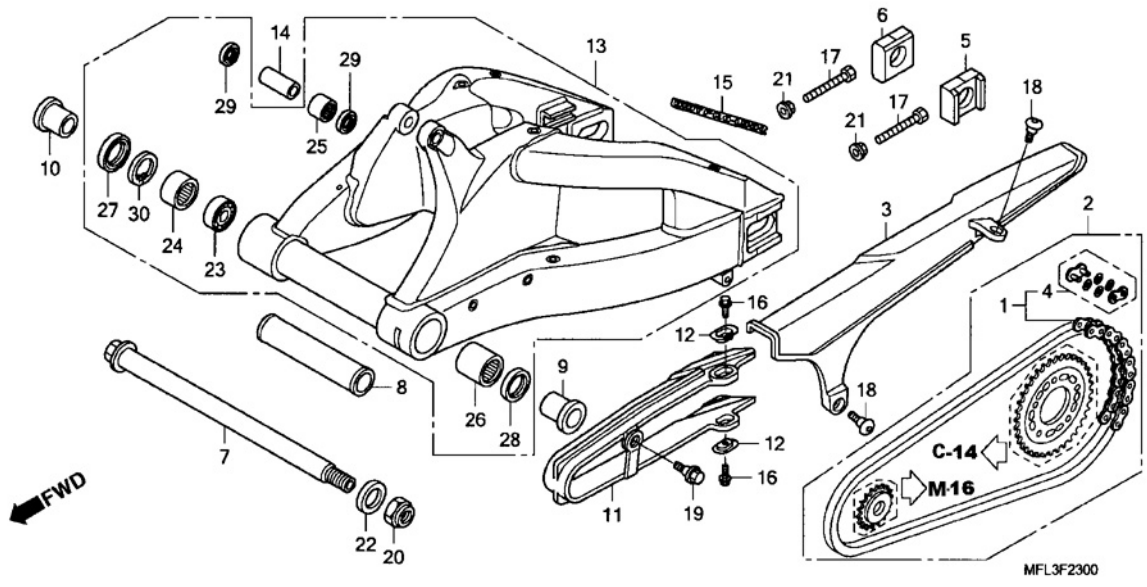

Ref. nº	N.O.S.	Descrição	T.M.O.
1	213165	Corrente, Transmissão	0,5
2	2131G4	Corrente, Transmissão Jogo	1,3
	2131G4C	• ABS, Adicionar	0,4
3	410195	Carcaça, Corrente Transmissão	0,1
11	4101E5	Deslizador, Corrente	0,6
	4101E5C	• ABS, Adicionar	0,4
13	5121B0	Garfo, Traseiro Conj.	2,0
	5121B0F	• ABS, Adicionar	0,4
24		(23)	
	5121C9	Rolamento, Pivô Garfo Traseiro: Direito	1,7
		• NOTA: Mesmo Tempo para 2 Unidades	
	5121C9F	• ABS, Adicionar	0,4
25	5121G9	Rolamento, Placa Amortecedor Traseiro	1,7
	5121G9A	• ABS, Adicionar	0,4
26	5121C8	Rolamento, Garfo Traseiro: Esquerdo	1,9
	5121C8E	• ABS, Adicionar	0,4
	5121D0	Rolamento, Garfo Traseiro: Ambos	1,9
	5121D0E	• ABS, Adicionar	0,4

Nº	Nº da peça	Descrição	Qtd. CBR1000 RR8	RR9	RA9	Nº de série		Tipo
1	06405-MFL-P00	Corrente, Transmissão (DID50VA11-102-120ZB) (Padrão 116 Elos)	1	1	1			
	06405-MFL-P10	Corrente, Transmissão (RK50HF0Z6-102-120L) (Padrão 116 Elos)	1	1	1			
2	06406-MFL-600	Corrente, Transmissão Jogo (50-16/42D) (Padrão 116 Elos)	1	1	1			E, E/A, ED, ED/A, F, F/A, 2ED, 2F, 3E, 3F, 4ED, 5E
3	40510-MFL-000	Carcaça, Corrente Transmissão	1	1	1			
4	40531-MFL-005	Junta, Corrente Transmissão (RK Excel)	1	1	1			
	40541-MFL-003	Junta, Corrente Transmissão (Daido)	1	1	1			
5	42305-MFL-000	Bucha, Eixo Traseiro Esquerdo	1	1	1			
6	42306-MFL-000	Bucha, Eixo Traseiro Direito	1	1	-			
	42306-MFL-700		-	-	1			
7	52101-MFL-000	Parafuso, Pivô Garfo Traseiro	1	1	1			
8	52102-MFL-000	Bucha, Distanciadora Garfo Traseiro	1	1	-			
	52102-MFL-700		-	-	1			
9	52143-MFL-000	Bucha Distanciadora, Esquerda	1	1	1			
10	52144-MFL-000	Bucha Distanciadora, Direita	1	1	1			
11	52170-MFL-010	Deslizador, Corrente	1	1	1			
12	52171-MFJ-D00	Arruela, Deslizador Corrente	2	2	2			
13	52200-MFL-000	Garfo Traseiro, Sub. Conj.	1	-	-			
			-	1	1			BR, E, ED, F, KO, U, 2BR, 2ED, 2F, 2KO, 2U, 3E
	52200-MFL-G20		-	1	1			3BR, 3F, 3KO, 3U, 4ED, 5E
14	52463-MAL-G00	Bucha, Braço Amortecedor	1	1	1			
15	87121-MEL-D20	Emblema (UNIT PROLINK)	1	-	-			
			-	1	1			BR, E, ED, F, KO, U, 2BR, 2ED, 2F, 2KO, 2U, 3E

© Moto Honda da Amazônia Ltda.
Todos os direitos reservados.

C-23 Garfo Traseiro

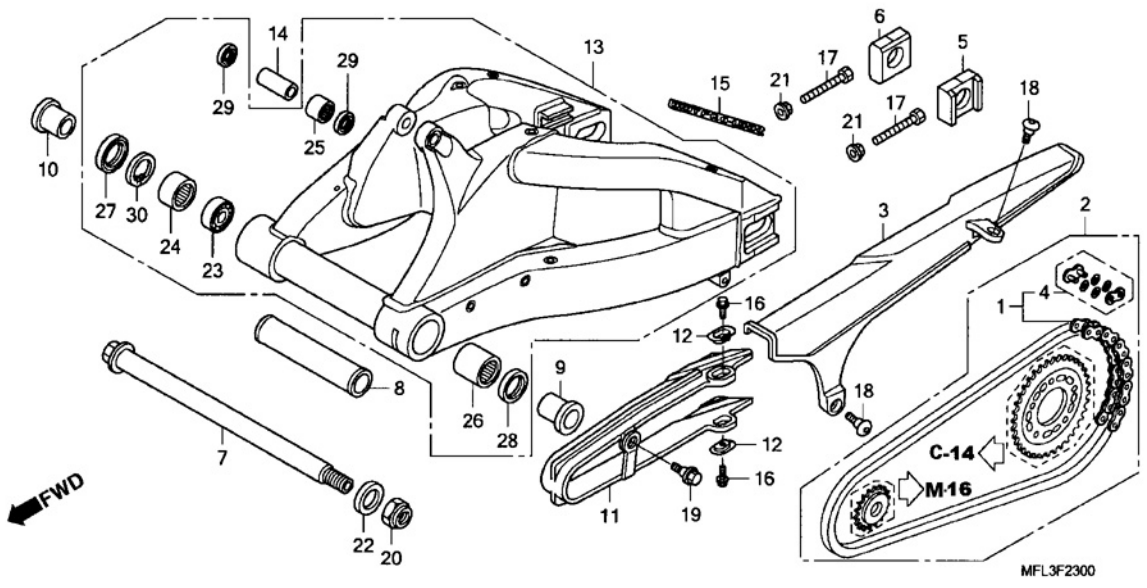

Nº	Nº da peça	Descrição	Qtd. CBR1000 RR8	RR9	RA9	Nº de série		Tipo
15)	87121-MEE-000	Emblema (UNIT PROLINK)	-	1	1			3BR, 3F, 3KO, 3U, 4ED, 5E
16	90105-MY9-000	Parafuso, Flange, 6 x 18	2	2	2			
17	90106-MCF-D00	Parafuso, Sextavado, 8 x 50	2	2	2			
18	90114-MFL-000	Parafuso, Especial, 6 x 16	2	2	2			
19	90130-MCJ-750	Parafuso, Deslizador Corrente	1	1	1			
20	90305-MCF-D00	Porca, U, 22 mm	1	1	1			
21	90309-357-000	Porca, Sextavada, 8 mm	2	2	2			
22	90401-MCJ-000	Arruela, 23 x 37 x 2,5	1	1	1			
23	91053-MCJ-003	Rolamento, Radial Esferas, 6905	1	1	1			
24	91053-MCJ-751	Rolamento, Agulhas, 32 x 42 x 20	1	1	1			
25	91071-KV3-005	Rolamento, Agulhas, (KOYO)	1	1	1			
26	91071-MCJ-003	Rolamento, Agulhas, 32 x 42 x 37	1	1	1			
27	91252-MCF-003	Retentor, Pó, 32 x 45 x 5	1	1	1			
28	91253-MCF-003	Retentor, Pó, 32 x 42 x 6	1	1	1			
29	91262-KV3-831	Retentor, Pó, 17 x 24 x 5 (ARAI)	2	2	2			
30	94520-45000	Anel Elástico, Interno, 45 mm	1	1	1			

© Moto Honda da Amazônia Ltda.
Todos os direitos reservados.

C-24 Amortecedor Traseiro

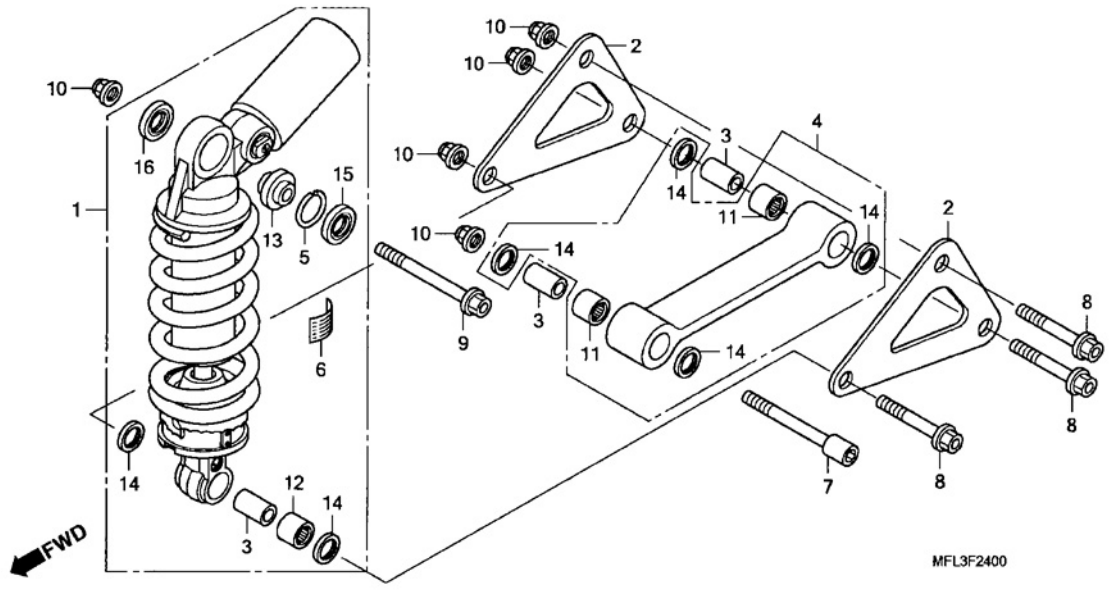

Ref. nº	N.O.S.	Descrição	T.M.O.
1	512115	Amortecedor, Conj. Traseiro	0,9
	512115J	• ABS, Adicionar	0,4
2	5121C4	Placa, Articulação Amortecedor Traseiro	0,9
		• NOTA: Mesmo Tempo para 2 Unidades	
	5121C4A	• ABS, Adicionar	0,4
4	512145	Braço, Amortecedor	0,9
	512145E	• ABS, Adicionar	0,4
11	5121D4	Rolamento, Braço Amortecedor	1,1
	5121D4A	• Trocar 1 Rolamento Adicionar	0,1
	5121D4E	• ABS, Adicionar	0,4
12		(13)	
	5121D1	Rolamento, Amortecedor Traseiro	1,1
	5121D1A	• Trocar 1 Rolamento Adicionar	0,1
	5121D1B	• ABS, Adicionar	0,4

Nº	Nº da peça	Descrição	Qtd. CBR1000 RR8	RR9	RA9	Nº de série		Tipo
1	52400-MFL-003	Amortecedor, Conj. Traseiro	1	1	-			BR, BR/A, E, E/A, ED, ED/A, F, F/A, U, U/A, 2BR, 2ED, 2F, 2U, 3BR, 3E, 3F, 3U, 4ED, 5E
	52400-MFL-751		1	1	-			KO,KO/A, 2KO, 3KO
	52400-MFL-D01		-	-	1			BR, E, ED, F, U, 2ED, 2F, 2U, 3E, 3F, 4ED, 5E
	52400-MFL-K01		-	-	1			KO, 2KO
2	52461-MFL-000	Placa, Braço Amortecedor	2	2	2			
3	52463-MAL-G00	Bucha, Braço Amortecedor	3	3	3			
4	52475-MFL-000	Braço, Amortecedor	1	1	1			
5	52487-KA4-831	Anel, Limitador	1	1	1			
6	87516-MBZ-G01	Etiqueta, Amortecedor Traseiro (Inglês, Francês)	1	1	1			BR, BR/A, E, E/A, ED, ED/A, F, F/A, U, U/A, 2BR, 2ED, 2F, 2U, 3BR, 3E, 3F, 3U, 4ED, 5E
	87516-KFK-750	Etiqueta, Amortecedor Traseiro (Coreano)	1	1	1			KO, KO/A, 2KO, 3KO
7	90107-MFJ-D00	Parafuso, Allen, 10 x 70	1	1	1			
8	90121-MFL-000	Parafuso, Flange, 10 x 62	3	3	3			
9	90132-MEL-000	Parafuso, Flange, 10 x 75	1	1	1			
10	90304-GE8-003	Porca, U, 10 mm	5	5	5			
11	91071-KV3-005	Rolamento, Agulhas, (KOYO)	2	2	2			
12	91072-KT7-003	Rolamento, Agulhas, 17 x 24 x 20 (NTN)	1	1	1			
13	91074-MBR-722	Rolamento, Esférico, 10	1	1	1			
14	91262-KV3-831	Retentor, Pó, 17 x 24 x 5 (ARAI)	6	6	6			
15	91351-KZ3-731	Retentor Pó, Braço Articulação Traseiro	1	1	1			
16	91351-MAC-671	Retentor, Pó, 16 x 26 x 3	1	1	1			

© Moto Honda da Amazônia Ltda.
Todos os direitos reservados.

C-25 Paralama Traseiro (CBR1000RR)

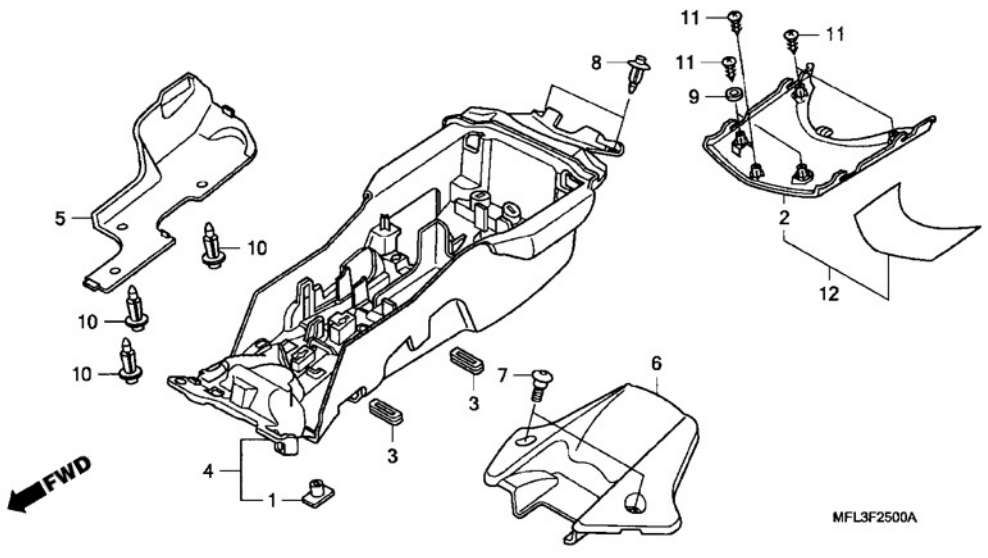

Ref. nº	N.O.S.	Descrição	T.M.O.
2		(12)	
	4111K7	Carenagem, Central Traseira	1,1
4	413110	Paralama B, Traseiro	1,0
5	413185	Tampa, Manutenção	0,1
6	413111	Paralama C, Traseiro	0,1

Nº	Nº da peça	Descrição	Qtd. CBR1000 RR8	RR9	RA9	Nº de série		Tipo
1	61304-HB3-003	Porca, Especial, 6 mm	3	3	-			
2	77230-MFL-000ZA	Carenagem, Assento Central						
		NHA66P Branco Sunbeam Perolizado	1	-	-			BR, BR/A, E, E/A, ED, ED/A, F, F/A
			-	1	-			U
	77230-MFL-000ZB	*NHB01* Preto Grafite	1	-	-			BR, BR/A, E, E/A, ED, ED/A, F, F/A, KO, KO/A
			-	1	-			U
	77230-MFL-000ZC	*R101CU* Vermelho Candy Glory-U	1	-	-			E, E/A, ED, ED/A, F, F/A, U, U/A
	77230-MFL-000ZD	*R258* Vermelho Winning	1	-	-			
	77230-MFL-000ZE	*NHA30M* Prata Digital Metálico	1	-	-			U, U/A
	77230-MFL-000ZF	*Y124P* Amarelo Shining Perolizado	1	-	-			U, U/A
	77230-MFL-000ZJ	*NH124MU* Preto Achilles-U Metálico	-	1	-			E, ED, F
	77230-MFL-000ZK	*PB123PA* Azul Siren-A Perolizado	-	1	-			BR, E, ED, F, KO
	77230-MFL-000ZL	*R334* Vermelho Vitória	-	1	-			2U
3	77309-KK6-000	Borracha, Bandeja Ferramentas	2	2	-			
4	80105-MFL-000	Paralama B, Traseiro	1	1	-			
5	80106-MFL-000	Tampa, Servo Motor	1	1	-			
6	80120-MFL-000	Paralama C, Traseiro	1	1	-			
7	90106-KCR-000	Parafuso, Phillips, 5 x 19	2	2	-			
8	90116-MCS-G00	Rebite, Pressão	2	2	-			
9	90504-964-000	Arruela, Encosto, 5 mm	2	2	-			
10	90683-GR1-003	Presilha, Tampa Carcaça	3	3	-			
11	93903-24280	Parafuso, Fixação, 4 x 10	5	5	-			
12	77231-MFL-G20ZA	Carenagem, Assento Central (WL)						
		R334 Vermelho Vitória	-	1	-			3BR, 3F, 3KO, 3U, 4ED, 5E

© Moto Honda da Amazônia Ltda.
Todos os direitos reservados.

C-25 Paralama Traseiro (CBR1000RR)

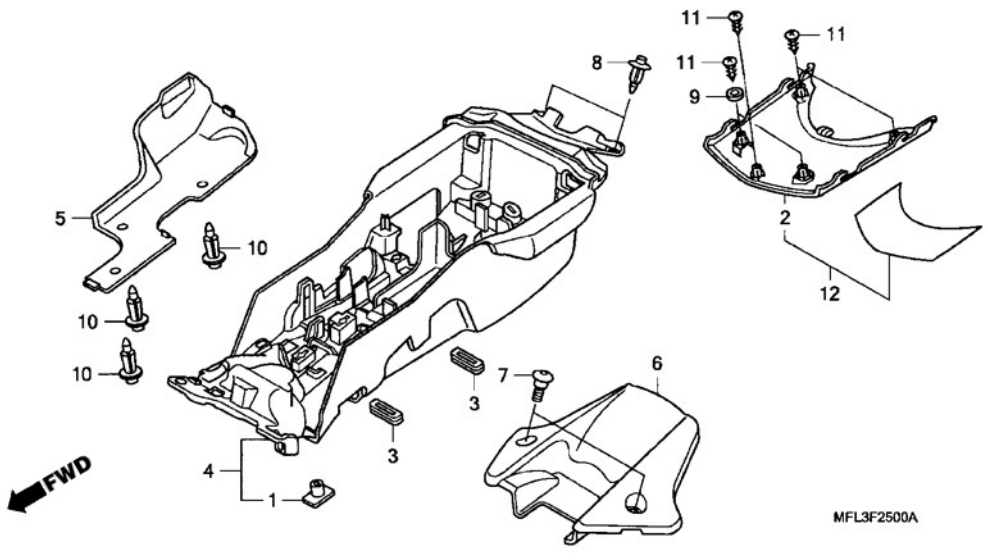

Nº	Nº da peça	Descrição	Qtd. CBR1000 RR8	RR9	RA9	Nº de série		Tipo
12)	77231-MFL-830ZA	Carenagem, Assento Central *Tipo 1* (WL) *NHA66P* .....Branco Sunbeam Perolizado	-	1	-	.....	.....	2BR, 2ED, 2F, 2KO, 3E

PROIBIDA A RE DIST
111111 - co
Clientes

© Moto Honda da Amazônia Ltda.
Todos os direitos reservados.

C-25•1 Paralama Traseiro (CBR1000RA)

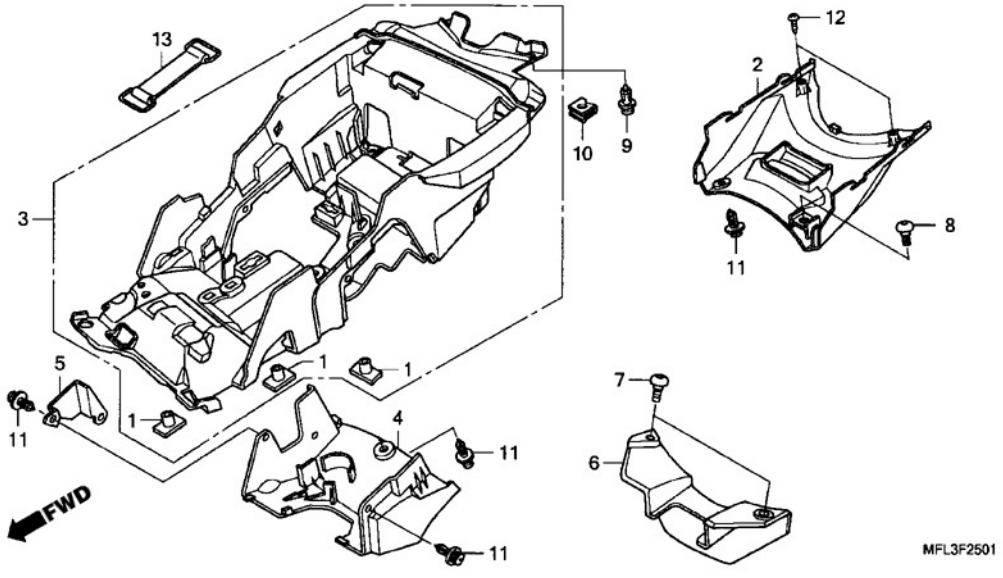

Ref. nº	N.O.S.	Descrição	T.M.O.
2	4111K7	Carenagem, Central Traseira	0,5
3	413110	Paralama B, Traseiro	2,7
4	413185	Tampa, Manutenção	0,1
6	5121A0	Tampa, Garfo Traseiro	0,1

Nº	Nº da peça	Descrição	Qtd. CBR1000 RR8	RR9	RA9	Nº de série		Tipo
1	61304-HB3-003	Porca, Especial, 6 mm	-	-	3			
2	77230-MFL-D00	Carenagem, Assento Central	-	-	1			
3	80105-MFL-D00	Paralama B, Traseiro	-	-	1			
4	80106-MFL-D00	Tampa, Servo Motor	-	-	1			
5	80108-MFL-D00	Tampa, Tubo Freio	-	-	1			
6	80120-MFL-D00	Tampa, Garfo Traseiro	-	-	1			
7	90106-KCR-000	Parafuso, Phillips, 5 x 19	-	-	2			
8	90114-MCJ-000	Parafuso, Especial, 6 x 14	-	-	1			
9	90116-MCS-G00	Rebite	-	-	2			
10	90320-MM5-000	Porca, Pressão, 6 mm	-	-	1			
11	90683-GR1-003	Presilha, Tampa Carcaça	-	-	5			
12	93903-24280	Parafuso, Fixação, 4 x 10	-	-	2			
13	95012-13001	Presilha B2, Bateria	-	-	1			

© Moto Honda da Amazônia Ltda.
Todos os direitos reservados.

C-26 Sinalizador (CBR1000RR8)

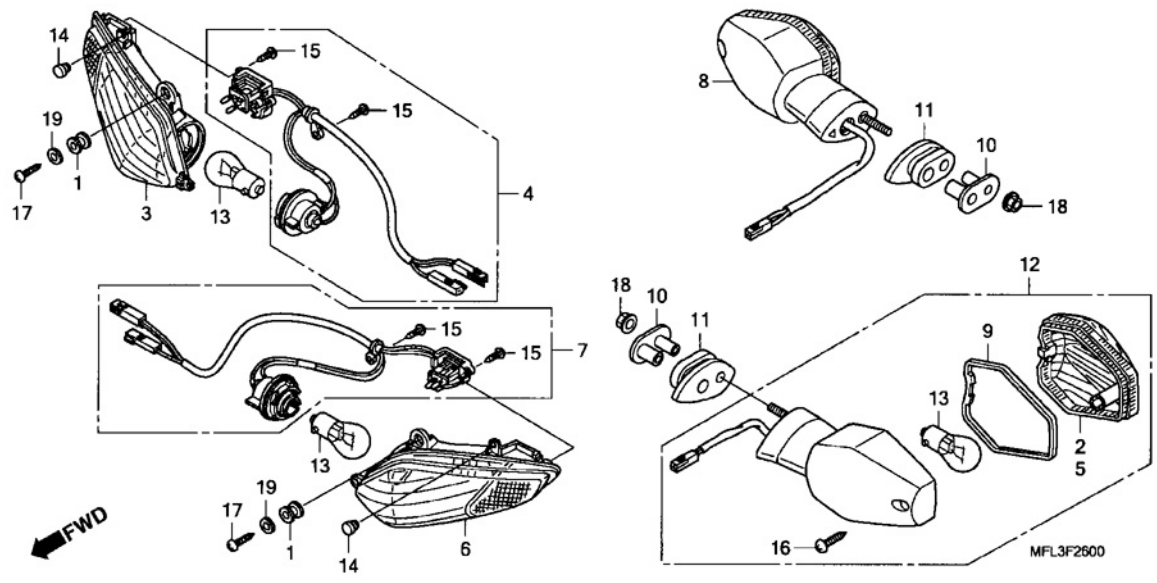

Ref. nº	N.O.S.	Descrição	T.M.O.
3	6161L4	Lentes, Sinalizador Dianteiro: Direito	0,2
4	6161B6	Soquete, Sinalizador: Dianteiro Direito	0,5
6	6161L3	Lentes, Sinalizador Dianteiro: Esquerdo	0,2
	6161M6	Lentes, Sinalizador Dianteiro: Ambos	0,4
7	6161B5	Soquete, Sinalizador: Dianteiro Esquerdo	0,5
	6161B7	Soquete, Sinalizador: Dianteiro Ambos	0,8
8	6161C7	Sinalizador: Traseiro Direito	0,2
12	6161C6	Sinalizador: Traseiro Esquerdo	0,2
	6161C8	Sinalizador: Traseiro Ambos	0,3
13		(2,5,9)	
	616133	Lâmpada, Sinalizador: Dianteira	0,1
		• NOTA: Mesmo Tempo para 2 Unidades	
	616139	Lâmpada, Sinalizador: Traseira	0,1
		• NOTA: Mesmo tempo para 2 unidades	
	6161G0	Lâmpada, Sinalizador: para 1 Motocicleta	0,2

Nº	Nº da peça	Descrição	Qtd. CBR1000 RR8	RR9	RA9	Nº de série		Tipo
1	18293-GN2-000	Coxim, Guarnição Protetor	4	-	-			
2	33402-MEJ-901	Lentes, Sinalizador Direito (lado esquerdo)	1	-	-			
3	33403-MFL-641	Lentes, Comp. Direita	1	-	-			
4	33405-MFL-641	Soquete, Comp. Direito	1	-	-			
5	33452-MEJ-901	Lentes, Sinalizador Esquerdo (lado direito)	1	-	-			
6	33453-MFL-641	Lentes, Comp. Esquerda	1	-	-			
7	33455-MFL-641	Soquete, Comp. Esquerdo	1	-	-			
8	33600-MFL-641	Sinalizador, Conj. Traseiro Direito (12V 21W)	1	-	-			BR, E, ED, ED/A, F, KO, U
			1	-	-		~8K020395	BR/A, E/A, F/A, KO/A, U/A
	33600-MFL-642		1	-	-	8K020396~		BR/A, E/A, F/A, KO/A, U/A
9	33607-MAT-E21	Guarnição, Lentes	2	-	-			
10	33611-MEL-D20	Bucha, Sinalizador	2	-	-			
11	33612-MEL-D20	Coxim, Fixação Sinalizador	2	-	-			
12	33650-MFL-641	Sinalizador, Conj. Traseiro Esquerdo (12V 21W)	1	-	-			BR, E, ED, ED/A, F, KO, U
			1	-	-		~8K020395	BR/A, E/A, F/A, KO/A, U/A
	33650-MFL-642		1	-	-	8K020396~		BR/A, E/A, F/A, KO/A, U/A
13	34905-MEJ-671	Lâmpada, Sinalizador (12V 21W)	4	-	-			
14	60107-752-000	Coxim, Limitador Combustível	2	-	-			
15	90101-MFL-641	Parafuso, Fixação, 3 x 12	6	-	-			
16	91911-MFL-640	Parafuso, Fixação, 4 x 14	2	-	-			
17	93913-24320	Parafuso, Fixação, 4 x 12	4	-	-			
18	94050-06070	Porca, Flange, 6 mm	2	-	-			
19	94103-04800	Arruela, Lisa, 4 mm	4	-	-			

© Moto Honda da Amazônia Ltda.
Todos os direitos reservados.

C-26•1 Sinalizador (CBR1000RR9/RA9)

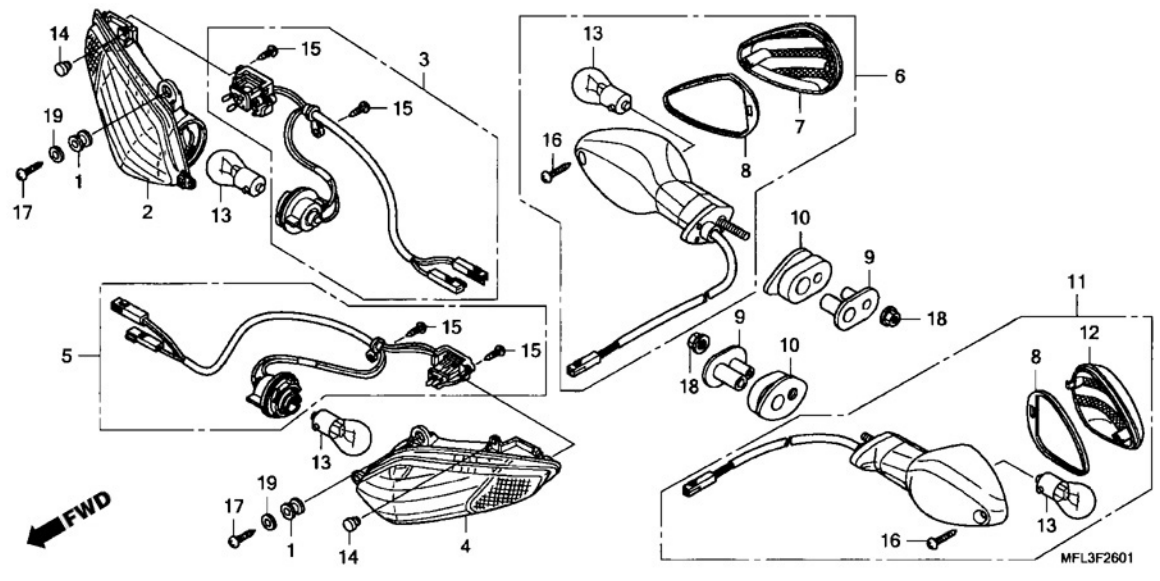

Ref. nº	N.O.S.	Descrição	T.M.O.
2	6161L4	Lentes, Sinalizador Dianteiro: Direito	0,2
3	6161B6	Soquete, Sinalizador: Dianteiro Direito	0,5
4	6161L3	Lentes, Sinalizador Dianteiro: Esquerdo	0,2
	6161M6	Lentes, Sinalizador Dianteiro: Ambos	0,4
5	6161B5	Soquete, Sinalizador: Dianteiro Esquerdo	0,5
	6161B7	Soquete, Sinalizador: Dianteiro Ambos	0,8
6	6161C7	Sinalizador: Traseiro Direito	0,2
11	6161C6	Sinalizador: Traseiro Esquerdo	0,2
	6161C8	Sinalizador: Traseiro Ambos	0,3
13		(7,8,12)	
	616133	Lâmpada, Sinalizador: Dianteira • NOTA: Mesmo tempo para 2 unidades	0,1
	616139	Lâmpada, Sinalizador: Traseira • NOTA: Mesmo tempo para 2 unidades	0,1
	6161G0	Lâmpada, Sinalizador: para 1 Motocicleta	0,2

Nº	Nº da peça	Descrição	Qtd. CBR1000 RR8	RR9	RA9	Nº de série		Tipo
1	18293-GN2-000	Coxim, Guarnição, Protetor	-	4	4			
2	33403-MFL-641	Lentes, Comp. Direita	-	1	1			
3	33405-MFL-641	Soquete, Comp. Direito	-	1	1			
4	33453-MFL-641	Lentes, Comp. Esquerda	-	1	1			
5	33455-MFL-641	Soquete, Comp. Esquerdo	-	1	1			
6	33600-MFL-762	Sinalizador Conj., Traseiro Direito (12V 21W)	-	1	1			
7	33602-MFL-761	Lentes, Sinalizador Direito	-	1	1			
8	33607-MFL-761	Guarnição, Lentes	-	2	2			
9	33611-MEL-D20	Bucha, Sinalizador	-	2	2			
10	33612-MEL-D20	Coxim, Fixação Sinalizador	-	2	2			
11	33650-MFL-762	Sinalizador, Conj. Traseiro Esquerdo (12V 21W)	-	1	1			
12	33652-MFL-761	Lentes, Sinalizador Esquerdo	-	1	1			
13	34905-MEJ-671	Lâmpada, Sinalizador (12V 21W)	-	4	4			
14	60107-752-000	Coxim, Limitador Combustível	-	2	2			
15	90101-MFL-641	Parafuso, Fixação, 3 x 12	-	6	6			
16	90101-MFL-761	Parafuso, Fixação, 4 x 14	-	2	2			
17	93913-24320	Parafuso, Fixação, 4 x 12	-	4	4			
18	94050-06070	Porca, Flange, 6 mm	-	2	2			
19	94103-04800	Arruela, Lisa, 4 mm	-	4	4			

© Moto Honda da Amazônia Ltda.
Todos os direitos reservados.

C-27 Lanterna Traseira

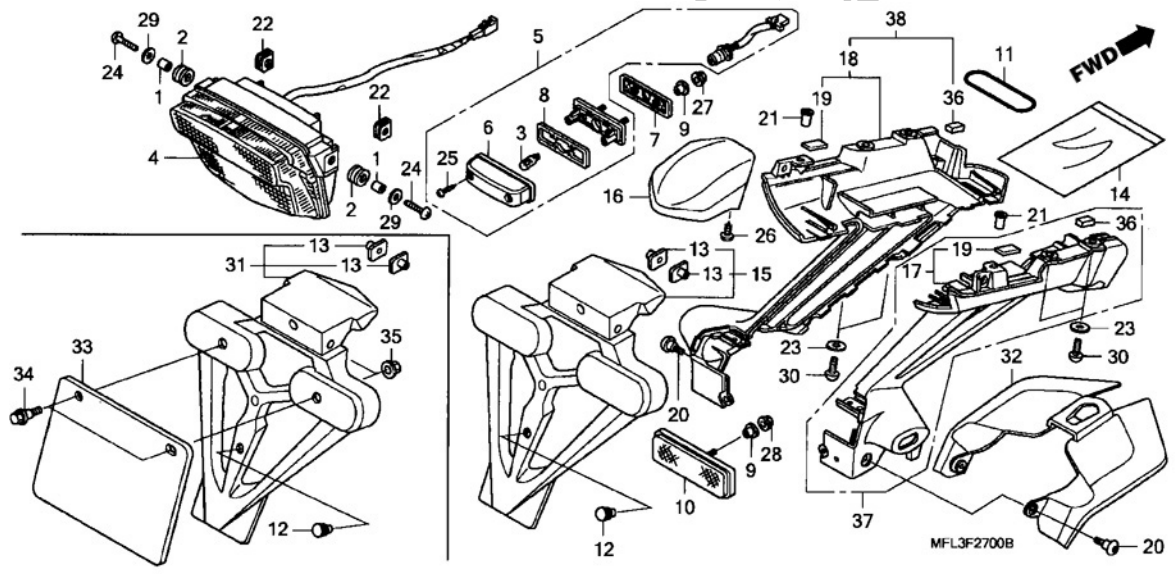

Ref. nº	N.O.S.	Descrição	T.M.O.
3	6161F3	Lâmpada, Licença	0,1
4	6161D5	Lanterna Traseira	1,3
	6161W6	Lanterna Traseira (A)	0,7
		• NOTA: Tipo ABS	
5		(16)	
	6161D8	Lâmpada, Licença	0,2
15		(31,32)	
	4131K7	Suporte, Placa	0,1
17		(37)	
	4131C4	Suporte, Paralama Traseiro: Direito	1,4
	4131DP	Suporte, Paralama Traseiro (A): Direito	0,8
		• NOTA: Tipo ABS	
18		(38)	
	4131C3	Suporte, Paralama Traseiro: Esquerdo	1,4
	4131L9	Suporte, Paralama Traseiro: Ambos	1,5
	4131DN	Suporte, Paralama Traseiro (A): Esquerdo	0,8
		• NOTA: Tipo ABS	
+	4131DQ	Suporte, Paralama Traseiro (A): Ambos	0,9

Nº	Nº da peça	Descrição	Qtd. CBR1000 RR8	RR9	RA9	Nº de série		Tipo
1	18295-GW0-920	Espaçador, 5 mm	2	2	2			
2	19639-GBC-000	Coxim, Fixação	2	2	2			
3	33301-SA0-741	Lâmpada (12V 5W) (STANLEY)	1	1	1			
4	33701-MFL-641	Lanterna, Traseira	1	1	1			
5	33720-MFL-641	Lâmpada, Licença	1	1	1			
6	33721-GET-671	Tampa Comp., Licença	1	1	1			
7	33728-MFL-000	Coxim, Lâmpada Licença	1	1	1			
8	33729-MCZ-003	Guarnição, Lentes	1	1	1			
9	33731-MJ0-940	Bucha, Fixação	3	3	3			
10	33741-MCJ-G00	Refletor, Reflex	1	1	1			
11	50290-MZ7-000	Presilha, Trava U	1	1	1			
12	53125-174-670	Plugue, Tampa Inferior	1	1	1			
13	61304-HB3-003	Porca, Especial, 6 mm	2	2	2			
14	77251-GR1-000	Bolsa, Manual Proprietário	1	1	1			
15	80100-MFL-000	Suporte, Lâmpada Licença	1	1	1			BR, BR/A, E, E/A, ED, ED/A, F, F/A, KO, KO/A, 2BR, 2ED, 2F, 2KO, 3BR, 3E, 3F, 3KO, 4ED, 5E
16	80107-MFL-000	Tampa, Lâmpada Licença	1	1	1			
17	80115-MFL-000	Suporte Direito, Lâmpada Licença	1	-	-			
			-	1	-			F, 2F, 3F
			-	1	-		~9K101507	E, ED, 2ED, 3E, 4ED, 5E
	80115-MFL-010		-	1	-			BR, KO, U, 2BR, 2KO, 2U, 3BR, 3KO, 3U
			-	1	-	9K101508~		E, ED, 2ED, 3E, 4ED, 5E
	80115-MFL-D01		-	-	1			BR, KO, U, 2F, 2KO, 2U, 3E
			-	-	1	9K000107~		F, 3F
18	80116-MFL-000	Suporte Esquerdo, Lâmpada Licença	1	-	-			
			-	1	-			F, 2F, 3F

© Moto Honda da Amazônia Ltda.
Todos os direitos reservados.

C-27 Lanterna Traseira

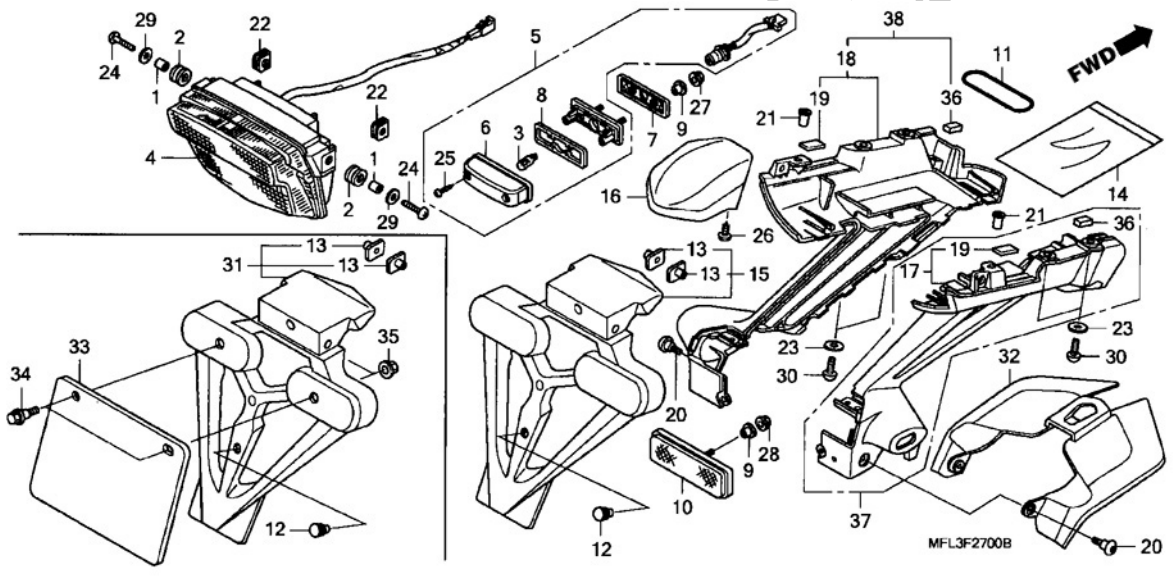

Ref. nº	N.O.S.	Descrição	T.M.O.
+	4131DQ	• NOTA: Tipo ABS	

Nº	Nº da peça	Descrição	Qtd. CBR1000 RR8	RR9	RA9	Nº de série		Tipo
18)	80116-MFL-000	Suporte Esquerdo, Lâmpada Licença	-	1	-		~9K101507	E, ED, 2ED, 3E, 4ED, 5E
	80116-MFL-010		-	1	-			BR, KO, U, 2BR, 2KO, 2U, 3BR, 3KO, 3U
			-	1	-	9K101508~		E, ED, 2ED, 3E, 4ED, 5E
	80116-MFL-D01		-	-	1			BR, KO, U, 2F, 2KO, 2U, 3E
			-	-	1	9K000107~		F, 3F
19	80126-GAG-750	Coxim, Espaçador	2	2	2			
20	90106-KBV-000	Parafuso, Phillips, 6 x 14	2	2	2			BR, BR/A, E, E/A, ED, ED/A, F, F/A, KO, KO/A, 2BR, 2ED, 2F, 2KO, 3BR, 3E, 3F, 3KO, 4ED, 5E
	90116-MEW-920	Parafuso, Especial, 6 x 8	2	2	2			U, U/A, 2U, 3U
21	90111-KW3-003	Porca, Fixação Carenagem, 5 mm	2	2	2			
22	90312-MT3-000	Porca, Presilha, 5 mm	2	2	2			
23	90525-428-900	Arruela, Lisa, 6 mm	4	4	4			
24	93500-05016-0G	Parafuso, Phillips, 5 x 16	2	2	2			
25	93901-24480	Parafuso, Fixação, 4 x 16	2	2	2			
26	93903-24280	Parafuso, Fixação, 4 x 10	2	2	2			
27	94050-05000	Porca, Flange, 5 mm	2	2	2			
28	94050-05070	Porca, Flange, 5 mm	1	1	1			
29	94101-05000	Arruela, Lisa, 5 mm	2	2	2			
30	96600-06018-07	Parafuso, Allen 6 x 18	4	4	4			
31	80100-MFL-670	Suporte, Lâmpada Licença	1	1	1			U, U/A, 2U, 3U
32	80117-MFL-650	Paralama	1	1	1			U, U/A, 2U, 3U
33	84710-MEE-650	Placa, Traseira	1	1	1			U, U/A, 2U, 3U
34	90122-752-000	Parafuso, Especial, 6 mm	2	2	2			U, U/A, 2U, 3U
35	94050-06070	Porca, Flange, 6 mm	2	2	2			U, U/A, 2U, 3U

PROIBIDA A REPRODUÇÃO DISTRIBUIDORES
111111 - Concessionárias

© Moto Honda da Amazônia Ltda.
Todos os direitos reservados.

C-27 Lanterna Traseira

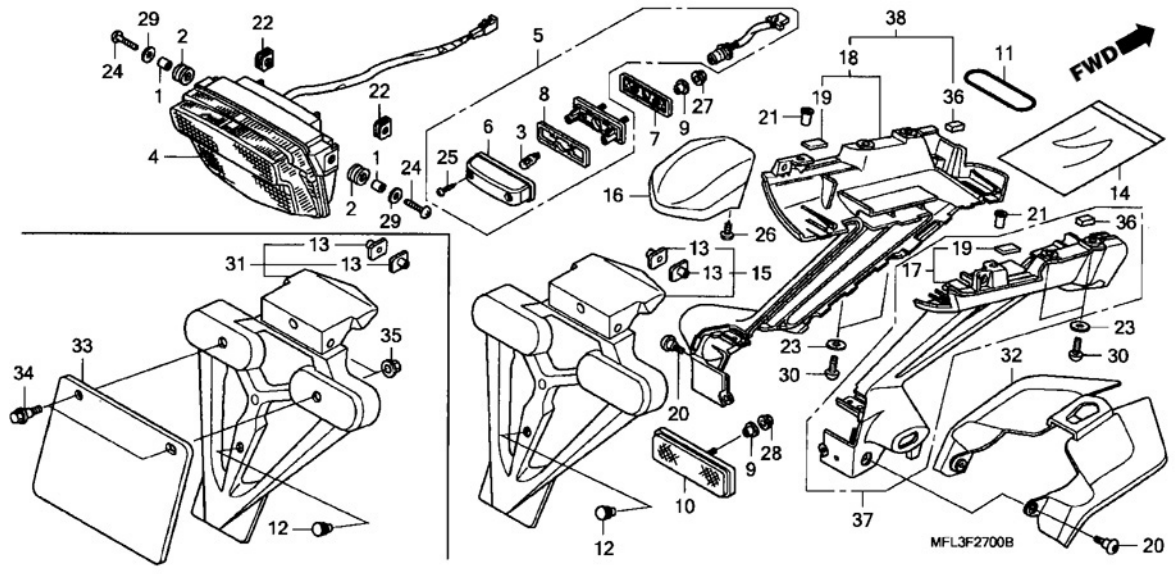

Nº	Nº da peça	Descrição	Qtd. CBR1000 RR8	RR9	RA9	Nº de série		Tipo
36	80103-MFE-670	Coxim, Lanterna Traseira	-	-	2	.....	.....	E, ED, F, 2ED, 3F, 4ED, 5E
37	80115-MFL-D00	Suporte, Lâmpada Licença Direita.....	-	-	1	.....	.....	E, ED, 2ED, 4ED, 5E
			-	-	1		~9K000106	F, 3F
38	80116-MFL-D00	Suporte, Lâmpada Licença Esquerda	-	-	1	.....	.....	E, ED, 2ED, 4ED, 5E
			-	-	1		~9K000106	F, 3F

PROIBIDA A REPRODUÇÃO DISTRIBUIÇÃO
11.111.111 - Cliente 3

© Moto Honda da Amazônia Ltda.
Todos os direitos reservados.

C-28 Bateria (CBR1000RR)

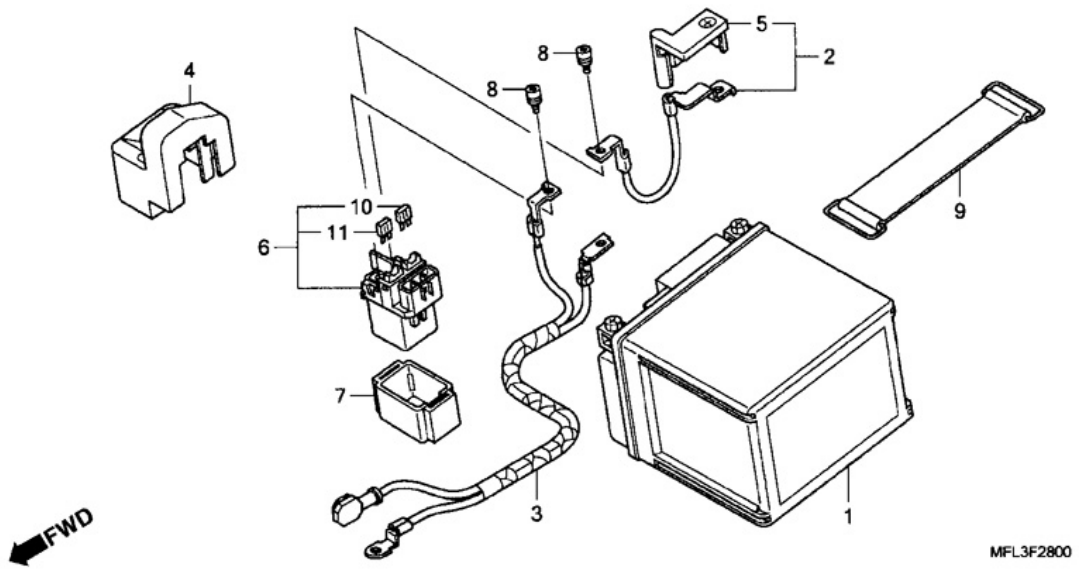

Ref. nº	N.O.S.	Descrição	T.M.O.
1	610100	Bateria	0,2
2	610105	Cabo Positivo, Bateria	0,3
3	610110	Cabo Negativo, Bateria	0,6
6	615113	Interruptor Magnético, Partida	0,3

Nº	Nº da peça	Descrição	Qtd. CBR1000 RR8	RR9	RA9	Nº de série		Tipo
1	31500-KGB-901	Bateria (YTZ7S) (GS YUASA)	1	1	-			BR, BR/A, E, E/A, ED, ED/A, F, F/A, U, U/A, 2BR, 2ED, 2F, 2U, 3BR, 3E, 3F, 3U, 4ED, 5E
	31500-KFK-761		1	1	-			KO, KO/A, 2KO, 3KO
2	32401-MFL-000	Cabo, Partida Bateria	1	1	-			
3	32405-MFL-000	Cabo, Partida e Terra	1	1	-			
4	32406-MFL-003	Tampa Interruptor, Magnético Partida	1	1	-			
5	32411-MFL-000	Tampa, Terminal Bateria	1	1	-			
6	35850-MFL-003	Interruptor Conj., Magnético Partida	1	1	-			
7	35856-KAB-000	Coxim	1	1	-			
8	90111-MR5-000	Parafuso, Allen, 5 x 9	2	2	-			
9	95012-17001	Presilha F, Bateria	1	1	-			
10	98200-42000	Fusível, Mini (20A)	1	1	-			
11	98200-43000	Fusível, Mini (30A)	1	1	-			

© Moto Honda da Amazônia Ltda.
Todos os direitos reservados.

C-28•1 Bateria (CBR1000RA)

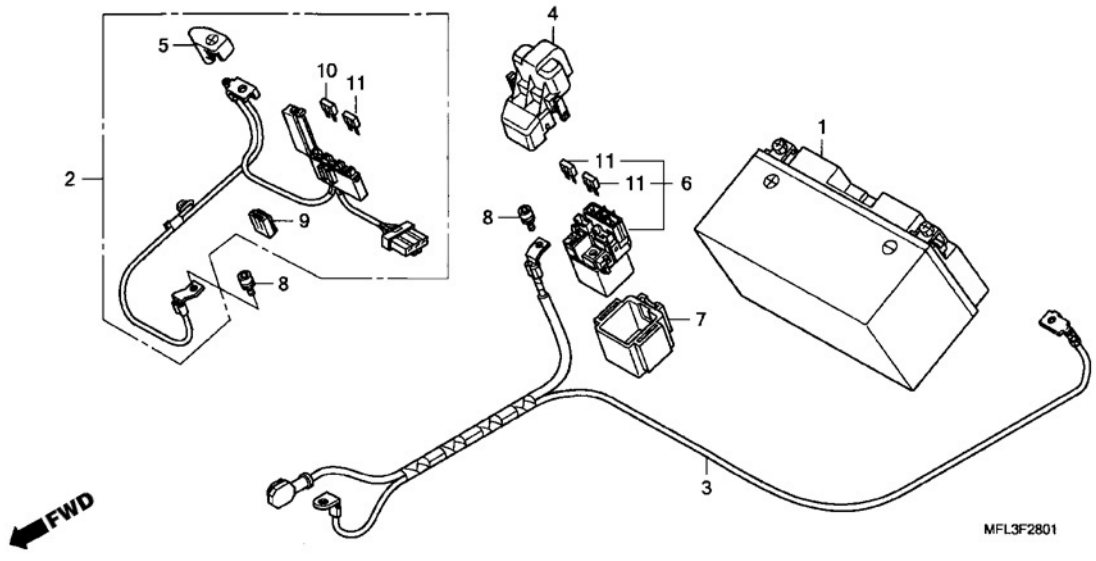

Ref. nº	N.O.S.	Descrição	T.M.O.
1	610100	Bateria	0,2
2	610105	Cabo Positivo, Bateria	0,9
3	610110	Cabo Negativo, Bateria	1,9
6	615113	Interruptor Magnético, Partida	1,0

Nº	Nº da peça	Descrição	Qtd. CBR1000 RR8	RR9	RA9	Nº de série		Tipo
1	31500-MCJ-642	Bateria (YTZ10S) (GS YUASA)	-	-	1			BR, E, ED, F, U, 2ED, 2F, 2U, 3E, 3F, 4ED, 5E
	31500-MCJ-K00	Bateria (YTZ10S) (YUASA)	-	-	1			KO, 2KO
2	32401-MFL-D00	Cabo, Partida Bateria	-	-	1			
3	32405-MFL-D00	Cabo, Partida e Terra	-	-	1			
4	32406-MFL-D00	Tampa Interruptor, Magnético Partida	-	-	1			
5	32411-MFL-D00	Tampa, Terminal Bateria	-	-	1			
6	35850-MFL-D00	Interruptor Conj., Magnético Partida	-	-	1			
7	35856-MBG-003	Coxim	-	-	1			
8	90111-MR5-000	Parafuso, Allen, 5 x 9	-	-	2			
9	91577-SM4-003	Fixador, Suporte (NATURAL)	-	-	1			
10	98200-42000	Fusível, Mini (20A)	-	-	1			
11	98200-43000	Fusível, Mini (30A)	-	-	3			

© Moto Honda da Amazônia Ltda.
Todos os direitos reservados.

C-29 Servo Motor

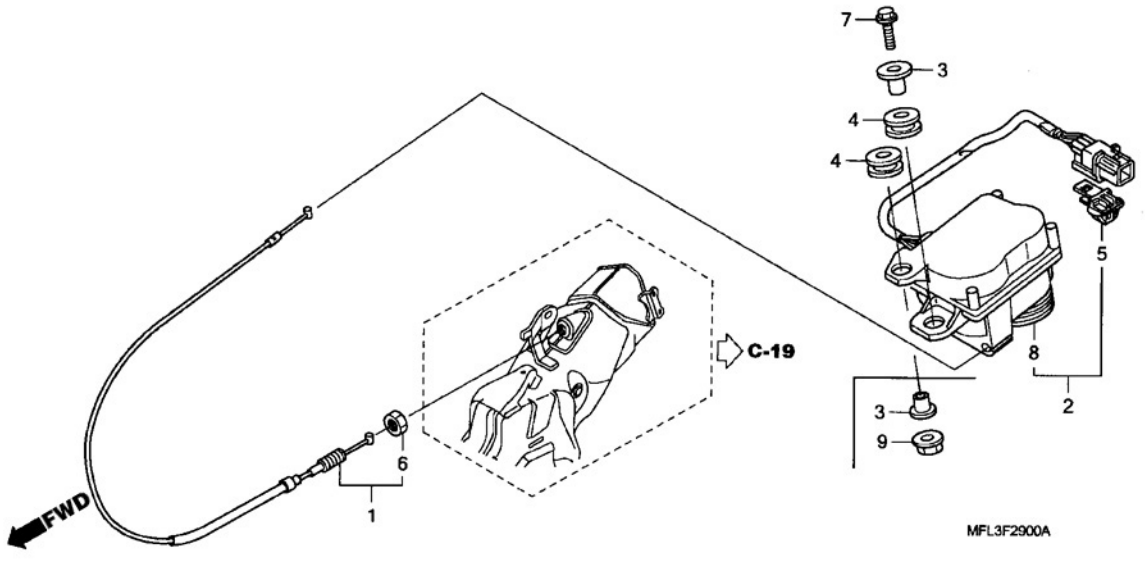

Ref. nº	N.O.S.	Descrição	T.M.O.
1	8111D7	Cabo, Válvula Escape	0,9
		• Inclui: Ajuste do Cabo da Válvula de Controle de Gases do Escapamento	
	8111D7A	• ABS, Adicionar	0,4
2		(8)	
	313119	Servo Motor, Válvula Borboleta Escape	0,4

Nº	Nº da peça	Descrição	Qtd. CBR1000 RR8	RR9	RA9	Nº de série		Tipo
1	18910-MFL-000	Cabo Comp., Válvula Escape	1	1	-			
	18910-MFL-D00		-	-	1			
2	31420-MFL-003	Motor, Servo	1	1	-			
3	50324-425-010	Bucha, 6,3 x 13	1	1	1			
4	77205-KM4-000	Coxim, Fixação	2	2	2			
5	91565-S0X-003	Presilha, Adaptador (Verde Escuro)	1	1	-			
6	94002-10490-0S	Porca, Sextavada, 10 mm	1	1	1			
7	96001-06022-07	Parafuso, Flange, 6 x 22	1	1	-			
8	31420-MFL-D00	Motor, Servo	-	-	1			
9	94050-06000	Porca, Flange, 6 mm	-	-	1			

© Moto Honda da Amazônia Ltda.
Todos os direitos reservados.

C-30 Fiação Principal (CBR1000RR)

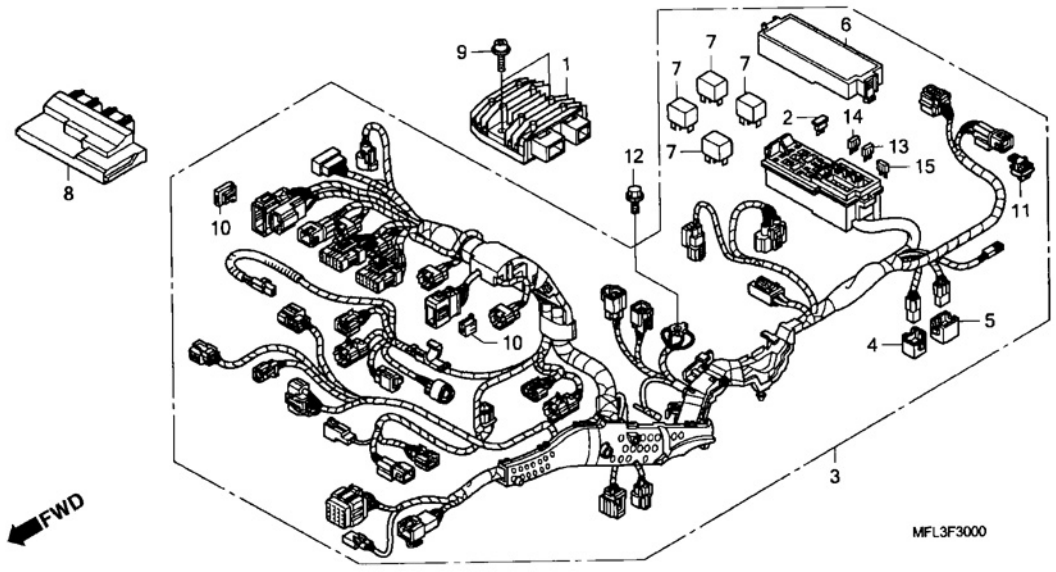

Ref. nº	N.O.S.	Descrição	T.M.O.
1	6131B2	Regulador, Retificador	0,7
3	611100	Fiação, Principal	2,1
7	6111B6	Relé, Parada Motor	0,2
	6111D9	Relé, Controle Ventoinha	0,2
	6111E0	Relé, Corte Combustível	0,2
8	618135	Módulo de Controle do Motor (ECM)	0,5

Nº	Nº da peça	Descrição	Qtd. CBR1000 RR8	RR9	RA9	Nº de série		Tipo
1	31600-KVZ-631	Regulador, Comp. Retificador	1	1	-			
2	31730-MAS-601	Diodo Comp., Três Pólos (SUMITOMO)	1	1	-			
3	32100-MFL-641	Fiação, Principal	1	-	-			
	32100-MFL-760		-	1	-			
4	32606-GEV-761	Protetor, Conector (4P) (Vermelho)	1	1	-			
5	32606-MEL-D01	Protetor, Conector (6P)	1	1	-			
6	38252-MFJ-D01	Tampa, Superior	1	1	-			
7	38501-MEL-003	Relé Comp., Partida (MICRO ISO 4P)	4	4	-			
8	38770-MFL-622	Unidade PGM-FI	1	-	-			F, F/A
	38770-MFL-644		1	-	-			E, E/A, ED, ED/A, U, U/A
	38770-MFL-631		1	-	-			BR, BR/A
	38770-MFL-751		1	-	-			KO, KO/A
	38770-MFL-741		-	1	-			F, 2F, 3F
	38770-MFL-761		-	1	-			E, ED, U, 2ED, 2U, 3E, 3U, 4ED, 5E
	38770-MFL-851		-	1	-			KO, 2KO, 3KO
	38770-MFL-871		-	1	-			BR, 2BR, 3BR
9	90091-MM5-640	Parafuso, Flange Allen, 6 x 22	2	2	-			
10	91554-SM4-003	Fixador, Suporte, (Vermelho)	2	2	-			
11	91565-S0X-003	Presilha, Adaptador (Verde Escuro)	1	1	-			
12	96300-06012-00	Parafuso, Flange, 6 x 12	1	1	-			
13	98200-41000	Fusível, Mini (10A)	5	5	-			
14	98200-42000	Fusível, Mini (20A)	4	4	-			
15	98200-43000	Fusível, Mini (30A)	1	1	-			

© Moto Honda da Amazônia Ltda.
Todos os direitos reservados.

C-30•1 Fiação Secundária (CBR1000RR)

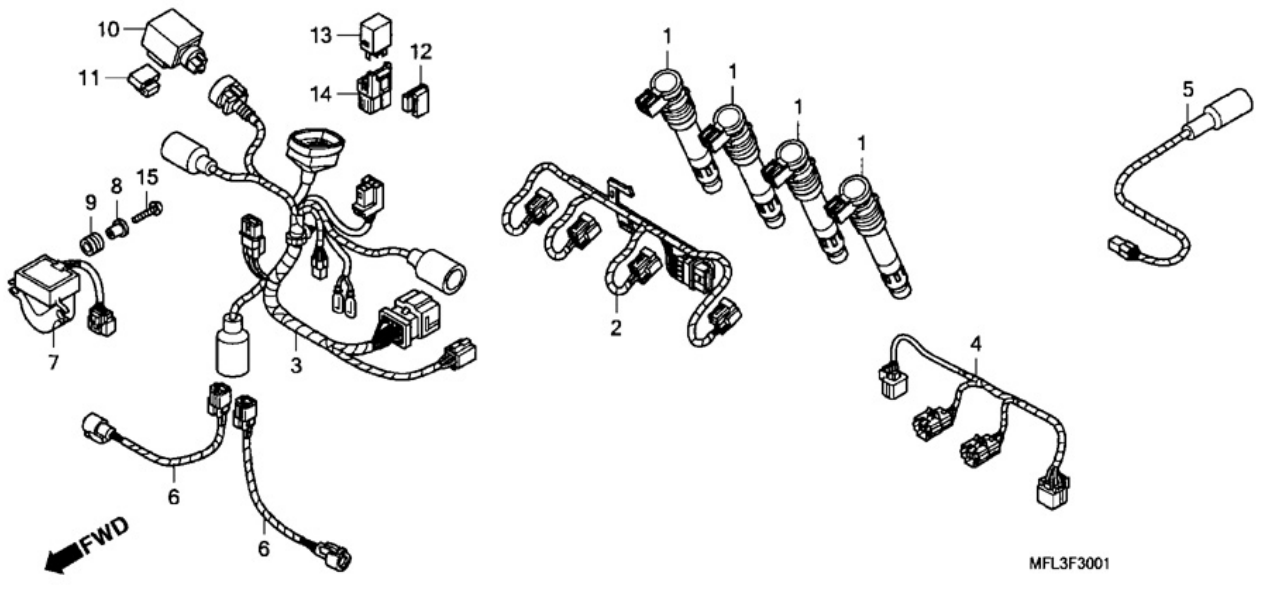

Ref. nº	N.O.S.	Descrição	T.M.O.
1	6141B8	Bobina, Ignição	1,9
	6141C0	Bobina, Ignição para 1 Motocicleta	1,9
2	611145	Fiação Secundária, Ignição	1,6
3	6111D7	Fiação Secundária, Dianteira	1,3
4	6111E6	Fiação Secundária, Carcaça Acelerador	1,0
5	6111F0	Fiação Secundária, Traseira	1,4
6	611115	Fiação Secundária, Revestimento	1,1
		• NOTA: Mesmo Tempo para 2 Unidades	
7	617125	Sensor, Ângulos	1,3
10	6111C3	Relé, Sinalizador	1,2
13	6111D8	Relé, Farol	1,2

Nº	Nº da peça	Descrição	Qtd. CBR1000 RR8	RR9	RA9	Nº de série		Tipo
1	30700-MFL-003	Bobina, Ignição e Tampa	4	4	-			
2	32102-MFL-000	Fiacão Secundária, Ignição	1	1	-			
3	32103-MFL-640	Fiacão Secundária, Dianteira	1	1	-			
4	32104-MFL-000	Fiacão Secundária, Acelerador	1	1	-			
5	32108-MFL-000	Fiacão Secundária, Traseira	1	1	-			
6	32109-MFL-000	Fiacão Secundária, Controle Duto de Admissão	2	2	-			
7	35161-MFL-003	Sensor Comp., Ângulos	1	1	-			
8	35162-MFA-D01	Bucha	2	2	-			
9	35163-MN5-003	Borracha	2	2	-			
10	38301-MEW-921	Relé Comp., Sinalizador (MITSUBA)	1	1	-			
11	38306-GE7-000	Suspensão, Relé Sinalizador	1	1	-			
12	38306-MF5-770	Suspensão, Relé Sinalizador	1	1	-			
13	38501-MCS-G00	Relé Comp., Partida (MICRO ISO 4P)	1	1	-			
14	38506-MBW-G91	Suporte, Relé	1	1	-			
15	93500-04025-0A	Parafuso, Phillips, 4 x 25	2	2	-			

© Moto Honda da Amazônia Ltda.
Todos os direitos reservados.

C-30•2 Fiação Principal (CBR1000RA)

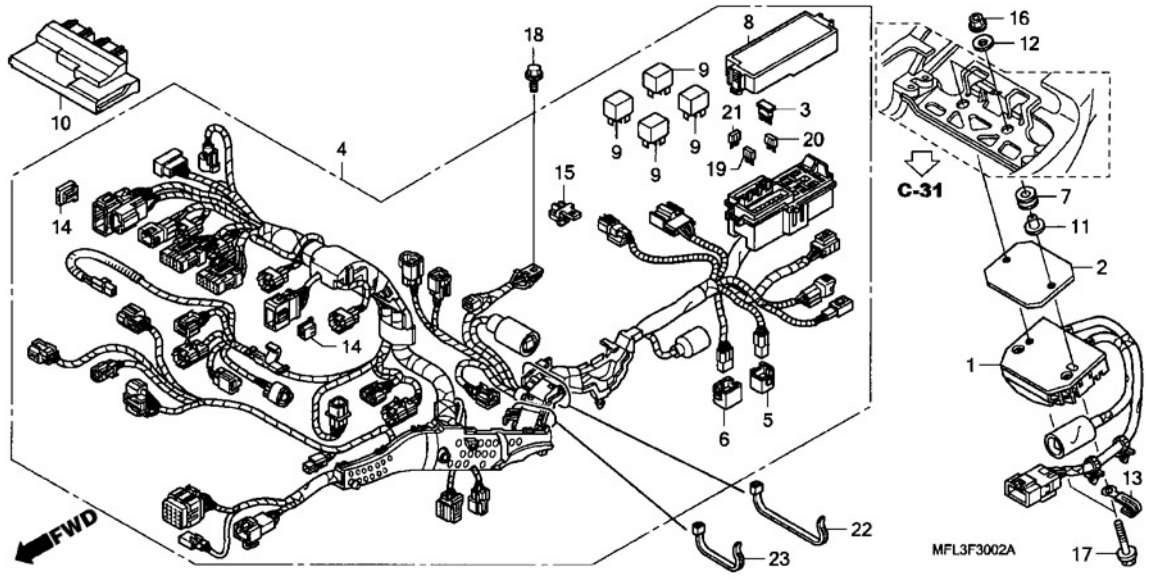

Ref. nº	N.O.S.	Descrição	T.M.O.
1	6131B2	Regulador, Retificador	2,5
4	611100	Fiação, Principal	2,1
9	6111B6	Relé, Parada Motor	0,2
	6111D9	Relé, Controle Ventoinha	0,2
	6111E0	Relé, Corte Combustível	0,2
10	618135	Módulo de Controle do Motor (ECM)	1,0

Nº	Nº da peça	Descrição	Qtd. CBR1000 RR8	RR9	RA9	Nº de série		Tipo
1	31600-MFL-D01	Regulador, Comp. Retificador	-	-	1			
2	31605-MCR-D00	Espaçador, Regulador Retificador	-	-	1			
3	31730-MAS-601	Diodo Comp., Três Pólos (SUMITOMO)	-	-	1			
4	32100-MFL-D00	Fiação, Principal	-	-	1			
5	32606-GEV-761	Protetor, Conector (4P) (Vermelho)	-	-	1			
6	32606-MEL-D01	Protetor, Conector (6P)	-	-	1			
7	36037-657-000	Borracha A, Tubo	-	-	2			
8	38252-MFJ-D01	Tampa, Superior	-	-	1			
9	38501-MEL-003	Relé Comp., Partida (MICRO ISO 4P)	-	-	4			
10	38770-MFL-741	Unidade PGM-FI	-	-	1			F, 2F, 3F
	38770-MFL-761		-	-	1			E, ED, U, 2ED, 2U, 3E, 4ED, 5E
	38770-MFL-851		-	-	1			KO, 2KO
	38770-MFL-871		-	-	1			BR
11	50609-MFF-D00	Bucha, Protetor Escape Traseiro	-	-	2			
12	90482-567-000	Arruela, Especial, 6 mm	-	-	2			
13	91413-679-000	Presilha, 2 x 70	-	-	1			
14	91554-SM4-003	Fixador, Suporte, (Vermelho)	-	-	2			
15	91565-S0X-003	Presilha, Adaptador (Verde Escuro)	-	-	1			
16	94050-06000	Porca, Flange, 6 mm	-	-	2			
17	95701-06035-00	Parafuso, Flange, 6 x 35	-	-	2			
18	96300-06012-00	Parafuso, Flange, 6 x 12	-	-	1			
19	98200-41000	Fusível, Mini (10A)	-	-	6			
20	98200-42000	Fusível, Mini (20A)	-	-	4			

© Moto Honda da Amazônia Ltda.
Todos os direitos reservados.

C-30•2 Fiação Principal (CBR1000RA)

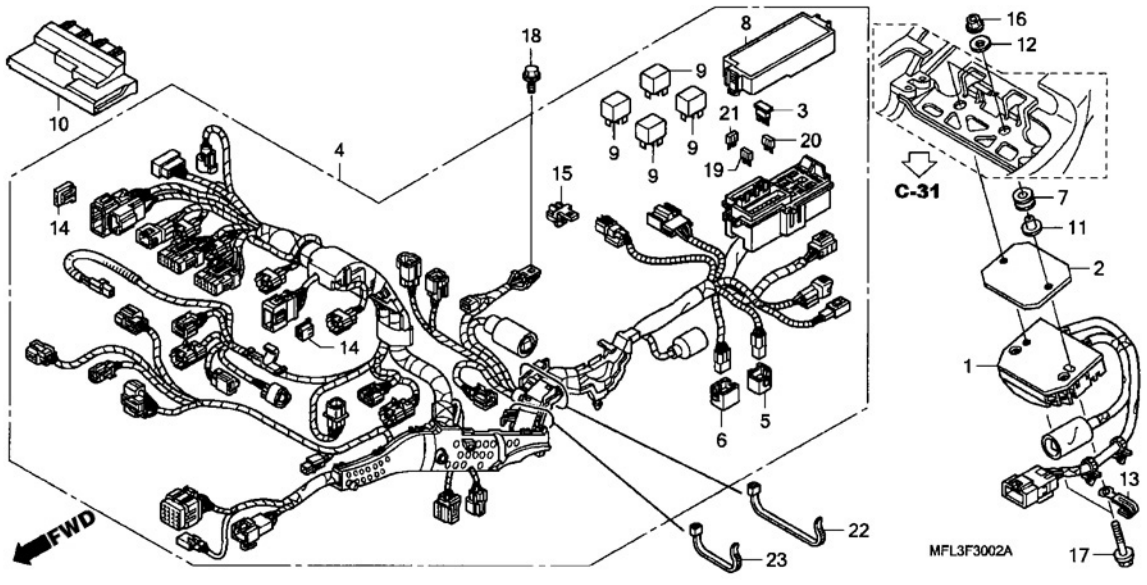

Nº	Nº da peça	Descrição	Qtd. CBR1000 RR8	RR9	RA9	Nº de série		Tipo
21	98200-43000	Fusível, Mini (30A)	-	-	1			
22	90620-SB2-003	Presilha, Fiação Principal	-	-	1			
23	90651-KV6-003	Presilha, Fiação, 165 mm	-	-	1			

© Moto Honda da Amazônia Ltda.
Todos os direitos reservados.

C-30•3 Fiação Secundária (CBR1000RA)

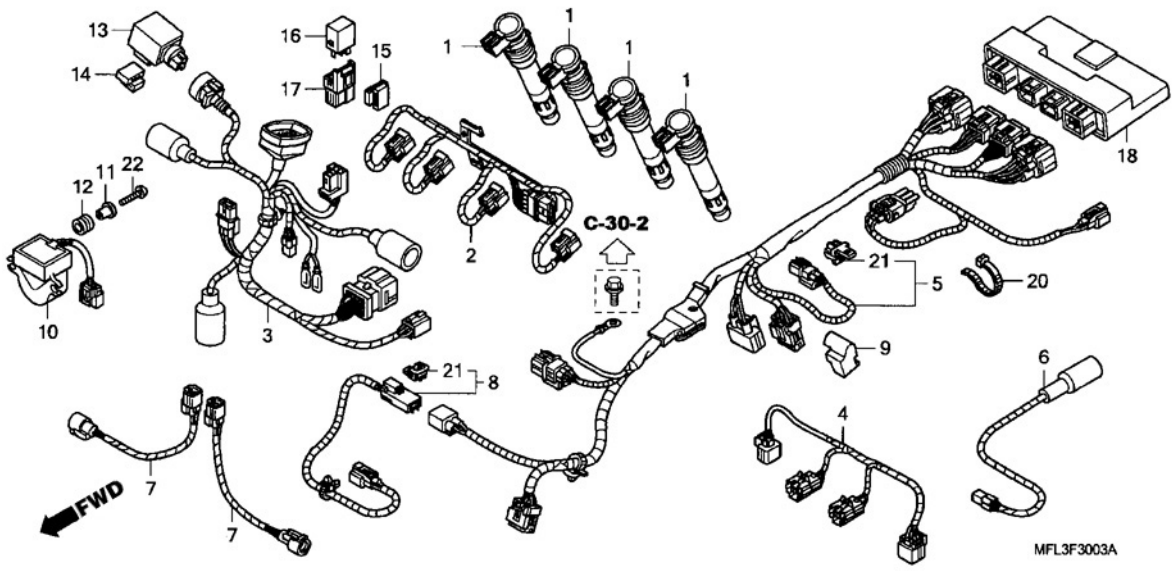

Ref. nº	N.O.S.	Descrição	T.M.O.
1	6141B8	Bobina, Ignição	1,9
	6141C0	Bobina, Ignição para 1 Motocicleta	1,9
2	611145	Fiação Secundária, Ignição	1,6
3	6111D7	Fiação Secundária, Dianteira	1,3
4	6111E6	Fiação Secundária, Carcaça Acelerador	1,5
5	611146	Fiação Secundária, ABS	2,8
6	6111F0	Fiação Secundária, Traseira	0,8
7	611115	Fiação Secundária, Revestimento	1,1
		• NOTA: Mesmo Tempo para 2 Unidades	
8	6111R8	Fiação Secundária, ABS: Dianteira	2,1
10	617125	Sensor, Ângulos	1,3
13	6111C3	Relé, Sinalizador	1,2
16	6111D8	Relé, Farol	1,2
18	618196	Unidade Controle, ABS	0,7

Nº	Nº da peça	Descrição	Qtd. CBR1000 RR8	RR9	RA9	Nº de série		Tipo
1	30700-MFL-003	Bobina, Tampa e Ignição	-	-	4			
2	32102-MFL-000	Fiacão Secundária, Ignição	-	-	1			
3	32103-MFL-D00	Fiacão Secundária, Dianteira	-	-	1			
4	32104-MFL-000	Fiacão Secundária, Acelerador	-	-	1			
5	32107-MFL-D00	Fiacão Secundária, ABS	-	-	1			
6	32108-MFL-000	Fiacão Secundária, Traseira	-	-	1			
7	32109-MFL-000	Fiacão Secundária, Controle Duto Admissão	-	-	2			
8	32111-MFL-D00	Fiacão Secundária ABS, Motor Dianteira	-	-	1			
9	32139-MFL-D00	Tampa, Adaptador Prova Água	-	-	1			
10	35161-MFL-003	Sensor Comp., Ângulos	-	-	1			
11	35162-MFA-D01	Bucha	-	-	2			
12	35163-MN5-003	Borracha	-	-	2			
13	38301-MEW-921	Relé Comp., Sinalizador (MITSUBA)	-	-	1			
14	38306-GE7-000	Suspensão, Relé Sinalizador	-	-	1			
15	38306-MF5-770	Suspensão, Relé Sinalizador	-	-	1			
16	38501-MCS-G00	Relé Comp., Partida (MICRO ISO 4P)	-	-	1			
17	38506-MBW-G91	Suporte, Relé	-	-	1			
18	38600-MFL-D02	Controle, Unidade ABS	-	-	1			
20	90652-KT1-771	Presilha, Fiacão (Preta)	-	-	1			
21	91565-S0X-003	Presilha, Adaptador (Verde Escuro)	-	-	2			
22	93500-04025-0A	Parafuso, Phillips, 4 x 25	-	-	2			

© Moto Honda da Amazônia Ltda.
Todos os direitos reservados.

C-31 Chassi

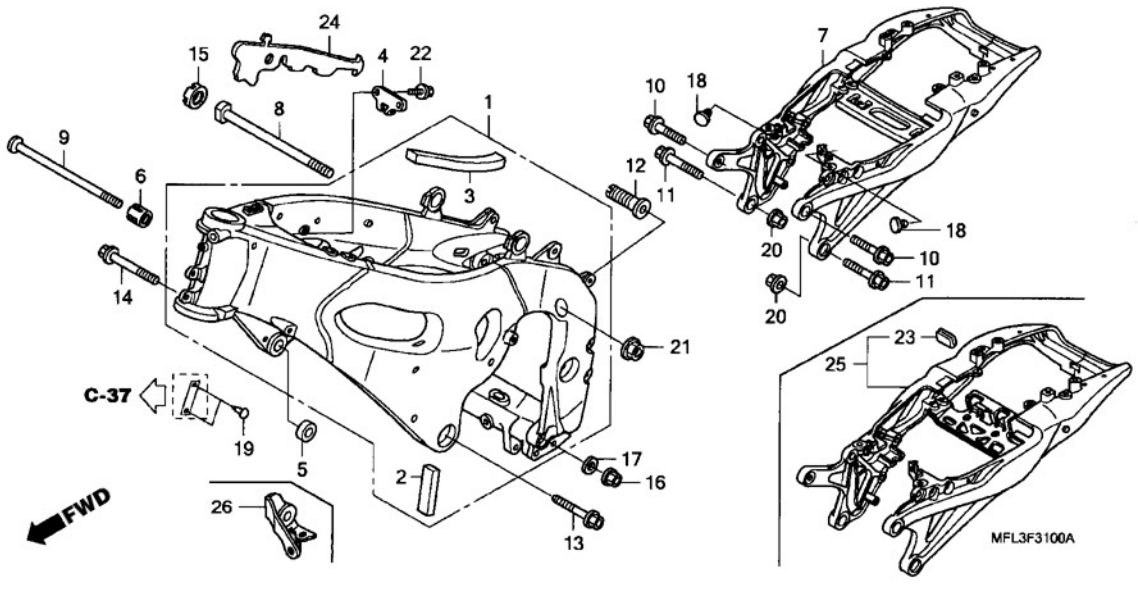

Ref. nº	N.O.S.	Descrição	T.M.O.
1	410100	Chassi, Comp.,	7,2
		• Inclui: Remoção e Instalação do Motor	
	410100B	• ABS, Adicionar	2,8
7		(25)	
	410157	Trilho, Assento	1,3
	410157A	• ABS, Adicionar	1,7

Nº	Nº da peça	Descrição	Qtd. CBR1000 RR8	RR9	RA9	Nº de série		Tipo
1	50010-MFL-000ZA	Chassi Comp.						
		NH461M ....Preto Temple Metálico	1	1	1	.....	.....	E, E/A, ED, ED/A, F, F/A, U, U/A, 2ED, 2F, 2U, 3E
	50010-MFL-630ZA	*NH461M* ....Preto Temple Metálico	1	1	1	.....	.....	BR, BR/A, KO, KO/A, 2BR, 2KO
	50010-MFL-630ZB	*NH460M* ....Prata Ômega Metálico	-	1	-	.....	.....	3BR, 3KO
	50010-MFL-000ZB	*NH460M* ....Prata Ômega Metálico	-	1	1	.....	.....	3F, 3U, 4ED, 5E
2	50131-MFJ-D00	Protetor, Suporte Motor Esquerdo	1	1	1	.....	.....	.....
3	50132-MFJ-J00	Protetor A, Suporte Pivô	1	1	1	.....	.....	.....
4	50171-MFL-000	Suporte, Borracha Protetor Térmico	1	1	1	.....	.....	.....
5	50193-MFL-000	Bucha A, Suporte Motor	1	1	-	.....	.....	.....
6	50194-MFL-000	Bucha C, Suporte Motor	1	1	1	.....	.....	.....
7	50200-MFL-000ZA	Trilho, Assento						
		NH461M ....Preto Temple Metálico	1	-	-	.....	.....	.....
			-	1	-	.....	.....	BR, E, ED, F, KO, U, 2BR, 2ED, 2F, 2KO, 2U, 3E
	50200-MFL-000ZB	*NH167MU* ....Prata Iron Nail-U Metálico	-	1	-	.....	.....	3BR, 3F, 3KO, 3U, 4ED, 5E
8	90101-MFL-000	Parafuso, Especial, 12 x 261,5	1	1	1	.....	.....	.....
9	90102-MFL-000	Parafuso, Especial, 12 x 269,5	1	1	1	.....	.....	.....
10	90109-MFL-000	Parafuso, Flange, 10 x 29	2	2	2	.....	.....	.....
11	90110-MFL-000	Parafuso, Flange, 10 x 33,5	2	2	2	.....	.....	.....
12	90152-MFL-000	Parafuso, Ajuste, 20 x 1,0 x 49,5	1	1	1	.....	.....	.....
13	90163-MFL-000	Parafuso, Flange, 12 x 50	1	1	1	.....	.....	.....
14	90164-MFL-000	Parafuso, Flange, 12 x 45	1	1	1	.....	.....	.....
15	90303-MFJ-D00	Porca, Trava, 20 mm (P=1,0)	1	1	1	.....	.....	.....
16	90371-MFL-000	Porca, Flange, 12 mm	1	1	1	.....	.....	.....
17	90439-SB2-010	Arruela, Especial, 24 x 12 x 2,3	1	1	1	.....	.....	.....
18	90572-KV3-300	Borracha Fixação, Separador	2	2	2	.....	.....	.....

© Moto Honda da Amazônia Ltda.
Todos os direitos reservados.

C-31 Chassi

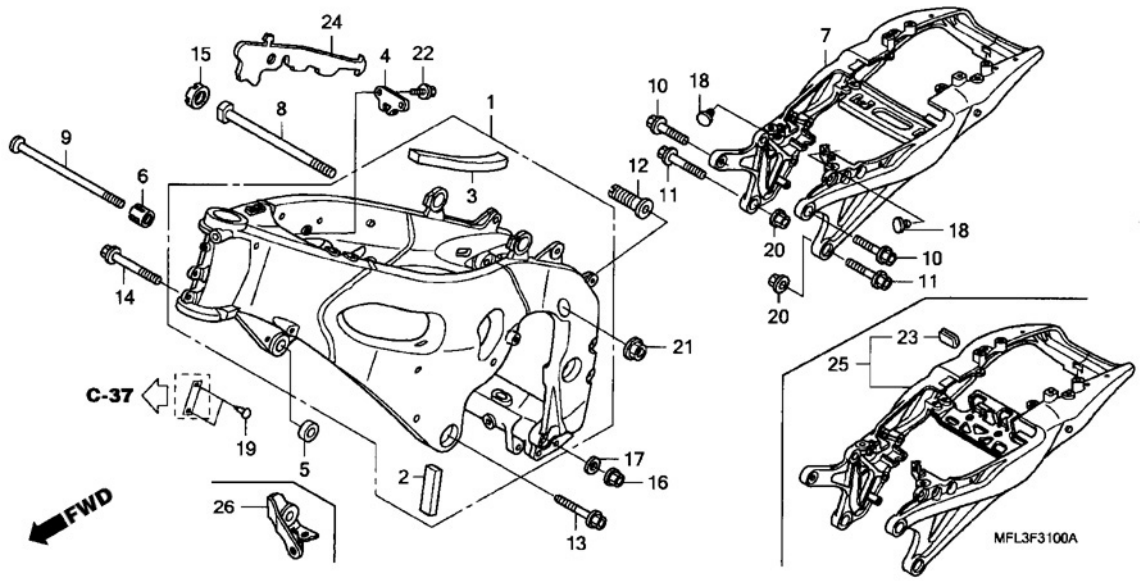

Nº	Nº da peça	Descrição	Qtd. CBR1000 RR8	RR9	RA9	Nº de série		Tipo
19	90841-001-000	Rebite, 1,8 x 5	2	2	2			E, E/A, ED, ED/A, F, F/A, 2ED, 2F, 3E, 3F, 4ED, 5E
20	94050-10000	Porca, Flange, 10 mm	2	2	2			
21	94050-12000	Porca, Flange, 12 mm	1	1	1			
22	95701-06012-00	Parafuso, Flange, 6 x 12	2	2	2			
23	17516-KCZ-000ZB	Guarnição, Tanque Combustível						
		NH1 Preto	-	-	1			
24	50137-MFL-D00	Coxim, Chassi Direito	-	-	1			
25	50200-MFL-D00ZA	Trilho Conj., Assento						
		NH461M Preto Temple Metálico	-	-	1			BR, E, ED, F, KO, 2ED, 2F, 2KO, 3E
	50200-MFL-D00ZB	*NH167MU* Prata Iron Nail-U Metálico	-	-	1			U, 2U, 3F, 4ED, 5E
26	57401-MFL-D00	Suporte Superior, Unidade Força Dianteiro	-	-	1			

© Moto Honda da Amazônia Ltda.
Todos os direitos reservados.

C-32 Ferramentas

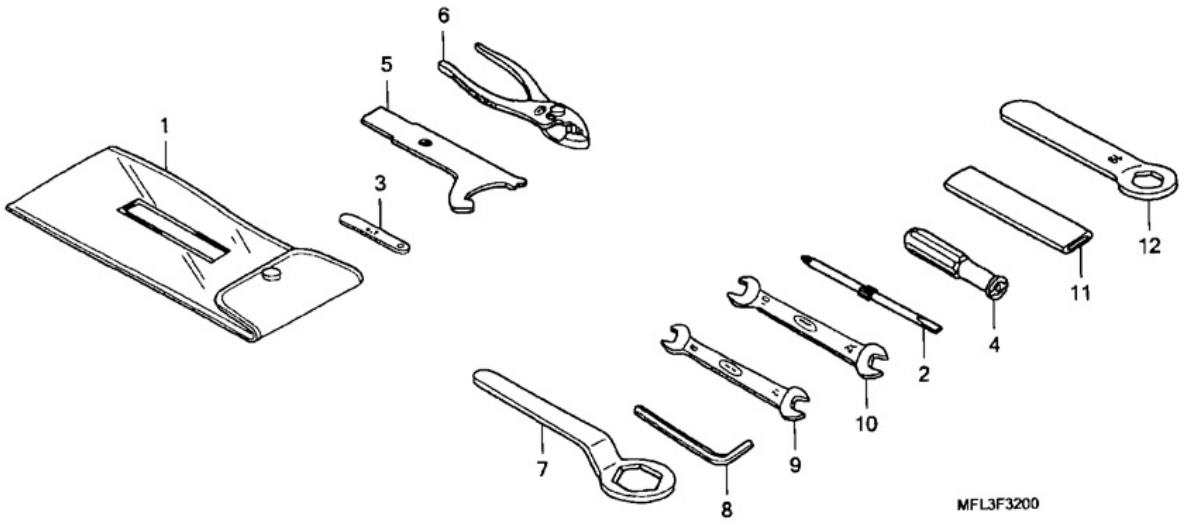

Ref. nº	N.O.S.	Descrição	T.M.O.
		Sem Informação	

Nº	Nº da peça	Descrição	Qtd. CBR1000 RR8	RR9	RA9	Nº de série		Tipo
1	89101-300-010	Bolsa, Ferramentas	1	1	1			
2	89102-538-000	Chave de Fenda (Nº 2 +-)	1	1	1			
3	89103-371-000	Cálibre, Lâminas, 0,7 mm	1	1	1			
4	89103-538-000	Manopla	1	1	1			
5	89202-KY1-700	Chave, Cilíndrica	1	1	1			
6	89210-GBJ-J00	Alicate, 135 (RIKEN)	1	-	-			
	89210-GBJ-J10	Alicate, 135 (KOWA)	1	-	-			
	99002-13500	Alicate,135	1	-	-			
7	89218-MAZ-000	Chave, Sextavada, 32	1	1	1			
8	89221-429-000	Chave, Allen, 5 mm	1	1	1			
9	99001-08120	Chave, Boca, 8 x 12	1	1	1			
10	99001-10120	Chave, Boca, 10 x 12	1	1	1			
11	99006-12000	Cabo, Chave Sextavada, 12 mm	1	1	1			
12	99006-19000	Chave, Sextavada, 19 mm	1	1	1			

PROIBIDA A REPRODUÇÃO
111111 - CBR1000RR
DISTRIBUIDORES

© Moto Honda da Amazônia Ltda.
Todos os direitos reservados.

C-33 Radiador

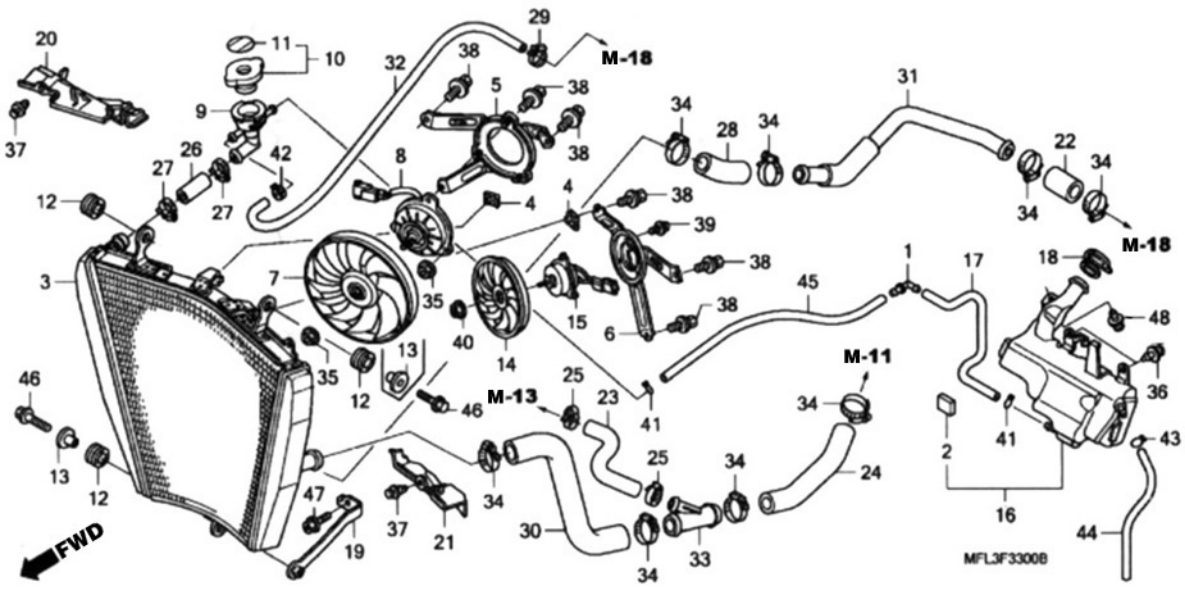

Ref. nº	N.O.S.	Descrição	T.M.O.
3	1151C3	Radiador	1,3
5	1151A0	Protetor, Radiador: Direito	0,9
6	115126	Protetor, Radiador: Esquerdo	0,9
	1151A5	Protetor, Radiador: Ambos	1,1
7	1151H3	Ventoinha, Arrefecimento: Direito	0,9
8	1151A9	Motor, Ventoinha: Direito	1,0
9	1151D4	Bocal, Abastecimento	0,8
10	1151B8	Tampa, Radiador	0,5
14	1151H2	Ventoinha, Arrefecimento: Esquerda	0,9
	1151H4	Ventoinha, Arrefecimento: Ambas	1,1
15	1151A8	Motor, Ventoinha: Esquerdo	1,0
	1151B0	Motor, Ventoinha: Ambos	1,3
16	115110	Tanque Reserva, Radiador	1,6
	115110F	• ABS, Adicionar	0,4
17	1151E5	Tubo, Tanque Reserva Radiador	2,0
	1151E5A	• ABS, Adicionar	0,2
22	1141C8	Mangueira, Isolante Térmico	1,3
	1141C8C	• ABS, Adicionar	0,2
23	1131B0	Mangueira Água, Arrefecimento Óleo: Saída	1,1
	1131E5	Mangueira Água, Arrefecimento Óleo: Ambos	1,2
24	1151F5	Mangueira A, Radiador	1,1

Nº	Nº da peça	Descrição	Qtd. CBR1000 RR8	RR9	RA9	Nº de série		Tipo
1	17357-GE1-670	Junção A, Respiro	1	1	1			
2	17525-GBC-300	Coxim, Tanque Combustível	2	2	2			
3	19010-MFL-003	Radiador, Comp.	1	1	1			
4	19014-KEA-003	Porca, Fixação	2	2	2			
5	19015-MFL-003	Protetor Comp., Direito	1	1	1			
6	19016-MFL-003	Protetor Comp., Esquerdo	1	1	1			
7	19020-MFA-D01	Ventoinha, Comp., Arrefecimento	1	1	1			
8	19030-MFL-003	Motor Conj., Ventoinha	1	1	1			
9	19035-MFL-003	Bocal, Abastecimento	1	1	1			
10	19037-GEE-710	Tampa, Radiador	1	1	1			E, E/A, ED, ED/A, F, F/A, U, U/A, 2ED, 2F, 2U, 3E, 3F, 3U, 4ED, 5E
	19037-MCA-B31		1	1	1			BR, BR/A, 2BR, 3BR
	19037-MCJ-K00		1	1	1			KO, KO/A, 2KO, 3KO
11	19046-PAA-A00	Etiqueta, Tampa Radiador	1	1	1			E, E/A, ED, ED/A, F, F/A, U, U/A, 2ED, 2F, 2U, 3E, 3F, 3U, 4ED, 5E
	19055-MBR-870	Vedador, Tampa Radiador (Coreano)	1	1	1			KO, KO/A, 2KO, 3KO
	19055-MCA-B31	Vedador, Tampa Radiador (Português)	1	1	1			BR, BR/A, 2BR, 3BR
12	19051-KA3-830	Coxim, Fixação Radiador	3	3	3			
13	19052-MAC-680	Bucha, Fixação Radiador	2	2	1			
14	19070-MFL-003	Ventoinha Comp., Arrefecimento	1	1	1			
15	19080-MFL-003	Motor Comp., Ventoinha	1	1	1			
16	19101-MFL-000	Tanque, Reserva Radiador	1	1	1			
17	19106-MFL-000	Tubo, Tanque Reserva	1	1	1			
18	19109-KPC-640	Tampa, Tanque Reserva	1	1	1			
19	19113-MFL-000	Suporte Inferior, Radiador	1	1	1			
20	19128-MFL-000	Protetor Direito, Radiador	1	1	1			
21	19129-MFL-000	Protetor Esquerdo, Radiador	1	1	1			

© Moto Honda da Amazônia Ltda.
Todos os direitos reservados.

C-33 Radiador

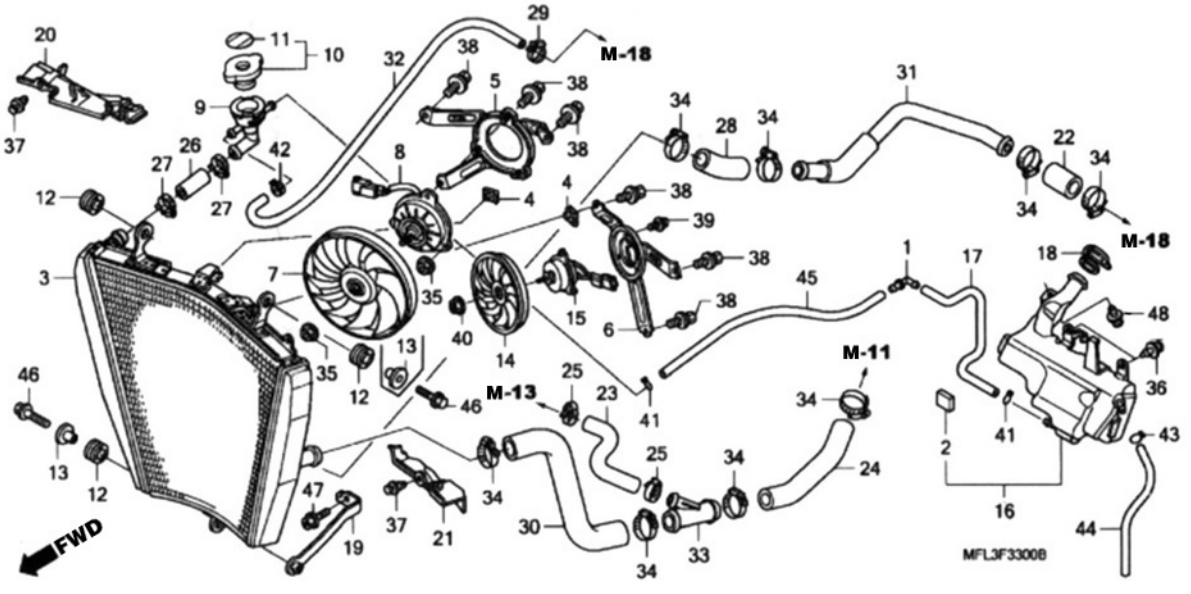

Ref. nº	N.O.S.	Descrição	T.M.O.
26	1151B9	Mangueira, Bocal, Abastecimento	0,8
28	114130	Mangueira A, Água	1,1
30	1151A1	Mangueira B, Radiador: Esquerdo	1,1
31	1141A2	Tubo, Água: Direito	1,5
	1141A2B	• ABS, Adicionar	0,2
32	1151L5	Tubo, Água Respiro	1,4
33	1151F0	Junção, Mangueira 3 vias: Superior	1,1
45	1151D6	Tubo, Reservatório Radiador	1,1
	1151D6A	• ABS, Adicionar	0,2

Nº	Nº da peça	Descrição	Qtd. CBR1000 RR8	RR9	RA9	Nº de série		Tipo
22	19502-MFJ-D00	Mangueira Direita Superior, Radiador	1	1	1			
23	19502-MFL-000	Mangueira, Arrefecimento Óleo	1	1	1			
24	19503-MFL-000	Mangueira A, Radiador	1	1	1			
25	19504-KY1-003	Braçadeira, Mangueira Água, 25 mm	2	2	2			
26	19504-MFL-000	Mangueira, Bocal Abastecimento	1	1	1			
27	19505-KS6-700	Braçadeira A Mangueira Água	2	2	2			
28	19505-MFL-000	Mangueira A, Água	1	1	1			
29	19507-MAT-000	Braçadeira, Mangueira Radiador	1	1	1			
30	19508-MFL-000	Mangueira B, Esquerda Radiador	1	1	1			
31	19509-MFL-000	Tubo, Água	1	1	1			
32	19511-MFL-000	Tubo, Água	1	1	1			
33	19514-MFJ-D00	Junção, Três Vias Mangueira	1	1	1			
34	19516-GAG-003	Braçadeira, Mangueira, 30-37 mm	8	8	8			
35	90315-MK3-003	Porca, Trava, 5 mm	4	4	4			
36	90683-GR1-003	Presilha, Tampa Carcaça	2	2	2			
37	91549-MW0-790ZA	Presilha, Painel Fixação *NH1* Preto	2	2	2			
38	93401-06012-08	Parafuso-Arruela, 6 x 12	6	-	-			BR, E, ED, F, KO, U
	90120-GHB-601		6	-	-			BR/A, E/A, ED/A, F/A, KO/A, U/A
			-	6	6			
39	93891-04006-07	Parafuso-Arruela, 4 x 6	3	3	3			
40	94001-03000-0S	Porca, Sextavada, 3 mm	1	1	1			
41	95002-02100	Presilha, Tubo (B10)	2	2	2			
42	95002-41250-08	Braçadeira, Tubo (D12,5)	1	1	1			

© Moto Honda da Amazônia Ltda.
Todos os direitos reservados.

C-33 Radiador

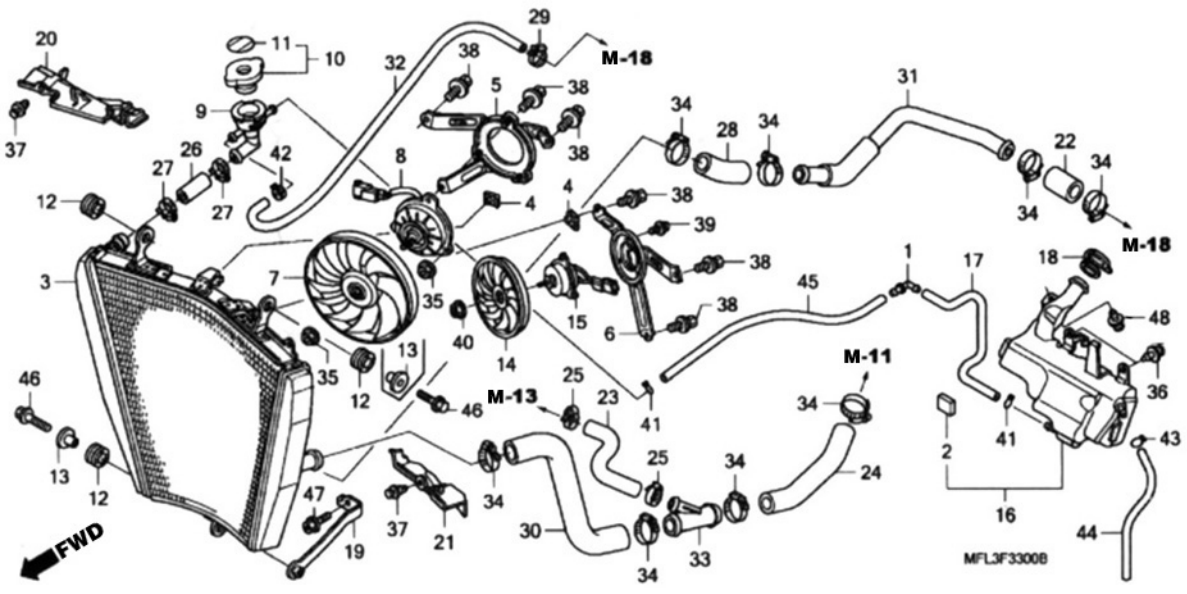

Nº	Nº da peça	Descrição	Qtd. CBR1000 RR8	RR9	RA9	Nº de série		Tipo
43	95002-50000	Presilha, Tubo (C9)	1	1	1			
44	95005-50510-30	Tubo, 5 x 510 (95005-50001-30M)	1	-	-			
	95005-50580-30	Tubo, 5 x 580 (95005-50001-30M)	-	1	1			
45	95005-55550-20	Tubo, 5,3 x 550 (95005-55001-20M)	1	1	1			
46	96001-06025-00	Parafuso, Flange, 6 x 25	2	2	2			
47	96300-06016-00	Parafuso, Flange, 6 x 16	1	1	1			
48	90683-GR1-003	Presilha, Tampa Carcaça	1	-	-			
			-	1	1		~9K100001	KO, 2KO, 3KO
			-	1	-		~9K100003	F, 2F, 3F
			-	1	-		~9K101129	E, ED, 2ED, 3E, 4ED, 5E
			-	-	1		~9K000004	F, 2F, 3F
			-	-	1		~9K000051	E, ED, 2ED, 3E, 4ED, 5E
	90116-MCS-G00	Rebite, Pressão	-	1	1			BR, U, 2BR, 2U, 3BR, 3U
			-	1	1	9K100002~		KO, 2KO, 3KO
			-	1	-	9K100004~		F, 2F, 3F
			-	1	-	9K101130~		E, ED, 2ED, 3E, 4ED, 5E
			-	-	1	9K000005~		F, 2F, 3F
			-	-	1	9K000052~		E, ED, 2ED, 3E, 4ED, 5E

PROIBIDA A REPRODUÇÃO

© Moto Honda da Amazônia Ltda.
Todos os direitos reservados.

C-34 Carenagem Superior

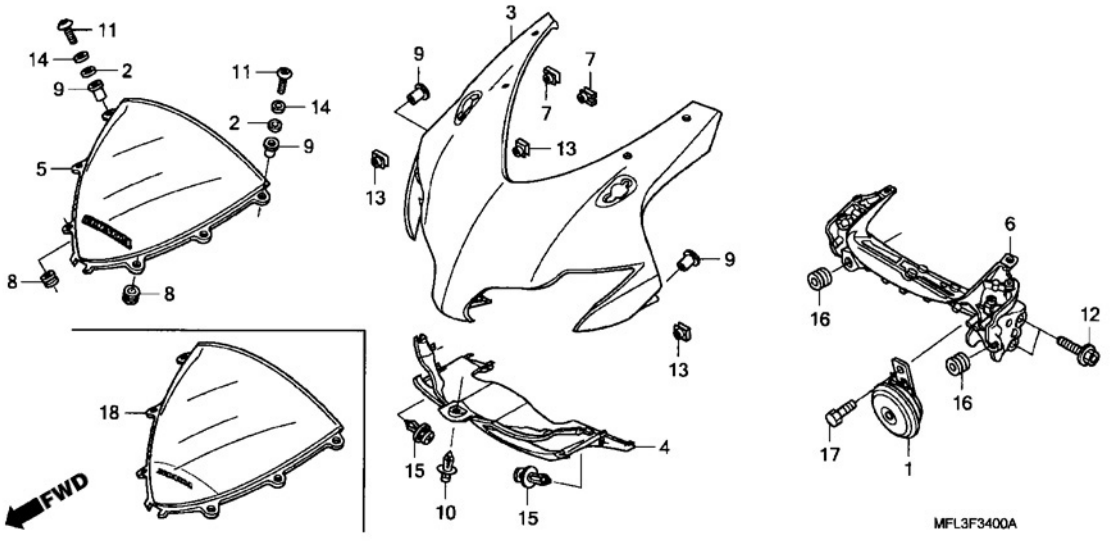

Ref. nº	N.O.S.	Descrição	T.M.O.
1	616169	Buzina (s)	1,1
3	4111B4	Carenagem, Superior	1,3
4	4111N3	Aerofólio, Dianteiro	0,1
5		(18)	
	411115	Parabrisa, Jogo	0,3
6	411105	Suporte, Tampa Dianteira	1,2

Nº	Nº da peça	Descrição	Qtd. CBR1000 RR8	RR9	RA9	Nº de série		Tipo
1	38110-MFL-000	Buzina, Comp. (Aguda)	1	-	-			
			-	1	1			BR, E, ED, F, KO, U, 2U
2	64205-166-610	Arruela, Fixação Parabrisa	4	-	-			
			-	4	4			BR, E, ED, F, KO, U, 2U
3	64211-MFL-000ZA	Carenagem, Superior						
		NHB01 Preto Grafite	1	-	-			BR, BR/A, E, E/A, ED, ED/A, F, F/A, KO, KO/A
	64211-MFL-000ZB	*R101CU* Vermelho Glória Candy-U	1	-	-			E, E/A, ED, ED/A, F, F/A, U, U/A
	64211-MFL-000ZC	*R258* Vermelho Winning	1	-	-			
	64211-MFL-000ZD	*NHA30M* Prata Digital Metálico	1	-	-			U, U/A
	64211-MFL-000ZE	*Y124P* Amarelo Shining Perolizado	1	-	-			U, U/A
	64211-MFL-010ZG	*NHA66P* Branco Sunbeam Perolizado	-	1	-			U
	64211-MFL-010ZA	*NHB01* Preto Grafite	-	1	1			U
	64211-MFL-010ZH	*R334* Vermelho Vitória	-	1	1			2U
	64211-MFL-010ZJ	*NH124MU* Preto Achilles-U Metálico	-	1	1			ED, F
			-	1	-			E
	64211-MFL-010ZK	*PB123PA* Azul Siren-A Perolizado	-	1	1			BR, E, ED, KO
			-	1	-			F
4	64220-MFL-000	Tampa, Admissão Ar	1	-	-			
			-	1	1			BR, E, ED, F, KO, U, 2U
5	64250-MFL-000ZA	Parabrisa, Jogo *Tipo 1* (WL)						
		R258 Vermelho Winning	1	1	1			BR, BR/A, E, E/A, ED, ED/A, F, F/A, KO, KO/A
6	64501-MFL-000	Suporte A, Carenagem Superior	1	-	-			
			-	1	1			BR, E, ED, F, KO, U, 2U
7	64521-MN5-000	Porca, Presilha, 4 mm	2	-	-			
			-	2	2			BR, E, ED, F, KO, U, 2U

© Moto Honda da Amazônia Ltda.
Todos os direitos reservados.

C-34 Carenagem Superior

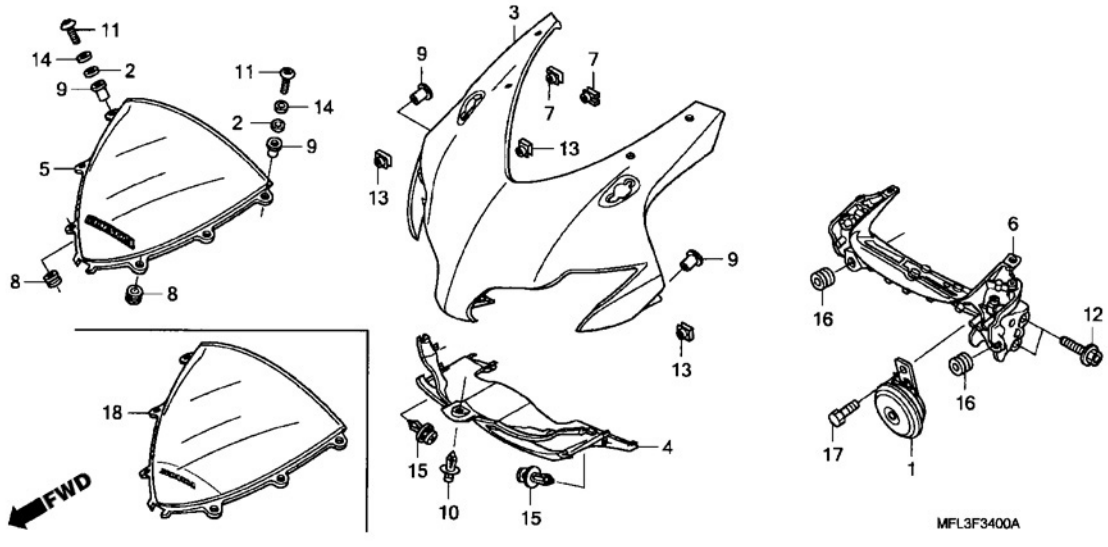

Nº	Nº da peça	Descrição	Qtd. CBR1000 RR8	RR9	RA9	Nº de série		Tipo
8	64535-MCJ-000	Coxim, Carenagem Inferior	2	-	-			
			-	2	2			BR, E, ED, F, KO, U, 2U
9	90111-KW3-003	Porca, Fixação Carenagem, 5 mm	6	-	-			
			-	6	6			BR, E, ED, F, KO, U, 2U
10	90116-MCS-G00	Rebite, Acionador	1	-	-			
			-	1	1			BR, E, ED, F, KO, U, 2U
11	90118-MBB-000	Parafuso, Especial, 5 x 16	4	-	-			
			-	4	4			BR, E, ED, F, KO, U, 2U
12	90120-MEE-000	Parafuso, Flange, 8 x 28	2	-	-			
			-	2	2			BR, E, ED, F, KO, U, 2U
13	90312-MT3-000	Porca, Presilha, 5 mm	4	-	-			
			-	4	4			BR, E, ED, F, KO, U, 2U
14	90504-964-000	Arruela, Encosto, 5 mm	4	-	-			
			-	4	4			BR, E, ED, F, KO, U, 2U
15	90683-GR1-003	Presilha, Tampa Carcaça	2	-	-			
			-	2	2			BR, E, ED, F, KO, U, 2U
16	90852-898-000	Coxim, Caixa Controle	2	-	-			
			-	2	2			BR, E, ED, F, KO, U, 2U
17	92101-08014-0G	Parafuso, Sextavado, 8 x 14	1	-	-			
			-	1	1			BR, E, ED, F, KO, U, 2U
18	64250-MFL-670ZA	Parabrisa *Tipo 1* (WL)	1	1	1			U, U/A, 2U

PROIBIDA A RE DIST
1.1.1.1.1 - co
Clientes

© Moto Honda da Amazônia Ltda.
Todos os direitos reservados.

C-34•1 Carenagem Superior

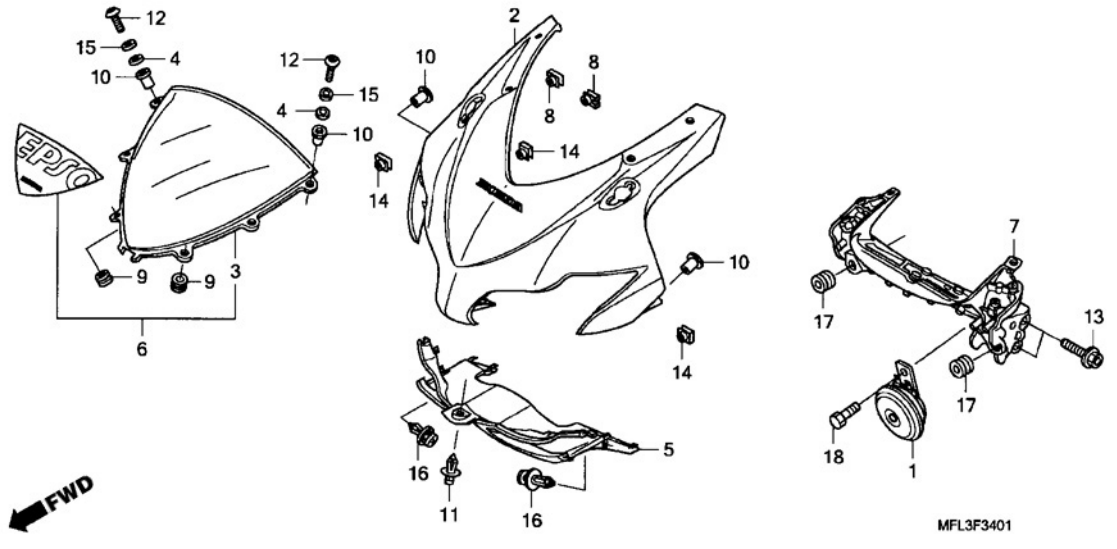

Ref. nº	N.O.S.	Descrição	T.M.O.
1	616169	Buzina (s)	1,1
2	4111B4	Carenagem, Superior	1,3
5	4111N3	Aerofólio, Dianteiro	0,1
6		(3)	
	411115	Parabrisa, Jogo	0,3
7	411105	Suporte, Tampa Dianteira	1,2

Nº	Nº da peça	Descrição	Qtd. CBR1000 RR8	RR9	RA9	Nº de série		Tipo
1	38110-MFL-000	Buzina, Comp. (Aguda)	-	1	1			2BR, 2ED, 2F, 2KO, 3BR, 3E, 3F, 3KO, 3U, 4ED, 5E
2	64100-MFL-G20ZB	Carenagem, Superior *Tipo 1* (WL)						
		YR250 Laranja Vibrante	-	1	1			3F, 4ED, 5E
	64100-MFL-830ZA		-	1	-			2ED, 2F, 3E
	64100-MFL-832ZA		-	1	1			2BR, 2KO
			-	-	1			2ED, 2F, 3E
3	64200-MFL-000	Parabrisa	-	1	1			2BR, 2ED, 2F, 2KO, 3E
4	64205-166-610	Arruela, Fixação Parabrisa	-	4	4			2BR, 2ED, 2F, 2KO, 3BR, 3E, 3F, 3KO, 3U, 4ED, 5E
5	64220-MFL-000	Tampa, Admissão Ar	-	1	1			2BR, 2ED, 2F, 2KO, 3BR, 3E, 3F, 3KO, 3U, 4ED, 5E
6	64250-MFL-G20ZA	Parabrisa, Jogo *Tipo 1* (WL)						
		YR250 Laranja Vibrante	-	1	1			3BR, 3F, 3KO, 3U, 4ED, 5E
7	64501-MFL-000	Suporte A, Carenagem Superior	-	1	1			2BR, 2ED, 2F, 2KO, 3BR, 3E, 3F, 3KO, 3U, 4ED, 5E
8	64521-MN5-000	Porca, Presilha, 4 mm	-	2	2			2BR, 2ED, 2F, 2KO, 3BR, 3E, 3F, 3KO, 3U, 4ED, 5E
9	64535-MCJ-000	Coxim, Carenagem Inferior	-	2	2			2BR, 2ED, 2F, 2KO, 3BR, 3E, 3F, 3KO, 3U, 4ED, 5E
10	90111-KW3-003	Porca, Fixação Carenagem, 5 mm	-	6	6			2BR, 2ED, 2F, 2KO, 3BR, 3E, 3F, 3KO, 3U, 4ED, 5E
11	90116-MCS-G00	Rebite, Acionador	-	1	1			2BR, 2ED, 2F, 2KO, 3BR, 3E, 3F, 3KO, 3U, 4ED, 5E
12	90118-MBB-000	Parafuso, Especial, 5 x 16	-	4	4			2BR, 2ED, 2F, 2KO, 3BR, 3E, 3F, 3KO, 3U, 4ED, 5E
13	90120-MEE-000	Parafuso, Flange, 8 x 28	-	2	2			2BR, 2ED, 2F, 2KO, 3BR, 3E, 3F, 3KO, 3U, 4ED, 5E
14	90312-MT3-000	Porca, Presilha, 5 mm	-	4	4			2BR, 2ED, 2F, 2KO, 3BR, 3E, 3F, 3KO, 3U, 4ED, 5E
15	90504-964-000	Arruela, Encosto, 5 mm	-	4	4			2BR, 2ED, 2F, 2KO, 3BR, 3E, 3F, 3KO, 3U, 4ED, 5E
16	90683-GR1-003	Presilha, Tampa Carcaça	-	2	2			2BR, 2ED, 2F, 2KO, 3BR, 3E, 3F, 3KO, 3U, 4ED, 5E
17	90852-898-000	Coxim, Caixa Controle	-	2	2			2BR, 2ED, 2F, 2KO, 3BR, 3E, 3F, 3KO, 3U, 4ED, 5E
18	92101-08014-0G	Parafuso, Sextavado, 8 x 14	-	1	1			2BR, 2ED, 2F, 2KO, 3BR, 3E, 3F, 3KO, 3U, 4ED, 5E

© Moto Honda da Amazônia Ltda.
Todos os direitos reservados.

C-35 Espelho Retrovisor

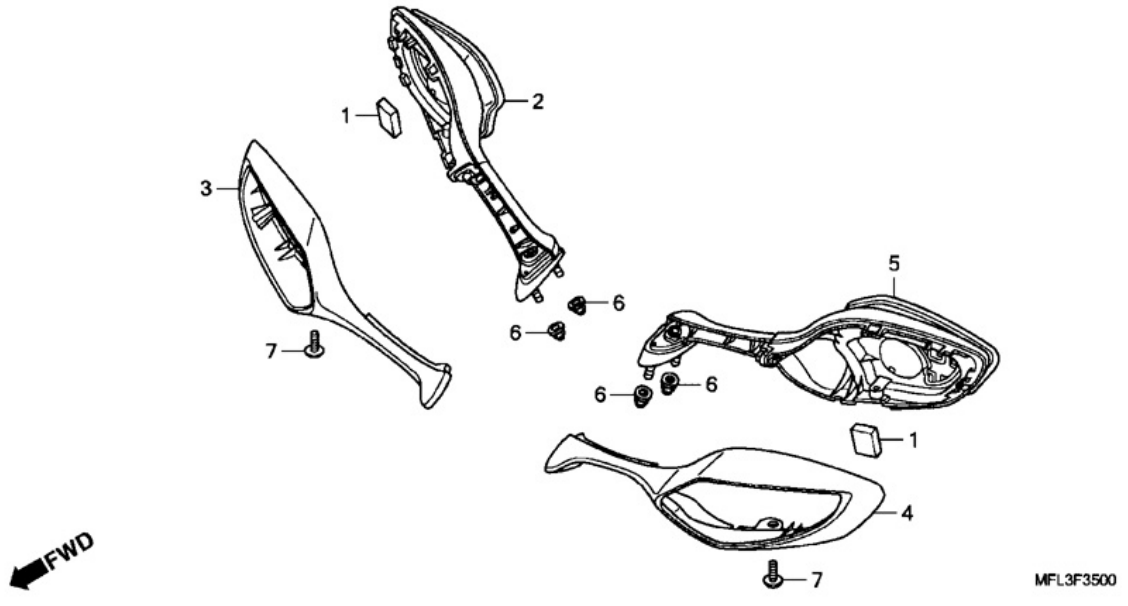

Ref. nº	N.O.S.	Descrição	T.M.O.
2	4131L0	Espelho, Retrovisor: Direito	0,4
3	4131L2	Tampa, Retrovisor: Direito	0,1
4	4131L1	Tampa, Retrovisor: Esquerdo	0,1
	4131S4	Tampa, Retrovisor: Ambos	0,2
5	4131K9	Espelho, Retrovisor: Esquerdo	0,4
	4131S3	Espelho, Retrovisor: Ambos	0,6

Nº	Nº da peça	Descrição	Qtd. CBR1000 RR8	RR9	RA9	Nº de série		Tipo
1	11359-KSV-J10	Protetor, Tampa Dianteira Esquerda (Ambos os Lados)	2	2	2			
2	88110-MFL-003	Espelho, Retrovisor Direito	1	1	1			
3	88113-MFL-003	Tampa, Retrovisor Direito	1	1	1			
4	88118-MFL-003	Tampa, Retrovisor Esquerdo	1	1	1			
5	88120-MFL-003	Espelho, Retrovisor Esquerdo	1	1	1			
6	90202-GCC-C50	Porca, Cega, 6 mm	4	4	4			
7	93913-25380	Parafuso, Fixação, 5 x 14 (PO)	2	2	2			

© Moto Honda da Amazônia Ltda.
Todos os direitos reservados.

C-36 Carenagem Intermediária

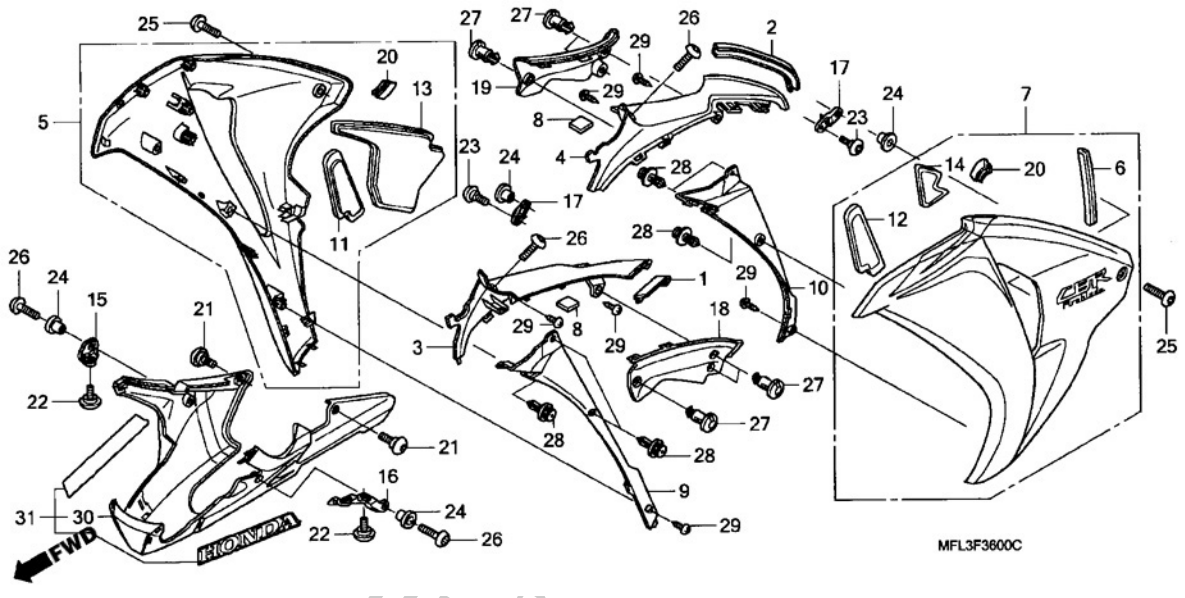

Ref. nº	N.O.S.	Descrição	T.M.O.
5		(3)	
	4111D4	Carenagem Intermediária: Direita	0,7
7		(4)	
	4111D3	Carenagem Intermediária: Esquerda	0,7
	4111D5	Carenagem Intermediária: Ambas	1,0
9	4111G8	Carenagem, Intermediária Interna: Direita	0,3
10	4111G9	Carenagem, Intermediária Interna: Esquerda	0,3
	4111H0	Carenagem, Intermediária Interna: Ambas	0,5
18	4111D9	Carenagem, Interna: Direita	0,1
19	4111D8	Carenagem, Interna: Esquerda	0,1
	4111E0	Carenagem, Interna: Ambas	0,2
30		(31)	
	4111X2	Carenagem, Inferior	0,2

Nº	Nº da peça	Descrição	Qtd. CBR1000 RR8	RR9	RA9	Nº de série		Tipo
1	64121-MFL-000	Coxim, Vedador Tampa Duto Direito	1	1	1			
2	64123-MFL-000	Coxim, Vedador Tampa Duto Esquerdo	1	1	1			
3	64230-MFL-000	Tampa Direita, Duto Ar	1	1	1			
4	64240-MFL-000	Tampa Esquerda, Duto Ar	1	1	1			
5	64300-MFL-000ZA	Carenagem, Intermediária Direita *Tipo 1*(WL)						
		R258 Vermelho Winning	1	-	-			BR, BR/A, E, E/A, ED, ED/A, F, F/A, KO, KO/A
	64300-MFL-000ZF	Carenagem, Intermediária Direita *Tipo 2* (WL)						
		NHA66P Branco Sunbeam Perolizado	1	-	-			BR, BR/A, E, E/A, ED, ED/A, F, F/A
	64300-MFL-000ZG	Carenagem, Intermediária Direita *Tipo 3* (WL)						
		NHB01 Preto Grafite	1	-	-			BR, BR/A, E, E/A, ED, ED/A, F, F/A, KO, KO/A
	64300-MFL-000ZJ	Carenagem, Intermediária Direita *Tipo 4 1* (WL)	1	-	-			E, E/A, ED, ED/A, F, F/A
	64300-MFL-670ZG	Carenagem, Intermediária Direita *Tipo 2* (WL)	1	-	-			U, U/A
	64300-MFL-670ZH	Carenagem, Intermediária Direita *Tipo 3* (WL)	1	-	-			U, U/A
	64300-MFL-670ZJ	Carenagem, Intermediária Direita *Tipo 4* (WL)	1	-	-			U, U/A
	64300-MFL-670ZL	Carenagem, Intermediária Direita *Tipo 1 1* (WL)	1	-	-			U, U/A
	64300-MFL-690ZC	Carenagem, Intermediária Direita *Tipo 2* (WL)	-	1	-			U
	64300-MFL-G10ZA	Carenagem, Intermediária Direita *Tipo 1* (WL)						
		NHA66P Branco Sunbeam Perolizado	-	1	1			2BR, 2ED, 2F, 2KO, 3E
	64300-MFL-G20ZB	*YR250* Laranja Vibrante	-	1	1			3BR, 3F, 3KO, 4ED, 5E
	64300-MFL-760ZA		-	1	1			ED, F
			-	1	-			E
	64300-MFL-760ZB	Carenagem, Intermediária Direita *Tipo 2* (WL)						
		PB123PA Azul Siren-A Perolizado	-	1	1			BR, E, ED, KO
			-	1	-			F
	64300-MFL-A10ZB	Carenagem, Intermediária Direita *Tipo 1* (WL)	-	1	-			3U
	64300-MFL-690ZA	Carenagem, Intermediária Direita *Tipo 4* (WL)	-	1	1			U
	64300-MFL-690ZB	Carenagem, Intermediária Direita *Tipo 1* (WL)	-	1	1			3U

© Moto Honda da Amazônia Ltda.
Todos os direitos reservados.

C-36 Carenagem Intermediária

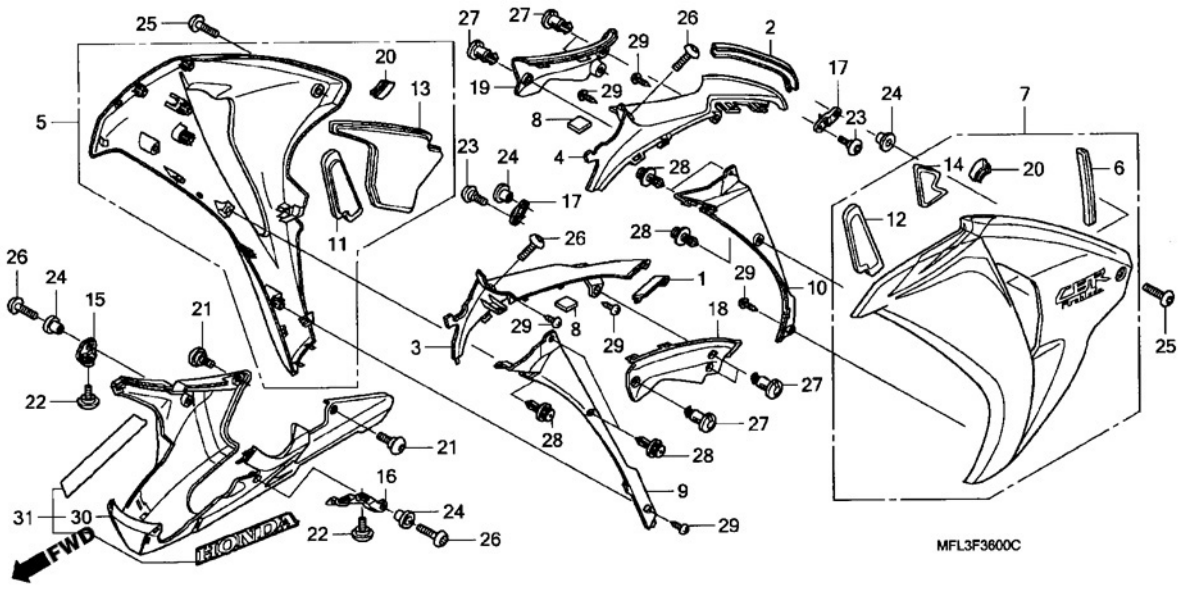

Nº	Nº da peça	Descrição	Qtd. CBR1000 RR8	RR9	RA9	Nº de série		Tipo
6	64311-MFL-300	Protetor, Coxim	1	1	1			
7	64350-MFL-000ZA	Carenagem, Intermediária Esq. *Tipo 1* (WL)						
		R258 ....Vermelho Winning	1	-	-			BR, BR/A, E, E/A, ED, ED/A, F, F/A, KO, KO/A
	64350-MFL-000ZF	Carenagem, Intermediária Esq. *Tipo 2* (WL)						
		NHA66P ....Branco Sunbeam Perolizado	1	-	-			BR, BR/A, E, E/A, ED, ED/A, F, F/A
	64350-MFL-000ZG	Carenagem, Intermediária Esq. *Tipo 3* (WL)						
		NHB01 ....Preto Grafite	1	-	-			BR, BR/A, E, E/A, ED, ED/A, F, F/A, KO, KO/A
	64350-MFL-000ZJ	Carenagem, Intermediária Esq. *Tipo 4 1* (WL)	1	-	-			E, E/A, ED, ED/A, F, F/A
	64350-MFL-670ZG	Carenagem, Intermediária Esq. *Tipo 2* (WL)	1	-	-			U, U/A
	64350-MFL-670ZH	Carenagem, Intermediária Esq. *Tipo 3* (WL)	1	-	-			U, U/A
	64350-MFL-670ZJ	Carenagem, Intermediária Esq. *Tipo 4* (WL)	1	-	-			U, U/A
	64350-MFL-670ZL	Carenagem, Intermediária Esq. *Tipo 1 1*(WL)	1	-	-			U, U/A
	64350-MFL-690ZC	Carenagem, Intermediária Esq. *Tipo 2* (WL)	-	1	-			U
	64350-MFL-G10ZA	Carenagem, Intermediária Esq. *Tipo 1* (WL)						
		NHA66P ....Branco Sunbeam Perolizado	-	1	1			2BR, 2ED, 2F, 2KO, 3E
	64350-MFL-G20ZB	*YR250* ....Laranja Vibrante	-	1	1			3BR, 3F, 3KO, 4ED, 5E
	64350-MFL-760ZA		-	1	1			ED, F
			-	1	-			E
	64350-MFL-760ZB	Carenagem, Intermediária Esq. *Tipo 2* (WL)						
		PB123PA ....Azul Siren-A Perolizado	-	1	1			BR, E, ED, KO
			-	1	-			F
	64350-MFL-A10ZB	Carenagem, Intermediária Esq. *Tipo 1* (WL)	-	1	-			3U
	64350-MFL-690ZA	Carenagem, Intermediária Esq. *Tipo 4* (WL)	-	1	1			U
	64350-MFL-690ZB	Carenagem, Intermediária Esq. *Tipo 1* (WL)	-	1	1			2U
8	64352-MFL-000	Protetor, Tampa Duto	2	2	2			
9	64370-MFL-000	Carenagem, Intermediária Interna Direita	1	1	1			
10	64375-MFL-000	Carenagem, Intermediária Interna Esquerda	1	1	1			

© Moto Honda da Amazônia Ltda.
Todos os direitos reservados.

C-36 Carenagem Intermediária

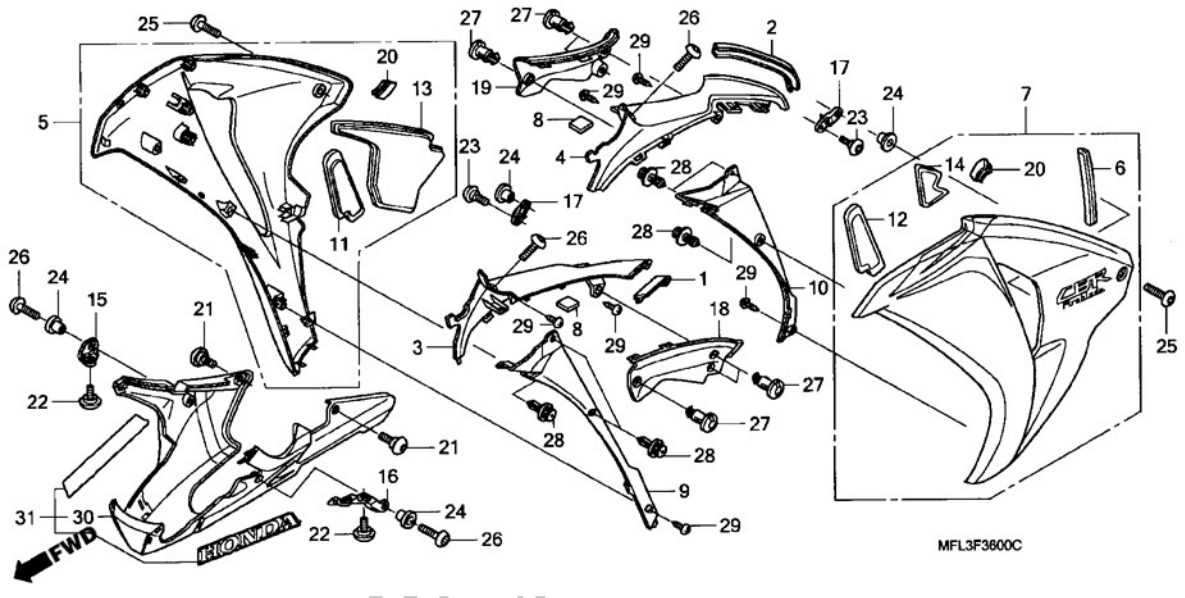

Nº	Nº da peça	Descrição	Qtd. CBR1000 RR8	RR9	RA9	Nº de série		Tipo
11	64390-MFL-000	Protetor A, Carenagem Intermediária Direita	1	1	1			
12	64391-MFL-000	Protetor A, Carenagem Intermediária Esquerda	1	1	1			
13	64392-MFL-000	Protetor B, Carenagem Intermediária Direita	1	1	1			
14	64393-MFL-000	Protetor B, Carenagem Intermediária Esquerda	1	1	1			
15	64541-MFL-000	Suporte Carenagem, Inferior Direita	1	1	1			
16	64542-MFL-000	Suporte, Carenagem Inferior Esquerda	1	1	1			
17	64543-MFL-000	Suporte, Carenagem Intermediária	2	2	2			
18	64580-MFL-000	Tampa, Superior Interna Direita	1	1	1			
19	64590-MFL-000	Tampa, Superior Interna Esquerda	1	1	1			
20	77212-MFJ-D00	Protetor, Coxim	2	2	2			
21	90106-KBV-000	Parafuso, Phillips, 6 x 14	2	2	2			
22	90106-KCZ-000	Parafuso, Especial, 6 mm	2	2	2			
23	90106-MBL-610	Parafuso, Especial, 6 mm	2	2	2			
24	90111-KW3-003	Porca Fixação, Carenagem, 5 mm	4	4	4			
25	90113-MCJ-000	Parafuso, Phillips, 5 x 15	2	2	2			
26	90115-MEL-000	Parafuso, Phillips, 5 x 15	4	4	4			
27	90683-GAZ-003	Presilha, Fixação	6	6	6			
28	90683-GR1-003	Presilha, Tampa Carcaça	6	6	6			
29	93903-24280	Parafuso, Fixação, 4 x 10	6	6	6			
30	64455-MFL-000ZB	Carenagem, Inferior *NH303M*Cinza Axis Fosco Metálico	1	-	-			
			-	1	1			BR, E, ED, F, KO, U, 2U
	64455-MFL-000ZD	*PB215C* Azul Candy Tahitian	-	1	1			2BR, 2ED, 2F, 2KO, 3E
31	64400-MFL-G20ZA	Carenagem, Inferior (WL)						
		PB123PA Azul Siren-A Perolizado	-	1	1			2BR, 3E, 2KO, 3U, 4ED, 5E

© Moto Honda da Amazônia Ltda.
Todos os direitos reservados.

C-37 Etiquetas de Precaução

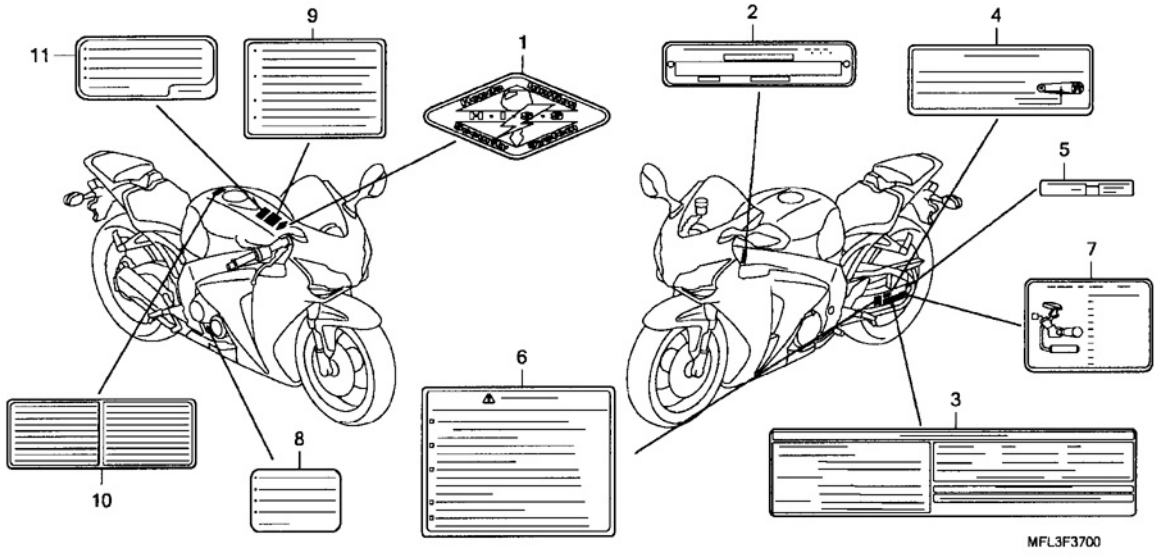

Ref. nº	N.O.S.	Descrição	T.M.O.
		Sem Informação	

Nº	Nº da peça	Descrição	Qtd. CBR1000 RR8	RR9	RA9	Nº de série		Tipo
1	17528-MAT-D70	Emblema, HISS	1	1	1			
2	87501-KSV-P00	Placa, Registro Números	1	1	1			E, E/A, ED, ED/A, F, F/A, 2ED, 2F, 3E, 3F, 4ED, 5E
3	87505-MFL-620	Etiqueta, Pneu (Francês)	1	1	1			F, F/A, 2F
	87505-MFL-640	Etiqueta, Pneu	1	1	1			E, E/A, ED, ED/A, U, U/A, 2ED, 2U, 3E
	87505-MFL-630	Etiqueta, Pneu (Português)	1	1	1			BR, BR/A, 2BR
	87505-MFL-750	Etiqueta, Pneu (Coreano)	1	1	1			KO, KO/A, 2KO
	87505-MFL-F10	Etiqueta, Pneu (Francês)	-	1	1			3F
	87505-MFL-G20	Etiqueta, Pneu	-	1	1			3U, 4ED, 5E
	87505-MFL-970	Etiqueta, Pneu (Português)	-	1	-			3BR
	87505-MFL-980	Etiqueta, Pneu (Coreano)	-	1	-			3KO
4	87507-MCW-D20	Etiqueta, Corrente Transmissão	1	1	1			E, E/A, ED, ED/A, U, U/A, 2ED, 2U, 3E
	87507-MCW-F20	Etiqueta, Corrente Transmissão (Francês)	1	1	1			F, F/A, 2F
	87507-KFK-750	Etiqueta, Corrente Transmissão (Coreano)	1	-	-			KO, KO/A
	87507-MEE-660	Etiqueta, Corrente Transmissão (Português)	1	1	1			BR, BR/A, 2BR
	87507-KPH-740	Etiqueta, Corrente Transmissão	-	1	1			3U, 4ED, 5E
	87507-MBW-F80	Etiqueta, Corrente Transmissão (Francês)	-	1	1			3F
	87507-MAT-B40	Etiqueta, Corrente Transmissão	-	1	-			3BR
	87507-MEJ-K00	Emblema Precaução, Corrente Transmissão (Coreano)	-	1	-			3KO
	87507-KPP-980	Etiqueta, Corrente Transmissão (Coreano)	-	1	1			KO, 2KO
5	87508-MEL-620	Etiqueta, Ajuste Corrente (Francês)	1	1	1			F, F/A, 2F, 3F
	87508-MEL-640	Etiqueta, Ajuste Corrente	1	1	1			E, E/A, ED, ED/A, U, U/A, 2ED, 2U, 3E, 3U, 4ED, 5E
	87508-MEL-630	Etiqueta, Ajuste Corrente (Português)	1	1	1			BR, BR/A, 2BR, 3BR
	87508-MEL-750	Etiqueta, Ajuste Corrente (Coreano)	1	1	1			KO, KO/A, 2KO, 3KO
6	87512-MFL-620	Etiqueta, Acessórios e Carga (Francês)	1	1	1			F, F/A, 2F
	87512-MFL-640	Etiqueta, Acessórios e Carga	1	1	1			E, E/A, ED, ED/A, U, U/A, 2ED, 2U, 3E
	87512-MFL-630	Etiqueta, Acessórios e Carga (Português)	1	1	1			BR, BR/A, 2BR

© Moto Honda da Amazônia Ltda.
Todos os direitos reservados.

C-37 Etiquetas de Precaução

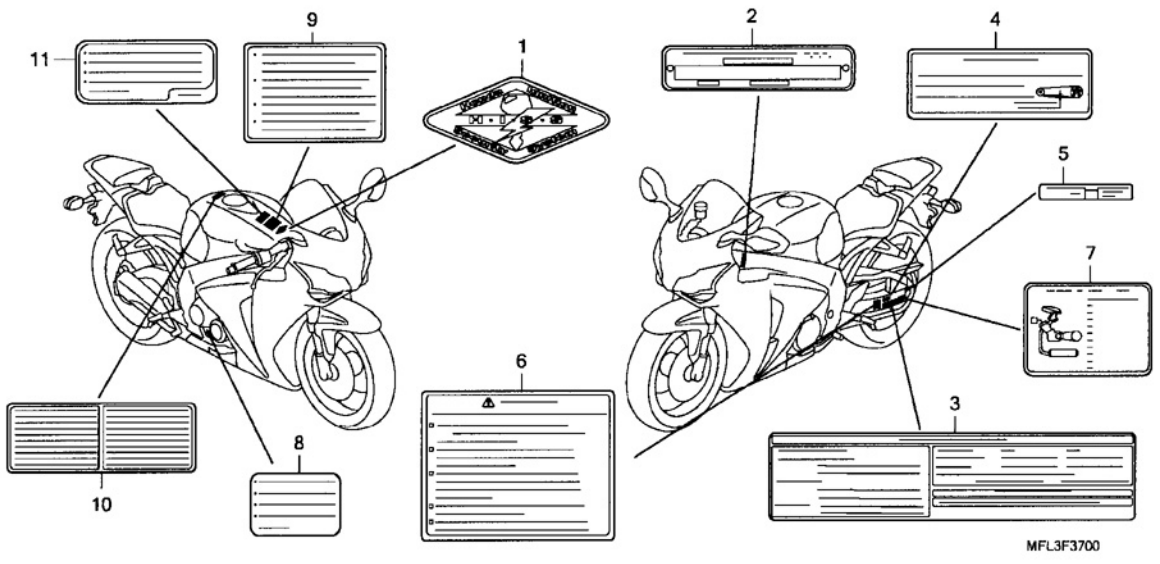

Nº	Nº da peça	Descrição	Qtd. CBR1000 RR8	RR9	RA9	Nº de série		Tipo
6)	87512-MEE-620	Emblema, Acessórios e Carga (Francês)	-	1	1			3F
	87512-MEE-640	Emblema, Acessórios e Carga	-	1	1			3U, 4ED, 5E
	87512-MEE-660	Emblema, Acessórios e Carga (Português)	-	1	-			3BR
7	87520-MFL-620	Etiqueta, Precaução	1	-	-			F, F/A
	87520-MFL-740		-	1	1			F, 2F, 3F
8	87541-MFL-000	Etiqueta, Capacidade Óleo	1	1	1			E, E/A, ED, ED/A, F, F/A, U, U/A, 2ED, 2F, 2U, 3E, 3F, 3U, 4ED, 5E
	87541-MFL-630	Etiqueta, Capacidade Óleo (Português)	1	1	1			BR, BR/A, 2BR, 3BR
	87541-MFL-750	Etiqueta, Capacidade Óleo (Coreano)	1	1	1			KO, KO/A, 2KO, 3KO
9	87560-MZ0-611	Etiqueta, Condução (Inglês/Francês/Alemão)	1	1	1			E, E/A, ED, ED/A, F, F/A, 2ED, 2F, 3E, 3F, 4ED, 5E
	87560-KCH-630	Etiqueta, Condução (Português)	1	1	1			BR, BR/A, 2BR, 3BR
	87560-MBR-871	Etiqueta, Condução (Coreano)	1	1	1			KO, KO/A, 2KO, 3KO
	87560-MZ0-670	Etiqueta, Condução	1	1	1			U, U/A, 2U, 3U
10	87560-MZ1-620	Etiqueta (Francês)	1	1	1			F, F/A, 2F, 3F
11	87586-MEL-670	Etiqueta, Precaução Combustível	1	1	1			E, E/A, ED, ED/A, F, F/A, U, U/A, 2ED, 2F, 2U, 3E, 3F, 3U, 4ED, 5E
	87586-MEL-630	Etiqueta, Precaução Combustível (Português)	1	1	1			BR, BR/A, 2BR, 3BR
	87586-MEL-750	Etiqueta, Precaução Combustível (Coreano)	1	1	1			KO, KO/A, 2KO, 3KO

© Moto Honda da Amazônia Ltda.
Todos os direitos reservados.

C-38 Faixa • Emblema

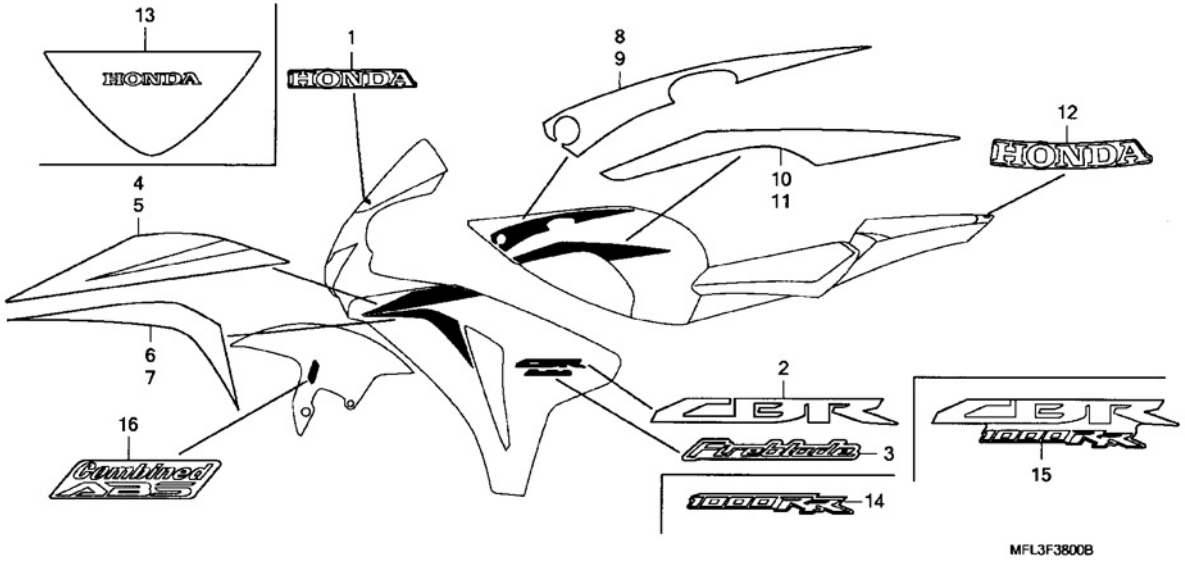

Ref. nº	N.O.S.	Descrição	T.M.O.
		Sem Informação	

Nº	Nº da peça	Descrição	Qtd. CBR1000 RR8	RR9	RA9	Nº de série		Tipo
1	64806-MFL-000ZA	Emblema, Parabrisa *Tipo 1* (HONDA)						
		R258 .....Vermelho Winning	1	1	1	.....	.....	BR, BR/A, E, E/A, ED, ED/A, F, F/A, KO, KO/A
2	64811-MFL-000ZA	Emblema *Tipo 1* (CBR) *R258*.....Vermelho Winning	2	-	-	.....	.....	.....
			-	2	2	.....	.....	BR, E, ED, F, KO, U
3	64812-MFL-000ZA	Emblema *Tipo 1* (FIREBLADE)						
		R258 .....Vermelho Winning	2	-	-	.....	.....	BR, BR/A, E, E/A, ED, ED/A, F, F/A, KO, KO/A
	64812-MFL-000ZB	Emblema *Tipo 2* (FIREBLADE)						
		NHA66P .....Branco Sunbeam Perolizado	2	-	-	.....	.....	BR, BR/A, E, E/A, ED, ED/A, F, F/A
	64812-MFL-000ZC	Emblema *Tipo 3* (FIREBLADE) *NHB01* Preto Grafite	2	-	-	.....	.....	BR, BR/A, E, E/A, ED, ED/A, F, F/A, KO, KO/A
	64812-MFL-760ZA	Emblema *Tipo 1* (FIREBLADE)	-	2	2	.....	.....	ED, F
			-	2	-	.....	.....	E
	64812-MFL-760ZB	Emblema *Tipo 2* (FIREBLADE)						
		PB123PA .....Azul Siren-A Perolizado	-	2	2	.....	.....	BR, E, ED, KO
			-	2	-	.....	.....	F
4	64816-MFL-000ZA	Faixa A, Carenagem Int. Direita *Tipo 1*	1	-	-	.....	.....	.....
	64816-MFL-000ZB	Faixa A, Carenagem Int. Direita *Tipo 2*						
		NHA66P .....Branco Sunbeam Perolizado	1	-	-	.....	.....	BR, BR/A, E, E/A, ED, ED/A, F, F/A
	64816-MFL-690ZB	.....	-	1	-	.....	.....	U
	64816-MFL-760ZA	Faixa A, Carenagem Int. Direita *Tipo 1*	-	1	1	.....	.....	ED, F
			-	1	-	.....	.....	E
	64816-MFL-690ZA	.....	-	1	1	.....	.....	2U
5	64817-MFL-000ZA	Faixa A, Carenagem Int. Esquerda *Tipo 1*.....	1	-	-	.....	.....	.....
	64817-MFL-000ZB	Faixa A, Carenagem Int. Esquerda *Tipo 2*						
		NHA66P .....Branco Sunbeam Perolizado	1	-	-	.....	.....	BR, BR/A, E, E/A, ED, ED/A, F, F/A
	64817-MFL-690ZB	.....	-	1	-	.....	.....	U
	64817-MFL-760ZA	Faixa A, Carenagem Int. Esquerda *Tipo 1*.....	-	1	1	.....	.....	ED, F
			-	1	-	.....	.....	E

© Moto Honda da Amazônia Ltda.
Todos os direitos reservados.

C-38 Faixa • Emblema

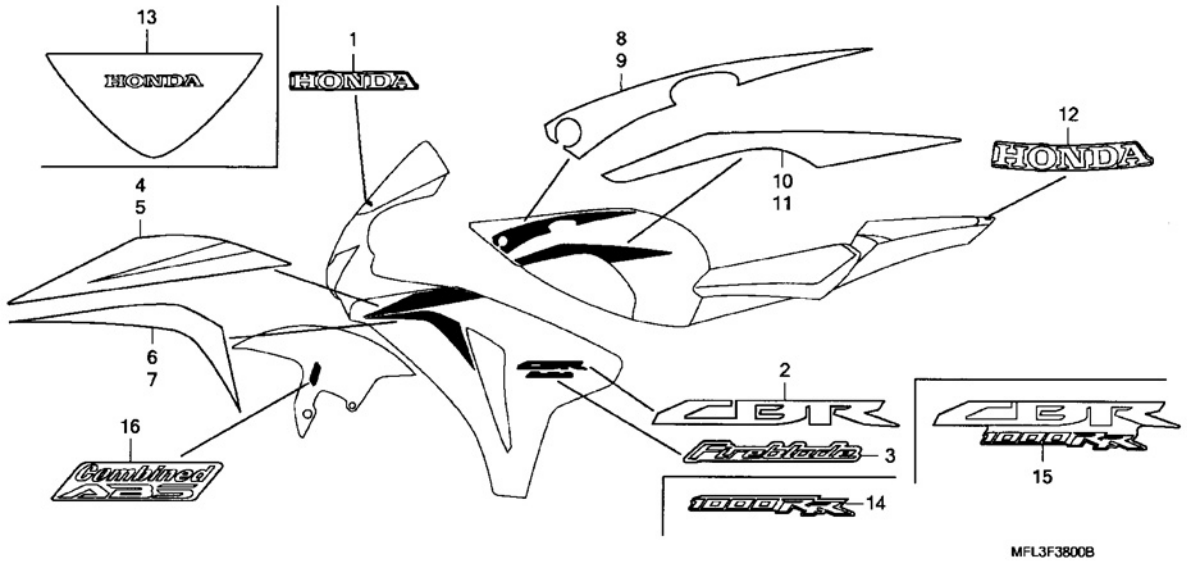

Nº	Nº da peça	Descrição	Qtd. CBR1000 RR8	RR9	RA9	Nº de série		Tipo
5)	64817-MFL-690ZA	Faixa A, Carenagem Int. Esquerda *Tipo 1*.....	-	1	1	.....	.....	2U
6	64818-MFL-000ZA	Faixa B, Carenagem Int. Direita *Tipo 1*	1	-	-	.....	.....	.....
	64818-MFL-000ZB	Faixa B, Carenagem Int. Direita *Tipo 2*						
		NHA66P .....Branco Sunbeam Perolizado	1	-	-	.....	.....	BR, BR/A, E, E/A, ED, ED/A, F, F/A
	64818-MFL-690ZB	.....	-	1	-	.....	.....	U
	64818-MFL-760ZA	Faixa B, Carenagem Int. Direita *Tipo 1*	-	1	1	.....	.....	ED, F
	64818-MFL-760ZA	Faixa B, Carenagem Int. Direita *Tipo 1*	-	1	-	.....	.....	E
	64818-MFL-690ZA	.....	-	1	1	.....	.....	2U
7	64819-MFL-000ZA	Faixa B, Carenagem Int. Esquerda *Tipo 1*.....	1	-	-	.....	.....	.....
	64819-MFL-000ZB	Faixa B, Carenagem Int. Esquerda *Tipo 2*						
		NHA66P .....Branco Sunbeam Perolizado	1	-	-	.....	.....	BR, BR/A, E, E/A, ED, ED/A, F, F/A
	64819-MFL-690ZB	.....	-	1	-	.....	.....	U
	64819-MFL-760ZA	Faixa B, Carenagem Int. Esquerda *Tipo 1*.....	-	1	1	.....	.....	ED, F
			-	1	-	.....	.....	E
	64819-MFL-690ZA	.....	-	1	1	.....	.....	2U
8	64820-MFL-000ZA	Faixa A, Direita, Capa Tanque Superior *Tipo 1*	1	-	-	.....	.....	.....
			-	1	1	.....	.....	2U
	64820-MFL-760ZA	.....	-	1	1	.....	.....	ED, F
			-	1	-	.....	.....	E, U
9	64821-MFL-000ZA	Faixa A, Esquerda, Capa Tanque Superior *Tipo 1*	1	-	-	.....	.....	.....
			-	1	1	.....	.....	2U
	64821-MFL-760ZA	.....	-	1	1	.....	.....	ED, F
			-	1	-	.....	.....	E, U
10	64822-MFL-000ZA	Faixa B, Direita, Capa Tanque Superior *Tipo 1*	1	-	-	.....	.....	.....
			-	1	1	.....	.....	2U

© Moto Honda da Amazônia Ltda.
Todos os direitos reservados.

C-38 Faixa • Emblema

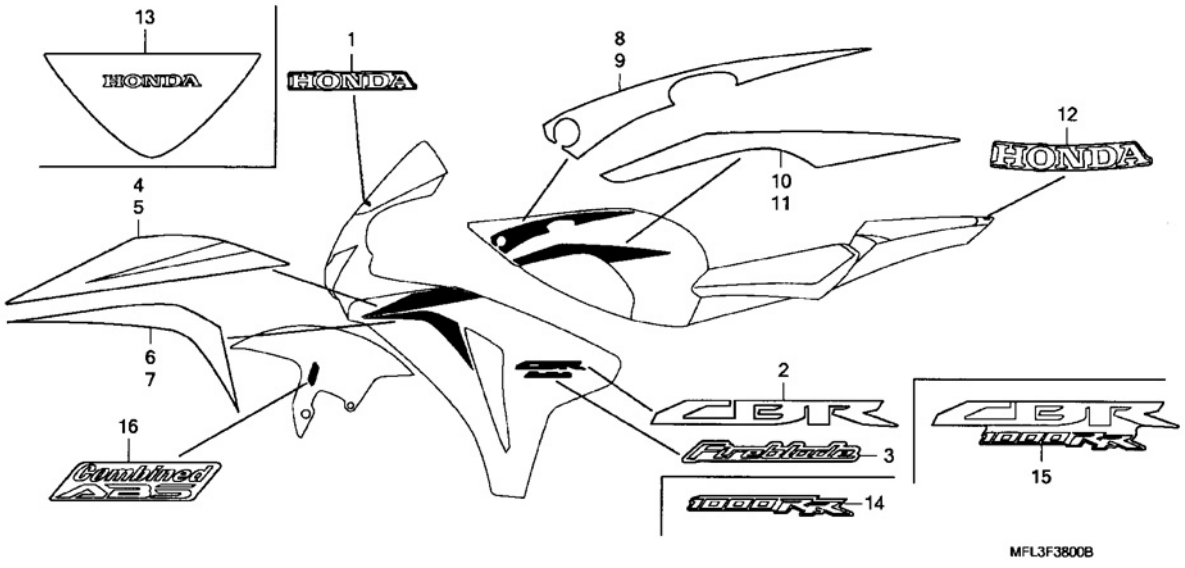

Nº	Nº da peça	Descrição	Qtd. CBR1000 RR8	RR9	RA9	Nº de série		Tipo
10)	64822-MFL-760ZA	Faixa B, Direita, Capa Tanque Superior *Tipo 1*	-	1	1	.....	.....	ED, F
			-	1	-	.....	.....	E, U
11	64823-MFL-000ZA	Faixa B, Esquerda, Capa Tanque Superior *Tipo 1*	1	-	-	.....	.....	.....
			-	1	1	.....	.....	2U
	64823-MFL-760ZA	.....	-	1	1	.....	.....	ED, F
			-	1	-	.....	.....	E, U
12	64841-MFL-000ZA	Emblema, Rabeta *Tipo 1* (HONDA)	1	-	-	.....	.....	.....
			-	1	1	.....	.....	2U
	64841-MFL-000ZB	Emblema, Rabeta *Tipo 2* (HONDA)						
		NHA66P .....Branco Sunbeam Perolizado	1	-	-	.....	.....	BR, BR/A, E, E/A, ED, ED/A, F, F/A
	64841-MFL-000ZC	Emblema, Rabeta *Tipo 3* (HONDA)						
		NHB01 .....Preto Grafite	1	-	-	.....	.....	BR, BR/A, E, E/A, ED, ED/A, F, F/A, KO, KO/A
	64841-MFL-000ZD	Emblema, Rabeta *Tipo 4* (HONDA)	1	-	-	.....	.....	U, U/A
	64841-MFL-000ZF	Emblema, Rabeta *Tipo 5* (HONDA)	1	-	-	.....	.....	U, U/A
	64841-MFL-760ZA	Emblema, Rabeta *Tipo 1* (HONDA)	-	1	1	.....	.....	ED, F
			-	1	-	.....	.....	E
	64841-MFL-760ZB	Emblema, Rabeta *Tipo 2* (HONDA)						
		PB123PA .....Azul Siren-A Perolizado	-	1	1	.....	.....	BR, E, ED, KO
			-	1	-	.....	.....	F
	64841-MFL-760ZC	Emblema, Rabeta *Tipo 5* (HONDA)	-	1	1	.....	.....	U
	64841-MFL-760ZE	Emblema, Rabeta *Tipo 3* (HONDA)	-	1	-	.....	.....	U
13	64805-MFL-670ZA	Faixa, Parabrisa *Tipo 1*	1	1	1	.....	.....	U, U/A, 2U
14	64814-MFL-670ZA	Emblema *Tipo 1* (1000RR).....	2	-	-	.....	.....	U, U/A
	64814-MFL-670ZF	Emblema *Tipo 2* (1000RR).....	2	-	-	.....	.....	U, U/A
	64814-MFL-670ZG	Emblema *Tipo 3* (1000RR).....	2	-	-	.....	.....	U, U/A
	64814-MFL-690ZA	Emblema *Tipo 1* (1000RR).....	-	2	2	.....	.....	U

© Moto Honda da Amazônia Ltda.
Todos os direitos reservados.

C-38 Faixa • Emblema

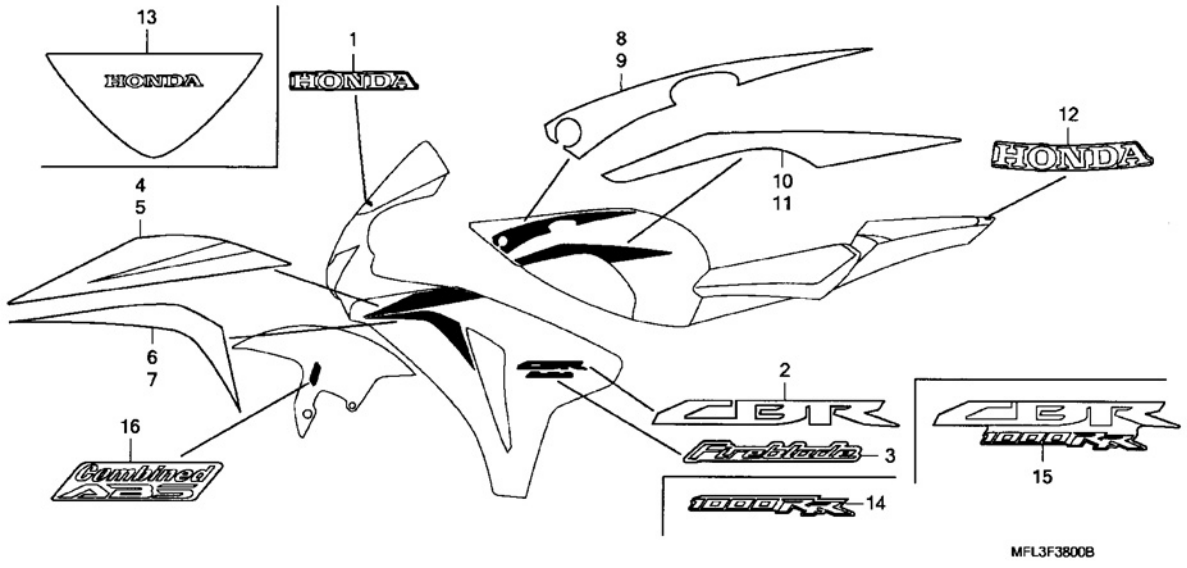

Nº	Nº da peça	Descrição	Qtd. CBR1000 RR8	RR9	RA9	Nº de série		Tipo
15	64815-MFL-670ZE	Emblema, Carenagem Intermediária *Tipo 1*	2	-	-	.....	.....	U, U/A
	64815-MFL-690ZA	.....	-	2	2	.....	.....	2U
	64815-MFL-690ZB	Emblema, Carenagem Intermediária *Tipo 2*	-	2	-	.....	.....	U
16	61105-MFL-D00ZA	Emblema, ABS *Tipo 1*						
		PB123PA .....Azul Siren-A Perolizado	-	-	2	.....	.....	BR, E, ED, F, KO

© Moto Honda da Amazônia Ltda.
Todos os direitos reservados.

C-38•1 Faixa • Emblema

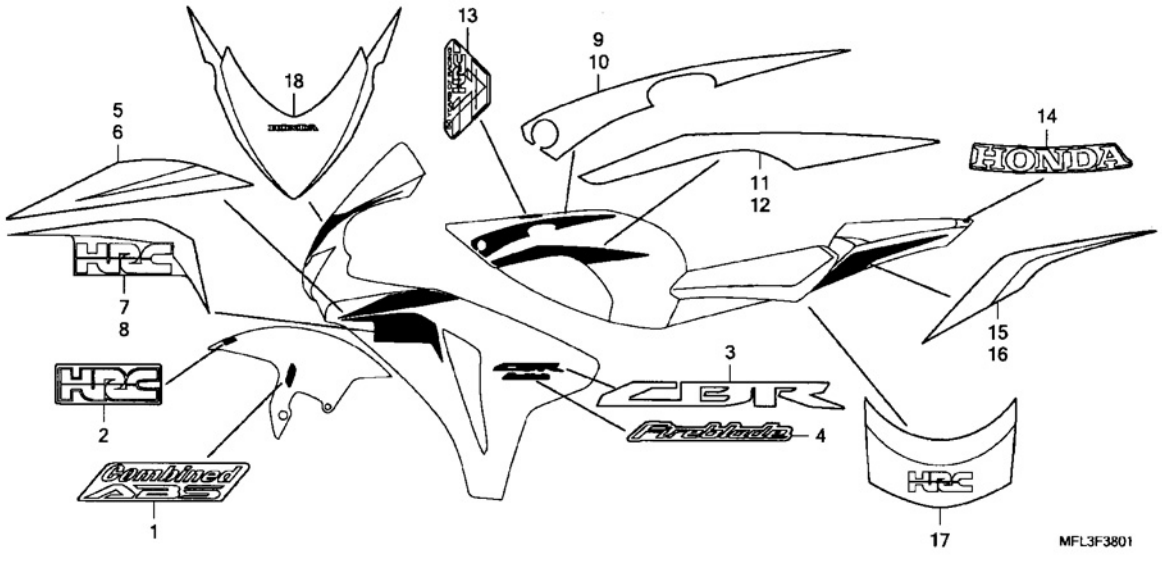

Ref. nº	N.O.S.	Descrição	T.M.O.
		Sem Informação	

Nº	Nº da peça	Descrição	Qtd. CBR1000 RR8	RR9	RA9	Nº de série		Tipo
1	61105-MFL-D00ZA	Emblema, ABS *Tipo 1*	-	-	2	.....	.....	2ED, 2F, 2KO, 3E
2	61105-MFL-830ZA	Emblema, Paralama Dianteiro *Tipo 1* (HRC)						
		NHA66P .....Branco Sunbeam Perolizado	-	1	1	.....	.....	2BR, 2ED, 2F, 2KO, 3E
3	64811-MFL-000ZA	Emblema *Tipo 1* (CBR)						
		NHA66P .....Branco Sunbeam Perolizado	-	2	2	.....	.....	2BR, 2ED, 2F, 2KO, 3E
4	64812-MFL-760ZC	Emblema *Tipo 3* (FIREBLADE)						
		NHA66P .....Branco Sunbeam Perolizado	-	2	2	.....	.....	2BR, 2ED, 2F, 2KO, 3E
5	64816-MFL-830ZA	Faixa A, Carenagem Int. Direita *Tipo 1*						
		NHA66P .....Branco Sunbeam Perolizado	-	1	1	.....	.....	2BR, 2ED, 2F, 2KO, 3E
6	64817-MFL-830ZA	Faixa A, Carenagem Int. Esquerda *Tipo 1*						
		NHA66P .....Branco Sunbeam Perolizado	-	1	1	.....	.....	2BR, 2ED, 2F, 2KO, 3E
7	64818-MFL-830ZA	Faixa B, Carenagem Int. Direita *Tipo 1*						
		NHA66P .....Branco Sunbeam Perolizado	-	1	1	.....	.....	2BR, 2ED, 2F, 2KO, 3E
8	64819-MFL-830ZA	Faixa B, Carenagem Int. Esquerda *Tipo 1*						
		NHA66P .....Branco Sunbeam Perolizado	-	1	1	.....	.....	2BR, 2ED, 2F, 2KO, 3E
9	64820-MFL-830ZA	Faixa A, Direita Capa Superior *Tipo 1*						
		NHA66P .....Branco Sunbeam Perolizado	-	1	1	.....	.....	2BR, 2ED, 2F, 2KO, 3E
10	64821-MFL-830ZA	Faixa A, Esquerda, Capa Superior *Tipo 1*						
		NHA66P .....Branco Sunbeam Perolizado	-	1	1	.....	.....	2BR, 2ED, 2F, 2KO, 3E
11	64822-MFL-830ZA	Faixa B, Direita, Capa Superior *Tipo 1*						
		NHA66P .....Branco Sunbeam Perolizado	-	1	1	.....	.....	2BR, 2ED, 2F, 2KO, 3E
12	64823-MFL-830ZA	Faixa B, Esquerda, Capa Superior *Tipo 1*						
		NHA66P .....Branco Sunbeam Perolizado	-	1	1	.....	.....	2BR, 2ED, 2F, 2KO, 3E
13	64824-MFL-G10ZA	Emblema, Capa Superior *Tipo 1*						
		NHA66P .....Branco Sunbeam Perolizado	-	1	1	.....	.....	2BR, 2ED, 2F, 2KO, 3E

PROIBIDA A REPRODUÇÃO DISTRIBUIÇÃO

© Moto Honda da Amazônia Ltda.
Todos os direitos reservados.

C-38•1 Faixa • Emblema

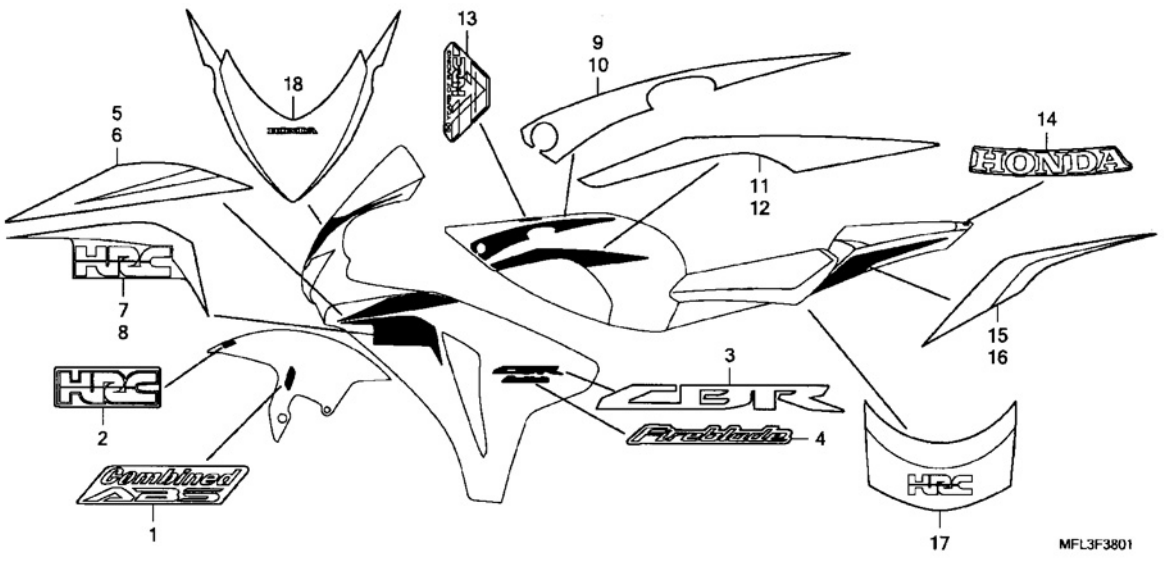

Nº	Nº da peça	Descrição	Qtd. CBR1000 RR8	RR9	RA9	Nº de série		Tipo
14	64841-MFL-830ZA	Emblema, Rabeta *Tipo 1* (HONDA)						
		NHA66P .....Branco Sunbeam Perolizado	-	1	1	.....	.....	2BR, 2ED, 2F, 2KO, 3E
15	64842-MFL-830ZA	Faixa, Rabeta Direita *Tipo 1*						
		NHA66P .....Branco Sunbeam Perolizado	-	1	1	.....	.....	2BR, 2ED, 2F, 2KO, 3E
16	64843-MFL-830ZA	Faixa, Rabeta Esquerda *Tipo 1*						
		NHA66P .....Branco Sunbeam Perolizado	-	1	1	.....	.....	2BR, 2ED, 2F, 2KO, 3E
17	64845-MFL-830ZA	Faixa, Carenagem Central *Tipo 1*						
		NHA66P .....Branco Sunbeam Perolizado	-	1	-	.....	.....	2BR, 2ED, 2F, 2KO, 3E
18	64846-MFL-830ZA	Faixa, Carenagem Superior *Tipo 1*						
		NHA66P .....Branco Sunbeam Perolizado	-	1	1	.....	.....	2BR, 2ED, 2F, 2KO, 3E

© Moto Honda da Amazônia Ltda.
Todos os direitos reservados.

C-38•2 Faixa • Emblema

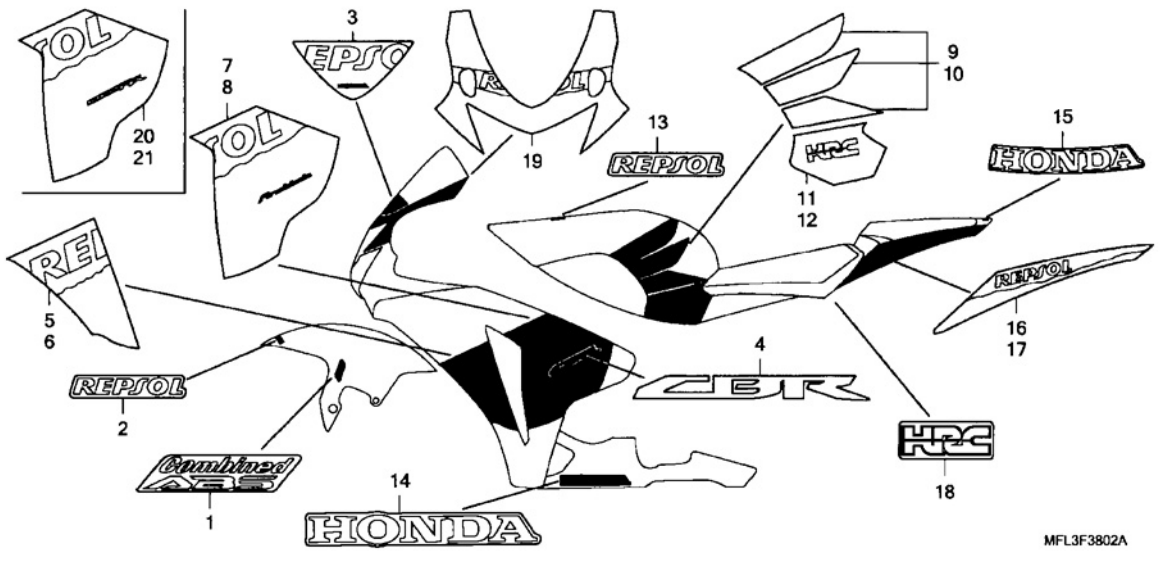

Ref. nº	N.O.S.	Descrição	T.M.O.
		Sem Informação	

Nº	Nº da peça	Descrição	Qtd. CBR1000 RR8	RR9	RA9	Nº de série		Tipo
1	61105-MFL-D00ZA	Emblema, ABS *Tipo 1*	-	-	2	.....	.....	3F, 4ED, 5E
2	61105-MFL-G20ZA	Emblema, Paralama Dianteiro *Tipo 1* (REPSOL) *YR250* .....Laranja Vibrante	-	1	1	.....	.....	3BR, 3F, 3KO, 3U, 4ED, 5E
3	64805-MFL-G20ZA	Faixa, Parabrisa *Tipo 1* *YR250* .....Laranja Vibrante	-	1	1	.....	.....	3BR, 3F, 3KO, 3U, 4ED, 5E
4	64811-MFL-000ZA	Emblema *Tipo 1* (CBR) *YR250* .....Laranja Vibrante	-	2	2	.....	.....	3BR, 3F, 3KO, 3U, 4ED, 5E
5	64816-MFL-G20ZA	Faixa A, Carenagem Int. Direita *Tipo 1* *YR250* .....Laranja Vibrante	-	1	1	.....	.....	3BR, 3F, 3KO, 3U, 4ED, 5E
6	64817-MFL-G20ZA	Faixa A, Carenagem Int. Esquerda *Tipo 1* *YR250* .....Laranja Vibrante	-	1	1	.....	.....	3BR, 3F, 3KO, 3U, 4ED, 5E
7	64818-MFL-G20ZA	Faixa B, Carenagem Int. Direita *Tipo 1* *YR250* .....Laranja Vibrante	-	1	1	.....	.....	3BR, 3F, 3KO, 4ED, 5E
8	64819-MFL-G20ZA	Faixa B, Carenagem Int. Esquerda *Tipo 1* *YR250* .....Laranja Vibrante	-	1	1	.....	.....	3BR, 3F, 3KO, 4ED, 5E
9	64820-MFL-G20ZA	Faixa A, Direita, Capa Superior *Tipo 1* *YR250* .....Laranja Vibrante	-	1	1	.....	.....	3BR, 3F, 3KO, 3U, 4ED, 5E
10	64821-MFL-G20ZA	Faixa A, Esquerda, Capa Superior *Tipo 1* *YR250* .....Laranja Vibrante	-	1	1	.....	.....	3BR, 3F, 3KO, 3U, 4ED, 5E
11	64822-MFL-G20ZA	Faixa B, Direita, Capa Superior *Tipo 1* *YR250* .....Laranja Vibrante	-	1	1	.....	.....	3BR, 3F, 3KO, 3U, 4ED, 5E
12	64823-MFL-G20ZA	Faixa B, Esquerda, Capa Superior *Tipo 1* *YR250* .....Laranja Vibrante	-	1	1	.....	.....	3BR, 3F, 3KO, 3U, 4ED, 5E
13	64824-MFL-G20ZA	Emblema, Capa Superior *Tipo 1* (REPSOL) *YR250* .....Laranja Vibrante	-	1	1	.....	.....	3BR, 3F, 3KO, 3U, 4ED, 5E

© Moto Honda da Amazônia Ltda.
Todos os direitos reservados.

C-38•2 Faixa • Emblema

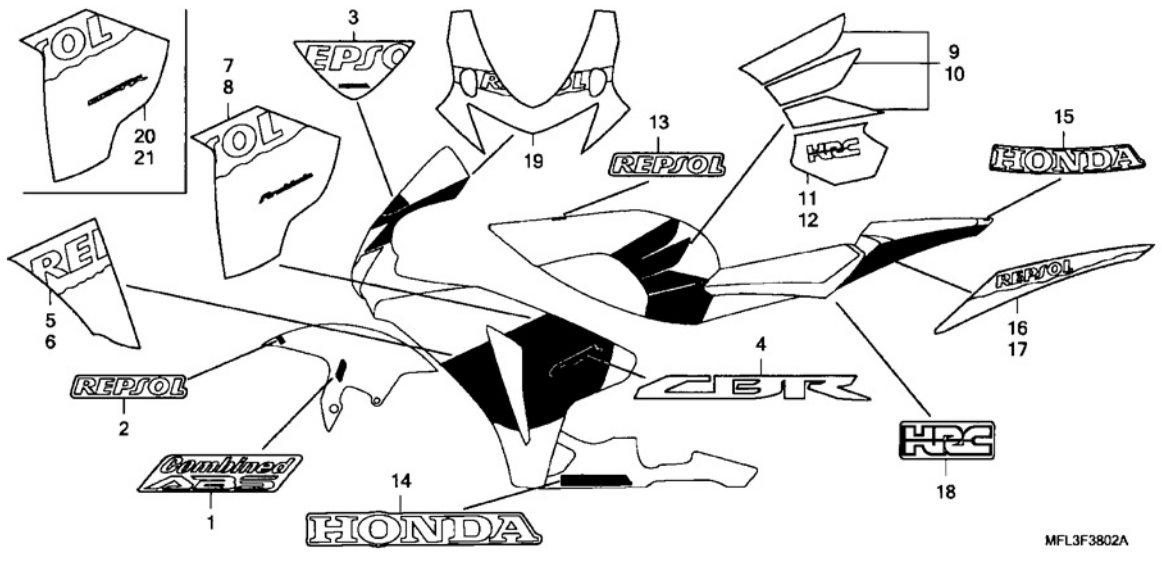

Nº	Nº da peça	Descrição	Qtd. CBR1000 RR8	RR9	RA9	Nº de série		Tipo
14	64825-MFL-G20ZA	Emblema, Carenagem Inferior *Tipo 1* (HONDA)						
		YR250 .....Laranja Vibrante	-	2	2	.....	.....	3BR, 3F, 3KO, 3U, 4ED, 5E
15	64841-MFL-760ZD	Emblema, Carenagem Rabeta *Tipo 6* (HONDA)						
		YR250 .....Laranja Vibrante	-	1	1	.....	.....	3BR, 3F, 3KO, 3U, 4ED, 5E
16	64842-MFL-G20ZA	Faixa, Rabeta Direita *Tipo 1*						
		YR250 .....Laranja Vibrante	-	1	1	.....	.....	3BR, 3F, 3KO, 3U, 4ED, 5E
17	64843-MFL-G20ZA	Faixa, Rabeta Esquerda *Tipo 1*						
		YR250 .....Laranja Vibrante	-	1	1	.....	.....	3BR, 3F, 3KO, 3U, 4ED, 5E
18	64844-MFL-G20ZA	Emblema, Carenagem Central *Tipo 1* (HRC)						
		YR250 .....Laranja Vibrante	-	1	-	.....	.....	3BR, 3F, 3KO, 3U, 4ED, 5E
19	64846-MFL-G20ZA	Faixa, Carenagem Superior *Tipo 1*						
		YR250 .....Laranja Vibrante	-	1	1	.....	.....	3BR, 3F, 3KO, 3U, 4ED, 5E
20	64818-MFL-A10ZA	Faixa B, Carenagem Intermediária Direita *Tipo 1*	-	1	-	.....	.....	3U
21	64819-MFL-A10ZA	Faixa B, Carenagem Intermediária Esquerda *Tipo 1*	-	1	-	.....	.....	3U

© Moto Honda da Amazônia Ltda.
Todos os direitos reservados.

C-39 Unidade de Força Dianteira • Válvula Dianteira

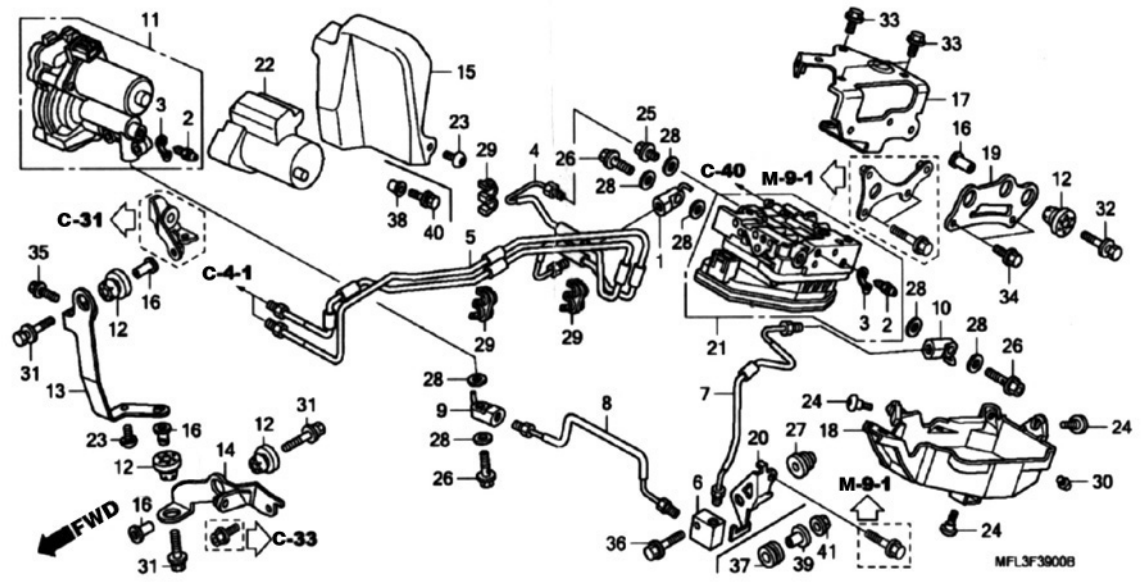

Ref. nº	N.O.S.	Descrição	T.M.O.
4	7121C7	Tubo A, Freio Dianteiro • Inclui: Sangria dos Freios	1,8
5	7121C8	Tubo B, Freio Dianteiro • Inclui: Sangria dos Freios	1,8
7	7121C9	Tubo C, Freio Dianteiro • Inclui: Sangria dos Freios	1,8
8	7121M2	Tubo D, Freio Dianteiro • Inclui: Sangria dos Freios	2,9
11	7111P6	Modulador, Unidade Força: Dianteiro • Inclui: Sangria dos Freios	3,0
15	4101K1	Protetor, Térmico Inferior	2,0
21	7111P4	Modulador, Unidade Força: Dianteiro • Inclui: Sangria dos Freios	1,9

Nº	Nº da peça	Descrição	Qtd. CBR1000 RR8	RR9	RA9	Nº de série		Tipo
1	43322-MFL-D01	Junção, Tubo Freio	-	-	1			
2	43352-568-003	Parafuso, Sangria (NISSIN)	-	-	3			
3	43353-461-771	Capa, Parafuso Sangria	-	-	3			
4	45125-MFL-D00	Tubo Comp. A, Freio Dianteiro	-	-	1			
5	45126-MFL-D00	Tubo Comp. B, Freio Dianteiro	-	-	1			
6	45128-MEJ-D01	Junção, Tubo Duas Vias	-	-	1			
7	45128-MFL-D00	Tubo Comp. C, Freio Dianteiro	-	-	1			
8	45129-MFL-D00	Tubo Comp. D, Freio Dianteiro	-	-	1			
9	45321-MFJ-A51	Junção A, Tubo Freio Dianteiro	-	-	1			
10	45322-MFJ-A51	Junção B, Tubo Freio Dianteiro	-	-	1			
11	57100-MFJ-A51	Modulador Conj., Unidade Força	-	-	1			
12	57101-SJA-003	Borracha, Fixação	-	-	6			
13	57402-MFL-D00	Suporte, Unidade Força Intermediário Dianteiro	-	-	1			
14	57403-MFL-D00	Suporte, Unidade Força Inferior Dianteiro	-	-	1			
15	57405-MFL-D00	Protetor, Unidade Força	-	-	1			
16	57409-MFJ-A50	Bucha, Fixação Unidade Força Dianteira	-	-	6			
17	57414-MFL-D00	Suporte A, Unidade Válvula	-	-	1			
18	57415-MFL-D00	Tampa, Unidade Válvula	-	-	1			
19	57416-MFL-D00	Suporte B, Unidade Válvula	-	-	1			
20	57419-MFL-D00	Suporte, Junção Tubo Freio Dianteiro	-	-	1			
21	57500-MFJ-A51	Modulador Conj., Unidade Válvula Dianteira	-	-	1			
22	57801-MFL-D00	Tampa, Modulator Motor	-	-	1			
23	90105-MM4-000	Parafuso, Phillips, 6 x 10	-	-	1			RR, KO, U, 2F, 2KO, 2U, 3E

© Moto Honda da Amazônia Ltda.
Todos os direitos reservados.

C-39 Unidade de Força Dianteira • Válvula Dianteira

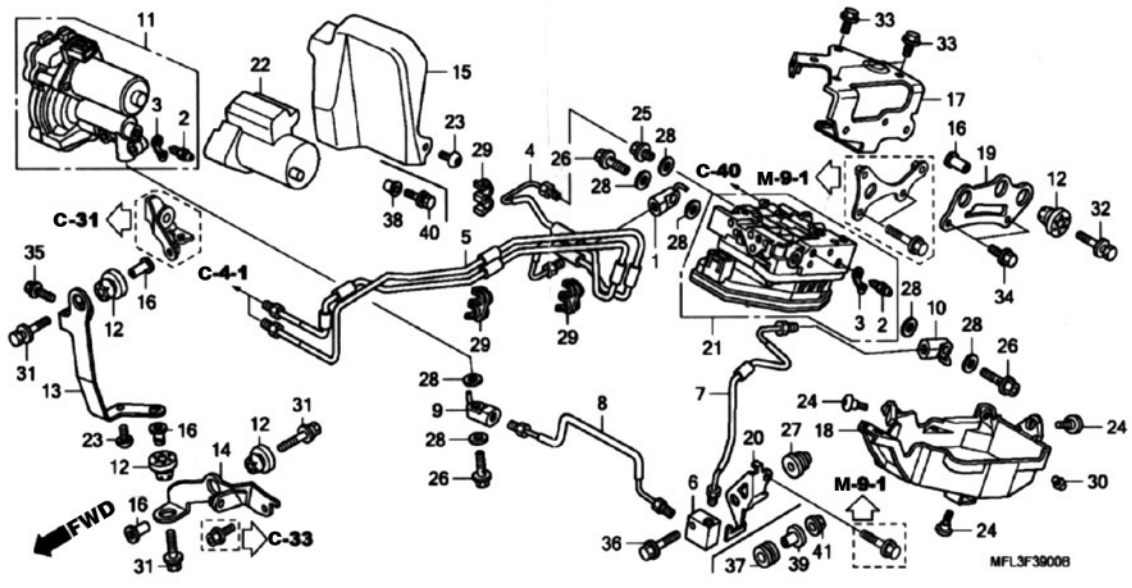

Nº	Nº da peça	Descrição	Qtd. CBR1000 RR8	RR9	RA9	Nº de série		Tipo
23)	90105-MM4-000	Parafuso, Phillips, 6 x 10	-	-	2			E, ED, F, 2ED, 3F, 4ED, 5E
24	90106-KBV-000	Parafuso, Phillips, 6 x 14	-	-	3			
25	90145-MCA-971	Parafuso Óleo, 10 x 10,6	-	-	1			
26	90145-MS9-612	Parafuso, Óleo, 10 x 22	-	-	3			
27	90301-HN8-000	Porca, 6 mm	-	-	1			E, ED, F, 2ED, 3F, 4ED, 5E
28	90545-300-000	Arruela, Parafuso Óleo	-	-	7			
29	90661-MCA-003	Braçadeira, Tubo Freio (6,8 x 2)	-	-	3			
30	90899-385-000	Plugue, Cônico	-	-	1			
31	93404-06030-00	Parafuso-Arruela, 6 x 30	-	-	3			
32	93404-06030-07	Parafuso-Arruela, 6 x 30	-	-	3			
33	95801-06010-07	Parafuso, Flange, 6 x 10	-	-	3			E, ED, F, 2ED, 3F, 4ED, 5E
	95701-06010-07		-	-	3			BR, KO, U, 2F, 2KO, 2U, 3E
34	95801-06012-07	Parafuso, Flange, 6 x 12	-	-	2			E, ED, F, 2ED, 3F, 4ED, 5E
	95701-06012-07		-	-	2			BR, KO, U, 2F, 2KO, 2U, 3E
35	96001-06018-00	Parafuso, Flange, 6 x 18	-	-	1			
36	96001-06032-07	Parafuso, Flange, 6 x 32	-	-	1			
37	83545-KCJ-690	Coxim, Tampa Lateral	-	-	1			BR, KO, U, 2F, 2KO, 2U, 3E
38	90111-MFL-D01	Porca, 5 mm	-	-	1			BR, KO, U, 2F, 2KO, 2U, 3E
39	90502-KGB-610	Bucha, Tampa Lateral	-	-	1			BR, KO, U, 2F, 2KO, 2U, 3E
40	93404-05014-00	Parafuso-Arruela, 5 x 14	-	-	1			BR, KO, U, 2F, 2KO, 2U, 3E
41	94050-06070	Porca, Flange, 6 mm	-	-	1			BR, KO, U, 2F, 2KO, 2U, 3E

© Moto Honda da Amazônia Ltda.
Todos os direitos reservados.

C-40 Unidade de Força Traseira • Válvula Traseira

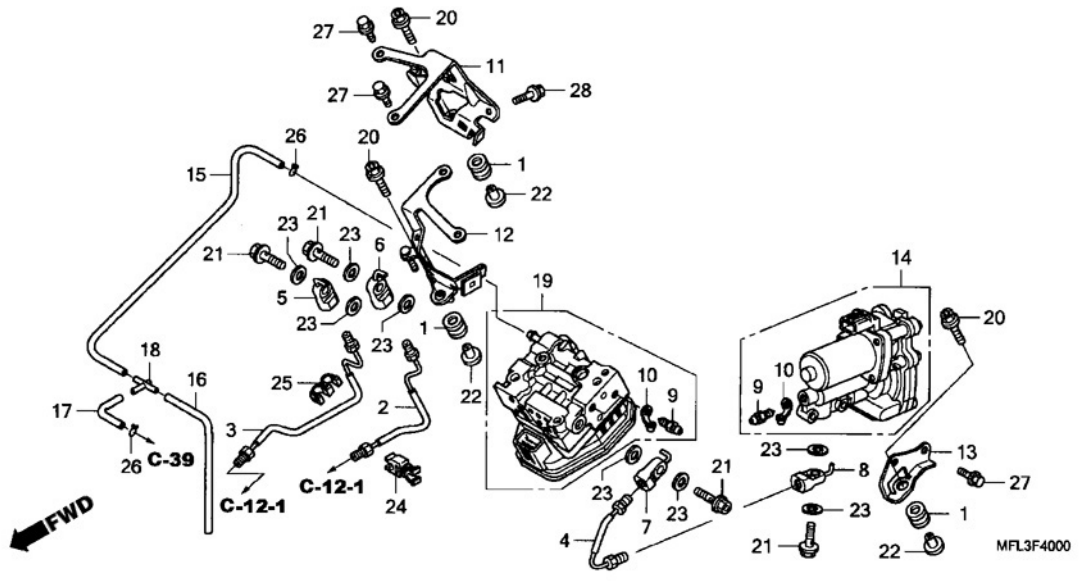

Ref. nº	N.O.S.	Descrição	T.M.O.
2	7121D7	Tubo A, Freio Traseiro • Inclui: Sangria dos Freios	2,2
3	7121D8	Tubo B, Freio Traseiro • Inclui: Sangria dos Freios	2,2
4	7121D9	Tubo C, Freio Traseiro • Inclui: Sangria dos Freios	2,2
14	7111P7	Modulador, Unidade Força: Traseira • Inclui: Sangria dos Freios	2,2
19	7111P5	Modulador, Válvula: Traseira • Inclui: Sangria dos Freios	2,2

Nº	Nº da peça	Descrição	Qtd. CBR1000 RR8	RR9	RA9	Nº de série		Tipo
1	18320-196-000	Coxim A, Protetor	-	-	3			
2	43311-MFL-D00	Mangueira A, Freio Traseiro	-	-	1			
3	43312-MFL-D00	Mangueira B, Freio Traseiro	-	-	1			
4	43314-MFL-D00	Mangueira C, Freio Traseiro	-	-	1			
5	43321-MFL-D01	Junção, Tubo Freio	-	-	1			
6	43322-MFJ-A51	Junção B, Tubo Freio Traseiro	-	-	1			
7	43322-MFL-D01	Junção, Tubo Freio	-	-	1			
8	43323-MFL-D01	Junção, Tubo Freio	-	-	1			
9	43352-568-003	Parafuso, Sangria (NISSIN)	-	-	3			
10	43353-461-771	Capa, Parafuso Sangria	-	-	3			
11	50406-MFL-D00	Suporte A, Unidade Válvula Traseira	-	-	1			
12	50407-MFL-D00	Suporte B, Unidade Válvula Traseira	-	-	1			
13	50408-MFL-D00	Suporte, Unidade Força Traseira	-	-	1			
14	57100-MFJ-A51	Modulador, Unidade Força	-	-	1			
15	57586-MFL-D00	Tubo A, Dreno	-	-	1			
16	57587-MFL-D00	Tubo B, Dreno	-	-	1			
17	57588-MFL-D00	Tubo C, Dreno	-	-	1			
18	57589-MFL-D00	Junção, Tubo Drenagem Modulador	-	-	1			
19	57600-MFJ-A51	Modulador, Unidade Válvula Traseira	-	-	1			
20	90003-KN8-730	Parafuso, Allen, 6 x 20	-	-	3			
21	90145-MS9-612	Parafuso, Óleo, 10 x 22	-	-	4			
22	90502-KGB-610	Bucha, Tampa Lateral	-	-	3			
23	90545-300-000	Arruela, Parafuso Óleo	-	-	8			

© Moto Honda da Amazônia Ltda.
Todos os direitos reservados.

C-40 Unidade de Força Traseira • Válvula Traseira

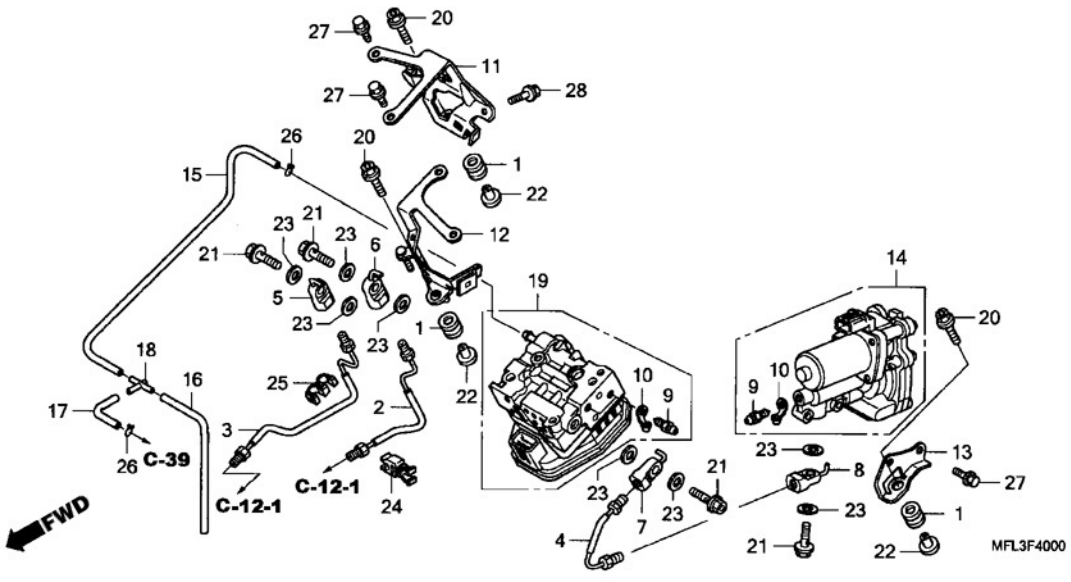

Nº	Nº da peça	Descrição	Qtd. CBR1000 RR8	RR9	RA9	Nº de série		Tipo
24	90651-MFL-D01	Braçadeira, Tubo Freio	-	-	1			
25	90661-MCA-003	Braçadeira, Tubo Freio (6,8 x 2)	-	-	1			
26	95002-02070	Presilha, Tubo (B7)	-	-	2			
27	96001-06012-00	Parafuso, Flange, 6 x 12	-	-	4			
28	96001-06018-00	Parafuso, Flange, 6 x 18	-	-	1			

© Moto Honda da Amazônia Ltda.
Todos os direitos reservados.

ÍNDICE DE NÚMERO DE PEÇAS

Nº da Peça	Nº do bloco
06000	
06111-MFL-000	MOP-1
06112-MFL-000	MOP-2
06405-MFL-P00	C-23
06405-MFL-P10	C-23
06406-MFL-600	C-23
06410-MEL-D20	C-14
06435-MEL-D22	C-13
06451-166-405	C-13
06451-MEL-003	C-10
06452-MEL-003	C-10
06455-MEL-D22	C-10
11000	
11000-MFL-000	M-14
11152-KS4-003	C-11
11152-KS4-003	C-14
11206-MFL-000	M-14
11207-MFL-000	M-14
11210-MFL-000	M-13
11321-MFL-000	M-9
11321-MFL-670	M-9
11321-MFL-670	M-9-1
11322-MFL-000	M-10
11330-MFL-000	M-6
11330-MFL-670	M-6
11332-MFL-000	M-6
11332-MFL-670	M-6
11350-MFL-000	M-11
11353-KSV-J10	C-17
11355-MFL-000	M-11
11355-MFL-700	M-11
11359-KSV-J10	C-35

Nº da Peça	Nº do bloco
12000	
12010-MFL-000	M-2
12100-MFL-000	M-5
12191-MFL-003	M-5
12191-MFL-003	MOP-1
12204-MBW-305	M-2
12204-MFL-305	M-2
12208-PR3-000	M-14
12209-KT7-013	M-3
12209-MZ5-003	M-3
12251-MFL-003	M-2
12251-MFL-003	MOP-1
12310-MFL-000	M-1
12331-MFL-000	M-1
12341-MAT-750	M-1
12391-MFL-000	M-1
12391-MFL-000	MOP-1
12395-MBW-003	M-2
12395-MBW-003	MOP-1
13000	
13031-MFL-000	M-15
13031-MFL-010	M-15
13101-MFL-000	M-15
13101-MFL-010	M-15
13111-MFL-010	M-15
13112-MEL-000	M-15
13210-MFL-000	M-15
13213-MFL-003	M-15
13214-MFL-003	M-15
13215-MFL-003	M-15
13216-MFL-003	M-15
13217-MFL-003	M-15
13218-MFL-003	M-15
13310-MFL-000	M-15

Nº da Peça	Nº do bloco
13310-MFL-010	M-15
13314-MFL-003	M-15
13315-MFL-003	M-15
13316-MFL-003	M-15
13317-MFL-003	M-15
13318-MFL-003	M-15
13421-MFL-000	M-15
13430-MFL-000	M-15
13435-MFL-000	M-15
13436-MM5-000	M-15
13440-MFL-000	M-15
14000	
14110-MFL-000	M-3
14210-MFL-000	M-3
14312-MFL-000	M-15
14321-MFL-000	M-4
14401-MFL-003	M-4
14405-MFL-000	M-3
14510-MFL-010	M-4
14520-MFL-003	M-4
14520-MFL-013	M-4
14525-MFA-D01	M-4
14525-MFA-D01	MOP-1
14530-MFL-000	M-4
14546-MCJ-000	M-4
14620-MFL-003	M-4
14623-MV1-000	M-17
14626-MCJ-000	M-4
14711-MFL-000	M-3
14721-MFL-000	M-3
14731-MCJ-000	M-3
14751-MFL-003	M-3
14752-MFL-003	M-3
14761-MFL-003	M-3
14771-MBW-000	M-3

Nº da Peça	Nº do bloco
14771-MFL-000	M-3
14775-MBW-000	M-3
14775-MCJ-000	M-3
14781-ML0-720	M-3
14781-MV9-671	M-3
14901-KT7-013	M-3
14902-KT7-013	M-3
14903-KT7-013	M-3
14904-KT7-013	M-3
14905-KT7-013	M-3
14906-KT7-013	M-3
14907-KT7-013	M-3
14908-KT7-013	M-3
14909-KT7-013	M-3
14910-KT7-013	M-3
14911-KT7-013	M-3
14912-KT7-013	M-3
14913-KT7-013	M-3
14914-KT7-013	M-3
14915-KT7-013	M-3
14916-KT7-013	M-3
14917-KT7-013	M-3
14918-KT7-013	M-3
14919-KT7-013	M-3
14920-KT7-013	M-3
14921-KT7-013	M-3
14922-KT7-013	M-3
14923-KT7-013	M-3
14924-KT7-013	M-3
14925-KT7-013	M-3
14926-KT7-013	M-3
14927-KT7-013	M-3
14928-KT7-013	M-3
14929-KT7-013	M-3
14930-KT7-013	M-3
14931-KT7-013	M-3
14932-KT7-013	M-3

Nº da Peça	Nº do bloco
14933-KT7-013	M-3
14934-KT7-013	M-3
14935-KT7-013	M-3
14936-KT7-013	M-3
14937-KT7-013	M-3
14938-KT7-013	M-3
14939-KT7-013	M-3
14940-KT7-013	M-3
14941-KT7-013	M-3
14942-KT7-013	M-3
14943-KT7-013	M-3
14944-KT7-013	M-3
14945-KT7-013	M-3
14946-K17-013	M-3
14947-KT7-013	M-3
14948-KT7-013	M-3
14949-KT7-013	M-3
14950-KT7-013	M-3
14951-KT7-013	M-3
14952-KT7-013	M-3
14953-KT7-013	M-3
14954-KT7-013	M-3
14955-KT7-013	M-3
14956-KT7-013	M-3
14957-KT7-013	M-3
14958-KT7-013	M-3
14959-KT7-013	M-3
14960-KT7-013	M-3
14961-KT7-013	M-3
14962-KT7-013	M-3
14963-KT7-013	M-3
14964-KT7-013	M-3
14965-KT7-013	M-3
15000	
15010-MCE-H51	M-13

Nº da Peça	Nº do bloco
15100-MFL-000	M-13
15131-MEL-003	M-7
15134-MEL-000	M-13
15141-MFL-003	M-13
15146-MFL-000	M-13
15150-MFL-000	M-13
15154-MAT-000	M-13
15154-MAT-000	MOP-2
15310-MFL-000	M-13
15330-MFL-000	M-14
15340-MFL-000	M-14
15350-MFL-000	M-14
15351-MFJ-D00	M-14
15410-MFJ-D01	M-13
15433-MFJ-D01	M-13
15433-MFJ-D01	MOP-2
15611-KA4-710	M-6
15650-MFL-000	M-6
15700-MFL-003	M-13
16000	
16081-MFL-003	M-19
16167-MFL-003	M-19
16169-MFL-003	M-19
16210-MFL-000	M-2
16215-MV4-000	C-18-1
16218-MFL-000	M-2
16400-MFL-003	M-19
16401-MFL-003	M-19
16430-MFJ-D01	M-19
16431-MFJ-D01	M-19
16432-MFJ-D01	M-19
16433-HN8-A61	M-19
16433-MEW-921	M-19
16434-MFJ-D01	M-19
16435-MFJ-D01	M-19

PROIBIDA A REPRODUÇÃO
111111111 - Concessionária Genérica - G

© Moto Honda da Amazônia Ltda.
Todos os direitos reservados.

ÍNDICE DE NÚMERO DE PEÇAS

Nº da Peça	Nº do bloco
16440-MFL-003	M-19
16441-MFL-003	M-19
16450-MFL-003	M-19
16451-MFL-000	M-19-1
16460-MFL-003	M-19-1
16472-MCW-000	M-19
16472-MFJ-D00	M-19-1
16501-MFL-000	M-19-1
16527-MFL-003	M-19-1
16610-MFL-003	M-19
16620-MFL-003	M-19
16630-MFJ-D00	M-19-1
16640-MFL-000	M-19-1
16650-MFL-003	M-19
16700-MFL-003	C-16
16719-MFJ-D00	M-19-1
16719-MFJ-D00	C-16
17000	
17201-MCJ-003	M-19
17201-MG9-000	C-18-1
17210-MFL-000	C-18
17215-MFL-000	C-18
17215-MFL-010	C-18
17215-MFL-620	C-18
17215-MFL-621	C-18
17220-MFL-000	C-18
17225-MFL-000	C-18
17225-MFL-010	C-18
17225-MFL-620	C-18
17225-MFL-621	C-18
17227-MEE-000	C-18
17230-MFL-000	C-18
17238-MFL-000	C-18-1
17239-MFL-000	C-18
17240-MFL-000	C-18
17255-MFL-000	C-18
17255-MFL-010	C-18
17265-MFL-000	C-18
17265-MFL-010	C-18
17357-GE1-670	C-33
17366-MJ0-000	C-18
17366-MJ0-000	C-18-2
17461-MFL-000	C-18-2
17462-MFL-000	C-18-2
17500-MFL-000	C-16
17506-GCS-300	C-16
17515-MEG-300	C-16
17516-KCZ-000ZB	C-31
17525-GBC-300	C-33
17526-MFL-003	C-16
17528-MAT-D70	C-37
17533-MFL-000	C-16
17534-MFL-000	C-16
17535-MFL-000	C-16
17537-MFL-000	C-16
17543-MEE-000	C-16
17545-MFL-000	C-16
17551-MFL-000	C-18
17555-MFL-000	C-16
17556-MFL-000	C-16
17556-MFL-D00	C-16
17558-MEE-940	C-16
17559-MFL-000	C-16
17560-MFL-000	C-16
17561-MFL-000	C-16
17574-MFJ-D00	C-16
17575-MFL-000	C-16
17576-MFJ-D00	C-16
17580-MFJ-D00	C-16
17620-MCJ-751	C-16
17626-KA4-700	C-12-1
17711-S0X-931	M-19-1
17711-S0X-931	C-16
17724-102-700	C-18-2
17910-MFL-000	C-3
17920-MFL-000	C-3
18000	
18150-MFL-000	C-19
18161-MFL-000	C-19
18161-MFL-010	C-19
18162-MFL-000	C-19
18291-MM5-860	C-19
18293-GN2-000	C-26
18293-GN2-000	C-26-1
18295-GW0-920	C-27
18310-MFL-000	C-19
18310-MFL-010	C-19
18320-196-000	C-40
18345-MBT-610	C-21
18357-MCG-000	C-19
18371-MFL-000	C-19
18391-MEL-000	C-19
18421-MFL-000	C-19
18422-MA6-000	C-19
18422-MFJ-D10	C-19
18423-MFJ-D00	C-19
18425-MFL-000	C-19
18532-634-670	C-18
18601-MCJ-000	M-1
18601-MCJ-003	M-1
18910-MFL-000	C-29
18910-MFL-D00	C-29
19000	
19010-MFL-003	C-33
19014-KEA-003	C-33
19015-MFL-003	C-33
19016-MFL-003	C-33
19020-MFA-D01	C-33
19030-MFL-003	C-33
19035-MFL-003	C-33
19037-GEE-710	C-33
19037-MCA-B31	C-33
19037-MCJ-K00	C-33
19046-PAA-A00	C-33
19051-KA3-830	C-33
19052-MAC-680	C-33
19055-MBR-870	C-33
19055-MCA-B31	C-33
19060-MFL-000	M-18
19070-MFL-003	C-33
19080-MFL-003	C-33
19101-MFL-000	C-33
19102-KT8-000	C-16
19106-MFL-000	C-33
19109-KPC-640	C-33
19113-MFL-000	C-33
19126-KM1-010	C-16
19127-MFL-000	C-18
19128-MFL-000	C-33
19129-MFL-000	C-33
19200-MFL-305	M-11
19220-MFL-000	M-11
19226-MFL-000	M-11
19305-KV3-010	M-18
19305-KV3-010	MOP-1
19310-MFL-305	M-18
19312-MFG-D00	M-18
19312-MFG-D00	MOP-1
19315-MFL-000	M-18
19320-MFJ-D01	M-18
19502-MFJ-D00	C-33
19502-MFL-000	C-33
19503-MFL-000	C-33
19504-KY1-003	M-18
19504-KY1-003	C-33
19504-MFL-000	C-33
19504-ZG8-000	M-18
19505-KS6-700	C-33
19505-MFL-000	C-33
19507-MAT-000	C-33
19508-MFL-000	C-33
19509-MFL-000	C-33
19511-MFL-000	C-33
19514-MFJ-D00	M-18
19514-MFJ-D00	C-33
19516-GAG-003	M-18
19516-GAG-003	C-33
19526-MFL-000	M-18
19531-MFL-000	M-18
19531-MFL-760	M-18
19541-MFL-000	M-18
19542-MFL-000	M-18
19542-MFL-760	M-18
19639-GBC-000	C-27
22000	
22100-MFL-000	M-7
22100-MFL-880	M-7
22110-MFL-000	M-7
22110-MFL-880	M-7
22115-MFL-880	M-7
22116-MEL-000	M-7
22117-MEL-D20	M-7
22117-MFL-880	M-7
22118-MEL-D20	M-7
22118-MFL-880	M-7
22119-MFL-880	M-7
22120-MFL-000	M-7
22120-MFL-880	M-7
22210-MFL-000	M-7
22210-MFL-880	M-7
22325-MFL-000	M-7
22325-MFL-880	M-7
22326-MEL-000	M-7
22326-MFL-880	M-7
22350-MFL-000	M-7
22350-MFL-880	M-7
22354-MFL-000	M-7
22356-MFL-000	M-7
22365-MFL-000	M-7
22366-MFL-000	M-7
22368-MFL-000	M-7
22401-MFL-000	M-7
22810-MFL-000	M-6
22815-MFL-000	M-6
22821-MFL-000	M-6
22847-MFL-000	M-7
22870-MFL-000	C-3
22888-MR7-006	C-12
22888-MR7-006	C-12-1
22889-MR7-006	C-12
22889-MR7-006	C-12-1
22890-MR7-006	C-12
22890-MR7-006	C-12-1
23000	
23211-MFL-000	M-16
23212-MFL-000	M-16
23220-MFL-000	M-16
23421-MFL-000	M-16
23431-MFL-000	M-16
23441-MFL-000	M-16
23442-MCJ-000	M-16
23451-MFL-000	M-16

PROIBIDA A REPRODUÇÃO
111111 - Concessionária Genérica

© Moto Honda da Amazônia Ltda.
Todos os direitos reservados.

ÍNDICE DE NÚMERO DE PEÇAS

Nº da Peça	Nº do bloco
23461-MFL-000	M-16
23462-MAT-000	M-16
23481-MFL-000	M-16
23482-MR7-000	M-16
23491-MFL-000	M-16
23495-MM5-000	M-16
23501-MFL-000	M-16
23511-MFL-000	M-16
23521-MFL-000	M-16
23801-MCJ-750	M-16
24000	
24211-MFL-000	M-17
24212-MFL-000	M-17
24310-MFL-000	M-17
24315-MW0-791	M-17
24321-MFL-000	M-17
24430-MFL-000	M-17
24435-MEL-000	M-17
24610-MFL-000	M-17
24612-MAL-600	M-17
24651-MBB-000	M-17
24652-035-000	M-17
24705-MR7-000	C-20
24710-MEE-000	C-20
24720-MFL-000	C-20
28000	
28100-MFL-000	M-8
28102-ME9-000	M-8
28110-MFL-000	M-8
28115-MFL-000	M-8
28126-MEL-000	M-8
28140-MFL-000	M-8
28333-300-000	C-21

Nº da Peça	Nº do bloco
30000	
30430-MFL-003	C-5
30430-MFL-306	C-5
30530-MFJ-D01	M-5
30700-MFL-003	C-30-1
30700-MFL-003	C-30-3
31000	
31110-MFL-641	M-10
31120-MFL-641	M-10
31120-MFL-D01	M-10
31200-MFL-003	M-12
31201-MEW-921	M-12
31202-MEW-921	M-12
31203-MEW-921	M-12
31204-MEW-921	M-12
31205-MFJ-D01	M-12
31206-MEW-921	M-12
31207-HP5-601	M-12
31208-MEW-921	M-12
31209-MEW-921	M-12
31210-MEW-921	M-12
31420-MFL-003	C-29
31420-MFL-D00	C-29
31500-KFK-761	C-28
31500-KGB-901	C-28
31500-MCJ-642	C-28-1
31500-MCJ-K00	C-28-1
31600-KVZ-631	C-30
31600-MFL-D01	C-30-2
31605-MCR-D00	C-30-2
31730-MAS-601	C-30
31730-MAS-601	C-30-2
31912-MFL-003	M-2
31922-MEL-003	M-2

Nº da Peça	Nº do bloco
32000	
32100-MFL-641	C-30
32100-MFL-760	C-30
32100-MFL-D00	C-30-2
32101-MFL-000	M-14
32101-MFL-760	M-14
32102-MFL-000	C-30-1
32102-MFL-000	C-30-3
32103-MFL-640	C-30-1
32103-MFL-D00	C-30-3
32104-MFL-000	C-30-1
32104-MFL-000	C-30-3
32107-MFL-D00	C-30-3
32108-MFL-000	C-30-1
32108-MFL-000	C-30-3
32109-MFL-000	C-30-1
32109-MFL-000	C-30-3
32111-MFL-D00	C-30-3
32114-MFG-D00	M-6
32120-MFL-000	M-5
32120-MFL-760	M-5
32139-MFL-D00	C-30-3
32157-MFJ-D00	M-6
32401-MFL-000	C-28
32401-MFL-D00	C-28-1
32405-MFL-000	C-28
32405-MFL-D00	C-28-1
32406-MFL-003	C-28
32406-MFL-D00	C-28-1
32411-MFL-000	C-28
32411-MFL-D00	C-28-1
32606-GEV-761	C-30
32606-GEV-761	C-30-2
32606-MEL-D01	C-30
32606-MEL-D01	C-30-2

Nº da Peça	Nº do bloco
33000	
33102-MFL-641	C-1
33112-MFJ-D01	C-1
33113-MBW-D21	C-1
33114-MFJ-D01	C-1
33181-MBB-000	C-15
33301-SA0-741	C-27
33402-MEJ-901	C-26
33403-MFL-641	C-26
33403-MFL-641	C-26-1
33405-MFL-641	C-26
33405-MFL-641	C-26-1
33452-MEJ-901	C-26
33453-MFL-641	C-26
33453-MFL-641	C-26-1
33455-MFL-641	C-26
33455-MFL-641	C-26-1
33600-MFL-641	C-26
33600-MFL-642	C-26
33600-MFL-762	C-26-1
33602-MFL-761	C-26-1
33607-MAT-E21	C-26
33607-MFL-761	C-26-1
33611-MEL-D20	C-26
33611-MEL-D20	C-26-1
33612-MEL-D20	C-26
33612-MEL-D20	C-26-1
33650-MFL-641	C-26
33650-MFL-642	C-26
33650-MFL-762	C-26-1
33652-MFL-761	C-26-1
33701-MFL-641	C-27
33712-GC6-000	C-15
33720-MFL-641	C-27
33721-GET-671	C-27
33728-MFL-000	C-27

Nº da Peça	Nº do bloco
33729-MCZ-003	C-27
33731-MJ0-940	C-27
33741-KAK-971	C-8
33741-MCJ-G00	C-27
34000	
34901-MAT-611	C-1
34905-MEJ-671	C-26
34905-MEJ-671	C-26-1
35000	
35010-MFL-640	C-5
35010-MFL-D00	C-5
35070-MFL-305	C-22
35100-MFL-641	C-5
35100-MFL-D01	C-5
35101-MFL-641	C-5
35101-MFL-D01	C-5
35105-MFJ-D01	C-5
35113-MFL-641	C-5
35121-MFL-641	C-5
35130-MFL-000	C-3
35161-MFL-003	C-30-1
35161-MFL-003	C-30-3
35162-MFA-D01	C-30-1
35162-MFA-D01	C-30-3
35163-MN5-003	C-30-1
35163-MN5-003	C-30-3
35200-MFL-000	C-3
35335-MCJ-750	C-3
35340-MEL-003	C-4
35340-MEL-003	C-4-1
35350-MFL-000	C-20
35350-MFL-D00	C-20
35357-MBR-000	C-20

Nº da Peça	Nº do bloco
35500-MJ4-024	M-14
35600-MFJ-D01	M-14
35850-MFL-003	C-28
35850-MFL-D00	C-28-1
35856-KAB-000	C-28
35856-MBG-003	C-28-1
36000	
36037-657-000	C-30-2
36138-PR7-A01	C-18-1
36140-MFL-003	M-1
36163-PV0-004	C-18-1
36172-MCA-A61	C-18-2
36191-KV3-700	C-16
36361-P72-000	C-18-1
36365-MFL-000	C-18-1
36450-MCA-A61	C-18-2
36531-MFL-641	C-19
36531-MFL-761	C-19
36627-MN5-000	C-18-1
37000	
37100-MFL-601	C-2
37100-MFL-621	C-2
37100-MFL-641	C-2
37100-MFL-750	C-2
37100-MFL-D01	C-2
37100-MFL-E01	C-2
37100-MFL-F01	C-2
37100-MFL-K01	C-2
37110-MFL-601	C-2
37110-MFL-621	C-2
37110-MFL-641	C-2
37110-MFL-751	C-2
37110-MFL-D01	C-2

PROIBIDA A REPRODUÇÃO
111111 - Concessionária Genérica - G

© Moto Honda da Amazônia Ltda.
Todos os direitos reservados.

ÍNDICE DE NÚMERO DE PEÇAS

Nº da Peça	Nº do bloco
37110-MFL-E01	C-2
37110-MFL-F01	C-2
37110-MFL-K01	C-2
37240-P13-013	M-14
37244-MM4-000	C-2
37610-MFL-641	C-2
37620-MFL-641	C-2
37700-MEW-921	M-14
37700-MFL-761	M-14
37830-MEL-003	C-18
37870-KRJ-901	M-18
37880-P05-A00	C-18
38000	
38110-MFL-000	C-34
38110-MFL-000	C-34-1
38252-MFJ-D01	C-30
38252-MFJ-D01	C-30-2
38301-MEW-921	C-30-1
38301-MEW-921	C-30-3
38306-GE7-000	C-30-1
38306-GE7-000	C-30-3
38306-MF5-770	C-30-1
38306-MF5-770	C-30-3
38501-MCS-G00	C-30-1
38501-MCS-G00	C-30-3
38501-MEL-003	C-30
38501-MEL-003	C-30-2
38506-MBW-G91	C-30-1
38506-MBW-G91	C-30-3
38510-MFL-D01	C-14
38514-MEJ-J00	C-11
38515-MFL-D00	C-14
38516-MFL-D00	C-14
38518-MFL-D00	C-8
38520-MFL-D01	C-11
38525-MFJ-A50	C-11
38600-MFL-D02	C-30-3
38770-MFL-622	C-30
38770-MFL-631	C-30
38770-MFL-644	C-30
38770-MFL-741	C-30
38770-MFL-741	C-30-2
38770-MFL-751	C-30
38770-MFL-761	C-30
38770-MFL-761	C-30-2
38770-MFL-851	C-30
38770-MFL-851	C-30-2
38770-MFL-871	C-30
38770-MFL-871	C-30-2
40000	
40510-MFL-000	C-23
40514-377-000	C-21
40531-MFL-005	C-23
40541-MFL-003	C-23
41000	
41201-MEL-D20	C-14
42000	
42301-MFL-000	C-14
42305-MFL-000	C-23
42306-MFL-000	C-23
42306-MFL-700	C-23
42311-MFL-000	C-14
42311-MFL-700	C-14
42312-MFL-000	C-14
42515-MFL-D00	C-14
42615-MFL-000	C-14
42620-MEL-000	C-14
42625-MFL-000	C-14
42650-MFL-000ZA	C-14
42650-MFL-000ZB	C-14
42650-MFL-000ZD	C-14
42650-MFL-D00ZA	C-14
42650-MFL-D00ZB	C-14
42650-MFL-D00ZD	C-14
42650-MFL-G00	C-14
42650-MFL-G40	C-14
42704-MER-D00	C-11
42704-MER-D00	C-14
42705-MER-D00	C-11
42705-MER-D00	C-14
42706-MER-D00	C-11
42706-MER-D00	C-14
42711-MFL-003	C-14
42711-MFL-004	C-14
42753-ML7-003	C-11
42753-ML7-003	C-14
42753-ML7-004	C-11
42753-ML7-004	C-14
43000	
43107-MEL-D21	C-13
43108-MEL-D21	C-13
43112-MEL-D21	C-13
43131-KW3-006	C-13
43150-MEL-D31	C-13
43150-MEL-D41	C-13
43150-MFL-D01	C-13
43155-MFL-D00	C-12-1
43157-MFL-D00	C-12-1
43190-MEL-D31	C-13
43190-MFL-D01	C-13
43215-KZ4-J41	C-13
43251-MEE-000	C-14
43310-MFL-003	C-12
43310-MFL-D01	C-12-1
43311-MFL-D00	C-40
43312-MFL-D00	C-40
43313-MFL-D01	C-12-1
43314-MFL-D00	C-40
43321-MFL-D01	C-40
43322-MFJ-A51	C-40
43322-MFL-D01	C-39
43322-MFL-D01	C-40
43323-MFL-D01	C-40
43352-568-003	C-4
43352-568-003	C-4-1
43352-568-003	C-13
43352-568-003	C-39
43352-568-003	C-40
43353-461-771	C-4
43353-461-771	C-4-1
43353-461-771	C-13
43353-461-771	C-39
43353-461-771	C-40
43469-MEL-000	C-12
43469-MFL-000	C-12
43503-MFL-006	C-12
43503-MFL-006	C-12-1
43504-MB2-006	C-12
43504-MB2-006	C-12-1
43510-MFL-006	C-12
43510-MFL-006	C-12-1
43511-MFL-006	C-12
43511-MFL-D01	C-12-1
43512-MFL-006	C-12
43512-MFL-006	C-12-1
43513-MFL-671	C-12
43513-MFL-671	C-12-1
43514-KS6-701	C-4
43514-KS6-701	C-4-1
43514-KS6-701	C-12
43514-KS6-701	C-12-1
43516-HA2-000	C-12
43516-HA2-000	C-12-1
43516-MCJ-006	C-4
43516-MCJ-006	C-4-1
43516-MCJ-006	C-12
43517-KS6-701	C-4
43517-KS6-701	C-4-1
43517-KS6-701	C-12
43517-KS6-701	C-12-1
43517-MFL-880	C-12
43517-MFL-880	C-12-1
43520-MB2-315	C-12
43520-MB2-315	C-12-1
43523-MFL-006	C-12
43523-MFL-006	C-12-1
43530-MM5-006	C-12
43530-MM5-006	C-12-1
44000	
44301-MFL-000	C-11
44311-MFL-000	C-11
44312-MFL-000	C-11
44515-MFJ-A50	C-11
44620-MCJ-000	C-11
44650-MFL-000ZA	C-11
44650-MFL-000ZB	C-11
44650-MFL-000ZD	C-11
44650-MFL-G00	C-11
44711-MFL-003	C-11
44711-MFL-004	C-11
45000	
45106-MEL-003	C-10
45107-MFL-003	C-10
45111-MAJ-G41	C-13
45111-MEL-013	C-10
45112-MEL-003	C-10
45117-MFL-003	C-10
45120-MFL-003	C-11
45120-MFL-D01	C-11
45124-MFL-D01	C-4-1
45125-MFL-013	C-4
45125-MFL-D00	C-39
45126-MFL-D00	C-39
45127-MFL-D01	C-4-1
45128-MEJ-D01	C-39
45128-MFL-D00	C-39
45129-MFL-D00	C-39
45132-166-016	C-13
45133-MA3-006	C-13
45150-MFJ-A51	C-10
45150-MFL-003	C-10
45150-MFL-881	C-10
45150-MFL-G21	C-10
45158-MFL-000	C-4
45158-MFL-D00	C-4
45158-MFL-D00	C-4-1
45159-MFL-000	C-4
45159-MFL-D00	C-4-1
45162-MFL-D00	C-4-1
45163-MFL-D00	C-4-1
45215-MEL-013	C-10
45215-MFL-881	C-10
45220-MFL-003	C-11
45250-MFJ-A51	C-10
45250-MFL-003	C-10
45250-MFL-881	C-10

PROIBIDA A REPRODUÇÃO
111111 - Concessionária Genérica

© Moto Honda da Amazônia Ltda.
Todos os direitos reservados.

ÍNDICE DE NÚMERO DE PEÇAS

Nº da Peça	Nº do bloco
45250-MFL-G21	C-10
45321-MFJ-A51	C-39
45322-MFJ-A51	C-39
45503-KV3-006	C-4
45503-KV3-006	C-4-1
45504-MCF-006	C-4
45504-MCF-006	C-4-1
45505-KV3-006	C-4
45505-KV3-006	C-4-1
45510-MFL-006	C-4
45510-MFL-006	C-4-1
45511-MEL-D21	C-4
45511-MEL-D21	C-4-1
45512-MEL-006	C-4
45512-MEL-006	C-4-1
45513-MEL-D21	C-4
45513-MEL-D21	C-4-1
45517-MFL-006	C-4
45517-MFL-006	C-4-1
45520-300-000	C-4
45520-300-000	C-4-1
45521-MJ6-006	C-4
45521-MJ6-006	C-4-1
45525-MEL-016	C-4
45525-MEL-016	C-4-1
45530-MEL-006	C-4
45530-MEL-006	C-4-1
45535-MR8-901	C-4
45535-MR8-901	C-4-1
45535-MR8-901	C-12
45550-MEL-006	C-4
45550-MEL-006	C-4-1
46000	
46140-MEL-006	C-4
46140-MEL-006	C-4-1

Nº da Peça	Nº do bloco
46182-MEL-D21	C-12
46182-MEL-D21	C-12-1
46500-MFL-000	C-20
46503-MFL-000	C-12
46503-MFL-000	C-12-1
46504-MFL-000	C-12
46504-MFL-000	C-12-1
46515-MBW-000	C-20
50000	
50010-MFL-000ZA	C-31
50010-MFL-000ZB	C-31
50010-MFL-630ZA	C-31
50010-MFL-630ZB	C-31
50131-MFJ-D00	C-31
50132-MFJ-J00	C-31
50137-MFL-D00	C-31
50150-MFL-000	C-22
50171-MFL-000	C-31
50193-MFL-000	C-31
50194-MFL-000	C-31
50200-MFL-000ZA	C-31
50200-MFL-000ZB	C-31
50200-MFL-D00ZA	C-31
50200-MFL-D00ZB	C-31
50217-MFL-000	C-17
50290-MZ7-000	C-27
50324-425-010	C-4
50324-425-010	C-4-1
50324-425-010	C-12
50324-425-010	C-29
50406-MFL-D00	C-40
50407-MFL-D00	C-40
50408-MFL-D00	C-40
50530-MFL-000	C-22
50538-MFL-000	C-22

Nº da Peça	Nº do bloco
50539-MFL-000	C-22
50540-MFL-000	C-22
50600-MFL-000	C-21
50603-MFL-000	C-21
50607-MFL-000	C-12
50607-MFL-000	C-12-1
50608-MFL-000	C-12
50608-MFL-000	C-12-1
50609-MFF-D00	C-30-2
50610-MFL-000	C-21
50617-MCJ-750	C-21
50618-KE8-000	C-12
50618-KE8-000	C-12-1
50639-ML0-010	C-21
50644-MCJ-750	C-21
50660-MEL-000	C-21
50665-MEL-000	C-21
50700-MFL-000	C-21
50707-MFL-000	C-21
50718-MEE-D00	C-21
50720-MEL-D00	C-21
50730-MEL-D00	C-21
50750-MFL-000	C-21
50760-MFL-000	C-21
51000	
51400-MFL-003	C-9
51400-MFL-D01	C-9
51400-MFL-G11	C-9
51400-MFL-G61	C-9
51401-MFL-003	C-9
51403-MFJ-D01	C-9
51406-MW4-003	C-9
51410-MFL-003	C-9
51410-MFL-831	C-9
51412-MEL-003	C-9

Nº da Peça	Nº do bloco
51414-MFL-003	C-9
51415-MAZ-003	C-9
51425-MFL-003	C-9
51425-MFL-D01	C-9
51430-MFL-003	C-9
51430-MFL-D01	C-9
51447-KA4-711	C-9
51450-MFL-003	C-9
51455-MW4-003	C-9
51486-MEL-000	C-21
51490-MFL-003	C-9
51497-MEL-D20	C-10
51500-MFL-003	C-9
51500-MFL-D01	C-9
51500-MFL-G11	C-9
51500-MFL-G61	C-9
51525-MFL-003	C-9
51525-MFL-701	C-9
52000	
52101-MFL-000	C-23
52102-MFL-000	C-23
52102-MFL-700	C-23
52143-MFL-000	C-23
52144-MFL-000	C-23
52170-MFL-010	C-23
52171-MFJ-D00	C-23
52200-MFL-000	C-23
52200-MFL-G20	C-23
52400-MFL-003	C-24
52400-MFL-751	C-24
52400-MFL-D01	C-24
52400-MFL-K01	C-24
52442-KA3-711	C-9
52461-MFL-000	C-24
52463-MAL-G00	C-23

Nº da Peça	Nº do bloco
52463-MAL-G00	C-24
52475-MFL-000	C-24
52487-KA4-831	C-24
53000	
53100-MFL-000	C-5
53105-KV3-000	C-5
53105-MEE-940	C-5
53107-MJ0-000	C-5
53108-MJ0-000	C-5
53109-MM5-000	C-5
53125-174-670	C-27
53140-MCF-000	C-3
53150-MFL-000	C-5
53166-MY9-890	C-3
53167-MV4-000	C-3
53168-MV4-000	C-3
53170-MFL-006	C-4
53170-MFL-006	C-4-1
53182-MCJ-750	C-3
53183-MCJ-750	C-3
53190-MCJ-750	C-3
53191-MFL-000	C-5
53192-MFL-000	C-5
53195-MCJ-750	C-3
53214-MR7-003	C-7
53219-MFL-000	C-7
53220-MFL-000	C-7
53232-MFL-010	C-5
53300-MFL-000	C-5
53700-MFL-013	C-6
53706-MFL-003	C-6
53707-MFL-010	C-6
53708-MFL-010	C-6
53709-MFL-000	C-6
53711-MFL-000	C-6

Nº da Peça	Nº do bloco
53741-MFL-000	C-6
57000	
57100-MFJ-A51	C-39
57100-MFJ-A51	C-40
57101-SJA-003	C-39
57401-MFL-D00	C-31
57402-MFL-D00	C-39
57403-MFL-D00	C-39
57405-MFL-D00	C-39
57409-MFJ-A50	C-39
57411-MFL-D00	M-9-1
57412-MFL-700	M-9-1
57414-MFL-D00	C-39
57415-MFL-D00	C-39
57416-MFL-D00	C-39
57417-MFL-D00	C-12-1
57418-MFL-D00	C-12-1
57419-MFL-D00	C-39
57500-MFJ-A51	C-39
57586-MFL-D00	C-40
57587-MFL-D00	C-40
57588-MFL-D00	C-40
57589-MFL-D00	C-40
57600-MFJ-A51	C-40
57801-MFL-D00	C-39
60000	
60107-752-000	C-26
60107-752-000	C-26-1
61000	
61100-MFL-000ZA	C-8
61100-MFL-000ZB	C-8

PROIBIDA A REPRODUÇÃO
141.1.11 - Concessionária Genérica - G

© Moto Honda da Amazônia Ltda.
Todos os direitos reservados.

ÍNDICE DE NÚMERO DE PEÇAS

Nº da Peça	Nº do bloco
61100-MFL-000ZC	C-8
61100-MFL-000ZD	C-8
61100-MFL-000ZG	C-8
61100-MFL-000ZH	C-8
61100-MFL-000ZJ	C-8
61101-MFL-670	C-8
61101-MFL-690	C-8
61102-MFL-670	C-8
61104-MFL-830ZA	C-8
61104-MFL-D00ZA	C-8
61104-MFL-D00ZB	C-8
61104-MFL-D10ZA	C-8
61104-MFL-G20ZB	C-8
61104-MFL-G60ZA	C-8
61105-MFL-830ZA	C-38-1
61105-MFL-D00ZA	C-38
61105-MFL-D00ZA	C-38-1
61105-MFL-D00ZA	C-38-2
61105-MFL-G20ZA	C-38-2
61107-MCR-D00	M-13
61304-162-013	C-17
61304-HB3-003	C-25
61304-HB3-003	C-25-1
61304-HB3-003	C-27
64000	
64100-MFL-830ZA	C-34-1
64100-MFL-832ZA	C-34-1
64100-MFL-G20ZB	C-34-1
64121-MER-D00	C-12-1
64121-MFL-000	C-36
64122-MBB-300	C-17
64123-MFL-000	C-36
64200-MFL-000	C-34-1
64205-166-610	C-34
64205-166-610	C-34-1
64211-MFL-000ZA	C-34
64211-MFL-000ZB	C-34
64211-MFL-000ZC	C-34
64211-MFL-000ZD	C-34
64211-MFL-000ZE	C-34
64211-MFL-010ZA	C-34
64211-MFL-010ZG	C-34
64211-MFL-010ZH	C-34
64211-MFL-010ZJ	C-34
64211-MFL-010ZK	C-34
64220-MFL-000	C-34
64220-MFL-000	C-34-1
64230-MFL-000	C-36
64240-MFL-000	C-36
64243-MEW-920	C-18-1
64250-MFL-000ZA	C-34
64250-MFL-670ZA	C-34
64250-MFL-G20ZA	C-34-1
64300-MFL-000ZA	C-36
64300-MFL-000ZF	C-36
64300-MFL-000ZG	C-36
64300-MFL-000ZJ	C-36
64300-MFL-670ZG	C-36
64300-MFL-670ZH	C-36
64300-MFL-670ZJ	C-36
64300-MFL-670ZL	C-36
64300-MFL-690ZA	C-36
64300-MFL-690ZB	C-36
64300-MFL-690ZC	C-36
64300-MFL-760ZA	C-36
64300-MFL-760ZB	C-36
64300-MFL-A10ZB	C-36
64300-MFL-G10ZA	C-36
64300-MFL-G20ZB	C-36
64311-MFL-300	C-36
64330-MFL-000	C-18-1
64330-MFL-010	C-18-1
64330-MFL-020	C-18-1
64330-MFL-750	C-18-1
64330-MFL-751	C-18-1
64330-MFL-752	C-18-1
64340-MFL-000	C-18-1
64345-MFL-000	C-18-1
64350-MFL-000ZA	C-36
64350-MFL-000ZF	C-36
64350-MFL-000ZG	C-36
64350-MFL-000ZJ	C-36
64350-MFL-670ZG	C-36
64350-MFL-670ZH	C-36
64350-MFL-670ZJ	C-36
64350-MFL-670ZL	C-36
64350-MFL-690ZA	C-36
64350-MFL-690ZB	C-36
64350-MFL-690ZC	C-36
64350-MFL-760ZA	C-36
64350-MFL-760ZB	C-36
64350-MFL-A10ZB	C-36
64350-MFL-G10ZA	C-36
64350-MFL-G20ZB	C-36
64351-MFL-000	C-18-1
64352-MFL-000	C-36
64353-MFL-000	C-18-1
64354-MFL-000	C-18-1
64355-MFL-000	C-18-1
64356-MFL-000	C-18-1
64370-MFL-000	C-36
64375-MFL-000	C-36
64380-MFL-000	C-18-1
64380-MFL-010	C-18-1
64380-MFL-020	C-18-1
64390-MFL-000	C-36
64391-MFL-000	C-36
64392-MFL-000	C-36
64393-MFL-000	C-36
64400-MFL-G20ZA	C-36
64401-MFL-000	C-18
64455-MFL-000ZB	C-36
64455-MFL-000ZD	C-36
64501-MFL-000	C-34
64501-MFL-000	C-34-1
64503-MFL-000	C-15
64508-MFL-000	C-15
64521-MN5-000	C-34
64521-MN5-000	C-34-1
64535-MCJ-000	C-34
64535-MCJ-000	C-34-1
64541-MFL-000	C-36
64542-MFL-000	C-36
64543-MFL-000	C-36
64580-MFL-000	C-36
64590-MFL-000	C-36
64600-MFL-700	M-9-1
64602-MFL-700	M-9-1
64603-MFL-700	M-9-1
64805-MFL-670ZA	C-38
64805-MFL-G20ZA	C-38-2
64806-MFL-000ZA	C-38
64811-MFL-000ZA	C-38
64811-MFL-000ZA	C-38-1
64811-MFL-000ZA	C-38-2
64812-MFL-000ZA	C-38
64812-MFL-000ZB	C-38
64812-MFL-000ZC	C-38
64812-MFL-760ZA	C-38
64812-MFL-760ZB	C-38
64812-MFL-760ZC	C-38-1
64814-MFL-670ZA	C-38
64814-MFL-670ZF	C-38
64814-MFL-670ZG	C-38
64814-MFL-690ZA	C-38
64815-MFL-670ZE	C-38
64815-MFL-690ZA	C-38
64815-MFL-690ZB	C-38
64816-MFL-000ZA	C-38
64816-MFL-000ZB	C-38
64816-MFL-690ZA	C-38
64816-MFL-690ZB	C-38
64816-MFL-760ZA	C-38
64816-MFL-830ZA	C-38-1
64816-MFL-G20ZA	C-38-2
64817-MFL-000ZA	C-38
64817-MFL-000ZB	C-38
64817-MFL-690ZA	C-38
64817-MFL-690ZB	C-38
64817-MFL-760ZA	C-38
64817-MFL-830ZA	C-38-1
64817-MFL-G20ZA	C-38-2
64818-MFL-000ZA	C-38
64818-MFL-000ZB	C-38
64818-MFL-690ZA	C-38
64818-MFL-690ZB	C-38
64818-MFL-760ZA	C-38
64818-MFL-760ZA	C-38
64818-MFL-830ZA	C-38-1
64818-MFL-A10ZA	C-38-2
64818-MFL-G20ZA	C-38-2
64819-MFL-000ZA	C-38
64819-MFL-000ZB	C-38
64819-MFL-690ZA	C-38
64819-MFL-690ZB	C-38
64819-MFL-760ZA	C-38
64819-MFL-830ZA	C-38-1
64819-MFL-A10ZA	C-38-2
64819-MFL-G20ZA	C-38-2
64820-MFL-000ZA	C-38
64820-MFL-760ZA	C-38
64820-MFL-830ZA	C-38-1
64820-MFL-G20ZA	C-38-2
64821-MFL-000ZA	C-38
64821-MFL-760ZA	C-38
64821-MFL-830ZA	C-38-1
64821-MFL-G20ZA	C-38-2
64822-MFL-000ZA	C-38
64822-MFL-760ZA	C-38
64822-MFL-830ZA	C-38-1
64822-MFL-G20ZA	C-38-2
64823-MFL-000ZA	C-38
64823-MFL-760ZA	C-38
64823-MFL-830ZA	C-38-1
64823-MFL-G20ZA	C-38-2
64824-MFL-G10ZA	C-38-1
64824-MFL-G20ZA	C-38-2
64825-MFL-G20ZA	C-38-2
64841-MFL-000ZA	C-38
64841-MFL-000ZB	C-38
64841-MFL-000ZC	C-38
64841-MFL-000ZD	C-38
64841-MFL-000ZF	C-38
64841-MFL-760ZA	C-38
64841-MFL-760ZB	C-38
64841-MFL-760ZC	C-38
64841-MFL-760ZD	C-38-2
64841-MFL-760ZE	C-38
64841-MFL-830ZA	C-38-1
64842-MFL-830ZA	C-38-1
64842-MFL-G20ZA	C-38-2
64843-MFL-830ZA	C-38-1
64843-MFL-G20ZA	C-38-2
64844-MFL-G20ZA	C-38-2
64845-MFL-830ZA	C-38-1
64846-MFL-830ZA	C-38-1
64846-MFL-G20ZA	C-38-2

PROIBIDA A REPRODUÇÃO
11/11/11 - Concessionária Genérica

© Moto Honda da Amazônia Ltda.
Todos os direitos reservados.

ÍNDICE DE NÚMERO DE PEÇAS

Nº da Peça	Nº do bloco
75000	
75581-GN8-920	C-17
77000	
77100-MFL-003	C-17
77103-MFL-300	C-15
77103-MFL-300	C-17
77182-KTB-300	C-15
77205-KM4-000	C-29
77207-MEL-000	C-17
77210-MFL-000ZA	C-17
77210-MFL-000ZH	C-17
77210-MFL-000ZJ	C-17
77210-MFL-000ZL	C-17
77210-MFL-000ZM	C-17
77210-MFL-000ZP	C-17
77210-MFL-760ZA	C-17
77210-MFL-760ZB	C-17
77210-MFL-760ZC	C-17
77210-MFL-760ZD	C-17
77210-MFL-760ZE	C-17
77210-MFL-830ZA	C-17
77210-MFL-G20ZA	C-17
77212-MFJ-D00	C-17
77212-MFJ-D00	C-36
77220-MEE-D01	C-17
77225-MFJ-D01	C-17
77230-MFL-000ZA	C-25
77230-MFL-000ZB	C-25
77230-MFL-000ZC	C-25
77230-MFL-000ZD	C-25
77230-MFL-000ZE	C-25
77230-MFL-000ZF	C-25
77230-MFL-000ZJ	C-25
77230-MFL-000ZK	C-25
77230-MFL-000ZL	C-25
77230-MFL-D00	C-25-1
77231-MFL-830ZA	C-25
77231-MFL-G20ZA	C-25
77236-GW0-000	C-17
77251-GR1-000	C-27
77300-MFL-003	C-17
77309-KK6-000	C-25
77310-MFL-000	C-17
80000	
80100-MFL-000	C-27
80100-MFL-670	C-27
80101-165-000	C-8
80101-310-000	C-12-1
80103-MFE-670	C-27
80105-MFL-000	C-25
80105-MFL-D00	C-25-1
80106-MFL-000	C-25
80106-MFL-D00	C-25-1
80107-MFL-000	C-27
80108-MFL-D00	C-25-1
80115-MFL-000	C-27
80115-MFL-010	C-27
80115-MFL-D00	C-27
80115-MFL-D01	C-27
80116-MFL-000	C-27
80116-MFL-000	C-27
80116-MFL-010	C-27
80116-MFL-D00	C-27
80116-MFL-D01	C-27
80117-MFL-650	C-27
80120-MFL-000	C-25
80120-MFL-D00	C-25-1
80126-GAG-750	C-27
83000	
83150-MFL-000ZA	C-15
83150-MFL-000ZF	C-15
83150-MFL-000ZG	C-15
83150-MFL-000ZH	C-15
83150-MFL-760ZA	C-15
83150-MFL-760ZB	C-15
83150-MFL-760ZC	C-15
83150-MFL-760ZE	C-15
83150-MFL-G10ZA	C-15
83150-MFL-G20ZA	C-15
83165-MFL-000	C-15
83166-MFL-000	C-15
83545-KCJ-690	C-39
83551-GE2-000	M-9-1
83551-GE2-000	C-15
83600-MFL-000	C-15
83700-MFL-000	C-15
84000	
84706-163-670	C-8
84706-415-000	C-21
84710-MEE-650	C-27
86000	
86150-KPG-901	C-5
87000	
87121-MEE-000	C-23
87121-MEL-D20	C-23
87501-KSV-P00	C-37
87505-MFL-620	C-37
87505-MFL-630	C-37
87505-MFL-640	C-37
87505-MFL-750	C-37
87505-MFL-970	C-37
87505-MFL-980	C-37
87505-MFL-F10	C-37
87505-MFL-G20	C-37
87507-KFK-750	C-37
87507-KPH-740	C-37
87507-KPP-980	C-37
87507-MAT-B40	C-37
87507-MBW-F80	C-37
87507-MCW-D20	C-37
87507-MCW-F20	C-37
87507-MEE-660	C-37
87507-MEJ-K00	C-37
87508-MEL-620	C-37
87508-MEL-630	C-37
87508-MEL-640	C-37
87508-MEL-750	C-37
87512-MEE-620	C-37
87512-MEE-640	C-37
87512-MEE-660	C-37
87512-MFL-620	C-37
87512-MFL-630	C-37
87512-MFL-640	C-37
87516-KFK-750	C-24
87516-MBZ-G01	C-24
87520-MFL-620	C-37
87520-MFL-740	C-37
87541-MFL-000	C-37
87541-MFL-630	C-37
87541-MFL-750	C-37
87560-KCH-630	C-37
87560-MBR-871	C-37
87560-MZ0-611	C-37
87560-MZ0-670	C-37
87560-MZ1-620	C-37
87586-MEL-630	C-37
87586-MEL-670	C-37
87586-MEL-750	C-37
88000	
88110-MFL-003	C-35
88113-MFL-003	C-35
88118-MFL-003	C-35
88120-MFL-003	C-35
89000	
89101-300-010	C-32
89102-538-000	C-32
89103-371-000	C-32
89103-538-000	C-32
89202-KY1-700	C-32
89210-GBJ-J00	C-32
89210-GBJ-J10	C-32
89218-MAZ-000	C-32
89221-429-000	C-32
90000	
90002-MCZ-000	M-15
90002-MY5-850	M-1
90002-PA6-003	M-14
90003-HN2-000	M-11
90003-KN8-730	C-40
90003-MN4-000	M-10
90004-GHB-600	M-4
90004-GHB-630	M-2
90004-GHB-650	M-1
90004-MM5-000	M-14
90006-GHB-670	M-5
90006-GHB-680	M-6
90006-GHB-680	M-9
90006-GHB-680	M-9-1
90006-GHB-680	M-13
90006-GHB-690	M-11
90010-GHB-650	M-18
90010-GHB-670	M-4
90010-MEL-000	M-14
90011-MFJ-D00	M-4
90011-MFJ-D00	M-14
90011-MFL-000	M-13
90012-MFL-000	M-2
90013-430-000	M-8
90014-MFL-000	M-3
90015-MFL-003	M-14
90016-KT7-000	M-2
90016-MFL-003	M-14
90017-MEL-000	M-14
90017-MFL-000	M-14
90018-425-000	M-2
90018-ZE1-000	M-18
90019-MAT-000	M-14
90019-MB0-000	M-13
90019-MFA-D00	M-14
90019-MFJ-D00	M-13
90021-MM5-000	M-13
90021-MM5-000	M-17
90022-MFA-D00	M-15
90022-MFJ-D00	M-4
90022-MG8-000	M-17
90023-MFL-000	M-2
90032-MFL-000	M-14
90033-MFL-000	M-14
90035-MM5-000	M-2
90037-422-003	M-16
90048-MFL-000	M-14
90065-MFL-000	C-20
90071-MB0-000	M-12

PROIBIDA A REPRODUÇÃO
11111 - Concessionária Genérica - G

© Moto Honda da Amazônia Ltda.
Todos os direitos reservados.

ÍNDICE DE NÚMERO DE PEÇAS

Nº da Peça	Nº do bloco	Nº da Peça	Nº do bloco	Nº da Peça	Nº do bloco	Nº da Peça	Nº do bloco	Nº da Peça	Nº do bloco	Nº da Peça	Nº do bloco
90074-MT4-000	C-16	90110-MFL-000	C-31	90118-MFL-000	C-22	90145-MS9-612	C-12	90312-MT3-000	C-27	90452-MAT-000	M-16
90082-HA0-000	M-4	90111-KW3-003	C-17	90118-MR1-000	C-19	90145-MS9-612	C-12-1	90312-MT3-000	C-34	90452-MR7-000	M-16
90085-KFB-000	C-15	90111-KW3-003	C-27	90120-GHB-601	C-33	90145-MS9-612	C-39	90312-MT3-000	C-34-1	90454-MC7-000	M-18
90091-MM5-640	C-30	90111-KW3-003	C-34	90120-MEE-000	C-34	90145-MS9-612	C-40	90315-MK3-003	C-33	90454-MC7-000	MOP-1
90101-MBZ-G00	C-4	90111-KW3-003	C-34-1	90120-MEE-000	C-34-1	90147-MCE-950	C-22	90320-MM5-000	C-25-1	90456-MFA-D00	M-8
90101-MBZ-G00	C-4-1	90111-KW3-003	C-36	90120-MFJ-D00	C-19	90152-MFL-000	C-31	90371-MFL-000	C-31	90457-MAT-000	M-15
90101-MFL-000	C-31	90111-MFL-D01	C-39	90121-MCF-D30	C-14	90157-ME9-000	C-21	90401-KRM-R20	MOP-2	90458-729-920	M-16
90101-MFL-641	C-26	90111-MR5-000	C-28	90121-MFL-000	C-24	90163-MFL-000	C-31	90401-MCJ-000	C-14	90458-MAT-000	M-15
90101-MFL-641	C-26-1	90111-MR5-000	C-28-1	90121-MV9-670	M-11	90164-MFL-000	C-31	90401-MCJ-000	C-23	90459-438-000	M-16
90101-MFL-761	C-26-1	90112-MBB-000	C-12	90122-463-770	C-19	90172-MFL-000	C-19	90401-MEE-000	M-8	90463-MAT-000	M-16
90102-MFL-000	C-31	90112-MEL-D20	C-6	90122-752-000	C-27	90191-KT7-750	C-5	90401-MFL-000	M-4	90463-MCJ-000	M-16
90103-KCM-620	C-19	90113-MCF-000	C-20	90122-MCJ-750	C-3	90201-415-000	C-4	90401-MS2-610	M-7	90463-ML7-000	M-2
90104-MJ0-660	C-17	90113-MCJ-000	C-12	90122-MFL-000	C-6	90201-415-000	C-4-1	90402-HA5-000	M-16	90463-ML7-000	M-11
90105-MBB-000	C-14	90113-MCJ-000	C-12-1	90123-MCJ-750	C-3	90201-700-000	C-20	90402-MFJ-D01	M-13	90463-ML7-000	M-14
90105-MFJ-D00	C-18	90113-MCJ-000	C-36	90124-MCJ-751	C-3	90202-GCC-C50	C-35	90402-MFJ-D01	MOP-2	90463-ML7-000	MOP-1
90105-MM4-000	C-39	90114-MCF-006	C-4	90124-MFL-000	C-5	90203-MF9-710	C-22	90403-MFL-000	M-2	90463-ML7-000	MOP-2
90105-MM4-000	C-39	90114-MCF-006	C-4-1	90126-MCJ-750	C-3	90231-MS2-610	M-7	90403-MFL-000	MOP-1	90464-MAT-000	M-16
90105-MY9-000	C-23	90114-MCJ-000	C-25-1	90126-MR7-003	C-9	90232-MFL-000	M-2	90404-680-000	C-16	90464-MCJ-000	M-16
90106-961-000	C-1	90114-MFL-000	C-23	90127-MFL-000	C-6	90234-MFL-000	M-2	90405-MFA-D00	M-8	90469-759-000	M-16
90106-GBB-710	C-19	90115-KTB-000	C-12	90128-MFL-000	C-12	90301-473-003	C-6	90405-MFL-000	M-2	90473-147-000	C-4
90106-KBV-000	M-9-1	90115-KTB-000	C-12-1	90128-MFL-000	C-12-1	90301-473-003	C-8	90405-ML0-000	M-10	90473-147-000	C-4-1
90106-KBV-000	C-27	90115-MAS-E00	C-16	90130-MCJ-750	C-23	90301-HN8-000	C-39	90407-MFL-000	M-7	90482-567-000	C-30-2
90106-KBV-000	C-36	90115-MEL-000	C-17	90130-MFL-000	C-21	90301-MCJ-750	C-3	90408-KW1-900	M-4	90501-MFJ-D00	C-19
90106-KBV-000	C-39	90115-MEL-000	C-21	90131-883-000	M-13	90301-MG3-000	C-4	90417-360-000	M-17	90502-KGB-610	C-39
90106-KCR-000	C-25	90115-MEL-000	C-36	90131-KPB-751	C-11	90301-MG3-000	C-4-1	90435-MEE-000	M-8	90502-KGB-610	C-40
90106-KCR-000	C-25-1	90116-MCS-G00	C-25	90131-KPB-751	C-14	90302-MFL-000	C-7	90439-SB2-010	C-31	90502-MCF-000	C-14
90106-KCZ-000	C-36	90116-MCS-G00	C-25-1	90131-MEL-D20	C-10	90303-MFJ-D00	C-31	90442-035-000	M-6	90504-964-000	C-25
90106-MAV-000	C-21	90116-MCS-G00	C-33	90132-MEL-000	C-24	90304-GE8-003	C-24	90442-035-000	MOP-2	90504-964-000	C-34
90106-MBB-000	C-11	90116-MCS-G00	C-34	90134-MEL-000	C-7	90304-KAE-871	C-14	90442-397-000	M-4	90504-964-000	C-34-1
90106-MBL-610	C-36	90116-MCS-G00	C-34-1	90134-MFL-D01	C-7	90304-MFL-000	C-5	90442-397-000	MOP-1	90505-MBW-000	C-20
90106-MCF-D00	C-23	90116-MEW-920	C-27	90140-MCJ-750	C-5	90304-MM5-000	C-19	90443-MEL-000	C-6	90506-MR7-000	C-7
90106-MFL-000	C-17	90117-KSV-K10	C-1	90141-MFL-D00	C-12-1	90305-MCF-D00	C-14	90443-MJ6-000	M-14	90525-428-900	C-27
90107-MBG-000	C-5	90117-MR7-000	C-4	90142-MFL-D00	C-12-1	90305-MCF-D00	C-23	90443-MJ6-000	MOP-2	90543-MV9-670	M-1
90107-MFJ-D00	C-24	90117-MR7-000	C-4-1	90145-MBY-000	C-18	90306-MFL-010	C-11	90447-KE1-000	M-14	90543-MV9-670	MOP-1
90108-MEL-000	M-4	90118-MBB-000	C-34	90145-MCA-971	C-39	90306-MFL-D00	C-11	90447-KE1-000	MOP-2	90545-300-000	C-4
90109-MFL-000	C-31	90118-MBB-000	C-34-1	90145-MS9-612	C-4	90309-357-000	C-23	90451-155-000	M-17	90545-300-000	C-4-1
90109-MR7-000	C-9	90118-MEL-000	C-8	90145-MS9-612	C-4-1	90312-MT3-000	C-1	90452-GK4-600	C-19	90545-300-000	C-12

PROIBIDA A REPRODUÇÃO
111111 - Concessionária Genérica

© Moto Honda da Amazônia Ltda.
Todos os direitos reservados.

ÍNDICE DE NÚMERO DE PEÇAS

Nº da Peça	Nº do bloco
90545-300-000	C-12-1
90545-300-000	C-39
90545-300-000	C-40
90554-MEL-000	M-16
90557-230-000	C-20
90572-KV3-300	C-31
90601-KAF-003	C-20
90601-MFL-000	M-7
90603-MN4-000	M-16
90604-MM5-000	M-16
90605-MM5-000	M-16
90620-SB2-003	C-30-2
90651-KV6-003	C-30-2
90651-MCF-006	C-4
90651-MCF-006	C-4-1
90651-MFL-D01	C-40
90652-KT1-771	C-30-3
90661-GHB-610	M-19
90661-MCA-003	C-39
90661-MCA-003	C-40
90661-MFL-003	M-19
90682-959-661	C-16
90683-GAZ-003	C-36
90683-GR1-003	C-18-1
90683-GR1-003	C-25
90683-GR1-003	C-25-1
90683-GR1-003	C-33
90683-GR1-003	C-33
90683-GR1-003	C-34
90683-GR1-003	C-34-1
90683-GR1-003	C-36
90701-HB6-010	M-15
90701-MV9-670	M-5
90701-MV9-670	M-6
90701-MV9-670	M-14
90841-001-000	C-31
90852-898-000	C-34

Nº da Peça	Nº do bloco
90852-898-000	C-34-1
90899-385-000	C-39
91000	
91001-MFL-003	M-16
91002-MFL-003	M-16
91003-MFL-003	M-16
91008-MFJ-D01	M-17
91015-MEL-003	M-15
91016-MEL-003	M-15
91016-MR7-003	C-7
91017-MEL-003	M-15
91026-MEL-003	M-16
91051-MFL-003	C-14
91052-MCF-003	C-11
91052-MCF-003	C-14
91053-MAZ-003	C-14
91053-MCJ-003	C-23
91053-MCJ-751	C-23
91059-KY2-711	C-5
91071-KV3-005	C-23
91071-KV3-005	C-24
91071-MCJ-003	C-23
91072-KT7-003	C-24
91074-MBR-722	C-24
91101-MEL-D20	M-7
91101-MFJ-D01	M-8
91101-MFL-880	M-7
91102-MEL-D20	M-7
91102-MFL-880	M-7
91103-MFL-880	M-7
91106-MCF-003	M-17
91203-KA4-771	M-17
91204-KK0-003	M-6
91207-MAT-003	M-16
91212-422-006	C-4

Nº da Peça	Nº do bloco
91212-422-006	C-4-1
91212-422-006	C-12
91212-422-006	C-12-1
91251-MFL-003	C-14
91252-MCF-003	C-23
91252-MFL-003	C-14
91253-MCF-003	C-23
91253-MFL-003	C-11
91254-MEJ-003	C-9
91258-GF4-003	C-9
91262-KV3-831	C-23
91262-KV3-831	C-24
91301-MEL-003	M-2
91301-MEL-003	MOP-1
91301-MFL-000	M-18
91301-MFL-000	MOP-1
91301-ML7-003	M-6
91301-ML7-003	MOP-2
91301-P7A-004	M-19
91301-P7A-004	M-19-1
91301-PLC-000	M-19
91301-PLC-000	M-19-1
91302-377-000	M-15
91302-377-000	MOP-2
91302-MB0-013	M-11
91302-MB0-013	MOP-2
91303-KF0-003	M-1
91303-MJ0-003	M-6
91303-MJ0-003	MOP-2
91303-PK2-005	C-18
91307-422-000	M-14
91307-KF0-003	M-6
91307-KRM-840	MOP-2
91309-425-003	M-12
91309-425-003	MOP-2
91313-MA6-005	MOP-2
91320-MB0-000	M-12

Nº da Peça	Nº do bloco
91351-KZ3-731	C-24
91351-MAC-671	C-24
91352-MCF-003	C-14
91354-MCT-003	M-13
91354-MCT-003	MOP-2
91356-MA6-005	MOP-1
91413-679-000	C-30-2
91508-MM5-000	C-18
91549-MW0-790ZA	C-33
91554-SM4-003	C-30
91554-SM4-003	C-30-2
91565-S0X-003	C-22
91565-S0X-003	C-29
91565-S0X-003	C-30
91565-S0X-003	C-30-2
91565-S0X-003	C-30-3
91577-SM4-003	C-28-1
91911-MFL-640	C-26
92000	
92101-05008-4J	C-19
92101-08014-0G	C-34
92101-08014-0G	C-34-1
92501-06050-0A	C-21
93000	
93401-05020-00	M-19
93401-05020-00	M-19-1
93401-06012-08	C-33
93404-05014-00	C-39
93404-06020-07	C-12-1
93404-06030-00	C-39
93404-06030-07	C-39
93500-04025-0A	C-30-1
93500-04025-0A	C-30-3

Nº da Peça	Nº do bloco
93500-04032-0G	C-3
93500-04045-0G	C-3
93500-05016-0G	C-27
93500-05020-0G	C-3
93500-05022-0G	C-3
93891-04006-07	C-33
93892-05012-08	M-12
93893-04012-17	C-4
93893-04012-17	C-4-1
93893-04012-17	C-12
93894-05022-07	C-1
93901-24480	C-27
93901-25420	C-18
93903-22480	C-2
93903-24280	C-15
93903-24280	C-18-1
93903-24280	C-25
93903-24280	C-25-1
93903-24280	C-27
93903-24280	C-36
93903-24380	C-1
93903-24380	C-18-1
93913-24320	C-26
93913-24320	C-26-1
93913-25380	C-2
93913-25380	C-35
94000	
94001-03000-0S	C-33
94001-06000-0S	C-6
94001-06020-0S	C-20
94002-08000-0S	C-3
94002-08000-0S	C-12
94002-08000-0S	C-12-1
94002-10490-0S	C-29
94021-06070-0S	C-4

Nº da Peça	Nº do bloco
94021-06070-0S	C-4-1
94050-05000	C-27
94050-05070	C-21
94050-05070	C-27
94050-06000	C-12
94050-06000	C-12-1
94050-06000	C-29
94050-06000	C-30-2
94050-06070	C-26
94050-06070	C-26-1
94050-06070	C-27
94050-06070	C-39
94050-06080	C-16
94050-08000	C-19
94050-10000	C-31
94050-12000	C-31
94101-05000	C-27
94101-06000	C-21
94102-08000	C-21
94103-04800	C-26
94103-04800	C-26-1
94103-05700	C-2
94103-08700	C-19
94103-08700	C-20
94109-12000	M-13
94201-20120	C-21
94201-20150	C-12
94201-20150	C-12-1
94201-20150	C-21
94301-08140	M-1
94301-08140	M-9
94301-08140	M-9-1
94301-08140	M-13
94301-08200	M-2
94301-10160	M-2
94303-04065	M-15
94510-14000	M-17

PROIBIDA A REPRODUÇÃO
111.111 - Concessionária Genérica - G

© Moto Honda da Amazônia Ltda.
Todos os direitos reservados.

ÍNDICE DE NÚMERO DE PEÇAS

Nº da Peça	Nº do bloco
94511-15000	C-20
94520-45000	C-23
94520-63150	M-8
94591-29000	C-1
95000	
95002-02070	C-40
95002-02100	C-33
95002-02139	M-19
95002-41250-08	C-33
95002-50000	C-33
95005-35030-20	C-18-1
95005-35050-20	M-19
95005-35090-20	M-19
95005-35110-20	M-19
95005-35110-20	C-16
95005-35140-20	C-18-1
95005-35160-20	M-19
95005-35170-20	M-19
95005-35170-20	C-18-1
95005-35300-20	C-18-1
95005-45090-20	C-16
95005-50510-30	C-33
95005-50580-30	C-33
95005-55550-20	C-33
95005-80033-20	C-16
95005-80140-20	C-16
95005-80290-20	C-16
95005-80380-20	C-16
95012-13001	C-25-1
95012-17001	C-28
95701-06010-00	M-5
95701-06010-07	C-39
95701-06012-00	C-31
95701-06012-07	C-39
95701-06014-00	M-16
95701-06014-00	M-17
95701-06016-00	M-10
95701-06016-00	M-13
95701-06016-00	C-6
95701-06018-00	M-1
95701-06018-00	M-14
95701-06020-00	C-20
95701-06035-00	M-18
95701-06035-00	C-30-2
95701-06045-00	M-13
95701-08030-00	M-5
95701-08050-00	M-14
95701-08055-07	M-14
95701-08080-00	M-14
95701-10060-00	M-14
95801-06010-07	C-39
95801-06012-07	C-39
95801-06028-00	M-12
96000	
96001-06012-00	C-40
96001-06012-07	C-4
96001-06012-07	C-4-1
96001-06014-00	C-17
96001-06014-07	C-11
96001-06014-07	C-14
96001-06016-00	C-6
96001-06018-00	C-39
96001-06018-00	C-40
96001-06018-07	C-4
96001-06018-07	C-4-1
96001-06022-07	C-29
96001-06025-00	C-33
96001-06025-07	M-11
96001-06032-07	C-39
96001-06035-07	C-4-1
96211-08000	C-21
96220-40080	M-17
96300-06012-00	C-30
96300-06012-00	C-30-2
96300-06016-00	C-33
96300-06028-07	C-4
96300-06028-07	C-4-1
96400-10032-00	C-22
96600-06012-00	C-17
96600-06018-07	C-27
96600-06025-00	M-10
96600-08020-10	M-17
98000	
98200-41000	C-30
98200-41000	C-30-2
98200-42000	C-28
98200-42000	C-28-1
98200-42000	C-30
98200-42000	C-30-2
98200-43000	C-28
98200-43000	C-28-1
98200-43000	C-30
98200-43000	C-30-2
99000	
99001-08120	C-32
99001-10120	C-32
99002-13500	C-32
99006-12000	C-32
99006-19000	C-32

PROIBIDA A REPRODUÇÃO
111111 - Concessionária genérica

© Moto Honda da Amazônia Ltda.
Todos os direitos reservados.

HONDA

The Power of Dreams

Publicado pela
Moto Honda da Amazônia Ltda
Setor Publicações Técnicas
Impresso no Brasil