HONDA

CBX250 TWISTER

CBX250
(06/07/08/09)

CATÁLOGO DE PEÇAS
PARTS CATALOGUE
CATALOGO DE PIEZAS

9

Moto Honda da Amazônia Ltda. – 2010

00X1B-KPF-009

ÍNDICE	INDEX	INDICE	
INSTRUÇÕES	INSTRUCTIONS	INSTRUCIONES	1
GRUPO DO MOTOR	ENGINE GROUP	GRUPO DE MOTOR	2
GRUPO DO CHASSI	FRAME GROUP	GRUPO DE BASTIDOR	3
ÍNDICE DE NÚMERO DE PEÇAS	PART NUMBER INDEX	INDICE DEL NUMERO DE LA PIEZA	4

Catálogo de Peças
00X1B-KPF-009
Atualizado com:
NP 13KPF1B3
Nº 11 a 20
13/01/11
6HS

PROIBIDA A REPRODUÇÃO E DISTRIBUIÇÃO
1010913 - Matsuo - MM - JT
© Moto Honda da Amazônia Ltda.
Todos os direitos reservados.

NH-1 Preto

NH-411M Prata Force Metálica

R-306C Vermelho Guaraná Candy

Modelo 2006

PROIBIDA DISTRIBUIÇÃO

© Moto Honda da Amazônia Ltda.
Todos os direitos reservados.

R-306C Vermelho Guaraná Candy

NH-1 Preto

NH-411M Prata Force Metálica

Y-198 Amarelo Topázio

Modelo 2007

PROIBIDA DISTRIBUIÇÃO
10109 . Mat

© Moto Honda da Amazônia Ltda.
Todos os direitos reservados.

R-206 Vermelho Maceio

NH-1 Preto

NH-455M Prata Lumiar Metálica

Y-198 Amarelo Topázio

Modelo 2008

PROIBIDA DISTRIBUIÇÃO
3 - Mats'

© Moto Honda da Amazônia Ltda.
Todos os direitos reservados.

Instruções para o Uso do Catálogo de Peças

- **Este Catálogo de Peças descreve todas as peças de reposição, bem como o tempo de mão de obra (T.M.O.) para o modelo CBX250.**
  - **Este Catálogo de Peças foi elaborado com base nas últimas informações disponíveis até 13 de Janeiro de 2011.**
- **Especifique sempre o Nº completo da peça quando for efetuar um pedido de peças.**
  - **Verifique sempre o número, modelo, tipo, série, cor, marca, tamanho, que se fizer necessário antes de fazer o pedido de peças.**
  - **Observe sempre que as ilustrações permitem localizar uma determinada parte do chassi ou do motor, podendo diferenciar da sua forma original.**
- **Informe-se sobre a versão atualizada do catálogo de peças através do site www.hondaposvenda.com.br.**

Índice

- Instruções para o Uso do Catálogo de Peças 1
- Como Localizar as Informações sobre as Peças 2
- Estrutura do Catálogo de Peças 3
- Quando Utilizar as Peças 4
- Abreviaturas Utilizadas neste Catálogo de Peças 4
- Como Localizar o Bloco de Peças e os Números de Série 5
- Localização da Etiqueta de Cores 5
- Modelos, Códigos de Área e Números de Série Aplicáveis 6
- Etiqueta de Cores 7
- Tabela de Cores 8
- Composição do Número de Identificação do Veículo (V.I.N.) 14
- Aplicação de Mangueiras de Combustível, Aplicações Gerais, Mangueira de Vinil 15
- Composição do Número de Identificação das Mangueiras 18
- Instruções para o Uso do Tempo Padrão de Mão de Obra T.M.O. 19
- Índice Ilustrado - Grupo do Motor 70
- Índice Ilustrado - Grupo do Chassi 72
- Índice Número de Peças 224

PROIBIDA A REPRODUÇÃO E DISTRIBUIÇÃO
1010913 - Matsuo - MM - JT

© Moto Honda da Amazônia Ltda.
Todos os direitos reservados.

Voltar
Back
Volver

Como Localizar as Informações sobre as Peças

Ⓐ Referência com o Índice Ilustrado

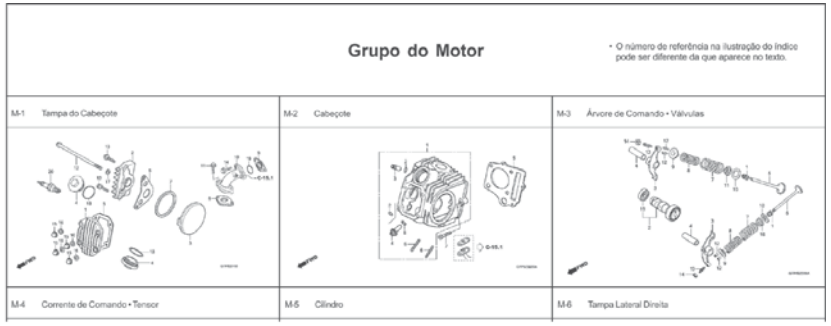

Ⓑ Referência com o Índice Número de Peças

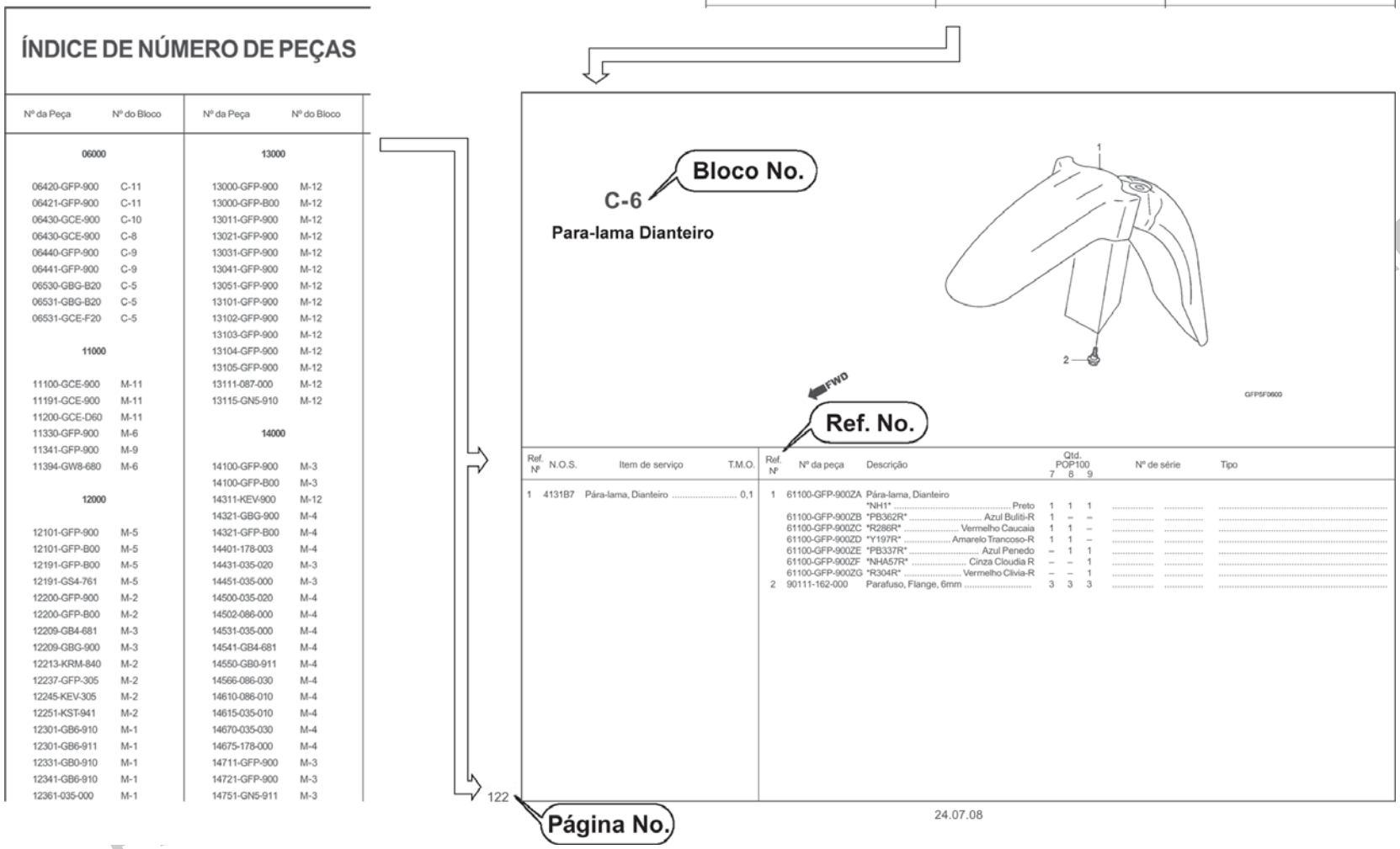

ÍNDICE DE NÚMERO DE PEÇAS

Nº da Peça	Nº do Bloco
06000	
06420-GFP-900	C-11
06421-GFP-900	C-11
06430-GCE-900	C-10
06430-GCE-900	C-8
06440-GFP-900	C-9
06441-GFP-900	C-9
06530-GBG-B20	C-5
06531-GBG-B20	C-5
06531-GCE-F20	C-5
11000	
11100-GCE-900	M-11
11191-GCE-900	M-11
11200-GCE-D60	M-11
11330-GFP-900	M-6
11341-GFP-900	M-9
11394-GW8-680	M-6
12000	
12101-GFP-900	M-5
12101-GFP-B00	M-5
12191-GFP-B00	M-5
12191-GS4-761	M-5
12200-GFP-900	M-2
12200-GFP-B00	M-2
12209-GB4-681	M-3
12209-GBG-900	M-3
12213-KRM-840	M-2
12237-GFP-305	M-2
12245-KEV-305	M-2
12251-KST-941	M-2
12301-GB6-910	M-1
12301-GB6-911	M-1
12331-GB0-910	M-1
12341-GB6-910	M-1
12361-035-000	M-1

Nº da Peça	Nº do Bloco
13000	
13000-GFP-900	M-12
13000-GFP-B00	M-12
13011-GFP-900	M-12
13021-GFP-900	M-12
13031-GFP-900	M-12
13041-GFP-900	M-12
13051-GFP-900	M-12
13101-GFP-900	M-12
13102-GFP-900	M-12
13103-GFP-900	M-12
13104-GFP-900	M-12
13105-GFP-900	M-12
13111-087-000	M-12
13115-GN5-910	M-12
14000	
14100-GFP-900	M-3
14100-GFP-B00	M-3
14311-KEV-900	M-12
14321-GBG-900	M-4
14321-GFP-B00	M-4
14401-178-003	M-4
14431-035-020	M-3
14451-035-000	M-3
14500-035-020	M-4
14502-086-000	M-4
14531-035-000	M-4
14541-GB4-681	M-4
14550-GB0-911	M-4
14566-086-030	M-4
14610-086-010	M-4
14615-035-010	M-4
14670-035-030	M-4
14675-178-000	M-4
14711-GFP-900	M-3
14721-GFP-900	M-3
14751-GN5-911	M-3

Bloco No.

C-6

Para-lama Dianteiro

FWD

Ref. No.

Ref. Nº	N.O.S.	Item de serviço	T.M.O.
1	4131B7	Pára-lama, Dianteiro	0,1

Ref. Nº	Nº da peça	Descrição	Qtd. POP100 7	8	9	Nº de série	Tipo
1	61100-GFP-900ZA	Pára-lama, Dianteiro					
		NH1 Preto	1	1	1		
	61100-GFP-900ZB	*PB362R* Azul Buliti-R	1	–	–		
	61100-GFP-900ZC	*R286R* Vermelho Caucaia	1	1	–		
	61100-GFP-900ZD	*Y197R* Amarelo Trancoso-R	1	1	–		
	61100-GFP-900ZE	*PB337R* Azul Penedo	–	1	1		
	61100-GFP-900ZF	*NHA57R* Cinza Cloudia R	–	–	1		
	61100-GFP-900ZG	*R304R* Vermelho Clivia-R	–	–	1		
2	90111-162-000	Parafuso, Flange, 6mm	3	3	3		

122

Página No.

24.07.08

© Moto Honda da Amazônia Ltda.
Todos os direitos reservados.

Estrutura do Catálogo de Peças

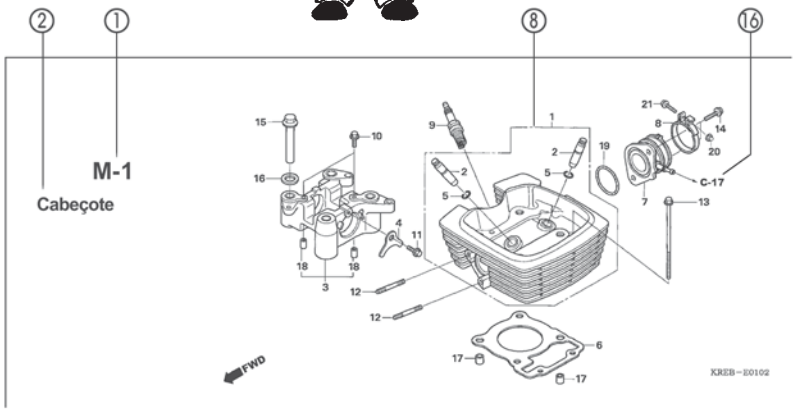

Ref. Nº	N.O.S.	Item de serviço	T.M.O.	Ref. Nº	Nº da peça	Descrição	Qtd. POP100 7	8	9	Nº de série		Tipo
4	811175	Cabo, Trava Assento	0,1	1	18327-KAE-000	Bucha, Traseira Câmara (8,5x15)	2	2	2			
5	4131E8	Trava, Assento: Lateral Traseira	0,1	2	61104-GCE-E40	Bucha, Pára-lama Dianteiro	2	2	2			
6	4131E4	Assento: Duplo	0,1	3	77151-KW3-000	Mola, Trava Assento	1	–	–			BR
13	4121K9	Tampa, Trava Assento	0,1		77151-MB1-870		1	–	–			2LA,3LA
15	4131F2	Chave, Trava Assento	0,2				–	1	1			
				4	77156-GFP-900	Cabo, Trava Assento	1	1	1			
				5	77160-GFP-900	Suporte Comp., Trava Assento	1	1	–			
					77160-GFP-B00		–	–	1			
				6	77200-GFP-900ZB	Assento Conj., Duplo						
					NHA08L	Cinza Itaipu	1	–	–			
					77200-GFP-900ZD *RA08L*	Vermelho Urucum	1	–	–			
					77200-GFP-910ZA *NH1L*	Preto	–	1	1			
				7	77201-GFP-900	Suporte, Dobradiça Assento	1	1	1			
				8	94001-05070-0S	Presilha, Fiação (Preto) (145mm)	1	1	1			

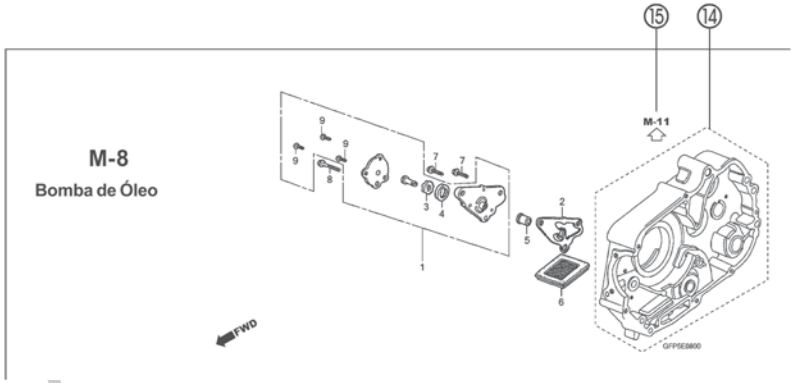

① **Número do Bloco**
- O número do bloco é oferecido (no lugar do nº de páginas) para ajudar na consulta da peça com o nº ou nome da peça.

② **Nome do Bloco**

③ **Item de Serviço / Tempo de Mão de Obra (T.M.O.)**

④ **Número de Referência**
- Os números de título descritos entre parênteses indicam que continua da página anterior

⑤ **Número da Peça**

⑥ **Descrição**

⑦ **Código de Cores HONDA**

⑧ **Conjuntos**
- As peças cujas figuras estejam delimitadas por linhas pontilhadas são disponíveis em conjunto completo. (As peças componentes do conjunto também são comercializadas individualmente).

⑨ **Descrição de Cores**

⑩ **Nota**
As notas são apresentadas entre parênteses na coluna do nome da peça.

⑪ **Quantidade Utilizada na Motocicleta**
- Quando aparecem entre parênteses indicam peças opcionais.
- Quando indicadas com a letra "N" deve-se utilizar a quantidade que for necessária.
- Indica o número de peças utilizadas no bloco.

⑫ **Número de Série**

⑬ **Tipo**
- Quando a coluna tipo se encontra em branco significa que as peças são aplicáveis a todos os tipos.

⑭ ⬚
- Peças circundadas por uma linha pontilhada ⬚ estão incluídas em blocos diferentes.

⑮ ⇦
- A flecha vazada ⇦ indica o Nº do bloco onde a peça incluída na linha ⬚ se encontra.

⑯ ←
- A flecha sólida ← indica o Nº do bloco com o qual a peça em questão está conectada.

UÇÃO E DISTRIBUIÇÃO
Matsu - MM - JT

© Moto Honda da Amazônia Ltda.
Todos os direitos reservados.

Quando Utilizar as Peças

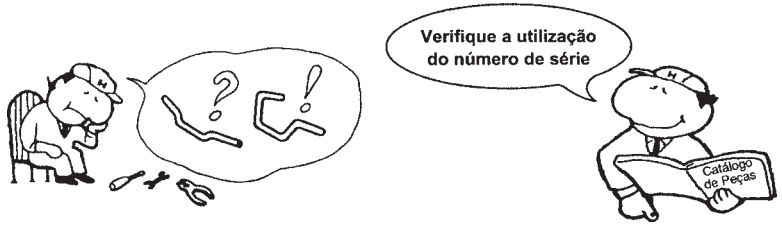

Ref. Nº	Nº da peça	Descrição	Qtd. CBR900 RRN	RRP	RRR	RRS	RRT	RRV	Nº de série
1	33101-MAE-601	Unidade Farol "NH-285" Cinza	–	–	1	–	–	–	
			–	–	–	1	–	–	~ 2351159
			–	–	–	1	–	–	~ 2351712
	33101-MAE-612	Unidade Farol "NH-283" Cinza	–	–	1	–	–	–	
		(Precaução Durante a Instalação)							
			–	–	–	1	–	–	~ 2351309
			–	–	–	1	–	–	~ 2351434
			–	–	–	1	–	–	~ 2350300
			–	–	–	1	–	–	~ OM300138
	33101-MAE-671	Unidade Farol "NH-1" Preto	–	–	1	–	–	–	
			–	–	–	1	–	–	
			–	–	–	1	–	–	~ SM300356
	33101-MAE-691	Unidade Farol	–	–	1	–	–	–	
	33101-MAE-602	Unidade Farol	–	–	–	1	–	–	2351160 ~
			–	–	–	1	–	–	2351713 ~
			–	–	–	–	1	1	

O número de Série foi utilizado desde o modelo inicial

Quando a numeração do Chassi aparece do lado esquerdo da coluna significa que a utilização da peça se aplica a partir deste número do chassi (2351160)

Quando a numeração do Chassi aparece do lado direito da coluna significa que a utilização da peça se aplica até este número do chassi (2351159)

Abreviaturas Utilizadas neste Catálogo de Peças

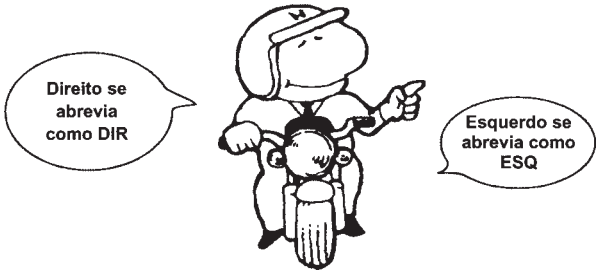

* "Esq" e "Dir" na descrição de uma peça significa o lado Esquerdo e o lado Direito considerando-se que esteja sobre o assento da motocicleta.

• No Catálogo de peças utilizam-se as seguintes abreviaturas:

Conj. ..... Conjunto
Comp. ..... Completo
Dir. ..... Direito
Esq. ..... Esquerdo
STD ..... Standard
mm ..... Milímetro
G ..... Grama
D (22D) ..... Dente (22 dentes)
A ..... Ampére
V ..... Volt
W ..... Watt
C.A. ..... Corrente Alternada
C.C. ..... Corrente Contínua
ADM ..... Admissão
ESC ..... Escape
DIANT. ..... Dianteira
TRAS. ..... Traseira
SEX ..... Sextavado
LAT ..... Lateral
TRANS ..... Transmissão
PRIM ..... Primário
SEC ..... Secundário
MPH ..... Milhas por Hora
Km/h ..... Quilômetro por Hora
L.E.D. ..... Diodo Emissor de Luz
C.D.I. ..... Unidade Descarga Capacitiva
1LA ..... República Dominicana, El Salvador
Venezuela, Guatemala, Guiana
(Mercosul: Argentina, Paraguai, Uruguai)
MIX ..... Moto Mix Brasil
2LA ..... Colômbia, México
3LA ..... América Latina
AR ..... Argentina
M ..... Motor de Partida

PROIBIDA A REPRODUÇÃO E DISTRIBUIÇÃO
1010913 - Hatsuo - MIM - JF

© Moto Honda da Amazônia Ltda.
Todos os direitos reservados.

Como Localizar o Bloco de Peças e os Números de Série

Localização da Etiqueta de Cores

Bloco de Peças	Peças do Motor M-1 ~	Peças do Carburador M-18 ~	Peças do Chassi C-1 ~	Peças Coloridas
Números Necessários	Número de Série do Motor	Número de Série do Carburador	Número de Série do Chassi	Etiqueta de Cores
Pontos de Localização	1	2	3	4

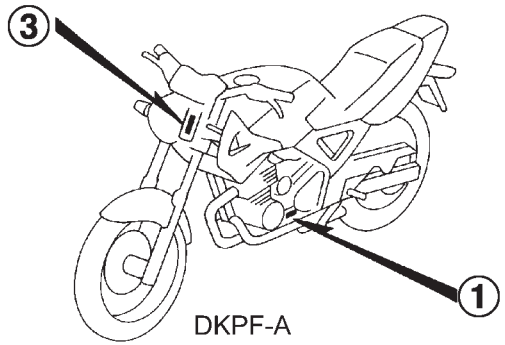

DKPF-A

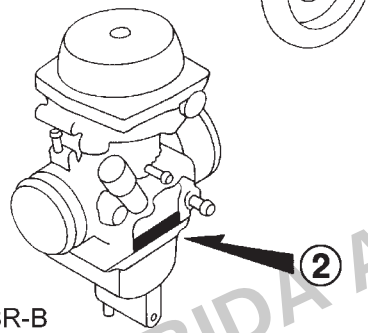

DKBR-B

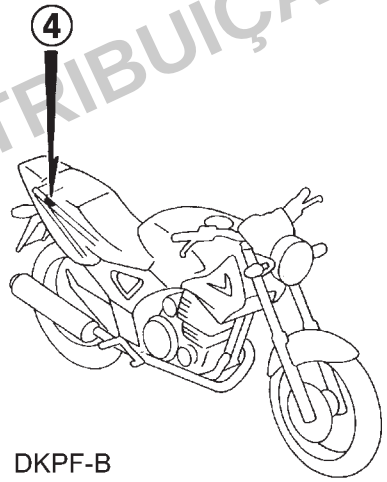

DKPF-B

PROIBIDA A REPRODUÇÃO E DISTRIBUIÇÃO
1010913 - Matsuo - MM - JT

© Moto Honda da Amazônia Ltda.
Todos os direitos reservados.

Modelo, Código de Área e Números de Série Aplicáveis

Os Modelos, Códigos de Área, Tipos e os Números de Série Aplicáveis podem ser identificados conforme tabela abaixo.
As peças com código de área são exclusivas dos países designados.
Se os códigos de área não estiverem listados, as peças são de uso comum.

Modelo	Código de Área	Tipo	Nº de Série Aplicável do Motor	Nº de Série Aplicável do Chassi	Nº de Identificação Aplicável do Carburador
CBX250$_6$	BR	Brasil	MC35E-6000001~	9C2MC35006R000001~	VEA2K A
	2LA	América Latina	MC35E-6200001~	9C2MC35006R200001~	VEA2J A
	3LA	América Latina	MC35E-6300001~	9C2MC35006R300001~	VEA2K A
CBX250$_7$	BR	Brasil	MC35E-7000001~	9C2MC35007R000001~	VEA2H A
	2LA	América Latina	MC35E-7200001~	9C2MC35007R200001~	VEA2K A
	3LA	América Latina	MC35E-7300001~	9C2MC35007R300001~	VEA2J A
CBX250$_8$	BR	Brasil	MC35E-8000001~	9C2MC35008R000001~	VEA2H A
	2LA	América Latina	MC35E-8200001~	9C2MC350*8R200001~	VEA2K A
	3LA	América Latina	MC35E-8300001~	9C2MC35008R300001~	VEA2J A

* Para identificação do número do carburador/corpo do acelerador, somente a parte sublinhada deverá ser usada para registro.

VEA2A B KC ア

PROIBIDA A REPRODUÇÃO E DISTRIBUIÇÃO
1010913 - Matsuo - MM - JT

© Moto Honda da Amazônia Ltda.
Todos os direitos reservados.

Etiqueta de Cores

- Ao solicitar as peças, verifique o nome, a cor principal e o código observando a “ETIQUETA DE CORES” na motocicleta.
- Ao solicitar as peças coloridas, utilize a Tabela de Cores conforme instruções de utilização do Catálogo de Peças.

VFR800FIW

COR **R-157**
CÓDIGO **R157**

Nº	Modelo		VFR800FIW			
	Cor Principal		Prata Sparking Metálica	Preto Mute Metálico	Nº de identificação do Bloco	Nº de ref.
	Código de Cor		NH295	NH359		
	Nome das Peças Coloridas	Nº Peça Básico				
1						
2						
3						
4						
5						
6						
7						
8						
9						
10						
11						
12						
13						

PROIBIDA A REPRODUÇÃO E DISTRIBUIÇÃO
1010913 - Matsuo - MM - JT

© Moto Honda da Amazônia Ltda.
Todos os direitos reservados.

Voltar
Back
Volver

Tabela de Cores

• Ao solicitar as peças coloridas consulte a tabela abaixo, verifique a cor principal da motocicleta e utilize o número de peça básico adicionando o código de cor relativo.

CBX250 (CBX250$_6$) BR

Nº	Modelo		CBX250$_6$				
	Cor Principal		Vermelho Guaraná Candy	Preto	Prata Force Metálica	Nº de identificação do Bloco	Nº de ref.
	Código de Cor		R-306C	NH-1	NH-411M		
	Nome das Peças Coloridas	Nº Peça Básico					
1	Tampa, Lateral Esquerda	83640-KPF-901	ZB	ZB	ZB	C-15	4
2	Tampa, Lateral Direita	83540-KPF-901	ZB	ZB	ZB	C-15	1
3	Rabeta, Lateral Esquerda	77220-KPF-960	ZA	ZB	ZC	C-14	12
4	Rabeta, Lateral Direita	77210-KPF-960	ZA	ZB	ZC	C-14	11
5	Rabeta, Tampa Central	77235-KPF-960	ZC	ZA	ZB	C-14	14
6	Para-lama Dianteiro, Comp.	61100-KPF-910	ZJ	ZB	ZE	C-7	3
7	Suporte, Superior Guidão	53131-KBB-950	ZC	ZC	ZC	C-5	19
8	Emblema, HONDA	77227-KRM-B30	-	-	ZA	C-32	7
9	Emblema, HONDA	77227-KRM-760	ZA	ZA	-	C-32	7
10	Emblema, Esquerdo Tanque Combustível	17514-KPF-750	-	ZB	ZC	C-32	2
11	Emblema, Esquerdo Tanque Combustível	17514-KPF-960	ZA	-	-	C-32	2
12	Emblema, Esquerdo Carenagem	64226-KPF-960	ZA	ZB	ZC	C-32	6
13	Emblema, Direito Tanque Combustível	17513-KPF-750	-	ZB	ZC	C-32	1
14	Emblema, Direito Tanque Combustível	17513-KPF-960	ZA	-	-	C-32	1
15	Emblema, Lateral Rabeta	77213-KPF-960	ZA	ZB	ZC	C-32	7
16	Emblema, Carenagem	64225-KPF-960	ZA	ZB	ZC	C-32	5
17	Painel Comp., Freio Traseiro	43100-KPF-900	ZB	ZB	ZB	C-11	2
18	Carenagem, Esquerda	64310-KPF-960	ZA	ZB	ZC	C-13	16
19	Carenagem, Direita	64210-KPF-960	ZA	ZB	ZC	C-13	14
20	Tanque, Combustível	17520-KPF-960	ZA	ZB	ZC	C-13	8

PROIBIDA A REPRODUÇÃO E DISTRIBUIÇÃO
1010913 - Matsuo - MM - JT

© Moto Honda da Amazônia Ltda.
Todos os direitos reservados.

Tabela de Cores

• Ao solicitar as peças coloridas consulte a tabela abaixo, verifique a cor principal da motocicleta e utilize o número de peça básico adicionando o código de cor relativo.

CBX250 (CBX250$_6$) 2LA,3LA

Nº	Modelo		CBX250$_6$				
	Cor Principal		Vermelho Guaraná Candy	Preto	Prata Force Metálica	Nº de identificação do Bloco	Nº de ref.
	Código de Cor		R-306C	NH-1	NH-411M		
	Nome das Peças Coloridas	Nº Peça Básico					
1	Tampa, Lateral Esquerda	83640-KPF-901	ZB	ZB	ZB	C-15	4
2	Tampa, Lateral Direita	83540-KPF-901	ZB	ZB	ZB	C-15	1
3	Rabeta, Lateral Esquerda	77220-KPF-960	ZA	ZB	ZC	C-14	12
4	Rabeta, Lateral Direita	77210-KPF-960	ZA	ZB	ZC	C-14	11
5	Rabeta, Tampa Central	77235-KPF-960	ZC	ZA	ZB	C-14	14
6	Para-lama Dianteiro, Comp.	61100-KPF-910	ZJ	ZB	ZE	C-7	3
7	Suporte, Superior Guidão	53131-KBB-950	ZC	ZC	ZC	C-5	19
8	Etiqueta, Cor	87565-KPF-740	ZA	ZB	ZC	C-31	6
9	Emblema, HONDA	77227-KRM-B30	-	-	ZA	C-32	7
10	Emblema, HONDA	77227-KRM-760	ZA	ZA	-	C-32	7
11	Emblema, Esquerdo Tanque Combustível	17514-KPF-750	-	ZB	ZC	C-32	2
12	Emblema, Esquerdo Tanque Combustível	17514-KPF-960	ZA	-	-	C-32	2
13	Emblema, Esquerdo Carenagem	64226-KPF-960	ZA	ZB	ZC	C-32	6
14	Emblema, Direito Tanque Combustível	17513-KPF-750	-	ZB	ZC	C-32	1
15	Emblema, Direito Tanque Combustível	17513-KPF-960	ZA	-	-	C-32	1
16	Emblema, Lateral Rabeta	77213-KPF-960	ZA	ZB	ZC	C-32	7
17	Emblema, Carenagem	64225-KPF-960	ZA	ZB	ZC	C-32	5
18	Painel Comp., Freio Traseiro	43100-KPF-900	ZB	ZB	ZB	C-11	2
19	Carenagem, Esquerda	64310-KPF-960	ZA	ZB	ZC	C-13	16
20	Carenagem, Direita	64210-KPF-960	ZA	ZB	ZC	C-13	14
21	Tanque, Combustível	17520-KPF-960	ZA	ZB	ZC	C-13	8

PROIBIDA A REPRODUÇÃO E DISTRIBUIÇÃO
1010913 - Matsuo - MM - JT

© Moto Honda da Amazônia Ltda.
Todos os direitos reservados.

Tabela de Cores

• Ao solicitar as peças coloridas consulte a tabela abaixo, verifique a cor principal da motocicleta e utilize o número de peça básico adicionando o código de cor relativo.

CBX250 (CBX250$_7$) BR

Nº	Modelo		CBX250$_7$					
	Cor Principal		Vermelho Guaraná Candy	Preto	Prata Force Metálica	Amarelo Topázio	Nº de identificação do Bloco	Nº de ref.
	Código de Cor		R-306C	NH-1	NH-411M	Y-198		
	Nome das Peças Coloridas	Nº Peça Básico						
1	Tampa, Lateral Esquerda	83640-KPF-901	ZB	ZB	ZB	ZB	C-15	4
2	Tampa, Lateral Direita	83540-KPF-901	ZB	ZB	ZB	ZB	C-15	1
3	Rabeta, Lateral Esquerda	77220-KPF-630	ZC	ZA	ZB	ZD	C-14	12
4	Rabeta, Lateral Direita	77210-KPF-630	ZC	ZA	ZB	ZD	C-14	11
5	Rabeta, Tampa Central	77235-KPF-630	ZC	ZA	ZB	ZD	C-14	14
6	Para-lama Dianteiro, Comp.	61100-KPF-910	ZJ	ZB	ZE	ZK	C-7	3
7	Suporte, Superior Guidão	53131-KBB-950	ZC	ZC	ZC	ZC	C-5	19
8	Emblema A, Carenagem Esquerda	64226-KPF-630	ZA	ZB	ZC	ZD	C-32-1	6
9	Emblema A, Carenagem Direita	64225-KPF-630	ZA	ZB	ZC	ZD	C-32-1	5
10	Emblema B, Carenagem Direita	64230-KPF-630	ZA	ZB	ZC	ZD	C-32-1	7
11	Emblema, HONDA	77227-KRM-B30	–	–	ZA	ZA	C-32-1	10
12	Emblema, HONDA	77227-KRM-760	ZA	ZA	–	–	C-32-1	10
13	Emblema, Esquerdo Tanque Combustível	17514-KPF-630	–	–	–	ZA	C-32-1	2
14	Emblema, Esquerdo Tanque Combustível	17514-KPF-750	–	ZB	ZC	–	C-32-1	2
15	Emblema, Esquerdo Tanque Combustível	17514-KPF-960	ZA	–	–	–	C-32-1	2
16	Emblema, Direito Tanque Combustível	17513-KPF-630	–	–	–	ZA	C-32-1	1
17	Emblema, Direito Tanque Combustível	17513-KPF-750	–	ZB	ZC	–	C-32-1	1
18	Emblema, Direito Tanque Combustível	17513-KPF-960	ZA	–	–	–	C-32-1	1
19	Emblema, Lateral Rabeta	77213-KPF-630	–	–	–	ZA	C-32-1	9
20	Emblema, Lateral Rabeta	77213-KPF-960	ZA	ZB	ZC	–	C-32-1	9
21	Emblema B, Esquerdo Carenagem	64231-KPF-630	ZA	ZB	ZC	ZD	C-32-1	8
22	Painel Comp., Freio Traseiro	43100-KPF-900	ZB	ZB	ZB	ZB	C-11	2
23	Carenagem, Esquerda	64310-KPF-630	ZA	ZB	ZC	ZD	C-13	16
24	Carenagem, Direita	64210-KPF-630	ZA	ZB	ZC	ZD	C-13	14
25	Faixa, Esquerda Tanque Combustível	17522-KPF-630	ZA	ZB	ZC	ZD	C-32-1	4
26	Faixa, Direita Tanque Combustível	17521-KPF-630	ZA	ZB	ZC	ZD	C-32-1	3
27	Tanque, Combustível	17520-KPF-630	ZA	ZB	ZC	ZD	C-13	8

PROIBIDA A REPRODUÇÃO E DISTRIBUIÇÃO
20100913 - Matsuo - MM - JT

© Moto Honda da Amazônia Ltda.
Todos os direitos reservados.

Tabela de Cores

• Ao solicitar as peças coloridas consulte a tabela abaixo, verifique a cor principal da motocicleta e utilize o número de peça básico adicionando o código de cor relativo.

CBX250 (CBX250$_7$) 2LA, 3LA

Nº	Modelo		CBX250$_7$					
	Cor Principal		Vermelho Guaraná Candy	Preto	Prata Force Metálica	Amarelo Topázio	Nº de identificação do Bloco	Nº de ref.
	Código de Cor		R-306C	NH-1	NH-411M	Y-198		
	Nome das Peças Coloridas	Nº Peça Básico						
1	Tampa, Lateral Esquerda	83640-KPF-901	ZB	ZB	ZB	ZB	C-15	4
2	Tampa, Lateral Direita	83540-KPF-901	ZB	ZB	ZB	ZB	C-15	1
3	Rabeta, Lateral Esquerda	77220-KPF-630	ZC	ZA	ZB	ZD	C-14	12
4	Rabeta, Lateral Direita	77210-KPF-630	ZC	ZA	ZB	ZD	C-14	11
5	Rabeta, Tampa Central	77235-KPF-630	ZC	ZA	ZB	ZD	C-14	14
6	Para-lama Dianteiro, Comp.	61100-KPF-910	ZJ	ZB	ZE	ZK	C-7	3
7	Suporte, Superior Guidão	53131-KBB-950	ZC	ZC	ZC	ZC	C-5	19
8	Emblema A, Carenagem Esquerda	64226-KPF-630	ZA	ZB	ZC	ZD	C-32-1	6
9	Emblema A, Carenagem Direita	64225-KPF-630	ZA	ZB	ZC	ZD	C-32-1	5
10	Emblema B, Carenagem Direita	64230-KPF-630	ZA	ZB	ZC	ZD	C-32-1	7
11	Emblema, HONDA	77227-KRM-B30	–	–	ZA	ZA	C-32-1	10
12	Emblema, HONDA	77227-KRM-760	ZA	ZA	–	–	C-32-1	10
13	Emblema, Esquerdo Tanque Combustível	17514-KPF-630	–	–	–	ZA	C-32-1	2
14	Emblema, Esquerdo Tanque Combustível	17514-KPF-750	–	ZB	ZC	–	C-32-1	2
15	Emblema, Esquerdo Tanque Combustível	17514-KPF-960	ZA	–	–	–	C-32-1	2
16	Emblema, Direito Tanque Combustível	17513-KPF-630	–	–	–	ZA	C-32-1	1
17	Emblema, Direito Tanque Combustível	17513-KPF-750	–	ZB	ZC	–	C-32-1	1
18	Emblema, Direito Tanque Combustível	17513-KPF-960	ZA	–	–	–	C-32-1	1
19	Emblema, Lateral Rabeta	77213-KPF-630	–	–	–	ZA	C-32-1	9
20	Emblema, Lateral Rabeta	77213-KPF-960	ZA	ZB	ZC	–	C-32-1	9
21	Emblema B, Esquerdo Carenagem	64231-KPF-630	ZA	ZB	ZC	ZD	C-32-1	8
22	Painel Comp., Freio Traseiro	43100-KPF-900	ZB	ZB	ZB	ZB	C-11	2
23	Carenagem, Esquerda	64310-KPF-630	ZA	ZB	ZC	ZD	C-13	16
24	Carenagem, Direita	64210-KPF-630	ZA	ZB	ZC	ZD	C-13	14
25	Faixa, Esquerda Tanque Combustível	17522-KPF-630	ZA	ZB	ZC	ZD	C-32-1	4
26	Faixa, Direita Tanque Combustível	17521-KPF-630	ZA	ZB	ZC	ZD	C-32-1	3
27	Tanque, Combustível	17520-KPF-630	ZA	ZB	ZC	ZD	C-13	8

PROIBIDA A REPRODUÇÃO E DISTRIBUIÇÃO
10.10.2013 - Matsuo - MM - JT

© Moto Honda da Amazônia Ltda.
Todos os direitos reservados.

Voltar
Back
Volver

Tabela de Cores

• Ao solicitar as peças coloridas consulte a tabela abaixo, verifique a cor principal da motocicleta e utilize o número de peça básico adicionando o código de cor relativo.

CBX250 (CBX250₈) BR

Nº	Modelo		CBX250₈					
	Cor Principal		Vermelho Maceio	Preto	Prata Lumiar Metálica	Amarelo Topázio	Nº de identificação do Bloco	Nº de ref.
	Código de Cor		R-206	NH-1	NH-455M	Y-198		
	Nome das Peças Coloridas	Nº Peça Básico						
1	Tampa, Lateral Esquerda	83640-KPF-901	ZB	ZB	ZB	ZB	C-15	4
2	Tampa, Lateral Direita	83540-KPF-901	ZB	ZB	ZB	ZB	C-15	1
3	Rabeta, Lateral Esquerda	77220-KPF-B10	ZA	ZB	ZC	ZD	C-14	12
4	Rabeta, Lateral Direita	77210-KPF-B10	ZA	ZB	ZC	ZD	C-14	11
5	Rabeta, Tampa Central	77235-KPF-B10	ZB	–	ZA	–	C-14	14
6	Rabeta, Tampa Central	77235-KPF-630	–	ZA	–	ZD	C-14	14
7	Para-lama Dianteiro, Comp.	61100-KPF-910	ZM	ZB	ZL	ZK	C-7	6
8	Suporte, Superior Guidão	53131-KBB-950	ZC	ZC	ZC	ZC	C-5	19
9	Emblema A, Carenagem Esquerda	64226-KPF-B10	ZA	ZB	ZC	ZD	C-32-2	6
10	Emblema A, Carenagem Direita	64225-KPF-B10	ZA	ZB	ZC	ZD	C-32-2	5
11	Emblema B, Carenagem Esquerda	64231-KPF-B10	ZA	ZB	ZC	ZD	C-32-2	8
12	Emblema B, Carenagem Direita	64230-KPF-B10	ZA	ZB	ZC	ZD	C-32-2	7
13	Emblema, HONDA	77227-KRM-B30	ZA	–	ZA	ZA	C-32-2	10
14	Emblema, HONDA	77227-KRM-760	–	ZA	–	–	C-32-2	10
15	Emblema, Esquerdo Tanque Combustível	17514-KPF-B10	ZA	ZB	ZC	–	C-32-2	2
16	Emblema, Esquerdo Tanque Combustível	17514-KPF-630	–	–	–	ZA	C-32-2	2
17	Emblema, Direito Tanque Combustível	17513-KPF-B10	ZA	ZB	ZC	–	C-32-2	1
18	Emblema, Direito Tanque Combustível	17513-KPF-630	–	–	–	ZA	C-32-2	1
19	Emblema, Lateral Rabeta	77213-KPF-B10	ZA	ZB	ZC	ZD	C-32-2	9
20	Painel Comp., Freio Traseiro	43100-KPF-900	ZC	ZC	ZC	ZC	C-11	2
21	Carenagem, Esquerda	64310-KPF-B10	ZA	ZB	ZC	ZD	C-13	16
22	Carenagem, Direita	64210-KPF-B10	ZA	ZB	ZC	ZD	C-13	14
23	Faixa, Esquerda Tanque Combustível	17522-KPF-B10	ZA	ZB	ZC	ZD	C-32-2	4
24	Faixa, Direita Tanque Combustível	17521-KPF-B10	ZA	ZB	ZC	ZD	C-32-2	3
25	Tanque, Combustível	17520-KPF-B10	ZA	ZB	ZC	ZD	C-13	8

PROIBIDA A REPRODUÇÃO E DISTRIBUIÇÃO
1010913 - Matsuo - MM - 17

© Moto Honda da Amazônia Ltda.
Todos os direitos reservados.

Tabela de Cores

• Ao solicitar as peças coloridas consulte a tabela abaixo, verifique a cor principal da motocicleta e utilize o número de peça básico adicionando o código de cor relativo.

CBX250 (CBX250$_8$/CBX250$_9$) 2LA, 3LA

Nº	Modelo		CBX250$_8$/CBX250$_9$					
	Cor Principal		Vermelho Maceio	Preto	Prata Lumiar Metálica	Amarelo Topázio	Nº de identificação do Bloco	Nº de ref.
	Código de Cor		R-206	NH-1	NH-455M	Y-198		
	Nome das Peças Coloridas	Nº Peça Básico						
1	Tampa, Lateral Esquerda	83640-KPF-901	ZB	ZB	ZB	ZB	C-15	4
2	Tampa, Lateral Direita	83540-KPF-901	ZB	ZB	ZB	ZB	C-15	1
3	Rabeta, Lateral Esquerda	77220-KPF-B10	ZA	ZB	ZC	ZD	C-14	12
4	Rabeta, Lateral Direita	77210-KPF-B10	ZA	ZB	ZC	ZD	C-14	11
5	Rabeta, Tampa Central	77235-KPF-B10	ZB	–	ZA	–	C-14	14
6	Rabeta, Tampa Central	77235-KPF-630	–	ZA	–	ZD	C-14	14
7	Para-lama Dianteiro, Comp.	61100-KPF-910	ZM	ZB	ZL	ZK	C-7	6
8	Suporte, Superior Guidão	53131-KBB-950	ZC	ZC	ZC	ZC	C-5	19
9	Emblema A, Carenagem Esquerda	64226-KPF-B10	ZA	ZB	ZC	ZD	C-32-2	6
10	Emblema A, Carenagem Direita	64225-KPF-B10	ZA	ZB	ZC	ZD	C-32-2	5
11	Emblema B, Carenagem Esquerda	64231-KPF-B10	ZA	ZB	ZC	ZD	C-32-2	8
12	Emblema B, Carenagem Direita	64230-KPF-B10	ZA	ZB	ZC	ZD	C-32-2	7
13	Emblema, HONDA	77227-KRM-B30	ZA	–	ZA	ZA	C-32-2	10
14	Emblema, HONDA	77227-KRM-760	–	ZA	–	–	C-32-2	10
15	Emblema, Esquerdo Tanque Combustível	17514-KPF-B10	ZA	ZB	ZC	–	C-32-2	2
16	Emblema, Esquerdo Tanque Combustível	17514-KPF-630	–	–	–	ZA	C-32-2	2
17	Emblema, Direito Tanque Combustível	17513-KPF-B10	ZA	ZB	ZC	–	C-32-2	1
18	Emblema, Direito Tanque Combustível	17513-KPF-630	–	–	–	ZA	C-32-2	1
19	Emblema, Lateral Rabeta	77213-KPF-B10	ZA	ZB	ZC	ZD	C-32-2	9
20	Painel Comp., Freio Traseiro	43100-KPF-900	ZC	ZC	ZC	ZC	C-11	2
21	Carenagem, Esquerda	64310-KPF-B10	ZA	ZB	ZC	ZD	C-13	16
22	Carenagem, Direita	64210-KPF-B10	ZA	ZB	ZC	ZD	C-13	14
23	Faixa, Esquerda Tanque Combustível	17522-KPF-B10	ZA	ZB	ZC	ZD	C-32-2	4
24	Faixa, Direita Tanque Combustível	17521-KPF-B10	ZA	ZB	ZC	ZD	C-32-2	3
25	Tanque, Combustível	17520-KPF-B10	ZA	ZB	ZC	ZD	C-13	8

PROIBIDA A REPRODUÇÃO E DISTRIBUIÇÃO
1013913 - Matsuo - MSI - JT

© Moto Honda da Amazônia Ltda.
Todos os direitos reservados.

Composição do Número de Identificação do Veículo (V.I.N.)

Exemplo: 9 C 2 J C 3 0 1 _ 0 Y R _ 0 0 0 0 0 1

Número Sequencial de Produção

Código de Fábrica

A .... Ohio U.S.A
B .... Alost Bélgica
C .... Saitama Japão
D .... Guadalajara México
E .... Montesa Espanha
F .... Atessa Itália
K .... Kumamoto Japão
M .... Hamamatsu Japão
R .... Manaus Brasil
S .... Susuka Japão
T .... Tochigi Japão
4 .... Carolina do Sul U.S.A

Ano do Modelo

Exemplo: K....1989 L....1990 M....1991 N....1992 X....1999 Y....2000 (Exceto as letras I.O Q.U) 1....2001 2....2002
3....2003 4....2004 5....2005 6....2006 7....2007 8....2008

Dígito de Controle

Código de Descrição do Veículo

Exemplo: PE04....XR600R RC30....CFR750R JC301....CG125TITAN • KS JC302....CG125TITAN • ES JC303....CG125 • CARGO

Marca e Tipo de Veículo

JH2 ..... HONDA Motocicleta Fabricada no Japão
1HF ..... HONDA Motocicleta Fabricada nos Estados Unidos da América
YC1 ..... HONDA Motocicleta Fabricada na Bélgica
9C2 ..... HONDA Motocicleta Fabricada no Brasil
3H1 ..... HONDA Motocicleta Fabricada no México
VTM ..... HONDA Motocicleta Fabricada na Espanha
ZDC ..... HONDA Motocicleta Fabricada na Itália
JH3 ..... HONDA Motocicleta Fabricada no Japão
478 ..... HONDA Motocicleta Fabricada nos Estados Unidos da América

PROIBIDA A REPRODUÇÃO E DISTRIBUIÇÃO
1010913 - Matsuo - MM - JT

© Moto Honda da Amazônia Ltda.
Todos os direitos reservados.

Mangueira de Combustível, Mangueiras de Aplicação Geral e Mangueira de Vinil

- As “mangueiras de combustível de peças padronizadas”, as “mangueiras de aplicação geral” e as “mangueiras de vinil” podem ser fornecidas sem embalagem (granel) em forma de bobinas.
- Quando necessitar efetuar o pedido destas “mangueiras”, verifique no Catálogo de Peças o código da “mangueira padrão” e em seguida coloque entre parênteses o código da “mangueira sem embalagem (granel)” relativa utilizando a tabela abaixo.
  (O comprimento padrão das “mangueiras sem embalagem (granel)” é de 1 metro. As mangueiras indicadas com o símbolo < > também estão disponíveis com as medidas de 3 e 8 metros).
- Quando necessitar de troca, corte a mangueira sem embalagem (granel) na medida especificada. Esta medida pode ser verificada no nome da peça (verifique no Manual de Serviços ou nas instruções que acompanham as mangueiras sem embalagem (granel) os procedimentos para o corte e instalação).
- A relação abaixo especifica o código das mangueiras padrão e as respectivas mangueiras sem embalagem (granel) e suas medidas. Certifique-se de que estes números sejam aplicados somente para as peças de reposição relacionadas.

Mangueiras de Combustível / Tubos			
Número de Peça Padrão	Número de Peça sem Embalagem (granel)	Peça sem Embalagem (granel)	
		Diâmetro Interno (mm)	Comprimento (m)
95001-30xxx-2x	95001-30001-20M	3,0	1
95001-30xxx-3x	95001-30001-30M	3,0	1
95001-30xxx-4x	95001-30001-40M	3,0	1
95001-35xxx-2x	95001-35001-50M <95001-35003-50M>	3,5	1 3
95001-35xxx-3x	95001-35001-60M <95001-35003-60M>	3,5	1 3
95001-35xxx-4x	95001-35001-60M <95001-35003-60M>	3,5	1 3
95001-35xxx-5x	95001-35001-50M <95001-35003-50M>	3,5	1 3
95001-35xxx-6x	95001-35001-60M <95001-35003-60M>	3,5	1 3
95001-45xxx-2x	95001-45001-50M <95001-45003-50M>	4,5	1 3
95001-45xxx-3x	95001-45001-60M <95001-45003-60M> <95001-45008-60M>	4,5	1 3 8
95001-45xxx-4x	95001-45001-60M <95001-45003-60M> <95001-45008-60M>	4,5	1 3 8
95001-45xxx-5x	95001-45001-50M <95001-45003-50M>	4,5	1 3
95001-45xxx-6x	95001-45001-60M <95001-45003-60M> <95001-45008-60M>	4,5	1 3 8
95001-55xxx-2x	95001-55001-50M <95001-55003-50M> <95001-55008-50M>	5,5	1 3 8

Mangueiras de Combustível / Tubos			
Número de Peça Padrão	Número de Peça sem Embalagem (granel)	Peça sem Embalagem (granel)	
		Diâmetro Interno (mm)	Comprimento (m)
95001-55xxx-3x	95001-55001-60M <95001-55003-60M> <95001-55008-60M>	5,5	1 3 8
95001-55xxx-4x	95001-55001-60M <95001-55003-60M> <95001-55008-60M>	5,5	1 3 8
95001-55xxx-5x	95001-55001-50M <95001-55003-50M> <95001-55008-50M>	5,5	1 3 8
95001-55xxx-6x	95001-55001-60M <95001-55003-60M> <95001-55008-60M>	5,5	1 3 8
95001-75xxx-2x	95001-75001-50M <95001-75003-50M>	7,5	1 3
95001-75xxx-3x	95001-75001-60M <95001-75003-60M> <95001-75008-60M>	7,5	1 3 8
95001-75xxx-4x	95001-75001-60M <95001-75003-60M> <95001-75008-60M>	7,5	1 3 8
95001-75xxx-5x	95001-75001-50M <95001-75003-50M>	7,5	1 3
95001-75xxx-6x	95001-75001-60M <95001-75003-60M> <95001-75008-60M>	7,5	1 3 8
95001-80xxx-2x	95001-80001-50M	8,0	1
95001-80xxx-3x	95001-80001-60M	8,0	1
95001-80xxx-4x	95001-80001-60M	8,0	1
95001-80xxx-5x	95001-80001-50M	8,0	1
95001-80xxx-6x	95001-80001-60M	8,0	1

CUIDADO

É PERIGOSO confundir uma “Mangueira de Combustível” com a “Mangueira de Aplicação Geral” ou com a “Mangueira de Vinil”. Cada “Mangueira” tem sua utilização apropriada.
Nunca utilize uma “Mangueira de Aplicação Geral” ou a “Mangueira de Vinil” no lugar de uma “Mangueira de Combustível” ou vice-versa.
Use sempre a mangueira sem embalagem (granel) especificada, utilizando as instruções de corte e instalação dos Manuais de Serviços e das instruções que são fornecidas juntamente com a embalagem.

PROIBIDA A REPRODUÇÃO E DISTRIBUIÇÃO
20110913 - Matsuo - 3M

© Moto Honda da Amazônia Ltda.
Todos os direitos reservados.

Mangueira de Combustível, Mangueiras de Aplicação Geral e Mangueira de Vinil

Mangueira de Vinil				
Número de Peça Padrão	Número de Peça sem Embalagem (granel)	Peça sem Embalagem (granel)		
		Diâmetro Interno (mm)	Diâmetro Externo (mm)	Comprimento (m)
95003-01xxx-3x	95003-01001-60M <95003-01003-60M>	2,9	6,8	1 3
95003-01xxx-60	95003-01001-60M <95003-01003-60M>	2,9	6,8	1 3
95003-03xxx-3x	95003-03001-60M <95003-03003-60M>	3,0	6,0	1 3
95003-03xxx-60	95003-03001-60M <95003-03003-60M>	3,0	6,0	1 3
95003-05xxx-3x	95003-05001-60M <95003-05003-60M> <95003-05008-60M>	3,5	6,5	1 3 8
95003-05xxx-60	95003-05001-60M <95003-05003-60M> <95003-05008-60M>	3,5	6,5	1 3 8
95003-07xxx-1x	95003-07001-10M <95003-07003-10M> <95003-07008-10M>	4,0	7,0	1 3 8
95003-07xxx-20	95003-07001-10M <95003-07003-10M> <95003-07008-10M>	4,0	7,0	1 3 8
95003-07xxx-3x	95003-07001-60M <95003-07003-60M> <95003-07008-60M>	4,0	7,0	1 3 8
95003-07xxx-60	95003-07001-60M <95003-07003-60M> <95003-07008-60M>	4,0	7,0	1 3 8
95003-07xxx-7x	95003-07001-70M <95003-07003-70M> <95003-07008-70M>	4,0	7,0	1 3 8
95003-08xxx-1x	95003-08001-10M <95003-08003-10M> <95003-08008-10M>	4,5	6,5	1 3 8
95003-09xxx-3x	95003-09001-60M <95003-09003-60M>	4,5	8,0	1 3
95003-09xxx-60	95003-09001-60M <95003-09003-60M>	4,5	8,0	1 3
95003-10xxx-1x	95003-10001-10M <95003-10003-10M>	5,0	8,0	1 3
95003-10xxx-20	95003-10001-10M <95003-10003-10M>	5,0	8,0	1 3
95003-10xxx-3x	95003-10001-60M <95003-10003-60M>	5,0	8,0	1 3
95003-10xxx-60	95003-10001-60M <95003-10003-60M>	5,0	8,0	1 3
95003-11xxx-3x	95003-11001-60M <95003-11003-60M> <95003-11008-60M>	5,0	9,0	1 3 8
95003-11xxx-60	95003-11001-60M <95003-11003-60M> <95003-11008-60M>	5,0	9,0	1 3 8
95003-12xxx-1x	95003-12001-10M <95003-12003-10M> <95003-12008-10M>	5,0	7,0	1 3 8
95003-12xxx-20	95003-12001-10M <95003-12003-10M> <95003-12008-10M>	5,0	7,0	1 3 8

Mangueira de Vinil				
Número de Peça Padrão	Número de Peça sem Embalagem (granel)	Peça sem Embalagem (granel)		
		Diâmetro Interno (mm)	Diâmetro Externo (mm)	Comprimento (m)
95003-14xxx-1x	95003-14001-10M <95003-14003-10M>	6,0	9,0	1 3
95003-14xxx-20	95003-14001-10M <95003-14003-10M>	6,0	9,0	1 3
95003-14xxx-3x	95003-14001-60M <95003-14003-60M>	6,0	9,0	1 3
95003-17xxx-1x	95003-17001-10M <95003-17003-10M>	7,0	9,0	1 3
95003-19xxx-1x	95003-19001-10M <95003-19003-10M> <95003-19008-10M>	7,0	11,0	1 3 8
95003-19xxx-20	95003-19001-10M <95003-19003-10M> <95003-19008-10M>	7,0	11,0	1 3 8
95003-19xxx-3x	95003-19001-60M <95003-19003-60M> <95003-19008-60M>	7,0	11,0	1 3 8
95003-19xxx-60	95003-19001-60M <95003-19003-60M> <95003-19008-60M>	7,0	11,0	1 3 8
95003-21xxx-1x	95003-21001-10M <95003-21003-10M>	8,0	9,0	1 3
95003-21xxx-20	95003-21001-10M <95003-21003-10M>	8,0	9,0	1 3
95003-23xxx-1x	95003-23001-10M <95003-23003-10M>	8,0	12,0	1 3
95003-23xxx-20	95003-23001-10M <95003-23003-10M>	8,0	12,0	1 3
95003-23xxx-3x	95003-23001-60M <95003-23003-60M> <95003-23008-60M>	8,0	12,0	1 3 8
95003-23xxx-60	95003-23001-60M <95003-23003-60M> <95003-23008-60M>	8,0	12,0	1 3 8
95003-25xxx-1x	95003-25001-10M <95003-25003-10M>	9,0	11,0	1 3
95003-25xxx-20	95003-25001-10M <95003-25003-10M>	9,0	11,0	1 3
95003-25xxx-3x	95003-25001-60M <95003-25003-60M>	9,0	11,0	1 3
95003-25xxx-7x	95003-25001-70M <95003-25003-70M>	9,0	11,0	1 3
95003-27xxx-1x	95003-27001-10M <95003-27003-10M>	9,0	13,0	1 3
95003-27xxx-20	95003-27001-10M <95003-27003-10M>	9,0	13,0	1 3
95003-27xxx-3x	95003-27001-60M <95003-27003-60M>	9,0	13,0	1 3
95003-27xxx-60	95003-27001-60M <95003-27003-60M>	9,0	13,0	1 3
95003-33xxx-1x	95003-33001-10M <95003-33003-10M>	10,0	14,0	1 3
95003-33xxx-20	95003-33001-10M <95003-33003-10M>	10,0	14,0	1 3

Mangueira de Vinil				
Número de Peça Padrão	Número de Peça sem Embalagem (granel)	Peça sem Embalagem (granel)		
		Diâmetro Interno (mm)	Diâmetro Externo (mm)	Comprimento (m)
95003-36xxx-1x	95003-36001-10M <95003-36003-10M> <95003-36008-10M>	11,0	13,0	1 3 8
95003-36xxx-20	95003-36001-10M <95003-36003-10M> <95003-36008-10M>	11,0	13,0	1 3 8
95003-37xxx-3x	95003-37001-60M <95003-37003-60M>	11,0	15,0	1 3
95003-37xxx-60	95003-37001-60M <95003-37003-60M>	11,0	15,0	1 3
95003-38xxx-1x	95003-38001-10M <95003-38003-10M>	12,0	13,0	1 3
95003-38xxx-20	95003-38001-10M <95003-38003-10M>	12,0	13,0	1 3
95003-39xxx-1x	95003-39001-10M <95003-39003-10M>	12,0	14,0	1 3
95003-39xxx-20	95003-39001-10M <95003-39003-10M>	12,0	14,0	1 3
95003-40xxx-20	95003-40001-10M <95003-40003-10M>	12,0	16,0	1 3
95003-40xxx-3x	95003-40001-60M <95003-40003-60M>	12,0	16,0	1 3
95003-40xxx-60	95003-40001-60M <95003-40003-60M>	12,0	16,0	1 3
95003-43xxx-1x	95003-43001-10M <95003-43003-10M> <95003-43008-10M>	13,0	15,0	1 3 8
95003-43xxx-20	95003-43001-10M <95003-43003-10M> <95003-43008-10M>	13,0	15,0	1 3 8
95003-45xxx-1x	95003-45001-10M <95003-45003-10M> <95003-45008-10M>	14,0	18,0	1 3 8
95003-45xxx-20	95003-45001-10M <95003-45003-10M> <95003-45008-10M>	14,0	18,0	1 3 8
95003-50xxx-1x	95003-50001-10M <95003-50003-10M>	16,0	19,0	1 3
95003-50xxx-20	95003-50001-10M <95003-50003-10M>	16,0	19,0	1 3
95003-50xxx-3x	95003-50001-60M <95003-50003-60M>	16,0	19,0	1 3
95003-55xxx-1x	95003-55001-10M <95003-55003-10M>	17,5	20,5	1 3
95003-55xxx-20	95003-55001-10M <95003-55003-10M>	17,5	20,5	1 3
95003-60xxx-1x	95003-60001-10M <95003-60003-10M>	22,0	27,0	1 3
95003-60xxx-20	95003-60001-10M <95003-60003-10M>	22,0	27,0	1 3
95003-60xxx-3x	95003-60001-60M <95003-60003-60M>	22,0	27,0	1 3
95003-60xxx-60	95003-60001-60M <95003-60003-60M>	22,0	27,0	1 3

PROIBIDA A REPRODUÇÃO E DISTRIBUIÇÃO
1010913 - Matsuo - MM - 17

CUIDADO

É PERIGOSO confundir uma "Mangueira de Combustível" com a "Mangueira de Aplicação Geral" ou com a "Mangueira de Vinil". Cada "Mangueira" tem sua utilização apropriada.
Nunca utilize uma "Mangueira de Aplicação Geral" ou a "Mangueira de Vinil" no lugar de uma "Mangueira de Combustível" ou vice-versa.
Use sempre a mangueira sem embalagem (granel) especificada, utilizando as instruções de corte e instalação dos Manuais de Serviços e das instruções que são fornecidas juntamente com a embalagem.

© Moto Honda da Amazônia Ltda.
Todos os direitos reservados.

Mangueira de Combustível, Mangueiras de Aplicação Geral e Mangueira de Vinil

Mangueiras de Aplicação Geral			
Número de Peça Padrão	Número de Peça sem Embalagem (granel)	Peça sem Embalagem (granel)	
		Diâmetro Interno (mm)	Comprimento (m)
95005-11xxx-3x	95005-11001-30M	11,0	1
95005-11xxx-5x	95005-11001-50M	11,0	1
95005-12xxx-1x	95005-12001-10M <95005-12003-10M>	12,0	1 3
95005-12xxx-2x	95005-12001-20M	12,0	1
95005-12xxx-3x	95005-12001-30M	12,0	1
95005-12xxx-5x	95005-12001-50M	12,0	1
95005-14xxx-1x	95005-14001-10M	14,0	1
95005-14xxx-2x	95005-14001-20M <95005-14003-20M>	14,0	1 3
95005-14xxx-3x	95005-14001-30M	14,0	1
95005-14xxx-5x	95005-14001-50M	14,0	1
95005-17xxx-1x	95005-17001-10M	17,0	1
95005-17xxx-2x	95005-17001-20M	17,0	1
95005-17xxx-3x	95005-17001-30M	17,0	1
95005-17xxx-5x	95005-17001-50M	17,0	1
95005-30xxx-3x	95005-30001-30M	3,0	1
95005-30xxx-5x	95005-30001-50M	3,0	1
95005-35xxx-1x	95005-35001-10M <95005-35003-10M> <95005-35008-10M>	3,5	1 3 8
95005-35xxx-2x	95005-35001-20M	3,5	1
95005-35xxx-3x	95005-35001-30M	3,5	1
95005-35xxx-4x	95005-35001-10M <95005-35003-10M> <95005-35008-10M>	3,5	1 3 8
95005-35xxx-5x	95005-35001-50M	3,5	1
95005-45xxx-1x	95005-45001-10M <95005-45003-10M> <95005-45008-10M>	4,5	1 3 8
95005-45xxx-2x	95005-45001-20M	4,5	1
95005-45xxx-3x	95005-45001-30M	4,5	1

Mangueiras de Aplicação Geral			
Número de Peça Padrão	Número de Peça sem Embalagem (granel)	Peça sem Embalagem (granel)	
		Diâmetro Interno (mm)	Comprimento (m)
95005-45xxx-4x	95005-45001-10M <95005-45003-10M> <95005-45008-10M>	4,5	1 3 8
95005-45xxx-5x	95005-45001-50M	4,5	1
95005-50xxx-3x	95005-50001-30M <95005-50003-30M>	5,0	1 3
95005-50xxx-5x	95005-50001-50M	5,0	1
95005-55xxx-1x	95005-55001-10M <95005-55003-10M> <95005-55008-10M>	5,3	1 3 8
95005-55xxx-2x	95005-55001-20M <95005-55003-20M>	5,3	1 3
95005-55xxx-4x	95005-55001-10M <95005-55003-10M> <95005-55008-10M>	5,3	1 3 8
95005-65xxx-1x	95005-65001-10M <95005-65003-10M>	6,5	1 3
95005-65xxx-2x	95005-65001-20M	6,5	1
95005-70xxx-3x	95005-70001-30M <95005-70003-30M>	7,0	1 3
95005-70xxx-5x	95005-70001-50M	7,0	1
95005-75xxx-1x	95005-75001-10M <95005-75003-10M>	7,3	1 3
95005-75xxx-2x	95005-75001-20M	7,3	1
95005-80xxx-1x	95005-80001-10M <95005-80003-10M>	8,0	1 3
95005-80xxx-2x	95005-80001-20M	8,0	1
95005-80xxx-3x	95005-80001-30M	8,0	1
95005-80xxx-5x	95005-80001-50M	8,0	1
95005-91xxx-3x	95005-91001-30M	12,0	1
95005-91xxx-5x	95005-91001-50M	12,0	1
95005-92xxx-3x	95005-92001-30M	12,0	1
95005-92xxx-5x	95005-92001-50M	12,0	1

NOTA: X é mostrado para representar os números e letras omitidas do alfabeto romano.

CUIDADO

É PERIGOSO confundir uma "Mangueira de Combustível" com a "Mangueira de Aplicação Geral" ou com a "Mangueira de Vinil". Cada "Mangueira" tem sua utilização apropriada.
Nunca utilize uma "Mangueira de Aplicação Geral" ou a "Mangueira de Vinil" no lugar de uma "Mangueira de Combustível" ou vice-versa.
Use sempre a mangueira sem embalagem (granel) especificada, utilizando as instruções de corte e instalação dos Manuais de Serviços e das instruções que são fornecidas juntamente com a embalagem.

PROIBIDA A REPRODUÇÃO E DISTRIBUIÇÃO
101027 - Matsuo - MM - JT

© Moto Honda da Amazônia Ltda.
Todos os direitos reservados.

Composição do Número de Identificação das Mangueiras

Exemplo: 9 5 0 0 1 - 7 5 0 0 1 - 5 0 M

- M — Número de Peça sem Embalar: Refere-se a Peça sem Embalar
- 0 — Código da Marca (Tipo de Mangueira) (Mangueira de Combustível e Mangueira de Aplicação Geral)
  Código de Troca (para Mangueira Adicionada); (Mangueira de Vinil)
  - Indica a marca do número ou a Sequência de Troca. O código para a peça sem embalar deve ser estritamente 0 (Zero).
- 5 — Tipos de Código:
  - Mangueira de Combustível
    - 2: Trançada Exterior Vermelha (Somente com 3 mm de diâmetro Interno)
    - 5: Trançada Interior Preta
    - 3: Vermelha (Somente 3 mm de diâmetro Interno)
    - 4: Cinza com faixa Vermelha (Somente com 3 mm de diâmetro Interno)
    - 6: Preta
  - Mangueira de Vinil
    - 1: Transparente
    - 2: Preta
    - 3: Vermelho Claro
    - 6: Vermelho Claro
    - 7: Preto Pálido
  - Mangueira de Aplicação Geral
    - 1: Cinza
    - 2: Cinza
    - 3: Preta
    - 5: Preta
- 0 0 1 — Comprimento:
  - 001: 1 m (Padrão)
  - 003: 3 m
  - 008: 8 m
- 7 5 — Código de Diâmetro Interno (Mangueira de Combustível e Mangueira de Aplicação Geral)

30: 3,0 mm	11: 11 mm
35: 3,5 mm	91: 12 (Diâmetro Externo de 15) mm
45: 4,5 mm	92: 12 (Diâmetro Externo de 16) mm
50: 5,0 mm	12: 12 (Diâmetro Externo de 17) mm
55: 5,3 mm, 5,5 mm	14: 14 mm
65: 6,5 mm	17: 17 mm
70: 7,0 mm	
75: 7,3 mm, 7,5 mm	
80: 8,0 mm	

- 7 5 — Código de Diâmetro Externo / Interno (Mangueira de Vinil)

01: DI 2,9, DE 6,8 mm	14: DI 6,0, DE 9,0 mm	37: DI 11,0, DE 15,0 mm
03: DI 3,0, DE 6,0 mm	17: DI 7,0, DE 9,0 mm	38: DI 12,0, DE 13,0 mm
05: DI 3,5, DE 6,5 mm	19: DI 7,0, DE 11,0 mm	39: DI 12,0, DE 14,0 mm
07: DI 4,0, DE 7,0 mm	21: DI 8,0, DE 9,0 mm	40: DI 12,0, DE 16,0 mm
08: DI 4,5, DE 6,5 mm	23: DI 8,0, DE 12,0 mm	43: DI 13,0, DE 15,0 mm
09: DI 4,5, DE 8,0 mm	25: DI 9,0, DE 11,0 mm	45: DI 14,0, DE 18,0 mm
12: DI 5,0, DE 7,0 mm	27: DI 9,0, DE 13,0 mm	50: DI 16,0, DE 19,0 mm
10: DI 5,0, DE 8,0 mm	33: DI 10,0, DE 14,0 mm	55: DI 17,5, DE 20,5 mm
11: DI 5,0, DE 9,0 mm	36: DI 11,0, DE 13,0 mm	60: DI 22,0, DE 27,0 mm

- 9 — Tipo de Mangueira:
  - 1: Mangueira de Combustível
  - 3: Mangueira de Vinil
  - 5: Mangueira de Aplicação Geral

PROIBIDA A REPRODUÇÃO E DISTRIBUIÇÃO
20110913 - MARCIO - MAL JT

© Moto Honda da Amazônia Ltda.
Todos os direitos reservados.

Instruções para o Uso do Tempo de Mão de Obra (T.M.O.)

O tempo de mão de obra (T.M.O.) significa o tempo necessário para a realização de um serviço, o qual é mencionado neste catálogo para ajudar as Concessionárias a controlar o processo de trabalho real e calcular o tempo de serviço, utilizando-o como um guia.

Ajuste do Sistema T.M.O.

- Tempo de Serviço
  - Remoção, Desmontagem/ Montagem, Instalação
  - Verificação, Medição, Ajuste, Confirmação
  - Diagnóstico (Sistema Elétrico)
  - Inspeção Completa
- Tempo Variável
  - Preparação
    (Verificação do processo, Preparação das ferramentas especiais necessárias ao serviço)
  - Trabalhos relacionados (Transferência de motocicletas)

* O tempo variável é obtido multiplicando-se o tempo de serviço pelo coeficiente especificado.

Instruções para o Uso do Catálogo

Os itens de serviço mostrados no texto estão relacionados com o tempo de trabalho e as peças comercializadas para reparo, conforme sua especificação. Outros itens de serviço representativos, os quais não utilizam peças para reparos (remoção/ instalação, ajuste, verificação/ medição e outros) estão relacionados na introdução, classificados de acordo com o assunto.

Ajuste do T.M.O.

- O Sistema Decimal (em unidade 0,1) é utilizado para obter o T.M.O. simplificando o cálculo global.
  Exemplo: (0,1) ⇒ 6 minutos, (0,2) ⇒ 12 minutos
  [Custo por hora de trabalho] x [T.M.O.] = [Cálculo global]
- O T.M.O. é calculado manualmente.
- Os itens de serviço e o T.M.O. podem ser modificados dependendo do desenvolvimento de ferramentas, equipamentos de serviço e da melhoria dos procedimentos.

PROIBIDA A REPRODUÇÃO E DISTRIBUIÇÃO
1010913 - Matsuo - MM - JT

© Moto Honda da Amazônia Ltda.
Todos os direitos reservados.

Procedimento de Trabalho

- O procedimento de trabalho é determinado através do tempo de serviço juntamente com o método especificado no Manual de Serviço, portanto, consulte-o quando necessário.
- Os procedimentos de trabalho que permitem ser executados num tempo reduzido, preservam a segurança do trabalho e a garantia do produto dos itens não mencionados no Manual de Serviço.
- O trabalho é executado por apenas um mecânico. Quando dois ou mais mecânicos são necessários, o cálculo do tempo real é efetuado de acordo com o número de pessoas.
- Para estabelecer o nível tecnológico dos mecânicos, a HONDA utiliza como padrão, mecânicos com três anos de experiência no reparo de suas motocicletas.
- As ferramentas especiais e os equipamentos de serviço utilizados para obter o T.M.O. estão especificados no Manual de Serviços.

Itens de Serviço que não apresentam T.M.O.

- Peças e acessórios não mencionados neste Catálogo.
- Áreas com deterioração pelo tempo de uso ou danos (quebras, rachaduras) durante uso em condições normais.
- Serviços que podem ser executados com apenas um ajuste.
- Serviços raramente executados (exemplo: problemas com causas extremamente simples e frequência de uso).

* Faça o cálculo global baseado no tempo de serviço real quando o serviço não apresenta T.M.O.

Serviços não incluídos no T.M.O.

- Óleo e drenagem de fluido, tempo de espera para desaquecimento, etc.
- Serviços adicionais que envolvam remoção/ instalação de equipamentos externos.
- Tempo de serviço utilizado com visitas ao cliente, realização de negociações e a entrega da motocicleta.
- Tempo necessário com a requisição e a entrega de peças.
- Custos referentes à graxa, agente adesivo, etc., utilizados no serviço.

PROIBIDA A REPRODUÇÃO E DISTRIBUIÇÃO
1010913 - Matsuo - MM - JT

© Moto Honda da Amazônia Ltda.
Todos os direitos reservados.

Explicação do T.M.O. utilizando um exemplo
(O exemplo pode ser diferente dos itens apresentados)

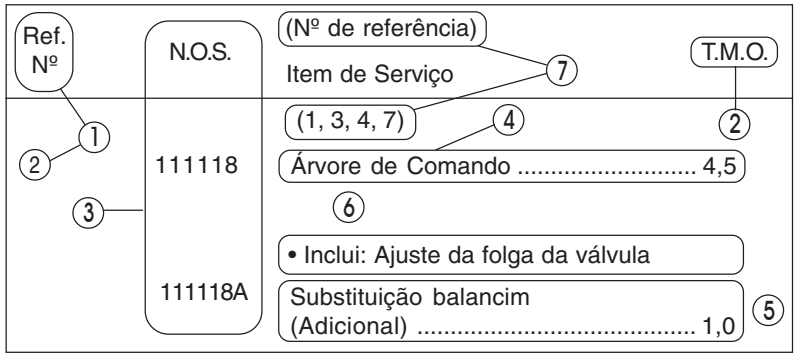

① O Nº de Referência da peça na ilustração indica a localização da peça a ser substituída.

② T.M.O. é a abreviatura de Tempo de Mão de Obra e indica o tempo de serviço padrão necessário para a execução do serviço.

③ N.O.S. é a abreviatura do Número de Operação de Serviço, e classifica os itens de serviço de acordo com o código de unidade de trabalho.

O mesmo código de serviço é utilizado independentemente dos modelos.

O serviço padrão é apresentado com 6 dígitos e o serviço adicional com 7 dígitos.

④ Indica a substituição da árvore de comando e o T.M.O. 4,5.

⑤ Indica T.M.O. 1,0 que será acrescentado quando um serviço adicional (substituição do balancim) é executado em conjunto com a substituição da árvore de comando.

⑥ Indica a descrição dos serviços incluídos no item de serviço.

⑦ Indica o Nº de referência cujo serviço e tempo do mesmo são iguais ao T.M.O. 4,5 para a árvore de comando.

(A aplicação da área é limitada aos itens de serviço que não possuem identificação N.O.S. dentro de um mesmo bloco.)

Como designar o item de serviço utilizando o exemplo
(substituição da árvore de comando)

Abra a página do bloco onde a ilustração da árvore de comando é mostrada.

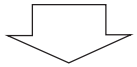

Procure a árvore de comando na ilustração, o item de serviço especificado e o T.M.O. relacionado com o Nº de referência.

PROIBIDA A REPRODUÇÃO E DISTRIBUIÇÃO
1010913 - Matsuo - MM - JT

© Moto Honda da Amazônia Ltda.
Todos os direitos reservados.

Voltar
Back
Volver

Símbolo de indicação dos itens de serviço relacionados que continuam na página seguinte

Ref. Nº	N.O.S.	(Nº de referência) Item de Serviço	T.M.O.
2	111118	**Árvore de Comando**	4,5
	•	•	•
	•	•	•
+			

Símbolo de indicação na última linha

Indicação do bloco sem informação do T.M.O.

Ref. Nº	N.O.S.	(Nº de referência) Item de Serviço	T.M.O.
		Sem Informação	–

• Código N.O.S.

1	11	1	18	A
a	b	c	d	e

a) Código da categoria ..... Motor

b) Localização/ código da função .... Motor superior

c) Código de serviço ..... Substituição

d) Número sequencial de serviço .... (Código da unidade é mostrado através de letras)

..... árvore de comando (Sem regra padrão do código)

e) Código adicional ..... substituição do balancim (Sem regra padrão do código)

1	11	1	18	A
a		c		

a) Códigos da categoria e classificação

Código	Categoria
1	Motor
2	Transmissão
3	Combustível e Escapamento
4	Chassi e Carcaça
5	Direção/ Suspensão
6	Elétrica
7	Rodas/ Freios
8	Controles/ Instrumentos
9	–
0	–

c) Códigos de serviço e classificação

Código	Categoria de Serviço
1	Substituição, Remoção/ Instalação, Troca
2	Revisão
3	Ajuste, Balanceamento
4	(Serviços relacionados à Pintura: Camada Superior)
5	Teste, Inspeção/ Diagnóstico, Medição, Verificação
6	(Serviços relacionados à Revisão: Recondicionamento)
7	(Serviços relacionados à Revisão: Reapertos)
8	(Retífica)
9	(Serviços relacionados à Pintura: Acabamento)
0	Reparo, Limpeza, Sangria de Ar

PROIBIDA A REPRODUÇÃO E DISTRIBUIÇÃO
1010913 - Matsuo - MM - JP

© Moto Honda da Amazônia Ltda.
Todos os direitos reservados.

Principais itens de serviço sem a utilização de peças adicionais
(1) Remoção/ Instalação, (2) Ajuste, (3) Verificação/ Medição
(4) Revisão, (5) Outros Serviços

M: Motor, C: Chassi

* SERVIÇOS EXCETO SUBSTITUIÇÃO DE PEÇAS

(1) Remoção e instalação

Relacione as peças removidas da motocicleta com a descrição

	N.O.S.	DESCRIÇÃO	T.M.O.
M	1101E5	**Motor Comp. Remoção/ Instalação** Inclui: Todos os ajustes necessários	2,3
	1111K0	**Cabeçote Comp. Remoção/ Instalação** Inclui: Instalação e remoção do motor	3,2
	3111D6	**Carburador Comp. Remoção/ Instalação**	0,6
	1101E6	**Árvore de Manivelas, Desmontagem** Inclui: Instalação e remoção do motor	5,8

(2) Ajuste

	N.O.S.	DESCRIÇÃO	T.M.O.
M	3113A0	**Carburador, Ajuste Marcha-Lenta**	0,1
	2123A0	**Embreagem, Ajuste** Inclui: Ajuste alavanca, embreagem	0,1
	6143A1	**Vela de Ignição - Ajuste/ Limpeza**	0,1
	1113A0	**Folga da Válvula - Ajuste** NOTA: Para 1 motocicleta	1,8
C	6163A0	**Farol - Alinhamento**	0,1
	2133A0	**Corrente de Transmissão - Ajuste**	0,1
	7113A1	**Freio Traseiro - Ajuste** Exclui: Ajuste da sapata do freio traseiro	0,1
	3113A3	**Acelerador - Ajuste**	0,1

(3) Verificação, Medição

	N.O.S.	DESCRIÇÃO	T.M.O.
M	1115A0	**Compressão, Pressão - Medição**	0,1
	3115A0	**Carburador, Nível Variação - Medição**	0,7
	6145A0	**Ponto de Ignição - Verificação**	0,2
	1135A0	**Motor - Verificação do nível de óleo** Exclui: Troca de óleo	0,1
C	7115A0	**Freio, Funcionamento - Teste**	0,1
	6105A0	**Bateria - Verificação do nível do eletrólito**	0,2

(4) Revisão

Condição de trabalho: As medições necessárias, verificações, ajustes, e limpeza/ lavagem de cada peça são executadas, incluindo o serviço de remoção/ instalação da carcaça e a substituição das peças defeituosas.

	N.O.S.	DESCRIÇÃO	T.M.O.
M	311200	**Carburador - Revisão** Inclui: Todos os ajustes necessários	0,9

(5) Outros Serviços

	N.O.S.	DESCRIÇÃO	T.M.O.
M	1130A1	**Tela Filtro de Óleo - Limpeza**	1,0
C	3120A0	**Elemento Filtro - Limpeza**	0,1
	7110A0	**Freio Dianteiro - Sangria de Ar**	0,2

PROIBIDA A REPRODUÇÃO E DISTRIBUIÇÃO
1010913 - Matsuo - MM - JT

© Moto Honda da Amazônia Ltda.
Todos os direitos reservados.

Instruction for Use of Parts Catalogue

- **This Parts Catalogue describes all spare parts, as well the flat rate time (F.R.T.) for the CBX250.**
- **This parts catalogue was prepared based on the latest information available as of January, 13, 2011.**
- **Always specify the part number when ordering a part.**
  - **Check the model, type, serial numbers, color, maker, and the size as needed before ordering a part.**
  - **Note that the illustrations (part drawings) can differ from the actual parts in shape.**
    They are given just to help you to refer to the parts.
- **For the Parts Catalog updated version, refer to website www.hondaposvenda.com.br.**

Contents

- Instruction for Use of Parts Catalogue 24
- How to Refer to the Part Information 25
- Part Catalogue Structure 26
- When the Parts Were Revised 27
- Abbreviations Used in the Parts Catalogue 27
- How to Check the Part Block and Serial Numbers 28
- Color label attachment position check 28
- Models, Area Codes and Applicable Serial Numbers 29
- Color Label 30
- Color Chart 31
- Construction of Vehicle Identification Number (V.I.N.) 37
- Fuel Hose, General Purpose Hoses and Vinyl Hose 38
- Bulk Part Number of Fuel Hose, General Purpose Hose and Vinyl Hose 41
- How to Use the Flat Rate Time (F.R.T.) 42
- Index Engine Group 70
- Index Frame Group 72
- Part Number Index 224

PROIBIDA A REPRODUÇÃO E DISTRIBUIÇÃO
1010913 - Motsuo - HM - JT

© Moto Honda da Amazônia Ltda.
Todos os direitos reservados.

How to Refer to the Part Information

Ⓐ Reference with "Illustrated index"

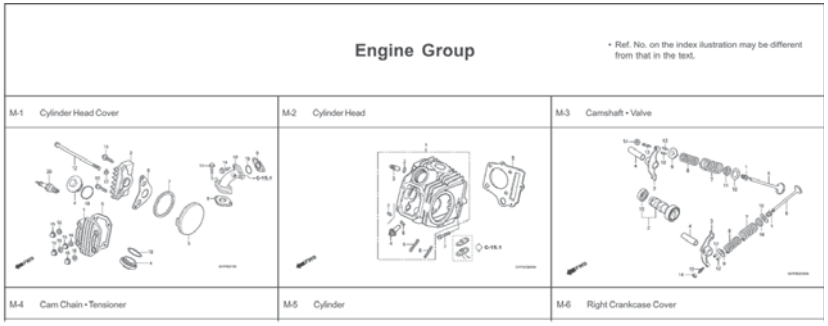

Ⓑ Reference with "Part Number Index"

PART NUMBER INDEX

Part nº	Block nº
06000	
06420-GFP-900	C-11
06421-GFP-900	C-11
06430-GCE-900	C-10
06430-GCE-900	C-8
06440-GFP-900	C-9
06441-GFP-900	C-9
06530-GBG-B20	C-5
06531-GBG-B20	C-5
06531-GCE-F20	C-5
11000	
11100-GCE-900	M-11
11191-GCE-900	M-11
11200-GCE-D60	M-11
11330-GFP-900	M-6
11341-GFP-900	M-9
11394-GW8-680	M-6
12000	
12101-GFP-900	M-5
12101-GFP-B00	M-5
12191-GFP-B00	M-5
12191-GS4-761	M-5
12200-GFP-900	M-2
12200-GFP-B00	M-2
12209-GB4-681	M-3
12209-GBG-900	M-3
12213-KRM-840	M-2
12237-GFP-305	M-2
12245-KEV-305	M-2
12251-KST-941	M-2
12301-GB6-910	M-1
12301-GB6-911	M-1
12331-GB0-910	M-1
12341-GB6-910	M-1
12361-035-000	M-1

Part nº	Block nº
13000	
13000-GFP-900	M-12
13000-GFP-B00	M-12
13011-GFP-900	M-12
13021-GFP-900	M-12
13031-GFP-900	M-12
13041-GFP-900	M-12
13051-GFP-900	M-12
13101-GFP-900	M-12
13102-GFP-900	M-12
13103-GFP-900	M-12
13104-GFP-900	M-12
13105-GFP-900	M-12
13111-087-000	M-12
13115-GN5-910	M-12
14000	
14100-GFP-900	M-3
14100-GFP-B00	M-3
14311-KEV-900	M-12
14321-GBG-900	M-4
14321-GFP-B00	M-4
14401-178-003	M-4
14431-035-020	M-3
14451-035-000	M-3
14500-035-020	M-4
14502-086-000	M-4
14531-035-000	M-4
14541-GB4-681	M-4
14550-GB0-911	M-4
14566-086-030	M-4
14610-086-010	M-4
14615-035-010	M-4
14670-035-030	M-4
14675-178-000	M-4
14711-GFP-900	M-3
14721-GFP-900	M-3
14751-GN5-911	M-3

Block No.

C-6

Front Fender

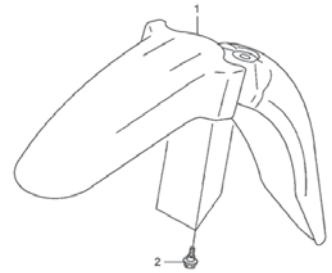

Ref. No.

Ref. Nº	L.O.N.	Service Item	F.R.T.
1	4131B7	Fender, Front	0.1

Ref. Nº	Part. No.	Description	Regd. Qty. POP100 7	8	9	Serial No.		Note
1	61100-GFP-900ZA	Fender, Fr.						
		NH1 Black	1	1	1			
	61100-GFP-900ZB	*PB362R* Buliti Blue-R	1	–	–			
	61100-GFP-900ZC	*R286R* Caucaia Red	1	1	–			
	61100-GFP-900ZD	*Y197R* Trancoso Yellow-R	1	1	–			
	61100-GFP-900ZE	*PB337R* Penedo Blue	–	1	1			
	61100-GFP-900ZF	*NHA57R* Cloudia Gray R	–	–	1			
	61100-GFP-900ZG	*R304R* Clivia Red-R	–	–	1			
2	90111-162-000	Bolt, Flange, 6mm	3	3	3			

122

Page No.

24.07.08

1

Voltar
Back
Volver

© Moto Honda da Amazônia Ltda.
Todos os direitos reservados.

Voltar
Back
Volver

Parts Catalogue Structure

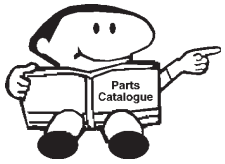

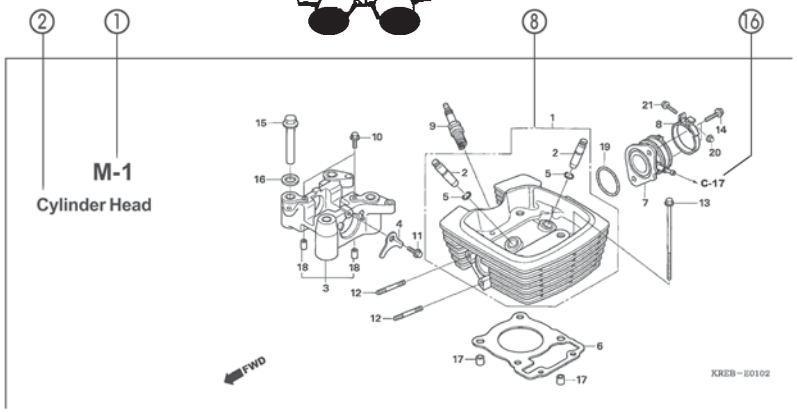

Ref. N°	L.O.N.	Service Item	F.R.T.	Ref. N°	Part. No.	Description	Reqd. Qty. POP100 7	8	9	Serial No.	Note
4	811175	Cable, Seat Lock	0.1	1	18327-KAE-000	Collar, Chamber Rr. (8.5x15)	2	2	2		
5	4131E8	Catch, Seat: Rear Side	0.1	2	61104-GCE-E40	Collar, Fr. Fender	2	2	2		
6	4131E4	Seat: Double	0.1	3	77151-KW3-000	Spring, Seat Lock	1	–	–		BR
13	4121K9	Cover, Seat Catch	0.1		77151-MB1-870		1	–	–		2LA,3LA
15	4131F2	Key, Seat Lock	0.2				–	1	1		
				4	77156-GFP-900	Cable, Seat Lock	1	1	1		
				5	77160-GFP-900	Bracket Comp., Seat Lock	1	1	–		
					77160-GFP-B00		–	–	1		
				6	77200-GFP-900ZB	Seat Assy., Double					
					NHA08L	Itaipu Gray	1	–	–		
					77200-GFP-900ZD	*RA08L* Urucum Red	1	–	–		
					77200-GFP-910ZA	*NH1L* Black	–	1	1		
				7	77201-GFP-900	Stay, Seat Hinge	1	1	1		
				8	94001-05070-0S	Clip, Harness Band (Black) (145mm)	1	1	1		

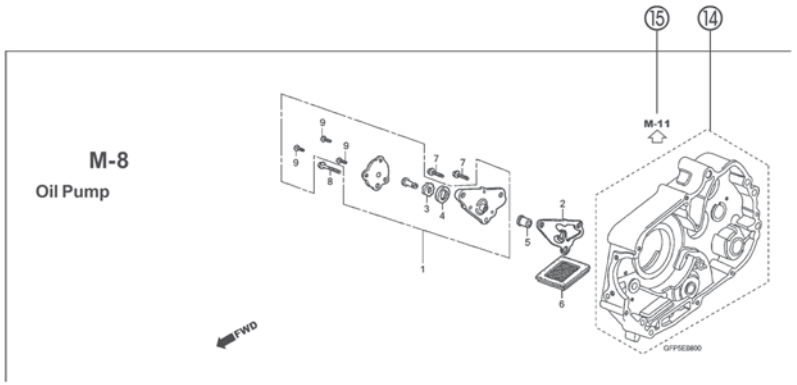

① **Block number**

- Address No. is provided (in place of the page No.) to help you refer to the part with the part No. or part name.

② **Block title**

③ **Service item/Flat rate time**

④ **Reference number**

- Title number marked with the parenthesis or parentheses indicates that it continues from the previous page.

⑤ **Part number**

⑥ **Description**

⑦ **HONDA color code**

⑧ **Assemblies**

- Sections framed with broken lines in the exploded view drawings are available as complete assemblies. (Their individual parts can also be obtained).

⑨ **Color description**

⑩ **Note**

- Notes are shown with the parentheses in the part name column.

⑪ **Required quantity**

- Reqd. QTY shown in the parenthesis or parentheses indicates the optional part.
- Reqd. QTY marked with "N" indicates the optional part that should be selected as needed.
- Reqd. QTY indicates the number of the part used in the block.

⑫ **Serial number**

⑬ **Parts catalogue code**

- When the parts catalogue code colunm is blank, it indicates that the part is applicable to all codes.

⑭ ⬚

- Parts enclosed within a dotted line ⬚ are covered in a different block.

⑮ ⇦

- A hollow arrow ⇦ indicates the block No. for the parts enclosed within a dotted line ⬚.

⑯ ←

- A solid arrow ← indicates the block No. the part in question is connected to.

ODUÇÃO E DISTRIBUIÇÃO
013 - Matsuo - MM - MT

© Moto Honda da Amazônia Ltda.
Todos os direitos reservados.

When the Parts Were Revised

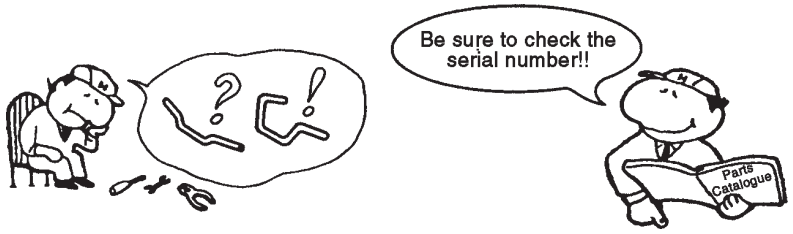

Ref. No.	Part. No.	Description	Reqd. No. CBR900 RRN	RRP	RRR	RRS	RRT	RRV	Serial No.
1	33101-MAE-601	Headlight Unit "NH-285" Gray	-	-	1	-	-	-	
			-	-	-	1	-	-	~2351159
			-	-	-	1	-	-	~2351712
	33101-MAE-612	Headlight Unit "NH-283" Gray (Caution During Instalation)	-	-	1	-	-	-	
			-	-	-	1	-	-	~2351309
			-	-	-	1	-	-	~2351434
			-	-	-	1	-	-	~2350300
			-	-	-	1	-	-	~0M300138
	33101-MAE-671	Headlight Unit "NH-1" Black	-	-	1	-	-	-	
			-	-	-	1	-	-	
			-	-	-	1	-	-	~SM300366
	33101-MAE-691	Headlight Unit	-	-	1	-	-	-	
	33101-MAE-602	Headlight Unit	-	-	-	1	-	-	2351160~
			-	-	-	1	-	-	2351713~
			-	-	-	-	1	1	

The number has been used from the initial model without revision.

When shown at the left side, it is applicable to the models of No. 2351160 and the subsequent numbers.

When shown at the right side, it is applicable to the models up to No. 2351159.

Abbreviations Used in the Parts Catalogue

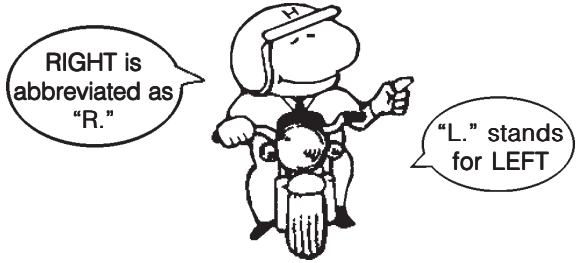

* "L." or "R." in the description of a part stands for the LEFT hand side or the RIGHT hand side. Determine the left or right as if you were in the motorcycle seat.

• The following abbreviations are used in this parts catalogue:

ASSY ..... Assembly
COMP ..... Complete
R. ..... Right
L. ..... Left
STD. ..... Standard
mm ..... Millimeter
G ..... Gram
T (22T) ..... Tooth (22 Teeth)
A. ..... Ampere
V ..... Volt
W ..... Watt
WL ..... With labelling
WOL ..... Without labelling
L.E.D. ..... Light emitted diode
Km/h ..... Kilometers per hour
MPH ..... Miles per hour
L (100L) ..... Link (100 Links)
A.C. ..... Alternating current
D.C. ..... Direct current
IN. ..... Inlet
EX. ..... Exhaust
FR. ..... Front
RR. ..... Rear
HEX. ..... Hexagonal
A.M. ..... Attaching mark
T.M. ..... Transcript mark
C.D.I. ..... Capacitive discharge ignition
ABS ..... Anti-lock brake system
TCS ..... Traction control system
1LA ..... Dominica Republic, El Salvador Venezuela, Guatemala, Guyana (Mercosul: Argentine, Paraguay, Uruguay)
2LA ..... Colombia, Mexico
3LA ..... Latin America
MIX ..... Moto Mix Brasil
AR ..... Argentina
E S ..... Eletric Starter

PROIBIDA A REPRODUÇÃO E DISTRIBUIÇÃO
1010913 - Matrio - MM - JT

© Moto Honda da Amazônia Ltda.
Todos os direitos reservados.

How to Check the Part Block and Serial Numbers

Part block	Engine parts M-1 ~	Carburetor parts M-18 ~	Frame parts C-1 ~
Required serial number	Stamped engine serial number	Stamped carburetor identification number	Stamped frame serial number
Check point	①	②	③

Color Label Attachment Position Check

Colored parts	
Color label	
④	

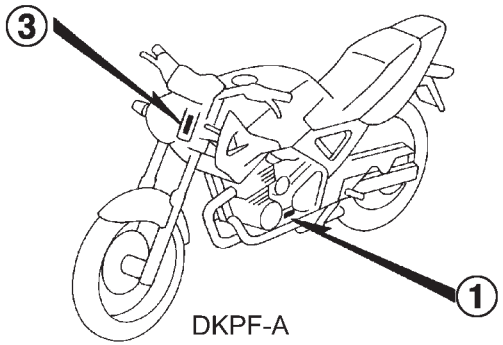

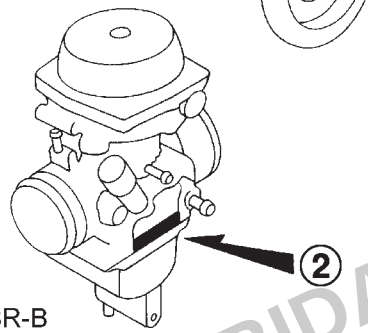

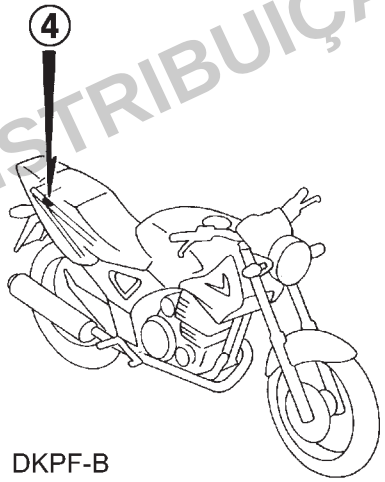

PROIBIDA A REPRODUÇÃO E DISTRIBUIÇÃO
1010913 - Matsuo - MM - JT

© Moto Honda da Amazônia Ltda.
Todos os direitos reservados.

Models, Area Codes and Applicable Serial Numbers

Models, area codes and applicable serial Nos. given in this parts catalogue can be identified as follows.
Parts with area codes are exclusive for models destined for countries designated.
If no area codes are listed, parts are for common use.

Model	Area Code	Type	Applicable engine serial Nº	Applicable frame serial Nº	Applicable carburetor identification Nº
CBX250$_6$	BR	Brazil	MC35E-6000001~	9C2MC35006R000001~	VEA2K A
	2LA	Latin America	MC35E-6200001~	9C2MC35006R200001~	VEA2J A
	3LA	Latin America	MC35E-6300001~	9C2MC35006R300001~	VEA2K A
CBX250$_7$	BR	Brazil	MC35E-7000001~	9C2MC35007R000001~	VEA2H A
	2LA	Latin America	MC35E-7200001~	9C2MC35007R200001~	VEA2K A
	3LA	Latin America	MC35E-7300001~	9C2MC35007R300001~	VEA2J A
CBX250$_8$	BR	Brazil	MC35E-8000001~	9C2MC35008R000001~	VEA2H A
	2LA	Latin America	MC35E-8200001~	9C2MC350*8R200001~	VEA2K A
	3LA	Latin America	MC35E-8300001~	9C2MC35008R300001~	VEA2J A

* Of carburetor/throttle body identification numbers, only the portions underlined in the example below are used for registration.

VEA2A [B] KC ア

PROIBIDA A REPRODUÇÃO E DISTRIBUIÇÃO
1010913 - Matsuo - MM - JT

© Moto Honda da Amazônia Ltda.
Todos os direitos reservados.

Voltar
Back
Volver

Color Label

- When ordering parts, check the model name, main color, and code by observing the “COLOR LABEL” on the vehicle.
- When ordering a colored part, use the color chart in the instruction for use of parts catalogue.

VFR800FIW

COLOR **R-157**
CODE **R157**

Nº	Model		VFR800FIW			
	Color		Sparkling Silver Metallic	Mute Black Metallic	Applicable block Nº	Ref. Nº
	Code		NH295	NH359		
	Name of colored parts	Basic part Nº				
1						
2						
3						
4						
5						
6						
7						
8						
9						
10						
11						
12						
13						

PROIBIDA A REPRODUÇÃO E DISTRIBUIÇÃO
1010913 - Matsuo - MM - JT

© Moto Honda da Amazônia Ltda.
Todos os direitos reservados.

Color Chart

- When ordering a colored part, refer to the chart below and use a part number consisting of the relevant basic part number to which has been added a part color code.

CBX250 (CBX250$_6$) BR

Nº	Model		CBX250$_6$				
	Color		Candy Guarana Red	Black	Force Silver Metallic	Applicable block Nº	Ref. Nº
	Code		R-306C	NH-1	NH-411M		
	Name of colored parts	Basic part Nº					
1	Cover, L. Side	83640-KPF-901	ZB	ZB	ZB	C-15	4
2	Cover, R. Side	83540-KPF-901	ZB	ZB	ZB	C-15	1
3	Cowl Set, L. RR. Side	77220-KPF-960	ZA	ZB	ZC	C-14	12
4	Cowl Set, R. RR. Side	77210-KPF-960	ZA	ZB	ZC	C-14	11
5	Cowl Set, RR. Center	77235-KPF-960	ZC	ZA	ZB	C-14	14
6	Fender Comp., FR.	61100-KPF-910	ZJ	ZB	ZE	C-7	3
7	Holder, Upper	53131-KBB-950	ZC	ZC	ZC	C-5	19
8	Mark, Honda	77227-KRM-B30	-	-	ZA	C-32	7
9	Mark, Honda	77227-KRM-760	ZA	ZA	-	C-32	7
10	Mark, L. Fuel Tank	17514-KPF-750	-	ZB	ZC	C-32	2
11	Mark, L. Fuel Tank	17514-KPF-960	ZA	-	-	C-32	2
12	Mark, L. Shroud	64226-KPF-960	ZA	ZB	ZC	C-32	6
13	Mark, R. Fuel Tank	17513-KPF-750	-	ZB	ZC	C-32	1
14	Mark, R. Fuel Tank	17513-KPF-960	ZA	-	-	C-32	1
15	Mark, RR. Cowl Side	77213-KPF-960	ZA	ZB	ZC	C-32	7
16	Mark, Shroud	64225-KPF-960	ZA	ZB	ZC	C-32	5
17	Panel Comp., RR. Brake	43100-KPF-900	ZB	ZB	ZB	C-11	2
18	Shroud Set, L.	64310-KPF-960	ZA	ZB	ZC	C-13	16
19	Shroud Set, R.	64210-KPF-960	ZA	ZB	ZC	C-13	14
20	Tank Set, Fuel	17520-KPF-960	ZA	ZB	ZC	C-13	8

PROIBIDA A REPRODUÇÃO E DISTRIBUIÇÃO
1010913 - Matsuo - MM - JT

© Moto Honda da Amazônia Ltda.
Todos os direitos reservados.

Voltar
Back
Volver

Color Chart

- When ordering a colored part, refer to the chart below and use a part number consisting of the relevant basic part number to which has been added a part color code.

CBX250 (CBX250$_6$) 2LA,3LA

Nº	Model		CBX250$_6$				
	Color		Candy Guarana Red	Black	Force Silver Metallic	Applicable block Nº	Ref. Nº
	Code		R-306C	NH-1	NH-411M		
	Name of colored parts	Basic part Nº					
1	Cover, L. Side	83640-KPF-901	ZB	ZB	ZB	C-15	4
2	Cover, R. Side	83540-KPF-901	ZB	ZB	ZB	C-15	1
3	Cowl Set, L. RR. Side	77220-KPF-960	ZA	ZB	ZC	C-14	12
4	Cowl Set, R. RR. Side	77210-KPF-960	ZA	ZB	ZC	C-14	11
5	Cowl Set, RR. Center	77235-KPF-960	ZC	ZA	ZB	C-14	14
6	Fender Comp., FR.	61100-KPF-910	ZJ	ZB	ZE	C-7	3
7	Holder, Upper	53131-KBB-950	ZC	ZC	ZC	C-5	19
8	Label, Color	87565-KPF-740	ZA	ZB	ZC	C-31	6
9	Mark, Honda	77227-KRM-B30	-	-	ZA	C-32	7
10	Mark, Honda	77227-KRM-760	ZA	ZA	-	C-32	7
11	Mark, L. Fuel Tank	17514-KPF-750	-	ZB	ZC	C-32	2
12	Mark, L. Fuel Tank	17514-KPF-960	ZA	-	-	C-32	2
13	Mark, L. Shroud	64226-KPF-960	ZA	ZB	ZC	C-32	6
14	Mark, R. Fuel Tank	17513-KPF-750	-	ZB	ZC	C-32	1
15	Mark, R. Fuel Tank	17513-KPF-960	ZA	-	-	C-32	1
16	Mark, RR. Cowl Side	77213-KPF-960	ZA	ZB	ZC	C-32	7
17	Mark, Shroud	64225-KPF-960	ZA	ZB	ZC	C-32	5
18	Panel Comp., RR. Brake	43100-KPF-900	ZB	ZB	ZB	C-11	2
19	Shroud Set, L.	64310-KPF-960	ZA	ZB	ZC	C-13	16
20	Shroud Set, R.	64210-KPF-960	ZA	ZB	ZC	C-13	14
21	Tank Set, Fuel	17520-KPF-960	ZA	ZB	ZC	C-13	8

PROIBIDA A REPRODUÇÃO E DISTRIBUIÇÃO
1010913 - Matsuo - MM - JT

© Moto Honda da Amazônia Ltda.
Todos os direitos reservados.

Color Chart

- When ordering a colored part, refer to the chart below and use a part number consisting of the relevant basic part number to which has been added a part color code.

CBX250 (CBX250$_7$) BR

Nº	Model		CBX250$_7$					
	Color		Candy Guarana Red	Black	Force Silver Metallic	Topazio Yelow	Applicable block Nº	Ref. Nº
	Code		R-306C	NH-1	NH-411M	Y-198		
	Name of colored parts	Basic part Nº						
1	Cover, L. Side	83640-KPF-901	ZB	ZB	ZB	ZB	C-15	4
2	Cover, R. Side	83540-KPF-901	ZB	ZB	ZB	ZB	C-15	1
3	Cowl Set, L. RR. Side	77220-KPF-630	ZC	ZA	ZB	ZD	C-14	12
4	Cowl Set, R. RR. Side	77210-KPF-630	ZC	ZA	ZB	ZD	C-14	11
5	Cowl Set, RR. Center	77235-KPF-630	ZC	ZA	ZB	ZD	C-14	14
6	Fender Comp., FR.	61100-KPF-910	ZJ	ZB	ZE	ZK	C-7	3
7	Holder, Upper	53131-KBB-950	ZC	ZC	ZC	ZC	C-5	19
8	Mark A, L. Shroud	64226-KPF-630	ZA	ZB	ZC	ZD	C-32-1	6
9	Mark A, R. Shroud	64225-KPF-630	ZA	ZB	ZC	ZD	C-32-1	5
10	Mark B, R. Shroud	64230-KPF-630	ZA	ZB	ZC	ZD	C-32-1	7
11	Mark, Honda	77227-KRM-B30	–	–	ZA	ZA	C-32-1	10
12	Mark, Honda	77227-KRM-760	ZA	ZA	–	–	C-32-1	10
13	Mark, L. Fuel Tank	17514-KPF-630	–	–	–	ZA	C-32-1	2
14	Mark, L. Fuel Tank	17514-KPF-750	–	ZB	ZC	–	C-32-1	2
15	Mark, L. Fuel Tank	17514-KPF-960	ZA	–	–	–	C-32-1	2
16	Mark, R. Fuel Tank	17513-KPF-630	–	–	–	ZA	C-32-1	1
17	Mark, R. Fuel Tank	17513-KPF-750	–	ZB	ZC	–	C-32-1	1
18	Mark, R. Fuel Tank	17513-KPF-960	ZA	–	–	–	C-32-1	1
19	Mark, RR. Cowl Side	77213-KPF-630	–	–	–	ZA	C-32-1	9
20	Mark, RR. Cowl Side	77213-KPF-960	ZA	ZB	ZC	–	C-32-1	9
21	Mark, L. Shroud B	64231-KPF-630	ZA	ZB	ZC	ZD	C-32-1	8
22	Panel Comp., RR. Brake	43100-KPF-900	ZB	ZB	ZB	ZB	C-11	2
23	Shroud Set, L.	64310-KPF-630	ZA	ZB	ZC	ZD	C-13	16
24	Shroud Set, R.	64210-KPF-630	ZA	ZB	ZC	ZD	C-13	14
25	Stripe, L. Fuel Tank	17522-KPF-630	ZA	ZB	ZC	ZD	C-32-1	4
26	Stripe, R. Fuel Tank	17521-KPF-630	ZA	ZB	ZC	ZD	C-32-1	3
27	Tank Set, Fuel	17520-KPF-630	ZA	ZB	ZC	ZD	C-13	8

PROIBIDA A REPRODUÇÃO E DISTRIBUIÇÃO
20.06.13 - Matsuo - MHI - JT

© Moto Honda da Amazônia Ltda.
Todos os direitos reservados.

Voltar
Back
Volver

Color Chart

- When ordering a colored part, refer to the chart below and use a part number consisting of the relevant basic part number to which has been added a part color code.

CBX250 (CBX250$_7$) 2LA,3LA

Nº	Model		CBX250$_7$					
	Color		Candy Guarana Red	Black	Force Silver Metallic	Topazio Yelow	Applicable block Nº	Ref. Nº
	Code		R-306C	NH-1	NH-411M	Y-198		
	Name of colored parts	Basic part Nº						
1	Cover, L. Side	83640-KPF-901	ZB	ZB	ZB	ZB	C-15	4
2	Cover, R. Side	83540-KPF-901	ZB	ZB	ZB	ZB	C-15	1
3	Cowl Set, L. RR. Side	77220-KPF-630	ZC	ZA	ZB	ZD	C-14	12
4	Cowl Set, R. RR. Side	77210-KPF-630	ZC	ZA	ZB	ZD	C-14	11
5	Cowl Set, RR. Center	77235-KPF-630	ZC	ZA	ZB	ZD	C-14	14
6	Fender Comp., FR.	61100-KPF-910	ZJ	ZB	ZE	ZK	C-7	3
7	Holder, Upper	53131-KBB-950	ZC	ZC	ZC	ZC	C-5	19
8	Mark A, L. Shroud	64226-KPF-630	ZA	ZB	ZC	ZD	C-32-1	6
9	Mark A, R. Shroud	64225-KPF-630	ZA	ZB	ZC	ZD	C-32-1	5
10	Mark B, R. Shroud	64230-KPF-630	ZA	ZB	ZC	ZD	C-32-1	7
11	Mark, Honda	77227-KRM-B30	–	–	ZA	ZA	C-32-1	10
12	Mark, Honda	77227-KRM-760	ZA	ZA	–	–	C-32-1	10
13	Mark, L. Fuel Tank	17514-KPF-630	–	–	–	ZA	C-32-1	2
14	Mark, L. Fuel Tank	17514-KPF-750	–	ZB	ZC	–	C-32-1	2
15	Mark, L. Fuel Tank	17514-KPF-960	ZA	–	–	–	C-32-1	2
16	Mark, R. Fuel Tank	17513-KPF-630	–	–	–	ZA	C-32-1	1
17	Mark, R. Fuel Tank	17513-KPF-750	–	ZB	ZC	–	C-32-1	1
18	Mark, R. Fuel Tank	17513-KPF-960	ZA	–	–	–	C-32-1	1
19	Mark, RR. Cowl Side	77213-KPF-630	–	–	–	ZA	C-32-1	9
20	Mark, RR. Cowl Side	77213-KPF-960	ZA	ZB	ZC	–	C-32-1	9
21	Mark, L. Shroud B	64231-KPF-630	ZA	ZB	ZC	ZD	C-32-1	8
22	Panel Comp., RR. Brake	43100-KPF-900	ZB	ZB	ZB	ZB	C-11	2
23	Shroud Set, L.	64310-KPF-630	ZA	ZB	ZC	ZD	C-13	16
24	Shroud Set, R.	64210-KPF-630	ZA	ZB	ZC	ZD	C-13	14
25	Stripe, L. Fuel Tank	17522-KPF-630	ZA	ZB	ZC	ZD	C-32-1	4
26	Stripe, R. Fuel Tank	17521-KPF-630	ZA	ZB	ZC	ZD	C-32-1	3
27	Tank Set, Fuel	17520-KPF-630	ZA	ZB	ZC	ZD	C-13	8

PROIBIDA A REPRODUÇÃO E DISTRIBUIÇÃO
20110913 - Matsuo - MM - JT

© Moto Honda da Amazônia Ltda.
Todos os direitos reservados.

Color Chart

- When ordering a colored part, refer to the chart below and use a part number consisting of the relevant basic part number to which has been added a part color code.

CBX250 (CBX250₈) BR

Nº	Model		CBX250₈					
	Color		Maceio Red	Black	Lumiar Silver Metallic	Topazio Yelow	Applicable block Nº	Ref. Nº
	Code		R-206	NH-1	NH-455M	Y-198		
	Name of colored parts	Basic part Nº						
1	Cover, L. Side	83640-KPF-901	ZB	ZB	ZB	ZB	C-15	4
2	Cover, R. Side	83540-KPF-901	ZB	ZB	ZB	ZB	C-15	1
3	Cowl Set, L. Rr. Side	77220-KPF-B10	ZA	ZB	ZC	ZD	C-14	12
4	Cowl Set, R. Rr. Side	77210-KPF-B10	ZA	ZB	ZC	ZD	C-14	11
5	Cowl Set, Rr. Center	77235-KPF-B10	ZB	–	ZA	–	C-14	14
6	Cowl Set, Rr. Center	77235-KPF-630	–	ZA	–	ZD	C-14	14
7	Fender Comp., Fr.	61100-KPF-910	ZM	ZB	ZL	ZK	C-7	6
8	Holder, Upper	53131-KBB-950	ZC	ZC	ZC	ZC	C-5	19
9	Mark A, L. Shroud	64226-KPF-B10	ZA	ZB	ZC	ZD	C-32-2	6
10	Mark A, R. Shroud	64225-KPF-B10	ZA	ZB	ZC	ZD	C-32-2	5
11	Mark B, L. Shroud	64231-KPF-B10	ZA	ZB	ZC	ZD	C-32-2	8
12	Mark B, R. Shroud	64230-KPF-B10	ZA	ZB	ZC	ZD	C-32-2	7
13	Mark, Honda	77227-KRM-B30	ZA	–	ZA	ZA	C-32-2	10
14	Mark, Honda	77227-KRM-760	–	ZA	–	–	C-32-2	10
15	Mark, L. Fuel Tank	17514-KPF-B10	ZA	ZB	ZC	–	C-32-2	2
16	Mark, L. Fuel Tank	17514-KPF-630	–	–	–	ZA	C-32-2	2
17	Mark, R. Fuel Tank	17513-KPF-B10	ZA	ZB	ZC	–	C-32-2	1
18	Mark, R. Fuel Tank	17513-KPF-630	–	–	–	ZA	C-32-2	1
19	Mark, Rr. Cowl Side	77213-KPF-B10	ZA	ZB	ZC	ZD	C-32-2	9
20	Panel Comp., Rr. Brake	43100-KPF-900	ZC	ZC	ZC	ZC	C-11	2
21	Shroud Set, L.	64310-KPF-B10	ZA	ZB	ZC	ZD	C-13	16
22	Shroud Set, R.	64210-KPF-B10	ZA	ZB	ZC	ZD	C-13	14
23	Stripe, L. Fuel Tank	17522-KPF-B10	ZA	ZB	ZC	ZD	C-32-2	4
24	Stripe, R. Fuel Tank	17521-KPF-B10	ZA	ZB	ZC	ZD	C-32-2	3
25	Tank Set, Fuel	17520-KPF-B10	ZA	ZB	ZC	ZD	C-13	8

PROIBIDA A REPRODUÇÃO E DISTRIBUIÇÃO
1012913 - MATSUO - MSI - JT

© Moto Honda da Amazônia Ltda.
Todos os direitos reservados.

Voltar
Back
Volver

Color Chart

- When ordering a colored part, refer to the chart below and use a part number consisting of the relevant basic part number to which has been added a part color code.

CBX250 (CBX250$_8$/CBX250$_9$) 2LA, 3LA

Nº	Model		CBX250$_8$/CBX250$_9$					
	Color		Maceio Red	Black	Lumiar Silver Metallic	Topazio Yelow	Applicable block Nº	Ref. Nº
	Code		R-206	NH-1	NH-455M	Y-198		
	Name of colored parts	Basic part Nº						
1	Cover, L. Side	83640-KPF-901	ZB	ZB	ZB	ZB	C-15	4
2	Cover, R. Side	83540-KPF-901	ZB	ZB	ZB	ZB	C-15	1
3	Cowl Set, L. Rr. Side	77220-KPF-B10	ZA	ZB	ZC	ZD	C-14	12
4	Cowl Set, R. Rr. Side	77210-KPF-B10	ZA	ZB	ZC	ZD	C-14	11
5	Cowl Set, Rr. Center	77235-KPF-B10	ZB	–	ZA	–	C-14	14
6	Cowl Set, Rr. Center	77235-KPF-630	–	ZA	–	ZD	C-14	14
7	Fender Comp., Fr.	61100-KPF-910	ZM	ZB	ZL	ZK	C-7	6
8	Holder, Upper	53131-KBB-950	ZC	ZC	ZC	ZC	C-5	19
9	Mark A, L. Shroud	64226-KPF-B10	ZA	ZB	ZC	ZD	C-32-2	6
10	Mark A, R. Shroud	64225-KPF-B10	ZA	ZB	ZC	ZD	C-32-2	5
11	Mark B, L. Shroud	64231-KPF-B10	ZA	ZB	ZC	ZD	C-32-2	8
12	Mark B, R. Shroud	64230-KPF-B10	ZA	ZB	ZC	ZD	C-32-2	7
13	Mark, Honda	77227-KRM-B30	ZA	–	ZA	ZA	C-32-2	10
14	Mark, Honda	77227-KRM-760	–	ZA	–	–	C-32-2	10
15	Mark, L. Fuel Tank	17514-KPF-B10	ZA	ZB	ZC	–	C-32-2	2
16	Mark, L. Fuel Tank	17514-KPF-630	–	–	–	ZA	C-32-2	2
17	Mark, R. Fuel Tank	17513-KPF-B10	ZA	ZB	ZC	–	C-32-2	1
18	Mark, R. Fuel Tank	17513-KPF-630	–	–	–	ZA	C-32-2	1
19	Mark, Rr. Cowl Side	77213-KPF-B10	ZA	ZB	ZC	ZD	C-32-2	9
20	Panel Comp., Rr. Brake	43100-KPF-900	ZC	ZC	ZC	ZC	C-11	2
21	Shroud Set, L.	64310-KPF-B10	ZA	ZB	ZC	ZD	C-13	16
22	Shroud Set, R.	64210-KPF-B10	ZA	ZB	ZC	ZD	C-13	14
23	Stripe, L. Fuel Tank	17522-KPF-B10	ZA	ZB	ZC	ZD	C-32-2	4
24	Stripe, R. Fuel Tank	17521-KPF-B10	ZA	ZB	ZC	ZD	C-32-2	3
25	Tank Set, Fuel	17520-KPF-B10	ZA	ZB	ZC	ZD	C-13	8

PROIBIDA A REPRODUÇÃO E DISTRIBUIÇÃO
1010913 - Matsuo - MM - 17

© Moto Honda da Amazônia Ltda.
Todos os direitos reservados.

Construction of Vehicle Identification Number (V.I.N.)

Example: 9 C 2 J C 3 0 1 0YR 0 0 0 0 0 1

Sequencial Production Number

Plant Representation

A.... Ohio U.S.A
B .... Alost Bélgica
C .... Saitama Japão
D .... Guadalajara México
E .... Montesa Espanha
F .... Atessa Itália
K .... Kumamoto Japão
M .... Hamamatsu Japão
R .... Manaus Brasil
S .... Susuka Japão
T .... Tochigi Japão
4 .... South Carolina U.S.A

Model Year

Example: K....1989 L....1990 M....1991 N....1992 X....1999 Y....2000 (Except I.O Q.U) 1....2001 2....2002 3....2003 4....2004
5....2005 6....2006 7....2007 8....2008

Check Digit

Vehicle Description Code

Example: PE04....XR600R RC30....CFR750R JC301....CG125TITAN • KS JC302....CG125TITAN • ES JC303....CG125 • CARGO

Make and Type of Code

JH2 ..... HONDA, Motorcycle (Manufaturated in Japan)
1HF ..... HONDA, Motorcycle (Manufaturated in U.S.A.)
YC1 ..... HONDA, Motorcycle (Manufaturated in Belgium)
9C2 ..... HONDA, Motorcycle (Manufaturated in Brazil)
3H1 ..... HONDA, Motorcycle (Manufaturated in Mexico)
VTM ..... HONDA, Motorcycle (Manufaturated in Spain)
ZDC ..... HONDA, Motorcycle (Manufaturated in Italy)
JH3 ..... HONDA, Motorcycle (Manufaturated in Japan)
478 ..... HONDA, Motorcycle (Manufaturated in U.S.A.)

PROIBIDA A REPRODUÇÃO E DISTRIBUIÇÃO
1010913 - Matsuo - MM - JT

© Moto Honda da Amazônia Ltda.
Todos os direitos reservados.

Fuel Hose, General Purpose Hoses and Vinyl Hose

- The standard part fuel hose, general purpose hose and vinyl hose may be substituted by the coiled bulk part.
- When ordering the standard part fuel hose, general purpose hose and vinyl hose use the bulk part number written in the parts catalog in brackets ( ) underneath the part name, or use the catalog below. (The bulk part standard length is 1 m, however, those displayed in the catalog < > are avaliable in 3 m and 8 m length).
- When exchanging the hose, cut and use at the specified length as mentioned in the part name.
  (For the method of cutting the bulk part, and method of filling out orders etc., please refer to the service manual and the instructions issued with the bulk part.)
- The list below is a catalogue of the standard part numbers and bulk part numbers. Note that those numbers are applicable to the listed replacement parts only.

Fuel hoses/Tubes			
Standard Part Number	Bulk Part Number	Bulk Part	
		Inner diameter (mm)	Lenght (m)
95001-30xxx-2x	95001-30001-20M	3,0	1
95001-30xxx-3x	95001-30001-30M	3,0	1
95001-30xxx-4x	95001-30001-40M	3,0	1
95001-35xxx-2x	95001-35001-50M <95001-35003-50M>	3,5	1 3
95001-35xxx-3x	95001-35001-60M <95001-35003-60M>	3,5	1 3
95001-35xxx-4x	95001-35001-60M <95001-35003-60M>	3,5	1 3
95001-35xxx-5x	95001-35001-50M <95001-35003-50M>	3,5	1 3
95001-35xxx-6x	95001-35001-60M <95001-35003-60M>	3,5	1 3
95001-45xxx-2x	95001-45001-50M <95001-45003-50M>	4,5	1 3
95001-45xxx-3x	95001-45001-60M <95001-45003-60M> <95001-45008-60M>	4,5	1 3 8
95001-45xxx-4x	95001-45001-60M <95001-45003-60M> <95001-45008-60M>	4,5	1 3 8
95001-45xxx-5x	95001-45001-50M <95001-45003-50M>	4,5	1 3
95001-45xxx-6x	95001-45001-60M <95001-45003-60M> <95001-45008-60M>	4,5	1 3 8
95001-55xxx-2x	95001-55001-50M <95001-55003-50M> <95001-55008-50M>	5,5	1 3 8

Fuel hoses/Tubes			
Standard Part Number	Bulk Part Number	Bulk Part	
		Inner diameter (mm)	Lenght (m)
95001-55xxx-3x	95001-55001-60M <95001-55003-60M> <95001-55008-60M>	5,5	1 3 8
95001-55xxx-4x	95001-55001-60M <95001-55003-60M> <95001-55008-60M>	5,5	1 3 8
95001-55xxx-5x	95001-55001-50M <95001-55003-50M> <95001-55008-50M>	5,5	1 3 8
95001-55xxx-6x	95001-55001-60M <95001-55003-60M> <95001-55008-60M>	5,5	1 3 8
95001-75xxx-2x	95001-75001-50M <95001-75003-50M>	7,5	1 3
95001-75xxx-3x	95001-75001-60M <95001-75003-60M> <95001-75008-60M>	7,5	1 3 8
95001-75xxx-4x	95001-75001-60M <95001-75003-60M> <95001-75008-60M>	7,5	1 3 8
95001-75xxx-5x	95001-75001-50M <95001-75003-50M>	7,5	1 3
95001-75xxx-6x	95001-75001-60M <95001-75003-60M> <95001-75008-60M>	7,5	1 3 8
95001-80xxx-2x	95001-80001-50M	8,0	1
95001-80xxx-3x	95001-80001-60M	8,0	1
95001-80xxx-4x	95001-80001-60M	8,0	1
95001-80xxx-5x	95001-80001-50M	8,0	1
95001-80xxx-6x	95001-80001-60M	8,0	1

WARNING

It is DANGEROUS to confuse fuel hose with the general purpose hose or vinyl hose.
Never use a general purpose hose or vinyl hose in place of a fuel hose or vice versa.
Always use the correct bulk part in the parts catalogue, according to the service manual or the instructions issued with the bulk part.

PROIBIDA A REPRODUÇÃO E DISTRIBUIÇÃO
1010913 - Mats - JM - JT

© Moto Honda da Amazônia Ltda.
Todos os direitos reservados.

Fuel Hose, General Purpose Hoses and Vinyl Hose

Vinyl Hose				
Standard Part Number	Bulk Part Number	Bulk Part		
		Inner diameter (mm)	Outer diameter (mm)	Lenght (m)
95003-01xxx-3x	95003-01001-60M <95003-01003-60M>	2,9	6,8	1 3
95003-01xxx-60	95003-01001-60M <95003-01003-60M>	2,9	6,8	1 3
95003-03xxx-3x	95003-03001-60M <95003-03003-60M>	3,0	6,0	1 3
95003-03xxx-60	95003-03001-60M <95003-03003-60M>	3,0	6,0	1 3
95003-05xxx-3x	95003-05001-60M <95003-05003-60M> <95003-05008-60M>	3,5	6,5	1 3 8
95003-05xxx-60	95003-05001-60M <95003-05003-60M> <95003-05008-60M>	3,5	6,5	1 3 8
95003-07xxx-1x	95003-07001-10M <95003-07003-10M> <95003-07008-10M>	4,0	7,0	1 3 8
95003-07xxx-20	95003-07001-10M <95003-07003-10M> <95003-07008-10M>	4,0	7,0	1 3 8
95003-07xxx-3x	95003-07001-60M <95003-07003-60M> <95003-07008-60M>	4,0	7,0	1 3 8
95003-07xxx-60	95003-07001-60M <95003-07003-60M> <95003-07008-60M>	4,0	7,0	1 3 8
95003-07xxx-7x	95003-07001-70M <95003-07003-70M> <95003-07008-70M>	4,0	7,0	1 3 8
95003-08xxx-1x	95003-08001-10M <95003-08003-10M> <95003-08008-10M>	4,5	6,5	1 3 8
95003-09xxx-3x	95003-09001-60M <95003-09003-60M>	4,5	8,0	1 3
95003-09xxx-60	95003-09001-60M <95003-09003-60M>	4,5	8,0	1 3
95003-10xxx-1x	95003-10001-10M <95003-10003-10M>	5,0	8,0	1 3
95003-10xxx-20	95003-10001-10M <95003-10003-10M>	5,0	8,0	1 3
95003-10xxx-3x	95003-10001-60M <95003-10003-60M>	5,0	8,0	1 3
95003-10xxx-60	95003-10001-60M <95003-10003-60M>	5,0	8,0	1 3
95003-11xxx-3x	95003-11001-60M <95003-11003-60M> <95003-11008-60M>	5,0	9,0	1 3 8
95003-11xxx-60	95003-11001-60M <95003-11003-60M> <95003-11008-60M>	5,0	9,0	1 3 8
95003-12xxx-1x	95003-12001-10M <95003-12003-10M> <95003-12008-10M>	5,0	7,0	1 3 8
95003-12xxx-20	95003-12001-10M <95003-12003-10M> <95003-12008-10M>	5,0	7,0	1 3 8

Vinyl Hose				
Standard Part Number	Bulk Part Number	Bulk Part		
		Inner diameter (mm)	Outer diameter (mm)	Lenght (m)
95003-14xxx-1x	95003-14001-10M <95003-14003-10M>	6,0	9,0	1 3
95003-14xxx-20	95003-14001-10M <95003-14003-10M>	6,0	9,0	1 3
95003-14xxx-3x	95003-14001-60M <95003-14003-60M>	6,0	9,0	1 3
95003-17xxx-1x	95003-17001-10M <95003-17003-10M>	7,0	9,0	1 3
95003-19xxx-1x	95003-19001-10M <95003-19003-10M> <95003-19008-10M>	7,0	11,0	1 3 8
95003-19xxx-20	95003-19001-10M <95003-19003-10M> <95003-19008-10M>	7,0	11,0	1 3 8
95003-19xxx-3x	95003-19001-60M <95003-19003-60M> <95003-19008-60M>	7,0	11,0	1 3 8
95003-19xxx-60	95003-19001-60M <95003-19003-60M> <95003-19008-60M>	7,0	11,0	1 3 8
95003-21xxx-1x	95003-21001-10M <95003-21003-10M>	8,0	9,0	1 3
95003-21xxx-20	95003-21001-10M <95003-21003-10M>	8,0	9,0	1 3
95003-23xxx-1x	95003-23001-10M <95003-23003-10M>	8,0	12,0	1 3
95003-23xxx-20	95003-23001-10M <95003-23003-10M>	8,0	12,0	1 3
95003-23xxx-3x	95003-23001-60M <95003-23003-60M> <95003-23008-60M>	8,0	12,0	1 3 8
95003-23xxx-60	95003-23001-60M <95003-23003-60M> <95003-23008-60M>	8,0	12,0	1 3 8
95003-25xxx-1x	95003-25001-10M <95003-25003-10M>	9,0	11,0	1 3
95003-25xxx-20	95003-25001-10M <95003-25003-10M>	9,0	11,0	1 3
95003-25xxx-3x	95003-25001-60M <95003-25003-60M>	9,0	11,0	1 3
95003-25xxx-7x	95003-25001-70M <95003-25003-70M>	9,0	11,0	1 3
95003-27xxx-1x	95003-27001-10M <95003-27003-10M>	9,0	13,0	1 3
95003-27xxx-20	95003-27001-10M <95003-27003-10M>	9,0	13,0	1 3
95003-27xxx-3x	95003-27001-60M <95003-27003-60M>	9,0	13,0	1 3
95003-27xxx-60	95003-27001-60M <95003-27003-60M>	9,0	13,0	1 3
95003-33xxx-1x	95003-33001-10M <95003-33003-10M>	10,0	14,0	1 3
95003-33xxx-20	95003-33001-10M <95003-33003-10M>	10,0	14,0	1 3

Vinyl Hose				
Standard Part Number	Bulk Part Number	Bulk Part		
		Inner diameter (mm)	Outer diameter (mm)	Lenght (m)
95003-36xxx-1x	95003-36001-10M <95003-36003-10M> <95003-36008-10M>	11,0	13,0	1 3 8
95003-36xxx-20	95003-36001-10M <95003-36003-10M> <95003-36008-10M>	11,0	13,0	1 3 8
95003-37xxx-3x	95003-37001-60M <95003-37003-60M>	11,0	15,0	1 3
95003-37xxx-60	95003-37001-60M <95003-37003-60M>	11,0	15,0	1 3
95003-38xxx-1x	95003-38001-10M <95003-38003-10M>	12,0	13,0	1 3
95003-38xxx-20	95003-38001-10M <95003-38003-10M>	12,0	13,0	1 3
95003-39xxx-1x	95003-39001-10M <95003-39003-10M>	12,0	14,0	1 3
95003-39xxx-20	95003-39001-10M <95003-39003-10M>	12,0	14,0	1 3
95003-40xxx-20	95003-40001-10M <95003-40003-10M>	12,0	16,0	1 3
95003-40xxx-3x	95003-40001-60M <95003-40003-60M>	12,0	16,0	1 3
95003-40xxx-60	95003-40001-60M <95003-40003-60M>	12,0	16,0	1 3
95003-43xxx-1x	95003-43001-10M <95003-43003-10M> <95003-43008-10M>	13,0	15,0	1 3 8
95003-43xxx-20	95003-43001-10M <95003-43003-10M> <95003-43008-10M>	13,0	15,0	1 3 8
95003-45xxx-1x	95003-45001-10M <95003-45003-10M> <95003-45008-10M>	14,0	18,0	1 3 8
95003-45xxx-20	95003-45001-10M <95003-45003-10M> <95003-45008-10M>	14,0	18,0	1 3 8
95003-50xxx-1x	95003-50001-10M <95003-50003-10M>	16,0	19,0	1 3
95003-50xxx-20	95003-50001-10M <95003-50003-10M>	16,0	19,0	1 3
95003-50xxx-3x	95003-50001-60M <95003-50003-60M>	16,0	19,0	1 3
95003-55xxx-1x	95003-55001-10M <95003-55003-10M>	17,5	20,5	1 3
95003-55xxx-20	95003-55001-10M <95003-55003-10M>	17,5	20,5	1 3
95003-60xxx-1x	95003-60001-10M <95003-60003-10M>	22,0	27,0	1 3
95003-60xxx-20	95003-60001-10M <95003-60003-10M>	22,0	27,0	1 3
95003-60xxx-3x	95003-60001-60M <95003-60003-60M>	22,0	27,0	1 3
95003-60xxx-60	95003-60001-60M <95003-60003-60M>	22,0	27,0	1 3

WARNING

It is DANGEROUS to confuse fuel hose with the general purpose hose or vinyl hose.
Never use a general purpose hose or vinyl hose in place of a fuel hose or vice versa.
Always use the correct bulk part in the parts catalogue, according to the service manual or the instructions issued with the bulk part.

PROIBIDA A REPRODUÇÃO E DISTRIBUIÇÃO
1010913 - Matsuo - M/M - JT

© Moto Honda da Amazônia Ltda.
Todos os direitos reservados.

Fuel Hose, General Purpose Hoses and Vinyl Hose

Vinyl Hose			
Standard Part Number	Bulk Part Number	Bulk Part	
		Inner diameter (mm)	Lenght (m)
95005-11xxx-3x	95005-11001-30M	11,0	1
95005-11xxx-5x	95005-11001-50M	11,0	1
95005-12xxx-1x	95005-12001-10M <95005-12003-10M>	12,0	1 3
95005-12xxx-2x	95005-12001-20M	12,0	1
95005-12xxx-3x	95005-12001-30M	12,0	1
95005-12xxx-5x	95005-12001-50M	12,0	1
95005-14xxx-1x	95005-14001-10M	14,0	1
95005-14xxx-2x	95005-14001-20M <95005-14003-20M>	14,0	1 3
95005-14xxx-3x	95005-14001-30M	14,0	1
95005-14xxx-5x	95005-14001-50M	14,0	1
95005-17xxx-1x	95005-17001-10M	17,0	1
95005-17xxx-2x	95005-17001-20M	17,0	1
95005-17xxx-3x	95005-17001-30M	17,0	1
95005-17xxx-5x	95005-17001-50M	17,0	1
95005-30xxx-3x	95005-30001-30M	3,0	1
95005-30xxx-5x	95005-30001-50M	3,0	1
95005-35xxx-1x	95005-35001-10M <95005-35003-10M> <95005-35008-10M>	3,5	1 3 8
95005-35xxx-2x	95005-35001-20M	3,5	1
95005-35xxx-3x	95005-35001-30M	3,5	1
95005-35xxx-4x	95005-35001-10M <95005-35003-10M> <95005-35008-10M>	3,5	1 3 8
95005-35xxx-5x	95005-35001-50M	3,5	1
95005-45xxx-1x	95005-45001-10M <95005-45003-10M> <95005-45008-10M>	4,5	1 3 8
95005-45xxx-2x	95005-45001-20M	4,5	1
95005-45xxx-3x	95005-45001-30M	4,5	1

Vinyl Hose			
Standard Part Number	Bulk Part Number	Bulk Part	
		Inner diameter (mm)	Lenght (m)
95005-45xxx-4x	95005-45001-10M <95005-45003-10M> <95005-45008-10M>	4,5	1 3 8
95005-45xxx-5x	95005-45001-50M	4,5	1
95005-50xxx-3x	95005-50001-30M <95005-50003-30M>	5,0	1 3
95005-50xxx-5x	95005-50001-50M	5,0	1
95005-55xxx-1x	95005-55001-10M <95005-55003-10M> <95005-55008-10M>	5,3	1 3 8
95005-55xxx-2x	95005-55001-20M <95005-55003-20M>	5,3	1 3
95005-55xxx-4x	95005-55001-10M <95005-55003-10M> <95005-55008-10M>	5,3	1 3 8
95005-65xxx-1x	95005-65001-10M <95005-65003-10M>	6,5	1 3
95005-65xxx-2x	95005-65001-20M	6,5	1
95005-70xxx-3x	95005-70001-30M <95005-70003-30M>	7,0	1 3
95005-70xxx-5x	95005-70001-50M	7,0	1
95005-75xxx-1x	95005-75001-10M <95005-75003-10M>	7,3	1 3
95005-75xxx-2x	95005-75001-20M	7,3	1
95005-80xxx-1x	95005-80001-10M <95005-80003-10M>	8,0	1 3
95005-80xxx-2x	95005-80001-20M	8,0	1
95005-80xxx-3x	95005-80001-30M	8,0	1
95005-80xxx-5x	95005-80001-50M	8,0	1
95005-91xxx-3x	95005-91001-30M	12,0	1
95005-91xxx-5x	95005-91001-50M	12,0	1
95005-92xxx-3x	95005-92001-30M	12,0	1
95005-92xxx-5x	95005-92001-50M	12,0	1

NOTE: X is displayed to represent the omitted numerals and letters of the roman alphabet.

PROIBIDA A REPRODUÇÃO E DISTRIBUIÇÃO
_110913 - Matsuo - MM - JT

WARNING

It is DANGEROUS to confuse fuel hose with the general purpose hose or vinyl hose.
Never use a general purpose hose or vinyl hose in place of a fuel hose or vice versa.
Always use the correct bulk part in the parts catalogue, according to the service manual or the instructions issued with the bulk part.

© Moto Honda da Amazônia Ltda.
Todos os direitos reservados.

Bulk Part Number of Fuel Hose, General Purpose Hose and Vinyl Hose

Example: 9 5 0 0 1 - 7 5 0 0 1 - 5 0 M

- M: Bulk Part Number: Refers to the Bulk Part
- 0: Marking code (hose type) : (fuel hose and general purpose hose)
  Change code (for added hose) : (Vinyl hose)
  • Indicates number mark or change sequence, however, the code for the bulk part must be strictly 0 (zero)
- 5: Types of Code:
  - Fuel Hose
    - 2: Red outside braid (3 mm inside dia. only)
    - 5: Black inside braid
    - 3: Red (3 mm inside dia. only)
    - 4: Ash gray with red (3 mm inside dia. only)
    - 6: Black
  - Vinyl Hose
    - 1: Clear
    - 2: Black
    - 3: Light red
    - 6: Light red
    - 7: Pale black
  - General Hose
    - 1: Ash gray
    - 2: Ash gray
    - 3: Black
    - 5: Black
- 001: Lenghts:
  - 001: 1 m (Standard)
  - 003 : 3 m
  - 008 : 8 m
- 75: I.D. Code: (Fuel hose and general purpose hose)
  - 30: 3.0 mm
  - 35: 3.5 mm
  - 45: 4.5 mm
  - 50: 5.0 mm
  - 55: 5.3 mm, 5.5 mm
  - 65: 6.5 mm
  - 70: 7.0 mm
  - 75: 7.3 mm, 7.5 mm
  - 80: 8.0 mm
  - 11: 11 mm
  - 91: 12 (Outside dia. 15) mm
  - 92: 12 (Outside dia. 16) mm
  - 12: 12 (Outside dia. 17) mm
  - 14: 14 mm
  - 17: 17 mm
- 75: ID./OD. code (Vinyl Hose)
  - 01: ID 2.9, OD 6.8 mm
  - 03: ID 3.0, OD 6.0 mm
  - 05: ID 3.5, OD 6.5 mm
  - 07: ID 4.0, OD 7.0 mm
  - 08: ID 4.5, OD 6.5 mm
  - 09: ID 4.5, OD 8.0 mm
  - 12: ID 5.0, OD 7.0 mm
  - 10: ID 5.0, OD 8.0 mm
  - 11: ID 5.0, OD 9.0 mm
  - 14: ID 6.0, OD 9.0 mm
  - 17: ID 7.0, OD 9.0 mm
  - 19: ID 7.0, OD 11.0 mm
  - 21: ID 8.0, OD 9.0 mm
  - 23: ID 8.0, OD 12.0 mm
  - 25: ID 9.0, OD 11.0 mm
  - 27: ID 9.0, OD 13.0 mm
  - 33: ID 10.0, OD 14.0 mm
  - 36: ID 11.0, OD 13.0 mm
  - 37: ID 11.0, OD 15.0 mm
  - 38: ID 12.0, OD 13.0 mm
  - 39: ID 12.0, OD 14.0 mm
  - 40: ID 12.0, OD 16.0 mm
  - 43: ID 13.0, OD 15.0 mm
  - 45: ID 14.0, OD 18.0 mm
  - 50: ID 16.0, OD 19.0 mm
  - 55: ID 17.5, OD 20.5 mm
  - 60: ID 22.0, OD 27.0 mm
- 1: Hose Type:
  - 1: Fuel Hose
  - 3: Vinyl Hose
  - 5: General Hose

PROIBIDA A REPRODUÇÃO E DISTRIBUIÇÃO
20010913 - Matsuo Nawa

© Moto Honda da Amazônia Ltda.
Todos os direitos reservados.

Flat Rate Service Time (F.R.T.)

Flat rate service time (FRT) means the standard time required to service a MC, which is listed in this manual to help the dealers control the actual working process and calculate the service charge by using it as a guide.

FRT setting system

- Net service time
  - Removal, Disassembly/reassembly, Installation
  - Diagnosis/troubleshooting (Electric system)
  - Completion inspection
  - Inspection, Measurement, Adjustment, Confirmation
- Float time
  - Preparation
    (Process check, Confirmation arrangement for necessary tools)
  - Related work (Transfer of vehicles)

* Float time is set by multiplying the net service time by a given coefficient.

Editorial style

The service items shown in the text are listed with the exchange work time for the repair sales parts as the subject. Other representative service items not using repair parts (removal/installation, adjustment, inspection/measuring, and other work) are listed collectively in the list in the preface, classified according to the work.

FRT setting standard

- Decimal system (in unit of 0.1) is adopted to set FRT as it is convenient to calculate the wage.
  Example: (0.1) ⇒ 6 minutes, (0.2) ⇒ 12 minutes
  [Labor cost per hour] x [FRT] = [Wage]
- FRT is set with a hand tool.
- Service items and FRT can be subject to change depending on development of tools and service equipment and improvement in service procedure.

PROIBIDA A REPRODUÇÃO E DISTRIBUIÇÃO
1010913 - Matsuo - MM - JT

© Moto Honda da Amazônia Ltda.
Todos os direitos reservados.

Work procedure

- As the work procedure is set with the work time according to the method in the separate Service Manual, refer to this Manual as required.
- Work methods permitting servicing in the shortest time still permitting assurance of safe work and product warranty are used for the setting of service items not listed in the Service Manual.
- Work basically is to be performed by one person, and when two or more people are required, setting is done as the total time for the number of people.
- The set value for the technological level of the workers uses a person with three years of experience in the repair of Honda vehicles as the standard.
- Special tools and service equipment used to set FRT are those specified or recommended in Service Manual.

Service item whose FRT is not presented

- Accessories and service parts that are not listed to use in this manual.
- Locations with little aging deterioration or breakage during normal use.
- Service work that can be finished by one touch.
- Service work that is seldom done (i.e. extremely small causes of trouble and service frequency).

* When FRT is not presented, please calculate wages based on appropriate actual work time.

Operation not included of FRT

- Oil and coolant water draining, Waiting time for warming up operation and etc.
- Additional operation that involves removal/installation of standard exterior equipment.
- Indirect time spent for service by visiting the customer, trade-in, and delivery of a MC.
- Indirect time required for ordering and delivery of parts.
- Cost for grease, adhesive agent, etc. used for service work.

PROIBIDA A REPRODUÇÃO E DISTRIBUIÇÃO
1010913 - Matsuo - MM - JT

© Moto Honda da Amazônia Ltda.
Todos os direitos reservados.

Voltar
Back
Volver

Explanation of FRT by using an example
(The example may differ from the actual presented items)

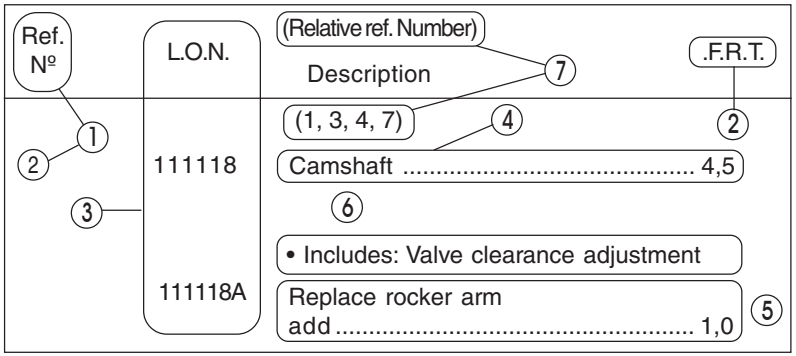

① Reference Nº of the illustration of part that shows location of the replacement work.

② FRT is an abbreviation of Flat Rate Time indicating the standard service time required for the replacement.

③ LON is an abbreviation of Labor Operation Number, and it is a classification of the service items by the work unit code.

The same operation code is used regardless of the models.

Standard operation is indicated with 6 digits code, and additional operation is indicated with 7 digits code.

④ Indicating the camshaft replacement and FRT4.5.

⑤ Indicating FRT1.0 that will be added when additional operation (replace rocker arm) is done in association with camshaft replacement.

⑥ Indicating work contents that are included in the service item.

⑦ Indicating a reference Nº whose operation and time are the same as FRT4.5 for the camshaft.

(The application range is limited to the service items without an LON setting within a same block.)

How to refer to the service item by using the sample (camshaft replacement)

Open to the page of the block where the camshaft's spare part illustration is shown.

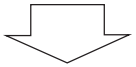

Look for the camshaft illustration, and refer to the service item and FRT that agree with the reference Nº

PROIBIDA A REPRODUÇÃO E DISTRIBUIÇÃO
1010913 - Matsuo - MM - JT

© Moto Honda da Amazônia Ltda.
Todos os direitos reservados.

Indication mark for the listing of service items that continues to the following page

Ref. Nº	L.O.N.	(Relative ref. Number) Description	F.R.T.
2	111118	**Camshaft**	4,5
	•	•	•
	•	•	•
+			

Mark indicated at the last line.

Indication of the block with no setting of FRT

Ref. Nº	L.O.N.	(Relative ref. Number) Description	F.R.T.
		No Information	–

• LON code system

1	11	1	18	A
a	b	c	d	e

a) Category code ..... Engine
b) Location/function code ..... Engine upper
c) Operation code ..... Replace
d) Operation sequence number ..... (Unit code can be shown with alphabet)
..... camshaft (No regular rule of code)
e) Additional code ..... replace rocker arm No regular rule of code)

1	11	1	18	A
a	b	c	d	e

a) Category codes and classification

Code	Category
1	Engine
2	Transmission
3	Fuel & Exhaust
4	Frame & Body
5	Steering/Suspension
6	Electrical
7	Wheels/Brakes
8	Controls/instrument
9	–
0	–

c) Operation codes and classification

Code	Operation category
1	Replace, Removal/Installation, Change
2	Overhaul
3	Adjust, Balance
4	(Paint-related work: Top-coat)
5	Test, Inspect/diagnose, Measurment, Check
6	(Overhaul-related work: Rebore)
7	(Overhaul-related work: Reseal)
8	(Resurface)
9	(Paint-related work: Refinish)
0	Repair, Cleaning, Air bleeding

PROIBIDA A REPRODUÇÃO E DISTRIBUIÇÃO
1010913 - Matsuo - MHA - JT

© Moto Honda da Amazônia Ltda.
Todos os direitos reservados.

Major service items without using spare parts
(1) Removal/Installation, (2) Adjustment, (3) Inspection/Measurement
(4) Overhaul, (5) Other work

E: Engine, F: Frame

* OPERATIONS OTHER THAN REPLACING PARTS

(1) Removal and installation

Set for the configuration with the parts removed from the vehicle.

	L.O.N.	DESCRIPTION	F.R.T.
E	1101E5	**Tilting Engine Assembly Removal/Installation** Includes: All Necessary Adjustment	2,3
	1111K0	**Cylinder Head Assembly Removal/Installation** Includes: Engine Removal And Installation	3,2
	3111D6	**Carburetor Assembly Removal/Installation**	0,6
	1101E6	**Crankcase Separation** Includes: Engine Removal And Installation	5,8

(2) Adjustment

	L.O.N.	DESCRIPTION	F.R.T.
E	3113A0	**Carburetor Idle-Adjustment**	0,1
	2123A0	**Clutch-Adjustment** Includes: Clutch Lever Adjustment	0,1
	6143A1	**Spark Plug - Adjustment/Cleaning**	0,1
	1113A0	**Valve Clearance - Adjustment** NOTE: For 1 Vehicle	1,8
F	6163A0	**Headlight-Aiming**	0,1
	2133A0	**Drive Chain - Adjustment**	0,1
	7113A1	**Rear Brake - Adjustment** Excludes: Rear Brake Shoe Adjustment	0,1
	3113A3	**Throttle Operation - Adjustment**	0,1

(3) Inspection, Measurement

	L.O.N.	DESCRIPTION	F.R.T.
E	1115A0	**Compression Pressure - Measurement**	0,1
	3115A0	**Carburetor Float Level - Measurement**	0,7
	6145A0	**Ignition Timing - Inspection**	0,2
	1135A0	**Engine Oil - Inspection** Excludes: Oil Change	0,1
F	7115A0	**Brake Operation - Test**	0,1
	6105A0	**Battery - Checking Of Electrolyte Level & Gravity**	0,2

(4) Overhaul

Work condition: The required Measurements, inspections, adjustments, and cleaning/washing of each part are performed, including the main body removal/installation work and the replacement of defective parts.

	L.O.N.	DESCRIPTION	F.R.T.
E	311200	**Carburetor - Overhaul** Includes: All Necessary Adjustment	0,9

(5) Other work

	L.O.N.	DESCRIPTION	F.R.T.
E	1130A1	**Oil Filter Screen - Cleaning**	1,0
F	3120A0	**Cleaner Element - Cleaning**	0,1
	7110A0	**Front Brake - Air Bleeding**	0,2

PROIBIDA A REPRODUÇÃO E DISTRIBUIÇÃO
1010913 - Matsuo - MM - JT

© Moto Honda da Amazônia Ltda.
Todos os direitos reservados.

Instrucciones para Emplear el Catálogo de Piezas

- **Este Catálogo de Piezas describe todas las piezas de repuesto, bien como el tiempo de servicio (THLL) para el modelo CBX250.**
- **Este catálogo de piezas ha sido preparado en base a la última información disponible el 13 de Enero, 2011.**
- **Especifique siempre el número de pieza cuando realice un pedido de piezas.**
  - **Compruebe los números de modelo, de tipo, y de serie, el color, marca, y tamaño como sea necesario antes de realizar el pedido de una pieza.**
  - **Tenga presente que las ilustraciones (planos de las piezas) pueden diferir de las piezas reales en su forma. Se incluyen sólo para que le sirvan de referencia para consultar las piezas.**
- **Infórmese en cuanto a la versión actualizada del catálogo de piezas a través del sitio www.hondaposvenda.com.br.**

Índice

- Instrucciones para Emplear el Catálogo de Piezas 47
- Cómo Consultar la Información de Piezas 48
- Estructura del Catálogo de Piezas 49
- Cuando se han Revisado las Piezas 50
- Abreviaturas Empleadas en el Catálogo de Piezas 50
- Cómo Comprobar el Bloque de Partes y los Números de Série 51
- Posición de Fijación de la Etiqueta de Color 51
- Modelos, Códigos de Área y Nos. de Serie Aplicables 52
- Etiqueta de Color 53
- Tabla de Colores 54
- Composición del Número de Identificación del Vehículo (N.I.V.) 60
- Manguera de Combustible, Mangueras de Aplicaciones Generales y Mangueras de Vinilo 61
- Número de Parte sin Envasar de la Manguera de Combustible, Manguera de Aplicaciones Generales y Mangueras de Vinilo 64
- Modo de Usar la Tarifa Horaria Llana (THLL) 65
- Índice Ilustrado – Grupo de Motor 70
- Índice Ilustrado – Grupo de Bastidor 72
- Índice del Número de la Pieza 224

PROIBIDA A REPRODUÇÃO E DISTRIBUIÇÃO
1010913 - Matsuo - MM - JT

© Moto Honda da Amazônia Ltda.
Todos os direitos reservados.

Voltar
Back
Volver

Cómo Consultar la Información de Piezas

Ⓐ Referencia con el "Índice Ilustrado"

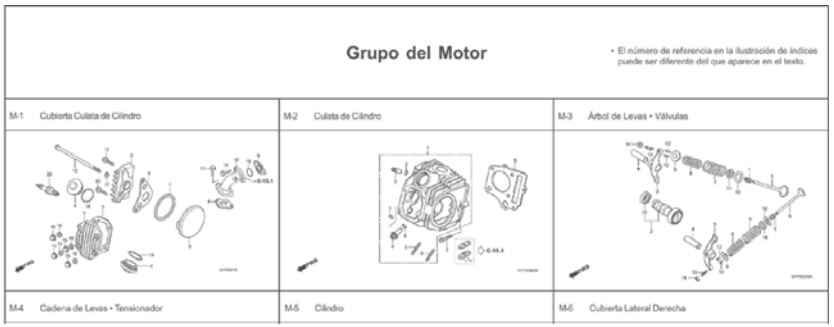

Grupo del Motor

• El número de referencia en la ilustración de índices puede ser diferente del que aparece en el texto.

M-1 Cubierta Culata de Cilindro	M-2 Culata de Cilindro	M-3 Árbol de Levas • Válvulas
M-4 Cadena de Levas • Tensionador	M-5 Cilindro	M-6 Cubierta Lateral Derecha

Ⓑ Referencia con el "Índice del Número de Piezas"

ÍNDICE DEL NÚMERO DE PIEZAS

Nº de la Pieza	Nº del Bloque
06000	
06420-GFP-900	C-11
06421-GFP-900	C-11
06430-GCE-900	C-10
06430-GCE-900	C-8
06440-GFP-900	C-9
06441-GFP-900	C-9
06530-GBG-B20	C-5
06531-GBG-B20	C-5
06531-GCE-F20	C-5
11000	
11100-GCE-900	M-11
11191-GCE-900	M-11
11200-GCE-D60	M-11
11330-GFP-900	M-6
11341-GFP-900	M-9
11394-GW8-680	M-6
12000	
12101-GFP-900	M-5
12101-GFP-B00	M-5
12191-GFP-B00	M-5
12191-GS4-761	M-5
12200-GFP-900	M-2
12200-GFP-B00	M-2
12209-GB4-681	M-3
12209-GBG-900	M-3
12213-KRM-840	M-2
12237-GFP-305	M-2
12245-KEV-305	M-2
12251-KST-941	M-2
12301-GB6-910	M-1
12301-GB6-911	M-1
12331-GB0-910	M-1
12341-GB6-910	M-1
12361-035-000	M-1

Nº de la Pieza	Nº del Bloque
13000	
13000-GFP-900	M-12
13000-GFP-B00	M-12
13011-GFP-900	M-12
13021-GFP-900	M-12
13031-GFP-900	M-12
13041-GFP-900	M-12
13051-GFP-900	M-12
13101-GFP-900	M-12
13102-GFP-900	M-12
13103-GFP-900	M-12
13104-GFP-900	M-12
13105-GFP-900	M-12
13111-087-000	M-12
13115-GN5-910	M-12
14000	
14100-GFP-900	M-3
14100-GFP-B00	M-3
14311-KEV-900	M-12
14321-GBG-900	M-4
14321-GFP-B00	M-4
14401-178-003	M-4
14431-035-020	M-3
14451-035-000	M-3
14500-035-020	M-4
14502-086-000	M-4
14531-035-000	M-4
14541-GB4-681	M-4
14550-GB0-911	M-4
14566-086-030	M-4
14610-086-010	M-4
14615-035-010	M-4
14670-035-030	M-4
14675-178-000	M-4
14711-GFP-900	M-3
14721-GFP-900	M-3
14751-GN5-911	M-3

122

Página No.

Bloque No.

C-6

Guardafango Delantero

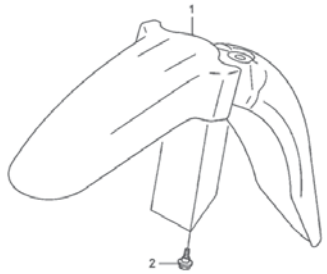

Ref. No.

No. de Ref.	N.O.M.O.	Articulo de servicio	THLL
1	4131B7	Parafango, Delantero	0,1

No. de Ref.	No. de pieza	Descripción	Cant. Reqd POP100 7	8	9	No. de série		Note
1	61100-GFP-900ZA	Parafango, Delantero						
		NH1 ..... Negro	1	1	1			
	61100-GFP-900ZB	*PB362R* ..... Azul Bulti-R	1	–	–			
	61100-GFP-900ZC	*R286R* ..... Rojo Caucaia	1	1	–			
	61100-GFP-900ZD	*Y197R* ..... Amarillo Trancoso-R	1	1	–			
	61100-GFP-900ZE	*PB337R* ..... Azul Penedo	–	1	1			
	61100-GFP-900ZF	*NHA57R* ..... Gris Cloudia-R	–	–	1			
	61100-GFP-900ZG	*R304R* ..... Rojo Clivia-R	–	–	1			
2	90111-162-000	Perno, Reborde, 6mm	3	3	3			

24.07.08

© Moto Honda da Amazônia Ltda.
Todos os direitos reservados.

Estructura del Catálogo de Piezas

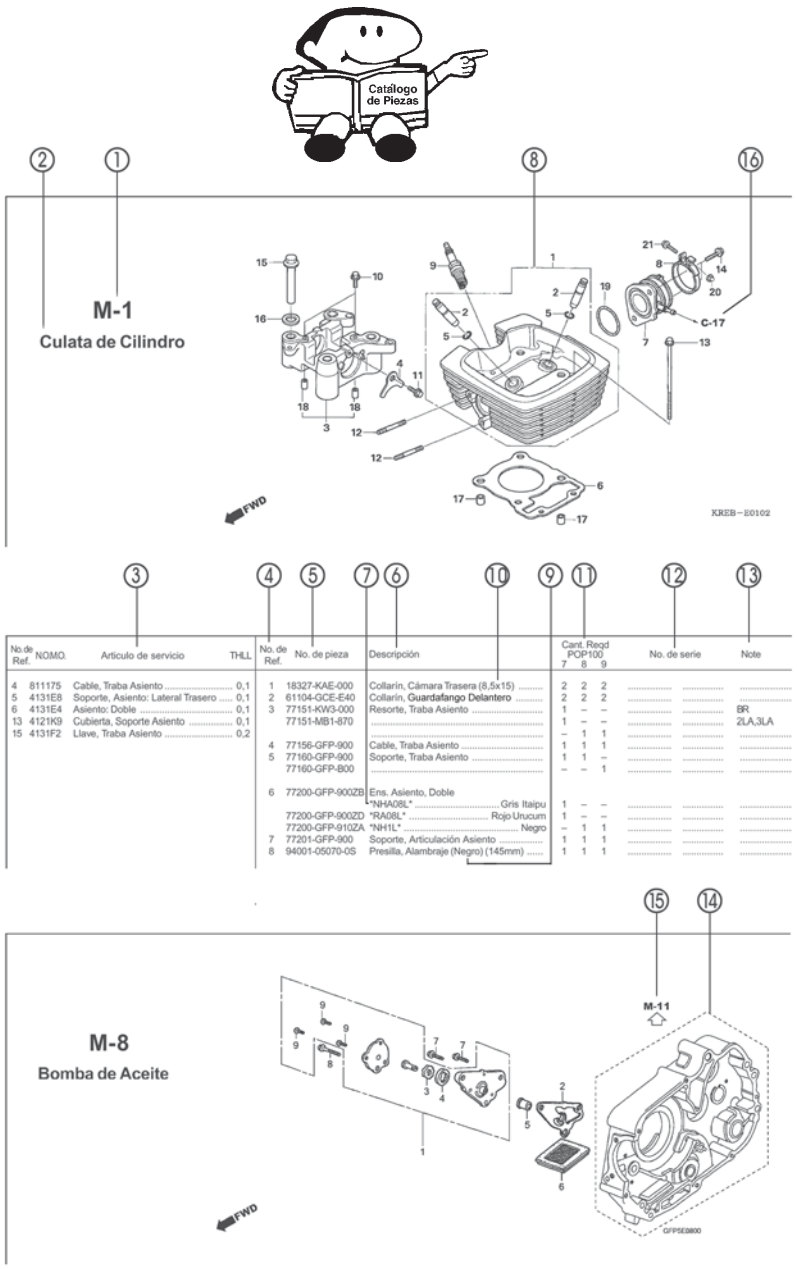

No.de Ref.	NO.MO.	Artículo de servicio	THLL
4	811175	Cable, Traba Asiento	0,1
5	4131E8	Soporte, Asiento: Lateral Trasero	0,1
6	4131E4	Asiento: Doble	0,1
13	4121K9	Cubierta, Soporte Asiento	0,1
15	4131F2	Llave, Traba Asiento	0,2

No. de Ref.	No. de pieza	Descripción	Cant. Reqd POP100 7	8	9	No. de serie	Note
1	18327-KAE-000	Collarín, Cámara Trasera (8,5x15)	2	2	2		
2	61104-GCE-E40	Collarín, Guardafango Delantero	2	2	2		
3	77151-KW3-000	Resorte, Traba Asiento	1	–	–		BR
	77151-MB1-870		1	–	–		2LA,3LA
			–	1	1		
4	77156-GFP-900	Cable, Traba Asiento	1	1	1		
5	77160-GFP-900	Soporte, Traba Asiento	1	1	–		
	77160-GFP-B00		–	–	1		
6	77200-GFP-900ZB	Ens. Asiento, Doble					
		NHA08L Gris Itaipu	1	–	–		
	77200-GFP-900ZD	*RA08L* Rojo Urucum	1	–	–		
	77200-GFP-910ZA	*NH1L* Negro	–	1	1		
7	77201-GFP-900	Soporte, Articulación Asiento	1	1	1		
8	94001-05070-0S	Presilla, Alambraje (Negro) (145mm)	1	1	1		

① Número de Bloque
- El No. de bloque se proporciona (en lugar del No. de página) para ayudarle a consultar la pieza con el No. de pieza o con el nombre de pieza.

② Título de Bloque

③ Artículo de servicio/Tarifa Horaria Llana (THLL)

④ Número de referencia
- El número del título marcado con el paréntesis indica que continúa desde la página anterior.

⑤ Número de Pieza

⑥ Descripción

⑦ Código de Color HONDA

⑧ Conjuntos
- Las secciones enmarcadas con líneas discontinuas en los diagramas detallados están disponibles como conjuntos completos (también pueden obtenerse sus partes individuales.)

⑨ Descripción del Color

⑩ Nota
- La notas se indican con los paréntesis en la columna del nombre de pieza.

⑪ Cantidad Requerida
- La Cant. reqd. indicada en el paréntesis indica la pieza opcional.
- La Cant. reqd. marcada con "N" indica la pieza opcional que debe seleccionarse según sea necesario.
- La Cant. reqd. indica el número de la pieza utilizada en el bloque.

⑫ Número de Serie

⑬ Código de área
- Cuando la columna del código de área está en blanco, indica que la pieza es aplicable a todos los tipos.

⑭ ⬚
- Las piezas circundadas por una línea de puntos ⬚ están incluidas en bloques distintos.

⑮ ⇦
- La flecha hueca ⇦ señala el número del bloque para las piezas circundadas por una línea de puntos ⬚ .

⑯ ←
- La flecha sólida ← señala el número del bloque en el que la pieza está relacionada.

UÇÃO E DISTRIBUIÇÃO
Matsio - MM - JT

© Moto Honda da Amazônia Ltda.
Todos os direitos reservados.

Voltar
Back
Volver

Cuando se han Revisado las Piezas

No. de Ref.	No. de pieza	Descripción	No. Rdo CBR900 RAN	RAP	RAR	RAS	RAT	RAV	No. de serie
1	33101-MAE-601	Unidad de Faro *NH-285* Gris	–	–	1	–	–	–	
			–	–	–	1	–	–	~2351159
			–	–	–	1	–	–	~2351712
	33101-MAE-612	Unidad de Faro *NH-283* Gris (Precauciones Durante la Instalacion)	–	–	1	–	–	–	
			–	–	–	1	–	–	~2351309
			–	–	–	1	–	–	~2351434
			–	–	–	1	–	–	~2350300
			–	–	–	1	–	–	~0M300138
	33101-MAE-671	Unidad de Faro *NH-1* Negro	–	–	1	–	–	–	
			–	–	–	1	–	–	
			–	–	–	1	–	–	~SM300366
	33101-MAE-691	Unidad de Faro	–	–	1	–	–	–	
	33101-MAE-602	Unidad de Faro	–	–	–	1	–	–	2351160~
			–	–	–	1	–	–	2351713~
			–	–	–	–	1	1	

El número ha sido utilizado desde el modelo inicial sin revisiones.

Cuando se muestra en el lado izquierdo, es aplicable a los modelos No. 2351160 y números subsiguientes.

Cuando se muestra en el lado derecho, es aplicable a los modelos hasta el No. 2351159.

Abreviaturas Empleadas en el Catálogo de Piezas

* "IZQ." y "DER." en la descripción de una pieza significa el lado IZQUIERDO o el DERECHO. Determine el izquierdo o derecho como si usted estuviera en el asiento de la motocicleta.

• En el Catálogo de piezas se utiliza las seguientes abreviaturas:

ENS. ..... Ensamble (Conjunto)
COMP. ..... Completo
DER. ..... Derecho
IZQ. ..... Izquierdo
STD ..... Standard
mm ..... Milímetro
G ..... Gramo
T (22D) ..... Diente (22 dientes)
A ..... Amperio
V ..... Voltio
W ..... Watio
WL ..... Con etiqueta
WOL. ..... Sin etiqueta
L.E.D. ..... Diode emisor de luz
Km/h ..... Kilómetro por hora
MPH. ..... Milla por hora (100 Eslabónes)
C.A. ..... Corriente Alterna
C.D. ..... Corriente Directa
DEL. ..... Delantero
TRAS. ..... Trasero
HEX. ..... Hexagonal
A.M ..... Marca adhesiva
T.M. ..... Marca de transcripción
C.D.I. ..... Encendido por descarga capacitiva
TCS ..... Sistema de control de tracción
1LA ..... República Dominicana, El Salvador Venezuela, Guatemala, Guiana (Mercosul: Argentina, Paraguay, Uruguay)
MIX ..... Moto Mix Brasil
2LA ..... Colombia, México
3LA ..... América Latina
AR ..... Argentina

PROIBIDA A REPRODUÇÃO E DISTRIBUIÇÃO
1010913 - Matsuo - MM - JT

© Moto Honda da Amazônia Ltda.
Todos os direitos reservados.

Cómo Comprobar el Bloque de Partes y los Números de Serie

Bloque de la pieza	Piezas del motor M-1 ~	Piezas del carburador M-18 ~	Piezas del bastidor C-1 ~
Números necessários	Número de motor estampado	Número de identificación del carburador estampado	Número de bastidor estampado
Punto de Comprobación	1	2	3

Posición de Fijación de la Etiqueta de Color

Piezas coloridas
Etiqueta de color
4

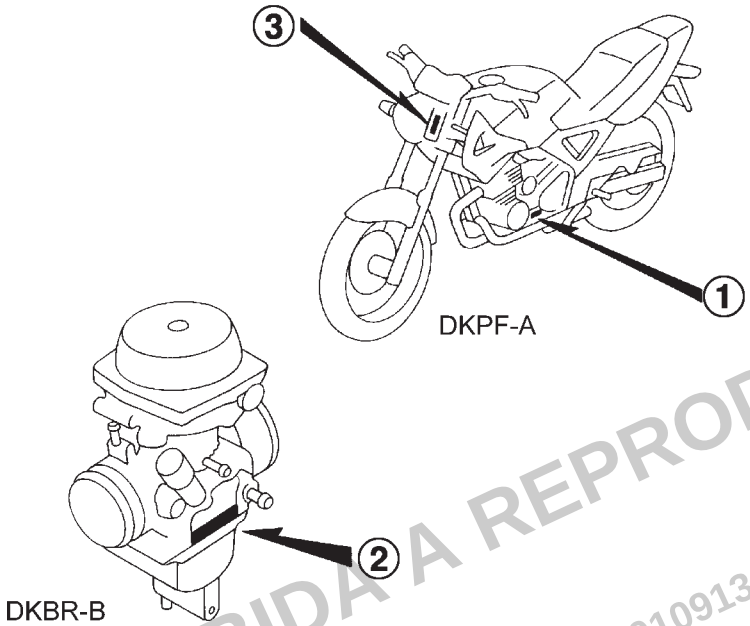

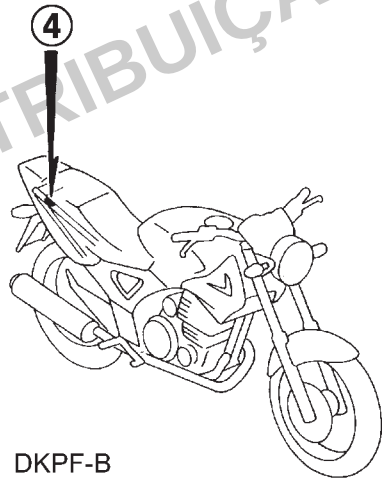

PROIBIDA A REPRODUÇÃO E DISTRIBUIÇÃO
1010913 - Matsuo - MM - JT

© Moto Honda da Amazônia Ltda.
Todos os direitos reservados.

Modelos, Códigos de Área y Nos. de Serie Aplicables

Los modelos, códigos de área y Nos. de serie aplicables que se dan en este catálogo de piezas pueden identificarse como sigue.
Si no están en lista los códigos de área, las piezas son para uso común.

Modelo	Codigo de Área	Tipo	Nº de Serie Aplicable de de Motor	Nº de Serie Aplicable de de Bastidor	Nº de Serie Aplicable de de Carburador
CBX250$_6$	BR	Brasil	MC35E-6000001~	9C2MC35006R000001~	VEA2K A
	2LA	América Latina	MC35E-6200001~	9C2MC35006R200001~	VEA2J A
	3LA	América Latina	MC35E-6300001~	9C2MC35006R300001~	VEA2K A
CBX250$_7$	BR	Brasil	MC35E-7000001~	9C2MC35007R000001~	VEA2H A
	2LA	América Latina	MC35E-7200001~	9C2MC35007R200001~	VEA2K A
	3LA	América Latina	MC35E-7300001~	9C2MC35007R300001~	VEA2J A
CBX250$_8$	BR	Brasil	MC35E-8000001~	9C2MC35008R000001~	VEA2H A
	2LA	América Latina	MC35E-8200001~	9C2MC350*8R200001~	VEA2K A
	3LA	América Latina	MC35E-8300001~	9C2MC35008R300001~	VEA2J A

* De los números de identificación del carburador/ cuerpo del acelerador, sólo las porciones subrayadas en el ejemplo siguiente se usan para registro.

VEA2A B KC ア

PROIBIDA A REPRODUÇÃO E DISTRIBUIÇÃO
1010913 - Matsuo - MM - JT

© Moto Honda da Amazônia Ltda.
Todos os direitos reservados.

Etiqueta de Colores

- Al solicitar las piezas, compruebe el nombre de modelo, color principal y código, observando la "ETIQUETA DE COLOR" pegada en el vehículo.
- Al solicitar una pieza colorida, utilice la tabla de colores contenida en las instrucciones de uso del catálogo de piezas.

VFR800FIW

COLOR **R-157**
CODIGO **R157**

Nº	Modelo		VFR800FIW			
	Color Principal		Plata Sparking Metalica	Negro Mute Metalico	Nº de Identificación de Bloque	Nº de ref.
	Código de Color		NH295	NH359		
	Nombre de las Colores das Piezas	Nº Pieza Básico				
1						
2						
3						
4						
5						
6						
7						
8						
9						
10						
11						
12						
13						

PROIBIDA A REPRODUÇÃO E DISTRIBUIÇÃO
1010913 - Matsuo - MM - JT

© Moto Honda da Amazônia Ltda.
Todos os direitos reservados.

Tabla de Colores

• Al pedir piezas coloreadas, consulte la tabla de abajo, verifique el color principal de la motocicleta y utilice el número de pieza básico,accionando el código de color relativo.

CBX250 (CBX250$_6$) BR

Nº	Modelo		CBX250$_6$				
	Color Principal		Rojo Guarana Candy	Negro	Plata Force Metalica	Nº de Identificación de Bloque	Nº de ref.
	Código de Color		R-306C	NH-1	NH-411M		
	Nombre de las Colores das Piezas	Nº Pieza Básico					
1	Cubierta Lateral Izquierda	83640-KPF-901	ZB	ZB	ZB	C-15	4
2	Cubierta Lateral Derecha	83540-KPF-901	ZB	ZB	ZB	C-15	1
3	Carenado Lateral Izquierdo	77220-KPF-960	ZA	ZB	ZC	C-14	12
4	Carenado Lateral Derecho	77210-KPF-960	ZA	ZB	ZC	C-14	11
5	Carenado Cubierta Central	77235-KPF-960	ZC	ZA	ZB	C-14	14
6	Guardafango Delantero	61100-KPF-910	ZJ	ZB	ZE	C-7	3
7	Soporte, Superior Tubo Manubrio	53131-KBB-950	ZC	ZC	ZC	C-5	19
8	Franja, HONDA	77227-KRM-B30	-	-	ZA	C-32	7
9	Franja, HONDA	77227-KRM-760	ZA	ZA	-	C-32	7
10	Franja, Izquierda Tanque Combustible	17514-KPF-750	-	ZB	ZC	C-32	2
11	Franja, Izquierda Tanque Combustible	17514-KPF-960	ZA	-	-	C-32	2
12	Franja, Izquierda Carenado	64226-KPF-960	ZA	ZB	ZC	C-32	6
13	Franja, Derecha Tanque Combustible	17513-KPF-750	-	ZB	ZC	C-32	1
14	Franja, Derecha Tanque Combustible	17513-KPF-960	ZA	-	-	C-32	1
15	Franja, Lateral Carenado	77213-KPF-960	ZA	ZB	ZC	C-32	7
16	Franja, Carenado	64225-KPF-960	ZA	ZB	ZC	C-32	5
17	Panel Freno Trasero	43100-KPF-900	ZB	ZB	ZB	C-11	2
18	Carenado, Izquierdo	64310-KPF-960	ZA	ZB	ZC	C-13	16
19	Carenado Derecho	64210-KPF-960	ZA	ZB	ZC	C-13	14
20	Tanque Combustible	17520-KPF-960	ZA	ZB	ZC	C-13	8

PROIBIDA A REPRODUÇÃO E DISTRIBUIÇÃO
1010913 - Matsuo - MM - JT

© Moto Honda da Amazônia Ltda.
Todos os direitos reservados.

Tabla de Colores

• Al pedir piezas coloreadas, consulte la tabla de abajo, verifique el color principal de la motocicleta y utilice el número de pieza básico,accionando el código de color relativo.

CBX250 (CBX250$_6$) 2LA,3LA

Nº	Modelo		CBX250$_6$				
	Color Principal		Rojo Guarana Candy	Negro	Plata Force Metalica	Nº de Identificación de Bloque	Nº de ref.
	Código de Color		R-306C	NH-1	NH-411M		
	Nombre de las Colores das Piezas	Nº Pieza Básico					
1	Cubierta Lateral Izquierda	83640-KPF-901	ZB	ZB	ZB	C-15	4
2	Cubierta Lateral Derecha	83540-KPF-901	ZB	ZB	ZB	C-15	1
3	Carenado Lateral Izquierdo	77220-KPF-960	ZA	ZB	ZC	C-14	12
4	Carenado Lateral Derecho	77210-KPF-960	ZA	ZB	ZC	C-14	11
5	Carenado Cubierta Central	77235-KPF-960	ZC	ZA	ZB	C-14	14
6	Guardafango Delantero	61100-KPF-910	ZJ	ZB	ZE	C-7	3
7	Soporte, Superior Tubo Manubrio	53131-KBB-950	ZC	ZC	ZC	C-5	19
8	Etiqueta, Color	87565-KPF-740	ZA	ZB	ZC	C-31	6
9	Franja, HONDA	77227-KRM-B30	-	-	ZA	C-32	7
10	Franja, HONDA	77227-KRM-760	ZA	ZA	-	C-32	7
11	Franja, Izquierda Tanque Combustible	17514-KPF-750	-	ZB	ZC	C-32	2
12	Franja, Izquierda Tanque Combustible	17514-KPF-960	ZA	-	-	C-32	2
13	Franja, Izquierda Carenado	64226-KPF-960	ZA	ZB	ZC	C-32	6
14	Franja, Derecha Tanque Combustible	17513-KPF-750	-	ZB	ZC	C-32	1
15	Franja, Derecha Tanque Combustible	17513-KPF-960	ZA	-	-	C-32	1
16	Franja, Lateral Carenado	77213-KPF-960	ZA	ZB	ZC	C-32	7
17	Franja, Carenado	64225-KPF-960	ZA	ZB	ZC	C-32	5
18	Panel Freno Trasero	43100-KPF-900	ZB	ZB	ZB	C-11	2
19	Carenado, Izquierdo	64310-KPF-960	ZA	ZB	ZC	C-13	16
20	Carenado Derecho	64210-KPF-960	ZA	ZB	ZC	C-13	14
21	Tanque Combustible	17520-KPF-960	ZA	ZB	ZC	C-13	8

PROIBIDA A REPRODUÇÃO E DISTRIBUIÇÃO
1010913 - Matsuo - MM - JT

© Moto Honda da Amazônia Ltda.
Todos os direitos reservados.

Voltar
Back
Volver

Tabla de Colores

• Al pedir piezas coloreadas, consulte la tabla de abajo, verifique el color principal de la motocicleta y utilice el número de pieza básico,accionando el código de color relativo.

CBX250 (CBX250₇) BR

Nº	Modelo		CBX250₇					
	Color Principal		Rojo Guarana Candy	Negro	Plata Force Metalica	Amarillo Topázio	Nº de Identificación de Bloque	Nº de ref.
	Código de Color		R-306C	NH-1	NH-411M	Y-198		
	Nombre de las Colores das Piezas	Nº Pieza Básico						
1	Cubierta Lateral Izquierda	83640-KPF-901	ZB	ZB	ZB	ZB	C-15	4
2	Cubierta Lateral Derecha	83540-KPF-901	ZB	ZB	ZB	ZB	C-15	1
3	Carenado Lateral Izquierdo	77220-KPF-630	ZC	ZA	ZB	ZD	C-14	12
4	Carenado Lateral Derecho	77210-KPF-630	ZC	ZA	ZB	ZD	C-14	11
5	Carenado Cubierta Central	77235-KPF-630	ZC	ZA	ZB	ZD	C-14	14
6	Guardafango Delantero	61100-KPF-910	ZJ	ZB	ZE	ZK	C-7	3
7	Soporte, Superior Tubo Manubrio	53131-KBB-950	ZC	ZC	ZC	ZC	C-5	19
8	Franja A, Carenado Izquierdo	64226-KPF-630	ZA	ZB	ZC	ZD	C-32-1	6
9	Franja A, Carenado Derecho	64225-KPF-630	ZA	ZB	ZC	ZD	C-32-1	5
10	Franja B, Carenado Derecho	64230-KPF-630	ZA	ZB	ZC	ZD	C-32-1	7
11	Franja, HONDA	77227-KRM-B30	–	–	ZA	ZA	C-32-1	10
12	Franja, HONDA	77227-KRM-760	ZA	ZA	–	–	C-32-1	10
13	Franja, Izquierda Tanque Combustible	17514-KPF-630	–	–	–	ZA	C-32-1	2
14	Franja, Izquierda Tanque Combustible	17514-KPF-750	–	ZB	ZC	–	C-32-1	2
15	Franja, Izquierda Tanque Combustible	17514-KPF-960	ZA	–	–	–	C-32-1	2
16	Franja, Derecha Tanque Combustible	17513-KPF-630	–	–	–	ZA	C-32-1	1
17	Franja, Derecha Tanque Combustible	17513-KPF-750	–	ZB	ZC	–	C-32-1	1
18	Franja, Derecha Tanque Combustible	17513-KPF-960	ZA	–	–	–	C-32-1	1
19	Franja, Lateral Carenado	77213-KPF-630	–	–	–	ZA	C-32-1	9
20	Franja, Lateral Carenado	77213-KPF-960	ZA	ZB	ZC	–	C-32-1	9
21	Franja B, Izquierda Carenado	64231-KPF-630	ZA	ZB	ZC	ZD	C-32-1	8
22	Panel Freno Trasero	43100-KPF-900	ZB	ZB	ZB	ZB	C-11	2
23	Carenado, Izquierdo	64310-KPF-630	ZA	ZB	ZC	ZD	C-13	16
24	Carenado, Derecho	64210-KPF-630	ZA	ZB	ZC	ZD	C-13	14
25	Raya, Izquierda Tanque Combustible	17522-KPF-630	ZA	ZB	ZC	ZD	C-32-1	4
26	Raya, Derecha Tanque Combustible	17521-KPF-630	ZA	ZB	ZC	ZD	C-32-1	3
27	Tanque Combustible	17520-KPF-630	ZA	ZB	ZC	ZD	C-13	8

PROIBIDA A REPRODUÇÃO E DISTRIBUIÇÃO
20110913 - Matsuo - MM - JT

© Moto Honda da Amazônia Ltda.
Todos os direitos reservados.

Tabla de Colores

• Al pedir piezas coloreadas, consulte la tabla de abajo, verifique el color principal de la motocicleta y utilice el número de pieza básico,accionando el código de color relativo.

CBX250 (CBX250₇) 2LA,3LA

Nº	Modelo		CBX250₇					
	Color Principal		Rojo Guarana Candy	Negro	Plata Force Metalica	Amarillo Topázio	Nº de Identificación de Bloque	Nº de ref.
	Código de Color		R-306C	NH-1	NH-411M	Y-198		
	Nombre de las Colores das Piezas	Nº Pieza Básico						
1	Cubierta Lateral Izquierda	83640-KPF-901	ZB	ZB	ZB	ZB	C-15	4
2	Cubierta Lateral Derecha	83540-KPF-901	ZB	ZB	ZB	ZB	C-15	1
3	Carenado Lateral Izquierdo	77220-KPF-630	ZC	ZA	ZB	ZD	C-14	12
4	Carenado Lateral Derecho	77210-KPF-630	ZC	ZA	ZB	ZD	C-14	11
5	Carenado Cubierta Central	77235-KPF-630	ZC	ZA	ZB	ZD	C-14	14
6	Guardafango Delantero	61100-KPF-910	ZJ	ZB	ZE	ZK	C-7	3
7	Soporte, Superior Tubo Manubrio	53131-KBB-950	ZC	ZC	ZC	ZC	C-5	19
8	Franja A, Carenado Izquierdo	64226-KPF-630	ZA	ZB	ZC	ZD	C-32-1	6
9	Franja A, Carenado Derecho	64225-KPF-630	ZA	ZB	ZC	ZD	C-32-1	5
10	Franja B, Carenado Derecho	64230-KPF-630	ZA	ZB	ZC	ZD	C-32-1	7
11	Franja, HONDA	77227-KRM-B30	–	–	ZA	ZA	C-32-1	10
12	Franja, HONDA	77227-KRM-760	ZA	ZA	–	–	C-32-1	10
13	Franja, Izquierda Tanque Combustible	17514-KPF-630	–	–	–	ZA	C-32-1	2
14	Franja, Izquierda Tanque Combustible	17514-KPF-750	–	ZB	ZC	–	C-32-1	2
15	Franja, Izquierda Tanque Combustible	17514-KPF-960	ZA	–	–	–	C-32-1	2
16	Franja, Derecha Tanque Combustible	17513-KPF-630	–	–	–	ZA	C-32-1	1
17	Franja, Derecha Tanque Combustible	17513-KPF-750	–	ZB	ZC	–	C-32-1	1
18	Franja, Derecha Tanque Combustible	17513-KPF-960	ZA	–	–	–	C-32-1	1
19	Franja, Lateral Carenado	77213-KPF-630	–	–	–	ZA	C-32-1	9
20	Franja, Lateral Carenado	77213-KPF-960	ZA	ZB	ZC	–	C-32-1	9
21	Franja B, Izquierda Carenado	64231-KPF-630	ZA	ZB	ZC	ZD	C-32-1	8
22	Panel Freno Trasero	43100-KPF-900	ZB	ZB	ZB	ZB	C-11	2
23	Carenado, Izquierdo	64310-KPF-630	ZA	ZB	ZC	ZD	C-13	16
24	Carenado, Derecho	64210-KPF-630	ZA	ZB	ZC	ZD	C-13	14
25	Raya, Izquierda Tanque Combustible	17522-KPF-630	ZA	ZB	ZC	ZD	C-32-1	4
26	Raya, Derecha Tanque Combustible	17521-KPF-630	ZA	ZB	ZC	ZD	C-32-1	3
27	Tanque Combustible	17520-KPF-630	ZA	ZB	ZC	ZD	C-13	8

PROIBIDA A REPRODUÇÃO E DISTRIBUIÇÃO
20.06.13 - Matsuo - MAI - JT

© Moto Honda da Amazônia Ltda.
Todos os direitos reservados.

Voltar
Back
Volver

Tabla de Colores

• Al pedir piezas coloreadas, consulte la tabla de abajo, verifique el color principal de la motocicleta y utilice el número de pieza básico,accionando el código de color relativo.

CBX250 (CBX250₈) BR

Nº	Modelo		CBX250₈					
	Color Principal		Rojo Maceio	Negro	Plata Lumiar Metalica	Amarillo Topázio	Nº de Identificación de Bloque	Nº de ref.
	Código de Color		R-206	NH-1	NH-455M	Y-198		
	Nombre de las Colores das Piezas	Nº Pieza Básico						
1	Cubierta Lateral Izquierda	83640-KPF-901	ZB	ZB	ZB	ZB	C-15	4
2	Cubierta Lateral Derecha	83540-KPF-901	ZB	ZB	ZB	ZB	C-15	1
3	Carenado Lateral Izquierdo	77220-KPF-B10	ZA	ZB	ZC	ZD	C-14	12
4	Carenado Lateral Derecho	77210-KPF-B10	ZA	ZB	ZC	ZD	C-14	11
5	Carenado Cubierta Central	77235-KPF-B10	ZB	–	ZA	–	C-14	14
6	Carenado Cubierta Central	77235-KPF-630	–	ZA	–	ZD	C-14	14
7	Guardafango Delantero	61100-KPF-910	ZM	ZB	ZL	ZK	C-7	6
8	Soporte, Superior Tubo Manubrio	53131-KBB-950	ZC	ZC	ZC	ZC	C-5	19
9	Franja A, Carenado Izquierdo	64226-KPF-B10	ZA	ZB	ZC	ZD	C-32-2	6
10	Franja A, Carenado Derecho	64225-KPF-B10	ZA	ZB	ZC	ZD	C-32-2	5
11	Franja B, Carenado Izquierdo	64231-KPF-B10	ZA	ZB	ZC	ZD	C-32-2	8
12	Franja B, Carenado Derecho	64230-KPF-B10	ZA	ZB	ZC	ZD	C-32-2	7
13	Franja, HONDA	77227-KRM-B30	ZA	–	ZA	ZA	C-32-2	10
14	Franja, HONDA	77227-KRM-760	–	ZA	–	–	C-32-2	10
15	Franja, Izquierda Tanque Combustible	17514-KPF-B10	ZA	ZB	ZC	–	C-32-2	2
16	Franja, Izquierda Tanque Combustible	17514-KPF-630	–	–	–	ZA	C-32-2	2
17	Franja, Derecha Tanque Combustible	17513-KPF-B10	ZA	ZB	ZC	–	C-32-2	1
18	Franja, Derecha Tanque Combustible	17513-KPF-630	–	–	–	ZA	C-32-2	1
19	Franja, Lateral Carenado	77213-KPF-B10	ZA	ZB	ZC	ZD	C-32-2	9
20	Panel Freno Trasero	43100-KPF-900	ZC	ZC	ZC	ZC	C-11	2
21	Carenado, Izquierdo	64310-KPF-B10	ZA	ZB	ZC	ZD	C-13	16
22	Carenado, Derecho	64210-KPF-B10	ZA	ZB	ZC	ZD	C-13	14
23	Raya, Izquierda Tanque Combustible	17522-KPF-B10	ZA	ZB	ZC	ZD	C-32-2	4
24	Raya, Derecha Tanque Combustible	17521-KPF-B10	ZA	ZB	ZC	ZD	C-32-2	3
25	Tanque Combustible	17520-KPF-B10	ZA	ZB	ZC	ZD	C-13	8

PROIBIDA A REPRODUÇÃO E DISTRIBUIÇÃO
1010913 - Matsuo - MM - 17

© Moto Honda da Amazônia Ltda.
Todos os direitos reservados.

Tabla de Colores

• Al pedir piezas coloreadas, consulte la tabla de abajo, verifique el color principal de la motocicleta y utilice el número de pieza básico,accionando el código de color relativo.

CBX250 (CBX250$_8$/CBX250$_9$) 2LA, 3LA

Nº	Modelo		CBX250$_8$/CBX250$_9$					
	Color Principal		Rojo Maceio	Negro	Plata Lumiar Metalica	Amarillo Topázio	Nº de Identificación de Bloque	Nº de ref.
	Código de Color		R-206	NH-1	NH-455M	Y-198		
	Nombre de las Colores das Piezas	Nº Pieza Básico						
1	Cubierta Lateral Izquierda	83640-KPF-901	ZB	ZB	ZB	ZB	C-15	4
2	Cubierta Lateral Derecha	83540-KPF-901	ZB	ZB	ZB	ZB	C-15	1
3	Carenado Lateral Izquierdo	77220-KPF-B10	ZA	ZB	ZC	ZD	C-14	12
4	Carenado Lateral Derecho	77210-KPF-B10	ZA	ZB	ZC	ZD	C-14	11
5	Carenado Cubierta Central	77235-KPF-B10	ZB	–	ZA	–	C-14	14
6	Carenado Cubierta Central	77235-KPF-630	–	ZA	–	ZD	C-14	14
7	Guardafango Delantero	61100-KPF-910	ZM	ZB	ZL	ZK	C-7	6
8	Soporte, Superior Tubo Manubrio	53131-KBB-950	ZC	ZC	ZC	ZC	C-5	19
9	Franja A, Carenado Izquierdo	64226-KPF-B10	ZA	ZB	ZC	ZD	C-32-2	6
10	Franja A, Carenado Derecho	64225-KPF-B10	ZA	ZB	ZC	ZD	C-32-2	5
11	Franja B, Carenado Izquierdo	64231-KPF-B10	ZA	ZB	ZC	ZD	C-32-2	8
12	Franja B, Carenado Derecho	64230-KPF-B10	ZA	ZB	ZC	ZD	C-32-2	7
13	Franja, HONDA	77227-KRM-B30	ZA	–	ZA	ZA	C-32-2	10
14	Franja, HONDA	77227-KRM-760	–	ZA	–	–	C-32-2	10
15	Franja, Izquierda Tanque Combustible	17514-KPF-B10	ZA	ZB	ZC	–	C-32-2	2
16	Franja, Izquierda Tanque Combustible	17514-KPF-630	–	–	–	ZA	C-32-2	2
17	Franja, Derecha Tanque Combustible	17513-KPF-B10	ZA	ZB	ZC	–	C-32-2	1
18	Franja, Derecha Tanque Combustible	17513-KPF-630	–	–	–	ZA	C-32-2	1
19	Franja, Lateral Carenado	77213-KPF-B10	ZA	ZB	ZC	ZD	C-32-2	9
20	Panel Freno Trasero	43100-KPF-900	ZC	ZC	ZC	ZC	C-11	2
21	Carenado, Izquierdo	64310-KPF-B10	ZA	ZB	ZC	ZD	C-13	16
22	Carenado, Derecho	64210-KPF-B10	ZA	ZB	ZC	ZD	C-13	14
23	Raya, Izquierda Tanque Combustible	17522-KPF-B10	ZA	ZB	ZC	ZD	C-32-2	4
24	Raya, Derecha Tanque Combustible	17521-KPF-B10	ZA	ZB	ZC	ZD	C-32-2	3
25	Tanque Combustible	17520-KPF-B10	ZA	ZB	ZC	ZD	C-13	8

PROIBIDA A REPRODUÇÃO E DISTRIBUIÇÃO
1016913 - Matsuo - MM - JT

© Moto Honda da Amazônia Ltda.
Todos os direitos reservados.

Voltar
Back
Volver

Composición del Número de Identificación del Vehículo (N.I.V.)

Ejemplo: 9 C 2 J C 3 0 1 0YR 0 0 0 0 0 1

Número de Serie de Producción

Código de Fábrica

A .... Ohio U.S.A
B .... Alost Bélgica
C .... Saitama Japão
D .... Guadalajara México
E .... Montesa Espanha
F .... Atessa Itália
K .... Kumamoto Japão
M .... Hamamatsu Japão
R .... Manaus Brasil
S .... Susuka Japão
T .... Tochigi Japão
4 .... Carolina do Sul U.S.A

Modelo del Año

Ejemplo: K....1989 L....1990 M....1991 N....1992 X....1999 Y....2000 (Except I.O Q.U) 1....2001 2....2002 3....2003 4....2004
5....2005 6....2006 7....2007 8....2008

Variante • Versión
Especificación

Código de Descripción del Vehículo

Ejemplo: PE04....XR600R RC30....CFR750R JC301....CG125TITAN • KS JC302....CG125TITAN • ES JC303....CG125 • CARGO

Marca y Tipo del Vehículo

JH2 ..... HONDA Motocicleta (Fabricada en Japón)
1HF ..... HONDA Motocicleta (Fabricada en Estados Unidos de Norteamérica)
YC1 ..... HONDA Motocicleta (Fabricada en Bélgica)
9C2 ..... HONDA Motocicleta (Fabricada en Brasil)
3H1 ..... HONDA Motocicleta (Fabricada en México)
VTM ..... HONDA Motocicleta (Fabricada en España)
ZDC ..... HONDA Motocicleta (Fabricada en Italia)
JH3 ..... HONDA Motocicleta (Fabricada en Japón)
478 ..... HONDA Motocicleta (Fabricada en Estados Unidos de Norteamérica)

PROIBIDA A REPRODUÇÃO E DISTRIBUIÇÃO
1010913 - Matsuo - MM - JT

© Moto Honda da Amazônia Ltda.
Todos os direitos reservados.

Manguera de Combustible, Mangueras de Aplicaciones Generales y Mangueras de Vinilo

- La manguera de combustibie de partes estándar, manguera de aplicaciones generales y la manguera de vinilo pueden sustituirse por la parte sin envasar bobinada.
- Cuando efectúe pedidos de la manguera de combustible de partes estándar, manguera de aplicaciones generales y manguera de vinilo, emplee el número de parte sin envasar escrito entre paréntesis ( ) en el catálogo de piezas, debajo del nombre de la parte, o emplee el catálogo de abajo (La longitud estándar de la parte sin envasar es de 1 m, aunque las mostradas en el catálogo < > están disponibles en longitudes de 3 m y 8 m.)
- Cuando cambie la manguera, corte y emplee la manguera a la longitud especificada como se menciona en el nombre de la parte.
  (En cuanto al método de corte de la parte sin envasar, y método de relleno de pedidos, etc., consulte el manual de servicio y las instrucciones que acompañan a la parte sin envasar.)
- La lista siguiente es un catálogo de los números de parte estándar y números de parte sin envasar. Tenga presente que estos números son aplicabies solo a las partes de reemplazo enumeradas en la lista.

Mangueras de Combustible / Tubos			
Número de Parte Estandar	Número de Parte Sin Envasar	Parte Sin Envasar	
		Diámetro Interior(mm)	Longitud (m)
95001-30xxx-2x	95001-30001-20M	3,0	1
95001-30xxx-3x	95001-30001-30M	3,0	1
95001-30xxx-4x	95001-30001-40M	3,0	1
95001-35xxx-2x	95001-35001-50M <95001-35003-50M>	3,5	1 3
95001-35xxx-3x	95001-35001-60M <95001-35003-60M>	3,5	1 3
95001-35xxx-4x	95001-35001-60M <95001-35003-60M>	3,5	1 3
95001-35xxx-5x	95001-35001-50M <95001-35003-50M>	3,5	1 3
95001-35xxx-6x	95001-35001-60M <95001-35003-60M>	3,5	1 3
95001-45xxx-2x	95001-45001-50M <95001-45003-50M>	4,5	1 3
95001-45xxx-3x	95001-45001-60M <95001-45003-60M> <95001-45008-60M>	4,5	1 3 8
95001-45xxx-4x	95001-45001-60M <95001-45003-60M> <95001-45008-60M>	4,5	1 3 8
95001-45xxx-5x	95001-45001-50M <95001-45003-50M>	4,5	1 3
95001-45xxx-6x	95001-45001-60M <95001-45003-60M> <95001-45008-60M>	4,5	1 3 8
95001-55xxx-2x	95001-55001-50M <95001-55003-50M> <95001-55008-50M>	5,5	1 3 8

Mangueras de Combustible / Tubos			
Número de Parte Estandar	Número de Parte Sin Envasar	Parte Sin Envasar	
		Diámetro Interior(mm)	Longitud (m)
95001-55xxx-3x	95001-55001-60M <95001-55003-60M> <95001-55008-60M>	5,5	1 3 8
95001-55xxx-4x	95001-55001-60M <95001-55003-60M> <95001-55008-60M>	5,5	1 3 8
95001-55xxx-5x	95001-55001-50M <95001-55003-50M> <95001-55008-50M>	5,5	1 3 8
95001-55xxx-6x	95001-55001-60M <95001-55003-60M> <95001-55008-60M>	5,5	1 3 8
95001-75xxx-2x	95001-75001-50M <95001-75003-50M>	7,5	1 3
95001-75xxx-3x	95001-75001-60M <95001-75003-60M> <95001-75008-60M>	7,5	1 3 8
95001-75xxx-4x	95001-75001-60M <95001-75003-60M> <95001-75008-60M>	7,5	1 3 8
95001-75xxx-5x	95001-75001-50M <95001-75003-50M>	7,5	1 3
95001-75xxx-6x	95001-75001-60M <95001-75003-60M> <95001-75008-60M>	7,5	1 3 8
95001-80xxx-2x	95001-80001-50M	8,0	1
95001-80xxx-3x	95001-80001-60M	8,0	1
95001-80xxx-4x	95001-80001-60M	8,0	1
95001-80xxx-5x	95001-80001-50M	8,0	1
95001-80xxx-6x	95001-80001-60M	8,0	1

ADVERTENCIA

Es PELIGROSO confundir la manguera de combustible con la manguera de aplicaciones generales o manguera de vinilo
No emplee nunca una manguera de aplicaciones generales ni manguera de vinilo en lugar de una manguera de combustible ni vice-versa. Emplee siempre la parte sin envasar correcta de la lista de partes, de acuerdo con el manual de servicio o las instrucciones que acompañan a la parte sin envasar.

PROIBIDA A REPRODUÇÃO E DISTRIBUIÇÃO
1010913 - Matsuo - 2011

© Moto Honda da Amazônia Ltda.
Todos os direitos reservados.

Voltar
Back
Volver

Manguera de Combustible, Mangueras de Aplicaciones Generales y Mangueras de Vinilo

Manguera de Vinilo				
Número de Parte Estandar	Número de Parte Sin Envasar	Parte Sin Envasar		
		Diámetro Interior(mm)	Diámetro Exterior(mm)	Longitud (m)
95003-01xxx-3x	95003-01001-60M <95003-01003-60M>	2,9	6,8	1 3
95003-01xxx-60	95003-01001-60M <95003-01003-60M>	2,9	6,8	1 3
95003-03xxx-3x	95003-03001-60M <95003-03003-60M>	3,0	6,0	1 3
95003-03xxx-60	95003-03001-60M <95003-03003-60M>	3,0	6,0	1 3
95003-05xxx-3x	95003-05001-60M <95003-05003-60M> <95003-05008-60M>	3,5	6,5	1 3 8
95003-05xxx-60	95003-05001-60M <95003-05003-60M> <95003-05008-60M>	3,5	6,5	1 3 8
95003-07xxx-1x	95003-07001-10M <95003-07003-10M> <95003-07008-10M>	4,0	7,0	1 3 8
95003-07xxx-20	95003-07001-10M <95003-07003-10M> <95003-07008-10M>	4,0	7,0	1 3 8
95003-07xxx-3x	95003-07001-60M <95003-07003-60M> <95003-07008-60M>	4,0	7,0	1 3 8
95003-07xxx-60	95003-07001-60M <95003-07003-60M> <95003-07008-60M>	4,0	7,0	1 3 8
95003-07xxx-7x	95003-07001-70M <95003-07003-70M> <95003-07008-70M>	4,0	7,0	1 3 8
95003-08xxx-1x	95003-08001-10M <95003-08003-10M> <95003-08008-10M>	4,5	6,5	1 3 8
95003-09xxx-3x	95003-09001-60M <95003-09003-60M>	4,5	8,0	1 3
95003-09xxx-60	95003-09001-60M <95003-09003-60M>	4,5	8,0	1 3
95003-10xxx-1x	95003-10001-10M <95003-10003-10M>	5,0	8,0	1 3
95003-10xxx-20	95003-10001-10M <95003-10003-10M>	5,0	8,0	1 3
95003-10xxx-3x	95003-10001-60M <95003-10003-60M>	5,0	8,0	1 3
95003-10xxx-60	95003-10001-60M <95003-10003-60M>	5,0	8,0	1 3
95003-11xxx-3x	95003-11001-60M <95003-11003-60M> <95003-11008-60M>	5,0	9,0	1 3 8
95003-11xxx-60	95003-11001-60M <95003-11003-60M> <95003-11008-60M>	5,0	9,0	1 3 8
95003-12xxx-1x	95003-12001-10M <95003-12003-10M> <95003-12008-10M>	5,0	7,0	1 3 8
95003-12xxx-20	95003-12001-10M <95003-12003-10M> <95003-12008-10M>	5,0	7,0	1 3 8

Manguera de Vinilo				
Número de Parte Estandar	Número de Parte Sin Envasar	Parte Sin Envasar		
		Diámetro Interior(mm)	Diámetro Exterior(mm)	Longitud (m)
95003-14xxx-1x	95003-14001-10M <95003-14003-10M>	6,0	9,0	1 3
95003-14xxx-20	95003-14001-10M <95003-14003-10M>	6,0	9,0	1 3
95003-14xxx-3x	95003-14001-60M <95003-14003-60M>	6,0	9,0	1 3
95003-17xxx-1x	95003-17001-10M <95003-17003-10M>	7,0	9,0	1 3
95003-19xxx-1x	95003-19001-10M <95003-19003-10M> <95003-19008-10M>	7,0	11,0	1 3 8
95003-19xxx-20	95003-19001-10M <95003-19003-10M> <95003-19008-10M>	7,0	11,0	1 3 8
95003-19xxx-3x	95003-19001-60M <95003-19003-60M> <95003-19008-60M>	7,0	11,0	1 3 8
95003-19xxx-60	95003-19001-60M <95003-19003-60M> <95003-19008-60M>	7,0	11,0	1 3 8
95003-21xxx-1x	95003-21001-10M <95003-21003-10M>	8,0	9,0	1 3
95003-21xxx-20	95003-21001-10M <95003-21003-10M>	8,0	9,0	1 3
95003-23xxx-1x	95003-23001-10M <95003-23003-10M>	8,0	12,0	1 3
95003-23xxx-20	95003-23001-10M <95003-23003-10M>	8,0	12,0	1 3
95003-23xxx-3x	95003-23001-60M <95003-23003-60M> <95003-23008-60M>	8,0	12,0	1 3 8
95003-23xxx-60	95003-23001-60M <95003-23003-60M> <95003-23008-60M>	8,0	12,0	1 3 8
95003-25xxx-1x	95003-25001-10M <95003-25003-10M>	9,0	11,0	1 3
95003-25xxx-20	95003-25001-10M <95003-25003-10M>	9,0	11,0	1 3
95003-25xxx-3x	95003-25001-60M <95003-25003-60M>	9,0	11,0	1 3
95003-25xxx-7x	95003-25001-70M <95003-25003-70M>	9,0	11,0	1 3
95003-27xxx-1x	95003-27001-10M <95003-27003-10M>	9,0	13,0	1 3
95003-27xxx-20	95003-27001-10M <95003-27003-10M>	9,0	13,0	1 3
95003-27xxx-3x	95003-27001-60M <95003-27003-60M>	9,0	13,0	1 3
95003-27xxx-60	95003-27001-60M <95003-27003-60M>	9,0	13,0	1 3
95003-33xxx-1x	95003-33001-10M <95003-33003-10M>	10,0	14,0	1 3
95003-33xxx-20	95003-33001-10M <95003-33003-10M>	10,0	14,0	1 3

Manguera de Vinilo				
Número de Parte Estandar	Número de Parte Sin Envasar	Parte Sin Envasar		
		Diámetro Interior(mm)	Diámetro Exterior(mm)	Longitud (m)
95003-36xxx-1x	95003-36001-10M <95003-36003-10M> <95003-36008-10M>	11,0	13,0	1 3 8
95003-36xxx-20	95003-36001-10M <95003-36003-10M> <95003-36008-10M>	11,0	13,0	1 3 8
95003-37xxx-3x	95003-37001-60M <95003-37003-60M>	11,0	15,0	1 3
95003-37xxx-60	95003-37001-60M <95003-37003-60M>	11,0	15,0	1 3
95003-38xxx-1x	95003-38001-10M <95003-38003-10M>	12,0	13,0	1 3
95003-38xxx-20	95003-38001-10M <95003-38003-10M>	12,0	13,0	1 3
95003-39xxx-1x	95003-39001-10M <95003-39003-10M>	12,0	14,0	1 3
95003-39xxx-20	95003-39001-10M <95003-39003-10M>	12,0	14,0	1 3
95003-40xxx-20	95003-40001-10M <95003-40003-10M>	12,0	16,0	1 3
95003-40xxx-3x	95003-40001-60M <95003-40003-60M>	12,0	16,0	1 3
95003-40xxx-60	95003-40001-60M <95003-40003-60M>	12,0	16,0	1 3
95003-43xxx-1x	95003-43001-10M <95003-43003-10M> <95003-43008-10M>	13,0	15,0	1 3 8
95003-43xxx-20	95003-43001-10M <95003-43003-10M> <95003-43008-10M>	13,0	15,0	1 3 8
95003-45xxx-1x	95003-45001-10M <95003-45003-10M> <95003-45008-10M>	14,0	18,0	1 3 8
95003-45xxx-20	95003-45001-10M <95003-45003-10M> <95003-45008-10M>	14,0	18,0	1 3 8
95003-50xxx-1x	95003-50001-10M <95003-50003-10M>	16,0	19,0	1 3
95003-50xxx-20	95003-50001-10M <95003-50003-10M>	16,0	19,0	1 3
95003-50xxx-3x	95003-50001-60M <95003-50003-60M>	16,0	19,0	1 3
95003-55xxx-1x	95003-55001-10M <95003-55003-10M>	17,5	20,5	1 3
95003-55xxx-20	95003-55001-10M <95003-55003-10M>	17,5	20,5	1 3
95003-60xxx-1x	95003-60001-10M <95003-60003-10M>	22,0	27,0	1 3
95003-60xxx-20	95003-60001-10M <95003-60003-10M>	22,0	27,0	1 3
95003-60xxx-3x	95003-60001-60M <95003-60003-60M>	22,0	27,0	1 3
95003-60xxx-60	95003-60001-60M <95003-60003-60M>	22,0	27,0	1 3

ADVERTENCIA

Es PELIGROSO confundir la manguera de combustible con la manguera de aplicaciones generales o manguera de vinilo
No emplee nunca una manguera de aplicaciones generales ni manguera de vinilo en lugar de una manguera de combustible ni vice-versa. Emplee siempre la parte sin envasar correcta de la lista de partes, de acuerdo con el manual de servicio o las instrucciones que acompañan a la parte sin envasar.

PROIBIDA A REPRODUÇÃO E DISTRIBUIÇÃO
1010913 - Matsuo - MM - 17

© Moto Honda da Amazônia Ltda.
Todos os direitos reservados.

Manguera de Combustible, Mangueras de Aplicaciones Generales y Mangueras de Vinilo

Mangueras de Aplicaciones Generales			
Número de Parte Estandar	Número de Parte Sin Envasar	Parte Sin Envasar	
		Diámetro Interior(mm)	Longitud (m)
95005-11xxx-3x	95005-11001-30M	11,0	1
95005-11xxx-5x	95005-11001-50M	11,0	1
95005-12xxx-1x	95005-12001-10M <95005-12003-10M>	12,0	1 3
95005-12xxx-2x	95005-12001-20M	12,0	1
95005-12xxx-3x	95005-12001-30M	12,0	1
95005-12xxx-5x	95005-12001-50M	12,0	1
95005-14xxx-1x	95005-14001-10M	14,0	1
95005-14xxx-2x	95005-14001-20M <95005-14003-20M>	14,0	1 3
95005-14xxx-3x	95005-14001-30M	14,0	1
95005-14xxx-5x	95005-14001-50M	14,0	1
95005-17xxx-1x	95005-17001-10M	17,0	1
95005-17xxx-2x	95005-17001-20M	17,0	1
95005-17xxx-3x	95005-17001-30M	17,0	1
95005-17xxx-5x	95005-17001-50M	17,0	1
95005-30xxx-3x	95005-30001-30M	3,0	1
95005-30xxx-5x	95005-30001-50M	3,0	1
95005-35xxx-1x	95005-35001-10M <95005-35003-10M> <95005-35008-10M>	3,5	1 3 8
95005-35xxx-2x	95005-35001-20M	3,5	1
95005-35xxx-3x	95005-35001-30M	3,5	1
95005-35xxx-4x	95005-35001-10M <95005-35003-10M> <95005-35008-10M>	3,5	1 3 8
95005-35xxx-5x	95005-35001-50M	3,5	1
95005-45xxx-1x	95005-45001-10M <95005-45003-10M> <95005-45008-10M>	4,5	1 3 8
95005-45xxx-2x	95005-45001-20M	4,5	1
95005-45xxx-3x	95005-45001-30M	4,5	1

Mangueras de Aplicaciones Generales			
Número de Parte Estandar	Número de Parte Sin Envasar	Parte Sin Envasar	
		Diámetro Interior(mm)	Longitud (m)
95005-45xxx-4x	95005-45001-10M <95005-45003-10M> <95005-45008-10M>	4,5	1 3 8
95005-45xxx-5x	95005-45001-50M	4,5	1
95005-50xxx-3x	95005-50001-30M <95005-50003-30M>	5,0	1 3
95005-50xxx-5x	95005-50001-50M	5,0	1
95005-55xxx-1x	95005-55001-10M <95005-55003-10M> <95005-55008-10M>	5,3	1 3 8
95005-55xxx-2x	95005-55001-20M <95005-55003-20M>	5,3	1 3
95005-55xxx-4x	95005-55001-10M <95005-55003-10M> <95005-55008-10M>	5,3	1 3 8
95005-65xxx-1x	95005-65001-10M <95005-65003-10M>	6,5	1 3
95005-65xxx-2x	95005-65001-20M	6,5	1
95005-70xxx-3x	95005-70001-30M <95005-70003-30M>	7,0	1 3
95005-70xxx-5x	95005-70001-50M	7,0	1
95005-75xxx-1x	95005-75001-10M <95005-75003-10M>	7,3	1 3
95005-75xxx-2x	95005-75001-20M	7,3	1
95005-80xxx-1x	95005-80001-10M <95005-80003-10M>	8,0	1 3
95005-80xxx-2x	95005-80001-20M	8,0	1
95005-80xxx-3x	95005-80001-30M	8,0	1
95005-80xxx-5x	95005-80001-50M	8,0	1
95005-91xxx-3x	95005-91001-30M	12,0	1
95005-91xxx-5x	95005-91001-50M	12,0	1
95005-92xxx-3x	95005-92001-30M	12,0	1
95005-92xxx-5x	95005-92001-50M	12,0	1

NOTA: X se muestra para representar al omitirse números y letras del alfabeto latino.

ADVERTENCIA

Es PELIGROSO confundir la manguera de combustible con la manguera de aplicaciones generales o manguera de vinilo
No emplee nunca una manguera de aplicaciones generales ni manguera de vinilo en lugar de una manguera de combustible ni vice-versa. Emplee siempre la parte sin envasar correcta de la lista de partes, de acuerdo con el manual de servicio o las instrucciones que acompañan a la parte sin envasar.

PROIBIDA A REPRODUÇÃO E DISTRIBUIÇÃO
100513 - Matsuo - MM - JT

© Moto Honda da Amazônia Ltda.
Todos os direitos reservados.

Número de Pieza sin Envasar de la Manguera de Combustible, Mangueras de Aplicaciones Generales y Manguera de Vinilo

Ejemplo: 95001-75001-50M

- Número de Pieza sin Envasar: Se refiere a la parte sin envasar
- Código de Marca (Tipo de Manguera): (Manguera de Combustible y Manguera de Aplicaciones Generales)
  Código de Cambio (para Manguera Añadida); (Manguera de Vinilo)
  - Indica la marca de número o Secuencia de Cambio, aunque el código para la parte sin envasar debe ser estrictamente 0 (cero).
- Tipos de Código:
  - Manguera de Combustible
    - 2: Trenzado Exterior Roja (Solo 3 mm de Diámetro Interior)
    - 5: Trenzado Interior Negra
    - 3: Roja (Solo 3 mm de Diámetro Interior)
    - 4: Gris con Franja Roja (Solo 3 mm de Diámetro Interior)
    - 6: Negro
  - Manguera de Vinilo
    - 1: Transparente
    - 2: Negro
    - 3: Rojo Claro
    - 6: Rojo Claro
    - 7: Negro Pálido
  - Manguera de Aplicaciones Generales
    - 1: Gris
    - 2: Gris
    - 3: Negro
    - 5: Negro
- Longitudes:
  - 001: 1 m (Estandár)
  - 003 : 3 m
  - 008 : 8 m
- Código de Diámetro Int. (Manguera de Combustible y Manguera
  - 30: 3,0 mm
  - 35: 3,5 mm
  - 45: 4,5 mm
  - 50: 5,0 mm
  - 55: 5,3 mm, 5,5 mm
  - 65: 6,5 mm
  - 70: 7,0 mm
  - 75: 7,3 mm, 7,5 mm
  - 80: 8,0 mm
  - 11: 11 mm
  - 91: 12 (Diametro Exterior de 15) mm
  - 92: 12 (Diametro Exterior de 16) mm
  - 12: 12 (Diametro Exterior de 17) mm
  - 14: 14 mm
  - 17: 17 mm
- Código de Diámetro Ext./Int. (Manguera de Vinilo)
  - 01: DI 2,9, DE 6,8 mm
  - 03: DI 3,0, DE 6,0 mm
  - 05: DI 3,5, DE 6,5 mm
  - 07: DI 4,0, DE 7,0 mm
  - 08: DI 4,5, DE 6,5 mm
  - 09: DI 4,5, DE 8,0 mm
  - 12: DI 5,0, DE 7,0 mm
  - 10: DI 5,0, DE 8,0 mm
  - 11: DI 5,0, DE 9,0 mm
  - 14: DI 6,0, DE 9,0 mm
  - 17: DI 7,0, DE 9,0 mm
  - 19: DI 7,0, DE 11,0 mm
  - 21: DI 8,0, DE 9,0 mm
  - 23: DI 8,0, DE 12,0 mm
  - 25: DI 9,0, DE 11,0 mm
  - 27: DI 9,0, DE 13,0 mm
  - 33: DI 10,0, DE 14,0 mm
  - 36: DI 11,0, DE 13,0 mm
  - 37: DI 11,0, DE 15,0 mm
  - 38: DI 12,0, DE 13,0 mm
  - 39: DI 12,0, DE 14,0 mm
  - 40: DI 12,0, DE 16,0 mm
  - 43: DI 13,0, DE 15,0 mm
  - 45: DI 14,0, DE 18,0 mm
  - 50: DI 16,0, DE 19,0 mm
  - 55: DI 17,5, DE 20,5 mm
  - 60: DI 22,0, DE 27,0 mm
- Tipo de Manguera:
  - 1: Manguera de Combustible
  - 3: Manguera de Vinilo
  - 5: Manguera de Aplicaciones Generales

Voltar
Back
Volver

PROIBIDA A REPRODUÇÃO E DISTRIBUIÇÃO
20110913 - MARCIO - MHL JT

© Moto Honda da Amazônia Ltda.
Todos os direitos reservados.

Modo de Usar la Tarifa Horaria Llana (THLL)

El tiempo padrón de servicio (THLL) significa el tiempo padrón requerido para reparar un MC, que está relacionado en este manual para ayudar los concesionarios a controlar el proceso de servicio real y a calcular la tasa de servicio, utilizándolo como una guía.

Sistema para determinar el THLL

- Tiempo neto de servicio
  - Remoción, Desarmado / Armado, Instalación
  - Inspección, Medición, Ajuste, Confirmación
  - Diagnóstico / Diagnóstico de Fallas (Sistema Eléctrico)
  - Completar la Inspección
- Tiempo variable
  - Preparación
    (Inspección de proceso, Arreglo de confirmación en cuanto a las herramientas necesarias)
  - Servicio relacionado (Transferencia de vehículos)

* Tiempo variable se determina, multiplicándose el tiempo neto de servicio por un determinado coeficiente.

Estilo editorial

Los puntos de servicio mostrados en el texto están listados con el tiempo de cambio de servicio para las piezas vendidas en el taller. Otros puntos representativos de servicio que no utilizan piezas de reparación (remoción / instalación, ajuste, inspección / medición y otros servicios) están listados colectivamente en la relación en el prefacio, clasificados de acuerdo con el servicio.

Padrón para determinar THLL

- Se adopta el sistema decimal (en unidad de 0,1) para determinar THLL pues es conveniente para calcular los sueldos.
  Ejemplo: (0,1) ⇒ 6 minutos, (0,2) ⇒ 12 minutos
  [Costo de mano de obra por hora] x [THLL] = [Sueldo]
- THLL se determina con una herramienta manual.
- Los puntos de servicio y THLL se podrían cambiar dependiendo del desarrollo de herramientas y equipamientos de servicio y aún de mejorías en el procedimiento de servicio.

PROIBIDA A REPRODUÇÃO E DISTRIBUIÇÃO
1010913 - Matsuo - MM - JT

© Moto Honda da Amazônia Ltda.
Todos os direitos reservados.

Procedimiento de Servicio

- Teniendo en cuenta que el procedimiento de servicio se determina con el tiempo de trabajo de acuerdo con el método descrito en el Manual de Servicio separado, véase este Manual, según requerido.
- Se utilizan métodos de trabajo que permiten efectuar las reparaciones en el tiempo más corto y aún asegurando un trabajo seguro y la garantía del producto al determinarse los puntos de servicio no relacionados en este Manual de Servicio.
- El trabajo se debe básicamente efectuar por una persona y cuando fuesen requeridas dos o más personas, la determinación de las horas se efectúa para el tiempo total para la cantidad de empleados.
- El valor determinado para el nível tecnológico de los empleados se basa en una persona con tres años de experiencia en reparaciones de vehículos Honda (como estándar).
- Las herramientas especiales y los equipamientos de servicio utilizados para determinar el THLL son aquellos especificados o recomendados en el Manual de Servicio.

Punto de servicio cuyo THLL no está presentado

- Accesorios y piezas de servicio que no están relacionados para uso en este manual.
- Puntos con poco envejecimiento o rotura durante el uso normal.
- Servicios que se pueden acabar con un toque.
- Servicios que casi nunca son efectuados (por ejemplo, causas extremadamente pequeñas de falla y frecuencia de servicio).

* Cuando el THLL no fuese presentado, por favor calcule los sueldos basado en el tiempo real de trabajo apropiado.

Operación sin la inclusión de THLL

- Purga de aceite y de líquido de enfriamiento; tiempo de espera para operaciones de calentamiento, etc.
- Operación adicional que involucra la remoción / instalación de equipamientos exteriores estándares.
- Tiempo indirecto de servicio gastado al visitar el cliente, transacciones y entrega de un MC.
- Tiempo indirecto necesario para solicitar y entregar las piezas.
- Costo de grasa, producto adhesivo, etc., utilizados en los servicios de reparación.

PROIBIDA A REPRODUÇÃO E DISTRIBUIÇÃO
1010913 - Matsuo - MM - JT

© Moto Honda da Amazônia Ltda.
Todos os direitos reservados.

Aclaración de THLL, utilizándose un ejemplo
(El ejemplo podría diferir de los puntos reales presentados)

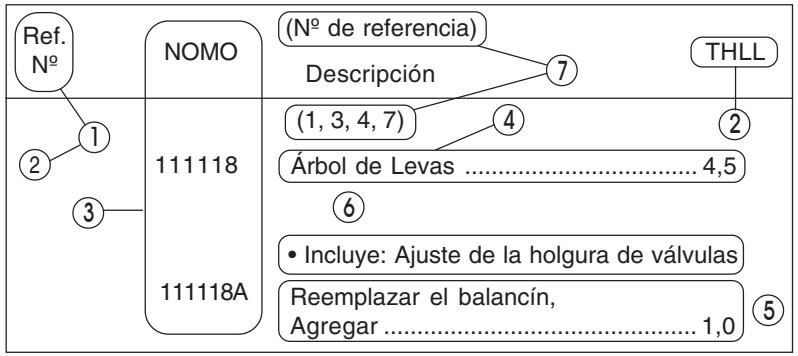

① Nº de Referencia de la ilustración de la pieza que señala el local de servicio de reemplazo.

② THLL es la abreviatura de Tarifa Horaria Llana que señala el tiempo padrón de servicio requerido para efectuar el reemplazo.

③ NOMO es la abreviatura de Número de Operación de Mano de Obra, y representa la clasificación de los puntos de servicio por código unitario de servicio.

Se utiliza el mismo código de operación, sin tener en cuenta los modelos.

La operación estándar se indica a través de un código de 6 dígitos, y una operación adicional se indica a través de un código de 7 dígitos.

④ Señalando el reemplazo del árbol de levas y THLL 4.5.

⑤ Señalando THLL 1.0 que será agregado cuando fuese efectuada la operación adicional (reemplazar el balancín) junto con el reemplazo del árbol de levas.

⑥ Señalando contenidos de trabajo que están incluidos en el punto de servicio.

⑦ Señalando un Nº de referencia cuya operación y tiempo son los mismos para THLL 4.5 para el árbol de levas.

(El rango de aplicación está limitada a los puntos de servicio sin una determinación de NOMO dentro de un mismo bloque.)

Cómo referirse al punto de servicio, utilizando la muestra (reemplazo del árbol de levas)

Abra la página del bloque en la que se muestra la ilustración de la pieza de repuesto del árbol de levas.

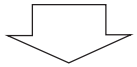

Mire la ilustración del árbol de levas y véase el punto de servicio y el THLL que está de acuerdo con el número de referencia.

PROIBIDA A REPRODUÇÃO E DISTRIBUIÇÃO
1010913 - Matsuo - MM - JT

© Moto Honda da Amazônia Ltda.
Todos os direitos reservados.

Voltar
Back
Volver

Marca de indicación para la relación de puntos de servicios que continúan en la página siguiente

Ref. Nº	NOMO	(Nº de referencia) Descripción	THLL
2	111118	**Árbol de Levas**	4,5
	•	•	•
	•	•	•
+			

Marca señalada en la última línea.

Indicación del bloque sin la determinación de THLL

Ref. Nº	NOMO	(Nº de referencia) Descripción	THLL
		Sin Información	–

• Sistema de código NOMO

1	11	1	18	A
a	b	c	d	e

a) Código de categoria ..... Motor
b) Ubicación/ Código de función ..... Parte superior del motor
c) Código de operación ..... Reemplazar
d) Número secuencial de operación (Código unitario se puede mostrar con alfabeto)
..... árbol de levas (Ninguna regla regular de código)
e) Código adicional..... reemplazar el balancín (Ninguna regla regular de código)

1	11	1	18	A
a		c		

a) Códigos de categoría y clasificación

Código	Categoria
1	Motor
2	Transmisión
3	Combustible & Escape
4	Chasis & Carrocería
5	Dirección/ Suspensión
6	Sistema Eléctrico
7	Ruedas/ Frenos
8	Controles/ Instrumentos
9	–
0	–

c) Códigos de operación y clasificación

Código	Categoría de operación
1	Reemplazo, Remoción/ Instalación, Cambio
2	Revisión
3	Ajuste/ Balanceo
4	(Servicio relacionado con pintura: Capa superior)
5	Prueba, Inspección/ Diagnóstico, Medición, Inspección
6	(Servicio relacionado con revisión: Reacondicionar)
7	(Servicio relacionado con revisión: Sellar nuevamente)
8	(Rectificar)
9	(Servicio relacionado con pintura: Dar nuevo acabado)
0	Reparación, Limpieza, Purga de aire

PROIBIDA A REPRODUÇÃO E DISTRIBUIÇÃO
1010913 - Matsuo - MMA - JP

© Moto Honda da Amazônia Ltda.
Todos os direitos reservados.

Puntos de servicio principales sin utilizar las piezas de repuesto
(1) Remoción/ Instalación, (2) Ajuste, (3) Inspección/ Medición
(4) Revisión, (5) Otros servicios

M: Motor, C: Chasis

* OPERACIONES, EXCEPTO REEMPLAZO DE PIEZAS

(1) Remoción e instalación

Determine la configuración con las piezas quitadas del vehículo.

	NOMO	DESCRIPCIÓN	THLL
E	1101E5	**Conjunto del Motor de Inclinación Remoción/ Instalación** Incluye: Todos los Ajustes Necesarios	2,3
	1111K0	**Conjunto de La Culata Remoción/ Instalación** Incluye: Remoción e Instalación del Motor	3,2
	3111D6	**Conjunto del Carburador Remoción/ Instalación**	0,6
	1101E6	**Separación del Cigüeñal** Incluye: Remoción e Instalación del Motor	5,8

(2) Ajuste

	NOMO	DESCRIPCIÓN	THLL
E	3113A0	**Ralentí del Carburador - Ajuste**	0,1
	2123A0	**Embrague - Ajuste** Incluye: Ajuste de La Palanca de Embrague	0,1
	6143A1	**Bujía de Encendido - Ajuste/ Limpieza**	0,1
	1113A0	**Luz de Válvula - Ajuste** NOTA: Para 1 Vehículo	1,8
F	6163A0	**Faro - Regulación**	0,1
	2133A0	**Cadena de Distribución - Ajuste**	0,1
	7113A1	**Freno Trasero - Ajuste** Excluye: Ajuste de La Zapata del Freno Trasero	0,1
	3113A3	**Funcionamiento Del Acelerador - Ajuste**	0,1

(3) Inspección, Medición

	NOMO	DESCRIPCIÓN	THLL
E	1115A0	**Presión de Compresión - Medición**	0,1
	3115A0	**Nivel del Flotador del Carburador - Medición**	0,7
	6145A0	**Puesta a Punto de Encendido - Inspección**	0,2
	1135A0	**Aceite del Motor - Inspección** Excluye: Cambio de Aceite	0,1
F	7115A0	**Funcionamiento del Freno - Prueba**	0,1
	6105A0	**Batería - Inspección del Nivel del Electrolito & Gravedad**	0,2

(4) Revisión

Condición de servicio: Las mediciones, inspecciones, ajustes y limpieza/ lavado requeridos de cada pieza son efectuados, incluyéndose el trabajo de remoción/ instalación de la carrocería principal y aún el reemplazo de las piezas defectuosas.

	NOMO	DESCRIPCIÓN	THLL
E	311200	**Carburador - Revisión** Incluye: Todos los Ajustes Necesarios	0,9

(5) Otros servicios

	NOMO	DESCRIPCIÓN	THLL
E	1130A1	**Tamiz del Filtro de Aceite - Limpieza**	1,0
F	3120A0	**Elemento del Filtro de Aire - Limpieza**	0,1
	7110A0	**Freno Delantero - Purga de Aire**	0,2

PROIBIDA A REPRODUÇÃO E DISTRIBUIÇÃO
1010913 - Matsuo - MM - JT

© Moto Honda da Amazônia Ltda.
Todos os direitos reservados.

Grupo do Motor
Engine Group
Grupo de Motor

- O número de referência na ilustração do índice pode ser diferente do que aparece no texto.
- Ref. No. on the index ilustration may be different from that in the text.
- El número de referencia en la ilustración de índices puede ser diferente del que aparece en el texto.

M-1 Tampa do Cabeçote / Cylinder Head Cover / Cubierta Culata de Cilindro

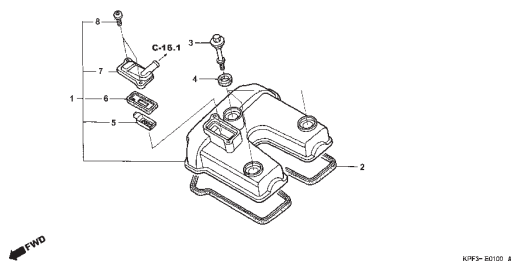

M-2 Cabeçote / Cylinder Head / Culata de Cilindro

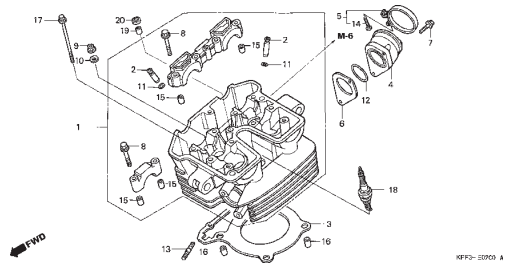

M-3 Árvore de Comando • Válvulas / Camshaft • Valve / Arbol de Levas • Valvulas

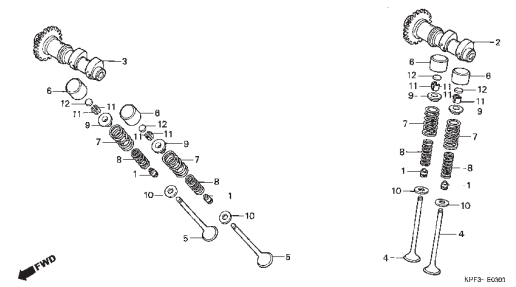

M-4 Corrente de Comando • Tensor / Cam Chain • Tensioner / Cadena de Levas • Tensionador

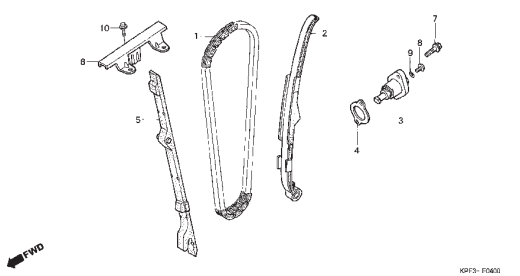

M-5 Cilindro / Cylinder / Cilindro

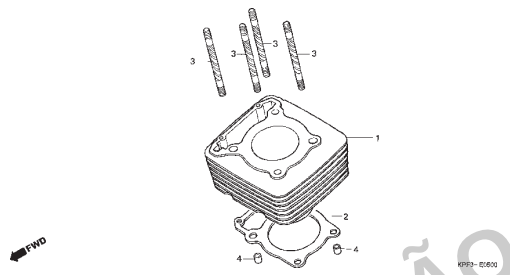

M-6 Tampa Lateral Direita / Right Crankcase Cover / Cubierta Lateral Derecha

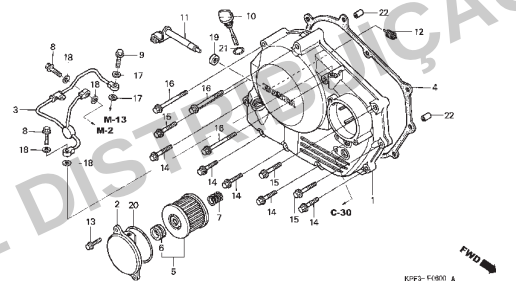

M-7 Embreagem / Clutch / Embrague

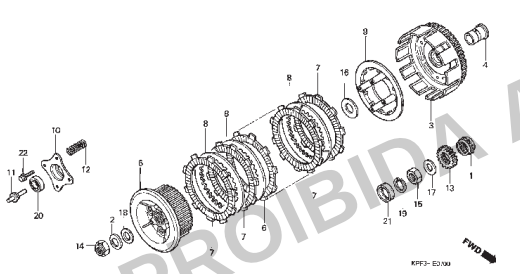

M-8 Bomba de Óleo / Oil Pump / Bomba de Aceite

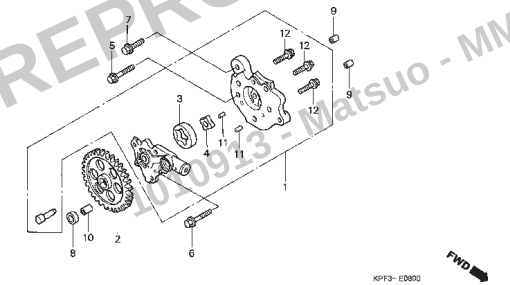

M-9 Tampa Lateral Esquerda / Left Crankcase Cover / Cubierta Lateral Izquierda

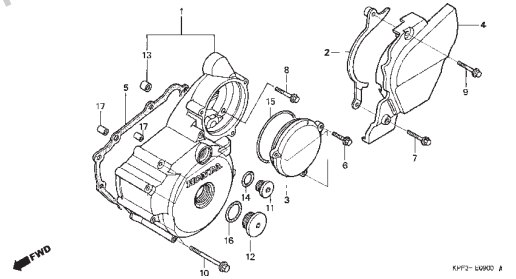

PROIBIDA A REPRODUÇÃO E DISTRIBUIÇÃO
1010913 - Matsuo - MM - JT

© Moto Honda da Amazônia Ltda.
Todos os direitos reservados.

Grupo do Motor
Engine Group
Grupo de Motor

- O número de referência na ilustração do índice pode ser diferente do que aparece no texto.
- Ref. No. on the index ilustration may be different from that in the text.
- El número de referencia en la ilustración de índices puede ser diferente del que aparece en el texto.

M-10 Gerador / Generator / Generador

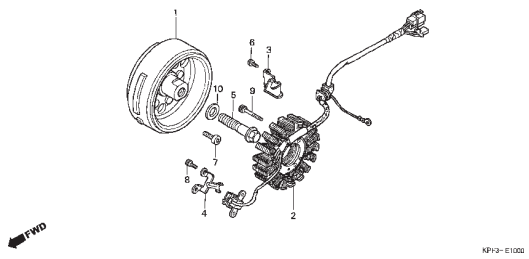

M-11 Embreagem da Partida / Starting Clutch / Motor de Arranque del Embrague

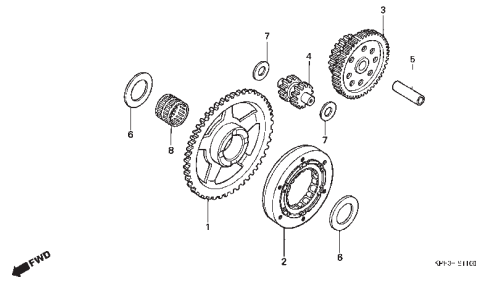

M-12 Motor de Partida / Starting Motor / Motor de Arranque

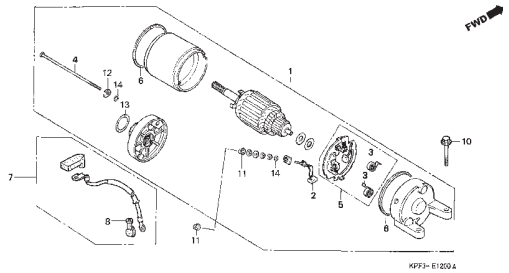

M-13 Carcaça / Crankcase / Cárter

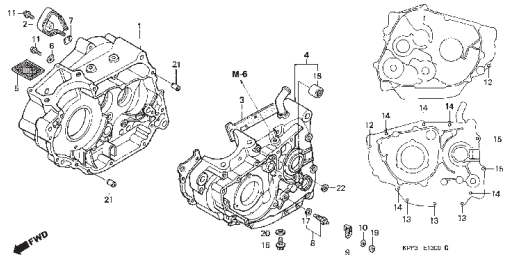

M-14 Árvore de Manivelas • Pistão / Crankshaft • Piston / Cigüeñal • Pistón

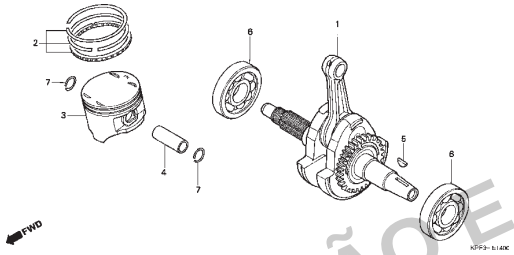

M-15 Eixo Balanceiro / Balancer Shaft / Eje Balanceador

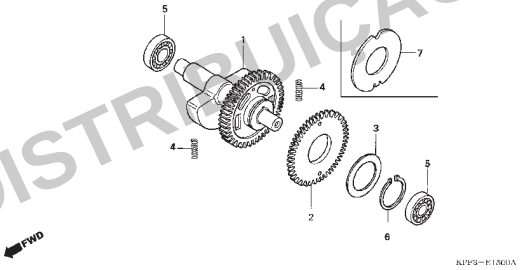

M-16 Transmissão / Transmission / Transmisión

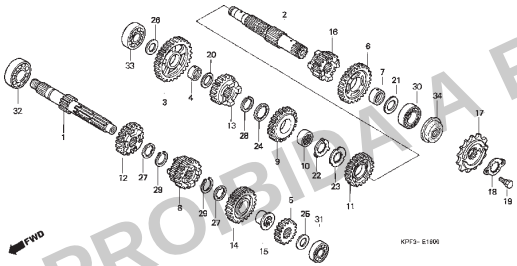

M-17 Eixo Seletor de Marchas / Gearshift Drum / Eje Cambio Velocidades

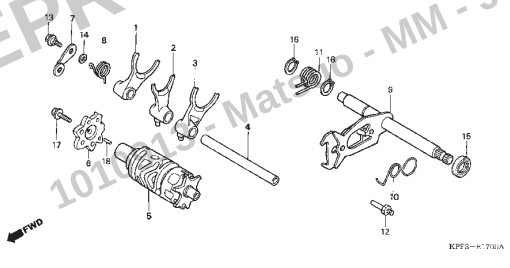

M-18 Carburador / Carburetor / Carburador

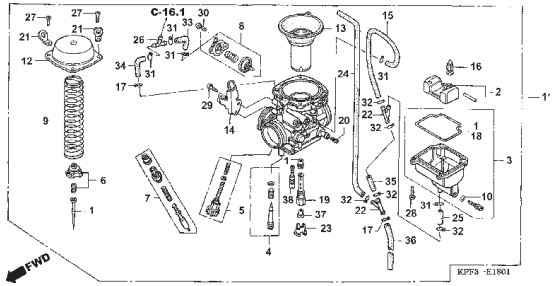

PROIBIDA A REPRODUÇÃO E DISTRIBUIÇÃO
1010045 - Matozo - MM - JT

© Moto Honda da Amazônia Ltda.
Todos os direitos reservados.

Grupo do Chassi
Frame Group
Grupo de Bastidor

- O número de referência na ilustração do índice pode ser diferente do que aparece no texto.
- Ref. No. on the index ilustration may be different from that in the text.
- El número de referencia en la ilustración de índices puede ser diferente del que aparece en el texto.

C-1 Farol / Headlight / Faro

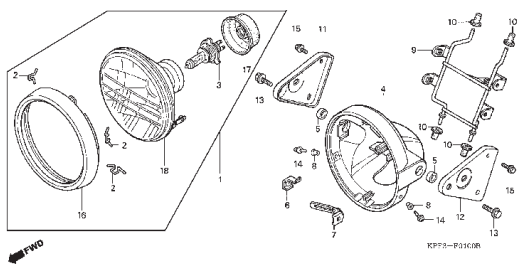

C-2 Instrumentos / Meter / Instrumentos

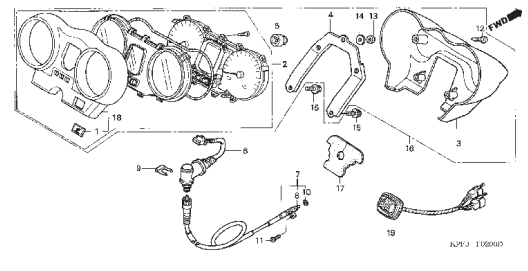

C-3 Interruptores • Cabos / Switch • Cable / Interruptores • Cables

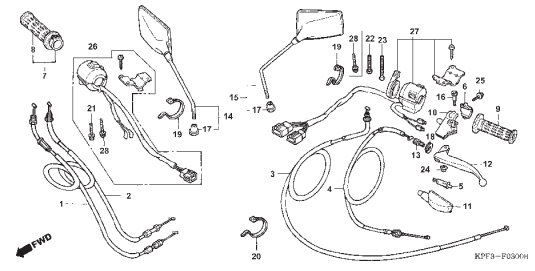

C-4 Cilindro Mestre Freio Dianteiro / Fr. Brake Master Cylinder / Cilindro Maestro Freno Delantero

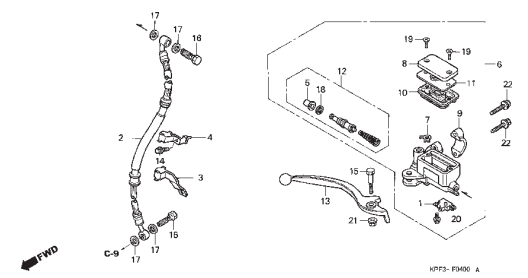

C-5 Guidão • Mesa Superior / Handle Pipe • Top Bridge / Tubo Manubrio • Puente Superior

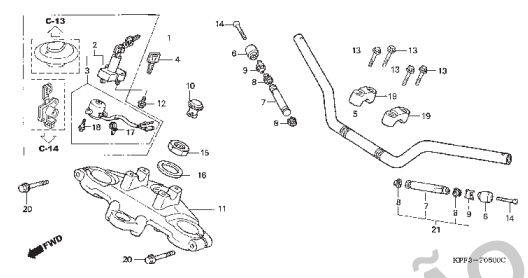

C-6 Coluna de Direção / Steering Stem / Varilla Dirección

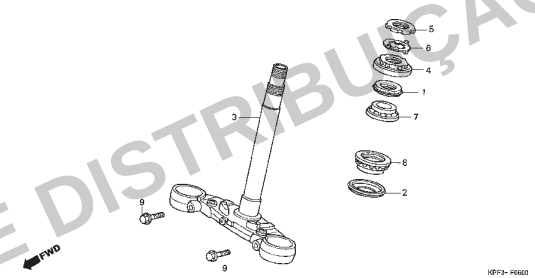

C-7 Para-lama Dianteiro / Front Fender / Guardafango Delantero

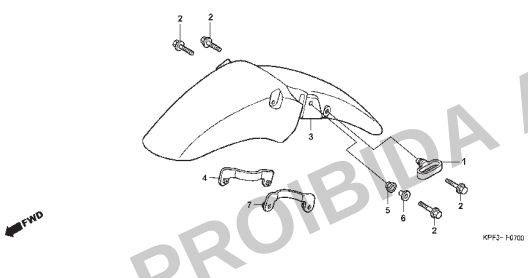

C-8 Garfo Dianteiro / Front Fork / Horquilla Delantera

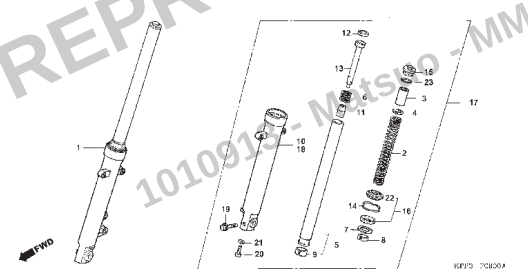

C-9 Cáliper Freio Dianteiro / Front Brake Caliper / Caliper Freno Delantero

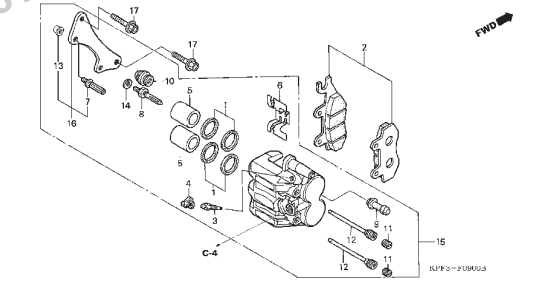

PROIBIDA A REPRODUÇÃO E DISTRIBUIÇÃO
10109155 - Matsuo - MM - JT

Voltar
Back
Volver

© Moto Honda da Amazônia Ltda.
Todos os direitos reservados.

Grupo do Chassi
Frame Group
Grupo de Bastidor

- O número de referência na ilustração do índice pode ser diferente do que aparece no texto.
- Ref. No. on the index ilustration may be different from that in the text.
- El número de referencia en la ilustración de índices puede ser diferente del que aparece en el texto.

C-10 Roda Dianteira / Front Wheel / Rueda Delantera

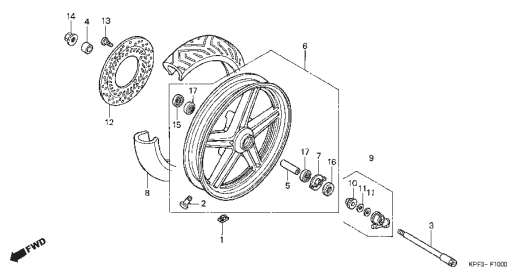

C-11 Painel Freio Traseiro / Rear Brake Panel / Panel Freno Trasero

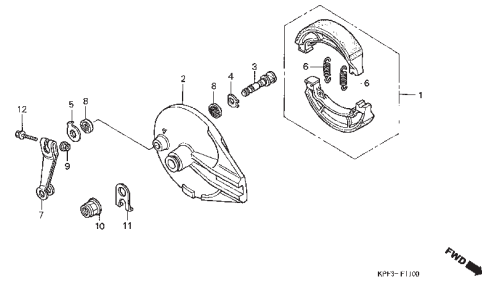

C-12 Roda Traseira / Rear Wheel / Rueda Trasera

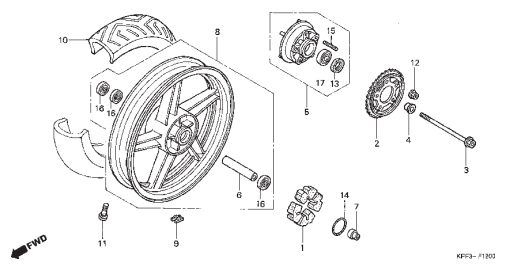

C-13 Tanque Combustível / Fuel Tank / Tanque Combustible

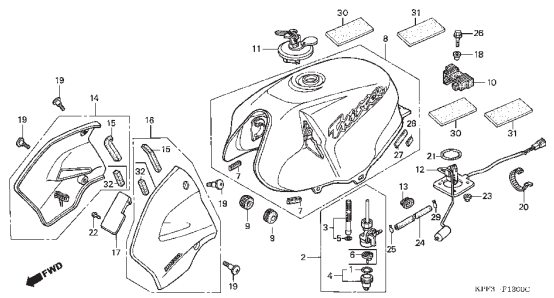

C-14 Assento / Seat / Asiento

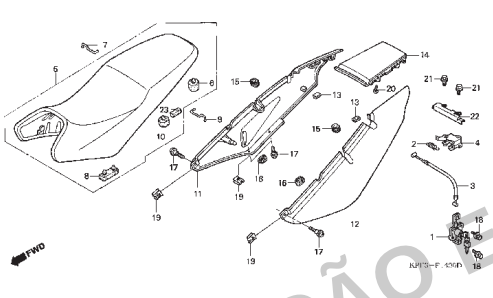

C-15 Tampa Lateral / Side Cover / Cubierta Lateral

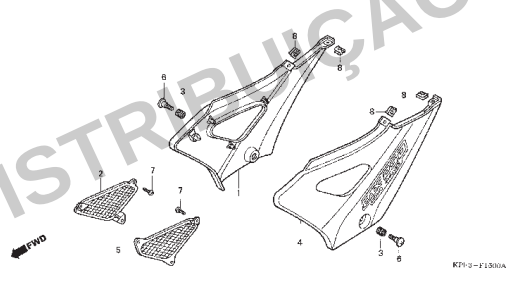

C-16 Filtro de Ar / Air Cleaner / Filtro de Aire

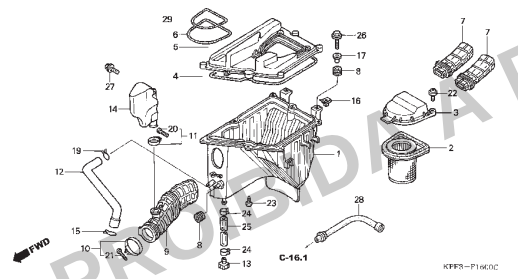

C-16.1 Válvula de Controle de Injeção de Ar / Air Injection Cont. Valve / Válvula Controladora Injección Aire

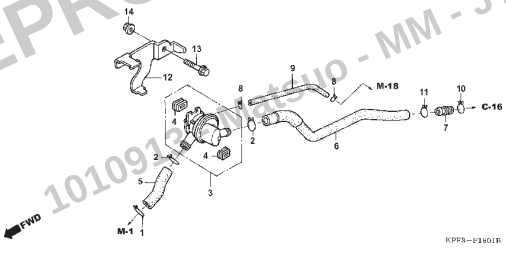

C-17 Escapamento / Exhaust Muffler / Silenciador Escape

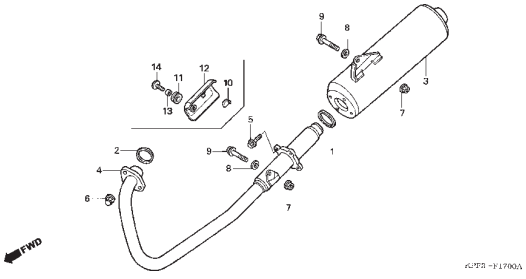

PROIBIDA A REPRODUÇÃO E DISTRIBUIÇÃO
1010913 Interno - MM - JT

Voltar
Back
Volver

© Moto Honda da Amazônia Ltda.
Todos os direitos reservados.

Grupo do Chassi
Frame Group
Grupo de Bastidor

- O número de referência na ilustração do índice pode ser diferente do que aparece no texto.
- Ref. No. on the index ilustration may be different from that in the text.
- El número de referencia en la ilustración de índices puede ser diferente del que aparece en el texto.

C-18 Pedal / Pedal / Pedal

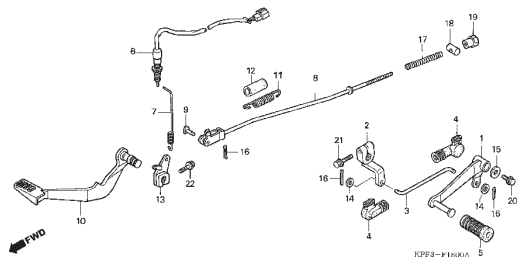

C-19 Pedal de Apoio / Step / Estribo

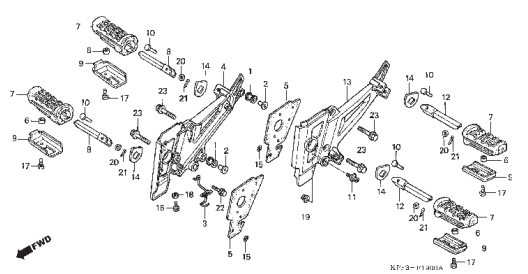

C-20 Cavalete Lateral / Stand / Estante Lateral

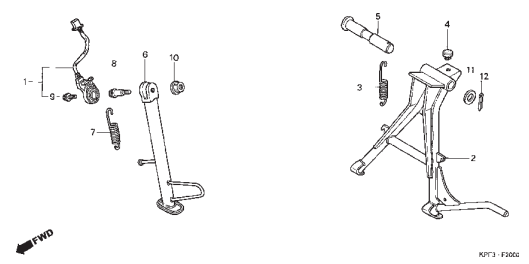

C-21 Garfo Traseiro / Swingarm / Horquilla Trasera

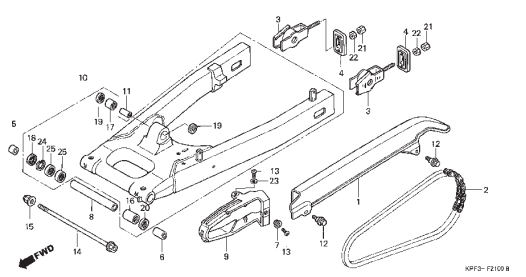

C-22 Amortecedor Traseiro / Rear Cushion / Amortiguador Trasero

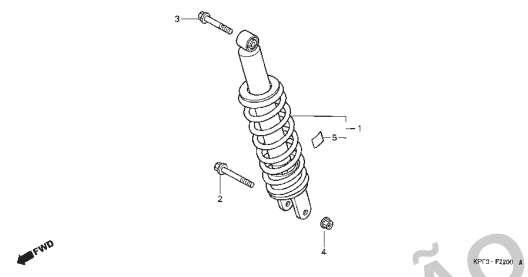

C-23 Para-lama Traseiro / Rear Fender / Guardafango Trasero

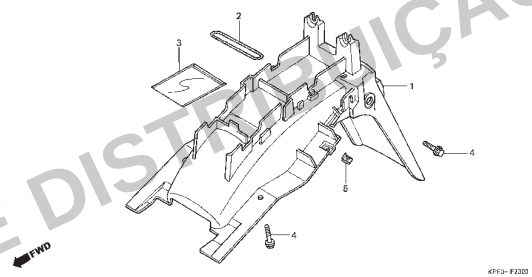

C-24 Sinalizador / Winker / Luz Intermitente

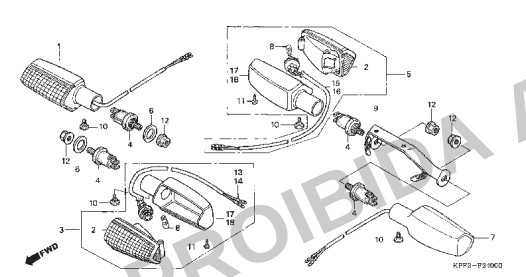

C-25 Lanterna Traseira / Taillight / Luz Trasera

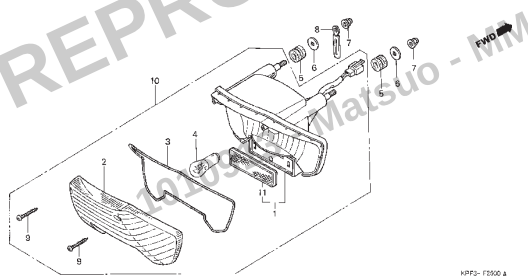

C-26 Bateria / Battery / Bateria

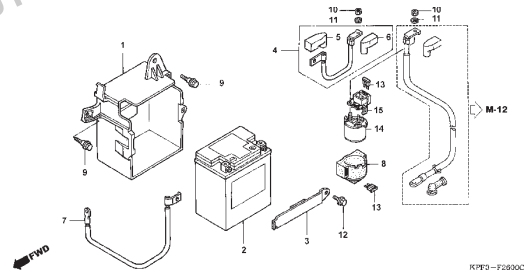

PROIBIDA A REPRODUÇÃO E DISTRIBUIÇÃO
19105 - Matsuo - MM - JT

Voltar
Back
Volver

© Moto Honda da Amazônia Ltda.
Todos os direitos reservados.

Grupo do Chassi
Frame Group
Grupo de Bastidor

- O número de referência na ilustração do índice pode ser diferente do que aparece no texto.
- Ref. No. on the index ilustration may be different from that in the text.
- El número de referencia en la ilustración de índices puede ser diferente del que aparece en el texto.

C-27 Fiação Principal / Wire Harness / Alambraje Principal

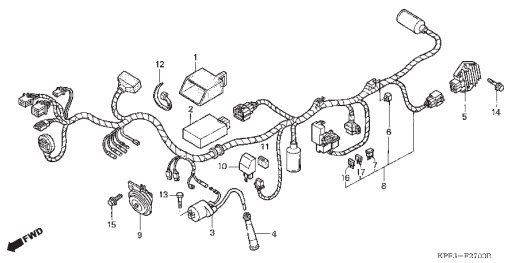

C-28 Chassi / Frame Body / Bastidor

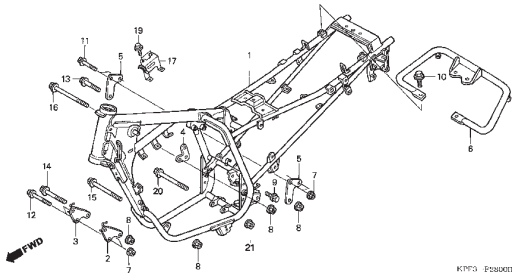

C-29 Ferramentas / Tools / Herramientas

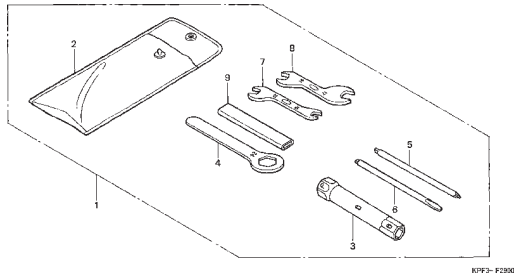

C-30 Radiador de Óleo / Oil Cooler / Radiador de Aceite

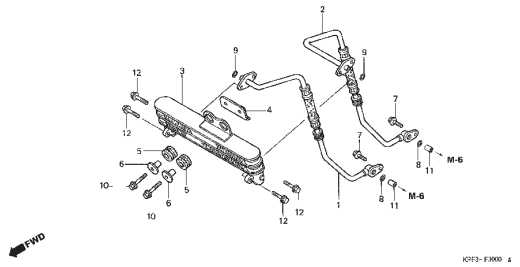

C-31 Etiqueta Precaução / Caution Label / Etiqueta Precaución

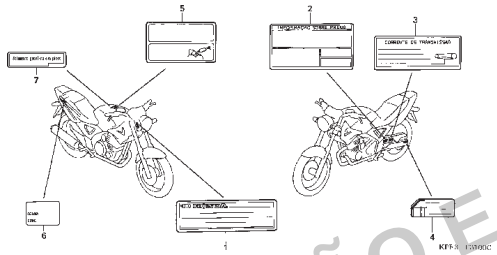

C-32 Emblemas / Mark / Franjas

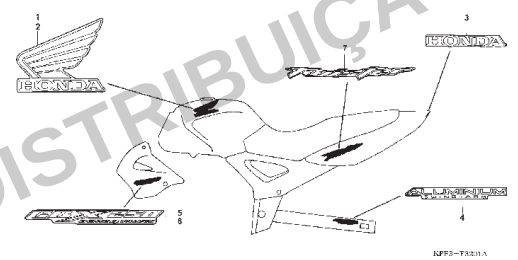

C-32.1 Emblemas / Mark / Franjas

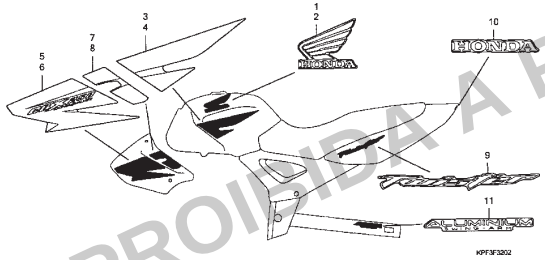

C-32.2 Emblemas / Mark / Franjas

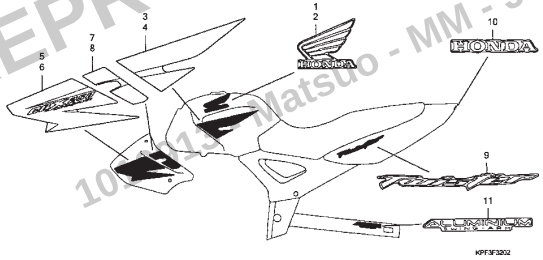

PROIBIDA A REPRODUÇÃO E DISTRIBUIÇÃO
100 - Matsuo - MM - JT

Voltar
Back
Volver

© Moto Honda da Amazônia Ltda.
Todos os direitos reservados.

M-1

Tampa do Cabeçote

Cylinder Head Cover

Cubierta Culata de Cilindro

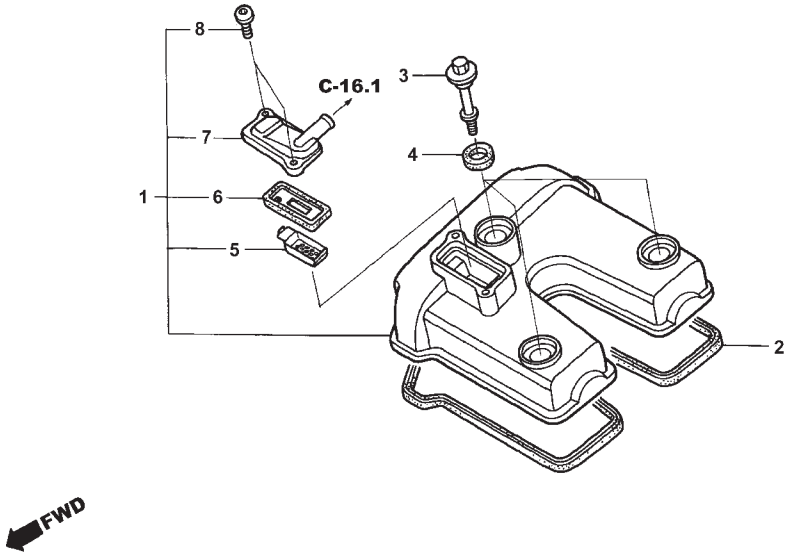

Ref. Nº	N.O.S.	Item de serviço	T.M.O.
1		(5)	
	1111C4	Tampa, Cabeçote	0,5
2	1111D2	Junta, Tampa Cabeçote	0,5
7	314125	Válvula, Verificação	0,3

Ref. Nº	Nº da peça	Descrição	Qtd. CBX250 6	7	8	9	Nº de série		Tipo
1	12310-KPF-960	Tampa Comp., Cabeçote	1	1	1	1			
2	12391-KPF-900	Junta, Tampa Cabeçote	1	1	1	1			
3	90017-KPF-850	Parafuso, Tampa Cabeçote	3	3	3	3			
4	90543-MV9-670	Coxim, Fixação	3	–	–	–			
	90543-KRM-840		–	3	3	3			
5	12341-KCR-940	Placa (Al)	1	1	1	1			
6	18601-KEA-741	Válvula Comp., Alívio (ARAI)	1	1	1	1			
7	18612-KCR-940	Tampa, Válvula Alívio (FR.)	1	1	1	1			
8	90001-KPF-910	Parafuso, Especial, 5x12	2	2	2	2			

Voltar
Back
Volver

PROIBIDA A REPRODUÇÃO E DISTRIBUIÇÃO
1010913 - Matsuo - MM - JT

© Moto Honda da Amazônia Ltda.
Todos os direitos reservados.

Ref. Nº	L.O.N.	Service Item	F.R.T.
1		(5)	
	1111C4	Cover, Cylinder	0.5
2	1111D2	Gasket, Cylinder	0.5
7	314125	Valve, Pair Check	0.3

Ref. Nº	Part. Nº	Description	Reqd. Qty. CBX250 6	7	8	9	Serial Nº		Note
1	12310-KPF-960	Cover Comp., Cylinder Head	1	1	1	1			
2	12391-KPF-900	Gasket, Head Cover	1	1	1	1			
3	90017-KPF-850	Bolt, Head Cover	3	3	3	3			
4	90543-MV9-670	Rubber, Mounting	3	–	–	–			
	90543-KRM-840		–	3	3	3			
5	12341-KCR-940	Plate, Port (Al)	1	1	1	1			
6	18601-KEA-741	Valve Comp., Reed (ARAI)	1	1	1	1			
7	18612-KCR-940	Cover, Reed Valve (FR.)	1	1	1	1			
8	90001-KPF-910	Bolt, Special, 5x12	2	2	2	2			

Nº de Ref.	N.O.M.O.	Articulo de servicio	THLL
1		(5)	
	1111C4	Cubierta, Culata de Cilindro	0,5
2	1111D2	Empaquetadura, Cubierta Culata de Cilindro	0,5
7	314125	Válvula, Verificación	0,3

Nº de Ref.	Nº de pieza	Descripción	Cant. Reqd CBX250 6	7	8	9	Nº de série		Nota
1	12310-KPF-960	Cubierta, Culata de Cilindro	1	1	1	1			
2	12391-KPF-900	Empaquetadura, Cubierta Culata de Cilindro	1	1	1	1			
3	90017-KPF-850	Perno, Cubierta Culata de Cilindro	3	3	3	3			
4	90543-MV9-670	Cojin Fijación	3	–	–	–			
	90543-KRM-840		–	3	3	3			
5	12341-KCR-940	Placa (Al)	1	1	1	1			
6	18601-KEA-741	Válvula Comp., Alívio (ARAI)	1	1	1	1			
7	18612-KCR-940	Cubierta, Válvula Alívio (FR.)	1	1	1	1			
8	90001-KPF-910	Perno Especial, 5x12	2	2	2	2			

PROIBIDA A REPRODUÇÃO E DISTRIBUIÇÃO
1010913 - Matsuo - MM - JT

Voltar
Back
Volver

© Moto Honda da Amazônia Ltda.
Todos os direitos reservados.

M-2

Cabeçote

Cylinder Head

Culata de Cilindro

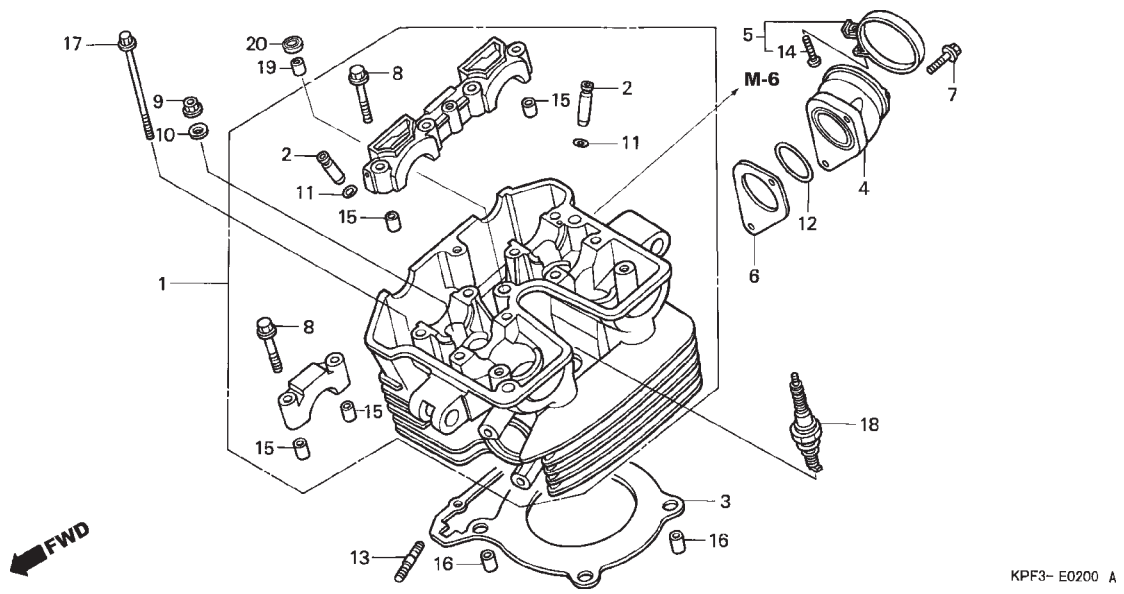

Ref. Nº	N.O.S.	Item de serviço	T.M.O.
1	111106	Cabeçote	4,6
		• Inclui: Remoção e instalação do motor	
		• Inclui: Ajuste da folga da válvula e retífica	
2	1111L9	Guia, Válvula Admissão (Uma)	4,1
		• Inclui: Remoção e instalação do motor	
		• Inclui: Retífica	
		• Inclui: Ajuste da folga da válvula e retífica	
	1111L9A	• Substituição de todas guias da válvula de admissão (adicionais)	0,3
	1111M0	Guia, Válvula Escape (Uma)	4,1
		• Inclui: Remoção e instalação do motor	
		• Inclui: Retífica	
		• Inclui: Ajuste da folga da válvula e retífica	
	1111M0A	• Substituição de todas guias da válvula de escape (adicionais)	0,3
	1111M9	Guia, Válvula: Para 1 motocicleta	5,0
		• Inclui: Remoção e instalação do motor	
+		• Inclui: Retífica	

Ref. Nº	Nº da peça	Descrição	Qtd. CBX250 6	7	8	9	Nº de série		Tipo
1	12010-KPF-960	Cabeçote Comp.	1	1	1	1			
2	12204-KPF-P00	Guia, Válvula (O.S.)	4	4	4	4			
3	12251-KPF-901	Junta, Cabeçote	1	1	1	1			
4	16210-KPF-900	Coletor, Carburador	1	1	1	1			
5	16218-MV9-670	Presilha B, Coletor	1	1	1	1			
6	16291-KPF-900	Junta, Coletor Carburador	1	1	1	1			
7	90004-GHB-670	Parafuso, Flange, 6x25 (NSHF)	2	–	–	–			
	90004-GHR-670		–	2	2	2			
8	90102-KE5-000	Parafuso, Flange, 6x40	8	8	8	8			
9	90204-KPE-870	Porca, Flange, 10mm	4	4	4	4			
10	90410-HC4-000	Arruela, 10mm	4	4	–	–			
	90410-GCE-C60		–	–	4	4			
11	91301-200-000	Anel, Vedação, 10x1,6	4	4	–	–			
	91301-KPF-960		–	–	4	4			
12	91305-HN0-A00	Anel, Vedação, 37x2,4	1	1	1	1			
13	92900-08022-3E	Prisioneiro, 8x22	2	2	2	2			
14	93500-05028-0G	Parafuso, Phillips, 5x28	1	–	–	–			
15	94301-08140	Pino, Guia, 8x14	6	–	–	–			
	90702-KRM-840		–	6	6	6			

PROIBIDA A REPRODUÇÃO E DISTRIBUIÇÃO
1010913 - Matsuo - MM - JT

© Moto Honda da Amazônia Ltda.
Todos os direitos reservados.

Ref. Nº	L.O.N.	Service Item	F.R.T.
1	111106	Head, Cylinder	4.6
		• Includes: Engine Removal And Installation	
		• Includes: Valve Clearance Adjustment And Reface	
2	1111L9	Guide, Intake Valve(One)	4.1
		• Includes: Engine Removal And Installation	
		• Includes: Reaming	
		• Includes: Valve Clearance Adjustment And Reface	
	1111L9A	• Replace All Intake Valve Guide Add	0.3
	1111M0	Guide, Exhaust Valve(One)	4.1
		• Includes: Engine Removal And Installation	
		• Includes: Reaming	
		• Includes: Valve Clearance Adjustment And Reface	
	1111M0A	• Replace All Exhaust Valve Guide Add	0.3
	1111M9	Guide, Valve: For 1 Vehicle	5.0
		• Includes: Engine Removal And Installation	
+		• Includes: Reaming	

Ref. Nº	Part. Nº	Description	Reqd. Qty. CBX250 6	7	8	9	Serial Nº		Note
1	12010-KPF-960	Head Assy., Cylinder	1	1	1	1			
2	12204-KPF-P00	Guide, Valve (O.S.)	4	4	4	4			
3	12251-KPF-901	Gasket, Cylinder Head	1	1	1	1			
4	16210-KPF-900	Insulator, Carburetor	1	1	1	1			
5	16218-MV9-670	Band B, Insulator	1	1	1	1			
6	16291-KPF-900	Gasket, Carburetor Insulator	1	1	1	1			
7	90004-GHB-670	Bolt, Flange, 6x25 (NSHF)	2	–	–	–			
	90004-GHR-670		–	2	2	2			
8	90102-KE5-000	Bolt, Flange, 6x40	8	8	8	8			
9	90204-KPE-870	Nut, Flange, 10mm	4	4	4	4			
10	90410-HC4-000	Washer, 10mm	4	4	–	–			
	90410-GCE-C60		–	–	4	4			
11	91301-200-000	O-Ring, 10x1.6	4	4	–	–			
	91301-KPF-960		–	–	4	4			
12	91305-HN0-A00	O-Ring, 37x2.4	1	1	1	1			
13	92900-08022-3E	Bolt, Stud, 8x22	2	2	2	2			
14	93500-05028-0G	Screw, Pan, 5x28	1	–	–	–			
15	94301-08140	Dowel Pin, 8x14	6	–	–	–			
	90702-KRM-840		–	6	6	6			

Nº de Ref.	N.O.M.O.	Articulo de servicio	THLL
1	111106	Culata de Cilindro	4,6
		• Incluye: Remoción y instalación del motor	
		• Incluye: Ajustar y rectificar la luz de válvula	
2	1111L9	Guia, Válvula, Admisión (Uno)	4,1
		• Incluye: Remoción y instalación del motor	
		• Incluye: Ensanchar	
		• Incluye: Ajustar y rectificar la luz de válvula	
	1111L9A	• Reemplazo de las guías de válvula admisión, agregar	0,3
	1111M0	Guia, Válvula Escape (Uno)	4,1
		• Incluye: Remoción y instalación del motor	
		• Incluye: Ensanchar	
		• Incluye: Ajustar y rectificar la luz de válvula	
	1111M0A	• Reemplazo de las guías de válvula escape, agregar	0,3
	1111M9	Guia de Válvula: Para 1 vehículo	5,0
		• Incluye: Remoción y instalación del motor	
+		• Incluye: Ensanchar	

Nº de Ref.	Nº de pieza	Descripción	Cant. Reqd CBX250 6	7	8	9	Nº de série		Nota
1	12010-KPF-960	Ens. Culata de Cilindro Comp.	1	1	1	1			
2	12204-KPF-P00	Guia de Válvula (O.S.)	4	4	4	4			
3	12251-KPF-901	Empaquetadura, Culata de Cilindro	1	1	1	1			
4	16210-KPF-900	Aislador, Carburador	1	1	1	1			
5	16218-MV9-670	Presilla B, Aislador	1	1	1	1			
6	16291-KPF-900	Empaquetadura, Aislador Carburador	1	1	1	1			
7	90004-GHB-670	Perno, Reborde, 6x25 (NSHF)	2	–	–	–			
	90004-GHR-670		–	2	2	2			
8	90102-KE5-000	Perno, Reborde, 6x40	8	8	8	8			
9	90204-KPE-870	Tuerca, Reborde, 10mm	4	4	4	4			
10	90410-HC4-000	Arandela, 10mm	4	4	–	–			
	90410-GCE-C60		–	–	4	4			
11	91301-200-000	Anillo O, 10x1,6	4	4	–	–			
	91301-KPF-960		–	–	4	4			
12	91305-HN0-A00	Anillo O, 37x2,4	1	1	1	1			
13	92900-08022-3E	Prisionero, 8x22	2	2	2	2			
14	93500-05028-0G	Tornillo Phillips, 5x28	1	–	–	–			
15	94301-08140	Espiga, 8x14	6	–	–	–			
	90702-KRM-840		–	6	6	6			

PROIBIDA A REPRODUÇÃO E DISTRIBUIÇÃO
1010913 - Matsuo - MM - IT

© Moto Honda da Amazônia Ltda.
Todos os direitos reservados.

M-2

Cabeçote

Cylinder Head

Culata de Cilindro

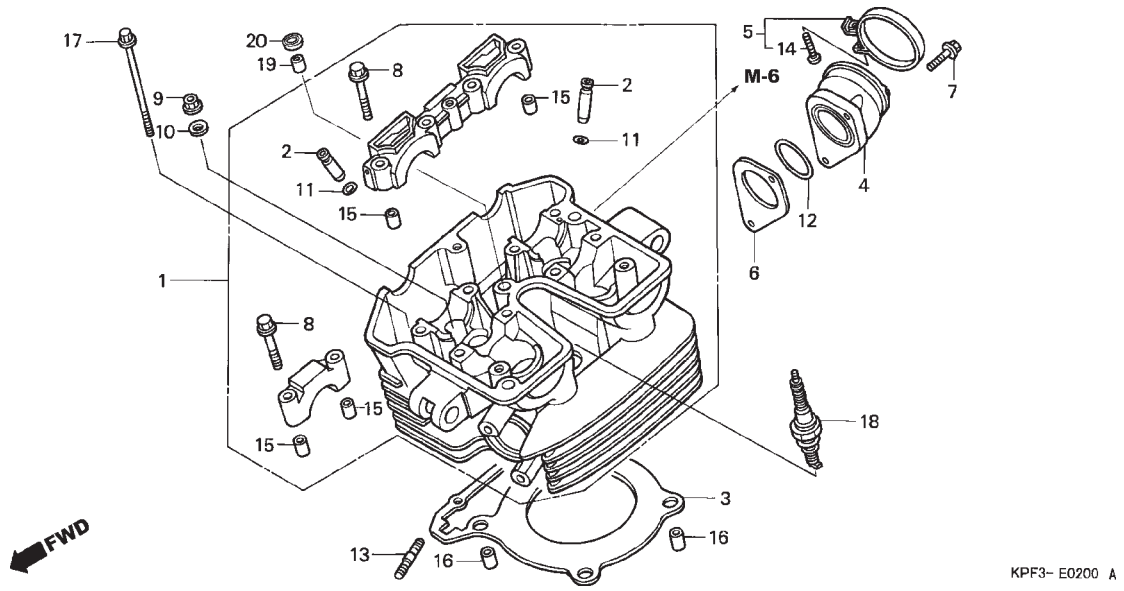

Ref. Nº	N.O.S.	Item de serviço	T.M.O.
+2		• Inclui: Ajuste da folga da válvula e retífica	
3	111115	Junta, Cabeçote	3,2
		• Inclui: Remoção e instalação do motor	
4		(6,12)	
	311131	Coletor, Acelerador/ Carburador	0,6
18	614130	Vela, Ignição	0,1

Ref. Nº	Nº da peça	Descrição	Qtd. CBX250 6	7	8	9	Nº de série	Tipo
16	94301-12200	Pino, Guia, 12x20	2	–	–	–		
	90706-KPF-960		–	2	2	2		
17	95701-06130-00	Parafuso, Flange, 6x130	2	–	–	–		
	90032-GHR-940		–	2	2	2		
18	98059-589J6	Vela, Ignição (CR8EH-9S)	1	1	1	1		
	98059-599J6	Vela, Ignição (CR9EH-9S)	(1)	(1)	(1)	(1)		
19	94301-10160	Pino, Guia, 10x16	1	–	–	–		
	90705-KPF-960		–	1	1	1		
20	12396-KPF-910	Junta B, Tampa Cabeçote	1	1	1	1		

Voltar
Back
Volver

PROIBIDA A REPRODUÇÃO E DISTRIBUIÇÃO
1010913 - Matsuo - MM - JT

© Moto Honda da Amazônia Ltda.
Todos os direitos reservados.

Ref. Nº	L.O.N.	Service Item	F.R.T.
+2		• Includes: Valve Clearance Adjustment And Reface	
3	111115	Gasket, Cylinder Head	3.2
4		• Includes: Engine Removal And Installation (6,12)	
	311131	Insulator, Throttle Body/ Carburetor	0.6
18	614130	Plug, Spark	0.1

Ref. Nº	Part. Nº	Description	Reqd. Qty. CBX250 6	7	8	9	Serial Nº		Note
16	94301-12200	Dowel Pin, 12x20	2	–	–	–			
	90706-KPF-960		–	2	2	2			
17	95701-06130-00	Bolt, Flange, 6x130	2	–	–	–			
	90032-GHR-940		–	2	2	2			
18	98059-589J6	Plug, Spark (CR8EH-9S)	1	1	1	1			
	98059-599J6	Plug, Spark (CR9EH-9S)	(1)	(1)	(1)	(1)			
19	94301-10160	Dowel Pin, 10x16	1	–	–	–			
	90705-KPF-960		–	1	1	1			
20	12396-KPF-910	Gasket B, Head Cover	1	1	1	1			

Nº de Ref.	N.O.M.O.	Articulo de servicio	THLL
+2		• Incluye: Ajustar y rectificar la luz de válvula	
3	111115	Empaquetadura, Culata de Cilindro	3,2
4		• Incluye: Remoción y instalación del motor (6,12)	
	311131	Aislador, Acelerador/ Carburador	0,6
18	614130	Bujía de Encendido	0,1

Nº de Ref.	Nº de pieza	Descripción	Cant. Reqd CBX250 6	7	8	9	Nº de série		Nota
16	94301-12200	Espiga, 12x20	2	–	–	–			
	90706-KPF-960		–	2	2	2			
17	95701-06130-00	Perno, Reborde, 6x130	2	–	–	–			
	90032-GHR-940		–	2	2	2			
18	98059-589J6	Bujía de Encendido (CR8EH-9S)	1	1	1	1			
	98059-599J6	Bujía de Encendido (CR9EH-9S)	(1)	(1)	(1)	(1)			
19	94301-10160	Espiga, 10x16	1	–	–	–			
	90705-KPF-960		–	1	1	1			
20	12396-KPF-910	Empaquetadura B, Cubierta Culata de Cilindro	1	1	1	1			

PROIBIDA A REPRODUÇÃO E DISTRIBUIÇÃO
1010913 - Matsuo - MM - JT

Voltar
Back
Volver

© Moto Honda da Amazônia Ltda.
Todos os direitos reservados.

M-3

Árvore de Comando • Válvulas

Camshaft • Valve

Arbol de Levas • Valvulas

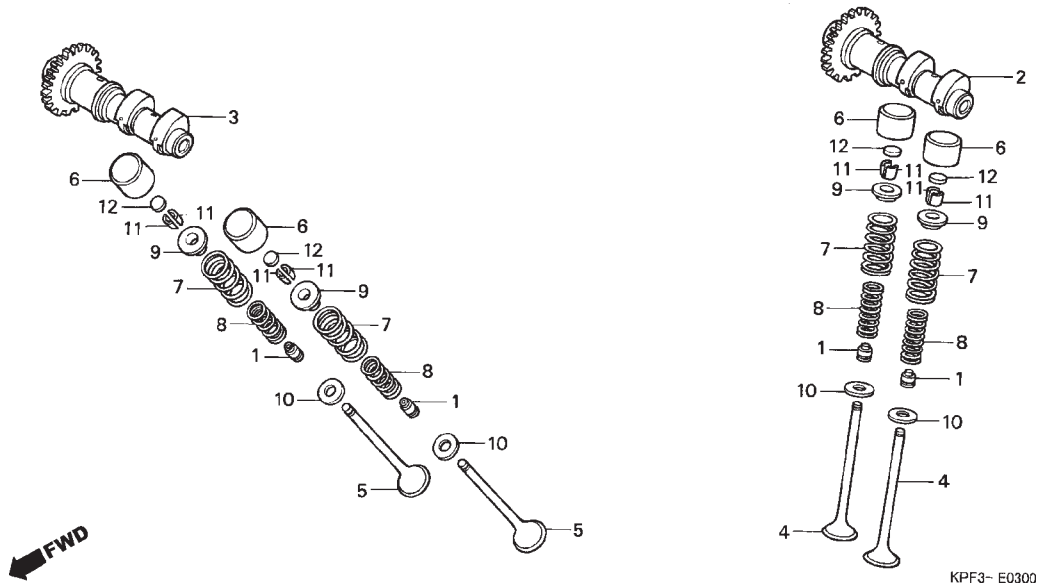

Ref. Nº	N.O.S.	Item de serviço	T.M.O.
2	1111E5	Árvore de Comando: Admissão	1,6
		• Inclui: Ajuste da folga da válvula	
	1111T4	Árvore de Comando: Para 1 motocicleta	2,0
		• Inclui: Ajuste da folga da válvula	
3	1111E6	Árvore de Comando:Escape	1,6
		• Inclui: Ajuste da folga da válvula	
	1111T4	Árvore de Comando: Para 1 motocicleta	2,0
		• Inclui: Ajuste da folga da válvula	
4	1111N0	Válvula, Admissão (Uma)	3,6
		• Inclui: Remoção e instalação do motor	
		• Inclui: Retífica	
		• Exclui: Substituição da guia da válvula	
	1111N0A	• Substituição de todas as válvulas de admissão (adicionais)	0,2
	1111P0	Válvula: Para 1 motocicleta	4,2
		• Inclui: Remoção e instalação do motor	
		• Inclui: Retífica	
		• Exclui: Substituição da guia da válvula	
	+		

Ref. Nº	Nº da peça	Descrição	Qtd. CBX250 6	7	8	9	Nº de série		Tipo
1	12209-GB4-681	Retentor, Óleo Haste Válvulas (NOK)	4	4	4	4			
2	14100-KPF-901	Árvore Comando, Admissão	1	1	1	1			
3	14200-KPF-901	Árvore Comando, Escape	1	1	1	1			
4	14711-KPF-900	Válvula, Admissão	2	2	2	2			
5	14721-KPF-900	Válvula, Escape	2	2	2	2			
6	14731-MT4-000	Tucho, Válvula	4	–	–	–			
	14731-MT4-010		–	4	4	4			
7	14751-KPF-900	Mola, Externa Válvula	4	4	4	4			
8	14761-KPF-900	Mola, Interna Válvula	4	4	4	4			
9	14771-MAT-000	Retentor, Mola Válvula	4	4	4	4			
10	14775-MA6-000	Assento, Externo Mola Válvula	4	4	4	4			
11	14781-MAT-000	Chaveta, Válvula	8	8	8	8			
12	14901-KT7-013	Calço, Ajuste (1,200)	4	4	4	4			
	14902-KT7-013	Calço, Ajuste (1,225)	4	4	4	4			
	14903-KT7-013	Calço, Ajuste (1,250)	4	4	4	4			
	14904-KT7-013	Calço, Ajuste (1,275)	4	4	4	4			
	14905-KT7-013	Calço, Ajuste (1,300)	4	4	4	4			
	14906-KT7-013	Calço, Ajuste (1,325)	4	4	4	4			
	14907-KT7-013	Calço, Ajuste (1,350)	4	4	4	4			
	14908-KT7-013	Calço, Ajuste (1,375)	4	4	4	4			
	14909-KT7-013	Calço, Ajuste (1,400)	4	4	4	4			
	14910-KT7-013	Calço, Ajuste (1,425)	4	4	4	4			
	14911-KT7-013	Calço, Ajuste (1,450)	4	4	4	4			
	14912-KT7-013	Calço, Ajuste (1,475)	4	4	4	4			

Voltar
Back
Volver

PROIBIDA A REPRODUÇÃO E DISTRIBUIÇÃO
Jun/03 - Matsuo - MM - JT

© Moto Honda da Amazônia Ltda.
Todos os direitos reservados.

Ref. Nº	L.O.N.	Service Item	F.R.T.
2	1111E5	Camshaft: Intake	1.6
		• Includes: Valve Clearance Adjustment	
	1111T4	Camshaft: For 1 Vehicle	2.0
		• Includes: Valve Clearance Adjustment	
3	1111E6	Camshaft: Exhaust	1.6
		• Includes: Valve Clearance Adjustment	
	1111T4	Camshaft: For 1 Vehicle	2.0
		• Includes: Valve Clearance Adjustment	
4	1111N0	Valve, Intake(One)	3.6
		• Includes: Engine Removal And Installation	
		• Includes: Refacing	
		• Excludes: Valve Guide Replacement	
	1111N0A	• Replace All Intake Valve Add	0.2
	1111P0	Valve: For 1 Vehicle	4.2
		• Includes: Engine Removal And Installation	
		• Includes: Refacing	
+		• Excludes: Valve Guide Replacement	

Ref. Nº	Part. Nº	Description	Reqd. Qty. CBX250 6	7	8	9	Serial Nº		Note
1	12209-GB4-681	Seal, Valve Stem (NOK)	4	4	4	4			
2	14100-KPF-901	Camshaft Comp., In.	1	1	1	1			
3	14200-KPF-901	Camshaft Comp., Ex.	1	1	1	1			
4	14711-KPF-900	Valve, In.	2	2	2	2			
5	14721-KPF-900	Valve, Ex.	2	2	2	2			
6	14731-MT4-000	Lifter, Valve	4	–	–	–			
	14731-MT4-010		–	4	4	4			
7	14751-KPF-900	Spring, Valve Outer	4	4	4	4			
8	14761-KPF-900	Spring, Valve Inner	4	4	4	4			
9	14771-MAT-000	Retainer, Valve Spring	4	4	4	4			
10	14775-MA6-000	Seat, Valve Spring Outer	4	4	4	4			
11	14781-MAT-000	Cotter, Valve	8	8	8	8			
12	14901-KT7-013	Shim, Tappet (1.200)	4	4	4	4			
	14902-KT7-013	Shim, Tappet (1.225)	4	4	4	4			
	14903-KT7-013	Shim, Tappet (1.250)	4	4	4	4			
	14904-KT7-013	Shim, Tappet (1.275)	4	4	4	4			
	14905-KT7-013	Shim, Tappet (1.300)	4	4	4	4			
	14906-KT7-013	Shim, Tappet (1.325)	4	4	4	4			
	14907-KT7-013	Shim, Tappet (1.350)	4	4	4	4			
	14908-KT7-013	Shim, Tappet (1.375)	4	4	4	4			
	14909-KT7-013	Shim, Tappet (1.400)	4	4	4	4			
	14910-KT7-013	Shim, Tappet (1.425)	4	4	4	4			
	14911-KT7-013	Shim, Tappet (1.450)	4	4	4	4			
	14912-KT7-013	Shim, Tappet (1.475)	4	4	4	4			

Nº de Ref.	N.O.M.O.	Articulo de servicio	THLL
2	1111E5	Arbol de Levas: Admisión	1,6
		• Incluye: Ajustar la luz de válvula	
	1111T4	Arbol de Levas: Para 1 vehículo	2,0
		• Incluye: Ajustar la luz de válvula	
3	1111E6	Arbol de Levas: Escape	1,6
		• Incluye: Ajustar la luz de válvula	
	1111T4	Arbol de Levas: Para 1 vehículo	2,0
		• Incluye: Ajustar la luz de válvula	
4	1111N0	Válvula, Admisión (Uno)	3,6
		• Incluye: Remoción y instalación del motor	
		• Incluye: Rectificación	
		• Excluye: Reemplazo de la guía de válvula	
	1111N0A	• Reemplazo de las válvulas admisión, agregar	0,2
	1111P0	Válvula: Para 1 vehículo	4,2
		• Incluye: Remoción y instalación del motor	
		• Incluye: Rectificación	
		• Excluye: Reemplazo de la guía de válvula	
+			

Nº de Ref.	Nº de pieza	Descripción	Cant. Reqd CBX250 6	7	8	9	Nº de série		Nota
1	12209-GB4-681	Sello Vastago Válvula (NOK)	4	4	4	4			
2	14100-KPF-901	Arbol de Levas, Admisión	1	1	1	1			
3	14200-KPF-901	Arbol de Levas, Escape	1	1	1	1			
4	14711-KPF-900	Válvula, Admisión	2	2	2	2			
5	14721-KPF-900	Válvula, Escape	2	2	2	2			
6	14731-MT4-000	Tucho, Válvula	4	–	–	–			
	14731-MT4-010		–	4	4	4			
7	14751-KPF-900	Resorte, Exterior Válvula	4	4	4	4			
8	14761-KPF-900	Resorte, Interior Válvula	4	4	4	4			
9	14771-MAT-000	Reten Fijo, Resorte Válvula	4	4	4	4			
10	14775-MA6-000	Asiento, Exterior Resorte Válvula	4	4	4	4			
11	14781-MAT-000	Pasador de Válvula	8	8	8	8			
12	14901-KT7-013	Lamina, Pulsador (1,200)	4	4	4	4			
	14902-KT7-013	Lamina, Pulsador (1,225)	4	4	4	4			
	14903-KT7-013	Lamina, Pulsador (1,250)	4	4	4	4			
	14904-KT7-013	Lamina, Pulsador (1,275)	4	4	4	4			
	14905-KT7-013	Lamina, Pulsador (1,300)	4	4	4	4			
	14906-KT7-013	Lamina, Pulsador (1,325)	4	4	4	4			
	14907-KT7-013	Lamina, Pulsador (1,350)	4	4	4	4			
	14908-KT7-013	Lamina, Pulsador (1,375)	4	4	4	4			
	14909-KT7-013	Lamina, Pulsador (1,400)	4	4	4	4			
	14910-KT7-013	Lamina, Pulsador (1,425)	4	4	4	4			
	14911-KT7-013	Lamina, Pulsador (1,450)	4	4	4	4			
	14912-KT7-013	Lamina, Pulsador (1,475)	4	4	4	4			

PROIBIDA A REPRODUÇÃO E DISTRIBUIÇÃO
Uso Restrito - MM - RT

Voltar
Back
Volver

© Moto Honda da Amazônia Ltda.
Todos os direitos reservados.

M-3

Árvore de Comando • Válvulas

Camshaft • Valve

Arbol de Levas • Valvulas

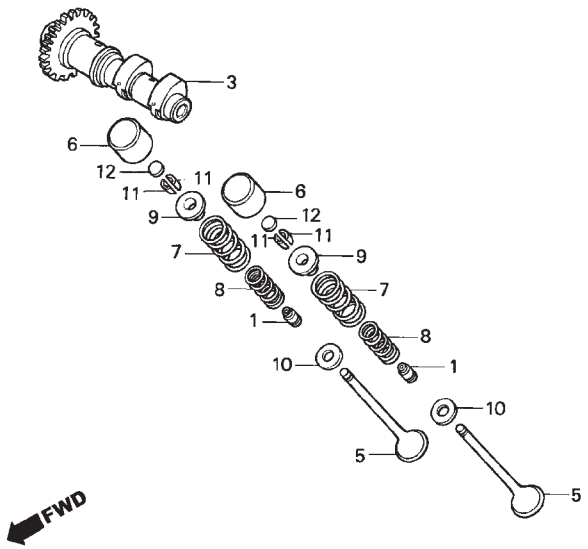

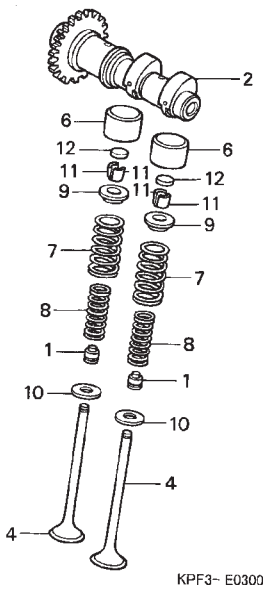

Ref. Nº	N.O.S.	Item de serviço	T.M.O.
5	1111N1	Válvula, Escape (Uma)	3,6
		• Inclui: Remoção e instalação do motor	
		• Inclui: Retífica	
		• Exclui: Substituição da guia da válvula	
	1111N1A	• Substituição de todas as válvulas de escape (adicionais)	0,2
	1111P0	Válvula: Para 1 motocicleta	4,2
		• Inclui: Remoção e instalação do motor	
		• Inclui: Retífica	
		• Exclui: Substituição da guia da válvula (1,8,9,10,11)	
7	1111P2	Mola e/ou Retentor Óleo Haste, Válvula Admissão (Uma)	3,4
		• Inclui: Remoção e instalação do motor	
	1111P2A	• Substituição de todas as molas internas (adicionais)	0,1
	1111P3	Mola e/ou Retentor Óleo Haste, Válvula Escape (Uma)	3,4
		• Inclui: Remoção e instalação do motor	
+			

Ref. Nº	Nº da peça	Descrição	Qtd. CBX250 6	7	8	9	Nº de série		Tipo
12)	14913-KT7-013	Calço, Ajuste (1,500)	4	4	4	4			
	14914-KT7-013	Calço, Ajuste (1,525)	4	4	4	4			
	14915-KT7-013	Calço, Ajuste (1,550)	4	4	4	4			
	14916-KT7-013	Calço, Ajuste (1,575)	4	4	4	4			
	14917-KT7-013	Calço, Ajuste (1,600)	4	4	4	4			
	14918-KT7-013	Calço, Ajuste (1,625)	4	4	4	4			
	14919-KT7-013	Calço, Ajuste (1,650)	4	4	4	4			
	14920-KT7-013	Calço, Ajuste (1,675)	4	4	4	4			
	14921-KT7-013	Calço, Ajuste (1,700)	4	4	4	4			
	14922-KT7-013	Calço, Ajuste (1,725)	4	4	4	4			
	14923-KT7-013	Calço, Ajuste (1,750)	4	4	4	4			
	14924-KT7-013	Calço, Ajuste (1,775)	4	4	4	4			
	14925-KT7-013	Calço, Ajuste (1,800)	4	4	4	4			
	14926-KT7-013	Calço, Ajuste (1,825)	4	4	4	4			
	14927-KT7-013	Calço, Ajuste (1,850)	4	4	4	4			
	14928-KT7-013	Calço, Ajuste (1,875)	4	4	4	4			
	14929-KT7-013	Calço, Ajuste (1,900)	4	4	4	4			
	14930-KT7-013	Calço, Ajuste (1,925)	4	4	4	4			
	14931-KT7-013	Calço, Ajuste (1,950)	4	4	4	4			
	14932-KT7-013	Calço, Ajuste (1,975)	4	4	4	4			
	14933-KT7-013	Calço, Ajuste (2,000)	4	4	4	4			
	14934-KT7-013	Calço, Ajuste (2,025)	4	4	4	4			
	14935-KT7-013	Calço, Ajuste (2,050)	4	4	4	4			
	14936-KT7-013	Calço, Ajuste (2,075)	4	4	4	4			
	14937-KT7-013	Calço, Ajuste (2,100)	4	4	4	4			
	14938-KT7-013	Calço, Ajuste (2,125)	4	4	4	4			
	14939-KT7-013	Calço, Ajuste (2,150)	4	4	4	4			
	14940-KT7-013	Calço, Ajuste (2,175)	4	4	4	4			
	14941-KT7-013	Calço, Ajuste (2,200)	4	4	4	4			

Voltar
Back
Volver

PROIBIDA A REPRODUÇÃO E DISTRIBUIÇÃO
Data: 2013 - Matsuo- MM - JT

© Moto Honda da Amazônia Ltda.
Todos os direitos reservados.

Ref. Nº	L.O.N.	Service Item	F.R.T.
5	1111N1	Valve, Exhaust(One)	3.6
		• Includes: Engine Removal And Installation	
		• Includes: Refacing	
		• Excludes: Valve Guide Replacement	
	1111N1A	• Replace All Exhaust Valve Add	0.2
	1111P0	Valve: For 1 Vehicle	4.2
		• Includes: Engine Removal And Installation	
		• Includes: Refacing	
		• Excludes: Valve Guide Replacement	
7		(1,8,9,10,11)	
	1111P2	Spring And/Or Stem Seal, Intake Valve(One)	3.4
		• Includes: Engine Removal And Installation	
	1111P2A	• Replace All Intake Spring Add	0.1
	1111P3	Spring And/Or Stem Seal, Exhaust Valve(One)	3.4
		• Includes: Engine Removal And Installation	
+			

Ref. Nº	Part. Nº	Description	Reqd. Qty. CBX250 6	7	8	9	Serial Nº		Note
12)	14913-KT7-013	Shim, Tappet (1.500)	4	4	4	4			
	14914-KT7-013	Shim, Tappet (1.525)	4	4	4	4			
	14915-KT7-013	Shim, Tappet (1.550)	4	4	4	4			
	14916-KT7-013	Shim, Tappet (1.575)	4	4	4	4			
	14917-KT7-013	Shim, Tappet (1.600)	4	4	4	4			
	14918-KT7-013	Shim, Tappet (1.625)	4	4	4	4			
	14919-KT7-013	Shim, Tappet (1.650)	4	4	4	4			
	14920-KT7-013	Shim, Tappet (1.675)	4	4	4	4			
	14921-KT7-013	Shim, Tappet (1.700)	4	4	4	4			
	14922-KT7-013	Shim, Tappet (1.725)	4	4	4	4			
	14923-KT7-013	Shim, Tappet (1.750)	4	4	4	4			
	14924-KT7-013	Shim, Tappet (1.775)	4	4	4	4			
	14925-KT7-013	Shim, Tappet (1.800)	4	4	4	4			
	14926-KT7-013	Shim, Tappet (1.825)	4	4	4	4			
	14927-KT7-013	Shim, Tappet (1.850)	4	4	4	4			
	14928-KT7-013	Shim, Tappet (1.875)	4	4	4	4			
	14929-KT7-013	Shim, Tappet (1.900)	4	4	4	4			
	14930-KT7-013	Shim, Tappet (1.925)	4	4	4	4			
	14931-KT7-013	Shim, Tappet (1.950)	4	4	4	4			
	14932-KT7-013	Shim, Tappet (1.975)	4	4	4	4			
	14933-KT7-013	Shim, Tappet (2.000)	4	4	4	4			
	14934-KT7-013	Shim, Tappet (2.025)	4	4	4	4			
	14935-KT7-013	Shim, Tappet (2.050)	4	4	4	4			
	14936-KT7-013	Shim, Tappet (2.075)	4	4	4	4			
	14937-KT7-013	Shim, Tappet (2.100)	4	4	4	4			
	14938-KT7-013	Shim, Tappet (2.125)	4	4	4	4			
	14939-KT7-013	Shim, Tappet (2.150)	4	4	4	4			
	14940-KT7-013	Shim, Tappet (2.175)	4	4	4	4			
	14941-KT7-013	Shim, Tappet (2.200)	4	4	4	4			

Nº de Ref.	N.O.M.O.	Articulo de servicio	THLL
5	1111N1	Válvula, Escape (Uno)	3,6
		• Incluye: Remoción y instalación del motor	
		• Incluye: Rectificación	
		• Excluye: Reemplazo de la guía de válvula	
	1111N1A	• Reemplazo de las válvulas escape, agregar	0,2
	1111P0	Válvula: Para 1 vehículo	4,2
		• Incluye: Remoción y instalación del motor	
		• Incluye: Rectificación	
		• Excluye: Reemplazo de la guía de válvula	
7		(1,8,9,10,11)	
	1111P2	Resorte y/o Sello Vastago, Válvula Admisión (Uno)	3,4
		• Incluye: Remoción y instalación del motor	
	1111P2A	• Replace all intake spring add	0,1
	1111P3	Resorte y/o Sello Vastago, Válvula Escape (Uno)	3,4
		• Incluye: Remoción y instalación del motor	
+			

Nº de Ref.	Nº de pieza	Descripción	Cant. Reqd CBX250 6	7	8	9	Nº de série		Nota
12)	14913-KT7-013	Lamina, Pulsador (1,500)	4	4	4	4			
	14914-KT7-013	Lamina, Pulsador (1,525)	4	4	4	4			
	14915-KT7-013	Lamina, Pulsador (1,550)	4	4	4	4			
	14916-KT7-013	Lamina, Pulsador (1,575)	4	4	4	4			
	14917-KT7-013	Lamina, Pulsador (1,600)	4	4	4	4			
	14918-KT7-013	Lamina, Pulsador (1,625)	4	4	4	4			
	14919-KT7-013	Lamina, Pulsador (1,650)	4	4	4	4			
	14920-KT7-013	Lamina, Pulsador (1,675)	4	4	4	4			
	14921-KT7-013	Lamina, Pulsador (1,700)	4	4	4	4			
	14922-KT7-013	Lamina, Pulsador (1,725)	4	4	4	4			
	14923-KT7-013	Lamina, Pulsador (1,750)	4	4	4	4			
	14924-KT7-013	Lamina, Pulsador (1,775)	4	4	4	4			
	14925-KT7-013	Lamina, Pulsador (1,800)	4	4	4	4			
	14926-KT7-013	Lamina, Pulsador (1,825)	4	4	4	4			
	14927-KT7-013	Lamina, Pulsador (1,850)	4	4	4	4			
	14928-KT7-013	Lamina, Pulsador (1,875)	4	4	4	4			
	14929-KT7-013	Lamina, Pulsador (1,900)	4	4	4	4			
	14930-KT7-013	Lamina, Pulsador (1,925)	4	4	4	4			
	14931-KT7-013	Lamina, Pulsador (1,950)	4	4	4	4			
	14932-KT7-013	Lamina, Pulsador (1,975)	4	4	4	4			
	14933-KT7-013	Lamina, Pulsador (2,000)	4	4	4	4			
	14934-KT7-013	Lamina, Pulsador (2,025)	4	4	4	4			
	14935-KT7-013	Lamina, Pulsador (2,050)	4	4	4	4			
	14936-KT7-013	Lamina, Pulsador (2,075)	4	4	4	4			
	14937-KT7-013	Lamina, Pulsador (2,100)	4	4	4	4			
	14938-KT7-013	Lamina, Pulsador (2,125)	4	4	4	4			
	14939-KT7-013	Lamina, Pulsador (2,150)	4	4	4	4			
	14940-KT7-013	Lamina, Pulsador (2,175)	4	4	4	4			
	14941-KT7-013	Lamina, Pulsador (2,200)	4	4	4	4			

PROIBIDA A REPRODUÇÃO E DISTRIBUIÇÃO
Uso Exclusivo - MM - ST

Voltar
Back
Volver

© Moto Honda da Amazônia Ltda.
Todos os direitos reservados.

M-3

Árvore de Comando • Válvulas

Camshaft • Valve

Arbol de Levas • Valvulas

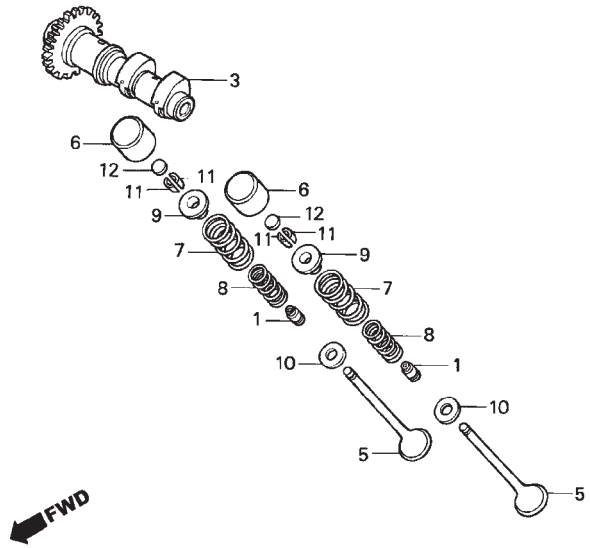

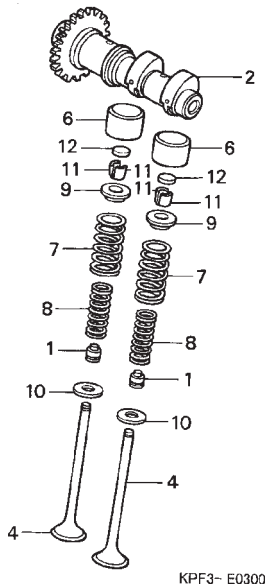

Ref. Nº	N.O.S.	Item de serviço	T.M.O.
+7	1111P3A	• Substituição de todas as molas externas (adicionais)	0,1
	1111Q2	Mola e/ou Retentor Óleo Haste, Válvula: Para 1 motocicleta • Inclui: Remoção e instalação do motor	3,7

Ref. Nº	Nº da peça	Descrição	Qtd. CBX250 6	7	8	9	Nº de série	Tipo
12)	14942-KT7-013	Calço, Ajuste (2,225)	4	4	4	4		
	14943-KT7-013	Calço, Ajuste (2,250)	4	4	4	4		
	14944-KT7-013	Calço, Ajuste (2,275)	4	4	4	4		
	14945-KT7-013	Calço, Ajuste (2,300)	4	4	4	4		
	14946-KT7-013	Calço, Ajuste (2,325)	4	4	4	4		
	14947-KT7-013	Calço, Ajuste (2,350)	4	4	4	4		
	14948-KT7-013	Calço, Ajuste (2,375)	4	4	4	4		
	14949-KT7-013	Calço, Ajuste (2,400)	4	4	4	4		
	14950-KT7-013	Calço, Ajuste (2,425)	4	4	4	4		
	14951-KT7-013	Calço, Ajuste (2,450)	4	4	4	4		
	14952-KT7-013	Calço, Ajuste (2,475)	4	4	4	4		
	14953-KT7-013	Calço, Ajuste (2,500)	4	4	4	4		
	14954-KT7-013	Calço, Ajuste (2,525)	4	4	4	4		
	14955-KT7-013	Calço, Ajuste (2,550)	4	4	4	4		
	14956-KT7-013	Calço, Ajuste (2,575)	4	4	4	4		
	14957-KT7-013	Calço, Ajuste (2,600)	4	4	4	4		
	14958-KT7-013	Calço, Ajuste (2,625)	4	4	4	4		
	14959-KT7-013	Calço, Ajuste (2,650)	4	4	4	4		
	14960-KT7-013	Calço, Ajuste (2,675)	4	4	4	4		
	14961-KT7-013	Calço, Ajuste (2,700)	4	4	4	4		
	14962-KT7-013	Calço, Ajuste (2,725)	4	4	4	4		
	14963-KT7-013	Calço, Ajuste (2,750)	4	4	4	4		
	14964-KT7-013	Calço, Ajuste (2,775)	4	4	4	4		
	14965-KT7-013	Calço, Ajuste (2,800)	4	4	4	4		
	14966-KT7-013	Calço, Ajuste (2,825)	4	4	4	4		
	14967-KT7-013	Calço, Ajuste (2,850)	4	4	4	4		
	14968-KT7-013	Calço, Ajuste (2,875)	4	4	4	4		
	14969-KT7-013	Calço, Ajuste (2,900)	4	4	4	4		

PROIBIDA A REPRODUÇÃO E DISTRIBUIÇÃO
Luis - 13 - Matsuo - MM - JT

© Moto Honda da Amazônia Ltda.
Todos os direitos reservados.

Ref. Nº	L.O.N.	Service Item	F.R.T.
+ 7	1111P3A 1111Q2	• Replace All Exhaust Spring Add ..... 0.1 Spring And/Or Stem Seal, Valve: For 1 Vehicle ..... 3.7 • Includes: Engine Removal And Installation	

Ref. Nº	Part. Nº	Description	Reqd. Qty. CBX250 6	7	8	9	Serial Nº		Note
12)	14942-KT7-013	Shim, Tappet (2.225)	4	4	4	4	.....	.....	.....
	14943-KT7-013	Shim, Tappet (2.250)	4	4	4	4	.....	.....	.....
	14944-KT7-013	Shim, Tappet (2.275)	4	4	4	4	.....	.....	.....
	14945-KT7-013	Shim, Tappet (2.300)	4	4	4	4	.....	.....	.....
	14946-KT7-013	Shim, Tappet (2.325)	4	4	4	4	.....	.....	.....
	14947-KT7-013	Shim, Tappet (2.350)	4	4	4	4	.....	.....	.....
	14948-KT7-013	Shim, Tappet (2.375)	4	4	4	4	.....	.....	.....
	14949-KT7-013	Shim, Tappet (2.400)	4	4	4	4	.....	.....	.....
	14950-KT7-013	Shim, Tappet (2.425)	4	4	4	4	.....	.....	.....
	14951-KT7-013	Shim, Tappet (2.450)	4	4	4	4	.....	.....	.....
	14952-KT7-013	Shim, Tappet (2.475)	4	4	4	4	.....	.....	.....
	14953-KT7-013	Shim, Tappet (2.500)	4	4	4	4	.....	.....	.....
	14954-KT7-013	Shim, Tappet (2.525)	4	4	4	4	.....	.....	.....
	14955-KT7-013	Shim, Tappet (2.550)	4	4	4	4	.....	.....	.....
	14956-KT7-013	Shim, Tappet (2.575)	4	4	4	4	.....	.....	.....
	14957-KT7-013	Shim, Tappet (2.600)	4	4	4	4	.....	.....	.....
	14958-KT7-013	Shim, Tappet (2.625)	4	4	4	4	.....	.....	.....
	14959-KT7-013	Shim, Tappet (2.650)	4	4	4	4	.....	.....	.....
	14960-KT7-013	Shim, Tappet (2.675)	4	4	4	4	.....	.....	.....
	14961-KT7-013	Shim, Tappet (2.700)	4	4	4	4	.....	.....	.....
	14962-KT7-013	Shim, Tappet (2.725)	4	4	4	4	.....	.....	.....
	14963-KT7-013	Shim, Tappet (2.750)	4	4	4	4	.....	.....	.....
	14964-KT7-013	Shim, Tappet (2.775)	4	4	4	4	.....	.....	.....
	14965-KT7-013	Shim, Tappet (2.800)	4	4	4	4	.....	.....	.....
	14966-KT7-013	Shim, Tappet (2.825)	4	4	4	4	.....	.....	.....
	14967-KT7-013	Shim, Tappet (2.850)	4	4	4	4	.....	.....	.....
	14968-KT7-013	Shim, Tappet (2.875)	4	4	4	4	.....	.....	.....
	14969-KT7-013	Shim, Tappet (2.900)	4	4	4	4	.....	.....	.....

Nºde Ref.	N.O.M.O.	Articulo de servicio	THLL
+ 7	1111P3A 1111Q2	• Reemplazo de las resortes de válvula admisión ..... 0,1 Resorte y/o Sello Vastago, Válvula: Para 1 vehículo ..... 3,7 • Incluye: Remoción y instalación del motor	

Nº de Ref.	Nº de pieza	Descripción	Cant. Reqd CBX250 6	7	8	9	Nº de série		Nota
12)	14942-KT7-013	Lamina, Pulsador (2,225)	4	4	4	4	.....	.....	.....
	14943-KT7-013	Lamina, Pulsador (2,250)	4	4	4	4	.....	.....	.....
	14944-KT7-013	Lamina, Pulsador (2,275)	4	4	4	4	.....	.....	.....
	14945-KT7-013	Lamina, Pulsador (2,300)	4	4	4	4	.....	.....	.....
	14946-KT7-013	Lamina, Pulsador (2,325)	4	4	4	4	.....	.....	.....
	14947-KT7-013	Lamina, Pulsador (2,350)	4	4	4	4	.....	.....	.....
	14948-KT7-013	Lamina, Pulsador (2,375)	4	4	4	4	.....	.....	.....
	14949-KT7-013	Lamina, Pulsador (2,400)	4	4	4	4	.....	.....	.....
	14950-KT7-013	Lamina, Pulsador (2,425)	4	4	4	4	.....	.....	.....
	14951-KT7-013	Lamina, Pulsador (2,450)	4	4	4	4	.....	.....	.....
	14952-KT7-013	Lamina, Pulsador (2,475)	4	4	4	4	.....	.....	.....
	14953-KT7-013	Lamina, Pulsador (2,500)	4	4	4	4	.....	.....	.....
	14954-KT7-013	Lamina, Pulsador (2,525)	4	4	4	4	.....	.....	.....
	14955-KT7-013	Lamina, Pulsador (2,550)	4	4	4	4	.....	.....	.....
	14956-KT7-013	Lamina, Pulsador (2,575)	4	4	4	4	.....	.....	.....
	14957-KT7-013	Lamina, Pulsador (2,600)	4	4	4	4	.....	.....	.....
	14958-KT7-013	Lamina, Pulsador (2,625)	4	4	4	4	.....	.....	.....
	14959-KT7-013	Lamina, Pulsador (2,650)	4	4	4	4	.....	.....	.....
	14960-KT7-013	Lamina, Pulsador (2,675)	4	4	4	4	.....	.....	.....
	14961-KT7-013	Lamina, Pulsador (2,700)	4	4	4	4	.....	.....	.....
	14962-KT7-013	Lamina, Pulsador (2,725)	4	4	4	4	.....	.....	.....
	14963-KT7-013	Lamina, Pulsador (2,750)	4	4	4	4	.....	.....	.....
	14964-KT7-013	Lamina, Pulsador (2,775)	4	4	4	4	.....	.....	.....
	14965-KT7-013	Lamina, Pulsador (2,800)	4	4	4	4	.....	.....	.....
	14966-KT7-013	Lamina, Pulsador (2,825)	4	4	4	4	.....	.....	.....
	14967-KT7-013	Lamina, Pulsador (2,850)	4	4	4	4	.....	.....	.....
	14968-KT7-013	Lamina, Pulsador (2,875)	4	4	4	4	.....	.....	.....
	14969-KT7-013	Lamina, Pulsador (2,900)	4	4	4	4	.....	.....	.....

PROIBIDA A REPRODUÇÃO E DISTRIBUIÇÃO
10/04/2012 - Tsuo - MM - JT

© Moto Honda da Amazônia Ltda.
Todos os direitos reservados.

M-4

Corrente de Comando • Tensor

Cam Chain • Tensioner

Cadena de Levas • Tensionador

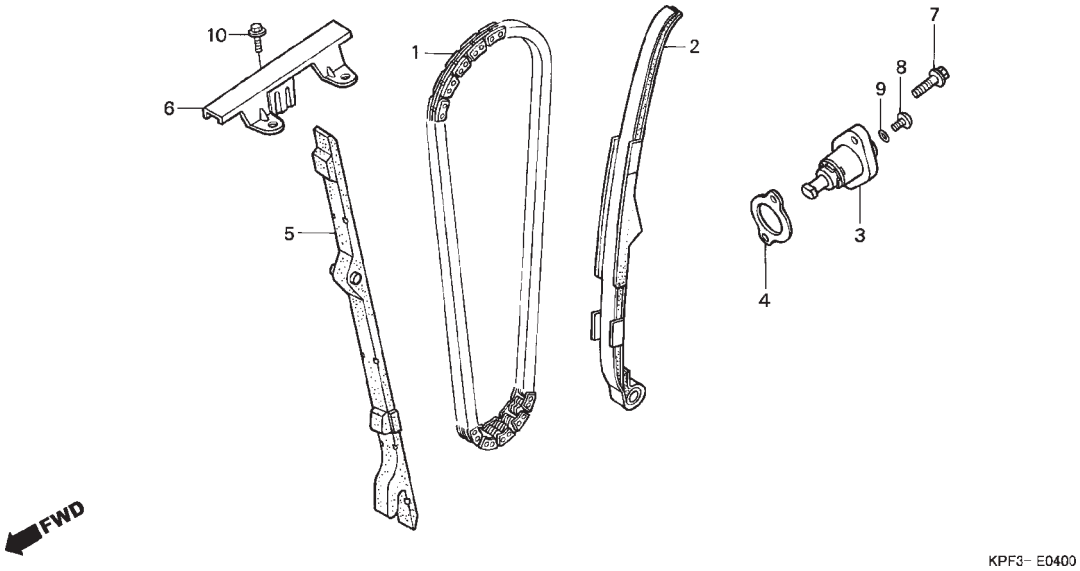

Ref. Nº	N.O.S.	Item de serviço	T.M.O.
1	110140	Corrente, Comando	3,3
		• Inclui: Remoção e instalação do motor	
2	111130	Tensor, Corrente Comando	3,2
		• Inclui: Remoção e instalação do motor	
3		(4)	
	111133	Acionador, Tensor	0,3
5	111139	Guia, Corrente Comando	3,2
		• Inclui: Remoção e instalação do motor	
6	1111G9	Guia B, Corrente Comando	0,6

Ref. Nº	Nº da peça	Descrição	Qtd. CBX250 6	7	8	9	Nº de série		Tipo
1	14401-KPF-903	Corrente, Comando (126L) (DAIDO)	1	1	1	1			
2	14500-KPF-960	Tensor, Corrente Comando	1	1	1	1			
3	14520-KPF-912	Acionador Comp., Tensor	1	1	1	1			
4	14560-KCW-851	Junta, Acionador Tensor	1	1	1	1			
5	14620-KPF-901	Guia Comp. A, Corrente Comando	1	1	1	1			
6	14630-KPF-901	Guia Comp. B, Corrente Comando	1	1	1	1			
7	90004-GHB-630	Parafuso, Flange, 6x16 (NSHF)	2	–	–	–			
	90004-GHR-630		–	2	2	2			
8	90005-KRM-840	Parafuso, Phillips, 6x6	1	1	1	1			
9	91306-KRM-840	Anel, Vedação, 1,5x9,5	1	1	1	1			
10	95701-06016-00	Parafuso, Flange, 6x16	1	–	–	–			
	90032-GHR-660		–	1	1	1			

Voltar
Back
Volver

PROIBIDA A REPRODUÇÃO E DISTRIBUIÇÃO
1010913 - Matsuo - MM - JT

© Moto Honda da Amazônia Ltda.
Todos os direitos reservados.

Ref. Nº	L.O.N.	Service Item	F.R.T.
1	110140	Chain, Cam	3.3
		• Includes: Engine Removal And Installation	
2	111130	Tensioner, Cam Chain	3.2
		• Includes: Engine Removal And Installation	
3		(4)	
	111133	Lifter, Tensioner	0.3
5	111139	Guide, Cam Chain	3.2
		• Includes: Engine Removal And Installation	
6	1111G9	Guide B, Cam Chain	0.6

Ref. Nº	Part. Nº	Description	Reqd. Qty. CBX250 6	7	8	9	Serial Nº		Note
1	14401-KPF-903	Chain, Cam (126I) (DAIDO)	1	1	1	1			
2	14500-KPF-960	Tensioner Comp., Cam Chain	1	1	1	1			
3	14520-KPF-912	Lifter Assy., Tensioner	1	1	1	1			
4	14560-KCW-851	Gasket, Tensioner Lifter	1	1	1	1			
5	14620-KPF-901	Guide Comp. A, Cam Chain	1	1	1	1			
6	14630-KPF-901	Guide Comp. B, Cam Chain	1	1	1	1			
7	90004-GHB-630	Bolt, Flange, 6x16 (NSHF)	2	–	–	–			
	90004-GHR-630		–	2	2	2			
8	90005-KRM-840	Screw, Pan, 6x6	1	1	1	1			
9	91306-KRM-840	O-Ring, 1.5x9.5	1	1	1	1			
10	95701-06016-00	Bolt, Flange, 6x16	1	–	–	–			
	90032-GHR-660		–	1	1	1			

Nº de Ref.	N.O.M.O.	Articulo de servicio	THLL
1	110140	Cadena de Levas	3,3
		• Incluye: Remoción y instalación del motor	
2	111130	Tensionador, Cadena Levas	3,2
		• Incluye: Remoción y instalación del motor	
3		(4)	
	111133	Acionador, Tensionador	0,3
5	111139	Guia, Cadena Levas	3,2
		• Incluye: Remoción y instalación del motor	
6	1111G9	Guia B, Cadena Levas	0,6

Nº de Ref.	Nº de pieza	Descripción	Cant. Reqd CBX250 6	7	8	9	Nº de série		Nota
1	14401-KPF-903	Cadena de Levas (126L) (DAIDO)	1	1	1	1			
2	14500-KPF-960	Tensionador, Cadena Levas	1	1	1	1			
3	14520-KPF-912	Acionador, Tensionador	1	1	1	1			
4	14560-KCW-851	Empaquetadura, Tensionador							
		Acionador	1	1	1	1			
5	14620-KPF-901	Guia A, Cadena Levas	1	1	1	1			
6	14630-KPF-901	Guia B, Cadena Levas	1	1	1	1			
7	90004-GHB-630	Perno, Reborde, 6x16 (NSHF)	2	–	–	–			
	90004-GHR-630		–	2	2	2			
8	90005-KRM-840	Tornillo Phillips, 6x6	1	1	1	1			
9	91306-KRM-840	Anillo O, 1,5x9,5	1	1	1	1			
10	95701-06016-00	Perno, Reborde, 6x16	1	–	–	–			
	90032-GHR-660		–	1	1	1			

PROIBIDA A REPRODUÇÃO E DISTRIBUIÇÃO
1010913 - Matsuo - MM - JT

Voltar
Back
Volver

© Moto Honda da Amazônia Ltda.
Todos os direitos reservados.

M-5

Cilindro

Cylinder

Cilindro

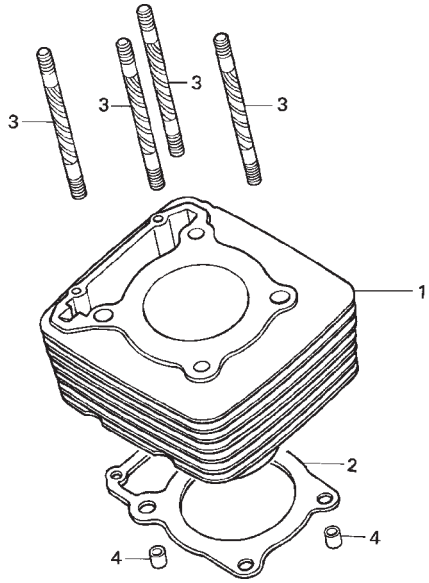

Ref. Nº	N.O.S.	Item de serviço	T.M.O.
1	1111A5	Cilindro	3,7
		• Inclui: Remoção e instalação do motor	
2	111102	Junta, Cilindro	3,5
		• Inclui: Remoção e instalação do motor	

Ref. Nº	Nº da peça	Descrição	Qtd. CBX250 6	7	8	9	Nº de série	Tipo
1	12100-KPF-900	Cilindro Comp.	1	1	1	1		
2	12191-KPF-900	Junta, Cilindro	1	1	1	1		
3	90032-KPF-900	Prisioneiro, 10x143	4	4	–	–		
	90032-KPF-961		–	–	4	4		
4	94301-12200	Pino, Guia, 12x20	2	–	–	–		
	90706-KPF-960		–	2	2	2		

Voltar
Back
Volver

PROIBIDA A REPRODUÇÃO E DISTRIBUIÇÃO
1010913 - Matsuo - MM - JT

© Moto Honda da Amazônia Ltda.
Todos os direitos reservados.

Ref. Nº	L.O.N.	Service Item	F.R.T.
1	1111A5	Cylinder	3.7
		• Includes: Engine Removal And Installation	
2	111102	Gasket, Cylinder	3.5
		• Includes: Engine Removal And Installation	

Ref. Nº	Part. Nº	Description	Reqd. Qty. CBX250 6	7	8	9	Serial Nº		Note
1	12100-KPF-900	Cylinder Comp.	1	1	1	1			
2	12191-KPF-900	Gasket, Cylinder	1	1	1	1			
3	90032-KPF-900	Bolt, Stud, 10x143	4	4	–	–			
	90032-KPF-961		–	–	4	4			
4	94301-12200	Dowel Pin, 12x20	2	–	–	–			
	90706-KPF-960		–	2	2	2			

Nº de Ref.	N.O.M.O.	Articulo de servicio	THLL
1	1111A5	Cilindro	3,7
		• Incluye: Remoción y instalación del motor	
2	111102	Empaquetadura, Cilindro	3,5
		• Incluye: Remoción y instalación del motor	

Nº de Ref.	Nº de pieza	Descripción	Cant. Reqd CBX250 6	7	8	9	Nº de série		Nota
1	12100-KPF-900	Cilindro	1	1	1	1			
2	12191-KPF-900	Empaquetadura, Cilindro	1	1	1	1			
3	90032-KPF-900	Prisionero, 10x143	4	4	–	–			
	90032-KPF-961		–	–	4	4			
4	94301-12200	Espiga, 12x20	2	–	–	–			
	90706-KPF-960		–	2	2	2			

PROIBIDA A REPRODUÇÃO E DISTRIBUIÇÃO
1010913 - Matsuo - MM - JT

Voltar
Back
Volver

© Moto Honda da Amazônia Ltda.
Todos os direitos reservados.

M-6

Tampa Lateral Direita

Right Crankcase Cover

Cubierta Lateral Derecha

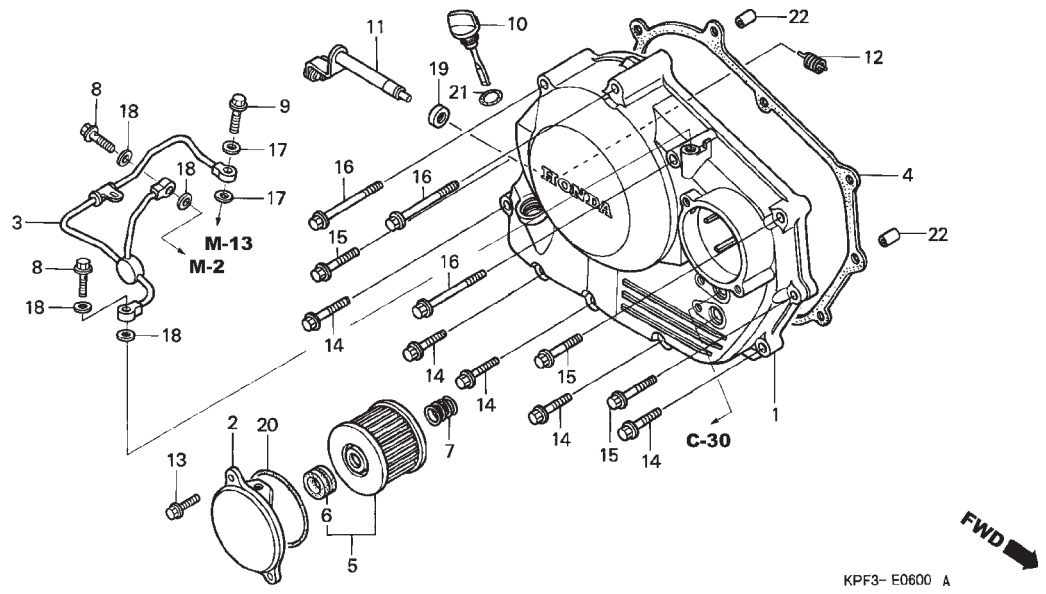

Ref. Nº	N.O.S.	Item de serviço	T.M.O.
1	110159	Tampa, Carcaça: Direito	1,3
3	1101H9	Tubo, Abastecimento Óleo	0,9
4	110158	Junta, Tampa Carcaça: Direito	1,0
5	113127	Elemento, Filtro Óleo	0,2
11	2121A7	Alavanca, Embreagem	1,1

Ref. Nº	Nº da peça	Descrição	Qtd. CBX250 6	7	8	9	Nº de série		Tipo
1	11330-KPF-960	Tampa, Lateral Direita	1	1	1	1			
2	11333-KPF-960	Tampa, Filtro Óleo	1	1	1	1			
3	11335-KPF-900	Tubo Comp., Passagem Óleo	1	1	1	1			
4	11394-KPF-900	Junta, Tampa Lateral Direita	1	1	1	1			
5	15412-HM5-A10	Elemento, Filtro Óleo	1	1	1	1			
6	15413-MC8-000	Coxim, Filtro	1	1	1	1			
7	15414-KF0-000	Mola, Fixação Elemento Filtro Óleo	1	1	1	1			
8	15532-KPF-900	Parafuso, Flange, 8x24	2	2	2	2			
9	15533-KPF-900	Parafuso, Flange, 7x25	1	1	1	1			
10	15650-KPF-900	Medidor, Nível Óleo	1	1	1	1			
11	22810-KPF-900	Alavanca Comp., Embreagem	1	1	1	1			
12	22815-KM7-700	Mola, Alavanca Embreagem	1	1	1	1			
13	90004-GHB-630	Parafuso, Flange, 6x16 (NSHF)	2	–	–	–			
	90004-GHR-630		–	2	2	2			
14	90004-GHB-680	Parafuso, Flange, 6x28 (NSHF)	5	–	–	–			
	90004-GHR-680		–	5	5	5			
15	90004-GHB-710	Parafuso, Flange, 6x40 (NSHF)	3	3	3	3			
16	90004-GHB-760	Parafuso, Flange, 6x65 (NSHF)	3	3	3	3			
17	90441-MC0-000	Arruela, Vedação, 7mm	2	2	2	2			
18	90475-703-000	Arruela C, 8mm	4	–	–	–			
	90475-KPF-960		–	4	4	4			
19	91204-KK0-003	Retentor Óleo, 12x18x5(ARAI)	1	1	1	1			
20	91302-KF0-003	Anel, Vedação, 54x2,4(ARAI)	1	1	–	–			
	91302-KPF-960	Anel, Vedação, 54x2,4	–	–	1	1			

PROIBIDA A REPRODUÇÃO E DISTRIBUIÇÃO
10/10/13 - Matsuo - MM - JT

© Moto Honda da Amazônia Ltda.
Todos os direitos reservados.

Ref. Nº	L.O.N.	Service Item	F.R.T.
1	110159	Cover, Crankcase: Right	1.3
3	1101H9	Pipe, Oil Feed	0.9
4	110158	Gasket, Crankcase Cover: Right	1.0
5	113127	Element, Oil Filter	0.2
11	2121A7	Lever, Clutch	1.1

Ref. Nº	Part. Nº	Description	Reqd. Qty. CBX250 6	7	8	9	Serial Nº		Note
1	11330-KPF-960	Cover Comp., R. Crankcase	1	1	1	1			
2	11333-KPF-960	Cover, Oil Filter	1	1	1	1			
3	11335-KPF-900	Pipe Comp., Oil Pass	1	1	1	1			
4	11394-KPF-900	Gasket, R. Crankcase Cover	1	1	1	1			
5	15412-HM5-A10	Element, Oil Filter	1	1	1	1			
6	15413-MC8-000	Rubber, Filter	1	1	1	1			
7	15414-KF0-000	Spring, Oil Filter Element Setting	1	1	1	1			
8	15532-KPF-900	Bolt, Flange, 8x24	2	2	2	2			
9	15533-KPF-900	Bolt, Flange, 7x25	1	1	1	1			
10	15650-KPF-900	Gauge, Oil Level	1	1	1	1			
11	22810-KPF-900	Lever Comp., Clutch	1	1	1	1			
12	22815-KM7-700	Spring, Clutch Lever	1	1	1	1			
13	90004-GHB-630	Bolt, Flange, 6x16 (NSHF)	2	–	–	–			
	90004-GHR-630		–	2	2	2			
14	90004-GHB-680	Bolt, Flange, 6x28 (NSHF)	5	–	–	–			
	90004-GHR-680		–	5	5	5			
15	90004-GHB-710	Bolt, Flange, 6x40 (NSHF)	3	3	3	3			
16	90004-GHB-760	Bolt, Flange, 6x65 (NSHF)	3	3	3	3			
17	90441-MC0-000	Washer, Sealing, 7mm	2	2	2	2			
18	90475-703-000	Washer C, 8mm	4	–	–	–			
	90475-KPF-960		–	4	4	4			
19	91204-KK0-003	Oil Seal, 12x18x5 (ARAI)	1	1	1	1			
20	91302-KF0-003	O-Ring, 54x2.4 (ARAI)	1	1	–	–			
	91302-KPF-960	O-Ring, 54x2.4	–	–	1	1			

Nº de Ref.	N.O.M.O.	Articulo de servicio	THLL
1	110159	Cubierta, Cárter: Derecho	1,3
3	1101H9	Tubo, Abastecimiento Aceite	0,9
4	110158	Empaquetadura, Cárter Cubierta: Derecho	1,0
5	113127	Elemento, Filtro Aceite	0,2
11	2121A7	Palanca, Embrague	1,1

Nº de Ref.	Nº de pieza	Descripción	Cant. Reqd CBX250 6	7	8	9	Nº de série		Nota
1	11330-KPF-960	Cubierta Lateral Derecha	1	1	1	1			
2	11333-KPF-960	Cubierta, Filtro Aceite	1	1	1	1			
3	11335-KPF-900	Tubo Aceite	1	1	1	1			
4	11394-KPF-900	Empaquetadura, Cubierta Lateral Derecha	1	1	1	1			
5	15412-HM5-A10	Elemento, Filtro Aceite	1	1	1	1			
6	15413-MC8-000	Cojín, Filtro Aceite	1	1	1	1			
7	15414-KF0-000	Resorte, Fijación Elemento Filtro Aceite	1	1	1	1			
8	15532-KPF-900	Perno, Reborde, 8x24	2	2	2	2			
9	15533-KPF-900	Perno, Reborde, 7x25	1	1	1	1			
10	15650-KPF-900	Indicador, Nivel Aceite	1	1	1	1			
11	22810-KPF-900	Palanca Comp., Embrague	1	1	1	1			
12	22815-KM7-700	Resorte, Palanca Embrague	1	1	1	1			
13	90004-GHB-630	Perno, Reborde, 6x16 (NSHF)	2	–	–	–			
	90004-GHR-630		–	2	2	2			
14	90004-GHB-680	Perno, Reborde, 6x28 (NSHF)	5	–	–	–			
	90004-GHR-680		–	5	5	5			
15	90004-GHB-710	Perno, Reborde, 6x40 (NSHF)	3	3	3	3			
16	90004-GHB-760	Perno, Reborde, 6x65 (NSHF)	3	3	3	3			
17	90441-MC0-000	Arandela de Sellado, 7mm	2	2	2	2			
18	90475-703-000	Arandela C, 8mm	4	–	–	–			
	90475-KPF-960		–	4	4	4			
19	91204-KK0-003	Sello de Aceite, 12x18x5(ARAI)	1	1	1	1			
20	91302-KF0-003	Anillo O, 54x2,4(ARAI)	1	1	–	–			
	91302-KPF-960	Anillo O, 54x2,4	–	–	1	1			

PROIBIDA A REPRODUÇÃO E DISTRIBUIÇÃO
103-012 - Matriz - MM - JT

© Moto Honda da Amazônia Ltda.
Todos os direitos reservados.

M-6

Tampa Lateral Direita

Right Crankcase Cover

Cubierta Lateral Derecha

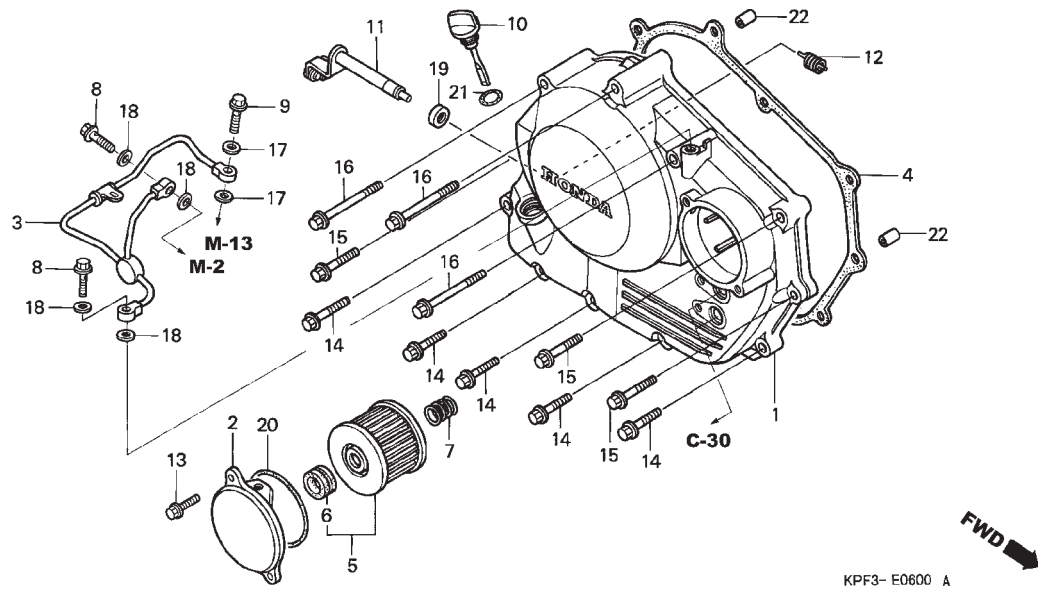

Ref. Nº	N.O.S.	Item de serviço	T.M.O.

Ref. Nº	Nº da peça	Descrição	Qtd. CBX250 6	7	8	9	Nº de série	Tipo
21	91307-HM5-630	Anel, Vedação, 18x3	1	–	–	–		
	91307-KRM-840		–	1	1	1		
22	94301-08140	Pino, Guia, 8x14	2	–	–	–		
	90702-KRM-840		–	2	2	2		

PROIBIDA A REPRODUÇÃO E DISTRIBUIÇÃO
1010913 - Matsuo - MM - JT

Voltar
Back
Volver

© Moto Honda da Amazônia Ltda.
Todos os direitos reservados.

Ref. Nº	L.O.N.	Service Item	F.R.T.	Ref. Nº	Part. Nº	Description	Reqd. Qty. CBX250 6	7	8	9	Serial Nº		Note
				21	91307-HM5-630	O-Ring, 18x3	1	–	–	–			
					91307-KRM-840		–	1	1	1			
				22	94301-08140	Dowel Pin, 8x14	2	–	–	–			
					90702-KRM-840		–	2	2	2			

Nº de Ref.	N.O.M.O.	Articulo de servicio	THLL	Nº de Ref.	Nº de pieza	Descripción	Cant. Reqd CBX250 6	7	8	9	Nº de série		Nota
				21	91307-HM5-630	Anillo O, 18x3	1	–	–	–			
					91307-KRM-840		–	1	1	1			
				22	94301-08140	Espiga, 8x14	2	–	–	–			
					90702-KRM-840		–	2	2	2			

PROIBIDA A REPRODUÇÃO E DISTRIBUIÇÃO
1010913 - Matsuo - MM - JT

Voltar
Back
Volver

© Moto Honda da Amazônia Ltda.
Todos os direitos reservados.

M-7

Embreagem

Clutch

Embrague

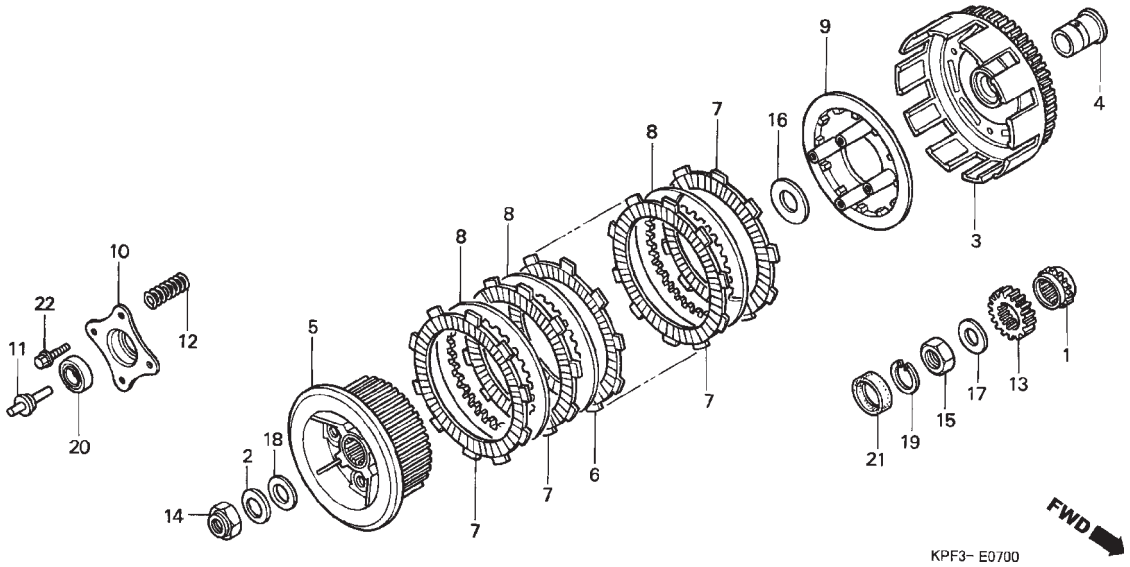

Ref. Nº	N.O.S.	Item de serviço	T.M.O.
3	2121A0	Carcaça Externa, Embreagem	1,3
5	212112	Embreagem Central	1,3
6		(7,8)	
	2121A1	Disco, Fricção Embreagem	1,3
		• Nota: Mesmo tempo para duas unidades ou mais	
9	2121A3	Placa, Pressão Embreagem	1,3
11	2121B6	Pino, Acionador Embreagem	1,0
12	212107	Mola, Embreagem	1,1
		• Nota: Mesmo tempo para duas unidades ou mais	
13	211105	Engrenagem, Primária	1,4

Ref. Nº	Nº da peça	Descrição	Qtd. CBX250 6	7	8	9	Nº de série		Tipo
1	14312-KPF-900	Pinhão, Comando (17D)	1	1	1	1			
2	15451-KR3-601	Arruela, Trava, 16mm	1	1	–	–			
3	22100-KPF-960	Carcaça Externa, Embreagem (62D)	1	1	1	1			
4	22116-KR0-010	Guia, Externa Embreagem	1	1	1	1			
5	22121-KCZ-000	Embreagem Central	1	1	1	1			
6	22201-MAE-000	Disco, Fricção Embreagem	2	2	2	2			
7	22201-MAL-600	Disco, Fricção Embreagem	4	4	4	4			
8	22321-KF0-770	Placa, Embreagem	5	5	5	5			
9	22350-KPF-900	Placa, Pressão Embreagem	1	1	1	1			
10	22366-HC4-000	Tampa, Acionador Embreagem	1	1	1	1			
11	22366-KCZ-000	Pino, Acionador Embreagem	1	1	1	1			
12	22401-KPF-900	Mola, Embreagem	4	4	4	4			
13	23121-KPF-900	Engrenagem, Primária (20D)	1	1	1	1			
14	90201-KCZ-010	Porca, Especial, 16mm	1	1	1	1			
15	90235-KPF-900	Porca, Trava, 16mm	1	1	1	1			
16	90404-KK0-000	Arruela, 20x37x2	1	1	1	1			
17	90431-KM1-010	Arruela, Encosto, 16,2x30x2,0	1	1	1	1			
18	90462-107-000	Arruela, Encosto, 16mm	1	1	1	1			
19	90601-KPF-900	Anel Elástico, Interno, 24	1	1	1	1			
20	91007-KPF-901	Rolamento, Radial Esferas, 6903	1	1	1	1			
21	91203-KK0-003	Retentor Óleo, 14x22x5	1	1	1	1			
22	90001-KPF-900	Parafuso, Flange, 6x25	4	4	4	4			

Voltar
Back
Volver

PROIBIDA A REPRODUÇÃO E DISTRIBUIÇÃO
10/08/18 - Hatsuo - MM - JT

© Moto Honda da Amazônia Ltda.
Todos os direitos reservados.

Ref. Nº	L.O.N.	Service Item	F.R.T.
3	2121A0	Outer, Clutch	1.3
5	212112	Center, Clutch	1.3
6		(7,8)	
	2121A1	Disc, Clutch Friction	1.3
		• NOTE: Same Time For Two Units Or More	
9	2121A3	Plate, Clutch Pressure	1.3
11	2121B6	Rod, Clutch Lifter	1.0
12	212107	Spring, Clutch	1.1
		• NOTE: Same Time For Two Units Or More	
13	211105	Gear, Primary Drive	1.4

Ref. Nº	Part. Nº	Description	Reqd. Qty. CBX250 6	7	8	9	Serial Nº		Note
1	14312-KPF-900	Sprocket, Timing (17T)	1	1	1	1			
2	15451-KR3-601	Washer, Lock, 16mm	1	1	–	–			
3	22100-KPF-960	Outer Comp., Clutch (62T)	1	1	1	1			
4	22116-KR0-010	Guide, Clutch Outer	1	1	1	1			
5	22121-KCZ-000	Center, Clutch	1	1	1	1			
6	22201-MAE-000	Disk, Clutch Friction	2	2	2	2			
7	22201-MAL-600	Disk, Clutch Friction	4	4	4	4			
8	22321-KF0-770	Plate, Clutch	5	5	5	5			
9	22350-KPF-900	Plate, Clutch Pressure	1	1	1	1			
10	22366-HC4-000	Cap, Clutch Lifter	1	1	1	1			
11	22366-KCZ-000	Pin, Clutch Lifter	1	1	1	1			
12	22401-KPF-900	Spring, Clutch	4	4	4	4			
13	23121-KPF-900	Gear, Primary Drive (20T)	1	1	1	1			
14	90201-KCZ-010	Nut, Special, 16mm	1	1	1	1			
15	90235-KPF-900	Nut, Lock, 16mm	1	1	1	1			
16	90404-KK0-000	Washer, 20x37x2	1	1	1	1			
17	90431-KM1-010	Washer, Thrust, 16.2x30x2.0	1	1	1	1			
18	90462-107-000	Washer, Thrust, 16mm	1	1	1	1			
19	90601-KPF-900	Circlip, Internal, 24	1	1	1	1			
20	91007-KPF-901	Bearing, Radial Ball, 6903	1	1	1	1			
21	91203-KK0-003	Oil Seal, 14x22x5	1	1	1	1			
22	90001-KPF-900	Bolt, Flange, 6x25	4	4	4	4			

Nº de Ref.	N.O.M.O.	Articulo de servicio	THLL
3	2121A0	Comp. Exterior Embrague	1,3
5	212112	Embrague Central	1,3
6		(7,8)	
	2121A1	Disco Fricción Embrague	1,3
		• Nota: Mismo tiempo para dos o más unidades	
9	2121A3	Placa, Presión Embrague	1,3
11	2121B6	Pino, Acionador Embrague	1,0
12	212107	Resorte, Embrague	1,1
		• Nota: Mismo tiempo para dos o más unidades	
13	211105	Engranaje, Primaria	1,4

Nº de Ref.	Nº de pieza	Descripción	Cant. Reqd CBX250 6	7	8	9	Nº de série		Nota
1	14312-KPF-900	Piñón (17D)	1	1	1	1			
2	15451-KR3-601	Arandela Traba, 16mm	1	1	–	–			
3	22100-KPF-960	Comp. Exterior Embrague (62D)	1	1	1	1			
4	22116-KR0-010	Guia Exterior Embrague	1	1	1	1			
5	22121-KCZ-000	Embrague Central	1	1	1	1			
6	22201-MAE-000	Disco Fricción Embrague	2	2	2	2			
7	22201-MAL-600	Disco Fricción Embrague	4	4	4	4			
8	22321-KF0-770	Placa, Embrague	5	5	5	5			
9	22350-KPF-900	Placa, Presión Embrague	1	1	1	1			
10	22366-HC4-000	Cubierta, Acionador Embrague	1	1	1	1			
11	22366-KCZ-000	Pino, Acionador Embrague	1	1	1	1			
12	22401-KPF-900	Resorte, Embrague	4	4	4	4			
13	23121-KPF-900	Engranaje, Primaria (20D)	1	1	1	1			
14	90201-KCZ-010	Tuerca Especial, 16mm	1	1	1	1			
15	90235-KPF-900	Tuerca Traba, 16mm	1	1	1	1			
16	90404-KK0-000	Arandela, 20x37x2	1	1	1	1			
17	90431-KM1-010	Arandela, Empuje, 16,2x30x2,0	1	1	1	1			
18	90462-107-000	Arandela, Empuje, 16mm	1	1	1	1			
19	90601-KPF-900	Anillo Interior, 24	1	1	1	1			
20	91007-KPF-901	Cojinete Acero Bolas, 6903	1	1	1	1			
21	91203-KK0-003	Sello de Aceite, 14x22x5	1	1	1	1			
22	90001-KPF-900	Perno, Reborde, 6x25	4	4	4	4			

PROIBIDA A REPRODUÇÃO E DISTRIBUIÇÃO
10/01/2011 - Mitsuo - MM - JT

Voltar
Back
Volver

© Moto Honda da Amazônia Ltda.
Todos os direitos reservados.

M-8

Bomba de Óleo

Oil Pump

Bomba de Aceite

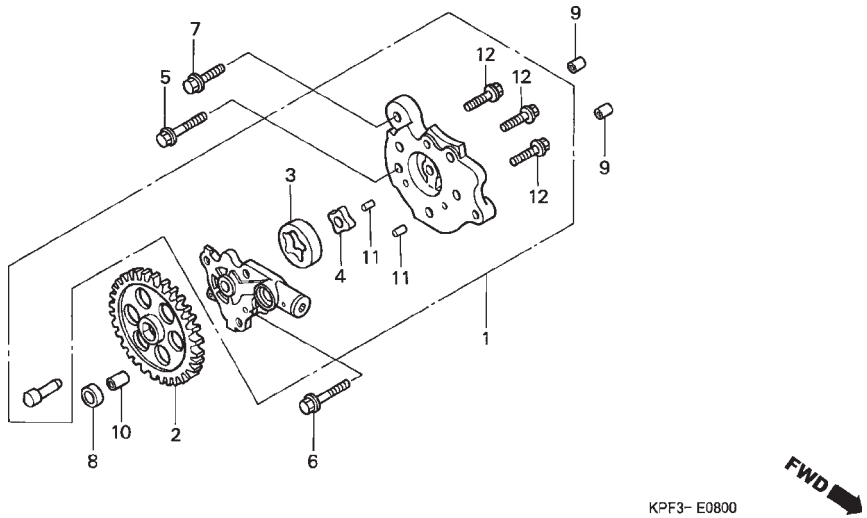

Ref. Nº	N.O.S.	Item de serviço	T.M.O.
1	113105	Bomba, Óleo Comp.	1,5
2	1131C4	Engrenagem, Bomba Óleo	1,0

Ref. Nº	Nº da peça	Descrição	Qtd. CBX250 6	7	8	9	Nº de série		Tipo
1	15100-KPF-900	Bomba, Óleo Comp.	1	1	1	1			
2	15105-KPF-900	Engrenagem, Bomba Óleo (30D)	1	1	1	1			
3	15122-KPF-900	Rotor, Externo Bomba Óleo	1	1	1	1			
4	15123-KPF-900	Rotor, Interno Bomba Óleo	1	1	1	1			
5	90004-GHB-660	Parafuso, Flange, 6x22 (NSHF)	1	–	–	–			
	90004-GHR-660		–	1	1	1			
6	90004-GHB-700	Parafuso, Flange, 6x35 (NSHF)	1	–	–	–			
	90004-GHR-700		–	1	1	1			
7	90004-GHB-790	Parafuso, Flange, 6x80 (NSHF)	1	–	–	–			
	90004-GHR-790		–	1	1	1			
8	91303-KK0-003	Junta	1	1	–	–			
	91303-KPF-960		–	–	1	1			
9	94301-08140	Pino, Guia, 8x14	2	–	–	–			
	90702-KRM-840		–	2	2	2			
10	94301-10120	Pino, Guia, 10x12	1	1	–	–			
	90703-KRM-840		–	–	1	1			
11	94303-04065	Pino C, Guia, 4x6,5	2	2	2	2			
12	96001-06016-00	Parafuso, Flange, 6x16	3	–	–	–			
	90040-GHR-660		–	3	3	3			

PROIBIDA A REPRODUÇÃO E DISTRIBUIÇÃO
1010913 - Matsuo - MM - JT

Voltar
Back
Volver

© Moto Honda da Amazônia Ltda.
Todos os direitos reservados.

Ref. Nº	L.O.N.	Service Item	F.R.T.
1	113105	Pump Assy., Oil	1.5
2	1131C4	Gear, Oil Pump Driven	1.0

Ref. Nº	Part. Nº	Description	Reqd. Qty. CBX250 6	7	8	9	Serial Nº		Note
1	15100-KPF-900	Pump Assy., Oil	1	1	1	1			
2	15105-KPF-900	Gear, Oil Pump Driven (30T)	1	1	1	1			
3	15122-KPF-900	Rotor, Oil Pump Outer	1	1	1	1			
4	15123-KPF-900	Rotor, Oil Pump Inner	1	1	1	1			
5	90004-GHB-660	Bolt, Flange, 6x22 (NSHF)	1	–	–	–			
	90004-GHR-660		–	1	1	1			
6	90004-GHB-700	Bolt, Flange, 6x35 (NSHF)	1	–	–	–			
	90004-GHR-700		–	1	1	1			
7	90004-GHB-790	Bolt, Flange, 6x80 (NSHF)	1	–	–	–			
	90004-GHR-790		–	1	1	1			
8	91303-KK0-003	Gasket, Rubber	1	1	–	–			
	91303-KPF-960		–	–	1	1			
9	94301-08140	Dowel Pin, 8x14	2	–	–	–			
	90702-KRM-840		–	2	2	2			
10	94301-10120	Dowel Pin, 10x12	1	1	–	–			
	90703-KRM-840		–	–	1	1			
11	94303-04065	Pin C, Dowel, 4x6.5	2	2	2	2			
12	96001-06016-00	Bolt, Flange, 6x16	3	–	–	–			
	90040-GHR-660		–	3	3	3			

Nº de Ref.	N.O.M.O.	Articulo de servicio	THLL
1	113105	Bomba de Aceite	1,5
2	1131C4	Engranaje, Bomba de Aceite	1,0

Nº de Ref.	Nº de pieza	Descripción	Cant. Reqd CBX250 6	7	8	9	Nº de série		Nota
1	15100-KPF-900	Bomba de Aceite	1	1	1	1			
2	15105-KPF-900	Engranaje, Bomba de Aceite (30D)	1	1	1	1			
3	15122-KPF-900	Rotor Exterior Bomba de Aceite	1	1	1	1			
4	15123-KPF-900	Rotor Interior Bomba Aceite	1	1	1	1			
5	90004-GHB-660	Perno, Reborde, 6x22 (NSHF)	1	–	–	–			
	90004-GHR-660		–	1	1	1			
6	90004-GHB-700	Perno, Reborde, 6x35 (NSHF)	1	–	–	–			
	90004-GHR-700		–	1	1	1			
7	90004-GHB-790	Perno, Reborde, 6x80 (NSHF)	1	–	–	–			
	90004-GHR-790		–	1	1	1			
8	91303-KK0-003	Empaquetadura, Goma	1	1	–	–			
	91303-KPF-960		–	–	1	1			
9	94301-08140	Espiga, 8x14	2	–	–	–			
	90702-KRM-840		–	2	2	2			
10	94301-10120	Espiga, 10x12	1	1	–	–			
	90703-KRM-840		–	–	1	1			
11	94303-04065	Espiga C, 4x6,5	2	2	2	2			
12	96001-06016-00	Perno, Reborde, 6x16	3	–	–	–			
	90040-GHR-660		–	3	3	3			

PROIBIDA A REPRODUÇÃO E DISTRIBUIÇÃO
1010913 - Hatsuo - MM - TT

© Moto Honda da Amazônia Ltda.
Todos os direitos reservados.

M-9

Tampa Lateral Esquerda

Left Crankcase Cover

Cubierta Lateral Izquierda

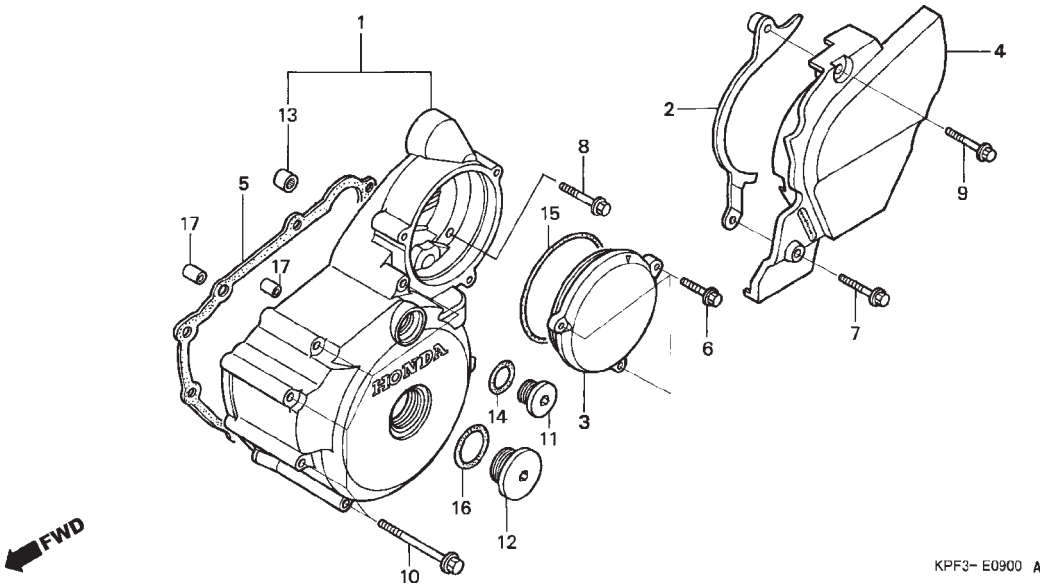

Voltar
Back
Volver

Ref. Nº	N.O.S.	Item de serviço	T.M.O.
1	1101A6	Tampa, Carcaça: Esquerdo	0,8
3		(15)	
	2101D7	Tampa, Engrenagem Redução	0,1
4	1101B0	Tampa, Carcaça: Traseiro Esquerdo	0,1
5	1101A3	Junta, Tampa Carcaça: Esquerdo	0,6

Ref. Nº	Nº da peça	Descrição	Qtd. CBX250 6	7	8	9	Nº de série		Tipo
1	11340-KPF-960	Tampa, Lateral Esquerda	1	1	1	1			
2	11352-KPF-900	Guia Comp., Corrente Transmissão	1	1	1	1			
3	11355-KPF-960	Tampa, Engrenagem Redução	1	1	1	1			
4	11360-KPF-960	Tampa, Lateral Esquerda Traseira	1	1	1	1			
5	11395-KW3-880	Junta, Tampa Lateral Esquerda	1	1	1	1			
6	90004-GHB-630	Parafuso, Flange, 6x16 (NSHF)	3	–	–	–			
	90004-GHR-630		–	3	3	3			
7	90004-GHB-670	Parafuso, Flange, 6x25 (NSHF)	1	–	–	–			
	90004-GHR-670		–	1	1	1			
8	90004-GHB-690	Parafuso, Flange, 6x32 (NSHF)	1	–	–	–			
	90004-GHR-690		–	1	1	1			
9	90004-GHB-700	Parafuso, Flange, 6x35 (NSHF)	1	–	–	–			
	90004-GHR-700		–	1	1	1			
10	90004-GHB-760	Parafuso, Flange, 6x65 (NSHF)	7	7	7	7			
11	90084-MN8-010	Tampa, 14mm	1	–	–	–			
	90084-KPS-900		–	1	1	1			
12	90087-KT7-000	Tampa, 30mm	1	1	–	–			
	90087-KGA-850		–	–	1	1			
13	91021-KR0-000	Rolamento, Agulhas, 10x14x10	1	1	–	–			
14	91303-KRM-840	Anel, Vedação, 13,8x2,5	1	1	1	1			
15	91314-MJ0-000	Anel, Vedação, 3x70	1	1	1	1			
16	91356-KEH-910	Anel, Vedação, 30mm	1	1	–	–			
	91356-KSS-900		–	–	1	1			
17	94301-08140	Pino, Guia, 8x14	2	–	–	–			
	90702-KRM-840		–	2	2	2			

PROIBIDA A REPRODUÇÃO E DISTRIBUIÇÃO
1010013 - Hatsuo - MM - JT

© Moto Honda da Amazônia Ltda.
Todos os direitos reservados.

Ref. Nº	L.O.N.	Service Item	F.R.T.
1	1101A6	Cover, Crankcase: Left	0.8
3		(15)	
	2101D7	Cover, Reduction Gear	0.1
4	1101B0	Cover, Crankcase: Left Rear	0.1
5	1101A3	Gasket, Crankcase Cover: Left	0.6

Ref. Nº	Part. Nº	Description	Reqd. Qty. CBX250 6	7	8	9	Serial Nº		Note
1	11340-KPF-960	Cover Comp., L. Crankcase	1	1	1	1			
2	11352-KPF-900	Guide Comp., Drive Chain	1	1	1	1			
3	11355-KPF-960	Cover, Reduction Gear	1	1	1	1			
4	11360-KPF-960	Cover Comp., L. RR.	1	1	1	1			
5	11395-KW3-880	Gasket, L. Crankcase Cover	1	1	1	1			
6	90004-GHB-630	Bolt, Flange, 6x16 (NSHF)	3	–	–	–			
	90004-GHR-630		–	3	3	3			
7	90004-GHB-670	Bolt, Flange, 6x25 (NSHF)	1	–	–	–			
	90004-GHR-670		–	1	1	1			
8	90004-GHB-690	Bolt, Flange, 6x32 (NSHF)	1	–	–	–			
	90004-GHR-690		–	1	1	1			
9	90004-GHB-700	Bolt, Flange, 6x35 (NSHF)	1	–	–	–			
	90004-GHR-700		–	1	1	1			
10	90004-GHB-760	Bolt, Flange, 6x65 (NSHF)	7	7	7	7			
11	90084-MN8-010	Cap, 14mm	1	–	–	–			
	90084-KPS-900		–	1	1	1			
12	90087-KT7-000	Cap, 30mm	1	1	–	–			
	90087-KGA-850		–	–	1	1			
13	91021-KR0-000	Bearing, Needle, 10x14x10	1	1	–	–			
14	91303-KRM-840	O-Ring, 13.8x2.5	1	1	1	1			
15	91314-MJ0-000	O-Ring, 3x70	1	1	1	1			
16	91356-KEH-910	O-Ring, 30mm	1	1	–	–			
	91356-KSS-900		–	–	1	1			
17	94301-08140	Dowel Pin, 8x14	2	–	–	–			
	90702-KRM-840		–	2	2	2			

Nº de Ref.	N.O.M.O.	Articulo de servicio	THLL
1	1101A6	Cubierta, Cárter: Izquierdo	0,8
3		(15)	
	2101D7	Cubierta Engranaje Reducción	0,1
4	1101B0	Cubierta, Cárter: Trasero Izquierdo	0,1
5	1101A3	Empaquetadura, Cubierta Cárter: Izquierdo	0,6

Nº de Ref.	Nº de pieza	Descripción	Cant. Reqd CBX250 6	7	8	9	Nº de série		Nota
1	11340-KPF-960	Cubierta Trasera Izquierda	1	1	1	1			
2	11352-KPF-900	Guía Cadena Transmisión	1	1	1	1			
3	11355-KPF-960	Cubierta Engranaje Reducción	1	1	1	1			
4	11360-KPF-960	Cubierta Lateral Trasera Izquierda	1	1	1	1			
5	11395-KW3-880	Empaquetadura, Cubierta Lateral Trasera Izquierda	1	1	1	1			
6	90004-GHB-630	Perno, Reborde, 6x16 (NSHF)	3	–	–	–			
	90004-GHR-630		–	3	3	3			
7	90004-GHB-670	Perno, Reborde, 6x25 (NSHF)	1	–	–	–			
	90004-GHR-670		–	1	1	1			
8	90004-GHB-690	Perno, Reborde, 6x32 (NSHF)	1	–	–	–			
	90004-GHR-690		–	1	1	1			
9	90004-GHB-700	Perno, Reborde, 6x35 (NSHF)	1	–	–	–			
	90004-GHR-700		–	1	1	1			
10	90004-GHB-760	Perno, Reborde, 6x65 (NSHF)	7	7	7	7			
11	90084-MN8-010	Cubierta, 14mm	1	–	–	–			
	90084-KPS-900		–	1	1	1			
12	90087-KT7-000	Cubierta, 30mm	1	1	–	–			
	90087-KGA-850		–	–	1	1			
13	91021-KR0-000	Cojinete, Agujas, 10x14x10	1	1	–	–			
14	91303-KRM-840	Anillo O, 13,8x2,5	1	1	1	1			
15	91314-MJ0-000	Anillo O, 3x70	1	1	1	1			
16	91356-KEH-910	Anillo O, 30mm	1	1	–	–			
	91356-KSS-900		–	–	1	1			
17	94301-08140	Espiga, 8x14	2	–	–	–			
	90702-KRM-840		–	2	2	2			

PROIBIDA A REPRODUÇÃO E DISTRIBUIÇÃO
1010 - Matsuo - MM - JT

Voltar
Back
Volver

© Moto Honda da Amazônia Ltda.
Todos os direitos reservados.

M-10

Gerador

Generator

Generador

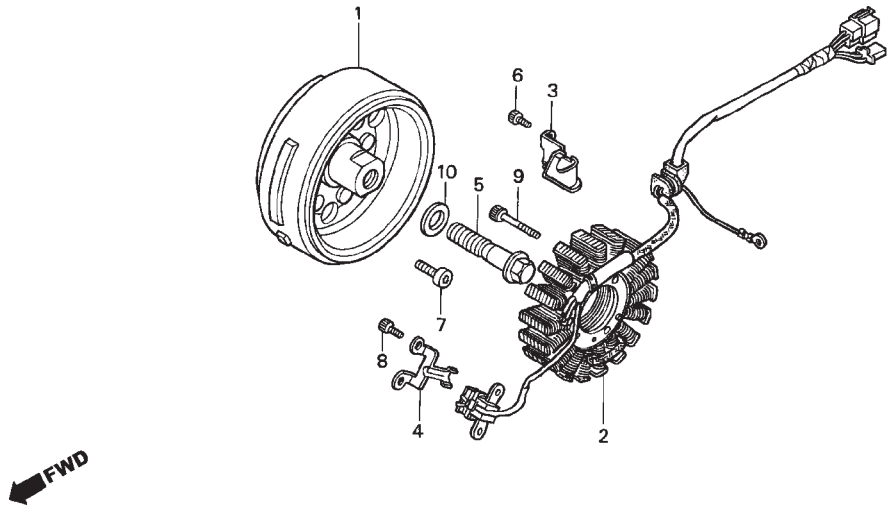

Ref. Nº	N.O.S.	Item de serviço	T.M.O.
1	613105	Rotor ou Gerador	0,9
2	6131A3	Estator	0,9

Ref. Nº	Nº da peça	Descrição	Qtd. CBX250 6	7	8	9	Nº de série		Tipo
1	31110-KPF-901	Gerador, Comp.	1	1	1	1			
2	31120-KPF-911	Estator, Comp.	1	1	1	1			
3	32111-KPF-900	Presilha, Fiação	1	1	1	1			
4	32112-KW3-000	Presilha, Fiação Pulsador	1	1	1	1			
5	90023-MA6-000	Parafuso, Flange, 12x45	1	1	1	1			
6	90071-ME9-000	Parafuso, Allen, 6x15	1	1	1	1			
7	90085-KRM-850	Parafuso, Allen, 6mm	6	6	6	6			
8	90089-KCZ-000	Parafuso, Allen, 5x14	2	2	2	2			
9	90092-KE5-000	Parafuso, Limitador Eixo Tensor	3	3	3	3			
10	90504-KPF-900	Arruela, 12,5x26x4,3	1	1	1	1			

Voltar
Back
Volver

PROIBIDA A REPRODUÇÃO E DISTRIBUIÇÃO
1010913 - Matsuo - MM - JT

© Moto Honda da Amazônia Ltda.
Todos os direitos reservados.

Ref. Nº	L.O.N.	Service Item	F.R.T.
1	613105	Rotor Or Flywheel	0.9
2	6131A3	Stator	0.9

Ref. Nº	Part. Nº	Description	Reqd. Qty. CBX250 6	7	8	9	Serial Nº		Note
1	31110-KPF-901	Flywheel Comp.	1	1	1	1			
2	31120-KPF-911	Stator Comp.	1	1	1	1			
3	32111-KPF-900	Clamper, A.C. Generator Cord	1	1	1	1			
4	32112-KW3-000	Clamper, Pulse Generator Cord	1	1	1	1			
5	90023-MA6-000	Bolt, Flange, 12x45	1	1	1	1			
6	90071-ME9-000	Bolt, Socket, 6x15	1	1	1	1			
7	90085-KRM-850	Bolt, Socket, 6mm	6	6	6	6			
8	90089-KCZ-000	Bolt, Socket, 5x14	2	2	2	2			
9	90092-KE5-000	Bolt, Stopper Tensioner Shaft	3	3	3	3			
10	90504-KPF-900	Washer, 12.5x26x4.3	1	1	1	1			

Nºde Ref.	N.O.M.O.	Articulo de servicio	THLL
1	613105	Rotor o Generador	0,9
2	6131A3	Estator	0,9

Nº de Ref.	Nº de pieza	Descripción	Cant. Reqd CBX250 6	7	8	9	Nº de série		Nota
1	31110-KPF-901	Ens. Generador	1	1	1	1			
2	31120-KPF-911	Ens Estator	1	1	1	1			
3	32111-KPF-900	Presilla Alambraje Generador	1	1	1	1			
4	32112-KW3-000	Presilla Alambraje Pulsador Generador	1	1	1	1			
5	90023-MA6-000	Perno, Reborde, 12x45	1	1	1	1			
6	90071-ME9-000	Perno, Allen, 6x15	1	1	1	1			
7	90085-KRM-850	Perno, Allen, 6mm	6	6	6	6			
8	90089-KCZ-000	Perno, Allen, 5x14	2	2	2	2			
9	90092-KE5-000	Perno, Limitador Eje Tensor	3	3	3	3			
10	90504-KPF-900	Arandela, 12,5x26x4,3	1	1	1	1			

PROIBIDA A REPRODUÇÃO E DISTRIBUIÇÃO
1010913 - Matsuo - MM - JT

Voltar
Back
Volver

© Moto Honda da Amazônia Ltda.
Todos os direitos reservados.

M-11

Embreagem da Partida

Starting Clutch

Motor de Arranque del Embrague

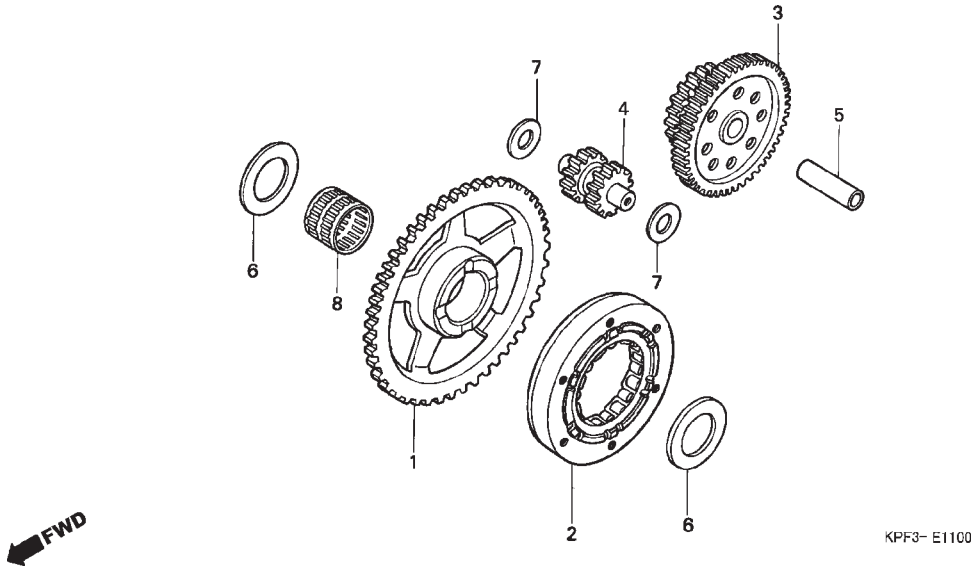

Ref. Nº	N.O.S.	Item de serviço	T.M.O.
1	612120	Engrenagem, Partida	0,8
2	6121A2	Embreagem, Partida Unidirecional	0,9
3	612125	Engrenagem, Redução Partida	0,2
4	612135	Engrenagem, Marcha-Lenta Partida	0,7

Ref. Nº	Nº da peça	Descrição	Qtd. CBX250 6	7	8	9	Nº de série		Tipo
1	28111-KPF-900	Engrenagem, Partida (60D)	1	1	1	1			
2	28125-KW3-006	Embreagem Comp., Partida Unidirecional	1	1	1	1			
3	28131-KPF-900	Engrenagem, Redução Partida (69D/20D)	1	1	1	1			
4	28141-KR0-010	Engrenagem, Marcha-Lenta Partida (12D/12D)	1	1	1	1			
5	28151-KPF-900	Eixo, Engrenagem Intermediária Partida	1	1	1	1			
6	90407-415-000	Arruela, Encosto, 26mm	2	2	2	2			
7	90452-187-000	Arruela, 10x21	2	2	2	2			
8	91102-KR0-003	Rolamento, Agulhas, 26x31x24 (NTN)	1	1	1	1			

Voltar
Back
Volver

PROIBIDA A REPRODUÇÃO E DISTRIBUIÇÃO
1010913 - Matsuo - MM - JT

© Moto Honda da Amazônia Ltda.
Todos os direitos reservados.

Ref. Nº	L.O.N.	Service Item	F.R.T.
1	612120	Gear, Starter Driven	0.8
2	6121A2	Clutch, Starting One Way	0.9
3	612125	Gear, Starter Reduction	0.2
4	612135	Gear, Starter Idle	0.7

Ref. Nº	Part. Nº	Description	Reqd. Qty. CBX250 6	7	8	9	Serial Nº		Note
1	28111-KPF-900	Gear, Starter Driven (60T)	1	1	1	1			
2	28125-KW3-006	Clutch Comp., Starting One Way	1	1	1	1			
3	28131-KPF-900	Gear, Starter Reduction (69T/20T)	1	1	1	1			
4	28141-KR0-010	Gear, Starter Idle (12T/12T)	1	1	1	1			
5	28151-KPF-900	Shaft, Starter Gear	1	1	1	1			
6	90407-415-000	Washer, Thrust, 26mm	2	2	2	2			
7	90452-187-000	Washer, 10x21	2	2	2	2			
8	91102-KR0-003	Bearing, Needle, 26x31x24 (NTN)	1	1	1	1			

Nº de Ref.	N.O.M.O.	Articulo de servicio	THLL
1	612120	Engranaje Arranque	0,8
2	6121A2	Embrague, Arranque Unidireccional	0,9
3	612125	Engranaje Arranque Reducción	0,2
4	612135	Engranaje, Arranque	0,7

Nº de Ref.	Nº de pieza	Descripción	Cant. Reqd CBX250 6	7	8	9	Nº de série		Nota
1	28111-KPF-900	Engranaje Arranque (60D)	1	1	1	1			
2	28125-KW3-006	Embrague, Arranque Unidireccional	1	1	1	1			
3	28131-KPF-900	Engranaje Arranque Reducción (69D/20D)	1	1	1	1			
4	28141-KR0-010	Engranaje Arranque (12D/12D)	1	1	1	1			
5	28151-KPF-900	Eje Engranaje Arranque	1	1	1	1			
6	90407-415-000	Arandela de Empuje, 26mm	2	2	2	2			
7	90452-187-000	Arandela, 10x21	2	2	2	2			
8	91102-KR0-003	Cojinete, Agujas, 26x31x24 (NTN)	1	1	1	1			

PROIBIDA A REPRODUÇÃO E DISTRIBUIÇÃO
1010913 - Matsuo - MM - JT

© Moto Honda da Amazônia Ltda.
Todos os direitos reservados.

M-12

Motor de Partida

Starting Motor

Motor de Arranque

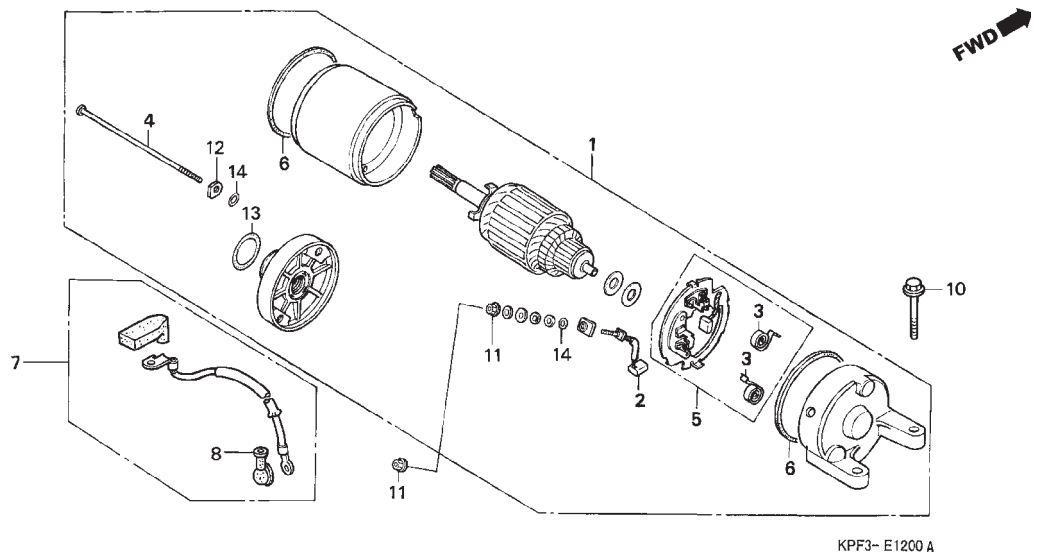

Ref. Nº	N.O.S.	Item de serviço	T.M.O.
1	612105	Motor, Partida	0,6
2	6121A4	Terminal, Escovas (Partida)	0,9
5	6121A5	Suporte, Escovas (Partida)	0,9
7	612115	Cabo, Motor Partida	0,3

Ref. Nº	Nº da peça	Descrição	Qtd. CBX250 6	7	8	9	Nº de série		Tipo
1	31200-KBR-008	Motor Comp., Partida	1	1	1	1			
2	31201-KS5-901	Terminal, Escovas	1	1	1	1			
3	31204-KS5-901	Mola, Escovas	2	2	2	2			
4	31205-KL8-711	Parafuso, Fixação	2	2	2	2			
5	31206-KW1-901	Suporte, Escovas	1	1	1	1			
6	31207-KS5-901	Anel	2	2	2	2			
7	32410-KPF-900	Cabo, Motor Partida	1	1	1	1			
8	32411-253-000	Tampa, Terminal Motor Partida	1	1	–	–			
10	90004-GHB-680	Parafuso, Flange, 6x28 (NSHF)	2	–	–	–			
	90004-GHR-680		–	2	2	2			
11	90071-MB0-000	Porca, Arruela, 6mm	2	2	2	2			
12	90122-MN4-008	Arruela, Aço	2	2	2	2			
13	91309-425-003	Anel, Vedação, 24,4x3,1 (ARAI)	1	1	1	1			
14	91320-MB0-000	Anel, Vedação	3	3	3	3			

Voltar
Back
Volver

PROIBIDA A REPRODUÇÃO E DISTRIBUIÇÃO
1010913 - Matsuo - MM - JT

© Moto Honda da Amazônia Ltda.
Todos os direitos reservados.

Ref. Nº	L.O.N.	Service Item	F.R.T.
1	612105	Motor, Starting	0.6
2	6121A4	Terminal, Brush(Starter)	0.9
5	6121A5	Holder, Brush(Starter)	0.9
7	612115	Cable, Starter Motor	0.3

Ref. Nº	Part. Nº	Description	Reqd. Qty. CBX250 6	7	8	9	Serial Nº		Note
1	31200-KBR-008	Motor Assy., Starting	1	1	1	1			
2	31201-KS5-901	Terminal Set, Brush	1	1	1	1			
3	31204-KS5-901	Spring, Carbon Brush	2	2	2	2			
4	31205-KL8-711	Bolt, Setting	2	2	2	2			
5	31206-KW1-901	Holder Set, Brush	1	1	1	1			
6	31207-KS5-901	Ring	2	2	2	2			
7	32410-KPF-900	Cable, Starting Motor	1	1	1	1			
8	32411-253-000	Cover, Starter Motor Terminal	1	1	–	–			
10	90004-GHB-680	Bolt, Flange, 6x28 (NSHF)	2	–	–	–			
	90004-GHR-680		–	2	2	2			
11	90071-MB0-000	Nut-Washer, 6mm	2	2	2	2			
12	90122-MN4-008	Washer, Steel Plate	2	2	2	2			
13	91309-425-003	O-Ring, 24.4x3.1 (ARAI)	1	1	1	1			
14	91320-MB0-000	O-Ring	3	3	3	3			

Nº de Ref.	N.O.M.O.	Articulo de servicio	THLL
1	612105	Motor Arranque	0,6
2	6121A4	Terminal, Escobillas (Arranque)	0,9
5	6121A5	Soporte, Escobillas (Arranque)	0,9
7	612115	Cable, Motor Arranque	0,3

Nº de Ref.	Nº de pieza	Descripción	Cant. Reqd CBX250 6	7	8	9	Nº de série		Nota
1	31200-KBR-008	Ens Motor Arranque	1	1	1	1			
2	31201-KS5-901	Terminal, Escobillas	1	1	1	1			
3	31204-KS5-901	Resorte, Escobillas	2	2	2	2			
4	31205-KL8-711	Perno Fijación	2	2	2	2			
5	31206-KW1-901	Soporte Escobillas	1	1	1	1			
6	31207-KS5-901	Anillo	2	2	2	2			
7	32410-KPF-900	Cable, Motor Arranque	1	1	1	1			
8	32411-253-000	Cubierta, Terminal Motor Arranque	1	1	–	–			
10	90004-GHB-680	Perno, Reborde, 6x28 (NSHF)	2	–	–	–			
	90004-GHR-680		–	2	2	2			
11	90071-MB0-000	Tuerca Arandela, 6mm	2	2	2	2			
12	90122-MN4-008	Arandela, Acero	2	2	2	2			
13	91309-425-003	Anillo O, 24,4x3,1 (ARAI)	1	1	1	1			
14	91320-MB0-000	Anillo O	3	3	3	3			

PROIBIDA A REPRODUÇÃO E DISTRIBUIÇÃO
1010913 - Matsuo - MM - JT

© Moto Honda da Amazônia Ltda.
Todos os direitos reservados.

M-13

Carcaça

Crankcase

Cárter

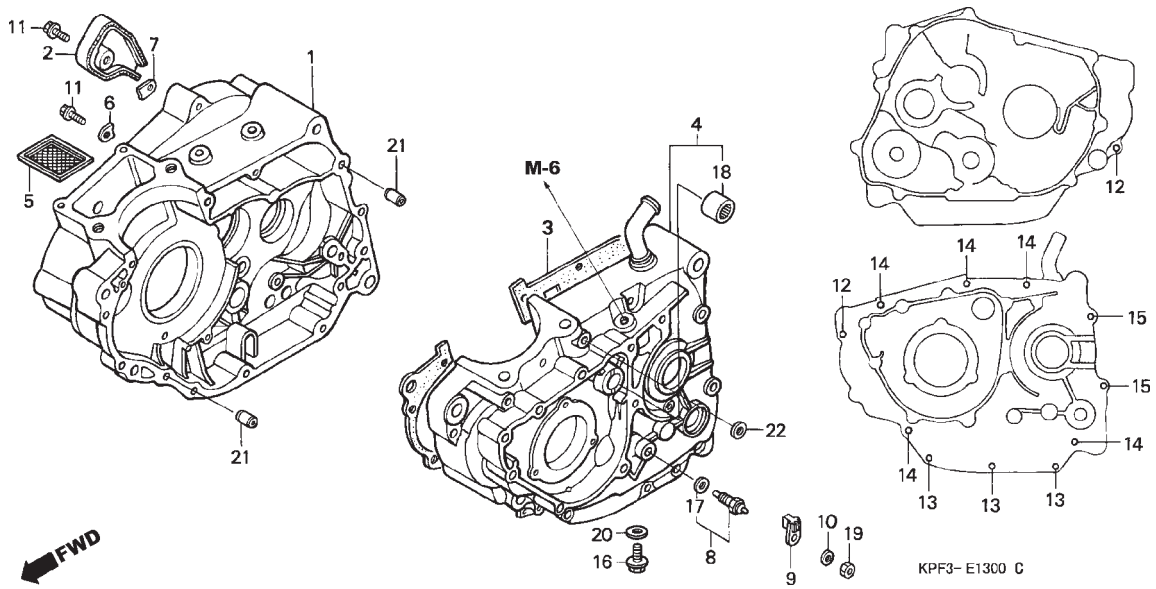

Ref. Nº	N.O.S.	Item de serviço	T.M.O.
1	110120	Carcaça: Direito	6,4
		• Inclui: Remoção e instalação do motor	
	1101A2	Carcaça: Ambos	7,6
		• Inclui: Remoção e instalação do motor	
3	110110	Junta, Carcaça	5,8
		• Inclui: Remoção e instalação do motor	
4	110115	Carcaça: Esquerdo	7,2
		• Inclui: Remoção e instalação do motor	
	1101A2	Carcaça: Ambos	7,6
		• Inclui: Remoção e instalação do motor	
5	1131B5	Tela, Filtro Óleo	1,0
8	6151B8	Interruptor, Neutro	0,3

Ref. Nº	Nº da peça	Descrição	Qtd. CBX250 6	7	8	9	Nº de série	Tipo
1	11100-KPF-900	Carcaça Comp., Direita	1	1	1	1		
2	11110-KPF-900	Placa, Respiro	1	1	1	1		
3	11191-KPF-900	Junta, Carcaça	1	1	1	1		
4	11200-KPF-900	Carcaça Comp., Esquerda	1	1	1	1		
5	15421-KK0-000	Tela, Filtro Óleo	1	1	1	1		
6	23521-KK0-000	Placa, Fixação Rolamento	1	1	1	1		
7	23522-KW3-000	Placa B, Fixação Rolamento	1	1	1	1		
8	35600-413-023	Interruptor Comp., Neutro (TEC)	1	1	1	1		
9	35601-KG0-000	Guia, Interruptor Neutro	1	1	1	1		
10	47134-567-000	Arruela C, Freio	1	1	1	1		
11	90004-GHB-630	Parafuso, Flange, 6x16 (NSHF)	2	–	–	–		
	90004-GHR-630		–	2	2	2		
12	90004-GHB-700	Parafuso, Flange, 6x35 (NSHF)	2	–	–	–		
	90004-GHR-700		–	2	2	2		
13	90004-GHB-740	Parafuso, Flange, 6x55 (NSHF)	3	3	3	3		
14	90004-GHB-770	Parafuso, Flange, 6x70 (NSHF)	5	5	5	5		
15	90004-GHB-810	Parafuso, Flange, 6x90 (NSHF)	2	2	2	2		
16	90131-883-000	Parafuso, Plugue Drenagem, 12x15	1	1	1	1		
17	90443-KR0-000	Arruela, Interruptor Neutro	1	1	1	1		
18	91021-148-004	Rolamento, Agulhas, 1010 (NTN)	1	1	–	–		
19	94001-04000-0S	Porca, Sextavada, 4mm	1	1	1	1		
20	94109-12000	Arruela, Plugue Drenagem, 12mm	1	1	1	1		

PROIBIDA A REPRODUÇÃO E DISTRIBUIÇÃO
10/01/03 - Matsuo - MM - JT

© Moto Honda da Amazônia Ltda.
Todos os direitos reservados.

Ref. Nº	L.O.N.	Service Item	F.R.T.
1	110120	Crankcase: Right	6.4
		• Includes: Engine Removal And Installation	
	1101A2	Crankcase: Both	7.6
		• Includes: Engine Removal And Installation	
3	110110	Gasket, Crankcase	5.8
		• Includes: Engine Removal And Installation	
4	110115	Crankcase: Left	7.2
		• Includes: Engine Removal And Installation	
	1101A2	Crankcase: Both	7.6
		• Includes: Engine Removal And Installation	
5	1131B5	Screen, Oil Filter	1.0
8	6151B8	Switch, Neutral	0.3

Ref. Nº	Part. Nº	Description	Reqd. Qty. CBX250 6	7	8	9	Serial Nº		Note
1	11100-KPF-900	Crankcase Comp., R.	1	1	1	1			
2	11110-KPF-900	Plate, Breather	1	1	1	1			
3	11191-KPF-900	Gasket, Crankcase	1	1	1	1			
4	11200-KPF-900	Crankcase Comp., L.	1	1	1	1			
5	15421-KK0-000	Screen, Oil Filter	1	1	1	1			
6	23521-KK0-000	Plate, Bearing Setting	1	1	1	1			
7	23522-KW3-000	Plate B, Bearing Setting	1	1	1	1			
8	35600-413-023	Switch Assy., Neutral (TEC)	1	1	1	1			
9	35601-KG0-000	Guide, Neutral Switch	1	1	1	1			
10	47134-567-000	Washer C, Parking Brake	1	1	1	1			
11	90004-GHB-630	Bolt, Flange, 6x16 (NSHF)	2	–	–	–			
	90004-GHR-630		–	2	2	2			
12	90004-GHB-700	Bolt, Flange, 6x35 (NSHF)	2	–	–	–			
	90004-GHR-700		–	2	2	2			
13	90004-GHB-740	Bolt, Flange, 6x55 (NSHF)	3	3	3	3			
14	90004-GHB-770	Bolt, Flange, 6x70 (NSHF)	5	5	5	5			
15	90004-GHB-810	Bolt, Flange, 6x90 (NSHF)	2	2	2	2			
16	90131-883-000	Bolt, Drain Plug, 12x15	1	1	1	1			
17	90443-KR0-000	Washer, Neutral Switch	1	1	1	1			
18	91021-148-004	Bearing, Needle, 1010 (NTN)	1	1	–	–			
19	94001-04000-0S	Nut, Hex., 4mm	1	1	1	1			
20	94109-12000	Washer, Drain Plug, 12mm	1	1	1	1			

Nº de Ref.	N.O.M.O.	Articulo de servicio	THLL
1	110120	Cárter: Derecho	6,4
		• Incluye: Remoción y instalación del motor	
	1101A2	Cárter: Ambos	7,6
		• Incluye: Remoción y instalación del motor	
3	110110	Empaquetadura, Cárter	5,8
		• Incluye: Remoción y instalación del motor	
4	110115	Cárter: Izquierdo	7,2
		• Incluye: Remoción y instalación del motor	
	1101A2	Cárter: Ambos	7,6
		• Incluye: Remoción y instalación del motor	
5	1131B5	Malla, Filtro Aceite	1,0
8	6151B8	Interruptor Neutro	0,3

Nº de Ref.	Nº de pieza	Descripción	Cant. Reqd CBX250 6	7	8	9	Nº de série		Nota
1	11100-KPF-900	Cárter Derecho de Motor	1	1	1	1			
2	11110-KPF-900	Placa, Respiradero	1	1	1	1			
3	11191-KPF-900	Empaquetadura, Cárter	1	1	1	1			
4	11200-KPF-900	Cárter Izquierdo de Motor	1	1	1	1			
5	15421-KK0-000	Malla, Filtro Aceite	1	1	1	1			
6	23521-KK0-000	Placa, Fijación Cojinete	1	1	1	1			
7	23522-KW3-000	Placa B, Fijación Cojinete	1	1	1	1			
8	35600-413-023	Interruptor Neutro (TEC)	1	1	1	1			
9	35601-KG0-000	Guia, Interruptor Neutro	1	1	1	1			
10	47134-567-000	Arandela C, Freno	1	1	1	1			
11	90004-GHB-630	Perno, Reborde, 6x16 (NSHF)	2	–	–	–			
	90004-GHR-630		–	2	2	2			
12	90004-GHB-700	Perno, Reborde, 6x35 (NSHF)	2	–	–	–			
	90004-GHR-700		–	2	2	2			
13	90004-GHB-740	Perno, Reborde, 6x55 (NSHF)	3	3	3	3			
14	90004-GHB-770	Perno, Reborde, 6x70 (NSHF)	5	5	5	5			
15	90004-GHB-810	Perno, Reborde, 6x90 (NSHF)	2	2	2	2			
16	90131-883-000	Perno Plugue Drenaje, 12x15	1	1	1	1			
17	90443-KR0-000	Arandela, Interruptor Neutro	1	1	1	1			
18	91021-148-004	Cojinete, Agujas, 1010 (NTN)	1	1	–	–			
19	94001-04000-0S	Tuerca, Hex., 4mm	1	1	1	1			
20	94109-12000	Arandela, Plugue Drenaje, 12mm	1	1	1	1			

PROIBIDA A REPRODUÇÃO E DISTRIBUIÇÃO
10/06/03 - Marcelo - MM - JT

© Moto Honda da Amazônia Ltda.
Todos os direitos reservados.

M-13

Carcaça

Crankcase

Cárter

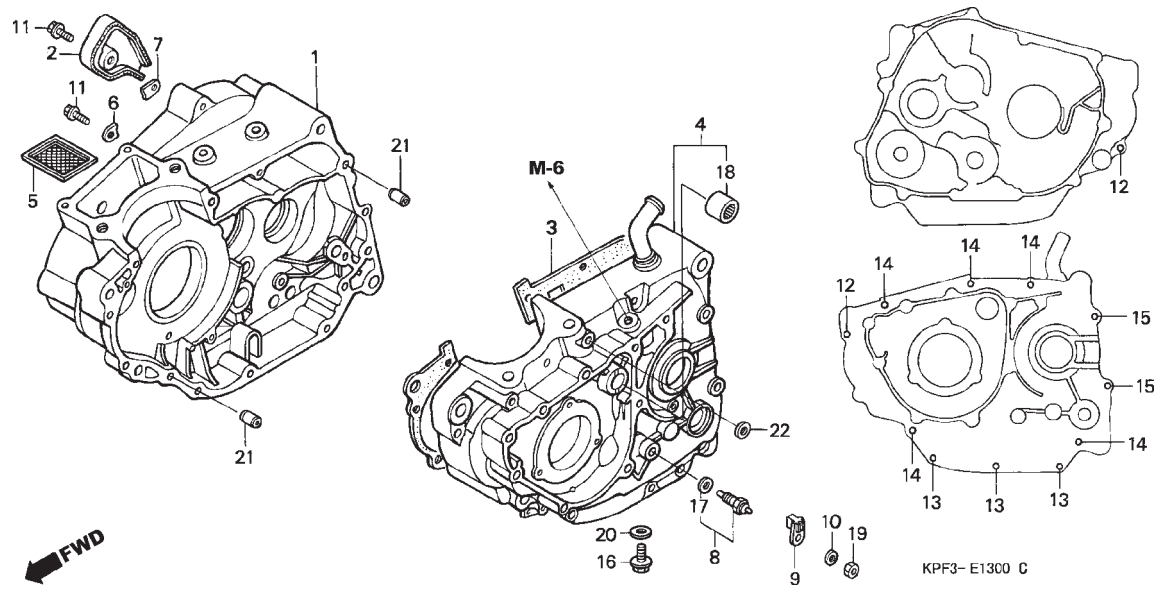

Ref. Nº	N.O.S.	Item de serviço	T.M.O.	Ref. Nº	Nº da peça	Descrição	Qtd. CBX250 6	7	8	9	Nº de série		Tipo
				21	94301-08140	Pino, Guia, 8x14	2	–	–	–			
					90702-KRM-840		–	2	2	2			
				22	90488-425-000	Arruela, Vedação, 6mm	1	1	1	1			

PROIBIDA A REPRODUÇÃO E DISTRIBUIÇÃO
1010913 - Matsuo - MM - JT

© Moto Honda da Amazônia Ltda.
Todos os direitos reservados.

Ref. Nº	L.O.N.	Service Item	F.R.T.	Ref. Nº	Part. Nº	Description	Reqd. Qty. CBX250 6	7	8	9	Serial Nº		Note
				21	94301-08140	Dowel Pin, 8x14	2	–	–	–			
					90702-KRM-840		–	2	2	2			
				22	90488-425-000	Washer, Sealing, 6mm	1	1	1	1			

Nº de Ref.	N.O.M.O.	Articulo de servicio	THLL	Nº de Ref.	Nº de pieza	Descripción	Cant. Reqd CBX250 6	7	8	9	Nº de série		Nota
				21	94301-08140	Espiga, 8x14	2	–	–	–			
					90702-KRM-840		–	2	2	2			
				22	90488-425-000	Arandela de Sellado, 6mm	1	1	1	1			

PROIBIDA A REPRODUÇÃO E DISTRIBUIÇÃO
1010913 - Matsuo - MM - JT

Voltar
Back
Volver

© Moto Honda da Amazônia Ltda.
Todos os direitos reservados.

M-14

Árvore de Manivelas • Pistão

Crankshaft • Piston

Cigüeñal • Piston

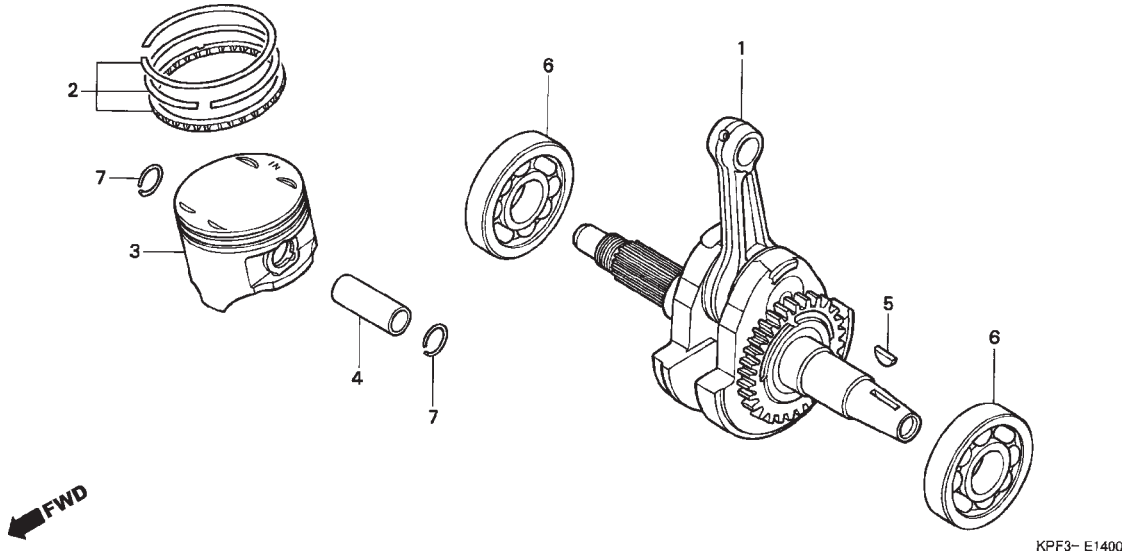

Ref. Nº	N.O.S.	Item de serviço	T.M.O.
1	1101B5	Árvore de Manivelas	6,8
		• Inclui: Remoção e instalação do motor	
3		(2,4,7)	
	111103	Anel, Pistão e/ou Pistão (Um)	3,7
		• Inclui: Remoção e instalação do motor	
6	1101B6	Rolamento, Árvore de Manivelas: Esquerdo	6,7
		• Inclui: Remoção e instalação do motor	
	1101B7	Rolamento, Árvore de Manivelas: Direito	6,0
		• Inclui: Remoção e instalação do motor	
	1101G0	Rolamento, Árvore de Manivelas: Ambos	6,8
		• Inclui: Remoção e instalação do motor	

Ref. Nº	Nº da peça	Descrição	Qtd. CBX250 6	7	8	9	Nº de série		Tipo
1	13000-KPF-960	Árvore Manivelas, Comp.	1	1	1	1			
2	13011-KPF-900	Anéis Pistão, Jogo (STD.)	1	1	1	1			
	13021-KPF-900	Anéis Pistão, Jogo (0,25)	(1)	(1)	(1)	(1)			
	13031-KPF-900	Anéis Pistão, Jogo (0,50)	(1)	(1)	(1)	(1)			
3	13101-KPF-900	Pistão (STD.)	1	1	1	1			
	13102-KPF-900	Pistão (0,25)	(1)	(1)	(1)	(1)			
	13103-KPF-900	Pistão (0,50)	(1)	(1)	(1)	(1)			
4	13111-KPF-900	Pino, Pistão	1	1	1	1			
5	13331-360-000	Chave, Woodruff, 25x14	1	1	1	1			
6	91001-KPF-901	Rolamento, Radial Esferas, 28x76x18	2	2	2	2			
7	94601-17000	Trava, Pino Pistão, 17mm	2	2	2	2			

PROIBIDA A REPRODUÇÃO E DISTRIBUIÇÃO
1010913 - Matsuo - MM - JT

© Moto Honda da Amazônia Ltda.
Todos os direitos reservados.

Ref. Nº	L.O.N.	Service Item	F.R.T.
1	1101B5	Crankshaft	6.8
		• Includes: Engine Removal And Installation	
3		(2,4,7)	
	111103	Ring, Piston And/Or Piston (One)	3.7
		• Includes: Engine Removal And Installation	
6	1101B6	Bearing, Crankshaft: Left	6.7
		• Includes: Engine Removal And Installation	
	1101B7	Bearing, Crankshaft: Right	6.0
		• Includes: Engine Removal And Installation	
	1101G0	Bearing, Crankshaft: Both	6.8
		• Includes: Engine Removal And Installation	

Ref. Nº	Part. Nº	Description	Reqd. Qty. CBX250 6	7	8	9	Serial Nº		Note
1	13000-KPF-960	Crankshaft Comp.	1	1	1	1			
2	13011-KPF-900	Ring Set, Piston (STD.)	1	1	1	1			
	13021-KPF-900	Ring Set, Piston (0.25)	(1)	(1)	(1)	(1)			
	13031-KPF-900	Ring Set, Piston (0.50)	(1)	(1)	(1)	(1)			
3	13101-KPF-900	Piston (STD.)	1	1	1	1			
	13102-KPF-900	Piston (0.25)	(1)	(1)	(1)	(1)			
	13103-KPF-900	Piston (0.50)	(1)	(1)	(1)	(1)			
4	13111-KPF-900	Pin, Piston	1	1	1	1			
5	13331-360-000	Key, Special Woodruff, 25x14	1	1	1	1			
6	91001-KPF-901	Bearing, Radial Ball, 28x76x18	2	2	2	2			
7	94601-17000	Clip, Piston Pin, 17mm	2	2	2	2			

Nº de Ref.	N.O.M.O.	Articulo de servicio	THLL
1	1101B5	Cigüeñal	6,8
		• Incluye: Remoción y instalación del motor	
3		(2,4,7)	
	111103	Anillo, Pistón y/o Pistón (Uno)	3,7
		• Incluye: Remoción y instalación del motor	
6	1101B6	Cojinete, Cigüeñal: Izquierdo	6,7
		• Incluye: Remoción y instalación del motor	
	1101B7	Cojinete, Cigüeñal: Derecho	6,0
		• Incluye: Remoción y instalación del motor	
	1101G0	Cojinete, Cigüeñal: Ambos	6,8
		• Incluye: Remoción y instalación del motor	

Nº de Ref.	Nº de pieza	Descripción	Cant. Reqd CBX250 6	7	8	9	Nº de série		Nota
1	13000-KPF-960	Ens Cigüeñal	1	1	1	1			
2	13011-KPF-900	Segmento Pistón, Juego (STD.)	1	1	1	1			
	13021-KPF-900	Segmento Pistón, Juego (0,25)	(1)	(1)	(1)	(1)			
	13031-KPF-900	Segmento Pistón, Juego (0,50)	(1)	(1)	(1)	(1)			
3	13101-KPF-900	Pistón (STD.)	1	1	1	1			
	13102-KPF-900	Pistón (0,25)	(1)	(1)	(1)	(1)			
	13103-KPF-900	Pistón (0,50)	(1)	(1)	(1)	(1)			
4	13111-KPF-900	Pino, Pistón	1	1	1	1			
5	13331-360-000	Llave, Woodruff, 25x14	1	1	1	1			
6	91001-KPF-901	Cojinete Acero Bolas, 28x76x18	2	2	2	2			
7	94601-17000	Grapa, Pino Pistón, 17mm	2	2	2	2			

PROIBIDA A REPRODUÇÃO E DISTRIBUIÇÃO
1010913 - Matsuo - MM - JT

© Moto Honda da Amazônia Ltda.
Todos os direitos reservados.

M-15

Eixo Balanceiro

Balancer Shaft

Eje Balanceador

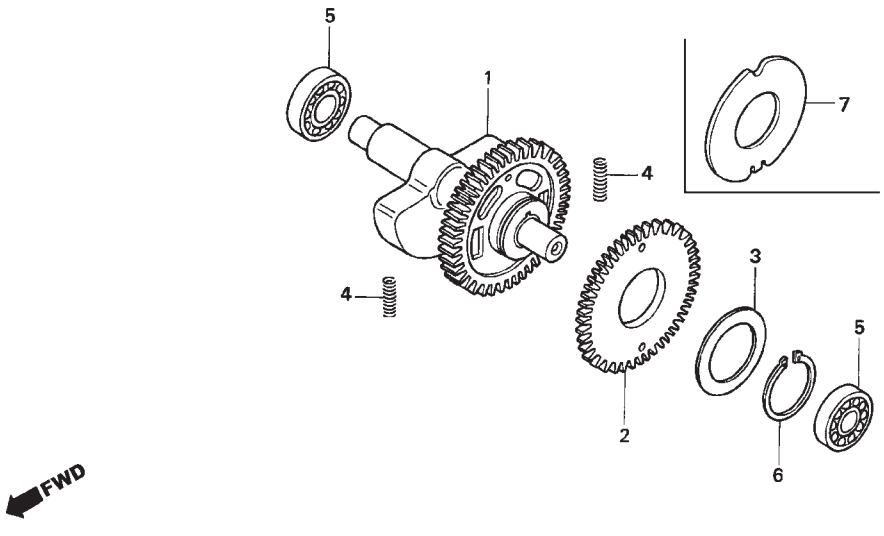

Ref. Nº	N.O.S.	Item de serviço	T.M.O.
1	110185	Eixo, Balanceiro	6,6
		• Inclui: Remoção e instalação do motor	
2		(4)	
	1101L5	Engrenagem, Balanceiro	6,6
		• Inclui: Remoção e instalação do motor	
5	1101G3	Rolamento, Eixo Balanceiro: Esquerdo	6,6
		• Inclui: Remoção e instalação do motor	
	1101G4	Rolamento, Eixo Balanceiro: Direito	6,0
		• Inclui: Remoção e instalação do motor	
	1101G5	Rolamento, Eixo Balanceiro: Ambos	6,8
		• Inclui: Remoção e instalação do motor	

Ref. Nº	Nº da peça	Descrição	Qtd. CBX250 6	7	8	9	Nº de série	Tipo
1	13410-KPF-960	Eixo Comp., Balanceiro (34D)	1	1	1	1		
2	13421-KPF-960	Engrenagem, Balanceiro (34D)	1	–	–	–		
	13421-KPF-900		–	1	1	1		
3	13423-KPF-960	Mola, Disco Balanceiro	1	1	1	1		
4	14333-KPF-960	Mola, Engrenagem Balanceiro	2	2	2	2		
5	91002-KPF-901	Rolamento, Radial Esferas, 13x37x12	2	2	2	2		
6	90601-KPF-960	Anel Elástico, Externo, 32mm	1	1	1	1		
7	90402-KPF-960	Arruela, 32x58x1	1	1	1	1		

Voltar
Back
Volver

PROIBIDA A REPRODUÇÃO E DISTRIBUIÇÃO
1010913 - Matsuo - MM - JT

© Moto Honda da Amazônia Ltda.
Todos os direitos reservados.

Ref. Nº	L.O.N.	Service Item	F.R.T.
1	110185	Shaft, Balancer	6.6
		• Includes: Engine Removal And Installation	
2		(4)	
	1101L5	Gear, Balancer Driven	6.6
		• Includes: Engine Removal And Installation	
5	1101G3	Bearing, Balancer Shaft: Left	6.6
		• Includes: Engine Removal And Installation	
	1101G4	Bearing, Balancer Shaft: Right	6.0
		• Includes: Engine Removal And Installation	
	1101G5	Bearing, Balancer Shaft: Both	6.8
		• Includes: Engine Removal And Installation	

Ref. Nº	Part. Nº	Description	Reqd. Qty. CBX250 6	7	8	9	Serial Nº		Note
1	13410-KPF-960	Shaft Comp., Balancer (34T)	1	1	1	1			
2	13421-KPF-960	Gear, Balancer Sub Driven (34T)	1	–	–	–			
	13421-KPF-900		–	1	1	1			
3	13423-KPF-960	Spring, Balancer Disk	1	1	1	1			
4	14333-KPF-960	Spring, Balancer Gear	2	2	2	2			
5	91002-KPF-901	Bearing, Radial Ball, 13x37x12	2	2	2	2			
6	90601-KPF-960	Circlip, External, 32	1	1	1	1			
7	90402-KPF-960	Washer, 32x58x1	1	1	1	1			

Nº de Ref.	N.O.M.O.	Articulo de servicio	THLL
1	110185	Eje Balanceador	6,6
		• Incluye: Remoción y instalación del motor	
2		(4)	
	1101L5	Engranaje, Eje Balanceador	6,6
		• Incluye: Remoción y instalación del motor	
5	1101G3	Cojinete, Eje Balanceador: Izquierdo	6,6
		• Incluye: Remoción y instalación del motor	
	1101G4	Cojinete, Eje Balanceador: Derecho	6,0
		• Incluye: Remoción y instalación del motor	
	1101G5	Cojinete, Eje Balanceador: Ambos	6,8
		• Incluye: Remoción y instalación del motor	

Nº de Ref.	Nº de pieza	Descripción	Cant. Reqd CBX250 6	7	8	9	Nº de série		Nota
1	13410-KPF-960	Ens Eje Balanceador (34D)	1	1	1	1			
2	13421-KPF-960	Engranaje, Balanceador (34D)	1	–	–	–			
	13421-KPF-900		–	1	1	1			
3	13423-KPF-960	Resorte, Balanceador	1	1	1	1			
4	14333-KPF-960	Resorte, Engranaje Balanceador	2	2	2	2			
5	91002-KPF-901	Cojinete Acero Bolas, 13x37x12	2	2	2	2			
6	90601-KPF-960	Anillo Exterior, 32mm	1	1	1	1			
7	90402-KPF-960	Arandela, 32x58x1	1	1	1	1			

PROIBIDA A REPRODUÇÃO E DISTRIBUIÇÃO
1010913 - Matsuo - MM - JT

© Moto Honda da Amazônia Ltda.
Todos os direitos reservados.

M-16

Transmissão

Transmission

Transmisión

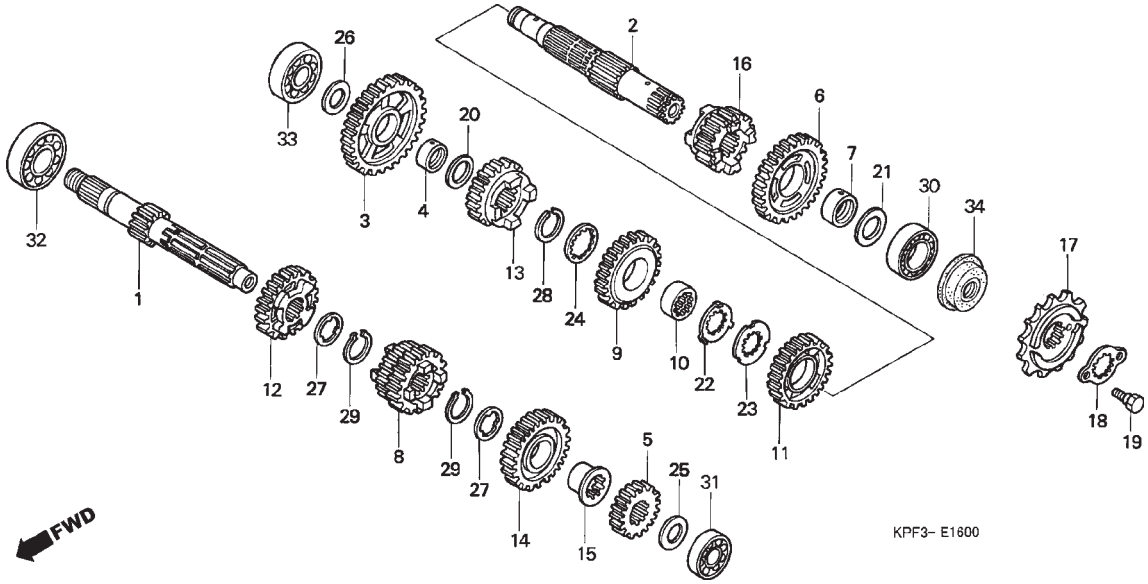

Ref. Nº	N.O.S.	Item de serviço	T.M.O.
1		(5,8,12,14)	
	210141	Árvore Principal Transmissão	6,0
		• Inclui: Remoção e instalação do motor	
	210141A	• Substituição árvore secundária (adicional)	0,2
2		(3,6,9,11,13,16)	
	210142	Árvore Secundária Transmissão	6,0
		• Inclui: Remoção e instalação do motor	
	210142A	• Substituição árvore principal (adicional)	0,2
17	213135	Pinhão	0,2
30		(34)	
	2101C7	Rolamento, Árvore Secundária: Esquerdo	6,7
		• Inclui: Remoção e instalação do motor	
	2101C9	Rolamento, Árvore Secundária: Ambos	6,9
		• Inclui: Remoção e instalação do motor	
	2101D4	Rolamento, Árvore Principal e Árvore Secundária: Todos	7,1
+		• Inclui: Remoção e instalação do motor	

Ref. Nº	Nº da peça	Descrição	Qtd. CBX250 6	7	8	9	Nº de série	Tipo
1	23211-KPF-900	Árvore Principal Transmissão (13D)	1	1	1	1		
2	23220-KPF-900	Árvore Secundária	1	1	1	1		
3	23411-KPF-900	Engrenagem, Secundária (36D)	1	1	1	1		
4	23412-KCZ-000	Bucha, 18x23x9,5	1	1	1	1		
5	23421-KPF-900	Engrenagem, Principal 2ª (17D)	1	1	1	1		
6	23431-KPF-900	Engrenagem, Secundária 2ª (32D)	1	1	1	1		
7	23432-KCZ-000	Bucha, 22x25x10	1	1	1	1		
8	23441-KPF-900	Engrenagem, Principal 3ª & 4ª (21/24D)	1	1	1	1		
9	23451-KPF-900	Engrenagem, Secundária 3ª (28D)	1	1	1	1		
10	23452-KW3-000	Bucha, Entalhada, 22x25x9	1	1	1	1		
11	23471-KPF-900	Engrenagem, Secundária 4ª (26D)	1	1	1	1		
12	23481-KPF-900	Engrenagem, Principal 5ª (26D)	1	1	1	1		
13	23491-KPF-900	Engrenagem, Secundária 5ª (24D)	1	1	1	1		
14	23501-KPF-900	Engrenagem, Principal 6ª (27D)	1	1	1	1		
15	23505-KW3-000	Bucha, Entalhada, 23mm	1	1	1	1		
16	23511-KPF-900	Engrenagem, Secundária 6ª (22D)	1	1	1	1		
17	23801-KPF-960	Pinhão (13D)	1	1	1	1		
18	23804-KPF-900	Placa, Fixação	1	1	1	1		
19	90084-KRM-840	Parafuso, Fixação Pinhão	2	2	2	2		
20	90401-KCZ-000	Arruela, Encosto, 18mm	1	1	1	1		

Voltar
Back
Volver

PROIBIDA A REPRODUÇÃO E DISTRIBUIÇÃO
10/09/13 - Katsuo - MM - JT

© Moto Honda da Amazônia Ltda.
Todos os direitos reservados.

Ref. Nº	L.O.N.	Service Item	F.R.T.
1		(5,8,12,14)	
	210141	Mainshaft, Transmission	6.0
		• Includes: Engine Removal And Installation	
	210141A	• Replace Countershaft Add	0.2
2		(3,6,9,11,13,16)	
	210142	Countershaft, Transmission	6.0
		• Includes: Engine Removal And Installation	
	210142A	• Replace Mainshaft Add	0.2
17	213135	Sprocket, Drive	0.2
30		(34)	
	2101C7	Bearing, Countershaft: Left	6.7
		• Includes: Engine Removal And Installation	
	2101C9	Bearing, Countershaft: Both	6.9
		• Includes: Engine Removal And Installation	
	2101D4	Bearing, Mainshaft And Countershaft: All	7.1
		• Includes: Engine Removal	
+		And Installation	

Ref. Nº	Part. Nº	Description	Reqd. Qty. CBX250 6	7	8	9	Serial Nº		Note
1	23211-KPF-900	Mainshaft, Transmission (13T)	1	1	1	1			
2	23220-KPF-900	Countershaft Comp.	1	1	1	1			
3	23411-KPF-900	Gear, Countershaft Low (36T)	1	1	1	1			
4	23412-KCZ-000	Bush, 18x23x9.5	1	1	1	1			
5	23421-KPF-900	Gear, Mainshaft Second (17T)	1	1	1	1			
6	23431-KPF-900	Gear, Countershaft Second (32T)	1	1	1	1			
7	23432-KCZ-000	Bush, 22x25x10	1	1	1	1			
8	23441-KPF-900	Gear, Mainshaft Third & Fourth (21/24T)	1	1	1	1			
9	23451-KPF-900	Gear, Countershaft Third (28T)	1	1	1	1			
10	23452-KW3-000	Collar, Spline, 22x25x9	1	1	1	1			
11	23471-KPF-900	Gear, Countershaft Fourth (26T)	1	1	1	1			
12	23481-KPF-900	Gear, Mainshaft Fifth (26T)	1	1	1	1			
13	23491-KPF-900	Gear, Countershaft Fifth (24T)	1	1	1	1			
14	23501-KPF-900	Gear, Mainshaft Sixth (27T)	1	1	1	1			
15	23505-KW3-000	Collar, Spline, 23mm	1	1	1	1			
16	23511-KPF-900	Gear, Countershaft Sixth (22T)	1	1	1	1			
17	23801-KPF-960	Sprocket, Drive (13T)	1	1	1	1			
18	23804-KPF-900	Plate, Fixing	1	1	1	1			
19	90084-KRM-840	Bolt, Drive Sprocket Fixing	2	2	2	2			
20	90401-KCZ-000	Washer, Thrust, 18mm	1	1	1	1			

Nº de Ref.	N.O.M.O.	Articulo de servicio	THLL
1		(5,8,12,14)	
	210141	Eje Principal Transmisión	6,0
		• Incluye: Remoción y instalación del motor	
	210141A	• Reemplazo eje secundario, agregar	0,2
2		(3,6,9,11,13,16)	
	210142	Eje Secundario, Transmisión	6,0
		• Incluye: Remoción y instalación del motor	
	210142A	• Reemplazo eje principal, agregar	0,2
17	213135	Piñión	0,2
30		(34)	
	2101C7	Cojinete, Secundario: Izquierdo	6,7
		• Incluye: Remoción y instalación del motor	
	2101C9	Cojinete, Secundario: Ambos	6,9
		• Incluye: Remoción y instalación del motor	
	2101D4	Cojinete, Principal y Secundario: Todos	7,1
		• Incluye: Remoción y instalación del motor	
+			

Nº de Ref.	Nº de pieza	Descripción	Cant. Reqd CBX250 6	7	8	9	Nº de série		Nota
1	23211-KPF-900	Eje Principal Transmisión (13D)	1	1	1	1			
2	23220-KPF-900	Eje Secundario	1	1	1	1			
3	23411-KPF-900	Engranaje, Secundario (36D)	1	1	1	1			
4	23412-KCZ-000	Buje, 18x23x9,5	1	1	1	1			
5	23421-KPF-900	Engranaje, Principal 2º (17D)	1	1	1	1			
6	23431-KPF-900	Engranaje, Secundario 2º (32D)	1	1	1	1			
7	23432-KCZ-000	Buje, 22x25x10	1	1	1	1			
8	23441-KPF-900	Engranaje, Principal 3º & 4º (21/24D)	1	1	1	1			
9	23451-KPF-900	Engranaje, Secundario 3º (28D)	1	1	1	1			
10	23452-KW3-000	Buje, Entalhada, 22x25x9	1	1	1	1			
11	23471-KPF-900	Engranaje, Secundario 4º (26D)	1	1	1	1			
12	23481-KPF-900	Engranaje, Principal 5º (26D)	1	1	1	1			
13	23491-KPF-900	Engranaje, Secundario 5º (24D)	1	1	1	1			
14	23501-KPF-900	Engranaje, Principal 6º (27D)	1	1	1	1			
15	23505-KW3-000	Buje, Entalhada, 23mm	1	1	1	1			
16	23511-KPF-900	Engranaje, Secundario 6º (22D)	1	1	1	1			
17	23801-KPF-960	Piñión (13D)	1	1	1	1			
18	23804-KPF-900	Placa, Fixación	1	1	1	1			
19	90084-KRM-840	Perno, Fixación Piñión	2	2	2	2			
20	90401-KCZ-000	Arandela, Empuje, 18mm	1	1	1	1			

PROIBIDA A REPRODUÇÃO E DISTRIBUIÇÃO
10/01/13 - Matsuo - MM - JT

© Moto Honda da Amazônia Ltda.
Todos os direitos reservados.

M-16

Transmissão

Transmission

Transmisión

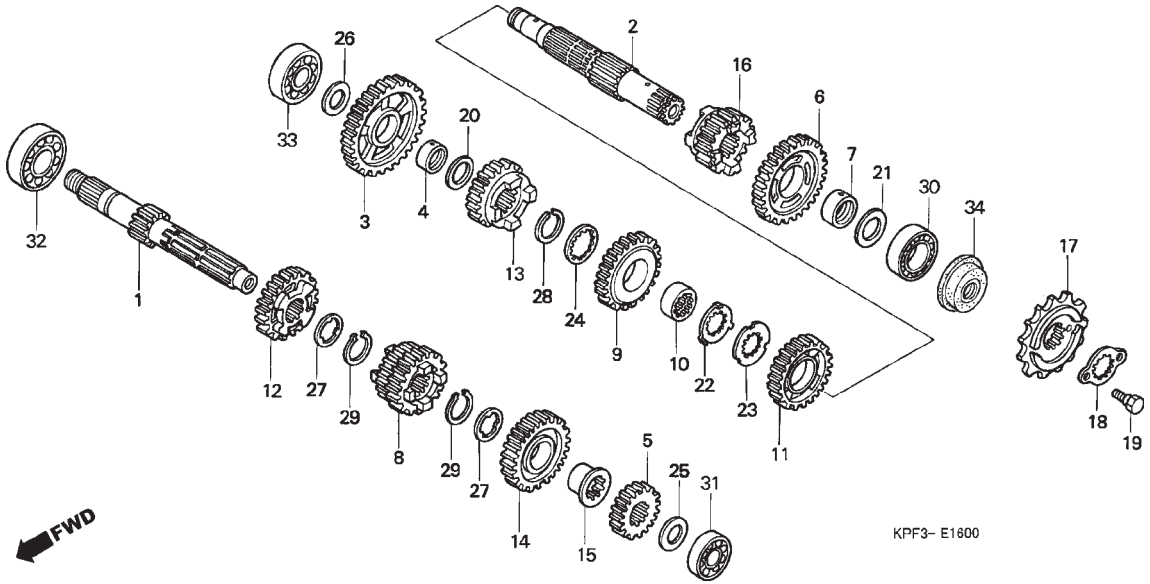

Ref. Nº	N.O.S.	Item de serviço	T.M.O.
31	2101C2	Rolamento, Árvore Principal: Esquerdo	6,7
		• Inclui: Remoção e instalação do motor	
	2101C6	Rolamento, Árvore Principal: Ambos	6,9
		• Inclui: Remoção e instalação do motor	
	2101D4	Rolamento, Árvore Principal e Árvore Secundária: Todos	7,1
		• Inclui: Remoção e instalação do motor	
32	2101C5	Rolamento, Árvore Principal: Direito	6,0
		• Inclui: Remoção e instalação do motor	
	2101C6	Rolamento, Árvore Principal: Ambos	6,9
		• Inclui: Remoção e instalação do motor	
	2101D4	Rolamento, Árvore Principal e Árvore Secundária: Todos	7,1
+		• Inclui: Remoção e instalação do motor	

Ref. Nº	Nº da peça	Descrição	Qtd. CBX250 6	7	8	9	Nº de série		Tipo
21	90401-KE7-000	Arruela, Encosto, 22,2mm	1	1	1	1			
22	90402-KW3-000	Arruela, Trava, 22x27x0,8	1	1	1	1			
23	90403-KW3-000	Arruela, Encosto, 22x30x1,6	1	1	1	1			
24	90404-KW3-000	Arruela, Encosto, 22x21x1	1	1	1	1			
25	90451-107-000	Arruela, Encosto, 15mm	1	1	–	–			
	90451-KPS-900		–	–	1	1			
26	90454-KF0-000	Arruela, Encosto, 17mm	1	1	1	1			
27	90455-107-000	Arruela A, Entalhada, 20mm	2	2	–	–			
	90455-KPS-900		–	–	2	2			
28	90601-437-000	Anel Elástico, Externo, 22mm	1	1	–	–			
	90601-KPS-900		–	–	1	1			
29	90605-200-000	Anel Elástico, 20mm	2	2	–	–			
	90605-KPS-900		–	–	2	2			
30	91004-KW3-004	Rolamento, Esferas, 62/22 (KOYO)	1	1	1	1			
31	91004-KPF-901	Rolamento, Radial Esferas, 6202	1	1	1	1			
32	91003-KPF-901	Rolamento, Radial Esferas, 6204	1	1	1	1			
33	91005-KPF-901	Rolamento, Radial Esferas, 17x42x12	1	1	1	1			
34	91201-KW3-003	Retentor Óleo, 21,5x36x8	1	1	1	1			

PROIBIDA A REPRODUÇÃO E DISTRIBUIÇÃO
1010913 - Marcio - MM - JT

© Moto Honda da Amazônia Ltda.
Todos os direitos reservados.

Ref. Nº	L.O.N.	Service Item	F.R.T.
31	2101C2	Bearing, Mainshaft: Left	6.7
		• Includes: Engine Removal And Installation	
	2101C6	Bearing, Mainshaft: Both	6.9
		• Includes: Engine Removal And Installation	
	2101D4	Bearing, Mainshaft And Countershaft: All	7.1
		• Includes: Engine Removal And Installation	
32	2101C5	Bearing, Mainshaft: Right	6.0
		• Includes: Engine Removal And Installation	
	2101C6	Bearing, Mainshaft: Both	6.9
		• Includes: Engine Removal And Installation	
	2101D4	Bearing, Mainshaft And Countershaft: All	7.1
		• Includes: Engine Removal And Installation	
+			

Ref. Nº	Part. Nº	Description	Reqd. Qty. CBX250 6	7	8	9	Serial Nº		Note
21	90401-KE7-000	Washer, Thrust, 22.2mm	1	1	1	1			
22	90402-KW3-000	Washer, Lock Involute, 22x27x0.8	1	1	1	1			
23	90403-KW3-000	Washer, Thrust Involute, 22x30x1.6	1	1	1	1			
24	90404-KW3-000	Washer, Thrust Involute, 22x21x1	1	1	1	1			
25	90451-107-000	Washer, Thrust, 15mm	1	1	–	–			
	90451-KPS-900		–	–	1	1			
26	90454-KF0-000	Washer, Thrust, 17mm	1	1	1	1			
27	90455-107-000	Washer A, Spline, 20mm	2	2	–	–			
	90455-KPS-900		–	–	2	2			
28	90601-437-000	Circlip, External, 22mm	1	1	–	–			
	90601-KPS-900		–	–	1	1			
29	90605-200-000	Set Ring, 20mm	2	2	–	–			
	90605-KPS-900		–	–	2	2			
30	91004-KW3-004	Bearing, Ball, 62/22 (KOYO)	1	1	1	1			
31	91004-KPF-901	Bearing, Radial Ball, 6202	1	1	1	1			
32	91003-KPF-901	Bearing, Radial Ball, 6204	1	1	1	1			
33	91005-KPF-901	Bearing, Radial Ball, 17x42x12	1	1	1	1			
34	91201-KW3-003	Oil Seal, 21.5x36x8	1	1	1	1			

Nº de Ref.	N.O.M.O.	Articulo de servicio	THLL
31	2101C2	Cojinete, Principal: Izquierdo	6,7
		• Incluye: Remoción y instalación del motor	
	2101C6	Cojinete, Principal: Ambos	6,9
		• Incluye: Remoción y instalación del motor	
	2101D4	Cojinete, Principal y Secundario: Todos	7,1
		• Incluye: Remoción y instalación del motor	
32	2101C5	Cojinete, Principal: Derecho	6,0
		• Incluye: Remoción y instalación del motor	
	2101C6	Cojinete, Principal: Ambos	6,9
		• Incluye: Remoción y instalación del motor	
	2101D4	Cojinete, Principal y Secundario: Todos	7,1
		• Incluye: Remoción y instalación del motor	
+			

Nº de Ref.	Nº de pieza	Descripción	Cant. Reqd CBX250 6	7	8	9	Nº de série		Nota
21	90401-KE7-000	Arandela, Empuje, 22,2mm	1	1	1	1			
22	90402-KW3-000	Arandela Traba, 22x27x0,8	1	1	1	1			
23	90403-KW3-000	Arandela, Empuje, 22x30x1,6	1	1	1	1			
24	90404-KW3-000	Arandela, Empuje, 22x21x1	1	1	1	1			
25	90451-107-000	Arandela, Empuje, 15mm	1	1	–	–			
	90451-KPS-900		–	–	1	1			
26	90454-KF0-000	Arandela, Empuje, 17mm	1	1	1	1			
27	90455-107-000	Arandela A, Entalhada, 20mm	2	2	–	–			
	90455-KPS-900		–	–	2	2			
28	90601-437-000	Anillo Exterior, 22mm	1	1	–	–			
	90601-KPS-900		–	–	1	1			
29	90605-200-000	Anillo, 20mm	2	2	–	–			
	90605-KPS-900		–	–	2	2			
30	91004-KW3-004	Cojinete Acero, 62/22 (KOYO)	1	1	1	1			
31	91004-KPF-901	Cojinete Acero Bolas, 6202	1	1	1	1			
32	91003-KPF-901	Cojinete Acero Bolas, 6204	1	1	1	1			
33	91005-KPF-901	Cojinete Acero Bolas, 17x42x12	1	1	1	1			
34	91201-KW3-003	Sello de Aceite, 21,5x36x8	1	1	1	1			

PROIBIDA A REPRODUÇÃO E DISTRIBUIÇÃO
1010913 - 1006 - MM - JT

© Moto Honda da Amazônia Ltda.
Todos os direitos reservados.

M-16

Transmissão

Transmission

Transmisión

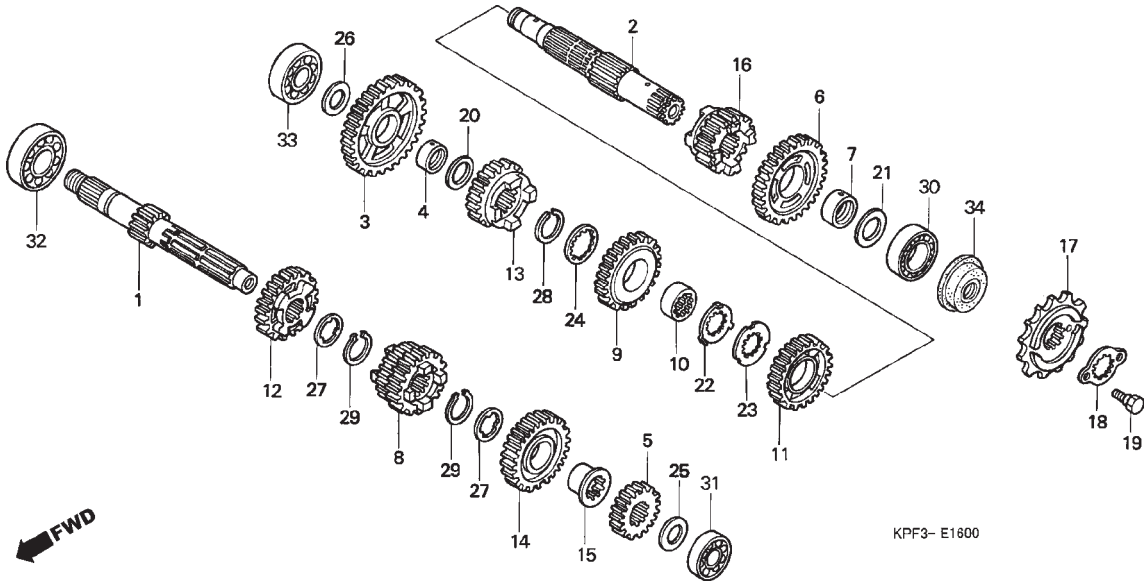

Ref. Nº	N.O.S.	Item de serviço	T.M.O.
33	2101C8	Rolamento, Árvore Secundária: Direito ..... • Inclui: Remoção e instalação do motor	6,0
	2101C9	Rolamento, Árvore Secundária: Ambos ..... • Inclui: Remoção e instalação do motor	6,9
	2101D4	Rolamento, Árvore Principal e Árvore Secundária: Todos ..... • Inclui: Remoção e instalação do motor	7,1

Ref. Nº	Nº da peça	Descrição	Qtd. CBX250 6	7	8	9	Nº de série	Tipo

Voltar
Back
Volver

PROIBIDA A REPRODUÇÃO E DISTRIBUIÇÃO
1010913 - Matsuo - MM - JT

© Moto Honda da Amazônia Ltda.
Todos os direitos reservados.

Ref. Nº	L.O.N.	Service Item	F.R.T.
33	2101C8	Bearing, Countershaft: Right ..... 6.0 • Includes: Engine Removal And Installation	
	2101C9	Bearing, Countershaft: Both ..... 6.9 • Includes: Engine Removal And Installation	
	2101D4	Bearing, Mainshaft And Countershaft: All ..... 7.1 • Includes: Engine Removal And Installation	

Ref. Nº	Part. Nº	Description	Reqd. Qty. CBX250 6	7	8	9	Serial Nº	Note

Nº de Ref.	N.O.M.O.	Articulo de servicio	THLL
33	2101C8	Cojinete, Secundario: Derecho ..... 6,0 • Incluye: Remoción y instalación del motor	
	2101C9	Cojinete, Secundario: Ambos ..... 6,9 • Incluye: Remoción y instalación del motor	
	2101D4	Cojinete, Principal y Secundario: Todos ..... 7,1 • Incluye: Remoción y instalación del motor	

Nº de Ref.	Nº de pieza	Descripción	Cant. Reqd CBX250 6	7	8	9	Nº de série	Nota

PROIBIDA A REPRODUÇÃO E DISTRIBUIÇÃO
1010913 - Matsuo - MM - JT

© Moto Honda da Amazônia Ltda.
Todos os direitos reservados.

M-17

Eixo Seletor de Marchas

Gearshift Drum

Eje Cambio Velocidades

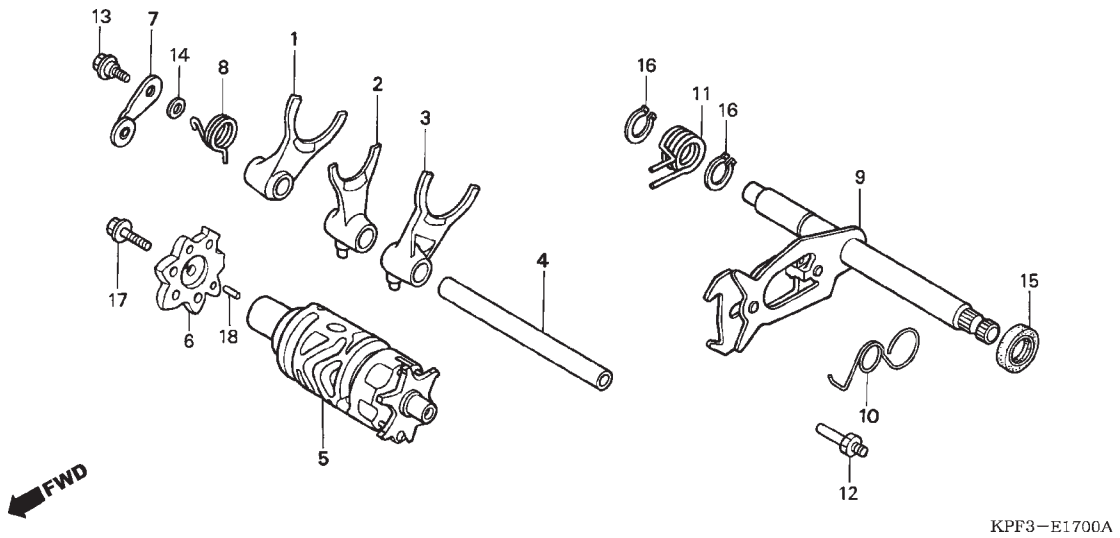

Ref. Nº	N.O.S.	Item de serviço	T.M.O.
1		(2,3,4)	
	210112	Garfo, Seletor Marchas	6,0
		• Nota: Mesmo tempo para duas unidades ou mais	
		• Inclui: Remoção e instalação do motor	
5	2101A9	Tambor, Seletor Marchas	6,0
		• Inclui: Remoção e instalação do motor	
6	2101B0	Excêntrico, Posicionador Marchas	1,1
7		(8)	
	210125	Limitador ou Mola, Tambor Seletor	1,1
9		(11)	
	210122	Eixo, Seletor Marchas	5,9
		• Inclui: Remoção e instalação do motor	

Ref. Nº	Nº da peça	Descrição	Qtd. CBX250 6	7	8	9	Nº de série		Tipo
1	24211-KPF-900	Garfo, Direito	1	1	1	1			
2	24212-KPF-900	Garfo, Central	1	1	1	1			
3	24213-KPF-900	Garfo, Esquerdo	1	1	1	1			
4	24241-KCZ-000	Eixo, Guia Garfo	1	1	1	1			
5	24300-KPF-900	Tambor, Seletor Marchas	1	1	1	1			
6	24411-KF0-010	Excêntrico, Posicionador Marchas	1	1	1	1			
7	24430-KK0-000	Posicionador, Tambor Seletor	1	1	1	1			
8	24435-KPF-900	Mola, Posicionador Tambor Seletor	1	1	1	1			
9	24610-KPF-900	Eixo, Seletor Marchas	1	1	1	1			
10	24624-MT3-000	Mola, Sistema Seletor	1	1	1	1			
11	24651-KE5-000	Mola, Retorno Sistema Seletor	1	1	1	1			
12	24652-028-000	Pino, Acionamento Sistema Seletor	1	1	1	1			
13	90022-KRM-840	Parafuso, Posicionador	1	1	1	1			
14	90417-KRM-840	Arruela, Posicionador	1	1	1	1			
15	91202-965-003	Retentor Óleo, 14x28x7 (ARAI)	1	1	1	1			
16	94510-14000	Anel Elástico, Externo, 14mm	2	–	–	–			
	90606-KRM-840		–	2	2	2			
17	95701-06020-00	Parafuso, Flange, 6x20	1	–	–	–			
	90032-GHR-680		–	1	1	1			
18	96220-30098	Rolete, 3x9,8	1	1	1	1			

PROIBIDA A REPRODUÇÃO E DISTRIBUIÇÃO
10/09/13 - Matsuo - MM - JT

© Moto Honda da Amazônia Ltda.
Todos os direitos reservados.

Ref. Nº	L.O.N.	Service Item	F.R.T.
1		(2,3,4)	
	210112	Fork, Gearshift	6.0
		• NOTE: Same Time For Two Units Or More	
		• Includes: Engine Removal And Installation	
5	2101A9	Drum, Gearshift	6.0
		• Includes: Engine Removal And Installation	
6	2101B0	Cam, Shift Drum	1.1
7		(8)	
	210125	Stopper Or Spring, Shift Drum	1.1
9		(11)	
	210122	Spindle, Gearshift	5.9
		• Includes: Engine Removal And Installation	

Ref. Nº	Part. Nº	Description	Reqd. Qty. CBX250 6	7	8	9	Serial Nº		Note
1	24211-KPF-900	Fork, R. Gearshift	1	1	1	1			
2	24212-KPF-900	Fork, Center Gearshift	1	1	1	1			
3	24213-KPF-900	Fork, L. Gearshift	1	1	1	1			
4	24241-KCZ-000	Shaft, Gearshift Fork Guide	1	1	1	1			
5	24300-KPF-900	Drum Comp., Gearshift	1	1	1	1			
6	24411-KF0-010	Cam, Gearshift	1	1	1	1			
7	24430-KK0-000	Stopper Comp., Gearshift Drum	1	1	1	1			
8	24435-KPF-900	Spring, Shift Drum Stopper	1	1	1	1			
9	24610-KPF-900	Spindle Comp., Gearshift	1	1	1	1			
10	24624-MT3-000	Spring, Gearshift Reset	1	1	1	1			
11	24651-KE5-000	Spring, Gearshift Return	1	1	1	1			
12	24652-028-000	Pin, Shift Return Spring	1	1	1	1			
13	90022-KRM-840	Pivot, Shift Drum Stopper Arm	1	1	1	1			
14	90417-KRM-840	Washer, Drum Stopper	1	1	1	1			
15	91202-965-003	Oil Seal, 14x28x7 (ARAI)	1	1	1	1			
16	94510-14000	Circlip, External, 14mm	2	–	–	–			
	90606-KRM-840		–	2	2	2			
17	95701-06020-00	Bolt, Flange, 6x20	1	–	–	–			
	90032-GHR-680		–	1	1	1			
18	96220-30098	Roller, 3x9.8	1	1	1	1			

Nº de Ref.	N.O.M.O.	Articulo de servicio	THLL
1		(2,3,4)	
	210112	Horquilla Cambio Velocidades	6,0
		• Nota: Mismo tiempo para dos o más unidades	
		• Incluye: Remoción y instalación del motor	
5	2101A9	Tambor Cambio Velocidades	6,0
		• Incluye: Remoción y instalación del motor	
6	2101B0	Leva Cambio Velocidades	1,1
7		(8)	
	210125	Obturador o Resorte, Tambor Cambio Velocidades	1,1
9		(11)	
	210122	Eje Cambio Velocidades	5,9
		• Incluye: Remoción y instalación del motor	

Nº de Ref.	Nº de pieza	Descripción	Cant. Reqd CBX250 6	7	8	9	Nº de série		Nota
1	24211-KPF-900	Horquilla Cambio Velocidades Derecha	1	1	1	1			
2	24212-KPF-900	Horquilla Central Cambio Velocidades	1	1	1	1			
3	24213-KPF-900	Horquilla Cambio Velocidades Izquierda	1	1	1	1			
4	24241-KCZ-000	Eje Guia	1	1	1	1			
5	24300-KPF-900	Tambor Cambio Velocidades	1	1	1	1			
6	24411-KF0-010	Leva Cambio Velocidades	1	1	1	1			
7	24430-KK0-000	Obturador Tambor Cambio Velocidades	1	1	1	1			
8	24435-KPF-900	Resorte Obturador Tambor	1	1	1	1			
9	24610-KPF-900	Eje Cambio Velocidades	1	1	1	1			
10	24624-MT3-000	Resorte Tambor Cambio Velocidades	1	1	1	1			
11	24651-KE5-000	Resorte Retorno Eje Cambio Velocidades	1	1	1	1			
12	24652-028-000	Espiga, Eje Cambio Velocidades	1	1	1	1			
13	90022-KRM-840	Perno, Posicionador	1	1	1	1			
14	90417-KRM-840	Arandela, Posicionador	1	1	1	1			
15	91202-965-003	Sello de Aceite, 14x28x7 (ARAI)	1	1	1	1			
16	94510-14000	Anillo Exterior, 14mm	2	–	–	–			
	90606-KRM-840		–	2	2	2			
17	95701-06020-00	Perno, Reborde, 6x20	1	–	–	–			
	90032-GHR-680		–	1	1	1			
18	96220-30098	Rolete, 3x9,8	1	1	1	1			

PROIBIDA A REPRODUÇÃO E DISTRIBUIÇÃO
16/10/2013 - Marcio - MM - JT

Voltar
Back
Volver

© Moto Honda da Amazônia Ltda.
Todos os direitos reservados.

M-18

Carburador

Carburetor

Carburador

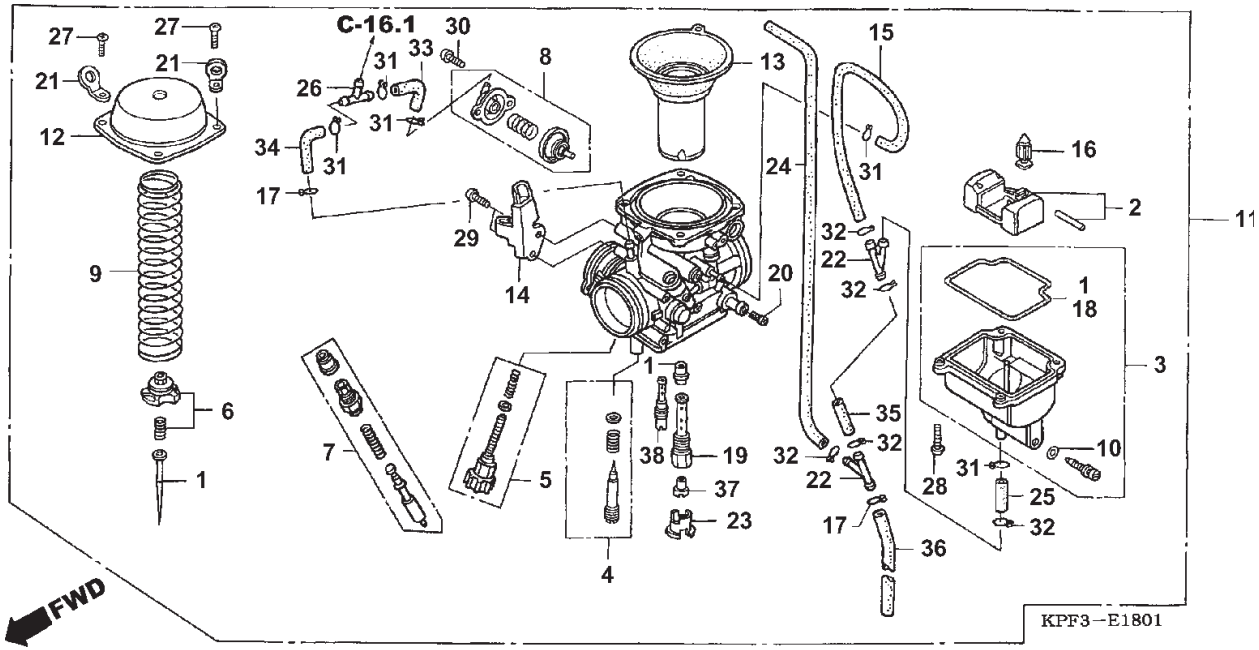

Ref. Nº	N.O.S.	Item de serviço	T.M.O.
1		Agulhas, Jogo	0,9
2		(15)	
	311120	Cuba ou Válvula Cuba	0,8
3	3111A6	Cuba, Bóia	0,6
7	311125	Válvula, Partida	0,3
8	3111B8	Válvula Passagem Ar	0,3
11	3111B5	Carburador Conj.	0,8
13	311109	Pistão, Vácuo	0,7
19	3111A4	Suporte, Agulhas	0,8
37	3111D4	Gicleur, Principal	0,8

Ref. Nº	Nº da peça	Descrição	Qtd. CBX250 6	7	8	9	Nº de série		Tipo
1	16012-KPF-901	Agulhas, Jogo	1	1	1	1			BR
	16012-KPF-881		1	1	1	1			CO,2LA
	16012-KPF-891		1	1	1	1			3LA
2	16013-KR3-980	Bóia, Comp.	1	1	1	1			
3	16015-KPF-961	Cuba, Bóia Comp.	1	1	1	1			
4	16016-MY6-750	Parafusos, Jogo	1	1	1	1			
5	16028-HM5-730	Parafusos, Jogo	1	1	1	1			
6	16037-ME5-671	Placa, Válvula Jogo	1	1	1	1			
7	16046-MBV-003	Válvula Partida	1	1	1	1			
8	16048-KPF-961	Válvula Passagem Ar	1	1	1	1			
9	16050-KCZ-000	Mola, Compressão	1	1	1	1			
10	16076-ND5-004	Anel, Vedação, 1,3x4,3	1	1	1	1			
11	16100-KPF-963	Carburador Comp. (VEA2H A)	1	1	1	1			BR
	16100-KPF-971		1	1	1	1			3LA
	16100-KPF-980		1	1	1	1			CO,2LA
12	16107-KCZ-000	Tampa Comp.	1	1	1	1			
13	16111-KPF-961	Pistão Comp., Vácuo	1	1	1	1			
14	16119-KBR-000	Presilha, Fiação	1	1	1	1			
15	16144-KPF-961	Tubo	1	1	1	1			
16	16155-397-971	Válvula Comp., Cuba	1	1	1	1			
17	16163-KM4-004	Presilha, Tubo	2	2	2	2			
18	16163-KPK-901	Juntas, Jogo	1	1	1	1			
19	16165-KPF-961	Suporte, Agulhas	1	1	1	1			
20	16176-HM8-B01	Filtro, Tela	1	1	1	1			

PROIBIDA A REPRODUÇÃO E DISTRIBUIÇÃO
1010913 - Matsuo - MM - JT

© Moto Honda da Amazônia Ltda.
Todos os direitos reservados.

Ref. Nº	L.O.N.	Service Item	F.R.T.
1		Needle, Jet	0.9
2		(15)	
	311120	Float Or Float Valve	0.8
3	3111A6	Chamber, Float	0.6
7	311125	Valve, Starter	0.3
8	3111B8	Valve, Air Cut	0.3
11	3111B5	Carburetor Assembly	0.8
13	311109	Piston, Vacuum	0.7
19	3111A4	Holder, Needle Jet	0.8
37	3111D4	Jet, Main	0.8

Ref. Nº	Part. Nº	Description	Reqd. Qty. CBX250 6	7	8	9	Serial Nº		Note
1	16012-KPF-901	Needle Set, Jet	1	1	1	1			BR
	16012-KPF-881		1	1	1	1			CO,2LA
	16012-KPF-891		1	1	1	1			3LA
2	16013-KR3-980	Float Set	1	1	1	1			
3	16015-KPF-961	Chamber Set, Float	1	1	1	1			
4	16016-MY6-750	Screw Set	1	1	1	1			
5	16028-HM5-730	Screw Set	1	1	1	1			
6	16037-ME5-671	Plate Set, Valve	1	1	1	1			
7	16046-MBV-003	Valve Set, Starter	1	1	1	1			
8	16048-KPF-961	Valve Set, Air Cut	1	1	1	1			
9	16050-KCZ-000	Spring, Compression Coil	1	1	1	1			
10	16076-ND5-004	O-Ring, 1.3x4.3	1	1	1	1			
11	16100-KPF-963	Carburetor Assy. (VEA2H A)	1	1	1	1			BR
	16100-KPF-971		1	1	1	1			3LA
	16100-KPF-980		1	1	1	1			CO,2LA
12	16107-KCZ-000	Top Comp.	1	1	1	1			
13	16111-KPF-961	Piston Comp., Vacuum	1	1	1	1			
14	16119-KBR-000	Stay, Wire	1	1	1	1			
15	16144-KPF-961	Tube	1	1	1	1			
16	16155-397-971	Valve Comp., Float	1	1	1	1			
17	16163-KM4-004	Clip, Tube	2	2	2	2			
18	16163-KPK-901	Gasket, Float Chamber	1	1	1	1			
19	16165-KPF-961	Holder, Needle Jet	1	1	1	1			
20	16176-HM8-B01	Screen, Fuel Strainer	1	1	1	1			

Nºde Ref.	N.O.M.O.	Articulo de servicio	THLL
1		Agujas Juego	0,9
2		(17)	
	311120	Flotador o Válvula Flotador	0,8
3	3111A6	Camara, Flotador	0,6
7	311125	Válvula Arranque	0,3
8	3111B8	Válvula Aire	0,3
11	3111B5	Ens Carburador	0,8
13	311109	Pistón Vácuum	0,7
19	3111A4	Soporte, Agujas	0,8
37	3111D4	Surtidor Principal	0,8

Nº de Ref.	Nº de pieza	Descripción	Cant. Reqd CBX250 6	7	8	9	Nº de série		Nota
1	16012-KPF-901	Agujas Juego	1	1	1	1			BR
	16012-KPF-881		1	1	1	1			CO,2LA
	16012-KPF-891		1	1	1	1			3LA
2	16013-KR3-980	Flotador Juego	1	1	1	1			
3	16015-KPF-961	Camara Flotador Juego	1	1	1	1			
4	16016-MY6-750	Perno Juego	1	1	1	1			
5	16028-HM5-730	Perno Juego	1	1	1	1			
6	16037-ME5-671	Placa Válvula	1	1	1	1			
7	16046-MBV-003	Válvula Arranque	1	1	1	1			
8	16048-KPF-961	Válvula Aire	1	1	1	1			
9	16050-KCZ-000	Resorte, Compressión	1	1	1	1			
10	16076-ND5-004	Anillo O, 1,3x4,3	1	1	1	1			
11	16100-KPF-963	Ens Carburador (VEA2H A)	1	1	1	1			BR
	16100-KPF-971		1	1	1	1			3LA
	16100-KPF-980		1	1	1	1			CO,2LA
12	16107-KCZ-000	Tapa	1	1	1	1			
13	16111-KPF-961	Pistón Vácuum	1	1	1	1			
14	16119-KBR-000	Presilla, Alambraje	1	1	1	1			
15	16144-KPF-961	Tubo	1	1	1	1			
16	16155-397-971	Válvula, Flotador	1	1	1	1			
17	16163-KM4-004	Presilla, Tubo	2	2	2	2			
18	16163-KPK-901	Empaquetadura Juego	1	1	1	1			
19	16165-KPF-961	Soporte, Agujas	1	1	1	1			
20	16176-HM8-B01	Filtro, Tela	1	1	1	1			

PROIBIDA A REPRODUÇÃO E DISTRIBUIÇÃO
1010913 - Matsuo - MM - JT

Voltar
Back
Volver

© Moto Honda da Amazônia Ltda.
Todos os direitos reservados.

M-18

Carburador

Carburetor

Carburador

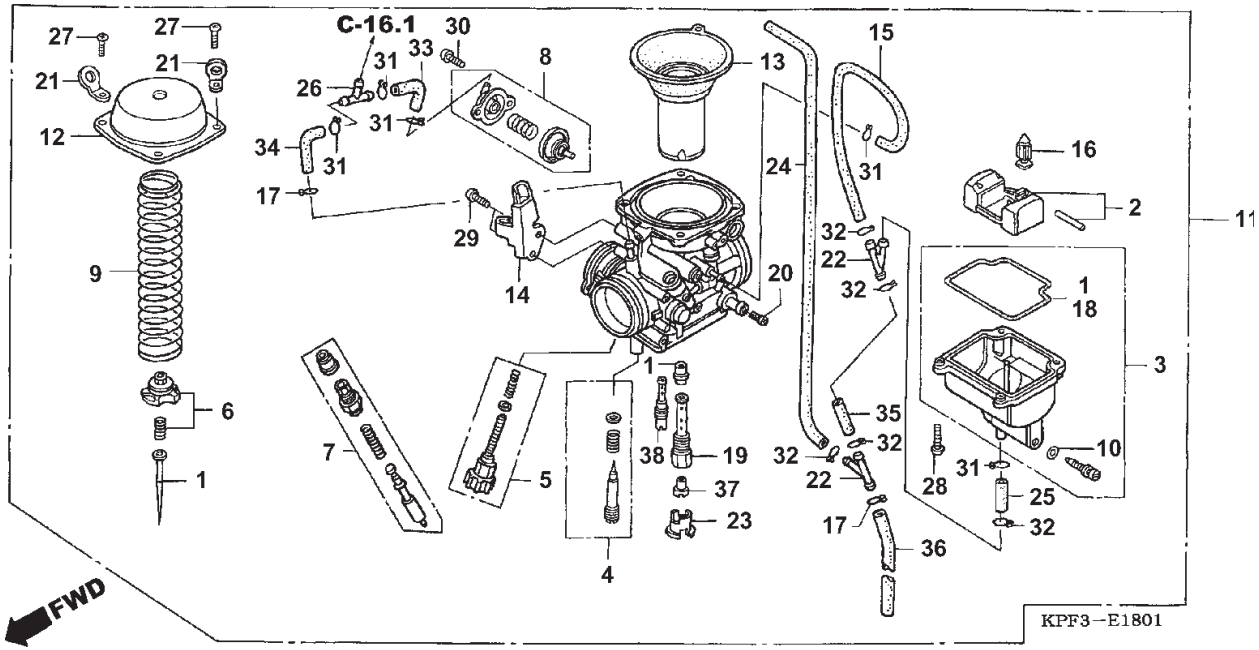

Ref. Nº	N.O.S.	Item de serviço	T.M.O.

Ref. Nº	Nº da peça	Descrição	Qtd. CBX250 6	7	8	9	Nº de série		Tipo
21	16179-HA0-003	Presilha	2	2	2	2			
22	16180-ML6-671	Junção	2	2	2	2			
23	16185-MN9-004	Placa, Tampão	1	1	1	1			
24	16198-KPF-961	Tubo	1	1	1	1			
25	16199-KPF-961	Tubo	1	1	1	1			
26	17201-MG9-000	Junção A	1	1	1	1			
27	93500-04008-1A	Parafuso, Phillips, 4x8	4	4	4	4			
28	93500-04014-1A	Parafuso, Phillips, 4x14	4	4	4	4			
29	93500-05010-1A	Parafuso, Phillips, 5x10	2	2	2	2			
30	93892-04010-18	Parafuso, Arruela, 4x10	2	2	2	2			
31	95002-02079	Presilha, Tubo (B7)	3	3	3	3			CO,3LA
			5	5	5	5			BR
32	95002-02089	Presilha, Tubo (B8)	5	5	5	5			
33	95005-35045-20	Tubo, 3,5x45 (95005-35001-20M)	1	1	1	1			
			1	1	1	1			CO,3LA
34	95005-35085-20	Tubo, 3,5x85 (95005-35001-20M)	1	1	1	1			
35	95005-45035-50	Tubo, 4,5x35 (95005-45001-50M)	1	1	1	1			
36	95005-50345-50	Tubo, 5x345 (95005-50001-50M)	1	1	1	1			
37	99101-KPF-1500	Gicleur, Principal, #150	1	1	1	1			BR
	99101-KPE-1420	Gicleur, Principal, #142	1	1	1	1			3LA
	99101-KPF-1380	Gicleur, Principal, #138	1	1	1	1			CO,2LA
38	99104-KPF-0450	Gicleur, Marcha-Lenta, #45	1	1	1	1			

PROIBIDA A REPRODUÇÃO E DISTRIBUIÇÃO
10/08/09 - Matsuo - MM - JT

Voltar
Back
Volver

© Moto Honda da Amazônia Ltda.
Todos os direitos reservados.

Ref. Nº	L.O.N.	Service Item	F.R.T.	Ref. Nº	Part. Nº	Description	Reqd. Qty. CBX250 6	7	8	9	Serial Nº		Note
				21	16179-HA0-003	Binder	2	2	2	2			
				22	16180-ML6-671	Joint	2	2	2	2			
				23	16185-MN9-004	Plate, Buffer	1	1	1	1			
				24	16198-KPF-961	Tube	1	1	1	1			
				25	16199-KPF-961	Tube	1	1	1	1			
				26	17201-MG9-000	Joint A	1	1	1	1			
				27	93500-04008-1A	Screw, Pan, 4x8	4	4	4	4			
				28	93500-04014-1A	Screw, Pan, 4x14	4	4	4	4			
				29	93500-05010-1A	Screw, Pan, 5x10	2	2	2	2			
				30	93892-04010-18	Screw-Washer, 4x10	2	2	2	2			
				31	95002-02079	Clip, Tube (B7)	3	3	3	3			CO,3LA
							5	5	5	5			BR
				32	95002-02089	Clip, Tube (B8)	5	5	5	5			
				33	95005-35045-20	Tube, 3.5x45 (95005-35001-20M)	1	1	1	1			
							1	1	1	1			CO,3LA
				34	95005-35085-20	Tube, 3.5x85 (95005-35001-20M)	1	1	1	1			
				35	95005-45035-50	Tube, 4.5x35 (95005-45001-50M)	1	1	1	1			
				36	95005-50345-50	Tube, 5x345 (95005-50001-50M)	1	1	1	1			
				37	99101-KPF-1500	Jet, Main, #150	1	1	1	1			BR
					99101-KPE-1420	Jet, Main, #142	1	1	1	1			3LA
					99101-KPF-1380	Jet, Main, #138	1	1	1	1			CO,2LA
				38	99104-KPF-0450	Jet, Slow, #45	1	1	1	1			

Nº de Ref.	N.O.M.O.	Articulo de servicio	THLL	Nº de Ref.	Nº de pieza	Descripción	Cant. Reqd CBX250 6	7	8	9	Nº de série		Nota
				21	16179-HA0-003	Presilla	2	2	2	2			
				22	16180-ML6-671	Junción	2	2	2	2			
				23	16185-MN9-004	Placa	1	1	1	1			
				24	16198-KPF-961	Tubo	1	1	1	1			
				25	16199-KPF-961	Tubo	1	1	1	1			
				26	17201-MG9-000	Junción A	1	1	1	1			
				27	93500-04008-1A	Tornillo Phillips, 4x8	4	4	4	4			
				28	93500-04014-1A	Tornillo Phillips, 4x14	4	4	4	4			
				29	93500-05010-1A	Tornillo Phillips, 5x10	2	2	2	2			
				30	93892-04010-18	Tornillo, Arandela, 4x10	2	2	2	2			
				31	95002-02079	Presilla, Tubo (B7)	3	3	3	3			CO,3LA
							5	5	5	5			BR
				32	95002-02089	Presilla, Tubo(B8)	5	5	5	5			
				33	95005-35045-20	Tubo, 3,5x45 (95005-35001-20M)	1	1	1	1			
							1	1	1	1			CO,3LA
				34	95005-35085-20	Tubo, 3,5x85 (95005-35001-20M)	1	1	1	1			
				35	95005-45035-50	Tubo, 4,5x35 (95005-45001-50M)	1	1	1	1			
				36	95005-50345-50	Tubo, 5x345 (95005-50001-50M)	1	1	1	1			
				37	99101-KPF-1500	Surtidor Principal, #150	1	1	1	1			BR
					99101-KPE-1420	Surtidor Principal, #142	1	1	1	1			3LA
					99101-KPF-1380	Surtidor Principal, #138	1	1	1	1			CO,2LA
				38	99104-KPF-0450	Surtidor Lento, #45	1	1	1	1			

PROIBIDA A REPRODUÇÃO E DISTRIBUIÇÃO
10/09/13 - Marcio - MM - JT

Voltar
Back
Volver

© Moto Honda da Amazônia Ltda.
Todos os direitos reservados.

C-1

Farol

Headlight

Faro

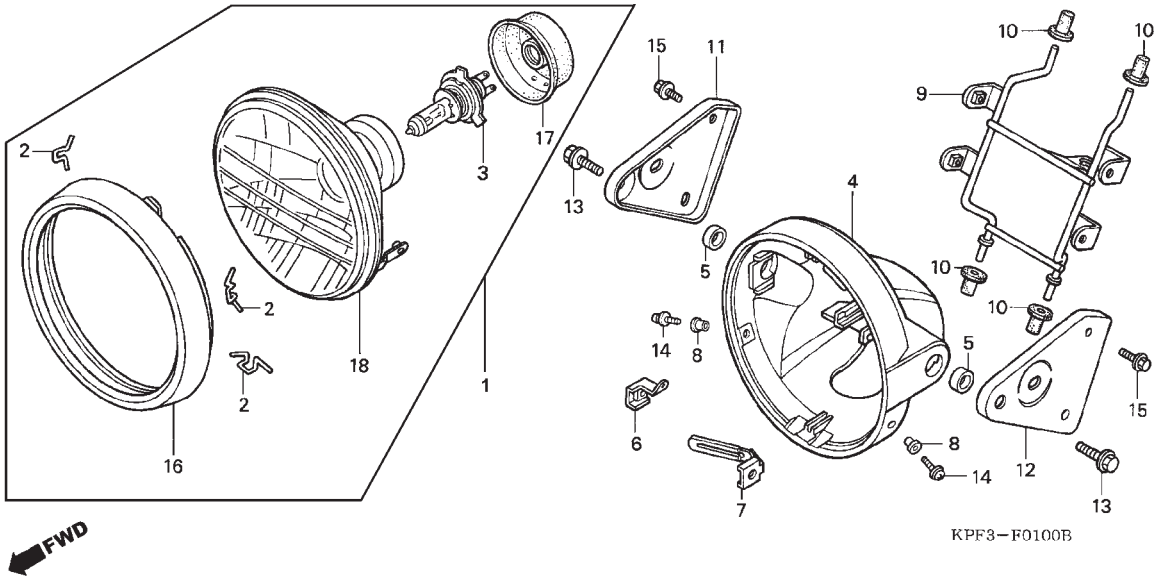

Ref. Nº	N.O.S.	Item de serviço	T.M.O.
3	616118	Lâmpada, Farol	0,1
4	616103	Carcaça, Farol	0,3
9	6161G7	Suporte, Farol	0,6
11	6161L6	Suporte, Farol: Direito	0,2
	6161L7	Suporte, Farol: Ambos	0,3
12	6161L5	Suporte, Farol: Esquerdo	0,2
	6161L7	Suporte, Farol: Ambos	0,3
18		(16)	
	6161A7	Bloco Ótico, Farol	0,1

Ref. Nº	Nº da peça	Descrição	Qtd. CBX250 6	7	8	9	Nº de série		Tipo
1	33100-KPF-901	Farol Completo	1	1	1	1			
2	33108-KPF-901	Mola, Suporte	3	3	3	3			
3	34901-KW8-900	Lâmpada, Farol (12V 35/35W)	1	1	1	1			
4	61301-KPF-960	Carcaça, Farol	1	1	1	1			
5	61302-KBW-900	Bucha, Carcaça Farol	2	2	2	2			
6	61303-KPF-960	Porca Direita, Carcaça Farol	1	1	1	1			
7	61303-KRM-860	Porca Esquerda, Carcaça Farol	1	1	1	1			
8	61304-379-690	Bucha, Fixação Farol	2	2	2	2			
9	61311-KPF-960	Suporte Comp., Farol	1	1	1	1			
10	61312-358-300	Coxim, Carcaça Farol	4	4	4	4			
11	61313-KPF-900	Suporte, Direito Carcaça Farol	1	1	1	1			
12	61314-KPF-900	Suporte, Esquerdo Carcaça Farol	1	1	1	1			
13	90103-KEZ-900	Parafuso, Flange Especial, 8x20	2	2	2	2			
14	93892-05016-07	Parafuso, Arruela, 5x16	2	2	–	–			
	90106-KGA-K00		–	–	2	2			
15	90040-GHR-630	Parafuso, Flange, 6x10 (SH)	4	4	4	4			
16	33101-KPF-901	Aro Comp., Farol	1	1	1	1			
17	33112-KPF-901	Tampa, Coxim	1	1	1	1			
18	33120-KPF-901	Bloco Ótico, Farol	1	1	1	1			

PROIBIDA A REPRODUÇÃO E DISTRIBUIÇÃO
10100213 - Matsuo - MM - JT

Voltar
Back
Volver

© Moto Honda da Amazônia Ltda.
Todos os direitos reservados.

Ref. Nº	L.O.N.	Service Item	F.R.T.
3	616118	Bulb, Headlight	0.1
4	616103	Case, Headlight	0.3
9	6161G7	Stay, Headlight	0.6
11	6161L6	Plate, Headlight: Right	0.2
	6161L7	Plate, Headlight: Both	0.3
12	6161L5	Plate, Headlight: Left	0.2
	6161L7	Plate, Headlight: Both	0.3
18		(16)	
	6161A7	Headlight Unit	0.1

Ref. Nº	Part. Nº	Description	Reqd. Qty. CBX250 6	7	8	9	Serial Nº		Note
1	33100-KPF-901	Headlight Comp.	1	1	1	1			
2	33108-KPF-901	Spring, Unit Holder	3	3	3	3			
3	34901-KW8-900	Bulb, Headlight (12V 35/35W)	1	1	1	1			
4	61301-KPF-960	Case, Headlight	1	1	1	1			
5	61302-KBW-900	Collar, Headlight Case	2	2	2	2			
6	61303-KPF-960	Nut, R. Headlight Case	1	1	1	1			
7	61303-KRM-860	Nut, L. Headlight Case	1	1	1	1			
8	61304-379-690	Collar, Headlight Setting	2	2	2	2			
9	61311-KPF-960	Stay Comp., Headlight	1	1	1	1			
10	61312-358-300	Grommet, Headlight Case	4	4	4	4			
11	61313-KPF-900	Bracket, R. Headlight Case	1	1	1	1			
12	61314-KPF-900	Bracket, L. Headlight Case	1	1	1	1			
13	90103-KEZ-900	Bolt, Special Flange, 8x20	2	2	2	2			
14	93892-05016-07	Screw-Washer, 5x16	2	2	–	–			
	90106-KGA-K00		–	–	2	2			
15	90040-GHR-630	Bolt, Flange, 6x10 (SH)	4	4	4	4			
16	33101-KPF-901	Rim Comp., Headlight	1	1	1	1			
17	33112-KPF-901	Cover, Rubber	1	1	1	1			
18	33120-KPF-901	Headlight Unit	1	1	1	1			

Nºde Ref.	N.O.M.O.	Articulo de servicio	THLL
3	616118	Lampara, Faro	0,1
4	616103	Caja, Faro	0,3
9	6161G7	Soporte, Faro	0,6
11	6161L6	Soporte, Faro: Derecho	0,2
	6161L7	Soporte, Faro: Ambos	0,3
12	6161L5	Soporte, Faro: Izquierdo	0,2
	6161L7	Soporte, Faro: Ambos	0,3
18		(16)	
	6161A7	Lente, Faro	0,1

Nº de Ref.	Nº de pieza	Descripción	Cant. Reqd CBX250 6	7	8	9	Nº de série		Nota
1	33100-KPF-901	Ens Faro	1	1	1	1			
2	33108-KPF-901	Resorte, Soporte	3	3	3	3			
3	34901-KW8-900	Lampara, Faro (12V 35/35W)	1	1	1	1			
4	61301-KPF-960	Caja, Faro	1	1	1	1			
5	61302-KBW-900	Buje, Caja Faro	2	2	2	2			
6	61303-KPF-960	Tuerca Derecha, Caja Faro	1	1	1	1			
7	61303-KRM-860	Tuerca Izquierda, Caja Faro	1	1	1	1			
8	61304-379-690	Buje, Fijación Faro	2	2	2	2			
9	61311-KPF-960	Soporte Comp., Faro	1	1	1	1			
10	61312-358-300	Cojin, Caja Faro	4	4	4	4			
11	61313-KPF-900	Soporte, Derecho Caja Faro	1	1	1	1			
12	61314-KPF-900	Soporte, Izquierdo Caja Faro	1	1	1	1			
13	90103-KEZ-900	Perno Reborde Especial, 8x20	2	2	2	2			
14	93892-05016-07	Tornillo, Arandela, 5x16	2	2	–	–			
	90106-KGA-K00		–	–	2	2			
15	90040-GHR-630	Perno, Reborde, 6x10 (SH)	4	4	4	4			
16	33101-KPF-901	Aro, Faro	1	1	1	1			
17	33112-KPF-901	Cubierta, Cojín	1	1	1	1			
18	33120-KPF-901	Lente, Faro	1	1	1	1			

PROIBIDA A REPRODUÇÃO E DISTRIBUIÇÃO
1010016 - Matsuo - MN - IT

Voltar
Back
Volver

© Moto Honda da Amazônia Ltda.
Todos os direitos reservados.

C-2

Instrumentos

Meter

Instrumentos

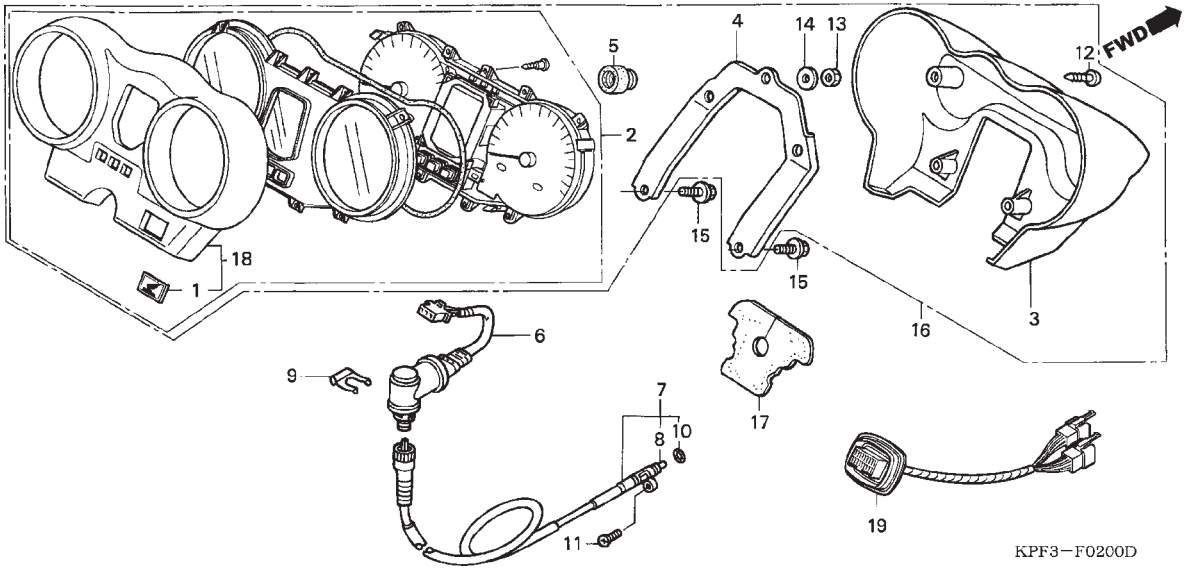

Ref. Nº	N.O.S.	Item de serviço	T.M.O.
2	8121A2	Instrumentos	0,4
3	4131Q2	Tampa, Instrumentos: Inferior	0,2
4	8121A4	Suporte, Instrumentos	0,4
6	617198	Sensor, Velocímetro	0,3
7	811160	Cabo, Velocímetro	0,1
8	8111B2	Cabo, Interno Velocímetro	0,1
16	8121A1	Instrumentos Comp.	0,3
18	8121B3	Carcaça, Instrumentos	0,5
19	4131Q1	Tampa, Instrumentos: Superior	0,5
22	8121C6	Sub Fiação, Instrumentos	0,4

Ref. Nº	Nº da peça	Descrição	Qtd. CBX250 6	7	8	9	Nº de série		Tipo
1	35106-KPF-900	Emblema, Interruptor	1	1	1	1			
2	37110-KPF-961	Instrumentos, Comp.	1	1	1	1			
3	37130-KPF-900	Tampa, Inferior	1	1	1	1			
4	37211-KPF-900	Suporte, Instrumentos	1	1	1	1			
5	37215-ML0-008	Coxim, Fixação Instrumentos	3	3	3	3			
6	37700-KPF-900	Sensor Comp., Velocidade	1	1	–	–			
			–	–	1	1			2LA, 3LA
			–	–	1	1		~ 8R105818	BR
	37700-KPF-901		–	–	1	1	8R105819 ~		BR
7	44830-KPF-900	Cabo Comp., Velocímetro	1	1	1	1			
8	44831-KPF-900	Cabo Comp., Interno	1	1	1	1			
9	77235-469-000	Mola, Fixação Trava	1	1	1	1			
10	91301-027-000	Anel, Vedação, 6,8x1,9	1	1	1	1			
11	93700-05016-0A	Parafuso, Phillips, 5x16	1	1	–	–			
			–	–	1	1		~ 8R094871	BR
	90102-KPF-630		–	–	1	1			2LA, 3LA
			–	–	1	1	8R094872 ~		BR
12	90183-GHR-E60	Parafuso, Fixação 4x16 (P0)	4	4	4	4			
13	90201-GHR-620	Porca, Sextavada, 5mm	3	3	3	3			
14	94103-05000	Arruela, Lisa, 5mm	3	3	3	3			
15	90033-GHR-E50	Parafuso, Flange, 8x14	2	2	2	2			
16	37100-KPF-961	Instrumentos Comp. (KPH)	1	1	1	1			
17	37140-KPF-900	Borracha, Vedação Instrumentos	1	1	1	1			
18	37125-KPF-930	Tampa Comp., Superior	1	1	1	1			
19	37223-KPF-960	Sub Fiação, Instrumentos	1	1	1	1			

PROIBIDA A REPRODUÇÃO E DISTRIBUIÇÃO
1010813 - Matsuo - MM - JT

© Moto Honda da Amazônia Ltda.
Todos os direitos reservados.

Ref. Nº	L.O.N.	Service Item	F.R.T.
2	8121A2	Meter, Combination	0.4
3	4131Q2	Cover, Meter: Lower	0.2
4	8121A4	Bracket, Meter	0.4
6	617198	Sensor, Speedometer	0.3
7	811160	Cable, Speedometer	0.1
8	8111B2	Cable, Speedometer Inner	0.1
16	8121A1	Meter Assy., Combination	0.3
18	8121B3	Case, Meter	0.5
19	4131Q1	Cover, Meter: Upper	0.5
22	8121C6	Sub Harness, Meter	0.4

Ref. Nº	Part. Nº	Description	Reqd. Qty. CBX250 6	7	8	9	Serial Nº		Note
1	35106-KPF-900	Emblem, Combination Switch Cover	1	1	1	1			
2	37110-KPF-961	Meter Comp.	1	1	1	1			
3	37130-KPF-900	Cover, Lower	1	1	1	1			
4	37211-KPF-900	Bracket, Meter	1	1	1	1			
5	37215-ML0-008	Rubber, Meter Setting	3	3	3	3			
6	37700-KPF-900	Sensor Assy., Speed	1	1	–	–			
			–	–	1	1			2LA, 3LA
			–	–	1	1		~ 8R105818	BR
	37700-KPF-901		–	–	1	1	8R105819 ~		BR
7	44830-KPF-900	Cable Assy., Speedometer	1	1	1	1			
8	44831-KPF-900	Cable Comp., Inner	1	1	1	1			
9	77235-469-000	Spring, Lock Key Setting	1	1	1	1			
10	91301-027-000	O-Ring, 6.8x1.9	1	1	1	1			
11	93700-05016-0A	Screw, Oval, 5x16	1	1	–	–			
			–	–	1	1		~ 8R094871	BR
	90102-KPF-630		–	–	1	1			2LA, 3LA
			–	–	1	1	8R094872 ~		BR
12	90183-GHR-E60	Screw, Tapping 4x16 (P0)	4	4	4	4			
13	90201-GHR-620	Nut, Hex., 5mm	3	3	3	3			
14	94103-05000	Washer, Plain, 5mm	3	3	3	3			
15	90033-GHR-E50	Bolt, Flange, 8x14	2	2	2	2			
16	37100-KPF-961	Meter Assy., Combination (KPH)	1	1	1	1			
17	37140-KPF-900	Rubber, Meter Seal	1	1	1	1			
18	37125-KPF-930	Cover Comp., Upper	1	1	1	1			
19	37223-KPF-960	Sub Harness, Meter	1	1	1	1			

Nº de Ref.	N.O.M.O.	Articulo de servicio	THLL
2	8121A2	Ens Instrumentos	0,4
3	4131Q2	Tapa, Instrumentos: Inferior	0,2
4	8121A4	Soporte, Instrumentos	0,4
6	617198	Sensor, Velocímetro	0,3
7	811160	Cable, Velocímetro	0,1
8	8111B2	Cable, Velocímetro Interior	0,1
16	8121A1	Ens Instrumentos	0,3
18	8121B3	Caja, Instrumentos	0,5
19	4131Q1	Cubierta, Instrumentos: Superior	0,5
22	8121C6	Alambraje Secundaria, Instrumentos	0,4

Nº de Ref.	Nº de pieza	Descripción	Cant. Reqd CBX250 6	7	8	9	Nº de série		Nota
1	35106-KPF-900	Emblema, Interruptor	1	1	1	1			
2	37110-KPF-961	Ens Instrumentos	1	1	1	1			
3	37130-KPF-900	Tapa, Inferior	1	1	1	1			
4	37211-KPF-900	Soporte, Instrumentos	1	1	1	1			
5	37215-ML0-008	Cojín, Fijación Instrumentos	3	3	3	3			
6	37700-KPF-900	Ens Sensor, Velocidad	1	1	–	–			
			–	–	1	1			2LA, 3LA
			–	–	1	1		~ 8R105818	BR
	37700-KPF-901		–	–	1	1	8R105819 ~		BR
7	44830-KPF-900	Ens Cable, Velocímetro	1	1	1	1			
8	44831-KPF-900	Cable, Interior	1	1	1	1			
9	77235-469-000	Resorte, Fijación Traba	1	1	1	1			
10	91301-027-000	Anillo O, 6,8x1,9	1	1	1	1			
11	93700-05016-0A	Tornillo, Alomado, 5x16	1	1	–	–			
			–	–	1	1		~ 8R094871	BR
	90102-KPF-630		–	–	1	1			2LA, 3LA
			–	–	1	1	8R094872 ~		BR
12	90183-GHR-E60	Tornillo, Aterrajar 4x16 (P0)	4	4	4	4			
13	90201-GHR-620	Tuerca, Hex., 5mm	3	3	3	3			
14	94103-05000	Arandela, Sencilla, 5mm	3	3	3	3			
15	90033-GHR-E50	Perno, Reborde, 8x14	2	2	2	2			
16	37100-KPF-961	Ens Instrumentos (KPH)	1	1	1	1			
17	37140-KPF-900	Goma, Instrumentos	1	1	1	1			
18	37125-KPF-930	Cubierta, Superior	1	1	1	1			
19	37223-KPF-960	Alambraje Secundaria, Instrumentos	1	1	1	1			

PROIBIDA A REPRODUÇÃO E DISTRIBUIÇÃO
1010818 Matsuo - MM - JT

Voltar
Back
Volver

© Moto Honda da Amazônia Ltda.
Todos os direitos reservados.

C-3

Interruptores • Cabos

Switch • Cable

Interruptores • Cables

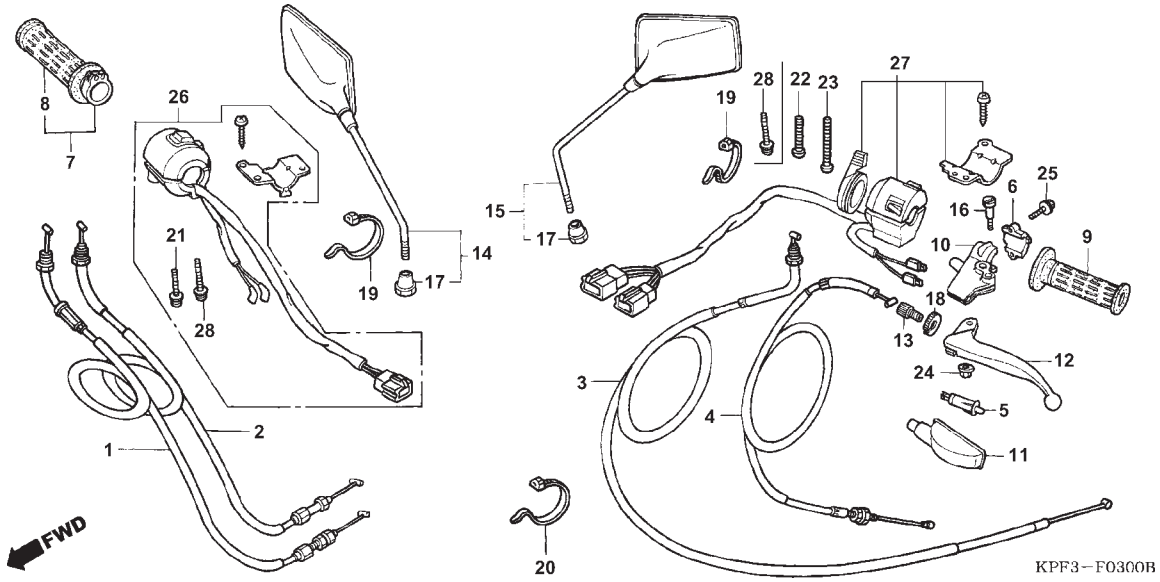

Ref. Nº	N.O.S.	Item de serviço	T.M.O.
1		(2)	
	811100	Cabo, Acelerador	0,4
		• Nota: Mesmo tempo para duas unidades	
3	811120	Cabo, Afogador	0,5
5	811115	Cabo, Embreagem	0,2
6		(32) Interruptor, Emergência	0,6
7		(33)	
	615118	Interruptor, Sinalizador	0,4
10	6151A9	Interruptor, Embreagem	0,1
12	810150	Manopla, Acelerador	0,2
13	8101C1	Manopla, Guidão: Direito	0,3
14	8101C0	Manopla, Guidão: Esquerdo	0,1
15	8101C8	Suporte, Alavanca Guidão: Esquerdo	0,2
17	8101C6	Alavanca, Guidão: Esquerdo	0,1
	8101F5	Alavanca, Guidão: Ambos	0,2

Ref. Nº	Nº da peça	Descrição	Qtd. CBX250 6	7	8	9	Nº de série		Tipo
1	17910-KPF-900	Cabo Comp. A, Acelerador	1	1	1	1			
2	17920-KPF-900	Cabo Comp. B, Acelerador	1	1	1	1			
3	17950-KPF-900	Cabo Comp., Afogador	1	1	1	1			
4	22870-KPF-900	Cabo Comp., Embreagem	1	1	1	1			
5	35330-413-003	Interruptor Comp., Direita Alavanca	1	1	1	1			
6	45517-MA5-671	Suporte, Cilindro Mestre	1	1	1	1			
7	53140-MR4-900	Manopla Comp., Direita	1	1	1	1			
8	53165-MR4-900	Manopla, Direita	1	1	1	1			
9	53166-MR4-900	Manopla, Esquerda	1	1	1	1			
10	53172-KK9-750	Suporte, Alavanca Esquerda	1	1	1	1			
11	53172-402-700	Capa, Alavanca Esquerda	1	1	1	1			
12	53190-443-610	Alavanca Comp., Esquerda	1	1	1	1			
13	53192-268-000	Parafuso, Ajuste	1	–	–	–			
	53192-KRM-860		–	1	1	1			
14	88110-KBW-900	Espelho Retrovisor, Direito	1	1	–	–			
	88110-KPF-631		–	–	1	1			
15	88120-KBW-900	Espelho Retrovisor, Esquerdo	1	1	–	–			
	88120-KPF-631		–	–	1	1			
16	90114-428-870	Parafuso, Articulação Alavanca	1	1	1	1			

PROIBIDA A REPRODUÇÃO E DISTRIBUIÇÃO
1010913 - Matsuo - MM - JT

Voltar
Back
Volver

© Moto Honda da Amazônia Ltda.
Todos os direitos reservados.

Ref. Nº	L.O.N.	Service Item	F.R.T.
1		(2)	
	811100	Cable, Throttle	0.4
		• NOTE: Same Time For Two Units	
3	811120	Cable, Choke	0.5
5	811115	Cable, Clutch	0.2
6		(32)	
		Switch, Starter Kill	0.6
7		(33)	
	615118	Switch, Winker	0.4
10	6151A9	Switch, Clutch	0.1
12	810150	Grip, Throttle	0.2
13	8101C1	Grip, Handle: Right	0.3
14	8101C0	Grip, Handle: Left	0.1
15	8101C8	Bracket, Handle Lever: Left	0.2
17	8101C6	Lever, Handle: Left	0.1
	8101F5	Lever, Handle: Both	0.2

Ref. Nº	Part. Nº	Description	Reqd. Qty. CBX250 6	7	8	9	Serial Nº		Note
1	17910-KPF-900	Cable Comp. A, Throttle	1	1	1	1			
2	17920-KPF-900	Cable Comp. B, Throttle	1	1	1	1			
3	17950-KPF-900	Cable Comp., Choke	1	1	1	1			
4	22870-KPF-900	Cable Comp., Clutch	1	1	1	1			
5	35330-413-003	Switch Comp., FR. Lever	1	1	1	1			
6	45517-MA5-671	Holder, Master Cylinder	1	1	1	1			
7	53140-MR4-900	Grip Comp., R.	1	1	1	1			
8	53165-MR4-900	Grip, R. Handle	1	1	1	1			
9	53166-MR4-900	Grip, L. Handle	1	1	1	1			
10	53172-KK9-750	Bracket, L. Handle Lever	1	1	1	1			
11	53172-402-700	Cover, L. Handle Lever	1	1	1	1			
12	53190-443-610	Lever Comp., L. Steering Handle	1	1	1	1			
13	53192-268-000	Bolt, Wire Adjusting	1	–	–	–			
	53192-KRM-860		–	1	1	1			
14	88110-KBW-900	Mirror Assy., R. Back	1	1	–	–			
	88110-KPF-631		–	–	1	1			
15	88120-KBW-900	Mirror Assy., L. Back	1	1	–	–			
	88120-KPF-631		–	–	1	1			
16	90114-428-870	Bolt, Handle Lever Pivot	1	1	1	1			

Nº de Ref.	N.O.M.O.	Articulo de servicio	THLL
1		(2)	
	811100	Cable, Acelerador	0,4
		• Nota: Mismo tiempo para dos unidades	
3	811120	Cable, Afogador	0,5
5	811115	Cable, Embrague	0,2
6		(32)	
		Interruptor Combinación y Cierre	0,6
7		(33)	
	615118	Interruptor, Luz Intermitente	0,4
10	6151A9	Interruptor, Embrague	0,1
12	810150	Tubo Empuñadura, Acelerador	0,2
13	8101C1	Manopla: Derecho	0,3
14	8101C0	Manopla: Izquierdo	0,1
15	8101C8	Soporte, Palanca: Izquierdo	0,2
17	8101C6	Palanca: Izquierdo	0,1
	8101F5	Palanca: Ambos	0,2

Nº de Ref.	Nº de pieza	Descripción	Cant. Reqd CBX250 6	7	8	9	Nº de série		Nota
1	17910-KPF-900	Cable A, Acelerador	1	1	1	1			
2	17920-KPF-900	Cable B, Acelerador	1	1	1	1			
3	17950-KPF-900	Cable, Afogador	1	1	1	1			
4	22870-KPF-900	Cable, Embrague	1	1	1	1			
5	35330-413-003	Interruptor, Palanca Delantera	1	1	1	1			
6	45517-MA5-671	Soporte, Cilindro Maestro	1	1	1	1			
7	53140-MR4-900	Tubo Empuñadura Derecha	1	1	1	1			
8	53165-MR4-900	Manopla Derecha	1	1	1	1			
9	53166-MR4-900	Manopla Izquierda	1	1	1	1			
10	53172-KK9-750	Soporte, Palanca Izquierda	1	1	1	1			
11	53172-402-700	Cubierta, Palanca Izquierda	1	1	1	1			
12	53190-443-610	Palanca, Izquierda	1	1	1	1			
13	53192-268-000	Perno, Ajuste	1	–	–	–			
	53192-KRM-860		–	1	1	1			
14	88110-KBW-900	Ens Espejo Retrovisor Derecho	1	1	–	–			
	88110-KPF-631		–	–	1	1			
15	88120-KBW-900	Ens Espejo Retrovisor Izquierdo	1	1	–	–			
	88120-KPF-631		–	–	1	1			
16	90114-428-870	Perno, Articulación Palanca	1	1	1	1			

PROIBIDA A REPRODUÇÃO E DISTRIBUIÇÃO
1010013 - Maicyo - MM - JT

Voltar
Back
Volver

© Moto Honda da Amazônia Ltda.
Todos os direitos reservados.

C-3

Interruptores • Cabos

Switch • Cable

Interruptores • Cables

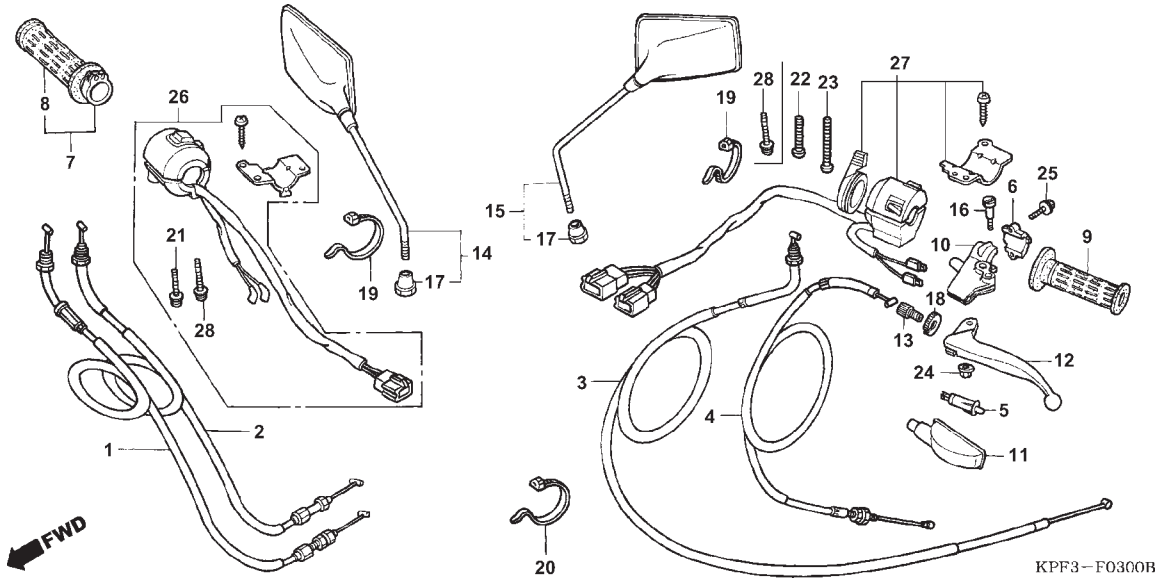

Ref. Nº	N.O.S.	Item de serviço	T.M.O.

Ref. Nº	Nº da peça	Descrição	Qtd. CBX250 6	7	8	9	Nº de série		Tipo
17	90314-443-761	Porca, Trava	2	2	–	–			
	90314-KPE-B00		–	–	2	2			
18	90321-315-670	Porca, Fixação	1	1	–	–			
	90322-KRM-860		–	–	1	1			
19	90650-KW3-000	Presilha, Fiação	2	2	2	2			
20	90651-KV6-003	Presilha, Fiação	1	1	–	–			
	90651-KRH-D20		–	–	1	1			
21	93892-05020-07	Parafuso, Arruela, 5x20	1	1	–	–			
	90103-KPF-630		–	–	1	1			
22	93892-05028-07	Parafuso, Arruela, 5x28	1	–	–	–			
23	93892-05045-07	Parafuso, Arruela, 5x45	1	1	–	–			
	90104-KPF-630		–	–	1	1			
24	90208-GHR-630	Porca, Flange, 6mm	1	1	1	1			
25	90032-GHR-E90	Parafuso, Flange, 6x22	2	2	2	2			
26	35130-KPF-961	Interruptor Comp., Emergência	1	1	1	1			
27	35200-KPF-961	Interruptor Comp., Sinalizador	1	1	1	1			
28	93892-05025-07	Parafuso, Arruela, 5x25	1	2	–	–			
	93892-05028-07	Parafuso, Arruela, 5x28	–	–	1	1			

PROIBIDA A REPRODUÇÃO E DISTRIBUIÇÃO
1010913 - Matsuo - MM - JT

© Moto Honda da Amazônia Ltda.
Todos os direitos reservados.

Ref. Nº	L.O.N.	Service Item	F.R.T.	Ref. Nº	Part. Nº	Description	Reqd. Qty. CBX250 6	7	8	9	Serial Nº		Note
				17	90314-443-761	Nut, Lock	2	2	–	–			
					90314-KPE-B00		–	–	2	2			
				18	90321-315-670	Nut, Fixing	1	1	–	–			
					90322-KRM-860		–	–	1	1			
				19	90650-KW3-000	Band, Wire	2	2	2	2			
				20	90651-KV6-003	Band, Wire	1	1	–	–			
					90651-KRH-D20		–	–	1	1			
				21	93892-05020-07	Screw-Washer, 5x20	1	1	–	–			
					90103-KPF-630		–	–	1	1			
				22	93892-05028-07	Screw-Washer, 5x28	1	–	–	–			
				23	93892-05045-07	Screw-Washer, 5x45	1	1	–	–			
					90104-KPF-630		–	–	1	1			
				24	90208-GHR-630	Nut, Flange, 6mm	1	1	1	1			
				25	90032-GHR-E90	Bolt, Flange, 6x22	2	2	2	2			
				26	35130-KPF-961	Switch Assy., Starter Kill	1	1	1	1			
				27	35200-KPF-961	Switch Assy., Winker	1	1	1	1			
				28	93892-05025-07	Screw-Washer, 5x25	1	2	–	–			
					93892-05028-07	Screw-Washer, 5x28	–	–	1	1			

Nº de Ref.	N.O.M.O.	Articulo de servicio	THLL	Nº de Ref.	Nº de pieza	Descripción	Cant. Reqd CBX250 6	7	8	9	Nº de série		Nota
				17	90314-443-761	Tuerca Traba	2	2	–	–			
					90314-KPE-B00		–	–	2	2			
				18	90321-315-670	Tuerca, Fixación	1	1	–	–			
					90322-KRM-860		–	–	1	1			
				19	90650-KW3-000	Presilla, Alambraje	2	2	2	2			
				20	90651-KV6-003	Presilla, Alambraje	1	1	–	–			
					90651-KRH-D20		–	–	1	1			
				21	93892-05020-07	Tornillo, Arandela, 5x20	1	1	–	–			
					90103-KPF-630		–	–	1	1			
				22	93892-05028-07	Tornillo, Arandela, 5x28	1	–	–	–			
				23	93892-05045-07	Tornillo, Arandela, 5x45	1	1	–	–			
					90104-KPF-630		–	–	1	1			
				24	90208-GHR-630	Tuerca, Reborde, 6mm	1	1	1	1			
				25	90032-GHR-E90	Perno, Reborde, 6x22	2	2	2	2			
				26	35130-KPF-961	Ens Interruptor Cierre	1	1	1	1			
				27	35200-KPF-961	Ens Interruptor, Sinalizador	1	1	1	1			
				28	93892-05025-07	Tornillo, Arandela, 5x25	1	2	–	–			
					93892-05028-07	Tornillo, Arandela, 5x28	–	–	1	1			

PROIBIDA A REPRODUÇÃO E DISTRIBUIÇÃO
1010913 - Katsuo - MM - IT

Voltar
Back
Volver

© Moto Honda da Amazônia Ltda.
Todos os direitos reservados.

C-4

Cilindro Mestre Freio Dianteiro

Fr. Brake Master Cylinder

Cilindro Maestro Freno Delantero

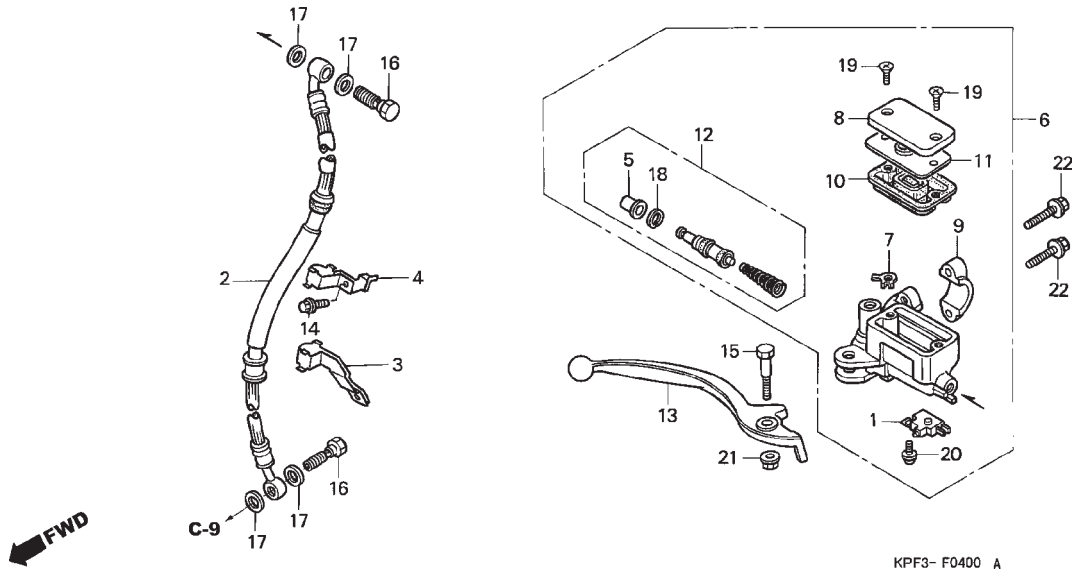

Ref. Nº	N.O.S.	Item de serviço	T.M.O.
1	6151B2	Interruptor, Freio Dianteiro	0,1
2	7121A0	Mangueira, Freio Dianteiro	0,4
		• Inclui: Sangria freios	
6	712105	Cilindro Mestre, Freio Dianteiro	0,4
		• Inclui: Sangria freios	
10	7121G6	Diafragma, Cilindro Mestre Freio Dianteiro	0,1
12	7121G9	Pistão, Cilindro Mestre Freio Dianteiro	0,4
		• Inclui: Sangria freios	
13	8101C7	Alavanca, Guidão: Direito	0,1
	8101F5	Alavanca, Guidão: Ambos	0,2

Ref. Nº	Nº da peça	Descrição	Qtd. CBX250 6	7	8	9	Nº de série		Tipo
1	35340-MA5-671	Interruptor Comp., Freio Dianteiro	1	1	1	1			BR
	35340-MM5-600		1	1	1	1			CO,2LA,3LA
2	45126-KPF-901	Mangueira Comp., Freio Dianteiro	1	1	1	1			
3	45156-KPF-900	Presilha, Mangueira Freio Dianteiro	1	1	1	1			
4	45156-MY5-610	Presilha, Mangueira Freio	1	1	1	1			
5	45504-410-003	Capa Comp.	1	1	1	1			
6	45510-KBW-305	Cilindro Mestre Comp., Freio Dianteiro	1	1	1	1			BR
	45510-KPF-851		1	1	1	1			CO,2LA,3LA
7	45512-MA6-006	Protetor	1	1	1	1			
8	45513-KV2-901	Tampa, Reservatório Cilindro Mestre	1	1	1	1			BR
	45513-KK1-771		1	1	1	1			CO,2LA,3LA
9	45517-166-006	Suporte, Cilindro Mestre	1	1	1	1			
10	45520-MG7-006	Diafragma	1	1	1	1			
11	45521-HA2-006	Placa, Diafragma	1	1	1	1			
12	45530-471-831	Cilindro Mestre, Jogo	1	1	1	1			
13	53175-KBW-900	Alavanca, Direita	1	1	1	1			
14	90032-GHR-E50	Parafuso, Flange, 6x14	1	1	1	1			
15	90114-KBZ-900	Parafuso, Articulação Alavanca	1	1	1	1			

PROIBIDA A REPRODUÇÃO E DISTRIBUIÇÃO
1010913 - Natsuo - MM - JT

Voltar
Back
Volver

© Moto Honda da Amazônia Ltda.
Todos os direitos reservados.

Ref. Nº	L.O.N.	Service Item	F.R.T.
1	6151B2	Switch, Front Stop	0.1
2	7121A0	Hose, Front Brake	0.4
		• Includes: Bleed Brakes	
6	712105	Cylinder, Front Brake Master	0.4
		• Includes: Bleed Brakes	
10	7121G6	Diaphragm, Front Brake Master Cylinder	0.1
12	7121G9	Piston Set, Front Brake Master	0.4
		• Includes: Bleed Brakes	
13	8101C7	Lever, Handle: Right	0.1
	8101F5	Lever, Handle: Both	0.2

Ref. Nº	Part. Nº	Description	Reqd. Qty. CBX250 6	7	8	9	Serial Nº		Note
1	35340-MA5-671	Switch Assy., FR. Stop	1	1	1	1			BR
	35340-MM5-600		1	1	1	1			CO,2LA,3LA
2	45126-KPF-901	Hose Comp., FR. Brake	1	1	1	1			
3	45156-KPF-900	Clamper, FR. Brake Hose	1	1	1	1			
4	45156-MY5-610	Clamper, Brake Hose	1	1	1	1			
5	45504-410-003	Boot Comp.	1	1	1	1			
6	45510-KBW-305	Cylinder Sub Assy., FR. Brake Master	1	1	1	1			BR
	45510-KPF-851		1	1	1	1			CO,2LA,3LA
7	45512-MA6-006	Protector	1	1	1	1			
8	45513-KV2-901	Cap, Master Cylinder	1	1	1	1			BR
	45513-KK1-771		1	1	1	1			CO,2LA,3LA
9	45517-166-006	Holder, Master Cylinder	1	1	1	1			
10	45520-MG7-006	Diaphragm	1	1	1	1			
11	45521-HA2-006	Plate, Diaphragm	1	1	1	1			
12	45530-471-831	Cylinder Set, Master	1	1	1	1			
13	53175-KBW-900	Lever, R. Handle	1	1	1	1			
14	90032-GHR-E50	Bolt, Flange, 6x14	1	1	1	1			
15	90114-KBZ-900	Bolt, Handle Lever	1	1	1	1			

Nº de Ref.	N.O.M.O.	Articulo de servicio	THLL
1	6151B2	Interruptor, Freno Delantero	0,1
2	7121A0	Manguera, Freno Delantero	0,4
		• Incluye: Purga de los frenos	
6	712105	Cilindro Maestro, Freno Delantero	0,4
		• Incluye: Purga de los frenos	
10	7121G6	Diafragma, Cilindro Maestro Freno Delantero	0,1
12	7121G9	Pistón, Cilindro Maestro Freno Delantero	0,4
		• Incluye: Purga de los frenos	
13	8101C7	Palanca: Derecho	0,1
	8101F5	Palanca: Ambos	0,2

Nº de Ref.	Nº de pieza	Descripción	Cant. Reqd CBX250 6	7	8	9	Nº de série		Nota
1	35340-MA5-671	Ens Interruptor Freno Delantero	1	1	1	1			BR
	35340-MM5-600		1	1	1	1			CO,2LA,3LA
2	45126-KPF-901	Manguera, Freno Delantero	1	1	1	1			
3	45156-KPF-900	Presilla, Manguera Freno Delantero	1	1	1	1			
4	45156-MY5-610	Presilla, Manguera Freno	1	1	1	1			
5	45504-410-003	Tapa	1	1	1	1			
6	45510-KBW-305	Cilindro Maestro, Freno Delantero	1	1	1	1			BR
	45510-KPF-851		1	1	1	1			CO,2LA,3LA
7	45512-MA6-006	Protector	1	1	1	1			
8	45513-KV2-901	Cubierta, Cilindro Maestro	1	1	1	1			BR
	45513-KK1-771		1	1	1	1			CO,2LA,3LA
9	45517-166-006	Soporte, Cilindro Maestro	1	1	1	1			
10	45520-MG7-006	Diafragma	1	1	1	1			
11	45521-HA2-006	Placa, Diafragma	1	1	1	1			
12	45530-471-831	Ens Cilindro Maestro	1	1	1	1			
13	53175-KBW-900	Palanca, Derecha	1	1	1	1			
14	90032-GHR-E50	Perno, Reborde, 6x14	1	1	1	1			
15	90114-KBZ-900	Perno, Palanca	1	1	1	1			

PROIBIDA A REPRODUÇÃO E DISTRIBUIÇÃO
1010913 - Matsuo - MM - JT

Voltar
Back
Volver

© Moto Honda da Amazônia Ltda.
Todos os direitos reservados.

C-4

Cilindro Mestre Freio Dianteiro

Fr. Brake Master Cylinder

Cilindro Maestro Freno Delantero

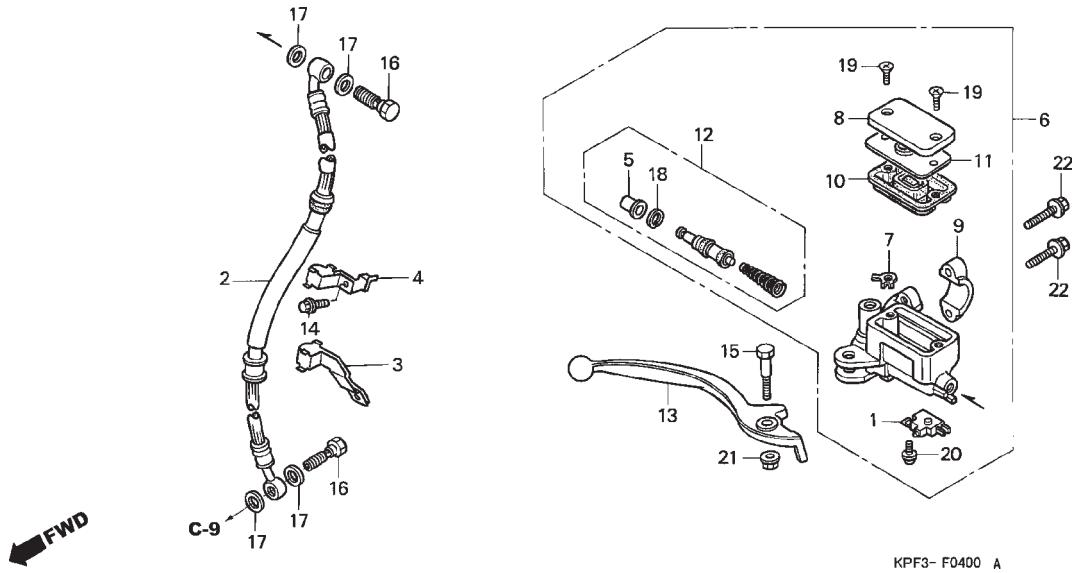

Ref. Nº	N.O.S.	Item de serviço	T.M.O.

Ref. Nº	Nº da peça	Descrição	Qtd. CBX250 6	7	8	9	Nº de série		Tipo
16	90145-MS9-612	Parafuso, Óleo, 10x22	2	2	2	2			
17	90545-300-000	Arruela, Parafuso Óleo	4	4	4	4			
18	90651-MA5-671	Anel, Elástico	1	1	1	1			
19	93600-04012-1G	Parafuso, Phillips, 4x12	2	2	2	2			
20	93893-04012-17	Parafuso, Arruela, 4x12	1	1	1	1			
21	94050-06000	Porca, Flange, 6mm	1	1	1	1			
22	90032-GHR-E90	Parafuso, Flange, 6x22	2	2	2	2			

PROIBIDA A REPRODUÇÃO E DISTRIBUIÇÃO
1010913 - Matsuo - MM - JT

© Moto Honda da Amazônia Ltda.
Todos os direitos reservados.

Ref. Nº	L.O.N.	Service Item	F.R.T.	Ref. Nº	Part. Nº	Description	Reqd. Qty. CBX250 6	7	8	9	Serial Nº		Note
				16	90145-MS9-612	Bolt, Oil, 10x22	2	2	2	2			
				17	90545-300-000	Washer, Oil Bolt	4	4	4	4			
				18	90651-MA5-671	Circlip	1	1	1	1			
				19	93600-04012-1G	Screw, Flat, 4x12	2	2	2	2			
				20	93893-04012-17	Screw-Washer, 4x12	1	1	1	1			
				21	94050-06000	Nut, Flange, 6mm	1	1	1	1			
				22	90032-GHR-E90	Bolt, Flange, 6x22	2	2	2	2			

Nºde Ref.	N.O.M.O.	Articulo de servicio	THLL	Nº de Ref.	Nº de pieza	Descripción	Cant. Reqd CBX250 6	7	8	9	Nº de série		Nota
				16	90145-MS9-612	Perno, Aceite, 10x22	2	2	2	2			
				17	90545-300-000	Arandela, Perno Aceite	4	4	4	4			
				18	90651-MA5-671	Anillo Elastico	1	1	1	1			
				19	93600-04012-1G	Tornillo, Alomado, 4x12	2	2	2	2			
				20	93893-04012-17	Tornillo, Arandela, 4x12	1	1	1	1			
				21	94050-06000	Tuerca, Reborde, 6mm	1	1	1	1			
				22	90032-GHR-E90	Perno, Reborde, 6x22	2	2	2	2			

PROIBIDA A REPRODUÇÃO E DISTRIBUIÇÃO
1010913 - Matsuo - MM - JT

Voltar
Back
Volver

© Moto Honda da Amazônia Ltda.
Todos os direitos reservados.

C-5

Guidão • Mesa Superior

Handle Pipe • Top Bridge

Tubo Manubrio • Puente Superior

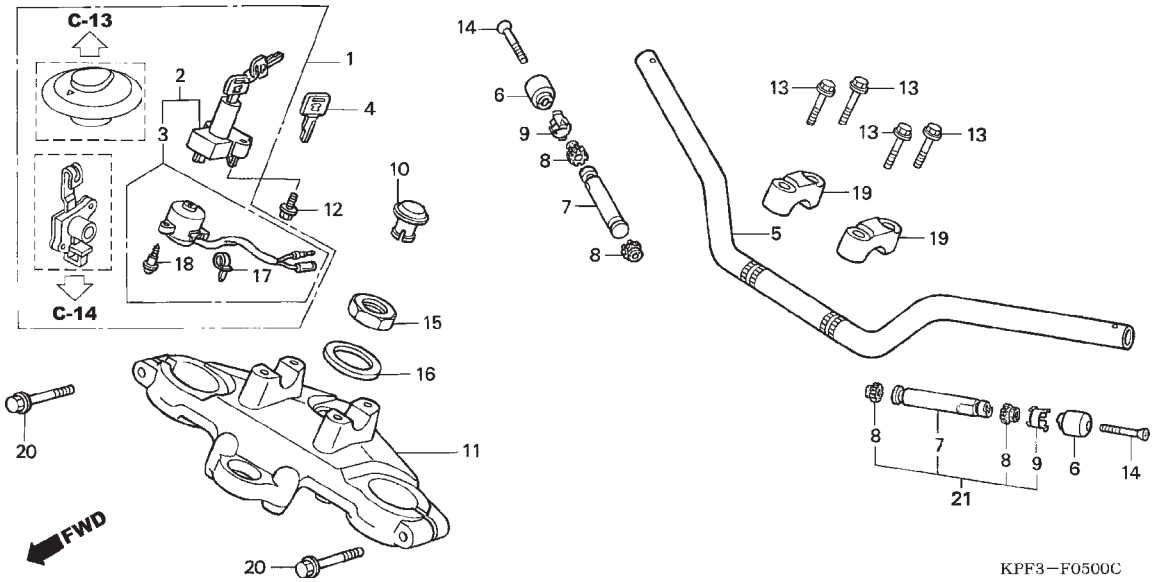

Ref. Nº	N.O.S.	Item de serviço	T.M.O.
1	6151A1	Chaves, Jogo	0,8
2	615145	Interruptor, Ignição & Trava	0,6
3	6151C2	Base, Contato	0,6
5	810100	Guidão	0,5
7	8101D6	Peso B, Guidão: Esquerdo	0,2
	8101D7	Peso B, Guidão: Direito	0,2
	8101D8	Peso B, Guidão: Ambos	0,4
11	510110	Mesa Superior	0,7

Ref. Nº	Nº da peça	Descrição	Qtd. CBX250 6	7	8	9	Nº de série	Tipo
1	35010-KPF-960	Chaves, Jogo	1	1	–	–		
	35010-KPF-961		–	–	1	1		
2	35100-KPF-960	Interruptor Comp., Ignição & Trava	1	1	–	–		
	35100-KPF-961		–	–	1	1		
3	35101-KPF-960	Base Comp., Contato	1	1	1	1		
4	35127-KPF-960	Chave	(1)	(1)	(1)	(1)		
5	53100-KPF-900	Guidão	1	1	1	1		
6	53104-KBW-900	Peso, Guidão	2	2	2	2		
7	53104-KR3-000	Peso B, Guidão	2	2	2	2		
8	53107-MB6-630	Borracha B, Peso Guidão	4	4	4	4		
9	53108-MB6-630	Anel, Peso Guidão	2	2	2	2		
10	53208-KGA-900	Tampa, Coluna Direção	1	1	1	1		
11	53230-KPF-910	Mesa Superior	1	1	1	1		
12	90105-KBB-900	Parafuso, Fixação Interruptor	2	2	2	2		
13	90111-362-000	Parafuso, Flange, 8x36	4	4	4	4		
14	90191-MJ0-940	Parafuso, Phillips, 6x40	2	2	2	2		
15	90304-KGA-900	Porca, Coluna Direção	1	1	1	1		
16	90503-KGA-900	Arruela, Coluna Direção	1	1	1	1		
17	91058-MG9-681	Presilha, Auto-Travante	1	1	–	–		
	91058-KPE-730		–	–	1	1		
18	91059-MK4-601	Parafuso, Fixação, 3x16	3	3	–	–		
	91059-KPE-730	Parafuso, Fixação, 3x60	–	–	3	3		
19	53131-KBB-950ZC	Suporte, Superior Guidão *NH109MS*Prata Shot Metálica Especial	2	2	2	2		
20	90037-GHR-760	Parafuso, Flange, 8x40	2	2	2	2		

PROIBIDA A REPRODUÇÃO E DISTRIBUIÇÃO
Jaqueline - Matsuo - MM - JT

© Moto Honda da Amazônia Ltda.
Todos os direitos reservados.

Ref. Nº	L.O.N.	Service Item	F.R.T.
1	6151A1	Key Set	0.8
2	615145	Switch, Combination & Lock	0.6
3	6151C2	Base, Contact	0.6
5	810100	Pipe, Steering Handle	0.5
7	8101D6	Weight B, Handle: Left	0.2
	8101D7	Weight B, Handle: Right	0.2
	8101D8	Weight B, Handle: Both	0.4
11	510110	Bridge, Fork Top	0.7

Ref. Nº	Part. Nº	Description	Reqd. Qty. CBX250 6	7	8	9	Serial Nº		Note
1	35010-KPF-960	Key Set	1	1	–	–			
	35010-KPF-961		–	–	1	1			
2	35100-KPF-960	Switch Assy., Combination & Lock	1	1	–	–			
	35100-KPF-961		–	–	1	1			
3	35101-KPF-960	Base Comp., Contact	1	1	1	1			
4	35127-KPF-960	Key, Blank	(1)	(1)	(1)	(1)			
5	53100-KPF-900	Pipe Comp., Steering Handle	1	1	1	1			
6	53104-KBW-900	Weight, Steering Handle	2	2	2	2			
7	53104-KR3-000	Weight B, Handle	2	2	2	2			
8	53107-MB6-630	Rubber B, Handle Weight	4	4	4	4			
9	53108-MB6-630	Ring, Handle Weight Snap	2	2	2	2			
10	53208-KGA-900	Cap, Steering Stem	1	1	1	1			
11	53230-KPF-910	Bridge, Fork Top	1	1	1	1			
12	90105-KBB-900	Bolt, Combination Switch Setting	2	2	2	2			
13	90111-362-000	Bolt, Flange, 8x36	4	4	4	4			
14	90191-MJ0-940	Screw, Oval, 6x40	2	2	2	2			
15	90304-KGA-900	Nut, Steering Stem	1	1	1	1			
16	90503-KGA-900	Washer, Steering Stem	1	1	1	1			
17	91058-MG9-681	Band, Self Lock	1	1	–	–			
	91058-KPE-730		–	–	1	1			
18	91059-MK4-601	Screw, Tapping, 3x16	3	3	–	–			
	91059-KPE-730	Screw, Tapping, 3x60	–	–	3	3			
19	53131-KBB-950ZC	Holder, Upper							
		NH109MS . Shot Silver Metallic Special	2	2	2	2			
20	90037-GHR-760	Bolt, Flange, 8x40	2	2	2	2			

Nºde Ref.	N.O.M.O.	Articulo de servicio	THLL
1	6151A1	Ens Llave	0,8
2	615145	Ens Interruptor Encendido y Bloqueador	0,6
3	6151C2	Base, Contacto	0,6
5	810100	Tubo Manubrio	0,5
7	8101D6	Peso B, Tubo Manubrio: Izquierdo	0,2
	8101D7	Peso B, Tubo Manubrio: Derecho	0,2
	8101D8	Peso B, Tubo Manubrio: Ambos	0,4
11	510110	Puente Superior Tubo Manubrio	0,7

Nº de Ref.	Nº de pieza	Descripción	Cant. Reqd CBX250 6	7	8	9	Nº de série		Nota
1	35010-KPF-960	Ens Llave	1	1	–	–			
	35010-KPF-961		–	–	1	1			
2	35100-KPF-960	Ens Interruptor Encendido y Bloqueador	1	1	–	–			
	35100-KPF-961		–	–	1	1			
3	35101-KPF-960	Base, Contacto	1	1	1	1			
4	35127-KPF-960	Llave	(1)	(1)	(1)	(1)			
5	53100-KPF-900	Tubo Manubrio	1	1	1	1			
6	53104-KBW-900	Peso, Tubo Manubrio	2	2	2	2			
7	53104-KR3-000	Peso B, Tubo Manubrio	2	2	2	2			
8	53107-MB6-630	Goma B, Tubo Manubrio	4	4	4	4			
9	53108-MB6-630	Anillo, Peso Tubo Manubrio	2	2	2	2			
10	53208-KGA-900	Cubierta, Varilla Dirección	1	1	1	1			
11	53230-KPF-910	Puente Superior Tubo Manubrio	1	1	1	1			
12	90105-KBB-900	Perno, Fijación Interruptor	2	2	2	2			
13	90111-362-000	Perno, Reborde, 8x36	4	4	4	4			
14	90191-MJ0-940	Tornillo, Alomado, 6x40	2	2	2	2			
15	90304-KGA-900	Tuerca, Varilla Dirección	1	1	1	1			
16	90503-KGA-900	Arandela, Varilla Dirección	1	1	1	1			
17	91058-MG9-681	Presilla, Auto Trabante	1	1	–	–			
	91058-KPE-730		–	–	1	1			
18	91059-MK4-601	Perno, Fijación, 3x16	3	3	–	–			
	91059-KPE-730	Perno, Fijación, 3x60	–	–	3	3			
19	53131-KBB-950ZC	Soporte, Superior Tubo Manubrio							
		NH109MS Plata Shot Metalica Especial	2	2	2	2			
20	90037-GHR-760	Perno, Reborde, 8x40	2	2	2	2			

PROIBIDA A REPRODUÇÃO E DISTRIBUIÇÃO
10/08/15 - Matsuo - MN - JT

Voltar
Back
Volver

© Moto Honda da Amazônia Ltda.
Todos os direitos reservados.

C-6

Coluna de Direção

Steering Stem

Varilla Dirección

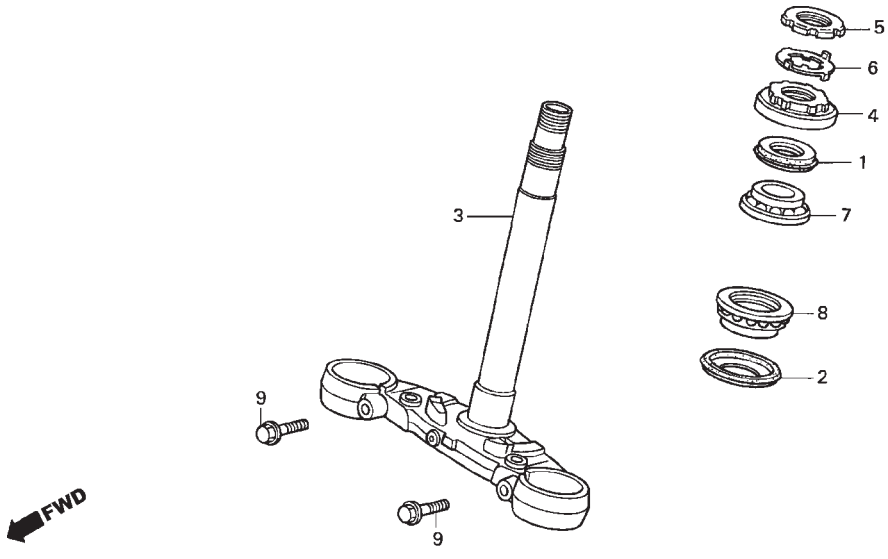

Ref. Nº	N.O.S.	Item de serviço	T.M.O.
3	510100	Coluna ou Eixo Comp. , Direção	1,1
4	5101B2	Porca Superior, Coluna Direção	0,5
7	5101B6	Rolamento, Coluna Direção: Superior	1,1
	5101C7	Rolamento, Coluna Direção: Ambos	1,3
8	5101B7	Rolamento, Coluna Direção: Inferior	1,3
	5101C7	Rolamento, Coluna Direção: Ambos	1,3

Ref. Nº	Nº da peça	Descrição	Qtd. CBX250 6	7	8	9	Nº de série		Tipo
1	53213-KPF-960	Retentor Pó, Superior Coluna Direção	1	1	1	1			
2	53214-KPF-960	Retentor Pó, (STRG LWR)	1	1	1	1			
3	53200-KPF-900	Coluna, Direção	1	1	1	1			
4	53220-422-000	Porca Superior, Coluna Direção	1	1	1	1			
5	90302-425-830	Porca B Superior, Coluna Direção	1	1	1	1			
6	90506-425-830	Arruela, Trava	1	1	1	1			
7	91015-KT8-005	Rolamento, Superior Coluna Direção (KOYO)	1	1	1	1			
8	91016-KT8-005	Rolamento, Inferior Coluna Direção (KOYO)	1	1	1	1			
9	90038-GHR-F40	Parafuso, Flange, 10x35	2	2	2	2			

PROIBIDA A REPRODUÇÃO E DISTRIBUIÇÃO
1010913 - Matsuo - MM - JT

Voltar
Back
Volver

© Moto Honda da Amazônia Ltda.
Todos os direitos reservados.

Ref. Nº	L.O.N.	Service Item	F.R.T.
3	510100	Stem Or Shaft Assy., Steering	1.1
4	5101B2	Thread, Steering Head Top	0.5
7	5101B6	Bearing, Head Pipe: Upper	1.1
	5101C7	Bearing, Head Pipe: Both	1.3
8	5101B7	Bearing, Head Pipe: Lower	1.3
	5101C7	Bearing, Head Pipe: Both	1.3

Ref. Nº	Part. Nº	Description	Reqd. Qty. CBX250 6	7	8	9	Serial Nº		Note
1	53213-KPF-960	Dust Seal, Steering Upper	1	1	1	1			
2	53214-KPF-960	Dust Seal,(STRG LWR)	1	1	1	1			
3	53200-KPF-900	Stem Sub Assy., Steering	1	1	1	1			
4	53220-422-000	Thread Comp., Steering Head Top	1	1	1	1			
5	90302-425-830	Thread B, Steering Head Top	1	1	1	1			
6	90506-425-830	Washer, Lock	1	1	1	1			
7	91015-KT8-005	Bearing, Head Pipe Upper (KOYO)	1	1	1	1			
8	91016-KT8-005	Bearing, Head Pipe Under (KOYO)	1	1	1	1			
9	90038-GHR-F40	Bolt, Flange, 10x35	2	2	2	2			

Nº de Ref.	N.O.M.O.	Articulo de servicio	THLL
3	510100	Varilla o Eje, Dirección	1,1
4	5101B2	Tuerca Superior, Varilla Dirección	0,5
7	5101B6	Cojinete, Varilla Dirección: Superior	1,1
	5101C7	Cojinete, Varilla Dirección: Ambos	1,3
8	5101B7	Cojinete, Varilla Dirección: Inferior	1,3
	5101C7	Cojinete, Varilla Dirección: Ambos	1,3

Nº de Ref.	Nº de pieza	Descripción	Cant. Reqd CBX250 6	7	8	9	Nº de série		Nota
1	53213-KPF-960	Guardapolvo, Superior Varilla Dirección	1	1	1	1			
2	53214-KPF-960	Guardapolvo (STRG LWR)	1	1	1	1			
3	53200-KPF-900	Varilla Dirección	1	1	1	1			
4	53220-422-000	Tuerca Superior, Varilla Dirección	1	1	1	1			
5	90302-425-830	Tuerca B Superior, Varilla Dirección	1	1	1	1			
6	90506-425-830	Arandela Traba	1	1	1	1			
7	91015-KT8-005	Cojinete, Superior Varilla Dirección (KOYO)	1	1	1	1			
8	91016-KT8-005	Cojinete, Inferior Varilla Dirección (KOYO)	1	1	1	1			
9	90038-GHR-F40	Perno, Reborde, 10x35	2	2	2	2			

PROIBIDA A REPRODUÇÃO E DISTRIBUIÇÃO
1010913 - Matsuo - MM - JT

Voltar
Back
Volver

© Moto Honda da Amazônia Ltda.
Todos os direitos reservados.

C-7

Para-lama Dianteiro

Front Fender

Guardafango Delantero

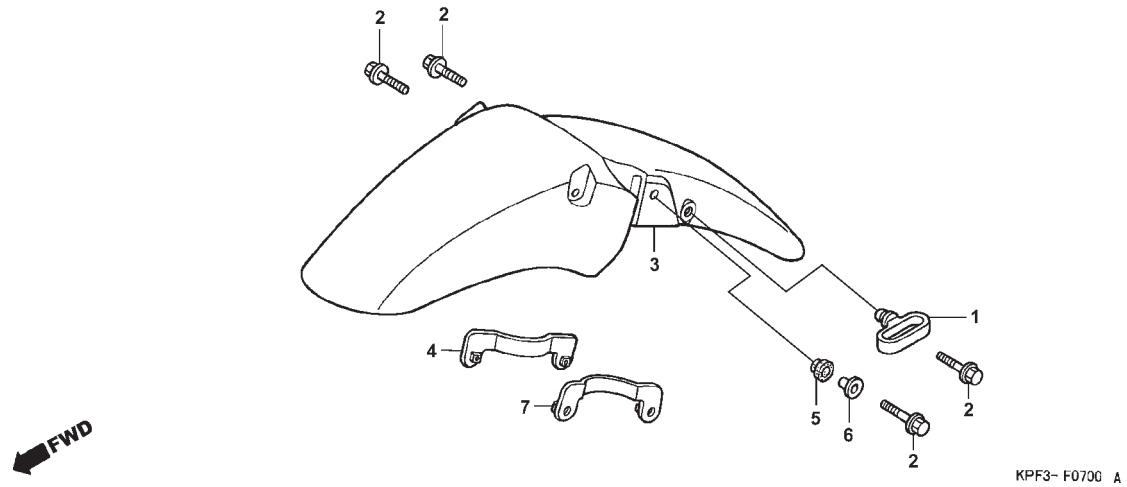

Ref. Nº	N.O.S.	Item de serviço	T.M.O.
3		(6)	
	4131B7	Para-lama, Dianteiro	0,2

Ref. Nº	Nº da peça	Descrição	Qtd. CBX250 6	7	8	9	Nº de série		Tipo
1	45451-473-000	Guia, Cabo Para-lama Dianteiro	1	1	1	1	.....	.....	.....
2	90004-GHB-670	Parafuso, Flange, 6x25 (NSHF)	4	4	4	4	.....	.....	.....
3	61100-KPF-910ZB	Para-lama Dianteiro, Comp.							
		NH1 ..... Preto	1	1	1	1	.....	.....	.....
	61100-KPF-910ZE	*NH411M* ..... Prata Force Metálica	1	1	–	–	.....	.....	.....
	61100-KPF-910ZJ	*R306C* ..... Vermelho Guarana Candy	1	1	–	–	.....	.....	.....
	61100-KPF-910ZK	*Y198* ..... Amarelo Topázio	–	1	1	1	.....	.....	.....
	61100-KPF-910ZL	*NH455M* ..... Prata Lumiar Metálica	–	–	1	1	.....	.....	.....
	61100-KPF-910ZM	*R206* ..... Vermelho Maceio	–	–	1	1	.....	.....	.....
4	61102-KPF-910	Placa, Direita Para-lama Dianteiro	1	1	1	1	.....	.....	.....
5	61103-KPF-910	Coxim, Fixação Para-lama Dianteiro	4	4	4	4	.....	.....	.....
6	61105-KPF-910	Bucha, Fixação Para-lama Dianteiro	4	4	4	4	.....	.....	.....
7	61107-KPF-910	Placa, Esquerda Para-lama Dianteiro	1	1	1	1	.....	.....	.....

PROIBIDA A REPRODUÇÃO E DISTRIBUIÇÃO
1010913 - Matsuo - MM - JT

Voltar
Back
Volver

© Moto Honda da Amazônia Ltda.
Todos os direitos reservados.

Ref. Nº	L.O.N.	Service Item	F.R.T.
3		(6)	
	4131B7	Fender, Front	0.2

Ref. Nº	Part. Nº	Description	Reqd. Qty. CBX250 6	7	8	9	Serial Nº		Note
1	45451-473-000	Guide, FR. Fender Cable	1	1	1	1			
2	90004-GHB-670	Bolt, Flange, 6x25 (NSHF)	4	4	4	4			
3	61100-KPF-910ZB	Fender Comp., FR.							
		NH1 Black	1	1	1	1			
	61100-KPF-910ZE	*NH411M* Force Silver Metallic	1	1	–	–			
	61100-KPF-910ZJ	*R306C* Candy Guarana Red	1	1	–	–			
	61100-KPF-910ZK	*Y198* Yellow Topazio	–	1	1	1			
	61100-KPF-910ZL	*NH455M* Lumiar Silver Metallic	–	–	1	1			
	61100-KPF-910ZM	*R206* Maceio Red	–	–	1	1			
4	61102-KPF-910	Plate, R. FR. Fender	1	1	1	1			
5	61103-KPF-910	Rubber, FR. Fender Mounting	4	4	4	4			
6	61105-KPF-910	Collar, FR. Fender Mounting	4	4	4	4			
7	61107-KPF-910	Plate, L. FR. Fender	1	1	1	1			

Nº de Ref.	N.O.M.O.	Articulo de servicio	THLL
3		(6)	
	4131B7	Guardafango Delantero	0,2

Nº de Ref.	Nº de pieza	Descripción	Cant. Reqd CBX250 6	7	8	9	Nº de série		Nota
1	45451-473-000	Guia, Cable Guardafango Delantero	1	1	1	1			
2	90004-GHB-670	Perno, Reborde, 6x25 (NSHF)	4	4	4	4			
3	61100-KPF-910ZB	Guardafango Delantero							
		NH1 Negro	1	1	1	1			
	61100-KPF-910ZE	*NH411M* Plata Force Metalica	1	1	–	–			
	61100-KPF-910ZJ	*R306C* Rojo Guarana Candy	1	1	–	–			
	61100-KPF-910ZK	*Y198* Amarillo Topazio	–	1	1	1			
	61100-KPF-910ZL	*NH455M* Plata Lumiar Metalica		–	1	1			
	61100-KPF-910ZM	*R206* Rojo Maceio	–	–	1	1			
4	61102-KPF-910	Placa, Derecha Guardafango Delantero	1	1	1	1			
5	61103-KPF-910	Cojin, Fijación Guardafango Delantero	4	4	4	4			
6	61105-KPF-910	Buje, Fijación Guardafango Delantero	4	4	4	4			
7	61107-KPF-910	Placa, Izquierda Guardafango Delantero	1	1	1	1			

PROIBIDA A REPRODUÇÃO E DISTRIBUIÇÃO
1010913 - Matsuo - MM - JT

Voltar
Back
Volver

© Moto Honda da Amazônia Ltda.
Todos os direitos reservados.

C-8

Garfo Dianteiro

Front Fork

Horquilla Delantera

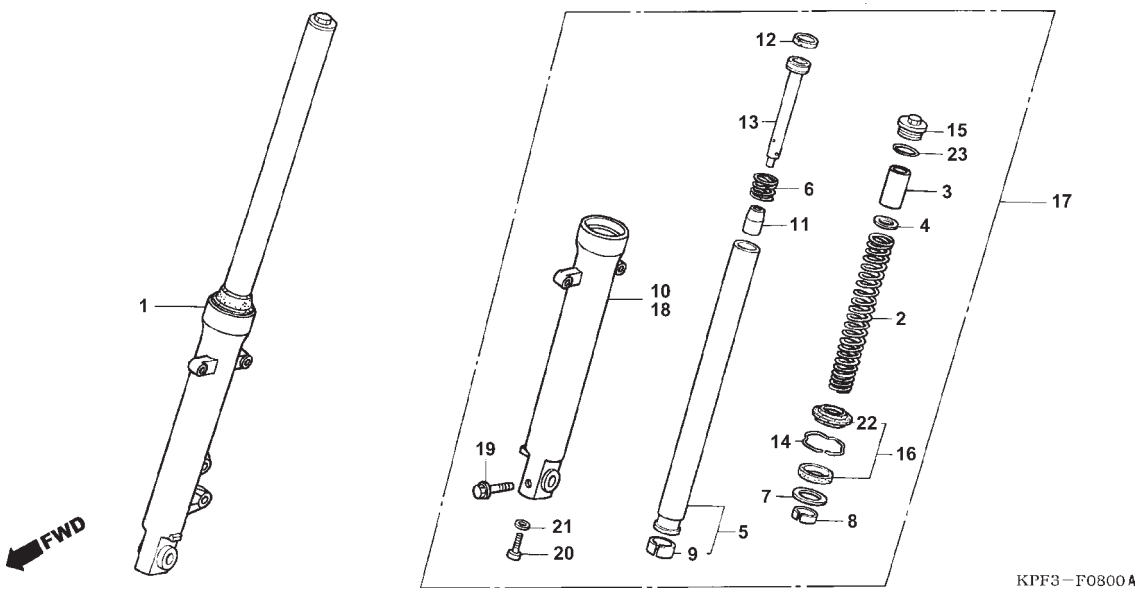

Ref. Nº	N.O.S.	Item de serviço	T.M.O.
1	5111C3	Garfo Comp. , Dianteiro: Direito	0,5
	5111C4	Garfo Comp. , Dianteiro: Ambos	0,7
2	5111C5	Mola, Garfo Dianteiro: Esquerdo	0,2
	5111C6	Mola, Garfo Dianteiro: Direito	0,2
	5111C7	Mola, Garfo Dianteiro: Ambos	0,4
6	5111G2	Cilindro, Garfo Dianteiro: Esquerdo	0,9
	5111G3	Cilindro, Garfo Dianteiro: Direito	0,9
	5111G4	Cilindro, Garfo Dianteiro: Ambos	1,5
11	5111D2	Cilindro, Externo: Direito	0,9
	5111D3	Cilindro, Externo: Ambos	1,5
17		(8,9,10)	
	5111E7	Anel Vedação, Garfo Dianteiro: Esquerdo	0,8
	5111E8	Anel Vedação, Garfo Dianteiro: Direito	0,8
	5111E9	Anel Vedação, Garfo Dianteiro: Ambos	1,3
18	5111C2	Garfo Comp. , Dianteiro: Esquerdo	0,5
	5111C4	Garfo Comp. , Dianteiro: Ambos	0,7
19	5111D1	Cilindro, Externo: Esquerdo	0,9
	5111D3	Cilindro, Externo: Ambos	1,5

Ref. Nº	Nº da peça	Descrição	Qtd. CBX250 6	7	8	9	Nº de série		Tipo
1	51470-KPF-901	Garfo, Dianteiro Direito (SHOWA)	1	1	1	1			
2	51401-KPF-902	Mola, Garfo Dianteiro	2	2	2	2			
3	51403-KR8-751	Espaçador, Mola (SHOWA)	2	2	2	2			
4	51403-ME4-003	Assento, Mola	2	2	2	2			
5	51410-KPF-901	Cilindro, Garfo Dianteiro	2	2	2	2			
6	51411-MG1-003	Mola, Retorno Garfo Dianteiro	2	2	2	2			
7	51412-461-003	Anel, Apoio	2	2	2	2			
8	51414-MN4-003	Bucha, Guia	2	2	2	2			
9	51415-MN4-003	Bucha, Deslizante	2	2	2	2			
10	51420-KPF-901	Cilindro Externo, Garfo Dianteiro Direito	1	1	1	1			
11	51432-KPF-901	Retentor Óleo	2	2	2	2			
12	51437-ML7-691	Anel, Pistão	2	2	2	2			
13	51440-KPF-902	Pistão, Amortecedor	2	2	2	2			
14	51447-KR6-003	Anel, Retenção	2	2	2	2			
15	51450-KAS-901	Parafuso Comp., Garfo Dianteiro	2	2	2	2			
16	51490-KAZ-003	Retentor, Garfo Dianteiro	2	2	2	2			

PROIBIDA A REPRODUÇÃO E DISTRIBUIÇÃO
1010913 - Matsuo - MM - JT

© Moto Honda da Amazônia Ltda.
Todos os direitos reservados.

Ref. Nº	L.O.N.	Service Item	F.R.T.
1	5111C3	Fork Assy., Front: Right	0.5
	5111C4	Fork Assy., Front: Both	0.7
2	5111C5	Spring, Front Fork: Left	0.2
	5111C6	Spring, Front Fork: Right	0.2
	5111C7	Spring, Front Fork: Both	0.4
6	5111G2	Pipe, Front Fork: Left	0.9
	5111G3	Pipe, Front Fork: Right	0.9
	5111G4	Pipe, Front Fork: Both	1.5
11	5111D2	Case, Bottom: Right	0.9
	5111D3	Case, Bottom: Both	1.5
17		(8,9,10)	
	5111E7	Seal Set, Front Fork: Left	0.8
	5111E8	Seal Set, Front Fork: Right	0.8
	5111E9	Seal Set, Front Fork: Both	1.3
18	5111C2	Fork Assy., Front: Left	0.5
	5111C4	Fork Assy., Front: Both	0.7
19	5111D1	Case, Bottom: Left	0.9
	5111D3	Case, Bottom: Both	1.5

Ref. Nº	Part. Nº	Description	Reqd. Qty. CBX250 6	7	8	9	Serial Nº		Note
1	51470-KPF-901	Fork Assy., R. FR. (SHOWA)	1	1	1	1			
2	51401-KPF-902	Spring, FR. Cushion	2	2	2	2			
3	51403-KR8-751	Collar, Spring (SHOWA)	2	2	2	2			
4	51403-ME4-003	Seat, Spring	2	2	2	2			
5	51410-KPF-901	Pipe Comp., FR. Fork	2	2	2	2			
6	51411-MG1-003	Spring, FR. Fork Rebound	2	2	2	2			
7	51412-461-003	Ring, Back Up	2	2	2	2			
8	51414-MN4-003	Bush, Guide	2	2	2	2			
9	51415-MN4-003	Bush, Slider	2	2	2	2			
10	51420-KPF-901	Case, R. Bottom	1	1	1	1			
11	51432-KPF-901	Piece, Oil Lock	2	2	2	2			
12	51437-ML7-691	Ring, Piston	2	2	2	2			
13	51440-KPF-902	Pipe, Seat	2	2	2	2			
14	51447-KR6-003	Ring, Oil Seal Stopper	2	2	2	2			
15	51450-KAS-901	Bolt Comp., FR. Fork	2	2	2	2			
16	51490-KAZ-003	Seal Set, FR. Fork	2	2	2	2			

Nº de Ref.	N.O.M.O.	Articulo de servicio	THLL
1	5111C3	Horquilla, Delantera: Derecho	0,5
	5111C4	Horquilla, Delantera: Ambos	0,7
2	5111C5	Resorte, Horquilla Delantera: Izquierdo	0,2
	5111C6	Resorte, Horquilla Delantera: Derecho	0,2
	5111C7	Resorte, Horquilla Delantera: Ambos	0,4
6	5111G2	Tubo, Horquilla Delantera: Izquierdo	0,9
	5111G3	Tubo, Horquilla Delantera: Derecho	0,9
	5111G4	Tubo, Horquilla Delantera: Ambos	1,5
11	5111D2	Cilindro, Externo: Derecho	0,9
	5111D3	Cilindro, Externo: Ambos	1,5
17		(8,9,10)	
	5111E7	Sello, Horquilla Delantera: Izquierdo	0,8
	5111E8	Sello, Horquilla Delantera: Derecho	0,8
	5111E9	Sello, Horquilla Delantera: Ambos	1,3
18	5111C2	Cilindro, Horquilla Delantera: Izquierdo	0,5
	5111C4	Cilindro, Horquilla Delantera: Ambos	0,7
19	5111D1	Cilindro, Externo: Izquierdo	0,9
	5111D3	Cilindro, Externo: Ambos	1,5

Nº de Ref.	Nº de pieza	Descripción	Cant. Reqd CBX250 6	7	8	9	Nº de série		Nota
1	51470-KPF-901	Horquilla, Delantera Derecha (SHOWA)	1	1	1	1			
2	51401-KPF-902	Resorte, Horquilla Delantera	2	2	2	2			
3	51403-KR8-751	Espaciador, Resorte (SHOWA)	2	2	2	2			
4	51403-ME4-003	Asiento, Resorte	2	2	2	2			
5	51410-KPF-901	Tubo Dellantero	2	2	2	2			
6	51411-MG1-003	Resorte, Retorno	2	2	2	2			
7	51412-461-003	Anillo, Refuerzo	2	2	2	2			
8	51414-MN4-003	Buje, Guia	2	2	2	2			
9	51415-MN4-003	Buje, Deslizadora	2	2	2	2			
10	51420-KPF-901	Cilindro, Derecho Externo Horquilla Delantera	1	1	1	1			
11	51432-KPF-901	Sello Aceite	2	2	2	2			
12	51437-ML7-691	Anillo, Pistón	2	2	2	2			
13	51440-KPF-902	Pistón, Amortiguador	2	2	2	2			
14	51447-KR6-003	Anillo, Retención	2	2	2	2			
15	51450-KAS-901	Perno, Horquilla Delantera	2	2	2	2			
16	51490-KAZ-003	Sello, Horquilla Delantera	2	2	2	2			

PROIBIDA A REPRODUÇÃO E DISTRIBUIÇÃO
1010913 - Matsuo - MH - T

Voltar
Back
Volver

© Moto Honda da Amazônia Ltda.
Todos os direitos reservados.

C-8

Garfo Dianteiro

Front Fork

Horquilla Delantera

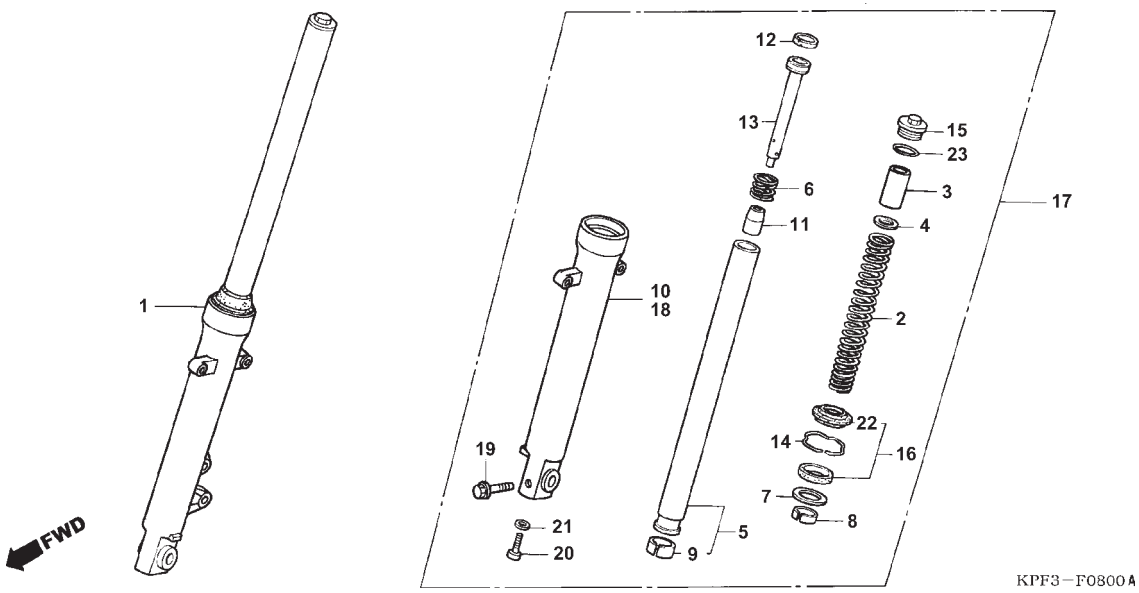

Ref. Nº	N.O.S.	Item de serviço	T.M.O.

Ref. Nº	Nº da peça	Descrição	Qtd. CBX250 6	7	8	9	Nº de série	Tipo
17	51500-KPF-902	Garfo, Dianteiro Esquerdo (SHOWA)	1	1	1	1		
18	51520-KPF-901	Cilindro Externo, Garfo Dianteiro Esquerdo	1	1	1	1		
19	90109-MR7-000	Parafuso, Flange, 8x45	1	1	1	1		
20	90116-KV3-701	Parafuso, Allen, 8mm	2	2	2	2		
21	90544-283-000	Arruela, Especial, 8mm	2	2	2	2		
22	91254-KAZ-003	Retentor Pó	2	2	2	2		
23	91357-ME4-003	Anel, Vedação, 27,7x3,5	2	2	2	2		

PROIBIDA A REPRODUÇÃO E DISTRIBUIÇÃO
1010913 - Matsuo - MM - JT

Voltar
Back
Volver

© Moto Honda da Amazônia Ltda.
Todos os direitos reservados.

Ref. Nº	L.O.N.	Service Item	F.R.T.	Ref. Nº	Part. Nº	Description	Reqd. Qty. CBX250 6	7	8	9	Serial Nº		Note
				17	51500-KPF-902	Fork Assy., L. FR. (SHOWA)	1	1	1	1			
				18	51520-KPF-901	Case, L. Bottom	1	1	1	1			
				19	90109-MR7-000	Bolt, Flange, 8x45	1	1	1	1			
				20	90116-KV3-701	Bolt, Socket, 8mm	2	2	2	2			
				21	90544-283-000	Washer, Special, 8mm	2	2	2	2			
				22	91254-KAZ-003	Dust Seal	2	2	2	2			
				23	91357-ME4-003	O-Ring, 27.7x3.5	2	2	2	2			

Nº de Ref.	N.O.M.O.	Articulo de servicio	THLL	Nº de Ref.	Nº de pieza	Descripción	Cant. Reqd CBX250 6	7	8	9	Nº de série		Nota
				17	51500-KPF-902	Cilindro, Izquierda Externo Horquilla Delantera (SHOWA)	1	1	1	1			
				18	51520-KPF-901	Cilindro Izquierdo Externo Horquilla Delantera	1	1	1	1			
				19	90109-MR7-000	Perno, Reborde, 8x45	1	1	1	1			
				20	90116-KV3-701	Perno, Allen, 8mm	2	2	2	2			
				21	90544-283-000	Arandela, Especial, 8mm	2	2	2	2			
				22	91254-KAZ-003	Guardapolvo	2	2	2	2			
				23	91357-ME4-003	Anillo O, 27,7x3,5	2	2	2	2			

PROIBIDA A REPRODUÇÃO E DISTRIBUIÇÃO
1010913 - Matsuo - MM - JT

© Moto Honda da Amazônia Ltda.
Todos os direitos reservados.

C-9

Cáliper Freio Dianteiro

Front Brake Caliper

Caliper Freno Delantero

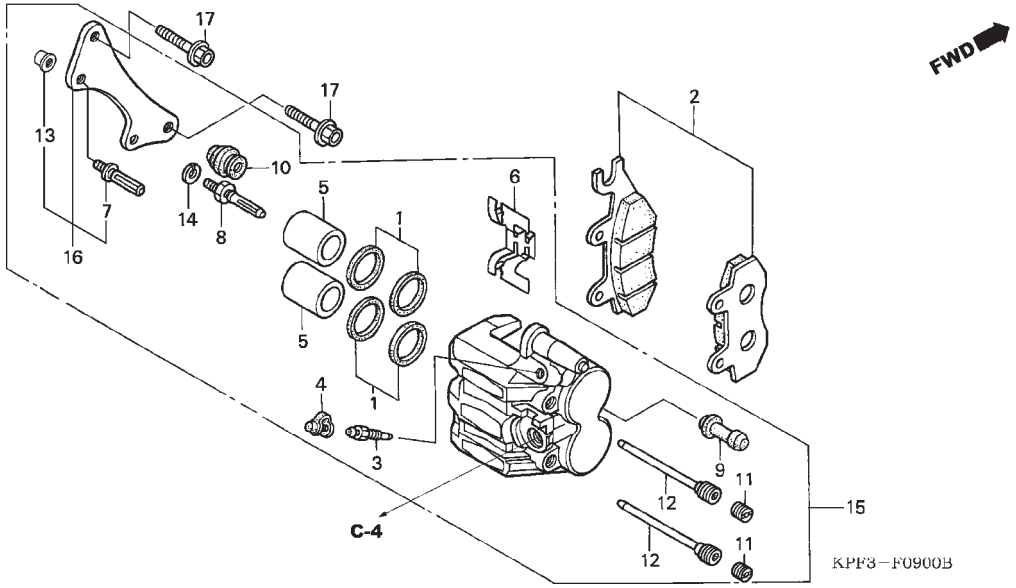

Ref. Nº	N.O.S.	Item de serviço	T.M.O.
2	711115	Sapata (Pastilha), Freio: Dianteiro	0,2
5		(1)	
	7111D1	Pistão, Cáliper Freio Dianteiro	0,5
		• Inclui: Sangria freios	
		• Nota: Mesmo tempo para duas unidades	
15	711130	Cáliper, Freio Dianteiro	0,4
		• Inclui: Sangria freios	
16	7111G0	Suporte, Cáliper Dianteiro	0,2

Ref. Nº	Nº da peça	Descrição	Qtd. CBX250 6	7	8	9	Nº de série		Tipo
1	06451-GE2-405	Anel Vedação, Pistão	2	2	2	2	.....	.....	.....
2	06455-KW6-843	Pastilha, Freio Dianteiro	1	1	–	–	.....	.....	.....
	06455-KW6-844	.....	–	–	1	1	.....	.....	.....
3	43352-568-003	Parafuso, Sangria (NISSIN)	1	1	1	1	.....	.....	.....
4	43353-461-771	Capa, Parafuso Sangria	1	1	1	1	.....	.....	.....
5	45107-MN5-006	Pistão	2	2	2	2	.....	.....	.....
6	45108-ML4-006	Mola, Pastilha	1	1	1	1	.....	.....	.....
7	45131-GE2-006	Pino, Parafuso A	1	1	1	1	.....	.....	.....
8	45131-GZ0-006	Pino, Parafuso	1	1	1	1	.....	.....	.....
9	45132-166-016	Capa, Pino (NISSIN)	1	1	1	1	.....	.....	.....
10	45133-MA3-006	Capa B	1	1	1	1	.....	.....	.....
11	45203-MG3-016	Pino, Plugue	2	2	2	2	.....	.....	.....
12	45215-KA3-732	Pino	2	2	2	2	.....	.....	.....
13	45216-KW6-901	Porca	1	1	1	1	.....	.....	.....
14	45216-166-006	Arruela, Ondulada	1	1	1	1	.....	.....	.....
15	45250-KPF-901	Cáliper Dianteiro Direito	1	1	1	1	.....	.....	.....
16	45290-KGB-611	Suporte, Cáliper Dianteiro Direito	1	1	1	1	.....	.....	.....
17	90155-KY4-901	Parafuso, Flange, 8x25	2	2	2	2	.....	.....	.....

PROIBIDA A REPRODUÇÃO E DISTRIBUIÇÃO
1010913 - Matsuo - MM - JT

Voltar
Back
Volver

© Moto Honda da Amazônia Ltda.
Todos os direitos reservados.

Ref. Nº	L.O.N.	Service Item	F.R.T.
2	711115	Shoe(Pad) Set, Brake: Front	0.2
5		(1)	
	7111D1	Piston, Front Brake Caliper	0.5
		• Includes: Bleed Brakes	
		• NOTE: Same Time For Two Units	
15	711130	Caliper, Front Brake	0.4
		• Includes: Bleed Brakes	
16	7111G0	Bracket, Front Caliper	0.2

Ref. Nº	Part. Nº	Description	Reqd. Qty. CBX250 6	7	8	9	Serial Nº		Note
1	06451-GE2-405	Seal Set, Piston	2	2	2	2			
2	06455-KW6-843	Pad Set, FR.	1	1	–	–			
	06455-KW6-844		–	–	1	1			
3	43352-568-003	Screw, Bleeder (NISSIN)	1	1	1	1			
4	43353-461-771	Cap, Bleeder	1	1	1	1			
5	45107-MN5-006	Piston	2	2	2	2			
6	45108-ML4-006	Spring, Pad	1	1	1	1			
7	45131-GE2-006	Bolt, Pin A	1	1	1	1			
8	45131-GZ0-006	Bolt, Pin	1	1	1	1			
9	45132-166-016	Boot, Pin Bush (NISSIN)	1	1	1	1			
10	45133-MA3-006	Boot B	1	1	1	1			
11	45203-MG3-016	Plug, Pin	2	2	2	2			
12	45215-KA3-732	Pin, Hanger	2	2	2	2			
13	45216-KW6-901	Nut	1	1	1	1			
14	45216-166-006	Washer, Wave	1	1	1	1			
15	45250-KPF-901	Caliper Sub Assy., R. FR.	1	1	1	1			
16	45290-KGB-611	Bracket Sub Assy., R. FR. Brake Caliper	1	1	1	1			
17	90155-KY4-901	Bolt, Flange, 8x25	2	2	2	2			

Nº de Ref.	N.O.M.O.	Articulo de servicio	THLL
2	711115	Zapata (Pastilla) Freno: Delantero	0,2
5		(1)	
	7111D1	Pistón, Caliper Freno Delantero	0,5
		• Incluye: Purga de los frenos	
		• Nota: Mismo tiempo para dos unidades	
15	711130	Caliper, Freno Delantero	0,4
		• Incluye: Purga de los frenos	
16	7111G0	Soporte, Caliper Delantero	0,2

Nº de Ref.	Nº de pieza	Descripción	Cant. Reqd CBX250 6	7	8	9	Nº de série		Nota
1	06451-GE2-405	Anillo, Pistón	2	2	2	2			
2	06455-KW6-843	Pastilla Freno Delantero	1	1	–	–			
	06455-KW6-844		–	–	1	1			
3	43352-568-003	Perno Sangria (NISSIN)	1	1	1	1			
4	43353-461-771	Tapa Perno Sangria	1	1	1	1			
5	45107-MN5-006	Pistón	2	2	2	2			
6	45108-ML4-006	Resorte, Pastilla Freno Delantero	1	1	1	1			
7	45131-GE2-006	Espiga Perno A	1	1	1	1			
8	45131-GZ0-006	Espiga Perno	1	1	1	1			
9	45132-166-016	Capa Pino (NISSIN)	1	1	1	1			
10	45133-MA3-006	Capa B	1	1	1	1			
11	45203-MG3-016	Pino Plugue	2	2	2	2			
12	45215-KA3-732	Pino	2	2	2	2			
13	45216-KW6-901	Tuerca	1	1	1	1			
14	45216-166-006	Arandela, Ondulada	1	1	1	1			
15	45250-KPF-901	Caliper Delantero Derecho	1	1	1	1			
16	45290-KGB-611	Soporte Caliper Delantero Derecho	1	1	1	1			
17	90155-KY4-901	Perno, Reborde, 8x25	2	2	2	2			

PROIBIDA A REPRODUÇÃO E DISTRIBUIÇÃO
1010913 - Matsuo - MN - T

Voltar
Back
Volver

© Moto Honda da Amazônia Ltda.
Todos os direitos reservados.

C-10

Roda Dianteira

Front Wheel

Rueda Delantera

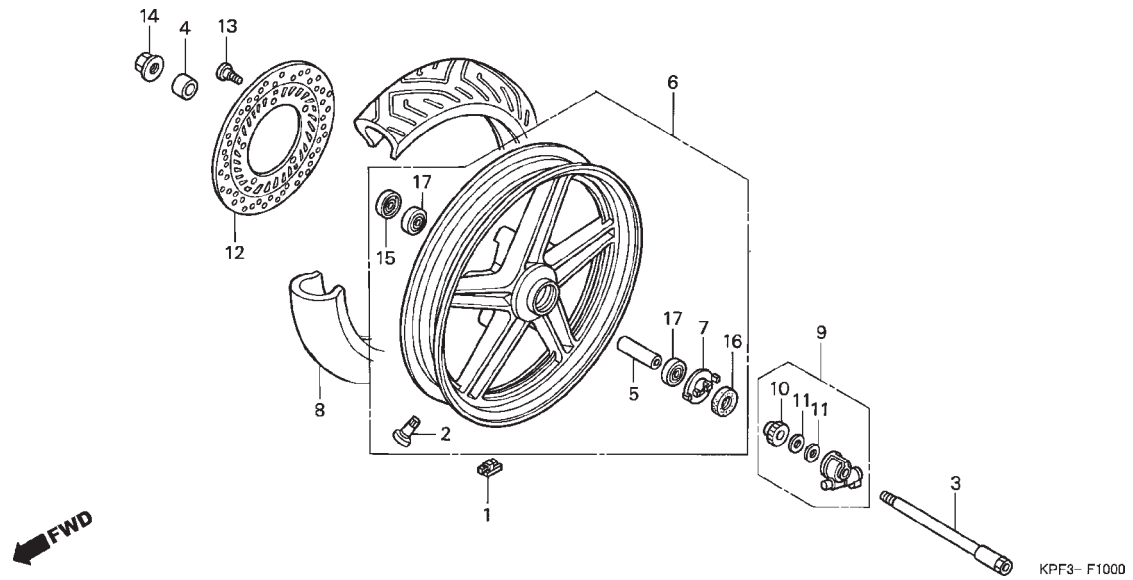

Ref. Nº	N.O.S.	Item de serviço	T.M.O.
1	7101A6	Contrapeso, Balanceador: Dianteiro	0,6
3	710151	Eixo, Roda Dianteira	0,3
6	7101D4	Roda, Dianteira	1,0
		• Inclui: Balanceamento	
8	710139	Pneu, Dianteiro (Um)	0,9
		• Inclui: Balanceamento	
9	710145	Caixa Comp. , Engrenagem Velocímetro	0,3
12	711120	Disco, Freio Dianteiro	0,4
17		(5)	
	710115	Rolamento, Roda, Dianteira (Um)	0,4
	710115G	• Substituição 1 rolamento (adicional)	0,1

Ref. Nº	Nº da peça	Descrição	Qtd. CBX250 6	7	8	9	Nº de série		Tipo
1	42704-MCF-D60	Contrapeso, Balanceador (10G)	N	N	N	N			
	42705-MCF-D60	Contrapeso, Balanceador (20G)	N	N	N	N			
	42706-MCF-D60	Contrapeso, Balanceador (30G)	N	N	N	N			
2	42753-MR4-901	Válvula, Aro (SCHRADER)	1	1	1	1			
3	44301-KPF-910	Eixo, Roda Dianteira	1	1	1	1			
4	44311-KPF-910	Bucha, Roda Dianteira	1	1	1	1			
5	44620-KPF-900	Bucha, Distanciadora Eixo Roda Dianteira	1	1	1	1			
6	44650-KPF-960	Roda, Dianteira	1	1	1	1			
7	44680-410-000	Trava, Engrenagem Velocímetro	1	1	1	1			
8	44711-KPF-901	Pneu, Dianteiro (PIRELLI) (100/80-17 M/C 52C)	1	1	1	1			
9	44800-MF2-013	Caixa Comp., Engrenagem Velocímetro	1	1	1	1			
10	44806-MF2-003	Engrenagem, Velocímetro	1	1	1	1			
11	44809-402-000	Arruela, Engrenagem Velocímetro	2	2	2	2			
12	45251-KPF-900	Disco, Freio Dianteiro	1	1	1	1			
13	90105-MBB-000	Parafuso, Disco Freio Dianteiro, 8x24	5	–	–	–			
	90105-KL8-741		–	5	5	5			
14	90306-KF0-003	Porca, Flange, 12mm	1	1	1	1			
15	91252-MC7-003	Retentor Pó, 22x42x7 (ARAI)	1	1	1	1			
16	91258-410-013	Retentor Pó, 40x50x5 (ARAI)	1	1	1	1			
17	91015-KPF-961	Rolamento, Radial Esferas, 6302 (UU)	2	–	–	–			
	91015-KPF-962		2	–	–	–			
	96150-63020-10	Rolamento, Radial Esferas, 6302 UU	–	2	2	2			

PROIBIDA A REPRODUÇÃO E DISTRIBUIÇÃO
1010313 - Matsuo - MM - JT

Voltar
Back
Volver

© Moto Honda da Amazônia Ltda.
Todos os direitos reservados.

Ref. Nº	L.O.N.	Service Item	F.R.T.
1	7101A6	Weight, Balance: Front	0.6
3	710151	Axle, Front Wheel	0.3
6	7101D4	Front Wheel	1.0
		.Includes: Balance	
8	710139	Front Tire(One)	0.9
		.Includes: Balance	
9	710145	Gearbox Assy., Speedometer	0.3
12	711120	Disc, Front Brake	0.4
17		(5)	
	710115	Bearing, Front Wheel(One)	0.4
	710115G	.Replace 1 Bearing Add	0.1

Ref. Nº	Part. Nº	Description	Reqd. Qty. CBX250 6	7	8	9	Serial Nº		Note
1	42704-MCF-D60	Weight, Balance (10G)	N	N	N	N			
	42705-MCF-D60	Weight, Balance (20G)	N	N	N	N			
	42706-MCF-D60	Weight, Balance (30G)	N	N	N	N			
2	42753-MR4-901	Valve, Rim (SCHRADER)	1	1	1	1			
3	44301-KPF-910	Axle, FR. Wheel	1	1	1	1			
4	44311-KPF-910	Collar, FR. Wheel	1	1	1	1			
5	44620-KPF-900	Collar, FR. Axle Distance	1	1	1	1			
6	44650-KPF-960	Wheel Sub Assy., FR.	1	1	1	1			
7	44680-410-000	Retainer, Gear Box	1	1	1	1			
8	44711-KPF-901	Tire, FR. (PIRELLI) (100/80-17 M/C 52C)	1	1	1	1			
9	44800-MF2-013	Box Assy., Speedometer Gear	1	1	1	1			
10	44806-MF2-003	Gear, Speedometer	1	1	1	1			
11	44809-402-000	Washer, Speedometer Gear	2	2	2	2			
12	45251-KPF-900	Disk, FR. Brake	1	1	1	1			
13	90105-MBB-000	Bolt, Brake Disk, 8x24	5	–	–	–			
	90105-KL8-741		–	5	5	5			
14	90306-KF0-003	Nut, Flange, 12mm	1	1	1	1			
15	91252-MC7-003	Dust Seal, 22x42x7 (ARAI)	1	1	1	1			
16	91258-410-013	Dust Seal, 40x50x5 (ARAI)	1	1	1	1			
17	91015-KPF-961	Bearing, Ball Radial, 6302 (UU)	2	–	–	–			
	91015-KPF-962		2	–	–	–			
	96150-63020-10	Bearing, Ball Radial, 6302 UU	–	2	2	2			

Nº de Ref.	N.O.M.O.	Articulo de servicio	THLL
1	7101A6	Peso, Balancero: Delantero	0,6
3	710151	Eje, Rueda Delantera	0,3
6	7101D4	Rueda Delantera	1
		• Incluye: Balanceo	
8	710139	Neumatico, Delantero (Uno)	0,9
		• Incluye: Balanceo	
9	710145	Ens Caja, Engranaje Velocímetro	0,3
12	711120	Disco, Freno Delantero	0,4
17		(5)	
	710115	Cojinete, Rueda Delantera (Uno)	0,4
	710115G	• Reemplace uno de los cojinetes, agregar	0,1

Nº de Ref.	Nº de pieza	Descripción	Cant. Reqd CBX250 6	7	8	9	Nº de série		Nota
1	42704-MCF-D60	Peso, Balancero (10G)	N	N	N	N			
	42705-MCF-D60	Peso, Balancero (20G)	N	N	N	N			
	42706-MCF-D60	Peso, Balancero (30G)	N	N	N	N			
2	42753-MR4-901	Válvula, Aro (SCHRADER)	1	1	1	1			
3	44301-KPF-910	Eje, Rueda Delantera	1	1	1	1			
4	44311-KPF-910	Buje, Rueda Delantera	1	1	1	1			
5	44620-KPF-900	Buje, Distanciadora Eje Rueda Delantera	1	1	1	1			
6	44650-KPF-960	Ens Rueda Delantera	1	1	1	1			
7	44680-410-000	Traba, Engranaje Velocímetro	1	1	1	1			
8	44711-KPF-901	Neumatico, Delantero (PIRELLI) (100/80-17 M/C 52C)	1	1	1	1			
9	44800-MF2-013	Ens Caja, Engranaje Velocímetro	1	1	1	1			
10	44806-MF2-003	Engranaje, Velocímetro	1	1	1	1			
11	44809-402-000	Arandela, Engranaje Velocímetro	2	2	2	2			
12	45251-KPF-900	Disco, Freno Delantero	1	1	1	1			
13	90105-MBB-000	Perno, Disco Freno, 8x24	5	–	–	–			
	90105-KL8-741		–	5	5	5			
14	90306-KF0-003	Tuerca, Reborde, 12mm	1	1	1	1			
15	91252-MC7-003	Guardapolvo, 22x42x7 (ARAI)	1	1	1	1			
16	91258-410-013	Guardapolvo, 40x50x5 (ARAI)	1	1	1	1			
17	91015-KPF-961	Cojinete Acero Bolas, 6302 (UU)	2	–	–	–			
	91015-KPF-962		2	–	–	–			
	96150-63020-10	Cojinete Acero Bolas, 6302 UU	–	2	2	2			

PROIBIDA A REPRODUÇÃO E DISTRIBUIÇÃO
1010013 - Matsuo - MM - JT

Voltar
Back
Volver

© Moto Honda da Amazônia Ltda.
Todos os direitos reservados.

C-11

Painel Freio Traseiro

Rear Brake Panel

Panel Freno Trasero

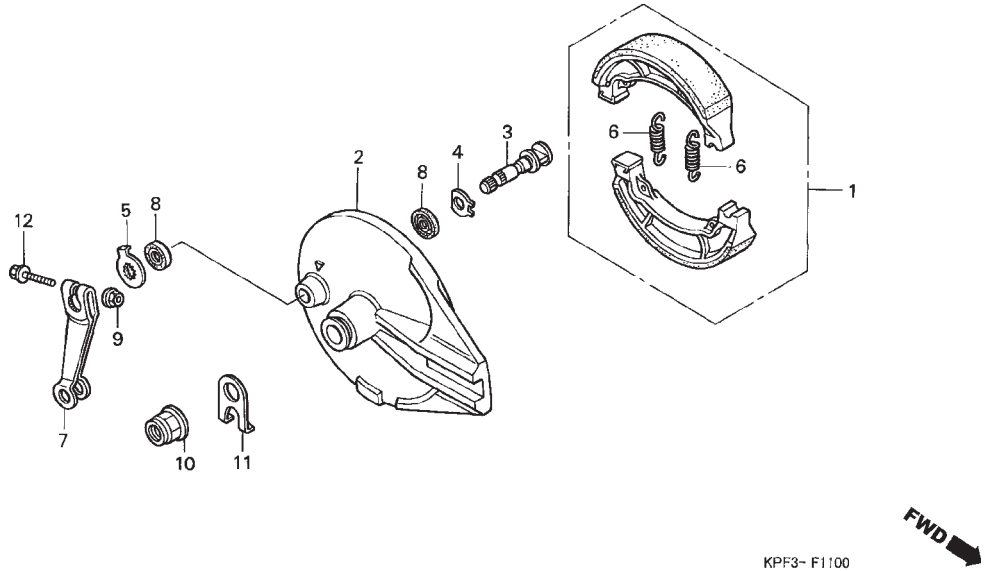

Ref. Nº	N.O.S.	Item de serviço	T.M.O.
1	711140	Sapata (Pastilha) Freio: Traseiro	0,5
2		(3)	
	7111A9	Painel, Freio Traseiro	0,6
7	7111C4	Braço, Freio: Traseiro	0,1

Ref. Nº	Nº da peça	Descrição	Qtd. CBX250 6	7	8	9	Nº de série		Tipo
1	06430-GBJ-K20	Sapata, Freio Traseiro	1	1	1	1	.....	.....	.....
2	43100-KPF-900ZB	Painel Comp., Freio Traseiro							
		NHA59M ..... Cinza Bauxita Metálico	1	1	1	1	.....	.....	.....
3	43141-KPF-900	Came, Freio Traseiro	1	1	1	1	.....	.....	.....
4	43142-KAS-890	Assento, Came Freio Traseiro	1	1	1	1	.....	.....	.....
5	43145-399-000	Indicador, Freio Traseiro	1	1	1	1	.....	.....	.....
6	43151-329-000	Mola, Sapata Freio Traseiro	2	2	2	2	.....	.....	.....
7	43410-KPF-900	Braço, Freio Traseiro	1	1	1	1	.....	.....	.....
8	45134-KB7-005	Retentor Pó, Came Freio (NOK)	2	2	2	2	.....	.....	.....
9	90301-473-003	Porca, U, 6mm	1	1	1	1	.....	.....	.....
10	90305-ME5-003	Porca, Flange, 16mm	1	1	1	1	.....	.....	.....
11	90559-KPF-900	Arruela, Eixo Traseiro	1	1	1	1	.....	.....	.....
12	95701-06038-00	Parafuso, Flange, 6x38	1	1	1	1	.....	.....	.....

PROIBIDA A REPRODUÇÃO E DISTRIBUIÇÃO
1010913 - Matsuo - MM - JT

Voltar
Back
Volver

© Moto Honda da Amazônia Ltda.
Todos os direitos reservados.

Ref. Nº	L.O.N.	Service Item	F.R.T.
1	711140	Shoe(Pad) Set, Brake: Rear	0.5
2		(3)	
	7111A9	Panel, Rear Brake	0.6
7	7111C4	Arm, Brake: Rear	0.1

Ref. Nº	Part. Nº	Description	Reqd. Qty. CBX250 6	7	8	9	Serial Nº		Note
1	06430-GBJ-K20	Shoe Set, Brake	1	1	1	1			
2	43100-KPF-900ZB	Panel Comp., RR. Brake							
		NHA59M Bauxita Gray Metallic	1	1	1	1			
3	43141-KPF-900	Cam, RR. Brake	1	1	1	1			
4	43142-KAS-890	Seat, RR. Brake Cam	1	1	1	1			
5	43145-399-000	Indicator, RR. Brake	1	1	1	1			
6	43151-329-000	Spring, RR. Brake Shoe	2	2	2	2			
7	43410-KPF-900	Arm, RR. Brake	1	1	1	1			
8	45134-KB7-005	Dust Seal, Brake Cam (NOK)	2	2	2	2			
9	90301-473-003	Nut, U, 6mm	1	1	1	1			
10	90305-ME5-003	Nut, Flange, 16mm	1	1	1	1			
11	90559-KPF-900	Washer, RR. Axle	1	1	1	1			
12	95701-06038-00	Bolt, Flange, 6x38	1	1	1	1			

Nºde Ref.	N.O.M.O.	Articulo de servicio	THLL
1	711140	Ens Zapata (Pastilla) Freno:Trasero	0,5
2		(3)	
	7111A9	Panel Freno Trasero	0,6
7	7111C4	Brazo, Freno: Trasero	0,1

Nº de Ref.	Nº de pieza	Descripción	Cant. Reqd CBX250 6	7	8	9	Nº de série		Nota
1	06430-GBJ-K20	Ens Zapata Freno Trasero	1	1	1	1			
2	43100-KPF-900ZB	Panel Freno Trasero							
		NHA59M Gris Bauxita Metalico	1	1	1	1			
3	43141-KPF-900	Came, Freno Trasero	1	1	1	1			
4	43142-KAS-890	Asiento, Came Freno Trasero	1	1	1	1			
5	43145-399-000	Indicador, Freno Trasero	1	1	1	1			
6	43151-329-000	Resorte, Zapata Freno Trasero	2	2	2	2			
7	43410-KPF-900	Brazo, Freno Trasero	1	1	1	1			
8	45134-KB7-005	Guardapolvo,Came Freno (NOK)	2	2	2	2			
9	90301-473-003	Tuerca, U, 6mm	1	1	1	1			
10	90305-ME5-003	Tuerca, Reborde, 16mm	1	1	1	1			
11	90559-KPF-900	Arandela, Eje Trasero	1	1	1	1			
12	95701-06038-00	Perno, Reborde, 6x38	1	1	1	1			

PROIBIDA A REPRODUÇÃO E DISTRIBUIÇÃO
1010913 - Matsuo - MM - JT

Voltar
Back
Volver

© Moto Honda da Amazônia Ltda.
Todos os direitos reservados.

C-12

Roda Traseira

Rear Wheel

Rueda Trasera

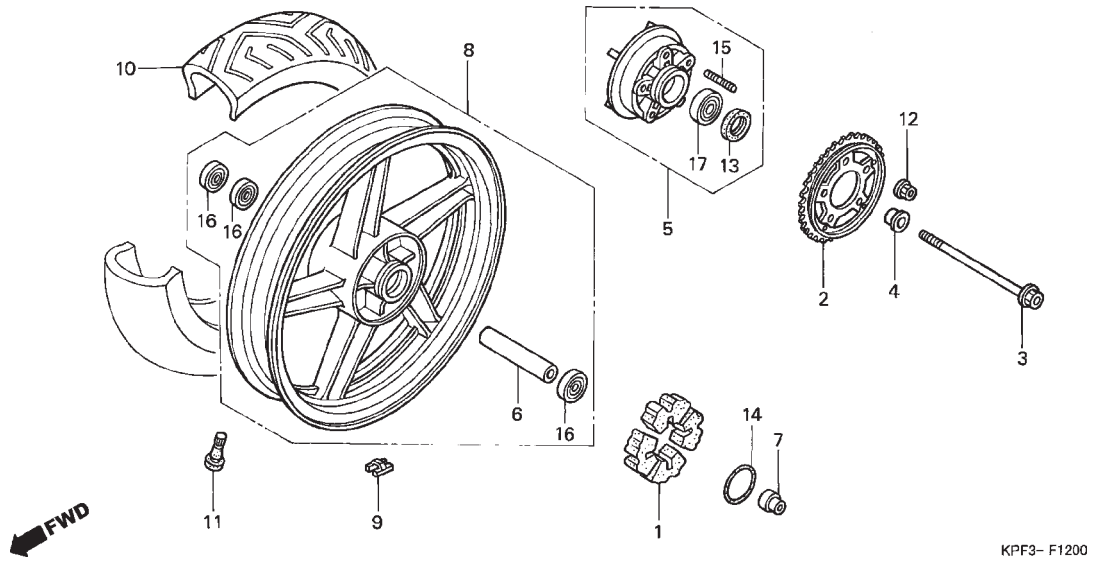

Ref. Nº	N.O.S.	Item de serviço	T.M.O.
1	710157	Amortecedor, Roda Traseira	0,4
2	7101A0	Coroa, Transmissão	0,5
3	710160	Eixo, Roda Traseira	0,4
5	7101A5	Flange Comp. , Roda Traseira	0,5
8	710118	Roda Traseira	1,1
		• Inclui: Balanceamento	
9	7101E1	Contrapeso, Balanceador: Traseiro	0,7
10	710142	Pneu, Traseiro (Um)	1
		• Inclui: Balanceamento	
16		(6)	
	710133	Rolamento, Roda Traseira (Um)	0,6
	710133G	• Substituição 1 rolamento (adicional)	0,1
	710133A	• Substituição 2 rolamentos (adicionais)	0,2
17	7101D1	Rolamento, Flange Coroa Transmissão	0,6

Ref. Nº	Nº da peça	Descrição	Qtd. CBX250 6	7	8	9	Nº de série		Tipo
1	41241-KPF-900	Amortecedor, Roda Traseira	4	4	4	4			
2	41200-KPF-900	Coroa, Transmissão (37D)	1	1	1	1			
3	42301-KPF-900	Eixo, Roda Traseira	1	1	1	1			
4	42312-KPF-900	Bucha, Lateral Roda Traseira	1	1	1	1			
5	42615-KPF-960	Flange, Roda Traseira	1	1	1	1			
6	42620-KPF-900	Bucha, Distanciadora Roda Traseira	1	1	1	1			
7	42625-MC4-000	Bucha B, Distanciadora Eixo Traseiro	1	1	1	1			
8	42650-KPF-960	Roda, Traseira	1	1	1	1			
9	42704-MCF-D60	Contrapeso, Balanceador (10G)	N	N	N	N			
	42705-MCF-D60	Contrapeso, Balanceador (20G)	N	N	N	N			
	42706-MCF-D60	Contrapeso, Balanceador (30G)	N	N	N	N			
10	42711-KPF-901	Pneu, Traseiro (PIRELLI) (130/70-17 M/C 62S)	1	1	1	1			
11	42753-MR4-901	Válvula, Aro (SCHRADER)	1	1	1	1			
12	90304-GE8-003	Porca, U, 10mm	5	5	5	5			
13	91253-443-761	Retentor Pó, 30x47x8 (ARAI)	1	–	–	–			
	91253-443-762	Retentor Pó, 30x47x8 (NOK)	1	–	–	–			
	91253-KPF-901		–	1	1	1			
14	91302-317-700	Anel, Vedação, 54x2	1	1	1	1			
15	92915-10025-0E	Prisioneiro, 10x25	5	5	–	–			
			–	–	5	5			2LA, 3LA
			–	–	5	5		~8R102087	BR
	90128-KRM-R20	Prisioneiro, 2,10x25	–	–	5	5	8R102088 ~		BR

PROIBIDA A REPRODUÇÃO E DISTRIBUIÇÃO
1010913 - Matsuo - MM - JT

Voltar
Back
Volver

© Moto Honda da Amazônia Ltda.
Todos os direitos reservados.

Ref. Nº	L.O.N.	Service Item	F.R.T.
1	710157	Damper, Rear Wheel	0.4
2	7101A0	Sprocket, Final Driven	0.5
3	710160	Axle, Rear Wheel	0.4
5	7101A5	Flange Assy., Final Driven	0.5
8	710118	Rear Wheel	1.1
		• Includes: Balance	
9	7101E1	Weight, Balance: Rear	0.7
10	710142	Rear Tire(One)	1.0
		• Includes: Balance	
16		(6)	
	710133	Bearing, Rear Wheel(One)	0.6
	710133G	• Replace 1 Bearing Add	0.1
	710133A	• Replace 2 Bearings Add	0.2
17	7101D1	Bearing, Final Driven Flange	0.6

Ref. Nº	Part. Nº	Description	Reqd. Qty. CBX250 6	7	8	9	Serial Nº		Note
1	41241-KPF-900	Damper Set, Wheel	4	4	4	4			
2	41200-KPF-900	Sprocket Comp., Final Driven (37T)	1	1	1	1			
3	42301-KPF-900	Axle, RR. Wheel	1	1	1	1			
4	42312-KPF-900	Collar, RR. Wheel Side	1	1	1	1			
5	42615-KPF-960	Flange Sub Assy., RR. Driven	1	1	1	1			
6	42620-KPF-900	Collar, RR. Wheel Distance	1	1	1	1			
7	42625-MC4-000	Collar B, RR. Axle Distance	1	1	1	1			
8	42650-KPF-960	Wheel Sub Assy., RR.	1	1	1	1			
9	42704-MCF-D60	Weight, Balance (10G)	N	N	N	N			
	42705-MCF-D60	Weight, Balance (20G)	N	N	N	N			
	42706-MCF-D60	Weight, Balance (30G)	N	N	N	N			
10	42711-KPF-901	Tire, RR. (Pirelli) (130/70-17 M/C 62S)	1	1	1	1			
11	42753-MR4-901	Valve, Rim (SCHRADER)	1	1	1	1			
12	90304-GE8-003	Nut, U, 10mm	5	5	5	5			
13	91253-443-761	Dust Seal, 30x47x8 (ARAI)	1	–	–	–			
	91253-443-762	Dust Seal, 30x47x8 (NOK)	1	–	–	–			
	91253-KPF-901		–	1	1	1			
14	91302-317-700	O-Ring, 54x2	1	1	1	1			
15	92915-10025-0E	Bolt, Stud, 10x25	5	5	–	–			
			–	–	5	5			2LA, 3LA
			–	–	5	5		~8R102087	BR
	90128-KRM-R20	Bolt, Stud, 2,10x25	–	–	5	5	8R102088	~	BR

Nº de Ref.	N.O.M.O.	Articulo de servicio	THLL
1	710157	Amortiguador, Rueda Trasera	0,4
2	7101A0	Corona Transmisión	0,5
3	710160	Eje, Rueda Trasera	0,4
5	7101A5	Reborde, Rueda Trasera Corona Transmisión	0,5
8	710118	Rueda Trasera	1,1
		• Incluye: Balanceo	
9	7101E1	Peso, Balancero: Trasero	0,7
10	710142	Neumatico, Trasero (Uno)	1,0
		• Incluye: Balanceo	
16		(6)	
	710133	Cojinete, Rueda Trasera (Uno)	0,6
	710133G	• Reemplace uno de los cojinetes, agregar	0,1
	710133A	• Reemplace dos cojinetes, agregar	0,2
17	7101D1	Cojinete, Reborde Corona Transmisión	0,6

Nº de Ref.	Nº de pieza	Descripción	Cant. Reqd CBX250 6	7	8	9	Nº de série		Nota
1	41241-KPF-900	Amortiguador, Rueda Trasera	4	4	4	4			
2	41200-KPF-900	Corona Transmisión (37D)	1	1	1	1			
3	42301-KPF-900	Eje, Rueda Trasera	1	1	1	1			
4	42312-KPF-900	Buje, Lateral Rueda Trasera	1	1	1	1			
5	42615-KPF-960	Reborde, Rueda Trasera	1	1	1	1			
6	42620-KPF-900	Buje, Distanciadora Rueda Trasera	1	1	1	1			
7	42625-MC4-000	Buje B, Distanciadora Eje Trasero	1	1	1	1			
8	42650-KPF-960	Ens Rueda Trasera	1	1	1	1			
9	42704-MCF-D60	Peso, Balancero (10G)	N	N	N	N			
	42705-MCF-D60	Peso, Balancero (20G)	N	N	N	N			
	42706-MCF-D60	Peso, Balancero (30G)	N	N	N	N			
10	42711-KPF-901	Neumatico, Trasero (PIRELLI) (130/70-17 M/C 62S)	1	1	1	1			
11	42753-MR4-901	Válvula, Aro (SCHRADER)	1	1	1	1			
12	90304-GE8-003	Tuerca, U, 10mm	5	5	5	5			
13	91253-443-761	Guardapolvo, 30x47x8 (ARAI)	1	–	–	–			
	91253-443-762	Guardapolvo, 30x47x8 (NOK)	1	–	–	–			
	91253-KPF-901		–	1	1	1			
14	91302-317-700	Anillo O, 54x2	1	1	1	1			
15	92915-10025-0E	Prisionero, 10x25	5	5	–	–			
			–	–	5	5			2LA, 3LA
			–	–	5	5		~8R102087	BR
	90128-KRM-R20	Prisionero, 2,10x25	–	–	5	5	8R102088	~	BR

PROIBIDA A REPRODUÇÃO E DISTRIBUIÇÃO
1010910 - Matsuo - MM - JT

Voltar
Back
Volver

© Moto Honda da Amazônia Ltda.
Todos os direitos reservados.

C-12

Roda Traseira

Rear Wheel

Rueda Trasera

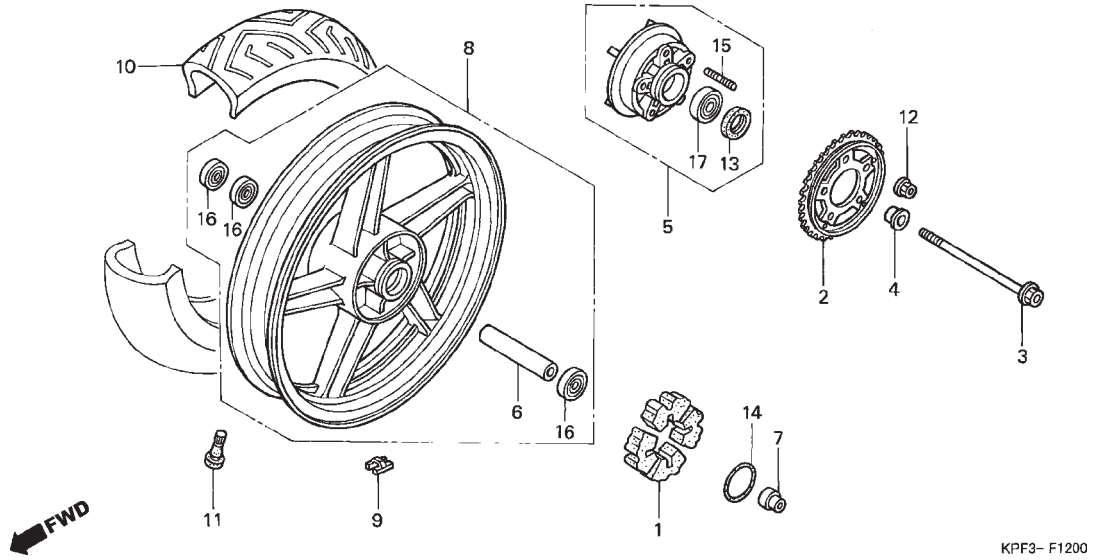

Ref. Nº	N.O.S.	Item de serviço	T.M.O.	Ref. Nº	Nº da peça	Descrição	Qtd. CBX250 6	7	8	9	Nº de série		Tipo
				16	91013-KPS-731	Rolamento, Radial Esferas, 6203U (NAHI)	3	–	–	–			
					91013-KPS-732	Rolamento, Radial Esferas, 6203U (NSK)	3	–	–	–			
					96140-62030-10	Rolamento, Radial Esferas, 6203U	–	3	3	3			
				17	91013-MCG-901	Rolamento, Radial Esferas, 6204(UU)	1	–	–	–			
					96150-62040-10	Rolamento, Radial Esferas, 6204UU	–	1	1	1			

PROIBIDA A REPRODUÇÃO E DISTRIBUIÇÃO
1010913 - Matsuo - MM - JT

Voltar
Back
Volver

© Moto Honda da Amazônia Ltda.
Todos os direitos reservados.

Ref. Nº	L.O.N.	Service Item	F.R.T.	Ref. Nº	Part. Nº	Description	Reqd. Qty. CBX250 6	7	8	9	Serial Nº		Note
				16	91013-KPS-731	Bearing, Ball Radial, 6203U (NAHI)	3	–	–	–			
					91013-KPS-732	Bearing, Ball Radial, 6203U (NSK)	3	–	–	–			
					96140-62030-10	Bearing, Ball Radial, 6203U	–	3	3	3			
				17	91013-MCG-901	Bearing, Radial Ball, 6204(UU)	1	–	–	–			
					96150-62040-10	Bearing, Radial Ball, 6204UU	–	1	1	1			

Nº de Ref.	N.O.M.O.	Articulo de servicio	THLL	Nº de Ref.	Nº de pieza	Descripción	Cant. Reqd CBX250 6	7	8	9	Nº de série		Nota
				16	91013-KPS-731	Cojinete Acero Bolas, 6203U (NAHI)	3	–	–	–			
					91013-KPS-732	Cojinete Acero Bolas, 6203U (NSK)	3	–	–	–			
					96140-62030-10	Cojinete Acero Bolas, 6203U	–	3	3	3			
				17	91013-MCG-901	Cojinete Acero Bolas, 6204(UU)	1	–	–	–			
					96150-62040-10	Cojinete Acero Bolas, 6204UU	–	1	1	1			

PROIBIDA A REPRODUÇÃO E DISTRIBUIÇÃO
1010913 - Matsuo - MM - JT

© Moto Honda da Amazônia Ltda.
Todos os direitos reservados.

C-13

Tanque Combustível

Fuel Tank

Tanque Combustible

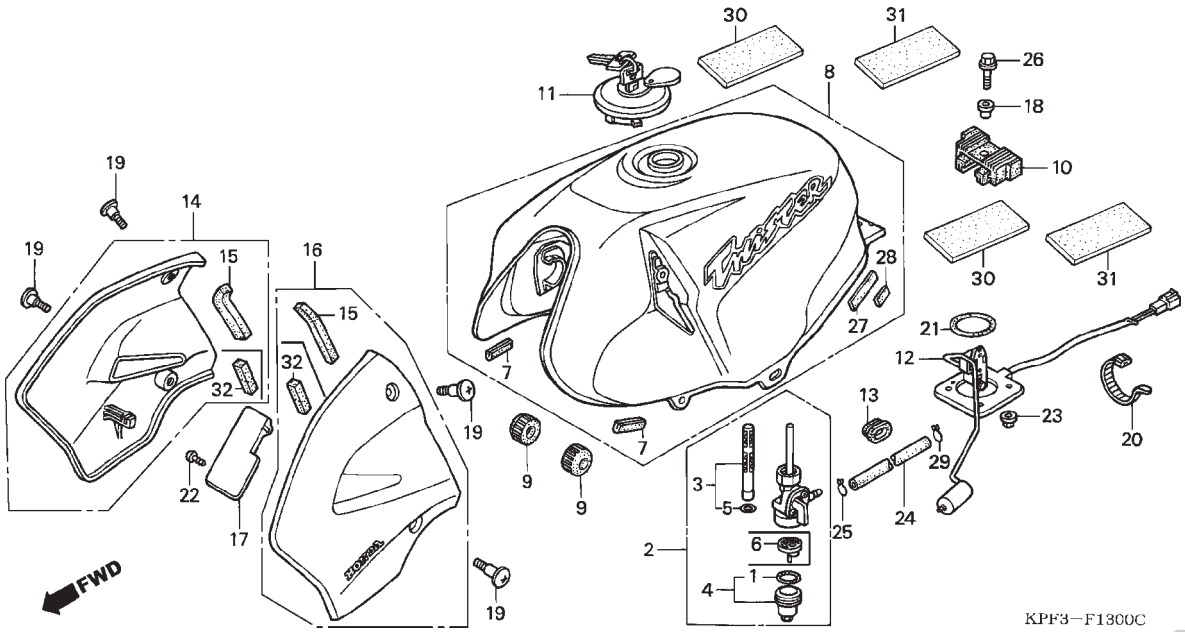

Ref. Nº	N.O.S.	Item de serviço	T.M.O.
2	310110	Registro Comp. , Combustível	0,2
3	310115	Tela, Filtro Combustível	0,2
8	310100	Tanque, Combustível	0,4
12	617105	Medidor, Tanque Combustível	0,4
14	1151A0	Carenagem, Radiador:Direito	0,1
	1151A5	Carenagem, Radiador: Ambos	0,2
16	115126	Carenagem, Radiador: Esquerdo	0,1
	1151A5	Carenagem, Radiador: Ambos	0,2
24	3101B5	Tubo, Combustível	0,2

Ref. Nº	Nº da peça	Descrição	Qtd. CBX250 6	7	8	9	Nº de série		Tipo
1	16173-001-004	Guarnição, Copo Filtro Combustível	1	1	1	1			
2	16950-KPF-960	Registro Comp., Combustível	1	1	1	1			
3	16952-KPF-900	Tela, Filtro Combustível	1	1	1	1			
4	16953-GG2-731	Copo, Filtro Combustível	1	1	1	1			
5	16958-MA1-731	Anel, Vedação	1	1	1	1			
6	16959-471-831	Copo, Filtro	1	1	1	1			
7	17515-KPF-900	Coxim, Dianteiro Tanque Combustível	2	2	2	2			
8	17520-KPF-960ZA	Tanque, Combustível							
		R306C Vermelho Guaraná Candy	1	–	–	–			
	17520-KPF-960ZB	*NH1* Preto	1	–	–	–			
	17520-KPF-960ZC	*NH411M* Prata Force Metálica	1	–	–	–			
	17520-KPF-630ZA	*R306* Vermelho Guaraná Candy	–	1	–	–			
	17520-KPF-630ZB	*NH1* Preto	–	1	–	–			
	17520-KPF-630ZC	*NH411* Prata Force Metálica	–	1	–	–			
	17520-KPF-630ZD	*Y198* Amarelo Topázio	–	1	–	–			
	17520-KPF-B10ZA	*R206* Vermelho Maceio	–	–	1	1			
	17520-KPF-B10ZB	*NH1* Preto	–	–	1	1			
	17520-KPF-B10ZC	*NH455M* Prata Lumiar Metálica	–	–	1	1			
	17520-KPF-B10ZD	*Y198* Amarelo Topázio	–	–	1	1			
9	17611-286-000	Coxim, Dianteiro Tanque Combustível	2	2	2	2			
10	17613-MV4-000	Coxim, Traseiro Tanque Combustível	1	1	1	1			
11	17620-KRM-860	Tampa Comp., Tanque Combustível	1	1	1	1			
12	37800-KPF-961	Marcador, Combustível	1	1	1	1			
13	61102-MB6-631	Borracha, Fixação	2	2	2	2			

PROIBIDA A REPRODUÇÃO E DISTRIBUIÇÃO
1010015 - Marcio - MM - JT

Voltar
Back
Volver

© Moto Honda da Amazônia Ltda.
Todos os direitos reservados.

Ref. Nº	L.O.N.	Service Item	F.R.T.
2	310110	Cock Assy., Fuel	0.2
3	310115	Screen, Fuel Strainer	0.2
8	310100	Tank, Fuel	0.4
12	617105	Fuel Tank Sending Unit	0.4
14	1151A0	Shroud, Radiator: Right	0.1
	1151A5	Shroud, Radiator: Both	0.2
16	115126	Shroud, Radiator: Left	0.1
	1151A5	Shroud, Radiator: Both	0.2
24	3101B5	Tube, Fuel	0.2

Ref. Nº	Part. Nº	Description	Reqd. Qty. CBX250 6	7	8	9	Serial Nº		Note
1	16173-001-004	Packing, Fuel Strainer Cup	1	1	1	1			
2	16950-KPF-960	Cock Assy., Fuel	1	1	1	1			
3	16952-KPF-900	Screen Set, Fuel Strainer	1	1	1	1			
4	16953-GG2-731	Cup Set, Fuel Strainer	1	1	1	1			
5	16958-MA1-731	O-Ring	1	1	1	1			
6	16959-471-831	Filter, Cup	1	1	1	1			
7	17515-KPF-900	Rubber, Fuel Tank FR.	2	2	2	2			
8	17520-KPF-960ZA	Tank Set, Fuel							
		R306C Candy Guarana Red	1	–	–	–			
	17520-KPF-960ZB	*NH1* Black	1	–	–	–			
	17520-KPF-960ZC	*NH411M* Force Silver Metallic	1	–	–	–			
	17520-KPF-630ZA	*R306* Candy Guarana Red	–	1	–	–			
	17520-KPF-630ZB	*NH1* Black	–	1	–	–			
	17520-KPF-630ZC	*NH411* Force Silver Metallic	–	1	–	–			
	17520-KPF-630ZD	*Y198* Topazio Yellow	–	1	–	–			
	17520-KPF-B10ZA	*R206* Maceio Red	–	–	1	1			
	17520-KPF-B10ZB	*NH1* Black	–	–	1	1			
	17520-KPF-B10ZC	*NH455M* Lumiar Silver Metallic	–	–	1	1			
	17520-KPF-B10ZD	*Y198* Topazio Yellow	–	–	1	1			
9	17611-286-000	Cushion, Fuel Tank FR.	2	2	2	2			
10	17613-MV4-000	Cushion, Fuel Tank RR.	1	1	1	1			
11	17620-KRM-860	Cap Comp., Fuel Filler	1	1	1	1			
12	37800-KPF-961	Fuel Unit Set	1	1	1	1			
13	61102-MB6-631	Rubber, Fender Mounting	2	2	2	2			

Nº de Ref.	N.O.M.O.	Articulo de servicio	THLL
2	310110	Grifo Combustible	0,2
3	310115	Malla Filtro Combustible	0,2
8	310100	Tanque Combustible	0,4
12	617105	Medidor, Tanque Combustible	0,4
14	1151A0	Carenado, Radiador: Derecho	0,1
	1151A5	Carenado, Radiador: Ambos	0,2
16	115126	Carenado, Radiador: Izquierdo	0,1
	1151A5	Carenado, Radiador: Ambos	0,2
24	3101B5	Tubo, Combustible	0,2

Nº de Ref.	Nº de pieza	Descripción	Cant. Reqd CBX250 6	7	8	9	Nº de série		Nota
1	16173-001-004	Empaquetadura Grifo Combustible	1	1	1	1			
2	16950-KPF-960	Grifo Combustible	1	1	1	1			
3	16952-KPF-900	Malla Filtro Combustible	1	1	1	1			
4	16953-GG2-731	Vaso Filtro Combustible	1	1	1	1			
5	16958-MA1-731	Anillo O	1	1	1	1			
6	16959-471-831	Filtro, Vaso	1	1	1	1			
7	17515-KPF-900	Cojin Delantero Tanque Combustible	2	2	2	2			
8	17520-KPF-960ZA	Tanque Combustible							
		R306C Rojo Guarana Candy	1	–	–	–			
	17520-KPF-960ZB	*NH1* Negro	1	–	–	–			
	17520-KPF-960ZC	*NH411M* Plata Force Metalica	1	–	–	–			
	17520-KPF-630ZA	*R306C* Rojo Guarana Candy	–	1	–	–			
	17520-KPF-630ZB	*NH1* Negro	–	1	–	–			
	17520-KPF-630ZC	*NH411M* Plata Force Metalica	–	1	–	–			
	17520-KPF-630ZD	*Y198* Amarillo Topazio	–	1	–	–			
	17520-KPF-B10ZA	*R206* Rojo Maceio	–	–	1	1			
	17520-KPF-B10ZB	*NH1* Negro	–	–	1	1			
	17520-KPF-B10ZC	*NH455M* Plata Lumiar Metalica	–	–	1	1			
	17520-KPF-B10ZD	*Y198* Amarillo Topazio	–	–	1	1			
9	17611-286-000	Cojin Delantero Tanque Combustible	2	2	2	2			
10	17613-MV4-000	Cojin Trasero Tanque Combustible	1	1	1	1			
11	17620-KRM-860	Tapa Tanque Combustible	1	1	1	1			
12	37800-KPF-961	Medidor, Combustible	1	1	1	1			
13	61102-MB6-631	Goma, Fijación	2	2	2	2			

PROIBIDA A REPRODUÇÃO E DISTRIBUIÇÃO
1010013 - Marcelo - MM - JT

Voltar
Back
Volver

© Moto Honda da Amazônia Ltda.
Todos os direitos reservados.

C-13

Tanque Combustível

Fuel Tank

Tanque Combustible

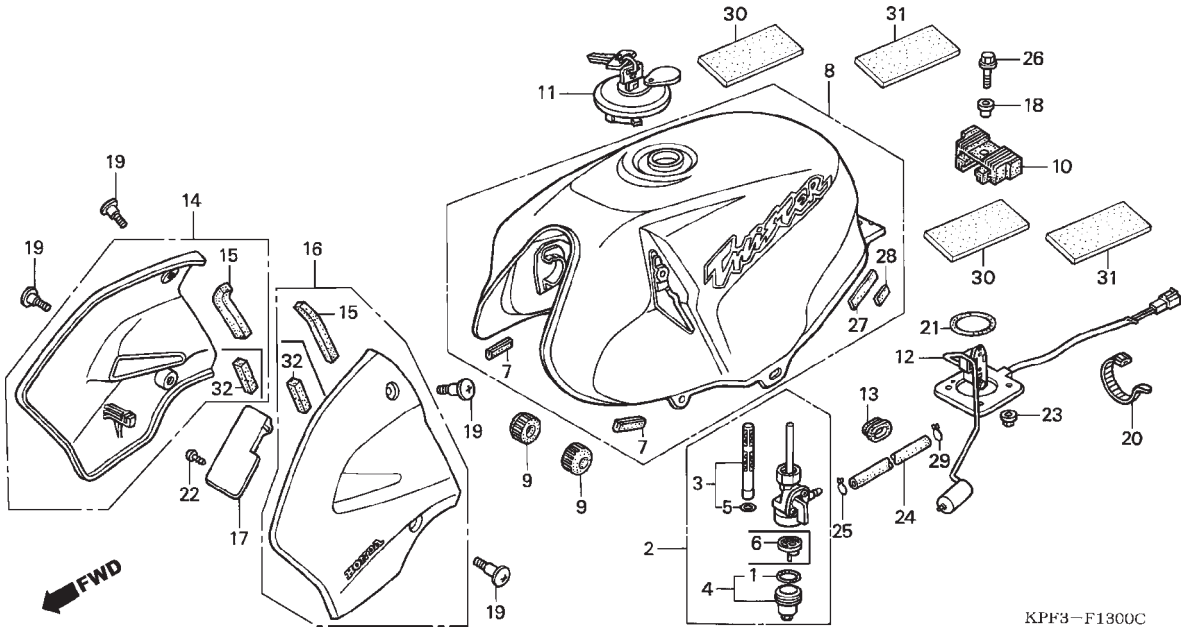

Ref. Nº	N.O.S.	Item de serviço	T.M.O.	Ref. Nº	Nº da peça	Descrição	Qtd. CBX250 6	7	8	9	Nº de série		Tipo
				14	64210-KPF-960ZA	Carenagem, Direita							
						R306C ..... Vermelho Guaraná Candy	1	–	–	–			
					64210-KPF-960ZB	*NH1* ..... Preto	1	–	–	–			
					64210-KPF-960ZC	*NH411M* ..... Prata Force Metálica	1	–	–	–			
					64210-KPF-630ZA	*R306* ..... Vermelho Guaraná Candy	–	1	–	–			
					64210-KPF-630ZB	*NH1* ..... Preto	–	1	–	–			
					64210-KPF-630ZC	*NH411* ..... Prata Force Metálica	–	1	–	–			
					64210-KPF-630ZD	*Y198* ..... Amarelo Topázio	–	1	–	–			
					64210-KPF-B10ZA	*R206* ..... Vermelho Maceio	–	–	1	1			
					64210-KPF-B10ZB	*NH1* ..... Preto	–	–	1	1			
					64210-KPF-B10ZC	*NH455M* ..... Prata Lumiar Metálica	–	–	1	1			
					64210-KPF-B10ZD	*Y198* ..... Amarelo Topázio	–	–	1	1			
				15	64229-KPF-900	Borracha, Carenagem	2	2	2	2			
				16	64310-KPF-960ZA	Carenagem, Esquerda							
						R306C ..... Vermelho Guaraná Candy	1	–	–	–			
					64310-KPF-960ZB	*NH1* ..... Preto	1	–	–	–			
					64310-KPF-960ZC	*NH411M* ..... Prata Force Metálica	1	–	–	–			
					64310-KPF-630ZA	*R306* ..... Vermelho Guaraná Candy	–	1	–	–			
					64310-KPF-630ZB	*NH1* ..... Preto	–	1	–	–			
					64310-KPF-630ZC	*NH411* ..... Prata Force Metálica	–	1	–	–			
					64310-KPF-630ZD	*Y198* ..... Amarelo Topázio	–	1	–	–			
					64310-KPF-B10ZA	*R206* ..... Vermelho Maceio	–	–	1	1			
					64310-KPF-B10ZB	*NH1* ..... Preto	–	–	1	1			
					64310-KPF-B10ZC	*NH455M* ..... Prata Lumiar Metálica	–	–	1	1			
					64310-KPF-B10ZD	*Y198* ..... Amarelo Topázio	–	–	1	1			

PROIBIDA A REPRODUÇÃO E DISTRIBUIÇÃO
10/09/13 - Marcelo - MM - JT

Voltar
Back
Volver

© Moto Honda da Amazônia Ltda.
Todos os direitos reservados.

Ref. Nº	L.O.N.	Service Item	F.R.T.	Ref. Nº	Part. Nº	Description	Reqd. Qty. CBX250 6	7	8	9	Serial Nº		Note
				14	64210-KPF-960ZA	Shroud Set, R.							
						R306C ..... Candy Guarana Red	1	–	–	–	.....	.....	.....
					64210-KPF-960ZB	*NH1* ..... Black	1	–	–	–	.....	.....	.....
					64210-KPF-960ZC	*NH411M* ..... Force Silver Metallic	1	–	–	–	.....	.....	.....
					64210-KPF-630ZA	*R306* ..... Candy Guarana Red	–	1	–	–	.....	.....	.....
					64210-KPF-630ZB	*NH1* ..... Black	–	1	–	–	.....	.....	.....
					64210-KPF-630ZC	*NH411* ..... Force Silver Metallic	–	1	–	–	.....	.....	.....
					64210-KPF-630ZD	*Y198* ..... Topazio Yellow	–	1	–	–	.....	.....	.....
					64210-KPF-B10ZA	*R206* ..... Maceio Red	–	–	1	1	.....	.....	.....
					64210-KPF-B10ZB	*NH1* ..... Black	–	–	1	1	.....	.....	.....
					64210-KPF-B10ZC	*NH455M* ..... Lumiar Silver Metallic	–	–	1	1	.....	.....	.....
					64210-KPF-B10ZD	*Y198* ..... Topazio Yellow	–	–	1	1	.....	.....	.....
				15	64229-KPF-900	Rubber, Shroud	2	2	2	2	.....	.....	.....
				16	64310-KPF-960ZA	Shroud Set, L.							
						R306C ..... Candy Guarana Red	1	–	–	–	.....	.....	.....
					64310-KPF-960ZB	*NH1* ..... Black	1	–	–	–	.....	.....	.....
					64310-KPF-960ZC	*NH411M* ..... Force Silver Metallic	1	–	–	–	.....	.....	.....
					64310-KPF-630ZA	*R306* ..... Candy Guarana Red	–	1	–	–	.....	.....	.....
					64310-KPF-630ZB	*NH1* ..... Black	–	1	–	–	.....	.....	.....
					64310-KPF-630ZC	*NH411* ..... Force Silver Metallic	–	1	–	–	.....	.....	.....
					64310-KPF-630ZD	*Y198* ..... Topazio Yellow	–	1	–	–	.....	.....	.....
					64310-KPF-B10ZA	*R206* ..... Maceio Red	–	–	1	1	.....	.....	.....
					64310-KPF-B10ZB	*NH1* ..... Black	–	–	1	1	.....	.....	.....
					64310-KPF-B10ZC	*NH455M* ..... Lumiar Silver Metallic	–	–	1	1	.....	.....	.....
					64310-KPF-B10ZD	*Y198* ..... Topazio Yellow	–	–	1	1	.....	.....	.....

Nº de Ref.	N.O.M.O.	Articulo de servicio	THLL	Nº de Ref.	Nº de pieza	Descripción	Cant. Reqd CBX250 6	7	8	9	Nº de série		Nota
				14	64210-KPF-960ZA	Carenado Derecho							
						R306C ..... Rojo Guarana Candy	1	–	–	–	.....	.....	.....
					64210-KPF-960ZB	*NH1* ..... Negro	1	–	–	–	.....	.....	.....
					64210-KPF-960ZC	*NH411M* ..... Plata Force Metalica	1	–	–	–	.....	.....	.....
					64210-KPF-630ZA	*R306C* ..... Rojo Guarana Candy	–	1	–	–	.....	.....	.....
					64210-KPF-630ZB	*NH1* ..... Negro	–	1	–	–	.....	.....	.....
					64210-KPF-630ZC	*NH411M* ..... Plata Force Metalica	–	1	–	–	.....	.....	.....
					64210-KPF-630ZD	*Y198* ..... Amarillo Topazio	–	1	–	–	.....	.....	.....
					64210-KPF-B10ZA	*R206* ..... Rojo Maceio	–	–	1	1	.....	.....	.....
					64210-KPF-B10ZB	*NH1* ..... Negro	–	–	1	1	.....	.....	.....
					64210-KPF-B10ZC	*NH455M* ..... Plata Lumiar Metalica	–	–	1	1	.....	.....	.....
					64210-KPF-B10ZD	*Y198* ..... Amarillo Topazio	–	–	1	1	.....	.....	.....
				15	64229-KPF-900	Cojin, Carenado	2	2	2	2	.....	.....	.....
				16	64310-KPF-960ZA	Carenado Izquierdo							
						R306C ..... Rojo Guarana Candy	1	–	–	–	.....	.....	.....
					64310-KPF-960ZB	*NH1* ..... Negro	1	–	–	–	.....	.....	.....
					64310-KPF-960ZC	*NH411M* ..... Plata Force Metalica	1	–	–	–	.....	.....	.....
					64310-KPF-630ZA	*R306C* ..... Rojo Guarana Candy	–	1	–	–	.....	.....	.....
					64310-KPF-630ZB	*NH1* ..... Negro	–	1	–	–	.....	.....	.....
					64310-KPF-630ZC	*NH411M* ..... Plata Force Metalica	–	1	–	–	.....	.....	.....
					64310-KPF-630ZD	*Y198* ..... Amarillo Topazio	–	1	–	–	.....	.....	.....
					64310-KPF-B10ZA	*R206* ..... Rojo Maceio	–	–	1	1	.....	.....	.....
					64310-KPF-B10ZB	*NH1* ..... Negro	–	–	1	1	.....	.....	.....
					64310-KPF-B10ZC	*NH455M* ..... Plata Lumiar Metalica	–	–	1	1	.....	.....	.....
					64310-KPF-B10ZD	*Y198* ..... Amarillo Topazio	–	–	1	1	.....	.....	.....

PROIBIDA A REPRODUÇÃO E DISTRIBUIÇÃO
1109913 - Maria - MM - JT

Voltar
Back
Volver

© Moto Honda da Amazônia Ltda.
Todos os direitos reservados.

C-13

Tanque Combustível

Fuel Tank

Tanque Combustible

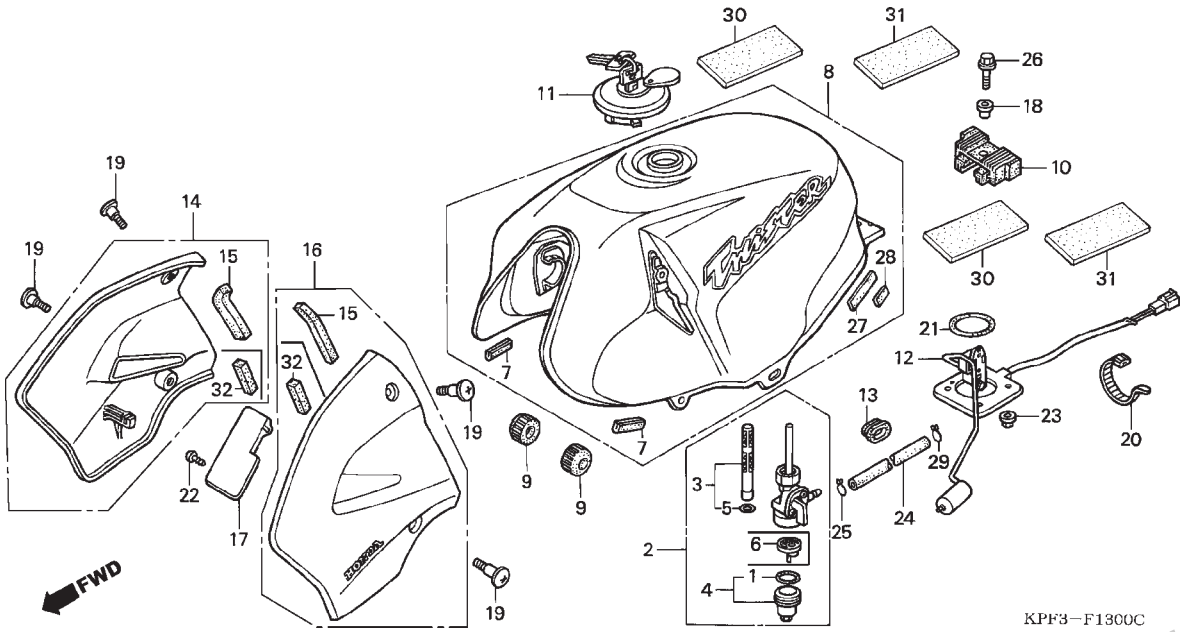

Ref. Nº	N.O.S.	Item de serviço	T.M.O.

Ref. Nº	Nº da peça	Descrição	Qtd. CBX250 6	7	8	9	Nº de série		Tipo
17	64321-KPF-900	Placa, Admissão Ar	1	1	1	1			
18	80101-KB7-600	Bucha, 8x12	1	1	1	1			
19	90380-MB1-000	Parafuso, Especial, 6x8	4	4	4	4			
20	90650-KV6-003	Presilha, Fiação	1	1	1	1			
21	91305-443-740	Anel, Vedação, 39,5x5	1	1	–	–			
	91305-KGA-E00		–	–	1	1			
22	90134-GHR-J40	Parafuso, Fixação, 4x12	2	2	2	2			
23	90208-GHR-630	Porca, Flange, 6mm	4	4	4	4			
24	16954-KPF-960	Tubo, Combustível	1	1	1	1			
25	95002-02100	Presilha, Tubo (B10)	1	1	–	–			
	90651-KPS-900		–	–	1	1			
26	90033-GHR-700	Parafuso, Flange, 8x25	1	1	1	1			
27	17517-KPF-900	Coxim A, Tanque Combustível	2	2	2	2			
28	17518-KPF-900	Coxim B, Tanque Combustível	2	2	2	2			
29	95002-02120	Presilha, Tubo (B12)	1	1	1	1			
30	17517-KPF-900	Borracha A, Tanque Combustível	2	2	2	2			
31	17518-KPF-900	Borracha B, Tanque Combustível	2	2	2	2			
32	64221-KPF-960	Borracha B, Carenagem	2	2	2	2			

PROIBIDA A REPRODUÇÃO E DISTRIBUIÇÃO
1010913 - Matsuo - MM - JT

Voltar
Back
Volver

© Moto Honda da Amazônia Ltda.
Todos os direitos reservados.

Ref. Nº	L.O.N.	Service Item	F.R.T.	Ref. Nº	Part. Nº	Description	Reqd. Qty. CBX250 6	7	8	9	Serial Nº		Note
				17	64321-KPF-900	Plate, Air Intake	1	1	1	1			
				18	80101-KB7-600	Collar, 8x12	1	1	1	1			
				19	90380-MB1-000	Screw, Special, 6x8	4	4	4	4			
				20	90650-KV6-003	Band, Wire	1	1	1	1			
				21	91305-443-740	O-Ring, 39.5x5	1	1	–	–			
					91305-KGA-E00		–	–	1	1			
				22	90134-GHR-J40	Screw, Tapping, 4x12	2	2	2	2			
				23	90208-GHR-630	Nut, Flange, 6mm	4	4	4	4			
				24	16954-KPF-960	Tube, Fuel	1	1	1	1			
				25	95002-02100	Clip, Tube (B10)	1	1	–	–			
					90651-KPS-900		–	–	1	1			
				26	90033-GHR-700	Bolt, Flange, 8x25	1	1	1	1			
				27	17517-KPF-900	Rubber A, Fuel Tank	2	2	2	2			
				28	17518-KPF-900	Rubber B, Fuel Tank	2	2	2	2			
				29	95002-02120	Clip, Tube (B12)	1	1	1	1			
				30	17517-KPF-900	Rubber A, Fuel Tank	2	2	2	2			
				31	17518-KPF-900	Rubber B, Fuel Tank	2	2	2	2			
				32	64221-KPF-960	Rubber B, Shroud	2	2	2	2			

Nº de Ref.	N.O.M.O.	Articulo de servicio	THLL	Nº de Ref.	Nº de pieza	Descripción	Cant. Reqd CBX250 6	7	8	9	Nº de série		Nota
				17	64321-KPF-900	Placa, Aire Admisión	1	1	1	1			
				18	80101-KB7-600	Buje, 8x12	1	1	1	1			
				19	90380-MB1-000	Tornillo, Especial, 6x8	4	4	4	4			
				20	90650-KV6-003	Presilla, Alambraje	1	1	1	1			
				21	91305-443-740	Anillo O, 39,5x5	1	1	–	–			
					91305-KGA-E00		–	–	1	1			
				22	90134-GHR-J40	Tornillo, Aterrajar, 4x12	2	2	2	2			
				23	90208-GHR-630	Tuerca, Reborde, 6mm	4	4	4	4			
				24	16954-KPF-960	Tubo, Combustible	1	1	1	1			
				25	95002-02100	Presilla, Tubo (B10)	1	1	–	–			
					90651-KPS-900		–	–	1	1			
				26	90033-GHR-700	Perno, Reborde, 8x25	1	1	1	1			
				27	17517-KPF-900	Cojin A, Tanque Combustible	2	2	2	2			
				28	17518-KPF-900	Cojin B, Tanque Combustible	2	2	2	2			
				29	95002-02120	Presilla, Tubo (B12)	1	1	1	1			
				30	17517-KPF-900	Cojin A, Tanque Combustible	2	2	2	2			
				31	17518-KPF-900	Cojin B, Tanque Combustible	2	2	2	2			
				32	64221-KPF-960	Cojin B, Carenado	2	2	2	2			

PROIBIDA A REPRODUÇÃO E DISTRIBUIÇÃO
1010915 - MatSuo - MN - IT

Voltar
Back
Volver

© Moto Honda da Amazônia Ltda.
Todos os direitos reservados.

C-14

Assento

Seat

Asiento

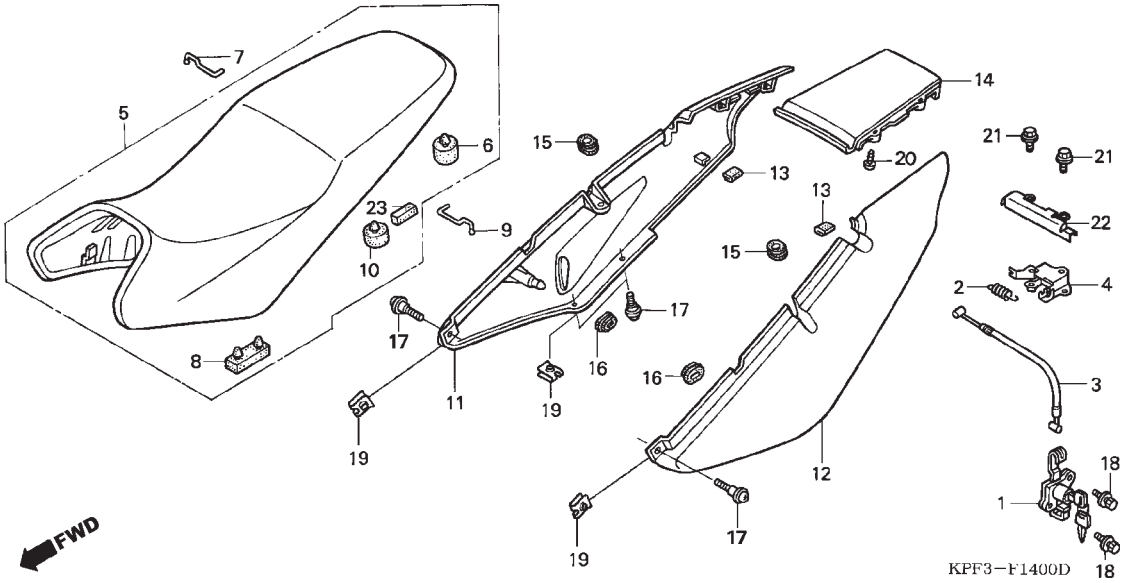

Ref. Nº	N.O.S.	Item de serviço	T.M.O.
1	4131F0	Trava, Assento	0,2
3	811175	Cabo, Trava Assento	0,2
4	4131X5	Suporte, Trava Assento	0,1
5	4131E4	Assento: Duplo	0,1
11	4111J4	Rabeta, Assento: Direito	0,2
	4111M1	Rabeta, Assento: Ambos	0,2
12	4111J3	Rabeta, Assento: Esquerdo	0,2
	4111M1	Rabeta, Assento: Ambos	0,2
14	4111K7	Rabeta, Tampa Central	0,2

Ref. Nº	Nº da peça	Descrição	Qtd. CBX250 6	7	8	9	Nº de série	Tipo
1	77110-KPF-960	Trava Comp., Assento	1	1	1	1		
2	77151-MB1-870	Mola, Trava Assento	1	1	1	1		
3	77156-KPF-900	Cabo, Trava Assento	1	1	1	1		
4	77160-MR4-920	Suporte Comp., Trava Assento	1	1	1	1		
5	77200-KPF-900	Assento, Comp.	1	1	1	1		
6	77204-286-020	Coxim A, Fixação Assento	2	2	2	2		
7	77205-KPF-900	Gancho A	(1)	(1)	(1)	(1)		
8	77205-286-000	Coxim B, Fixação Assento	2	2	2	2		
9	77206-KPF-900	Gancho B	(1)	(1)	(1)	(1)		
10	77206-426-000	Coxim, Fixação Assento	2	2	2	2		
11	77210-KPF-960ZA	Rabeta, Lateral Direita						
		R306C Vermelho Guaraná Candy	1	–	–	–		
	77210-KPF-960ZB	*NH1* Preto	1	–	–	–		
	77210-KPF-960ZC	*NH411M* Prata Force Metálica	1	–	–	–		
	77210-KPF-630ZA	*NH1* Preto	–	1	–	–		
	77210-KPF-630ZB	*NH411* Prata Force Metálica	–	1	–	–		
	77210-KPF-630ZC	*R306* Vermelho Guaraná Candy	–	1	–	–		
	77210-KPF-630ZD	*Y198* Amarelo Topázio	–	1	–	–		
	77210-KPF-B10ZA	*R206* Vermelho Maceio	–	–	1	1		
	77210-KPF-B10ZB	*NH1* Preto	–	–	1	1		
	77210-KPF-B10ZC	*NH455M* Prata Lumiar Metálica	–	–	1	1		
	77210-KPF-B10ZD	*Y198* Amarelo Topázio	–	–	1	1		

PROIBIDA A REPRODUÇÃO E DISTRIBUIÇÃO
10109.13 - Vicente - MM - JT

© Moto Honda da Amazônia Ltda.
Todos os direitos reservados.

Ref. Nº	L.O.N.	Service Item	F.R.T.
1	4131F0	Lock, Seat	0.2
3	811175	Cable, Seat Lock	0.2
4	4131X5	Bracket, Seat Lock	0.1
5	4131E4	Seat: Double	0.1
11	4111J4	Cowl, Seat: Right	0.2
	4111M1	Cowl, Seat: Both	0.2
12	4111J3	Cowl, Seat: Left	0.2
	4111M1	Cowl, Seat: Both	0.2
14	4111K7	Cowl, Rear Center	0.2

Ref. Nº	Part. Nº	Description	Reqd. Qty. CBX250 6	7	8	9	Serial Nº		Note
1	77110-KPF-960	Lock Assy., Seat	1	1	1	1			
2	77151-MB1-870	Spring, Seat Lock	1	1	1	1			
3	77156-KPF-900	Cable, Seat Lock	1	1	1	1			
4	77160-MR4-920	Bracket Comp., Seat Lock	1	1	1	1			
5	77200-KPF-900	Seat Assy., Double	1	1	1	1			
6	77204-286-020	Rubber A, Seat Setting	2	2	2	2			
7	77205-KPF-900	Hook A, Rope	(1)	(1)	(1)	(1)			
8	77205-286-000	Rubber B, Seat Setting	2	2	2	2			
9	77206-KPF-900	Hook B, Rope	(1)	(1)	(1)	(1)			
10	77206-426-000	Rubber, Seat Setting	2	2	2	2			
11	77210-KPF-960ZA	Cowl Set, R. RR. Side							
		R306C Candy Guarana Red	1	–	–	–			
	77210-KPF-960ZB	*NH1* Black	1	–	–	–			
	77210-KPF-960ZC	*NH411M* Force Silver Metallic	1	–	–	–			
	77210-KPF-630ZA	*NH1* Black	–	1	–	–			
	77210-KPF-630ZB	*NH411* Force Silver Metallic	–	1	–	–			
	77210-KPF-630ZC	*R306* Candy Guarana Red	–	1	–	–			
	77210-KPF-630ZD	*Y198* Topazio Yellow	–	1	–	–			
	77210-KPF-B10ZA	*R206* Maceio Red	–	–	1	1			
	77210-KPF-B10ZB	*NH1* Black	–	–	1	1			
	77210-KPF-B10ZC	*NH455M* Lumiar Silver Metallic	–	–	1	1			
	77210-KPF-B10ZD	*Y198* Topazio Yellow	–	–	1	1			

Nº de Ref.	N.O.M.O.	Articulo de servicio	THLL
1	4131F0	Traba, Asiento	0,2
3	811175	Cable, Traba Asiento	0,2
4	4131X5	Soporte, Traba Asiento	0,1
5	4131E4	Asiento: Duplo	0,1
11	4111J4	Carenado, Asiento: Derecho	0,2
	4111M1	Carenado, Asiento: Ambos	0,2
12	4111J3	Carenado, Asiento: Izquierdo	0,2
	4111M1	Carenado, Asiento: Ambos	0,2
14	4111K7	Carenado, Cubierta Central	0,2

Nº de Ref.	Nº de pieza	Descripción	Cant. Reqd CBX250 6	7	8	9	Nº de série		Nota
1	77110-KPF-960	Traba, Asiento	1	1	1	1			
2	77151-MB1-870	Resorte, Traba Asiento	1	1	1	1			
3	77156-KPF-900	Cable, Traba Asiento	1	1	1	1			
4	77160-MR4-920	Soporte, Traba Asiento	1	1	1	1			
5	77200-KPF-900	Asiento	1	1	1	1			
6	77204-286-020	Cojin A, Fijación Asiento	2	2	2	2			
7	77205-KPF-900	Cable A	(1)	(1)	(1)	(1)			
8	77205-286-000	Cojin B, Fijación Asiento	2	2	2	2			
9	77206-KPF-900	Cable B	(1)	(1)	(1)	(1)			
10	77206-426-000	Cojin, Fijación Asiento	2	2	2	2			
11	77210-KPF-960ZA	Carenado Lateral Derecho							
		R306C Rojo Guarana Candy	1	–	–	–			
	77210-KPF-960ZB	*NH1* Negro	1	–	–	–			
	77210-KPF-960ZC	*NH411M* Plata Force Metalica	1	–	–	–			
	77210-KPF-630ZA	*NH1* Negro	–	1	–	–			
	77210-KPF-630ZB	*NH411M* Plata Force Metalica	–	1	–	–			
	77210-KPF-630ZC	*R306C* Rojo Guarana Candy	–	1	–	–			
	77210-KPF-630ZD	*Y198* Amarillo Topazio	–	1	–	–			
	77210-KPF-B10ZA	*R206* Rojo Maceio	–	–	1	1			
	77210-KPF-B10ZB	*NH1* Negro	–	–	1	1			
	77210-KPF-B10ZC	*NH455M* Plata Lumiar Metalica	–	–	1	1			
	77210-KPF-B10ZD	*Y198* Amarillo Topazio	–	–	1	1			

PROIBIDA A REPRODUÇÃO E DISTRIBUIÇÃO
1/2013 - Maria Cristina - JT

© Moto Honda da Amazônia Ltda.
Todos os direitos reservados.

C-14

Assento

Seat

Asiento

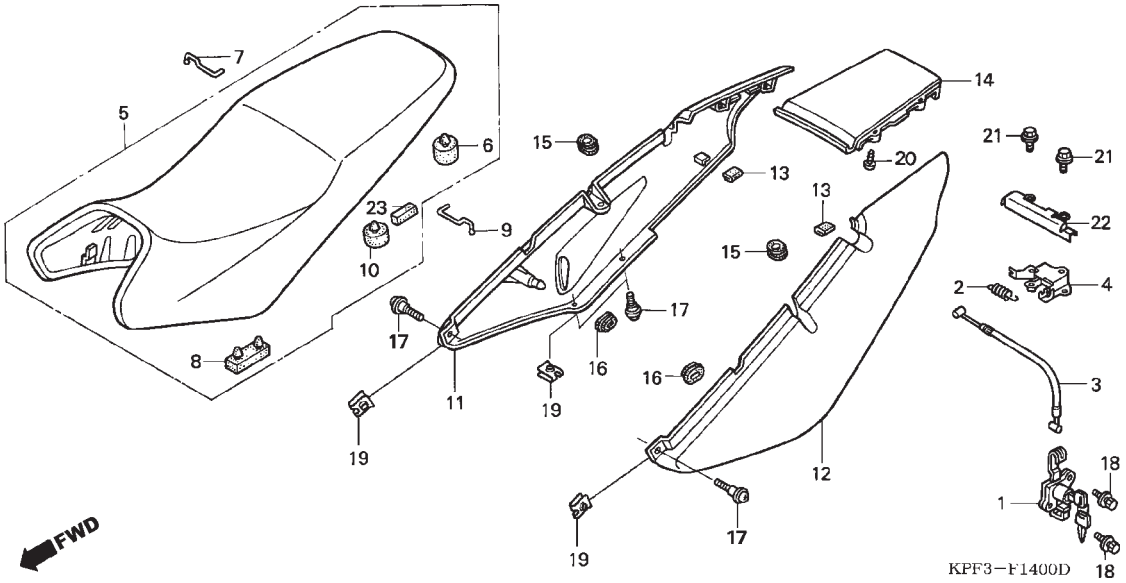

Ref. Nº	N.O.S.	Item de serviço	T.M.O.

Ref. Nº	Nº da peça	Descrição	Qtd. CBX250 6	7	8	9	Nº de série		Tipo
12	77220-KPF-960ZA	Rabeta, Lateral Esquerda							
		R306C ..... Vermelho Guaraná Candy	1	–	–	–			
	77220-KPF-960ZB	*NH1* ..... Preto	1	–	–	–			
	77220-KPF-960ZC	*NH411M* ..... Prata Force Metálica	1	–	–	–			
	77220-KPF-630ZA	*NH1* ..... Preto	–	1	–	–			
	77220-KPF-630ZB	*NH411* ..... Prata Force Metálica	–	1	–	–			
	77220-KPF-630ZC	*R306* ..... Vermelho Guaraná Candy	–	1	–	–			
	77220-KPF-630ZD	*Y198* ..... Amarelo Topázio	–	1	–	–			
	77220-KPF-B10ZA	*R206* ..... Vermelho Maceio	–	–	1	1			
	77220-KPF-B10ZB	*NH1* ..... Preto	–	–	1	1			
	77220-KPF-B10ZC	*NH455M* ..... Prata Lumiar Metálica	–	–	1	1			
	77220-KPF-B10ZD	*Y198* ..... Amarelo Topázio	–	–	1	1			
13	77231-KPF-900	Coxim, Rabeta	2	2	2	2			
14	77235-KPF-960ZA	Rabeta, Tampa Central (WL)							
		NH1 ..... Preto	1	–	–	–			
	77235-KPF-960ZB	*NH411M* ..... Prata Force Metálica	1	–	–	–			
	77235-KPF-960ZC	*R306C* ..... Vermelho Guarana Candy	1	–	–	–			
	77235-KPF-630ZA	Rabeta, Tampa Central							
		NH1 ..... Preto	–	1	1	1			
	77235-KPF-630ZB	*NH411* ..... Prata Force Metálica	–	1	–	–			
	77235-KPF-630ZC	*R306* ..... Vermelho Guaraná Candy	–	1	–	–			
	77235-KPF-630ZD	*Y198* ..... Amarelo Topázio	–	1	1	1			
	77235-KPF-B10ZA	*NH455M* ..... Prata Lumiar Metálica	–	–	1	1			
	77235-KPF-B10ZB	*R206* ..... Vermelho Maceio	–	–	1	1			
15	53111-HE0-000	Coxim B	2	2	2	2			

PROIBIDA A REPRODUÇÃO E DISTRIBUIÇÃO
10/09/15 Watsuo - MM - JT

© Moto Honda da Amazônia Ltda.
Todos os direitos reservados.

Ref. Nº	L.O.N.	Service Item	F.R.T.	Ref. Nº	Part. Nº	Description	Reqd. Qty. CBX250 6	7	8	9	Serial Nº		Note
				12	77220-KPF-960ZA	Cowl Set, L. RR. Side							
						R306C ..... Candy Guarana Red	1	–	–	–	.....	.....	.....
					77220-KPF-960ZB	*NH1* ..... Black	1	–	–	–	.....	.....	.....
					77220-KPF-960ZC	*NH411M* ..... Force Silver Metallic	1	–	–	–	.....	.....	.....
					77220-KPF-630ZA	*NH1* ..... Black	–	1	–	–	.....	.....	.....
					77220-KPF-630ZB	*NH411* ..... Force Silver Metallic	–	1	–	–	.....	.....	.....
					77220-KPF-630ZC	*R306* ..... Candy Guarana Red	–	1	–	–	.....	.....	.....
					77220-KPF-630ZD	*Y198* ..... Topazio Yellow	–	1	–	–	.....	.....	.....
					77220-KPF-B10ZA	*R206* ..... Maceio Red	–	–	1	1	.....	.....	.....
					77220-KPF-B10ZB	*NH1* ..... Black	–	–	1	1	.....	.....	.....
					77220-KPF-B10ZC	*NH455M* ..... Lumiar Silver Metallic	–	–	1	1	.....	.....	.....
					77220-KPF-B10ZD	*Y198* ..... Topazio Yellow	–	–	1	1	.....	.....	.....
				13	77231-KPF-900	Rubber, RR. Cowl	2	2	2	2	.....	.....	.....
				14	77235-KPF-960ZA	Cowl Set, RR. Center (WL)							
						NH1 ..... Black	1	–	–	–	.....	.....	.....
					77235-KPF-960ZB	*NH411M* ..... Force Silver Metallic	1	–	–	–	.....	.....	.....
					77235-KPF-960ZC	*R306C* ..... Candy Guarana Red	1	–	–	–	.....	.....	.....
					77235-KPF-630ZA	Cowl Set, RR. Center							
						NH1 ..... Black	–	1	1	1	.....	.....	.....
					77235-KPF-630ZB	*NH411* ..... Force Silver Metallic	–	1	–	–	.....	.....	.....
					77235-KPF-630ZC	*R306* ..... Candy Guarana Red	–	1	–	–	.....	.....	.....
					77235-KPF-630ZD	*Y198* ..... Topazio Yellow	–	1	1	1	.....	.....	.....
					77235-KPF-B10ZA	*NH455M* ..... Lumiar Silver Metallic	–	–	1	1	.....	.....	.....
					77235-KPF-B10ZB	*R206* ..... Maceio Red	–	–	1	1	.....	.....	.....
				15	53111-HE0-000	Grommet B, Steering	2	2	2	2	.....	.....	.....

Nºde Ref.	N.O.M.O.	Articulo de servicio	THLL	Nº de Ref.	Nº de pieza	Descripción	Cant. Reqd CBX250 6	7	8	9	Nº de série		Nota
				12	77220-KPF-960ZA	Carenado Lateral Izquierdo							
						R306C ..... Rojo Guarana Candy	1	–	–	–	.....	.....	.....
					77220-KPF-960ZB	*NH1* ..... Negro	1	–	–	–	.....	.....	.....
					77220-KPF-960ZC	*NH411M* ..... Plata Force Metalica	1	–	–	–	.....	.....	.....
				12)	77220-KPF-630ZA	Carenado Lateral Izquierdo							
						NH1 ..... Negro	–	1	–	–	.....	.....	.....
					77220-KPF-630ZB	*NH411M* ..... Plata Force Metalica	–	1	–	–	.....	.....	.....
					77220-KPF-630ZC	*R306C* ..... Rojo Guarana Candy	–	1	–	–	.....	.....	.....
					77220-KPF-630ZD	*Y198* ..... Amarillo Topazio	–	1	–	–	.....	.....	.....
					77220-KPF-B10ZA	*R206* ..... Rojo Maceio	–	–	1	1	.....	.....	.....
					77220-KPF-B10ZB	*NH1* ..... Negro	–	–	1	1	.....	.....	.....
					77220-KPF-B10ZC	*NH455M* ..... Plata Lumiar Metalica	–	–	1	1	.....	.....	.....
					77220-KPF-B10ZD	*Y198* ..... Amarillo Topazio	–	–	1	1	.....	.....	.....
				13	77231-KPF-900	Cojin, Carenado	2	2	2	2	.....	.....	.....
				14	77235-KPF-960ZA	Carenado Cubierta Central (WL)							
						NH1 ..... Negro	1	–	–	–	.....	.....	.....
					77235-KPF-960ZB	*NH411M* ..... Plata Force Metalica	1	–	–	–	.....	.....	.....
					77235-KPF-960ZC	*R306C* ..... Rojo Guarana Candy	1	–	–	–	.....	.....	.....
					77235-KPF-630ZA	Carenado Cubierta Central							
						NH1 ..... Negro	–	1	1	1	.....	.....	.....
					77235-KPF-630ZB	*NH411* ..... Plata Force Metalica	–	1	–	–	.....	.....	.....
					77235-KPF-630ZC	*R306* ..... Rojo Guarana Candy	–	1	–	–	.....	.....	.....
					77235-KPF-630ZD	*Y198* ..... Amarillo Topazio	–	1	1	1	.....	.....	.....
					77235-KPF-B10ZA	*NH455M* ..... Plata Lumiar Metalica	–	–	1	1	.....	.....	.....
					77235-KPF-B10ZB	*R206* ..... Rojo Maceio	–	–	1	1	.....	.....	.....
				15	53111-HE0-000	Cojin B	2	2	2	2	.....	.....	.....

PROIBIDA A REPRODUÇÃO E DISTRIBUIÇÃO
IP-10913 - MatSoft - MM - JT

Voltar
Back
Volver

© Moto Honda da Amazônia Ltda.
Todos os direitos reservados.

C-14

Assento

Seat

Asiento

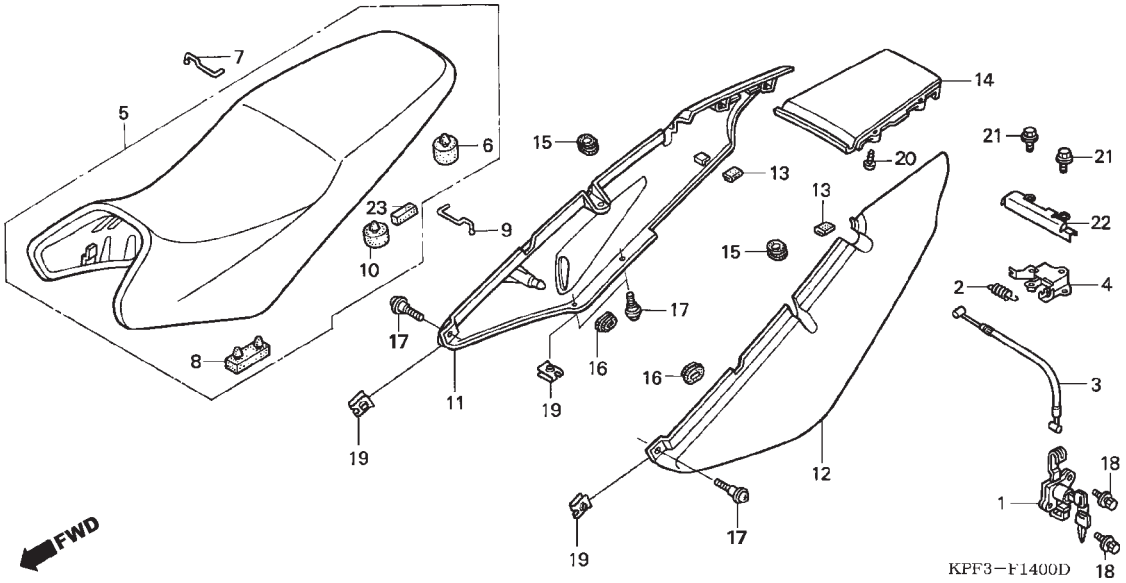

Ref. Nº	N.O.S.	Item de serviço	T.M.O.

Ref. Nº	Nº da peça	Descrição	Qtd. CBX250 6	7	8	9	Nº de série		Tipo
16	83551-300-000	Coxim, Tampa Filtro Ar	2	2	2	2			
17	90101-087-720	Parafuso, Fixação Farol	6	6	6	6			
18	90105-KPF-900	Parafuso, 6x20	2	2	2	2			
19	90320-GC3-000	Porca Presilha, 5mm	4	4	4	4			
20	90134-GHR-J40	Parafuso, Fixação, 4x12	4	4	4	4			
21	90032-GHR-640	Parafuso, Flange, 6x12	2	2	2	2			
22	77161-KPF-900	Tampa, Trava Assento	1	1	1	1			
23	77209-KPF-900	Coxim, Assento	2	2	2	2			

PROIBIDA A REPRODUÇÃO E DISTRIBUIÇÃO
1010913 - Matsuo - MM - JT

Voltar
Back
Volver

© Moto Honda da Amazônia Ltda.
Todos os direitos reservados.

Ref. Nº	L.O.N.	Service Item	F.R.T.	Ref. Nº	Part. Nº	Description	Reqd. Qty. CBX250 6	7	8	9	Serial Nº		Note
				16	83551-300-000	Grommet, Air Cleaner Case	2	2	2	2			
				17	90101-087-720	Screw, Headlight Setting	6	6	6	6			
				18	90105-KPF-900	Bolt, One-Way, 6x20	2	2	2	2			
				19	90320-GC3-000	Clip, Nut, 5mm	4	4	4	4			
				20	90134-GHR-J40	Screw, Tapping, 4x12	4	4	4	4			
				21	90032-GHR-640	Bolt, Flange, 6x12	2	2	2	2			
				22	77161-KPF-900	Cover, Seat Lock	1	1	1	1			
				23	77209-KPF-900	Cushion, Seat	2	2	2	2			

Nºde Ref.	N.O.M.O.	Articulo de servicio	THLL	Nº de Ref.	Nº de pieza	Descripción	Cant. Reqd CBX250 6	7	8	9	Nº de série		Nota
				16	83551-300-000	Cojin, Tapa Filtro Aire	2	2	2	2			
				17	90101-087-720	Tornillo, Fijación Faro	6	6	6	6			
				18	90105-KPF-900	Perno, 6x20	2	2	2	2			
				19	90320-GC3-000	Tuerca Presilla, 5mm	4	4	4	4			
				20	90134-GHR-J40	Tornillo, Aterrajar, 4x12	4	4	4	4			
				21	90032-GHR-640	Perno, Reborde, 6x12	2	2	2	2			
				22	77161-KPF-900	Cubierta, Traba Asiento	1	1	1	1			
				23	77209-KPF-900	Cojin, Asiento	2	2	2	2			

PROIBIDA A REPRODUÇÃO E DISTRIBUIÇÃO
1010913 - Matsuo - MM - JT

© Moto Honda da Amazônia Ltda.
Todos os direitos reservados.

C-15

Tampa Lateral

Side Cover

Cubierta Lateral

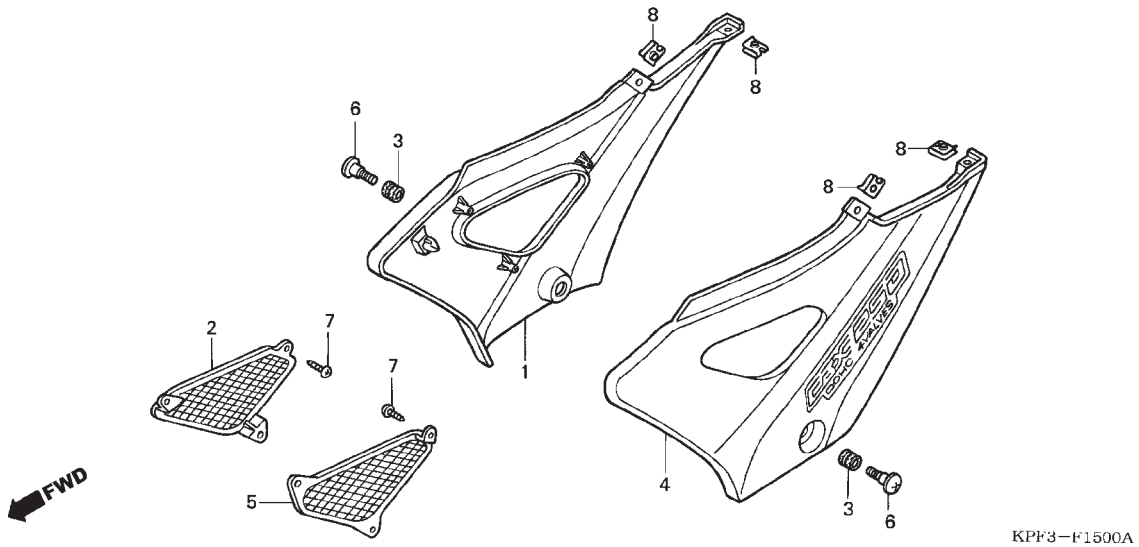

Ref. Nº	N.O.S.	Item de serviço	T.M.O.
1		(2)	
	4111H9	Tampa, Lateral:Direito	0,1
	4111J0	Tampa, Lateral: Ambos	0,2
4		(5)	
	4111H8	Tampa, Lateral: Esquerdo	0,1
	4111J0	Tampa, Lateral: Ambos	0,2

Ref. Nº	Nº da peça	Descrição	Qtd. CBX250 6	7	8	9	Nº de série		Tipo
1	83540-KPF-901ZB	Tampa, Lateral Direita							
		NHA37M Prata Twister Fosca Metálica	1	1	1	1			
2	83542-KPF-900	Grade, Tampa Lateral Direita	1	1	1	1			
3	83551-300-000	Coxim, Tampa Filtro Ar	2	2	2	2			
4	83640-KPF-901ZB	Tampa, Lateral Esquerda							
		NHA37M Prata Twister Fosca Metálica	1	1	1	1			
5	83642-KPF-900	Grade, Tampa Lateral Esquerda	1	1	1	1			
6	90104-MJ0-660	Parafuso, Especial, 6x8	2	2	2	2			
7	90134-GHR-J40	Parafuso, Fixação, 4x12	6	6	6	6			
8	90320-GC3-000	Porca, Pressão, 5mm	4	4	4	4			

PROIBIDA A REPRODUÇÃO E DISTRIBUIÇÃO
1010913 - Matsuo - MM - JT

Voltar
Back
Volver

© Moto Honda da Amazônia Ltda.
Todos os direitos reservados.

Ref. Nº	L.O.N.	Service Item	F.R.T.
1		(2)	
	4111H9	Cover, Side: Right	0.1
	4111J0	Cover, Side: Both	0.2
4		(5)	
	4111H8	Cover, Side: Left	0.1
	4111J0	Cover, Side: Both	0.2

Ref. Nº	Part. Nº	Description	Reqd. Qty. CBX250 6	7	8	9	Serial Nº		Note
1	83540-KPF-901ZB	Cover, R. Side							
		NHA37M ..... Mat Twister Silver Metallic	1	1	1	1			
2	83542-KPF-900	Grille, R. Side Cover	1	1	1	1			
3	83551-300-000	Grommet, Air Cleaner Case	2	2	2	2			
4	83640-KPF-901ZB	Cover, L. Side							
		NHA37M ..... Mat Twister Silver Metallic	1	1	1	1			
5	83642-KPF-900	Grille, L. Side Cover	1	1	1	1			
6	90104-MJ0-660	Screw, Special, 6x8	2	2	2	2			
7	90134-GHR-J40	Screw, Tapping, 4x12	6	6	6	6			
8	90320-GC3-000	Nut, Spring, 5mm	4	4	4	4			

Nº de Ref.	N.O.M.O.	Articulo de servicio	THLL
1		(2)	
	4111H9	Cubierta Lateral: Derecho	0,1
	4111J0	Cubierta Lateral: Ambos	0,2
4		(5)	
	4111H8	Cubierta Lateral: Izquierdo	0,1
	4111J0	Cubierta Lateral: Ambos	0,2

Nº de Ref.	Nº de pieza	Descripción	Cant. Reqd CBX250 6	7	8	9	Nº de série		Nota
1	83540-KPF-901ZB	Cubierta Lateral Derecha							
		NHA37M ... Plata Twister Mate Metalica	1	1	1	1			
2	83542-KPF-900	Grade, Cubierta Lateral Derecha	1	1	1	1			
3	83551-300-000	Cojin, Tapa Filtro Aire	2	2	2	2			
4	83640-KPF-901ZB	Cubierta Lateral Izquierda							
		NHA37M ... Plata Twister Mate Metalica	1	1	1	1			
5	83642-KPF-900	Grade, Cubierta Lateral Izquierda	1	1	1	1			
6	90104-MJ0-660	Tornillo, Especial, 6x8	2	2	2	2			
7	90134-GHR-J40	Tornillo, Aterrajar, 4x12	6	6	6	6			
8	90320-GC3-000	Tuerca, Presión, 5mm	4	4	4	4			

PROIBIDA A REPRODUÇÃO E DISTRIBUIÇÃO
1010913 - Matsuo - MM - JT

Voltar
Back
Volver

© Moto Honda da Amazônia Ltda.
Todos os direitos reservados.

C-16

Filtro de Ar

Air Cleaner

Filtro de Aire

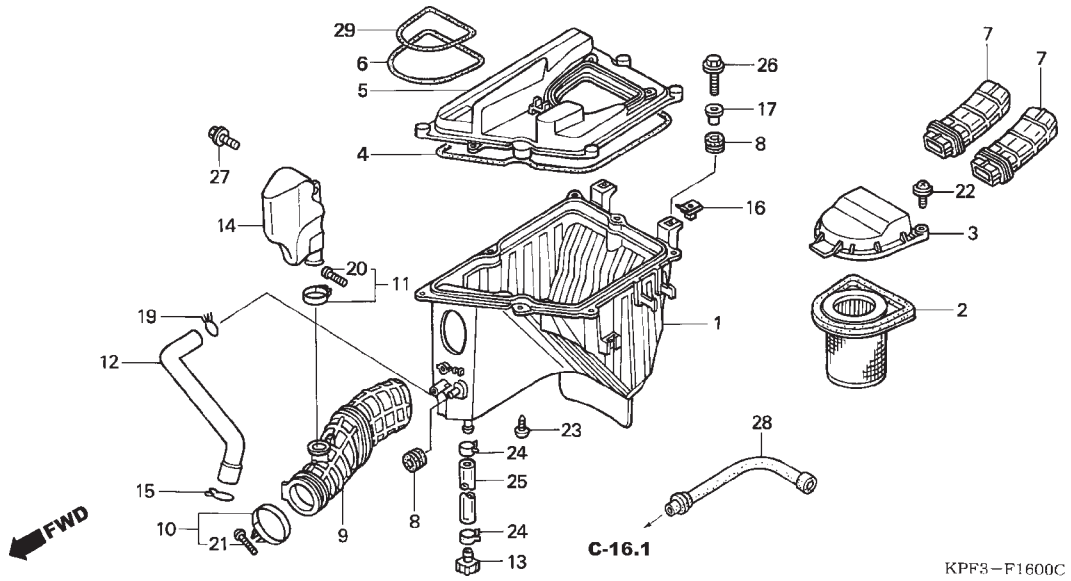

Ref. Nº	N.O.S.	Item de serviço	T.M.O.
1	3121A5	Carcaça, Filtro Ar	1,6
2	312105	Elemento, Filtro Ar	0,1
4		(29)	
	312102	Tampa, Tampa Filtro Ar	0,8
14	3121C1	Ressonador	0,4

Ref. Nº	Nº da peça	Descrição	Qtd. CBX250 6	7	8	9	Nº de série		Tipo
1	17210-KPF-960	Carcaça, Inferior Filtro Ar	1	1	1	1			
2	17213-KPF-960	Elemento, Filtro Ar	1	1	1	1			
3	17220-KPF-850	Tampa, Filtro Ar	1	1	1	1			
4	17226-KPF-900	Anel A, Tampa Filtro Ar	1	1	1	1			
5	17215-KPF-960	Carcaça, Superior Filtro Ar	1	1	1	1			
6	17227-KPF-900	Anel B, Tampa Filtro Ar	1	1	1	1			
7	17240-KPF-850	Duto, Interno	2	2	2	2			
8	17245-107-010	Coxim, Fixação Tampa Filtro Ar	3	3	3	3			
9	17253-KPF-900	Tubo, Conexão Filtro Ar	1	1	1	1			
10	17254-KPF-900	Presilha, Tubo Conexão Filtro Ar	1	1	1	1			
11	17255-MCG-000	Presilha, Ressonador (28)	1	1	1	1			
12	17265-KPF-900	Tubo, Respiro	1	1	1	1			
13	17370-419-700	Plugue, Tubo Respiro	1	1	1	1			
14	17410-KPF-850	Ressonador	1	1	1	1			
15	17724-102-700	Presilha, Tubo Respiro	1	1	1	1			

PROIBIDA A REPRODUÇÃO E DISTRIBUIÇÃO
1010913 - Matsuo - MM - JT

© Moto Honda da Amazônia Ltda.
Todos os direitos reservados.

Ref. Nº	L.O.N.	Service Item	F.R.T.
1	3121A5	Case, Air Cleaner	1.6
2	312105	Element, Air Cleaner	0.1
4		(29)	
	312102	Cover, Air Cleaner Case	0.8
14	3121C1	Resonator	0.4

Ref. Nº	Part. Nº	Description	Reqd. Qty. CBX250 6	7	8	9	Serial Nº		Note
1	17210-KPF-960	Case, Air Cleaner Lower	1	1	1	1			
2	17213-KPF-960	Element, Air Cleaner	1	1	1	1			
3	17220-KPF-850	Cover, Air Cleaner	1	1	1	1			
4	17226-KPF-900	Seal A, Air Cleaner Case	1	1	1	1			
5	17215-KPF-960	Case, Air Cleaner Upper	1	1	1	1			
6	17227-KPF-900	Seal B, Air Cleaner Case	1	1	1	1			
7	17240-KPF-850	Duct, In.	2	2	2	2			
8	17245-107-010	Rubber, Air Cleaner Case Mounting	3	3	3	3			
9	17253-KPF-900	Tube, Air Cleaner Connecting	1	1	1	1			
10	17254-KPF-900	Band, Air Cleaner Connecting Tube	1	1	1	1			
11	17255-MCG-000	Band, Resonator (28)	1	1	1	1			
12	17265-KPF-900	Tube, Breather	1	1	1	1			
13	17370-419-700	Plug, Breather Tube	1	1	1				
14	17410-KPF-850	Resonator	1	1	1	1			
15	17724-102-700	Clip, Sub Tank Hose	1	1	1	1			

Nº de Ref.	N.O.M.O.	Articulo de servicio	THLL
1	3121A5	Caja, Filtro Aire	1,6
2	312105	Elemento, Filtro Aire	0,1
4		(29)	
	312102	Cubierta, Tapa Filtro Aire	0,8
14	3121C1	Resonador	0,4

Nº de Ref.	Nº de pieza	Descripción	Cant. Reqd CBX250 6	7	8	9	Nº de série		Nota
1	17210-KPF-960	Caja, Inferior Filtro Aire	1	1	1	1			
2	17213-KPF-960	Elemento, Filtro Aire	1	1	1	1			
3	17220-KPF-850	Cubierta, Filtro Aire	1	1	1	1			
4	17226-KPF-900	Anillo A, Caja Filtro Aire	1	1	1	1			
5	17215-KPF-960	Caja, Superior Filtro Aire	1	1	1	1			
6	17227-KPF-900	Anillo B, Caja Filtro Aire	1	1	1	1			
7	17240-KPF-850	Conductor, Interior	2	2	2	2			
8	17245-107-010	Cojin, Fijación Tapa Filtro Aire	3	3	3	3			
9	17253-KPF-900	Tubo, Conexión Filtro Aire	1	1	1	1			
10	17254-KPF-900	Presilla, Tubo Conexión Filtro Aire	1	1	1	1			
11	17255-MCG-000	Presilla, Resonador (28)	1	1	1	1			
12	17265-KPF-900	Tubo, Respiradero	1	1	1	1			
13	17370-419-700	Plugue, Tubo Respiradero	1	1	1	1			
14	17410-KPF-850	Resonador	1	1	1	1			
15	17724-102-700	Presilla, Tubo Respiradero	1	1	1	1			

PROIBIDA A REPRODUÇÃO E DISTRIBUIÇÃO
1010913 - Matsuo - MM - JT

© Moto Honda da Amazônia Ltda.
Todos os direitos reservados.

C-16

Filtro de Ar

Air Cleaner

Filtro de Aire

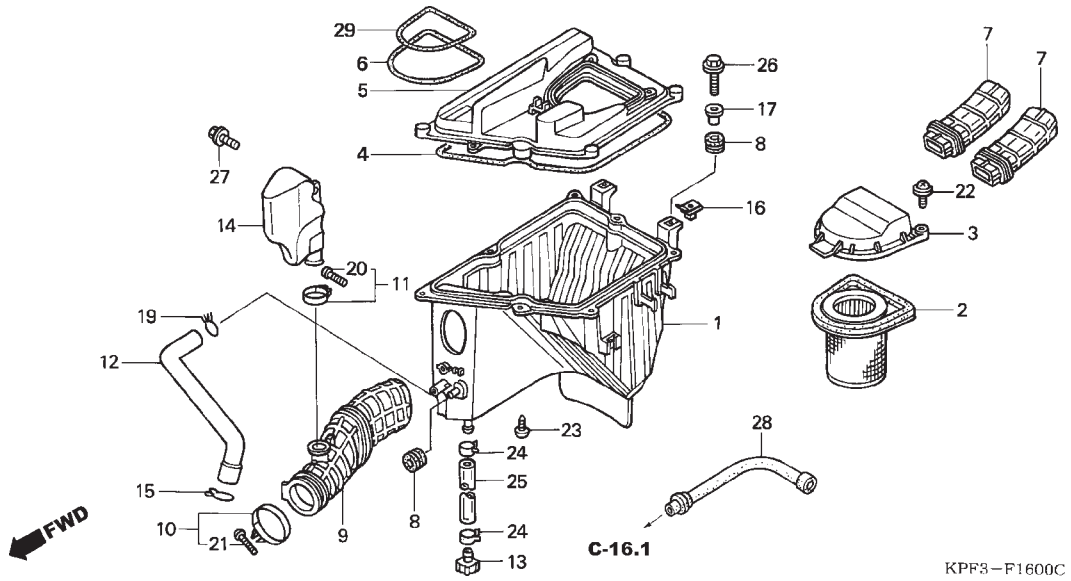

Ref. Nº	N.O.S.	Item de serviço	T.M.O.

Ref. Nº	Nº da peça	Descrição	Qtd. CBX250 6	7	8	9	Nº de série		Tipo
16	84601-HA7-670	Porca, Fixação	2	2	2	2			
17	61104-357-000	Bucha, Fixação	2	2	2	2			
19	90646-657-000	Presilha, Mangueira Ar, 16mm	1	–	–	–			
	90646-KPF-850		–	1	1	1			
20	93500-05025-0G	Parafuso, Phillips, 5x25	1	1	1	1			
21	93500-05028-0G	Parafuso, Phillips, 5x28	1	1	–	–			
	90227-GHR-E10		–	–	1	1			
22	93893-05016-07	Parafuso, Arruela, 5x16	2	2	2	2			
23	90135-GHR-J60	Parafuso, Fixação, 5x16	7	7	7	7			
24	95002-41200-00	Presilha, Tubo (D12)	2	2	2	2			
25	95003-23031-31	Tubo, Vinil, 8x12x310 (95003-23001-60M)	1	1	1	1			
26	90032-GHR-700	Parafuso, Flange, 6x25	2	2	2	2			
27	90154-MCG-600	Parafuso, Flange, 6x14	1	1	1	1			
28	17365-KPF-910	Tubo, Interno Filtro Ar	1	1	1	1			
29	17228-KPF-960	Retentor, Filtro Ar	1	1	1	1			

PROIBIDA A REPRODUÇÃO E DISTRIBUIÇÃO
1010913 - Matsuo - MM - JT

Voltar
Back
Volver

© Moto Honda da Amazônia Ltda.
Todos os direitos reservados.

Ref. Nº	L.O.N.	Service Item	F.R.T.	Ref. Nº	Part. Nº	Description	Reqd. Qty. CBX250 6	7	8	9	Serial Nº		Note
				16	84601-HA7-670	Nut, Fender Setting	2	2	2	2			
				17	61104-357-000	Collar, FR. Fender	2	2	2	2			
				19	90646-657-000	Clip, Air Hose, 16mm	1	–	–	–			
					90646-KPF-850		–	1	1	1			
				20	93500-05025-0G	Screw, Pan, 5x25	1	1	1	1			
				21	93500-05028-0G	Screw, Pan, 5x28	1	1	–	–			
					90227-GHR-E10		–	–	1	1			
				22	93893-05016-07	Screw-Washer, 5x16	2	2	2	2			
				23	90135-GHR-J60	Screw, Tapping, 5x16	7	7	7	7			
				24	95002-41200-00	Clamp, Tube (D12)	2	2	2	2			
				25	95003-23031-31	Tube, Vinyl, 8x12x310 (95003-23001-60M)	1	1	1	1			
				26	90032-GHR-700	Bolt, Flange, 6x25	2	2	2	2			
				27	90154-MCG-600	Bolt, Flange, 6x14	1	1	1	1			
				28	17365-KPF-910	Tube, Air Cleaner Inner	1	1	1	1			
				29	17228-KPF-960	Seal, Air Cleaner	1	1	1	1			

Nºde Ref.	N.O.M.O.	Articulo de servicio	THLL	Nº de Ref.	Nº de pieza	Descripción	Cant. Reqd CBX250 6	7	8	9	Nº de série		Nota
				16	84601-HA7-670	Tuerca, Fijación	2	2	2	2			
				17	61104-357-000	Buje, Fijación	2	2	2	2			
				19	90646-657-000	Presilla, Manguera Aire , 16mm	1	–	–	–			
					90646-KPF-850		–	1	1	1			
				20	93500-05025-0G	Tornillo Phillips, 5x25	1	1	1	1			
				21	93500-05028-0G	Tornillo Phillips, 5X28	1	1	–	–			
					90227-GHR-E10		–	–	1	1			
				22	93893-05016-07	Tornillo, Arandela, 5x16	2	2	2	2			
				23	90135-GHR-J60	Tornillo, Aterrajar, 5x16	7	7	7	7			
				24	95002-41200-00	Presilla, Tubo (D12)	2	2	2	2			
				25	95003-23031-31	Tubo, Vinil, 8x12x310 (95003-23001-60M)	1	1	1	1			
				26	90032-GHR-700	Perno, Reborde, 6x25	2	2	2	2			
				27	90154-MCG-600	Perno, Reborde, 6x14	1	1	1	1			
				28	17365-KPF-910	Tubo, Interior Filtro Aire	1	1	1	1			
				29	17228-KPF-960	Sello, Filtro Aire	1	1	1	1			

PROIBIDA A REPRODUÇÃO E DISTRIBUIÇÃO
1010913 - Matsuo - MN - IT

Voltar
Back
Volver

© Moto Honda da Amazônia Ltda.
Todos os direitos reservados.

C-16.1

Válvula de Controle de Injeção de Ar

Air Injection Cont. Valve

Válvula Controladora Injección Aire

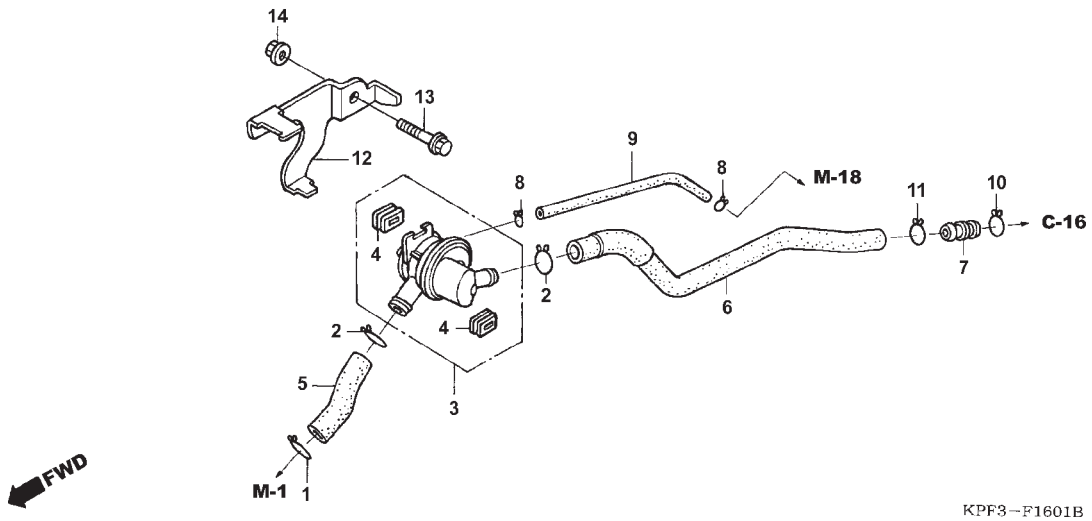

Ref. Nº	N.O.S.	Item de serviço	T.M.O.
3	314130	Válvula Comp. , Controle Injeção Ar	0,4

Ref. Nº	Nº da peça	Descrição	Qtd. CBX250 6	7	8	9	Nº de série		Tipo
1	17316-611-000	Presilha, Tubo Respiro	1	1	–	–			
	17316-KPE-B00		–	–	1	1			
2	17724-102-700	Presilha, Mangueira Tanque	2	2	2	2			
3	18650-KPF-960	Válvula Comp., Controle Injeção Ar	1	1	1	1			
4	18651-KGH-901	Coxim, Válvula Controle Injeção Ar	2	2	2	2			
5	18651-KPF-910	Tubo A, Válvula Controle Injeção Ar	1	1	1	1			
6	18653-KPF-910	Tubo C, Válvula Controle Injeção Ar	1	1	1	1			
7	91463-KT0-680	Junção, Tubo	1	1	1	1			
8	95002-02070	Presilha, Tubo (B7)	2	2	2	2			
9	95005-35170-20	Tubo, 3,5x170 (95005-35001-20M)	1	1	1	1			2LA,3LA
	95005-35135-20	Tubo, 3,5x135 (95005-35001-20M)	1	1	1	1			BR
10	15771-KV6-000	Presilha, Tubo Drenagem Óleo	1	1	1	1			
11	17316-611-000	Presilha, Tubo Respiro	1	1	–	–			
	17316-KPE-B00		–	–	1	1			
12	18660-KPF-960	Suporte, Válvula Controle Injeção Ar	1	1	1	1			
13	90037-GHR-780	Parafuso, Flange, 8x50	1	1	1	1			
14	90208-GHR-640	Porca, Flange, 8mm	1	1	1	1			

PROIBIDA A REPRODUÇÃO E DISTRIBUIÇÃO
1010913 - Matsuo - MM - JT

Voltar
Back
Volver

© Moto Honda da Amazônia Ltda.
Todos os direitos reservados.

Ref. Nº	L.O.N.	Service Item	F.R.T.
3	314130	Valve, Secondary Air Control	0.4

Ref. Nº	Part. Nº	Description	Reqd. Qty. CBX250 6	7	8	9	Serial Nº		Note
1	17316-611-000	Clip, Breather Tube	1	1	–	–			
	17316-KPE-B00		–	–	1	1			
2	17724-102-700	Clip, Sub Tank Hose	2	2	2	2			
3	18650-KPF-960	Valve Assy., Air Injection Control	1	1	1	1			
4	18651-KGH-901	Rubber, Air Injection Control Valve	2	2	2	2			
5	18651-KPF-910	Tube A, Air Injection Control Valve	1	1	1	1			
6	18653-KPF-910	Tube C, Air Injection Control Valve	1	1	1	1			
7	91463-KT0-680	Joint, Tube	1	1	1	1			
8	95002-02070	Clip, Tube (B7)	2	2	2	2			
9	95005-35170-20	Tube, 3.5x170 (95005-35001-20M)	1	1	1	1			2LA,3LA
	95005-35135-20	Tube, 3.5x135 (95005-35001-20M)	1	1	1	1			BR
10	15771-KV6-000	Clip, Oil Drain Tube	1	1	1	1			
11	17316-611-000	Clip, Breather Tube	1	1	–	–			
	17316-KPE-B00		–	–	1	1			
12	18660-KPF-960	Stay, Air Injection Control Valve	1	1	1	1			
13	90037-GHR-780	Bolt, Flange, 8x50	1	1	1	1			
14	90208-GHR-640	Nut, Flange, 8mm	1	1	1	1			

Nºde Ref.	N.O.M.O.	Articulo de servicio	THLL
3	314130	Ens Válvula, Controle Injección Aire	0,4

Nº de Ref.	Nº de pieza	Descripción	Cant. Reqd CBX250 6	7	8	9	Nº de série		Nota
1	17316-611-000	Presilla, Tubo Respiradero	1	1	–	–			
	17316-KPE-B00		–	–	1	1			
2	17724-102-700	Presilla, Manguera Tanque	2	2	2	2			
3	18650-KPF-960	Ens Válvula, Controle Injección Aire	1	1	1	1			
4	18651-KGH-901	Cojin, Válvula Controle Injección Aire	2	2	2	2			
5	18651-KPF-910	Tubo A, Válvula Controle Injección Aire	1	1	1	1			
6	18653-KPF-910	Tubo C, Válvula Controle Injección Aire	1	1	1	1			
7	91463-KT0-680	Junción, Tubo	1	1	1	1			
8	95002-02070	Presilla, Tubo (B7)	2	2	2	2			
9	95005-35170-20	Tubo, 3,5x170 (95005-35001-20M)	1	1	1	1			2LA,3LA
	95005-35135-20	Tubo, 3,5x135 (95005-35001-20M)	1	1	1	1			BR
10	15771-KV6-000	Presilla, Tubo Drenaje Aceite	1	1	1	1			
11	17316-611-000	Presilla, Tubo Respiradero	1	1	–	–			
	17316-KPE-B00		–	–	1	1			
12	18660-KPF-960	Soporte, Válvula Controle Injección Aire	1	1	1	1			
13	90037-GHR-780	Perno, Reborde, 8x50	1	1	1	1			
14	90208-GHR-640	Tuerca, Reborde, 8mm	1	1	1	1			

PROIBIDA A REPRODUÇÃO E DISTRIBUIÇÃO
1010913 - Matsuo - MM - JT

Voltar
Back
Volver

© Moto Honda da Amazônia Ltda.
Todos os direitos reservados.

C-17

Escapamento

Exhaust Muffler

Silenciador Escape

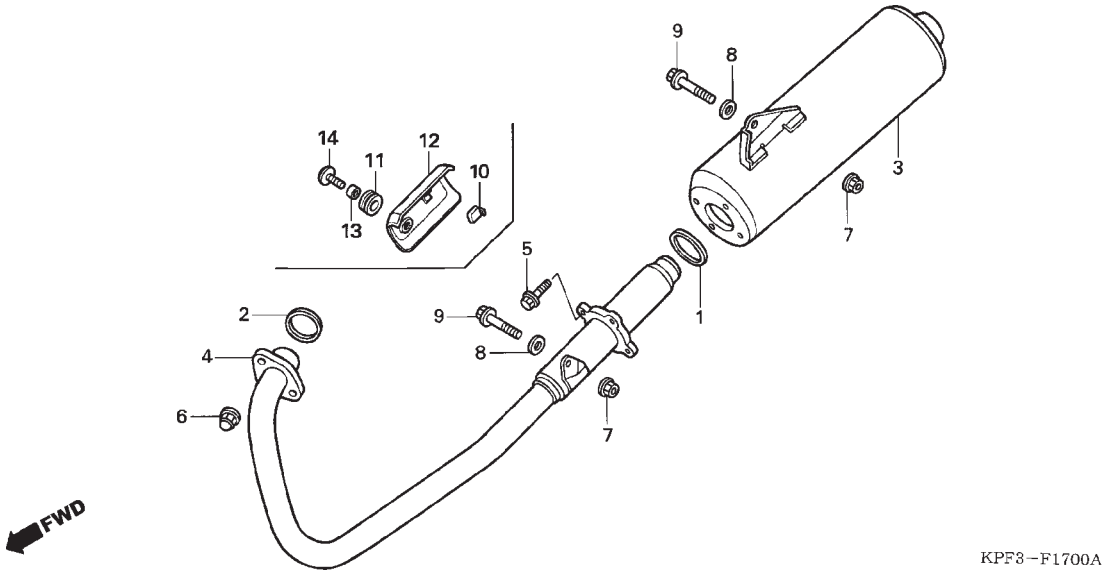

Ref. Nº	N.O.S.	Item de serviço	T.M.O.
2	3131B4	Junta, Tubo Escape	0,2
3	313120	Silencioso	0,1
4	313110	Tubo, Escape	0,2

Ref. Nº	Nº da peça	Descrição	Qtd. CBX250 6	7	8	9	Nº de série		Tipo
1	18291-KAZ-000	Junta, Silencioso	1	1	1	1			
2	18291-MM5-860	Junta, Tubo Escape	1	1	1	1			
3	18310-KPF-960	Silencioso, Comp.	1	1	1	1			
4	18320-KPF-960	Tubo Comp., Escape	1	1	1	1			
5	90005-GHB-670	Parafuso, Flange, 6x25 (NSHF)	4	4	–	–			
			–	–	4	4			2LA, 3LA
			–	–	4	4		~8R114835	BR
	90040-GHR-F00	Parafuso, Flange, 6x25	–	–	4	4	8R114836 ~		BR
6	90304-MCG-000	Porca, Sextavada, 8mm	2	2	2	2			
7	90208-GHR-640	Porca, Flange, 8mm	2	2	2	2			
8	94103-08000	Arruela, Lisa, 8mm	2	2	–	–			
			–	–	2	2		~8R111396	BR
	90233-GHR-640		–	–	2	2			2LA, 3LA
			–	–	2	2	8R111397 ~		BR
9	90033-GHR-770	Parafuso, Flange, 8x45	2	2	2	2			
10	18293-MN0-000	Coxim, Protetor	1	1	1	1			
11	18345-MBT-610	Coxim, Fixação Protetor	1	1	1	1			
12	18357-KPF-960	Tampa, Tubo Escape	1	1	1	1			
13	18422-KRM-860	Bucha, Fixação Silencioso	1	1	1	1			
14	90106-KPF-960	Parafuso, Phillips, 6x12	1	1	1	1			

PROIBIDA A REPRODUÇÃO E DISTRIBUIÇÃO
101680 - Matsuo - MM - JT

Voltar
Back
Volver

© Moto Honda da Amazônia Ltda.
Todos os direitos reservados.

Ref. Nº	L.O.N.	Service Item	F.R.T.
2	3131B4	Gasket, Exhaust Pipe	0.2
3	313120	Muffler	0.1
4	313110	Pipe, Exhaust	0.2

Ref. Nº	Part. Nº	Description	Reqd. Qty. CBX250 6	7	8	9	Serial Nº		Note
1	18291-KAZ-000	Gasket, Muffler	1	1	1	1			
2	18291-MM5-860	Gasket, Ex. Pipe	1	1	1	1			
3	18310-KPF-960	Muffler Comp.	1	1	1	1			
4	18320-KPF-960	Pipe Comp., Ex.	1	1	1	1			
5	90005-GHB-670	Bolt, Flange, 6x25 (NSHF)	4	4	–	–			
			–	–	4	4			2LA, 3LA
			–	–	4	4		~8R114835	BR
	90040-GHR-F00	Bolt, Flange, 6x25	–	–	4	4	8R114836	~	BR
6	90304-MCG-000	Nut, Hex. Cap, 8mm	2	2	2	2			
7	90208-GHR-640	Nut, Flange, 8mm	2	2	2	2			
8	94103-08000	Washer, Plain, 8mm	2	2	–	–			
			–	–	2	2		~8R111396	BR
	90233-GHR-640		–	–	2	2			2LA, 3LA
			–	–	2	2	8R111397	~	BR
9	90033-GHR-770	Bolt, Flange, 8x45	2	2	2	2			
10	18293-MN0-000	Rubber, Protector	1	1	1	1			
11	18345-MBT-610	Rubber, Protector Mounting	1	1	1	1			
12	18357-KPF-960	Cover, Ex. Pipe	1	1	1	1			
13	18422-KRM-860	Collar, Muffler Mounting	1	1	1	1			
14	90106-KPF-960	Screw, Pan, 6x12	1	1	1	1			

Nº de Ref.	N.O.M.O.	Articulo de servicio	THLL
2	3131B4	Empaquetadura de Escape	0,2
3	313120	Silenciador de Escape	0,1
4	313110	Tubo Silenciador de Escape	0,2

Nº de Ref.	Nº de pieza	Descripción	Cant. Reqd CBX250 6	7	8	9	Nº de série		Nota
1	18291-KAZ-000	Empaquetadura, Silenciador de Escape	1	1	1	1			
2	18291-MM5-860	Empaquetadura de Escape	1	1	1	1			
3	18310-KPF-960	Silenciador de Escape	1	1	1	1			
4	18320-KPF-960	Tubo Silenciador de Escape	1	1	1	1			
5	90005-GHB-670	Perno, Reborde, 6x25 (NSHF)	4	4	–	–			
			–	–	4	4			2LA, 3LA
			–	–	4	4		~8R114835	BR
	90040-GHR-F00	Perno, Reborde, 6x25	–	–	4	4	8R114836	~	BR
6	90304-MCG-000	Tuerca, Hex., 8mm	2	2	2	2			
7	90208-GHR-640	Tuerca, Reborde, 8mm	2	2	2	2			
8	94103-08000	Arandela, Sencilla, 8mm	2	2	–	–			
			–	–	2	2		~8R111396	BR
	90233-GHR-640		–	–	2	2			2LA, 3LA
			–	–	2	2	8R111397	~	BR
9	90033-GHR-770	Perno, Reborde, 8x45	2	2	2	2			
10	18293-MN0-000	Cojin, Protector	1	1	1	1			
11	18345-MBT-610	Cojin, Fijación Protector	1	1	1	1			
12	18357-KPF-960	Cubierta, Tubo Escape	1	1	1	1			
13	18422-KRM-860	Buje, Fijación Silenciador de Escape	1	1	1	1			
14	90106-KPF-960	Tornillo Phillips, 6x12	1	1	1	1			

PROIBIDA A REPRODUÇÃO E DISTRIBUIÇÃO
10103.03 - Watsuo - MM - JT

Voltar
Back
Volver

© Moto Honda da Amazônia Ltda.
Todos os direitos reservados.

C-18

Pedal

Pedal

Pedal

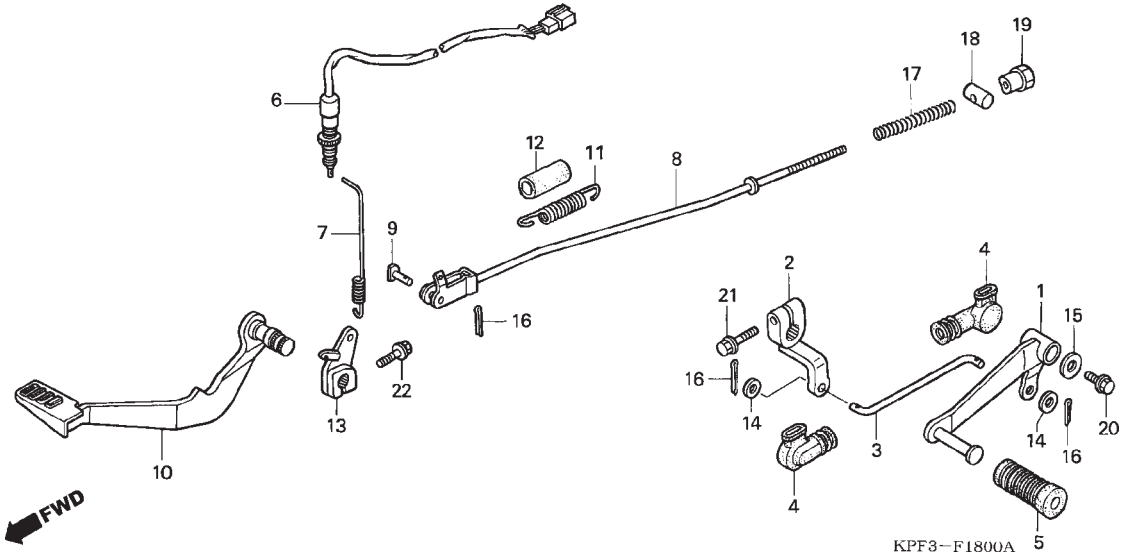

Ref. Nº	N.O.S.	Item de serviço	T.M.O.
1	4101A1	Pedal, Câmbio	0,1
2	4101A2	Articulação, Pedal	0,1
3	5101B5	Vareta, Acionamento	0,1
6	6151B5	Interruptor, Freio Traseiro: Pedal Lateral	0,3
8	811135	Vareta Acionamento, Freio Traseiro	0,3
10	810160	Pedal, Freio Traseiro	0,2
13	7111H8	Braço, Articulação Freio: Traseiro	0,3

Ref. Nº	Nº da peça	Descrição	Qtd. CBX250 6	7	8	9	Nº de série		Tipo
1	24701-KPF-900	Pedal, Câmbio	1	1	1	1			
2	24711-KPF-900	Articulação, Pedal	1	1	1	1			
3	24720-KPF-900	Vareta, Acionamento	1	1	1	1			
4	24721-KW1-900	Tampa, Pedal Câmbio	2	2	2	2			
5	24781-KRM-860	Borracha, Pedal Câmbio	1	1	1	1			
6	35350-KPF-900	Interruptor Comp., Freio Traseiro	1	1	1	1			
7	35357-KBW-940	Mola, Interruptor Freio Traseiro	1	1	1	1			
8	43451-KPF-900	Vareta Acionamento, Freio Traseiro	1	1	1	1			
9	43453-KPF-900	Junção, Vareta Freio	1	1	1	1			
10	46500-KPF-900	Pedal Comp., Freio Traseiro	1	1	1	1			
11	46514-KBW-900	Mola Comp., Freio Traseiro	1	1	1	1			
12	46513-KBW-900	Tubo, Mola Freio Traseiro	1	1	1	1			
13	46515-KPF-900	Braço, Articulação	1	1	1	1			
14	90502-155-000	Arruela, Lisa, 7mm	2	2	2	2			
15	94103-06000	Arruela, Lisa, 6mm	1	1	–	–			
	90233-GHR-630		–	–	1	1			
16	94201-20150	Cupilha, 2,0x15	3	3	3	3			
17	95014-73100	Mola A, Vareta Freio	1	1	–	–			
	43472-KGA-K00		–	–	1	1			
18	95015-32001	Junção B, Braço Freio	1	1	–	–			
	43453-KGA-K00		–	–	1	1			
19	95015-42000	Porca B, Ajuste Vareta Freio	1	–	–	–			
	43459-KRH-E30		–	1	1	1			
20	90032-GHR-640	Parafuso, Flange, 6x12	1	1	1	1			
21	90032-GHR-680	Parafuso, Flange, 6x20	1	1	1	1			
22	90037-GHR-710	Parafuso, Flange, 8x28	1	1	1	1			

PROIBIDA A REPRODUÇÃO E DISTRIBUIÇÃO
10/10/03 - Mateus - MM - JT

© Moto Honda da Amazônia Ltda.
Todos os direitos reservados.

Ref. Nº	L.O.N.	Service Item	F.R.T.
1	4101A1	Pedal, Gear Change	0.1
2	4101A2	Arm, Gear Change	0.1
3	5101B5	Rod, Change	0.1
6	6151B5	Switch, Rear Stop: Pedal Side	0.3
8	811135	Rod, Rear Brake	0.3
10	810160	Pedal, Rear Brake	0.2
13	7111H8	Arm, Brake Middle: Rear	0.3

Ref. Nº	Part. Nº	Description	Reqd. Qty. CBX250 6	7	8	9	Serial Nº		Note
1	24701-KPF-900	Pedal, Gear Change	1	1	1	1			
2	24711-KPF-900	Arm, Gear Change	1	1	1	1			
3	24720-KPF-900	Rod, Tie	1	1	1	1			
4	24721-KW1-900	Cover, Change Pedal	2	2	2	2			
5	24781-KRM-860	Rubber, Gear Change Pedal	1	1	1	1			
6	35350-KPF-900	Switch Assy., RR. Stop	1	1	1	1			
7	35357-KBW-940	Spring, Stop Switch	1	1	1	1			
8	43451-KPF-900	Rod Comp., RR. Brake	1	1	1	1			
9	43453-KPF-900	Joint, Brake Rod	1	1	1	1			
10	46500-KPF-900	Pedal Comp., RR. Brake	1	1	1	1			
11	46514-KBW-900	Spring Assy., RR. Brake	1	1	1	1			
12	46513-KBW-900	Tube, RR. Brake Spring	1	1	1	1			
13	46515-KPF-900	Arm Comp., Middle	1	1	1	1			
14	90502-155-000	Washer, Plain, 7mm	2	2	2	2			
15	94103-06000	Washer, Plain, 6mm	1	1	–	–			
	90233-GHR-630		–	–	1	1			
16	94201-20150	Pin, Split, 2.0x15	3	3	3	3			
17	95014-73100	Spring A, Brake Rod	1	1	–	–			
	43472-KGA-K00		–	–	1	1			
18	95015-32001	Joint B, Brake Arm	1	1	–	–			
	43453-KGA-K00		–	–	1	1			
19	95015-42000	Nut B, Brake Rod Adjusting	1	–	–	–			
	43459-KRH-E30		–	1	1	1			
20	90032-GHR-640	Bolt, Flange, 6x12	1	1	1	1			
21	90032-GHR-680	Bolt, Flange, 6x20	1	1	1	1			
22	90037-GHR-710	Bolt, Flange, 8x28	1	1	1	1			

Nº de Ref.	N.O.M.O.	Articulo de servicio	THLL
1	4101A1	Pedal, Cambio	0,1
2	4101A2	Brazo Articulación Pedal	0,1
3	5101B5	Varilla, Acionamiento	0,1
6	6151B5	Interruptor, Freno Trasero: Pedal Lateral	0,3
8	811135	Varilla, Acionamiento Freno Trasero	0,3
10	810160	Pedal Freno Trasero	0,2
13	7111H8	Brazo Articulación Freno: Trasero	0,3

Nº de Ref.	Nº de pieza	Descripción	Cant. Reqd CBX250 6	7	8	9	Nº de série		Nota
1	24701-KPF-900	Pedal, Cambio	1	1	1	1			
2	24711-KPF-900	Brazo Articulación Pedal	1	1	1	1			
3	24720-KPF-900	Varilla, Acionamiento	1	1	1	1			
4	24721-KW1-900	Tapa, Pedal Cambio	2	2	2	2			
5	24781-KRM-860	Goma, Pedal Cambio	1	1	1	1			
6	35350-KPF-900	Ens Interruptor, Freno Trasero	1	1	1	1			
7	35357-KBW-940	Resorte, Interruptor Freno	1	1	1	1			
8	43451-KPF-900	Varilla, Acionamiento Freno Trasero	1	1	1	1			
9	43453-KPF-900	Junción, Varilla Freno	1	1	1	1			
10	46500-KPF-900	Pedal Freno Trasero	1	1	1	1			
11	46514-KBW-900	Ens Resorte, Freno Trasero	1	1	1	1			
12	46513-KBW-900	Tubo, Resorte Freno Trasero	1	1	1	1			
13	46515-KPF-900	Brazo Articulación	1	1	1	1			
14	90502-155-000	Arandela, Sencilla, 7mm	2	2	2	2			
15	94103-06000	Arandela, Sencilla, 6mm	1	1	–	–			
	90233-GHR-630		–	–	1	1			
16	94201-20150	Pasador Aletas, 2,0x15	3	3	3	3			
17	95014-73100	Resorte A, Varilla Freno	1	1	–	–			
	43472-KGA-K00		–	–	1	1			
18	95015-32001	Junción B, Brazo Freno	1	1	–	–			
	43453-KGA-K00		–	–	1	1			
19	95015-42000	Tuerca B, Ajustadora Freno	1	–	–	–			
	43459-KRH-E30		–	1	1	1			
20	90032-GHR-640	Perno, Reborde, 6x12	1	1	1	1			
21	90032-GHR-680	Perno, Reborde, 6x20	1	1	1	1			
22	90037-GHR-710	Perno, Reborde, 8x28	1	1	1	1			

PROIBIDA A REPRODUÇÃO E DISTRIBUIÇÃO
10.10.01 - Marcelo - MM - JT

Voltar
Back
Volver

© Moto Honda da Amazônia Ltda.
Todos os direitos reservados.

C-19

Pedal de Apoio

Step

Estribo

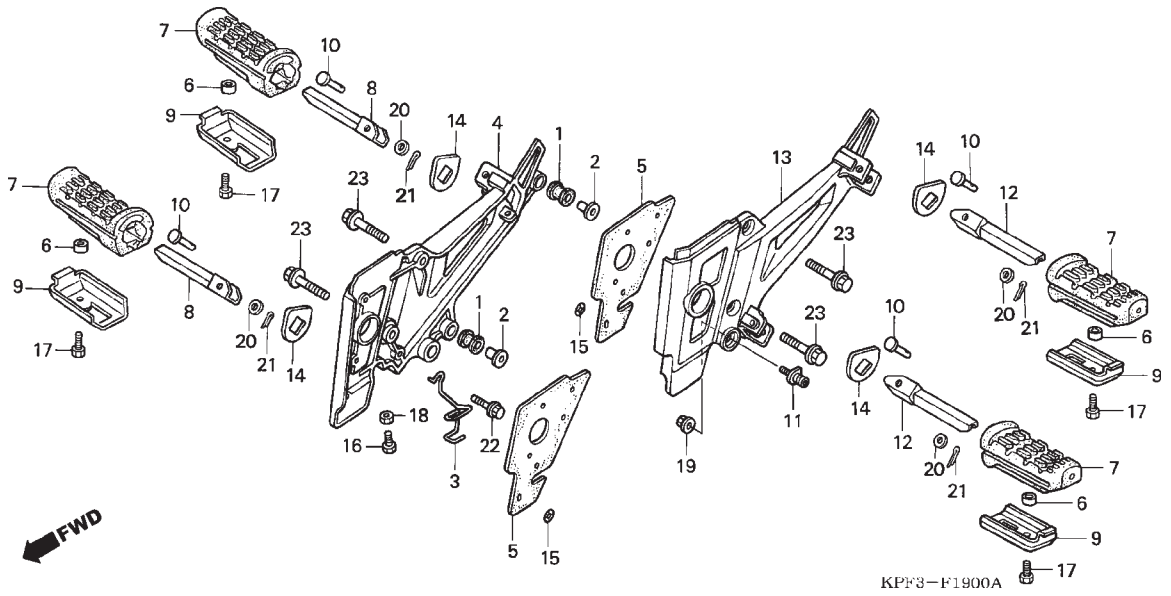

Ref. Nº	N.O.S.	Item de serviço	T.M.O.
4	4101N2	Suporte, Pedal: Direito	0,3
	4101N6	Suporte, Pedal: Ambos	0,6
8	4101C6	Pedal Apoio Principal:Direito	0,1
	4101J1	Pedal Apoio Principal: Ambos	0,2
	4101C8	Pedal Apoio: Direito	0,1
	4101P4	Pedal Apoio: Ambos	0,2
11	4101W4	Pino, Pedal	0,1
12	4101C5	Pedal Apoio Principal: Esquerdo	0,1
	4101J1	Pedal Apoio Principal: Ambos	0,2
	4101C7	Pedal Apoio: Esquerdo	0,1
	4101P4	Pedal Apoio: Ambos	0,2
13	4101N1	Suporte, Pedal: Esquerdo	0,3
	4101N6	Suporte, Pedal: Ambos	0,6

Ref. Nº	Nº da peça	Descrição	Qtd. CBX250 6	7	8	9	Nº de série		Tipo
1	18421-MB0-000	Borracha, Fixação Escapamento	2	2	2	2			
2	18422-KAF-700	Bucha, Fixação Escapamento	2	2	2	2			
3	50197-KPF-900	Guia, Tubo	1	1	1	1			
4	50600-KPF-900	Suporte, Pedal Direito	1	1	1	1			
5	50604-KPF-900	Borracha, Suporte Pedal	2	2	2	2			
6	50618-KE8-000	Bucha, 6,5x11x3	4	4	4	4			
7	50632-KBW-900	Borracha, Pedal Apoio	4	4	4	4			
8	50635-KBW-900	Pedal Apoio Direito	2	2	2	2			
9	50636-KPF-900	Placa, Pedal Apoio	4	4	4	4			
10	50639-KBW-900	Pino, Articulação Pedal	4	4	4	4			
11	50643-KN6-910	Pino, Pedal	1	1	1	1			
12	50645-KBW-900	Pedal, Apoio Esquerdo	2	2	2	2			
13	50700-KPF-900	Suporte, Pedal Esquerdo	1	1	1	1			
14	50713-KBW-900	Arruela	4	4	4	4			
15	64206-MJ0-000	Porca, 4mm	12	12	12	12			
16	90101-KPF-900	Parafuso, Sextavado, 6x30	1	1	1	1			
17	92101-06012-0G	Parafuso, Sextavado, 6x12	4	4	4	4			
18	94002-06000-0S	Porca, Sextavada, 6mm	1	1	–	–			
	90202-GHR-630		–	–	1	1			
19	94050-08080	Porca, Flange, 8mm	1	1	1	1			
20	94102-08000	Arruela, Lisa, 8mm	4	4	4	4			
21	94201-20150	Cupilha, 2,0x15	4	4	4	4			
22	90032-GHR-660	Parafuso, Flange, 6x16	1	1	1	1			
23	90033-GHR-710	Parafuso, Flange, 8x28	4	4	4	4			

PROIBIDA A REPRODUÇÃO E DISTRIBUIÇÃO
1019913 - Matsuo - MM - JT

Voltar
Back
Volver

© Moto Honda da Amazônia Ltda.
Todos os direitos reservados.

Ref. Nº	L.O.N.	Service Item	F.R.T.
4	4101N2	Holder, Step: Right	0.3
	4101N6	Holder, Step: Both	0.6
8	4101C6	Bar, Main Step: Right	0.1
	4101J1	Bar, Main Step: Both	0.2
	4101C8	Bar, Pillion Step: Right	0.1
	4101P4	Bar, Pillion Step: Both	0.2
11	4101W4	Pivot, Change Pedal	0.1
12	4101C5	Bar, Main Step: Left	0.1
	4101J1	Bar, Main Step: Both	0.2
	4101C7	Bar, Pillion Step: Left	0.1
	4101P4	Bar, Pillion Step: Both	0.2
13	4101N1	Holder, Step: Left	0.3
	4101N6	Holder, Step: Both	0.6

Ref. Nº	Part. Nº	Description	Reqd. Qty. CBX250 6	7	8	9	Serial Nº		Note
1	18421-MB0-000	Rubber, Muffler Mounting	2	2	2	2			
2	18422-KAF-700	Collar, Muffler Mounting	2	2	2	2			
3	50197-KPF-900	Guide, Tube	1	1	1	1			
4	50600-KPF-900	Holder, R. Step	1	1	1	1			
5	50604-KPF-900	Rubber, Step Holder	2	2	2	2			
6	50618-KE8-000	Collar, 6.5x11x3	4	4	4	4			
7	50632-KBW-900	Rubber, Step	4	4	4	4			
8	50635-KBW-900	Bar Comp., R. Step	2	2	2	2			
9	50636-KPF-900	Plate, Pillion Step	4	4	4	4			
10	50639-KBW-900	Pin, Step Bar	4	4	4	4			
11	50643-KN6-910	Pivot, Change Pedal	1	1	1	1			
12	50645-KBW-900	Bar Comp., L. Step	2	2	2	2			
13	50700-KPF-900	Holder, L. Step	1	1	1	1			
14	50713-KBW-900	Washer, Step	4	4	4	4			
15	64206-MJ0-000	Nut, Speed, 4mm	12	12	12	12			
16	90101-KPF-900	Bolt, Hex., 6x30	1	1	1	1			
17	92101-06012-0G	Bolt, Hex., 6x12	4	4	4	4			
18	94002-06000-0S	Nut, Hex., 6mm	1	1	–	–			
	90202-GHR-630		–	–	1	1			
19	94050-08080	Nut, Flange, 8mm	1	1	1	1			
20	94102-08000	Washer, Plain, 8mm	4	4	4	4			
21	94201-20150	Pin, Split, 2.0x15	4	4	4	4			
22	90032-GHR-660	Bolt, Flange, 6x16	1	1	1	1			
23	90033-GHR-710	Bolt, Flange, 8x28	4	4	4	4			

Nº de Ref.	N.O.M.O.	Articulo de servicio	THLL
4	4101N2	Soporte, Descansapie: Derecho	0,3
	4101N6	Soporte, Descansapie: Ambos	0,6
8	4101C6	Barra Descansapie: Derecho	0,1
	4101J1	Barra Descansapie: Ambos	0,2
	4101C8	Barra Descansapie Trasero: Derecho	0,1
	4101P4	Barra Descansapie Trasero: Ambos	0,2
11	4101W4	Perno Descansapie	0,1
12	4101C5	Barra Descansapie: Izquierdo	0,1
	4101J1	Barra Descansapie: Ambos	0,2
	4101C7	Barra Descansapie Trasero: Izquierdo	0,1
	4101P4	Barra Descansapie Trasero: Ambos	0,2
13	4101N1	Soporte, Descansapie: Izquierdo	0,3
	4101N6	Soporte, Descansapie: Ambos	0,6

Nº de Ref.	Nº de pieza	Descripción	Cant. Reqd CBX250 6	7	8	9	Nº de série		Nota
1	18421-MB0-000	Cojin, Fijación	2	2	2	2			
2	18422-KAF-700	Buje, Fijación	2	2	2	2			
3	50197-KPF-900	Guia, Tubo	1	1	1	1			
4	50600-KPF-900	Soporte, Derecho Descansapie	1	1	1	1			
5	50604-KPF-900	Goma, Soporte Descansapie	2	2	2	2			
6	50618-KE8-000	Buje, 6,5x11x3	4	4	4	4			
7	50632-KBW-900	Goma, Descansapie	4	4	4	4			
8	50635-KBW-900	Barra Descansapie Derecho	2	2	2	2			
9	50636-KPF-900	Placa, Barra Descansapie	4	4	4	4			
10	50639-KBW-900	Espiga Descansapie	4	4	4	4			
11	50643-KN6-910	Perno Descansapie	1	1	1	1			
12	50645-KBW-900	Barra Descansapie Izquierdo	2	2	2	2			
13	50700-KPF-900	Soporte Izquierdo Descansapie	1	1	1	1			
14	50713-KBW-900	Arandela, Descansapie	4	4	4	4			
15	64206-MJ0-000	Tuerca, 4mm	12	12	12	12			
16	90101-KPF-900	Perno, Hex., 6x30	1	1	1	1			
17	92101-06012-0G	Perno, Hex., 6x12	4	4	4	4			
18	94002-06000-0S	Tuerca, Hex., 6mm	1	1	–	–			
	90202-GHR-630		–	–	1	1			
19	94050-08080	Tuerca, Reborde, 8mm	1	1	1	1			
20	94102-08000	Arandela, Sencilla, 8mm	4	4	4	4			
21	94201-20150	Pasador Aletas, 2,0x15	4	4	4	4			
22	90032-GHR-660	Perno, Reborde, 6x16	1	1	1	1			
23	90033-GHR-710	Perno, Reborde, 8x28	4	4	4	4			

PROIBIDA A REPRODUÇÃO E DISTRIBUIÇÃO
101994 - Matsuo - MKA - JT

Voltar
Back
Volver

© Moto Honda da Amazônia Ltda.
Todos os direitos reservados.

C-20

Cavalete Lateral

Stand

Estante Lateral

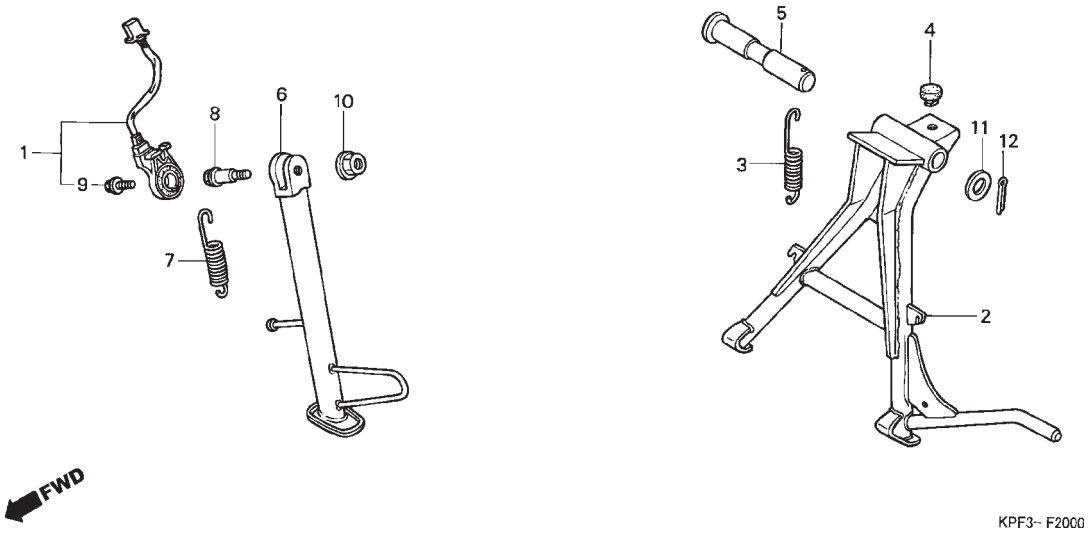

Ref. Nº	N.O.S.	Item de serviço	T.M.O.
1	615195	Interruptor, Cavalete Lateral	0,3
2	410175	Cavalete Central	0,5
3	410176	Mola, Cavalete Central	0,2
6	410180	Barra, Cavalete Lateral	0,2
7	410182	Mola, Cavalete Lateral	0,1

Ref. Nº	Nº da peça	Descrição	Qtd. CBX250 6	7	8	9	Nº de série		Tipo
1	35700-KPF-305	Interruptor Comp., Cavalete Lateral	1	1	1	1			
2	50500-KPF-901	Cavalete Central	(1)	(1)	(1)	(1)			
3	50510-460-840	Mola G, Cavalete Central	(1)	(1)	(1)	(1)			
4	50524-KBW-900	Borracha, Limitadora Cavalete Central	(1)	(1)	(1)	(1)			
5	50526-KBW-900	Eixo, Cavalete Central	(1)	(1)	(1)	(1)			
6	50530-KPF-850	Cavalete, Lateral	1	1	1	1			
7	50535-429-000	Mola, Cavalete Lateral	1	1	–	–			
	50535-KPF-850		–	–	1	1			
8	90108-MK6-670	Parafuso, Articulação Cavalete Lateral	1	1	1	1			
9	90147-MCE-950	Parafuso, Especial, 6x16	1	1	1	1			
10	90203-MF9-710	Porca, Cavalete Lateral	1	1	1	1			
11	90521-028-000	Arruela, 17x22	(1)	(1)	(1)	(1)			
12	94201-30250	Cupilha, 3.0x25	(1)	(1)	(1)	(1)			

PROIBIDA A REPRODUÇÃO E DISTRIBUIÇÃO
1010913 - Matsuo - MM JT

Voltar
Back
Volver

© Moto Honda da Amazônia Ltda.
Todos os direitos reservados.

Ref. Nº	L.O.N.	Service Item	F.R.T.
1	615195	Switch, Side Stand	0.3
2	410175	Stand, Main	0.5
3	410176	Spring, Main Stand	0.2
6	410180	Bar, Side Stand	0.2
7	410182	Spring, Side Stand	0.1

Ref. Nº	Part. Nº	Description	Reqd. Qty. CBX250 6	7	8	9	Serial Nº		Note
1	35700-KPF-305	Switch Set, Side Stand	1	1	1	1			
2	50500-KPF-901	Stand Comp., Main	(1)	(1)	(1)	(1)			
3	50510-460-840	Spring G, Main Stand	(1)	(1)	(1)	(1)			
4	50524-KBW-900	Rubber, Stand Stopper	(1)	(1)	(1)	(1)			
5	50526-KBW-900	Shaft, Main Stand Pivot	(1)	(1)	(1)	(1)			
6	50530-KPF-850	Bar Comp., Side Stand	1	1	1	1			
7	50535-429-000	Spring, Side Stand	1	1	–	–			
	50535-KPF-850		–	–	1	1			
8	90108-MK6-670	Bolt, Side Stand Pivot	1	1	1	1			
9	90147-MCE-950	Bolt, Special, 6x16	1	1	1	1			
10	90203-MF9-710	Nut, Side Stand	1	1	1	1			
11	90521-028-000	Washer, 17x22	(1)	(1)	(1)	(1)			
12	94201-30250	Pin, Split, 3.0x25	(1)	(1)	(1)	(1)			

Nº de Ref.	N.O.M.O.	Articulo de servicio	THLL
1	615195	Ens Interruptor Estante Lateral	0,3
2	410175	Estante Principal	0,5
3	410176	Resorte, Estante Principal	0,2
6	410180	Barra, Estante Lateral	0,2
7	410182	Resorte, Estante Lateral	0,1

Nº de Ref.	Nº de pieza	Descripción	Cant. Reqd CBX250 6	7	8	9	Nº de série		Nota
1	35700-KPF-305	Ens Interruptor Estante Lateral	1	1	1	1			
2	50500-KPF-901	Estante Principal	(1)	(1)	(1)	(1)			
3	50510-460-840	Resorte G, Estante Principal	(1)	(1)	(1)	(1)			
4	50524-KBW-900	Goma, Limitadora Estante Principal	(1)	(1)	(1)	(1)			
5	50526-KBW-900	Eje, Estante Principal	(1)	(1)	(1)	(1)			
6	50530-KPF-850	Estante Lateral	1	1	1	1			
7	50535-429-000	Resorte, Estante Lateral	1	1	–	–			
	50535-KPF-850		–	–	1	1			
8	90108-MK6-670	Perno, Articulación Estante Lateral	1	1	1	1			
9	90147-MCE-950	Perno Especial, 6x16	1	1	1	1			
10	90203-MF9-710	Tuerca, Estante Lateral	1	1	1	1			
11	90521-028-000	Arandela, 17x22	(1)	(1)	(1)	(1)			
12	94201-30250	Pasador Aletas, 3,0x25	(1)	(1)	(1)	(1)			

PROIBIDA A REPRODUÇÃO E DISTRIBUIÇÃO
1010913 - Matsuo - MM - IT

Voltar
Back
Volver

© Moto Honda da Amazônia Ltda.
Todos os direitos reservados.

C-21

Garfo Traseiro

Swingarm

Horquilla Trasera

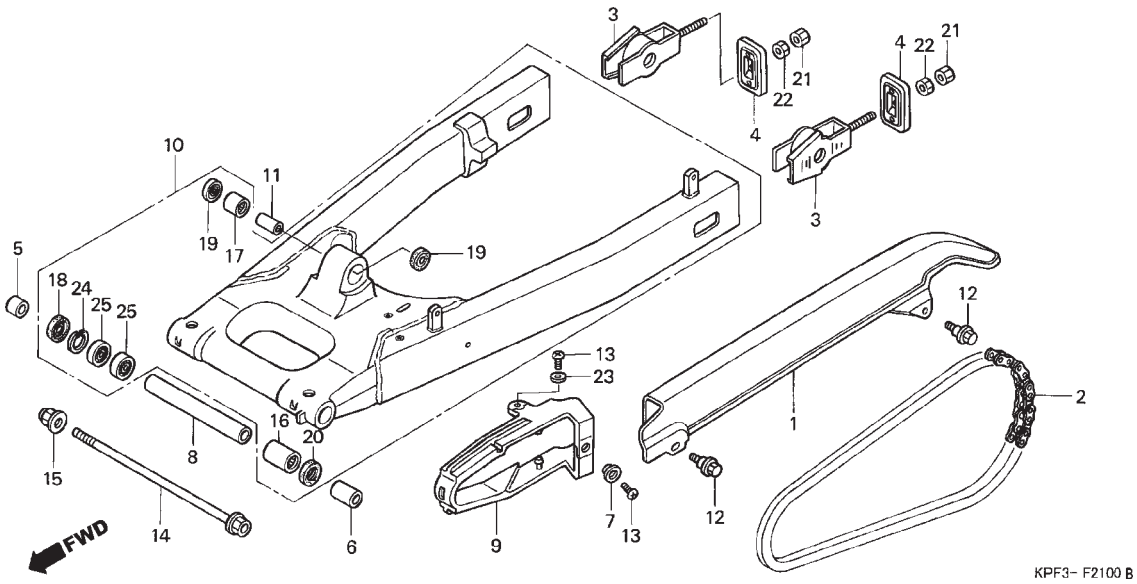

Ref. Nº	N.O.S.	Item de serviço	T.M.O.
1	410195	Capa, Corrente Transmissão	0,1
2	213165	Corrente, Transmissão	0,6
8	5121H5	Bucha, Garfo Traseiro	0,6
9	4101E5	Deslizador, Corrente	0,3
10	5121B0	Garfo Traseiro, Comp.	0,7
16	5121C8	Rolamento, Garfo Traseiro: Esquerdo	0,8
	5121D0	Rolamento, Garfo Traseiro: Ambos	0,8
17	5121D1	Rolamento, Coxim Traseiro	0,7
25	5121C9	Rolamento, Garfo Traseiro: Direito	0,7
		• Nota: Mesmo tempo para duas unidades	
	5121D0	Rolamento, Garfo Traseiro: Ambos	0,8

Ref. Nº	Nº da peça	Descrição	Qtd. CBX250 6	7	8	9	Nº de série		Tipo
1	40510-KPF-900	Capa, Corrente Transmissão	1	1	1	1			
2	40530-KPF-900	Corrente Transmissão (520-106LE)	1	1	1	1			
3	40543-MCG-000	Ajustador, Corrente	2	2	2	2			
4	40546-KPF-900	Placa, Corrente	2	2	2	2			
5	52105-MJ0-000	Bucha B, Garfo Traseiro	1	1	1	1			
6	52106-MR4-900	Bucha (B)	1	1	1	1			
7	52108-KW6-900	Bucha, Deslizador Corrente	1	1	1	1			
8	52141-KPF-900	Bucha, Distanciadora Central Garfo Traseiro	1	1	1	1			
9	52170-KPF-900	Deslizador, Corrente	1	1	1	1			
10	52200-KPF-960	Garfo, Traseiro	1	1	1	1			
11	52464-KPE-900	Bucha C, Garfo Traseiro	1	1	1	1			
12	90111-KAN-900	Parafuso, Flange, 6mm	2	2	2	2			
13	90115-KV3-700	Parafuso, Phillips, 5x8	2	2	2	2			
14	90121-KPF-900	Parafuso, Garfo Traseiro	1	1	1	1			
15	90305-GE8-003	Porca, U, 14mm	1	1	1	1			
16	91071-KPF-960	Rolamento, Agulhas, 22x29x30	1	1	1	1			
17	91071-MY1-005	Rolamento, Agulhas, 17x24x17 (KOYO)	1	1	1	1			
	91072-KPE-901	Rolamento, Agulhas, 17x24x17	1	1	1	1			

PROIBIDA A REPRODUÇÃO E DISTRIBUIÇÃO
1010012 - Matsuo - MM - JT

Voltar
Back
Volver

© Moto Honda da Amazônia Ltda.
Todos os direitos reservados.

Ref. Nº	L.O.N.	Service Item	F.R.T.
1	410195	Case, Drive Chain	0.1
2	213165	Chain, Drive	0.6
8	5121H5	Collar, Swingarm	0.6
9	4101E5	Slider, Chain	0.3
10	5121B0	Swingarm Assembly	0.7
16	5121C8	Bearing, Swingarm Pivot: Left	0.8
	5121D0	Bearing, Swingarm Pivot: Both	0.8
17	5121D1	Bearing, Rear Cushion	0.7
25	5121C9	Bearing, Swingarm Pivot: Right	0.7
		• NOTE: Same Time For Two Units	
	5121D0	Bearing, Swingarm Pivot: Both	0.8

Ref. Nº	Part. Nº	Description	Reqd. Qty. CBX250 6	7	8	9	Serial Nº		Note
1	40510-KPF-900	Case, Drive Chain	1	1	1	1			
2	40530-KPF-900	Chain, Drive (520-106LE)	1	1	1	1			
3	40543-MCG-000	Adjuster, Chain	2	2	2	2			
4	40546-KPF-900	Plate, Chain	2	2	2	2			
5	52105-MJ0-000	Collar B, RR. Fork Pivot	1	1	1	1			
6	52106-MR4-900	Collar, Pivot (B)	1	1	1	1			
7	52108-KW6-900	Collar, Chain Slider	1	1	1	1			
8	52141-KPF-900	Collar, Pivot Distance Center	1	1	1	1			
9	52170-KPF-900	Slider, Chain	1	1	1	1			
10	52200-KPF-960	Swingarm Set	1	1	1	1			
11	52464-KPE-900	Collar C, Cushion Arm	1	1	1	1			
12	90111-KAN-900	Bolt, Flange, 6mm	2	2	2	2			
13	90115-KV3-700	Screw, Pan, 5x8	2	2	2	2			
14	90121-KPF-900	Bolt, Swingarm Pivot	1	1	1	1			
15	90305-GE8-003	Nut, U, 14mm	1	1	1	1			
16	91071-KPF-960	Bearing, Needle, 22x29x30	1	1	1	1			
17	91071-MY1-005	Bearing, Needle, 17x24x17 (KOYO)	1	1	1	1			
	91072-KPE-901	Bearing, Needle, 17x24x17	1	1	1	1			

Nº de Ref.	N.O.M.O.	Articulo de servicio	THLL
1	410195	Cubierta, Cadena Levas	0,1
2	213165	Cadena Levas	0,6
8	5121H5	Buje, Cadena Levas	0,6
9	4101E5	Deslizador Cadena Levas	0,3
10	5121B0	Horquilla Trasera	0,7
16	5121C8	Cojinete, Horquilla Trasera: Izquierdo	0,8
	5121D0	Cojinete, Horquilla Trasera: Ambos	0,8
17	5121D1	Cojinete, Cojin Trasero	0,7
25	5121C9	Cojinete, Horquilla Trasera: Derecho	0,7
		• Nota: Mismo tiempo para dos unidades	
	5121D0	Cojinete, Horquilla Trasera: Ambos	0,8

Nº de Ref.	Nº de pieza	Descripción	Cant. Reqd CBX250 6	7	8	9	Nº de série		Nota
1	40510-KPF-900	Cubierta Superior Cadena	1	1	1	1			
2	40530-KPF-900	Cadena Levas (520-106LE)	1	1	1	1			
3	40543-MCG-000	Ajustador, Cadena	2	2	2	2			
4	40546-KPF-900	Placa, Cadena	2	2	2	2			
5	52105-MJ0-000	Buje B, Horquilla Trasera	1	1	1	1			
6	52106-MR4-900	Buje (B)	1	1	1	1			
7	52108-KW6-900	Buje, Deslizadora Cadena	1	1	1	1			
8	52141-KPF-900	Buje, Central Cadena Levas	1	1	1	1			
9	52170-KPF-900	Deslizador Cadena Levas	1	1	1	1			
10	52200-KPF-960	Horquilla Trasera	1	1	1	1			
11	52464-KPE-900	Buje C, Horquilla Trasera	1	1	1	1			
12	90111-KAN-900	Perno, Reborde, 6mm	2	2	2	2			
13	90115-KV3-700	Tornillo Phillips, 5x8	2	2	2	2			
14	90121-KPF-900	Perno, Horquilla Trasera	1	1	1	1			
15	90305-GE8-003	Tuerca, U, 14mm	1	1	1	1			
16	91071-KPF-960	Cojinete, Agujas, 22x29x30	1	1	1	1			
17	91071-MY1-005	Cojinete, Agujas, 17x24x17 (KOYO)	1	1	1	1			
	91072-KPE-901	Cojinete, Agujas, 17x24x17	1	1	1	1			

PROIBIDA A REPRODUÇÃO E DISTRIBUIÇÃO
1010913 - Katsuo - MM - T

Voltar
Back
Volver

© Moto Honda da Amazônia Ltda.
Todos os direitos reservados.

C-21

Garfo Traseiro

Swingarm

Horquilla Trasera

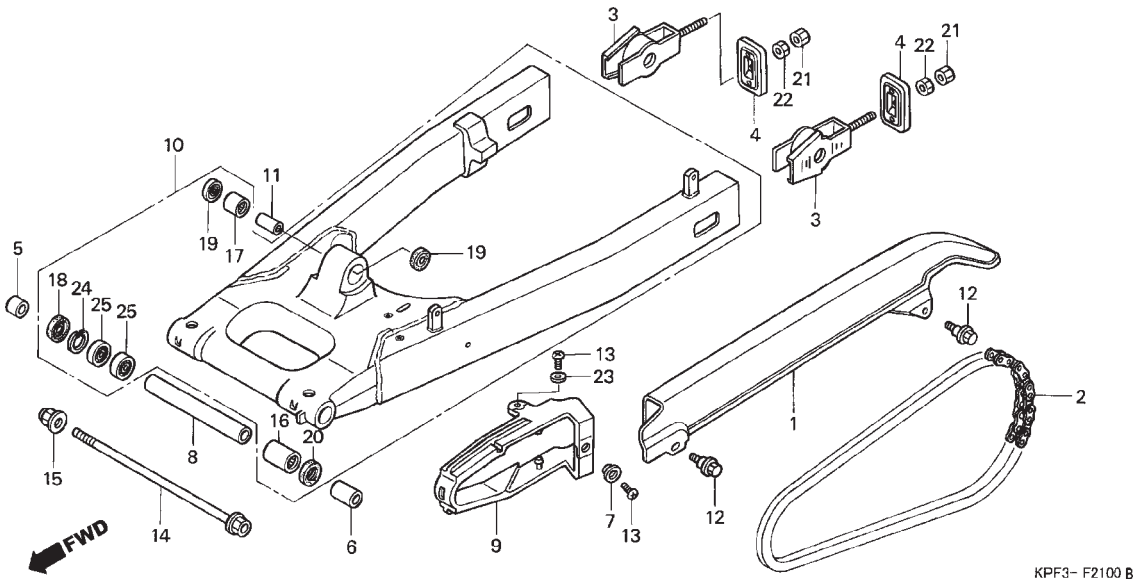

Ref. Nº	N.O.S.	Item de serviço	T.M.O.

Ref. Nº	Nº da peça	Descrição	Qtd. CBX250 6	7	8	9	Nº de série		Tipo
18	91212-KM1-005	Retentor Óleo, 22x32x5	1	1	1	1			
19	91262-KV3-831	Retentor Pó, 17x24x5 (ARAI)	2	2	2	2			
20	91283-ML7-003	Retentor Pó, 22x29x4 (ARAI)	1	1	1	1			
21	90202-GHR-640	Porca, Sextavada, 8mm	2	2	2	2			
22	90204-GHR-640	Porca, Sextavada, 8mm	2	2	2	2			
23	94103-05700	Arruela, Lisa, 5mm	1	1	1	1			
24	94520-32000	Anel Elástico, Interno, 32mm	1	1	1	1			
25	96100-60020-10	Rolamento, Radial Esferas, 6002	2	–	–	–			
	91051-KPF-901		–	2	2	2			

PROIBIDA A REPRODUÇÃO E DISTRIBUIÇÃO
1010913 - Matsuo - MM - JT

Voltar
Back
Volver

© Moto Honda da Amazônia Ltda.
Todos os direitos reservados.

Ref. Nº	L.O.N.	Service Item	F.R.T.	Ref. Nº	Part. Nº	Description	Reqd. Qty. CBX250 6	7	8	9	Serial Nº		Note
				18	91212-KM1-005	Oil Seal, 22x32x5	1	1	1	1			
				19	91262-KV3-831	Dust Seal, 17x24x5 (ARAI)	2	2	2	2			
				20	91283-ML7-003	Dust Seal, 22x29x4 (ARAI)	1	1	1	1			
				21	90202-GHR-640	Nut, Hex., 8mm	2	2	2	2			
				22	90204-GHR-640	Nut, Hex., 8mm	2	2	2	2			
				23	94103-05700	Washer, Plain, 5mm	1	1	1	1			
				24	94520-32000	Circlip, Internal, 32mm	1	1	1	1			
				25	96100-60020-10	Bearing, Radial Ball, 6002	2	–	–	–			
					91051-KPF-901		–	2	2	2			

Nºde Ref.	N.O.M.O.	Articulo de servicio	THLL	Nº de Ref.	Nº de pieza	Descripción	Cant. Reqd CBX250 6	7	8	9	Nº de série		Nota
				18	91212-KM1-005	Sello de Aceite, 22x32x5	1	1	1	1			
				19	91262-KV3-831	Guardapolvo, 17x24x5 (ARAI)	2	2	2	2			
				20	91283-ML7-003	Guardapolvo, 22x29x4 (ARAI)	1	1	1	1			
				21	90202-GHR-640	Tuerca, Hex., 8mm	2	2	2	2			
				22	90204-GHR-640	Tuerca, Hex., 8mm	2	2	2	2			
				23	94103-05700	Arandela, Sencilla, 5mm	1	1	1	1			
				24	94520-32000	Anillo Elastico Interior, 32mm	1	1	1	1			
				25	96100-60020-10	Cojinete Acero Bolas, 6002	2	–	–	–			
					91051-KPF-901		–	2	2	2			

PROIBIDA A REPRODUÇÃO E DISTRIBUIÇÃO
1010913 - Matsuo - MM - JT

Voltar
Back
Volver

© Moto Honda da Amazônia Ltda.
Todos os direitos reservados.

C-22

Amortecedor Traseiro

Rear Cushion

Amortiguador Trasero

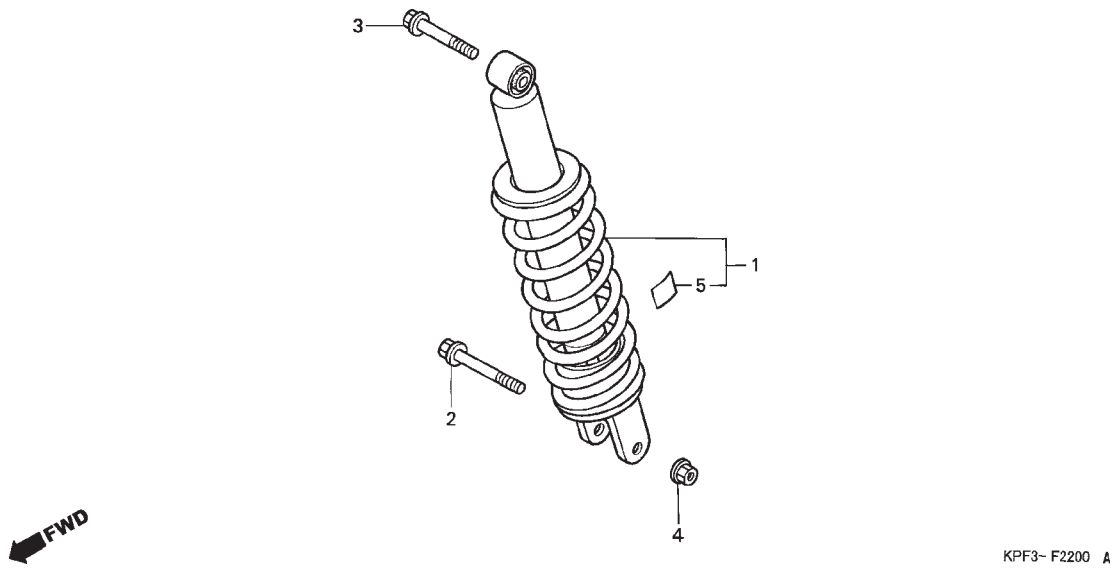

Ref. Nº	N.O.S.	Item de serviço	T.M.O.
1	512115	Amortecedor Traseiro	0,6

Ref. Nº	Nº da peça	Descrição	Qtd. CBX250 6	7	8	9	Nº de série		Tipo
1	52400-KPF-891	Amortecedor Traseiro (SHOWA)	1	1	1	1	.....	.....	CO,2LA,3LA
	52400-KPF-911	.....	1	1	1	1	.....	.....	BR
2	90153-KF0-000	Parafuso, Flange, 10x55	1	1	1	1	.....	.....	.....
3	90182-KPF-900	Parafuso, Flange, 10x48	1	1	1	1	.....	.....	.....
4	90304-GE8-003	Porca, U, 10MM	1	1	1	1	.....	.....	.....
5	87516-KFC-900	Etiqueta, Precaução Amortecedor Traseiro	1	1	1	1	.....	.....	BR
	87516-KFC-910	.....	1	1	1	1	.....	.....	CO,2LA,3LA

PROIBIDA A REPRODUÇÃO E DISTRIBUIÇÃO
1010913 - Matsuo - MM - JT

© Moto Honda da Amazônia Ltda.
Todos os direitos reservados.

Ref. Nº	L.O.N.	Service Item	F.R.T.
1	512115	Cushion Assy., Rear	0.6

Ref. Nº	Part. Nº	Description	Reqd. Qty. CBX250 6	7	8	9	Serial Nº		Note
1	52400-KPF-891	Cushion Assy., RR. (SHOWA)	1	1	1	1	.....	.....	CO,2LA,3LA
	52400-KPF-911	.....	1	1	1	1	.....	.....	BR
2	90153-KF0-000	Bolt, Flange, 10x55	1	1	1	1	.....	.....	.....
3	90182-KPF-900	Bolt, Flange, 10x48	1	1	1	1	.....	.....	.....
4	90304-GE8-003	Nut, U, 10mm	1	1	1	1	.....	.....	.....
5	87516-KFC-900	Label, RR. Damper Caution	1	1	1	1	.....	.....	BR
	87516-KFC-910	.....	1	1	1	1	.....	.....	CO,2LA,3LA

Nºde Ref.	N.O.M.O.	Articulo de servicio	THLL
1	512115	Ens Amortiguador Trasero	0,6

Nº de Ref.	Nº de pieza	Descripción	Cant. Reqd CBX250 6	7	8	9	Nº de série		Nota
1	52400-KPF-891	Ens Amortiguador Trasero (SHOWA)	1	1	1	1	.....	.....	CO,2LA,3LA
	52400-KPF-911	.....	1	1	1	1	.....	.....	BR
2	90153-KF0-000	Perno, Reborde, 10x55	1	1	1	1	.....	.....	.....
3	90182-KPF-900	Perno, Reborde, 10x48	1	1	1	1	.....	.....	.....
4	90304-GE8-003	Tuerca, U, 10mm	1	1	1	1	.....	.....	.....
5	87516-KFC-900	Etiqueta Precaución Amortiguador Trasero	1	1	1	1	.....	.....	BR
	87516-KFC-910	.....	1	1	1	1	.....	.....	CO,2LA,3LA

PROIBIDA A REPRODUÇÃO E DISTRIBUIÇÃO
1010913 - Matsuo - MM - JT

Voltar
Back
Volver

© Moto Honda da Amazônia Ltda.
Todos os direitos reservados.

C-23

Para-lama Traseiro

Rear Fender

Guardafango Trasero

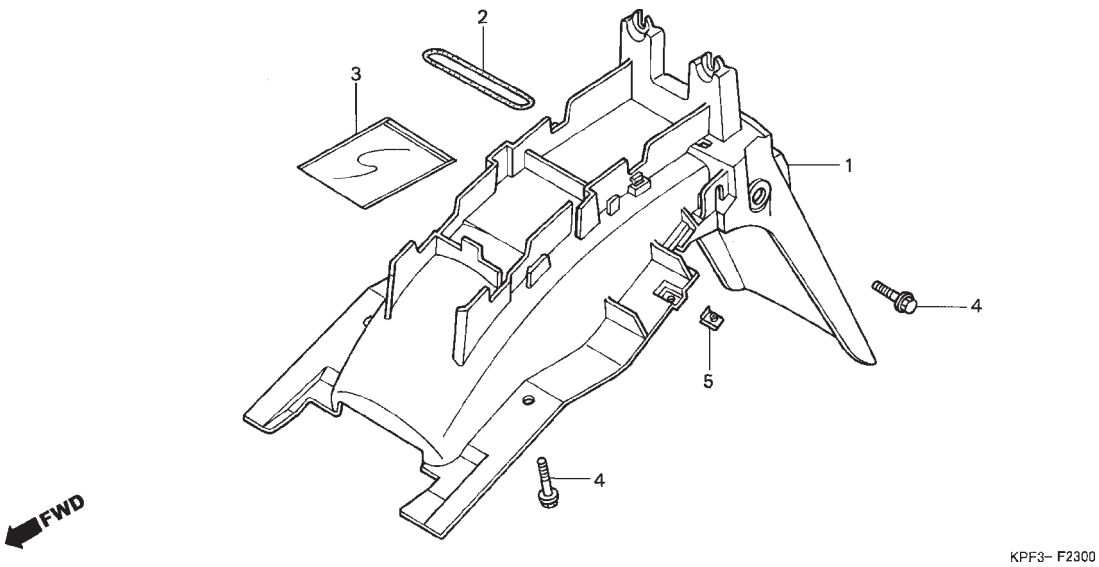

Ref. Nº	N.O.S.	Item de serviço	T.M.O.
1	413102	Para-lama, Traseiro	0,4

Ref. Nº	Nº da peça	Descrição	Qtd. CBX250 6	7	8	9	Nº de série		Tipo
1	80100-KPF-901	Para-lama, Traseiro	1	1	1	1	.....	.....	.....
2	50419-166-000	Presilha, Fixação Ferramentas	1	1	1	1	.....	.....	.....
3	83642-KAK-900	Bolsa, Manual Proprietário	1	1	1	1	.....	.....	.....
4	90111-162-000	Parafuso, Flange, 6mm	4	4	4	4	.....	.....	.....
5	90320-GC3-000	Porca, Pressão, 5mm	6	2	2	2	.....	.....	.....

PROIBIDA A REPRODUÇÃO E DISTRIBUIÇÃO
1010913 - Matsuo - MM - JT

Voltar
Back
Volver

© Moto Honda da Amazônia Ltda.
Todos os direitos reservados.

Ref. Nº	L.O.N.	Service Item	F.R.T.
1	413102	Fender, Rear	0.4

Ref. Nº	Part. Nº	Description	Reqd. Qty. CBX250 6	7	8	9	Serial Nº		Note
1	80100-KPF-901	Fender, RR.	1	1	1	1			
2	50419-166-000	Band, Tool Setting	1	1	1	1			
3	83642-KAK-900	Bag, Owners Manual	1	1	1	1			
4	90111-162-000	Bolt, Flange, 6mm	4	4	4	4			
5	90320-GC3-000	Nut, Spring, 5mm	6	2	2	2			

Nºde Ref.	N.O.M.O.	Articulo de servicio	THLL
1	413102	Guardafango Trasero	0,4

Nº de Ref.	Nº de pieza	Descripción	Cant. Reqd CBX250 6	7	8	9	Nº de série		Nota
1	80100-KPF-901	Guardafango Trasero	1	1	1	1			
2	50419-166-000	Presilla, Fijación Herramientas	1	1	1	1			
3	83642-KAK-900	Bolsa, Manual del Proprietario	1	1	1	1			
4	90111-162-000	Perno, Reborde, 6mm	4	4	4	4			
5	90320-GC3-000	Tuerca, Resorte, 5mm	6	2	2	2			

PROIBIDA A REPRODUÇÃO E DISTRIBUIÇÃO
1010913 - Matsuo - MM - JT

Voltar
Back
Volver

© Moto Honda da Amazônia Ltda.
Todos os direitos reservados.

C-24

Sinalizador

Winker

Luz Intermitente

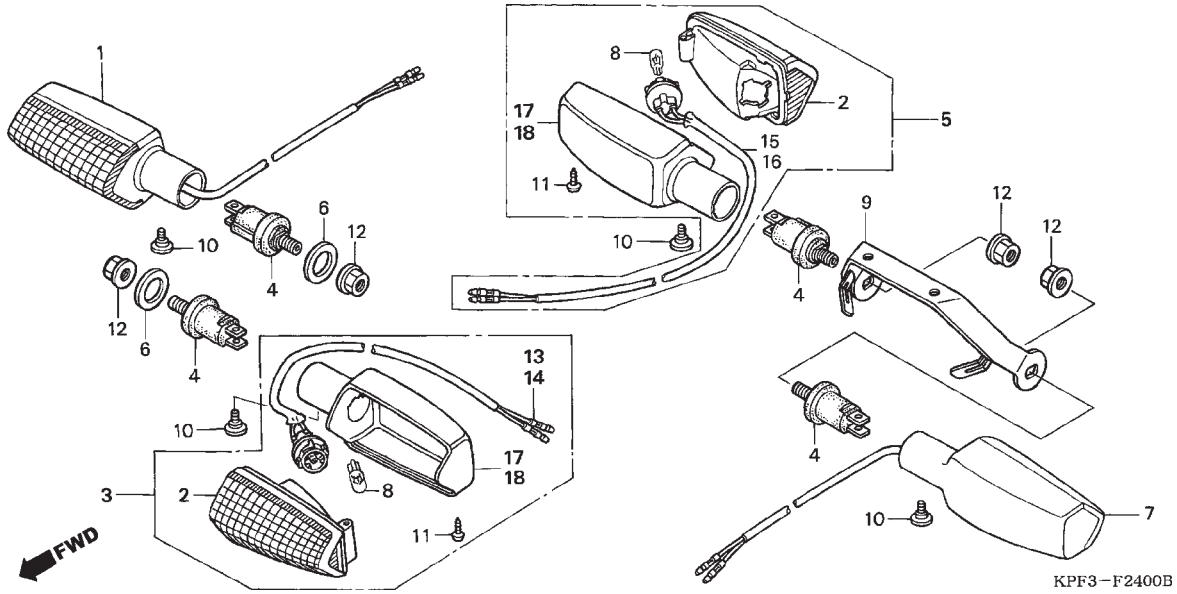

Ref. Nº	N.O.S.	Item de serviço	T.M.O.
1	6161C4	Sinalizador: Dianteiro Direito	0,2
	6161C5	Sinalizador: Dianteiro (Ambos)	0,3
3	6161C3	Sinalizador: Dianteiro Esquerdo	0,2
	6161C5	Sinalizador: Dianteiro (Ambos)	0,3
5	6161C7	Sinalizador: Traseiro Direito	0,3
	6161C8	Sinalizador: Traseiro (Ambos)	0,4
7	6161C6	Sinalizador: Traseiro Esquerdo	0,3
	6161C8	Sinalizador: Traseiro (Ambos)	0,4
8	616133	Lâmpada, Sinalizador: Dianteiro	0,1
		• Nota: Mesmo tempo para duas unidades	
	616139	Lâmpada, Sinalizador: Traseiro	0,1
		• Nota: Mesmo tempo para duas unidades	
	6161G0	Lâmpada, Sinalizador: Para 1 motocicleta	0,2

Ref. Nº	Nº da peça	Descrição	Qtd. CBX250 6	7	8	9	Nº de série		Tipo
1	33400-KPF-900	Sinalizador Comp., Dianteiro Direito	1	1	1	1	.....	.....	.....
2	33410-KGA-B01	Lente, Comp.	4	4	4	4	.....	.....	.....
3	33450-KPF-900	Sinalizador Comp., Dianteiro Esquerdo ..	1	1	1	1	.....	.....	.....
4	33491-KPF-930	Suporte Comp., Sinalizador	4	4	4	4	.....	.....	.....
5	33600-KGA-900	Sinalizador Comp., Traseiro Direito	1	1	1	1	.....	.....	.....
6	33650-KAF-000	Bucha, Sinalizador Dianteiro	2	2	2	2	.....	.....	.....
7	33650-KGA-900	Sinalizador Comp., Traseiro Esquerdo ...	1	1	1	1	.....	.....	.....
8	34905-KGA-B01	Lâmpada, Sinalizador (12V 16W)	4	4	4	4	.....	.....	.....
9	50186-KPF-850	Suporte, Sinalizador Traseiro	1	1	1	1	.....	.....	.....
10	90380-MB2-000	Parafuso, Especial, 6x8	4	4	4	4	.....	.....	.....
11	93903-34380	Parafuso, Fixação, 4x12	4	4	4	4	.....	.....	.....
12	90208-GHR-650	Porca, Flange, 10mm	4	4	4	4	.....	.....	.....
13	33405-KPF-900	Soquete Comp., Sinalizador Dianteiro Direito	1	1	1	1	.....	.....	.....
14	33455-KPF-900	Soquete Comp., Dianteiro Esquerdo	1	1	1	1	.....	.....	.....
15	33605-KGA-900	Soquete Comp., Sinalizador Traseiro Direito	1	1	1	1	.....	.....	.....
16	33655-KGA-900	Soquete Comp., Sinalizador Traseiro Esquerdo	1	1	1	1	.....	.....	.....
17	33404-KGA-900	Base A, Sinalizador (Dianteiro Direito/ Traseiro Esquerdo)	2	2	2	2	.....	.....	.....
18	33454-KGA-900	Base B, Sinalizador (Dianteiro Esquerdo / Traseiro Direito) ...	2	2	2	2	.....	.....	.....

PROIBIDA A REPRODUÇÃO E DISTRIBUIÇÃO
13.01.11 - Matsuo - MM - JT

Voltar
Back
Volver

© Moto Honda da Amazônia Ltda.
Todos os direitos reservados.

Ref. Nº	L.O.N.	Service Item	F.R.T.
1	6161C4	Winker: Right Front	0.2
	6161C5	Winker: Both Front	0.3
3	6161C3	Winker: Left Front	0.2
	6161C5	Winker: Both Front	0.3
5	6161C7	Winker: Right Rear	0.3
	6161C8	Winker: Both Rear	0.4
7	6161C6	Winker: Left Rear	0.3
	6161C8	Winker: Both Rear	0.4
8	616133	Bulb, Winker: Front	0.1
		• NOTE: Same Time For Two Units	
	616139	Bulb, Winker: Rear	0.1
		• NOTE: Same Time For Two Units	
	6161G0	Bulb, Winker: For 1 Vehicle	0.2

Ref. Nº	Part. Nº	Description	Reqd. Qty. CBX250 6	7	8	9	Serial Nº		Note
1	33400-KPF-900	Winker Assy., R. FR.	1	1	1	1			
2	33410-KGA-B01	Lens Comp.	4	4	4	4			
3	33450-KPF-900	Winker Assy., L. FR.	1	1	1	1			
4	33491-KPF-930	Stay Comp., Winker	4	4	4	4			
5	33600-KGA-900	Winker Assy., R. RR.	1	1	1	1			
6	33650-KAF-000	Collar, FR. Winker	2	2	2	2			
7	33650-KGA-900	Winker Assy., L. RR.	1	1	1	1			
8	34905-KGA-B01	Bulb, Winker (12V 16W)	4	4	4	4			
9	50186-KPF-850	Stay, RR. Winker	1	1	1	1			
10	90380-MB2-000	Screw, Special, 6x8	4	4	4	4			
11	93903-34380	Screw, Tapping, 4x12	4	4	4	4			
12	90208-GHR-650	Nut, Flange, 10mm	4	4	4	4			
13	33405-KPF-900	Socket Comp., R. FR. Winker	1	1	1	1			
14	33455-KPF-900	Socket Comp., L. FR. Winker	1	1	1	1			
15	33605-KGA-900	Socket Comp., R. RR. Winker	1	1	1	1			
16	33655-KGA-900	Socket Comp., L. RR. Winker	1	1	1	1			
17	33404-KGA-900	Base A, Winker (R. FR./L. RR.)	2	2	2	2			
18	33454-KGA-900	Base B, Winker (L. FR./R. RR.)	2	2	2	2			

Nº de Ref.	N.O.M.O.	Articulo de servicio	THLL
1	6161C4	Luz Intermitente: Delantero Derecho	0,2
	6161C5	Luz Intermitente: Delantero (Ambos)	0,3
3	6161C3	Luz Intermitente: Delantero Izquierdo	0,2
	6161C5	Luz Intermitente: Delantero (Ambos)	0,3
5	6161C7	Luz Intermitente: Trasero Derecho	0,3
	6161C8	Luz Intermitente: Trasero (Ambos)	0,4
7	6161C6	Luz Intermitente: Trasero Izquierdo	0,3
	6161C8	Luz Intermitente: Trasero (Ambos)	0,4
8	616133	Lampara, Luz Intermitente: Delantero	0,1
		• Nota: Mismo tiempo para dos unidades	
	616139	Lampara, Luz Intermitente: Trasero	0,1
		• Nota: Mismo tiempo para dos unidades	
	6161G0	Lampara, Luz Intermitente: Para 1 vehículo	0,2

Nº de Ref.	Nº de pieza	Descripción	Cant. Reqd CBX250 6	7	8	9	Nº de série		Nota
1	33400-KPF-900	Ens Luz Intermitente, Delantera Derecha	1	1	1	1			
2	33410-KGA-B01	Lente, Luz Intermitente	4	4	4	4			
3	33450-KPF-900	Ens Luz Intermitente, Delantera Izquierda	1	1	1	1			
4	33491-KPF-930	Soporte, Luz Intermitente	4	4	4	4			
5	33600-KGA-900	Ens Luz Intermitente, Trasera Derecha	1	1	1	1			
6	33650-KAF-000	Buje, Luz Intermitente Delantera	2	2	2	2			
7	33650-KGA-900	Ens Luz Intermitente, Trasera Izquierda	1	1	1	1			
8	34905-KGA-B01	Lampara, Luz Intermitente (12V 16W)	4	4	4	4			
9	50186-KPF-850	Soporte, Luz Intermitente Trasera	1	1	1	1			
10	90380-MB2-000	Tornillo, Especial, 6x8	4	4	4	4			
11	93903-34380	Tornillo, Aterrajar, 4x12	4	4	4	4			
12	90208-GHR-650	Tuerca, Reborde, 10mm	4	4	4	4			
13	33405-KPF-900	Soquete Comp., Luz Intermitente Delantera Derecha	1	1	1	1			
14	33455-KPF-900	Soquete Comp., Luz Intermitente Delantera Izquierda	1	1	1	1			
15	33605-KGA-900	Soquete Comp., Luz Intermitente Trasera Derecha	1	1	1	1			
16	33655-KGA-900	Soquete Comp., Luz Intermitente Trasera Izquierda	1	1	1	1			
17	33404-KGA-900	Base A, Luz Intermitente (Delantera Derecha/Trasera Izquierda)	2	2	2	2			
18	33454-KGA-900	Base B, Luz Intermitente (Delantera Izquierda/Trasera Derecha)	2	2	2	2			

PROIBIDA A REPRODUÇÃO E DISTRIBUIÇÃO
10/05/2013 - Marcelo - MM - JT

Voltar
Back
Volver

© Moto Honda da Amazônia Ltda.
Todos os direitos reservados.

C-25

Lanterna Traseira

Taillight

Luz Trasera

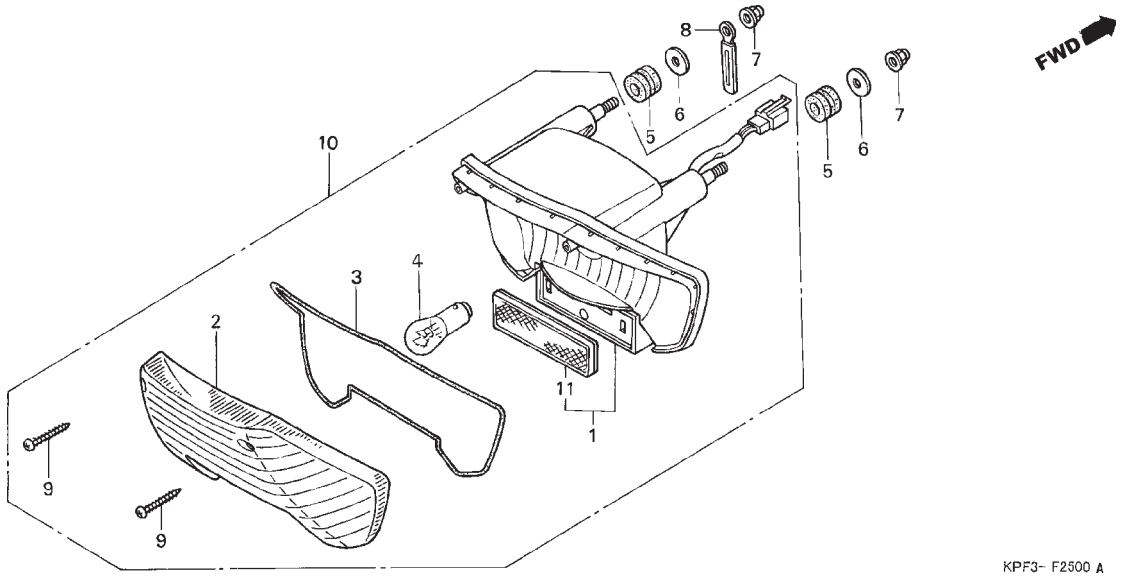

Ref. Nº	N.O.S.	Item de serviço	T.M.O.
1	6161E2	Base, Lanterna Traseira	0,3
4		(2,3)	
	6161G1	Lâmpada, Lanterna Traseira	0,1
10	6161H2	Lanterna Traseira	0,3

Ref. Nº	Nº da peça	Descrição	Qtd. CBX250 6	7	8	9	Nº de série		Tipo
1	33703-KPF-901	Base Comp., Lanterna Traseira	1	1	1	1			
2	33704-KPF-901	Lente Comp., Lanterna Traseira	1	1	1	1			
3	33705-KPF-901	Guarnição, Lente Lanterna Traseira	1	1	1	1			
4	34906-447-711	Lâmpada, Lanterna Traseira(12V 21/5W) (STANLEY)	1	1	1	1			
5	37242-435-700	Coxim, Fixação	3	3	3	3			
6	77302-124-000	Arruela, Fixação	3	3	3	3			
7	90201-MCG-000	Porca, Cega, 6mm	3	3	3	3			
8	91410-679-000	Presilha, 2x60	1	1	1	1			
9	90102-GHR-F00	Parafuso, Fixação, 4x25	2	2	2	2			
10	33700-KPF-901	Lanterna Traseira	1	1	1	1			
11	33741-MCG-003	Refletor	1	1	1	1			

PROIBIDA A REPRODUÇÃO E DISTRIBUIÇÃO
1010913 - Matsuo - MM - JT

Voltar
Back
Volver

© Moto Honda da Amazônia Ltda.
Todos os direitos reservados.

Ref. Nº	L.O.N.	Service Item	F.R.T.
1	6161E2	Base, Taillight	0.3
4		(2,3)	
	6161G1	Bulb, Taillight	0.1
10	6161H2	Taillight Assembly	0.3

Ref. Nº	Part. Nº	Description	Reqd. Qty. CBX250 6	7	8	9	Serial Nº		Note
1	33703-KPF-901	Base Comp., Taillight	1	1	1	1			
2	33704-KPF-901	Lens Comp., Taillight	1	1	1	1			
3	33705-KPF-901	Packing, Taillight Lens	1	1	1	1			
4	34906-447-711	Bulb, Taillight (12V 21/5W) (STANLEY)	1	1	1	1			
5	37242-435-700	Rubber, Speedometer Mounting	3	3	3	3			
6	77302-124-000	Washer, Seat Mounting	3	3	3	3			
7	90201-MCG-000	Nut, Cap, 6mm	3	3	3	3			
8	91410-679-000	Clip, 2x60	1	1	1	1			
9	90102-GHR-F00	Screw, Tapping, 4x25	2	2	2	2			
10	33700-KPF-901	Taillight Unit	1	1	1	1			
11	33741-MCG-003	Reflector, Reflex	1	1	1	1			

Nº de Ref.	N.O.M.O.	Articulo de servicio	THLL
1	6161E2	Base, Luz Trasera	0,3
4		(2,3)	
	6161G1	Lampara, Luz Trasera	0,1
10	6161H2	Ens Luz Trasera	0,3

Nº de Ref.	Nº de pieza	Descripción	Cant. Reqd CBX250 6	7	8	9	Nº de série		Nota
1	33703-KPF-901	Base, Luz Trasera	1	1	1	1			
2	33704-KPF-901	Lente, Luz Trasera	1	1	1	1			
3	33705-KPF-901	Empaquetadura, Lente Luz Trasera	1	1	1	1			
4	34906-447-711	Lampara, Luz Trasera (12V 21/5W) (STANLEY)	1	1	1	1			
5	37242-435-700	Cojin, Fijación	3	3	3	3			
6	77302-124-000	Arandela, Fijación	3	3	3	3			
7	90201-MCG-000	Tuerca, 6mm	3	3	3	3			
8	91410-679-000	Presilla, 2x60	1	1	1	1			
9	90102-GHR-F00	Tornillo, Aterrajar, 4x25	2	2	2	2			
10	33700-KPF-901	Luz Trasera	1	1	1	1			
11	33741-MCG-003	Refletor	1	1	1	1			

PROIBIDA A REPRODUÇÃO E DISTRIBUIÇÃO
1010913 - Matsuo - MM - JT

Voltar
Back
Volver

© Moto Honda da Amazônia Ltda.
Todos os direitos reservados.

C-26

Bateria

Battery

Bateria

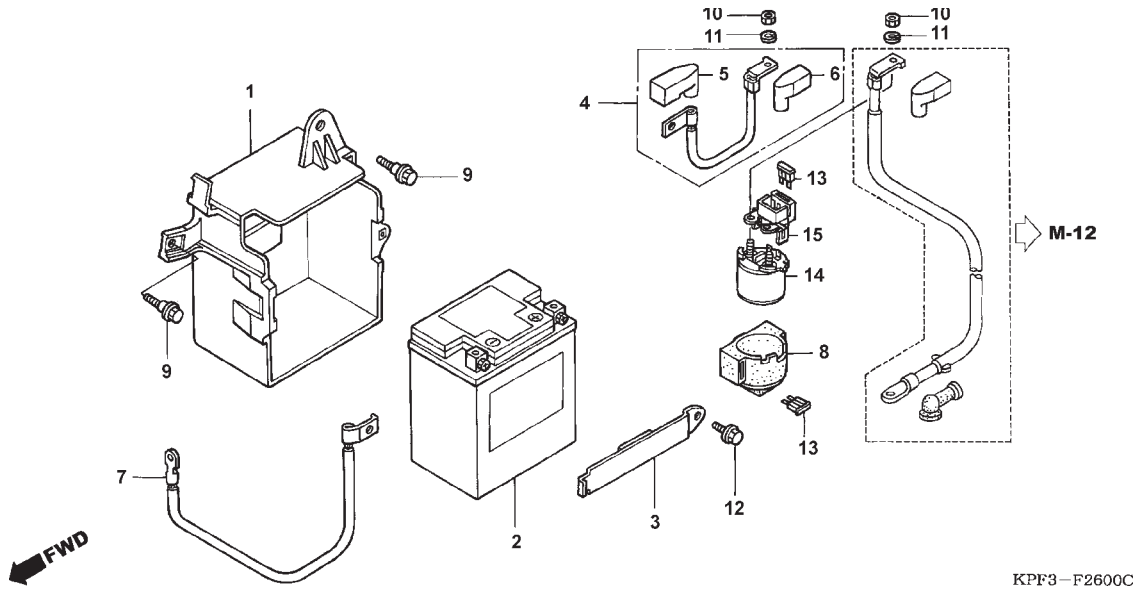

Ref. Nº	N.O.S.	Item de serviço	T.M.O.
1	410185	Suporte, Bateria	0,3
2	610100	Bateria	0,2
4	610105	Cabo, Positivo Bateria	0,2
10	610110	Cabo, Negativo Bateria	0,2
11		(18)	
	615113	Interruptor, Magnético Partida	0,3

Ref. Nº	Nº da peça	Descrição	Qtd. CBX250 6	7	8	9	Nº de série		Tipo
1	17232-KPF-900	Suporte, Bateria	1	1	1	1			
2	31500-MCG-003	Bateria (YTX7L-BS) (YUASA)	1	1	1	1			BR
	31500-MCG-004	Bateria (YTX7L-BS) (TIANJIN YUASA)	1	1	1	1			BR
	31500-KPF-893	Bateria Comp. (YTX7L-BS)	1	1	1	1			CO,2LA,3LA
	31500-KPF-894		1	1	1	1			CO,2LA,3LA
3	31510-KPF-900	Presilha, Bateria	1	1	1	1			
4	32401-KPF-900	Cabo, Bateria Magnético Partida	1	1	1	1			
5	32416-KPF-900	Tampa, Terminal Bateria	1	1	1	1			
6	32414-KGA-940	Tampa, Interruptor Magnético Partida	1	1	1	1			
7	32601-KPF-900	Cabo, Terra	1	1	1	1			
8	35856-MR4-900	Coxim, Fixação	1	–	–	–			
	35856-KPF-900		–	1	1	1			
9	90111-162-000	Parafuso, Flange, 6mm	2	2	2	2			
10	90202-GHR-630	Porca, Sextavada, 6mm	2	2	2	2			
11	94111-06000	Arruela, Pressão, 6mm	2	2	–	–			
	90502-KGA-K00		–	–	2	2			
12	90032-GHR-630	Parafuso, Flange, 6x10	1	1	1	1			
13	98200-32000	Fusível (20A)	2	2	2	2			
14	35851-KBB-900	Interruptor Comp., Magnético Partida	1	1	1	1			
15	35855-MG7-751	Suporte Comp., Fusível	1	1	1	1			

PROIBIDA A REPRODUÇÃO E DISTRIBUIÇÃO
1010010 - Matsuo - MM - JT

Voltar
Back
Volver

© Moto Honda da Amazônia Ltda.
Todos os direitos reservados.

Ref. Nº	L.O.N.	Service Item	F.R.T.
1	410185	Box, Battery	0.3
2	610100	Battery	0.2
4	610105	Cable, Positive Battery	0.2
10	610110	Cable, Negative Battery	0.2
11		(18)	
	615113	Switch, Starter Magnetic	0.3

Ref. Nº	Part. Nº	Description	Reqd. Qty. CBX250 6	7	8	9	Serial Nº		Note
1	17232-KPF-900	Case, Battery	1	1	1	1			
2	31500-MCG-003	Battery (Ytx7l-Bs) (YUASA)	1	1	1	1			BR
	31500-MCG-004	Battery (Ytx7l-Bs) (TIANJIN YUASA)	1	1	1	1			BR
	31500-KPF-893	Battery Assy. (YTX7L-BS)	1	1	1	1			CO,2LA,3LA
	31500-KPF-894		1	1	1	1			CO,2LA,3LA
3	31510-KPF-900	Band, Battery	1	1	1	1			
4	32401-KPF-900	Cable, Starter Magnetic Battery	1	1	1	1			
5	32416-KPF-900	Cover, Battery Terminal	1	1	1	1			
6	32414-KGA-940	Cover, Starter Magnetic Switch	1	1	1	1			
7	32601-KPF-900	Cable, Battery Earth	1	1	1	1			
8	35856-MR4-900	Rubber, Shock	1	–	–	–			
	35856-KPF-900		–	1	1	1			
9	90111-162-000	Bolt, Flange, 6mm	2	2	2	2			
10	90202-GHR-630	Nut, Hex., 6mm	2	2	2	2			
11	94111-06000	Washer, Spring, 6mm	2	2	–	–			
	90502-KGA-K00		–	–	2	2			
12	90032-GHR-630	Bolt, Flange, 6x10	1	1	1	1			
13	98200-32000	Fuse, Blade (20A)	2	2	2	2			
14	35851-KBB-900	Switch Comp., Starter Magnetic	1	1	1	1			
15	35855-MG7-751	Holder Assy., Fuse	1	1	1	1			

Nº de Ref.	N.O.M.O.	Articulo de servicio	THLL
1	410185	Soporte, Bateria	0,3
2	610100	Bateria	0,2
4	610105	Cable, Bateria Positivo	0,2
10	610110	Cable, Bateria Negativo	0,2
11		(18)	
	615113	Interruptor, Magnetico Arranque	0,3

Nº de Ref.	Nº de pieza	Descripción	Cant. Reqd CBX250 6	7	8	9	Nº de série		Nota
1	17232-KPF-900	Soporte, Bateria	1	1	1	1			
2	31500-MCG-003	Bateria (YTX7L-BS) (YUASA)	1	1	1	1			BR
	31500-MCG-004	Bateria (YTX7L-BS) (TIANJIN YUASA)	1	1	1	1			BR
	31500-KPF-893	Bateria (YTX7L-BS)	1	1	1	1			CO,2LA,3LA
	31500-KPF-894		1	1	1	1			CO,2LA,3LA
3	31510-KPF-900	Presilla, Bateria	1	1	1	1			
4	32401-KPF-900	Cable, Bateria Magnetico Arranque	1	1	1	1			
5	32416-KPF-900	Cubierta, Terminal Bateria	1	1	1	1			
6	32414-KGA-940	Cubierta, Interruptor Magnetico Arranque	1	1	1	1			
7	32601-KPF-900	Cable, Tierra	1	1	1	1			
8	35856-MR4-900	Cojin, Fijación	1	–	–	–			
	35856-KPF-900		–	1	1	1			
9	90111-162-000	Perno, Reborde, 6mm	2	2	2	2			
10	90202-GHR-630	Tuerca, Hex., 6mm	2	2	2	2			
11	94111-06000	Arandela, Pressión, 6mm	2	2	–	–			
	90502-KGA-K00		–	–	2	2			
12	90032-GHR-630	Perno, Reborde, 6x10	1	1	1	1			
13	98200-32000	Fusible (20A)	2	2	2	2			
14	35851-KBB-900	Interruptor, Magnetico Arranque	1	1	1	1			
15	35855-MG7-751	Soporte, Fusible	1	1	1	1			

PROIBIDA A REPRODUÇÃO E DISTRIBUIÇÃO
10100218 - Matsuo - MM - T

Voltar
Back
Volver

© Moto Honda da Amazônia Ltda.
Todos os direitos reservados.

C-27

Fiação Principal

Wire Harness

Alambraje Principal

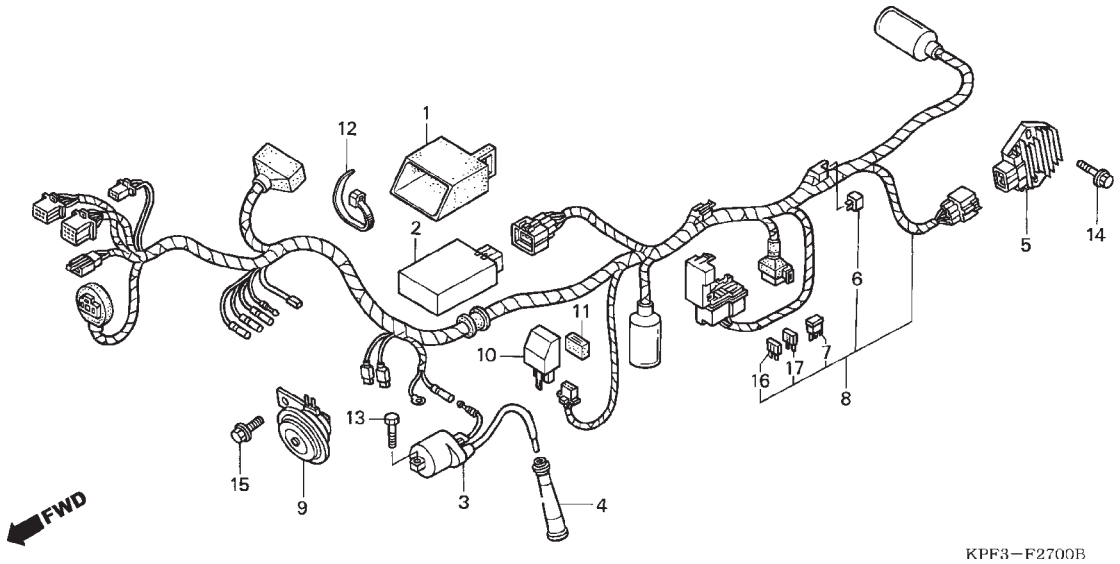

Ref. Nº	N.O.S.	Item de serviço	T.M.O.
2	6141A1	Módulo de Controle de Ignição (Unidade C. D. I.)	0,4
3	614105	Bobina, Ignição	0,4
5	6131B2	Regulador, Retificador	0,3
8	611100	Fiação Principal	1,3
9	616169	Buzina(s)	0,1
10	6111C3	Relé, Sinalizador	0,2

Ref. Nº	Nº da peça	Descrição	Qtd. CBX250 6	7	8	9	Nº de série		Tipo
1	30401-KPF-900	Coxim, Unidade C.D.I.	1	1	1	1			
2	30410-KPF-961	Unidade C.D.I.	1	1	1	1			
3	30500-KAN-T41	Bobina, Ignição	1	1	1	1			
4	30700-KPF-900	Supressor Ruídos	1	1	1	1			
5	31600-KPF-961	Regulador, Retificador	1	1	1	1			
6	31700-124-008	Retificador, Silício (SHINDENGEN)	1	1	1	1			
7	31730-MAS-601	Diodo Comp., Três Pólos (SUMITOMO)	1	1	1	1			
8	32100-KPF-960	Fiação Principal	1	1	1	1			
9	38120-MBZ-D30	Buzina Comp. (GRAVE)	1	1	1	1			
10	38301-KRM-851	Relé, Sinalizador	1	1	1	1			
11	38306-KK4-000	Suporte, Relé Sinalizador (MITSUBA)	1	1	1	1			
12	90651-KV6-003	Presilha, Fiação	1	1	1	1			
13	92101-05020-0A	Parafuso, Sextavado, 5x20	2	2	–	–			
	90014-GHR-680		–	–	2	2			
14	90032-GHR-680	Parafuso, Flange, 6x20	2	2	2	2			
15	90033-GHR-640	Parafuso, Flange, 8x12	1	1	1	1			
16	98200-41000	Fusível (10A)	4	4	4	4			
17	98200-40500	Fusível (5A)	3	3	3	3			

PROIBIDA A REPRODUÇÃO E DISTRIBUIÇÃO
1010913 - Matsuo - MM - JT

Voltar
Back
Volver

© Moto Honda da Amazônia Ltda.
Todos os direitos reservados.

Ref. Nº	L.O.N.	Service Item	F.R.T.
2	6141A1	Ignition Control Module	0.4
3	614105	Coil, Ignition	0.4
5	6131B2	Rectifier, Regulate	0.3
8	611100	Harness, Wire	1.3
9	616169	Horn(S)	0.1
10	6111C3	Relay, Winker	0.2

Ref. Nº	Part. Nº	Description	Reqd. Qty. CBX250 6	7	8	9	Serial Nº		Note
1	30401-KPF-900	Cushion, C.D.I. Unit	1	1	1	1			
2	30410-KPF-961	C.D.I. Unit	1	1	1	1			
3	30500-KAN-T41	Coil Assy., Ignition	1	1	1	1			
4	30700-KPF-900	Cap Assy., Noise Suppressor	1	1	1	1			
5	31600-KPF-961	Rectifier Assy., Regulator	1	1	1	1			
6	31700-124-008	Rectifier Assy., Silicon (SHINDENGEN)	1	1	1	1			
7	31730-MAS-601	Diode Assy., Three Way (SUMITOMO)	1	1	1	1			
8	32100-KPF-960	Harness, Wire	1	1	1	1			
9	38120-MBZ-D30	Horn Assy. (LOW)	1	1	1	1			
10	38301-KRM-851	Relay, Winker	1	1	1	1			
11	38306-KK4-000	Suspension, Winker Relay (MITSUBA)	1	1	1	1			
12	90651-KV6-003	Band, Wire	1	1	1	1			
13	92101-05020-0A	Bolt, Hex., 5x20	2	2	–	–			
	90014-GHR-680		–	–	2	2			
14	90032-GHR-680	Bolt, Flange, 6x20	2	2	2	2			
15	90033-GHR-640	Bolt, Flange, 8x12	1	1	1	1			
16	98200-41000	Fuse, Mini (10A)	4	4	4	4			
17	98200-40500	Fuse, Mini (5A)	3	3	3	3			

Nº de Ref.	N.O.M.O.	Articulo de servicio	THLL
2	6141A1	Módulo Controle Bobina Encendido	0,4
3	614105	Bobina Encendido	0,4
5	6131B2	Rectificador, Regulador	0,3
8	611100	Alambraje	1,3
9	616169	Bocina(s)	0,1
10	6111C3	Relé, Luz Intermitente	0,2

Nº de Ref.	Nº de pieza	Descripción	Cant. Reqd CBX250 6	7	8	9	Nº de série		Nota
1	30401-KPF-900	Cojin, Unidad C.D.I.	1	1	1	1			
2	30410-KPF-961	Unidad C.D.I.	1	1	1	1			
3	30500-KAN-T41	Bobina Encendido	1	1	1	1			
4	30700-KPF-900	Ens Supresor Ruídos	1	1	1	1			
5	31600-KPF-961	Rectificador, Regulador	1	1	1	1			
6	31700-124-008	Rectificador, Silício (SHINDENGEN)	1	1	1	1			
7	31730-MAS-601	Diodo., Tres Pólos (SUMITOMO)	1	1	1	1			
8	32100-KPF-960	Alambraje Principal	1	1	1	1			
9	38120-MBZ-D30	Ens Bocina (GRAVE)	1	1	1	1			
10	38301-KRM-851	Relé, Luz Intermitente	1	1	1	1			
11	38306-KK4-000	Soporte, Relé Luz Intermitente (MITSUBA)	1	1	1	1			
12	90651-KV6-003	Presilla, Alambraje	1	1	1	1			
13	92101-05020-0A	Perno, Hex., 5x20	2	2	–	–			
	90014-GHR-680		–	–	2	2			
14	90032-GHR-680	Perno, Reborde, 6x20	2	2	2	2			
15	90033-GHR-640	Perno, Reborde, 8x12	1	1	1	1			
16	98200-41000	Fusible (10A)	4	4	4	4			
17	98200-40500	Fusible (5A)	3	3	3	3			

PROIBIDA A REPRODUÇÃO E DISTRIBUIÇÃO
1010023 - Matsuo - MM - JT

Voltar
Back
Volver

© Moto Honda da Amazônia Ltda.
Todos os direitos reservados.

C-28

Chassi

Frame Body

Bastidor

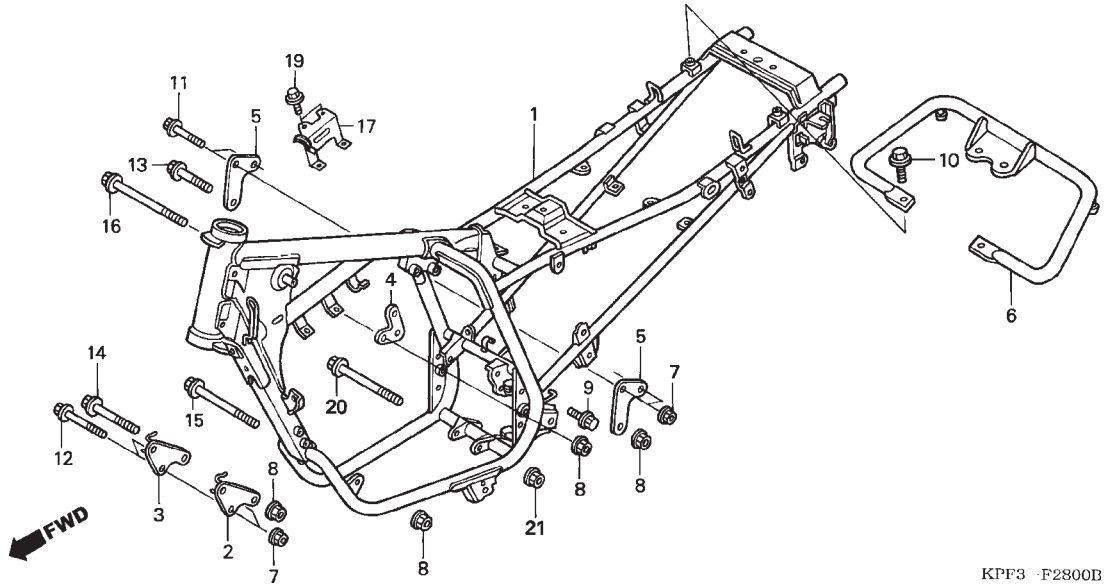

Ref. Nº	N.O.S.	Item de serviço	T.M.O.
1	410100	Chassi Comp.	6,1
		• Inclui: Remoção e instalação do motor	
6	410160	Tubo, Traseiro	0,1

Ref. Nº	Nº da peça	Descrição	Qtd. CBX250 6	7	8	9	Nº de série	Tipo
1	50100-KPF-960	Chassi Comp.	1	1	1	1		
2	50191-KPF-960	Placa, Dianteira Esquerda Fixação Motor	1	1	1	1		
3	50192-KPF-960	Placa, Dianteira Direita Fixação Motor	1	1	1	1		
4	50193-KPF-910	Placa, Traseira Esquerda Fixação Motor	1	1	1	1		
5	50194-KPF-901	Placa, Superior Fixação Motor	2	2	2	2		
6	50400-KPF-960	Tubo, Traseiro	1	1	1	1		
7	90208-GHR-640	Porca, Flange, 8mm	2	2	2	2		
8	90208-GHR-650	Porca, Flange, 10mm	3	3	3	3		
9	90033-GHR-660	Parafuso, Flange, 8x16	2	2	2	2		
10	90033-GHR-J80	Parafuso, Flange, 8x20	2	2	2	2		
11	95801-08055-00	Parafuso, Flange, 8x55	2	2	2	2		
12	90037-GHR-800	Parafuso, Flange, 8x60	2	2	2	2		
13	95801-10055-00	Parafuso, Flange, 10x55	1	1	1	1		
14	90038-GHR-810	Parafuso, Flange, 10x65	1	1	1	1		
15	90038-GHR-890	Parafuso, Flange, 10x105	1	1	1	1		

PROIBIDA A REPRODUÇÃO E DISTRIBUIÇÃO
1010913 - Matsuo - MM - JT

Voltar
Back
Volver

© Moto Honda da Amazônia Ltda.
Todos os direitos reservados.

Ref. Nº	L.O.N.	Service Item	F.R.T.
1	410100	Body, Frame	6.1
		• Includes: Engine Removal And Installation	
6	410160	Rear Hand Rail	0.1

Ref. Nº	Part. Nº	Description	Reqd. Qty. CBX250 6	7	8	9	Serial Nº		Note
1	50100-KPF-960	Body Comp., Frame	1	1	1	1			
2	50191-KPF-960	Plate, L. FR. Engine Hanger	1	1	1	1			
3	50192-KPF-960	Plate, R. FR. Engine Hanger	1	1	1	1			
4	50193-KPF-910	Plate, L. RR. Engine Hanger	1	1	1	1			
5	50194-KPF-901	Plate, Upper Engine Hanger	2	2	2	2			
6	50400-KPF-960	Pipe, RR. Grip	1	1	1	1			
7	90208-GHR-640	Nut, Flange, 8mm	2	2	2	2			
8	90208-GHR-650	Nut, Flange, 10mm	3	3	3	3			
9	90033-GHR-660	Bolt, Flange, 8x16	2	2	2	2			
10	90033-GHR-J80	Bolt, Flange, 8x20	2	2	2	2			
11	95801-08055-00	Bolt, Flange, 8x55	2	2	2	2			
12	90037-GHR-800	Bolt, Flange, 8x60	2	2	2	2			
13	95801-10055-00	Bolt, Flange, 10x55	1	1	1	1			
14	90038-GHR-810	Bolt, Flange, 10x65	1	1	1	1			
15	90038-GHR-890	Bolt, Flange, 10x105	1	1	1	1			

Nºde Ref.	N.O.M.O.	Articulo de servicio	THLL
1	410100	Bastidor	6,1
		• Incluye: Remoción y instalación del motor	
6	410160	Tubo, Trasero	0,1

Nº de Ref.	Nº de pieza	Descripción	Cant. Reqd CBX250 6	7	8	9	Nº de série		Nota
1	50100-KPF-960	Bastidor	1	1	1	1			
2	50191-KPF-960	Placa, Izquierda Delantera Fijación Motor	1	1	1	1			
3	50192-KPF-960	Placa, Derecha Delantera Fijación Motor	1	1	1	1			
4	50193-KPF-910	Placa, Izquierda Trasera Fijación Motor	1	1	1	1			
5	50194-KPF-901	Placa, Superior Fijación Motor	2	2	2	2			
6	50400-KPF-960	Tubo, Trasero	1	1	1	1			
7	90208-GHR-640	Tuerca, Reborde, 8mm	2	2	2	2			
8	90208-GHR-650	Tuerca, Reborde, 10mm	3	3	3	3			
9	90033-GHR-660	Perno, Reborde, 8x16	2	2	2	2			
10	90033-GHR-J80	Perno, Reborde, 8x20	2	2	2	2			
11	95801-08055-00	Perno, Reborde, 8x55	2	2	2	2			
12	90037-GHR-800	Perno, Reborde, 8x60	2	2	2	2			
13	95801-10055-00	Perno, Reborde, 10x55	1	1	1	1			
14	90038-GHR-810	Perno, Reborde, 10x65	1	1	1	1			
15	90038-GHR-890	Perno, Reborde, 10x105	1	1	1	1			

PROIBIDA A REPRODUÇÃO E DISTRIBUIÇÃO
1010913 - Matsuo - MM - JT

Voltar
Back
Volver

© Moto Honda da Amazônia Ltda.
Todos os direitos reservados.

C-28

Chassi

Frame Body

Bastidor

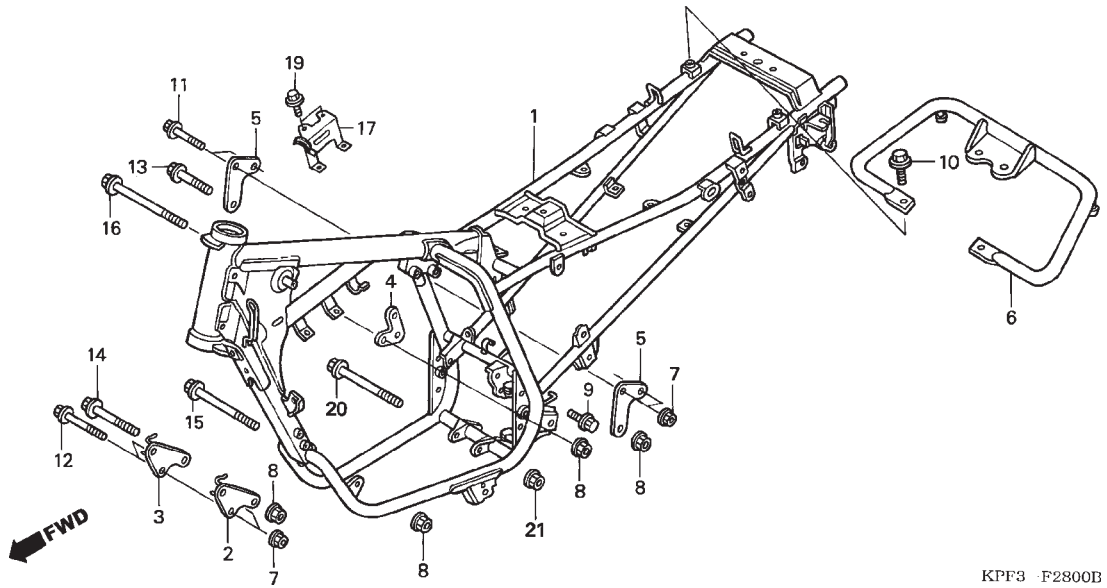

Ref. Nº	N.O.S.	Item de serviço	T.M.O.

Ref. Nº	Nº da peça	Descrição	Qtd. CBX250 6	7	8	9	Nº de série		Tipo
16	90038-GHR-970	Parafuso, Flange, 10x150	1	1	1	1			
17	50177-KPF-960	Suporte, Bobina Ignição	1	1	1	1			
18	50193-KPF-910	Placa, Traseira Esquerda Fixação Motor	1	1	1	1			
19	90032-GHR-J40	Parafuso, Flange, 6x12	2	2	2	2			
20	90038-GHR-M00	Parafuso, Flange, 10x110	1	1	1	1			
21	90208-GHR-J50	Porca, Flange, 10mm	1	1	1	1			

PROIBIDA A REPRODUÇÃO E DISTRIBUIÇÃO
1010913 - Matsuo - MM - JT

Voltar
Back
Volver

© Moto Honda da Amazônia Ltda.
Todos os direitos reservados.

Ref. Nº	L.O.N.	Service Item	F.R.T.	Ref. Nº	Part. Nº	Description	Reqd. Qty. CBX250 6	7	8	9	Serial Nº		Note
				16	90038-GHR-970	Bolt, Flange, 10x150	1	1	1	1			
				17	50177-KPF-960	Stay, Ignition Coil	1	1	1	1			
				18	50193-KPF-910	Plate, L. RR. Engine Hanger	1	1	1	1			
				19	90032-GHR-J40	Bolt, Flange, 6x12	2	2	2	2			
				20	90038-GHR-M00	Bolt, Flange, 10x110	1	1	1	1			
				21	90208-GHR-J50	Nut, Flange, 10mm	1	1	1	1			

Nº de Ref.	N.O.M.O.	Articulo de servicio	THLL	Nº de Ref.	Nº de pieza	Descripción	Cant. Reqd CBX250 6	7	8	9	Nº de série		Nota
				16	90038-GHR-970	Perno, Reborde, 10x150	1	1	1	1			
				17	50177-KPF-960	Soporte, Bobina Encendido	1	1	1	1			
				18	50193-KPF-910	Placa, Izquierda Trasera Fijación Motor	1	1	1	1			
				19	90032-GHR-J40	Perno, Reborde, 6x12	2	2	2	2			
				20	90038-GHR-M00	Perno, Reborde, 10x110	1	1	1	1			
				21	90208-GHR-J50	Tuerca, Reborde, 10mm	1	1	1	1			

PROIBIDA A REPRODUÇÃO E DISTRIBUIÇÃO
1010913 - Matsuo - MM - JT

Voltar
Back
Volver

© Moto Honda da Amazônia Ltda.
Todos os direitos reservados.

C-29

Ferramentas

Tools

Herramientas

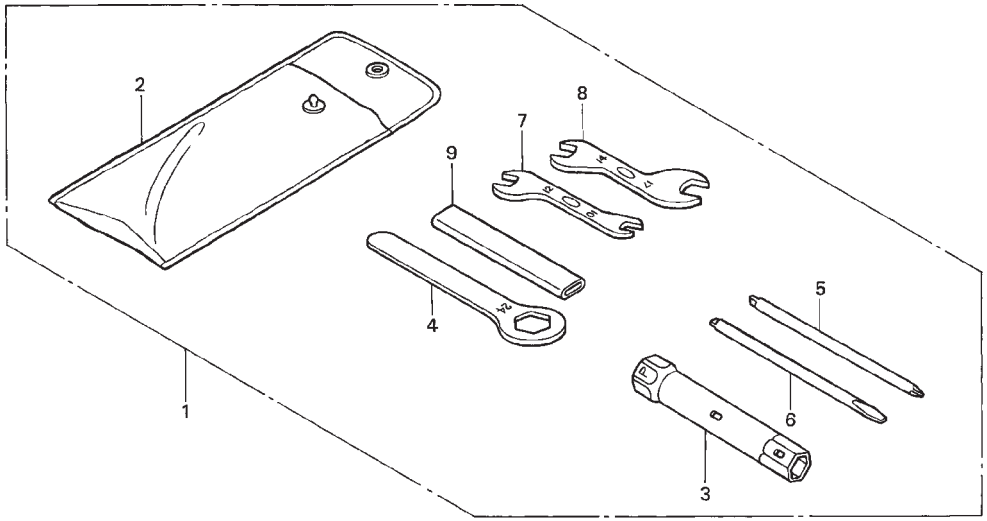

Ref. Nº	N.O.S.	Item de serviço	T.M.O.
Sem Informação			–

Ref. Nº	Nº da peça	Descrição	Qtd. CBX250 6	7	8	9	Nº de série		Tipo
1	89010-KPF-900	Ferramentas, Jogo	1	1	1	1			
2	89101-MCG-000	Bolsa, Ferramentas (160)	1	1	1	1			
3	89216-KPF-900	Chave, Velas, 16,5	1	1	1	1			
4	89218-KB7-900	Chave, Sextavada, 24mm	1	1	1	1			
5	89222-443-900	Chave, Phillips	1	1	1	1			
6	89224-443-900	Chave, Fenda	1	1	1	1			
7	89225-KW8-900	Chave, Boca, 10x12	1	1	1	1			
8	89226-KW8-900	Chave, Boca, 14x17	1	1	1	1			
9	89228-443-900	Cabo, Chave Sextavada, 120mm	1	1	1	1			

PROIBIDA A REPRODUÇÃO E DISTRIBUIÇÃO
1010913 - Matsuo - MM - JT

Voltar
Back
Volver

© Moto Honda da Amazônia Ltda.
Todos os direitos reservados.

Ref. Nº	L.O.N.	Service Item	F.R.T.
No Information			–

Ref. Nº	Part. Nº	Description	Reqd. Qty. CBX250 6	7	8	9	Serial Nº		Note
1	89010-KPF-900	Tool Set	1	1	1	1			
2	89101-MCG-000	Bag, Tool (160)	1	1	1	1			
3	89216-KPF-900	Wrench, Plug, 16.5	1	1	1	1			
4	89218-KB7-900	Wrench, Eye, 24mm	1	1	1	1			
5	89222-443-900	Driver Plus Screw 1,	1	1	1	1			
6	89224-443-900	Driver Minus Screw 3,	1	1	1	1			
7	89225-KW8-900	Spanner, 10x12	1	1	1	1			
8	89226-KW8-900	Spanner, 14x17	1	1	1	1			
9	89228-443-900	Handle, Eye Wrench, 120mm	1	1	1	1			

Nºde Ref.	N.O.M.O.	Articulo de servicio	THLL
Sin Información			–

Nº de Ref.	Nº de pieza	Descripción	Cant. Reqd CBX250 6	7	8	9	Nº de série		Nota
1	89010-KPF-900	Herramientas	1	1	1	1			
2	89101-MCG-000	Saco, Herramientas (160)	1	1	1	1			
3	89216-KPF-900	Llave, Pujia, 16,5	1	1	1	1			
4	89218-KB7-900	Llave, Hex., 24mm	1	1	1	1			
5	89222-443-900	Destornillador Phillips,	1	1	1	1			
6	89224-443-900	Destornillador,	1	1	1	1			
7	89225-KW8-900	Llave, 10x12	1	1	1	1			
8	89226-KW8-900	Llave, 14x17	1	1	1	1			
9	89228-443-900	Mango, Llave Hex., 120mm	1	1	1	1			

PROIBIDA A REPRODUÇÃO E DISTRIBUIÇÃO
1010913 - Matsuo - MM - JT

© Moto Honda da Amazônia Ltda.
Todos os direitos reservados.

C-30

Radiador de Óleo

Oil Cooler

Radiador de Aceite

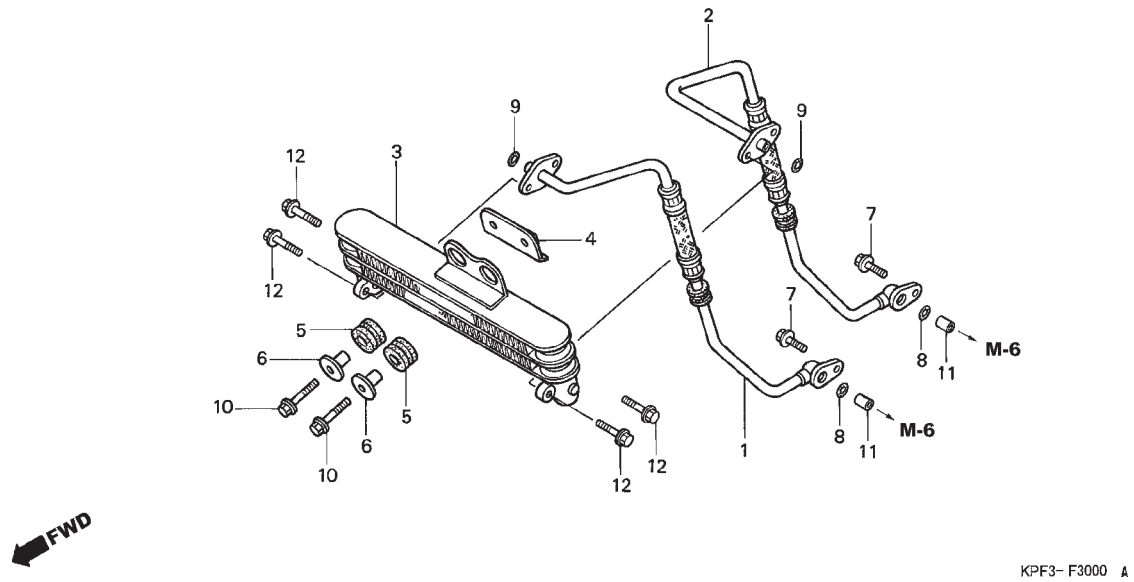

Ref. Nº	N.O.S.	Item de serviço	T.M.O.
1	1131C2	Mangueira ou Anel Vedação, Radiador Óleo: Direito	0,3
	1131A7	Mangueira ou Anel Vedação, Radiador Óleo: Ambos	0,4
2	1131C1	Mangueira ou Anel Vedação, Radiador Óleo: Esquerdo	0,3
	1131A7	Mangueira ou Anel Vedação, Radiador Óleo: Ambos	0,4
3	1131B4	Radiador, Óleo	0,3

Ref. Nº	Nº da peça	Descrição	Qtd. CBX250 6	7	8	9	Nº de série		Tipo
1	15510-KPF-900	Mangueira A, Óleo	1	–	–	–			
	15510-KPF-901		–	1	1	1			
2	15520-KPF-900	Mangueira B, Óleo	1	–	–	–			
	15520-KPF-901		–	1	1	1			
3	15600-KPF-901	Radiador Comp., Óleo	1	1	1	1			
4	15620-KPF-900	Suporte, Radiador Óleo	1	1	1	1			
5	19051-KA3-830	Coxim, Fixação Radiador	2	2	2	2			
6	61104-422-000	Bucha, Fixação	2	2	2	2			
7	90004-GHB-630	Parafuso, Flange, 6x16 (NSHF)	2	2	–	–			
	90004-GHR-630		–	–	2	2			
8	91305-PE2-003	Anel, Vedação, 9,8x1,9	2	2	–	–			
	91305-KPF-850		–	–	2	2			
9	91314-ME5-003	Anel, Vedação, 10x2,6 (ARAI)	2	2	–	–			
	91314-KPF-850	Anel, Vedação, 10x2,6	–	–	2	2			
10	93411-06025-07	Parafuso, Arruela, 6x25	2	2	–	–			
	90101-KPF-630		–	–	2	2			
11	94301-10120	Pino, Guia, 10x12	2	–	–	–			
12	90040-GHR-E80	Parafuso, Flange, 6x20 (SH)	4	4	4	4			

PROIBIDA A REPRODUÇÃO E DISTRIBUIÇÃO
1010913 - Matsuo - MM - JT

Voltar
Back
Volver

© Moto Honda da Amazônia Ltda.
Todos os direitos reservados.

Ref. Nº	L.O.N.	Service Item	F.R.T.
1	1131C2	Hose Or O-Ring, Oil Cooler: Right	0.3
	1131A7	Hose Or O-Ring, Oil Cooler: Both	0.4
2	1131C1	Hose Or O-Ring, Oil Cooler: Left	0.3
	1131A7	Hose Or O-Ring, Oil Cooler: Both	0.4
3	1131B4	Cooler, Oil	0.3

Ref. Nº	Part. Nº	Description	Reqd. Qty. CBX250 6	7	8	9	Serial Nº		Note
1	15510-KPF-900	Hose A, Oil	1	–	–	–			
	15510-KPF-901		–	1	1	1			
2	15520-KPF-900	Hose B, Oil	1	–	–	–			
	15520-KPF-901		–	1	1	1			
3	15600-KPF-901	Cooler Comp., Oil	1	1	1	1			
4	15620-KPF-900	Stay, Oil Cooler	1	1	1	1			
5	19051-KA3-830	Rubber, Radiator Mounting	2	2	2	2			
6	61104-422-000	Collar, Setting	2	2	2	2			
7	90004-GHB-630	Bolt, Flange, 6x16 (NSHF)	2	2	–	–			
	90004-GHR-630		–	–	2	2			
8	91305-PE2-003	O-Ring, 9.8x1.9	2	2	–	–			
	91305-KPF-850		–	–	2	2			
9	91314-ME5-003	O-Ring, 10x2.6 (ARAI)	2	2	–	–			
	91314-KPF-850	O-Ring, 10x2.6	–	–	2	2			
10	93411-06025-07	Bolt-Washer, 6x25	2	2	–	–			
	90101-KPF-630		–	–	2	2			
11	94301-10120	Dowel Pin, 10x12	2	–	–	–			
12	90040-GHR-E80	Bolt, Flange, 6x20 (SH)	4	4	4	4			

Nºde Ref.	N.O.M.O.	Articulo de servicio	THLL
1	1131C2	Manguera o Anillo O, Aceite Radiador: Derecho	0,3
	1131A7	Manguera o Anillo O, Aceite Radiador: Ambos	0,4
2	1131C1	Manguera o Anillo O, Aceite Radiador: Izquierdo	0,3
	1131A7	Manguera o Anillo O, Aceite Radiador: Ambos	0,4
3	1131B4	Radiador, Aceite	0,3

Nº de Ref.	Nº de pieza	Descripción	Cant. Reqd CBX250 6	7	8	9	Nº de série		Nota
1	15510-KPF-900	Manguera A, Aceite	1	–	–	–			
	15510-KPF-901		–	1	1	1			
2	15520-KPF-900	Manguera B, Aceite	1	–	–	–			
	15520-KPF-901		–	1	1	1			
3	15600-KPF-901	Radiador, Aceite	1	1	1	1			
4	15620-KPF-900	Soporte, Radiador Aceite	1	1	1	1			
5	19051-KA3-830	Cojin, Fijación Radiador	2	2	2	2			
6	61104-422-000	Buje, Fijación	2	2	2	2			
7	90004-GHB-630	Perno, Reborde, 6x16 (NSHF)	2	2	–	–			
	90004-GHR-630		–	–	2	2			
8	91305-PE2-003	Anillo O, 9,8x1,9	2	2	–	–			
	91305-KPF-850		–	–	2	2			
9	91314-ME5-003	Anillo O, 10X2,6 (ARAI)	2	2	–	–			
	91314-KPF-850	Anillo O, 10X2,6	–	–	2	2			
10	93411-06025-07	Perno, Arandela, 6x25	2	2	–	–			
	90101-KPF-630		–	–	2	2			
11	94301-10120	Espiga, 10x12	2	–	–	–			
12	90040-GHR-E80	Perno, Reborde, 6x20 (SH)	4	4	4	4			

PROIBIDA A REPRODUÇÃO E DISTRIBUIÇÃO
1010913 - Hirotsuo - MM - JT

Voltar
Back
Volver

© Moto Honda da Amazônia Ltda.
Todos os direitos reservados.

C-31

Etiqueta Precaução

Caution Label

Etiqueta Precaución

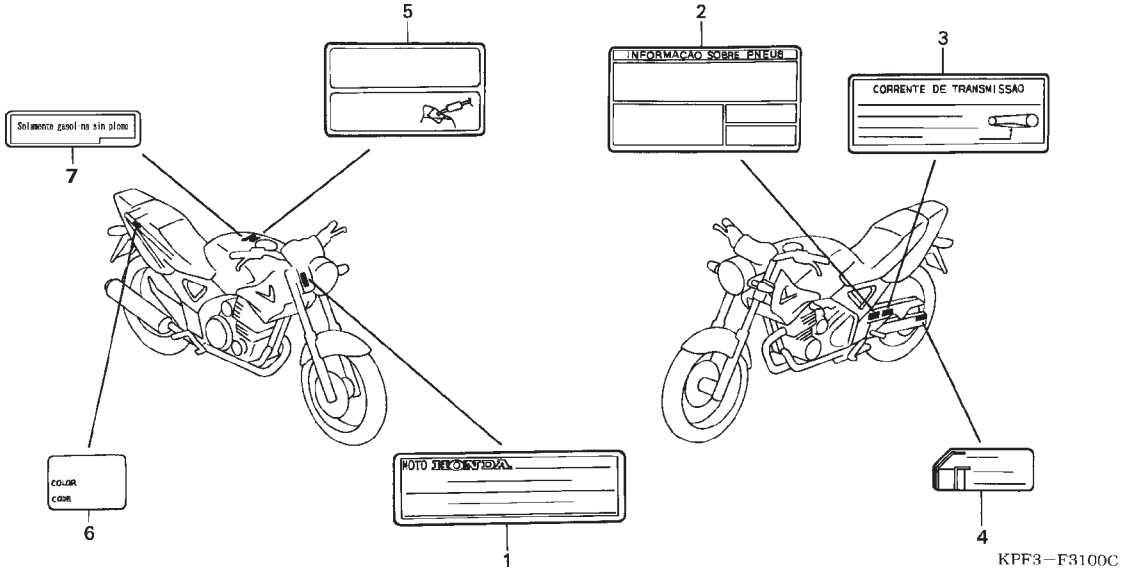

Ref. Nº	N.O.S.	Item de serviço	T.M.O.
Sem Informação			–

Ref. Nº	Nº da peça	Descrição	Qtd. CBX250 6	7	8	9	Nº de série		Tipo
1	87125-087-910	Etiqueta, Identificação	1	1	1	1			
2	87505-KPF-920	Etiqueta, Precaução Pneu	1	1	1	1			BR
	87505-KPF-740		1	1	1	1			2LA,3LA
3	87507-KPF-900	Etiqueta, Corrente Transmissão	1	1	1	1			BR
	87507-KPF-740		1	1	1	1			2LA,3LA
4	87508-MY5-B60	Etiqueta, Ajuste Corrente	1	1	1	1			BR
	87508-MV9-760		1	1	1	1			CO,2LA,3LA
5	87560-KPF-900	Etiqueta, Precaução Abastecimento	1	1	1	1			BR
	87560-KW2-980	Etiqueta, Precaução	1	1	1	1			CO,2LA,3L
6	87565-KPF-740ZA	Etiqueta							
		R306C Vermelho Guaraná Candy	1	–	–	–			2LA,3LA
	87565-KPF-740ZB	*NH1* Preto	1	–	–	–			2LA,3LA
	87565-KPF-740ZC	*NH411M* Prata Force Metálica	1	–	–	–			2LA,3LA
7	87586-MEE-M00	Etiqueta, Precaução Combustível	1	1	1	1			2LA,3LA

PROIBIDA A REPRODUÇÃO E DISTRIBUIÇÃO
1010913 - Matsuo - MM - JT

© Moto Honda da Amazônia Ltda.
Todos os direitos reservados.

Ref. Nº	L.O.N.	Service Item	F.R.T.
No Information			–

Ref. Nº	Part. Nº	Description	Reqd. Qty. CBX250 6	7	8	9	Serial Nº		Note
1	87125-087-910	Plate, Name	1	1	1	1			
2	87505-KPF-920	Label, Tire	1	1	1	1			BR
	87505-KPF-740		1	1	1	1			2LA,3LA
3	87507-KPF-900	Label, Drive Chain	1	1	1	1			BR
	87507-KPF-740		1	1	1	1			2LA,3LA
4	87508-MY5-B60	Label, Chain Adjuster	1	1	1	1			BR
	87508-MV9-760		1	1	1	1			CO,2LA,3LA
5	87560-KPF-900	Label, Drive & Refuel Caution	1	1	1	1			BR
	87560-KW2-980	Mark, Drive Caution	1	1	1	1			CO,2LA,3LA
6	87565-KPF-740ZA	Label							
		R306C Candy Guarana Red	1	–	–	–			2LA,3LA
	87565-KPF-740ZB	*NH1* Black	1	–	–	–			2LA,3LA
	87565-KPF-740ZC	*NH411M* Force Silver Metallic	1	–	–	–			2LA,3LA
7	87586-MEE-M00	Label, Fuel Caution	1	1	1	1			2LA,3LA

Nº de Ref.	N.O.M.O.	Articulo de servicio	THLL
Sin Información			–

Nº de Ref.	Nº de pieza	Descripción	Cant. Reqd CBX250 6	7	8	9	Nº de série		Nota
1	87125-087-910	Etiqueta, Identificación	1	1	1	1			
2	87505-KPF-920	Etiqueta, Neumatico	1	1	1	1			BR
	87505-KPF-740		1	1	1	1			2LA,3LA
3	87507-KPF-900	Etiqueta, Cadena Levas	1	1	1	1			BR
	87507-KPF-740		1	1	1	1			2LA,3LA
4	87508-MY5-B60	Etiqueta, Ajuste Cadena Levas	1	1	1	1			BR
	87508-MV9-760		1	1	1	1			CO,2LA,3LA
5	87560-KPF-900	Etiqueta, Precaución Abastecimiento	1	1	1	1			BR
	87560-KW2-980	Etiqueta, Precaución	1	1	1	1			CO,2LA,3LA
6	87565-KPF-740ZA	Etiqueta							
		R306C Rojo Guarana Candy	1	–	–	–			2LA,3LA
	87565-KPF-740ZB	*NH1* Negro	1	–	–	–			2LA,3LA
	87565-KPF-740ZC	*NH411M* Plata Force Metalica	1	–	–	–			2LA,3LA
7	87586-MEE-M00	Etiqueta, Precaución Combustible	1	1	1	1			2LA,3LA

PROIBIDA A REPRODUÇÃO E DISTRIBUIÇÃO
1010913 - Matsuo - MM - JT

Voltar
Back
Volver

© Moto Honda da Amazônia Ltda.
Todos os direitos reservados.

C-32

Emblemas

Mark

Franjas

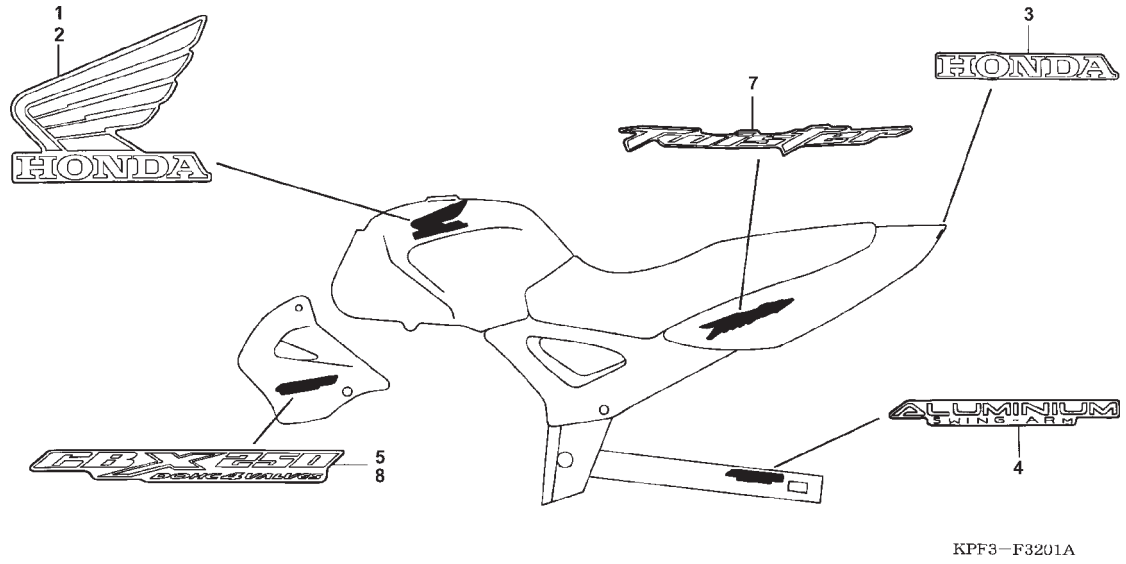

Ref. Nº	N.O.S.	Item de serviço	T.M.O.
Sem Informação			–

Ref. Nº	Nº da peça	Descrição	Qtd. CBX250 6	7	8	9	Nº de série		Tipo
1	17513-KPF-750ZB	Emblema, Direito Tanque Combustível							
		NH1 ..... Preto	1	–	–	–			
	17513-KPF-750ZC	*NH411M* ..... Prata Force Metálica	1	–	–	–			
	17513-KPF-960ZA	*R306C* ..... Vermelho Guaraná Candy	1	–	–	–			
2	17514-KPF-750ZB	Emblema, Esquerdo Tanque Combustível							
		NH1 ..... Preto	1	–	–	–			
	17514-KPF-750ZC	*NH411M* ..... Prata Force Metálica	1	–	–	–			
	17514-KPF-960ZA	*R306C* ..... Vermelho Guaraná Candy	1	–	–	–			
3	77227-KRM-B30ZA	Emblema, HONDA							
		NH411M ..... Prata Force Metálica	1	–	–	–			
	77227-KRM-760ZA	Emblema, HONDA *Tipo1*	1	–	–	–			
4	87121-KPF-900	Emblema, Garfo Traseiro	1	–	–	–			
5	64225-KPF-960ZA	Emblema, Direito Carenagem							
		R306C ..... Vermelho Guaraná Candy	1	–	–	–			
	64225-KPF-960ZB	*NH1* ..... Preto	1	–	–	–			
	64225-KPF-960ZC	*NH411M* ..... Prata Force Metálica	1	–	–	–			
6	64226-KPF-960ZA	Emblema, Esquerdo Carenagem							
		R306C ..... Vermelho Guaraná Candy	1	–	–	–			
	64226-KPF-960ZB	*NH1* ..... Preto	1	–	–	–			
	64226-KPF-960ZC	*NH411M* ..... Prata Force Metálica	1	–	–	–			
7	77213-KPF-960ZA	Emblema, Lateral Rabeta							
		R306C ..... Vermelho Guaraná Candy	2	–	–	–			
	77213-KPF-960ZB	*NH1* ..... Preto	2	–	–	–			
	77213-KPF-960ZC	*NH411M* ..... Prata Force Metálica	2	–	–	–			

PROIBIDA A REPRODUÇÃO E DISTRIBUIÇÃO
101023 - Matsuo - MM - JT

Voltar
Back
Volver

© Moto Honda da Amazônia Ltda.
Todos os direitos reservados.

Ref. Nº	L.O.N.	Service Item	F.R.T.
No Information			–

Ref. Nº	Part. Nº	Description		Reqd. Qty. CBX250 6	7	8	9	Serial Nº		Note
1	17513-KPF-750ZB	Mark, R. Fuel Tank								
		NH1	Black	1	–	–	–			
	17513-KPF-750ZC	*NH411M*	Force Silver Metallic	1	–	–	–			
	17513-KPF-960ZA	*R306C*	Candy Guarana Red	1	–	–	–			
2	17514-KPF-750ZB	Mark, L. Fuel Tank								
		NH1	Black	1	–	–	–			
	17514-KPF-750ZC	*NH411M*	Force Silver Metallic	1	–	–	–			
	17514-KPF-960ZA	*R306C*	Candy Guarana Red	1	–	–	–			
3	77227-KRM-B30ZA	Mark, HONDA								
		NH411M	Force Silver Metallic	1	–	–	–			
	77227-KRM-760ZA	Mark, HONDA *Type1*		1	–	–	–			
4	87121-KPF-900	Mark, RR. Swingarm		1	–	–	–			
5	64225-KPF-960ZA	Mark, R. Shroud								
		R306C	Candy Guarana Red	1	–	–	–			
	64225-KPF-960ZB	*NH1*	Black	1	–	–	–			
	64225-KPF-960ZC	*NH411M*	Force Silver Metallic	1	–	–	–			
6	64226-KPF-960ZA	Mark, L. Shroud								
		R306C	Candy Guarana Red	1	–	–	–			
	64226-KPF-960ZB	*NH1*	Black	1	–	–	–			
	64226-KPF-960ZC	*NH411M*	Force Silver Metallic	1	–	–	–			
7	77213-KPF-960ZA	Mark, RR. Cowl Side								
		R306C	Candy Guarana Red	2	–	–	–			
	77213-KPF-960ZB	*NH1*	Black	2	–	–	–			
	77213-KPF-960ZC	*NH411M*	Force Silver Metallic	2	–	–	–			

Nºde Ref.	N.O.M.O.	Articulo de servicio	THLL
Sin Información			–

Nº de Ref.	Nº de pieza	Descripción		Cant. Reqd CBX250 6	7	8	9	Nº de série		Nota
1	17513-KPF-750ZB	Franja, Derecha Tanque Combustible								
		NH1	Negro	1	–	–	–			
	17513-KPF-750ZC	*NH411M*	Plata Force Metalica	1	–	–	–			
	17513-KPF-960ZA	*R306C*	Rojo Guarana Candy	1	–	–	–			
2	17514-KPF-750ZB	Franja, Izquierda Tanque Combustible								
		NH1	Negro	1	–	–	–			
	17514-KPF-750ZC	*NH411M*	Plata Force Metalica	1	–	–	–			
	17514-KPF-960ZA	*R306C*	Rojo Guarana Candy	1	–	–	–			
3	77227-KRM-B30ZA	Franja, HONDA								
		NH411M	Plata Force Metalica	1	–	–	–			
	77227-KRM-760ZA	Franja, HONDA *Tipo1*		1	–	–	–			
4	87121-KPF-900	Franja, Horquilla Trasera		1	–	–	–			
5	64225-KPF-960ZA	Franja, Derecha Carenado								
		R306C	Rojo Guarana Candy	1	–	–	–			
	64225-KPF-960ZB	*NH1*	Negro	1	–	–	–			
	64225-KPF-960ZC	*NH411M*	Plata Force Metalica	1	–	–	–			
6	64226-KPF-960ZA	Franja, Izquierda Carenado								
		R306C	Rojo Guarana Candy	1	–	–	–			
	64226-KPF-960ZB	*NH1*	Negro	1	–	–	–			
	64226-KPF-960ZC	*NH411M*	Plata Force Metalica	1	–	–	–			
7	77213-KPF-960ZA	Franja, Lateral Carenado								
		R306C	Rojo Guarana Candy	2	–	–	–			
	77213-KPF-960ZB	*NH1*	Negro	2	–	–	–			
	77213-KPF-960ZC	*NH411M*	Plata Force Metalica	2	–	–	–			

PROIBIDA A REPRODUÇÃO E DISTRIBUIÇÃO
17/10/13 - Matsuo - MM - JT

Voltar
Back
Volver

© Moto Honda da Amazônia Ltda.
Todos os direitos reservados.

C-32.1

Emblemas

Mark

Franjas

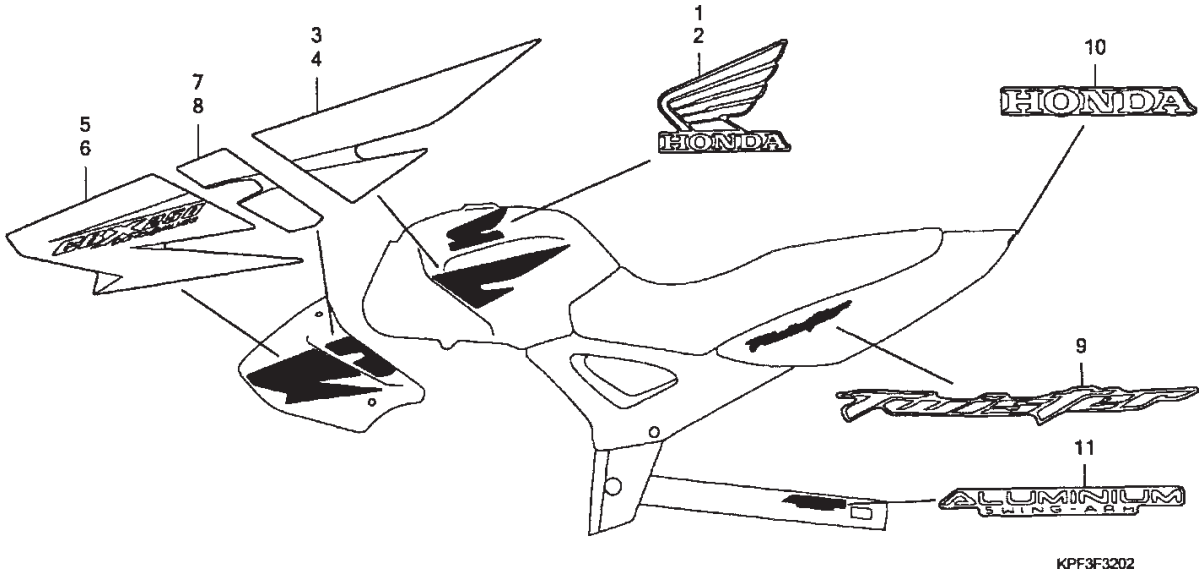

Ref. Nº	N.O.S.	Item de serviço	T.M.O.
Sem Informação			–

Ref. Nº	Nº da peça	Descrição	Qtd. CBX250 6	7	8	9	Nº de série		Tipo
1	17513-KPF-630ZA	Emblema, Direito Tanque Combustível							
		Y198 ..... Amarelo Topázio	–	1	–	–			
	17513-KPF-750ZB	*NH1* ..... Preto	–	1	–	–			
	17513-KPF-750ZC	*NH411M* ..... Prata Force Metálica	–	1	–	–			
	17513-KPF-960ZA	*R306C* ..... Vermelho Guaraná Candy	–	1	–	–			
2	17514-KPF-630ZA	Emblema, Esquerdo Tanque Combustível							
		Y198 ..... Amarelo Topázio	–	1	–	–			
	17514-KPF-750ZB	*NH1* ..... Preto	–	1	–	–			
	17514-KPF-750ZC	*NH411M* ..... Prata Force Metálica	–	1	–	–			
	17514-KPF-960ZA	*R306C* ..... Vermelho Guaraná Candy	–	1	–	–			
3	17521-KPF-630ZA	Faixa, Direita, Tanque Combustível							
		R306 ..... Vermelho Guaraná Candy	–	1	–	–			
	17521-KPF-630ZB	*NH1* ..... Preto	–	1	–	–			
	17521-KPF-630ZC	*NH411* ..... Prata Force Metálica	–	1	–	–			
	17521-KPF-630ZD	*Y198* ..... Amarelo Topázio	–	1	–	–			
4	17522-KPF-630ZA	Faixa, Esquerda, Tanque Combustível							
		R306 ..... Vermelho Guaraná Candy	–	1	–	–			
	17522-KPF-630ZB	*NH1* ..... Preto	–	1	–	–			
	17522-KPF-630ZC	*NH411* ..... Prata Force Metálica	–	1	–	–			
	17522-KPF-630ZD	*Y198* ..... Amarelo Topázio	–	1	–	–			
5	64225-KPF-630ZA	Faixa A, Carenagem Direita							
		R306 ..... Vermelho Guaraná Candy	–	1	–	–			
	64225-KPF-630ZB	*NH1* ..... Preto	–	1	–	–			
	64225-KPF-630ZC	*NH411* ..... Prata Force Metálica	–	1	–	–			
	64225-KPF-630ZD	*Y198* ..... Amarelo Topázio	–	1	–	–			

PROIBIDA A REPRODUÇÃO E DISTRIBUIÇÃO
J.010912 - Marcio - MM - JT

Voltar
Back
Volver

© Moto Honda da Amazônia Ltda.
Todos os direitos reservados.

Ref. Nº	L.O.N.	Service Item	F.R.T.
No Information			–

Ref. Nº	Part. Nº	Description	Reqd. Qty. CBX250 6	7	8	9	Serial Nº		Note
1	17513-KPF-630ZA	Mark, R. Fuel Tank							
		Y198 ..... Topazio Yellow	–	1	–	–			
	17513-KPF-750ZB	*NH1* ..... Black	–	1	–	–			
	17513-KPF-750ZC	*NH411M* ..... Force Silver Metallic	–	1	–	–			
	17513-KPF-960ZA	*R306C* ..... Candy Guarana Red	–	1	–	–			
2	17514-KPF-630ZA	Mark, L. Fuel Tank							
		Y198 ..... Topazio Yellow	–	1	–	–			
	17514-KPF-750ZB	*NH1* ..... Black	–	1	–	–			
	17514-KPF-750ZC	*NH411M* ..... Force Silver Metallic	–	1	–	–			
	17514-KPF-960ZA	*R306C* ..... Candy Guarana Red	–	1	–	–			
3	17521-KPF-630ZA	Stripe, R. Fuel Tank							
		R306 ..... Candy Guarana Red	–	1	–	–			
	17521-KPF-630ZB	*NH1* ..... Black	–	1	–	–			
	17521-KPF-630ZC	*NH411* ..... Force Silver Metallic	–	1	–	–			
	17521-KPF-630ZD	*Y198* ..... Topazio Yellow	–	1	–	–			
4	17522-KPF-630ZA	Stripe, L. Fuel Tank							
		R306 ..... Candy Guarana Red	–	1	–	–			
	17522-KPF-630ZB	*NH1* ..... Black	–	1	–	–			
	17522-KPF-630ZC	*NH411* ..... Force Silver Metallic	–	1	–	–			
	17522-KPF-630ZD	*Y198* ..... Topazio Yellow	–	1	–	–			
5	64225-KPF-630ZA	Mark A, R. Shroud							
		R306 ..... Candy Guarana Red	–	1	–	–			
	64225-KPF-630ZB	*NH1* ..... Black	–	1	–	–			
	64225-KPF-630ZC	*NH411* ..... Force Silver Metallic	–	1	–	–			
	64225-KPF-630ZD	*Y198* ..... Topazio Yellow	–	1	–	–			

Nº de Ref.	N.O.M.O.	Articulo de servicio	THLL
Sin Información			–

Nº de Ref.	Nº de pieza	Descripción	Cant. Reqd CBX250 6	7	8	9	Nº de série		Nota
1	17513-KPF-630ZA	Franja, Derecha Tanque Combustible							
		Y198 ..... Amarillo Topazio	–	1	–	–			
	17513-KPF-750ZB	*NH1* ..... Negro	–	1	–	–			
	17513-KPF-750ZC	*NH411M* ..... Plata Force Metalica	–	1	–	–			
	17513-KPF-960ZA	*R306C* ..... Rojo Guarana Candy	–	1	–	–			
2	17514-KPF-630ZA	Franja, Izquierda Tanque Combustible							
		Y198 ..... Amarillo Topazio	–	1	–	–			
	17514-KPF-750ZB	*NH1* ..... Negro	–	1	–	–			
	17514-KPF-750ZC	*NH411M* ..... Plata Force Metalica	–	1	–	–			
	17514-KPF-960ZA	*R306C* ..... Rojo Guarana Candy	–	1	–	–			
3	17521-KPF-630ZA	Raya, Derecha Tanque Combustible							
		R306 ..... Rojo Guarana Candy	–	1	–	–			
	17521-KPF-630ZB	*NH1* ..... Negro	–	1	–	–			
	17521-KPF-630ZC	*NH411* ..... Plata Force Metalica	–	1	–	–			
	17521-KPF-630ZD	*Y198* ..... Amarillo Topazio	–	1	–	–			
4	17522-KPF-630ZA	Raya, Izquierda Tanque Combustible							
		R306 ..... Rojo Guarana Candy	–	1	–	–			
	17522-KPF-630ZB	*NH1* ..... Negro	–	1	–	–			
	17522-KPF-630ZC	*NH411* ..... Plata Force Metalica	–	1	–	–			
	17522-KPF-630ZD	*Y198* ..... Amarillo Topazio	–	1	–	–			
5	64225-KPF-630ZA	Franja A, Derecha Carenado							
		R306 ..... Rojo Guarana Candy	–	1	–	–			
	64225-KPF-630ZB	*NH1* ..... Negro	–	1	–	–			
	64225-KPF-630ZC	*NH411* ..... Plata Force Metalica	–	1	–	–			
	64225-KPF-630ZD	*Y198* ..... Amarillo Topazio	–	1	–	–			

PROIBIDA A REPRODUÇÃO E DISTRIBUIÇÃO
11/09/13 - Marcelo - MM - JT

Voltar
Back
Volver

© Moto Honda da Amazônia Ltda.
Todos os direitos reservados.

C-32.1

Emblemas

Mark

Franjas

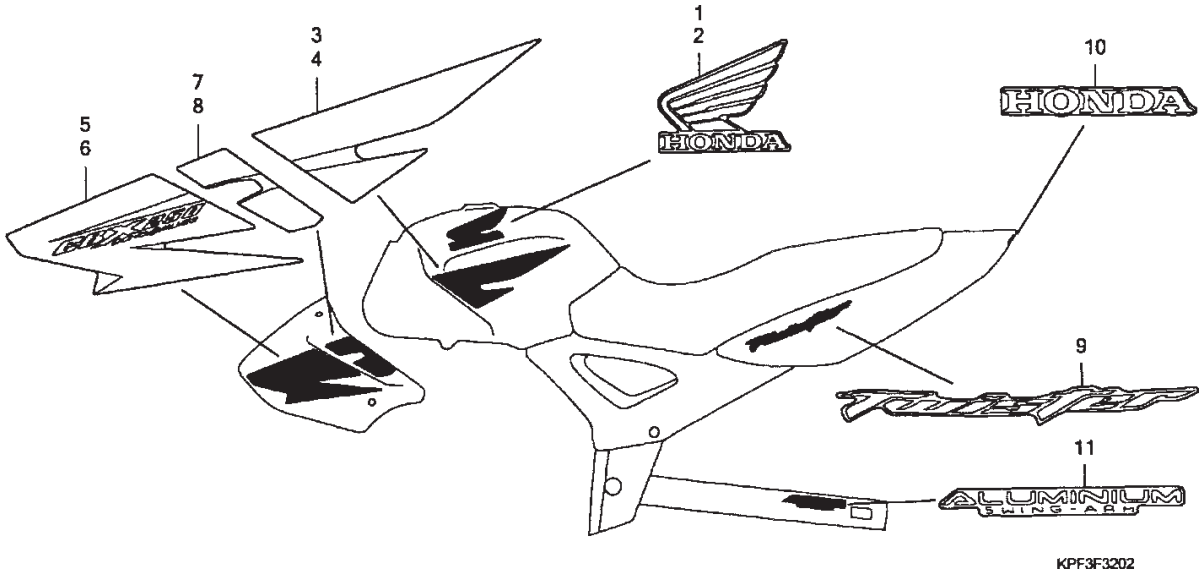

Ref. Nº	N.O.S.	Item de serviço	T.M.O.

Código / Cor da Moto	77227-KRM-B30ZA	77227-KRM-760ZA
Vermelho Guaraná Candy R-306C		•
Preto NH-1		•
Prata Force Metálico NH-411M	•	
Amarelo Topázio Y-198	•	

Ref. Nº	Nº da peça	Descrição	Qtd. CBX250 6	7	8	9	Nº de série		Tipo
6	64226-KPF-630ZA	Faixa A, Carenagem Esquerda							
		R306 ..... Vermelho Guaraná Candy	–	1	–	–			
	64226-KPF-630ZB	*NH1* ..... Preto	–	1	–	–			
	64226-KPF-630ZC	*NH411* ..... Prata Force Metálica	–	1	–	–			
	64226-KPF-630ZD	*Y198* ..... Amarelo Topázio	–	1	–	–			
7	64230-KPF-630ZA	Faixa B, Carenagem Direita							
		R306 ..... Vermelho Guaraná Candy	–	1	–	–			
	64230-KPF-630ZB	*NH1* ..... Preto	–	1	–	–			
	64230-KPF-630ZC	*NH411* ..... Prata Force Metálica	–	1	–	–			
	64230-KPF-630ZD	*Y198* ..... Amarelo Topázio	–	1	–	–			
8	64231-KPF-630ZA	Faixa B, Carenagem Esquerda							
		R306 ..... Vermelho Guaraná Candy	–	1	–	–			
	64231-KPF-630ZB	*NH1* ..... Preto	–	1	–	–			
	64231-KPF-630ZC	*NH411* ..... Prata Force Metálica	–	1	–	–			
	64231-KPF-630ZD	*Y198* ..... Amarelo Topázio	–	1	–	–			
9	77213-KPF-630ZA	Emblema, Tampa Lateral							
		Y198 ..... Amarelo Topázio	–	2	–	–			
	77213-KPF-960ZA	*R306* ..... Vermelho Guaraná Candy	–	2	–	–			
	77213-KPF-960ZB	*NH1* ..... Preto	–	2	–	–			
	77213-KPF-960ZC	*NH411* ..... Prata Force Metálica	–	2	–	–			
10	77227-KRM-B30ZA	Emblema, HONDA	–	1	–	–			
	77227-KRM-760ZA	Emblema, HONDA	–	1	–	–			
11	87121-KPF-900	Emblema, Garfo Traseiro	–	1	–	–			

PROIBIDA A REPRODUÇÃO E DISTRIBUIÇÃO
1010913 - Vitalino - MM - JT

© Moto Honda da Amazônia Ltda.
Todos os direitos reservados.

Ref. Nº	L.O.N.	Service Item	F.R.T.

Code / Motorcycle's color	77227-KRM-B30ZA	77227-KRM-760ZA
Candy Guarana Red R-306C		●
Black NH-1		●
Force Silver Metallic NH-411M	●	
Topazio Yellow Y-198	●	

Ref. Nº	Part. Nº	Description	Reqd. Qty. CBX250 6	7	8	9	Serial Nº		Note
6	64226-KPF-630ZA	Mark A, L. Shroud							
		R306 ..... Candy Guarana Red	–	1	–	–	.....	.....	.....
	64226-KPF-630ZB	*NH1* ..... Black	–	1	–	–	.....	.....	.....
	64226-KPF-630ZC	*NH411* ..... Force Silver Metallic	–	1	–	–	.....	.....	.....
	64226-KPF-630ZD	*Y198* ..... Topazio Yellow	–	1	–	–	.....	.....	.....
7	64230-KPF-630ZA	Mark B, R. Shroud							
		R306 ..... Candy Guarana Red	–	1	–	–	.....	.....	.....
	64230-KPF-630ZB	*NH1* ..... Black	–	1	–	–	.....	.....	.....
	64230-KPF-630ZC	*NH411* ..... Force Silver Metallic	–	1	–	–	.....	.....	.....
	64230-KPF-630ZD	*Y198* ..... Topazio Yellow	–	1	–	–	.....	.....	.....
8	64231-KPF-630ZA	Mark B, L. Shroud							
		R306 ..... Candy Guarana Red	–	1	–	–	.....	.....	.....
	64231-KPF-630ZB	*NH1* ..... Black	–	1	–	–	.....	.....	.....
	64231-KPF-630ZC	*NH411* ..... Force Silver Metallic	–	1	–	–	.....	.....	.....
	64231-KPF-630ZD	*Y198* ..... Topazio Yellow	–	1	–	–	.....	.....	.....
9	77213-KPF-630ZA	Mark, RR. Cowl Side							
		Y198 ..... Topazio Yellow	–	2	–	–	.....	.....	.....
	77213-KPF-960ZA	*R306* ..... Candy Guarana Red	–	2	–	–	.....	.....	.....
	77213-KPF-960ZB	*NH1* ..... Black	–	2	–	–	.....	.....	.....
	77213-KPF-960ZC	*NH411* ..... Force Silver Metallic	–	2	–	–	.....	.....	.....
10	77227-KRM-B30ZA	Mark, HONDA	–	1	–	–	.....	.....	.....
	77227-KRM-760ZA	Mark, HONDA	–	1	–	–	.....	.....	.....
11	87121-KPF-900	Mark, RR. Swingarm	–	1	–	–	.....	.....	.....

Nº de Ref.	N.O.M.O.	Articulo de servicio	THLL

Codigo / Color de la Motocicleta	77227-KRM-B30ZA	77227-KRM-760ZA
Rojo Guarana Candy R-306C		●
Negro NH-1		●
Plata Force Metalica NH-411M	●	
Amarillo Topazio Y-198	●	

Nº de Ref.	Nº de pieza	Descripción	Cant. Reqd CBX250 6	7	8	9	Nº de série		Nota
6	64226-KPF-630ZA	Franja A, Izquierda Carenado							
		R306 ..... Rojo Guarana Candy	–	1	–	–	.....	.....	.....
	64226-KPF-630ZB	*NH1* ..... Negro	–	1	–	–	.....	.....	.....
	64226-KPF-630ZC	*NH411* ..... Plata Force Metalica	–	1	–	–	.....	.....	.....
	64226-KPF-630ZD	*Y198* ..... Amarillo Topazio	–	1	–	–	.....	.....	.....
7	64230-KPF-630ZA	Franja B, Derecha Carenado							
		R306 ..... Rojo Guarana Candy	–	1	–	–	.....	.....	.....
	64230-KPF-630ZB	*NH1* ..... Negro	–	1	–	–	.....	.....	.....
	64230-KPF-630ZC	*NH411* ..... Plata Force Metalica	–	1	–	–	.....	.....	.....
	64230-KPF-630ZD	*Y198* ..... Amarillo Topazio	–	1	–	–	.....	.....	.....
8	64231-KPF-630ZA	Franja B, Izquierda Carenado							
		R306 ..... Rojo Guarana Candy	–	1	–	–	.....	.....	.....
	64231-KPF-630ZB	*NH1* ..... Negro	–	1	–	–	.....	.....	.....
	64231-KPF-630ZC	*NH411* ..... Plata Force Metalica	–	1	–	–	.....	.....	.....
	64231-KPF-630ZD	*Y198* ..... Amarillo Topazio	–	1	–	–	.....	.....	.....
9	77213-KPF-630ZA	Franja, Lateral Carenado							
		Y198 ..... Amarillo Topazio	–	2	–	–	.....	.....	.....
	77213-KPF-960ZA	*R306* ..... Rojo Guarana Candy	–	2	–	–	.....	.....	.....
	77213-KPF-960ZB	*NH1* ..... Negro	–	2	–	–	.....	.....	.....
	77213-KPF-960ZC	*NH411* ..... Plata Force Metalica	–	2	–	–	.....	.....	.....
10	77227-KRM-B30ZA	Franja, HONDA	–	1	–	–	.....	.....	.....
	77227-KRM-760ZA	Franja, HONDA	–	1	–	–	.....	.....	.....
11	87121-KPF-900	Franja, Horquilla Trasera	–	1	–	–	.....	.....	.....

PROIBIDA A REPRODUÇÃO E DISTRIBUIÇÃO
1010000 - Parts01 MM - JT

© Moto Honda da Amazônia Ltda.
Todos os direitos reservados.

C-32.2

Emblemas

Mark

Franjas

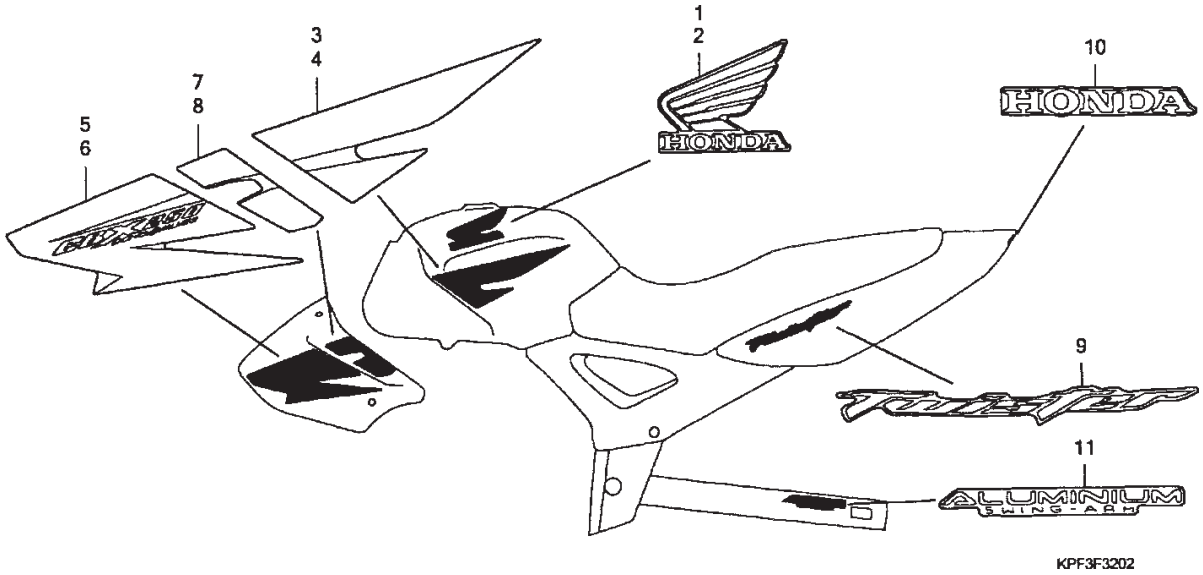

Ref. Nº	N.O.S.	Item de serviço	T.M.O.

Ref. Nº	Nº da peça	Descrição	Qtd. CBX250 6	7	8	9	Nº de série		Tipo
1	17513-KPF-630ZA	Emblema, Direito Tanque Combustível							
		Y198 ..... Amarelo Topázio	–	–	1	1	.....	.....	.....
	17513-KPF-B10ZA	*R206* ..... Vermelho Maceio	–	–	1	1	.....	.....	.....
	17513-KPF-B10ZB	*NH1* ..... Preto	–	–	1	1	.....	.....	.....
	17513-KPF-B10ZC	*NH455M* ..... Prata Lumiar Metálica	–	–	1	1	.....	.....	.....
2	17514-KPF-630ZA	Emblema, Esquerdo Tanque Combustível							
		Y198 ..... Amarelo Topázio	–	–	1	1	.....	.....	.....
	17514-KPF-B10ZA	*R206* ..... Vermelho Maceio	–	–	1	1	.....	.....	.....
	17514-KPF-B10ZB	*NH1* ..... Preto	–	–	1	1	.....	.....	.....
	17514-KPF-B10ZC	*NH455M* ..... Prata Lumiar Metálica	–	–	1	1	.....	.....	.....
3	17521-KPF-B10ZA	Faixa Direita, Tanque Combustível							
		R206 ..... Vermelho Maceio	–	–	1	1	.....	.....	.....
	17521-KPF-B10ZB	*NH1* ..... Preto	–	–	1	1	.....	.....	.....
	17521-KPF-B10ZC	*NH455M* ..... Prata Lumiar Metálica	–	–	1	1	.....	.....	.....
	17521-KPF-B10ZD	*Y198* ..... Amarelo Topázio	–	–	1	1	.....	.....	.....
4	17522-KPF-B10ZA	Faixa, Esquerda, Tanque Combustível							
		R206 ..... Vermelho Maceio	–	–	1	1	.....	.....	.....
	17522-KPF-B10ZB	*NH1* ..... Preto	–	–	1	1	.....	.....	.....
	17522-KPF-B10ZC	*NH455M* ..... Prata Lumiar Metálica	–	–	1	1	.....	.....	.....
	17522-KPF-B10ZD	*Y198* ..... Amarelo Topázio	–	–	1	1	.....	.....	.....
5	64225-KPF-B10ZA	Faixa A, Carenagem Direita							
		R206 ..... Vermelho Maceio	–	–	1	1	.....	.....	.....
	64225-KPF-B10ZB	*NH1* ..... Preto	–	–	1	1	.....	.....	.....
	64225-KPF-B10ZC	*NH455M* ..... Prata Lumiar Metálica	–	–	1	1	.....	.....	.....
	64225-KPF-B10ZD	*Y198* ..... Amarelo Topázio	–	–	1	1	.....	.....	.....

PROIBIDA A REPRODUÇÃO E DISTRIBUIÇÃO
101091 - Marcio - MM - JT

Voltar
Back
Volver

© Moto Honda da Amazônia Ltda.
Todos os direitos reservados.

Ref. Nº	L.O.N.	Service Item	F.R.T.	Ref. Nº	Part. Nº	Description	Reqd. Qty. CBX250 6	7	8	9	Serial Nº		Note
				1	17513-KPF-630ZA	Mark, R. Fuel Tank							
						Y198 ..... Topazio Yellow	–	–	1	1	.....	.....	.....
					17513-KPF-B10ZA	*R206* ..... Maceio Red	–	–	1	1	.....	.....	.....
					17513-KPF-B10ZB	*NH1* ..... Black	–	–	1	1	.....	.....	.....
					17513-KPF-B10ZC	*NH455M* ..... Lumiar Silver Metallic	–	–	1	1	.....	.....	.....
				2	17514-KPF-630ZA	Mark, L. Fuel Tank							
						Y198 ..... Topazio Yellow	–	–	1	1	.....	.....	.....
					17514-KPF-B10ZA	*R206* ..... Maceio Red	–	–	1	1	.....	.....	.....
					17514-KPF-B10ZB	*NH1* ..... Black	–	–	1	1	.....	.....	.....
					17514-KPF-B10ZC	*NH455M* ..... Lumiar Silver Metallic	–	–	1	1	.....	.....	.....
				3	17521-KPF-B10ZA	Stripe, R. Fuel Tank							
						R206 ..... Maceio Red	–	–	1	1	.....	.....	.....
					17521-KPF-B10ZB	*NH1* ..... Black	–	–	1	1	.....	.....	.....
					17521-KPF-B10ZC	*NH455M* ..... Lumiar Silver Metallic	–	–	1	1	.....	.....	.....
					17521-KPF-B10ZD	*Y198* ..... Topazio Yellow	–	–	1	1	.....	.....	.....
				4	17522-KPF-B10ZA	Stripe, L. Fuel Tank							
						R206 ..... Maceio Red	–	–	1	1	.....	.....	.....
					17522-KPF-B10ZB	*NH1* ..... Black	–	–	1	1	.....	.....	.....
					17522-KPF-B10ZC	*NH455M* ..... Lumiar Silver Metallic	–	–	1	1	.....	.....	.....
					17522-KPF-B10ZD	*Y198* ..... Topazio Yellow	–	–	1	1	.....	.....	.....
				5	64225-KPF-B10ZA	Mark A, R. Shroud							
						R206 ..... Maceio Red	–	–	1	1	.....	.....	.....
					64225-KPF-B10ZB	*NH1* ..... Black	–	–	1	1	.....	.....	.....
					64225-KPF-B10ZC	*NH455M* ..... Lumiar Silver Metallic	–	–	1	1	.....	.....	.....
					64225-KPF-B10ZD	*Y198* ..... Topazio Yellow	–	–	1	1	.....	.....	.....

Nº de Ref.	N.O.M.O.	Articulo de servicio	THLL	Nº de Ref.	Nº de pieza	Descripción	Cant. Reqd CBX250 6	7	8	9	Nº de série		Nota
				1	17513-KPF-630ZA	Franja, Derecha Tanque Combustible							
						Y198 ..... Amarillo Topazio	–	–	1	1	.....	.....	.....
					17513-KPF-B10ZA	*R206* ..... Rojo Maceio	–	–	1	1	.....	.....	.....
					17513-KPF-B10ZB	*NH1* ..... Negro	–	–	1	1	.....	.....	.....
					17513-KPF-B10ZC	*NH455M* ..... Plata Lumiar Metalica	–	–	1	1	.....	.....	.....
				2	17514-KPF-630ZA	Franja, Izquierda Tanque Combustible ...							
						Y198 ..... Amarillo Topazio	–	–	1	1	.....	.....	.....
					17514-KPF-B10ZA	*R206* ..... Rojo Maceio	–	–	1	1	.....	.....	.....
					17514-KPF-B10ZB	*NH1* ..... Negro	–	–	1	1	.....	.....	.....
					17514-KPF-B10ZC	*NH455M* ..... Plata Lumiar Metalica	–	–	1	1	.....	.....	.....
				3	17521-KPF-B10ZA	Raya, Derecha Tanque Combustible							
						R206 ..... Rojo Maceio	–	–	1	1	.....	.....	.....
					17521-KPF-B10ZB	*NH1* ..... Negro	–	–	1	1	.....	.....	.....
					17521-KPF-B10ZC	*NH455M* ..... Plata Lumiar Metalica	–	–	1	1	.....	.....	.....
					17521-KPF-B10ZD	*Y198* ..... Amarillo Topazio	–	–	1	1	.....	.....	.....
				4	17522-KPF-B10ZA	Raya, Izquierda Tanque Combustible							
						R206 ..... Rojo Maceio	–	–	1	1	.....	.....	.....
					17522-KPF-B10ZB	*NH1* ..... Negro	–	–	1	1	.....	.....	.....
					17522-KPF-B10ZC	*NH455M* ..... Plata Lumiar Metalica	–	–	1	1	.....	.....	.....
					17522-KPF-B10ZD	*Y198* ..... Amarillo Topazio	–	–	1	1	.....	.....	.....
				5	64225-KPF-B10ZA	Franja A, Derecha Carenado							
						R206 ..... Rojo Maceio	–	–	1	1	.....	.....	.....
					64225-KPF-B10ZB	*NH1* ..... Negro	–	–	1	1	.....	.....	.....
					64225-KPF-B10ZC	*NH455M* ..... Plata Lumiar Metalica	–	–	1	1	.....	.....	.....
					64225-KPF-B10ZD	*Y198* ..... Amarillo Topazio	–	–	1	1	.....	.....	.....

PROIBIDA A REPRODUÇÃO E DISTRIBUIÇÃO
Revisão 1 - Março/09 - MM - JT

Voltar
Back
Volver

© Moto Honda da Amazônia Ltda.
Todos os direitos reservados.

C-32.2

Emblemas

Mark

Franjas

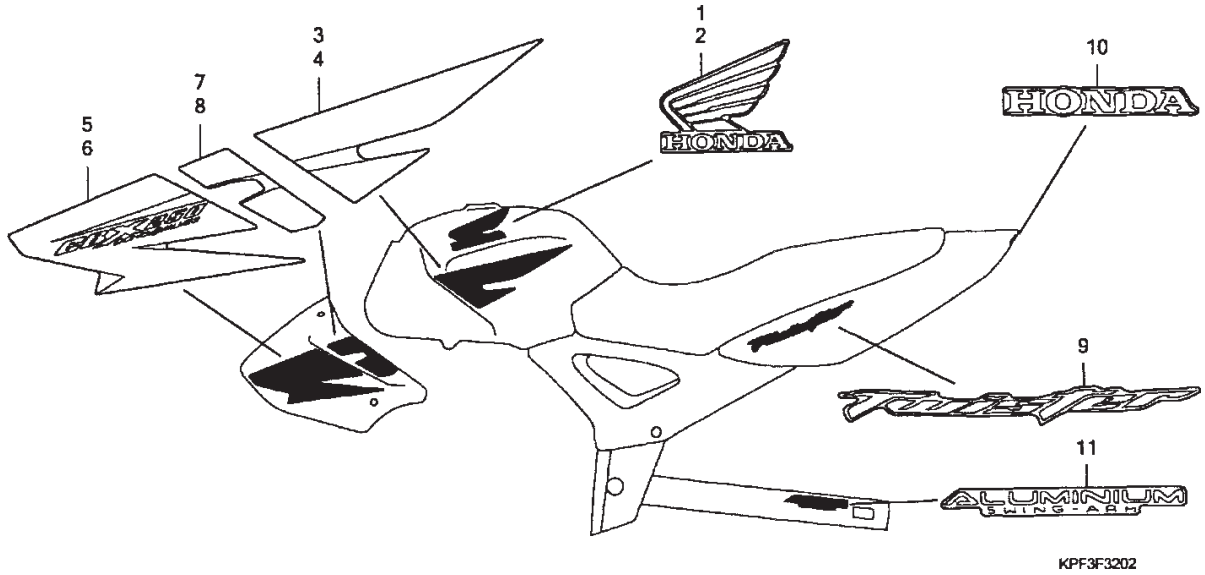

Ref. Nº	N.O.S.	Item de serviço	T.M.O.

Ref. Nº	Nº da peça	Descrição	Qtd. CBX250 6	7	8	9	Nº de série		Tipo
6	64226-KPF-B10ZA	Faixa A, Carenagem Esquerda							
		R206 ..... Vermelho Maceio	–	–	1	1			
	64226-KPF-B10ZB	*NH1* ..... Preto	–	–	1	1			
	64226-KPF-B10ZC	*NH455M* ..... Prata Lumiar Metálica	–	–	1	1			
	64226-KPF-B10ZD	*Y198* ..... Amarelo Topázio	–	–	1	1			
7	64230-KPF-B10ZA	Faixa B, Carenagem Direita							
		R206 ..... Vermelho Maceio	–	–	1	1			
	64230-KPF-B10ZB	*NH1* ..... Preto	–	–	1	1			
	64230-KPF-B10ZC	*NH455M* ..... Prata Lumiar Metálica	–	–	1	1			
	64230-KPF-B10ZD	*Y198* ..... Amarelo Topázio	–	–	1	1			
8	64231-KPF-B10ZA	Faixa B, Carenagem Esquerda							
		R206 ..... Vermelho Maceio	–	–	1	1			
	64231-KPF-B10ZB	*NH1* ..... Preto	–	–	1	1			
	64231-KPF-B10ZC	*NH455M* ..... Prata Lumiar Metálica	–	–	1	1			
	64231-KPF-B10ZD	*Y198* ..... Amarelo Topázio	–	–	1	1			
9	77213-KPF-B10ZA	Emblema, Tampa Lateral							
		R206 ..... Vermelho Maceio	–	–	1	1			
	77213-KPF-B10ZB	*NH1* ..... Preto	–	–	1	1			
	77213-KPF-B10ZC	*NH455M* ..... Prata Lumiar Metálica	–	–	1	1			
	77213-KPF-B10ZD	*Y198* ..... Amarelo Topázio	–	–	1	1			
10	77227-KRM-B30ZA	Emblema, HONDA	–	–	1	1			
	77227-KRM-760ZA	Emblema, HONDA	–	–	1	1			
11	87121-KPF-900	Emblema, Garfo Traseiro	–	–	1	1			

PROIBIDA A REPRODUÇÃO E DISTRIBUIÇÃO
1010913 - Marcio - MM - JT

Voltar
Back
Volver

© Moto Honda da Amazônia Ltda.
Todos os direitos reservados.

Ref. Nº	L.O.N.	Service Item	F.R.T.	Ref. Nº	Part. Nº	Description	Reqd. Qty. CBX250 6	7	8	9	Serial Nº		Note
				6	64226-KPF-B10ZA	Mark A, L. Shroud							
						R206 ..... Maceio Red	–	–	1	1	.....	.....	.....
					64226-KPF-B10ZB	*NH1* ..... Black	–	–	1	1	.....	.....	.....
					64226-KPF-B10ZC	*NH455M* ..... Lumiar Silver Metallic	–	–	1	1	.....	.....	.....
					64226-KPF-B10ZD	*Y198* ..... Topazio Yellow	–	–	1	1	.....	.....	.....
				7	64230-KPF-B10ZA	Mark B, R. Shroud							
						R206 ..... Maceio Red	–	–	1	1	.....	.....	.....
					64230-KPF-B10ZB	*NH1* ..... Black	–	–	1	1	.....	.....	.....
					64230-KPF-B10ZC	*NH455M* ..... Lumiar Silver Metallic	–	–	1	1	.....	.....	.....
					64230-KPF-B10ZD	*Y198* ..... Topazio Yellow	–	–	1	1	.....	.....	.....
				8	64231-KPF-B10ZA	Mark B, L. Shroud							
						R206 ..... Maceio Red	–	–	1	1	.....	.....	.....
					64231-KPF-B10ZB	*NH1* ..... Black	–	–	1	1	.....	.....	.....
					64231-KPF-B10ZC	*NH455M* ..... Lumiar Silver Metallic	–	–	1	1	.....	.....	.....
					64231-KPF-B10ZD	*Y198* ..... Topazio Yellow	–	–	1	1	.....	.....	.....
				9	77213-KPF-B10ZA	Mark, RR. Cowl Side							
						R206 ..... Maceio Red	–	–	1	1	.....	.....	.....
					77213-KPF-B10ZB	*NH1* ..... Black	–	–	1	1	.....	.....	.....
					77213-KPF-B10ZC	*NH455M* ..... Lumiar Silver Metallic	–	–	1	1	.....	.....	.....
					77213-KPF-B10ZD	*Y198* ..... Topazio Yellow	–	–	1	1	.....	.....	.....
				10	77227-KRM-B30ZA	Mark, HONDA	–	–	1	1	.....	.....	.....
					77227-KRM-760ZA	Mark, HONDA	–	–	1	1	.....	.....	.....
				11	87121-KPF-900	Mark, RR. Swingarm	–	–	1	1	.....	.....	.....

Nºde Ref.	N.O.M.O.	Articulo de servicio	THLL	Nº de Ref.	Nº de pieza	Descripción	Cant. Reqd CBX250 6	7	8	9	Nº de série		Nota
				6	64226-KPF-B10ZA	Franja A, Izquierda Carenado							
						R206 ..... Rojo Maceio	–	–	1	1	.....	.....	.....
					64226-KPF-B10ZB	*NH1* ..... Negro	–	–	1	1	.....	.....	.....
					64226-KPF-B10ZC	*NH455M* ..... Plata Lumiar Metalica	–	–	1	1	.....	.....	.....
					64226-KPF-B10ZD	*Y198* ..... Amarillo Topazio	–	–	1	1	.....	.....	.....
				7	64230-KPF-B10ZA	Franja B, Derecha Carenado							
						R206 ..... Rojo Maceio	–	–	1	1	.....	.....	.....
					64230-KPF-B10ZB	*NH1* ..... Negro	–	–	1	1	.....	.....	.....
					64230-KPF-B10ZC	*NH455M* ..... Plata Lumiar Metalica	–	–	1	1	.....	.....	.....
					64230-KPF-B10ZD	*Y198* ..... Amarillo Topazio	–	–	1	1	.....	.....	.....
				8	64231-KPF-B10ZA	Franja B, Izquierda Carenado							
						R206 ..... Rojo Maceio	–	–	1	1	.....	.....	.....
					64231-KPF-B10ZB	*NH1* ..... Negro	–	–	1	1	.....	.....	.....
					64231-KPF-B10ZC	*NH455M* ..... Plata Lumiar Metalica	–	–	1	1	.....	.....	.....
					64231-KPF-B10ZD	*Y198* ..... Amarillo Topazio	–	–	1	1	.....	.....	.....
				9	77213-KPF-B10ZA	Franja, Lateral Carenado							
						R206 ..... Rojo Maceio	–	–	1	1	.....	.....	.....
					77213-KPF-B10ZB	*NH1* ..... Negro	–	–	1	1	.....	.....	.....
					77213-KPF-B10ZC	*NH455M* ..... Plata Lumiar Metalica	–	–	1	1	.....	.....	.....
					77213-KPF-B10ZD	*Y198* ..... Amarillo Topazio	–	–	1	1	.....	.....	.....
				10	77227-KRM-B30ZA	Franja, HONDA	–	–	1	1	.....	.....	.....
					77227-KRM-760ZA	Franja, HONDA	–	–	1	1	.....	.....	.....
				11	87121-KPF-900	Franja, Horquilla Trasera	–	–	1	1	.....	.....	.....

PROIBIDA A REPRODUÇÃO E DISTRIBUIÇÃO
1010000 - Marcelo MM - JT

Voltar
Back
Volver

© Moto Honda da Amazônia Ltda.
Todos os direitos reservados.

ÍNDICE DE NÚMERO DE PEÇAS / PART NUMBER INDEX / INDICE DEL NUMERO DE LA PIEZA

Nº da Peça Part nº Nº de la Pieza	Nº do Bloco Block nº Nº del Bloque
06000	
06430-GBJ-K20	C-11
06451-GE2-405	C-9
06455-KW6-843	C-9
06455-KW6-844	C-9
11000	
11100-KPF-900	M-13
11110-KPF-900	M-13
11191-KPF-900	M-13
11200-KPF-900	M-13
11330-KPF-960	M-6
11333-KPF-960	M-6
11335-KPF-900	M-6
11340-KPF-960	M-9
11352-KPF-900	M-9
11355-KPF-960	M-9
11360-KPF-960	M-9
11394-KPF-900	M-6
11395-KW3-880	M-9
12000	
12010-KPF-960	M-2
12100-KPF-900	M-5
12191-KPF-900	M-5
12204-KPF-P00	M-2
12209-GB4-681	M-3
12251-KPF-901	M-2
12310-KPF-960	M-1
12341-KCR-940	M-1
12391-KPF-900	M-1
12396-KPF-910	M-2
13000	
13000-KPF-960	M-14
13011-KPF-900	M-14
13021-KPF-900	M-14
13031-KPF-900	M-14
13101-KPF-900	M-14
13102-KPF-900	M-14
13103-KPF-900	M-14
13111-KPF-900	M-14
13331-360-000	M-14
13410-KPF-960	M-15
13421-KPF-900	M-15
13421-KPF-960	M-15
13423-KPF-960	M-15
14000	
14100-KPF-901	M-3
14200-KPF-901	M-3
14312-KPF-900	M-7
14333-KPF-960	M-15
14401-KPF-903	M-4
14500-KPF-960	M-4
14520-KPF-912	M-4
14560-KCW-851	M-4
14620-KPF-901	M-4
14630-KPF-901	M-4
14711-KPF-900	M-3
14721-KPF-900	M-3
14731-MT4-000	M-3
14731-MT4-010	M-3
14751-KPF-900	M-3
14761-KPF-900	M-3
14771-MAT-000	M-3
14775-MA6-000	M-3
14781-MAT-000	M-3
14901-KT7-013	M-3
14902-KT7-013	M-3
14903-KT7-013	M-3
14904-KT7-013	M-3
14905-KT7-013	M-3
14906-KT7-013	M-3
14907-KT7-013	M-3
14908-KT7-013	M-3
14909-KT7-013	M-3
14910-KT7-013	M-3
14911-KT7-013	M-3
14912-KT7-013	M-3
14913-KT7-013	M-3
14914-KT7-013	M-3
14915-KT7-013	M-3
14916-KT7-013	M-3
14917-KT7-013	M-3
14918-KT7-013	M-3
14919-KT7-013	M-3
14920-KT7-013	M-3
14921-KT7-013	M-3
14922-KT7-013	M-3
14923-KT7-013	M-3
14924-KT7-013	M-3
14925-KT7-013	M-3
14926-KT7-013	M-3
14927-KT7-013	M-3
14928-KT7-013	M-3
14929-KT7-013	M-3
14930-KT7-013	M-3
14931-KT7-013	M-3
14932-KT7-013	M-3
14933-KT7-013	M-3
14934-KT7-013	M-3
14935-KT7-013	M-3
14936-KT7-013	M-3
14937-KT7-013	M-3
14938-KT7-013	M-3
14939-KT7-013	M-3
14940-KT7-013	M-3
14941-KT7-013	M-3
14942-KT7-013	M-3
14943-KT7-013	M-3
14944-KT7-013	M-3
14945-KT7-013	M-3
14946-KT7-013	M-3
14947-KT7-013	M-3
14948-KT7-013	M-3
14949-KT7-013	M-3
14950-KT7-013	M-3
14951-KT7-013	M-3
14952-KT7-013	M-3
14953-KT7-013	M-3
14954-KT7-013	M-3
14955-KT7-013	M-3
14956-KT7-013	M-3
14957-KT7-013	M-3
14958-KT7-013	M-3
14959-KT7-013	M-3
14960-KT7-013	M-3
14961-KT7-013	M-3
14962-KT7-013	M-3
14963-KT7-013	M-3
14964-KT7-013	M-3
14965-KT7-013	M-3
14966-KT7-013	M-3
14967-KT7-013	M-3
14968-KT7-013	M-3
14969-KT7-013	M-3
15000	
15100-KPF-900	M-8
15105-KPF-900	M-8
15122-KPF-900	M-8
15123-KPF-900	M-8
15412-HM5-A10	M-6
15413-MC8-000	M-6
15414-KF0-000	M-6
15421-KK0-000	M-13
15451-KR3-601	M-7
15510-KPF-900	C-30
15510-KPF-901	C-30
15520-KPF-900	C-30
15520-KPF-901	C-30
15532-KPF-900	M-6
15533-KPF-900	M-6
15600-KPF-901	C-30
15620-KPF-900	C-30
15650-KPF-900	M-6
15771-KV6-000	C-16.1
16000	
16012-KPF-881	M-18
16012-KPF-891	M-18
16012-KPF-901	M-18
16013-KR3-980	M-18
16015-KPF-961	M-18
16016-MY6-750	M-18
16028-HM5-730	M-18
16037-ME5-671	M-18
16046-MBV-003	M-18
16048-KPF-961	M-18
16050-KCZ-000	M-18
16076-ND5-004	M-18
16100-KPF-963	M-18
16100-KPF-971	M-18
16100-KPF-980	M-18
16107-KCZ-000	M-18
16111-KPF-961	M-18
16119-KBR-000	M-18
16144-KPF-961	M-18
16155-397-971	M-18
16163-KM4-004	M-18
16163-KPK-901	M-18
16165-KPF-961	M-18
16173-001-004	C-13
16176-HM8-B01	M-18
16179-HA0-003	M-18
16180-ML6-671	M-18
16185-MN9-004	M-18
16198-KPF-961	M-18
16199-KPF-961	M-18
16210-KPF-900	M-2
16218-MV9-670	M-2
16291-KPF-900	M-2
16950-KPF-960	C-13
16952-KPF-900	C-13
16953-GG2-731	C-13
16954-KPF-960	C-13
16958-MA1-731	C-13
16959-471-831	C-13
17000	
17201-MG9-000	M-18
17210-KPF-960	C-16
17213-KPF-960	C-16
17215-KPF-960	C-16
17220-KPF-850	C-16
17226-KPF-900	C-16
17227-KPF-900	C-16
17228-KPF-960	C-16
17232-KPF-900	C-26
17240-KPF-850	C-16
17245-107-010	C-16
17253-KPF-900	C-16
17254-KPF-900	C-16
17255-MCG-000	C-16
17265-KPF-900	C-16
17316-611-000	C-16.1
17316-611-000	C-16.1
17316-KPE-B00	C-16.1
17316-KPE-B00	C-16.1
17365-KPF-910	C-16
17370-419-700	C-16
17410-KPF-850	C-16
17513-KPF-630ZA	C-32.1
17513-KPF-630ZA	C-32.2
17513-KPF-750ZB	C-32
17513-KPF-750ZB	C-32.1
17513-KPF-750ZC	C-32
17513-KPF-750ZC	C-32.1
17513-KPF-960ZA	C-32
17513-KPF-960ZA	C-32.1
17513-KPF-B10ZA	C-32.2
17513-KPF-B10ZB	C-32.2
17513-KPF-B10ZC	C-32.2
17514-KPF-630ZA	C-32.1
17514-KPF-630ZA	C-32.2
17514-KPF-750ZB	C-32
17514-KPF-750ZB	C-32.1
17514-KPF-750ZC	C-32
17514-KPF-750ZC	C-32.1
17514-KPF-960ZA	C-32
17514-KPF-960ZA	C-32.1
17514-KPF-B10ZA	C-32.2
17514-KPF-B10ZB	C-32.2
17514-KPF-B10ZC	C-32.2
17515-KPF-900	C-13
17517-KPF-900	C-13
17517-KPF-900	C-13
17518-KPF-900	C-13
17518-KPF-900	C-13
17520-KPF-630ZA	C-13
17520-KPF-630ZB	C-13

PROIBIDA A REPRODUÇÃO E DISTRIBUIÇÃO
1010913 - Matsuo - MM - JT

Voltar
Back
Volver

© Moto Honda da Amazônia Ltda.
Todos os direitos reservados.

ÍNDICE DE NÚMERO DE PEÇAS / PART NUMBER INDEX / INDICE DEL NUMERO DE LA PIEZA

Nº da Peça Part nº Nº de la Pieza	Nº do Bloco Block nº Nº del Bloque
17520-KPF-630ZC	C-13
17520-KPF-630ZD	C-13
17520-KPF-960ZA	C-13
17520-KPF-960ZB	C-13
17520-KPF-960ZC	C-13
17520-KPF-B10ZA	C-13
17520-KPF-B10ZB	C-13
17520-KPF-B10ZC	C-13
17520-KPF-B10ZD	C-13
17521-KPF-630ZA	C-32.1
17521-KPF-630ZB	C-32.1
17521-KPF-630ZC	C-32.1
17521-KPF-630ZD	C-32.1
17521-KPF-B10ZA	C-32.2
17521-KPF-B10ZB	C-32.2
17521-KPF-B10ZC	C-32.2
17521-KPF-B10ZD	C-32.2
17522-KPF-630ZA	C-32.1
17522-KPF-630ZB	C-32.1
17522-KPF-630ZC	C-32.1
17522-KPF-630ZD	C-32.1
17522-KPF-B10ZA	C-32.2
17522-KPF-B10ZB	C-32.2
17522-KPF-B10ZC	C-32.2
17522-KPF-B10ZD	C-32.2
17611-286-000	C-13
17613-MV4-000	C-13
17620-KRM-860	C-13
17724-102-700	C-16
17724-102-700	C-16.1
17910-KPF-900	C-3
17920-KPF-900	C-3
17950-KPF-900	C-3
18000	
18291-KAZ-000	C-17
18291-MM5-860	C-17
18293-MN0-000	C-17
18310-KPF-960	C-17
18320-KPF-960	C-17
18345-MBT-610	C-17
18357-KPF-960	C-17

Nº da Peça Part nº Nº de la Pieza	Nº do Bloco Block nº Nº del Bloque
18421-MB0-000	C-19
18422-KAF-700	C-19
18422-KRM-860	C-17
18601-KEA-741	M-1
18612-KCR-940	M-1
18650-KPF-960	C-16.1
18651-KGH-901	C-16.1
18651-KPF-910	C-16.1
18653-KPF-910	C-16.1
18660-KPF-960	C-16.1
19000	
19051-KA3-830	C-30
22000	
22100-KPF-960	M-7
22116-KR0-010	M-7
22121-KCZ-000	M-7
22201-MAE-000	M-7
22201-MAL-600	M-7
22321-KF0-770	M-7
22350-KPF-900	M-7
22366-HC4-000	M-7
22366-KCZ-000	M-7
22401-KPF-900	M-7
22810-KPF-900	M-6
22815-KM7-700	M-6
22870-KPF-900	C-3
23000	
23121-KPF-900	M-7
23211-KPF-900	M-16
23220-KPF-900	M-16
23411-KPF-900	M-16
23412-KCZ-000	M-16
23421-KPF-900	M-16
23431-KPF-900	M-16
23432-KCZ-000	M-16
23441-KPF-900	M-16
23451-KPF-900	M-16

Nº da Peça Part nº Nº de la Pieza	Nº do Bloco Block nº Nº del Bloque
23452-KW3-000	M-16
23471-KPF-900	M-16
23481-KPF-900	M-16
23491-KPF-900	M-16
23501-KPF-900	M-16
23505-KW3-000	M-16
23511-KPF-900	M-16
23521-KK0-000	M-13
23522-KW3-000	M-13
23801-KPF-960	M-16
23804-KPF-900	M-16
24000	
24211-KPF-900	M-17
24212-KPF-900	M-17
24213-KPF-900	M-17
24241-KCZ-000	M-17
24300-KPF-900	M-17
24411-KF0-010	M-17
24430-KK0-000	M-17
24435-KPF-900	M-17
24610-KPF-900	M-17
24624-MT3-000	M-17
24651-KE5-000	M-17
24652-028-000	M-17
24701-KPF-900	C-18
24711-KPF-900	C-18
24720-KPF-900	C-18
24721-KW1-900	C-18
24781-KRM-860	C-18
28000	
28111-KPF-900	M-11
28125-KW3-006	M-11
28131-KPF-900	M-11
28141-KR0-010	M-11
28151-KPF-900	M-11
30000	
30401-KPF-900	C-27
30410-KPF-961	C-27
30500-KAN-T41	C-27
30700-KPF-900	C-27

Nº da Peça Part nº Nº de la Pieza	Nº do Bloco Block nº Nº del Bloque
31000	
31110-KPF-901	M-10
31120-KPF-911	M-10
31200-KBR-008	M-12
31201-KS5-901	M-12
31204-KS5-901	M-12
31205-KL8-711	M-12
31206-KW1-901	M-12
31207-KS5-901	M-12
31500-KPF-893	C-26
31500-KPF-894	C-26
31500-MCG-003	C-26
31500-MCG-004	C-26
31510-KPF-900	C-26
31600-KPF-961	C-27
31700-124-008	C-27
31730-MAS-601	C-27
32000	
32100-KPF-960	C-27
32111-KPF-900	M-10
32112-KW3-000	M-10
32401-KPF-900	C-26
32410-KPF-900	M-12
32411-253-000	M-12
32414-KGA-940	C-26
32416-KPF-900	C-26
32601-KPF-900	C-26
33000	
33100-KPF-901	C-1
33101-KPF-901	C-1
33108-KPF-901	C-1
33112-KPF-901	C-1
33120-KPF-901	C-1
33400-KPF-900	C-24
33404-KGA-900	C-24
33405-KPF-900	C-24
33410-KGA-B01	C-24
33450-KPF-900	C-24

Nº da Peça Part nº Nº de la Pieza	Nº do Bloco Block nº Nº del Bloque
33454-KGA-900	C-24
33455-KPF-900	C-24
33491-KPF-930	C-24
33600-KGA-900	C-24
33605-KGA-900	C-24
33650-KAF-000	C-24
33650-KGA-900	C-24
33655-KGA-900	C-24
33700-KPF-901	C-25
33703-KPF-901	C-25
33704-KPF-901	C-25
33705-KPF-901	C-25
33741-MCG-003	C-25
34000	
34901-KW8-900	C-1
34905-KGA-B01	C-24
34906-447-711	C-25
35000	
35010-KPF-960	C-5
35010-KPF-961	C-5
35100-KPF-960	C-5
35100-KPF-961	C-5
35101-KPF-960	C-5
35106-KPF-900	C-2
35127-KPF-960	C-5
35130-KPF-961	C-3
35200-KPF-961	C-3
35330-413-003	C-3
35340-MA5-671	C-4
35340-MM5-600	C-4
35350-KPF-900	C-18
35357-KBW-940	C-18
35600-413-023	M-13
35601-KG0-000	M-13
35700-KPF-305	C-20
35851-KBB-900	C-26
35855-MG7-751	C-26
35856-KPF-900	C-26
35856-MR4-900	C-26

Nº da Peça Part nº Nº de la Pieza	Nº do Bloco Block nº Nº del Bloque
37000	
37100-KPF-961	C-2
37110-KPF-961	C-2
37125-KPF-930	C-2
37130-KPF-900	C-2
37140-KPF-900	C-2
37211-KPF-900	C-2
37215-ML0-008	C-2
37223-KPF-960	C-2
37242-435-700	C-25
37700-KPF-900	C-2
37700-KPF-901	C-2
37800-KPF-961	C-13
38000	
38120-MBZ-D30	C-27
38301-KRM-851	C-27
38306-KK4-000	C-27
40000	
40510-KPF-900	C-21
40530-KPF-900	C-21
40543-MCG-000	C-21
40546-KPF-900	C-21
41000	
41200-KPF-900	C-12
41241-KPF-900	C-12
42000	
42301-KPF-900	C-12
42312-KPF-900	C-12
42615-KPF-960	C-12
42620-KPF-900	C-12
42625-MC4-000	C-12
42650-KPF-960	C-12
42704-MCF-D60	C-10
42704-MCF-D60	C-12
42705-MCF-D60	C-10

PROIBIDA A REPRODUÇÃO E DISTRIBUIÇÃO
1010913 - Mateus MM - JT

Voltar
Back
Volver
4

© Moto Honda da Amazônia Ltda.
Todos os direitos reservados.

ÍNDICE DE NÚMERO DE PEÇAS / PART NUMBER INDEX / INDICE DEL NUMERO DE LA PIEZA

Nº da Peça Part nº Nº de la Pieza	Nº do Bloco Block nº Nº del Bloque
42705-MCF-D60	C-12
42706-MCF-D60	C-10
42706-MCF-D60	C-12
42711-KPF-901	C-12
42753-MR4-901	C-10
42753-MR4-901	C-12
43000	
43100-KPF-900ZB	C-11
43141-KPF-900	C-11
43142-KAS-890	C-11
43145-399-000	C-11
43151-329-000	C-11
43352-568-003	C-9
43353-461-771	C-9
43410-KPF-900	C-11
43451-KPF-900	C-18
43453-KGA-K00	C-18
43453-KPF-900	C-18
43459-KRH-E30	C-18
43472-KGA-K00	C-18
44000	
44301-KPF-910	C-10
44311-KPF-910	C-10
44620-KPF-900	C-10
44650-KPF-960	C-10
44680-410-000	C-10
44711-KPF-901	C-10
44800-MF2-013	C-10
44806-MF2-003	C-10
44809-402-000	C-10
44830-KPF-900	C-2
44831-KPF-900	C-2
45000	
45107-MN5-006	C-9
45108-ML4-006	C-9
45126-KPF-901	C-4
45131-GE2-006	C-9
45131-GZ0-006	C-9
45132-166-016	C-9
45133-MA3-006	C-9
45134-KB7-005	C-11
45156-KPF-900	C-4
45156-MY5-610	C-4
45203-MG3-016	C-9
45215-KA3-732	C-9
45216-166-006	C-9
45216-KW6-901	C-9
45250-KPF-901	C-9
45251-KPF-900	C-10
45290-KGB-611	C-9
45451-473-000	C-7
45504-410-003	C-4
45510-KBW-305	C-4
45510-KPF-851	C-4
45512-MA6-006	C-4
45513-KK1-771	C-4
45513-KV2-901	C-4
45517-166-006	C-4
45517-MA5-671	C-3
45520-MG7-006	C-4
45521-HA2-006	C-4
45530-471-831	C-4
46000	
46500-KPF-900	C-18
46513-KBW-900	C-18
46514-KBW-900	C-18
46515-KPF-900	C-18
47000	
47134-567-000	M-13
50000	
50100-KPF-960	C-28
50177-KPF-960	C-28
50186-KPF-850	C-24
50191-KPF-960	C-28
50192-KPF-960	C-28
50193-KPF-910	C-28
50193-KPF-910	C-28
50194-KPF-901	C-28
50197-KPF-900	C-19
50400-KPF-960	C-28
50419-166-000	C-23
50500-KPF-901	C-20
50510-460-840	C-20
50524-KBW-900	C-20
50526-KBW-900	C-20
50530-KPF-850	C-20
50535-429-000	C-20
50535-KPF-850	C-20
50600-KPF-900	C-19
50604-KPF-900	C-19
50618-KE8-000	C-19
50632-KBW-900	C-19
50635-KBW-900	C-19
50636-KPF-900	C-19
50639-KBW-900	C-19
50643-KN6-910	C-19
50645-KBW-900	C-19
50700-KPF-900	C-19
50713-KBW-900	C-19
51000	
51401-KPF-902	C-8
51403-KR8-751	C-8
51403-ME4-003	C-8
51410-KPF-901	C-8
51411-MG1-003	C-8
51412-461-003	C-8
51414-MN4-003	C-8
51415-MN4-003	C-8
51420-KPF-901	C-8
51432-KPF-901	C-8
51437-ML7-691	C-8
51440-KPF-902	C-8
51447-KR6-003	C-8
51450-KAS-901	C-8
51470-KPF-901	C-8
51490-KAZ-003	C-8
51500-KPF-902	C-8
51520-KPF-901	C-8
52000	
52105-MJ0-000	C-21
52106-MR4-900	C-21
52108-KW6-900	C-21
52141-KPF-900	C-21
52170-KPF-900	C-21
52200-KPF-960	C-21
52400-KPF-891	C-22
52400-KPF-911	C-22
52464-KPE-900	C-21
53000	
53100-KPF-900	C-5
53104-KBW-900	C-5
53104-KR3-000	C-5
53107-MB6-630	C-5
53108-MB6-630	C-5
53111-HE0-000	C-14
53131-KBB-950ZC	C-5
53140-MR4-900	C-3
53165-MR4-900	C-3
53166-MR4-900	C-3
53172-402-700	C-3
53172-KK9-750	C-3
53175-KBW-900	C-4
53190-443-610	C-3
53192-268-000	C-3
53192-KRM-860	C-3
53200-KPF-900	C-6
53208-KGA-900	C-5
53213-KPF-960	C-6
53214-KPF-960	C-6
53220-422-000	C-6
53230-KPF-910	C-5
61000	
61100-KPF-910ZB	C-7
61100-KPF-910ZE	C-7
61100-KPF-910ZJ	C-7
61100-KPF-910ZK	C-7
61100-KPF-910ZL	C-7
61100-KPF-910ZM	C-7
61102-KPF-910	C-7
61102-MB6-631	C-13
61103-KPF-910	C-7
61104-357-000	C-16
61104-422-000	C-30
61105-KPF-910	C-7
61107-KPF-910	C-7
61301-KPF-960	C-1
61302-KBW-900	C-1
61303-KPF-960	C-1
61303-KRM-860	C-1
61304-379-690	C-1
61311-KPF-960	C-1
61312-358-300	C-1
61313-KPF-900	C-1
61314-KPF-900	C-1
64000	
64206-MJ0-000	C-19
64210-KPF-630ZA	C-13
64210-KPF-630ZB	C-13
64210-KPF-630ZC	C-13
64210-KPF-630ZD	C-13
64210-KPF-960ZA	C-13
64210-KPF-960ZB	C-13
64210-KPF-960ZC	C-13
64210-KPF-B10ZA	C-13
64210-KPF-B10ZB	C-13
64210-KPF-B10ZC	C-13
64210-KPF-B10ZD	C-13
64221-KPF-960	C-13
64225-KPF-630ZA	C-32.1
64225-KPF-630ZB	C-32.1
64225-KPF-630ZC	C-32.1
64225-KPF-630ZD	C-32.1
64225-KPF-960ZA	C-32
64225-KPF-960ZB	C-32
64225-KPF-960ZC	C-32
64225-KPF-B10ZA	C-32.2
64225-KPF-B10ZB	C-32.2
64225-KPF-B10ZC	C-32.2
64225-KPF-B10ZD	C-32.2
64226-KPF-630ZA	C-32.1
64226-KPF-630ZB	C-32.1
64226-KPF-630ZC	C-32.1
64226-KPF-630ZD	C-32.1
64226-KPF-960ZA	C-32
64226-KPF-960ZB	C-32
64226-KPF-960ZC	C-32
64226-KPF-B10ZA	C-32.2
64226-KPF-B10ZB	C-32.2
64226-KPF-B10ZC	C-32.2
64226-KPF-B10ZD	C-32.2
64229-KPF-900	C-13
64230-KPF-630ZA	C-32.1
64230-KPF-630ZB	C-32.1
64230-KPF-630ZC	C-32.1
64230-KPF-630ZD	C-32.1
64230-KPF-B10ZA	C-32.2
64230-KPF-B10ZB	C-32.2
64230-KPF-B10ZC	C-32.2
64230-KPF-B10ZD	C-32.2
64231-KPF-630ZA	C-32.1
64231-KPF-630ZB	C-32.1
64231-KPF-630ZC	C-32.1
64231-KPF-630ZD	C-32.1
64231-KPF-B10ZA	C-32.2
64231-KPF-B10ZB	C-32.2
64231-KPF-B10ZC	C-32.2
64231-KPF-B10ZD	C-32.2
64310-KPF-630ZA	C-13
64310-KPF-630ZB	C-13
64310-KPF-630ZC	C-13
64310-KPF-630ZD	C-13
64310-KPF-960ZA	C-13
64310-KPF-960ZB	C-13
64310-KPF-960ZC	C-13
64310-KPF-B10ZA	C-13
64310-KPF-B10ZB	C-13
64310-KPF-B10ZC	C-13
64310-KPF-B10ZD	C-13
64321-KPF-900	C-13

PROIBIDA A REPRODUÇÃO E DISTRIBUIÇÃO
1010913 - Matsuo - MM - JT

Voltar
Back
Volver

© Moto Honda da Amazônia Ltda.
Todos os direitos reservados.

ÍNDICE DE NÚMERO DE PEÇAS / PART NUMBER INDEX / INDICE DEL NUMERO DE LA PIEZA

Nº da Peça Part nº Nº de la Pieza	Nº do Bloco Block nº Nº del Bloque
77000	
77110-KPF-960	C-14
77151-MB1-870	C-14
77156-KPF-900	C-14
77160-MR4-920	C-14
77161-KPF-900	C-14
77200-KPF-900	C-14
77204-286-020	C-14
77205-286-000	C-14
77205-KPF-900	C-14
77206-426-000	C-14
77206-KPF-900	C-14
77209-KPF-900	C-14
77210-KPF-630ZA	C-14
77210-KPF-630ZB	C-14
77210-KPF-630ZC	C-14
77210-KPF-630ZD	C-14
77210-KPF-960ZA	C-14
77210-KPF-960ZB	C-14
77210-KPF-960ZC	C-14
77210-KPF-B10ZA	C-14
77210-KPF-B10ZB	C-14
77210-KPF-B10ZC	C-14
77210-KPF-B10ZD	C-14
77213-KPF-630ZA	C-32.1
77213-KPF-960ZA	C-32
77213-KPF-960ZA	C-32.1
77213-KPF-960ZB	C-32
77213-KPF-960ZB	C-32.1
77213-KPF-960ZC	C-32
77213-KPF-960ZC	C-32.1
77213-KPF-B10ZA	C-32.2
77213-KPF-B10ZB	C-32.2
77213-KPF-B10ZC	C-32.2
77213-KPF-B10ZD	C-32.2
77220-KPF-630ZA	C-14
77220-KPF-630ZB	C-14
77220-KPF-630ZC	C-14
77220-KPF-630ZD	C-14
77220-KPF-960ZA	C-14
77220-KPF-960ZB	C-14
77220-KPF-960ZC	C-14
77220-KPF-B10ZA	C-14
77220-KPF-B10ZB	C-14
77220-KPF-B10ZC	C-14
77220-KPF-B10ZD	C-14
77227-KRM-760ZA	C-32
77227-KRM-760ZA	C-32.1
77227-KRM-760ZA	C-32.2
77227-KRM-B30ZA	C-32
77227-KRM-B30ZA	C-32.1
77227-KRM-B30ZA	C-32.2
77231-KPF-900	C-14
77235-469-000	C-2
77235-KPF-630ZA	C-14
77235-KPF-630ZB	C-14
77235-KPF-630ZC	C-14
77235-KPF-630ZD	C-14
77235-KPF-960ZA	C-14
77235-KPF-960ZB	C-14
77235-KPF-960ZC	C-14
77235-KPF-B10ZA	C-14
77235-KPF-B10ZB	C-14
77302-124-000	C-25
80000	
80100-KPF-901	C-23
80101-KB7-600	C-13
83000	
83540-KPF-901ZB	C-15
83542-KPF-900	C-15
83551-300-000	C-14
83551-300-000	C-15
83640-KPF-901ZB	C-15
83642-KAK-900	C-23
83642-KPF-900	C-15
84000	
84601-HA7-670	C-16
87000	
87121-KPF-900	C-32
87121-KPF-900	C-32.1
87121-KPF-900	C-32.2
87125-087-910	C-31
87505-KPF-740	C-31
87505-KPF-920	C-31
87507-KPF-740	C-31
87507-KPF-900	C-31
87508-MV9-760	C-31
87508-MY5-B60	C-31
87516-KFC-900	C-22
87516-KFC-910	C-22
87560-KPF-900	C-31
87560-KW2-980	C-31
87565-KPF-740ZA	C-31
87565-KPF-740ZB	C-31
87565-KPF-740ZC	C-31
87586-MEE-M00	C-31
88000	
88110-KBW-900	C-3
88110-KPF-631	C-3
88120-KBW-900	C-3
88120-KPF-631	C-3
89000	
89010-KPF-900	C-29
89101-MCG-000	C-29
89216-KPF-900	C-29
89218-KB7-900	C-29
89222-443-900	C-29
89224-443-900	C-29
89225-KW8-900	C-29
89226-KW8-900	C-29
89228-443-900	C-29
90000	
90001-KPF-900	M-7
90001-KPF-910	M-1
90004-GHB-630	C-30
90004-GHB-630	M-13
90004-GHB-630	M-4
90004-GHB-630	M-6
90004-GHB-630	M-9
90004-GHB-660	M-8
90004-GHB-670	C-7
90004-GHB-670	M-2
90004-GHB-670	M-9
90004-GHB-680	M-12
90004-GHB-680	M-6
90004-GHB-690	M-9
90004-GHB-700	M-13
90004-GHB-700	M-8
90004-GHB-700	M-9
90004-GHB-710	M-6
90004-GHB-740	M-13
90004-GHB-760	M-6
90004-GHB-760	M-9
90004-GHB-770	M-13
90004-GHB-790	M-8
90004-GHB-810	M-13
90004-GHR-630	C-30
90004-GHR-630	M-13
90004-GHR-630	M-4
90004-GHR-630	M-6
90004-GHR-630	M-9
90004-GHR-660	M-8
90004-GHR-670	M-2
90004-GHR-670	M-9
90004-GHR-680	M-12
90004-GHR-680	M-6
90004-GHR-690	M-9
90004-GHR-700	M-13
90004-GHR-700	M-8
90004-GHR-700	M-9
90004-GHR-790	M-8
90005-GHB-670	C-17
90005-KRM-840	M-4
90014-GHR-680	C-27
90017-KPF-850	M-1
90022-KRM-840	M-17
90023-MA6-000	M-10
90032-GHR-630	C-26
90032-GHR-640	C-14
90032-GHR-640	C-18
90032-GHR-660	C-19
90032-GHR-660	M-4
90032-GHR-680	C-18
90032-GHR-680	C-27
90032-GHR-680	M-17
90032-GHR-700	C-16
90032-GHR-940	M-2
90032-GHR-E50	C-4
90032-GHR-E90	C-3
90032-GHR-E90	C-4
90032-GHR-J40	C-28
90032-KPF-900	M-5
90032-KPF-961	M-5
90033-GHR-640	C-27
90033-GHR-660	C-28
90033-GHR-700	C-13
90033-GHR-710	C-19
90033-GHR-770	C-17
90033-GHR-E50	C-2
90033-GHR-J80	C-28
90037-GHR-710	C-18
90037-GHR-760	C-5
90037-GHR-780	C-16.1
90037-GHR-800	C-28
90038-GHR-810	C-28
90038-GHR-890	C-28
90038-GHR-970	C-28
90038-GHR-F40	C-6
90038-GHR-M00	C-28
90040-GHR-630	C-1
90040-GHR-660	M-8
90040-GHR-E80	C-30
90040-GHR-F00	C-17
90071-MB0-000	M-12
90071-ME9-000	M-10
90084-KPS-900	M-9
90084-KRM-840	M-16
90084-MN8-010	M-9
90085-KRM-850	M-10
90087-KGA-850	M-9
90087-KT7-000	M-9
90089-KCZ-000	M-10
90092-KE5-000	M-10
90101-087-720	C-14
90101-KPF-630	C-30
90101-KPF-900	C-19
90102-GHR-F00	C-25
90102-KE5-000	M-2
90102-KPF-630	C-2
90103-KEZ-900	C-1
90103-KPF-630	C-3
90104-KPF-630	C-3
90104-MJ0-660	C-15
90105-KBB-900	C-5
90105-KL8-741	C-10
90105-KPF-900	C-14
90105-MBB-000	C-10
90106-KGA-K00	C-1
90106-KPF-960	C-17
90108-MK6-670	C-20
90109-MR7-000	C-8
90111-162-000	C-23
90111-162-000	C-26
90111-362-000	C-5
90111-KAN-900	C-21
90114-428-870	C-3
90114-KBZ-900	C-4
90115-KV3-700	C-21
90116-KV3-701	C-8
90121-KPF-900	C-21
90122-MN4-008	M-12
90128-KRM-R20	C-12
90131-883-000	M-13
90134-GHR-J40	C-13
90134-GHR-J40	C-14
90134-GHR-J40	C-15
90135-GHR-J60	C-16
90145-MS9-612	C-4
90147-MCE-950	C-20
90153-KF0-000	C-22
90154-MCG-600	C-16
90155-KY4-901	C-9
90182-KPF-900	C-22
90183-GHR-E60	C-2
90191-MJ0-940	C-5
90201-GHR-620	C-2
90201-KCZ-010	M-7

PROIBIDA A REPRODUÇÃO E DISTRIBUIÇÃO
10.0913 - Mateus NM JT

Voltar
Back
Volver
4

© Moto Honda da Amazônia Ltda.
Todos os direitos reservados.

ÍNDICE DE NÚMERO DE PEÇAS / PART NUMBER INDEX / INDICE DEL NUMERO DE LA PIEZA

Nº da Peça Part nº Nº de la Pieza	Nº do Bloco Block nº Nº del Bloque
90201-MCG-000	C-25
90202-GHR-630	C-19
90202-GHR-630	C-26
90202-GHR-640	C-21
90203-MF9-710	C-20
90204-GHR-640	C-21
90204-KPE-870	M-2
90208-GHR-630	C-13
90208-GHR-630	C-3
90208-GHR-640	C-16.1
90208-GHR-640	C-17
90208-GHR-640	C-28
90208-GHR-650	C-24
90208-GHR-650	C-28
90208-GHR-J50	C-28
90227-GHR-E10	C-16
90233-GHR-630	C-18
90233-GHR-640	C-17
90235-KPF-900	M-7
90301-473-003	C-11
90302-425-830	C-6
90304-GE8-003	C-12
90304-GE8-003	C-22
90304-KGA-900	C-5
90304-MCG-000	C-17
90305-GE8-003	C-21
90305-ME5-003	C-11
90306-KF0-003	C-10
90314-443-761	C-3
90314-KPE-B00	C-3
90320-GC3-000	C-14
90320-GC3-000	C-15
90320-GC3-000	C-23
90321-315-670	C-3
90322-KRM-860	C-3
90380-MB1-000	C-13
90380-MB2-000	C-24
90401-KCZ-000	M-16
90401-KE7-000	M-16
90402-KPF-960	M-15
90402-KW3-000	M-16
90403-KW3-000	M-16
90404-KK0-000	M-7

Nº da Peça Part nº Nº de la Pieza	Nº do Bloco Block nº Nº del Bloque
90404-KW3-000	M-16
90407-415-000	M-11
90410-GCE-C60	M-2
90410-HC4-000	M-2
90417-KRM-840	M-17
90431-KM1-010	M-7
90441-MC0-000	M-6
90443-KR0-000	M-13
90451-107-000	M-16
90451-KPS-900	M-16
90452-187-000	M-11
90454-KF0-000	M-16
90455-107-000	M-16
90455-KPS-900	M-16
90462-107-000	M-7
90475-703-000	M-6
90475-KPF-960	M-6
90488-425-000	M-13
90502-155-000	C-18
90502-KGA-K00	C-26
90503-KGA-900	C-5
90504-KPF-900	M-10
90506-425-830	C-6
90521-028-000	C-20
90543-KRM-840	M-1
90543-MV9-670	M-1
90544-283-000	C-8
90545-300-000	C-4
90559-KPF-900	C-11
90601-437-000	M-16
90601-KPF-900	M-7
90601-KPF-960	M-15
90601-KPS-900	M-16
90605-200-000	M-16
90605-KPS-900	M-16
90606-KRM-840	M-17
90646-657-000	C-16
90646-KPF-850	C-16
90650-KV6-003	C-13
90650-KW3-000	C-3
90651-KPS-900	C-13
90651-KRH-D20	C-3
90651-KV6-003	C-27

Nº da Peça Part nº Nº de la Pieza	Nº do Bloco Block nº Nº del Bloque
90651-KV6-003	C-3
90651-MA5-671	C-4
90702-KRM-840	M-13
90702-KRM-840	M-2
90702-KRM-840	M-6
90702-KRM-840	M-8
90702-KRM-840	M-9
90703-KRM-840	M-8
90705-KPF-960	M-2
90706-KPF-960	M-2
90706-KPF-960	M-5
91000	
91001-KPF-901	M-14
91002-KPF-901	M-15
91003-KPF-901	M-16
91004-KPF-901	M-16
91004-KW3-004	M-16
91005-KPF-901	M-16
91007-KPF-901	M-7
91013-KPS-731	C-12
91013-KPS-732	C-12
91013-MCG-901	C-12
91015-KPF-961	C-10
91015-KPF-962	C-10
91015-KT8-005	C-6
91016-KT8-005	C-6
91021-148-004	M-13
91021-KR0-000	M-9
91051-KPF-901	C-21
91058-KPE-730	C-5
91058-MG9-681	C-5
91059-KPE-730	C-5
91059-MK4-601	C-5
91071-KPF-960	C-21
91071-MY1-005	C-21
91072-KPE-901	C-21
91102-KR0-003	M-11
91201-KW3-003	M-16
91202-965-003	M-17
91203-KK0-003	M-7
91204-KK0-003	M-6

Nº da Peça Part nº Nº de la Pieza	Nº do Bloco Block nº Nº del Bloque
91212-KM1-005	C-21
91252-MC7-003	C-10
91253-443-761	C-12
91253-443-762	C-12
91253-KPF-901	C-12
91254-KAZ-003	C-8
91258-410-013	C-10
91262-KV3-831	C-21
91283-ML7-003	C-21
91301-027-000	C-2
91301-200-000	M-2
91301-KPF-960	M-2
91302-317-700	C-12
91302-KF0-003	M-6
91302-KPF-960	M-6
91303-KK0-003	M-8
91303-KPF-960	M-8
91303-KRM-840	M-9
91305-443-740	C-13
91305-HN0-A00	M-2
91305-KGA-E00	C-13
91305-KPF-850	C-30
91305-PE2-003	C-30
91306-KRM-840	M-4
91307-HM5-630	M-6
91307-KRM-840	M-6
91309-425-003	M-12
91314-KPF-850	C-30
91314-ME5-003	C-30
91314-MJ0-000	M-9
91320-MB0-000	M-12
91356-KEH-910	M-9
91356-KSS-900	M-9
91357-ME4-003	C-8
91410-679-000	C-25
91463-KT0-680	C-16.1
92000	
92101-05020-0A	C-27
92101-06012-0G	C-19
92900-08022-3E	M-2
92915-10025-0E	C-12

Nº da Peça Part nº Nº de la Pieza	Nº do Bloco Block nº Nº del Bloque
93000	
93411-06025-07	C-30
93500-04008-1A	M-18
93500-04014-1A	M-18
93500-05010-1A	M-18
93500-05025-0G	C-16
93500-05028-0G	C-16
93500-05028-0G	M-2
93600-04012-1G	C-4
93700-05016-0A	C-2
93892-04010-18	M-18
93892-05016-07	C-1
93892-05020-07	C-3
93892-05025-07	C-3
93892-05028-07	C-3
93892-05028-07	C-3
93892-05045-07	C-3
93893-04012-17	C-4
93893-05016-07	C-16
93903-34380	C-24
94000	
94001-04000-0S	M-13
94002-06000-0S	C-19
94050-06000	C-4
94050-08080	C-19
94102-08000	C-19
94103-05000	C-2
94103-05700	C-21
94103-06000	C-18
94103-08000	C-17
94109-12000	M-13
94111-06000	C-26
94201-20150	C-18
94201-20150	C-19
94201-30250	C-20
94301-08140	M-13
94301-08140	M-2
94301-08140	M-6
94301-08140	M-8
94301-08140	M-9

Nº da Peça Part nº Nº de la Pieza	Nº do Bloco Block nº Nº del Bloque
94301-10120	C-30
94301-10120	M-8
94301-10160	M-2
94301-12200	M-2
94301-12200	M-5
94303-04065	M-8
94510-14000	M-17
94520-32000	C-21
94601-17000	M-14
95000	
95002-02070	C-16.1
95002-02079	M-18
95002-02089	M-18
95002-02100	C-13
95002-02120	C-13
95002-41200-00	C-16
95003-23031-31	C-16
95005-35045-20	M-18
95005-35085-20	M-18
95005-35135-20	C-16.1
95005-35170-20	C-16.1
95005-45035-50	M-18
95005-50345-50	M-18
95014-73100	C-18
95015-32001	C-18
95015-42000	C-18
95701-06016-00	M-4
95701-06020-00	M-17
95701-06038-00	C-11
95701-06130-00	M-2
95801-08055-00	C-28
95801-10055-00	C-28
96000	
96001-06016-00	M-8
96100-60020-10	C-21
96140-62030-10	C-12
96150-62040-10	C-12

PROIBIDA A REPRODUÇÃO E DISTRIBUIÇÃO
1010913 - Matsuo - MM - JT

Voltar
Back
Volver

© Moto Honda da Amazônia Ltda.
Todos os direitos reservados.

ÍNDICE DE NÚMERO DE PEÇAS / PART NUMBER INDEX / INDICE DEL NUMERO DE LA PIEZA

Nº da Peça Part nº Nº de la Pieza	Nº do Bloco Block nº Nº del Bloque	Nº da Peça Part nº Nº de la Pieza	Nº do Bloco Block nº Nº del Bloque	Nº da Peça Part nº Nº de la Pieza	Nº do Bloco Block nº Nº del Bloque	Nº da Peça Part nº Nº de la Pieza	Nº do Bloco Block nº Nº del Bloque	Nº da Peça Part nº Nº de la Pieza	Nº do Bloco Block nº Nº del Bloque	Nº da Peça Part nº Nº de la Pieza	Nº do Bloco Block nº Nº del Bloque
96150-63020-10	C-10										
96220-30098	M-17										
98000											
98059-589J6	M-2										
98059-599J6	M-2										
98200-32000	C-26										
98200-40500	C-27										
98200-41000	C-27										
99000											
99101-KPE-1420	M-18										
99101-KPF-1380	M-18										
99101-KPF-1500	M-18										
99104-KPF-0450	M-18										

PROIBIDA A REPRODUÇÃO E DISTRIBUIÇÃO

1010913 - Matsuo - MM - JT

Voltar
Back
Volver

4

© Moto Honda da Amazônia Ltda.
Todos os direitos reservados.

HONDA

The Power of Dreams

Publicado pela Moto Honda da Amazônia Ltda.
Setor Publicações Técnicas