HONDA

# PCX150 / PCX150A

PCX150K
PCX150AK
PCX150L
PCX150AL
PCX150M
PCX150AM
PCX150AN

CATÁLOGO DE PEÇAS

2

Moto Honda da Amazônia Ltda. – 2021

00X1B-K97V-002

Catálogo de Peças
00X1B-K97V-002
Draft
15K97KB1
Atualizado com
NP 001 / 002 / 005
010 / 013 / 014
015 / 016 / 017
01/11/2021
6HS

PROIBIDA A REPRODUÇÃO E DISTRIBUIÇÃO
1010913 - Matsuo - MM-GT

ÍNDICE

INSTRUÇÕES 1

GRUPO DO MOTOR 2

GRUPO DO CHASSI 3

ÍNDICE DE NÚMERO DE PEÇAS 4

© Moto Honda da Amazônia Ltda.
Todos os direitos reservados.

## PCX150

*B182P* Azul Cruzeiro Perolizado

*NH167MU* Prata Iron Nail Metálico-U

## PCX150A

*NH167MU* Prata Iron Nail Metálico-U

*NHB92P* Creme Lily Perolizado

Modelo 2019

PROIBIDA DUÇÃO
1010913 - Mats



© Moto Honda da Amazônia Ltda.
Todos os direitos reservados.

*NH167MU* Prata Iron Nail Metálico-U

*PB308P* Azul Spencer Perolizado

*NH367M* Cinza Embare Metálico

*NHB49P* Branco Andes Perolizado

Modelo 2020/2021

PROIBIDA DUPLICAÇÃO
10103 - 3 - Mats



© Moto Honda da Amazônia Ltda.
Todos os direitos reservados.

*PB-314* Azul Twister Perolizado

*NH-B59P* Branco Salt Fosco Perolizado

*NH-352M* Cinza Una Metálico

*NH-455M* Prata Lumiar Metálico

Modelo 2022

PROIBIDA A REPRODUÇÃO
1010 3 - Mats



© Moto Honda da Amazônia Ltda.
Todos os direitos reservados.

## Instruções para o Uso do Catálogo de Peças

- **Este Catálogo de Peças descreve todas as peças de reposição, bem como o tempo de Mão de Obra (T.M.O.) para os modelos PCX150 / PCX150A.**
- **Este Catálogo de Peças foi elaborado com base nas últimas informações disponíveis até 1º de Novembro de 2021.**
- **Especifique sempre o Nº completo da peça quando for efetuar um pedido de peças.**
- **Verifique sempre o número, modelo, tipo, série, cor, marca, tamanho, que se fizer necessário antes de fazer o pedido de peças.**
- **Observe sempre que as ilustrações permitem localizar uma determinada parte do chassi ou do motor, podendo diferenciar da sua forma original.**
- **Informe-se sobre a versão atualizada do catálogo de peças através do site www.hondaposvenda.com.br.**

## Índice


- Instruções para o Uso do Catálogo de Peças ..... 1
- Como Localizar as Informações sobre as Peças ..... 2
- Estrutura do Catálogo de Peças ..... 3
- Quando Utilizar as Peças ..... 4
- Abreviaturas Utilizadas neste Catálogo de Peças ..... 4
- Como Localizar o Bloco de Peças e os Números de Série ..... 5
- Modelos, Códigos de Área e Números de Série Aplicáveis ..... 6
- Tabela de Cores ..... 7
- Composição do Número de Identificação do Veículo (V.I.N.) ..... 29
- Mangueira de Combustível, Mangueiras de Aplicação Geral e Mangueira de Vinil ..... 30
- Composição do Número de Identificação das Mangueiras ..... 33
- Instruções para o Uso do Tempo de Mão de Obra (T.M.O.) ..... 34
- Índice Ilustrado - Grupo do Motor ..... 39
- Índice Ilustrado - Grupo do Chassi ..... 41
- Índice de Número de Peças ..... 139


PROIBIDA A REPRODUÇÃO E DISTRIBUIÇÃO
1010913 - Matsuo - MM-GT





© Moto Honda da Amazônia Ltda.
Todos os direitos reservados.

Voltar

## Como Localizar as Informações sobre as Peças

### Ⓐ Referência com o Índice Ilustrado

**Grupo do Motor**

• O número de referência na ilustração do índice pode ser diferente da que aparece no texto.

| M-1 Tampa do Cabeçote | M-2 Cabeçote | M-3 Árvore de Comando • Válvulas |
|---|---|---|
| 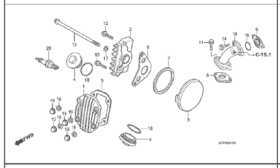 | 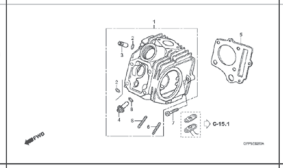 | 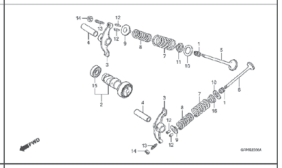 |
| M-4 Corrente de Comando • Tensor | M-5 Cilindro | M-6 Tampa Lateral Direita |

### Ⓑ Referência com o Índice de Número de Peças

## ÍNDICE DE NÚMERO DE PEÇAS

| Nº da Peça | Nº do Bloco | Nº da Peça | Nº do Bloco |
|---|---|---|---|
| **06000** | | **13000** | |
| 06420-GFP-900 | C-11 | 13000-GFP-900 | M-12 |
| 06421-GFP-900 | C-11 | 13000-GFP-B00 | M-12 |
| 06430-GCE-900 | C-10 | 13011-GFP-900 | M-12 |
| 06430-GCE-900 | C-8 | 13021-GFP-900 | M-12 |
| 06440-GFP-900 | C-9 | 13031-GFP-900 | M-12 |
| 06441-GFP-900 | C-9 | 13041-GFP-900 | M-12 |
| 06530-GBG-B20 | C-5 | 13051-GFP-900 | M-12 |
| 06531-GBG-B20 | C-5 | 13101-GFP-900 | M-12 |
| 06531-GCE-F20 | C-5 | 13102-GFP-900 | M-12 |
| | | 13103-GFP-900 | M-12 |
| **11000** | | 13104-GFP-900 | M-12 |
| | | 13105-GFP-900 | M-12 |
| 11100-GCE-900 | M-11 | 13111-087-000 | M-12 |
| 11191-GCE-900 | M-11 | 13115-GN5-910 | M-12 |
| 11200-GCE-D60 | M-11 | | |
| 11330-GFP-900 | M-6 | **14000** | |
| 11341-GFP-900 | M-9 | | |
| 11394-GW8-680 | M-6 | 14100-GFP-900 | M-3 |
| | | 14100-GFP-B00 | M-3 |
| **12000** | | 14311-KEV-900 | M-12 |
| | | 14321-GBG-900 | M-4 |
| 12101-GFP-900 | M-5 | 14321-GFP-B00 | M-4 |
| 12101-GFP-B00 | M-5 | 14401-178-003 | M-4 |
| 12191-GFP-B00 | M-5 | 14431-035-020 | M-3 |
| 12191-GS4-761 | M-5 | 14451-035-000 | M-3 |
| 12200-GFP-900 | M-2 | 14500-035-020 | M-4 |
| 12200-GFP-B00 | M-2 | 14502-086-000 | M-4 |
| 12209-GB4-681 | M-3 | 14531-035-000 | M-4 |
| 12209-GBG-900 | M-3 | 14541-GB4-681 | M-4 |
| 12213-KRM-840 | M-2 | 14550-GB0-911 | M-4 |
| 12237-GFP-305 | M-2 | 14566-086-030 | M-4 |
| 12245-KEV-305 | M-2 | 14610-086-010 | M-4 |
| 12251-KST-941 | M-2 | 14615-035-010 | M-4 |
| 12301-GB6-910 | M-1 | 14670-035-030 | M-4 |
| 12301-GB6-911 | M-1 | 14675-178-000 | M-4 |
| 12331-GB0-910 | M-1 | 14711-GFP-900 | M-3 |
| 12341-GB6-910 | M-1 | 14721-GFP-900 | M-3 |
| 12361-035-000 | M-1 | 14751-GN5-911 | M-3 |

**Bloco No.**

**C-6**

**Para-lama Dianteiro**

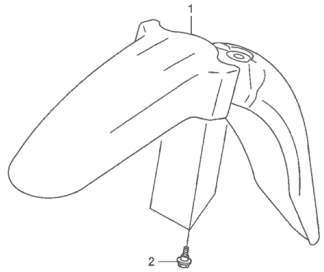


**Ref. No.**

| Ref. Nº | N.O.S. | Item de serviço | T.M.O. | Ref. Nº | Nº da peça | Descrição | Qtd. POP100 7 | 8 | 9 | Nº de série | | Tipo |
|---|---|---|---|---|---|---|---|---|---|---|---|---|
| 1 | 4131B7 | Pára-lama, Dianteiro | 0,1 | 1 | 61100-GFP-900ZA | Pára-lama, Dianteiro | | | | | | |
| | | | | | | *NH1* Preto | 1 | 1 | 1 | | | |
| | | | | | 61100-GFP-900ZB | *PB362R* Azul Buliti-R | 1 | – | – | | | |
| | | | | | 61100-GFP-900ZC | *R286R* Vermelho Caucaia | 1 | 1 | – | | | |
| | | | | | 61100-GFP-900ZD | *Y197R* Amarelo Trancoso-R | 1 | 1 | – | | | |
| | | | | | 61100-GFP-900ZE | *PB337R* Azul Penedo | – | 1 | 1 | | | |
| | | | | | 61100-GFP-900ZF | *NHA57R* Cinza Cloudia R | – | – | 1 | | | |
| | | | | | 61100-GFP-900ZG | *R304R* Vermelho Clivia-R | – | – | 1 | | | |
| | | | | 2 | 90111-162-000 | Parafuso, Flange, 6mm | 3 | 3 | 3 | | | |

122

**Página No.**

24.07.08





© Moto Honda da Amazônia Ltda.
Todos os direitos reservados.

## Estrutura do Catálogo de Peças

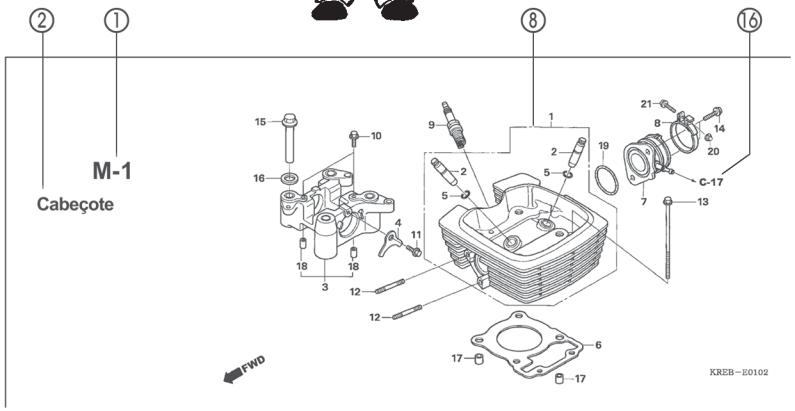


| ③ Ref. Nº | N.O.S. | Item de serviço | T.M.O. | ④ Ref. Nº | ⑤ Nº da peça | ⑦⑥ Descrição | ⑩ | ⑨ | ⑪ Qtd. POP100 7 | 8 | 9 | ⑫ Nº de série | | ⑬ Tipo |
|---|---|---|---|---|---|---|---|---|---|---|---|---|---|---|
| 4 | 811175 | Cabo, Trava Assento | 0,1 | 1 | 18327-KAE-000 | Bucha, Traseira Câmara (8,5x15) | | | 2 | 2 | 2 | | | |
| 5 | 4131E8 | Trava, Assento: Lateral Traseira | 0,1 | 2 | 61104-GCE-E40 | Bucha, Pára-lama Dianteiro | | | 2 | 2 | 2 | | | |
| 6 | 4131E4 | Assento: Duplo | 0,1 | 3 | 77151-KW3-000 | Mola, Trava Assento | | | 1 | – | – | | | BR |
| 13 | 4121K9 | Tampa, Trava Assento | 0,1 | | 77151-MB1-870 | | | | 1 | – | – | | | 2LA,3LA |
| 15 | 4131F2 | Chave, Trava Assento | 0,2 | | | | | | – | 1 | 1 | | | |
| | | | | 4 | 77156-GFP-900 | Cabo, Trava Assento | | | 1 | 1 | 1 | | | |
| | | | | 5 | 77160-GFP-900 | Suporte Comp., Trava Assento | | | 1 | 1 | – | | | |
| | | | | | 77160-GFP-B00 | | | | – | – | 1 | | | |
| | | | | 6 | 77200-GFP-900ZB | Assento Conj., Duplo | | | | | | | | |
| | | | | | | *NHA08L* Cinza Itaipu | | | 1 | – | – | | | |
| | | | | | 77200-GFP-900ZD | *RA08L* Vermelho Urucum | | | 1 | – | – | | | |
| | | | | | 77200-GFP-910ZA | *NH1L* Preto | | | – | 1 | 1 | | | |
| | | | | 7 | 77201-GFP-900 | Suporte, Dobradiça Assento | | | 1 | 1 | 1 | | | |
| | | | | 8 | 94001-05070-0S | Presilha, Fiação (Preto) (145mm) | | | 1 | 1 | 1 | | | |

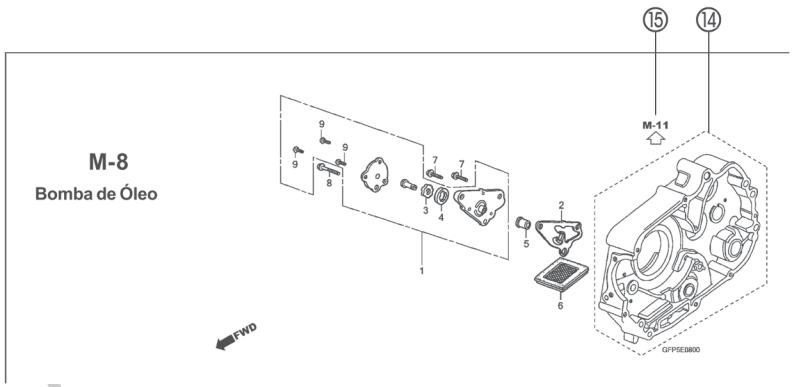


### ① Número do Bloco
- O número do bloco é oferecido (no lugar do nº da página) para ajudar na consulta da peça com o nº ou nome da peça.

### ② Nome do Bloco

### ③ Item de Serviço / Tempo de Mão de Obra (T.M.O.)

### ④ Número de Referência
- Os números de título descritos entre parênteses indicam que a informação continua da página anterior.

### ⑤ Número da Peça

### ⑥ Descrição

### ⑦ Código de Cores HONDA

### ⑧ Conjuntos
- As peças cujas figuras estejam delimitadas por linhas pontilhadas são disponíveis em conjunto completo. (As peças componentes do conjunto também são comercializadas individualmente).

### ⑨ Descrição de Cores

### ⑩ Nota
As notas são apresentadas entre parênteses na coluna do nome da peça.

### ⑪ Quantidade Utilizada na Motocicleta
- Quando aparecem entre parênteses indicam peças opcionais.
- Quando indicadas com a letra "N" deve-se utilizar a quantidade que for necessária.
- Indica o número de peças utilizadas no bloco.

### ⑫ Número de Série

### ⑬ Tipo
- Quando a coluna tipo se encontra em branco significa que as peças são aplicáveis a todos os tipos.

### ⑭
- Peças circundadas por uma linha pontilhada estão incluídas em blocos diferentes.

### ⑮
- A flecha vazada indica o Nº do bloco onde a peça incluída na linha se encontra.

### ⑯
- A flecha sólida indica o Nº do bloco com o qual a peça em questão está conectada.

UÇÃO E DISTRIBUIÇÃO
Matsuda MM-GT





© Moto Honda da Amazônia Ltda.
Todos os direitos reservados.

## Quando Utilizar as Peças

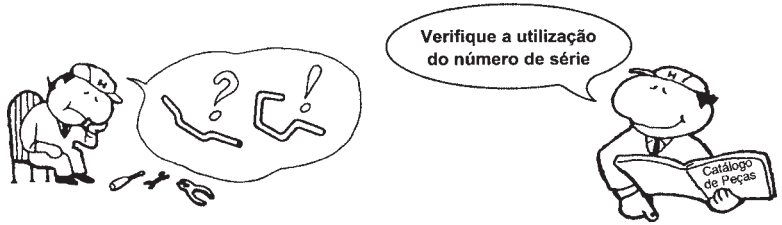


| Ref. Nº | Nº da peça | Descrição | Qtd. CBR300 RRN | RRP | RRR | RRS | RRT | RRV | Nº de série |
|---|---|---|---|---|---|---|---|---|---|
| 1 | 33101-MAE-601 | Unidade Farol "NH-285" Cinza | – | – | 1 | – | – | – | |
| | | | – | – | – | 1 | – | – | ~ 2351159 |
| | | | – | – | – | 1 | – | – | ~ 2351712 |
| | 33101-MAE-612 | Unidade Farol "NH-283" Cinza | – | – | 1 | – | – | – | |
| | | (Precaução Durante a Instalação) | | | | | | | |
| | | | – | – | – | 1 | – | – | ~ 2351309 |
| | | | – | – | – | 1 | – | – | ~ 2351434 |
| | | | – | – | – | 1 | – | – | ~ 2350300 |
| | | | – | – | – | 1 | – | – | ~ OM300138 |
| | 33101-MAE-671 | Unidade Farol "NH-1" Preto | – | – | 1 | – | – | – | |
| | | | – | – | – | 1 | – | – | |
| | | | – | – | – | 1 | – | – | ~ SM300356 |
| | 33101-MAE-691 | Unidade Farol | – | – | 1 | – | – | – | |
| | 33101-MAE-602 | Unidade Farol | – | – | – | 1 | – | – | 2351160 ~ |
| | | | – | – | – | 1 | – | – | 2351713 ~ |
| | | | – | – | – | – | 1 | 1 | |

O número de Série foi utilizado desde o modelo inicial

Quando a numeração do Chassi aparece do lado esquerdo da coluna significa que a utilização da peça se aplica a partir deste número do chassi (2351160)

Quando a numeração do Chassi aparece do lado direito da coluna significa que a utilização da peça se aplica até este número do chassi (2351159)

## Abreviaturas Utilizadas neste Catálogo de Peças

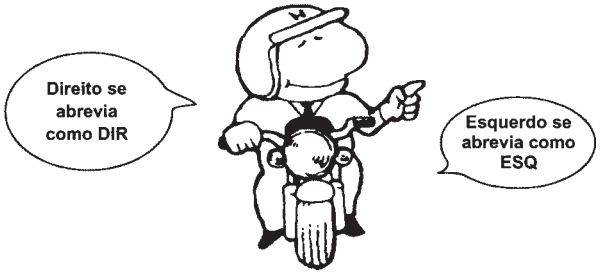


* "Esq" e "Dir" na descrição de uma peça significa o lado Esquerdo e o lado Direito considerando-se que esteja sobre o assento da motocicleta.

• No Catálogo de peças utilizam-se as seguintes abreviaturas:

Conj. ..... Conjunto
Comp. ..... Completo
Dir. ..... Direito
Esq. ..... Esquerdo
STD ..... Standard
mm ..... Milímetro
G ..... Grama
D (22D) ..... Dente (22 dentes)
A ..... Ampére
V ..... Volt
W ..... Watt
C.A. ..... Corrente Alternada
C.C. ..... Corrente Contínua
ADM ..... Admissão
ESC ..... Escape
DIANT. ..... Dianteira
TRAS. ..... Traseira
SEX ..... Sextavado
LAT ..... Lateral
TRANS ..... Transmissão
PRIM ..... Primário
SEC ..... Secundário
MPH ..... Milhas por Hora
Km/h ..... Quilômetro por Hora
L.E.D. ..... Diodo Emissor de Luz
C.D.I. ..... Unidade Descarga Capacitiva
1LA ..... República Dominicana, El Salvador Venezuela, Guatemala, Guiana (Mercosul: Argentina, Paraguai, Uruguai)
MIX ..... Moto Mix Brasil
2LA ..... Colômbia, México
3LA ..... América Latina
AR ..... Argentina
M ..... Motor de Partida

PROIBIDA A REPRODUÇÃO E DISTRIBUIÇÃO
1010913 - Matsuo - MM-CT



© Moto Honda da Amazônia Ltda.
Todos os direitos reservados.

## Como Localizar o Bloco de Peças e os Números de Série

| | | | |
|---|---|---|---|
| **Bloco de Peças** | Peças do Motor M-2 ~ | Peças do Corpo do Acelerador M-22 ~ | Peças do Chassi C-1 ~ |
| **Números Necessários** | Número de Série do Motor | Número de Série do Corpo do Acelerador | Número de Série do Chassi |
| **Pontos de Localização** | ① | ② | ③ |

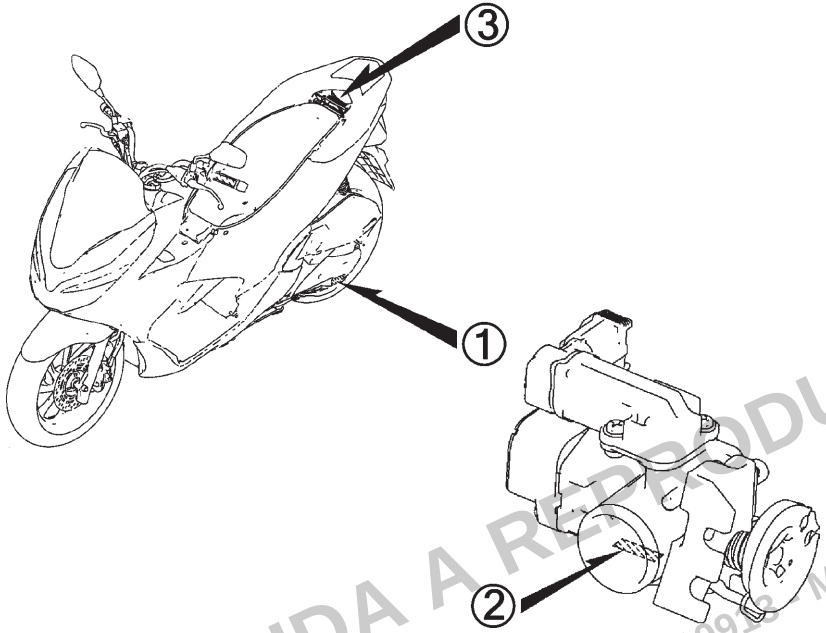


PROIBIDA A REPRODUÇÃO E DISTRIBUIÇÃO
1010913 Matsuo - MM-GT





© Moto Honda da Amazônia Ltda.
Todos os direitos reservados.

## Modelos, Códigos de Área e Números de Série Aplicáveis

Os Modelos, Códigos de Área, Tipos e os Números de Série Aplicáveis podem ser identificados conforme tabela abaixo.
As peças com código de área são exclusivas dos países designados.
Se os códigos de área não estiverem listados, as peças são de uso comum.

| Modelo | Código de Área | Tipo | Nº de Série Aplicável do Motor | Nº de Série Aplicável do Chassi | Nº de Série Aplicável do Corpo do Acelerador |
|---|---|---|---|---|---|
| $PCX150_K$ | BR | Brasil | KF34E0K000001~ | 9C2KF3400KR000001~ | M9B A |
| $PCX150_L$ | BR | Brasil | KF34E0L000001~ | 9C2KF3400LR000001~ | |
| $PCX150_M$ | BR | Brasil | KF34E0M000001~ | 9C2KF3400MR000001~ | |
| $PCX150_N$ | BR | Brasil | KF34E0N000001~ | 9C2KF340*NR000001~ | GQM9B A |
| $PCPCX150_K$ | 2BR | Brasil | KF34E2K000001~ | 9C2KF3420KR000001~ | M9B A |
| | BR | Brasil | KF34E1K000001~ | 9C2KF3410KR000001~ | |
| $PCX150A_L$ | 2BR | Brasil | KF34E2L000001~ | 9C2KF3420LR000001~ | |
| | 3BR | Brasil | KF34E7L000001~ | 9C2KF3470LR000001~ | |
| | BR | Brasil | KF34E1L000001~ | 9C2KF3410LR000001~ | |
| $PCX150A_M$ | 2BR | Brasil | KF34E2M000001~ | 9C2KF3420MR000001~ | |
| | 3BR | Brasil | KF34E7M000001~ | 9C2KF3470MR000001~ | |
| | BR | Brasil | KF34E1M000001~ | 9C2KF3410MR000001~ | |
| $PCX150A_N$ | 2BR | Brasil | KF34E2N000001~ | 9C2KF342*NR000001~ | GQM9B A |
| | 3BR | Brasil | KF34E7N000001~ | 9C2KF347*NR000001~ | |
| | BR | Brasil | KF34E1N000001~ | 9C2KF341*NR000001~ | |

* Para identificação do número do carburador/corpo do acelerador, somente a parte sublinhada deverá ser usada para registro.

M9B A KC ア

PROIBIDA A REPRODUÇÃO E DISTRIBUIÇÃO
1010913 - Matsuo - MM-GT





© Moto Honda da Amazônia Ltda.
Todos os direitos reservados.

## Tabela de Cores

• Ao solicitar as peças coloridas consulte a tabela abaixo, verifique a cor principal da motocicleta e utilize o número de peça básico adicionando o código de cor relativo.

PCX150 (PCX150$_K$) BR

| Nº | Modelo | | PCX150$_K$ | | | |
|---|---|---|---|---|---|---|
| | Cor Principal | | Azul Cruzeiro Perolizado B-182P | Prata Iron Nail Metálico-U NH-167M-U | Nº de identificação do Bloco | Nº de ref. |
| | Código de Cor | | B182 | NH167 | | |
| | Nome das Peças Coloridas | Nº Peça Básico | | | | |
| 1 | Base, Tampa Porta-objetos Interno | 81143-K97-T00 | ZA | ZA | C-13 | 12 |
| 2 | Presilha, Fixação Painel | 91549-MW0-790 | ZA | ZA | C-14 | 16 |
| 3 | Tampa Jogo, Carcaça Esquerda | 83650-K97-B00 | ZC | ZB | C-15 | 9 |
| 4 | Tampa Jogo, Lateral Dianteira Esquerda | 64600-K97-B00 | ZC | ZB | C-12 | 11 |
| 5 | Tampa Jogo, Carcaça Direita | 83550-K97-B00 | ZC | ZB | C-15 | 7 |
| 6 | Tampa, Lateral Dianteira Direita | 64500-K97-B00 | ZC | ZB | C-12 | 6 |
| 7 | Tampa, Central | 64410-K97-T00 | ZA | ZA | C-15 | 2 |
| 8 | Tampa, Central Dianteira | 64503-K97-T00 | YE | YC | C-12 | 9 |
| 9 | Tampa, Alça Traseira | 84151-K97-T00 | YF | YD | C-24 | 16 |
| 10 | Tampa, Superior Traseira Guidão | 53207-K97-T00 | ZA | ZA | C-9 | 8 |
| 11 | Tampa, Interna | 81131-K97-T00 | ZA | ZA | C-13 | 2 |
| 12 | Tampa, Lateral Esquerda Assoalho | 64432-K97-T00 | YG | YE | C-14 | 6 |
| 13 | Tampa, Externa Braço Pedal Apoio Traseiro Esquerdo | 50742-K97-T00 | ZA | ZA | C-14.10 | 10 |
| 14 | Tampa, Interna Braço Pedal Apoio Esquerdo | 50741-K97-T00 | ZA | ZA | C-14.10 | 9 |
| 15 | Tampa, Lateral Direita Assoalho | 64431-K97-T00 | YG | YE | C-14 | 5 |
| 16 | Tampa, Externa Braço Pedal Apoio Traseiro Direito | 50732-K97-T00 | ZA | ZA | C-14.10 | 7 |
| 17 | Tampa, Interna Braço Pedal Apoio Direito | 50731-K97-T00 | ZA | ZA | C-14.10 | 6 |
| 18 | Emblema | 86830-K97-T00 | ZB | ZB | C-48 | 4 |
| 19 | Para-lama Dianteiro, Jogo | 61000-K97-B00 | ZC | ZB | C-11 | 1 |
| 20 | Guarnição, Dianteira | 64305-K97-T00 | YF | YD | C-12 | 2 |
| 21 | Guarnição, Esquerda | 64520-K97-T00 | ZF | ZF | C-14 | 10 |
| 22 | Guarnição, Direita | 64510-K97-T00 | ZF | ZF | C-14 | 9 |
| 23 | Suporte, Superior Guidão | 53131-K97-T00 | ZA | ZA | C-9 | 5 |

PROIBIDA A REPRODUÇÃO E DISTRIBUIÇÃO
1010913 - Matsuo - MM-GT





© Moto Honda da Amazônia Ltda.
Todos os direitos reservados.

## Tabela de Cores

• Ao solicitar as peças coloridas consulte a tabela abaixo, verifique a cor principal da motocicleta e utilize o número de peça básico adicionando o código de cor relativo.

PCX150 (PCX150$_K$) BR

| Nº | Modelo | | PCX150$_K$ | | | |
|---|---|---|---|---|---|---|
| | Cor Principal | | Azul Cruzeiro Perolizado B-182P | Prata Iron Nail Metálico-U NH-167M-U | Nº de identificação do Bloco | Nº de ref. |
| | Código de Cor | | B182 | NH167 | | |
| | Nome das Peças Coloridas | Nº Peça Básico | | | | |
| 24 | Tampa, Combustível | 64405-K97-T00 | ZA | ZA | C-15 | 1 |
| 25 | Tampa, Cobertura Alça Traseira | 84152-K97-T00 | YF | YD | C-24 | 17 |
| 26 | Tampa, Interna Porta-objetos | 81141-K97-T00 | ZS | ZQ | C-13 | 10 |
| 27 | Tampa, Manutenção | 64434-K97-T00 | ZA | ZA | C-14 | 7 |
| 28 | Tampa, Tanque Reserva | 64435-K36-H00 | ZA | ZA | C-14 | 8 |
| 29 | Emblemas | 86611-K31-600 | ZA | ZA | C-48 | 3 |
| 30 | Emblema, HONDA | 86103-K36-B30 | ZB | – | C-48 | 1 |
| 31 | Emblema, HONDA | 86103-K97-B00 | – | ZA | C-48 | 1 |
| 32 | Emblema, HONDA | 87120-KWN-900 | ZA | ZA | C-48 | 6 |
| 33 | Moldura, Esquerda Farol | 64506-K97-T00 | YG | YE | C-1 | 4 |
| 34 | Moldura, Direita Farol | 64505-K97-T00 | YG | YE | C-1 | 3 |
| 35 | Carcaça Externa, Tampa Interna | 81140-K97-B00 | ZB | ZB | C-13 | 9 |
| 36 | Carcaça Externa, Tampa Interna Esquerda | 81139-K97-T00 | YE | YC | C-13 | 8 |
| 37 | Carcaça Externa, Tampa Interna Direita | 81138-K97-A00 | ZM | ZK | C-13 | 7 |
| 38 | Painel, Dianteiro Instrumentos | 64336-K97-T00 | ZA | ZA | C-12 | 4 |
| 39 | Painel, Traseiro Instrumentos | 64337-K97-T00 | ZA | ZA | C-12 | 5 |
| 40 | Protetor, Silencioso | 18318-K97-T00 | ZC | ZC | C-30 | 6 |
| 41 | Assento Comp., Duplo | 77200-K97-B00 | ZC | ZC | C-24 | 2 |
| 42 | Pedal, Esquerdo Assoalho | 64321-K97-T00 | ZA | ZA | C-14 | 2 |
| 43 | Pedal, Direito Assoalho | 64311-K97-T00 | ZA | ZA | C-14 | 1 |
| 44 | Defletor Jogo, Instrumentos | 67100-K97-B00 | ZA | ZA | C-12 | 12 |
| 45 | Roda Dianteira, Subconj. | 44650-K97-B00 | ZA | ZA | C-20.40 | 7 |
| 46 | Roda Traseira, Subconj. | 42650-K97-B00 | ZA | ZA | C-22.30 | 5 |



PROIBIDA A REPRODUÇÃO E DISTRIBUIÇÃO
1010913 - Matsuo - MM-GT



© Moto Honda da Amazônia Ltda.
Todos os direitos reservados.

## Tabela de Cores

• Ao solicitar as peças coloridas consulte a tabela abaixo, verifique a cor principal da motocicleta e utilize o número de peça básico adicionando o código de cor relativo.

PCX150A (PCX150A$_K$) 2BR

| Nº | Modelo | | PCX150A$_K$ | | |
|---|---|---|---|---|---|
| | Cor Principal | | Prata Iron Nail Metálico-U NH-167M-U | Nº de identificação do Bloco | Nº de ref. |
| | Código de Cor | | NH167K | | |
| | Nome das Peças Coloridas | Nº Peça Básico | | | |
| 1 | Base, Tampa Porta-objetos Interno | 81143-K97-T00 | ZA | C-13 | 12 |
| 2 | Presilha, Fixação Painel | 91549-MW0-790 | ZA | C-14 | 16 |
| 3 | Tampa Jogo, Carcaça Esquerda | 83650-K97-B21 | ZA | C-15 | 8 |
| 4 | Tampa Jogo, Lateral Dianteira Esquerda | 64600-K97-B21 | ZA | C-12 | 11 |
| 5 | Tampa Jogo, Carcaça Direita | 83550-K97-B21 | ZA | C-15 | 7 |
| 6 | Tampa, Lateral Dianteira Direita | 64500-K97-B21 | ZA | C-12 | 6 |
| 7 | Tampa, Central | 64410-K97-T00 | ZA | C-15 | 2 |
| 8 | Tampa, Central Dianteira | 64503-K97-T00 | YC | C-12 | 9 |
| 9 | Tampa, Alça Traseira | 84151-K97-T00 | YC | C-24 | 16 |
| 10 | Tampa, Superior Traseira Guidão | 53207-K97-T00 | ZA | C-9 | 8 |
| 11 | Tampa, Interna | 81131-K97-T00 | ZA | C-13 | 2 |
| 12 | Tampa, Lateral Esquerda Assoalho | 64432-K97-T00 | YD | C-14 | 6 |
| 13 | Tampa, Externa Braço Pedal Apoio Traseiro Esquerdo | 50742-K97-T00 | ZA | C-14.10 | 10 |
| 14 | Tampa, Interna Braço Pedal Apoio Esquerdo | 50741-K97-T00 | ZA | C-14.10 | 9 |
| 15 | Tampa, Lateral Direita Assoalho | 64431-K97-T00 | YD | C-14 | 5 |
| 16 | Tampa, Externa Braço Pedal Apoio Traseiro Direito | 50732-K97-T00 | ZA | C-14.10 | 7 |
| 17 | Tampa, Interna Braço Pedal Apoio Direito | 50731-K97-T00 | ZA | C-14.10 | 6 |
| 18 | Emblema | 86830-K97-T00 | ZB | C-48.1 | 7 |
| 19 | Para-lama Dianteiro, Jogo | 61000-K97-B10 | ZA | C-11 | 1 |
| 20 | Guarnição, Dianteira | 64305-K97-T00 | YC | C-12 | 2 |
| 21 | Guarnição, Esquerda | 64520-K97-T00 | ZF | C-14 | 10 |
| 22 | Guarnição, Direita | 64510-K97-T00 | ZF | C-14 | 9 |
| 23 | Suporte, Superior Guidão | 53131-K97-T00 | ZA | C-9 | 5 |
| 24 | Tampa, Combustível | 64405-K97-T00 | ZA | C-15 | 1 |
| 25 | Tampa, Cobertura Alça Traseira | 84152-K97-T00 | YC | C-24 | 17 |

PROIBIDA A REPRODUÇÃO E DISTRIBUIÇÃO
704/9113 - Matsuo - MM-GT





© Moto Honda da Amazônia Ltda.
Todos os direitos reservados.

Voltar

## Tabela de Cores

• Ao solicitar as peças coloridas consulte a tabela abaixo, verifique a cor principal da motocicleta e utilize o número de peça básico adicionando o código de cor relativo.

PCX150A (PCX150A$_K$) 2BR

| Nº | Modelo | | PCX150A$_K$ | | |
|---|---|---|---|---|---|
| | Cor Principal | | Prata Iron Nail Metálico-U NH-167M-U | Nº de identificação do Bloco | Nº de ref. |
| | Código de Cor | | NH167K | | |
| | Nome das Peças Coloridas | Nº Peça Básico | | | |
| 26 | Tampa, Interna Porta-objetos | 81141-K97-T00 | ZQ | C-13 | 10 |
| 27 | Tampa, Manutenção | 64434-K97-T00 | ZA | C-14 | 7 |
| 28 | Tampa, Tanque Reserva | 64435-K36-H00 | ZA | C-14 | 8 |
| 29 | Tampa, Emergência | 81137-K97-T00 | ZX | C-13 | 6 |
| 30 | Emblema, ABS | 86611-MGZ-B30 | ZB | C-48.1 | 3 |
| 31 | Emblema, HONDA | 86103-K97-B00 | ZA | C-48.1 | 1 |
| 32 | Emblema, HONDA | 87120-KWN-900 | ZA | C-48.1 | 10 |
| 33 | Moldura, Esquerda Farol | 64506-K97-T00 | YD | C-1 | 4 |
| 34 | Moldura, Direita Farol | 64505-K97-T00 | YD | C-1 | 3 |
| 35 | Carcaça Externa, Tampa Interna | 81140-K97-B00 | ZB | C-13 | 9 |
| 36 | Carcaça Externa, Tampa Interna Esquerda | 81139-K97-T00 | YC | C-13 | 8 |
| 37 | Carcaça Externa, Tampa Interna Direita | 81138-K97-T00 | ZX | C-13 | 7 |
| 38 | Painel, Dianteiro Instrumentos | 64336-K97-T00 | ZA | C-12 | 4 |
| 39 | Painel, Traseiro Instrumentos | 64337-K97-T00 | ZA | C-12 | 5 |
| 40 | Protetor, Silencioso | 18318-K97-T00 | ZC | C-30 | 6 |
| 41 | Assento Comp., Duplo | 77200-K97-B00 | ZA | C-24 | 2 |
| 42 | Pedal, Esquerdo Assoalho | 64321-K97-T00 | ZA | C-14 | 2 |
| 43 | Pedal, Direito Assoalho | 64311-K97-T00 | ZA | C-14 | 1 |
| 44 | Faixa, Carenagem Esquerda | 86832-K97-B21 | ZA | C-48.1 | 9 |
| 45 | Faixa, Tampa Lateral Dianteira Esquerda | 86642-K97-B21 | ZA | C-48.1 | 6 |
| 46 | Faixa, Carenagem Direita | 86831-K97-B21 | ZA | C-48.1 | 8 |
| 47 | Faixa, Tampa Lateral Dianteira Direita | 86641-K97-B21 | ZA | C-48.1 | 5 |
| 48 | Defletor Jogo, Instrumentos | 67100-K97-B00 | ZA | C-12 | 12 |
| 49 | Roda Dianteira, Subconj. | 44650-K97-B10 | ZA | C-20.40 | 7 |
| 50 | Roda Traseira, Subconj. | 42650-K97-B10 | ZA | C-22.40 | 4 |

PROIBIDA A REPRODUÇÃO E DISTRIBUIÇÃO
10100913 - Matsuo - MM-CT





© Moto Honda da Amazônia Ltda.
Todos os direitos reservados.

## Tabela de Cores

• Ao solicitar as peças coloridas consulte a tabela abaixo, verifique a cor principal da motocicleta e utilize o número de peça básico adicionando o código de cor relativo.

PCX150A (PCX150A$_K$) BR

| Nº | Modelo | | PCX150A$_K$ | | |
|---|---|---|---|---|---|
| | Cor Principal | | Creme Lily Perolizado NH-B92P | Nº de identificação do Bloco | Nº de ref. |
| | Código de Cor | | NHB92 | | |
| | Nome das Peças Coloridas | Nº Peça Básico | | | |
| 1 | Base, Tampa Porta-objetos Interno | 81143-K97-T00 | ZB | C-13 | 12 |
| 2 | Presilha, Fixação Painel | 91549-MW0-790 | ZA | C-14 | 16 |
| 3 | Tampa Jogo, Carcaça Esquerda | 83650-K97-B00 | ZA | C-15 | 8 |
| 4 | Tampa Jogo, Lateral Dianteira Esquerda | 64600-K97-B00 | ZA | C-12 | 11 |
| 5 | Tampa Jogo, Carcaça Direita | 83550-K97-B00 | ZA | C-15 | 7 |
| 6 | Tampa, Lateral Dianteira Direita | 64500-K97-B00 | ZA | C-12 | 6 |
| 7 | Tampa, Central | 64410-K97-T00 | ZB | C-15 | 2 |
| 8 | Tampa, Central Dianteira | 64503-K97-T00 | YD | C-12 | 9 |
| 9 | Tampa, Alça Traseira | 84151-K97-T00 | YE | C-24 | 16 |
| 10 | Tampa, Superior Traseira Guidão | 53207-K97-T00 | ZA | C-9 | 8 |
| 11 | Tampa, Interna | 81131-K97-T00 | ZB | C-13 | 2 |
| 12 | Tampa, Lateral Esquerda Assoalho | 64432-K97-T00 | YF | C-14 | 6 |
| 13 | Tampa, Externa Braço Pedal Apoio Traseiro Esquerdo | 50742-K97-T00 | ZA | C-14.10 | 10 |
| 14 | Tampa, Interna Braço Pedal Apoio Esquerdo | 50741-K97-T00 | ZA | C-14.10 | 9 |
| 15 | Tampa, Lateral Direita Assoalho | 64431-K97-T00 | YF | C-14 | 5 |
| 16 | Tampa, Externa Braço Pedal Apoio Traseiro Direito | 50732-K97-T00 | ZA | C-14.10 | 7 |
| 17 | Tampa, Interna Braço Pedal Apoio Direito | 50731-K97-T00 | ZA | C-14.10 | 6 |
| 18 | Emblema | 86830-K97-T00 | ZB | C-48.1 | 7 |
| 19 | Para-lama Dianteiro, Jogo | 61000-K97-B10 | ZB | C-11 | 1 |
| 20 | Guarnição Jogo, Dianteira | 64300-K97-B11 | ZA | C-12 | 1 |
| 21 | Guarnição, Esquerda | 64520-K97-T00 | ZF | C-14 | 10 |
| 22 | Guarnição, Direita | 64510-K97-T00 | ZF | C-14 | 9 |
| 23 | Suporte, Superior Guidão | 53131-K97-T00 | ZA | C-9 | 5 |
| 24 | Tampa, Combustível | 64405-K97-T00 | ZB | C-15 | 1 |
| 25 | Tampa, Cobertura Alça Traseira | 84152-K97-T00 | YE | C-24 | 17 |

PROIBIDA A REPRODUÇÃO E DISTRIBUIÇÃO
704/9113 - Matsuo - MM-GT





© Moto Honda da Amazônia Ltda.
Todos os direitos reservados.

## Tabela de Cores

• Ao solicitar as peças coloridas consulte a tabela abaixo, verifique a cor principal da motocicleta e utilize o número de peça básico adicionando o código de cor relativo.

PCX150A (PCX150A$_K$) BR

| Nº | Modelo | | PCX150A$_K$ | | |
|---|---|---|---|---|---|
| | Cor Principal | | Creme Lily Perolizado NH-B92P | Nº de identificação do Bloco | Nº de ref. |
| | Código de Cor | | NHB92 | | |
| | Nome das Peças Coloridas | Nº Peça Básico | | | |
| 26 | Tampa, Interna Porta-objetos | 81141-K97-T00 | ZR | C-13 | 10 |
| 27 | Tampa, Manutenção | 64434-K97-T00 | ZB | C-14 | 7 |
| 28 | Tampa, Tanque Reserva | 64435-K36-H00 | ZB | C-14 | 8 |
| 29 | Tampa, Emergência | 81137-K97-T00 | ZY | C-13 | 6 |
| 30 | Emblemas | 86641-K97-B10 | ZA | C-48.1 | 4 |
| 31 | Emblema, ABS | 86611-MGZ-B30 | ZC | C-48.1 | 3 |
| 32 | Emblema, HONDA | 86103-K97-B00 | ZA | C-48.1 | 1 |
| 33 | Emblema, HONDA | 87120-KWN-900 | ZA | C-48.1 | 10 |
| 34 | Moldura, Esquerda Farol | 64506-K97-T00 | YF | C-1 | 4 |
| 35 | Moldura, Direita Farol | 64505-K97-T00 | YF | C-1 | 3 |
| 36 | Carcaça Externa, Tampa Interna | 81140-K97-B00 | ZA | C-13 | 9 |
| 37 | Carcaça Externa, Tampa Interna Esquerda | 81139-K97-T00 | YD | C-13 | 8 |
| 38 | Carcaça Externa, Tampa Interna Direita | 81138-K97-T00 | ZY | C-13 | 7 |
| 39 | Painel, Dianteiro Instrumentos | 64336-K97-T00 | ZB | C-12 | 4 |
| 40 | Painel, Traseiro Instrumentos | 64337-K97-T00 | ZB | C-12 | 5 |
| 41 | Protetor, Silencioso | 18318-K97-T00 | ZC | C-30 | 6 |
| 42 | Assento Comp., Duplo | 77200-K97-B00 | ZB | C-24 | 2 |
| 43 | Pedal, Esquerdo Assoalho | 64321-K97-T00 | ZB | C-14 | 2 |
| 44 | Pedal, Direito Assoalho | 64311-K97-T00 | ZB | C-14 | 1 |
| 45 | Defletor Jogo, Instrumentos | 67100-K97-B00 | ZA | C-12 | 12 |
| 46 | Roda Dianteira, Subconj. | 44650-K97-B10 | ZA | C-20.40 | 7 |
| 47 | Roda Traseira, Subconj. | 42650-K97-B10 | ZA | C-22.40 | 4 |



PROIBIDA A REPRODUÇÃO E DISTRIBUIÇÃO
1010913 - Matsuo - MM-CT



© Moto Honda da Amazônia Ltda.
Todos os direitos reservados.

## Tabela de Cores

• Ao solicitar as peças coloridas consulte a tabela abaixo, verifique a cor principal da motocicleta e utilize o número de peça básico adicionando o código de cor relativo.

PCX150 (PCX150$_{L/M}$) BR

| Nº | Modelo | | PCX150$_{L/M}$ | | | |
|---|---|---|---|---|---|---|
| | Cor Principal | | Cinza Embare Metálico NH-367M | Azul Spencer Perolizado PB-308P | Nº de identificação do Bloco | Nº de ref. |
| | Código de Cor | | NH367 | PB308 | | |
| | Nome das Peças Coloridas | Nº Peça Básico | | | | |
| 1 | Base, Tampa Porta-objetos Interno | 81143-K97-T00 | ZA | ZA | C-13 | 12 |
| 2 | Presilha, Fixação Painel | 91549-MW0-790 | ZA | ZA | C-14 | 16 |
| 3 | Tampa Jogo, Carcaça Esquerda | 83650-K97-B30 | ZB | ZA | C-15 | 8 |
| 4 | Tampa Jogo, Lateral Dianteira Esquerda | 64600-K97-B30 | ZC | ZB | C-12 | 11 |
| 5 | Tampa Jogo, Carcaça Direita | 83550-K97-B30 | ZB | ZA | C-15 | 7 |
| 6 | Tampa, Lateral Dianteira Direita | 64500-K97-B30 | ZC | ZB | C-12 | 6 |
| 7 | Tampa, Central | 64410-K97-T00 | ZA | ZA | C-15 | 2 |
| 8 | Tampa, Central Dianteira | 64503-K97-T00 | YQ | YP | C-12 | 9 |
| 9 | Tampa, Alça Traseira | 84151-K97-T00 | YS | YR | C-24 | 16 |
| 10 | Tampa, Superior Traseira Guidão | 53207-K97-T00 | ZA | ZA | C-9 | 8 |
| 11 | Tampa, Interna | 81131-K97-T00 | ZA | ZA | C-13 | 2 |
| 12 | Tampa, Lateral Esquerda Assoalho | 64432-K97-T00 | YS | YR | C-14 | 6 |
| 13 | Tampa, Externa Braço Pedal Apoio Traseiro Esquerdo | 50742-K97-T00 | ZA | ZA | C-14.10 | 10 |
| 14 | Tampa, Interna Braço Pedal Apoio Esquerdo | 50741-K97-T00 | ZA | ZA | C-14.10 | 9 |
| 15 | Tampa, Lateral Direita Assoalho | 64431-K97-T00 | YS | YR | C-14 | 5 |
| 16 | Tampa, Externa Braço Pedal Apoio Traseiro Direito | 50732-K97-T00 | ZA | ZA | C-14.10 | 7 |
| 17 | Tampa, Interna Braço Pedal Apoio Direito | 50731-K97-T00 | ZA | ZA | C-14.10 | 6 |
| 18 | Emblema | 86830-K97-T00 | ZB | ZB | C-48 | 4 |
| 19 | Para-lama Dianteiro, Jogo | 61000-K97-B30 | ZC | ZB | C-11 | 1 |
| 20 | Guarnição, Dianteira | 64305-K97-T00 | YS | YR | C-12 | 2 |
| 21 | Guarnição, Esquerda | 64520-K97-T00 | ZF | ZF | C-14 | 10 |
| 22 | Guarnição, Direita | 64510-K97-T00 | ZF | ZF | C-14 | 9 |
| 23 | Suporte, Superior Guidão | 53131-K97-T00 | ZA | ZA | C-9 | 5 |

PROIBIDA A REPRODUÇÃO E DISTRIBUIÇÃO
1010913 - Matsuo - MM-GT





© Moto Honda da Amazônia Ltda.
Todos os direitos reservados.

## Tabela de Cores

• Ao solicitar as peças coloridas consulte a tabela abaixo, verifique a cor principal da motocicleta e utilize o número de peça básico adicionando o código de cor relativo.

PCX150 (PCX150$_{L/M}$) BR

| Nº | Modelo | | PCX150$_{L/M}$ | | | |
|---|---|---|---|---|---|---|
| | Cor Principal | | Cinza Embare Metálico NH-367M | Azul Spencer Perolizado PB-308P | Nº de identificação do Bloco | Nº de ref. |
| | Código de Cor | | NH367 | PB308 | | |
| | Nome das Peças Coloridas | Nº Peça Básico | | | | |
| 24 | Tampa, Combustível | 64405-K97-T00 | ZA | ZA | C-15 | 1 |
| 25 | Tampa, Cobertura Alça Traseira | 84152-K97-T00 | YS | YR | C-24 | 17 |
| 26 | Tampa, Interna Porta-objetos | 81141-K97-T00 | YD | YC | C-13 | 10 |
| 27 | Tampa, Manutenção | 64434-K97-T00 | ZA | ZA | C-14 | 7 |
| 28 | Tampa, Tanque Reserva | 64435-K36-H00 | ZA | ZA | C-14 | 8 |
| 29 | Emblemas | 86611-K31-600 | ZA | ZA | C-48 | 3 |
| 30 | Emblema, HONDA | 86103-K36-B30 | ZB | ZB | C-48 | 1 |
| 31 | Emblema, HONDA | 87120-KWN-900 | ZA | ZA | C-48 | 6 |
| 32 | Moldura, Esquerda Farol | 64506-K97-T00 | YS | YR | C-1 | 4 |
| 33 | Moldura, Direita Farol | 64505-K97-T00 | YS | YR | C-1 | 3 |
| 34 | Carcaça Externa, Tampa Interna | 81140-K97-B00 | ZB | ZB | C-13 | 9 |
| 35 | Carcaça Externa, Tampa Interna Esquerda | 81139-K97-T00 | YQ | YP | C-13 | 8 |
| 36 | Carcaça Externa, Tampa Interna Direita | 81138-K97-A00 | ZP | ZN | C-13 | 7 |
| 37 | Painel, Dianteiro Instrumentos | 64336-K97-T00 | ZA | ZA | C-12 | 4 |
| 38 | Painel, Traseiro Instrumentos | 64337-K97-T00 | ZA | ZA | C-12 | 5 |
| 39 | Protetor, Silencioso | 18318-K97-T00 | ZC | ZC | C-30 | 6 |
| 40 | Assento Comp., Duplo | 77200-K97-B00 | ZC | ZC | C-24 | 2 |
| 41 | Pedal, Esquerdo Assoalho | 64321-K97-T00 | ZA | ZA | C-14 | 2 |
| 42 | Pedal, Direito Assoalho | 64311-K97-T00 | ZA | ZA | C-14 | 1 |
| 43 | Defletor Jogo, Instrumentos | 67100-K97-B00 | ZA | ZA | C-12 | 12 |
| 44 | Roda Dianteira, Subconj. | 44650-K97-B00 | ZA | ZA | C-20.40 | 7 |
| 45 | Roda Traseira, Subconj. | 42650-K97-B00 | ZA | ZA | C-22.30 | 5 |

PROIBIDA A REPRODUÇÃO E DISTRIBUIÇÃO
1010913 - Matsuo - MM-CT





© Moto Honda da Amazônia Ltda.
Todos os direitos reservados.

## Tabela de Cores

• Ao solicitar as peças coloridas consulte a tabela abaixo, verifique a cor principal da motocicleta e utilize o número de peça básico adicionando o código de cor relativo.

PCX150A (PCX150A$_{L/M}$) 2BR

| Nº | Modelo | | PCX150A$_{L/M}$ | | |
|---|---|---|---|---|---|
| | Cor Principal | | Prata Iron Nail Metálico-U NH-167M-U | Nº de identificação do Bloco | Nº de ref. |
| | Código de Cor | | NH167 | | |
| | Nome das Peças Coloridas | Nº Peça Básico | | | |
| 1 | Base, Tampa Porta-objetos Interno | 81143-K97-T00 | ZA | C-13 | 12 |
| 2 | Presilha, Fixação Painel | 91549-MW0-790 | ZA | C-14 | 16 |
| 3 | Tampa Jogo, Carcaça Esquerda | 83650-K97-B50 | ZA | C-15 | 8 |
| 4 | Tampa Jogo, Lateral Dianteira Esquerda | 64600-K97-B50 | ZA | C-12 | 11 |
| 5 | Tampa Jogo, Carcaça Direita | 83550-K97-B50 | ZA | C-15 | 7 |
| 6 | Tampa, Lateral Dianteira Direita | 64500-K97-B50 | ZA | C-12 | 6 |
| 7 | Tampa, Central | 64410-K97-T00 | ZA | C-15 | 2 |
| 8 | Tampa, Central Dianteira | 64503-K97-T00 | YC | C-12 | 9 |
| 9 | Tampa, Alça Traseira | 84151-K97-T00 | YC | C-24 | 16 |
| 10 | Tampa, Superior Traseira Guidão | 53207-K97-T00 | ZA | C-9 | 8 |
| 11 | Tampa, Interna | 81131-K97-T00 | ZA | C-13 | 2 |
| 12 | Tampa, Lateral Esquerda Assoalho | 64432-K97-T00 | YR | C-14 | 6 |
| 13 | Tampa, Externa Braço Pedal Apoio Traseiro Esquerdo | 50742-K97-T00 | ZA | C-14.10 | 10 |
| 14 | Tampa, Interna Braço Pedal Apoio Esquerdo | 50741-K97-T00 | ZA | C-14.10 | 9 |
| 15 | Tampa, Lateral Direita Assoalho | 64431-K97-T00 | YR | C-14 | 5 |
| 16 | Tampa, Externa Braço Pedal Apoio Traseiro Direito | 50732-K97-T00 | ZA | C-14.10 | 7 |
| 17 | Tampa, Interna Braço Pedal Apoio Direito | 50731-K97-T00 | ZA | C-14.10 | 6 |
| 18 | Emblema | 86830-K97-T00 | ZB | C-48.1 | 7 |
| 19 | Para-lama Dianteiro, Jogo | 61000-K97-B40 | ZA | C-11 | 1 |
| 20 | Guarnição, Dianteira | 64305-K97-T00 | YR | C-12 | 2 |
| 21 | Guarnição, Esquerda | 64520-K97-T00 | ZF | C-14 | 10 |
| 22 | Guarnição, Direita | 64510-K97-T00 | ZF | C-14 | 9 |
| 23 | Suporte, Superior Guidão | 53131-K97-T00 | ZA | C-9 | 5 |
| 24 | Tampa, Combustível | 64405-K97-T00 | ZA | C-15 | 1 |
| 25 | Tampa, Cobertura Alça Traseira | 84152-K97-T00 | YC | C-24 | 17 |

PROIBIDA A REPRODUÇÃO E DISTRIBUIÇÃO
704/9113 - Matsuo - MM-GT





© Moto Honda da Amazônia Ltda.
Todos os direitos reservados.

## Tabela de Cores

• Ao solicitar as peças coloridas consulte a tabela abaixo, verifique a cor principal da motocicleta e utilize o número de peça básico adicionando o código de cor relativo.

PCX150A (PCX150A$_{L/M}$) 2BR

| Nº | Modelo | | PCX150A$_{L/M}$ | | |
|---|---|---|---|---|---|
| | Cor Principal | | Prata Iron Nail Metálico-U NH-167M-U | Nº de identificação do Bloco | Nº de ref. |
| | Código de Cor | | NH167 | | |
| | Nome das Peças Coloridas | Nº Peça Básico | | | |
| 26 | Tampa, Interna Porta-objetos | 81141-K97-T00 | ZQ | C-13 | 10 |
| 27 | Tampa, Manutenção | 64434-K97-T00 | ZA | C-14 | 7 |
| 28 | Tampa, Tanque Reserva | 64435-K36-H00 | ZA | C-14 | 8 |
| 29 | Tampa, Emergência | 81137-K97-T00 | ZX | C-13 | 6 |
| 30 | Emblema, ABS | 86611-MGZ-B30 | ZC | C-48.1 | 3 |
| 31 | Emblema, HONDA | 86103-K0M-B50 | ZA | C-48.1 | 1 |
| 32 | Emblema, HONDA | 87120-KWN-900 | ZA | C-48.1 | 10 |
| 33 | Moldura, Esquerda Farol | 64506-K97-T00 | YD | C-1 | 4 |
| 34 | Moldura, Direita Farol | 64505-K97-T00 | YD | C-1 | 3 |
| 35 | Carcaça Externa, Tampa Interna | 81140-K97-B00 | ZB | C-13 | 9 |
| 36 | Carcaça Externa, Tampa Interna Esquerda | 81139-K97-T00 | YC | C-13 | 8 |
| 37 | Carcaça Externa, Tampa Interna Direita | 81138-K97-T00 | ZX | C-13 | 7 |
| 38 | Painel, Dianteiro Instrumentos | 64336-K97-T00 | ZA | C-12 | 4 |
| 39 | Painel, Traseiro Instrumentos | 64337-K97-T00 | ZA | C-12 | 5 |
| 40 | Protetor, Silencioso | 18318-K97-T00 | ZC | C-30 | 6 |
| 41 | Assento Comp., Duplo | 77200-K97-B50 | ZA | C-24 | 2 |
| 42 | Pedal, Esquerdo Assoalho | 64321-K97-T00 | ZA | C-14 | 2 |
| 43 | Pedal, Direito Assoalho | 64311-K97-T00 | ZA | C-14 | 1 |
| 44 | Faixa, Carenagem Esquerda | 86832-K97-B50 | ZA | C-48.1 | 12 |
| 45 | Faixa, Tampa Lateral Dianteira Esquerda | 86642-K97-B50 | ZA | C-48.1 | 6 |
| 46 | Faixa, Carenagem Direita | 86831-K97-B50 | ZA | C-48.1 | 11 |
| 47 | Faixa, Tampa Lateral Dianteira Direita | 86641-K97-B50 | ZA | C-48.1 | 5 |
| 48 | Defletor Jogo, Instrumentos | 67100-K97-B00 | ZA | C-12 | 12 |
| 49 | Roda Dianteira, Subconj. | 44650-K97-B10 | ZA | C-20.40 | 7 |
| 50 | Roda Traseira, Subconj. | 42650-K97-B10 | ZA | C-22.40 | 4 |

PROIBIDA A REPRODUÇÃO E DISTRIBUIÇÃO
10110913 - Matsuo - MM-GT





© Moto Honda da Amazônia Ltda.
Todos os direitos reservados.

## Tabela de Cores

• Ao solicitar as peças coloridas consulte a tabela abaixo, verifique a cor principal da motocicleta e utilize o número de peça básico adicionando o código de cor relativo.

PCX150A (PCX150A$_{L/M}$) 3BR

| Nº | Modelo | | PCX150A$_{L/M}$ | | |
|---|---|---|---|---|---|
| | Cor Principal | | Cinza Embare Metálico NH-367M | Nº de identificação do Bloco | Nº de ref. |
| | Código de Cor | | NH367 | | |
| | Nome das Peças Coloridas | Nº Peça Básico | | | |
| 1 | Base, Tampa Porta-objetos Interno | 81143-K97-T00 | ZA | C-13 | 12 |
| 2 | Presilha, Fixação Painel | 91549-MW0-790 | ZA | C-14 | 16 |
| 3 | Tampa Jogo, Carcaça Esquerda | 83650-K97-B30 | ZB | C-15 | 8 |
| 4 | Tampa Jogo, Lateral Dianteira Esquerda | 64600-K97-B30 | ZC | C-12 | 11 |
| 5 | Tampa Jogo, Carcaça Direita | 83550-K97-B30 | ZB | C-15 | 7 |
| 6 | Tampa, Lateral Dianteira Direita | 64500-K97-B30 | ZC | C-12 | 6 |
| 7 | Tampa, Central | 64410-K97-T00 | ZA | C-15 | 2 |
| 8 | Tampa, Central Dianteira | 64503-K97-T00 | YQ | C-12 | 9 |
| 9 | Tampa, Alça Traseira | 84151-K97-T00 | YS | C-24 | 16 |
| 10 | Tampa, Superior Traseira Guidão | 53207-K97-T00 | ZA | C-9 | 8 |
| 11 | Tampa, Interna | 81131-K97-T00 | ZA | C-13 | 2 |
| 12 | Tampa, Lateral Esquerda Assoalho | 64432-K97-T00 | YS | C-14 | 6 |
| 13 | Tampa, Externa Braço Pedal Apoio Traseiro Esquerdo | 50742-K97-T00 | ZA | C-14.10 | 10 |
| 14 | Tampa, Interna Braço Pedal Apoio Esquerdo | 50741-K97-T00 | ZA | C-14.10 | 9 |
| 15 | Tampa, Lateral Direita Assoalho | 64431-K97-T00 | YS | C-14 | 5 |
| 16 | Tampa, Externa Braço Pedal Apoio Traseiro Direito | 50732-K97-T00 | ZA | C-14.10 | 7 |
| 17 | Tampa, Interna Braço Pedal Apoio Direito | 50731-K97-T00 | ZA | C-14.10 | 6 |
| 18 | Emblema | 86830-K97-T00 | ZB | C-48.1 | 7 |
| 19 | Para-lama Dianteiro, Jogo | 61000-K97-B40 | ZC | C-11 | 1 |
| 20 | Guarnição, Dianteira | 64305-K97-T00 | YS | C-12 | 2 |
| 21 | Guarnição, Esquerda | 64520-K97-T00 | ZF | C-14 | 10 |
| 22 | Guarnição, Direita | 64510-K97-T00 | ZF | C-14 | 9 |
| 23 | Suporte, Superior Guidão | 53131-K97-T00 | ZA | C-9 | 5 |
| 24 | Tampa, Combustível | 64405-K97-T00 | ZA | C-15 | 1 |
| 25 | Tampa, Cobertura Alça Traseira | 84152-K97-T00 | YS | C-24 | 17 |

PROIBIDA A REPRODUÇÃO E DISTRIBUIÇÃO
704/9113 - Matsuo - MM-GT





© Moto Honda da Amazônia Ltda.
Todos os direitos reservados.

## Tabela de Cores

• Ao solicitar as peças coloridas consulte a tabela abaixo, verifique a cor principal da motocicleta e utilize o número de peça básico adicionando o código de cor relativo.

PCX150A (PCX150A$_{L/M}$) 3BR

| Nº | Modelo | | PCX150A$_{L/M}$ | | |
|---|---|---|---|---|---|
| | Cor Principal | | Cinza Embare Metálico NH-367M | Nº de identificação do Bloco | Nº de ref. |
| | Código de Cor | | NH367 | | |
| | Nome das Peças Coloridas | Nº Peça Básico | | | |
| 26 | Tampa, Interna Porta-objetos | 81141-K97-T00 | YD | C-13 | 10 |
| 27 | Tampa, Manutenção | 64434-K97-T00 | ZA | C-14 | 7 |
| 28 | Tampa, Tanque Reserva | 64435-K36-H00 | ZA | C-14 | 8 |
| 29 | Tampa, Emergência | 81137-K97-T00 | YL | C-13 | 6 |
| 30 | Emblema, ABS | 86611-MGZ-B30 | ZB | C-48.1 | 3 |
| 31 | Emblema, HONDA | 86103-K36-B30 | ZB | C-48.1 | 1 |
| 32 | Emblema, HONDA | 87120-KWN-900 | ZA | C-48.1 | 10 |
| 33 | Moldura, Esquerda Farol | 64506-K97-T00 | YS | C-1 | 4 |
| 34 | Moldura, Direita Farol | 64505-K97-T00 | YS | C-1 | 3 |
| 35 | Carcaça Externa, Tampa Interna | 81140-K97-B00 | ZB | C-13 | 9 |
| 36 | Carcaça Externa, Tampa Interna Esquerda | 81139-K97-T00 | YQ | C-13 | 8 |
| 37 | Carcaça Externa, Tampa Interna Direita | 81138-K97-T00 | YL | C-13 | 7 |
| 38 | Painel, Dianteiro Instrumentos | 64336-K97-T00 | ZA | C-12 | 4 |
| 39 | Painel, Traseiro Instrumentos | 64337-K97-T00 | ZA | C-12 | 5 |
| 40 | Protetor, Silencioso | 18318-K97-T00 | ZC | C-30 | 6 |
| 41 | Assento Comp., Duplo | 77200-K97-B00 | ZC | C-24 | 2 |
| 42 | Pedal, Esquerdo Assoalho | 64321-K97-T00 | ZA | C-14 | 2 |
| 43 | Pedal, Direito Assoalho | 64311-K97-T00 | ZA | C-14 | 1 |
| 44 | Defletor Jogo, Instrumentos | 67100-K97-B00 | ZA | C-12 | 12 |
| 45 | Roda Dianteira, Subconj. | 44650-K97-B10 | ZA | C-20.40 | 7 |
| 46 | Roda Traseira, Subconj. | 42650-K97-B10 | ZA | C-22.40 | 4 |



PROIBIDA A REPRODUÇÃO E DISTRIBUIÇÃO
1010913 - Matsuo - MM-GT



© Moto Honda da Amazônia Ltda.
Todos os direitos reservados.

## Tabela de Cores

• Ao solicitar as peças coloridas consulte a tabela abaixo, verifique a cor principal da motocicleta e utilize o número de peça básico adicionando o código de cor relativo.

PCX150A (PCX150A$_{L/M}$) BR

| Nº | Modelo | | PCX150A$_{L/M}$ | | |
|---|---|---|---|---|---|
| | Cor Principal | | Branco Andes Perolizado NH-B49P | Nº de identificação do Bloco | Nº de ref. |
| | Código de Cor | | NHB49 | | |
| | Nome das Peças Coloridas | Nº Peça Básico | | | |
| 1 | Base, Tampa Porta-objetos Interno | 81143-K97-T00 | ZB | C-13 | 12 |
| 2 | Presilha, Fixação Painel | 91549-MW0-790 | ZA | C-14 | 16 |
| 3 | Tampa Jogo, Carcaça Esquerda | 83650-K97-B40 | ZA | C-15 | 8 |
| 4 | Tampa Jogo, Lateral Dianteira Esquerda | 64600-K97-B30 | ZA | C-12 | 11 |
| 5 | Tampa Jogo, Carcaça Direita | 83550-K97-B40 | ZA | C-15 | 7 |
| 6 | Tampa, Lateral Dianteira Direita | 64500-K97-B30 | ZA | C-12 | 6 |
| 7 | Tampa, Central | 64410-K97-T00 | ZB | C-15 | 2 |
| 8 | Tampa, Central Dianteira | 64503-K97-T00 | YR | C-12 | 9 |
| 9 | Tampa, Alça Traseira | 84151-K97-T00 | YQ | C-24 | 16 |
| 10 | Tampa, Superior Traseira Guidão | 53207-K97-T00 | ZA | C-9 | 8 |
| 11 | Tampa, Interna | 81131-K97-T00 | ZB | C-13 | 2 |
| 12 | Tampa, Lateral Esquerda Assoalho | 64432-K97-T00 | YQ | C-14 | 6 |
| 13 | Tampa, Externa Braço Pedal Apoio Traseiro Esquerdo | 50742-K97-T00 | ZA | C-14.10 | 10 |
| 14 | Tampa, Interna Braço Pedal Apoio Esquerdo | 50741-K97-T00 | ZA | C-14.10 | 9 |
| 15 | Tampa, Lateral Direita Assoalho | 64431-K97-T00 | YQ | C-14 | 5 |
| 16 | Tampa, Externa Braço Pedal Apoio Traseiro Direito | 50732-K97-T00 | ZA | C-14.10 | 7 |
| 17 | Tampa, Interna Braço Pedal Apoio Direito | 50731-K97-T00 | ZA | C-14.10 | 6 |
| 18 | Emblema | 86830-K97-T00 | ZB | C-48.1 | 7 |
| 19 | Para-lama Dianteiro, Jogo | 61000-K97-B40 | ZB | C-11 | 1 |
| 20 | Guarnição, Dianteira | 64305-K97-T00 | YQ | C-12 | 2 |
| 21 | Guarnição, Esquerda | 64520-K97-T00 | ZF | C-14 | 10 |
| 22 | Guarnição, Direita | 64510-K97-T00 | ZF | C-14 | 9 |
| 23 | Suporte, Superior Guidão | 53131-K97-T00 | ZA | C-9 | 5 |
| 24 | Tampa, Combustível | 64405-K97-T00 | ZB | C-15 | 1 |
| 25 | Tampa, Cobertura Alça Traseira | 84152-K97-T00 | YQ | C-24 | 17 |

PROIBIDA A REPRODUÇÃO E DISTRIBUIÇÃO
704/9113 - Matsuo - MM-GT





© Moto Honda da Amazônia Ltda.
Todos os direitos reservados.

## Tabela de Cores

• Ao solicitar as peças coloridas consulte a tabela abaixo, verifique a cor principal da motocicleta e utilize o número de peça básico adicionando o código de cor relativo.

PCX150A (PCX150A$_{L/M}$) BR

| Nº | Modelo | | PCX150A$_{L/M}$ | | |
|---|---|---|---|---|---|
| | Cor Principal | | Branco Andes Perolizado NH-B49P | Nº de identificação do Bloco | Nº de ref. |
| | Código de Cor | | NHB49 | | |
| | Nome das Peças Coloridas | Nº Peça Básico | | | |
| 26 | Tampa, Interna Porta-objetos | 81141-K97-T00 | YE | C-13 | 10 |
| 27 | Tampa, Manutenção | 64434-K97-T00 | ZB | C-14 | 7 |
| 28 | Tampa, Tanque Reserva | 64435-K36-H00 | ZB | C-14 | 8 |
| 29 | Tampa, Emergência | 81137-K97-T00 | YM | C-13 | 6 |
| 30 | Emblema, ABS | 86611-MGZ-B30 | ZC | C-48.1 | 3 |
| 31 | Emblema, HONDA | 86103-K97-B00 | ZA | C-48.1 | 1 |
| 32 | Emblema, HONDA | 87120-KWN-900 | ZA | C-48.1 | 10 |
| 33 | Moldura, Esquerda Farol | 64506-K97-T00 | YT | C-1 | 4 |
| 34 | Moldura, Direita Farol | 64505-K97-T00 | YT | C-1 | 3 |
| 35 | Carcaça Externa, Tampa Interna | 81140-K97-B00 | ZA | C-13 | 9 |
| 36 | Carcaça Externa, Tampa Interna Esquerda | 81139-K97-T00 | YR | C-13 | 8 |
| 37 | Carcaça Externa, Tampa Interna Direita | 81138-K97-T00 | YM | C-13 | 7 |
| 38 | Painel, Dianteiro Instrumentos | 64336-K97-T00 | ZB | C-12 | 4 |
| 39 | Painel, Traseiro Instrumentos | 64337-K97-T00 | ZB | C-12 | 5 |
| 40 | Protetor, Silencioso | 18318-K97-T00 | ZC | C-30 | 6 |
| 41 | Assento Comp., Duplo | 77200-K97-B00 | ZB | C-24 | 2 |
| 42 | Pedal, Esquerdo Assoalho | 64321-K97-T00 | ZB | C-14 | 2 |
| 43 | Pedal, Direito Assoalho | 64311-K97-T00 | ZB | C-14 | 1 |
| 44 | Faixa, Carenagem Esquerda | 86832-K97-B40 | ZA | C-48.1 | 9 |
| 45 | Faixa, Carenagem Direita | 86831-K97-B40 | ZA | C-48.1 | 8 |
| 46 | Defletor Jogo, Instrumentos | 67100-K97-B00 | ZA | C-12 | 12 |
| 47 | Roda Dianteira, Subconj. | 44650-K97-B10 | ZA | C-20.40 | 7 |
| 48 | Roda Traseira, Subconj. | 42650-K97-B10 | ZA | C-22.40 | 4 |

PROIBIDA A REPRODUÇÃO E DISTRIBUIÇÃO
1010913 - Matsuo - MM-CT





© Moto Honda da Amazônia Ltda.
Todos os direitos reservados.

## Tabela de Cores

• Ao solicitar as peças coloridas consulte a tabela abaixo, verifique a cor principal da motocicleta e utilize o número de peça básico adicionando o código de cor relativo.

PCX150 (PCX150$_N$) BR

| Nº | Modelo | | PCX150$_N$ | | |
|---|---|---|---|---|---|
| | Cor Principal | | Azul Twister Perolizado PB-314 | Nº de identificação do Bloco | Nº de ref. |
| | Código de Cor | | PB314 | | |
| | Nome das Peças Coloridas | Nº Peça Básico | | | |
| 1 | Base, Tampa Porta-objetos Interno | 81143-K97-T00 | ZA | C-13 | 12 |
| 2 | Presilha, Fixação Painel | 91549-MW0-790 | ZA | C-14 | 16 |
| 3 | Tampa Jogo, Carcaça Esquerda | 83650-K97-B70 | ZA | C-15 | 8 |
| 4 | Tampa Jogo, Lateral Dianteira Esquerda | 64600-K97-B70 | ZB | C-12 | 11 |
| 5 | Tampa Jogo, Carcaça Direita | 83550-K97-B70 | ZA | C-15 | 7 |
| 6 | Tampa, Lateral Dianteira Direita | 64500-K97-B70 | ZB | C-12 | 6 |
| 7 | Tampa, Central | 64410-K97-T00 | ZA | C-15 | 2 |
| 8 | Tampa, Central Dianteira | 64503-K97-T00 | YX | C-12 | 9 |
| 9 | Tampa, Alça Traseira | 84151-K97-T00 | YY | C-24 | 16 |
| 10 | Tampa, Superior Traseira Guidão | 53207-K97-T00 | ZA | C-9 | 8 |
| 11 | Tampa, Interna | 81131-K97-T00 | ZA | C-13 | 2 |
| 12 | Tampa, Lateral Esquerda Assoalho | 64432-K97-T00 | A3 | C-14 | 6 |
| 13 | Tampa, Externa Braço Pedal Apoio Traseiro Esquerdo | 50742-K97-T00 | ZA | C-14.10 | 10 |
| 14 | Tampa, Interna Braço Pedal Apoio Esquerdo | 50741-K97-T00 | ZA | C-14.10 | 9 |
| 15 | Tampa, Lateral Direita Assoalho | 64431-K97-T00 | A3 | C-14 | 5 |
| 16 | Tampa, Externa Braço Pedal Apoio Traseiro Direito | 50732-K97-T00 | ZA | C-14.10 | 7 |
| 17 | Tampa, Interna Braço Pedal Apoio Direito | 50731-K97-T00 | ZA | C-14.10 | 6 |
| 18 | Emblema | 86830-K97-T00 | ZB | C-48 | 4 |
| 19 | Para-lama Dianteiro, Jogo | 61100-K97-B00 | ZK | C-11 | 1 |
| 20 | Guarnição, Dianteira | 64305-K97-T00 | A3 | C-12 | 2 |
| 21 | Guarnição, Esquerda | 64520-K97-T00 | ZF | C-14 | 10 |
| 22 | Guarnição, Direita | 64510-K97-T00 | ZF | C-14 | 9 |
| 23 | Suporte, Superior Guidão | 53131-K97-T00 | ZA | C-9 | 5 |
| 24 | Tampa, Combustível | 64405-K97-T00 | ZA | C-15 | 1 |
| 25 | Tampa, Cobertura Alça Traseira | 84152-K97-T00 | YY | C-24 | 17 |

PROIBIDA A REPRODUÇÃO E DISTRIBUIÇÃO
704/9113 - Matsuo - MM-GT





© Moto Honda da Amazônia Ltda.
Todos os direitos reservados.

## Tabela de Cores

• Ao solicitar as peças coloridas consulte a tabela abaixo, verifique a cor principal da motocicleta e utilize o número de peça básico adicionando o código de cor relativo.

PCX150 (PCX150$_N$) BR

| Nº | Modelo | | PCX150$_N$ | | |
|---|---|---|---|---|---|
| | Cor Principal | | Azul Twister Perolizado PB-314 | Nº de identificação do Bloco | Nº de ref. |
| | Código de Cor | | PB314 | | |
| | Nome das Peças Coloridas | Nº Peça Básico | | | |
| 26 | Tampa, Interna Porta-objetos | 81141-K97-T00 | YL | C-13 | 10 |
| 27 | Tampa, Manutenção | 64434-K97-T00 | ZA | C-14 | 7 |
| 28 | Tampa, Tanque Reserva | 64435-K36-H00 | ZA | C-14 | 8 |
| 29 | Emblema, HONDA | 86103-K97-B70 | ZC | C-48 | 1 |
| 30 | Emblema, HONDA | 87120-KWN-900 | ZA | C-48 | 6 |
| 31 | Moldura, Esquerda Farol | 64506-K97-T00 | A2 | C-1 | 4 |
| 32 | Moldura, Direita Farol | 64505-K97-T00 | A2 | C-1 | 3 |
| 33 | Carcaça Externa, Tampa Interna | 81140-K97-B00 | ZB | C-13 | 9 |
| 34 | Carcaça Externa, Tampa Interna Esquerda | 81139-K97-T00 | YX | C-13 | 8 |
| 35 | Carcaça Externa, Tampa Interna Direita | 81138-K97-A00 | ZQ | C-13 | 7 |
| 36 | Painel, Dianteiro Instrumentos | 64336-K97-T00 | ZA | C-12 | 4 |
| 37 | Painel, Traseiro Instrumentos | 64337-K97-T00 | ZA | C-12 | 5 |
| 38 | Protetor, Silencioso | 18318-K97-T00 | ZC | C-30 | 6 |
| 39 | Assento Comp., Duplo | 77200-K97-B00 | ZC | C-24 | 2 |
| 40 | Pedal, Esquerdo Assoalho | 64321-K97-T00 | ZA | C-14 | 2 |
| 41 | Pedal, Direito Assoalho | 64311-K97-T00 | ZA | C-14 | 1 |
| 42 | Defletor Jogo, Instrumentos | 67100-K97-B00 | ZA | C-12 | 12 |
| 43 | Roda Dianteira, Subconj. | 44650-K97-B00 | ZA | C-20.40 | 7 |
| 44 | Roda Traseira, Subconj. | 42650-K97-B00 | ZA | C-22.30 | 5 |



PROIBIDA A REPRODUÇÃO E DISTRIBUIÇÃO
1010913 - Matsuo - MM-CT



© Moto Honda da Amazônia Ltda.
Todos os direitos reservados.

## Tabela de Cores

• Ao solicitar as peças coloridas consulte a tabela abaixo, verifique a cor principal da motocicleta e utilize o número de peça básico adicionando o código de cor relativo.

PCX150A (PCX150A$_N$) 2BR

| Nº | Modelo | | PCX150A$_N$ | | |
|---|---|---|---|---|---|
| | Cor Principal | | Branco Salt Fosco Perolizado NH-B59P | Nº de identificação do Bloco | Nº de ref. |
| | Código de Cor | | NHB59 | | |
| | Nome das Peças Coloridas | Nº Peça Básico | | | |
| 1 | Base, Tampa Porta-objetos Interno | 81143-K97-T00 | ZA | C-13 | 12 |
| 2 | Presilha, Fixação Painel | 91549-MW0-790 | ZA | C-14 | 16 |
| 3 | Tampa Jogo, Carcaça Esquerda | 83650-K97-B90 | ZA | C-15 | 8 |
| 4 | Tampa Jogo, Lateral Dianteira Esquerda | 64600-K97-B90 | ZA | C-12 | 11 |
| 5 | Tampa Jogo, Carcaça Direita | 83550-K97-B90 | ZA | C-15 | 7 |
| 6 | Tampa, Lateral Dianteira Direita | 64500-K97-B90 | ZA | C-12 | 6 |
| 7 | Tampa, Central | 64410-K97-T00 | ZA | C-15 | 2 |
| 8 | Tampa, Central Dianteira | 64503-K97-T00 | A3 | C-12 | 9 |
| 9 | Tampa, Alça Traseira | 84151-K97-T00 | A2 | C-24 | 16 |
| 10 | Tampa, Superior Traseira Guidão | 53207-K97-T00 | ZA | C-9 | 8 |
| 11 | Tampa, Interna | 81131-K97-T00 | ZA | C-13 | 2 |
| 12 | Tampa, Lateral Esquerda Assoalho | 64432-K97-T00 | A3 | C-14 | 6 |
| 13 | Tampa, Externa Braço Pedal Apoio Traseiro Esquerdo | 50742-K97-T00 | ZA | C-14.10 | 10 |
| 14 | Tampa, Interna Braço Pedal Apoio Esquerdo | 50741-K97-T00 | ZA | C-14.10 | 9 |
| 15 | Tampa, Lateral Direita Assoalho | 64431-K97-T00 | A3 | C-14 | 5 |
| 16 | Tampa, Externa Braço Pedal Apoio Traseiro Direito | 50732-K97-T00 | ZA | C-14.10 | 7 |
| 17 | Tampa, Interna Braço Pedal Apoio Direito | 50731-K97-T00 | ZA | C-14.10 | 6 |
| 18 | Emblema | 86830-K97-T00 | ZB | C-48.1 | 7 |
| 19 | Para-lama Dianteiro, Jogo | 61000-K97-B80 | ZA | C-11 | 1 |
| 20 | Guarnição, Dianteira | 64305-K97-T00 | YR | C-12 | 2 |
| 21 | Guarnição, Esquerda | 64520-K97-T00 | ZF | C-14 | 10 |
| 22 | Guarnição, Direita | 64510-K97-T00 | ZF | C-14 | 9 |
| 23 | Suporte, Superior Guidão | 53131-K97-T00 | ZA | C-9 | 5 |
| 24 | Tampa, Combustível | 64405-K97-T00 | ZA | C-15 | 1 |
| 25 | Tampa, Cobertura Alça Traseira | 84152-K97-T00 | A2 | C-24 | 17 |

PROIBIDA A REPRODUÇÃO E DISTRIBUIÇÃO
704/9113 - Matsuo - MM-GT





© Moto Honda da Amazônia Ltda.
Todos os direitos reservados.

## Tabela de Cores

• Ao solicitar as peças coloridas consulte a tabela abaixo, verifique a cor principal da motocicleta e utilize o número de peça básico adicionando o código de cor relativo.

PCX150A (PCX150A$_N$) 2BR

| Nº | Modelo | | PCX150A$_N$ | | |
|---|---|---|---|---|---|
| | Cor Principal | | Branco Salt Fosco Perolizado NH-B59P | Nº de identificação do Bloco | Nº de ref. |
| | Código de Cor | | NHB59 | | |
| | Nome das Peças Coloridas | Nº Peça Básico | | | |
| 26 | Tampa, Interna Porta-objetos | 81141-K97-T00 | YP | C-13 | 10 |
| 27 | Tampa, Manutenção | 64434-K97-T00 | ZA | C-14 | 7 |
| 28 | Tampa, Tanque Reserva | 64435-K36-H00 | ZA | C-14 | 8 |
| 29 | Tampa, Emergência | 81137-K97-T00 | YW | C-13 | 6 |
| 30 | Emblema, ABS | 86611-K78-B00 | ZC | C-48.1 | 3 |
| 31 | Emblema, HONDA | 86103-K97-B70 | ZA | C-48.1 | 1 |
| 32 | Emblema, HONDA | 87120-KWN-900 | ZA | C-48.1 | 10 |
| 33 | Moldura, Esquerda Farol | 64506-K97-T00 | A4 | C-1 | 4 |
| 34 | Moldura, Direita Farol | 64505-K97-T00 | A4 | C-1 | 3 |
| 35 | Carcaça Externa, Tampa Interna | 81140-K97-B00 | ZB | C-13 | 9 |
| 36 | Carcaça Externa, Tampa Interna Esquerda | 81139-K97-T00 | A3 | C-13 | 8 |
| 37 | Carcaça Externa, Tampa Interna Direita | 81138-K97-T00 | YW | C-13 | 7 |
| 38 | Painel, Dianteiro Instrumentos | 64336-K97-T00 | ZA | C-12 | 4 |
| 39 | Painel, Traseiro Instrumentos | 64337-K97-T00 | ZA | C-12 | 5 |
| 40 | Protetor, Silencioso | 18318-K97-T00 | ZC | C-30 | 6 |
| 41 | Assento Comp., Duplo | 77200-K97-B50 | ZA | C-24 | 2 |
| 42 | Pedal, Esquerdo Assoalho | 64321-K97-T00 | ZA | C-14 | 2 |
| 43 | Pedal, Direito Assoalho | 64311-K97-T00 | ZA | C-14 | 1 |
| 44 | Faixa, Carenagem Esquerda | 86832-K97-B90 | ZA | C-48.1 | 9 |
| 45 | Faixa, Tampa Lateral Dianteira Esquerda | 86642-K97-B90 | ZA | C-48.1 | 6 |
| 46 | Faixa, Carenagem Direita | 86831-K97-B90 | ZA | C-48.1 | 8 |
| 47 | Faixa, Tampa Lateral Dianteira Direita | 86641-K97-B90 | ZA | C-48.1 | 5 |
| 48 | Defletor Jogo, Instrumentos | 67100-K97-B00 | ZA | C-12 | 12 |
| 49 | Roda Dianteira, Subconj. | 44650-K97-B10 | ZA | C-20.40 | 7 |
| 50 | Roda Traseira, Subconj. | 42650-K97-B10 | ZA | C-22.40 | 4 |

PROIBIDA A REPRODUÇÃO E DISTRIBUIÇÃO
10100913 - Matsuo - MM-CT





© Moto Honda da Amazônia Ltda.
Todos os direitos reservados.

## Tabela de Cores

• Ao solicitar as peças coloridas consulte a tabela abaixo, verifique a cor principal da motocicleta e utilize o número de peça básico adicionando o código de cor relativo.

PCX150A ($PCX150A_N$) 3BR

| Nº | Modelo | | $PCX150A_N$ | | |
|---|---|---|---|---|---|
| | Cor Principal | | Cinza Una Metálico NH-352M | Nº de identificação do Bloco | Nº de ref. |
| | Código de Cor | | NH352 | | |
| | Nome das Peças Coloridas | Nº Peça Básico | | | |
| 1 | Base, Tampa Porta-objetos Interno | 81143-K97-T00 | ZA | C-13 | 12 |
| 2 | Presilha, Fixação Painel | 91549-MW0-790 | ZA | C-14 | 16 |
| 3 | Tampa Jogo, Carcaça Esquerda | 83650-K97-B70 | ZB | C-15 | 8 |
| 4 | Tampa Jogo, Lateral Dianteira Esquerda | 64600-K97-B70 | ZC | C-12 | 11 |
| 5 | Tampa Jogo, Carcaça Direita | 83550-K97-B70 | ZB | C-15 | 7 |
| 6 | Tampa, Lateral Dianteira Direita | 64500-K97-B70 | ZC | C-12 | 6 |
| 7 | Tampa, Central | 64410-K97-T00 | ZA | C-15 | 2 |
| 8 | Tampa, Central Dianteira | 64503-K97-T00 | A2 | C-12 | 9 |
| 9 | Tampa, Alça Traseira | 84151-K97-T00 | YC | C-24 | 16 |
| 10 | Tampa, Superior Traseira Guidão | 53207-K97-T00 | ZA | C-9 | 8 |
| 11 | Tampa, Interna | 81131-K97-T00 | ZA | C-13 | 2 |
| 12 | Tampa, Lateral Esquerda Assoalho | 64432-K97-T00 | A2 | C-14 | 6 |
| 13 | Tampa, Externa Braço Pedal Apoio Traseiro Esquerdo | 50742-K97-T00 | ZA | C-14.10 | 10 |
| 14 | Tampa, Interna Braço Pedal Apoio Esquerdo | 50741-K97-T00 | ZA | C-14.10 | 9 |
| 15 | Tampa, Lateral Direita Assoalho | 64431-K97-T00 | A2 | C-14 | 5 |
| 16 | Tampa, Externa Braço Pedal Apoio Traseiro Direito | 50732-K97-T00 | ZA | C-14.10 | 7 |
| 17 | Tampa, Interna Braço Pedal Apoio Direito | 50731-K97-T00 | ZA | C-14.10 | 6 |
| 18 | Emblema | 86830-K97-T00 | ZB | C-48.1 | 7 |
| 19 | Para-lama Dianteiro, Jogo | 61000-K97-B80 | ZD | C-11 | 1 |
| 20 | Guarnição, Dianteira | 64305-K97-T00 | A2 | C-12 | 2 |
| 21 | Guarnição, Esquerda | 64520-K97-T00 | ZF | C-14 | 10 |
| 22 | Guarnição, Direita | 64510-K97-T00 | ZF | C-14 | 9 |
| 23 | Suporte, Superior Guidão | 53131-K97-T00 | ZA | C-9 | 5 |
| 24 | Tampa, Combustível | 64405-K97-T00 | ZA | C-15 | 1 |
| 25 | Tampa, Cobertura Alça Traseira | 84152-K97-T00 | YC | C-24 | 17 |

PROIBIDA A REPRODUÇÃO E DISTRIBUIÇÃO
704/9113 - Matsuo - MM-GT





© Moto Honda da Amazônia Ltda.
Todos os direitos reservados.

## Tabela de Cores

• Ao solicitar as peças coloridas consulte a tabela abaixo, verifique a cor principal da motocicleta e utilize o número de peça básico adicionando o código de cor relativo.

PCX150A (PCX150A$_N$) 3BR

| Nº | Modelo | | PCX150A$_N$ | | |
|---|---|---|---|---|---|
| | Cor Principal | | Cinza Una Metálico NH-352M | Nº de identificação do Bloco | Nº de ref. |
| | Código de Cor | | NH352 | | |
| | Nome das Peças Coloridas | Nº Peça Básico | | | |
| 26 | Tampa, Interna Porta-objetos | 81141-K97-T00 | YN | C-13 | 10 |
| 27 | Tampa, Manutenção | 64434-K97-T00 | ZA | C-14 | 7 |
| 28 | Tampa, Tanque Reserva | 64435-K36-H00 | ZA | C-14 | 8 |
| 29 | Tampa, Emergência | 81137-K97-T00 | YV | C-13 | 6 |
| 30 | Emblema, ABS | 86611-MGZ-B30 | ZB | C-48.1 | 3 |
| 31 | Emblema, HONDA | 86103-K97-B70 | ZC | C-48.1 | 1 |
| 32 | Emblema, HONDA | 87120-KWN-900 | ZA | C-48.1 | 10 |
| 33 | Moldura, Esquerda Farol | 64506-K97-T00 | YD | C-1 | 4 |
| 34 | Moldura, Direita Farol | 64505-K97-T00 | YD | C-1 | 3 |
| 35 | Carcaça Externa, Tampa Interna | 81140-K97-B00 | ZB | C-13 | 9 |
| 36 | Carcaça Externa, Tampa Interna Esquerda | 81139-K97-T00 | A2 | C-13 | 8 |
| 37 | Carcaça Externa, Tampa Interna Direita | 81138-K97-T00 | YV | C-13 | 7 |
| 38 | Painel, Dianteiro Instrumentos | 64336-K97-T00 | ZA | C-12 | 4 |
| 39 | Painel, Traseiro Instrumentos | 64337-K97-T00 | ZA | C-12 | 5 |
| 40 | Protetor, Silencioso | 18318-K97-T00 | ZC | C-30 | 6 |
| 41 | Assento Comp., Duplo | 77200-K97-B00 | ZC | C-24 | 2 |
| 42 | Pedal, Esquerdo Assoalho | 64321-K97-T00 | ZA | C-14 | 2 |
| 43 | Pedal, Direito Assoalho | 64311-K97-T00 | ZA | C-14 | 1 |
| 44 | Defletor Jogo, Instrumentos | 67100-K97-B00 | ZA | C-12 | 12 |
| 45 | Roda Dianteira, Subconj. | 44650-K97-B10 | ZA | C-20.40 | 7 |
| 46 | Roda Traseira, Subconj. | 42650-K97-B10 | ZA | C-22.40 | 4 |

PROIBIDA A REPRODUÇÃO E DISTRIBUIÇÃO
1010913 - Matsuo - MM-GT





© Moto Honda da Amazônia Ltda.
Todos os direitos reservados.

## Tabela de Cores

• Ao solicitar as peças coloridas consulte a tabela abaixo, verifique a cor principal da motocicleta e utilize o número de peça básico adicionando o código de cor relativo.

PCX150A (PCX150A$_N$) BR

| Nº | Modelo | | PCX150A$_N$ | | |
|---|---|---|---|---|---|
| | Cor Principal | | Prata Lumiar Metálico NH-455M | Nº de identificação do Bloco | Nº de ref. |
| | Código de Cor | | NH455 | | |
| | Nome das Peças Coloridas | Nº Peça Básico | | | |
| 1 | Base, Tampa Porta-objetos Interno | 81143-K97-T00 | ZB | C-13 | 12 |
| 2 | Presilha, Fixação Painel | 91549-MW0-790 | ZA | C-14 | 16 |
| 3 | Tampa Jogo, Carcaça Esquerda | 83650-K97-B80 | ZA | C-15 | 8 |
| 4 | Tampa Jogo, Lateral Dianteira Esquerda | 64600-K97-B70 | ZA | C-12 | 11 |
| 5 | Tampa Jogo, Carcaça Direita | 83550-K97-B80 | ZA | C-15 | 7 |
| 6 | Tampa, Lateral Dianteira Direita | 64500-K97-B70 | ZA | C-12 | 6 |
| 7 | Tampa, Central | 64410-K97-T00 | ZB | C-15 | 2 |
| 8 | Tampa, Central Dianteira | 64503-K97-T00 | YY | C-12 | 9 |
| 9 | Tampa, Alça Traseira | 84151-K97-T00 | YQ | C-24 | 16 |
| 10 | Tampa, Superior Traseira Guidão | 53207-K97-T00 | ZA | C-9 | 8 |
| 11 | Tampa, Interna | 81131-K97-T00 | ZB | C-13 | 2 |
| 12 | Tampa, Lateral Esquerda Assoalho | 64432-K97-T00 | YQ | C-14 | 6 |
| 13 | Tampa, Externa Braço Pedal Apoio Traseiro Esquerdo | 50742-K97-T00 | ZA | C-14.10 | 10 |
| 14 | Tampa, Interna Braço Pedal Apoio Esquerdo | 50741-K97-T00 | ZA | C-14.10 | 9 |
| 15 | Tampa, Lateral Direita Assoalho | 64431-K97-T00 | YQ | C-14 | 5 |
| 16 | Tampa, Externa Braço Pedal Apoio Traseiro Direito | 50732-K97-T00 | ZA | C-14.10 | 7 |
| 17 | Tampa, Interna Braço Pedal Apoio Direito | 50731-K97-T00 | ZA | C-14.10 | 6 |
| 18 | Emblema | 86830-K97-T00 | ZB | C-48.1 | 7 |
| 19 | Para-lama Dianteiro, Jogo | 61000-K97-B80 | ZB | C-11 | 1 |
| 20 | Guarnição, Dianteira | 64305-K97-T00 | YQ | C-12 | 2 |
| 21 | Guarnição, Esquerda | 64520-K97-T00 | ZF | C-14 | 10 |
| 22 | Guarnição, Direita | 64510-K97-T00 | ZF | C-14 | 9 |
| 23 | Suporte, Superior Guidão | 53131-K97-T00 | ZA | C-9 | 5 |
| 24 | Tampa, Combustível | 64405-K97-T00 | ZB | C-15 | 1 |
| 25 | Tampa, Cobertura Alça Traseira | 84152-K97-T00 | YQ | C-24 | 17 |

PROIBIDA A REPRODUÇÃO E DISTRIBUIÇÃO
704/9113 - Matsuo - MM-GT





© Moto Honda da Amazônia Ltda.
Todos os direitos reservados.

## Tabela de Cores

• Ao solicitar as peças coloridas consulte a tabela abaixo, verifique a cor principal da motocicleta e utilize o número de peça básico adicionando o código de cor relativo.

PCX150A (PCX150A$_N$) BR

| Nº | Modelo | | PCX150A$_N$ | | |
|---|---|---|---|---|---|
| | Cor Principal | | Prata Lumiar Metálico NH-455M | Nº de identificação do Bloco | Nº de ref. |
| | Código de Cor | | NH455 | | |
| | Nome das Peças Coloridas | Nº Peça Básico | | | |
| 26 | Tampa, Interna Porta-objetos | 81141-K97-T00 | YM | C-13 | 10 |
| 27 | Tampa, Manutenção | 64434-K97-T00 | ZB | C-14 | 7 |
| 28 | Tampa, Tanque Reserva | 64435-K36-H00 | ZB | C-14 | 8 |
| 29 | Tampa, Emergência | 81137-K97-T00 | YU | C-13 | 6 |
| 30 | Emblema, ABS | 86611-MGZ-B30 | ZC | C-48.1 | 3 |
| 31 | Emblema, HONDA | 86103-K97-B70 | ZB | C-48.1 | 1 |
| 32 | Emblema, HONDA | 87120-KWN-900 | ZA | C-48.1 | 10 |
| 33 | Moldura, Esquerda Farol | 64506-K97-T00 | A3 | C-1 | 4 |
| 34 | Moldura, Direita Farol | 64505-K97-T00 | A3 | C-1 | 3 |
| 35 | Carcaça Externa, Tampa Interna | 81140-K97-B00 | ZA | C-13 | 9 |
| 36 | Carcaça Externa, Tampa Interna Esquerda | 81139-K97-T00 | YY | C-13 | 8 |
| 37 | Carcaça Externa, Tampa Interna Direita | 81138-K97-T00 | YU | C-13 | 7 |
| 38 | Painel, Dianteiro Instrumentos | 64336-K97-T00 | ZB | C-12 | 4 |
| 39 | Painel, Traseiro Instrumentos | 64337-K97-T00 | ZB | C-12 | 5 |
| 40 | Protetor, Silencioso | 18318-K97-T00 | ZC | C-30 | 6 |
| 41 | Assento Comp., Duplo | 77200-K97-B00 | ZB | C-24 | 2 |
| 42 | Pedal, Esquerdo Assoalho | 64321-K97-T00 | ZB | C-14 | 2 |
| 43 | Pedal, Direito Assoalho | 64311-K97-T00 | ZB | C-14 | 1 |
| 44 | Faixa, Carenagem Esquerda | 86832-K97-B80 | ZA | C-48.1 | 12 |
| 45 | Faixa, Carenagem Direita | 86831-K97-B80 | ZA | C-48.1 | 11 |
| 46 | Defletor Jogo, Instrumentos | 67100-K97-B00 | ZA | C-12 | 12 |
| 47 | Roda Dianteira, Subconj. | 44650-K97-B10 | ZA | C-20.40 | 7 |
| 48 | Roda Traseira, Subconj. | 42650-K97-B10 | ZA | C-22.40 | 4 |

PROIBIDA A REPRODUÇÃO E DISTRIBUIÇÃO
1010913 - Matsuo - MM-CT





© Moto Honda da Amazônia Ltda.
Todos os direitos reservados.

## Composição do Número de Identificação do Veículo (V.I.N.)

Exemplo: 9 C 2 J C 3 0 1 0YR 0 0 0 0 0 1

**Número Sequencial de Produção**

**Código de Fábrica**

A .... Ohio U.S.A
B .... Alost Bélgica
C .... Saitama Japão
D .... Guadalajara México
E .... Montesa Espanha
F .... Atessa Itália
K .... Kumamoto Japão
M .... Hamamatsu Japão
R .... Manaus Brasil
S .... Susuka Japão
T .... Tochigi Japão
4 .... Carolina do Sul U.S.A

**Ano do Modelo**

Exemplo: K....1989 L....1990 M....1991 N....1992 X....1999 Y....2000 (Exceto as letras I.O Q.U) 1....2001 2....2002 3....2003
4....2004 5....2005 6....2006 7....2007 8....2008 9....2009 A....2010 B....2011 C....2012 D....2013 E....2014
F....2015 G....2016 H....2017

**Dígito de Controle**

**Código de Descrição do Veículo**

Exemplo: PE04....XR600R RC30....CFR750R JC301....CG125TITAN • KS JC302....CG125TITAN • ES JC303....CG125 • CARGO

**Marca e Tipo de Veículo**

JH2 ..... HONDA Motocicleta Fabricada no Japão
1HF ..... HONDA Motocicleta Fabricada nos Estados Unidos da América
YC1 ..... HONDA Motocicleta Fabricada na Bélgica
9C2 ..... HONDA Motocicleta Fabricada no Brasil
3H1 ..... HONDA Motocicleta Fabricada no México
VTM ..... HONDA Motocicleta Fabricada na Espanha
ZDC ..... HONDA Motocicleta Fabricada na Itália
JH3 ..... HONDA Motocicleta Fabricada no Japão
478 ..... HONDA Motocicleta Fabricada nos Estados Unidos da América

PROIBIDA A REPRODUÇÃO E DISTRIBUIÇÃO
1010913 - Matsuo - MM-GT





© Moto Honda da Amazônia Ltda.
Todos os direitos reservados.

## Mangueira de Combustível, Mangueiras de Aplicação Geral e Mangueira de Vinil

- As “peças padronizadas das mangueiras de combustível”, as “mangueiras de aplicação geral” e as “mangueiras de vinil” podem ser fornecidas sem embalagem (granel) em forma de bobinas.
- Quando necessitar efetuar o pedido destas “mangueiras”, verifique no Catálogo de Peças o código da “mangueira padrão” e em seguida coloque entre parênteses o código da “mangueira sem embalagem (granel)” relativa utilizando a tabela abaixo.
  (O comprimento padrão das “mangueiras sem embalagem (granel)” é de 1 metro. As mangueiras indicadas com o símbolo < > também estão disponíveis com as medidas de 3 e 8 metros).
- Quando necessitar de troca, corte a mangueira sem embalagem (granel) na medida especificada. Esta medida pode ser verificada no nome da peça (verifique no Manual de Serviços ou nas instruções que acompanham as mangueiras sem embalagem (granel) os procedimentos para o corte e instalação).
- A relação abaixo especifica o código das mangueiras padrão e as respectivas mangueiras sem embalagem (granel) e suas medidas. Certifique-se de que estes números sejam aplicados somente para as peças de reposição relacionadas.

| Mangueiras de Combustível / Tubos | | | |
|---|---|---|---|
| Número de Peça Padrão | Número de Peça sem Embalagem (granel) | Peça sem Embalagem (granel) | |
| | | Diâmetro Interno (mm) | Comprimento (m) |
| 95001-30xxx-2x | 95001-30001-20M | 3,0 | 1 |
| 95001-30xxx-3x | 95001-30001-30M | 3,0 | 1 |
| 95001-30xxx-4x | 95001-30001-40M | 3,0 | 1 |
| 95001-35xxx-2x | 95001-35001-50M<br><95001-35003-50M> | 3,5 | 1<br>3 |
| 95001-35xxx-3x | 95001-35001-60M<br><95001-35003-60M> | 3,5 | 1<br>3 |
| 95001-35xxx-4x | 95001-35001-60M<br><95001-35003-60M> | 3,5 | 1<br>3 |
| 95001-35xxx-5x | 95001-35001-50M<br><95001-35003-50M> | 3,5 | 1<br>3 |
| 95001-35xxx-6x | 95001-35001-60M<br><95001-35003-60M> | 3,5 | 1<br>3 |
| 95001-45xxx-2x | 95001-45001-50M<br><95001-45003-50M> | 4,5 | 1<br>3 |
| 95001-45xxx-3x | 95001-45001-60M<br><95001-45003-60M><br><95001-45008-60M> | 4,5 | 1<br>3<br>8 |
| 95001-45xxx-4x | 95001-45001-60M<br><95001-45003-60M><br><95001-45008-60M> | 4,5 | 1<br>3<br>8 |
| 95001-45xxx-5x | 95001-45001-50M<br><95001-45003-50M> | 4,5 | 1<br>3 |
| 95001-45xxx-6x | 95001-45001-60M<br><95001-45003-60M><br><95001-45008-60M> | 4,5 | 1<br>3<br>8 |
| 95001-55xxx-2x | 95001-55001-50M<br><95001-55003-50M><br><95001-55008-50M> | 5,5 | 1<br>3<br>8 |

| Mangueiras de Combustível / Tubos | | | |
|---|---|---|---|
| Número de Peça Padrão | Número de Peça sem Embalagem (granel) | Peça sem Embalagem (granel) | |
| | | Diâmetro Interno (mm) | Comprimento (m) |
| 95001-55xxx-3x | 95001-55001-60M<br><95001-55003-60M><br><95001-55008-60M> | 5,5 | 1<br>3<br>8 |
| 95001-55xxx-4x | 95001-55001-60M<br><95001-55003-60M><br><95001-55008-60M> | 5,5 | 1<br>3<br>8 |
| 95001-55xxx-5x | 95001-55001-50M<br><95001-55003-50M><br><95001-55008-50M> | 5,5 | 1<br>3<br>8 |
| 95001-55xxx-6x | 95001-55001-60M<br><95001-55003-60M><br><95001-55008-60M> | 5,5 | 1<br>3<br>8 |
| 95001-75xxx-2x | 95001-75001-50M<br><95001-75003-50M> | 7,5 | 1<br>3 |
| 95001-75xxx-3x | 95001-75001-60M<br><95001-75003-60M><br><95001-75008-60M> | 7,5 | 1<br>3<br>8 |
| 95001-75xxx-4x | 95001-75001-60M<br><95001-75003-60M><br><95001-75008-60M> | 7,5 | 1<br>3<br>8 |
| 95001-75xxx-5x | 95001-75001-50M<br><95001-75003-50M> | 7,5 | 1<br>3 |
| 95001-75xxx-6x | 95001-75001-60M<br><95001-75003-60M><br><95001-75008-60M> | 7,5 | 1<br>3<br>8 |
| 95001-80xxx-2x | 95001-80001-50M | 8,0 | 1 |
| 95001-80xxx-3x | 95001-80001-60M | 8,0 | 1 |
| 95001-80xxx-4x | 95001-80001-60M | 8,0 | 1 |
| 95001-80xxx-5x | 95001-80001-50M | 8,0 | 1 |
| 95001-80xxx-6x | 95001-80001-60M | 8,0 | 1 |

**CUIDADO**

**É PERIGOSO confundir uma “Mangueira de Combustível” com a “Mangueira de Aplicação Geral” ou com a “Mangueira de Vinil”. Cada “Mangueira” tem sua utilização apropriada.**
**Nunca utilize uma “Mangueira de Aplicação Geral” ou a “Mangueira de Vinil” no lugar de uma “Mangueira de Combustível” ou vice-versa.**
**Use sempre a mangueira sem embalagem (granel) especificada, utilizando as instruções de corte e instalação dos Manuais de Serviços e das instruções que são fornecidas juntamente com a embalagem.**

PROIBIDA A REPRODUÇÃO E DISTRIBUIÇÃO
1010913 - Mats - MM-CT





© Moto Honda da Amazônia Ltda.
Todos os direitos reservados.

# Mangueira de Combustível, Mangueiras de Aplicação Geral e Mangueira de Vinil

| Mangueira de Vinil | | | | |
|---|---|---|---|---|
| Número de Peça Padrão | Número de Peça sem Embalagem (granel) | Peça sem Embalagem (granel) | | |
| | | Diâmetro Interno (mm) | Diâmetro Externo (mm) | Comprimento (m) |
| 95003-01xxx-3x | 95003-01001-60M<br><95003-01003-60M> | 2,9 | 6,8 | 1<br>3 |
| 95003-01xxx-60 | 95003-01001-60M<br><95003-01003-60M> | 2,9 | 6,8 | 1<br>3 |
| 95003-03xxx-3x | 95003-03001-60M<br><95003-03003-60M> | 3,0 | 6,0 | 1<br>3 |
| 95003-03xxx-60 | 95003-03001-60M<br><95003-03003-60M> | 3,0 | 6,0 | 1<br>3 |
| 95003-05xxx-3x | 95003-05001-60M<br><95003-05003-60M><br><95003-05008-60M> | 3,5 | 6,5 | 1<br>3<br>8 |
| 95003-05xxx-60 | 95003-05001-60M<br><95003-05003-60M><br><95003-05008-60M> | 3,5 | 6,5 | 1<br>3<br>8 |
| 95003-07xxx-1x | 95003-07001-10M<br><95003-07003-10M><br><95003-07008-10M> | 4,0 | 7,0 | 1<br>3<br>8 |
| 95003-07xxx-20 | 95003-07001-10M<br><95003-07003-10M><br><95003-07008-10M> | 4,0 | 7,0 | 1<br>3<br>8 |
| 95003-07xxx-3x | 95003-07001-60M<br><95003-07003-60M><br><95003-07008-60M> | 4,0 | 7,0 | 1<br>3<br>8 |
| 95003-07xxx-60 | 95003-07001-60M<br><95003-07003-60M><br><95003-07008-60M> | 4,0 | 7,0 | 1<br>3<br>8 |
| 95003-07xxx-7x | 95003-07001-70M<br><95003-07003-70M><br><95003-07008-70M> | 4,0 | 7,0 | 1<br>3<br>8 |
| 95003-08xxx-1x | 95003-08001-10M<br><95003-08003-10M><br><95003-08008-10M> | 4,5 | 6,5 | 1<br>3<br>8 |
| 95003-09xxx-3x | 95003-09001-60M<br><95003-09003-60M> | 4,5 | 8,0 | 1<br>3 |
| 95003-09xxx-60 | 95003-09001-60M<br><95003-09003-60M> | 4,5 | 8,0 | 1<br>3 |
| 95003-10xxx-1x | 95003-10001-10M<br><95003-10003-10M> | 5,0 | 8,0 | 1<br>3 |
| 95003-10xxx-20 | 95003-10001-10M<br><95003-10003-10M> | 5,0 | 8,0 | 1<br>3 |
| 95003-10xxx-3x | 95003-10001-60M<br><95003-10003-60M> | 5,0 | 8,0 | 1<br>3 |
| 95003-10xxx-60 | 95003-10001-60M<br><95003-10003-60M> | 5,0 | 8,0 | 1<br>3 |
| 95003-11xxx-3x | 95003-11001-60M<br><95003-11003-60M><br><95003-11008-60M> | 5,0 | 9,0 | 1<br>3<br>8 |
| 95003-11xxx-60 | 95003-11001-60M<br><95003-11003-60M><br><95003-11008-60M> | 5,0 | 9,0 | 1<br>3<br>8 |
| 95003-12xxx-1x | 95003-12001-10M<br><95003-12003-10M><br><95003-12008-10M> | 5,0 | 7,0 | 1<br>3<br>8 |
| 95003-12xxx-20 | 95003-12001-10M<br><95003-12003-10M><br><95003-12008-10M> | 5,0 | 7,0 | 1<br>3<br>8 |

| Mangueira de Vinil | | | | |
|---|---|---|---|---|
| Número de Peça Padrão | Número de Peça sem Embalagem (granel) | Peça sem Embalagem (granel) | | |
| | | Diâmetro Interno (mm) | Diâmetro Externo (mm) | Comprimento (m) |
| 95003-14xxx-1x | 95003-14001-10M<br><95003-14003-10M> | 6,0 | 9,0 | 1<br>3 |
| 95003-14xxx-20 | 95003-14001-10M<br><95003-14003-10M> | 6,0 | 9,0 | 1<br>3 |
| 95003-14xxx-3x | 95003-14001-60M<br><95003-14003-60M> | 6,0 | 9,0 | 1<br>3 |
| 95003-17xxx-1x | 95003-17001-10M<br><95003-17003-10M> | 7,0 | 9,0 | 1<br>3 |
| 95003-19xxx-1x | 95003-19001-10M<br><95003-19003-10M><br><95003-19008-10M> | 7,0 | 11,0 | 1<br>3<br>8 |
| 95003-19xxx-20 | 95003-19001-10M<br><95003-19003-10M><br><95003-19008-10M> | 7,0 | 11,0 | 1<br>3<br>8 |
| 95003-19xxx-3x | 95003-19001-60M<br><95003-19003-60M><br><95003-19008-60M> | 7,0 | 11,0 | 1<br>3<br>8 |
| 95003-19xxx-60 | 95003-19001-60M<br><95003-19003-60M><br><95003-19008-60M> | 7,0 | 11,0 | 1<br>3<br>8 |
| 95003-21xxx-1x | 95003-21001-10M<br><95003-21003-10M> | 8,0 | 9,0 | 1<br>3 |
| 95003-21xxx-20 | 95003-21001-10M<br><95003-21003-10M> | 8,0 | 9,0 | 1<br>3 |
| 95003-23xxx-1x | 95003-23001-10M<br><95003-23003-10M> | 8,0 | 12,0 | 1<br>3 |
| 95003-23xxx-20 | 95003-23001-10M<br><95003-23003-10M> | 8,0 | 12,0 | 1<br>3 |
| 95003-23xxx-3x | 95003-23001-60M<br><95003-23003-60M><br><95003-23008-60M> | 8,0 | 12,0 | 1<br>3<br>8 |
| 95003-23xxx-60 | 95003-23001-60M<br><95003-23003-60M><br><95003-23008-60M> | 8,0 | 12,0 | 1<br>3<br>8 |
| 95003-25xxx-1x | 95003-25001-10M<br><95003-25003-10M> | 9,0 | 11,0 | 1<br>3 |
| 95003-25xxx-20 | 95003-25001-10M<br><95003-25003-10M> | 9,0 | 11,0 | 1<br>3 |
| 95003-25xxx-3x | 95003-25001-60M<br><95003-25003-60M> | 9,0 | 11,0 | 1<br>3 |
| 95003-25xxx-7x | 95003-25001-70M<br><95003-25003-70M> | 9,0 | 11,0 | 1<br>3 |
| 95003-27xxx-1x | 95003-27001-10M<br><95003-27003-10M> | 9,0 | 13,0 | 1<br>3 |
| 95003-27xxx-20 | 95003-27001-10M<br><95003-27003-10M> | 9,0 | 13,0 | 1<br>3 |
| 95003-27xxx-3x | 95003-27001-60M<br><95003-27003-60M> | 9,0 | 13,0 | 1<br>3 |
| 95003-27xxx-60 | 95003-27001-60M<br><95003-27003-60M> | 9,0 | 13,0 | 1<br>3 |
| 95003-33xxx-1x | 95003-33001-10M<br><95003-33003-10M> | 10,0 | 14,0 | 1<br>3 |
| 95003-33xxx-20 | 95003-33001-10M<br><95003-33003-10M> | 10,0 | 14,0 | 1<br>3 |

| Mangueira de Vinil | | | | |
|---|---|---|---|---|
| Número de Peça Padrão | Número de Peça sem Embalagem (granel) | Peça sem Embalagem (granel) | | |
| | | Diâmetro Interno (mm) | Diâmetro Externo (mm) | Comprimento (m) |
| 95003-36xxx-1x | 95003-36001-10M<br><95003-36003-10M><br><95003-36008-10M> | 11,0 | 13,0 | 1<br>3<br>8 |
| 95003-36xxx-20 | 95003-36001-10M<br><95003-36003-10M><br><95003-36008-10M> | 11,0 | 13,0 | 1<br>3<br>8 |
| 95003-37xxx-3x | 95003-37001-60M<br><95003-37003-60M> | 11,0 | 15,0 | 1<br>3 |
| 95003-37xxx-60 | 95003-37001-60M<br><95003-37003-60M> | 11,0 | 15,0 | 1<br>3 |
| 95003-38xxx-1x | 95003-38001-10M<br><95003-38003-10M> | 12,0 | 13,0 | 1<br>3 |
| 95003-38xxx-20 | 95003-38001-10M<br><95003-38003-10M> | 12,0 | 13,0 | 1<br>3 |
| 95003-39xxx-1x | 95003-39001-10M<br><95003-39003-10M> | 12,0 | 14,0 | 1<br>3 |
| 95003-39xxx-20 | 95003-39001-10M<br><95003-39003-10M> | 12,0 | 14,0 | 1<br>3 |
| 95003-40xxx-20 | 95003-40001-10M<br><95003-40003-10M> | 12,0 | 16,0 | 1<br>3 |
| 95003-40xxx-3x | 95003-40001-60M<br><95003-40003-60M> | 12,0 | 16,0 | 1<br>3 |
| 95003-40xxx-60 | 95003-40001-60M<br><95003-40003-60M> | 12,0 | 16,0 | 1<br>3 |
| 95003-43xxx-1x | 95003-43001-10M<br><95003-43003-10M><br><95003-43008-10M> | 13,0 | 15,0 | 1<br>3<br>8 |
| 95003-43xxx-20 | 95003-43001-10M<br><95003-43003-10M><br><95003-43008-10M> | 13,0 | 15,0 | 1<br>3<br>8 |
| 95003-45xxx-1x | 95003-45001-10M<br><95003-45003-10M><br><95003-45008-10M> | 14,0 | 18,0 | 1<br>3<br>8 |
| 95003-45xxx-20 | 95003-45001-10M<br><95003-45003-10M><br><95003-45008-10M> | 14,0 | 18,0 | 1<br>3<br>8 |
| 95003-50xxx-1x | 95003-50001-10M<br><95003-50003-10M> | 16,0 | 19,0 | 1<br>3 |
| 95003-50xxx-20 | 95003-50001-10M<br><95003-50003-10M> | 16,0 | 19,0 | 1<br>3 |
| 95003-50xxx-3x | 95003-50001-60M<br><95003-50003-60M> | 16,0 | 19,0 | 1<br>3 |
| 95003-55xxx-1x | 95003-55001-10M<br><95003-55003-10M> | 17,5 | 20,5 | 1<br>3 |
| 95003-55xxx-20 | 95003-55001-10M<br><95003-55003-10M> | 17,5 | 20,5 | 1<br>3 |
| 95003-60xxx-1x | 95003-60001-10M<br><95003-60003-10M> | 22,0 | 27,0 | 1<br>3 |
| 95003-60xxx-20 | 95003-60001-10M<br><95003-60003-10M> | 22,0 | 27,0 | 1<br>3 |
| 95003-60xxx-3x | 95003-60001-60M<br><95003-60003-60M> | 22,0 | 27,0 | 1<br>3 |
| 95003-60xxx-60 | 95003-60001-60M<br><95003-60003-60M> | 22,0 | 27,0 | 1<br>3 |

**CUIDADO**

**É PERIGOSO confundir uma "Mangueira de Combustível" com a "Mangueira de Aplicação Geral" ou com a "Mangueira de Vinil". Cada "Mangueira" tem sua utilização apropriada.**
**Nunca utilize uma "Mangueira de Aplicação Geral" ou a "Mangueira de Vinil" no lugar de uma "Mangueira de Combustível" ou vice-versa.**
**Use sempre a mangueira sem embalagem (granel) especificada, utilizando as instruções de corte e instalação dos Manuais de Serviços e das instruções que são fornecidas juntamente com a embalagem.**

PROIBIDA A REPRODUÇÃO E DISTRIBUIÇÃO
1010913 - Matsuo - MM-GT





© Moto Honda da Amazônia Ltda.
Todos os direitos reservados.

## Mangueira de Combustível, Mangueiras de Aplicação Geral e Mangueira de Vinil

| Mangueiras de Aplicação Geral | | | |
|---|---|---|---|
| Número de Peça Padrão | Número de Peça sem Embalagem (granel) | Peça sem Embalagem (granel) | |
| | | Diâmetro Interno (mm) | Comprimento (m) |
| 95005-11xxx-3x | 95005-11001-30M | 11,0 | 1 |
| 95005-11xxx-5x | 95005-11001-50M | 11,0 | 1 |
| 95005-12xxx-1x | 95005-12001-10M<br><95005-12003-10M> | 12,0 | 1<br>3 |
| 95005-12xxx-2x | 95005-12001-20M | 12,0 | 1 |
| 95005-12xxx-3x | 95005-12001-30M | 12,0 | 1 |
| 95005-12xxx-5x | 95005-12001-50M | 12,0 | 1 |
| 95005-14xxx-1x | 95005-14001-10M | 14,0 | 1 |
| 95005-14xxx-2x | 95005-14001-20M<br><95005-14003-20M> | 14,0 | 1<br>3 |
| 95005-14xxx-3x | 95005-14001-30M | 14,0 | 1 |
| 95005-14xxx-5x | 95005-14001-50M | 14,0 | 1 |
| 95005-17xxx-1x | 95005-17001-10M | 17,0 | 1 |
| 95005-17xxx-2x | 95005-17001-20M | 17,0 | 1 |
| 95005-17xxx-3x | 95005-17001-30M | 17,0 | 1 |
| 95005-17xxx-5x | 95005-17001-50M | 17,0 | 1 |
| 95005-30xxx-3x | 95005-30001-30M | 3,0 | 1 |
| 95005-30xxx-5x | 95005-30001-50M | 3,0 | 1 |
| 95005-35xxx-1x | 95005-35001-10M<br><95005-35003-10M><br><95005-35008-10M> | 3,5 | 1<br>3<br>8 |
| 95005-35xxx-2x | 95005-35001-20M | 3,5 | 1 |
| 95005-35xxx-3x | 95005-35001-30M | 3,5 | 1 |
| 95005-35xxx-4x | 95005-35001-10M<br><95005-35003-10M><br><95005-35008-10M> | 3,5 | 1<br>3<br>8 |
| 95005-35xxx-5x | 95005-35001-50M | 3,5 | 1 |
| 95005-45xxx-1x | 95005-45001-10M<br><95005-45003-10M><br><95005-45008-10M> | 4,5 | 1<br>3<br>8 |
| 95005-45xxx-2x | 95005-45001-20M | 4,5 | 1 |
| 95005-45xxx-3x | 95005-45001-30M | 4,5 | 1 |

| Mangueiras de Aplicação Geral | | | |
|---|---|---|---|
| Número de Peça Padrão | Número de Peça sem Embalagem (granel) | Peça sem Embalagem (granel) | |
| | | Diâmetro Interno (mm) | Comprimento (m) |
| 95005-45xxx-4x | 95005-45001-10M<br><95005-45003-10M><br><95005-45008-10M> | 4,5 | 1<br>3<br>8 |
| 95005-45xxx-5x | 95005-45001-50M | 4,5 | 1 |
| 95005-50xxx-3x | 95005-50001-30M<br><95005-50003-30M> | 5,0 | 1<br>3 |
| 95005-50xxx-5x | 95005-50001-50M | 5,0 | 1 |
| 95005-55xxx-1x | 95005-55001-10M<br><95005-55003-10M><br><95005-55008-10M> | 5,3 | 1<br>3<br>8 |
| 95005-55xxx-2x | 95005-55001-20M<br><95005-55003-20M> | 5,3 | 1<br>3 |
| 95005-55xxx-4x | 95005-55001-10M<br><95005-55003-10M><br><95005-55008-10M> | 5,3 | 1<br>3<br>8 |
| 95005-65xxx-1x | 95005-65001-10M<br><95005-65003-10M> | 6,5 | 1<br>3 |
| 95005-65xxx-2x | 95005-65001-20M | 6,5 | 1 |
| 95005-70xxx-3x | 95005-70001-30M<br><95005-70003-30M> | 7,0 | 1<br>3 |
| 95005-70xxx-5x | 95005-70001-50M | 7,0 | 1 |
| 95005-75xxx-1x | 95005-75001-10M<br><95005-75003-10M> | 7,3 | 1<br>3 |
| 95005-75xxx-2x | 95005-75001-20M | 7,3 | 1 |
| 95005-80xxx-1x | 95005-80001-10M<br><95005-80003-10M> | 8,0 | 1<br>3 |
| 95005-80xxx-2x | 95005-80001-20M | 8,0 | 1 |
| 95005-80xxx-3x | 95005-80001-30M | 8,0 | 1 |
| 95005-80xxx-5x | 95005-80001-50M | 8,0 | 1 |
| 95005-91xxx-3x | 95005-91001-30M | 12,0 | 1 |
| 95005-91xxx-5x | 95005-91001-50M | 12,0 | 1 |
| 95005-92xxx-3x | 95005-92001-30M | 12,0 | 1 |
| 95005-92xxx-5x | 95005-92001-50M | 12,0 | 1 |

NOTA: X é mostrado para representar os números e letras omitidas do alfabeto romano.

**CUIDADO**

**É PERIGOSO confundir uma "Mangueira de Combustível" com a "Mangueira de Aplicação Geral" ou com a "Mangueira de Vinil". Cada "Mangueira" tem sua utilização apropriada.**
**Nunca utilize uma "Mangueira de Aplicação Geral" ou a "Mangueira de Vinil" no lugar de uma "Mangueira de Combustível" ou vice-versa.**
**Use sempre a mangueira sem embalagem (granel) especificada, utilizando as instruções de corte e instalação dos Manuais de Serviços e das instruções que são fornecidas juntamente com a embalagem.**

PROIBIDA A REPRODUÇÃO E DISTRIBUIÇÃO
161157 - Matsuo - MM-GT



© Moto Honda da Amazônia Ltda.
Todos os direitos reservados.

## Composição do Número de Identificação das Mangueiras

Exemplo: 95001-75001-50M

- M — Número de Peça sem Embalar: Refere-se a Peça sem Embalar
- 0 — Código da Marca (Tipo de Mangueira) (Mangueira de Combustível e Mangueira de Aplicação Geral)
  Código de Troca (para Mangueira Adicionada); (Mangueira de Vinil)
  • Indica a marca do número ou a Sequência de Troca. O código para a peça sem embalar deve ser estritamente 0 (Zero).
- 5 — Tipos de Código:
  - Mangueira de Combustível
    - 2: Trançada Exterior Vermelha (Somente com 3 mm de diâmetro Interno)
    - 5: Trançada Interior Preta
    - 3: Vermelha (Somente 3 mm de diâmetro Interno)
    - 4: Cinza com faixa Vermelha (Somente com 3 mm de diâmetro Interno)
    - 6: Preta
  - Mangueira de Vinil
    - 1: Transparente
    - 2: Preta
    - 3: Vermelho Claro
    - 6: Vermelho Claro
    - 7: Preto Pálido
  - Mangueira de Aplicação Geral
    - 1: Cinza
    - 2: Cinza
    - 3: Preta
    - 5: Preta
- 001 — Comprimento:
  - 001: 1 m (Padrão)
  - 003: 3 m
  - 008: 8 m
- 75 — Código de Diâmetro Interno (Mangueira de Combustível e Mangueira de Aplicação Geral)
  - 30: 3,0 mm
  - 35: 3,5 mm
  - 45: 4,5 mm
  - 50: 5,0 mm
  - 55: 5,3 mm, 5,5 mm
  - 65: 6,5 mm
  - 70: 7,0 mm
  - 75: 7,3 mm, 7,5 mm
  - 80: 8,0 mm
  - 11: 11 mm
  - 91: 12 (Diâmetro Externo de 15) mm
  - 92: 12 (Diâmetro Externo de 16) mm
  - 12: 12 (Diâmetro Externo de 17) mm
  - 14: 14 mm
  - 17: 17 mm
- 75 — Código de Diâmetro Externo / Interno (Mangueira de Vinil)
  - 01: DI 2,9, DE 6,8 mm
  - 03: DI 3,0, DE 6,0 mm
  - 05: DI 3,5, DE 6,5 mm
  - 07: DI 4,0, DE 7,0 mm
  - 08: DI 4,5, DE 6,5 mm
  - 09: DI 4,5, DE 8,0 mm
  - 12: DI 5,0, DE 7,0 mm
  - 10: DI 5,0, DE 8,0 mm
  - 11: DI 5,0, DE 9,0 mm
  - 14: DI 6,0, DE 9,0 mm
  - 17: DI 7,0, DE 9,0 mm
  - 19: DI 7,0, DE 11,0 mm
  - 21: DI 8,0, DE 9,0 mm
  - 23: DI 8,0, DE 12,0 mm
  - 25: DI 9,0, DE 11,0 mm
  - 27: DI 9,0, DE 13,0 mm
  - 33: DI 10,0, DE 14,0 mm
  - 36: DI 11,0, DE 13,0 mm
  - 37: DI 11,0, DE 15,0 mm
  - 38: DI 12,0, DE 13,0 mm
  - 39: DI 12,0, DE 14,0 mm
  - 40: DI 12,0, DE 16,0 mm
  - 43: DI 13,0, DE 15,0 mm
  - 45: DI 14,0, DE 18,0 mm
  - 50: DI 16,0, DE 19,0 mm
  - 55: DI 17,5, DE 20,5 mm
  - 60: DI 22,0, DE 27,0 mm
- 95 — Tipo de Mangueira:
  - 1: Mangueira de Combustível
  - 3: Mangueira de Vinil
  - 5: Mangueira de Aplicação Geral

PROIBIDA A REPRODUÇÃO E DISTRIBUIÇÃO
1010913 - Matsuura





© Moto Honda da Amazônia Ltda.
Todos os direitos reservados.

## Instruções para o Uso do Tempo de Mão de Obra (T.M.O.)

O tempo de Mão de Obra (T.M.O.) significa o tempo necessário para a realização de um serviço, o qual é mencionado neste catálogo para ajudar as Concessionárias a controlar o processo de trabalho real e calcular o tempo de serviço, utilizando-o como um guia.

### Ajuste do Sistema T.M.O.

- Tempo de Serviço
  - Remoção, Desmontagem/ Montagem, Instalação
  - Verificação, Medição, Ajuste, Confirmação
  - Diagnóstico (Sistema Elétrico)
  - Inspeção Completa
- Tempo Variável
  - Preparação
    (Verificação do processo, Preparação das ferramentas especiais necessárias ao serviço)
  - Trabalhos relacionados (Transferência de motocicletas)

* O tempo variável é obtido multiplicando-se o tempo de serviço pelo coeficiente especificado.

### Instruções para o Uso do Catálogo

Os itens de serviço mostrados no texto estão relacionados com o tempo de trabalho e as peças comercializadas para reparo, conforme sua especificação. Outros itens de serviço representativos, os quais não utilizam peças para reparos (remoção/ instalação, ajuste, verificação/ medição e outros) estão relacionados na introdução, classificados de acordo com o assunto.

### Ajuste do T.M.O.

- O Sistema Decimal (em unidade 0,1) é utilizado para obter o T.M.O. simplificando o cálculo global.
  Exemplo: (0,1) ⇒ 6 minutos, (0,2) ⇒ 12 minutos
  [Custo por hora de trabalho] x [T.M.O.] = [Cálculo global]
- O T.M.O. é calculado manualmente.
- Os itens de serviço e o T.M.O. podem ser modificados dependendo do desenvolvimento de ferramentas, equipamentos de serviço e da melhoria dos procedimentos.

PROIBIDA A REPRODUÇÃO E DISTRIBUIÇÃO
1010913 - Matsuo - MM-GT





© Moto Honda da Amazônia Ltda.
Todos os direitos reservados.

## Procedimento de Trabalho

- O procedimento de trabalho é determinado através do tempo de serviço juntamente com o método especificado no Manual de Serviço, portanto, consulte-o quando necessário.
- Os procedimentos de trabalho que permitem ser executados num tempo reduzido, preservam a segurança do trabalho e a garantia do produto dos itens não mencionados no Manual de Serviço.
- O trabalho é executado por apenas um mecânico. Quando dois ou mais mecânicos são necessários, o cálculo do tempo real é efetuado de acordo com o número de pessoas.
- Para avaliar o conhecimento dos mecânicos, a HONDA utiliza como padrão, mecânicos com três anos de experiência no reparo de suas motocicletas.
- As ferramentas especiais e os equipamentos de serviço utilizados para obter o T.M.O. estão especificados no Manual de Serviços e publicações técnicas emitidas sobre o tema.

## Itens de Serviço que não apresentam T.M.O.

- Peças e acessórios não mencionados neste Catálogo.
- Áreas com deterioração pelo tempo de uso ou danos (quebras, rachaduras) durante uso em condições normais.
- Serviços que podem ser executados com apenas um ajuste.
- Serviços raramente executados (exemplo: problemas com causas extremamente simples e frequência de uso).

* Faça o cálculo global baseado no tempo de serviço real quando o serviço não apresenta T.M.O.

## Serviços não incluídos no T.M.O.

- Óleo e drenagem de fluido, tempo de espera para desaquecimento, etc.
- Serviços adicionais que envolvam remoção/ instalação de equipamentos externos.
- Tempo de serviço utilizado com visitas ao cliente, realização de negociações e a entrega da motocicleta.
- Tempo necessário com a requisição e a entrega de peças.
- Custos referentes à graxa, agente adesivo, etc., utilizados no serviço.

PROIBIDA A REPRODUÇÃO E DISTRIBUIÇÃO
1010913 - Matsuo - MM-GT





© Moto Honda da Amazônia Ltda.
Todos os direitos reservados.

### Explicação do T.M.O. utilizando um exemplo (O exemplo pode ser diferente dos itens apresentados)

| Ref. Nº | N.O.S. | (Nº de referência) Item de Serviço | T.M.O. |
|---|---|---|---|
| ① ② ③ | 111118 | (1, 3, 4, 7) ④ Árvore de Comando ..... 4,5 ⑥ | ② |
| | 111118A | • Inclui: Ajuste da folga da válvula<br>Substituição balancim (Adicional) ..... 1,0 | ⑤ |

⑦

① O Nº de Referência da peça na ilustração indica a localização da peça a ser substituída.

② T.M.O. é a abreviatura de Tempo de Mão de Obra e indica o tempo de serviço padrão necessário para a execução do serviço.

③ N.O.S. é a abreviatura do Número de Operação de Serviço, e classifica os itens de serviço de acordo com o código de unidade de trabalho.

O mesmo código de serviço é utilizado independentemente dos modelos.

O serviço padrão é apresentado com 6 dígitos e o serviço adicional com 7 dígitos.

④ Indica a substituição da árvore de comando e o T.M.O. 4,5.

⑤ Indica T.M.O. 1,0 que será acrescentado quando um serviço adicional (substituição do balancim) é executado em conjunto com a substituição da árvore de comando.

⑥ Indica a descrição dos serviços incluídos no item de serviço.

⑦ Indica o Nº de referência cujo serviço e tempo do mesmo são iguais ao T.M.O. 4,5 para a árvore de comando.

(A aplicação da área é limitada aos itens de serviço que não possuem identificação N.O.S. dentro de um mesmo bloco.)

### Como designar o item de serviço utilizando o exemplo (substituição da árvore de comando)

Abra a página do bloco onde a ilustração da árvore de comando é mostrada.

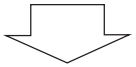

Procure a árvore de comando na ilustração, o item de serviço especificado e o T.M.O. relacionado com o Nº de referência.

PROIBIDA A REPRODUÇÃO E DISTRIBUIÇÃO
1010913 - Matsuo - MM-GT


© Moto Honda da Amazônia Ltda.
Todos os direitos reservados.

**Símbolo de indicação dos itens de serviço relacionados que continuam na página seguinte**

| Ref. Nº | N.O.S. | (Nº de referência) Item de Serviço | T.M.O. |
|---|---|---|---|
| 2 | 111118 | **Árvore de Comando** ..... | 4,5 |
| | • | • | • |
| | • | • | • |
| + | | | |

Símbolo de indicação na última linha

**Indicação do bloco sem informação do T.M.O.**

| Ref. Nº | N.O.S. | (Nº de referência) Item de Serviço | T.M.O. |
|---|---|---|---|
| | | **Sem Informação** ..... | – |

**• Código N.O.S.**

| 1 | 11 | 1 | 18 | A |
|---|---|---|---|---|
| a | b | c | d | e |

a) Código da categoria ..... Motor

b) Localização/ código da função .... Motor superior

c) Código de serviço ..... Substituição

d) Número sequencial de serviço .... (Código da unidade é mostrado através de letras)

..... árvore de comando (Sem regra padrão do código)

e) Código adicional ..... substituição do balancim (Sem regra padrão do código)

| 1 | 11 | 1 | 18 | A |
|---|---|---|---|---|
| a | | c | | |

**a) Códigos da categoria e classificação**

| Código | Categoria |
|---|---|
| 1 | Motor |
| 2 | Transmissão |
| 3 | Combustível e Escapamento |
| 4 | Chassi e Carcaça |
| 5 | Direção/ Suspensão |
| 6 | Elétrica |
| 7 | Rodas/ Freios |
| 8 | Controles/ Instrumentos |
| 9 | – |
| 0 | – |

**c) Códigos de serviço e classificação**

| Código | Categoria de Serviço |
|---|---|
| 1 | Substituição, Remoção/ Instalação, Troca |
| 2 | Revisão |
| 3 | Ajuste, Balanceamento |
| 4 | (Serviços relacionados à Pintura: Camada Superior) |
| 5 | Teste, Inspeção/ Diagnóstico, Medição, Verificação |
| 6 | (Serviços relacionados à Revisão: Recondicionamento) |
| 7 | (Serviços relacionados à Revisão: Reapertos) |
| 8 | (Retífica) |
| 9 | (Serviços relacionados à Pintura: Acabamento) |
| 0 | Reparo, Limpeza, Sangria de Ar |

PROIBIDA A REPRODUÇÃO E DISTRIBUIÇÃO
1010913 - Matsuo - Marcel





© Moto Honda da Amazônia Ltda.
Todos os direitos reservados.

Principais itens de serviço sem a utilização de peças adicionais
(1) Remoção/ Instalação, (2) Ajuste, (3) Verificação/ Medição,
(4) Revisão, (5) Outros Serviços

M: Motor, C: Chassi

## * SERVIÇOS EXCETO SUBSTITUIÇÃO DE PEÇAS

### (1) Remoção e instalação

Relacione as peças removidas da motocicleta com a descrição

| | N.O.S. | DESCRIÇÃO | T.M.O. |
|---|---|---|---|
| M | 1101E5 | **Motor Comp.**<br>**Remoção/ Instalação**<br>Inclui: Todos os ajustes necessários | 2,9 |
| | 3111D5 | **Corpo do Acelerador Comp.**<br>**Remoção/ Instalação** | 0,7 |
| | 1101E6 | **Carcaça do Motor, Desmontagem**<br>Inclui: Remoção e instalação do motor | 5,3 |
| C | 1151E6 | **Radiador Conj.**<br>**Remoção/ Instalação** | 1,2 |

### (2) Ajuste

| | N.O.S. | DESCRIÇÃO | T.M.O. |
|---|---|---|---|
| M | 6143A1 | **Vela de Ignição - Ajuste/ Limpeza** | 0,1 |
| | 1113A0 | **Folga da Válvula - Ajuste**<br>Nota: Para 1 motocicleta | 1,3 |
| C | 6163A0 | **Farol - Ajuste do facho** | 0,1 |
| | 7113A1 | **Freio Traseiro - Ajuste**<br>Exclui: Ajuste da sapata do freio traseiro | 0,1 |
| | 7113A1B | Ajuste do equalizador hidráulico adicionar | 1,6 |
| | 3113A3 | **Acelerador, Funcionamento - Ajuste** | 0,1 |

### (3) Verificação, Medição

| | N.O.S. | DESCRIÇÃO | T.M.O. |
|---|---|---|---|
| M | 1115A0 | **Compressão, Pressão - Medição** | 0,2 |
| | 6145A0 | **Ponto de Ignição - Verificação** | 0,9 |
| C | 6105A0 | **Bateria - Carga**<br>Inclui: No caso de bateria não selada, verifique o nível do eletrólito e carga | 0,2 |

### (5) Outros Serviços

| | N.O.S. | DESCRIÇÃO | T.M.O. |
|---|---|---|---|
| M | 1130A1 | **Tela Filtro de Óleo - Limpeza** | 0,2 |
| C | 7110A0 | **Freio Dianteiro - Sangria de ar** | 0,2 |
| | 7110A1 | **Freio Traseiro - Sangria de ar** | 0,2 |
| | 7110A4 | **Freio CBS - Sangria de ar** | 0,4 |
| | 1151E7 | **Líquido de arrefecimento, Radiador - Troca** | 0,5 |
| | 6155A0 | **Memorização Chave Inteligente** | 0,4 |
| | 6185A0 | **Atualização ECM/PCM** | 0,2 |

PROIBIDA A REPRODUÇÃO E DISTRIBUIÇÃO
1010913 - Matsuo - MM-07





© Moto Honda da Amazônia Ltda.
Todos os direitos reservados.

# Grupo do Motor

• O número de referência na ilustração do índice pode ser diferente do que aparece no texto.

## M-2 Tampa do Cabeçote

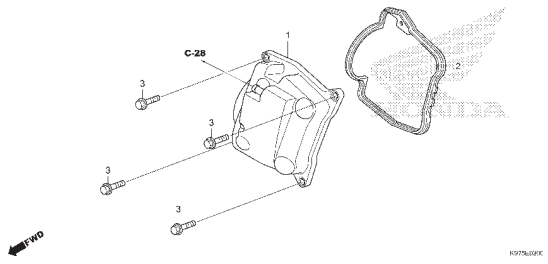


## M-3 Cabeçote

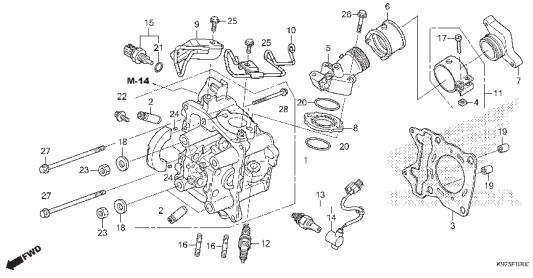


## M-4 Árvore de Comando • Válvulas

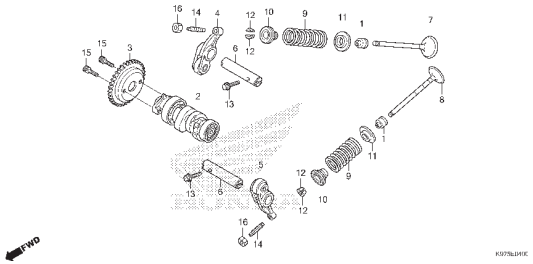


## M-5 Corrente de Comando • Tensor

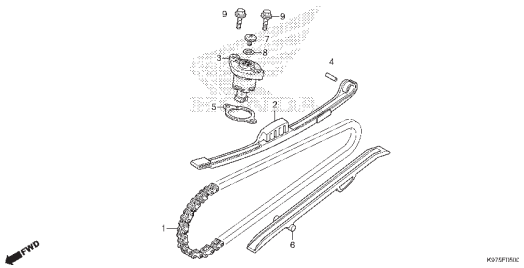


## M-6 Cilindro

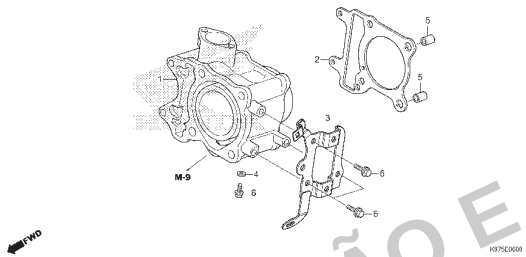


## M-9 Bomba d' Água

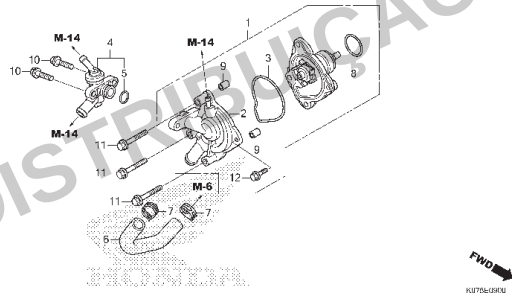


## M-10 Partida A.C.G.

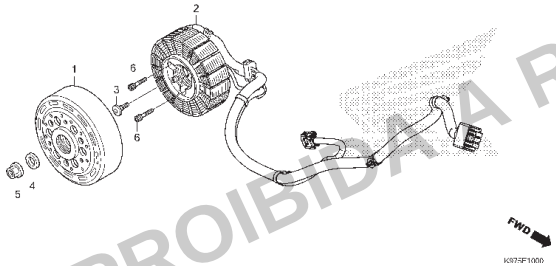


## M-11 Bomba de Óleo

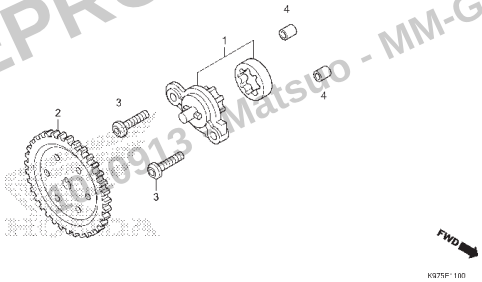


## M-13 Tampa Lateral Esquerda

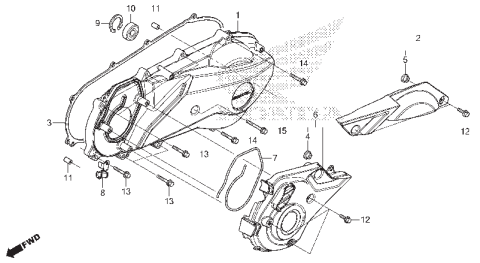


PROIBIDA A REPRODUÇÃO E DISTRIBUIÇÃO
ID 0913 Matsuo - MM-GT





© Moto Honda da Amazônia Ltda.
Todos os direitos reservados.

# Grupo do Motor

• O número de referência na ilustração do índice pode ser diferente do que aparece no texto.

## M-14 Radiador

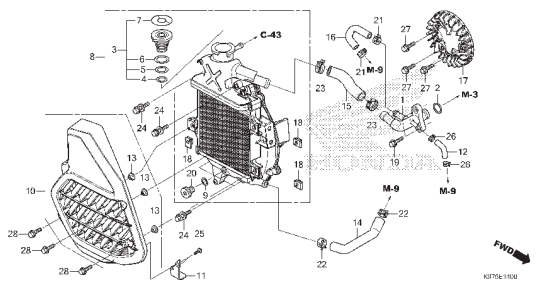


## M-16 Flange Motor

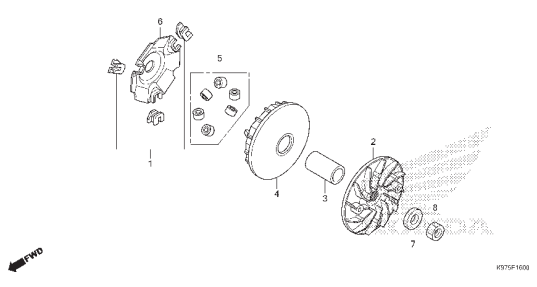


## M-17 Flange Movido

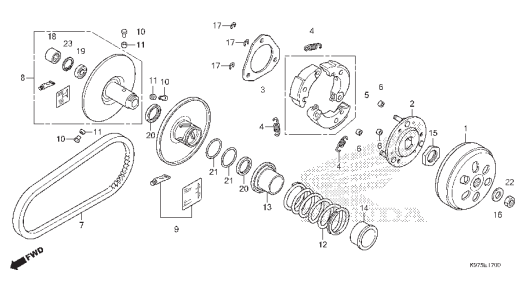


## M-17.10 Transmissão

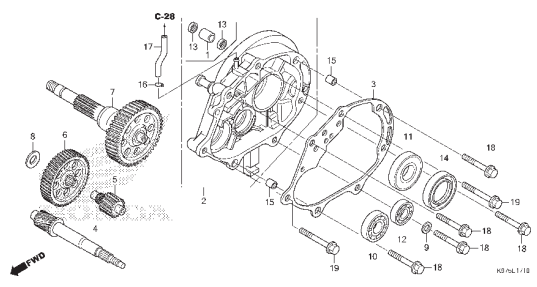


## M-19.10 Carcaça do Motor Direita

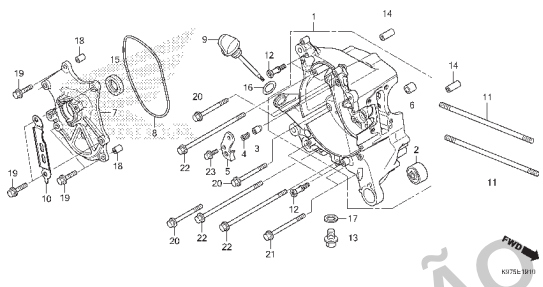


## M-19.20 Carcaça do Motor Esquerda

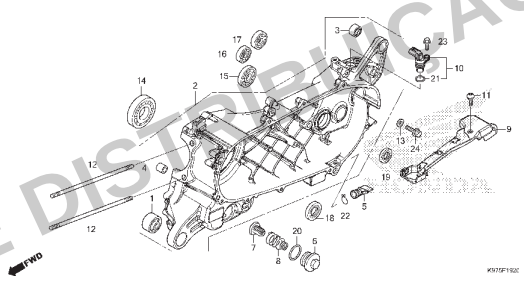


## M-20 Árvore de Manivelas • Pistão

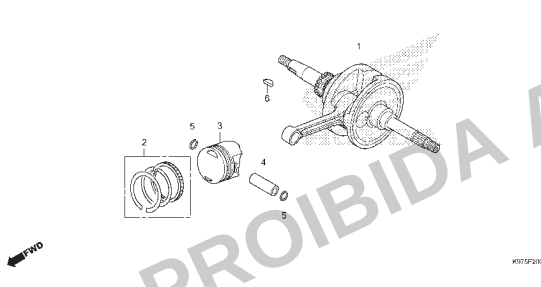


## M-22 Corpo do Acelerador • Injetor de Combustível

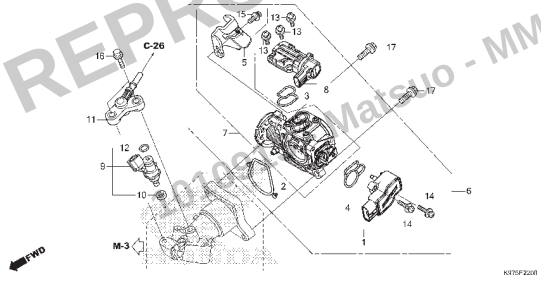


PROIBIDA A REPRODUÇÃO E DISTRIBUIÇÃO
Adriano Matsuo - MM-GT





© Moto Honda da Amazônia Ltda.
Todos os direitos reservados.

# Grupo do Chassi

• O número de referência na ilustração do índice pode ser diferente do que aparece no texto.

## C-1 Farol

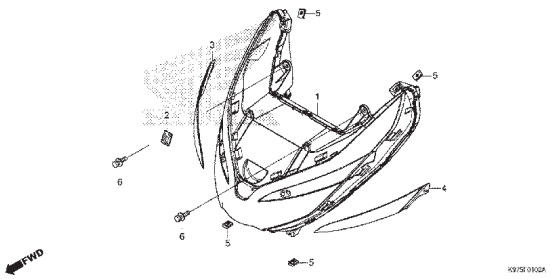


## C-2 Instrumentos

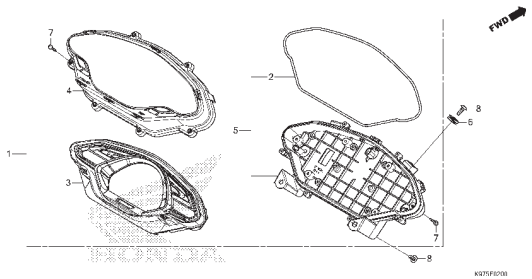


## C-3 Espelho

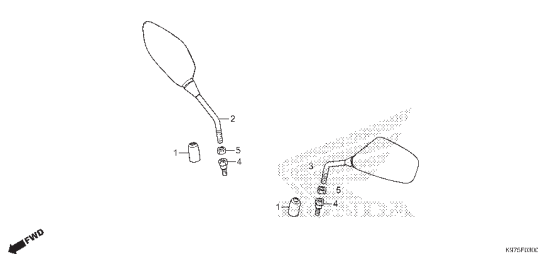


## C-4 Alavancas • Interruptores • Cabos

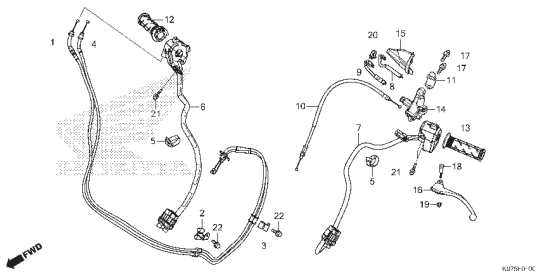


## C-5 Cilindro Mestre do Freio Dianteiro (PCX150)

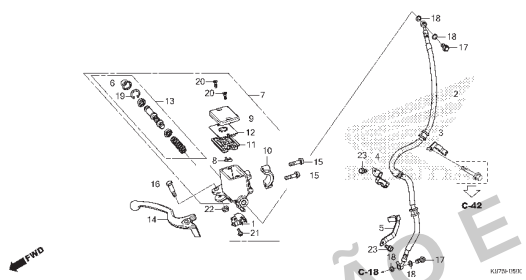


## C-5.1 Cilindro Mestre do Freio Dianteiro (PCX150A)

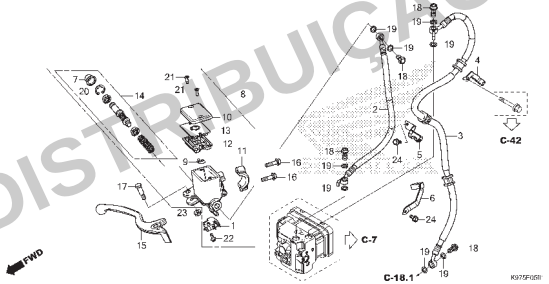


## C-5.10 Cilindro Mestre do Freio

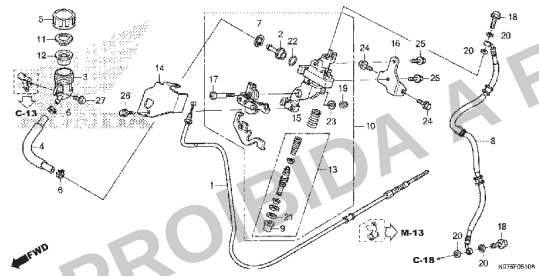


## C-6 Cilindro Mestre do Freio Traseiro

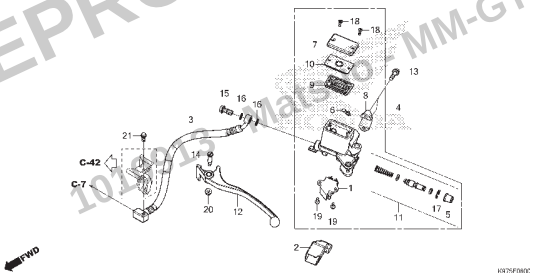


## C-7 Tubo do Freio Traseiro

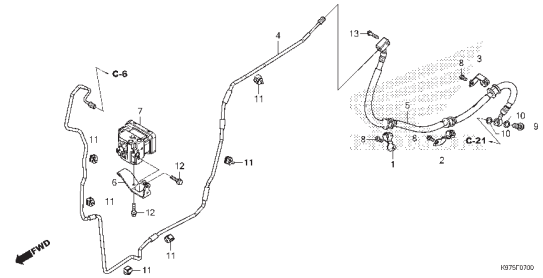


PROIBIDA A REPRODUÇÃO E DISTRIBUIÇÃO
10/10/13 Matrícula: MM-GT





© Moto Honda da Amazônia Ltda.
Todos os direitos reservados.

# Grupo do Chassi

• O número de referência na ilustração do índice pode ser diferente do que aparece no texto.

## C-9 Guidão • Tampa do Guidão

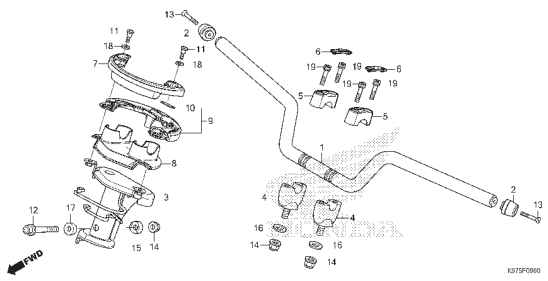

## C-10 Coluna de Direção

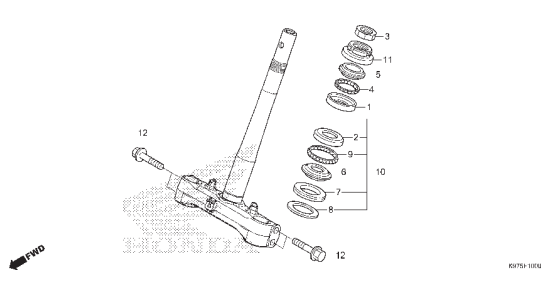

## C-11 Para-lama Dianteiro

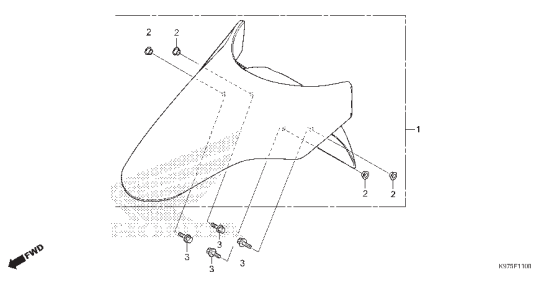

## C-12 Tampa Dianteira

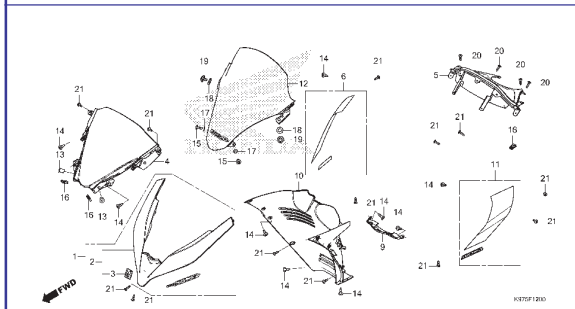

## C-13 Tampa Interna

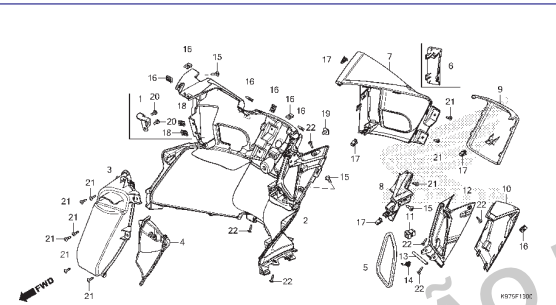

## C-14 Pedal do Assoalho

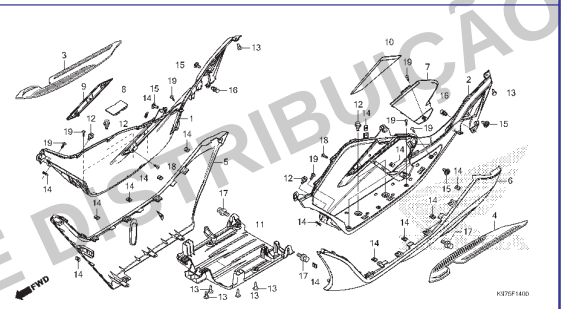

## C-14.10 Pedal de Apoio Traseiro

## C-15 Tampa da Carcaça

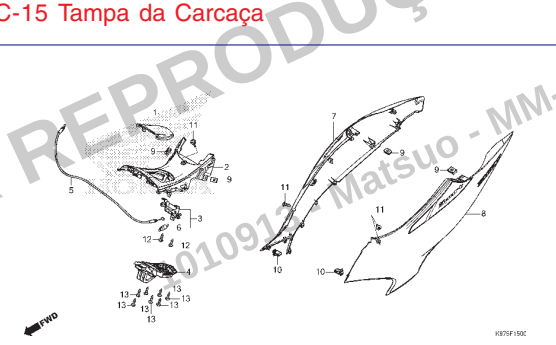

## C-16 Compartimento de Bagagem

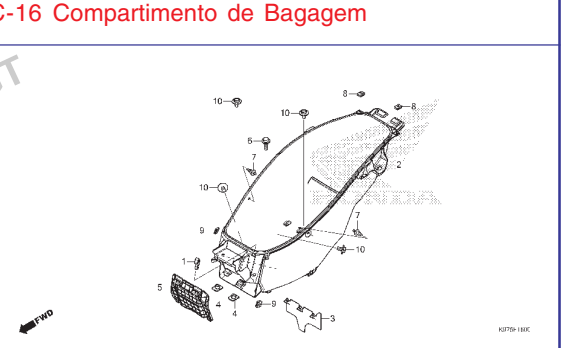

PROIBIDA A REPRODUÇÃO E DISTRIBUIÇÃO
010912 - Matsuo - MM-GT



Voltar





© Moto Honda da Amazônia Ltda.
Todos os direitos reservados.

# Grupo do Chassi

• O número de referência na ilustração do índice pode ser diferente do que aparece no texto.

## C-17 Garfo Dianteiro

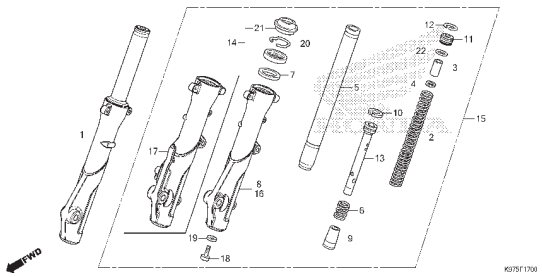

## C-18 Cáliper do Freio Dianteiro (PCX150)

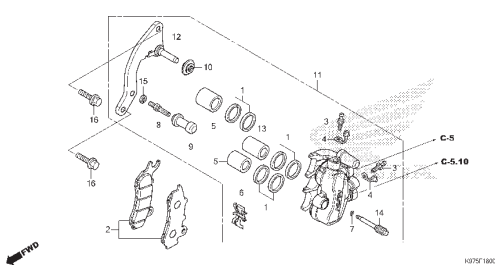

## C-18.1 Cáliper do Freio Dianteiro (PCX150A)

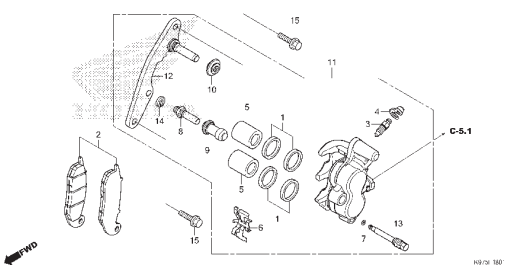

## C-20.40 Roda Dianteira

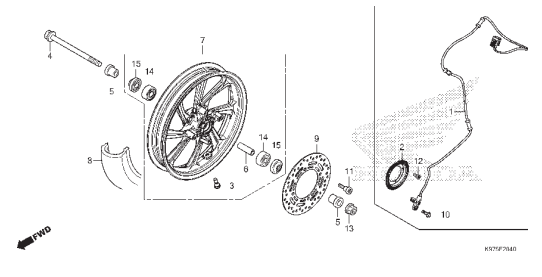

## C-21 Cáliper do Freio Traseiro

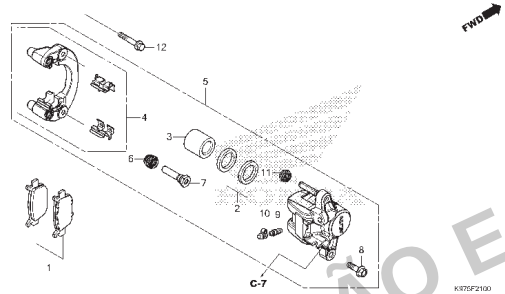

## C-22.30 Roda Traseira • Garfo Traseiro (Freio a Tambor)

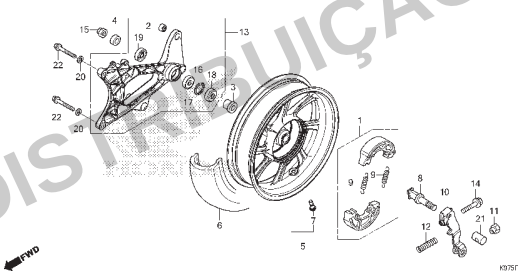

## C-22.40 Roda Traseira • Garfo Traseiro (Freio a Disco)

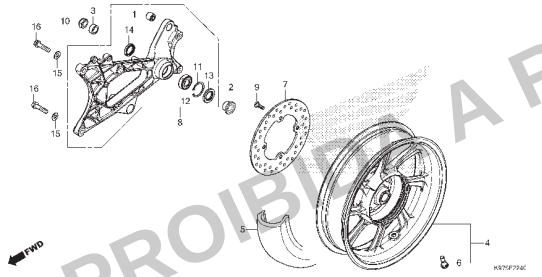

## C-24 Assento

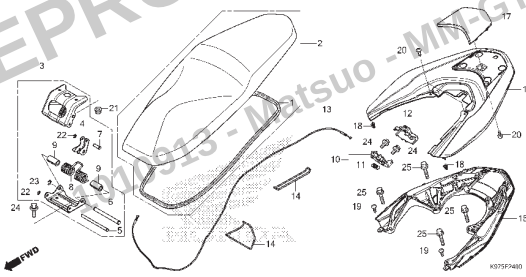

## C-26 Tanque de Combustível

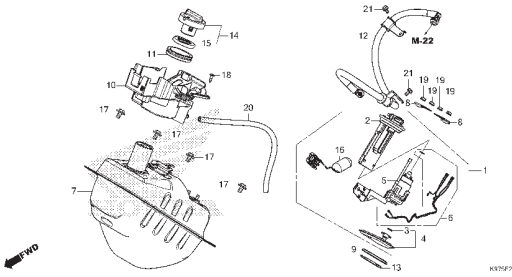

PROIBIDA A REPRODUÇÃO E DISTRIBUIÇÃO
Jul 2013 - Matsuo - MM-GT





© Moto Honda da Amazônia Ltda.
Todos os direitos reservados.

# Grupo do Chassi

• O número de referência na ilustração do índice pode ser diferente do que aparece no texto.

## C-28 Filtro de Ar

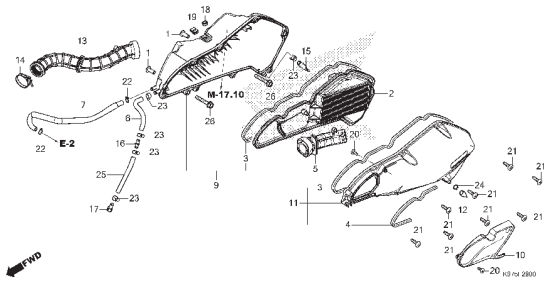


## C-30 Escapamento

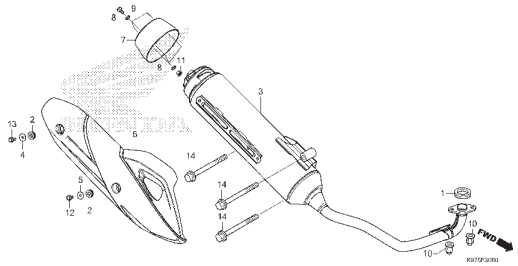


## C-35 Cavalete

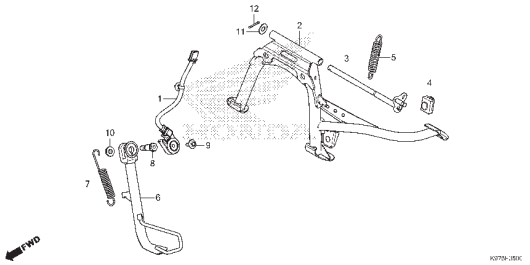


## C-36 Amortecedor Traseiro

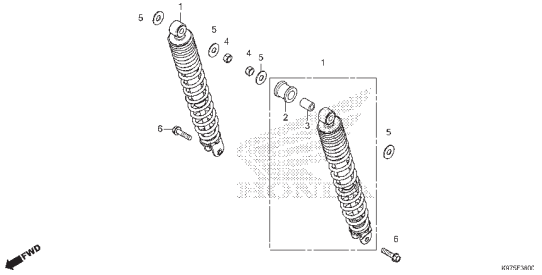


## C-38.10 Lanterna Traseira • Luz da Placa de Licença

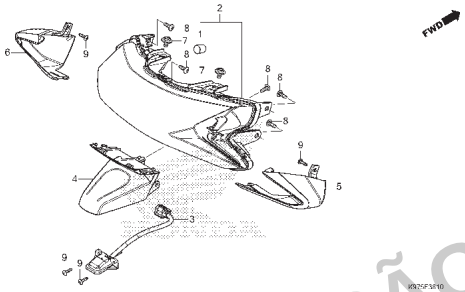


## C-39 Para-lama Traseiro

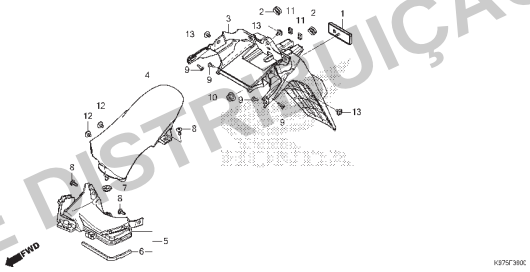


## C-40 Bateria

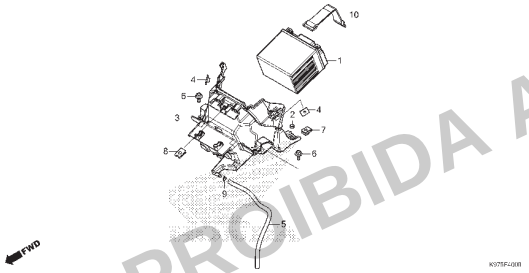


## C-41 Fiação Principal • Chave

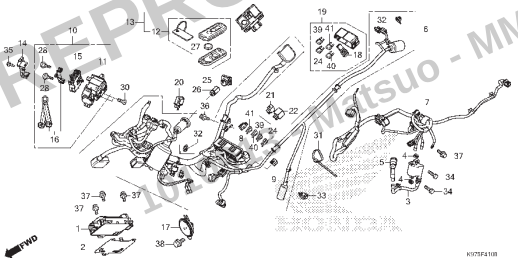


## C-41.1 Fiação Principal • Jogo de Chaves

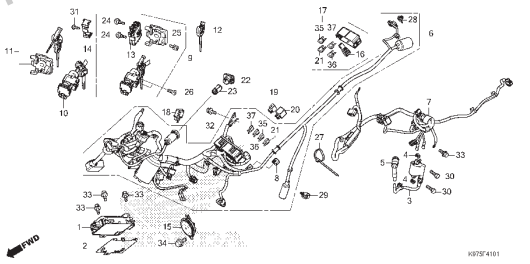


PROIBIDA A REPRODUÇÃO E DISTRIBUIÇÃO
Mitsuo - MM-GT





© Moto Honda da Amazônia Ltda.
Todos os direitos reservados.

# Grupo do Chassi

• O número de referência na ilustração do índice pode ser diferente do que aparece no texto.

## C-42 Chassi

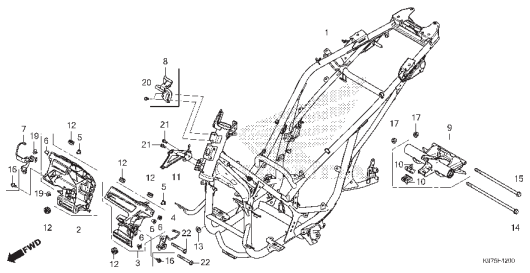


## C-43 Tanque Reserva

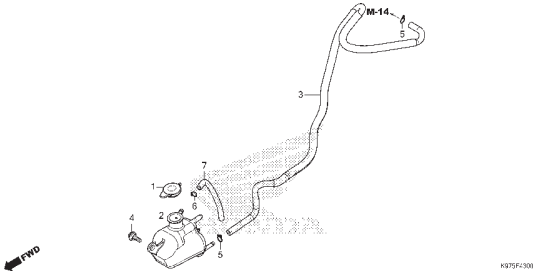


## C-46 Ferramentas

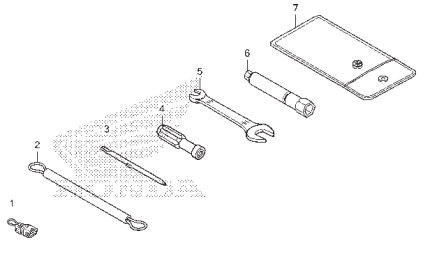

## C-47 Etiquetas de Precaução

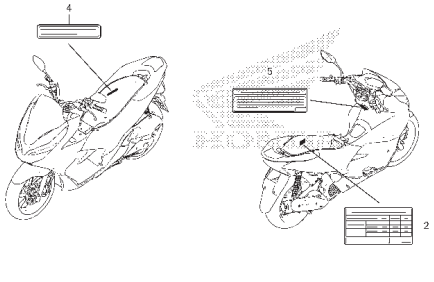

## C-48 Emblema (PCX150)

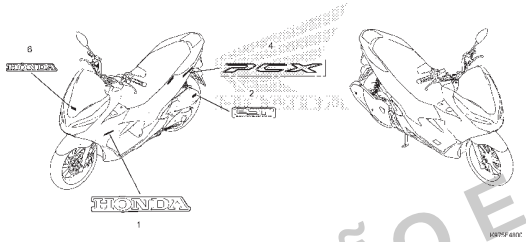


## C-48.1 Faixas • Emblemas (PCX150A)

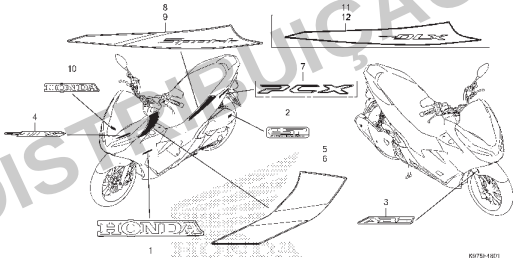


PROIBIDA A REPRODUÇÃO E DISTRIBUIÇÃO
1010913 - Matsuo - MM-GT



Voltar





© Moto Honda da Amazônia Ltda.
Todos os direitos reservados.

# M-2

## Tampa do Cabeçote

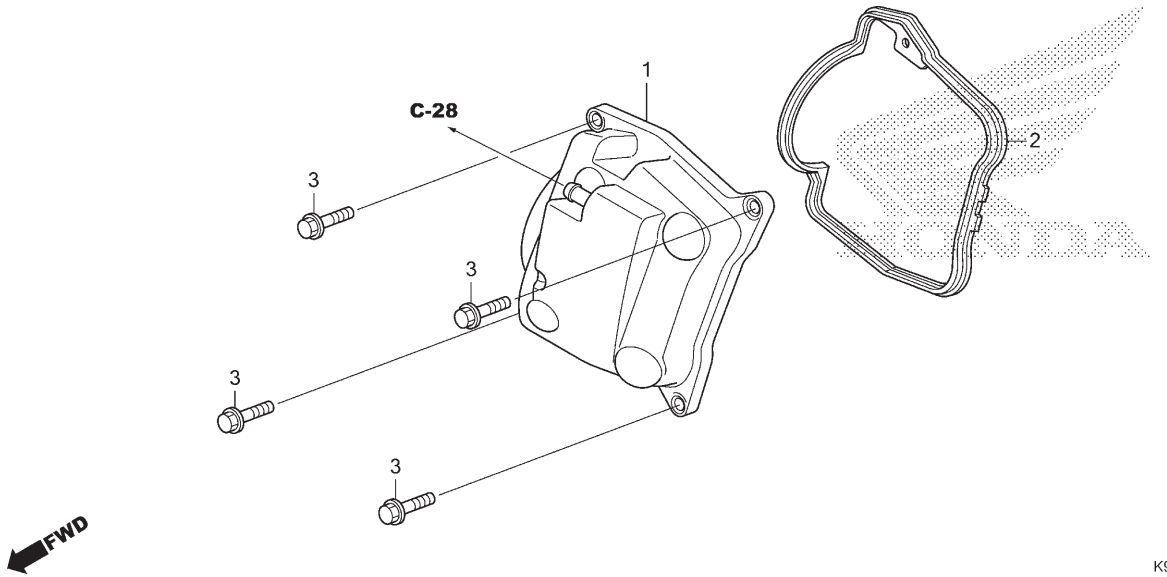


| Ref. Nº | N.O.S. | Item de serviço | T.M.O. |
|---|---|---|---|
| 1 | 1111C4 | Tampa, Cabeçote ..... | 1,0 |
| 2 | 1111D2 | Junta, Tampa Cabeçote ..... | 1,0 |

| Ref. Nº | Nº da peça | Descrição | Qtd. PCX 150 K | 150A K | 150 L/M | 150A L/M | 150 N | 150A N | Nº de série | | Tipo |
|---|---|---|---|---|---|---|---|---|---|---|---|
| 1 | 12310-K97-T00 | Tampa Comp., Cabeçote ..... | 1 | 1 | 1 | 1 | 1 | 1 | ..... | ..... | ..... |
| 2 | 12391-K01-900 | Junta, Tampa Cabeçote ..... | 1 | 1 | 1 | 1 | 1 | 1 | ..... | ..... | ..... |
| 3 | 95701-06022-00 | Parafuso, Flange, 6x22 ..... | 4 | 4 | 4 | 4 | 4 | 4 | ..... | ..... | ..... |



Voltar

PROIBIDA A REPRODUÇÃO E DISTRIBUIÇÃO
1010913 - Matsuo - MM-GT





© Moto Honda da Amazônia Ltda.
Todos os direitos reservados.

# M-3

## Cabeçote

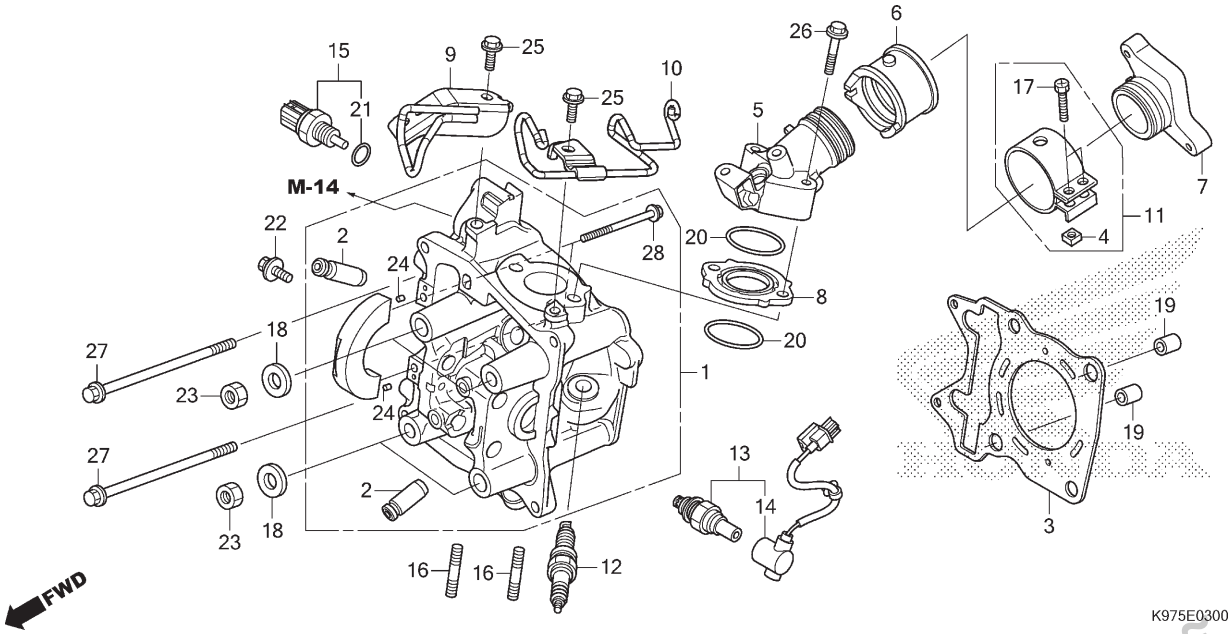


| Ref. Nº | N.O.S. | Item de serviço | T.M.O. |
|---|---|---|---|
| 1 | 111106 | Cabeçote | 3,7 |
| | | • Inclui: Ajuste da válvula e retífica | |
| 2 | 1111L9 | Guia, Válvula Admissão (Uma) | 3,8 |
| | | • Inclui: Alargamento | |
| | | • Inclui: Ajuste da válvula e retífica | |
| | 1111M0 | Guia, Válvula Escape (Uma) | 3,8 |
| | | • Inclui: Alargamento | |
| | | • Inclui: Ajuste da válvula e retífica | |
| | 1111M9 | Guia, Válvula: Para 1 motocicleta | 4,1 |
| | | • Inclui: Alargamento | |
| | | • Inclui: Ajuste da válvula e retífica | |
| 3 | 111115 | Junta, Cabeçote | 3,0 |
| 5 | | (8,20) | |
| | 111107 | Coletor, Admissão | 1,4 |
| 6 | 311131 | Isolador, Corpo Acelerador/ Carburador | 0,7 |
| 7 | 3111V4 | Tubo, Admissão | 0,7 |
| 12 | 614130 | Vela, Ignição | 0,2 |
| 13 | 617121 | Sensor, Oxigênio | 0,5 |
| 14 | 6111P8 | Fiação Secundária, Sensor Oxigênio | 0,4 |
| 15 | | (21) | |
| | 6171A9 | Sensor, Temperatura Água | 1,5 |

| Ref. Nº | Nº da peça | Descrição | Qtd. PCX 150 K | 150A K | 150 L/M | 150A L/M | 150 N | 150A N | Nº de série | | Tipo |
|---|---|---|---|---|---|---|---|---|---|---|---|
| 1 | 12010-K36-H00 | Cabeçote, Conj. | 1 | 1 | 1 | 1 | 1 | 1 | | | |
| 2 | 12204-KWN-P00 | Guia, Válvula (O.S.) | 2 | 2 | 2 | 2 | 2 | 2 | | | |
| 3 | 12251-K78-V01 | Junta, Cabeçote | 1 | 1 | 1 | 1 | 1 | 1 | | | |
| | 12251-K97-T01 | Junta, Cabeçote (NLK) | 1 | 1 | 1 | 1 | 1 | 1 | | | |
| 4 | 16222-MV4-300 | Porca, Quadrada, 5mm | 2 | 2 | 2 | 2 | 2 | 2 | | | |
| 5 | 17111-K97-U00 | Tubo, Admissão | 1 | 1 | 1 | 1 | 1 | 1 | | | |
| 6 | 17112-KZY-700 | Isolador, Corpo Acelerador | 1 | 1 | 1 | 1 | 1 | 1 | | | |
| 7 | 17115-K77-V00 | Tubo B, Admissão | 1 | 1 | 1 | 1 | 1 | 1 | | | |
| 8 | 17119-KZY-700 | Isolador, Tubo Admissão | 1 | 1 | 1 | 1 | 1 | 1 | | | |
| 9 | 17120-K97-T00 | Suporte Comp., Braçadeira Mangueira | 1 | 1 | 1 | 1 | 1 | 1 | | | |
| 10 | 17219-K97-T00 | Braçadeira, Tubo Respiro | 1 | 1 | 1 | 1 | 1 | 1 | | | |
| 11 | 17255-KWN-900 | Presilha, Isolador | 1 | 1 | 1 | 1 | 1 | 1 | | | |
| 12 | 31918-K97-T01 | Vela, Ignição (MR8K-9)(NGK) | 1 | 1 | 1 | 1 | 1 | 1 | | | |
| 13 | 36532-K01-611 | Sensor, Oxigênio | 1 | 1 | 1 | 1 | 1 | 1 | | | |
| 14 | 36533-KZR-601 | Fiação Comp., Sensor Oxigênio | 1 | 1 | 1 | 1 | 1 | 1 | | | |
| 15 | 37870-KZR-601 | Sensor Conj., Temperatura Água | 1 | 1 | 1 | 1 | 1 | 1 | | | |
| 16 | 90004-KGF-910 | Prisioneiro, 7x17 | 2 | 2 | 2 | 2 | 2 | 2 | | | |
| 17 | 90005-MEJ-000 | Parafuso, Trava, 5x22 | 2 | 2 | 2 | 2 | 2 | 2 | | | |
| 18 | 90483-KWN-900 | Arruela, 8mm | 4 | 4 | 4 | 4 | 4 | 4 | | | |

PROIBIDA A REPRODUÇÃO E DISTRIBUIÇÃO
1010413 - Matsuo - MMGT





© Moto Honda da Amazônia Ltda.
Todos os direitos reservados.

# M-3

## Cabeçote

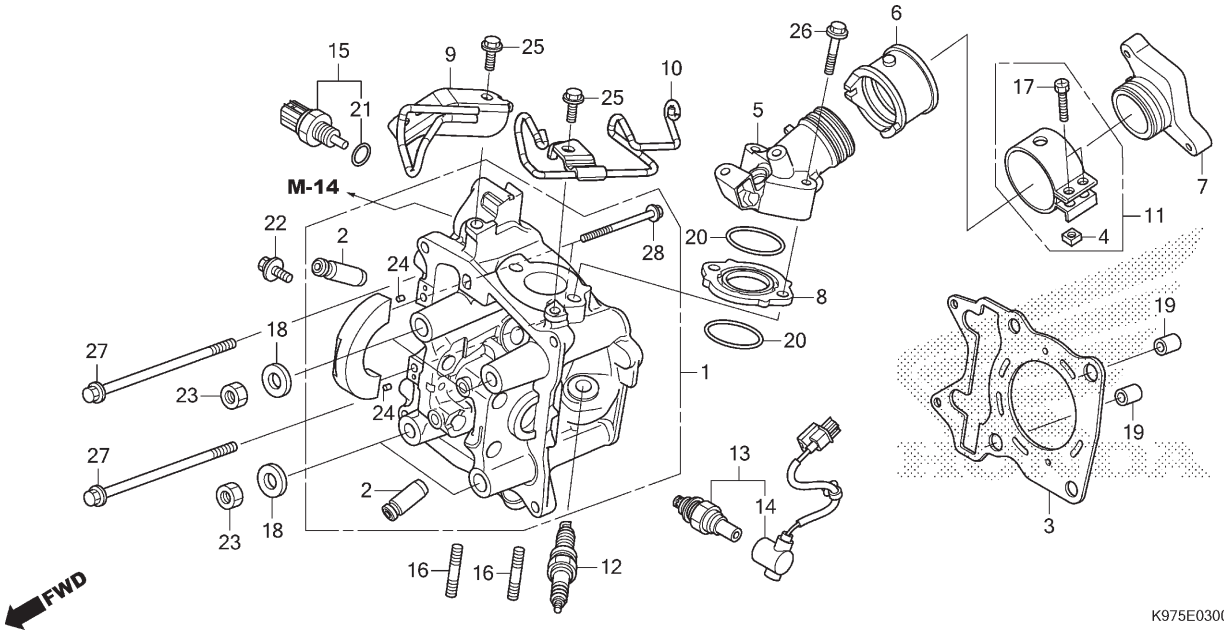


| Ref. Nº | N.O.S. | Item de serviço | T.M.O. | Ref. Nº | Nº da peça | Descrição | Qtd. PCX 150 K | 150A K | 150 L/M | 150A L/M | 150 N | 150A N | Nº de série | | Tipo |
|---|---|---|---|---|---|---|---|---|---|---|---|---|---|---|---|
| | | | | 19 | 90705-KPF-960 | Pino, Guia, 10x16 | 2 | 2 | 2 | 2 | 2 | 2 | | | |
| | | | | | 94301-10160 | | 2 | 2 | 2 | 2 | 2 | 2 | | | |
| | | | | 20 | 91301-K97-B01 | Anel, Vedação 29x2 | 2 | 2 | 2 | 2 | 2 | 2 | | | |
| | | | | 21 | 91307-PLC-004 | Anel, Vedação, 9,5x1,9 (PANASONIC) | 1 | 1 | 1 | 1 | 1 | 1 | | | |
| | | | | 22 | 93404-06012-00 | Parafuso-arruela, 6x12 | 1 | 1 | 1 | 1 | 1 | 1 | | | |
| | | | | 23 | 94030-08280 | Porca, Sextavada, 8mm | 4 | 4 | 4 | 4 | 4 | 4 | | | |
| | | | | 24 | 94303-03050 | Pino, Guia, 3x5 | 2 | 2 | 2 | 2 | 2 | 2 | | | |
| | | | | 25 | 95701-06014-00 | Parafuso, Flange, 6x14 | 2 | 2 | 2 | 2 | 2 | 2 | | | |
| | | | | 26 | 95701-06040-00 | Parafuso, Flange, 6x40 | 2 | 2 | 2 | 2 | 2 | 2 | | | |
| | | | | 27 | 95701-06095-00 | Parafuso, Flange, 6x95 | 2 | 2 | 2 | 2 | 2 | 2 | | | |
| | | | | 28 | 96001-06080-00 | Parafuso, Flange, 6x80 | 2 | 2 | 2 | 2 | 2 | 2 | | | |



Voltar

PROIBIDA A REPRODUÇÃO E DISTRIBUIÇÃO
1010913 - Matsuo - MM-GT





© Moto Honda da Amazônia Ltda.
Todos os direitos reservados.

# M-4

## Árvore de Comando • Válvulas

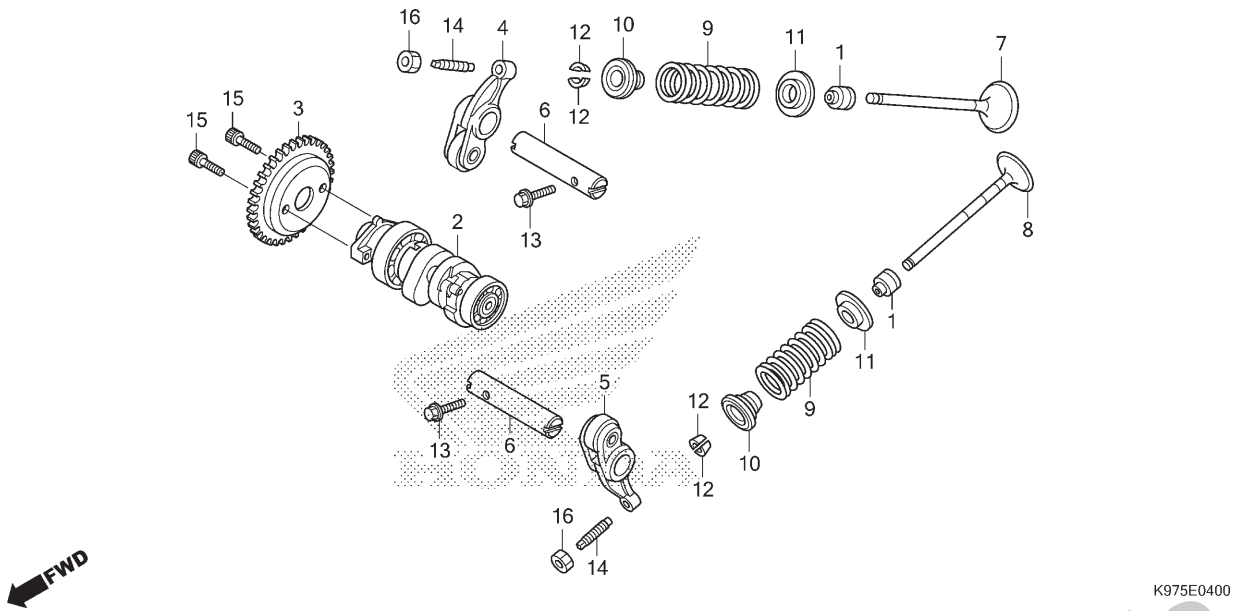


| Ref. Nº | N.O.S. | Item de serviço | T.M.O. |
|---|---|---|---|
| 2 | 111118 | Árvore Comando | 3,2 |
| | | • Inclui: Ajuste da válvula | |
| 3 | 1111Q4 | Pinhão, Comando | 1,9 |
| 4 | | (6) | |
| | 1111K8 | Balancim, Válvula Admissão (Um) | 3,1 |
| | | • Inclui: Ajuste da válvula | |
| 5 | | (6) | |
| | 1111K9 | Balancim, Válvula Escape (Um) | 3,1 |
| | | • Inclui: Ajuste da válvula | |
| | 1111L8 | Balancim, Válvula: | |
| | | Para 1 motocicleta | 3,1 |
| | | • Inclui: Ajuste da válvula | |
| 7 | 1111N0 | Válvula, Admissão (Uma) | 3,4 |
| | | • Inclui: Retífica | |
| 8 | 1111N1 | Válvula, Escape (Uma) | 3,4 |
| | | • Inclui: Retífica | |
| | 1111P0 | Válvula: Para 1 motocicleta | 3,6 |
| | | • Inclui: Retífica | |
| 9 | | (1,10,11,12) | |
| | 1111P2 | Mola e/ou Retentor Haste, Válvula Admissão (Uma) | 3,2 |
| | 1111P3 | Mola e/ou Retentor Haste, Válvula Escape (Uma) | 3,2 |
| | 1111Q2 | Mola Válvula e/ou Retentor Haste: Para 1 motocicleta | 3,3 |

| Ref. Nº | Nº da peça | Descrição | Qtd. PCX 150 K | 150A K | 150 L/M | 150A L/M | 150 N | 150A N | Nº de série | | Tipo |
|---|---|---|---|---|---|---|---|---|---|---|---|
| 1 | 12209-GB4-681 | Retentor, Óleo Haste Válvulas (NOK) | 2 | 2 | 2 | 2 | 2 | 2 | | | |
| | 12209-GB4-682 | Retentor, Óleo Haste Válvulas (ARAI) | 2 | 2 | 2 | 2 | 2 | 2 | | | |
| 2 | 14100-K77-V00 | Árvore Comando Comp. | 1 | 1 | 1 | 1 | 1 | 1 | | | |
| 3 | 14321-KWN-900 | Pinhão, Comando (34D) | 1 | 1 | 1 | 1 | 1 | 1 | | | |
| 4 | 14430-KZR-600 | Balancim Comp., Válvula Admissão | 1 | 1 | 1 | 1 | 1 | 1 | | | |
| 5 | 14440-KZR-600 | Balancim Comp., Válvula Escape | 1 | 1 | 1 | 1 | 1 | 1 | | | |
| 6 | 14451-KZR-600 | Eixo, Balancim | 2 | 2 | 2 | 2 | 2 | 2 | | | |
| 7 | 14711-K97-B00 | Válvula, Admissão | 1 | 1 | 1 | 1 | 1 | 1 | | | |
| 8 | 14721-KZY-700 | Válvula, Escape | 1 | 1 | 1 | 1 | 1 | 1 | | | |
| 9 | 14751-KWN-900 | Mola, Válvula | 2 | 2 | 2 | 2 | 2 | 2 | | | |
| 10 | 14771-K97-B00 | Retentor, Mola Válvula | 2 | 2 | 2 | 2 | 2 | 2 | | | |
| 11 | 14775-KZR-600 | Assento, Mola Válvula | 2 | 2 | 2 | 2 | 2 | 2 | | | |
| 12 | 14781-MA6-000 | Chaveta, Válvula | 4 | 4 | 4 | 4 | 4 | 4 | | | |
| 13 | 90002-KWB-600 | Parafuso, Flange, 5x12 | 2 | 2 | 2 | 2 | 2 | 2 | | | |
| 14 | 90012-KWB-600 | Parafuso, Ajuste | 2 | 2 | 2 | 2 | 2 | 2 | | | |
| 15 | 90083-KVB-900 | Parafuso, Trava Allen, 5mm | 2 | 2 | 2 | 2 | 2 | 2 | | | |
| 16 | 90206-001-000 | Porca, Ajuste | 2 | 2 | 2 | 2 | 2 | 2 | | | |

PROIBIDA A REPRODUÇÃO E DISTRIBUIÇÃO
1010913 - Matsuo - MMGT





© Moto Honda da Amazônia Ltda.
Todos os direitos reservados.

# M-5

## Corrente de Comando • Tensor

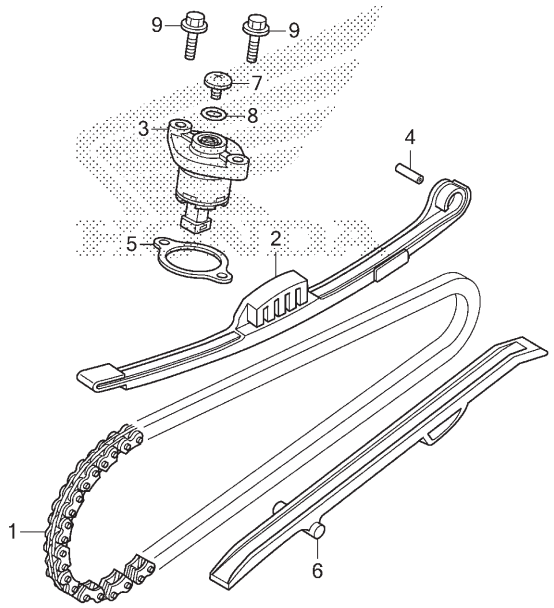


| Ref. Nº | N.O.S. | Item de serviço | T.M.O. |
|---|---|---|---|
| 1 | 110140 | Corrente, Comando | 3,5 |
| 2 | 111130 | Tensor, Corrente Comando | 3,5 |
| 3 | | (5) | |
| | 111133 | Acionador, Tensor | 0,8 |
| 6 | 111139 | Guia, Corrente Comando | 3,0 |

| Ref. Nº | Nº da peça | Descrição | Qtd. PCX 150 K | 150A K | 150 L/M | 150A L/M | 150 N | 150A N | Nº de série | | Tipo |
|---|---|---|---|---|---|---|---|---|---|---|---|
| 1 | 14401-K97-T01 | Corrente, Comando (DID SCZ-0404 SV-92LE) | 1 | 1 | 1 | 1 | 1 | 1 | | | |
| 2 | 14510-KZR-600 | Tensor Conj., Corrente Comando | 1 | 1 | 1 | 1 | 1 | 1 | | | |
| 3 | 14520-K40-F01 | Acionador Conj., Tensor | 1 | 1 | 1 | 1 | 1 | 1 | | | |
| 4 | 14531-KZR-600 | Pivô, Tensor Corrente Comando | 1 | 1 | 1 | 1 | 1 | 1 | | | |
| 5 | 14560-K97-T01 | Junta, Acionador Tensor (NLK) | 1 | 1 | 1 | 1 | 1 | 1 | | | |
| | 14560-KZR-600 | Junta, Acionador Tensor | 1 | 1 | 1 | 1 | 1 | 1 | | | |
| 6 | 14611-K97-T00 | Guia, Corrente Comando | 1 | 1 | 1 | 1 | 1 | 1 | | | |
| 7 | 90005-KY7-000 | Parafuso, Phillips, 6x6 | 1 | 1 | 1 | 1 | 1 | 1 | | | |
| 8 | 91306-MG3-000 | Anel, Vedação, 1,5x9,5 | 1 | 1 | 1 | 1 | 1 | 1 | | | |
| 9 | 95701-06022-00 | Parafuso, Flange, 6x22 | 2 | 2 | 2 | 2 | 2 | 2 | | | |



PROIBIDA A REPRODUÇÃO E DISTRIBUIÇÃO
1010913 - Matsuo - MM-GT



© Moto Honda da Amazônia Ltda.
Todos os direitos reservados.

# M-6

## Cilindro

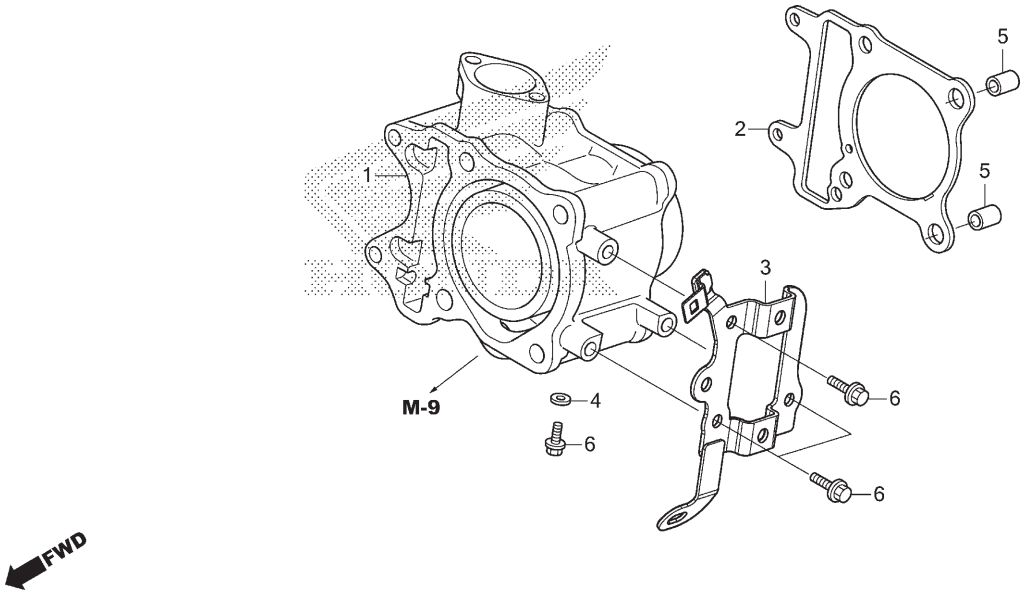


| Ref. Nº | N.O.S. | Item de serviço | T.M.O. |
|---|---|---|---|
| 1 | 1111A5 | Cilindro | 3,4 |
| 2 | 111102 | Junta, Cilindro | 3,3 |
| 3 | 6141C2 | Suporte, Bobina Ignição | 0,3 |

| Ref. Nº | Nº da peça | Descrição | Qtd. PCX 150 K | 150A K | 150 L/M | 150A L/M | 150 N | 150A N | Nº de série | | Tipo |
|---|---|---|---|---|---|---|---|---|---|---|---|
| 1 | 12100-K36-H00 | Cilindro Comp. | 1 | 1 | 1 | 1 | 1 | 1 | | | |
| 2 | 12191-K97-T01 | Junta, Cabeçote (NLK) | 1 | 1 | 1 | 1 | 1 | 1 | | | |
| | 12191-KZR-600 | Junta, Cilindro | 1 | 1 | 1 | 1 | 1 | 1 | | | |
| 3 | 30515-K35-V00 | Suporte Comp., Bobina Ignição | 1 | 1 | 1 | 1 | 1 | 1 | | | |
| 4 | 90463-ML7-000 | Arruela, Vedação, 6,5mm | 1 | 1 | 1 | 1 | 1 | 1 | | | |
| 5 | 90705-KPF-960 | Pino, Guia, 10x16 | 2 | 2 | 2 | 2 | 2 | 2 | | | |
| | 94301-10160 | | 2 | 2 | 2 | 2 | 2 | 2 | | | |
| 6 | 95701-06014-00 | Parafuso, Flange, 6x14 | 4 | 4 | 4 | 4 | 4 | 4 | | | |

PROIBIDA A REPRODUÇÃO E DISTRIBUIÇÃO
1010913 - Matsuo - MM-GT





© Moto Honda da Amazônia Ltda.
Todos os direitos reservados.

# M-9

## Bomba d' Água

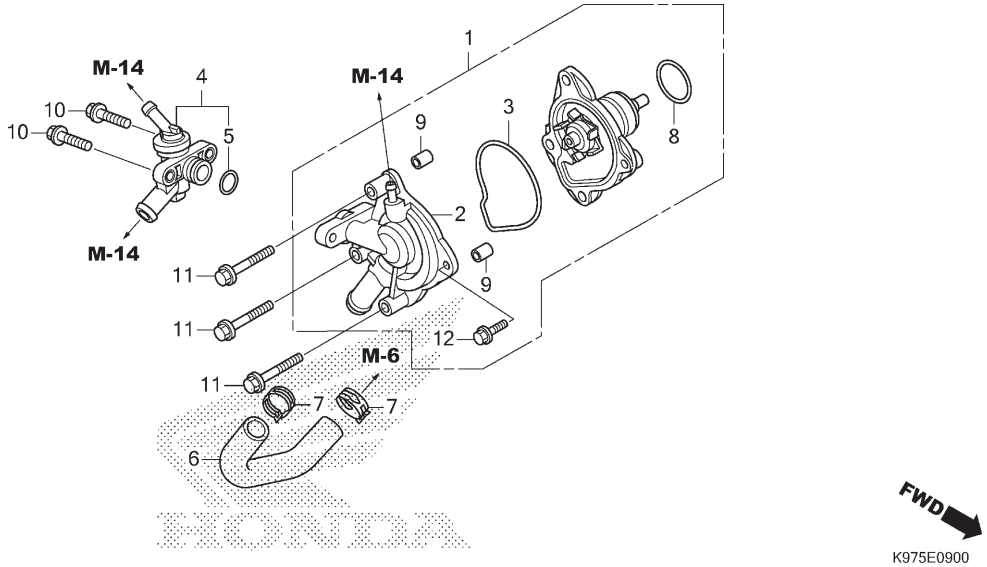


| Ref. Nº | N.O.S. | Item de serviço | T.M.O. |
|---|---|---|---|
| 1 | 114103 | Bomba Conj., Água | 1,4 |
| 2 | 1141B0 | Tampa, Bomba Água | 1,4 |
| 3 | 1141B1 | Junta, Tampa Bomba Água | 1,4 |
| 4 | 114116 | Termostato | 1,5 |
| 6 | 114132 | Mangueira C, Água | 1,3 |

| Ref. Nº | Nº da peça | Descrição | Qtd. PCX 150 K | 150A K | 150 L/M | 150A L/M | 150 N | 150A N | Nº de série | | Tipo |
|---|---|---|---|---|---|---|---|---|---|---|---|
| 1 | 19200-K35-D10 | Bomba Conj., Água | 1 | 1 | 1 | 1 | 1 | 1 | | | |
| 2 | 19220-KWN-901 | Tampa Comp., Bomba Água | 1 | 1 | 1 | 1 | 1 | 1 | | | |
| 3 | 19226-KWN-900 | Junta, Tampa Bomba Água | 1 | 1 | 1 | 1 | 1 | 1 | | | |
| 4 | 19300-K59-A11 | Termostato, Conj. | 1 | 1 | 1 | 1 | 1 | 1 | | | |
| 5 | 19381-KWN-900 | Anel, Vedação | 1 | 1 | 1 | 1 | 1 | 1 | | | |
| 6 | 19503-KWN-900 | Mangueira C, Água | 1 | 1 | 1 | 1 | 1 | 1 | | | |
| 7 | 90701-KWN-901 | Braçadeira, Mangueira Água, 24mm | 2 | 2 | 2 | 2 | 2 | 2 | | | |
| 8 | 91302-KWN-900 | Anel, Vedação, 34x2 | 1 | 1 | 1 | 1 | 1 | 1 | | | |
| 9 | 94301-08100 | Pino, Guia, 8x10 | 2 | 2 | 2 | 2 | 2 | 2 | | | |
| 10 | 95701-06020-00 | Parafuso, Flange, 6x20 | 2 | 2 | 2 | 2 | 2 | 2 | | | |
| 11 | 95701-06040-00 | Parafuso, Flange, 6x40 | 3 | 3 | 3 | 3 | 3 | 3 | | | |
| 12 | 96001-06016-00 | Parafuso, Flange, 6x16 | 1 | 1 | 1 | 1 | 1 | 1 | | | |



PROIBIDA A REPRODUÇÃO E DISTRIBUIÇÃO
1010913 - Matsuo - MM-GT



© Moto Honda da Amazônia Ltda.
Todos os direitos reservados.

# M-10

## Partida A.C.G.

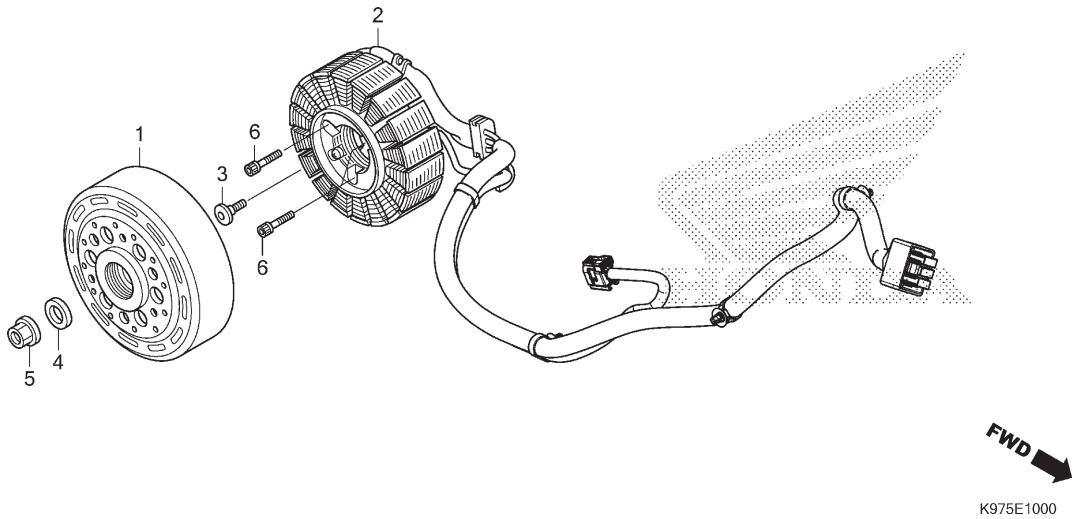


| Ref. Nº | N.O.S. | Item de serviço | T.M.O. |
|---|---|---|---|
| 1 | 613105 | Rotor ou Volante | 1,4 |
| 2 | 6131A3 | Estator | 1,7 |

| Ref. Nº | Nº da peça | Descrição | Qtd. PCX 150 K | 150A K | 150 L/M | 150A L/M | 150 N | 150A N | Nº de série | | Tipo |
|---|---|---|---|---|---|---|---|---|---|---|---|
| 1 | 31210-K97-T01 | Volante Comp. | 1 | 1 | 1 | 1 | 1 | 1 | | | |
| 2 | 31220-K97-T01 | Estator Comp. | 1 | 1 | 1 | 1 | 1 | 1 | | | |
| 3 | 90001-KWR-000 | Parafuso, Allen, 6x18 | 1 | 1 | 1 | 1 | 1 | 1 | | | |
| 4 | 90439-KWZ-900 | Arruela, 12x24x2,3 | 1 | 1 | 1 | 1 | 1 | 1 | | | |
| 5 | 94050-12000 | Porca, Flange, 12mm | 1 | 1 | 1 | 1 | 1 | 1 | | | |
| 6 | 96700-06025-00 | Parafuso, Allen, 6x25 | 3 | 3 | 3 | 3 | 3 | 3 | | | |

PROIBIDA A REPRODUÇÃO E DISTRIBUIÇÃO
1010913 - Matsuo - MM-GT





© Moto Honda da Amazônia Ltda.
Todos os direitos reservados.

# M-11

## Bomba de Óleo

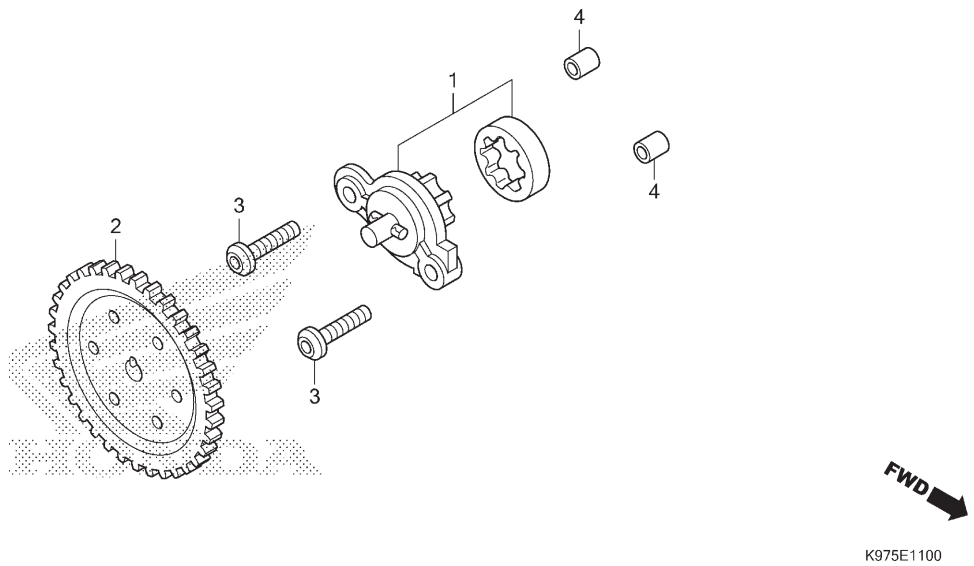


| Ref. Nº | N.O.S. | Item de serviço | T.M.O. |
|---|---|---|---|
| 1 | 113105 | Bomba Óleo, Conj. | 1,8 |
| 2 | 1131C4 | Engrenagem, Movida Bomba Óleo | 1,7 |

| Ref. Nº | Nº da peça | Descrição | Qtd. PCX 150 K | 150A K | 150 L/M | 150A L/M | 150 N | 150A N | Nº de série | | Tipo |
|---|---|---|---|---|---|---|---|---|---|---|---|
| 1 | 15010-KWN-900 | Bomba Jogo, Óleo | 1 | 1 | 1 | 1 | 1 | 1 | | | |
| 2 | 15133-KWN-900 | Engrenagem, Movida Bomba Óleo (35D) | 1 | 1 | 1 | 1 | 1 | 1 | | | |
| 3 | 90003-KWN-900 | Parafuso, Especial, 6x23,5 | 2 | 2 | 2 | 2 | 2 | 2 | | | |
| 4 | 94301-08100 | Pino, Guia, 8x10 | 2 | 2 | 2 | 2 | 2 | 2 | | | |



Voltar

PROIBIDA A REPRODUÇÃO E DISTRIBUIÇÃO
1010913 - Matsuo - MM-GT





© Moto Honda da Amazônia Ltda.
Todos os direitos reservados.

# M-13

## Tampa Lateral Esquerda

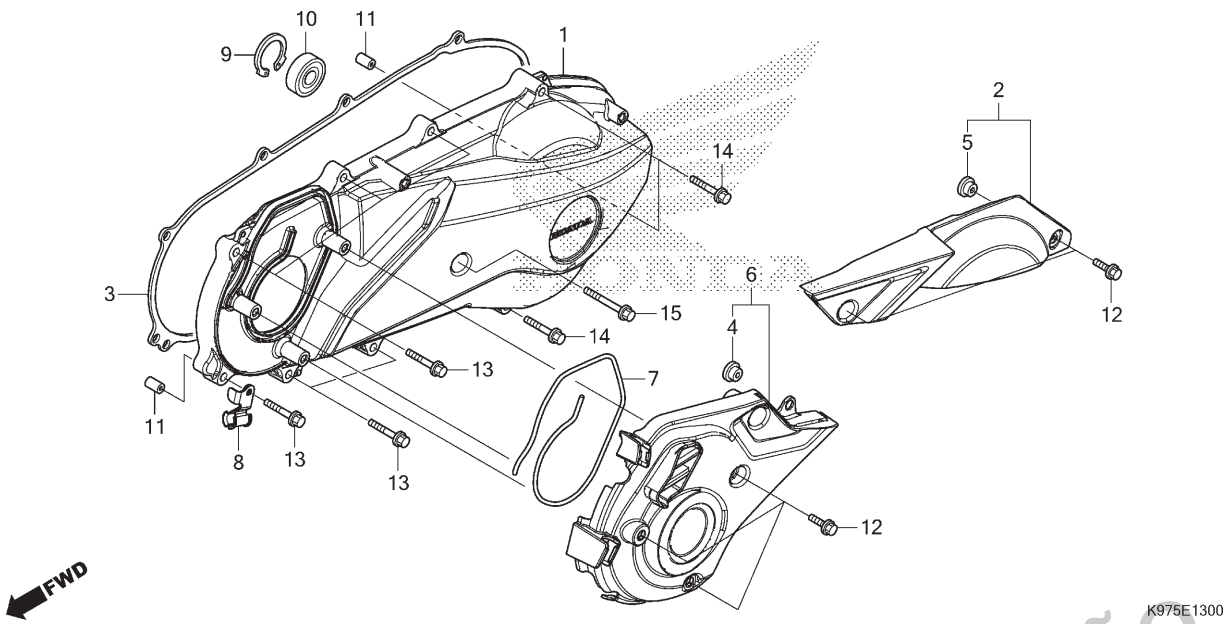


| Ref. Nº | N.O.S. | Item de serviço | T.M.O. |
|---|---|---|---|
| 1 | 1101A6 | Tampa, Lateral: Esquerda | 0,6 |
| 2 | 1101Y9 | Duto, Tampa Correia: Traseira | 0,1 |
| 3 | 1101A3 | Junta, Tampa Lateral: Esquerda (7) | 0,4 |
| 6 | 1101H4 | Duto, Tampa Correia | 0,3 |
| 10 | 2101H8 | Rolamento, Eixo Tração: Tampa Lateral Esquerda | 0,6 |

| Ref. Nº | Nº da peça | Descrição | Qtd. PCX 150 K | 150A K | 150 L/M | 150A L/M | 150 N | 150A N | Nº de série | | Tipo |
|---|---|---|---|---|---|---|---|---|---|---|---|
| 1 | 11341-K97-B00 | Tampa, Lateral Esquerda | 1 | 1 | 1 | 1 | 1 | 1 | | | |
| 2 | 11350-K97-T00 | Tampa Comp., Traseira Esquerda | 1 | 1 | 1 | 1 | 1 | 1 | | | |
| 3 | 11395-K97-T01 | Junta, Tampa Esquerda (NLK) | 1 | 1 | 1 | 1 | 1 | 1 | | | |
| | 11395-K97-T02 | Junta, Tampa Esquerda (NICHIAS) | 1 | 1 | 1 | 1 | 1 | 1 | | | |
| 4 | 19416-K36-H00 | Bucha | 4 | 4 | 4 | 4 | 4 | 4 | | | |
| 5 | 19416-KEY-900 | Bucha | 1 | 1 | 1 | 1 | 1 | 1 | | | |
| 6 | 19640-K97-B00 | Duto Comp., Tampa Esquerda | 1 | 1 | 1 | 1 | 1 | 1 | | | |
| 7 | 19649-K01-900 | Retentor, Tampa Esquerda | 1 | 1 | 1 | 1 | 1 | 1 | | | |
| 8 | 43455-K97-T00 | Braçadeira, Cabo Freio Traseiro | 1 | – | 1 | – | | | | | |
| 9 | 90652-KVB-900 | Anel Elástico, Interno, 32mm | 1 | 1 | 1 | 1 | 1 | 1 | | | |
| 10 | 91005-KVB-900 | Rolamento, Comp. (6002UU) (NTN) | 1 | 1 | 1 | 1 | 1 | 1 | | | |
| 11 | 94301-08140 | Pino, Guia, 8x14 | 2 | 2 | 2 | 2 | 2 | 2 | | | |
| 12 | 96001-06018-07 | Parafuso, Flange, 6x18 | 5 | 5 | 5 | 5 | 5 | 5 | | | |
| 13 | 96001-06028-00 | Parafuso, Flange, 6x28 | 6 | 6 | 6 | 6 | 6 | 6 | | | |
| 14 | 96001-06040-00 | Parafuso, Flange, 6x40 | 3 | 3 | 3 | 3 | 3 | 3 | | | |
| 15 | 96001-06065-00 | Parafuso, Flange, 6x65 | 1 | 1 | 1 | 1 | 1 | 1 | | | |

PROIBIDA A REPRODUÇÃO E DISTRIBUIÇÃO
1010913 - Matsuo - MMG





© Moto Honda da Amazônia Ltda.
Todos os direitos reservados.

# M-14

## Radiador

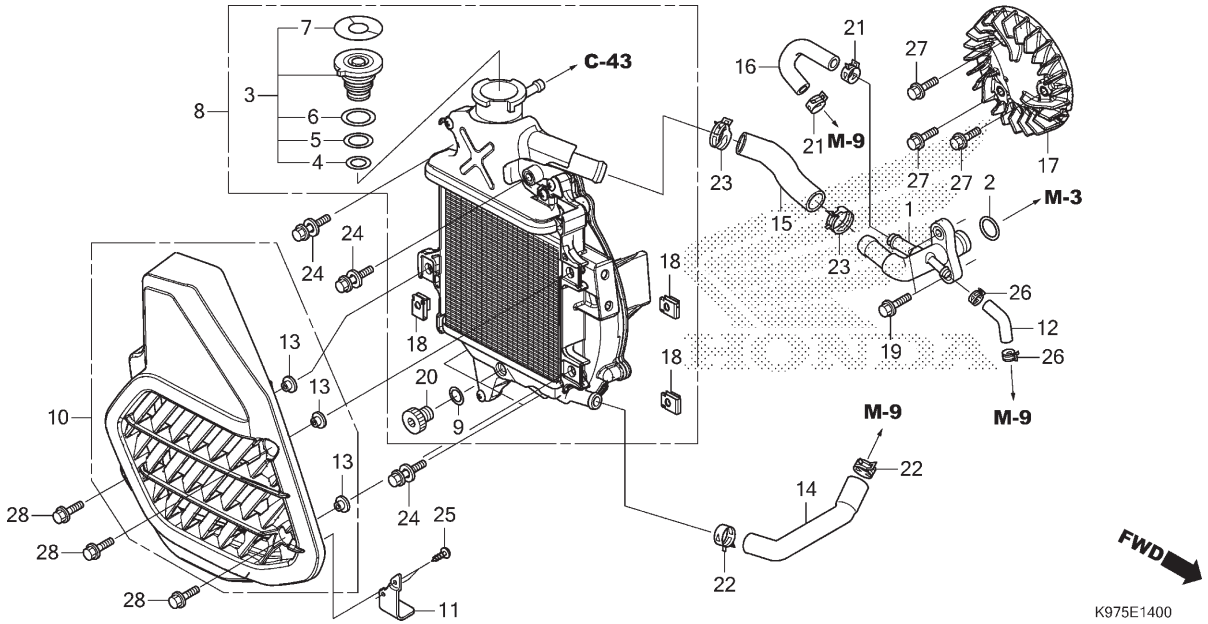


| Ref. Nº | N.O.S. | Item de serviço | T.M.O. |
|---|---|---|---|
| 1 | 1151L2 | Junção, Mangueira Três Vias | 1,4 |
| 3 | | (4,5,6) | |
| | 1151B8 | Tampa, Radiador | 0,3 |
| 8 | 1151C3 | Radiador | 1,3 |
| 10 | 115115 | Tampa, Radiador | 0,3 |
| 12 | 1141H9 | Tubo, Respiro Ar | 1,0 |
| 14 | 114130 | Mangueira A, Água | 1,3 |
| 15 | 114131 | Mangueira B, Água | 1,3 |
| 16 | 1141B4 | Mangueira, Derivação Água | 1,4 |
| 17 | 1151A6 | Ventoinha | 1,2 |

| Ref. Nº | Nº da peça | Descrição | Qtd. PCX 150 K | 150A K | 150 L/M | 150A L/M | 150 N | 150A N | Nº de série | | Tipo |
|---|---|---|---|---|---|---|---|---|---|---|---|
| 1 | 12206-KZR-600 | Junção Comp., Mangueira Água | 1 | 1 | 1 | 1 | 1 | 1 | | | |
| 2 | 12207-KWN-900 | Anel, Vedação, 15,4x2 | 1 | 1 | 1 | 1 | 1 | 1 | | | |
| 3 | 19037-K60-E11 | Tampa Comp., Radiador | 1 | 1 | 1 | 1 | 1 | 1 | | | |
| 4 | 19049-K27-V51 | Anel, Vedação A | 1 | 1 | 1 | 1 | 1 | 1 | | | |
| 5 | 19051-K27-V51 | Anel, Vedação B | 1 | 1 | 1 | 1 | 1 | 1 | | | |
| 6 | 19052-K27-V51 | Anel, Vedação C | 1 | 1 | 1 | 1 | 1 | 1 | | | |
| 7 | 19055-K60-E11 | Etiqueta, Tampa Radiador (Espanhol/Português) | 1 | 1 | 1 | 1 | 1 | 1 | | | |
| 8 | 19100-K97-H00 | Radiador Conj. | 1 | 1 | 1 | 1 | 1 | 1 | | | |
| 9 | 19109-GET-003 | Retentor, Drenagem | 1 | 1 | 1 | 1 | 1 | 1 | | | |
| 10 | 19150-K97-T00 | Tampa Comp., Radiador | 1 | 1 | 1 | 1 | 1 | 1 | | | |
| 11 | 19152-K12-900 | Suporte, Protetor Térmico | 1 | 1 | 1 | 1 | 1 | 1 | | | |
| 12 | 19332-KWN-900 | Tubo, Respiro Ar | 1 | 1 | 1 | 1 | 1 | 1 | | | |
| 13 | 19416-KEY-900 | Bucha | 3 | 3 | 3 | 3 | 3 | 3 | | | |
| 14 | 19501-KZR-600 | Mangueira A, Água | 1 | 1 | 1 | 1 | 1 | 1 | | | |
| 15 | 19502-KZR-600 | Mangueira B, Água | 1 | 1 | 1 | 1 | 1 | 1 | | | |
| 16 | 19504-KZR-600 | Mangueira, Derivação | 1 | 1 | 1 | 1 | 1 | 1 | | | |
| 17 | 19510-K97-T00 | Ventoinha, Comp. | 1 | 1 | 1 | 1 | 1 | 1 | | | |

PROIBIDA A REPRODUÇÃO E DISTRIBUIÇÃO
1010913 - Matsuo - MM-GT





© Moto Honda da Amazônia Ltda.
Todos os direitos reservados.

# M-14

## Radiador

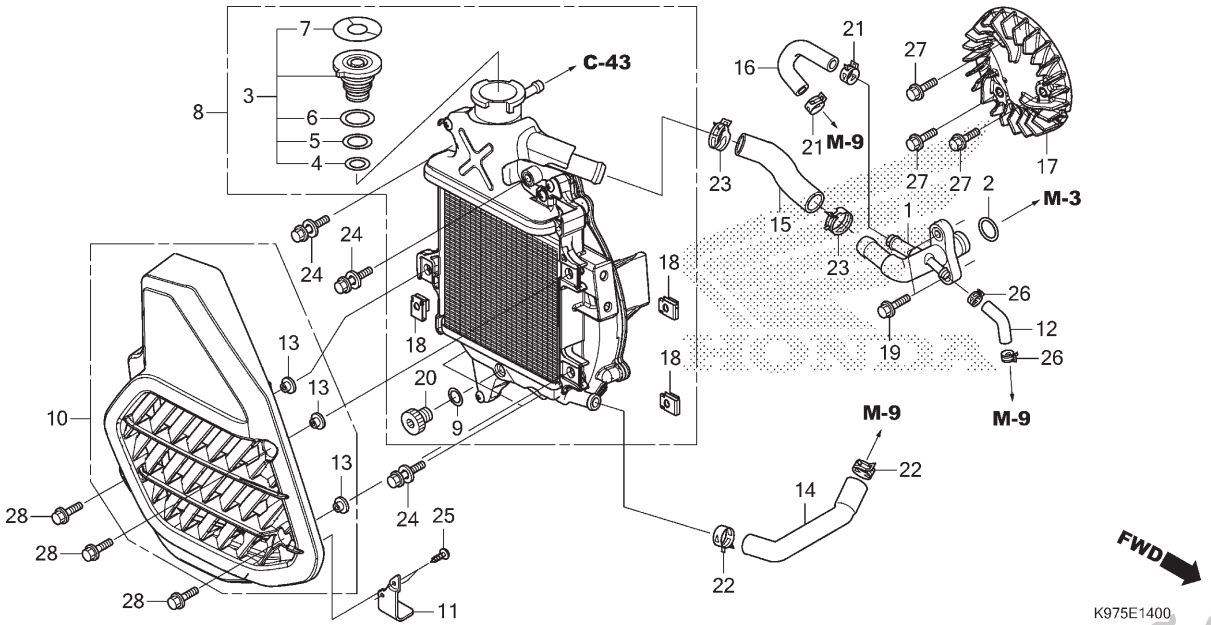


| Ref. Nº | N.O.S. | Item de serviço | T.M.O. |
|---|---|---|---|

| Ref. Nº | Nº da peça | Descrição | Qtd. PCX 150 K | 150A K | 150 L/M | 150A L/M | 150 N | 150A N | Nº de série | | Tipo |
|---|---|---|---|---|---|---|---|---|---|---|---|
| 18 | 84601-HA7-670 | Porca, Fixação Para-lama | 3 | 3 | 3 | 3 | 3 | 3 | | | |
| 19 | 90004-GHB-660 | Parafuso, Flange, 6x22 (NSHF) | 2 | 2 | 2 | 2 | 2 | 2 | | | |
| 20 | 90103-GET-003 | Parafuso, Drenagem | 1 | 1 | 1 | 1 | 1 | 1 | | | |
| 21 | 90601-K27-V01 | Braçadeira, Mangueira (D15,5) | 2 | 2 | 2 | 2 | 2 | 2 | | | |
| 22 | 90602-K27-V01 | Braçadeira, Mangueira (D20) | 2 | 2 | 2 | 2 | 2 | 2 | | | |
| 23 | 90701-KWN-901 | Braçadeira, Mangueira Água, 24mm | 2 | 2 | 2 | 2 | 2 | 2 | | | |
| 24 | 93401-06025-08 | Parafuso-arruela, 6x25 | 4 | 4 | 4 | 4 | 4 | 4 | | | |
| 25 | 93903-24320 | Parafuso, Fixação, 4x12 | 2 | 2 | 2 | 2 | 2 | 2 | | | |
| 26 | 95002-41050-08 | Braçadeira, Tubo (D10,5) | 2 | 2 | 2 | 2 | 2 | 2 | | | |
| 27 | 95701-06016-00 | Parafuso, Flange, 6x16 | 3 | 3 | 3 | 3 | 3 | 3 | | | |
| 28 | 96001-06016-07 | Parafuso, Flange, 6x16 | 3 | 3 | 3 | 3 | 3 | 3 | | | |

PROIBIDA A REPRODUÇÃO E DISTRIBUIÇÃO
1010913 - Matsuo - MM-GT





© Moto Honda da Amazônia Ltda.
Todos os direitos reservados.

# M-16

## Flange Motor

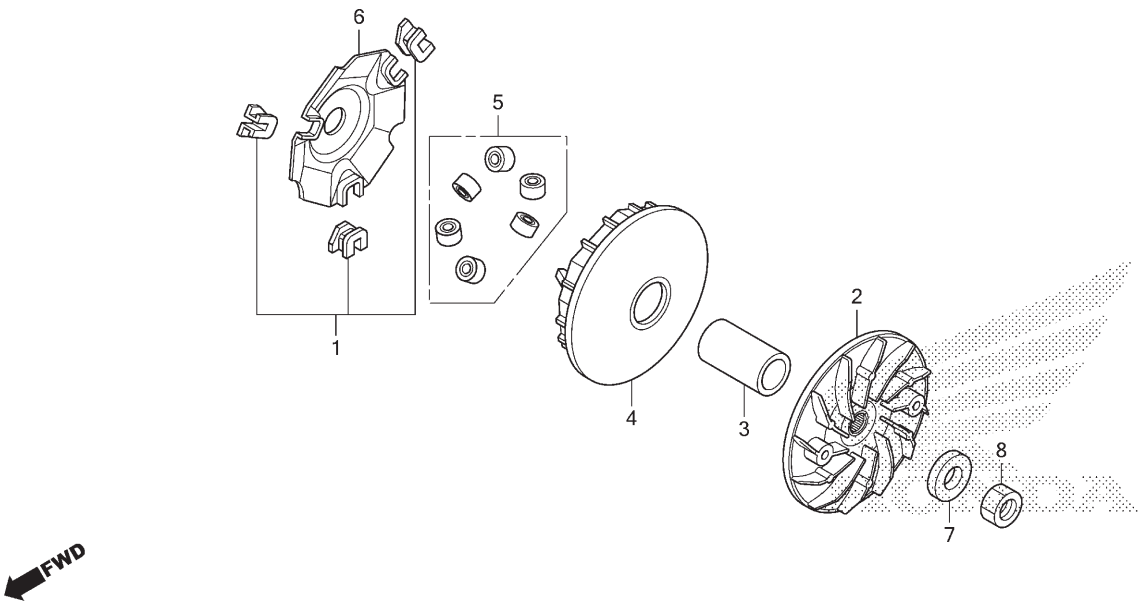


| Ref. Nº | N.O.S. | Item de serviço | T.M.O. |
|---|---|---|---|
| 2 | 2111A0 | Flange, Motor | 0,6 |
| 4 | | (3) | |
| | 2111A1 | Flange Motor, Móvel | 0,6 |
| 5 | | (1,6) | |
| | 2111A4 | Rolete, Contrapeso | 0,6 |

| Ref. Nº | Nº da peça | Descrição | Qtd. PCX 150 K | 150A K | 150 L/M | 150A L/M | 150 N | 150A N | Nº de série | | Tipo |
|---|---|---|---|---|---|---|---|---|---|---|---|
| 1 | 22011-KWN-900 | Pino Jogo, Deslizante | 1 | 1 | 1 | 1 | 1 | 1 | | | |
| 2 | 22102-K97-T01 | Flange, Motor | 1 | 1 | 1 | 1 | 1 | 1 | | | |
| 3 | 22105-K97-T00 | Excêntrico, Flange Motor | 1 | 1 | 1 | 1 | 1 | 1 | | | |
| 4 | 22110-K96-J10 | Flange Motor, Comp. Móvel | 1 | 1 | 1 | 1 | – | – | | | |
| | 22110-K0W-B00 | | – | – | – | – | – | 1 | | | 2BR,3BR |
| | | | – | – | – | – | 1 | 1 | | | BR |
| 5 | 22123-K97-B00 | Rolete Jogo, Contrapeso | 1 | 1 | 1 | 1 | 1 | 1 | | | |
| 6 | 22131-KWN-900 | Placa | 1 | 1 | 1 | 1 | – | – | | | |
| | 22131-K40-F00 | | – | – | – | – | – | 1 | | | 2BR,3BR |
| | | | – | – | – | – | 1 | 1 | | | BR |
| 7 | 90401-K48-A00 | Arruela, 15x25,8x4 | 1 | 1 | 1 | 1 | 1 | 1 | | | |
| 8 | 94030-14200 | Porca, Sextavada, 14mm | 1 | 1 | 1 | 1 | 1 | 1 | | | |

PROIBIDA A REPRODUÇÃO E DISTRIBUIÇÃO
1010913 - Matsuo - MM-GT





© Moto Honda da Amazônia Ltda.
Todos os direitos reservados.

# M-17

## Flange Movido

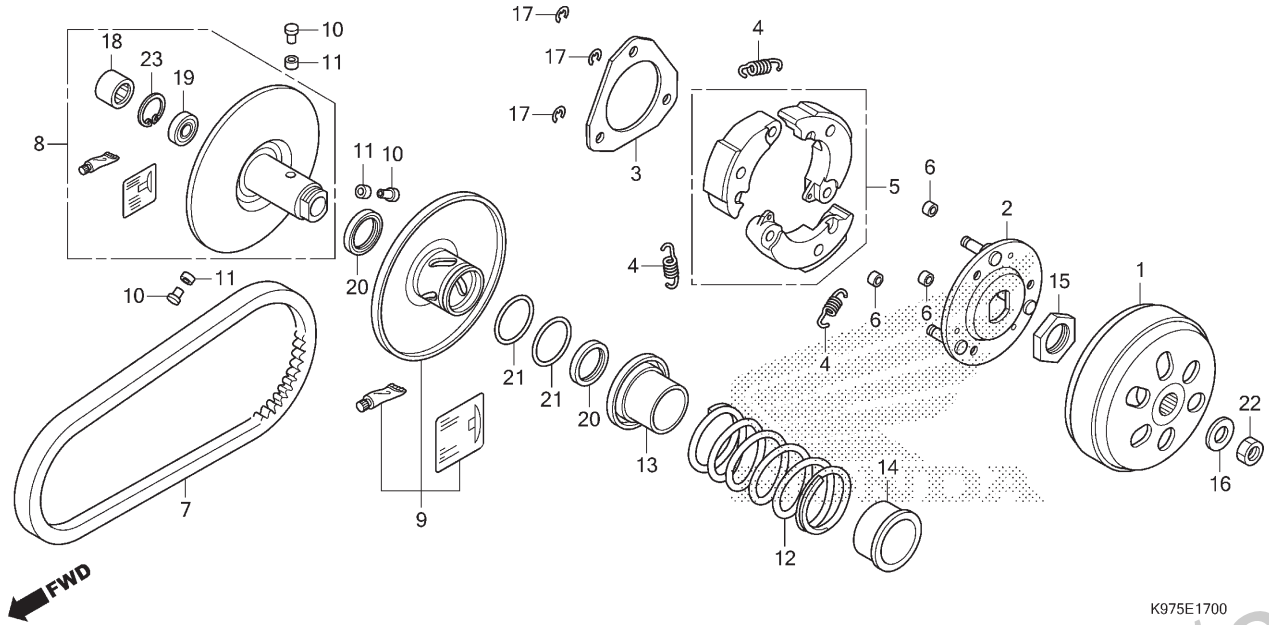


| Ref. Nº | N.O.S. | Item de serviço | T.M.O. |
|---|---|---|---|
| 1 | 2121A0 | Carcaça Externa, Embreagem | 0,5 |
| 5 | | (2,4) | |
| | 2121A6 | Contrapeso, Embreagem Jogo | 1,0 |
| 7 | 2111B2 | Correia, Transmissão | 0,6 |
| 8 | | (10,11,13) | |
| | 2111A2 | Flange, Movido | 0,9 |
| 9 | | (20,21) | |
| | 2111A3 | Flange Movido, Móvel | 1,0 |
| 12 | | (14) | |
| | 2111A7 | Mola, Flange Movido | 0,8 |
| 18 | | (19) | |
| | 2111A8 | Rolamento, Flange Movido | 1,1 |
| | 2111A8A | • Substituição de 1 rolamento adicionar | 0,1 |

| Ref. Nº | Nº da peça | Descrição | Qtd. PCX 150 K | 150A K | 150 L/M | 150A L/M | 150 N | 150A N | Nº de série | | Tipo |
|---|---|---|---|---|---|---|---|---|---|---|---|
| 1 | 22100-KWN-900 | Carcaça Externa Comp., Embreagem | 1 | 1 | 1 | 1 | 1 | 1 | | | |
| 2 | 22350-GFM-900 | Placa Comp., Transmissão | 1 | 1 | 1 | 1 | 1 | 1 | | | |
| | 22350-KVB-900 | | 1 | 1 | 1 | 1 | 1 | 1 | | | |
| 3 | 22361-KVB-900 | Placa, Lateral Embreagem | 1 | 1 | 1 | 1 | 1 | 1 | | | |
| 4 | 22401-KVB-900 | Mola, Embreagem | 3 | 3 | 3 | 3 | 3 | 3 | | | |
| 5 | 22535-K12-V00 | Contrapeso, Embreagem Jogo | 1 | 1 | 1 | 1 | 1 | 1 | | | |
| 6 | 22804-148-000 | Coxim, Amortecedor Embreagem | 3 | 3 | 3 | 3 | 3 | 3 | | | |
| 7 | 23100-K97-T01 | Correia, Transmissão | 1 | 1 | 1 | 1 | 1 | 1 | | | |
| 8 | 23205-K97-T00 | Flange Movido, Jogo | 1 | 1 | 1 | 1 | 1 | 1 | | | |
| 9 | 23224-K97-T00 | Flange Movido, Jogo Móvel | 1 | 1 | 1 | 1 | 1 | 1 | | | |
| 10 | 23225-KSY-900 | Pino, Guia Rolete | 3 | 3 | 3 | 3 | 3 | 3 | | | |
| 11 | 23226-KVB-900 | Rolete, Guia | 3 | 3 | 3 | 3 | 3 | 3 | | | |
| 12 | 23233-K35-V00 | Mola, Flange Movido | 1 | 1 | 1 | 1 | 1 | 1 | | | |
| 13 | 23237-K35-V00 | Bucha, Vedação | 1 | 1 | 1 | 1 | 1 | 1 | | | |
| 14 | 23238-KVB-900 | Bucha, Mola | 1 | 1 | 1 | 1 | 1 | 1 | | | |
| 15 | 90202-KN7-670 | Porca, Especial, 28mm | 1 | 1 | 1 | 1 | 1 | 1 | | | |
| 16 | 90441-GY6-940 | Arruela, 12,2x29x2,5 | 1 | 1 | 1 | 1 | 1 | 1 | | | |
| 17 | 90605-166-720 | Anel Elástico, 7mm | 3 | 3 | 3 | 3 | 3 | 3 | | | |

PROIBIDA A REPRODUÇÃO E DISTRIBUIÇÃO
1010910 - Matsuo - MMGT





© Moto Honda da Amazônia Ltda.
Todos os direitos reservados.

# M-17

## Flange Movido

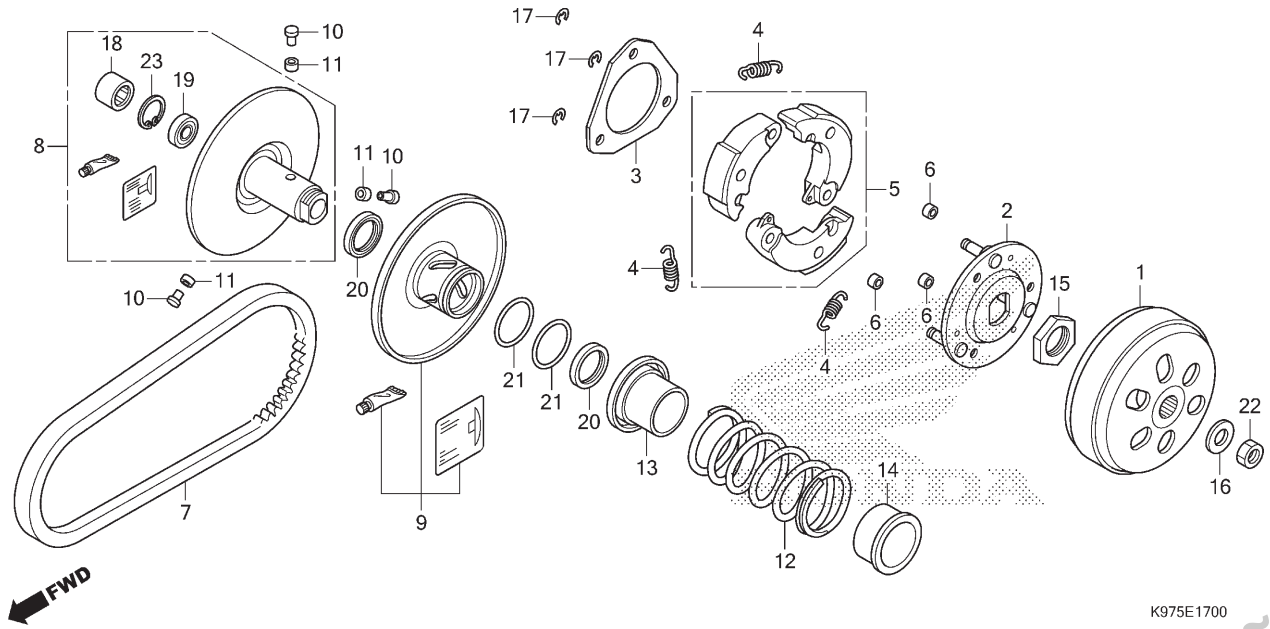


| Ref. Nº | N.O.S. | Item de serviço | T.M.O. | Ref. Nº | Nº da peça | Descrição | Qtd. PCX 150 K | 150A K | 150 L/M | 150A L/M | 150 N | 150A N | Nº de série | | Tipo |
|---|---|---|---|---|---|---|---|---|---|---|---|---|---|---|---|
| | | | | 18 | 91001-KCW-003 | Rolamento, Agulhas, 20x29x18 (NTN) ... | 1 | 1 | 1 | 1 | 1 | 1 | ..... | ..... | ..... |
| | | | | | 91109-GGC-G01 | Rolamento, Agulhas, 20x29x18 ..... | 1 | 1 | 1 | 1 | 1 | 1 | ..... | ..... | ..... |
| | | | | | 91109-KVY-902 | Rolamento, Agulhas, 20x29x18 (SCHAEFFLER) ..... | 1 | 1 | 1 | 1 | 1 | 1 | ..... | ..... | ..... |
| | | | | 19 | 91002-GA7-701 | Rolamento, Radial Esferas, 6902U (NTN) ..... | 1 | 1 | 1 | 1 | 1 | 1 | ..... | ..... | ..... |
| | | | | | 91004-GGC-G01 | Rolamento, Radial Esferas, 6902U ..... | 1 | 1 | 1 | 1 | 1 | 1 | ..... | ..... | ..... |
| | | | | | 91009-K93-T01 | ..... | 1 | 1 | 1 | 1 | 1 | 1 | ..... | ..... | ..... |
| | | | | | 91009-KVY-961 | Rolamento, Radial Esferas, 6902U (NSK) ..... | 1 | 1 | 1 | 1 | 1 | 1 | ..... | ..... | ..... |
| | | | | 20 | 91211-KN7-671 | Retentor, Flange Movido, 34x41x4 ..... | 2 | 2 | 2 | 2 | 2 | 2 | ..... | ..... | ..... |
| | | | | 21 | 91384-KVB-900 | Anel, Vedação, 38,8x1,9 ..... | 2 | 2 | 2 | 2 | 2 | 2 | ..... | ..... | ..... |
| | | | | 22 | 94030-12200 | Porca, Sextavada, 12mm ..... | 1 | 1 | 1 | 1 | 1 | 1 | ..... | ..... | ..... |
| | | | | 23 | 94520-28000 | Anel Elástico, Interno, 28mm ..... | 1 | 1 | 1 | 1 | 1 | 1 | ..... | ..... | ..... |

PROIBIDA A REPRODUÇÃO E DISTRIBUIÇÃO
1010913 - Matsuo - MM-GT





© Moto Honda da Amazônia Ltda.
Todos os direitos reservados.

# M-17.10

## Transmissão

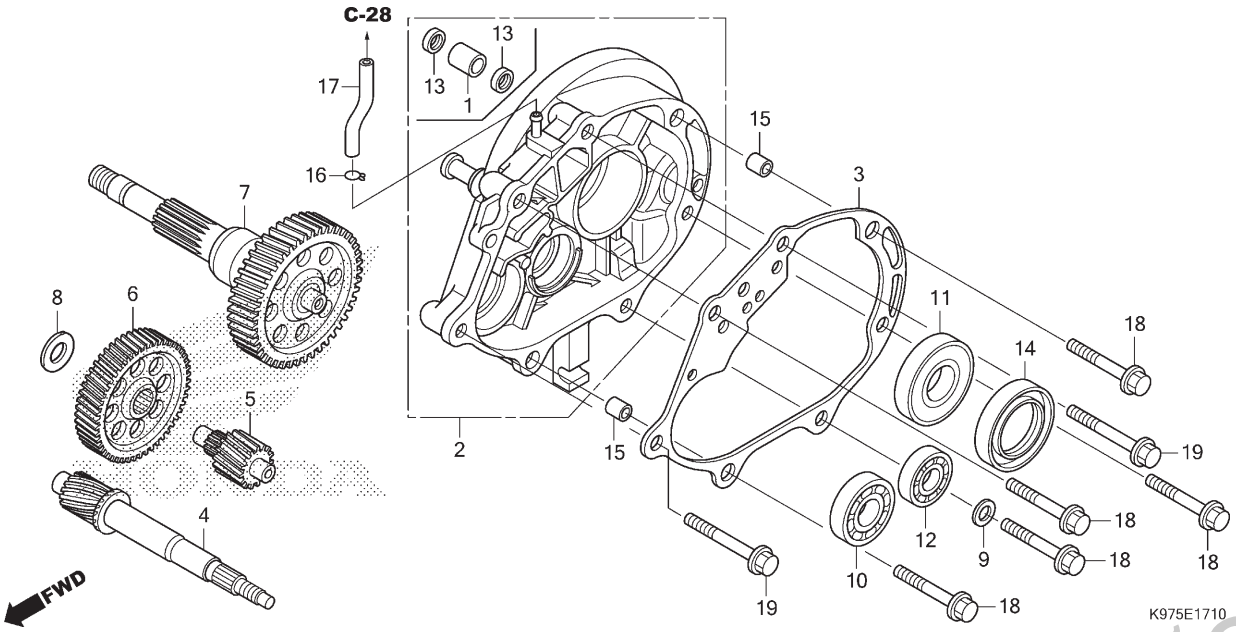


| Ref. Nº | N.O.S. | Item de serviço | T.M.O. |
|---|---|---|---|
| 2 | 2101A2 | Carcaça, Transmissão | 1,4 |
| 3 | 2101A3 | Junta, Carcaça Transmissão | 1,0 |
| 4 | 2101E9 | Eixo, Tração | 1,3 |
| 5 | 210142 | Árvore Secundária, Transmissão | 1,0 |
| 6 | 2101A5 | Engrenagem, Secundária | 1,0 |
| 7 | 210170 | Eixo, Engrenagem Final | 1,0 |
| 10 | 2101F1 | Rolamento, Eixo Tração: Direito | 1,2 |
| | 2101J1 | Rolamento, Eixo Tração: Ambos | 1,4 |
| 11 | | (14) | |
| | 2101E6 | Rolamento, Eixo Engrenagem Final: Direito | 1,2 |
| | 2101J0 | Rolamento, Eixo Engrenagem Final: Ambos | 1,3 |
| 12 | 2101C8 | Rolamento, Árvore Secundária: Direito | 1,2 |
| | 2101C9 | Rolamento, Árvore Secundária: Ambos | 1,3 |

| Ref. Nº | Nº da peça | Descrição | Qtd. PCX 150 K | 150A K | 150 L/M | 150A L/M | 150 N | 150A N | Nº de série | | Tipo |
|---|---|---|---|---|---|---|---|---|---|---|---|
| 1 | 11204-KGF-900 | Luva, Comando Freio Traseiro | 1 | – | 1 | – | – | – | | | |
| 2 | 21200-K97-B00 | Carcaça Comp., Transmissão | 1 | – | 1 | – | – | – | | | |
| | 21200-K97-B10 | | – | 1 | – | 1 | 1 | 1 | | | |
| 3 | 21395-K97-T01 | Junta, Carcaça Transmissão (NLK) | 1 | 1 | 1 | 1 | 1 | 1 | | | |
| | 21395-K97-T02 | Junta, Carcaça Transmissão (NICHIAS) | 1 | 1 | 1 | 1 | 1 | 1 | | | |
| 4 | 23411-K96-V01 | Eixo, Tração (16D) | 1 | 1 | 1 | 1 | 1 | 1 | | | |
| 5 | 23421-K96-V01 | Eixo, Árvore Secundária (14D) | 1 | 1 | 1 | 1 | 1 | 1 | | | |
| 6 | 23422-K96-V01 | Engrenagem, Secundária (53D) | 1 | 1 | 1 | 1 | 1 | 1 | | | |
| 7 | 23430-K96-V01 | Engrenagem Comp., Final (45D) | 1 | 1 | 1 | 1 | 1 | 1 | | | |
| 8 | 90452-KGH-900 | Arruela, Especial, 12mm | 1 | 1 | 1 | 1 | 1 | 1 | | | |
| 9 | 90495-MN5-000 | Arruela, Vedação, 8mm | 1 | 1 | 1 | 1 | 1 | 1 | | | |
| 10 | 91004-KZR-601 | Rolamento, Radial Esferas, 6202 (NTN) | 1 | 1 | 1 | 1 | 1 | 1 | | | |
| | 91004-KZR-602 | Rolamento, Radial Esferas, 6202 (FUJIKOSHI) | 1 | 1 | 1 | 1 | 1 | 1 | | | |
| 11 | 91006-KAB-004 | Rolamento, Radial Esferas, 6205-2NSG (FUJIKOSHI) | 1 | 1 | 1 | 1 | 1 | 1 | | | |
| | 91009-KWN-901 | Rolamento, Radial Esferas, 6205UU (NTN) | 1 | 1 | 1 | 1 | 1 | 1 | | | |
| 12 | 91006-KZR-601 | Rolamento, Radial Esferas, 6201 (NTN) | 1 | 1 | 1 | 1 | 1 | 1 | | | |
| | 91006-KZR-602 | Rolamento, Radial Esferas, 6201 (FUJIKOSHI) | 1 | 1 | 1 | 1 | 1 | 1 | | | |

PROIBIDA A REPRODUÇÃO E DISTRIBUIÇÃO
10.2016 - Maikuio MM-GT





© Moto Honda da Amazônia Ltda.
Todos os direitos reservados.

# M-17.10

## Transmissão

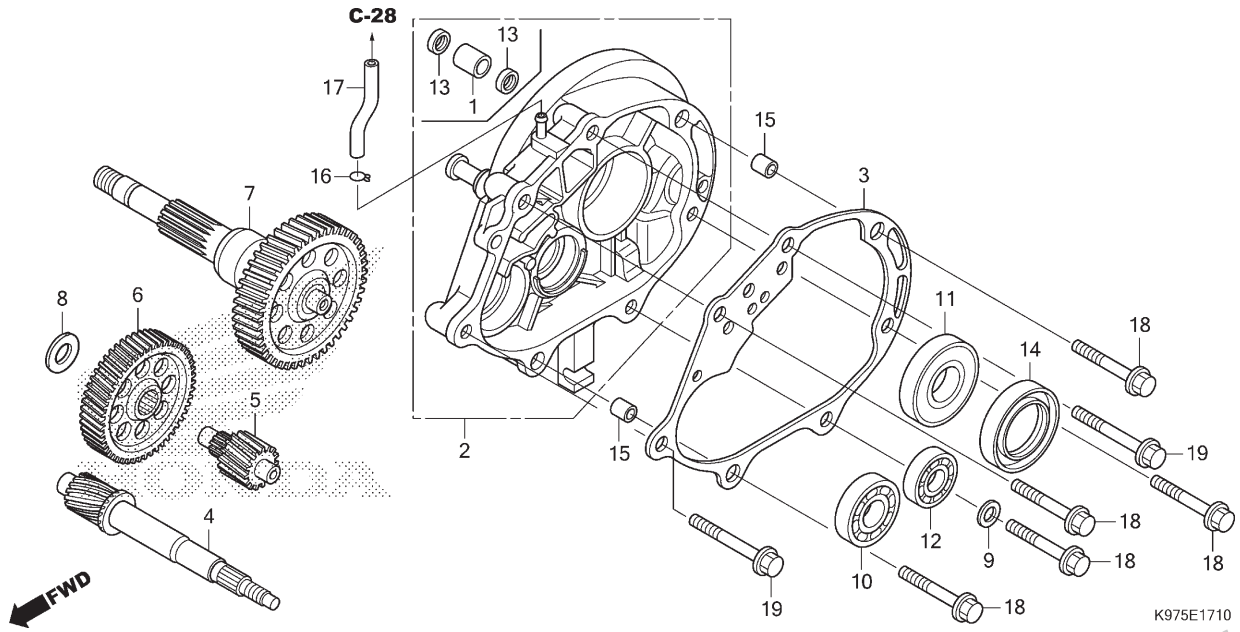


| Ref. Nº | N.O.S. | Item de serviço | T.M.O. |
|---|---|---|---|

| Ref. Nº | Nº da peça | Descrição | Qtd. PCX 150 K | 150A K | 150 L/M | 150A L/M | 150 N | 150A N | Nº de série | | Tipo |
|---|---|---|---|---|---|---|---|---|---|---|---|
| 13 | 91201-434-003 | Retentor, Óleo, 14x20x3,2 | 2 | – | 2 | – | – | – | | | |
| 14 | 91204-K35-J01 | Retentor, Óleo, 34x52x7 (ARAI) | 1 | 1 | 1 | 1 | 1 | 1 | | | |
| | 91204-K59-A11 | Retentor, Óleo, 34x52x7 (NOK) | 1 | 1 | 1 | 1 | 1 | 1 | | | |
| 15 | 94301-10120 | Pino, Guia, 10x12 | 2 | 2 | 2 | 2 | 2 | 2 | | | |
| 16 | 95002-50000 | Presilha, Tubo (C9) | 1 | 1 | 1 | 1 | 1 | 1 | | | |
| 17 | 95005-50075-30 | Tubo, 5x75 | 1 | 1 | 1 | 1 | 1 | 1 | | | |
| 18 | 95701-08045-00 | Parafuso, Flange, 8x45 | 5 | 5 | 5 | 5 | 5 | 5 | | | |
| 19 | 95701-08055-00 | Parafuso, Flange, 8x55 | 2 | 2 | 2 | 2 | 2 | 2 | | | |

PROIBIDA A REPRODUÇÃO E DISTRIBUIÇÃO
1010913 - Matsuo - MM-GT





© Moto Honda da Amazônia Ltda.
Todos os direitos reservados.

# M-19.10

## Carcaça do Motor Direita

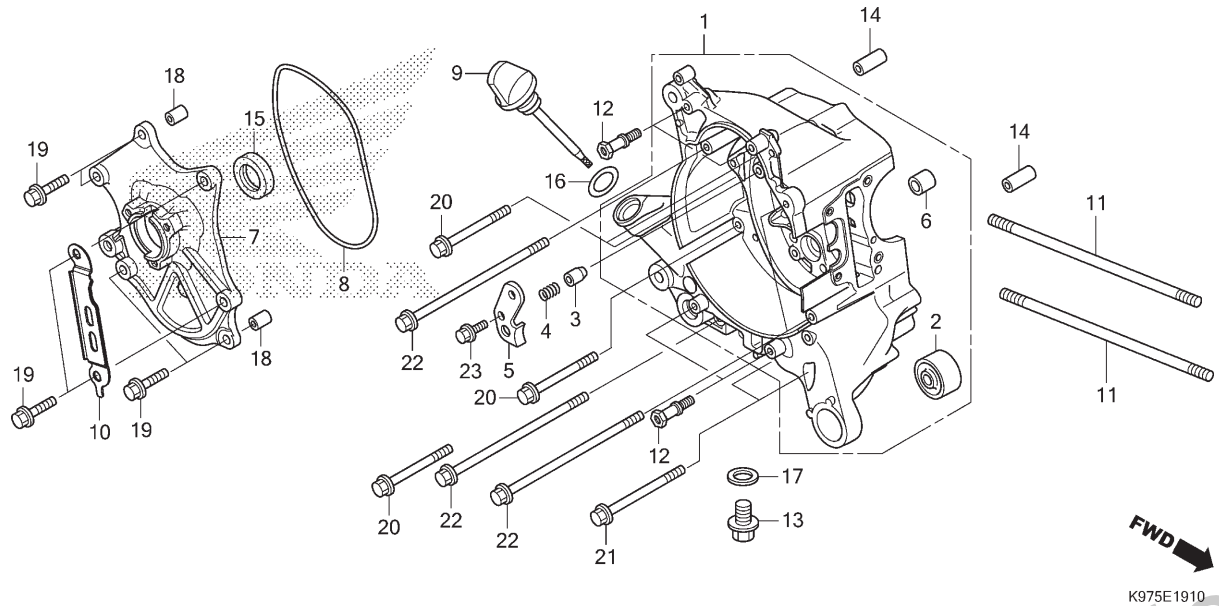


| Ref. Nº | N.O.S. | Item de serviço | T.M.O. |
|---|---|---|---|
| 1 | 110120 | Carcaça Motor: Direita | 5,5 |
| | | • Inclui: Remoção e instalação do motor | |
| | 1101A2 | Carcaça Motor: Ambas | 6,6 |
| | | • Inclui: Remoção e instalação do motor | |
| 7 | 6131A4 | Base, Estator | 1,8 |
| 8 | 6131B5 | Anel Vedação, Base Estator | 1,7 |
| 15 | 110132 | Retentor Óleo, Árvore Manivelas: Direito | 1,8 |
| | 1101H3 | Retentor Óleo, Árvore Manivelas: Ambos | 5,8 |
| | | • Inclui: Remoção e instalação do motor | |

| Ref. Nº | Nº da peça | Descrição | Qtd. PCX 150 K | 150A K | 150 L/M | 150A L/M | 150 N | 150A N | Nº de série | | Tipo |
|---|---|---|---|---|---|---|---|---|---|---|---|
| 1 | 11100-K97-B00 | Carcaça Motor Comp., Direita | 1 | 1 | 1 | 1 | 1 | 1 | | | |
| 2 | 11103-KVB-901 | Bucha, Suporte Motor (HOKUSHIN) | 1 | 1 | 1 | 1 | 1 | 1 | | | |
| | 11103-KVB-930 | Bucha, Suporte Motor | 1 | 1 | 1 | 1 | 1 | 1 | | | |
| 3 | 11114-KWN-900 | Plugue, Acionamento Rolamento | 1 | 1 | 1 | 1 | 1 | 1 | | | |
| 4 | 11116-K97-B00 | Mola, Acionamento Rolamento | 1 | 1 | 1 | 1 | 1 | 1 | | | |
| 5 | 11117-KWN-901 | Placa, Acionamento Rolamento | 1 | 1 | 1 | 1 | 1 | 1 | | | |
| 6 | 11205-K97-B00 | Bucha, Cavalete Principal | 1 | 1 | 1 | 1 | 1 | 1 | | | |
| 7 | 11361-K36-H00 | Base, Estator | 1 | 1 | 1 | 1 | 1 | 1 | | | |
| 8 | 11363-KWN-900 | Junta, Base Estator | 1 | 1 | 1 | 1 | 1 | 1 | | | |
| 9 | 15651-KZY-B00 | Medidor, Nível Óleo | 1 | 1 | 1 | 1 | 1 | 1 | | | |
| 10 | 32961-K29-910 | Braçadeira, Fiação Gerador C.A. | 1 | 1 | 1 | 1 | 1 | 1 | | | |
| 11 | 90031-KWN-900 | Prisioneiro A, 8x200,5 | 2 | 2 | 2 | 2 | 2 | 2 | | | |
| 12 | 90036-KZR-600 | Parafuso, Espaçador Radiador | 4 | 4 | 4 | 4 | 4 | 4 | | | |
| 13 | 90131-883-000 | Parafuso, Plugue Drenagem, 12x15 | 1 | 1 | 1 | 1 | 1 | 1 | | | |
| 14 | 90702-KWN-900 | Pino Guia, Especial, 6,3x10x30 | 2 | 2 | 2 | 2 | 2 | 2 | | | |
| 15 | 91201-K35-J01 | Retentor, Óleo, 20,8x32x6 (ARAI) | 1 | 1 | 1 | 1 | 1 | 1 | | | |
| | 91201-K59-A11 | Retentor, Óleo, 20,8x32x6 (NOK) | 1 | 1 | 1 | 1 | 1 | 1 | | | |
| 16 | 91307-035-000 | Anel, Vedação, 18x3 | 1 | 1 | 1 | 1 | 1 | 1 | | | |
| 17 | 94109-12000 | Arruela, Plugue Drenagem, 12mm | 1 | 1 | 1 | 1 | 1 | 1 | | | |

PROIBIDA A REPRODUÇÃO E DISTRIBUIÇÃO
1010-03 - Marco - MMG





© Moto Honda da Amazônia Ltda.
Todos os direitos reservados.

# M-19.10

## Carcaça do Motor Direita

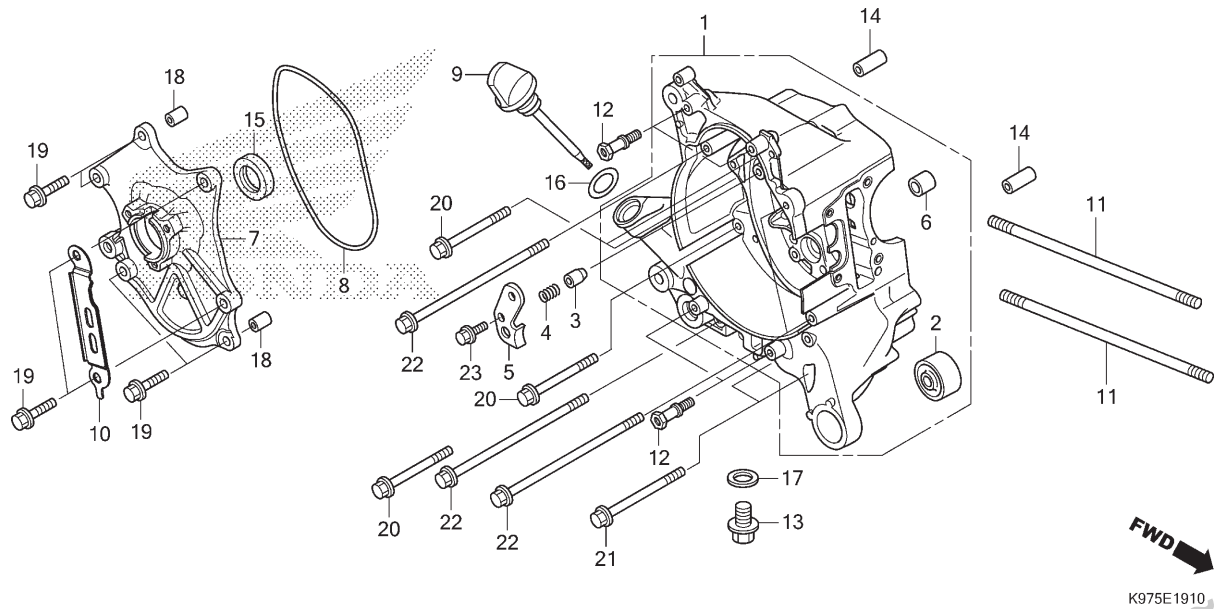


| Ref. Nº | N.O.S. | Item de serviço | T.M.O. | Ref. Nº | Nº da peça | Descrição | Qtd. PCX 150 K | 150A K | 150 L/M | 150A L/M | 150 N | 150A N | Nº de série | | Tipo |
|---|---|---|---|---|---|---|---|---|---|---|---|---|---|---|---|
| | | | | 18 | 94301-08100 | Pino, Guia, 8x10 | 2 | 2 | 2 | 2 | 2 | 2 | | | |
| | | | | 19 | 95701-06025-00 | Parafuso, Flange, 6x25 | 6 | 6 | 6 | 6 | 6 | 6 | | | |
| | | | | 20 | 95701-06065-00 | Parafuso, Flange, 6x65 | 4 | 4 | 4 | 4 | 4 | 4 | | | |
| | | | | 21 | 95701-06080-00 | Parafuso, Flange, 6x80 | 2 | 2 | 2 | 2 | 2 | 2 | | | |
| | | | | 22 | 95701-06130-00 | Parafuso, Flange, 6x130 | 4 | 4 | 4 | 4 | 4 | 4 | | | |
| | | | | 23 | 96001-06016-00 | Parafuso, Flange, 6x16 | 1 | 1 | 1 | 1 | 1 | 1 | | | |



Voltar

PROIBIDA A REPRODUÇÃO E DISTRIBUIÇÃO
1010913 - Matsuo - MM-GT





© Moto Honda da Amazônia Ltda.
Todos os direitos reservados.

# M-19.20

## Carcaça do Motor Esquerda

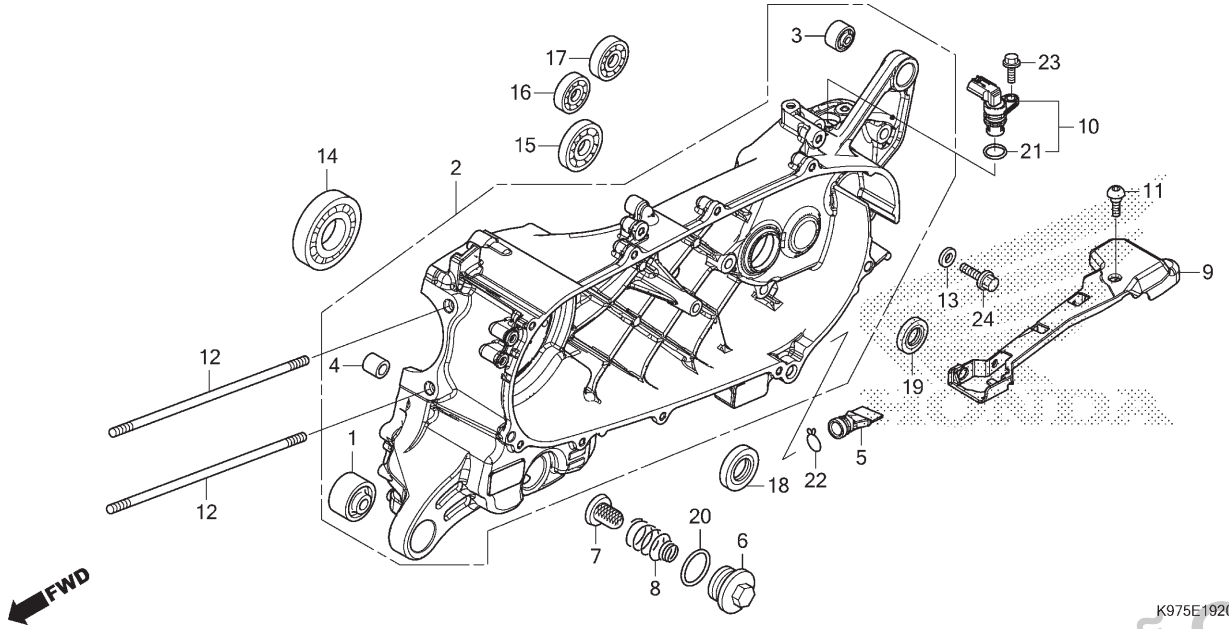


| Ref. Nº | N.O.S. | Item de serviço | T.M.O. |
|---|---|---|---|
| 2 | 110115 | Carcaça Motor: Esquerda | 6,4 |
| | | • Inclui: Remoção e instalação do motor | |
| | 1101A2 | Carcaça Motor: Ambas | 6,6 |
| | | • Inclui: Remoção e instalação do motor | |
| 7 | | (6,8,20) | |
| | 1131B5 | Tela, Filtro Óleo | 0,2 |
| 10 | | (21) | |
| | 617197 | Sensor, Velocidade Roda: Traseiro | 0,7 |
| 14 | 1101B6 | Rolamento, Árvore Manivelas: Esquerda | 5,7 |
| | | • Inclui: Remoção e instalação do motor | |
| 15 | 2101F0 | Rolamento, Eixo Tração: Esquerdo | 1,3 |
| | 2101J1 | Rolamento, Eixo Tração: Ambos | 1,4 |
| 16 | 2101C7 | Rolamento, Árvore Secundária: Esquerdo | 1,2 |
| | 2101C9 | Rolamento, Árvore Secundária: Ambos | 1,3 |
| 17 | 2101E5 | Rolamento, Eixo Engrenagem Final: Esquerdo | 1,2 |
| | 2101J0 | Rolamento, Eixo Engrenagem Final: Ambos | 1,3 |
| + | | | |

| Ref. Nº | Nº da peça | Descrição | Qtd. PCX 150 K | 150A K | 150 L/M | 150A L/M | 150 N | 150A N | Nº de série | | Tipo |
|---|---|---|---|---|---|---|---|---|---|---|---|
| 1 | 11103-KVB-901 | Bucha, Suporte Motor (HOKUSHIN) | 1 | 1 | 1 | 1 | 1 | 1 | | | |
| | 11103-KVB-930 | Bucha, Suporte Motor | 1 | 1 | 1 | 1 | 1 | 1 | | | |
| 2 | 11200-K97-B00 | Carcaça Motor Comp., Esquerda | 1 | 1 | 1 | 1 | 1 | 1 | | | |
| 3 | 11203-K35-J00 | Bucha, Inferior Amortecedor Traseiro | 1 | 1 | 1 | 1 | 1 | 1 | | | |
| | 11203-KVB-901 | Bucha, Inferior Amortecedor Traseiro (HOKUSHIN) | 1 | 1 | 1 | 1 | 1 | 1 | | | |
| 4 | 11205-K97-B00 | Bucha, Cavalete Principal | 1 | 1 | 1 | 1 | 1 | 1 | | | |
| 5 | 11343-KVG-900 | Tubo, Drenagem | 1 | 1 | 1 | 1 | 1 | 1 | | | |
| 6 | 12361-035-000 | Tampa, Ajuste | 1 | 1 | 1 | 1 | 1 | 1 | | | |
| 7 | 15421-107-000 | Tela, Filtro Óleo | 1 | 1 | 1 | 1 | 1 | 1 | | | |
| | 15421-KPL-900 | | 1 | 1 | 1 | 1 | 1 | 1 | | | |
| 8 | 15426-KVB-900 | Mola, Tela Filtro Óleo | 1 | 1 | 1 | 1 | 1 | 1 | | | |
| 9 | 32112-K97-T00 | Protetor, Sensor Velocidade | 1 | 1 | 1 | 1 | 1 | 1 | | | |
| 10 | 37700-K12-V01 | Sensor Conj., Velocidade | 1 | 1 | 1 | 1 | 1 | 1 | | | |
| 11 | 90001-KWR-000 | Parafuso, Allen, 6x18 | 1 | 1 | 1 | 1 | 1 | 1 | | | |
| 12 | 90032-KWN-900 | Prisioneiro B, 8x206 | 2 | 2 | 2 | 2 | 2 | 2 | | | |
| 13 | 90495-MN5-000 | Arruela, Vedação, 8mm | 1 | 1 | 1 | 1 | 1 | 1 | | | |
| 14 | 91002-KZR-602 | Rolamento, Especial Radial Esferas, 6207 (FUJIKOSHI) | 1 | – | 1 | – | – | – | | | |
| | 91002-KZR-603 | Rolamento, Radial Esferas Especial, 6207 (NSK) | 1 | 1 | 1 | 1 | 1 | 1 | | | |

PROIBIDA A REPRODUÇÃO E DISTRIBUIÇÃO
10.09.21 Raisuo MM-G7





© Moto Honda da Amazônia Ltda.
Todos os direitos reservados.

# M-19.20

## Carcaça do Motor Esquerda

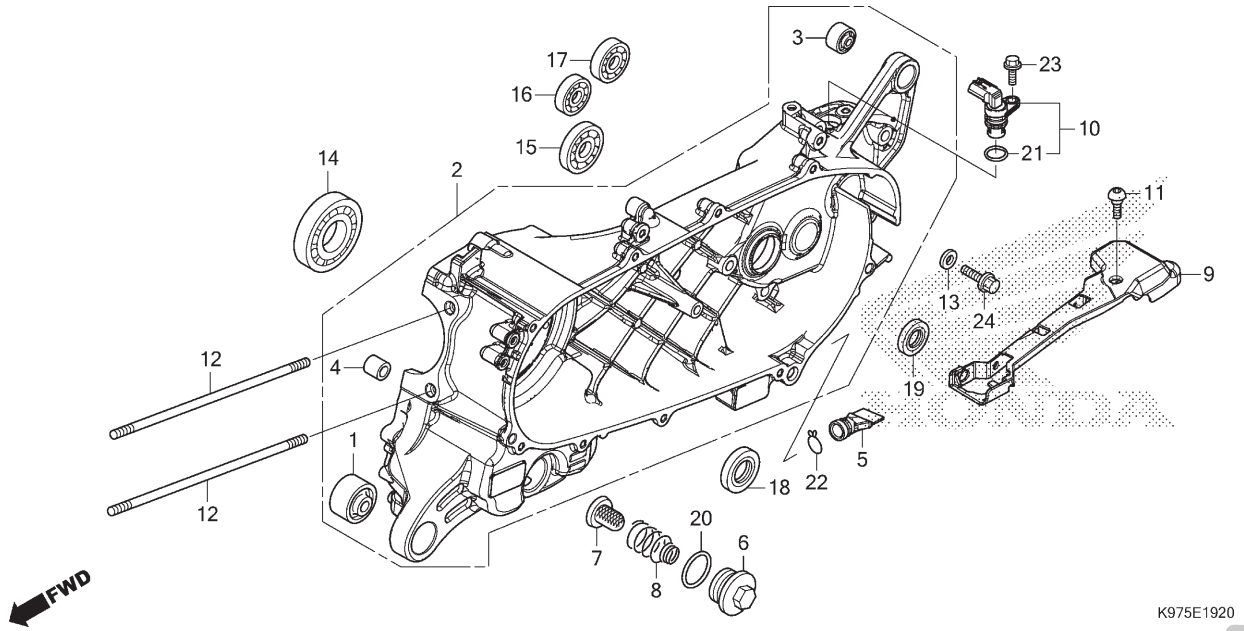


| Ref. Nº | N.O.S. | Item de serviço | T.M.O. |
|---|---|---|---|
| 18 | 110131 | Retentor Óleo, Árvore Manivelas: Esquerdo | 5,7 |
| | | • Inclui: Remoção e instalação do motor | |
| | 1101H3 | Retentor Óleo, Árvore Manivelas: Ambos | 5,8 |
| | | • Inclui: Remoção e instalação do motor | |
| 19 | 2101E7 | Retentor Óleo, Eixo Tração | 1,3 |

| Ref. Nº | Nº da peça | Descrição | Qtd. PCX 150 K | 150A K | 150 L/M | 150A L/M | 150 N | 150A N | Nº de série | | Tipo |
|---|---|---|---|---|---|---|---|---|---|---|---|
| 15 | 91003-KZR-601 | Rolamento, Radial Esferas, 6204 (NTN) | 1 | 1 | 1 | 1 | 1 | 1 | | | |
| | 91003-KZR-602 | Rolamento, Radial Esferas, 6204 (FUJIKOSHI) | 1 | 1 | 1 | 1 | 1 | 1 | | | |
| 16 | 91005-KZR-601 | Rolamento, Radial Esferas, 6301 (NTN) | 1 | 1 | 1 | 1 | 1 | 1 | | | |
| | 91005-KZR-602 | Rolamento, Radial Esferas, 6301 (FUJIKOSHI) | 1 | 1 | 1 | 1 | 1 | 1 | | | |
| 17 | 91016-KBB-901 | Rolamento, Radial Esferas, 6004 | 1 | 1 | 1 | 1 | 1 | 1 | | | |
| 18 | 91202-K40-F01 | Retentor, Óleo, 26x45x6 | 1 | 1 | 1 | 1 | 1 | 1 | | | |
| | 91202-K97-T01 | Retentor, Óleo, 26x45x6 (NOK) | 1 | 1 | 1 | 1 | 1 | 1 | | | |
| 19 | 91203-K35-J01 | Retentor, Óleo, 20x32x6 (ARAI) | 1 | 1 | 1 | 1 | 1 | 1 | | | |
| 20 | 91302-001-020 | Anel, Vedação, 30,8mm | 1 | 1 | 1 | 1 | 1 | 1 | | | |
| 21 | 91303-K27-V01 | Anel, Vedação, 14,8x2,4 | 1 | 1 | 1 | 1 | 1 | 1 | | | |
| 22 | 95002-80000 | Presilha, Tubo (C12) | 1 | 1 | 1 | 1 | 1 | 1 | | | |
| 23 | 95701-06016-00 | Parafuso, Flange, 6x16 | 1 | 1 | 1 | 1 | 1 | 1 | | | |
| 24 | 95701-08016-00 | Parafuso, Flange, 8x16 | 1 | 1 | 1 | 1 | 1 | 1 | | | |

PROIBIDA A REPRODUÇÃO E DISTRIBUIÇÃO
1010913 - Matsuo - MM-GT





© Moto Honda da Amazônia Ltda.
Todos os direitos reservados.

# M-20

## Árvore de Manivelas • Pistão

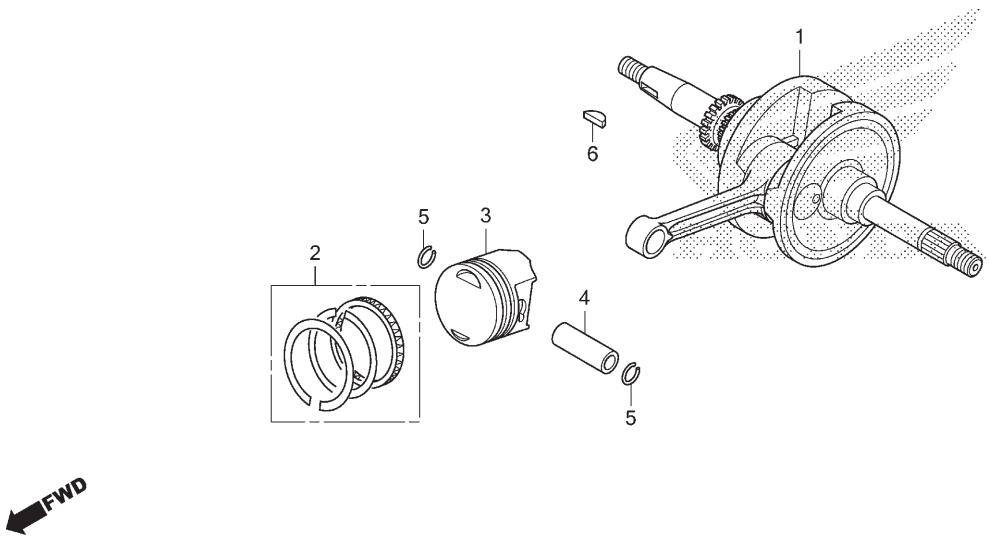


| Ref. Nº | N.O.S. | Item de serviço | T.M.O. |
|---|---|---|---|
| 1 | 1101B5 | Árvore de Manivelas | 5,9 |
| | | • Inclui: Remoção e instalação do motor | |
| 3 | | (2,4,5) | |
| | 111103 | Anel Pistão e/ou Pistão (Um) | 3,4 |

| Ref. Nº | Nº da peça | Descrição | Qtd. PCX 150 K | 150A K | 150 L/M | 150A L/M | 150 N | 150A N | Nº de série | | Tipo |
|---|---|---|---|---|---|---|---|---|---|---|---|
| 1 | 13000-K78-V00 | Árvore Manivelas, Comp. | 1 | 1 | 1 | 1 | 1 | 1 | | | |
| 2 | 13011-K97-305 | Anéis Pistão, Jogo (STD.) (RIKEN) | 1 | 1 | 1 | 1 | 1 | 1 | | | |
| | 13011-K97-306 | Anéis Pistão, Jogo (STD.) (TPR) | 1 | 1 | 1 | 1 | 1 | 1 | | | |
| | 13021-K97-305 | Anéis Pistão, Jogo (0,25) (RIKEN) | (1) | (1) | (1) | (1) | (1) | (1) | | | |
| | 13021-K97-306 | Anéis Pistão, Jogo (0,25) (TPR) | (1) | (1) | (1) | (1) | (1) | (1) | | | |
| | 13031-K97-305 | Anéis Pistão, Jogo (0,50) (RIKEN) | (1) | (1) | (1) | (1) | (1) | (1) | | | |
| | 13031-K97-306 | Anéis Pistão, Jogo (0,50) (TPR) | (1) | (1) | (1) | (1) | (1) | (1) | | | |
| 3 | 13101-K78-B00 | Pistão | 1 | 1 | 1 | 1 | 1 | 1 | | | |
| | 13102-K78-B00 | Pistão (O.S. 0,25) | (1) | (1) | (1) | (1) | (1) | (1) | | | |
| | 13103-K78-B00 | Pistão (O.S. 0,50) | (1) | (1) | (1) | (1) | (1) | (1) | | | |
| 4 | 13111-K78-V00 | Pino, Pistão | 1 | 1 | 1 | 1 | 1 | 1 | | | |
| 5 | 13115-KZY-700 | Trava, Pino Pistão, 14mm | 2 | 2 | 2 | 2 | 2 | 2 | | | |
| 6 | 90741-003-010 | Chave, Woodruff, 4mm | 1 | 1 | 1 | 1 | 1 | 1 | | | |

PROIBIDA A REPRODUÇÃO E DISTRIBUIÇÃO
1010913 - Matsuo - MM-GT





© Moto Honda da Amazônia Ltda.
Todos os direitos reservados.

# M-22

## Corpo do Acelerador • Injetor de Combustível

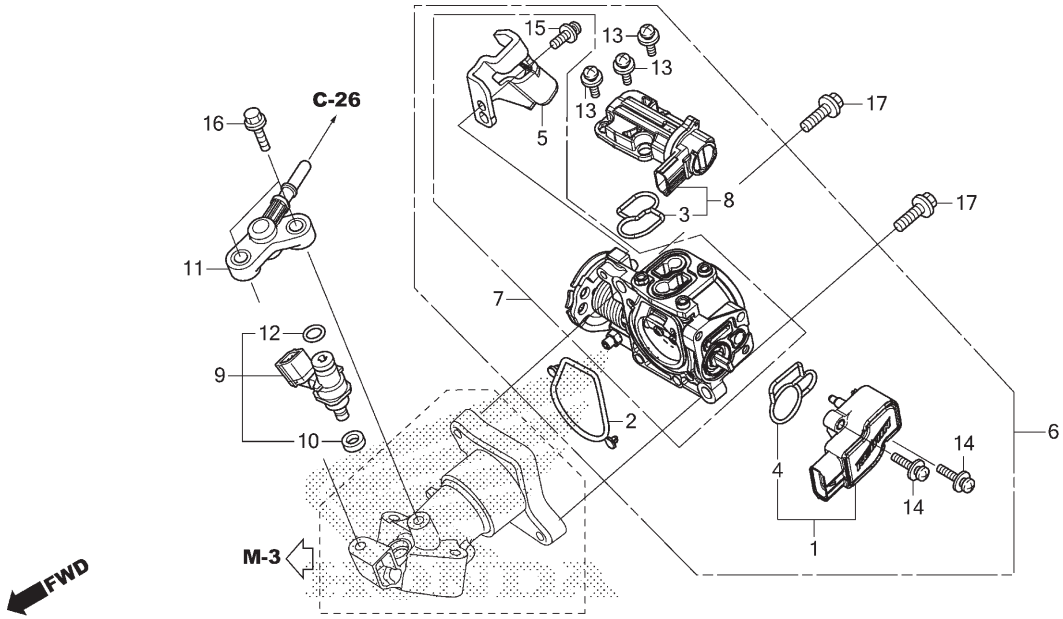


| Ref. Nº | N.O.S. | Item de serviço | T.M.O. |
|---|---|---|---|
| 1 | | (4) | |
| | 617115 | Sensor, Acelerador | 0,8 |
| 6 | | (2) | |
| | 311132 | Corpo Conj., Acelerador | 0,8 |
| 7 | 311130 | Corpo, Acelerador | 0,8 |
| 8 | | (3) | |
| | 3111N5 | Válvula, Controle Ar Marcha Lenta | 0,6 |
| 9 | | (10,11,12) | |
| | 311145 | Injetor, Combustível | 1,5 |

| Ref. Nº | Nº da peça | Descrição | Qtd. PCX 150 K | 150A K | 150 L/M | 150A L/M | 150 N | 150A N | Nº de série | | Tipo |
|---|---|---|---|---|---|---|---|---|---|---|---|
| 1 | 16060-K35-V01 | Sensor, Jogo | 1 | 1 | 1 | 1 | 1 | 1 | | | |
| 2 | 16075-K36-J01 | Anel Vedação, Corpo Acelerador | 1 | 1 | 1 | 1 | 1 | 1 | | | |
| 3 | 16076-K35-V01 | Anel, Vedação | 1 | 1 | 1 | 1 | 1 | 1 | | | |
| 4 | 16077-K35-V01 | Anel, Vedação | 1 | 1 | 1 | 1 | 1 | 1 | | | |
| 5 | 16169-K46-N21 | Suporte, Cabo | 1 | 1 | 1 | 1 | 1 | 1 | | | |
| 6 | 16400-K97-B01 | Corpo Conj., Acelerador (M9B A) | 1 | 1 | 1 | 1 | 1 | 1 | | | |
| 7 | 16410-K97-B01 | Corpo, Conj. | 1 | 1 | 1 | 1 | 1 | 1 | | | |
| 8 | 16430-K97-T01 | Válvula Jogo, Controle Ar Marcha Lenta | 1 | 1 | 1 | 1 | 1 | 1 | | | |
| 9 | 16450-K36-J01 | Injetor Conj., Combustível | 1 | 1 | 1 | 1 | 1 | 1 | | | |
| 10 | 16472-KPC-D50 | Anel, Vedação | 1 | 1 | 1 | 1 | 1 | 1 | | | |
| 11 | 17565-K01-900 | Junção Comp., Injetor | 1 | 1 | 1 | 1 | 1 | 1 | | | |
| 12 | 91301-GGL-J01 | Anel, Vedação, 6,3x2,2 | 1 | 1 | 1 | 1 | 1 | 1 | | | |
| 13 | 93891-04010-18 | Parafuso-arruela, 4x10 | 3 | 3 | 3 | 3 | 3 | 3 | | | |
| 14 | 93891-04016-18 | Parafuso-arruela, 4x16 | 2 | 2 | 2 | 2 | 2 | 2 | | | |
| 15 | 93892-05012-18 | Parafuso-arruela, 5x12 | 1 | 1 | 1 | 1 | 1 | 1 | | | |
| 16 | 95701-06022-00 | Parafuso, Flange, 6x22 | 2 | 2 | 2 | 2 | 2 | 2 | | | |
| 17 | 96001-06020-00 | Parafuso, Flange, 6x20 | 2 | 2 | 2 | 2 | 2 | 2 | | | |

PROIBIDA A REPRODUÇÃO E DISTRIBUIÇÃO
1010913 - Matsuo - MM-GT





© Moto Honda da Amazônia Ltda.
Todos os direitos reservados.

# C-1

## Farol

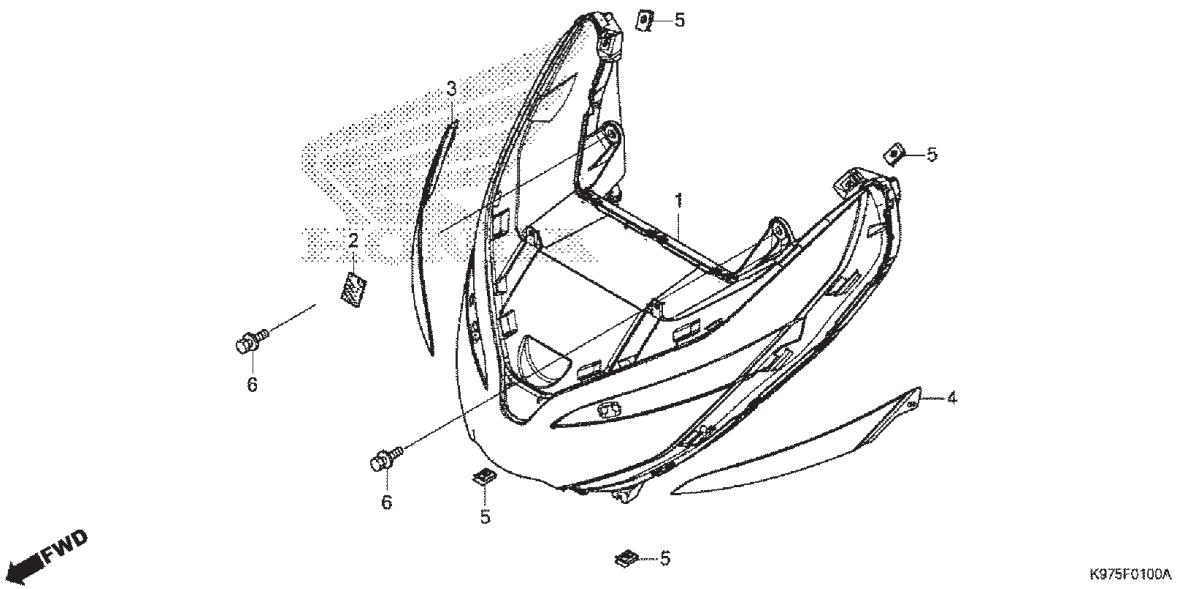


| Ref. Nº | N.O.S. | Item de serviço | T.M.O. |
|---|---|---|---|
| 1 | 6161A7 | Farol Comp. | 1,7 |
| 3 | 4111DU | Moldura, Farol: Direita | 1,0 |
| 4 | 4111DT | Moldura, Farol: Esquerda | 0,9 |
| | 4111DV | Moldura, Farol: Ambas | 1,4 |

| Ref. Nº | Nº da peça | Descrição | Qtd. PCX 150 K | 150A K | 150 L/M | 150A L/M | 150 N | 150A N | Nº de série | | Tipo |
|---|---|---|---|---|---|---|---|---|---|---|---|
| 1 | 33100-K97-T01 | Farol Conj. | 1 | 1 | 1 | 1 | 1 | 1 | | | |
| 2 | 64307-K97-T00 | Fixador, Duplo Travamento, 25x30 | 1 | 1 | 1 | 1 | 1 | 1 | | | |
| 3 | 64505-K97-T00YE | Moldura, Direita Farol | | | | | | | | | |
| | | *NH167MU* Prata Iron Nail Metálico-U | 1 | – | – | – | – | – | | | |
| | 64505-K97-T00YG | *B182P* Azul Cruzeiro Perolizado | 1 | – | – | – | – | – | | | |
| | 64505-K97-T00YD | *NH352M* Cinza Una Metálico | – | 1 | – | – | – | – | | | 2BR |
| | 64505-K97-T00YF | *NHB92P* Creme Lily Perolizado | – | 1 | – | – | – | – | | | BR |
| | 64505-K97-T00YR | *PB308P* Azul Spencer Perolizado | – | – | 1 | – | – | – | | | BR |
| | 64505-K97-T00YS | *NH367M* Cinza Embare Metálico | – | – | 1 | – | – | – | | | BR |
| | | | – | – | – | 1 | – | – | | | 3BR |
| | 64505-K97-T00YT | *NHB49P* Branco Andes Perolizado | – | – | – | 1 | – | – | | | BR |
| | 64505-K97-T00A2 | *PB-314* Azul Twister Perolizado | – | – | – | – | 1 | – | | | BR |
| | 64505-K97-T00A3 | *NH-455M* Prata Lumiar Metálico | – | – | – | – | – | 1 | | | BR |
| | 64505-K97-T00A4 | *NH1* Preto | – | – | – | – | – | 1 | | | 2BR |
| | 64505-K97-T00YD | *NH-352M* Cinza Una Metálico | – | – | – | – | – | 1 | | | 3BR |
| 4 | 64506-K97-T00YE | Moldura, Esquerda Farol | | | | | | | | | |
| | | *NH167MU* Prata Iron Nail Metálico-U | 1 | – | – | – | – | – | | | |
| | 64506-K97-T00YG | *B182P* Azul Cruzeiro Perolizado | 1 | – | – | – | – | – | | | |
| | 64506-K97-T00YD | *NH352M* Cinza Una Metálico | – | 1 | – | – | – | – | | | 2BR |
| | 64506-K97-T00YF | *NHB92P* Creme Lily Perolizado | – | 1 | – | – | – | – | | | BR |
| | 64506-K97-T00YR | *PB308P* Azul Spencer Perolizado | – | – | 1 | – | – | – | | | BR |
| | 64506-K97-T00YS | *NH367M* Cinza Embare Metálico | – | – | 1 | – | – | – | | | BR |
| | | | – | – | – | 1 | – | – | | | 3BR |
| | 64506-K97-T00YT | *NHB49P* Branco Andes Perolizado | – | – | – | 1 | – | – | | | BR |

PROIBIDA A REPRODUÇÃO E DISTRIBUIÇÃO
10/2013 - Nº 1329 - MM-GT





© Moto Honda da Amazônia Ltda.
Todos os direitos reservados.

# C-1

## Farol

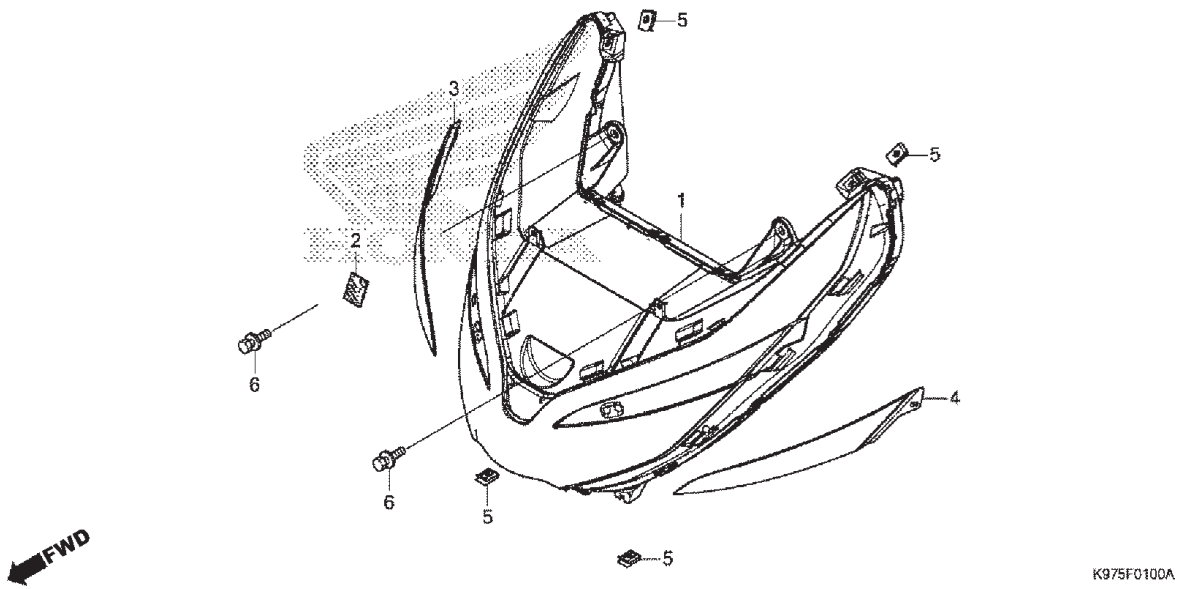


| Ref. Nº | N.O.S. | Item de serviço | T.M.O. |
|---|---|---|---|

| Ref. Nº | Nº da peça | Descrição | Qtd. PCX 150 K | 150A K | 150 L/M | 150A L/M | 150 N | 150A N | Nº de série | | Tipo |
|---|---|---|---|---|---|---|---|---|---|---|---|
| 4) | 64506-K97-T00A2 | ..... Moldura, Esquerda Farol | | | | | | | | | |
| | | *PB-314* ..... Azul Twister Perolizado | – | – | – | – | 1 | – | ..... | ..... | BR |
| | 64506-K97-T00A3 | *NH-455M* ..... Prata Lumiar Metálico | – | – | – | – | – | 1 | ..... | ..... | BR |
| | 64506-K97-T00A4 | *NH1* ..... Preto | – | – | – | – | – | 1 | ..... | ..... | 2BR |
| | 64506-K97-T00YD | *NH-352M* ..... Cinza Una Metálico | – | – | – | – | – | 1 | ..... | ..... | 3BR |
| 5 | 90302-SA4-003 | Porca, Pressão, 4mm ..... | 4 | 4 | 4 | 4 | 4 | 4 | ..... | ..... | ..... |
| 6 | 93404-06012-08 | Parafuso-arruela, 6x12 ..... | 2 | 2 | 2 | 2 | 2 | 2 | ..... | ..... | ..... |

PROIBIDA A REPRODUÇÃO E DISTRIBUIÇÃO
1010913 - Matsuo - MM-GT





© Moto Honda da Amazônia Ltda.
Todos os direitos reservados.

# C-2

## Instrumentos

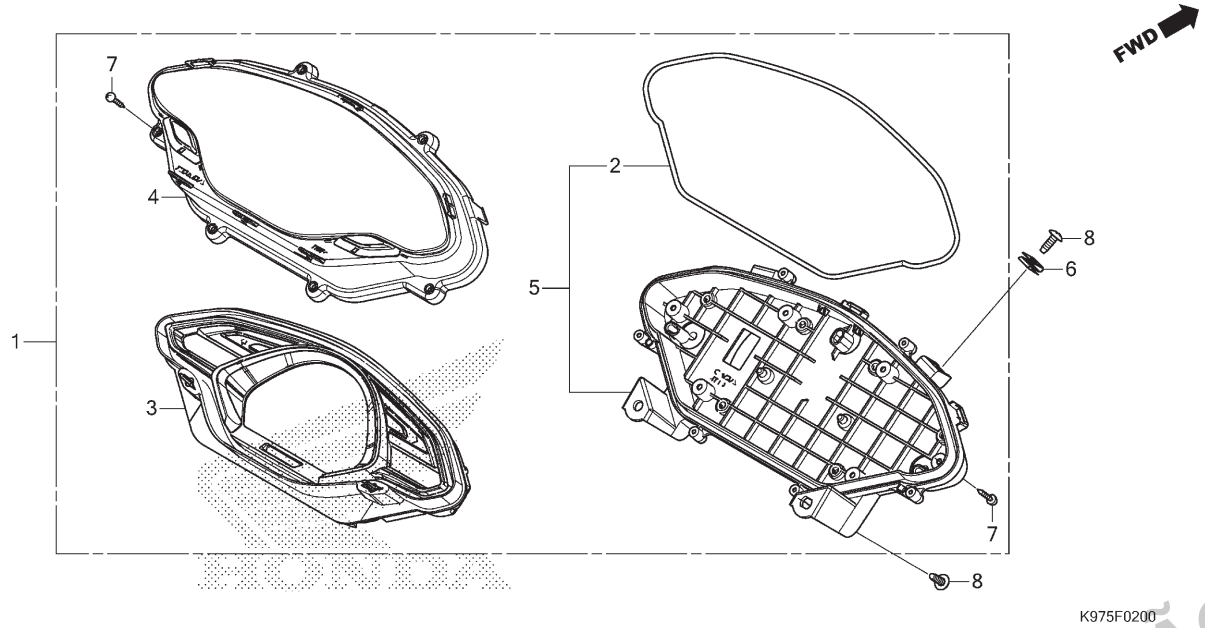


| Ref. Nº | N.O.S. | Item de serviço | T.M.O. |
|---|---|---|---|
| 1 | 8121A1 | Instrumentos Conj., Painel | 1,6 |
| 3 | 8121A2 | Instrumentos, Painel | 1,7 |
| 4 | 8121B7 | Lentes, Instrumentos (2) | 1,6 |
| 5 | 8121B3 | Carcaça, Instrumentos | 1,6 |

| Ref. Nº | Nº da peça | Descrição | Qtd. PCX 150 K | 150A K | 150 L/M | 150A L/M | 150 N | 150A N | Nº de série | | Tipo |
|---|---|---|---|---|---|---|---|---|---|---|---|
| 1 | 37200-K97-B01 | Velocímetro Conj. (KPH) | 1 | – | 1 | – | – | – | | | BR |
| | 37200-K97-B11 | | – | 1 | – | 1 | – | – | | | |
| | 37200-K97-B03 | | – | – | – | – | 1 | – | | | BR |
| | 37200-K97-B13 | | – | – | – | – | – | 1 | | | 2BR,3BR,BR |
| 2 | 37205-K97-T01 | Guarnição | 1 | 1 | 1 | 1 | 1 | 1 | | | |
| 3 | 37210-K97-B01 | Instrumentos Comp., LCD (KPH) | 1 | – | 1 | – | – | – | | | BR |
| | 37210-K97-B11 | | – | 1 | – | 1 | – | – | | | |
| | 37210-K97-B02 | | – | – | – | – | 1 | – | | | BR |
| | 37210-K97-B12 | | – | – | – | – | – | 1 | | | 2BR,3BR,BR |
| 4 | 37211-K97-T01 | Lentes Conj. | 1 | 1 | 1 | 1 | 1 | 1 | | | |
| 5 | 37212-K97-T01 | Carcaça Conj. | 1 | 1 | 1 | 1 | – | – | | | |
| | 37212-K97-B01 | | – | – | – | – | 1 | – | | | 2BR,3BR |
| | | | – | – | – | – | 1 | 1 | | | BR |
| 6 | 90302-KWW-A00 | Porca, Pressão, 4mm | 2 | 2 | 2 | 2 | 2 | 2 | | | |
| 7 | 90314-KVS-F22 | Parafuso, Fixação, 3x14 | 12 | 12 | 12 | 12 | 12 | 12 | | | |
| 8 | 93903-34320 | Parafuso, Fixação, 4x12 | 4 | 4 | 4 | 4 | 4 | 4 | | | |

PROIBIDA A REPRODUÇÃO E DISTRIBUIÇÃO
1010913 - Matsuo - MM-GT





© Moto Honda da Amazônia Ltda.
Todos os direitos reservados.

# C-3

## Espelho

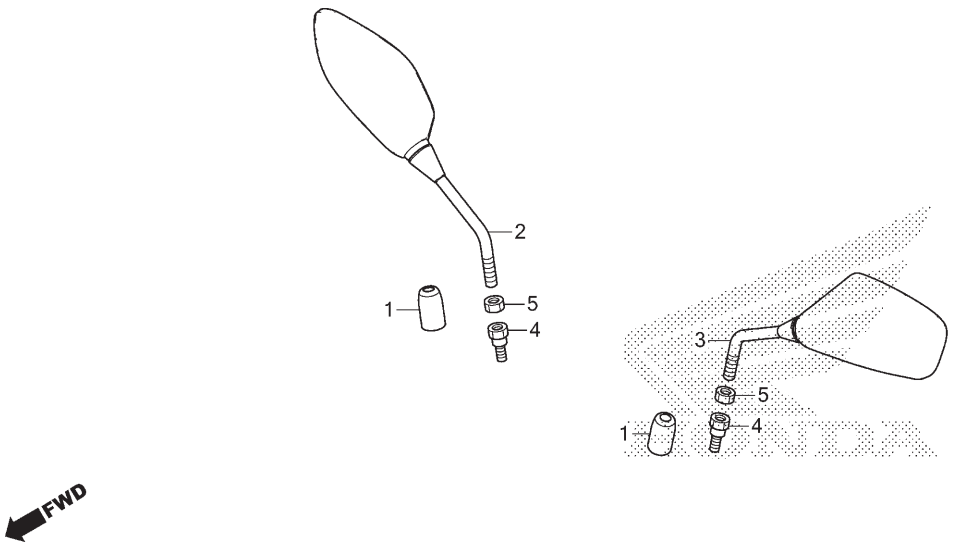


| Ref. Nº | N.O.S. | Item de serviço | T.M.O. |
|---|---|---|---|
| Sem Informação | | | – |

| Ref. Nº | Nº da peça | Descrição | Qtd. PCX 150 K | 150A K | 150 L/M | 150A L/M | 150 N | 150A N | Nº de série | | Tipo |
|---|---|---|---|---|---|---|---|---|---|---|---|
| 1 | 88115-KWN-980 | Capa, Porca Trava | 2 | 2 | 2 | 2 | 2 | 2 | | | |
| 2 | 88210-K97-T00 | Espelho Retrovisor Comp., Direito (AMPAS) | 1 | 1 | 1 | 1 | 1 | 1 | | | |
| 3 | 88220-K97-T00 | Espelho Retrovisor Comp., Esquerdo (AMPAS) | 1 | 1 | 1 | 1 | 1 | 1 | | | |
| 4 | 90003-MY5-720 | Parafuso, Adaptador, 10mm | 2 | 2 | 2 | 2 | 2 | 2 | | | |
| 5 | 90201-MW3-620 | Porca, Sextavada, 10mm (Rosca Invertida) | 2 | 2 | 2 | 2 | 2 | 2 | | | |

PROIBIDA A REPRODUÇÃO E DISTRIBUIÇÃO
1010913 - Matsuo - MM-GT





© Moto Honda da Amazônia Ltda.
Todos os direitos reservados.

# C-4

## Alavancas • Interruptores • Cabos

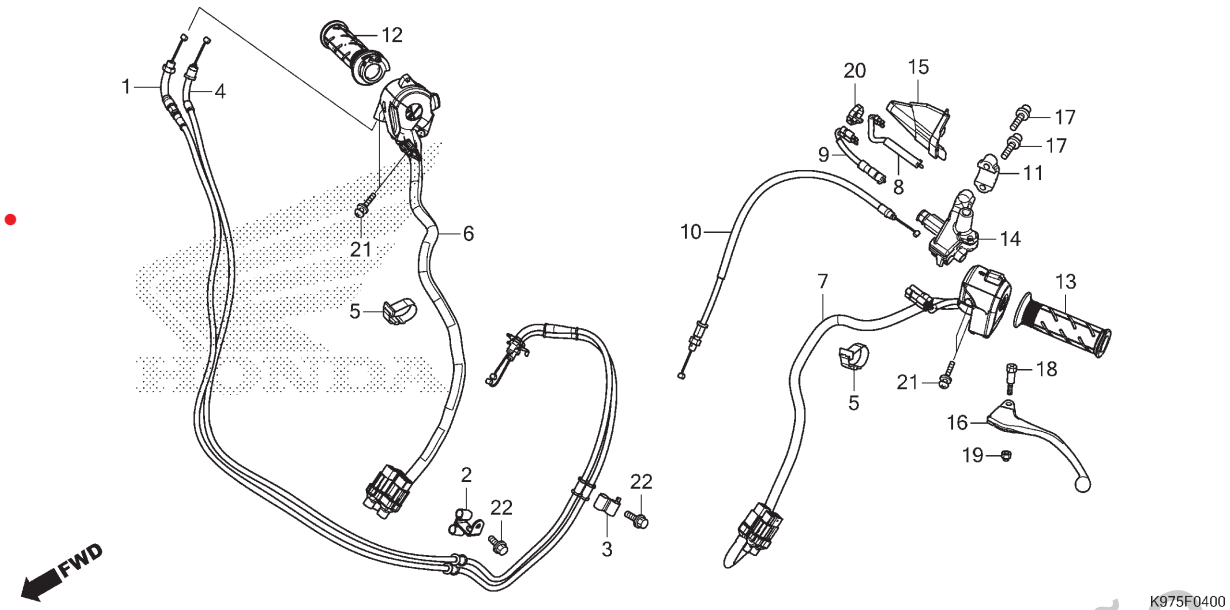


| Ref. Nº | N.O.S. | Item de serviço | T.M.O. |
|---|---|---|---|
| 1 | | (4) | |
| | 811100 | Cabo, Acelerador | 1,2 |
| | | • Nota: Mesmo tempo para duas unidades | |
| 6 | 8101K8 | Carcaça, Interruptor Partida | 2,1 |
| 7 | 8101K9 | Carcaça, Interruptor Sinalizador | 1,7 |
| 8 | 6151C6 | Interruptor, Esquerdo Partida | 0,2 |
| 9 | 6151B3 | Interruptor, Freio Traseiro: Alavanca Lateral | 0,2 |
| | 6151B6 | Interruptor, Freio: Ambos | 0,3 |
| 10 | 8111E1 | Cabo, 1a. Freio Traseiro | 1,8 |
| 12 | 810150 | Manopla, Acelerador | 0,7 |
| 13 | 8101C0 | Manopla: Esquerda | 0,1 |
| 14 | 8101C8 | Suporte, Alavanca Manopla: Esquerda | 0,3 |
| 16 | 8101C6 | Alavanca, Manopla: Esquerda | 0,1 |
| | 8101F5 | Alavanca, Manopla: Ambas | 0,2 |

| Ref. Nº | Nº da peça | Descrição | Qtd. PCX 150 K | 150A K | 150 L/M | 150A L/M | 150 N | 150A N | Nº de série | | Tipo |
|---|---|---|---|---|---|---|---|---|---|---|---|
| 1 | 17910-K97-T01 | Cabo A Comp., Acelerador | 1 | 1 | 1 | 1 | 1 | 1 | | | |
| 2 | 17912-K97-T00 | Braçadeira, Cabo Acelerador | 1 | 1 | 1 | 1 | 1 | 1 | | | |
| 3 | 17913-K35-V00 | Braçadeira B, Cabo Acelerador | 1 | 1 | 1 | 1 | 1 | 1 | | | |
| 4 | 17920-K97-T01 | Cabo B Comp., Acelerador | 1 | 1 | 1 | 1 | 1 | 1 | | | |
| 5 | 32161-404-000 | Presilha B1, Cabo | 2 | 2 | 2 | 2 | 2 | 2 | | | |
| 6 | 35160-K97-T01 | Interruptor Conj., Partida & Emergência & Marcha-Lenta | 1 | 1 | 1 | 1 | – | – | | | |
| | 35160-K97-T02 | | – | – | – | – | – | 1 | | | 2BR,3BR |
| | | | – | – | – | – | 1 | 1 | | | BR |
| 7 | 35200-K97-T01 | Interruptor Conj., Intensidade & Buzina & Sinalizador | 1 | – | 1 | – | – | – | | | |
| | 35200-K97-N01 | | – | 1 | – | 1 | – | – | | | |
| | 35200-K97-N02 | | – | – | – | – | – | 1 | | | 2BR,3BR,BR |
| | 35200-K97-T02 | | – | – | – | – | 1 | – | | | BR |
| 8 | 35340-K35-V01 | Interruptor Conj., Partida Esquerdo | 1 | – | 1 | – | – | – | | | |
| 9 | 35345-K35-V01 | Interruptor Conj., Freio Traseiro | 1 | – | 1 | – | – | – | | | |
| 10 | 43440-K36-T01 | Cabo Comp., Freio Traseiro Primeira | 1 | – | 1 | – | – | – | | | |
| 11 | 45517-166-006 | Suporte, Cilindro Mestre | 1 | – | 1 | – | – | – | | | |
| 12 | 53140-K97-T00 | Manopla Comp., Acelerador | 1 | 1 | 1 | 1 | 1 | 1 | | | |
| 13 | 53166-KWN-900 | Manopla, Esquerda | 1 | 1 | 1 | 1 | 1 | 1 | | | |

PROIBIDA A REPRODUÇÃO E DISTRIBUIÇÃO
1010016 Matsuda MMGT





© Moto Honda da Amazônia Ltda.
Todos os direitos reservados.

# C-4

## Alavancas • Interruptores • Cabos

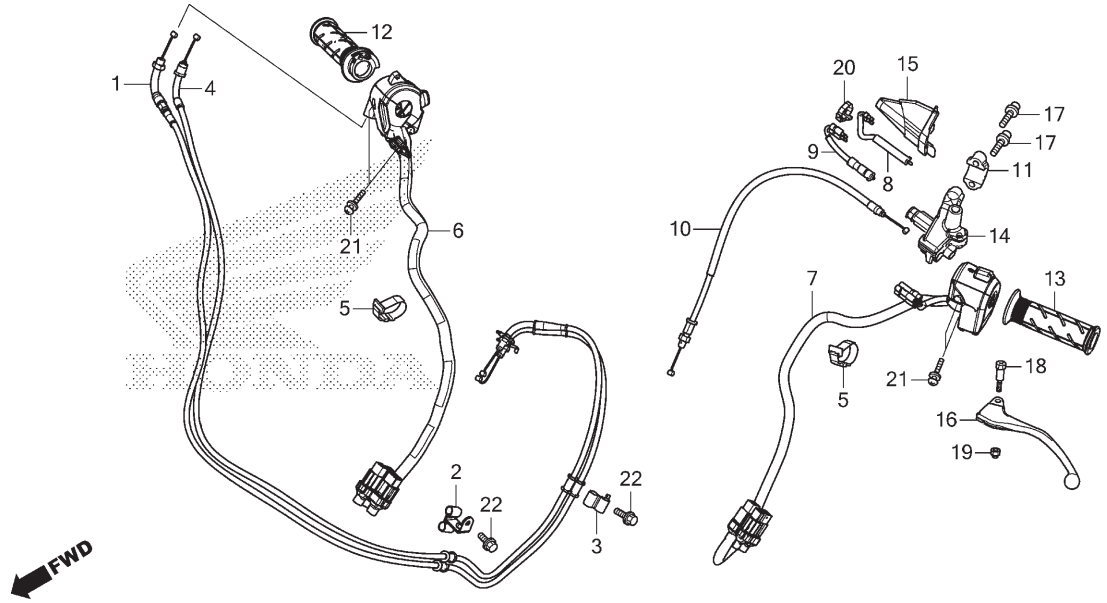


| Ref. Nº | N.O.S. | Item de serviço | T.M.O. |
|---|---|---|---|

| Ref. Nº | Nº da peça | Descrição | Qtd. PCX 150 K | 150A K | 150 L/M | 150A L/M | 150 N | 150A N | Nº de série | | Tipo |
|---|---|---|---|---|---|---|---|---|---|---|---|
| 14 | 53172-K35-V00 | Suporte, Superior Alavanca Esquerda ... | 1 | – | 1 | – | – | – | ..... | ..... | ..... |
| 15 | 53177-K35-V00 | Coifa, Alavanca Esquerda ..... | 1 | – | 1 | – | – | – | ..... | ..... | ..... |
| 16 | 53178-K35-V00 | Alavanca, Esquerda Guidão ..... | 1 | – | 1 | – | – | – | ..... | ..... | ..... |
| 17 | 90101-KWN-900 | Parafuso, Allen Flange, 6x22 ..... | 2 | – | 2 | – | – | – | ..... | ..... | ..... |
| 18 | 90115-KWN-700 | Parafuso Pivô, Alavanca Manopla ..... | 1 | – | 1 | – | – | – | ..... | ..... | ..... |
| 19 | 90302-435-761 | Porca, Sextavada, 5mm ..... | 1 | – | 1 | – | – | – | ..... | ..... | ..... |
| 20 | 90652-K35-V00 | Presilha, Fiação Principal ..... | 1 | – | 1 | – | – | – | ..... | ..... | ..... |
| 21 | 93892-05020-07 | Parafuso-arruela, 5x20 ..... | 4 | 4 | 4 | 4 | 4 | 4 | ..... | ..... | ..... |
| 22 | 95701-06016-08 | Parafuso, Flange, 6x16 ..... | 2 | 2 | 2 | 2 | 2 | 2 | ..... | ..... | ..... |

PROIBIDA A REPRODUÇÃO E DISTRIBUIÇÃO
1010913 - Matsuo - MM-GT





© Moto Honda da Amazônia Ltda.
Todos os direitos reservados.

# C-5

## Cilindro Mestre do Freio Dianteiro (PCX150)

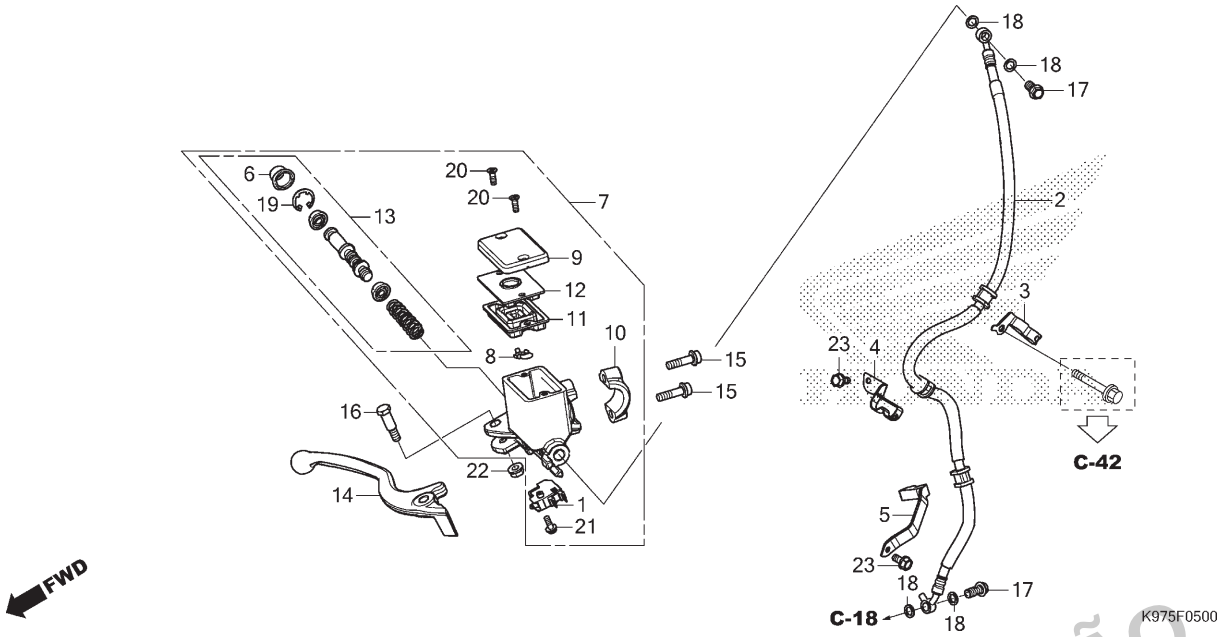


| Ref. Nº | N.O.S. | Item de serviço | T.M.O. |
|---|---|---|---|
| 1 | 6151B2 | Interruptor, Freio Dianteiro | 0,1 |
| | 6151B6 | Interruptor, Freio: Ambos | 0,3 |
| 2 | 7121A0 | Mangueira, Freio Dianteiro | 1,7 |
| | | • Inclui: Sangria dos freios | |
| 7 | 712105 | Cilindro Mestre, Freio Dianteiro | 0,4 |
| | | • Inclui: Sangria dos freios | |
| 11 | 7121G6 | Diafragma, Cilindro Mestre Freio Dianteiro | 0,1 |
| 13 | 7121G9 | Pistão Jogo, Cilindro Mestre Freio Dianteiro | 0,4 |
| | | • Inclui: Sangria dos freios | |
| 14 | 8101C7 | Alavanca, Manopla: Direita | 0,1 |
| | 8101F5 | Alavanca, Manopla: Ambas | 0,2 |

| Ref. Nº | Nº da peça | Descrição | Qtd. PCX 150 K | 150A K | 150 L/M | 150A L/M | 150 N | 150A N | Nº de série | | Tipo |
|---|---|---|---|---|---|---|---|---|---|---|---|
| 1 | 35340-MGS-D31 | Interruptor Conj., Freio Dianteiro | 1 | – | 1 | – | – | – | | | |
| 2 | 45126-K97-T01 | Mangueira Comp., Freio Dianteiro | 1 | – | 1 | – | – | – | | | |
| 3 | 45156-K97-T00 | Braçadeira A, Mangueira Freio Dianteiro | 1 | – | 1 | – | – | – | | | |
| 4 | 45157-K97-T00 | Braçadeira B, Mangueira Freio Dianteiro | 1 | – | 1 | – | – | – | | | |
| 5 | 45158-K97-T00 | Braçadeira C, Mangueira Freio Dianteiro | 1 | – | 1 | – | – | – | | | |
| 6 | 45504-410-003 | Coifa, Comp. | 1 | – | 1 | – | – | – | | | |
| 7 | 45510-K36-H01 | Cilindro Mestre Subconj., Freio Dianteiro (NISSIN) | 1 | – | 1 | – | – | – | | | BR |
| 8 | 45512-MA6-006 | Protetor | 1 | – | 1 | – | – | – | | | |
| 9 | 45513-KV2-901 | Tampa, Cilindro Mestre | 1 | – | 1 | – | – | – | | | BR |
| 10 | 45517-166-006 | Suporte, Cilindro Mestre | 1 | – | 1 | – | – | – | | | |
| 11 | 45520-GE2-006 | Diafragma | 1 | – | 1 | – | – | – | | | |
| 12 | 45521-K21-901 | Placa, Diafragma | 1 | – | 1 | – | – | – | | | |
| 13 | 45530-KVK-961 | Cilindro Mestre, Conj. | 1 | – | 1 | – | – | – | | | |
| 14 | 53175-KWN-901 | Alavanca, Direita Guidão | 1 | – | 1 | – | – | – | | | |
| 15 | 90101-KWN-900 | Parafuso, Allen Flange, 6x22 | 2 | – | 2 | – | – | – | | | |

PROIBIDA A REPRODUÇÃO E DISTRIBUIÇÃO
1010913 Katsuo MM-GT





© Moto Honda da Amazônia Ltda.
Todos os direitos reservados.

# C-5

## Cilindro Mestre do Freio Dianteiro (PCX150)

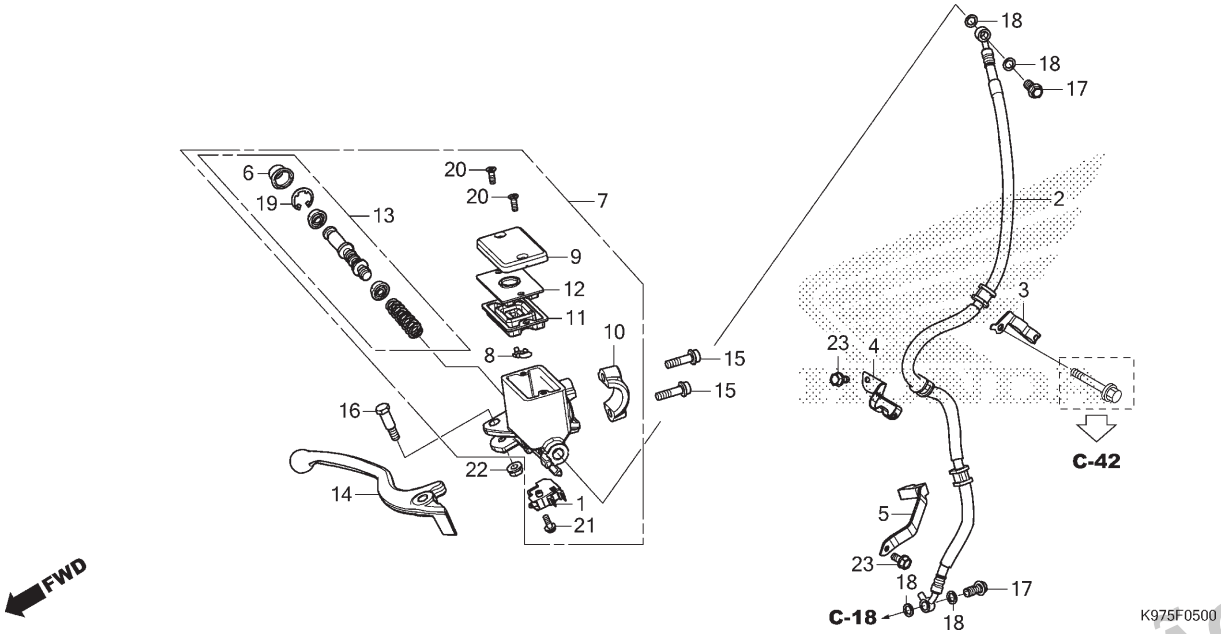


| Ref. Nº | N.O.S. | Item de serviço | T.M.O. |
|---|---|---|---|

| Ref. Nº | Nº da peça | Descrição | Qtd. PCX 150 K | 150A K | 150 L/M | 150A L/M | 150 N | 150A N | Nº de série | | Tipo |
|---|---|---|---|---|---|---|---|---|---|---|---|
| 16 | 90114-KGH-900 | Parafuso Pivô, Alavanca Manopla | 1 | – | 1 | – | – | – | | | |
| 17 | 90145-KVS-M30 | Parafuso, Óleo, 10x22 | 2 | – | 2 | – | – | – | | | |
| | 90145-MS9-612 | Parafuso, Óleo, 10x22 (SAGA) | 2 | – | 2 | – | – | – | | | |
| 18 | 90545-300-000 | Arruela, Parafuso Óleo | 4 | – | 4 | – | – | – | | | |
| 19 | 90651-MA5-671 | Anel Elástico | 1 | – | 1 | – | – | – | | | |
| 20 | 93600-04012-1G | Parafuso, Cabeça Chata, 4x12 | 2 | – | 2 | – | – | – | | | |
| 21 | 93893-04012-17 | Parafuso-arruela, 4x12 | 1 | – | 1 | – | – | – | | | |
| 22 | 94050-06000 | Porca, Flange, 6mm | 1 | – | 1 | – | – | – | | | |
| 23 | 95701-06012-07 | Parafuso, Flange, 6x12 | 2 | – | 2 | – | – | – | | | |

PROIBIDA A REPRODUÇÃO E DISTRIBUIÇÃO
1010913 - Matsuo - MM-GT





© Moto Honda da Amazônia Ltda.
Todos os direitos reservados.

# C-5.1

## Cilindro Mestre do Freio Dianteiro (PCX150A)

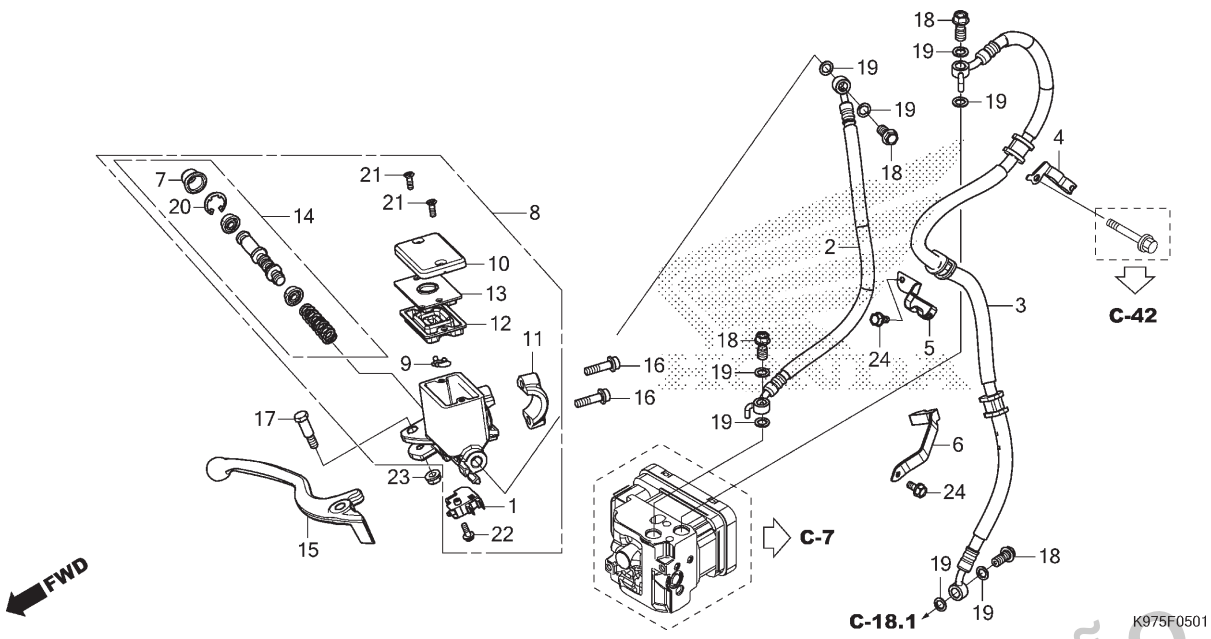


| Ref. Nº | N.O.S. | Item de serviço | T.M.O. |
|---|---|---|---|
| 1 | 6151B2 | Interruptor, Freio Dianteiro | 0,1 |
| | 6151B6 | Interruptor, Freio: Ambos | 0,2 |
| 2 | 712127 | Mangueira A, Freio Dianteiro | 1,7 |
| | | • Inclui: Sangria dos freios | |
| 3 | 712128 | Mangueira B, Freio Dianteiro | 1,9 |
| | | • Inclui: Sangria dos freios | |
| 8 | 712105 | Cilindro Mestre, Freio Dianteiro | 0,4 |
| | | • Inclui: Sangria dos freios | |
| 12 | 7121G6 | Diafragma, Cilindro Mestre Freio Dianteiro | 0,1 |
| 14 | 7121G9 | Pistão Jogo, Cilindro Mestre Freio Dianteiro | 0,4 |
| | | • Inclui: Sangria dos freios | |
| 15 | 8101C7 | Alavanca, Manopla: Direita | 0,1 |
| | 8101F5 | Alavanca, Manopla: Ambas | 0,2 |

| Ref. Nº | Nº da peça | Descrição | Qtd. PCX 150 K | 150A K | 150 L/M | 150A L/M | 150 N | 150A N | Nº de série | | Tipo |
|---|---|---|---|---|---|---|---|---|---|---|---|
| 1 | 35340-MGS-D31 | Interruptor Conj., Freio Dianteiro | – | 1 | – | 1 | – | 1 | | | |
| 2 | 45126-K97-N11 | Mangueira A Comp., Freio Dianteiro | – | 1 | – | 1 | – | 1 | | | |
| 3 | 45127-K97-N11 | Mangueira B Comp., Freio Dianteiro | – | 1 | – | 1 | – | 1 | | | |
| 4 | 45156-K97-J10 | Braçadeira A, Mangueira Freio Dianteiro | – | 1 | – | 1 | – | 1 | | | |
| 5 | 45157-K97-J10 | Braçadeira B, Mangueira Freio Dianteiro | – | 1 | – | 1 | – | 1 | | | |
| 6 | 45158-K97-N10 | Braçadeira C, Mangueira Freio Dianteiro | – | 1 | – | 1 | – | 1 | | | |
| 7 | 45504-410-003 | Coifa, Comp. | – | 1 | – | 1 | – | 1 | | | |
| 8 | 45510-K97-B11 | Cilindro Mestre Dianteiro, Subconj. | – | 1 | – | 1 | – | 1 | | | |
| 9 | 45512-MA6-006 | Protetor | – | 1 | – | 1 | – | 1 | | | |
| 10 | 45513-KV2-901 | Tampa, Cilindro Mestre | – | 1 | – | 1 | – | 1 | | | |
| 11 | 45517-166-006 | Suporte, Cilindro Mestre | – | 1 | – | 1 | – | 1 | | | |
| 12 | 45520-MG7-006 | Diafragma | – | 1 | – | 1 | – | 1 | | | |
| 13 | 45521-HA2-006 | Placa, Diafragma | – | 1 | – | 1 | – | 1 | | | |
| 14 | 45530-KVK-961 | Cilindro Mestre, Conj. | – | 1 | – | 1 | – | 1 | | | |
| 15 | 53175-KWN-901 | Alavanca, Direita Guidão | – | 1 | – | 1 | – | 1 | | | |
| 16 | 90101-KWN-900 | Parafuso, Allen Flange, 6x22 | – | 2 | – | 2 | – | 2 | | | |
| 17 | 90114-KGH-900 | Parafuso Pivô, Alavanca Manopla | – | 1 | – | 1 | – | 1 | | | |

PROIBIDA A REPRODUÇÃO E DISTRIBUIÇÃO
1010913 - Katsuo - MM-GT





© Moto Honda da Amazônia Ltda.
Todos os direitos reservados.

# C-5.1

## Cilindro Mestre do Freio Dianteiro (PCX150A)

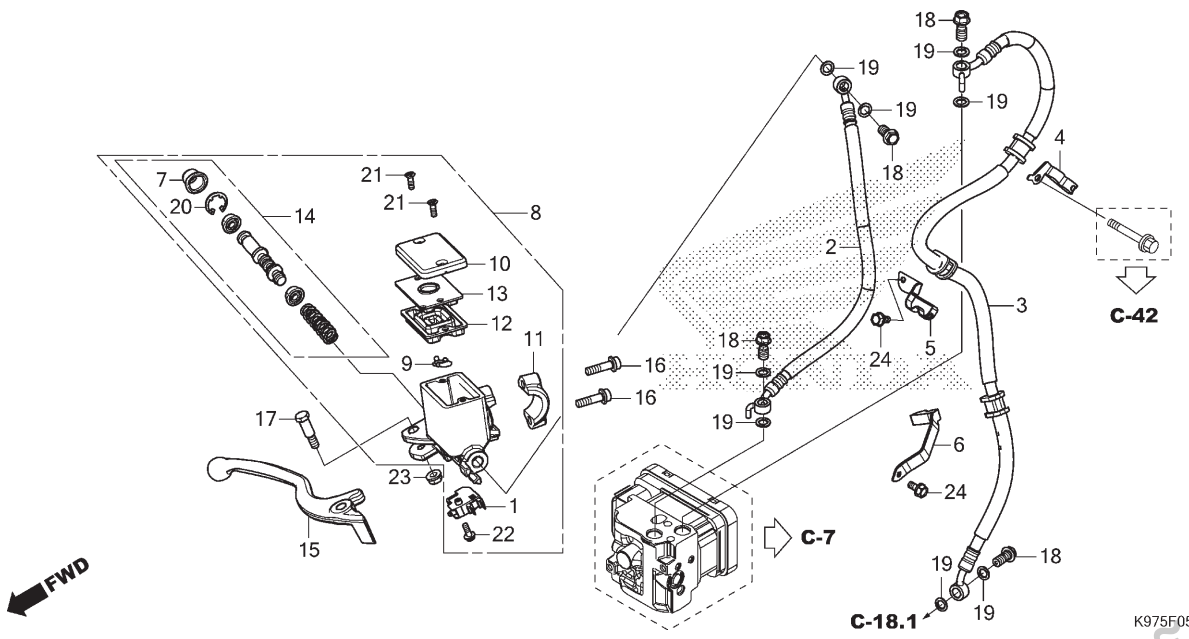


| Ref. Nº | N.O.S. | Item de serviço | T.M.O. |
|---|---|---|---|

| Ref. Nº | Nº da peça | Descrição | Qtd. PCX 150 K | 150A K | 150 L/M | 150A L/M | 150 N | 150A N | Nº de série | | Tipo |
|---|---|---|---|---|---|---|---|---|---|---|---|
| 18 | 90145-KVS-M30 | Parafuso, Óleo, 10x22 | – | 4 | – | 4 | – | 4 | | | |
| | 90145-MS9-612 | Parafuso, Óleo, 10x22 (SAGA) | – | 4 | – | 4 | – | 4 | | | |
| 19 | 90545-300-000 | Arruela, Parafuso Óleo | – | 8 | – | 8 | – | 8 | | | |
| 20 | 90651-MA5-671 | Anel Elástico | – | 1 | – | 1 | – | 1 | | | |
| 21 | 93600-04012-1G | Parafuso, Cabeça Chata, 4x12 | – | 2 | – | 2 | – | 2 | | | |
| 22 | 93893-04012-17 | Parafuso-arruela, 4x12 | – | 1 | – | 1 | – | 1 | | | |
| 23 | 94050-06000 | Porca, Flange, 6mm | – | 1 | – | 1 | – | 1 | | | |
| 24 | 95701-06012-07 | Parafuso, Flange, 6x12 | – | 2 | – | 2 | – | 2 | | | |

PROIBIDA A REPRODUÇÃO E DISTRIBUIÇÃO
1010913 - Matsuo - MM-GT





© Moto Honda da Amazônia Ltda.
Todos os direitos reservados.

# C-5.10

## Cilindro Mestre do Freio

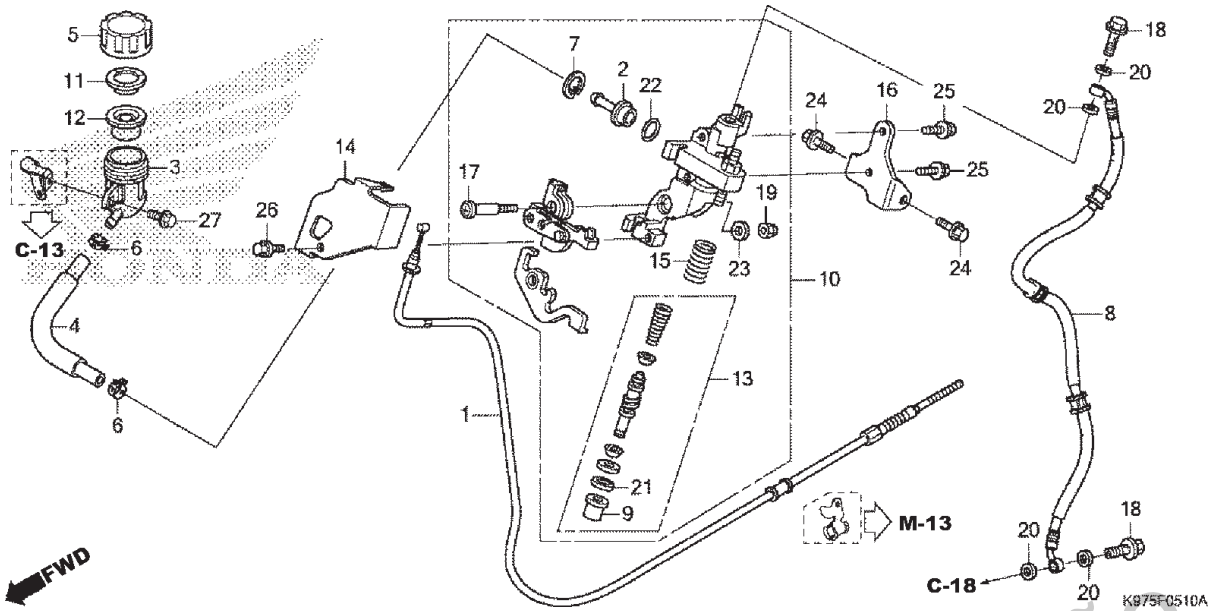


| Ref. Nº | N.O.S. | Item de serviço | T.M.O. |
|---|---|---|---|
| 1 | 8111A6 | Cabo, 2a. Freio Traseiro | 2,1 |
| 3 | 7121S4 | Reservatório, Óleo Cilindro Mestre CBS | 0,4 |
| | | • Inclui: Sangria dos freios | |
| 4 | 7121S5 | Mangueira, Reservatório Óleo Cilindro Mestre CBS | 1,7 |
| | | • Inclui: Sangria dos freios | |
| 8 | 7121S3 | Mangueira, Freio Combinado | 1,8 |
| | | • Inclui: Sangria dos freios | |
| 10 | 7111Q4 | Cilindro Mestre, CBS | 2,8 |
| | | • Inclui: Sangria dos freios | |
| 12 | 7121S6 | Diafragma, Cilindro Mestre Freio CBS | 0,2 |
| 13 | 7121S2 | Pistão Jogo, Mestre CBS | 3,0 |
| | | • Inclui: Sangria dos freios | |
| 14 | 7111Q5 | Tampa, Cilindro Mestre CBS | 1,6 |

| Ref. Nº | Nº da peça | Descrição | Qtd. PCX 150 K | 150A K | 150 L/M | 150A L/M | 150 N | 150A N | Nº de série | | Tipo |
|---|---|---|---|---|---|---|---|---|---|---|---|
| 1 | 43450-K97-T01 | Cabo Comp., Freio Traseiro Segunda | 1 | – | 1 | – | 1 | – | | | |
| 2 | 43503-KZ3-B01 | Conector | 1 | – | 1 | – | 1 | – | | | |
| 3 | 43511-KS6-702 | Reservatório Comp., Óleo Cilindro Mestre | 1 | – | 1 | – | 1 | – | | | |
| 4 | 43512-MW0-006 | Mangueira, Cilindro Mestre | 1 | – | 1 | – | 1 | – | | | |
| 5 | 43513-KZY-B01 | Tampa, Cilindro Mestre | 1 | – | 1 | – | 1 | – | | | BR |
| 6 | 43514-KS6-701 | Braçadeira, Mangueira Óleo Cilindro Mestre | 2 | – | 2 | – | 2 | – | | | |
| 7 | 43517-KS6-701 | Anel Elástico, Cilindro Mestre Traseiro | 1 | – | 1 | – | 1 | – | | | |
| 8 | 45127-K97-T01 | Mangueira Comp., CBS | 1 | – | 1 | – | 1 | – | | | |
| 9 | 45504-410-003 | Coifa, Comp. | 1 | – | 1 | – | 1 | – | | | |
| 10 | 45510-KWN-305 | Cilindro Mestre, Subconj. | 1 | – | 1 | – | 1 | – | | | |
| 11 | 45518-GM9-711 | Placa, Diafragma | 1 | – | 1 | – | 1 | – | | | |
| 12 | 45520-GM9-711 | Diafragma | 1 | – | 1 | – | 1 | – | | | |
| 13 | 45530-KVY-911 | Cilindro Mestre, Conj. | 1 | – | 1 | – | 1 | – | | | |
| 14 | 47602-KWN-931 | Tampa, Cilindro Mestre | 1 | – | 1 | – | 1 | – | | | |
| 15 | 47604-KWN-931 | Mola, Retentora | 1 | – | 1 | – | 1 | – | | | |
| 16 | 50320-KWN-931 | Suporte, Cilindro Mestre | 1 | – | 1 | – | 1 | – | | | |
| 17 | 90114-GEV-712 | Parafuso Pivô | 1 | – | 1 | – | 1 | – | | | |

PROIBIDA A REPRODUÇÃO E DISTRIBUIÇÃO
1010018 - Matsuo - MMGT





© Moto Honda da Amazônia Ltda.
Todos os direitos reservados.

# C-5.10

## Cilindro Mestre do Freio

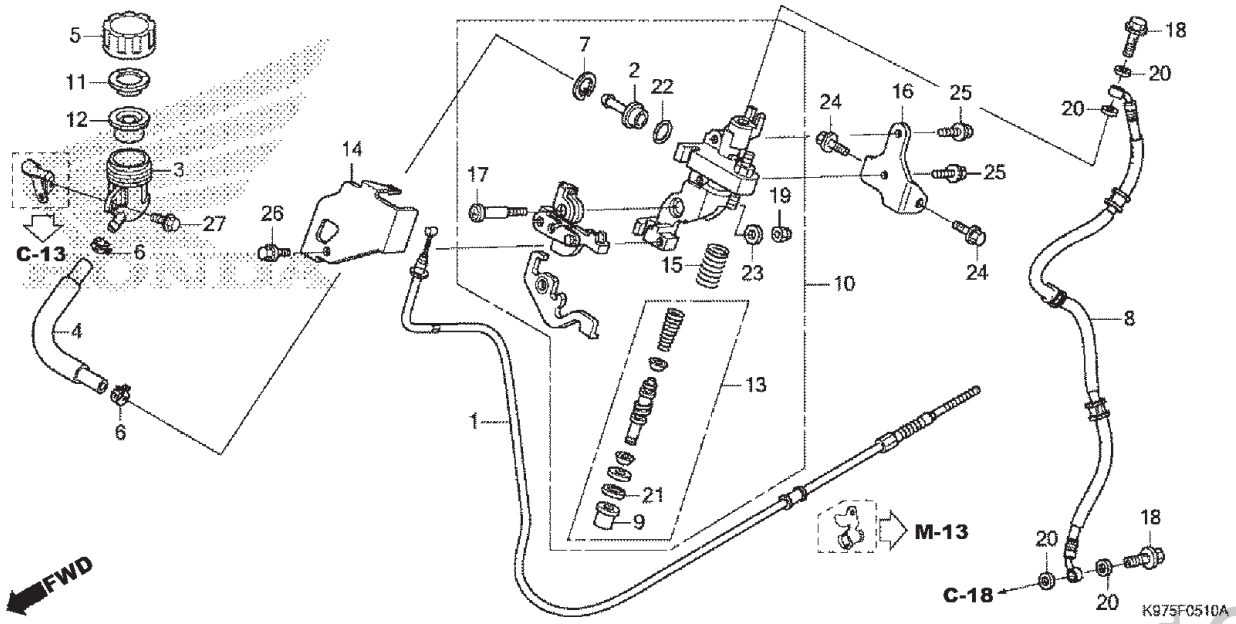


| Ref. Nº | N.O.S. | Item de serviço | T.M.O. |
|---|---|---|---|

| Ref. Nº | Nº da peça | Descrição | Qtd. PCX 150 K | 150A K | 150 L/M | 150A L/M | 150 N | 150A N | Nº de série | | Tipo |
|---|---|---|---|---|---|---|---|---|---|---|---|
| 18 | 90145-KVS-M30 | Parafuso, Óleo, 10x22 | 2 | – | 2 | – | 2 | – | | | |
| | 90145-MS9-612 | Parafuso, Óleo, 10x22 (SAGA) | 2 | – | 2 | – | 2 | – | | | |
| 19 | 90301-GEV-711 | Porca, U, 6mm | 1 | – | 1 | – | 1 | – | | | |
| 20 | 90545-300-000 | Arruela, Parafuso Óleo | 4 | – | 4 | – | 4 | – | | | |
| 21 | 90651-MA5-671 | Anel Elástico | 1 | – | 1 | – | 1 | – | | | |
| 22 | 91212-422-006 | Anel, Vedação, 14,8x2,4 | 1 | – | 1 | – | 1 | – | | | |
| 23 | 94101-06000 | Arruela, Lisa, 6mm | 1 | – | 1 | – | 1 | – | | | |
| 24 | 95701-06016-00 | Parafuso, Flange, 6x16 | 2 | – | 2 | – | 2 | – | | | |
| 25 | 95701-06016-08 | Parafuso, Flange, 6x16 | 2 | – | 2 | – | 2 | – | | | |
| 26 | 96001-06012-00 | Parafuso, Flange, 6x12 | 1 | – | 1 | – | 1 | – | | | |
| 27 | 96001-06014-00 | Parafuso, Flange, 6x14 | 1 | – | 1 | – | 1 | – | | | |

PROIBIDA A REPRODUÇÃO E DISTRIBUIÇÃO
1010913 - Matsuo - MM-GT





© Moto Honda da Amazônia Ltda.
Todos os direitos reservados.

# C-6

## Cilindro Mestre do Freio Traseiro

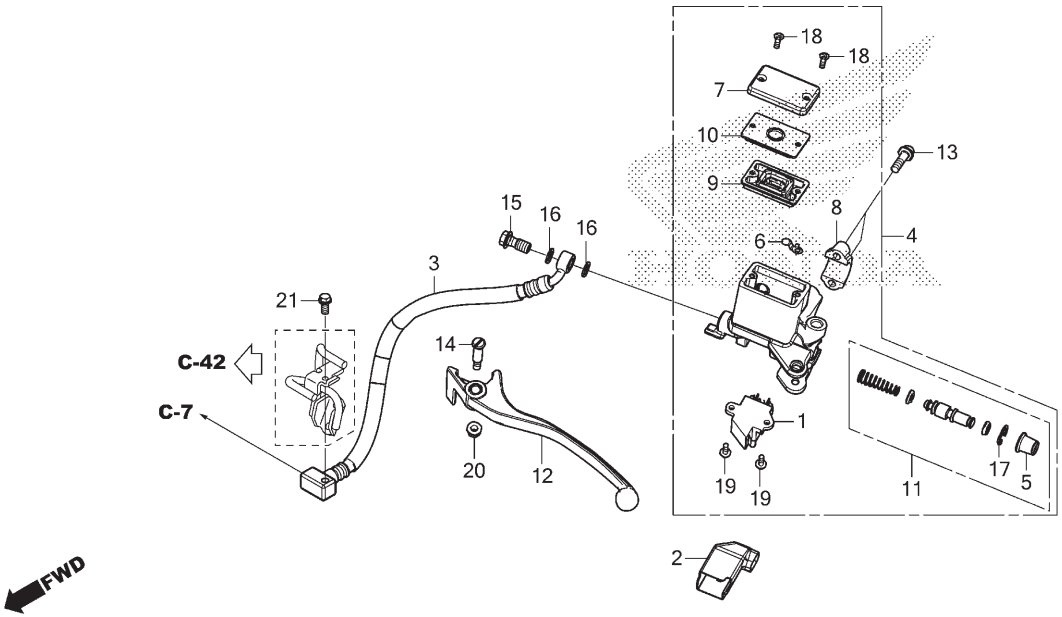


| Ref. Nº | N.O.S. | Item de serviço | T.M.O. |
|---|---|---|---|
| 1 | 6151B3 | Interruptor, Freio Traseiro: Alavanca Lateral | 0,1 |
| | 6151B6 | Interruptor, Freio: Ambos | 0,2 |
| 3 | 712180 | Mangueira A, Freio Traseiro • Inclui: Sangria dos freios | 1,7 |
| 4 | 712125 | Cilindro Mestre, Freio Traseiro • Inclui: Sangria dos freios | 0,4 |
| 9 | 7121G7 | Diafragma, Cilindro Mestre Freio Traseiro | 0,1 |
| 11 | 7121H0 | Pistão Jogo, Cilindro Mestre Freio Traseiro • Inclui: Sangria dos freios | 0,4 |
| 12 | 8101C6 | Alavanca, Manopla: Esquerda | 0,1 |
| | 8101F5 | Alavanca, Manopla: Ambas | 0,2 |

| Ref. Nº | Nº da peça | Descrição | Qtd. 150 K | 150A K | PCX 150 L/M | PCX 150A L/M | 150 N | 150A N | Nº de série | | Tipo |
|---|---|---|---|---|---|---|---|---|---|---|---|
| 1 | 35340-K40-F01 | Interruptor Conj., Freio Manopla Esquerda (À Prova D'Água) | – | 1 | – | 1 | – | 1 | | | |
| 2 | 35341-K97-N00 | Tampa, Interruptor Parada | – | 1 | – | 1 | – | 1 | | | |
| 3 | 43311-K97-N11 | Mangueira A Comp., Freio Traseiro | – | 1 | – | 1 | – | 1 | | | |
| 4 | 43510-K97-B11 | Cilindro Mestre Traseiro, Subconj. | – | 1 | – | 1 | – | 1 | | | |
| 5 | 45504-410-003 | Coifa, Comp. | – | 1 | – | 1 | – | 1 | | | |
| 6 | 45512-MA6-006 | Protetor | – | 1 | – | 1 | – | 1 | | | |
| 7 | 45513-KV2-901 | Tampa, Cilindro Mestre | – | 1 | – | 1 | – | 1 | | | |
| 8 | 45517-166-006 | Suporte, Cilindro Mestre | – | 1 | – | 1 | – | 1 | | | |
| 9 | 45520-MG7-006 | Diafragma | – | 1 | – | 1 | – | 1 | | | |
| 10 | 45521-HA2-006 | Placa, Diafragma | – | 1 | – | 1 | – | 1 | | | |
| 11 | 45530-KVS-M21 | Cilindro Mestre, Jogo Dianteiro (NISSIN) | – | 1 | – | 1 | – | 1 | | | |
| 12 | 53178-K04-931 | Alavanca, Manopla Esquerda | – | 1 | – | 1 | – | 1 | | | |
| 13 | 90101-KWN-900 | Parafuso, Allen Flange, 6x22 | – | 2 | – | 2 | – | 2 | | | |
| 14 | 90114-MA5-671 | Parafuso Pivô, Alavanca Manopla | – | 1 | – | 1 | – | 1 | | | |
| 15 | 90145-KVS-M30 | Parafuso, Óleo, 10x22 | – | 1 | – | 1 | – | 1 | | | |
| | 90145-MS9-612 | Parafuso, Óleo, 10x22 (SAGA) | – | 1 | – | 1 | – | 1 | | | |

PROIBIDA A REPRODUÇÃO E DISTRIBUIÇÃO
1010913 - Portugal - MM-GT





© Moto Honda da Amazônia Ltda.
Todos os direitos reservados.

# C-6

## Cilindro Mestre do Freio Traseiro

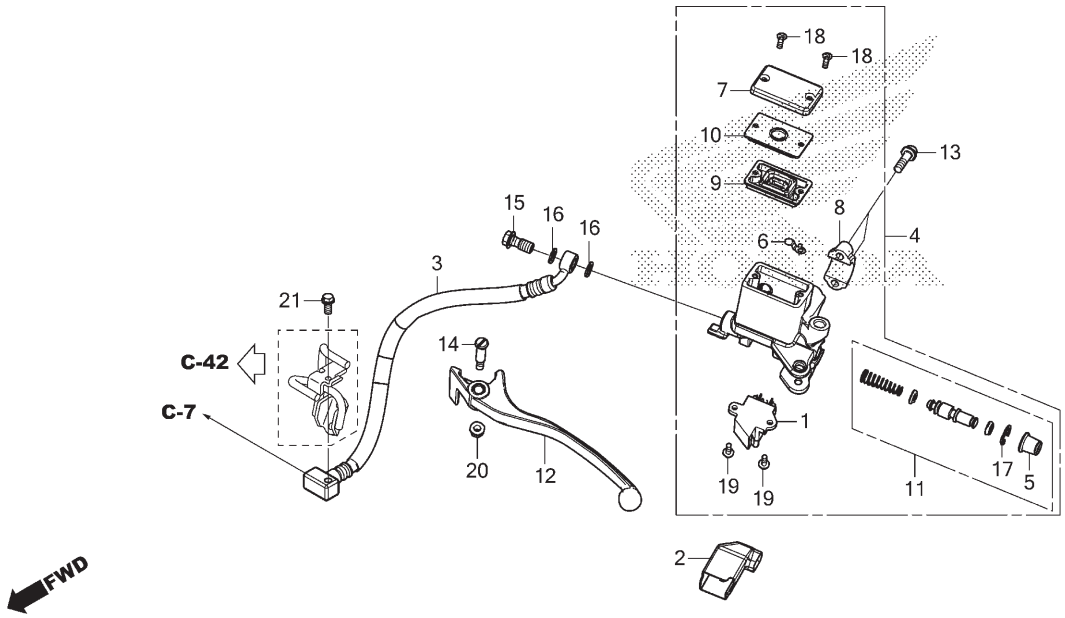


| Ref. Nº | N.O.S. | Item de serviço | T.M.O. | Ref. Nº | Nº da peça | Descrição | Qtd. PCX 150 K | 150A K | 150 L/M | 150A L/M | 150 N | 150A N | Nº de série | | Tipo |
|---|---|---|---|---|---|---|---|---|---|---|---|---|---|---|---|
| | | | | 16 | 90545-300-000 | Arruela, Parafuso Óleo | – | 2 | – | 2 | – | 2 | | | |
| | | | | 17 | 90651-K03-M61 | Anel Elástico, Interno, 18,8 | – | 1 | – | 1 | – | 1 | | | |
| | | | | 18 | 93600-04012-1G | Parafuso, Cabeça Chata, 4x12 | – | 2 | – | 2 | – | 2 | | | |
| | | | | 19 | 93893-04012-17 | Parafuso-arruela, 4x12 | – | 2 | – | 2 | – | 2 | | | |
| | | | | 20 | 94050-06000 | Porca, Flange, 6mm | – | 1 | – | 1 | – | 1 | | | |
| | | | | 21 | 96001-06012-00 | Parafuso, Flange, 6x12 | – | 1 | – | 1 | – | 1 | | | |

PROIBIDA A REPRODUÇÃO E DISTRIBUIÇÃO
1010913 - Matsuo - MM-GT





© Moto Honda da Amazônia Ltda.
Todos os direitos reservados.

# C-7

## Tubo do Freio Traseiro

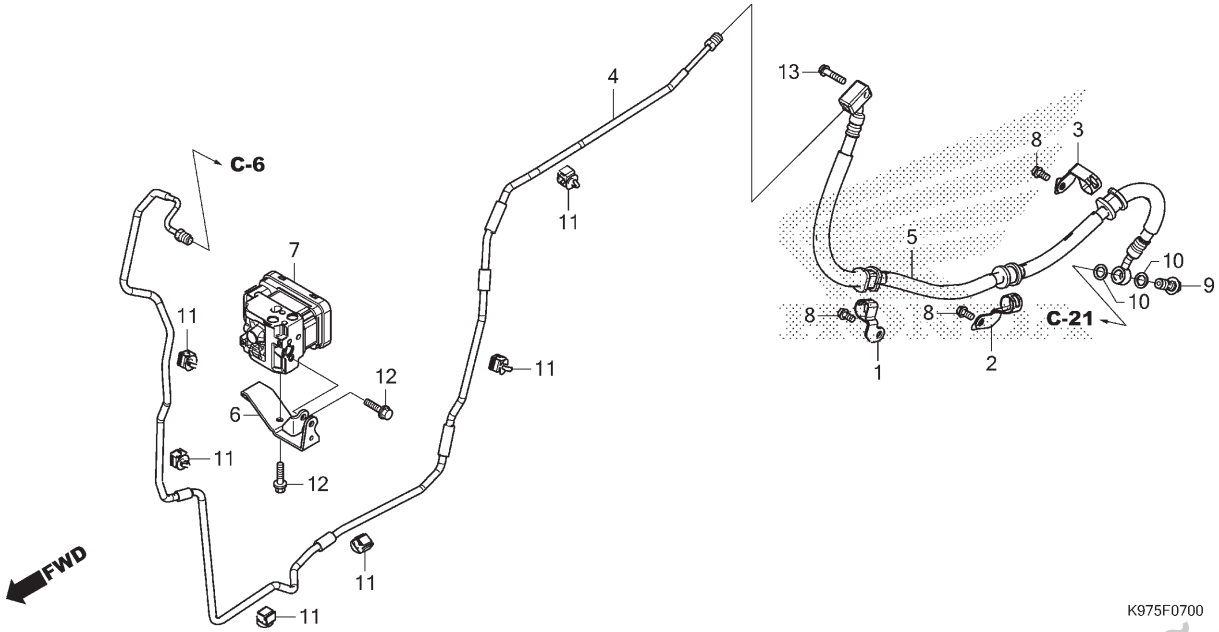


| Ref. Nº | N.O.S. | Item de serviço | T.M.O. |
|---|---|---|---|
| 4 | 7121K1 | Tubo B, Principal Freio Traseiro | 2,0 |
| | | • Inclui: Sangria dos freios | |
| 5 | 7121B1 | Mangueira C, Freio Traseiro | 0,7 |
| | | • Inclui: Sangria dos freios | |
| 7 | 7111H1 | Modulador, ABS | 2,4 |
| | | • Inclui: Sangria dos freios | |

| Ref. Nº | Nº da peça | Descrição | Qtd. PCX 150 K | 150A K | 150 L/M | 150A L/M | 150 N | 150A N | Nº de série | | Tipo |
|---|---|---|---|---|---|---|---|---|---|---|---|
| 1 | 43156-K97-N00 | Braçadeira A, Mangueira Freio Traseiro | – | 1 | – | 1 | – | 1 | | | |
| 2 | 43157-K97-N00 | Braçadeira B, Mangueira Freio Traseiro | – | 1 | – | 1 | – | 1 | | | |
| 3 | 43158-K97-N00 | Braçadeira C, Mangueira Freio Traseiro | – | 1 | – | 1 | – | 1 | | | |
| 4 | 43312-K97-N10 | Tubo B Comp., Freio Traseiro | – | 1 | – | 1 | – | 1 | | | |
| 5 | 43313-K97-N11 | Mangueira C Comp., Freio Traseiro | – | 1 | – | 1 | – | 1 | | | |
| 6 | 50316-K97-J10 | Suporte, Modulador ABS | – | 1 | – | 1 | – | 1 | | | |
| 7 | 57110-K97-J11 | Modulador Conj. | – | 1 | – | 1 | – | 1 | | | |
| 8 | 90103-MCS-G00 | Parafuso, Flange, 6x12 | – | 3 | – | 3 | – | 3 | | | |
| 9 | 90145-KVS-M30 | Parafuso, Óleo, 10x22 | – | 1 | – | 1 | – | 1 | | | |
| | 90145-MS9-612 | Parafuso, Óleo, 10x22 (SAGA) | – | 1 | – | 1 | – | 1 | | | |
| 10 | 90545-300-000 | Arruela, Parafuso Óleo | – | 2 | – | 2 | – | 2 | | | |
| 11 | 90661-MGS-D71 | Braçadeira, Tubo Freio (7,0) | – | 6 | – | 6 | – | 6 | | | |
| 12 | 96001-06012-00 | Parafuso, Flange, 6x12 | – | 2 | – | 2 | – | 2 | | | |
| 13 | 96001-06025-00 | Parafuso, Flange, 6x25 | – | 1 | – | 1 | – | 1 | | | |

PROIBIDA A REPRODUÇÃO E DISTRIBUIÇÃO
1010913 - Matsuo - MM-G1





© Moto Honda da Amazônia Ltda.
Todos os direitos reservados.

# C-9

## Guidão • Tampa do Guidão

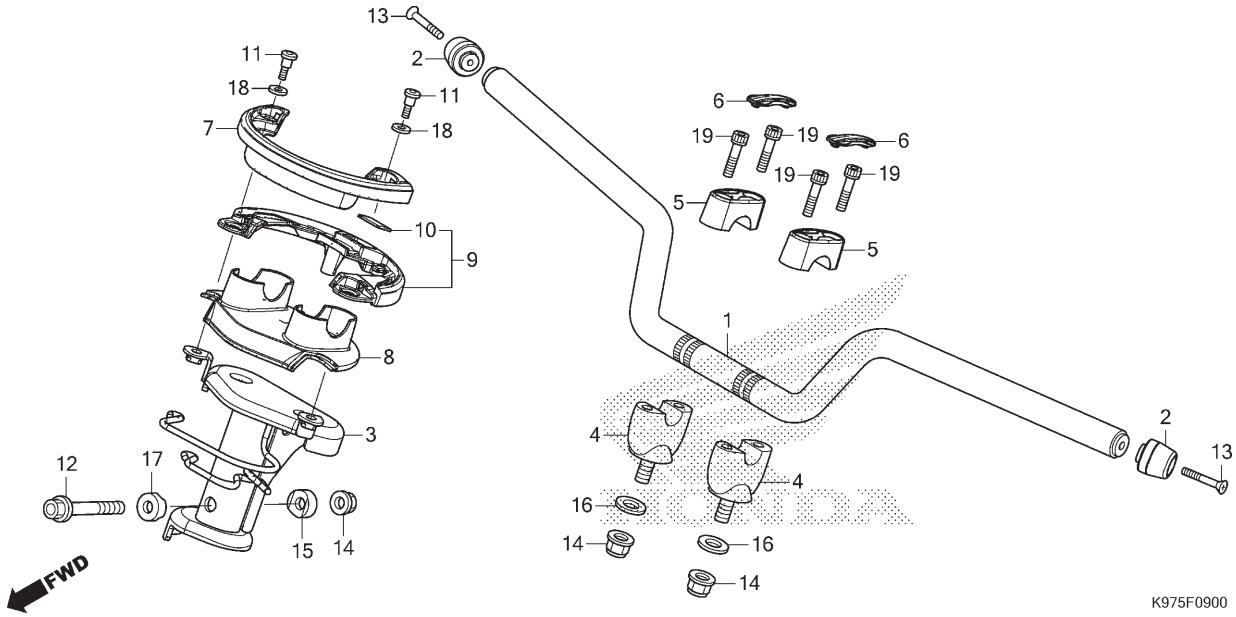


| Ref. Nº | N.O.S. | Item de serviço | T.M.O. |
|---|---|---|---|
| 1 | 810100 | Guidão | 0,4 |
| 2 | 8101B3 | Peso, Guidão: Esquerdo | 0,1 |
| | 8101B4 | Peso, Guidão: Direito | 0,1 |
| | 8101B5 | Peso, Guidão: Ambos | 0,1 |
| 3 | 5101C8 | Guidão | 1,9 |
| 4 | 8101B9 | Suporte, Manopla: Inferior | 1,6 |
| | | • Nota: Mesmo tempo para duas unidades | |
| 7 | 4131B5 | Tampa, Guidão: Dianteira | 0,1 |
| 9 | | (8) | |
| | 4131B6 | Tampa, Guidão: Traseira | 0,2 |
| | 4131U1 | Tampa, Guidão: Ambas | 0,2 |

| Ref. Nº | Nº da peça | Descrição | Qtd. PCX 150 K | 150A K | 150 L/M | 150A L/M | 150 N | 150A N | Nº de série | | Tipo |
|---|---|---|---|---|---|---|---|---|---|---|---|
| 1 | 53100-K97-B00 | Guidão Comp. | 1 | 1 | 1 | 1 | 1 | 1 | | | |
| 2 | 53102-K97-B00 | Peso A, Guidão | 2 | 2 | 2 | 2 | 2 | 2 | | | |
| 3 | 53110-K35-V00 | Coluna Comp., Guidão | 1 | 1 | 1 | 1 | 1 | 1 | | | |
| 4 | 53130-KWN-900 | Suporte, Inferior Manopla | 2 | 2 | 2 | 2 | 2 | 2 | | | |
| 5 | 53131-K97-T00ZA | Suporte, Superior Guidão *NH1* Preto | 2 | 2 | 2 | 2 | 2 | 2 | | | |
| 6 | 53132-K97-T00 | Capa, Parafuso Allen, 8mm | 2 | 2 | 2 | 2 | 2 | 2 | | | |
| 7 | 53205-K97-T00 | Tampa, Dianteira Guidão | 1 | 1 | 1 | 1 | 1 | 1 | | | |
| 8 | 53207-K97-T00ZA | Tampa, Superior Traseira Guidão *NH1* Preto | 1 | 1 | 1 | 1 | 1 | 1 | | | |
| 9 | 53250-K97-T00 | Tampa Traseira Conj., Guidão | 1 | 1 | 1 | 1 | 1 | 1 | | | |
| 10 | 86150-KPG-901 | Emblema (MARUI) | 1 | 1 | 1 | 1 | 1 | 1 | | | |
| | 86150-KPG-902 | Emblema (UEHARA) | 1 | 1 | 1 | 1 | 1 | 1 | | | |
| | 86150-KTJ-C60 | Emblema (SHINKO) | 1 | 1 | 1 | 1 | 1 | 1 | | | |
| 11 | 90107-K97-T00 | Parafuso, Allen, 6x17 | 2 | 2 | 2 | 2 | 2 | 2 | | | |
| 12 | 90120-HC4-000 | Parafuso, Flange, 10x50 | 1 | 1 | 1 | 1 | 1 | 1 | | | |
| 13 | 90191-KWB-600 | Parafuso, Ovalado, 6x45 | 2 | 2 | 2 | 2 | 2 | 2 | | | |
| 14 | 90304-KGH-901 | Porca, U, 10mm | 3 | 3 | 3 | 3 | 3 | 3 | | | |
| 15 | 90501-KPH-880 | Bucha A, Fixação Guidão | 1 | 1 | 1 | 1 | 1 | 1 | | | |
| 16 | 90502-KWN-670 | Arruela, 10mm | 2 | 2 | 2 | 2 | 2 | 2 | | | |
| 17 | 90505-KPH-880 | Bucha B, Fixação Guidão | 1 | 1 | 1 | 1 | 1 | 1 | | | |
| 18 | 90507-921-000 | Arruela, Nylon, 8mm | 2 | 2 | 2 | 2 | 2 | 2 | | | |
| 19 | 96600-08032-00 | Parafuso, Allen, 8x32 | 4 | 4 | 4 | 4 | 4 | 4 | | | |

PROIBIDA A REPRODUÇÃO E DISTRIBUIÇÃO
1.0913 - Matsuo - MM-GT





© Moto Honda da Amazônia Ltda.
Todos os direitos reservados.

# C-10

## Coluna de Direção

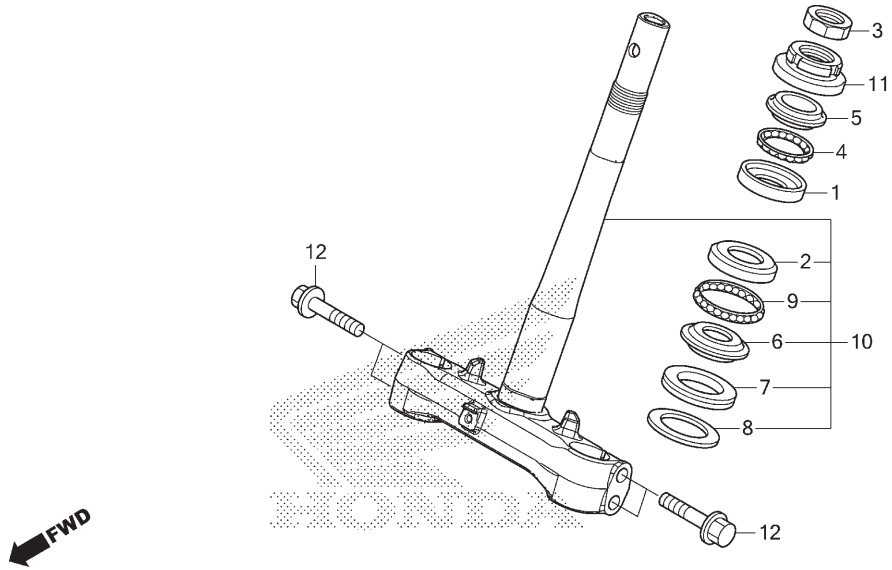


| Ref. Nº | N.O.S. | Item de serviço | T.M.O. |
|---|---|---|---|
| 1 | | (4) | |
| | 5101A0 | Pista, Esférica Direção: Superior | 2,8 |
| 2 | 5101A1 | Pista, Esférica Direção: Inferior | 3,0 |
| | 5101C9 | Pista, Esférica Direção: Ambas | 3,0 |
| 5 | 5101A9 | Pista, Cônica Superior Direção | 2,8 |
| 6 | | (7,9) | |
| | 5101B0 | Pista, Cônica Inferior Direção | 3,0 |
| 10 | 510100 | Coluna ou Eixo Conj., Direção | 2,8 |
| 11 | 5101B2 | Porca, Superior Coluna Direção | 2,6 |

| Ref. Nº | Nº da peça | Descrição | Qtd. PCX 150 K | 150A K | 150 L/M | 150A L/M | 150 N | 150A N | Nº de série | | Tipo |
|---|---|---|---|---|---|---|---|---|---|---|---|
| 1 | 50301-GN5-901 | Pista, Esférica Superior Direção | 1 | 1 | 1 | 1 | 1 | 1 | | | |
| 2 | 50302-GN5-900 | Pista, Esférica Inferior Direção | 1 | 1 | 1 | 1 | 1 | 1 | | | |
| 3 | 50306-GN5-900 | Porca, Trava Coluna Direção | 1 | 1 | 1 | 1 | 1 | 1 | | | |
| 4 | 53210-KVR-C00 | Esferas Aço Conj., Direção, #6x21 | 1 | 1 | 1 | 1 | 1 | 1 | | | |
| 5 | 53211-GN5-900 | Pista, Cônica Superior Direção | 1 | 1 | 1 | 1 | 1 | 1 | | | |
| 6 | 53212-GN5-900 | Pista, Cônica Inferior Direção | 1 | 1 | 1 | 1 | 1 | 1 | | | |
| 7 | 53214-GN5-900 | Retentor Pó, Coluna Direção | 1 | 1 | 1 | 1 | 1 | 1 | | | |
| 8 | 53215-KVR-C00 | Esferas Aço Conj., Direção, # 6x26 | 1 | 1 | 1 | 1 | 1 | 1 | | | |
| 9 | 53215-KZY-B00 | Arruela, Retentor Pó Coluna Direção | 1 | 1 | 1 | 1 | 1 | 1 | | | |
| 10 | 53219-K97-B00 | Coluna Direção, Subconj. | 1 | 1 | 1 | 1 | 1 | 1 | | | |
| 11 | 53220-KZY-B00 | Porca, Superior Coluna Direção | 1 | 1 | 1 | 1 | 1 | 1 | | | |
| 12 | 90101-K97-T00 | Parafuso, Flange, 10x40 | 4 | 4 | 4 | 4 | 4 | 4 | | | |

PROIBIDA A REPRODUÇÃO E DISTRIBUIÇÃO
1010913 - Matsuo - MM-GT





© Moto Honda da Amazônia Ltda.
Todos os direitos reservados.

# C-11

## Para-lama Dianteiro

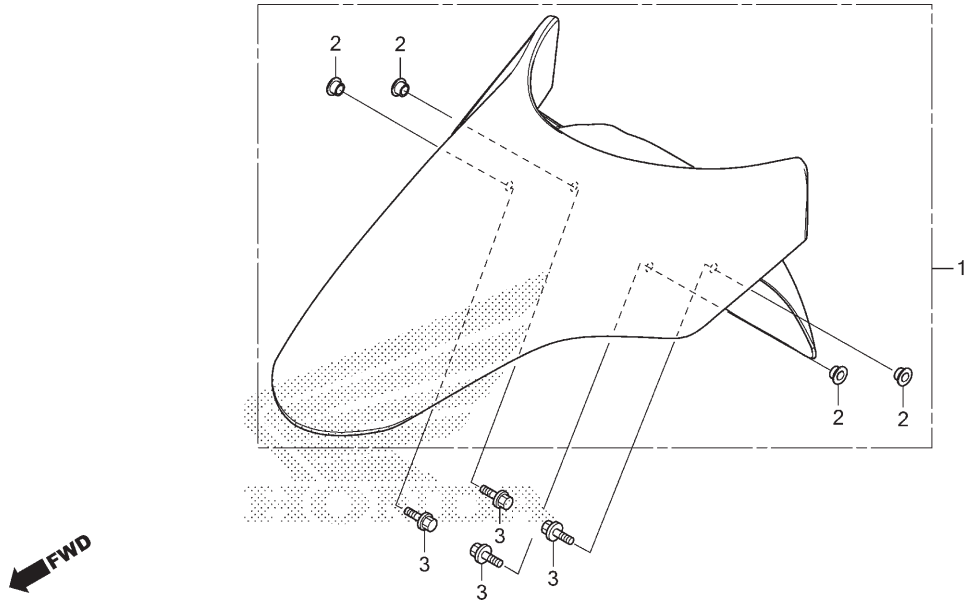


| Ref. Nº | N.O.S. | Item de serviço | T.M.O. |
|---|---|---|---|
| 1 | 4131B7 | Para-lama, Dianteiro ..... | 0,3 |

| Ref. Nº | Nº da peça | Descrição | Qtd. PCX 150 K | 150A K | 150 L/M | 150A L/M | 150 N | 150A N | Nº de série | | Tipo |
|---|---|---|---|---|---|---|---|---|---|---|---|
| 1 | 61000-K97-B00ZB | Para-lama Dianteiro, Jogo (WL) | | | | | | | | | |
| | | *NH167MU* .... Prata Iron Nail Metálico-U | 1 | – | – | – | – | – | ..... | ..... | ..... |
| | 61000-K97-B00ZC | *B182P* ..... Azul Cruzeiro Perolizado | 1 | – | – | – | – | – | ..... | ..... | ..... |
| | 61000-K97-B10ZA | *NH167MU* .... Prata Iron Nail Metálico-U | – | 1 | – | – | – | – | ..... | ..... | 2BR |
| | 61000-K97-B10ZB | *NHB92P* ..... Creme Lily Perolizado | – | 1 | – | – | – | – | ..... | ..... | BR |
| | 61000-K97-B30ZB | *PB308P* ..... Azul Spencer Perolizado | – | – | 1 | – | – | – | ..... | ..... | BR |
| | 61000-K97-B30ZC | *NH367M* ..... Cinza Embare Metálico | – | – | 1 | – | – | – | ..... | ..... | BR |
| | 61000-K97-B40ZA | *NH167MU* .... Prata Iron Nail Metálico-U | – | – | – | 1 | – | – | ..... | ..... | 2BR |
| | 61000-K97-B40ZB | *NHB49P* ..... Branco Andes Perolizado | – | – | – | 1 | – | – | ..... | ..... | BR |
| | 61000-K97-B40ZC | *NH367M* ..... Cinza Embare Metálico | – | – | – | 1 | – | – | ..... | ..... | 3BR |
| | 61100-K97-B00ZK | *PB-314* ..... Azul Twister Perolizado | – | – | – | – | 1 | – | ..... | ..... | BR |
| | 61000-K97-B80ZA | *NH-B59P* Branco Salt Fosco Perolizado | – | – | – | – | – | 1 | ..... | ..... | 2BR |
| | 61000-K97-B80ZB | *NH-455M* ..... Prata Lumiar Metálico | – | – | – | – | – | 1 | ..... | ..... | BR |
| | 61000-K97-B80ZD | *NH-352M* ..... Cinza Una Metálico | – | – | – | – | – | 1 | ..... | ..... | 3BR |
| 2 | 61112-K97-B00 | Bucha, Para-lama Dianteiro ..... | 4 | 4 | 4 | 4 | 4 | 4 | ..... | ..... | ..... |
| 3 | 90101-KVY-900 | Parafuso, Fixação, 6x16 ..... | 4 | 4 | 4 | 4 | 4 | 4 | ..... | ..... | ..... |

PROIBIDA A REPRODUÇÃO E DISTRIBUIÇÃO
1010913 - Matsuo - MM-GT





© Moto Honda da Amazônia Ltda.
Todos os direitos reservados.

# C-12

## Tampa Dianteira

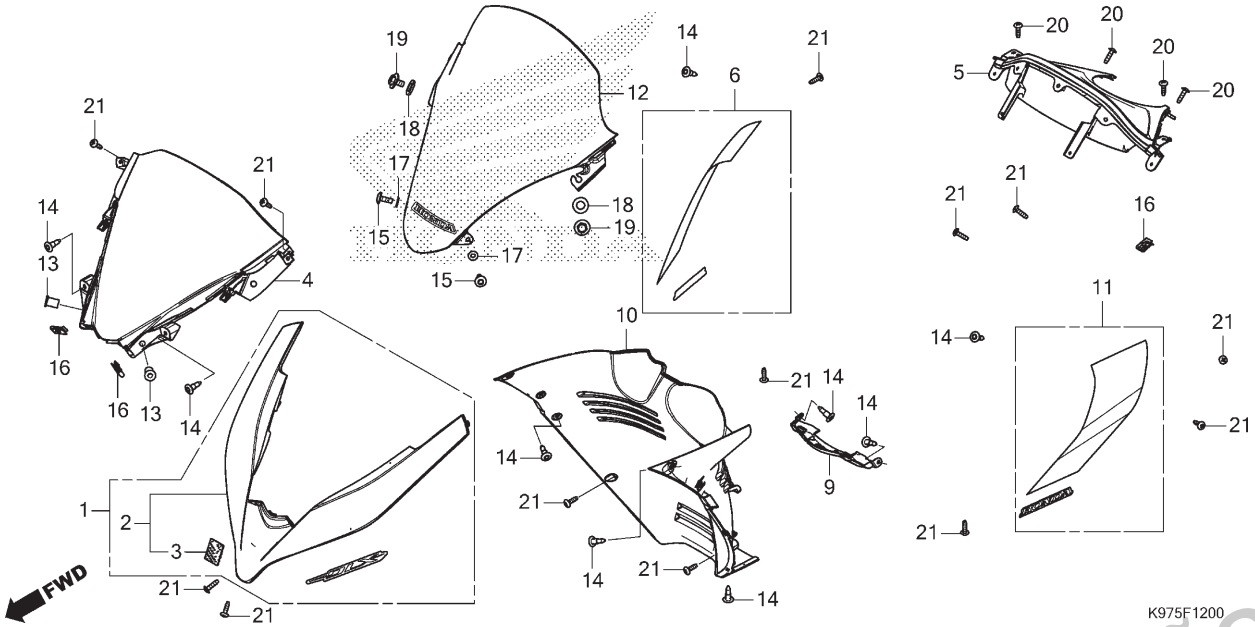


| Ref. Nº | N.O.S. | Item de serviço | T.M.O. |
|---|---|---|---|
| 2 | | (1) | |
| | 4111M3 | Guarnição, Para-brisa | 0,1 |
| 4 | 812140 | Painel, Instrumentos | 0,2 |
| 5 | 8121B9 | Painel, Instrumentos: Traseiro | 1,5 |
| 6 | 4111U8 | Tampa, Dianteira: Direita | 0,9 |
| 9 | 413122 | Tampa, Central Dianteira | 0,1 |
| 10 | 413130 | Tampa, Inferior Dianteira | 0,4 |
| 11 | 4111U7 | Tampa, Dianteira: Esquerda | 0,9 |
| | 4111U9 | Tampa, Dianteira: Ambas | 1,3 |
| 12 | 812102 | Defletor, Instrumentos | 0,2 |

| Ref. Nº | Nº da peça | Descrição | Qtd. PCX 150 K | 150A K | 150 L/M | 150A L/M | 150 N | 150A N | Nº de série | | Tipo |
|---|---|---|---|---|---|---|---|---|---|---|---|
| 1 | 64300-K97-B11ZA | Guarnição Jogo, Dianteira (WL) | | | | | | | | | |
| | | *Tipo1* | – | 1 | – | – | – | – | | | BR |
| 2 | 64305-K97-T00YD | Guarnição, Dianteira | | | | | | | | | |
| | | *NH167MU* .... Prata Iron Nail Metálico-U | 1 | – | – | – | – | – | | | |
| | 64305-K97-T00YF | *B182P* ..... Azul Cruzeiro Perolizado | 1 | – | – | – | – | – | | | |
| | 64305-K97-T00YC | *R358P* Vermelho Marrakesh Perolizado | – | 1 | – | – | – | – | | | 2BR |
| | 64305-K97-T00YQ | *YR348P* ... Marrom Mascavo Perolizado | – | – | – | 1 | – | – | | | BR |
| | 64305-K97-T00YR | *PB308P* ..... Azul Spencer Perolizado | – | – | – | 1 | – | – | | | 2BR |
| | | | – | – | 1 | – | – | – | | | BR |
| | 64305-K97-T00YS | *NH367M* ..... Cinza Embare Metálico | – | – | – | 1 | – | – | | | 3BR |
| | | | – | – | 1 | – | – | – | | | BR |
| | 64305-K97-T00A2 | *NH-352M* ..... Cinza Una Metálico | – | – | – | – | – | 1 | | | 3BR |
| | 64305-K97-T00A3 | *NH1* ..... Preto | – | – | – | – | 1 | – | | | BR |
| 3 | 64306-K97-T00 | Fixador, Duplo Travamento, 20x25 | 1 | 1 | 1 | 1 | 1 | 1 | | | |
| 4 | 64336-K97-T00ZA | Painel, Dianteiro Instrumentos | | | | | | | | | |
| | | *NH1* ..... Preto | 1 | – | 1 | – | – | – | | | |
| | | | – | 1 | – | 1 | – | 1 | | | 2BR |
| | 64336-K97-T00ZB | *YR349R* ..... Bege R Itauba | – | 1 | – | 1 | – | 1 | | | BR |
| 5 | 64337-K97-T00ZA | Painel, Traseiro Instrumentos | | | | | | | | | |
| | | *NH1* ..... Preto | 1 | – | 1 | – | – | – | | | |
| | | | – | 1 | – | 1 | – | 1 | | | 2BR |
| | 64337-K97-T00ZB | *YR349R* ..... Bege R Itauba | – | 1 | – | 1 | – | 1 | | | BR |

PROIBIDA A REPRODUÇÃO E DISTRIBUIÇÃO
1010913 - Matson - MM-GT





© Moto Honda da Amazônia Ltda.
Todos os direitos reservados.

# C-12

## Tampa Dianteira

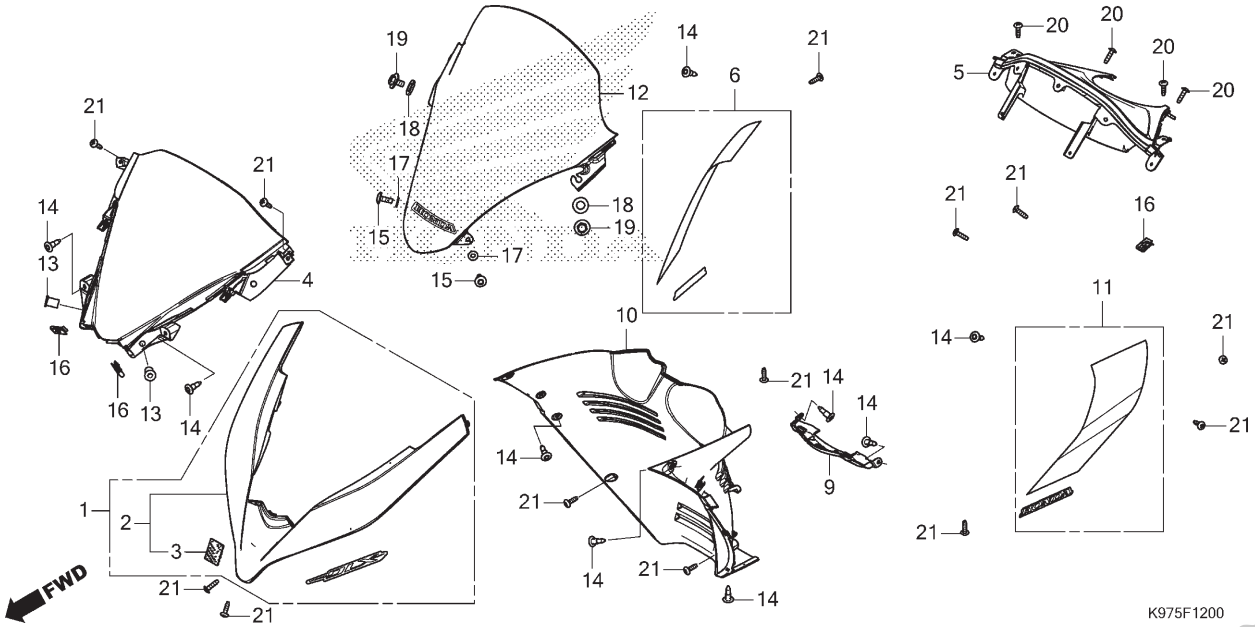


| Ref. Nº | N.O.S. | Item de serviço | T.M.O. |
|---|---|---|---|

| Ref. Nº | Nº da peça | Descrição | Qtd. PCX 150 K | 150A K | 150 L/M | 150A L/M | 150 N | 150A N | Nº de série | | Tipo |
|---|---|---|---|---|---|---|---|---|---|---|---|
| 6 | 64500-K97-B00ZB | Tampa Jogo, Lateral Dianteira Direita (WL) | | | | | | | | | |
| | | *NH167MU* .... Prata Iron Nail Metálico-U | 1 | – | – | – | – | – | ..... | ..... | BR |
| | 64500-K97-B00ZC | *B182P* ..... Azul Cruzeiro Perolizado | 1 | – | – | – | – | – | ..... | ..... | BR |
| | 64500-K97-B21ZA | *NH167MU* .... Prata Iron Nail Metálico-U | – | 1 | – | – | – | – | ..... | ..... | 2BR |
| | 64500-K97-B00ZA | *NHB92P* ..... Creme Lily Perolizado | – | 1 | – | – | – | – | ..... | ..... | BR |
| | 64500-K97-B30ZA | *NHB49P* ..... Branco Andes Perolizado | – | – | – | 1 | – | – | ..... | ..... | BR |
| | 64500-K97-B30ZB | *PB308P* ..... Azul Spencer Perolizado | – | – | 1 | – | – | – | ..... | ..... | BR |
| | 64500-K97-B30ZC | *NH367M* ..... Cinza Embare Metálico | – | – | – | 1 | – | – | ..... | ..... | 3BR |
| | | | – | – | 1 | – | – | – | ..... | ..... | BR |
| | 64500-K97-B50ZA | *NH167MU* .... Prata Iron Nail Metálico-U | – | – | – | 1 | – | – | ..... | ..... | 2BR |
| | 64500-K97-B70ZA | *NH-455M* ..... Prata Lumiar Metálico | – | – | – | – | – | 1 | ..... | ..... | BR |
| | 64500-K97-B70ZB | *PB-314* ..... Azul Twister Perolizado | – | – | – | – | 1 | – | ..... | ..... | BR |
| | 64500-K97-B70ZC | *NH-352M* ..... Cinza Una Metálico | – | – | – | – | – | 1 | ..... | ..... | 3BR |
| | 64500-K97-B90ZA | *NH-B59P* Branco Salt Fosco Perolizado | – | – | – | – | – | 1 | ..... | ..... | 2BR |
| 9 | 64503-K97-T00YC | Tampa, Central Dianteira | | | | | | | | | |
| | | *NH167MU* .... Prata Iron Nail Metálico-U | 1 | – | – | – | – | – | ..... | ..... | ..... |
| | 64503-K97-T00YE | *B182P* ..... Azul Cruzeiro Perolizado | 1 | – | – | – | – | – | ..... | ..... | ..... |
| | 64503-K97-T00YC | *NH167MU* .... Prata Iron Nail Metálico-U | – | 1 | – | – | – | – | ..... | ..... | 2BR |
| | 64503-K97-T00YD | *NHB92P* ..... Creme Lily Perolizado | – | 1 | – | – | – | – | ..... | ..... | BR |
| | 64503-K97-T00YP | *PB308P* ..... Azul Spencer Perolizado | – | – | 1 | – | – | – | ..... | ..... | BR |
| | 64503-K97-T00YQ | *NH367M* ..... Cinza Embare Metálico | – | – | – | 1 | – | – | ..... | ..... | 3BR |
| | | | – | – | 1 | – | – | – | ..... | ..... | BR |

PROIBIDA A REPRODUÇÃO E DISTRIBUIÇÃO
1010010 - Diagrama - MM-GT





© Moto Honda da Amazônia Ltda.
Todos os direitos reservados.

# C-12

## Tampa Dianteira

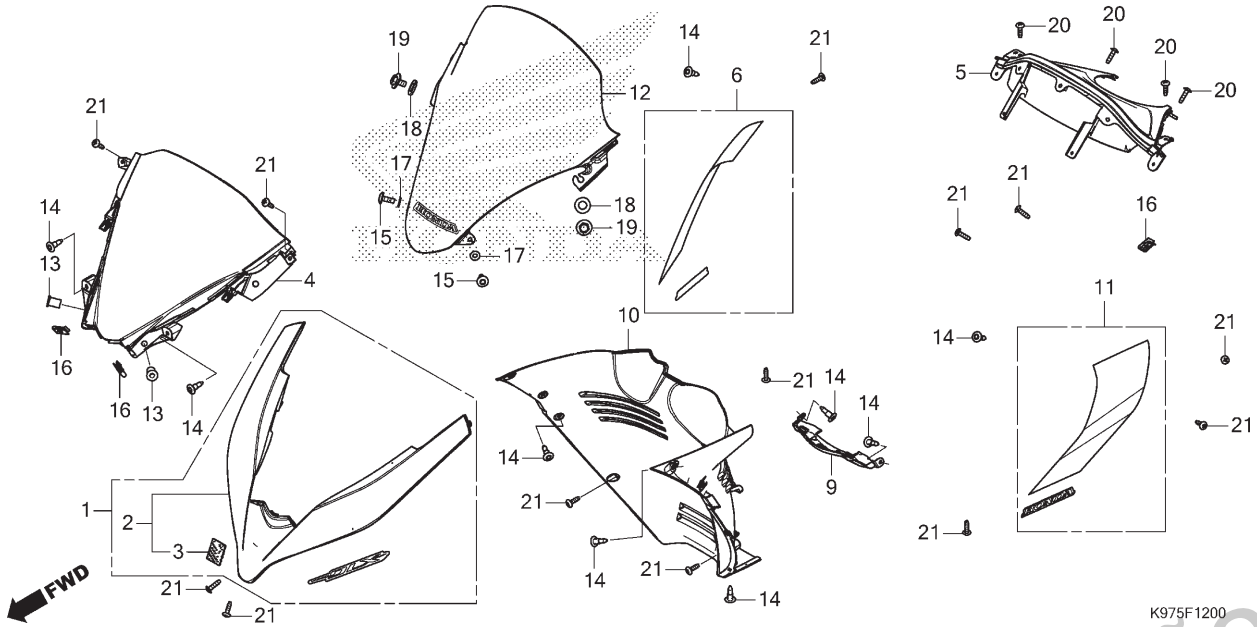


| Ref. Nº | N.O.S. | Item de serviço | T.M.O. | Ref. Nº | Nº da peça | Descrição | 150 K | 150A K | 150 L/M | 150A L/M | 150 N | 150A N | Nº de série | | Tipo |
|---|---|---|---|---|---|---|---|---|---|---|---|---|---|---|---|
| | | | | | | | Qtd. PCX | | | | | | | | |
| | | | | 9) | 64503-K97-T00YR | Tampa, Central Dianteira | | | | | | | | | |
| | | | | | | *NHB49P* ..... Branco Andes Perolizado | – | – | – | 1 | – | – | ..... | ..... | BR |
| | | | | | 64503-K97-T00A2 | *NH-352M* ..... Cinza Una Metálico | – | – | – | – | – | 1 | ..... | ..... | 3BR |
| | | | | | 64503-K97-T00A3 | *NH-B59P* Branco Salt Fosco Perolizado | – | – | – | – | – | 1 | ..... | ..... | 2BR |
| | | | | | 64503-K97-T00YX | *PB-314* ..... Azul Twister Perolizado | – | – | – | – | 1 | – | ..... | ..... | BR |
| | | | | | 64503-K97-T00YY | *NH-455M* ..... Prata Lumiar Metálico | – | – | – | – | – | 1 | ..... | ..... | BR |
| | | | | 10 | 64521-K97-T00 | Tampa, Inferior Dianteira ..... | 1 | 1 | 1 | 1 | 1 | 1 | ..... | ..... | ..... |
| | | | | 11 | 64600-K97-B00ZB | Tampa Jogo, Lateral Dianteira Esquerda (WL) | | | | | | | | | |
| | | | | | | *NH167MU* .... Prata Iron Nail Metálico-U | 1 | – | – | – | – | – | ..... | ..... | BR |
| | | | | | 64600-K97-B00ZC | *B182P* ..... Azul Cruzeiro Perolizado | 1 | – | – | – | – | – | ..... | ..... | BR |
| | | | | | 64600-K97-B21ZA | *NH167MU* .... Prata Iron Nail Metálico-U | – | 1 | – | – | – | – | ..... | ..... | 2BR |
| | | | | | 64600-K97-B00ZA | *NHB92P* ..... Creme Lily Perolizado | – | 1 | – | – | – | – | ..... | ..... | BR |
| | | | | | 64600-K97-B30ZA | *NHB49P* ..... Branco Andes Perolizado | – | – | – | 1 | – | – | ..... | ..... | BR |
| | | | | | 64600-K97-B30ZB | *PB308P* ..... Azul Spencer Perolizado | – | – | 1 | – | – | – | ..... | ..... | BR |
| | | | | | 64600-K97-B30ZC | *NH367M* ..... Cinza Embare Metálico | – | – | – | 1 | – | – | ..... | ..... | 3BR |
| | | | | | | | – | – | 1 | – | – | – | ..... | ..... | BR |
| | | | | | 64600-K97-B50ZA | *NH167MU* .... Prata Iron Nail Metálico-U | – | – | – | 1 | – | – | ..... | ..... | 2BR |
| | | | | | 64600-K97-B70ZA | *NH-455M* ..... Prata Lumiar Metálico | – | – | – | – | – | 1 | ..... | ..... | BR |
| | | | | | 64600-K97-B70ZB | *PB-314* ..... Azul Twister Perolizado | – | – | – | – | 1 | – | ..... | ..... | BR |
| | | | | | 64600-K97-B70ZC | *NH-352M* ..... Cinza Una Metálico | – | – | – | – | – | 1 | ..... | ..... | 3BR |
| | | | | | 64600-K97-B90ZA | *NH-B59P* Branco Salt Fosco Perolizado | – | – | – | – | – | 1 | ..... | ..... | 2BR |

PROIBIDA A REPRODUÇÃO E DISTRIBUIÇÃO
10-2013 Natsuo MM-GT





© Moto Honda da Amazônia Ltda.
Todos os direitos reservados.

# C-12

## Tampa Dianteira

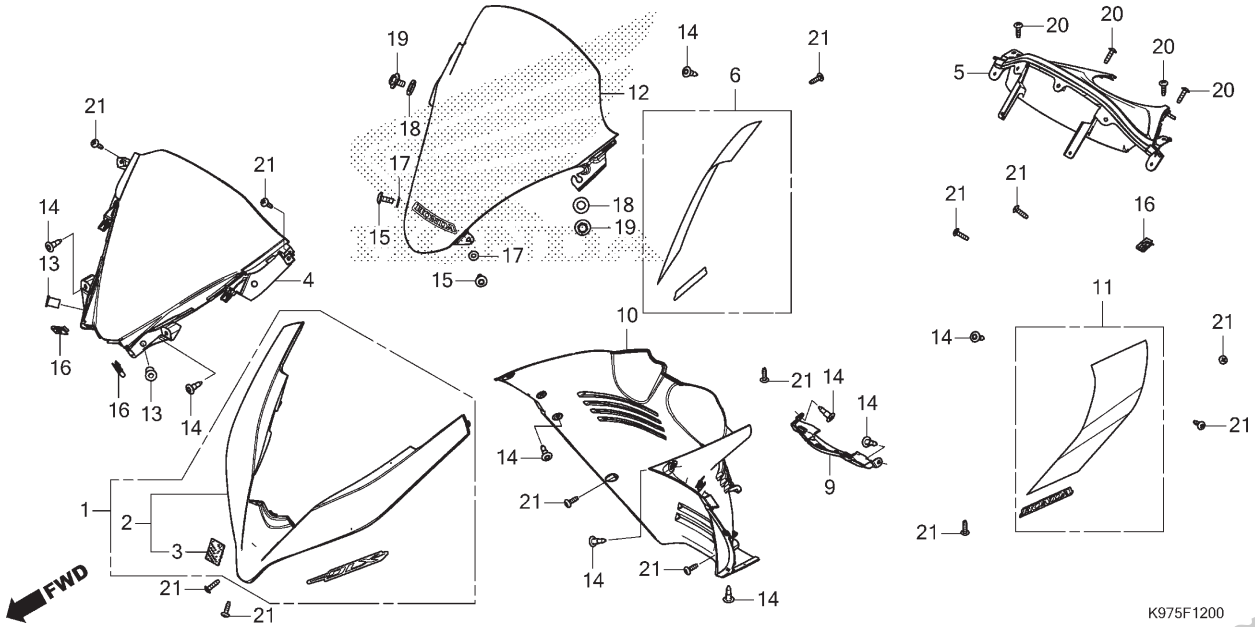


| Ref. Nº | N.O.S. | Item de serviço | T.M.O. |
|---|---|---|---|

| Ref. Nº | Nº da peça | Descrição | Qtd. PCX 150 K | 150A K | 150 L/M | 150A L/M | 150 N | 150A N | Nº de série | | Tipo |
|---|---|---|---|---|---|---|---|---|---|---|---|
| 12 | 67100-K97-B00ZA | Defletor Jogo, Instrumentos (WL) *Tipo1* | 1 | 1 | 1 | 1 | 1 | 1 | | | |
| 13 | 90111-KW3-003 | Porca, Fixação Carenagem, 5mm | 2 | 2 | 2 | 2 | 2 | 2 | | | |
| 14 | 90116-SP0-003 | Presilha, Retentor Para-choque | 14 | 14 | 14 | 14 | 14 | 14 | | | |
| 15 | 90134-K97-T00 | Parafuso, Phillips, 5x14 | 2 | 2 | 2 | 2 | 2 | 2 | | | |
| 16 | 90302-KWW-A00 | Porca, Pressão, 4mm | 3 | 3 | 3 | 3 | 3 | 3 | | | |
| 17 | 90504-964-000 | Arruela, Encosto, 5mm | 2 | 2 | 2 | 2 | 2 | 2 | | | |
| 18 | 90504-KWN-900 | Arruela, 9,5x18 | 2 | 2 | 2 | 2 | 2 | 2 | | | |
| 19 | 93404-06012-08 | Parafuso-arruela, 6x12 | 2 | 2 | 2 | 2 | 2 | 2 | | | |
| 20 | 93903-34420 | Parafuso, Fixação, 4x16 | 4 | 4 | 4 | 4 | 4 | 4 | | | |
| 21 | 93903-34480 | Parafuso, Fixação, 4x16 | 13 | 13 | 13 | 13 | 13 | 13 | | | |

PROIBIDA A REPRODUÇÃO E DISTRIBUIÇÃO
1010913 - Matsuo - MM-GT





© Moto Honda da Amazônia Ltda.
Todos os direitos reservados.

# C-13

## Tampa Interna

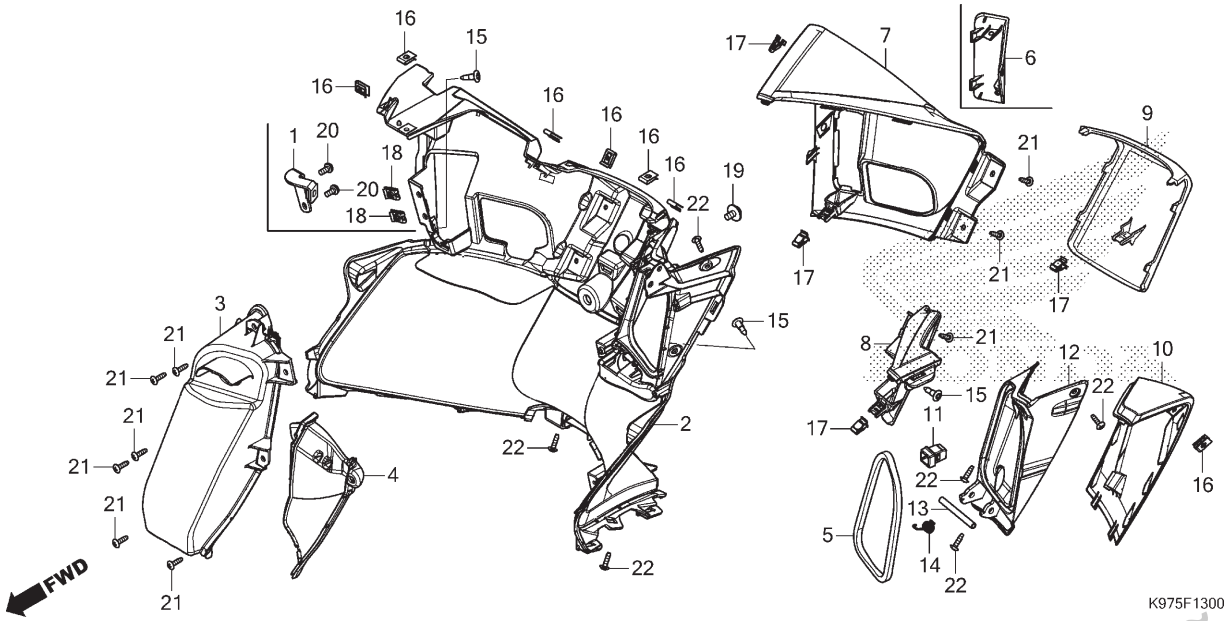


| Ref. Nº | N.O.S. | Item de serviço | T.M.O. |
|---|---|---|---|
| 2 | 411150 | Painel, Interno | 1,7 |
| 3 | | (4) | |
| | 4111C0 | Porta-objetos, Carenagem: Interno | 1,7 |
| 7 | 4111BB | Tampa, Interna Carcaça Externa: Direita | 0,1 |
| 8 | 4111BA | Tampa, Interna Carcaça Externa: Esquerda | 0,9 |
| | 4111BC | Tampa, Interna Carcaça Externa: Ambas | 1,0 |
| 9 | 4111DW | Tampa, Interna Carcaça Externa: Central | 0,1 |
| 10 | 4101R5 | Tampa, Compartimento Interno | 0,1 |
| 12 | 4101FG | Base, Tampa Porta-objetos Interno | 1,7 |

| Ref. Nº | Nº da peça | Descrição | Qtd. PCX 150 K | 150A K | 150 L/M | 150A L/M | 150 N | 150A N | Nº de série | | Tipo |
|---|---|---|---|---|---|---|---|---|---|---|---|
| 1 | 50302-K97-T00 | Suporte, Reservatório Cilindro Mestre | 1 | – | 1 | – | 1 | – | | | |
| 2 | 81131-K97-T00ZA | Tampa, Interna | | | | | | | | | |
| | | *NH1* Preto | 1 | – | 1 | – | 1 | – | | | |
| | | | – | 1 | – | 1 | – | 1 | | | 2BR |
| | 81131-K97-T00ZB | *YR349R* Bege R Itauba | – | 1 | – | 1 | – | 1 | | | BR |
| 3 | 81132-K97-B00 | Porta-objetos, Interno | 1 | 1 | 1 | 1 | 1 | 1 | | | |
| 4 | 81133-K97-T00 | Capa, Dobradiça | 1 | 1 | 1 | 1 | 1 | 1 | | | |
| 5 | 81136-K97-T00 | Retentor, Compartimento Interno | 1 | 1 | 1 | 1 | 1 | 1 | | | |
| 6 | 81137-K97-T00ZX | Tampa, Emergência | | | | | | | | | |
| | | *NH167MU* Prata Iron Nail Metálico-U | 1 | 1 | – | 1 | – | – | | | 2BR |
| | 81137-K97-T00ZY | *NHB92P* Creme Lily Perolizado | – | 1 | – | – | – | – | | | BR |
| | 81137-K97-T00YL | *NH367M* Cinza Embare Metálico | – | – | – | 1 | – | – | | | 3BR |
| | 81137-K97-T00YM | *NHB49P* Branco Andes Perolizado | – | – | – | 1 | – | – | | | BR |
| | 81137-K97-T00YU | *NH-455M* Prata Lumiar Metálico | – | – | – | – | – | 1 | | | BR |
| | 81137-K97-T00YV | *NH-352M* Cinza Una Metálico | – | – | – | – | – | 1 | | | 3BR |
| | 81137-K97-T00YW | *NH-B59P* Branco Salt Fosco Perolizado | – | – | – | – | – | 1 | | | 2BR |
| 7 | 81138-K97-T00ZX | Carcaça Externa, Tampa Interna Direita | | | | | | | | | |
| | | *NH167MU* Prata Iron Nail Metálico-U | 1 | 1 | – | 1 | – | – | | | 2BR |
| | 81138-K97-A00ZK | *NH167MU* Prata Iron Nail Metálico-U | 1 | – | – | – | – | – | | | BR |
| | 81138-K97-A00ZM | *B182P* Azul Cruzeiro Perolizado | 1 | – | – | – | – | – | | | BR |
| | 81138-K97-T00ZY | *NHB92P* Creme Lily Perolizado | – | 1 | – | – | – | – | | | BR |
| | 81138-K97-A00ZN | *PB308P* Azul Spencer Perolizado | – | – | 1 | – | – | – | | | BR |
| | 81138-K97-A00ZP | *NH367M* Cinza Embare Metálico | – | – | 1 | – | – | – | | | BR |

PROIBIDA A REPRODUÇÃO E DISTRIBUIÇÃO
TB2013 Honda MM-GT





© Moto Honda da Amazônia Ltda.
Todos os direitos reservados.

# C-13

## Tampa Interna

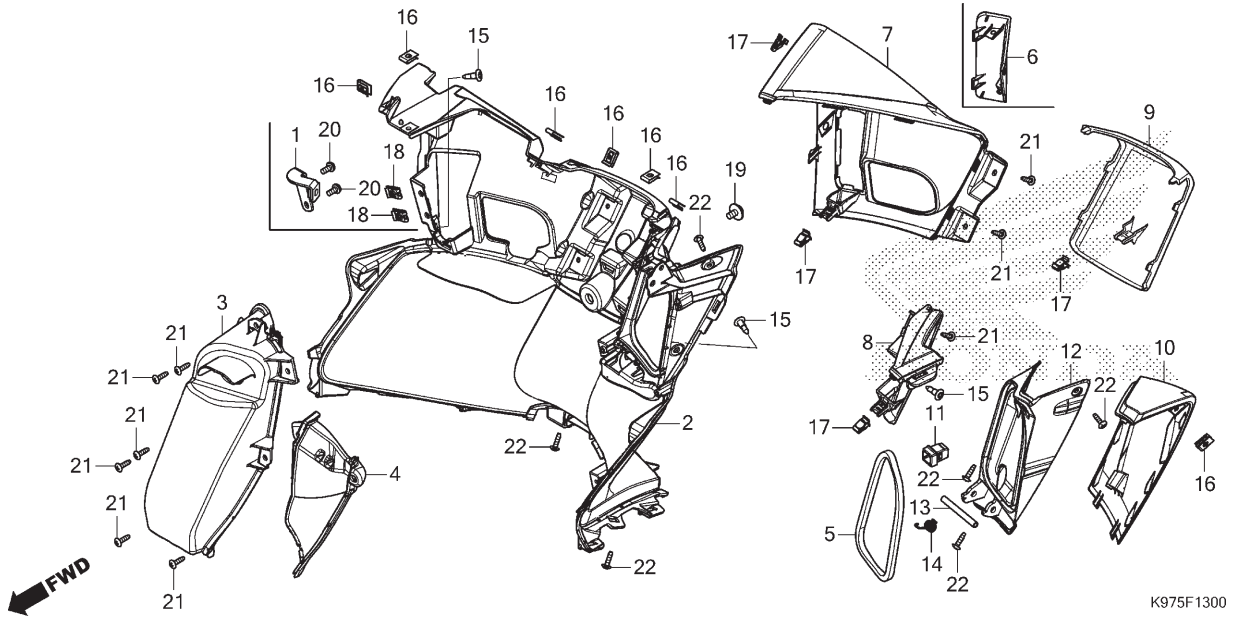


| Ref. Nº | N.O.S. | Item de serviço | T.M.O. |
|---|---|---|---|
| | | | |

| Ref. Nº | Nº da peça | Descrição | Qtd. PCX 150 K | 150A K | 150 L/M | 150A L/M | 150 N | 150A N | Nº de série | | Tipo |
|---|---|---|---|---|---|---|---|---|---|---|---|
| 7) | 81138-K97-T00YL | Carcaça Externa, Tampa Interna Direita | | | | | | | | | |
| | | *NH367M* ..... Cinza Embare Metálico | – | – | – | 1 | – | – | ..... | ..... | 3BR |
| | 81138-K97-T00YM | *NHB49P* ..... Branco Andes Perolizado | – | – | – | 1 | – | – | ..... | ..... | BR |
| | 81138-K97-A00ZQ | *PB-314* ..... Azul Twister Perolizado | – | – | – | – | 1 | – | ..... | ..... | BR |
| | 81138-K97-T00YU | *NH-455M* ..... Prata Lumiar Metálico | – | – | – | – | – | 1 | ..... | ..... | BR |
| | 81138-K97-T00YV | *NH-352M* ..... Cinza Una Metálico | – | – | – | – | – | 1 | ..... | ..... | 3BR |
| | 81138-K97-T00YW | *NH-B59P* Branco Salt Fosco Perolizado | – | – | – | – | – | 1 | ..... | ..... | 2BR |
| 8 | 81139-K97-T00YC | Carcaça Externa, Tampa Interna Esquerda | | | | | | | | | |
| | | *NH167MU* .... Prata Iron Nail Metálico-U | 1 | – | – | – | – | – | ..... | ..... | ..... |
| | 81139-K97-T00YE | *B182P* ..... Azul Cruzeiro Perolizado | 1 | – | – | – | – | – | ..... | ..... | ..... |
| | 81139-K97-T00YC | *NH167MU* .... Prata Iron Nail Metálico-U | – | 1 | – | – | – | – | ..... | ..... | 2BR |
| | 81139-K97-T00YD | *NHB92P* ..... Creme Lily Perolizado | – | 1 | – | – | – | – | ..... | ..... | BR |
| | 81139-K97-T00YP | *PB308P* ..... Azul Spencer Perolizado | – | – | 1 | – | – | – | ..... | ..... | BR |
| | 81139-K97-T00YQ | *NH367M* ..... Cinza Embare Metálico | – | – | – | 1 | – | – | ..... | ..... | 3BR |
| | | | – | – | 1 | – | – | – | ..... | ..... | BR |
| | 81139-K97-T00YR | *NHB49P* ..... Branco Andes Perolizado | – | – | – | 1 | – | – | ..... | ..... | BR |
| | 81139-K97-T00A2 | *NH-352M* ..... Cinza Una Metálico | – | – | – | – | – | 1 | ..... | ..... | 3BR |
| | 81139-K97-T00A3 | *NH-B59P* Branco Salt Fosco Perolizado | – | – | – | – | – | 1 | ..... | ..... | 2BR |
| | 81139-K97-T00YX | *PB-314* ..... Azul Twister Perolizado | – | – | – | – | 1 | – | ..... | ..... | BR |
| | 81139-K97-T00YY | *NH-455M* ..... Prata Lumiar Metálico | – | – | – | – | – | 1 | ..... | ..... | BR |

PROIBIDA A REPRODUÇÃO E DISTRIBUIÇÃO
101091.0 - Versão - MM-GT





© Moto Honda da Amazônia Ltda.
Todos os direitos reservados.

# C-13

## Tampa Interna

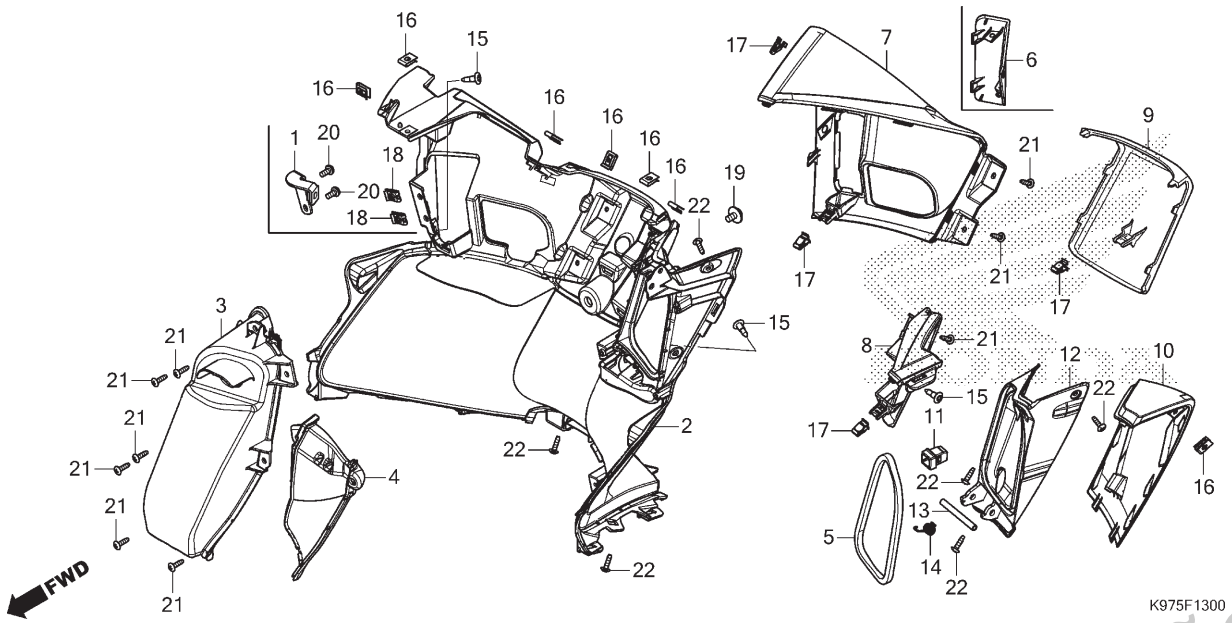


| Ref. Nº | N.O.S. | Item de serviço | T.M.O. | Ref. Nº | Nº da peça | Descrição | Qtd. PCX 150 K | 150A K | 150 L/M | 150A L/M | 150 N | 150A N | Nº de série | | Tipo |
|---|---|---|---|---|---|---|---|---|---|---|---|---|---|---|---|
| | | | | 9 | 81140-K97-B00ZB | Carcaça Externa, Tampa Interna | | | | | | | | | |
| | | | | | | *NH1* ..... Preto | 1 | – | 1 | – | – | – | ..... | ..... | ..... |
| | | | | | | | – | 1 | – | 1 | – | 1 | ..... | ..... | 2BR |
| | | | | | 81140-K97-B00ZA | *YR349R* ..... Bege R Itauba | – | 1 | – | 1 | – | 1 | ..... | ..... | BR |
| | | | | 10 | 81141-K97-T00ZQ | Tampa, Interna Porta-objetos | | | | | | | | | |
| | | | | | | *NH167MU* .... Prata Iron Nail Metálico-U | 1 | – | – | – | – | – | ..... | ..... | ..... |
| | | | | | 81141-K97-T00ZS | *B182P* ..... Azul Cruzeiro Perolizado | 1 | – | – | – | – | – | ..... | ..... | ..... |
| | | | | | 81141-K97-T00ZQ | *NH167MU* .... Prata Iron Nail Metálico-U | – | 1 | – | – | – | – | ..... | ..... | 2BR |
| | | | | | 81141-K97-T00ZR | *NHB92P* ..... Creme Lily Perolizado | – | 1 | – | – | – | – | ..... | ..... | BR |
| | | | | | 81141-K97-T00YC | *PB308P* ..... Azul Spencer Perolizado | – | – | 1 | – | – | – | ..... | ..... | BR |
| | | | | | 81141-K97-T00YD | *NH367M* ..... Cinza Embare Metálico | – | – | – | 1 | – | – | ..... | ..... | 3BR |
| | | | | | | | – | – | 1 | – | – | – | ..... | ..... | BR |
| | | | | | 81141-K97-T00YE | *NHB49P* ..... Branco Andes Perolizado | – | – | – | 1 | – | – | ..... | ..... | BR |
| | | | | | 81141-K97-T00YL | *PB-314* ..... Azul Twister Perolizado | – | – | – | – | 1 | – | ..... | ..... | BR |
| | | | | | 81141-K97-T00YM | *NH-455M* ..... Prata Lumiar Metálico | – | – | – | – | – | 1 | ..... | ..... | BR |
| | | | | | 81141-K97-T00YN | *NH-352M* ..... Cinza Una Metálico | – | – | – | – | – | 1 | ..... | ..... | 3BR |
| | | | | | 81141-K97-T00YP | *NH-B59P* Branco Salt Fosco Perolizado | – | – | – | – | – | 1 | ..... | ..... | 2BR |
| | | | | 11 | 81142-K01-901 | Trava ..... | 1 | 1 | 1 | 1 | 1 | 1 | ..... | ..... | ..... |
| | | | | 12 | 81143-K97-T00ZA | Base, Tampa Porta-objetos Interno | | | | | | | | | |
| | | | | | | *NH1* ..... Preto | 1 | – | 1 | – | 1 | – | ..... | ..... | ..... |
| | | | | | | | – | 1 | – | 1 | – | 1 | ..... | ..... | 2BR |
| | | | | | 81143-K97-T00ZB | *YR349R* ..... Bege R Itauba | – | 1 | – | 1 | – | 1 | ..... | ..... | BR |

PROIBIDA A REPRODUÇÃO E DISTRIBUIÇÃO
1610913 - Vilatsuo - MMGT





© Moto Honda da Amazônia Ltda.
Todos os direitos reservados.

# C-13

## Tampa Interna

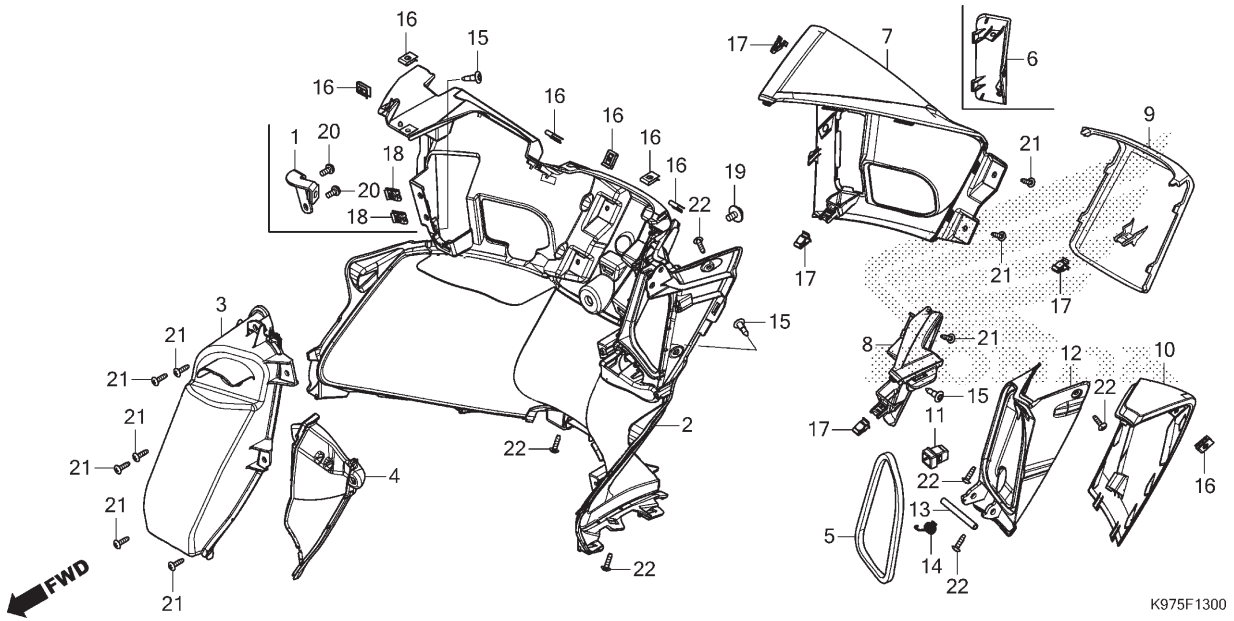


| Ref. Nº | N.O.S. | Item de serviço | T.M.O. |
|---|---|---|---|

| Ref. Nº | Nº da peça | Descrição | Qtd. PCX 150 K | 150A K | 150 L/M | 150A L/M | 150 N | 150A N | Nº de série | | Tipo |
|---|---|---|---|---|---|---|---|---|---|---|---|
| 13 | 81144-K97-T00 | Pino, Interno Porta-objetos | 1 | 1 | 1 | 1 | 1 | 1 | | | |
| 14 | 81293-K97-T00 | Mola, Interna Porta-objetos | 1 | 1 | 1 | 1 | 1 | 1 | | | |
| 15 | 90116-SP0-003 | Presilha, Retentor Para-choque | 3 | 3 | 3 | 3 | 3 | 3 | | | |
| 16 | 90302-KWW-A00 | Porca, Pressão, 4mm | 9 | 9 | 9 | 9 | 9 | 9 | | | |
| 17 | 90666-K59-A11 | Presilha, Ajuste (PO) | 4 | 4 | 4 | 4 | 4 | 4 | | | |
| 18 | 90677-KAN-T00 | Porca, Presilha, 5mm | 2 | – | 2 | – | 2 | – | | | |
| 19 | 93404-06012-08 | Parafuso-arruela, 6x12 | 1 | 1 | 1 | 1 | 1 | 1 | | | |
| 20 | 93891-05012-08 | Parafuso-arruela, 5x12 | 2 | – | 2 | – | 2 | – | | | |
| 21 | 93903-34420 | Parafuso, Fixação, 4x16 | 9 | 9 | 9 | 9 | 9 | 9 | | | |
| 22 | 93903-34480 | Parafuso, Fixação, 4x16 | 6 | 6 | 6 | 6 | 6 | 6 | | | |

PROIBIDA A REPRODUÇÃO E DISTRIBUIÇÃO
1010913 - Matsuo - MM-GT





© Moto Honda da Amazônia Ltda.
Todos os direitos reservados.

# C-14

## Pedal do Assoalho

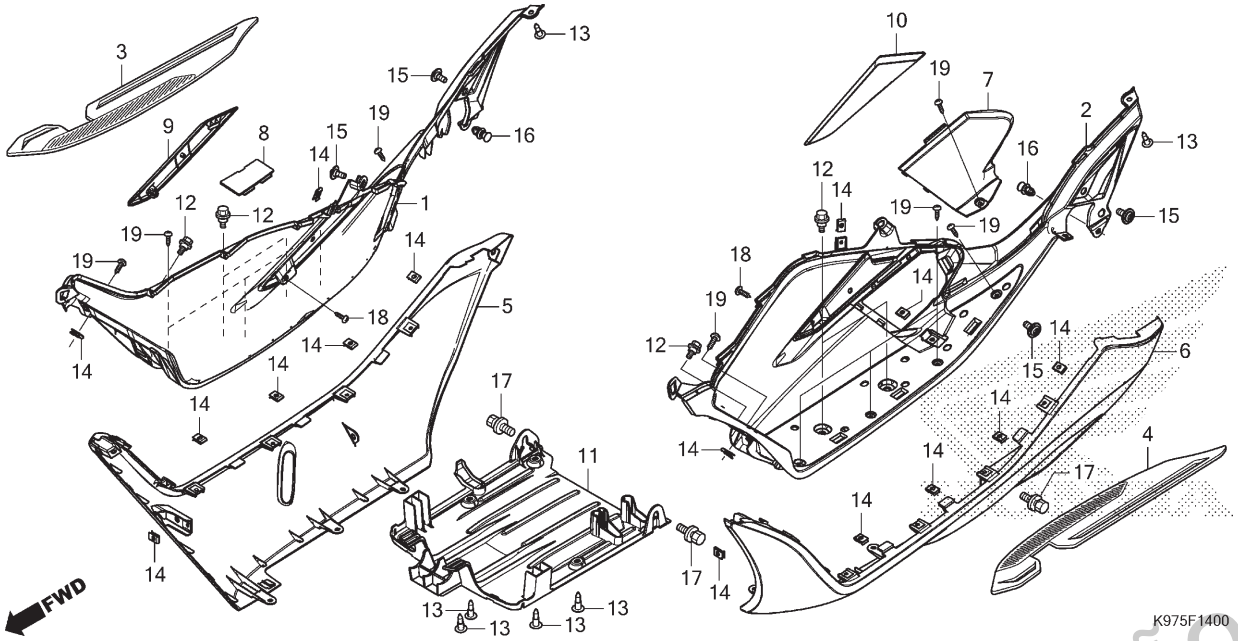


| Ref. Nº | N.O.S. | Item de serviço | T.M.O. |
|---|---|---|---|
| 1 | | (9) | |
| | 4131V3 | Pedal, Assoalho: Direito | 0,6 |
| 2 | | (10) | |
| | 4131V2 | Pedal, Assoalho: Esquerdo | 0,6 |
| | 4131V4 | Pedal, Assoalho: Ambos | 0,9 |
| 3 | 4151A1 | Protetor, Assoalho: Direito | 0,1 |
| 4 | 4151A0 | Protetor, Assoalho: Esquerdo | 0,1 |
| | 4151B7 | Protetor, Assoalho: Ambos | 0,1 |
| 5 | 4111A6 | Saia, Assoalho: Direito | 0,2 |
| 6 | 4111A5 | Saia, Assoalho: Esquerdo | 0,2 |
| | 4111N5 | Saia, Assoalho: Ambos | 0,4 |
| 7 | 413185 | Tampa, Manutenção | 0,1 |
| 11 | 4131B4 | Tampa, Inferior | 0,5 |

| Ref. Nº | Nº da peça | Descrição | Qtd. PCX 150 K | 150A K | 150 L/M | 150A L/M | 150 N | 150A N | Nº de série | | Tipo |
|---|---|---|---|---|---|---|---|---|---|---|---|
| 1 | 64311-K97-T00ZA | Pedal, Direito Assoalho | | | | | | | | | |
| | | *NH1* Preto | 1 | – | 1 | – | 1 | – | | | |
| | | | – | 1 | – | 1 | – | 1 | | | 2BR |
| | 64311-K97-T00ZB | *YR349R* Bege R Itauba | – | 1 | – | 1 | – | 1 | | | BR |
| 2 | 64321-K97-T00ZA | Pedal, Esquerdo Assoalho | | | | | | | | | |
| | | *NH1* Preto | 1 | – | 1 | – | 1 | – | | | |
| | | | – | 1 | – | 1 | – | 1 | | | 2BR |
| | 64321-K97-T00ZB | *YR349R* Bege R Itauba | – | 1 | – | 1 | – | 1 | | | BR |
| 3 | 64325-K97-T00 | Protetor, Direito Assoalho | 1 | 1 | 1 | 1 | 1 | 1 | | | |
| 4 | 64326-K97-T00 | Protetor, Esquerdo Assoalho | 1 | 1 | 1 | 1 | 1 | 1 | | | |
| 5 | 64431-K97-T00YE | Tampa, Lateral Direita Assoalho | | | | | | | | | |
| | | *NH167MU* Prata Iron Nail Metálico-U | 1 | – | – | – | – | – | | | |
| | 64431-K97-T00YG | *B182P* Azul Cruzeiro Perolizado | 1 | – | – | – | – | – | | | |
| | 64431-K97-T00YD | *R358P* Vermelho Marrakesh Perolizado | – | 1 | – | – | – | – | | | 2BR |
| | 64431-K97-T00YF | *NHB92P* Creme Lily Perolizado | – | 1 | – | – | – | – | | | BR |
| | 64431-K97-T00YQ | *YR348P* Marrom Mascavo Perolizado | – | – | – | 1 | – | 1 | | | BR |
| | 64431-K97-T00YR | *PB308P* Azul Spencer Perolizado | – | – | – | 1 | – | – | | | 2BR |
| | | | – | – | 1 | – | – | – | | | BR |
| | 64431-K97-T00YS | *NH367M* Cinza Embare Metálico | – | – | – | 1 | – | – | | | 3BR |
| | | | – | – | 1 | – | – | – | | | BR |
| | 64431-K97-T00A2 | *NH-352M* Cinza Una Metálico | – | – | – | – | – | 1 | | | 3BR |
| | 64431-K97-T00A3 | *NH1* Preto | – | – | – | – | – | 1 | | | 2BR |
| | 64431-K97-T00A3 | *NH1* Preto | – | – | – | – | 1 | – | | | BR |

PROIBIDA A REPRODUÇÃO E DISTRIBUIÇÃO
10/09/13 - Matsuo - MM-GT





© Moto Honda da Amazônia Ltda.
Todos os direitos reservados.

# C-14

## Pedal do Assoalho

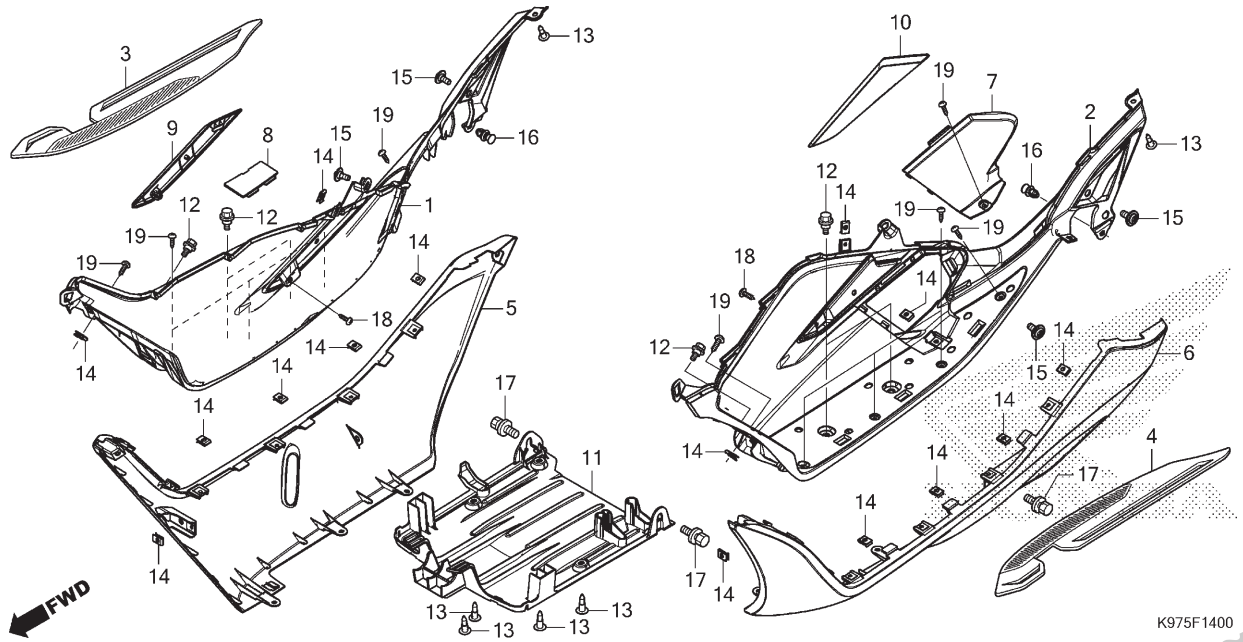


| Ref. Nº | N.O.S. | Item de serviço | T.M.O. |
|---|---|---|---|
| | | | |

| Ref. Nº | Nº da peça | Descrição | Qtd. PCX 150 K | 150A K | 150 L/M | 150A L/M | 150 N | 150A N | Nº de série | | Tipo |
|---|---|---|---|---|---|---|---|---|---|---|---|
| 6 | 64432-K97-T00YE | Tampa, Lateral Esquerda Assoalho | | | | | | | | | |
| | | *NH167MU* .... Prata Iron Nail Metálico-U | 1 | – | – | – | – | – | ..... | ..... | ..... |
| | 64432-K97-T00YG | *B182P* ..... Azul Cruzeiro Perolizado | 1 | – | – | – | – | – | ..... | ..... | ..... |
| | 64432-K97-T00YD | *R358P* Vermelho Marrakesh Perolizado | – | 1 | – | – | – | – | ..... | ..... | 2BR |
| | 64432-K97-T00YF | *NHB92P* ..... Creme Lily Perolizado | – | 1 | – | – | – | – | ..... | ..... | BR |
| | 64432-K97-T00YQ | *YR348P* ... Marrom Mascavo Perolizado | – | – | – | 1 | – | 1 | ..... | ..... | BR |
| | 64432-K97-T00YR | *PB308P* ..... Azul Spencer Perolizado | – | – | – | 1 | – | – | ..... | ..... | 2BR |
| | | | – | – | 1 | – | – | – | ..... | ..... | BR |
| | 64432-K97-T00YS | *NH367M* ..... Cinza Embare Metálico | – | – | – | 1 | – | – | ..... | ..... | 3BR |
| | | | – | – | 1 | – | – | – | ..... | ..... | BR |
| | 64432-K97-T00A2 | *NH-352M* ..... Cinza Una Metálico | – | – | – | – | – | 1 | ..... | ..... | 3BR |
| | 64432-K97-T00A3 | *NH1* ..... Preto | – | – | – | – | – | 1 | ..... | ..... | 2BR |
| | 64432-K97-T00A3 | *NH1* ..... Preto | – | – | – | – | 1 | – | ..... | ..... | BR |
| 7 | 64434-K97-T00ZA | Tampa, Manutenção | | | | | | | | | |
| | | *NH1* ..... Preto | 1 | – | 1 | – | 1 | – | ..... | ..... | ..... |
| | | | – | 1 | – | 1 | – | 1 | ..... | ..... | 2BR |
| | 64434-K97-T00ZB | *YR349R* ..... Bege R Itauba | – | 1 | – | 1 | – | 1 | ..... | ..... | BR |
| 8 | 64435-K36-H00ZA | Tampa, Tanque Reserva ..... | | | | | | | ..... | | |
| | | *NH1* ..... Preto | 1 | – | 1 | – | 1 | – | ..... | ..... | ..... |
| | | | – | 1 | – | 1 | – | 1 | ..... | ..... | 2BR |
| | 64435-K36-H00ZB | *YR349R* ..... Bege R Itauba | – | 1 | – | 1 | – | 1 | ..... | ..... | BR |
| 9 | 64510-K97-T00ZF | Guarnição, Direita | | | | | | | | | |
| | | *NH146M* ..... Prata Accurate Metálico | 1 | 1 | 1 | 1 | 1 | 1 | ..... | ..... | ..... |
| 10 | 64520-K97-T00ZF | Guarnição, Esquerda | | | | | | | | | |
| | | *NH146M* ..... Prata Accurate Metálico | 1 | 1 | 1 | 1 | 1 | 1 | ..... | ..... | ..... |

PROIBIDA A REPRODUÇÃO E DISTRIBUIÇÃO
20129913 - Matheus - MM-GT





© Moto Honda da Amazônia Ltda.
Todos os direitos reservados.

# C-14

## Pedal do Assoalho

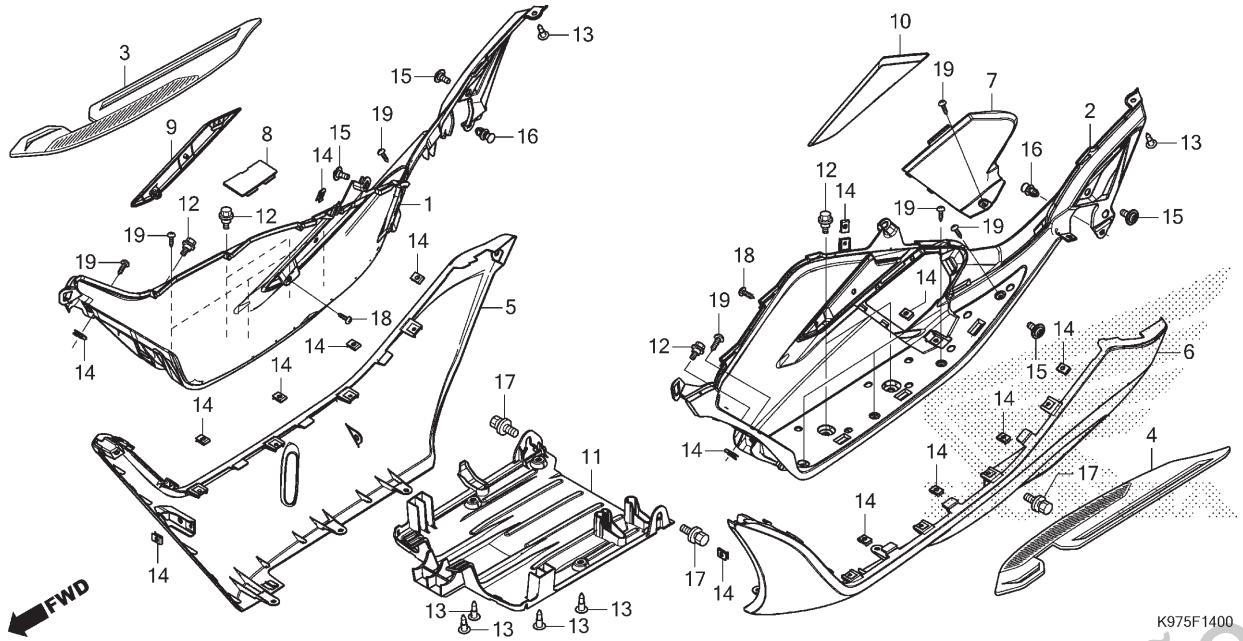


| Ref. Nº | N.O.S. | Item de serviço | T.M.O. |
|---|---|---|---|

| Ref. Nº | Nº da peça | Descrição | Qtd. PCX 150 K | 150A K | 150 L/M | 150A L/M | 150 N | 150A N | Nº de série | | Tipo |
|---|---|---|---|---|---|---|---|---|---|---|---|
| 11 | 64530-K97-T00 | Tampa, Inferior | 1 | 1 | 1 | 1 | 1 | 1 | | | |
| 12 | 90111-162-000 | Parafuso, Flange, 6mm | 6 | 6 | 6 | 6 | 6 | 6 | | | |
| 13 | 90116-SP0-003 | Presilha, Retentor Para-choque | 6 | 6 | 6 | 6 | 6 | 6 | | | |
| 14 | 90302-KWW-A00 | Porca, Pressão, 4mm | 15 | 15 | 15 | 15 | 15 | 15 | | | |
| 15 | 91509-GE2-760 | Parafuso, Phillips, 5x11,5 | 4 | 4 | 4 | 4 | 4 | 4 | | | |
| 16 | 91549-MW0-790ZA | Presilha, Fixação Painel *NH1* Preto | 2 | 2 | 2 | 2 | 2 | 2 | | | |
| 17 | 93404-06012-07 | Parafuso-arruela, 6x12 | 3 | 3 | 3 | 3 | 3 | 3 | | | |
| 18 | 93903-34320 | Parafuso, Fixação, 4x12 | 2 | 2 | 2 | 2 | 2 | 2 | | | |
| 19 | 93903-34420 | Parafuso, Fixação, 4x16 | 11 | 11 | 11 | 11 | 11 | 11 | | | |

PROIBIDA A REPRODUÇÃO E DISTRIBUIÇÃO
1010913 - Matsuo - MM-GT





© Moto Honda da Amazônia Ltda.
Todos os direitos reservados.

# C-14.10

## Pedal de Apoio Traseiro

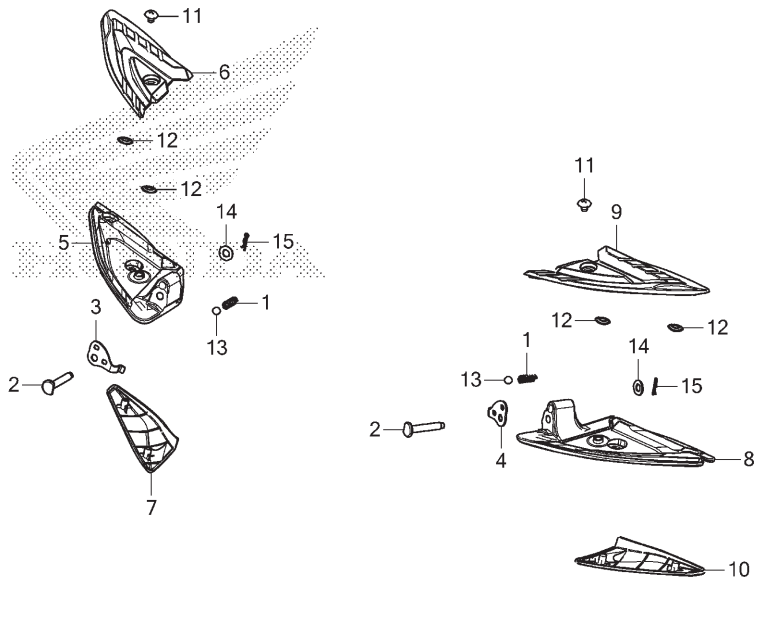


| Ref. Nº | N.O.S. | Item de serviço | T.M.O. |
|---|---|---|---|
| 5 | 4101C8 | Pedal Apoio Traseiro: Direito | 0,2 |
| 6 | 4131KQ | Tampa, Pedal Apoio Traseiro: Direito | 0,1 |
| 7 | 4101D8 | Tampa, Inferior Pedal Apoio Traseiro: Direito | 0,1 |
| 8 | 4101C7 | Pedal Apoio Traseiro: Esquerdo | 0,2 |
| | 4101P4 | Pedal Apoio Traseiro: Ambos | 0,3 |
| 9 | 4131KP | Tampa, Pedal Apoio Traseiro: Esquerdo | 0,1 |
| | 4131KR | Tampa, Pedal Apoio Traseiro: Ambos | 0,1 |
| 10 | 4101D7 | Tampa, Inferior Pedal Apoio Traseiro: Esquerdo | 0,1 |
| | 4101FF | Tampa, Inferior Pedal Apoio Traseiro: Ambos | 0,2 |

| Ref. Nº | Nº da peça | Descrição | Qtd. PCX 150 K | 150A K | 150 L/M | 150A L/M | 150 N | 150A N | Nº de série | | Tipo |
|---|---|---|---|---|---|---|---|---|---|---|---|
| 1 | 28333-300-000 | Mola, Limitador Partida | 2 | 2 | 2 | 2 | 2 | 2 | | | |
| 2 | 50638-K97-T00 | Pino, Braço Pedal Apoio Traseiro | 2 | 2 | 2 | 2 | 2 | 2 | | | |
| 3 | 50718-K97-T00 | Placa, Pedal Apoio Traseiro Direito | 1 | 1 | 1 | 1 | 1 | 1 | | | |
| 4 | 50719-K97-T00 | Placa, Pedal Apoio Traseiro Esquerdo | 1 | 1 | 1 | 1 | 1 | 1 | | | |
| 5 | 50730-K97-T00 | Braço, Pedal Apoio Traseiro Direito | 1 | 1 | 1 | 1 | 1 | 1 | | | |
| 6 | 50731-K97-T00ZA | Tampa, Interna Braço Pedal Apoio Direito *NH1* Preto | 1 | 1 | 1 | 1 | 1 | 1 | | | |
| 7 | 50732-K97-T00ZA | Tampa, Externa Braço Pedal Apoio Traseiro Direito *NH1* Preto | 1 | 1 | 1 | 1 | 1 | 1 | | | |
| 8 | 50740-K97-T00 | Braço, Pedal Apoio Traseiro Esquerdo | 1 | 1 | 1 | 1 | 1 | 1 | | | |
| 9 | 50741-K97-T00ZA | Tampa, Interna Braço Pedal Apoio Esquerdo *NH1* Preto | 1 | 1 | 1 | 1 | 1 | 1 | | | |
| 10 | 50742-K97-T00ZA | Tampa, Externa Braço Pedal Apoio Traseiro Esquerdo *NH1* Preto | 1 | 1 | 1 | 1 | 1 | 1 | | | |
| 11 | 90109-K01-900 | Parafuso, Phillips, 5x6 | 2 | 2 | 2 | 2 | 2 | 2 | | | |
| 12 | 90301-K12-900 | Porca, 6mm | 4 | 4 | 4 | 4 | 4 | 4 | | | |
| 13 | 90901-KSS-900 | Esferas, Aço, #8 | 2 | 2 | 2 | 2 | 2 | 2 | | | |
| 14 | 94101-06000 | Arruela, Lisa, 6mm | 2 | 2 | 2 | 2 | 2 | 2 | | | |
| 15 | 94251-05000 | Pino, Trava, 5mm | 2 | 2 | 2 | 2 | 2 | 2 | | | |

PROIBIDA A REPRODUÇÃO E DISTRIBUIÇÃO
1110913 - Matsuo - MM-GT





© Moto Honda da Amazônia Ltda.
Todos os direitos reservados.

# C-15

## Tampa da Carcaça

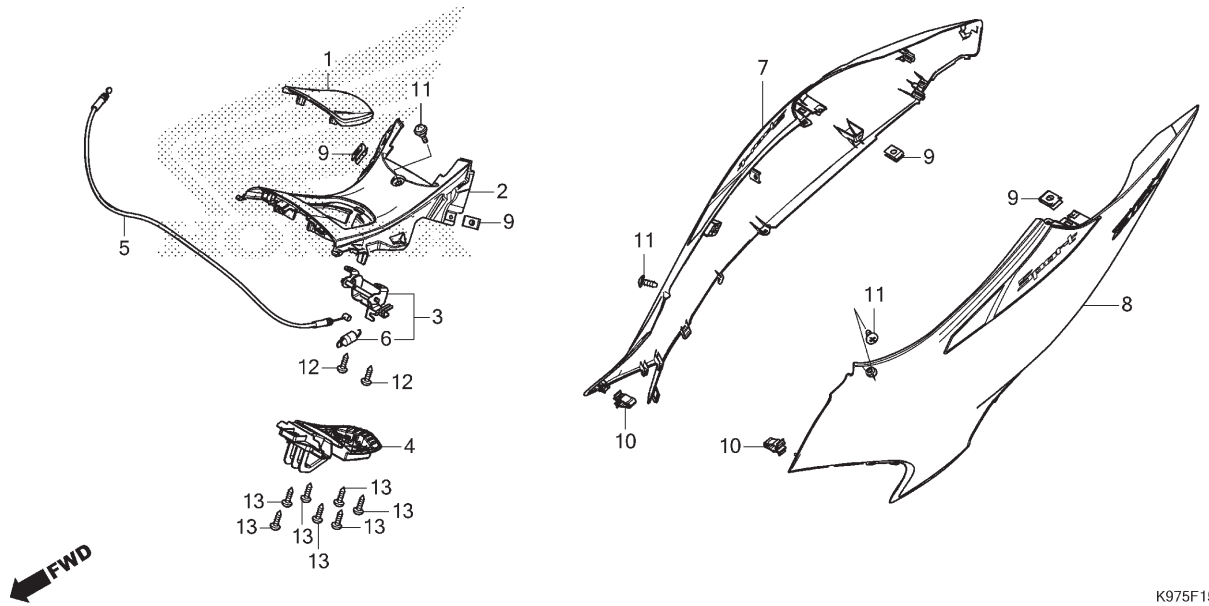


| Ref. Nº | N.O.S. | Item de serviço | T.M.O. |
|---|---|---|---|
| 1 | 3101B8 | Tampa, Combustível | 0,1 |
| 2 | 4131Z7 | Tampa, Central | 1,7 |
| 3 | 3101B7 | Trava, Tampa Combustível | 1,7 |
| 4 | 4131V0 | Dobradiça, Tampa Combustível | 1,7 |
| 5 | 8111B6 | Cabo, Tampa Combustível | 1,7 |
| 7 | 4131J0 | Tampa, Carcaça: Direita | 0,4 |
| 8 | 4131H9 | Tampa, Carcaça: Esquerda | 0,4 |
| | 4131J1 | Tampa, Carcaça: Ambas | 0,5 |

| Ref. Nº | Nº da peça | Descrição | Qtd. PCX 150 K | 150A K | 150 L/M | 150A L/M | 150 N | 150A N | Nº de série | | Tipo |
|---|---|---|---|---|---|---|---|---|---|---|---|
| 1 | 64405-K97-T00ZA | Tampa, Combustível | | | | | | | | | |
| | | *NH1* ..... Preto | 1 | – | 1 | – | 1 | – | | | |
| | | | – | 1 | – | 1 | – | 1 | | | 2BR |
| | 64405-K97-T00ZB | *YR349R* ..... Bege R Itauba | – | 1 | – | 1 | – | 1 | | | BR |
| 2 | 64410-K97-T00ZA | Tampa, Central | | | | | | | | | |
| | | *NH1* ..... Preto | 1 | – | 1 | – | 1 | – | | | |
| | | | – | 1 | – | 1 | – | 1 | | | 2BR |
| | 64410-K97-T00ZB | *YR349R* ..... Bege R Itauba | – | 1 | – | 1 | – | 1 | | | BR |
| 3 | 64440-K35-V00 | Trava Conj., Tampa Combustível | 1 | 1 | 1 | 1 | 1 | 1 | | | |
| 4 | 64450-K35-V02 | Dobradiça Conj., Tampa Combustível | 1 | 1 | 1 | 1 | 1 | 1 | | | |
| 5 | 64455-K97-T01 | Cabo Comp., Tampa Combustível | 1 | 1 | 1 | 1 | 1 | 1 | | | |
| 6 | 77234-KRJ-900 | Mola, Trava Assento | 1 | 1 | 1 | 1 | 1 | 1 | | | |
| 7 | 83550-K97-B00ZB | Tampa Jogo, Carcaça Direita (WL) | | | | | | | | | |
| | | *NH167MU* .... Prata Iron Nail Metálico-U | 1 | – | – | – | – | – | | | BR |
| | 83550-K97-B00ZC | *B182P* ..... Azul Cruzeiro Perolizado | 1 | – | – | – | – | – | | | BR |
| | 83550-K97-B21ZA | *NH167MU* .... Prata Iron Nail Metálico-U | – | 1 | – | – | – | – | | | 2BR |
| | 83550-K97-B00ZA | *NHB92P* ..... Creme Lily Perolizado | – | 1 | – | – | – | – | | | BR |
| | 83550-K97-B30ZA | *PB308P* ..... Azul Spencer Perolizado | – | – | 1 | – | – | – | | | BR |
| | 83550-K97-B30ZB | *NH367M* ..... Cinza Embare Metálico | – | – | – | 1 | – | – | | | 3BR |
| | | | – | – | 1 | – | – | – | | | BR |
| | 83550-K97-B40ZA | *NHB49P* ..... Branco Andes Perolizado | – | – | – | 1 | – | – | | | BR |
| | 83550-K97-B50ZA | *NH167MU* .... Prata Iron Nail Metálico-U | – | – | – | 1 | – | – | | | 2BR |
| | 83550-K97-B70ZA | *PB-314* ..... Azul Twister Perolizado | – | – | – | – | 1 | – | | | BR |
| | 83550-K97-B70ZB | *NH-352M* ..... Cinza Una Metálico | – | – | – | – | – | 1 | | | 3BR |
| | 83550-K97-B80ZA | *NH-455M* ..... Prata Lumiar Metálico | – | – | – | – | – | 1 | | | BR |
| | 83550-K97-B90ZA | *NH-B59P* Branco Salt Fosco Perolizado | – | – | – | – | – | 1 | | | 2BR |

PROIBIDA A REPRODUÇÃO E DISTRIBUIÇÃO
18/08/13 - Marcio - MMGT





© Moto Honda da Amazônia Ltda.
Todos os direitos reservados.

# C-15

## Tampa da Carcaça

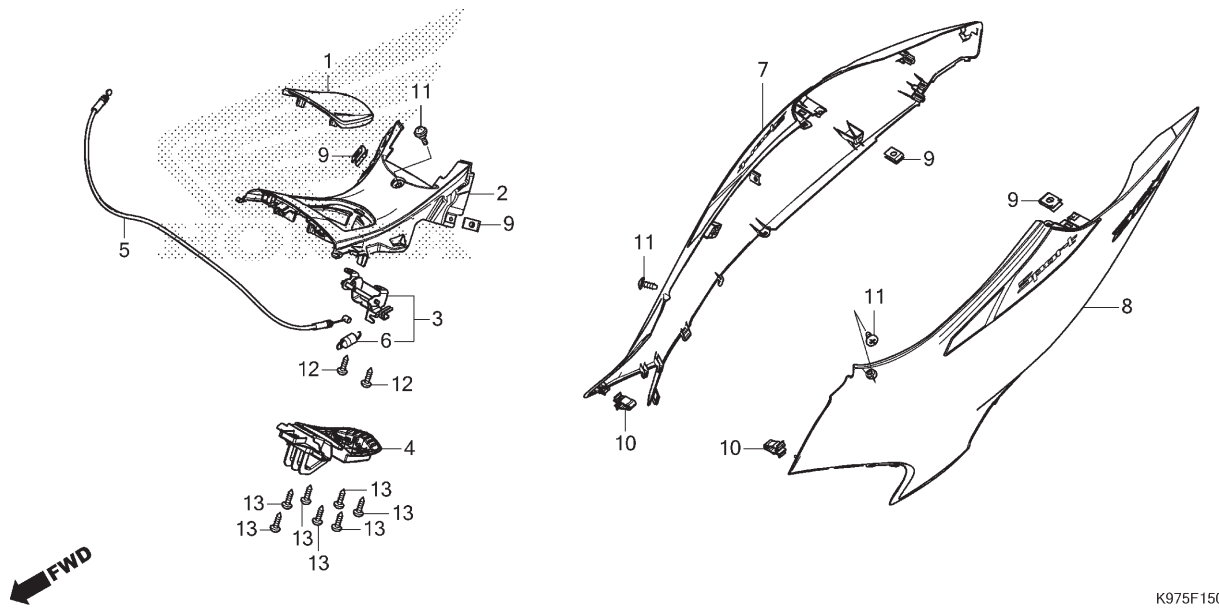


| Ref. Nº | N.O.S. | Item de serviço | T.M.O. | Ref. Nº | Nº da peça | Descrição | Qtd. PCX 150 K | 150A K | 150 L/M | 150A L/M | 150 N | 150A N | Nº de série | | Tipo |
|---|---|---|---|---|---|---|---|---|---|---|---|---|---|---|---|
| | | | | 8 | 83650-K97-B00ZB | Tampa Jogo, Carcaça Esquerda (WL) | | | | | | | | | |
| | | | | | | *NH167MU* .... Prata Iron Nail Metálico-U | 1 | – | – | – | – | – | ..... | ..... | BR |
| | | | | | 83650-K97-B00ZC | *B182P* ..... Azul Cruzeiro Perolizado | 1 | – | – | – | – | – | ..... | ..... | BR |
| | | | | | 83650-K97-B21ZA | *NH167MU* .... Prata Iron Nail Metálico-U | – | 1 | – | – | – | – | ..... | ..... | 2BR |
| | | | | | 83650-K97-B00ZA | *NHB92P* ..... Creme Lily Perolizado | – | 1 | – | – | – | – | ..... | ..... | BR |
| | | | | | 83650-K97-B30ZA | *PB308P* ..... Azul Spencer Perolizado | – | – | 1 | – | – | – | ..... | ..... | BR |
| | | | | | 83650-K97-B30ZB | *NH367M* ..... Cinza Embare Metálico | – | – | – | 1 | – | – | ..... | ..... | 3BR |
| | | | | | | | – | – | 1 | – | – | – | ..... | ..... | BR |
| | | | | | 83650-K97-B40ZA | *NHB49P* ..... Branco Andes Perolizado | – | – | – | 1 | – | – | ..... | ..... | BR |
| | | | | | 83650-K97-B50ZA | *NH167MU* .... Prata Iron Nail Metálico-U | – | – | – | 1 | – | – | ..... | ..... | 2BR |
| | | | | | 83650-K97-B70ZA | *PB-314* ..... Azul Twister Perolizado | – | – | – | – | 1 | – | ..... | ..... | BR |
| | | | | | 83650-K97-B70ZB | *NH-352M* ..... Cinza Una Metálico | – | – | – | – | – | 1 | ..... | ..... | 3BR |
| | | | | | 83650-K97-B80ZA | *NH-455M* ..... Prata Lumiar Metálico | – | – | – | – | – | 1 | ..... | ..... | BR |
| | | | | | 83650-K97-B90ZA | *NH-B59P* Branco Salt Fosco Perolizado | – | – | – | – | – | 1 | ..... | ..... | 2BR |
| | | | | 9 | 90302-KWW-A00 | Porca, Pressão, 4mm ..... | 4 | 4 | 4 | 4 | 4 | 4 | ..... | ..... | ..... |
| | | | | 10 | 90666-K59-A11 | Presilha, Ajuste (PO) ..... | 2 | 2 | 2 | 2 | 2 | 2 | ..... | ..... | ..... |
| | | | | 11 | 91509-GE2-760 | Parafuso, Phillips, 5x11,5 ..... | 3 | 3 | 3 | 3 | 3 | 3 | ..... | ..... | ..... |
| | | | | 12 | 93903-25220 | Parafuso, Fixação, 5x12 ..... | 2 | 2 | 2 | 2 | 2 | 2 | ..... | ..... | ..... |
| | | | | 13 | 93903-34420 | Parafuso, Fixação, 4x16 ..... | 7 | 7 | 7 | 7 | 7 | 7 | ..... | ..... | ..... |

PROIBIDA A REPRODUÇÃO E DISTRIBUIÇÃO
1010913 - Matsuo - MM-GT





© Moto Honda da Amazônia Ltda.
Todos os direitos reservados.

# C-16

## Compartimento de Bagagem

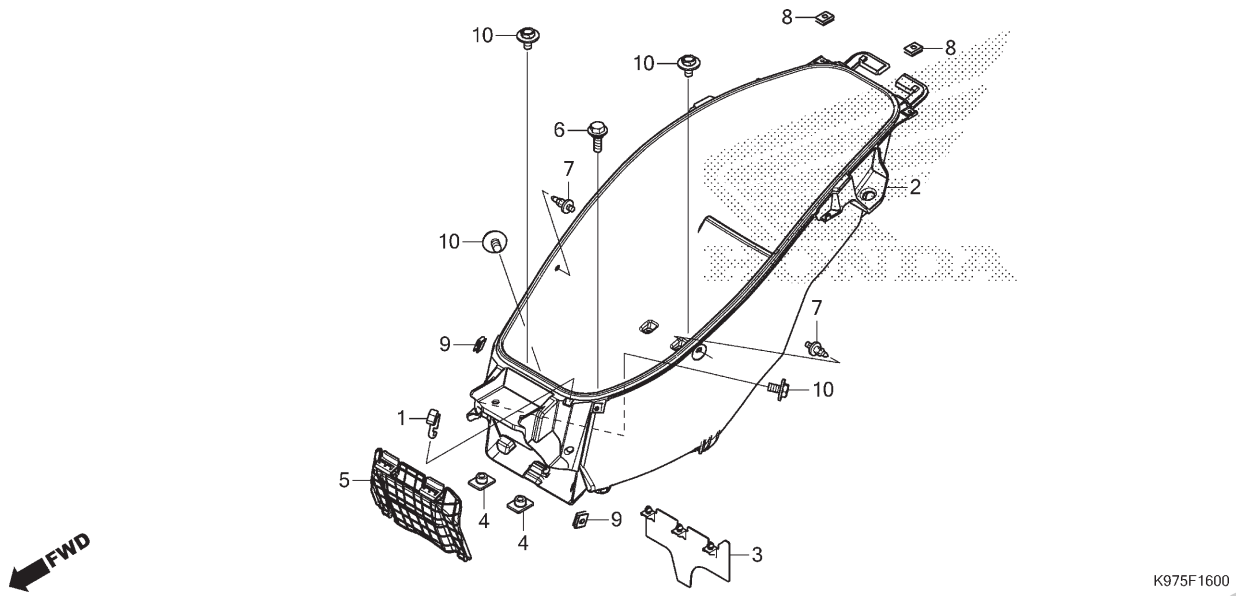


| Ref. Nº | N.O.S. | Item de serviço | T.M.O. |
|---|---|---|---|
| 2 | 412102 | Compartimento, Bagagem | 0,6 |
| 5 | 6101A1 | Tampa, Bateria | 0,1 |

| Ref. Nº | Nº da peça | Descrição | Qtd. PCX 150 K | 150A K | 150 L/M | 150A L/M | 150 N | 150A N | Nº de série | | Tipo |
|---|---|---|---|---|---|---|---|---|---|---|---|
| 1 | 77106-K35-V00 | Gancho, Capacete | 1 | 1 | 1 | 1 | 1 | 1 | | | |
| 2 | 81250-K97-T00 | Compartimento, Bagagem | 1 | 1 | 1 | 1 | 1 | 1 | | | |
| 3 | 81265-K97-T00 | Protetor, Borrifamento Traseiro | 1 | 1 | 1 | 1 | 1 | 1 | | | |
| 4 | 81321-K97-T00 | Porca, Especial, 6x7 | 2 | 2 | 2 | 2 | 2 | 2 | | | |
| 5 | 81322-K97-T00 | Tampa, Bateria | 1 | 1 | 1 | 1 | 1 | 1 | | | |
| 6 | 90107-KTW-900 | Parafuso, Especial, M6 | 1 | 1 | 1 | 1 | 1 | 1 | | | |
| 7 | 90116-SP0-003 | Presilha, Retentor Para-choque | 2 | 2 | 2 | 2 | 2 | 2 | | | |
| 8 | 90302-KWW-A00 | Porca, Pressão, 4mm | 2 | 2 | 2 | 2 | 2 | 2 | | | |
| 9 | 90677-KAN-T00 | Porca, Presilha, 5mm | 2 | 2 | 2 | 2 | 2 | 2 | | | |
| 10 | 93404-06012-07 | Parafuso-arruela, 6x12 | 4 | 4 | 4 | 4 | 4 | 4 | | | |

PROIBIDA A REPRODUÇÃO E DISTRIBUIÇÃO
1010913 - Matsuo - MM-GT





© Moto Honda da Amazônia Ltda.
Todos os direitos reservados.

# C-17

## Garfo Dianteiro

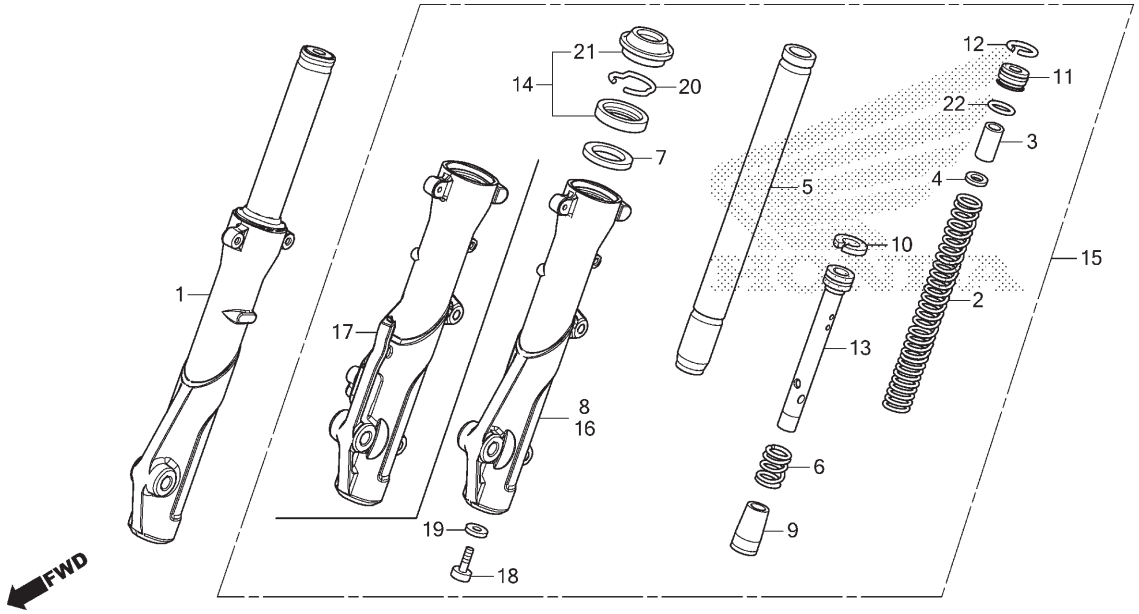


| Ref. Nº | N.O.S. | Item de serviço | T.M.O. |
|---|---|---|---|
| 1 | 5111C3 | Garfo Conj., Dianteiro: Direito | 0,4 |
| 2 | 5111C5 | Mola, Garfo Dianteiro: Esquerda | 0,6 |
| | 5111C6 | Mola, Garfo Dianteiro: Direita | 0,6 |
| | 5111C7 | Mola, Garfo Dianteiro: Ambas | 0,9 |
| 5 | | (6,9,10,13) | |
| | 5111G2 | Cilindro, Garfo Dianteiro: Esquerdo | 0,7 |
| | 5111G3 | Cilindro, Garfo Dianteiro: Direito | 0,7 |
| | 5111G4 | Cilindro, Garfo Dianteiro: Ambos | 1,1 |
| 8 | 5111D2 | Cilindro, Inferior: Direito | 0,8 |
| 14 | 5111E7 | Retentor Jogo, Garfo Dianteiro: Esquerdo | 0,8 |
| | 5111E8 | Retentor Jogo, Garfo Dianteiro: Direito | 0,8 |
| | 5111E9 | Retentor Jogo, Garfo Dianteiro: Ambos | 1,3 |
| 15 | 5111C2 | Garfo Conj., Dianteiro: Esquerdo | 0,4 |
| | 5111C4 | Garfo Conj., Dianteiro: Ambos | 0,5 |
| 16 | | (17) | |
| | 5111D1 | Cilindro, Inferior: Esquerdo | 0,8 |
| | 5111D3 | Cilindro, Inferior: Ambos | 1,3 |

| Ref. Nº | Nº da peça | Descrição | Qtd. PCX 150 K | 150A K | 150 L/M | 150A L/M | 150 N | 150A N | Nº de série | | Tipo |
|---|---|---|---|---|---|---|---|---|---|---|---|
| 1 | 51400-K97-B01 | Garfo Conj., Dianteiro Direito | 1 | 1 | 1 | 1 | 1 | 1 | | | |
| 2 | 51401-K97-B01 | Mola, Garfo Dianteiro | 2 | 2 | 2 | 2 | 2 | 2 | | | |
| 3 | 51402-K97-T01 | Bucha, Mola | 2 | 2 | 2 | 2 | 2 | 2 | | | |
| 4 | 51403-KW6-961 | Placa, Junção Mola | 2 | 2 | 2 | 2 | 2 | 2 | | | |
| 5 | 51410-K97-B01 | Cilindro Comp., Garfo Dianteiro | 2 | 2 | 2 | 2 | 2 | 2 | | | |
| 6 | 51412-K97-B01 | Mola, Retorno | 2 | 2 | 2 | 2 | 2 | 2 | | | |
| 7 | 51412-KK4-003 | Anel, Apoio (SHOWA) | 2 | 2 | 2 | 2 | 2 | 2 | | | |
| 8 | 51420-K97-B01 | Cilindro Comp., Inferior Dianteiro Direito | 1 | 1 | 1 | 1 | 1 | 1 | | | |
| 9 | 51432-KM7-910 | Retentor, Óleo | 2 | 2 | 2 | 2 | 2 | 2 | | | |
| 10 | 51437-GS3-003 | Anel, Pistão | 2 | 2 | 2 | 2 | 2 | 2 | | | |
| 11 | 51454-KWN-711 | Assento, Superior Mola | 2 | 2 | 2 | 2 | 2 | 2 | | | |
| 12 | 51456-355-003 | Anel, Limitador (SHOWA) | 2 | 2 | 2 | 2 | 2 | 2 | | | |
| 13 | 51470-KWN-901 | Tubo, Assento | 2 | 2 | 2 | 2 | 2 | 2 | | | |
| 14 | 51490-KRM-852 | Retentor Jogo, Garfo Dianteiro (SHOWA) | 2 | 2 | 2 | 2 | 2 | 2 | | | |
| 15 | 51500-K97-B02 | Garfo Conj., Dianteiro Esquerdo | 1 | – | 1 | – | 1 | – | | | |
| | 51500-K97-B12 | | – | 1 | – | 1 | – | 1 | | | |
| 16 | 51520-K97-B02 | Cilindro Comp., Inferior Dianteiro Esquerdo | 1 | – | 1 | – | 1 | – | | | |

PROIBIDA A REPRODUÇÃO E DISTRIBUIÇÃO
1010913 - Matsuo - MM-GT





© Moto Honda da Amazônia Ltda.
Todos os direitos reservados.

# C-17

## Garfo Dianteiro

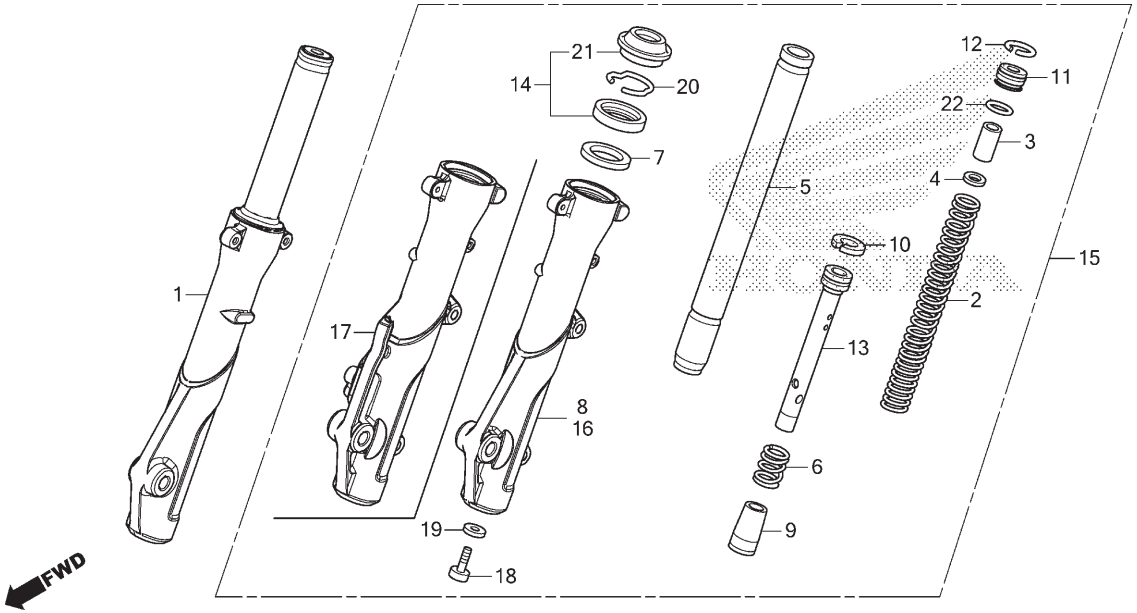


| Ref. Nº | N.O.S. | Item de serviço | T.M.O. | Ref. Nº | Nº da peça | Descrição | Qtd. PCX 150 K | 150A K | 150 L/M | 150A L/M | 150 N | 150A N | Nº de série | | Tipo |
|---|---|---|---|---|---|---|---|---|---|---|---|---|---|---|---|
| | | | | 17 | 51520-K97-B12 | Cilindro Comp., Inferior Dianteiro Esquerdo | – | 1 | – | 1 | – | 1 | | | |
| | | | | 18 | 90116-383-721 | Parafuso, Allen, 8x27 (SHOWA) | 2 | 2 | 2 | 2 | 2 | 2 | | | |
| | | | | 19 | 90544-283-000 | Arruela, Especial, 8mm (SHOWA) | 2 | 2 | 2 | 2 | 2 | 2 | | | |
| | | | | 20 | 90601-354-000 | Anel, Limitador Retentor Óleo (SHOWA) | 2 | 2 | 2 | 2 | 2 | 2 | | | |
| | | | | 21 | 91254-GAA-003 | Retentor, Pó (SHOWA) | 2 | 2 | 2 | 2 | 2 | 2 | | | |
| | | | | 22 | 91356-GBB-003 | Anel, Vedação | 2 | 2 | 2 | 2 | 2 | 2 | | | |

PROIBIDA A REPRODUÇÃO E DISTRIBUIÇÃO
1010913 - Matsuo - MM-GT





© Moto Honda da Amazônia Ltda.
Todos os direitos reservados.

# C-18

## Cáliper do Freio Dianteiro (PCX150)

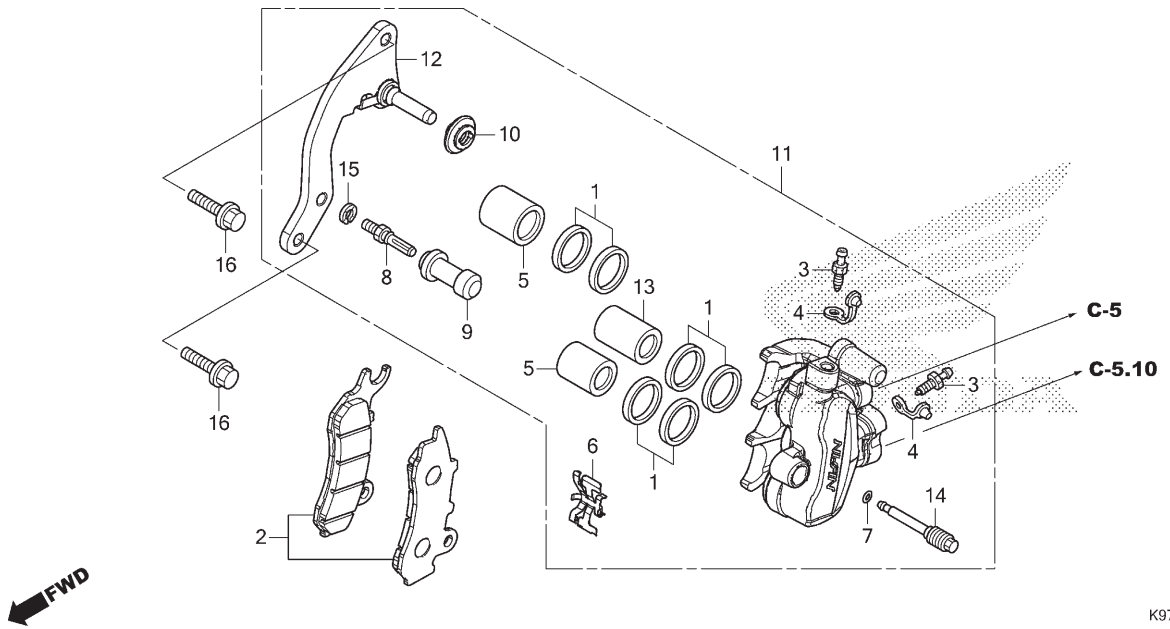


| Ref. Nº | N.O.S. | Item de serviço | T.M.O. |
|---|---|---|---|
| 2 | 711115 | Sapata (Pastilha) Jogo, Freio: Dianteiro | 0,1 |
| 5 | | (1,13) | |
| | 7111D1 | Pistão, Cáliper Freio Dianteiro<br>• Inclui: Sangria dos freios<br>• Nota: Mesmo tempo para duas unidades ou mais | 1,0 |
| 11 | 711130 | Cáliper, Freio Dianteiro<br>• Inclui: Sangria dos freios | 0,8 |
| 12 | 7111G0 | Suporte, Cáliper Dianteiro | 0,2 |

| Ref. Nº | Nº da peça | Descrição | Qtd. PCX 150 K | 150A K | 150 L/M | 150A L/M | 150 N | 150A N | Nº de série | | Tipo |
|---|---|---|---|---|---|---|---|---|---|---|---|
| 1 | 06451-MZ2-405 | Retentor Jogo, Pistão | 3 | – | 3 | – | 3 | – | | | |
| 2 | 06455-KRE-K01 | Pastilha Jogo, Freio Dianteiro | 1 | – | 1 | – | – | – | | | |
| | 06455-KRE-K02 | | – | – | – | – | 1 | – | | | |
| 3 | 43352-568-003 | Parafuso, Sangria (NISSIN) | 2 | – | 2 | – | 2 | – | | | |
| 4 | 43353-461-771 | Capa, Sangria | 2 | – | 2 | – | 2 | – | | | |
| 5 | 45107-KPN-E21 | Pistão A, 22 (NISSIN) | 2 | – | 2 | – | 2 | – | | | |
| 6 | 45108-KPN-E21 | Mola, Pastilha (NISSIN) | 1 | – | 1 | – | 1 | – | | | |
| 7 | 45111-MAJ-G41 | Anel, Limitador | 1 | – | 1 | – | 1 | – | | | |
| 8 | 45131-GZ0-006 | Parafuso, Pino | 1 | – | 1 | – | 1 | – | | | |
| 9 | 45132-166-016 | Coifa, Pino (NISSIN) | 1 | – | 1 | – | 1 | – | | | |
| 10 | 45133-MA3-006 | Coifa B | 1 | – | 1 | – | 1 | – | | | |
| 11 | 45150-K97-N01 | Cáliper Subconj., Dianteiro Esquerdo | 1 | – | 1 | – | 1 | – | | | |
| 12 | 45190-KSS-J31 | Suporte Subconj., Dianteiro Esquerdo | 1 | – | 1 | – | 1 | – | | | |
| 13 | 45207-KPN-E21 | Pistão B, 22 (NISSIN) | 1 | – | 1 | – | 1 | – | | | |
| 14 | 45215-KPH-951 | Pino, Suporte | 1 | – | 1 | – | 1 | – | | | |
| 15 | 45216-166-006 | Arruela, Ondulada | 1 | – | 1 | – | 1 | – | | | |
| 16 | 90131-K97-T00 | Parafuso, Flange, 8x28 | 2 | – | 2 | – | 2 | – | | | |

PROIBIDA A REPRODUÇÃO E DISTRIBUIÇÃO
1010913 - Matsuo - MM-GT





© Moto Honda da Amazônia Ltda.
Todos os direitos reservados.

# C-18.1

## Cáliper do Freio Dianteiro (PCX150A)

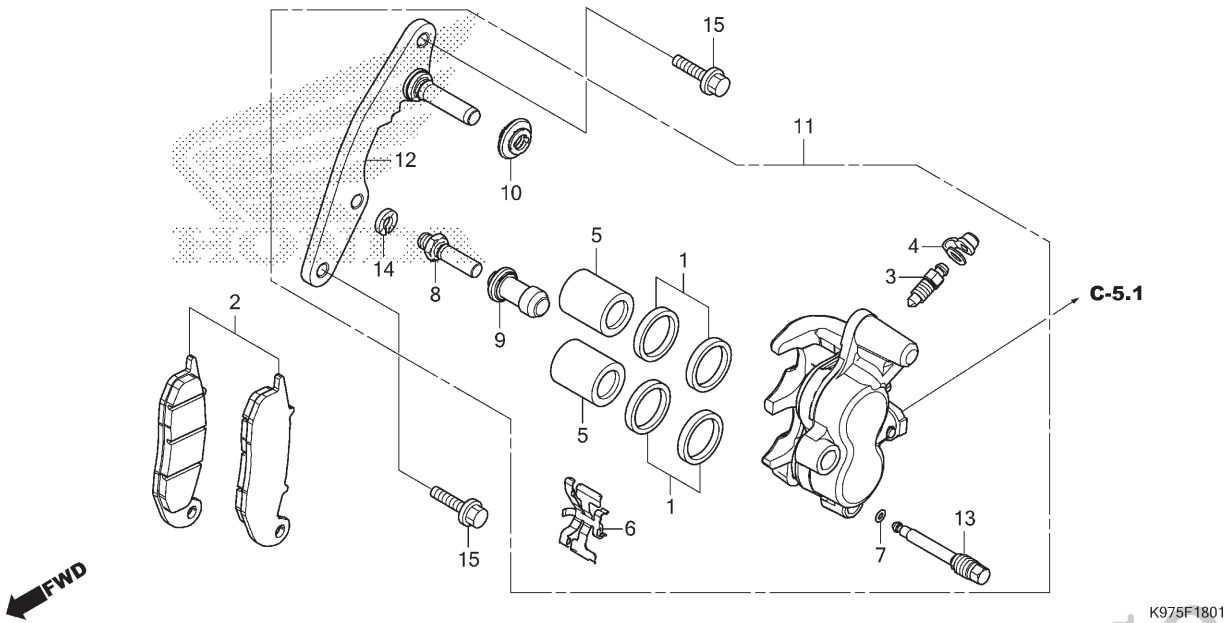


| Ref. Nº | N.O.S. | Item de serviço | T.M.O. |
|---|---|---|---|
| 2 | 711115 | Sapata (Pastilha) Jogo, Freio: Dianteiro | 0,1 |
| 5 | | (1) | |
| | 7111Q2 | Pistão, Cáliper Freio Dianteiro (A) | 0,5 |
| | | • Inclui: Sangria dos freios | |
| | | • Nota: Mesmo tempo para duas unidades | |
| 11 | 7111Q3 | Cáliper, Freio Dianteiro (A) | 0,4 |
| | | • Inclui: Sangria dos freios | |
| 12 | 7111G0 | Suporte, Cáliper Dianteiro | 0,2 |

| Ref. Nº | Nº da peça | Descrição | Qtd. PCX 150 K | 150A K | 150 L/M | 150A L/M | 150 N | 150A N | Nº de série | | Tipo |
|---|---|---|---|---|---|---|---|---|---|---|---|
| 1 | 06451-GE2-405 | Retentor Jogo, Pistão | – | 2 | – | 2 | – | 2 | | | |
| 2 | 06455-K84-901 | Pastilha Jogo, Freio Dianteiro (NISSIN) | – | 1 | – | 1 | – | – | | | |
| | 06455-K84-902 | | – | – | – | – | – | 1 | | | |
| 3 | 43352-568-003 | Parafuso, Sangria (NISSIN) | – | 1 | – | 1 | – | 1 | | | |
| 4 | 43353-461-771 | Capa, Sangria | – | 1 | – | 1 | – | 1 | | | |
| 5 | 45107-GE2-006 | Pistão | – | 2 | – | 2 | – | 2 | | | |
| 6 | 45108-KPH-951 | Mola, Pastilha | – | 1 | – | 1 | – | 1 | | | |
| 7 | 45111-MAJ-G41 | Anel, Limitador | – | 1 | – | 1 | – | 1 | | | |
| 8 | 45131-GZ0-006 | Parafuso, Pino | – | 1 | – | 1 | – | 1 | | | |
| 9 | 45132-166-016 | Coifa, Pino (NISSIN) | – | 1 | – | 1 | – | 1 | | | |
| 10 | 45133-MA3-006 | Coifa B | – | 1 | – | 1 | – | 1 | | | |
| 11 | 45150-K97-N11 | Cáliper Subconj., Dianteiro Esquerdo | – | 1 | – | 1 | – | 1 | | | |
| 12 | 45190-K97-J11 | Suporte Subconj., Cáliper Dianteiro | – | 1 | – | 1 | – | 1 | | | |
| 13 | 45215-KPH-951 | Pino, Suporte | – | 1 | – | 1 | – | 1 | | | |
| 14 | 45216-166-006 | Arruela, Ondulada | – | 1 | – | 1 | – | 1 | | | |
| 15 | 90131-K97-T00 | Parafuso, Flange, 8x28 | – | 2 | – | 2 | – | 2 | | | |

PROIBIDA A REPRODUÇÃO E DISTRIBUIÇÃO
1010913 - Matsuo - MM-GT





© Moto Honda da Amazônia Ltda.
Todos os direitos reservados.

# C-20.40

## Roda Dianteira

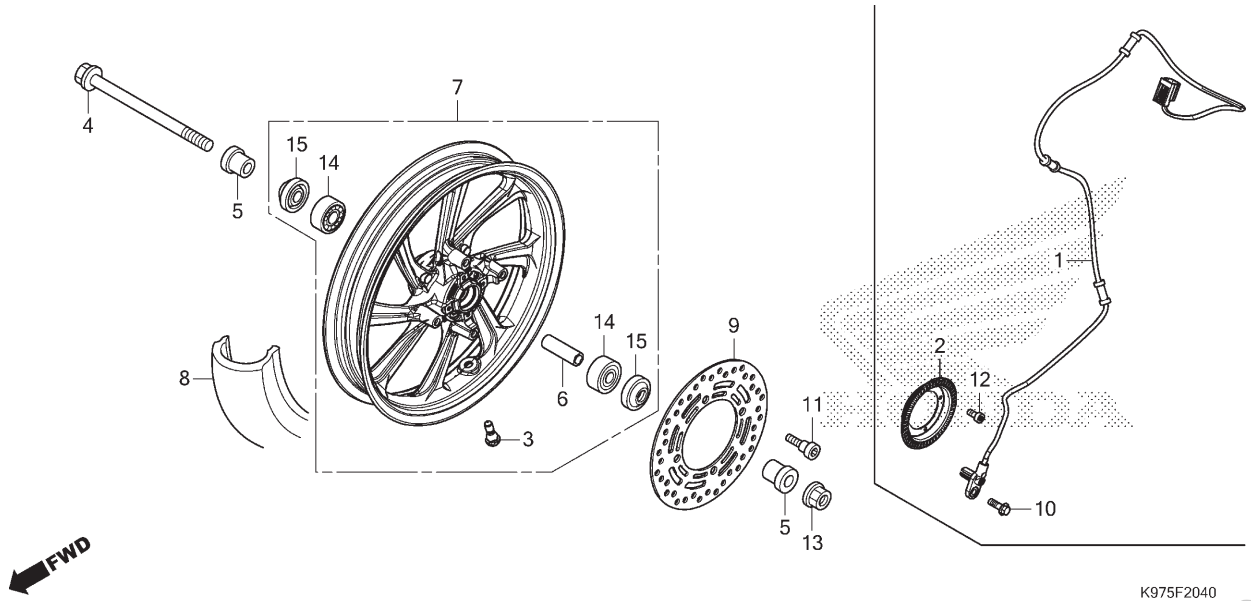


| Ref. Nº | N.O.S. | Item de serviço | T.M.O. |
|---|---|---|---|
| 1 | 617196 | Sensor, Velocidade Roda: Dianteiro | 1,8 |
| 2 | 7101B0 | Anel, Pulsador: Dianteiro | 0,3 |
| 4 | | (15) | |
| | 710151 | Eixo, Roda Dianteira | 0,2 |
| 7 | 7101D4 | Roda Dianteira | 0,6 |
| 8 | 710139 | Pneu Dianteiro (Um) | 0,5 |
| 9 | 711120 | Disco, Freio Dianteiro | 0,3 |
| 14 | 710115 | Rolamento, Roda Dianteira (Um) | 0,4 |
| | 710115G | • Substituição de 1 rolamento adicionar | 0,1 |

| Ref. Nº | Nº da peça | Descrição | Qtd. PCX 150 K | 150A K | 150 L/M | 150A L/M | 150 N | 150A N | Nº de série | | Tipo |
|---|---|---|---|---|---|---|---|---|---|---|---|
| 1 | 38520-K97-J11 | Sensor, Velocidade Roda Dianteira | – | 1 | – | 1 | – | 1 | | | |
| 2 | 42515-K40-F10 | Anel, Pulsador Traseiro | – | 1 | – | 1 | – | 1 | | | |
| 3 | 42753-KBS-901 | Válvula, Aro (WONDER) | 1 | 1 | 1 | 1 | 1 | 1 | | | |
| | 42753-KWF-901 | Válvula, Aro (TRITON) | 1 | 1 | 1 | 1 | 1 | 1 | | | |
| | 42753-MR4-901 | Válvula, Aro (SCHRADER) | 1 | 1 | 1 | 1 | 1 | 1 | | | |
| 4 | 44301-K56-N00 | Eixo, Roda Dianteira | 1 | 1 | 1 | 1 | 1 | 1 | | | |
| 5 | 44311-KZY-B00 | Espaçador, Lateral Roda Dianteira | 2 | 2 | 2 | 2 | 2 | 2 | | | |
| 6 | 44620-K97-T00 | Espaçador, Eixo Dianteiro | 1 | 1 | 1 | 1 | 1 | 1 | | | |
| 7 | 44650-K97-B00ZA | Roda Dianteira, Subconj. | | | | | | | | | |
| | | *NH303M* .... Cinza Axis Fosco Metálico | 1 | – | – | 1 | – | 1 | | | |
| | 44650-K97-B10ZA | *NH303M* .... Cinza Axis Fosco Metálico | – | 1 | – | 1 | – | 1 | | | |
| 8 | 44711-K97-B01 | Pneu, Dianteiro (100/80-14M/C 48P) (PIRELLI) | 1 | 1 | 1 | 1 | – | – | | | |
| | 44711-K97-B02 | | – | – | – | – | – | 1 | | | 2BR,3BR |
| | | | – | – | – | – | 1 | 1 | | | BR |
| 9 | 45351-K96-V01 | Disco, Freio Dianteiro | 1 | 1 | 1 | 1 | 1 | 1 | | | |
| 10 | 90105-K77-V10 | Parafuso, Flange, 6x18 | – | 1 | – | 1 | – | 1 | | | |
| 11 | 90105-KGH-900 | Parafuso, Disco Freio, 8x24 | 4 | 4 | 4 | 4 | 4 | 4 | | | |
| 12 | 90131-KPB-751 | Parafuso, Torx, 5x10 | – | 4 | – | 4 | – | 4 | | | |
| 13 | 90306-KGH-901 | Porca, U, 12mm (FUJI SEIMITSU) | 1 | 1 | 1 | 1 | 1 | 1 | | | |

PROIBIDA A REPRODUÇÃO E DISTRIBUIÇÃO
1010013 - Matsuo - MM-GT





© Moto Honda da Amazônia Ltda.
Todos os direitos reservados.

# C-20.40

## Roda Dianteira

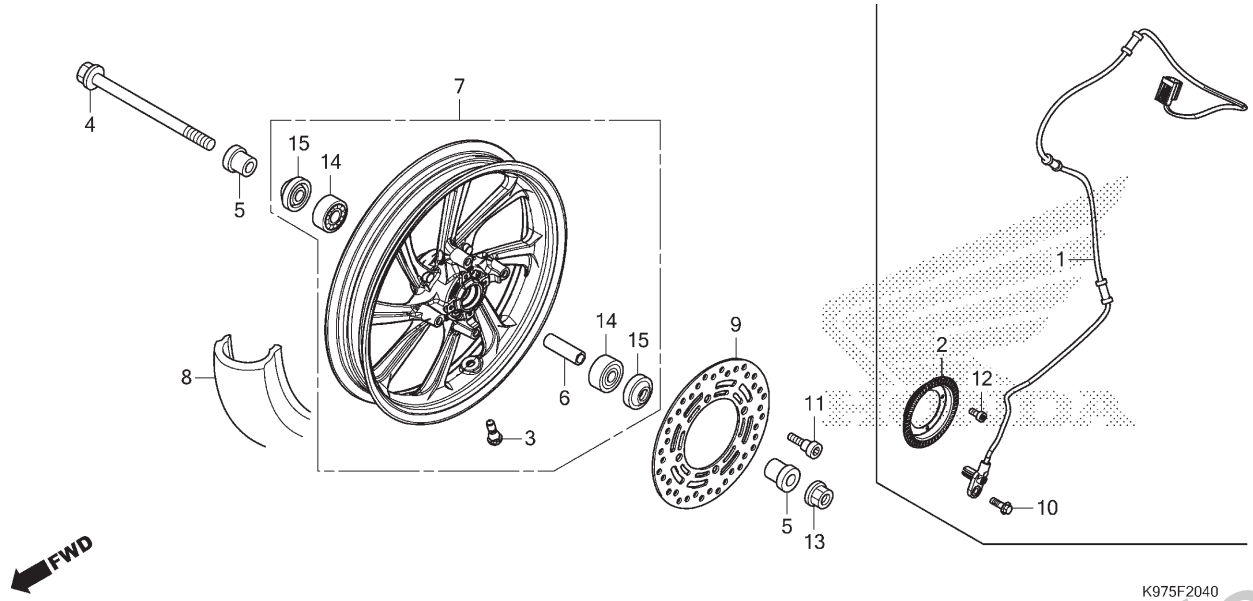


| Ref. Nº | N.O.S. | Item de serviço | T.M.O. | Ref. Nº | Nº da peça | Descrição | Qtd. PCX 150 K | 150A K | 150 L/M | 150A L/M | 150 N | 150A N | Nº de série | | Tipo |
|---|---|---|---|---|---|---|---|---|---|---|---|---|---|---|---|
| | | | | 14 | 91052-K24-901 | Rolamento, Radial Esferas (6201U L) (NSK) | 2 | 2 | 2 | 2 | 2 | 2 | | | |
| | | | | | 91052-K24-902 | Rolamento, Radial Esferas (6201U L) (NTN) | 2 | 2 | 2 | 2 | 2 | 2 | | | |
| | | | | | 91052-K24-903 | Rolamento, Radial Esferas (6201U L) (FUJIKOSHI) | 2 | 2 | 2 | 2 | 2 | 2 | | | |
| | | | | | 91052-K24-904 | Rolamento, Radial Esferas (6201U L) (FAG) | 2 | 2 | 2 | 2 | 2 | 2 | | | |
| | | | | 15 | 91251-K35-V01 | Retentor Pó, 21x37x7 (ARAI) | 2 | 2 | 2 | 2 | 2 | 2 | | | |

PROIBIDA A REPRODUÇÃO E DISTRIBUIÇÃO
1010913 - Matsuo - MM-GT





© Moto Honda da Amazônia Ltda.
Todos os direitos reservados.

# C-21

## Cáliper do Freio Traseiro

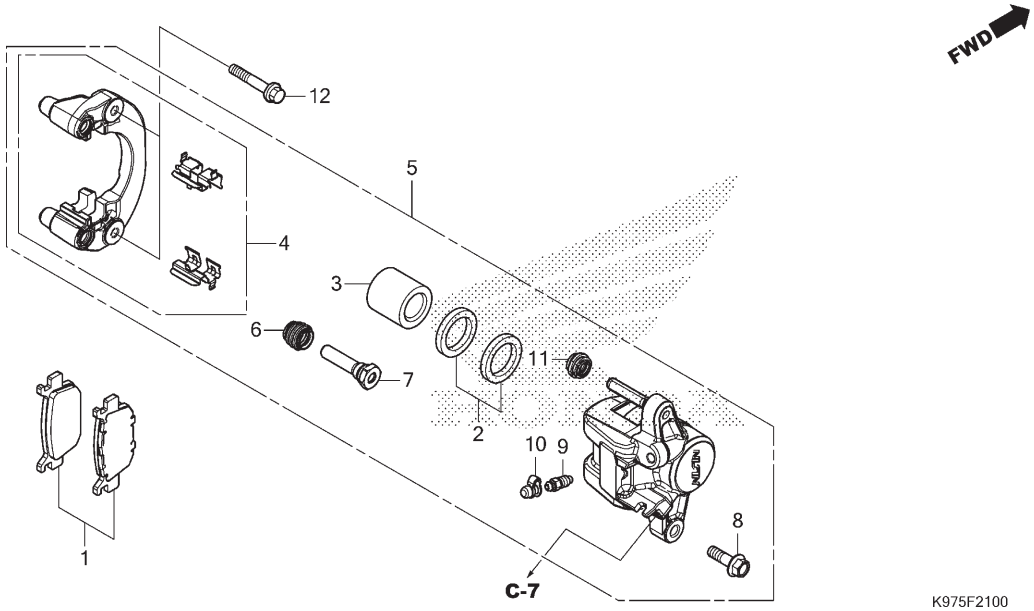


| Ref. Nº | N.O.S. | Item de serviço | T.M.O. |
|---|---|---|---|
| 1 | 711140 | Sapata (Pastilha) Jogo, Freio: Traseiro | 0,1 |
| 3 | | (2) | |
| | 7111D5 | Pistão, Cáliper Freio Traseiro | 0,5 |
| | | • Inclui: Sangria dos freios | |
| 4 | 7111C1 | Suporte, Cáliper Traseiro | 0,2 |
| 5 | 711155 | Cáliper, Freio Traseiro | 0,4 |
| | | • Inclui: Sangria dos freios | |

| Ref. Nº | Nº da peça | Descrição | Qtd. PCX 150 K | 150A K | 150 L/M | 150A L/M | 150 N | 150A N | Nº de série | | Tipo |
|---|---|---|---|---|---|---|---|---|---|---|---|
| 1 | 06435-K97-N01 | Pastilha Jogo, Freio Traseiro | – | 1 | – | 1 | – | 1 | | | |
| 2 | 06451-961-405 | Retentor Jogo, Pistão | – | 1 | – | 1 | – | 1 | | | |
| 3 | 43107-KFG-J21 | Pistão | – | 1 | – | 1 | – | 1 | | | |
| 4 | 43110-KSV-J01 | Suporte Comp., Traseiro | – | 1 | – | 1 | – | 1 | | | |
| 5 | 43150-K97-N01 | Cáliper Subconj., Traseiro | – | 1 | – | 1 | – | 1 | | | |
| 6 | 43234-S04-003 | Tampa, Retentor Pó | – | 1 | – | 1 | – | 1 | | | |
| 7 | 43235-HP1-006 | Pino B | – | 1 | – | 1 | – | 1 | | | |
| 8 | 43240-KSV-J01 | Parafuso, Flange, 8x26 | – | 1 | – | 1 | – | 1 | | | |
| 9 | 43352-568-003 | Parafuso, Sangria (NISSIN) | – | 1 | – | 1 | – | 1 | | | |
| 10 | 43353-461-771 | Capa, Sangria | – | 1 | – | 1 | – | 1 | | | |
| 11 | 45133-MA3-006 | Coifa B | – | 1 | – | 1 | – | 1 | | | |
| 12 | 90131-KPS-900 | Parafuso, Flange, 8x40 | – | 2 | – | 2 | – | 2 | | | |

PROIBIDA A REPRODUÇÃO E DISTRIBUIÇÃO
1010913 - Matsuo - MM-GT





© Moto Honda da Amazônia Ltda.
Todos os direitos reservados.

# C-22.30

## Roda Traseira • Garfo Traseiro (Freio a Tambor)

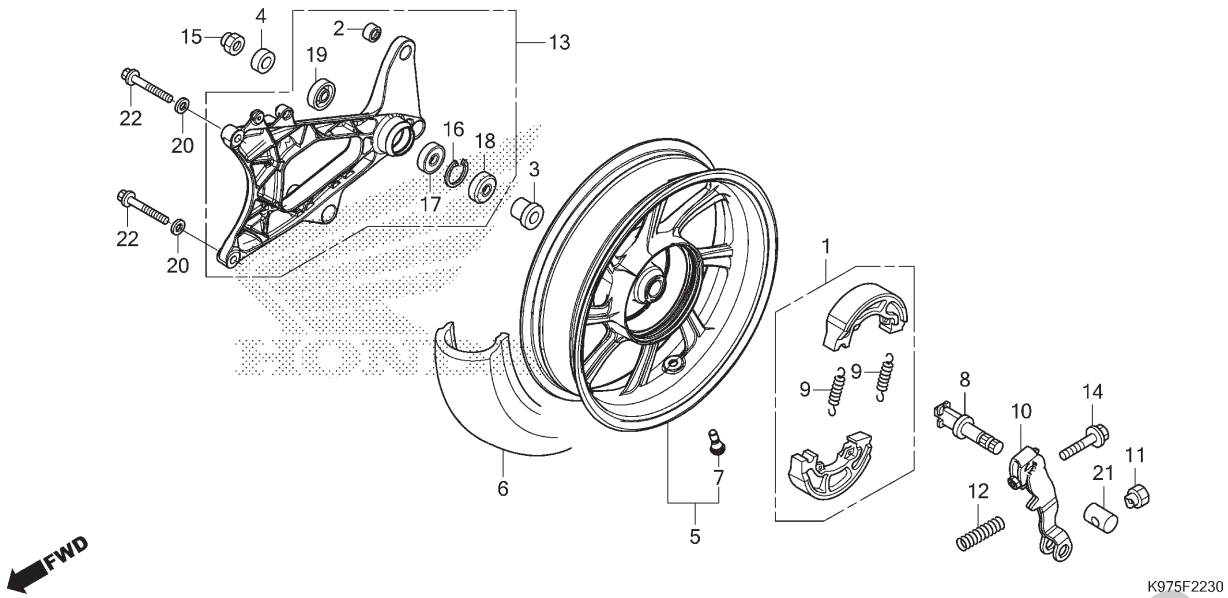


| Ref. Nº | N.O.S. | Item de serviço | T.M.O. |
|---|---|---|---|
| 1 | 711140 | Sapata (Pastilha) Jogo, Freio: Traseiro | 0,4 |
| 5 | 710118 | Roda Traseira | 0,6 |
| 6 | 710142 | Pneu Traseiro (Um) | 0,6 |
| 8 | 7111B4 | Comando, Freio: Traseiro | 0,5 |
| 10 | 7111C4 | Braço, Freio: Traseiro | 0,5 |
| 13 | 5121B0 | Garfo Traseiro, Conj. | 0,3 |
| 17 | 710133 | Rolamento, Roda Traseira (Um) | 0,5 |

| Ref. Nº | Nº da peça | Descrição | Qtd. PCX 150 K | 150A K | 150 L/M | 150A L/M | 150 N | 150A N | Nº de série | | Tipo |
|---|---|---|---|---|---|---|---|---|---|---|---|
| 1 | 06430-KWN-900 | Sapata Jogo, Freio (JB) | 1 | – | 1 | – | 1 | – | | | |
| 2 | 11203-K35-J00 | Bucha, Inferior Amortecedor Traseiro | 1 | – | 1 | – | 1 | – | | | |
| | 11203-KVB-901 | Bucha, Inferior Amortecedor Traseiro (HOKUSHIN) | 1 | – | 1 | – | 1 | – | | | |
| 3 | 42311-K97-T00 | Espaçador, Lateral Roda Traseira | 1 | – | 1 | – | 1 | – | | | |
| 4 | 42312-KZY-B00 | Espaçador B, Lateral Roda Traseira | 1 | – | 1 | – | 1 | – | | | |
| 5 | 42650-K97-B00ZA | Roda Traseira, Subconj. *NH303M* .... Cinza Axis Fosco Metálico | 1 | – | 1 | – | 1 | – | | | |
| 6 | 42711-K97-B01 | Pneu, Traseiro (120/70-14M/C 61P) (PIRELLI) | 1 | – | 1 | – | – | – | | | |
| | 42711-K97-B02 | | – | – | – | – | 1 | – | | | |
| 7 | 42753-KBS-901 | Válvula, Aro (WONDER) | 1 | – | 1 | – | 1 | – | | | |
| | 42753-KWF-901 | Válvula, Aro (TRITON) | 1 | – | 1 | – | 1 | – | | | |
| | 42753-MR4-901 | Válvula, Aro (SCHRADER) | 1 | – | 1 | – | 1 | – | | | |
| 8 | 43141-KWN-930 | Comando, Freio Traseiro | 1 | – | 1 | – | 1 | – | | | |
| 9 | 43151-329-000 | Mola, Sapata Freio | 2 | – | 2 | – | 2 | – | | | |
| 10 | 43410-K97-T00 | Braço Comp., Freio Traseiro | 1 | – | 1 | – | 1 | – | | | |
| 11 | 43459-GN5-760 | Porca, Ajuste Vareta Freio | 1 | – | 1 | – | 1 | – | | | |
| 12 | 43472-K97-T00 | Mola, Braço Freio Traseiro | 1 | – | 1 | – | 1 | – | | | |

PROIBIDA A REPRODUÇÃO E DISTRIBUIÇÃO
1010916 Watsuo MMGT





© Moto Honda da Amazônia Ltda.
Todos os direitos reservados.

# C-22.30

## Roda Traseira • Garfo Traseiro (Freio a Tambor)

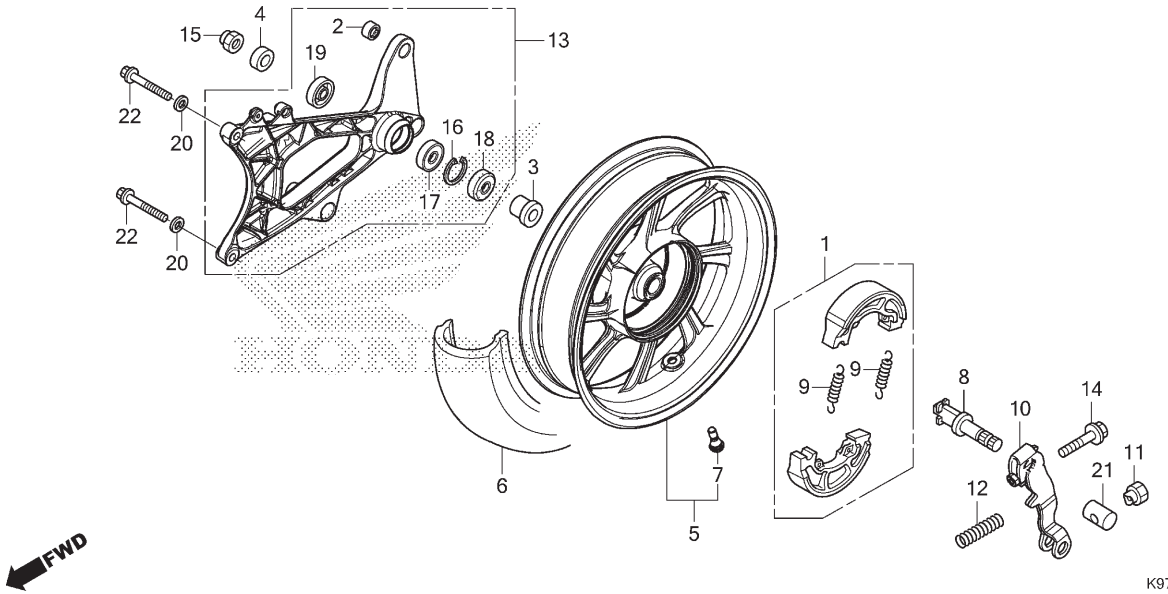


| Ref. Nº | N.O.S. | Item de serviço | T.M.O. | Ref. Nº | Nº da peça | Descrição | Qtd. PCX 150 K | 150A K | 150 L/M | 150A L/M | 150 N | 150A N | Nº de série | | Tipo |
|---|---|---|---|---|---|---|---|---|---|---|---|---|---|---|---|
| | | | | 13 | 52100-K96-V00 | Garfo Traseiro, Conj. | 1 | – | 1 | – | 1 | – | | | |
| | | | | 14 | 90112-K97-T00 | Parafuso, Flange, 6x35 | 1 | – | 1 | – | 1 | – | | | |
| | | | | 15 | 90305-KVB-901 | Porca, U, 16mm | 1 | – | 1 | – | 1 | – | | | |
| | | | | 16 | 90651-KZR-601 | Anel Elástico, Interno, 40mm | 1 | – | 1 | – | 1 | – | | | |
| | | | | | 94520-40000 | | 1 | – | 1 | – | 1 | – | | | |
| | | | | 17 | 91051-K35-V01 | Rolamento, Radial Esferas, 6203UU (NSK) | 1 | – | 1 | – | 1 | – | | | |
| | | | | | 91051-K35-V02 | Rolamento, Radial Esferas, 6203UU (NTN) | 1 | – | 1 | – | 1 | – | | | |
| | | | | | 91051-K35-V03 | Rolamento, Radial Esferas, 6203UU (FUJIKOSHI) | 1 | – | 1 | – | 1 | – | | | |
| | | | | | 91051-K35-V04 | Rolamento, Radial Esferas, 6203UU (FAG) | 1 | – | 1 | – | 1 | – | | | |
| | | | | 18 | 91252-K35-V01 | Retentor Pó, 25x40x5 | 1 | – | 1 | – | 1 | – | | | |
| | | | | 19 | 91253-K35-V01 | Retentor Pó, 25x35x6 | 1 | – | 1 | – | 1 | – | | | |
| | | | | 20 | 94101-10000 | Arruela, Lisa, 10mm | 2 | – | 2 | – | 2 | – | | | |
| | | | | 21 | 95015-32001 | Junção B, Braço Freio | 1 | – | 1 | – | 1 | – | | | |
| | | | | 22 | 95701-10040-00 | Parafuso, Flange, 10x40 | 2 | – | 2 | – | 2 | – | | | |

PROIBIDA A REPRODUÇÃO E DISTRIBUIÇÃO
1010913 - Matsuo - MM-GT





© Moto Honda da Amazônia Ltda.
Todos os direitos reservados.

# C-22.40

## Roda Traseira • Garfo Traseiro (Freio a Disco)

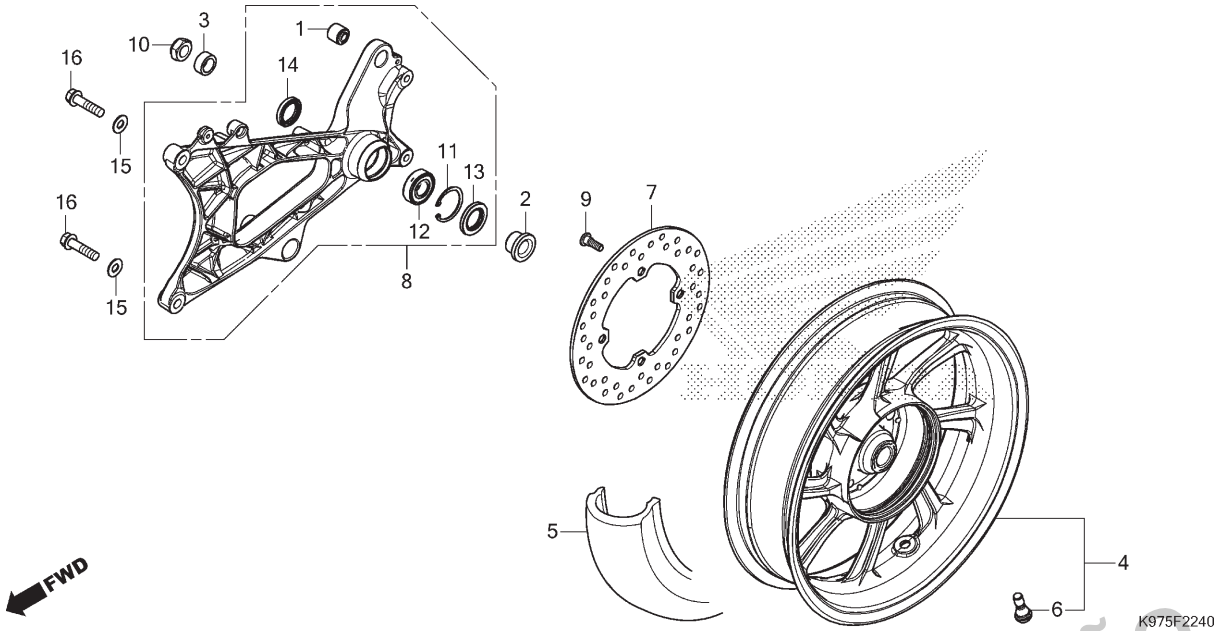


| Ref. Nº | N.O.S. | Item de serviço | T.M.O. |
|---|---|---|---|
| 4 | 7101G6 | Roda Traseira (A) | 0,8 |
| 5 | 7101G4 | Pneu Traseiro (Um) (A) | 0,7 |
| 7 | 711145 | Disco, Freio Traseiro | 0,5 |
| 8 | 5121K8 | Garfo Traseiro, Conj. (A) | 0,4 |
| 12 | 7101H5 | Rolamento, Roda Traseira (Um) (A) | 0,6 |
| | | • Nota: Freio a disco traseiro | |

| Ref. Nº | Nº da peça | Descrição | Qtd. 150 K | 150A K | PCX 150 L/M | 150A L/M | 150 N | 150A N | Nº de série | | Tipo |
|---|---|---|---|---|---|---|---|---|---|---|---|
| 1 | 11203-K35-J00 | Bucha, Inferior Amortecedor Traseiro | – | 1 | – | 1 | – | 1 | | | |
| | 11203-KVB-901 | Bucha, Inferior Amortecedor Traseiro (HOKUSHIN) | – | 1 | – | 1 | – | 1 | | | |
| 2 | 42311-K97-T00 | Espaçador, Lateral Roda Traseira | – | 1 | – | 1 | – | 1 | | | |
| 3 | 42312-KZY-B00 | Espaçador B, Lateral Roda Traseira | – | 1 | – | 1 | – | 1 | | | |
| 4 | 42650-K97-B10ZA | Roda Traseira, Subconj. *NH303M* Cinza Axis Fosco Metálico | – | 1 | – | 1 | – | 1 | | | |
| 5 | 42711-K97-B01 | Pneu, Traseiro (120/70-14M/C 61P) (PIRELLI) | – | 1 | – | 1 | – | – | | | |
| | 42711-K97-B02 | | – | – | – | – | 1 | – | | | |
| 6 | 42753-KBS-901 | Válvula, Aro (WONDER) | – | 1 | – | 1 | – | 1 | | | |
| | 42753-KWF-901 | Válvula, Aro (TRITON) | – | 1 | – | 1 | – | 1 | | | |
| | 42753-MR4-901 | Válvula, Aro (SCHRADER) | – | 1 | – | 1 | – | 1 | | | |
| 7 | 43251-K97-N01 | Disco, Freio Traseiro | – | 1 | – | 1 | – | 1 | | | |
| | 43251-KYJ-901 | | – | 1 | – | 1 | – | 1 | | | |
| 8 | 52100-K97-N00 | Garfo Traseiro, Conj. | – | 1 | – | 1 | – | 1 | | | |
| 9 | 90105-KGH-900 | Parafuso, Disco Freio, 8x24 | – | 4 | – | 4 | – | 4 | | | |
| 10 | 90305-KVB-901 | Porca, U, 16mm | – | 1 | – | 1 | – | 1 | | | |
| 11 | 90651-KZR-601 | Anel Elástico, Interno, 40mm | – | 1 | – | 1 | – | 1 | | | |
| | 94520-40000 | | – | 1 | – | 1 | – | 1 | | | |

PROIBIDA A REPRODUÇÃO E DISTRIBUIÇÃO
1010913 - Matsuo - MM-GT





© Moto Honda da Amazônia Ltda.
Todos os direitos reservados.

# C-22.40

## Roda Traseira • Garfo Traseiro (Freio a Disco)

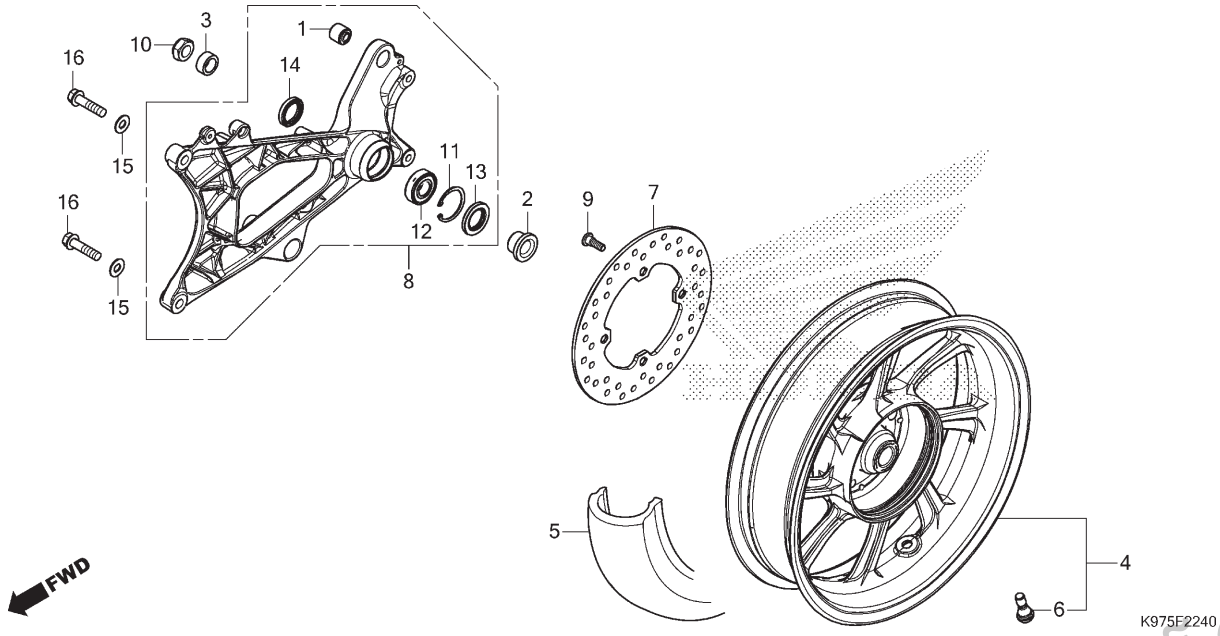


| Ref. Nº | N.O.S. | Item de serviço | T.M.O. | Ref. Nº | Nº da peça | Descrição | Qtd. PCX 150 K | 150A K | 150 L/M | 150A L/M | 150 N | 150A N | Nº de série | | Tipo |
|---|---|---|---|---|---|---|---|---|---|---|---|---|---|---|---|
| | | | | 12 | 91051-K35-V01 | Rolamento, Radial Esferas, 6203UU (NSK) | – | 1 | – | 1 | – | 1 | | | |
| | | | | | 91051-K35-V02 | Rolamento, Radial Esferas, 6203UU (NTN) | – | 1 | – | 1 | – | 1 | | | |
| | | | | | 91051-K35-V03 | Rolamento, Radial Esferas, 6203UU (FUJIKOSHI) | – | 1 | – | 1 | – | 1 | | | |
| | | | | | 91051-K35-V04 | Rolamento, Radial Esferas, 6203UU (FAG) | – | 1 | – | 1 | – | 1 | | | |
| | | | | 13 | 91252-K35-V01 | Retentor Pó, 25x40x5 | – | 1 | – | 1 | – | 1 | | | |
| | | | | 14 | 91253-K35-V01 | Retentor Pó, 25x35x6 | – | 1 | – | 1 | – | 1 | | | |
| | | | | 15 | 94101-10000 | Arruela, Lisa, 10mm | – | 2 | – | 2 | – | 2 | | | |
| | | | | 16 | 95701-10040-00 | Parafuso, Flange, 10x40 | – | 2 | – | 2 | – | 2 | | | |

PROIBIDA A REPRODUÇÃO E DISTRIBUIÇÃO
1010913 - Matsuo - MM-GT





© Moto Honda da Amazônia Ltda.
Todos os direitos reservados.

# C-24

## Assento

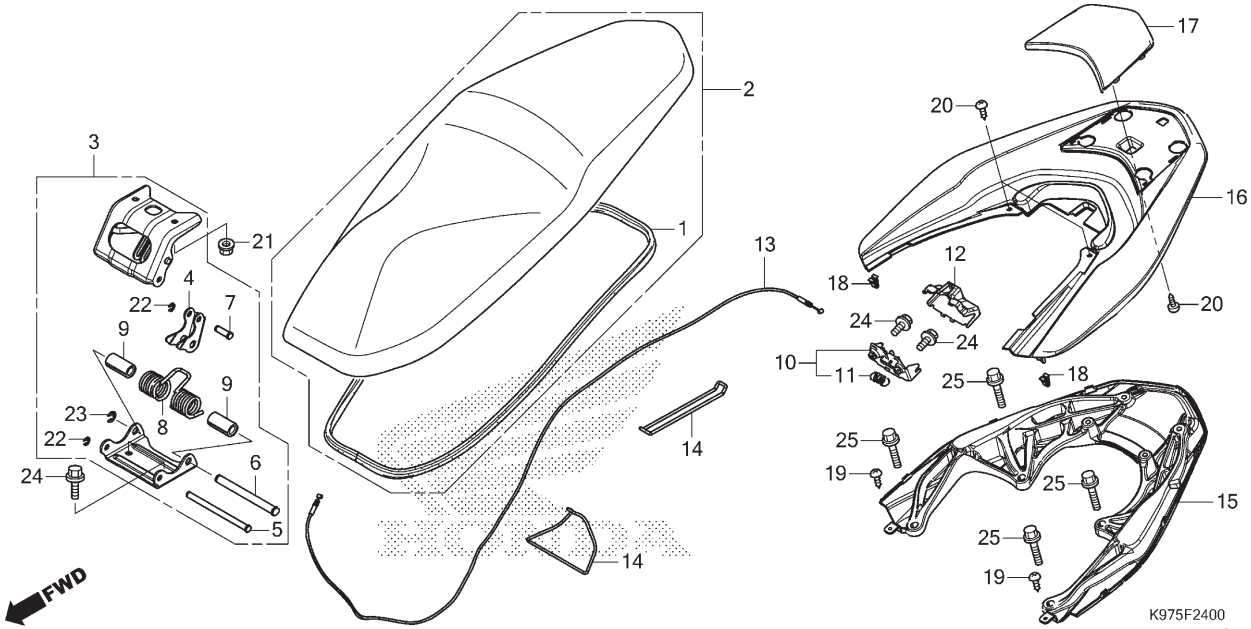


| Ref. Nº | N.O.S. | Item de serviço | T.M.O. |
|---|---|---|---|
| 2 | 4131E4 | Assento: Duplo | 0,1 |
| 3 | 4131P0 | Dobradiça, Assento | 0,2 |
| 10 | 4131E8 | Trava, Assento: Lateral Traseira | 0,4 |
| 13 | 811175 | Cabo, Trava Assento | 1,7 |
| 15 | 4131F6 | Alça, Traseira: Traseira | 0,2 |
| 16 | 4131Y3 | Tampa, Traseira Manopla | 0,1 |
| 17 | 4131J8 | Tampa, Central Traseira | 0,1 |

| Ref. Nº | Nº da peça | Descrição | Qtd. PCX 150 K | 150A K | 150 L/M | 150A L/M | 150 N | 150A N | Nº de série | | Tipo |
|---|---|---|---|---|---|---|---|---|---|---|---|
| 1 | 77115-K97-T00 | Coxim, Retentor | 1 | 1 | 1 | 1 | 1 | 1 | | | |
| 2 | 77200-K97-B00ZC | Assento Comp., Duplo | | | | | | | | | |
| | | *Tipo1* | 1 | – | 1 | – | 1 | – | | | |
| | 77200-K97-B00ZA | *Tipo3* | – | 1 | – | – | – | – | | | 2BR |
| | 77200-K97-B00ZB | *Tipo2* | – | 1 | – | 1 | – | 1 | | | BR |
| | 77200-K97-B00ZC | *Tipo1* | – | – | – | 1 | – | 1 | | | 3BR |
| | 77200-K97-B50ZA | *Tipo1* | – | – | – | 1 | – | 1 | | | 2BR |
| 3 | 77210-K97-T00 | Dobradiça Conj., Assento | 1 | 1 | 1 | 1 | 1 | 1 | | | |
| 4 | 77213-K97-T00 | Articulação, Dobradiça Assento (A) | 1 | 1 | 1 | 1 | 1 | 1 | | | |
| 5 | 77215-K97-T00 | Pino, Dobradiça Assento (A) | 1 | 1 | 1 | 1 | 1 | 1 | | | |
| 6 | 77216-K97-T00 | Pino, Dobradiça Assento (B) | 1 | 1 | 1 | 1 | 1 | 1 | | | |
| 7 | 77217-K97-T00 | Pino, Dobradiça Assento (C) | 1 | 1 | 1 | 1 | 1 | 1 | | | |
| 8 | 77218-K97-T00 | Mola, Dobradiça Assento | 1 | 1 | 1 | 1 | 1 | 1 | | | |
| 9 | 77219-K97-T00 | Bucha, Dobradiça Assento | 2 | 2 | 2 | 2 | 2 | 2 | | | |
| 10 | 77230-K35-V00 | Trava Comp., Assento | 1 | 1 | 1 | 1 | 1 | 1 | | | |
| 11 | 77234-K35-V00 | Mola, Trava Assento | 1 | 1 | 1 | 1 | 1 | 1 | | | |
| 12 | 77237-K35-V00 | Tampa, Trava Assento | 1 | 1 | 1 | 1 | 1 | 1 | | | |
| 13 | 77240-K97-T01 | Cabo Comp., Trava Assento | 1 | 1 | – | – | – | – | | | |
| | 77240-K97-T02 | | – | – | – | 1 | – | 1 | | | 2BR, 3BR |
| | | | – | – | 1 | 1 | 1 | 1 | | | BR |
| 14 | 80123-GN5-900 | Presilha, Ferramentas | 2 | 2 | 2 | 2 | 2 | 2 | | | |
| 15 | 84100-K97-B00 | Alça, Traseira | 1 | 1 | 1 | 1 | 1 | 1 | | | |

PROIBIDA A REPRODUÇÃO E DISTRIBUIÇÃO
19110913 - Walsuo - MMGT





© Moto Honda da Amazônia Ltda.
Todos os direitos reservados.

# C-24

## Assento

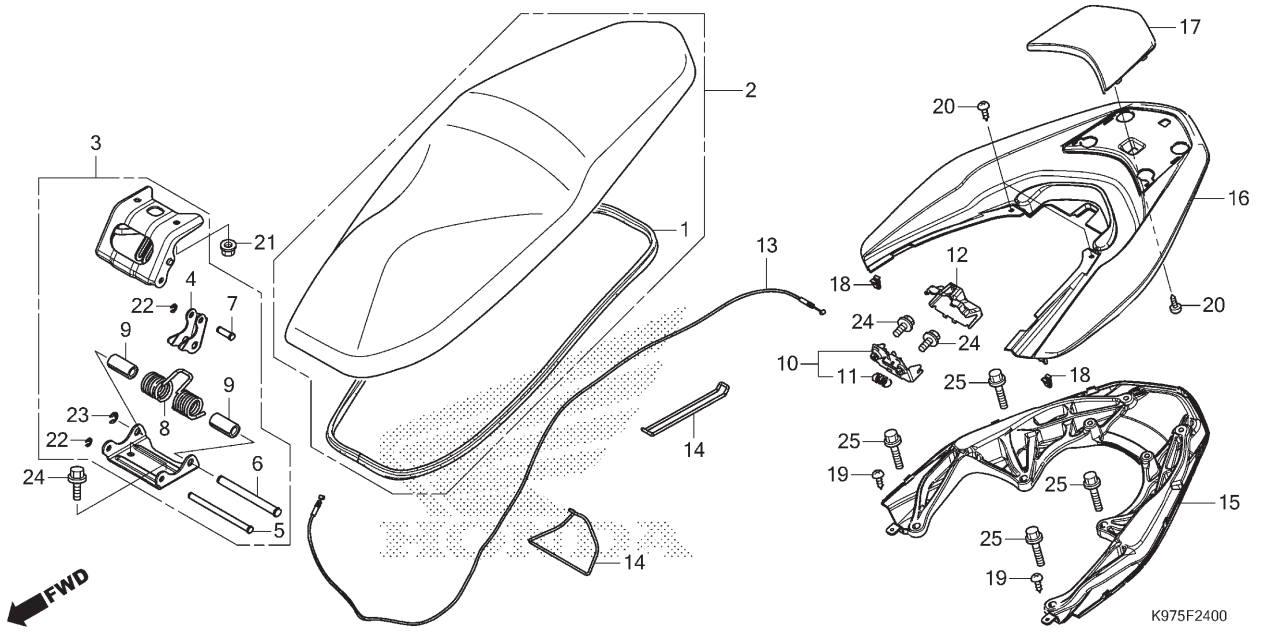


| Ref. Nº | N.O.S. | Item de serviço | T.M.O. |
|---|---|---|---|

| Ref. Nº | Nº da peça | Descrição | Qtd. PCX 150 K | 150A K | 150 L/M | 150A L/M | 150 N | 150A N | Nº de série | | Tipo |
|---|---|---|---|---|---|---|---|---|---|---|---|
| 16 | 84151-K97-T00YD | Tampa, Alça Traseira | | | | | | | | | |
| | | *NH167MU* .... Prata Iron Nail Metálico-U | 1 | – | – | – | – | – | ..... | ..... | ..... |
| | 84151-K97-T00YF | *B182P* ..... Azul Cruzeiro Perolizado | 1 | – | – | – | – | – | ..... | ..... | ..... |
| | 84151-K97-T00YC | *NH352M* ..... Cinza Una Metálico | – | 1 | – | – | – | – | ..... | ..... | 2BR |
| | 84151-K97-T00YE | *NHB92P* ..... Creme Lily Perolizado | – | 1 | – | – | – | – | ..... | ..... | BR |
| | 84151-K97-T00YQ | *YR348P* ... Marrom Mascavo Perolizado | – | – | – | 1 | – | 1 | ..... | ..... | BR |
| | 84151-K97-T00YR | *PB308P* ..... Azul Spencer Perolizado | – | – | 1 | – | – | – | ..... | ..... | BR |
| | 84151-K97-T00YS | *NH367M* ..... Cinza Embare Metálico | – | – | – | 1 | – | – | ..... | ..... | 3BR |
| | | | – | – | 1 | – | – | – | ..... | ..... | BR |
| | 84151-K97-T00A2 | *NH1* ..... Preto | – | – | – | – | – | 1 | ..... | ..... | 2BR |
| | 84151-K97-T00YC | *NH-352M* ..... Cinza Una Metálico | – | – | – | – | – | 1 | ..... | ..... | 3BR |
| | 84151-K97-T00YY | *PB-314* ..... Azul Twister Perolizado | – | – | – | – | 1 | – | ..... | ..... | BR |
| 17 | 84152-K97-T00YD | Tampa, Cobertura Alça Traseira | | | | | | | | | |
| | | *NH167MU* .... Prata Iron Nail Metálico-U | 1 | – | – | – | – | – | ..... | ..... | ..... |
| | 84152-K97-T00YF | *B182P* ..... Azul Cruzeiro Perolizado | 1 | – | – | – | – | – | ..... | ..... | ..... |
| | 84152-K97-T00YC | *NH352M* ..... Cinza Una Metálico | – | 1 | – | – | – | – | ..... | ..... | 2BR |
| | 84152-K97-T00YE | *NHB92P* ..... Creme Lily Perolizado | – | 1 | – | – | – | – | ..... | ..... | BR |
| | 84152-K97-T00YQ | *YR348P* ... Marrom Mascavo Perolizado | – | – | – | 1 | – | 1 | ..... | ..... | BR |
| | 84152-K97-T00YR | *PB308P* ..... Azul Spencer Perolizado | – | – | 1 | – | – | – | ..... | ..... | BR |
| | 84152-K97-T00YS | *NH367M* ..... Cinza Embare Metálico | – | – | – | 1 | – | – | ..... | ..... | 3BR |
| | | | – | – | 1 | – | – | – | ..... | ..... | BR |
| | 84152-K97-T00A2 | *NH1* ..... Preto | – | – | – | – | – | 1 | ..... | ..... | 2BR |
| | 84152-K97-T00YC | *NH-352M* ..... Cinza Una Metálico | – | – | – | – | – | 1 | ..... | ..... | 3BR |
| | 84152-K97-T00YY | *PB-314* ..... Azul Twister Perolizado | – | – | – | – | 1 | – | ..... | ..... | BR |

PROIBIDA A REPRODUÇÃO E DISTRIBUIÇÃO
1010913 - Manual - MM-GT





© Moto Honda da Amazônia Ltda.
Todos os direitos reservados.

# C-24

## Assento

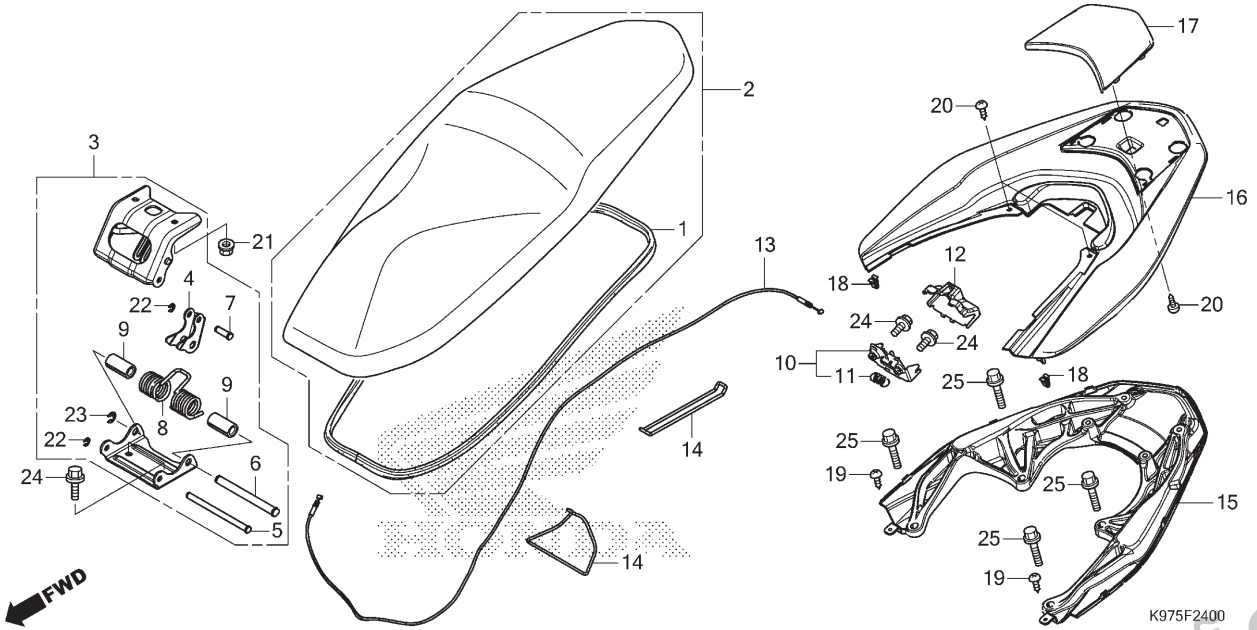


| Ref. Nº | N.O.S. | Item de serviço | T.M.O. |
|---|---|---|---|

| Ref. Nº | Nº da peça | Descrição | Qtd. PCX 150 K | 150A K | 150 L/M | 150A L/M | 150 N | 150A N | Nº de série | | Tipo |
|---|---|---|---|---|---|---|---|---|---|---|---|
| 18 | 90666-K59-A11 | Presilha, Ajuste (PO) | 2 | 2 | 2 | 2 | 2 | 2 | | | |
| 19 | 93903-34420 | Parafuso, Fixação, 4x16 | 2 | 2 | 2 | 2 | 2 | 2 | | | |
| 20 | 93903-34480 | Parafuso, Fixação, 4x16 | 3 | 3 | 3 | 3 | 3 | 3 | | | |
| 21 | 94050-06080 | Porca, Flange, 6mm | 2 | 2 | 2 | 2 | 2 | 2 | | | |
| 22 | 94540-04017 | Anel, Vedação E, 4mm | 2 | 2 | 2 | 2 | 2 | 2 | | | |
| 23 | 94540-06017 | Anel, Vedação E, 6mm | 1 | 1 | 1 | 1 | 1 | 1 | | | |
| 24 | 95701-06012-08 | Parafuso, Flange, 6x12 | 4 | 4 | 4 | 4 | 4 | 4 | | | |
| 25 | 95701-08028-08 | Parafuso, Flange, 8x28 | 4 | 4 | 4 | 4 | 4 | 4 | | | |

PROIBIDA A REPRODUÇÃO E DISTRIBUIÇÃO
1010913 - Matsuo - MM-GT





© Moto Honda da Amazônia Ltda.
Todos os direitos reservados.

# C-26

## Tanque de Combustível

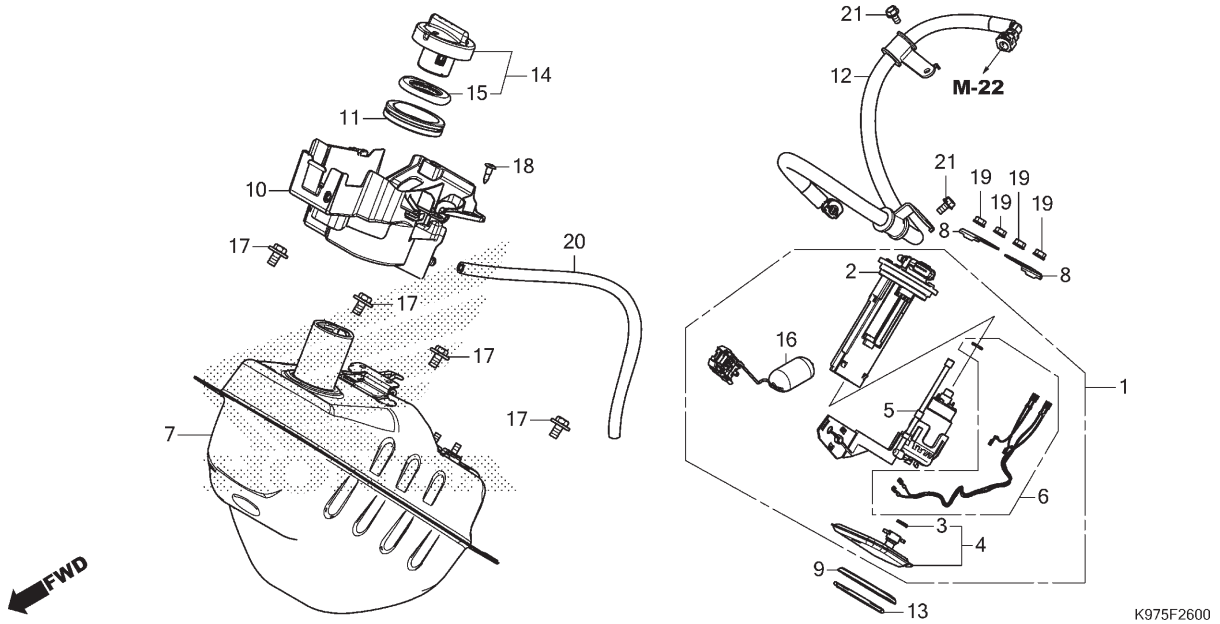


| Ref. Nº | N.O.S. | Item de serviço | T.M.O. |
|---|---|---|---|
| 1 | | (9,13) | |
| | 3101A0 | Bomba, Combustível | 2,5 |
| 4 | | (3) | |
| | 3101C7 | Filtro, Combustível | 2,6 |
| 5 | 3101H3 | Bomba, Combustível (A) | 2,6 |
| 7 | 310100 | Tanque, Combustível | 2,5 |
| 10 | 3101A7 | Suporte, Tanque Combustível | 1,9 |
| 12 | 310162 | Mangueira, Abastecimento Combustível | 1,4 |
| 16 | 617105 | Unidade Emissora, Tanque Combustível | 2,6 |

| Ref. Nº | Nº da peça | Descrição | Qtd. PCX 150 K | 150A K | 150 L/M | 150A L/M | 150 N | 150A N | Nº de série | | Tipo |
|---|---|---|---|---|---|---|---|---|---|---|---|
| 1 | 16700-K97-B01 | Bomba Unidade, Combustível | 1 | 1 | 1 | 1 | 1 | 1 | | | |
| 2 | 16701-K36-H01 | Base Comp., Módulo Bomba Abastecimento Combustível | 1 | 1 | 1 | 1 | 1 | 1 | | | |
| 3 | 16706-GGL-J01 | Anel, Vedação, 6,8x1,9 | 1 | 1 | 1 | 1 | 1 | 1 | | | |
| 4 | 16707-K12-901 | Filtro, Jogo | 1 | 1 | 1 | 1 | 1 | 1 | | | |
| 5 | 16797-K97-B01 | Bomba Jogo | 1 | 1 | 1 | 1 | 1 | 1 | | | |
| 6 | 16798-K36-H01 | Anel, Vedação Jogo | 1 | 1 | 1 | 1 | 1 | 1 | | | |
| 7 | 17510-K97-B00 | Tanque Comp., Combustível | 1 | 1 | 1 | 1 | 1 | 1 | | | |
| 8 | 17517-GGL-J00 | Retentor, Bomba Combustível | 2 | 2 | 2 | 2 | 2 | 2 | | | |
| 9 | 17518-GHB-601 | Retentor, Pó (OHTUKA POLY-TECH) | 1 | 1 | 1 | 1 | 1 | 1 | | | |
| 10 | 17525-K97-T00 | Bandeja, Combustível | 1 | 1 | 1 | 1 | 1 | 1 | | | |
| 11 | 17527-K35-V00 | Coxim, Retentor Combustível | 1 | 1 | 1 | 1 | 1 | 1 | | | |
| 12 | 17570-K97-T01 | Mangueira Comp., Abastecimento Combustível | 1 | 1 | 1 | 1 | 1 | 1 | | | |
| 13 | 17572-GHB-603 | Anel Vedação, Bomba Combustível | 1 | 1 | 1 | 1 | 1 | 1 | | | |
| 14 | 17620-K35-J01 | Tampa Comp., Abastecimento Combustível | 1 | 1 | 1 | 1 | – | – | | | |
| | 17620-K35-J02 | | – | – | – | – | – | 1 | | | 2BR,3BR |
| | | | – | – | – | – | 1 | 1 | | | BR |
| 15 | 17632-383-831 | Guarnição, Tampa Tanque Combustível | 1 | 1 | 1 | 1 | – | – | | | |
| | 17632-383-832 | | – | – | – | – | – | 1 | | | 2BR,3BR |
| | | | – | – | – | – | 1 | 1 | | | BR |

PROIBIDA A REPRODUÇÃO E DISTRIBUIÇÃO
1110913 - Matsuo - MM-GT





© Moto Honda da Amazônia Ltda.
Todos os direitos reservados.

# C-26

## Tanque de Combustível

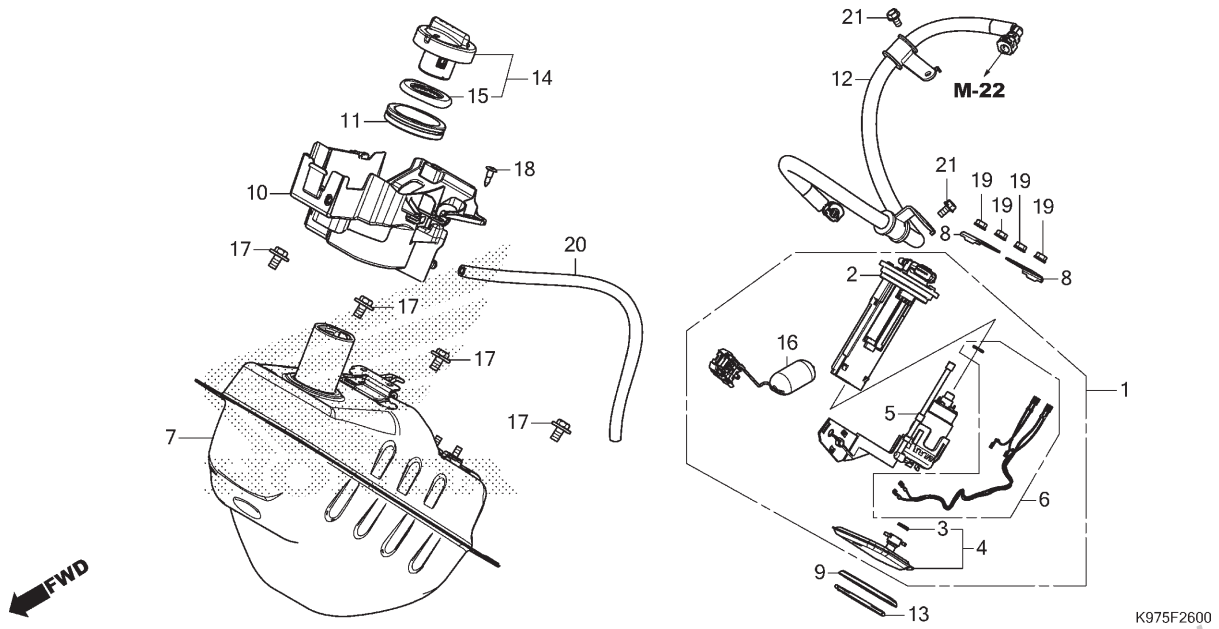


| Ref. Nº | N.O.S. | Item de serviço | T.M.O. | Ref. Nº | Nº da peça | Descrição | Qtd. PCX 150 K | 150A K | 150 L/M | 150A L/M | 150 N | 150A N | Nº de série | | Tipo |
|---|---|---|---|---|---|---|---|---|---|---|---|---|---|---|---|
| | | | | 16 | 37800-K97-T01 | Unidade Combustível | 1 | 1 | 1 | 1 | 1 | 1 | | | |
| | | | | 17 | 90101-K97-B00 | Parafuso-arruela, 8x16 | 4 | 4 | 4 | 4 | 4 | 4 | | | |
| | | | | 18 | 90116-SP0-003 | Presilha, Retentor Para-choque | 1 | 1 | 1 | 1 | 1 | 1 | | | |
| | | | | 19 | 94050-06000 | Porca, Flange, 6mm | 4 | 4 | 4 | 4 | 4 | 4 | | | |
| | | | | 20 | 95003-23042-31 | Tubo, Vinil, 8x12x420 (95003-23001-60M) | 1 | 1 | 1 | 1 | 1 | 1 | | | |
| | | | | 21 | 95701-06012-00 | Parafuso, Flange, 6x12 | 2 | 2 | 2 | 2 | 2 | 2 | | | |

PROIBIDA A REPRODUÇÃO E DISTRIBUIÇÃO
1010913 - Matsuo - MM-GT





© Moto Honda da Amazônia Ltda.
Todos os direitos reservados.

# C-28

## Filtro de Ar

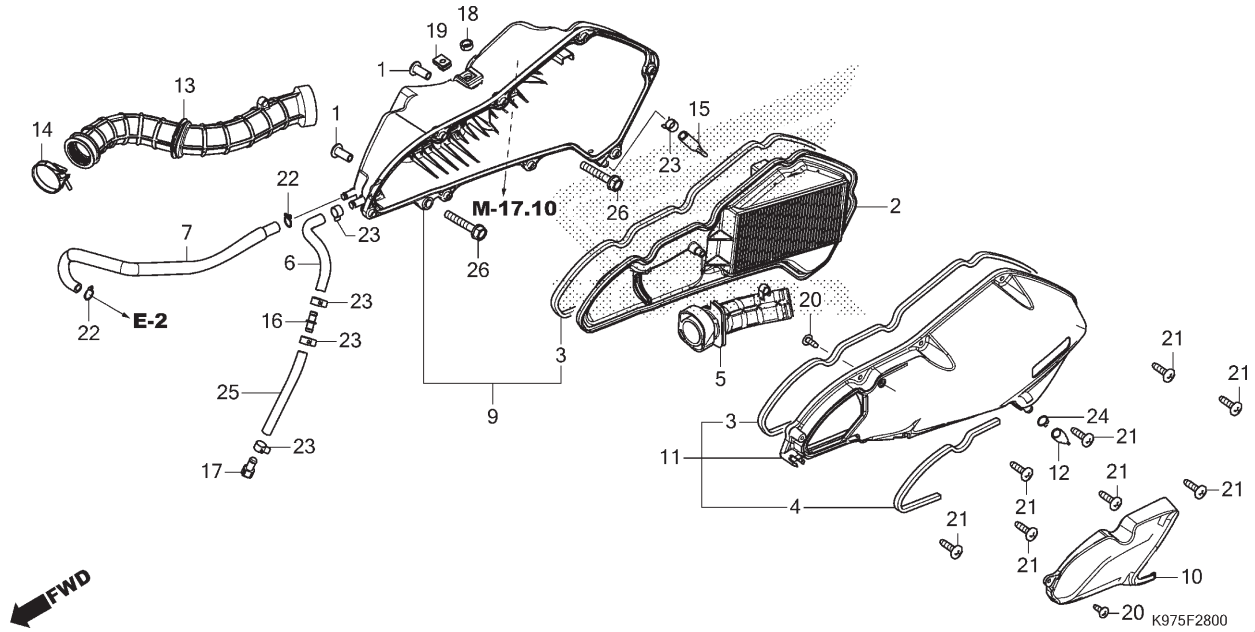


| Ref. Nº | N.O.S. | Item de serviço | T.M.O. |
|---|---|---|---|
| 2 | | (3,5) | |
| | 312105 | Elemento, Filtro Ar | 0,1 |
| 9 | 3121A5 | Carcaça, Filtro Ar | 0,8 |
| 11 | | (4,10) | |
| | 312102 | Tampa, Carcaça Filtro Ar | 0,1 |
| 13 | 3121B6 | Tubo, Conexão Filtro Ar | 0,8 |

| Ref. Nº | Nº da peça | Descrição | Qtd. PCX 150 K | 150A K | 150 L/M | 150A L/M | 150 N | 150A N | Nº de série | | Tipo |
|---|---|---|---|---|---|---|---|---|---|---|---|
| 1 | 17208-GFM-970 | Bucha, Fixação Filtro Ar | 2 | 2 | 2 | 2 | 2 | 2 | | | |
| 2 | 17210-K97-J00 | Elemento Comp., Filtro Ar | 1 | 1 | 1 | 1 | 1 | 1 | | | |
| 3 | 17213-K97-T00 | Retentor, Filtro Ar | 2 | 2 | 2 | 2 | 2 | 2 | | | |
| 4 | 17214-K97-T00 | Retentor, Duto Filtro Ar | 1 | 1 | 1 | 1 | 1 | 1 | | | |
| 5 | 17215-K97-B00 | Duto, Filtro Ar | 1 | 1 | 1 | 1 | 1 | 1 | | | |
| 6 | 17217-K97-T00 | Tubo, Respiro Drenagem | 1 | 1 | 1 | 1 | 1 | 1 | | | |
| 7 | 17218-K97-T00 | Tubo, Respiro | 1 | 1 | 1 | 1 | 1 | 1 | | | |
| 9 | 17225-K97-J00 | Carcaça Subconj., Filtro Ar | 1 | 1 | 1 | 1 | 1 | 1 | | | |
| 10 | 17234-K97-T00 | Tampa, Duto Filtro Ar | 1 | 1 | 1 | 1 | 1 | 1 | | | |
| 11 | 17235-K97-J00 | Tampa Subconj., Filtro Ar | 1 | 1 | 1 | 1 | 1 | 1 | | | |
| 12 | 17236-KVB-900 | Plugue, Drenagem Filtro Ar | 1 | 1 | 1 | 1 | 1 | 1 | | | |
| 13 | 17253-K97-B00 | Tubo, Conexão Filtro Ar | 1 | 1 | 1 | 1 | 1 | 1 | | | |
| 14 | 17254-KVB-T00 | Presilha, Tubo Conexão (40) | 1 | 1 | 1 | 1 | 1 | 1 | | | |
| 15 | 17261-KVB-T00 | Tubo, Drenagem | 1 | 1 | 1 | 1 | 1 | 1 | | | |
| 16 | 17359-K28-910 | Junção, Tubo Respiro | 1 | 1 | 1 | 1 | 1 | 1 | | | |
| 17 | 17370-419-700 | Plugue, Tubo Respiro | 1 | 1 | 1 | 1 | 1 | 1 | | | |
| 18 | 80108-K45-N40 | Bucha, Para-lama Traseiro | 1 | 1 | 1 | 1 | 1 | 1 | | | |
| 19 | 90311-MT3-000 | Porca, Presilha, 6mm | 1 | 1 | 1 | 1 | 1 | 1 | | | |
| 20 | 93903-24380 | Parafuso, Fixação, 4x12 | 2 | 2 | 2 | 2 | 2 | 2 | | | |

PROIBIDA A REPRODUÇÃO E DISTRIBUIÇÃO
1010913 - Matsuo - MM-GT





© Moto Honda da Amazônia Ltda.
Todos os direitos reservados.

# C-28

## Filtro de Ar

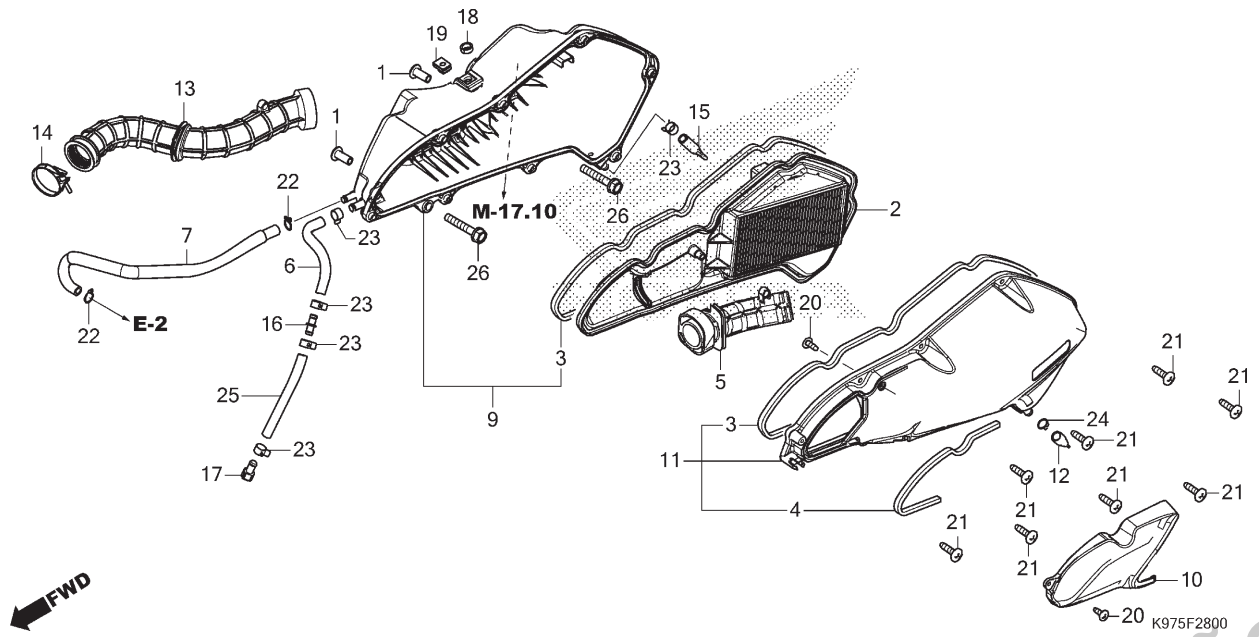


| Ref. Nº | N.O.S. | Item de serviço | T.M.O. | Ref. Nº | Nº da peça | Descrição | Qtd. PCX 150 K | 150A K | 150 L/M | 150A L/M | 150 N | 150A N | Nº de série | | Tipo |
|---|---|---|---|---|---|---|---|---|---|---|---|---|---|---|---|
| | | | | 21 | 93903-25480 | Parafuso, Fixação, 5x20 | 8 | 8 | 8 | 8 | 8 | 8 | | | |
| | | | | 22 | 95002-02130 | Presilha, Tubo (B12.5) | 2 | 2 | 2 | 2 | 2 | 2 | | | |
| | | | | 23 | 95002-41200-08 | Braçadeira, Tubo (D12) | 5 | 5 | 5 | 5 | 5 | 5 | | | |
| | | | | 24 | 95002-80000 | Presilha, Tubo (C12) | 1 | 1 | 1 | 1 | 1 | 1 | | | |
| | | | | 25 | 95003-23010-31 | Tubo, Vinil, 8x12x100 (95003-23001-60M) | 1 | 1 | 1 | 1 | 1 | 1 | | | |
| | | | | 26 | 95701-06035-00 | Parafuso, Flange, 6x35 | 2 | 2 | 2 | 2 | 2 | 2 | | | |

PROIBIDA A REPRODUÇÃO E DISTRIBUIÇÃO
1010913 - Matsuo - MM-GT





© Moto Honda da Amazônia Ltda.
Todos os direitos reservados.

# C-30

## Escapamento

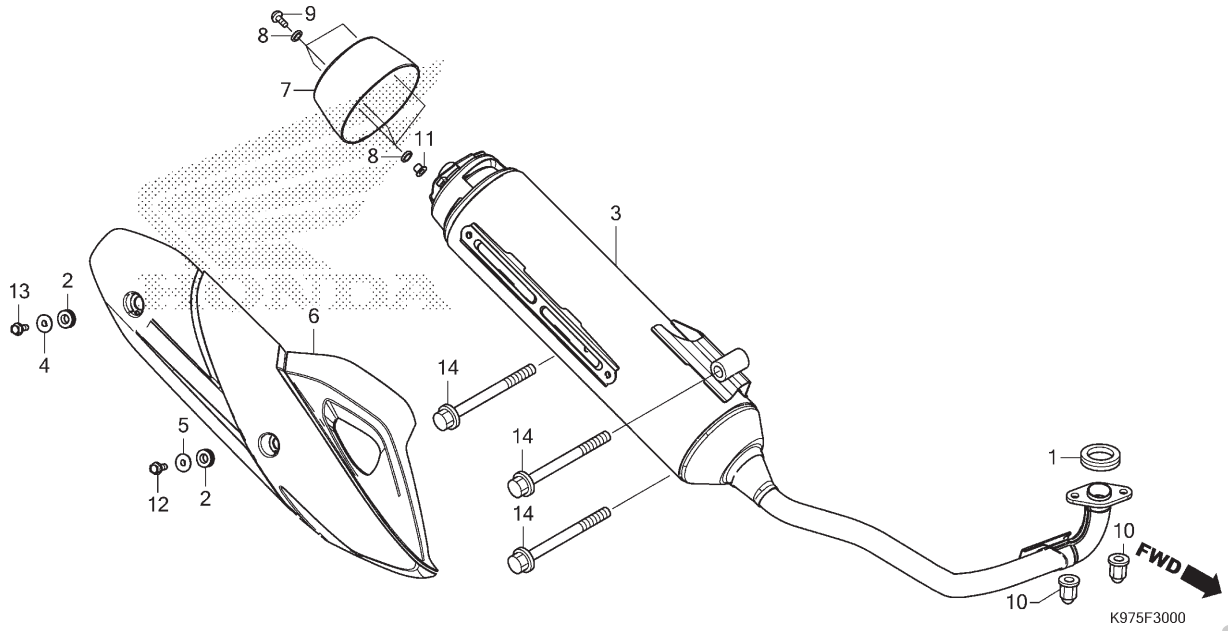


| Ref. Nº | N.O.S. | Item de serviço | T.M.O. |
|---|---|---|---|
| 1 | 3131B4 | Junta, Tubo Escape | 0,2 |
| 3 | 313120 | Silencioso | 0,2 |
| 6 | 313121 | Protetor, Silencioso | 0,1 |
| 7 | 3131F2 | Capa, Extremidade Silencioso | 0,1 |

| Ref. Nº | Nº da peça | Descrição | Qtd. PCX 150 K | 150A K | 150 L/M | 150A L/M | 150 N | 150A N | Nº de série | | Tipo |
|---|---|---|---|---|---|---|---|---|---|---|---|
| 1 | 18291-GE2-921 | Junta, Tubo Escape | 1 | 1 | 1 | 1 | 1 | 1 | | | |
| 2 | 18293-KSB-900 | Coxim, Protetor | 2 | 2 | 2 | 2 | 2 | 2 | | | |
| 3 | 18300-K97-B00 | Silencioso Comp. | 1 | 1 | 1 | 1 | 1 | 1 | | | |
| 4 | 18316-K01-900 | Bucha, Protetor Silencioso | 1 | 1 | 1 | 1 | 1 | 1 | | | |
| 5 | 18316-KVB-900 | Bucha, Protetor Silencioso | 1 | 1 | 1 | 1 | 1 | 1 | | | |
| 6 | 18318-K97-T00ZC | Protetor, Silencioso *NH146M* ..... Pra ta Accurate Metálico | 1 | 1 | 1 | 1 | 1 | 1 | | | |
| 7 | 18327-K97-T00 | Tampa, Capa Silencioso | 1 | 1 | 1 | 1 | 1 | 1 | | | |
| 8 | 18365-K40-F00 | Arruela | 6 | 6 | 6 | 6 | 6 | 6 | | | |
| 9 | 90115-K77-V00 | Parafuso, Phillips, 5x15 | 3 | 3 | 3 | 3 | 3 | 3 | | | |
| 10 | 90304-K36-H00 | Porca, Cega, 7mm | 2 | 2 | 2 | 2 | 2 | 2 | | | |
| 11 | 90501-K40-F00 | Bucha | 3 | 3 | 3 | 3 | 3 | 3 | | | |
| 12 | 95701-06016-02 | Parafuso, Flange, 6x16 | 1 | 1 | 1 | 1 | 1 | 1 | | | |
| 13 | 95701-06016-07 | Parafuso, Flange, 6x16 | 1 | 1 | 1 | 1 | 1 | 1 | | | |
| 14 | 95701-10065-07 | Parafuso, Flange, 10x65 | 3 | 3 | 3 | 3 | 3 | 3 | | | |

PROIBIDA A REPRODUÇÃO E DISTRIBUIÇÃO
1010913 - Matsuo - MM-GT





© Moto Honda da Amazônia Ltda.
Todos os direitos reservados.

# C-35

## Cavalete

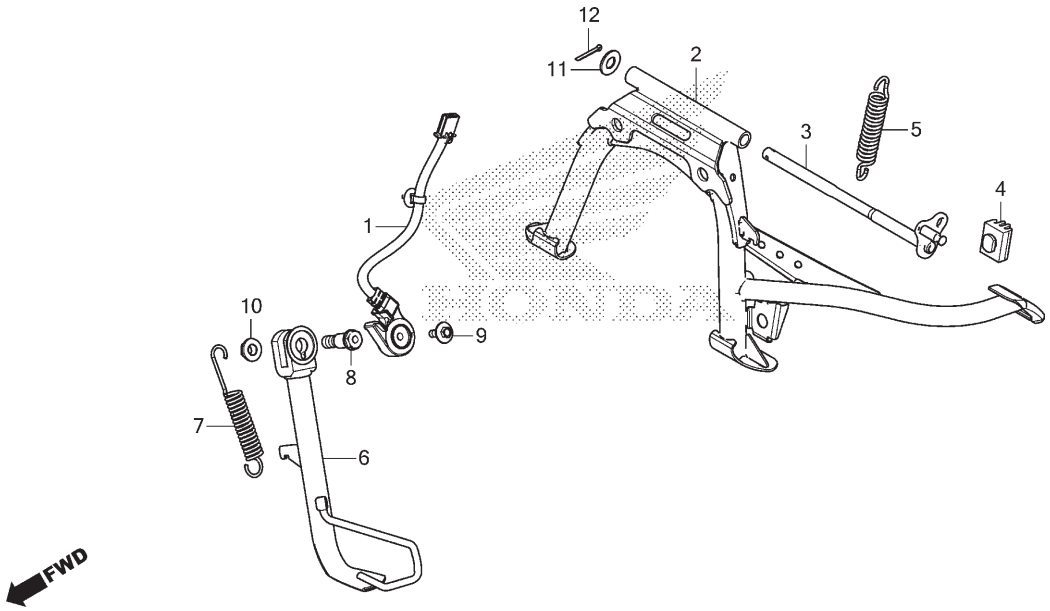


| Ref. Nº | N.O.S. | Item de serviço | T.M.O. |
|---|---|---|---|
| 1 | 615195 | Interruptor, Cavalete Lateral | 0,5 |
| 2 | | (3) | |
| | 410175 | Cavalete, Principal | 0,2 |
| 5 | 410176 | Mola, Cavalete Principal | 0,1 |
| 6 | 410180 | Cavalete Lateral | 0,3 |
| 7 | 410182 | Mola, Cavalete Lateral | 0,2 |

| Ref. Nº | Nº da peça | Descrição | Qtd. PCX 150 K | 150A K | 150 L/M | 150A L/M | 150 N | 150A N | Nº de série | | Tipo |
|---|---|---|---|---|---|---|---|---|---|---|---|
| 1 | 35700-K97-T01 | Interruptor Conj., Cavalete Lateral | 1 | 1 | 1 | 1 | 1 | 1 | | | |
| 2 | 50500-K97-T00 | Cavalete Principal, Comp. | 1 | 1 | 1 | 1 | 1 | 1 | | | |
| 3 | 50503-KWN-900 | Eixo, Cavalete Principal | 1 | 1 | 1 | 1 | 1 | 1 | | | |
| 4 | 50505-GR1-710 | Coxim, Limitador Cavalete | 1 | 1 | 1 | 1 | 1 | 1 | | | |
| 5 | 50520-KVB-900 | Mola, Cavalete Principal | 1 | 1 | 1 | 1 | 1 | 1 | | | |
| 6 | 50530-K97-T00 | Cavalete Lateral, Comp. | 1 | 1 | 1 | 1 | 1 | 1 | | | |
| 7 | 50535-KW7-900 | Mola, Cavalete Lateral | 1 | 1 | 1 | 1 | 1 | 1 | | | |
| 8 | 90108-MK6-670 | Parafuso, Pivô Cavalete Lateral | 1 | 1 | 1 | 1 | 1 | 1 | | | |
| 9 | 90147-MCE-950 | Parafuso, Especial, 6x16 | 1 | 1 | 1 | 1 | 1 | 1 | | | |
| 10 | 90203-KVB-900 | Porca, Cavalete Lateral | 1 | 1 | 1 | 1 | 1 | 1 | | | |
| 11 | 94101-10800 | Arruela, Lisa, 10mm | 1 | 1 | 1 | 1 | 1 | 1 | | | |
| 12 | 94201-30200 | Cupilha, 3,0x20 | 1 | 1 | 1 | 1 | 1 | 1 | | | |

PROIBIDA A REPRODUÇÃO E DISTRIBUIÇÃO
1010913 - Matsuo - MM-GT





© Moto Honda da Amazônia Ltda.
Todos os direitos reservados.

# C-36

## Amortecedor Traseiro

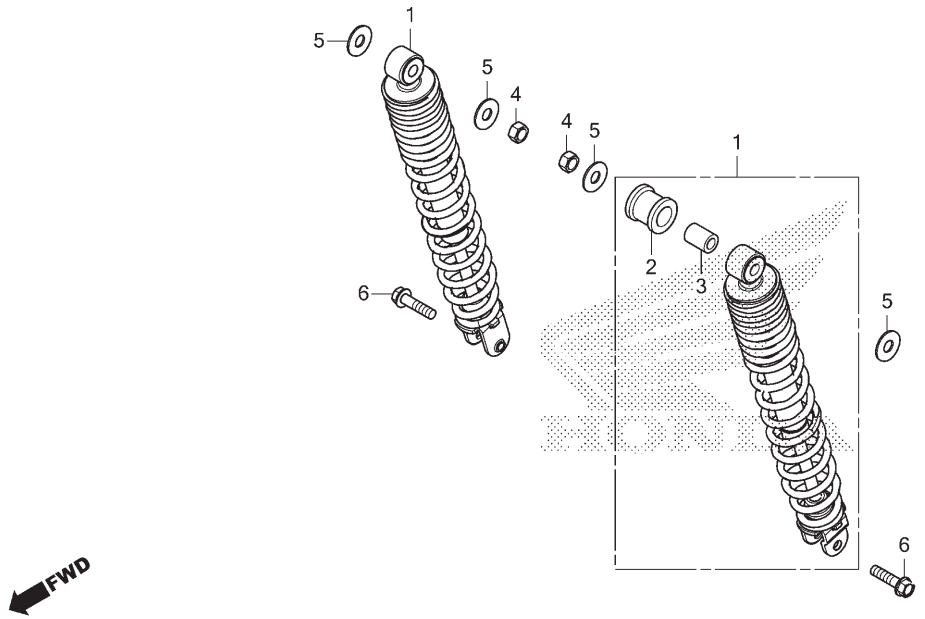


| Ref. Nº | N.O.S. | Item de serviço | T.M.O. |
|---|---|---|---|
| 1 | 5121B6 | Amortecedor Conj., Traseiro: Esquerdo | 0,6 |
| | 5121B7 | Amortecedor Conj., Traseiro: Direito | 0,6 |
| | 5121B8 | Amortecedor Conj., Traseiro: Ambos | 0,8 |

| Ref. Nº | Nº da peça | Descrição | Qtd. PCX 150 K | 150A K | 150 L/M | 150A L/M | 150 N | 150A N | Nº de série | | Tipo |
|---|---|---|---|---|---|---|---|---|---|---|---|
| 1 | 52400-K97-B01 | Amortecedor Traseiro, Conj. | 2 | 2 | 2 | 2 | 2 | 2 | | | |
| 2 | 52485-KVY-901 | Bucha, Borracha (SHOWA) | 2 | 2 | 2 | 2 | 2 | 2 | | | |
| 3 | 52486-GA7-003 | Bucha, Borracha (SHOWA) | 2 | 2 | 2 | 2 | 2 | 2 | | | |
| 4 | 94001-10000-0S | Porca, Sextavada, 10mm | 2 | 2 | 2 | 2 | 2 | 2 | | | |
| 5 | 94101-10000 | Arruela, Lisa, 10mm | 4 | 4 | 4 | 4 | 4 | 4 | | | |
| 6 | 95801-08032-00 | Parafuso, Flange, 8x32 | 2 | 2 | 2 | 2 | 2 | 2 | | | |

PROIBIDA A REPRODUÇÃO E DISTRIBUIÇÃO
1010913 - Matsuo - MM-GT





© Moto Honda da Amazônia Ltda.
Todos os direitos reservados.

# C-38.10

## Lanterna Traseira • Luz da Placa de Licença

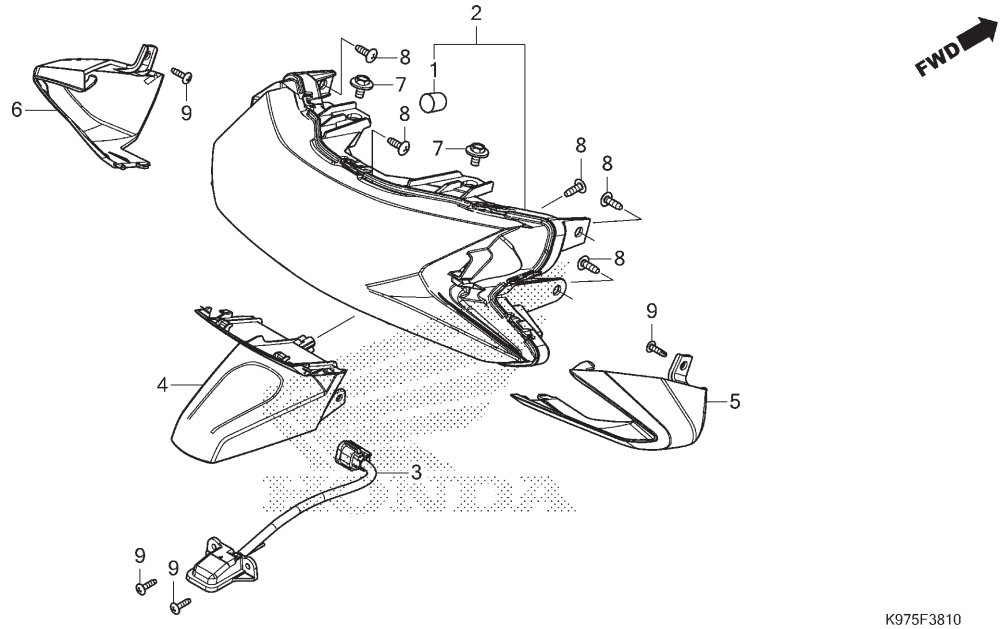


| Ref. Nº | N.O.S. | Item de serviço | T.M.O. |
|---|---|---|---|
| 2 | 6161D5 | Unidade, Lanterna Traseira | 0,6 |
| 3 | 6161D8 | Luz, Licença | 0,5 |
| 4 | 6161P5 | Tampa, Luz Licença | 0,5 |
| 5 | 6161Z8 | Tampa, Sinalizador Traseiro: Direito | 0,4 |
| 6 | 6161Z7 | Tampa, Sinalizador Traseiro: Esquerdo | 0,4 |
| | 6161Z9 | Tampa, Sinalizador Traseiro: Ambos | 0,5 |

| Ref. Nº | Nº da peça | Descrição | Qtd. PCX 150 K | 150A K | 150 L/M | 150A L/M | 150 N | 150A N | Nº de série | | Tipo |
|---|---|---|---|---|---|---|---|---|---|---|---|
| 1 | 33113-K07-M51 | Tubo, CP | 3 | 3 | 3 | 3 | 3 | 3 | | | |
| 2 | 33700-K97-T01 | Luz Conj., Lanterna Traseira | 1 | 1 | 1 | 1 | 1 | 1 | | | |
| 3 | 33720-K97-T01 | Luz Conj., Licença | 1 | 1 | 1 | 1 | 1 | 1 | | | |
| 4 | 80115-K97-T00 | Tampa, Luz Licença | 1 | 1 | 1 | 1 | 1 | 1 | | | |
| 5 | 80121-K97-T00 | Tampa, Sinalizador Traseiro Direito | 1 | 1 | 1 | 1 | 1 | 1 | | | |
| 6 | 80131-K97-T00 | Tampa, Sinalizador Traseiro Esquerdo | 1 | 1 | 1 | 1 | 1 | 1 | | | |
| 7 | 93404-06012-08 | Parafuso-arruela, 6x12 | 2 | 2 | 2 | 2 | 2 | 2 | | | |
| 8 | 93903-25310 | Parafuso, Fixação, 5x16 | 5 | 5 | 5 | 5 | 5 | 5 | | | |
| 9 | 93903-34480 | Parafuso, Fixação, 4x16 | 4 | 4 | 4 | 4 | 4 | 4 | | | |

PROIBIDA A REPRODUÇÃO E DISTRIBUIÇÃO
1010913 - Matsuo - MM-GT





© Moto Honda da Amazônia Ltda.
Todos os direitos reservados.

# C-39

## Para-lama Traseiro

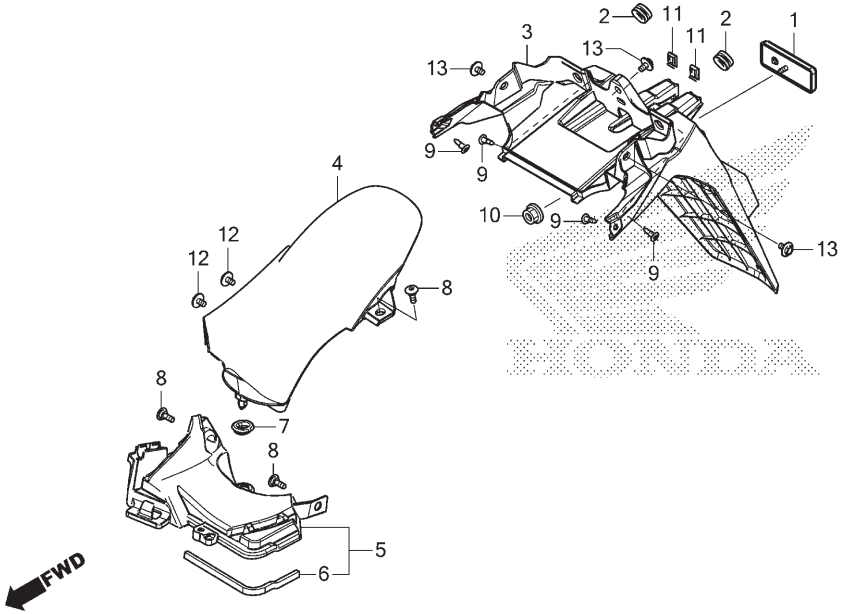


| Ref. Nº | N.O.S. | Item de serviço | T.M.O. |
|---|---|---|---|
| 3 | 413102 | Para-lama, Traseiro | 0,5 |
| 4 | 4131T9 | Para-lama, Traseiro: Superior | 0,1 |
| 5 | 4131U0 | Para-lama, Traseiro: Inferior | 0,7 |

| Ref. Nº | Nº da peça | Descrição | Qtd. PCX 150 K | 150A K | 150 L/M | 150A L/M | 150 N | 150A N | Nº de série | | Tipo |
|---|---|---|---|---|---|---|---|---|---|---|---|
| 1 | 33741-MGZ-B01 | Refletor, Traseiro | 1 | 1 | 1 | 1 | 1 | 1 | | | |
| 2 | 61304-415-000 | Bucha, Fixação Carcaça Farol | 2 | 2 | 2 | 2 | 2 | 2 | | | |
| 3 | 80101-K97-B00 | Para-lama A, Traseiro | 1 | 1 | 1 | 1 | 1 | 1 | | | |
| 4 | 80103-K97-T00 | Para-lama C, Traseiro | 1 | 1 | 1 | 1 | 1 | 1 | | | |
| 5 | 80105-K97-T00 | Para-lama C Conj., Superior Traseiro | 1 | 1 | 1 | 1 | 1 | 1 | | | |
| 6 | 80108-KZR-600 | Retentor, Para-lama Traseiro Interno | 1 | 1 | 1 | 1 | 1 | 1 | | | |
| 7 | 83551-GE2-000 | Bucha, Carcaça Filtro Ar | 1 | 1 | 1 | 1 | 1 | 1 | | | |
| 8 | 90101-K29-900 | Parafuso, Allen, 6x18 | 3 | 3 | 3 | 3 | 3 | 3 | | | |
| 9 | 90116-SP0-003 | Presilha, Retentor Para-choque | 4 | 4 | 4 | 4 | 4 | 4 | | | |
| 10 | 90301-KWN-901 | Porca, U, 5mm | 1 | 1 | 1 | 1 | 1 | 1 | | | |
| 11 | 90302-KWW-A00 | Porca, Pressão, 4mm | 2 | 2 | 2 | 2 | 2 | 2 | | | |
| 12 | 93404-06012-07 | Parafuso-arruela, 6x12 | 2 | 2 | 2 | 2 | 2 | 2 | | | |
| 13 | 93404-06012-08 | Parafuso-arruela, 6x12 | 3 | 3 | 3 | 3 | 3 | 3 | | | |

PROIBIDA A REPRODUÇÃO E DISTRIBUIÇÃO
1010913 - Matsuo - MM-GT





© Moto Honda da Amazônia Ltda.
Todos os direitos reservados.

# C-40

## Bateria

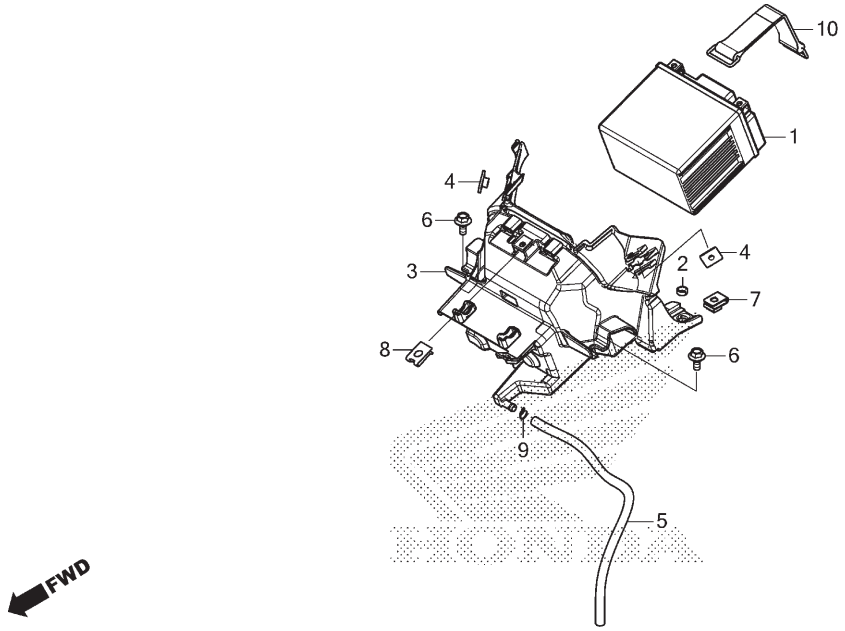


| Ref. Nº | N.O.S. | Item de serviço | T.M.O. |
|---|---|---|---|
| 1 | 610100 | Bateria | 0,2 |
| 3 | 410185 | Caixa, Bateria | 1,1 |

| Ref. Nº | Nº da peça | Descrição | Qtd. PCX 150 K | 150A K | 150 L/M | 150A L/M | 150 N | 150A N | Nº de série | | Tipo |
|---|---|---|---|---|---|---|---|---|---|---|---|
| 1 | 31500-KRM-B26 | Bateria (DTZ6) (JOHNSON CONTROLS) | 1 | 1 | 1 | 1 | 1 | 1 | | | |
| 2 | 80108-K45-N40 | Bucha, Para-lama Traseiro | 1 | 1 | 1 | 1 | 1 | 1 | | | |
| 3 | 81320-K97-N00 | Caixa, Bateria | 1 | 1 | 1 | 1 | – | – | | | |
| | 81320-K97-N01 | | – | – | – | – | – | 1 | | | 2BR,3BR |
| | | | – | – | – | – | 1 | 1 | | | BR |
| 4 | 81321-K97-T00 | Porca, Especial, 6x7 | 2 | 2 | 2 | 2 | 2 | 2 | | | |
| 5 | 81324-K97-T00 | Tubo, Drenagem Bateria | 1 | 1 | 1 | 1 | 1 | 1 | | | |
| 6 | 90111-162-000 | Parafuso, Flange, 6mm | 2 | 2 | 2 | 2 | 2 | 2 | | | |
| 7 | 90311-MT3-000 | Porca, Presilha, 6mm | 1 | 1 | 1 | 1 | 1 | 1 | | | |
| 8 | 90677-KAN-T00 | Porca, Presilha, 5mm | 1 | 1 | 1 | 1 | 1 | 1 | | | |
| 9 | 95002-02080 | Presilha, Tubo (B8) | 1 | 1 | 1 | 1 | 1 | 1 | | | |
| 10 | 95012-13001 | Presilha B2, Bateria | 1 | 1 | 1 | 1 | 1 | 1 | | | |

PROIBIDA A REPRODUÇÃO E DISTRIBUIÇÃO
1010913 - Matsuo - MM-GT





© Moto Honda da Amazônia Ltda.
Todos os direitos reservados.

# C-41

## Fiação Principal • Chave

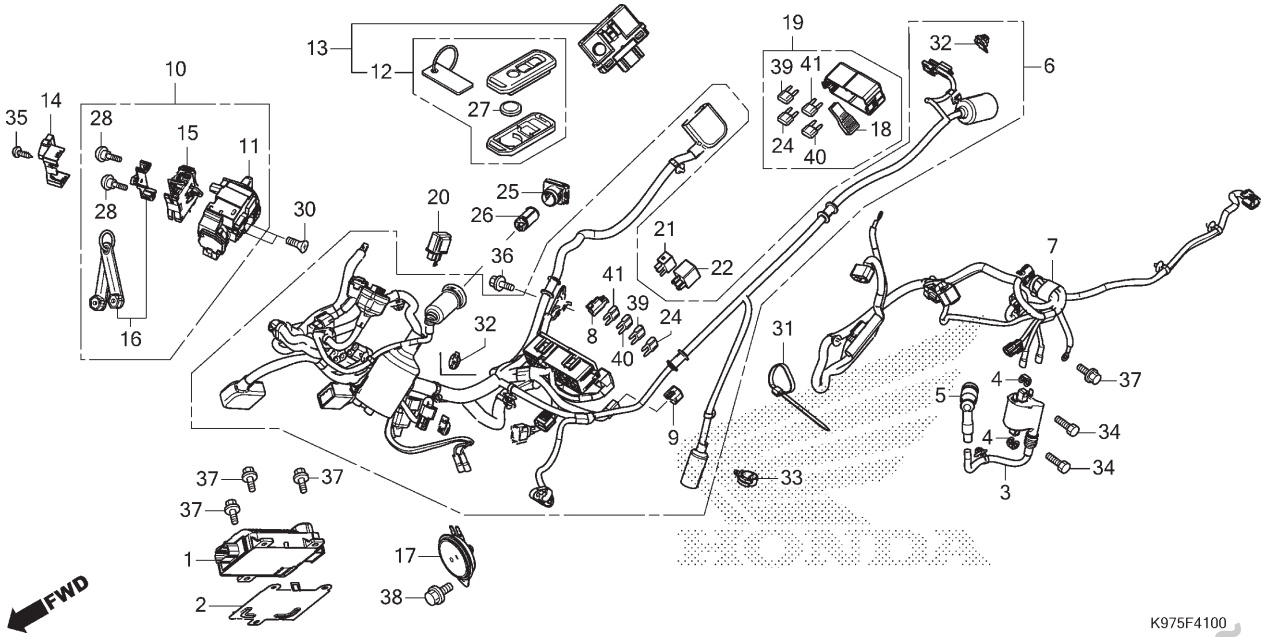


| Ref. Nº | N.O.S. | Item de serviço | T.M.O. |
|---|---|---|---|
| 1 | 618135 | Módulo Controle Motor (ECM) | 2,3 |
| | | • Inclui: Memorização do Número ID de Autenticação | |
| 3 | 614105 | Bobina, Ignição | 0,5 |
| 5 | 6141E3 | Supressor Ruídos | 0,3 |
| 6 | 611100 | Fiação, Principal | 2,6 |
| 7 | 611142 | Fiação Secundária, Motor | 1,2 |
| 10 | | (11) | |
| | 6151K9 | Interruptor, Trava Guidão | 3,0 |
| 13 | 6181D3 | Unidade Controle, Inteligente | 0,8 |
| | | • Inclui: Memorização do Número ID de Autenticação | |
| 15 | 6151E8 | Interruptor, Assento e Caixa | 1,7 |
| 17 | 616169 | Buzina | 0,6 |
| 20 | 6111C3 | Relé, Sinalizador | 1,7 |
| 21 | 611155 | Relé, Principal | 0,2 |
| 22 | 6111C5 | Relé, Partida | 0,2 |
| 26 | | (25) | |
| | 8121A0 | Soquete, Acessórios | 1,0 |

| Ref. Nº | Nº da peça | Descrição | Qtd. PCX 150 K | 150A K | 150 L/M | 150A L/M | 150 N | 150A N | Nº de série | | Tipo |
|---|---|---|---|---|---|---|---|---|---|---|---|
| 1 | 30400-K97-B11 | Unidade Controle, Motor | – | 1 | – | 1 | – | 1 | | | |
| 2 | 30401-K35-V00 | Tampa, Unidade Controle Motor | – | 1 | – | 1 | – | 1 | | | |
| 3 | 30510-K35-V01 | Bobina Ignição, Comp. | – | 1 | – | 1 | – | 1 | | | |
| 4 | 30520-GFM-900 | Espaçador, Bobina Ignição | – | 2 | – | 2 | – | 2 | | | |
| 5 | 30700-KWN-981 | Supressor Ruídos, Conj. (TOYO) | – | 1 | – | 1 | – | 1 | | | |
| 6 | 32100-K97-B10 | Fiação, Principal | – | 1 | – | 1 | – | 1 | | | |
| 7 | 32104-K97-T00 | Fiação Secundária, Motor | – | 1 | – | 1 | – | 1 | | | |
| 8 | 32605-KCW-J91 | Capa (2P) (Azul) | – | 1 | – | 1 | – | 1 | | | |
| 9 | 32606-GEV-761 | Capa (4P) (Vermelho) | – | 1 | – | 1 | – | 1 | | | |
| 10 | 35100-K96-J01 | Interruptor Conj., Trava Guidão | – | 1 | – | 1 | – | – | | | |
| | 35100-K0W-B01 | | – | – | – | – | – | 1 | | | |
| 11 | 35101-K96-J01 | Interruptor Comp., Trava Guidão | – | 1 | – | 1 | – | 1 | | | |
| 12 | 35121-K97-B10 | FOB Conj. | – | 1 | | 1 | – | – | | | |
| | 35111-K53-B22 | | – | – | – | – | – | 2 | | | 2BR,3BR,BR |
| 13 | 35141-K97-B10 | Unidade Controle, Inteligente | – | 1 | – | – | – | – | | | |
| | 35141-K97-B11 | | – | – | – | 1 | – | – | | | 2BR,3BR,BR |
| | 35141-K97-B12 | | – | – | – | – | – | 1 | | | 2BR,3BR,BR |
| 14 | 35191-K53-D01 | Tampa, Cabo | – | 1 | – | 1 | – | 1 | | | |
| 15 | 35193-K35-V32 | Interruptor Conj., Dispositivo Abertura Assento | – | 1 | – | 1 | – | – | | | |
| | 35193-K0R-V01 | | – | – | – | – | – | 1 | | | |

PROIBIDA A REPRODUÇÃO E DISTRIBUIÇÃO
1010910 - Matsuo - MM-GT





© Moto Honda da Amazônia Ltda.
Todos os direitos reservados.

# C-41

## Fiação Principal • Chave

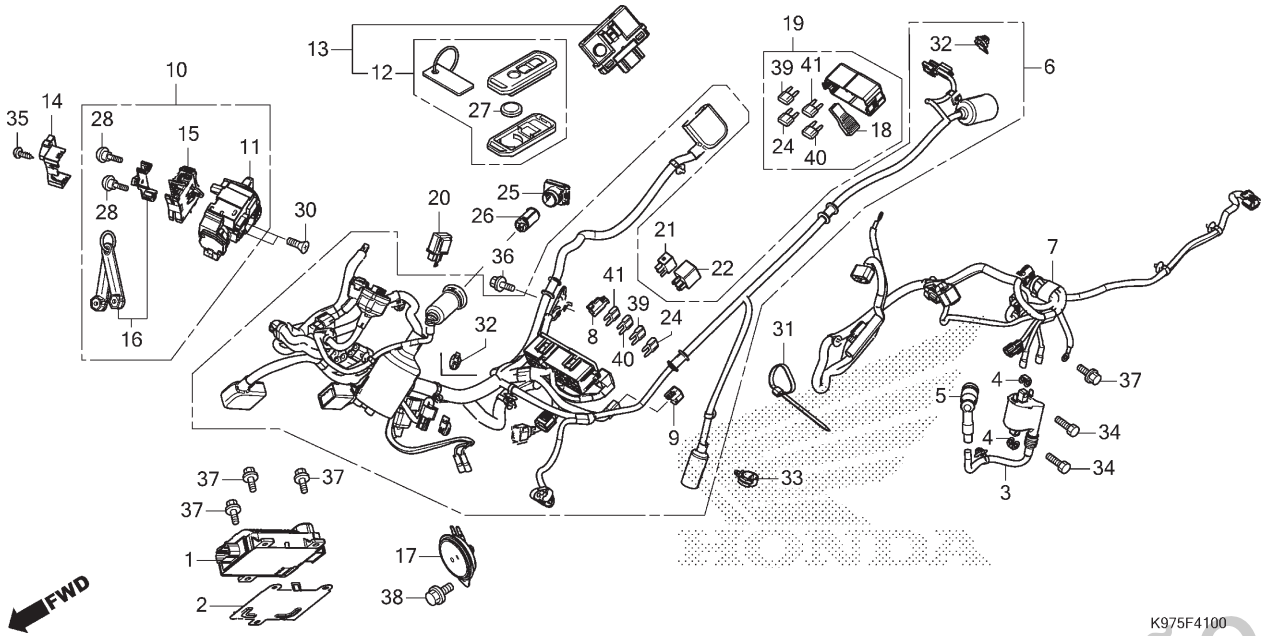


| Ref. Nº | N.O.S. | Item de serviço | T.M.O. | Ref. Nº | Nº da peça | Descrição | Qtd. PCX 150 K | 150A K | 150 L/M | 150A L/M | 150 N | 150A N | Nº de série | | Tipo |
|---|---|---|---|---|---|---|---|---|---|---|---|---|---|---|---|
| | | | | 16 | 35194-K35-V31 | Chave Jogo, Emergência | – | 1 | – | 1 | – | – | | | |
| | | | | | 35194-K1Z-J11 | | – | – | – | – | – | 1 | | | |
| | | | | 17 | 38120-K96-V01 | Buzina, Comp. (Grave) | – | 1 | – | 1 | – | – | | | |
| | | | | | 38120-K97-T01 | | – | – | – | – | – | 1 | | | 2BR,3BR,BR |
| | | | | 18 | 38235-SNA-A01 | Sacador, Fusível | – | 1 | – | 1 | – | 1 | | | |
| | | | | 19 | 38255-K97-A11 | Tampa Comp., Superior | – | 1 | – | 1 | – | 1 | | | |
| | | | | 20 | 38301-KZZ-J01 | Relé Comp., Sinalizador (LED) | – | 1 | – | 1 | – | 1 | | | |
| | | | | 21 | 38501-KSS-B31 | Relé Comp. (MICRO ISO 4P) | – | 1 | – | 1 | – | 1 | | | |
| | | | | 22 | 38502-KWN-901 | Relé Comp. (PANASONIC) | – | 1 | – | 1 | – | 1 | | | |
| | | | | 24 | 39214-HAC-000 | Fusível, 2A | – | 2 | – | 2 | – | 2 | | | |
| | | | | 25 | 39631-KSS-J31 | Tampa Conj. | – | 1 | – | 1 | – | 1 | | | |
| | | | | 26 | 39632-S5A-A01 | Soquete Conj. | – | 1 | – | 1 | – | 1 | | | |
| | | | | 27 | 72148-S04-000 | Bateria (CR2032) | – | 2 | – | 2 | – | 2 | | | |
| | | | | 28 | 90104-K53-D01 | Parafuso, Jogo | – | 2 | – | 2 | – | 2 | | | |
| | | | | 30 | 90164-KZL-A00 | Parafuso Cabeça Chata, Trava-U, 6x12 | – | 2 | – | 2 | – | 2 | | | |
| | | | | 31 | 90651-KV6-003 | Presilha, Cabo, 165mm (Preto) | – | 1 | – | 1 | – | 1 | | | |
| | | | | 32 | 91535-TA0-003 | Presilha, Adaptador (Marrom Escuro) | – | 2 | – | 2 | – | 2 | | | |
| | | | | 33 | 91558-SD5-003 | Presilha, Fiação (Preto) | – | 1 | – | 1 | – | 1 | | | |
| | | | | 34 | 92101-06020-4J | Parafuso, Sextavado, 6x20 | – | 2 | – | 2 | – | 2 | | | |
| | | | | 35 | 93901-24320 | Parafuso, Fixação, 4x12 | – | 1 | – | 1 | – | 1 | | | |

PROIBIDA A REPRODUÇÃO E DISTRIBUIÇÃO
10.09.15 - Matsuo - MM-GT





© Moto Honda da Amazônia Ltda.
Todos os direitos reservados.

# C-41

## Fiação Principal • Chave

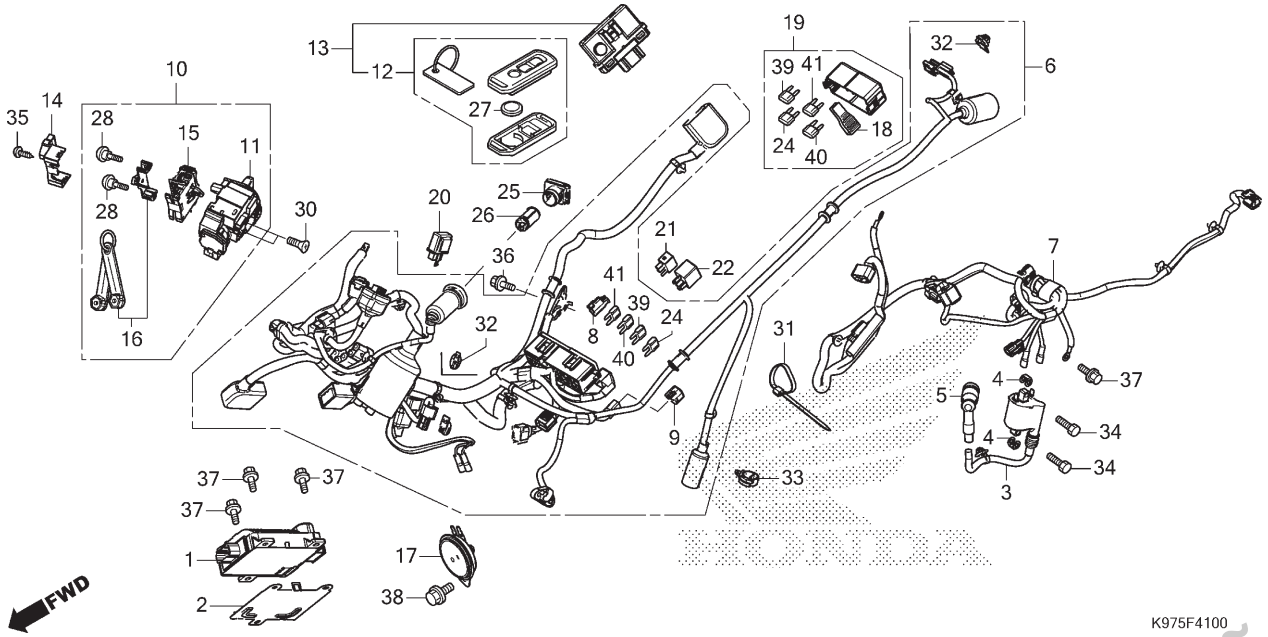


| Ref. Nº | N.O.S. | Item de serviço | T.M.O. |
|---|---|---|---|

| Ref. Nº | Nº da peça | Descrição | Qtd. PCX 150 K | 150A K | 150 L/M | 150A L/M | 150 N | 150A N | Nº de série | | Tipo |
|---|---|---|---|---|---|---|---|---|---|---|---|
| 36 | 95701-06012-00 | Parafuso, Flange, 6x12 | – | 1 | – | 1 | – | 1 | | | |
| 37 | 95701-06016-00 | Parafuso, Flange, 6x16 | – | 4 | – | 4 | – | 4 | | | |
| 38 | 95701-08012-00 | Parafuso, Flange, 8x12 | – | 1 | – | 1 | – | 1 | | | |
| 39 | 98200-40750 | Fusível (7,5A) | – | 8 | – | 8 | – | 8 | | | |
| 40 | 98200-41500 | Fusível (15A) | – | 3 | – | 3 | – | 3 | | | |
| 41 | 98200-42500 | Fusível (25A) | – | 2 | – | 2 | – | 2 | | | |

PROIBIDA A REPRODUÇÃO E DISTRIBUIÇÃO
1010913 - Matsuo - MM-GT





© Moto Honda da Amazônia Ltda.
Todos os direitos reservados.

# C-41.1

## Fiação Principal • Jogo de Chaves

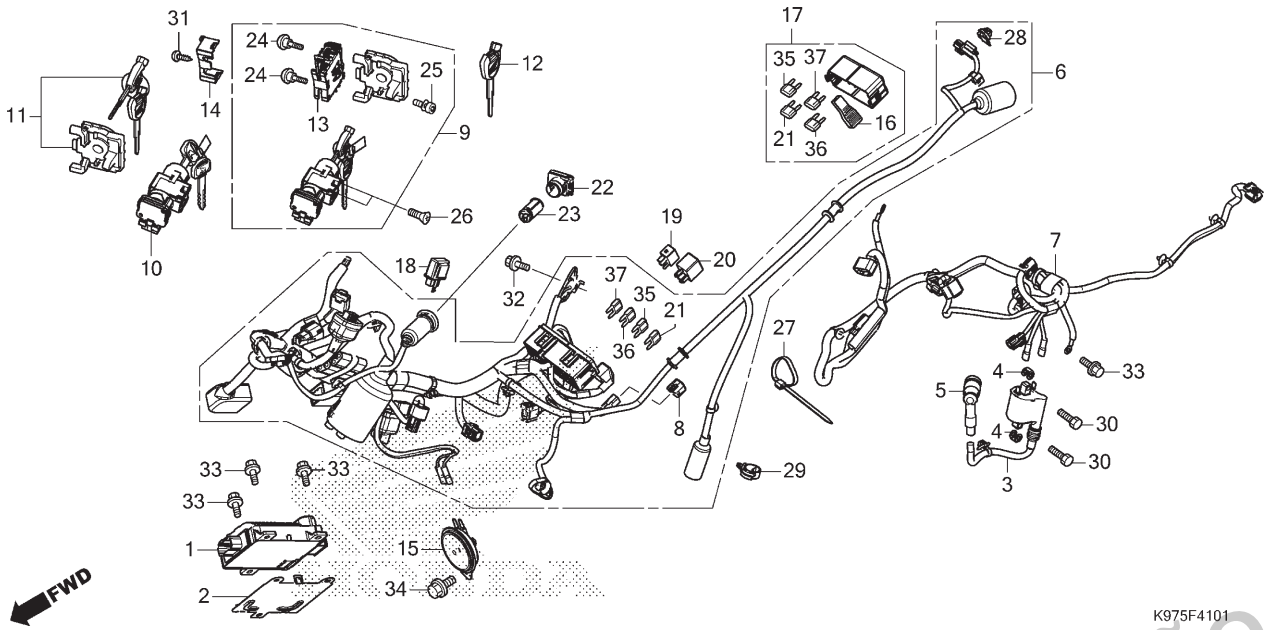


| Ref. Nº | N.O.S. | Item de serviço | T.M.O. |
|---|---|---|---|
| 1 | 6181B9 | Módulo de Controle do Motor (ECM) (A) | 1,9 |
| 3 | 614105 | Bobina, Ignição | 0,5 |
| 5 | 6141E3 | Supressor Ruídos | 0,3 |
| 6 | 611100 | Fiação, Principal | 2,6 |
| 7 | 611142 | Fiação Secundária, Motor | 1,2 |
| 9 | 6151A1 | Chaves, Jogo | 3,0 |
| 10 | 615145 | Interruptor, Ignição & Trava | 2,9 |
| 11 | 6151A2 | Chave, Obturador | 2,8 |
| | | .Exclui: Corte da chave | |
| 13 | 6151E8 | Interruptor, Assento e Caixa | 1,7 |
| 15 | 616169 | Buzina | 0,6 |
| 18 | 6111C3 | Relé, Sinalizador | 1,7 |
| 19 | 611155 | Relé, Principal | 0,2 |
| 20 | 6111C5 | Relé, Partida | 0,2 |
| 23 | | (22) | |
| | 8121A0 | Soquete, Acessórios | 1,0 |

| Ref. Nº | Nº da peça | Descrição | Qtd. 150 K | 150A K | PCX 150 L/M | 150A L/M | 150 N | 150A N | Nº de série | | Tipo |
|---|---|---|---|---|---|---|---|---|---|---|---|
| 1 | 30400-K97-B01 | Unidade Controle, Motor | 1 | – | 1 | – | 1 | – | | | BR |
| 2 | 30401-K35-V00 | Tampa, Unidade Controle Motor | 1 | – | 1 | – | 1 | – | | | BR |
| 3 | 30510-K35-V01 | Bobina Ignição, Comp. | 1 | – | 1 | – | 1 | – | | | BR |
| 4 | 30520-GFM-900 | Espaçador, Bobina Ignição | 2 | – | 2 | – | 2 | – | | | BR |
| 5 | 30700-KWN-981 | Supressor Ruídos, Conj. (TOYO) | 1 | – | 1 | – | 1 | – | | | BR |
| 6 | 32100-K97-B00 | Fiação, Principal | 1 | – | 1 | – | 1 | – | | | BR |
| 7 | 32104-K97-T00 | Fiação Secundária, Motor | 1 | – | 1 | – | 1 | – | | | BR |
| 8 | 32606-GEV-761 | Capa (4P) (Vermelho) | 1 | – | 1 | – | 1 | – | | | BR |
| 9 | 35100-K97-B01 | Interruptor Conj., Ignição & Trava | 1 | – | 1 | – | – | – | | | BR |
| | 35100-K97-B02 | | – | – | – | – | 1 | – | | | BR |
| 10 | 35101-K97-A01 | Interruptor Conj., Lanterna Traseira & Trava | 1 | – | 1 | – | 1 | – | | | BR |
| 11 | 35110-K97-B01 | Chave, Obturador | 1 | – | 1 | – | 1 | – | | | BR |
| 12 | 35121-K35-V00 | Chave, Virgem (V0TAGTOP2REPORDER) | (1) | – | (1) | – | (1) | – | | | BR |
| 13 | 35190-K35-V02 | Interruptor Conj., Tampa Combustível e Dispositivo Abertura Assento | 1 | – | 1 | – | – | – | | | BR |
| | 35190-K97-B01 | | – | – | – | – | 1 | – | | | BR |
| 14 | 35191-K27-V01 | Tampa, Cabo | 1 | – | 1 | – | 1 | – | | | BR |
| 15 | 38120-K96-V01 | Buzina, Comp. (Grave) | 1 | – | 1 | – | – | – | | | BR |
| | 38120-K97-T01 | | – | – | – | – | 1 | – | | | BR |
| 16 | 38235-SNA-A01 | Sacador, Fusível | 1 | – | 1 | – | 1 | – | | | BR |

PROIBIDA A REPRODUÇÃO E DISTRIBUIÇÃO
1010913 - Maisud - MM-GT





© Moto Honda da Amazônia Ltda.
Todos os direitos reservados.

# C-41.1

## Fiação Principal • Jogo de Chaves

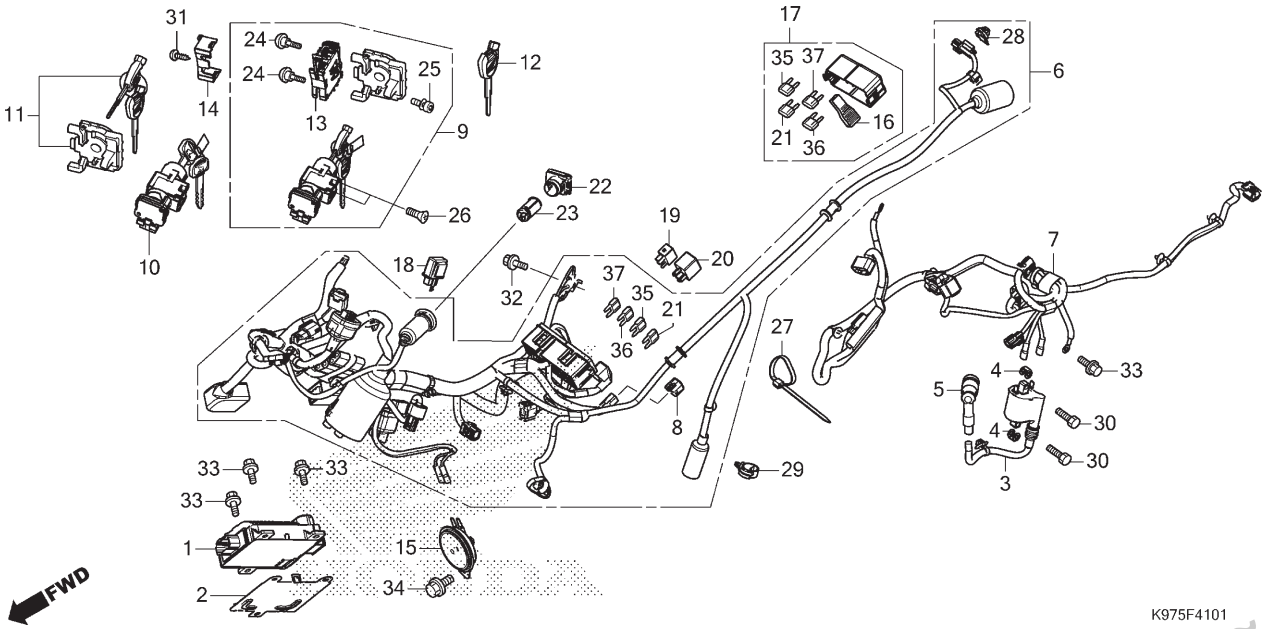


| Ref. Nº | N.O.S. | Item de serviço | T.M.O. | Ref. Nº | Nº da peça | Descrição | Qtd. PCX 150 K | 150A K | 150 L/M | 150A L/M | 150 N | 150A N | Nº de série | | Tipo |
|---|---|---|---|---|---|---|---|---|---|---|---|---|---|---|---|
| | | | | 17 | 38255-K97-T01 | Tampa Comp., Superior | 1 | – | 1 | – | 1 | – | | | BR |
| | | | | 18 | 38301-KZZ-J01 | Relé Comp., Sinalizador (LED) | 1 | – | 1 | – | 1 | – | | | BR |
| | | | | 19 | 38501-KSS-B31 | Relé Comp. (MICRO ISO 4P) | 1 | – | 1 | – | 1 | – | | | BR |
| | | | | 20 | 38502-KWN-901 | Relé Comp. (PANASONIC) | 1 | – | 1 | – | 1 | – | | | BR |
| | | | | 21 | 39214-HAC-000 | Fusível, 2A | 2 | – | 2 | – | 2 | – | | | BR |
| | | | | 22 | 39631-KSS-J31 | Tampa Conj. | 1 | – | 1 | – | 1 | – | | | BR |
| | | | | 23 | 39632-S5A-A01 | Soquete Conj. | 1 | – | 1 | – | 1 | – | | | BR |
| | | | | 24 | 90101-MT4-000 | Parafuso, Fixação Para-brisa | 2 | – | 2 | – | 2 | – | | | BR |
| | | | | 25 | 90111-MR5-000 | Parafuso, Allen, 5x9 | 1 | – | 1 | – | 1 | – | | | BR |
| | | | | 26 | 90164-KZL-A00 | Parafuso Cabeça Chata, Trava-U, 6x12 | 2 | – | 2 | – | 2 | – | | | BR |
| | | | | 27 | 90651-KV6-003 | Presilha, Cabo, 165mm (Preto) | 1 | – | 1 | – | 1 | – | | | BR |
| | | | | 28 | 91535-TA0-003 | Presilha, Adaptador (Marrom Escuro) | 1 | – | 1 | – | 1 | – | | | BR |
| | | | | 29 | 91558-SD5-003 | Presilha, Fiação (Preto) | 1 | – | 1 | – | 1 | – | | | BR |
| | | | | 30 | 92101-06020-4J | Parafuso, Sextavado, 6x20 | 2 | – | 2 | – | 2 | – | | | BR |
| | | | | 31 | 93901-24320 | Parafuso, Fixação, 4x12 | 1 | – | 1 | – | 1 | – | | | BR |
| | | | | 32 | 95701-06012-00 | Parafuso, Flange, 6x12 | 1 | – | 1 | – | 1 | – | | | BR |
| | | | | 33 | 95701-06016-00 | Parafuso, Flange, 6x16 | 4 | – | 4 | – | 4 | – | | | BR |
| | | | | 34 | 95701-08012-00 | Parafuso, Flange, 8x12 | 1 | – | 1 | – | 1 | – | | | BR |
| | | | | 35 | 98200-40750 | Fusível (7,5A) | 7 | – | 7 | – | 7 | – | | | BR |
| | | | | 36 | 98200-41500 | Fusível (15A) | 2 | – | 2 | – | 2 | – | | | BR |
| | | | | 37 | 98200-42500 | Fusível (25A) | 2 | – | 2 | – | 2 | – | | | BR |

PROIBIDA A REPRODUÇÃO E DISTRIBUIÇÃO
1010913 - Matsuo - MM-GT





© Moto Honda da Amazônia Ltda.
Todos os direitos reservados.

# C-42

## Chassi

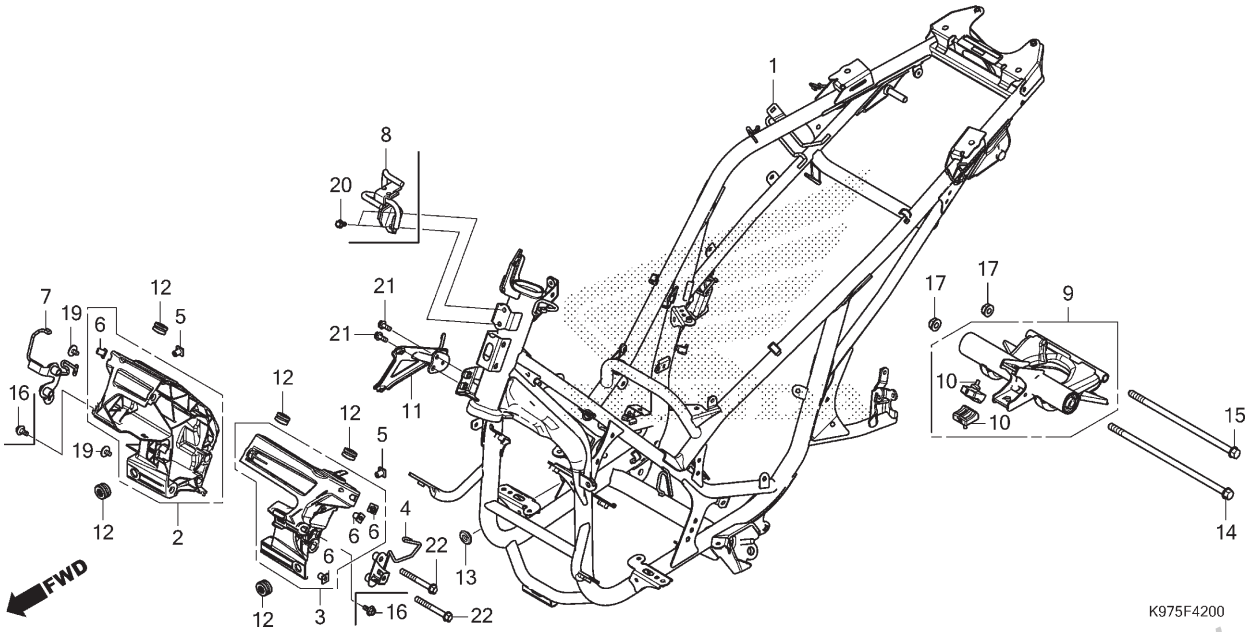


| Ref. Nº | N.O.S. | Item de serviço | T.M.O. |
|---|---|---|---|
| 1 | 410100 | Chassi | 6,1 |
| | | • Inclui: Remoção e instalação do motor | |
| 2 | 4111S4 | Suporte, Tampa Dianteira: Direito | 1,9 |
| 3 | 4111S3 | Suporte, Tampa Dianteira: Esquerdo | 1,9 |
| | 4111AY | Suporte, Tampa Dianteira: Ambos | 1,9 |
| 9 | 4101B5 | Articulação, Suporte Motor | 3,0 |
| | | • Inclui: Remoção e instalação do motor | |

| Ref. Nº | Nº da peça | Descrição | Qtd. PCX 150 K | 150A K | 150 L/M | 150A L/M | 150 N | 150A N | Nº de série | | Tipo |
|---|---|---|---|---|---|---|---|---|---|---|---|
| 1 | 50100-K97-B00 | Chassi, Comp. | 1 | – | 1 | – | 1 | – | | | BR |
| | 50100-K97-B10 | | – | 1 | – | 1 | – | 1 | | | |
| 2 | 50311-K97-T00 | Suporte, Tampa Dianteira Direita | 1 | 1 | 1 | 1 | 1 | 1 | | | |
| 3 | 50312-K97-T00 | Suporte, Tampa Dianteira Esquerda | 1 | 1 | 1 | 1 | 1 | 1 | | | |
| 4 | 50313-K97-T00 | Guia, Mangueira Freio | 1 | 1 | 1 | 1 | 1 | 1 | | | |
| 5 | 50315-K97-B00 | Porca, Suporte Tampa Dianteira | 2 | 2 | 2 | 2 | 2 | 2 | | | |
| 6 | 50315-K97-T00 | Porca, Suporte Tampa Dianteira | 4 | 4 | 4 | 4 | 4 | 4 | | | |
| 7 | 50316-K97-T00 | Bucha Comp., Dianteira | 1 | – | 1 | – | 1 | – | | | |
| | 50316-K97-N00 | | – | 1 | – | 1 | – | 1 | | | |
| 8 | 50330-K97-N11 | Suporte B, Junção Mangueira Freio | – | 1 | – | 1 | – | 1 | | | |
| 9 | 50350-K97-T00 | Articulação Conj., Fixação Motor | 1 | 1 | 1 | 1 | 1 | 1 | | | |
| 10 | 50352-K35-V00 | Coxim, Limitador | 2 | 2 | 2 | 2 | 2 | 2 | | | |
| 11 | 50622-K97-T00 | Suporte Comp., Unidade Controle Eletrônico | 1 | 1 | 1 | 1 | 1 | 1 | | | |
| 12 | 61304-415-000 | Bucha, Fixação Carcaça Farol | 5 | 5 | 5 | 5 | 5 | 5 | | | |
| 13 | 83551-376-000 | Coxim, Tampa Lateral | 1 | 1 | 1 | 1 | 1 | 1 | | | |
| 14 | 90105-KVY-900 | Parafuso, Flange, 10x270 | 1 | 1 | 1 | 1 | 1 | 1 | | | |
| 15 | 90106-GCC-C50 | Parafuso, Flange, 10x238 | 1 | 1 | 1 | 1 | 1 | 1 | | | |

PROIBIDA A REPRODUÇÃO E DISTRIBUIÇÃO
1010913 - Matsuo - MM-GT





© Moto Honda da Amazônia Ltda.
Todos os direitos reservados.

# C-42

## Chassi

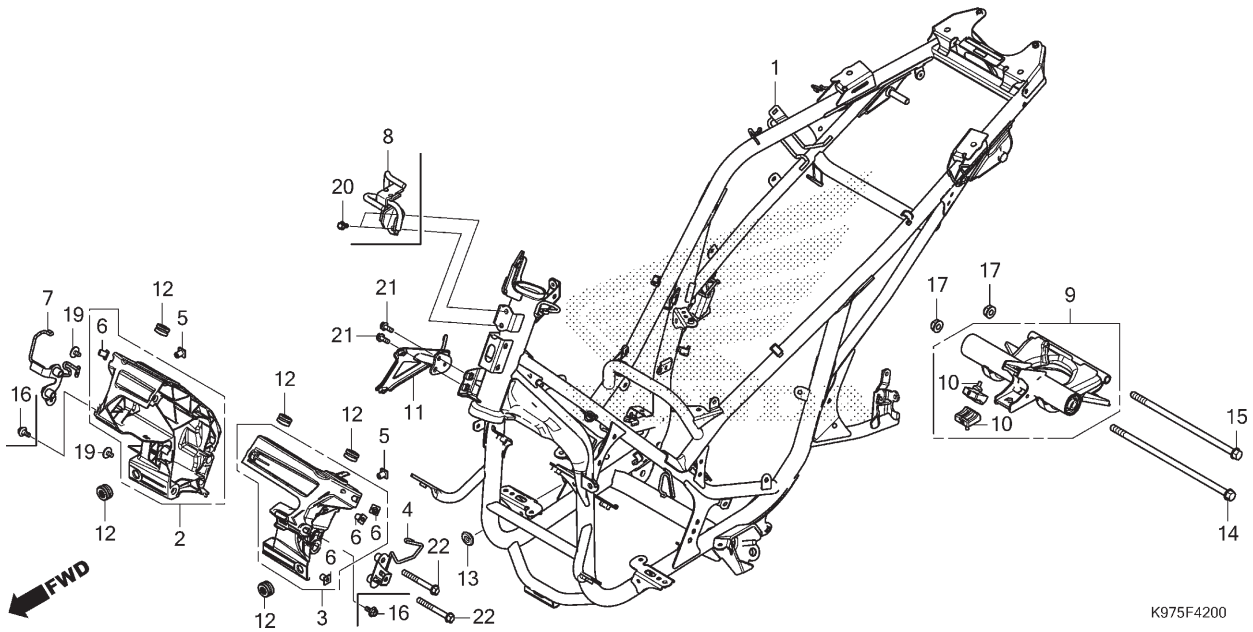


| Ref. Nº | N.O.S. | Item de serviço | T.M.O. | Ref. Nº | Nº da peça | Descrição | Qtd. PCX 150 K | 150A K | 150 L/M | 150A L/M | 150 N | 150A N | Nº de série | | Tipo |
|---|---|---|---|---|---|---|---|---|---|---|---|---|---|---|---|
| | | | | 16 | 90111-162-000 | Parafuso, Flange, 6mm | – | 2 | – | 2 | 2 | 2 | | | |
| | | | | 17 | 90304-KGH-901 | Porca, U, 10mm | 2 | 2 | 2 | 2 | 2 | 2 | | | |
| | | | | 19 | 93404-06012-08 | Parafuso-arruela, 6x12 | 2 | 2 | 2 | 2 | 2 | 2 | | | |
| | | | | 20 | 95701-06012-08 | Parafuso, Flange, 6x12 | – | 2 | – | 2 | 2 | 2 | | | |
| | | | | 21 | 95701-06016-08 | Parafuso, Flange, 6x16 | 2 | 2 | 2 | 2 | 2 | 2 | | | |
| | | | | 22 | 95801-08070-08 | Parafuso, Flange, 8x70 | 2 | 2 | 2 | 2 | 2 | 2 | | | |
| | | | | 23 | 50315-K97-T00 | Porca, Suporte Tampa Dianteira | 2 | – | – | – | – | – | | ~KR100000 | BR |
| | | | | | | | – | 2 | – | – | – | – | | ~KR100002 | 2BR |
| | | | | | | | – | 2 | – | – | – | – | | ~KR100200 | BR |
| | | | | | 50318-K97-T00 | Porca, Suporte Tampa Dianteira (B) | 2 | – | – | – | – | – | KR100001~ | | BR |
| | | | | | | | – | 2 | – | – | – | – | KR100003~ | | 2BR |
| | | | | | | | – | 2 | – | – | – | – | KR100201~ | | BR |

PROIBIDA A REPRODUÇÃO E DISTRIBUIÇÃO
1010913 - Matsuo - MM-GT





© Moto Honda da Amazônia Ltda.
Todos os direitos reservados.

# C-43

## Tanque Reserva

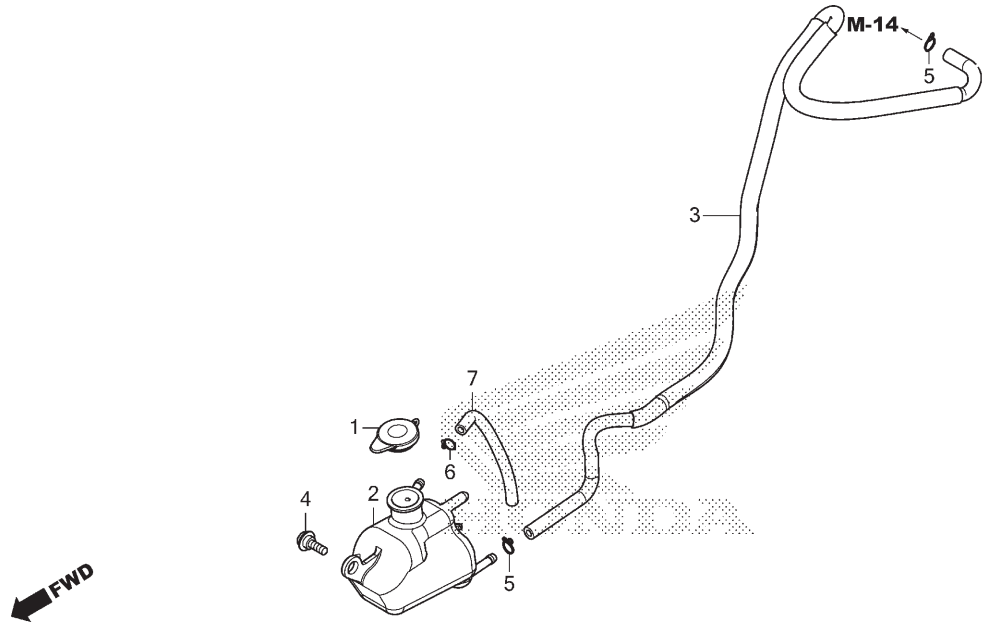


| Ref. Nº | N.O.S. | Item de serviço | T.M.O. |
|---|---|---|---|
| 2 | 115110 | Tanque, Reserva Radiador | 0,4 |
| 3 | 1151E5 | Tubo, Tanque Reserva Radiador | 0,7 |

| Ref. Nº | Nº da peça | Descrição | Qtd. PCX 150 K | 150A K | 150 L/M | 150A L/M | 150 N | 150A N | Nº de série | | Tipo |
|---|---|---|---|---|---|---|---|---|---|---|---|
| 1 | 19109-KBP-900 | Tampa, Tanque Reserva | 1 | 1 | 1 | 1 | 1 | 1 | | | |
| 2 | 19111-K97-T00 | Tanque, Reserva | 1 | 1 | 1 | 1 | 1 | 1 | | | |
| 3 | 19118-K97-T00 | Mangueira, Tanque Reserva | 1 | 1 | 1 | 1 | 1 | 1 | | | |
| 4 | 90106-MM9-000 | Parafuso, Fixação Para-lama Dianteiro | 1 | 1 | 1 | 1 | 1 | 1 | | | |
| 5 | 95002-02100 | Presilha, Tubo (B10) | 2 | 2 | 2 | 2 | 2 | 2 | | | |
| 6 | 95002-50000 | Presilha, Tubo (C9) | 1 | 1 | 1 | 1 | 1 | 1 | | | |
| 7 | 95005-50110-30 | Tubo, 5x110 | 1 | 1 | 1 | 1 | 1 | 1 | | | |

PROIBIDA A REPRODUÇÃO E DISTRIBUIÇÃO
1010913 - Matsuo - MM-GT





© Moto Honda da Amazônia Ltda.
Todos os direitos reservados.

# C-46

## Ferramentas

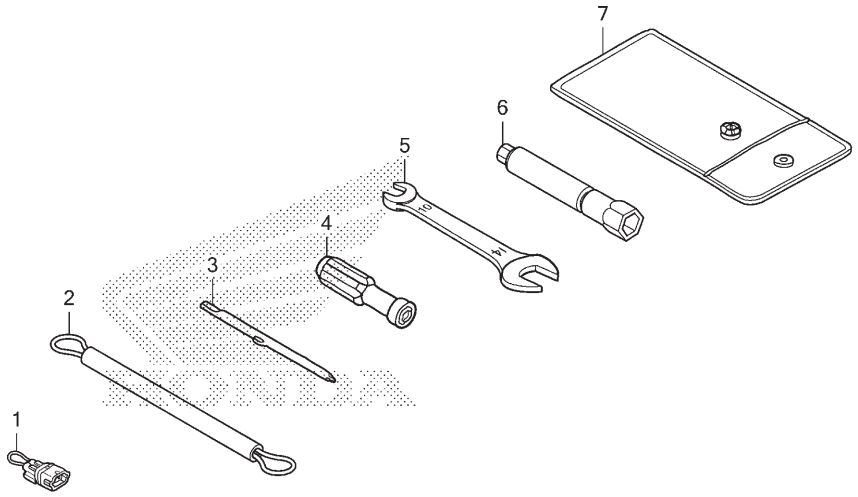


K975F4600

| Ref. Nº | N.O.S. | Item de serviço | T.M.O. |
|---|---|---|---|
| Sem Informação | | | – |

| Ref. Nº | Nº da peça | Descrição | Qtd. PCX 150 K | 150A K | 150 L/M | 150A L/M | 150 N | 150A N | Nº de série | | Tipo |
|---|---|---|---|---|---|---|---|---|---|---|---|
| 1 | 35102-KVZ-630 | Adaptador, Modo de Entrada | – | 1 | – | 1 | – | 1 | | | |
| 2 | 77236-KEA-000 | Cabo, Fixação Capacete | 1 | 1 | 1 | 1 | 1 | 1 | | | |
| 3 | 89102-538-000 | Chave, Fenda (Nº 2 + -) | 1 | 1 | 1 | 1 | 1 | 1 | | | |
| 4 | 89103-538-000 | Cabo | 1 | 1 | 1 | 1 | 1 | 1 | | | |
| 5 | 89211-KWW-640 | Chave, Boca,10x14 | 1 | 1 | 1 | 1 | 1 | 1 | | | |
| 6 | 89216-KPP-900 | Chave, Vela Ignição | 1 | 1 | 1 | 1 | 1 | 1 | | | |
| 7 | 89219-KGH-900 | Bolsa, Ferramentas, 160mm | 1 | 1 | 1 | 1 | 1 | 1 | | | |

PROIBIDA A REPRODUÇÃO E DISTRIBUIÇÃO
1010913 - Matsuo - MM-GT





© Moto Honda da Amazônia Ltda.
Todos os direitos reservados.

# C-47

## Etiquetas de Precaução

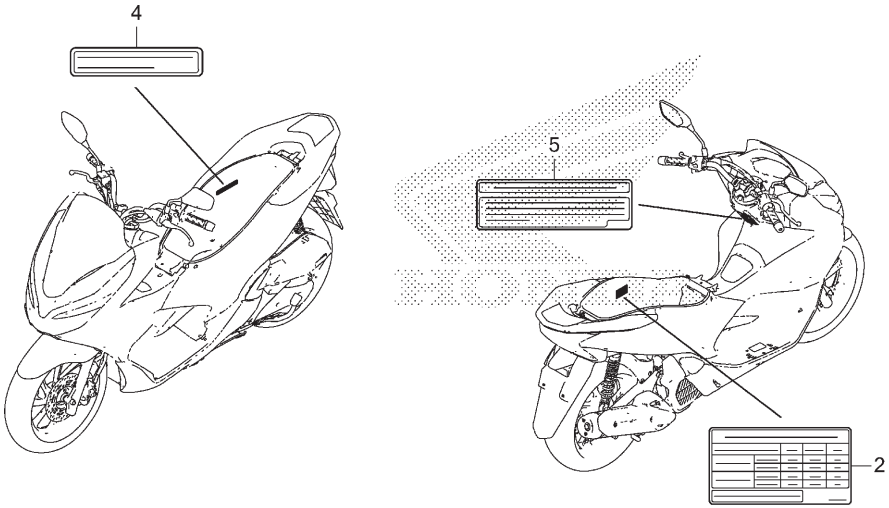


| Ref. Nº | N.O.S. | Item de serviço | T.M.O. |
|---|---|---|---|
| Sem Informação | | | – |

| Ref. Nº | Nº da peça | Descrição | Qtd. PCX 150 K | 150A K | 150 L/M | 150A L/M | 150 N | 150A N | Nº de série | | Tipo |
|---|---|---|---|---|---|---|---|---|---|---|---|
| 2 | 87505-K97-B00 | Etiqueta, Pneu (Português) | 1 | 1 | 1 | 1 | 1 | 1 | | | |
| 4 | 87513-MBT-B01 | Etiqueta, Precaução Bagageiro | 1 | 1 | 1 | 1 | 1 | 1 | | | |
| 5 | 87514-K68-900 | Etiqueta, Informação ABS (Português) | – | 1 | – | 1 | – | 1 | | | |

PROIBIDA A REPRODUÇÃO E DISTRIBUIÇÃO
1010913 - Matsuo - MM-GT





© Moto Honda da Amazônia Ltda.
Todos os direitos reservados.

# C-48

## Emblema (PCX150)

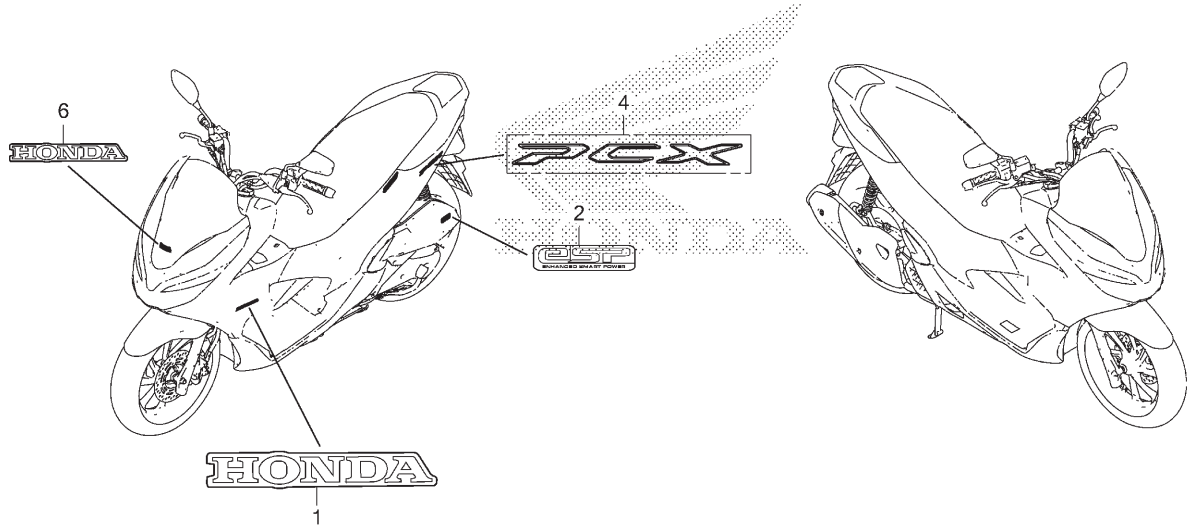


K975F4800

| Ref. Nº | N.O.S. | Item de serviço | T.M.O. |
|---|---|---|---|
| Sem Informação | | | – |

| Ref. Nº | Nº da peça | Descrição | Qtd. PCX 150 K | 150A K | 150 L/M | 150A L/M | 150 N | 150A N | Nº de série | | Tipo |
|---|---|---|---|---|---|---|---|---|---|---|---|
| 1 | 86103-K36-B30ZB | Emblema, HONDA (110mm) | | | | | | | | | |
| | | *Tipo1* | 2 | – | 2 | – | – | – | | | BR |
| | 86103-K97-B00ZA | *Tipo1* | 2 | – | – | – | – | – | | | BR |
| | 86103-K97-B70ZC | *Tipo1* | – | – | – | – | 2 | – | | | BR |
| 2 | 86170-KZR-600 | Emblema, Motor | 1 | – | 1 | – | 1 | – | | | |
| 4 | 86830-K97-T00ZB | Emblema (PCX) | | | | | | | | | |
| | | *Tipo1* | 2 | – | 2 | – | 2 | – | | | |
| 6 | 87120-KWN-900ZA | Emblema, HONDA (75 mm) | | | | | | | | | |
| | | *Tipo1* | 1 | – | 1 | – | 1 | – | | | |

PROIBIDA A REPRODUÇÃO E DISTRIBUIÇÃO
1010913 - Matsuo - MM-GT





© Moto Honda da Amazônia Ltda.
Todos os direitos reservados.

# C-48.1

## Faixas • Emblemas (PCX150A)

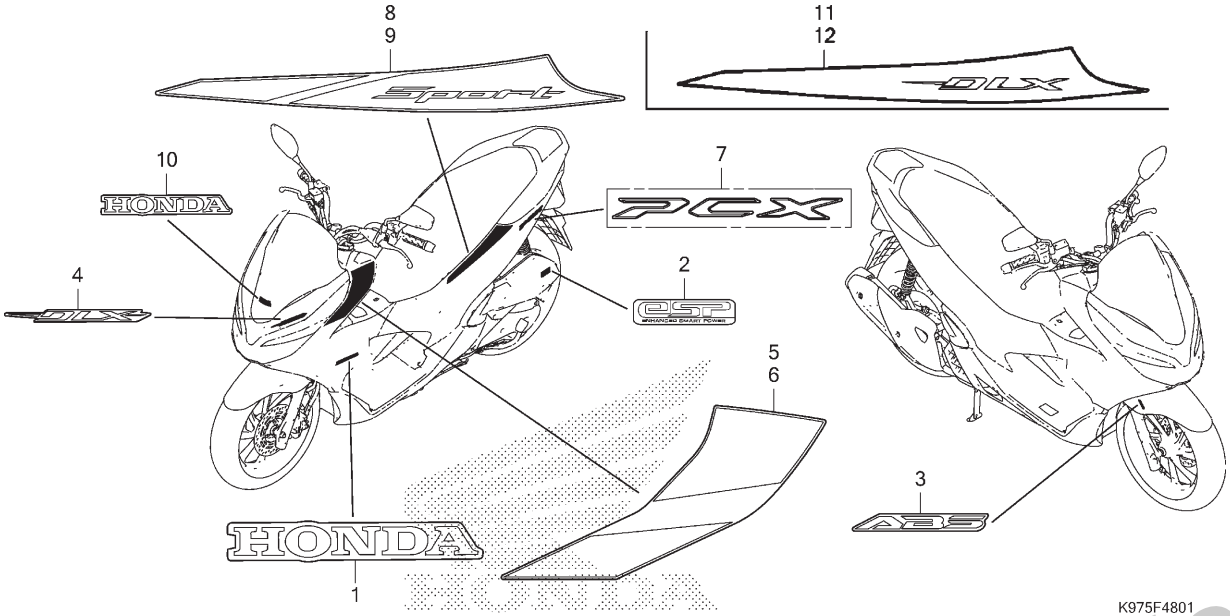


| Ref. Nº | N.O.S. | Item de serviço | T.M.O. |
|---|---|---|---|
| Sem Informação | | | – |

| Ref. Nº | Nº da peça | Descrição | Qtd. PCX 150 K | 150A K | 150 L/M | 150A L/M | 150 N | 150A N | Nº de série | | Tipo |
|---|---|---|---|---|---|---|---|---|---|---|---|
| 1 | 86103-K97-B00ZA | Emblema, HONDA (110mm) | | | | | | | | | |
| | | *Tipo1* | – | 2 | – | – | – | – | | | |
| | 86103-K0M-B50ZA | *Tipo1* | – | – | – | 2 | – | – | | | 2BR |
| | 86103-K36-B30ZB | *Tipo1* | – | – | – | 2 | – | – | | | 3BR |
| | 86103-K97-B70ZA | *Tipo3* | – | – | – | – | – | 2 | | | |
| | 86103-K97-B70ZB | *Tipo2* | – | – | – | – | – | 2 | | | |
| | 86103-K97-B70ZC | *Tipo1* | – | – | – | – | – | 2 | | | |
| 2 | 86170-KZR-600 | Emblema, Motor | – | 1 | – | 1 | – | 1 | | | |
| 3 | 86611-MGZ-B30ZB | Emblema, ABS | | | | | | | | | |
| | | *Tipo2* | – | 1 | – | – | – | – | | | 2BR |
| | 86611-MGZ-B30ZC | *Tipo1* | – | 1 | – | – | – | – | | | BR |
| | | | – | – | – | 1 | – | – | | | 2BR |
| | 86611-K78-B00ZC | *Tipo1* | – | – | – | – | – | 1 | | | 2BR |
| 4 | 86641-K97-B10ZA | Emblema (DLX) | | | | | | | | | |
| | | *Tipo1* | – | 1 | – | – | – | – | | | BR |
| 5 | 86641-K97-B21ZA | Faixa, Tampa Lateral Dianteira Direita | | | | | | | | | |
| | | *Tipo1* | – | 1 | – | – | – | – | | | 2BR |
| | 86641-K97-B50ZA | *Tipo1* | – | – | – | 1 | – | – | | | 2BR |
| | 86641-K97-B90ZA | *Tipo1* | – | – | – | – | – | 1 | | | 2BR |
| 6 | 86642-K97-B21ZA | Faixa, Tampa Lateral Dianteira Esquerda | | | | | | | | | |
| | | *Tipo1* | – | 1 | – | – | – | – | | | 2BR |
| | 86642-K97-B50ZA | *Tipo1* | – | – | – | 1 | – | – | | | 2BR |
| | 86642-K97-B90ZA | *Tipo1* | – | – | – | – | – | 1 | | | 2BR |

PROIBIDA A REPRODUÇÃO E DISTRIBUIÇÃO
110818 - Matsuo - MM-GT





© Moto Honda da Amazônia Ltda.
Todos os direitos reservados.

# C-48.1

## Faixas • Emblemas (PCX150A)

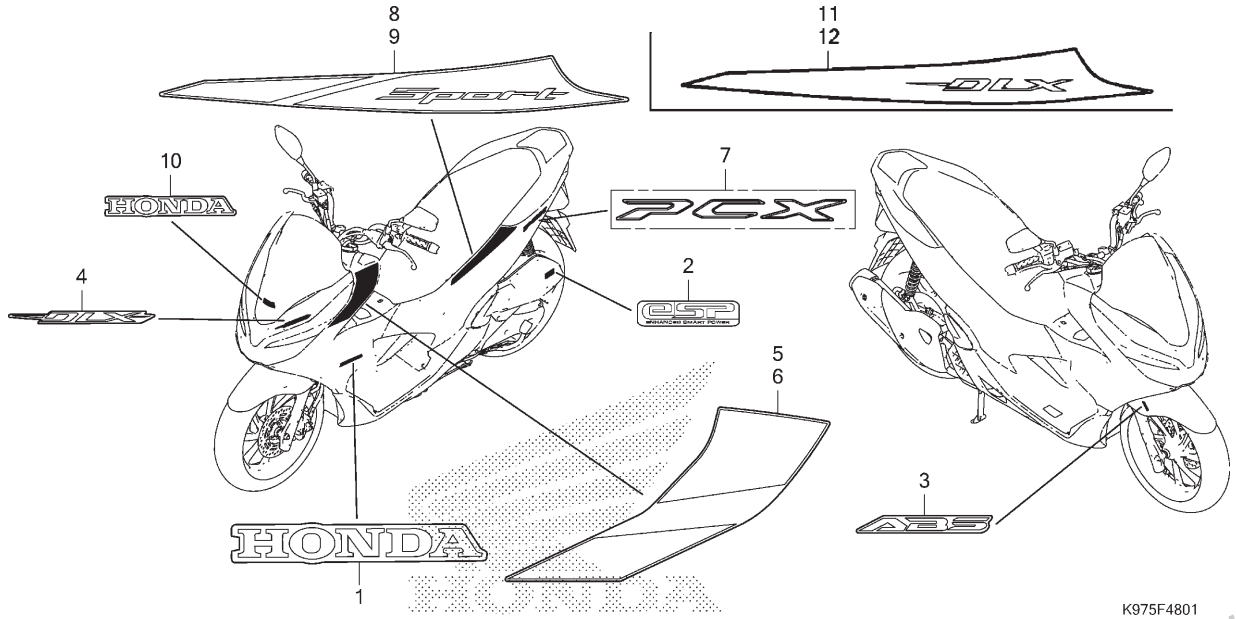


| Ref. Nº | N.O.S. | Item de serviço | T.M.O. |
|---|---|---|---|

| Ref. Nº | Nº da peça | Descrição | Qtd. PCX 150 K | 150A K | 150 L/M | 150A L/M | 150 N | 150A N | Nº de série | | Tipo |
|---|---|---|---|---|---|---|---|---|---|---|---|
| 7 | 86830-K97-T00ZB | Emblema (PCX) | | | | | | | | | |
| | | *Tipo1* | – | 2 | – | 2 | – | 2 | | | |
| 8 | 86831-K97-B21ZA | Faixa, Carenagem Direita | | | | | | | | | |
| | | *Tipo1* | – | 1 | – | – | – | – | | | 2BR |
| | 86831-K97-B40ZA | *Tipo1* | – | – | – | 1 | – | 1 | | | BR |
| | 86831-K97-B90ZA | *Tipo1* | – | – | – | – | – | 1 | | | 2BR |
| 9 | 86832-K97-B21ZA | Faixa, Carenagem Esquerda | | | | | | | | | |
| | | *Tipo1* | – | 1 | – | – | – | – | | | 2BR |
| | 86832-K97-B40ZA | *Tipo1* | – | – | – | 1 | – | 1 | | | BR |
| | 86832-K97-B90ZA | *Tipo1* | – | – | – | – | – | 1 | | | 2BR |
| 10 | 87120-KWN-900ZA | Emblema, HONDA (75 mm) | | | | | | | | | |
| | | *Tipo1* | – | 1 | – | 1 | – | 1 | | | |
| 11 | 86831-K97-B50ZA | Faixa, Carenagem Direita | | | | | | | | | |
| | | *Tipo1* | – | – | – | 1 | – | 1 | | | 2BR |
| | 86831-K97-B80ZA | *Tipo1* | – | – | – | – | – | 1 | | | BR |
| 12 | 86832-K97-B50ZA | Faixa, Carenagem Esquerda | | | | | | | | | |
| | | *Tipo1* | – | – | – | 1 | – | 1 | | | 2BR |
| | 86832-K97-B80ZA | *Tipo1* | – | – | – | – | – | 1 | | | BR |

PROIBIDA A REPRODUÇÃO E DISTRIBUIÇÃO
1010913 - Matsuo - MM-GT





© Moto Honda da Amazônia Ltda.
Todos os direitos reservados.

# ÍNDICE DE NÚMERO DE PEÇAS


| Nº da Peça | Nº do bloco |
|---|---|
| **06000** | |
| 06430-KWN-900 | C-22.30 |
| 06435-K97-N01 | C-21 |
| 06451-961-405 | C-21 |
| 06451-GE2-405 | C-18.1 |
| 06451-MZ2-405 | C-18 |
| 06455-K84-901 | C-18.1 |
| 06455-K84-902 | C-18.1 |
| 06455-KRE-K01 | C-18 |
| 06455-KRE-K02 | C-18 |
| **11000** | |
| 11100-K97-B00 | M-19.10 |
| 11103-KVB-901 | M-19.10 |
| 11103-KVB-901 | M-19.20 |
| 11103-KVB-930 | M-19.10 |
| 11103-KVB-930 | M-19.20 |
| 11114-KWN-900 | M-19.10 |
| 11116-K97-B00 | M-19.10 |
| 11117-KWN-901 | M-19.10 |
| 11200-K97-B00 | M-19.20 |
| 11203-K35-J00 | M-19.20 |
| 11203-K35-J00 | C-22.30 |
| 11203-K35-J00 | C-22.40 |
| 11203-KVB-901 | M-19.20 |
| 11203-KVB-901 | C-22.30 |
| 11203-KVB-901 | C-22.40 |
| 11204-KGF-900 | M-17.10 |
| 11205-K97-B00 | M-19.10 |
| 11205-K97-B00 | M-19.20 |
| 11341-K97-B00 | M-13 |
| 11343-KVG-900 | M-19.20 |
| 11350-K97-T00 | M-13 |
| 11361-K36-H00 | M-19.10 |
| 11363-KWN-900 | M-19.10 |
| 11395-K97-T01 | M-13 |
| 11395-K97-T02 | M-13 |
| **12000** | |
| 12010-K36-H00 | M-3 |
| 12100-K36-H00 | M-6 |
| 12191-K97-T01 | M-6 |
| 12191-KZR-600 | M-6 |
| 12204-KWN-P00 | M-3 |
| 12206-KZR-600 | M-14 |
| 12207-KWN-900 | M-14 |
| 12209-GB4-681 | M-4 |
| 12209-GB4-682 | M-4 |
| 12251-K78-V01 | M-3 |
| 12251-K97-T01 | M-3 |
| 12310-K97-T00 | M-2 |
| 12361-035-000 | M-19.20 |
| 12391-K01-900 | M-2 |
| **13000** | |
| 13000-K78-V00 | M-20 |
| 13011-K97-305 | M-20 |
| 13011-K97-306 | M-20 |
| 13021-K97-305 | M-20 |
| 13021-K97-306 | M-20 |
| 13031-K97-305 | M-20 |
| 13031-K97-306 | M-20 |
| 13101-K78-B00 | M-20 |
| 13102-K78-B00 | M-20 |
| 13103-K78-B00 | M-20 |
| 13111-K78-V00 | M-20 |
| 13115-KZY-700 | M-20 |
| **14000** | |
| 14100-K77-V00 | M-4 |
| 14321-KWN-900 | M-4 |
| 14401-K97-T01 | M-5 |
| 14430-KZR-600 | M-4 |
| 14440-KZR-600 | M-4 |
| 14451-KZR-600 | M-4 |
| 14510-KZR-600 | M-5 |
| 14520-K40-F01 | M-5 |
| 14531-KZR-600 | M-5 |
| 14560-K97-T01 | M-5 |
| 14560-KZR-600 | M-5 |
| 14611-K97-T00 | M-5 |
| 14711-K97-B00 | M-4 |
| 14721-KZY-700 | M-4 |
| 14751-KWN-900 | M-4 |
| 14771-K97-B00 | M-4 |
| 14775-KZR-600 | M-4 |
| 14781-MA6-000 | M-4 |
| **15000** | |
| 15010-KWN-900 | M-11 |
| 15133-KWN-900 | M-11 |
| 15421-107-000 | M-19.20 |
| 15421-KPL-900 | M-19.20 |
| 15426-KVB-900 | M-19.20 |
| 15651-KZY-B00 | M-19.10 |
| **16000** | |
| 16060-K35-V01 | M-22 |
| 16075-K36-J01 | M-22 |
| 16076-K35-V01 | M-22 |
| 16077-K35-V01 | M-22 |
| 16169-K46-N21 | M-22 |
| 16222-MV4-300 | M-3 |
| 16400-K97-B01 | M-22 |
| 16410-K97-B01 | M-22 |
| 16430-K97-T01 | M-22 |
| 16450-K36-J01 | M-22 |
| 16472-KPC-D50 | M-22 |
| 16700-K97-B01 | C-26 |
| 16701-K36-H01 | C-26 |
| 16706-GGL-J01 | C-26 |
| 16707-K12-901 | C-26 |
| 16797-K97-B01 | C-26 |
| 16798-K36-H01 | C-26 |
| **17000** | |
| 17111-K97-U00 | M-3 |
| 17112-KZY-700 | M-3 |
| 17115-K77-V00 | M-3 |
| 17119-KZY-700 | M-3 |
| 17120-K97-T00 | M-3 |
| 17208-GFM-970 | C-28 |
| 17210-K97-J00 | C-28 |
| 17213-K97-T00 | C-28 |
| 17214-K97-T00 | C-28 |
| 17215-K97-B00 | C-28 |
| 17217-K97-T00 | C-28 |
| 17218-K97-T00 | C-28 |
| 17219-K97-T00 | M-3 |
| 17225-K97-J00 | C-28 |
| 17234-K97-T00 | C-28 |
| 17235-K97-J00 | C-28 |
| 17236-KVB-900 | C-28 |
| 17253-K97-B00 | C-28 |
| 17254-KVB-T00 | C-28 |
| 17255-KWN-900 | M-3 |
| 17261-KVB-T00 | C-28 |
| 17359-K28-910 | C-28 |
| 17370-419-700 | C-28 |
| 17510-K97-B00 | C-26 |
| 17517-GGL-J00 | C-26 |
| 17518-GHB-601 | C-26 |
| 17525-K97-T00 | C-26 |
| 17527-K35-V00 | C-26 |
| 17565-K01-900 | M-22 |
| 17570-K97-T01 | C-26 |
| 17572-GHB-603 | C-26 |
| 17620-K35-J01 | C-26 |
| 17620-K35-J02 | C-26 |
| 17632-383-831 | C-26 |
| 17632-383-832 | C-26 |
| 17910-K97-T01 | C-4 |
| 17912-K97-T00 | C-4 |
| 17913-K35-V00 | C-4 |
| 17920-K97-T01 | C-4 |
| **18000** | |
| 18291-GE2-921 | C-30 |
| 18293-KSB-900 | C-30 |
| 18300-K97-B00 | C-30 |
| 18316-K01-900 | C-30 |
| 18316-KVB-900 | C-30 |
| 18318-K97-T00ZC | C-30 |
| 18327-K97-T00 | C-30 |
| 18365-K40-F00 | C-30 |
| **19000** | |
| 19037-K60-E11 | M-14 |
| 19049-K27-V51 | M-14 |
| 19051-K27-V51 | M-14 |
| 19052-K27-V51 | M-14 |
| 19055-K60-E11 | M-14 |
| 19100-K97-H00 | M-14 |
| 19109-GET-003 | M-14 |
| 19109-KBP-900 | C-43 |
| 19111-K97-T00 | C-43 |
| 19118-K97-T00 | C-43 |
| 19150-K97-T00 | M-14 |
| 19152-K12-900 | M-14 |
| 19200-K35-D10 | M-9 |
| 19220-KWN-901 | M-9 |
| 19226-KWN-900 | M-9 |
| 19300-K59-A11 | M-9 |
| 19332-KWN-900 | M-14 |
| 19381-KWN-900 | M-9 |
| 19416-K36-H00 | M-13 |
| 19416-KEY-900 | M-13 |
| 19416-KEY-900 | M-14 |
| 19501-KZR-600 | M-14 |
| 19502-KZR-600 | M-14 |
| 19503-KWN-900 | M-9 |
| 19504-KZR-600 | M-14 |
| 19510-K97-T00 | M-14 |
| 19640-K97-B00 | M-13 |
| 19649-K01-900 | M-13 |
| **21000** | |
| 21200-K97-B00 | M-17.10 |
| 21200-K97-B10 | M-17.10 |
| 21395-K97-T01 | M-17.10 |
| 21395-K97-T02 | M-17.10 |
| **22000** | |
| 22011-KWN-900 | M-16 |
| 22100-KWN-900 | M-17 |
| 22102-K97-T01 | M-16 |
| 22105-K97-T00 | M-16 |
| 22110-K0W-B00 | M-16 |
| 22110-K96-J10 | M-16 |
| 22123-K97-B00 | M-16 |
| 22131-K40-F00 | M-16 |
| 22131-KWN-900 | M-16 |
| 22350-GFM-900 | M-17 |
| 22350-KVB-900 | M-17 |
| 22361-KVB-900 | M-17 |
| 22401-KVB-900 | M-17 |
| 22535-K12-V00 | M-17 |
| 22804-148-000 | M-17 |
| **23000** | |
| 23100-K97-T01 | M-17 |
| 23205-K97-T00 | M-17 |
| 23224-K97-T00 | M-17 |
| 23225-KSY-900 | M-17 |
| 23226-KVB-900 | M-17 |
| 23233-K35-V00 | M-17 |
| 23237-K35-V00 | M-17 |
| 23238-KVB-900 | M-17 |
| 23411-K96-V01 | M-17.10 |
| 23421-K96-V01 | M-17.10 |
| 23422-K96-V01 | M-17.10 |
| 23430-K96-V01 | M-17.10 |
| **28000** | |
| 28333-300-000 | C-14.10 |
| **30000** | |
| 30400-K97-B01 | C-41.1 |
| 30400-K97-B11 | C-41 |
| 30401-K35-V00 | C-41 |
| 30401-K35-V00 | C-41.1 |
| 30510-K35-V01 | C-41 |
| 30510-K35-V01 | C-41.1 |
| 30515-K35-V00 | M-6 |
| 30520-GFM-900 | C-41 |
| 30520-GFM-900 | C-41.1 |


PROIBIDA A REPRODUÇÃO E DISTRIBUIÇÃO
20210913 - Matsuo - MM-GT



© Moto Honda da Amazônia Ltda.
Todos os direitos reservados.

# ÍNDICE DE NÚMERO DE PEÇAS


| Nº da Peça | Nº do bloco |
|---|---|
| 30700-KWN-981 | C-41 |
| 30700-KWN-981 | C-41.1 |
| **31000** | |
| 31210-K97-T01 | M-10 |
| 31220-K97-T01 | M-10 |
| 31500-KRM-B26 | C-40 |
| 31918-K97-T01 | M-3 |
| **32000** | |
| 32100-K97-B00 | C-41.1 |
| 32100-K97-B10 | C-41 |
| 32104-K97-T00 | C-41 |
| 32104-K97-T00 | C-41.1 |
| 32112-K97-T00 | M-19.20 |
| 32161-404-000 | C-4 |
| 32605-KCW-J91 | C-41 |
| 32606-GEV-761 | C-41 |
| 32606-GEV-761 | C-41.1 |
| 32961-K29-910 | M-19.10 |
| **33000** | |
| 33100-K97-T01 | C-1 |
| 33113-K07-M51 | C-38.10 |
| 33700-K97-T01 | C-38.10 |
| 33720-K97-T01 | C-38.10 |
| 33741-MGZ-B01 | C-39 |
| **35000** | |
| 35100-K0W-B01 | C-41 |
| 35100-K96-J01 | C-41 |
| 35100-K97-B01 | C-41.1 |
| 35100-K97-B02 | C-41.1 |
| 35101-K96-J01 | C-41 |
| 35101-K97-A01 | C-41.1 |
| 35102-KVZ-630 | C-46 |
| 35110-K97-B01 | C-41.1 |
| 35111-K53-B22 | C-41 |
| 35121-K35-V00 | C-41.1 |
| 35121-K97-B10 | C-41 |
| 35141-K97-B10 | C-41 |
| 35141-K97-B11 | C-41 |
| 35141-K97-B12 | C-41 |
| 35160-K97-T01 | C-4 |
| 35160-K97-T02 | C-4 |
| 35190-K35-V02 | C-41.1 |
| 35190-K97-B01 | C-41.1 |
| 35191-K27-V01 | C-41.1 |
| 35191-K53-D01 | C-41 |
| 35193-K0R-V01 | C-41 |
| 35193-K35-V32 | C-41 |
| 35194-K1Z-J11 | C-41 |
| 35194-K35-V31 | C-41 |
| 35200-K97-N01 | C-4 |
| 35200-K97-N02 | C-4 |
| 35200-K97-T01 | C-4 |
| 35200-K97-T02 | C-4 |
| 35340-K35-V01 | C-4 |
| 35340-K40-F01 | C-6 |
| 35340-MGS-D31 | C-5 |
| 35340-MGS-D31 | C-5.1 |
| 35341-K97-N00 | C-6 |
| 35345-K35-V01 | C-4 |
| 35700-K97-T01 | C-35 |
| **36000** | |
| 36532-K01-611 | M-3 |
| 36533-KZR-601 | M-3 |
| **37000** | |
| 37200-K97-B01 | C-2 |
| 37200-K97-B03 | C-2 |
| 37200-K97-B11 | C-2 |
| 37200-K97-B13 | C-2 |
| 37205-K97-T01 | C-2 |
| 37210-K97-B01 | C-2 |
| 37210-K97-B02 | C-2 |
| 37210-K97-B11 | C-2 |
| 37210-K97-B12 | C-2 |
| 37211-K97-T01 | C-2 |
| 37212-K97-B01 | C-2 |
| 37212-K97-T01 | C-2 |
| 37700-K12-V01 | M-19.20 |
| 37800-K97-T01 | C-26 |
| 37870-KZR-601 | M-3 |
| **38000** | |
| 38120-K96-V01 | C-41 |
| 38120-K96-V01 | C-41.1 |
| 38120-K97-T01 | C-41 |
| 38120-K97-T01 | C-41.1 |
| 38235-SNA-A01 | C-41 |
| 38235-SNA-A01 | C-41.1 |
| 38255-K97-A11 | C-41 |
| 38255-K97-T01 | C-41.1 |
| 38301-KZZ-J01 | C-41 |
| 38301-KZZ-J01 | C-41.1 |
| 38501-KSS-B31 | C-41 |
| 38501-KSS-B31 | C-41.1 |
| 38502-KWN-901 | C-41 |
| 38502-KWN-901 | C-41.1 |
| 38520-K97-J11 | C-20.40 |
| **39000** | |
| 39214-HAC-000 | C-41 |
| 39214-HAC-000 | C-41.1 |
| 39631-KSS-J31 | C-41 |
| 39631-KSS-J31 | C-41.1 |
| 39632-S5A-A01 | C-41 |
| 39632-S5A-A01 | C-41.1 |
| **42000** | |
| 42311-K97-T00 | C-22.30 |
| 42311-K97-T00 | C-22.40 |
| 42312-KZY-B00 | C-22.30 |
| 42312-KZY-B00 | C-22.40 |
| 42515-K40-F10 | C-20.40 |
| 42650-K97-B00ZA | C-22.30 |
| 42650-K97-B10ZA | C-22.40 |
| 42711-K97-B01 | C-22.30 |
| 42711-K97-B02 | C-22.30 |
| 42711-K97-B01 | C-22.40 |
| 44711-K97-B02 | C-20.40 |
| 42711-K97-B02 | C-22.40 |
| 42753-KBS-901 | C-20.40 |
| 42753-KBS-901 | C-22.30 |
| 42753-KBS-901 | C-22.40 |
| 42753-KWF-901 | C-20.40 |
| 42753-KWF-901 | C-22.30 |
| 42753-KWF-901 | C-22.40 |
| 42753-MR4-901 | C-20.40 |
| 42753-MR4-901 | C-22.30 |
| 42753-MR4-901 | C-22.40 |
| **43000** | |
| 43107-KFG-J21 | C-21 |
| 43110-KSV-J01 | C-21 |
| 43141-KWN-930 | C-22.30 |
| 43150-K97-N01 | C-21 |
| 43151-329-000 | C-22.30 |
| 43156-K97-N00 | C-7 |
| 43157-K97-N00 | C-7 |
| 43158-K97-N00 | C-7 |
| 43234-S04-003 | C-21 |
| 43235-HP1-006 | C-21 |
| 43240-KSV-J01 | C-21 |
| 43251-K97-N01 | C-22.40 |
| 43251-KYJ-901 | C-22.40 |
| 43311-K97-N11 | C-6 |
| 43312-K97-N10 | C-7 |
| 43313-K97-N11 | C-7 |
| 43352-568-003 | C-18 |
| 43352-568-003 | C-18.1 |
| 43352-568-003 | C-21 |
| 43353-461-771 | C-18 |
| 43353-461-771 | C-18.1 |
| 43353-461-771 | C-21 |
| 43410-K97-T00 | C-22.30 |
| 43440-K36-T01 | C-4 |
| 43450-K97-T01 | C-5.10 |
| 43455-K97-T00 | M-13 |
| 43459-GN5-760 | C-22.30 |
| 43472-K97-T00 | C-22.30 |
| 43503-KZ3-B01 | C-5.10 |
| 43510-K97-B11 | C-6 |
| 43511-KS6-702 | C-5.10 |
| 43512-MW0-006 | C-5.10 |
| 43513-KZY-B01 | C-5.10 |
| 43514-KS6-701 | C-5.10 |
| 43517-KS6-701 | C-5.10 |
| **44000** | |
| 44301-K56-N00 | C-20.40 |
| 44311-KZY-B00 | C-20.40 |
| 44620-K97-T00 | C-20.40 |
| 44650-K97-B00ZA | C-20.40 |
| 44650-K97-B10ZA | C-20.40 |
| 44711-K97-B01 | C-20.40 |
| **45000** | |
| 45107-GE2-006 | C-18.1 |
| 45107-KPN-E21 | C-18 |
| 45108-KPH-951 | C-18.1 |
| 45108-KPN-E21 | C-18 |
| 45111-MAJ-G41 | C-18 |
| 45111-MAJ-G41 | C-18.1 |
| 45126-K97-N11 | C-5.1 |
| 45126-K97-T01 | C-5 |
| 45127-K97-N11 | C-5.1 |
| 45127-K97-T01 | C-5.10 |
| 45131-GZ0-006 | C-18 |
| 45131-GZ0-006 | C-18.1 |
| 45132-166-016 | C-18 |
| 45132-166-016 | C-18.1 |
| 45133-MA3-006 | C-18 |
| 45133-MA3-006 | C-18.1 |
| 45133-MA3-006 | C-21 |
| 45150-K97-N01 | C-18 |
| 45150-K97-N11 | C-18.1 |
| 45156-K97-J10 | C-5.1 |
| 45156-K97-T00 | C-5 |
| 45157-K97-J10 | C-5.1 |
| 45157-K97-T00 | C-5 |
| 45158-K97-N10 | C-5.1 |
| 45158-K97-T00 | C-5 |
| 45190-K97-J11 | C-18.1 |
| 45190-KSS-J31 | C-18 |
| 45207-KPN-E21 | C-18 |
| 45215-KPH-951 | C-18 |
| 45215-KPH-951 | C-18.1 |
| 45216-166-006 | C-18 |
| 45216-166-006 | C-18.1 |
| 45351-K96-V01 | C-20.40 |
| 45504-410-003 | C-5 |
| 45504-410-003 | C-5.1 |
| 45504-410-003 | C-5.10 |
| 45504-410-003 | C-6 |
| 45510-K36-H01 | C-5 |
| 45510-K97-B11 | C-5.1 |
| 45510-KWN-305 | C-5.10 |
| 45512-MA6-006 | C-5 |
| 45512-MA6-006 | C-5.1 |
| 45512-MA6-006 | C-6 |
| 45513-KV2-901 | C-5 |
| 45513-KV2-901 | C-5.1 |
| 45513-KV2-901 | C-6 |
| 45517-166-006 | C-4 |
| 45517-166-006 | C-5 |
| 45517-166-006 | C-5.1 |
| 45517-166-006 | C-6 |
| 45518-GM9-711 | C-5.10 |
| 45520-GE2-006 | C-5 |
| 45520-GM9-711 | C-5.10 |
| 45520-MG7-006 | C-5.1 |
| 45520-MG7-006 | C-6 |
| 45521-HA2-006 | C-5.1 |
| 45521-HA2-006 | C-6 |
| 45521-K21-901 | C-5 |
| 45530-KVK-961 | C-5 |
| 45530-KVK-961 | C-5.1 |
| 45530-KVS-M21 | C-6 |
| 45530-KVY-911 | C-5.10 |
| **47000** | |
| 47602-KWN-931 | C-5.10 |
| 47604-KWN-931 | C-5.10 |
| **50000** | |
| 50100-K97-B00 | C-42 |
| 50100-K97-B10 | C-42 |


PROIBIDA A REPRODUÇÃO E DISTRIBUIÇÃO
10.10.0913 - 2021-2Ho - MM-GT





© Moto Honda da Amazônia Ltda.
Todos os direitos reservados.

# ÍNDICE DE NÚMERO DE PEÇAS


| Nº da Peça | Nº do bloco |
|---|---|
| 50301-GN5-901 | C-10 |
| 50302-GN5-900 | C-10 |
| 50302-K97-T00 | C-13 |
| 50306-GN5-900 | C-10 |
| 50311-K97-T00 | C-42 |
| 50312-K97-T00 | C-42 |
| 50313-K97-T00 | C-42 |
| 50315-K97-B00 | C-42 |
| 50315-K97-T00 | C-42 |
| 50315-K97-T00 | C-42 |
| 50316-K97-J10 | C-7 |
| 50316-K97-N00 | C-42 |
| 50316-K97-T00 | C-42 |
| 50318-K97-T00 | C-42 |
| 50320-KWN-931 | C-5.10 |
| 50330-K97-N11 | C-42 |
| 50350-K97-T00 | C-42 |
| 50352-K35-V00 | C-42 |
| 50500-K97-T00 | C-35 |
| 50503-KWN-900 | C-35 |
| 50505-GR1-710 | C-35 |
| 50520-KVB-900 | C-35 |
| 50530-K97-T00 | C-35 |
| 50535-KW7-900 | C-35 |
| 50622-K97-T00 | C-42 |
| 50638-K97-T00 | C-14.10 |
| 50718-K97-T00 | C-14.10 |
| 50719-K97-T00 | C-14.10 |
| 50730-K97-T00 | C-14.10 |
| 50731-K97-T00ZA | C-14.10 |
| 50732-K97-T00ZA | C-14.10 |
| 50740-K97-T00 | C-14.10 |
| 50741-K97-T00ZA | C-14.10 |
| 50742-K97-T00ZA | C-14.10 |
| **51000** | |
| 51400-K97-B01 | C-17 |
| 51401-K97-B01 | C-17 |
| 51402-K97-T01 | C-17 |
| 51403-KW6-961 | C-17 |
| 51410-K97-B01 | C-17 |
| 51412-K97-B01 | C-17 |

| Nº da Peça | Nº do bloco |
|---|---|
| 51412-KK4-003 | C-17 |
| 51420-K97-B01 | C-17 |
| 51432-KM7-910 | C-17 |
| 51437-GS3-003 | C-17 |
| 51454-KWN-711 | C-17 |
| 51456-355-003 | C-17 |
| 51470-KWN-901 | C-17 |
| 51490-KRM-852 | C-17 |
| 51500-K97-B02 | C-17 |
| 51500-K97-B12 | C-17 |
| 51520-K97-B02 | C-17 |
| 51520-K97-B12 | C-17 |
| **52000** | |
| 52100-K96-V00 | C-22.30 |
| 52100-K97-N00 | C-22.40 |
| 52400-K97-B01 | C-36 |
| 52485-KVY-901 | C-36 |
| 52486-GA7-003 | C-36 |
| **53000** | |
| 53100-K97-B00 | C-9 |
| 53102-K97-B00 | C-9 |
| 53110-K35-V00 | C-9 |
| 53130-KWN-900 | C-9 |
| 53131-K97-T00ZA | C-9 |
| 53132-K97-T00 | C-9 |
| 53140-K97-T00 | C-4 |
| 53166-KWN-900 | C-4 |
| 53172-K35-V00 | C-4 |
| 53175-KWN-901 | C-5 |
| 53175-KWN-901 | C-5.1 |
| 53177-K35-V00 | C-4 |
| 53178-K04-931 | C-6 |
| 53178-K35-V00 | C-4 |
| 53205-K97-T00 | C-9 |
| 53207-K97-T00ZA | C-9 |
| 53210-KVR-C00 | C-10 |
| 53211-GN5-900 | C-10 |
| 53212-GN5-900 | C-10 |
| 53214-GN5-900 | C-10 |

| Nº da Peça | Nº do bloco |
|---|---|
| 53215-KVR-C00 | C-10 |
| 53215-KZY-B00 | C-10 |
| 53219-K97-B00 | C-10 |
| 53220-KZY-B00 | C-10 |
| 53250-K97-T00 | C-9 |
| **57000** | |
| 57110-K97-J11 | C-7 |
| **61000** | |
| 61000-K97-B00ZB | C-11 |
| 61000-K97-B00ZC | C-11 |
| 61000-K97-B10ZA | C-11 |
| 61000-K97-B10ZB | C-11 |
| 61000-K97-B30ZB | C-11 |
| 61000-K97-B30ZC | C-11 |
| 61000-K97-B40ZA | C-11 |
| 61000-K97-B40ZB | C-11 |
| 61000-K97-B40ZC | C-11 |
| 61000-K97-B80ZA | C-11 |
| 61000-K97-B80ZB | C-11 |
| 61000-K97-B80ZD | C-11 |
| 61100-K97-B00ZK | C-11 |
| 61112-K97-B00 | C-11 |
| 61304-415-000 | C-39 |
| 61304-415-000 | C-42 |
| **64000** | |
| 64300-K97-B11ZA | C-12 |
| 64305-K97-T00A2 | C-12 |
| 64305-K97-T00A3 | C-12 |
| 64305-K97-T00YC | C-12 |
| 64305-K97-T00YD | C-12 |
| 64305-K97-T00YF | C-12 |
| 64305-K97-T00YQ | C-12 |
| 64305-K97-T00YR | C-12 |
| 64305-K97-T00YS | C-12 |
| 64306-K97-T00 | C-12 |
| 64307-K97-T00 | C-1 |
| 64311-K97-T00ZA | C-14 |

| Nº da Peça | Nº do bloco |
|---|---|
| 64311-K97-T00ZB | C-14 |
| 64321-K97-T00ZA | C-14 |
| 64321-K97-T00ZB | C-14 |
| 64325-K97-T00 | C-14 |
| 64326-K97-T00 | C-14 |
| 64336-K97-T00ZA | C-12 |
| 64336-K97-T00ZB | C-12 |
| 64337-K97-T00ZA | C-12 |
| 64337-K97-T00ZB | C-12 |
| 64405-K97-T00ZA | C-15 |
| 64405-K97-T00ZB | C-15 |
| 64410-K97-T00ZA | C-15 |
| 64410-K97-T00ZB | C-15 |
| 64431-K97-T00A2 | C-14 |
| 64431-K97-T00A3 | C-14 |
| 64431-K97-T00A3 | C-14 |
| 64431-K97-T00YD | C-14 |
| 64431-K97-T00YE | C-14 |
| 64431-K97-T00YF | C-14 |
| 64431-K97-T00YG | C-14 |
| 64431-K97-T00YQ | C-14 |
| 64431-K97-T00YR | C-14 |
| 64431-K97-T00YS | C-14 |
| 64432-K97-T00A2 | C-14 |
| 64432-K97-T00A3 | C-14 |
| 64432-K97-T00A3 | C-14 |
| 64432-K97-T00YD | C-14 |
| 64432-K97-T00YE | C-14 |
| 64432-K97-T00YF | C-14 |
| 64432-K97-T00YG | C-14 |
| 64432-K97-T00YQ | C-14 |
| 64432-K97-T00YR | C-14 |
| 64432-K97-T00YS | C-14 |
| 64434-K97-T00ZA | C-14 |
| 64434-K97-T00ZB | C-14 |
| 64435-K36-H00ZA | C-14 |
| 64435-K36-H00ZB | C-14 |
| 64440-K35-V00 | C-15 |
| 64450-K35-V02 | C-15 |
| 64455-K97-T01 | C-15 |
| 64500-K97-B00ZA | C-12 |
| 64500-K97-B00ZB | C-12 |
| 64500-K97-B00ZC | C-12 |

| Nº da Peça | Nº do bloco |
|---|---|
| 64500-K97-B21ZA | C-12 |
| 64500-K97-B30ZA | C-12 |
| 64500-K97-B30ZB | C-12 |
| 64500-K97-B30ZC | C-12 |
| 64500-K97-B50ZA | C-12 |
| 64500-K97-B70ZA | C-12 |
| 64500-K97-B70ZB | C-12 |
| 64500-K97-B70ZC | C-12 |
| 64500-K97-B90ZA | C-12 |
| 64503-K97-T00A2 | C-12 |
| 64503-K97-T00A3 | C-12 |
| 64503-K97-T00YC | C-12 |
| 64503-K97-T00YC | C-12 |
| 64503-K97-T00YD | C-12 |
| 64503-K97-T00YE | C-12 |
| 64503-K97-T00YP | C-12 |
| 64503-K97-T00YQ | C-12 |
| 64503-K97-T00YR | C-12 |
| 64503-K97-T00YX | C-12 |
| 64503-K97-T00YY | C-12 |
| 64505-K97-T00A2 | C-1 |
| 64505-K97-T00A3 | C-1 |
| 64505-K97-T00A4 | C-1 |
| 64505-K97-T00YD | C-1 |
| 64505-K97-T00YD | C-1 |
| 64505-K97-T00YE | C-1 |
| 64505-K97-T00YF | C-1 |
| 64505-K97-T00YG | C-1 |
| 64505-K97-T00YR | C-1 |
| 64505-K97-T00YS | C-1 |
| 64505-K97-T00YT | C-1 |
| 64506-K97-T00A2 | C-1 |
| 64506-K97-T00A3 | C-1 |
| 64506-K97-T00A4 | C-1 |
| 64506-K97-T00YD | C-1 |
| 64506-K97-T00YD | C-1 |
| 64506-K97-T00YE | C-1 |
| 64506-K97-T00YF | C-1 |
| 64506-K97-T00YG | C-1 |
| 64506-K97-T00YR | C-1 |
| 64506-K97-T00YS | C-1 |
| 64506-K97-T00YT | C-1 |
| 64510-K97-T00ZF | C-14 |

| Nº da Peça | Nº do bloco |
|---|---|
| 64520-K97-T00ZF | C-14 |
| 64521-K97-T00 | C-12 |
| 64530-K97-T00 | C-14 |
| 64600-K97-B00ZA | C-12 |
| 64600-K97-B00ZB | C-12 |
| 64600-K97-B00ZC | C-12 |
| 64600-K97-B21ZA | C-12 |
| 64600-K97-B30ZA | C-12 |
| 64600-K97-B30ZB | C-12 |
| 64600-K97-B30ZC | C-12 |
| 64600-K97-B50ZA | C-12 |
| 64600-K97-B70ZA | C-12 |
| 64600-K97-B70ZB | C-12 |
| 64600-K97-B70ZC | C-12 |
| 64600-K97-B90ZA | C-12 |
| **67000** | |
| 67100-K97-B00ZA | C-12 |
| **72000** | |
| 72148-S04-000 | C-41 |
| **77000** | |
| 77106-K35-V00 | C-16 |
| 77115-K97-T00 | C-24 |
| 77200-K97-B00ZA | C-24 |
| 77200-K97-B00ZB | C-24 |
| 77200-K97-B00ZC | C-24 |
| 77200-K97-B50ZA | C-24 |
| 77210-K97-T00 | C-24 |
| 77213-K97-T00 | C-24 |
| 77215-K97-T00 | C-24 |
| 77216-K97-T00 | C-24 |
| 77217-K97-T00 | C-24 |
| 77218-K97-T00 | C-24 |
| 77219-K97-T00 | C-24 |
| 77230-K35-V00 | C-24 |
| 77234-K35-V00 | C-24 |
| 77234-KRJ-900 | C-15 |
| 77236-KEA-000 | C-46 |


PROIBIDA A REPRODUÇÃO E DISTRIBUIÇÃO
30/09/23 - Matrix - TMGT





© Moto Honda da Amazônia Ltda.
Todos os direitos reservados.

# ÍNDICE DE NÚMERO DE PEÇAS


| Nº da Peça | Nº do bloco |
|---|---|
| 77237-K35-V00 | C-24 |
| 77240-K97-T01 | C-24 |
| 77240-K97-T02 | C-24 |
| **80000** | |
| 80101-K97-B00 | C-39 |
| 80103-K97-T00 | C-39 |
| 80105-K97-T00 | C-39 |
| 80108-K45-N40 | C-28 |
| 80108-K45-N40 | C-40 |
| 80108-KZR-600 | C-39 |
| 80115-K97-T00 | C-38.10 |
| 80121-K97-T00 | C-38.10 |
| 80123-GN5-900 | C-24 |
| 80131-K97-T00 | C-38.10 |
| **81000** | |
| 81131-K97-T00ZA | C-13 |
| 81131-K97-T00ZB | C-13 |
| 81132-K97-B00 | C-13 |
| 81133-K97-T00 | C-13 |
| 81136-K97-T00 | C-13 |
| 81137-K97-T00YL | C-13 |
| 81137-K97-T00YM | C-13 |
| 81137-K97-T00YU | C-13 |
| 81137-K97-T00YV | C-13 |
| 81137-K97-T00YW | C-13 |
| 81137-K97-T00ZX | C-13 |
| 81137-K97-T00ZY | C-13 |
| 81138-K97-T00YL | C-13 |
| 81138-K97-T00YM | C-13 |
| 81138-K97-A00ZN | C-13 |
| 81138-K97-A00ZP | C-13 |
| 81138-K97-A00ZK | C-13 |
| 81138-K97-A00ZM | C-13 |
| 81138-K97-A00ZQ | C-13 |
| 81138-K97-T00YU | C-13 |
| 81138-K97-T00YV | C-13 |
| 81138-K97-T00YW | C-13 |
| 81138-K97-T00ZX | C-13 |
| 81138-K97-T00ZY | C-13 |
| 81139-K97-T00A2 | C-13 |
| 81139-K97-T00A3 | C-13 |
| 81139-K97-T00YC | C-13 |
| 81139-K97-T00YC | C-13 |
| 81139-K97-T00YD | C-13 |
| 81139-K97-T00YE | C-13 |
| 81139-K97-T00YP | C-13 |
| 81139-K97-T00YQ | C-13 |
| 81139-K97-T00YR | C-13 |
| 81139-K97-T00YX | C-13 |
| 81139-K97-T00YY | C-13 |
| 81140-K97-B00ZA | C-13 |
| 81140-K97-B00ZB | C-13 |
| 81141-K97-T00YC | C-13 |
| 81141-K97-T00YD | C-13 |
| 81141-K97-T00YE | C-13 |
| 81141-K97-T00YL | C-13 |
| 81141-K97-T00YM | C-13 |
| 81141-K97-T00YN | C-13 |
| 81141-K97-T00YP | C-13 |
| 81141-K97-T00ZQ | C-13 |
| 81141-K97-T00ZQ | C-13 |
| 81141-K97-T00ZR | C-13 |
| 81141-K97-T00ZS | C-13 |
| 81142-K01-901 | C-13 |
| 81143-K97-T00ZA | C-13 |
| 81143-K97-T00ZB | C-13 |
| 81144-K97-T00 | C-13 |
| 81250-K97-T00 | C-16 |
| 81265-K97-T00 | C-16 |
| 81293-K97-T00 | C-13 |
| 81320-K97-N00 | C-40 |
| 81320-K97-N01 | C-40 |
| 81321-K97-T00 | C-16 |
| 81321-K97-T00 | C-40 |
| 81322-K97-T00 | C-16 |
| 81324-K97-T00 | C-40 |
| **83000** | |
| 83550-K97-B00ZA | C-15 |
| 83550-K97-B00ZB | C-15 |
| 83550-K97-B00ZC | C-15 |
| 83550-K97-B21ZA | C-15 |
| 83550-K97-B30ZA | C-15 |
| 83550-K97-B30ZB | C-15 |
| 83550-K97-B40ZA | C-15 |
| 83550-K97-B50ZA | C-15 |
| 83550-K97-B70ZA | C-15 |
| 83550-K97-B70ZB | C-15 |
| 83550-K97-B80ZA | C-15 |
| 83550-K97-B90ZA | C-15 |
| 83551-376-000 | C-42 |
| 83551-GE2-000 | C-39 |
| 83650-K97-B00ZA | C-15 |
| 83650-K97-B00ZB | C-15 |
| 83650-K97-B00ZC | C-15 |
| 83650-K97-B21ZA | C-15 |
| 83650-K97-B30ZA | C-15 |
| 83650-K97-B30ZB | C-15 |
| 83650-K97-B40ZA | C-15 |
| 83650-K97-B50ZA | C-15 |
| 83650-K97-B70ZA | C-15 |
| 83650-K97-B70ZB | C-15 |
| 83650-K97-B80ZA | C-15 |
| 83650-K97-B90ZA | C-15 |
| **84000** | |
| 84100-K97-B00 | C-24 |
| 84151-K97-T00A2 | C-24 |
| 84151-K97-T00YC | C-24 |
| 84151-K97-T00YC | C-24 |
| 84151-K97-T00YD | C-24 |
| 84151-K97-T00YE | C-24 |
| 84151-K97-T00YF | C-24 |
| 84151-K97-T00YQ | C-24 |
| 84151-K97-T00YR | C-24 |
| 84151-K97-T00YS | C-24 |
| 84151-K97-T00YY | C-24 |
| 84152-K97-T00A2 | C-24 |
| 84152-K97-T00YC | C-24 |
| 84152-K97-T00YC | C-24 |
| 84152-K97-T00YD | C-24 |
| 84152-K97-T00YE | C-24 |
| 84152-K97-T00YF | C-24 |
| 84152-K97-T00YQ | C-24 |
| 84152-K97-T00YR | C-24 |
| 84152-K97-T00YS | C-24 |
| 84152-K97-T00YY | C-24 |
| 84601-HA7-670 | M-14 |
| **86000** | |
| 86103-K0M-B50ZA | C-48.1 |
| 86103-K36-B30ZB | C-48 |
| 86103-K36-B30ZB | C-48.1 |
| 86103-K97-B00ZA | C-48 |
| 86103-K97-B00ZA | C-48.1 |
| 86103-K97-B70ZA | C-48.1 |
| 86103-K97-B70ZB | C-48.1 |
| 86103-K97-B70ZC | C-48 |
| 86103-K97-B70ZC | C-48.1 |
| 86150-KPG-901 | C-9 |
| 86150-KPG-902 | C-9 |
| 86150-KTJ-C60 | C-9 |
| 86170-KZR-600 | C-48 |
| 86170-KZR-600 | C-48.1 |
| 86611-K78-B00ZC | C-48.1 |
| 86611-MGZ-B30ZB | C-48.1 |
| 86611-MGZ-B30ZC | C-48.1 |
| 86641-K97-B10ZA | C-48.1 |
| 86641-K97-B21ZA | C-48.1 |
| 86641-K97-B50ZA | C-48.1 |
| 86641-K97-B90ZA | C-48.1 |
| 86642-K97-B21ZA | C-48.1 |
| 86642-K97-B50ZA | C-48.1 |
| 86642-K97-B90ZA | C-48.1 |
| 86830-K97-T00ZB | C-48 |
| 86830-K97-T00ZB | C-48.1 |
| 86831-K97-B21ZA | C-48.1 |
| 86831-K97-B40ZA | C-48.1 |
| 86831-K97-B50ZA | C-48.1 |
| 86831-K97-B80ZA | C-48.1 |
| 86831-K97-B90ZA | C-48.1 |
| 86832-K97-B21ZA | C-48.1 |
| 86832-K97-B40ZA | C-48.1 |
| 86832-K97-B50ZA | C-48.1 |
| 86832-K97-B80ZA | C-48.1 |
| 86832-K97-B90ZA | C-48.1 |
| **87000** | |
| 87120-KWN-900ZA | C-48 |
| 87120-KWN-900ZA | C-48.1 |
| 87505-K97-B00 | C-47 |
| 87513-MBT-B01 | C-47 |
| 87514-K68-900 | C-47 |
| **88000** | |
| 88115-KWN-980 | C-3 |
| 88210-K97-T00 | C-3 |
| 88220-K97-T00 | C-3 |
| **89000** | |
| 89102-538-000 | C-46 |
| 89103-538-000 | C-46 |
| 89211-KWW-640 | C-46 |
| 89216-KPP-900 | C-46 |
| 89219-KGH-900 | C-46 |
| **90000** | |
| 90001-KWR-000 | M-10 |
| 90001-KWR-000 | M-19.20 |
| 90002-KWB-600 | M-4 |
| 90003-KWN-900 | M-11 |
| 90003-MY5-720 | C-3 |
| 90004-GHB-660 | M-14 |
| 90004-KGF-910 | M-3 |
| 90005-KY7-000 | M-5 |
| 90005-MEJ-000 | M-3 |
| 90012-KWB-600 | M-4 |
| 90031-KWN-900 | M-19.10 |
| 90032-KWN-900 | M-19.20 |
| 90036-KZR-600 | M-19.10 |
| 90083-KVB-900 | M-4 |
| 90101-K29-900 | C-39 |
| 90101-K97-B00 | C-26 |
| 90101-K97-T00 | C-10 |
| 90101-KVY-900 | C-11 |
| 90101-KWN-900 | C-4 |
| 90101-KWN-900 | C-5 |
| 90101-KWN-900 | C-5.1 |
| 90101-KWN-900 | C-6 |
| 90101-MT4-000 | C-41.1 |
| 90103-GET-003 | M-14 |
| 90103-MCS-G00 | C-7 |
| 90104-K53-D01 | C-41 |
| 90105-K77-V10 | C-20.40 |
| 90105-KGH-900 | C-20.40 |
| 90105-KGH-900 | C-22.40 |
| 90105-KVY-900 | C-42 |
| 90106-GCC-C50 | C-42 |
| 90106-MM9-000 | C-43 |
| 90107-K97-T00 | C-9 |
| 90107-KTW-900 | C-16 |
| 90108-MK6-670 | C-35 |
| 90109-K01-900 | C-14.10 |
| 90111-162-000 | C-14 |
| 90111-162-000 | C-40 |
| 90111-162-000 | C-42 |
| 90111-KW3-003 | C-12 |
| 90111-MR5-000 | C-41.1 |
| 90112-K97-T00 | C-22.30 |
| 90114-GEV-712 | C-5.10 |
| 90114-KGH-900 | C-5 |
| 90114-KGH-900 | C-5.1 |
| 90114-MA5-671 | C-6 |
| 90115-K77-V00 | C-30 |
| 90115-KWN-700 | C-4 |
| 90116-383-721 | C-17 |
| 90116-SP0-003 | C-12 |
| 90116-SP0-003 | C-13 |
| 90116-SP0-003 | C-14 |
| 90116-SP0-003 | C-16 |
| 90116-SP0-003 | C-26 |
| 90116-SP0-003 | C-39 |
| 90120-HC4-000 | C-9 |
| 90131-883-000 | M-19.10 |
| 90131-K97-T00 | C-18 |
| 90131-K97-T00 | C-18.1 |


PROIBIDA A REPRODUÇÃO E DISTRIBUIÇÃO
1010913 - Marcio - MM-GT

Voltar
4



© Moto Honda da Amazônia Ltda.
Todos os direitos reservados.

# ÍNDICE DE NÚMERO DE PEÇAS


| Nº da Peça | Nº do bloco |
|---|---|
| 90131-KPB-751 | C-20.40 |
| 90131-KPS-900 | C-21 |
| 90134-K97-T00 | C-12 |
| 90145-KVS-M30 | C-5 |
| 90145-KVS-M30 | C-5.1 |
| 90145-KVS-M30 | C-5.10 |
| 90145-KVS-M30 | C-6 |
| 90145-KVS-M30 | C-7 |
| 90145-MS9-612 | C-5 |
| 90145-MS9-612 | C-5.1 |
| 90145-MS9-612 | C-5.10 |
| 90145-MS9-612 | C-6 |
| 90145-MS9-612 | C-7 |
| 90147-MCE-950 | C-35 |
| 90164-KZL-A00 | C-41 |
| 90164-KZL-A00 | C-41.1 |
| 90191-KWB-600 | C-9 |
| 90201-MW3-620 | C-3 |
| 90202-KN7-670 | M-17 |
| 90203-KVB-900 | C-35 |
| 90206-001-000 | M-4 |
| 90301-GEV-711 | C-5.10 |
| 90301-K12-900 | C-14.10 |
| 90301-KWN-901 | C-39 |
| 90302-435-761 | C-4 |
| 90302-KWW-A00 | C-2 |
| 90302-KWW-A00 | C-12 |
| 90302-KWW-A00 | C-13 |
| 90302-KWW-A00 | C-14 |
| 90302-KWW-A00 | C-15 |
| 90302-KWW-A00 | C-16 |
| 90302-KWW-A00 | C-39 |
| 90302-SA4-003 | C-1 |
| 90304-K36-H00 | C-30 |
| 90304-KGH-901 | C-9 |
| 90304-KGH-901 | C-42 |
| 90305-KVB-901 | C-22.30 |
| 90305-KVB-901 | C-22.40 |
| 90306-KGH-901 | C-20.40 |
| 90311-MT3-000 | C-28 |
| 90311-MT3-000 | C-40 |
| 90314-KVS-F22 | C-2 |
| 90401-K48-A00 | M-16 |
| 90439-KWZ-900 | M-10 |
| 90441-GY6-940 | M-17 |
| 90452-KGH-900 | M-17.10 |
| 90463-ML7-000 | M-6 |
| 90483-KWN-900 | M-3 |
| 90495-MN5-000 | M-17.10 |
| 90495-MN5-000 | M-19.20 |
| 90501-K40-F00 | C-30 |
| 90501-KPH-880 | C-9 |
| 90502-KWN-670 | C-9 |
| 90504-964-000 | C-12 |
| 90504-KWN-900 | C-12 |
| 90505-KPH-880 | C-9 |
| 90507-921-000 | C-9 |
| 90544-283-000 | C-17 |
| 90545-300-000 | C-5 |
| 90545-300-000 | C-5.1 |
| 90545-300-000 | C-5.10 |
| 90545-300-000 | C-6 |
| 90545-300-000 | C-7 |
| 90601-354-000 | C-17 |
| 90601-K27-V01 | M-14 |
| 90602-K27-V01 | M-14 |
| 90605-166-720 | M-17 |
| 90651-K03-M61 | C-6 |
| 90651-KV6-003 | C-41 |
| 90651-KV6-003 | C-41.1 |
| 90651-KZR-601 | C-22.30 |
| 90651-KZR-601 | C-22.40 |
| 90651-MA5-671 | C-5 |
| 90651-MA5-671 | C-5.1 |
| 90651-MA5-671 | C-5.10 |
| 90652-K35-V00 | C-4 |
| 90652-KVB-900 | M-13 |
| 90661-MGS-D71 | C-7 |
| 90666-K59-A11 | C-13 |
| 90666-K59-A11 | C-15 |
| 90666-K59-A11 | C-24 |
| 90677-KAN-T00 | C-13 |
| 90677-KAN-T00 | C-16 |
| 90677-KAN-T00 | C-40 |
| 90701-KWN-901 | M-9 |
| 90701-KWN-901 | M-14 |
| 90702-KWN-900 | M-19.10 |
| 90705-KPF-960 | M-3 |
| 90705-KPF-960 | M-6 |
| 90741-003-010 | M-20 |
| 90901-KSS-900 | C-14.10 |
| **91000** | |
| 91001-KCW-003 | M-17 |
| 91002-GA7-701 | M-17 |
| 91002-KZR-602 | M-19.20 |
| 91002-KZR-603 | M-19.20 |
| 91003-KZR-601 | M-19.20 |
| 91003-KZR-602 | M-19.20 |
| 91004-GGC-G01 | M-17 |
| 91004-KZR-601 | M-17.10 |
| 91004-KZR-602 | M-17.10 |
| 91005-KVB-900 | M-13 |
| 91005-KZR-601 | M-19.20 |
| 91005-KZR-602 | M-19.20 |
| 91006-KAB-004 | M-17.10 |
| 91006-KZR-601 | M-17.10 |
| 91006-KZR-602 | M-17.10 |
| 91009-K93-T01 | M-17 |
| 91009-KVY-961 | M-17 |
| 91009-KWN-901 | M-17.10 |
| 91016-KBB-901 | M-19.20 |
| 91051-K35-V01 | C-22.30 |
| 91051-K35-V01 | C-22.40 |
| 91051-K35-V02 | C-22.30 |
| 91051-K35-V02 | C-22.40 |
| 91051-K35-V03 | C-22.30 |
| 91051-K35-V03 | C-22.40 |
| 91051-K35-V04 | C-22.30 |
| 91051-K35-V04 | C-22.40 |
| 91052-K24-901 | C-20.40 |
| 91052-K24-902 | C-20.40 |
| 91052-K24-903 | C-20.40 |
| 91052-K24-904 | C-20.40 |
| 91109-GGC-G01 | M-17 |
| 91109-KVY-902 | M-17 |
| 91201-434-003 | M-17.10 |
| 91201-K35-J01 | M-19.10 |
| 91201-K59-A11 | M-19.10 |
| 91202-K40-F01 | M-19.20 |
| 91202-K97-T01 | M-19.20 |
| 91203-K35-J01 | M-19.20 |
| 91204-K35-J01 | M-17.10 |
| 91204-K59-A11 | M-17.10 |
| 91211-KN7-671 | M-17 |
| 91212-422-006 | C-5.10 |
| 91251-K35-V01 | C-20.40 |
| 91252-K35-V01 | C-22.30 |
| 91252-K35-V01 | C-22.40 |
| 91253-K35-V01 | C-22.30 |
| 91253-K35-V01 | C-22.40 |
| 91254-GAA-003 | C-17 |
| 91301-GGL-J01 | M-22 |
| 91301-K97-B01 | M-3 |
| 91302-001-020 | M-19.20 |
| 91302-KWN-900 | M-9 |
| 91303-K27-V01 | M-19.20 |
| 91306-MG3-000 | M-5 |
| 91307-035-000 | M-19.10 |
| 91307-PLC-004 | M-3 |
| 91356-GBB-003 | C-17 |
| 91384-KVB-900 | M-17 |
| 91509-GE2-760 | C-14 |
| 91509-GE2-760 | C-15 |
| 91535-TA0-003 | C-41 |
| 91535-TA0-003 | C-41.1 |
| 91549-MW0-790ZA | C-14 |
| 91558-SD5-003 | C-41 |
| 91558-SD5-003 | C-41.1 |
| **92000** | |
| 92101-06020-4J | C-41 |
| 92101-06020-4J | C-41.1 |
| **93000** | |
| 93401-06025-08 | M-14 |
| 93404-06012-00 | M-3 |
| 93404-06012-07 | C-14 |
| 93404-06012-07 | C-16 |
| 93404-06012-07 | C-39 |
| 93404-06012-08 | C-1 |
| 93404-06012-08 | C-12 |
| 93404-06012-08 | C-13 |
| 93404-06012-08 | C-38.10 |
| 93404-06012-08 | C-39 |
| 93404-06012-08 | C-42 |
| 93600-04012-1G | C-5 |
| 93600-04012-1G | C-5.1 |
| 93600-04012-1G | C-6 |
| 93891-04010-18 | M-22 |
| 93891-04016-18 | M-22 |
| 93891-05012-08 | C-13 |
| 93892-05012-18 | M-22 |
| 93892-05020-07 | C-4 |
| 93893-04012-17 | C-5 |
| 93893-04012-17 | C-5.1 |
| 93893-04012-17 | C-6 |
| 93901-24320 | C-41 |
| 93901-24320 | C-41.1 |
| 93903-24320 | M-14 |
| 93903-24380 | C-28 |
| 93903-25220 | C-15 |
| 93903-25310 | C-38.10 |
| 93903-25480 | C-28 |
| 93903-34320 | C-2 |
| 93903-34320 | C-14 |
| 93903-34420 | C-12 |
| 93903-34420 | C-13 |
| 93903-34420 | C-14 |
| 93903-34420 | C-15 |
| 93903-34420 | C-24 |
| 93903-34480 | C-12 |
| 93903-34480 | C-13 |
| 93903-34480 | C-24 |
| 93903-34480 | C-38.10 |
| **94000** | |
| 94001-10000-0S | C-36 |
| 94030-08280 | M-3 |
| 94030-12200 | M-17 |
| 94030-14200 | M-16 |
| 94050-06000 | C-5 |
| 94050-06000 | C-5.1 |
| 94050-06000 | C-6 |
| 94050-06000 | C-26 |
| 94050-06080 | C-24 |
| 94050-12000 | M-10 |
| 94101-06000 | C-5.10 |
| 94101-06000 | C-14.10 |
| 94101-10000 | C-22.30 |
| 94101-10000 | C-22.40 |
| 94101-10000 | C-36 |
| 94101-10800 | C-35 |
| 94109-12000 | M-19.10 |
| 94201-30200 | C-35 |
| 94251-05000 | C-14.10 |
| 94301-08100 | M-9 |
| 94301-08100 | M-11 |
| 94301-08100 | M-19.10 |
| 94301-08140 | M-13 |
| 94301-10120 | M-17.10 |
| 94301-10160 | M-3 |
| 94301-10160 | M-6 |
| 94303-03050 | M-3 |
| 94520-28000 | M-17 |
| 94520-40000 | C-22.30 |
| 94520-40000 | C-22.40 |
| 94540-04017 | C-24 |
| 94540-06017 | C-24 |
| **95000** | |
| 95002-02080 | C-40 |
| 95002-02100 | C-43 |
| 95002-02130 | C-28 |
| 95002-41050-08 | M-14 |
| 95002-41200-08 | C-28 |
| 95002-50000 | M-17.10 |
| 95002-50000 | C-43 |
| 95002-80000 | M-19.20 |
| 95002-80000 | C-28 |


PROIBIDA A REPRODUÇÃO E DISTRIBUIÇÃO
14109323 - Mateuo - MM-GT





© Moto Honda da Amazônia Ltda.
Todos os direitos reservados.

# ÍNDICE DE NÚMERO DE PEÇAS


| Nº da Peça | Nº do bloco |
|---|---|
| 95003-23010-31 | C-28 |
| 95003-23042-31 | C-26 |
| 95005-50075-30 | M-17.10 |
| 95005-50110-30 | C-43 |
| 95012-13001 | C-40 |
| 95015-32001 | C-22.30 |
| 95701-06012-00 | C-26 |
| 95701-06012-00 | C-41 |
| 95701-06012-00 | C-41.1 |
| 95701-06012-07 | C-5 |
| 95701-06012-07 | C-5.1 |
| 95701-06012-08 | C-24 |
| 95701-06012-08 | C-42 |
| 95701-06014-00 | M-3 |
| 95701-06014-00 | M-6 |
| 95701-06016-00 | M-14 |
| 95701-06016-00 | M-19.20 |
| 95701-06016-00 | C-5.10 |
| 95701-06016-00 | C-41 |
| 95701-06016-00 | C-41.1 |
| 95701-06016-02 | C-30 |
| 95701-06016-07 | C-30 |
| 95701-06016-08 | C-4 |
| 95701-06016-08 | C-5.10 |
| 95701-06016-08 | C-42 |
| 95701-06020-00 | M-9 |
| 95701-06022-00 | M-2 |
| 95701-06022-00 | M-5 |
| 95701-06022-00 | M-22 |
| 95701-06025-00 | M-19.10 |
| 95701-06035-00 | C-28 |
| 95701-06040-00 | M-3 |
| 95701-06040-00 | M-9 |
| 95701-06065-00 | M-19.10 |
| 95701-06080-00 | M-19.10 |
| 95701-06095-00 | M-3 |
| 95701-06130-00 | M-19.10 |
| 95701-08012-00 | C-41 |
| 95701-08012-00 | C-41.1 |
| 95701-08016-00 | M-19.20 |
| 95701-08028-08 | C-24 |
| 95701-08045-00 | M-17.10 |
| 95701-08055-00 | M-17.10 |
| 95701-10040-00 | C-22.30 |
| 95701-10040-00 | C-22.40 |
| 95701-10065-07 | C-30 |
| 95801-08032-00 | C-36 |
| 95801-08070-08 | C-42 |
| **96000** | |
| 96001-06012-00 | C-5.10 |
| 96001-06012-00 | C-6 |
| 96001-06012-00 | C-7 |
| 96001-06014-00 | C-5.10 |
| 96001-06016-00 | M-9 |
| 96001-06016-00 | M-19.10 |
| 96001-06016-07 | M-14 |
| 96001-06018-07 | M-13 |
| 96001-06020-00 | M-22 |
| 96001-06025-00 | C-7 |
| 96001-06028-00 | M-13 |
| 96001-06040-00 | M-13 |
| 96001-06065-00 | M-13 |
| 96001-06080-00 | M-3 |
| 96600-08032-00 | C-9 |
| 96700-06025-00 | M-10 |
| **98000** | |
| 98200-40750 | C-41 |
| 98200-40750 | C-41.1 |
| 98200-41500 | C-41 |
| 98200-41500 | C-41.1 |
| 98200-42500 | C-41 |
| 98200-42500 | C-41.1 |


PROIBIDA A REPRODUÇÃO E DISTRIBUIÇÃO
1010913 - Matsuo - MM-GT



© Moto Honda da Amazônia Ltda.
Todos os direitos reservados.

HONDA

The Power of Dreams

Publicado pela Moto Honda da Amazônia Ltda.
Setor Publicações Técnicas