HONDA

BIZ 110i

BIZ 110iG
BIZ 110iH
BIZ 110iJ
BIZ 110iK
BIZ 110iL
BIZ 110iM
BIZ 110iN
BIZ 110iP

CATÁLOGO DE PEÇAS

2

Moto Honda da Amazônia Ltda. – 2022

00X1B-K65N-002

ÍNDICE

INSTRUÇÕES 1

GRUPO DO MOTOR 2

GRUPO DO CHASSI 3

ÍNDICE DE NÚMERO DE PEÇAS 4

Catálogo de Peças
00X1B-K65N-002
Draft
15K65GB2
Atualizado com
NP 004/ 005/ 009
010/ 011/ 013
16/12/2022
6HS

PROIBIDA A REPRODUÇÃO E DISTRIBUIÇÃO
1010913 - Matsuo - MM-GT

© Moto Honda da Amazônia Ltda.
Todos os direitos reservados.

R-206 Vermelho Maceió

NH-1 Preto

PROIBIDA A REPRODUÇÃO

1010913 - Matsuo - MM-GT

Modelo 2016

© Moto Honda da Amazônia Ltda.
Todos os direitos reservados.

NH-196 Branco Ross

R-239 Vermelho Guarau

PROIBIDA A REPRODUÇ
1010913 - Matsuo - MM-GT

Modelo 2017

© Moto Honda da Amazônia Ltda.
Todos os direitos reservados.

NH-196 Branco Ross

R-206 Vermelho Maceió

PROIBIDA A REPRODUÇ
1010913 - Matsuo - MM-GT

Modelo 2018

© Moto Honda da Amazônia Ltda.
Todos os direitos reservados.

NH-196 Branco Ross

NH-352M Cinza Una Metálico

R-351P Vermelho Pimenta Perolizado

Modelo 2019

PROIBIDA - DUÇÃO
1010913 - Mat

© Moto Honda da Amazônia Ltda.
Todos os direitos reservados.

NH-196 Branco Ross

NH-352M Cinza Una Metálico

R-351P Vermelho Pimenta Perolizado

Modelo 2020/2021

PROIBIDA - DUC ÇÃO
1010913 - Mats

© Moto Honda da Amazônia Ltda.
Todos os direitos reservados.

NH-196 Branco Ross

NH-455M Prata Lumiar Metálico

R-206 Vermelho Maceió

Modelo 2022

PROIBIDA
1010913 - Mat

© Moto Honda da Amazônia Ltda.
Todos os direitos reservados.

NH-196 Branco Ross

NH-455M Prata Lumiar Metálico

R-206 Vermelho Maceió

Modelo 2023

PROIBIDA
1010913 - Mat

© Moto Honda da Amazônia Ltda.
Todos os direitos reservados.

Instruções para o Uso do Catálogo de Peças

- **Este Catálogo de Peças descreve todas as peças de reposição, bem como o tempo de Mão de Obra (T.M.O.) para os modelos BIZ 110i.**
- **Este Catálogo de Peças foi elaborado com base nas últimas informações disponíveis até 16 de Dezembro de 2022.**
- **Especifique sempre o Nº completo da peça quando for efetuar um pedido de peças.**
- **Verifique sempre o número, modelo, tipo, série, cor, marca, tamanho, que se fizer necessário antes de fazer o pedido de peças.**
- **Observe sempre que as ilustrações permitem localizar uma determinada parte do chassi ou do motor, podendo diferenciar da sua forma original.**
- **Informe-se sobre a versão atualizada do catálogo de peças através do site www.hondaposvenda.com.br.**

Índice

- Instruções para o Uso do Catálogo de Peças 1
- Como Localizar as Informações sobre as Peças 2
- Estrutura do Catálogo de Peças 3
- Quando Utilizar as Peças 4
- Abreviaturas Utilizadas neste Catálogo de Peças 4
- Como Localizar o Bloco de Peças e os Números de Série 5
- Modelos, Códigos de Área e Números de Série Aplicáveis 6
- Tabela de Cores 7
- Composição do Número de Identificação do Veículo (V.I.N.) 14
- Mangueira de Combustível, Mangueiras de Aplicação Geral e Mangueira de Vinil 15
- Composição do Número de Identificação das Mangueiras 18
- Instruções para o Uso do Tempo de Mão de Obra (T.M.O.) 19
- Índice Ilustrado - Grupo do Motor 24
- Índice Ilustrado - Grupo do Chassi 27
- Índice de Número de Peças 121

PROIBIDA A REPRODUÇÃO E DISTRIBUIÇÃO
1010913 - Matsuo - MM-GT

© Moto Honda da Amazônia Ltda.
Todos os direitos reservados.

Voltar

Como Localizar as Informações sobre as Peças

Ⓐ Referência com o Índice Ilustrado

Grupo do Motor

• O número de referência na ilustração do índice pode ser diferente da que aparece no texto.

M-1 Tampa do Cabeçote	M-2 Cabeçote	M-3 Árvore de Comando • Válvulas
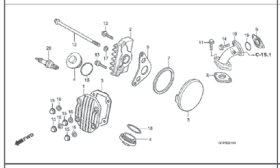	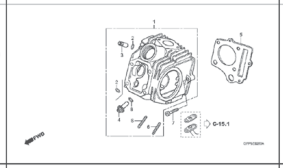	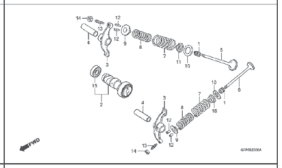
M-4 Corrente de Comando • Tensor	M-5 Cilindro	M-6 Tampa Lateral Direita

Ⓑ Referência com o Índice de Número de Peças

ÍNDICE DE NÚMERO DE PEÇAS

Nº da Peça	Nº do Bloco	Nº da Peça	Nº do Bloco
06000		**13000**	
06420-GFP-900	C-11	13000-GFP-900	M-12
06421-GFP-900	C-11	13000-GFP-B00	M-12
06430-GCE-900	C-10	13011-GFP-900	M-12
06430-GCE-900	C-8	13021-GFP-900	M-12
06440-GFP-900	C-9	13031-GFP-900	M-12
06441-GFP-900	C-9	13041-GFP-900	M-12
06530-GBG-B20	C-5	13051-GFP-900	M-12
06531-GBG-B20	C-5	13101-GFP-900	M-12
06531-GCE-F20	C-5	13102-GFP-900	M-12
		13103-GFP-900	M-12
11000		13104-GFP-900	M-12
		13105-GFP-900	M-12
11100-GCE-900	M-11	13111-087-000	M-12
11191-GCE-900	M-11	13115-GN5-910	M-12
11200-GCE-D60	M-11		
11330-GFP-900	M-6	**14000**	
11341-GFP-900	M-9		
11394-GW8-680	M-6	14100-GFP-900	M-3
		14100-GFP-B00	M-3
12000		14311-KEV-900	M-12
		14321-GBG-900	M-4
12101-GFP-900	M-5	14321-GFP-B00	M-4
12101-GFP-B00	M-5	14401-178-003	M-4
12191-GFP-B00	M-5	14431-035-020	M-3
12191-GS4-761	M-5	14451-035-000	M-3
12200-GFP-900	M-2	14500-035-020	M-4
12200-GFP-B00	M-2	14502-086-000	M-4
12209-GB4-681	M-3	14531-035-000	M-4
12209-GBG-900	M-3	14541-GB4-681	M-4
12213-KRM-840	M-2	14550-GB0-911	M-4
12237-GFP-305	M-2	14566-086-030	M-4
12245-KEV-305	M-2	14610-086-010	M-4
12251-KST-941	M-2	14615-035-010	M-4
12301-GB6-910	M-1	14670-035-030	M-4
12301-GB6-911	M-1	14675-178-000	M-4
12331-GB0-910	M-1	14711-GFP-900	M-3
12341-GB6-910	M-1	14721-GFP-900	M-3
12361-035-000	M-1	14751-GN5-911	M-3

Bloco No.

C-6

Para-lama Dianteiro

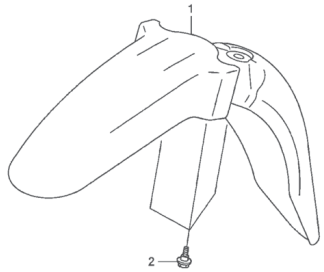

Ref. No.

Ref. Nº	N.O.S.	Item de serviço	T.M.O.	Ref. Nº	Nº da peça	Descrição	Qtd. POP100 7	8	9	Nº de série	Tipo
1	4131B7	Pára-lama, Dianteiro	0,1	1	61100-GFP-900ZA	Pára-lama, Dianteiro					
						NH1 Preto	1	1	1		
					61100-GFP-900ZB	*PB362R* Azul Buliti-R	1	–	–		
					61100-GFP-900ZC	*R286R* Vermelho Caucaia	1	1	–		
					61100-GFP-900ZD	*Y197R* Amarelo Trancoso-R	1	1	–		
					61100-GFP-900ZE	*PB337R* Azul Penedo	–	1	1		
					61100-GFP-900ZF	*NHA57R* Cinza Cloudia R	–	–	1		
					61100-GFP-900ZG	*R304R* Vermelho Clivia-R	–	–	1		
				2	90111-162-000	Parafuso, Flange, 6mm	3	3	3		

122

Página No.

24.07.08

© Moto Honda da Amazônia Ltda.
Todos os direitos reservados.

Estrutura do Catálogo de Peças

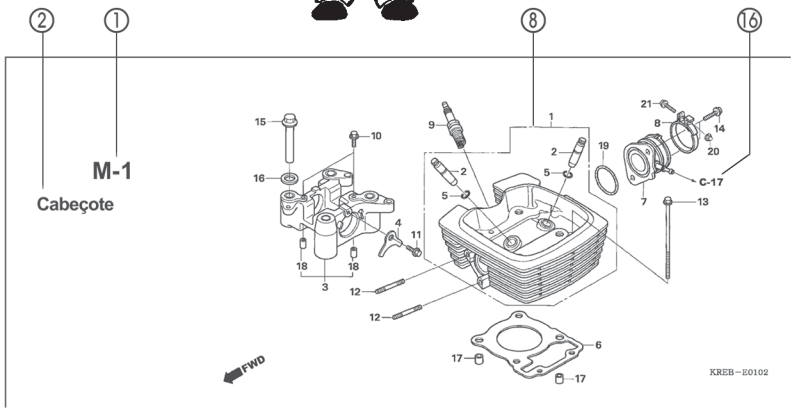

Ref. Nº	N.O.S.	Item de serviço	T.M.O.	Ref. Nº	Nº da peça	Descrição	Qtd. POP100 7	8	9	Nº de série		Tipo
4	811175	Cabo, Trava Assento	0,1	1	18327-KAE-000	Bucha, Traseira Câmara (8,5x15)	2	2	2			
5	4131E8	Trava, Assento: Lateral Traseira	0,1	2	61104-GCE-E40	Bucha, Pára-lama Dianteiro	2	2	2			
6	4131E4	Assento: Duplo	0,1	3	77151-KW3-000	Mola, Trava Assento	1	–	–			BR
13	4121K9	Tampa, Trava Assento	0,1		77151-MB1-870		1	–	–			2LA,3LA
15	4131F2	Chave, Trava Assento	0,2				–	1	1			
				4	77156-GFP-900	Cabo, Trava Assento	1	1	1			
				5	77160-GFP-900	Suporte Comp., Trava Assento	1	1	–			
					77160-GFP-B00		–	–	1			
				6	77200-GFP-900ZB	Assento Conj., Duplo						
					NHA08L	Cinza Itaipu	1	–	–			
					77200-GFP-900ZD	*RA08L* Vermelho Urucum	1	–	–			
					77200-GFP-910ZA	*NH1L* Preto	–	1	1			
				7	77201-GFP-900	Suporte, Dobradiça Assento	1	1	1			
				8	94001-05070-0S	Presilha, Fiação (Preto) (145mm)	1	1	1			

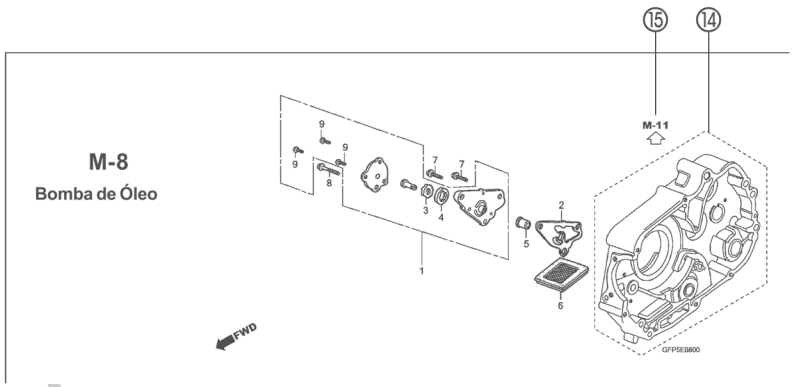

① **Número do Bloco**
- O número do bloco é oferecido (no lugar do nº da página) para ajudar na consulta da peça com o nº ou nome da peça.

② **Nome do Bloco**

③ **Item de Serviço / Tempo de Mão de Obra (T.M.O.)**

④ **Número de Referência**
- Os números de título descritos entre parênteses indicam que a informação continua da página anterior.

⑤ **Número da Peça**

⑥ **Descrição**

⑦ **Código de Cores HONDA**

⑧ **Conjuntos**
- As peças cujas figuras estejam delimitadas por linhas pontilhadas são disponíveis em conjunto completo. (As peças componentes do conjunto também são comercializadas individualmente).

⑨ **Descrição de Cores**

⑩ **Nota**
As notas são apresentadas entre parênteses na coluna do nome da peça.

⑪ **Quantidade Utilizada na Motocicleta**
- Quando aparecem entre parênteses indicam peças opcionais.
- Quando indicadas com a letra "N" deve-se utilizar a quantidade que for necessária.
- Indica o número de peças utilizadas no bloco.

⑫ **Número de Série**

⑬ **Tipo**
- Quando a coluna tipo se encontra em branco significa que as peças são aplicáveis a todos os tipos.

⑭ ⬚
- Peças circundadas por uma linha pontilhada ⬚ estão incluídas em blocos diferentes.

⑮ ⇦
- A flecha vazada ⇦ indica o Nº do bloco onde a peça incluída na linha ⬚ se encontra.

⑯ ←
- A flecha sólida ← indica o Nº do bloco com o qual a peça em questão está conectada.

UÇÃO E DISTRIBUIÇÃO
Matsuda MM-GT

© Moto Honda da Amazônia Ltda.
Todos os direitos reservados.

Quando Utilizar as Peças

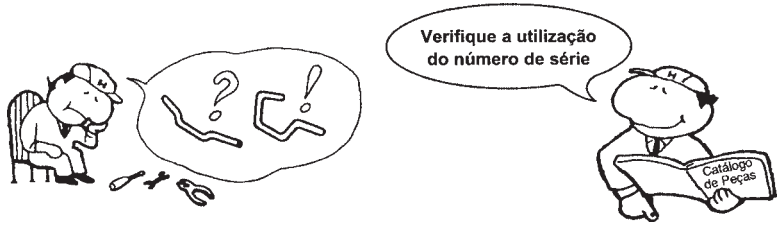

Ref. Nº	Nº da peça	Descrição	Qtd. CBR300 RRN	RRP	RRR	RRS	RRT	RRV	Nº de série
1	33101-MAE-601	Unidade Farol "NH-285" Cinza	–	–	1	–	–	–	
			–	–	–	1	–	–	~ 2351159
			–	–	–	1	–	–	~ 2351712
	33101-MAE-612	Unidade Farol "NH-283" Cinza	–	–	1	–	–	–	
		(Precaução Durante a Instalação)							
			–	–	–	1	–	–	~ 2351309
			–	–	–	1	–	–	~ 2351434
			–	–	–	1	–	–	~ 2350300
			–	–	–	1	–	–	~ OM300138
	33101-MAE-671	Unidade Farol "NH-1" Preto	–	–	1	–	–	–	
			–	–	–	1	–	–	
			–	–	–	1	–	–	~ SM300356
	33101-MAE-691	Unidade Farol	–	–	1	–	–	–	
	33101-MAE-602	Unidade Farol	–	–	–	1	–	–	2351160 ~
			–	–	–	1	–	–	2351713 ~
			–	–	–	–	1	1	

O número de Série foi utilizado desde o modelo inicial

Quando a numeração do Chassi aparece do lado esquerdo da coluna significa que a utilização da peça se aplica a partir deste número do chassi (2351160)

Quando a numeração do Chassi aparece do lado direito da coluna significa que a utilização da peça se aplica até este número do chassi (2351159)

Abreviaturas Utilizadas neste Catálogo de Peças

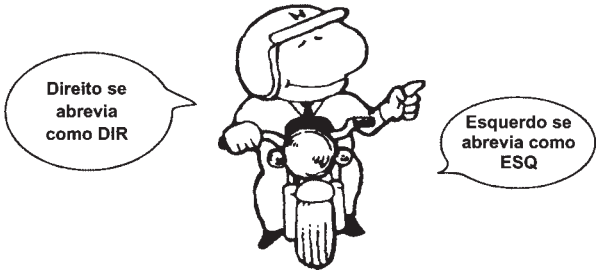

* "Esq" e "Dir" na descrição de uma peça significa o lado Esquerdo e o lado Direito considerando-se que esteja sobre o assento da motocicleta.

• No Catálogo de peças utilizam-se as seguintes abreviaturas:

Conj. ..... Conjunto
Comp. ..... Completo
Dir. ..... Direito
Esq. ..... Esquerdo
STD ..... Standard
mm ..... Milímetro
G ..... Grama
D (22D) ..... Dente (22 dentes)
A ..... Ampére
V ..... Volt
W ..... Watt
C.A. ..... Corrente Alternada
C.C. ..... Corrente Contínua
ADM ..... Admissão
ESC ..... Escape
DIANT. ..... Dianteira
TRAS. ..... Traseira
SEX ..... Sextavado
LAT ..... Lateral
TRANS ..... Transmissão
PRIM ..... Primário
SEC ..... Secundário
MPH ..... Milhas por Hora
Km/h ..... Quilômetro por Hora
L.E.D. ..... Diodo Emissor de Luz
C.D.I. ..... Unidade Descarga Capacitiva
1LA ..... República Dominicana, El Salvador Venezuela, Guatemala, Guiana (Mercosul: Argentina, Paraguai, Uruguai)
MIX ..... Moto Mix Brasil
2LA ..... Colômbia, México
3LA ..... América Latina
AR ..... Argentina
M ..... Motor de Partida

PROIBIDA A REPRODUÇÃO E DISTRIBUIÇÃO
1010913 - Matsuo - MM-CT

© Moto Honda da Amazônia Ltda.
Todos os direitos reservados.

Como Localizar o Bloco de Peças e os Números de Série

Bloco de Peças	Peças do Motor M-1 ~	Peças do Corpo do Acelerador M-23 ~	Peças do Chassi C-1 ~
Números Necessários	Número de Série do Motor	Número de Série do Corpo do Acelerador	Número de Série do Chassi
Pontos de Localização	①	②	③

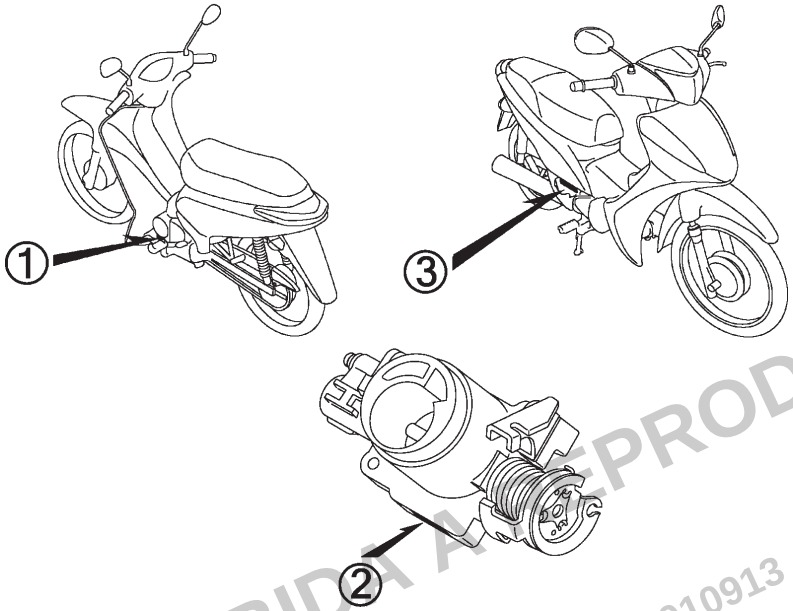

PROIBIDA A REPRODUÇÃO E DISTRIBUIÇÃO
1010913 - Matsuo - MM-GT

© Moto Honda da Amazônia Ltda.
Todos os direitos reservados.

Modelos, Códigos de Área e Números de Série Aplicáveis

Os Modelos, Códigos de Área, Tipos e os Números de Série Aplicáveis podem ser identificados conforme tabela abaixo.
As peças com código de área são exclusivas dos países designados.
Se os códigos de área não estiverem listados, as peças são de uso comum.

Modelo	Código de Área	Tipo	Nº de Série Aplicável do Motor	Nº de Série Aplicável do Chassi	Nº de Série Aplicável do Corpo do Acelerador
BIZ 110i$_G$	2BR	Brasil	JC70EG000001~	9C2JC700*GR000001~	GQR6B A
BIZ 110i$_H$	2BR	Brasil	JC70E0H000001~	9C2JC700*HR000001~	GQR6B A
BIZ 110i$_J$	BR	Brasil	JC70E0J000001~	9C2JC7000JR000001~	RLB A
BIZ 110i$_K$	BR	Brasil	JC70E0K000001~	9C2JC7000KR000001~	RLB A
BIZ 110i$_L$	BR	Brasil	JC70E0L000001~	9C2JC700*LR000001~	GQRLB A
BIZ 110i$_M$	BR	Brasil	JC70E0M000001~	9C2JC700*MR000001~	GQRLB A
BIZ 110i$_N$	BR	Brasil	JC70E0N000001~	9C2JC700*NR000001~	GQRLB A
BIZ 110i$_P$	BR	Brasil	JC70E0P000001~	9C2JC700*PR000001~	GQRLB A

* Para identificação do número do carburador/corpo do acelerador, somente a parte sublinhada deverá ser usada para registro.

GQR6B A KC ア

PROIBIDA A REPRODUÇÃO E DISTRIBUIÇÃO
1010913 - Matsuo - MM-GT

© Moto Honda da Amazônia Ltda.
Todos os direitos reservados.

Tabela de Cores

• Ao solicitar as peças coloridas consulte a tabela abaixo, verifique a cor principal da motocicleta e utilize o número de peça básico adicionando o código de cor relativo.

BIZ 110i (BIZ $110i_G$)

Nº	Modelo		BIZ $110i_G$			
	Cor Principal		Preto NH-1	Vermelho Maceió R-206	Nº de identificação do Bloco	Nº de ref.
	Código de Cor		NH1	R206		
	Nome das Peças Coloridas	Nº Peça Básico				
1	Tampa Traseira Conj., Guidão	53204-KSS-C00	ZA	ZA	C-7	6
2	Tampa Conj., Dianteira	64310-KSS-J00	ZC	ZA	C-44	2
3	Tampa Jogo, Carcaça Esquerda	64420-K65-B00	ZA	ZB	C-23.10	4
4	Tampa Jogo, Carcaça Direita	64410-K65-B00	ZA	ZB	C-23.10	1
5	Tampa, Central	64350-KSS-J00	ZA	ZA	C-44	8
6	Tampa, Dianteira Guidão	53205-KSS-C00	ZB	ZD	C-7	7
7	Tampa, Lateral Esquerda	64451-KSS-C00	ZA	ZA	C-23.10	7
8	Tampa, Lateral Direita	64441-KSS-C01	ZA	ZA	C-23.10	6
9	Tampa, Trava Assento	77245-KSS-C00	ZA	ZA	C-23	11
10	Para-lama A, Dianteiro	61100-KSS-C00	ZB	ZD	C-10	2
11	Gancho, Bagageiro	81132-GAH-000	ZW	ZW	C-44	10
12	Cubo Subconj., Dianteiro	44635-K65-B00	ZB	ZB	C-14.10	5
13	Cubo Subconj., Traseiro	42635-K65-B00	ZC	ZC	C-19.10	9
14	Tampa, Ar	64326-K65-B00	ZA	ZA	C-44	7
15	Emblema A, HONDA	87561-GFM-M00	ZB	ZA	C-50	3
16	Emblema, Tampa Carcaça	86641-K65-B00	ZA	ZB	C-50	2
17	Emblema, HONDA	61310-GFM-M00	ZB	ZA	C-50	1
18	Painel Comp., Freio Traseiro	43100-GCE-900	ZD	ZD	C-18	4
19	Painel Secundário Comp., Freio Dianteiro	45010-KSS-900	ZB	ZB	C-13	6
20	Protetor, Pernas	64321-K65-B00	ZA	ZA	C-44	4
21	Roda Dianteira, Subconj.	44650-K65-B00	ZB	ZB	C-14.10	6
22	Roda Traseira, Subconj.	42650-K65-B00	ZC	ZC	C-19.10	10

PROIBIDA A REPRODUÇÃO E DISTRIBUIÇÃO
1010913 - Matsuo - MM-GT

© Moto Honda da Amazônia Ltda.
Todos os direitos reservados.

Voltar

Tabela de Cores

• Ao solicitar as peças coloridas consulte a tabela abaixo, verifique a cor principal da motocicleta e utilize o número de peça básico adicionando o código de cor relativo.

BIZ 110i (BIZ $110i_H$)

Nº	Modelo		BIZ $110i_H$			
	Cor Principal		Branco Ross NH-196	Vermelho Guarau R-239	Nº de identificação do Bloco	Nº de ref.
	Código de Cor		NH196	R239		
	Nome das Peças Coloridas	Nº Peça Básico				
1	Tampa Traseira Conj., Guidão	53204-KSS-C00	ZA	ZA	C-7	6
2	Tampa Conj., Dianteira	64310-KSS-J40	ZC	ZD	C-44	2
3	Tampa Jogo, Carcaça Esquerda	64420-K65-B30	ZA	ZB	C-23.10	4
4	Tampa Jogo, Carcaça Direita	64410-K65-B30	ZA	ZB	C-23.10	1
5	Tampa, Central	64350-KSS-J00	ZA	ZA	C-44	8
6	Tampa, Dianteira Guidão	53205-KSS-C00	ZN	ZP	C-7	7
7	Tampa, Lateral Esquerda	64451-KSS-C00	ZA	ZA	C-23.10	7
8	Tampa, Lateral Direita	64441-KSS-C01	ZA	ZA	C-23.10	6
9	Tampa, Trava Assento	77245-KSS-C00	ZA	ZA	C-23	11
10	Para-lama A, Dianteiro	61100-KSS-C00	ZM	ZV	C-10	2
11	Gancho, Bagageiro	81132-GAH-000	ZW	ZW	C-44	10
12	Cubo Subconj., Dianteiro	44635-K65-B00	ZB	ZB	C-14.10	5
13	Cubo Subconj., Traseiro	42635-K65-B00	ZC	ZC	C-19.10	9
14	Tampa, Ar	64326-K65-B00	ZA	ZA	C-44	7
15	Emblema A, HONDA	87561-GFM-M00	ZA	ZB	C-50	3
16	Emblema, Tampa Carcaça	86641-K65-B30	ZA	ZB	C-50	2
17	Emblema, HONDA	61310-GFM-M00	ZA	ZB	C-50	1
18	Painel Comp., Freio Traseiro	43100-GCE-900	ZD	ZD	C-18	4
19	Painel Secundário Comp., Freio Dianteiro	45010-KSS-900	ZB	ZB	C-13	6
20	Protetor, Pernas	64321-K65-B00	ZA	ZA	C-44	4
21	Roda Dianteira, Subconj.	44650-K65-B00	ZB	ZB	C-14.10	6
22	Roda Traseira, Subconj.	42650-K65-B00	ZC	ZC	C-19.10	10

PROIBIDA A REPRODUÇÃO E DISTRIBUIÇÃO
1010913 - Matsuo - MM-CE

© Moto Honda da Amazônia Ltda.
Todos os direitos reservados.

Tabela de Cores

• Ao solicitar as peças coloridas consulte a tabela abaixo, verifique a cor principal da motocicleta e utilize o número de peça básico adicionando o código de cor relativo.

BIZ 110i (BIZ 110i$_J$)

Nº	Modelo		BIZ 110i$_J$			
	Cor Principal		Branco Ross NH-196	Vermelho Maceió R-206	Nº de identificação do Bloco	Nº de ref.
	Código de Cor		NH196	R206		
	Nome das Peças Coloridas	Nº Peça Básico				
1	Tampa Traseira Conj., Guidão	53204-KSS-J30	ZB	ZB	C-7.1	7
2	Tampa Dianteira Conj., Guidão	53203-K65-B20	ZA	ZB	C-7.1	6
3	Tampa Jogo, Carcaça Esquerda	64420-K65-B20	ZA	ZB	C-23.11	4
4	Tampa Jogo, Carcaça Direita	64410-K65-B20	ZA	ZB	C-23.11	3
5	Tampa, Central	64350-KSS-J30	ZB	ZB	C-23.11	2
6	Tampa, Dianteira	64311-KSS-J30	ZD	ZC	C-44.1	1
7	Tampa, Lateral Dianteira Esquerda	64371-KSS-J30	ZD	ZC	C-44.1	9
8	Tampa, Protetor Pernas Esquerdo	64340-K65-B20	ZA	ZA	C-44.1	6
9	Tampa, Lateral Dianteira Direita	64361-KSS-J30	ZD	ZC	C-44.1	7
10	Tampa, Protetor Pernas Direito	64330-K65-B20	ZA	ZA	C-44.1	5
11	Para-lama A Dianteiro, Jogo	61000-KSS-J30	ZD	ZC	C-10	2
12	Alça, Traseira	81200-KSS-J30	ZA	ZA	C-23.1	9
13	Gancho Conj., Bagageiro	81132-KSS-J30	ZB	ZB	C-44.1	11
14	Cubo Subconj., Dianteiro	44635-K65-B00	ZB	ZB	C-14.10	5
15	Cubo Subconj., Traseiro	42635-K65-B00	ZC	ZC	C-19.10	9
16	Emblemas	86611-KVS-F30	ZA	ZA	C-50.1	2
17	Emblemas	86641-K65-B20	ZA	ZB	C-50.1	3
18	Emblema, HONDA	61310-KRE-B00	ZB	ZA	C-50.1	1
19	Painel Comp., Freio Traseiro	43100-KSS-J30	ZC	ZC	C-18	4
20	Painel Secundário Comp., Freio Dianteiro	45010-K65-B20	ZB	ZB	C-13.1	5
21	Plugue, Orifício	90656-KM1-000	ZL	ZL	C-10	10
22	Assento Comp., Duplo	77200-KSS-J30	ZB	ZB	C-23.1	5
23	Protetor, Pernas	64321-KSS-J30	ZB	ZB	C-44.1	3
24	Roda Dianteira, Subconj.	44650-K65-B00	ZB	ZB	C-14.10	6
25	Roda Traseira, Subconj.	42650-K65-B00	ZC	ZC	C-19.10	10

PROIBIDA A REPRODUÇÃO E DISTRIBUIÇÃO
104/0913 - Matsuo - MM-GT

© Moto Honda da Amazônia Ltda.
Todos os direitos reservados.

Tabela de Cores

• Ao solicitar as peças coloridas consulte a tabela abaixo, verifique a cor principal da motocicleta e utilize o número de peça básico adicionando o código de cor relativo.

BIZ110i (BIZ110i$_K$)

Nº	Modelo		BIZ110i$_K$				
	Cor Principal		Branco Ross NH-196	Cinza Una Metálico NH-352M	Vermelho Pimenta Perolizado R-351P	Nº de identificação do Bloco	Nº de ref.
	Código de Cor		NH196	NH352	R351		
	Nome das Peças Coloridas	Nº Peça Básico					
1	Tampa Traseira Conj., Guidão	53204-KSS-J30	ZB	ZB	ZB	C-7.1	7
2	Tampa Dianteira Conj., Guidão	53203-K65-B20	ZA	–	–	C-7.1	6
3	Tampa Dianteira Conj., Guidão	53203-K65-B40	–	ZA	ZB	C-7.1	6
4	Tampa Jogo, Carcaça Esquerda	64420-K65-B40	ZB	ZA	ZC	C-23.11	4
5	Tampa Jogo, Carcaça Direita	64410-K65-B40	ZB	ZA	ZC	C-23.11	3
6	Tampa, Central	64350-KSS-J30	ZB	ZB	ZB	C-23.11	2
7	Tampa, Dianteira	64311-KSS-J30	ZD	ZH	ZG	C-44.1	1
8	Tampa, Lateral Dianteira Esquerda	64371-KSS-J30	ZD	ZH	ZG	C-44.1	9
9	Tampa, Protetor Pernas Esquerdo	64340-K65-B20	ZA	ZA	ZA	C-44.1	6
10	Tampa, Lateral Dianteira Direita	64361-KSS-J30	ZD	ZH	ZG	C-44.1	7
11	Tampa, Protetor Pernas Direito	64330-K65-B20	ZA	ZA	ZA	C-44.1	5
12	Para-lama A Dianteiro, Jogo	61000-KSS-J30	ZD	ZH	ZG	C-10	2
13	Alça, Traseira	81200-KSS-J30	ZA	ZA	ZA	C-23.1	9
14	Gancho Conj., Bagageiro	81132-KSS-J30	ZB	ZB	ZB	C-44.1	11
15	Cubo Subconj., Dianteiro	44635-K65-B00	ZB	ZB	ZB	C-14.10	5
16	Cubo Subconj., Traseiro	42635-K65-B00	ZC	ZC	ZC	C-19.10	9
17	Emblemas	86611-K31-600	ZA	ZA	ZA	C-50.1	2
18	Emblemas	86641-K65-B40	ZB	ZA	ZC	C-50.1	3
19	Emblema, HONDA	61310-KRE-B00	ZB	ZA	ZA	C-50.1	1
20	Painel Comp., Freio Traseiro	43100-KSS-J30	ZC	ZC	ZC	C-18	4
21	Painel Secundário Comp., Freio Dianteiro	45010-K65-B20	ZB	ZB	ZB	C-13.1	5
22	Plugue, Orifício	90656-KM1-000	ZL	ZL	ZL	C-10	10
23	Assento Comp., Duplo	77200-KSS-J30	ZB	ZB	ZB	C-23.1	5
24	Protetor, Pernas	64321-KSS-J30	ZB	ZB	ZB	C-44.1	3
25	Roda Dianteira, Subconj.	44650-K65-B00	ZB	ZB	ZB	C-14.10	6
26	Roda Traseira, Subconj.	42650-K65-B00	ZC	ZC	ZC	C-19.10	10

PROIBIDA A REPRODUÇÃO E DISTRIBUIÇÃO
10109131 - Matsuo - MM-GT

© Moto Honda da Amazônia Ltda.
Todos os direitos reservados.

Tabela de Cores

• Ao solicitar as peças coloridas consulte a tabela abaixo, verifique a cor principal da motocicleta e utilize o número de peça básico adicionando o código de cor relativo.

BIZ110i (BIZ110i$_{L/M}$)

Nº	Modelo		BIZ110i$_{L/M}$				
	Cor Principal		Branco Ross NH-196	Cinza Una Metálico NH-352M	Vermelho Pimenta Perolizado R-351P	Nº de identificação do Bloco	Nº de ref.
	Código de Cor		NH196	NH352	R351		
	Nome das Peças Coloridas	Nº Peça Básico					
1	Tampa Traseira Conj., Guidão	53204-KSS-J30	ZB	ZB	ZB	C-7.1	7
2	Tampa Dianteira Conj., Guidão	53203-K65-B20	ZA	–	–	C-7.1	6
3	Tampa Dianteira Conj., Guidão	53203-K65-B40	–	ZA	ZB	C-7.1	6
4	Tampa Jogo, Carcaça Esquerda	64420-K65-B50	ZB	ZA	ZC	C-23.11	4
5	Tampa Jogo, Carcaça Direita	64410-K65-B50	ZB	ZA	ZC	C-23.11	3
6	Tampa, Central	64350-KSS-J30	ZB	ZB	ZB	C-23.11	2
7	Tampa, Dianteira	64311-KSS-J30	ZD	ZH	ZG	C-44.1	1
8	Tampa, Lateral Dianteira Esquerda	64371-KSS-J30	ZD	ZH	ZG	C-44.1	9
9	Tampa, Protetor Pernas Esquerdo	64340-K65-B20	ZA	ZA	ZA	C-44.1	6
10	Tampa, Lateral Dianteira Direita	64361-KSS-J30	ZD	ZH	ZG	C-44.1	7
11	Tampa, Protetor Pernas Direito	64330-K65-B20	ZA	ZA	ZA	C-44.1	5
12	Para-lama A Dianteiro, Jogo	61000-KSS-J30	ZD	ZH	ZG	C-10	2
13	Alça, Traseira	81200-KSS-J30	ZA	ZA	ZA	C-23.1	9
14	Gancho Conj., Bagageiro	81132-KSS-J30	ZB	ZB	ZB	C-44.1	11
15	Cubo Subconj., Dianteiro	44635-K65-B00	ZB	ZB	ZB	C-14.10	5
16	Cubo Subconj., Traseiro	42635-K65-B00	ZC	ZC	ZC	C-19.10	9
17	Emblemas	86611-K31-600	ZA	ZA	ZA	C-50.1	2
18	Emblemas	86641-K65-B50	ZB	ZA	ZC	C-50.1	3
19	Emblema, HONDA	61310-KRE-B00	ZB	ZA	ZA	C-50.1	1
20	Painel Comp., Freio Traseiro	43100-KSS-J30	ZC	ZC	ZC	C-18	4
21	Painel Secundário Comp., Freio Dianteiro	45010-K65-B20	ZB	ZB	ZB	C-13.1	5
22	Plugue, Orifício	90656-KM1-000	ZL	ZL	ZL	C-10	10
23	Assento Comp., Duplo	77200-KSS-J30	ZB	ZB	ZB	C-23.1	5
24	Protetor, Pernas	64321-KSS-J30	ZB	ZB	ZB	C-44.1	3
25	Roda Dianteira, Subconj.	44650-K65-B00	ZB	ZB	ZB	C-14.10	6
26	Roda Traseira, Subconj.	42650-K65-B00	ZC	ZC	ZC	C-19.10	10

PROIBIDA A REPRODUÇÃO E DISTRIBUIÇÃO
10/09/13 - Matsuo - MM-GT

© Moto Honda da Amazônia Ltda.
Todos os direitos reservados.

Tabela de Cores

• Ao solicitar as peças coloridas consulte a tabela abaixo, verifique a cor principal da motocicleta e utilize o número de peça básico adicionando o código de cor relativo.

BIZ110i (BIZ110i$_N$,P)

Nº	Modelo		BIZ110i$_N$				
	Cor Principal		Branco Ross NH-196	Prata Lumiar Metálico NH-455M	Vermelho Maceió R-206	Nº de identificação do Bloco	Nº de ref.
	Código de Cor		NH196	NH455	R206		
	Nome das Peças Coloridas	Nº Peça Básico					
1	Tampa Traseira Conj., Guidão	53204-KSS-J30	ZB	ZB	ZB	C-7.1	7
2	Tampa Dianteira Conj., Guidão	53203-K65-B60	ZA	ZB	ZC	C-7.1	6
3	Tampa Jogo, Carcaça Esquerda	64420-K65-B60	ZA	ZB	ZC	C-23.11	4
4	Tampa Jogo, Carcaça Direita	64410-K65-B60	ZA	ZB	ZC	C-23.11	3
5	Tampa, Central	64350-KSS-J30	ZB	ZB	ZB	C-23.11	2
6	Tampa, Dianteira	64311-KSS-J30	ZD	ZN	ZC	C-44.1	1
7	Tampa, Lateral Dianteira Esquerda	64371-KSS-J30	ZD	ZM	ZC	C-44.1	9
8	Tampa, Protetor Pernas Esquerdo	64340-K65-B20	ZA	ZA	ZA	C-44.1	6
9	Tampa, Lateral Dianteira Direita	64361-KSS-J30	ZD	ZM	ZC	C-44.1	7
10	Tampa, Protetor Pernas Direito	64330-K65-B20	ZA	ZA	ZA	C-44.1	5
11	Para-lama A Dianteiro, Jogo	61100-KSS-J30	ZC	ZM	ZD	C-10	2
12	Alça, Traseira	81200-KSS-J30	ZA	ZA	ZA	C-23.1	9
13	Gancho Conj., Bagageiro	81132-KSS-J30	ZB	ZB	ZB	C-44.1	11
14	Cubo Subconj., Dianteiro	44635-K65-B00	ZB	ZB	ZB	C-14.10	5
15	Cubo Subconj., Traseiro	42635-K65-B00	ZC	ZC	ZC	C-19.10	9
16	Emblema	86641-K65-B60	ZA	ZB	ZC	C-50.1	4
17	Emblema, HONDA	86101-K1H-B30	ZB	ZB	ZC	C-50.1	1
18	Painel Comp., Freio Traseiro	43100-KSS-J30	ZC	ZC	ZC	C-18	4
19	Painel Secundário Comp., Freio Dianteiro	45010-K65-B20	ZB	ZB	ZB	C-13.1	5
20	Plugue, Orifício	90656-KM1-000	ZL	ZL	ZL	C-10	10
21	Assento Comp., Duplo	77200-KSS-J30	ZB	ZB	ZB	C-23.1	5
22	Protetor, Pernas	64321-KSS-J30	ZB	ZB	ZB	C-44.1	3
23	Roda Dianteira, Subconj.	44650-K65-B00	ZB	ZB	ZB	C-14.10	6
24	Roda Traseira, Subconj.	42650-K65-B00	ZC	ZC	ZC	C-19.10	10

PROIBIDA A REPRODUÇÃO E DISTRIBUIÇÃO
1010913 - Matsuo - MM-G1

© Moto Honda da Amazônia Ltda.
Todos os direitos reservados.

Tabela de Cores

• Ao solicitar as peças coloridas consulte a tabela abaixo, verifique a cor principal da motocicleta e utilize o número de peça básico adicionando o código de cor relativo.

BIZ110i (BIZ110i$_P$)

Nº	Modelo		BIZ110i$_P$				
	Cor Principal		Branco Ross NH-196	Prata Lumiar Metálico NH-455M	Vermelho Maceió R-206	Nº de identificação do Bloco	Nº de ref.
	Código de Cor		NH196	NH455	R206		
	Nome das Peças Coloridas	Nº Peça Básico					
1	Tampa Traseira Conj., Guidão	53204-KSS-J30	ZB	ZB	ZB	C-7.1	7
2	Tampa Dianteira Conj., Guidão	53203-K65-B60	ZA	ZB	ZC	C-7.1	6
3	Tampa Jogo, Carcaça Esquerda	64420-K65-B60	ZA	ZB	ZC	C-23.11	4
4	Tampa Jogo, Carcaça Direita	64410-K65-B60	ZA	ZB	ZC	C-23.11	3
5	Tampa, Central	64350-KSS-J30	ZB	ZB	ZB	C-23.11	2
6	Tampa, Dianteira	64311-KSS-J30	ZD	ZN	ZC	C-44.1	1
7	Tampa, Lateral Dianteira Esquerda	64371-KSS-J30	ZD	ZM	ZC	C-44.1	9
8	Tampa, Protetor Pernas Esquerdo	64340-K65-B20	ZA	ZA	ZA	C-44.1	6
9	Tampa, Lateral Dianteira Direita	64361-KSS-J30	ZD	ZM	ZC	C-44.1	7
10	Tampa, Protetor Pernas Direito	64330-K65-B20	ZA	ZA	ZA	C-44.1	5
11	Para-lama A Dianteiro, Jogo	61100-KSS-J30	ZC	ZM	ZD	C-10	2
12	Alça, Traseira	81200-KSS-J30	ZA	ZA	ZA	C-23.1	9
13	Gancho Conj., Bagageiro	81132-KSS-J30	ZB	ZB	ZB	C-44.1	11
14	Cubo Subconj., Dianteiro	44635-K65-B00	ZB	ZB	ZB	C-14.10	5
15	Cubo Subconj., Traseiro	42635-K65-B00	ZC	ZC	ZC	C-19.10	9
16	Emblema	86641-K65-B60	ZA	ZB	ZC	C-50.1	4
17	Emblema, HONDA	86101-K1H-B30	ZB	ZB	ZC	C-50.1	1
18	Painel Comp., Freio Traseiro	43100-KSS-J30	ZC	ZC	ZC	C-18	4
19	Painel Secundário Comp., Freio Dianteiro	45010-K65-B20	ZB	ZB	ZB	C-13.1	5
20	Plugue, Orifício	90656-KM1-000	ZL	ZL	ZL	C-10	10
21	Assento Comp., Duplo	77200-KSS-J30	ZB	ZB	ZB	C-23.1	5
22	Protetor, Pernas	64321-KSS-J30	ZB	ZB	ZB	C-44.1	3
23	Roda Dianteira, Subconj.	44650-K65-B00	ZB	ZB	ZB	C-14.10	6
24	Roda Traseira, Subconj.	42650-K65-B00	ZC	ZC	ZC	C-19.10	10

PROIBIDA A REPRODUÇÃO E DISTRIBUIÇÃO
10/09/13 - Matsuo - MM-GT

© Moto Honda da Amazônia Ltda.
Todos os direitos reservados.

Composição do Número de Identificação do Veículo (V.I.N.)

Exemplo: 9 C 2 J C 3 0 1 _ 0YR _ 0 0 0 0 0 1

Número Sequencial de Produção

Código de Fábrica

A .... Ohio U.S.A
B .... Alost Bélgica
C .... Saitama Japão
D .... Guadalajara México
E .... Montesa Espanha
F .... Atessa Itália
K .... Kumamoto Japão
M .... Hamamatsu Japão
R .... Manaus Brasil
S .... Susuka Japão
T .... Tochigi Japão
4 .... Carolina do Sul U.S.A

Ano do Modelo

Exemplo: K....1989 L....1990 M....1991 N....1992 X....1999 Y....2000 (Exceto as letras I.O Q.U) 1....2001 2....2002 3....2003
4....2004 5....2005 6....2006 7....2007 8....2008 9....2009 A....2010 B....2011 C....2012 D....2013 E....2014
F....2015 G....2016 H....2017

Dígito de Controle

Código de Descrição do Veículo

Exemplo: PE04....XR600R RC30....CFR750R JC301....CG125TITAN • KS JC302....CG125TITAN • ES JC303....CG125 • CARGO

Marca e Tipo de Veículo

JH2 ..... HONDA Motocicleta Fabricada no Japão
1HF ..... HONDA Motocicleta Fabricada nos Estados Unidos da América
YC1 ..... HONDA Motocicleta Fabricada na Bélgica
9C2 ..... HONDA Motocicleta Fabricada no Brasil
3H1 ..... HONDA Motocicleta Fabricada no México
VTM ..... HONDA Motocicleta Fabricada na Espanha
ZDC ..... HONDA Motocicleta Fabricada na Itália
JH3 ..... HONDA Motocicleta Fabricada no Japão
478 ..... HONDA Motocicleta Fabricada nos Estados Unidos da América

PROIBIDA A REPRODUÇÃO E DISTRIBUIÇÃO
1010913 - Matsuo - MM-GT

© Moto Honda da Amazônia Ltda.
Todos os direitos reservados.

Mangueira de Combustível, Mangueiras de Aplicação Geral e Mangueira de Vinil

- As “peças padronizadas das mangueiras de combustível”, as “mangueiras de aplicação geral” e as “mangueiras de vinil” podem ser fornecidas sem embalagem (granel) em forma de bobinas.
- Quando necessitar efetuar o pedido destas “mangueiras”, verifique no Catálogo de Peças o código da “mangueira padrão” e em seguida coloque entre parênteses o código da “mangueira sem embalagem (granel)” relativa utilizando a tabela abaixo.
  (O comprimento padrão das “mangueiras sem embalagem (granel)” é de 1 metro. As mangueiras indicadas com o símbolo < > também estão disponíveis com as medidas de 3 e 8 metros).
- Quando necessitar de troca, corte a mangueira sem embalagem (granel) na medida especificada. Esta medida pode ser verificada no nome da peça (verifique no Manual de Serviços ou nas instruções que acompanham as mangueiras sem embalagem (granel) os procedimentos para o corte e instalação).
- A relação abaixo especifica o código das mangueiras padrão e as respectivas mangueiras sem embalagem (granel) e suas medidas. Certifique-se de que estes números sejam aplicados somente para as peças de reposição relacionadas.

Mangueiras de Combustível / Tubos			
Número de Peça Padrão	Número de Peça sem Embalagem (granel)	Peça sem Embalagem (granel)	
		Diâmetro Interno (mm)	Comprimento (m)
95001-30xxx-2x	95001-30001-20M	3,0	1
95001-30xxx-3x	95001-30001-30M	3,0	1
95001-30xxx-4x	95001-30001-40M	3,0	1
95001-35xxx-2x	95001-35001-50M <95001-35003-50M>	3,5	1 3
95001-35xxx-3x	95001-35001-60M <95001-35003-60M>	3,5	1 3
95001-35xxx-4x	95001-35001-60M <95001-35003-60M>	3,5	1 3
95001-35xxx-5x	95001-35001-50M <95001-35003-50M>	3,5	1 3
95001-35xxx-6x	95001-35001-60M <95001-35003-60M>	3,5	1 3
95001-45xxx-2x	95001-45001-50M <95001-45003-50M>	4,5	1 3
95001-45xxx-3x	95001-45001-60M <95001-45003-60M> <95001-45008-60M>	4,5	1 3 8
95001-45xxx-4x	95001-45001-60M <95001-45003-60M> <95001-45008-60M>	4,5	1 3 8
95001-45xxx-5x	95001-45001-50M <95001-45003-50M>	4,5	1 3
95001-45xxx-6x	95001-45001-60M <95001-45003-60M> <95001-45008-60M>	4,5	1 3 8
95001-55xxx-2x	95001-55001-50M <95001-55003-50M> <95001-55008-50M>	5,5	1 3 8

Mangueiras de Combustível / Tubos			
Número de Peça Padrão	Número de Peça sem Embalagem (granel)	Peça sem Embalagem (granel)	
		Diâmetro Interno (mm)	Comprimento (m)
95001-55xxx-3x	95001-55001-60M <95001-55003-60M> <95001-55008-60M>	5,5	1 3 8
95001-55xxx-4x	95001-55001-60M <95001-55003-60M> <95001-55008-60M>	5,5	1 3 8
95001-55xxx-5x	95001-55001-50M <95001-55003-50M> <95001-55008-50M>	5,5	1 3 8
95001-55xxx-6x	95001-55001-60M <95001-55003-60M> <95001-55008-60M>	5,5	1 3 8
95001-75xxx-2x	95001-75001-50M <95001-75003-50M>	7,5	1 3
95001-75xxx-3x	95001-75001-60M <95001-75003-60M> <95001-75008-60M>	7,5	1 3 8
95001-75xxx-4x	95001-75001-60M <95001-75003-60M> <95001-75008-60M>	7,5	1 3 8
95001-75xxx-5x	95001-75001-50M <95001-75003-50M>	7,5	1 3
95001-75xxx-6x	95001-75001-60M <95001-75003-60M> <95001-75008-60M>	7,5	1 3 8
95001-80xxx-2x	95001-80001-50M	8,0	1
95001-80xxx-3x	95001-80001-60M	8,0	1
95001-80xxx-4x	95001-80001-60M	8,0	1
95001-80xxx-5x	95001-80001-50M	8,0	1
95001-80xxx-6x	95001-80001-60M	8,0	1

CUIDADO

É PERIGOSO confundir uma “Mangueira de Combustível” com a “Mangueira de Aplicação Geral” ou com a “Mangueira de Vinil”. Cada “Mangueira” tem sua utilização apropriada.
Nunca utilize uma “Mangueira de Aplicação Geral” ou a “Mangueira de Vinil” no lugar de uma “Mangueira de Combustível” ou vice-versa.
Use sempre a mangueira sem embalagem (granel) especificada, utilizando as instruções de corte e instalação dos Manuais de Serviços e das instruções que são fornecidas juntamente com a embalagem.

PROIBIDA A REPRODUÇÃO E DISTRIBUIÇÃO
4010913 - Matsuo - 2011

© Moto Honda da Amazônia Ltda.
Todos os direitos reservados.

Mangueira de Combustível, Mangueiras de Aplicação Geral e Mangueira de Vinil

Mangueira de Vinil				
Número de Peça Padrão	Número de Peça sem Embalagem (granel)	Peça sem Embalagem (granel)		
		Diâmetro Interno (mm)	Diâmetro Externo (mm)	Comprimento (m)
95003-01xxx-3x	95003-01001-60M <95003-01003-60M>	2,9	6,8	1 3
95003-01xxx-60	95003-01001-60M <95003-01003-60M>	2,9	6,8	1 3
95003-03xxx-3x	95003-03001-60M <95003-03003-60M>	3,0	6,0	1 3
95003-03xxx-60	95003-03001-60M <95003-03003-60M>	3,0	6,0	1 3
95003-05xxx-3x	95003-05001-60M <95003-05003-60M> <95003-05008-60M>	3,5	6,5	1 3 8
95003-05xxx-60	95003-05001-60M <95003-05003-60M> <95003-05008-60M>	3,5	6,5	1 3 8
95003-07xxx-1x	95003-07001-10M <95003-07003-10M> <95003-07008-10M>	4,0	7,0	1 3 8
95003-07xxx-20	95003-07001-10M <95003-07003-10M> <95003-07008-10M>	4,0	7,0	1 3 8
95003-07xxx-3x	95003-07001-60M <95003-07003-60M> <95003-07008-60M>	4,0	7,0	1 3 8
95003-07xxx-60	95003-07001-60M <95003-07003-60M> <95003-07008-60M>	4,0	7,0	1 3 8
95003-07xxx-7x	95003-07001-70M <95003-07003-70M> <95003-07008-70M>	4,0	7,0	1 3 8
95003-08xxx-1x	95003-08001-10M <95003-08003-10M> <95003-08008-10M>	4,5	6,5	1 3 8
95003-09xxx-3x	95003-09001-60M <95003-09003-60M>	4,5	8,0	1 3
95003-09xxx-60	95003-09001-60M <95003-09003-60M>	4,5	8,0	1 3
95003-10xxx-1x	95003-10001-10M <95003-10003-10M>	5,0	8,0	1 3
95003-10xxx-20	95003-10001-10M <95003-10003-10M>	5,0	8,0	1 3
95003-10xxx-3x	95003-10001-60M <95003-10003-60M>	5,0	8,0	1 3
95003-10xxx-60	95003-10001-60M <95003-10003-60M>	5,0	8,0	1 3
95003-11xxx-3x	95003-11001-60M <95003-11003-60M> <95003-11008-60M>	5,0	9,0	1 3 8
95003-11xxx-60	95003-11001-60M <95003-11003-60M> <95003-11008-60M>	5,0	9,0	1 3 8
95003-12xxx-1x	95003-12001-10M <95003-12003-10M> <95003-12008-10M>	5,0	7,0	1 3 8
95003-12xxx-20	95003-12001-10M <95003-12003-10M> <95003-12008-10M>	5,0	7,0	1 3 8

Mangueira de Vinil				
Número de Peça Padrão	Número de Peça sem Embalagem (granel)	Peça sem Embalagem (granel)		
		Diâmetro Interno (mm)	Diâmetro Externo (mm)	Comprimento (m)
95003-14xxx-1x	95003-14001-10M <95003-14003-10M>	6,0	9,0	1 3
95003-14xxx-20	95003-14001-10M <95003-14003-10M>	6,0	9,0	1 3
95003-14xxx-3x	95003-14001-60M <95003-14003-60M>	6,0	9,0	1 3
95003-17xxx-1x	95003-17001-10M <95003-17003-10M>	7,0	9,0	1 3
95003-19xxx-1x	95003-19001-10M <95003-19003-10M> <95003-19008-10M>	7,0	11,0	1 3 8
95003-19xxx-20	95003-19001-10M <95003-19003-10M> <95003-19008-10M>	7,0	11,0	1 3 8
95003-19xxx-3x	95003-19001-60M <95003-19003-60M> <95003-19008-60M>	7,0	11,0	1 3 8
95003-19xxx-60	95003-19001-60M <95003-19003-60M> <95003-19008-60M>	7,0	11,0	1 3 8
95003-21xxx-1x	95003-21001-10M <95003-21003-10M>	8,0	9,0	1 3
95003-21xxx-20	95003-21001-10M <95003-21003-10M>	8,0	9,0	1 3
95003-23xxx-1x	95003-23001-10M <95003-23003-10M>	8,0	12,0	1 3
95003-23xxx-20	95003-23001-10M <95003-23003-10M>	8,0	12,0	1 3
95003-23xxx-3x	95003-23001-60M <95003-23003-60M> <95003-23008-60M>	8,0	12,0	1 3 8
95003-23xxx-60	95003-23001-60M <95003-23003-60M> <95003-23008-60M>	8,0	12,0	1 3 8
95003-25xxx-1x	95003-25001-10M <95003-25003-10M>	9,0	11,0	1 3
95003-25xxx-20	95003-25001-10M <95003-25003-10M>	9,0	11,0	1 3
95003-25xxx-3x	95003-25001-60M <95003-25003-60M>	9,0	11,0	1 3
95003-25xxx-7x	95003-25001-70M <95003-25003-70M>	9,0	11,0	1 3
95003-27xxx-1x	95003-27001-10M <95003-27003-10M>	9,0	13,0	1 3
95003-27xxx-20	95003-27001-10M <95003-27003-10M>	9,0	13,0	1 3
95003-27xxx-3x	95003-27001-60M <95003-27003-60M>	9,0	13,0	1 3
95003-27xxx-60	95003-27001-60M <95003-27003-60M>	9,0	13,0	1 3
95003-33xxx-1x	95003-33001-10M <95003-33003-10M>	10,0	14,0	1 3
95003-33xxx-20	95003-33001-10M <95003-33003-10M>	10,0	14,0	1 3

Mangueira de Vinil				
Número de Peça Padrão	Número de Peça sem Embalagem (granel)	Peça sem Embalagem (granel)		
		Diâmetro Interno (mm)	Diâmetro Externo (mm)	Comprimento (m)
95003-36xxx-1x	95003-36001-10M <95003-36003-10M> <95003-36008-10M>	11,0	13,0	1 3 8
95003-36xxx-20	95003-36001-10M <95003-36003-10M> <95003-36008-10M>	11,0	13,0	1 3 8
95003-37xxx-3x	95003-37001-60M <95003-37003-60M>	11,0	15,0	1 3
95003-37xxx-60	95003-37001-60M <95003-37003-60M>	11,0	15,0	1 3
95003-38xxx-1x	95003-38001-10M <95003-38003-10M>	12,0	13,0	1 3
95003-38xxx-20	95003-38001-10M <95003-38003-10M>	12,0	13,0	1 3
95003-39xxx-1x	95003-39001-10M <95003-39003-10M>	12,0	14,0	1 3
95003-39xxx-20	95003-39001-10M <95003-39003-10M>	12,0	14,0	1 3
95003-40xxx-20	95003-40001-10M <95003-40003-10M>	12,0	16,0	1 3
95003-40xxx-3x	95003-40001-60M <95003-40003-60M>	12,0	16,0	1 3
95003-40xxx-60	95003-40001-60M <95003-40003-60M>	12,0	16,0	1 3
95003-43xxx-1x	95003-43001-10M <95003-43003-10M> <95003-43008-10M>	13,0	15,0	1 3 8
95003-43xxx-20	95003-43001-10M <95003-43003-10M> <95003-43008-10M>	13,0	15,0	1 3 8
95003-45xxx-1x	95003-45001-10M <95003-45003-10M> <95003-45008-10M>	14,0	18,0	1 3 8
95003-45xxx-20	95003-45001-10M <95003-45003-10M> <95003-45008-10M>	14,0	18,0	1 3 8
95003-50xxx-1x	95003-50001-10M <95003-50003-10M>	16,0	19,0	1 3
95003-50xxx-20	95003-50001-10M <95003-50003-10M>	16,0	19,0	1 3
95003-50xxx-3x	95003-50001-60M <95003-50003-60M>	16,0	19,0	1 3
95003-55xxx-1x	95003-55001-10M <95003-55003-10M>	17,5	20,5	1 3
95003-55xxx-20	95003-55001-10M <95003-55003-10M>	17,5	20,5	1 3
95003-60xxx-1x	95003-60001-10M <95003-60003-10M>	22,0	27,0	1 3
95003-60xxx-20	95003-60001-10M <95003-60003-10M>	22,0	27,0	1 3
95003-60xxx-3x	95003-60001-60M <95003-60003-60M>	22,0	27,0	1 3
95003-60xxx-60	95003-60001-60M <95003-60003-60M>	22,0	27,0	1 3

CUIDADO

É PERIGOSO confundir uma "Mangueira de Combustível" com a "Mangueira de Aplicação Geral" ou com a "Mangueira de Vinil". Cada "Mangueira" tem sua utilização apropriada. Nunca utilize uma "Mangueira de Aplicação Geral" ou a "Mangueira de Vinil" no lugar de uma "Mangueira de Combustível" ou vice-versa.
Use sempre a mangueira sem embalagem (granel) especificada, utilizando as instruções de corte e instalação dos Manuais de Serviços e das instruções que são fornecidas juntamente com a embalagem.

PROIBIDA A REPRODUÇÃO E DISTRIBUIÇÃO
1010913 - Matsuo - MM-CT

© Moto Honda da Amazônia Ltda.
Todos os direitos reservados.

Mangueira de Combustível, Mangueiras de Aplicação Geral e Mangueira de Vinil

Mangueiras de Aplicação Geral			
Número de Peça Padrão	Número de Peça sem Embalagem (granel)	Peça sem Embalagem (granel)	
		Diâmetro Interno (mm)	Comprimento (m)
95005-11xxx-3x	95005-11001-30M	11,0	1
95005-11xxx-5x	95005-11001-50M	11,0	1
95005-12xxx-1x	95005-12001-10M <95005-12003-10M>	12,0	1 3
95005-12xxx-2x	95005-12001-20M	12,0	1
95005-12xxx-3x	95005-12001-30M	12,0	1
95005-12xxx-5x	95005-12001-50M	12,0	1
95005-14xxx-1x	95005-14001-10M	14,0	1
95005-14xxx-2x	95005-14001-20M <95005-14003-20M>	14,0	1 3
95005-14xxx-3x	95005-14001-30M	14,0	1
95005-14xxx-5x	95005-14001-50M	14,0	1
95005-17xxx-1x	95005-17001-10M	17,0	1
95005-17xxx-2x	95005-17001-20M	17,0	1
95005-17xxx-3x	95005-17001-30M	17,0	1
95005-17xxx-5x	95005-17001-50M	17,0	1
95005-30xxx-3x	95005-30001-30M	3,0	1
95005-30xxx-5x	95005-30001-50M	3,0	1
95005-35xxx-1x	95005-35001-10M <95005-35003-10M> <95005-35008-10M>	3,5	1 3 8
95005-35xxx-2x	95005-35001-20M	3,5	1
95005-35xxx-3x	95005-35001-30M	3,5	1
95005-35xxx-4x	95005-35001-10M <95005-35003-10M> <95005-35008-10M>	3,5	1 3 8
95005-35xxx-5x	95005-35001-50M	3,5	1
95005-45xxx-1x	95005-45001-10M <95005-45003-10M> <95005-45008-10M>	4,5	1 3 8
95005-45xxx-2x	95005-45001-20M	4,5	1
95005-45xxx-3x	95005-45001-30M	4,5	1

Mangueiras de Aplicação Geral			
Número de Peça Padrão	Número de Peça sem Embalagem (granel)	Peça sem Embalagem (granel)	
		Diâmetro Interno (mm)	Comprimento (m)
95005-45xxx-4x	95005-45001-10M <95005-45003-10M> <95005-45008-10M>	4,5	1 3 8
95005-45xxx-5x	95005-45001-50M	4,5	1
95005-50xxx-3x	95005-50001-30M <95005-50003-30M>	5,0	1 3
95005-50xxx-5x	95005-50001-50M	5,0	1
95005-55xxx-1x	95005-55001-10M <95005-55003-10M> <95005-55008-10M>	5,3	1 3 8
95005-55xxx-2x	95005-55001-20M <95005-55003-20M>	5,3	1 3
95005-55xxx-4x	95005-55001-10M <95005-55003-10M> <95005-55008-10M>	5,3	1 3 8
95005-65xxx-1x	95005-65001-10M <95005-65003-10M>	6,5	1 3
95005-65xxx-2x	95005-65001-20M	6,5	1
95005-70xxx-3x	95005-70001-30M <95005-70003-30M>	7,0	1 3
95005-70xxx-5x	95005-70001-50M	7,0	1
95005-75xxx-1x	95005-75001-10M <95005-75003-10M>	7,3	1 3
95005-75xxx-2x	95005-75001-20M	7,3	1
95005-80xxx-1x	95005-80001-10M <95005-80003-10M>	8,0	1 3
95005-80xxx-2x	95005-80001-20M	8,0	1
95005-80xxx-3x	95005-80001-30M	8,0	1
95005-80xxx-5x	95005-80001-50M	8,0	1
95005-91xxx-3x	95005-91001-30M	12,0	1
95005-91xxx-5x	95005-91001-50M	12,0	1
95005-92xxx-3x	95005-92001-30M	12,0	1
95005-92xxx-5x	95005-92001-50M	12,0	1

NOTA: X é mostrado para representar os números e letras omitidas do alfabeto romano.

CUIDADO

É PERIGOSO confundir uma "Mangueira de Combustível" com a "Mangueira de Aplicação Geral" ou com a "Mangueira de Vinil". Cada "Mangueira" tem sua utilização apropriada.
Nunca utilize uma "Mangueira de Aplicação Geral" ou a "Mangueira de Vinil" no lugar de uma "Mangueira de Combustível" ou vice-versa.
Use sempre a mangueira sem embalagem (granel) especificada, utilizando as instruções de corte e instalação dos Manuais de Serviços e das instruções que são fornecidas juntamente com a embalagem.

PROIBIDA A REPRODUÇÃO E DISTRIBUIÇÃO
1010 - Matsuo - MM-GT

© Moto Honda da Amazônia Ltda.
Todos os direitos reservados.

Composição do Número de Identificação das Mangueiras

Exemplo: 9 5 0 0 1 - 7 5 0 0 1 - 5 0 M

- M — Número de Peça sem Embalar: Refere-se a Peça sem Embalar
- 0 — Código da Marca (Tipo de Mangueira) (Mangueira de Combustível e Mangueira de Aplicação Geral)
  Código de Troca (para Mangueira Adicionada); (Mangueira de Vinil)
  - Indica a marca do número ou a Sequência de Troca. O código para a peça sem embalar deve ser estritamente 0 (Zero).
- 5 — Tipos de Código:
  - Mangueira de Combustível
    - 2: Trançada Exterior Vermelha (Somente com 3 mm de diâmetro Interno)
    - 5: Trançada Interior Preta
    - 3: Vermelha (Somente 3 mm de diâmetro Interno)
    - 4: Cinza com faixa Vermelha (Somente com 3 mm de diâmetro Interno)
    - 6: Preta
  - Mangueira de Vinil
    - 1: Transparente
    - 2: Preta
    - 3: Vermelho Claro
    - 6: Vermelho Claro
    - 7: Preto Pálido
  - Mangueira de Aplicação Geral
    - 1: Cinza
    - 2: Cinza
    - 3: Preta
    - 5: Preta
- 0 1 — Comprimento:
  - 001: 1 m (Padrão)
  - 003: 3 m
  - 008: 8 m
- 7 5 — Código de Diâmetro Interno (Mangueira de Combustível e Mangueira de Aplicação Geral)

30: 3,0 mm	11: 11 mm
35: 3,5 mm	91: 12 (Diâmetro Externo de 15) mm
45: 4,5 mm	92: 12 (Diâmetro Externo de 16) mm
50: 5,0 mm	12: 12 (Diâmetro Externo de 17) mm
55: 5,3 mm, 5,5 mm	14: 14 mm
65: 6,5 mm	17: 17 mm
70: 7,0 mm	
75: 7,3 mm, 7,5 mm	
80: 8,0 mm	

- 1 — Código de Diâmetro Externo / Interno (Mangueira de Vinil)

01: DI 2,9, DE 6,8 mm	14: DI 6,0, DE 9,0 mm	37: DI 11,0, DE 15,0 mm
03: DI 3,0, DE 6,0 mm	17: DI 7,0, DE 9,0 mm	38: DI 12,0, DE 13,0 mm
05: DI 3,5, DE 6,5 mm	19: DI 7,0, DE 11,0 mm	39: DI 12,0, DE 14,0 mm
07: DI 4,0, DE 7,0 mm	21: DI 8,0, DE 9,0 mm	40: DI 12,0, DE 16,0 mm
08: DI 4,5, DE 6,5 mm	23: DI 8,0, DE 12,0 mm	43: DI 13,0, DE 15,0 mm
09: DI 4,5, DE 8,0 mm	25: DI 9,0, DE 11,0 mm	45: DI 14,0, DE 18,0 mm
12: DI 5,0, DE 7,0 mm	27: DI 9,0, DE 13,0 mm	50: DI 16,0, DE 19,0 mm
10: DI 5,0, DE 8,0 mm	33: DI 10,0, DE 14,0 mm	55: DI 17,5, DE 20,5 mm
11: DI 5,0, DE 9,0 mm	36: DI 11,0, DE 13,0 mm	60: DI 22,0, DE 27,0 mm

- 9 — Tipo de Mangueira:
  - 1: Mangueira de Combustível
  - 3: Mangueira de Vinil
  - 5: Mangueira de Aplicação Geral

PROIBIDA A REPRODUÇÃO E DISTRIBUIÇÃO
20110913 - MARIO - IMMGT

© Moto Honda da Amazônia Ltda.
Todos os direitos reservados.

Instruções para o Uso do Tempo de Mão de Obra (T.M.O.)

O tempo de Mão de Obra (T.M.O.) significa o tempo necessário para a realização de um serviço, o qual é mencionado neste catálogo para ajudar as Concessionárias a controlar o processo de trabalho real e calcular o tempo de serviço, utilizando-o como um guia.

Ajuste do Sistema T.M.O.

- Tempo de Serviço
  - Remoção, Desmontagem/ Montagem, Instalação
  - Verificação, Medição, Ajuste, Confirmação
  - Diagnóstico (Sistema Elétrico)
  - Inspeção Completa
- Tempo Variável
  - Preparação
    (Verificação do processo, Preparação das ferramentas especiais necessárias ao serviço)
  - Trabalhos relacionados (Transferência de motocicletas)

* O tempo variável é obtido multiplicando-se o tempo de serviço pelo coeficiente especificado.

Instruções para o Uso do Catálogo

Os itens de serviço mostrados no texto estão relacionados com o tempo de trabalho e as peças comercializadas para reparo, conforme sua especificação. Outros itens de serviço representativos, os quais não utilizam peças para reparos (remoção/ instalação, ajuste, verificação/ medição e outros) estão relacionados na introdução, classificados de acordo com o assunto.

Ajuste do T.M.O.

- O Sistema Decimal (em unidade 0,1) é utilizado para obter o T.M.O. simplificando o cálculo global.
  Exemplo: (0,1) ⇒ 6 minutos, (0,2) ⇒ 12 minutos
  [Custo por hora de trabalho] x [T.M.O.] = [Cálculo global]
- O T.M.O. é calculado manualmente.
- Os itens de serviço e o T.M.O. podem ser modificados dependendo do desenvolvimento de ferramentas, equipamentos de serviço e da melhoria dos procedimentos.

PROIBIDA A REPRODUÇÃO E DISTRIBUIÇÃO
1010913 - Matsuo - MM-GT

© Moto Honda da Amazônia Ltda.
Todos os direitos reservados.

Procedimento de Trabalho

- O procedimento de trabalho é determinado através do tempo de serviço juntamente com o método especificado no Manual de Serviço, portanto, consulte-o quando necessário.
- Os procedimentos de trabalho que permitem ser executados num tempo reduzido, preservam a segurança do trabalho e a garantia do produto dos itens não mencionados no Manual de Serviço.
- O trabalho é executado por apenas um mecânico. Quando dois ou mais mecânicos são necessários, o cálculo do tempo real é efetuado de acordo com o número de pessoas.
- Para avaliar o conhecimento dos mecânicos, a HONDA utiliza como padrão, mecânicos com três anos de experiência no reparo de suas motocicletas.
- As ferramentas especiais e os equipamentos de serviço utilizados para obter o T.M.O. estão especificados no Manual de Serviços e publicações técnicas emitidas sobre o tema.

Itens de Serviço que não apresentam T.M.O.

- Peças e acessórios não mencionados neste Catálogo.
- Áreas com deterioração pelo tempo de uso ou danos (quebras, rachaduras) durante uso em condições normais.
- Serviços que podem ser executados com apenas um ajuste.
- Serviços raramente executados (exemplo: problemas com causas extremamente simples e frequência de uso).

* Faça o cálculo global baseado no tempo de serviço real quando o serviço não apresenta T.M.O.

Serviços não incluídos no T.M.O.

- Óleo e drenagem de fluido, tempo de espera para desaquecimento, etc.
- Serviços adicionais que envolvam remoção/ instalação de equipamentos externos.
- Tempo de serviço utilizado com visitas ao cliente, realização de negociações e a entrega da motocicleta.
- Tempo necessário com a requisição e a entrega de peças.
- Custos referentes à graxa, agente adesivo, etc., utilizados no serviço.

PROIBIDA A REPRODUÇÃO E DISTRIBUIÇÃO
1010913 - Matsuo - MM-GT

© Moto Honda da Amazônia Ltda.
Todos os direitos reservados.

Explicação do T.M.O. utilizando um exemplo
(O exemplo pode ser diferente dos itens apresentados)

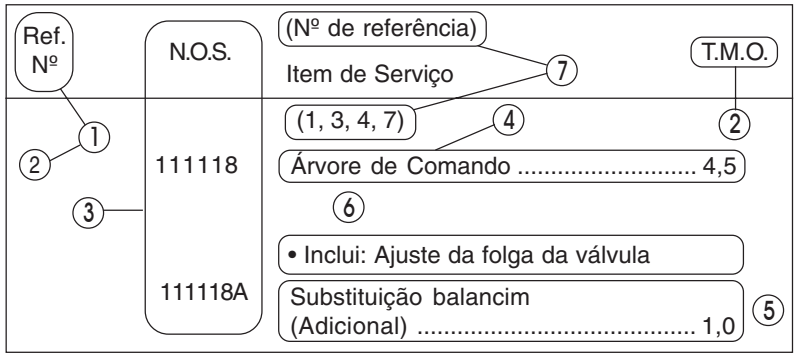

① O Nº de Referência da peça na ilustração indica a localização da peça a ser substituída.

② T.M.O. é a abreviatura de Tempo de Mão de Obra e indica o tempo de serviço padrão necessário para a execução do serviço.

③ N.O.S. é a abreviatura do Número de Operação de Serviço, e classifica os itens de serviço de acordo com o código de unidade de trabalho.

O mesmo código de serviço é utilizado independentemente dos modelos.

O serviço padrão é apresentado com 6 dígitos e o serviço adicional com 7 dígitos.

④ Indica a substituição da árvore de comando e o T.M.O. 4,5.

⑤ Indica T.M.O. 1,0 que será acrescentado quando um serviço adicional (substituição do balancim) é executado em conjunto com a substituição da árvore de comando.

⑥ Indica a descrição dos serviços incluídos no item de serviço.

⑦ Indica o Nº de referência cujo serviço e tempo do mesmo são iguais ao T.M.O. 4,5 para a árvore de comando.

(A aplicação da área é limitada aos itens de serviço que não possuem identificação N.O.S. dentro de um mesmo bloco.)

Como designar o item de serviço utilizando o exemplo
(substituição da árvore de comando)

Abra a página do bloco onde a ilustração da árvore de comando é mostrada.

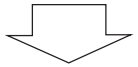

Procure a árvore de comando na ilustração, o item de serviço especificado e o T.M.O. relacionado com o Nº de referência.

PROIBIDA A REPRODUÇÃO E DISTRIBUIÇÃO
1010913 - Matsuo - MM-GT

© Moto Honda da Amazônia Ltda.
Todos os direitos reservados.

Voltar

Símbolo de indicação dos itens de serviço relacionados que continuam na página seguinte

Ref. Nº	N.O.S.	(Nº de referência) Item de Serviço	T.M.O.
2	111118	**Árvore de Comando**	4,5
	•	•	•
	•	•	•
+			

Símbolo de indicação na última linha

Indicação do bloco sem informação do T.M.O.

Ref. Nº	N.O.S.	(Nº de referência) Item de Serviço	T.M.O.
		Sem Informação	–

• Código N.O.S.

1	11	1	18	A
a	b	c	d	e

a) Código da categoria ..... Motor

b) Localização/ código da função .... Motor superior

c) Código de serviço ..... Substituição

d) Número sequencial de serviço .... (Código da unidade é mostrado através de letras)

..... árvore de comando (Sem regra padrão do código)

e) Código adicional ..... substituição do balancim (Sem regra padrão do código)

1	11	1	18	A
a		c		

a) Códigos da categoria e classificação

Código	Categoria
1	Motor
2	Transmissão
3	Combustível e Escapamento
4	Chassi e Carcaça
5	Direção/ Suspensão
6	Elétrica
7	Rodas/ Freios
8	Controles/ Instrumentos
9	–
0	–

c) Códigos de serviço e classificação

Código	Categoria de Serviço
1	Substituição, Remoção/ Instalação, Troca
2	Revisão
3	Ajuste, Balanceamento
4	(Serviços relacionados à Pintura: Camada Superior)
5	Teste, Inspeção/ Diagnóstico, Medição, Verificação
6	(Serviços relacionados à Revisão: Recondicionamento)
7	(Serviços relacionados à Revisão: Reapertos)
8	(Retífica)
9	(Serviços relacionados à Pintura: Acabamento)
0	Reparo, Limpeza, Sangria de Ar

PROIBIDA A REPRODUÇÃO E DISTRIBUIÇÃO
1010913 - Matsuo - IMAC

© Moto Honda da Amazônia Ltda.
Todos os direitos reservados.

Principais itens de serviço sem a utilização de peças adicionais
(1) Remoção/ Instalação, (2) Ajuste, (3) Verificação/ Medição,
(4) Revisão, (5) Outros Serviços

M: Motor, C: Chassi

* SERVIÇOS EXCETO SUBSTITUIÇÃO DE PEÇAS

(1) Remoção e instalação

Relacione as peças removidas da motocicleta com a descrição

	N.O.S.	DESCRIÇÃO	T.M.O.
M	1101E5	**Motor Conj. Remoção/ Instalação** Inclui: Todos os ajustes necessários	1,5
	3111D5	**Corpo do Acelerador Conj. Remoção/ Instalação**	1,1
	3111S3	**Corpo do Acelerador Conj. Remoção/ Instalação (A)** NOTA: Tipo CBS	0,8
	1101E6	**Carcaça do Motor, Desmontagem** Inclui: Remoção e instalação do motor	3,0

(2) Ajuste

	N.O.S.	DESCRIÇÃO	T.M.O.
M	3143A0	**Marcha Lenta do Motor - Ajuste**	0,2
	2123A0	**Embreagem - Ajuste**	0,1
	6143A1	**Vela de Ignição - Ajuste/ Limpeza**	0,1
	1113A0	**Folga da Válvula - Ajuste** Nota: Para 1 motocicleta	0,2
C	6163A0	**Farol - Ajuste do facho**	0,1
	2133A0	**Corrente da Transmissão - Ajuste**	0,1
	7113A0	**Freio Dianteiro - Ajuste** Exclui: Ajuste da sapata do freio dianteiro	0,1
	7113A0B	CBS adicionar	0,1
	7113A1	**Freio Traseiro - Ajuste** Exclui: Ajuste da sapata do freio traseiro	0,1
	3113A3	**Acelerador, Funcionamento - Ajuste**	0,1

(3) Verificação, Medição

	N.O.S.	DESCRIÇÃO	T.M.O.
M	1115A0	**Compressão, Pressão - Medição**	0,2
	6145A0	**Ponto de Ignição - Verificação** Exclui: Troca de óleo	0,2
C	6105A0	**Bateria - Verificação do nível do eletrólito & carga**	0,3

(5) Outros Serviços

	N.O.S.	DESCRIÇÃO	T.M.O.
M	1130A1	**Tela Filtro de Óleo - Limpeza**	0,6
C	3115A3	**Inicialização do ECM - Aprendizado**	0,3
	3115A5	**Inicialização do ECM - Aprendizado** NOTA: Tipo CBS	0,2

PROIBIDA A REPRODUÇÃO E DISTRIBUIÇÃO
1010913 - Matsuo - MM-GT

© Moto Honda da Amazônia Ltda.
Todos os direitos reservados.

Grupo do Motor

• O número de referência na ilustração do índice pode ser diferente do que aparece no texto.

M-1 Tampa do Cabeçote

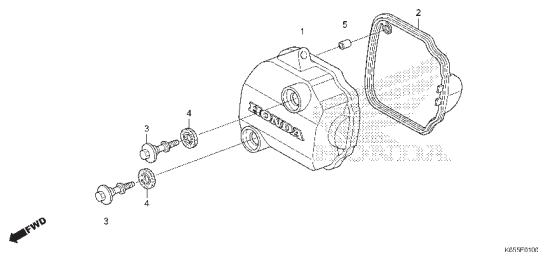

M-2 Cabeçote

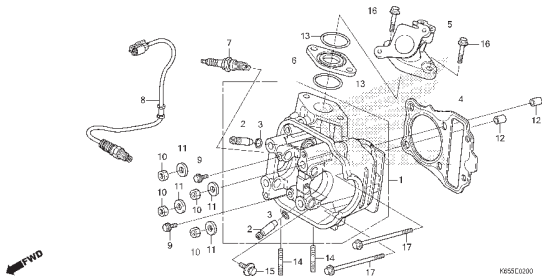

M-3 Árvore de Comando • Válvulas

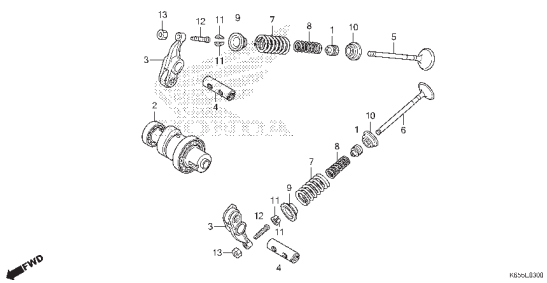

M-4 Corrente de Comando • Tensor

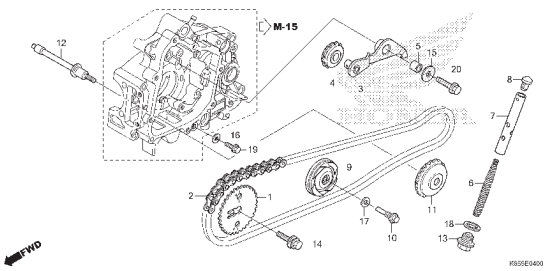

M-5 Cilindro

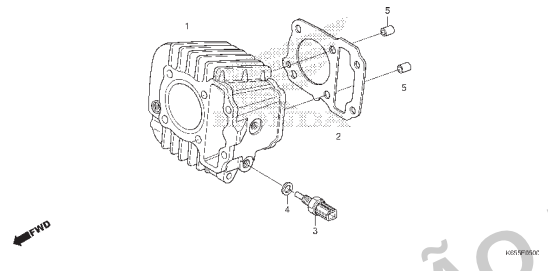

M-6 Tampa Lateral Direita

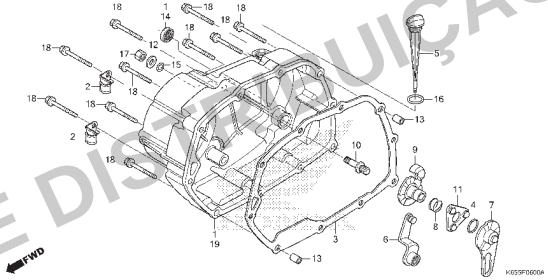

M-7 Embreagem Unidirecional

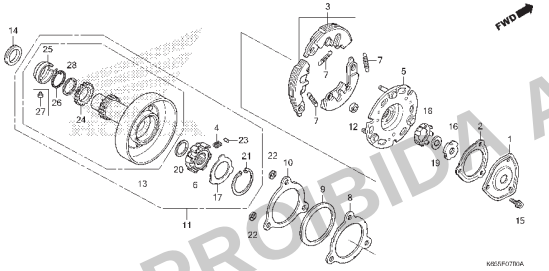

M-8 Embreagem (BIZ110iG,H)

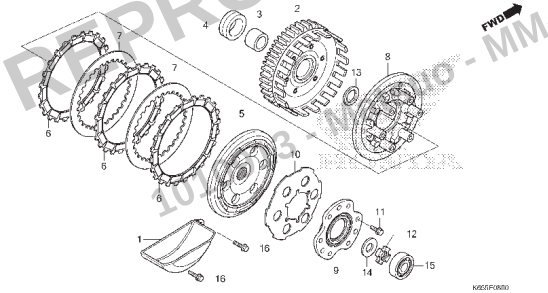

M-8.1 Embreagem (BIZ110iJ,K,L,M,N,P)

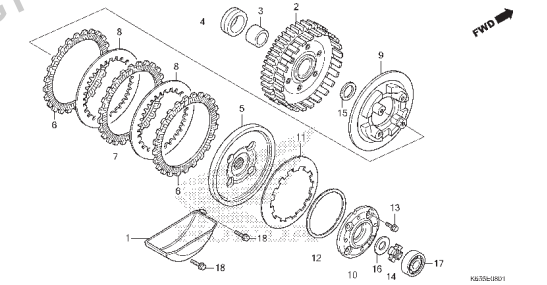

PROIBIDA A REPRODUÇÃO E DISTRIBUIÇÃO
10/03/23 - Marcelo - MM-GT

© Moto Honda da Amazônia Ltda.
Todos os direitos reservados.

Grupo do Motor

• O número de referência na ilustração do índice pode ser diferente do que aparece no texto.

M-9 Embreagem de Partida

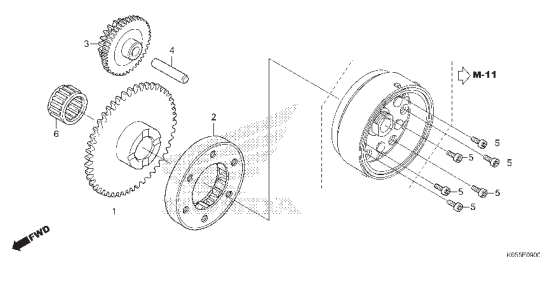

M-10 Tampa Lateral Esquerda

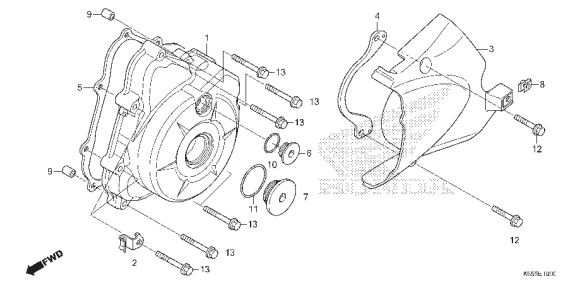

M-11 Gerador

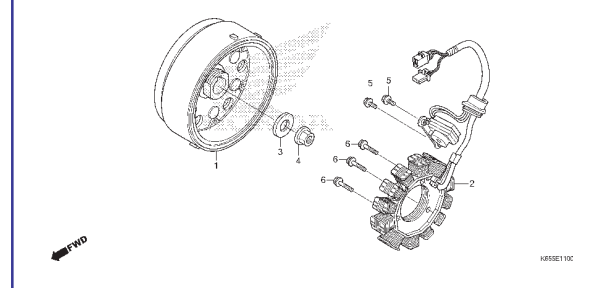

M-13 Motor de Partida

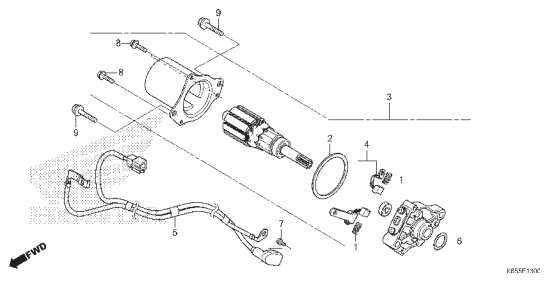

M-14 Bomba de Óleo

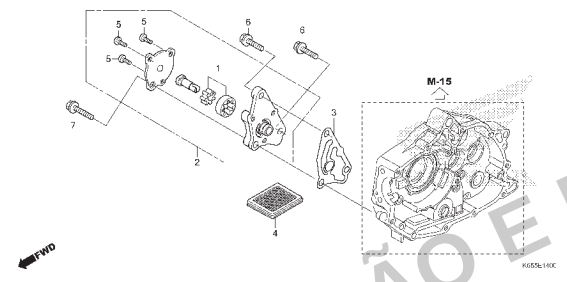

M-15 Carcaça do Motor

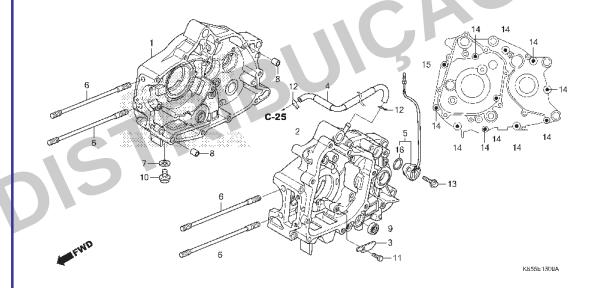

M-16 Árvore de Manivelas • Pistão

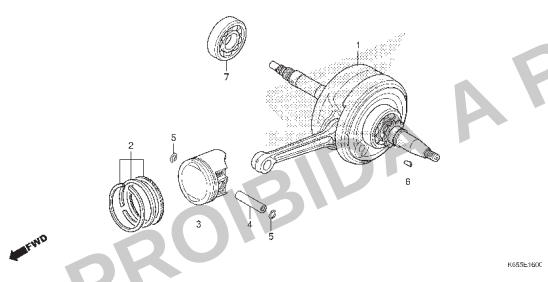

M-17 Transmissão

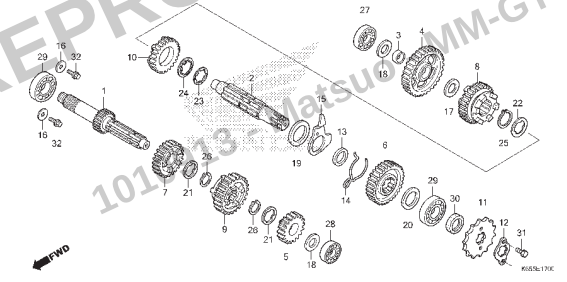

M-19 Tambor Seletor de Marchas

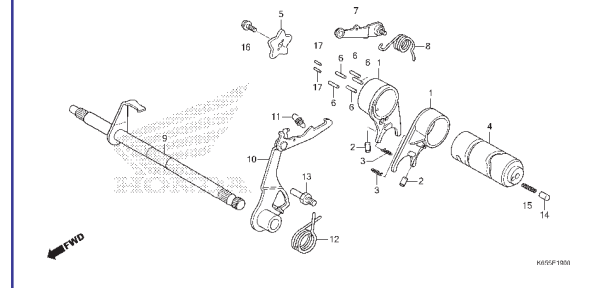

PROIBIDA A REPRODUÇÃO E DISTRIBUIÇÃO
1010713 - Matsuo MM-GT

© Moto Honda da Amazônia Ltda.
Todos os direitos reservados.

Grupo do Motor

• O número de referência na ilustração do índice pode ser diferente do que aparece no texto.

M-20 Sistema de Partida

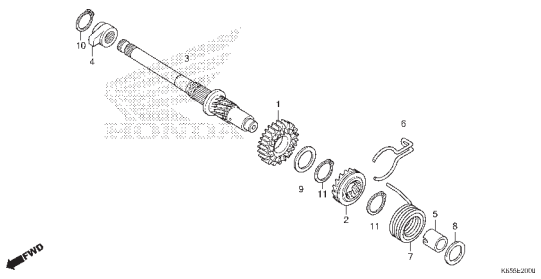

M-23 Corpo do Acelerador

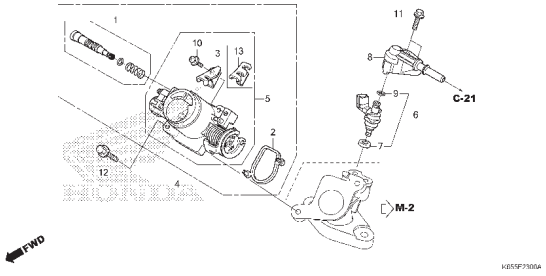

PROIBIDA A REPRODUÇÃO E DISTRIBUIÇÃO

1010913 - Matsuo - MM-GT

© Moto Honda da Amazônia Ltda.
Todos os direitos reservados.

Grupo do Chassi

• O número de referência na ilustração do índice pode ser diferente do que aparece no texto.

C-1 Farol (BIZ110iG,H)

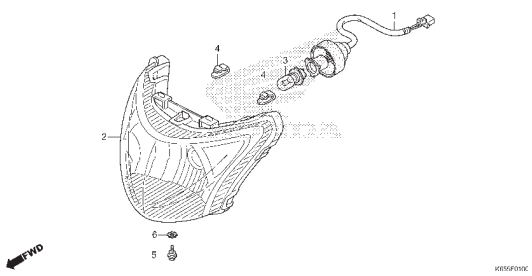

C-1.1 Farol (BIZ110iJ,K,L,M,N,P)

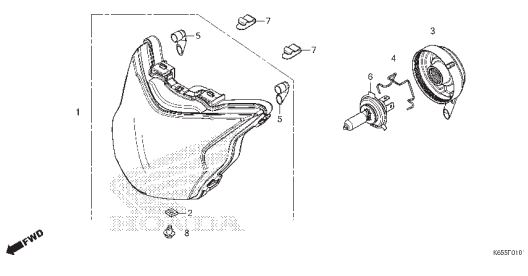

C-2 Velocímetro (BIZ110iG,H)

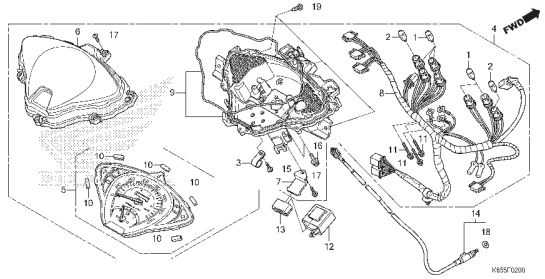

C-2.1 Velocímetro (BIZ110iJ,K,L,M,N,P)

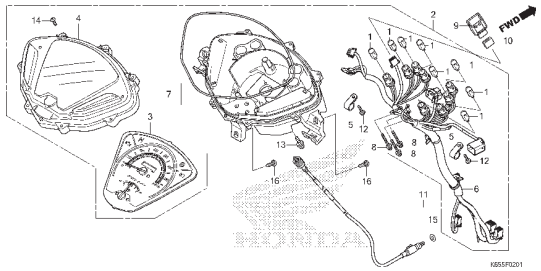

C-3 Espelho

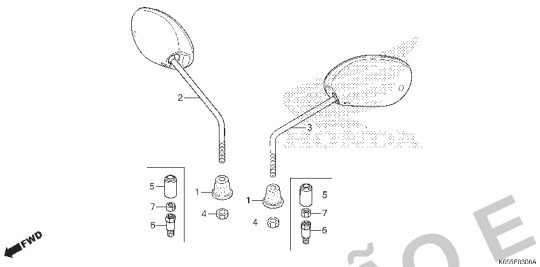

C-4 Alavancas • Interruptores • Cabos (BIZ110iG,H)

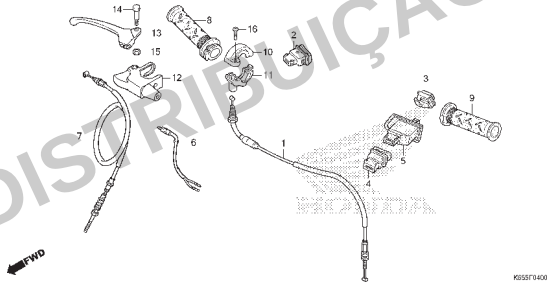

C-4.1 Alavancas • Interruptores • Cabos (BIZ110iJ,K,L,M,N,P)

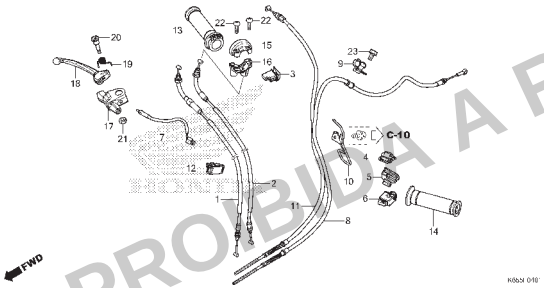

C-7 Guidão • Tampa do Guidão (BIZ110iG,H)

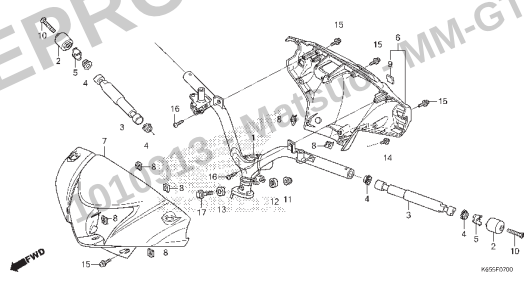

C-7.1 Guidão • Tampa do Guidão (BIZ110iJ,K,L,M,N,P)

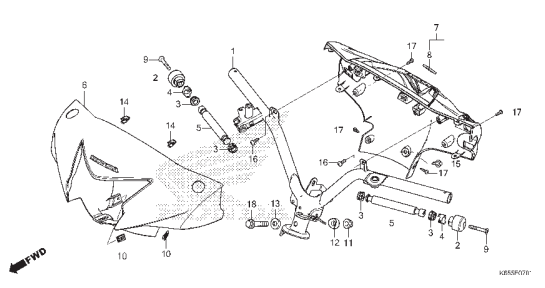

PROIBIDA A REPRODUÇÃO E DISTRIBUIÇÃO
010313 - MarkMotoMM-GT

© Moto Honda da Amazônia Ltda.
Todos os direitos reservados.

Grupo do Chassi

• O número de referência na ilustração do índice pode ser diferente do que aparece no texto.

C-9 Coluna de Direção

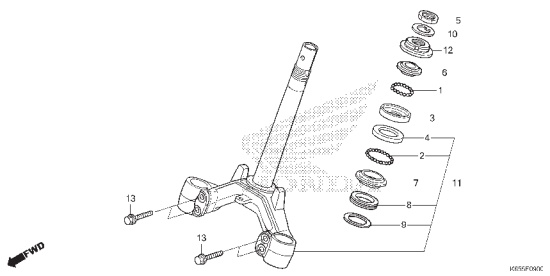

C-10 Para-lama Dianteiro

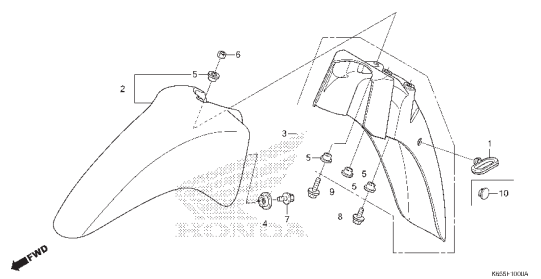

C-11 Garfo Dianteiro

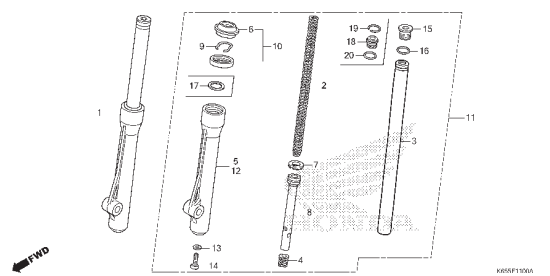

C-13 Painel do Freio Dianteiro (BIZ110iG,H)

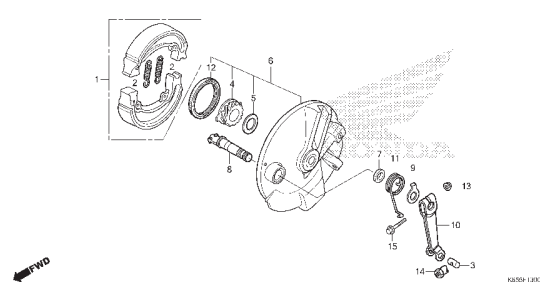

C-13.1 Painel do Freio Dianteiro (BIZ110iJ,K,L,M,N,P)

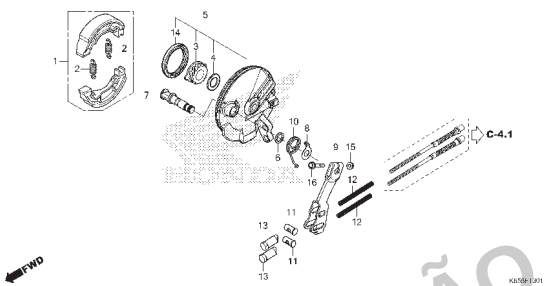

C-14.10 Roda Dianteira

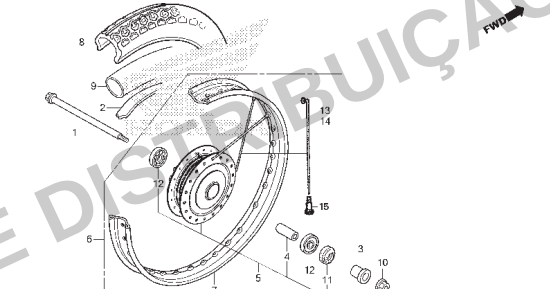

C-18 Painel do Freio Traseiro

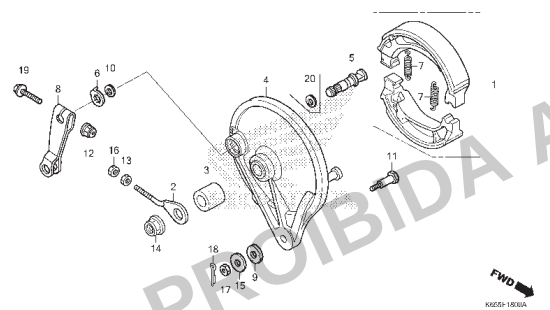

C-19.10 Roda Traseira

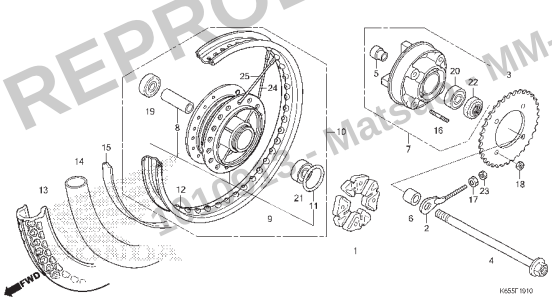

C-21 Tanque de Combustível

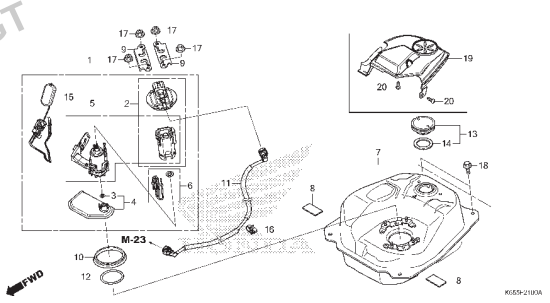

PROIBIDA A REPRODUÇÃO E DISTRIBUIÇÃO
Matsu MM-GT

© Moto Honda da Amazônia Ltda.
Todos os direitos reservados.

Grupo do Chassi

• O número de referência na ilustração do índice pode ser diferente do que aparece no texto.

C-23 Assento • Compartimento de Bagagem (BIZ110iG,H)

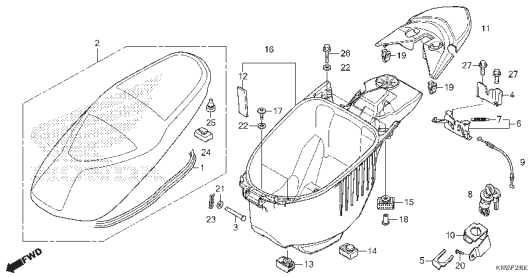

C-23.1 Assento • Compartimento de Bagagem (BIZ110iJ,K,L,M,N,P)

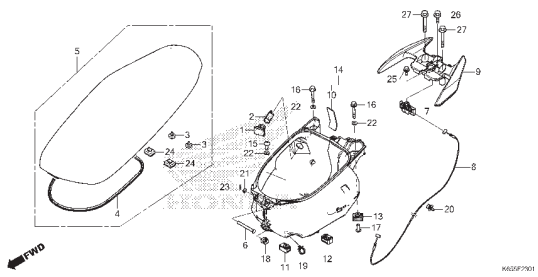

C-23.10 Tampa da Carcaça (BIZ110iG,H)

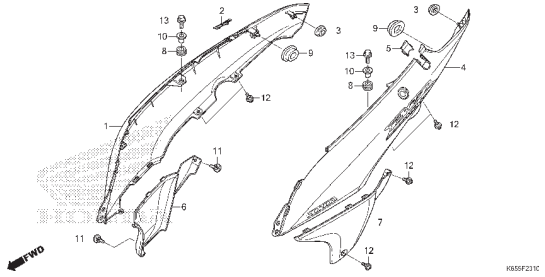

C-23.11 Tampa da Carcaça (BIZ110iJ,K,L,M,N,P)

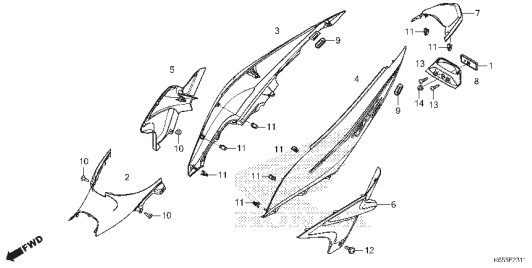

C-25 Filtro de Ar

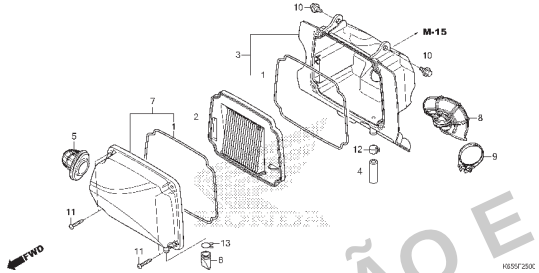

C-27 Escapamento (BIZ110iG,H)

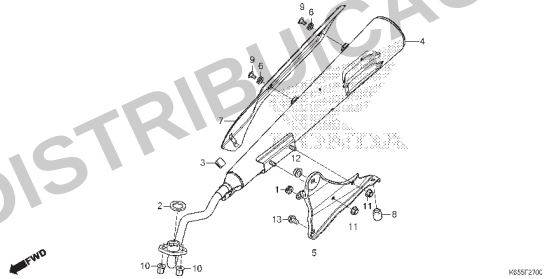

C-27.1 Escapamento (BIZ110iJ,K,L,M,N,P)

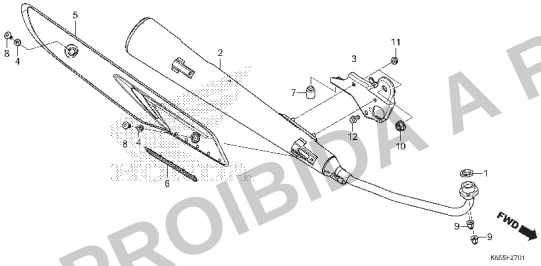

C-29 Pedal de Freio • Pedal de Partida (BIZ110iG,H)

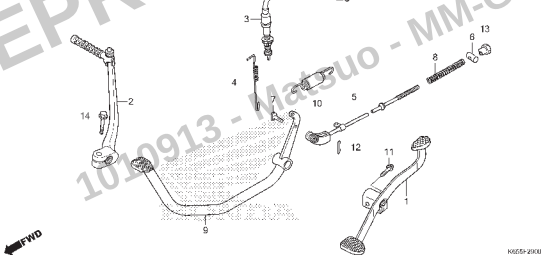

C-29.1 Pedal de Freio (BIZ110iJ,K,L,M,N,P)

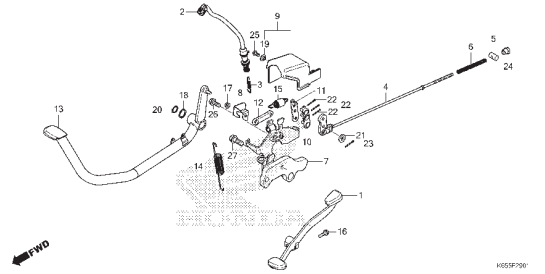

PROIBIDA A REPRODUÇÃO E DISTRIBUIÇÃO
1010913 - Matsuo - MM-GT

© Moto Honda da Amazônia Ltda.
Todos os direitos reservados.

Grupo do Chassi

• O número de referência na ilustração do índice pode ser diferente do que aparece no texto.

C-30 Pedal de Apoio

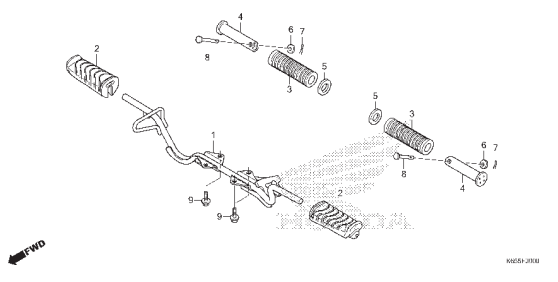

C-31 Cavalete (BIZ110iG,H)

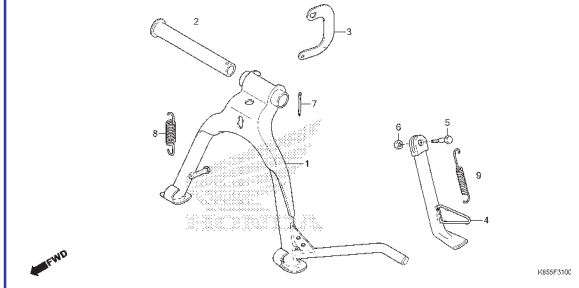

C-31.1 Cavalete (BIZ110iJ,K,L,M,N,P)

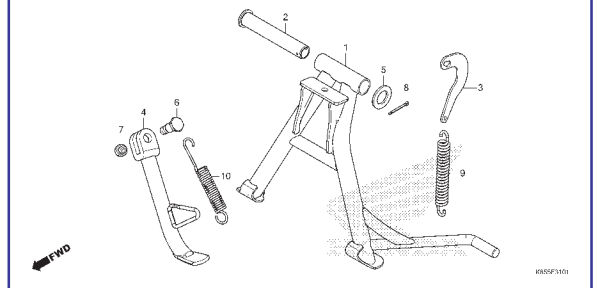

C-32 Garfo Traseiro

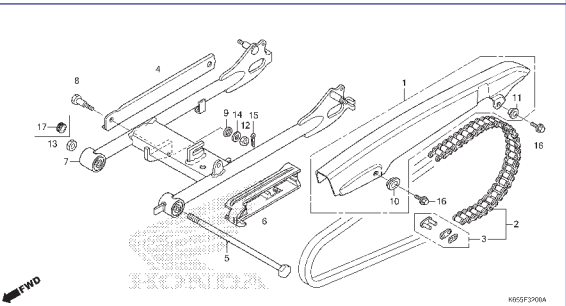

C-33 Amortecedor Traseiro

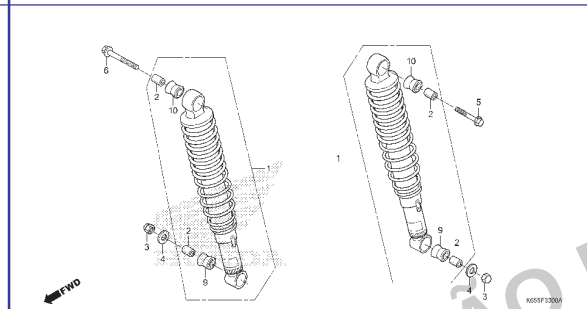

C-34 Para-lama Traseiro (BIZ110iG,H)

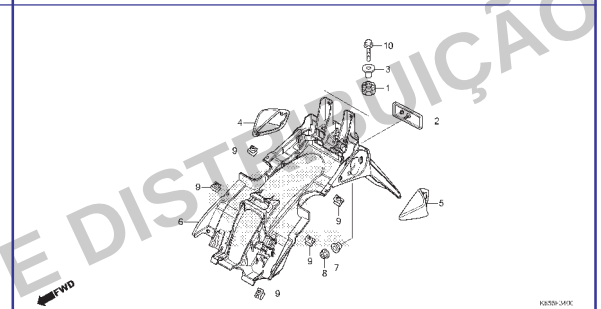

C-34.1 Para-lama Traseiro (BIZ110iJ,K,L,M,N,P)

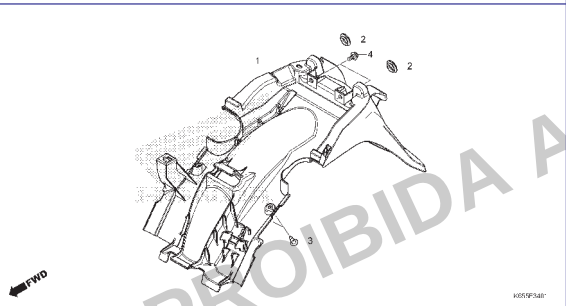

C-35 Sinalizador (BIZ110iG,H)

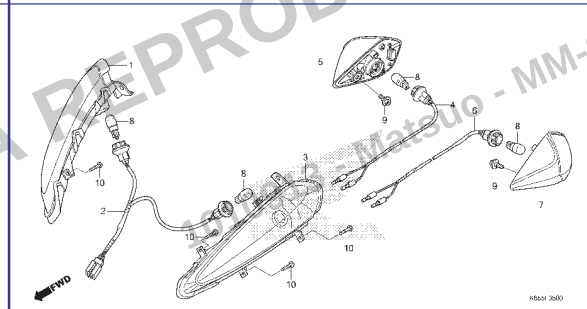

C-35.1 Sinalizador (BIZ110iJ,K,L,M,N,P)

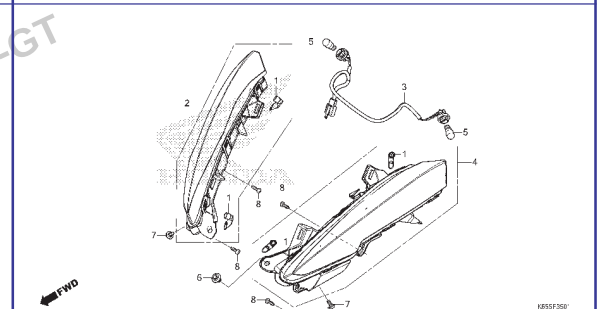

PROIBIDA A REPRODUÇÃO E DISTRIBUIÇÃO
Matsuo - MM-GT

© Moto Honda da Amazônia Ltda.
Todos os direitos reservados.

Grupo do Chassi

• O número de referência na ilustração do índice pode ser diferente do que aparece no texto.

C-36 Lanterna Traseira (BIZ110iG,H)

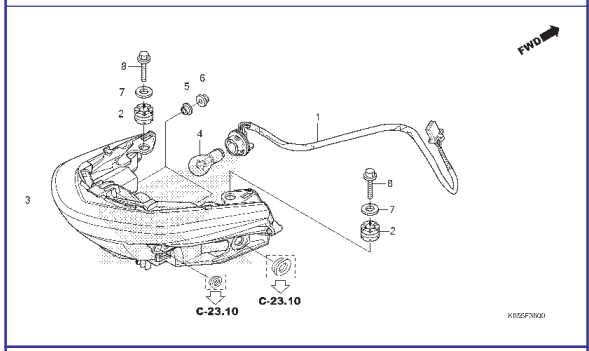

C-36.10 Lanterna Traseira (BIZ110iJ,K,L,M,N,P)

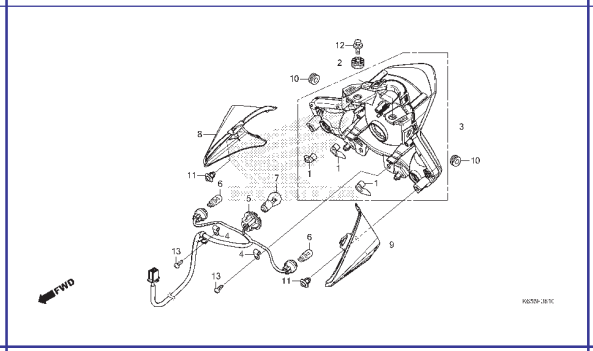

C-37 Bateria (BIZ110iG,H)

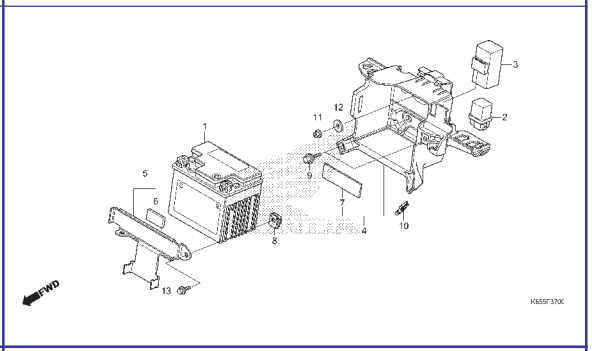

C-37.1 Bateria (BIZ110iJ,K,L,M,N,P)

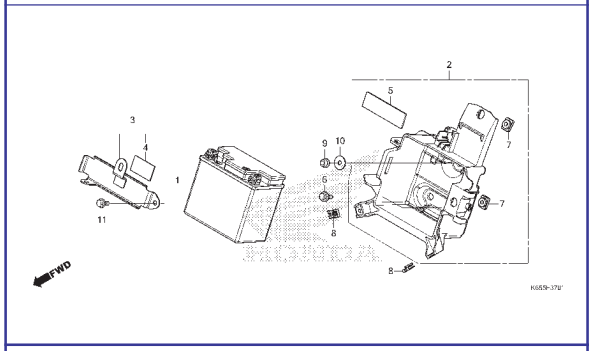

C-38 Fiação Principal (BIZ110iG,H)

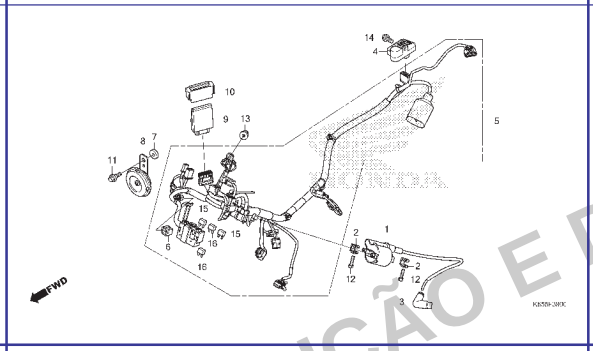

C-38.1 Fiação Principal (BIZ110iJ,K,L,M,N,P)

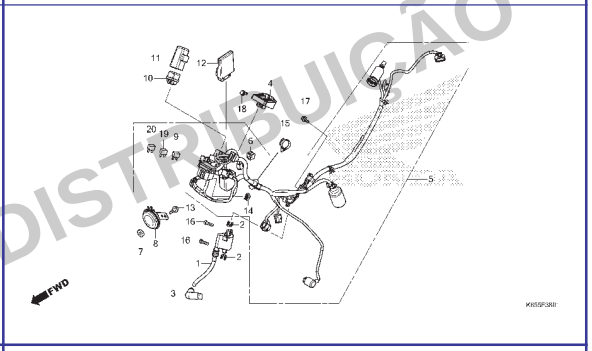

C-39 Chassi (BIZ110iG,H)

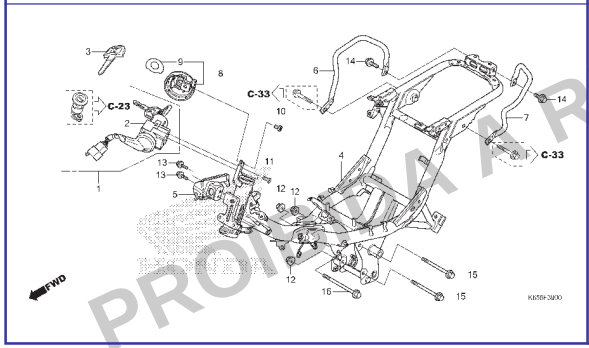

C-39.1 Chassi (BIZ110iJ,K,L,M,N,P)

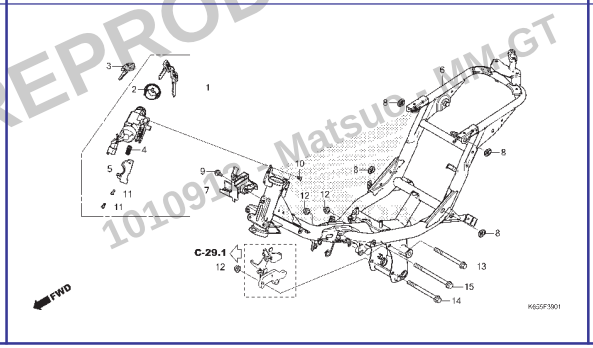

C-44 Tampa Dianteira • Protetor de Pernas (BIZ110iG,H)

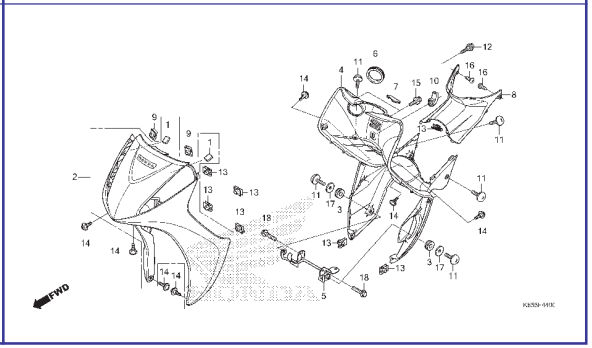

PROIBIDA A REPRODUÇÃO E DISTRIBUIÇÃO
1010912 Matsuo MMGT

© Moto Honda da Amazônia Ltda.
Todos os direitos reservados.

Grupo do Chassi

• O número de referência na ilustração do índice pode ser diferente do que aparece no texto.

C-44.1 Tampa Dianteira • Protetor de Pernas (BIZ110iJ,K,L,M,N,P)

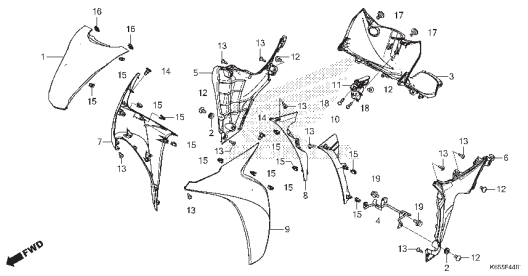

C-48 Ferramentas

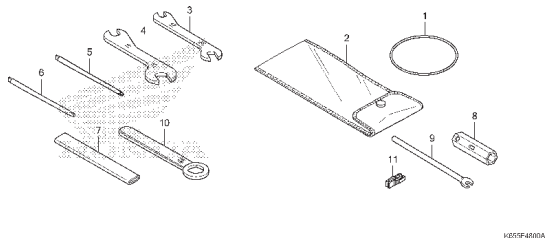

C-49 Etiquetas de Precaução

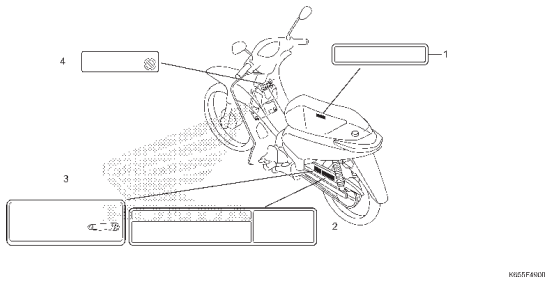

C-50 Emblemas (BIZ110iG,H)

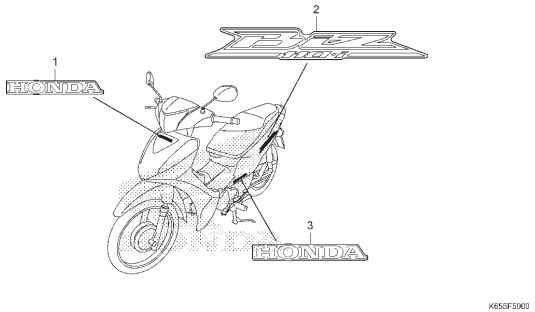

C-50.1 Emblemas (BIZ110iJ,K,L,M,N,P)

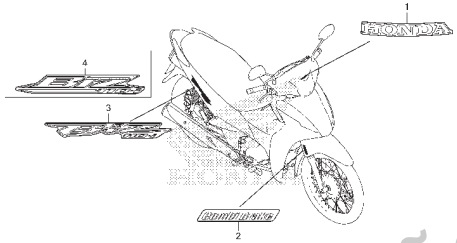

PROIBIDA A REPRODUÇÃO E DISTRIBUIÇÃO
1010913 - Matsuo - MM-GT

© Moto Honda da Amazônia Ltda.
Todos os direitos reservados.

M-1

Tampa do Cabeçote

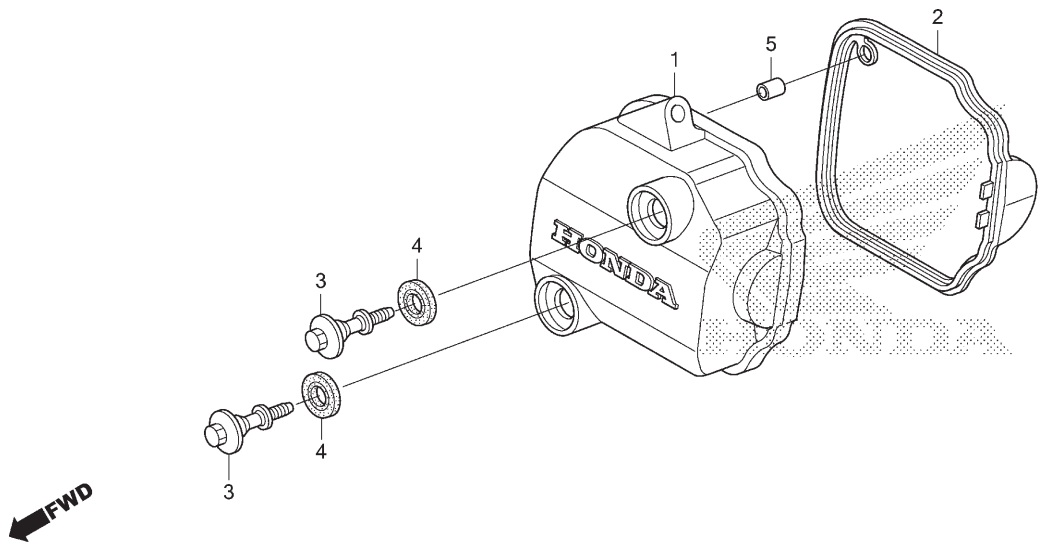

Ref. Nº	N.O.S.	Item de serviço	T.M.O.
1	1111C4	Tampa, Cabeçote	0,1
2	1111D2	Junta, Tampa Cabeçote	0,1

Ref. Nº	Nº da peça	Descrição	Qtd. BIZ 110i G	H	J	K	L/M	N	P	Nº de série		Tipo
1	12310-KWW-740	Tampa Comp., Cabeçote	1	1	1	1	1	1	1	.....	.....	.....
2	12391-KWW-600	Junta, Tampa Cabeçote (KOKOKU)	1	1	1	1	1	1	1	.....	.....	.....
3	90017-KWW-740	Parafuso, Tampa Cabeçote	2	2	2	2	2	2	2	.....	.....	.....
4	90401-K62-B00	Bucha, Fixação	2	2	2	2	2	2	2	.....	.....	.....
	90543-MV9-670	Borracha, Fixação	2	2	2	2	2	2	2	.....	.....	.....
5	90701-GF6-000	Pino, Guia, 8x14	1	1	1	1	1	1	1	.....	.....	.....

PROIBIDA A REPRODUÇÃO E DISTRIBUIÇÃO
1010913 - Matsuo - MM-GT

© Moto Honda da Amazônia Ltda.
Todos os direitos reservados.

M-2

Cabeçote

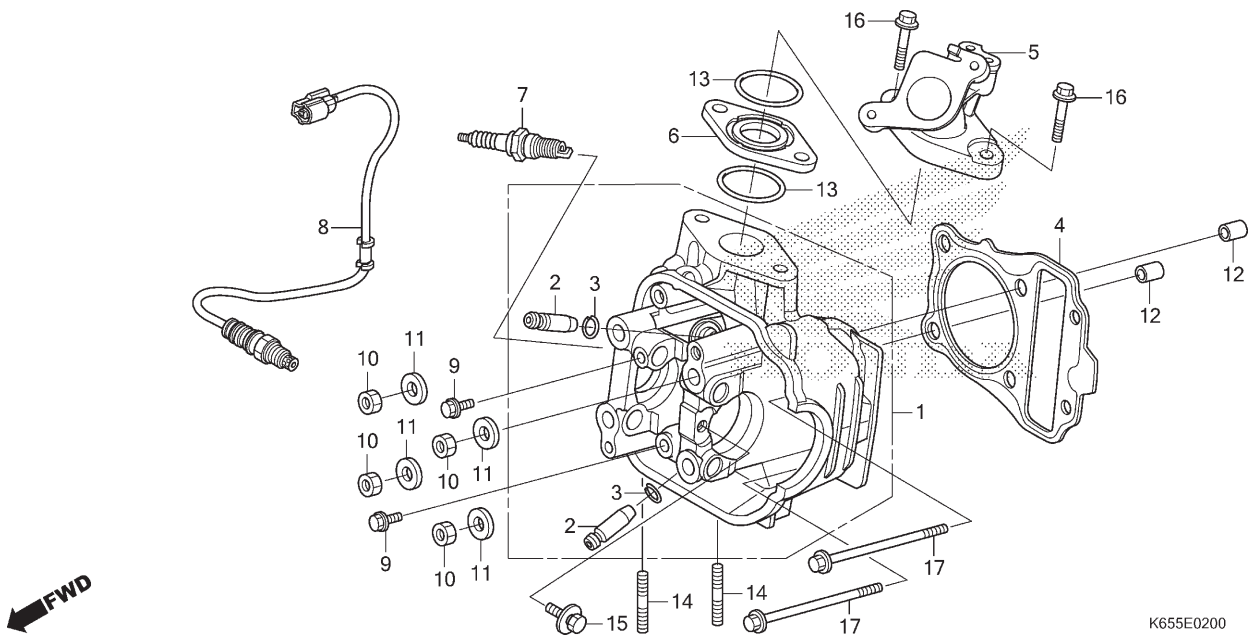

Ref. Nº	N.O.S.	Item de serviço	T.M.O.
1	111106	Cabeçote	2,4
		• Inclui: Ajuste da válvula e retífica	
2	1111L9	Guia, Válvula Admissão (Uma)	2,4
		• Inclui: Alargamento	
		• Inclui: Ajuste da válvula e retífica	
	1111M0	Guia, Válvula Escape (Uma)	2,4
		• Inclui: Alargamento	
		• Inclui: Ajuste da válvula e retífica	
	1111M9	Guia, Válvula: Para 1 motocicleta	2,7
		• Inclui: Alargamento	
		• Inclui: Ajuste da válvula e retífica	
4	111115	Junta, Cabeçote	1,5
5		(6,13)	
	111107	Coletor, Admissão	1,2
	1111BA	Coletor, Admissão (A)	0,8
		• Nota: Tipo CBS	
7	614130	Vela, Ignição	0,1
8	617121	Sensor, Oxigênio	0,9
	6171E1	Sensor, Oxigênio (A)	0,6
		• Nota: Tipo CBS	

Ref. Nº	Nº da peça	Descrição	Qtd. BIZ 110i G	H	J	K	L/M	N	P	Nº de série		Tipo
1	12200-K03-H10	Cabeçote	1	1	1	1	1	1	1			
	12200-K62-B00		–	–	1	1	1	1	1			
2	12204-KVY-305	Guia, Válvula (O.S.)	2	2	2	2	2	2	2			
	12204-K62-P00		–	–	2	2	2	2	2			
3	12206-KPL-900	Presilha, Guia Válvula	2	2	2	2	2	2	2			
4	12251-KWB-601	Junta, Cabeçote (STD./0,25/0,50)	1	1	1	1	1	1	1			
5	17111-K65-B00	Tubo, Admissão	1	1	1	1	1	1	1			
6	17119-K62-B00	Isolador, Tubo Admissão	1	1	1	1	1	1	1			
7	31916-KWB-601	Vela, Ignição (CPR6EA-9S) (NGK)	1	1	1	1	1	1	1			
8	36532-K65-B01	Sensor, Oxigênio	1	1	–	–	–	–	–			
	36532-K65-B21		–	–	1	1	1	1	1			
9	90002-KWB-600	Parafuso, Flange, 5x12	2	2	2	2	2	2	2			
10	90201-GCC-000	Porca, Sextavada, 7mm	4	4	4	4	4	4	4			
11	90402-KWW-740	Arruela, 7,2x16x2,5	4	4	4	4	4	4	4			
12	90701-GF6-000	Pino, Guia, 8x14	2	2	2	2	2	2	2			
13	91304-KSS-B00	Anel, Vedação 29x2,4	2	2	2	2	2	2	2			
14	92900-08032-0E	Prisioneiro, 8x32	2	2	2	2	2	2	2			
15	93404-06012-00	Parafuso-arruela, 6x12	1	1	1	1	1	1	1			
16	95701-06028-00	Parafuso, Flange, 6x28	2	2	2	2	2	2	2			
17	96001-06100-00	Parafuso, Flange, 6x100	2	2	2	2	2	2	2			

PROIBIDA A REPRODUÇÃO E DISTRIBUIÇÃO
10/2013 - Matsuo - MM-GT

© Moto Honda da Amazônia Ltda.
Todos os direitos reservados.

M-3

Árvore de Comando • Válvulas

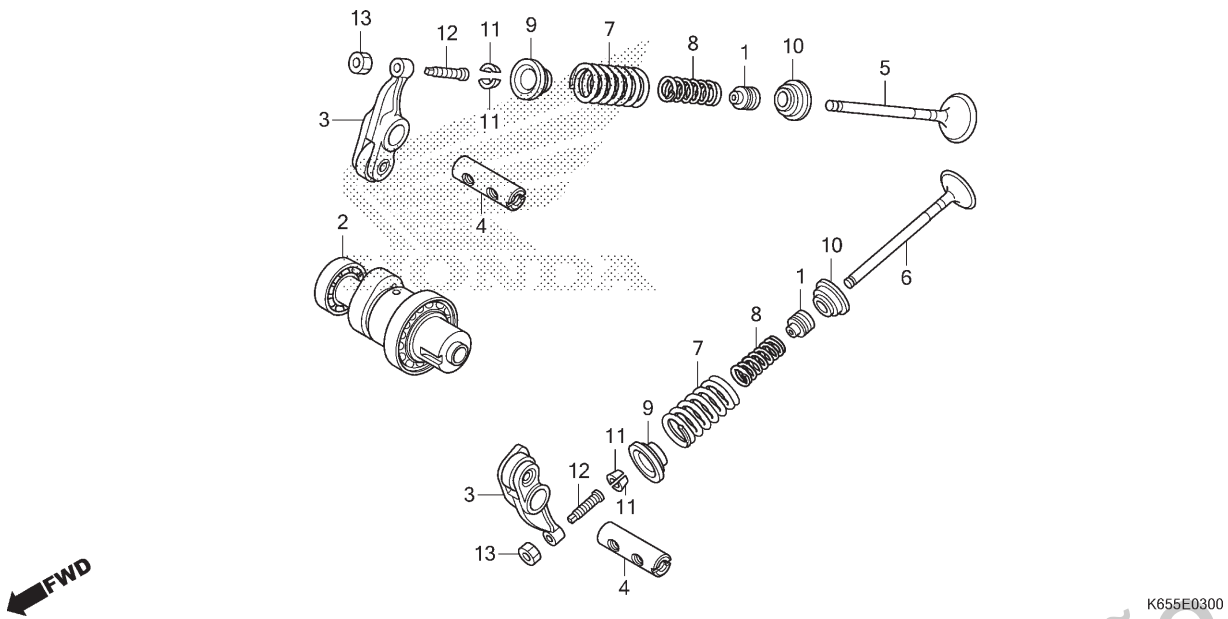

Ref. Nº	N.O.S.	Item de serviço	T.M.O.
2	111118	Árvore Comando	1,7
		• Inclui: Ajuste da válvula	
3		(4)	
	1111K8	Balancim, Válvula Admissão (Um)	1,7
		• Inclui: Ajuste da válvula	
	1111K9	Balancim, Válvula Escape (Um)	1,7
		• Inclui: Ajuste da válvula	
	1111L8	Balancim, Válvula: Para 1 motocicleta	1,7
		• Inclui: Ajuste da válvula	
5	1111N0	Válvula, Admissão (Uma)	2,0
		• Inclui: Retífica	
6	1111N1	Válvula, Escape (Uma)	2,0
		• Inclui: Retífica	
	1111P0	Válvula: Para 1 motocicleta	2,2
		• Inclui: Retífica	
7		(1,8,9,10,11)	
	1111P2	Mola e/ou Retentor Haste, Válvula Admissão (Uma)	1,8
	1111P3	Mola e/ou Retentor Haste, Válvula Escape (Uma)	1,8
	1111Q2	Mola Válvula e/ou Retentor Haste: Para 1 motocicleta	1,9

Ref. Nº	Nº da peça	Descrição	Qtd. BIZ 110i G	H	J	K	L/M	N	P	Nº de série		Tipo
1	12209-GB4-682	Retentor, Óleo Haste Válvulas (ARAI)	2	2	2	2	2	2	2			
2	14100-K65-B00	Árvore Comando Comp.	1	1	–	–	–	–	–			
	14100-K62-B00		–	–	1	1	1	1	1			
3	14430-KVB-S50	Balancim Comp., Válvula Admissão (Adm./Esc.)	2	2	2	2	2	2	2			
	14430-K09-C00		–	–	–	–	2	2	2			
4	14451-KVB-S50	Eixo, Balancim	2	2	2	2	2	2	2			
5	14711-KWB-600	Válvula, Admissão	1	1	1	1	1	1	1			
6	14721-KVY-900	Válvula, Escape	1	1	1	1	1	1	1			
7	14751-K62-B00	Mola Externa, Válvula	2	2	2	2	2	2	2			
8	14761-K62-B00	Mola Interna, Válvula	2	2	2	2	2	2	2			
9	14771-GB4-680	Retentor, Mola Válvula	2	2	2	2	2	2	2			
10	14775-KVB-900	Assento, Mola Válvula	2	2	2	2	2	2	2			
11	14781-MA6-000	Chaveta, Válvula	4	4	4	4	4	4	4			
12	90012-KWB-600	Parafuso, Ajuste	2	2	2	2	2	2	2			
	90012-KWW-740		2	2	2	2	–	–	–			
	90012-KYY-900		–	–	–	–	2	2	2			
13	90206-001-000	Porca, Ajuste	2	2	2	2	2	2	2			

PROIBIDA A REPRODUÇÃO E DISTRIBUIÇÃO
1010913 - Matsuo - MM-GT

© Moto Honda da Amazônia Ltda.
Todos os direitos reservados.

M-4

Corrente de Comando • Tensor

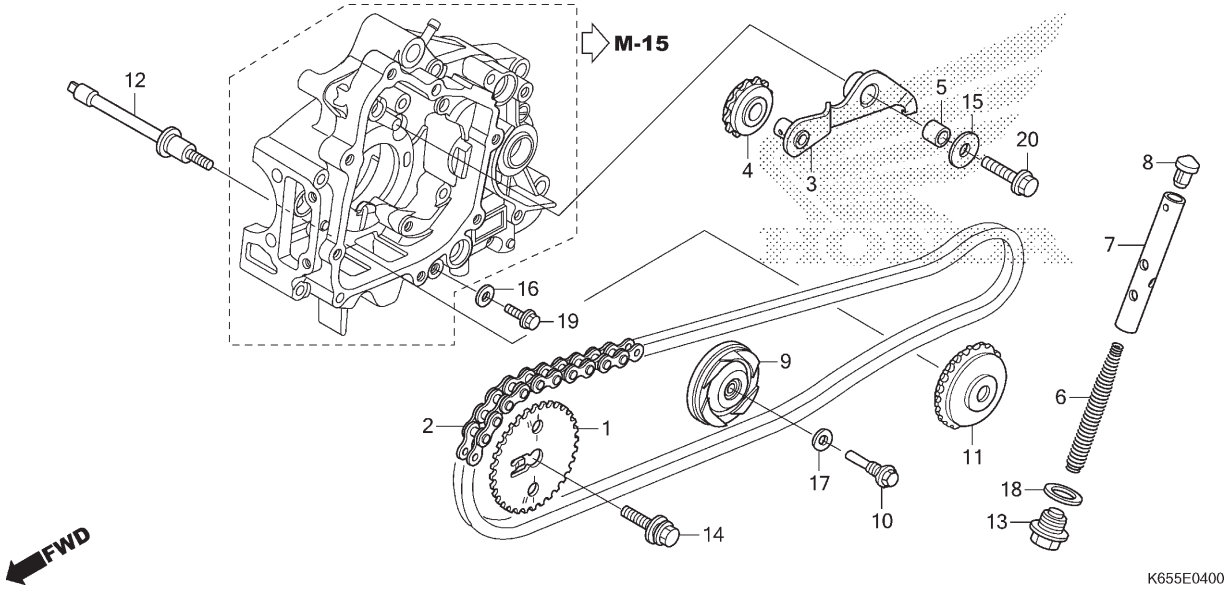

Ref. Nº	N.O.S.	Item de serviço	T.M.O.
1	1111Q4	Pinhão, Comando	1,1
2	110140	Corrente, Comando	2,3
3	111151	Braço, Tensor Corrente Comando	0,7
	1111CN	Braço, Tensor Corrente Comando (A)	0,9
		• Nota: Tipo CBS	
4	111148	Rolete(s), Tensor Corrente Comando	0,7
	1111CP	Rolete(s), Tensor Corrente Comando (A)	0,9
		• Nota: Tipo CBS	
7		(6,8)	
	1111Q3	Haste Acionamento, Tensor Corrente Comando	0,3
9	1111G4	Rolete, Guia Corrente Comando	1,6
11	1111J0	Pinhão, Guia Corrente Comando	3,1
		• Inclui: Remoção e instalação do motor	
12	1111V3	Parafuso, Rolete Guia Corrente Comando	3,1
		• Inclui: Remoção e instalação do motor	

Ref. Nº	Nº da peça	Descrição	Qtd. BIZ 110i G	H	J	K	L/M	N	P	Nº de série	Tipo
1	14321-KWW-740	Pinhão, Comando (32D)	1	1	1	1	1	1	1		
2	14401-KWB-601	Corrente, Comando (90 Elos) (DAIDO)	1	1	1	1	–	–	–		
	14401-KYY-901	Corrente, Comando (90 Elos)	–	–	–	–	1	1	1		
3	14500-KZV-J01	Braço Comp., Tensor Corrente Comando	1	1	1	1	1	1	1		
4	14502-K03-C81	Rolete, Tensor Corrente Comando	1	1	1	1	1	1	1		
5	14531-K03-C20	Bucha, Tensor Corrente Comando	1	1	1	1	1	1	1		
6	14541-GB4-681	Mola, Tensor Corrente Comando	1	1	1	1	1	1	1		
7	14550-KRS-691	Haste Comp., Acionamento Tensor (Potência Centralizada)	1	1	1	1	1	1	–		
	14550-KVR-C00		–	–	–	–	–	–	1		
8	14561-096-000	Tampa, Haste Acionamento Tensor Corrente Comando	1	1	1	1	1	1	1		
9	14610-KWB-600	Rolete Comp., Guia Corrente Comando	1	1	1	1	–	–	–		
	14610-KYY-901		–	–	–	–	1	1	1		
10	14615-KFL-850	Pino, Rolete Guia	1	1	1	1	1	1	1		
11	14670-KWB-600	Pinhão Comp., Guia Corrente Comando (23D)	1	1	1	1	–	–	–		
	14670-KWW-C00		–	–	–	–	1	1	1		

PROIBIDA A REPRODUÇÃO E DISTRIBUIÇÃO
1010913 - Matsuo - MM-GT

© Moto Honda da Amazônia Ltda.
Todos os direitos reservados.

M-4

Corrente de Comando • Tensor

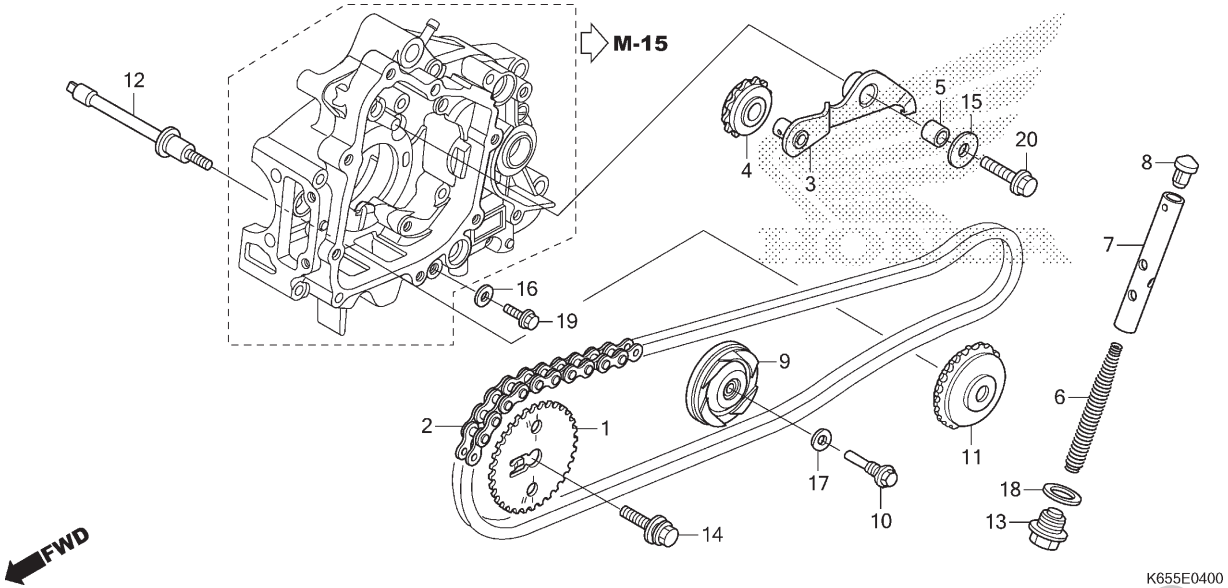

Ref. Nº	N.O.S.	Item de serviço	T.M.O.	Ref. Nº	Nº da peça	Descrição	Qtd. BIZ 110i G	H	J	K	L/M	N	P	Nº de série		Tipo
				12	14675-KWW-740	Eixo, Pinhão Guia Corrente Comando	1	1	1	1	1	1	1	.....	.....	.....
				13	90081-035-000	Parafuso, Vedação, 14mm	1	1	1	1	1	1	1	.....	.....	.....
				14	90082-KWW-740	Parafuso, arruela, 8x22	1	1	1	1	1	1	1	.....	.....	.....
				15	90404-KWW-740	Arruela, 8,5x26x2,3	1	1	1	1	1	1	1	.....	.....	.....
				16	90463-KRM-840	Arruela, Vedação, 6,2x12x1,2	1	1	1	1	1	1	1	.....	.....	.....
				17	90475-KWB-600	Arruela, 8mm	1	1	1	1	1	1	1	.....	.....	.....
				18	90544-KF0-000	Arruela, Vedação, 14mm	1	1	1	1	1	1	1	.....	.....	.....
				19	95701-06018-00	Parafuso, Flange, 6x18	1	1	1	1	1	1	1	.....	.....	.....
				20	95701-08025-00	Parafuso, Flange, 8x25	1	1	1	1	1	1	1	.....	.....	.....

PROIBIDA A REPRODUÇÃO E DISTRIBUIÇÃO
1010913 - Matsuo - MM-GT

© Moto Honda da Amazônia Ltda.
Todos os direitos reservados.

M-5

Cilindro

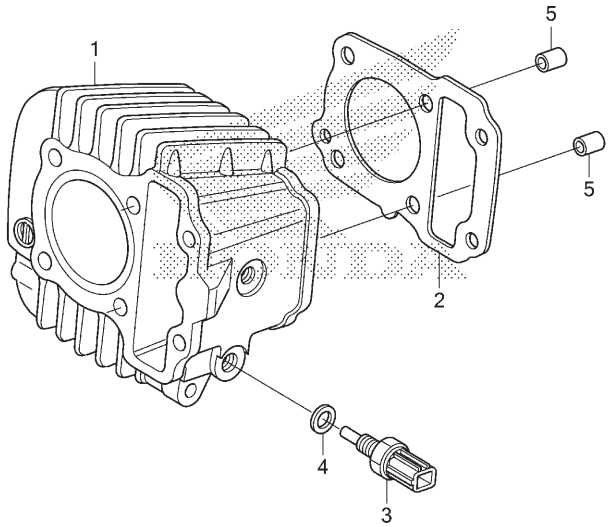

K655E0500

Ref. Nº	N.O.S.	Item de serviço	T.M.O.
1	1111A5	Cilindro	1,8
2	111102	Junta, Cilindro	1,7
3	617151	Sensor, Temperatura Óleo	0,9
	6171J4	Sensor, Temperatura Óleo (A)	0,2
		• Nota: Tipo CBS	

Ref. Nº	Nº da peça	Descrição	Qtd. BIZ 110i G	H	J	K	L/M	N	P	Nº de série		Tipo
1	12100-K62-B00	Cilindro Comp.	1	1	1	1	1	1	1			
2	12191-KWB-920	Junta, Cilindro	1	1	1	1	–	–	–			
	12191-K58-TC0		–	–	–	–	1	1	1			
3	37750-KPH-701	Sensor Conj., Óleo Termostato (PANASONIC)	1	1	–	–	–	–	–			
	37750-K16-A21	Sensor Conj., Óleo Termostato (MITSUBISHI)	–	–	1	1	1	1	1			
4	90443-KSS-B30	Arruela, Vedação, 10mm	1	1	1	1	1	1	1			
5	90701-GF6-000	Pino, Guia, 8x14	2	2	2	2	2	2	2			

PROIBIDA A REPRODUÇÃO E DISTRIBUIÇÃO
1010913 - Matsuo - MM-GT

© Moto Honda da Amazônia Ltda.
Todos os direitos reservados.

M-6

Tampa Lateral Direita

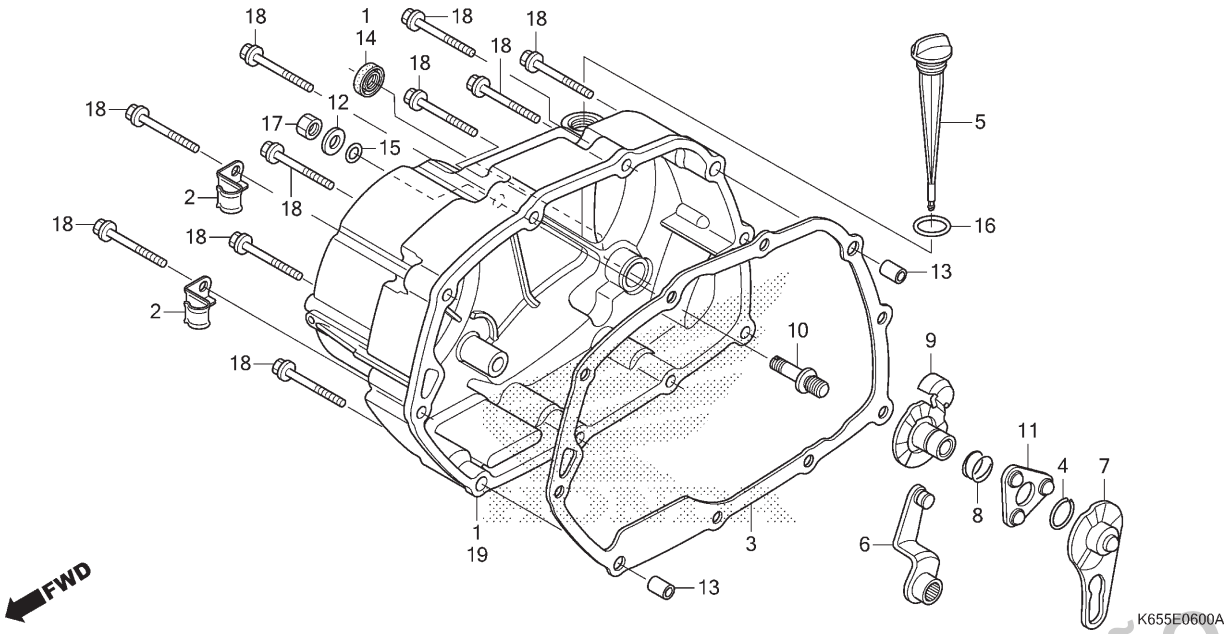

Ref. Nº	N.O.S.	Item de serviço	T.M.O.
1		(19)	
	110159	Tampa, Lateral: Direita	0,8
3	110158	Junta, Tampa Lateral: Direita	0,6
6	2121A7	Alavanca, Embreagem	0,7
7		(8,11)	
	2121A9	Placa, Comando Embreagem	0,6
9	2121C5	Placa, Acionador Comando Embreagem	0,7
10	2121E3	Parafuso, Ajuste Embreagem	0,7
14	112105	Retentor Óleo, Sistema Partida	0,7

Ref. Nº	Nº da peça	Descrição	Qtd. BIZ 110i G	H	J	K	L/M	N	P	Nº de série		Tipo
1	11330-K65-B00	Tampa Comp., Lateral Direita	1	1	–	–	–	–	–			
2	11346-KTR-940	Braçadeira A, Fiação Sensor Temperatura Óleo	2	2	2	2	2	2	2			
3	11394-KWB-920	Junta, Tampa Lateral Direita	1	1	1	1	–	–	–			
	11394-K58-TC0		–	–	–	–	1	1	1			
4	13115-GN5-910	Trava, Pino Pistão, 13mm	1	1	1	1	1	1	1			
5	15651-KPH-880	Medidor, Nível Óleo	1	1	1	1	1	1	1			
6	22810-KTL-740	Alavanca Comp., Embreagem	1	1	1	1	1	1	1			
7	22823-KWW-740	Placa, Comando Acionador Embreagem	1	1	1	1	1	1	1			
8	22825-KWW-740	Mola, Lateral Placa Comando	1	1	1	1	1	1	1			
9	22830-KWW-740	Placa Comp., Acionador Embreagem	1	1	1	1	1	1	1			
10	22846-KPH-901	Parafuso, Ajuste Embreagem	1	1	1	1	1	1	1			
11	22860-KWW-740	Retentor Comp., Esferas	1	1	1	1	1	1	1			
12	90485-040-000	Arruela, 8mm	1	1	1	1	1	1	1			
13	90702-KRM-840	Pino, Guia, 8x14	2	2	2	2	2	2	2			
14	91202-KRS-971	Retentor, Óleo, 13,8x24x5	1	1	–	–	–	–	–			
15	91303-001-010	Anel, Vedação 8mm	1	1	1	1	1	1	1			
16	91307-KRM-840	Anel, Vedação, 18x3	1	1	1	1	1	1	1			
17	94030-08000	Porca, Sextavada, 8mm	1	1	1	1	1	1	1			
18	96001-06040-00	Parafuso, Flange, 6x40	10	10	10	10	10	10	10			
19	11331-K65-B20	Tampa, Lateral Direita	–	–	1	1	1	1	1			

PROIBIDA A REPRODUÇÃO E DISTRIBUIÇÃO
10/01/2013 - Matsuo - MM-GT

© Moto Honda da Amazônia Ltda.
Todos os direitos reservados.

M-7

Embreagem Unidirecional

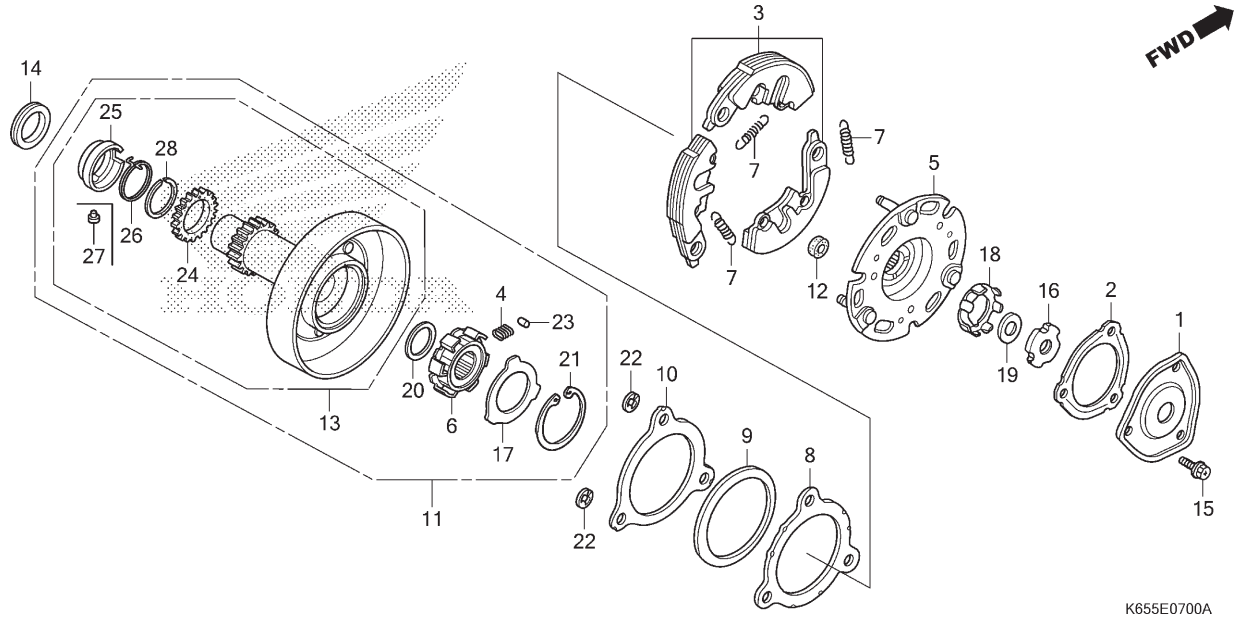

Ref. Nº	N.O.S.	Item de serviço	T.M.O.
1		(2)	
	2121D8	Tampa, Filtro Óleo	0,6
3		(7)	
	2121A6	Contrapeso, Embreagem Jogo	0,9
5	2121A2	Placa, Acionamento Embreagem	0,9
6		(4,23)	
	2121D7	Carcaça Interna, Embreagem Unidirecional	0,9
11	2121D9	Carcaça Externa, Embreagem Primária	0,9
13	211105	Engrenagem, Motora Primária	1,0

Ref. Nº	Nº da peça	Descrição	Qtd. BIZ 110i G	H	J	K	L/M	N	P	Nº de série		Tipo
1	15431-HF7-010	Tampa, Filtro Óleo	1	1	1	1	1	1	1			
2	15439-KWW-741	Junta, Tampa Filtro Óleo (NICHIAS)	1	1	1	1	1	1	1			
3	22535-KWW-P10	Contrapeso, Embreagem Primária Jogo (EXEDY)	1	1	–	–	–	–	–			
	22535-K09-L00	Contrapeso, Embreagem Primária Jogo (F.C.C.)	–	–	1	1	1	1	1			
4	22606-KWW-742	Mola, Embreagem Unidirecional (EXEDY)	6	6	–	–	–	–	–			
	22606-GN5-910	Mola, Retentor Unidirecional	–	–	6	6	6	6	6			
5	22610-K03-H12	Placa Comp., Engrenagem Primária (EXEDY)	1	1	–	–	–	–	–			
	22610-KWW-741	Placa Comp., Motora Primária (F.C.C.)	–	–	1	1	1	1	1			
6	22630-KWW-742	Carcaça Interna Comp., Embreagem Unidirecional (EXEDY)	1	1	–	–	–	–	–			
	22630-KWW-A82		1	1	–	–	–	–	–			
	22630-KWB-601	Carcaça Interna Comp., Embreagem Unidirecional (F.C.C.)	–	–	1	1	1	1	1			
7	22641-KWW-742	Mola, Embreagem Primária (EXEDY)	3	3	–	–	–	–	–			
	22641-KWB-601	Mola, Embreagem Primária (F.C.C.)	–	–	3	3	3	3	3			
8	22642-KWW-742	Arruela, Lateral Embreagem (EXEDY)	1	1	–	–	–	–	–			
	22642-K90-V01	Arruela, Lateral Embreagem (F.C.C.)	–	–	1	1	1	1	1			

PROIBIDA A REPRODUÇÃO E DISTRIBUIÇÃO
1010010 - Kasuo - MM-ST

© Moto Honda da Amazônia Ltda.
Todos os direitos reservados.

M-7

Embreagem Unidirecional

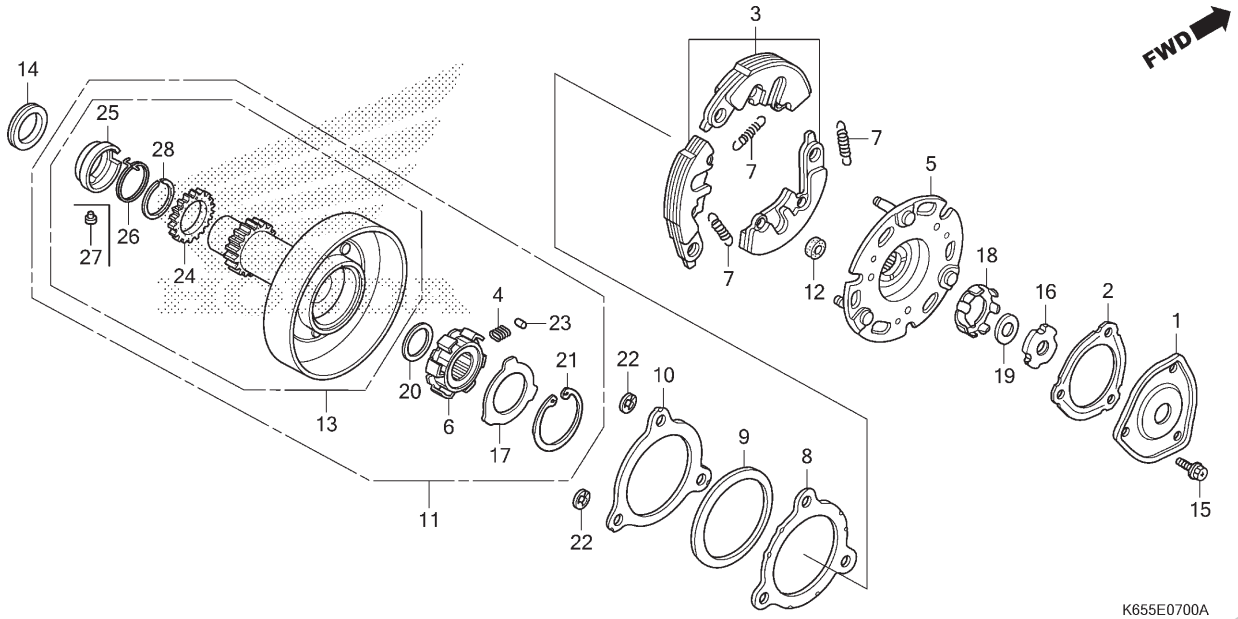

Ref. Nº	N.O.S.	Item de serviço	T.M.O.	Ref. Nº	Nº da peça	Descrição	Qtd. BIZ 110i G	H	J	K	L/M	N	P	Nº de série		Tipo
				9	22643-KWW-742	Mola, Lateral Fricção (EXEDY)	1	1	–	–	–	–	–			
					22643-KWW-741	Mola, Lateral Fricção (F.C.C.)	–	–	1	1	1	1	1			
				10	22644-KWW-742	Placa, Lateral Embreagem (EXEDY)	1	1	–	–	–	–	–			
					22644-K90-V01	Placa, Lateral Embreagem (F.C.C.)	–	–	1	1	1	1	1			
				11	22660-K65-B02	Carcaça Externa Conj., Embreagem Primária	1	1	–	–	–	–	–			
					22660-K65-B21		–	–	1	1	1	1	1			
				12	22804-KWW-742	Coxim, Amortecedor Embreagem (EXEDY)	3	3	–	–	–	–	–			
					22804-KPH-880	Coxim, Amortecedor Embreagem	–	–	3	3	3	3	3			
				13	23120-K65-B02	Engrenagem Comp., Motora Primária (EXEDY)	1	1	–	–	–	–	–			
					23120-K65-B21	Engrenagem Comp., Motora Primária (F.C.C.)	–	–	1	1	1	1	1			
				14	23126-KWW-740	Bucha, 19,1x30x4	1	1	1	1	1	1	1			
				15	90083-KFL-850	Parafuso, Flange Especial, 5x8	3	3	3	3	3	3	3			
				16	90231-087-010	Porca, Trava, 14mm	1	1	1	1	1	1	1			
				17	90401-KWW-742	Arruela (EXEDY)	1	1	–	–	–	–	–			
					90401-GB2-000	Arruela, 30x45x0,8	–	–	1	1	1	1	1			
				18	90431-GN5-910	Arruela, Trava	1	1	1	1	1	1	1			

PROIBIDA A REPRODUÇÃO E DISTRIBUIÇÃO
1010113 - Matsuo - MM-GT

© Moto Honda da Amazônia Ltda.
Todos os direitos reservados.

M-7

Embreagem Unidirecional

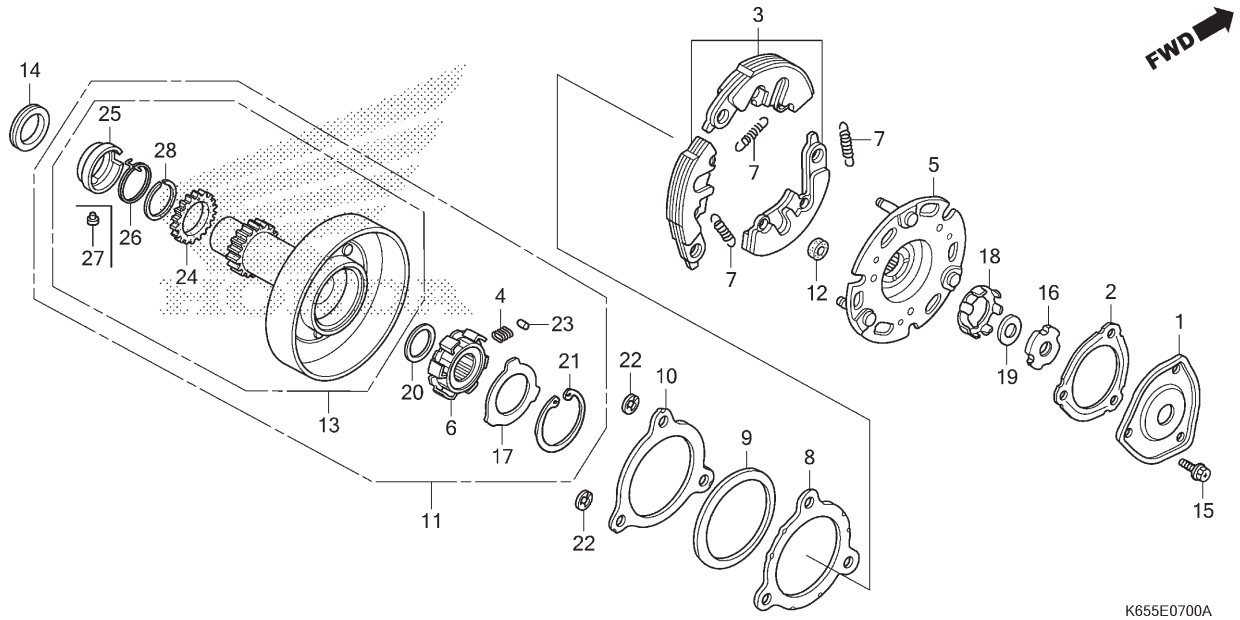

Ref. Nº	N.O.S.	Item de serviço	T.M.O.	Ref. Nº	Nº da peça	Descrição	Qtd. BIZ 110i G	H	J	K	L/M	N	P	Nº de série	Tipo
				19	90432-086-000	Arruela B, Trava	1	1	1	1	1	1	1		
				20	90433-KWW-742	Arruela, 17x23x1,5 (EXEDY)	1	1	–	–	–	–	–		
					90433-KWB-601	Arruela, 17x23x1,5 (F.C.C.)	–	–	1	1	1	1	1		
				21	90455-KWW-742	Anel Elástico, Interno, 45mm (EXEDY)	1	1	–	–	–	–	–		
					90455-GB2-000	Anel Elástico, Interno, 45mm	–	–	1	1	1	1	1		
				22	90605-KWW-742	Anel Elástico, 7mm (EXEDY)	3	3	–	–	–	–	–		
					90605-166-720	Anel Elástico, 7mm	–	–	3	3	3	3	3		
				23	91104-K03-H12	Rolete, 5x8 (EXEDY)	6	6	–	–	–	–	–		
					91101-GB2-000	Rolete, 5x8	–	–	6	6	6	6	6		
				24	23122-KTL-740	Engrenagem Secundária (17D)	–	–	1	1	1	1	1		
				25	23123-KFL-850	Retentor, Mola (F.C.C.)	–	–	1	1	1	1	1		
				26	23124-GCE-900	Mola, Engrenagem Secundária (F.C.C.)	–	–	1	1	1	1	1		
				27	23125-GN5-910	Pino (F.C.C.)	–	–	1	1	1	1	1		
				28	90603-P0X-000	Anel Ajuste, 23mm	–	–	1	1	1	1	1		

PROIBIDA A REPRODUÇÃO E DISTRIBUIÇÃO
1010913 - Matsuo - MM-GT

© Moto Honda da Amazônia Ltda.
Todos os direitos reservados.

M-8

Embreagem (BIZ110iG,H)

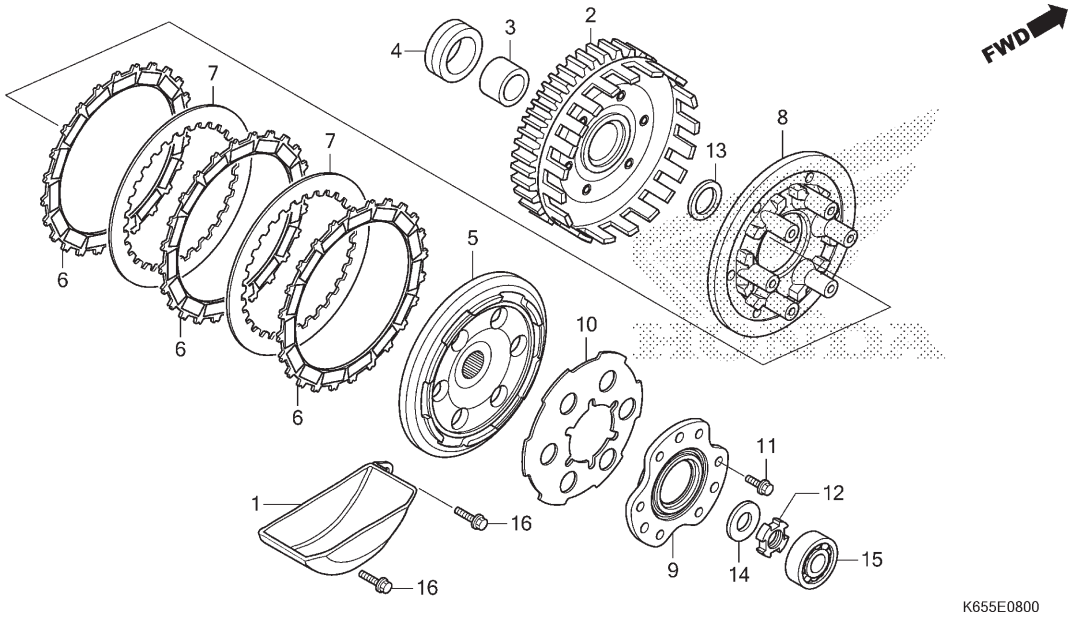

Ref. Nº	N.O.S.	Item de serviço	T.M.O.
1	1131B9	Separador, Óleo	0,9
2	2121A0	Carcaça Externa, Embreagem	0,9
5	212112	Cubo, Embreagem	1,1
6		(7)	
	2121A1	Disco, Fricção Embreagem	1,1
		• Nota: Mesmo tempo para duas unidades ou mais	
8	2121A3	Placa, Pressão Embreagem	1,1
9	2121A4	Placa, Acionador Embreagem	0,9
10	212107	Mola, Embreagem	0,9
15	2121B4	Rolamento, Acionador Embreagem	0,7

Ref. Nº	Nº da peça	Descrição	Qtd. BIZ 110i G	H	J	K	L/M	N	P	Nº de série		Tipo
1	15661-GN5-910	Placa, Separador Óleo	1	1	–	–	–	–	–			
2	22110-KWW-742	Externa Comp., Embreagem (69D) (EXEDY)	1	1	–	–	–	–	–			
3	22115-KPH-900	Guia, Externa Embreagem	1	1	–	–	–	–	–			
4	22116-KWW-740	Bucha, Externa Embreagem	1	1	–	–	–	–	–			
5	22121-KWW-742	Cubo, Embreagem (EXEDY)	1	1	–	–	–	–	–			
6	22201-K03-H12	Disco, Fricção Embreagem (EXEDY)	3	3	–	–	–	–	–			
7	22321-KWW-742	Placa, Embreagem (EXEDY)	2	2	–	–	–	–	–			
8	22351-KWW-742	Placa, Pressão Embreagem (EXEDY)	1	1	–	–	–	–	–			
9	22361-KWW-742	Placa, Acionador Embreagem	1	1	–	–	–	–	–			
10	22401-KWW-742	Mola, Embreagem (EXEDY)	1	1	–	–	–	–	–			
11	90050-KWW-742	Parafuso, Flange Especial, 5x16	6	6	–	–	–	–	–			
12	90231-198-010	Porca B, Trava, 14mm	1	1	–	–	–	–	–			
13	90406-KWW-742	Arruela, Encosto, 17mm	1	1	–	–	–	–	–			
14	90462-KWW-740	Arruela, 14,1mm	1	1	–	–	–	–	–			
15	91013-GFP-901	Rolamento, Radial Esferas, 6200	1	1	–	–	–	–	–			
16	95701-06020-00	Parafuso, Flange, 6x20	2	2	–	–	–	–	–			

PROIBIDA A REPRODUÇÃO E DISTRIBUIÇÃO
1010913 - Matsuo - MMG

© Moto Honda da Amazônia Ltda.
Todos os direitos reservados.

M-8.1

Embreagem (BIZ110iJ,K,L,M,N,P)

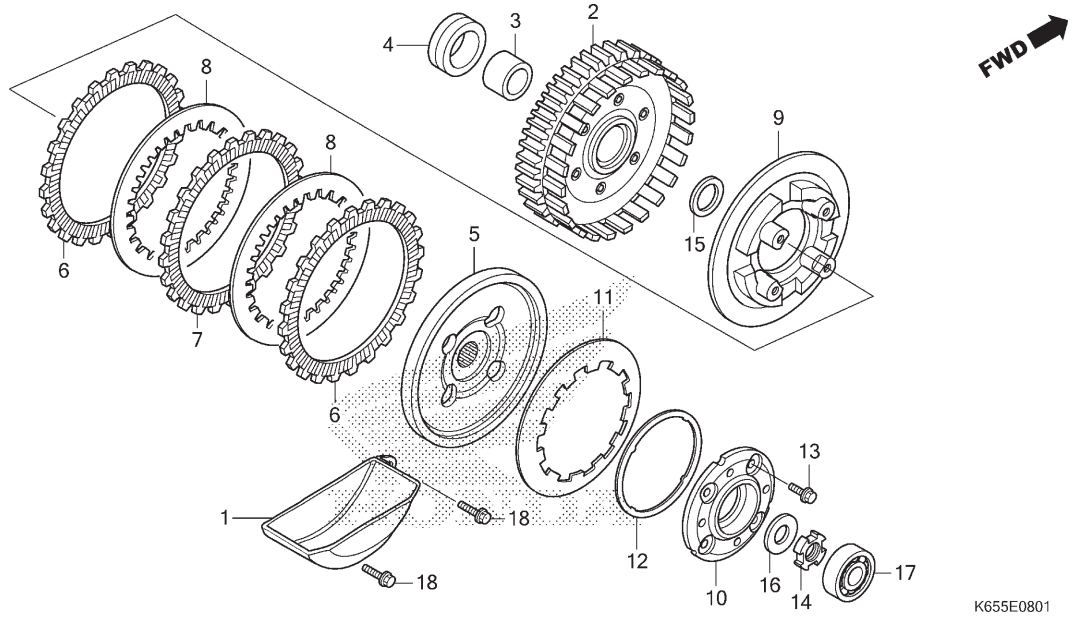

Ref. Nº	N.O.S.	Item de serviço	T.M.O.
1	1131B9	Separador, Óleo	0,9
2	2121A0	Carcaça Externa, Embreagem	0,9
5	212112	Cubo, Embreagem	1,1
6		(7,8)	
	2121A1	Disco, Fricção Embreagem	1,1
		• Nota: Mesmo tempo para duas unidades ou mais	
9	2121A3	Placa, Pressão Embreagem	1,1
10	2121A4	Placa, Acionador Embreagem	0,9
11	212107	Mola, Embreagem	0,9
17	2121B4	Rolamento, Acionador Embreagem	0,7

Ref. Nº	Nº da peça	Descrição	Qtd. BIZ 110i G	H	J	K	L/M	N	P	Nº de série	Tipo
1	15661-GN5-910	Placa, Separador Óleo	–	–	1	1	1	1	1		
2	22110-K65-B21	Carcaça Externa Comp., Embreagem	–	–	1	1	1	1	1		
3	22115-KPH-900	Guia, Externa Embreagem	–	–	1	1	1	1	1		
4	22116-KWW-740	Bucha, Externa Embreagem	–	–	1	1	1	1	1		
5	22121-KWW-741	Cubo, Embreagem (F.C.C.)	–	–	1	1	1	1	1		
6	22201-KWW-741	Disco, Fricção Embreagem (F.C.C.)	–	–	2	2	2	2	2		
7	22204-KWW-741	Disco B, Fricção Embreagem	–	–	1	1	1	1	1		
8	22321-K65-B21	Placa, Embreagem	–	–	2	2	2	2	2		
9	22351-KWW-741	Placa, Pressão Embreagem (F.C.C.)	–	–	1	1	1	1	1		
10	22361-KWW-741	Placa, Acionador Embreagem	–	–	1	1	1	1	1		
11	22401-KWW-741	Mola, Embreagem (F.C.C.)	–	–	1	1	1	1	1		
	22401-KWW-A81		–	–	1	1	1	1	1		
12	22402-KWW-741	Assento, Mola Embreagem	–	–	1	1	1	1	1		
13	90050-KWB-601	Parafuso, Flange Especial, 6x16	–	–	4	4	4	4	4		
14	90231-198-010	Porca B, Trava, 14mm	–	–	1	1	1	1	1		
15	90403-KPH-900	Arruela, Encosto, 17mm	–	–	1	1	1	1	1		
16	90462-KWW-740	Arruela, 14,1mm	–	–	1	1	1	1	1		
17	91013-GFP-901	Rolamento, Radial Esferas, 6200	–	–	1	1	1	1	1		
18	95701-06020-00	Parafuso, Flange, 6x20	–	–	2	2	2	2	2		

PROIBIDA A REPRODUÇÃO E DISTRIBUIÇÃO
1010005 - Matsuo - MM-GT

© Moto Honda da Amazônia Ltda.
Todos os direitos reservados.

M-9

Embreagem de Partida

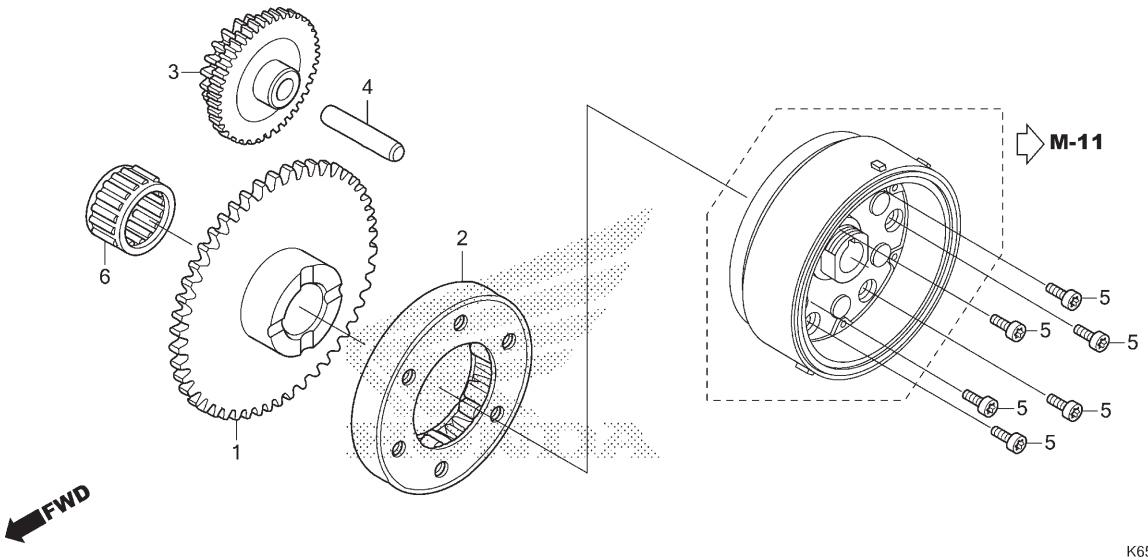

Ref. Nº	N.O.S.	Item de serviço	T.M.O.
1		(6)	
	612120	Engrenagem, Movida Partida	0,6
	6121C4	Engrenagem, Movida Partida (A)	0,8
		• Nota: Tipo CBS	
2	6121A2	Embreagem, Unidirecional Partida	0,7
	6121C3	Embreagem, Unidirecional Partida (A)	0,9
		• Nota: Tipo CBS	
3	612125	Engrenagem, Redução Partida	0,4
	6121C5	Engrenagem, Redução Partida (A) ...	0,6
		• Nota: Tipo CBS	

Ref. Nº	Nº da peça	Descrição	Qtd. BIZ 110i G	H	J	K	L/M	N	P	Nº de série		Tipo
1	28111-KWW-740	Engrenagem, Movida Partida (55D)	1	1	1	1	1	1	1	.....	.....	.....
2	28120-KWB-921	Embreagem Conj., Unidirecional (KYUSHU MUSASHI SEIMITSU)	1	1	1	1	1	1	1	.....	.....	.....
3	28130-KWW-740	Engrenagem Comp., Redução Partida (55/14D)	1	1	1	1	1	1	1	.....	.....	.....
4	28132-KPH-900	Eixo, Engrenagem Redução	1	1	1	1	1	1	1	.....	.....	.....
5	90085-KTC-920	Parafuso, Allen, 6x14	6	6	6	6	6	6	6	.....	.....	.....
6	91011-KYY-901	Rolamento, Agulhas, 21x27x18 (NRB) ...	1	1	1	1	1	1	1	.....	.....	.....

PROIBIDA A REPRODUÇÃO E DISTRIBUIÇÃO
1010913 - Matsuo - MM-GT

© Moto Honda da Amazônia Ltda.
Todos os direitos reservados.

M-10

Tampa Lateral Esquerda

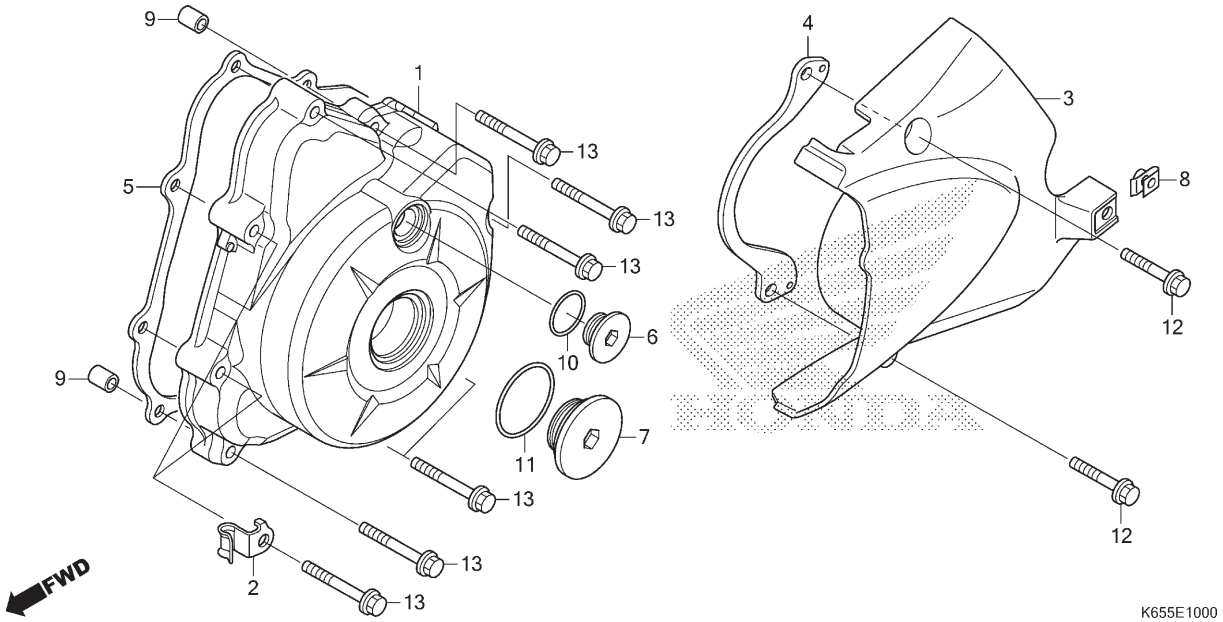

Ref. Nº	N.O.S.	Item de serviço	T.M.O.
1	1101A6	Tampa, Lateral: Esquerda	0,5
	1101P4	Tampa, Lateral (A): Esquerda	0,7
		• Nota: Tipo CBS	
3	1101B0	Tampa, Lateral: Traseira Esquerda	0,1
5	1101A3	Junta, Tampa Lateral: Esquerda	0,4
	1101P5	Junta, Tampa Lateral (A): Esquerdo	0,6
		• Nota: Tipo CBS	

Ref. Nº	Nº da peça	Descrição	Qtd. BIZ 110i G	H	J	K	L/M	N	P	Nº de série		Tipo
1	11341-K62-600	Tampa, Lateral Esquerda	1	1	1	1	1	1	1			
	11341-K62-B00		1	1	1	1	1	1	1			
2	11346-KTR-940	Braçadeira A, Fiação Sensor Temperatura Óleo	2	2	2	2	2	2	2			
3	11361-K65-B00	Tampa Comp., Traseira Esquerda	1	1	1	1	1	1	1			
4	11363-KWW-740	Guia, Corrente Transmissão	1	1	1	1	1	1	1			
5	11395-KWB-920	Junta, Tampa Lateral Esquerda	1	1	1	1	–	–	1			
	11395-K58-TC0		–	–	–	–	1	1	1			
6	90084-KPS-900	Capa, 14mm	1	1	1	1	1	1	1			
7	90087-KSS-900	Capa, 30mm	1	1	1	1	1	1	1			
8	90677-KRM-860	Porca, Presilha, 5mm	1	1	1	1	1	1	1			
9	90702-KRM-840	Pino, Guia, 8x14	2	2	2	2	2	2	2			
10	91303-KRM-840	Anel, Vedação, 13,8x2,5	1	1	1	1	1	1	1			
11	91356-KWV-000	Anel, Vedação 30mm	1	1	1	1	1	1	1			
12	96001-06025-00	Parafuso, Flange, 6x25	2	2	2	2	2	2	2			
13	96001-06035-00	Parafuso, Flange, 6x35	8	8	8	8	8	8	8			

PROIBIDA A REPRODUÇÃO E DISTRIBUIÇÃO
1010913 - Matsuo - MM-GT

© Moto Honda da Amazônia Ltda.
Todos os direitos reservados.

M-11

Gerador

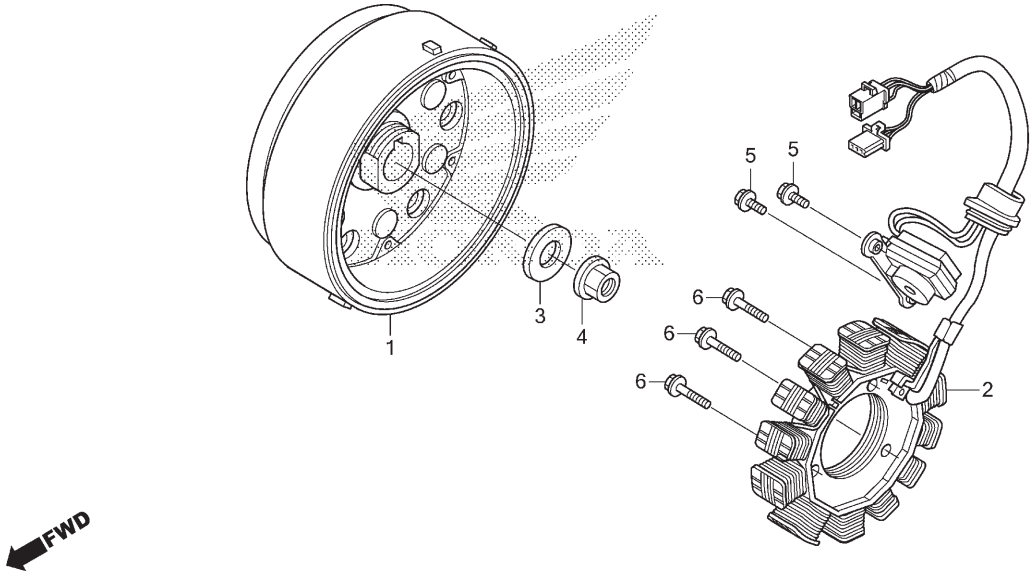

Ref. Nº	N.O.S.	Item de serviço	T.M.O.
1	613105	Rotor ou Volante	0,7
	6131C6	Rotor ou Volante (A)	0,9
		• Nota: Tipo CBS	
2	6131A3	Estator	0,7
	6131C7	Estator (A)	0,9
		• Nota: Tipo CBS	

Ref. Nº	Nº da peça	Descrição	Qtd. BIZ 110i G	H	J	K	L/M	N	P	Nº de série		Tipo
1	31110-K65-B01	Volante Comp.	1	1	1	1	1	1	1			
2	31120-K65-B01	Estator Comp.	1	1	–	–	–	–	–			
	31120-K65-B21		–	–	1	1	1	1	1			
3	90403-KN6-930	Arruela, 10x24	1	1	1	1	1	1	1			
4	94050-10000	Porca, Flange, 10mm	1	1	1	1	1	1	1			
5	96001-06016-00	Parafuso, Flange, 6x16	2	2	2	2	2	2	2			
6	96001-06022-00	Parafuso, Flange, 6x22	3	3	3	3	3	3	3			

PROIBIDA A REPRODUÇÃO E DISTRIBUIÇÃO
1010913 - Matsuo - MM-GT

© Moto Honda da Amazônia Ltda.
Todos os direitos reservados.

M-13

Motor de Partida

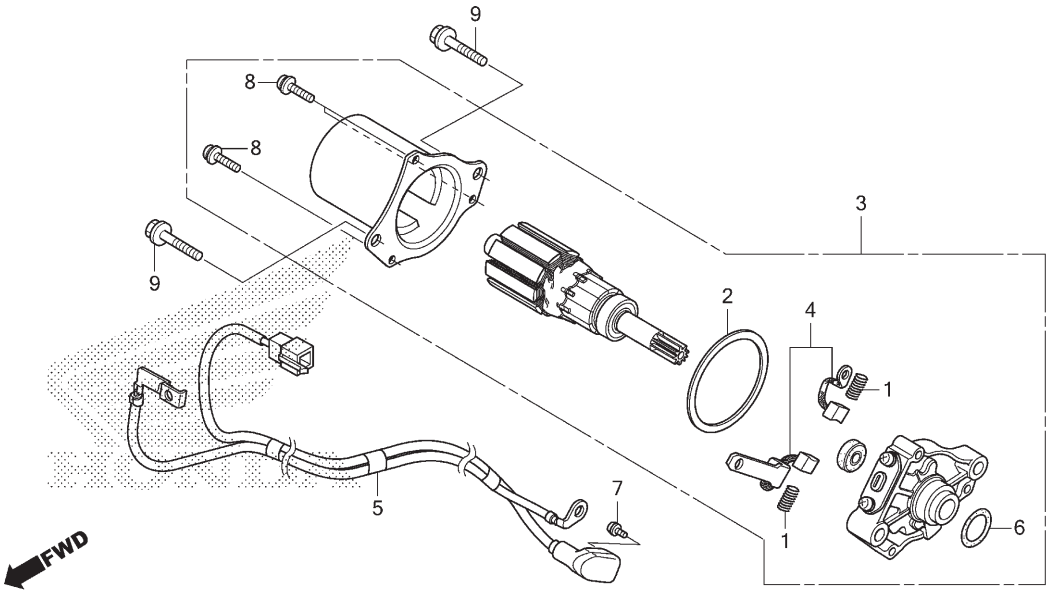

Ref. Nº	N.O.S.	Item de serviço	T.M.O.
3		(6)	
	612105	Motor, Partida	1,0
	6121D0	Motor, Partida (A)	0,7
		• Nota: Tipo CBS	
4		(1,2)	
	6121A4	Terminal, Escovas (Partida)	1,2
	6121D2	Terminal, Escovas (Partida) (A)	0,9
		• Nota: Tipo CBS	
5	6111A5	Fiação Secundária, Partida	0,8
	6111R6	Fiação Secundária, Partida (A)	0,6
		• Nota: Tipo CBS	

Ref. Nº	Nº da peça	Descrição	Qtd. BIZ 110i G	H	J	K	L/M	N	P	Nº de série		Tipo
1	31204-KG8-004	Mola, Escovas Carbono	2	2	2	2	2	2	2			
2	31206-GW3-004	Guarnição	1	1	1	1	1	1	1			
3	31210-KZV-L01	Motor, Partida (MITSUBA)	1	1	1	1	1	1	1			
4	32101-KY4-901	Escovas, Jogo	1	1	1	1	1	1	1			
5	32105-K65-B01	Fiação Secundária, Motor Partida	1	1	–	–	–	–	–			
	32105-K65-B21		–	–	1	1	1	1	1			
6	91309-KZV-L01	Anel, Vedação	1	1	1	1	1	1	1			
7	93892-04006-08	Parafuso-arruela, 4x6	1	1	1	1	1	1	1			
8	93892-05016-08	Parafuso-arruela, 5x16	3	3	3	3	3	3	3			
9	96001-06032-00	Parafuso, Flange, 6x32	2	2	2	2	2	2	2			

PROIBIDA A REPRODUÇÃO E DISTRIBUIÇÃO
1010913 - Matsuo - MM-GT

© Moto Honda da Amazônia Ltda.
Todos os direitos reservados.

M-14

Bomba de Óleo

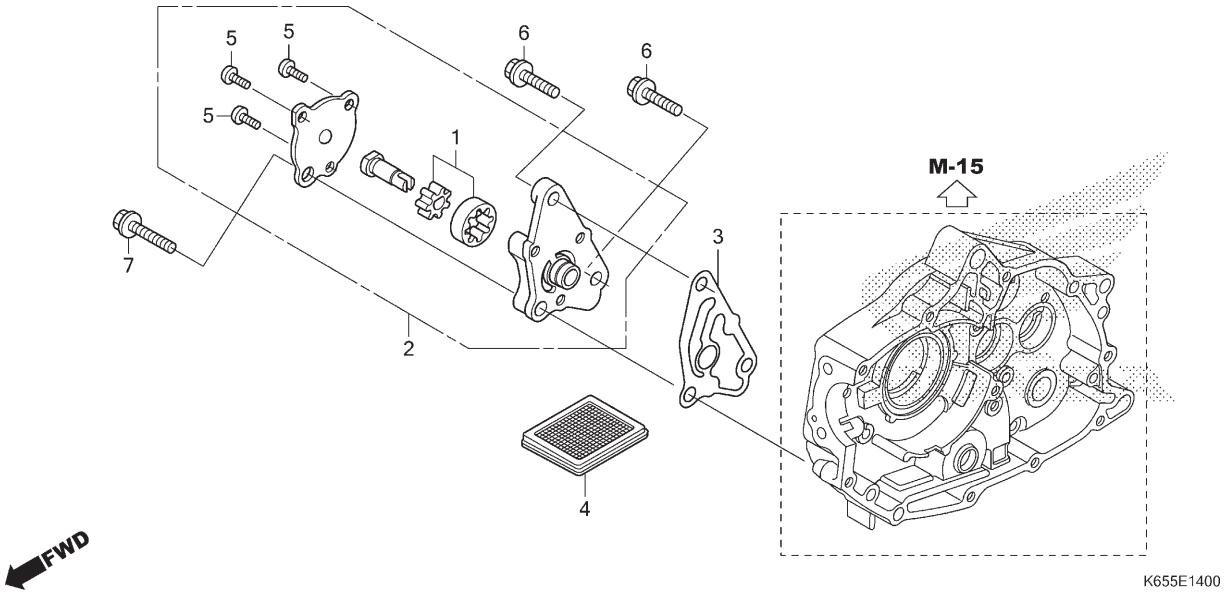

Ref. Nº	N.O.S.	Item de serviço	T.M.O.
2		(3)	
	113105	Bomba Óleo, Conj.	0,7
4	1131B5	Tela, Filtro Óleo	0,6

Ref. Nº	Nº da peça	Descrição	Qtd. BIZ 110i G	H	J	K	L/M	N	P	Nº de série		Tipo
1	15021-GF6-000	Rotor Jogo, Bomba Óleo	1	1	1	1	1	1	1			
2	15100-KVR-C00	Bomba Óleo, Conj.	1	1	1	1	1	1	1			
3	15119-KWB-600	Junta, Carcaça Bomba Óleo	1	1	1	1	1	1	1			
4	15421-KSP-910	Tela, Filtro Óleo	1	1	1	1	1	1	1			
5	93500-05010-0A	Parafuso, Phillips, 5x10	3	3	3	3	3	3	3			
6	95701-06016-00	Parafuso, Flange, 6x16	2	2	2	2	2	2	2			
7	95701-06022-00	Parafuso, Flange, 6x22	1	1	1	1	1	1	1			

PROIBIDA A REPRODUÇÃO E DISTRIBUIÇÃO
1010913 - Matsuo - MM-GT

© Moto Honda da Amazônia Ltda.
Todos os direitos reservados.

M-15

Carcaça do Motor

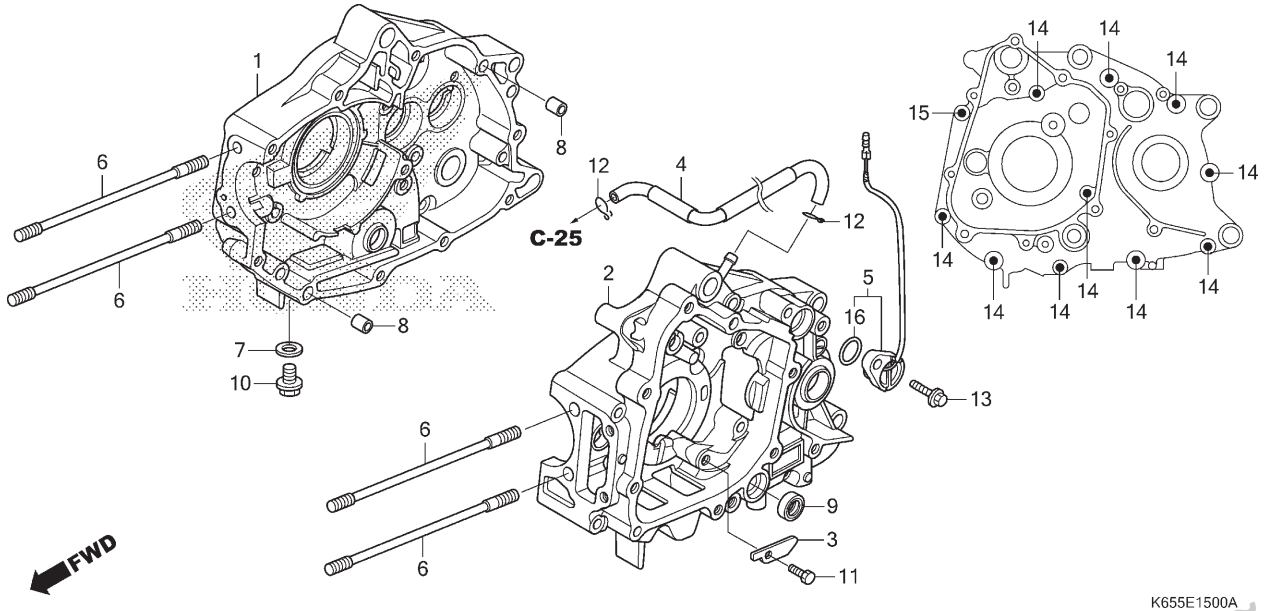

Ref. Nº	N.O.S.	Item de serviço	T.M.O.
1	110120	Carcaça Motor: Direita	4,1
		• Inclui: Remoção e instalação do motor	
2	110115	Carcaça Motor: Esquerda	3,4
		• Inclui: Remoção e instalação do motor	
	1101A2	Carcaça Motor: Ambas	4,4
		• Inclui: Remoção e instalação do motor	
5	6151B8	Interruptor, Ponto Morto	0,3
	6151H7	Interruptor, Ponto Morto (A)	0,5
		• Nota: Tipo CBS	
9	1101F9	Retentor, Óleo, Seletor Marchas	1,2

Ref. Nº	Nº da peça	Descrição	Qtd. BIZ 110i G	H	J	K	L/M	N	P	Nº de série	Tipo
1	11100-KWW-740	Carcaça Motor Comp., Direita	1	1	1	1	1	1	1	.....	.....
	11100-K62-B00	.....	–	–	1	1	1	1	1	.....	.....
2	11200-K03-N30	Carcaça Motor Comp., Esquerda	1	1	1	1	1	1	1	.....	.....
3	11218-KWW-740	Placa, Limitadora Óleo	1	1	1	1	1	1	1	.....	.....
4	15761-K65-B00	Tubo, Respiro	1	1	–	–	–	–	–	.....	.....
	17218-K65-B20	.....	–	–	1	1	1	1	1	.....	.....
5	35759-K65-B01	Junção Conj., Interruptor Ponto Morto ...	1	1	–	–	–	–	–	.....	.....
	35759-K65-B21	.....	–	–	1	1	1	1	1	.....	.....
6	90031-KWB-600	Prisioneiro, 7x180,5	4	4	4	4	4	4	4	.....	.....
7	90407-259-000	Guarnição, Registro Drenagem, 12,5x20	1	1	1	1	1	1	1	.....	.....
8	90703-KPS-900	Pino, Guia, 10x14	2	2	2	2	2	2	2	.....	.....
9	91208-KWB-601	Retentor, Óleo, 11,6x22x7	1	1	1	1	1	1	1	.....	.....
10	92800-12000	Parafuso, Plugue Drenagem, 12mm	1	1	1	1	1	1	1	.....	.....
11	93101-06014-0A	Parafuso, Sextavado, 6x14	1	1	1	1	1	1	1	.....	.....
12	90602-KSS-900	Presilha, Tubo (C12)	2	2	2	2	2	2	2	.....	.....
13	95701-06018-00	Parafuso, Flange, 6x18	1	1	1	1	1	1	1	.....	.....
14	96001-06060-00	Parafuso, Flange, 6x60	10	10	10	10	10	10	10	.....	.....
15	96001-06075-00	Parafuso, Flange, 6x75	1	1	1	1	1	1	1	.....	.....
16	91301-HP2-671	Anel, Vedação 21x2,4	1	1	1	1	1	1	1	.....	.....

PROIBIDA A REPRODUÇÃO E DISTRIBUIÇÃO
1010915 - Matsuo - MM-GT

© Moto Honda da Amazônia Ltda.
Todos os direitos reservados.

M-16

Árvore de Manivelas • Pistão

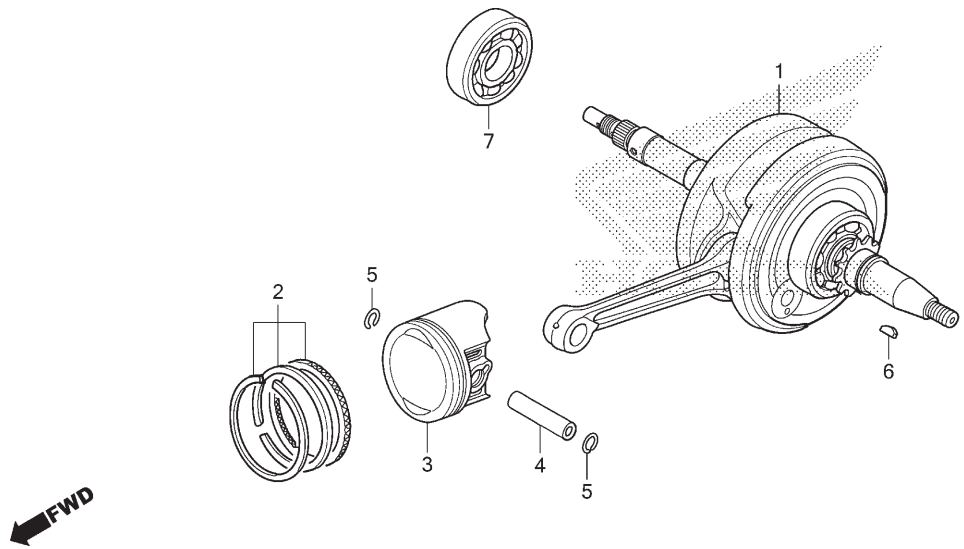

Ref. Nº	N.O.S.	Item de serviço	T.M.O.
1	1101B5	Árvore de Manivelas	3,8
		• Inclui: Remoção e instalação do motor	
3		(2,4,5)	
	111103	Anel Pistão e/ou Pistão (Um)	1,9
7	1101B7	Rolamento, Árvore Manivelas: Direita	3,7
		• Inclui: Remoção e instalação do motor	

Ref. Nº	Nº da peça	Descrição	Qtd. BIZ 110i G	H	J	K	L/M	N	P	Nº de série		Tipo
1	13000-K65-B00	Árvore Manivelas, Comp.	1	1	1	1	1	1	1			
2	13011-K03-305	Anéis Pistão, Jogo (STD.) (RIKEN)	1	1	1	1	1	1	1			
	13021-K03-305	Anéis Pistão, Jogo (0,25) (RIKEN)	(1)	(1)	(1)	(1)	(1)	(1)	(1)			
	13031-K03-305	Anéis Pistão, Jogo (0,50) (RIKEN)	(1)	(1)	(1)	(1)	(1)	(1)	(1)			
	13041-K03-305	Anéis Pistão, Jogo (0,75) (RIKEN)	(1)	(1)	(1)	(1)	(1)	(1)	(1)			
	13051-K03-305	Anéis Pistão, Jogo (1,00) (RIKEN)	(1)	(1)	(1)	(1)	(1)	(1)	(1)			
3	13101-K03-H10	Pistão (STD.)	1	1	1	1	1	1	1			
	13102-K03-H10	Pistão (0,25)	(1)	(1)	(1)	(1)	(1)	(1)	(1)			
	13103-K03-H10	Pistão (0,50)	(1)	(1)	(1)	(1)	(1)	(1)	(1)			
	13104-K03-H10	Pistão (0,75)	(1)	(1)	(1)	(1)	(1)	(1)	(1)			
	13105-K03-H10	Pistão (1,00)	(1)	(1)	(1)	(1)	(1)	(1)	(1)			
4	13111-087-000	Pino, Pistão	1	1	1	1	1	1	1			
5	13115-GN5-910	Trava, Pino Pistão, 13mm	2	2	2	2	2	2	2			
6	90741-003-010	Chave, Woodruff, 4mm	1	1	1	1	1	1	1			
7	91001-K03-N32	Rolamento, Radial Esferas, 63/22 (NSK)	1	1	1	1	1	1	1			

PROIBIDA A REPRODUÇÃO E DISTRIBUIÇÃO
1010913 - Matsuo - MMGT

© Moto Honda da Amazônia Ltda.
Todos os direitos reservados.

M-17

Transmissão

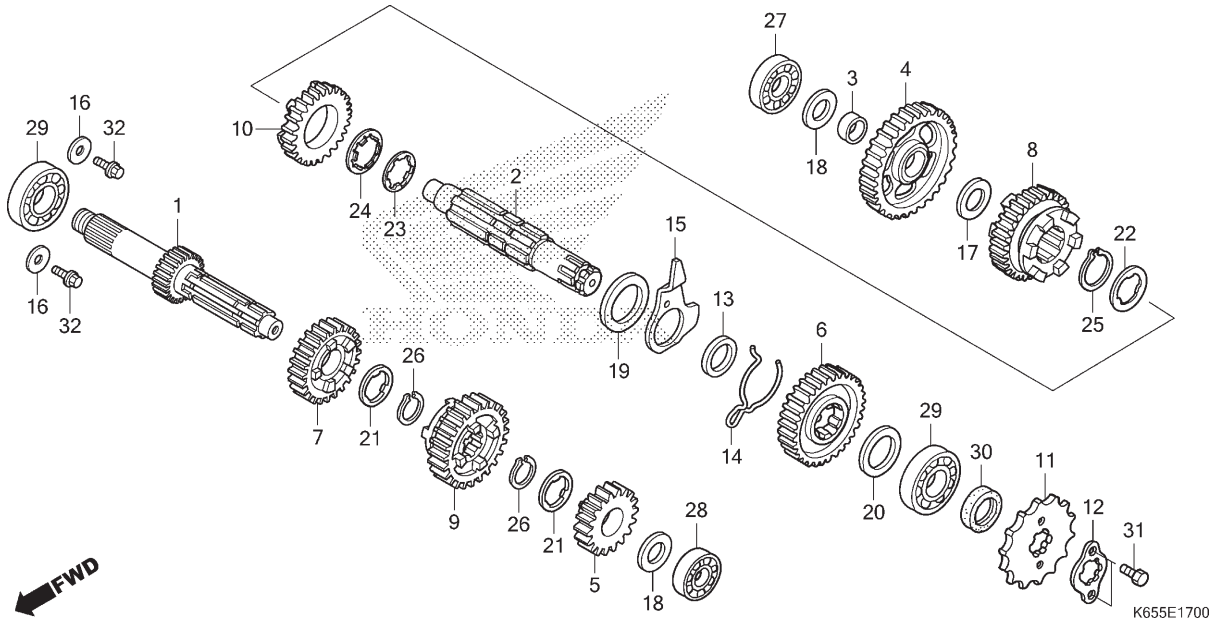

Ref. Nº	N.O.S.	Item de serviço	T.M.O.
1		(5,7,9)	
	210141	Árvore Principal, Transmissão	3,2
		• Inclui: Remoção e instalação do motor	
	210141A	• Substituição da árvore secundária adicionar	0,2
2		(4,6,8,10)	
	210142	Árvore Secundária, Transmissão	3,2
		• Inclui: Remoção e instalação do motor	
	210142A	• Substituição da árvore principal adicionar	0,2
11	213135	Pinhão, Transmissão	0,2
27	2101C8	Rolamento, Árvore Secundária: Direito	3,9
		• Inclui: Remoção e instalação do motor	
28	2101C2	Rolamento, Árvore Principal: Esquerdo	3,2
		• Inclui: Remoção e instalação do motor	
+			

Ref. Nº	Nº da peça	Descrição	Qtd. BIZ 110i G	H	J	K	L/M	N	P	Nº de série		Tipo
1	23211-K03-M60	Árvore Principal (13D)	1	1	1	1	1	1	1			
2	23221-K03-M60	Árvore, Secundária	1	1	1	1	1	1	1			
3	23415-KWW-A80	Bucha, 15mm	1	1	1	1	1	1	1			
4	23421-KZV-J00	Engrenagem, Secundária 1ª (34D)	1	1	1	1	1	1	1			
5	23431-K03-M60	Engrenagem, Principal 2ª (18D)	1	1	1	1	1	1	1			
6	23441-KWW-740	Engrenagem, Secundária 2ª (28D)	1	1	1	1	1	1	1			
7	23451-K03-M60	Engrenagem, Principal 3ª (22D)	1	1	1	1	1	1	1			
8	23461-KWW-740	Engrenagem, Secundária 3ª (25D)	1	1	1	1	1	1	1			
9	23471-K03-H10	Engrenagem, Principal 4ª (24D)	1	1	1	1	1	1	1			
10	23481-K03-H10	Engrenagem, Secundária 4ª (22D)	1	1	1	1	1	1	1			
11	23801-GF6-000	Pinhão, Transmissão (14D)	1	1	1	1	1	1	1			
12	23802-GN5-910	Placa, Fixação	1	1	1	1	1	1	1			
13	23911-KPH-900	Bucha, Placa Trava	1	1	1	1	1	1	1			
14	24305-KWB-600	Mola, Fricção	1	1	1	1	1	1	1			
15	24306-KWB-600	Placa, Trava Tambor	1	1	1	1	1	1	1			
16	90407-KWW-740	Arruela, 6,2x19x2,3	2	2	2	2	2	2	2			
17	90412-187-000	Arruela, Encosto, 15mm	1	1	1	1	1	1	1			
18	90412-KPH-900	Arruela, Especial, 12x23	2	2	2	2	2	2	2			
19	90452-413-000	Arruela, Encosto, 20mm	1	1	1	1	1	1	1			
20	90452-GB4-770	Arruela, Encosto, 17mm	1	1	1	1	1	1	1			

PROIBIDA A REPRODUÇÃO E DISTRIBUIÇÃO
Matsuo - MM-GT

© Moto Honda da Amazônia Ltda.
Todos os direitos reservados.

M-17

Transmissão

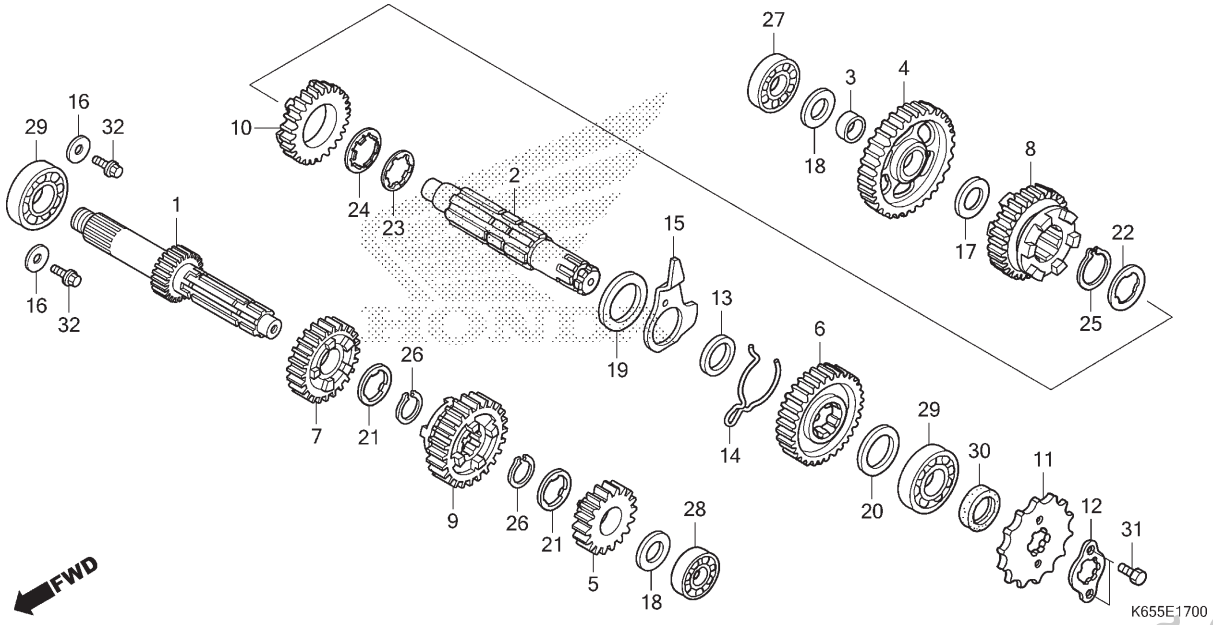

Ref. Nº	N.O.S.	Item de serviço	T.M.O.
29	2101C5	Rolamento, Árvore Principal: Direito	3,9
		• Inclui: Remoção e instalação do motor	
	2101C6	Rolamento, Árvore Principal: Ambos	4,1
		• Inclui: Remoção e instalação do motor	
	2101C7	Rolamento, Árvore Secundária: Esquerdo	3,2
		• Inclui: Remoção e instalação do motor	
	2101C9	Rolamento, Árvore Secundária: Ambos	4,1
		• Inclui: Remoção e instalação do motor	
	2101D4	Rolamento, Árvore Principal e Secundária: Todos	4,3
		• Inclui: Remoção e instalação do motor	

Ref. Nº	Nº da peça	Descrição	Qtd. BIZ 110i G	H	J	K	L/M	N	P	Nº de série		Tipo
21	90461-035-000	Arruela, Entalhada, 17mm	2	2	2	2	2	2	2			
22	90461-459-010	Arruela, Entalhada, 20mm	1	1	1	1	1	1	1			
23	90461-KWB-600	Arruela, Entalhada, 20mm	1	1	1	1	1	1	1			
24	90465-KWB-600	Arruela, Trava, 20mm	1	1	1	1	1	1	1			
25	90601-459-000	Anel Elástico, 20mm	1	1	1	1	1	1	1			
	90602-KYY-900		1	1	1	1	1	1	1			
26	90601-KRM-840	Anel Elástico, 17mm	2	2	2	2	2	2	2			
	90601-KYY-900		2	2	2	2	2	2	2			
27	91004-KYY-931	Rolamento, Radial Esferas, 6201	1	1	1	1	1	1	1			
	91014-K62-B00		1	1	1	1	1	1	1			
	91014-KSS-901		1	1	1	1	1	1	1			
28	91005-KYY-931	Rolamento, Radial Esferas, 6001	1	1	1	1	1	1	1			
	91013-KSS-901		1	1	1	1	1	1	1			
29	91006-KWS-902	Rolamento, Radial Esferas, 6203 (NSK)	2	2	2	2	2	2	2			
	91006-KYY-931	Rolamento, Radial Esferas, 6203	2	2	2	2	2	2	2			
	91015-KSS-901		2	2	2	2	2	2	2			
30	91204-K03-H11	Retentor, Óleo, 17x29x5	1	1	1	1	–	–	–			
	91204-KWW-C01		–	–	–	–	1	1	1			
31	92101-06010-0A	Parafuso, Sextavado, 6x10	2	2	2	2	2	2	2			
32	95701-06012-00	Parafuso, Flange, 6x12	2	2	2	2	2	2	2			

PROIBIDA A REPRODUÇÃO E DISTRIBUIÇÃO
10108203 - Matsuo - MMGT

© Moto Honda da Amazônia Ltda.
Todos os direitos reservados.

M-19

Tambor Seletor de Marchas

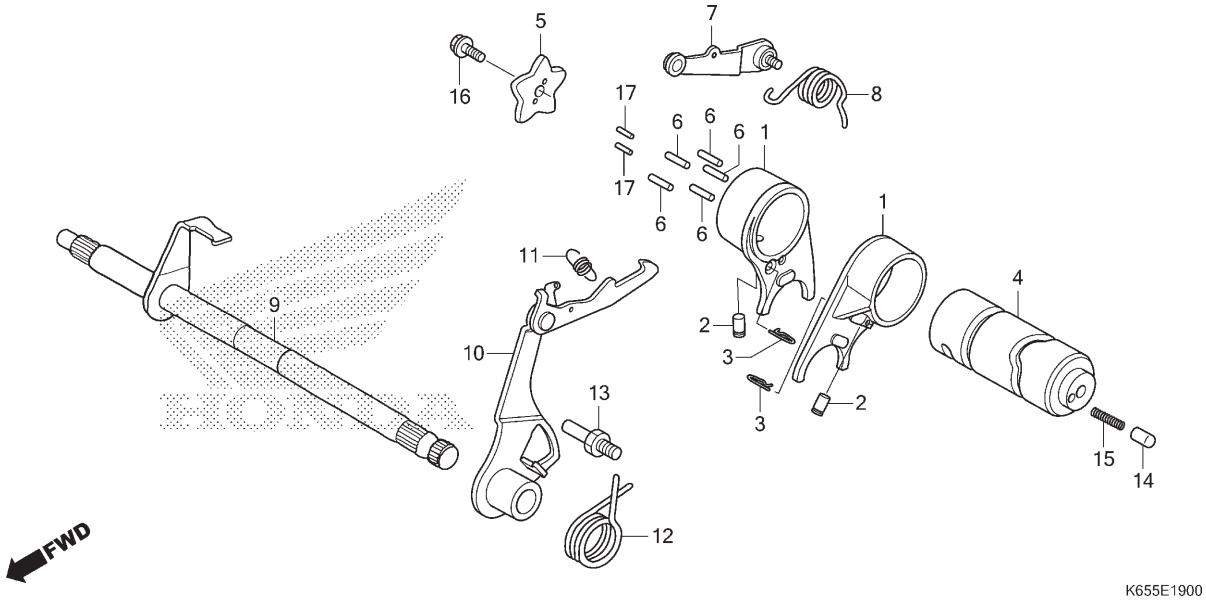

Ref. Nº	N.O.S.	Item de serviço	T.M.O.
1		(2,3)	
	210112	Garfo, Seletor Marchas	3,2
		• Inclui: Remoção e instalação do motor	
		• Nota: Mesmo tempo para duas unidades	
4	2101A9	Tambor, Seletor Marchas	3,2
		• Inclui: Remoção e instalação do motor	
5	2101D6	Excêntrico, Posicionador Marchas	1,0
7		(8)	
	210125	Posicionador ou Mola, Tambor Seletor	1,0
9	210122	Eixo, Seletor Marchas	1,1
10		(12)	
	210127	Braço, Seletor Marchas	1,1

Ref. Nº	Nº da peça	Descrição	Qtd. BIZ 110i G	H	J	K	L/M	N	P	Nº de série		Tipo
1	24211-KWW-741	Garfo, Seletor Marchas	2	2	2	2	2	2	2			
2	24261-121-742	Pino, Guia Garfo Seletor Marchas	2	2	2	2	2	2	2			
3	24263-028-000	Presilha, Pino Guia Garfo Seletor	2	2	2	2	2	2	2			
4	24301-KWW-741	Tambor, Seletor Marchas	1	1	1	1	1	1	1			
	24301-K65-B20		–	–	1	1	1	1	1			
5	24411-KWW-740	Excêntrico, Posicionador Marchas	1	1	1	1	1	1	1			
6	24421-200-000	Pino, Tambor Seletor Marchas	5	5	5	5	5	5	5			
7	24430-KVR-C00	Posicionador Comp., Tambor Seletor	1	1	1	1	1	1	1			
8	24435-GF6-003	Mola, Limitadora Tambor Seletor (NHK)	1	1	1	1	1	1	1			
9	24610-KWW-740	Eixo Comp., Seletor Marchas	1	1	1	1	1	1	1			
10	24630-KVR-C00	Braço Comp., Seletor Marchas	1	1	1	1	1	1	1			
11	24641-KVR-C00	Mola, Braço Seletor Marchas	1	1	1	1	1	1	1			
12	24651-041-000	Mola, Retorno Seletor Marchas	1	1	1	1	1	1	1			
13	24652-KPH-900	Pino, Mola Retorno Seletor	1	1	–	–	–	–	–			
	24652-035-000		–	–	1	1	1	1	1			
	24652-KVR-C00		–	–	1	1	1	1	1			
14	35751-KPH-900	Capa, Interruptor Câmbio	1	1	1	1	1	1	1			
15	35752-K62-B00	Mola, Interruptor Câmbio	1	1	1	1	1	1	1			
	35752-KPH-900		1	1	1	1	1	1	1			
16	90071-171-010	Parafuso, Trava, 6mm	1	1	1	1	1	1	1			
17	96220-30100	Rolete, 3x10	2	2	2	2	2	2	2			

PROIBIDA A REPRODUÇÃO E DISTRIBUIÇÃO
20100913 - Matsuo - MM-GT

© Moto Honda da Amazônia Ltda.
Todos os direitos reservados.

M-20

Sistema de Partida

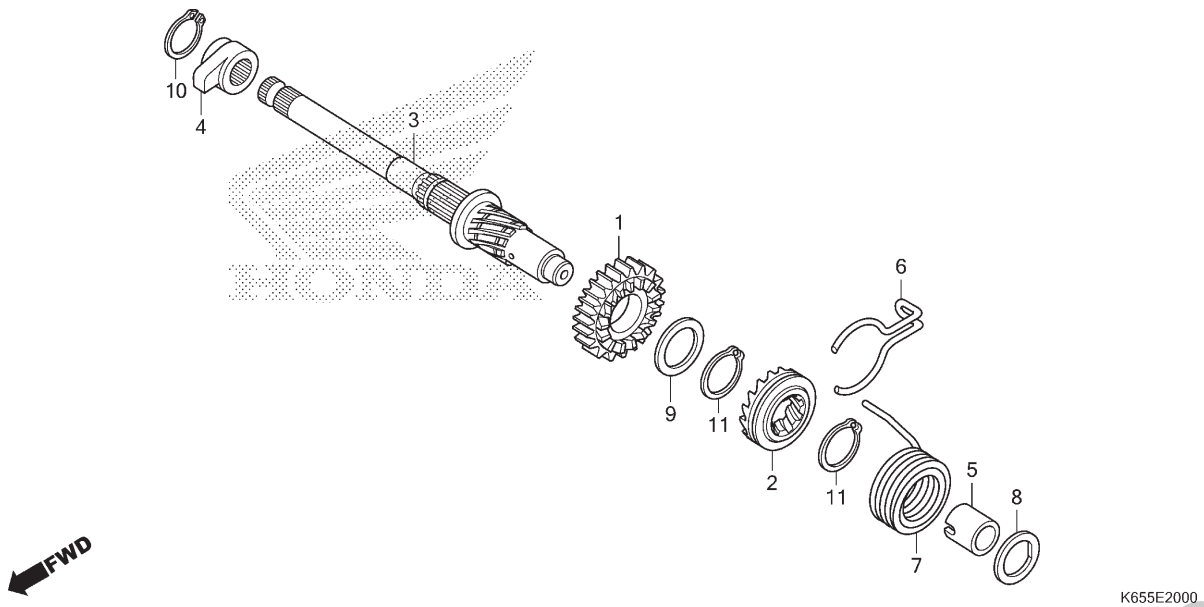

Ref. Nº	N.O.S.	Item de serviço	T.M.O.
1		(2,6)	
	1121A0	Pinhão, Partida	3,1
		• Inclui: Remoção e instalação do motor	
3	1121A2	Eixo, Sistema Partida	3,1
		• Inclui: Remoção e instalação do motor	
7	112103	Mola, Retorno Sistema Partida	3,1
		• Inclui: Remoção e instalação do motor	

Ref. Nº	Nº da peça	Descrição	Qtd. BIZ 110i G	H	J	K	L/M	N	P	Nº de série		Tipo
1	28211-KWB-600	Pinhão, Partida (23D)	1	1	–	–	–	–	–			
2	28221-KWB-600	Catraca, Partida	1	1	–	–	–	–	–			
3	28251-KWB-600	Eixo, Sistema Partida	1	1	–	–	–	–	–			
4	28262-KWB-600	Retentor, Pedal Partida	1	1	–	–	–	–	–			
5	28265-KWB-600	Bucha, Mola Partida	1	1	–	–	–	–	–			
6	28271-KWB-600	Mola, Fricção Engrenagem Partida	1	1	–	–	–	–	–			
	28271-KYY-900		1	1	–	–	–	–	–			
7	28281-KWB-600	Mola, Retorno Partida	1	1	–	–	–	–	–			
8	90451-KGH-900	Arruela, Especial, 14mm	1	1	–	–	–	–	–			
9	90454-KPH-900	Arruela, 25x20,2x1	1	1	–	–	–	–	–			
10	90602-KPT-900	Anel Elástico, Externo, 16mm	1	1	–	–	–	–	–			
	94510-16000		1	–	–	–	–	–	–			
11	90605-200-000	Anel Ajuste, 20mm	2	2	–	–	–	–	–			
	90605-GFP-900		2	2	–	–	–	–	–			
	90605-KYY-900		2	2	–	–	–	–	–			

PROIBIDA A REPRODUÇÃO E DISTRIBUIÇÃO
1010913 - Matsuo - MMGT

© Moto Honda da Amazônia Ltda.
Todos os direitos reservados.

M-23

Corpo do Acelerador

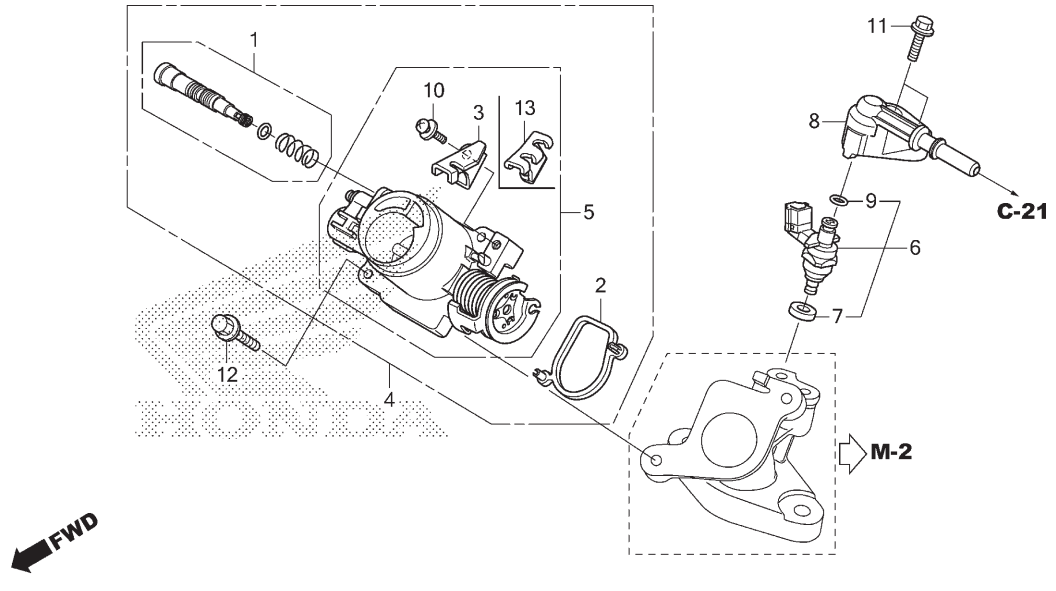

Ref. Nº	N.O.S.	Item de serviço	T.M.O.
4		(2)	
	311132	Corpo Conj., Acelerador	1,2
	3111M8	Corpo Conj., Acelerador (A)	0,9
		• Nota: Tipo CBS	
5	311130	Corpo, Acelerador	1,2
	3111S2	Corpo, Acelerador (A)	0,9
		• Nota: Tipo CBS	
6		(7,8,9)	
	311145	Injetor, Combustível	1,0
	3111S1	Injetor, Combustível (A)	0,9
		• Nota: Tipo CBS	

Ref. Nº	Nº da peça	Descrição	Qtd. BIZ 110i G	H	J	K	L/M	N	P	Nº de série		Tipo
1	16016-K65-B01	Parafuso, Jogo	1	1	1	1	1	1	1			
2	16075-KSS-J01	Anel Vedação, Corpo Acelerador	1	1	1	1	1	1	1			
3	16169-K65-B01	Suporte, Cabo	1	1	–	–	–	–	–			
4	16400-K65-B01	Corpo Acelerador, Conj. (GQR6B A)	1	1	–	–	–	–	–			
	16400-K65-B21	Corpo Acelerador, Conj. (RLB A)	–	–	1	1	1	1	1			
5	16410-K65-B01	Corpo, Conj.	1	1	–	–	–	–	–			
	16410-K65-B21		–	–	1	1	1	1	1			
6	16450-K03-H11	Injetor Conj., Combustível	1	1	1	1	1	1	1			
7	16472-KPC-D50	Anel, Vedação	1	1	1	1	1	1	1			
8	17560-K65-B00	Junção Comp., Injetor	1	1	1	1	1	1	1			
9	91301-GGL-J01	Anel, Vedação, 6,3x2,2	1	1	1	1	1	1	1			
10	93892-05012-18	Parafuso-arruela, 5x12	1	1	1	1	1	1	1			
11	95701-06022-00	Parafuso, Flange, 6x22	2	2	2	2	2	2	2			
12	96001-06018-00	Parafuso, Flange, 6x18	2	2	2	2	2	2	2			
13	16169-K65-B21	Suporte, Cabo	–	–	1	1	1	1	1			

PROIBIDA A REPRODUÇÃO E DISTRIBUIÇÃO
1010913 - Matsuo - MM-GT

© Moto Honda da Amazônia Ltda.
Todos os direitos reservados.

C-1

Farol (BIZ110iG,H)

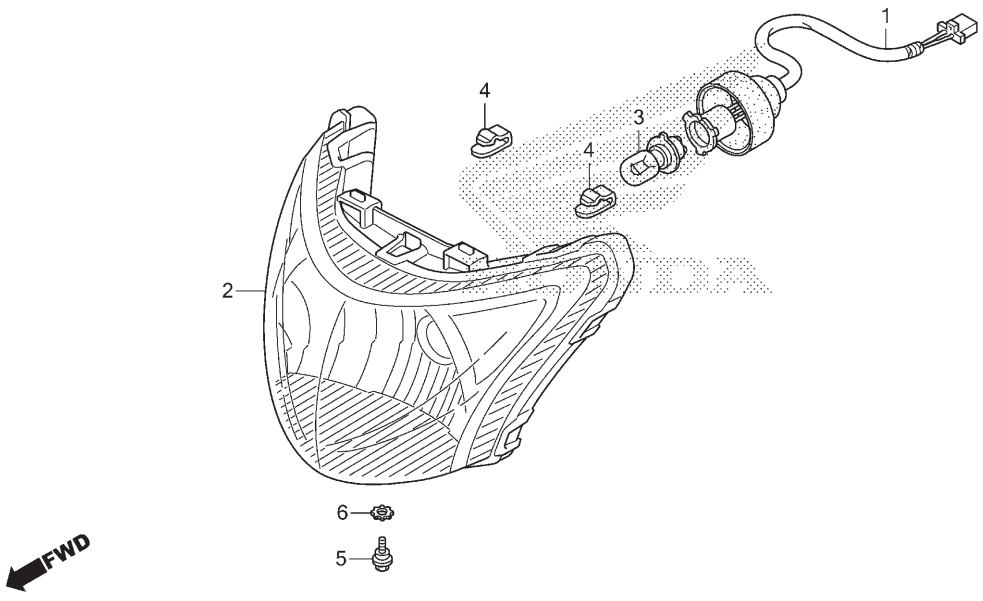

Ref. Nº	N.O.S.	Item de serviço	T.M.O.
1	6161B1	Soquete, Farol	0,2
2	6161A7	Farol Comp.	0,3
3	616118	Lâmpada, Farol	0,2

Ref. Nº	Nº da peça	Descrição	Qtd. BIZ 110i G	H	J	K	L/M	N	P	Nº de série		Tipo
1	33110-KSS-C01	Soquete Conj., Farol	1	1	–	–	–	–	–			
2	33120-KSS-C01	Farol Comp.	1	1	–	–	–	–	–			
3	34901-KPH-901	Lâmpada, Farol (12V 30/30W)	1	1	–	–	–	–	–			
4	53209-GAH-000	Presilha, Farol	2	2	–	–	–	–	–			
5	90101-GJ6-000	Parafuso, Ajuste	1	1	–	–	–	–	–			
6	90307-KVK-900	Arruela, Trava, 6mm	1	1	–	–	–	–	–			

PROIBIDA A REPRODUÇÃO E DISTRIBUIÇÃO
1010913 - Matsuo - MM-GT

© Moto Honda da Amazônia Ltda.
Todos os direitos reservados.

C-1.1

Farol (BIZ110iJ,K,L,M,N,P)

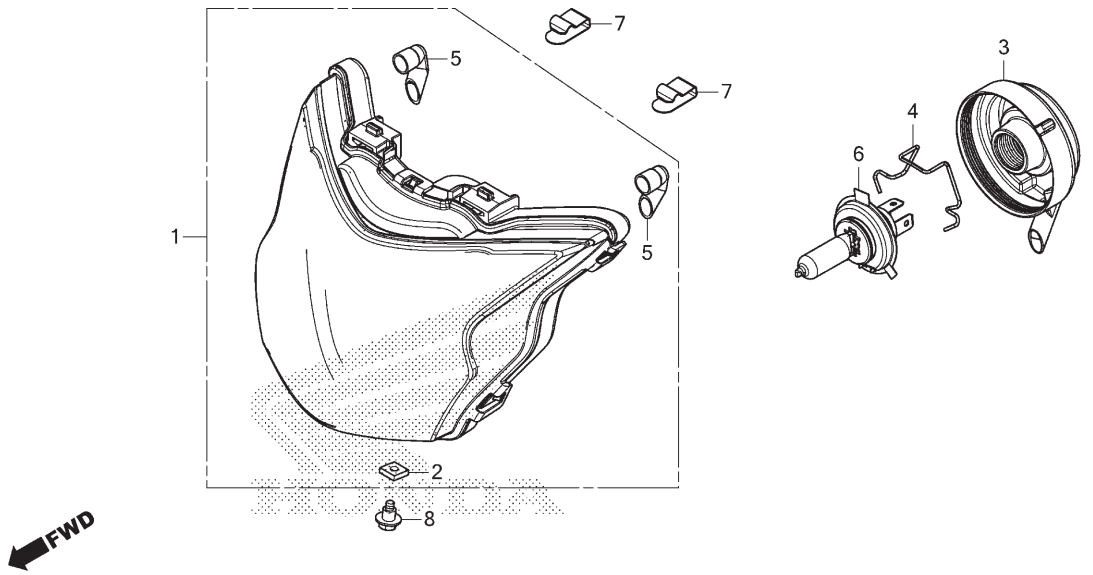

Ref. Nº	N.O.S.	Item de serviço	T.M.O.
1	6161A7	Farol Comp.	0,3
6		(3)	
	616118	Lâmpada, Farol	0,2

Ref. Nº	Nº da peça	Descrição	Qtd. BIZ 110i G	H	J	K	L/M	N	P	Nº de série	Tipo
1	33110-KSS-J31	Farol Comp.	–	–	1	1	1	1	1		
2	33111-KSS-J31	Porca, Especial	–	–	1	1	1	1	1		
3	33112-KRE-E31	Capa, Borracha	–	–	1	1	1	1	1		
4	33113-KRM-851	Mola, Ajuste Farol	–	–	1	1	1	1	1		
5	33113-KVS-600	Tubo, CP	–	–	2	2	2	2	2		
6	34901-KTE-740	Lâmpada, Farol (HS1) (12V 35/35W) (PHILIPS)	–	–	1	1	1	1	1		
7	53209-GAH-000	Presilha, Farol	–	–	2	2	2	2	2		
8	90101-KSS-J30	Parafuso, Ajuste	–	–	1	1	1	1	1		

PROIBIDA A REPRODUÇÃO E DISTRIBUIÇÃO
1010913 - Matsuo - MM-GT

© Moto Honda da Amazônia Ltda.
Todos os direitos reservados.

C-2

Velocímetro (BIZ110iG,H)

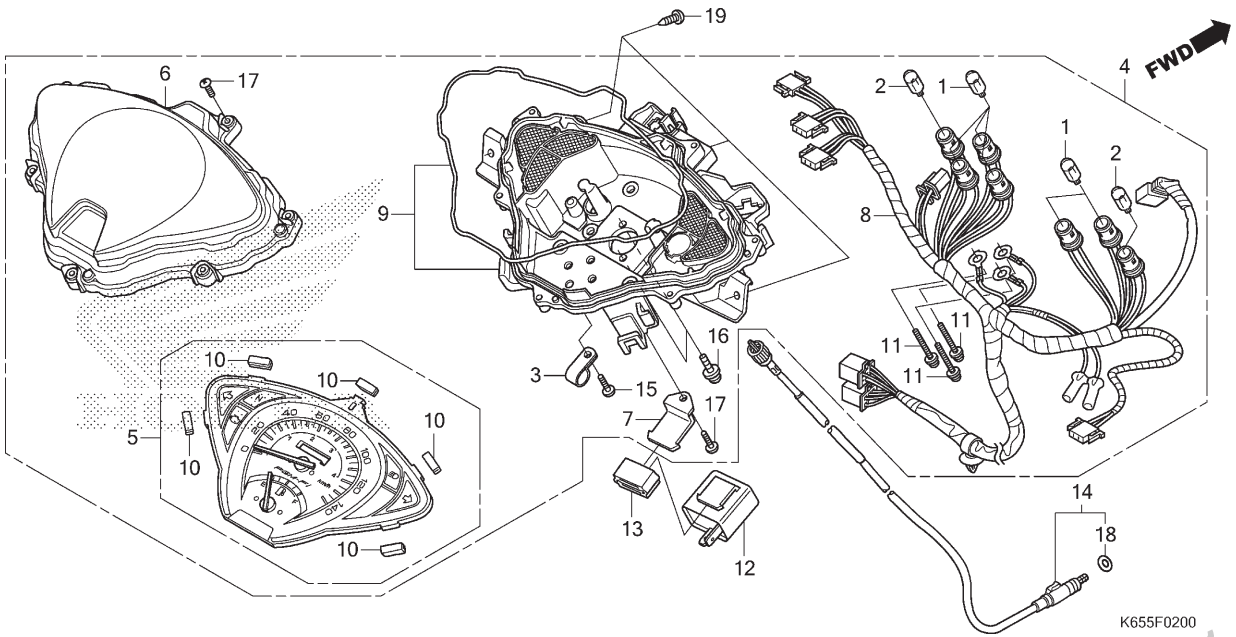

Ref. Nº	N.O.S.	Item de serviço	T.M.O.
1		(2)	
	6161G3	Lâmpadas, Instrumentos	0,2
		• Nota: Mesmo tempo para duas unidades ou mais	
4	8121A1	Instrumentos Conj., Painel	0,6
5	8121A2	Instrumentos, Painel	0,8
6	8121B7	Lentes, Instrumentos	0,7
8	6161G4	Soquete Conj., Lâmpada Instrumentos	0,7
9	8121B3	Carcaça, Instrumentos	0,7
12	6111C3	Relé, Sinalizador	0,3
14	811160	Cabo, Velocímetro	0,5

Ref. Nº	Nº da peça	Descrição	Qtd. BIZ 110i G	H	J	K	L/M	N	P	Nº de série		Tipo
1	34907-KSS-C01	Lâmpada (T10) (12V 2W)	5	5	–	–	–	–	–			
2	34909-KVE-900	Lâmpada (T10) (12V 3W)	2	2	–	–	–	–	–			
3	37121-ML7-671	Braçadeira	1	1	–	–	–	–	–			
4	37200-K65-B11	Velocímetro Conj. (KPH)	1	1	–	–	–	–	–			
5	37210-K65-B11	Velocímetro Comp. (KPH)	1	1	–	–	–	–	–			
6	37211-KSS-C01	Lentes	1	1	–	–	–	–	–			
7	37213-KSS-901	Suporte, Relé Sinalizador	1	1	–	–	–	–	–			
8	37224-K65-B11	Soquete, Comp.	1	1	–	–	–	–	–			
9	37230-K65-B11	Carcaça Conj., Inferior	1	1	–	–	–	–	–			
10	37304-GAH-008	Borracha	5	5	–	–	–	–	–			
11	37305-KE5-008	Parafuso-arruela, 3x22	3	3	–	–	–	–	–			
12	38301-GBG-911	Relé Comp., Sinalizador (PT.MITSUBA)	1	1	–	–	–	–	–			
13	38306-KSS-C00	Suporte, Relé Sinalizador	1	1	–	–	–	–	–			
14	44830-KSS-900	Cabo Conj., Velocímetro	1	1	–	–	–	–	–			
15	90032-KW3-008	Parafuso, Fixação, 4x14	1	1	–	–	–	–	–			
16	90035-166-008	Parafuso-arruela, Especial, 4x10	2	2	–	–	–	–	–			
17	90101-KY6-008	Parafuso, Fixação, 3x14	7	7	–	–	–	–	–			
18	91352-671-003	Anel, Vedação, 8,5x1,5 (ARAI)	1	1	–	–	–	–	–			
	91352-671-004	Anel, Vedação, 8,5x1,5 (NOK)	1	1	–	–	–	–	–			
19	93913-25420	Parafuso, Fixação, 5x16	3	3	–	–	–	–	–			

PROIBIDA A REPRODUÇÃO E DISTRIBUIÇÃO
16/08/2022 - Katsuo - MMGT

© Moto Honda da Amazônia Ltda.
Todos os direitos reservados.

C-2.1

Velocímetro (BIZ110iJ,K,L,M,N,P)

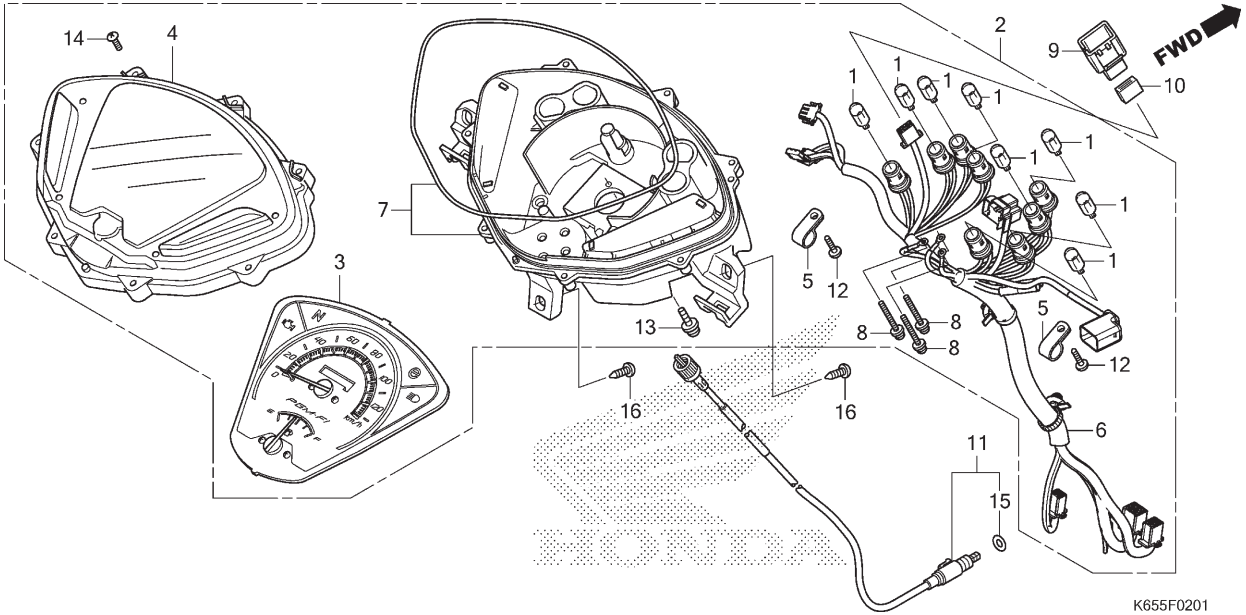

Ref. Nº	N.O.S.	Item de serviço	T.M.O.
1	6161G3	Lâmpadas, Instrumentos	0,2
		• Nota: Mesmo tempo para duas unidades ou mais	
2	8121A1	Instrumentos Conj., Painel	0,6
3	8121A2	Instrumentos, Painel	0,8
4	8121B7	Lentes, Instrumentos	0,7
6	6161G4	Soquete Conj., Lâmpada Instrumentos	0,7
7	8121B3	Carcaça, Instrumentos	0,7
9	6111C3	Relé, Sinalizador	0,3
11	811160	Cabo, Velocímetro	0,5

Ref. Nº	Nº da peça	Descrição	Qtd. BIZ 110i G	H	J	K	L/M	N	P	Nº de série		Tipo
1	34907-KSS-C01	Lâmpada (T10) (12V 2W)	–	–	8	8	8	8	8			
2	37200-K65-B21	Velocímetro Conj. (KPH)	–	–	1	1	1	1	1			
3	37210-K65-B21	Velocímetro Comp. (KPH)	–	–	1	1	1	1	1			
4	37211-K65-B21	Lentes	–	–	1	1	1	1	1			
5	37215-KS3-901	Braçadeira	–	–	2	2	2	2	2			
6	37224-K65-B21	Soquete, Comp.	–	–	1	1	1	1	1			
7	37230-K65-B21	Carcaça Conj., Inferior	–	–	1	1	1	1	1			
8	37305-KE5-008	Parafuso-arruela, 3x22	–	–	3	3	3	3	3			
9	38301-KWG-A21	Relé Comp., Sinalizador (KOSTAL)	–	–	1	1	1	1	1			
10	38306-KK4-000	Suporte, Relé Sinalizador (MITSUBA)	–	–	1	1	1	1	1			
11	44830-KSS-900	Cabo Conj., Velocímetro	–	–	1	1	1	1	1			
12	90032-KW3-008	Parafuso, Fixação, 4x14	–	–	2	2	2	2	2			
13	90035-166-008	Parafuso-arruela, Especial, 4x10	–	–	2	2	2	2	2			
14	90101-KY6-008	Parafuso, Fixação, 3x14	–	–	7	7	7	7	7			
15	91352-671-003	Anel, Vedação, 8,5x1,5 (ARAI)	–	–	1	1	1	1	1			
	91352-671-004	Anel, Vedação, 8,5x1,5 (NOK)	–	–	1	1	1	1	1			
16	93903-25310	Parafuso, Fixação, 5x16	–	–	3	3	3	3	3			

PROIBIDA A REPRODUÇÃO E DISTRIBUIÇÃO
1010913 - Matsuo - MM-GT

© Moto Honda da Amazônia Ltda.
Todos os direitos reservados.

C-3

Espelho

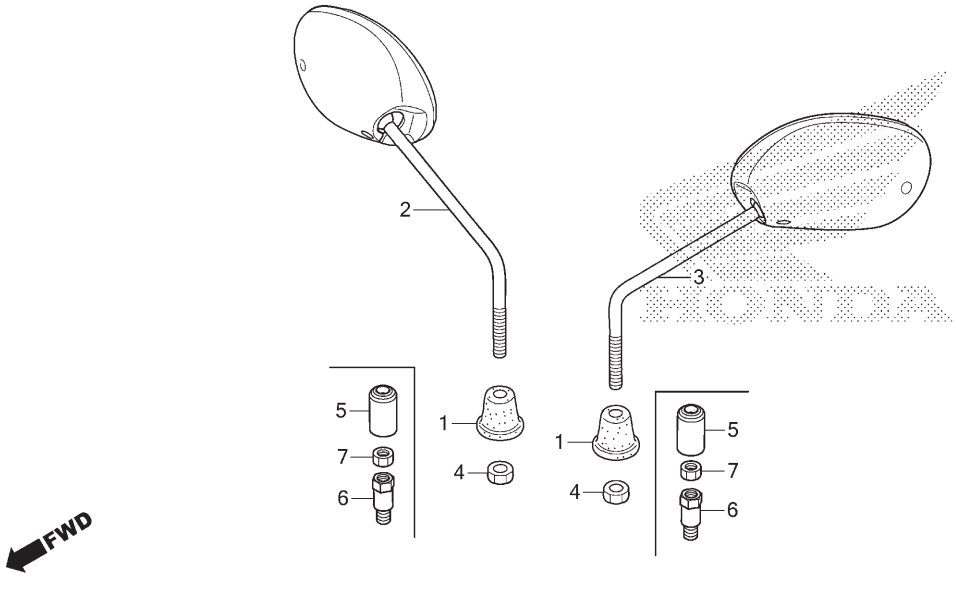

Ref. Nº	N.O.S.	Item de serviço	T.M.O.
Sem Informação			–

Ref. Nº	Nº da peça	Descrição	Qtd. BIZ 110i G	H	J	K	L/M	N	P	Nº de série		Tipo
1	88113-KSS-900	Capa, Porca Trava	2	2	–	–	–	–	–			
2	88210-KSS-901	Espelho Retrovisor Comp., Direito	1	1	–	–	–	–	–			
	88210-K09-C01		–	–	1	1	1	–	–			
	88210-KSS-J32		–	–	–	–	–	1	1			
3	88220-KSS-901	Espelho Retrovisor Comp., Esquerdo	1	1	–	–	–	–	–			
	88220-K09-C01		–	–	1	1	1	–	–			
	88220-KSS-J32		–	–	–	–	–	1	1			
4	94001-10000-0S	Porca, Sextavada, 10mm	2	2	–	–	–	–	–			
5	88113-KSS-J30	Capa, Porca Trava	–	–	2	2	2	–	–			
	88111-MFP-YA0		–	–	–	–	–	2	2			
6	90102-KTS-960	Parafuso, Adaptador Esquerdo, 10mm	–	–	2	2	2	2	2			
7	90301-KZV-J00	Porca, Sextavada, 10mm (Rosca Invertida)	–	–	2	2	2	–	–			
	90310-MGS-D31		–	–	–	–	–	2	2			

PROIBIDA A REPRODUÇÃO E DISTRIBUIÇÃO
1010913 - Matsuo - MM-GT

© Moto Honda da Amazônia Ltda.
Todos os direitos reservados.

C-4

Alavancas • Interruptores • Cabos (BIZ110iG,H)

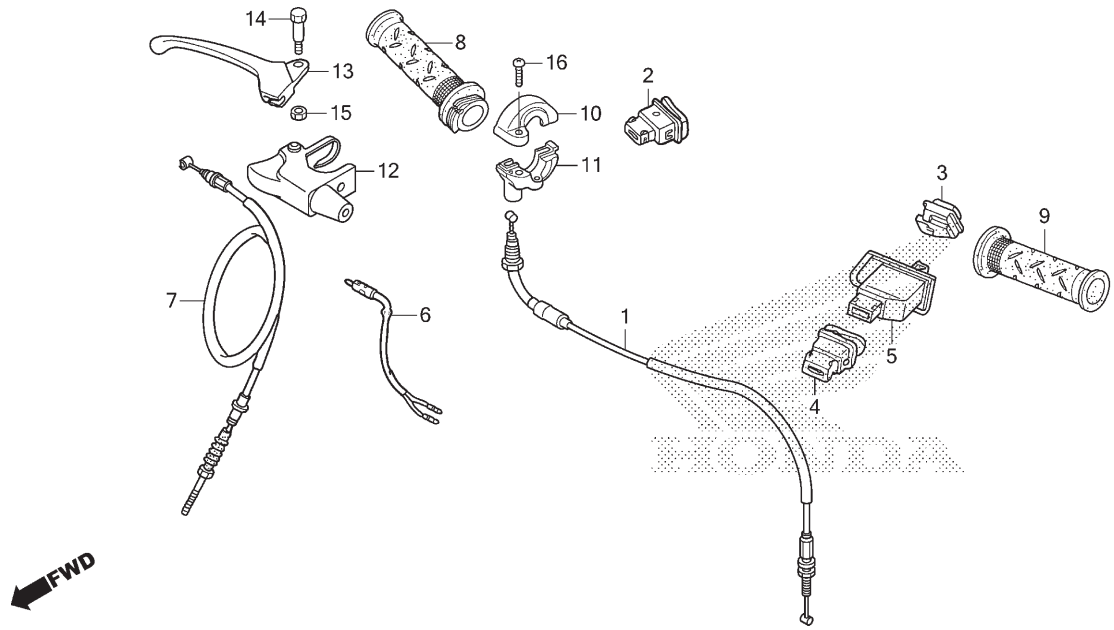

Ref. Nº	N.O.S.	Item de serviço	T.M.O.
1	811100	Cabo, Acelerador	1,1
2	615116	Interruptor, Partida	0,3
3	615117	Interruptor, Intensidade	0,3
4	6151A3	Interruptor, Buzina	0,3
5	615118	Interruptor, Sinalizador	0,3
6	6151B2	Interruptor, Freio Dianteiro	0,3
7	811125	Cabo, Freio Dianteiro	0,5
8	810150	Manopla, Acelerador	0,4
9	8101C0	Manopla: Esquerda	0,1
11	810155	Carcaça, Acelerador	0,4
13	8101C7	Alavanca, Manopla: Direita	0,2

Ref. Nº	Nº da peça	Descrição	Qtd. BIZ 110i G	H	J	K	L/M	N	P	Nº de série	Tipo
1	17910-K65-B01	Cabo Comp., Acelerador	1	1	–	–	–	–	–		
2	35160-KPW-901	Interruptor, Partida	1	1	–	–	–	–	–		
3	35170-KPW-901	Interruptor, Intensidade	1	1	–	–	–	–	–		
4	35180-KPW-901	Interruptor, Buzina	1	1	–	–	–	–	–		
5	35200-KPH-971	Interruptor, Sinalizador	1	1	–	–	–	–	–		
6	35340-KSS-C01	Interruptor Conj., Freio Dianteiro	1	1	–	–	–	–	–		
7	45450-KSS-C00	Cabo Comp., Freio Dianteiro	1	1	–	–	–	–	–		
8	53140-KSS-B30	Manopla Comp., Acelerador	1	1	–	–	–	–	–		
9	53166-KSS-900	Manopla, Esquerda	1	1	–	–	–	–	–		
10	53167-KSS-900	Carcaça, Superior Acelerador	1	1	–	–	–	–	–		
11	53168-KSS-900	Carcaça, Inferior Acelerador	1	1	–	–	–	–	–		
12	53173-KSS-B30	Capa, Alavanca Direita	1	1	–	–	–	–	–		
13	53175-KSS-900	Alavanca, Direita Guidão	1	1	–	–	–	–	–		
14	90115-KSS-900	Parafuso Pivô, Alavanca Manopla	1	1	–	–	–	–	–		
15	90302-435-761	Porca, Sextavada, 5mm	1	1	–	–	–	–	–		
16	93500-05025-0G	Parafuso, Phillips, 5x25	1	1	–	–	–	–	–		

PROIBIDA A REPRODUÇÃO E DISTRIBUIÇÃO
1010913 - Matsuo - MM-GT

© Moto Honda da Amazônia Ltda.
Todos os direitos reservados.

C-4.1

Alavancas • Interruptores • Cabos (BIZ110iJ,K,L,M,N,P)

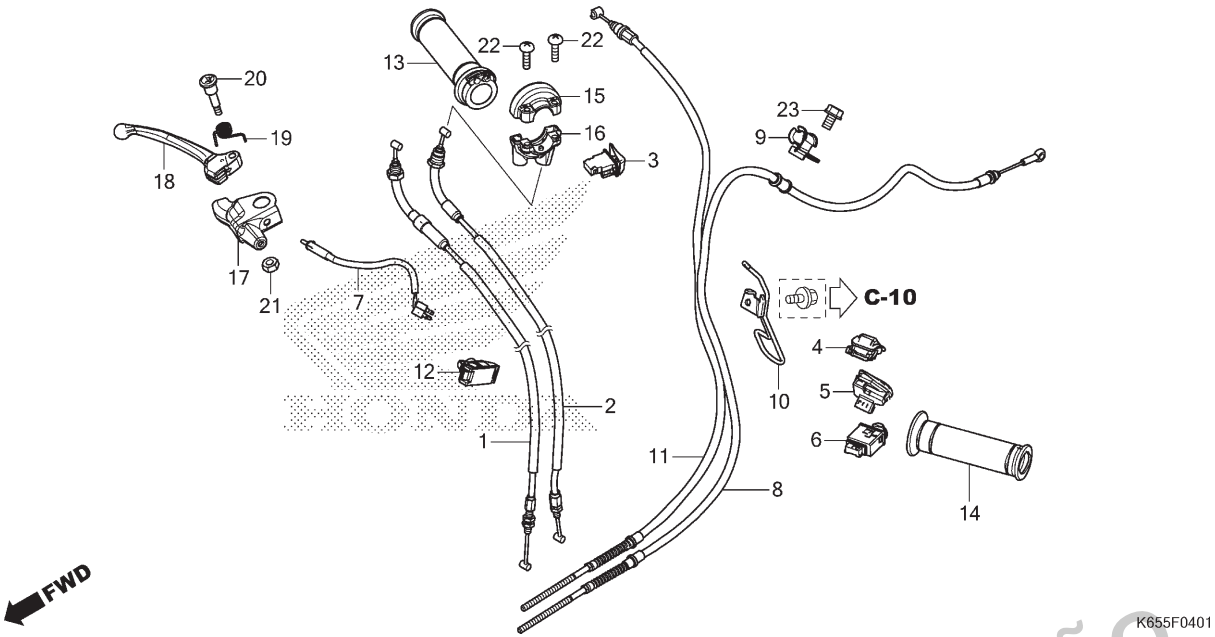

Ref. Nº	N.O.S.	Item de serviço	T.M.O.
1		(2)	
	8111D4	Cabo, Acelerador (A)	0,7
		• Nota: Mesmo tempo para duas unidades	
3	615116	Interruptor, Partida	0,3
4	615117	Interruptor, Intensidade	0,3
5	6151A3	Interruptor, Buzina	0,3
6	615118	Interruptor, Sinalizador	0,3
7	6151B2	Interruptor, Freio Dianteiro	0,3
8	8111G4	Cabo, Freio Traseiro (B)	0,8
11	8111D3	Cabo, Freio Dianteiro (A)	0,6
13	8101J5	Manopla, Acelerador (A)	0,6
14	8101C0	Manopla: Esquerda	0,1
16	8101J6	Carcaça, Acelerador (A)	0,7
18	8101C7	Alavanca, Manopla: Direita	0,2

Ref. Nº	Nº da peça	Descrição	Qtd. BIZ 110i G	H	J	K	L/M	N	P	Nº de série		Tipo
1	17910-KSS-J31	Cabo A Comp., Acelerador	–	–	1	1	1	1	1			
2	17920-KSS-J31	Cabo B Comp., Acelerador	–	–	1	1	1	1	1			
3	35160-KYZ-901	Interruptor, Partida	–	–	1	1	1	1	1			
4	35170-KYZ-901	Interruptor, Intensidade	–	–	1	1	1	1	1			
5	35180-K03-N31	Interruptor, Buzina (TOYO DENSO)	–	–	1	1	1	1	1			
6	35200-K47-N01	Interruptor, Sinalizador (ASAHI)	–	–	1	1	1	1	1			
7	35340-KSS-C01	Interruptor Conj., Freio Dianteiro	–	–	1	1	1	1	1			
8	43440-K65-B21	Cabo Comp. (CBS)	–	–	1	1	1	1	1			
9	43456-K65-B20	Braçadeira, Cabo Freio Traseiro	–	–	1	1	1	1	1			
10	45160-K65-B20	Guia Comp., Cabo Freio	–	–	1	1	1	1	1			
11	45450-K65-B21	Cabo Comp., Freio Dianteiro	–	–	1	1	1	1	1			
12	46392-TF0-003	Presilha, Tubo Freio	–	–	1	1	1	1	1			
13	53140-KSS-J30	Manopla Comp., Acelerador	–	–	1	1	1	1	1			
14	53166-KSS-900	Manopla, Esquerda	–	–	1	1	1	1	1			
15	53167-K44-V00	Carcaça, Superior Acelerador	–	–	1	1	1	1	1			
16	53168-K66-V00	Carcaça, Inferior Acelerador	–	–	1	1	1	1	1			
17	53173-K65-B20	Capa, Alavanca Direita	–	–	1	1	1	1	1			
18	53175-K65-B20	Alavanca, Direita Guidão	–	–	1	1	1	1	1			

PROIBIDA A REPRODUÇÃO E DISTRIBUIÇÃO
1010910 Matsuo MM-GT

© Moto Honda da Amazônia Ltda.
Todos os direitos reservados.

C-4.1

Alavancas • Interruptores • Cabos (BIZ110iJ,K,L,M,N,P)

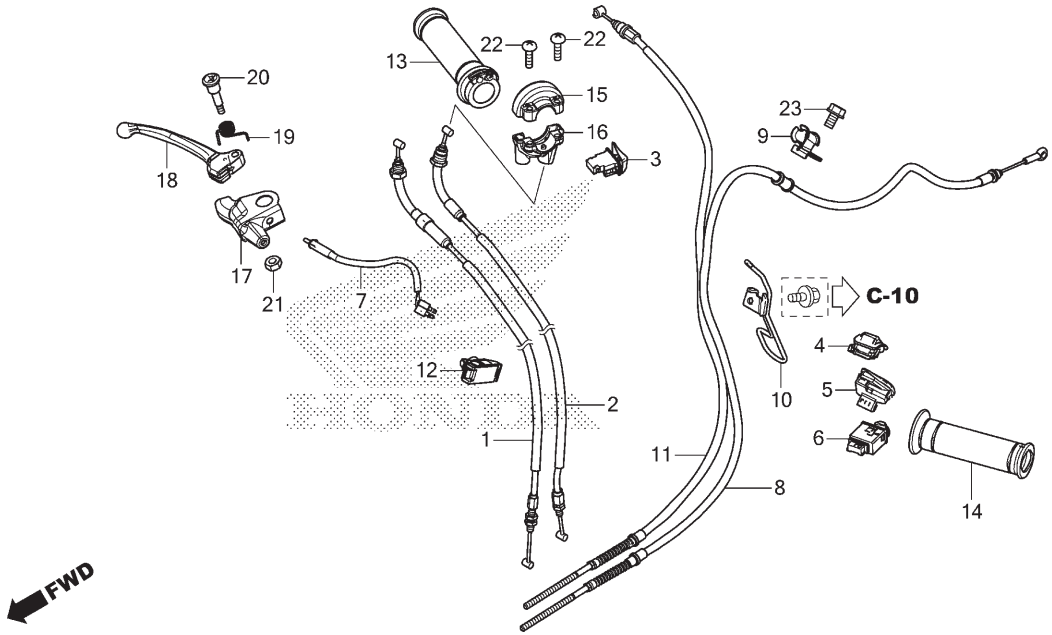

Ref. Nº	N.O.S.	Item de serviço	T.M.O.

Ref. Nº	Nº da peça	Descrição	Qtd. BIZ 110i G	H	J	K	L/M	N	P	Nº de série		Tipo
19	53199-K65-B20	Mola, Retorno Alavanca Freio	–	–	1	1	1	1	1	.....	.....	.....
20	90115-K65-B20	Parafuso Pivô, Alavanca Manopla	–	–	1	1	1	1	1	.....	.....	.....
21	90302-435-761	Porca, Sextavada, 5mm	–	–	1	1	1	1	1	.....	.....	.....
22	93500-05020-0A	Parafuso, Phillips, 5x20	–	–	2	2	2	2	2	.....	.....	.....
23	95701-06010-00	Parafuso, Flange, 6x10	–	–	1	1	1	1	1	.....	.....	.....

PROIBIDA A REPRODUÇÃO E DISTRIBUIÇÃO
1010913 - Matsuo - MM-GT

© Moto Honda da Amazônia Ltda.
Todos os direitos reservados.

C-7

Guidão • Tampa do Guidão (BIZ110iG,H)

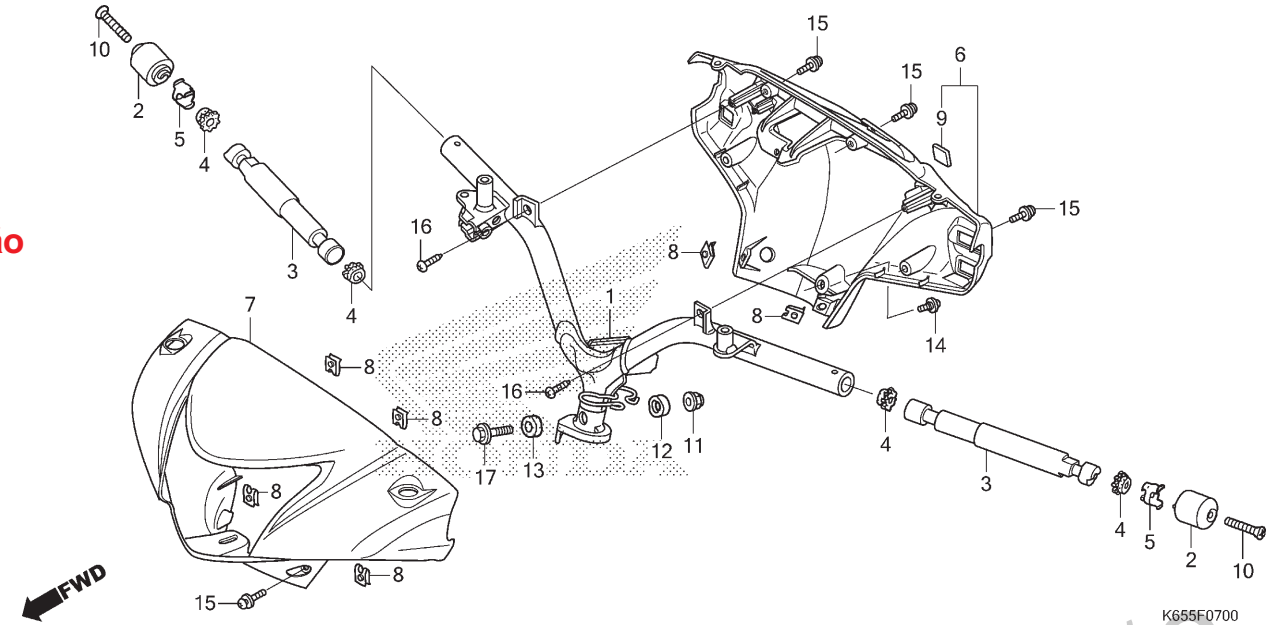

Ref. Nº	N.O.S.	Item de serviço	T.M.O.
1	810100	Guidão	0,9
3		(4,5)	
	8101D6	Peso B, Guidão: Esquerdo	0,2
	8101D7	Peso B, Guidão: Direito	0,2
	8101D8	Peso B, Guidão: Ambos	0,4
6	4131B6	Tampa, Guidão: Traseira	0,6
7	4131B5	Tampa, Guidão: Dianteira	0,3
	4131U1	Tampa, Guidão: Ambas	0,8

Ref. Nº	Nº da peça	Descrição	Qtd. BIZ 110i G	H	J	K	L/M	N	P	Nº de série		Tipo
1	53100-KSS-C00	Guidão Comp.	1	1	–	–	–	–	–			
2	53105-KSS-900	Peso A, Guidão	2	2	–	–	–	–	–			
3	53106-KSS-C00	Peso B, Guidão	2	2	–	–	–	–	–			
4	53107-MB6-630	Coxim B, Peso Guidão	4	4	–	–	–	–	–			
5	53114-KSS-900	Anel Elástico, Peso Guidão	2	2	–	–	–	–	–			
6	53204-KSS-C00ZA	Tampa Traseira Conj., Guidão										
		NH1 Preto	1	1	–	–	–	–	–			
7	53205-KSS-C00ZB	Tampa, Dianteira Guidão										
		NH1 Preto	1	–	–	–	–	–	–			
	53205-KSS-C00ZD	*R206* Vermelho Maceió	1	–	–	–	–	–	–			
	53205-KSS-C00ZN	*NH196* Branco Ross	–	1	–	–	–	–	–			
	53205-KSS-C00ZP	*R239* Vermelho Guarau	–	1	–	–	–	–	–			
8	64527-KSS-900	Porca, Presilha, 4mm	6	6	–	–	–	–	–			
9	86150-GFC-901	Emblema (MARUI)	1	1	–	–	–	–	–			
	86150-GFC-902	Emblema (UEHARA)	1	1	–	–	–	–	–			
10	90191-MK4-000	Parafuso, Ovalado, 6x55	2	2	–	–	–	–	–			
11	90304-KGH-901	Porca, U, 10mm	1	1	–	–	–	–	–			
12	90501-KSS-900	Bucha A, Fixação Guidão	1	1	–	–	–	–	–			
13	90505-KSS-900	Bucha B, Fixação Guidão	1	1	–	–	–	–	–			
14	91509-GE2-760	Parafuso, Phillips, 5x11,5	1	1	–	–	–	–	–			
15	93891-04012-07	Parafuso-arruela, 4x12	6	6	–	–	–	–	–			
16	93903-34320	Parafuso, Fixação, 4x12	2	2	–	–	–	–	–			
17	95801-10050-08	Parafuso, Flange, 10x50	1	1	–	–	–	–	–			

PROIBIDA A REPRODUÇÃO E DISTRIBUIÇÃO
16.08.22 Suatsuo MMG1

© Moto Honda da Amazônia Ltda.
Todos os direitos reservados.

C-7.1

Guidão • Tampa do Guidão (BIZ110iJ,K,L,M,N,P)

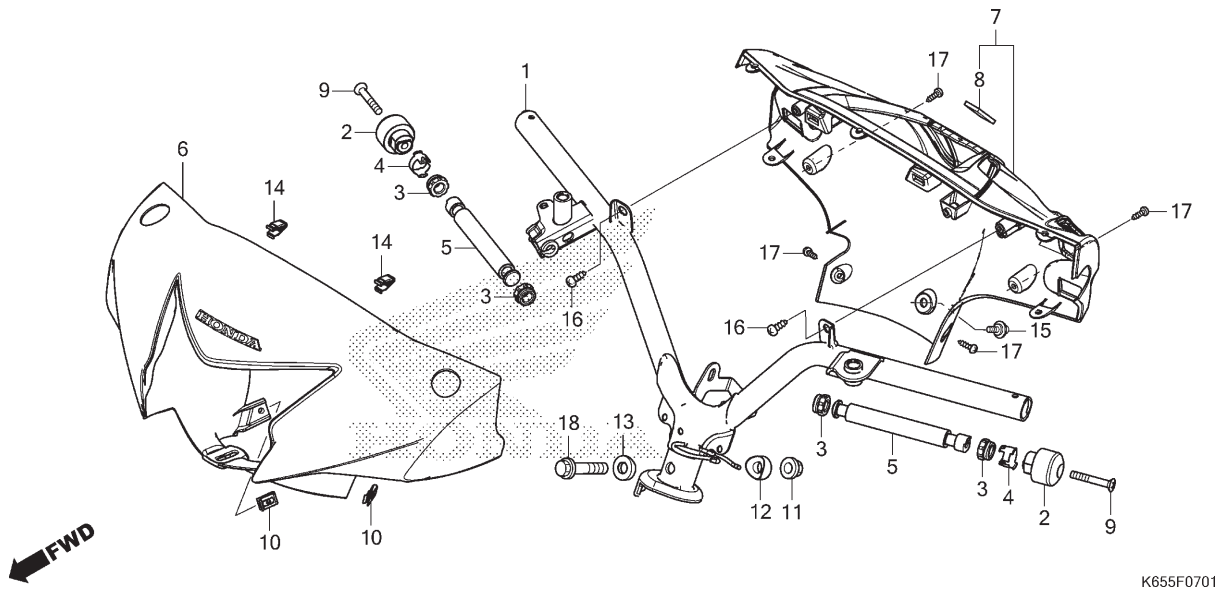

Ref. Nº	N.O.S.	Item de serviço	T.M.O.
1	810100	Guidão	0,9
5		(3,4)	
	8101D6	Peso B, Guidão: Esquerdo	0,2
	8101D7	Peso B, Guidão: Direito	0,2
	8101D8	Peso B, Guidão: Ambos	0,4
6	4131AP	Tampa, Guidão (A): Dianteira	0,3
7	4131AQ	Tampa, Guidão (A): Traseira	0,4
	4131AR	Tampa, Guidão (A): Ambas	0,5

Ref. Nº	Nº da peça	Descrição	Qtd. BIZ 110i G	H	J	K	L/M	N	P	Nº de série		Tipo
1	53100-K65-B20	Guidão Comp.	–	–	1	1	1	1	1			
2	53105-KSS-J30	Peso A, Guidão	–	–	2	2	2	2	2			
3	53106-KR3-000	Coxim A, Peso Guidão	–	–	4	4	4	4	4			
4	53108-KR3-770	Anel Elástico, Peso Guidão	–	–	2	2	2	2	2			
5	53125-KSS-J30	Peso B, Guidão	–	–	2	2	2	2	2			
6	53203-K65-B20ZA	Tampa Jogo, Dianteira Manopla (WL) *Tipo2*	–	–	1	1	1	–	–			
	53203-K65-B20ZB	*Tipo1*	–	–	1	–	–	–	–			
	53203-K65-B40ZA	*Tipo2*	–	–	–	1	1	–	–			
	53203-K65-B40ZB	*Tipo1*	–	–	–	1	1	–	–			
	53203-K65-B60ZA	*Tipo3*	–	–	–	–	–	1	1			
	53203-K65-B60ZB	*Tipo2*	–	–	–	–	–	1	1			
	53203-K65-B60ZC	*Tipo1*	–	–	–	–	–	1	1			
7	53204-KSS-J30ZB	Tampa Traseira Conj., Guidão *NH1* Preto	–	–	1	1	1	1	1			
8	86150-GFC-901	Emblema (MARUI)	–	–	1	1	1	1	1			
	86150-GFC-902	Emblema (UEHARA)	–	–	1	1	1	1	1			
9	90191-KWB-600	Parafuso, Ovalado, 6x45	–	–	2	2	2	2	2			
10	90302-KWW-A00	Porca, Pressão, 4mm	–	–	2	2	2	2	2			

PROIBIDA A REPRODUÇÃO E DISTRIBUIÇÃO
1010913 - Marsuo - MM-GT

© Moto Honda da Amazônia Ltda.
Todos os direitos reservados.

C-7.1

Guidão • Tampa do Guidão (BIZ110iJ,K,L,M,N,P)

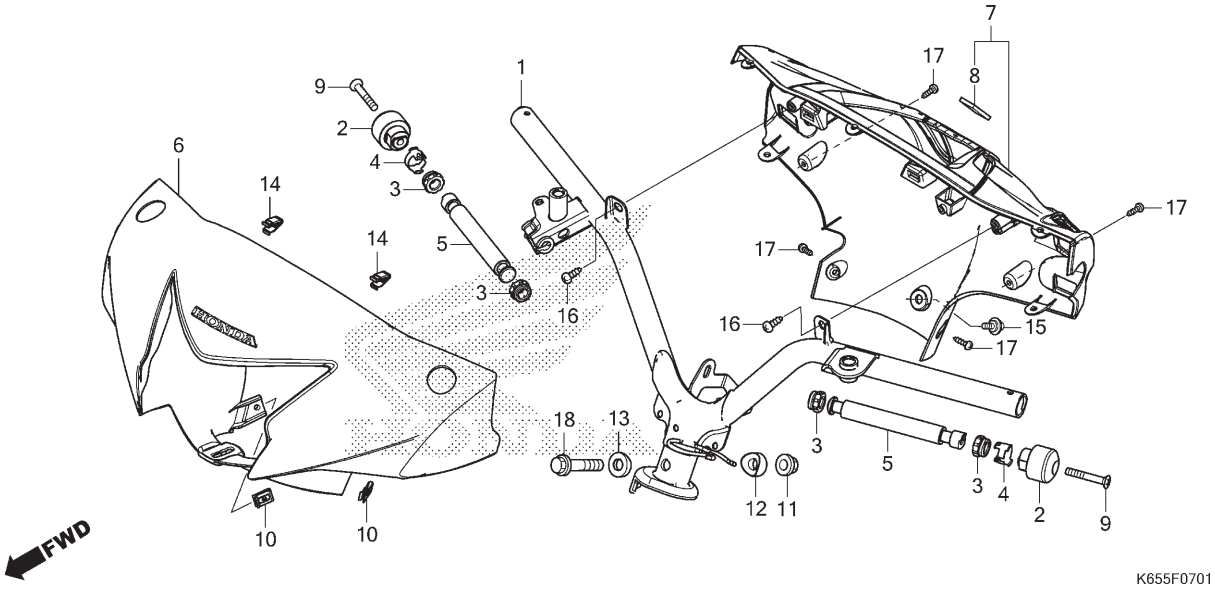

Ref. Nº	N.O.S.	Item de serviço	T.M.O.	Ref. Nº	Nº da peça	Descrição	Qtd. BIZ 110i G	H	J	K	L/M	N	P	Nº de série		Tipo
				11	90304-KGH-901	Porca, U, 10mm	–	–	1	1	1	1	1			
				12	90501-KSS-900	Bucha A, Fixação Guidão	–	–	1	1	1	1	1			
				13	90505-KSS-900	Bucha B, Fixação Guidão	–	–	1	1	1	1	1			
				14	90666-SDA-A01	Presilha, Ajuste (PO) (Natural)	–	–	2	2	2	2	2			
				15	91509-KRM-860	Parafuso, Phillips, 5x11,5	–	–	1	1	1	1	1			
				16	93903-25310	Parafuso, Fixação, 5x16	–	–	2	2	2	2	2			
				17	93903-34480	Parafuso, Fixação, 4x16	–	–	4	4	4	4	4			
				18	95801-10050-08	Parafuso, Flange, 10x50	–	–	1	1	1	1	1			

PROIBIDA A REPRODUÇÃO E DISTRIBUIÇÃO
1010913 - Matsuo - MM-GT

© Moto Honda da Amazônia Ltda.
Todos os direitos reservados.

C-9

Coluna de Direção

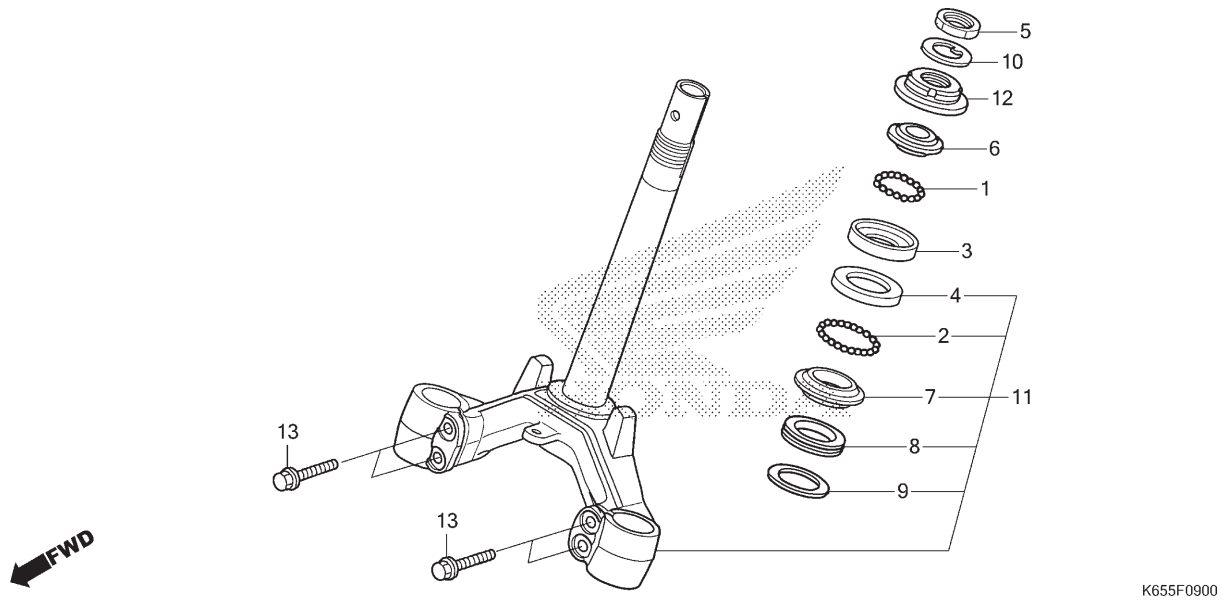

Ref. Nº	N.O.S.	Item de serviço	T.M.O.
3		(1)	
	5101A0	Pista, Esférica Direção: Superior	1,3
4	5101A1	Pista, Esférica Direção: Inferior	1,3
	5101C9	Pista, Esférica Direção: Ambas	1,3
6	5101A9	Pista, Cônica Superior Direção	0,7
7		(2,8)	
	5101B0	Pista, Cônica Inferior Direção	1,4
11	510100	Coluna ou Eixo Conj., Direção	1,3
12	5101B2	Porca, Superior Coluna Direção	0,7

Ref. Nº	Nº da peça	Descrição	Qtd. BIZ 110i G	H	J	K	L/M	N	P	Nº de série		Tipo
1	90211-KRM-R20	Esferas Jogo, Aço, #6	23	23	23	23	23	23	23			
2	90211-KRM-R20	Esferas Jogo, Aço, #6	29	29	29	29	29	29	29			
3	50301-GN5-901	Pista, Esférica Superior Direção	1	1	1	1	1	1	1			
4	50302-GN5-900	Pista, Esférica Inferior Direção	1	1	1	1	1	1	1			
5	50306-GN5-900	Porca, Trava Coluna Direção	1	1	1	1	1	1	1			
6	53211-GN5-900	Pista, Cônica Superior Direção	1	1	1	1	1	1	1			
7	53212-GN5-900	Pista, Cônica Inferior Direção	1	1	1	1	1	1	1			
8	53214-GN5-900	Retentor Pó, Coluna Direção	1	1	1	1	1	1	1			
9	53215-GN5-900	Arruela, Retentor Pó Coluna Direção	1	1	1	1	1	1	1			
10	53216-GN5-830	Arruela, Porca Coluna Direção	1	1	1	1	1	1	1			
11	53219-KSS-C00	Coluna Direção, Subconj.	1	1	–	–	–	–	–			
	53219-KSS-900		–	–	1	1	1	1	1			
12	53220-GN5-850	Porca, Superior Coluna Direção	1	1	1	1	1	1	1			
13	95801-10045-00	Parafuso, Flange, 10x45	4	4	4	4	4	4	4			

PROIBIDA A REPRODUÇÃO E DISTRIBUIÇÃO
1010913 - Matsuo - MM-GT

© Moto Honda da Amazônia Ltda.
Todos os direitos reservados.

C-10

Para-lama Dianteiro

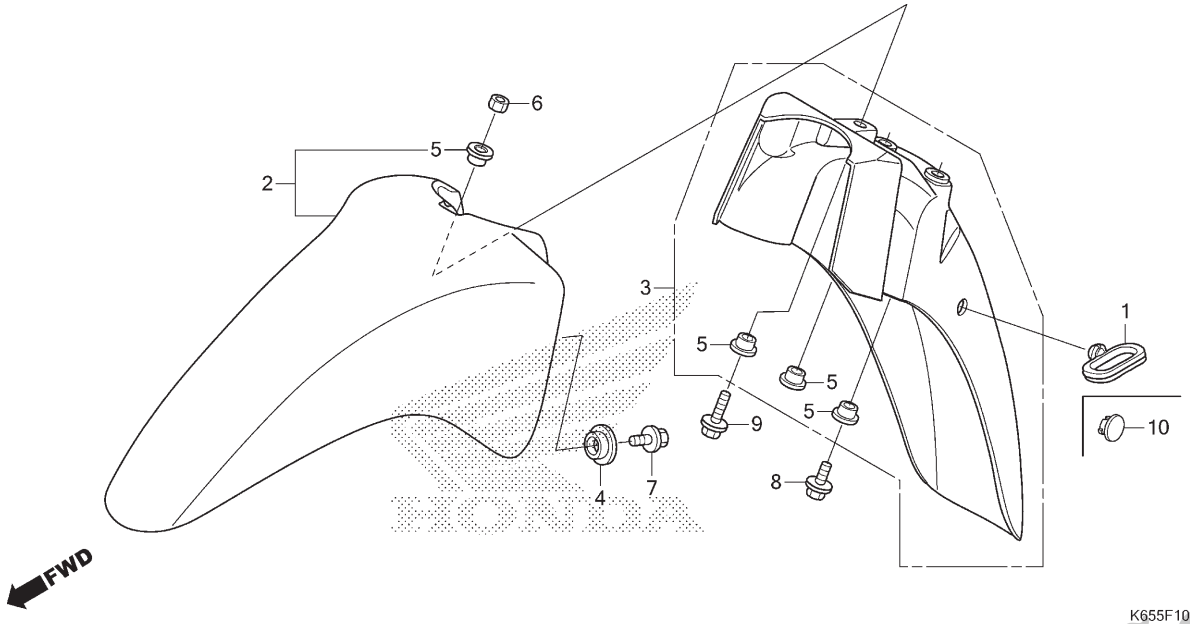

Ref. Nº	N.O.S.	Item de serviço	T.M.O.
2	413103	Para-lama A, Dianteiro	0,4
		• Nota: Mesmo tempo para duas unidades	
3	413104	Para-lama B, Dianteiro	0,3

Ref. Nº	Nº da peça	Descrição	Qtd. BIZ 110i G	H	J	K	L/M	N	P	Nº de série		Tipo
1	45451-KVS-600	Guia, Cabo Para-lama Dianteiro	1	1	–	–	–	–	–	.....	.....	.....
2	61100-KSS-C00ZB	Para-lama A, Dianteiro										
		NH1 ..... Preto	1	–	–	–	–	–	–	.....	.....	.....
	61100-KSS-C00ZD	*R206* ..... Vermelho Maceió	1	–	–	–	–	–	–	.....	.....	.....
	61100-KSS-C00ZM	*NH196* ..... Branco Ross	–	1	–	–	–	–	–	.....	.....	.....
	61100-KSS-C00ZV	*R239* ..... Vermelho Guarau	–	1	–	–	–	–	–	.....	.....	.....
	61000-KSS-J30ZC	Para-lama A Dianteiro, Jogo (WL)										
		R206 ..... Vermelho Maceió	–	–	1	–	–	–	–	.....	.....	.....
	61000-KSS-J30ZD	*NH196* ..... Branco Ross	–	–	1	1	1	–	–	.....	.....	.....
	61000-KSS-J30ZG	*R-351P* .. Vermelho Pimenta Perolizado	–	–	–	1	1	–	–	.....	.....	.....
	61000-KSS-J30ZH	*NH-352M* ..... Cinza Una Metálico	–	–	–	1	1	–	–	.....	.....	.....
	61000-KSS-J30ZC	*R-206* ..... Vermelho Maceió	–	–	–	–	–	–	–	.....	.....	.....
	61100-KSS-J30ZC	Para-lama A, Dianteiro										
		NH196 ..... Branco Ross	–	–	–	–	–	1	1	.....	.....	.....
	61100-KSS-J30ZD	*R206* ..... Vermelho Maceió	–	–	–	–	–	1	1	.....	.....	.....
	61100-KSS-J30ZM	*NH-455M* ..... Prata Lumiar Metálico	–	–	–	–	–	1	1	.....	.....	.....
3	61200-KSS-C00	Para-lama B, Dianteiro	1	1	1	1	1	1	1	.....	.....	.....
4	81312-KSS-900	Bucha, Para-lama Dianteiro	2	2	2	2	2	2	2	.....	.....	.....
5	90503-KBP-900	Bucha, Tampa Principal Lateral	4	4	4	4	4	4	4	.....	.....	.....
6	94001-06080-0S	Porca, Sextavada, 6mm	1	1	1	1	1	1	1	.....	.....	.....
7	96001-06014-00	Parafuso, Flange, 6x14	2	2	2	2	2	2	2	.....	.....	.....
8	96001-06016-07	Parafuso, Flange, 6x16	2	2	2	2	2	2	2	.....	.....	.....
9	96001-06028-00	Parafuso, Flange, 6x28	1	1	1	1	1	1	1	.....	.....	.....
10	90656-KM1-000ZL	Plugue, Orifício										
		NH1 ..... Preto	–	–	1	1	1	1	1	.....	.....	.....

PROIBIDA A REPRODUÇÃO E DISTRIBUIÇÃO
10/03/2022 - Matsuo - MMGT

© Moto Honda da Amazônia Ltda.
Todos os direitos reservados.

C-11

Garfo Dianteiro

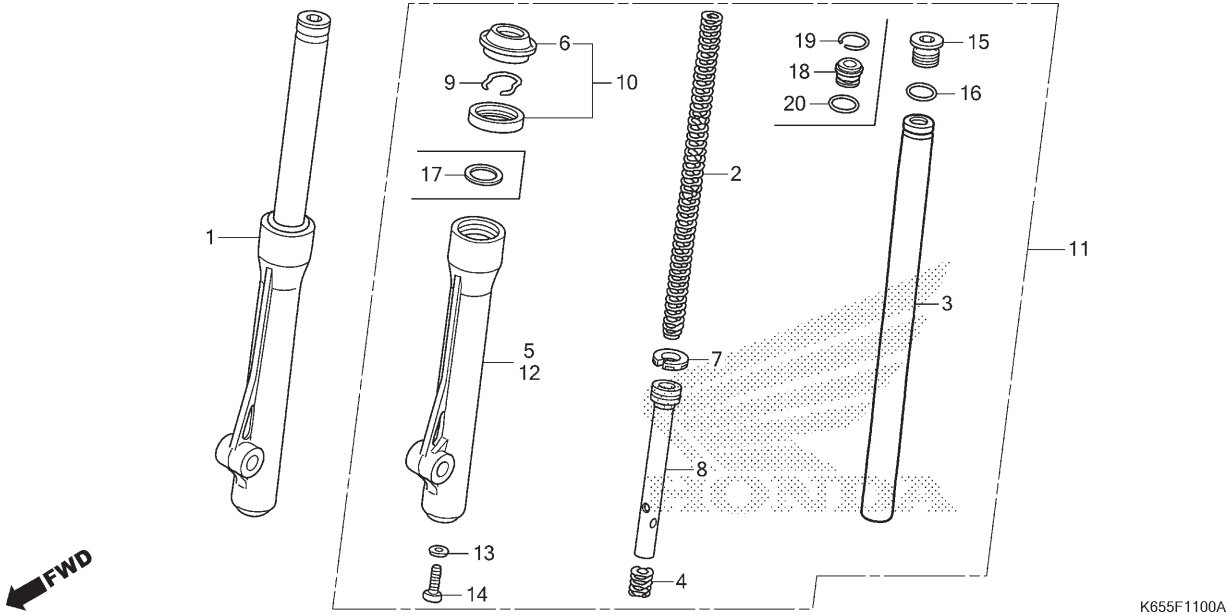

Ref. Nº	N.O.S.	Item de serviço	T.M.O.
1	5111C3	Garfo Conj., Dianteiro: Direito	0,6
2	5111C5	Mola, Garfo Dianteiro: Esquerda	0,8
	5111C6	Mola, Garfo Dianteiro: Direita	0,8
	5111C7	Mola, Garfo Dianteiro: Ambas	1,1
3		(4,7,8)	
	5111G2	Cilindro, Garfo Dianteiro: Esquerdo	0,9
	5111G3	Cilindro, Garfo Dianteiro: Direito	0,9
	5111G4	Cilindro, Garfo Dianteiro: Ambos	1,4
5	5111D2	Cilindro, Inferior: Direito	1,0
10	5111E7	Retentor Jogo, Garfo Dianteiro: Esquerdo	1,0
	5111E8	Retentor Jogo, Garfo Dianteiro: Direito	1,0
	5111E9	Retentor Jogo, Garfo Dianteiro: Ambos	1,6
11	5111C2	Garfo Conj., Dianteiro: Esquerdo	0,6
	5111C4	Garfo Conj., Dianteiro: Ambos	0,8
12	5111D1	Cilindro, Inferior: Esquerdo	1,0
	5111D3	Cilindro, Inferior: Ambos	1,6

Ref. Nº	Nº da peça	Descrição	Qtd. BIZ 110i G	H	J	K	L/M	N	P	Nº de série		Tipo
1	51400-KSS-C01	Garfo Conj., Dianteiro Direito (KAYABA)	1	1	–	–	–	–	–			
	51470-K65-B21	Garfo Conj., Dianteiro Direito	–	–	1	1	1	1	1			
2	51401-KSS-C01	Mola, Amortecedor Dianteiro	2	2	–	–	–	–	–			
	51401-KSS-901	Mola, Garfo Dianteiro	–	–	2	2	2	2	2			
3	51410-KSS-C01	Cilindro Comp., Garfo Dianteiro	2	2	–	–	–	–	–			
	51410-KSS-B31		–	–	2	2	2	2	2			
4	51411-KVG-901	Mola, Retorno	2	2	–	–	–	–	–			
	51412-GN5-901	Mola, Retorno (SHOWA)	–	–	2	2	2	2	2			
5	51420-KSS-C01	Cilindro, Inferior Direito	1	1	–	–	–	–	–			
	51430-K65-B21	Cilindro Comp., Inferior Dianteiro Direito	–	–	1	1	1	1	1			
6	51425-KVG-901	Retentor, Pó	2	2	–	–	–	–	–			
	91254-GN1-013	Retentor, Pó (SHOWA)	–	–	2	2	2	2	2			
7	51437-KVG-901	Anel, Pistão	2	2	–	–	–	–	–			
	51437-KSS-901		–	–	2	2	2	2	2			
8	51440-KSS-C01	Tubo, Assento	2	2	–	–	–	–	–			
	51440-KSS-901		–	–	2	2	2	–	–			
	51440-K1H-B01		–	–	–	–	–	2	2			
9	51447-KVG-901	Anel Elástico	2	2	–	–	–	–	–			
	90601-383-721	Anel, Limitador Retentor Óleo (SHOWA)	–	–	2	2	2	2	2			

PROIBIDA A REPRODUÇÃO E DISTRIBUIÇÃO
1010916 - Matsuo - MM-GT

© Moto Honda da Amazônia Ltda.
Todos os direitos reservados.

C-11

Garfo Dianteiro

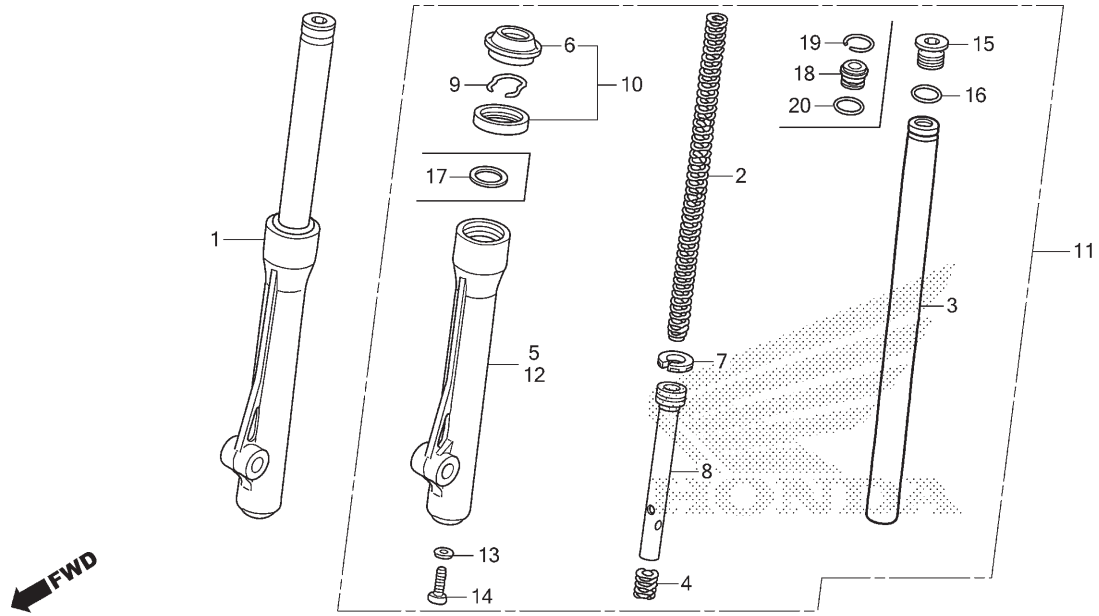

Ref. Nº	N.O.S.	Item de serviço	T.M.O.	Ref. Nº	Nº da peça	Descrição	Qtd. BIZ 110i G	H	J	K	L/M	N	P	Nº de série		Tipo
				10	51490-KVG-901	Retentor Jogo, Garfo Dianteiro	2	2	–	–	–	–	–			
					51490-KWG-A01		–	–	2	2	2	2	2			
				11	51500-KSS-C01	Garfo Conj., Dianteiro Esquerdo (KAYABA)	1	1	–	–	–	–	–			
					51570-K65-B21	Garfo Conj., Dianteiro Esquerdo	–	–	1	1	1	1	1			
				12	51520-KSS-C01	Cilindro, Inferior Esquerdo	1	1	–	–	–	–	–			
					51530-K65-B21	Cilindro Comp., Inferior Dianteiro Esquerdo	–	–	1	1	1	1	1			
				13	52442-KA3-731	Arruela, Parafuso Óleo	2	2	–	–	–	–	–			
					90544-439-930	Guarnição (SHOWA)	–	–	2	2	2	2	2			
				14	90116-KVG-A31	Parafuso, Allen, 10x25	2	2	–	–	–	–	–			
					90116-383-721	Parafuso, Allen, 8x27	–	–	2	2	2	2	2			
				15	90123-KVG-A31	Parafuso, Garfo Dianteiro	2	2	–	–	–	–	–			
				16	91356-KVG-901	Anel, Vedação, 16,8x2,4	2	2	–	–	–	–	–			
				17	51412-KCS-671	Anel, Apoio	–	–	2	2	2	2	2			
				18	51454-KSS-901	Assento B, Mola	–	–	2	2	2	2	2			
				19	51456-KSS-901	Anel, Limitador	–	–	2	2	2	2	2			
				20	91356-GM0-003	Anel, Vedação, 15,8x2,4 (SHOWA)	–	–	2	2	2	2	2			

PROIBIDA A REPRODUÇÃO E DISTRIBUIÇÃO
1010913 - Mitsuo - MM-GT

© Moto Honda da Amazônia Ltda.
Todos os direitos reservados.

C-13

Painel do Freio Dianteiro (BIZ110iG,H)

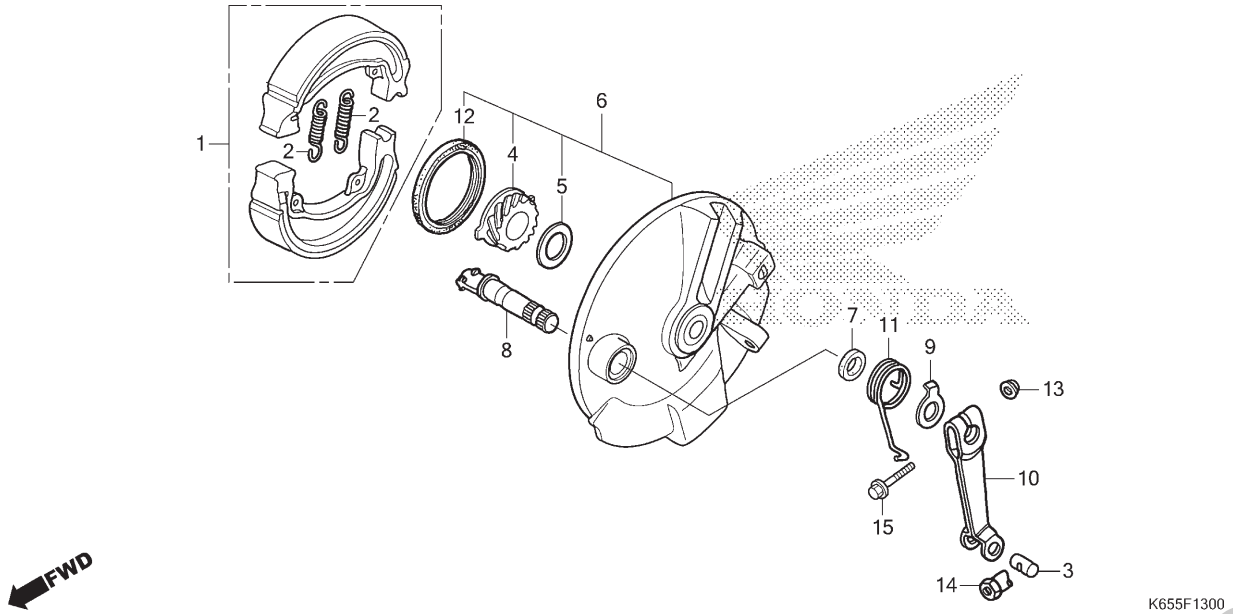

Ref. Nº	N.O.S.	Item de serviço	T.M.O.
1	711115	Sapata (Pastilha) Jogo, Freio: Dianteiro	0,3
4		(12)	
	7101C3	Engrenagem, Velocímetro	0,3
6	7111D0	Painel, Freio Dianteiro	0,4
8	7111B3	Comando, Freio: Dianteiro	0,4
10	7111C3	Braço, Freio: Dianteiro	0,1

Ref. Nº	Nº da peça	Descrição	Qtd. BIZ 110i G	H	J	K	L/M	N	P	Nº de série		Tipo
1	06450-GCE-900	Sapata Jogo, Freio (NK)	1	1	–	–	–	–	–			
	06450-GCE-930	Sapata Jogo, Freio (JB)	1	1	–	–	–	–	–			
2	43151-329-000	Mola, Sapata Freio	2	2	–	–	–	–	–			
3	43453-KGA-K00	Junção B, Braço Freio	1	1	–	–	–	–	–			
4	44806-KFM-901	Engrenagem, Velocímetro (19D)	1	1	–	–	–	–	–			
5	44808-KGA-K01	Arruela, Engrenagem Velocímetro	1	1	–	–	–	–	–			
6	45010-KSS-900ZB	Painel Secundário Comp., Freio Dianteiro *NH364M* Prata Sheen Metálico	1	1	–	–	–	–	–			
7	45134-250-000	Retentor Pó, Comando Freio	1	1	–	–	–	–	–			
8	45141-GCE-F20	Comando, Freio Dianteiro	1	1	–	–	–	–	–			
9	45145-121-710	Indicador, Freio Dianteiro	1	1	–	–	–	–	–			
10	45410-GCE-900	Braço, Freio Dianteiro	1	1	–	–	–	–	–			
11	45435-121-010	Mola, Retorno Braço Freio Dianteiro	1	1	–	–	–	–	–			
12	91251-KCS-690	Retentor, Óleo, 47x60x7	1	1	–	–	–	–	–			
13	94050-06000	Porca, Flange, 6mm	1	1	–	–	–	–	–			
14	95015-42000	Porca B, Ajuste Vareta Freio	1	1	–	–	–	–	–			
15	95701-06032-00	Parafuso, Flange, 6x32	1	1	–	–	–	–	–			

PROIBIDA A REPRODUÇÃO E DISTRIBUIÇÃO
1010913 - Matsuo - MM-GT

© Moto Honda da Amazônia Ltda.
Todos os direitos reservados.

C-13.1

Painel do Freio Dianteiro (BIZ110iJ,K,L,M,N,P)

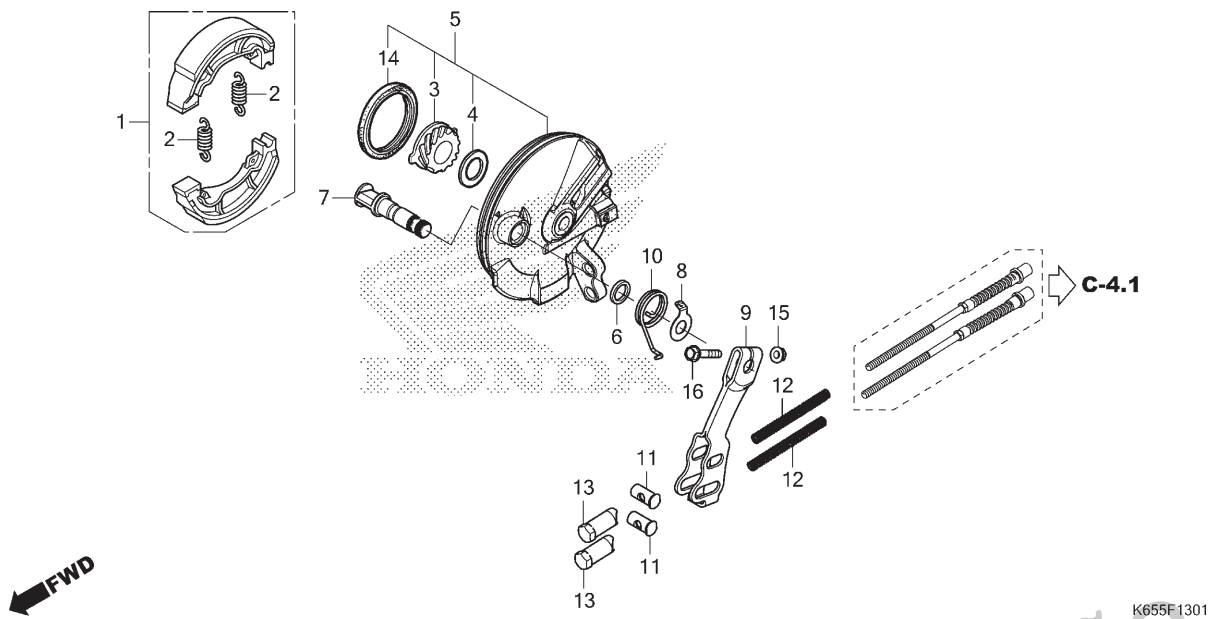

Ref. Nº	N.O.S.	Item de serviço	T.M.O.
1	7111N1	Sapata (Pastilha) Jogo, Freio (A): Dianteiro	0,4
3		(14)	
	7101C3	Engrenagem, Velocímetro	0,3
5	7111U0	Painel, Freio Dianteiro (A)	0,5
7	7111U1	Comando, Freio (A): Dianteiro	0,5
9	7111P9	Braço, Freio (A): Dianteiro	0,2

Ref. Nº	Nº da peça	Descrição	Qtd. BIZ 110i G	H	J	K	L/M	N	P	Nº de série		Tipo
1	06450-GCE-900	Sapata Jogo, Freio (NK)	–	–	1	1	1	1	1			
2	43151-329-000	Mola, Sapata Freio	–	–	2	2	2	2	2			
3	44806-KFM-901	Engrenagem, Velocímetro (19D)	–	–	1	1	1	1	1			
4	44808-KGA-K01	Arruela, Engrenagem Velocímetro	–	–	1	1	1	1	1			
5	45010-K65-B20ZB	Painel Secundário Comp., Freio Dianteiro *NH109MS* Prata Shot Especial Metálico	–	–	1	1	1	1	1			
6	45134-250-000	Retentor Pó, Comando Freio	–	–	1	1	1	1	1			
7	45141-K65-B20	Comando, Freio Dianteiro	–	–	1	1	1	1	1			
8	45145-121-710	Indicador, Freio Dianteiro	–	–	1	1	1	1	1			
9	45410-K65-B20	Braço, Freio Dianteiro	–	–	1	1	1	1	1			
10	45435-121-010	Mola, Retorno Braço Freio Dianteiro	–	–	1	1	1	1	1			
11	45453-GJE-900	Junção, Braço Freio	–	–	2	2	2	2	2			
12	45456-KWP-910	Mola, Extremidade Cabo Freio	–	–	2	2	2	2	2			
13	45459-KWP-911	Porca, Ajuste Freio	–	–	2	2	2	2	2			
14	91251-GK4-003	Retentor, Óleo, 47x60x7 (ARAI)	–	–	1	1	1	1	1			
	91251-GK4-005	Retentor, Óleo, 47x60x7 (NOK)	–	–	1	1	1	1	1			
15	94050-06000	Porca, Flange, 6mm	–	–	1	1	1	1	1			
16	95701-06032-00	Parafuso, Flange, 6x32	–	–	1	1	1	1	1			

PROIBIDA A REPRODUÇÃO E DISTRIBUIÇÃO
1010913 - Março/0 - MM-GT

© Moto Honda da Amazônia Ltda.
Todos os direitos reservados.

C-14.10

Roda Dianteira

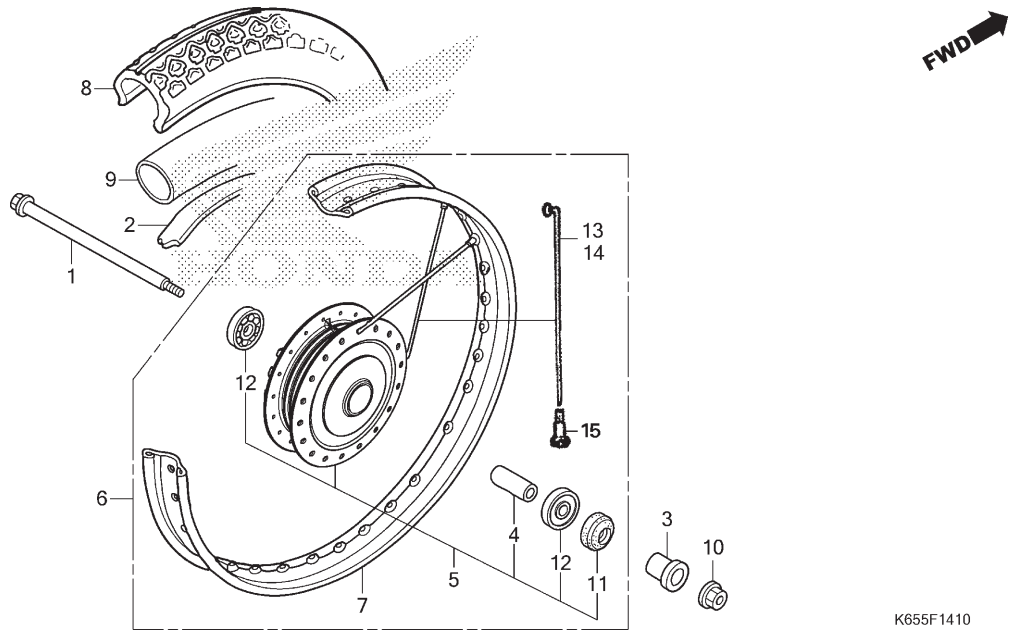

Ref. Nº	N.O.S.	Item de serviço	T.M.O.
1		(11)	
	710151	Eixo, Roda Dianteira	0,2
5		(13,14)	
	7101F2	Cubo Conj., Roda Dianteira	2,3
6	7101D4	Roda Dianteira	0,7
7	710109	Aro, Roda: Dianteiro	2,2
8		(2,9)	
	7101J8	Pneu Dianteiro e/ou Câmara (Um)	0,7
12	710115	Rolamento, Roda Dianteira (Um)	0,4
	710115G	• Substituição de 1 rolamento adicionar	0,1

Ref. Nº	Nº da peça	Descrição	Qtd. BIZ 110i G	H	J	K	L/M	N	P	Nº de série	Tipo
1	42301-GCE-900	Eixo, Roda Traseira (Dianteiro)	1	1	1	1	1	1	1		
2	42713-GBG-950	Protetor, Câmara	1	1	1	1	1	1	1		
3	44311-GN5-760	Espaçador, Lateral Roda Dianteira	1	1	1	1	1	1	1		
4	44620-400-000	Espaçador, Eixo Dianteiro	1	1	1	1	1	1	1		
5	44635-K65-B00ZB	Cubo Subconj., Dianteiro *NH109MS* Prata Shot Especial Metálico	1	1	1	1	1	1	1		
6	44650-K65-B00ZB	Roda Dianteira, Subconj. *NH109MS* Prata Shot Especial Metálico	1	1	1	1	1	1	1		
7	44701-GCE-900	Aro, Roda Dianteira	1	1	1	1	1	1	1		
8	44711-KSS-901	Pneu, Dianteiro (PIRELLI) (60/100-17 M/C 33L)	1	–	–	–	–	–	–		
	44711-KSS-902		–	1	1	1	1	–	–		
	44711-KSS-903	Pneu, Dianteiro (PIRELLI) (60/100-17 M/C 33L)	–	–	–	–	1	–	–		
	44711-K62-BA1	Pneu, Dianteiro (LEVORIN) (60/100-17 M/C 33L)	–	–	–	–	–	1	1		
9	44712-KSS-901	Câmara, Pneu (PIRELLI) (60/100-17 M/C)	1	1	1	1	1	1	1		
	44712-K62-BA1	Câmara, Pneu (LEVORIN) (60/100-17 M/C)	–	–	–	–	–	1	1		
10	90306-KGH-901	Porca, U, 12mm (FUJI SEIMITSU)	1	1	1	1	1	1	1		

PROIBIDA A REPRODUÇÃO E DISTRIBUIÇÃO
1010613 - Matsuo - MM-ST

© Moto Honda da Amazônia Ltda.
Todos os direitos reservados.

C-14.10

Roda Dianteira

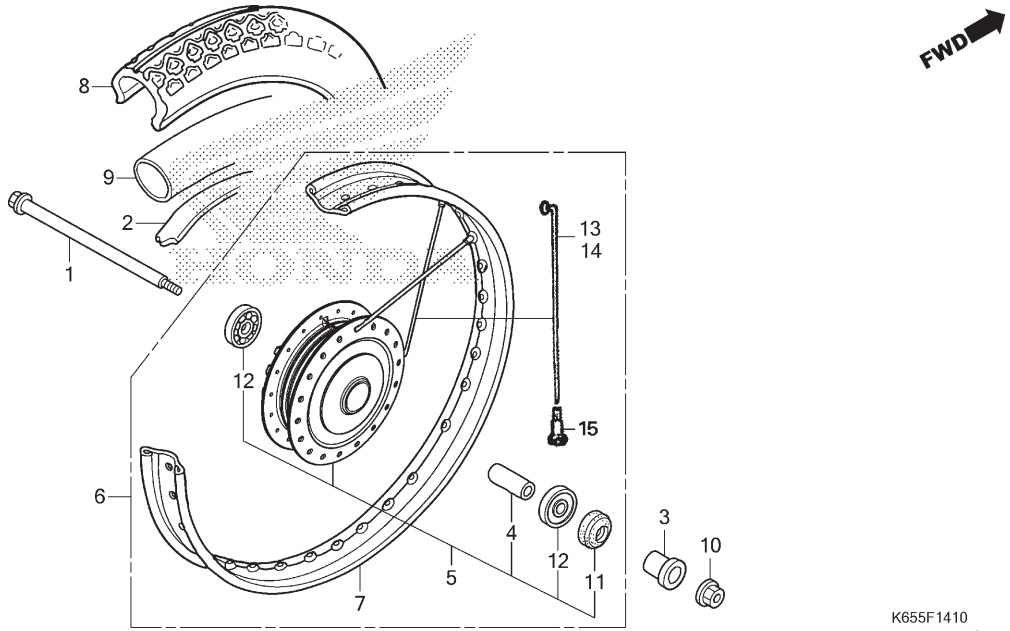

Ref. Nº	N.O.S.	Item de serviço	T.M.O.	Ref. Nº	Nº da peça	Descrição	Qtd. BIZ 110i G	H	J	K	L/M	N	P	Nº de série		Tipo
				11	90755-229-003	Retentor, Óleo, 21x37x7 (ARAI)	1	1	1	1	1	1	1	.....	.....	.....
					90755-229-005	Retentor, Óleo, 21x37x7 (NOK)	1	–	1	1	1	1	1	.....	.....	.....
					90755-KGA-K00	Retentor, Óleo, 21x37x7 (SABO)	1	–	1	1	1	1	1	.....	.....	.....
				12	91055-KVS-F01	Rolamento, Radial Esferas (6301U L) (FUJIKOSHI)	2	2	2	2	2	2	2	.....	.....	.....
					91055-KVS-F02	Rolamento, Radial Esferas (6301U L) (NSK)	2	2	2	2	2	2	2	.....	.....	.....
				13	44604-KSS-C00	Raio Traseiro B, 12x152,5 (Interno)	18	18	18	18	18	18	18	.....	.....	.....
				14	44605-KSS-C00	Raio Dianteiro A, 12x152 (Externo)	18	18	18	18	18	18	18	.....	.....	.....
				15	44608-KSS-C00	Niple	36	36	36	36	36	36	36	.....	.....	.....

PROIBIDA A REPRODUÇÃO E DISTRIBUIÇÃO
1010913 - Matsuo - MM-GT

© Moto Honda da Amazônia Ltda.
Todos os direitos reservados.

C-18

Painel do Freio Traseiro

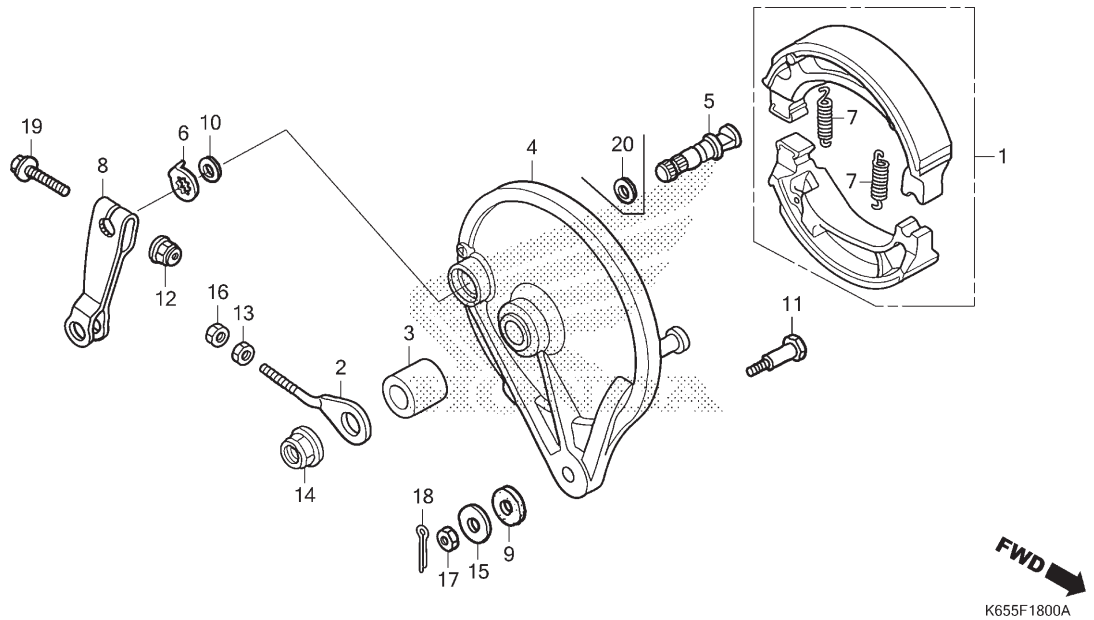

Ref. Nº	N.O.S.	Item de serviço	T.M.O.
1	711140	Sapata (Pastilha) Jogo, Freio: Traseiro	0,4
4	7111A9	Painel, Freio Traseiro	0,5
5	7111B4	Comando, Freio: Traseiro	0,5
8	7111C4	Braço, Freio: Traseiro	0,1

Ref. Nº	Nº da peça	Descrição	Qtd. BIZ 110i G	H	J	K	L/M	N	P	Nº de série		Tipo
1	06430-GCE-900	Sapata Jogo, Freio (NK)	1	1	1	1	1	1	1			
	06430-GCE-F20	Sapata Jogo, Freio (JB)	1	1	–	–	–	–	–			
2	40541-KSS-730	Ajustador S, Direito Corrente	1	1	1	1	1	1	1			
3	42313-GCE-900	Bucha, Lateral Painel Freio Traseiro	1	1	1	1	1	1	1			
4	43100-GCE-900ZD	Painel Comp., Freio Traseiro										
		NH364M Prata Sheen Metálico	1	1	–	–	–	–	–			
	43100-KSS-J30ZC	*NH109MS* Prata Shot Especial Metálico	–	–	1	1	1	1	1			
5	43141-400-010	Comando, Freio Traseiro	1	1	–	–	–	–	–			
	43141-K65-B20		–	–	1	1	1	1	1			
6	43145-KC1-000	Indicador, Freio Traseiro	1	1	1	1	1	1	1			
7	43151-110-000	Mola, Sapata Freio	2	2	2	2	2	2	2			
8	43410-KSS-900	Braço, Freio Traseiro	1	1	1	1	1	1	1			
9	43434-286-000	Borracha Amortecedora, Braço Limitador	1	1	1	1	1	1	1			
10	45134-250-000	Retentor Pó, Comando Freio	1	1	–	–	–	–	–			
	45134-KB7-005	Retentor Pó, Comando Freio (NOK)	–	–	1	1	1	1	1			
11	90101-KGA-K00	Parafuso A, Limitador Freio	1	1	1	1	1	1	1			

PROIBIDA A REPRODUÇÃO E DISTRIBUIÇÃO
1010913 - Matsuo - MM-GT

© Moto Honda da Amazônia Ltda.
Todos os direitos reservados.

C-18

Painel do Freio Traseiro

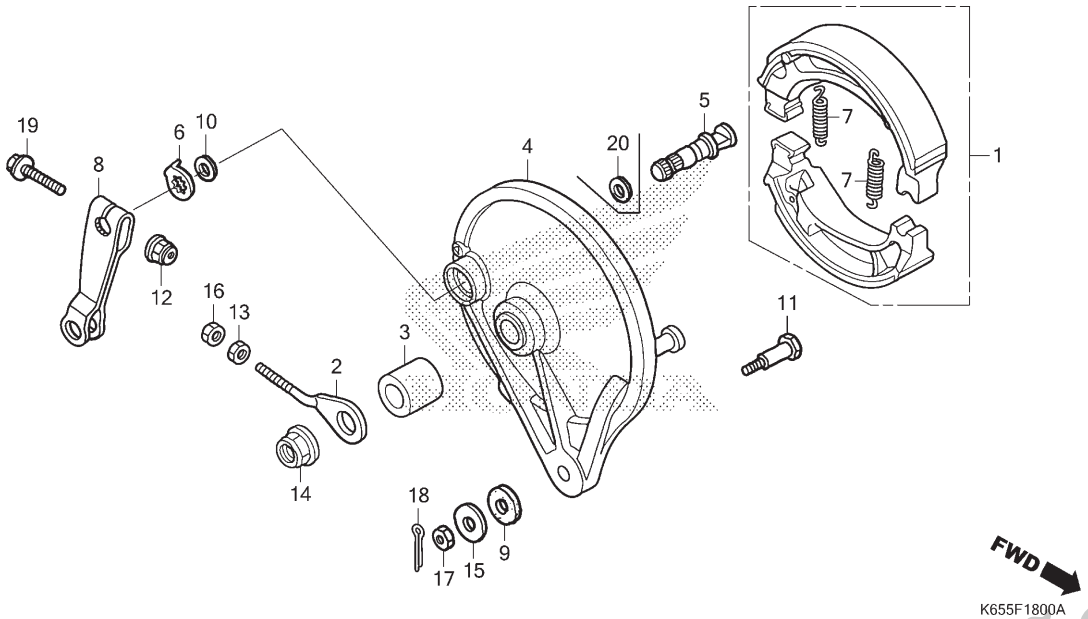

Ref. Nº	N.O.S.	Item de serviço	T.M.O.

Ref. Nº	Nº da peça	Descrição	Qtd. BIZ 110i G	H	J	K	L/M	N	P	Nº de série		Tipo
12	90301-473-003	Porca, U, 6mm (FUSE RASHI)	1	1	1	1	1	1	1			
	90301-KGH-901	Porca, U, 6mm (FUJI SEIMITSU)	1	1	1	1	1	1	1			
13	90302-KBP-900	Porca, Especial, 6mm	1	1	1	1	1	1	1			
14	90306-KGH-901	Porca, U, 12mm (FUJI SEIMITSU)	1	1	1	1	1	1	1			
15	90505-425-000	Arruela, 8mm	1	1	1	1	1	1	1			
16	94001-06000-0S	Porca, Sextavada, 6mm	1	1	1	1	1	1	1			
17	94001-08000-0S	Porca, Sextavada, 8mm	1	1	1	1	1	1	1			
18	94201-20150	Cupilha, 2,0x15	1	1	1	1	1	1	1			
19	95701-06035-00	Parafuso, Flange, 6x35	1	1	1	1	1	1	1			
20	45134-KB7-005	Retentor Pó, Comando Freio (NOK)	–	–	1	1	1	1	1			

PROIBIDA A REPRODUÇÃO E DISTRIBUIÇÃO
1010913 - Matsuo - MM-GT

© Moto Honda da Amazônia Ltda.
Todos os direitos reservados.

C-19.10

Roda Traseira

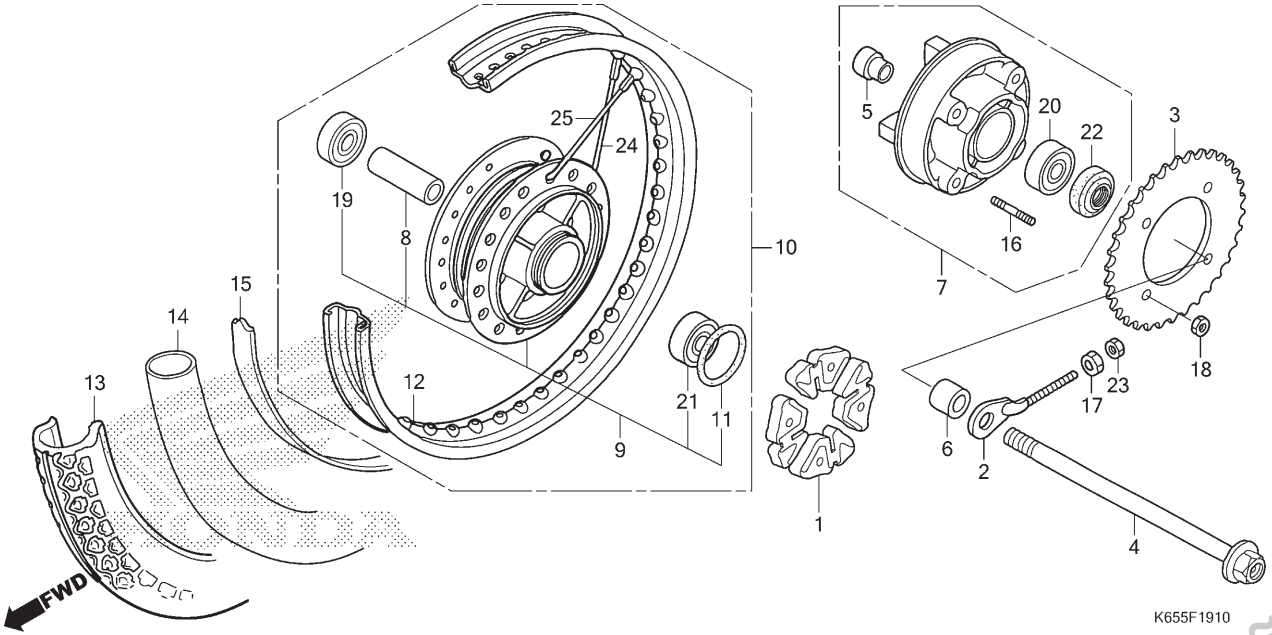

Ref. Nº	N.O.S.	Item de serviço	T.M.O.
1		(11)	
	710157	Amortecedor, Roda Traseira	0,3
3	7101A0	Coroa, Transmissão	0,4
4		(22)	
	710160	Eixo, Roda Traseira	0,3
7	7101A5	Flange Conj., Transmissão	0,4
9		(24,25)	
	7101F3	Cubo Conj., Roda Traseira	2,4
10	710118	Roda Traseira	0,8
12	710127	Aro, Roda: Traseira	2,3
13		(14,15)	
	7101J9	Pneu Traseiro e/ou Câmara (Um)	0,8
19		(21)	
	710133	Rolamento, Roda Traseira (Um)	0,5
	710133G	• Substituição de 1 rolamento adicionar	0,1
20	7101D1	Rolamento, Flange Transmissão	0,5

Ref. Nº	Nº da peça	Descrição	Qtd. BIZ 110i G	H	J	K	L/M	N	P	Nº de série		Tipo
1	41241-KSS-900	Amortecedor, Roda	4	4	4	4	4	4	4	.....	.....	.....
2	40541-KSS-730	Ajustador S, Direito Corrente								.....		
		(Lateral Esquerda)	1	1	1	1	1	1	1	.....	.....	.....
3	41200-K65-B00	Coroa Comp., Transmissão (33D)	1	1	1	1	1	1	1	.....	.....	.....
4	42301-KSS-900	Eixo, Roda Traseira	1	1	1	1	1	1	1	.....	.....	.....
5	42303-KSS-900	Luva, Roda Traseira	1	1	1	1	1	1	1	.....	.....	.....
6	42304-GCE-900	Espaçador, Lateral Roda Traseira										
		Esquerda	1	1	1	1	1	1	1	.....	.....	.....
7	42615-KSS-G60	Flange Subconj., Transmissão Traseira ..	1	1	1	1	1	1	1	.....	.....	.....
8	42620-KSS-900	Espaçador, Eixo Traseiro	1	1	1	1	1	1	1	.....	.....	.....
9	42635-K65-B00ZC	Cubo Subconj., Traseiro										
		NH109MS Prata Shot Especial Metálico	1	1	1	1	1	1	1	.....	.....	.....
10	42650-K65-B00ZC	Roda Traseira, Subconj.										
		NH109MS Prata Shot Especial Metálico	1	1	1	1	1	1	1	.....	.....	.....
11	42653-001-004	Anel, Vedação, 40,5x3										
		(NIPPON DUST KEEPER)	1	1	1	1	1	1	1	.....	.....	.....
12	42701-GCE-900	Aro, Roda Traseira	1	1	1	1	1	1	1	.....	.....	.....
13	42711-KSS-901	Pneu, Traseiro (PIRELLI)										
		(80/100-14 M/C 49L)	1	–	–	–	–	–	–	.....	.....	.....
	42711-KSS-902	.....	–	1	1	1	1	–	–	.....	.....	.....
	42711-KSS-903	Pneu, Traseiro (PIRELLI)										
		(80/100-14 M/C 49L)	–	–	–	–	1	–	–	.....	.....	.....
	42711-K62-BA1	Pneu, Traseiro (LEVORIN)										
		(80/100-14 M/C 49L)	–	–	–	–	–	1	1	.....	.....	.....

PROIBIDA A REPRODUÇÃO E DISTRIBUIÇÃO
Matsuo - MM-GT

© Moto Honda da Amazônia Ltda.
Todos os direitos reservados.

C-19.10

Roda Traseira

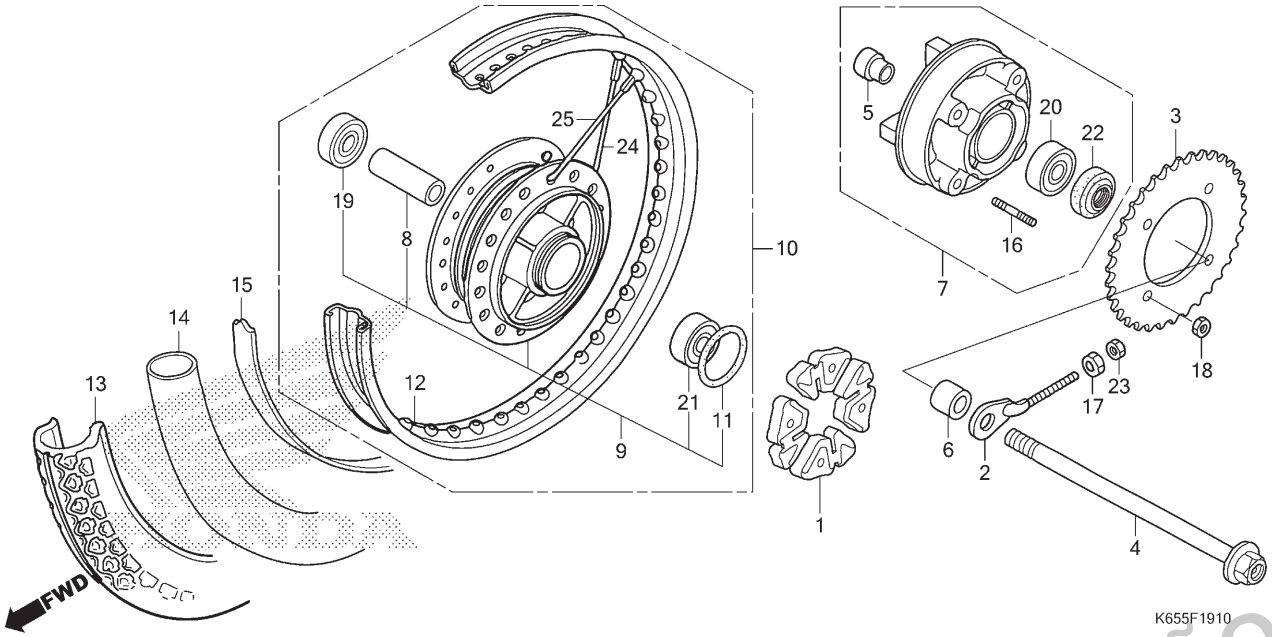

Ref. Nº	N.O.S.	Item de serviço	T.M.O.	Ref. Nº	Nº da peça	Descrição	Qtd. BIZ 110i G	H	J	K	L/M	N	P	Nº de série		Tipo
				14	42712-GCE-901	Câmara, Pneu (PIRELLI) (80/100-14M/C)	1	1	1	1	1	–	–			
					42712-K62-BA1	Câmara, Pneu (LEVORIN) (80/100-14M/C)	–	–	–	–	–	1	1			
				15	42713-GCE-900	Protetor, Câmara	1	1	1	1	1	1	1			
				16	90128-KSS-600	Prisioneiro, 2, 8x25	4	4	4	4	4	4	4			
				17	90302-KBP-900	Porca, Especial, 6mm	1	1	1	1	1	1	1			
				18	90309-KPH-971	Porca, U, 8mm (FUJI SEIMITSU)	4	4	4	4	4	4	4			
				19	91052-KVS-F01	Rolamento, Radial Esferas, 6301(UU) (FUJIKOSHI)	1	1	1	1	1	1	1			
					91052-KVS-F02	Rolamento, Radial Esferas, 6301(UU) (NSK)	1	1	1	1	1	1	1			
				20	91054-K03-H02	Rolamento, Radial Esferas (6203U L) (NSK)	1	1	1	1	1	1	1			
					91054-K03-H04	Rolamento, Radial Esferas (6203U L) (FUJIKOSHI)	1	1	1	1	1	1	1			
				21	91055-KVS-F01	Rolamento, Radial Esferas (6301U L) (FUJIKOSHI)	1	1	1	1	1	1	1			
					91055-KVS-F02	Rolamento, Radial Esferas (6301U L) (NSK)	1	1	1	1	1	1	1			
				22	91251-KPH-881	Retentor Pó, 27x40x4,5 (ARAI)	1	1	1	1	1	1	1			
				23	94001-06000-0S	Porca, Sextavada, 6mm	1	1	1	1	1	1	1			
				24	97230-41085-P0	Raio A, Jogo 10x122,5 (Interno)	18	18	18	18	18	18	18			
				25	97658-41084-P0	Raio A, Jogo 10x122 (Externo)	18	18	18	18	18	18	18			

PROIBIDA A REPRODUÇÃO E DISTRIBUIÇÃO
Matsuo - MM-GT

© Moto Honda da Amazônia Ltda.
Todos os direitos reservados.

C-21

Tanque de Combustível

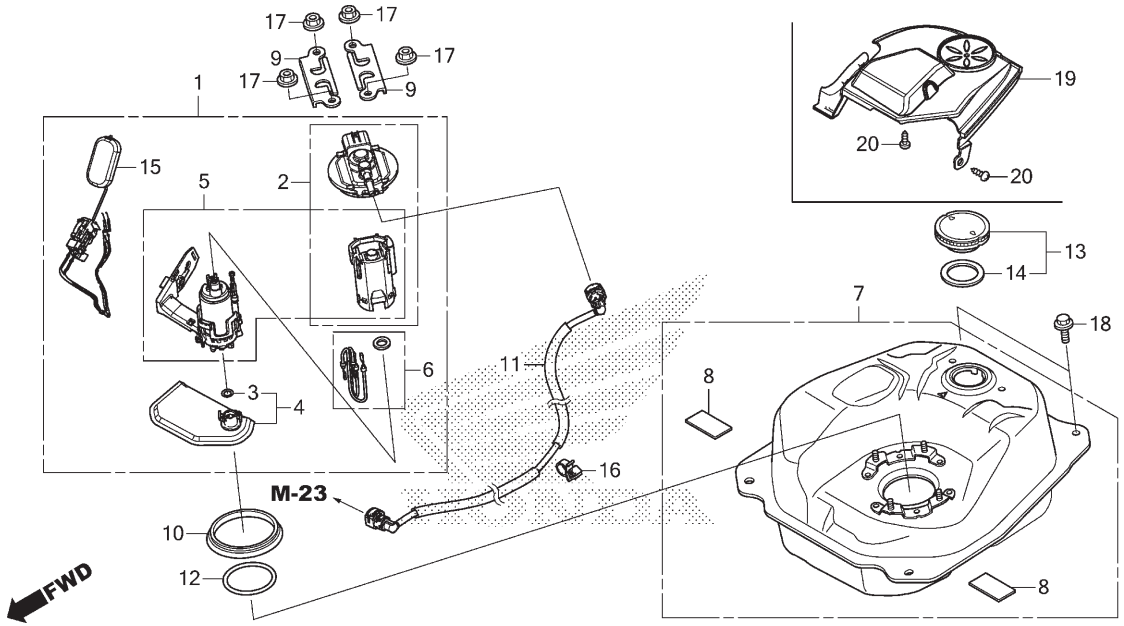

Ref. Nº	N.O.S.	Item de serviço	T.M.O.
1		(10,12)	
	310120	Bomba Conj., Combustível	0,4
	3101E6	Bomba Conj., Combustível (A)	0,7
		• Nota: Tipo CBS	
4		(3)	
	3101C7	Filtro, Combustível	0,5
	3101G5	Filtro, Combustível (A)	0,8
		• Nota: Tipo CBS	
5	3101A0	Bomba, Combustível	0,5
	3101H3	Bomba, Combustível (A)	0,8
		• Nota: Tipo CBS	
7	310100	Tanque, Combustível	0,7
11	310162	Mangueira, Abastecimento Combustível	0,9
15	617105	Unidade Emissora, Tanque Combustível	0,5
	6171D8	Unidade Emissora, Tanque Combustível (A)	0,8
		• Nota: Tipo CBS	
19	3101H4	Tampa, Bomba Combustível	0,4

Ref. Nº	Nº da peça	Descrição	Qtd. BIZ 110i G	H	J	K	L/M	N	P	Nº de série		Tipo
1	16700-K65-B01	Bomba Conj., Combustível	1	1	1	1	1	1	1			
2	16701-K62-B01	Base Comp., Módulo Bomba Abastecimento Combustível	1	1	1	1	1	1	1			
3	16706-GGL-J01	Anel, Vedação, 6,8x1,9	1	1	1	1	1	1	1			
4	16707-GGZ-J01	Filtro, Jogo	1	1	1	1	1	1	1			
5	16797-K62-B01	Bomba Jogo	1	1	1	1	1	1	1			
6	16798-K62-B01	Anel, Vedação Jogo	1	1	1	1	1	1	1			
7	17505-K65-B00	Tanque Jogo, Combustível (WL)	1	1	1	1	1	1	1			
8	17516-KSS-C00	Fita, Protetora	2	2	2	2	2	2	2			
9	17517-GGL-J00	Retentor, Bomba Combustível	2	2	2	2	2	2	2			
10	17518-GHB-601	Retentor, Pó (OHTUKA POLY-TECH)	1	1	1	1	1	1	1			
11	17570-K65-B01	Mangueira Comp., Abastecimento Combustível	1	1	1	1	1	1	1			
12	17572-GHB-601	Anel Vedação, Bomba Combustível (ARAI)	1	1	1	1	1	1	1			
13	17620-KSS-C00	Capa, Abastecimento Combustível	1	1	1	1	1	1	1			
14	17674-GFC-901	Guarnição, Tampa Tanque Combustível	1	1	1	1	1	1	1			
15	37800-K65-B11	Unidade Combustível	1	1	1	1	1	1	1			

PROIBIDA A REPRODUÇÃO E DISTRIBUIÇÃO
1010913 - Matsuo - MM-GT

© Moto Honda da Amazônia Ltda.
Todos os direitos reservados.

C-21

Tanque de Combustível

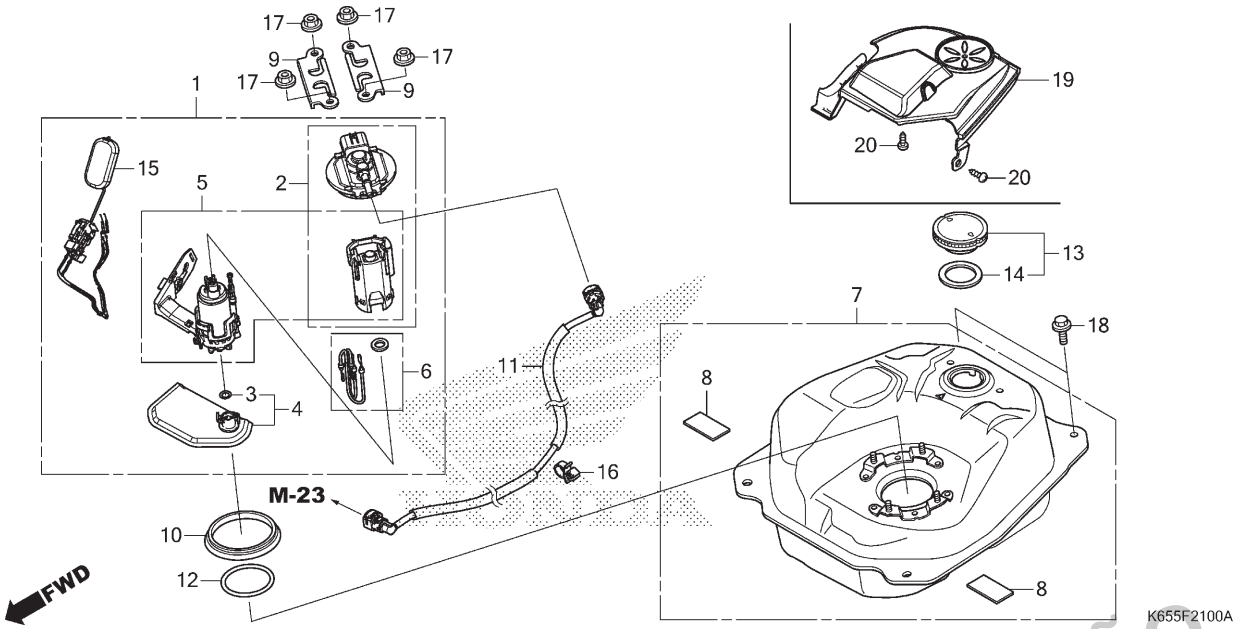

Ref. Nº	N.O.S.	Item de serviço	T.M.O.

Ref. Nº	Nº da peça	Descrição	Qtd. BIZ 110i G	H	J	K	L/M	N	P	Nº de série		Tipo
16	90654-SA4-003	Presilha, Fiação Principal, 6mm (Branco)	1	1	1	1	1	1	1			
17	94050-06000	Porca, Flange, 6mm	4	4	4	4	4	4	4			
18	95701-06012-00	Parafuso, Flange, 6x12	2	2	2	2	2	2	2			
19	81270-KSS-J30	Tampa, Bomba Combustível	–	–	1	1	1	1	1			
20	93903-25310	Parafuso, Fixação, 5x16	–	–	2	2	2	2	2			

PROIBIDA A REPRODUÇÃO E DISTRIBUIÇÃO
1010913 - Matsuo - MM-GT

© Moto Honda da Amazônia Ltda.
Todos os direitos reservados.

C-23

Assento • Compartimento de Bagagem (BIZ110iG,H)

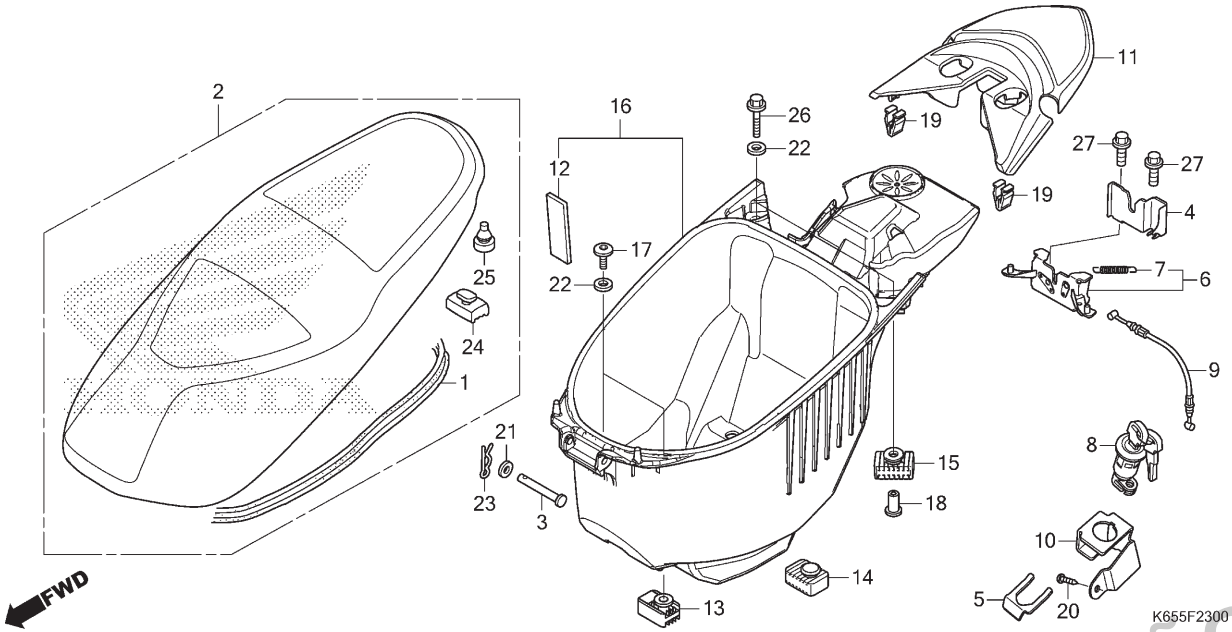

Ref. Nº	N.O.S.	Item de serviço	T.M.O.
2	4131E4	Assento: Duplo	0,2
6	4131N5	Gancho, Trava Assento	0,7
8	4131F2	Chave, Trava Assento	0,3
9	811175	Cabo, Trava Assento	0,4
11	4121K9	Tampa, Trava Assento	0,1
16	412102	Compartimento, Bagagem	0,2

Ref. Nº	Nº da peça	Descrição	Qtd. BIZ 110i G	H	J	K	L/M	N	P	Nº de série		Tipo
1	77115-KSS-J00	Coxim, Retentor	1	1	–	–	–	–	–			
2	77200-KSS-J00	Assento Comp., Duplo	1	1	–	–	–	–	–			
3	77215-KZL-930	Pino, Dobradiça Assento	1	1	–	–	–	–	–			
4	77232-KSS-C00	Protetor, Trava Assento	1	1	–	–	–	–	–			
5	77235-469-000	Mola, Fixação	1	1	–	–	–	–	–			
6	77235-KSS-C00	Trava Comp., Assento	1	1	–	–	–	–	–			
7	77236-GBL-000	Mola, Trava Assento	1	1	–	–	–	–	–			
8	77239-KSS-901	Chave, Trava Assento	1	1	–	–	–	–	–			
9	77240-KSS-C00	Cabo, Trava Assento	1	1	–	–	–	–	–			
10	77242-KSS-C00	Suporte, Cabo Trava Assento	1	1	–	–	–	–	–			
11	77245-KSS-C00ZA	Tampa, Trava Assento *NH1* Preto	1	1	–	–	–	–	–			
12	81252-KSS-C00	Coxim, Compartimento Bagagem	1	1	–	–	–	–	–			
13	81253-GCE-900	Bucha, Dianteira Fixação Compartimento	2	2	–	–	–	–	–			
14	81254-KSS-C00	Coxim, Fixação Compartimento Bagagem	2	2	–	–	–	–	–			
15	81256-GCE-900	Coxim, Traseiro Fixação Compartimento	2	2	–	–	–	–	–			
16	81260-KSS-J00	Compartimento Conj., Bagagem	1	1	–	–	–	–	–			
17	90106-KSE-000	Parafuso, Phillips, 6x12	2	2	–	–	–	–	–			

PROIBIDA A REPRODUÇÃO E DISTRIBUIÇÃO
1010913 - Matsuo - MM-GT

© Moto Honda da Amazônia Ltda.
Todos os direitos reservados.

C-23

Assento • Compartimento de Bagagem (BIZ110iG,H)

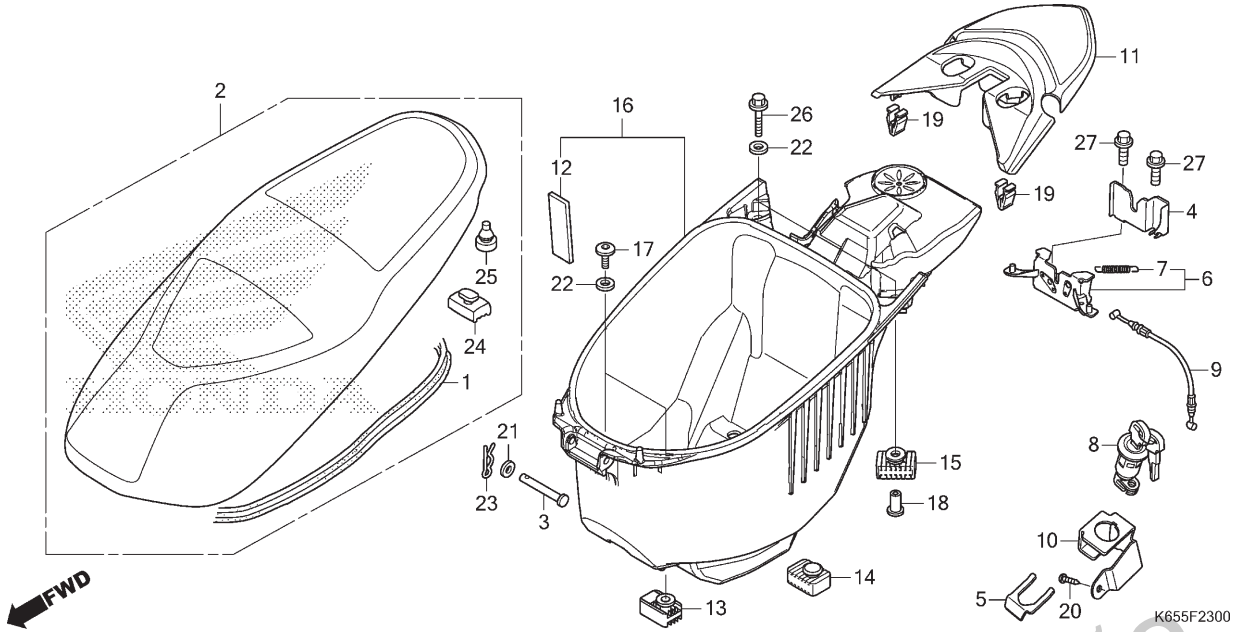

Ref. Nº	N.O.S.	Item de serviço	T.M.O.	Ref. Nº	Nº da peça	Descrição	Qtd. BIZ 110i G	H	J	K	L/M	N	P	Nº de série		Tipo
				18	90502-GCE-900	Bucha, 6,2x21,5	2	2	–	–	–	–	–			
				19	90666-SDA-A01	Presilha, Ajuste (PO) (Natural)	2	2	–	–	–	–	–			
				20	93903-34320	Parafuso, Fixação, 4x12	1	1	–	–	–	–	–			
				21	94101-08000	Arruela, Lisa, 8mm	1	1	–	–	–	–	–			
				22	94103-06000	Arruela, Lisa, 6mm	4	4	–	–	–	–	–			
				23	94251-08000	Pino, Trava, 8mm	1	1	–	–	–	–	–			
				24	95011-61000	Coxim A, Limitador Cavalete	2	2	–	–	–	–	–			
				25	95011-62000	Coxim B, Limitador Cavalete	2	2	–	–	–	–	–			
				26	95701-06035-00	Parafuso, Flange, 6x35	2	2	–	–	–	–	–			
				27	95701-08016-00	Parafuso, Flange, 8x16	2	2	–	–	–	–	–			

PROIBIDA A REPRODUÇÃO E DISTRIBUIÇÃO
1010913 - Matsuo - MM-GT

© Moto Honda da Amazônia Ltda.
Todos os direitos reservados.

C-23.1

Assento • Compartimento de Bagagem (BIZ110iJ,K,L,M,N,P)

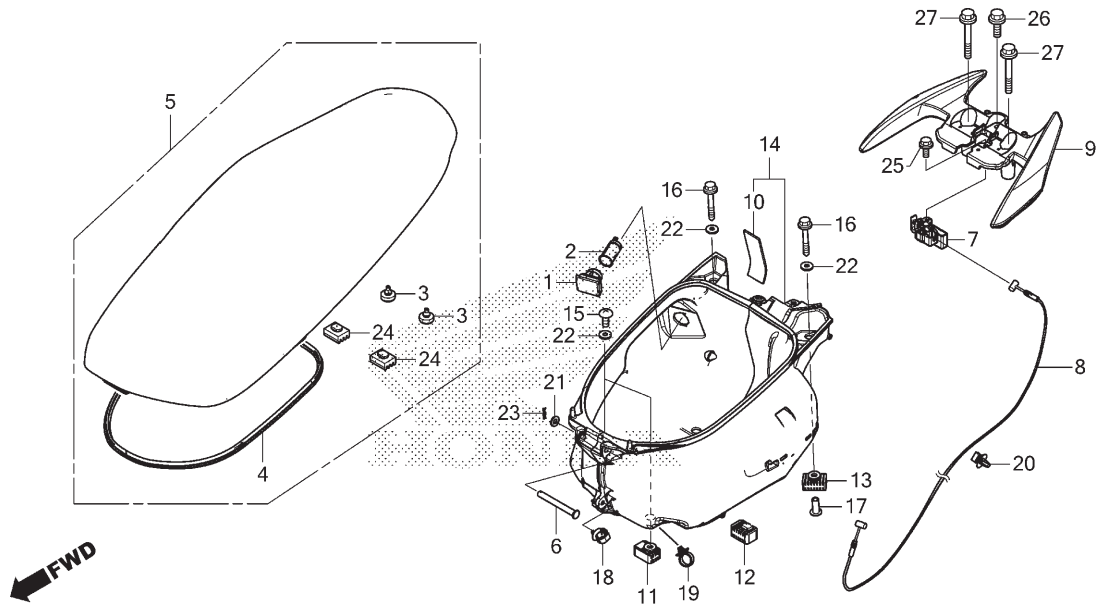

Ref. Nº	N.O.S.	Item de serviço	T.M.O.
2		(1)	
	8121A0	Soquete, Acessórios	0,3
5	4131LT	Assento (A): Duplo	0,3
7	4131W0	Gancho, Trava Assento (A)	0,1
8	8111E2	Cabo, Trava Assento (A)	0,6
9	4131F6	Alça, Traseira: Traseira	0,3
14	4121M6	Compartimento, Bagagem (A)	0,5

Ref. Nº	Nº da peça	Descrição	Qtd. BIZ 110i G	H	J	K	L/M	N	P	Nº de série		Tipo
1	39631-KSS-J31	Tampa Conj.	–	–	1	1	1	1	1			
2	39632-S5A-A01	Soquete Conj.	–	–	1	1	1	1	1			
3	50354-GCE-E40	Coxim B, Limitador	–	–	2	2	2	2	2			
4	77115-KSS-J00	Coxim, Retentor	–	–	1	1	1	1	1			
5	77200-KSS-J30ZB	Assento Comp., Duplo										
		Tipo1	–	–	1	1	1	1	1			
6	77215-KZL-930	Pino, Dobradiça Assento	–	–	1	1	1	1	1			
7	77220-K62-B01	Gancho, Trava Assento	–	–	1	1	1	1	1			
8	77240-KSS-J31	Cabo Comp., Trava Assento	–	–	1	1	1	1	1			
9	81200-KSS-J30ZA	Alça, Traseira										
		NH109MS Prata Shot Especial Metálico	–	–	1	1	1	1	1			
10	81252-KSS-C00	Coxim, Compartimento Bagagem	–	–	1	1	1	1	1			
11	81253-GCE-900	Bucha, Dianteira Fixação Compartimento	–	–	2	2	2	2	2			
12	81254-KSS-C00	Coxim, Fixação Compartimento Bagagem	–	–	2	2	2	2	2			
13	81256-GCE-900	Coxim, Traseiro Fixação Compartimento	–	–	2	2	2	2	2			
14	81260-KSS-J30	Compartimento Conj., Bagagem	–	–	1	1	1	1	1			
15	90106-KSE-000	Parafuso, Phillips, 6x12	–	–	2	2	2	2	2			
16	90117-KSS-J30	Parafuso, Flange, 6x40	–	–	2	2	2	2	2			
17	90502-GCE-900	Bucha, 6,2x21,5	–	–	2	2	2	2	2			

PROIBIDA A REPRODUÇÃO E DISTRIBUIÇÃO
1010913 - Matsuo - MM-GT

© Moto Honda da Amazônia Ltda.
Todos os direitos reservados.

C-23.1

Assento • Compartimento de Bagagem (BIZ110iJ,K,L,M,N,P)

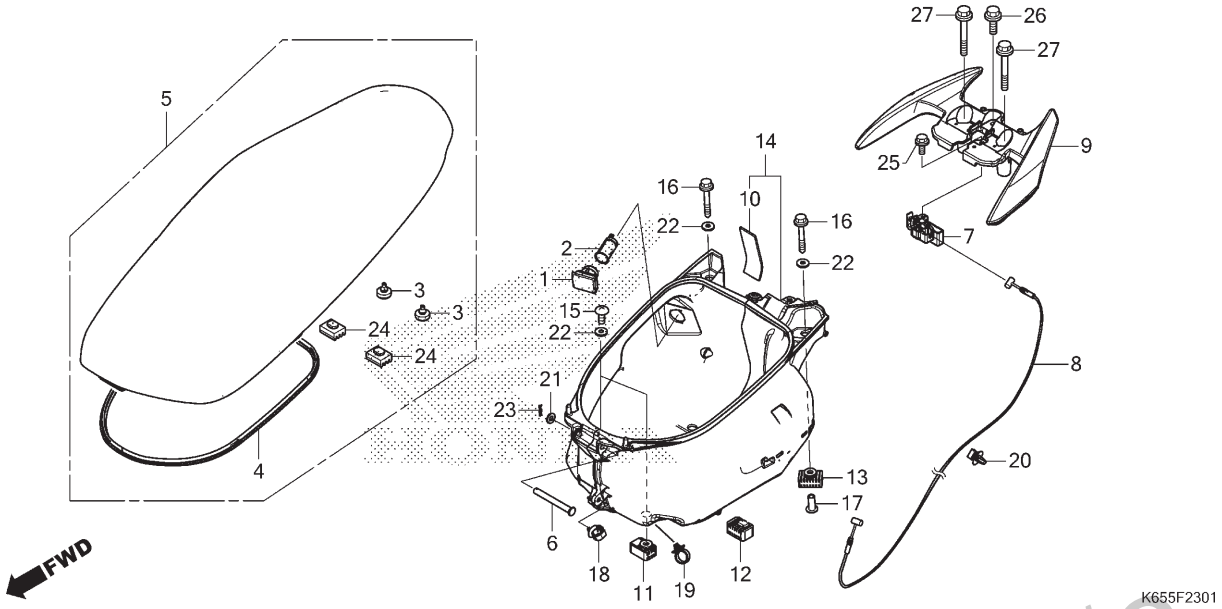

Ref. Nº	N.O.S.	Item de serviço	T.M.O.

Ref. Nº	Nº da peça	Descrição	Qtd. BIZ 110i G	H	J	K	L/M	N	P	Nº de série		Tipo
18	90683-GEE-003	Braçadeira, Cabo	–	–	1	1	1	1	1			
19	90624-SB0-003	Presilha, Fiação Principal	–	–	1	1	1	1	1			
20	91547-SE0-003	Presilha, Fiação	–	–	1	1	1	1	1			
21	94101-08000	Arruela, Lisa, 8mm	–	–	1	1	1	1	1			
22	94103-06000	Arruela, Lisa, 6mm	–	–	4	4	4	4	4			
23	94251-08000	Pino, Trava, 8mm	–	–	1	1	1	1	1			
24	95011-61000	Coxim A, Limitador Cavalete	–	–	2	2	2	2	2			
25	95701-06016-00	Parafuso, Flange, 6x16	–	–	1	1	1	1	1			
26	95701-08025-02	Parafuso, Flange, 8x25	–	–	1	1	1	1	1			
27	95701-08060-02	Parafuso, Flange, 8x60	–	–	2	2	2	2	2			

PROIBIDA A REPRODUÇÃO E DISTRIBUIÇÃO
1010913 - Matsuo - MM-GT

© Moto Honda da Amazônia Ltda.
Todos os direitos reservados.

C-23.10

Tampa da Carcaça (BIZ110iG,H)

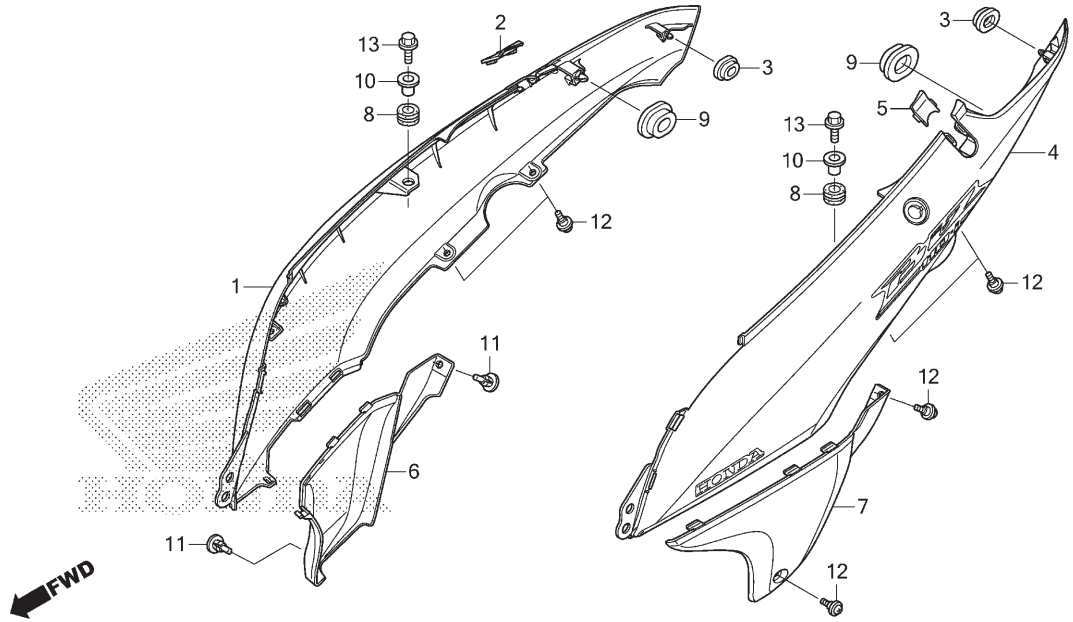

Ref. Nº	N.O.S.	Item de serviço	T.M.O.
1	4131J0	Tampa, Carcaça: Direita	0,3
4	4131H9	Tampa, Carcaça: Esquerda	0,3
	4131J1	Tampa, Carcaça: Ambas	0,4
6	4111H9	Tampa, Lateral: Direita	0,1
7	4111H8	Tampa, Lateral: Esquerda	0,1
	4111J0	Tampa, Lateral: Ambas	0,1

Ref. Nº	Nº da peça	Descrição	Qtd. BIZ 110i G	H	J	K	L/M	N	P	Nº de série		Tipo
1	64410-K65-B00ZA	Tampa Jogo, Carcaça Direita (WL)										
		NH-1 ..... Preto	1	–	–	–	–	–	–			
	64410-K65-B00ZB	*R-206* ..... Vermelho Maceió	1	–	–	–	–	–	–			
	64410-K65-B30ZA	*NH-196* ..... Branco Ross	–	1	–	–	–	–	–			
	64410-K65-B30ZB	*R-239* ..... Vermelho Guarau	–	1	–	–	–	–	–			
2	64412-KSS-C00	Tampa, Carenagem Direita	1	1	–	–	–	–	–			
3	64413-KSS-C00	Coxim, Tampa Carenagem	2	2	–	–	–	–	–			
4	64420-K65-B00ZA	Tampa Jogo, Carcaça Esquerda (WL)										
		NH-1 ..... Preto	1	–	–	–	–	–	–			
	64420-K65-B00ZB	*R-206* ..... Vermelho Maceió	1	–	–	–	–	–	–			
	64420-K65-B30ZA	*NH-196* ..... Branco Ross	–	1	–	–	–	–	–			
	64420-K65-B30ZB	*R-239* ..... Vermelho Guarau	–	1	–	–	–	–	–			
5	64422-KSS-C00	Tampa, Carenagem Esquerda	1	1	–	–	–	–	–			
6	64441-KSS-C01ZA	Tampa, Lateral Direita										
		NH1 ..... Preto	1	1	–	–	–	–	–			
7	64451-KSS-C00ZA	Tampa, Lateral Esquerda										
		NH1 ..... Preto	1	1	–	–	–	–	–			
8	80101-165-000	Coxim, Para-lama Traseiro	2	2	–	–	–	–	–			
9	83551-GE2-000	Bucha, Carcaça Filtro Ar	2	2	–	–	–	–	–			
10	84706-163-670	Bucha, Fixação Lanterna Traseira	2	2	–	–	–	–	–			
11	90601-PV3-003	Presilha, Duto Ar Admissão	2	2	–	–	–	–	–			
12	91509-GE2-760	Parafuso, Phillips, 5x11,5	6	6	–	–	–	–	–			
13	96001-06018-00	Parafuso, Flange, 6x18	2	2	–	–	–	–	–			

PROIBIDA A REPRODUÇÃO E DISTRIBUIÇÃO
20100918 - Matsuo - MM-GT

© Moto Honda da Amazônia Ltda.
Todos os direitos reservados.

C-23.11

Tampa da Carcaça (BIZ110iJ,K,L,M,N,P)

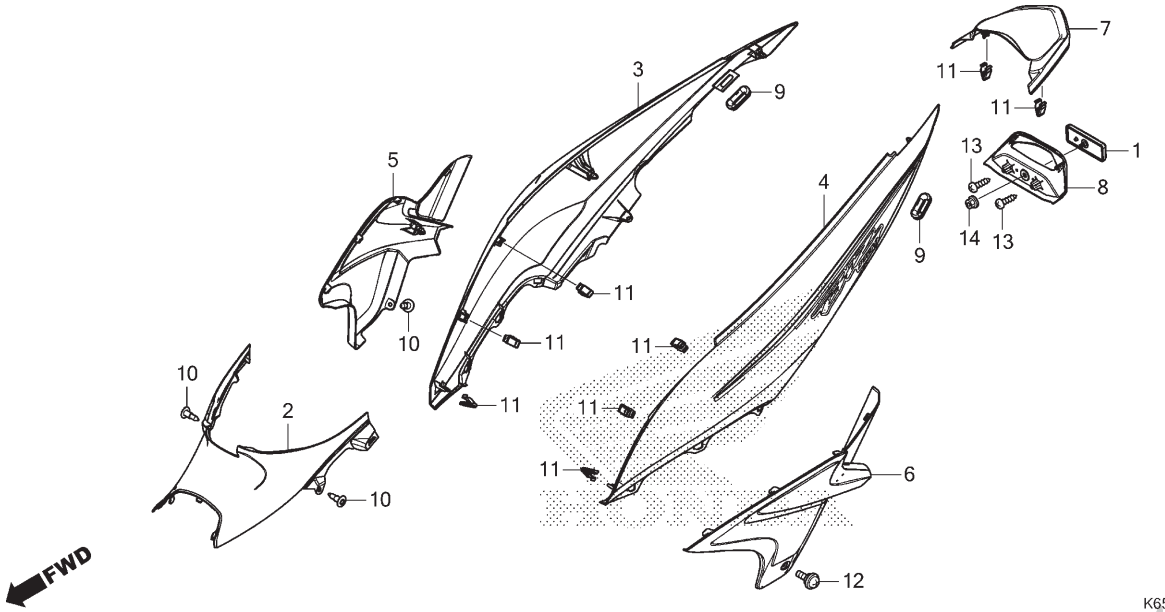

Ref. Nº	N.O.S.	Item de serviço	T.M.O.
2	4131AM	Tampa, Carcaça (A): Central	0,2
3	4131AK	Tampa, Carcaça (A): Direita	0,1
4	4131AJ	Tampa, Carcaça (A): Esquerda	0,1
	4131AL	Tampa, Carcaça (A): Ambas	0,2
5	4111X0	Tampa, Lateral (A): Direita	0,1
6	4111W9	Tampa, Lateral (A): Esquerda	0,1
	4111X1	Tampa, Lateral (A): Ambas	0,1
7	4131J8	Tampa, Central Traseira	0,2
8	413124	Tampa, Inferior Traseira	0,3

Ref. Nº	Nº da peça	Descrição	Qtd. BIZ 110i G	H	J	K	L/M	N	P	Nº de série		Tipo
1	33741-KRE-E31	Refletor, Traseiro	–	–	1	1	1	1	1			
2	64350-KSS-J30ZB	Tampa, Central										
		NH1 Preto	–	–	1	1	1	1	1			
3	64410-K65-B20ZA	Tampa Jogo, Carcaça Direita (WL)										
		NH-196 Branco Ross	–	–	1	–	–	–	–			
	64410-K65-B20ZB	*R-206* Vermelho Maceió	–	–	1	–	–	–	–			
	64410-K65-B40ZA	*NH-352M* Cinza Una Metálico	–	–	–	1	–	–	–			
	64410-K65-B40ZB	*NH196* Branco Ross	–	–	–	1	–	–	–			
	64410-K65-B40ZC	*R-351P* Vermelho Pimenta Perolizado	–	–	–	1	–	–	–			
	64410-K65-B50ZA	*NH-352M* Cinza Una Metálico	–	–	–	–	1	–	–			
	64410-K65-B50ZB	*NH196* Branco Ross	–	–	–	–	1	–	–			
	64410-K65-B50ZC	*R-351P* Vermelho Pimenta Perolizado	–	–	–	–	1	–	–			
	64410-K65-B60ZA	*NH-196* Branco Ross	–	–	–	–	–	1	1			
	64410-K65-B60ZB	*NH-455M* Prata Lumiar Metálico	–	–	–	–	–	1	1			
	64410-K65-B60ZC	*R-206* Vermelho Maceió	–	–	–	–	–	1	1			
4	64420-K65-B20ZA	Tampa Jogo, Carcaça Esquerda (WL)										
		NH-196 Branco Ross	–	–	1	–	–	–	–			
	64420-K65-B20ZB	*R-206* Vermelho Maceió	–	–	1	–	–	–	–			
	64420-K65-B40ZA	*NH-352M* Cinza Una Metálico	–	–	–	1	–	–	–			
	64420-K65-B40ZB	*NH196* Branco Ross	–	–	–	1	–	–	–			
	64420-K65-B40ZC	*R-351P* Vermelho Pimenta Perolizado	–	–	–	1	–	–	–			
	64420-K65-B50ZA	*NH-352M* Cinza Una Metálico	–	–	–	–	1	–	–			
	64420-K65-B50ZB	*NH196* Branco Ross	–	–	–	–	1	–	–			
	64420-K65-B50ZC	*R-351P* Vermelho Pimenta Perolizado	–	–	–	–	1	–	–			
	64420-K65-B60ZA	*NH-196* Branco Ross	–	–	–	–	–	1	1			
	64420-K65-B60ZB	*NH-455M* Prata Lumiar Metálico	–	–	–	–	–	1	1			
	64420-K65-B60ZC	*R-206* Vermelho Maceió	–	–	–	–	–	1	1			

PROIBIDA A REPRODUÇÃO E DISTRIBUIÇÃO
16/09/13 - Informática MM-GT

© Moto Honda da Amazônia Ltda.
Todos os direitos reservados.

C-23.11

Tampa da Carcaça (BIZ110iJ,K,L,M,N,P)

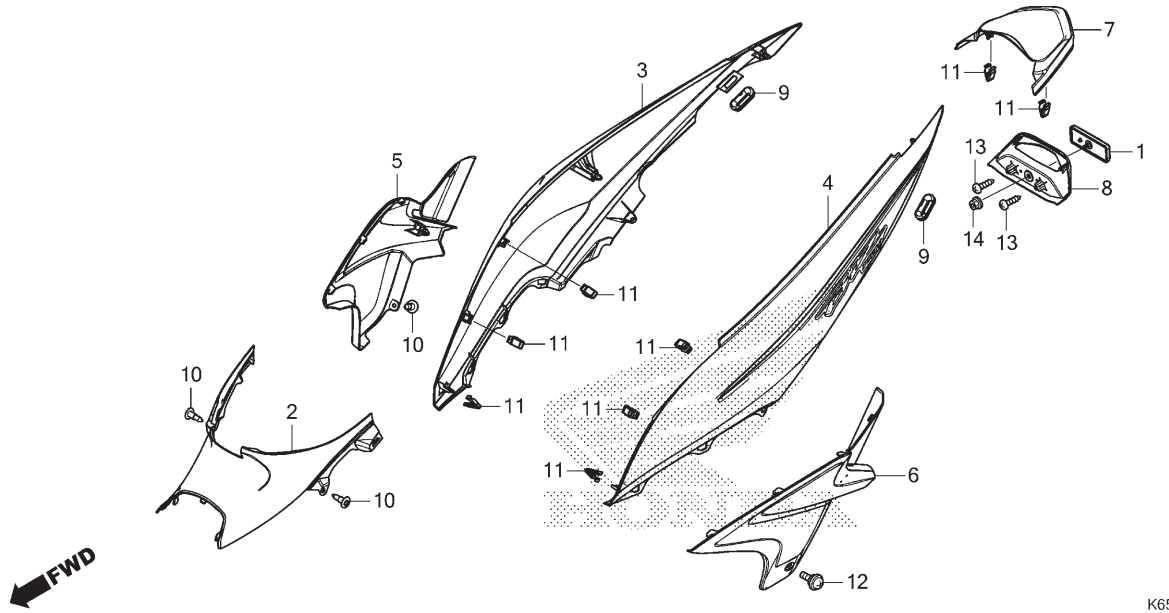

Ref. Nº	N.O.S.	Item de serviço	T.M.O.

Ref. Nº	Nº da peça	Descrição	Qtd. BIZ 110i G	H	J	K	L/M	N	P	Nº de série		Tipo
5	64441-KSS-J30	Tampa, Lateral Direita	–	–	1	1	1	1	1			
6	64451-KSS-J30	Tampa, Lateral Esquerda	–	–	1	1	1	1	1			
7	64465-KSS-J30	Tampa, Central Traseira	–	–	1	1	1	1	1			
8	64470-KSS-J30	Tampa, Inferior Traseira	–	–	1	1	1	1	1			
9	83601-MB0-000	Bucha A, Tampa Lateral	–	–	2	2	2	2	2			
10	90116-SP0-003	Presilha, Retentor Para-choque	–	–	3	3	3	3	3			
11	90666-SDA-A01	Presilha, Ajuste (PO) (Natural)	–	–	8	8	8	8	8			
12	91509-KRM-860	Parafuso, Phillips, 5x11,5	–	–	1	1	1	1	1			
13	93903-25310	Parafuso, Fixação, 5x16	–	–	2	2	2	2	2			
14	94050-05080	Porca, Flange, 5mm	–	–	1	1	1	1	1			

PROIBIDA A REPRODUÇÃO E DISTRIBUIÇÃO
1010913 - Matsuo - MM-GT

© Moto Honda da Amazônia Ltda.
Todos os direitos reservados.

C-25

Filtro de Ar

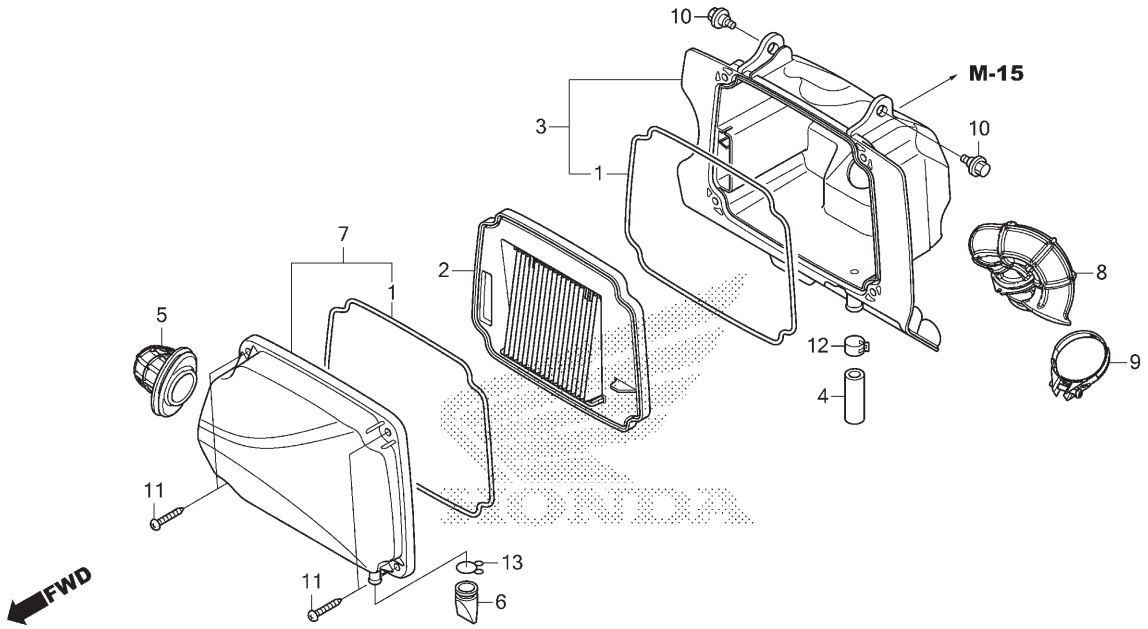

Ref. Nº	N.O.S.	Item de serviço	T.M.O.
2		(1)	
	312105	Elemento, Filtro Ar	0,2
3	3121A5	Carcaça, Filtro Ar	0,9
	3121H2	Carcaça, Filtro Ar (A)	0,7
		• Nota: Tipo CBS	
7		(5)	
	312102	Tampa, Carcaça Filtro Ar	0,2
8	3121B6	Tubo, Conexão Filtro Ar	0,9
	3121H6	Tubo, Conexão Filtro Ar (A)	0,7
		• Nota: Tipo CBS	

Ref. Nº	Nº da peça	Descrição	Qtd. BIZ 110i G	H	J	K	L/M	N	P	Nº de série		Tipo
1	17213-KSS-C00	Retentor, Carcaça Filtro Ar	2	2	2	2	2	2	2			
2	17220-KSS-C00	Elemento Comp., Filtro Ar	1	1	–	–	–	–	–			
	17220-KSS-J30		–	–	1	1	1	1	1			
3	17225-KSS-C00	Carcaça Subconj., Filtro Ar	1	1	–	–	–	–	–			
	17225-K65-B20		–	–	1	1	1	1	1			
4	17227-HC0-000	Tubo, Vinil, 11x15x45	1	1	1	1	1	1	1			
5	17233-K65-B00	Duto, Filtro Ar	1	1	1	1	1	1	1			
6	17234-KCW-871	Tubo, Drenagem Filtro Ar	1	1	1	1	1	1	1			
7	17235-KSS-C00	Tampa Subconj., Carcaça Filtro Ar	1	1	1	1	1	1	1			
8	17253-K65-B00	Tubo, Conexão Filtro Ar	1	1	1	1	1	1	1			
9	17256-K62-B00	Presilha, Tubo Conexão Filtro Ar (42)	1	1	1	1	1	1	1			
10	90116-KSS-900	Parafuso, Flange, 6mm	2	2	2	2	2	2	2			
11	93903-25510	Parafuso, Fixação, 5x25	4	4	4	4	4	4	4			
12	95002-41300-08	Braçadeira, Tubo (D13)	1	1	1	1	1	1	1			
13	95002-80000	Presilha, Tubo (C12)	1	1	1	1	1	1	1			

PROIBIDA A REPRODUÇÃO E DISTRIBUIÇÃO
1010913 - Matsuo - MMGT

© Moto Honda da Amazônia Ltda.
Todos os direitos reservados.

C-27

Escapamento (BIZ110iG,H)

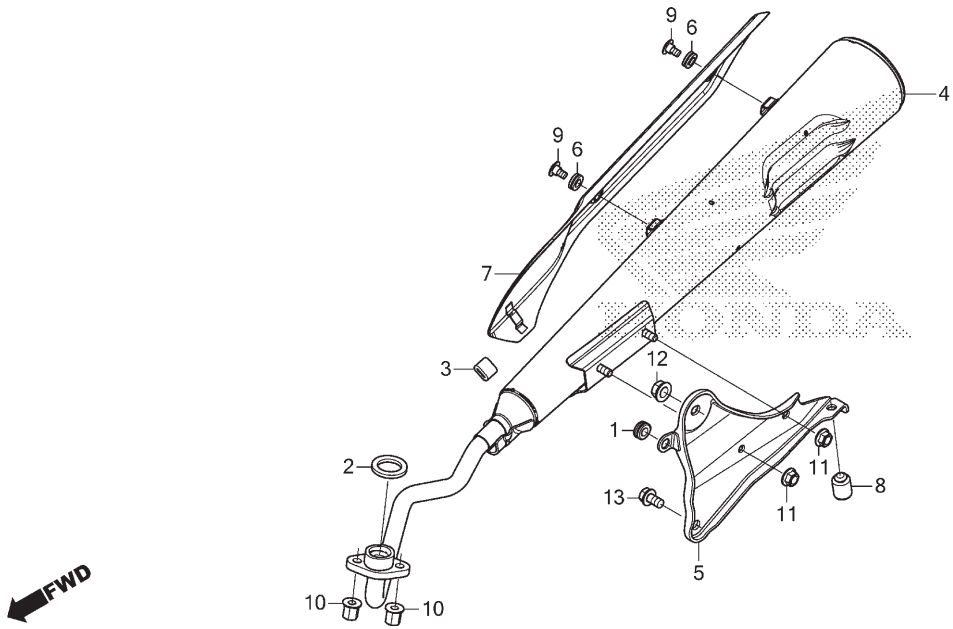

Ref. Nº	N.O.S.	Item de serviço	T.M.O.
2	3131B4	Junta, Tubo Escape	0,2
4	313120	Silencioso	0,3
5	3131B7	Suporte, Silencioso	0,3
7	4111X4	Tampa, Silencioso	0,1

Ref. Nº	Nº da peça	Descrição	Qtd. BIZ 110i G	H	J	K	L/M	N	P	Nº de série	Tipo
1	11344-MB0-000	Bucha A, Tampa Traseira (8x16x6,6)	1	1	–	–	–	–	–		
2	18291-GE2-920	Junta, Tubo Escape	1	1	–	–	–	–	–		
3	18293-MN0-000	Coxim, Protetor	1	1	–	–	–	–	–		
4	18300-K65-B00	Silencioso Comp.	1	1	–	–	–	–	–		
5	18315-KSS-C01	Suporte Comp., Silencioso	1	1	–	–	–	–	–		
6	18345-MBT-610	Coxim, Fixação Protetor	2	2	–	–	–	–	–		
7	18355-K62-B00	Tampa, Silencioso	1	1	–	–	–	–	–		
8	50354-KSS-C00	Coxim, Limitador Cavalete Principal	1	1	–	–	–	–	–		
9	90113-GFP-B00	Parafuso, Phillips, 6x12	2	2	–	–	–	–	–		
10	90301-KWB-600	Porca, Flange, 8mm	2	2	–	–	–	–	–		
11	94050-08000	Porca, Flange, 8mm	2	2	–	–	–	–	–		
12	94050-10000	Porca, Flange, 10mm	1	1	–	–	–	–	–		
13	95701-08014-00	Parafuso, Flange, 8x14	1	1	–	–	–	–	–		

PROIBIDA A REPRODUÇÃO E DISTRIBUIÇÃO
1010913 - Matsuo - MM-GT

© Moto Honda da Amazônia Ltda.
Todos os direitos reservados.

C-27.1

Escapamento (BIZ110iJ,K,L,M,N,P)

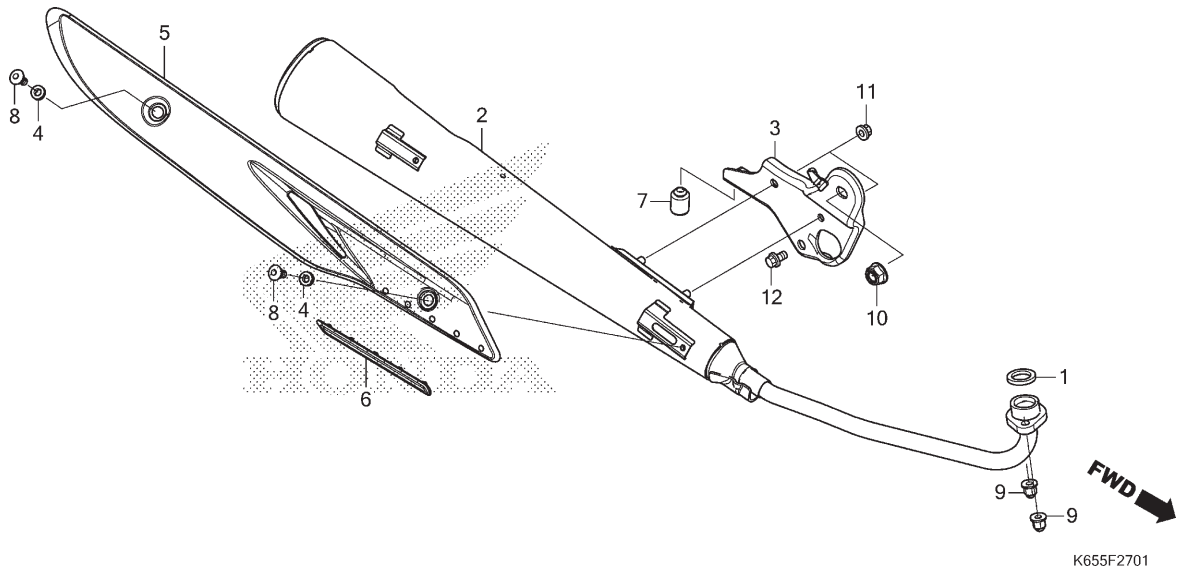

Ref. Nº	N.O.S.	Item de serviço	T.M.O.
1	3131L2	Junta, Tubo Escape (A)	0,3
2	3131L1	Silencioso (A)	0,4
3	3131Q6	Suporte, Silencioso (A)	0,4
5	4111X4	Tampa, Silencioso	0,1

Ref. Nº	Nº da peça	Descrição	Qtd. BIZ 110i G	H	J	K	L/M	N	P	Nº de série		Tipo
1	18291-GE2-920	Junta, Tubo Escape	–	–	1	1	1	1	1			
2	18300-K65-B20	Silencioso Comp.	–	–	1	1	1	1	1			
3	18315-KSS-J30	Suporte Comp., Silencioso	–	–	1	1	1	1	1			
4	18345-MBT-610	Coxim, Fixação Protetor	–	–	2	2	2	2	2			
5	18355-KSS-J30	Tampa, Silencioso	–	–	1	1	1	1	1			
6	18356-KSS-J30	Protetor, Tampa (Silencioso)	–	–	1	1	1	1	1			
7	50354-KSS-C00	Coxim, Limitador Cavalete Principal	–	–	1	1	1	1	1			
8	90113-GFP-B00	Parafuso, Phillips, 6x12	–	–	2	2	2	2	2			
9	90301-KWB-600	Porca, Flange, 8mm	–	–	2	2	2	2	2			
10	90306-KGH-901	Porca, U, 12mm (FUJI SEIMITSU)	–	–	1	1	1	1	1			
11	94050-08000	Porca, Flange, 8mm	–	–	2	2	2	2	2			
12	95701-08020-00	Parafuso, Flange, 8x20	–	–	1	1	1	1	1			

PROIBIDA A REPRODUÇÃO E DISTRIBUIÇÃO
1010913 - Matsuo - MM-GT

© Moto Honda da Amazônia Ltda.
Todos os direitos reservados.

C-29

Pedal de Freio • Pedal de Partida (BIZ110iG,H)

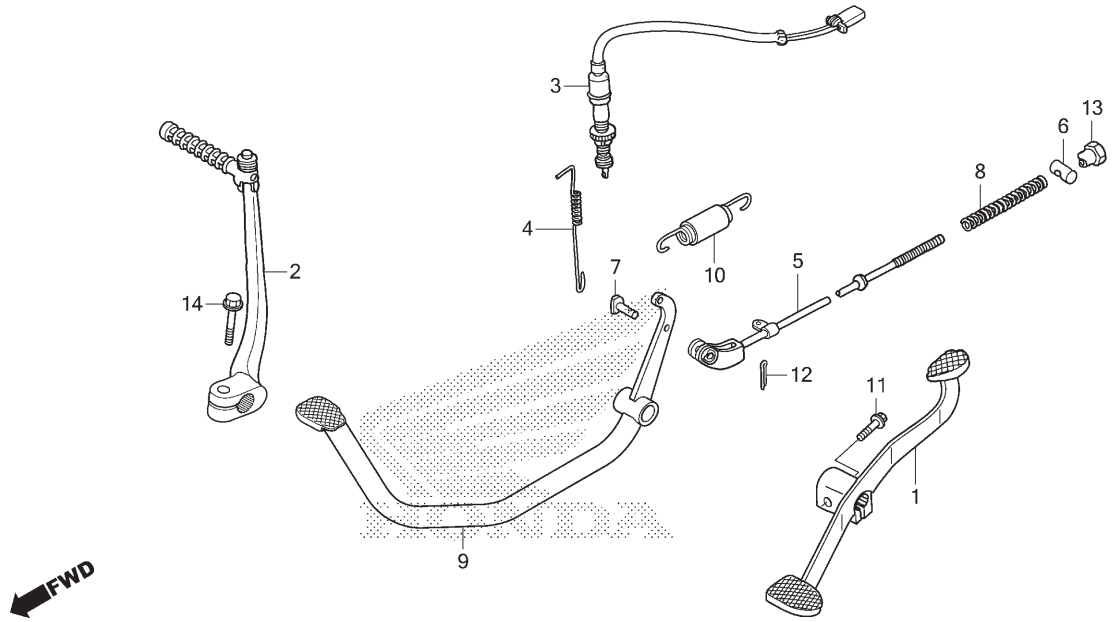

Ref. Nº	N.O.S.	Item de serviço	T.M.O.
1	4101A1	Pedal, Câmbio	0,1
2	112107	Pedal, Partida	0,1
3	6151B5	Interruptor, Freio Traseiro: Pedal Lateral	0,4
5	811135	Vareta, Freio Traseiro	0,4
9	810160	Pedal, Freio Traseiro	0,4

Ref. Nº	Nº da peça	Descrição	Qtd. BIZ 110i G	H	J	K	L/M	N	P	Nº de série		Tipo
1	24701-KWW-621	Pedal, Câmbio	1	1	–	–	–	–	–			
2	28300-K65-B00	Pedal Conj., Partida	1	1	–	–	–	–	–			
3	35350-KSS-C01	Interruptor Conj., Freio Traseiro	1	–	–	–	–	–	–		~ GR001259	
	35350-KSS-C02		1	–	–	–	–	–	–	GR001260~		
			–	1	–	–	–	–	–			
4	35357-KSS-C00	Mola, Interruptor Freio	1	1	–	–	–	–	–			
5	43451-KSS-900	Vareta Comp., Freio Traseiro	1	1	–	–	–	–	–			
6	43453-KGA-K00	Junção B, Braço Freio	1	1	–	–	–	–	–			
7	43453-KPF-900	Junção, Vareta Freio	1	1	–	–	–	–	–			
8	43472-KGA-K00	Mola A, Vareta Freio	1	1	–	–	–	–	–			
9	46500-KSS-C00	Pedal Comp., Freio	1	1	–	–	–	–	–			
10	46513-KSS-900	Mola Jogo, Pedal Freio	1	1	–	–	–	–	–			
11	90118-KSS-900	Parafuso, Flange, 6x20	1	1	–	–	–	–	–			
12	94201-20120	Cupilha, 2,0x12	1	1	–	–	–	–	–			
13	43459-GN5-760	Porca, Ajuste Vareta Freio	1	1	–	–	–	–	–			
	95015-42000	Porca B, Ajuste Vareta Freio	1	1	–	–	–	–	–			
14	95701-06025-00	Parafuso, Flange, 6x25	1	1	–	–	–	–	–			

PROIBIDA A REPRODUÇÃO E DISTRIBUIÇÃO
1010913 - Matsuo - MM-GT

© Moto Honda da Amazônia Ltda.
Todos os direitos reservados.

C-29.1

Pedal de Freio (BIZ110iJ,K,L,M,N,P)

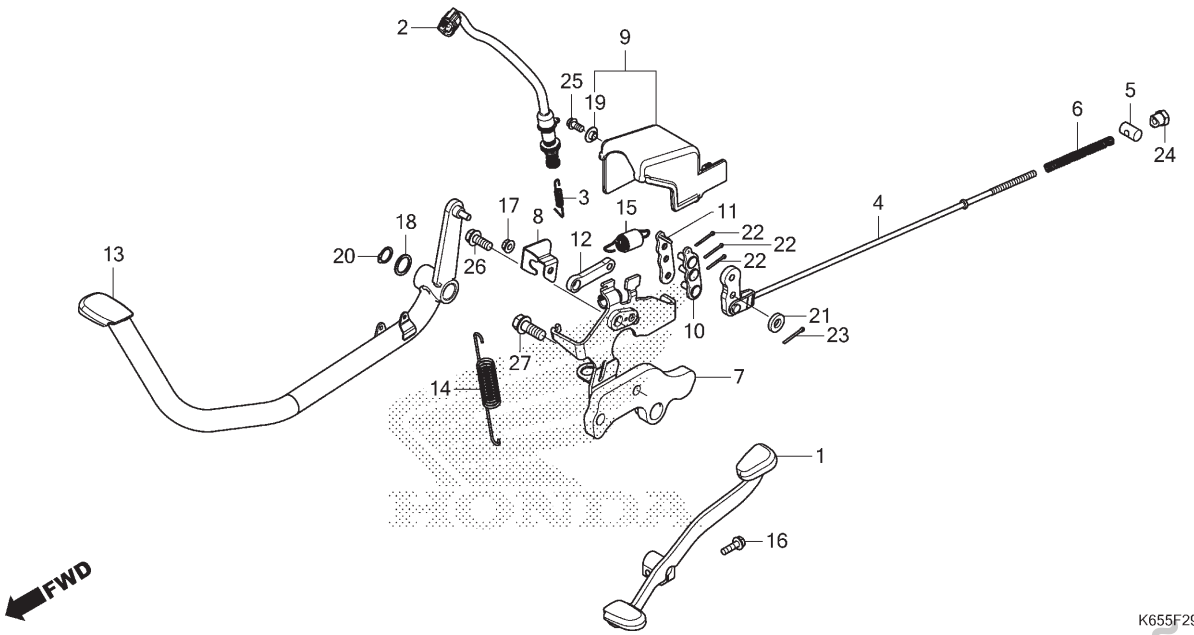

Ref. Nº	N.O.S.	Item de serviço	T.M.O.
1	4101A1	Pedal, Câmbio	0,1
2	6151H1	Interruptor, Freio Traseiro (A): Pedal Lateral	0,2
4	7111U3	Equalizador, Freio Traseiro	0,8
7	7111U4	Suporte, Equalizador Freio Traseiro	0,8
9	4131PB	Tampa, Equalizador Freio Traseiro	0,2
10	7111U5	Placa, Articulação Equalizador	0,7
12	7111U2	Haste, Articulação Equalizador	0,3
13	8101F3	Pedal, Freio Traseiro (A)	0,8

Ref. Nº	Nº da peça	Descrição	Qtd. BIZ 110i G	H	J	K	L/M	N	P	Nº de série		Tipo
1	24701-KWW-621	Pedal, Câmbio	–	–	1	1	1	1	1			
2	35350-KSS-J31	Interruptor Conj., Freio Traseiro	–	–	1	1	1	1	1			
3	35357-KRE-900	Mola, Interruptor Freio	–	–	1	1	1	1	1			
4	43450-K65-B20	Equalizador Comp., Freio Traseiro	–	–	1	1	1	1	1			
5	43453-KGA-K00	Junção B, Braço Freio	–	–	1	1	1	1	1			
6	43472-KGA-K00	Mola A, Vareta Freio	–	–	1	1	1	1	1			
7	43570-K65-B20	Suporte Comp., Freio	–	–	1	1	1	1	1			
8	43572-K65-B20	Tampa, Cabo (CBS)	–	–	1	1	1	1	1			
9	43580-KSS-J30	Tampa (CBS)	–	–	1	1	1	1	1			
10	43590-K65-B20	Placa A Comp., Articulação Equalizador	–	–	1	1	1	1	1			
11	43591-K65-B20	Placa B Comp., Articulação Equalizador	–	–	1	1	1	1	1			
12	43593-K65-B20	Haste, Articulação Equalizador	–	–	1	1	1	1	1			
13	46500-K65-B20	Pedal Comp., Freio	–	–	1	1	1	1	1			
14	46513-KSS-J30	Mola Conj., Pedal Freio	–	–	1	1	1	1	1			
15	46613-K65-B20	Mola Conj., Retentora	–	–	1	1	1	1	1			
16	90118-KSS-900	Parafuso, Flange, 6x20	–	–	1	1	1	1	1			

PROIBIDA A REPRODUÇÃO E DISTRIBUIÇÃO
1010918 - Matsuo - MM-GT

© Moto Honda da Amazônia Ltda.
Todos os direitos reservados.

C-29.1

Pedal de Freio (BIZ110iJ,K,L,M,N,P)

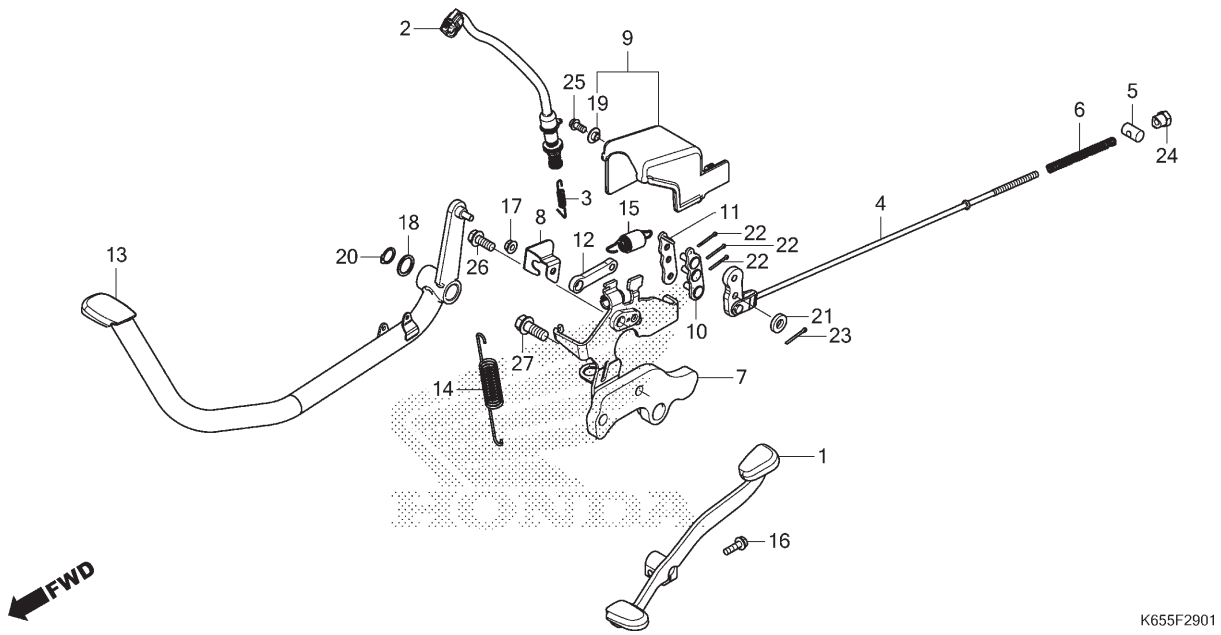

Ref. Nº	N.O.S.	Item de serviço	T.M.O.	Ref. Nº	Nº da peça	Descrição	Qtd. BIZ 110i G	H	J	K	L/M	N	P	Nº de série	Tipo
				17	90301-473-003	Porca, U, 6mm (FUSE RASHI)	–	–	1	1	1	1	1		
					90301-KGH-901	Porca, U, 6mm (FUJI SEIMITSU)	–	–	1	1	1	1	1		
				18	90521-028-000	Arruela, 17x22	–	–	1	1	1	1	1		
				19	90522-MF5-000	Arruela, Tampa Dianteira	–	–	1	1	1	1	1		
				20	90651-KSS-J30	Anel Elástico, Externo, 15mm	–	–	1	1	1	1	1		
				21	94101-06000	Arruela, Lisa, 6mm	–	–	1	1	1	1	1		
				22	94201-16150	Cupilha, 1,6x15	–	–	3	3	3	3	3		
				23	94201-20150	Cupilha, 2,0x15	–	–	1	1	1	1	1		
				24	95015-42000	Porca B, Ajuste Vareta Freio	–	–	1	1	1	1	1		
				25	95701-06012-07	Parafuso, Flange, 6x12	–	–	1	1	1	1	1		
				26	95701-08020-00	Parafuso, Flange, 8x20	–	–	1	1	1	1	1		
				27	95701-10025-00	Parafuso, Flange, 10x25	–	–	1	1	1	1	1		

PROIBIDA A REPRODUÇÃO E DISTRIBUIÇÃO
1010913 - Matsuo - MM-GT

© Moto Honda da Amazônia Ltda.
Todos os direitos reservados.

C-30

Pedal de Apoio

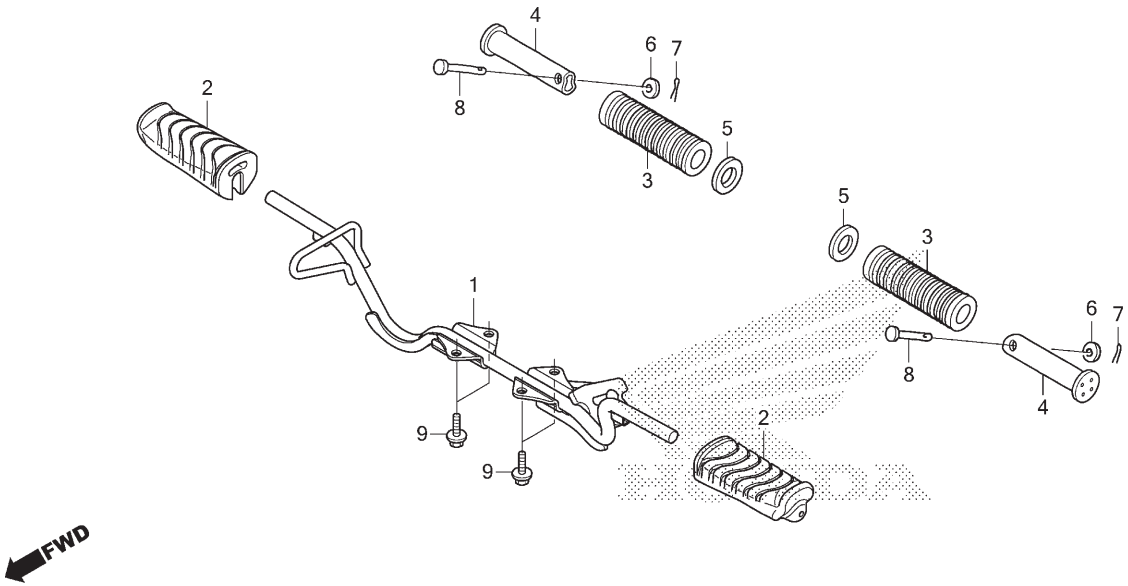

Ref. Nº	N.O.S.	Item de serviço	T.M.O.
1	410145	Pedal, Apoio	0,3
2	4101D3	Coxim, Pedal Apoio: Esquerdo	0,1
	4101D4	Coxim, Pedal Apoio: Direito	0,1
	4101L8	Coxim, Pedal Apoio: Ambos	0,1
4		(3)	
	4101C7	Pedal Apoio Traseiro: Esquerdo	0,1
	4101C8	Pedal Apoio Traseiro: Direito	0,1
	4101P4	Pedal Apoio Traseiro: Ambos	0,2

Ref. Nº	Nº da peça	Descrição	Qtd. BIZ 110i G	H	J	K	L/M	N	P	Nº de série		Tipo
1	50610-K65-B00	Pedal Apoio, Comp.	1	1	1	1	1	1	1			
2	50661-KSS-C00	Coxim, Pedal Apoio	2	2	2	2	2	2	2			
3	50712-KRM-B90	Borracha, Pedal Apoio Traseiro	2	2	2	2	2	2	2			
4	50717-KRM-860	Pedal Apoio, Traseiro	2	2	2	2	2	2	2			
5	50718-KRM-860	Placa, Lateral Pedal Apoio Traseiro	2	2	2	2	2	2	2			
6	94101-06000	Arruela, Lisa, 6mm	2	2	2	2	2	2	2			
7	94201-16150	Cupilha, 1,6x15	2	2	2	2	2	2	2			
8	95015-81000	Pino A, Pedal Apoio Traseiro	2	2	2	2	2	2	2			
9	95701-08018-00	Parafuso, Flange, 8x18	4	4	4	4	4	4	4			

PROIBIDA A REPRODUÇÃO E DISTRIBUIÇÃO
1010913 - Matsuo - MM-GT

© Moto Honda da Amazônia Ltda.
Todos os direitos reservados.

C-31

Cavalete (BIZ110iG,H)

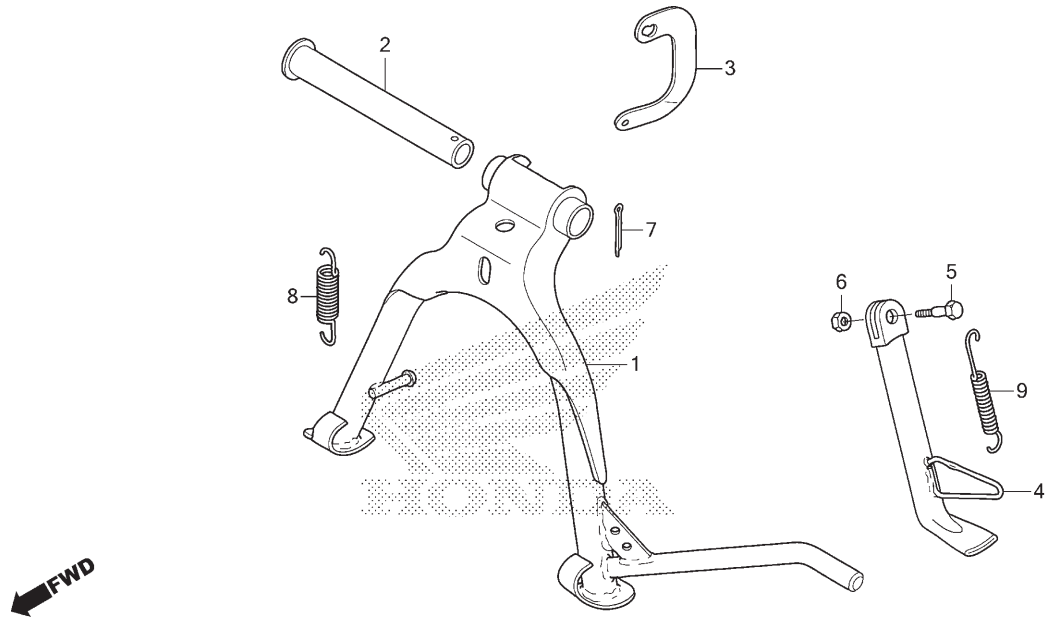

Ref. Nº	N.O.S.	Item de serviço	T.M.O.
1		(2)	
	410175	Cavalete, Principal	0,5
4	410180	Cavalete Lateral	0,2
8		(3)	
	410176	Mola, Cavalete Principal	0,2
9	410182	Mola, Cavalete Lateral	0,1

Ref. Nº	Nº da peça	Descrição	Qtd. BIZ 110i G	H	J	K	L/M	N	P	Nº de série		Tipo
1	50500-KSS-C00	Cavalete Principal, Comp.	1	1	–	–	–	–	–			
2	50512-KSS-900	Tubo, Freio Traseiro	1	1	–	–	–	–	–			
3	50523-KSS-900	Gancho, Mola Cavalete Principal	1	1	–	–	–	–	–			
4	50530-KSS-C00	Cavalete Lateral, Comp.	1	1	–	–	–	–	–			
5	90108-223-000	Parafuso, Pivô Cavalete Lateral	1	1	–	–	–	–	–			
6	94002-10070-0S	Porca, Sextavada, 10mm	1	1	–	–	–	–	–			
7	94201-30250	Cupilha, 3,0x25	1	1	–	–	–	–	–			
8	95014-71202	Mola B, Cavalete Principal	1	1	–	–	–	–	–			
9	95014-72102	Mola A, Cavalete Lateral	1	1	–	–	–	–	–			

PROIBIDA A REPRODUÇÃO E DISTRIBUIÇÃO
1010913 - Matsuo - MM-GT

© Moto Honda da Amazônia Ltda.
Todos os direitos reservados.

C-31.1

Cavalete (BIZ110iJ,K,L,M,N,P)

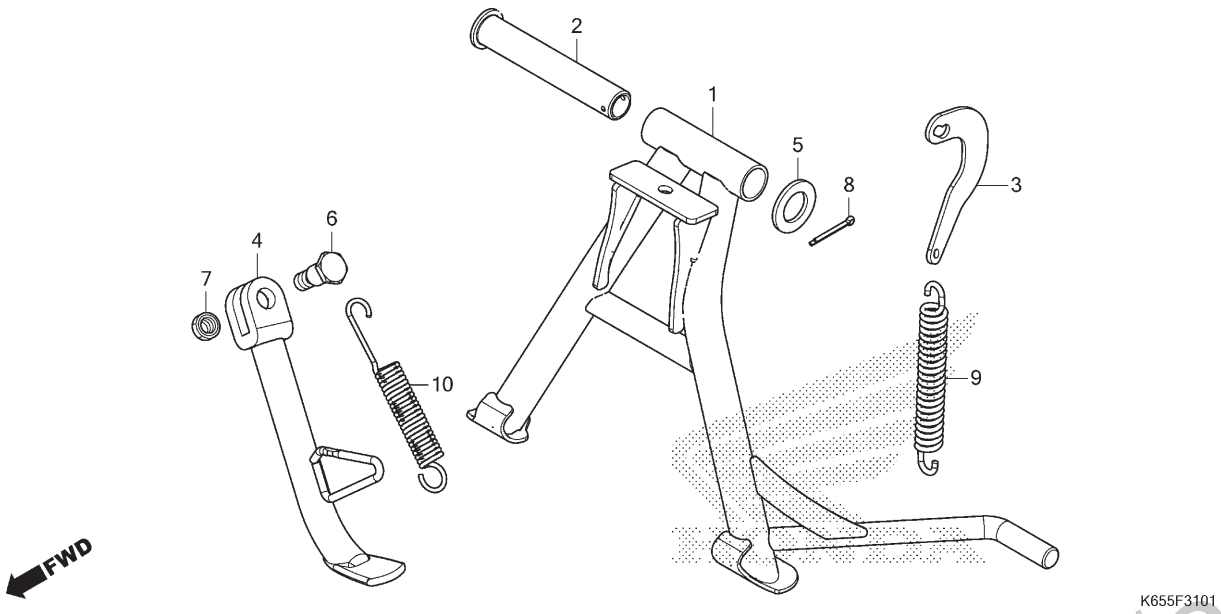

Ref. Nº	N.O.S.	Item de serviço	T.M.O.
1		(2)	
	410175	Cavalete, Principal	0,5
4	410180	Cavalete Lateral	0,2
9		(3)	
	410176	Mola, Cavalete Principal	0,2
10	410182	Mola, Cavalete Lateral	0,1

Ref. Nº	Nº da peça	Descrição	Qtd. BIZ 110i G	H	J	K	L/M	N	P	Nº de série		Tipo
1	50500-KSS-J30	Cavalete Principal, Comp.	–	–	1	1	1	1	1			
2	50512-KSS-J30	Eixo, Cavalete Principal	–	–	1	1	1	1	1			
3	50523-KSS-J30	Gancho, Mola Cavalete Principal	–	–	1	1	1	1	1			
4	50530-KSS-C00	Cavalete Lateral, Comp.	–	–	1	1	1	1	1			
5	50718-KRM-860	Placa, Lateral Pedal Apoio Traseiro	–	–	1	1	1	1	1			
6	90108-223-000	Parafuso, Pivô Cavalete Lateral	–	–	1	1	1	1	1			
7	94002-10000-0S	Porca, Sextavada, 10mm	–	–	1	1	1	1	1			
8	94201-30250	Cupilha, 3,0x25	–	–	1	1	1	1	1			
9	95014-71202	Mola B, Cavalete Principal	–	–	1	1	1	1	1			
10	95014-72102	Mola A, Cavalete Lateral	–	–	1	1	1	1	1			

PROIBIDA A REPRODUÇÃO E DISTRIBUIÇÃO
1010913 - Matsuo - MM-GT

© Moto Honda da Amazônia Ltda.
Todos os direitos reservados.

C-32

Garfo Traseiro

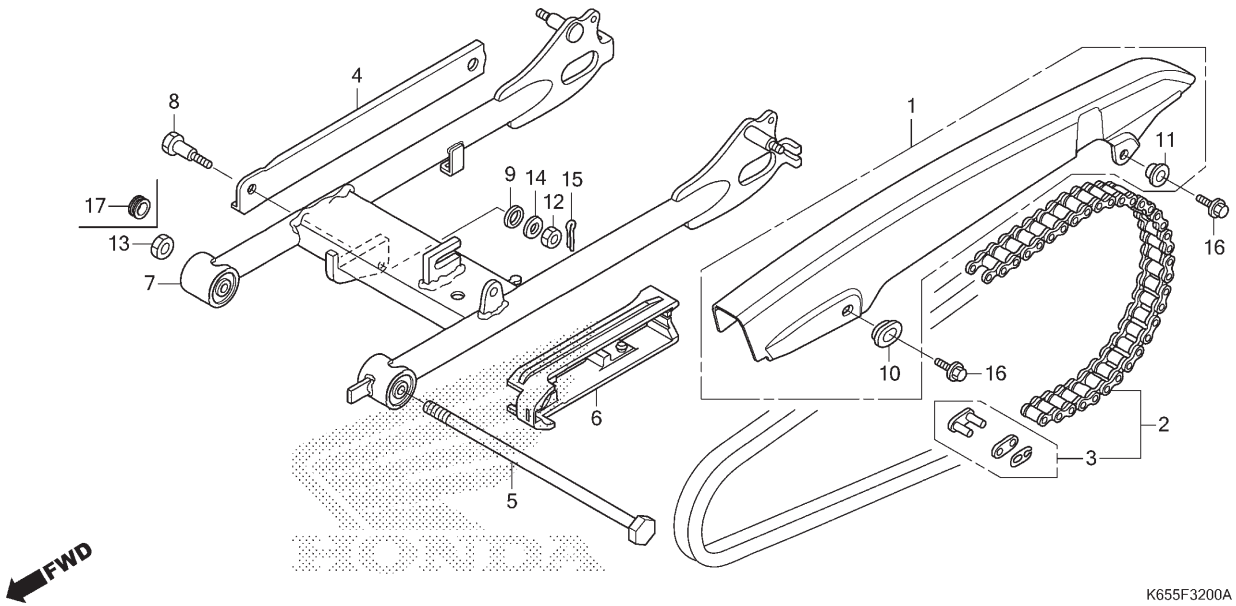

Ref. Nº	N.O.S.	Item de serviço	T.M.O.
1	410195	Carcaça, Corrente Transmissão	0,1
2	213165	Corrente, Transmissão	0,2
4	7111H2	Braço, Limitador Freio Traseiro	0,3
6	4101E5	Deslizador, Corrente	0,4
7	5121B0	Garfo Traseiro, Conj.	0,7

Ref. Nº	Nº da peça	Descrição	Qtd. BIZ 110i G	H	J	K	L/M	N	P	Nº de série		Tipo
1	40510-KSS-900	Carcaça, Corrente Transmissão	1	1	1	1	1	–	–			
	40510-KSS-901		–	–	–	–	–	1	1			
2	40530-KSS-B31	Corrente, Transmissão (DAIDO) (DID428MX-106RB)	1	1	1	1	–	–	–			
	40540-KSS-J61		–	–	–	–	1	1	1			
	40530-KSS-C02	Corrente, Transmissão (RK EXCEL) (RK428SB-106RJ)	1	1	1	1	1	1	1			
3	40531-KSS-B31	Junção, Corrente Transmissão (DAIDO)	1	1	1	1	–	–	–			
	40541-K62-BA1		–	–	–	–	1	1	1			
	40531-KVS-902	Junção, Corrente Transmissão (RK EXCEL)	1	1	1	1	1	1	1			
	40531-KWG-601	Junção, Corrente Transmissão (DAIDO)	1	1	1	1	–	–	–			
4	43431-KSS-900	Braço, Limitador Freio Traseiro	1	1	–	–	–	–	–			
	43431-KSS-J30		–	–	1	1	1	1	1			
5	52101-KSS-C00	Parafuso, Garfo Traseiro	1	1	–	–	–	–	–			
	52101-KSS-J30		–	–	1	1	1	1	1			
6	52170-GFP-900	Deslizador, Corrente	1	1	–	–	–	–	–			
	52170-KSS-J30		–	–	1	1	1	1	1			
7	52200-KSS-C00	Garfo Traseiro, Subconj.	1	1	–	–	–	–	–			
	52200-KSS-J30		–	–	1	1	1	1	1			
8	90101-KSS-730	Parafuso B, Braço Limitador Freio	1	1	1	1	1	1	1			
9	90503-KGA-K00	Arruela, Pressão, 10mm	1	1	1	1	1	1	1			
10	90513-KSS-900	Arruela, 6x9	1	1	1	1	1	1	1			

PROIBIDA A REPRODUÇÃO E DISTRIBUIÇÃO
Jun 2013 - Matsuo - MM-GT

© Moto Honda da Amazônia Ltda.
Todos os direitos reservados.

C-32

Garfo Traseiro

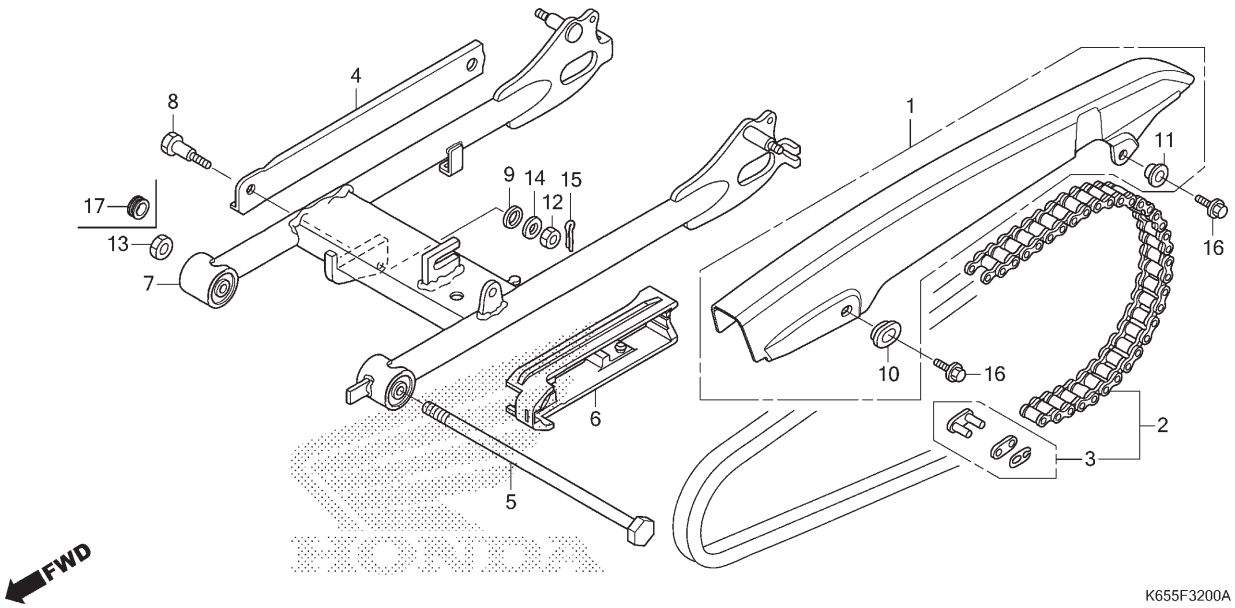

Ref. Nº	N.O.S.	Item de serviço	T.M.O.	Ref. Nº	Nº da peça	Descrição	Qtd. BIZ 110i G	H	J	K	L/M	N	P	Nº de série		Tipo
				11	90563-KC5-000	Arruela, Fixação Capa Corrente	1	1	1	1	1	1	1			
				12	94001-08000-0S	Porca, Sextavada, 8mm	1	1	1	1	1	1	1			
				13	94030-10000	Porca, Sextavada, 10mm	1	1	–	–	–	–	–			
				14	94101-08000	Arruela, Lisa, 8mm	1	1	1	1	1	1	1			
				15	94201-20150	Cupilha, 2,0x15	1	1	1	1	1	1	1			
				16	95701-06012-07	Parafuso, Flange, 6x12	2	2	2	2	2	2	2			
				17	52102-KSS-J30	Bucha	–	–	1	1	1	1	1			

PROIBIDA A REPRODUÇÃO E DISTRIBUIÇÃO
1010913 - Matsuo - MM-GT

© Moto Honda da Amazônia Ltda.
Todos os direitos reservados.

C-33

Amortecedor Traseiro

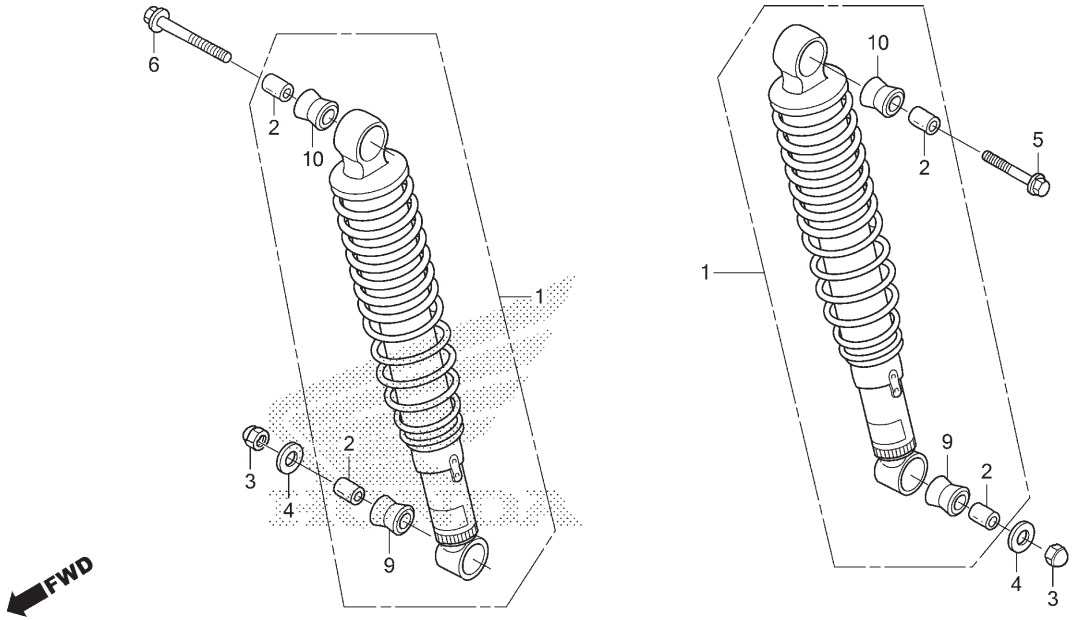

Ref. Nº	N.O.S.	Item de serviço	T.M.O.
1	5121B6	Amortecedor Conj., Traseiro: Esquerdo	0,4
	5121K1	Amortecedor Traseiro, Conj. (A): Esquerdo • Nota: Tipo CBS	0,2
	5121B7	Amortecedor Conj., Traseiro: Direito	0,5
	5121K2	Amortecedor Traseiro, Conj. (A): Direito • Nota: Tipo CBS	0,4
	5121B8	Amortecedor Conj., Traseiro: Ambos	0,7
	5121K3	Amortecedor Traseiro, Conj. (A): Ambos • Nota: Tipo CBS	0,5

Ref. Nº	Nº da peça	Descrição	Qtd. BIZ 110i G	H	J	K	L/M	N	P	Nº de série		Tipo
1	52400-KSS-C01	Amortecedor Traseiro, Conj. (KAYABA)	2	2	–	–	–	–	–			
	52490-KSS-J31	Amortecedor Traseiro, Conj.	–	–	2	2	2	2	2			
2	52486-KSS-C01	Bucha, Borracha	4	4	–	–	–	–	–			
	52486-KBW-901		–	–	4	4	4	4	4			
3	94021-10000-0S	Porca, Cega, 10mm	2	2	2	2	2	2	2			
4	94101-10000	Arruela, Lisa, 10mm	2	2	2	2	2	2	2			
5	95801-10040-00	Parafuso, Flange, 10x40	1	1	–	–	–	–	–			
	95801-10035-00	Parafuso, Flange, 10x35	–	–	1	1	1	1	1			
6	95801-10055-00	Parafuso, Flange, 10x55	1	1	–	–	–	–	–			
	95801-10045-00	Parafuso, Flange, 10x45	–	–	1	1	1	1	1			
9	52488-331-003	Coxim B, Junção (SHOWA)	–	–	2	2	2	2	2			
10	52489-399-601	Bucha, Superior	–	–	2	2	2	2	2			

PROIBIDA A REPRODUÇÃO E DISTRIBUIÇÃO
1010913 - Matsuo - MM-GT

© Moto Honda da Amazônia Ltda.
Todos os direitos reservados.

C-34

Para-lama Traseiro (BIZ110iG,H)

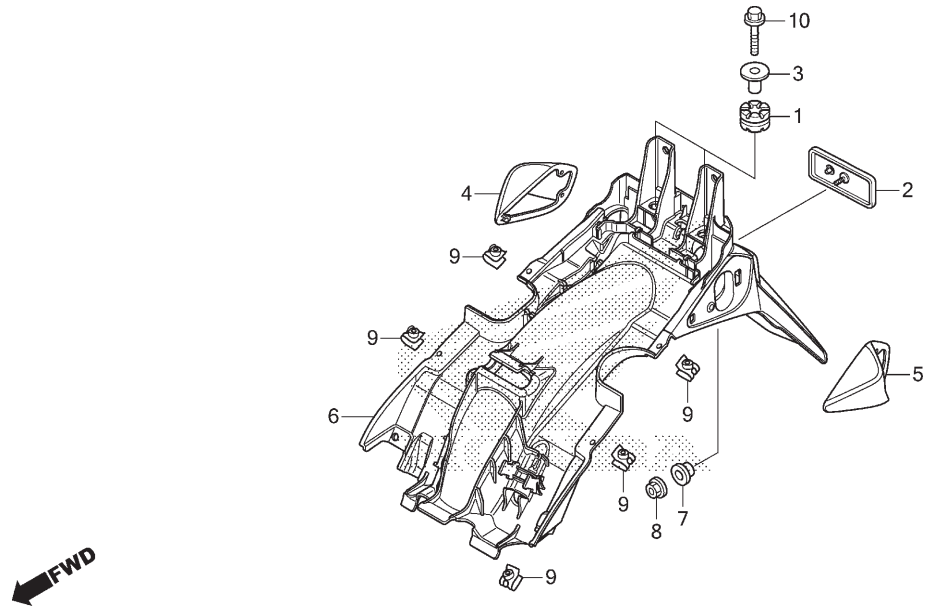

Ref. Nº	N.O.S.	Item de serviço	T.M.O.
4	6161Z8	Tampa, Sinalizador Traseiro: Direito ..	0,1
5	6161Z7	Tampa, Sinalizador Traseiro: Esquerdo	0,1
	6161Z9	Tampa, Sinalizador Traseiro: Ambos .	0,2
6	413102	Para-lama, Traseiro	0,9

Ref. Nº	Nº da peça	Descrição	Qtd. BIZ 110i G	H	J	K	L/M	N	P	Nº de série		Tipo
1	33705-KW7-900	Coxim A, Fixação Lanterna Traseira	2	2	–	–	–	–	–	.....	.....	.....
2	33741-MGZ-B01	Refletor, Traseiro	1	1	–	–	–	–	–	.....	.....	.....
	33741-MS6-921	Refletor (STANLEY)	1	1	–	–	–	–	–	.....	.....	.....
3	61104-GCE-E40	Bucha, Para-lama Dianteiro	2	2	–	–	–	–	–	.....	.....	.....
4	64324-KSS-C00	Tampa, Sinalizador Traseiro Direito	1	1	–	–	–	–	–	.....	.....	.....
5	64325-KSS-C00	Tampa, Sinalizador Traseiro Esquerdo ...	1	1	–	–	–	–	–	.....	.....	.....
6	80100-KSS-C02	Para-lama, Traseiro	1	1	–	–	–	–	–	.....	.....	.....
7	80202-KPH-970	Espaçador, Luz Licença	1	1	–	–	–	–	–	.....	.....	.....
8	90301-MG8-000	Porca, Flange, 5mm (FUSE RASHI)	1	1	–	–	–	–	–	.....	.....	.....
9	90677-KRM-860	Porca, Presilha, 5mm	5	5	–	–	–	–	–	.....	.....	.....
10	95701-06025-00	Parafuso, Flange, 6x25	2	2	–	–	–	–	–	.....	.....	.....

PROIBIDA A REPRODUÇÃO E DISTRIBUIÇÃO
1010913 - Matsuo - MM-GT

© Moto Honda da Amazônia Ltda.
Todos os direitos reservados.

C-34.1

Para-lama Traseiro (BIZ110iJ,K,L,M,N,P)

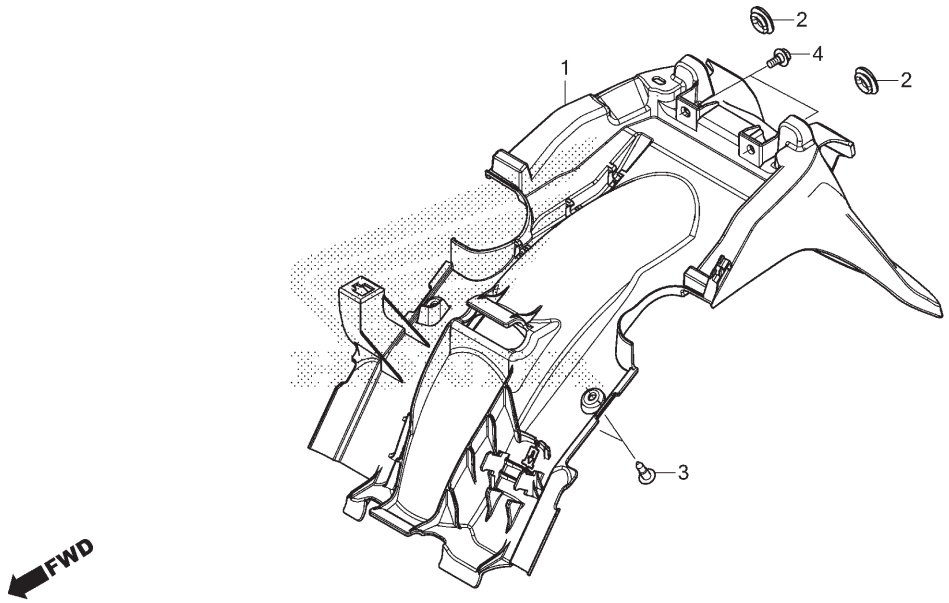

Ref. Nº	N.O.S.	Item de serviço	T.M.O.
1	413102	Para-lama, Traseiro	0,9

Ref. Nº	Nº da peça	Descrição	Qtd. BIZ 110i G	H	J	K	L/M	N	P	Nº de série	Tipo
1	80110-KSS-J30	Para-lama, Traseiro	–	–	1	1	1	1	1	.....	.....
2	83551-GE2-000	Bucha, Carcaça Filtro Ar	–	–	2	2	2	2	2	.....	.....
3	90116-SP0-003	Presilha, Retentor Para-choque	–	–	2	2	2	2	2	.....	.....
4	90118-KVS-600	Parafuso, Especial, 6mm	–	–	2	2	2	2	2	.....	.....

PROIBIDA A REPRODUÇÃO E DISTRIBUIÇÃO
1010913 - Matsuo - MM-GT

© Moto Honda da Amazônia Ltda.
Todos os direitos reservados.

C-35

Sinalizador (BIZ110iG,H)

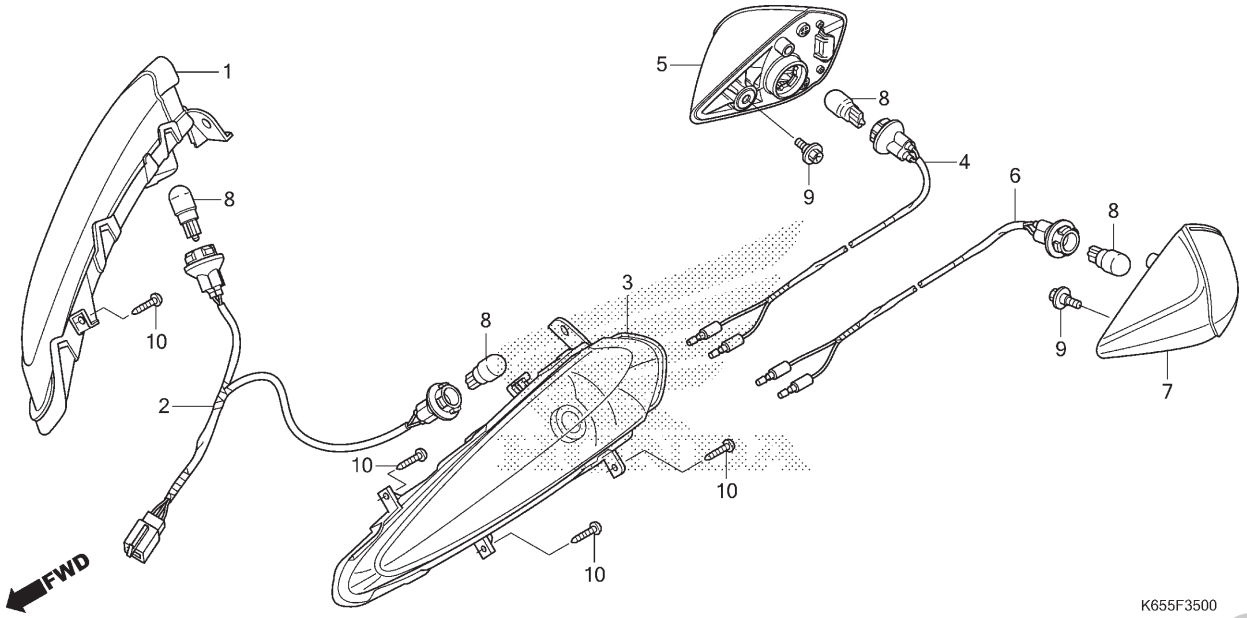

Ref. Nº	N.O.S.	Item de serviço	T.M.O.
1	6161C4	Sinalizador: Dianteiro Direito	0,3
2	6161AA	Soquete, Sinalizador: Dianteiro	0,2
3	6161C3	Sinalizador: Dianteiro Esquerdo	0,3
	6161C5	Sinalizador: Dianteiro Ambos	0,4
4	6161R9	Soquete, Sinalizador: Traseiro Direito	0,9
5	6161C7	Sinalizador: Traseiro Direito	0,1
6	6161R8	Soquete, Sinalizador: Traseiro Esquerdo	0,9
	6161S0	Soquete, Sinalizador: Traseiro Ambos	0,9
7	6161C6	Sinalizador: Traseiro Esquerdo	0,1
	6161C8	Sinalizador: Traseiro Ambos	0,2
8	616133	Lâmpada, Sinalizador: Dianteira • Nota: Mesmo tempo para duas unidades	0,2
	616139	Lâmpada, Sinalizador: Traseira • Nota: Mesmo tempo para duas unidades	0,1
	6161G0	Lâmpada, Sinalizador: Para 1 motocicleta	0,3

Ref. Nº	Nº da peça	Descrição	Qtd. BIZ 110i G	H	J	K	L/M	N	P	Nº de série		Tipo
1	33400-KSS-C01	Sinalizador Conj., Dianteiro Direito	1	1	–	–	–	–	–			
2	33420-KSS-C01	Soquete Comp., Sinalizador Dianteiro	1	1	–	–	–	–	–			
3	33450-KSS-C01	Sinalizador Conj., Dianteiro Esquerdo	1	1	–	–	–	–	–			
4	33610-KSS-C01	Soquete Comp., Sinalizador Traseiro Direito	1	1	–	–	–	–	–			
5	33620-KSS-C01	Sinalizador Comp., Traseiro Direito	1	1	–	–	–	–	–			
6	33660-KSS-C01	Soquete Comp., Sinalizador Traseiro Esquerdo	1	1	–	–	–	–	–			
7	33670-KSS-C01	Sinalizador Comp., Traseiro Esquerdo	1	1	–	–	–	–	–			
8	34905-KSS-C02	Lâmpada, Sinalizador (12V 10W) (Âmbar) (KOITO)	4	4	–	–	–	–	–			
9	90111-KSS-C01	Parafuso, Flange,	2	2	–	–	–	–	–			
10	93903-34320	Parafuso, Fixação, 4x12	6	6	–	–	–	–	–			

PROIBIDA A REPRODUÇÃO E DISTRIBUIÇÃO
1010913 - Matsuo - MM-GT

© Moto Honda da Amazônia Ltda.
Todos os direitos reservados.

C-35.1

Sinalizador (BIZ110iJ,K,L,M,N,P)

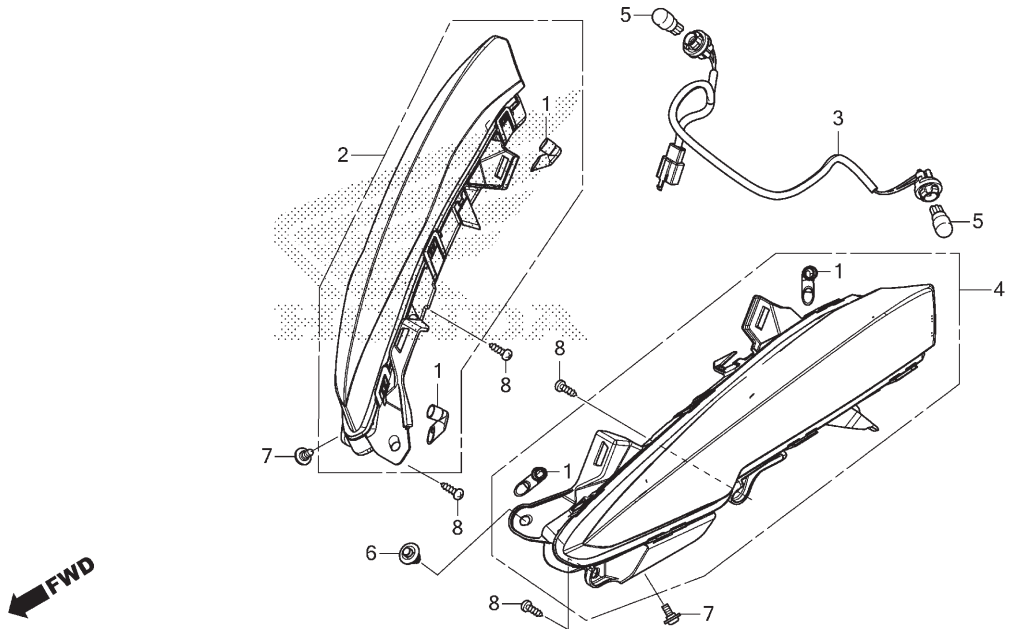

Ref. Nº	N.O.S.	Item de serviço	T.M.O.
2	6161Y1	Sinalizador (A): Dianteiro Direito	0,2
3	6161AA	Soquete, Sinalizador: Dianteiro	0,2
4	6161Y2	Sinalizador (A): Dianteiro Esquerdo ..	0,2
	6161Y3	Sinalizador (A): Dianteiro Ambos	0,4
5	6161V1	Lâmpada, Sinalizador (A): Dianteira .	0,1
		• Nota: Mesmo tempo para duas unidades	
	6161V3	Lâmpada, Sinalizador (A): Para 1 motocicleta	0,4

Ref. Nº	Nº da peça	Descrição	Qtd. BIZ 110i G	H	J	K	L/M	N	P	Nº de série	Tipo
1	33113-KVS-600	Tubo, CP	–	–	4	4	4	4	4	.....	.....
2	33410-KSS-J31	Sinalizador Comp., Direito	–	–	1	1	1	1	1	.....	.....
3	33415-KSS-J31	Soquete Comp., Sinalizador	–	–	1	1	1	1	1	.....	.....
4	33460-KSS-J31	Sinalizador Comp., Esquerdo	–	–	1	1	1	1	1	.....	.....
5	34904-K29-902	Lâmpada, Sinalizador (WY10W) (LIFE ELEX)	–	–	2	2	2	2	2	.....	.....
6	90601-PV3-003	Presilha, Duto Ar Admissão	–	–	1	1	1	1	1	.....	.....
7	91509-KRM-860	Parafuso, Phillips, 5x11,5	–	–	2	2	2	2	2	.....	.....
8	93903-25310	Parafuso, Fixação, 5x16	–	–	4	4	4	4	4	.....	.....

PROIBIDA A REPRODUÇÃO E DISTRIBUIÇÃO
1010913 - Matsuo - MM-GT

© Moto Honda da Amazônia Ltda.
Todos os direitos reservados.

C-36

Lanterna Traseira (BIZ110iG,H)

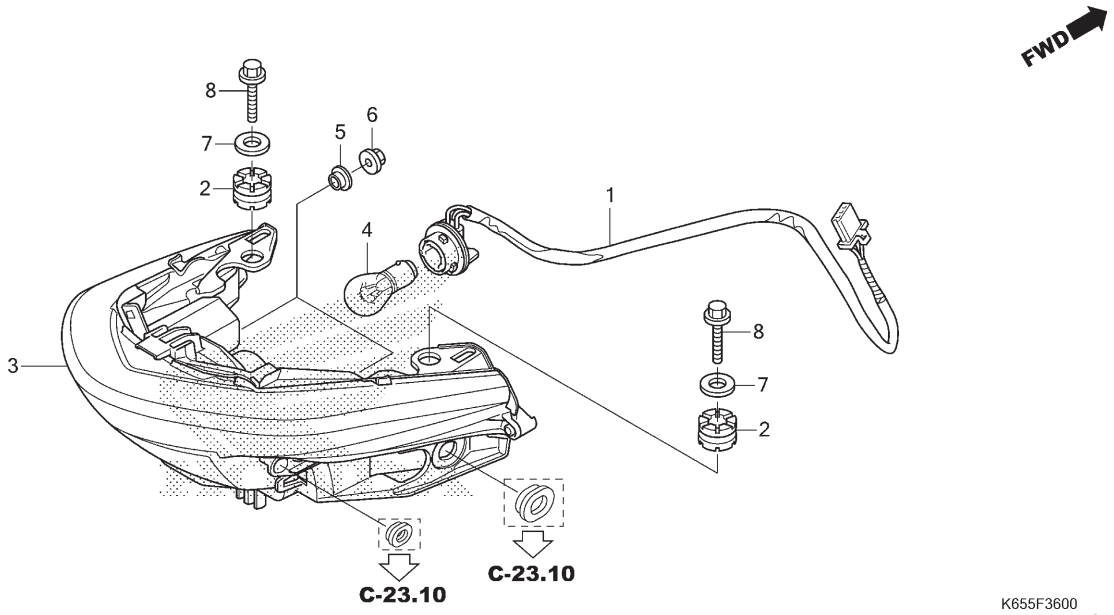

Ref. Nº	N.O.S.	Item de serviço	T.M.O.
1	6161E7	Soquete, Lanterna Traseira	0,7
3	6161D5	Unidade, Lanterna Traseira	0,7
4	6161G1	Lâmpada, Lanterna Traseira	0,1

Ref. Nº	Nº da peça	Descrição	Qtd. BIZ 110i G	H	J	K	L/M	N	P	Nº de série		Tipo
1	33703-KSS-C01	Soquete Comp., Lanterna Traseira	1	1	–	–	–	–	–			
2	33705-KW7-900	Coxim A, Fixação Lanterna Traseira	2	2	–	–	–	–	–			
3	33710-KSS-C01	Unidade, Lanterna Traseira	1	1	–	–	–	–	–			
4	34906-KSS-C01	Lâmpada, Lanterna Traseira (12V 21/5W) (KOITO)	1	1	–	–	–	–	–			
5	90401-373-770	Arruela, 6x20	2	2	–	–	–	–	–			
6	94050-06000	Porca, Flange, 6mm	2	2	–	–	–	–	–			
7	94103-06000	Arruela, Lisa, 6mm	2	2	–	–	–	–	–			
8	95701-06020-00	Parafuso, Flange, 6x20	2	2	–	–	–	–	–			

PROIBIDA A REPRODUÇÃO E DISTRIBUIÇÃO
1010913 - Matsuo - MM-GT

© Moto Honda da Amazônia Ltda.
Todos os direitos reservados.

C-36.10

Lanterna Traseira (BIZ110iJ,K,L,M,N,P)

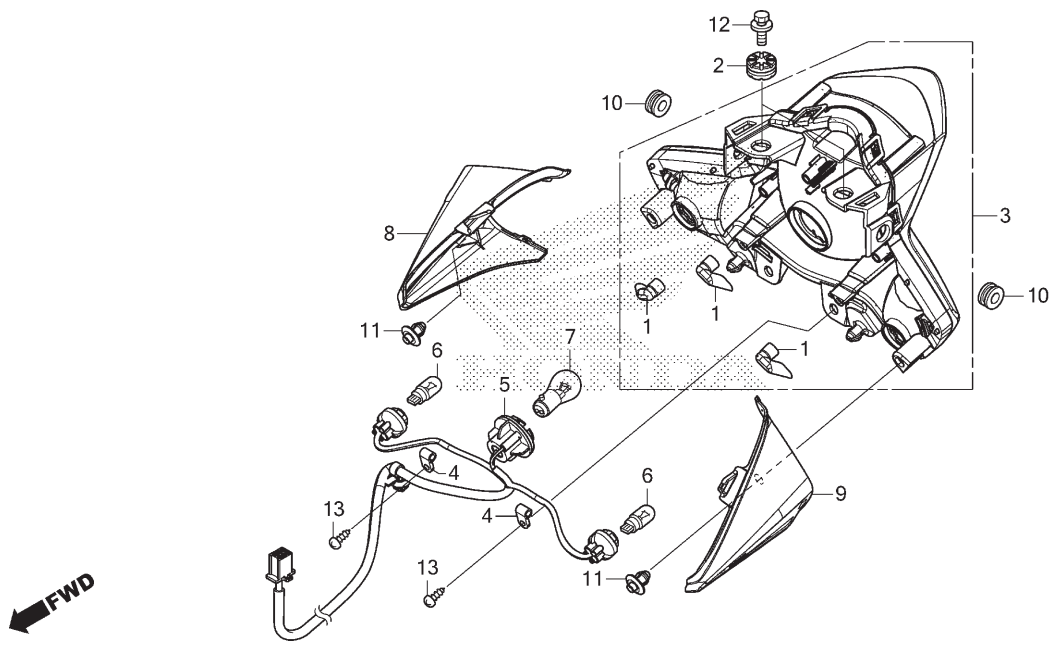

Ref. Nº	N.O.S.	Item de serviço	T.M.O.
3	6161W6	Unidade, Lanterna Traseira (A)	0,3
5	6161X7	Soquete, Lanterna Traseira (A)	0,8
6	6161V2	Lâmpada, Sinalizador (A): Traseira	0,3
		• Nota: Mesmo tempo para duas unidades	
	6161V3	Lâmpada, Sinalizador (A): Para 1 motocicleta	0,4
7	6161Y5	Lâmpada, Lanterna Traseira (A)	0,2
8	6161CN	Tampa, Sinalizador Traseiro (A): Direito	0,3
9	6161CM	Tampa, Sinalizador Traseiro (A): Esquerdo	0,3
	6161CP	Tampa, Sinalizador Traseiro (A): Ambos	0,3

Ref. Nº	Nº da peça	Descrição	Qtd. BIZ 110i G	H	J	K	L/M	N	P	Nº de série		Tipo
1	33113-KVS-600	Tubo, CP	–	–	3	3	3	3	3			
2	33705-KW7-900	Coxim A, Fixação Lanterna Traseira	–	–	2	2	2	2	2			
3	33710-KSS-J31	Luz, Lanterna Traseira	–	–	1	1	1	1	1			
4	33725-KSS-901	Presilha (Dia.6,5)	–	–	2	2	2	2	2			
5	33750-KSS-J31	Soquete Comp., Lanterna Traseira	–	–	1	1	1	1	1			
6	34904-K29-902	Lâmpada, Sinalizador (WY10W) (LIFE ELEX)	–	–	2	2	2	2	2			
7	34906-K29-901	Lâmpada, Lanterna Traseira (P21/5W)	–	–	1	1	1	1	1			
8	64324-KSS-J30	Tampa, Sinalizador Direito	–	–	1	1	1	1	1			
9	64325-KSS-J30	Tampa, Sinalizador Esquerdo	–	–	1	1	1	1	1			
10	80101-165-000	Coxim, Para-lama Traseiro	–	–	2	2	2	2	2			
11	90601-PV3-003	Presilha, Duto Ar Admissão	–	–	2	2	2	2	2			
12	93404-06016-07	Parafuso-arruela, 6x16	–	–	2	2	2	2	2			
13	93901-24320	Parafuso, Fixação, 4x12	–	–	2	2	2	2	2			

PROIBIDA A REPRODUÇÃO E DISTRIBUIÇÃO
1010913 - Matsuo - MM-ST

© Moto Honda da Amazônia Ltda.
Todos os direitos reservados.

C-37

Bateria (BIZ110iG,H)

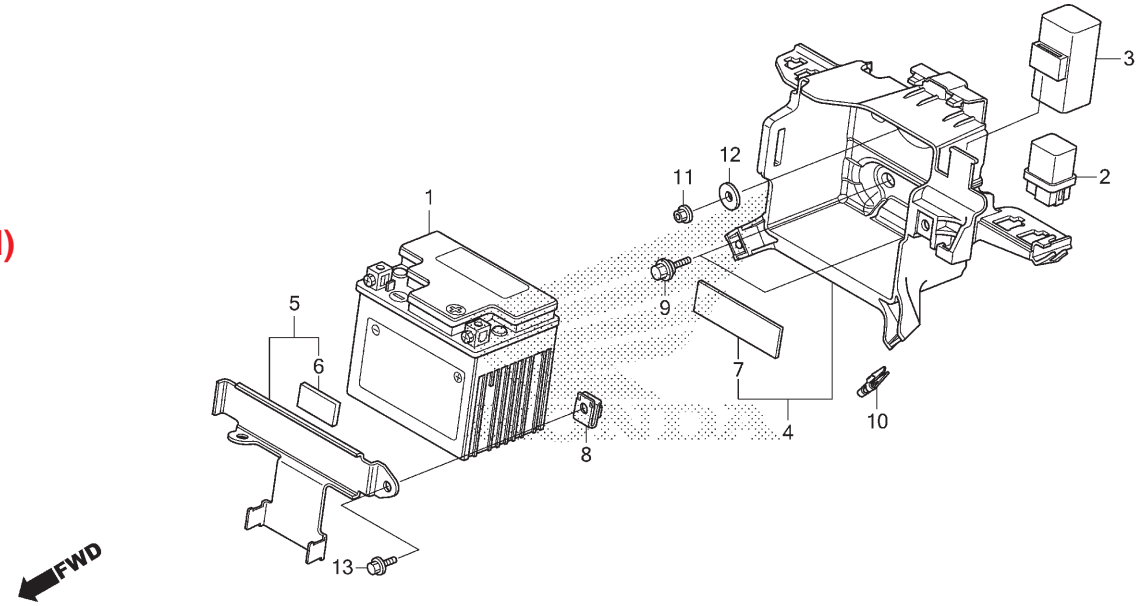

Ref. Nº	N.O.S.	Item de serviço	T.M.O.
1	610100	Bateria	0,3
2	6111C5	Relé, Partida	0,4
4	410185	Caixa, Bateria	0,4

Ref. Nº	Nº da peça	Descrição	Qtd. BIZ 110i G	H	J	K	L/M	N	P	Nº de série		Tipo
1	31500-GFP-905	Bateria Conj. (DTZ5)	1	–	–	–	–	–	–			
	31500-GFP-906		–	1	–	–	–	–	–			
2	38501-KVB-901	Relé Comp., Partida (HONDA LOCK)	1	1	–	–	–	–	–			
3	38506-KWW-711	Suporte, Relé Partida (HONDA LOCK)	1	1	–	–	–	–	–			
4	50381-KSS-J00	Carcaça Comp., Bateria	1	1	–	–	–	–	–			
5	50383-K19-940	Presilha, Bateria	1	1	–	–	–	–	–			
6	50385-KRE-R00	Coxim B, Bateria	1	1	–	–	–	–	–			
7	50385-KSS-B30	Coxim, Bateria	1	1	–	–	–	–	–			
8	84601-KRM-860	Porca, Fixação Para-lama	1	1	–	–	–	–	–			
9	90118-KRM-860	Parafuso, Flange, 6mm	2	2	–	–	–	–	–			
10	90677-KRM-860	Porca, Presilha, 5mm	2	2	–	–	–	–	–			
11	94050-06000	Porca, Flange, 6mm	1	1	–	–	–	–	–			
12	94103-06000	Arruela, Lisa, 6mm	1	1	–	–	–	–	–			
13	95701-06012-00	Parafuso, Flange, 6x12	1	1	–	–	–	–	–			

PROIBIDA A REPRODUÇÃO E DISTRIBUIÇÃO
1010913 - Matsuo - MMGT

© Moto Honda da Amazônia Ltda.
Todos os direitos reservados.

C-37.1

Bateria (BIZ110iJ,K,L,M,N,P)

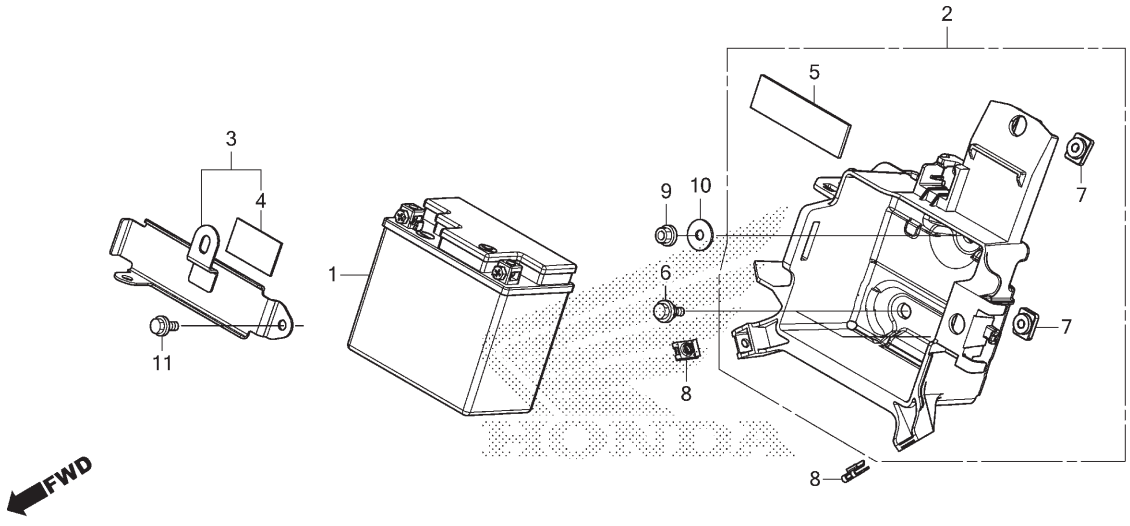

Ref. Nº	N.O.S.	Item de serviço	T.M.O.
1	610100	Bateria	0,3
2	410185	Caixa, Bateria	0,4

Ref. Nº	Nº da peça	Descrição	Qtd. BIZ 110i G	H	J	K	L/M	N	P	Nº de série		Tipo
1	31500-GFP-906	Bateria Conj. (DTZ5)	–	–	1	1	1	1	1			
2	50381-KSS-J30	Carcaça Comp., Bateria	–	–	1	1	1	1	1			
3	50383-KSS-J30	Presilha, Bateria	–	–	1	1	1	1	1			
4	50385-KRE-R00	Coxim B, Bateria	–	–	1	1	1	1	1			
5	50385-KSS-B30	Coxim, Bateria	–	–	1	1	1	1	1			
6	90118-KRM-860	Parafuso, Flange, 6mm	–	–	2	2	2	–	–			
	90111-162-000		–	–	–	–	–	2	2			
7	90302-KRE-G00	Porca, Especial, 6mm	–	–	2	2	2	2	2			
8	90677-KRM-860	Porca, Presilha, 5mm	–	–	2	2	2	2	2			
9	94050-06000	Porca, Flange, 6mm	–	–	1	1	1	1	1			
10	94103-06000	Arruela, Lisa, 6mm	–	–	1	1	1	1	1			
11	95701-06012-00	Parafuso, Flange, 6x12	–	–	1	1	1	1	1			

PROIBIDA A REPRODUÇÃO E DISTRIBUIÇÃO
1010913 - Matsuo - MM-GT

© Moto Honda da Amazônia Ltda.
Todos os direitos reservados.

C-38

Fiação Principal (BIZ110iG,H)

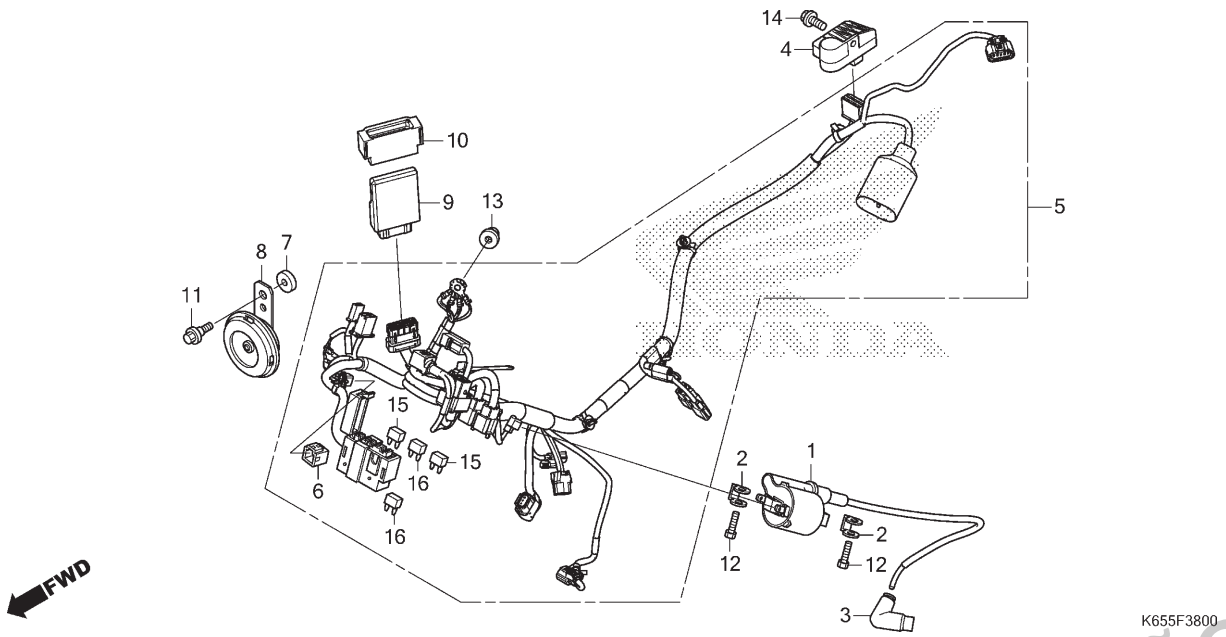

Ref. Nº	N.O.S.	Item de serviço	T.M.O.
1	614105	Bobina, Ignição	1,0
3	6141E3	Supressor Ruídos	0,2
4	6131B2	Regulador, Retificador	0,5
5	611100	Fiação, Principal	1,2
8	616169	Buzina	0,2
9	618135	Módulo Controle Motor (ECM)	0,5

Ref. Nº	Nº da peça	Descrição	Qtd. BIZ 110i G	H	J	K	L/M	N	P	Nº de série		Tipo
1	30510-KSS-J11	Bobina Ignição, Comp.	1	1	–	–	–	–	–			
2	30520-ML7-000	Espaçador, Bobina Ignição	2	2	–	–	–	–	–			
3	30700-KSS-C01	Supressor Ruídos, Conj.	1	1	–	–	–	–	–			
4	31600-KSS-J11	Regulador Comp., Retificador	1	1	–	–	–	–	–			
5	32100-K65-B10	Fiação, Principal	1	1	–	–	–	–	–			
6	32606-GEV-761	Capa (4P) (Vermelho)	1	1	–	–	–	–	–			
7	38103-GFP-900	Coxim, Buzina	1	1	–	–	–	–	–			
8	38110-KSS-J11	Buzina, Comp. (Aguda)	1	1	–	–	–	–	–			
9	38770-K65-B12	Unidade PGM-FI	1	1	–	–	–	–	–			
10	38771-KSS-C01	Coxim, Unidade PGM-FI	1	1	–	–	–	–	–			
11	90120-KRM-860	Parafuso, Flange, 6mm	1	1	–	–	–	–	–			
12	90102-KVS-J00	Parafuso, Sextavado, 6x20	2	2	–	–	–	–	–			
	92101-06020-4J		2	2	–	–	–	–	–			
13	94050-06000	Porca, Flange, 6mm	1	1	–	–	–	–	–			
14	95701-06014-00	Parafuso, Flange, 6x14	1	1	–	–	–	–	–			
15	98200-41000	Fusível (10A)	2	2	–	–	–	–	–			
16	98200-41500	Fusível (15A)	2	2	–	–	–	–	–			

PROIBIDA A REPRODUÇÃO E DISTRIBUIÇÃO
1010913 - Matsuo - MMG

© Moto Honda da Amazônia Ltda.
Todos os direitos reservados.

C-38.1

Fiação Principal (BIZ110iJ,K,L,M,N,P)

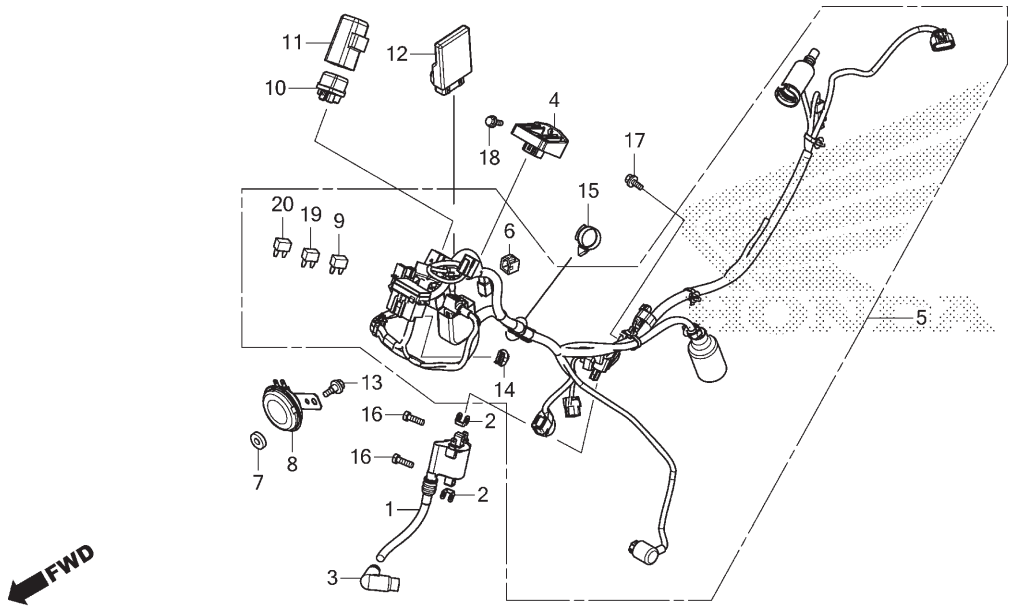

Ref. Nº	N.O.S.	Item de serviço	T.M.O.
1	614105	Bobina, Ignição	0,8
3	6141E3	Supressor Ruídos	0,2
4	6131B8	Regulador, Retificador (A)	0,3
5	6111L3	Fiação, Principal (A)	1,0
8	6161Y7	Buzina (A)	0,7
10	6111N3	Relé, Partida (A)	0,3
12	6181B9	Módulo de Controle do Motor (ECM) (A)	0,7

Ref. Nº	Nº da peça	Descrição	Qtd. BIZ 110i G	H	J	K	L/M	N	P	Nº de série	Tipo
1	30510-KYZ-T41	Bobina Ignição, Comp.	–	–	1	1	1	1	1		
2	30520-ML7-000	Espaçador, Bobina Ignição	–	–	2	2	2	2	2		
3	30700-KSS-C01	Supressor Ruídos, Conj.	–	–	1	1	1	1	1		
4	31600-KRE-K01	Regulador Comp., Retificador	–	–	1	1	1	1	1		
5	32100-K65-B20	Fiação, Principal	–	–	1	1	1	1	1		
6	32606-GEV-761	Capa (4P) (Vermelho)	–	–	1	1	1	1	1		
7	38103-GFP-900	Coxim, Buzina	–	–	1	1	1	1	1		
8	38110-KSS-J11	Buzina, Comp. (Aguda)	–	–	1	1	1	1	1		
9	38221-GJE-J01	Fusível (MINI) (1A)	–	–	2	2	2	2	2		
10	38501-KVB-901	Relé Comp., Partida (HONDA LOCK)	–	–	1	1	1	1	1		
11	38506-KWW-711	Suporte, Relé Partida (HONDA LOCK)	–	–	1	1	1	1	1		
12	38770-K65-B21	Unidade PGM-FI	–	–	1	1	1	1	1		
13	90120-KRM-860	Parafuso, Flange, 6mm	–	–	1	1	1	1	1		
14	91533-S5A-003	Presilha, Adaptador (Natural)	–	–	1	1	1	1	1		
15	91558-SD5-003	Presilha, Fiação (Preto)	–	–	1	1	1	1	1		
16	92101-06020-4J	Parafuso, Sextavado, 6x20	–	–	2	2	2	2	2		
17	95701-06012-00	Parafuso, Flange, 6x12	–	–	1	1	1	1	1		
18	95701-06014-00	Parafuso, Flange, 6x14	–	–	1	1	1	1	1		
19	98200-40750	Fusível (7,5A)	–	–	3	3	3	3	3		
20	98200-41500	Fusível (15A)	–	–	2	2	2	2	2		

PROIBIDA A REPRODUÇÃO E DISTRIBUIÇÃO
10/10/2016 - Matsuo - MM-GT

© Moto Honda da Amazônia Ltda.
Todos os direitos reservados.

C-39

Chassi (BIZ110iG,H)

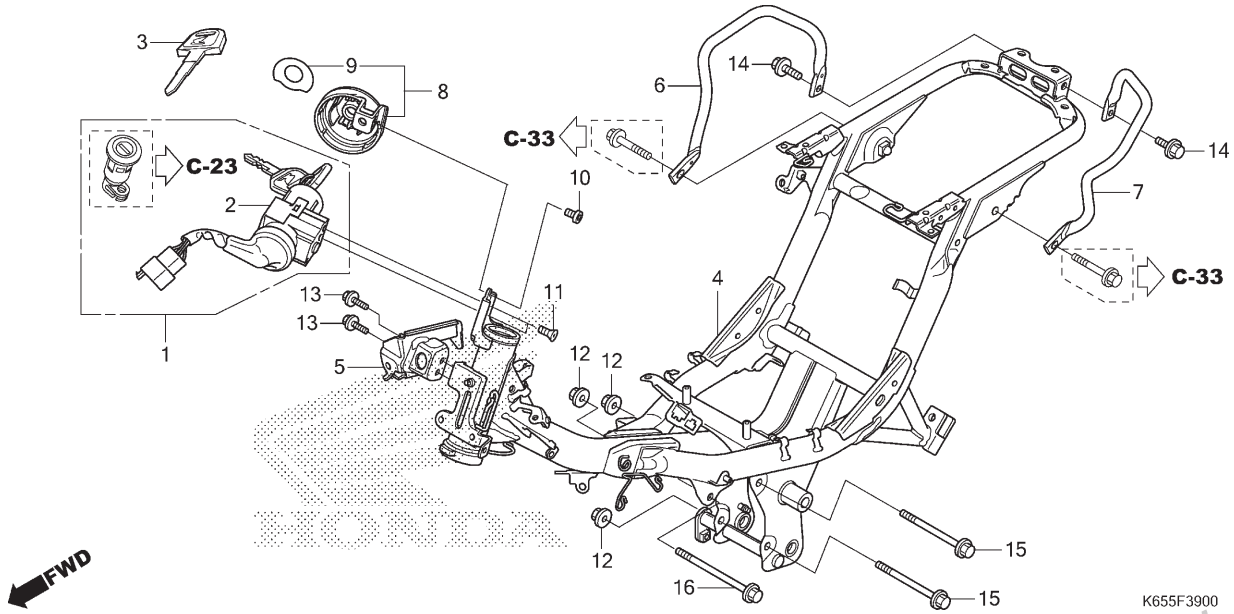

Ref. Nº	N.O.S.	Item de serviço	T.M.O.
1	6151A1	Chaves, Jogo	1,1
2	615145	Interruptor, Ignição & Trava	0,8
4	410100	Chassi	5,0
		• Inclui: Remoção e instalação do motor	
6	4131F4	Alça, Traseira: Direita	0,4
7	4131F3	Alça, Traseira: Esquerda	0,4
	4131F5	Alça, Traseira: Ambas	0,4

Ref. Nº	Nº da peça	Descrição	Qtd. BIZ 110i G	H	J	K	L/M	N	P	Nº de série		Tipo
1	35010-KSS-J10	Chaves, Jogo	1	1	–	–	–	–	–			
2	35100-KSS-J11	Interruptor Conj., Ignição & Trava	1	1	–	–	–	–	–			
3	35121-KSS-900	Chave, Virgem	(1)	(1)	–	–	–	–	–			
4	50100-K65-B00	Chassi, Comp.	1	1	–	–	–	–	–			
5	50175-KSS-C00	Suporte, ECU	1	1	–	–	–	–	–			
6	50401-KSS-C00	Alça, Traseira Direita	1	1	–	–	–	–	–			
7	50402-KSS-C00	Alça, Traseira Esquerda	1	1	–	–	–	–	–			
8	64330-K19-940	Tampa Conj., Interruptor Combinado	1	1	–	–	–	–	–			
9	64336-K19-940	Retentor, Interruptor Ignição	1	1	–	–	–	–	–			
10	90106-KPH-690	Parafuso, Allen, 6x10	1	1	–	–	–	–	–			
11	90164-GCE-E40	Parafuso Cabeça Chata, Trava, 6x12	2	2	–	–	–	–	–			
12	94050-10080	Porca, Flange, 10mm	3	3	–	–	–	–	–			
13	95701-06012-00	Parafuso, Flange, 6x12	2	2	–	–	–	–	–			
14	95701-08018-00	Parafuso, Flange, 8x18	2	2	–	–	–	–	–			
15	95801-10110-08	Parafuso, Flange, 10x110	2	2	–	–	–	–	–			
16	95801-10140-08	Parafuso, Flange, 10x140	1	1	–	–	–	–	–			

PROIBIDA A REPRODUÇÃO E DISTRIBUIÇÃO
1010913 - Matsuo - MMG

© Moto Honda da Amazônia Ltda.
Todos os direitos reservados.

C-39.1

Chassi (BIZ110iJ,K,L,M,N,P)

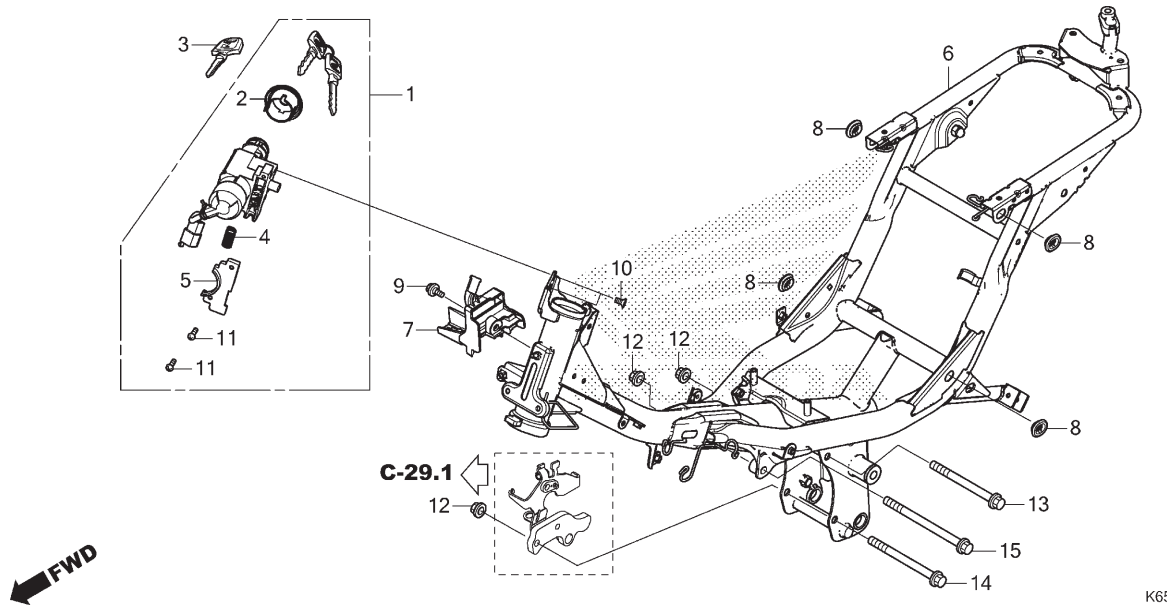

Ref. Nº	N.O.S.	Item de serviço	T.M.O.
1	615145	Interruptor, Ignição & Trava	0,8
6	410100	Chassi	5,0
		• Inclui: Remoção e instalação do motor	

Ref. Nº	Nº da peça	Descrição	Qtd. BIZ 110i G	H	J	K	L/M	N	P	Nº de série		Tipo
1	35100-KSS-J31	Interruptor Conj., Ignição & Trava	–	–	1	1	1	1	1			
2	35101-KSS-J31	Tampa Comp., Carcaça	–	–	1	1	1	1	1			
3	35121-KSS-900	Chave, Virgem	–	–	(1)	(1)	(1)	(1)	(1)			
4	35131-KSS-J31	Mola, Deslizante	–	–	1	1	1	1	1			
5	35132-KSS-J31	Placa, Traseira	–	–	1	1	1	1	1			
6	50100-K65-B20	Chassi, Comp.	–	–	1	1	1	1	–			
	50100-K65-B21		–	–	–	–	–	–	1			
7	50175-KSS-J30	Suporte (ECU)	–	–	1	1	1	1	1			
8	83551-GE2-000	Bucha, Carcaça Filtro Ar	–	–	4	4	4	4	4			
9	90118-KVS-600	Parafuso, Especial, 6mm	–	–	1	1	1	1	1			
10	90164-GCE-E40	Parafuso Cabeça Chata, Trava, 6x12	–	–	2	2	2	2	2			
11	93500-04012-0A	Parafuso, Phillips, 4x12	–	–	2	2	2	2	2			
12	94050-10080	Porca, Flange, 10mm	–	–	3	3	3	3	3			
13	95801-10110-08	Parafuso, Flange, 10x110	–	–	1	1	1	1	1			
14	95801-10120-08	Parafuso, Flange, 10x120	–	–	1	1	1	1	1			
15	95801-10140-08	Parafuso, Flange, 10x140	–	–	1	1	1	1	1			

PROIBIDA A REPRODUÇÃO E DISTRIBUIÇÃO
1010913 - Matsuo - MM-ST

© Moto Honda da Amazônia Ltda.
Todos os direitos reservados.

C-44

Tampa Dianteira • Protetor de Pernas (BIZ110iG,H)

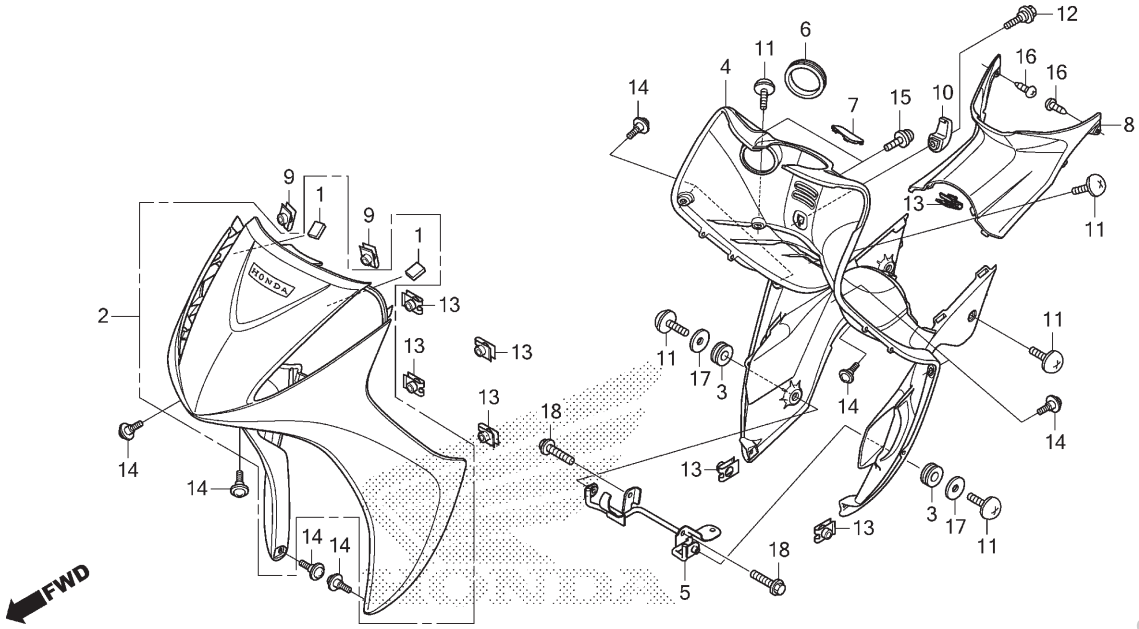

Ref. Nº	N.O.S.	Item de serviço	T.M.O.
2	4111E3	Tampa, Dianteira	0,3
4	4131BN	Protetor, Pernas	0,7
8	4131Z7	Tampa, Central	0,7

Ref. Nº	Nº da peça	Descrição	Qtd. BIZ 110i G	H	J	K	L/M	N	P	Nº de série		Tipo
1	33708-GFP-900	Coxim, Lanterna Traseira	2	2	–	–	–	–	–			
2	64310-KSS-J00ZA	Tampa Jogo, Dianteira (WL)										
		R-206 Vermelho Maceió	1	–	–	–	–	–	–			
	64310-KSS-J00ZC	*NH-1* Preto	1	–	–	–	–	–	–			
	64310-KSS-J40ZC	*NH-196* Branco Ross	–	1	–	–	–	–	–			
	64310-KSS-J40ZD	*R-239* Vermelho Guarau	–	1	–	–	–	–	–			
3	64312-KWW-640	Bucha, Tampa Tubo Principal	2	2	–	–	–	–	–			
4	64321-K65-B00ZA	Protetor, Pernas										
		NH1 Preto	1	1	–	–	–	–	–			
5	64322-K65-B00	Suporte, Tampa Inferior	1	1	–	–	–	–	–			
6	64323-KSS-C00	Tampa, Interruptor Ignição & Trava	1	1	–	–	–	–	–			
7	64326-K65-B00ZA	Tampa, Rosqueada Ar										
		NH1 Preto	1	1	–	–	–	–	–			
8	64350-KSS-J00ZA	Tampa, Central										
		NH1 Preto	1	1	–	–	–	–	–			
9	64527-KSS-900	Porca, Presilha, 4mm	2	2	–	–	–	–	–			
10	81132-GAH-000ZW	Gancho, Bagageiro										
		NH1 Preto	1	1	–	–	–	–	–			
11	90107-KSS-900	Parafuso, Phillips, 6x10	6	6	–	–	–	–	–			
12	90107-KVB-900	Parafuso, Especial, 6mm	1	1	–	–	–	–	–			

PROIBIDA A REPRODUÇÃO E DISTRIBUIÇÃO
1010316 - Matsuo - MM-GT

© Moto Honda da Amazônia Ltda.
Todos os direitos reservados.

C-44

Tampa Dianteira • Protetor de Pernas (BIZ110iG,H)

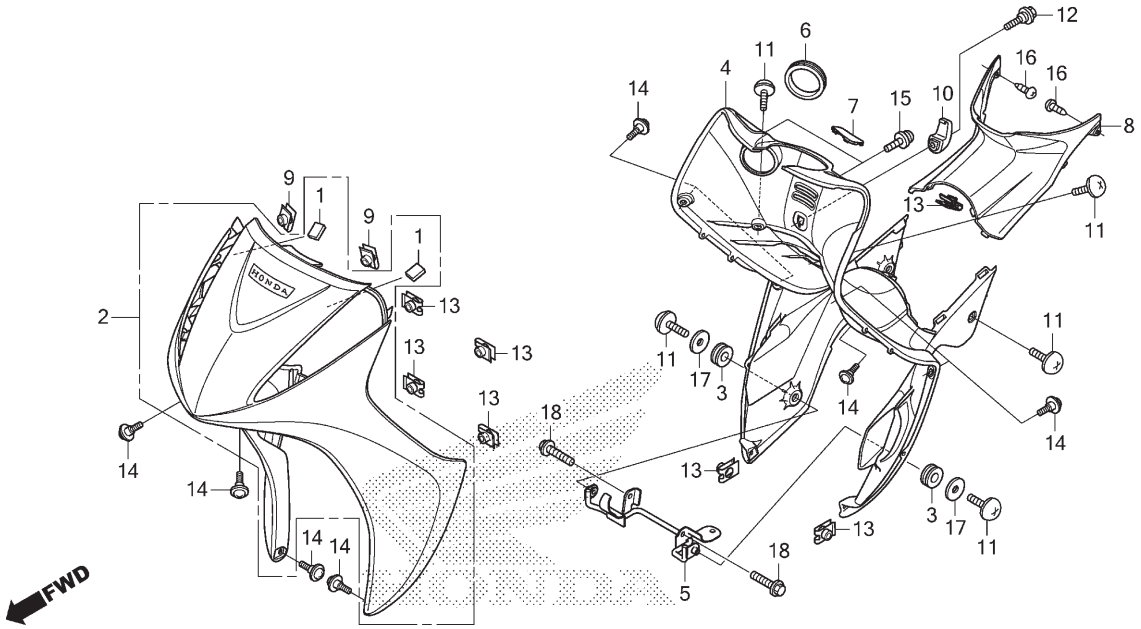

Ref. Nº	N.O.S.	Item de serviço	T.M.O.

Ref. Nº	Nº da peça	Descrição	Qtd. BIZ 110i G	H	J	K	L/M	N	P	Nº de série	Tipo
13	90677-KRM-860	Porca, Presilha, 5mm	7	7	–	–	–	–	–		
14	91509-GE2-760	Parafuso, Phillips, 5x11,5	9	9	–	–	–	–	–		
15	93891-04016-07	Parafuso-arruela, 4x16	2	2	–	–	–	–	–		
16	93903-34320	Parafuso, Fixação, 4x12	2	2	–	–	–	–	–		
17	94103-06700	Arruela, Lisa, 6mm	2	2	–	–	–	–	–		
18	96001-06020-00	Parafuso, Flange, 6x20	2	2	–	–	–	–	–		

PROIBIDA A REPRODUÇÃO E DISTRIBUIÇÃO
1010913 - Matsuo - MM-GT

© Moto Honda da Amazônia Ltda.
Todos os direitos reservados.

C-44.1

Tampa Dianteira • Protetor de Pernas (BIZ110iJ,K,L,M,N,P)

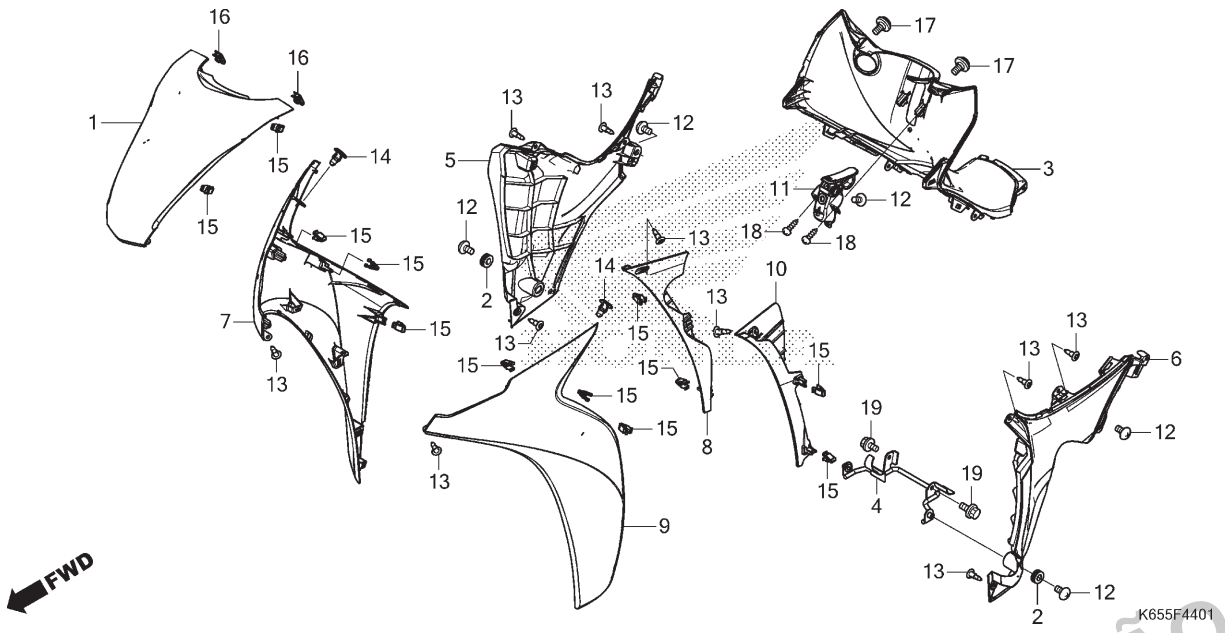

Ref. Nº	N.O.S.	Item de serviço	T.M.O.
1	413122	Tampa, Central Dianteira	0,1
3	4131GB	Protetor, Pernas (A)	0,5
5	4131S6	Protetor Pernas: Direito	0,4
6	4131S5	Protetor Pernas: Esquerdo	0,4
	4131S7	Protetor Pernas: Ambos	0,5
7	4111U8	Tampa, Dianteira: Direita	0,3
8	4131Z1	Tampa, Interna Dianteira: Direita	0,2
9	4111U7	Tampa, Dianteira: Esquerda	0,3
	4111U9	Tampa, Dianteira: Ambas	0,4
10	4131Z2	Tampa, Interna Dianteira: Esquerda	0,2
	4131Z3	Tampa, Interna Dianteira: Ambas	0,2
11	4101P2	Gancho, Bagageiro	0,5

Ref. Nº	Nº da peça	Descrição	Qtd. BIZ 110i G	H	J	K	L/M	N	P	Nº de série		Tipo
1	64311-KSS-J30ZC	Tampa, Dianteira										
		R206 Vermelho Maceió	–	–	1	–	–	–	–			
	64311-KSS-J30ZD	*NH196* Branco Ross	–	–	1	1	1	1	1			
	64311-KSS-J30ZG	*R-351P* Vermelho Pimenta Perolizado	–	–	–	1	1	–	–			
	64311-KSS-J30ZH	*NH-352M* Cinza Una Metálico	–	–	–	1	1	–	–			
	64311-KSS-J30ZC	*R-206* Vermelho Maceió	–	–	–	–	–	1	1			
	64311-KSS-J30ZN	*NH-455M* Prata Lumiar Metálico	–	–	–	–	–	1	1			
2	64312-KWW-640	Bucha, Tampa Tubo Principal	–	–	2	2	2	2	2			
3	64321-KSS-J30ZB	Protetor, Pernas										
		NH1 Preto	–	–	1	1	1	1	1			
4	64322-K65-B20	Suporte, Tampa Inferior	–	–	1	1	1	1	1			
5	64330-K65-B20ZA	Tampa, Protetor Pernas Direito										
		NH1 Preto	–	–	1	1	1	1	1			
6	64340-K65-B20ZA	Tampa, Protetor Pernas Esquerdo										
		NH1 Preto	–	–	1	1	1	1	1			
7	64361-KSS-J30ZC	Tampa, Lateral Dianteira Direita										
		R206 Vermelho Maceió	–	–	1	–	–	–	–			
	64361-KSS-J30ZD	*NH196* Branco Ross	–	–	1	1	1	1	1			
	64361-KSS-J30ZG	*R-351P* Vermelho Pimenta Perolizado	–	–	–	1	1	–	–			
	64361-KSS-J30ZH	*NH-352M* Cinza Una Metálico	–	–	–	1	1	–	–			
	64361-KSS-J30ZC	*R-206* Vermelho Maceió	–	–	–	–	–	1	1			
	64361-KSS-J30ZM	*NH-455M* Prata Lumiar Metálico	–	–	–	–	–	1	1			

PROIBIDA A REPRODUÇÃO E DISTRIBUIÇÃO
10/01/13 - Italo - MM-GT

© Moto Honda da Amazônia Ltda.
Todos os direitos reservados.

C-44.1

Tampa Dianteira • Protetor de Pernas (BIZ110iJ,K,L,M,N,P)

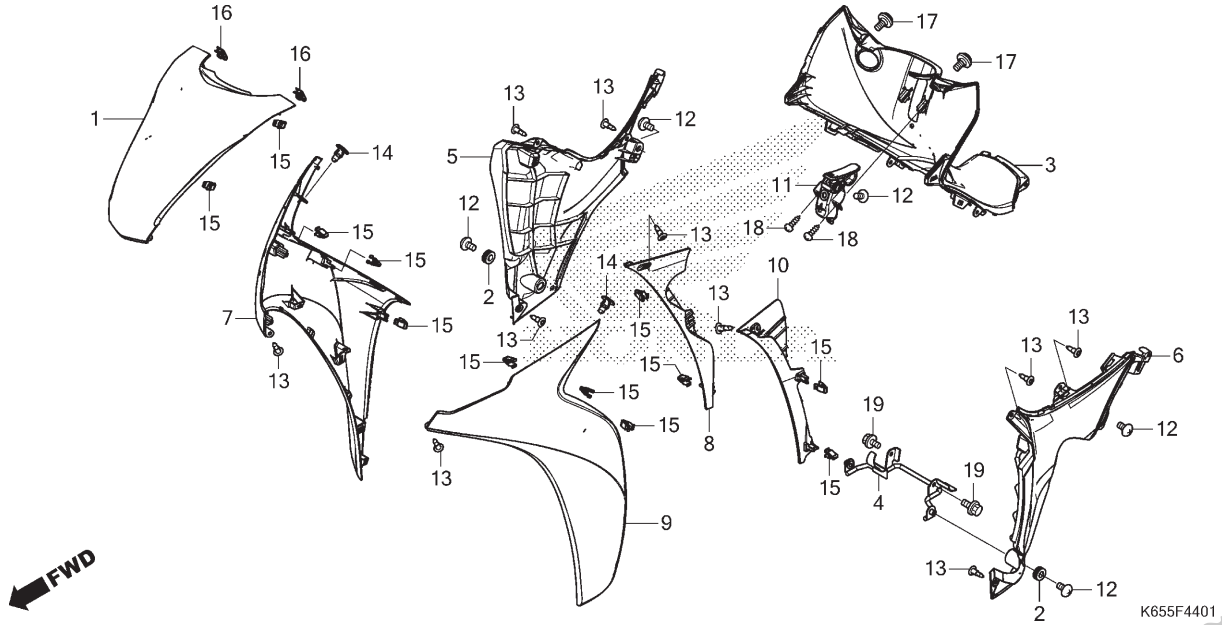

Ref. Nº	N.O.S.	Item de serviço	T.M.O.	Ref. Nº	Nº da peça	Descrição	Qtd. BIZ 110i G	H	J	K	L/M	N	P	Nº de série		Tipo
				8	64362-KSS-J30	Tampa, Interna Dianteira Direita	–	–	1	1	1	1	1	.....	.....	.....
				9	64371-KSS-J30ZC	Tampa, Lateral Dianteira Esquerda *R206* ..... Vermelho Maceió	–	–	1	–	–	–	–	.....	.....	.....
					64371-KSS-J30ZD	*NH196* ..... Branco Ross	–	–	1	1	1	1	1	.....	.....	.....
					64371-KSS-J30ZG	*R-351P* .. Vermelho Pimenta Perolizado	–	–	–	1	1	–	–	.....	.....	.....
					64371-KSS-J30ZH	*NH-352M* ..... Cinza Una Metálico	–	–	–	1	1	–	–	.....	.....	.....
					64371-KSS-J30ZC	*R-206* ..... Vermelho Maceió	–	–	–	–	–	1	1	.....	.....	.....
					64371-KSS-J30ZM	*NH-455M* ..... Prata Lumiar Metálico	–	–	–	–	–	1	1	.....	.....	.....
				10	64372-KSS-J30	Tampa, Interna Dianteira Esquerda	–	–	1	1	1	1	1	.....	.....	.....
				11	81132-KSS-J30ZB	Gancho Conj., Bagageiro *NH1* ..... Preto	–	–	1	1	1	1	1	.....	.....	.....
				12	90107-KSS-900	Parafuso, Phillips, 6x10	–	–	5	5	5	5	5	.....	.....	.....
				13	90116-SP0-003	Presilha, Retentor Para-choque	–	–	10	10	10	10	10	.....	.....	.....
				14	90601-PV3-003	Presilha, Duto Ar Admissão	–	–	2	2	2	2	2	.....	.....	.....
				15	90666-SDA-A01	Presilha, Ajuste (PO) (Natural)	–	–	14	14	14	14	14	.....	.....	.....
				16	90677-KRM-860	Porca, Presilha, 5mm	–	–	2	2	2	2	2	.....	.....	.....
				17	91509-KRM-860	Parafuso, Phillips, 5x11,5	–	–	2	2	2	2	2	.....	.....	.....
				18	93903-25310	Parafuso, Fixação, 5x16	–	–	2	2	2	2	2	.....	.....	.....
				19	96001-06020-00	Parafuso, Flange, 6x20	–	–	2	2	2	2	2	.....	.....	.....

PROIBIDA A REPRODUÇÃO E DISTRIBUIÇÃO
1010916 - Matsuo - MM-ST

© Moto Honda da Amazônia Ltda.
Todos os direitos reservados.

C-48

Ferramentas

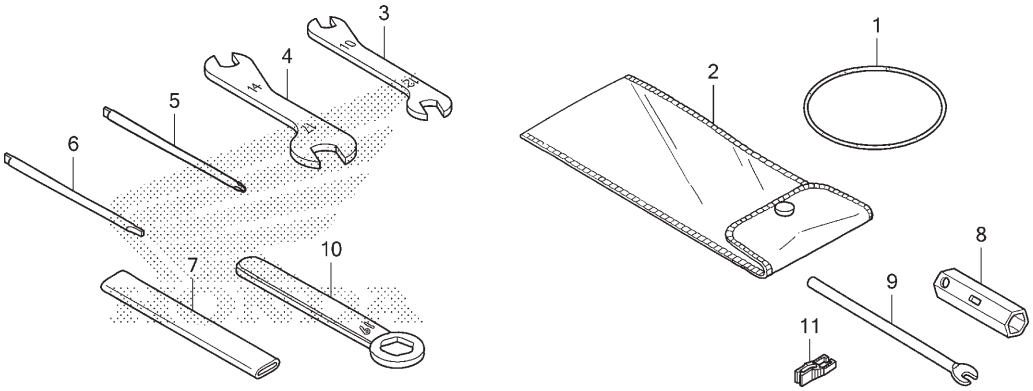

Ref. Nº	N.O.S.	Item de serviço	T.M.O.
Sem Informação			–

Ref. Nº	Nº da peça	Descrição	Qtd. BIZ 110i G	H	J	K	L/M	N	P	Nº de série		Tipo
1	80124-KPH-700	Presilha (ECU)	1	1	–	–	–	–	–			
	83606-KWS-901	Presilha, Ferramentas	–	–	1	1	1	1	1			
2	83501-KRM-B91	Bolsa, Ferramentas (160mm)	1	1	1	1	1	1	1			
3	89211-KRM-B91	Chave, Boca, 10x12	(1)	(1)	(1)	(1)	(1)	(1)	1			
4	89212-KRM-B91	Chave, Boca, 14x17	(1)	(1)	(1)	(1)	(1)	(1)	1			
5	89213-KRM-B91	Chave, Phillips 1	(1)	(1)	–	–	–	–	–			
			–	–	1	1	1	1	(1)			
6	89214-KRM-B91	Chave, Phillips 3	(1)	(1)	–	–	–	–	–			
7	89215-KRM-B91	Cabo, Chave Boca, 120mm	(1)	(1)	(1)	(1)	(1)	(1)	1			
8	89216-KRM-860	Chave, Vela Ignição	1	1	1	1	1	1	(1)			
9	99005-02000	Cabo B, Chave Velas	1	1	1	1	1	1	–			
	89220-GCE-E41		–	–	–	–	–	–	(1)			
10	89229-GCE-E41	Chave, Boca, 19	(1)	(1)	(1)	(1)	(1)	(1)	1			
11	38235-S04-003	Sacador, Fusível (SUMITOMO)	–	–	1	1	1	1	–			

PROIBIDA A REPRODUÇÃO E DISTRIBUIÇÃO
1010913 - Matsuo - MM-GT

© Moto Honda da Amazônia Ltda.
Todos os direitos reservados.

C-49

Etiquetas de Precaução

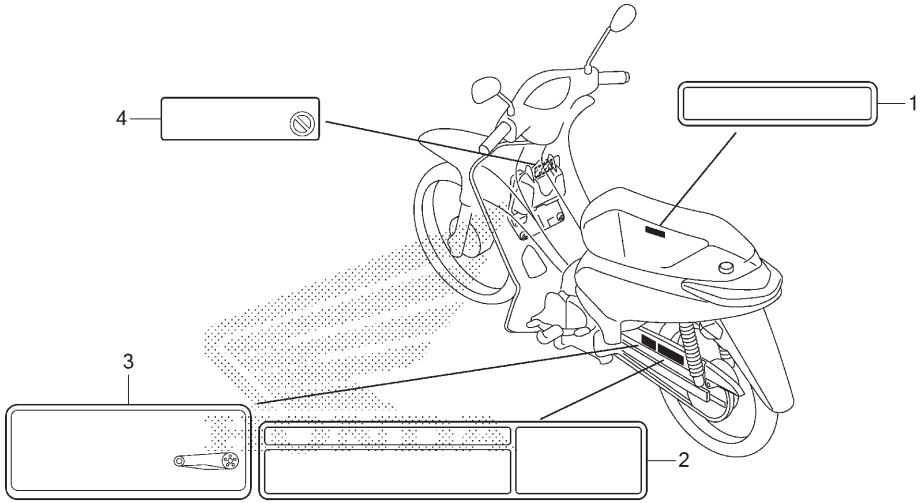

K655F4900

Ref. Nº	N.O.S.	Item de serviço	T.M.O.
Sem Informação			–

Ref. Nº	Nº da peça	Descrição	Qtd. BIZ 110i G	H	J	K	L/M	N	P	Nº de série		Tipo
1	81218-GCE-900	Etiqueta, Limite de Carga (10 Kg) (Português)	1	1	1	1	1	1	1			
2	87505-KSS-B30	Etiqueta, Pneu	1	1	1	1	1	–	–			
	87505-K1H-B10	Etiqueta, Pneu & Corrente Transmissão	–	–	–	–	–	1	1			
3	87507-MBZ-B20	Etiqueta, Corrente Transmissão	1	1	1	1	1	–	–			
4	87509-KWG-B00	Etiqueta, Advertência Elemento Filtro Ar (Português)	1	1	1	1	–	–	–			

PROIBIDA A REPRODUÇÃO E DISTRIBUIÇÃO
1010913 - Matsuo - MM-GT

© Moto Honda da Amazônia Ltda.
Todos os direitos reservados.

C-50

Emblemas (BIZ110iG,H)

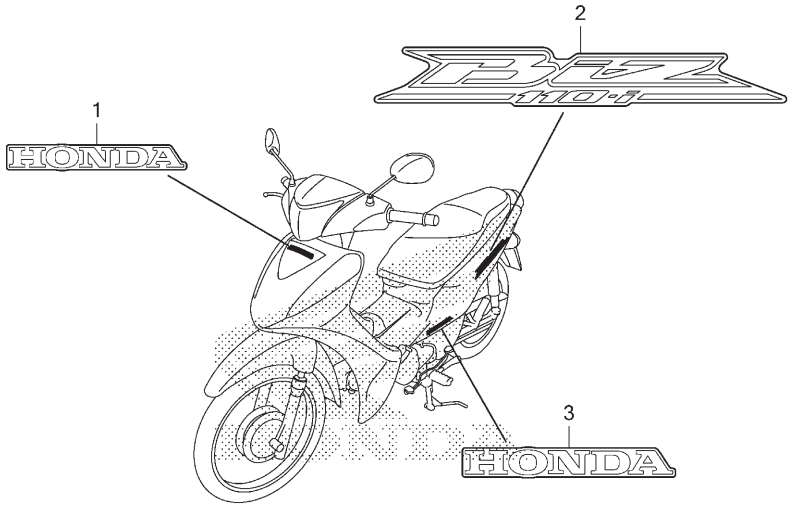

K655F5000

Ref. Nº	N.O.S.	Item de serviço	T.M.O.
Sem Informação			–

Ref. Nº	Nº da peça	Descrição	Qtd. BIZ 110i G	H	J	K	L/M	N	P	Nº de série		Tipo
1	61310-GFM-M00ZA	Emblema, HONDA (78 mm)										
		Tipo1	1	1	–	–	–	–	–			
	61310-GFM-M00ZB	*Tipo2*	1	1	–	–	–	–	–			
2	86641-K65-B00ZA	Emblema, Tampa Carcaça										
		Tipo2	2	–	–	–	–	–	–			
	86641-K65-B00ZB	*Tipo1*	2	–	–	–	–	–	–			
	86641-K65-B30ZA	*Tipo2*	–	2	–	–	–	–	–			
	86641-K65-B30ZB	*Tipo1*	–	2	–	–	–	–	–			
3	87561-GFM-M00ZA	Emblema A, HONDA (105mm)										
		Tipo1	2	2	–	–	–	–	–			
	87561-GFM-M00ZB	*Tipo2*	2	2	–	–	–	–	–			

PROIBIDA A REPRODUÇÃO E DISTRIBUIÇÃO
1010913 - Matsuo - MM-GT

© Moto Honda da Amazônia Ltda.
Todos os direitos reservados.

C-50.1

Emblemas (BIZ110iJ,K,L,M,N,P)

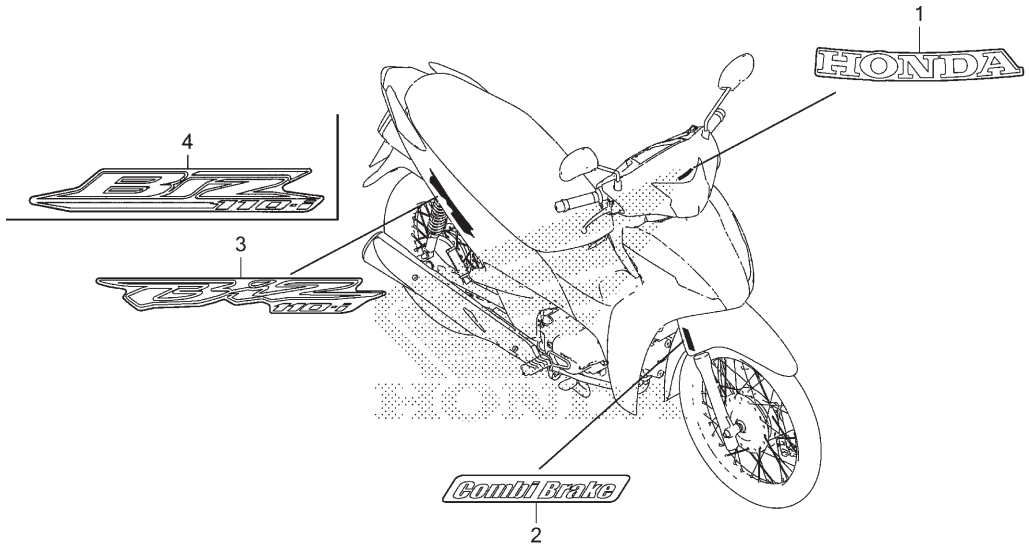

Ref. Nº	N.O.S.	Item de serviço	T.M.O.
Sem Informação			–

Ref. Nº	Nº da peça	Descrição	Qtd. BIZ 110i G	H	J	K	L/M	N	P	Nº de série		Tipo
1	61310-KRE-B00ZA	Emblema, HONDA										
		Tipo1	–	–	1	1	1	–	–			
	61310-KRE-B00ZB	*Tipo2*	–	–	1	1	1	–	–			
	86101-K1H-B30ZB	Emblema, HONDA (75mm)										
		Tipo2	–	–	–	–	–	1	1			
	86101-K1H-B30ZC	*Tipo1*	–	–	–	–	–	1	1			
2	86611-KVS-F30ZA	Emblemas (FREIO COMBI) (73mm)										
		Tipo1	–	–	1	–	–	–	–			
	86611-K31-600ZA	*Tipo1*	–	–	–	1	1	–	–			
3	86641-K65-B20ZA	Emblemas (BIZ 110i)										
		Tipo2	–	–	2	–	–	–	–			
	86641-K65-B20ZB	*Tipo1*	–	–	2	–	–	–	–			
	86641-K65-B40ZA	*Tipo3*	–	–	–	2	–	–	–			
	86641-K65-B40ZB	*Tipo2*	–	–	–	2	–	–	–			
	86641-K65-B40ZC	*Tipo1*	–	–	–	2	–	–	–			
	86641-K65-B50ZA	*Tipo3*	–	–	–	–	2	–	–			
	86641-K65-B50ZB	*Tipo2*	–	–	–	–	2	–	–			
	86641-K65-B50ZC	*Tipo1*	–	–	–	–	2	–	–			
4	86641-K65-B60ZA	Emblema (BIZ 110i)										
		Tipo3	–	–	–	–	–	2	2			
	86641-K65-B60ZB	*Tipo2*	–	–	–	–	–	2	2			
	86641-K65-B60ZC	*Tipo1*	–	–	–	–	–	2	2			

PROIBIDA A REPRODUÇÃO E DISTRIBUIÇÃO
1010913 - Matsuo - MM-GT

© Moto Honda da Amazônia Ltda.
Todos os direitos reservados.

ÍNDICE DE NÚMERO DE PEÇAS

Nº da Peça	Nº do bloco
06000	
06430-GCE-900	C-18
06430-GCE-F20	C-18
06450-GCE-900	C-13
06450-GCE-900	C-13.1
06450-GCE-930	C-13
11000	
11100-K62-B00	M-15
11100-KWW-740	M-15
11200-K03-N30	M-15
11218-KWW-740	M-15
11330-K65-B00	M-6
11331-K65-B20	M-6
11341-K62-600	M-10
11341-K62-B00	M-10
11344-MB0-000	C-27
11346-KTR-940	M-6
11346-KTR-940	M-10
11361-K65-B00	M-10
11363-KWW-740	M-10
11394-K58-TC0	M-6
11394-KWB-920	M-6
11395-K58-TC0	M-10
11395-KWB-920	M-10
12000	
12100-K62-B00	M-5
12191-K58-TC0	M-5
12191-KWB-920	M-5
12200-K03-H10	M-2
12200-K62-B00	M-2
12204-K62-P00	M-2
12204-KVY-305	M-2
12206-KPL-900	M-2
12209-GB4-682	M-3
12251-KWB-601	M-2
12310-KWW-740	M-1
12391-KWW-600	M-1
13000	
13000-K65-B00	M-16
13011-K03-305	M-16
13021-K03-305	M-16
13031-K03-305	M-16
13041-K03-305	M-16
13051-K03-305	M-16
13101-K03-H10	M-16
13102-K03-H10	M-16
13103-K03-H10	M-16
13104-K03-H10	M-16
13105-K03-H10	M-16
13111-087-000	M-16
13115-GN5-910	M-6
13115-GN5-910	M-16
14000	
14100-K62-B00	M-3
14100-K65-B00	M-3
14321-KWW-740	M-4
14401-KWB-601	M-4
14401-KYY-901	M-4
14430-K09-C00	M-3
14430-KVB-S50	M-3
14451-KVB-S50	M-3
14500-KZV-J01	M-4
14502-K03-C81	M-4
14531-K03-C20	M-4
14541-GB4-681	M-4
14550-KRS-691	M-4
14550-KVR-C00	M-4
14561-096-000	M-4
14610-KWB-600	M-4
14610-KYY-901	M-4
14615-KFL-850	M-4
14670-KWB-600	M-4
14670-KWW-C00	M-4
14675-KWW-740	M-4
14711-KWB-600	M-3
14721-KVY-900	M-3
14751-K62-B00	M-3
14761-K62-B00	M-3
14771-GB4-680	M-3
14775-KVB-900	M-3
14781-MA6-000	M-3
15000	
15021-GF6-000	M-14
15100-KVR-C00	M-14
15119-KWB-600	M-14
15421-KSP-910	M-14
15431-HF7-010	M-7
15439-KWW-741	M-7
15651-KPH-880	M-6
15661-GN5-910	M-8
15661-GN5-910	M-8.1
15761-K65-B00	M-15
16000	
16016-K65-B01	M-23
16075-KSS-J01	M-23
16169-K65-B01	M-23
16169-K65-B21	M-23
16400-K65-B01	M-23
16400-K65-B21	M-23
16410-K65-B01	M-23
16410-K65-B21	M-23
16450-K03-H11	M-23
16472-KPC-D50	M-23
16700-K65-B01	C-21
16701-K62-B01	C-21
16706-GGL-J01	C-21
16707-GGZ-J01	C-21
16797-K62-B01	C-21
16798-K62-B01	C-21
17000	
17111-K65-B00	M-2
17119-K62-B00	M-2
17213-KSS-C00	C-25
17218-K65-B20	M-15
17220-KSS-C00	C-25
17220-KSS-J30	C-25
17225-K65-B20	C-25
17225-KSS-C00	C-25
17227-HC0-000	C-25
17233-K65-B00	C-25
17234-KCW-871	C-25
17235-KSS-C00	C-25
17253-K65-B00	C-25
17256-K62-B00	C-25
17505-K65-B00	C-21
17516-KSS-C00	C-21
17517-GGL-J00	C-21
17518-GHB-601	C-21
17560-K65-B00	M-23
17570-K65-B01	C-21
17572-GHB-601	C-21
17620-KSS-C00	C-21
17674-GFC-901	C-21
17910-K65-B01	C-4
17910-KSS-J31	C-4.1
17920-KSS-J31	C-4.1
18000	
18291-GE2-920	C-27
18291-GE2-920	C-27.1
18293-MN0-000	C-27
18300-K65-B00	C-27
18300-K65-B20	C-27.1
18315-KSS-C01	C-27
18315-KSS-J30	C-27.1
18345-MBT-610	C-27
18345-MBT-610	C-27.1
18355-K62-B00	C-27
18355-KSS-J30	C-27.1
18356-KSS-J30	C-27.1
22000	
22110-K65-B21	M-8.1
22110-KWW-742	M-8
22115-KPH-900	M-8
22115-KPH-900	M-8.1
22116-KWW-740	M-8
22116-KWW-740	M-8.1
22121-KWW-741	M-8.1
22121-KWW-742	M-8
22201-K03-H12	M-8
22201-KWW-741	M-8.1
22204-KWW-741	M-8.1
22321-K65-B21	M-8.1
22321-KWW-742	M-8
22351-KWW-741	M-8.1
22351-KWW-742	M-8
22361-KWW-741	M-8.1
22361-KWW-742	M-8
22401-KWW-741	M-8.1
22401-KWW-742	M-8
22401-KWW-A81	M-8.1
22402-KWW-741	M-8.1
22535-K09-L00	M-7
22535-KWW-P10	M-7
22606-GN5-910	M-7
22606-KWW-742	M-7
22610-K03-H12	M-7
22610-KWW-741	M-7
22630-KWB-601	M-7
22630-KWW-742	M-7
22630-KWW-A82	M-7
22641-KWB-601	M-7
22641-KWW-742	M-7
22642-K90-V01	M-7
22642-KWW-742	M-7
22643-KWW-741	M-7
22643-KWW-742	M-7
22644-K90-V01	M-7
22644-KWW-742	M-7
22660-K65-B02	M-7
22660-K65-B21	M-7
22804-KPH-880	M-7
22804-KWW-742	M-7
22810-KTL-740	M-6
22823-KWW-740	M-6
22825-KWW-740	M-6
22830-KWW-740	M-6
22846-KPH-901	M-6
22860-KWW-740	M-6
23000	
23120-K65-B02	M-7
23120-K65-B21	M-7
23122-KTL-740	M-7
23123-KFL-850	M-7
23124-GCE-900	M-7
23125-GN5-910	M-7
23126-KWW-740	M-7
23211-K03-M60	M-17
23221-K03-M60	M-17
23415-KWW-A80	M-17
23421-KZV-J00	M-17
23431-K03-M60	M-17
23441-KWW-740	M-17
23451-K03-M60	M-17
23461-KWW-740	M-17
23471-K03-H10	M-17
23481-K03-H10	M-17
23801-GF6-000	M-17
23802-GN5-910	M-17
23911-KPH-900	M-17
24000	
24211-KWW-741	M-19
24261-121-742	M-19
24263-028-000	M-19
24301-K65-B20	M-19
24301-KWW-741	M-19
24305-KWB-600	M-17
24306-KWB-600	M-17
24411-KWW-740	M-19
24421-200-000	M-19
24430-KVR-C00	M-19
24435-GF6-003	M-19
24610-KWW-740	M-19
24630-KVR-C00	M-19
24641-KVR-C00	M-19
24651-041-000	M-19
24652-035-000	M-19

PROIBIDA A REPRODUÇÃO E DISTRIBUIÇÃO
20220913 - Matsuda - MM-GT

© Moto Honda da Amazônia Ltda.
Todos os direitos reservados.

ÍNDICE DE NÚMERO DE PEÇAS

Nº da Peça	Nº do bloco
24652-KPH-900	M-19
24652-KVR-C00	M-19
24701-KWW-621	C-29
24701-KWW-621	C-29.1
28000	
28111-KWW-740	M-9
28120-KWB-921	M-9
28130-KWW-740	M-9
28132-KPH-900	M-9
28211-KWB-600	M-20
28221-KWB-600	M-20
28251-KWB-600	M-20
28262-KWB-600	M-20
28265-KWB-600	M-20
28271-KWB-600	M-20
28271-KYY-900	M-20
28281-KWB-600	M-20
28300-K65-B00	C-29
30000	
30510-KSS-J11	C-38
30510-KYZ-T41	C-38.1
30520-ML7-000	C-38
30520-ML7-000	C-38.1
30700-KSS-C01	C-38
30700-KSS-C01	C-38.1
31000	
31110-K65-B01	M-11
31120-K65-B01	M-11
31120-K65-B21	M-11
31204-KG8-004	M-13
31206-GW3-004	M-13
31210-KZV-L01	M-13
31500-GFP-905	C-37
31500-GFP-906	C-37
31500-GFP-906	C-37.1
31600-KRE-K01	C-38.1
31600-KSS-J11	C-38
31916-KWB-601	M-2
32000	
32100-K65-B10	C-38
32100-K65-B20	C-38.1
32101-KY4-901	M-13
32105-K65-B01	M-13
32105-K65-B21	M-13
32606-GEV-761	C-38
32606-GEV-761	C-38.1
33000	
33110-KSS-C01	C-1
33110-KSS-J31	C-1.1
33111-KSS-J31	C-1.1
33112-KRE-E31	C-1.1
33113-KRM-851	C-1.1
33113-KVS-600	C-1.1
33113-KVS-600	C-35.1
33113-KVS-600	C-36.10
33120-KSS-C01	C-1
33400-KSS-C01	C-35
33410-KSS-J31	C-35.1
33415-KSS-J31	C-35.1
33420-KSS-C01	C-35
33450-KSS-C01	C-35
33460-KSS-J31	C-35.1
33610-KSS-C01	C-35
33620-KSS-C01	C-35
33660-KSS-C01	C-35
33670-KSS-C01	C-35
33703-KSS-C01	C-36
33705-KW7-900	C-34
33705-KW7-900	C-36
33705-KW7-900	C-36.10
33708-GFP-900	C-44
33710-KSS-C01	C-36
33710-KSS-J31	C-36.10
33725-KSS-901	C-36.10
33741-KRE-E31	C-23.11
33741-MGZ-B01	C-34
33741-MS6-921	C-34
33750-KSS-J31	C-36.10
34000	
34901-KPH-901	C-1
34901-KTE-740	C-1.1
34904-K29-902	C-35.1
34904-K29-902	C-36.10
34905-KSS-C02	C-35
34906-K29-901	C-36.10
34906-KSS-C01	C-36
34907-KSS-C01	C-2
34907-KSS-C01	C-2.1
34909-KVE-900	C-2
35000	
35010-KSS-J10	C-39
35100-KSS-J11	C-39
35100-KSS-J31	C-39.1
35101-KSS-J31	C-39.1
35121-KSS-900	C-39
35121-KSS-900	C-39.1
35131-KSS-J31	C-39.1
35132-KSS-J31	C-39.1
35160-KPW-901	C-4
35160-KYZ-901	C-4.1
35170-KPW-901	C-4
35170-KYZ-901	C-4.1
35180-K03-N31	C-4.1
35180-KPW-901	C-4
35200-K47-N01	C-4.1
35200-KPH-971	C-4
35340-KSS-C01	C-4
35340-KSS-C01	C-4.1
35350-KSS-C01	C-29
35350-KSS-C02	C-29
35350-KSS-J31	C-29.1
35357-KRE-900	C-29.1
35357-KSS-C00	C-29
35751-KPH-900	M-19
35752-K62-B00	M-19
35752-KPH-900	M-19
35759-K65-B01	M-15
35759-K65-B21	M-15
36000	
36532-K65-B01	M-2
36532-K65-B21	M-2
37000	
37121-ML7-671	C-2
37200-K65-B11	C-2
37200-K65-B21	C-2.1
37210-K65-B11	C-2
37210-K65-B21	C-2.1
37211-K65-B21	C-2.1
37211-KSS-C01	C-2
37213-KSS-901	C-2
37215-KS3-901	C-2.1
37224-K65-B11	C-2
37224-K65-B21	C-2.1
37230-K65-B11	C-2
37230-K65-B21	C-2.1
37304-GAH-008	C-2
37305-KE5-008	C-2
37305-KE5-008	C-2.1
37750-K16-A21	M-5
37750-KPH-701	M-5
37800-K65-B11	C-21
38000	
38103-GFP-900	C-38
38103-GFP-900	C-38.1
38110-KSS-J11	C-38
38110-KSS-J11	C-38.1
38221-GJE-J01	C-38.1
38235-S04-003	C-48
38301-GBG-911	C-2
38301-KWG-A21	C-2.1
38306-KK4-000	C-2.1
38306-KSS-C00	C-2
38501-KVB-901	C-37
38501-KVB-901	C-38.1
38506-KWW-711	C-37
38506-KWW-711	C-38.1
38770-K65-B12	C-38
38770-K65-B21	C-38.1
38771-KSS-C01	C-38
39000	
39631-KSS-J31	C-23.1
39632-S5A-A01	C-23.1
40000	
40510-KSS-900	C-32
40510-KSS-901	C-32
40530-KSS-B31	C-32
40530-KSS-C02	C-32
40531-KSS-B31	C-32
40531-KVS-902	C-32
40531-KWG-601	C-32
40540-KSS-J61	C-32
40541-K62-BA1	C-32
40541-KSS-730	C-18
40541-KSS-730	C-19.10
41000	
41200-K65-B00	C-19.10
41241-KSS-900	C-19.10
42000	
42301-GCE-900	C-14.10
42301-KSS-900	C-19.10
42303-KSS-900	C-19.10
42304-GCE-900	C-19.10
42313-GCE-900	C-18
42615-KSS-G60	C-19.10
42620-KSS-900	C-19.10
42635-K65-B00ZC	C-19.10
42650-K65-B00ZC	C-19.10
42653-001-004	C-19.10
42701-GCE-900	C-19.10
42711-K62-BA1	C-19.10
42711-KSS-901	C-19.10
42711-KSS-902	C-19.10
42711-KSS-903	C-19.10
42712-GCE-901	C-19.10
42712-K62-BA1	C-19.10
42713-GBG-950	C-14.10
42713-GCE-900	C-19.10
43000	
43100-GCE-900ZD	C-18
43100-KSS-J30ZC	C-18
43141-400-010	C-18
43141-K65-B20	C-18
43145-KC1-000	C-18
43151-110-000	C-18
43151-329-000	C-13
43151-329-000	C-13.1
43410-KSS-900	C-18
43431-KSS-900	C-32
43431-KSS-J30	C-32
43434-286-000	C-18
43440-K65-B21	C-4.1
43450-K65-B20	C-29.1
43451-KSS-900	C-29
43453-KGA-K00	C-13
43453-KGA-K00	C-29
43453-KGA-K00	C-29.1
43453-KPF-900	C-29
43456-K65-B20	C-4.1
43459-GN5-760	C-29
43472-KGA-K00	C-29
43472-KGA-K00	C-29.1
43570-K65-B20	C-29.1
43572-K65-B20	C-29.1
43580-KSS-J30	C-29.1
43590-K65-B20	C-29.1
43591-K65-B20	C-29.1
43593-K65-B20	C-29.1
44000	
44311-GN5-760	C-14.10

PROIBIDA A REPRODUÇÃO E DISTRIBUIÇÃO
1010913 - Maisio - MM-GT

© Moto Honda da Amazônia Ltda.
Todos os direitos reservados.

ÍNDICE DE NÚMERO DE PEÇAS

Nº da Peça	Nº do bloco
44604-KSS-C00	C-14.10
44605-KSS-C00	C-14.10
44608-KSS-C00	C-14.10
44620-400-000	C-14.10
44635-K65-B00ZB	C-14.10
44650-K65-B00ZB	C-14.10
44701-GCE-900	C-14.10
44711-K62-BA1	C-14.10
44711-KSS-901	C-14.10
44711-KSS-902	C-14.10
44711-KSS-903	C-14.10
44712-K62-BA1	C-14.10
44712-KSS-901	C-14.10
44806-KFM-901	C-13
44806-KFM-901	C-13.1
44808-KGA-K01	C-13
44808-KGA-K01	C-13.1
44830-KSS-900	C-2
44830-KSS-900	C-2.1
45000	
45010-K65-B20ZB	C-13.1
45010-KSS-900ZB	C-13
45134-250-000	C-13
45134-250-000	C-13.1
45134-250-000	C-18
45134-KB7-005	C-18
45134-KB7-005	C-18
45141-GCE-F20	C-13
45141-K65-B20	C-13.1
45145-121-710	C-13
45145-121-710	C-13.1
45160-K65-B20	C-4.1
45410-GCE-900	C-13
45410-K65-B20	C-13.1
45435-121-010	C-13
45435-121-010	C-13.1
45450-K65-B21	C-4.1
45450-KSS-C00	C-4
45451-KVS-600	C-10
45453-GJE-900	C-13.1
45456-KWP-910	C-13.1
45459-KWP-911	C-13.1
46000	
46392-TF0-003	C-4.1
46500-K65-B20	C-29.1
46500-KSS-C00	C-29
46513-KSS-900	C-29
46513-KSS-J30	C-29.1
46613-K65-B20	C-29.1
50000	
50100-K65-B00	C-39
50100-K65-B20	C-39.1
50100-K65-B21	C-39.1
50175-KSS-C00	C-39
50175-KSS-J30	C-39.1
50301-GN5-901	C-9
50302-GN5-900	C-9
50306-GN5-900	C-9
50354-GCE-E40	C-23.1
50354-KSS-C00	C-27
50354-KSS-C00	C-27.1
50381-KSS-J00	C-37
50381-KSS-J30	C-37.1
50383-K19-940	C-37
50383-KSS-J30	C-37.1
50385-KRE-R00	C-37
50385-KRE-R00	C-37.1
50385-KSS-B30	C-37
50385-KSS-B30	C-37.1
50401-KSS-C00	C-39
50402-KSS-C00	C-39
50500-KSS-C00	C-31
50500-KSS-J30	C-31.1
50512-KSS-900	C-31
50512-KSS-J30	C-31.1
50523-KSS-900	C-31
50523-KSS-J30	C-31.1
50530-KSS-C00	C-31
50530-KSS-C00	C-31.1
50610-K65-B00	C-30
50661-KSS-C00	C-30
50712-KRM-B90	C-30
50717-KRM-860	C-30
50718-KRM-860	C-30
50718-KRM-860	C-31.1
51000	
51400-KSS-C01	C-11
51401-KSS-901	C-11
51401-KSS-C01	C-11
51410-KSS-B31	C-11
51410-KSS-C01	C-11
51411-KVG-901	C-11
51412-GN5-901	C-11
51412-KCS-671	C-11
51420-KSS-C01	C-11
51425-KVG-901	C-11
51430-K65-B21	C-11
51437-KSS-901	C-11
51437-KVG-901	C-11
51440-K1H-B01	C-11
51440-KSS-901	C-11
51440-KSS-C01	C-11
51447-KVG-901	C-11
51454-KSS-901	C-11
51456-KSS-901	C-11
51470-K65-B21	C-11
51490-KVG-901	C-11
51490-KWG-A01	C-11
51500-KSS-C01	C-11
51520-KSS-C01	C-11
51530-K65-B21	C-11
51570-K65-B21	C-11
52000	
52101-KSS-C00	C-32
52101-KSS-J30	C-32
52102-KSS-J30	C-32
52170-GFP-900	C-32
52170-KSS-J30	C-32
52200-KSS-C00	C-32
52200-KSS-J30	C-32
52400-KSS-C01	C-33
52442-KA3-731	C-11
52486-KBW-901	C-33
52486-KSS-C01	C-33
52488-331-003	C-33
52489-399-601	C-33
52490-KSS-J31	C-33
53000	
53100-K65-B20	C-7.1
53100-KSS-C00	C-7
53105-KSS-900	C-7
53105-KSS-J30	C-7.1
53106-KR3-000	C-7.1
53106-KSS-C00	C-7
53107-MB6-630	C-7
53108-KR3-770	C-7.1
53114-KSS-900	C-7
53125-KSS-J30	C-7.1
53140-KSS-B30	C-4
53140-KSS-J30	C-4.1
53166-KSS-900	C-4
53166-KSS-900	C-4.1
53167-K44-V00	C-4.1
53167-KSS-900	C-4
53168-K66-V00	C-4.1
53168-KSS-900	C-4
53173-K65-B20	C-4.1
53173-KSS-B30	C-4
53175-K65-B20	C-4.1
53175-KSS-900	C-4
53199-K65-B20	C-4.1
53203-K65-B20ZA	C-7.1
53203-K65-B20ZB	C-7.1
53203-K65-B40ZA	C-7.1
53203-K65-B40ZB	C-7.1
53204-KSS-C00ZA	C-7
53204-KSS-J30ZB	C-7.1
53205-KSS-C00ZB	C-7
53205-KSS-C00ZD	C-7
53205-KSS-C00ZN	C-7
53205-KSS-C00ZP	C-7
53209-GAH-000	C-1
53209-GAH-000	C-1.1
53211-GN5-900	C-9
53212-GN5-900	C-9
53214-GN5-900	C-9
53215-GN5-900	C-9
53216-GN5-830	C-9
53219-KSS-900	C-9
53219-KSS-C00	C-9
53220-GN5-850	C-9
61000	
61000-KSS-J30ZC	C-10
61000-KSS-J30ZD	C-10
61000-KSS-J30ZG	C-10
61000-KSS-J30ZH	C-10
61100-KSS-C00ZB	C-10
61100-KSS-C00ZD	C-10
61100-KSS-C00ZM	C-10
61100-KSS-C00ZV	C-10
61100-KSS-J30ZC	C-10
61100-KSS-J30ZD	C-10
61100-KSS-J30ZM	C-10
61104-GCE-E40	C-34
61200-KSS-C00	C-10
61310-GFM-M00ZA	C-50
61310-GFM-M00ZB	C-50
61310-KRE-B00ZA	C-50.1
61310-KRE-B00ZB	C-50.1
64000	
64310-KSS-J00ZA	C-44
64310-KSS-J00ZC	C-44
64310-KSS-J40ZC	C-44
64310-KSS-J40ZD	C-44
64311-KSS-J30ZC	C-44.1
64311-KSS-J30ZD	C-44.1
64311-KSS-J30ZG	C-44.1
64311-KSS-J30ZH	C-44.1
64311-KSS-J30ZN	C-44.1
64312-KWW-640	C-44
64312-KWW-640	C-44.1
64321-K65-B00ZA	C-44
64321-KSS-J30ZB	C-44.1
64322-K65-B00	C-44
64322-K65-B20	C-44.1
64323-KSS-C00	C-44
64324-KSS-C00	C-34
64324-KSS-J30	C-36.10
64325-KSS-C00	C-34
64325-KSS-J30	C-36.10
64326-K65-B00ZA	C-44
64330-K19-940	C-39
64330-K65-B20ZA	C-44.1
64336-K19-940	C-39
64340-K65-B20ZA	C-44.1
64350-KSS-J00ZA	C-44
64350-KSS-J30ZB	C-23.11
64361-KSS-J30ZC	C-44.1
64361-KSS-J30ZD	C-44.1
64361-KSS-J30ZG	C-44.1
64361-KSS-J30ZH	C-44.1
64361-KSS-J30ZM	C-44.1
64362-KSS-J30	C-44.1
64371-KSS-J30ZC	C-44.1
64371-KSS-J30ZD	C-44.1
64371-KSS-J30ZG	C-44.1
64371-KSS-J30ZH	C-44.1
64371-KSS-J30ZM	C-44.1
64372-KSS-J30	C-44.1
64410-K65-B00ZA	C-23.10
64410-K65-B00ZB	C-23.10
64410-K65-B20ZA	C-23.11
64410-K65-B20ZB	C-23.11
64410-K65-B30ZA	C-23.10
64410-K65-B30ZB	C-23.10
64410-K65-B40ZA	C-23.11
64410-K65-B40ZB	C-23.11
64410-K65-B40ZC	C-23.11
64410-K65-B50ZA	C-23.11
64410-K65-B50ZB	C-23.11
64410-K65-B50ZC	C-23.11
64410-K65-B60ZA	C-23.11
64410-K65-B60ZB	C-23.11
64410-K65-B60ZC	C-23.11

PROIBIDA A REPRODUÇÃO E DISTRIBUIÇÃO
NX210923 - Matsuo - YM-GT

© Moto Honda da Amazônia Ltda.
Todos os direitos reservados.

ÍNDICE DE NÚMERO DE PEÇAS

Nº da Peça	Nº do bloco
64412-KSS-C00	C-23.10
64413-KSS-C00	C-23.10
64420-K65-B00ZA	C-23.10
64420-K65-B00ZB	C-23.10
64420-K65-B20ZA	C-23.11
64420-K65-B20ZB	C-23.11
64420-K65-B30ZA	C-23.10
64420-K65-B30ZB	C-23.10
64420-K65-B40ZA	C-23.11
64420-K65-B40ZB	C-23.11
64420-K65-B40ZC	C-23.11
64420-K65-B50ZA	C-23.11
64420-K65-B50ZB	C-23.11
64420-K65-B50ZC	C-23.11
64420-K65-B60ZA	C-23.11
64420-K65-B60ZB	C-23.11
64420-K65-B60ZC	C-23.11
64422-KSS-C00	C-23.10
64441-KSS-C01ZA	C-23.10
64441-KSS-J30	C-23.11
64451-KSS-C00ZA	C-23.10
64451-KSS-J30	C-23.11
64465-KSS-J30	C-23.11
64470-KSS-J30	C-23.11
64527-KSS-900	C-7
64527-KSS-900	C-44
77000	
77115-KSS-J00	C-23
77115-KSS-J00	C-23.1
77200-KSS-J00	C-23
77200-KSS-J30ZB	C-23.1
77215-KZL-930	C-23
77215-KZL-930	C-23.1
77220-K62-B01	C-23.1
77232-KSS-C00	C-23
77235-469-000	C-23
77235-KSS-C00	C-23
77236-GBL-000	C-23
77239-KSS-901	C-23
77240-KSS-C00	C-23
77240-KSS-J31	C-23.1
77242-KSS-C00	C-23
77245-KSS-C00ZA	C-23
80000	
80100-KSS-C02	C-34
80101-165-000	C-23.10
80101-165-000	C-36.10
80110-KSS-J30	C-34.1
80124-KPH-700	C-48
80202-KPH-970	C-34
81000	
81132-GAH-000ZW	C-44
81132-KSS-J30ZB	C-44.1
81200-KSS-J30ZA	C-23.1
81218-GCE-900	C-49
81252-KSS-C00	C-23
81252-KSS-C00	C-23.1
81253-GCE-900	C-23
81253-GCE-900	C-23.1
81254-KSS-C00	C-23
81254-KSS-C00	C-23.1
81256-GCE-900	C-23
81256-GCE-900	C-23.1
81260-KSS-J00	C-23
81260-KSS-J30	C-23.1
81270-KSS-J30	C-21
81312-KSS-900	C-10
83000	
83501-KRM-B91	C-48
83551-GE2-000	C-23.10
83551-GE2-000	C-34.1
83551-GE2-000	C-39.1
83601-MB0-000	C-23.11
83606-KWS-901	C-48
84000	
84601-KRM-860	C-37
84706-163-670	C-23.10
86000	
86101-K1H-B30ZB	C-50.1
86101-K1H-B30ZC	C-50.1
86150-GFC-901	C-7
86150-GFC-901	C-7.1
86150-GFC-902	C-7
86150-GFC-902	C-7.1
86611-K31-600ZA	C-50.1
86611-KVS-F30ZA	C-50.1
86641-K65-B00ZA	C-50
86641-K65-B00ZB	C-50
86641-K65-B20ZA	C-50.1
86641-K65-B20ZB	C-50.1
86641-K65-B30ZA	C-50
86641-K65-B30ZB	C-50
86641-K65-B40ZA	C-50.1
86641-K65-B40ZB	C-50.1
86641-K65-B40ZC	C-50.1
86641-K65-B50ZA	C-50.1
86641-K65-B50ZB	C-50.1
86641-K65-B50ZC	C-50.1
86641-K65-B60ZA	C-50.1
86641-K65-B60ZB	C-50.1
86641-K65-B60ZC	C-50.1
87000	
87505-K1H-B10	C-49
87505-KSS-B30	C-49
87507-MBZ-B20	C-49
87509-KWG-B00	C-49
87561-GFM-M00ZA	C-50
87561-GFM-M00ZB	C-50
88000	
88111-MFP-YA0	C-3
88113-KSS-900	C-3
88113-KSS-J30	C-3
88210-K09-C01	C-3
88210-KSS-901	C-3
88210-KSS-J32	C-3
88220-K09-C01	C-3
88220-KSS-901	C-3
88220-KSS-J32	C-3
89000	
89211-KRM-B91	C-48
89212-KRM-B91	C-48
89213-KRM-B91	C-48
89214-KRM-B91	C-48
89215-KRM-B91	C-48
89216-KRM-860	C-48
89220-GCE-E41	C-48
89229-GCE-E41	C-48
90000	
90002-KWB-600	M-2
90012-KWB-600	M-3
90012-KWW-740	M-3
90012-KYY-900	M-3
90017-KWW-740	M-1
90031-KWB-600	M-15
90032-KW3-008	C-2
90032-KW3-008	C-2.1
90035-166-008	C-2
90035-166-008	C-2.1
90050-KWB-601	M-8.1
90050-KWW-742	M-8
90071-171-010	M-19
90081-035-000	M-4
90082-KWW-740	M-4
90083-KFL-850	M-7
90084-KPS-900	M-10
90085-KTC-920	M-9
90087-KSS-900	M-10
90101-GJ6-000	C-1
90101-KGA-K00	C-18
90101-KSS-730	C-32
90101-KSS-J30	C-1.1
90101-KY6-008	C-2
90101-KY6-008	C-2.1
90102-KTS-960	C-3
90102-KVS-J00	C-38
90106-KPH-690	C-39
90106-KSE-000	C-23
90106-KSE-000	C-23.1
90107-KSS-900	C-44
90107-KSS-900	C-44.1
90107-KVB-900	C-44
90108-223-000	C-31
90108-223-000	C-31.1
90111-162-000	C-37.1
90111-KSS-C01	C-35
90113-GFP-B00	C-27
90113-GFP-B00	C-27.1
90115-K65-B20	C-4.1
90115-KSS-900	C-4
90116-383-721	C-11
90116-KSS-900	C-25
90116-KVG-A31	C-11
90116-SP0-003	C-23.11
90116-SP0-003	C-34.1
90116-SP0-003	C-44.1
90117-KSS-J30	C-23.1
90118-KRM-860	C-37
90118-KRM-860	C-37.1
90118-KSS-900	C-29
90118-KSS-900	C-29.1
90118-KVS-600	C-34.1
90118-KVS-600	C-39.1
90120-KRM-860	C-38
90120-KRM-860	C-38.1
90123-KVG-A31	C-11
90128-KSS-600	C-19.10
90164-GCE-E40	C-39
90164-GCE-E40	C-39.1
90191-KWB-600	C-7.1
90191-MK4-000	C-7
90201-GCC-000	M-2
90206-001-000	M-3
90211-KRM-R20	C-9
90231-087-010	M-7
90231-198-010	M-8
90231-198-010	M-8.1
90301-473-003	C-18
90301-473-003	C-29.1
90301-KGH-901	C-18
90301-KGH-901	C-29.1
90301-KWB-600	C-27
90301-KWB-600	C-27.1
90301-KZV-J00	C-3
90301-MG8-000	C-34
90302-435-761	C-4
90302-435-761	C-4.1
90302-KBP-900	C-18
90302-KBP-900	C-19.10
90302-KRE-G00	C-37.1
90302-KWW-A00	C-7.1
90304-KGH-901	C-7
90304-KGH-901	C-7.1
90306-KGH-901	C-14.10
90306-KGH-901	C-18
90306-KGH-901	C-27.1
90307-KVK-900	C-1
90309-KPH-971	C-19.10
90310-MGS-D31	C-3
90401-373-770	C-36
90401-GB2-000	M-7
90401-K62-B00	M-1
90401-KWW-742	M-7
90402-KWW-740	M-2
90403-KN6-930	M-11
90403-KPH-900	M-8.1
90404-KWW-740	M-4
90406-KWW-742	M-8
90407-259-000	M-15
90407-KWW-740	M-17
90412-187-000	M-17
90412-KPH-900	M-17
90431-GN5-910	M-7
90432-086-000	M-7
90433-KWB-601	M-7
90433-KWW-742	M-7
90443-KSS-B30	M-5
90451-KGH-900	M-20
90452-413-000	M-17
90452-GB4-770	M-17
90454-KPH-900	M-20
90455-GB2-000	M-7

PROIBIDA A REPRODUÇÃO E DISTRIBUIÇÃO
1910913 - Matsuo - MM-GT

© Moto Honda da Amazônia Ltda.
Todos os direitos reservados.

ÍNDICE DE NÚMERO DE PEÇAS

Nº da Peça	Nº do bloco
90455-KWW-742	M-7
90461-035-000	M-17
90461-459-010	M-17
90461-KWB-600	M-17
90462-KWW-740	M-8
90462-KWW-740	M-8.1
90463-KRM-840	M-4
90465-KWB-600	M-17
90475-KWB-600	M-4
90485-040-000	M-6
90501-KSS-900	C-7
90501-KSS-900	C-7.1
90502-GCE-900	C-23
90502-GCE-900	C-23.1
90503-KBP-900	C-10
90503-KGA-K00	C-32
90505-425-000	C-18
90505-KSS-900	C-7
90505-KSS-900	C-7.1
90513-KSS-900	C-32
90521-028-000	C-29.1
90522-MF5-000	C-29.1
90543-MV9-670	M-1
90544-439-930	C-11
90544-KF0-000	M-4
90563-KC5-000	C-32
90601-383-721	C-11
90601-459-000	M-17
90601-KRM-840	M-17
90601-KYY-900	M-17
90601-PV3-003	C-23.10
90601-PV3-003	C-35.1
90601-PV3-003	C-36.10
90601-PV3-003	C-44.1
90602-KPT-900	M-20
90602-KSS-900	M-15
90602-KYY-900	M-17
90603-P0X-000	M-7
90605-166-720	M-7
90605-200-000	M-20
90605-GFP-900	M-20
90605-KWW-742	M-7
90605-KYY-900	M-20
90624-SB0-003	C-23.1
90651-KSS-J30	C-29.1
90654-SA4-003	C-21
90656-KM1-000ZL	C-10
90666-SDA-A01	C-7.1
90666-SDA-A01	C-23
90666-SDA-A01	C-23.11
90666-SDA-A01	C-44.1
90677-KRM-860	M-10
90677-KRM-860	C-34
90677-KRM-860	C-37
90677-KRM-860	C-37.1
90677-KRM-860	C-44
90677-KRM-860	C-44.1
90683-GEE-003	C-23.1
90701-GF6-000	M-1
90701-GF6-000	M-2
90701-GF6-000	M-5
90702-KRM-840	M-6
90702-KRM-840	M-10
90703-KPS-900	M-15
90741-003-010	M-16
90755-229-003	C-14.10
90755-229-005	C-14.10
90755-KGA-K00	C-14.10
91000	
91001-K03-N32	M-16
91004-KYY-931	M-17
91005-KYY-931	M-17
91006-KWS-902	M-17
91006-KYY-931	M-17
91011-KYY-901	M-9
91013-GFP-901	M-8
91013-GFP-901	M-8.1
91013-KSS-901	M-17
91014-K62-B00	M-17
91014-KSS-901	M-17
91015-KSS-901	M-17
91052-KVS-F01	C-19.10
91052-KVS-F02	C-19.10
91054-K03-H02	C-19.10
91054-K03-H04	C-19.10
91055-KVS-F01	C-14.10
91055-KVS-F01	C-19.10
91055-KVS-F02	C-14.10
91055-KVS-F02	C-19.10
91101-GB2-000	M-7
91104-K03-H12	M-7
91202-KRS-971	M-6
91204-K03-H11	M-17
91204-KWW-C01	M-17
91208-KWB-601	M-15
91251-GK4-003	C-13.1
91251-GK4-005	C-13.1
91251-KCS-690	C-13
91251-KPH-881	C-19.10
91254-GN1-013	C-11
91301-GGL-J01	M-23
91301-HP2-671	M-15
91303-001-010	M-6
91303-KRM-840	M-10
91304-KSS-B00	M-2
91307-KRM-840	M-6
91309-KZV-L01	M-13
91352-671-003	C-2
91352-671-003	C-2.1
91352-671-004	C-2
91352-671-004	C-2.1
91356-GM0-003	C-11
91356-KVG-901	C-11
91356-KWV-000	M-10
91509-GE2-760	C-7
91509-GE2-760	C-23.10
91509-GE2-760	C-44
91509-KRM-860	C-7.1
91509-KRM-860	C-23.11
91509-KRM-860	C-35.1
91509-KRM-860	C-44.1
91533-S5A-003	C-38.1
91547-SE0-003	C-23.1
91558-SD5-003	C-38.1
92000	
92101-06010-0A	M-17
92101-06020-4J	C-38
92101-06020-4J	C-38.1
92800-12000	M-15
92900-08032-0E	M-2
93000	
93101-06014-0A	M-15
93404-06012-00	M-2
93404-06016-07	C-36.10
93500-04012-0A	C-39.1
93500-05010-0A	M-14
93500-05020-0A	C-4.1
93500-05025-0G	C-4
93891-04012-07	C-7
93891-04016-07	C-44
93892-04006-08	M-13
93892-05012-18	M-23
93892-05016-08	M-13
93901-24320	C-36.10
93903-25310	C-2.1
93903-25310	C-7.1
93903-25310	C-21
93903-25310	C-23.11
93903-25310	C-35.1
93903-25310	C-44.1
93903-25510	C-25
93903-34320	C-7
93903-34320	C-23
93903-34320	C-35
93903-34320	C-44
93903-34480	C-7.1
93913-25420	C-2
94000	
94001-06000-0S	C-18
94001-06000-0S	C-19.10
94001-06080-0S	C-10
94001-08000-0S	C-18
94001-08000-0S	C-32
94001-10000-0S	C-3
94002-10000-0S	C-31.1
94002-10070-0S	C-31
94021-10000-0S	C-33
94030-08000	M-6
94030-10000	C-32
94050-05080	C-23.11
94050-06000	C-13
94050-06000	C-13.1
94050-06000	C-21
94050-06000	C-36
94050-06000	C-37
94050-06000	C-37.1
94050-06000	C-38
94050-08000	C-27
94050-08000	C-27.1
94050-10000	M-11
94050-10000	C-27
94050-10080	C-39
94050-10080	C-39.1
94101-06000	C-29.1
94101-06000	C-30
94101-08000	C-23
94101-08000	C-23.1
94101-08000	C-32
94101-10000	C-33
94103-06000	C-23
94103-06000	C-23.1
94103-06000	C-36
94103-06000	C-37
94103-06000	C-37.1
94103-06700	C-44
94201-16150	C-29.1
94201-16150	C-30
94201-20120	C-29
94201-20150	C-18
94201-20150	C-29.1
94201-20150	C-32
94201-30250	C-31
94201-30250	C-31.1
94251-08000	C-23
94251-08000	C-23.1
94510-16000	M-20
95000	
95002-41300-08	C-25
95002-80000	C-25
95011-61000	C-23
95011-61000	C-23.1
95011-62000	C-23
95014-71202	C-31
95014-71202	C-31.1
95014-72102	C-31
95014-72102	C-31.1
95015-42000	C-13
95015-42000	C-29
95015-42000	C-29.1
95015-81000	C-30
95701-06010-00	C-4.1
95701-06012-00	M-17
95701-06012-00	C-21
95701-06012-00	C-37
95701-06012-00	C-37.1
95701-06012-00	C-38.1
95701-06012-00	C-39
95701-06012-07	C-29.1
95701-06012-07	C-32
95701-06014-00	C-38
95701-06014-00	C-38.1
95701-06016-00	M-14
95701-06016-00	C-23.1
95701-06018-00	M-4
95701-06018-00	M-15
95701-06020-00	M-8
95701-06020-00	M-8.1
95701-06020-00	C-36
95701-06022-00	M-14
95701-06022-00	M-23
95701-06025-00	C-29
95701-06025-00	C-34
95701-06028-00	M-2
95701-06032-00	C-13
95701-06032-00	C-13.1

PROIBIDA A REPRODUÇÃO E DISTRIBUIÇÃO
20100913 - Matsuda MMGT

© Moto Honda da Amazônia Ltda.
Todos os direitos reservados.

ÍNDICE DE NÚMERO DE PEÇAS

Nº da Peça	Nº do bloco
95701-06035-00	C-18
95701-06035-00	C-23
95701-08014-00	C-27
95701-08016-00	C-23
95701-08018-00	C-30
95701-08018-00	C-39
95701-08020-00	C-27.1
95701-08020-00	C-29.1
95701-08025-00	M-4
95701-08025-02	C-23.1
95701-08060-02	C-23.1
95701-10025-00	C-29.1
95801-10035-00	C-33
95801-10040-00	C-33
95801-10045-00	C-9
95801-10045-00	C-33
95801-10050-08	C-7
95801-10050-08	C-7.1
95801-10055-00	C-33
95801-10110-08	C-39
95801-10110-08	C-39.1
95801-10120-08	C-39.1
95801-10140-08	C-39
95801-10140-08	C-39.1
96000	
96001-06014-00	C-10
96001-06016-00	M-11
96001-06016-07	C-10
96001-06018-00	M-23
96001-06018-00	C-23.10
96001-06020-00	C-44
96001-06020-00	C-44.1
96001-06022-00	M-11
96001-06025-00	M-10
96001-06028-00	C-10
96001-06032-00	M-13
96001-06035-00	M-10
96001-06040-00	M-6
96001-06060-00	M-15
96001-06075-00	M-15
96001-06100-00	M-2
96220-30100	M-19
97000	
97230-41085-P0	C-19.10
97658-41084-P0	C-19.10
98000	
98200-40750	C-38.1
98200-41000	C-38
98200-41500	C-38
98200-41500	C-38.1
99000	
99005-02000	C-48

PROIBIDA A REPRODUÇÃO E DISTRIBUIÇÃO
1010913 - Matsuo - MM-GT

© Moto Honda da Amazônia Ltda.
Todos os direitos reservados.

HONDA

The Power of Dreams

Publicado pela Moto Honda da Amazônia Ltda.
Setor Publicações Técnicas