HONDA

NXR150 BROS

NXR150KS
(9,A,B,C,D)
NXR150ES
(9,A,B,C,D,E)
NXR150ESD
(9,A,B,C,D,E)

CATÁLOGO DE PEÇAS

6

Moto Honda da Amazônia Ltda. – 2018

00X1B-KRES-006

Catálogo de Peças
00X1B-KRES-006
Draft
15KRE904
Atualizado com
NP 01 a 07 e
01/02/04 a 10/15
10 e 13 (2013)
16/05/18
6HS

PROIBIDA A REPRODUÇÃO E DISTRIBUIÇÃO
1010913 - Matsuo - MM - JT

ÍNDICE

INSTRUÇÕES 1

GRUPO DO MOTOR 2

GRUPO DO CHASSI 3

ÍNDICE DE NÚMERO DE PEÇAS 4

© Moto Honda da Amazônia Ltda.
Todos os direitos reservados.

R286-R Vermelho Caucaia

Y197-R Amarelo Trancoso-R

NH-1 Preto

Modelo 2009

PROIBIDA DUCAÇÃO
10105 3 - Mats

© Moto Honda da Amazônia Ltda.
Todos os direitos reservados.

***R286-R* Vermelho Caucaia**

***YR-288R* Laranja Canoa R**

***NH-1* Preto**

Modelo 2010

PROIBIDA
1010915 - Mats
UÇÃO

© Moto Honda da Amazônia Ltda.
Todos os direitos reservados.

R304-R Vermelho

YR-306R Laranja

NH-1 Preto

Modelo 2011

PROIBIDA A DUPLICAÇÃO
1010913 - Mats

© Moto Honda da Amazônia Ltda.
Todos os direitos reservados.

***R304-R* Vermelho**

***YR-306R* Laranja**

***NH-1* Preto**

Modelo 2012

PROIBIDA REPRODUÇÃO
10109[illegible] - Mats[illegible]

© Moto Honda da Amazônia Ltda.
Todos os direitos reservados.

R286 Vermelho Caucaia

PROIBIDA A REPRODUÇÃO E DISTRIBUIÇÃO

1010913 - Matsuo - MM - JT

GY146 Verde Citrus-R

NH1 Preto

Modelo 2013

© Moto Honda da Amazônia Ltda.
Todos os direitos reservados.

PB-314P Azul Twister Perolizado

NH-196 Branco Ross

R-134 Vermelho Fighting

NH-1 Preto

Modelo 2014

PROIBIDA A REPRODUÇÃO
1010913 - Mats

© Moto Honda da Amazônia Ltda.
Todos os direitos reservados.

Instruções para o Uso do Catálogo de Peças

- **Este Catálogo de Peças descreve todas as peças de reposição, bem como o tempo de Mão de Obra (T.M.O.) para os modelos NXR150$_9$, NXR150$_A$, NXR150$_B$, NXR150$_C$, NXR150$_D$ e NXR150$_E$.**
- **Este Catálogo de Peças foi elaborado com base nas últimas informações disponíveis até 16 de Maio de 2018.**
- **Especifique sempre o Nº completo da peça quando for efetuar um pedido de peças.**
- **Verifique sempre o número, modelo, tipo, série, cor, marca, tamanho, que se fizer necessário antes de fazer o pedido de peças.**
- **Observe sempre que as ilustrações permitem localizar uma determinada parte do chassi ou do motor, podendo diferenciar da sua forma original.**
- **Informe-se sobre a versão atualizada do catálogo de peças através do site www.hondaposvenda.com.br.**

Índice

- Instruções para o Uso do Catálogo de Peças 1
- Como Localizar as Informações sobre as Peças 2
- Estrutura do Catálogo de Peças 3
- Quando Utilizar as Peças 4
- Abreviaturas Utilizadas neste Catálogo de Peças 4
- Como Localizar o Bloco de Peças e os Números de Série 5
- Localização da Etiqueta de Cores 5
- Modelos, Códigos de Área e Números de Série Aplicáveis 6
- Etiqueta de Cores 7
- Tabela de Cores 8
- Composição do Número de Identificação do Veículo (V.I.N.) 30
- Mangueira de Combustível, Mangueiras de Aplicação Geral e Mangueira de Vinil 31
- Composição do Número de Identificação das Mangueiras 34
- Instruções para o Uso do Tempo de Mão de Obra (T.M.O.) 35
- Índice Ilustrado - Grupo do Motor 40
- Índice Ilustrado - Grupo do Chassi 42
- Índice de Número de Peças 172

PROIBIDA A REPRODUÇÃO E DISTRIBUIÇÃO

1010913 - Matsuo - MM JT

© Moto Honda da Amazônia Ltda.
Todos os direitos reservados.

Voltar

Como Localizar as Informações sobre as Peças

Ⓐ Referência com o Índice Ilustrado

Grupo do Motor

• O número de referência na ilustração do índice pode ser diferente da que aparece no texto.

M-1 Tampa do Cabeçote	M-2 Cabeçote	M-3 Árvore de Comando • Válvulas
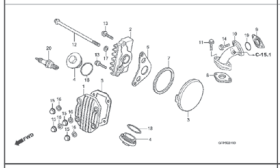	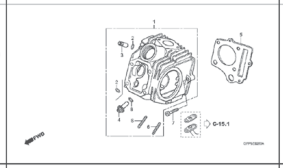	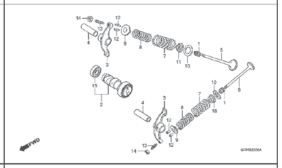
M-4 Corrente de Comando • Tensor	M-5 Cilindro	M-6 Tampa Lateral Direita

Ⓑ Referência com o Índice de Número de Peças

ÍNDICE DE NÚMERO DE PEÇAS

Nº da Peça	Nº do Bloco	Nº da Peça	Nº do Bloco
06000		**13000**	
06420-GFP-900	C-11	13000-GFP-900	M-12
06421-GFP-900	C-11	13000-GFP-B00	M-12
06430-GCE-900	C-10	13011-GFP-900	M-12
06430-GCE-900	C-8	13021-GFP-900	M-12
06440-GFP-900	C-9	13031-GFP-900	M-12
06441-GFP-900	C-9	13041-GFP-900	M-12
06530-GBG-B20	C-5	13051-GFP-900	M-12
06531-GBG-B20	C-5	13101-GFP-900	M-12
06531-GCE-F20	C-5	13102-GFP-900	M-12
		13103-GFP-900	M-12
11000		13104-GFP-900	M-12
		13105-GFP-900	M-12
11100-GCE-900	M-11	13111-087-000	M-12
11191-GCE-900	M-11	13115-GN5-910	M-12
11200-GCE-D60	M-11		
11330-GFP-900	M-6	**14000**	
11341-GFP-900	M-9		
11394-GW8-680	M-6	14100-GFP-900	M-3
		14100-GFP-B00	M-3
12000		14311-KEV-900	M-12
		14321-GBG-900	M-4
12101-GFP-900	M-5	14321-GFP-B00	M-4
12101-GFP-B00	M-5	14401-178-003	M-4
12191-GFP-B00	M-5	14431-035-020	M-3
12191-GS4-761	M-5	14451-035-000	M-3
12200-GFP-900	M-2	14500-035-020	M-4
12200-GFP-B00	M-2	14502-086-000	M-4
12209-GB4-681	M-3	14531-035-000	M-4
12209-GBG-900	M-3	14541-GB4-681	M-4
12213-KRM-840	M-2	14550-GB0-911	M-4
12237-GFP-305	M-2	14566-086-030	M-4
12245-KEV-305	M-2	14610-086-010	M-4
12251-KST-941	M-2	14615-035-010	M-4
12301-GB6-910	M-1	14670-035-030	M-4
12301-GB6-911	M-1	14675-178-000	M-4
12331-GB0-910	M-1	14711-GFP-900	M-3
12341-GB6-910	M-1	14721-GFP-900	M-3
12361-035-000	M-1	14751-GN5-911	M-3

Bloco No.

C-6

Para-lama Dianteiro

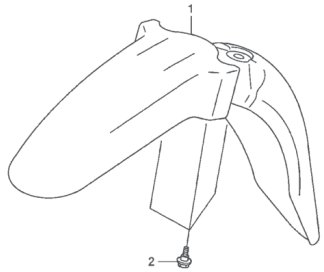

Ref. No.

Ref. Nº	N.O.S.	Item de serviço	T.M.O.	Ref. Nº	Nº da peça	Descrição	Qtd. POP100 7	8	9	Nº de série	Tipo
1	4131B7	Pára-lama, Dianteiro	0,1	1	61100-GFP-900ZA	Pára-lama, Dianteiro					
						NH1 Preto	1	1	1		
					61100-GFP-900ZB	*PB362R* Azul Buliti-R	1	–	–		
					61100-GFP-900ZC	*R286R* Vermelho Caucaia	1	1	–		
					61100-GFP-900ZD	*Y197R* Amarelo Trancoso-R	1	1	–		
					61100-GFP-900ZE	*PB337R* Azul Penedo	–	1	1		
					61100-GFP-900ZF	*NHA57R* Cinza Cloudia R	–	–	1		
					61100-GFP-900ZG	*R304R* Vermelho Clivia-R	–	–	1		
				2	90111-162-000	Parafuso, Flange, 6mm	3	3	3		

122 **Página No.**

24.07.08

© Moto Honda da Amazônia Ltda.
Todos os direitos reservados.

Estrutura do Catálogo de Peças

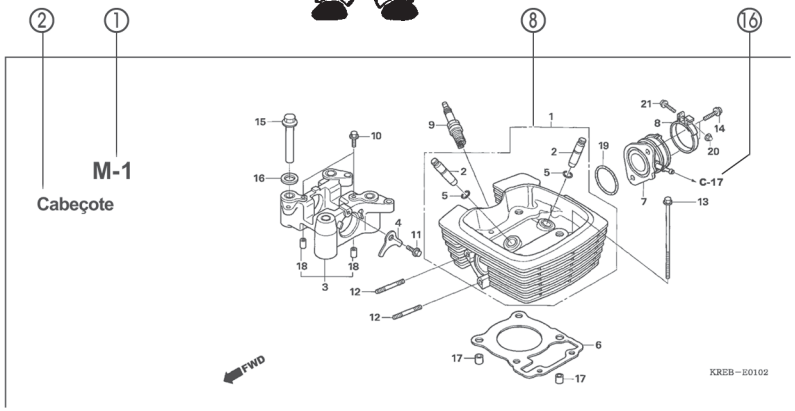

Ref. Nº	N.O.S.	Item de serviço	T.M.O.	Ref. Nº	Nº da peça	Descrição	Qtd. POP100 7	8	9	Nº de série		Tipo
4	811175	Cabo, Trava Assento	0,1	1	18327-KAE-000	Bucha, Traseira Câmara (8,5x15)	2	2	2			
5	4131E8	Trava, Assento: Lateral Traseira	0,1	2	61104-GCE-E40	Bucha, Pára-lama Dianteiro	2	2	2			
6	4131E4	Assento: Duplo	0,1	3	77151-KW3-000	Mola, Trava Assento	1	–	–			BR
13	4121K9	Tampa, Trava Assento	0,1		77151-MB1-870		1	–	–			2LA,3LA
15	4131F2	Chave, Trava Assento	0,2				–	1	1			
				4	77156-GFP-900	Cabo, Trava Assento	1	1	1			
				5	77160-GFP-900	Suporte Comp., Trava Assento	1	1	–			
					77160-GFP-B00		–	–	1			
				6	77200-GFP-900ZB	Assento Conj., Duplo						
					NHA08L	Cinza Itaipu	1	–	–			
					77200-GFP-900ZD	*RA08L* Vermelho Urucum	1	–	–			
					77200-GFP-910ZA	*NH1L* Preto	–	1	1			
				7	77201-GFP-900	Suporte, Dobradiça Assento	1	1	1			
				8	94001-05070-0S	Presilha, Fiação (Preto) (145mm)	1	1	1			

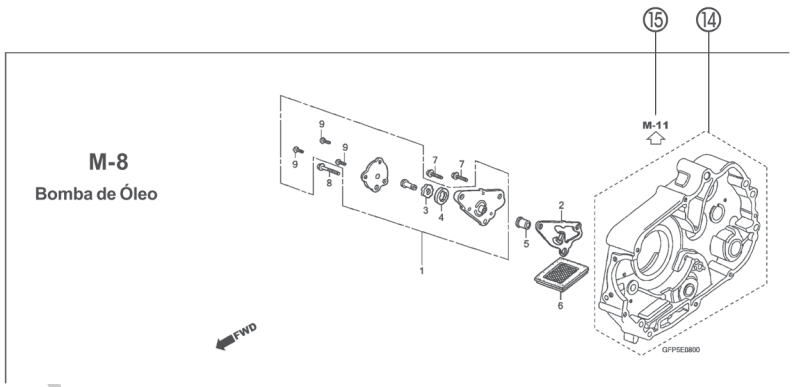

① **Número do Bloco**
- O número do bloco é oferecido (no lugar do nº da página) para ajudar na consulta da peça com o nº ou nome da peça.

② **Nome do Bloco**

③ **Item de Serviço / Tempo de Mão de Obra (T.M.O.)**

④ **Número de Referência**
- Os números de título descritos entre parênteses indicam que a informação continua da página anterior.

⑤ **Número da Peça**

⑥ **Descrição**

⑦ **Código de Cores HONDA**

⑧ **Conjuntos**
- As peças cujas figuras estejam delimitadas por linhas pontilhadas são disponíveis em conjunto completo. (As peças componentes do conjunto também são comercializadas individualmente).

⑨ **Descrição de Cores**

⑩ **Nota**
As notas são apresentadas entre parênteses na coluna do nome da peça.

⑪ **Quantidade Utilizada na Motocicleta**
- Quando aparecem entre parênteses indicam peças opcionais.
- Quando indicadas com a letra "N" deve-se utilizar a quantidade que for necessária.
- Indica o número de peças utilizadas no bloco.

⑫ **Número de Série**

⑬ **Tipo**
- Quando a coluna tipo se encontra em branco significa que as peças são aplicáveis a todos os tipos.

⑭ ⬚
- Peças circundadas por uma linha pontilhada ⬚ estão incluídas em blocos diferentes.

⑮ ⇦
- A flecha vazada ⇦ indica o Nº do bloco onde a peça incluída na linha ⬚ se encontra.

⑯ ←
- A flecha sólida ← indica o Nº do bloco com o qual a peça em questão está conectada.

DISTRIBUIÇÃO E DISTRIBUIÇÃO
Matsuo - MM - JT

© Moto Honda da Amazônia Ltda.
Todos os direitos reservados.

Quando Utilizar as Peças

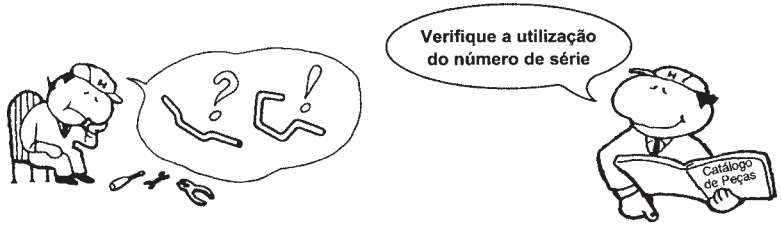

Ref. Nº	Nº da peça	Descrição	Qtd. CBR300 RRN	RRP	RRR	RRS	RRT	RRV	Nº de série
1	33101-MAE-601	Unidade Farol "NH-285" Cinza	–	–	1	–	–	–	
			–	–	–	1	–	–	~ 2351159
			–	–	–	1	–	–	~ 2351712
	33101-MAE-612	Unidade Farol "NH-283" Cinza	–	–	1	–	–	–	
		(Precaução Durante a Instalação)							
			–	–	–	1	–	–	~ 2351309
			–	–	–	1	–	–	~ 2351434
			–	–	–	1	–	–	~ 2350300
			–	–	–	1	–	–	~ OM300138
	33101-MAE-671	Unidade Farol "NH-1" Preto	–	–	1	–	–	–	
			–	–	–	1	–	–	
			–	–	–	1	–	–	~ SM300356
	33101-MAE-691	Unidade Farol	–	–	1	–	–	–	
	33101-MAE-602	Unidade Farol	–	–	–	1	–	–	2351160 ~
			–	–	–	1	–	–	2351713 ~
			–	–	–	–	1	1	

O número de Série foi utilizado desde o modelo inicial

Quando a numeração do Chassi aparece do lado esquerdo da coluna significa que a utilização da peça se aplica a partir deste número do chassi (2351160)

Quando a numeração do Chassi aparece do lado direito da coluna significa que a utilização da peça se aplica até este número do chassi (2351159)

Abreviaturas Utilizadas neste Catálogo de Peças

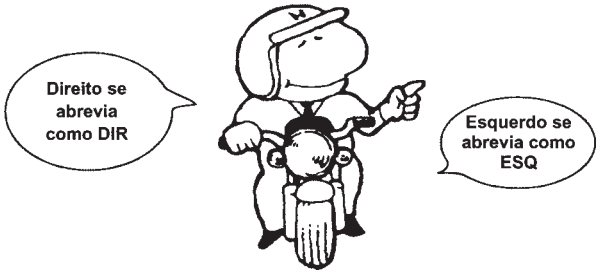

* "Esq" e "Dir" na descrição de uma peça significa o lado Esquerdo e o lado Direito considerando-se que esteja sobre o assento da motocicleta.

• No Catálogo de peças utilizam-se as seguintes abreviaturas:

Conj. ..... Conjunto
Comp. ..... Completo
Dir. ..... Direito
Esq. ..... Esquerdo
mm ..... Milímetro
G ..... Grama
D (22D) ..... Dente (22 dentes)
A ..... Ampére
V ..... Volt
W ..... Watt
C.A. ..... Corrente Alternada
C.C. ..... Corrente Contínua
ADM ..... Admissão
ESC ..... Escape
DIANT. ..... Dianteira
TRAS. ..... Traseira
SEX ..... Sextavado
LAT ..... Lateral
TRANS ..... Transmissão
PRIM ..... Primário
SEC ..... Secundário
MPH ..... Milhas por Hora
Km/h ..... Quilômetro por Hora
L.E.D. ..... Diodo Emissor de Luz
C.D.I. ..... Unidade Descarga Capacitiva
1LA ..... República Dominicana, El Salvador Venezuela, Guatemala, Guiana (Mercosul: Argentina, Paraguai, Uruguai)
2LA ..... Colômbia, México
3LA ..... América Latina
FLEX (2BR,3BR) ..... Moto Flex Brasil
STD (BR) ..... Moto Gasolina Brasil - Standard
AR ..... Argentina
M ..... Motor de Partida

PROIBIDA A REPRODUÇÃO E DISTRIBUIÇÃO
1010913 - Matsuo - MM - JF

© Moto Honda da Amazônia Ltda.
Todos os direitos reservados.

Como Localizar o Bloco de Peças e os Números de Série

Localização da Etiqueta de Cores

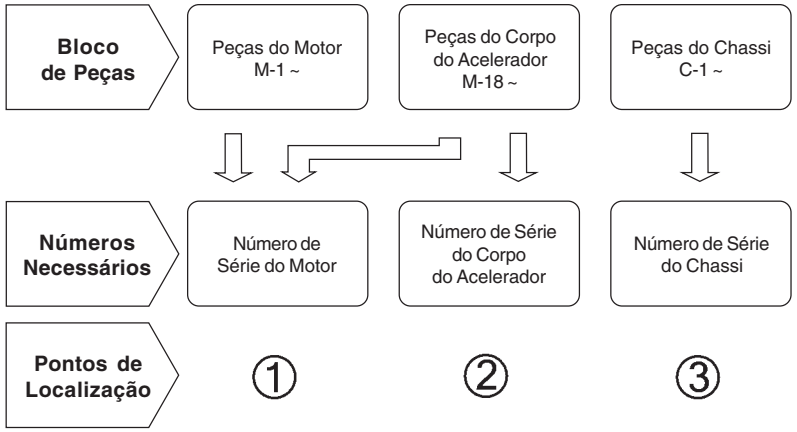

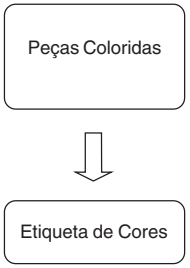

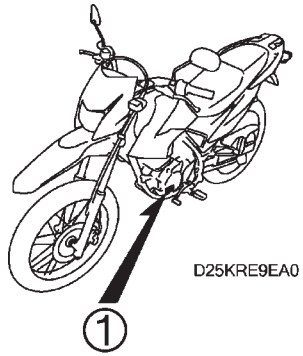

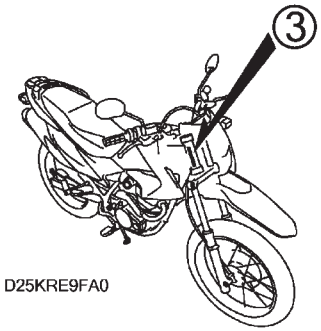

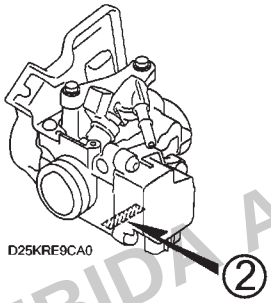

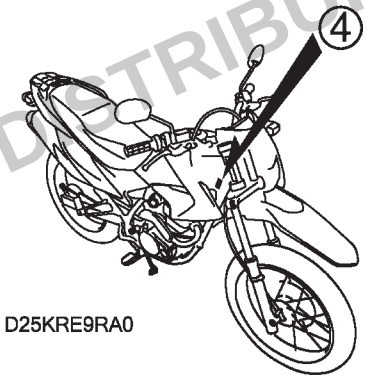

PROIBIDA A REPRODUÇÃO E DISTRIBUIÇÃO
1010913 - Matsuo - MM - JT

© Moto Honda da Amazônia Ltda.
Todos os direitos reservados.

Modelos, Códigos de Área e Números de Série Aplicáveis

Os Modelos, Códigos de Área, Tipos e os Números de Série Aplicáveis podem ser identificados conforme tabela abaixo.
As peças com código de área são exclusivas dos países designados.
Se os códigos de área não estiverem listados, as peças são de uso comum.

Modelo	Código de Área	Tipo	Nº de Série Aplicável do Motor	Nº de Série Aplicável do Chassi	Nº de Série Aplicável do Corpo do Acelerador
NXR150KS$_9$	KSBR	Brasil	KD04E39000001~9999999	9C2KD04309R000001~9R999999	GQMDA A
NXR150ES$_9$	ESBR	Brasil	KD04E29000001~9999999	9C2KD04209R000001~9R999999	
NXR150ESD$_9$	ESDBR	Brasil	KD04E19000001~9999999	9C2KD04109R000001~9R999999	
	KSBR	Brasil	KD04E3A000001~A999999	9C2KD0430AR000001~AR999999	
NXR150KS$_A$	KS2BR (FLEX)	Brasil	KD05E3A000001~A999999	9C2KD0530AR000001~AR999999	GQMFA A
NXR150ES$_A$	ES2BR (FLEX)	Brasil	KD05E2A000001~A999999	9C2KD0520AR000001~AR999999	GQMFA A
NXR150ESD$_A$	ESD2BR (FLEX)	Brasil	KD05E1A000001~A999999	9C2KD0510AR000001~AR999999	GQMFA A
NXR150KS$_B$	KS3BR	Brasil	KD05E4B500001~	9C2KD0560BR500001~	GQM3B D
NXR150ES$_B$	ES3BR	Brasil	KD05E4B500001~	9C2KD0550BR500001~	GQM3B D
NXR150ESD$_B$	ESD3BR	Brasil	KD05E4B500001~	9C2KD0540BR500001~	GQM3B D
NXR150KS$_C$	KS3BR	Brasil	KD05E6C500001~C599999	9C2KD0560CR500001~CR599999	GQM3B D
NXR150ES$_C$	ES3BR	Brasil	KD05E5C500001~C599999	9C2KD0550CR500001~CR599999	GQM3B D
NXR150ESD$_C$	ESD3BR	Brasil	KD05E4C500001~C599999	9C2KD0540CR500001~CR599999	GQM3B D
NXR150ES$_D$	ES2BR	Brasil	KD05E100001~	9C2KD0550DR100001~	GQMEA A
NXR150ESD$_D$	ESD2BR	Brasil	KD05E100001~	9C2KD0540DR100001~	GQMEA A
NXR150ES$_E$	ES2BR	Brasil	KD05E100001~	9C2KD0550ER100001~	GQMEA A
NXR150ESD$_E$	ESD2BR	Brasil	KD05E100001~	9C2KD0540ER100001~	GQMEA A

* Para identificação do número do corpo do acelerador, somente a parte sublinhada deverá ser usada para registro.

GQMDA[A]KC ア

PROIBIDA A REPRODUÇÃO E DISTRIBUIÇÃO
1010913 - Matsuo - MM - JT

© Moto Honda da Amazônia Ltda.
Todos os direitos reservados.

Etiqueta de Cores

- Ao solicitar as peças, verifique o nome, a cor principal e o código observando a “ETIQUETA DE CORES” na motocicleta.
- Ao solicitar as peças coloridas, utilize a Tabela de Cores conforme instruções de utilização do Catálogo de Peças.

VFR800FIW

COR **R-157**
CÓDIGO **R157**

Nº	Modelo		VFR800FIW			
	Cor Principal		Prata Sparking Metálico NH-295M	Preto Mute Metálico NH-359M	Nº de identificação do Bloco	Nº de ref.
	Código de Cor		NH295	NH359		
	Nome das Peças Coloridas	Nº Peça Básico				
1						
2						
3						
4						
5						
6						
7						
8						
9						
10						
11						
12						
13						

PROIBIDA A REPRODUÇÃO E DISTRIBUIÇÃO
1010913 - Matsuo - MM - JT

© Moto Honda da Amazônia Ltda.
Todos os direitos reservados.

Voltar

Tabela de Cores

• Ao solicitar as peças coloridas consulte a tabela abaixo, verifique a cor principal da motocicleta e utilize o número de peça básico adicionando o código de cor relativo.

NXR150KS (NXR150KS$_9$)

Nº	Modelo		NXR150KS$_9$				
	Cor Principal		Vermelho Caucaia	Amarelo Trancoso-R	Preto	Nº de identificação do Bloco	Nº de ref.
	Código de Cor		R-286R	Y-197R	NH-1		
	Nome das Peças Coloridas	Nº Peça Básico					
1	Chassi, Comp.	50100-KRE-B00	ZA	ZA	ZA	C-30	1
2	Tampa Jogo, Lateral Dianteira Esquerda	83620-KRE-B00	ZA	ZA	ZA	C-17	5
3	Tampa Jogo, Lateral Esquerda	83610-KRE-B00	ZA	ZB	ZC	C-17	4
4	Tampa, Lateral Dianteira Direita	83520-KRE-B00	ZA	ZA	ZA	C-17	2
5	Tampa Jogo, Lateral Direita	83510-KRE-B00	ZA	ZB	ZC	C-17	1
6	Para-lama, Dianteiro	61100-KRE-B00	ZB	ZC	ZA	C-7	1
7	Alça, Traseira Esquerda	50325-KRE-B00	ZB	ZB	ZB	C-25	4
8	Alça, Traseira Direita	50315-KRE-B00	ZB	ZB	ZB	C-25	3
9	Suporte, Superior	53131-KBB-950	ZA	ZA	ZA	C-5	9
10	Emblema, HONDA	61310-KRE-B00	ZA	ZB	ZA	C-33	1
11	Emblema, Tampa Lateral Esquerda	83504-KRE-B00	ZA	ZB	ZC	C-33	3
12	Emblema, Tampa Lateral Direita	83502-KRE-B00	ZA	ZB	ZC	C-33	2
13	Silencioso Conj.	18300-KRE-B00	ZB	ZB	ZB	C-19	3
14	Painel Comp., Freio Traseiro	43100-KPS-900	ZA	ZA	ZA	C-12	2
15	Painel Secundário Comp., Freio Dianteiro	45010-KRE-790	ZA	ZA	ZA	C-10	6
16	Guidão	53100-KRE-B00	ZA	ZA	ZA	C-5	8
17	Protetor, Tubo Escape	18345-KPT-A00	ZA	ZA	ZA	C-19	7
18	Protetor, Silencioso	18355-KRE-B00	ZA	ZA	ZA	C-19	8
19	Assento Comp., Duplo	77200-KRE-B00	ZA	ZA	ZA	C-16	2
20	Carenagem Jogo, Esquerda	19200-KRE-B20	ZA	ZB	ZC	C-15	4
21	Carenagem Jogo, Direita	19100-KRE-B20	ZA	ZB	ZC	C-15	2
22	Faixa, Esquerda Carenagem Tanque	87126-KRE-B20	ZA	ZB	ZC	C-33	11
23	Faixa, Direita Carenagem Tanque	87124-KRE-B20	ZA	ZB	ZC	C-33	8
24	Garfo Traseiro, Subconj.	52200-KRE-900	ZA	ZA	ZA	C-23	15
25	Tanque Conj., Combustível	17500-KRE-B00	ZA	ZA	ZA	C-14	6
26	Defletor Jogo, Dianteiro	61300-KRE-B01	ZB	ZC	ZA	C-1	7

PROIBIDA A REPRODUÇÃO E DISTRIBUIÇÃO
10110913 - Matsuo - MM - 17

© Moto Honda da Amazônia Ltda.
Todos os direitos reservados.

Tabela de Cores

• Ao solicitar as peças coloridas consulte a tabela abaixo, verifique a cor principal da motocicleta e utilize o número de peça básico adicionando o código de cor relativo.

NXR150ES (NXR150ES$_9$)

Nº	Modelo		NXR150ES$_9$				
	Cor Principal		Vermelho Caucaia	Amarelo Trancoso-R	Preto	Nº de identificação do Bloco	Nº de ref.
	Código de Cor		R-286R	Y-197R	NH-1		
	Nome das Peças Coloridas	Nº Peça Básico					
1	Chassi, Comp.	50100-KRE-B00	ZA	ZA	ZA	C-30	1
2	Tampa Jogo, Lateral Dianteira Esquerda	83620-KRE-B00	ZA	ZA	ZA	C-17	5
3	Tampa Jogo, Lateral Esquerda	83610-KRE-B00	ZA	ZB	ZC	C-17	4
4	Tampa, Lateral Dianteira Direita	83520-KRE-B00	ZA	ZA	ZA	C-17	2
5	Tampa Jogo, Lateral Direita	83510-KRE-B00	ZA	ZB	ZC	C-17	1
6	Para-lama, Dianteiro	61100-KRE-B00	ZB	ZC	ZA	C-7	1
7	Alça, Traseira Esquerda	50325-KRE-B00	ZB	ZB	ZB	C-25	4
8	Alça, Traseira Direita	50315-KRE-B00	ZB	ZB	ZB	C-25	3
9	Suporte, Superior	53131-KBB-950	ZA	ZA	ZA	C-5	9
10	Emblema, HONDA	61310-KRE-B00	ZA	ZB	ZA	C-33	1
11	Emblema, Tampa Lateral Esquerda	83504-KRE-B00	ZA	ZB	ZC	C-33	3
12	Emblema, Tampa Lateral Direita	83502-KRE-B00	ZA	ZB	ZC	C-33	2
13	Silencioso Conj.	18300-KRE-B00	ZB	ZB	ZB	C-19	3
14	Painel Comp., Freio Traseiro	43100-KPS-900	ZA	ZA	ZA	C-12	2
15	Painel Secundário Comp., Freio Dianteiro	45010-KRE-790	ZA	ZA	ZA	C-10	6
16	Guidão	53100-KRE-B00	ZA	ZA	ZA	C-5	8
17	Protetor, Tubo Escape	18345-KPT-A00	ZA	ZA	ZA	C-19	7
18	Protetor, Silencioso	18355-KRE-B00	ZA	ZA	ZA	C-19	8
19	Assento Comp., Duplo	77200-KRE-B00	ZA	ZA	ZA	C-16	2
20	Carenagem Jogo, Esquerda	19200-KRE-B10	ZA	ZB	ZC	C-15	4
21	Carenagem Jogo, Direita	19100-KRE-B10	ZA	ZB	ZC	C-15	2
22	Faixa, Esquerda Carenagem Tanque	87126-KRE-B10	ZA	ZB	ZC	C-33	10
23	Faixa, Direita Carenagem Tanque	87124-KRE-B10	ZA	ZB	ZC	C-33	7
24	Garfo Traseiro, Subconj.	52200-KRE-900	ZA	ZA	ZA	C-23	15
25	Tanque Conj., Combustível	17500-KRE-B00	ZA	ZA	ZA	C-14	6
26	Defletor Jogo, Dianteiro	61300-KRE-B01	ZB	ZC	ZA	C-1	7

PROIBIDA A REPRODUÇÃO E DISTRIBUIÇÃO
10/09/13 - Matsuo - MM - JT

© Moto Honda da Amazônia Ltda.
Todos os direitos reservados.

Tabela de Cores

• Ao solicitar as peças coloridas consulte a tabela abaixo, verifique a cor principal da motocicleta e utilize o número de peça básico adicionando o código de cor relativo.

NXR150ESD (NXR150ESD$_9$)

Nº	Modelo		NXR150ESD$_9$				
	Cor Principal		Vermelho Caucaia	Amarelo Trancoso-R	Preto	Nº de identificação do Bloco	Nº de ref.
	Código de Cor		R-286R	Y-197R	NH-1		
	Nome das Peças Coloridas	Nº Peça Básico					
1	Chassi, Comp.	50100-KRE-B00	ZA	ZA	ZA	C-30	1
2	Tampa Jogo, Lateral Dianteira Esquerda	83620-KRE-B00	ZA	ZA	ZA	C-17	5
3	Tampa Jogo, Lateral Esquerda	83610-KRE-B00	ZA	ZB	ZC	C-17	4
4	Tampa, Lateral Dianteira Direita	83520-KRE-B00	ZA	ZA	ZA	C-17	2
5	Tampa Jogo, Lateral Direita	83510-KRE-B00	ZA	ZB	ZC	C-17	1
6	Para-lama, Dianteiro	61100-KRE-B00	ZB	ZC	ZA	C-7	1
7	Alça, Traseira Esquerda	50325-KRE-B00	ZB	ZB	ZB	C-25	4
8	Alça, Traseira Direita	50315-KRE-B00	ZB	ZB	ZB	C-25	3
9	Suporte, Superior	53131-KBB-950	ZA	ZA	ZA	C-5	9
10	Emblema, HONDA	61310-KRE-B00	ZA	ZB	ZA	C-33	1
11	Emblema, Tampa Lateral Esquerda	83504-KRE-B00	ZA	ZB	ZC	C-33	3
12	Emblema, Tampa Lateral Direita	83502-KRE-B00	ZA	ZB	ZC	C-33	2
13	Silencioso Conj.	18300-KRE-B00	ZB	ZB	ZB	C-19	3
14	Painel Comp., Freio Traseiro	43100-KPS-900	ZA	ZA	ZA	C-12	2
15	Guidão	53100-KRE-B00	ZA	ZA	ZA	C-5	8
16	Protetor, Tubo Escape	18345-KPT-A00	ZA	ZA	ZA	C-19	7
17	Protetor, Silencioso	18355-KRE-B00	ZA	ZA	ZA	C-19	8
18	Assento Comp., Duplo	77200-KRE-B00	ZA	ZA	ZA	C-16	2
19	Carenagem Jogo, Esquerda	19200-KRE-B00	ZA	ZB	ZC	C-15	4
20	Carenagem Jogo, Direita	19100-KRE-B00	ZA	ZB	ZC	C-15	2
21	Faixa, Esquerda Carenagem Tanque	87126-KRE-B00	ZA	ZB	ZC	C-33	9
22	Faixa, Direita Carenagem Tanque	87124-KRE-B00	ZA	ZB	ZC	C-33	6
23	Garfo Traseiro, Subconj.	52200-KRE-900	ZA	ZA	ZA	C-23	15
24	Tanque Conj., Combustível	17500-KRE-B00	ZA	ZA	ZA	C-14	6
25	Defletor Jogo, Dianteiro	61300-KRE-B01	ZB	ZC	ZA	C-1	7

PROIBIDA A REPRODUÇÃO E DISTRIBUIÇÃO
10110913 - Matsuo - MM - 17

© Moto Honda da Amazônia Ltda.
Todos os direitos reservados.

Tabela de Cores

• Ao solicitar as peças coloridas consulte a tabela abaixo, verifique a cor principal da motocicleta e utilize o número de peça básico adicionando o código de cor relativo.

NXR150KS (NXR150KS$_A$)

Nº	Modelo		NXR150KS$_A$				
	Cor Principal		Vermelho Caucaia	Laranja Canoa R	Preto	Nº de identificação do Bloco	Nº de ref.
	Código de Cor		R-286R	YR-288R	NH-1		
	Nome das Peças Coloridas	Nº Peça Básico					
1	Chassi, Comp.	50100-KRE-B01	ZA	ZA	ZA	C-30	1
2	Tampa Jogo, Lateral Dianteira Esquerda	83620-KRE-B00	ZA	ZA	ZB	C-17	5
3	Tampa Jogo, Lateral Esquerda	83610-KRE-B30	ZB	ZC	ZA	C-17	4
4	Tampa Jogo, Lateral Esquerda	83610-KRE-B60	ZB	ZC	ZA	C-17	4
5	Tampa, Lateral Dianteira Direita	83520-KRE-B00	ZA	ZA	ZB	C-17	2
6	Tampa Jogo, Lateral Direita	83510-KRE-B30	ZB	ZC	ZA	C-17	1
7	Tampa Jogo, Lateral Direita	83510-KRE-B60	ZB	ZC	ZA	C-17	1
8	Para-lama, Dianteiro	61100-KRE-B00	ZB	ZD	ZA	C-7	1
9	Alça, Traseira Esquerda	50325-KRE-B00	ZB	ZB	ZB	C-25	4
10	Alça, Traseira Direita	50315-KRE-B00	ZB	ZB	ZB	C-25	3
11	Suporte, Superior	53131-KBB-950	ZA	ZA	ZA	C-5	9
12	Emblemas	83521-KRE-B00	ZA	ZA	–	C-33	4
13	Emblemas	83621-KRE-B00	ZA	ZA	–	C-33	5
14	Emblema, HONDA	61310-KRE-B00	ZA	ZB	ZA	C-33	1
15	Emblema, Tampa Lateral Esquerda	83504-KRE-B30	ZA	ZB	ZC	C-33	14
16	Emblema, Tampa Lateral Esquerda	83504-KRE-B60	ZA	ZB	ZC	C-33	15
17	Emblema, Tampa Lateral Direita	83502-KRE-B30	ZA	ZB	ZC	C-33	12
18	Emblema, Tampa Lateral Direita	83502-KRE-B60	ZA	ZB	ZC	C-33	13
19	Silencioso Conj.	18300-KRE-B00	ZB	ZB	ZB	C-19	3
20	Painel Comp., Freio Traseiro	43100-KPS-900	ZA	ZA	ZA	C-12	2
21	Painel Secundário Comp., Freio Dianteiro	45010-KRE-790	ZA	ZA	ZA	C-10	6
22	Guidão	53100-KRE-B00	ZA	ZA	ZA	C-5	8
23	Protetor, Tubo Escape	18345-KPT-A00	ZA	ZA	ZA	C-19	7
24	Protetor, Silencioso	18355-KRE-B00	ZA	ZA	ZA	C-19	8
25	Assento Comp., Duplo	77200-KRE-B00	ZA	ZA	ZA	C-16	2
26	Carenagem Jogo, Esquerda	19200-KRE-B50	ZB	ZC	ZA	C-15	4

PROIBIDA A REPRODUÇÃO E DISTRIBUIÇÃO
1029913 - Matsuo - MM - JT

© Moto Honda da Amazônia Ltda.
Todos os direitos reservados.

Tabela de Cores

• Ao solicitar as peças coloridas consulte a tabela abaixo, verifique a cor principal da motocicleta e utilize o número de peça básico adicionando o código de cor relativo.

NXR150KS (NXR150KS$_A$)

Nº	Modelo		NXR150KS$_A$				
	Cor Principal		Vermelho Caucaia	Laranja Canoa R	Preto	Nº de identificação do Bloco	Nº de ref.
	Código de Cor		R-286R	YR-288R	NH-1		
	Nome das Peças Coloridas	Nº Peça Básico					
27	Carenagem Jogo, Esquerda	19200-KRE-B50	ZD	ZC	ZA	C-15	4
28	Carenagem Jogo, Direita	19100-KRE-B50	ZB	ZC	ZA	C-15	2
29	Carenagem Jogo, Direita	19100-KRE-B50	ZD	ZC	ZA	C-15	2
30	Faixa, Esquerda Carenagem Tanque	87126-KRE-B50	ZA	ZB	ZC	C-33	21
31	Faixa, Direita Carenagem Tanque	87124-KRE-B50	ZA	ZB	ZC	C-33	18
32	Garfo Traseiro, Subconj.	52200-KRE-900	ZA	ZA	ZA	C-23	15
33	Tanque Conj., Combustível	17500-KRE-B03	ZA	ZA	ZB	C-14	6
34	Tanque Conj., Combustível	17505-KRE-R01	ZA	ZA	ZB	C-14.1	1
35	Defletor Jogo, Dianteiro	61300-KRE-B01	ZB	–	ZA	C-1	7
36	Defletor Jogo, Dianteiro	61300-KRE-B30	–	ZA	–	C-1	7

PROIBIDA A REPRODUÇÃO E DISTRIBUIÇÃO
1010913 - Matsuo - MM - JT

© Moto Honda da Amazônia Ltda.
Todos os direitos reservados.

Tabela de Cores

• Ao solicitar as peças coloridas consulte a tabela abaixo, verifique a cor principal da motocicleta e utilize o número de peça básico adicionando o código de cor relativo.

NXR150ES (NXR150ES$_A$)

Nº	Modelo		NXR150ES$_A$				
	Cor Principal		Vermelho Caucaia	Laranja Canoa R	Preto	Nº de identificação do Bloco	Nº de ref.
	Código de Cor		R-286R	YR-288R	NH-1		
	Nome das Peças Coloridas	Nº Peça Básico					
1	Chassi, Comp.	50100-KRE-B01	ZA	ZA	ZA	C-30	1
2	Tampa Jogo, Lateral Dianteira Esquerda	83620-KRE-B00	ZA	ZA	ZB	C-17	5
3	Tampa Jogo, Lateral Esquerda	83610-KRE-B30	ZB	ZC	ZA	C-17	4
4	Tampa Jogo, Lateral Esquerda	83610-KRE-B60	ZB	ZC	ZA	C-17	4
5	Tampa, Lateral Dianteira Direita	83520-KRE-B00	ZA	ZA	ZB	C-17	2
6	Tampa Jogo, Lateral Direita	83510-KRE-B30	ZB	ZC	ZA	C-17	1
7	Tampa Jogo, Lateral Direita	83510-KRE-B60	ZB	ZC	ZA	C-17	1
8	Para-lama, Dianteiro	61100-KRE-B00	ZB	ZD	ZA	C-7	1
9	Alça, Traseira Esquerda	50325-KRE-B00	ZB	ZB	ZB	C-25	4
10	Alça, Traseira Direita	50315-KRE-B00	ZB	ZB	ZB	C-25	3
11	Suporte, Superior	53131-KBB-950	ZA	ZA	ZA	C-5	9
12	Emblemas	83521-KRE-B00	ZA	ZA	–	C-33	4
13	Emblemas	83621-KRE-B00	ZA	ZA	–	C-33	5
14	Emblema, HONDA	61310-KRE-B00	ZA	ZB	ZA	C-33	1
15	Emblema, Tampa Lateral Esquerda	83504-KRE-B30	ZA	ZB	ZC	C-33	14
16	Emblema, Tampa Lateral Esquerda	83504-KRE-B60	ZA	ZB	ZC	C-33	15
17	Emblema, Tampa Lateral Direita	83502-KRE-B30	ZA	ZB	ZC	C-33	12
18	Emblema, Tampa Lateral Direita	83502-KRE-B60	ZA	ZB	ZC	C-33	13
19	Silencioso Conj.	18300-KRE-B00	ZB	ZB	ZB	C-19	3
20	Painel Comp., Freio Traseiro	43100-KPS-900	ZA	ZA	ZA	C-12	2
21	Painel Secundário Comp., Freio Dianteiro	45010-KRE-790	ZA	ZA	ZA	C-10	6
22	Guidão	53100-KRE-B00	ZA	ZA	ZA	C-5	8
23	Protetor, Tubo Escape	18345-KPT-A00	ZA	ZA	ZA	C-19	7
24	Protetor, Silencioso	18355-KRE-B00	ZA	ZA	ZA	C-19	8
25	Assento Comp., Duplo	77200-KRE-B00	ZA	ZA	ZA	C-16	2
26	Carenagem Jogo, Esquerda	19200-KRE-B40	ZB	ZC	ZA	C-15	4

PROIBIDA A REPRODUÇÃO E DISTRIBUIÇÃO
1029913 - Maxsuo - MM - JT

© Moto Honda da Amazônia Ltda.
Todos os direitos reservados.

Tabela de Cores

• Ao solicitar as peças coloridas consulte a tabela abaixo, verifique a cor principal da motocicleta e utilize o número de peça básico adicionando o código de cor relativo.

NXR150ES (NXR150ES$_A$)

Nº	Modelo		NXR150ES$_A$				
	Cor Principal		Vermelho Caucaia	Laranja Canoa R	Preto	Nº de identificação do Bloco	Nº de ref.
	Código de Cor		R-286R	YR-288R	NH-1		
	Nome das Peças Coloridas	Nº Peça Básico					
27	Carenagem Jogo, Direita	19100-KRE-B40	ZB	ZC	ZA	C-15	2
28	Faixa, Esquerda Carenagem Tanque	87126-KRE-B40	ZA	ZB	ZC	C-33	20
29	Faixa, Direita Carenagem Tanque	87124-KRE-B40	ZA	ZB	ZC	C-33	17
30	Garfo Traseiro, Subconj.	52200-KRE-900	ZA	ZA	ZA	C-23	15
31	Tanque Conj., Combustível	17500-KRE-B03	ZA	ZA	ZB	C-14	6
32	Tanque Conj., Combustível	17505-KRE-R01	ZA	ZA	ZB	C-14.1	1
33	Defletor Jogo, Dianteiro	61300-KRE-B01	ZB	–	ZA	C-1	7
34	Defletor Jogo, Dianteiro	61300-KRE-B30	–	ZA	–	C-1	7

PROIBIDA A REPRODUÇÃO E DISTRIBUIÇÃO
1010913 - Matsuo - MM - JT

© Moto Honda da Amazônia Ltda.
Todos os direitos reservados.

Tabela de Cores

• Ao solicitar as peças coloridas consulte a tabela abaixo, verifique a cor principal da motocicleta e utilize o número de peça básico adicionando o código de cor relativo.

NXR150ESD (NXR150ESD$_A$)

Nº	Modelo		NXR150ESD$_A$				
	Cor Principal		Vermelho Caucaia	Laranja Canoa R	Preto	Nº de identificação do Bloco	Nº de ref.
	Código de Cor		R-286R	YR-288R	NH-1		
	Nome das Peças Coloridas	Nº Peça Básico					
1	Chassi, Comp.	50100-KRE-B01	ZA	ZA	ZA	C-30	1
2	Tampa Jogo, Lateral Dianteira Esquerda	83620-KRE-B00	ZA	ZA	ZB	C-17	5
3	Tampa Jogo, Lateral Esquerda	83610-KRE-B30	ZB	ZC	ZA	C-17	4
4	Tampa Jogo, Lateral Esquerda	83610-KRE-B60	ZB	ZC	ZA	C-17	4
5	Tampa, Lateral Dianteira Direita	83520-KRE-B00	ZA	ZA	ZB	C-17	2
6	Tampa Jogo, Lateral Direita	83510-KRE-B30	ZB	ZC	ZA	C-17	1
7	Tampa Jogo, Lateral Direita	83510-KRE-B60	ZB	ZC	ZA	C-17	1
8	Para-lama, Dianteiro	61100-KRE-B00	ZB	ZD	ZA	C-7	1
9	Alça, Traseira Esquerda	50325-KRE-B00	ZB	ZB	ZB	C-25	4
10	Alça, Traseira Direita	50315-KRE-B00	ZB	ZB	ZB	C-25	3
11	Suporte, Superior	53131-KBB-950	ZA	ZA	ZA	C-5	9
12	Emblemas	83521-KRE-B00	ZA	ZA	–	C-33	4
13	Emblemas	83621-KRE-B00	ZA	ZA	–	C-33	5
14	Emblema, HONDA	61310-KRE-B00	ZA	ZB	ZA	C-33	1
15	Emblema, Tampa Lateral Esquerda	83504-KRE-B30	ZA	ZB	ZC	C-33	14
16	Emblema, Tampa Lateral Esquerda	83504-KRE-B60	ZA	ZB	ZC	C-33	15
17	Emblema, Tampa Lateral Direita	83502-KRE-B30	ZA	ZB	ZC	C-33	12
18	Emblema, Tampa Lateral Direita	83502-KRE-B60	ZA	ZB	ZC	C-33	13
19	Silencioso Conj.	18300-KRE-B00	ZB	ZB	ZB	C-19	3
20	Painel Comp., Freio Traseiro	43100-KPS-900	ZA	ZA	ZA	C-12	2
21	Guidão	53100-KRE-B00	ZA	ZA	ZA	C-5	8
22	Protetor, Tubo Escape	18345-KPT-A00	ZA	ZA	ZA	C-19	7
23	Protetor, Silencioso	18355-KRE-B00	ZA	ZA	ZA	C-19	8
24	Assento Comp., Duplo	77200-KRE-B00	ZA	ZA	ZA	C-16	2
25	Carenagem Jogo, Esquerda	19200-KRE-B30	ZB	ZC	ZA	C-15	4
26	Carenagem Jogo, Direita	19100-KRE-B30	ZB	ZC	ZA	C-15	2

PROIBIDA A REPRODUÇÃO E DISTRIBUIÇÃO
10/09/13 - Matsuo - MM - JT

© Moto Honda da Amazônia Ltda.
Todos os direitos reservados.

Tabela de Cores

• Ao solicitar as peças coloridas consulte a tabela abaixo, verifique a cor principal da motocicleta e utilize o número de peça básico adicionando o código de cor relativo.

NXR150ESD (NXR150ESD$_A$)

Nº	Modelo		NXR150ESD$_A$				
	Cor Principal		Vermelho Caucaia	Laranja Canoa R	Preto	Nº de identificação do Bloco	Nº de ref.
	Código de Cor		R-286R	YR-288R	NH-1		
	Nome das Peças Coloridas	Nº Peça Básico					
27	Faixa, Esquerda Carenagem Tanque	87126-KRE-B30	ZA	ZB	ZC	C-33	19
28	Faixa, Direita Carenagem Tanque	87124-KRE-B30	ZA	ZB	ZC	C-33	16
29	Garfo Traseiro, Subconj.	52200-KRE-900	ZA	ZA	ZA	C-23	15
30	Tanque Conj., Combustível	17500-KRE-B03	ZA	ZA	ZB	C-14	6
31	Tanque Conj., Combustível	17505-KRE-R01	ZA	ZA	ZB	C-14.1	1
32	Defletor Jogo, Dianteiro	61300-KRE-B01	ZB	–	ZA	C-1	7
33	Defletor Jogo, Dianteiro	61300-KRE-B30	–	ZA	–	C-1	7

PROIBIDA A REPRODUÇÃO E DISTRIBUIÇÃO
1010913 - Matsuo - MM - JT

© Moto Honda da Amazônia Ltda.
Todos os direitos reservados.

Tabela de Cores

• Ao solicitar as peças coloridas consulte a tabela abaixo, verifique a cor principal da motocicleta e utilize o número de peça básico adicionando o código de cor relativo.

NXR150KS (NXR150KS$_B$)

Nº	Modelo		NXR150KS$_B$				
	Cor Principal		Vermelho	Laranja	Preto	Nº de identificação do Bloco	Nº de ref.
	Código de Cor		R-304R	YR-306R	NH-1		
	Nome das Peças Coloridas	Nº Peça Básico					
1	Chassi, Comp.	50100-KRE-B01	ZA	ZA	ZA	C-30	1
2	Chassi, Comp.	50100-KRE-R00	ZA	ZA	ZA	C-30	1
3	Tampa Jogo, Lateral Dianteira Esquerda	83620-KRE-B00	ZF	ZF	ZF	C-17	5
4	Tampa Jogo, Lateral Esquerda	83610-KRE-C00	ZA	ZB	ZC	C-17	4
5	Tampa Jogo, Lateral Esquerda	83610-KRE-C30	ZA	ZB	ZC	C-17	4
6	Tampa, Lateral Dianteira Direita	83520-KRE-B00	ZF	ZF	ZF	C-17	2
7	Tampa Jogo, Lateral Direita	83510-KRE-C00	ZA	ZB	ZC	C-17	1
8	Tampa Jogo, Lateral Direita	83510-KRE-C30	ZA	ZB	ZC	C-17	1
9	Para-lama, Dianteiro	61100-KRE-B00	ZE	ZF	ZA	C-7	1
10	Alça, Traseira Esquerda	50325-KRE-B00	ZB	ZB	ZB	C-25	4
11	Alça, Traseira Esquerda	50325-KRE-D30	ZA	ZA	ZA	C-25	4
12	Alça, Traseira Direita	50315-KRE-B00	ZB	ZB	ZB	C-25	3
13	Alça, Traseira Direita	50315-KRE-D30	ZA	ZA	ZA	C-25	3
14	Suporte, Superior	53131-KBB-950	ZA	ZA	ZA	C-5	9
15	Emblemas	83521-KRE-B00	ZA	ZA	ZA	C-33	4
16	Emblemas	83621-KRE-B00	ZA	ZA	ZA	C-33	5
17	Emblema, HONDA	61310-KRE-B00	ZA	ZB	ZA	C-33	1
18	Emblema, Tampa Lateral Esquerda	86832-KRE-C00	ZA	ZB	ZC	C-33	14
19	Emblema, Tampa Lateral Esquerda	86832-KRE-C30	ZA	ZB	ZC	C-33	15
20	Emblema, Tampa Lateral Direita	86831-KRE-C00	ZA	ZB	ZC	C-33	12
21	Emblema, Tampa Lateral Direita	86831-KRE-C30	ZA	ZB	ZC	C-33	13
22	Silencioso Conj.	18300-KRE-B01	ZB	ZB	ZB	C-19	3
23	Painel Comp., Freio Traseiro	43100-KPS-900	ZA	ZA	ZA	C-12	2
24	Painel Secundário Comp., Freio Dianteiro	45010-KRE-790	ZA	ZA	ZA	C-10	6
25	Guidão	53100-KRE-B00	ZA	ZA	ZA	C-5	8
26	Protetor, Tubo Escape	18345-KPT-A00	ZA	ZA	ZA	C-19	7

PROIBIDA A REPRODUÇÃO E DISTRIBUIÇÃO
16.09.13 - Marsuo - MM - JT

© Moto Honda da Amazônia Ltda.
Todos os direitos reservados.

Tabela de Cores

• Ao solicitar as peças coloridas consulte a tabela abaixo, verifique a cor principal da motocicleta e utilize o número de peça básico adicionando o código de cor relativo.

NXR150KS (NXR150KS$_B$)

Nº	Modelo		NXR150KS$_B$				
	Cor Principal		Vermelho	Laranja	Preto	Nº de identificação do Bloco	Nº de ref.
	Código de Cor		R-304R	YR-306R	NH-1		
	Nome das Peças Coloridas	Nº Peça Básico					
27	Protetor, Silencioso	18355-KRE-B00	ZB	ZB	ZB	C-19	8
28	Assento Comp., Duplo	77200-KRE-B00	ZA	ZA	ZA	C-16	2
29	Carenagem Jogo, Esquerda	19200-KRE-C20	ZA	ZB	ZC	C-15	4
30	Carenagem Jogo, Direita	19100-KRE-C20	ZA	ZB	ZC	C-15	2
31	Faixa, Esquerda Carenagem Tanque	86192-KRE-C20	ZA	ZB	ZC	C-33	21
32	Faixa, Direita Carenagem Tanque	86191-KRE-C20	ZA	ZB	ZC	C-33	18
33	Garfo Traseiro, Subconj.	52200-KRE-900	ZA	ZA	ZA	C-23	15
34	Tanque Conj., Combustível (LA)	17505-KRE-R01	ZC	ZC	ZC	C-14	6
35	Tanque Conj., Combustível (2BR/3BR)	17505-KRE-R01	ZC	ZC	ZC	C-14.1	1
36	Defletor Jogo, Dianteiro	61300-KRE-B01	–	–	ZD	C-1	7
37	Defletor Jogo, Dianteiro	61300-KRE-C00	ZA	ZB	–	C-1	7

PROIBIDA A REPRODUÇÃO E DISTRIBUIÇÃO
1010913 - Matsuo - MM - JT

© Moto Honda da Amazônia Ltda.
Todos os direitos reservados.

Tabela de Cores

• Ao solicitar as peças coloridas consulte a tabela abaixo, verifique a cor principal da motocicleta e utilize o número de peça básico adicionando o código de cor relativo.

NXR150ES (NXR150ES$_B$)

Nº	Modelo		NXR150ES$_B$				
	Cor Principal		Vermelho	Laranja	Preto	Nº de identificação do Bloco	Nº de ref.
	Código de Cor		R-304R	YR-306R	NH-1		
	Nome das Peças Coloridas	Nº Peça Básico					
1	Chassi, Comp.	50100-KRE-B01	ZA	ZA	ZA	C-30	1
2	Chassi, Comp.	50100-KRE-R00	ZA	ZA	ZA	C-30	1
3	Tampa Jogo, Lateral Dianteira Esquerda	83620-KRE-B00	ZF	ZF	ZF	C-17	5
4	Tampa Jogo, Lateral Esquerda	83610-KRE-C00	ZA	ZB	ZC	C-17	4
5	Tampa Jogo, Lateral Esquerda	83610-KRE-C30	ZA	ZB	ZC	C-17	4
6	Tampa, Lateral Dianteira Direita	83520-KRE-B00	ZF	ZF	ZF	C-17	2
7	Tampa Jogo, Lateral Direita	83510-KRE-C00	ZA	ZB	ZC	C-17	1
8	Tampa Jogo, Lateral Direita	83510-KRE-C30	ZA	ZB	ZC	C-17	1
9	Para-lama, Dianteiro	61100-KRE-B00	ZE	ZF	ZA	C-7	1
10	Alça, Traseira Esquerda	50325-KRE-B00	ZB	ZB	ZB	C-25	4
11	Alça, Traseira Esquerda	50325-KRE-D30	ZA	ZA	ZA	C-25	4
12	Alça, Traseira Direita	50315-KRE-B00	ZB	ZB	ZB	C-25	3
13	Alça, Traseira Direita	50315-KRE-D30	ZA	ZA	ZA	C-25	3
14	Suporte, Superior	53131-KBB-950	ZA	ZA	ZA	C-5	9
15	Emblemas	83521-KRE-B00	ZA	ZA	ZA	C-33	4
16	Emblemas	83621-KRE-B00	ZA	ZA	ZA	C-33	5
17	Emblema, HONDA	61310-KRE-B00	ZA	ZB	ZA	C-33	1
18	Emblema, Tampa Lateral Esquerda	86832-KRE-C00	ZA	ZB	ZC	C-33	14
19	Emblema, Tampa Lateral Esquerda	86832-KRE-C30	ZA	ZB	ZC	C-33	15
20	Emblema, Tampa Lateral Direita	86831-KRE-C00	ZA	ZB	ZC	C-33	12
21	Emblema, Tampa Lateral Direita	86831-KRE-C30	ZA	ZB	ZC	C-33	13
22	Silencioso Conj.	18300-KRE-B01	ZB	ZB	ZB	C-19	3
23	Painel Comp., Freio Traseiro	43100-KPS-900	ZA	ZA	ZA	C-12	2
24	Painel Secundário Comp., Freio Dianteiro	45010-KRE-790	ZA	ZA	ZA	C-10	6
25	Guidão	53100-KRE-B00	ZA	ZA	ZA	C-5	8
26	Protetor, Tubo Escape	18345-KPT-A00	ZA	ZA	ZA	C-19	7

PROIBIDA A REPRODUÇÃO E DISTRIBUIÇÃO
10/09/13 - Matsuo - MM - JT

© Moto Honda da Amazônia Ltda.
Todos os direitos reservados.

Tabela de Cores

• Ao solicitar as peças coloridas consulte a tabela abaixo, verifique a cor principal da motocicleta e utilize o número de peça básico adicionando o código de cor relativo.

NXR150ES (NXR150ES$_B$)

Nº	Modelo		NXR150ES$_B$				
	Cor Principal		Vermelho	Laranja	Preto	Nº de identificação do Bloco	Nº de ref.
	Código de Cor		R-304R	YR-306R	NH-1		
	Nome das Peças Coloridas	Nº Peça Básico					
27	Protetor, Silencioso	18355-KRE-B00	ZB	ZB	ZB	C-19	8
28	Assento Comp., Duplo	77200-KRE-B00	ZA	ZA	ZA	C-16	2
29	Carenagem Jogo, Esquerda	19200-KRE-C10	ZA	ZB	ZC	C-15	4
30	Carenagem Jogo, Direita	19100-KRE-C10	ZA	ZB	ZC	C-15	2
31	Faixa, Esquerda Carenagem Tanque	86192-KRE-C10	ZA	ZB	ZC	C-33	20
32	Faixa, Direita Carenagem Tanque	86191-KRE-C10	ZA	ZB	ZC	C-33	17
33	Garfo Traseiro, Subconj.	52200-KRE-900	ZA	ZA	ZA	C-23	15
34	Tanque Conj., Combustível (LA)	17505-KRE-R01	ZC	ZC	ZC	C-14	6
35	Tanque Conj., Combustível (2BR/3BR)	17505-KRE-R01	ZC	ZC	ZC	C-14.1	1
36	Defletor Jogo, Dianteiro	61300-KRE-B01	–	–	ZD	C-1	7
37	Defletor Jogo, Dianteiro	61300-KRE-C00	ZA	ZB	–	C-1	7

PROIBIDA A REPRODUÇÃO E DISTRIBUIÇÃO
1010913 - Matsuo - MM - JT

© Moto Honda da Amazônia Ltda.
Todos os direitos reservados.

Tabela de Cores

• Ao solicitar as peças coloridas consulte a tabela abaixo, verifique a cor principal da motocicleta e utilize o número de peça básico adicionando o código de cor relativo.

NXR150ESD (NXR150ESD$_B$)

Nº	Modelo		NXR150ESD$_B$				
	Cor Principal		Vermelho	Laranja	Preto	Nº de identificação do Bloco	Nº de ref.
	Código de Cor		R-304R	YR-306R	NH-1		
	Nome das Peças Coloridas	Nº Peça Básico					
1	Chassi, Comp.	50100-KRE-B01	ZA	ZA	ZA	C-30	1
2	Chassi, Comp.	50100-KRE-R00	ZA	ZA	ZA	C-30	1
3	Tampa Jogo, Lateral Dianteira Esquerda	83620-KRE-B00	ZF	ZF	ZF	C-17	5
4	Tampa Jogo, Lateral Esquerda	83610-KRE-C00	ZA	ZB	ZC	C-17	4
5	Tampa Jogo, Lateral Esquerda	83610-KRE-C30	ZA	ZB	ZC	C-17	4
6	Tampa, Lateral Dianteira Direita	83520-KRE-B00	ZF	ZF	ZF	C-17	2
7	Tampa Jogo, Lateral Direita	83510-KRE-C00	ZA	ZB	ZC	C-17	1
8	Tampa Jogo, Lateral Direita	83510-KRE-C30	ZA	ZB	ZC	C-17	1
9	Para-lama, Dianteiro	61100-KRE-B00	ZE	ZF	ZA	C-7	1
10	Alça, Traseira Esquerda	50325-KRE-B00	ZB	ZB	ZB	C-25	4
11	Alça, Traseira Esquerda	50325-KRE-D30	ZA	ZA	ZA	C-25	4
12	Alça, Traseira Direita	50315-KRE-B00	ZB	ZB	ZB	C-25	3
13	Alça, Traseira Direita	50315-KRE-D30	ZA	ZA	ZA	C-25	3
14	Suporte, Superior	53131-KBB-950	ZA	ZA	ZA	C-5	9
15	Emblemas	83521-KRE-B00	ZA	ZA	ZA	C-33	4
16	Emblemas	83621-KRE-B00	ZA	ZA	ZA	C-33	5
17	Emblema, HONDA	61310-KRE-B00	ZA	ZB	ZA	C-33	1
18	Emblema, Tampa Lateral Esquerda	86832-KRE-C00	ZA	ZB	ZC	C-33	14
19	Emblema, Tampa Lateral Esquerda	86832-KRE-C30	ZA	ZB	ZC	C-33	15
20	Emblema, Tampa Lateral Direita	86831-KRE-C00	ZA	ZB	ZC	C-33	12
21	Emblema, Tampa Lateral Direita	86831-KRE-C30	ZA	ZB	ZC	C-33	13
22	Silencioso Conj.	18300-KRE-B01	ZB	ZB	ZB	C-19	3
23	Painel Comp., Freio Traseiro	43100-KPS-900	ZA	ZA	ZA	C-12	2
24	Guidão	53100-KRE-B00	ZA	ZA	ZA	C-5	8
25	Protetor, Tubo Escape	18345-KPT-A00	ZA	ZA	ZA	C-19	7
26	Protetor, Silencioso	18355-KRE-B00	ZB	ZB	ZB	C-19	8

PROIBIDA A REPRODUÇÃO E DISTRIBUIÇÃO
1612913 - Matsuo - MM - JT

© Moto Honda da Amazônia Ltda.
Todos os direitos reservados.

Tabela de Cores

• Ao solicitar as peças coloridas consulte a tabela abaixo, verifique a cor principal da motocicleta e utilize o número de peça básico adicionando o código de cor relativo.

NXR150ESD (NXR150ESD$_B$)

Nº	Modelo		NXR150ESD$_B$				
	Cor Principal		Vermelho	Laranja	Preto	Nº de identificação do Bloco	Nº de ref.
	Código de Cor		R-304R	YR-306R	NH-1		
	Nome das Peças Coloridas	Nº Peça Básico					
27	Assento Comp., Duplo	77200-KRE-B00	ZA	ZA	ZA	C-16	2
28	Carenagem Jogo, Esquerda	19200-KRE-C00	ZA	ZB	ZC	C-15	4
29	Carenagem Jogo, Direita	19100-KRE-C00	ZA	ZB	ZC	C-15	2
30	Faixa, Esquerda Carenagem Tanque	86192-KRE-C00	ZA	ZB	ZC	C-33	19
31	Faixa, Direita Carenagem Tanque	86191-KRE-C00	ZA	ZB	ZC	C-33	16
32	Garfo Traseiro, Subconj.	52200-KRE-900	ZA	ZA	ZA	C-23	15
33	Tanque Conj., Combustível (LA)	17505-KRE-R01	ZC	ZC	ZC	C-14	6
34	Tanque Conj., Combustível (2BR/3BR)	17505-KRE-R01	ZC	ZC	ZC	C-14.1	1
35	Defletor Jogo, Dianteiro	61300-KRE-B01	–	–	ZD	C-1	7
36	Defletor Jogo, Dianteiro	61300-KRE-C00	ZA	ZB	–	C-1	7

PROIBIDA A REPRODUÇÃO E DISTRIBUIÇÃO
1010913 - Matsuo - MM - JT

© Moto Honda da Amazônia Ltda.
Todos os direitos reservados.

Tabela de Cores

• Ao solicitar as peças coloridas consulte a tabela abaixo, verifique a cor principal da motocicleta e utilize o número de peça básico adicionando o código de cor relativo.

NXR150KS (NXR150KS$_C$) KS3BR

Nº	Modelo		NXR150KS$_C$				
	Cor Principal		Preto	Vermelho	Laranja	Nº de identificação do Bloco	Nº de ref.
	Código de Cor		NH-1	R-304R	YR-306R		
	Nome das Peças Coloridas	Nº Peça Básico					
1	Chassi, Comp.	50100-KRE-R00	ZA	ZA	ZA	C-30	1
2	Tampa Jogo, Lateral Esquerda	83610-KRE-R30	ZA	ZC	ZB	C-17	4
3	Tampa Jogo, Lateral Direita	83510-KRE-R30	ZA	ZC	ZB	C-17	1
4	Tampa Jogo, Lateral Dianteira Esquerda	83601-KRE-B00	FD	FD	FD	C-17	5
5	Para-lama, Dianteiro	61100-KRE-B00	ZA	ZE	ZF	C-7	1
6	Alça, Traseira Esquerda	50325-KRE-D30	ZA	ZA	ZA	C-25	4
7	Alça, Traseira Direita	50315-KRE-D30	ZA	ZA	ZA	C-25	3
8	Tampa Jogo, Lateral Dianteira Direita	83501-KRE-B00	FD	FD	FD	C-17	2
9	Suporte, Superior	53131-KBB-950	ZA	ZA	ZA	C-5	9
10	Emblema, HONDA	61310-KRE-B00	ZA	ZA	ZB	C-33.1	1
11	Emblema, Tampa Lateral Esquerda	86832-KRE-R30	ZA	ZC	ZB	C-33.1	11
12	Emblema, Tampa Lateral Direita	86831-KRE-R30	ZA	ZC	ZB	C-33.1	9
13	Silencioso Conj.	18300-KRE-B01	ZD	ZD	ZD	C-19	3
14	Painel Comp., Freio Traseiro	43100-KPS-900	ZA	ZA	ZA	C-12	2
15	Painel Secundário Comp., Freio Dianteiro	45010-KRE-790	ZC	ZC	ZC	C-10	6
16	Guidão	53100-KRE-R30	ZB	ZB	ZB	C-5	8
17	Protetor, Tubo Escape	18345-KPT-A00	ZA	ZA	ZA	C-19	7
18	Protetor, Silencioso	18355-KRE-B00	ZB	ZB	ZB	C-19	8
19	Assento Comp., Duplo	77200-KRE-B00	ZA	ZA	ZA	C-16	2
20	Carenagem Jogo, Esquerda	19200-KRE-R50	ZA	ZC	ZB	C-15	4
21	Carenagem Jogo, Direita	19100-KRE-R50	ZA	ZC	ZB	C-15	2
22	Faixa, Esquerda Carenagem Tanque	86192-KRE-R50	ZA	ZC	ZB	C-33.1	7
23	Faixa, Direita Carenagem Tanque	86191-KRE-R50	ZA	ZC	ZB	C-33.1	4
24	Garfo Traseiro, Subconj.	52200-KRE-900	ZA	ZA	ZA	C-23	15
25	Tanque Conj., Combustível	17505-KRE-R01	ZD	ZD	ZD	C-14.1	1
26	Defletor Jogo, Dianteiro	61300-KRE-B01	ZA	–	–	C-1	7
27	Defletor Jogo, Dianteiro	61300-KRE-C00	–	ZA	ZB	C-1	7

PROIBIDA A REPRODUÇÃO E DISTRIBUIÇÃO
1029913 - Matsuo - MM - JT

© Moto Honda da Amazônia Ltda.
Todos os direitos reservados.

Voltar

Tabela de Cores

• Ao solicitar as peças coloridas consulte a tabela abaixo, verifique a cor principal da motocicleta e utilize o número de peça básico adicionando o código de cor relativo.

NXR150ES (NXR150ES$_C$) ES3BR

Nº	Modelo		NXR150ES$_C$				
	Cor Principal		Preto	Vermelho	Laranja	Nº de identificação do Bloco	Nº de ref.
	Código de Cor		NH-1	R-304R	YR-306R		
	Nome das Peças Coloridas	Nº Peça Básico					
1	Chassi, Comp.	50100-KRE-R00	ZA	ZA	ZA	C-30	1
2	Tampa Jogo, Lateral Esquerda	83610-KRE-R30	ZA	ZC	ZB	C-17	4
3	Tampa Jogo, Lateral Direita	83510-KRE-R30	ZA	ZC	ZB	C-17	1
4	Tampa Jogo, Lateral Dianteira Esquerda	83601-KRE-B00	FD	FD	FD	C-17	5
5	Para-lama, Dianteiro	61100-KRE-B00	ZA	ZE	ZF	C-7	1
6	Alça, Traseira Esquerda	50325-KRE-D30	ZA	ZA	ZA	C-25	4
7	Alça, Traseira Direita	50315-KRE-D30	ZA	ZA	ZA	C-25	3
8	Tampa Jogo, Lateral Dianteira Direita	83501-KRE-B00	FD	FD	FD	C-17	2
9	Suporte, Superior	53131-KBB-950	ZA	ZA	ZA	C-5	9
10	Emblema, HONDA	61310-KRE-B00	ZA	ZA	ZB	C-33.1	1
11	Emblema, Tampa Lateral Esquerda	86832-KRE-R30	ZA	ZC	ZB	C-33.1	11
12	Emblema, Tampa Lateral Direita	86831-KRE-R30	ZA	ZC	ZB	C-33.1	9
13	Silencioso Conj.	18300-KRE-B01	ZD	ZD	ZD	C-19	3
14	Painel Comp., Freio Traseiro	43100-KPS-900	ZA	ZA	ZA	C-12	2
15	Painel Secundário Comp., Freio Dianteiro	45010-KRE-790	ZC	ZC	ZC	C-10	6
16	Guidão	53100-KRE-R30	ZB	ZB	ZB	C-5	8
17	Protetor, Tubo Escape	18345-KPT-A00	ZA	ZA	ZA	C-19	7
18	Protetor, Silencioso	18355-KRE-B00	ZB	ZB	ZB	C-19	8
19	Assento Comp., Duplo	77200-KRE-B00	ZA	ZA	ZA	C-16	2
20	Carenagem Jogo, Esquerda	19200-KRE-R40	ZB	ZD	ZC	C-15	4
21	Carenagem Jogo, Direita	19100-KRE-R40	ZB	ZD	ZC	C-15	2
22	Faixa, Esquerda Carenagem Tanque	86192-KRE-R40	ZB	ZD	ZC	C-33.1	6
23	Faixa, Direita Carenagem Tanque	86191-KRE-R40	ZB	ZD	ZC	C-33.1	3
24	Garfo Traseiro, Subconj.	52200-KRE-900	ZA	ZA	ZA	C-23	15
25	Tanque Conj., Combustível	17505-KRE-R01	ZD	ZD	ZD	C-14.1	1
26	Defletor Jogo, Dianteiro	61300-KRE-B01	ZA	–	–	C-1	7
27	Defletor Jogo, Dianteiro	61300-KRE-C00	–	ZA	ZB	C-1	7

PROIBIDA A REPRODUÇÃO E DISTRIBUIÇÃO
10109137 - Matsuo - MM - 17

© Moto Honda da Amazônia Ltda.
Todos os direitos reservados.

Tabela de Cores

• Ao solicitar as peças coloridas consulte a tabela abaixo, verifique a cor principal da motocicleta e utilize o número de peça básico adicionando o código de cor relativo.

NXR150ESD (NXR150ESD$_C$) ESD3BR

Nº	Modelo		NXR150ESD$_C$				
	Cor Principal		Preto	Vermelho	Laranja	Nº de identificação do Bloco	Nº de ref.
	Código de Cor		NH-1	R-304R	YR-306R		
	Nome das Peças Coloridas	Nº Peça Básico					
1	Chassi, Comp.	50100-KRE-R00	ZA	ZA	ZA	C-30	1
2	Tampa Jogo, Lateral Esquerda	83610-KRE-R30	ZA	ZC	ZB	C-17	4
3	Tampa Jogo, Lateral Direita	83510-KRE-R30	ZA	ZC	ZB	C-17	1
4	Tampa Jogo, Lateral Dianteira Esquerda	83601-KRE-B00	FD	FD	FD	C-17	5
5	Para-lama, Dianteiro	61100-KRE-B00	ZA	ZE	ZF	C-7	1
6	Alça, Traseira Esquerda	50325-KRE-D30	ZA	ZA	ZA	C-25	4
7	Alça, Traseira Direita	50315-KRE-D30	ZA	ZA	ZA	C-25	3
8	Tampa Jogo, Lateral Dianteira Direita	83501-KRE-B00	FD	FD	FD	C-17	2
9	Suporte, Superior	53131-KBB-950	ZA	ZA	ZA	C-5	9
10	Emblema, HONDA	61310-KRE-B00	ZA	ZA	ZB	C-33.1	1
11	Emblema, Tampa Lateral Esquerda	86832-KRE-R30	ZA	ZC	ZB	C-33.1	11
12	Emblema, Tampa Lateral Direita	86831-KRE-R30	ZA	ZC	ZB	C-33.1	9
13	Silencioso Conj.	18300-KRE-B01	ZD	ZD	ZD	C-19	3
14	Painel Comp., Freio Traseiro	43100-KPS-900	ZA	ZA	ZA	C-12	2
15	Guidão	53100-KRE-R30	ZB	ZB	ZB	C-5	8
16	Protetor, Tubo Escape	18345-KPT-A00	ZA	ZA	ZA	C-19	7
17	Protetor, Silencioso	18355-KRE-B00	ZB	ZB	ZB	C-19	8
18	Assento Comp., Duplo	77200-KRE-B00	ZA	ZA	ZA	C-16	2
19	Carenagem Jogo, Esquerda	19200-KRE-R30	ZA	ZC	ZB	C-15	4
20	Carenagem Jogo, Direita	19100-KRE-R30	ZA	ZC	ZB	C-15	2
21	Faixa, Esquerda Carenagem Tanque	86192-KRE-R30	ZA	ZC	ZB	C-33.1	5
22	Faixa, Direita Carenagem Tanque	86191-KRE-R30	ZA	ZC	ZB	C-33.1	2
23	Garfo Traseiro, Subconj.	52200-KRE-900	ZA	ZA	ZA	C-23	15
24	Tanque Conj., Combustível	17505-KRE-R01	ZD	ZD	ZD	C-14.1	1
25	Defletor Jogo, Dianteiro	61300-KRE-B01	ZA	–	–	C-1	7
26	Defletor Jogo, Dianteiro	61300-KRE-C00	–	ZA	ZB	C-1	7

PROIBIDA A REPRODUÇÃO E DISTRIBUIÇÃO
102913 - Matsuo - MM - JT

© Moto Honda da Amazônia Ltda.
Todos os direitos reservados.

Tabela de Cores

• Ao solicitar as peças coloridas consulte a tabela abaixo, verifique a cor principal da motocicleta e utilize o número de peça básico adicionando o código de cor relativo.

NXR150ES (NXR150ES$_D$) ES2BR

Nº	Modelo		NXR150ES$_D$				
	Cor Principal		Verde Citrus R	Preto	Vermelho Caucaia	Nº de identificação do Bloco	Nº de ref.
	Código de Cor		GY146	NH-1	R286		
	Nome das Peças Coloridas	Nº Peça Básico					
1	Chassi, Comp.	50100-KRE-R00	ZA	ZA	ZA	C-30	1
2	Tampa Jogo, Lateral Esquerda	83610-KRE-E30	ZA	ZC	ZB	C-17	4
3	Tampa Jogo, Lateral Direita	83510-KRE-E30	ZA	ZC	ZB	C-17	1
4	Para-lama, Dianteiro	61100-KRE-E30	ZC	ZB	ZA	C-7	4
5	Alça, Traseira Esquerda	50325-KRE-D30	ZA	ZA	ZA	C-25	4
6	Alça, Traseira Direita	50315-KRE-D30	ZA	ZA	ZA	C-25	3
7	Suporte, Superior	53131-KBB-950	ZA	ZA	ZA	C-5	9
8	Emblemas	86861-KRE-E30	ZA	ZA	ZA	C-33.2	6
9	Emblema, HONDA	61310-KRE-B00	ZB	ZA	ZB	C-33.2	1
10	Emblema, Tampa Lateral Esquerda	86832-KRE-E30	ZA	ZC	ZB	C-33.2	5
11	Emblema, Tampa Lateral Direita	86831-KRE-E30	ZA	ZC	ZB	C-33.2	4
12	Silencioso Conj.	18300-KRE-E30	ZA	ZA	ZA	C-19	3
13	Painel Comp., Freio Traseiro	43100-KPS-900	ZA	ZA	ZA	C-12	2
14	Painel Secundário Comp., Freio Dianteiro	45010-KRE-A70	ZA	ZA	ZA	C-10	6
15	Guidão	53100-KRE-R30	ZB	ZB	ZB	C-5	8
16	Protetor, Tubo Escape	18345-KPT-A00	ZA	ZA	ZA	C-19	7
17	Protetor, Silencioso	18355-KRE-B00	ZB	ZB	ZB	C-19	8
18	Assento Comp., Duplo	77200-KRE-B00	ZA	ZA	ZA	C-16	2
19	Carenagem Jogo, Esquerda Tanque	19200-KRE-E30	ZA	ZC	ZB	C-15	4
20	Carenagem Jogo, Direita Tanque	19100-KRE-E30	ZA	ZC	ZB	C-15	2
21	Faixa, Esquerda Carenagem Tanque	86192-KRE-E30	ZA	ZC	ZB	C-33.2	3
22	Faixa, Direita Carenagem Tanque	86191-KRE-E30	ZA	ZC	ZB	C-33.2	2
23	Garfo Traseiro, Subconj.	52200-KRE-A70	ZA	ZA	ZA	C-23	15
24	Tanque Jogo, Combustível	06170-KRE-306	ZA	ZA	ZA	C-14.1	1
25	Defletor Jogo, Dianteiro	61300-KRE-E30	ZA	ZC	ZB	C-1.1	9

PROIBIDA A REPRODUÇÃO E DISTRIBUIÇÃO
1010913 - Matsuo - MM - 17

© Moto Honda da Amazônia Ltda.
Todos os direitos reservados.

Tabela de Cores

• Ao solicitar as peças coloridas consulte a tabela abaixo, verifique a cor principal da motocicleta e utilize o número de peça básico adicionando o código de cor relativo.

NXR150ESD (NXR150ESD$_D$) ESD2BR

Nº	Modelo		NXR150ESD$_D$				
	Cor Principal		Verde Citrus R	Preto	Vermelho Caucaia	Nº de identificação do Bloco	Nº de ref.
	Código de Cor		GY146	NH-1	R286		
	Nome das Peças Coloridas	Nº Peça Básico					
1	Chassi, Comp.	50100-KRE-R00	ZA	ZA	ZA	C-30	1
2	Tampa Jogo, Lateral Esquerda	83610-KRE-E30	ZA	ZC	ZB	C-17	4
3	Tampa Jogo, Lateral Direita	83510-KRE-E30	ZA	ZC	ZB	C-17	1
4	Para-lama, Dianteiro	61100-KRE-E30	ZC	ZB	ZA	C-7	4
5	Alça, Traseira Esquerda	50325-KRE-D30	ZA	ZA	ZA	C-25	4
6	Alça, Traseira Direita	50315-KRE-D30	ZA	ZA	ZA	C-25	3
7	Suporte, Superior	53131-KBB-950	ZA	ZA	ZA	C-5	9
8	Emblemas	86861-KRE-E30	ZA	ZA	ZA	C-33.2	6
9	Emblema, HONDA	61310-KRE-B00	ZB	ZA	ZB	C-33.2	1
10	Emblema, Tampa Lateral Esquerda	86832-KRE-E30	ZA	ZC	ZB	C-33.2	5
11	Emblema, Tampa Lateral Direita	86831-KRE-E30	ZA	ZC	ZB	C-33.2	4
12	Silencioso Conj.	18300-KRE-E30	ZA	ZA	ZA	C-19	3
13	Painel Comp., Freio Traseiro	43100-KPS-900	ZA	ZA	ZA	C-12	2
14	Guidão	53100-KRE-R30	ZB	ZB	ZB	C-5	8
15	Protetor, Tubo Escape	18345-KPT-A00	ZA	ZA	ZA	C-19	7
16	Protetor, Silencioso	18355-KRE-B00	ZB	ZB	ZB	C-19	8
17	Assento Comp., Duplo	77200-KRE-B00	ZA	ZA	ZA	C-16	2
18	Carenagem Jogo, Esquerda Tanque	19200-KRE-E30	ZA	ZC	ZB	C-15	4
19	Carenagem Jogo, Direita Tanque	19100-KRE-E30	ZA	ZC	ZB	C-15	2
20	Faixa, Esquerda Carenagem Tanque	86192-KRE-E30	ZA	ZC	ZB	C-33.2	3
21	Faixa, Direita Carenagem Tanque	86191-KRE-E30	ZA	ZC	ZB	C-33.2	2
22	Garfo Traseiro, Subconj.	52200-KRE-A70	ZA	ZA	ZA	C-23	15
23	Tanque Jogo, Combustível	06170-KRE-306	ZA	ZA	ZA	C-14.1	1
24	Defletor Jogo, Dianteiro	61300-KRE-E30	ZA	ZC	ZB	C-1.1	9

PROIBIDA A REPRODUÇÃO E DISTRIBUIÇÃO
1010913 - Matsuo - MM - JT

© Moto Honda da Amazônia Ltda.
Todos os direitos reservados.

Tabela de Cores

• Ao solicitar as peças coloridas consulte a tabela abaixo, verifique a cor principal da motocicleta e utilize o número de peça básico adicionando o código de cor relativo.

NXR150ES (NXR150ES$_E$) ES2BR

Nº	Modelo		NXR150ES$_E$				
	Cor Principal		Preto NH-1	Vermelho Fighting R-134	Branco Ross NH-196	Nº de identificação do Bloco	Nº de ref.
	Código de Cor		NH1	R134	NH196		
	Nome das Peças Coloridas	Nº Peça Básico					
1	Chassi, Comp.	50100-KRE-E30	ZB	ZB	ZB	C-30	1
2	Tampa Jogo, Lateral Dianteira Esquerda	83620-KRE-H10	ZC	ZC	ZC	C-17	5
3	Tampa Jogo, Lateral Esquerda	83610-KRE-H10	ZB	ZB	ZB	C-17	4
4	Tampa, Lateral Dianteira Direita	83520-KRE-H10	ZB	ZB	ZB	C-17	2
5	Tampa Jogo, Lateral Direita	83510-KRE-H10	ZB	ZB	ZB	C-17	1
6	Para-lama, Dianteiro	61100-KRE-E30	ZB	ZD	ZF	C-7	4
7	Alça, Traseira Esquerda	50325-KRE-D30	ZA	ZA	ZA	C-25	4
8	Alça, Traseira Direita	50315-KRE-D30	ZA	ZA	ZA	C-25	3
9	Suporte, Superior	53131-KBB-950	ZA	ZA	ZA	C-5	9
10	Emblemas	86861-KVS-F00	ZA	ZA	ZA	C-33.2	9
11	Emblema, HONDA	86101-KRE-H10	ZB	ZA	ZA	C-33.2	1
12	Emblema, Tampa Lateral Esquerda	86832-KRE-H10	ZB	ZB	ZB	C-33.2	5
13	Emblema, Tampa Lateral Direita	86831-KRE-H10	ZB	ZB	ZB	C-33.2	4
14	Silencioso Conj.	18300-KRE-E30	ZA	ZA	ZA	C-19	3
15	Painel Comp., Freio Traseiro	43100-KPS-900	ZA	ZA	ZA	C-12	2
16	Painel Secundário Comp., Freio Dianteiro	45010-KRE-A70	ZA	ZA	ZA	C-10	6
17	Guidão	53100-KRE-R30	ZB	ZB	ZB	C-5	8
18	Protetor, Tubo Escape	18345-KPT-A00	ZA	ZA	ZA	C-19	7
19	Protetor, Silencioso	18355-KRE-B00	ZB	ZB	ZB	C-19	8
20	Assento Comp., Duplo	77200-KRE-B00	ZA	ZA	ZA	C-16	2
21	Carenagem Jogo, Esquerda Tanque	19200-KRE-H10	ZD	ZC	ZB	C-15	4
22	Carenagem Jogo, Direita Tanque	19100-KRE-H10	ZD	ZC	ZB	C-15	2
23	Faixa, Esquerda Carenagem Tanque	86192-KRE-H10	ZD	ZC	ZB	C-33.2	3
24	Faixa, Direita Carenagem Tanque	86191-KRE-H10	ZD	ZC	ZB	C-33.2	2
25	Garfo Traseiro, Subconj.	52200-KRE-A70	ZA	ZA	ZA	C-23	15
26	Tanque Jogo, Combustível	06170-KRE-316	ZD	ZD	ZD	C-14.1	1
27	Defletor Jogo, Dianteiro	61300-KRE-H10	ZB	ZA	ZA	C-1.1	9

PROIBIDA A REPRODUÇÃO E DISTRIBUIÇÃO
1010913 Matsuo - MM - JF

© Moto Honda da Amazônia Ltda.
Todos os direitos reservados.

Tabela de Cores

• Ao solicitar as peças coloridas consulte a tabela abaixo, verifique a cor principal da motocicleta e utilize o número de peça básico adicionando o código de cor relativo.

NXR150ESD (NXR150ESD$_E$) ESD2BR

Nº	Modelo		NXR150ESD$_E$					
	Cor Principal		Preto NH-1	Vermelho Fighting R-134	Branco Ross NH-196	Azul Twister Perolizado PB-314P	Nº de identificação do Bloco	Nº de ref.
	Código de Cor		NH1	R134	NH196	PB314P		
	Nome das Peças Coloridas	Nº Peça Básico						
1	Chassi, Comp.	50100-KRE-E30	ZB	ZB	ZB	ZB	C-30	1
2	Tampa Jogo, Lateral Dianteira Esquerda	83620-KRE-H10	ZC	ZC	ZC	ZA	C-17	5
3	Tampa Jogo, Lateral Esquerda	83610-KRE-H10	ZB	ZB	ZB	ZA	C-17	4
4	Tampa, Lateral Dianteira Direita	83520-KRE-H10	ZB	ZB	ZB	ZC	C-17	2
5	Tampa Jogo, Lateral Direita	83510-KRE-H10	ZB	ZB	ZB	ZA	C-17	1
6	Para-lama, Dianteiro	61100-KRE-E30	ZB	ZD	ZF	ZE	C-7	4
7	Alça, Traseira Esquerda	50325-KRE-D30	ZA	ZA	ZA	ZA	C-25	4
8	Alça, Traseira Direita	50315-KRE-D30	ZA	ZA	ZA	ZA	C-25	3
9	Suporte, Superior	53131-KBB-950	ZA	ZA	ZA	ZA	C-5	9
10	Emblemas	83521-KRE-B00	–	–	–	ZA	C-33.2	7
11	Emblemas	83621-KRE-B00	–	–	–	ZA	C-33.2	8
12	Emblemas	86861-KVS-F00	ZA	ZA	ZA	ZA	C-33.2	9
13	Emblema, HONDA	86101-KRE-H10	ZB	ZA	ZA	–	C-33.2	1
14	Emblema, Tampa Lateral Esquerda	86832-KRE-H10	ZB	ZB	ZB	ZA	C-33.2	5
15	Emblema, Tampa Lateral Direita	86831-KRE-H10	ZB	ZB	ZB	ZA	C-33.2	4
16	Silencioso Conj.	18300-KRE-E30	ZA	ZA	ZA	ZA	C-19	3
17	Painel Comp., Freio Traseiro	43100-KPS-900	ZA	ZA	ZA	ZA	C-12	2
18	Guidão	53100-KRE-R30	ZB	ZB	ZB	ZB	C-5	8
19	Protetor, Tubo Escape	18345-KPT-A00	ZA	ZA	ZA	ZA	C-19	7
20	Protetor, Silencioso	18355-KRE-B00	ZB	ZB	ZB	ZB	C-19	8
21	Assento Comp., Duplo	77200-KRE-B00	ZA	ZA	ZA	ZA	C-16	2
22	Carenagem Jogo, Esquerda Tanque	19200-KRE-H10	ZD	ZC	ZB	ZA	C-15	4
23	Carenagem Jogo, Direita Tanque	19100-KRE-H10	ZD	ZC	ZB	ZA	C-15	2
24	Faixa, Esquerda Carenagem Tanque	86192-KRE-H10	ZD	ZC	ZB	ZA	C-33.2	3
25	Faixa, Direita Carenagem Tanque	86191-KRE-H10	ZD	ZC	ZB	ZA	C-33.2	2
26	Garfo Traseiro, Subconj.	52200-KRE-A70	ZA	ZA	ZA	ZA	C-23	15
27	Tanque Jogo, Combustível	06170-KRE-316	ZD	ZD	ZD	ZB	C-14.1	1
28	Defletor Jogo, Dianteiro	61300-KRE-H10	ZB	ZA	ZA	ZC	C-1.1	9

PROIBIDA A REPRODUÇÃO E DISTRIBUIÇÃO
101013 - Matsuo - MM - JT

© Moto Honda da Amazônia Ltda.
Todos os direitos reservados.

Composição do Número de Identificação do Veículo (V.I.N.)

Exemplo: 9 C 2 J C 3 0 1 _ 0 Y R _ 0 0 0 0 0 1

Número Sequencial de Produção

Código de Fábrica

A .... Ohio U.S.A
B .... Alost Bélgica
C .... Saitama Japão
D .... Guadalajara México
E .... Montesa Espanha
F .... Atessa Itália
K .... Kumamoto Japão
M .... Hamamatsu Japão
R .... Manaus Brasil
S .... Susuka Japão
T .... Tochigi Japão
4 .... Carolina do Sul U.S.A

Ano do Modelo

Exemplo: K....1989 L....1990 M....1991 N....1992 X....1999 Y....2000 (Exceto as letras I.O Q.U) 1....2001 2....2002 3....2003
4....2004 5....2005 6....2006 7....2007 8....2008 9....2009 A....2010 B....2011 C....2012 D....2013 E....2014

Dígito de Controle

Código de Descrição do Veículo

Exemplo: PE04....XR600R RC30....CFR750R JC301....CG125TITAN • KS JC302....CG125TITAN • ES JC303....CG125 • CARGO

Marca e Tipo de Veículo

JH2 ..... HONDA Motocicleta Fabricada no Japão
1HF ..... HONDA Motocicleta Fabricada nos Estados Unidos da América
YC1 ..... HONDA Motocicleta Fabricada na Bélgica
9C2 ..... HONDA Motocicleta Fabricada no Brasil
3H1 ..... HONDA Motocicleta Fabricada no México
VTM..... HONDA Motocicleta Fabricada na Espanha
ZDC ..... HONDA Motocicleta Fabricada na Itália
JH3 ..... HONDA Motocicleta Fabricada no Japão
478 ..... HONDA Motocicleta Fabricada nos Estados Unidos da América

PROIBIDA A REPRODUÇÃO E DISTRIBUIÇÃO
1010913 - Matsuo - MM - JT

© Moto Honda da Amazônia Ltda.
Todos os direitos reservados.

Mangueira de Combustível, Mangueiras de Aplicação Geral e Mangueira de Vinil

- As “peças padronizadas das mangueiras de combustível”, as “mangueiras de aplicação geral” e as “mangueiras de vinil” podem ser fornecidas sem embalagem (granel) em forma de bobinas.
- Quando necessitar efetuar o pedido destas “mangueiras”, verifique no Catálogo de Peças o código da “mangueira padrão” e em seguida coloque entre parênteses o código da “mangueira sem embalagem (granel)” relativa utilizando a tabela abaixo.
  (O comprimento padrão das “mangueiras sem embalagem (granel)” é de 1 metro. As mangueiras indicadas com o símbolo < > também estão disponíveis com as medidas de 3 e 8 metros).
- Quando necessitar de troca, corte a mangueira sem embalagem (granel) na medida especificada. Esta medida pode ser verificada no nome da peça (verifique no Manual de Serviços ou nas instruções que acompanham as mangueiras sem embalagem (granel) os procedimentos para o corte e instalação).
- A relação abaixo especifica o código das mangueiras padrão e as respectivas mangueiras sem embalagem (granel) e suas medidas. Certifique-se de que estes números sejam aplicados somente para as peças de reposição relacionadas.

Mangueiras de Combustível / Tubos			
Número de Peça Padrão	Número de Peça sem Embalagem (granel)	Peça sem Embalagem (granel)	
		Diâmetro Interno (mm)	Comprimento (m)
95001-30xxx-2x	95001-30001-20M	3,0	1
95001-30xxx-3x	95001-30001-30M	3,0	1
95001-30xxx-4x	95001-30001-40M	3,0	1
95001-35xxx-2x	95001-35001-50M <95001-35003-50M>	3,5	1 3
95001-35xxx-3x	95001-35001-60M <95001-35003-60M>	3,5	1 3
95001-35xxx-4x	95001-35001-60M <95001-35003-60M>	3,5	1 3
95001-35xxx-5x	95001-35001-50M <95001-35003-50M>	3,5	1 3
95001-35xxx-6x	95001-35001-60M <95001-35003-60M>	3,5	1 3
95001-45xxx-2x	95001-45001-50M <95001-45003-50M>	4,5	1 3
95001-45xxx-3x	95001-45001-60M <95001-45003-60M> <95001-45008-60M>	4,5	1 3 8
95001-45xxx-4x	95001-45001-60M <95001-45003-60M> <95001-45008-60M>	4,5	1 3 8
95001-45xxx-5x	95001-45001-50M <95001-45003-50M>	4,5	1 3
95001-45xxx-6x	95001-45001-60M <95001-45003-60M> <95001-45008-60M>	4,5	1 3 8
95001-55xxx-2x	95001-55001-50M <95001-55003-50M> <95001-55008-50M>	5,5	1 3 8

Mangueiras de Combustível / Tubos			
Número de Peça Padrão	Número de Peça sem Embalagem (granel)	Peça sem Embalagem (granel)	
		Diâmetro Interno (mm)	Comprimento (m)
95001-55xxx-3x	95001-55001-60M <95001-55003-60M> <95001-55008-60M>	5,5	1 3 8
95001-55xxx-4x	95001-55001-60M <95001-55003-60M> <95001-55008-60M>	5,5	1 3 8
95001-55xxx-5x	95001-55001-50M <95001-55003-50M> <95001-55008-50M>	5,5	1 3 8
95001-55xxx-6x	95001-55001-60M <95001-55003-60M> <95001-55008-60M>	5,5	1 3 8
95001-75xxx-2x	95001-75001-50M <95001-75003-50M>	7,5	1 3
95001-75xxx-3x	95001-75001-60M <95001-75003-60M> <95001-75008-60M>	7,5	1 3 8
95001-75xxx-4x	95001-75001-60M <95001-75003-60M> <95001-75008-60M>	7,5	1 3 8
95001-75xxx-5x	95001-75001-50M <95001-75003-50M>	7,5	1 3
95001-75xxx-6x	95001-75001-60M <95001-75003-60M> <95001-75008-60M>	7,5	1 3 8
95001-80xxx-2x	95001-80001-50M	8,0	1
95001-80xxx-3x	95001-80001-60M	8,0	1
95001-80xxx-4x	95001-80001-60M	8,0	1
95001-80xxx-5x	95001-80001-50M	8,0	1
95001-80xxx-6x	95001-80001-60M	8,0	1

⚠ CUIDADO

É PERIGOSO confundir uma “Mangueira de Combustível” com a “Mangueira de Aplicação Geral” ou com a “Mangueira de Vinil”. Cada “Mangueira” tem sua utilização apropriada.
Nunca utilize uma “Mangueira de Aplicação Geral” ou a “Mangueira de Vinil” no lugar de uma “Mangueira de Combustível” ou vice-versa.
Use sempre a mangueira sem embalagem (granel) especificada, utilizando as instruções de corte e instalação dos Manuais de Serviços e das instruções que são fornecidas juntamente com a embalagem.

PROIBIDA A REPRODUÇÃO E DISTRIBUIÇÃO
1010913 - Matsuo - 2017

© Moto Honda da Amazônia Ltda.
Todos os direitos reservados.

Mangueira de Combustível, Mangueiras de Aplicação Geral e Mangueira de Vinil

Mangueira de Vinil				
Número de Peça Padrão	Número de Peça sem Embalagem (granel)	Peça sem Embalagem (granel)		
		Diâmetro Interno (mm)	Diâmetro Externo (mm)	Comprimento (m)
95003-01xxx-3x	95003-01001-60M <95003-01003-60M>	2,9	6,8	1 3
95003-01xxx-60	95003-01001-60M <95003-01003-60M>	2,9	6,8	1 3
95003-03xxx-3x	95003-03001-60M <95003-03003-60M>	3,0	6,0	1 3
95003-03xxx-60	95003-03001-60M <95003-03003-60M>	3,0	6,0	1 3
95003-05xxx-3x	95003-05001-60M <95003-05003-60M> <95003-05008-60M>	3,5	6,5	1 3 8
95003-05xxx-60	95003-05001-60M <95003-05003-60M> <95003-05008-60M>	3,5	6,5	1 3 8
95003-07xxx-1x	95003-07001-10M <95003-07003-10M> <95003-07008-10M>	4,0	7,0	1 3 8
95003-07xxx-20	95003-07001-10M <95003-07003-10M> <95003-07008-10M>	4,0	7,0	1 3 8
95003-07xxx-3x	95003-07001-60M <95003-07003-60M> <95003-07008-60M>	4,0	7,0	1 3 8
95003-07xxx-60	95003-07001-60M <95003-07003-60M> <95003-07008-60M>	4,0	7,0	1 3 8
95003-07xxx-7x	95003-07001-70M <95003-07003-70M> <95003-07008-70M>	4,0	7,0	1 3 8
95003-08xxx-1x	95003-08001-10M <95003-08003-10M> <95003-08008-10M>	4,5	6,5	1 3 8
95003-09xxx-3x	95003-09001-60M <95003-09003-60M>	4,5	8,0	1 3
95003-09xxx-60	95003-09001-60M <95003-09003-60M>	4,5	8,0	1 3
95003-10xxx-1x	95003-10001-10M <95003-10003-10M>	5,0	8,0	1 3
95003-10xxx-20	95003-10001-10M <95003-10003-10M>	5,0	8,0	1 3
95003-10xxx-3x	95003-10001-60M <95003-10003-60M>	5,0	8,0	1 3
95003-10xxx-60	95003-10001-60M <95003-10003-60M>	5,0	8,0	1 3
95003-11xxx-3x	95003-11001-60M <95003-11003-60M> <95003-11008-60M>	5,0	9,0	1 3 8
95003-11xxx-60	95003-11001-60M <95003-11003-60M> <95003-11008-60M>	5,0	9,0	1 3 8
95003-12xxx-1x	95003-12001-10M <95003-12003-10M> <95003-12008-10M>	5,0	7,0	1 3 8
95003-12xxx-20	95003-12001-10M <95003-12003-10M> <95003-12008-10M>	5,0	7,0	1 3 8

Mangueira de Vinil				
Número de Peça Padrão	Número de Peça sem Embalagem (granel)	Peça sem Embalagem (granel)		
		Diâmetro Interno (mm)	Diâmetro Externo (mm)	Comprimento (m)
95003-14xxx-1x	95003-14001-10M <95003-14003-10M>	6,0	9,0	1 3
95003-14xxx-20	95003-14001-10M <95003-14003-10M>	6,0	9,0	1 3
95003-14xxx-3x	95003-14001-60M <95003-14003-60M>	6,0	9,0	1 3
95003-17xxx-1x	95003-17001-10M <95003-17003-10M>	7,0	9,0	1 3
95003-19xxx-1x	95003-19001-10M <95003-19003-10M> <95003-19008-10M>	7,0	11,0	1 3 8
95003-19xxx-20	95003-19001-10M <95003-19003-10M> <95003-19008-10M>	7,0	11,0	1 3 8
95003-19xxx-3x	95003-19001-60M <95003-19003-60M> <95003-19008-60M>	7,0	11,0	1 3 8
95003-19xxx-60	95003-19001-60M <95003-19003-60M> <95003-19008-60M>	7,0	11,0	1 3 8
95003-21xxx-1x	95003-21001-10M <95003-21003-10M>	8,0	9,0	1 3
95003-21xxx-20	95003-21001-10M <95003-21003-10M>	8,0	9,0	1 3
95003-23xxx-1x	95003-23001-10M <95003-23003-10M>	8,0	12,0	1 3
95003-23xxx-20	95003-23001-10M <95003-23003-10M>	8,0	12,0	1 3
95003-23xxx-3x	95003-23001-60M <95003-23003-60M> <95003-23008-60M>	8,0	12,0	1 3 8
95003-23xxx-60	95003-23001-60M <95003-23003-60M> <95003-23008-60M>	8,0	12,0	1 3 8
95003-25xxx-1x	95003-25001-10M <95003-25003-10M>	9,0	11,0	1 3
95003-25xxx-20	95003-25001-10M <95003-25003-10M>	9,0	11,0	1 3
95003-25xxx-3x	95003-25001-60M <95003-25003-60M>	9,0	11,0	1 3
95003-25xxx-7x	95003-25001-70M <95003-25003-70M>	9,0	11,0	1 3
95003-27xxx-1x	95003-27001-10M <95003-27003-10M>	9,0	13,0	1 3
95003-27xxx-20	95003-27001-10M <95003-27003-10M>	9,0	13,0	1 3
95003-27xxx-3x	95003-27001-60M <95003-27003-60M>	9,0	13,0	1 3
95003-27xxx-60	95003-27001-60M <95003-27003-60M>	9,0	13,0	1 3
95003-33xxx-1x	95003-33001-10M <95003-33003-10M>	10,0	14,0	1 3
95003-33xxx-20	95003-33001-10M <95003-33003-10M>	10,0	14,0	1 3

Mangueira de Vinil				
Número de Peça Padrão	Número de Peça sem Embalagem (granel)	Peça sem Embalagem (granel)		
		Diâmetro Interno (mm)	Diâmetro Externo (mm)	Comprimento (m)
95003-36xxx-1x	95003-36001-10M <95003-36003-10M> <95003-36008-10M>	11,0	13,0	1 3 8
95003-36xxx-20	95003-36001-10M <95003-36003-10M> <95003-36008-10M>	11,0	13,0	1 3 8
95003-37xxx-3x	95003-37001-60M <95003-37003-60M>	11,0	15,0	1 3
95003-37xxx-60	95003-37001-60M <95003-37003-60M>	11,0	15,0	1 3
95003-38xxx-1x	95003-38001-10M <95003-38003-10M>	12,0	13,0	1 3
95003-38xxx-20	95003-38001-10M <95003-38003-10M>	12,0	13,0	1 3
95003-39xxx-1x	95003-39001-10M <95003-39003-10M>	12,0	14,0	1 3
95003-39xxx-20	95003-39001-10M <95003-39003-10M>	12,0	14,0	1 3
95003-40xxx-20	95003-40001-10M <95003-40003-10M>	12,0	16,0	1 3
95003-40xxx-3x	95003-40001-60M <95003-40003-60M>	12,0	16,0	1 3
95003-40xxx-60	95003-40001-60M <95003-40003-60M>	12,0	16,0	1 3
95003-43xxx-1x	95003-43001-10M <95003-43003-10M> <95003-43008-10M>	13,0	15,0	1 3 8
95003-43xxx-20	95003-43001-10M <95003-43003-10M> <95003-43008-10M>	13,0	15,0	1 3 8
95003-45xxx-1x	95003-45001-10M <95003-45003-10M> <95003-45008-10M>	14,0	18,0	1 3 8
95003-45xxx-20	95003-45001-10M <95003-45003-10M> <95003-45008-10M>	14,0	18,0	1 3 8
95003-50xxx-1x	95003-50001-10M <95003-50003-10M>	16,0	19,0	1 3
95003-50xxx-20	95003-50001-10M <95003-50003-10M>	16,0	19,0	1 3
95003-50xxx-3x	95003-50001-60M <95003-50003-60M>	16,0	19,0	1 3
95003-55xxx-1x	95003-55001-10M <95003-55003-10M>	17,5	20,5	1 3
95003-55xxx-20	95003-55001-10M <95003-55003-10M>	17,5	20,5	1 3
95003-60xxx-1x	95003-60001-10M <95003-60003-10M>	22,0	27,0	1 3
95003-60xxx-20	95003-60001-10M <95003-60003-10M>	22,0	27,0	1 3
95003-60xxx-3x	95003-60001-60M <95003-60003-60M>	22,0	27,0	1 3
95003-60xxx-60	95003-60001-60M <95003-60003-60M>	22,0	27,0	1 3

CUIDADO

É PERIGOSO confundir uma "Mangueira de Combustível" com a "Mangueira de Aplicação Geral" ou com a "Mangueira de Vinil". Cada "Mangueira" tem sua utilização apropriada. Nunca utilize uma "Mangueira de Aplicação Geral" ou a "Mangueira de Vinil" no lugar de uma "Mangueira de Combustível" ou vice-versa.
Use sempre a mangueira sem embalagem (granel) especificada, utilizando as instruções de corte e instalação dos Manuais de Serviços e das instruções que são fornecidas juntamente com a embalagem.

PROIBIDA A REPRODUÇÃO E DISTRIBUIÇÃO
1010913 - Matsuo - MM - 17

© Moto Honda da Amazônia Ltda.
Todos os direitos reservados.

Mangueira de Combustível, Mangueiras de Aplicação Geral e Mangueira de Vinil

Mangueiras de Aplicação Geral			
Número de Peça Padrão	Número de Peça sem Embalagem (granel)	Peça sem Embalagem (granel)	
		Diâmetro Interno (mm)	Comprimento (m)
95005-11xxx-3x	95005-11001-30M	11,0	1
95005-11xxx-5x	95005-11001-50M	11,0	1
95005-12xxx-1x	95005-12001-10M <95005-12003-10M>	12,0	1 3
95005-12xxx-2x	95005-12001-20M	12,0	1
95005-12xxx-3x	95005-12001-30M	12,0	1
95005-12xxx-5x	95005-12001-50M	12,0	1
95005-14xxx-1x	95005-14001-10M	14,0	1
95005-14xxx-2x	95005-14001-20M <95005-14003-20M>	14,0	1 3
95005-14xxx-3x	95005-14001-30M	14,0	1
95005-14xxx-5x	95005-14001-50M	14,0	1
95005-17xxx-1x	95005-17001-10M	17,0	1
95005-17xxx-2x	95005-17001-20M	17,0	1
95005-17xxx-3x	95005-17001-30M	17,0	1
95005-17xxx-5x	95005-17001-50M	17,0	1
95005-30xxx-3x	95005-30001-30M	3,0	1
95005-30xxx-5x	95005-30001-50M	3,0	1
95005-35xxx-1x	95005-35001-10M <95005-35003-10M> <95005-35008-10M>	3,5	1 3 8
95005-35xxx-2x	95005-35001-20M	3,5	1
95005-35xxx-3x	95005-35001-30M	3,5	1
95005-35xxx-4x	95005-35001-10M <95005-35003-10M> <95005-35008-10M>	3,5	1 3 8
95005-35xxx-5x	95005-35001-50M	3,5	1
95005-45xxx-1x	95005-45001-10M <95005-45003-10M> <95005-45008-10M>	4,5	1 3 8
95005-45xxx-2x	95005-45001-20M	4,5	1
95005-45xxx-3x	95005-45001-30M	4,5	1

Mangueiras de Aplicação Geral			
Número de Peça Padrão	Número de Peça sem Embalagem (granel)	Peça sem Embalagem (granel)	
		Diâmetro Interno (mm)	Comprimento (m)
95005-45xxx-4x	95005-45001-10M <95005-45003-10M> <95005-45008-10M>	4,5	1 3 8
95005-45xxx-5x	95005-45001-50M	4,5	1
95005-50xxx-3x	95005-50001-30M <95005-50003-30M>	5,0	1 3
95005-50xxx-5x	95005-50001-50M	5,0	1
95005-55xxx-1x	95005-55001-10M <95005-55003-10M> <95005-55008-10M>	5,3	1 3 8
95005-55xxx-2x	95005-55001-20M <95005-55003-20M>	5,3	1 3
95005-55xxx-4x	95005-55001-10M <95005-55003-10M> <95005-55008-10M>	5,3	1 3 8
95005-65xxx-1x	95005-65001-10M <95005-65003-10M>	6,5	1 3
95005-65xxx-2x	95005-65001-20M	6,5	1
95005-70xxx-3x	95005-70001-30M <95005-70003-30M>	7,0	1 3
95005-70xxx-5x	95005-70001-50M	7,0	1
95005-75xxx-1x	95005-75001-10M <95005-75003-10M>	7,3	1 3
95005-75xxx-2x	95005-75001-20M	7,3	1
95005-80xxx-1x	95005-80001-10M <95005-80003-10M>	8,0	1 3
95005-80xxx-2x	95005-80001-20M	8,0	1
95005-80xxx-3x	95005-80001-30M	8,0	1
95005-80xxx-5x	95005-80001-50M	8,0	1
95005-91xxx-3x	95005-91001-30M	12,0	1
95005-91xxx-5x	95005-91001-50M	12,0	1
95005-92xxx-3x	95005-92001-30M	12,0	1
95005-92xxx-5x	95005-92001-50M	12,0	1

NOTA: X é mostrado para representar os números e letras omitidas do alfabeto romano.

CUIDADO

É PERIGOSO confundir uma "Mangueira de Combustível" com a "Mangueira de Aplicação Geral" ou com a "Mangueira de Vinil". Cada "Mangueira" tem sua utilização apropriada.
Nunca utilize uma "Mangueira de Aplicação Geral" ou a "Mangueira de Vinil" no lugar de uma "Mangueira de Combustível" ou vice-versa.
Use sempre a mangueira sem embalagem (granel) especificada, utilizando as instruções de corte e instalação dos Manuais de Serviços e das instruções que são fornecidas juntamente com a embalagem.

PROIBIDA A REPRODUÇÃO E DISTRIBUIÇÃO
101001 - Matsuo - MM - JT

© Moto Honda da Amazônia Ltda.
Todos os direitos reservados.

Composição do Número de Identificação das Mangueiras

Exemplo: 9 5 0 0 1 - 7 5 0 0 1 - 5 0 M

- M — Número de Peça sem Embalar: Refere-se a Peça sem Embalar
- 0 — Código da Marca (Tipo de Mangueira) (Mangueira de Combustível e Mangueira de Aplicação Geral)
  Código de Troca (para Mangueira Adicionada); (Mangueira de Vinil)
  - Indica a marca do número ou a Sequência de Troca. O código para a peça sem embalar deve ser estritamente 0 (Zero).
- 5 — Tipos de Código:
  - Mangueira de Combustível
    - 2: Trançada Exterior Vermelha (Somente com 3 mm de diâmetro Interno)
    - 5: Trançada Interior Preta
    - 3: Vermelha (Somente 3 mm de diâmetro Interno)
    - 4: Cinza com faixa Vermelha (Somente com 3 mm de diâmetro Interno)
    - 6: Preta
  - Mangueira de Vinil
    - 1: Transparente
    - 2: Preta
    - 3: Vermelho Claro
    - 6: Vermelho Claro
    - 7: Preto Pálido
  - Mangueira de Aplicação Geral
    - 1: Cinza
    - 2: Cinza
    - 3: Preta
    - 5: Preta
- 0 0 1 — Comprimento:
  - 001: 1 m (Padrão)
  - 003: 3 m
  - 008: 8 m
- 7 5 — Código de Diâmetro Interno (Mangueira de Combustível e Mangueira de Aplicação Geral)

30: 3,0 mm	11: 11 mm
35: 3,5 mm	91: 12 (Diâmetro Externo de 15) mm
45: 4,5 mm	92: 12 (Diâmetro Externo de 16) mm
50: 5,0 mm	12: 12 (Diâmetro Externo de 17) mm
55: 5,3 mm, 5,5 mm	14: 14 mm
65: 6,5 mm	17: 17 mm
70: 7,0 mm	
75: 7,3 mm, 7,5 mm	
80: 8,0 mm	

- 7 5 — Código de Diâmetro Externo / Interno (Mangueira de Vinil)

01: DI 2,9, DE 6,8 mm	14: DI 6,0, DE 9,0 mm	37: DI 11,0, DE 15,0 mm
03: DI 3,0, DE 6,0 mm	17: DI 7,0, DE 9,0 mm	38: DI 12,0, DE 13,0 mm
05: DI 3,5, DE 6,5 mm	19: DI 7,0, DE 11,0 mm	39: DI 12,0, DE 14,0 mm
07: DI 4,0, DE 7,0 mm	21: DI 8,0, DE 9,0 mm	40: DI 12,0, DE 16,0 mm
08: DI 4,5, DE 6,5 mm	23: DI 8,0, DE 12,0 mm	43: DI 13,0, DE 15,0 mm
09: DI 4,5, DE 8,0 mm	25: DI 9,0, DE 11,0 mm	45: DI 14,0, DE 18,0 mm
12: DI 5,0, DE 7,0 mm	27: DI 9,0, DE 13,0 mm	50: DI 16,0, DE 19,0 mm
10: DI 5,0, DE 8,0 mm	33: DI 10,0, DE 14,0 mm	55: DI 17,5, DE 20,5 mm
11: DI 5,0, DE 9,0 mm	36: DI 11,0, DE 13,0 mm	60: DI 22,0, DE 27,0 mm

- 9 — Tipo de Mangueira:
  - 1: Mangueira de Combustível
  - 3: Mangueira de Vinil
  - 5: Mangueira de Aplicação Geral

PROIBIDA A REPRODUÇÃO E DISTRIBUIÇÃO
20110913 - MARCIO NINE JT

© Moto Honda da Amazônia Ltda.
Todos os direitos reservados.

Instruções para o Uso do Tempo de Mão de Obra (T.M.O.)

O tempo de Mão de Obra (T.M.O.) significa o tempo necessário para a realização de um serviço, o qual é mencionado neste catálogo para ajudar as Concessionárias a controlar o processo de trabalho real e calcular o tempo de serviço, utilizando-o como um guia.

Ajuste do Sistema T.M.O.

- Tempo de Serviço
  - Remoção, Desmontagem/ Montagem, Instalação
  - Verificação, Medição, Ajuste, Confirmação
  - Diagnóstico (Sistema Elétrico)
  - Inspeção Completa
- Tempo Variável
  - Preparação
    (Verificação do processo, Preparação das ferramentas especiais necessárias ao serviço)
  - Trabalhos relacionados (Transferência de motocicletas)

* O tempo variável é obtido multiplicando-se o tempo de serviço pelo coeficiente especificado.

Instruções para o Uso do Catálogo

Os itens de serviço mostrados no texto estão relacionados com o tempo de trabalho e as peças comercializadas para reparo, conforme sua especificação. Outros itens de serviço representativos, os quais não utilizam peças para reparos (remoção/ instalação, ajuste, verificação/ medição e outros) estão relacionados na introdução, classificados de acordo com o assunto.

Ajuste do T.M.O.

- O Sistema Decimal (em unidade 0,1) é utilizado para obter o T.M.O. simplificando o cálculo global.
  Exemplo: (0,1) ⇒ 6 minutos, (0,2) ⇒ 12 minutos
  [Custo por hora de trabalho] x [T.M.O.] = [Cálculo global]
- O T.M.O. é calculado manualmente.
- Os itens de serviço e o T.M.O. podem ser modificados dependendo do desenvolvimento de ferramentas, equipamentos de serviço e da melhoria dos procedimentos.

PROIBIDA A REPRODUÇÃO E DISTRIBUIÇÃO
1010913 - Matsuo - MM - JT

© Moto Honda da Amazônia Ltda.
Todos os direitos reservados.

Procedimento de Trabalho

- O procedimento de trabalho é determinado através do tempo de serviço juntamente com o método especificado no Manual de Serviço, portanto, consulte-o quando necessário.
- Os procedimentos de trabalho que permitem ser executados num tempo reduzido, preservam a segurança do trabalho e a garantia do produto dos itens não mencionados no Manual de Serviço.
- O trabalho é executado por apenas um mecânico. Quando dois ou mais mecânicos são necessários, o cálculo do tempo real é efetuado de acordo com o número de pessoas.
- Para avaliar o conhecimento dos mecânicos, a HONDA utiliza como padrão, mecânicos com três anos de experiência no reparo de suas motocicletas.
- As ferramentas especiais e os equipamentos de serviço utilizados para obter o T.M.O. estão especificados no Manual de Serviços e publicações técnicas emitidas sobre o tema.

Itens de Serviço que não apresentam T.M.O.

- Peças e acessórios não mencionados neste Catálogo.
- Áreas com deterioração pelo tempo de uso ou danos (quebras, rachaduras) durante uso em condições normais.
- Serviços que podem ser executados com apenas um ajuste.
- Serviços raramente executados (exemplo: problemas com causas extremamente simples e frequência de uso).

* Faça o cálculo global baseado no tempo de serviço real quando o serviço não apresenta T.M.O.

Serviços não incluídos no T.M.O.

- Óleo e drenagem de fluido, tempo de espera para desaquecimento, etc.
- Serviços adicionais que envolvam remoção/ instalação de equipamentos externos.
- Tempo de serviço utilizado com visitas ao cliente, realização de negociações e a entrega da motocicleta.
- Tempo necessário com a requisição e a entrega de peças.
- Custos referentes à graxa, agente adesivo, etc., utilizados no serviço.

PROIBIDA A REPRODUÇÃO E DISTRIBUIÇÃO
1010913 - Matsuo - MM - JT

© Moto Honda da Amazônia Ltda.
Todos os direitos reservados.

Explicação do T.M.O. utilizando um exemplo
(O exemplo pode ser diferente dos itens apresentados)

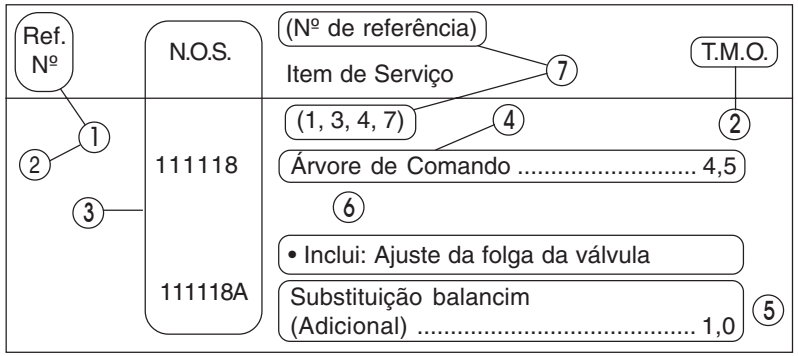

① O Nº de Referência da peça na ilustração indica a localização da peça a ser substituída.

② T.M.O. é a abreviatura de Tempo de Mão de Obra e indica o tempo de serviço padrão necessário para a execução do serviço.

③ N.O.S. é a abreviatura do Número de Operação de Serviço, e classifica os itens de serviço de acordo com o código de unidade de trabalho.

O mesmo código de serviço é utilizado independentemente dos modelos.

O serviço padrão é apresentado com 6 dígitos e o serviço adicional com 7 dígitos.

④ Indica a substituição da árvore de comando e o T.M.O. 4,5.

⑤ Indica T.M.O. 1,0 que será acrescentado quando um serviço adicional (substituição do balancim) é executado em conjunto com a substituição da árvore de comando.

⑥ Indica a descrição dos serviços incluídos no item de serviço.

⑦ Indica o Nº de referência cujo serviço e tempo do mesmo são iguais ao T.M.O. 4,5 para a árvore de comando.

(A aplicação da área é limitada aos itens de serviço que não possuem identificação N.O.S. dentro de um mesmo bloco.)

Como designar o item de serviço utilizando o exemplo
(substituição da árvore de comando)

Abra a página do bloco onde a ilustração da árvore de comando é mostrada.

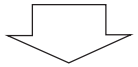

Procure a árvore de comando na ilustração, o item de serviço especificado e o T.M.O. relacionado com o Nº de referência.

PROIBIDA A REPRODUÇÃO E DISTRIBUIÇÃO
1010913 - Matsuo - MM - JT

© Moto Honda da Amazônia Ltda.
Todos os direitos reservados.

Voltar

Símbolo de indicação dos itens de serviço relacionados que continuam na página seguinte

Ref. Nº	N.O.S.	(Nº de referência) Item de Serviço	T.M.O.
2	111118	**Árvore de Comando**	4,5
	•	•	•
	•	•	•
+			

Símbolo de indicação na última linha

Indicação do bloco sem informação do T.M.O.

Ref. Nº	N.O.S.	(Nº de referência) Item de Serviço	T.M.O.
		Sem Informação	–

• Código N.O.S.

1	11	1	18	A
a	b	c	d	e

a) Código da categoria ..... Motor

b) Localização/ código da função .... Motor superior

c) Código de serviço ..... Substituição

d) Número sequencial de serviço .... (Código da unidade é mostrado através de letras)

..... árvore de comando (Sem regra padrão do código)

e) Código adicional ..... substituição do balancim (Sem regra padrão do código)

1	11	1	18	A
a		c		

a) Códigos da categoria e classificação

Código	Categoria
1	Motor
2	Transmissão
3	Combustível e Escapamento
4	Chassi e Carcaça
5	Direção/ Suspensão
6	Elétrica
7	Rodas/ Freios
8	Controles/ Instrumentos
9	–
0	–

c) Códigos de serviço e classificação

Código	Categoria de Serviço
1	Substituição, Remoção/ Instalação, Troca
2	Revisão
3	Ajuste, Balanceamento
4	(Serviços relacionados à Pintura: Camada Superior)
5	Teste, Inspeção/ Diagnóstico, Medição, Verificação
6	(Serviços relacionados à Revisão: Recondicionamento)
7	(Serviços relacionados à Revisão: Reapertos)
8	(Retífica)
9	(Serviços relacionados à Pintura: Acabamento)
0	Reparo, Limpeza, Sangria de Ar

PROIBIDA A REPRODUÇÃO E DISTRIBUIÇÃO
1010913 - Matsuo - MM - JP

© Moto Honda da Amazônia Ltda.
Todos os direitos reservados.

Principais itens de serviço sem a utilização de peças adicionais
(1) Remoção/ Instalação, (2) Ajuste, (3) Inspeção/Medição
(4) Revisão, (5) Outros Serviços

M: Motor, C: Chassi

* SERVIÇOS EXCETO SUBSTITUIÇÃO DE PEÇAS

(1) Remoção e instalação

Relacione as peças removidas da motocicleta com a descrição

	N.O.S.	DESCRIÇÃO	T.M.O.
M	1101E5	**Motor Comp. Remoção/ Instalação** Inclui: Todos os ajustes necessários	1,7
	1111K0	**Cabeçote Comp. Remoção/Instalação**	1,6
	3111D5	**Corpo Acelerador Comp. Remoção/Instalação**	0,5
	1101E6	**Carcaça do Motor, Desmontagem** Inclui: Remoção e instalação e do motor	3,6

(2) Ajuste

	N.O.S.	DESCRIÇÃO	T.M.O.
M	2123A0	**Embreagem, Ajuste** Inclui: Ajuste alavanca da embreagem	0,1
	6143A1	**Vela de Ignição - Ajuste/Limpeza**	0,1
	1113A0	**Folga da Válvula - Ajuste** NOTA: Para 1 motocicleta	0,5
C	6163A0	**Farol - Alinhamento**	0,1
	2133A0	**Corrente da Transmissão - Ajuste**	0,1
	7113A0	**Freio Dianteiro - Ajuste** Exclui: Ajuste da sapata do freio dianteiro	0,1
	7113A1	**Freio Traseiro - Ajuste** Exclui: Ajuste da sapata do freio traseiro	0,1
	3113A3	**Funcionamento do Acelerador - Ajuste**	0,1

(3) Inspeção, Medição

	N.O.S.	DESCRIÇÃO	T.M.O.
M	1115A0	**Compressão, Pressão - Medição**	0,1
	6145A0	**Ponto de Ignição - Inspeção**	0,2
C	6105A0	**Bateria - Verificação do nível do eletrólito & carga**	0,2

(5) Outros Serviços

	N.O.S.	DESCRIÇÃO	T.M.O.
M	1130A1	**Tela Filtro de Óleo - Limpeza**	0,5
C	3120A0	**Elemento Filtro - Limpeza**	0,2
	7110A0	**Freio Dianteiro - Sangria de Ar**	0,2

PROIBIDA A REPRODUÇÃO E DISTRIBUIÇÃO
1010913 - Matsuo - MM - JT

© Moto Honda da Amazônia Ltda.
Todos os direitos reservados.

Grupo do Motor

• O número de referência na ilustração do índice pode ser diferente do que aparece no texto.

M-1 Tampa do Cabeçote

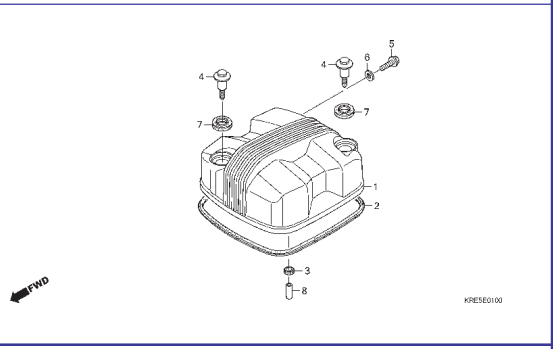

M-2 Cabeçote

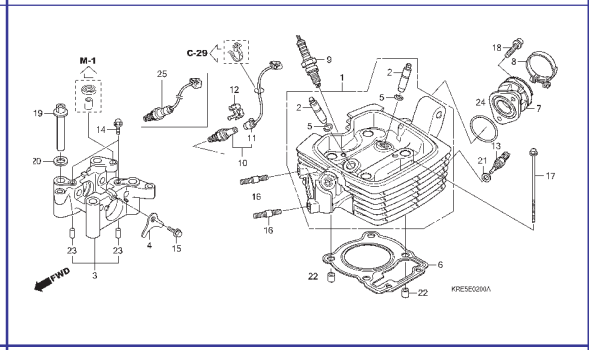

M-3 Árvore de Comando • Válvulas

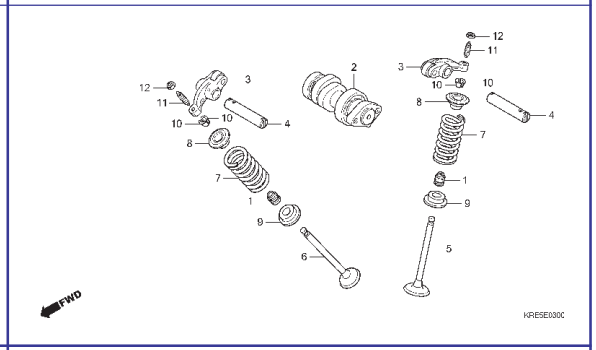

M-4 Corrente de Comando • Tensor

M-5 Cilindro

M-6 Tampa Lateral Direita

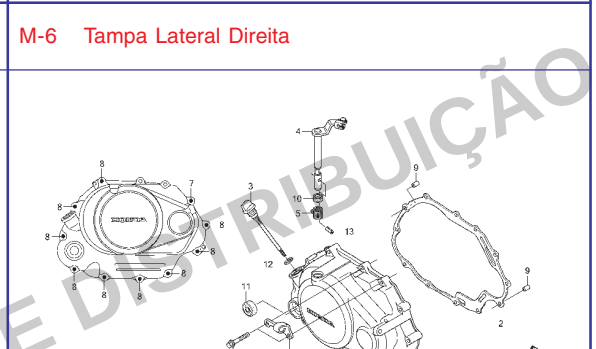

M-7 Embreagem

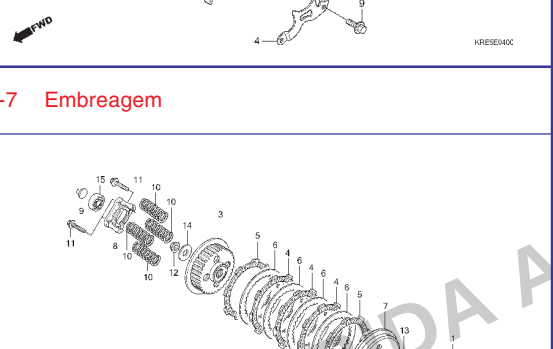

M-8 Bomba de Óleo

M-9 Tampa Lateral Esquerda

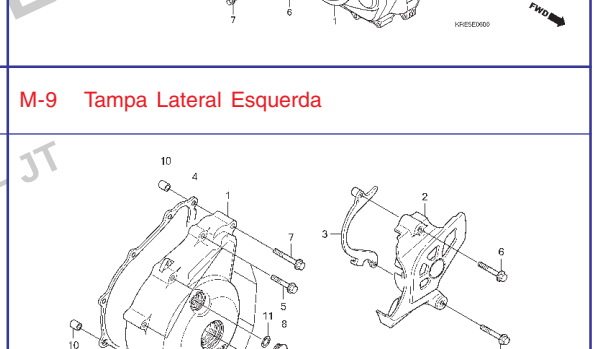

PROIBIDA A REPRODUÇÃO E DISTRIBUIÇÃO
1710913 - Marsio - MM - JT

© Moto Honda da Amazônia Ltda.
Todos os direitos reservados.

Grupo do Motor

• O número de referência na ilustração do índice pode ser diferente do que aparece no texto.

M-10 Gerador

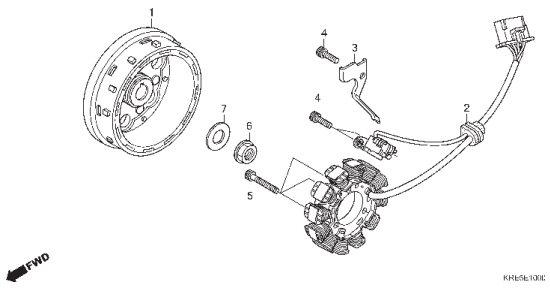

M-11 Embreagem de Partida

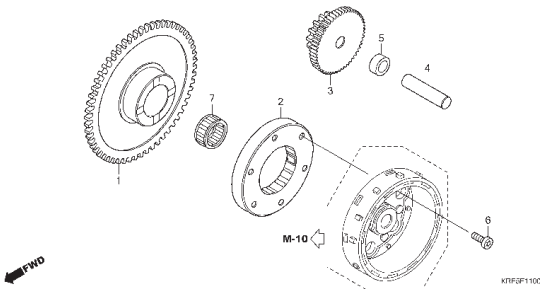

M-12 Motor de Partida

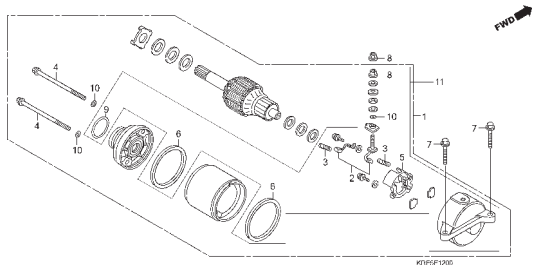

M-13 Carcaça do Motor

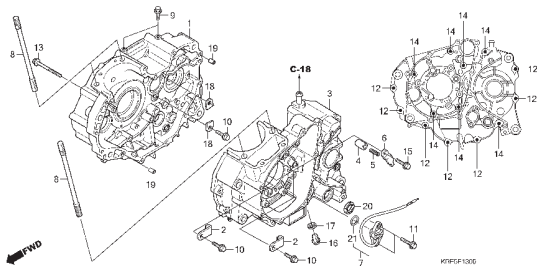

M-14 Árvore de Manivelas • Pistão

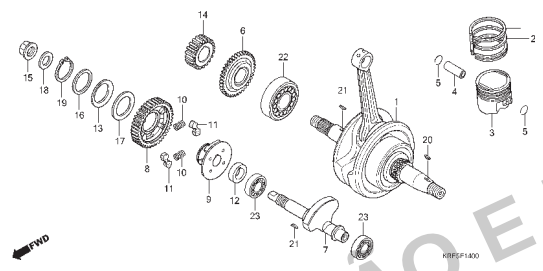

M-15 Transmissão

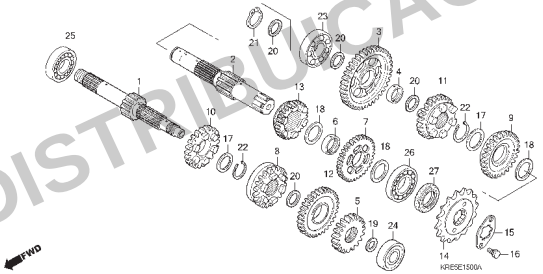

M-16 Tambor Seletor de Marchas

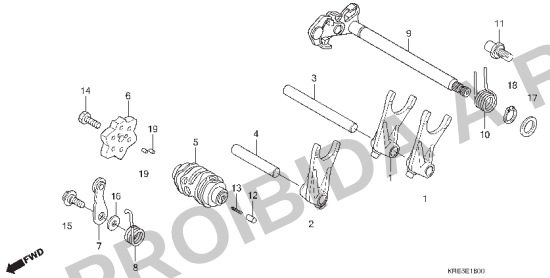

M-17 Sistema de Partida

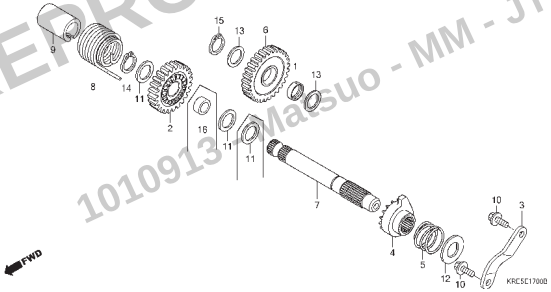

M-18 Corpo do Acelerador

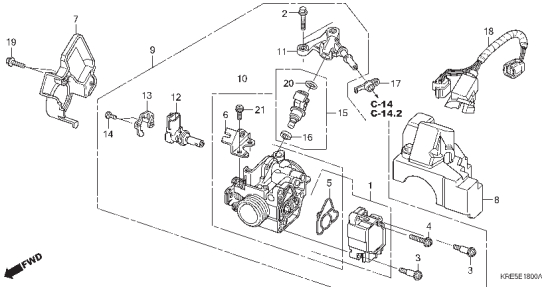

PROIBIDA A REPRODUÇÃO E DISTRIBUIÇÃO
1010913 Matsuo - MM - JT

© Moto Honda da Amazônia Ltda.
Todos os direitos reservados.

Grupo do Chassi

• O número de referência na ilustração do índice pode ser diferente do que aparece no texto.

C-1 Farol (NXR1509/A/B/C)

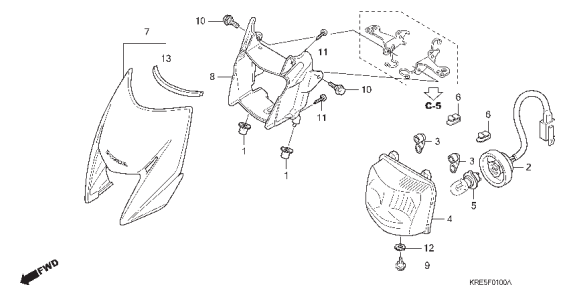

C-1.1 Farol (NXR150D/E)

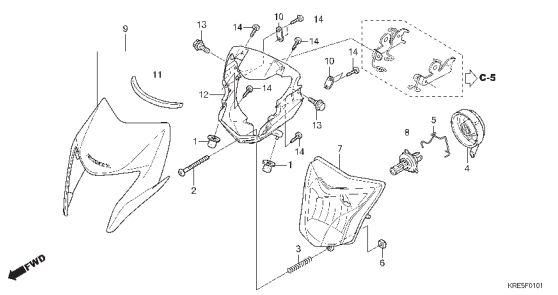

C-2 Instrumentos (NXR150-BR)

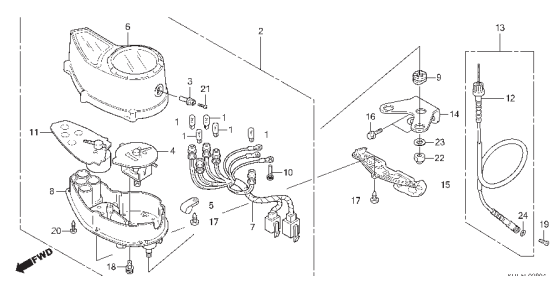

C-2.1 Instrumentos (NXR150-2BR/3BR)

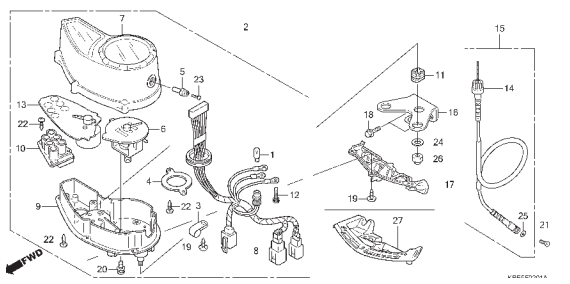

C-3 Alavancas • Interruptores • Cabos

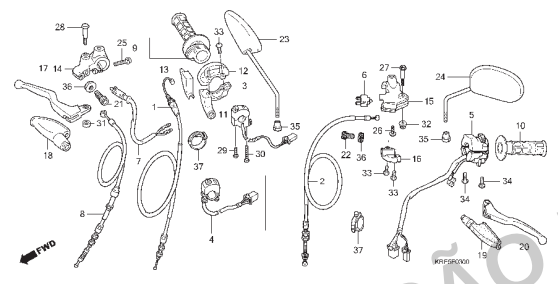

C-4 Cilindro Mestre do Freio Dianteiro

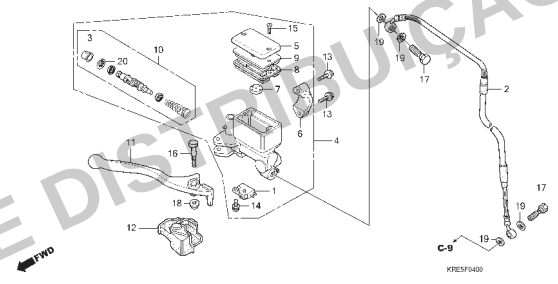

C-5 Guidão • Mesa Superior

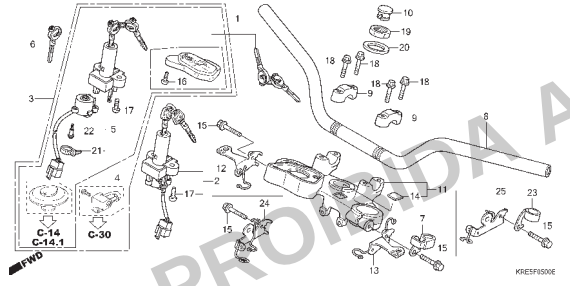

C-6 Coluna de Direção

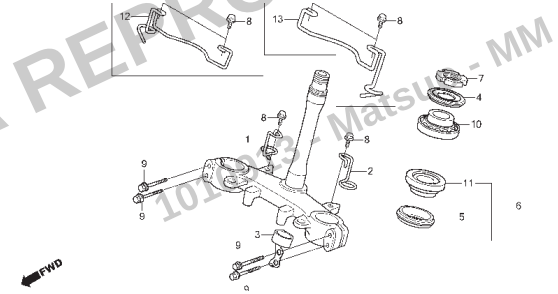

C-7 Para-lama Dianteiro

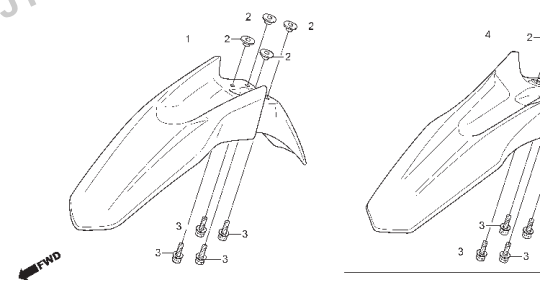

PROIBIDA A REPRODUÇÃO E DISTRIBUIÇÃO
101093 - Matsu - MM - JT

© Moto Honda da Amazônia Ltda.
Todos os direitos reservados.

Grupo do Chassi

• O número de referência na ilustração do índice pode ser diferente do que aparece no texto.

C-8 Garfo Dianteiro

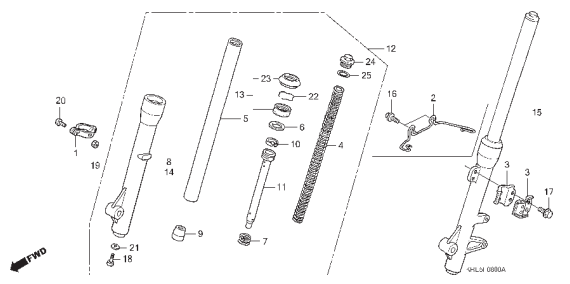

C-9 Cáliper do Freio Dianteiro

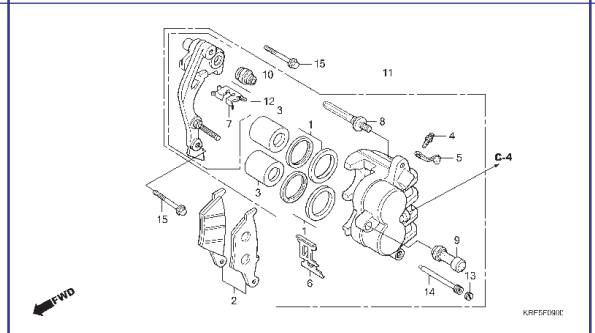

C-10 Painel do Freio Dianteiro

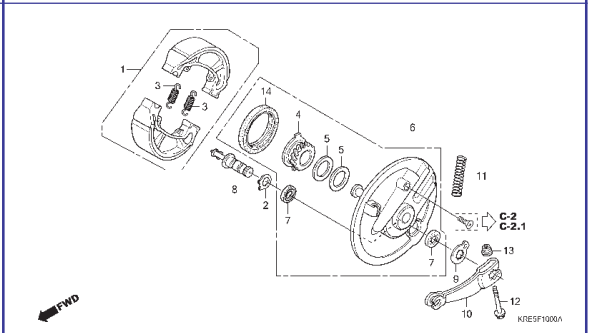

C-11 Roda Dianteira (NXR150ESD)

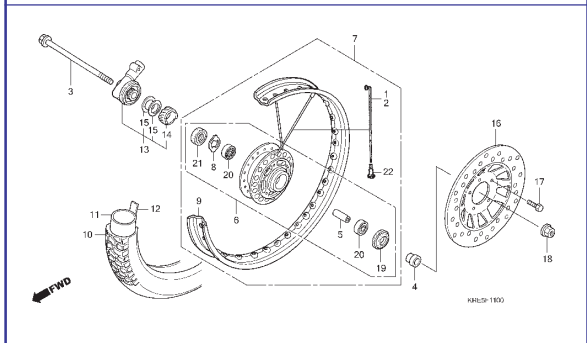

C-11.1 Roda Dianteira (NXR150ES/KS)

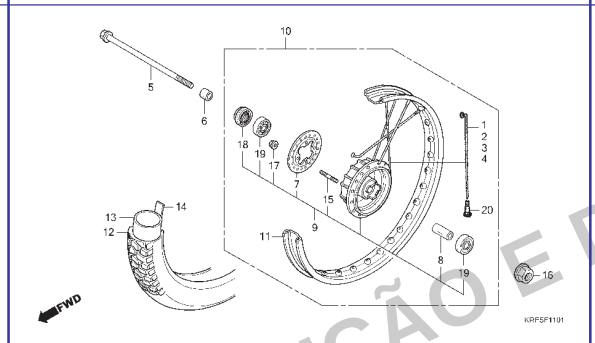

C-12 Painel do Freio Traseiro

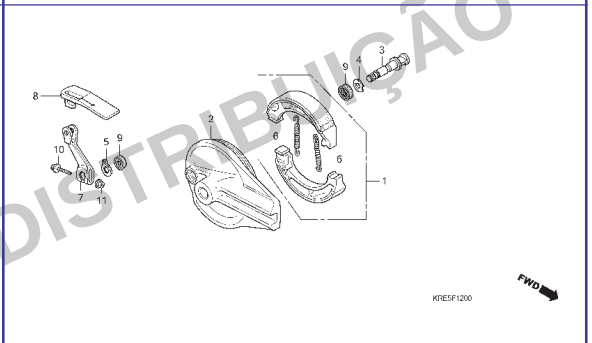

C-13 Roda Traseira

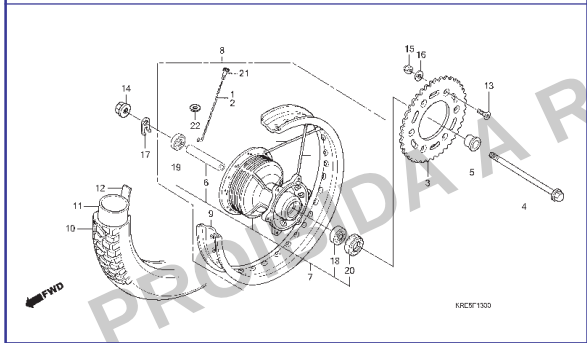

C-14 Tanque de Combustível • Bomba de Combustível (NXR150-BR)

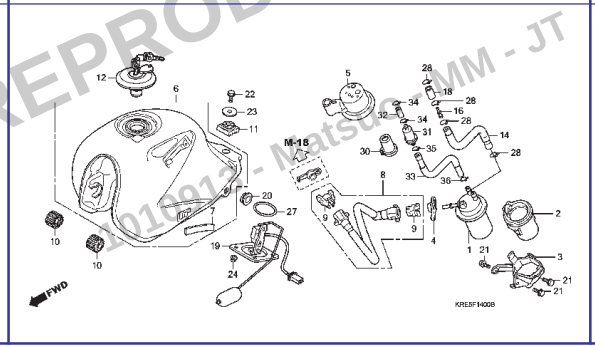

C-14.1 Tanque de Combustível (NXR150-2BR/3BR)

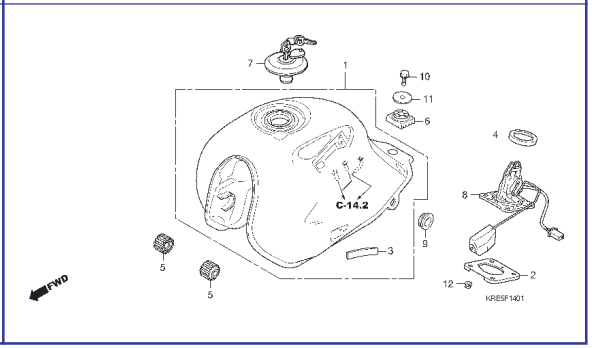

PROIBIDA A REPRODUÇÃO E DISTRIBUIÇÃO
20160913 - Matsuo - MM - JT

Voltar

© Moto Honda da Amazônia Ltda.
Todos os direitos reservados.

Grupo do Chassi

• O número de referência na ilustração do índice pode ser diferente do que aparece no texto.

C-14.2 Bomba de Combustível (NXR150-2BR/3BR)

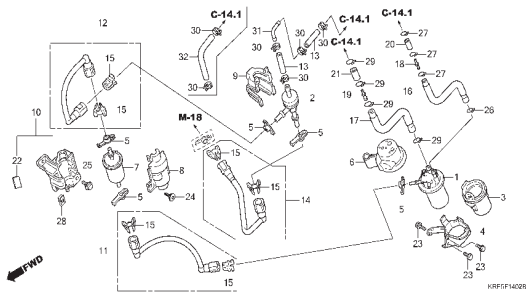

C-15 Carenagem

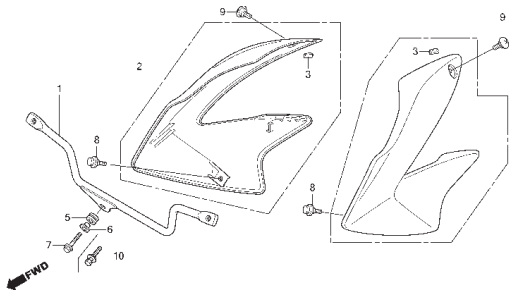

C-16 Assento

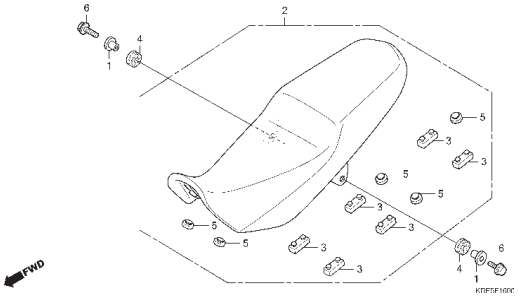

C-17 Tampa Lateral

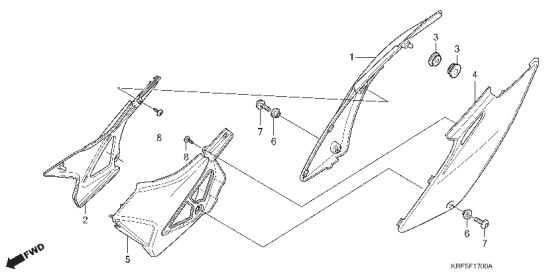

C-18 Filtro de Ar

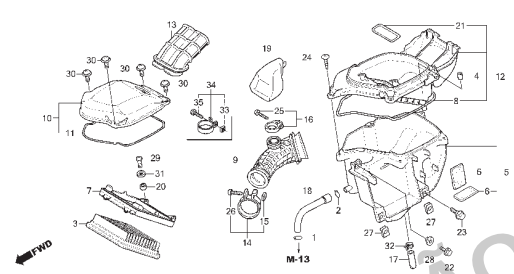

C-19 Escapamento

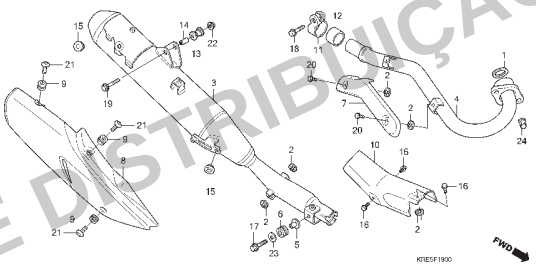

C-20 Pedal de Freio • Pedal de Partida

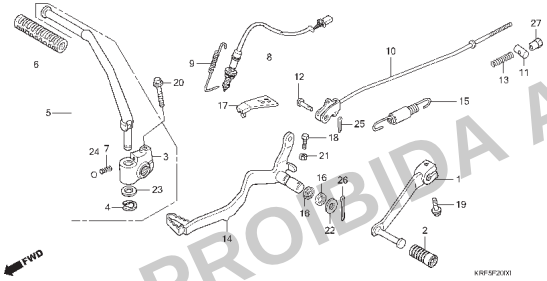

C-21 Pedal de Apoio

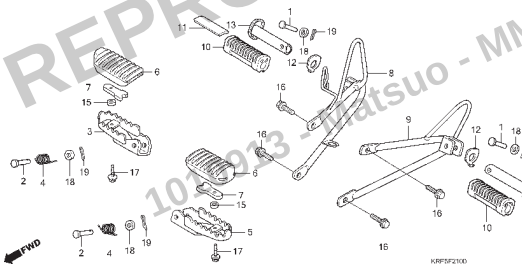

C-22 Cavalete

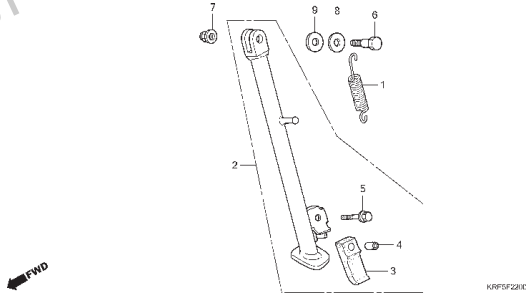

PROIBIDA A REPRODUÇÃO E DISTRIBUIÇÃO
10.12.2013 - Matsuo - MM - JT

Voltar

© Moto Honda da Amazônia Ltda.
Todos os direitos reservados.

Grupo do Chassi

• O número de referência na ilustração do índice pode ser diferente do que aparece no texto.

C-23 Garfo Traseiro

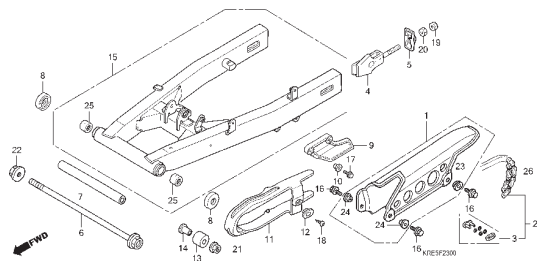

C-24 Amortecedor Traseiro

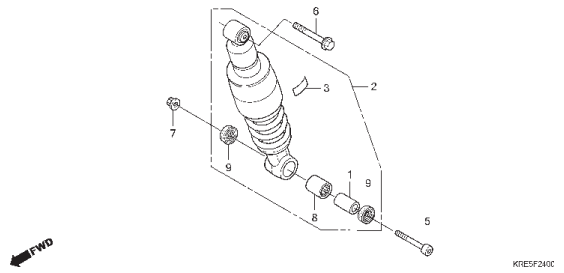

C-25 Para-lama Traseiro

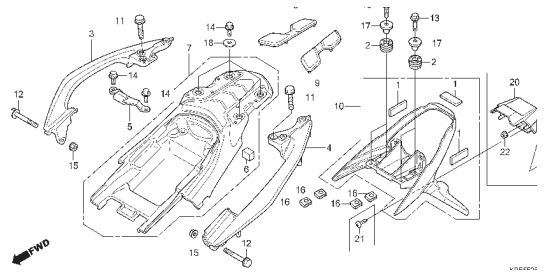

C-26 Sinalizador (NXR1509/A/B/C)

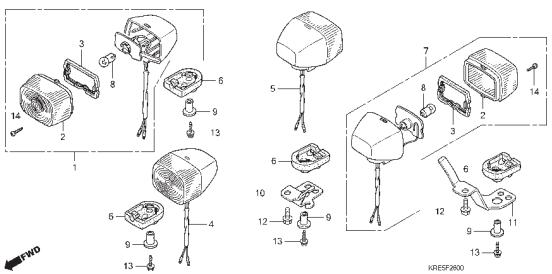

C-26.1 Sinalizador (NXR150D/E)

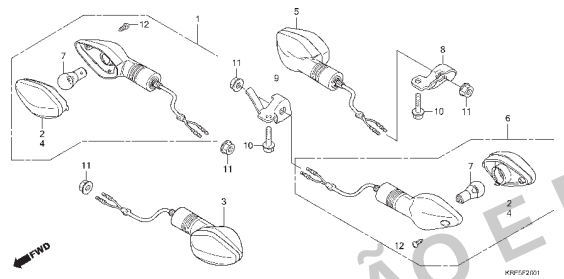

C-27 Lanterna Traseira

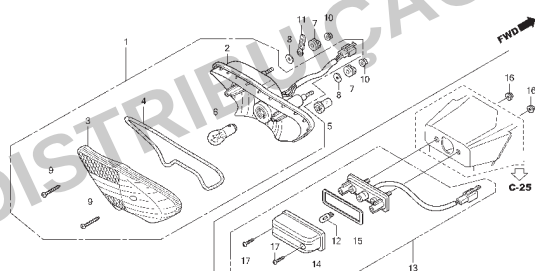

C-28 Bateria (NXR150ESD/ES)

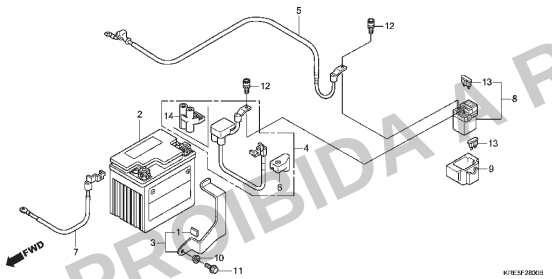

C-28.1 Bateria (NXR150KS)

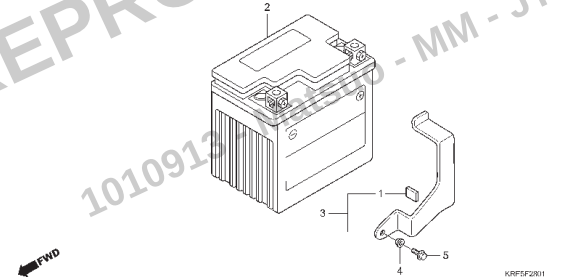

C-29 Fiação Principal

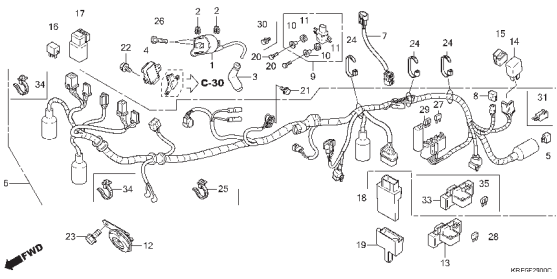

PROIBIDA A REPRODUÇÃO E DISTRIBUIÇÃO
1010913 - Marco - MM - JT

© Moto Honda da Amazônia Ltda.
Todos os direitos reservados.

Grupo do Chassi

• O número de referência na ilustração do índice pode ser diferente do que aparece no texto.

C-30 Chassi

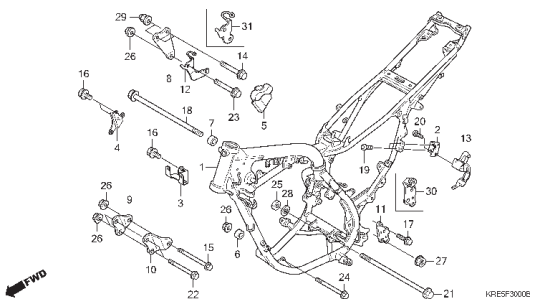

C-31 Ferramentas

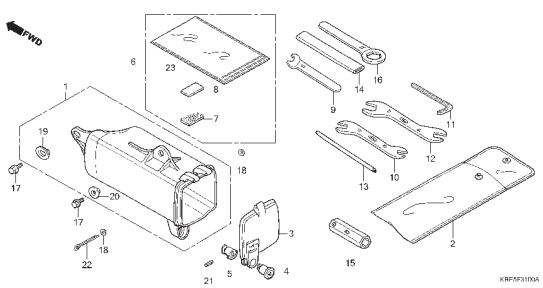

C-32 Etiquetas de Precaução

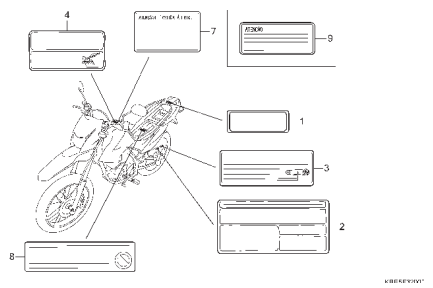

C-33 Emblemas

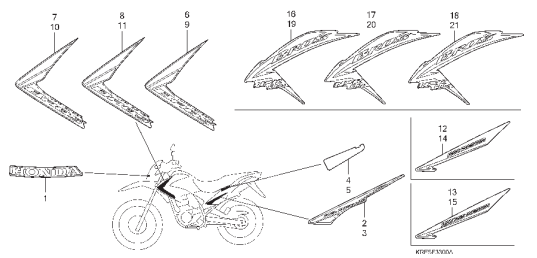

C-33.1 Emblemas (NXR150C)

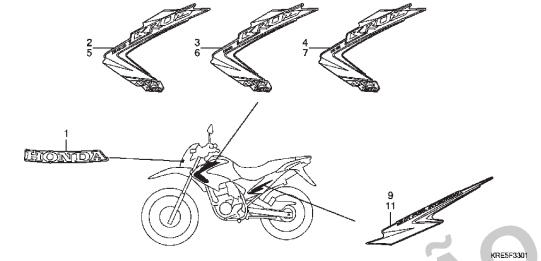

C-33.2 Emblemas (NXR150D/E)

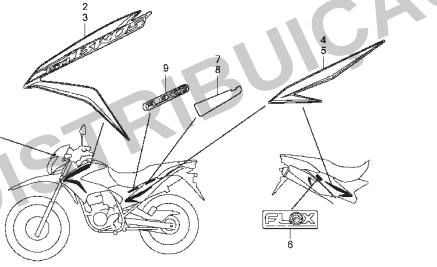

PROIBIDA A REPRODUÇÃO E DISTRIBUIÇÃO
1010913 - Matsuo - MM - JT

© Moto Honda da Amazônia Ltda.
Todos os direitos reservados.

M-1

Tampa do Cabeçote

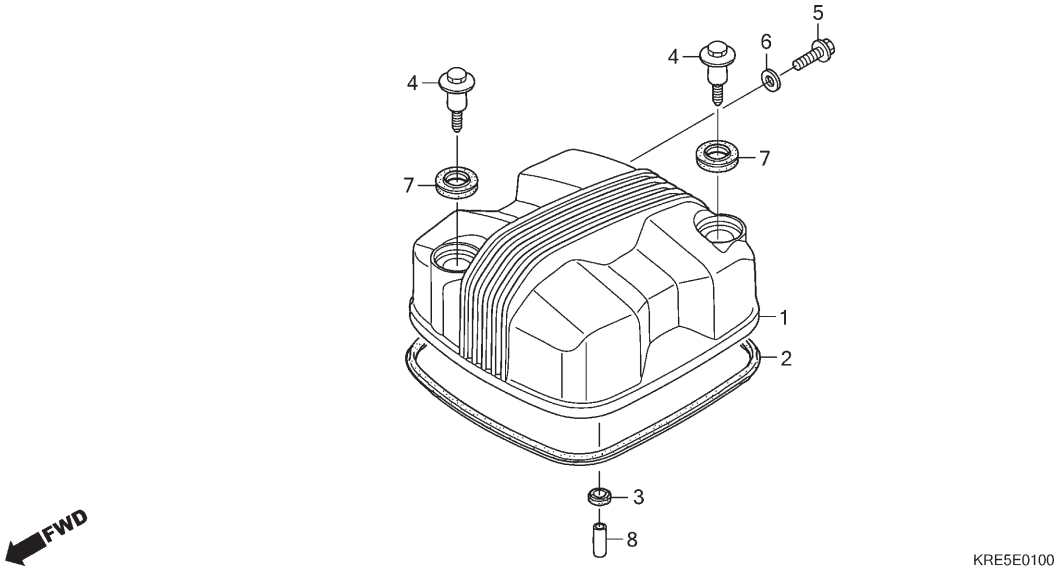

Ref. Nº	N.O.S.	Item de serviço	T.M.O.
1	1111C4	Tampa, Cabeçote	0,4
2	1111D2	Junta, Tampa Cabeçote	0,4

Ref. Nº	Nº da peça	Descrição	Qtd. NXR150 9	A	B	C	D	E	Nº de série		Tipo
1	12311-KRM-840	Tampa, Cabeçote	1	1	1	1	1	1			
2	12391-KRM-840	Junta, Tampa Cabeçote	1	1	1	1	1	1			
3	12396-KRM-840	Junta B, Tampa Cabeçote	1	1	1	1	1	1			
4	90003-KFG-000	Parafuso, Lateral Esquerda	2	2	2	2	2	2			
5	90040-GHR-640	Parafuso, Flange, 6x12	1	1	1	1	1	1			
6	90463-KRM-840	Arruela, Vedação, 6,2x12x1,2	1	1	1	1	1	1			
7	90543-KRM-840	Bucha, Fixação	2	–	–	–	–	–			
	90543-MV9-670		–	2	2	2	2	2			
8	90702-KRM-840	Pino, Guia, 8x14	1	1	1	1	1	1			

PROIBIDA A REPRODUÇÃO E DISTRIBUIÇÃO
1010913 - Matsuo - MM - JT

© Moto Honda da Amazônia Ltda.
Todos os direitos reservados.

M-2

Cabeçote

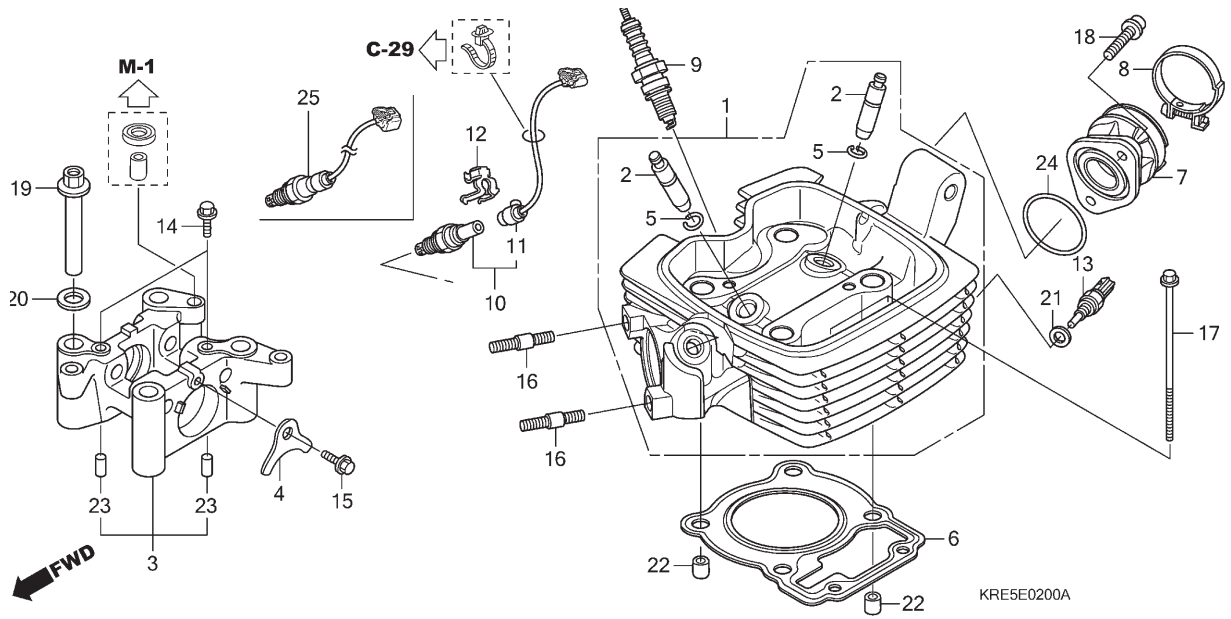

Ref. Nº	N.O.S.	Item de serviço	T.M.O.
1	111106	Cabeçote	2,4
		• Inclui: Ajuste da válvula e retífica	
2	1111L9	Guia, Válvula Admissão (Uma)	2,4
		• Inclui: Alargamento	
		• Inclui: Ajuste da válvula e retífica	
	1111M0	Guia, Válvula Escape (Uma)	2,4
		• Inclui: Alargamento	
		• Inclui: Ajuste da válvula e retífica	
	1111M9	Guia, Válvula: Para 1 motocicleta	2,7
		• Inclui: Alargamento	
		• Inclui: Ajuste da válvula e retífica	
3	1111B4	Suporte, Árvore Comando	1,0
6	111115	Junta, Cabeçote	1,6
7		(24)	
	311131	Isolador, Corpo Acelerador/ Carburador	0,5
9	614130	Vela, Ignição	0,1
10		(25)	
	617121	Sensor, Oxigênio	0,2
11	6111P8	Fiação Secundária, Sensor Oxigênio	0,1
13	617151	Sensor, Temperatura Óleo	0,2

Ref. Nº	Nº da peça	Descrição	Qtd. NXR150 9	A	B	C	D	E	Nº de série	Tipo
1	12200-KRE-B00	Cabeçote	1	1	1	1	1	1		
2	12204-KRM-305	Guia, Válvula (O.S.)	2	2	2	2	2	2		
3	12210-KRM-840	Suporte Comp., Árvore Comando	1	1	1	1	1	1		
4	12212-KRM-840	Placa, Limitadora	1	1	1	1	1	1		
5	12213-KRM-840	Presilha, Guia Válvula	2	2	2	2	2	2		
	12213-KTT-900		2	2	2	2	2	2		
6	12252-KVS-306	Junta, Cabeçote (OS) (Utilizar para 0,75/1,00)	(1)	(1)	(1)	(1)	(1)	(1)		
	12251-KRM-872	Junta, Cabeçote	1	1	1	1	1	1		
7	16210-KVS-900	Isolador Comp., Corpo Acelerador	1	1	–	–	–	–		KSBR,ESBR,ESDBR
	16210-KVS-911		–	1	1	1	–	–		KS2BR,ES2BR,ESD2BR
			–	–	1	1	–	–		KS3BR,ES3BR,ESD3BR
	16210-KRE-E30		–	–	–	–	1	1		ES2BR,ESD2BR
8	16219-KRM-870	Presilha, Isolador	1	1	1	1	1	1		
9	31916-KRM-841	Vela, Ignição (CPR8EA-9) (NGK)	1	1	1	1	1	1		
	31926-KRM-841	Vela, Ignição (CPR9EA-9) (NGK)	(1)	(1)	(1)	(1)	(1)	(1)		
10	36532-KRE-B01	Sensor, Oxigênio	1	1	–	–	–	–		KSBR,ESBR,ESDBR
11	36533-KRE-B01	Fiação Comp., Sensor Oxigênio	1	1	–	–	–	–		KSBR,ESBR,ESDBR
12	36538-KVS-600	Tampa, Sensor O2	1	1	–	–	–	–		KSBR,ESBR,ESDBR
13	37750-KPH-701	Sensor Conj., Óleo Termostato	1	1	1	1	1	1		
14	90002-KRM-840	Parafuso, Flange, 5x14	2	2	2	2	2	2		
15	90032-GHR-650	Parafuso, Flange, 6x14	1	1	1	1	1	1		

PROIBIDA A REPRODUÇÃO E DISTRIBUIÇÃO
IP: 200.13.2 - MatSuo - MM - JT

© Moto Honda da Amazônia Ltda.
Todos os direitos reservados.

M-2

Cabeçote

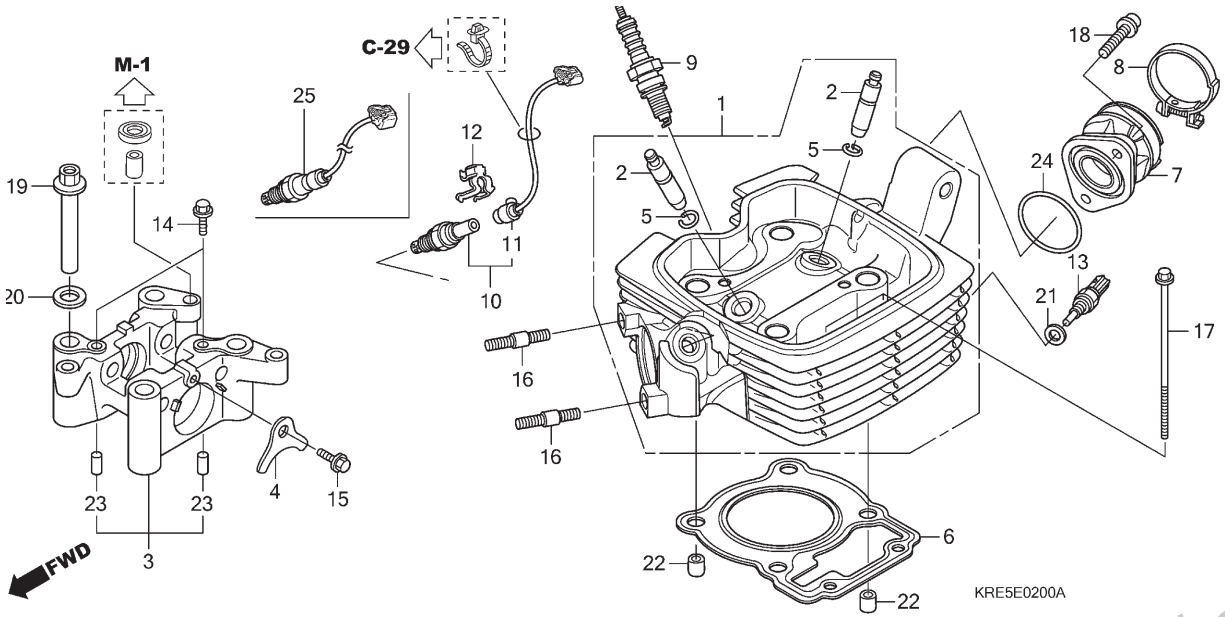

Ref. Nº	N.O.S.	Item de serviço	T.M.O.

Ref. Nº	Nº da peça	Descrição	Qtd. NXR150 9	A	B	C	D	E	Nº de série		Tipo
16	90035-KRM-840	Prisioneiro, 8x22	2	2	2	2	2	2			
17	90036-KVS-900	Parafuso, Flange, 6x105	2	2	2	2	2	2			
18	90091-KRM-840	Parafuso, Allen Flange, 6x22	2	2	2	2	2	2			
19	90306-KRM-840	Porca, Cabeçote	4	4	4	4	4	4			
20	90404-KPT-A00	Arruela, Lisa, 12mm	4	4	4	4	4	4			
21	90443-KSS-B30	Arruela, Vedação, 10mm	1	1	1	1	1	1			
22	90703-KRM-840	Pino, Guia, 10x12	2	2	2	2	2	2			
23	90704-KRM-840	Pino, Guia, 6x10	2	2	2	2	2	2			
	94303-06100	Pino, Guia, 6x10	2	2	2	2	2	2			
24	91304-KRM-840	Anel, Vedação, 33,5x3,0	1	1	1	1	1	1			
25	36531-KRE-R01	Sensor, Oxigênio	–	1	–	–	–	–			KS2BR,ES2BR,ESD2BR
			–	–	–	–	1	1			ES2BR,ESD2BR
			–	–	1	1	–	–			KS3BR,ES3BR,ESD3BR

PROIBIDA A REPRODUÇÃO E DISTRIBUIÇÃO
1010913 - Matsuo - MM - JT

© Moto Honda da Amazônia Ltda.
Todos os direitos reservados.

M-3

Árvore de Comando • Válvulas

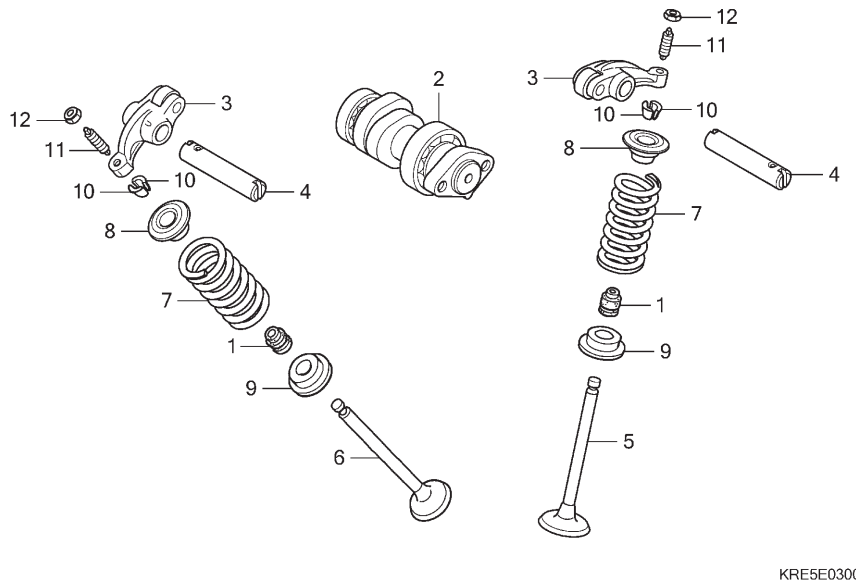

Ref. Nº	N.O.S.	Item de serviço	T.M.O.
2	111118	Árvore Comando	0,8
		• Inclui: Ajuste da válvula	
3		(4)	
	1111K8	Balancim, Válvula Admissão (Um)	0,9
		• Inclui: Ajuste da válvula	
	1111K9	Balancim, Válvula Escape (Um)	0,9
		• Inclui: Ajuste da válvula	
	1111L8	Balancim, Válvula:	
		Para 1 motocicleta	0,9
		• Inclui: Ajuste da válvula	
5	1111N0	Válvula, Admissão (Uma)	1,9
		• Inclui: Retífica	
6	1111N1	Válvula, Escape (Uma)	1,9
		• Inclui: Retífica	
	1111P0	Válvula: Para 1 motocicleta	2,1
		• Inclui: Retífica	
7		(1,8,9,10)	
	1111P2	Mola e/ou Retentor Haste, Válvula Admissão (Uma)	1,7
	1111P3	Mola e/ou Retentor Haste, Válvula Escape (Uma)	1,7
	1111Q2	Mola e/ou Retentor Haste, Válvula: Para 1 motocicleta	1,8

Ref. Nº	Nº da peça	Descrição	Qtd. NXR150 9	A	B	C	D	E	Nº de série	Tipo
1	12209-GB4-681	Retentor, Óleo Haste Válvulas (NOK)	2	2	2	2	2	2		
2	14100-KRE-B00	Árvore Comando Comp.	1	1	–	–	–	–		
			–	–	1	–	–	–		KS3BR,ES3BR,ESD3BR
	14100-KRE-D30		–	–	–	1	–	–		
	14100-KRE-E30		–	–	–	–	1	1		
3	14430-KRM-840	Balancim Comp., Válvula	2	2	2	2	2	2		
	14430-KTT-900		–	–	–	–	2	2		
4	14451-KRM-840	Eixo, Balancim	2	2	–	–	–	–		
			–	–	2	–	–	–		KS3BR,ES3BR,ESD3BR
	14451-KVS-740		–	–	–	2	–	–		
			–	–	–	–	2	2		ES2BR,ESD2BR
5	14711-KVS-900	Válvula, Admissão	1	1	1	1	1	1		
6	14721-KVS-900	Válvula, Escape	1	1	1	1	1	1		
7	14751-KRM-840	Mola, Válvula	2	2	2	2	2	2		
8	14771-KRM-840	Retentor, Mola Válvula	2	2	2	2	2	2		
9	14775-KRM-840	Assento, Mola Válvula	2	2	2	2	2	2		
10	14781-MA6-000	Chaveta, Válvula	4	4	4	4	4	4		
11	90012-KK3-830	Parafuso, Ajuste	2	2	2	2	2	2		
12	90206-250-000	Porca, Ajuste	2	2	2	2	2	2		

PROIBIDA A REPRODUÇÃO E DISTRIBUIÇÃO
1010913 - MatSuo -MM -JT

© Moto Honda da Amazônia Ltda.
Todos os direitos reservados.

M-4

Corrente de Comando • Tensor

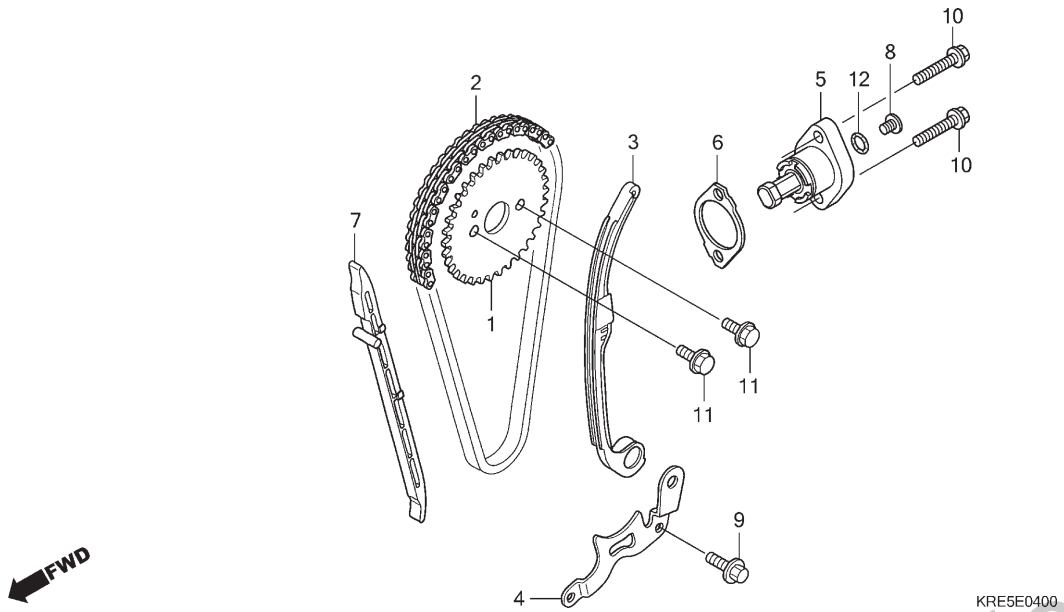

Ref. Nº	N.O.S.	Item de serviço	T.M.O.
1	1111Q4	Pinhão, Comando	0,6
2	110140	Corrente, Comando	1,1
3	111130	Tensor, Corrente Comando	1,0
5		(6)	
	111133	Acionador, Tensor	0,2
7	111139	Guia, Corrente Comando	1,6

Ref. Nº	Nº da peça	Descrição	Qtd. NXR150 9	A	B	C	D	E	Nº de série		Tipo
1	14321-KRM-840	Pinhão, Comando (34D)	1	1	1	1	1	1			
2	14401-KVS-901	Corrente, Comando (94 Elos) (DAIDO)	1	1	1	1	1	1			
3	14510-KRM-842	Tensor Conj., Corrente Comando	1	1	1	1	1	1			
4	14515-KRM-840	Placa, Fixação Tensor	1	1	1	1	1	1			
5	14520-KRM-874	Acionador Conj., Tensor	1	1	1	1	1	1			
6	14560-KRM-840	Junta, Acionador Tensor	1	1	1	1	1	1			
7	14610-KRM-840	Guia, Corrente Comando	1	1	1	1	–	–			
	14610-KSP-910		–	–	–	–	1	1			
8	90005-KRM-840	Parafuso, Phillips, 6x6	1	–	–	–	–	–			
	90005-KY7-000		–	1	1	1	1	1			
9	90032-GHR-660	Parafuso, Flange, 6x16	1	1	1	1	1	1			
10	90040-GHR-690	Parafuso, Flange, 6x22	2	2	2	2	2	2			
11	90083-KRM-840	Parafuso, Trava, 5mm	2	2	2	2	2	2			
12	91306-KRM-840	Anel, Vedação, 1,5x9,5	1	1	1	1	1	1			

PROIBIDA A REPRODUÇÃO E DISTRIBUIÇÃO
1010913 - Matsuo - MM - JT

© Moto Honda da Amazônia Ltda.
Todos os direitos reservados.

M-5

Cilindro

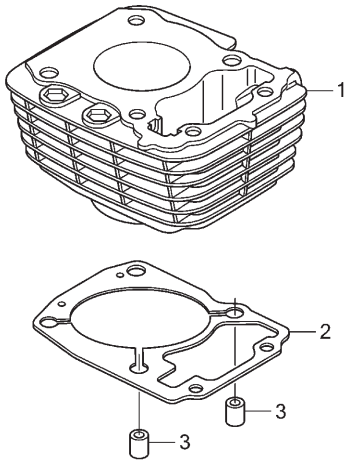

KRE5E0500

Ref. Nº	N.O.S.	Item de serviço	T.M.O.
1	1111A5	Cilindro	1,9
2	111102	Junta, Cilindro	1,8

Ref. Nº	Nº da peça	Descrição	Qtd. NXR150 9	A	B	C	D	E	Nº de série	Tipo
1	12100-KPT-A00	Cilindro Comp.	1	1	1	1	1	1		
2	12191-KSP-910	Junta, Cilindro	1	–	–	–	–	–		
	12191-KWK-900		–	1	1	1	1	1		
3	90703-KRM-840	Pino, Guia, 10x12	2	2	2	2	2	2		

Voltar

PROIBIDA A REPRODUÇÃO E DISTRIBUIÇÃO
1010913 - Matsuo - MM - JT

© Moto Honda da Amazônia Ltda.
Todos os direitos reservados.

M-6

Tampa Lateral Direita

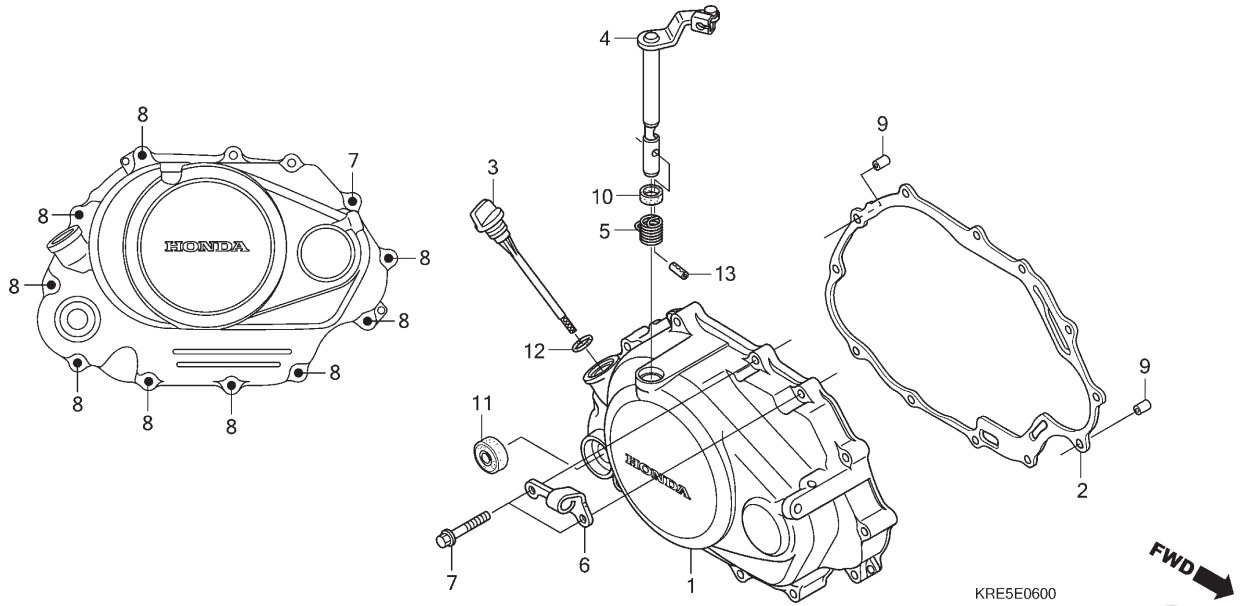

Ref. Nº	N.O.S.	Item de serviço	T.M.O.
1	110159	Tampa, Lateral: Direita	0,6
2	110158	Junta, Tampa Lateral: Direita	0,5
4		(5)	
	2121A7	Alavanca, Embreagem	0,6
11	112105	Retentor Óleo, Sistema Partida	0,5

Ref. Nº	Nº da peça	Descrição	Qtd. NXR150 9	A	B	C	D	E	Nº de série		Tipo
1	11330-KRM-841	Tampa Comp., Lateral Direita	1	1	–	–	–	–			KSBR,KS2BR
			–	–	1	1	–	–			KS3BR
	11330-KRM-851		1	1	–	–	–	–			ESBR,ES2BR,ESDBR,ESD2BR
			–	–	1	1	–	–			ES3BR,ESD3BR
			–	–	–	–	1	1			ES2BR,ESD2BR
2	11393-KRM-840	Junta, Tampa Lateral Direita	1	–	–	–	–	–			
	11393-KWK-900		–	1	1	1	1	1			
3	15651-KPT-A00	Medidor, Nível Óleo	1	1	1	1	1	1			
4	22810-KRM-B00	Alavanca Comp., Embreagem	1	1	1	1	1	1			
5	22815-KPS-900	Mola, Alavanca Embreagem	1	–	–	–	–	–			
	22815-428-000		–	1	1	1	1	1			
6	22821-KRM-840	Suporte, Cabo Embreagem	1	1	1	1	1	1			
7	90040-GHR-720	Parafuso, Flange, 6x30	3	3	3	3	3	3			
	96001-06030-00		–	–	–	–	3	–			
	90041-KVS-740		–	–	–	–	–	3			ES2BR,ESD2BR
8	90040-GHR-760	Parafuso, Flange, 6x40	9	9	9	9	9	9			
	96001-06040-00		–	–	–	–	9	–			
	90043-KVS-740		–	–	–	–	–	9			ES2BR,ESD2BR
9	90702-KRM-840	Pino, Guia, 8x14	2	2	2	2	2	2			
10	91202-KRM-841	Retentor, Óleo, 12x18x4	1	1	1	1	1	1			
	91202-KSP-910		–	–	–	–	1	1			
11	91204-KRM-841	Retentor Óleo, 16x28x7	1	1	–	–	–	–			KSBR,KS2BR
			–	–	1	1	–	–			KS3BR
12	91307-KRM-840	Anel, Vedação, 18x3	1	1	1	1	1	1			
13	94305-30102	Pino, Pressão, 3x10	1	1	1	1	1	1			

PROIBIDA A REPRODUÇÃO E DISTRIBUIÇÃO
1010915 - Matsuo - MM - JT

© Moto Honda da Amazônia Ltda.
Todos os direitos reservados.

M-7

Embreagem

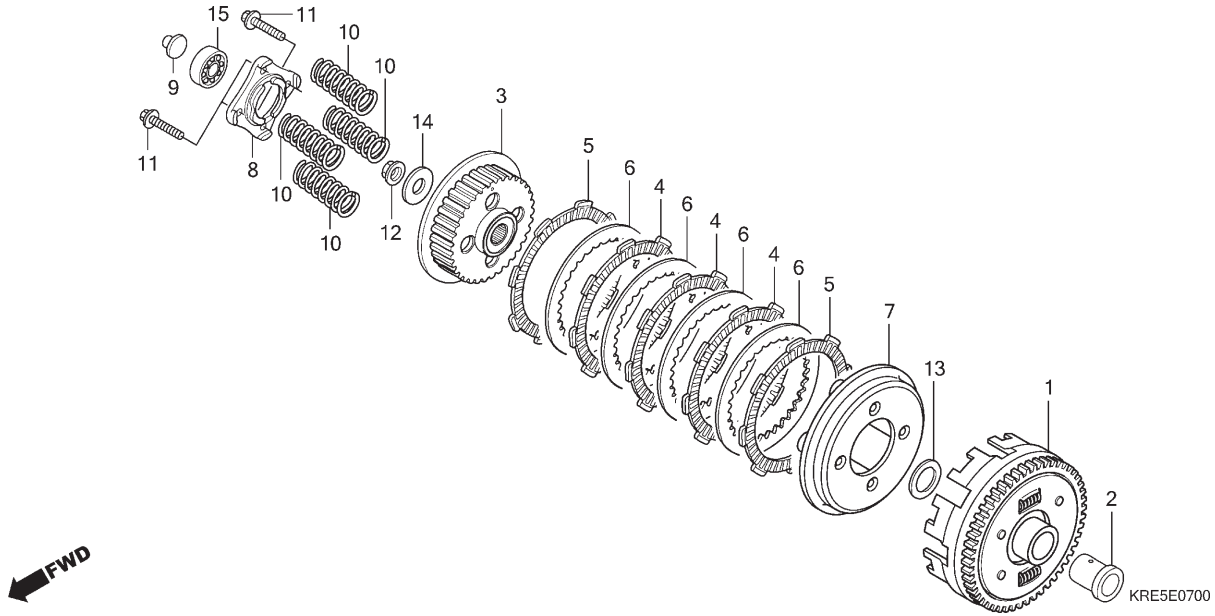

Ref. Nº	N.O.S.	Item de serviço	T.M.O.
1	2121A0	Carcaça Externa, Embreagem	0,9
3	212112	Cubo, Embreagem	0,9
4		(5,6,7)	
	2121A1	Disco, Fricção Embreagem	0,9
		• Nota: Mesmo tempo para duas unidades ou mais	
8	2121A4	Placa, Acionador Embreagem	0,7
9	2121B6	Haste, Acionador Embreagem	0,5
10	212107	Mola, Embreagem	0,6
		• Nota: Mesmo tempo para duas unidades ou mais	

Ref. Nº	Nº da peça	Descrição	Qtd. NXR150 9	A	B	C	D	E	Nº de série		Tipo
1	22100-KRM-852	Carcaça Externa Comp., Embreagem	1	1	–	–	–	–			ESBR,ES2BR,ESDBR,ESD2BR
			–	–	1	1	–	–			ES3BR,ESD3BR
			–	–	–	–	1	1			ES2BR,ESD2BR
	22100-KVS-600		1	1	–	–	–	–			KSBR,KS2BR
			–	–	1	1	–	–			KS3BR
2	22115-KSP-910	Guia, Externa Embreagem	1	1	1	1	1	1			
3	22120-KRM-840	Cubo, Embreagem	1	1	1	1	1	1			
4	22201-KPM-850	Disco, Fricção Embreagem (4x8x45)	3	3	3	3	3	3			
5	22201-MR8-000	Disco, Fricção Embreagem	2	2	2	2	2	2			
6	22321-KPS-900	Placa, Embreagem	4	4	4	4	4	4			
7	22355-KRM-840	Placa, Pressão Embreagem	1	1	1	1	1	1			
8	22361-KPK-900	Placa, Acionador Embreagem	1	1	1	1	1	1			
9	22366-KRM-840	Haste, Acionador Embreagem	1	1	1	1	1	1			
10	22401-KRM-840	Mola, Embreagem	4	4	4	4	4	4			
11	90050-KFL-850	Parafuso, Flange Especial, 6x25	1	1	1	1	1	1			
12	90202-KRM-840	Porca, Flange Especial, 14mm	1	1	1	1	1	1			
13	90401-KRM-B10	Arruela, Lisa, 17mm	1	1	1	1	1	1			
	90401-KVS-740		1	1	1	1	1	1			
14	90501-KPT-A00	Arruela, 14,1x29x2,8	1	1	1	1	1	1			
15	91013-KRM-840	Rolamento, Radial Esferas, 6003	1	1	1	1	1	1			

PROIBIDA A REPRODUÇÃO E DISTRIBUIÇÃO
1010013 - Matsuo - MM - JT

© Moto Honda da Amazônia Ltda.
Todos os direitos reservados.

M-8

Bomba de Óleo

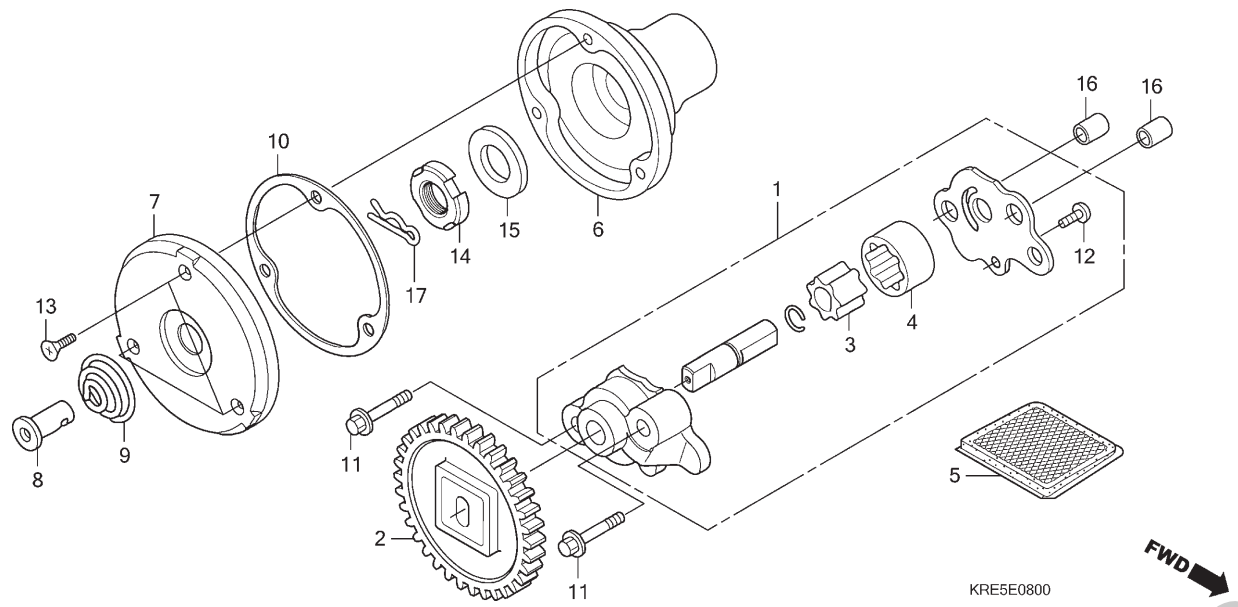

Ref. Nº	N.O.S.	Item de serviço	T.M.O.
1	113105	Bomba Óleo, Conj.	0,6
2	1131B8	Engrenagem, Motora Bomba Óleo	0,5
3		(4)	
	1131C7	Rotor, Bomba Óleo	0,6
		• Nota: Mesmo tempo para duas unidades	
5	1131B5	Tela, Filtro Óleo	0,5
6	1101L0	Rotor, Filtro Óleo	0,7
7		(8,9,10)	
	1101L1	Capa, Rotor Filtro Óleo	0,6

Ref. Nº	Nº da peça	Descrição	Qtd. NXR150 9	A	B	C	D	E	Nº de série		Tipo
1	15100-KPT-A00	Bomba Óleo, Conj.	1	1	–	–	–	–			
	15100-KVS-740		–	–	1	1	–	–			KS3BR,ES3BR,ESD3BR
			–	–	–	–	1	1			ES2BR,ESD2BR
2	15130-KRM-840	Engrenagem Comp., Motora Bomba Óleo (34D)	1	1	1	1	1	1			
3	15331-KPT-A00	Rotor, Interno Bomba Óleo	1	1	1	1	1	1			
4	15332-KRM-840	Rotor, Externo Bomba Óleo	1	1	1	1	1	1			
5	15421-KSP-910	Tela, Filtro Óleo	1	1	1	1	1	1			
6	15430-KSP-910	Rotor, Filtro Óleo	1	1	1	1	1	1			
7	15436-KRM-840	Capa, Rotor Filtro Óleo	1	1	1	1	1	1			
8	15441-KPS-900	Passagem, Óleo	1	1	–	–	–	–			
	15441-KCS-650		–	–	1	1	1	1			
9	15446-KPS-900	Mola, Passagem Óleo	1	1	–	–	–	–			
	15446-107-000		–	–	1	1	1	1			
10	15459-KRM-840	Junta, Capa Filtro Óleo	1	–	–	–	–	–			
	15459-KWK-900		–	1	1	1	1	1			
11	90032-GHR-740	Parafuso, Flange, 6x35	2	2	2	2	2	2			
12	90106-GHR-J20	Parafuso, Fixação, 4x8	1	1	1	1	1	1			
	93901-34120	Parafuso, Fixação, 4x8	1	1	1	1	1	1			
13	90112-KPS-900	Parafuso, Oval, 5x12	3	3	3	3	3	3			
14	90231-KRM-840	Porca, Trava, 14mm	1	1	1	1	1	1			
15	90432-KPT-A00	Arruela, 14,2x26x3	1	1	1	1	1	1			
16	90702-KRM-840	Pino, Guia, 8x14	2	2	2	2	2	2			
17	90751-KPS-900	Pino, Trava, 8mm	1	1	1	1	1	1			

PROIBIDA A REPRODUÇÃO E DISTRIBUIÇÃO
10.09.15 Watsuo - MM - JT

© Moto Honda da Amazônia Ltda.
Todos os direitos reservados.

M-9

Tampa Lateral Esquerda

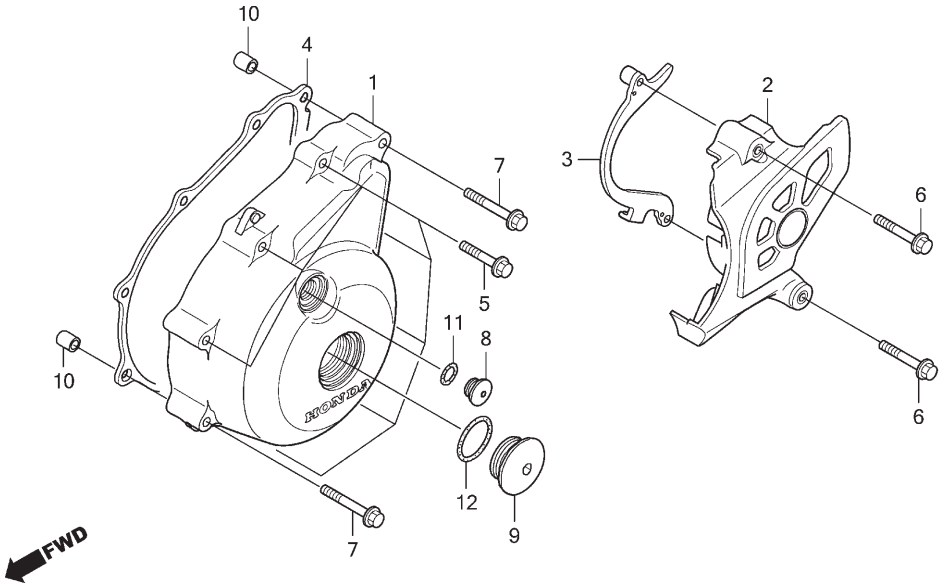

Ref. Nº	N.O.S.	Item de serviço	T.M.O.
1	1101A6	Tampa, Lateral: Esquerda	0,4
2		(3)	
	1101B0	Tampa, Lateral: Traseira Esquerda	0,1
4	1101A3	Junta, Tampa Lateral: Esquerda	0,3

Ref. Nº	Nº da peça	Descrição	Qtd. NXR150 9	A	B	C	D	E	Nº de série	Tipo
1	11341-KRM-840	Tampa, Lateral Esquerda	1	1	1	1	1	1		
2	11360-KPT-A00	Tampa Comp., Traseira Esquerda	1	1	1	1	1	1		
3	11365-KPT-A00	Guia Comp., Corrente Transmissão	1	1	1	1	1	1		
4	11395-KRM-840	Junta, Tampa Esquerda	1	–	–	–	–	–		
	11395-KWK-900		–	1	1	1	1	1		
5	90040-GHR-740	Parafuso, Flange, 6x35	7	7	7	7	7	7		
	96001-06035-00		–	–	–	–	7	–		
	90042-KVS-740	Parafuso, Flange, 6x35 (SH)	–	–	–	–	–	7		ES2BR,ESD2BR
6	90040-GHR-760	Parafuso, Flange, 6x40	2	2	2	2	2	2		
	96001-06040-00		–	–	–	–	2	–		
	90043-KVS-740	Parafuso, Flange, 6x40 (SH)	–	–	–	–	–	2		ES2BR,ESD2BR
7	90040-GHR-770	Parafuso, Flange, 6x45	2	2	2	2	2	2		
8	90084-KPS-900	Tampa, 14mm	1	1	1	1	1	1		
9	90087-KRM-840	Tampa, 32mm	1	1	1	1	1	1		
10	90702-KRM-840	Pino, Guia, 8x14	2	2	2	2	2	2		
11	91303-KRM-840	Anel, Vedação, 13,8x2,5	1	1	1	1	1	1		
12	91305-KRM-840	Anel, Vedação, 31,7x2,4	1	1	1	1	1	1		

PROIBIDA A REPRODUÇÃO E DISTRIBUIÇÃO
1010913 - Matsuo - MM- JT

© Moto Honda da Amazônia Ltda.
Todos os direitos reservados.

M-10

Gerador

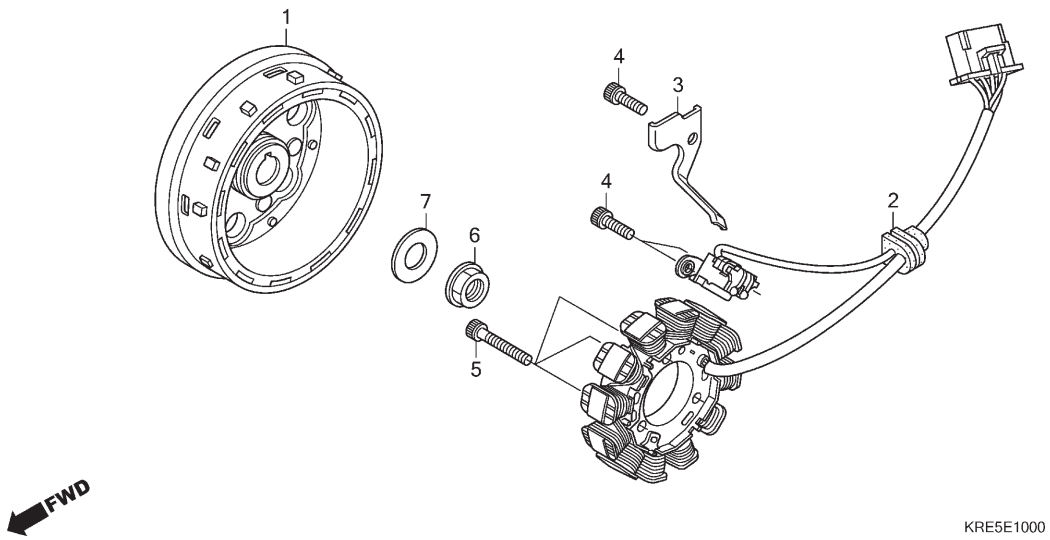

Ref. Nº	N.O.S.	Item de serviço	T.M.O.
1	613105	Rotor ou Volante	0,5
	613105A	• Com motor de partida adicionar	0,1
2	6131A3	Estator	0,6

Ref. Nº	Nº da peça	Descrição	Qtd. NXR150 9	A	B	C	D	E	Nº de série		Tipo
1	31110-KVS-601	Volante Comp.	1	1	–	–	–	–			KSBR
	31110-KVS-611		–	1	–	–	–	–			KS2BR
			–	–	1	–	–	–			KS3BR
	31110-KVS-901		1	1	–	–	–	–			ESBR,ESDBR
	31110-KVS-911		–	1	–	–	–	–			ES2BR,ESD2BR
			–	–	1	–	–	–			ES3BR,ESD3BR
	31110-KRE-D31		–	–	–	1	–	–			ES3BR,ESD3BR
	31110-KRE-D51		–	–	–	1	–	–			KS3BR
	31110-KRE-E31		–	–	–	–	1	1			ES2BR,ESD2BR
2	31120-KRE-B01	Estator Comp.	1	1	–	–	–	–			
			–	–	1	–	–	–			KS3BR,ES3BR,ESD3BR
	31120-KRE-D31		–	–	–	1	–	–			
			–	–	1	–	–	–			KS2BR,ES2BR,ESD2BR
	31120-KRE-E31		–	–	–	–	1	1			ES2BR,ESD2BR
3	32111-KSP-910	Braçadeira, Fiação Gerador C.A.	1	1	1	1	1	1			
4	90009-KRM-840	Parafuso, Allen, 6x16	3	3	3	3	3	3			
	96600-06016-00		–	–	–	–	3	3			
5	90010-KRM-840	Parafuso, Allen, 6x22	3	3	3	3	3	3			
	96600-06022-00		–	–	–	–	3	3			
6	90201-KRM-840	Porca, Flange, 14mm	1	1	1	1	1	1			
7	90501-KPT-A00	Arruela, 14,1x29x2,8	1	1	1	1	1	1			

PROIBIDA A REPRODUÇÃO E DISTRIBUIÇÃO
1010093 - Matsuo - MM - JT

© Moto Honda da Amazônia Ltda.
Todos os direitos reservados.

M-11

Embreagem de Partida

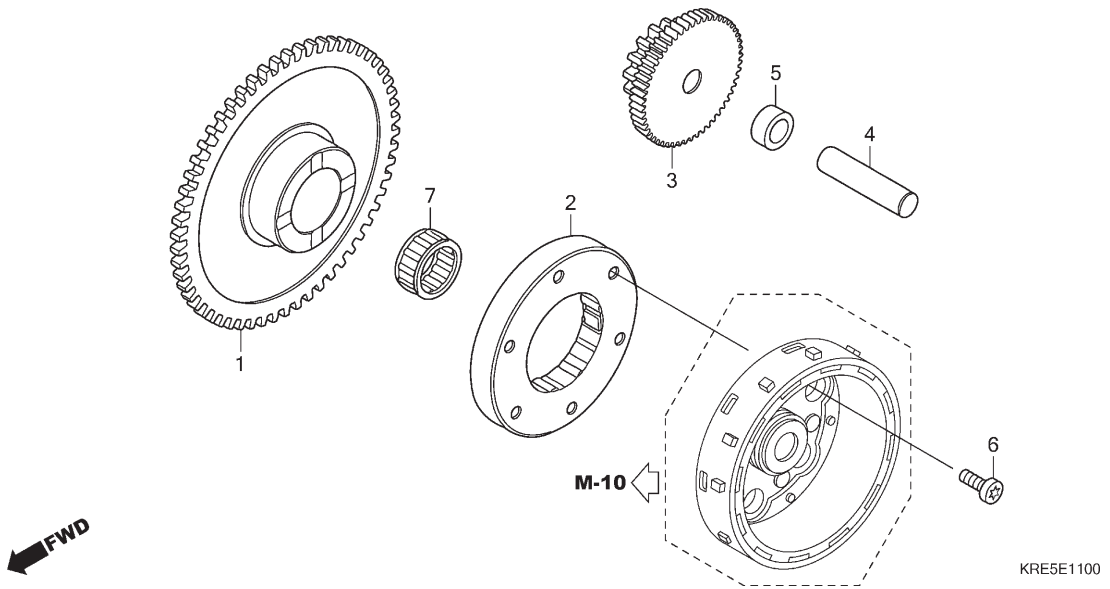

Ref. Nº	N.O.S.	Item de serviço	T.M.O.
1		(7)	
	612120	Engrenagem, Movida Partida	0,5
2	612131	Carcaça Externa, Embreagem Partida	0,6
3	612125	Engrenagem, Redução Partida	0,3

Ref. Nº	Nº da peça	Descrição	Qtd. NXR150 9	A	B	C	D	E	Nº de série		Tipo
1	28110-KRM-850	Engrenagem, Movida Partida (58D)	1	1	–	–	–	–	.....	.....	ESBR,ES2BR,ESDBR,ESD2BR
			–	–	1	1	–	–	.....	.....	ES3BR,ESD3BR
			–	–	–	–	1	1	.....	.....	ES2BR,ESD2BR
	28110-KTT-901	.....	–	–	–	–	1	1	.....	.....	ES2BR,ESD2BR
2	28120-KRM-851	Carcaça Externa Comp., Embreagem Partida	1	1	–	–	–	–	.....	.....	ESBR,ES2BR,ESDBR,ESD2BR
			–	–	1	–	–	–	.....	.....	ES3BR,ESD3BR
	28120-KWB-921	Engrenagem Conj., Unidirecional (KYUSHU MUSASHI SEIMITSU)	–	–	–	1	–	–	.....	.....	ES3BR,ESD3BR
			–	–	–	–	1	1	.....	.....	ES2BR,ESD2BR
3	28131-KRM-850	Engrenagem, Redução Partida (15/53D)	1	1	–	–	–	–	.....	.....	ESBR,ES2BR,ESDBR,ESD2BR
			–	–	1	–	–	–	.....	.....	ES3BR,ESD3BR
	28131-KVS-851	.....	–	–	1	–	–	–	.....	.....	ES2BR,ESD2BR
			–	–	–	1	–	–	.....	.....	ES3BR,ESD3BR
			–	–	–	–	1	1	.....	.....	ES2BR,ESD2BR
4	28132-KPS-900	Eixo, Engrenagem Redução	1	1	–	–	–	–	.....	.....	ESBR,ES2BR,ESDBR,ESD2BR
	28132-KN6-930	.....	–	–	1	1	–	–	.....	.....	ES3BR,ESD3BR
			–	–	–	–	1	1	.....	.....	ES2BR,ESD2BR
5	28133-KRM-850	Bucha, Redução Partida	1	1	–	–	–	–	.....	.....	ESBR,ES2BR,ESDBR,ESD2BR
			–	–	1	1	–	–	.....	.....	ES3BR,ESD3BR
			–	–	–	–	1	1	.....	.....	ES2BR,ESD2BR

PROIBIDA A REPRODUÇÃO E DISTRIBUIÇÃO
1010913 - MatSuo - MM - JT

© Moto Honda da Amazônia Ltda.
Todos os direitos reservados.

M-11

Embreagem de Partida

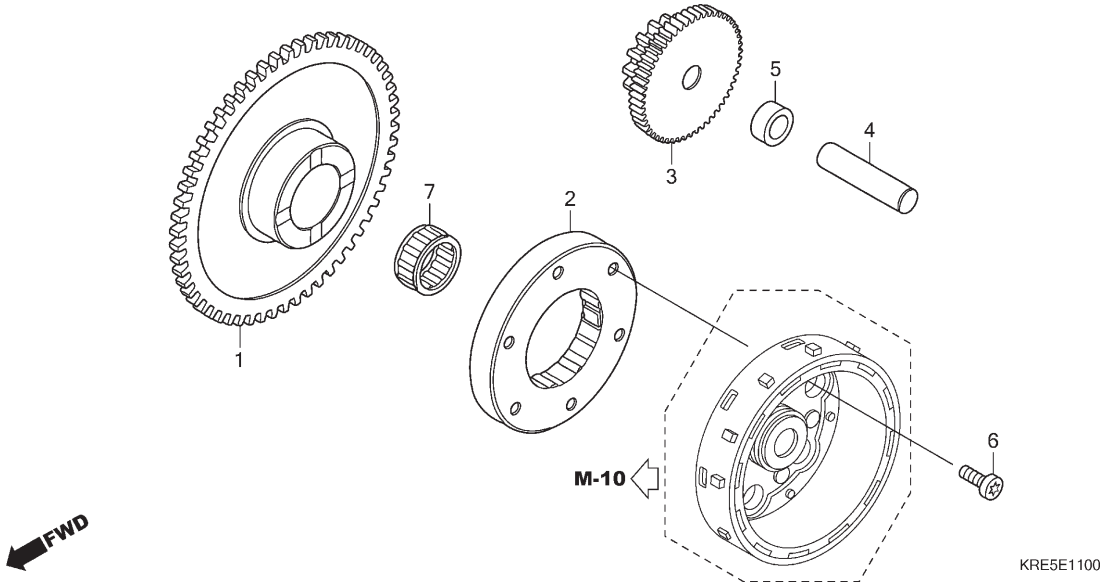

Ref. Nº	N.O.S.	Item de serviço	T.M.O.

Ref. Nº	Nº da peça	Descrição	Qtd. NXR150 9	A	B	C	D	E	Nº de série		Tipo
6	90085-KRM-850	Parafuso, Allen, 6mm	6	6	–	–	–	–	.....	.....	ESBR,ES2BR,ESDBR,ESD2BR
			–	–	6	6	–	–	.....	.....	ES3BR,ESD3BR
			–	–	–	–	6	6	.....	.....	ES2BR,ESD2BR
7	91071-KRM-870	Rolamento, Agulhas, 22x29x16,8	1	1	–	–	–	–	.....	.....	ESBR,ES2BR,ESDBR,ESD2BR
			–	–	1	1	–	–	.....	.....	ES3BR,ESD3BR
	91104-KTT-901	.....	–	–	–	–	1	1	.....	.....	ES2BR,ESD2BR

PROIBIDA A REPRODUÇÃO E DISTRIBUIÇÃO
1010913 - Matsuo - MM - JT

© Moto Honda da Amazônia Ltda.
Todos os direitos reservados.

M-12

Motor de Partida

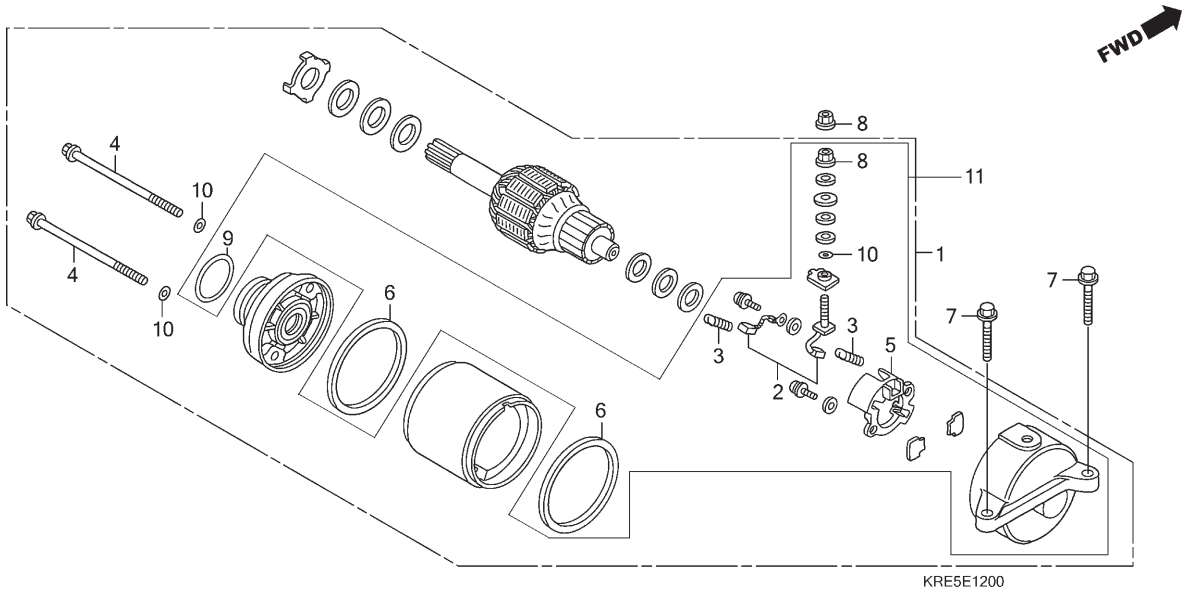

Ref. Nº	N.O.S.	Item de serviço	T.M.O.
1		(9)	
	612105	Motor, Partida	0,2
2		(3,6)	
	6121A4	Terminal, Escovas (Partida)	0,4
5	6121A5	Suporte, Escovas (Partida)	0,4

Ref. Nº	Nº da peça	Descrição	Qtd. NXR150 9	A	B	C	D	E	Nº de série	Tipo
1	31200-KRM-851	Motor Partida, Conj.	1	1	–	–	–	–		ESBR,ESDBR
	31200-KPT-A01		–	–	1	1	–	–		ES2BR,ESD2BR,ES3BR,ESD3BR
			–	–	–	–	1	1		ES2BR,ESD2BR
2	31201-KPT-A01	Terminal Escovas, Jogo	1	1	–	–	–	–		ESBR,ES2BR,ESDBR,ESD2BR
			–	–	1	1	–	–		ES3BR,ESD3BR
			–	–	–	–	1	1		ES2BR,ESD2BR
3	31204-KG8-004	Mola, Escovas	2	2	–	–	–	–		ESBR,ES2BR,ESDBR,ESD2BR
			–	–	2	2	–	–		ES3BR,ESD3BR
			–	–	–	–	2	2		ES2BR,ESD2BR
4	31205-KRM-851	Parafuso, Fixação	2	2	–	–	–	–		ESBR,ESDBR
	31205-KPT-A01		–	2	–	–	2	2		ES2BR,ESD2BR
			–	–	2	2	–	–		ES3BR,ESD3BR
5	31206-KPH-881	Suporte, Escovas	1	1	–	–	–	–		ESBR,ES2BR,ESDBR,ESD2BR
			–	–	1	1	–	–		ES3BR,ESD3BR
			–	–	–	–	1	1		ES2BR,ESD2BR
6	31207-MBE-008	Anel	2	2	–	–	–	–		ESBR,ES2BR,ESDBR,ESD2BR
			–	–	2	2	–	–		ES3BR,ESD3BR
			–	–	–	–	2	2		ES2BR,ESD2BR
7	90032-GHR-700	Parafuso, Flange, 6x25	2	2	–	–	–	–		ESBR,ES2BR,ESDBR,ESD2BR
			–	–	2	2	–	–		ES3BR,ESD3BR
			–	–	–	–	2	2		ES2BR,ESD2BR
8	90071-MB0-000	Porca-arruela, 6mm	2	2	–	–	–	–		ESBR,ES2BR,ESDBR,ESD2BR
			–	–	2	2	–	–		ES3BR,ESD3BR
			–	–	–	–	2	2		ES2BR,ESD2BR

PROIBIDA A REPRODUÇÃO E DISTRIBUIÇÃO
1010913 - Matsuo - MM - JT

© Moto Honda da Amazônia Ltda.
Todos os direitos reservados.

M-12

Motor de Partida

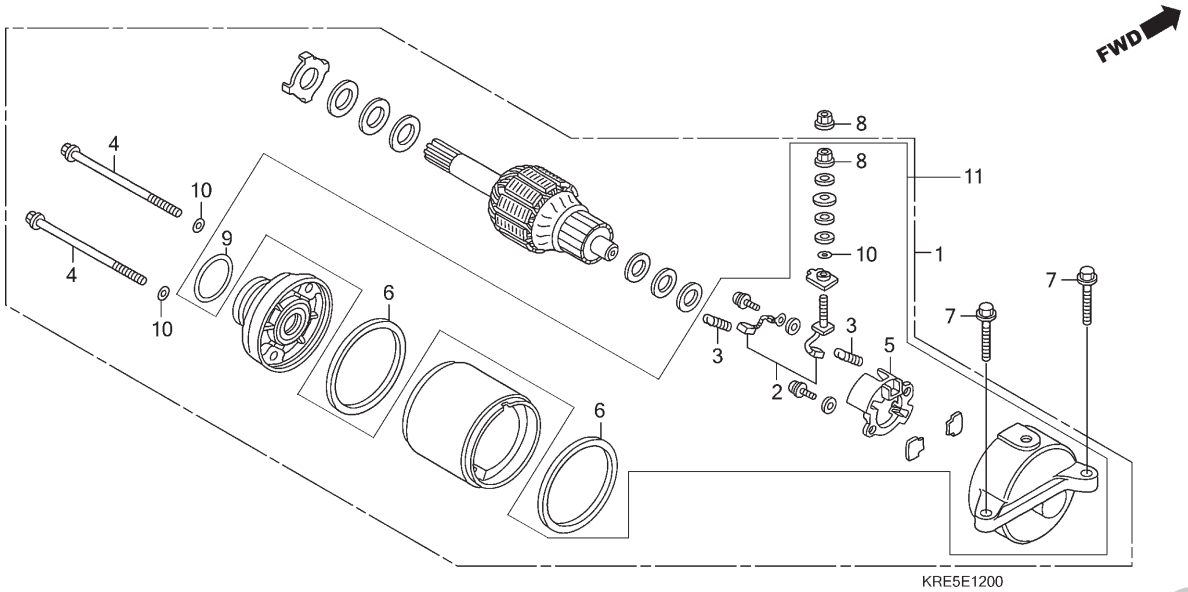

Ref. Nº	N.O.S.	Item de serviço	T.M.O.

Ref. Nº	Nº da peça	Descrição	Qtd. NXR150 9	A	B	C	D	E	Nº de série		Tipo
9	91309-425-003	Anel, Vedação, 24,4x3,1 (ARAI)	1	1	–	–	–	–	.....	.....	ESBR,ES2BR,ESDBR,ESD2BR
			–	–	1	1	–	–	.....	.....	ES3BR,ESD3BR
			–	–	–	–	1	1	.....	.....	ES2BR,ESD2BR
10	91320-MB0-000	Anel, Vedação	3	3	–	–	–	–	.....	.....	ESBR,ES2BR,ESDBR,ESD2BR
			–	–	3	3	–	–	.....	.....	ES3BR,ESD3BR
			–	–	–	–	3	3	.....	.....	ES2BR,ESD2BR
11	0631A-KPT-A00	Suporte Motor Partida, Jogo	–	–	1	1	1	1	.....	.....	ES2BR, ESD2BR, ES3BR, ESD3BR

PROIBIDA A REPRODUÇÃO E DISTRIBUIÇÃO
1010913 - Matsuo - MM - JT

© Moto Honda da Amazônia Ltda.
Todos os direitos reservados.

M-13

Carcaça do Motor

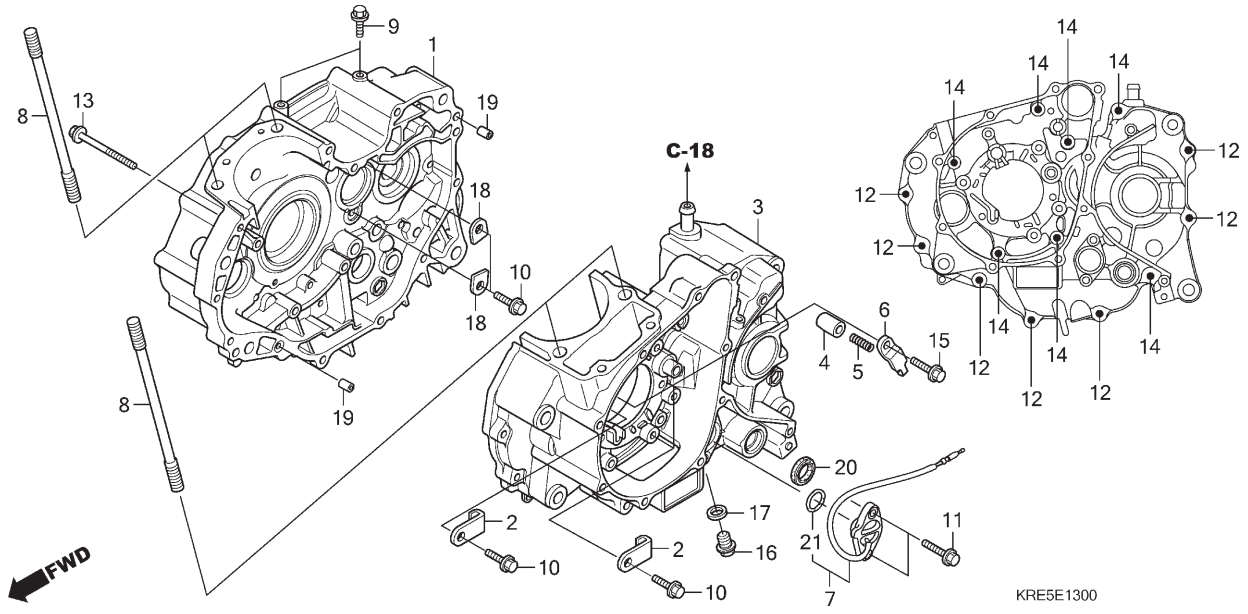

Ref. Nº	N.O.S.	Item de serviço	T.M.O.
1	110120	Carcaça Motor: Direita	4,7
		• Inclui: Remoção e instalação do motor	
3	110115	Carcaça Motor: Esquerda	*4,4
		• Inclui: Remoção e instalação do motor	
	1101A2	Carcaça Motor: Ambas	5,3
		• Inclui: Remoção e instalação do motor	
7	6151B8	Interruptor, Ponto Morto	0,4
20	1101F9	Retentor, Óleo, Seletor Marchas	0,8
		* Utilize Junta Líquida Threebond (1215J)	
		Peça C0101ADS0017	

Ref. Nº	Nº da peça	Descrição	Qtd. NXR150 9	A	B	C	D	E	Nº de série		Tipo
1	11100-KRE-B00	Carcaça Motor Comp., Direita	1	1	1	1	1	1			
2	11108-KRM-840	Placa, Fixação Rolamento	3	3	–	–	–	–			
	11108-KVS-740		–	–	3	3	–	–			KS3BR,ES3BR,ESD3BR
			–	–	–	–	3	3			ES2BR,ESD2BR
3	11200-KRE-B00	Carcaça Motor Comp., Esquerda	1	1	–	–	–	–			ESBR,ES2BR,ESDBR,ESD2BR
			–	–	1	1	–	–			ES3BR,ESD3BR
			–	–	–	–	1	1			ES2BR,ESD2BR
	11200-KRE-B20		1	1	–	–	–	–			KSBR,KS2BR
			–	–	1	1	1	1			KS3BR
4	11215-KRM-840	Plugue, Acionamento Rolamento	1	1	1	1	1	1			
5	11216-KRM-840	Mola, Acionamento Rolamento	1	1	1	1	1	1			
6	11217-KRM-840	Placa, Acionamento Rolamento	1	1	1	1	1	1			
7	35750-KRE-610	Interruptor Conj., Ponto Morto	1	1	1	1	1	1			
8	90031-KRM-840	Prisioneiro, 8x140	4	4	4	4	4	4			
9	90032-GHR-640	Parafuso, Flange, 6x12	2	2	–	–	–	–			KSBR,KS2BR
			–	–	2	2	–	–			KS3BR
10	90032-GHR-660	Parafuso, Flange, 6x16	5	5	5	5	5	5			
11	90032-GHR-680	Parafuso, Flange, 6x20	2	2	2	2	2	2			
12	90032-GHR-760	Parafuso, Flange, 6x40	7	7	7	7	7	7			
	95701-06040-00		–	–	–	–	7	–			
	90031-KVS-740		–	–	–	–	–	7			ES2BR,ESD2BR
13	90032-GHR-770	Parafuso, Flange, 6x45	1	1	1	1	1	1			
14	90032-GHR-820	Parafuso, Flange, 6x70	7	7	7	7	7	7			
15	90040-GHR-670	Parafuso, Flange, 6x18	1	1	1	1	1	1			

PROIBIDA A REPRODUÇÃO E DISTRIBUIÇÃO
1010918 - MatSuo - MM - JT

© Moto Honda da Amazônia Ltda.
Todos os direitos reservados.

M-13

Carcaça do Motor

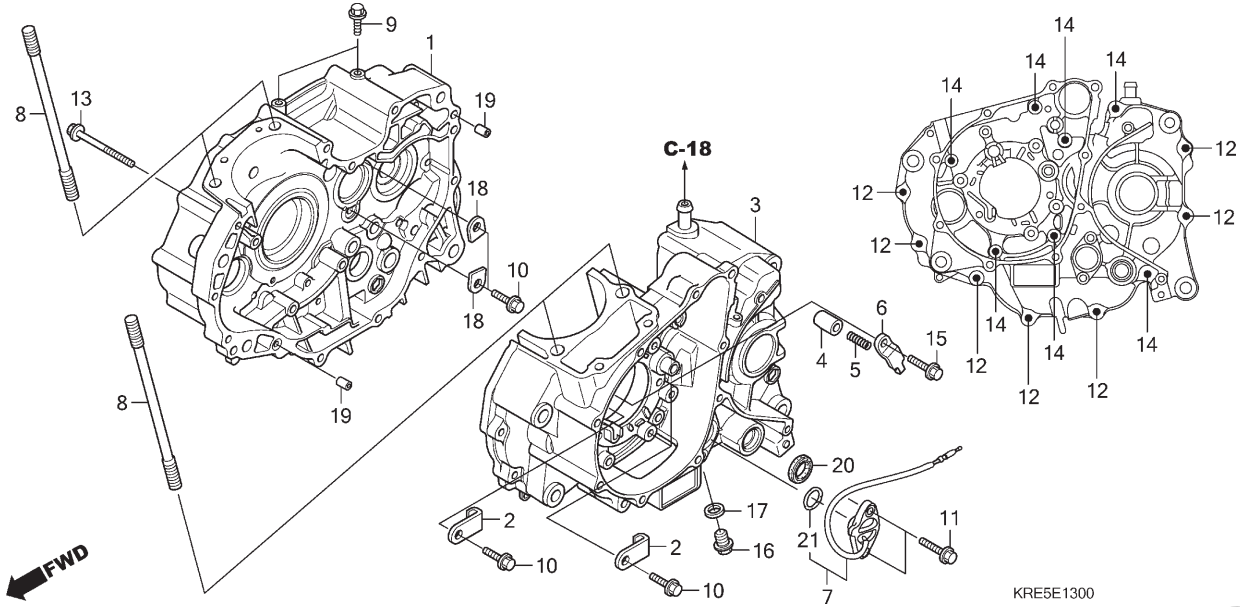

Ref. Nº	N.O.S.	Item de serviço	T.M.O.

Ref. Nº	Nº da peça	Descrição	Qtd. NXR150 9	A	B	C	D	E	Nº de série		Tipo
16	90131-KRM-840	Parafuso, Plugue Drenagem, 12mm	1	1	1	1	1	1			
17	90401-KRM-R20	Arruela, Plugue Drenagem, 12mm	1	1	1	1	1	1			
18	90441-KRM-840	Placa, Suporte Rolamento	2	2	2	2	2	2			
19	90702-KRM-840	Pino, Guia, 8x14	2	2	2	2	2	2			
20	91203-KRM-841	Retentor, Óleo, 14x22x5	1	1	1	1	1	1			
	91203-KSP-910		–	–	–	–	1	1			
21	91305-KPH-900	Anel, Vedação, 19,4x2,3	1	1	1	1	1	1			

PROIBIDA A REPRODUÇÃO E DISTRIBUIÇÃO
1010913 - Matsuo - MM - JT

© Moto Honda da Amazônia Ltda.
Todos os direitos reservados.

M-14

Árvore de Manivelas • Pistão

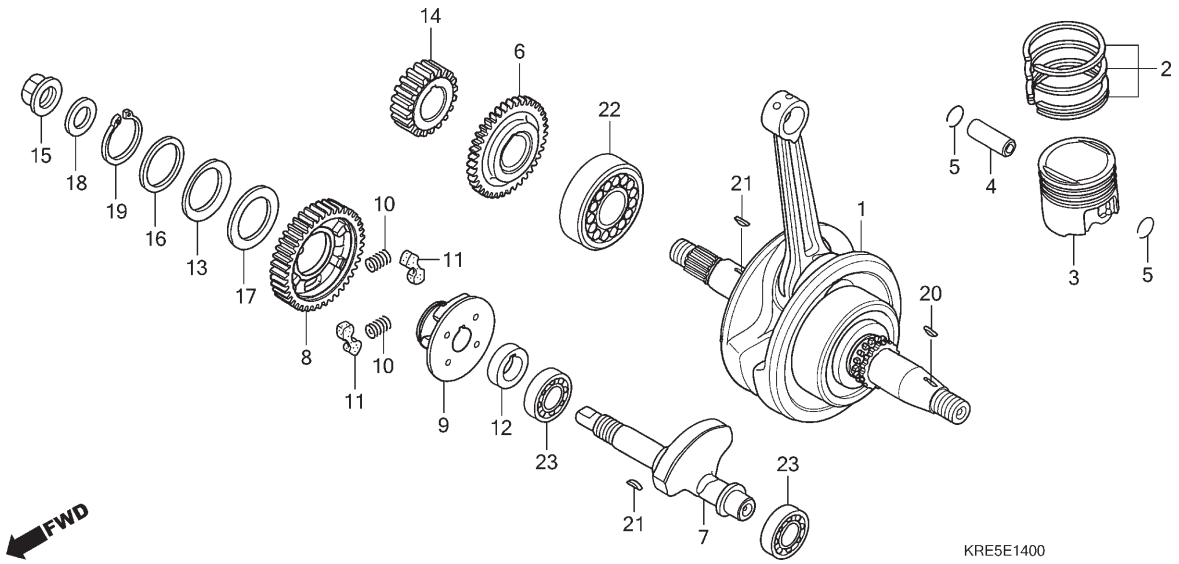

Ref. Nº	N.O.S.	Item de serviço	T.M.O.
1	1101B5	Árvore de Manivelas	3,8
		• Inclui: Remoção e instalação do motor	
3		(2,4,5)	
	111103	Anel, Pistão e/ou Pistão (Um)	2,0
7	110185	Eixo, Balanceiro	3,6
		• Inclui: Remoção e instalação do motor	
8		(10,11)	
	1101L5	Engrenagem, Movida Balanceiro	0,7
9	1101L6	Bucha, Engrenagem Movida Balanceiro	0,7
22	1101B7	Rolamento, Árvore Manivelas: Direita	3,8
		• Inclui: Remoção e instalação do motor	
23	1101G3	Rolamento, Eixo Balanceiro: Esquerdo	3,8
		• Inclui: Remoção e instalação do motor	
	1101G4	Rolamento, Eixo Balanceiro: Direito	3,8
		• Inclui: Remoção e instalação do motor	
	1101G5	Rolamento, Eixo Balanceiro: Ambos	4,0
		• Inclui: Remoção e instalação do motor	

Ref. Nº	Nº da peça	Descrição	Qtd. NXR150 9	A	B	C	D	E	Nº de série	Tipo
1	13000-KVS-900	Árvore Manivelas, Comp.	1	1	1	1	1	1		
	13000-KTT-C00		–	–	–	–	1	1		
2	13011-KRM-306	Anéis Pistão, Jogo (STD.)	1	1	1	1	1	1		
	13021-KRM-306	Anéis Pistão, Jogo (0,25)	(1)	(1)	(1)	(1)	(1)	(1)		
	13031-KRM-306	Anéis Pistão, Jogo (0,50)	(1)	(1)	(1)	(1)	(1)	(1)		
	13041-KRM-306	Anéis Pistão, Jogo (0,75)	(1)	(1)	(1)	(1)	(1)	(1)		
	13051-KRM-306	Anéis Pistão, Jogo (1,00)	(1)	(1)	(1)	(1)	(1)	(1)		
3	13101-KRM-930	Pistão (STD.)	1	1	1	1	1	1		
	13102-KRM-305	Pistão (0,25)	(1)	(1)	(1)	(1)	(1)	(1)		
	13103-KRM-305	Pistão (0,50)	(1)	(1)	(1)	(1)	(1)	(1)		
	13104-KRM-305	Pistão (0,75)	(1)	(1)	(1)	(1)	(1)	(1)		
	13105-KRM-305	Pistão (1,00)	(1)	(1)	(1)	(1)	(1)	(1)		
4	13111-KRM-840	Pino, Pistão	1	1	1	1	1	1		
5	13112-KRM-840	Trava, Pino Pistão, 14mm	2	2	2	2	2	2		
6	13411-KRM-840	Engrenagem, Motora Balanceiro (41D)	1	1	1	1	1	1		
	13411-KTT-900		–	–	–	–	1	1		
7	13421-KRM-840	Eixo, Balanceiro	1	1	1	1	1	1		
8	13422-KRM-840	Engrenagem, Movida Balanceiro (41D)	1	1	1	1	1	1		
9	13426-KRM-840	Bucha, Engrenagem Movida Balanceiro	1	1	1	1	1	1		
10	13427-KRM-840	Mola, Amortecedor	2	2	2	2	2	2		

PROIBIDA A REPRODUÇÃO E DISTRIBUIÇÃO
1010913 - Matsuo - MM - JT

© Moto Honda da Amazônia Ltda.
Todos os direitos reservados.

M-14

Árvore de Manivelas • Pistão

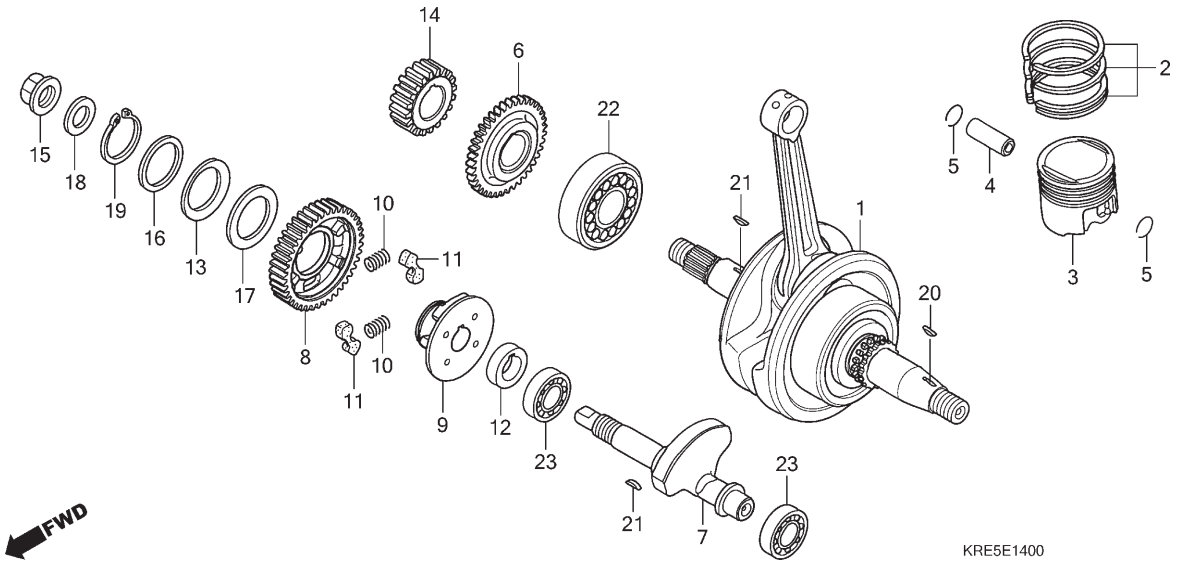

Ref. Nº	N.O.S.	Item de serviço	T.M.O.	Ref. Nº	Nº da peça	Descrição	Qtd. NXR150 9	A	B	C	D	E	Nº de série		Tipo
				11	13428-KRM-840	Coxim, Amortecedor	2	2	2	2	2	2			
				12	13429-KVS-900	Anel, Engrenagem Movida Balanceiro	1	1	1	1	1	1			
				13	13538-KRM-840	Mola, Encosto	1	1	1	1	1	1			
				14	23121-KRM-840	Engrenagem, Motora Primária (20D)	1	1	1	1	1	1			
				15	90201-KRM-840	Porca, Flange, 14mm	1	1	1	1	1	1			
				16	90402-KRM-840	Arruela, 28,1x36x1,8	1	1	1	1	1	1			
				17	90403-KRM-840	Arruela, 28,1x45x1,4	1	1	1	1	1	1			
				18	90501-KPT-A00	Arruela, 14,1x29x2,8	1	1	1	1	1	1			
				19	90604-KRM-840	Anel Elástico, Externo, 28	1	1	1	1	1	1			
					94510-28000	Anel Elástico, Externo, 28mm	1	1	1	1	1	1			
				20	90741-KFB-000	Chave, Woodruff, 4mm	1	1	1	1	1	1			
				21	90741-KGH-900	Chave, Woodruff, 4mm	2	2	2	2	2	2			
				22	91001-KRM-842	Rolamento, Rolete, 30x58x17 (NTN)	1	–	–	–	1	1			
							–	1	–	–	–	–			ESBR,ES2BR,ESDBR,ESD2BR
							–	–	1	–	–	–			ES3BR,ESD3BR
					91001-KRM-872	Rolamento, Rolete, 30x58x17 (INA)	–	1	–	–	–	–			KSBR,KS2BR
							–	–	1	–	–	–			KS3BR
							–	–	–	–	1	1			
					91001-KVS-740	Rolamento, Rolete, 30x58x17	–	–	–	1	–	–			
				23	91004-KRM-841	Rolamento, Radial Esferas Especial, 6202 (NACHI)	2	2	2	2	2	2			
					91004-KRM-842	Rolamento, Radial Esferas Especial, 6202 (NIPPON SEIKO)	2	2	2	2	2	2			

PROIBIDA A REPRODUÇÃO E DISTRIBUIÇÃO
16/05/18 - Matsuo - MM - JT

© Moto Honda da Amazônia Ltda.
Todos os direitos reservados.

M-15

Transmissão

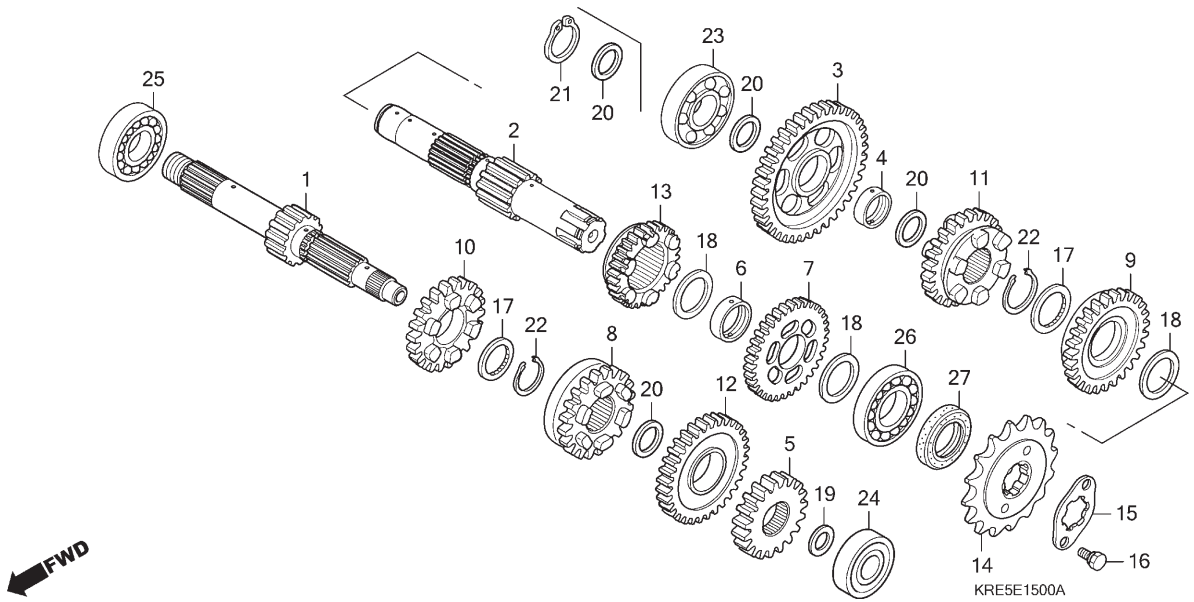

Ref. Nº	N.O.S.	Item de serviço	T.M.O.
1		(5,8,10,12)	
	210141	Árvore Principal, Transmissão	3,8
		• Inclui: Remoção e instalação do motor	
	210141A	• Substituição da árvore secundária adicionar	0,2
2		(3,7,9,11,13)	
	210142	Árvore Secundária, Transmissão	3,8
		• Inclui: Remoção e instalação do motor	
	210142A	• Substituição da árvore principal adicionar	0,2
14	213135	Pinhão, Transmissão	0,2
23	2101C8	Rolamento, Árvore Secundária: Direito	3,8
		• Inclui: Remoção e instalação do motor	
24	2101C2	Rolamento, Árvore Principal: Esquerdo	3,8
		• Inclui: Remoção e instalação do motor	
25	2101C5	Rolamento, Árvore Principal: Direito	3,8
		• Inclui: Remoção e instalação do motor	
	2101C6	Rolamento, Árvore Principal: Ambos	4,0
		• Inclui: Remoção e instalação do motor	
+			

Ref. Nº	Nº da peça	Descrição	Qtd. NXR150 9	A	B	C	D	E	Nº de série	Tipo
1	23210-KVS-900	Árvore Principal Comp., Transmissão (14D)	1	1	1	1	1	1		
2	23220-KRE-B00	Árvore, Secundária Comp.	1	1	–	–	–	–		ESBR,ES2BR,ESDBR,ESD2BR
			–	–	1	1	–	–		ES3BR,ESD3BR
			–	–	–	–	1	1		ES2BR,ESD2BR
	23220-KRE-B20		1	1	–	–	–	–		KSBR,KS2BR
			–	–	1	1	–	–		KS3BR
3	23421-KVS-900	Engrenagem, Secundária 1ª (39D)	1	1	–	–	–	–		
			–	–	1	–	–	–		KS3BR,ES3BR,ESD3BR
	23421-KVS-740		–	–	–	1	–	–		
			–	–	–	–	1	1		ES2BR,ESD2BR
4	23427-KRM-840	Bucha, 17x20,5x8,0	1	1	1	1	1	1		
5	23431-KRE-B00	Engrenagem, Principal 2ª (16D)	1	1	1	1	1	1		
6	23432-KVS-900	Bucha, 20mm	1	1	1	1	1	1		
7	23441-KRE-B00	Engrenagem, Secundária 2ª (30D)	1	1	–	–	–	–		
			–	–	1	–	–	–		KS3BR,ES3BR,ESD3BR
	23441-KRE-D30		–	–	–	1	–	–		
			–	–	–	–	1	1		ES2BR,ESD2BR
8	23451-KRE-B00	Engrenagem, Principal 3ª (22D)	1	1	–	–	–	–		
			–	–	1	–	–	–		KS3BR,ES3BR,ESD3BR
	23451-KRE-D30		–	–	–	1	–	–		
			–	–	–	–	1	1		ES2BR,ESD2BR

PROIBIDA A REPRODUÇÃO E DISTRIBUIÇÃO
1010913 - Matsuo - MM - JT

© Moto Honda da Amazônia Ltda.
Todos os direitos reservados.

M-15

Transmissão

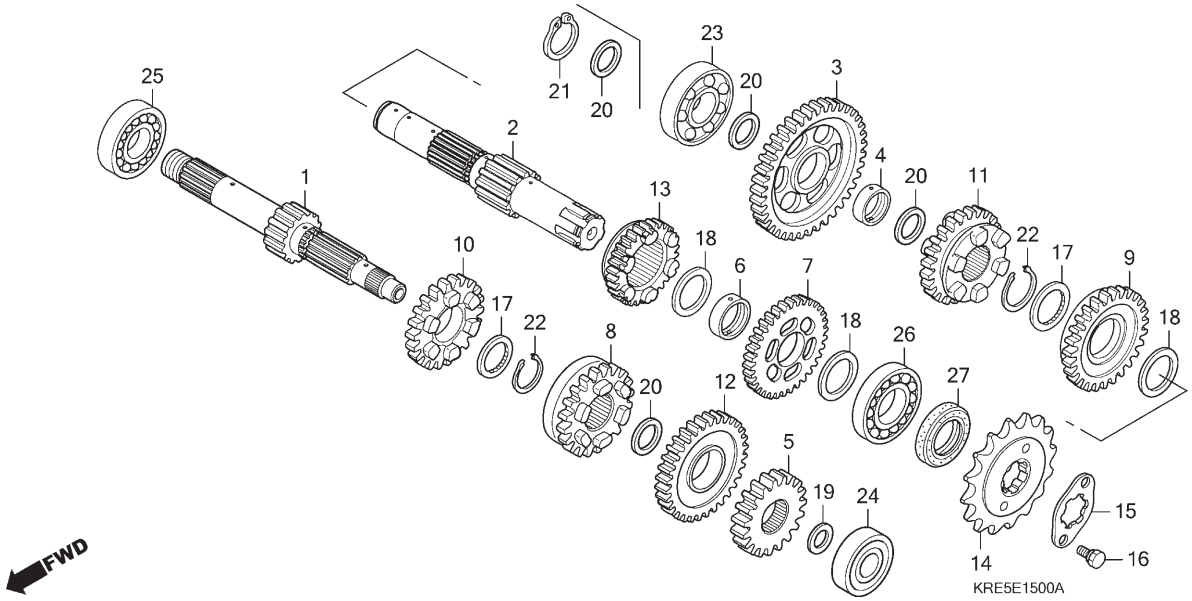

Ref. Nº	N.O.S.	Item de serviço	T.M.O.
26	2101C7	Rolamento, Árvore Secundária: Esquerdo	3,8
		• Inclui: Remoção e instalação do motor	
	2101C9	Rolamento, Árvore Secundária: Ambos	4,0
		• Inclui: Remoção e instalação do motor	
	2101D4	Rolamento, Árvore Principal e Secundária: Todos	4,2
		• Inclui: Remoção e instalação do motor	

Ref. Nº	Nº da peça	Descrição	Qtd. NXR150 9	A	B	C	D	E	Nº de série		Tipo
9	23461-KRE-B00	Engrenagem, Secundária 3ª (31D)	1	–	–	–	–	–			
	23461-KRE-B01		–	1	1	1	1	1			
10	23471-KVS-900	Engrenagem, Principal 4ª (25D)	1	1	–	–	–	–			
			–	–	1	–	–	–			KS3BR,ES3BR,ESD3BR
	23471-KVS-740		–	–	–	1	–	–			
			–	–	–	–	1	1			ES2BR,ESD2BR
11	23481-KVS-900	Engrenagem, Secundária 4ª (28D)	1	1	–	–	–	–			
			–	–	1	–	–	–			KS3BR,ES3BR,ESD3BR
	23481-KVS-740		–	–	–	1	–	–			
			–	–	–	–	1	1			ES2BR,ESD2BR
12	23491-KRE-B00	Engrenagem, Principal 5ª (32D)	1	1	–	–	–	–			
			–	–	1	–	–	–			KS3BR,ES3BR,ESD3BR
	23491-KRE-D30		–	–	–	1	–	–			
			–	–	–	–	1	1			ES2BR,ESD2BR
13	23501-KRE-B00	Engrenagem, Secundária 5ª (30D)	1	1	–	–	–	–			
			–	–	1	–	–	–			KS3BR,ES3BR,ESD3BR
	23501-KRE-D30		–	–	–	1	–	–			
			–	–	–	–	1	1			ES2BR,ESD2BR
14	23801-KRE-850	Pinhão, Transmissão (17D)	1	1	1	1	1	1			
15	23811-KPS-900	Placa A2, Fixação	1	1	1	1	–	–			
	23811-KR3-600		–	–	–	–	1	1			ES2BR,ESD2BR

PROIBIDA A REPRODUÇÃO E DISTRIBUIÇÃO
1010915 - Matsuo - MM - JT

© Moto Honda da Amazônia Ltda.
Todos os direitos reservados.

M-15

Transmissão

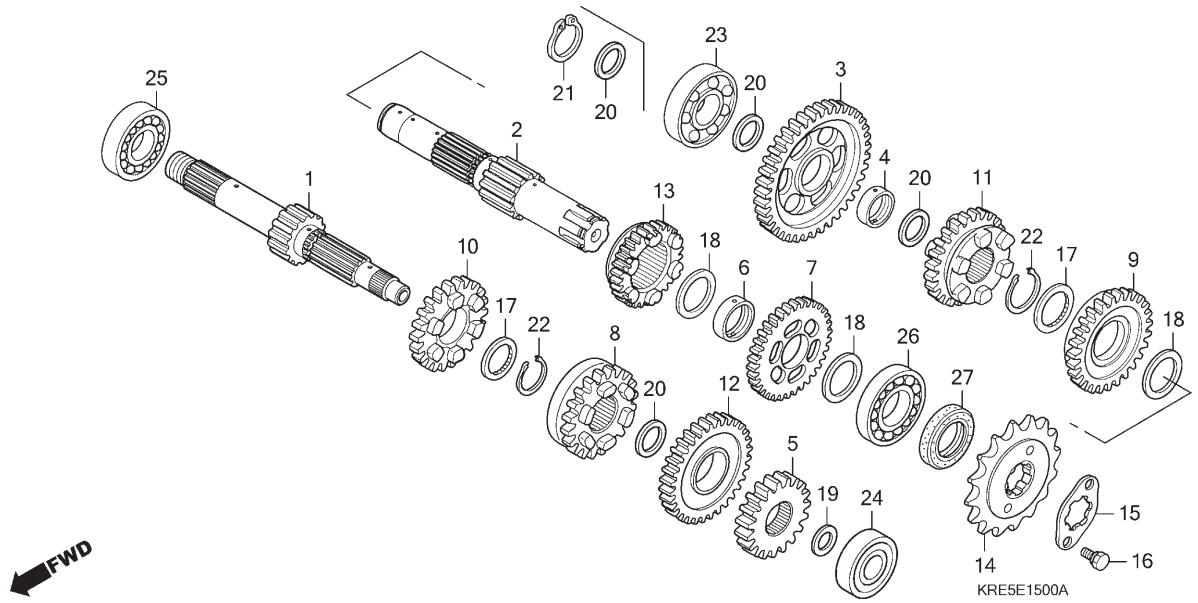

Ref. Nº	N.O.S.	Item de serviço	T.M.O.	Ref. Nº	Nº da peça	Descrição	Qtd. NXR150 9	A	B	C	D	E	Nº de série		Tipo
				16	90011-KPT-A00	Parafuso, Sextavado, 6x10	2	2	2	2	2	2			
				17	90453-KVS-900	Arruela, Entalhada, 20mm	2	2	2	2	2	2			
				18	90454-KPS-900	Arruela B, Encosto, 20mm	3	3	3	3	3	3			
				19	90456-KRM-840	Arruela, Encosto, 12mm	1	1	1	1	1	1			
				20	90458-KVS-900	Arruela, Encosto, 17mm	4	–	–	–	–	–			ESBR,ESDBR
							3	–	–	–	–	–			KSBR
							–	3	–	–	–	–			KSBR,KS2BR
							–	4	–	–	–	–			ES2BR,ESD2BR
							–	–	4	–	–	–			ES3BR,ESD3BR
							–	–	–	4	–	–			ES3BR,ESD3BR
							–	–	3	–	–	–			KS3BR
							–	–	–	3	–	–			KS3BR
							–	–	–	–	4	4			ES2BR,ESD2BR
				21	90602-KRM-840	Anel Elástico, Externo, 17mm	1	1	–	–	–	–			ESBR,ES2BR,ESDBR, ESD2BR
							–	–	1	1	–	–			ES3BR,ESD3BR
									–	–	1	1			ES2BR,ESD2BR
				22	90605-KVS-900	Anel Ajuste, 20mm	2	2	2	2	2	2			
				23	91003-KRM-841	Rolamento, Radial Esferas, 17x42x12	1	1	1	1	1	1			
				24	91014-KRM-840	Rolamento, Radial Esferas, 6201U	1	1	1	1	1	1			
				25	91015-KRM-840	Rolamento, Radial Esferas, 6203 (C3)	1	1	1	1	1	1			

PROIBIDA A REPRODUÇÃO E DISTRIBUIÇÃO
1010013 Mitsuo - MM - JT

© Moto Honda da Amazônia Ltda.
Todos os direitos reservados.

M-15

Transmissão

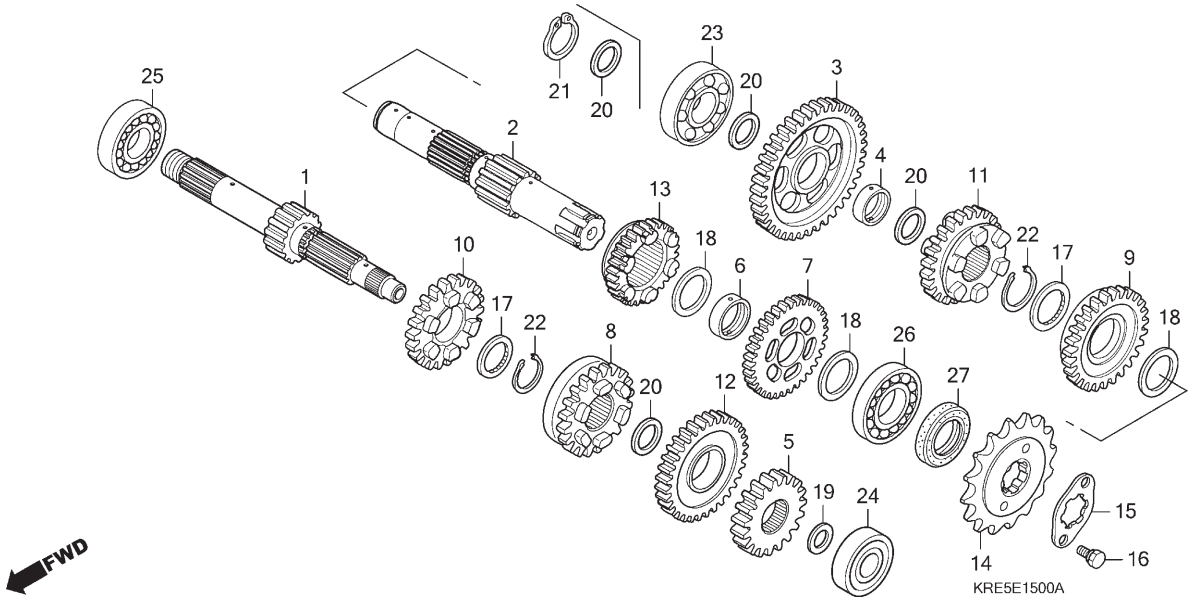

Ref. Nº	N.O.S.	Item de serviço	T.M.O.

Ref. Nº	Nº da peça	Descrição	Qtd. NXR150 9	A	B	C	D	E	Nº de série	Tipo
26	91016-KPS-900	Rolamento, Radial Esferas, 6204	1	1	1	1	1	1	.....	.....
27	91216-KRM-841	Retentor, Óleo, 20x34x7	1	1	1	1	1	1	.....	.....

PROIBIDA A REPRODUÇÃO E DISTRIBUIÇÃO
1010913 - Matsuo - MM - JT

© Moto Honda da Amazônia Ltda.
Todos os direitos reservados.

M-16

Tambor Seletor de Marchas

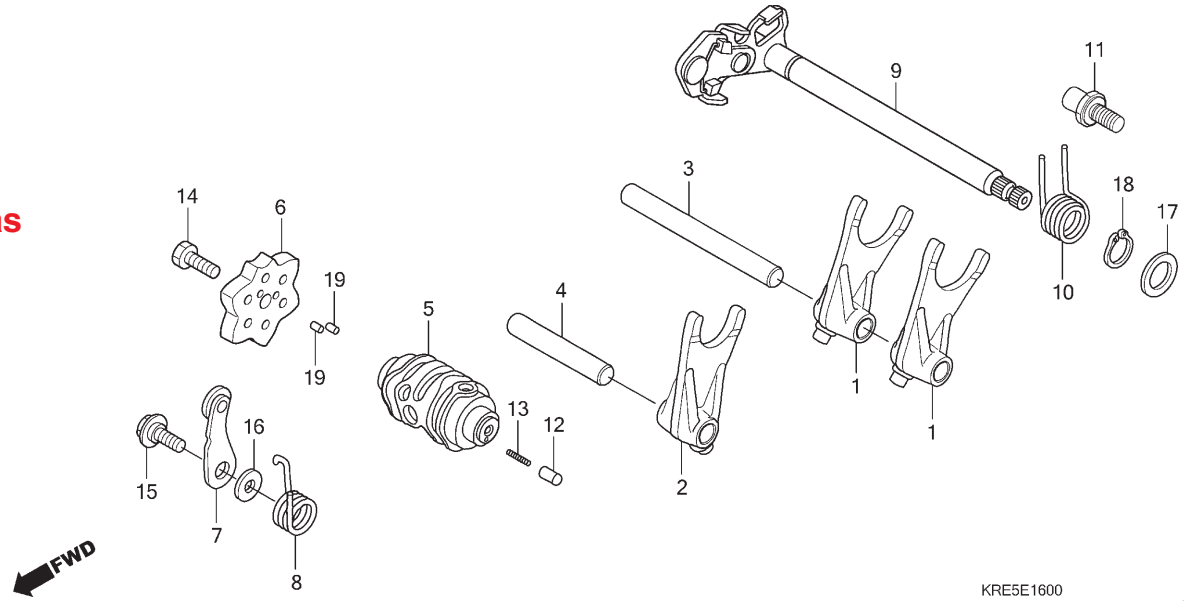

Ref. Nº	N.O.S.	Item de serviço	T.M.O.
1		(2)	
	210112	Garfo, Seletor Marchas	3,7
		• Inclui: Remoção e instalação do motor	
		• Nota: Mesmo tempo para duas unidades ou mais	
5	2101A9	Tambor, Seletor Marchas	3,7
		• Inclui: Remoção e instalação do motor	
6		(19)	
	2101D6	Excêntrico, Posicionador Marchas	1,0
7		(8)	
	210125	Posicionador ou Mola, Tambor Seletor	1,0
9		(10)	
	210122	Eixo, Seletor Marchas	0,9

Ref. Nº	Nº da peça	Descrição	Qtd. NXR150 9	A	B	C	D	E	Nº de série		Tipo
1	24211-KPT-A00	Garfo, Seletor Marchas	2	2	2	2	2	2			
2	24212-KVS-900	Garfo, Central Seletor Marchas	1	1	1	1	1	1			
3	24241-KRM-840	Eixo A, Garfo Seletor	1	1	1	1	1	1			
4	24242-KRM-840	Eixo B, Garfo Seletor	1	1	1	1	1	1			
5	24301-KPT-A00	Tambor, Seletor Marchas	1	1	–	–	–	–			
			–	–	1	–	–	–			KS3BR,ES3BR,ESD3BR
	24301-KVS-740		–	–	–	1	–	–			
			–	–	–	–	1	1			ES2BR,ESD2BR
6	24410-KVS-900	Excêntrico Comp., Posicionador Marchas	1	1	1	1	1	1			
	24410-KTT-900		–	–	–	–	1	1			ES2BR,ESD2BR
7	24430-KRM-B10	Posicionador Comp., Tambor Seletor	1	1	1	1	1	1			
8	24436-KRM-840	Mola, Posicionador Tambor Seletor	1	1	1	1	1	1			
9	24610-KRM-840	Eixo Comp., Seletor Marchas	1	1	–	–	1	1			
			–	–	1	–	–	–			KS3BR,ES3BR,ESD3BR
	24610-KVS-740		–	–	–	1	–	–			
10	24651-KRM-840	Mola, Retorno Seletor Marchas	1	1	1	1	1	1			
11	24652-KRM-840	Pino, Mola Retorno Seletor	1	1	1	1	1	1			
12	35751-KRM-840	Capa, Interruptor Câmbio	1	1	1	1	–	–			
	35751-KPH-900		–	–	–	–	1	1			
13	35752-KRM-840	Mola, Interruptor Câmbio	1	1	1	1	1	1			
14	90003-KVS-900	Parafuso, Sextavado, 6x20	1	1	1	1	1	1			

PROIBIDA A REPRODUÇÃO E DISTRIBUIÇÃO
Jun/2018 - MatSuo - MM - JT

© Moto Honda da Amazônia Ltda.
Todos os direitos reservados.

M-16

Tambor Seletor de Marchas

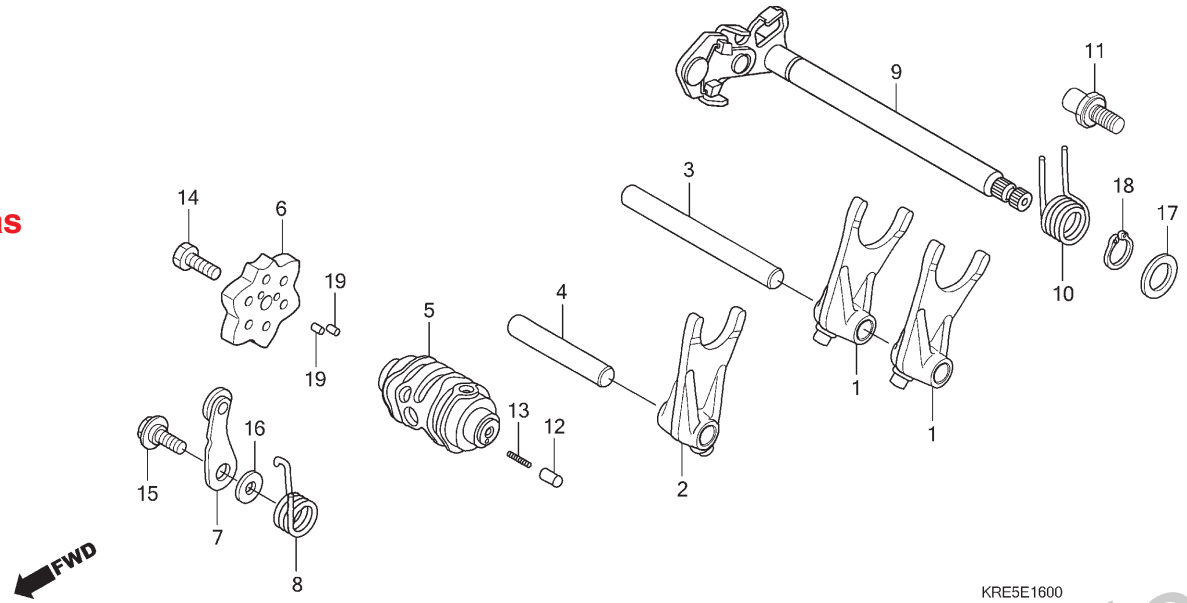

Ref. Nº	N.O.S.	Item de serviço	T.M.O.

Ref. Nº	Nº da peça	Descrição	Qtd. NXR150 9	A	B	C	D	E	Nº de série		Tipo
15	90022-KRM-840	Parafuso, Pivô Fixação Posicionador	1	1	1	1	1	1			
16	90417-KRM-840	Arruela, Posicionador Tambor	1	1	1	1	1	1			
17	90457-KRM-840	Arruela, 14mm	1	1	1	1	1	1			
18	90606-KRM-840	Anel Elástico, Externo, 14mm	1	1	1	1	1	1			
19	96220-30085	Rolete, 3x8,5	2	2	2	2	2	2			

PROIBIDA A REPRODUÇÃO E DISTRIBUIÇÃO
1010913 - Matsuo - MM - JT

© Moto Honda da Amazônia Ltda.
Todos os direitos reservados.

M-17

Sistema de Partida

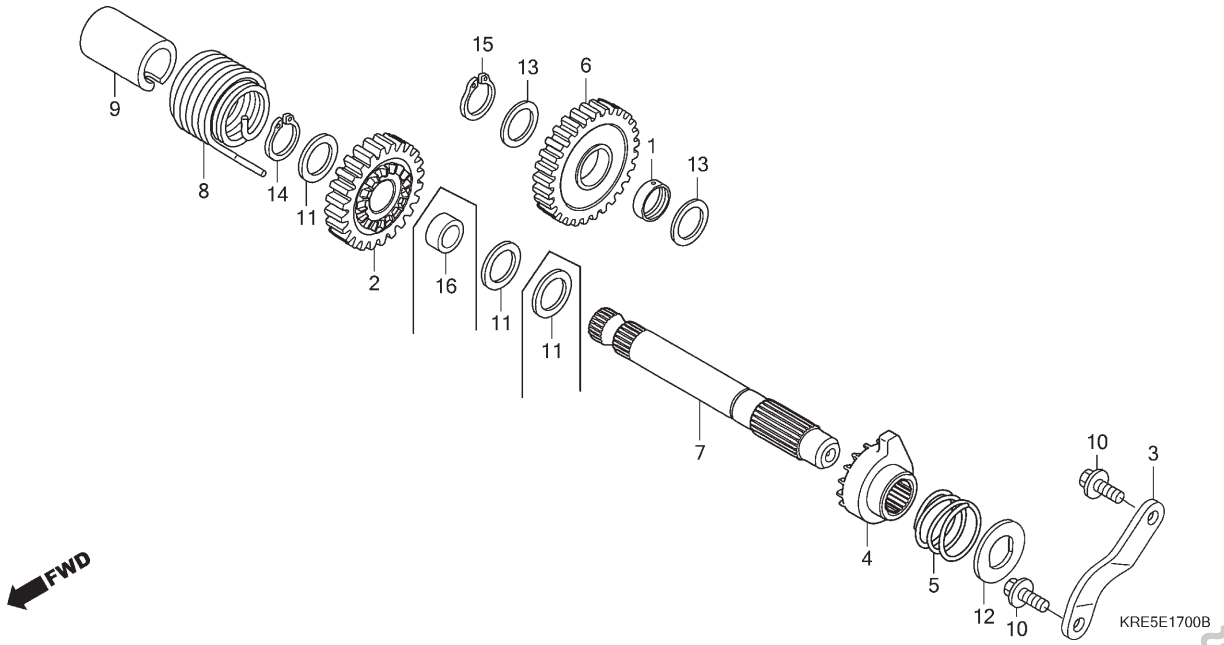

Ref. Nº	N.O.S.	Item de serviço	T.M.O.
6	612135	Engrenagem, Intermediária Partida ...	0,9
7		(2,4,5)	
	1121A2	Eixo, Sistema Partida	0,6
8	112103	Mola, Retorno Sistema Partida	0,6

Ref. Nº	Nº da peça	Descrição	Qtd. NXR150 9	A	B	C	D	E	Nº de série		Tipo
1	23427-KRM-840	Bucha, 17x20,5x8,0	1	1	–	–	–	–	.....	.....	KSBR,KS2BR
			–	–	1	1	–	–	.....	.....	KS3BR
2	28211-KRM-B10	Pinhão, Partida (24D)	1	–	–	–	–	–		~ 9004495	KSBR
	28211-KWG-600	.....	1	–	–	–	–	–	9004496	~	KSBR
			–	1	–	–	–	–	.....	.....	KSBR,KS2BR
			–	–	1	–	–	–		~ B507130	KS3BR
	28211-KVS-600	.....	–	–	1	–	–	–	B507131	~	KS3BR
			1	1	–	–	–	–	.....	.....	KSBR
3	28215-KRM-840	Placa, Limitadora	1	1	–	–	–	–	.....	.....	KSBR,KS2BR
			–	–	1	1	–	–	.....	.....	KS3BR
4	28221-KRM-840	Catraca, Partida	1	1	–	–	–	–	.....	.....	KSBR,KS2BR
			–	–	1	1	–	–	.....	.....	KS3BR
5	28223-KRM-840	Mola, Catraca	1	1	–	–	–	–	.....	.....	KSBR,KS2BR
			–	–	1	1	–	–	.....	.....	KS3BR
6	28231-KRM-B10	Engrenagem, Intermediária Partida (29D)	1	1	–	–	–	–	.....	.....	KSBR,KS2BR
			–	–	1	1	–	–	.....	.....	KS3BR
7	28251-KRM-840	Eixo, Sistema Partida	1	–	–	–	–	–		~ 9004495	KSBR
	28251-KWG-600	.....	1	–	–	–	–	–	9004496	~	KSBR
			–	1	–	–	–	–	.....	.....	KSBR,KS2BR
			–	–	1	1	–	–	.....	.....	KS3BR
8	28261-KRM-840	Mola, Retorno Partida	1	1	–	–	–	–	.....	.....	KSBR,KS2BR
			–	–	1	1	–	–	.....	.....	KS3BR
9	28282-KRM-840	Bucha, Mola Partida	1	1	–	–	–	–	.....	.....	KSBR,KS2BR
			–	–	1	1	–	–	.....	.....	KS3BR

PROIBIDA A REPRODUÇÃO E DISTRIBUIÇÃO
1010913 - Matsuo - MM - JT

© Moto Honda da Amazônia Ltda.
Todos os direitos reservados.

M-17

Sistema de Partida

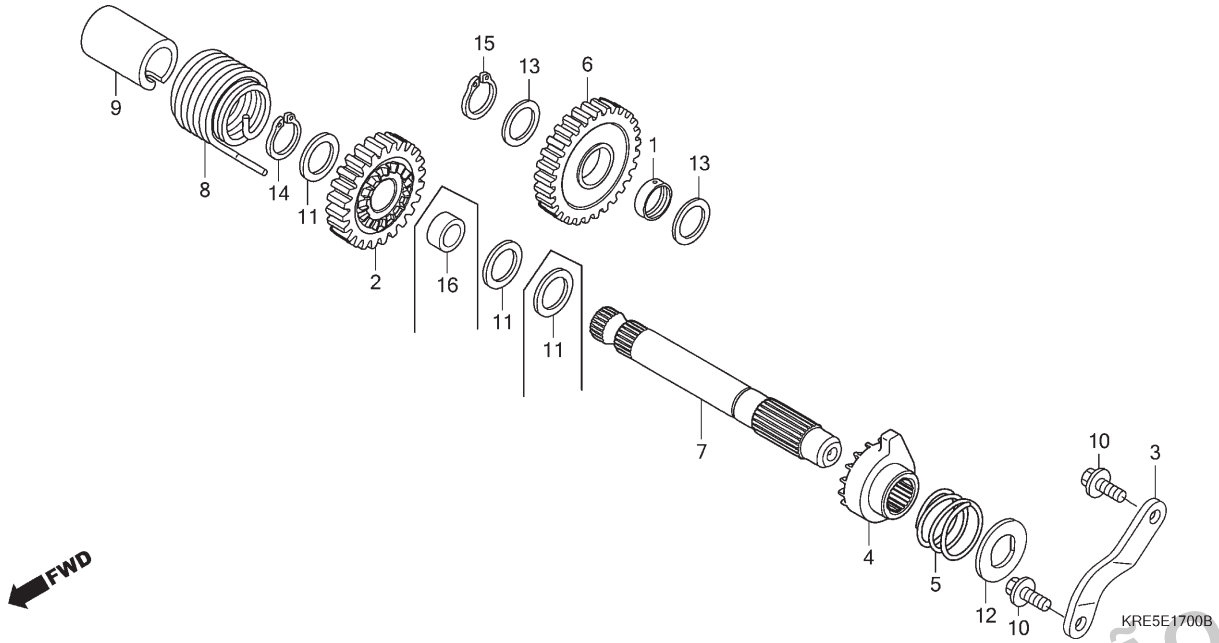

Ref. Nº	N.O.S.	Item de serviço	T.M.O.	Ref. Nº	Nº da peça	Descrição	Qtd. NXR150 9	A	B	C	D	E	Nº de série		Tipo
				10	90032-GHR-660	Parafuso, Flange, 6x16	2	2	–	–	–	–	.....	.....	KSBR,KS2BR
							–	–	2	2	–	–	.....	.....	KS3BR
				11	90451-KRM-840	Arruela, Encosto, 16mm	2	–	–	–	–	–	.....	.....	KS2BR
							2	–	–	–	–	–		~ 9004495	KSBR
							3	–	–	–	–	–	9004496	~	KSBR
							–	3	–	–	–	–	.....	.....	KSBR,KS2BR
							–	–	3	–	–	–		~ B507130	KS3BR
							–	–	2	–	–	–	B507131	~	KS3BR
							–	–	–	2	–	–	.....	.....	KS3BR
							–	3	–	–	–	–	.....	.....	KSBR,KS2BR
				12	90455-KRM-840	Arruela, Especial, 14mm	1	1	–	–	–	–	.....	.....	KSBR,KS2BR
							–	–	1	1	–	–	.....	.....	KS3BR
				13	90458-KVS-900	Arruela, Encosto, 17mm	2	2	–	–	–	–	.....	.....	KSBR,KS2BR
							–	–	2	2	–	–	.....	.....	KS3BR
				14	90602-KPT-900	Anel Elástico, Externo, 16mm	1	–	–	–	–	–	.....	.....	KSBR,KS2BR
							–	–	1	1	–	–	.....	.....	KS3BR
					94510-16000	.....	–	1	–	–	–	–	.....	.....	KSBR,KS2BR
							–	–	1	1	–	–	.....	.....	KS3BR
				15	90602-KRM-840	Anel Elástico, Externo, 17mm	1	1	–	–	–	–	.....	.....	KSBR,KS2BR
							–	–	1	1	–	–	.....	.....	KS3BR
				16	28212-KVS-600	Bucha, 18,5mm	–	–	1	–	–	–	B507131	~	KS3BR
							–	–	–	1	–	–	.....	.....	KS3BR

PROIBIDA A REPRODUÇÃO E DISTRIBUIÇÃO
1010913 - Matsuo - MM - JT

© Moto Honda da Amazônia Ltda.
Todos os direitos reservados.

M-18

Corpo do Acelerador

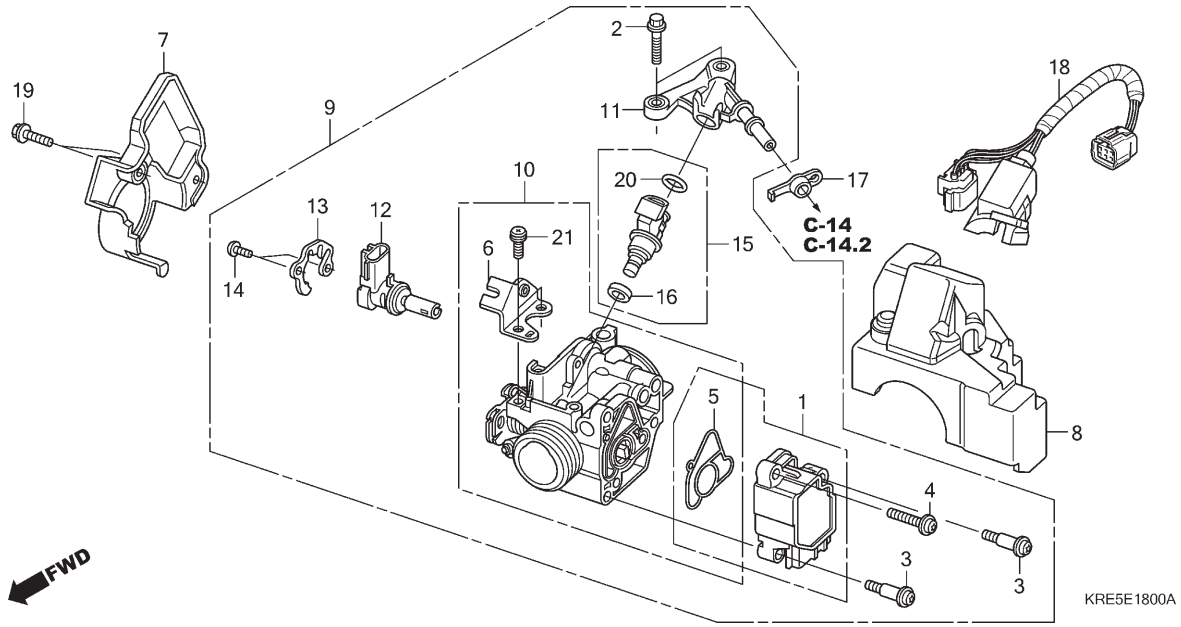

Ref. Nº	N.O.S.	Item de serviço	T.M.O.
1		(5)	
	617115	Sensor, Acelerador	0,6
9	311132	Corpo Conj., Acelerador	0,5
10	311130	Corpo, Acelerador	0,6
12	3111N5	Válvula, Controle Ar Marcha Lenta	0,6
15		(11,16,20)	
	311145	Injetor, Combustível	0,6
18	6111E6	Fiação Secundária, Corpo Acelerador	0,5

Ref. Nº	Nº da peça	Descrição	Qtd. NXR150 9	A	B	C	D	E	Nº de série	Tipo
1	16060-KVS-901	Sensor, Jogo	1	1	1	1	1	1		
2	16080-KPH-701	Parafuso, Flange, 5x20	2	2	2	2	2	2		
3	16081-KPH-701	Parafuso, Torx, 5X8,7	2	2	2	2	2	2		
4	16082-KPH-701	Parafuso, Torx, 5x17	1	1	1	1	1	1		
5	16083-KTR-941	Anel Vedação, Corpo Acelerador	1	1	1	1	1	1		
6	16169-KWF-941	Suporte, Cabo	1	1	1	1	1	1		
7	16305-KVS-600	Tampa, Corpo Acelerador	1	1	1	1	1	1		
8	16306-KVS-600	Coxim, Corpo Acelerador	1	1	1	1	1	1		
9	16400-KRE-B02	Corpo Acelerador, Conj. (GQMDA A)	1	1	–	–	–	–		KSBR,ESBR,ESDBR
	16400-KRE-R02	Corpo Acelerador, Conj. (GQMFA A)	–	1	–	–	–	–		KS2BR,ES2BR,ESD2BR
	16400-KVS-614	Corpo Acelerador, Conj. (GQM3B D)	–	–	1	1	–	–		KS3BR,ES3BR,ESD3BR
	16400-KVS-861	Corpo Acelerador, Conj. (GQMEA A)	–	–	–	–	1	1		ES2BR,ESD2BR
10	16410-KRE-B02	Corpo, Conj.	1	1	–	–	–	–		KSBR,ESBR,ESDBR
	16410-KRE-R02		–	1	–	–	–	–		KS2BR,ES2BR,ESD2BR
	16410-KVS-612		–	–	1	1	–	–		KS3BR,ES3BR,ESD3BR
	16410-KVS-861		–	–	–	–	1	1		ES2BR,ESD2BR
11	16422-KVS-901	Junção, Injetor	1	1	1	1	–	–		
	16422-KVS-861		–	–	–	–	1	1		ES2BR,ESD2BR
12	16430-GFM-901	Válvula Conj., Controle Ar Marcha Lenta	–	1	–	–	–	–		KS2BR,ES2BR,ESD2BR
	16430-GFM-902		1	1	–	–	–	–		KSBR,ESBR,ESDBR
			–	–	–	1	–	–		KS3BR,ES3BR,ESD3BR
			–	–	1	–	1	1		

PROIBIDA A REPRODUÇÃO E DISTRIBUIÇÃO
1010919 - Matsuo - MM - JT

© Moto Honda da Amazônia Ltda.
Todos os direitos reservados.

M-18

Corpo do Acelerador

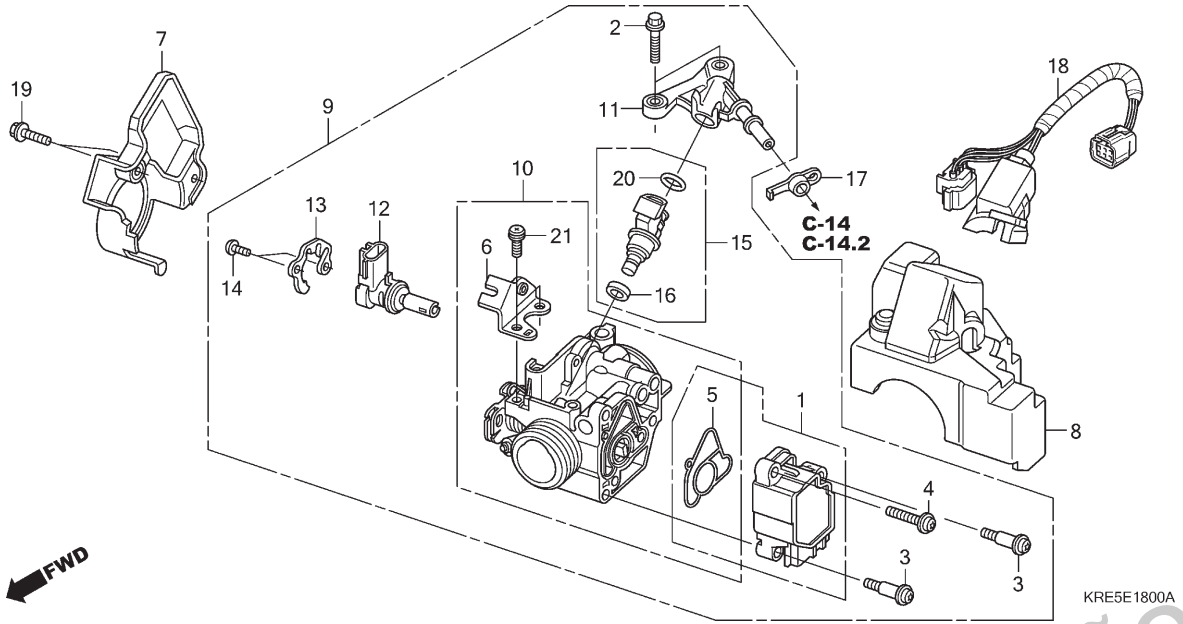

Ref. Nº	N.O.S.	Item de serviço	T.M.O.

Ref. Nº	Nº da peça	Descrição	Qtd. NXR150 9	A	B	C	D	E	Nº de série		Tipo
13	16432-GFM-901	Placa, Válvula Controle Ar Marcha Lenta	1	1	1	1	1	1			
14	16433-HN8-A61	Parafuso, Torx	2	2	2	2	2	2			
15	16450-KVS-901	Injetor Conj., Combustível	1	1	–	–	–	–			KSBR,ESBR,ESDBR
	16450-KVS-611		–	1	–	–	–	–			KS2BR,ES2BR,ESD2BR
			–	–	1	1	–	–			KS3BR,ES3BR,ESD3BR
	16450-KVS-861		–	–	–	–	1	1			ES2BR,ESD2BR
16	16472-KPH-701	Anel, Vedação	1	1	1	1	–	–			
	16472-KPC-D50		–	–	–	–	1	1			ES2BR,ESD2BR
17	16718-GFZ-000	Amortecedor, Conector	1	1	1	1	1	1			
18	32101-KRE-B00	Fiação Secundária, Corpo Acelerador	1	1	1	1	–	–			
	32101-KRE-E30		–	–	–	–	1	1			ES2BR,ESD2BR
19	90102-KVS-600	Parafuso-arruela, 5x14	2	2	–	–	–	–			
	90102-KRE-710		–	–	2	2	2	2			
20	91301-KPH-701	Anel, Vedação, 7,3x2,2	1	1	1	1	–	–			
	91301-GGL-J01	Anel, Vedação, 6,3x2,2	–	–	–	–	1	1			ES2BR,ESD2BR
21	93892-05012-18	Parafuso-arruela, 5x12	2	2	2	2	2	2			

PROIBIDA A REPRODUÇÃO E DISTRIBUIÇÃO
1010913 - Matsuo - MM - JT

© Moto Honda da Amazônia Ltda.
Todos os direitos reservados.

C-1

Farol

(NXR1509/A/B/C)

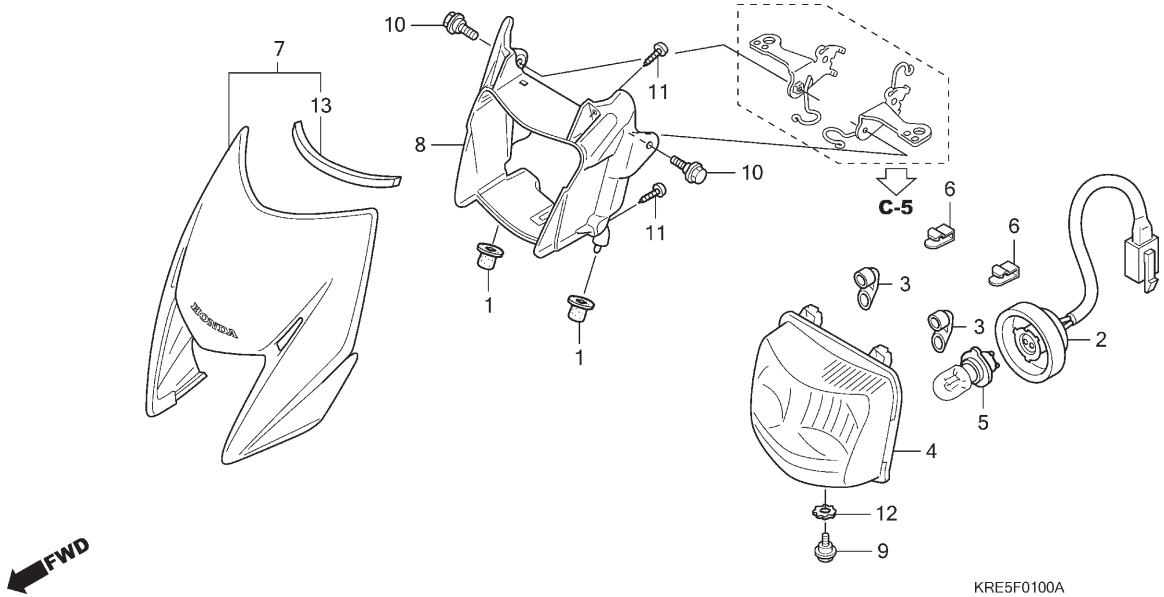

Ref. Nº	N.O.S.	Item de serviço	T.M.O.
2	6161B1	Soquete, Farol	0,1
4	6161A7	Farol Comp.	0,2
5	616118	Lâmpada, Farol	0,1
7	4111L3	Carenagem, Dianteira: Central	0,2
8	4111R9	Defletor, Dianteiro Interno	0,2

Ref. Nº	Nº da peça	Descrição	Qtd. NXR150 9	A	B	C	D	E	Nº de série	Tipo
1	19113-MB1-870	Coxim, Fixação Radiador	2	2	2	2	–	–		
2	33110-KRE-B01	Soquete, Comp., Farol	1	1	1	1	–	–		
3	33113-KVS-600	Tubo, CP	2	2	2	2	–	–		
4	33120-KRE-B01	Farol Comp.	1	1	1	1	–	–		
5	34901-KPH-881	Lâmpada, Farol (STANLEY) (12V 32/32W)	1	1	1	1	–	–		
6	53209-GAH-000	Presilha, Farol	2	2	2	2	–	–		
7	61300-KRE-B01ZA	Defletor Jogo, Dianteiro (WL) *NH1* Preto	1	1	–	–	–	–		
			–	–	–	1	–	–		KS3BR,ES3BR, ESD3BR
	61300-KRE-B01ZB	*R286R* Vermelho Caucaia	1	1	–	–	–	–		
	61300-KRE-B01ZC	*Y197R* Amarelo Trancoso-R	1	–	–	–	–	–		
	61300-KRE-B30ZA	*YR288R* Laranja Canoa-R	–	1	–	–	–	–		
	61300-KRE-B01ZD	*NH1* Preto	–	–	1	1	–	–		
	61300-KRE-C00ZA	*R304R* Vermelho	–	–	1	1	–	–		
	61300-KRE-C00ZB	*YR306R* Laranja	–	–	1	1	–	–		
8	61305-KRE-B00	Defletor, Dianteiro Interno	1	1	1	1	–	–		
9	90101-GJ6-000	Parafuso, Ajuste	1	1	1	1	–	–		
10	90118-KRM-860	Parafuso, Flange, 6mm	2	2	2	2	–	–		
11	90185-GHR-J30	Parafuso, Fixação, (P0) 4x10	4	4	4	4	–	–		
12	90307-GAZ-980	Arruela, Trava, 6mm	1	1	1	1	–	–		
13	61303-KRE-B00	Borracha, Defletor	1	1	1	1	–	–		

PROIBIDA A REPRODUÇÃO E DISTRIBUIÇÃO
Jan 2013 - Matsuo - MM - JT

© Moto Honda da Amazônia Ltda.
Todos os direitos reservados.

C-1.1

Farol

(NXR150D/E)

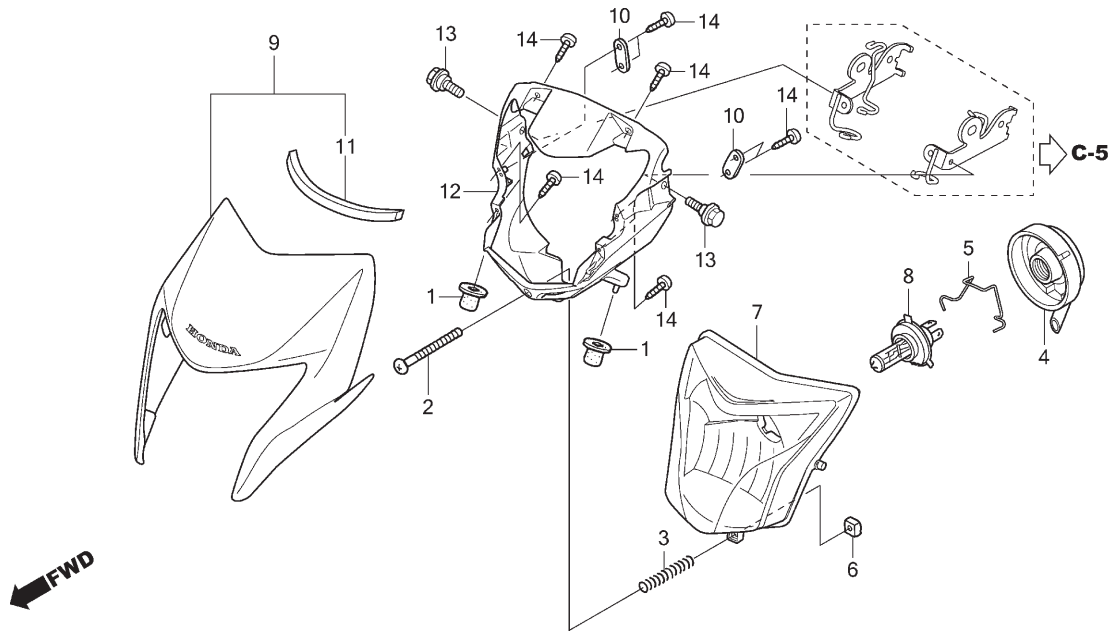

Ref. Nº	N.O.S.	Item de serviço	T.M.O.
7	6161A7	Farol Comp.	0,2
8		(4)	
	616118	Lâmpada, Farol	0,1
9	4111L3	Carenagem, Dianteira: Central	0,2
12	4111R9	Defletor, Dianteiro Interno	0,2

Ref. Nº	Nº da peça	Descrição	Qtd. NXR150 9	A	B	C	D	E	Nº de série		Tipo
1	19113-MB1-870	Coxim, Fixação Radiador	–	–	–	–	2	2			
2	33103-MFC-640	Parafuso, Phillips, 4x60	–	–	–	–	1	1			
3	33107-KRE-E30	Mola, Ajuste Farol	–	–	–	–	1	1			
4	33112-KRE-E31	Capa, Borracha	–	–	–	–	1	1			
5	33113-KRM-851	Mola, Ajuste Farol	–	–	–	–	1	1			
6	33117-KBR-730	Porca, Ajuste Farol	–	–	–	–	1	1			
7	33120-KRE-E31	Farol Comp.	–	–	–	–	1	1			
8	34901-KTE-740	Lâmpada, Farol (HS1) (12V 35/35W) (PHILIPS)	–	–	–	–	1	1			
9	61300-KRE-E30ZB	Defletor Jogo, Dianteiro (WL) *R286* Vermelho Caucaia	–	–	–	–	1	–			
	61300-KRE-E30ZC	*NH1* Preto	–	–	–	–	1	–			
	61300-KRE-E30ZA	*GY146* Verde Citrus-R	–	–	–	–	1	–			KS2BR,ES2BR,ESD2BR
	61300-KRE-H10ZA	*Tipo2*	–	–	–	–	–	1			ES2BR,ESD2BR
	61300-KRE-H10ZB	*NH-1* Preto	–	–	–	–	–	1			ES2BR,ESD2BR
	61300-KRE-H10ZC	*PB362R* Azul Buliti-R	–	–	–	–	–	1			ESD2BR
10	61302-KPY-970	Placa, Farol	–	–	–	–	2	2			
11	61302-KRE-E30	Borracha, Defletor	–	–	–	–	1	1			
12	61305-KRE-E30	Defletor, Dianteiro Interno	–	–	–	–	1	1			
13	90118-KRM-860	Parafuso, Flange, 6mm	–	–	–	–	2	2			
14	90187-GHR-J40	Parafuso, Fixação,	–	–	–	–	10	10			

PROIBIDA A REPRODUÇÃO E DISTRIBUIÇÃO
10/09/19 - Matsuo - MM - JT

© Moto Honda da Amazônia Ltda.
Todos os direitos reservados.

C-2

Instrumentos

(NXR150-BR)

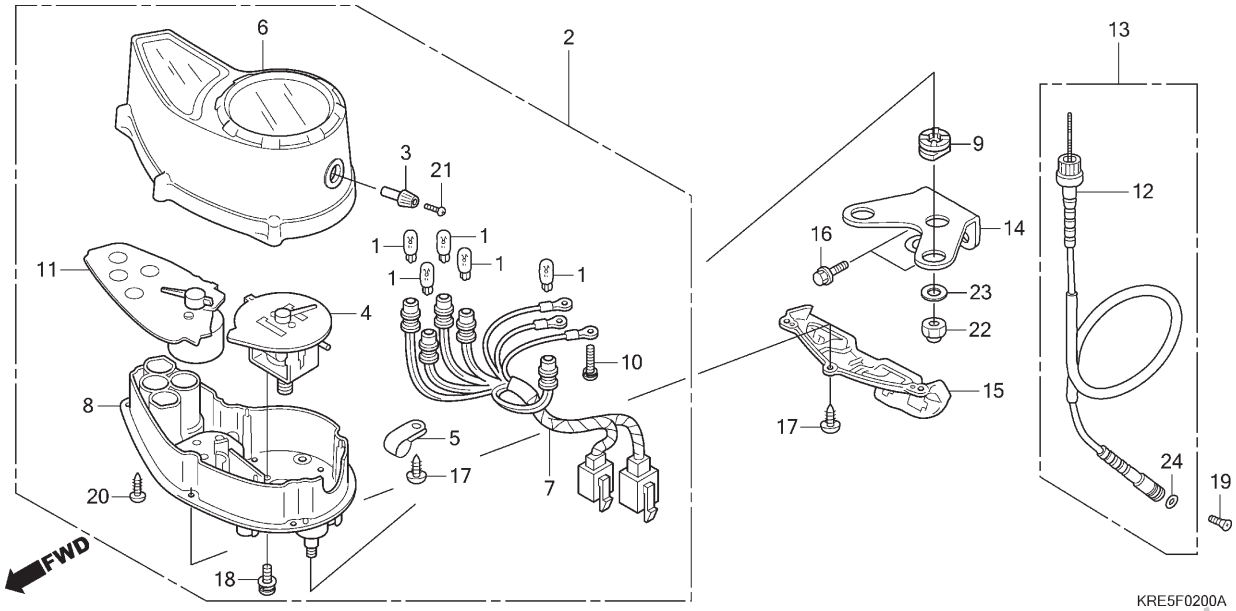

Ref. Nº	N.O.S.	Item de serviço	T.M.O.
2	8121A1	Instrumentos Conj., Painel	0,3
4	8121H1	Velocímetro	0,3
6	8121B4	Carcaça, Instrumentos: Superior	0,3
7	6161G4	Soquete Conj., Lâmpada Instrumentos	0,3
8	8121B5	Carcaça, Instrumentos: Inferior	0,4
11	3101C0	Medidor, Combustível	0,4
12		(13)	
	811160	Cabo, Velocímetro	0,2

Ref. Nº	Nº da peça	Descrição	Qtd. NXR150 9	A	B	C	D	E	Nº de série		Tipo
1	34907-KGA-E01	Lâmpada (12V2W)	5	5	–	–	–	–			KSBR,ESBR,ESDBR
2	37100-KRE-B01	Instrumentos Conj., Painel	1	1	–	–	–	–			KSBR,ESBR,ESDBR
3	37205-MN0-008	Botão	1	1	–	–	–	–			KSBR,ESBR,ESDBR
4	37210-KRE-B01	Velocímetro Comp.	1	1	–	–	–	–			KSBR,ESBR,ESDBR
5	37215-KS3-901	Braçadeira	1	1	–	–	–	–			KSBR,ESBR,ESDBR
6	37220-KRE-B01	Carcaça Conj., Superior	1	1	–	–	–	–			KSBR,ESBR,ESDBR
7	37223-KRE-B01	Soquete, Comp.	1	1	–	–	–	–			KSBR,ESBR,ESDBR
8	37230-KRE-B01	Carcaça Conj., Inferior	1	1	–	–	–	–			KSBR,ESBR,ESDBR
9	37243-MG2-000	Bucha, Fixação Velocímetro	3	3	–	–	–	–			KSBR,ESBR,ESDBR
10	37305-KE5-008	Parafuso-arruela, 3x22	3	3	–	–	–	–			KSBR,ESBR,ESDBR
11	37310-KRE-B01	Medidor Comp., Combustível	1	1	–	–	–	–			KSBR,ESBR,ESDBR
12	44830-KGA-K60	Cabo Conj., Velocímetro	1	1	–	–	–	–			KSBR,ESBR
13	44830-KRE-850	Cabo Conj., Velocímetro	1	1	–	–	–	–			ESDBR
14	61317-KRE-B00	Suporte, Velocímetro	1	1	–	–	–	–			KSBR,ESBR,ESDBR
15	61318-KRE-B00	Suporte, Adaptador	1	1	–	–	–	–			KSBR,ESBR,ESDBR
16	90032-GHR-640	Parafuso, Flange, 6x12	2	2	–	–	–	–			KSBR,ESBR,ESDBR
17	90032-KW3-008	Parafuso, Fixação, 4x14	4	4	–	–	–	–			KSBR,ESBR,ESDBR
18	90035-166-008	Parafuso-arruela, Especial, 4x10	2	2	–	–	–	–			KSBR,ESBR,ESDBR
19	90101-KRE-710	Parafuso, Oval, 5x18	1	1	–	–	–	–			KSBR,ESBR,ESDBR
20	90101-KY6-008	Parafuso, Fixação, 3x14	5	5	–	–	–	–			KSBR,ESBR,ESDBR

PROIBIDA A REPRODUÇÃO E DISTRIBUIÇÃO
10/08/23 - Matsuo - MM - JT

© Moto Honda da Amazônia Ltda.
Todos os direitos reservados.

C-2

Instrumentos

(NXR150-BR)

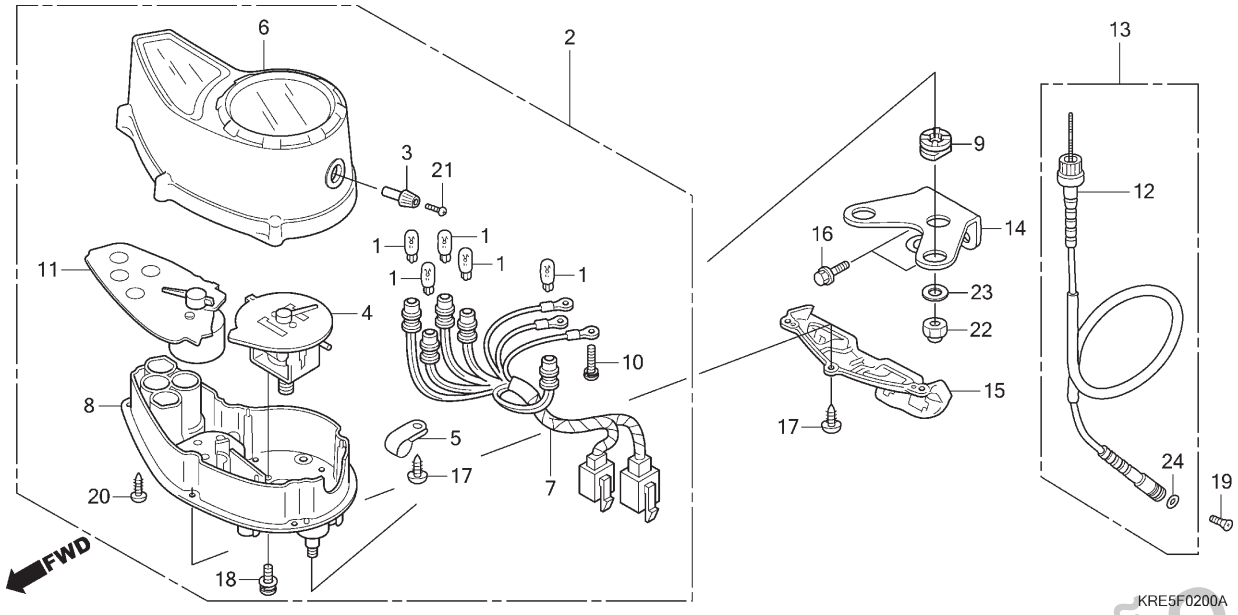

Ref. Nº	N.O.S.	Item de serviço	T.M.O.	Ref. Nº	Nº da peça	Descrição	Qtd. NXR150 9	A	B	C	D	E	Nº de série	Tipo
				21	90158-KM7-911	Parafuso, Phillips, 2x6	1	1	–	–	–	–		KSBR,ESBR,ESDBR
				22	94021-06000-0S	Porca, Cega, 6mm	3	3	–	–	–	–		KSBR,ESBR,ESDBR
				23	90233-GHR-630	Arruela, Lisa, 6mm	3	3	–	–	–	–		KSBR,ESBR,ESDBR
				24	91256-KK3-840	Anel, Vedação, 10x1,5	1	1	–	–	–	–		ESDBR

PROIBIDA A REPRODUÇÃO E DISTRIBUIÇÃO
1010913 - Matsuo - MM - JT

© Moto Honda da Amazônia Ltda.
Todos os direitos reservados.

C-2.1

Instrumentos

(NXR150-2BR/3BR)

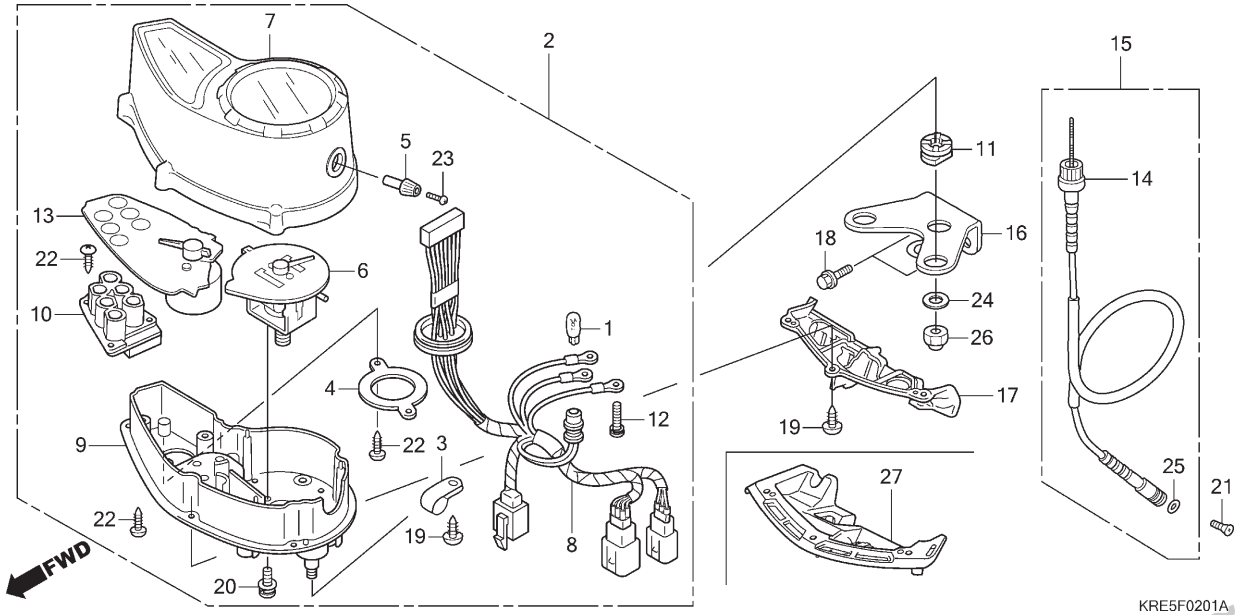

Ref. Nº	N.O.S.	Item de serviço	T.M.O.
2	8121A1	Instrumentos Conj., Painel	0,3
6	8121H1	Velocímetro	0,3
7	8121B4	Carcaça, Instrumentos: Superior	0,3
8	6161G4	Soquete Conj., Lâmpada Instrumentos	0,3
9	8121B5	Carcaça, Instrumentos: Inferior	0,4
13	3101C0	Medidor, Combustível	0,4
14		(15)	
	811160	Cabo, Velocímetro	0,2

Ref. Nº	Nº da peça	Descrição	Qtd. NXR150 9	A	B	C	D	E	Nº de série	Tipo
1	34907-KGA-E01	Lâmpada (12V2W)	–	1	–	–	–	–		KS2BR,ES2BR,ESD2BR
			–	–	1	1	–	–		KS3BR,ES3BR,ESD3BR
			–	–	–	–	1	1		ES2BR,ESD2BR
2	37100-KRE-R01	Instrumentos Conj., Painel	–	1	–	–	–	–		KS2BR,ES2BR,ESD2BR
	37100-KRE-C31		–	–	1	1	–	–		KS3BR,ES3BR,ESD3BR
	37100-KRE-E31		–	–	–	–	1	–		ES2BR,ESD2BR
	37100-KRE-H11		–	–	–	–	–	1		ES2BR,ESD2BR
3	37121-ML7-671	Braçadeira	–	1	–	–	–	–		KS2BR,ES2BR,ESD2BR
			–	–	1	1	–	–		KS3BR,ES3BR,ESD3BR
			–	–	–	–	1	1		ES2BR,ESD2BR
4	37205-MEA-601	Placa	–	1	–	–	–	–		KS2BR,ES2BR,ESD2BR
			–	–	1	1	–	–		KS3BR,ES3BR,ESD3BR
			–	–	–	–	1	1		ES2BR,ESD2BR
5	37205-MN0-008	Botão	–	1	–	–	–	–		KS2BR,ES2BR,ESD2BR
			–	–	1	1	–	–		KS3BR,ES3BR,ESD3BR
			–	–	–	–	1	1		ES2BR,ESD2BR
6	37210-KRE-R01	Velocímetro Comp.	–	1	–	–	–	–		KS2BR,ES2BR,ESD2BR
	37210-KRE-C31		–	–	1	1	–	–		KS3BR,ES3BR,ESD3BR
	37210-KRE-E31		–	–	–	–	1	1		ES2BR,ESD2BR
7	37220-KRE-B01	Carcaça Conj., Superior	–	1	–	–	–	–		KS2BR,ES2BR,ESD2BR
			–	–	1	1	–	–		KS3BR,ES3BR,ESD3BR
			–	–	–	–	1	1		ES2BR,ESD2BR
8	37223-KRE-R01	Soquete, Comp.	–	1	–	–	–	–		KS2BR,ES2BR,ESD2BR
	37223-KRE-C31		–	–	1	1	–	–		KS3BR,ES3BR,ESD3BR
	37223-KRE-E31		–	–	–	–	1	1		ES2BR,ESD2BR

PROIBIDA A REPRODUÇÃO E DISTRIBUIÇÃO
1010918 - Matsuo - MM - JT

© Moto Honda da Amazônia Ltda.
Todos os direitos reservados.

C-2.1

Instrumentos

(NXR150-2BR/3BR)

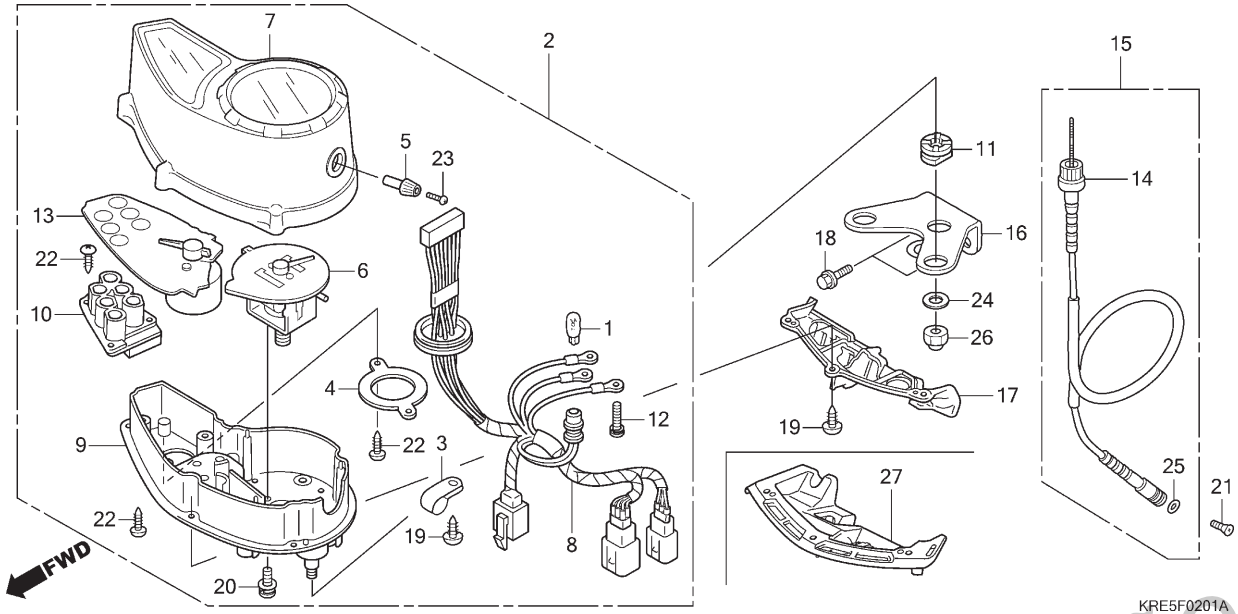

Ref. Nº	N.O.S.	Item de serviço	T.M.O.	Ref. Nº	Nº da peça	Descrição	Qtd. NXR150 9	A	B	C	D	E	Nº de série		Tipo
				9	37230-KRE-R01	Carcaça Conj., Inferior	–	1	–	–	–	–			KS2BR,ES2BR,ESD2BR
							–	–	1	1	–	–			KS3BR,ES3BR,ESD3BR
							–	–	–	–	1	1			ES2BR,ESD2BR
				10	37240-KRE-R01	Indicador Conj.	–	1	–	–	–	–			KS2BR,ES2BR,ESD2BR
					37240-KRE-C31		–	–	1	1	–	–			KS3BR,ES3BR,ESD3BR
							–	–	–	–	1	1			ES2BR,ESD2BR
				11	37243-MG2-000	Bucha, Fixação Velocímetro	–	3	–	–	–	–			KS2BR,ES2BR,ESD2BR
							–	–	3	3	–	–			KS3BR,ES3BR,ESD3BR
							–	–	–	–	3	3			ES2BR,ESD2BR
				12	37305-KE5-008	Parafuso-arruela, 3x22	–	3	–	–	–	–			KS2BR,ES2BR,ESD2BR
							–	–	3	3	–	–			KS3BR,ES3BR,ESD3BR
							–	–	–	–	3	3			ES2BR,ESD2BR
				13	37310-KRE-R01	Medidor Comp., Combustível	–	1	–	–	–	–			KS2BR,ES2BR,ESD2BR
					37310-KRE-C31		–	–	1	1	–	–			KS3BR,ES3BR,ESD3BR
							–	–	–	–	1	–			ES2BR,ESD2BR
					37310-KRE-H11		–	–	–	–	–	1			ES2BR,ESD2BR
				14	44830-KGA-K60	Cabo Conj., Velocímetro	–	1	–	–	–	–			KS2BR,ES2BR
							–	–	1	1	–	–			KS3BR,ES3BR
							–	–	–	–	1	1			ES2BR
				15	44830-KRE-850	Cabo Conj., Velocímetro	–	1	–	–	–	–			ESD2BR
							–	–	1	1	–	–			ESD3BR
					44830-KRE-E30		–	–	–	–	1	1			ESD2BR
				16	61317-KRE-B00	Suporte, Velocímetro	–	1	–	–	–	–			KS2BR,ES2BR,ESD2BR
							–	–	1	1	–	–			KS3BR,ES3BR,ESD3BR
							–	–	–	–	1	1			ES2BR,ESD2BR

PROIBIDA A REPRODUÇÃO E DISTRIBUIÇÃO
1010913 - MatSuo - MM - JT

© Moto Honda da Amazônia Ltda.
Todos os direitos reservados.

C-2.1

Instrumentos

(NXR150-2BR/3BR)

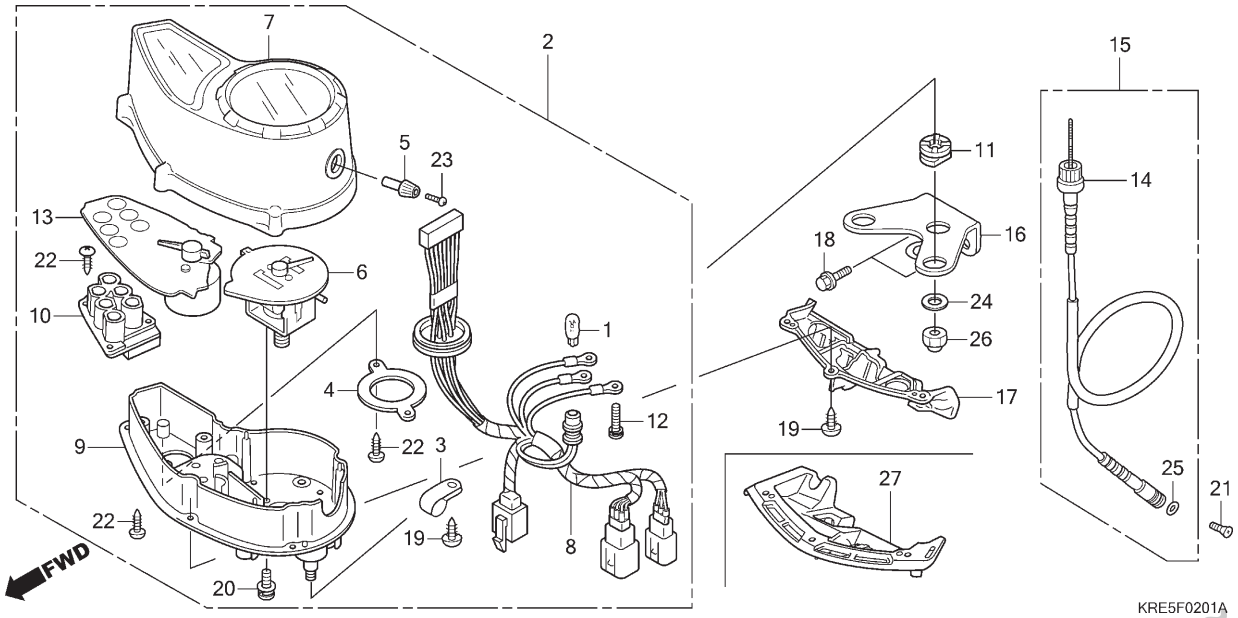

Ref. Nº	N.O.S.	Item de serviço	T.M.O.	Ref. Nº	Nº da peça	Descrição	Qtd. NXR150 9	A	B	C	D	E	Nº de série		Tipo
				17	61318-KRE-R00	Suporte, Adaptador	–	1	–	–	–	–			KS2BR,ES2BR,ESD2BR
							–	–	1	1	–	–			KS3BR,ES3BR,ESD3BR
				18	90032-GHR-640	Parafuso, Flange, 6x12	–	2	–	–	–	–			KS2BR,ES2BR,ESD2BR
							–	–	2	2	–	–			KS3BR,ES3BR,ESD3BR
							–	–	–	–	2	2			ES2BR,ESD2BR
				19	90032-KW3-008	Parafuso, Fixação, 4x14	–	4	–	–	–	–			KS2BR,ES2BR,ESD2BR
							–	–	4	4	–	–			KS3BR,ES3BR,ESD3BR
							–	–	–	–	4	4			ES2BR,ESD2BR
				20	90035-166-008	Parafuso-arruela, Especial, 4x10	–	2	–	–	–	–			KS2BR,ES2BR,ESD2BR
							–	–	2	2	–	–			KS3BR,ES3BR,ESD3BR
							–	–	–	–	2	2			ES2BR,ESD2BR
				21	90101-KRE-710	Parafuso, Oval, 5x18	–	1	–	–	–	–			KS2BR,ES2BR,ESD2BR
							–	–	1	1	–	–			KS3BR,ES3BR,ESD3BR
							–	–	–	–	1	1			ES2BR,ESD2BR
				22	90101-KY6-008	Parafuso, Fixação, 3x14	–	10	–	–	–	–			KS2BR,ES2BR,ESD2BR
							–	–	10	10	–	–			KS3BR,ES3BR,ESD3BR
							–	–	–	–	10	10			ES2BR,ESD2BR
				23	90158-KM7-911	Parafuso, Phillips, 2x6	–	1	–	–	–	–			KS2BR,ES2BR,ESD2BR
							–	–	1	1	–	–			KS3BR,ES3BR,ESD3BR
							–	–	–	–	1	1			ES2BR,ESD2BR
				24	90233-GHR-630	Arruela, Lisa, 6mm	–	3	–	–	–	–			KS2BR,ES2BR,ESD2BR
							–	–	3	3	–	–			KS3BR,ES3BR,ESD3BR
							–	–	–	–	3	3			ES2BR,ESD2BR

PROIBIDA A REPRODUÇÃO E DISTRIBUIÇÃO
1010013 - Matsuo - MM - JT

© Moto Honda da Amazônia Ltda.
Todos os direitos reservados.

C-2.1

Instrumentos

(NXR150-2BR/3BR)

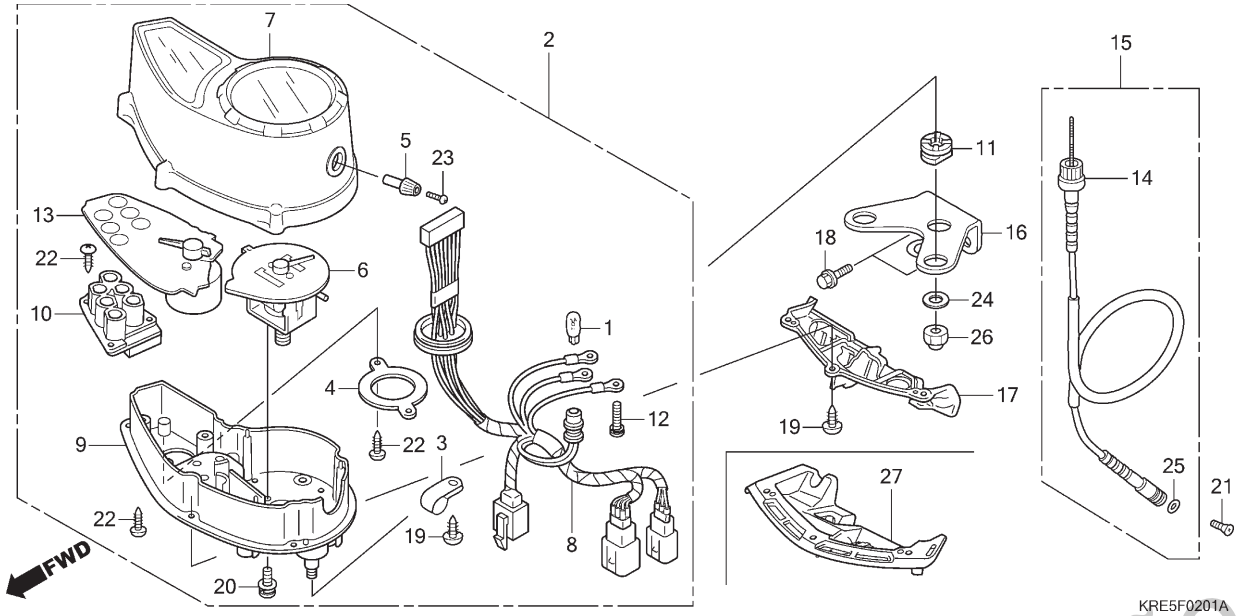

Ref. Nº	N.O.S.	Item de serviço	T.M.O.

Ref. Nº	Nº da peça	Descrição	Qtd. NXR150 9	A	B	C	D	E	Nº de série		Tipo
25	91256-KK3-840	Anel, Vedação, 10x1,5	–	1	–	–	1	1	.....	.....	ESD2BR
			–	–	1	1	–	–	.....	.....	ESD3BR
26	94021-06000-0S	Porca, Cega, 6mm	–	3	–	–	–	–	.....	.....	KS2BR,ES2BR,ESD2BR
			–	–	3	3	–	–	.....	.....	KS3BR,ES3BR,ESD3BR
			–	–	–	–	3	3	.....	.....	ES2BR,ESD2BR
27	61318-KRE-E30	Suporte, Adaptador	–	–	–	–	1	1	.....	.....	ES2BR,ESD2BR

PROIBIDA A REPRODUÇÃO E DISTRIBUIÇÃO
1010913 - Matsuo - MM - JT

© Moto Honda da Amazônia Ltda.
Todos os direitos reservados.

C-3

Alavancas • Interruptores • Cabos

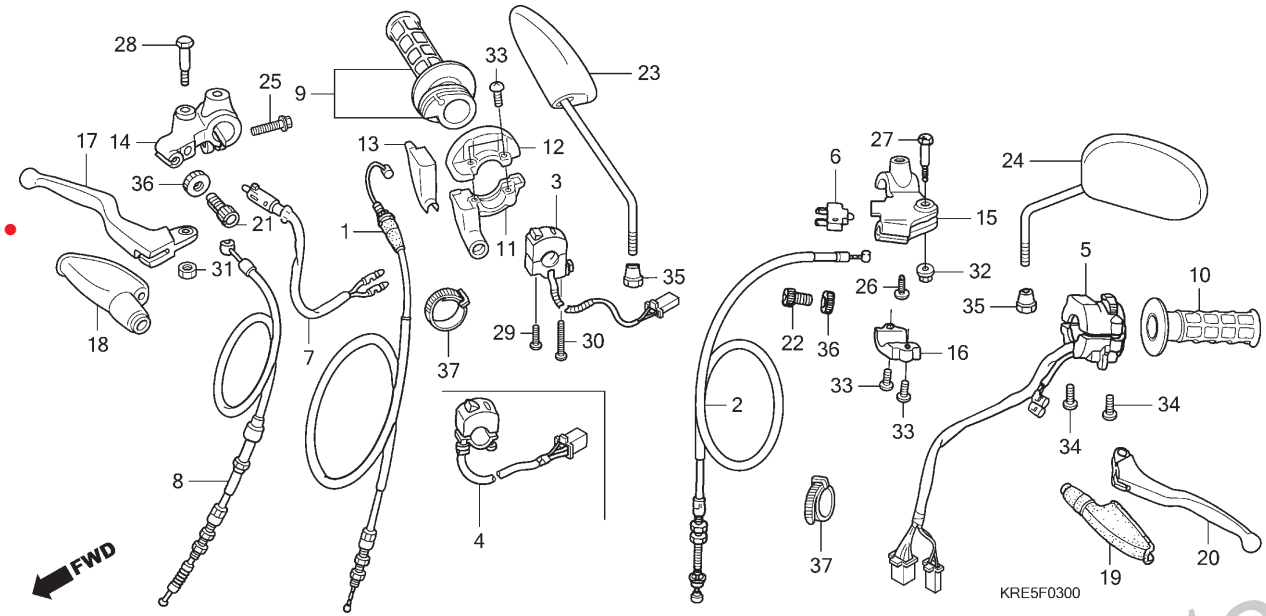

Ref. Nº	N.O.S.	Item de serviço	T.M.O.
1	811100	Cabo, Acelerador	0,5
2	811115	Cabo, Embreagem	0,2
3		(4)	
	615120	Interruptor, Corte Ignição	0,2
5	615118	Interruptor, Sinalizador	0,3
6	6151A9	Interruptor, Embreagem	0,1
7	6151B2	Interruptor, Freio Dianteiro	0,2
8	811125	Cabo, Freio Dianteiro	0,2
9	810150	Manopla, Acelerador	0,1
10	8101C0	Manopla: Esquerda	0,1
11	810155	Carcaça, Acelerador	0,1
14	8101C9	Suporte, Alavanca Manopla: Direito	0,2
15	8101C8	Suporte, Alavanca Manopla: Esquerda	0,2
	8101D0	Suporte, Alavanca Manopla: Ambos	0,4
17	8101C7	Alavanca, Manopla: Direita	0,1
20	8101C6	Alavanca, Manopla: Esquerda	0,1
	8101F5	Alavanca, Manopla: Ambas	0,2

Ref. Nº	Nº da peça	Descrição	Qtd. NXR150 9	A	B	C	D	E	Nº de série		Tipo
1	17910-KRE-B00	Cabo Comp., Acelerador	1	–	–	–	–	–			KSBR,ESBR,ESDBR
			–	1	–	–	–	–			KSBR,KS2BR,ESD2BR
			–	1	–	–	–	–		~ AR086326	ES2BR
	17910-KRE-B01		–	1	–	–	–	–	AR086327 ~		ES2BR
	17910-KRE-D31		–	–	1	1	1	1			
2	22870-KRE-B00	Cabo Comp., Embreagem	1	1	1	1	–	–			
	22870-KRE-E30		–	–	–	–	1	1			
3	35130-KRE-B01	Interruptor Conj., Corte Ignição	1	1	–	–	–	–			ESDBR,ESD2BR
			–	–	1	1	–	–			ESD3BR
			–	–	–	–	1	1			ESD2BR
	35130-KRE-B11		1	1	–	–	–	–			ESBR,ES2BR
			–	–	1	1	–	–			ES3BR
			–	–	–	–	1	1			ES2BR
4	35130-KRE-B21	Interruptor Conj., Parada Motor	1	1	–	–	–	–			KSBR,KS2BR
			–	–	1	1	–	–			KS3BR
5	35200-KRE-B01	Interruptor Conj., Sinalizador	1	1	1	1	1	1			
6	35330-KRE-851	Interruptor Conj., Embreagem	1	1	1	1	1	1			
7	35340-KRE-791	Interruptor Conj., Freio Dianteiro	1	1	–	–	–	–			KSBR,KS2BR,ESBR,ES2BR
			–	–	1	1	–	–			KS3BR,ES3BR
			–	–	–	–	1	1			ES2BR
8	45450-KRE-850	Cabo Comp., Freio Dianteiro	1	1	–	–	–	–			KSBR,KS2BR,ESBR,ES2BR
			–	–	1	1	–	–			KS3BR,ES3BR
	45450-KRE-A80		–	–	–	–	1	1			ES2BR

PROIBIDA A REPRODUÇÃO E DISTRIBUIÇÃO
1010013 - Matsuo - MM - JT

© Moto Honda da Amazônia Ltda.
Todos os direitos reservados.

C-3

Alavancas • Interruptores • Cabos

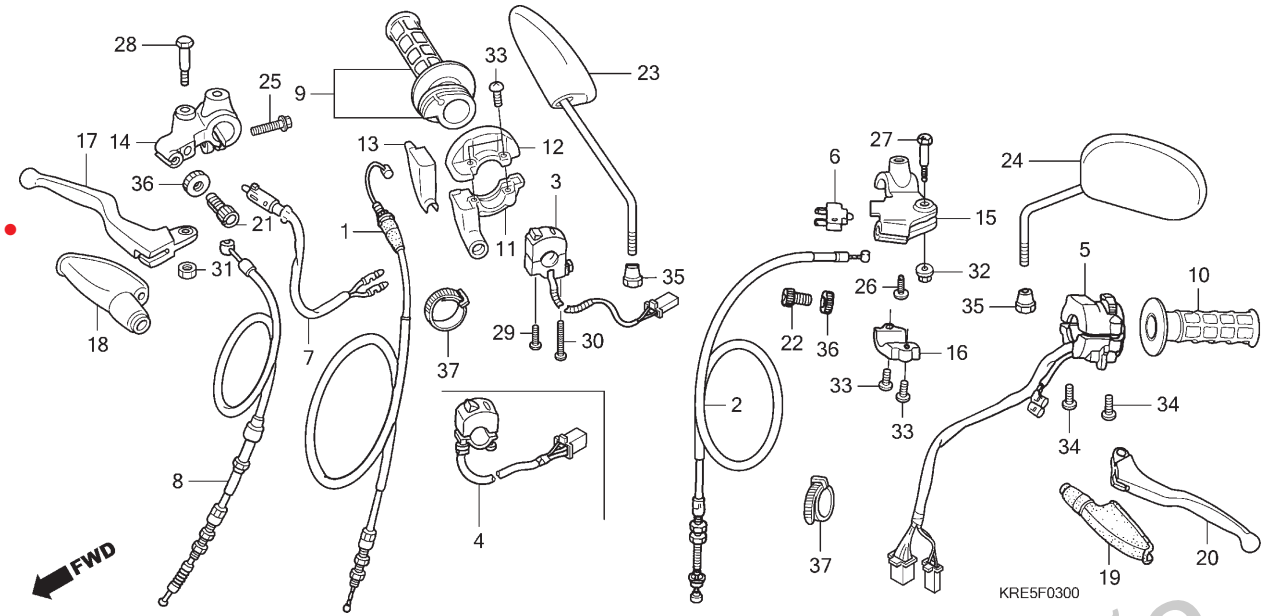

Ref. Nº	N.O.S.	Item de serviço	T.M.O.	Ref. Nº	Nº da peça	Descrição	Qtd. NXR150 9	A	B	C	D	E	Nº de série		Tipo
				9	53140-KRE-B00	Manopla Conj., Acelerador	1	1	1	1	1	1			
				10	53166-MK5-010	Manopla, Esquerda	1	1	1	1	1	1			
				11	53167-KY7-010	Carcaça, Superior Acelerador	1	1	1	1	1	1			
				12	53168-KA2-010	Carcaça, Inferior Acelerador	1	1	1	1	1	1			
				13	53169-KRE-B00	Deslizador, Cabo Acelerador	1	1	1	1	1	1			
				14	53171-KB7-000	Suporte, Superior Alavanca Direita	1	1	–	–	–	–			KSBR,KS2BR,ESBR,ES2BR
							–	–	1	1	–	–			KS3BR,ES3BR
							–	–	–	–	1	1			ES2BR
				15	53172-KRH-D20	Suporte, Superior Alavanca Esquerda	1	1	1	1	1	1			
				16	53174-KRH-D20	Suporte, Inferior Alavanca Esquerda	1	1	1	1	1	1			
				17	53175-KB7-000	Alavanca, Direita Guidão	1	1	–	–	–	–			KSBR,KS2BR,ESBR,ES2BR
							–	–	1	1	–	–			KS3BR,ES3BR
							–	–	–	–	1	1			ES2BR
				18	53176-428-010	Capa, Alavanca Direita	1	1	–	–	–	–			KSBR,KS2BR,ESBR,ES2BR
							–	–	1	1	–	–			KS3BR,ES3BR
							–	–	–	–	1	1			ES2BR
				19	53177-KPS-730	Capa, Alavanca Esquerda	1	1	1	1	1	1			
				20	53178-KRH-D20	Alavanca, Esquerda Guidão	1	1	1	1	1	1			
				21	53192-KCH-750	Parafuso, Ajuste Cabo Embreagem	1	1	–	–	–	–			KSBR,KS2BR,ESBR,ES2BR
							–	–	1	1	–	–			KS3BR,ES3BR
							–	–	–	–	1	1			ES2BR

PROIBIDA A REPRODUÇÃO E DISTRIBUIÇÃO
1010313 - Matsuo - MM - JT

© Moto Honda da Amazônia Ltda.
Todos os direitos reservados.

C-3

Alavancas • Interruptores • Cabos

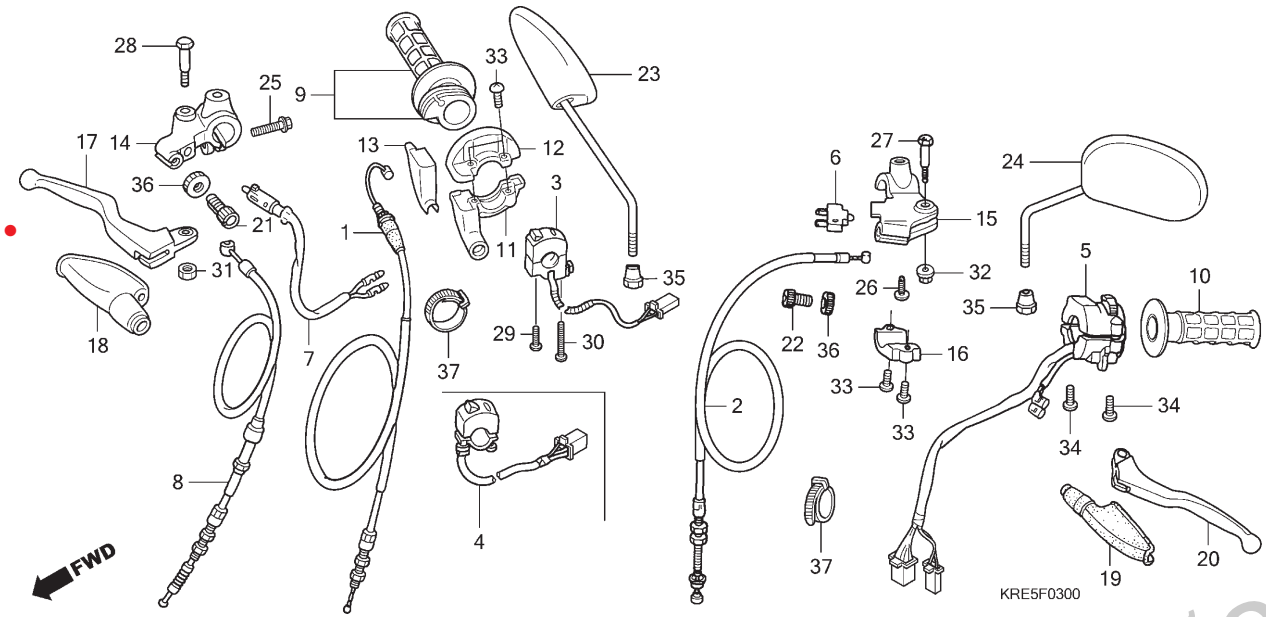

Ref. Nº	N.O.S.	Item de serviço	T.M.O.	Ref. Nº	Nº da peça	Descrição	Qtd. NXR150 9	A	B	C	D	E	Nº de série		Tipo
				22	53192-KRM-860	Parafuso, Ajuste Cabo	1	1	1	1	1	1			
				23	88210-KRE-B01	Espelho Retrovisor Comp., Direito	1	1	1	1	1	1			
				24	88220-KRE-B01	Espelho Retrovisor Comp., Esquerdo	1	1	1	1	1	1			
				25	90032-GHR-F00	Parafuso, Flange, 6x25	1	1	–	–	–	–			KSBR,KS2BR,ESBR,ES2BR
							–	–	1	1	–	–			KS3BR,ES3BR
							–	–	–	–	1	1			ES2BR
				26	90105-GHR-J40	Parafuso, Fixação, 3x12	1	1	1	1	1	1			
				27	90113-HA6-770	Parafuso Pivô, Alavanca Manopla	1	1	1	1	1	1			
				28	90114-KFC-900	Parafuso Pivô, Alavanca Manopla	1	1	–	–	–	–			KSBR,KS2BR,ESBR,ES2BR
							–	–	1	1	–	–			KS3BR,ES3BR
							–	–	–	–	1	1			ES2BR
				29	90120-KPS-900	Parafuso, Phillips, 4x32	1	–	–	–	–	–			ESBR,ESDBR
							–	1	–	–	–	–			ES2BR,ESD2BR
					90226-GHR-730		–	–	1	1	–	–			ES3BR,ESD3BR
							–	–	–	–	1	1			ES2BR,ESD2BR
				30	90121-KPS-900	Parafuso, Phillips, 4x45	1	–	–	–	–	–			ESBR,ESDBR
							–	1	–	–	–	–			ES2BR,ESD2BR
					90226-GHR-760		–	–	1	1	–	–			ES3BR,ESD3BR
							–	–	–	–	1	1			ES2BR,ESD2BR
				31	90201-GHR-630	Porca, Sextavada, 6mm	1	1	–	–	–	–			KSBR,KS2BR,ESBR,ES2BR
							–	–	1	1	–	–			KS3BR,ES3BR
							–	–	–	–	1	1			ES2BR

PROIBIDA A REPRODUÇÃO E DISTRIBUIÇÃO
1010343 - Matsuo - MM - JT

© Moto Honda da Amazônia Ltda.
Todos os direitos reservados.

C-3

Alavancas • Interruptores • Cabos

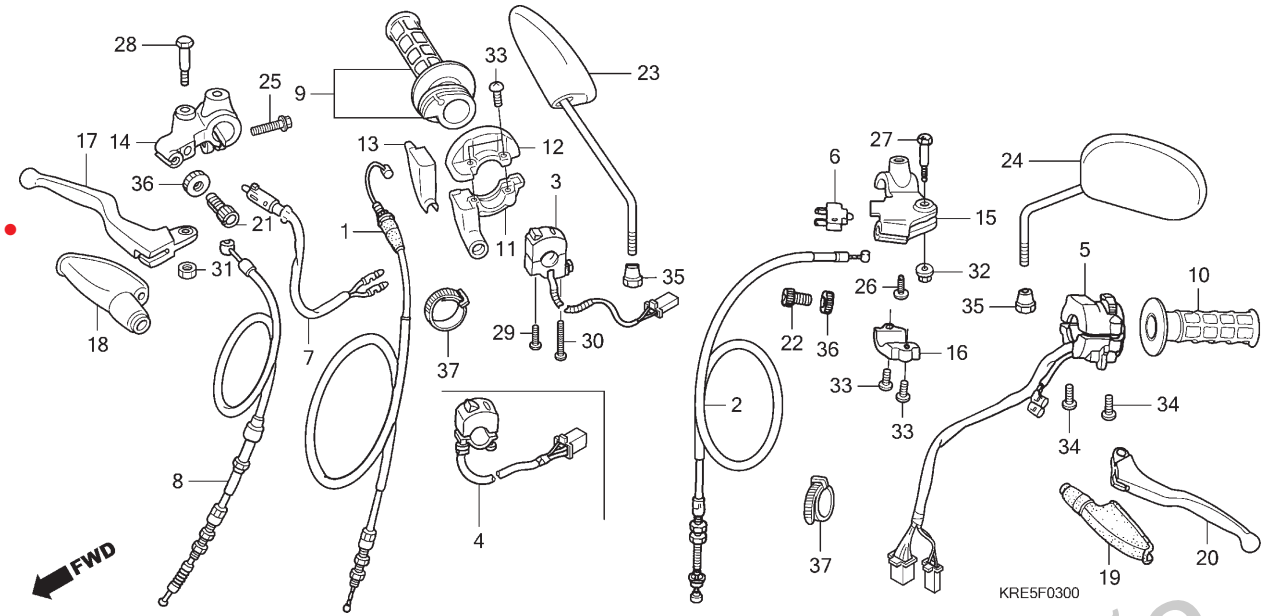

Ref. Nº	N.O.S.	Item de serviço	T.M.O.

Ref. Nº	Nº da peça	Descrição	Qtd. NXR150 9	A	B	C	D	E	Nº de série		Tipo
32	90208-GHR-630	Porca, Flange, 6mm	1	1	1	1	1	1			
33	90227-GHR-D60	Parafuso, Phillips, 5x16	4	4	4	4	4	4			
34	90227-GHR-D80	Parafuso, Phillips, 5x20	2	2	–	–	–	–			
	90227-GHR-680		–	–	2	2	2	2			
35	90314-329-000	Porca, Trava	2	2	2	2	2	2			
36	90322-KRM-860	Porca, Fixação	2	2	–	–	–	–			KSBR,KS2BR,ESBR,ES2BR
			1	–	–	–	–	–			ESDBR
			–	1	–	–	–	–			ESDBR,ESD2BR
			–	–	2	2	–	–			KS3BR,ES3BR
			–	–	1	1	–	–			ESD3BR
			–	–	–	–	2	2			ES2BR
			–	–	–	–	1	1			ESD2BR
37	90650-KW3-000	Presilha, Cabo	2	2	2	2	2	2			

PROIBIDA A REPRODUÇÃO E DISTRIBUIÇÃO
1010913 - Matsuo - MM - JT

© Moto Honda da Amazônia Ltda.
Todos os direitos reservados.

C-4

Cilindro Mestre do Freio Dianteiro

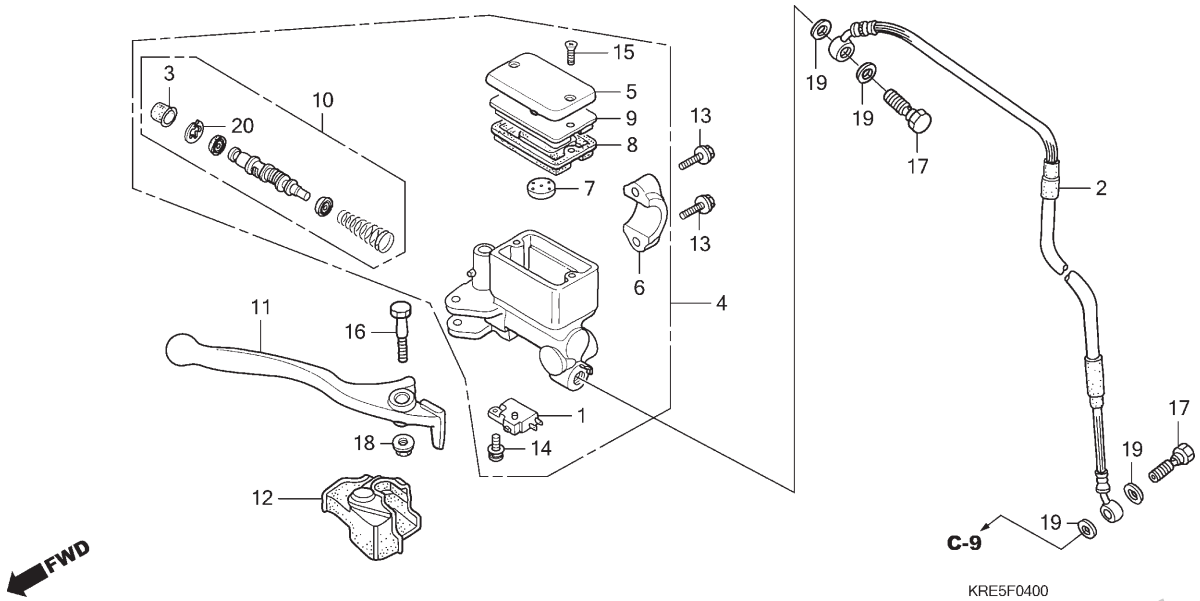

Ref. Nº	N.O.S.	Item de serviço	T.M.O.
1	6151B2	Interruptor, Freio Dianteiro	0,1
2	7121A0	Mangueira, Freio Dianteiro	0,4
		• Inclui: Sangria dos freios	
4	712105	Cilindro Mestre, Freio Dianteiro	0,4
		• Inclui: Sangria dos freios	
8	7121G6	Diafragma, Cilindro Mestre Freio Dianteiro	0,1
10	7121G9	Pistão Jogo, Cilindro Mestre Freio Dianteiro	0,4
		• Inclui: Sangria dos freios	
11	8101C7	Alavanca, Manopla: Direita	0,1
	8101F5	Alavanca, Manopla: Ambas	0,2

Ref. Nº	Nº da peça	Descrição	Qtd. NXR150 9	A	B	C	D	E	Nº de série	Tipo
1	35340-MA5-671	Interruptor Conj., Freio Dianteiro	1	1	–	–	–	–		ESDBR,ESD2BR
			–	–	1	1	–	–		ESD3BR
			–	–	–	–	1	1		ESD2BR
2	45125-KRE-B01	Mangueira Comp., Freio Dianteiro	1	1	–	–	–	–		ESDBR,ESD2BR
			–	–	1	1	–	–		ESD3BR
	45125-KRE-A71		–	–	–	–	1	1		ESD2BR
3	45504-410-003	Capa, Comp.	1	1	–	–	–	–		ESDBR,ESD2BR
			–	–	1	1	–	–		ESD3BR
			–	–	–	–	1	1		ESD2BR
4	45510-KBB-305	Cilindro Mestre Dianteiro, Subconj.	1	1	–	–	–	–		ESDBR,ESD2BR
			–	–	1	1	–	–		ESD3BR
	45510-KRE-A71		–	–	–	–	1	1		ESD2BR
5	45513-KV2-901	Tampa, Cilindro Mestre	1	1	–	–	–	–		ESDBR,ESD2BR
			–	–	1	1	–	–		ESD3BR
			–	–	–	–	1	1		ESD2BR
6	45517-166-006	Suporte, Cilindro Mestre	1	1	–	–	–	–		ESDBR,ESD2BR
			–	–	1	1	–	–		ESD3BR
			–	–	–	–	1	1		ESD2BR
7	45518-MG3-016	Separador Comp.	1	1	–	–	–	–		ESDBR,ESD2BR
			–	–	1	1	–	–		ESD3BR
			–	–	–	–	1	1		ESD2BR
8	45520-MG7-006	Diafragma	1	1	–	–	–	–		ESDBR,ESD2BR
			–	–	1	1	–	–		ESD3BR
			–	–	–	–	1	1		ESD2BR

PROIBIDA A REPRODUÇÃO E DISTRIBUIÇÃO
1010913 - Matsuo - MM - JT

© Moto Honda da Amazônia Ltda.
Todos os direitos reservados.

C-4

Cilindro Mestre do Freio Dianteiro

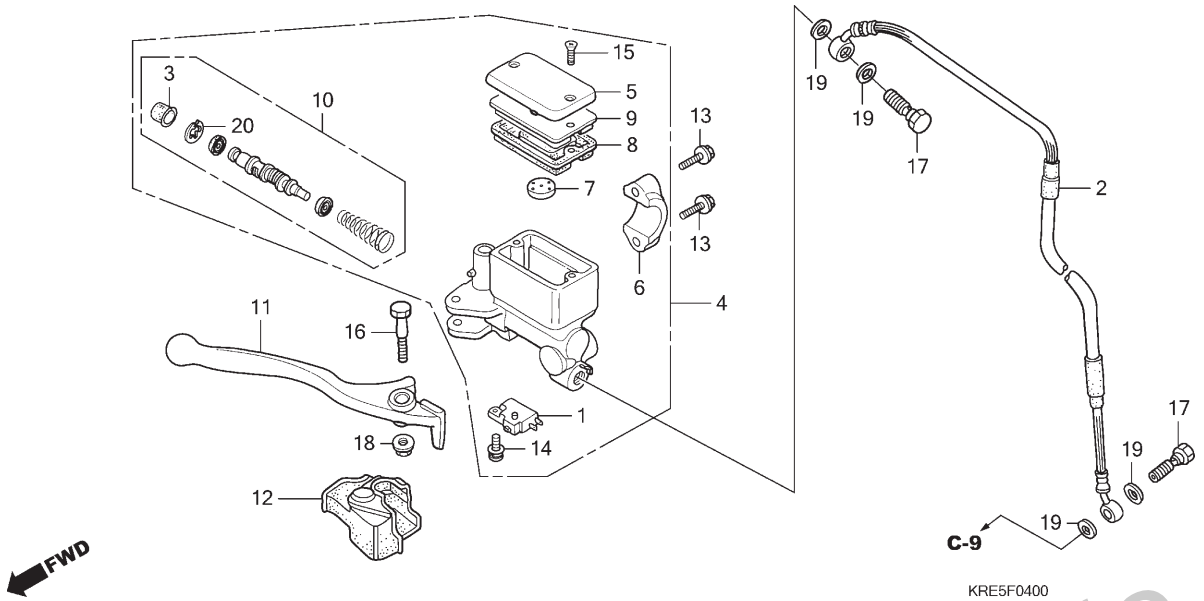

Ref. Nº	N.O.S.	Item de serviço	T.M.O.

Ref. Nº	Nº da peça	Descrição	Qtd. NXR150 9	A	B	C	D	E	Nº de série		Tipo
9	45521-HA2-006	Placa, Diafragma	1	1	–	–	–	–	.....	.....	ESDBR,ESD2BR
			–	–	1	1	–	–	.....	.....	ESD3BR
			–	–	–	–	1	1	.....	.....	ESD2BR
10	45530-KJ1-702	Cilindro Mestre, Conj.	1	1	–	–	–	–	.....	.....	ESDBR,ESD2BR
			–	–	1	1	–	–	.....	.....	ESD3BR
	45530-KWT-901	.....	–	–	–	–	1	1	.....	.....	ESD2BR
11	53175-KV2-900	Alavanca, Direita Guidão	1	1	–	–	–	–	.....	.....	ESDBR,ESD2BR
			–	–	1	1	–	–	.....	.....	ESD3BR
			–	–	–	–	1	1	.....	.....	ESD2BR
12	53176-KJ1-701	Capa, Alavanca Direita	1	1	–	–	–	–	.....	.....	ESDBR,ESD2BR
			–	–	1	1	–	–	.....	.....	ESD3BR
			–	–	–	–	1	1	.....	.....	ESD2BR
13	90040-GHR-E90	Parafuso, Flange, 6x22	2	2	–	–	–	–	.....	.....	ESDBR,ESD2BR
			–	–	2	2	–	–	.....	.....	ESD3BR
			–	–	–	–	2	2	.....	.....	ESD2BR
14	90101-KRM-R80	Parafuso-arruela, 4x12	1	1	–	–	–	–	.....	.....	ESDBR,ESD2BR
			–	–	1	1	–	–	.....	.....	ESD3BR
			–	–	–	–	1	1	.....	.....	ESD2BR
15	90104-KRM-R80	Parafuso, Cabeça Chata, 4x12	2	2	–	–	–	–	.....	.....	ESDBR,ESD2BR
			–	–	2	2	–	–	.....	.....	ESD3BR
			–	–	–	–	2	2	.....	.....	ESD2BR
16	90114-166-006	Parafuso Pivô, Alavanca Manopla	1	1	–	–	–	–	.....	.....	ESDBR,ESD2BR
			–	–	1	1	–	–	.....	.....	ESD3BR
	90114-HB5-671	.....	–	–	–	–	1	1	.....	.....	ESD2BR

PROIBIDA A REPRODUÇÃO E DISTRIBUIÇÃO
1010913 - Matsuo - MM - JT

© Moto Honda da Amazônia Ltda.
Todos os direitos reservados.

C-4

Cilindro Mestre do Freio Dianteiro

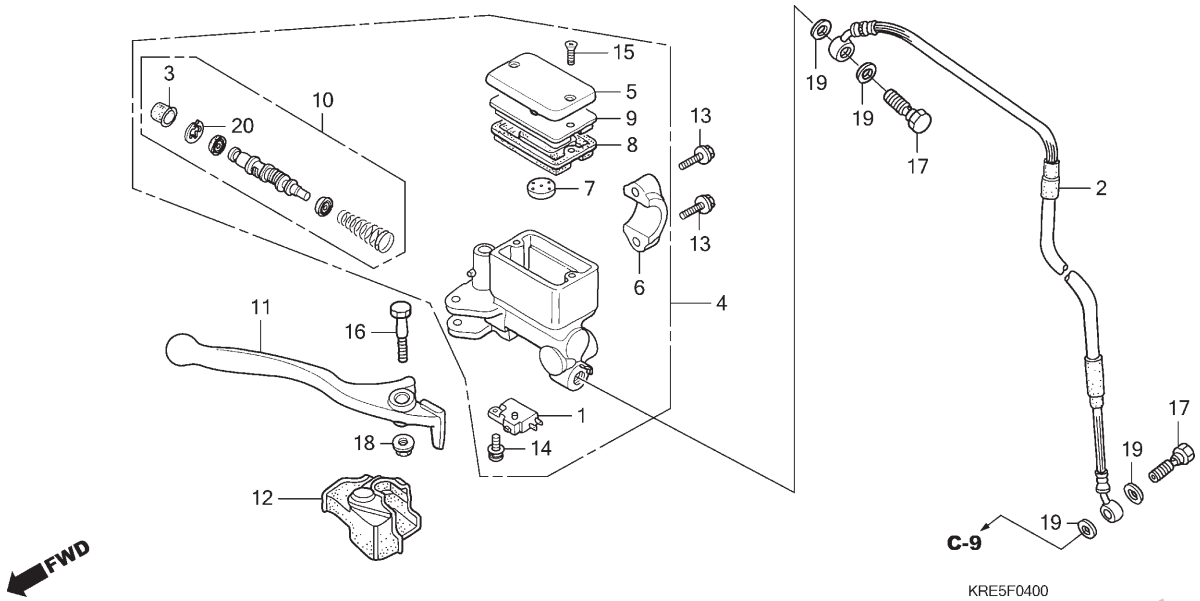

Ref. Nº	N.O.S.	Item de serviço	T.M.O.	Ref. Nº	Nº da peça	Descrição	Qtd. NXR150 9	A	B	C	D	E	Nº de série		Tipo
				17	90145-MS9-612	Parafuso, Óleo, 10x22	2	2	–	–	–	–	.....	.....	ESDBR,ESD2BR
							–	–	2	2	–	–	.....	.....	ESD3BR
							–	–	–	–	2	2	.....	.....	ESD2BR
				18	90208-GHR-630	Porca, Flange, 6mm	1	1	–	–	–	–	.....	.....	ESDBR,ESD2BR
							–	–	1	1	–	–	.....	.....	ESD3BR
							–	–	–	–	1	1	.....	.....	ESD2BR
				19	90545-300-000	Arruela, Parafuso Óleo	4	4	–	–	–	–	.....	.....	ESDBR,ESD2BR
							–	–	4	4	–	–	.....	.....	ESD3BR
							–	–	–	–	4	4	.....	.....	ESD2BR
				20	90651-MA5-671	Anel Elástico	1	1	–	–	–	–	.....	.....	ESDBR,ESD2BR
							–	–	1	1	–	–	.....	.....	ESD3BR
							–	–	–	–	1	1	.....	.....	ESD2BR

PROIBIDA A REPRODUÇÃO E DISTRIBUIÇÃO
1010913 - Matsuo - MM - JT

© Moto Honda da Amazônia Ltda.
Todos os direitos reservados.

C-5

Guidão • Mesa Superior

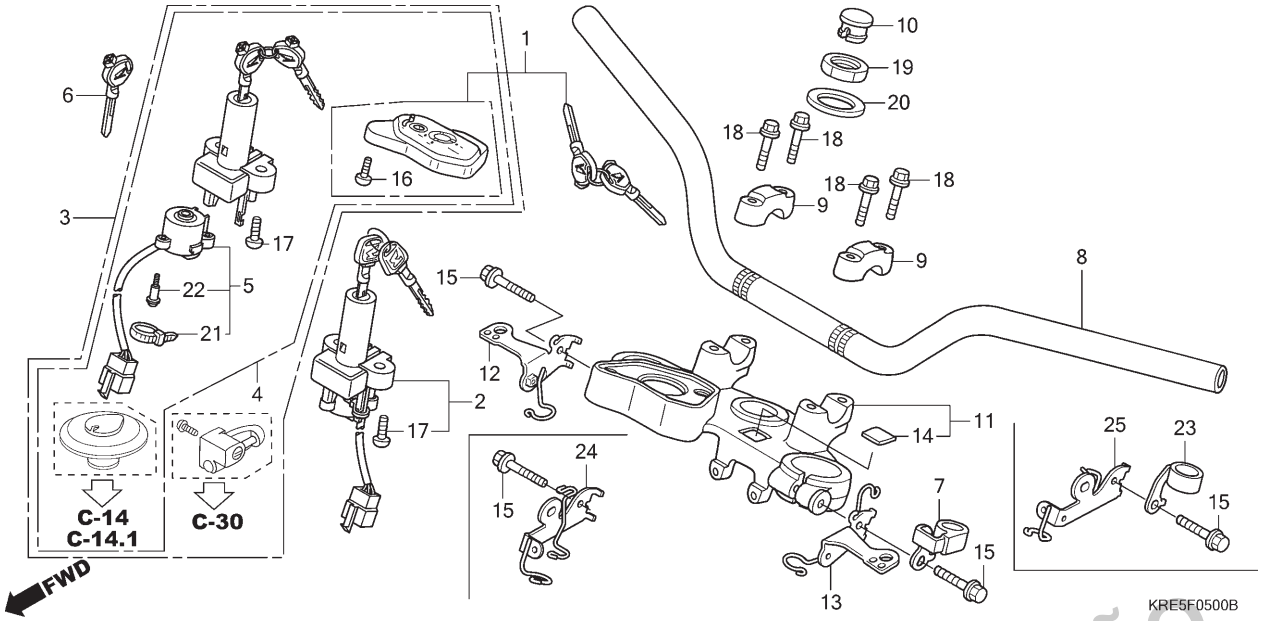

Ref. Nº	N.O.S.	Item de serviço	T.M.O.
1	6151A2	Chave, Obturador	0,6
		• Exclui: Corte da chave	
2	615145	Interruptor, Ignição & Trava	0,7
3	6151D2	Chave Jogo (A)	0,9
4	6151A1	Chaves, Jogo	0,8
5	6151C2	Base, Contato	0,5
8	810100	Guidão	0,4
11	510110	Mesa, Superior	0,7

Ref. Nº	Nº da peça	Descrição	Qtd. NXR150 9	A	B	C	D	E	Nº de série		Tipo
1	35011-KRE-B00	Obturador, Jogo Chave	1	1	1	1	1	1			
2	35012-KRE-B00	Interruptor Conj., Ignição & Trava	1	1	–	–	–	–			
	35012-KRE-C30		–	–	1	1	–	–			
	35012-KRE-E30		–	–	–	–	1	1			
3	35014-KRE-B00	Chaves & Parafusos, Jogo	1	–	–	–	–	–			ESDBR
	35014-KRE-B01		–	1	–	–	–	–			ESDBR,ESD2BR
	35014-KRE-C30		–	–	1	1	–	–			ESD3BR
	35014-KRE-E30		–	–	–	–	1	1			ESD2BR
4	35014-KRE-B20	Chaves & Parafusos, Jogo	1	–	–	–	–	–			KSBR,ESBR
	35014-KRE-B21		–	1	–	–	–	–			KSBR,KS2BR,ESBR,ES2BR
	35014-KRE-C40		–	–	1	1	–	–			KS3BR,ES3BR
	35014-KRE-E40		–	–	–	–	1	1			ES2BR
5	35101-KVS-601	Base Comp., Contato	1	1	–	–	–	–			
	35101-KRE-C31		–	–	1	1	–	–			
	35101-KRE-E31		–	–	–	–	1	1			
6	35121-KVS-XX0	Chave, Virgem (Substituir XX pelos 2 primeiros dígitos do código de segurança gravados na chave original) (60KEYTOP2REPORDER)	(1)	(1)	(1)	(1)	(1)	(1)			
7	45470-KRE-850	Guia Comp., Mangueira Freio (Superior)	1	1	1	1	–	–			

PROIBIDA A REPRODUÇÃO E DISTRIBUIÇÃO
1010215 - Marcelo - MM - JT

© Moto Honda da Amazônia Ltda.
Todos os direitos reservados.

C-5

Guidão • Mesa Superior

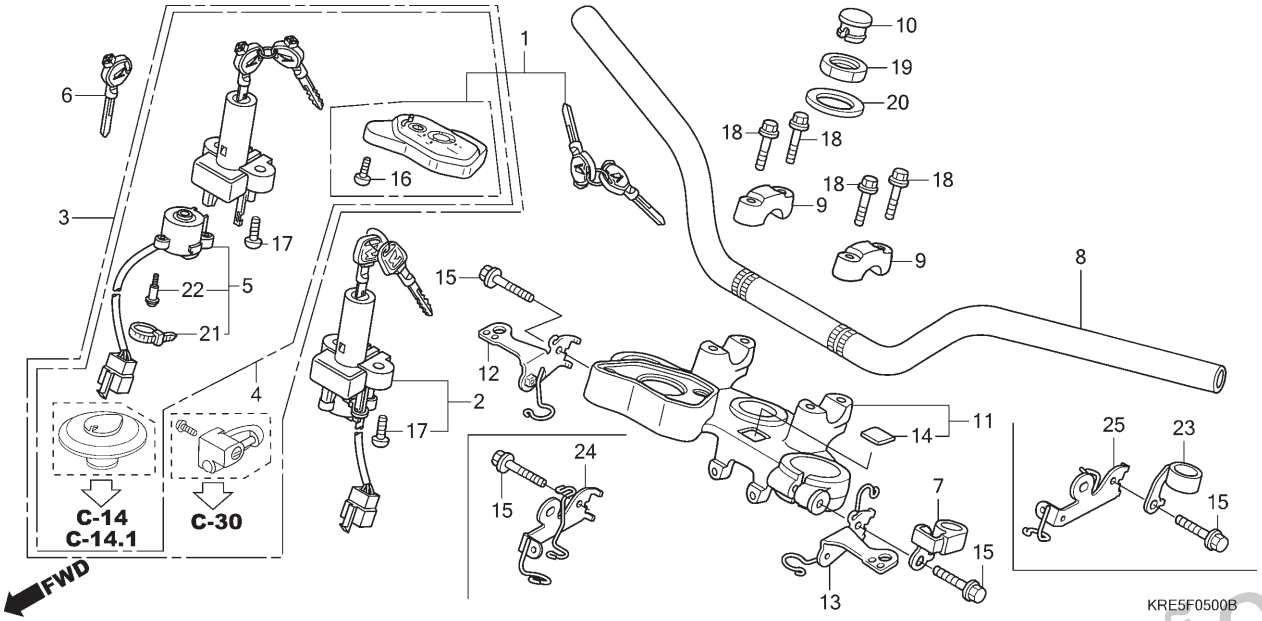

Ref. Nº	N.O.S.	Item de serviço	T.M.O.

Ref. Nº	Nº da peça	Descrição	Qtd. NXR150 9	A	B	C	D	E	Nº de série		Tipo
8	53100-KRE-B00ZA	Guidão									
		NH146M ..... Prata Accurate Metálico	1	1	1	–	–	–	.....	.....	.....
	53100-KRE-R30ZB	*NH146M* ..... Prata Accurate Metálico	–	–	–	1	1	1	.....	.....	.....
9	53131-KBB-950ZA	Suporte, Superior									
		NH146M ..... Prata Accurate Metálico	2	2	2	2	2	2	.....	.....	.....
10	53208-KCH-900	Capa, Coluna Direção	1	1	1	1	1	1	.....	.....	.....
11	53300-KRE-B00	Mesa Superior Comp.	1	1	1	1	1	1	.....	.....	.....
12	61311-KRE-B00	Suporte, Defletor Direito	1	1	1	1	–	–	.....	.....	.....
13	61312-KRE-B00	Suporte, Defletor Esquerdo	1	1	1	1	–	–	.....	.....	.....
14	86150-KPG-902	Emblema (UEHARA)	1	1	1	1	1	1	.....	.....	.....
15	90033-GHR-F70	Parafuso, Flange, 8x45	2	2	–	–	–	–	.....	.....	.....
			–	–	2	–	–	–	.....	.....	KS3BR,ES3BR,ESD3BR
	90033-GHR-770	.....	–	–	–	2	–	–	.....	.....	.....
			–	–	–	–	2	2	.....	.....	ES2BR,ESD2BR
16	90105-KPF-900	Parafuso, Unidirecional, 6x20	2	2	2	2	2	2	.....	.....	.....
17	90107-MBG-000	Parafuso, Unidirecional, 8mm	2	2	2	2	2	2	.....	.....	.....
18	90112-KRM-860	Parafuso, Flange, 8x36	4	4	4	4	4	4	.....	.....	.....
19	90304-KPS-900	Porca, Coluna Direção	1	1	1	1	–	–	.....	.....	.....
	90304-KRM-860	.....	–	–	–	–	1	1	.....	.....	.....
20	90503-KPS-900	Arruela, Coluna Direção	1	1	1	–	–	–	.....	.....	.....
	90503-KRM-860	.....	–	–	–	1	1	1	.....	.....	.....

PROIBIDA A REPRODUÇÃO E DISTRIBUIÇÃO
10100913 - MatSuo -MM - JT

© Moto Honda da Amazônia Ltda.
Todos os direitos reservados.

C-5

Guidão • Mesa Superior

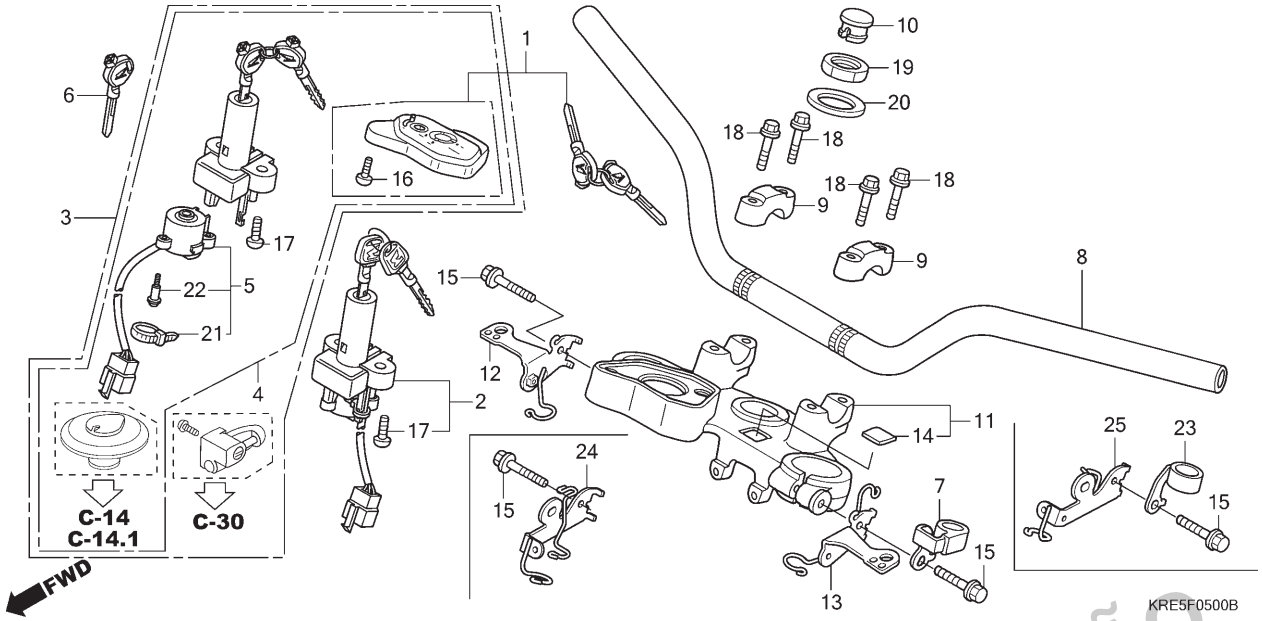

Ref. Nº	N.O.S.	Item de serviço	T.M.O.

Ref. Nº	Nº da peça	Descrição	Qtd. NXR150 9	A	B	C	D	E	Nº de série	Tipo
21	91058-MG9-681	Presilha, Autotravante	1	1	–	–	–	–		
22	91059-KY2-711	Parafuso, Fixação, 3x16	3	3	3	3	3	3		
23	45470-KRE-A70	Guia Comp., Mangueira Freio	–	–	–	–	1	1		
24	61311-KRE-E30	Suporte, Defletor Direito	–	–	–	–	1	1		
25	61312-KRE-E30	Suporte, Defletor Esquerdo	–	–	–	–	1	1		

PROIBIDA A REPRODUÇÃO E DISTRIBUIÇÃO
1010913 - Matsuo - MM - JT

© Moto Honda da Amazônia Ltda.
Todos os direitos reservados.

C-6

Coluna de Direção

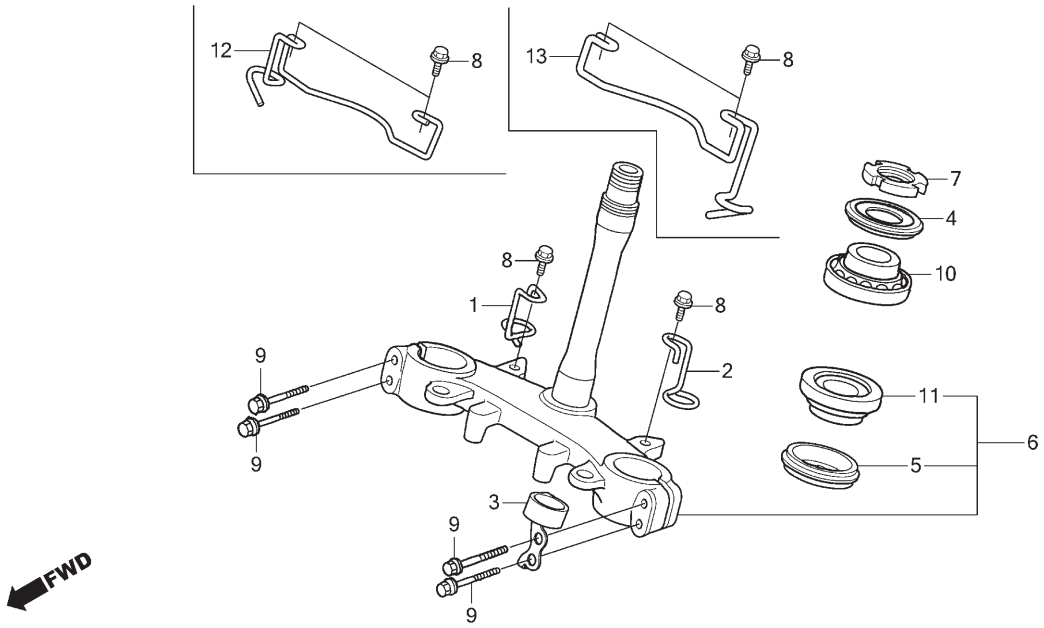

Ref. Nº	N.O.S.	Item de serviço	T.M.O.
6	510100	Coluna ou Eixo Conj., Direção	1,1
7		(4)	
	5101B2	Porca, Superior Coluna Direção	0,5
10	5101B6	Rolamento, Coluna Direção: Superior	1,1
11		(5)	
	5101B7	Rolamento, Coluna Direção: Inferior	1,2
	5101C7	Rolamento, Coluna Direção: Ambos	1,2

Ref. Nº	Nº da peça	Descrição	Qtd. NXR150 9	A	B	C	D	E	Nº de série		Tipo
1	44833-KRE-900	Guia, Cabo Velocímetro	1	1	–	–	–	–			ESDBR,ESD2BR
			–	–	1	1	1	1			ESD3BR
2	44833-KRE-900	Guia, Cabo Velocímetro	1	1	–	–	–	–			KSBR,KS2BR,ESBR,ES2BR
			–	–	1	1	–	–			KS3BR,ES3BR
3	45460-KRE-B00	Guia Comp., Inferior Mangueira Freio	1	1	1	1	1	1			
4	53214-KCY-671	Retentor Pó, Coluna Direção (ARAI)	–	–	–	1	–	–			
	53214-KA3-732		1	1	1	–	–	–			
	53214-KZZ-901	Retentor Pó, Superior Direção	–	–	–	–	1	1			
5	53214-KA4-701	Retentor Pó, Coluna Direção (ARAI)	1	1	1	1	1	1			
6	53219-KRE-B00	Coluna Direção, Subconj.	1	1	1	1	1	1			
7	53229-KPE-900	Porca, Superior Coluna Direção	1	1	1	1	1	1			
8	90032-GHR-640	Parafuso, Flange, 6x12	1	1	1	1	2	2			
9	90104-KRE-B00	Parafuso, Flange, 8x35	4	4	4	4	4	4			
10	91015-KV6-003	Rolamento, Coluna Direção (NTN)	1	1	1	1	1	1			
11	91015-KV6-003	Rolamento, Coluna Direção (NTN)	1	1	1	1	1	1			
	91051-KRE-B01	Rolamento, Coluna Direção	1	1	1	1	1	1			
12	44833-KRE-E30	Guia, Cabo Velocímetro	–	–	–	–	1	1			ESD2BR
13	44833-KRE-E40	Guia, Cabo Velocímetro	–	–	–	–	1	1			ES2BR

PROIBIDA A REPRODUÇÃO E DISTRIBUIÇÃO
1010913 - Matsuo - MM - JT

© Moto Honda da Amazônia Ltda.
Todos os direitos reservados.

C-7

Para-lama Dianteiro

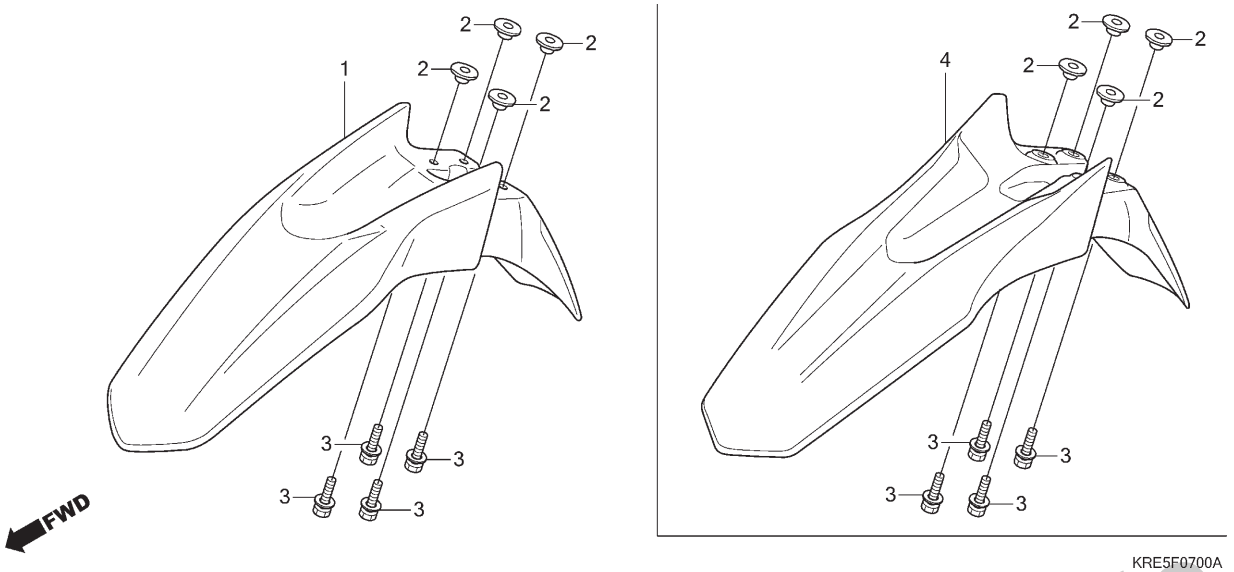

Ref. Nº	N.O.S.	Item de serviço	T.M.O.
1		(4)	
	4131B7	Para-lama, Dianteiro	0,1

Ref. Nº	Nº da peça	Descrição	Qtd. NXR150 9	A	B	C	D	E	Nº de série		Tipo
1	61100-KRE-B00ZA	Para-lama, Dianteiro									
		NH1 ..... Preto	1	1	1	1	–	–			
	61100-KRE-B00ZB	*R286R* ..... Vermelho Caucaia	1	1	–	–	–	–			
	61100-KRE-B00ZC	*Y197R* ..... Amarelo Trancoso-R	1	–	–	–	–	–			
	61100-KRE-B00ZD	*YR288R* ..... Laranja Canoa-R	–	1	–	–	–	–			
	61100-KRE-B00ZE	*R304R* ..... Vermelho	–	–	1	1	–	–			
	61100-KRE-B00ZF	*YR306R* ..... Laranja	–	–	1	1	–	–			
2	61104-KPS-760	Bucha, Fixação Para-lama	4	4	4	4	4	4			
3	93404-06025-00	Parafuso-arruela, 6x25	4	4	4	4	4	4			
4	61100-KRE-E30ZA	Para-lama, Dianteiro									
		R286R ..... Vermelho Caucaia	–	–	–	–	1	–			
	61100-KRE-E30ZB	*NH1* ..... Preto	–	–	–	–	1	1			
	61100-KRE-E30ZC	*GY146R* ..... Verde Citrus-R	–	–	–	–	1	–			ES2BR,ESD2BR
	61100-KRE-E30ZD	*R-134* ..... Vermelho Fighting	–	–	–	–	–	1			ES2BR,ESD2BR
	61100-KRE-E30ZE	*PB362R* ..... Azul Buliti-R	–	–	–	–	–	1			ESD2BR
	61100-KRE-E30ZF	*NH-196* ..... Branco Ross	–	–	–	–	–	1			ES2BR,ESD2BR

PROIBIDA A REPRODUÇÃO E DISTRIBUIÇÃO
1010913 - Matsuo - MM - JT

© Moto Honda da Amazônia Ltda.
Todos os direitos reservados.

C-8

Garfo Dianteiro

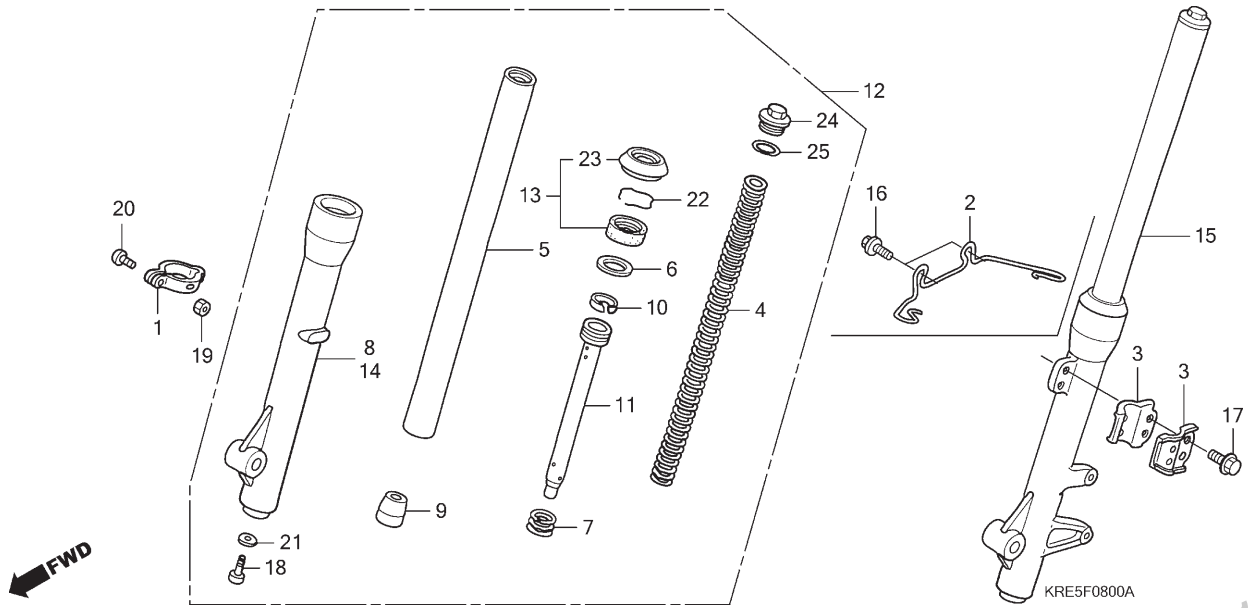

Ref. Nº	N.O.S.	Item de serviço	T.M.O.
4	5111C5	Mola, Garfo Dianteiro: Esquerda	0,2
	5111C6	Mola, Garfo Dianteiro: Direita	0,2
	5111C7	Mola, Garfo Dianteiro: Ambas	0,4
5		(7,9,10,11)	
	5111G2	Cilindro, Garfo Dianteiro: Esquerdo	0,8
	5111G3	Cilindro, Garfo Dianteiro: Direito	0,8
	5111G4	Cilindro, Garfo Dianteiro: Ambos	1,3
8	5111D2	Cilindro, Inferior: Direito	0,8
12	5111C3	Garfo Conj., Dianteiro: Direito	0,4
13	5111E7	Retentor Jogo, Garfo Dianteiro: Esquerdo	0,8
	5111E8	Retentor Jogo, Garfo Dianteiro: Direito	0,8
	5111E9	Retentor Jogo, Garfo Dianteiro: Ambos	1,3
14	5111D1	Cilindro, Inferior: Esquerdo	0,8
	5111D3	Cilindro, Inferior: Ambos	1,3
15	5111C2	Garfo Conj., Dianteiro: Esquerdo	0,4
	5111C4	Garfo Conj., Dianteiro: Ambos	0,6

Ref. Nº	Nº da peça	Descrição	Qtd. NXR150 9	A	B	C	D	E	Nº de série	Tipo
1	44832-KL4-950	Braçadeira, Cabo Velocímetro	1	1	–	–	–	–		ESDBR,ESD2BR
			–	–	1	1	–	–		ESD3BR
			–	–	–	–	1	1		ESD2BR
2	44832-KSM-900	Braçadeira, Cabo Velocímetro	1	1	–	–	–	–		KSBR,KS2BR,ESBR,ES2BR
			–	–	1	1	–	–		KS3BR,ES3BR
	44832-KRE-A80		–	–	–	–	1	1		ES2BR
3	45461-KPS-900	Braçadeira A, Mangueira Freio	2	2	–	–	–	–		ESDBR,ESD2BR
			–	–	2	2	–	–		ESD3BR
			–	–	–	–	2	2		ESD2BR
4	51401-KRE-851	Mola, Garfo Dianteiro	2	2	2	2	2	2		
5	51410-KRE-851	Cilindro Comp., Garfo Dianteiro	2	2	2	2	2	2		
6	51412-KK4-003	Anel, Apoio	2	2	2	2	2	2		
7	51412-KRE-901	Mola, Retorno Dianteiro	2	2	2	2	2	2		
8	51430-KRE-B01	Cilindro Comp., Inferior Direito	1	1	–	–	–	–		ESDBR,ESD2BR
			–	–	1	1	–	–		ESD3BR
			–	–	–	–	1	1		ESD2BR
	51430-KRE-B11		1	1	–	–	–	–		KSBR,KS2BR,ESBR,ES2BR
			–	–	1	1	–	–		KS3BR,ES3BR
			–	–	–	–	1	1		ES2BR
9	51432-388-003	Pino, Trava Óleo	2	2	2	2	2	2		
10	51437-KBG-003	Anel, Pistão (SHOWA)	2	2	2	2	2	2		

PROIBIDA A REPRODUÇÃO E DISTRIBUIÇÃO
1010943 - Matsuo - MM - JT

© Moto Honda da Amazônia Ltda.
Todos os direitos reservados.

C-8

Garfo Dianteiro

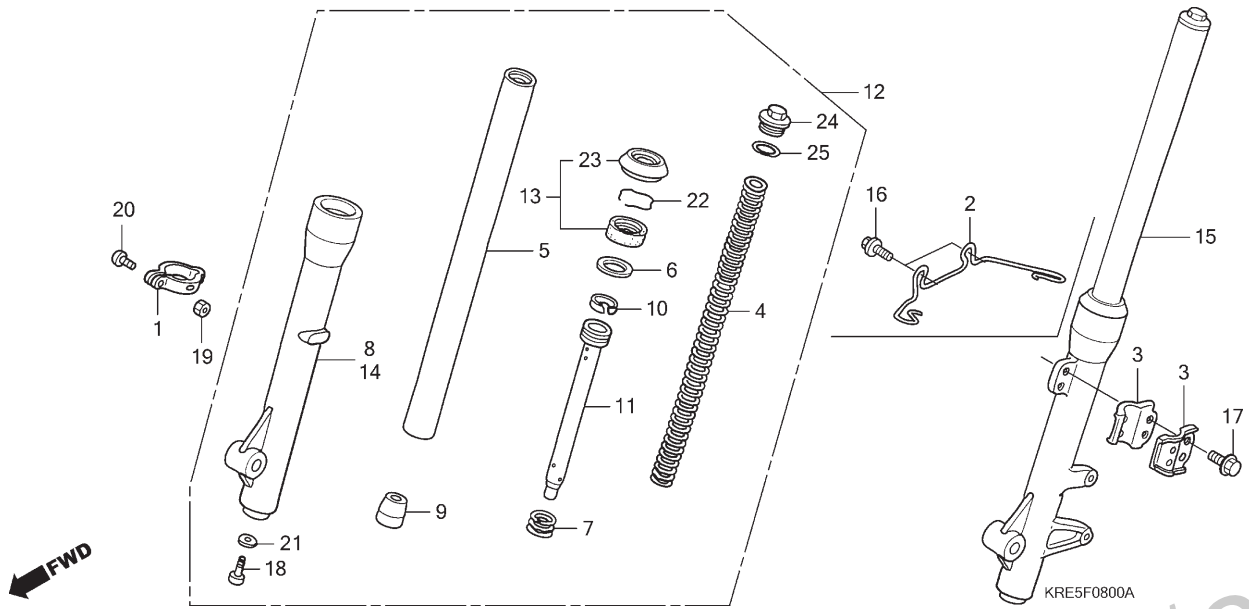

Ref. Nº	N.O.S.	Item de serviço	T.M.O.

Ref. Nº	Nº da peça	Descrição	Qtd. NXR150 9	A	B	C	D	E	Nº de série		Tipo
11	51440-KRE-B01	Tubo, Assento	2	2	2	2	2	2			
12	51480-KRE-B01	Garfo Subconj., Dianteiro Direito	1	1	–	–	–	–			ESDBR,ESD2BR
			–	–	1	1	–	–			ESD3BR
			–	–	–	–	1	1			ESD2BR
	51480-KRE-B11		1	1	–	–	–	–			KSBR,KS2BR,ESBR,ES2BR
			–	–	1	1	–	–			KS3BR,ES3BR
			–	–	–	–	1	1			ES2BR
13	51490-KRM-852	Retentor Jogo, Garfo Dianteiro	2	2	2	2	2	2			
14	51530-KRE-B01	Cilindro Comp., Inferior Esquerdo	1	1	–	–	–	–			ESDBR,ESD2BR
			–	–	1	1	–	–			ESD3BR
			–	–	–	–	1	1			ESD2BR
	51530-KRE-B11		1	1	–	–	–	–			KSBR,KS2BR,ESBR,ES2BR
			–	–	1	1	–	–			KS3BR,ES3BR
			–	–	–	–	1	1			ES2BR
15	51580-KRE-B01	Garfo Subconj., Dianteiro Esquerdo	1	1	–	–	–	–			ESDBR,ESD2BR
			–	–	1	1	–	–			ESD3BR
			–	–	–	–	1	1			ESD2BR
	51580-KRE-B11		1	1	–	–	–	–			KSBR,KS2BR,ESBR,ES2BR
			–	–	1	1	–	–			KS3BR,ES3BR
			–	–	–	–	1	1			ES2BR
16	90032-GHR-660	Parafuso, Flange, 6x16	2	2	–	–	–	–			KSBR,KS2BR,ESBR,ES2BR
			–	–	2	2	–	–			KS3BR,ES3BR
			–	–	–	–	2	2			ES2BR

PROIBIDA A REPRODUÇÃO E DISTRIBUIÇÃO
10105013 - Matsuo - MM - JT

© Moto Honda da Amazônia Ltda.
Todos os direitos reservados.

C-8

Garfo Dianteiro

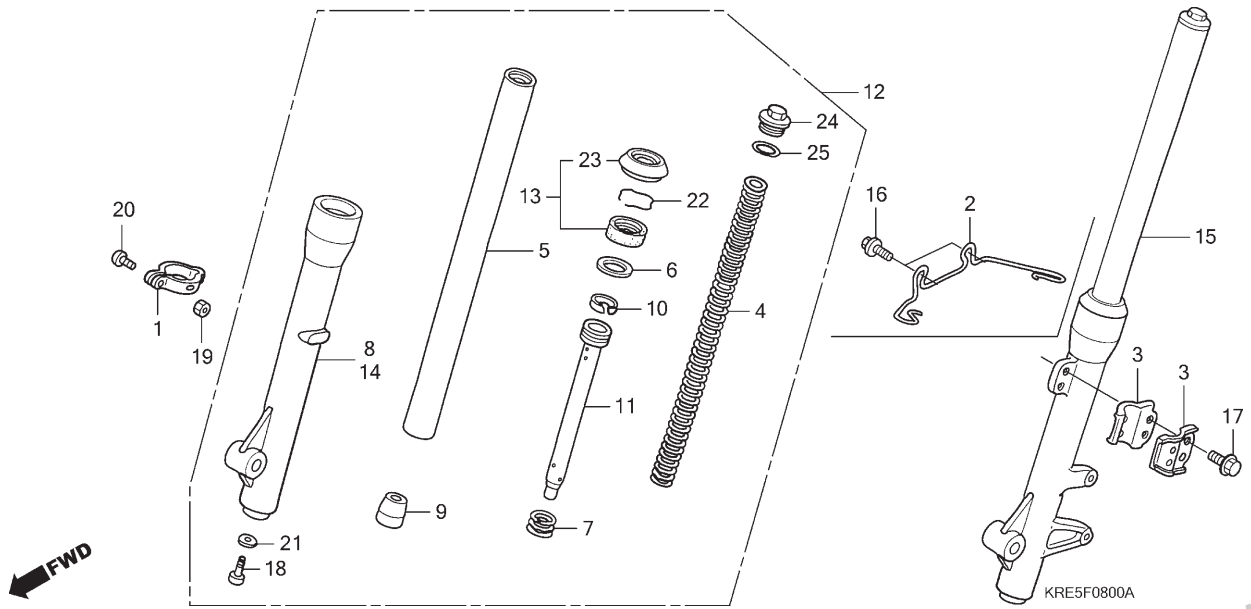

Ref. Nº	N.O.S.	Item de serviço	T.M.O.

Ref. Nº	Nº da peça	Descrição	Qtd. NXR150 9	A	B	C	D	E	Nº de série		Tipo
17	90040-GHR-660	Parafuso, Flange, 6x16	2	2	–	–	–	–			ESDBR,ESD2BR
			–	–	2	2	–	–			ESD3BR
			–	–	–	–	2	2			ESD2BR
18	90116-383-721	Parafuso, Allen, 8x27	2	2	2	2	2	2			
19	90201-GHR-E20	Porca, Sextavada, 5mm	1	1	–	–	–	–			ESDBR,ESD2BR
			–	–	1	1	–	–			ESD3BR
			–	–	–	–	1	1			ESD2BR
20	90227-GHR-D70	Parafuso, Phillips, 5x18	1	1	–	–	–	–			ESDBR,ESD2BR
			–	–	1	1	–	–			ESD3BR
			–	–	–	–	1	1			ESD2BR
21	90544-439-930	Guarnição	2	2	2	2	2	2			
22	90601-354-000	Anel, Limitador Retentor Óleo	2	2	2	2	2	2			
23	91254-GAA-003	Retentor, Pó	2	2	2	2	2	2			
24	94605-27101	Parafuso D1, Garfo	2	2	2	2	2	2			
25	94608-50000	Anel, Vedação, 23x2,8	2	2	2	2	2	2			

PROIBIDA A REPRODUÇÃO E DISTRIBUIÇÃO
1010913 - Matsuo - MM - JT

© Moto Honda da Amazônia Ltda.
Todos os direitos reservados.

C-9

Cáliper do Freio Dianteiro

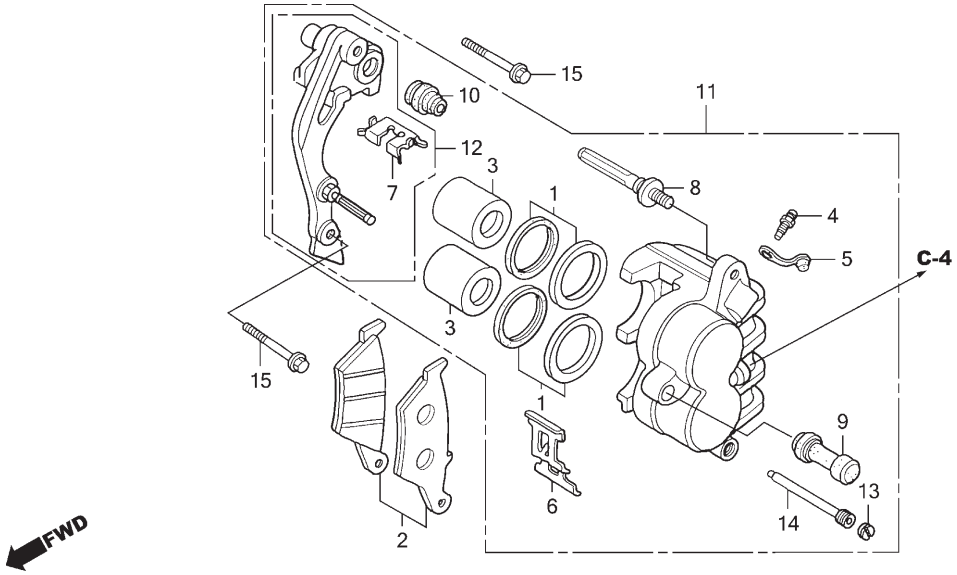

Ref. Nº	N.O.S.	Item de serviço	T.M.O.
2	711115	Sapata (Pastilha) Jogo, Freio: Dianteiro	0,1
3		(1)	
	7111D1	Pistão, Cáliper Freio Dianteiro • Inclui: Sangria dos freios • Nota: Mesmo tempo para duas unidades	0,5
11	711130	Cáliper, Freio Dianteiro • Inclui: Sangria dos freios	0,4
12	7111G0	Suporte, Cáliper Dianteiro	0,2

Ref. Nº	Nº da peça	Descrição	Qtd. NXR150 9	A	B	C	D	E	Nº de série		Tipo
1	06431-MA3-405	Retentor Jogo, Pistão	2	2	–	–	–	–			ESDBR,ESD2BR
			–	–	2	2	–	–			ESD3BR
			–	–	–	–	2	2			ESD2BR
2	06455-KHA-942	Pastilha Jogo, Freio Dianteiro	1	1	–	–	–	–			ESDBR,ESD2BR
			–	–	1	1	–	–			ESD3BR
			–	–	–	–	1	1			ESD2BR
3	43107-MAJ-G41	Pistão, 27x31	2	2	–	–	–	–			ESDBR,ESD2BR
			–	–	2	2	–	–			ESD3BR
			–	–	–	–	2	2			ESD2BR
4	43352-568-003	Parafuso, Sangria (NISSIN)	1	1	–	–	–	–			ESDBR,ESD2BR
			–	–	1	1	–	–			ESD3BR
			–	–	–	–	1	1			ESD2BR
5	43353-461-771	Capa, Sangria	1	1	–	–	–	–			ESDBR,ESD2BR
			–	–	1	1	–	–			ESD3BR
			–	–	–	–	1	1			ESD2BR
6	45108-KW8-901	Mola, Pastilha	1	1	–	–	–	–			ESDBR,ESD2BR
			–	–	1	1	–	–			ESD3BR
			–	–	–	–	1	1			ESD2BR
7	45112-KS6-701	Retentor	1	1	–	–	–	–			ESDBR,ESD2BR
			–	–	1	1	–	–			ESD3BR
			–	–	–	–	1	1			ESD2BR
8	45131-HA5-672	Parafuso A, Pino	1	1	–	–	–	–			ESDBR,ESD2BR
			–	–	1	1	–	–			ESD3BR
			–	–	–	–	1	1			ESD2BR

PROIBIDA A REPRODUÇÃO E DISTRIBUIÇÃO
1010913 - Matsuo - MM - JT

© Moto Honda da Amazônia Ltda.
Todos os direitos reservados.

C-9

Cáliper do Freio Dianteiro

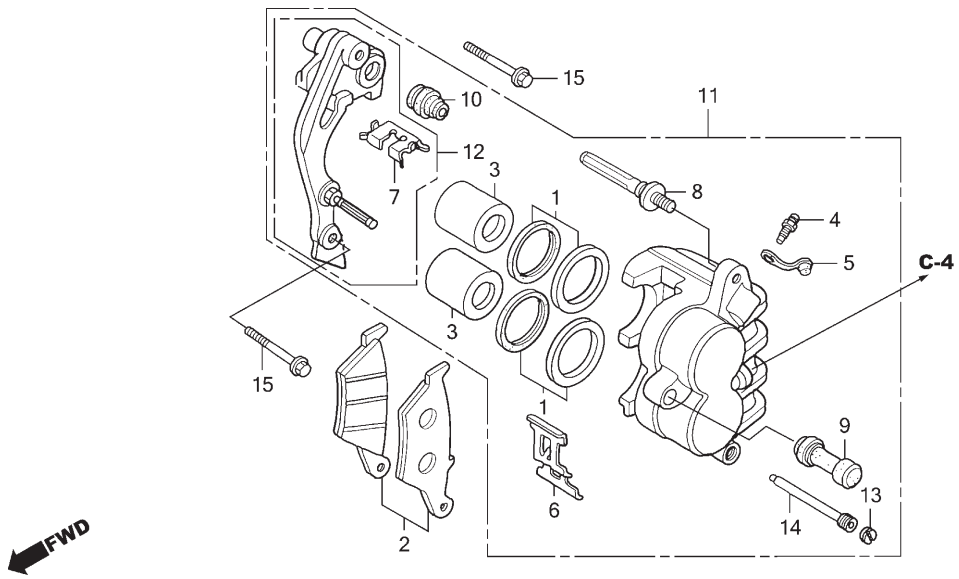

Ref. Nº	N.O.S.	Item de serviço	T.M.O.	Ref. Nº	Nº da peça	Descrição	Qtd. NXR150 9	A	B	C	D	E	Nº de série		Tipo
				9	45132-166-016	Coifa, Pino (NISSIN)	1	1	–	–	–	–	.....	.....	ESDBR,ESD2BR
							–	–	1	1	–	–	.....	.....	ESD3BR
							–	–	–	–	1	1	.....	.....	ESD2BR
				10	45133-MA3-006	Coifa B	1	1	–	–	–	–	.....	.....	ESDBR,ESD2BR
							–	–	1	1	–	–	.....	.....	ESD3BR
							–	–	–	–	1	1	.....	.....	ESD2BR
				11	45150-KRH-D21	Cáliper Subconj., Dianteiro Esquerdo .	1	1	–	–	–	–	.....	.....	ESDBR,ESD2BR
							–	–	1	1	–	–	.....	.....	ESD3BR
							–	–	–	–	1	1	.....	.....	ESD2BR
				12	45190-KCZ-J71	Suporte Subconj., Dianteiro Esquerdo	1	1	–	–	–	–	.....	.....	ESDBR,ESD2BR
							–	–	1	1	–	–	.....	.....	ESD3BR
							–	–	–	–	1	1	.....	.....	ESD2BR
				13	45203-MG3-016	Plugue, Pino	1	1	–	–	–	–	.....	.....	ESDBR,ESD2BR
							–	–	1	1	–	–	.....	.....	ESD3BR
							–	–	–	–	1	1	.....	.....	ESD2BR
				14	45215-ML7-922	Pino, Suporte	1	1	–	–	–	–	.....	.....	ESDBR,ESD2BR
							–	–	1	1	–	–	.....	.....	ESD3BR
							–	–	–	–	1	1	.....	.....	ESD2BR
				15	90131-MS6-900	Parafuso, Flange, 8x40	2	2	–	–	–	–	.....	.....	ESDBR,ESD2BR
							–	–	2	2	–	–	.....	.....	ESD3BR
							–	–	–	–	2	2	.....	.....	ESD2BR

PROIBIDA A REPRODUÇÃO E DISTRIBUIÇÃO
1010913 - Matsuo - MM - JT

© Moto Honda da Amazônia Ltda.
Todos os direitos reservados.

C-10

Painel do Freio Dianteiro

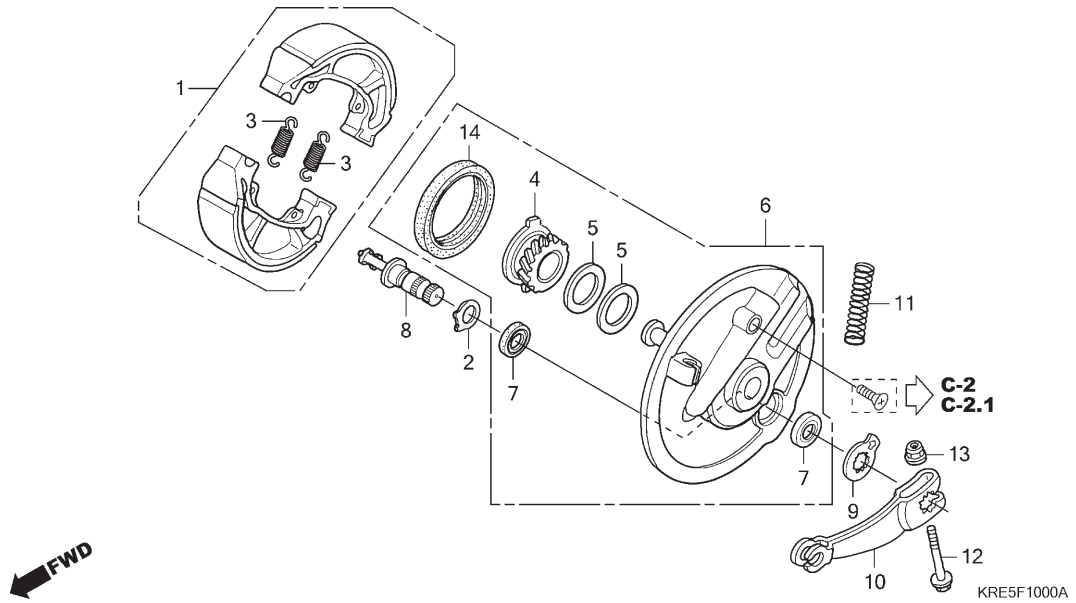

Ref. Nº	N.O.S.	Item de serviço	T.M.O.
1	711115	Sapata (Pastilha) Jogo, Freio: Dianteiro	0,4
4		(14)	
	7101C3	Engrenagem, Velocímetro	0,3
6		(8)	
	7111D0	Painel, Freio Dianteiro	0,4
10	7111C3	Braço, Freio: Dianteiro	0,1

Ref. Nº	Nº da peça	Descrição	Qtd. NXR150 9	A	B	C	D	E	Nº de série		Tipo
1	06430-GBJ-K20	Sapata Jogo, Freio	1	1	–	–	–	–			KSBR,KS2BR,ESBR,ES2BR
			–	–	1	1	–	–			KS3BR,ES3BR
			–	–	–	–	1	1			ES2BR
2	43142-KAS-890	Assento, Comando Freio Traseiro	1	1	–	–	–	–			KSBR,KS2BR,ESBR,ES2BR
			–	–	1	1	–	–			KS3BR,ES3BR
			–	–	–	–	1	1			ES2BR
3	43151-329-000	Mola, Sapata Freio	2	2	–	–	–	–			KSBR,KS2BR,ESBR,ES2BR
			–	–	2	2	–	–			KS3BR,ES3BR
			–	–	–	–	2	2			ES2BR
4	44804-KRG-003	Engrenagem Comp., Velocímetro	1	1	–	–	–	–			KSBR,KS2BR,ESBR,ES2BR
			–	–	1	1	–	–			KS3BR,ES3BR
	44806-KRE-A70		–	–	–	–	1	1			ES2BR
5	44808-107-720	Arruela, Engrenagem Velocímetro	2	2	–	–	–	–			KSBR,KS2BR,ESBR,ES2BR
			–	–	2	2	–	–			KS3BR,ES3BR
			–	–	–	–	2	2			ES2BR
6	45010-KRE-790ZA	Painel Secundário Comp., Freio Dianteiro *NH109MS*Prata Shot Especial Metálico	1	1	–	–	–	–			KSBR,KS2BR,ESBR,ES2BR
			–	–	1	1	–	–			KS3BR,ES3BR
	45010-KRE-A70ZA	*NH109MS*Prata Shot Especial Metálico	–	–	–	–	1	1			ES2BR
7	45134-KB7-005	Retentor Pó, Comando Freio (NOK)	2	2	–	–	–	–			KSBR,KS2BR,ESBR,ES2BR
			–	–	2	2	–	–			KS3BR,ES3BR
			–	–	–	–	2	2			ES2BR

PROIBIDA A REPRODUÇÃO E DISTRIBUIÇÃO
1010613 - Matsuo - MM - JT

© Moto Honda da Amazônia Ltda.
Todos os direitos reservados.

C-10

Painel do Freio Dianteiro

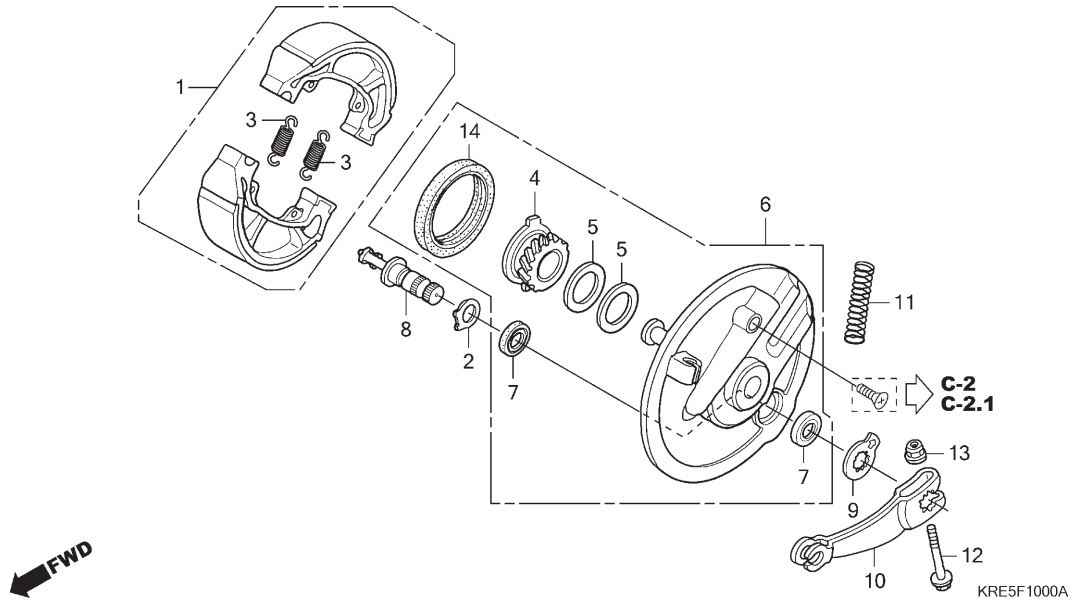

Ref. Nº	N.O.S.	Item de serviço	T.M.O.	Ref. Nº	Nº da peça	Descrição	Qtd. NXR150 9	A	B	C	D	E	Nº de série		Tipo
				8	45141-KFC-790	Comando, Freio Dianteiro	1	1	–	–	–	–	.....	.....	KSBR,KS2BR,ESBR,ES2BR
							–	–	1	1	–	–	.....	.....	KS3BR,ES3BR
							–	–	–	–	1	1	.....	.....	ES2BR
				9	45145-437-970	Indicador, Freio Dianteiro	1	1	–	–	–	–	.....	.....	KSBR,KS2BR,ESBR,ES2BR
							–	–	1	1	–	–	.....	.....	KS3BR,ES3BR
							–	–	–	–	1	1	.....	.....	ES2BR
				10	45410-KRE-900	Braço, Freio Dianteiro	1	1	–	–	–	–	.....	.....	KSBR,KS2BR,ESBR,ES2BR
							–	–	1	1	–	–	.....	.....	KS3BR,ES3BR
							–	–	–	–	1	1	.....	.....	ES2BR
				11	45454-360-010	Mola, Cabo Freio Dianteiro	1	1	–	–	–	–	.....	.....	KSBR,KS2BR,ESBR,ES2BR
							–	–	1	1	–	–	.....	.....	KS3BR,ES3BR
							–	–	–	–	1	1	.....	.....	ES2BR
				12	90032-GHR-740	Parafuso, Flange, 6x35	1	1	–	–	–	–	.....	.....	KSBR,KS2BR,ESBR,ES2BR
							–	–	1	1	–	–	.....	.....	KS3BR,ES3BR
							–	–	–	–	1	1	.....	.....	ES2BR
				13	90301-473-003	Porca, U, 6mm	1	1	–	–	–	–	.....	.....	KSBR,KS2BR,ESBR,ES2BR
							–	–	1	1	–	–	.....	.....	KS3BR,ES3BR
							–	–	–	–	1	1	.....	.....	ES2BR
				14	91251-121-003	Retentor, Óleo, 47x60x7 (ARAI)	1	1	–	–	–	–	.....	.....	KSBR,KS2BR,ESBR,ES2BR
							–	–	1	1	–	–	.....	.....	KS3BR,ES3BR
							–	–	–	–	1	1	.....	.....	ES2BR
					91251-361-005	Retentor, Óleo, 47x60x7 (NOK)	1	1	–	–	–	–	.....	.....	KSBR,KS2BR,ESBR,ES2BR
							–	–	1	1	–	–	.....	.....	KS3BR,ES3BR
							–	–	–	–	1	1	.....	.....	ES2BR

PROIBIDA A REPRODUÇÃO E DISTRIBUIÇÃO
1010913 - Matsuo - MM - JT

© Moto Honda da Amazônia Ltda.
Todos os direitos reservados.

C-11

Roda Dianteira

(NXR150ESD)

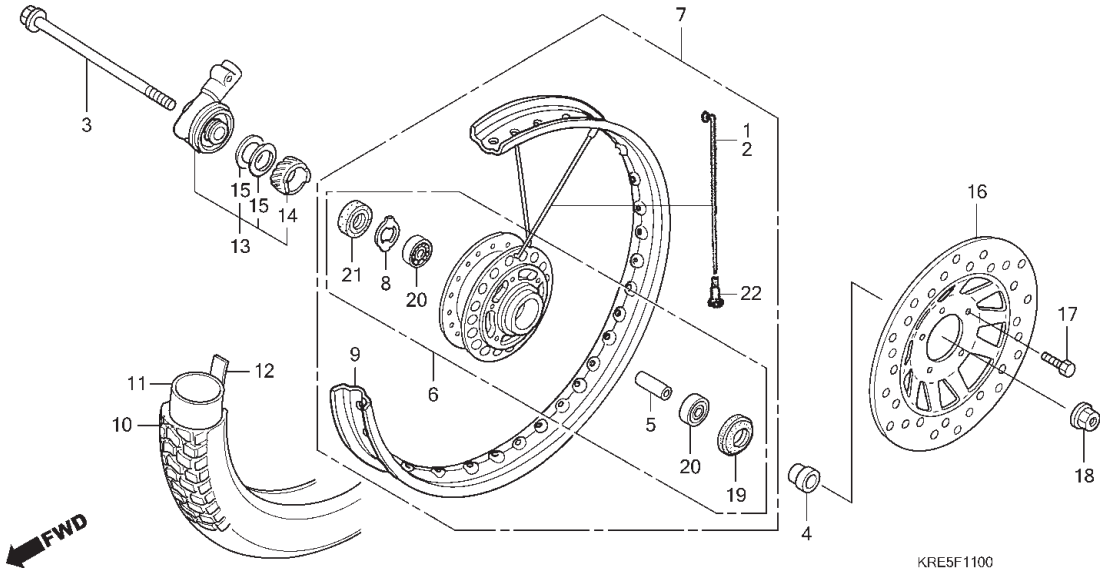

Ref. Nº	N.O.S.	Item de serviço	T.M.O.
3		(19,21)	
	710151	Eixo, Roda Dianteira	0,2
6		(1,2)	
	710103	Cubo, Roda Dianteira	2,3
7	7101D4	Roda Dianteira	0,9
9	710109	Aro, Roda: Dianteiro	2,2
10		(12)	
	710139	Pneu Dianteiro (Um)	0,8
11		(12)	
	710140	Câmara, Pneu Dianteiro (Uma)	0,8
13	710145	Caixa Engrenagem Conj., Velocímetro	0,2
16	711120	Disco, Freio Dianteiro	0,3
20	710115	Rolamento, Roda Dianteira (Um)	0,4
	710115G	• Substituição de 1 rolamento adicionar	0,1

Ref. Nº	Nº da peça	Descrição	Qtd. NXR150 9	A	B	C	D	E	Nº de série		Tipo
1	97222-412-5310	Raio A, Jogo (10x206) (Externo)	18	18	–	–	–	–			ESDBR,ESD2BR
			–	–	18	18	–	–			ESD3BR
			–	–	–	–	18	18			ESD2BR
2	97438-412-5210	Raio A, Jogo (10x206,5) (Interno)	18	18	–	–	–	–			ESDBR,ESD2BR
			–	–	18	18	–	–			ESD3BR
			–	–	–	–	18	18			ESD2BR
3	44301-KRE-900	Eixo, Roda Dianteira	1	1	–	–	–	–			ESDBR,ESD2BR
			–	–	1	1	–	–			ESD3BR
			–	–	–	–	1	1			ESD2BR
4	44312-KRE-920	Espaçador, Roda Dianteira	1	1	–	–	–	–			ESDBR,ESD2BR
			–	–	1	1	–	–			ESD3BR
			–	–	–	–	1	1			ESD2BR
5	44620-KRE-920	Espaçador, Eixo Dianteiro	1	1	–	–	–	–			ESDBR,ESD2BR
			–	–	1	1	–	–			ESD3BR
			–	–	–	–	1	1			ESD2BR
6	44635-KRE-850	Cubo Subconj., Dianteiro	1	1	–	–	–	–			ESDBR,ESD2BR
			–	–	1	1	–	–			ESD3BR
	44635-KRE-A70		–	–	–	–	1	1			ESD2BR
7	44650-KRE-850	Roda Dianteira, Subconj.	1	1	–	–	–	–			ESDBR,ESD2BR
			–	–	1	1	–	–			ESD3BR
	44650-KRE-A70		–	–	–	–	1	1			ESD2BR
8	44680-410-000	Retentor, Caixa Engrenagem	1	1	–	–	–	–			ESDBR,ESD2BR
			–	–	1	1	–	–			ESD3BR
			–	–	–	–	1	1			ESD2BR

PROIBIDA A REPRODUÇÃO E DISTRIBUIÇÃO
10/10/2013 - Matsuo - MM - JT

© Moto Honda da Amazônia Ltda.
Todos os direitos reservados.

C-11

Roda Dianteira

(NXR150ESD)

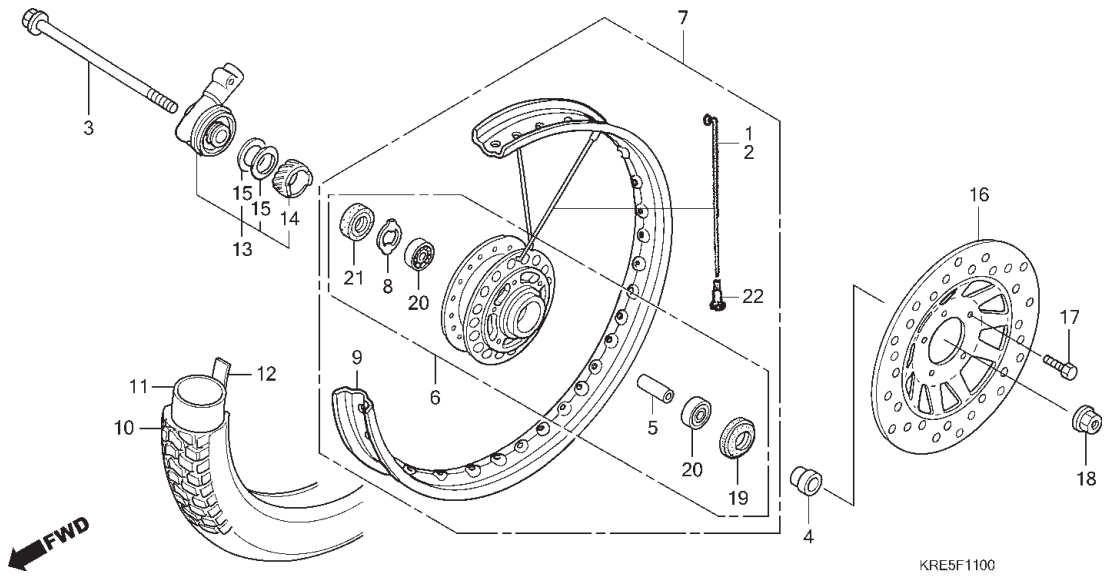

Ref. Nº	N.O.S.	Item de serviço	T.M.O.

Ref. Nº	Nº da peça	Descrição	Qtd. NXR150 9	A	B	C	D	E	Nº de série		Tipo
9	44701-KRE-920	Aro, Roda Dianteira	1	1	–	–	–	–	.....	.....	ESDBR,ESD2BR
			–	–	1	1	–	–	.....	.....	ESD3BR
			–	–	–	–	1	1	.....	.....	ESD2BR
10	44711-KFT-623	Pneu, Dianteiro (90/90-19 M/C 52P) ...	1	1	–	–	–	–	.....	.....	ESDBR,ESD2BR
			–	–	1	1	–	–	.....	.....	ESD3BR
	44711-KRE-A71	Pneu, Dianteiro (PIRELLI) (90/90-19 M/C 52P)	–	–	–	–	1	1	.....	.....	ESD2BR
11	44712-KFT-621	Câmara, Pneu	1	1	–	–	–	–	.....	.....	ESDBR,ESD2BR
			–	–	1	1	–	–	.....	.....	ESD3BR
			–	–	–	–	1	1	.....	.....	ESD2BR
12	44713-KFT-621	Protetor, Câmara	1	1	–	–	–	–	.....	.....	ESDBR,ESD2BR
			–	–	1	1	–	–	.....	.....	ESD3BR
			–	–	–	–	1	1	.....	.....	ESD2BR
13	44800-KRE-921	Caixa Conj., Engrenagem Velocímetro	1	1	–	–	–	–	.....	.....	ESDBR,ESD2BR
			–	–	1	1	–	–	.....	.....	ESD3BR
			–	–	–	–	1	1	.....	.....	ESD2BR
14	44806-KRE-921	Engrenagem, Velocímetro	1	1	–	–	–	–	.....	.....	ESDBR,ESD2BR
			–	–	1	1	–	–	.....	.....	ESD3BR
			–	–	–	–	1	1	.....	.....	ESD2BR
15	44808-399-701	Arruela, Engrenagem Velocímetro	2	2	–	–	–	–	.....	.....	ESDBR,ESD2BR
			–	–	2	2	–	–	.....	.....	ESD3BR
			–	–	–	–	2	2	.....	.....	ESD2BR

PROIBIDA A REPRODUÇÃO E DISTRIBUIÇÃO
1010913 - MatSuo - MM - JT

© Moto Honda da Amazônia Ltda.
Todos os direitos reservados.

C-11

Roda Dianteira

(NXR150ESD)

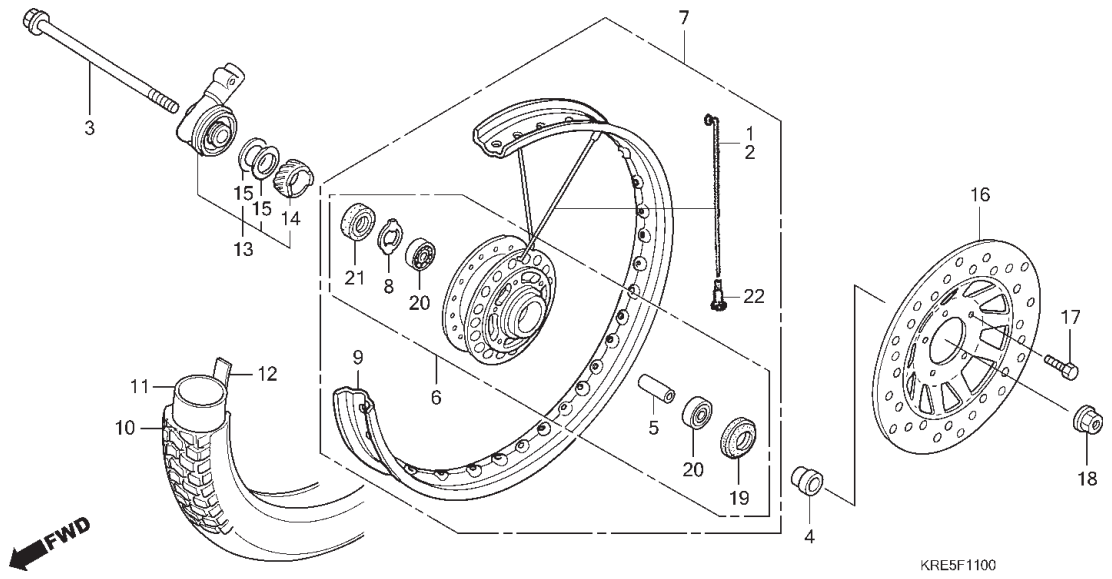

Ref. Nº	N.O.S.	Item de serviço	T.M.O.

Ref. Nº	Nº da peça	Descrição	Qtd. NXR150 9	A	B	C	D	E	Nº de série		Tipo
16	45351-KRE-920	Disco, Freio Dianteiro Esquerdo	1	–	–	–	–	–	.....	.....	ESDBR
			–	1	–	–	–	–	.....	.....	ESD2BR
	45351-KRE-D30	.....	–	–	1	1	–	–	.....	.....	ESD3BR
			–	–	–	–	1	1	.....	.....	ESD2BR
17	90105-KAE-870	Parafuso, Disco, 6x17	5	5	–	–	–	–	.....	.....	ESDBR,ESD2BR
			–	–	5	5	–	–	.....	.....	ESD3BR
			–	–	–	–	5	5	.....	.....	ESD2BR
18	90306-KF0-003	Porca, Flange, 12mm	1	1	–	–	–	–	.....	.....	ESDBR,ESD2BR
			–	–	1	1	–	–	.....	.....	ESD3BR
			–	–	–	–	1	1	.....	.....	ESD2BR
19	90755-KGA-K00	Retentor, Óleo, 21x37x7 (SABO)	1	1	–	–	–	–	.....	.....	ESDBR,ESD2BR
			–	–	1	1	–	–	.....	.....	ESD3BR
	90755-229-003	Retentor, Óleo, 21x37x7 (ARAI)	–	–	1	1	–	–	.....	.....	ESD3BR
	90755-229-005	Retentor, Óleo, 21x37x7 (NOK)	–	–	1	1	–	–	.....	.....	ESD3BR
	91251-KPH-901	Retentor, Pó, 21x37x7 (ARAI)	–	–	–	–	1	1	.....	.....	ESD2BR
20	91053-KSS-901	Rolamento, Radial Esferas, 6301U (FUJIKOSHI)	2	2	–	–	–	–	.....	.....	ESDBR,ESD2BR
			–	–	2	2	–	–	.....	.....	ESD3BR
			–	–	–	–	2	2	.....	.....	ESD2BR
	91053-KSS-902	Rolamento, Radial Esferas, 6301U (NSK)	2	2	–	–	–	–	.....	.....	ESDBR,ESD2BR
			–	–	2	2	–	–	.....	.....	ESD3BR
			–	–	–	–	2	2	.....	.....	ESD2BR
	96140-63010-10	Rolamento, Radial Esferas, 6301U	2	2	–	–	–	–	.....	.....	ESDBR,ESD2BR
			–	–	2	2	–	–	.....	.....	ESD3BR
			–	–	–	–	2	2	.....	.....	ESD2BR

PROIBIDA A REPRODUÇÃO E DISTRIBUIÇÃO
1010913 - Matsuo - MM - JT

© Moto Honda da Amazônia Ltda.
Todos os direitos reservados.

C-11

Roda Dianteira

(NXR150ESD)

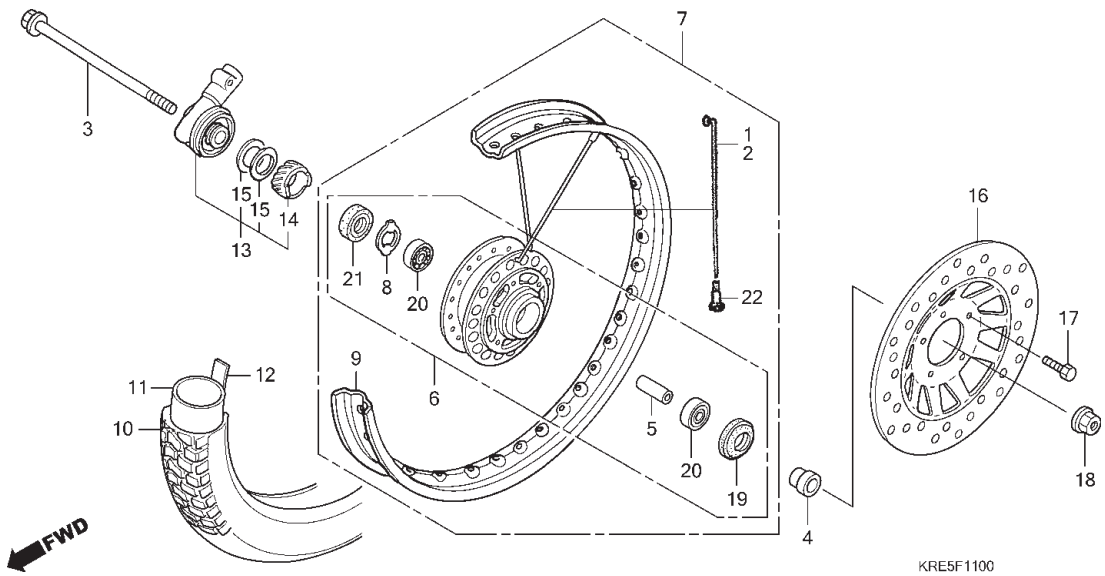

Ref. Nº	N.O.S.	Item de serviço	T.M.O.

Ref. Nº	Nº da peça	Descrição	Qtd. NXR150 9	A	B	C	D	E	Nº de série		Tipo
21	91258-MCG-901	Retentor Pó, 40x50x5 (SABO)	1	1	–	–	–	–	.....	.....	ESDBR,ESD2BR
			–	–	1	1	–	–	.....	.....	ESD3BR
			–	–	–	–	1	1	.....	.....	ESD2BR
	91258-MCG-902	Retentor Pó, 40x50x5 (NOK)	1	1	–	–	–	–	.....	.....	ESDBR,ESD2BR
			–	–	1	1	–	–	.....	.....	ESD3BR
			–	–	–	–	1	1	.....	.....	ESD2BR
	91258-410-006	.....	–	–	1	1	–	–	.....	.....	ESD3BR
	91258-410-013	Retentor Pó, 40x50x5(ARAI)	–	–	1	1	–	–	.....	.....	ESD3BR
			–	–	–	–	1	1	.....	.....	ESD2BR
22	42608-KRM-860	Niple	36	36	36	36	36	36	.....	.....	.....

PROIBIDA A REPRODUÇÃO E DISTRIBUIÇÃO
1010913 - Matsuo - MM - JT

© Moto Honda da Amazônia Ltda.
Todos os direitos reservados.

C-11.1

Roda Dianteira

(NXR150ES/KS)

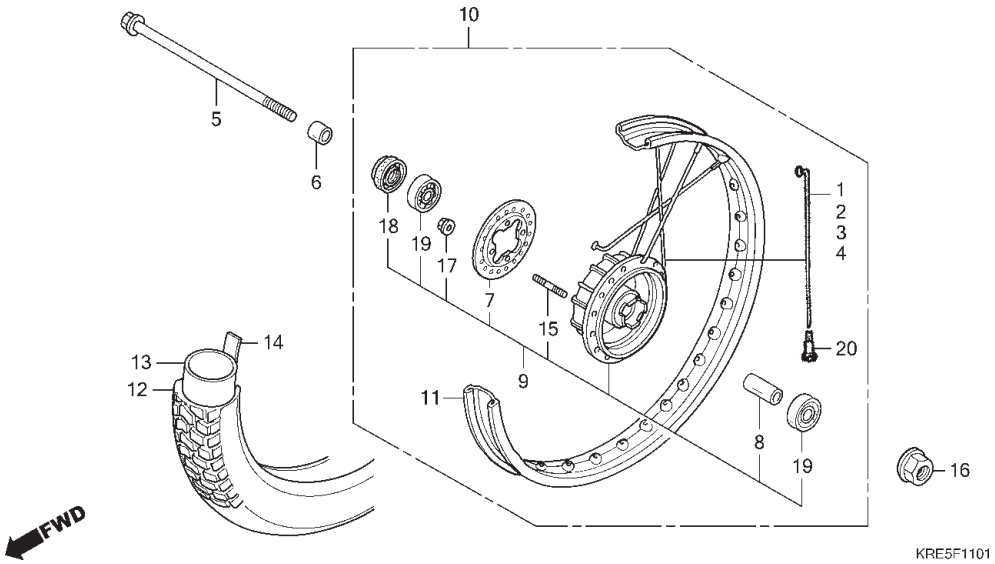

Ref. Nº	N.O.S.	Item de serviço	T.M.O.
5	710151	Eixo, Roda Dianteira	0,2
9		(1,2,3,4)	
	710103	Cubo, Roda Dianteira	2,3
10	7101D4	Roda Dianteira	0,8
11	710109	Aro, Roda: Dianteiro	2,2
12		(14)	
	710139	Pneu Dianteiro (Um)	0,8
13		(14)	
	710140	Câmara, Pneu Dianteiro (Uma)	0,8
18	7101D2	Retentor Óleo, Cubo Dianteiro	0,3
19	710115	Rolamento, Roda Dianteira (Um)	0,4
	710115G	• Substituição de 1 rolamento adicionar	0,1

Ref. Nº	Nº da peça	Descrição	Qtd. NXR150 9	A	B	C	D	E	Nº de série		Tipo
1	97108-522-6010	Raio B, Jogo (9x210) (Externo Direito)	9	9	–	–	–	–			KSBR,KS2BR,ESBR,ES2BR
			–	–	9	9	–	–			KS3BR,ES3BR
			–	–	–	–	9	9			ES2BR
2	97830-522-3810	Raio B, Jogo (9x199) (Externo Esquerdo)	9	9	–	–	–	–			KSBR,KS2BR,ESBR,ES2BR
			–	–	9	9	–	–			KS3BR,ES3BR
			–	–	–	–	9	9			ES2BR
3	97154-522-6010	Raio B, Jogo (9x210) (Interno Direito)	9	9	–	–	–	–			KSBR,KS2BR,ESBR,ES2BR
			–	–	9	9	–	–			KS3BR,ES3BR
			–	–	–	–	9	9			ES2BR
4	97284-522-3910	Raio B, Jogo (9x199,5) (Interno Esquerdo)	9	9	–	–	–	–			KSBR,KS2BR,ESBR,ES2BR
			–	–	9	9	–	–			KS3BR,ES3BR
			–	–	–	–	9	9			ES2BR
5	44301-KRE-900	Eixo, Roda Dianteira	1	1	–	–	–	–			KSBR,KS2BR,ESBR,ES2BR
			–	–	1	1	–	–			KS3BR,ES3BR
			–	–	–	–	1	1			ES2BR
6	44311-KRE-790	Espaçador, Roda Dianteira	1	1	–	–	–	–			KSBR,KS2BR,ESBR,ES2BR
			–	–	1	1	–	–			KS3BR,ES3BR
			–	–	–	–	1	1			ES2BR

PROIBIDA A REPRODUÇÃO E DISTRIBUIÇÃO
1010913 - Matsuo - MM - JT

© Moto Honda da Amazônia Ltda.
Todos os direitos reservados.

C-11.1

Roda Dianteira

(NXR150ES/KS)

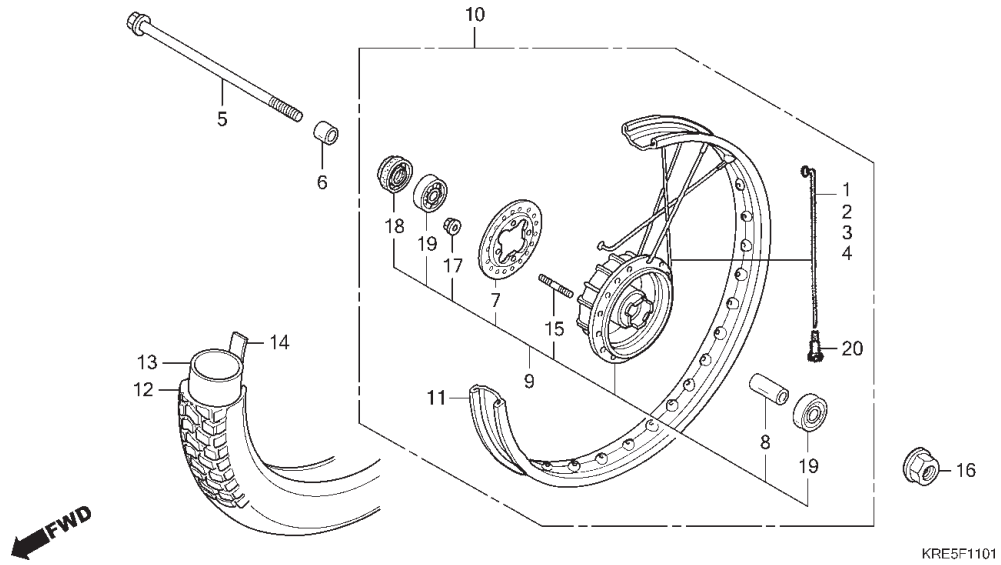

Ref. Nº	N.O.S.	Item de serviço	T.M.O.	Ref. Nº	Nº da peça	Descrição	Qtd. NXR150 9	A	B	C	D	E	Nº de série		Tipo
				7	44604-KRE-900	Flange, Raio Dianteiro	1	1	–	–	–	–	.....	.....	KSBR,KS2BR,ESBR,ES2BR
							–	–	1	1	–	–	.....	.....	KS3BR,ES3BR
							–	–	–	–	1	1	.....	.....	ES2BR
				8	44620-KRE-790	Espaçador, Roda Dianteira	1	1	–	–	–	–	.....	.....	KSBR,KS2BR,ESBR,ES2BR
							–	–	1	1	–	–	.....	.....	KS3BR,ES3BR
							–	–	–	–	1	1	.....	.....	ES2BR
				9	44635-KRE-790	Cubo Subconj., Dianteiro	1	1	–	–	–	–	.....	.....	KSBR,KS2BR,ESBR,ES2BR
							–	–	1	1	–	–	.....	.....	KS3BR,ES3BR
					44635-KRE-A80	.....	–	–	–	–	1	1	.....	.....	ES2BR
				10	44650-KRE-790	Roda Dianteira, Subconj.	1	1	–	–	–	–	.....	.....	KSBR,KS2BR,ESBR,ES2BR
							–	–	1	1	–	–	.....	.....	KS3BR,ES3BR
					44650-KRE-A80	.....	–	–	–	–	1	1	.....	.....	ES2BR
				11	44701-KRE-900	Aro, Roda Dianteira	1	1	–	–	–	–	.....	.....	KSBR,KS2BR,ESBR,ES2BR
							–	–	1	1	–	–	.....	.....	KS3BR,ES3BR
							–	–	–	–	1	1	.....	.....	ES2BR
				12	44711-KFT-623	Pneu, Dianteiro (90/90-19 M/C 52P) ...	1	1	–	–	–	–	.....	.....	KSBR,KS2BR,ESBR,ES2BR
							–	–	1	1	–	–	.....	.....	KS3BR,ES3BR
					44711-KRE-A71	Pneu, Dianteiro (PIRELLI) (90/90-19 M/C 52P)	–	–	–	–	1	1	.....	.....	ES2BR
				13	44712-KFT-621	Câmara, Pneu	1	1	–	–	–	–	.....	.....	KSBR,KS2BR,ESBR,ES2BR
							–	–	1	1	–	–	.....	.....	KS3BR,ES3BR
							–	–	–	–	1	–	.....	.....	ES2BR
					44711-KFT-623	.....	–	–	–	–	–	1	.....	.....	ES2BR

PROIBIDA A REPRODUÇÃO E DISTRIBUIÇÃO
1010913 - Matsuo - MM - JT

© Moto Honda da Amazônia Ltda.
Todos os direitos reservados.

C-11.1

Roda Dianteira

(NXR150ES/KS)

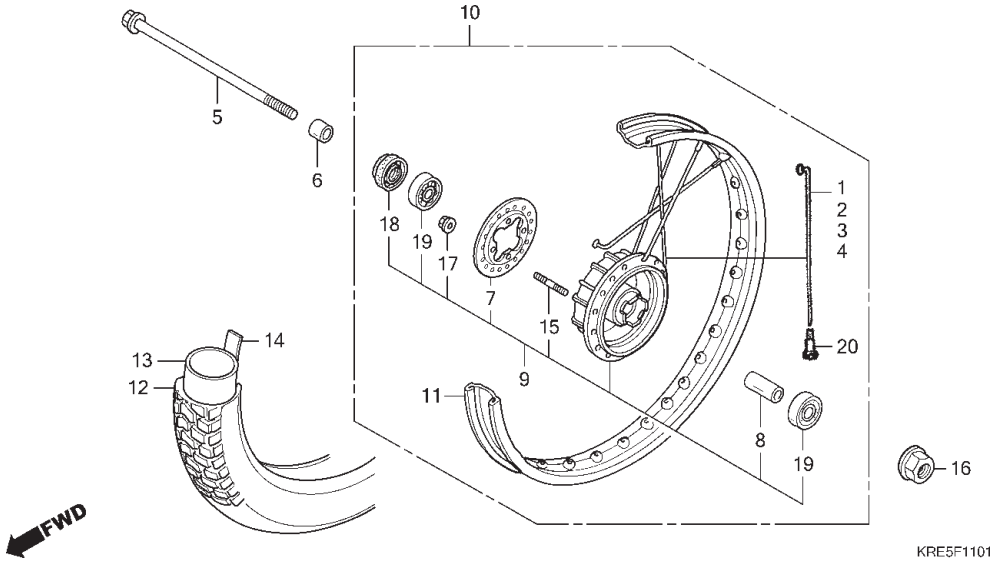

Ref. Nº	N.O.S.	Item de serviço	T.M.O.	Ref. Nº	Nº da peça	Descrição	Qtd. NXR150 9	A	B	C	D	E	Nº de série		Tipo
				14	44713-KFT-621	Protetor, Câmara	1	1	–	–	–	–			KSBR,KS2BR,ESBR,ES2BR
							–	–	1	1	–	–			KS3BR,ES3BR
							–	–	–	–	1	1			ES2BR
				15	90135-107-720	Prisioneiro, 6x28	4	4	–	–	–	–			KSBR,KS2BR,ESBR,ES2BR
							–	–	4	4	–	–			KS3BR,ES3BR
							–	–	–	–	4	4			ES2BR
				16	90306-KF0-003	Porca, Flange, 12mm	1	1	–	–	–	–			KSBR,KS2BR,ESBR,ES2BR
							–	–	1	1	–	–			KS3BR,ES3BR
							–	–	–	–	1	1			ES2BR
				17	90352-KRE-900	Porca, Especial	4	4	–	–	–	–			KSBR,KS2BR,ESBR,ES2BR
							–	–	4	4	–	–			KS3BR,ES3BR
							–	–	–	–	4	4			ES2BR
				18	90755-229-003	Retentor, Óleo, 21x37x7 (ARAI)	1	1	–	–	–	–			KSBR,KS2BR,ESBR,ES2BR
							–	–	1	1	–	–			KS3BR,ES3BR
					90755-229-005	Retentor, Óleo, 21x37x7 (NOK)	1	1	–	–	–	–			KSBR,KS2BR,ESBR,ES2BR
							–	–	1	1	–	–			KS3BR,ES3BR
					91251-KPH-901	Retentor, Pó, 21x37x7 (ARAI)	–	–	–	–	1	1			ES2BR
				19	91053-KSS-901	Rolamento, Radial Esferas, 6301U (FUJIKOSHI)	2	2	–	–	–	–			KSBR,KS2BR,ESBR,ES2BR
							–	–	2	2	–	–			KS3BR,ES3BR
							–	–	–	–	2	2			ES2BR

PROIBIDA A REPRODUÇÃO E DISTRIBUIÇÃO
1010913 - Matsuo - MM - JT

© Moto Honda da Amazônia Ltda.
Todos os direitos reservados.

C-11.1

Roda Dianteira

(NXR150ES/KS)

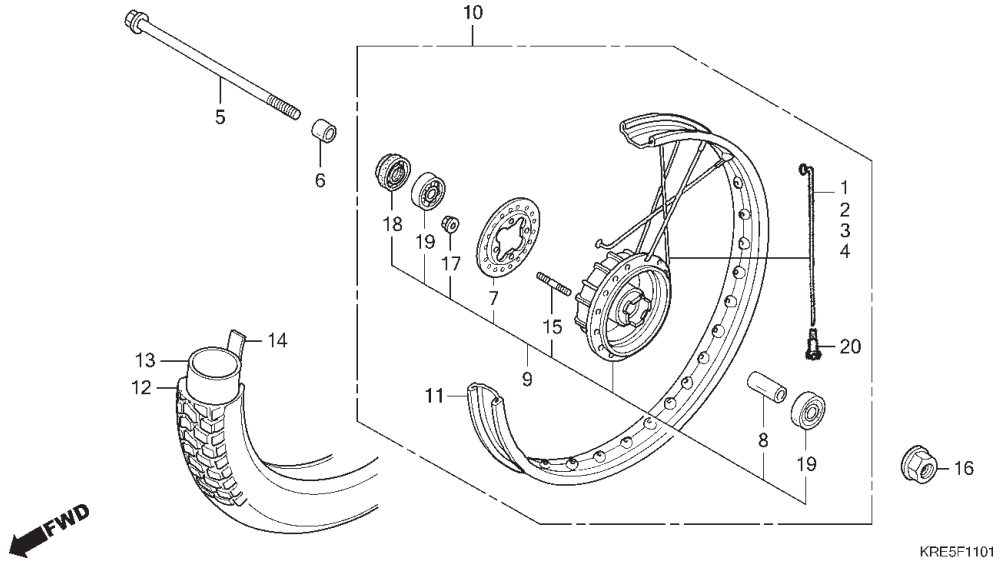

Ref. Nº	N.O.S.	Item de serviço	T.M.O.	Ref. Nº	Nº da peça	Descrição	Qtd. NXR150 9	A	B	C	D	E	Nº de série		Tipo
				19)	91053-KSS-902	Rolamento, Radial Esferas, 6301(U) (NSK)	2	2	–	–	–	–	.....	.....	KSBR,KS2BR,ESBR,ES2BR
							–	–	2	2	–	–	.....	.....	KS3BR,ES3BR
							–	–	–	–	2	2	.....	.....	ES2BR
					96140-63010-10	Rolamento, Radial Esferas, 6301U	2	2	–	–	–	–	.....	.....	KSBR,KS2BR,ESBR,ES2BR
							–	–	2	2	–	–	.....	.....	KS3BR,ES3BR
							–	–	–	–	2	2	.....	.....	ES2BR
				20	42608-KRM-860	Niple	36	36	36	36	36	36	.....	.....	.....

PROIBIDA A REPRODUÇÃO E DISTRIBUIÇÃO
1010913 - Matsuo - MM - JT

© Moto Honda da Amazônia Ltda.
Todos os direitos reservados.

C-12

Painel do Freio Traseiro

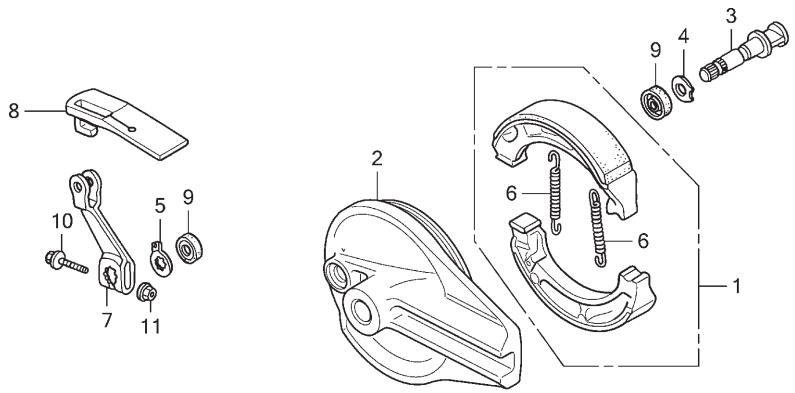

KRE5F1200

Ref. Nº	N.O.S.	Item de serviço	T.M.O.
1	711140	Sapata (Pastilha) Jogo, Freio: Traseiro	0,4
2		(3)	
	7111A9	Painel, Freio Traseiro	0,5
7	7111C4	Braço, Freio: Traseiro	0,2

Ref. Nº	Nº da peça	Descrição	Qtd. NXR150 9	A	B	C	D	E	Nº de série		Tipo
1	06450-121-730	Sapata Jogo, Freio (JB)	1	1	1	1	1	1			
2	43100-KPS-900ZA	Painel Comp., Freio Traseiro *NH109MS*Prata Shot Especial Metálico	1	1	1	–	1	1			
			–	–	–	1	–	–			ESD3BR
	43100-KPS-900ZD	*NH109MS*Prata Shot Especial Metálico	–	–	–	1	–	–			KS3B
	43100-KPS-900ZE	*NH109MS*Prata Shot Especial Metálico	–	–	–	1	–	–			ES3BR
3	43141-KFC-790	Comando, Freio Traseiro	1	1	1	1	1	1			
4	43142-KPS-900	Assento, Comando Freio Traseiro	1	1	1	1	1	1			
5	43145-KB7-000	Indicador, Freio Traseiro	1	1	1	1	1	1			
6	43151-110-000	Mola, Sapata Freio (NK)	2	2	2	2	2	2			
7	43410-KPS-900	Braço, Freio Traseiro	1	1	1	1	1	1			
8	43411-KHA-940	Tampa, Braço Freio Traseiro	1	1	1	1	1	1			
9	45134-KB7-005	Retentor Pó, Comando Freio (NOK)	2	2	2	2	2	2			
10	90032-GHR-740	Parafuso, Flange, 6x35	1	1	1	1	1	1			
11	90301-473-003	Porca, U, 6mm	1	1	1	1	1	1			

PROIBIDA A REPRODUÇÃO E DISTRIBUIÇÃO
1010913 - Matsuo - MM - JT

© Moto Honda da Amazônia Ltda.
Todos os direitos reservados.

C-13

Roda Traseira

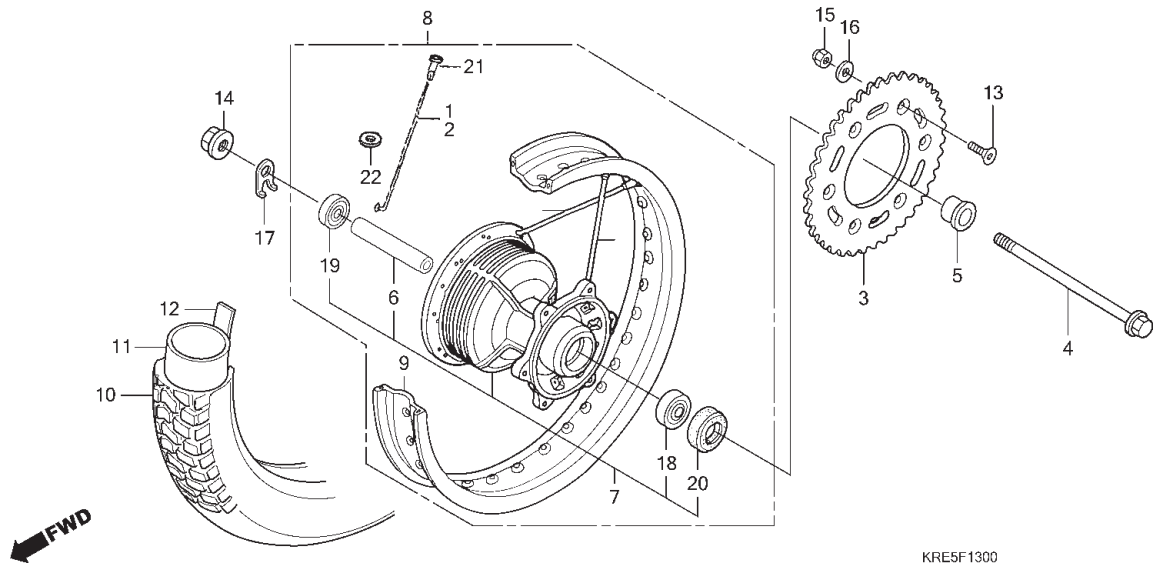

Ref. Nº	N.O.S.	Item de serviço	T.M.O.
3	7101A0	Coroa, Transmissão	0,4
4		(20)	
	710160	Eixo, Roda Traseira	0,3
7		(1,2)	
	710121	Cubo, Roda Traseira	2,3
8	710118	Roda Traseira	1,0
9	710127	Aro, Roda: Traseira	2,2
10		(12)	
	710142	Pneu Traseiro (Um)	0,9
11		(12)	
	7101A7	Câmara, Pneu Traseiro (Uma)	0,9
19		(18)	
	710133	Rolamento, Roda Traseira (Um)	0,5
	710133G	• Substituição de 1 rolamento adicionar	0,1

Ref. Nº	Nº da peça	Descrição	Qtd. NXR150 9	A	B	C	D	E	Nº de série	Tipo
1	42604-KRE-900	Raio A Jogo (10x166), Traseiro Direito	18	18	18	18	18	18		
2	42605-KRE-900	Raio B Jogo (10x184), Traseiro Esquerdo	18	18	18	18	18	18		
3	41201-KRE-850	Coroa, Transmissão (49D)	1	1	1	1	1	1		
4	42301-KRE-900	Eixo, Roda Traseira	1	1	1	1	1	1		
5	42312-KPS-900	Espaçador, Roda Traseira	1	1	1	1	1	1		
6	42620-KPS-900	Espaçador, Eixo Traseiro	1	1	1	1	1	1		
7	42635-KRE-850	Cubo Subconj., Traseiro	1	1	1	1	–	–		
	42635-KRE-A70		–	–	–	–	1	1		
8	42650-KRE-850	Roda Traseira, Subconj.	1	1	1	1	–	–		
	42650-KRE-A70		–	–	–	–	1	1		
9	42701-KRE-900	Aro, Roda Traseira	1	1	1	1	–	–		
	42701-KRE-A70		–	–	–	–	1	1		
10	42711-KFT-623	Pneu, Traseiro (PIRELLI) (110/90-17 M/C 60P)	1	1	1	1	–	–		
	42711-KRE-A72		–	–	–	–	1	–		
	42711-KFT-623		–	–	–	–	–	1		
11	42712-MAN-622	Câmara, Pneu (PIRELLI) (MC-17)	1	1	1	1	1	1		
12	42713-KB7-901	Protetor, Câmara	1	1	1	1	1	1		
13	90125-KA4-000	Parafuso, Cabeça Chata, 8x31	6	6	6	6	6	6		
14	90305-ME5-003	Porca, Flange, 16mm	1	1	1	1	1	1		
15	90309-ML3-791	Porca, U, 8mm (FUSE RASHI)	6	6	6	6	6	6		

PROIBIDA A REPRODUÇÃO E DISTRIBUIÇÃO
Janeiro/2013 - Matsuo - MM - JT

© Moto Honda da Amazônia Ltda.
Todos os direitos reservados.

C-13

Roda Traseira

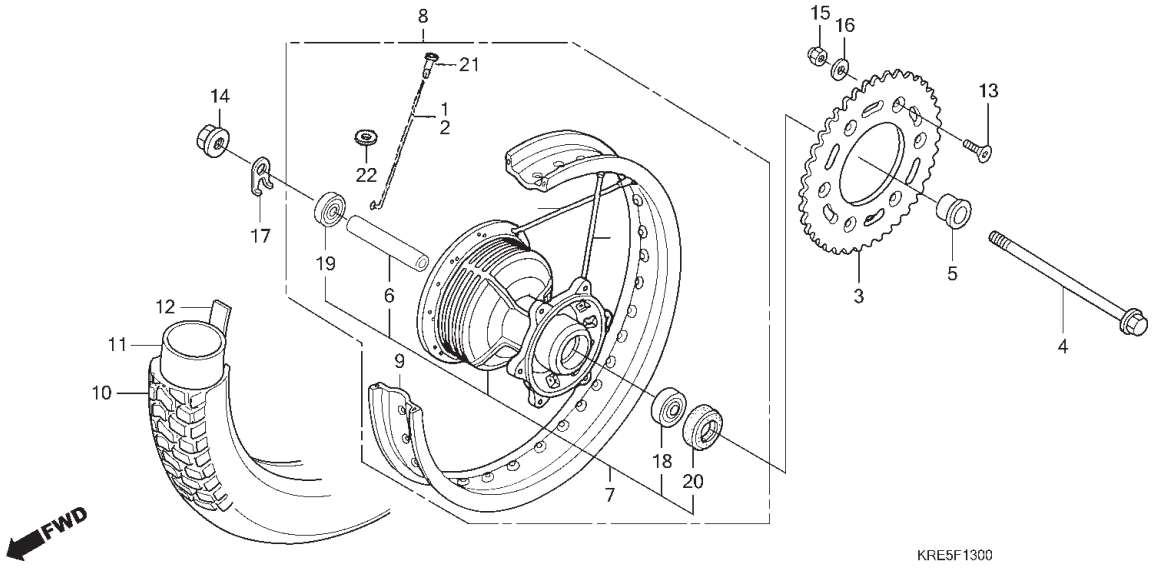

Ref. Nº	N.O.S.	Item de serviço	T.M.O.

Ref. Nº	Nº da peça	Descrição	Qtd. NXR150 9	A	B	C	D	E	Nº de série		Tipo
16	90465-MC4-000	Arruela, 8mm	6	6	6	6	6	6			
17	90559-KY7-000	Arruela, Eixo Traseiro	1	1	1	1	1	1			
18	91051-KPS-731	Rolamento, Radial Esferas, 6303U (NACHI)	1	1	1	1	1	1			
	91051-KPS-732	Rolamento, Radial Esferas, 6303U (NSK)	1	1	1	1	1	1			
	96140-63030-10	Rolamento, Radial Esferas, 6303U	1	1	1	1	–	–			
19	91053-MAY-003	Rolamento, Radial Esferas, 6203UU	1	1	1	1	1	1			
	91051-KWF-901	Rolamento, Radial Esferas, 6203 (UU) (NSK)	–	–	–	–	1	1			
20	91253-033-003	Retentor, Óleo, 25x47x6,5	1	1	1	1	1	1			
21	42608-KRM-860	Niple	36	36	36	36	36	36			
22	90501-KRE-850	Arruela	36	36	36	36	36	36			

PROIBIDA A REPRODUÇÃO E DISTRIBUIÇÃO
1010913 - Matsuo - MM - JT

© Moto Honda da Amazônia Ltda.
Todos os direitos reservados.

C-14

Tanque de Combustível • Bomba de Combustível

(NXR150-BR)

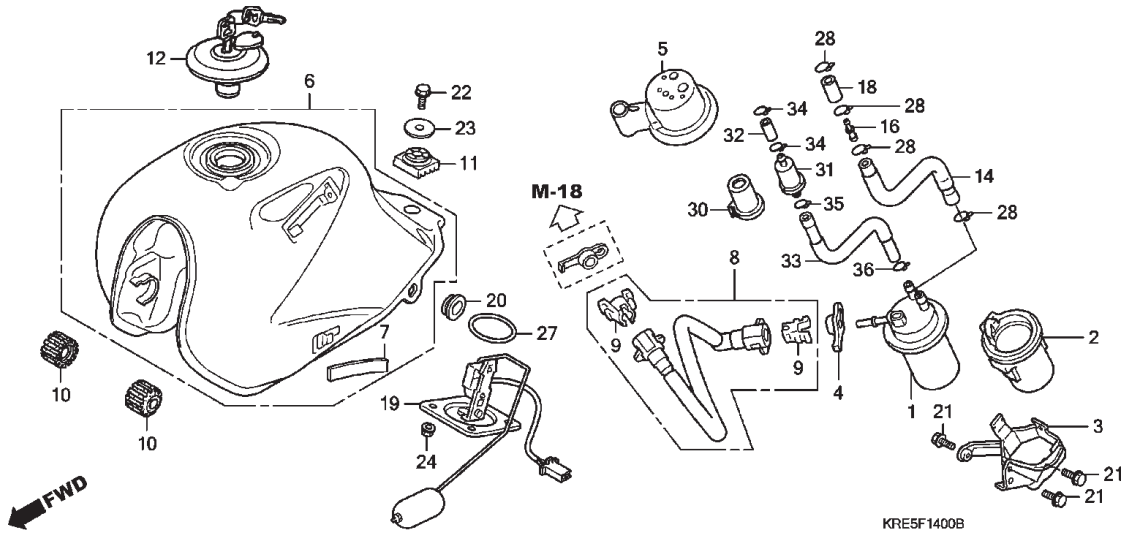

Ref. Nº	N.O.S.	Item de serviço	T.M.O.
1	310120	Bomba Conj., Combustível	0,5
6	310100	Tanque, Combustível	0,4
8	310162	Mangueira, Abastecimento Combustível	0,5
19	617105	Unidade Emissora, Tanque Combustível	0,5
33		(14)	
	3101C7	Filtro, Combustível	0,4

Ref. Nº	Nº da peça	Descrição	Qtd. NXR150 9	A	B	C	D	E	Nº de série		Tipo
1	16700-KRE-B01	Bomba Conj., Combustível	1	1	–	–	–	–			KSBR,ESBR,ESDBR
2	16711-KRE-B00	Coxim, Bomba Combustível	1	1	–	–	–	–			KSBR,ESBR,ESDBR
3	16712-KRE-B00	Suporte, Bomba Combustível	1	1	–	–	–	–			KSBR,ESBR,ESDBR
4	16718-GFZ-000	Amortecedor, Conector	1	1	–	–	–	–			KSBR,ESBR,ESDBR
5	16720-KRE-B00	Tampa, Bomba Combustível	1	1	–	–	–	–			KSBR,ESBR,ESDBR
6	17500-KRE-B00ZA	Tanque Conj., Combustível									
		NH402M Cinza Tornado Metálico	1	–	–	–	–	–			
	17500-KRE-B03ZA	*NH402M* Cinza Tornado Metálico	–	1	–	–	–	–			KSBR
	17500-KRE-B03ZB	*NH1* Preto	–	1	–	–	–	–			KSBR
7	17519-KRE-B00	Coxim	2	2	–	–	–	–			KSBR,ESBR,ESDBR
8	17570-KRE-B00	Mangueira Comp., Abastecimento Combustível	1	1	–	–	–	–			KSBR,ESBR,ESDBR
9	17577-KSS-B31	Retentor (Cinza) (TOKAI)	2	2	–	–	–	–			KSBR,ESBR,ESDBR
10	17611-KRM-860	Coxim, Dianteiro Tanque Combustível	2	2	–	–	–	–			KSBR,ESBR,ESDBR
11	17613-KFB-010	Coxim, Traseiro Tanque Combustível	1	1	–	–	–	–			KSBR,ESBR,ESDBR
12	17620-KRM-B91	Tampa Comp., Abastecimento Combustível	1	1	–	–	–	–			KSBR,ESBR,ESDBR
14	17689-KRE-B00	Tubo, Respiro	1	1	–	–	–	–			KSBR,ESBR,ESDBR
16	17684-KRE-B00	Junção, Tubo Respiro	1	1	–	–	–	–			KSBR,ESBR,ESDBR
18	17686-KRE-B00	Tubo B Respiro, Bomba Combustível	1	1	–	–	–	–			KSBR,ESBR,ESDBR
19	37800-KRE-B01	Unidade Combustível	1	1	–	–	–	–			KSBR,ESBR,ESDBR
20	83551-KRH-D20	Coxim, Tampa Lateral	2	2	–	–	–	–			KSBR,ESBR,ESDBR

PROIBIDA A REPRODUÇÃO E DISTRIBUIÇÃO
Jun/2013 - Matsuo - MM - JT

© Moto Honda da Amazônia Ltda.
Todos os direitos reservados.

C-14

Tanque de Combustível • Bomba de Combustível

(NXR150-BR)

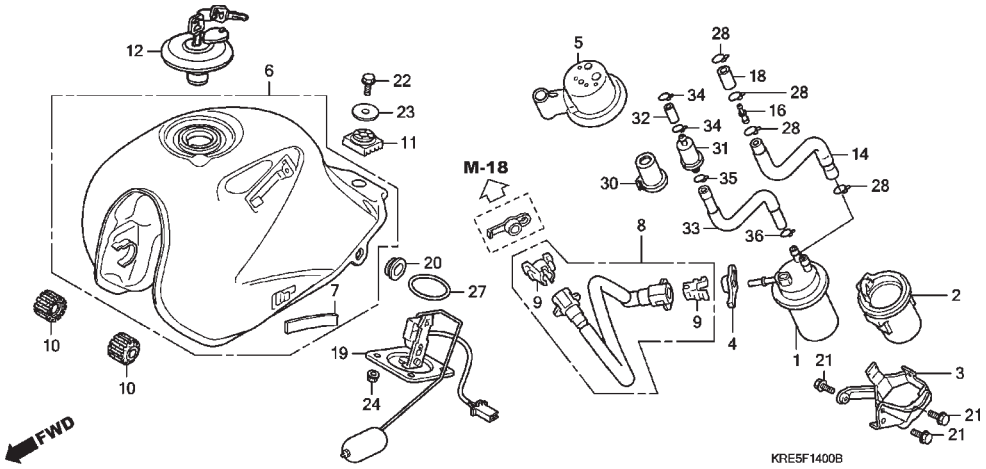

Ref. Nº	N.O.S.	Item de serviço	T.M.O.

Ref. Nº	Nº da peça	Descrição	Qtd. NXR150 9	A	B	C	D	E	Nº de série		Tipo
21	90032-GHR-E40	Parafuso, Flange, 6x12	3	3	–	–	–	–			KSBR,ESBR,ESDBR
22	90032-GHR-650	Parafuso, Flange, 6x14	1	1	–	–	–	–			KSBR,ESBR,ESDBR
23	90136-428-870	Arruela, Fixação Tanque	1	1	–	–	–	–			KSBR,ESBR,ESDBR
24	90208-GHR-630	Porca, Flange, 6mm	4	4	–	–	–	–			KSBR,ESBR,ESDBR
27	91305-KEH-600	Anel, Vedação, 39,5x5	1	1	–	–	–	–			KSBR,ESBR,ESDBR
28	95002-02130	Presilha, Tubo (B12,5)	4	4	–	–	–	–			KSBR,ESBR,ESDBR
30	16730-KRE-B00	Suporte, Filtro	1	1	–	–	–	–			KSBR,ESBR,ESDBR
31	16910-KRE-B01	Filtro Comp., Combustível	1	1	–	–	–	–			KSBR,ESBR,ESDBR
32	17687-KRE-B00	Tubo, Combustível	1	1	–	–	–	–			KSBR,ESBR,ESDBR
33	17688-KRE-B00	Tubo B, Combustível	1	1	–	–	–	–			KSBR,ESBR,ESDBR
34	15772-KPS-900	Presilha, Tubo Respiro	2	2	–	–	–	–			KSBR,ESBR,ESDBR
35	90651-GFP-900	Presilha, Tubo (B12)	1	1	–	–	–	–			KSBR,ESBR,ESDBR
36	90661-GHB-610	Braçadeira, Tubo (B12,5)	1	1	–	–	–	–			KSBR,ESBR,ESDBR

PROIBIDA A REPRODUÇÃO E DISTRIBUIÇÃO
1010913 - Matsuo - MM - JT

© Moto Honda da Amazônia Ltda.
Todos os direitos reservados.

C-14.1

Tanque de Combustível

(NXR150-2BR/3BR)

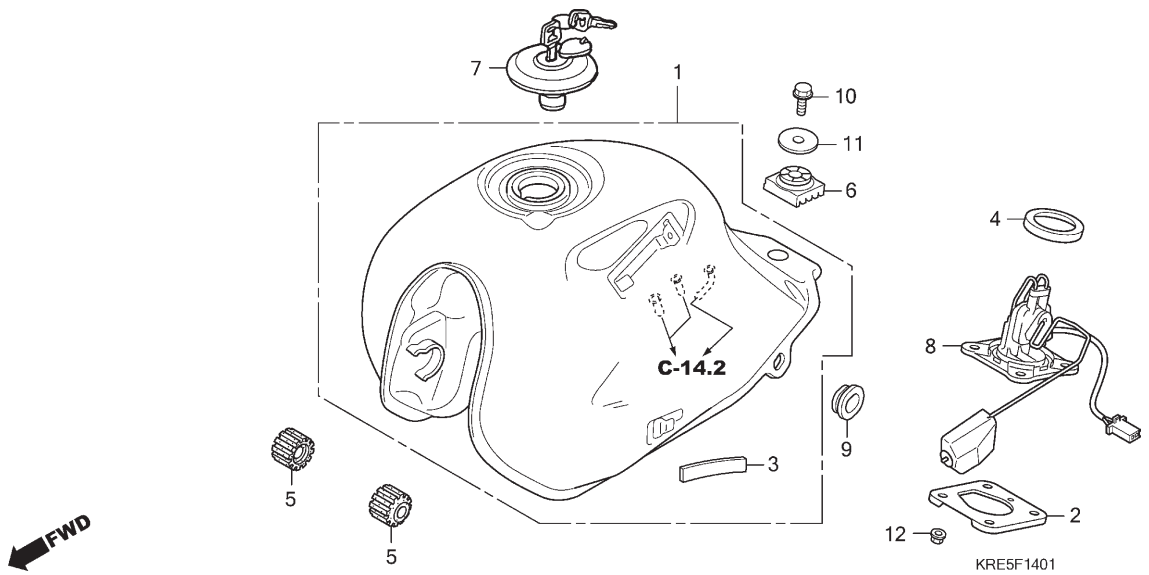

Ref. Nº	N.O.S.	Item de serviço	T.M.O.
1	310100	Tanque, Combustível	0,4
8		(4)	
	617105	Unidade Emissora, Tanque Combustível	0,5

Ref. Nº	Nº da peça	Descrição	Qtd. NXR150 9	A	B	C	D	E	Nº de série		Tipo
1	17505-KRE-R01ZA	Tanque Conj., Combustível									
		NH402M ..... Cinza Tornado Metálico	–	1	–	–	–	–	.....	.....	KS2BR,ES2BR,ESD2BR
	17505-KRE-R01ZB	*NH1* ..... Preto	–	1	–	–	–	–	.....	.....	KS2BR,ES2BR,ESD2BR
	17505-KRE-R01ZC	*NH329M* ..... Cinza Ilheus Metálico	–	–	1	–	–	–	.....	.....	KS3BR,ES3BR,ESD3BR
	17505-KRE-R01ZD	*NH352M* ..... Cinza Una Metálico	–	–	–	1	–	–	.....	.....	KS3BR,ES3BR,ESD3BR
	06170-KRE-306ZA	*NH352M* ..... Cinza Una Metálico	–	–	–	–	1	–	.....	.....	ES2BR,ESD2BR
	06170-KRE-316ZB	*PB-314P* ..... Azul Twister Perolizado	–	–	–	–	–	1	.....	.....	ESD2BR
	06170-KRE-316ZD	*NH-1* ..... Preto	–	–	–	–	–	1	.....	.....	ES2BR,ESD2BR
2	17507-KRE-R00	Placa, Fixação	–	1	–	–	–	–	.....	.....	KS2BR,ES2BR,ESD2BR
			–	–	1	1	–	–	.....	.....	KS3BR,ES3BR,ESD3BR
			–	–	–	–	1	1	.....	.....	ES2BR,ESD2BR
3	17519-KRE-B00	Coxim	–	2	–	–	–	–	.....	.....	KS2BR,ES2BR,ESD2BR
			–	–	2	2	–	–	.....	.....	KS3BR,ES3BR,ESD3BR
			–	–	–	–	2	2	.....	.....	ES2BR,ESD2BR
4	17522-KRE-R00	Guarnição, Bomba Combustível	–	1	–	–	–	–	.....	.....	KS2BR,ES2BR,ESD2BR
			–	–	1	1	–	–	.....	.....	KS3BR,ES3BR,ESD3BR
	17522-KRE-E30	.....	–	–	–	–	1	1	.....	.....	ES2BR,ESD2BR
5	17611-KRM-860	Coxim, Dianteiro Tanque Combustível ..	–	2	–	–	–	–	.....	.....	KS2BR,ES2BR,ESD2BR
			–	–	2	2	–	–	.....	.....	KS3BR,ES3BR,ESD3BR
			–	–	–	–	2	2	.....	.....	ES2BR,ESD2BR
6	17613-KFB-010	Coxim, Traseiro Tanque Combustível ..	–	1	–	–	–	–	.....	.....	KS2BR,ES2BR,ESD2BR
			–	–	1	1	–	–	.....	.....	KS3BR,ES3BR,ESD3BR
			–	–	–	–	1	1	.....	.....	ES2BR,ESD2BR

PROIBIDA A REPRODUÇÃO E DISTRIBUIÇÃO
1010013 - MatSuo - MM - JT

© Moto Honda da Amazônia Ltda.
Todos os direitos reservados.

C-14.1

Tanque de Combustível

(NXR150-2BR/3BR)

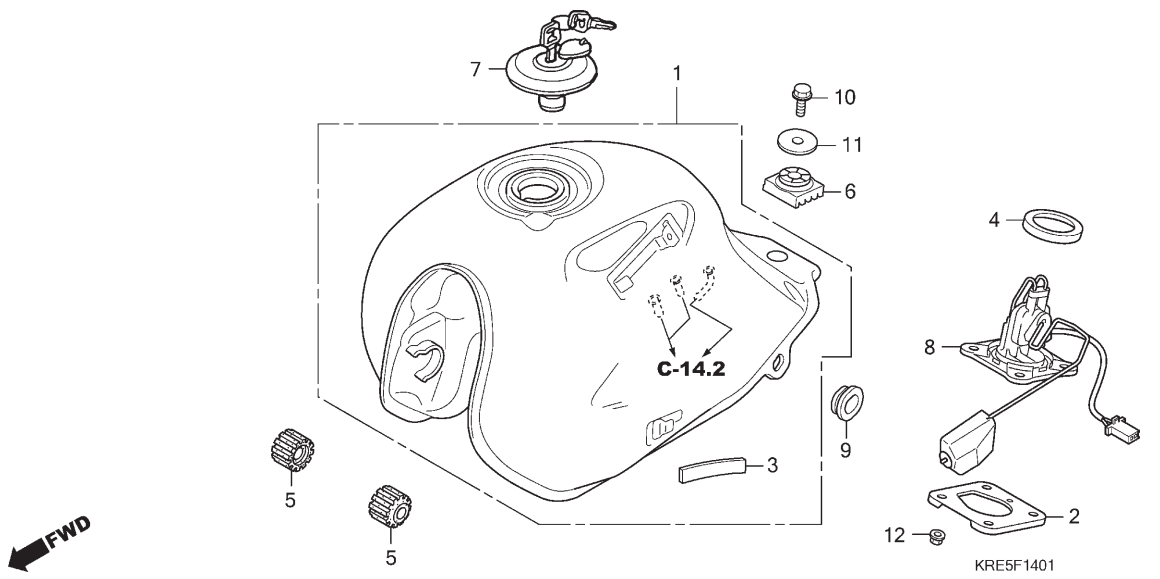

Ref. Nº	N.O.S.	Item de serviço	T.M.O.	Ref. Nº	Nº da peça	Descrição	Qtd. NXR150 9	A	B	C	D	E	Nº de série		Tipo
				7	17620-KRM-B91	Tampa Comp., Abastecimento	–	1	–	–	–	–	.....	.....	KS2BR,ES2BR,ESD2BR
							–	–	1	1	–	–	.....	.....	KS3BR,ES3BR,ESD3BR
							–	–	–	–	1	1	.....	.....	ES2BR,ESD2BR
				8	37800-KRE-R01	Unidade Combustível	–	1	–	–	–	–	.....	.....	KS2BR,ES2BR,ESD2BR
							–	–	1	1	–	–	.....	.....	KS3BR,ES3BR,ESD3BR
							–	–	–	–	1	1	.....	.....	ES2BR,ESD2BR
				9	83551-KRH-D20	Coxim, Tampa Lateral	–	2	–	–	–	–	.....	.....	KS2BR,ES2BR,ESD2BR
							–	–	2	2	–	–	.....	.....	KS3BR,ES3BR,ESD3BR
							–	–	–	–	2	2	.....	.....	ES2BR,ESD2BR
				10	90032-GHR-650	Parafuso, Flange, 6x14	–	1	–	–	–	–	.....	.....	KS2BR,ES2BR,ESD2BR
							–	–	1	1	–	–	.....	.....	KS3BR,ES3BR,ESD3BR
							–	–	–	–	1	1	.....	.....	ES2BR,ESD2BR
				11	90136-428-870	Arruela, Fixação Tanque	–	1	–	–	–	–	.....	.....	KS2BR,ES2BR,ESD2BR
							–	–	1	1	–	–	.....	.....	KS3BR,ES3BR,ESD3BR
							–	–	–	–	1	1	.....	.....	ES2BR,ESD2BR
				12	90208-GHR-630	Porca, Flange, 6mm	–	4	–	–	–	–	.....	.....	KS2BR,ES2BR,ESD2BR
							–	–	4	4	–	–	.....	.....	KS3BR,ES3BR,ESD3BR
							–	–	–	–	4	4	.....	.....	ES2BR,ESD2BR

PROIBIDA A REPRODUÇÃO E DISTRIBUIÇÃO
1010913 - Matsuo - MM - JT

© Moto Honda da Amazônia Ltda.
Todos os direitos reservados.

C-14.2

Bomba de Combustível

(NXR150-2BR/3BR)

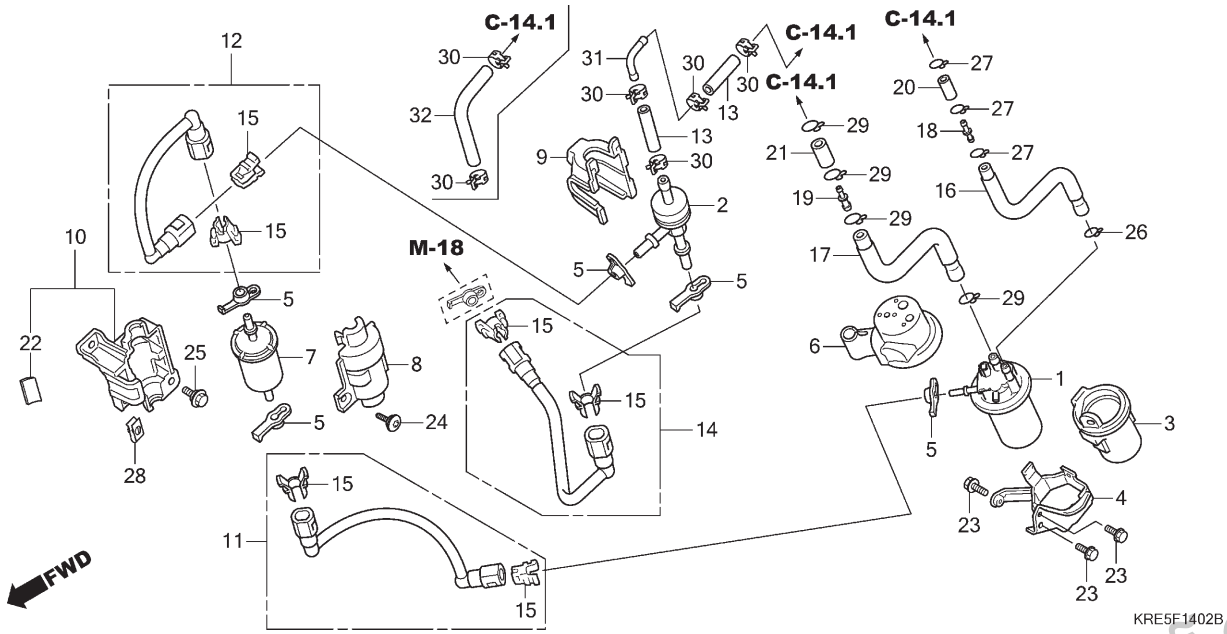

Ref. Nº	N.O.S.	Item de serviço	T.M.O.
1		(3,6)	
	310120	Bomba Conj., Combustível	0,5
2		(13,32)	
	310125	Regulador, Pressão Combustível	0,3
7	3101C7	Filtro, Combustível	0,2
8	3101F6	Tampa, Filtro	0,1
10		(9)	
	3101F5	Carcaça, Filtro	0,2
11	3101C2	Mangueira, Abastecimento Combustível: Primária	0,5
12	3101C3	Mangueira, Abastecimento Combustível: Secundária	0,2
14	310162	Mangueira, Abastecimento Combustível	0,6
16		(17)	
	3101B5	Tubo, Combustível	0,4

Ref. Nº	Nº da peça	Descrição	Qtd. NXR150 9	A	B	C	D	E	Nº de série	Tipo
1	16700-KRE-R01	Bomba Conj., Combustível	–	1	–	–	–	–		KS2BR,ES2BR,ESD2BR
	16700-KRE-R06		–	–	1	1	–	–		KS3BR,ES3BR,ESD3BR
			–	–	–	–	1	1		ES2BR,ESD2BR
2	16710-KRE-R01	Unidade Regulador, Pressão	–	1	–	–	–	–		KS2BR,ES2BR,ESD2BR
			–	–	1	1	–	–		KS3BR,ES3BR,ESD3BR
			–	–	–	–	1	1		ES2BR,ESD2BR
3	16711-KRE-B01	Coxim, Bomba Combustível	–	–	1	1	–	–		KS3BR,ES3BR,ESD3BR
			–	–	–	–	1	1		ES2BR,ESD2BR
	16711-KRE-R00		–	1	–	–	–	–		KS2BR,ES2BR,ESD2BR
4	16712-KRE-B00	Suporte, Bomba Combustível	–	1	–	–	–	–		KS2BR,ES2BR,ESD2BR
	16712-KRE-C30		–	–	1	1	–	–		KS3BR,ES3BR,ESD3BR
			–	–	–	–	1	1		ES2BR,ESD2BR
5	16718-GFZ-000	Amortecedor, Conector	–	5	–	–	–	–		KS2BR,ES2BR,ESD2BR
			–	–	5	5	–	–		KS3BR,ES3BR,ESD3BR
			–	–	–	–	5	5		ES2BR,ESD2BR
6	16720-KRE-R00	Tampa, Bomba Combustível	–	1	–	–	–	–		KS2BR,ES2BR,ESD2BR
	16720-KRE-R01		–	–	1	1	–	–		KS3BR,ES3BR,ESD3BR
			–	–	–	–	1	1		ES2BR,ESD2BR
7	16910-KVS-611	Filtro Comp., Combustível	–	1	–	–	–	–		KS2BR,ES2BR,ESD2BR
			–	–	1	1	–	–		KS3BR,ES3BR,ESD3BR
			–	–	–	–	1	1		ES2BR,ESD2BR
8	16921-KRE-R00	Tampa, Filtro	–	1	–	–	–	–		KS2BR,ES2BR,ESD2BR
			–	–	1	1	–	–		KS3BR,ES3BR,ESD3BR
			–	–	–	–	1	1		ES2BR,ESD2BR

PROIBIDA A REPRODUÇÃO E DISTRIBUIÇÃO
1010913 - MatSuo - MM - JT

© Moto Honda da Amazônia Ltda.
Todos os direitos reservados.

C-14.2

Bomba de Combustível

(NXR150-2BR/3BR)

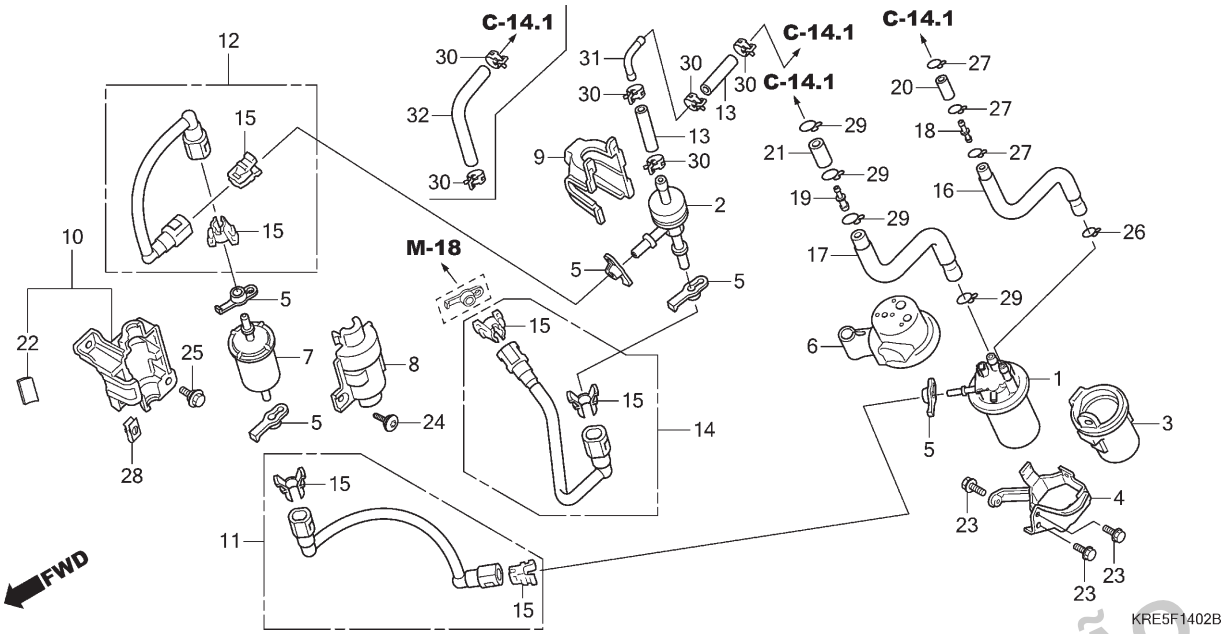

Ref. Nº	N.O.S.	Item de serviço	T.M.O.

Ref. Nº	Nº da peça	Descrição	Qtd. NXR150 9	A	B	C	D	E	Nº de série		Tipo
9	16922-KRE-R00	Suporte, Regulador Pressão	–	1	–	–	–	–	.....	.....	KS2BR,ES2BR,ESD2BR
			–	–	1	1	–	–	.....	.....	KS3BR,ES3BR,ESD3BR
			–	–	–	–	1	1	.....	.....	ES2BR,ESD2BR
10	16926-KRE-R00	Carcaça Comp., Filtro	–	1	–	–	–	–	.....	.....	KS2BR,ES2BR,ESD2BR
			–	–	1	1	–	–	.....	.....	KS3BR,ES3BR,ESD3BR
			–	–	–	–	1	1	.....	.....	ES2BR,ESD2BR
11	17570-KRE-R00	Mangueira A Comp., Abastecimento Combustível	–	1	–	–	–	–	.....	.....	KS2BR,ES2BR,ESD2BR
	17570-KRE-R01	.....	–	–	1	1	–	–	.....	.....	KS3BR,ES3BR,ESD3BR
			–	–	–	–	1	1	.....	.....	ES2BR,ESD2BR
12	17571-KRE-R00	Mangueira B Comp., Abastecimento Combustível	–	1	–	–	–	–	.....	.....	KS2BR,ES2BR,ESD2BR
	17571-KRE-R01	.....	–	–	1	1	–	–	.....	.....	KS3BR,ES3BR,ESD3BR
			–	–	–	–	1	1	.....	.....	ES2BR,ESD2BR
13	17572-KRE-R02	Mangueira, Retorno Combustível	–	2	–	–	–	–	.....	.....	KS2BR,ES2BR,ESD2BR
			–	–	2	2	–	–	.....	.....	KS3BR,ES3BR,ESD3BR
14	17573-KRE-R00	Mangueira C Comp., Abastecimento Combustível	–	1	–	–	–	–	.....	.....	KS2BR,ES2BR,ESD2BR
	17573-KRE-R01	.....	–	–	1	1	–	–	.....	.....	KS3BR,ES3BR,ESD3BR
			–	–	–	–	1	1	.....	.....	ES2BR,ESD2BR
15	17577-KSS-B30	Retentor (Cinza) (TOKAI)	–	6	–	–	–	–	.....	.....	KS2BR,ES2BR,ESD2BR
	17577-KSS-B31	.....	–	–	6	6	–	–	.....	.....	KS3BR,ES3BR,ESD3BR
			–	–	–	–	6	6	.....	.....	ES2BR,ESD2BR
16	17681-KRE-R00	Tubo, Combustível	–	1	–	–	–	–	.....	.....	KS2BR,ES2BR,ESD2BR
			–	–	1	1	–	–	.....	.....	KS3BR,ES3BR,ESD3BR
			–	–	–	–	1	1	.....	.....	ES2BR,ESD2BR

PROIBIDA A REPRODUÇÃO E DISTRIBUIÇÃO
1010913 - Matsuo - MM - JT

© Moto Honda da Amazônia Ltda.
Todos os direitos reservados.

C-14.2

Bomba de Combustível

(NXR150-2BR/3BR)

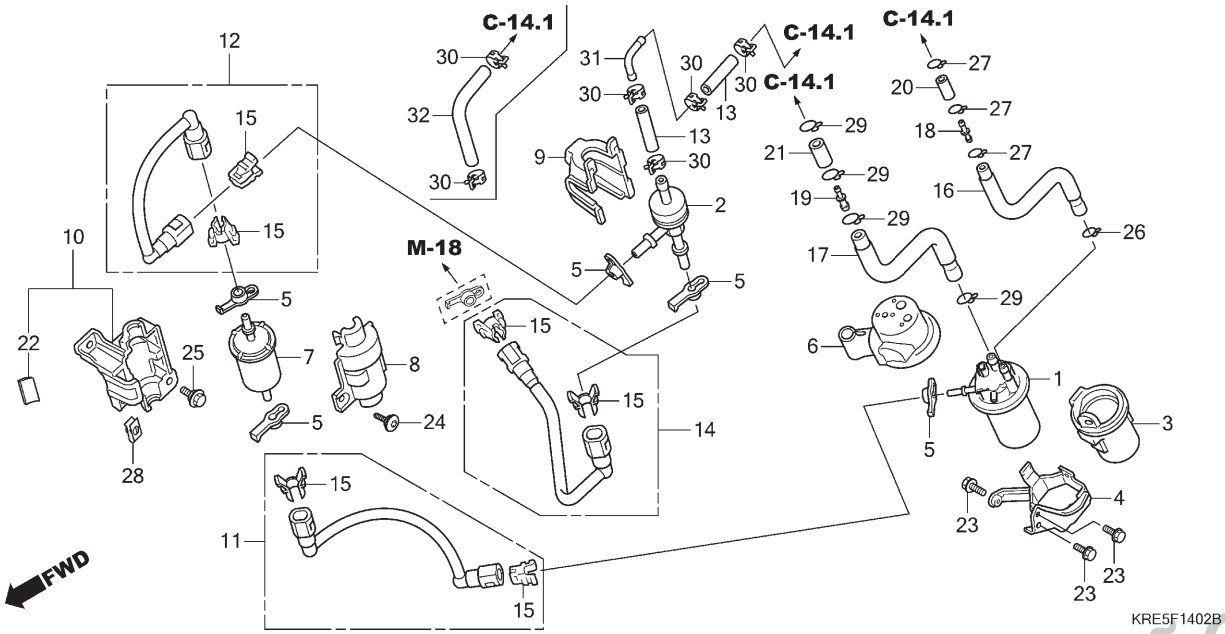

Ref. Nº	N.O.S.	Item de serviço	T.M.O.

Ref. Nº	Nº da peça	Descrição	Qtd. NXR150 9	A	B	C	D	E	Nº de série		Tipo
17	17682-KRE-R00	Tubo Respiro, Bomba Combustível	–	1	–	–	–	–	.....	.....	KS2BR,ES2BR,ESD2BR
			–	–	1	1	–	–	.....	.....	KS3BR,ES3BR,ESD3BR
			–	–	–	–	1	1	.....	.....	ES2BR,ESD2BR
18	17683-KRE-R00	Junção, Tubo Combustível	–	1	–	–	–	–	.....	.....	KS2BR,ES2BR,ESD2BR
			–	–	1	1	–	–	.....	.....	KS3BR,ES3BR,ESD3BR
			–	–	–	–	1	1	.....	.....	ES2BR,ESD2BR
19	17684-KRE-B00	Junção, Tubo Respiro	–	1	–	–	–	–	.....	.....	KS2BR,ES2BR,ESD2BR
			–	–	1	1	–	–	.....	.....	KS3BR,ES3BR,ESD3BR
			–	–	–	–	1	1	.....	.....	ES2BR,ESD2BR
20	17685-KRE-R00	Tubo B, Combustível	–	1	–	–	–	–	.....	.....	KS2BR,ES2BR,ESD2BR
			–	–	1	1	–	–	.....	.....	KS3BR,ES3BR,ESD3BR
			–	–	–	–	1	1	.....	.....	ES2BR,ESD2BR
21	17686-KRE-B00	Tubo B Respiro, Bomba Combustível	–	1	–	–	–	–	.....	.....	KS2BR,ES2BR,ESD2BR
			–	–	1	1	–	–	.....	.....	KS3BR,ES3BR,ESD3BR
			–	–	–	–	1	1	.....	.....	ES2BR,ESD2BR
22	50385-KRE-R00	Coxim B, Bateria	–	1	–	–	–	–	.....	.....	KS2BR,ES2BR,ESD2BR
			–	–	1	1	–	–	.....	.....	KS3BR,ES3BR,ESD3BR
			–	–	–	–	1	1	.....	.....	ES2BR,ESD2BR
23	90032-GHR-E40	Parafuso, Flange, 6x12	–	3	–	–	–	–	.....	.....	KS2BR,ES2BR,ESD2BR
	90032-GHR-640	.....	–	–	3	3	–	–	.....	.....	KS3BR,ES3BR,ESD3BR
			–	–	–	–	3	3	.....	.....	ES2BR,ESD2BR
24	90106-MBY-000	Parafuso, Especial, 5x12	–	1	–	–	–	–	.....	.....	KS2BR,ES2BR,ESD2BR
			–	–	1	1	–	–	.....	.....	KS3BR,ES3BR,ESD3BR
			–	–	–	–	1	1	.....	.....	ES2BR,ESD2BR

PROIBIDA A REPRODUÇÃO E DISTRIBUIÇÃO
1010913 - Matsuo - MM - JT

© Moto Honda da Amazônia Ltda.
Todos os direitos reservados.

C-14.2

Bomba de Combustível

(NXR150-2BR/3BR)

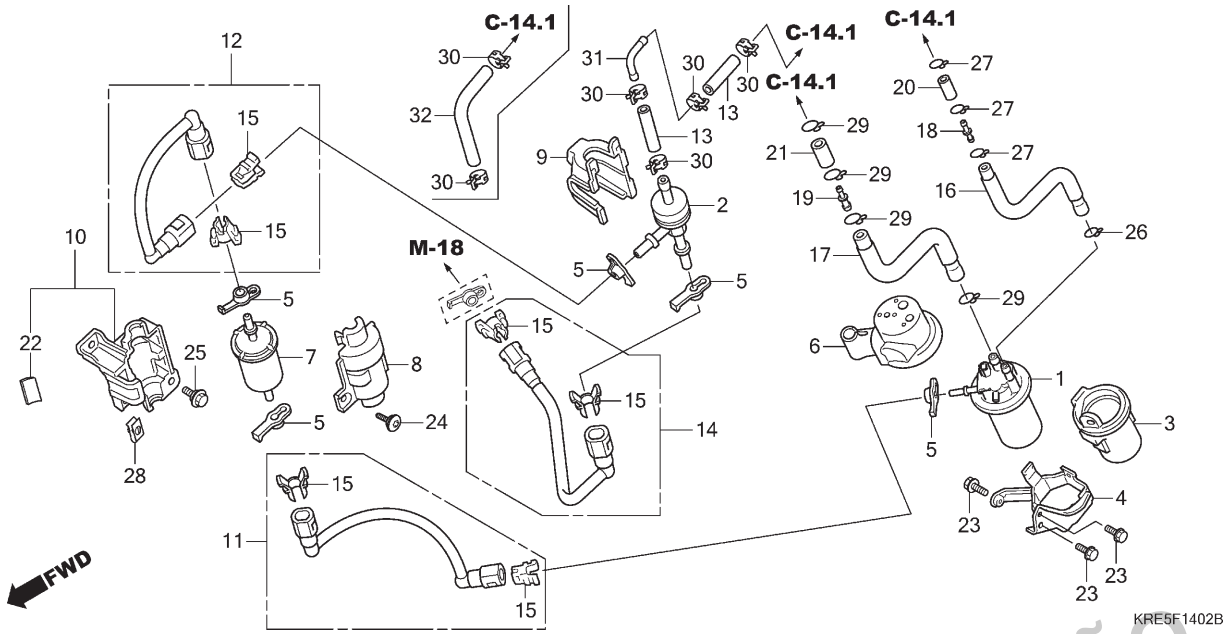

Ref. Nº	N.O.S.	Item de serviço	T.M.O.

Ref. Nº	Nº da peça	Descrição	Qtd. NXR150 9	A	B	C	D	E	Nº de série		Tipo
25	90119-KRM-860	Parafuso, Flange, 6mm	–	2	–	–	–	–	.....	.....	KS2BR,ES2BR,ESD2BR
			–	–	2	–	–	–	.....	.....	KS3BR,ES3BR,ESD3BR
	90118-KRM-860	.....	–	–	–	2	–	–	.....	.....	KS3BR,ES3BR,ESD3BR
			–	–	–	–	2	2	.....	.....	ES2BR,ESD2BR
26	90651-GFP-900	Presilha, Tubo (B12)	–	1	–	–	–	–	.....	.....	KS2BR,ES2BR,ESD2BR
			–	–	1	1	–	–	.....	.....	KS3BR,ES3BR,ESD3BR
			–	–	–	–	1	1	.....	.....	ES2BR,ESD2BR
27	90651-KPS-900	Presilha, Tubo (B10)	–	3	–	–	–	–	.....	.....	KS2BR,ES2BR,ESD2BR
			–	–	3	3	–	–	.....	.....	KS3BR,ES3BR,ESD3BR
			–	–	–	–	3	3	.....	.....	ES2BR,ESD2BR
28	90677-KRM-860	Porca, Presilha, 5mm	–	1	–	–	–	–	.....	.....	KS2BR,ES2BR,ESD2BR
			–	–	1	1	–	–	.....	.....	KS3BR,ES3BR,ESD3BR
			–	–	–	–	1	1	.....	.....	ES2BR,ESD2BR
29	95002-02130	Presilha, Tubo (B12,5)	–	4	–	–	–	–	.....	.....	KS2BR,ES2BR,ESD2BR
			–	–	4	4	–	–	.....	.....	KS3BR,ES3BR,ESD3BR
			–	–	–	–	4	4	.....	.....	ES2BR,ESD2BR
30	95002-41050-00	Braçadeira, Tubo (D10,5)	–	4	–	–	–	–	.....	.....	KS2BR,ES2BR,ESD2BR
			–	–	4	4	–	–	.....	.....	KS3BR,ES3BR,ESD3BR
			–	–	–	–	2	2	.....	.....	ES2BR,ESD2BR
31	17690-KRE-R00	Junção, Tubo Combustível	–	1	–	–	–	–	.....	.....	KS2BR,ES2BR,ESD2BR
			–	–	1	1	–	–	.....	.....	KS3BR,ES3BR,ESD3BR
32	17572-KRE-D31	Mangueira, Retorno Combustível	–	–	–	–	1	1	.....	.....	KS2BR,ES2BR,ESD2BR

PROIBIDA A REPRODUÇÃO E DISTRIBUIÇÃO
1010213 - Matsuo - MM. JT

© Moto Honda da Amazônia Ltda.
Todos os direitos reservados.

C-15

Carenagem

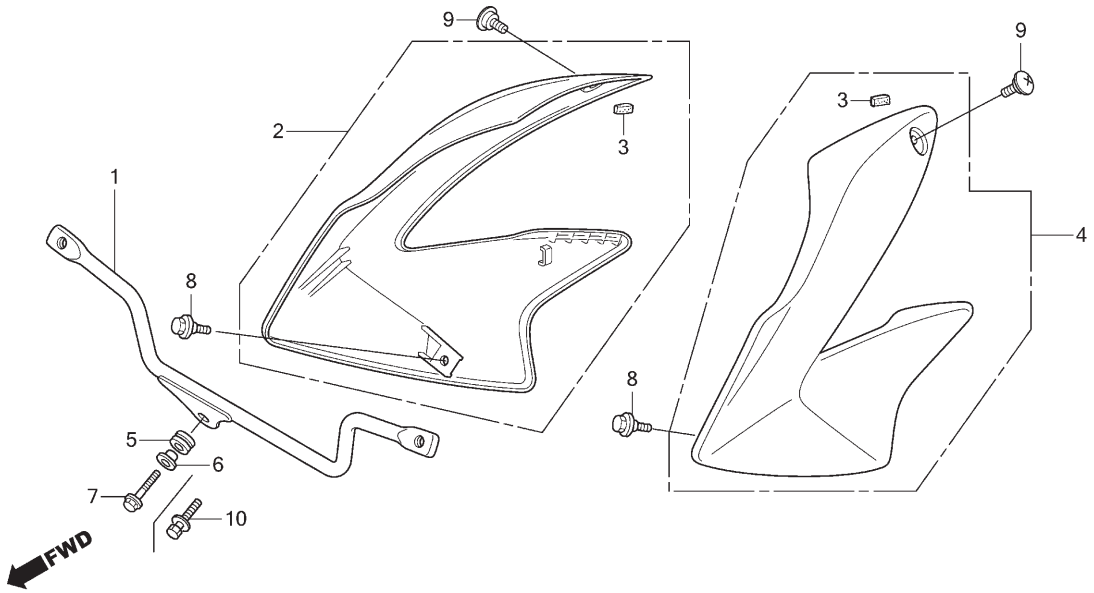

Ref. Nº	N.O.S.	Item de serviço	T.M.O.
1	4101S7	Suporte, Carenagem Radiador: Dianteiro	0,1
2	1151A0	Carenagem, Radiador: Direita	0,1
4	115126	Carenagem, Radiador: Esquerda	0,1
	1151A5	Carenagem, Radiador: Ambas	0,1

Ref. Nº	Nº da peça	Descrição	Qtd. NXR150 9	A	B	C	D	E	Nº de série	Tipo
1	19040-KRE-B00	Junção, Carenagem	1	1	1	1	–	–		
	19040-KRE-E30		–	–	–	–	1	1		
2	19100-KRE-B00ZA	Carenagem Jogo, Direita (WL)								
		R286R Vermelho Caucaia	1	–	–	–	–	–		ESDBR
	19100-KRE-B00ZB	*Y197R* Amarelo Trancoso-R	1	–	–	–	–	–		ESDBR
	19100-KRE-B00ZC	*NH1* Preto	1	–	–	–	–	–		ESDBR
	19100-KRE-B10ZA	*R286R* Vermelho Caucaia	1	–	–	–	–	–		ESBR
	19100-KRE-B10ZB	*Y197R* Amarelo Trancoso-R	1	–	–	–	–	–		ESBR
	19100-KRE-B10ZC	*NH1* Preto	1	–	–	–	–	–		ESBR
	19100-KRE-B20ZA	*R286R* Vermelho Caucaia	1	–	–	–	–	–		KSBR
	19100-KRE-B20ZB	*Y197R* Amarelo Trancoso-R	1	–	–	–	–	–		KSBR
	19100-KRE-B20ZC	*NH1* Preto	1	–	–	–	–	–		KSBR
	19100-KRE-B30ZA	*NH1* Preto	–	1	–	–	–	–		ESDBR,ESD2BR
	19100-KRE-B30ZB	*R286R* Vermelho Caucaia	–	1	–	–	–	–		ESDBR,ESD2BR
	19100-KRE-B30ZC	*YR288R* Laranja Canoa-R	–	1	–	–	–	–		ESDBR,ESD2BR
	19100-KRE-B40ZA	*NH1* Preto	–	1	–	–	–	–		ESBR,ESS2BR
	19100-KRE-B40ZB	*R286R* Vermelho Caucaia	–	1	–	–	–	–		ESBR,ESS2BR
	19100-KRE-B40ZC	*YR288R* Laranja Canoa-R	–	1	–	–	–	–		ESBR,ESS2BR
	19100-KRE-B50ZA	*NH1* Preto	–	1	–	–	–	–		KSBR,KS2BR
	19100-KRE-B50ZB	*R286R* Vermelho Caucaia	–	1	–	–	–	–		KSBR,KS2BR
	19100-KRE-B50ZC	*YR288R* Laranja Canoa-R	–	1	–	–	–	–		KSBR,KS2BR
	19100-KRE-C10ZA	*R304R* Vermelho	–	–	1	–	–	–		ES3BR
	19100-KRE-C10ZB	*YR306R* Laranja	–	–	1	–	–	–		ES3BR
	19100-KRE-C10ZC	*NH1* Preto	–	–	1	–	–	–		ES3BR

PROIBIDA A REPRODUÇÃO E DISTRIBUIÇÃO
10/09/2018 - Marcio - MM - JT

© Moto Honda da Amazônia Ltda.
Todos os direitos reservados.

C-15

Carenagem

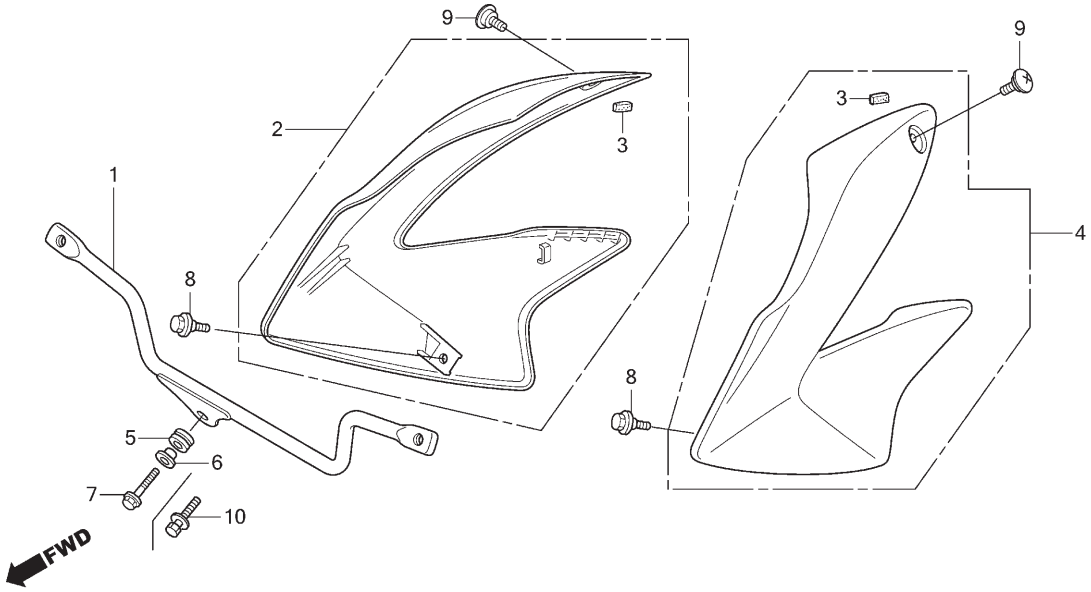

Ref. Nº	N.O.S.	Item de serviço	T.M.O.

Ref. Nº	Nº da peça	Descrição	Qtd. NXR150 9	A	B	C	D	E	Nº de série		Tipo
2)	19100-KRE-C00ZA	Carenagem Jogo, Direita (WL)									
		R304R ..... Vermelho	–	–	1	–	–	–	.....	.....	ESD3BR
	19100-KRE-C00ZB	*YR306R* ..... Laranja	–	–	1	–	–	–	.....	.....	ESD3BR
	19100-KRE-C00ZC	*NH1* ..... Preto	–	–	1	–	–	–	.....	.....	ESD3BR
	19100-KRE-C20ZA	*R304R* ..... Vermelho	–	–	1	–	–	–	.....	.....	KS3BR
	19100-KRE-C20ZB	*YR306R* ..... Laranja	–	–	1	–	–	–	.....	.....	KS3BR
	19100-KRE-C20ZC	*NH1* ..... Preto	–	–	1	–	–	–	.....	.....	KS3BR
	19100-KRE-R30ZA	*NH1* ..... Preto	–	–	–	1	–	–	.....	.....	ESD3BR
	19100-KRE-R30ZB	*YR306R* ..... Laranja	–	–	–	1	–	–	.....	.....	ESD3BR
	19100-KRE-R30ZC	*R304R* ..... Vermelho	–	–	–	1	–	–	.....	.....	ESD3BR
	19100-KRE-R40ZB	*NH1* ..... Preto	–	–	–	1	–	–	.....	.....	ES3BR
	19100-KRE-R40ZC	*YR306R* ..... Laranja	–	–	–	1	–	–	.....	.....	ES3BR
	19100-KRE-R40ZD	*R304R* ..... Vermelho	–	–	–	1	–	–	.....	.....	ES3BR
	19100-KRE-R50ZA	*NH1* ..... Preto	–	–	–	1	–	–	.....	.....	KS3BR
	19100-KRE-R50ZB	*YR306R* ..... Laranja	–	–	–	1	–	–	.....	.....	KS3BR
	19100-KRE-R50ZC	*R304R* ..... Vermelho	–	–	–	1	–	–	.....	.....	KS3BR
	19100-KRE-E30ZA	*GY146* ..... Verde Citrus-R	–	–	–	–	1	–	.....	.....	ES2BR,ESD2BR
	19100-KRE-E30ZB	*R286* ..... Vermelho Caucaia	–	–	–	–	1	–	.....	.....	.....
	19100-KRE-E30ZC	*NH1* ..... Preto	–	–	–	–	1	–	.....	.....	.....
	19100-KRE-H10ZA	*PB314P* ..... Azul Twister Perolizado	–	–	–	–	–	1	.....	.....	ESD2BR
	19100-KRE-H10ZB	*NH196* ..... Branco Ross	–	–	–	–	–	1	.....	.....	ES2BR,ESD2BR
	19100-KRE-H10ZC	*R134* ..... Vermelho Fighting	–	–	–	–	–	1	.....	.....	ES2BR,ESD2BR
	19100-KRE-H10ZD	*NH1* ..... Preto	–	–	–	–	–	1	.....	.....	ES2BR,ESD2BR

PROIBIDA A REPRODUÇÃO E DISTRIBUIÇÃO
10209913 - Portugal MM - JT

© Moto Honda da Amazônia Ltda.
Todos os direitos reservados.

C-15

Carenagem

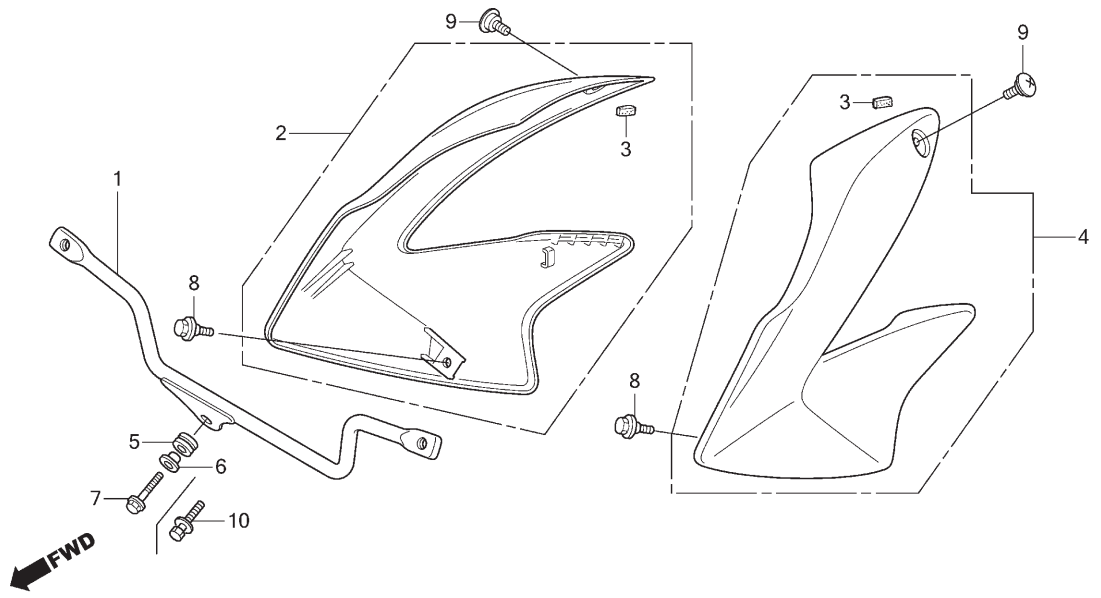

Ref. Nº	N.O.S.	Item de serviço	T.M.O.

Ref. Nº	Nº da peça	Descrição	Qtd. NXR150 9	A	B	C	D	E	Nº de série	Tipo
3	19110-KPE-730	Coxim A	2	2	2	2	2	2		
4	19200-KRE-B00ZA	Carenagem Jogo, Esquerda (WL)								
		R286R Vermelho Caucaia	1	–	–	–	–	–		ESDBR
	19200-KRE-B00ZB	*Y197R* Amarelo Trancoso-R	1	–	–	–	–	–		ESDBR
	19200-KRE-B00ZC	*NH1* Preto	1	–	–	–	–	–		ESDBR
	19200-KRE-B10ZA	*R286R* Vermelho Caucaia	1	–	–	–	–	–		ESBR
	19200-KRE-B10ZB	*Y197R* Amarelo Trancoso-R	1	–	–	–	–	–		ESBR
	19200-KRE-B10ZC	*NH1* Preto	1	–	–	–	–	–		ESBR
	19200-KRE-B20ZA	*R286R* Vermelho Caucaia	1	–	–	–	–	–		KSBR
	19200-KRE-B20ZB	*Y197R* Amarelo Trancoso-R	1	–	–	–	–	–		KSBR
	19200-KRE-B20ZC	*NH1* Preto	1	–	–	–	–	–		KSBR
	19200-KRE-B30ZA	*NH1* Preto	–	1	–	–	–	–		ESDBR,ESD2BR
	19200-KRE-B30ZB	*R286R* Vermelho Caucaia	–	1	–	–	–	–		ESDBR,ESD2BR
	19200-KRE-B30ZC	*YR288R* Laranja Canoa-R	–	1	–	–	–	–		ESDBR,ESD2BR
	19200-KRE-B40ZA	*NH1* Preto	–	1	–	–	–	–		ESBR,ESD2BR
	19200-KRE-B40ZB	*R286R* Vermelho Caucaia	–	1	–	–	–	–		ESBR,ESD2BR
	19200-KRE-B40ZC	*YR288R* Laranja Canoa-R	–	1	–	–	–	–		ESBR,ESD2BR
	19200-KRE-B50ZA	*NH1* Preto	–	1	–	–	–	–		KSBR,KS2BR
	19200-KRE-B50ZB	*R286R* Vermelho Caucaia	–	1	–	–	–	–		KSBR,KS2BR
	19200-KRE-B50ZC	*YR288R* Laranja Canoa-R	–	1	–	–	–	–		KSBR,KS2BR
	19200-KRE-C00ZA	*R304R* Vermelho	–	–	1	–	–	–		ESD3BR
	19200-KRE-C00ZB	*YR306R* Laranja	–	–	1	–	–	–		ESD3BR
	19200-KRE-C00ZC	*NH1* Preto	–	–	1	–	–	–		ESD3BR
	19200-KRE-C10ZA	*R304R* Vermelho	–	–	1	–	–	–		ES3BR

PROIBIDA A REPRODUÇÃO E DISTRIBUIÇÃO
10109.13 - Matão - MM - JT

© Moto Honda da Amazônia Ltda.
Todos os direitos reservados.

C-15

Carenagem

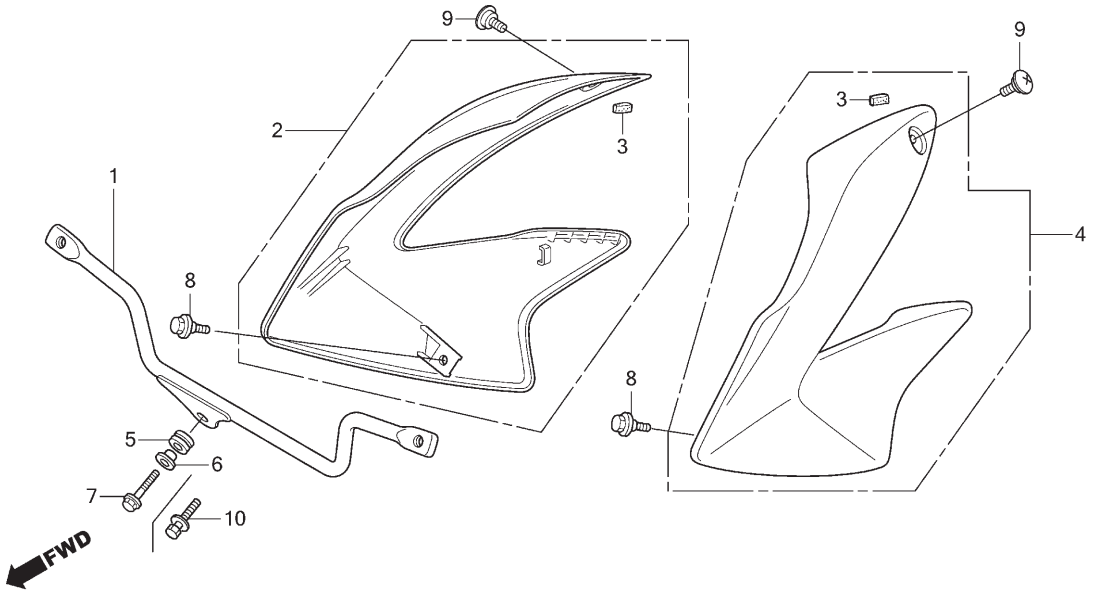

Ref. Nº	N.O.S.	Item de serviço	T.M.O.

Ref. Nº	Nº da peça	Descrição	Qtd. NXR150 9	A	B	C	D	E	Nº de série		Tipo
4)	19200-KRE-C10ZB	Carenagem Jogo, Esquerda (WL)									
		YR306R ..... Laranja	–	–	1	–	–	–	.....	.....	ES3BR
	19200-KRE-C10ZC	*NH1* ..... Preto	–	–	1	–	–	–	.....	.....	ES3BR
	19200-KRE-C20ZA	*R304R* ..... Vermelho	–	–	1	–	–	–	.....	.....	KS3BR
	19200-KRE-C20ZB	*YR306R* ..... Laranja	–	–	1	–	–	–	.....	.....	KS3BR
	19200-KRE-C20ZC	*NH1* ..... Preto	–	–	1	–	–	–	.....	.....	KS3BR
	19200-KRE-R30ZA	*NH1* ..... Preto	–	–	–	1	–	–	.....	.....	ESD3BR
	19200-KRE-R30ZB	*YR306R* ..... Laranja	–	–	–	1	–	–	.....	.....	ESD3BR
	19200-KRE-R30ZC	*R304R* ..... Vermelho	–	–	–	1	–	–	.....	.....	ESD3BR
	19200-KRE-R40ZB	*NH1* ..... Preto	–	–	–	1	–	–	.....	.....	ES3BR
	19200-KRE-R40ZC	*YR306R* ..... Laranja	–	–	–	1	–	–	.....	.....	ES3BR
	19200-KRE-R40ZD	*R304R* ..... Vermelho	–	–	–	1	–	–	.....	.....	ES3BR
	19200-KRE-R50ZA	*NH1* ..... Preto	–	–	–	1	–	–	.....	.....	KS3BR
	19200-KRE-R50ZB	*YR306R* ..... Laranja	–	–	–	1	–	–	.....	.....	KS3BR
	19200-KRE-R50ZC	*R304R* ..... Vermelho	–	–	–	1	–	–	.....	.....	KS3BR
	19200-KRE-E30ZA	*GY146* ..... Verde Citrus-R	–	–	–	–	1	–	.....	.....	ES2BR,ESD2BR
	19200-KRE-E30ZB	*R286* ..... Vermelho Caucaia	–	–	–	–	1	–	.....	.....	.....
	19200-KRE-E30ZC	*NH1* ..... Preto	–	–	–	–	1	–	.....	.....	.....
	19200-KRE-H10ZA	*PB-314P* ..... Azul Twister Perolizado	–	–	–	–	–	1	.....	.....	ESD2BR
	19200-KRE-H10ZB	*NH-196* ..... Branco Ross	–	–	–	–	–	1	.....	.....	ES2BR,ESD2BR
	19200-KRE-H10ZC	*R-134* ..... Vermelho Fighting	–	–	–	–	–	1	.....	.....	ES2BR,ESD2BR
	19200-KRE-H10ZD	*NH-1* ..... Preto	–	–	–	–	–	1	.....	.....	ES2BR,ESD2BR
5	37101-GT5-000	Borracha, Velocímetro	1	1	1	1	1	1	.....	.....	.....

PROIBIDA A REPRODUÇÃO E DISTRIBUIÇÃO
10/10/2013 - Marcus - MM - JT

© Moto Honda da Amazônia Ltda.
Todos os direitos reservados.

C-15

Carenagem

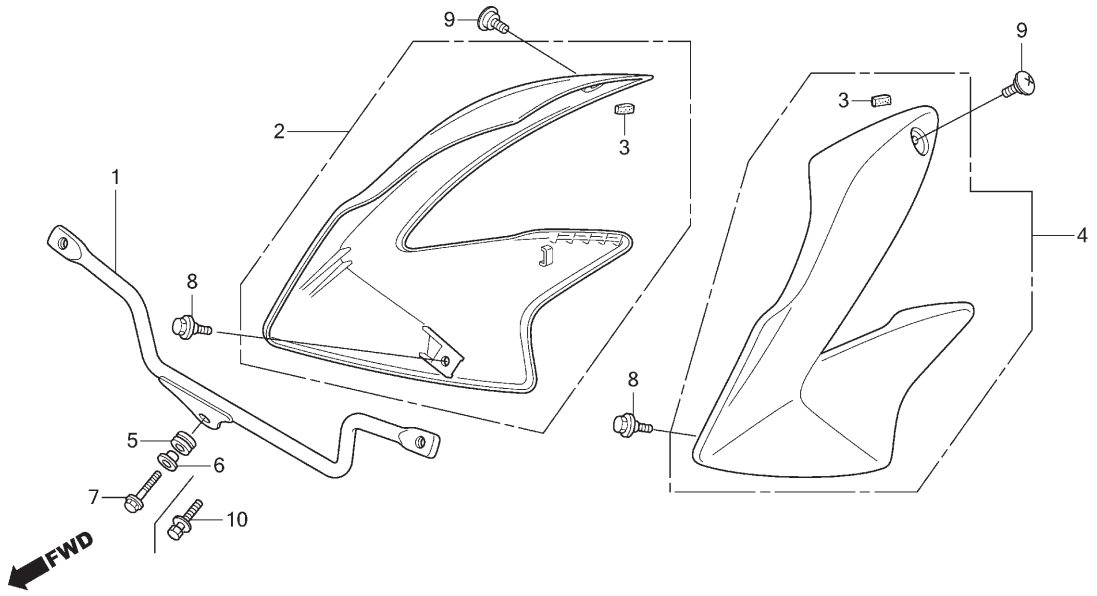

Ref. Nº	N.O.S.	Item de serviço	T.M.O.

Ref. Nº	Nº da peça	Descrição	Qtd. NXR150 9	A	B	C	D	E	Nº de série		Tipo
6	90001-961-670	Bucha, Fixação Lateral	1	1	1	1	1	1			
7	90040-GHR-670	Parafuso, Flange, 6x18	1	1	1	1	–	–			
8	90118-KRM-860	Parafuso, Flange, 6mm	2	2	2	2	2	2			
9	90380-MB1-000	Parafuso, Especial, 6x8	2	2	2	2	–	–			
	90103-KRE-E30	Parafuso, Especial, 6x10	–	–	–	–	2	2			
10	93404-06020-07	Parafuso-Arruela, 6x20	–	–	–	–	1	1			

PROIBIDA A REPRODUÇÃO E DISTRIBUIÇÃO
1010913 - Matsuo - MM - JT

© Moto Honda da Amazônia Ltda.
Todos os direitos reservados.

C-16

Assento

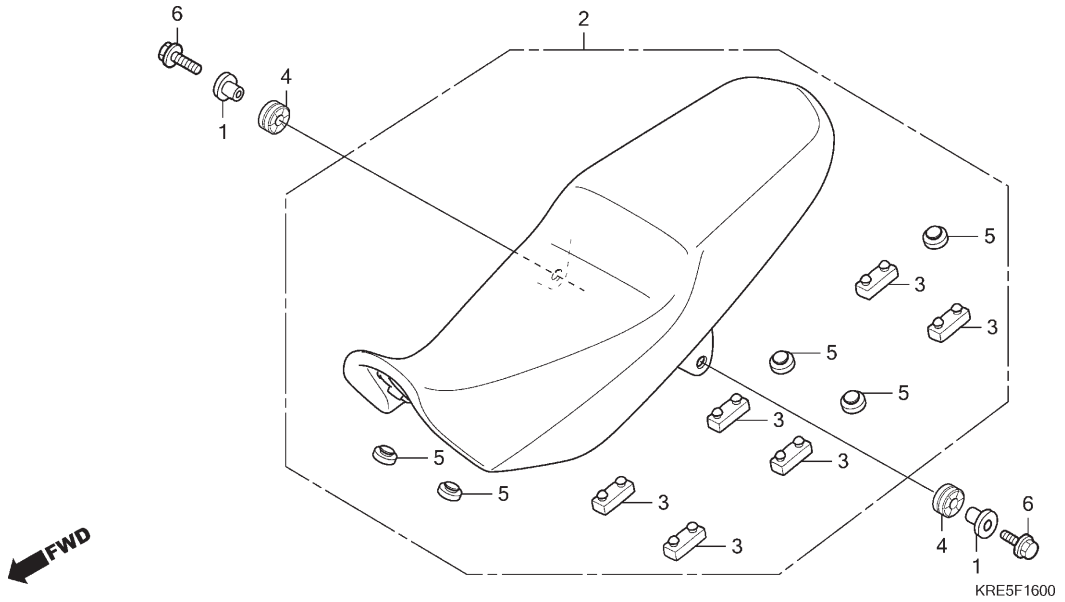

Ref. Nº	N.O.S.	Item de serviço	T.M.O.
2	4131E4	Assento: Duplo	0,1

Ref. Nº	Nº da peça	Descrição	Qtd. NXR150 9	A	B	C	D	E	Nº de série		Tipo
1	33706-KRH-D20	Bucha, Fixação Lanterna Traseira	2	2	2	2	2	2	.....	.....	.....
2	77200-KRE-B00ZA	Assento Comp., Duplo *NH1L* ..... Preto	1	1	1	1	1	1	.....	.....	.....
3	77205-286-000	Coxim B, Fixação Assento	6	6	6	6	6	6	.....	.....	.....
4	80112-KRH-D20	Coxim, Lanterna Traseira	2	2	2	2	2	2	.....	.....	.....
5	83512-KPS-730	Coxim, Tampa Lateral	5	5	5	5	5	5	.....	.....	.....
6	90032-GHR-700	Parafuso, Flange, 6x25	2	2	2	2	2	2	.....	.....	.....

PROIBIDA A REPRODUÇÃO E DISTRIBUIÇÃO
1010913 - Matsuo - MM - JT

© Moto Honda da Amazônia Ltda.
Todos os direitos reservados.

C-17

Tampa Lateral

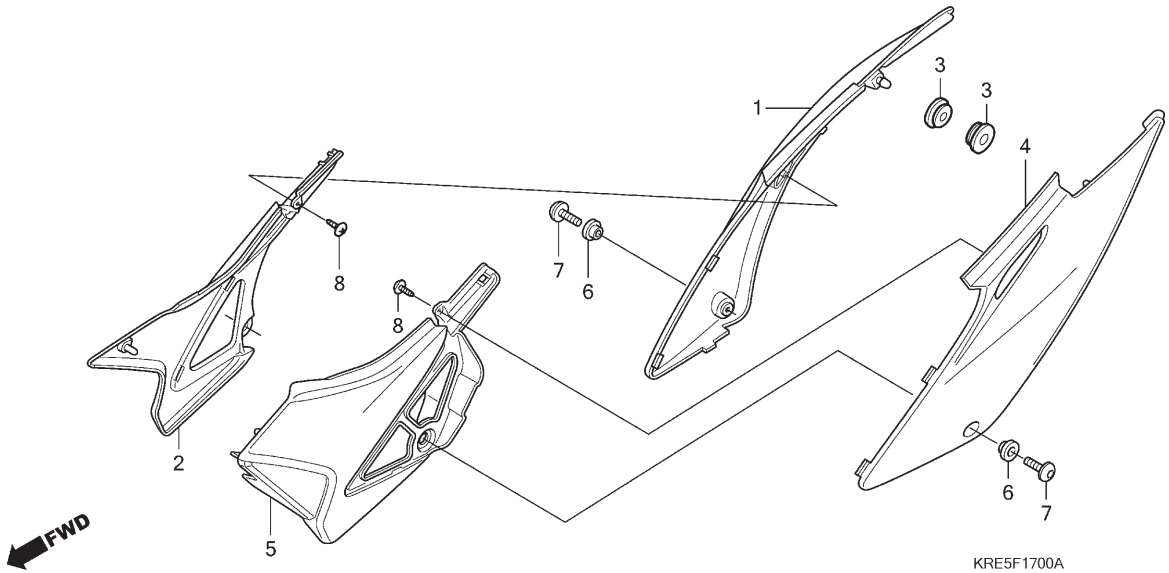

Ref. Nº	N.O.S.	Item de serviço	T.M.O.
2		(1)	
	4111H9	Tampa, Lateral: Direita	0,1
5		(4)	
	4111H8	Tampa, Lateral: Esquerda	0,1
	4111J0	Tampa, Lateral: Ambas	0,2

Ref. Nº	Nº da peça	Descrição	Qtd. NXR150 9	A	B	C	D	E	Nº de série		Tipo
1	83510-KRE-B00ZA	Tampa Jogo, Lateral Direita (WL)									
		R286R Vermelho Caucaia	1	–	–	–	–	–			
	83510-KRE-B00ZB	*Y197R* Amarelo Trancoso-R	1	–	–	–	–	–			
	83510-KRE-B00ZC	*NH1* Preto	1	–	–	–	–	–			
	83510-KRE-B30ZA	*NH1* Preto	–	1	–	–	–	–			KSBR,ESBR,ESDBR
	83510-KRE-B30ZB	*R286R* Vermelho Caucaia	–	1	–	–	–	–			KSBR,ESBR,ESDBR
	83510-KRE-B30ZC	*YR288R* Laranja Canoa-R	–	1	–	–	–	–			KSBR,ESBR,ESDBR
	83510-KRE-B60ZA	*NH1* Preto	–	1	–	–	–	–			KS2BR,ES2BR,ESD2BR
	83510-KRE-B60ZB	*R286R* Vermelho Caucaia	–	1	–	–	–	–			KS2BR,ES2BR,ESD2BR
	83510-KRE-B60ZC	*YR288R* Laranja Canoa-R	–	1	–	–	–	–			KS2BR,ES2BR,ESD2BR
	83510-KRE-C30ZA	*R304R* Vermelho	–	–	1	–	–	–			KS3BR,ES3BR,ESD3BR
	83510-KRE-C30ZB	*YR306R* Laranja	–	–	1	–	–	–			KS3BR,ES3BR,ESD3BR
	83510-KRE-C30ZC	*NH1* Preto	–	–	1	–	–	–			KS3BR,ES3BR,ESD3BR
	83510-KRE-R30ZA	*NH1* Preto	–	–	–	1	–	–			KS3BR,ES3BR,ESD3BR
	83510-KRE-R30ZB	*YR306R* Laranja	–	–	–	1	–	–			KS3BR,ES3BR,ESD3BR
	83510-KRE-R30ZC	*R304R* Vermelho	–	–	–	1	–	–			KS3BR,ES3BR,ESD3BR
	83510-KRE-E30ZA	*GY146* Verde Citrus-R	–	–	–	–	1	–			ES2BR,ESD2BR
	83510-KRE-E30ZB	*R286* Vermelho Caucaia	–	–	–	–	1	–			ES2BR,ESD2BR
	83510-KRE-E30ZC	*NH1* Preto	–	–	–	–	1	–			ES2BR,ESD2BR
	83510-KRE-H10ZA	*Tipo2*	–	–	–	–	–	1			ESD2BR
	83510-KRE-H10ZB	*Tipo1*	–	–	–	–	–	1			ES2BR,ESD2BR

PROIBIDA A REPRODUÇÃO E DISTRIBUIÇÃO
1010913 - Mateuo - MM - JT

© Moto Honda da Amazônia Ltda.
Todos os direitos reservados.

C-17

Tampa Lateral

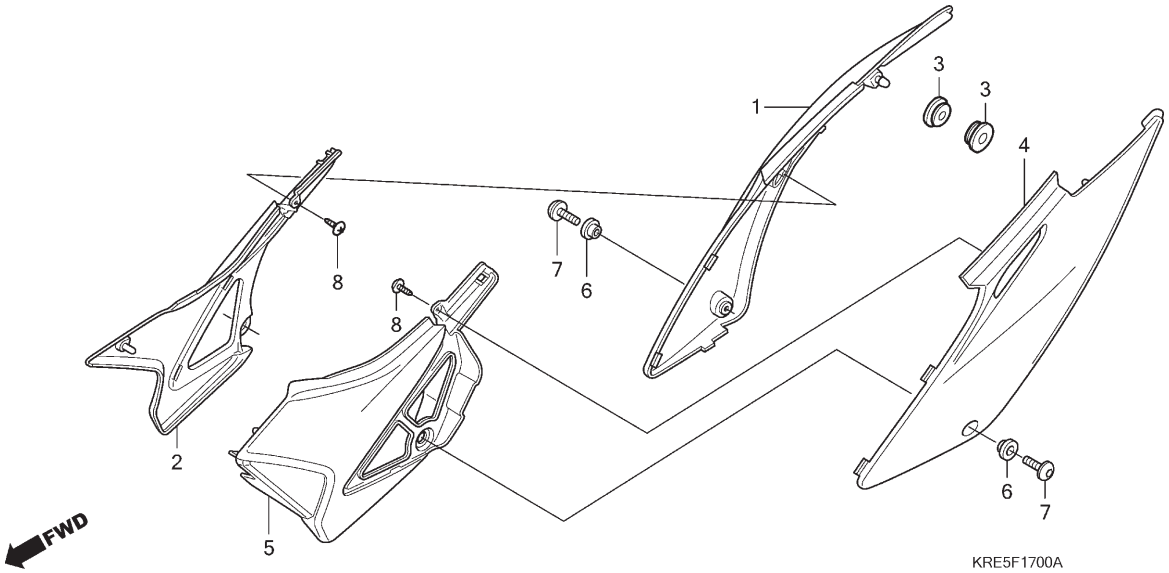

Ref. Nº	N.O.S.	Item de serviço	T.M.O.

Ref. Nº	Nº da peça	Descrição	Qtd. NXR150 9	A	B	C	D	E	Nº de série		Tipo
2	83520-KRE-B00ZA	Tampa Jogo, Lateral Dianteira Direita (WL)									
		NH402M ..... Cinza Tornado Metálico	1	1	–	–	–	–			
	83520-KRE-B00ZB	*NH1* ..... Preto	–	1	–	–	–	–			
	83520-KRE-B00ZF	*NH329M* ..... Cinza Ilheus Metálico	–	–	1	–	–	–			KS3BR,ES3BR,ESD3BR
	83501-KRE-B00FD	*NH329M* ..... Cinza Ilheus Metálico	–	–	–	1	1	–			KS3BR,ES3BR,ESD3BR
	83520-KRE-H10ZB	*Tipo1*	–	–	–	–	–	1			ES2BR,ESD2BR
	83520-KRE-H10ZC	*Tipo2*	–	–	–	–	–	1			ESD2BR
3	83551-376-000	Coxim, Tampa Lateral	2	2	2	2	2	2			
4	83610-KRE-B00ZA	Tampa Jogo, Lateral Esquerda (WL)									
		R286R ..... Vermelho Caucaia	1	–	–	–	–	–			
	83610-KRE-B00ZB	*Y197R* ..... Amarelo Trancoso-R	1	–	–	–	–	–			
	83610-KRE-B00ZC	*NH1* ..... Preto	1	–	–	–	–	–			
	83610-KRE-B30ZA	*NH1* ..... Preto	–	1	–	–	–	–			KSBR,ESBR,ESDBR
	83610-KRE-B30ZB	*R286R* ..... Vermelho Caucaia	–	1	–	–	–	–			KSBR,ESBR,ESDBR
	83610-KRE-B30ZC	*YR288R* ..... Laranja Canoa-R	–	1	–	–	–	–			KSBR,ESBR,ESDBR
	83610-KRE-B60ZA	*NH1* ..... Preto	–	1	–	–	–	–			KS2BR,ES2BR,ESD2BR
	83610-KRE-B60ZB	*R286R* ..... Vermelho Caucaia	–	1	–	–	–	–			KS2BR,ES2BR,ESD2BR
	83610-KRE-B60ZC	*YR288R* ..... Laranja Canoa-R	–	1	–	–	–	–			KS2BR,ES2BR,ESD2BR
	83610-KRE-C30ZA	*R304R* ..... Vermelho	–	–	1	–	–	–			KS3BR,ES3BR,ESD3BR
	83610-KRE-C30ZB	*YR306R* ..... Laranja	–	–	1	–	–	–			KS3BR,ES3BR,ESD3BR
	83610-KRE-C30ZC	*NH1* ..... Preto	–	–	1	–	–	–			KS3BR,ES3BR,ESD3BR
	83610-KRE-R30ZA	*NH1* ..... Preto	–	–	–	1	–	–			KS3BR,ES3BR,ESD3BR
	83610-KRE-R30ZB	*YR306R* ..... Laranja	–	–	–	1	–	–			KS3BR,ES3BR,ESD3BR

PROIBIDA A REPRODUÇÃO E DISTRIBUIÇÃO
1120913 - Matriz MM - JT

© Moto Honda da Amazônia Ltda.
Todos os direitos reservados.

C-17

Tampa Lateral

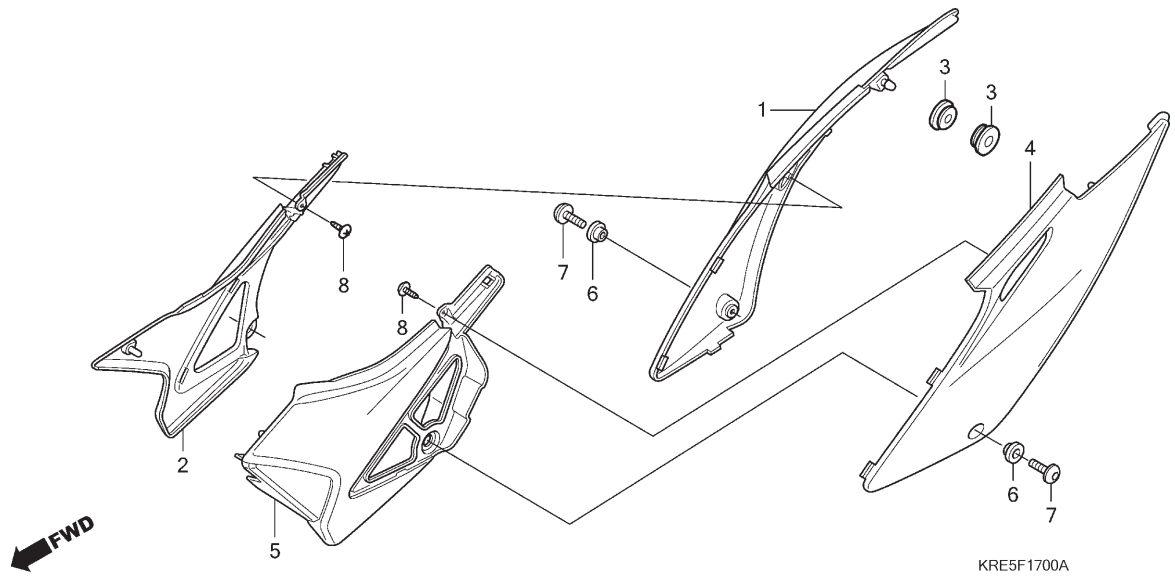

Ref. Nº	N.O.S.	Item de serviço	T.M.O.

Ref. Nº	Nº da peça	Descrição	Qtd. NXR150 9	A	B	C	D	E	Nº de série		Tipo
4)	83610-KRE-R30ZC	Tampa Jogo, Lateral Esquerda (WL)									
		R304R ..... Vermelho	–	–	–	1	–	–	.....	.....	KS3BR,ES3BR,ESD3BR
	83610-KRE-E30ZA	*GY146* ..... Verde Citrus-R	–	–	–	–	1	–	.....	.....	ES2BR,ESD2BR
	83610-KRE-E30ZB	*R286* ..... Vermelho Caucaia	–	–	–	–	1	–	.....	.....	ES2BR,ESD2BR
	83610-KRE-E30ZC	*NH1* ..... Preto	–	–	–	–	1	–	.....	.....	ES2BR,ESD2BR
	83610-KRE-H10ZA	*Tipo2*	–	–	–	–	–	1	.....	.....	ESD2BR
	83610-KRE-H10ZB	*Tipo1*	–	–	–	–	–	1	.....	.....	ES2BR,ESD2BR
5	83620-KRE-B00ZA	Tampa Jogo, Lateral Dianteira Esquerda (WL)									
		NH402M ..... Cinza Tornado Metálico	1	1	–	–	–	–	.....	.....	.....
	83620-KRE-B00ZB	*NH1* ..... Preto	–	1	–	–	–	–	.....	.....	.....
	83620-KRE-B00ZF	*NH329M* ..... Cinza Ilheus Metálico	–	–	1	–	–	–	.....	.....	KS3BR,ES3BR,ESD3BR
	83601-KRE-B00FD	*NH329M* ..... Cinza Ilheus Metálico	–	–	–	1	1	–	.....	.....	KS3BR,ES3BR,ESD3BR
	83620-KRE-H10ZA	*Tipo2*	–	–	–	–	–	1	.....	.....	ESD2BR
	83620-KRE-H10ZC	*Tipo1*	–	–	–	–	–	1	.....	.....	ES2BR,ESD2BR
6	83119-GT4-000	Bucha, Instrumentos	2	2	2	2	–	–	.....	.....	.....
	83119-KRE-R30	Bucha, Tampa Lateral		–	–	–	2	2	.....	.....	.....
7	90107-KRE-B00	Parafuso, Especial, 6x14	2	2	2	2	2	2	.....	.....	.....
8	90187-GHR-J30	Parafuso, Fixação, (P0) 4x10	2	2	2	2	2	2	.....	.....	.....

PROIBIDA A REPRODUÇÃO E DISTRIBUIÇÃO
1010913 - Matsuo - MM - JT

© Moto Honda da Amazônia Ltda.
Todos os direitos reservados.

C-18

Filtro de Ar

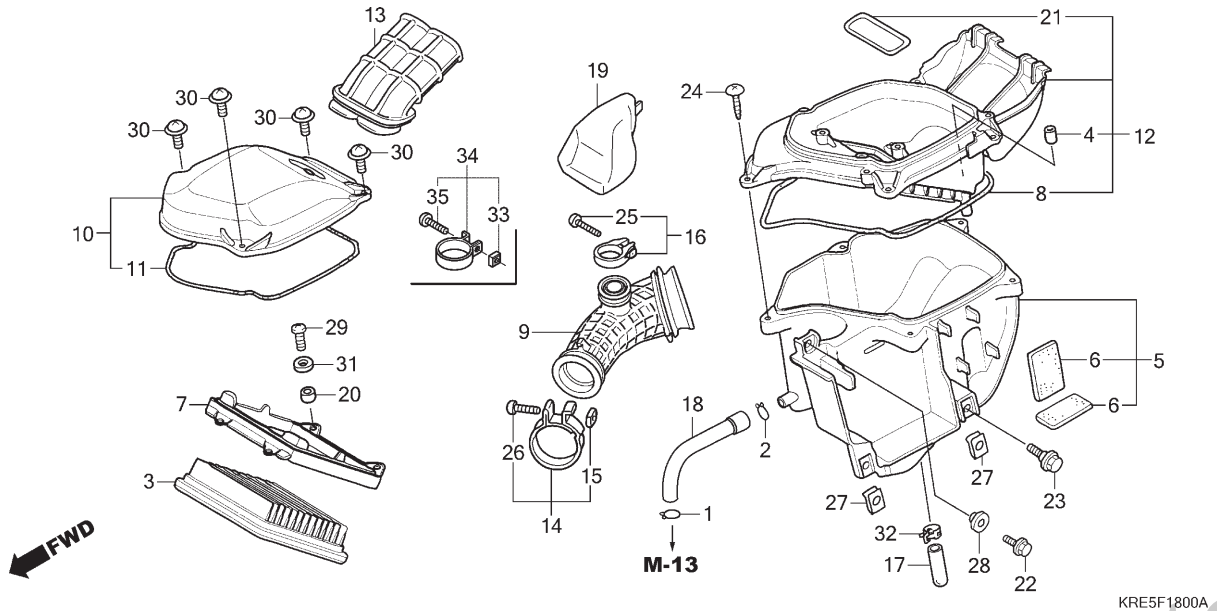

Ref. Nº	N.O.S.	Item de serviço	T.M.O.
3	312105	Elemento, Filtro Ar	0,2
5	3121A5	Carcaça, Filtro Ar	0,8
9	3121B6	Tubo, Conexão Filtro Ar	0,4
10	312102	Tampa, Carcaça Filtro Ar	0,2
12	3121D0	Carcaça, Filtro Ar: Intermediária	0,8

Ref. Nº	Nº da peça	Descrição	Qtd. NXR150 9	A	B	C	D	E	Nº de série		Tipo
1	15771-KV6-000	Presilha, Tubo Drenagem Óleo	1	1	–	–	–	–			
	15771-KRE-C30	Presilha, Tubo	–	–	1	1	1	1			
2	15772-GW3-980	Presilha, Tubo Respiro	1	1	1	1	1	1			
3	17211-GFP-B01	Elemento, Filtro Ar	1	1	–	–	–	–			
	17211-KWG-B00		–	–	1	1	1	1			
4	17212-MCG-000	Filtro	1	1	1	1	1	1			
5	17215-KRE-900	Carcaça Subconj., Filtro Ar	1	1	1	1	1	1			
6	17217-KRE-900	Espaçador B	2	2	2	2	2	2			
7	17218-KRE-900	Carcaça, Elemento Filtro Ar	1	1	1	1	1	1			
8	17219-KRE-900	Retentor, Filtro Ar	1	1	1	1	1	1			
9	17222-KRE-B00	Tubo, Conexão Filtro Ar	1	1	1	1	1	1			
10	17225-KRE-900	Tampa Subconj., Filtro Ar	1	1	1	1	1	1			
11	17229-KRE-900	Retentor, Filtro Ar (DIRTY)	1	1	1	1	1	1			
12	17235-KRE-850	Separador Subconj., Filtro Ar	1	–	–	–	–	–			KSBR,ESBR,ES2BR,ESDBR
			–	1	–	–	–	–			KSBR,KS2BR,ES2BR,ESD2BR
			–	–	1	1	–	–			KS3BR,ES3BR,ESD3BR
			–	–	–	–	1	1			ES2BR,ESD2BR
13	17240-KRE-B00	Duto, Admissão	1	1	1	1	1	1			

PROIBIDA A REPRODUÇÃO E DISTRIBUIÇÃO
1010913 - Matsuo - MM - JT

© Moto Honda da Amazônia Ltda.
Todos os direitos reservados.

C-18

Filtro de Ar

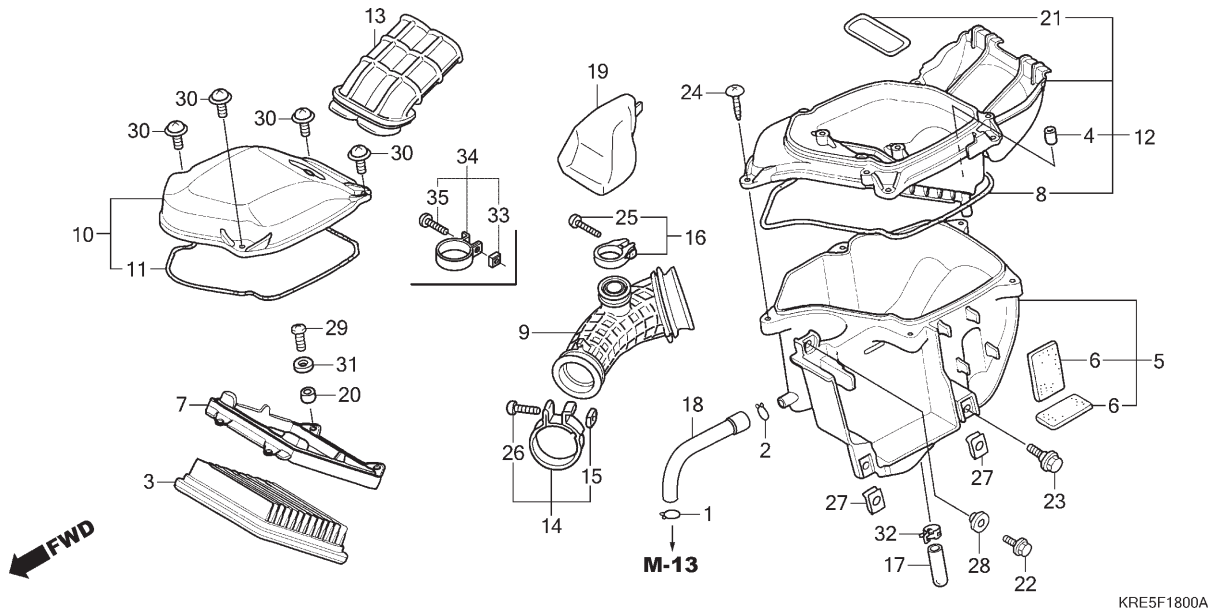

Ref. Nº	N.O.S.	Item de serviço	T.M.O.

Ref. Nº	Nº da peça	Descrição	Qtd. NXR150 9	A	B	C	D	E	Nº de série		Tipo
14	17254-KRE-B00	Presilha, Tubo Conexão Filtro Ar (44mm)	1	1	–	–	–	–			
	17254-KGA-K00	Presilha, Tubo Conexão Filtro Ar (44)	–	–	1	1	1	1			
15	17255-KRE-B00	Porca, Quadrada, 5mm	1	1	–	–	–	–			
	17255-KGA-K00		–	–	1	1	1	1			
16	17255-MCG-000	Presilha, Ressonador (28)	1	1	–	–	–	–			
17	17363-KRE-B00	Tubo, Respiro Drenagem	1	1	1	1	1	1			
18	17373-KRE-850	Tubo, Respiro	1	1	1	1	1	1			
19	17410-KRE-B00	Ressonador	1	1	1	1	1	1			
20	33609-GK4-620	Bucha, Sinalizador Dianteiro	4	4	4	4	4	4			
21	87512-KRE-850	Etiqueta, Fixação Elemento Filtro Ar	1	–	–	–	–	–			KSBR,ESBR,ES2BR,ESDBR
			–	1	–	–	–	–			KSBR,KS2BR,ES2BR,ESD2BR
			–	–	1	1	–	–			KS3BR,ES3BR,ESD3BR
			–	–	–	–	1	1			ES2BR,ESD2BR
22	90032-GHR-640	Parafuso, Flange, 6x12	1	1	1	1	1	1			
23	90120-KRM-860	Parafuso, Flange, 6mm	1	1	1	1	1	1			
24	90135-GHR-J60	Parafuso, Fixação, 5x16	5	5	5	5	5	5			
25	90227-GHR-E00	Parafuso, Phillips, 5x25	1	1	–	–	–	–			
26	90227-GHR-E10	Parafuso, Phillips, 5x28	1	1	–	–	–	–			
	90227-GHR-710		–	–	1	1	1	1			
27	90311-KPS-900	Porca, Presilha, 6mm	2	2	2	2	2	2			

PROIBIDA A REPRODUÇÃO E DISTRIBUIÇÃO
1016013 - MatSuo - MM - JT

© Moto Honda da Amazônia Ltda.
Todos os direitos reservados.

C-18

Filtro de Ar

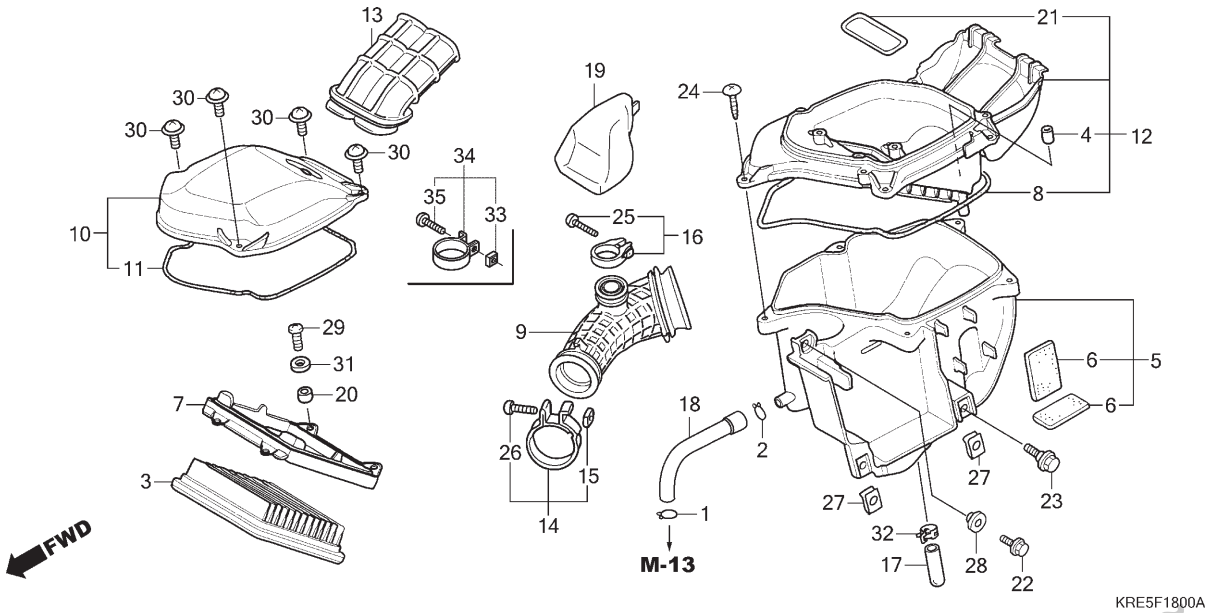

Ref. Nº	N.O.S.	Item de serviço	T.M.O.

Ref. Nº	Nº da peça	Descrição	Qtd. NXR150 9	A	B	C	D	E	Nº de série		Tipo
28	90522-028-000	Arruela, Fixação Carcaça Corrente	1	1	1	1	1	1	.....	.....	.....
29	93500-05010-0A	Parafuso, Phillips, 5x10	4	4	4	4	4	4	.....	.....	.....
30	93891-05014-18	Parafuso-arruela, 5x14	4	4	4	4	4	4	.....	.....	.....
31	94101-05000	Arruela, Lisa, 5mm	4	4	4	4	4	4	.....	.....	.....
32	95002-41050-00	Braçadeira, Tubo (D10,5)	1	1	1	1	1	1	.....	.....	.....
33	17255-KRM-860	Porca, Quadrada, 5mm	–	–	1	1	1	1	.....	.....	.....
34	17256-KRM-870	Presilha, Tubo Conexão Filtro Ar (28,5mm)	–	–	1	1	1	1	.....	.....	.....
35	90227-GHR-690	Parafuso, Phillips, 5x22	–	–	1	1	1	1	.....	.....	.....

PROIBIDA A REPRODUÇÃO E DISTRIBUIÇÃO
1010913 - Matsuo - MM - JT

© Moto Honda da Amazônia Ltda.
Todos os direitos reservados.

C-19

Escapamento

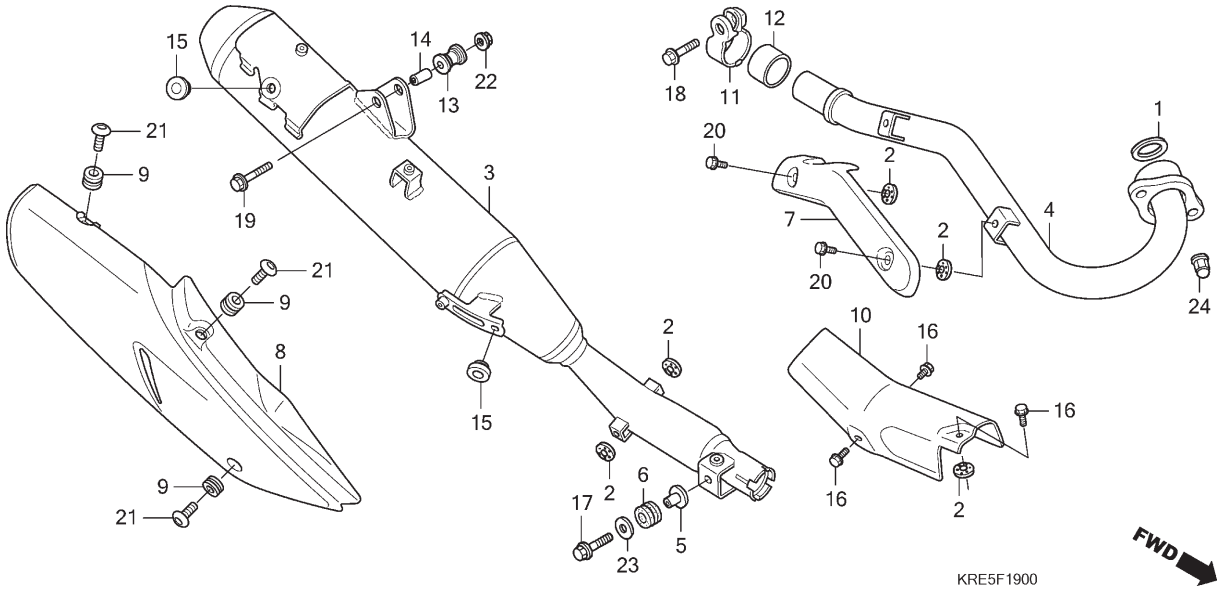

Ref. Nº	N.O.S.	Item de serviço	T.M.O.
1	3131B4	Junta, Tubo Escape	0,2
3		(10,12)	
	313120	Silencioso	0,3
4	313110	Tubo, Escape	0,2
7	3131A6	Protetor, Tubo Escape	0,1
8	313121	Protetor, Silencioso	0,1

Ref. Nº	Nº da peça	Descrição	Qtd. NXR150 9	A	B	C	D	E	Nº de série	Tipo
1	18291-KGA-E00	Junta, Tubo Escape	1	1	1	1	1	1		
2	18292-KBR-000	Guarnição, Protetor	5	5	5	5	5	5		
3	18300-KRE-B00ZB	Silencioso Conj.								
		NH35M Prata Cloud Metálico	1	1	–	–	–	–		
	18300-KRE-B01ZB	*NH35M* Prata Cloud Metálico	–	–	1	–	–	–		
	18300-KRE-B01ZD	*NH131M* Prata Starlight Metálico	–	–	–	1	–	–		
	18300-KRE-E30ZA	*NH131M* Prata Starlight Metálico	–	–	–	–	1	1		
4	18320-KRE-B00	Tubo Comp., Escape	1	1	1	1	1	1		
5	18327-KRH-D20	Bucha, Traseira Câmara (8,5x15)	1	1	1	1	1	1		
6	18328-KRH-D20	Bucha, Fixação Traseira Câmara	1	1	1	1	1	1		
7	18345-KPT-A00ZA	Protetor, Tubo Escape								
		NH106 Preto Heatproof	1	1	1	1	1	1		
8	18355-KRE-B00ZA	Protetor, Silencioso								
		NH146M Prata Accurate Metálico	1	1	–	–	–	–		
	18355-KRE-B00ZB	*NH312M* Cinza Cynos Metálico Fosco	–	–	1	1	1	1		
9	18357-MCG-000	Coxim, Fixação Protetor	3	3	3	3	3	3		
10	18360-KRE-B00	Protetor, Dianteiro	1	1	1	1	1	1		
11	18371-KRE-B00	Presilha, Silencioso	1	1	1	1	1	1		
12	18391-HB7-000	Guarnição, Silencioso	1	1	1	1	1	1		
13	18421-KFB-000	Bucha, Fixação Silencioso	1	1	1	1	1	1		
14	18422-KFB-000	Bucha, Fixação Silencioso	1	1	1	1	1	1		
15	83512-KPS-730	Coxim, Tampa Lateral	2	2	2	2	2	2		

PROIBIDA A REPRODUÇÃO E DISTRIBUIÇÃO
JAN/2013 - MatSuo -MM- JT

© Moto Honda da Amazônia Ltda.
Todos os direitos reservados.

C-19

Escapamento

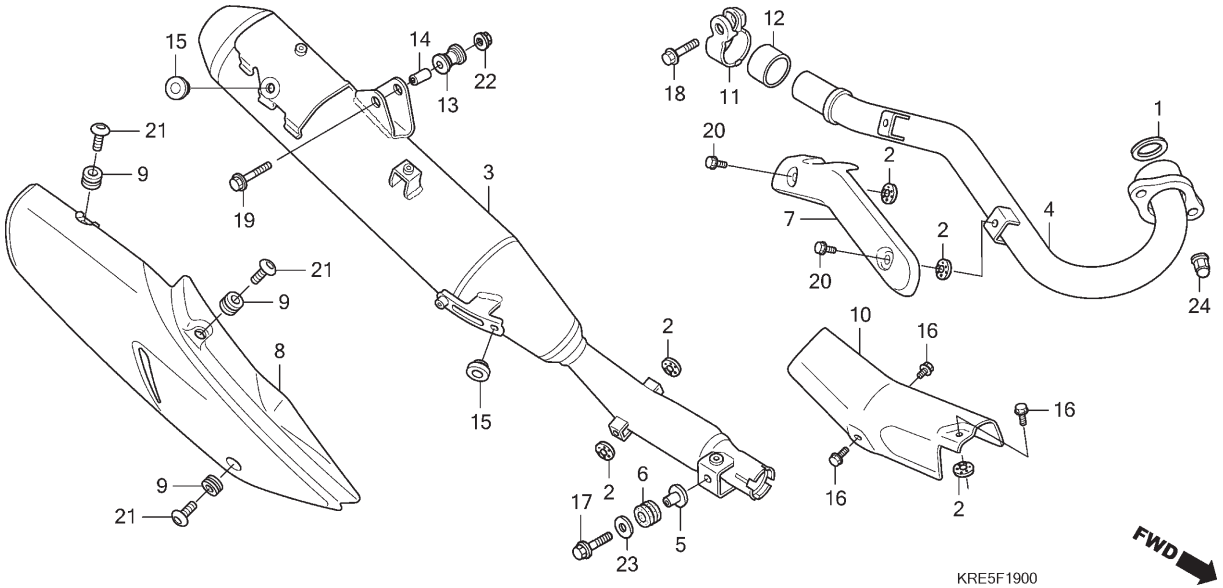

Ref. Nº	N.O.S.	Item de serviço	T.M.O.

Ref. Nº	Nº da peça	Descrição	Qtd. NXR150 9	A	B	C	D	E	Nº de série		Tipo
16	90032-GHR-E30	Parafuso, Flange, 6x10	3	3	3	3	3	3			
17	90033-GHR-F20	Parafuso, Flange, 8x30	1	1	1	1	1	1			
18	90033-GHR-F40	Parafuso, Flange, 8x35	1	1	1	–	–	–			
	90033-GHR-730	Parafuso, Flange, 8x32	–	–	–	1	1	1			
19	90033-GHR-F70	Parafuso, Flange, 8x45	1	1	1	–	–	–			
	90033-GHR-770		–	–	–	1	1	1			
20	90040-GHR-E30	Parafuso, Flange, 6x10	2	2	2	2	2	2			
21	90107-KRE-B00	Parafuso, Especial, 6x14	3	3	3	3	3	3			
22	90208-GHR-E40	Porca, Flange, 8mm	1	1	1	–	–	–			
	90208-GHR-640		–	–	–	1	1	1			
23	90233-GHR-C50	Arruela, Lisa, 8mm	1	1	1	1	1	1			
24	90308-KRM-860	Porca, Cega, Sextavada, 8mm	2	2	2	2	2	2			

PROIBIDA A REPRODUÇÃO E DISTRIBUIÇÃO
1010913 - Matsuo - MM - JT

© Moto Honda da Amazônia Ltda.
Todos os direitos reservados.

C-20

Pedal de Freio • Pedal de Partida

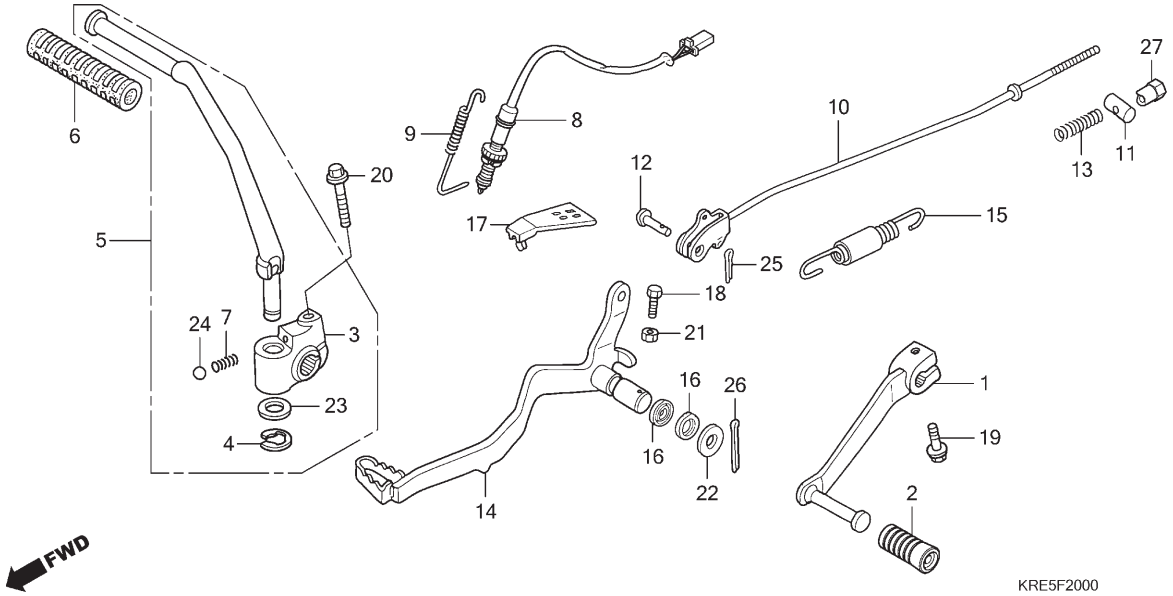

Ref. Nº	N.O.S.	Item de serviço	T.M.O.
1	4101A1	Pedal, Câmbio	0,1
5	112107	Pedal, Partida	0,1
8	6151B5	Interruptor, Freio Traseiro: Pedal Lateral	0,3
10	811135	Vareta, Freio Traseiro	0,2
14		(16)	
	810160	Pedal, Freio Traseiro	0,2

Ref. Nº	Nº da peça	Descrição	Qtd. NXR150 9	A	B	C	D	E	Nº de série		Tipo
1	24710-KRE-850	Pedal Comp., Câmbio	1	1	1	–	–	–			
	24710-KRE-R30		–	–	–	1	1	1			
2	24781-KRM-860	Coxim, Pedal Câmbio	1	1	1	1	1	1			
3	28241-KRM-860	Junção, Pedal Partida	1	1	–	–	–	–			KSBR,KS2BR
			–	–	1	1	–	–			KS3BR
4	28293-KRM-860	Presilha, Pedal Partida	1	1	–	–	–	–			KSBR,KS2BR
			–	–	1	1	–	–			KS3BR
5	28300-KRM-860	Pedal Conj., Partida	1	1	–	–	–	–			KSBR,KS2BR
			–	–	1	1	–	–			KS3BR
6	28311-KC5-000	Coxim, Partida	1	1	–	–	–	–			KSBR,KS2BR
			–	–	1	1	–	–			KS3BR
7	28333-KK0-000	Mola, Sistema Partida	1	1	–	–	–	–			KSBR,KS2BR
			–	–	1	1	–	–			KS3BR
8	35350-KRE-B01	Interruptor Conj., Freio Traseiro	1	1	–	–	–	–			
			–	–	1	–	–	–			KS3BR,ES3BR,ESD3BR
	35350-KRE-C31		–	–	–	1	–	–			
				–	–	–	1	1			ES2BR,ESD2BR
9	35357-KRE-B00	Mola, Interruptor Freio	1	1	1	1	1	1			
10	43451-KRE-900	Vareta Comp., Freio Traseiro	1	1	1	1	1	1			
11	43453-KGA-K00	Junção B, Braço Freio	1	1	1	1	1	1			
12	43453-KPS-900	Pino C, Junção	1	1	1	1	1	1			

PROIBIDA A REPRODUÇÃO E DISTRIBUIÇÃO
1000013 - Matsuo - MM - JT

© Moto Honda da Amazônia Ltda.
Todos os direitos reservados.

C-20

Pedal de Freio • Pedal de Partida

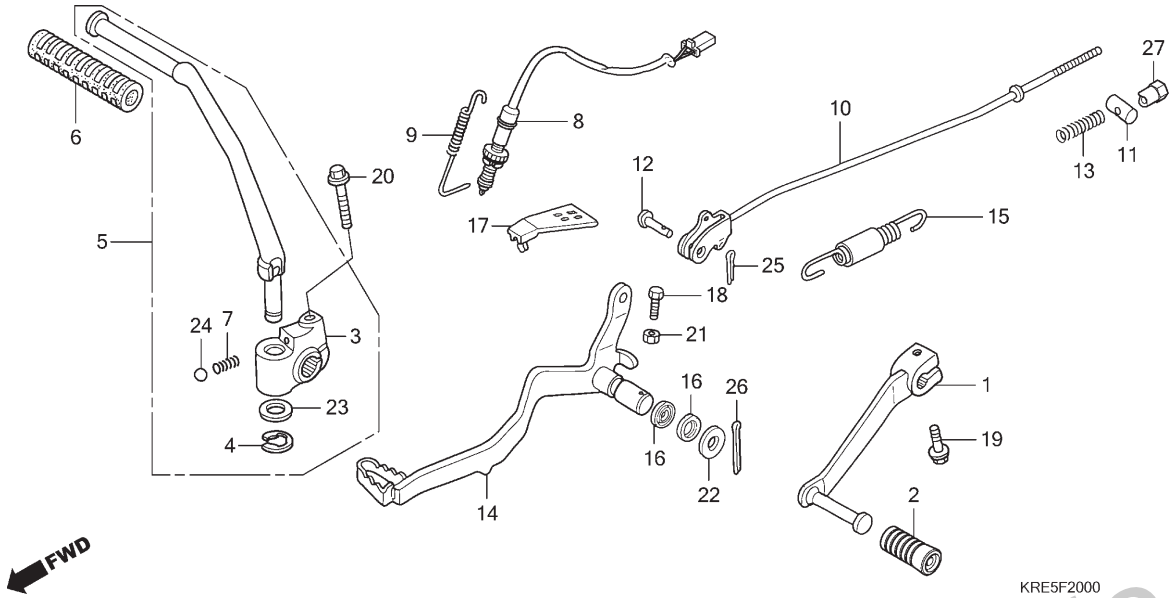

Ref. Nº	N.O.S.	Item de serviço	T.M.O.	Ref. Nº	Nº da peça	Descrição	Qtd. NXR150 9	A	B	C	D	E	Nº de série		Tipo
				13	43472-KB9-750	Mola A, Vareta Freio	1	1	1	1	1	1			
				14	46500-KRE-900	Pedal Comp., Freio	1	1	1	1	1	1			
				15	46513-KPS-900	Mola Jogo, Pedal Freio	1	1	1	1	1	1			
				16	46525-KK0-003	Retentor Pó, 17x20x2,5	2	2	2	2	2	2			
				17	46526-KY7-000	Protetor, Braço Intermediário	1	1	1	1	1	1			
				18	90015-GHR-680	Parafuso, Sextavado, 6x20	1	1	1	1	1	1			
				19	90032-GHR-680	Parafuso, Flange, 6x20	1	1	1	1	1	1			
				20	90033-GHR-730	Parafuso, Flange, 8x32	1	1	–	–	–	–			KSBR,KS2BR
							–	–	1	1	–	–			KS3BR
				21	90201-GHR-830	Porca, Sextavada, 6mm	1	1	1	–	–	–			
					90201-GHR-630		–	–	–	1	1	1			
				22	90501-KRE-900	Arruela	1	1	1	1	1	1			
				23	90505-KRM-860	Arruela, 15,5x22	1	1	–	–	–	–			KSBR,KS2BR
							–	–	1	1	–	–			KS3BR
				24	90901-KSS-900	Esferas, Aço, #8	1	1	–	–	–	–			KSBR,KS2BR
							–	–	1	1	–	–			KS3BR
				25	94201-20120	Cupilha, 2,0x12	1	1	1	1	1	1			
				26	94201-30280	Cupilha, 3,0x28	1	1	1	1	1	1			
				27	95015-42000	Porca B, Ajuste Vareta Freio	1	1	1	1	1	1			

PROIBIDA A REPRODUÇÃO E DISTRIBUIÇÃO
1010313 - Matsuo - MM - JT

© Moto Honda da Amazônia Ltda.
Todos os direitos reservados.

C-21

Pedal de Apoio

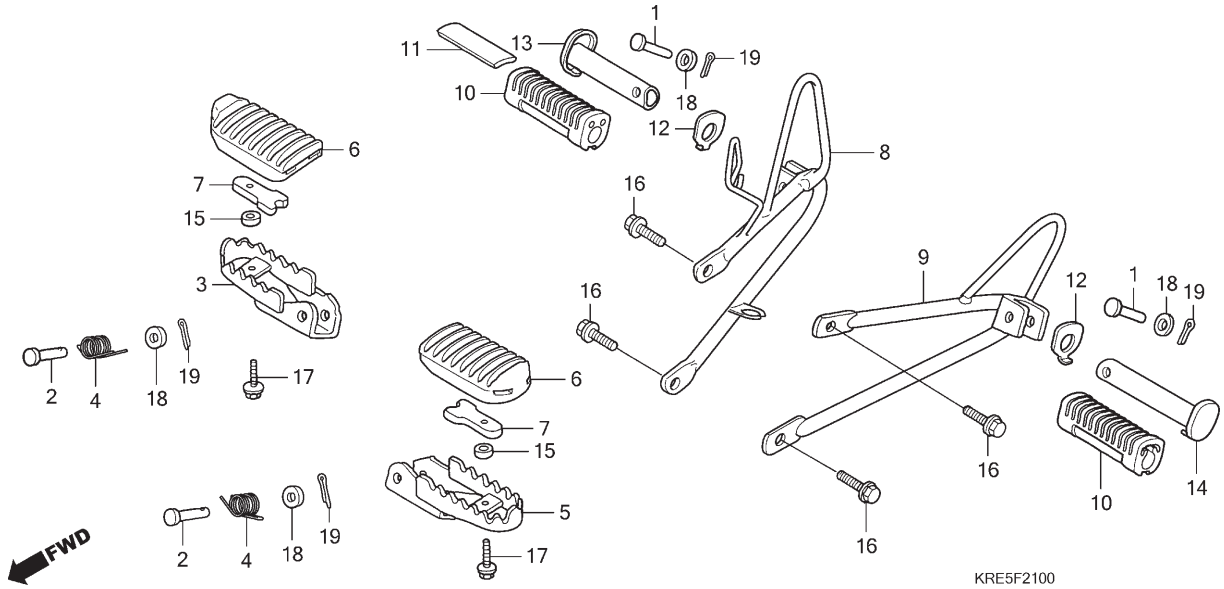

Ref. Nº	N.O.S.	Item de serviço	T.M.O.
3	4101C6	Pedal Apoio: Direito	0,2
5	4101C5	Pedal Apoio: Esquerdo	0,2
	4101J1	Pedal Apoio: Ambos	0,3
8	4101D0	Suporte, Pedal Apoio Traseiro: Direito	0,1
9	4101C9	Suporte, Pedal Apoio Traseiro: Esquerdo	0,1
	4101K4	Suporte, Pedal Apoio Traseiro: Ambos	0,2
13		(10)	
	4101C8	Pedal Apoio Traseiro: Direito	0,1
14		(10)	
	4101C7	Pedal Apoio Traseiro: Esquerdo	0,1
	4101P4	Pedal Apoio Traseiro: Ambos	0,2

Ref. Nº	Nº da peça	Descrição	Qtd. NXR150 9	A	B	C	D	E	Nº de série		Tipo
1	50603-KEJ-900	Pino, Articulação Pedal Apoio	2	2	2	2	2	2			
2	50603-KPS-900	Pino, Articulação Pedal Apoio	2	2	2	2	2	2			
3	50612-KBB-900	Pedal Apoio Comp., Direito	1	1	1	–	–	–			
	50612-KRE-R30		–	–	–	1	1	1			
4	50617-466-000	Mola, Retorno Pedal	2	2	2	2	2	2			
5	50642-KBB-900	Pedal Apoio Comp., Esquerdo	1	1	1	–	–	–			
	50642-KRE-R30		–	–	–	1	1	1			
6	50661-KRH-D20	Coxim, Pedal Apoio	2	2	2	2	2	2			
7	50662-KAS-900	Placa, Fixação Borracha Pedal	2	2	2	2	2	2			
8	50701-KRE-B00	Suporte Comp., Pedal Apoio Traseiro Direito	1	1	1	1	1	1			
9	50706-KRE-900	Suporte Comp., Pedal Apoio Traseiro Esquerdo	1	1	1	1	1	1			
10	50710-KGA-940	Borracha, Pedal Apoio Traseiro	2	2	2	2	2	2			
11	50711-KGA-940	Peso, Pedal Apoio Traseiro	1	1	1	1	1	1			
12	50711-KRM-860	Placa, Pedal Apoio Traseiro	2	2	2	2	2	2			
13	50713-KRE-B00	Pedal Apoio, Traseiro Direito	1	1	1	1	1	1			
14	50714-KRE-B00	Pedal Apoio, Traseiro Esquerdo	1	1	1	1	1	1			
15	52156-KAS-900	Bucha, 6,5x4	2	2	2	2	2	2			
16	90033-GHR-E70	Parafuso, Flange, 8x18	4	4	4	4	4	4			
17	90112-GW3-000	Parafuso, Flange, 6x14	2	2	2	2	2	2			
18	90231-GHR-640	Arruela, Lisa, 8mm	4	4	4	4	4	4			
19	94201-20150	Cupilha, 2,0x15	4	4	4	4	4	4			

PROIBIDA A REPRODUÇÃO E DISTRIBUIÇÃO
© 2013 - MatSup -MM - JT

© Moto Honda da Amazônia Ltda.
Todos os direitos reservados.

C-22

Cavalete

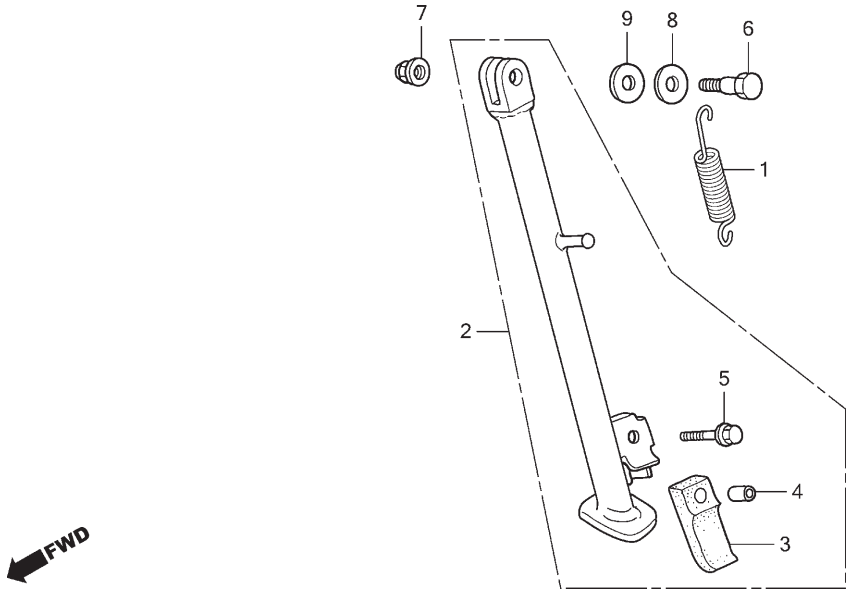

Ref. Nº	N.O.S.	Item de serviço	T.M.O.
1	410182	Mola, Cavalete Lateral	0,1
2	410180	Cavalete Lateral	0,2

Ref. Nº	Nº da peça	Descrição	Qtd. NXR150 9	A	B	C	D	E	Nº de série		Tipo
1	50535-KPF-850	Mola, Cavalete Lateral	1	1	1	1	1	1			
2	50540-KRE-B00	Cavalete Lateral, Conj.	1	1	1	1	–	–			
	50540-KRE-E30		–	–	–	–	1	1			
3	50548-KRE-690	Coxim, Cavalete	1	1	1	1	–	–			
	50548-KRM-860		–	–	–	–	1	1			
4	50549-356-700	Bucha, Fixação Cavalete	1	1	1	1	1	1			
5	90032-GHR-F00	Parafuso, Flange, 6x25	1	1	1	1	1	1			
6	90108-KV6-000	Parafuso, Pivô Cavalete Lateral	1	1	1	1	–	–			
	90108-KRE-E30		–	–	–	–	1	1			
7	90304-GE8-003	Porca, U, 10mm	1	1	1	1	1	1			
8	90501-MF9-710	Arruela, Encosto, 24x13	1	1	1	1	–	–			
9	90502-MF9-710	Arruela, Encosto, 24x10	1	1	1	1	–	–			

PROIBIDA A REPRODUÇÃO E DISTRIBUIÇÃO
1010913 - Matsuo - MM - JT

© Moto Honda da Amazônia Ltda.
Todos os direitos reservados.

C-23

Garfo Traseiro

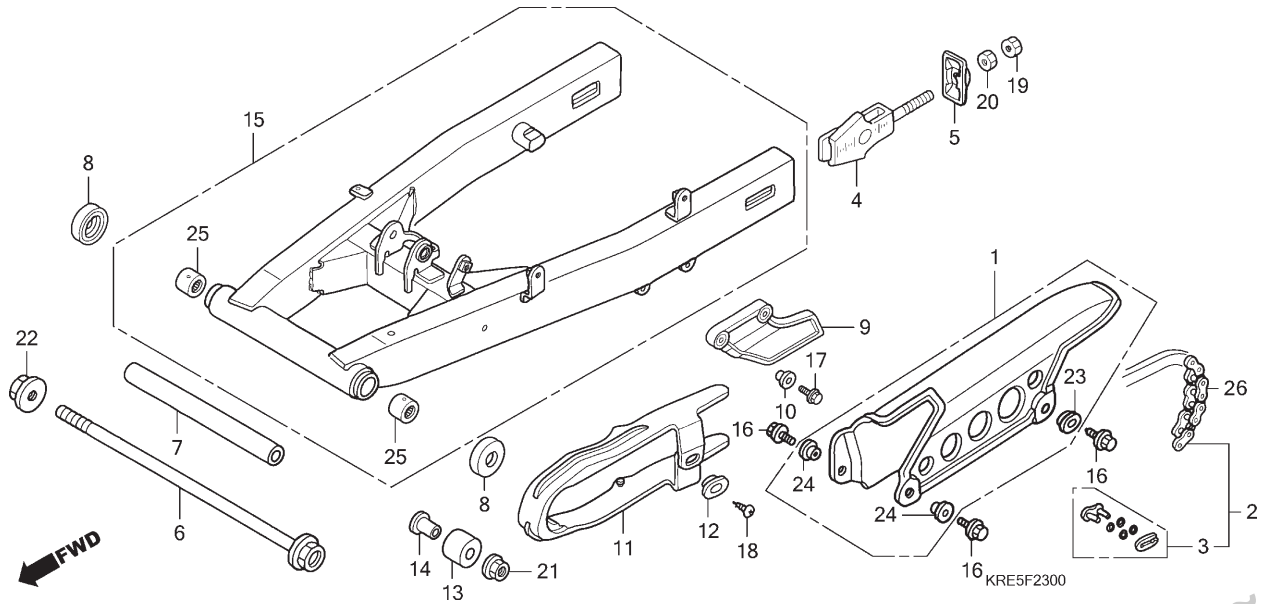

Ref. Nº	N.O.S.	Item de serviço	T.M.O.
1	410195	Carcaça, Corrente Transmissão	0,1
2		(26)	
	213165	Corrente, Transmissão (c/ Elo de Emenda)	0,2
		Corrente, Transmissão (s/ Elo de Emenda) • Inclui: Remoção do garfo traseiro e corrente	1,1
7	5121H5	Bucha, Garfo Traseiro	0,7
9	4101J3	Protetor, Corrente	0,1
11	4101E5	Deslizador, Corrente	0,3
13	4101E4	Rolete, Tensor Corrente	0,1
15	5121B0	Garfo Traseiro, Conj.	0,9
25	5121C8	Rolamento, Garfo Traseiro: Esquerdo	1,0
	5121C9	Rolamento, Garfo Traseiro: Direito	1,0
	5121D0	Rolamento, Garfo Traseiro: Ambos	1,2

Ref. Nº	Nº da peça	Descrição	Qtd. NXR150 9	A	B	C	D	E	Nº de série	Tipo
1	40510-MCG-000	Carcaça, Corrente Transmissão	1	1	1	1	1	1		
2	40530-KRE-861	Corrente, Transmissão (428H-128 c/ Elo de Emenda)	1	1	1	1	–	–		
	40530-KRE-L41	Corrente, Transmissão (DID)(428HX-128RB)	–	–	–	–	1	1		
3	40531-KGA-901	Junção, Corrente Transmissão	1	1	1	1	–	–		
	40531-KGA-A81		–	–	–	–	1	1		
4	40543-KBW-950	Ajustador, Corrente	2	2	2	2	–	–		
	40543-KRE-A70		–	–	–	–	2	2		
5	40546-KW8-900	Capa, Extremidade Garfo Traseiro	2	2	2	2	2	2		
6	52101-KPS-900	Parafuso, Garfo Traseiro	1	1	1	1	1	1		
7	52141-KPS-900	Espaçador, Central Garfo Traseiro	1	1	1	1	1	1		
8	52144-GE2-003	Capa, Retentor Pó Garfo Traseiro (ARAI)	2	–	–	–	–	–		
	52144-GE2-005	Capa, Retentor Pó Garfo Traseiro (NOK)	2	2	2	2	2	2		
	52144-KGA-K61	Capa, Retentor Pó Garfo Traseiro (NOK)	2	2	2	2	2	2		
9	52156-KRE-900	Protetor, Corrente	1	1	1	1	1	1		
10	52159-KB7-000	Bucha, Protetor Corrente	2	2	2	2	2	2		
11	52170-KRE-850	Deslizador, Corrente	1	1	1	1	1	1		
12	52171-KR6-000	Arruela, Deslizador Corrente	1	1	1	1	1	1		

PROIBIDA A REPRODUÇÃO E DISTRIBUIÇÃO
1010915 - Matsuo - MM - JT

© Moto Honda da Amazônia Ltda.
Todos os direitos reservados.

C-23

Garfo Traseiro

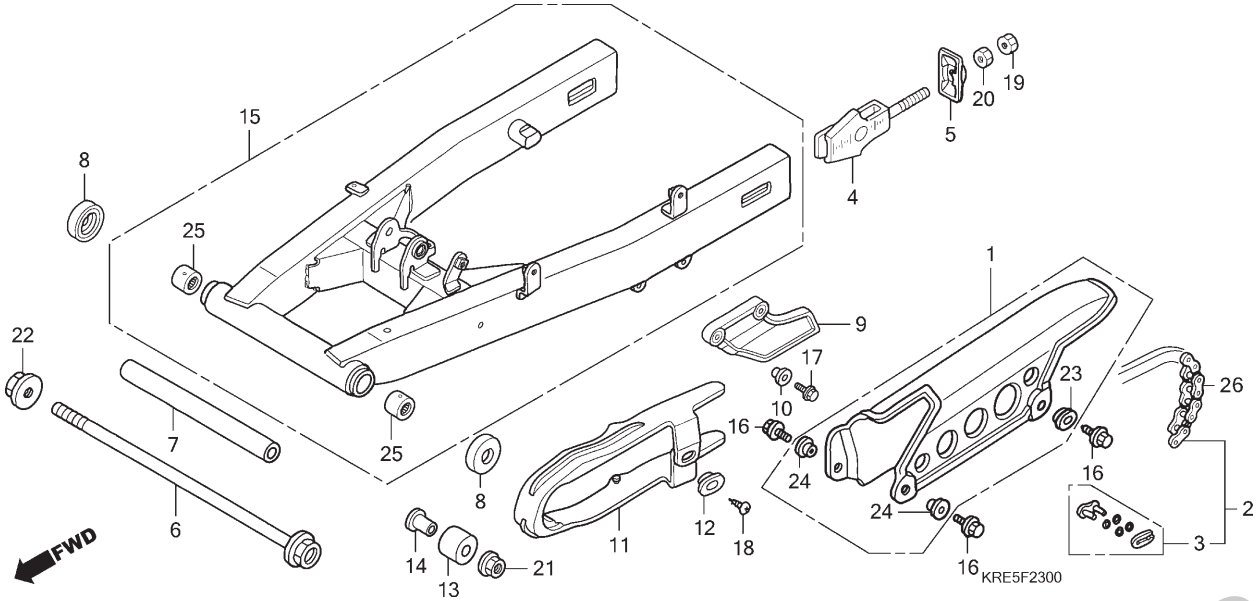

Ref. Nº	N.O.S.	Item de serviço	T.M.O.

Ref. Nº	Nº da peça	Descrição	Qtd. NXR150 9	A	B	C	D	E	Nº de série		Tipo
13	52175-KRE-900	Rolete, Corrente	1	1	1	1	1	1			
14	52176-KRE-900	Bucha, Rolete Corrente	1	1	1	1	1	1			
15	52200-KRE-900ZA	Garfo Traseiro, Subconj.									
		NH146M ..... Prata Accurate Metálico	1	1	1	1	–	–			
	52200-KRE-A70ZA	*NH146M* ..... Prata Accurate Metálico	–	–	–	–	1	1			
16	90032-GHR-640	Parafuso, Flange, 6x12	3	3	3	3	3	3			
17	90032-GHR-680	Parafuso, Flange, 6x20	2	2	2	2	2	2			
18	90103-GHR-E30	Parafuso, Fixação, 5x8	1	1	1	1	1	1			
19	90202-GHR-640	Porca, Sextavada, 8mm	2	2	2	2	2	2			
20	90203-GHR-640	Porca, Sextavada, 8mm	2	2	2	2	2	2			
21	90208-GHR-630	Porca, Flange, 6mm	1	1	1	1	1	1			
22	90305-GE8-003	Porca, U, 14mm	1	1	1	1	1	1			
23	90501-KGA-E00	Arruela, 6x9	1	1	1	1	1	1			
24	90512-300-000	Arruela, 6x20	2	2	2	2	2	2			
25	91070-KPE-901	Rolamento, Agulhas, 20x26x20	2	2	2	2	2	2			
26	40530-KRE-F01	Corrente, Transmissão (428H-128 s/ Elo de Emenda)	1	1	1	1	1	1			

PROIBIDA A REPRODUÇÃO E DISTRIBUIÇÃO
1010913 - Matsuo - MM. JT

© Moto Honda da Amazônia Ltda.
Todos os direitos reservados.

C-24

Amortecedor Traseiro

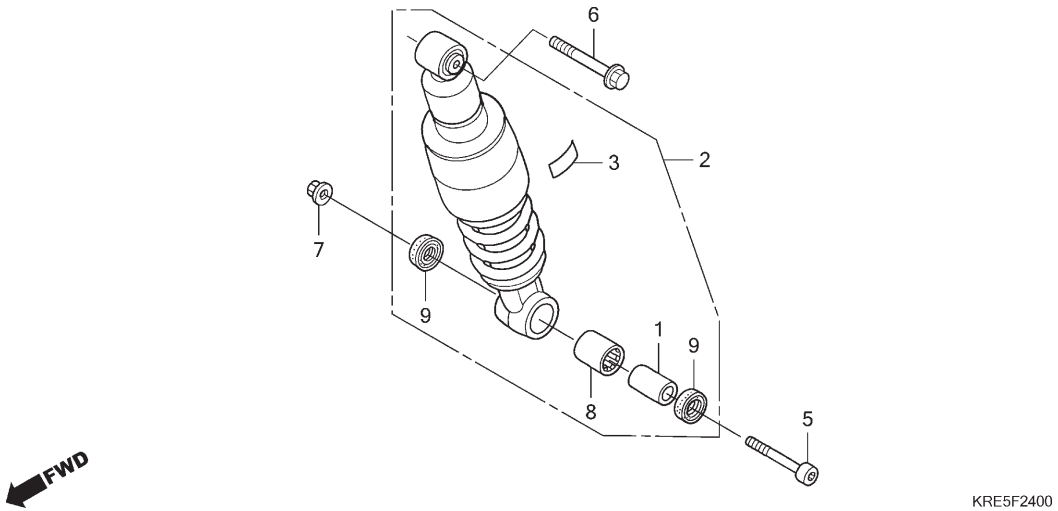

Ref. Nº	N.O.S.	Item de serviço	T.M.O.
2	512115	Amortecedor Traseiro, Conj.	0,4
8	5121D1	Rolamento, Amortecedor Traseiro	0,6

Ref. Nº	Nº da peça	Descrição	Qtd. NXR150 9	A	B	C	D	E	Nº de série		Tipo
1	52463-MAL-G00	Bucha, Braço Amortecedor	1	1	1	1	1	1	.....	.....	.....
2	52490-KRE-B01	Amortecedor Traseiro, Conj.	1	–	–	–	–	–	.....	.....	KSBR,ESBR,ES2BR,ESDBR
			–	1	–	–	–	–	.....	.....	KSBR,KS2BR,ES2BR,ESD2BR
			–	–	1	1	–	–	.....	.....	KS3BR,ES3BR,ESD3BR
			–	–	–	–	1	1	.....	.....	ES2BR,ESD2BR
3	87516-KFC-900	Etiqueta Precaução, Amortecedor Traseiro (Português)	1	–	–	–	–	–	.....	.....	KSBR,ESBR,ES2BR,ESDBR
			–	1	–	–	–	–	.....	.....	KSBR,KS2BR,ES2BR,ESD2BR
			–	–	1	1	–	–	.....	.....	KS3BR,ES3BR,ESD3BR
			–	–	–	–	1	1	.....	.....	ES2BR,ESD2BR
5	90107-MBL-610	Parafuso, Allen, 10x57	1	1	1	1	1	1	.....	.....	.....
6	90154-KPS-900	Parafuso, Flange, 10x52	1	1	1	1	1	1	.....	.....	.....
7	90304-GE8-003	Porca, U, 10mm	1	1	1	1	1	1	.....	.....	.....
8	91072-KT7-003	Rolamento, Agulhas, 17x24x20 (NTN)	1	1	1	1	1	1	.....	.....	.....
9	91262-KV3-831	Retentor Pó, 17x24x5 (ARAI)	2	2	2	2	2	2	.....	.....	.....

PROIBIDA A REPRODUÇÃO E DISTRIBUIÇÃO
1010913 - Matsuo - MM - JT

© Moto Honda da Amazônia Ltda.
Todos os direitos reservados.

C-25

Para-lama Traseiro

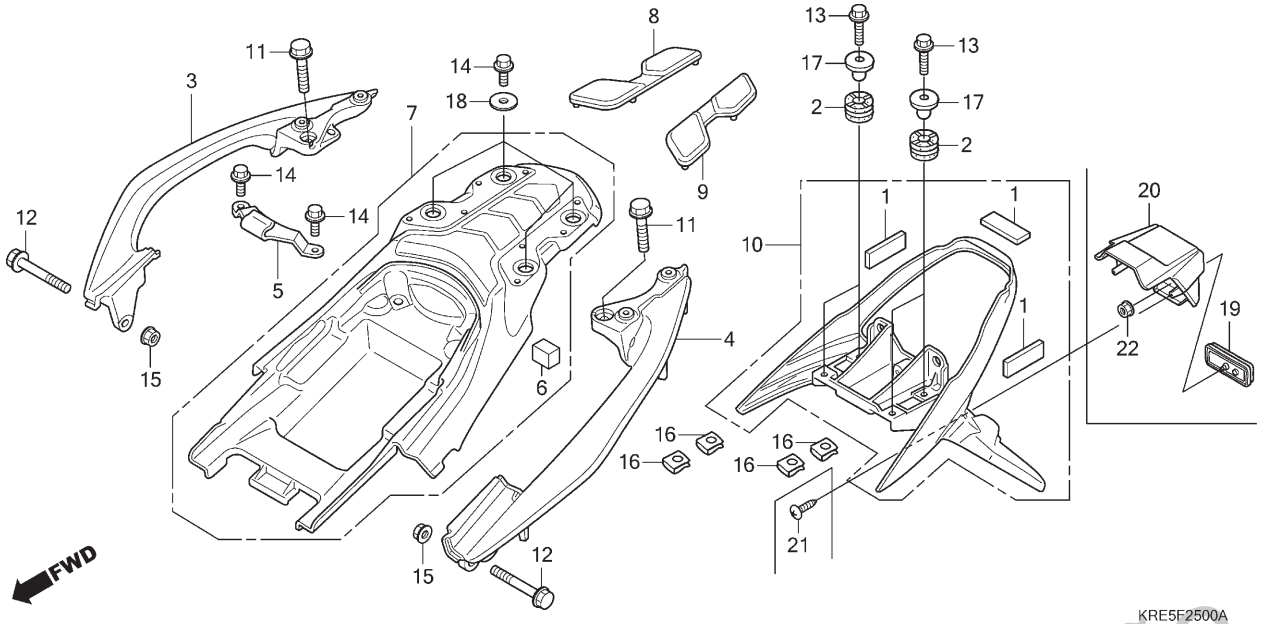

Ref. Nº	N.O.S.	Item de serviço	T.M.O.
3	4131F4	Alça, Traseira: Direita	0,4
4	4131F3	Alça, Traseira: Esquerda	0,4
	4131F5	Alça, Traseira: Ambas	0,5
7	411135	Rabeta	0,3
10	4131K7	Suporte, Placa Licença	0,4
20	6161N5	Suporte, Luz Licença	0,4

Ref. Nº	Nº da peça	Descrição	Qtd. NXR150 9	A	B	C	D	E	Nº de série		Tipo
1	17518-KRE-900	Coxim	3	3	3	3	3	3			
2	37101-GT5-000	Borracha, Velocímetro	4	4	4	4	–	–			
	84702-KRE-E30	Borracha, Suporte Placa Licença	–	–	–	–	4	4			
3	50315-KRE-B00ZB	Alça, Traseira Direita									
		NHB13M Prata Fortaleza Metálico	1	1	–	–	–	–			
			–	–	1	–	–	–			KS3BR,ES3BR,ESD3BR
	50315-KRE-D30ZA	*NHB13M* Prata Fortaleza Metálico	–	–	1	–	–	–			KS3BR,ES3BR,ESD3BR
			–	–	–	1	–	–			
			–	–	–	–	1	1			ES2BR,ESD2BR
4	50325-KRE-B00ZB	Alça, Traseira Esquerda									
		NHB13M Prata Fortaleza Metálico	1	1	–	–	–	–			
			–	–	1	–	–	–			KS3BR,ES3BR,ESD3BR
	50325-KRE-D30ZA	*NHB13M* Prata Fortaleza Metálico	–	–	1	–	–	–			KS3BR,ES3BR,ESD3BR
			–	–	–	1	–	–			
			–	–	–	–	1	1			ES2BR,ESD2BR
5	50410-KRE-B00	Gancho, Assento Traseiro	1	1	1	1	1	1			
6	77209-KRM-860	Coxim, Traseiro Rabeta	1	1	1	1	1	1			
7	80200-KRE-B00	Rabeta	1	1	1	1	1	1			
8	81301-KRE-B00	Coxim, Rabeta Direita	1	1	1	1	1	1			
9	81302-KRE-B00	Coxim, Rabeta Esquerda	1	1	1	1	1	1			

PROIBIDA A REPRODUÇÃO E DISTRIBUIÇÃO
1010913 - Mateuo - MM - JT

© Moto Honda da Amazônia Ltda.
Todos os direitos reservados.

C-25

Para-lama Traseiro

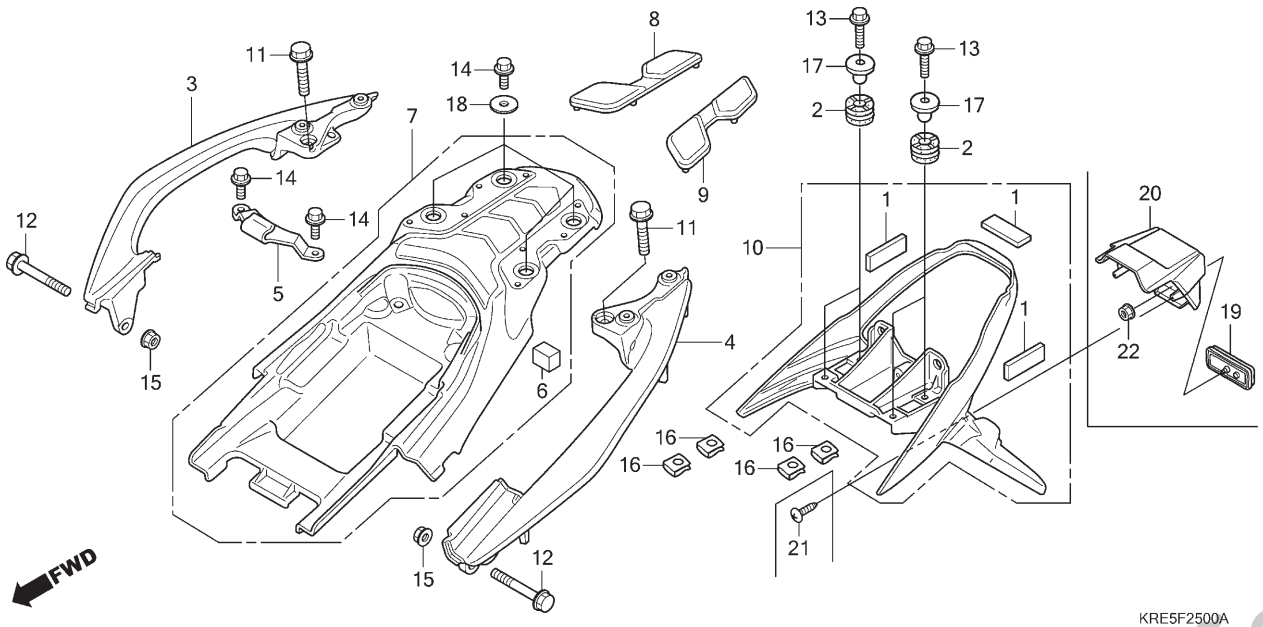

Ref. Nº	N.O.S.	Item de serviço	T.M.O.

Ref. Nº	Nº da peça	Descrição	Qtd. NXR150 9	A	B	C	D	E	Nº de série	Tipo
10	84701-KRE-B00	Base Comp., Placa Licença	1	1	1	1	–	–		
	84701-KRE-E30	Suporte, Placa Licença	–	–	–	–	1	1		ES2BR,ESD2BR
11	90003-P8A-A00	Parafuso, Flange, 8x30	2	2	2	2	2	2		
12	90013-KRH-D20	Parafuso, Flange, 8x56	2	2	2	2	2	2		
13	90032-GHR-690	Parafuso, Flange, 6x22	4	4	4	4	4	4		
14	90040-GHR-660	Parafuso, Flange, 6x16	6	6	6	6	6	6		
15	90208-GHR-J40	Porca, Flange, 8mm	2	2	2	2	2	2		
16	90311-KPS-900	Porca, Presilha, 6mm	4	4	4	4	4	4		
17	90502-KGA-E00	Bucha, 19x6,2x13,5	4	4	4	4	4	4		
18	90504-KRM-860	Arruela, Lisa, 6mm	4	4	4	4	4	4		
19	33741-KRE-E31	Refletor, Traseiro	–	–	–	–	1	1		
20	84703-KRE-E30	Base, Luz Licença	–	–	–	–	1	1		
21	90187-GHR-J40	Parafuso, Fixação,	–	–	–	–	3	3		
22	90301-MG8-000	Porca, Flange, 5mm (FUSE RASHI)	–	–	–	–	1	1		

PROIBIDA A REPRODUÇÃO E DISTRIBUIÇÃO
1010913 - Matsuo - MM - JT

© Moto Honda da Amazônia Ltda.
Todos os direitos reservados.

C-26

Sinalizador

(NXR1509/A/B/C)

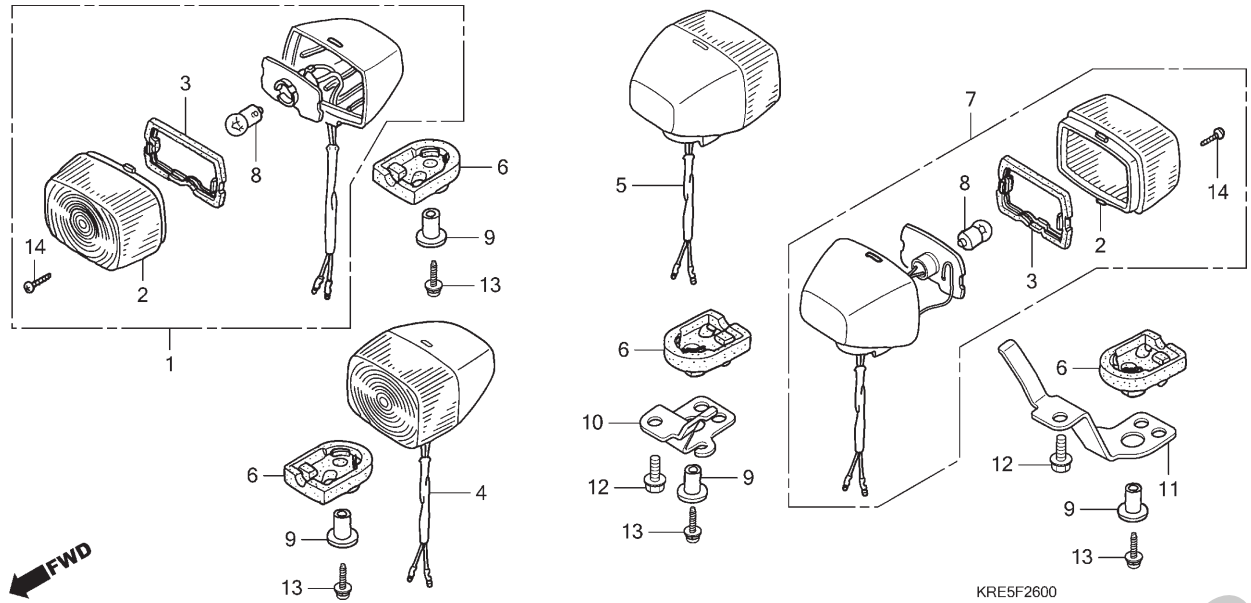

Ref. Nº	N.O.S.	Item de serviço	T.M.O.
1	6161C4	Sinalizador: Dianteiro Direito	0,2
4	6161C3	Sinalizador: Dianteiro Esquerdo	0,2
	6161C5	Sinalizador: Dianteiro Ambos	0,2
5	6161C7	Sinalizador: Traseiro Direito	0,4
7	6161C6	Sinalizador: Traseiro Esquerdo	0,4
	6161C8	Sinalizador: Traseiro Ambos	0,5
8		(2,3)	
	616133	Lâmpada, Sinalizador: Dianteira	0,1
		• Nota: Mesmo tempo para duas unidades	
	616139	Lâmpada, Sinalizador: Traseira	0,1
		• Nota: Mesmo tempo para duas unidades	
	6161G0	Lâmpada, Sinalizador: Para 1 motocicleta	0,2

Ref. Nº	Nº da peça	Descrição	Qtd. NXR150 9	A	B	C	D	E	Nº de série		Tipo
1	33400-KRE-B01	Sinalizador Conj., Dianteiro Direito (12V 10W)	1	1	1	1	–	–			
2	33402-KBB-900	Lentes, Sinalizador	4	4	4	4	–	–			
3	33403-KBB-900	Guarnição, Lentes	4	4	4	4	–	–			
4	33450-KRE-B01	Sinalizador Conj., Dianteiro Esquerdo (12V 10W)	1	1	1	1	–	–			
5	33600-KRE-B01	Sinalizador Conj., Traseiro Direito (12V 10W)	1	1	1	1	–	–			
6	33611-KBB-900	Coxim, Sinalizador	4	4	4	4	–	–			
7	33650-KRE-B01	Sinalizador Conj., Traseiro Esquerdo (12V 10W)	1	1	1	1	–	–			
8	34905-GFP-901	Lâmpada, Sinalizador (12V 10W)	4	4	4	4	–	–			
9	83505-KRE-B00	Bucha, Fixação Sinalizador	4	4	4	4	–	–			
10	84710-KRE-B00	Suporte, Sinalizador Traseiro Direito	1	1	1	1	–	–			
11	84720-KRE-B00	Suporte, Sinalizador Traseiro Esquerdo	1	1	1	1	–	–			
12	90033-GHR-680	Parafuso, Flange, 8x20	2	2	2	2	–	–			
13	90103-KRE-710	Parafuso-arruela, 5x25	4	4	4	4	–	–			
14	93901-22380	Parafuso, Fixação, 3x12	4	4	4	4	–	–			

PROIBIDA A REPRODUÇÃO E DISTRIBUIÇÃO
1010913 - Katsuo - MM - JT

© Moto Honda da Amazônia Ltda.
Todos os direitos reservados.

C-26.1

Sinalizador

(NXR150D/E)

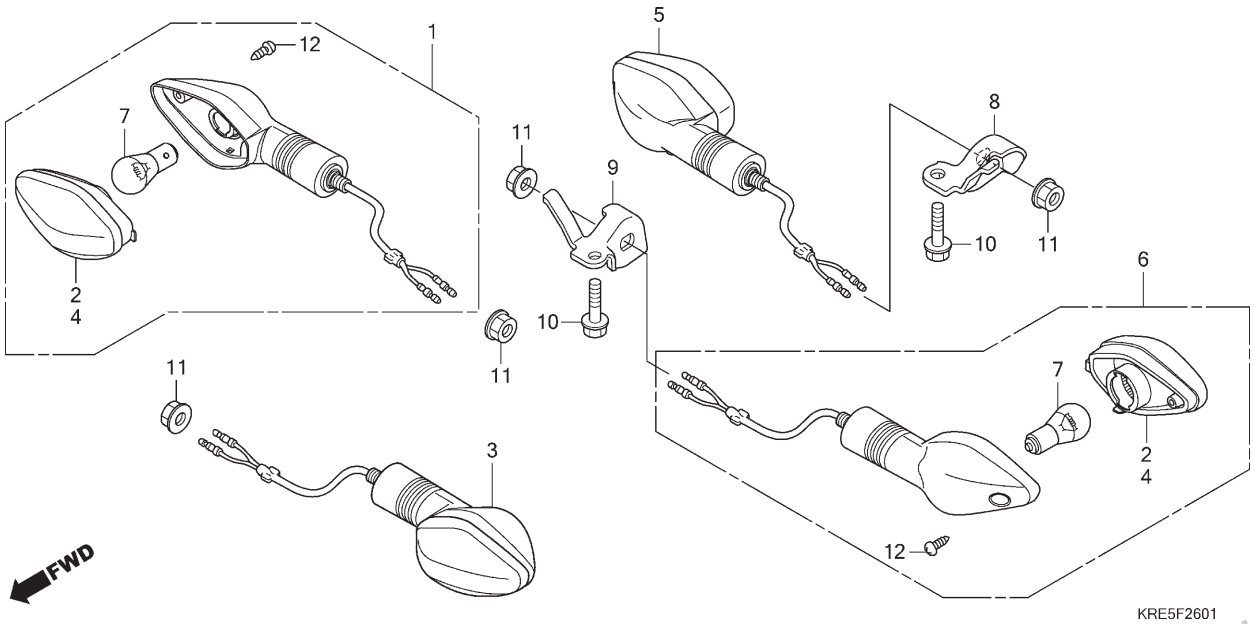

Ref. Nº	N.O.S.	Item de serviço	T.M.O.
1	6161C4	Sinalizador: Dianteiro Direito	0,2
3	6161C3	Sinalizador: Dianteiro Esquerdo	0,2
	6161C5	Sinalizador: Dianteiro Ambos	0,2
5	6161C7	Sinalizador: Traseiro Direito	0,4
6	6161C6	Sinalizador: Traseiro Esquerdo	0,4
	6161C8	Sinalizador: Traseiro Ambos	0,5
7		(2,4)	
	616133	Lâmpada, Sinalizador: Dianteira	0,1
		• Nota: Mesmo tempo para duas unidades	
	616139	Lâmpada, Sinalizador: Traseira	0,1
		• Nota: Mesmo tempo para duas unidades	
	6161G0	Lâmpada, Sinalizador: Para 1 motocicleta	0,2

Ref. Nº	Nº da peça	Descrição	Qtd. NXR150 9	A	B	C	D	E	Nº de série	Tipo
1	33400-KRE-E31	Sinalizador Conj., Dianteiro Direito	–	–	–	–	1	1		
2	33403-KRE-E31	Lentes Comp., Direita (Dianteiro Direito/Traseiro Esquerdo)	–	–	–	–	2	2		
3	33450-KRE-E31	Sinalizador Conj., Dianteiro Esquerdo	–	–	–	–	1	1		
4	33453-KRE-E31	Lentes Comp., Esquerda (Dianteiro Esquerdo/Traseiro Direito)	–	–	–	–	2	2		
5	33600-KRE-E31	Sinalizador Conj., Traseiro Direito	–	–	–	–	1	1		
6	33650-KRE-E31	Sinalizador Conj., Traseiro Esquerdo	–	–	–	–	1	1		
7	34910-KRE-E31	Lâmpada, Sinalizador (12V 10W)	–	–	–	–	4	4		
	34910-KWW-C01	Lâmpada, Sinalizador (12V 10W) (STANLEY) (Âmbar)	–	–	–	–	4	4		
8	84710-KRE-E30	Suporte, Sinalizador Traseiro Direito	–	–	–	–	1	1		
9	84720-KRE-E30	Suporte, Sinalizador Traseiro Esquerdo	–	–	–	–	1	1		
10	90033-GHR-680	Parafuso, Flange, 8x20	–	–	–	–	2	2		
11	90208-GHR-650	Porca, Flange, 10mm	–	–	–	–	4	4		
12	93901-34380	Parafuso, Fixação, 4x12	–	–	–	–	4	4		

PROIBIDA A REPRODUÇÃO E DISTRIBUIÇÃO
1010913 - Matsuo - MM - JT

© Moto Honda da Amazônia Ltda.
Todos os direitos reservados.

C-27

Lanterna Traseira

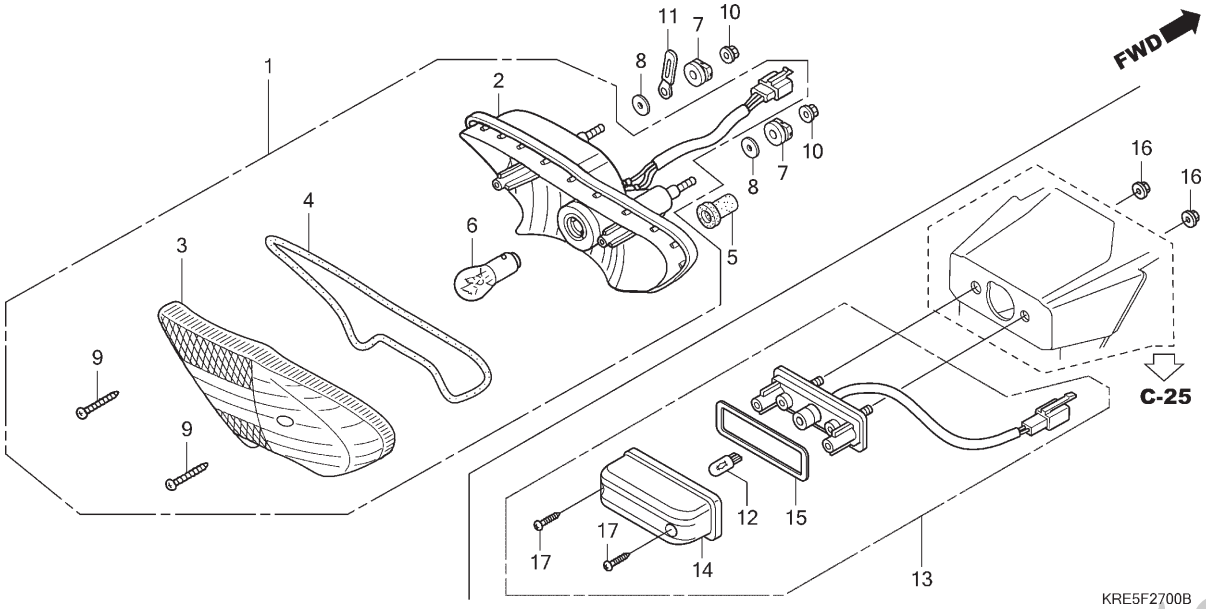

Ref. Nº	N.O.S.	Item de serviço	T.M.O.
1	6161D5	Unidade, Lanterna Traseira	0,3
2	6161E2	Base, Lanterna Traseira	0,3
6		(3,4)	
	6161G1	Lâmpada, Lanterna Traseira	0,1
12		(14,15)	
	6161F3	Lâmpada, Placa Licença	0,1
13	6161D8	Luz, Licença	0,4

Ref. Nº	Nº da peça	Descrição	Qtd. NXR150 9	A	B	C	D	E	Nº de série		Tipo
1	33700-KRE-B01	Lanterna Traseira (12V 21/5W)	1	1	1	1	–	–			
	33700-KRE-E31	Lanterna Traseira	–	–	–	–	1	1			
2	33703-KRM-851	Base Comp., Lanterna Traseira	1	1	1	1	1	1			
3	33704-KRM-851	Lentes Comp., Lanterna Traseira	1	1	1	1	–	–			
	33704-KRE-E31		–	–	–	–	1	1			
4	33705-KRM-851	Guarnição, Lentes Lanterna Traseira	1	1	1	1	1	1			
5	33706-KRM-850	Bucha, Lanterna Traseira	1	1	1	1	1	1			
6	34906-KRM-851	Lâmpada, Lanterna Traseira (12V 21/5W) (PHILIPS)	1	1	1	1	1	–			
	34906-K29-901	Lâmpada, Lanterna Traseira (P21/5W)	–	–	–	–	–	1			ES2BR,ESD2BR
7	34931-KRM-850	Coxim, Lanterna Traseira	2	2	2	2	2	2			
8	77302-KRM-860	Arruela, Fixação Assento	2	2	2	2	2	2			
9	90102-GHR-F00	Parafuso, Fixação, 4x25	2	2	2	2	2	2			
10	90208-GHR-J30	Porca, Flange, 6mm	2	2	2	2	2	2			
11	91413-KRH-E00	Presilha, 2x70	1	1	–	–	–	–			
	91413-679-000		–	–	1	1	1	1			
12	33301-KSP-B00	Lâmpada (T10 12V 5W)	–	–	–	–	1	1			
13	33720-KRE-E31	Luz Conj., Licença	–	–	–	–	1	1			
14	33722-KRE-E31	Cobertura Comp., Licença	–	–	–	–	1	1			
15	33729-KRE-E31	Guarnição, Lente	–	–	–	–	1	1			
16	90208-GHR-620	Porca, Flange, 5 mm	–	–	–	–	2	2			
17	93901-24480	Parafuso, Fixação, 4x16	–	–	–	–	2	2			

PROIBIDA A REPRODUÇÃO E DISTRIBUIÇÃO
1016015 - Matsuo - MM - JT

© Moto Honda da Amazônia Ltda.
Todos os direitos reservados.

C-28

Bateria

(NXR150ESD/ES)

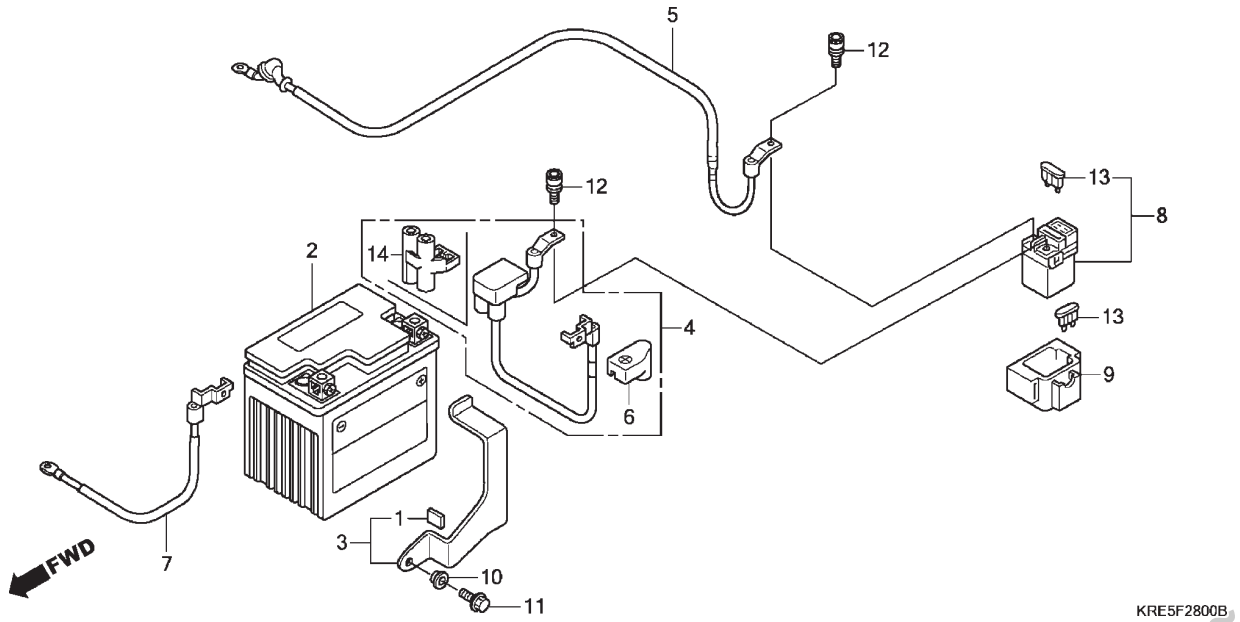

Ref. Nº	N.O.S.	Item de serviço	T.M.O.
2	610100	Bateria	0,2
4	610105	Cabo, Positivo Bateria	0,2
5	612115	Cabo, Motor Partida	0,3
7	610110	Cabo, Negativo Bateria	0,2
8	615113	Interruptor, Magnético Partida	0,3

Ref. Nº	Nº da peça	Descrição	Qtd. NXR150 9	A	B	C	D	E	Nº de série		Tipo
1	17518-KRE-900	Coxim	1	1	–	–	–	–			ESBR,ES2BR,ESDBR, ESD2BR
			–	–	1	1	–	–			ES3BR,ESD3BR
			–	–	–	–	1	1			ES2BR,ESD2BR
2	31500-KRM-B21	Bateria (DTZ6)(DELPHI)	1	–	–	–	–	–			ESBR,ESDBR,
			–	1	–	–	–	–			ES2BR,ESD2BR
	31500-KRM-B23	Bateria Conj. (DTZ6)	–	–	1	1	–	–			ES3BR,ESD3BR
			–	–	–	–	1	1			ES2BR,ESD2BR
3	31510-KRE-B00	Presilha, Bateria	1	1	–	–	–	–			ESBR,ES2BR,ESDBR, ESD2BR
			–	–	1	1	–	–			ES3BR,ESD3BR
			–	–	–	–	1	1			ES2BR,ESD2BR
4	32401-KRE-B00	Cabo, Bateria Magnético Partida	1	1	1	1	–	–			ESBR,ES2BR,ES3BR,ESDBR, ESD2BR,ESD3BR
	32401-K13-900		–	–	–	–	1	1			ES2BR,ESD2BR
5	32410-KRE-B00	Cabo, Motor Partida	1	1	1	1	–	–			ESBR,ES2BR,ES3BR,ESDBR, ESD2BR,ESD3BR
	32410-K13-900		–	–	–	–	1	1			ES2BR,ESD2BR

PROIBIDA A REPRODUÇÃO E DISTRIBUIÇÃO
1010913 - Matsuo - MM - JT

© Moto Honda da Amazônia Ltda.
Todos os direitos reservados.

C-28

Bateria

(NXR150ESD/ES)

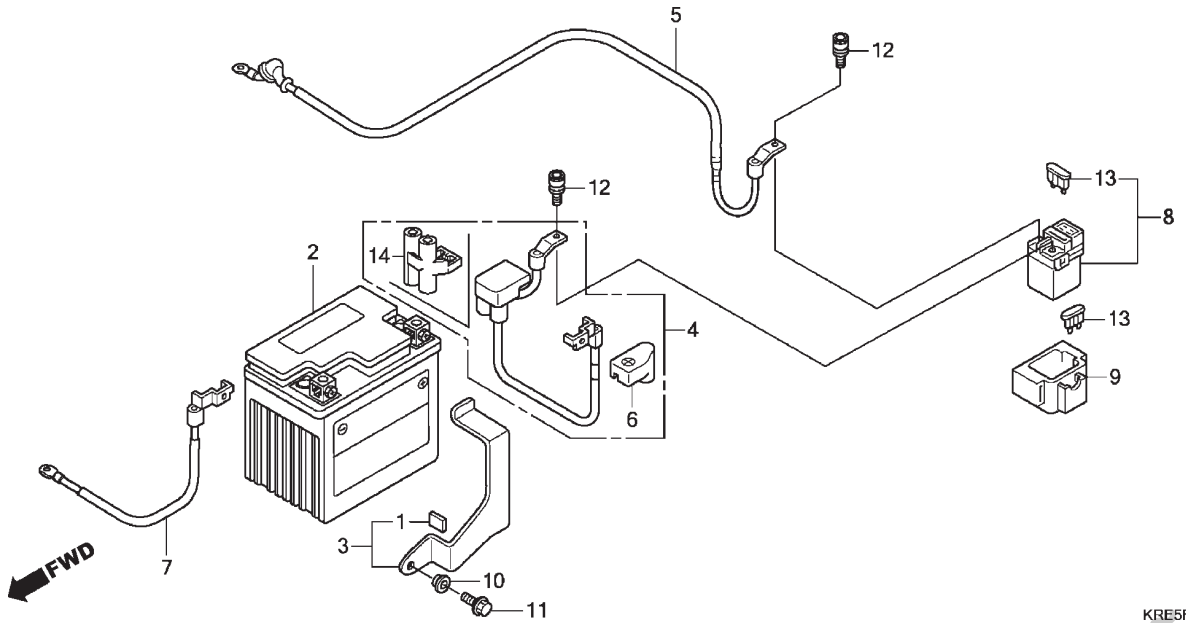

Ref. Nº	N.O.S.	Item de serviço	T.M.O.	Ref. Nº	Nº da peça	Descrição	Qtd. NXR150 9	A	B	C	D	E	Nº de série		Tipo
				6	32417-KRE-900	Tampa, Terminal Bateria	1	1	–	–	–	–			ESBR,ES2BR,ESDBR,ESD2BR
							–	–	1	1	–	–			ES3BR,ESD3BR
							–	–	–	–	1	1			ES2BR,ESD2BR
				7	32601-KRE-B00	Cabo, Terra Bateria	1	1	–	–	–	–			ESBR,ES2BR,ESDBR,ESD2BR
							–	–	1	1	–	–			ES3BR,ESD3BR
					32601-KRE-E30		–	–	–	–	1	1			ES2BR,ESD2BR
				8	35850-KCN-000	Interruptor Conj., Magnético Partida	1	1	1	1	–	–			ESBR,ES2BR,ES3BR,ESDBR, ESD2BR,ESD3BR
							–	–	–	–	1	1			ESBR,ES2BR,ES3BR,ESDBR, ESD2BR,ESD3BR
					35850-KK6-740		–	–	–	–	1	1			ES2BR,ESD2BR
				9	35856-KRE-B00	Coxim	1	1	–	–	–	–			ESBR,ES2BR,ESDBR,ESD2BR
							–	–	1	1	–	–			ES3BR,ESD3BR
							–	–	–	–	1	1			ES2BR,ESD2BR
				10	61101-KAS-900	Bucha, Fixação (A) Para-lama Dianteiro	1	1	–	–	–	–			ESBR,ES2BR,ESDBR,ESD2BR
							–	–	1	1	–	–			ES3BR,ESD3BR
							–	–	–	–	1	1			ES2BR,ESD2BR

PROIBIDA A REPRODUÇÃO E DISTRIBUIÇÃO
1010913 - Matsuo - MM - JT

© Moto Honda da Amazônia Ltda.
Todos os direitos reservados.

C-28

Bateria

(NXR150ESD/ES)

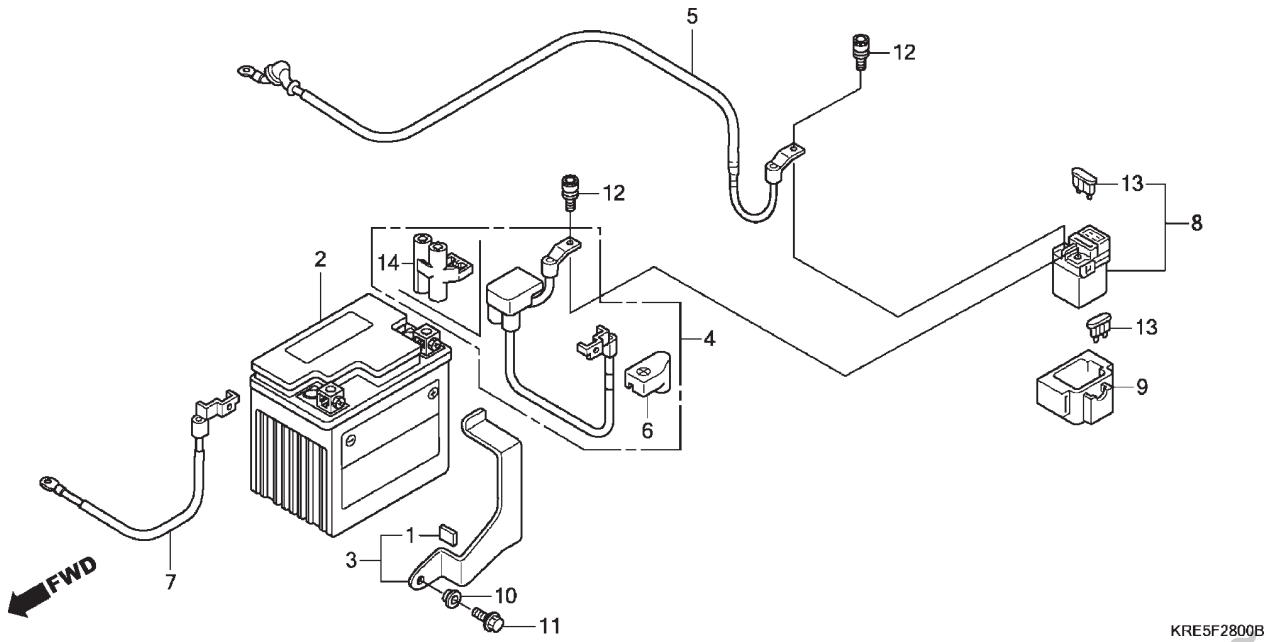

Ref. Nº	N.O.S.	Item de serviço	T.M.O.

Ref. Nº	Nº da peça	Descrição	Qtd. NXR150 9	A	B	C	D	E	Nº de série		Tipo
11	90032-GHR-660	Parafuso, Flange, 6x16	1	1	–	–	–	–	.....	.....	ESBR,ES2BR,ESDBR,ESD2BR
			–	–	1	1	–	–	.....	.....	ES3BR,ESD3BR
			–	–	–	–	1	1	.....	.....	ES2BR,ESD2BR
12	90111-MR5-000	Parafuso, Allen, 5x9	2	2	–	–	–	–	.....	.....	ESBR,ES2BR,ESDBR,ESD2BR
			–	–	2	2	–	–	.....	.....	ES3BR,ESD3BR
			–	–	–	–	2	–	.....	.....	ES2BR,ESD2BR
	90111-KVS-B50	.....	–	–	–	–	–	2	.....	.....	ESD2BR
13	98200-31500	Fusível (15A)	2	2	–	–	–	–	.....	.....	ESBR,ES2BR,ESDBR,ESD2BR
			–	–	2	2	–	–	.....	.....	ES3BR,ESD3BR
			–	–	–	–	2	2	.....	.....	ES2BR,ESD2BR
14	32406-MEL-300	Tampa, Terminal Magnético Partida	–	–	–	–	1	1	.....	.....	ES2BR,ESD2BR

PROIBIDA A REPRODUÇÃO E DISTRIBUIÇÃO
1010913 - Matsuo - MM - JT

© Moto Honda da Amazônia Ltda.
Todos os direitos reservados.

C-28.1

Bateria

(NXR150KS)

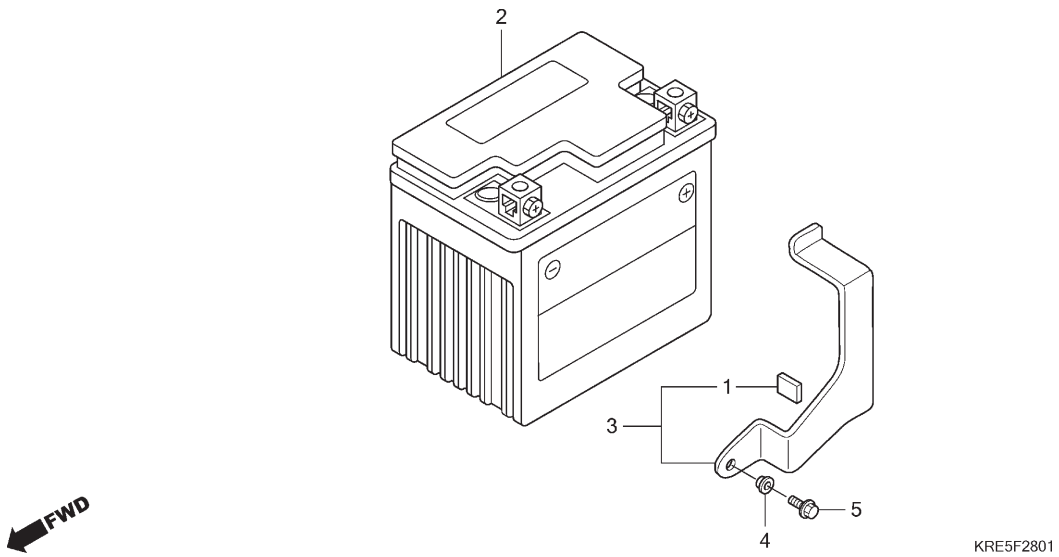

Ref. Nº	N.O.S.	Item de serviço	T.M.O.
2	610100	Bateria	0,2

Ref. Nº	Nº da peça	Descrição	Qtd. NXR150 9	A	B	C	D	E	Nº de série		Tipo
1	17518-KRE-900	Coxim	1	1	–	–	–	–			KSBR,KS2BR
			–	–	1	1	–	–			KS3BR
2	31500-GFP-901	Bateria Conj. (DTZ5)	1	–	–	–	–	–			KSBR
			–	1	–	–	–	–			KSBR,KS2BR
			–	–	1	–	–	–			KS3BR
3	31510-KRE-B00	Presilha, Bateria	1	1	–	–	–	–			KSBR,KS2BR
			–	–	1	1	–	–			KS3BR
4	61101-KAS-900	Bucha, Fixação (A) Para-lama Dianteiro	1	1	–	–	–	–			KSBR,KS2BR
			–	–	1	1	–	–			KS3BR
5	90032-GHR-660	Parafuso, Flange, 6x16	1	1	–	–	–	–			KSBR,KS2BR
			–	–	1	1	–	–			KS3BR

PROIBIDA A REPRODUÇÃO E DISTRIBUIÇÃO
1010913 - Matsuo - MM - JT

© Moto Honda da Amazônia Ltda.
Todos os direitos reservados.

C-29

Fiação Principal

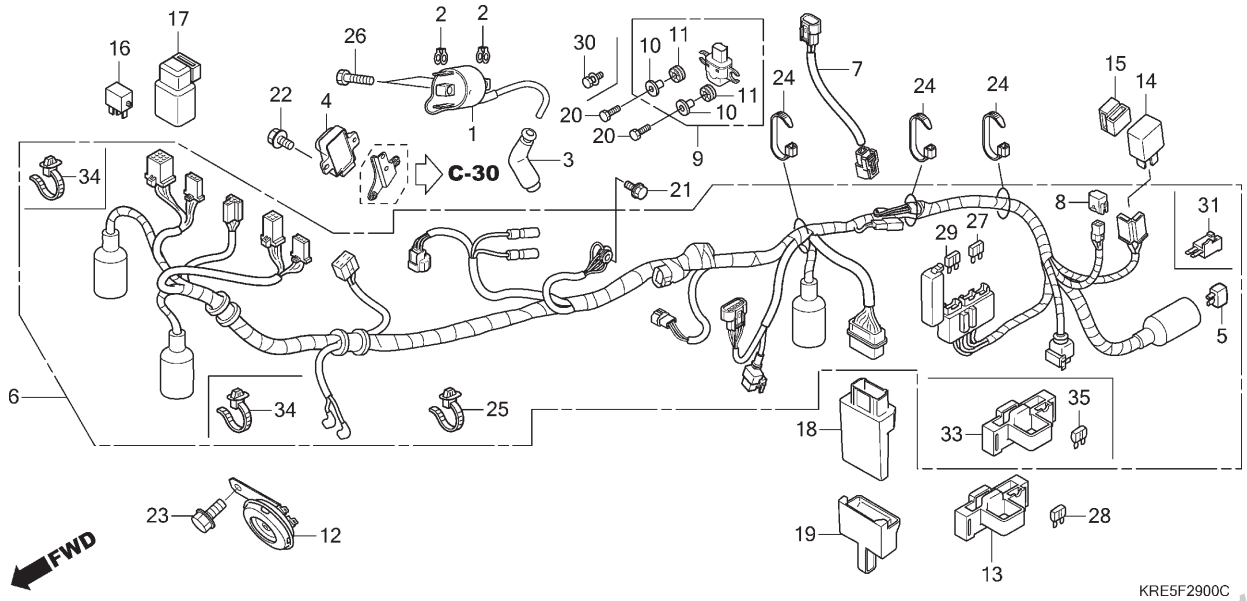

Ref. Nº	N.O.S.	Item de serviço	T.M.O.
1	614105	Bobina, Ignição	0,5
4	6131B2	Regulador, Retificador	0,3
6	611100	Fiação, Principal	1,3
7	6111Q5	Fiação Secundária, Bomba Combustível	0,6
9	617125	Sensor, Ângulo	0,4
12	616169	Buzina	0,1
14	6111C3	Relé, Sinalizador	0,2
16	6111S0	Relé, Corte Bateria	0,2
18	618135	Módulo Controle Motor (ECM)	0,3

Ref. Nº	Nº da peça	Descrição	Qtd. NXR150 9	A	B	C	D	E	Nº de série		Tipo
1	30500-KRE-B01	Bobina Ignição, Conj.	1	1	1	1	–	–			
	30510-KRE-E31		–	–	–	–	1	1			ES2BR,ESD2BR
2	30520-ML7-000	Espaçador, Bobina Ignição	2	2	2	2	2	2			
3	30700-KRE-900	Supressor Ruídos, Conj.	1	1	–	–	–	–			
	30700-KVS-601		–	–	1	1	1	1			
4	31600-KSS-B31	Regulador Comp., Retificador	1	1	1	1	–	–			
	31600-KRE-E31		–	–	–	–	1	1			
5	31700-124-008	Retificador Conj., Silício (SHINDENGEN)	1	1	–	–	–	–			
6	32100-KRE-B00	Fiação, Principal	1	1	–	–	–	–			ESDBR
	32100-KRE-B10		1	1	–	–	–	–			ESBR
	32100-KRE-B20		1	1	–	–	–	–			KSBR
	32100-KRE-R00		–	1	–	–	–	–			ESD2BR
	32100-KRE-R10		–	1	–	–	–	–			ES2BR
	32100-KRE-R20		–	1	–	–	–	–			KS2BR
	32100-KRE-C30		–	–	1	1	–	–			ESD3BR
	32100-KRE-C40		–	–	1	1	–	–			ES3BR
	32100-KRE-C50		–	–	1	1	–	–			KS3BR
	32100-KRE-E40		–	–	–	–	1	1			ES2BR
	32100-KRE-E30		–	–	–	–	1	1			ESD2BR
7	32102-KRE-B00	Fiação Secundária, Bomba Combustível	1	1	1	1	1	1			

PROIBIDA A REPRODUÇÃO E DISTRIBUIÇÃO
10/10/13 - Matsuo - MM - JT

© Moto Honda da Amazônia Ltda.
Todos os direitos reservados.

C-29

Fiação Principal

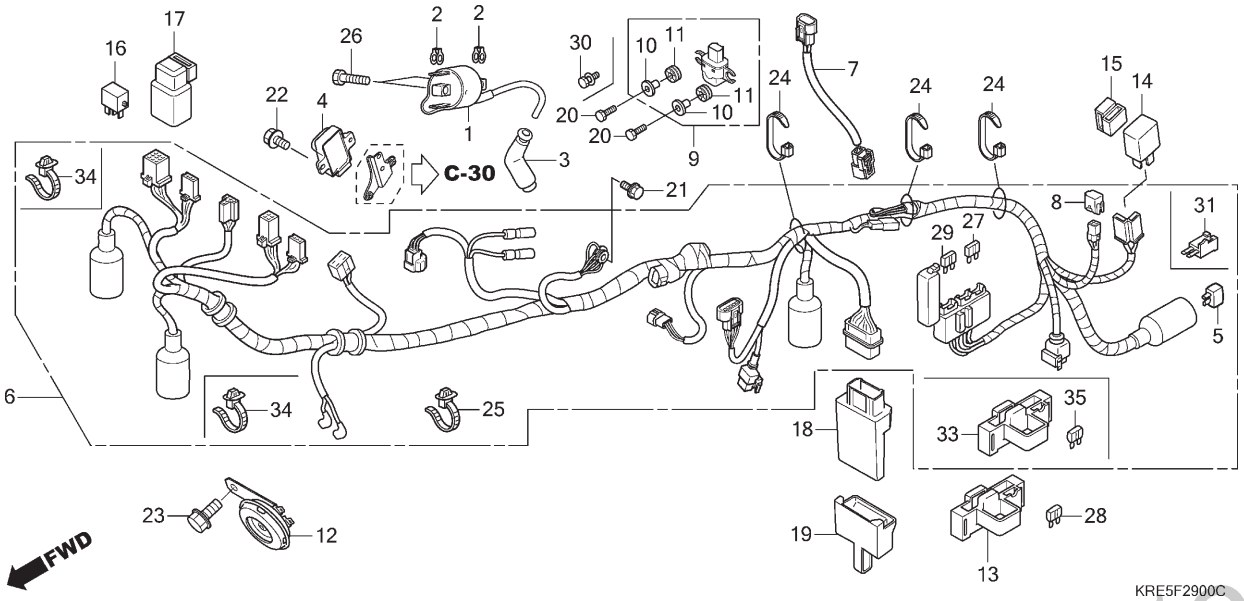

Ref. Nº	N.O.S.	Item de serviço	T.M.O.	Ref. Nº	Nº da peça	Descrição	Qtd. NXR150 9	A	B	C	D	E	Nº de série		Tipo
				8	32606-GEV-761	Capa (4P)(Vermelho)	1	1	1	1	1	1			
				9	35160-GFC-J31	Sensor Comp., Ângulo	1	1	1	1	–	–			
					35160-KWT-941		–	–	–	–	1	1			
				10	35162-MN5-003	Bucha	2	2	2	2	2	2			
				11	35163-MN5-003	Bucha	2	2	2	2	2	2			
				12	38110-KRE-B01	Buzina, Comp. (Aguda)	1	1	1	1	1	1			
				13	38201-KRE-B00	Suporte, Caixa Fusíveis (MINI 2P)	1	1	1	1	–	–			
				14	38301-GBG-911	Relé Comp., Sinalizador (PT.MITSUBA)	1	1	–	–	–	–			KSBR,ESBR,ESDBR
					38301-KPH-881	Relé Comp., Sinalizador	–	1	–	–	–	–			KS2BR,ES2BR,ESD2BR
							–	–	1	1	–	–			KS3BR,ES3BR,ESD3BR
							–	–	–	–	1	1			ES2BR,ESD2BR
				15	38306-GE7-000	Suporte, Relé Sinalizador	1	1	1	1	1	1			
				16	38501-KSS-B31	Relé Comp. (MICRO ISO 4P)	1	1	1	1	1	1			
				17	38506-KVS-600	Suporte, Relé	1	1	1	1	1	1			
				18	38770-KRE-B21	Unidade PGM-FI	1	–	–	–	–	–			KSBR,ESBR,ESDBR
							–	1	–	–	–	–			KSBR
					38770-KRE-R21		–	1	–	–	–	–			KS2BR,ES2BR,ESD2BR
					38770-KRE-C31		–	–	1	1	–	–			KS3BR,ES3BR,ESD3BR
					38770-KRE-E31		–	–	–	–	1	–			ES2BR,ESD2BR
					38770-KRE-H11		–	–	–	–	–	1			ES2BR,ESD2BR

PROIBIDA A REPRODUÇÃO E DISTRIBUIÇÃO
10109913 - Matsuo - MM - JT

© Moto Honda da Amazônia Ltda.
Todos os direitos reservados.

C-29

Fiação Principal

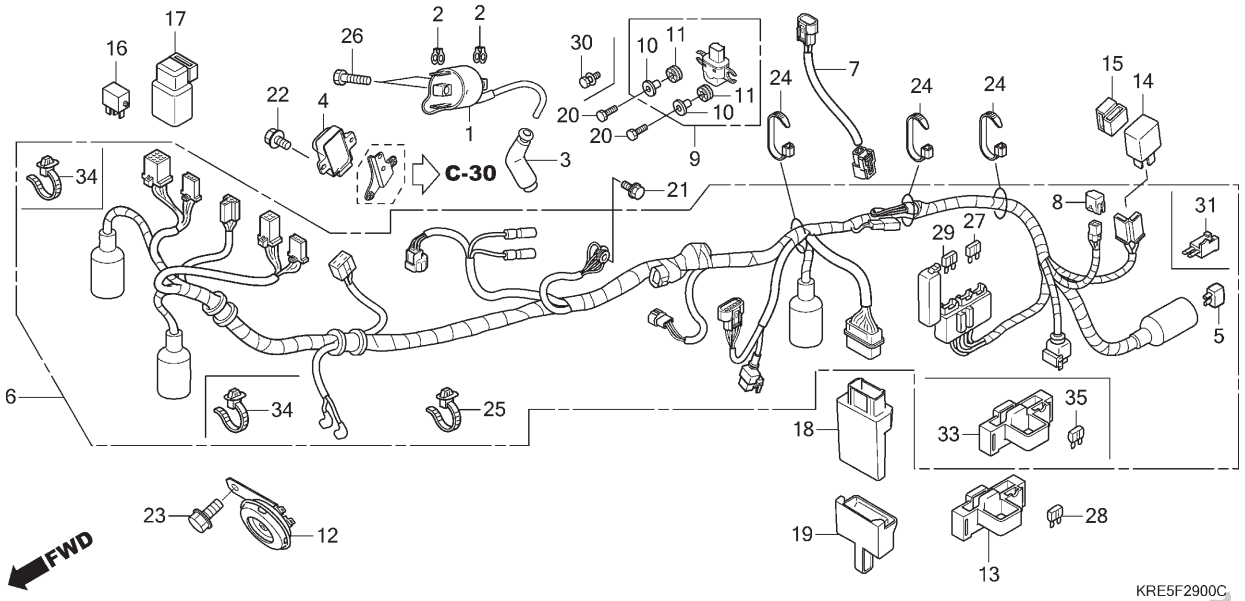

Ref. Nº	N.O.S.	Item de serviço	T.M.O.	Ref. Nº	Nº da peça	Descrição	Qtd. NXR150 9	A	B	C	D	E	Nº de série		Tipo
				19	38771-KRE-B01	Coxim, Unidade PGM-FI	1	1	1	1	–	–			
					38771-KRE-E31		–	–	–	–	1	1			ES2BR,ESD2BR
				20	90013-GHR-690	Parafuso, Sextavado, 4x22	2	–	–	–	–	–			KSBR,ESBR,ESDBR
							–	2	–	–	–	–			KSBR
				21	90032-GHR-640	Parafuso, Flange, 6x12	1	1	1	1	1	1			
				22	90032-GHR-650	Parafuso, Flange, 6x14	2	2	2	2	2	2			
				23	90033-GHR-E40	Parafuso, Flange, 8x12	1	1	1	–	–	–			
					90033-GHR-640		–	–	–	1	1	1			
				24	90652-KT1-771	Presilha, Cabo (Preto)	3	–	–	–	–	–			KSBR,ESBR,ESDBR
							–	3	–	–	–	–			KSBR,KS2BR,ES2BR,ESD2BR
							–	–	–	3	–	–			KS3BR,ES3BR,ESD3BR
							–	–	3	–	–	–			KS3BR,ES3BR,ESD3BR
							–	–	–	–	3	3			ES2BR,ESD2BR
				25	91540-S30-003	Presilha, Fiação (Natural) (151,5mm)	1	1	1	1	1	1			
				26	92101-06020-4J	Parafuso, Sextavado, 6x20	2	2	2	2	2	2			
				27	98200-41000	Fusível (10A)	2	–	–	–	–	–			ESDBR
							–	2	–	–	–	–			ES2BR,ESD2BR
							1	–	–	–	–	–			KSBR
							–	1	–	–	–	–			KSBR,KS2BR
							–	–	2	2	–	–			ES3BR,ESD3BR
							–	–	1	1	–	–			KS3BR
							–	–	–	–	2	2			ES2BR,ESD2BR

PROIBIDA A REPRODUÇÃO E DISTRIBUIÇÃO
1010913 - Matsuo - MM - JT

© Moto Honda da Amazônia Ltda.
Todos os direitos reservados.

C-29

Fiação Principal

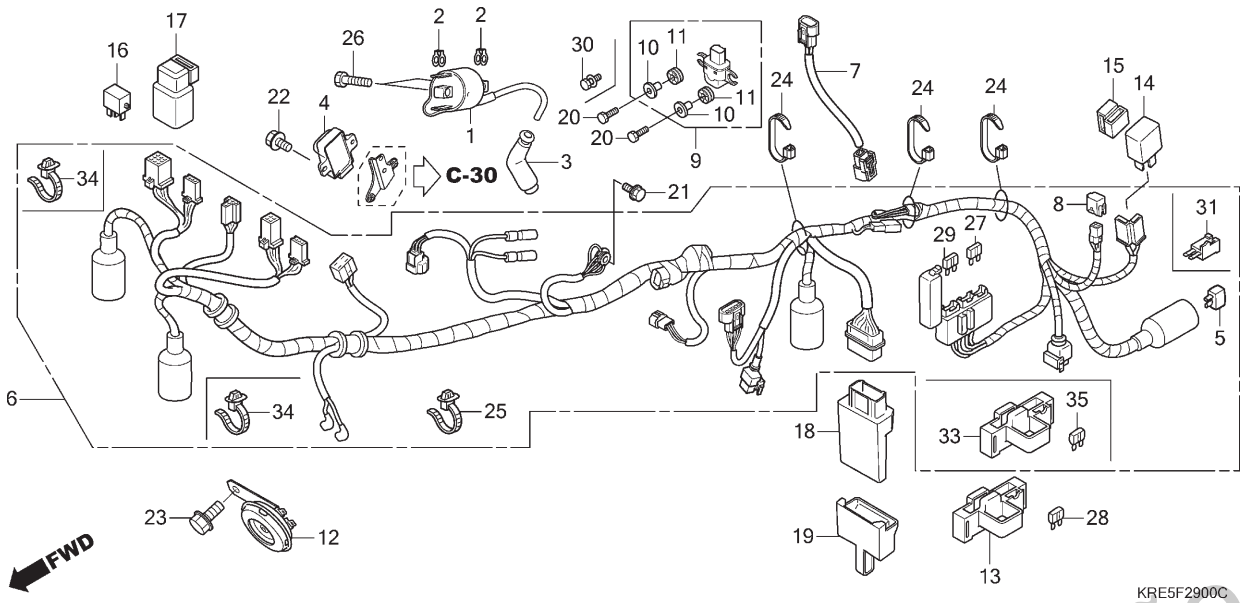

Ref. Nº	N.O.S.	Item de serviço	T.M.O.	Ref. Nº	Nº da peça	Descrição	Qtd. NXR150 9	A	B	C	D	E	Nº de série		Tipo
				28	98200-41000	Fusível (10A)	1	1	–	–	–	–			KSBR,KS2BR
							–	–	1	1	–	–			KS3BR
				29	98200-41500	Fusível (15A)	2	2	–	–	–	–			KSBR,KS2BR
							–	–	2	2	–	–			KS3BR
				30	90110-KRE-R00	Parafuso-arruela, 4x22	–	2	–	–	–	–			KS2BR,ES2BR,ESD2BR
					90110-KSS-B30		–	–	2	2	2	2			
				31	32146-S84-003	Conector, Diodo (2P)(3A)	–	–	1	1	1	1			
				33	38201-KRE-B00	Suporte, Caixa Fusíveis (MINI 2P)	–	–	–	–	1	1			
				34	91541-S0A-003	Presilha, Fiação (Preto) (145mm)	–	–	–	–	2	2			

PROIBIDA A REPRODUÇÃO E DISTRIBUIÇÃO
1010913 - Matsuo - MM - JT

© Moto Honda da Amazônia Ltda.
Todos os direitos reservados.

C-30

Chassi

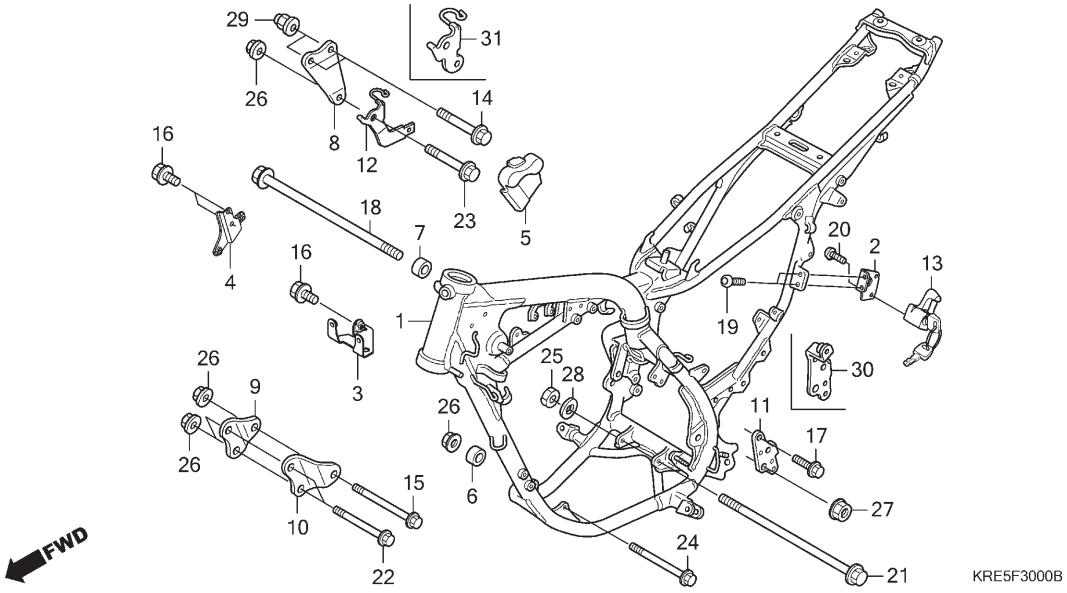

Ref. Nº	N.O.S.	Item de serviço	T.M.O.
1	410100	Chassi	5,1
		• Inclui: Remoção e instalação do motor	
13	410197	Trava, Capacete	0,2

Ref. Nº	Nº da peça	Descrição	Qtd. NXR150 9	A	B	C	D	E	Nº de série		Tipo
1	50100-KRE-B00ZA	Chassi, Comp. *NH303M* . Cinza Axis Fosco Metálico	1	–	–	–	–	–			
	50100-KRE-B01ZA		–	1	–	–	–	–			KSBR
	50100-KRE-R00ZA		–	–	1	1	–	–			KS3BR,ES3BR,ESD3BR
			–	–	–	–	1	1			ES2BR,ESD2BR
2	50176-KRE-B00	Suporte, Capacete	1	1	1	1	1	1			
3	50180-KRE-B00	Suporte, Sensor Ângulo	1	1	1	1	1	1			
4	50181-KRE-B00	Suporte, Regulador	1	1	1	1	1	1			
5	50212-KRE-B00	Borracha, Protetor Tanque	1	1	1	1	1	1			
6	50318-GE2-000	Bucha, Fixação Motor	1	1	1	1	1	1			
7	50318-KPT-A00	Bucha, Superior Traseira Fixação Motor	1	1	1	1	1	1			
8	50532-KRE-850	Placa, Superior Esquerda Fixação Motor	1	1	1	1	1	1			
9	50533-KRE-B00	Placa, Dianteira Direita Fixação Motor	1	1	1	1	1	1			
10	50534-KRE-B00	Placa, Dianteira Esquerda Fixação Motor	1	1	1	1	1	1			
11	50535-KRE-B00	Placa, Superior Traseira Esquerda Fixação Motor	1	1	–	–	–	–			KSBR,ESBR,ESDBR

PROIBIDA A REPRODUÇÃO E DISTRIBUIÇÃO
1010913 - Matsuo - MM - JT

© Moto Honda da Amazônia Ltda.
Todos os direitos reservados.

C-30

Chassi

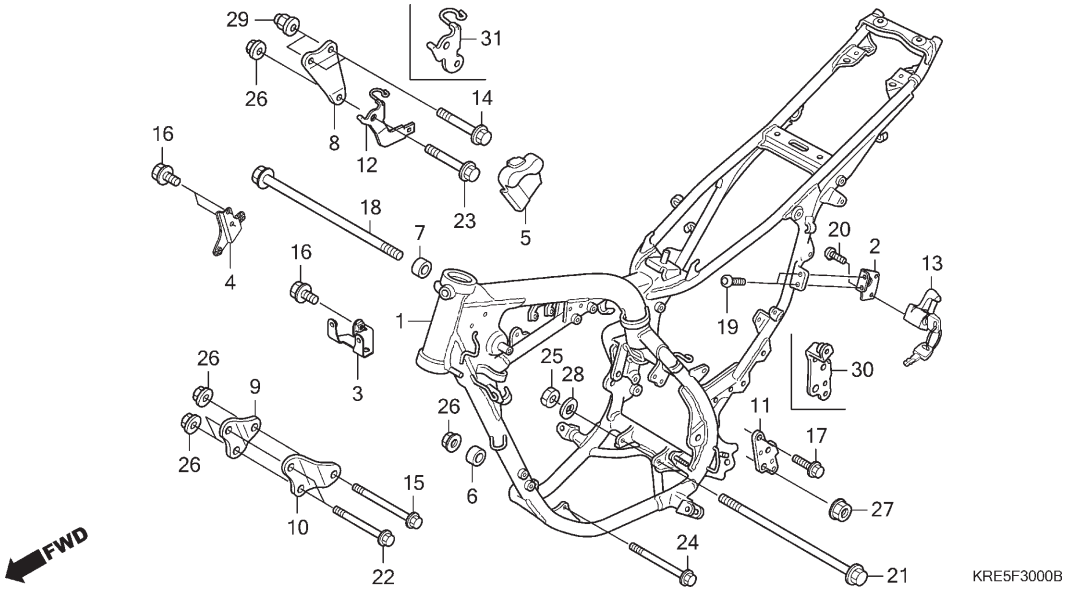

Ref. Nº	N.O.S.	Item de serviço	T.M.O.

Ref. Nº	Nº da peça	Descrição	Qtd. NXR150 9	A	B	C	D	E	Nº de série		Tipo
12	50536-KRE-B01	Guia, Fiação Corpo Acelerador	1	1	–	–	–	–			KSBR,ESBR,ESDBR
13	50710-KRM-B91	Suporte Conj., Capacete	1	1	1	1	1	1			
14	90013-KRH-D20	Parafuso, Flange, 8x56	2	2	2	2	2	2			
15	90024-MV9-670	Parafuso, Flange, 8x88	1	1	1	1	1	1			
16	90032-GHR-640	Parafuso, Flange, 6x12	3	3	3	3	3	3			
17	90033-GHR-E60	Parafuso, Flange, 8x16	2	2	–	–	–	–			
	90033-GHR-660		–	–	2	2	2	2			
18	90102-KPS-900	Parafuso, Flange, 10x118	1	1	1	1	1	1			
19	90105-KEB-620	Parafuso, Unidirecional, 6x12	2	2	2	2	2	2			
20	90105-KGA-B00	Parafuso, Unidirecional, 6x10	1	1	1	1	1	1			
21	90105-MG3-000	Parafuso, Flange, 10x110	1	1	1	1	1	1			
22	90154-KB7-700	Parafuso, Flange, 8x73	2	2	2	2	2	2			
23	90155-KZ3-000	Parafuso, Flange, 8x50	1	1	1	1	1	1			
24	90156-KK6-000	Parafuso, Flange, 8x96	1	1	1	1	1	1			
25	90203-GHR-850	Porca, Sextavada, 10mm	1	1	1	1	1	1			
26	90208-GHR-640	Porca, Flange, 8mm	5	5	5	5	5	5			
27	90208-GHR-650	Porca, Flange, 10mm	1	1	1	1	1	1			
28	90441-MT3-000	Arruela, 10mm	1	1	1	1	1	1			

PROIBIDA A REPRODUÇÃO E DISTRIBUIÇÃO
1010918 - Hatsuo - MM - JT

© Moto Honda da Amazônia Ltda.
Todos os direitos reservados.

C-30

Chassi

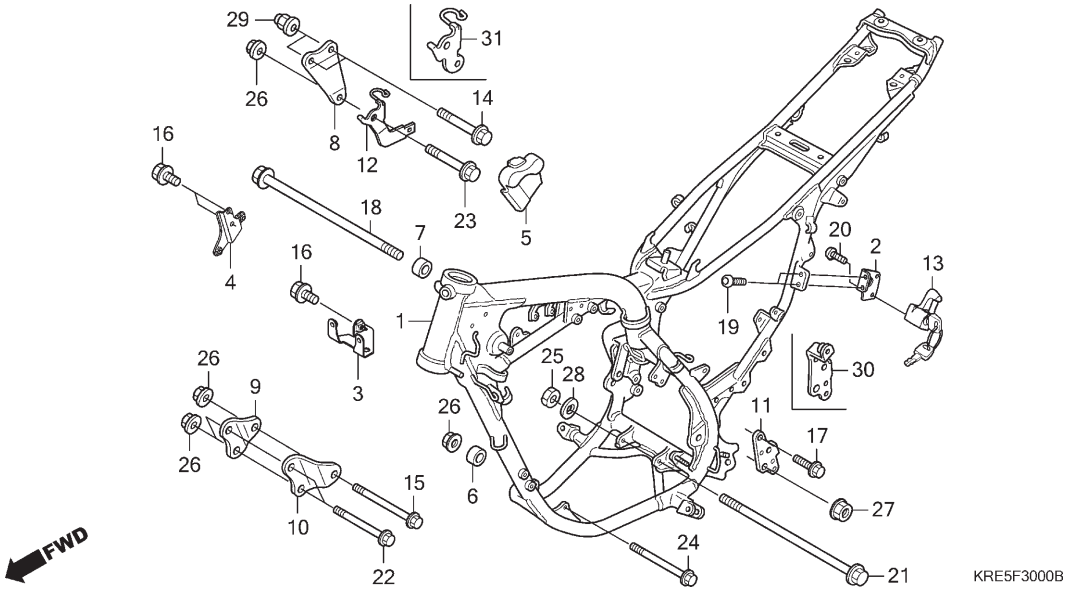

Ref. Nº	N.O.S.	Item de serviço	T.M.O.	Ref. Nº	Nº da peça	Descrição	Qtd. NXR150 9	A	B	C	D	E	Nº de série		Tipo
				29	90443-KPS-900	Porca, Cega, 8mm	2	2	2	2	2	2	.....	.....	.....
				30	50535-KRE-R00	Placa, Superior Traseira Esquerda Fixação Motor	–	–	1	1	–	–	.....	.....	KS3BR,ES3BR,ESD3BR
							–	–	–	–	1	1	.....	.....	ES2BR,ESD2BR
				31	50536-KRE-R00	Guia, Fiação Corpo Acelerador	–	–	1	1	–	–	.....	.....	KS3BR,ES3BR,ESD3BR
							–	–	–	–	1	1	.....	.....	ES2BR,ESD2BR

PROIBIDA A REPRODUÇÃO E DISTRIBUIÇÃO
1010913 - Matsuo - MM - JT

© Moto Honda da Amazônia Ltda.
Todos os direitos reservados.

C-31

Ferramentas

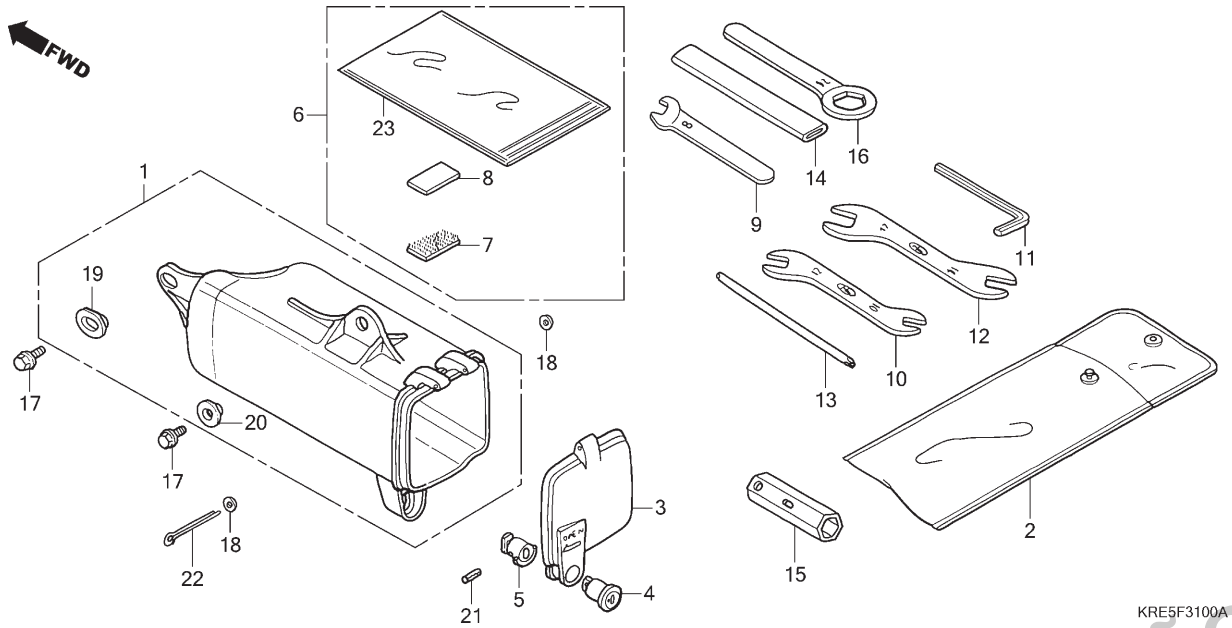

Ref. Nº	N.O.S.	Item de serviço	T.M.O.
1	410190	Caixa ou Bolsa, Ferramentas	0,1
3	4101B1	Tampa, Caixa Ferramentas	0,2

Ref. Nº	Nº da peça	Descrição	Qtd. NXR150 9	A	B	C	D	E	Nº de série		Tipo
1	83501-KB7-000	Caixa, Ferramentas	1	1	1	1	1	1			
2	83501-KRM-B91	Bolsa, Ferramentas (160mm)	1	1	1	1	1	1			
3	83504-KB7-000	Tampa, Caixa Ferramentas	1	1	1	1	1	1			
4	83507-422-000	Cilindro, Chave	1	1	1	1	1	1			
5	83508-MR4-900	Limitador, Cilindro Chave	1	1	1	1	1	1			
	83508-438-000	Limitador, Cilindro Chave	1	1	1	1	1	1			
6	83642-KRE-B00	Bolsa, Manual Proprietário	1	1	–	–	–	–			
7	83643-KRE-B00	Fita, Velcro (Fêmea)	1	1	1	1	1	1			
8	83644-KRE-B00	Fita, Velcro (Macho)	1	1	1	1	1	1			
9	89211-KRE-B01	Chave, Boca, 8mm	1	1	1	1	–	–			
10	89211-KRM-B91	Chave, Boca, 10x12	1	1	1	1	1	1			
11	89212-KRE-B01	Chave, Allen, 5mm	1	1	1	1	1	1			
12	89212-KRM-B91	Chave, Boca, 14x17	1	1	1	1	1	1			
13	89213-KRM-B91	Chave, Phillips 1	1	1	1	–	–	–			
	89222-KVK-901		–	–	–	1	1	1			
14	89215-KRM-B91	Cabo, Chave Boca, 120mm	1	1	1	1	1	1			
15	89216-KRM-860	Chave, Vela Ignição	1	1	1	1	–	–			
	89216-KRE-E30		–	–	–	–	1	1			
16	89218-KRE-B01	Chave, Boca, 24mm	1	1	1	1	1	1			
17	90032-GHR-640	Parafuso, Flange, 6x12	2	2	2	2	2	2			
18	90231-GHR-600	Arruela, Lisa, 3mm	2	2	2	2	2	2			
19	90501-KGA-E00	Arruela, 6x9	1	1	1	1	1	1			
20	90512-300-000	Arruela, 6x20	1	1	1	1	1	1			

PROIBIDA A REPRODUÇÃO E DISTRIBUIÇÃO
10/09/2013 - Matsuo - MM - JT

© Moto Honda da Amazônia Ltda.
Todos os direitos reservados.

C-31

Ferramentas

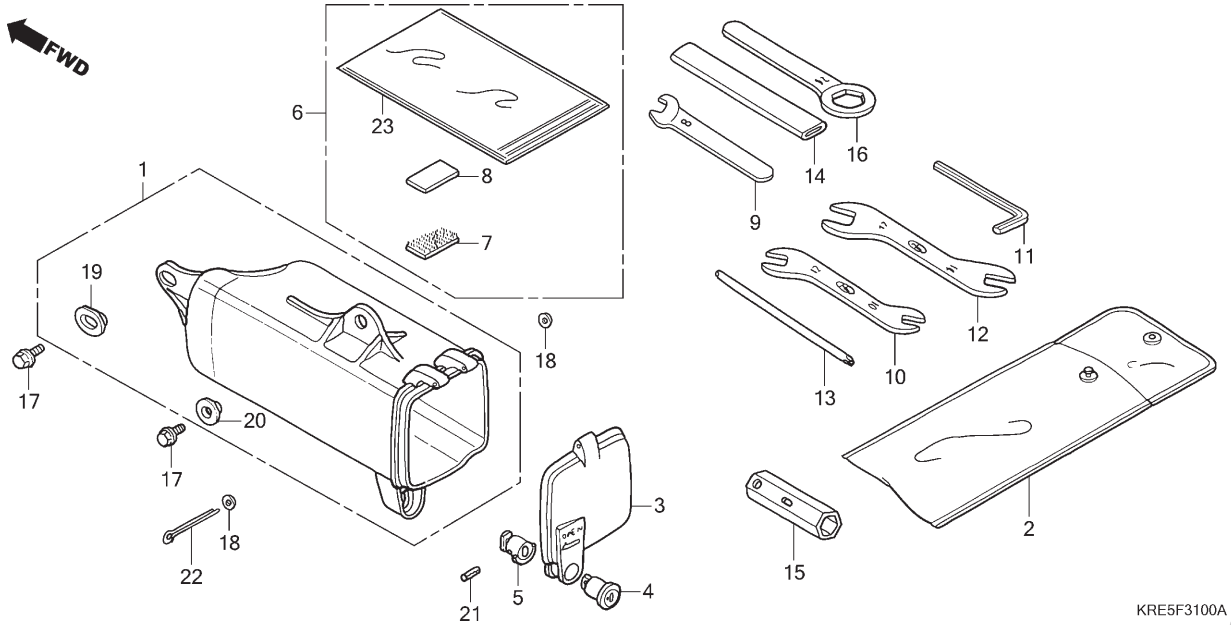

Ref. Nº	N.O.S.	Item de serviço	T.M.O.

Ref. Nº	Nº da peça	Descrição	Qtd. NXR150 9	A	B	C	D	E	Nº de série	Tipo
21	90751-KGA-K00	Pino, Pressão, 2x14	1	1	1	1	1	1		
	91501-MR4-900		1	1	1	1	1	1		
22	94201-30450	Cupilha, 3,0x45	1	1	1	1	1	1		
23	77251-GFM-960	Bolsa, Manual Serviços	–	–	1	1	1	1		

PROIBIDA A REPRODUÇÃO E DISTRIBUIÇÃO
1010913 - Matsuo - MM - JT

© Moto Honda da Amazônia Ltda.
Todos os direitos reservados.

C-32

Etiquetas de Precaução

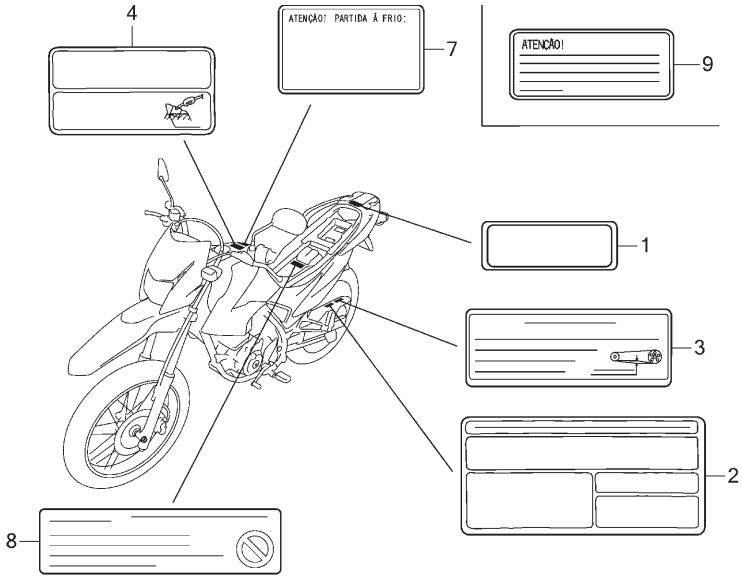

KRE5F3200D

Ref. Nº	N.O.S.	Item de serviço	T.M.O.
Sem Informação			–

Ref. Nº	Nº da peça	Descrição	Qtd. NXR150 9	A	B	C	D	E	Nº de série		Tipo
1	81220-KRE-B00	Etiqueta, Bagageiro Traseiro (Português)	1	–	–	–	–	–			KSBR,ESBR,ES2BR,ESDBR
			–	1	–	–	–	–			KSBR,KS2BR,ES2BR,ESD2BR
			–	–	1	1	–	–			KS3BR,ES3BR,ESD3BR
			–	–	–	–	1	1			ES2BR,ESD2BR
2	87505-KRE-900	Etiqueta, Pneu (Português)	1	–	–	–	–	–			KSBR,ESBR,ES2BR,ESDBR
			–	1	–	–	–	–			KSBR,KS2BR,ES2BR,ESD2BR
			–	–	1	1	–	–			KS3BR,ES3BR,ESD3BR
	87505-KRE-E30	Etiqueta, Pneu (Português)	–	–	–	–	1	1			ES2BR,ESD2BR
3	87507-MZ8-M90	Etiqueta, Corrente Transmissão (Português)	1	–	–	–	–	–			KSBR,ESBR,ES2BR,ESDBR
			–	1	–	–	–	–			KSBR,KS2BR,ES2BR,ESD2BR
			–	–	1	1	–	–			KS3BR,ES3BR,ESD3BR
			–	–	–	–	1	1			ES2BR,ESD2BR
4	87560-KPF-900	Etiqueta, Precaução Abastecimento & Condução	1	–	–	–	–	–			KSBR,ESBR,ES2BR,ESDBR
			–	1	–	–	–	–			KSBR,KS2BR,ES2BR,ESD2BR
			–	–	1	1	–	–			KS3BR,ES3BR,ESD3BR
			–	–	–	–	1	–			ES2BR,ESD2BR
7	87560-KVS-610	Etiqueta, Injeção Mistura Combustível	–	1	–	–	–	–			KS2BR,ES2BR,ESD2BR
	87560-KSS-C00		–	–	1	1	1	1			KS3BR,ES3BR,ESD3BR

PROIBIDA A REPRODUÇÃO E DISTRIBUIÇÃO
10108.18 - Matsuo - MM - JT

© Moto Honda da Amazônia Ltda.
Todos os direitos reservados.

C-32

Etiquetas de Precaução

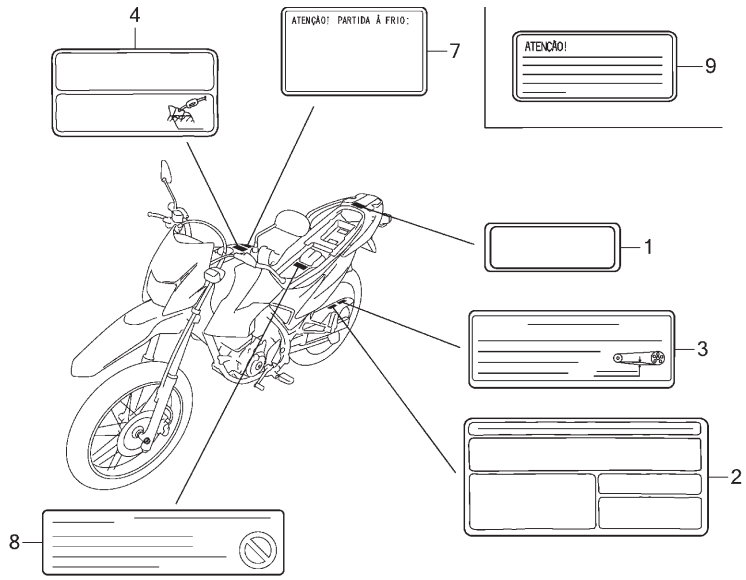

KRE5F3200D

Ref. Nº	N.O.S.	Item de serviço	T.M.O.

Ref. Nº	Nº da peça	Descrição	Qtd. NXR150 9	A	B	C	D	E	Nº de série		Tipo
8	87509-KWG-B00	Etiqueta, Advertência Elemento Filtro Ar	–	–	1	1	–	–	.....	.....	KS3BR,ES3BR,ESD3BR
			–	–	–	–	1	1	.....	.....	ES2BR,ESD2BR
9	87560-KSS-C00	Etiqueta, Injeção Mistura Combustível	–	–	1	1	–	–	.....	.....	KS3BR,ES3BR,ESD3BR
	87560-KRE-E30	Etiqueta, Injeção Mistura Combustível (Português)	–	–	–	–	1	–	.....	.....	ES2BR,ESD2BR
	87560-KVK-B20	.....	–	–	–	–	–	1	.....	.....	ES2BR,ESD2BR

PROIBIDA A REPRODUÇÃO E DISTRIBUIÇÃO
1010913 - Matsuo - MM - JT

© Moto Honda da Amazônia Ltda.
Todos os direitos reservados.

C-33

Emblemas

(NXR1509/A/B)

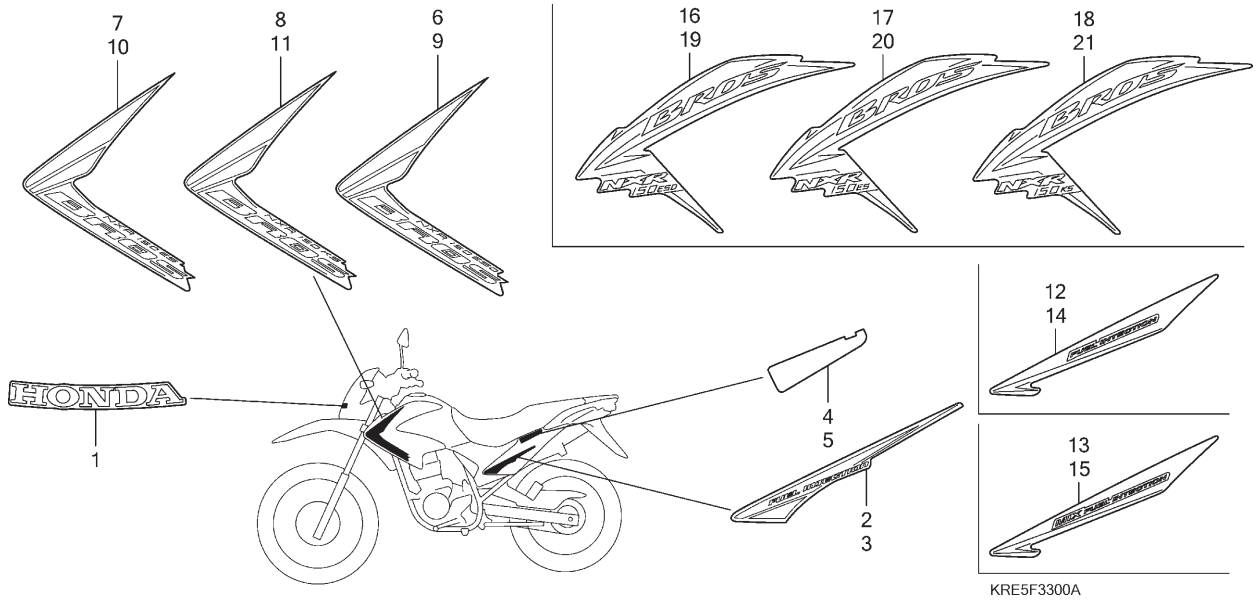

Ref. Nº	N.O.S.	Item de serviço	T.M.O.
Sem Informação			–

Ref. Nº	Nº da peça	Descrição	Qtd. NXR150 9	A	B	C	D	E	Nº de série		Tipo
1	61310-KRE-B00ZA	Emblema, HONDA									
		Tipo1	1	1	1	–	–	–			
	61310-KRE-B00ZB	*Tipo2*	1	1	1	–	–	–			
2	83502-KRE-B00ZA	Emblema, Tampa Lateral Direita									
		R286R Vermelho Caucaia	1	–	–	–	–	–			
	83502-KRE-B00ZB	*Y197R* Amarelo Trancoso-R	1	–	–	–	–	–			
	83502-KRE-B00ZC	*NH1* Preto	1	–	–	–	–	–			
3	83504-KRE-B00ZA	Emblema, Tampa Lateral Esquerda									
		R286R Vermelho Caucaia	1	–	–	–	–	–			
	83504-KRE-B00ZB	*Y197R* Amarelo Trancoso-R	1	–	–	–	–	–			
	83504-KRE-B00ZC	*NH1* Preto	1	–	–	–	–	–			
4	83521-KRE-B00	Emblemas	1	–	–	–	–	–			
	83521-KRE-B00ZA	Emblemas *Tipo 1*	–	1	1	–	–	–			
5	83621-KRE-B00	Emblemas	1	–	–	–	–	–			
	83621-KRE-B00ZA	Emblemas *Tipo 1*	–	1	1	–	–	–			
6	87124-KRE-B00ZA	Faixa, Direita Carenagem Tanque									
		R286R Vermelho Caucaia	1	–	–	–	–	–			ESDBR
	87124-KRE-B00ZB	*Y197R* Amarelo Trancoso-R	1	–	–	–	–	–			ESDBR
	87124-KRE-B00ZC	*NH1* Preto	1	–	–	–	–	–			ESDBR
7	87124-KRE-B10ZA	Faixa, Direita Carenagem Tanque									
		R286R Vermelho Caucaia	1	–	–	–	–	–			ESBR
	87124-KRE-B10ZB	*Y197R* Amarelo Trancoso-R	1	–	–	–	–	–			ESBR
	87124-KRE-B10ZC	*NH1* Preto	1	–	–	–	–	–			ESBR

PROIBIDA A REPRODUÇÃO E DISTRIBUIÇÃO
10/05/18 - Marcia - MM - JT

© Moto Honda da Amazônia Ltda.
Todos os direitos reservados.

C-33

Emblemas

(NXR1509/A/B)

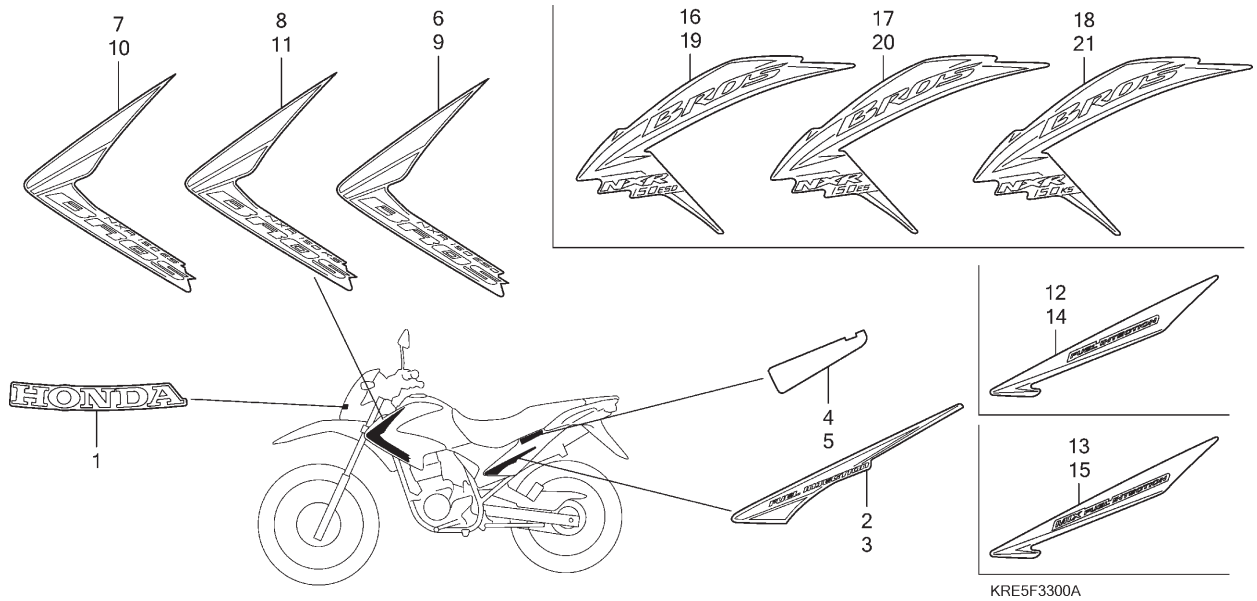

Ref. Nº	N.O.S.	Item de serviço	T.M.O.	Ref. Nº	Nº da peça	Descrição	Qtd. NXR150 9	A	B	C	D	E	Nº de série		Tipo
				8	87124-KRE-B20ZA	Faixa, Direita Carenagem Tanque									
						R286R ..... Vermelho Caucaia	1	–	–	–	–	–	.....	.....	KSBR
					87124-KRE-B20ZB	*Y197R* ..... Amarelo Trancoso-R	1	–	–	–	–	–	.....	.....	KSBR
					87124-KRE-B20ZC	*NH1* ..... Preto	1	–	–	–	–	–	.....	.....	KSBR
				9	87126-KRE-B00ZA	Faixa, Esquerda Carenagem Tanque									
						R286R ..... Vermelho Caucaia	1	–	–	–	–	–	.....	.....	ESDBR
					87126-KRE-B00ZB	*Y197R* ..... Amarelo Trancoso-R	1	–	–	–	–	–	.....	.....	ESDBR
					87126-KRE-B00ZC	*NH1* ..... Preto	1	–	–	–	–	–	.....	.....	ESDBR
				10	87126-KRE-B10ZA	Faixa, Esquerda Carenagem Tanque									
						R286R ..... Vermelho Caucaia	1	–	–	–	–	–	.....	.....	ESBR
					87126-KRE-B10ZB	*Y197R* ..... Amarelo Trancoso-R	1	–	–	–	–	–	.....	.....	ESBR
					87126-KRE-B10ZC	*NH1* ..... Preto	1	–	–	–	–	–	.....	.....	ESBR
				11	87126-KRE-B20ZA	Faixa, Esquerda Carenagem Tanque									
						R286R ..... Vermelho Caucaia	1	–	–	–	–	–	.....	.....	KSBR
					87126-KRE-B20ZB	*Y197R* ..... Amarelo Trancoso-R	1	–	–	–	–	–	.....	.....	KSBR
					87126-KRE-B20ZC	*Tipo3*	1	–	–	–	–	–	.....	.....	KSBR
				12	83502-KRE-B30ZA	Emblema, Tampa Lateral Direita									
						R286R ..... Vermelho Caucaia	–	1	–	–	–	–	.....	.....	KSBR,ESBR,ESDBR
					83502-KRE-B30ZB	*YR288R* ..... Laranja Canoa R	–	1	–	–	–	–	.....	.....	KSBR,ESBR,ESDBR
					83502-KRE-B30ZC	*NH1* ..... Preto	–	1	–	–	–	–	.....	.....	KSBR,ESBR,ESDBR

PROIBIDA A REPRODUÇÃO E DISTRIBUIÇÃO
1010913 - Katsuo - MM - JT

© Moto Honda da Amazônia Ltda.
Todos os direitos reservados.

C-33

Emblemas

(NXR1509/A/B)

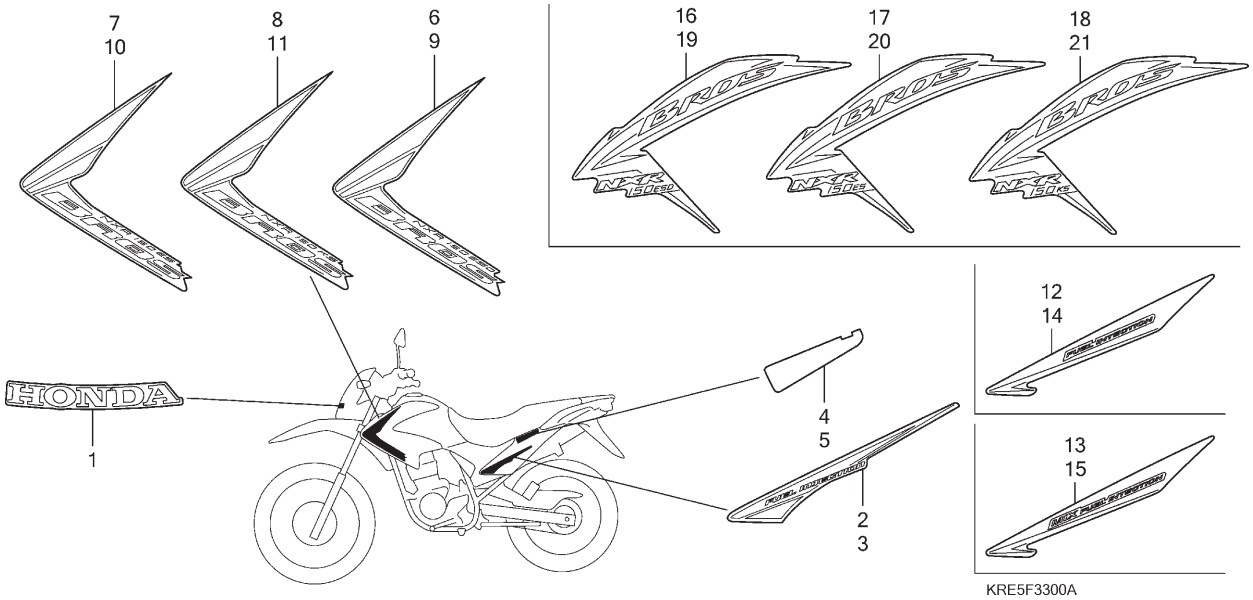

Ref. Nº	N.O.S.	Item de serviço	T.M.O.

Ref. Nº	Nº da peça	Descrição	Qtd. NXR150 9	A	B	C	D	E	Nº de série		Tipo
13	83502-KRE-B60ZA	Emblema, Tampa Lateral Direita									
		R286R ..... Vermelho Caucaia	–	1	–	–	–	–	.....	.....	KS2BR,ES2BR,ESD2BR
	83502-KRE-B60ZB	*YR288R* ..... Laranja Canoa R	–	1	–	–	–	–	.....	.....	KS2BR,ES2BR,ESD2BR
	83502-KRE-B60ZC	*NH1* ..... Preto	–	1	–	–	–	–	.....	.....	KS2BR,ES2BR,ESD2BR
	86831-KRE-C30ZA	*R304R* ..... Vermelho	–	–	1	–	–	–	.....	.....	KS3BR,ES3BR,ESD3BR
	86831-KRE-C30ZB	*YR306R* ..... Laranja	–	–	1	–	–	–	.....	.....	KS3BR,ES3BR,ESD3BR
	86831-KRE-C30ZC	*NH1* ..... Preto	–	–	1	–	–	–	.....	.....	KS3BR,ES3BR,ESD3BR
14	83504-KRE-B30ZA	Emblema, Tampa Lateral Esquerda									
		R286R ..... Vermelho Caucaia	–	1	–	–	–	–	.....	.....	KSBR,ESBR,ESDBR
	83504-KRE-B30ZB	*YR288R* ..... Laranja Canoa R	–	1	–	–	–	–	.....	.....	KSBR,ESBR,ESDBR
	83504-KRE-B30ZC	*NH1* ..... Preto	–	1	–	–	–	–	.....	.....	KSBR,ESBR,ESDBR
15	83504-KRE-B60ZA	Emblema, Tampa Lateral Esquerda									
		R286R ..... Vermelho Caucaia	–	1	–	–	–	–	.....	.....	KS2BR,ES2BR,ESD2BR
	83504-KRE-B60ZB	*YR288R* ..... Laranja Canoa R	–	1	–	–	–	–	.....	.....	KS2BR,ES2BR,ESD2BR
	83504-KRE-B60ZC	*NH1* ..... Preto	–	1	–	–	–	–	.....	.....	KS2BR,ES2BR,ESD2BR
	86832-KRE-C30ZA	*R304R* ..... Vermelho	–	–	1	–	–	–	.....	.....	KS3BR,ES3BR,ESD3BR
	86832-KRE-C30ZB	*YR306R* ..... Laranja	–	–	1	–	–	–	.....	.....	KS3BR,ES3BR,ESD3BR
	86832-KRE-C30ZC	*NH1* ..... Preto	–	–	1	–	–	–	.....	.....	KS3BR,ES3BR,ESD3BR

PROIBIDA A REPRODUÇÃO E DISTRIBUIÇÃO
1010913 - Matsuda MM - JT

© Moto Honda da Amazônia Ltda.
Todos os direitos reservados.

C-33

Emblemas

(NXR1509/A/B)

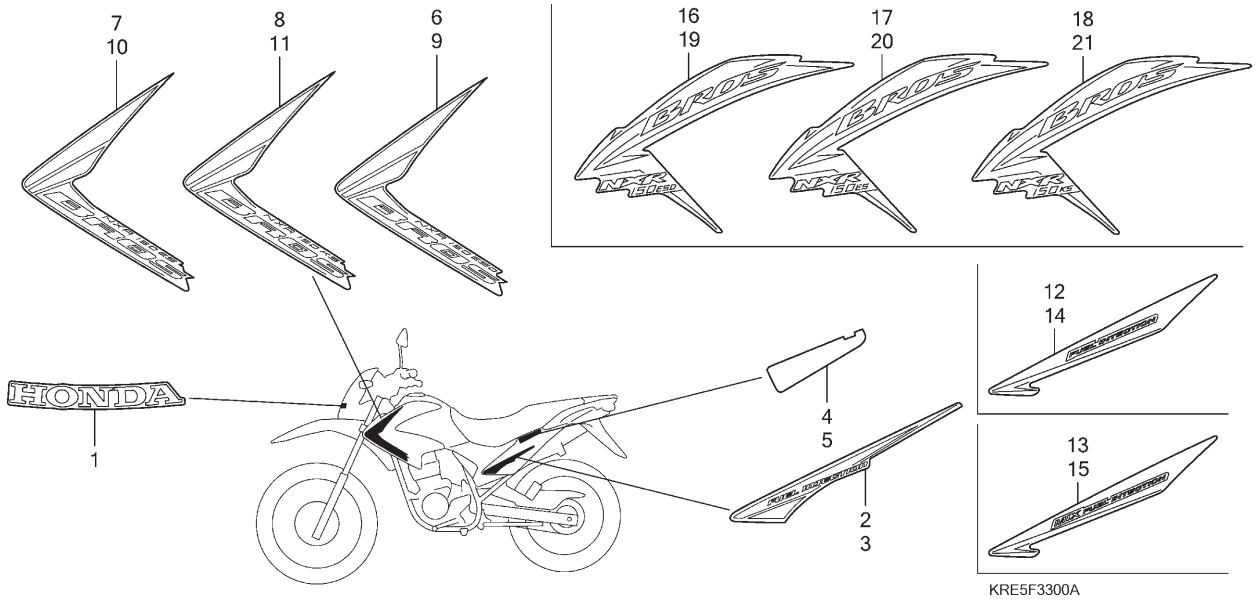

Ref. Nº	N.O.S.	Item de serviço	T.M.O.

Ref. Nº	Nº da peça	Descrição	Qtd. NXR150 9	A	B	C	D	E	Nº de série		Tipo
16	87124-KRE-B30ZA	Faixa, Direita Carenagem Tanque									
		R286R ..... Vermelho Caucaia	–	1	–	–	–	–	.....	.....	ESDBR,ESD2BR
	87124-KRE-B30ZB	*YR288R* ..... Laranja Canoa R	–	1	–	–	–	–	.....	.....	ESDBR,ESD2BR
	87124-KRE-B30ZC	*NH1* ..... Preto	–	1	–	–	–	–	.....	.....	ESDBR,ESD2BR
	86191-KRE-C00ZA	*R304R* ..... Vermelho	–	–	1	–	–	–	.....	.....	ESD3BR
	86191-KRE-C00ZB	*YR306R* ..... Laranja	–	–	1	–	–	–	.....	.....	ESD3BR
	86191-KRE-C00ZC	*NH1* ..... Preto	–	–	1	–	–	–	.....	.....	ESD3BR
17	87124-KRE-B40ZA	Faixa, Direita Carenagem Tanque									
		R286R ..... Vermelho Caucaia	–	1	–	–	–	–	.....	.....	ESBR,ES2BR
	87124-KRE-B40ZB	*YR288R* ..... Laranja Canoa R	–	1	–	–	–	–	.....	.....	ESBR,ES2BR
	87124-KRE-B40ZC	*NH1* ..... Preto	–	1	–	–	–	–	.....	.....	ESBR,ES2BR
	86191-KRE-C10ZA	*R304R* ..... Vermelho	–	–	1	–	–	–	.....	.....	ES3BR
	86191-KRE-C10ZB	*YR306R* ..... Laranja	–	–	1	–	–	–	.....	.....	ES3BR
	86191-KRE-C10ZC	*NH1* ..... Preto	–	–	1	–	–	–	.....	.....	ES3BR
18	87124-KRE-B50ZA	Faixa, Direita Carenagem Tanque									
		R286R ..... Vermelho Caucaia	–	1	–	–	–	–	.....	.....	KSBR,KS2BR
	87124-KRE-B50ZB	*YR288R* ..... Laranja Canoa R	–	1	–	–	–	–	.....	.....	KSBR,KS2BR
	87124-KRE-B50ZC	*NH1* ..... Preto		1	–	–	–	–	.....	.....	KSBR,KS2BR
	86191-KRE-C20ZA	*R304R* ..... Vermelho	–	–	1	–	–	–	.....	.....	KS3BR
	86191-KRE-C20ZB	*YR306R* ..... Laranja	–	–	1	–	–	–	.....	.....	KS3BR
	86191-KRE-C20ZC	*NH1* ..... Preto	–	–	1	–	–	–	.....	.....	KS3BR

PROIBIDA A REPRODUÇÃO E DISTRIBUIÇÃO
1010913 - Marcio - MM - JT

© Moto Honda da Amazônia Ltda.
Todos os direitos reservados.

C-33

Emblemas

(NXR1509/A/B)

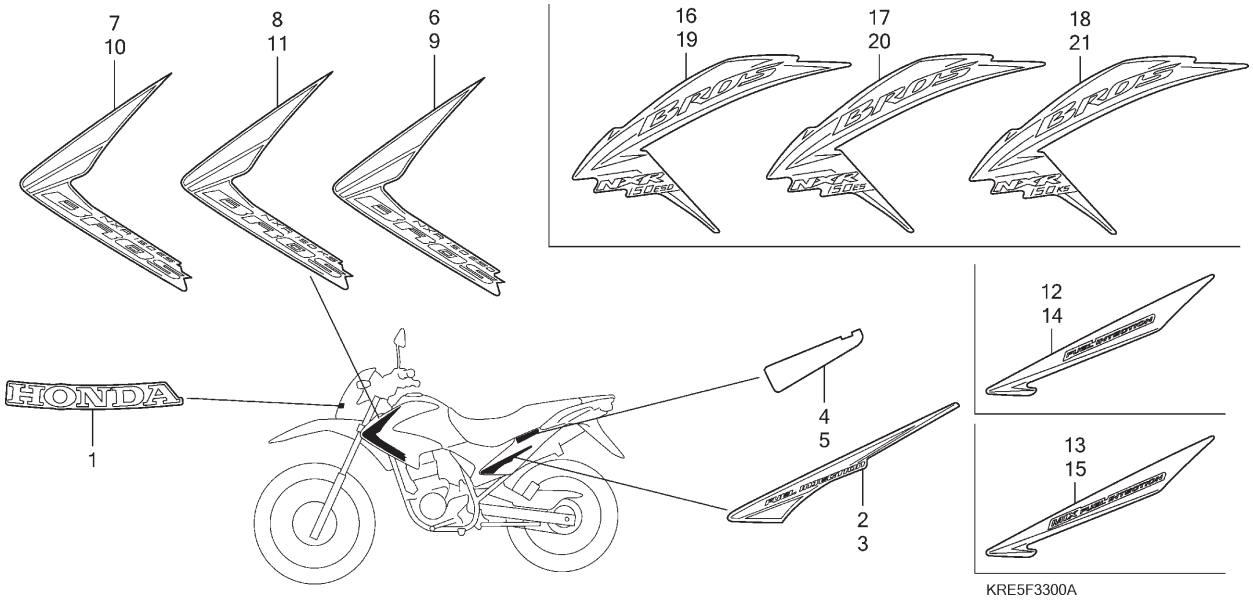

Ref. Nº	N.O.S.	Item de serviço	T.M.O.

Ref. Nº	Nº da peça	Descrição	Qtd. NXR150 9	A	B	C	D	E	Nº de série		Tipo
19	87126-KRE-B30ZA	Faixa, Esquerda Carenagem Tanque *R286R* ..... Vermelho Caucaia	–	1	–	–	–	–	.....	.....	ESDBR,ESD2BR
	87126-KRE-B30ZB	*YR288R* ..... Laranja Canoa R	–	1	–	–	–	–	.....	.....	ESDBR,ESD2BR
	87126-KRE-B30ZC	*NH1* ..... Preto	–	1	–	–	–	–	.....	.....	ESDBR,ESD2BR
	86192-KRE-C00ZA	*R304R* ..... Vermelho	–	–	1	–	–	–	.....	.....	ESD3BR
	86192-KRE-C00ZB	*YR306R* ..... Laranja	–	–	1	–	–	–	.....	.....	ESD3BR
	86192-KRE-C00ZC	*NH1* ..... Preto	–	–	1	–	–	–	.....	.....	ESD3BR
20	87126-KRE-B40ZA	Faixa, Esquerda Carenagem Tanque *R286R* ..... Vermelho Caucaia	–	1	–	–	–	–	.....	.....	ESBR,ES2BR
	87126-KRE-B40ZB	*YR288R* ..... Laranja Canoa R	–	1	–	–	–	–	.....	.....	ESBR,ES2BR
	87126-KRE-B40ZC	*NH1* ..... Preto	–	1	–	–	–	–	.....	.....	ESBR,ES2BR
	86192-KRE-C10ZA	*R304R* ..... Vermelho	–	–	1	–	–	–	.....	.....	ES3BR
	86192-KRE-C10ZB	*YR306R* ..... Laranja	–	–	1	–	–	–	.....	.....	ES3BR
	86192-KRE-C10ZC	*NH1* ..... Preto	–	–	1	–	–	–	.....	.....	ES3BR
21	87126-KRE-B50ZA	Faixa, Esquerda Carenagem Tanque *R286R* ..... Vermelho Caucaia	–	1	–	–	–	–	.....	.....	KSBR,KS2BR
	87126-KRE-B50ZB	*YR288R* ..... Laranja Canoa R	–	1	–	–	–	–	.....	.....	KSBR,KS2BR
	87126-KRE-B50ZC	*NH1* ..... Preto	–	1	–	–	–	–	.....	.....	KSBR,KS2BR
	86192-KRE-C20ZA	*R304R* ..... Vermelho	–	–	1	–	–	–	.....	.....	KS3BR
	86192-KRE-C20ZB	*YR306R* ..... Laranja	–	–	1	–	–	–	.....	.....	KS3BR
	86192-KRE-C20ZC	*NH1* ..... Preto	–	–	1	–	–	–	.....	.....	KS3BR

PROIBIDA A REPRODUÇÃO E DISTRIBUIÇÃO
10109113 - Matsuda - MM - JT

© Moto Honda da Amazônia Ltda.
Todos os direitos reservados.

C-33.1

Emblemas

(NXR150C)

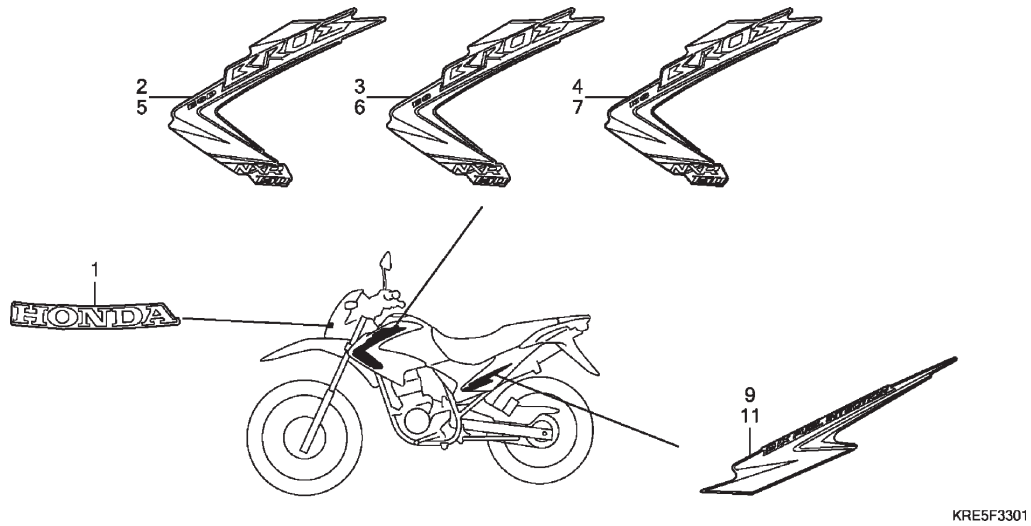

Ref. Nº	N.O.S.	Item de serviço	T.M.O.
Sem Informação			–

Ref. Nº	Nº da peça	Descrição	Qtd. NXR150 9	A	B	C	D	E	Nº de série		Tipo
1	61310-KRE-B00ZA	Emblema, HONDA *Tipo1*	–	–	–	1	–	–			KS3BR, ES3BR,ESD3BR
	61310-KRE-B00ZB	Emblema, HONDA *Tipo2*	–	–	–	1	–	–			KS3BR, ES3BR,ESD3BR
2	86191-KRE-R30ZA	Faixa, Direita Carenagem Tanque									
		NH1 Preto	–	–	–	1	–	–			ESD3BR
	86191-KRE-R30ZB	*YR306R* Laranja	–	–	–	1	–	–			ESD3BR
	86191-KRE-R30ZC	*R304R* Vermelho	–	–	–	1	–	–			ESD3BR
3	86191-KRE-R40ZB	Faixa, Direita Carenagem Tanque									
		NH1 Preto	–	–	–	1	–	–			ES3BR
	86191-KRE-R40ZC	*YR306R* Laranja	–	–	–	1	–	–			ES3BR
	86191-KRE-R40ZD	*R304R* Vermelho	–	–	–	1	–	–			ES3BR
4	86191-KRE-R50ZA	Faixa, Direita Carenagem Tanque									
		NH1 Preto	–	–	–	1	–	–			KS3BR
	86191-KRE-R50ZB	*YR306R* Laranja	–	–	–	1	–	–			KS3BR
	86191-KRE-R50ZC	*R304R* Vermelho	–	–	–	1	–	–			KS3BR
5	86192-KRE-R30ZA	Faixa, Esquerda Carenagem Tanque									
		NH1 Preto	–	–	–	1	–	–			ESD3BR
	86192-KRE-R30ZB	*YR306R* Laranja	–	–	–	1	–	–			ESD3BR
	86192-KRE-R30ZC	*R304R* Vermelho	–	–	–	1	–	–			ESD3BR
6	86192-KRE-R40ZB	Faixa, Esquerda Carenagem Tanque									
		NH1 Preto	–	–	–	1	–	–			ES3BR
	86192-KRE-R40ZC	*YR306R* Laranja	–	–	–	1	–	–			ES3BR
	86192-KRE-R40ZD	*R304R* Vermelho	–	–	–	1	–	–			ES3BR

PROIBIDA A REPRODUÇÃO E DISTRIBUIÇÃO
10109913 - Matsuo - MM - JT

© Moto Honda da Amazônia Ltda.
Todos os direitos reservados.

C-33.1

Emblemas

(NXR150C)

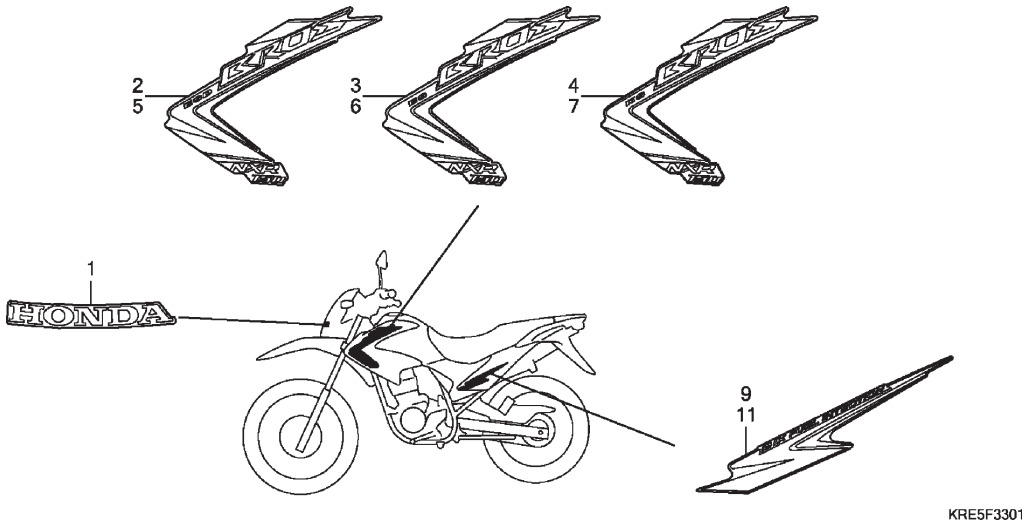

Ref. Nº	N.O.S.	Item de serviço	T.M.O.

Ref. Nº	Nº da peça	Descrição	Qtd. NXR150 9	A	B	C	D	E	Nº de série		Tipo
7	86192-KRE-R50ZA	Faixa, Esquerda Carenagem Tanque									
		NH1 ..... Preto	–	–	–	1	–	–	.....	.....	KS3BR
	86192-KRE-R50ZB	*YR306R* ..... Laranja	–	–	–	1	–	–	.....	.....	KS3BR
	86192-KRE-R50ZC	*R304R* ..... Vermelho	–	–	–	1	–	–	.....	.....	KS3BR
9	86831-KRE-R30ZA	Emblema, Tampa Lateral Direita									
		NH1 ..... Preto	–	–	–	1	–	–	.....	.....	KS3BR,ES3BR,ESD3BR
	86831-KRE-R30ZB	*YR306R* ..... Laranja	–	–	–	1	–	–	.....	.....	KS3BR,ES3BR,ESD3BR
	86831-KRE-R30ZC	*R304R* ..... Vermelho	–	–	–	1	–	–	.....	.....	KS3BR,ES3BR,ESD3BR
11	86832-KRE-R30ZA	Emblema, Tampa Lateral Esquerda									
		NH1 ..... Preto	–	–	–	1	–	–	.....	.....	KS3BR,ES3BR,ESD3BR
	86832-KRE-R30ZB	*YR306R* ..... Laranja	–	–	–	1	–	–	.....	.....	KS3BR,ES3BR,ESD3BR
	86832-KRE-R30ZC	*R304R* ..... Vermelho	–	–	–	1	–	–	.....	.....	KS3BR,ES3BR,ESD3BR

PROIBIDA A REPRODUÇÃO E DISTRIBUIÇÃO
1010913 - Matsuo - MM - JT

© Moto Honda da Amazônia Ltda.
Todos os direitos reservados.

C-33.2

Emblemas

(NXR150D/E)

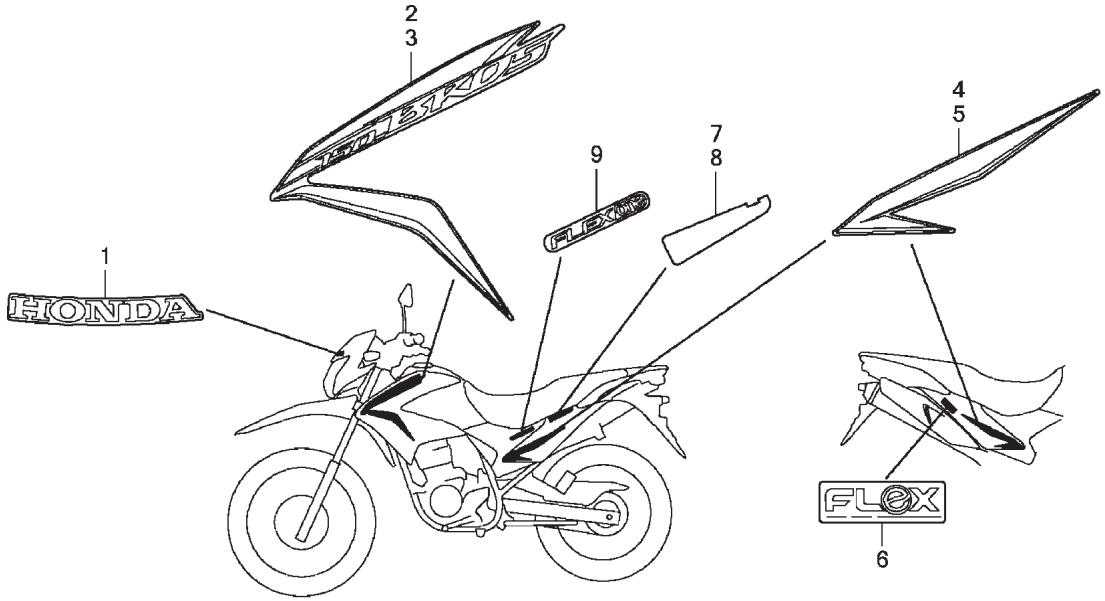

Ref. Nº	N.O.S.	Item de serviço	T.M.O.
Sem Informação			–

Ref. Nº	Nº da peça	Descrição	Qtd. NXR150 9	A	B	C	D	E	Nº de série		Tipo
1	61310-KRE-B00ZA	Emblema, HONDA									
		Tipo1	–	–	–	–	1	–			
	61310-KRE-B00ZB	*Tipo2*	–	–	–	–	1	–			
	86101-KRE-H10ZA	*Tipo2*	–	–	–	–	–	1			ES2BR,ESD2BR
	86101-KRE-H10ZB	*Tipo1*	–	–	–	–	–	1			ES2BR,ESD2BR
2	86191-KRE-E30ZB	Faixa, Direita Carenagem Tanque									
		R286 Vermelho Caucaia	–	–	–	–	1	–			
	86191-KRE-E30ZC	*NH1* Preto	–	–	–	–	1	–			
	86191-KRE-E30ZA	*GY146* Verde Citrus-R	–	–	–	–	1	–			ES2BR,ESD2BR
	86191-KRE-H10ZA	*PB-314P* Azul Twister Perolizado	–	–	–	–	–	1			ESD2BR
	86191-KRE-H10ZB	*NH-196* Branco Ross	–	–	–	–	–	1			ES2BR,ESD2BR
	86191-KRE-H10ZC	*R-134* Vermelho Fighting	–	–	–	–	–	1			ES2BR,ESD2BR
	86191-KRE-H10ZD	*NH-1* Preto	–	–	–	–	–	1			ES2BR,ESD2BR
3	86192-KRE-E30ZB	Faixa, Esquerda Carenagem Tanque									
		R286 Vermelho Caucaia	–	–	–	–	1	–			
	86192-KRE-E30ZC	*NH1* Preto	–	–	–	–	1	–			
	86192-KRE-E30ZA	*GY146* Verde Citrus-R	–	–	–	–	1	–			ES2BR,ESD2BR
	86192-KRE-H10ZA	*PB-314P* Azul Twister Perolizado	–	–	–	–	–	1			ESD2BR
	86192-KRE-H10ZB	*NH-196* Branco Ross	–	–	–	–	–	1			ES2BR,ESD2BR
	86192-KRE-H10ZC	*R-134* Vermelho Fighting	–	–	–	–	–	1			ES2BR,ESD2BR
	86192-KRE-H10ZD	*NH-1* Preto	–	–	–	–	–	1			ES2BR,ESD2BR

PROIBIDA A REPRODUÇÃO E DISTRIBUIÇÃO
1010910 - Nexsuo - MM - JT

© Moto Honda da Amazônia Ltda.
Todos os direitos reservados.

C-33.2

Emblemas

(NXR150D/E)

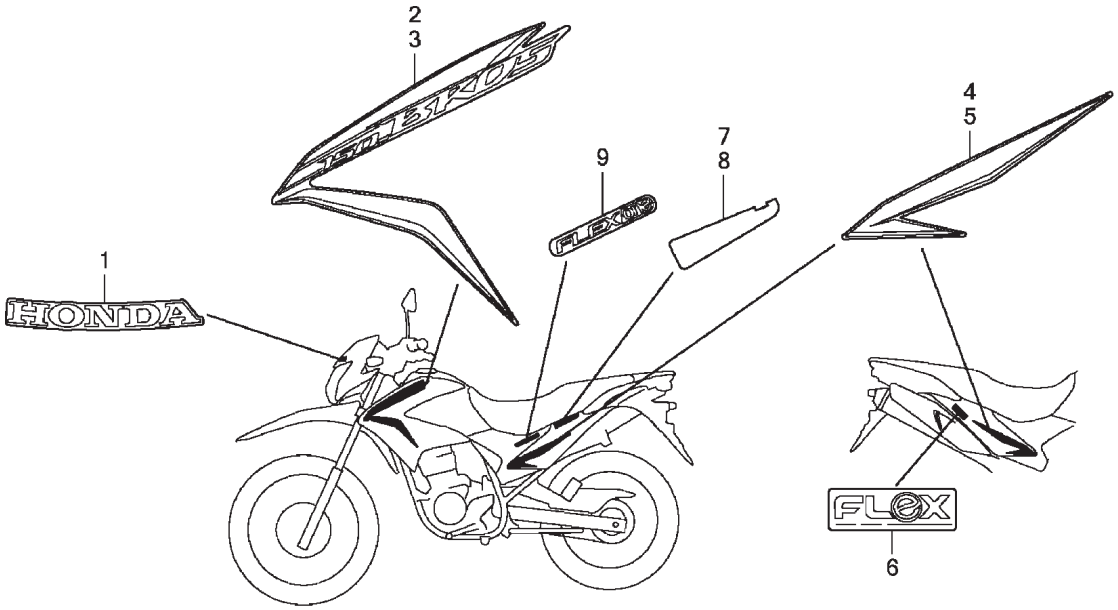

Ref. Nº	N.O.S.	Item de serviço	T.M.O.

Ref. Nº	Nº da peça	Descrição	Qtd. NXR150 9	A	B	C	D	E	Nº de série		Tipo
4	86831-KRE-E30ZB	Emblema, Tampa Lateral Direita									
		R286 ..... Vermelho Caucaia	–	–	–	–	1	–	.....	.....	.....
	86831-KRE-E30ZC	*NH1* ..... Preto	–	–	–	–	1	–	.....	.....	.....
	86831-KRE-E30ZA	*GY146* ..... Verde Citrus-R	–	–	–	–	1	–	.....	.....	ES2BR,ESD2BR
	86831-KRE-H10ZA	*Tipo2*	–	–	–	–	–	1	.....	.....	ESD2BR
	86831-KRE-H10ZB	*Tipo1*	–	–	–	–	–	1	.....	.....	ES2BR,ESD2BR
5	86832-KRE-E30ZB	Emblema, Tampa Lateral Esquerda									
		R286 ..... Vermelho Caucaia	–	–	–	–	1	–	.....	.....	.....
	86832-KRE-E30ZC	*NH1* ..... Preto	–	–	–	–	1	–	.....	.....	.....
	86832-KRE-E30ZA	*GY146* ..... Verde Citrus-R	–	–	–	–	1	–	.....	.....	ES2BR,ESD2BR
	86832-KRE-H10ZA	*Tipo2*	–	–	–	–	–	1	.....	.....	ESD2BR
	86832-KRE-H10ZB	*Tipo1*	–	–	–	–	–	1	.....	.....	ES2BR,ESD2BR
6	86861-KRE-E30ZA	Emblema (Injeção Mistura Combustível)									
		Tipo1	–	–	–	–	1	–	.....	.....	ES2BR,ESD2BR
7	83521-KRE-B00ZA	Emblema									
		Tipo1	–	–	–	–	–	1	.....	.....	ESD2BR
8	83621-KRE-B00ZA	Emblema									
		Tipo1	–	–	–	–	–	1	.....	.....	ESD2BR
9	86861-KVS-F00ZA	Emblema (Somente Flex)									
		Tipo1	–	–	–	–	–	2	.....	.....	ES2BR,ESD2BR

PROIBIDA A REPRODUÇÃO E DISTRIBUIÇÃO
10109.13 - Matsuo - MM - JT

© Moto Honda da Amazônia Ltda.
Todos os direitos reservados.

ÍNDICE DE NÚMERO DE PEÇAS

Nº da Peça	Nº do bloco
06000	
06170-KRE-306ZA	C-14.1
06170-KRE-316ZB	C-14.1
06170-KRE-316ZD	C-14.1
0631A-KPT-A00	M-12
06430-GBJ-K20	C-10
06431-MA3-405	C-9
06450-121-730	C-12
06455-KHA-942	C-9
11000	
11100-KRE-B00	M-13
11108-KRM-840	M-13
11108-KVS-740	M-13
11200-KRE-B00	M-13
11200-KRE-B20	M-13
11215-KRM-840	M-13
11216-KRM-840	M-13
11217-KRM-840	M-13
11330-KRM-841	M-6
11330-KRM-851	M-6
11341-KRM-840	M-9
11360-KPT-A00	M-9
11365-KPT-A00	M-9
11393-KRM-840	M-6
11393-KWK-900	M-6
11395-KRM-840	M-9
11395-KWK-900	M-9
12000	
12100-KPT-A00	M-5
12191-KSP-910	M-5
12191-KWK-900	M-5
12200-KRE-B00	M-2
12204-KRM-305	M-2
12209-GB4-681	M-3
12210-KRM-840	M-2
12212-KRM-840	M-2
12213-KRM-840	M-2
12213-KTT-900	M-2
12251-KRM-872	M-2
12252-KVS-306	M-2
12311-KRM-840	M-1
12391-KRM-840	M-1
12396-KRM-840	M-1
13000	
13000-KTT-C00	M-14
13000-KVS-900	M-14
13011-KRM-306	M-14
13021-KRM-306	M-14
13031-KRM-306	M-14
13041-KRM-306	M-14
13051-KRM-306	M-14
13101-KRM-930	M-14
13102-KRM-305	M-14
13103-KRM-305	M-14
13104-KRM-305	M-14
13105-KRM-305	M-14
13111-KRM-840	M-14
13112-KRM-840	M-14
13411-KRM-840	M-14
13411-KTT-900	M-14
13421-KRM-840	M-14
13422-KRM-840	M-14
13426-KRM-840	M-14
13427-KRM-840	M-14
13428-KRM-840	M-14
13429-KVS-900	M-14
13538-KRM-840	M-14
14000	
14100-KRE-B00	M-3
14100-KRE-D30	M-3
14100-KRE-E30	M-3
14321-KRM-840	M-4
14401-KVS-901	M-4
14430-KRM-840	M-3
14430-KTT-900	M-3
14451-KRM-840	M-3
14451-KVS-740	M-3
14510-KRM-842	M-4
14515-KRM-840	M-4
14520-KRM-874	M-4
14560-KRM-840	M-4
14610-KRM-840	M-4
14610-KSP-910	M-4
14711-KVS-900	M-3
14721-KVS-900	M-3
14751-KRM-840	M-3
14771-KRM-840	M-3
14775-KRM-840	M-3
14781-MA6-000	M-3
15000	
15100-KPT-A00	M-8
15100-KVS-740	M-8
15130-KRM-840	M-8
15331-KPT-A00	M-8
15332-KRM-840	M-8
15421-KSP-910	M-8
15430-KSP-910	M-8
15436-KRM-840	M-8
15441-KCS-650	M-8
15441-KPS-900	M-8
15446-107-000	M-8
15446-KPS-900	M-8
15459-KRM-840	M-8
15459-KWK-900	M-8
15651-KPT-A00	M-6
15771-KRE-C30	C-18
15771-KV6-000	C-18
15772-GW3-980	C-18
15772-KPS-900	C-14
16000	
16060-KVS-901	M-18
16080-KPH-701	M-18
16081-KPH-701	M-18
16082-KPH-701	M-18
16083-KTR-941	M-18
16169-KWF-941	M-18
16210-KRE-E30	M-2
16210-KVS-900	M-2
16210-KVS-911	M-2
16219-KRM-870	M-2
16305-KVS-600	M-18
16306-KVS-600	M-18
16400-KRE-B02	M-18
16400-KRE-R02	M-18
16400-KVS-614	M-18
16400-KVS-861	M-18
16410-KRE-B02	M-18
16410-KRE-R02	M-18
16410-KVS-612	M-18
16410-KVS-861	M-18
16422-KVS-861	M-18
16422-KVS-901	M-18
16430-GFM-901	M-18
16430-GFM-902	M-18
16432-GFM-901	M-18
16433-HN8-A61	M-18
16450-KVS-611	M-18
16450-KVS-861	M-18
16450-KVS-901	M-18
16472-KPC-D50	M-18
16472-KPH-701	M-18
16700-KRE-B01	C-14
16700-KRE-R01	C-14.2
16700-KRE-R06	C-14.2
16710-KRE-R01	C-14.2
16711-KRE-B00	C-14
16711-KRE-B01	C-14.2
16711-KRE-R00	C-14.2
16712-KRE-B00	C-14
16712-KRE-B00	C-14.2
16712-KRE-C30	C-14.2
16718-GFZ-000	M-18
16718-GFZ-000	C-14
16718-GFZ-000	C-14.2
16720-KRE-B00	C-14
16720-KRE-R00	C-14.2
16720-KRE-R01	C-14.2
16730-KRE-B00	C-14
16910-KRE-B01	C-14
16910-KVS-611	C-14.2
16921-KRE-R00	C-14.2
16922-KRE-R00	C-14.2
16926-KRE-R00	C-14.2
17000	
17211-GFP-B01	C-18
17211-KWG-B00	C-18
17212-MCG-000	C-18
17215-KRE-900	C-18
17217-KRE-900	C-18
17218-KRE-900	C-18
17219-KRE-900	C-18
17222-KRE-B00	C-18
17225-KRE-900	C-18
17229-KRE-900	C-18
17235-KRE-850	C-18
17240-KRE-B00	C-18
17254-KGA-K00	C-18
17254-KRE-B00	C-18
17255-KGA-K00	C-18
17255-KRE-B00	C-18
17255-KRM-860	C-18
17255-MCG-000	C-18
17256-KRM-870	C-18
17363-KRE-B00	C-18
17373-KRE-850	C-18
17410-KRE-B00	C-18
17500-KRE-B00ZA	C-14
17500-KRE-B03ZA	C-14
17500-KRE-B03ZB	C-14
17505-KRE-R01ZA	C-14.1
17505-KRE-R01ZB	C-14.1
17505-KRE-R01ZC	C-14.1
17505-KRE-R01ZD	C-14.1
17507-KRE-R00	C-14.1
17518-KRE-900	C-25
17518-KRE-900	C-28
17518-KRE-900	C-28.1
17519-KRE-B00	C-14
17519-KRE-B00	C-14.1
17522-KRE-E30	C-14.1
17522-KRE-R00	C-14.1
17570-KRE-B00	C-14
17570-KRE-R00	C-14.2
17570-KRE-R01	C-14.2
17571-KRE-R00	C-14.2
17571-KRE-R01	C-14.2
17572-KRE-D31	C-14.2
17572-KRE-R02	C-14.2
17573-KRE-R00	C-14.2
17573-KRE-R01	C-14.2
17577-KSS-B30	C-14.2
17577-KSS-B31	C-14
17577-KSS-B31	C-14.2
17611-KRM-860	C-14
17611-KRM-860	C-14.1
17613-KFB-010	C-14
17613-KFB-010	C-14.1
17620-KRM-B91	C-14
17620-KRM-B91	C-14.1
17681-KRE-R00	C-14.2
17682-KRE-R00	C-14.2
17683-KRE-R00	C-14.2
17684-KRE-B00	C-14
17684-KRE-B00	C-14.2
17685-KRE-R00	C-14.2
17686-KRE-B00	C-14
17686-KRE-B00	C-14.2
17687-KRE-B00	C-14
17688-KRE-B00	C-14
17689-KRE-B00	C-14
17690-KRE-R00	C-14.2
17910-KRE-B00	C-3
17910-KRE-B01	C-3
17910-KRE-D31	C-3
18000	
18291-KGA-E00	C-19
18292-KBR-000	C-19
18300-KRE-B00ZB	C-19
18300-KRE-B01ZB	C-19
18300-KRE-B01ZD	C-19
18300-KRE-E30ZA	C-19
18320-KRE-B00	C-19
18327-KRH-D20	C-19
18328-KRH-D20	C-19
18345-KPT-A00ZA	C-19
18355-KRE-B00ZA	C-19
18355-KRE-B00ZB	C-19
18357-MCG-000	C-19

PROIBIDA A REPRODUÇÃO E DISTRIBUIÇÃO
1010913 - Marcio - MM - JT

Voltar
4

© Moto Honda da Amazônia Ltda.
Todos os direitos reservados.

ÍNDICE DE NÚMERO DE PEÇAS

Nº da Peça	Nº do bloco
18360-KRE-B00	C-19
18371-KRE-B00	C-19
18391-HB7-000	C-19
18421-KFB-000	C-19
18422-KFB-000	C-19
19000	
19040-KRE-B00	C-15
19040-KRE-E30	C-15
19100-KRE-B00ZA	C-15
19100-KRE-B00ZB	C-15
19100-KRE-B00ZC	C-15
19100-KRE-B10ZA	C-15
19100-KRE-B10ZB	C-15
19100-KRE-B10ZC	C-15
19100-KRE-B20ZA	C-15
19100-KRE-B20ZB	C-15
19100-KRE-B20ZC	C-15
19100-KRE-B30ZA	C-15
19100-KRE-B30ZB	C-15
19100-KRE-B30ZC	C-15
19100-KRE-B40ZA	C-15
19100-KRE-B40ZB	C-15
19100-KRE-B40ZC	C-15
19100-KRE-B50ZA	C-15
19100-KRE-B50ZB	C-15
19100-KRE-B50ZC	C-15
19100-KRE-C00ZA	C-15
19100-KRE-C00ZB	C-15
19100-KRE-C00ZC	C-15
19100-KRE-C10ZA	C-15
19100-KRE-C10ZB	C-15
19100-KRE-C10ZC	C-15
19100-KRE-C20ZA	C-15
19100-KRE-C20ZB	C-15
19100-KRE-C20ZC	C-15
19100-KRE-E30ZA	C-15
19100-KRE-E30ZB	C-15
19100-KRE-E30ZC	C-15
19100-KRE-H10ZA	C-15
19100-KRE-H10ZB	**C-15**
19100-KRE-H10ZC	**C-15**
19100-KRE-H10ZD	**C-15**
19100-KRE-R30ZA	C-15
19100-KRE-R30ZB	C-15
19100-KRE-R30ZC	C-15
19100-KRE-R40ZB	C-15
19100-KRE-R40ZC	C-15
19100-KRE-R40ZD	C-15
19100-KRE-R50ZA	C-15
19100-KRE-R50ZB	C-15
19100-KRE-R50ZC	C-15
19110-KPE-730	C-15
19113-MB1-870	C-1
19113-MB1-870	C-1.1
19200-KRE-B00ZA	C-15
19200-KRE-B00ZB	C-15
19200-KRE-B00ZC	C-15
19200-KRE-B10ZA	C-15
19200-KRE-B10ZB	C-15
19200-KRE-B10ZC	C-15
19200-KRE-B20ZA	C-15
19200-KRE-B20ZB	C-15
19200-KRE-B20ZC	C-15
19200-KRE-B30ZA	C-15
19200-KRE-B30ZB	C-15
19200-KRE-B30ZC	C-15
19200-KRE-B40ZA	C-15
19200-KRE-B40ZB	C-15
19200-KRE-B40ZC	C-15
19200-KRE-B50ZA	C-15
19200-KRE-B50ZB	C-15
19200-KRE-B50ZC	C-15
19200-KRE-C00ZA	C-15
19200-KRE-C00ZB	C-15
19200-KRE-C00ZC	C-15
19200-KRE-C10ZA	C-15
19200-KRE-C10ZB	C-15
19200-KRE-C10ZC	C-15
19200-KRE-C20ZA	C-15
19200-KRE-C20ZB	C-15
19200-KRE-C20ZC	C-15
19200-KRE-E30ZA	C-15
19200-KRE-E30ZB	C-15
19200-KRE-E30ZC	C-15
19200-KRE-H10ZA	C-15
19200-KRE-H10ZB	C-15
19200-KRE-H10ZC	C-15
19200-KRE-H10ZD	C-15
19200-KRE-R30ZA	C-15
19200-KRE-R30ZB	C-15
19200-KRE-R30ZC	C-15
19200-KRE-R40ZB	C-15
19200-KRE-R40ZC	C-15
19200-KRE-R40ZD	C-15
19200-KRE-R50ZA	C-15
19200-KRE-R50ZB	C-15
19200-KRE-R50ZC	C-15
22000	
22100-KRM-852	M-7
22100-KVS-600	M-7
22115-KSP-910	M-7
22120-KRM-840	M-7
22201-KPM-850	M-7
22201-MR8-000	M-7
22321-KPS-900	M-7
22355-KRM-840	M-7
22361-KPK-900	M-7
22366-KRM-840	M-7
22401-KRM-840	M-7
22810-KRM-B00	M-6
22815-428-000	M-6
22815-KPS-900	M-6
22821-KRM-840	M-6
22870-KRE-B00	C-3
22870-KRE-E30	C-3
23000	
23121-KRM-840	M-14
23210-KVS-900	M-15
23220-KRE-B00	M-15
23220-KRE-B20	M-15
23421-KVS-740	M-15
23421-KVS-900	M-15
23427-KRM-840	M-15
23427-KRM-840	M-17
23431-KRE-B00	M-15
23432-KVS-900	M-15
23441-KRE-B00	M-15
23441-KRE-D30	M-15
23451-KRE-B00	M-15
23451-KRE-D30	M-15
23461-KRE-B00	M-15
23461-KRE-B01	M-15
23471-KVS-740	M-15
23471-KVS-900	M-15
23481-KVS-740	M-15
23481-KVS-900	M-15
23491-KRE-B00	M-15
23491-KRE-D30	M-15
23501-KRE-B00	M-15
23501-KRE-D30	M-15
23801-KRE-850	M-15
23811-KPS-900	M-15
23811-KR3-600	M-15
24000	
24211-KPT-A00	M-16
24212-KVS-900	M-16
24241-KRM-840	M-16
24242-KRM-840	M-16
24301-KPT-A00	M-16
24301-KVS-740	M-16
24410-KTT-900	M-16
24410-KVS-900	M-16
24430-KRM-B10	M-16
24436-KRM-840	M-16
24610-KRM-840	M-16
24610-KVS-740	M-16
24651-KRM-840	M-16
24652-KRM-840	M-16
24710-KRE-850	C-20
24710-KRE-R30	C-20
24781-KRM-860	C-20
28000	
28110-KRM-850	M-11
28110-KTT-901	M-11
28120-KRM-851	M-11
28120-KWB-921	M-11
28131-KRM-850	M-11
28131-KVS-851	M-11
28132-KN6-930	M-11
28132-KPS-900	M-11
28133-KRM-850	M-11
28211-KRM-B10	M-17
28211-KVS-600	M-17
28211-KWG-600	M-17
28212-KVS-600	M-17
28215-KRM-840	M-17
28221-KRM-840	M-17
28223-KRM-840	M-17
28231-KRM-B10	M-17
28241-KRM-860	C-20
28251-KRM-840	M-17
28251-KWG-600	M-17
28261-KRM-840	M-17
28282-KRM-840	M-17
28293-KRM-860	C-20
28300-KRM-860	C-20
28311-KC5-000	C-20
28333-KK0-000	C-20
30000	
30500-KRE-B01	C-29
30510-KRE-E31	C-29
30520-ML7-000	C-29
30700-KRE-900	C-29
30700-KVS-601	C-29
31000	
31110-KRE-D31	M-10
31110-KRE-D51	M-10
31110-KRE-E31	M-10
31110-KVS-601	M-10
31110-KVS-611	M-10
31110-KVS-901	M-10
31110-KVS-911	M-10
31120-KRE-B01	M-10
31120-KRE-D31	M-10
31120-KRE-E31	M-10
31200-KPT-A01	M-12
31200-KRM-851	M-12
31201-KPT-A01	M-12
31204-KG8-004	M-12
31205-KPT-A01	M-12
31205-KRM-851	M-12
31206-KPH-881	M-12
31207-MBE-008	M-12
31500-GFP-901	C-28.1
31500-KRM-B21	C-28
31500-KRM-B23	C-28
31510-KRE-B00	C-28
31510-KRE-B00	C-28.1
31600-KRE-E31	C-29
31600-KSS-B31	C-29
31700-124-008	C-29
31916-KRM-841	M-2
31926-KRM-841	M-2
32000	
32100-KRE-B00	C-29
32100-KRE-B10	C-29
32100-KRE-B20	C-29
32100-KRE-C30	C-29
32100-KRE-C40	C-29
32100-KRE-C50	C-29
32100-KRE-E30	C-29
32100-KRE-E40	C-29
32100-KRE-R00	C-29
32100-KRE-R10	C-29
32100-KRE-R20	C-29
32101-KRE-B00	M-18
32101-KRE-E30	M-18
32102-KRE-B00	C-29
32111-KSP-910	M-10
32146-S84-003	C-29
32401-K13-900	C-28
32401-KRE-B00	C-28
32406-MEL-300	C-28
32410-K13-900	C-28
32410-KRE-B00	C-28
32417-KRE-900	C-28
32601-KRE-B00	C-28
32601-KRE-E30	C-28
32606-GEV-761	C-29

PROIBIDA A REPRODUÇÃO E DISTRIBUIÇÃO
1010913 - Matsuo - MM - JT

© Moto Honda da Amazônia Ltda.
Todos os direitos reservados.

ÍNDICE DE NÚMERO DE PEÇAS

Nº da Peça	Nº do bloco
33000	
33103-MFC-640	C-1.1
33107-KRE-E30	C-1.1
33110-KRE-B01	C-1
33112-KRE-E31	C-1.1
33113-KRM-851	C-1.1
33113-KVS-600	C-1
33117-KBR-730	C-1.1
33120-KRE-B01	C-1
33120-KRE-E31	C-1.1
33301-KSP-B00	C-27
33400-KRE-B01	C-26
33400-KRE-E31	C-26.1
33402-KBB-900	C-26
33403-KBB-900	C-26
33403-KRE-E31	C-26.1
33450-KRE-B01	C-26
33450-KRE-E31	C-26.1
33453-KRE-E31	C-26.1
33600-KRE-B01	C-26
33600-KRE-E31	C-26.1
33609-GK4-620	C-18
33611-KBB-900	C-26
33650-KRE-B01	C-26
33650-KRE-E31	C-26.1
33700-KRE-B01	C-27
33700-KRE-E31	C-27
33703-KRM-851	C-27
33704-KRE-E31	C-27
33704-KRM-851	C-27
33705-KRM-851	C-27
33706-KRH-D20	C-16
33706-KRM-850	C-27
33720-KRE-E31	C-27
33722-KRE-E31	C-27
33729-KRE-E31	C-27
33741-KRE-E31	C-25
34000	
34901-KPH-881	C-1
34901-KTE-740	C-1.1
34905-GFP-901	C-26
34906-K29-901	C-27
34906-KRM-851	C-27
34907-KGA-E01	C-2
34907-KGA-E01	C-2.1
34910-KRE-E31	C-26.1
34910-KWW-C01	C-26.1
34931-KRM-850	C-27
35000	
35011-KRE-B00	C-5
35012-KRE-B00	C-5
35012-KRE-C30	C-5
35012-KRE-E30	C-5
35014-KRE-B00	C-5
35014-KRE-B01	C-5
35014-KRE-B20	C-5
35014-KRE-B21	C-5
35014-KRE-C30	C-5
35014-KRE-C40	C-5
35014-KRE-E30	C-5
35014-KRE-E40	C-5
35101-KRE-C31	C-5
35101-KRE-E31	C-5
35101-KVS-601	C-5
35121-KVS-XX0	C-5
35130-KRE-B01	C-3
35130-KRE-B11	C-3
35130-KRE-B21	C-3
35160-GFC-J31	C-29
35160-KWT-941	C-29
35162-MN5-003	C-29
35163-MN5-003	C-29
35200-KRE-B01	C-3
35330-KRE-851	C-3
35340-KRE-791	C-3
35340-MA5-671	C-4
35350-KRE-B01	C-20
35350-KRE-C31	C-20
35357-KRE-B00	C-20
35750-KRE-610	M-13
35751-KPH-900	M-16
35751-KRM-840	M-16
35752-KRM-840	M-16
35850-KCN-000	C-28
35850-KK6-740	C-28
35856-KRE-B00	C-28
36000	
36531-KRE-R01	M-2
36532-KRE-B01	M-2
36533-KRE-B01	M-2
36538-KVS-600	M-2
37000	
37100-KRE-B01	C-2
37100-KRE-C31	C-2.1
37100-KRE-E31	C-2.1
37100-KRE-H11	C-2.1
37100-KRE-R01	C-2.1
37101-GT5-000	C-15
37101-GT5-000	C-25
37121-ML7-671	C-2.1
37205-MEA-601	C-2.1
37205-MN0-008	C-2
37205-MN0-008	C-2.1
37210-KRE-B01	C-2
37210-KRE-C31	C-2.1
37210-KRE-E31	C-2.1
37210-KRE-R01	C-2.1
37215-KS3-901	C-2
37220-KRE-B01	C-2
37220-KRE-B01	C-2.1
37223-KRE-B01	C-2
37223-KRE-C31	C-2.1
37223-KRE-E31	C-2.1
37223-KRE-R01	C-2.1
37230-KRE-B01	C-2
37230-KRE-R01	C-2.1
37240-KRE-C31	C-2.1
37240-KRE-R01	C-2.1
37243-MG2-000	C-2
37243-MG2-000	C-2.1
37305-KE5-008	C-2
37305-KE5-008	C-2.1
37310-KRE-B01	C-2
37310-KRE-C31	C-2.1
37310-KRE-H11	C-2.1
37310-KRE-R01	C-2.1
37750-KPH-701	M-2
37800-KRE-B01	C-14
37800-KRE-R01	C-14.1
38000	
38110-KRE-B01	C-29
38201-KRE-B00	C-29
38201-KRE-B00	C-29
38301-GBG-911	C-29
38301-KPH-881	C-29
38306-GE7-000	C-29
38501-KSS-B31	C-29
38506-KVS-600	C-29
38770-KRE-B21	C-29
38770-KRE-C31	C-29
38770-KRE-E31	C-29
38770-KRE-H11	C-29
38770-KRE-R21	C-29
38771-KRE-B01	C-29
38771-KRE-E31	C-29
40000	
40510-MCG-000	C-23
40530-KRE-861	C-23
40530-KRE-F01	C-23
40530-KRE-L41	C-23
40531-KGA-901	C-23
40531-KGA-A81	C-23
40543-KBW-950	C-23
40543-KRE-A70	C-23
40546-KW8-900	C-23
41000	
41201-KRE-850	C-13
42000	
42301-KRE-900	C-13
42312-KPS-900	C-13
42604-KRE-900	C-13
42605-KRE-900	C-13
42608-KRM-860	C-11
42608-KRM-860	C-11.1
42608-KRM-860	C-13
42620-KPS-900	C-13
42635-KRE-850	C-13
42635-KRE-A70	C-13
42650-KRE-850	C-13
42650-KRE-A70	C-13
42701-KRE-900	C-13
42701-KRE-A70	C-13
42711-KFT-623	C-13
42711-KRE-A72	C-13
42712-MAN-622	C-13
42713-KB7-901	C-13
43000	
43100-KPS-900ZA	C-12
43100-KPS-900ZD	C-12
43100-KPS-900ZE	C-12
43107-MAJ-G41	C-9
43141-KFC-790	C-12
43142-KAS-890	C-10
43142-KPS-900	C-12
43145-KB7-000	C-12
43151-110-000	C-12
43151-329-000	C-10
43352-568-003	C-9
43353-461-771	C-9
43410-KPS-900	C-12
43411-KHA-940	C-12
43451-KRE-900	C-20
43453-KGA-K00	C-20
43453-KPS-900	C-20
43472-KB9-750	C-20
44000	
44301-KRE-900	C-11
44301-KRE-900	C-11.1
44311-KRE-790	C-11.1
44312-KRE-920	C-11
44604-KRE-900	C-11.1
44620-KRE-790	C-11.1
44620-KRE-920	C-11
44635-KRE-790	C-11.1
44635-KRE-850	C-11
44635-KRE-A70	C-11
44635-KRE-A80	C-11.1
44650-KRE-790	C-11.1
44650-KRE-850	C-11
44650-KRE-A70	C-11
44650-KRE-A80	C-11.1
44680-410-000	C-11
44701-KRE-900	C-11.1
44701-KRE-920	C-11
44711-KFT-623	C-11
44711-KFT-623	C-11.1
44711-KRE-A71	C-11
44711-KRE-A71	C-11.1
44712-KFT-621	C-11
44712-KFT-621	C-11.1
44713-KFT-621	C-11
44713-KFT-621	C-11.1
44800-KRE-921	C-11
44804-KRG-003	C-10
44806-KRE-921	C-11
44806-KRE-A70	C-10
44808-107-720	C-10
44808-399-701	C-11
44830-KGA-K60	C-2
44830-KGA-K60	C-2.1
44830-KRE-850	C-2
44830-KRE-850	C-2.1
44830-KRE-E30	C-2.1
44832-KL4-950	C-8
44832-KRE-A80	C-8
44832-KSM-900	C-8
44833-KRE-900	C-6
44833-KRE-900	C-6
44833-KRE-E30	C-6
44833-KRE-E40	C-6

PROIBIDA A REPRODUÇÃO E DISTRIBUIÇÃO
1010913 - Matsuo - MM - JT

© Moto Honda da Amazônia Ltda.
Todos os direitos reservados.

ÍNDICE DE NÚMERO DE PEÇAS

Nº da Peça	Nº do bloco
45000	
45010-KRE-790ZA	C-10
45010-KRE-A70ZA	C-10
45108-KW8-901	C-9
45112-KS6-701	C-9
45125-KRE-A71	C-4
45125-KRE-B01	C-4
45131-HA5-672	C-9
45132-166-016	C-9
45133-MA3-006	C-9
45134-KB7-005	C-10
45134-KB7-005	C-12
45141-KFC-790	C-10
45145-437-970	C-10
45150-KRH-D21	C-9
45190-KCZ-J71	C-9
45203-MG3-016	C-9
45215-ML7-922	C-9
45351-KRE-920	C-11
45351-KRE-D30	C-11
45410-KRE-900	C-10
45450-KRE-850	C-3
45450-KRE-A80	C-3
45454-360-010	C-10
45460-KRE-B00	C-6
45461-KPS-900	C-8
45470-KRE-850	C-5
45470-KRE-A70	C-5
45504-410-003	C-4
45510-KBB-305	C-4
45510-KRE-A71	C-4
45513-KV2-901	C-4
45517-166-006	C-4
45518-MG3-016	C-4
45520-MG7-006	C-4
45521-HA2-006	C-4
45530-KJ1-702	C-4
45530-KWT-901	C-4
46000	
46500-KRE-900	C-20
46513-KPS-900	C-20
46525-KK0-003	C-20
46526-KY7-000	C-20
50000	
50100-KRE-B00ZA	C-30
50100-KRE-B01ZA	C-30
50100-KRE-R00ZA	C-30
50176-KRE-B00	C-30
50180-KRE-B00	C-30
50181-KRE-B00	C-30
50212-KRE-B00	C-30
50315-KRE-B00ZB	C-25
50315-KRE-D30ZA	C-25
50318-GE2-000	C-30
50318-KPT-A00	C-30
50325-KRE-B00ZB	C-25
50325-KRE-D30ZA	C-25
50385-KRE-R00	C-14.2
50410-KRE-B00	C-25
50532-KRE-850	C-30
50533-KRE-B00	C-30
50534-KRE-B00	C-30
50535-KPF-850	C-22
50535-KRE-B00	C-30
50535-KRE-R00	C-30
50536-KRE-B01	C-30
50536-KRE-R00	C-30
50540-KRE-B00	C-22
50540-KRE-E30	C-22
50548-KRE-690	C-22
50548-KRM-860	C-22
50549-356-700	C-22
50603-KEJ-900	C-21
50603-KPS-900	C-21
50612-KBB-900	C-21
50612-KRE-R30	C-21
50617-466-000	C-21
50642-KBB-900	C-21
50642-KRE-R30	C-21
50661-KRH-D20	C-21
50662-KAS-900	C-21
50701-KRE-B00	C-21
50706-KRE-900	C-21
50710-KGA-940	C-21
50710-KRM-B91	C-30
50711-KGA-940	C-21
50711-KRM-860	C-21
50713-KRE-B00	C-21
50714-KRE-B00	C-21
51000	
51401-KRE-851	C-8
51410-KRE-851	C-8
51412-KK4-003	C-8
51412-KRE-901	C-8
51430-KRE-B01	C-8
51430-KRE-B11	C-8
51432-388-003	C-8
51437-KBG-003	C-8
51440-KRE-B01	C-8
51480-KRE-B01	C-8
51480-KRE-B11	C-8
51490-KRM-852	C-8
51530-KRE-B11	C-8
51580-KRE-B01	C-8
51580-KRE-B11	C-8
52000	
52101-KPS-900	C-23
52141-KPS-900	C-23
52144-GE2-003	C-23
52144-GE2-005	C-23
52144-KGA-K61	C-23
52156-KAS-900	C-21
52156-KRE-900	C-23
52159-KB7-000	C-23
52170-KRE-850	C-23
52171-KR6-000	C-23
52175-KRE-900	C-23
52176-KRE-900	C-23
52200-KRE-900ZA	C-23
52200-KRE-A70ZA	C-23
52463-MAL-G00	C-24
52490-KRE-B01	C-24
53000	
53100-KRE-B00ZA	C-5
53100-KRE-R30ZB	C-5
53131-KBB-950ZA	C-5
53140-KRE-B00	C-3
53166-MK5-010	C-3
53167-KY7-010	C-3
53168-KA2-010	C-3
53169-KRE-B00	C-3
53171-KB7-000	C-3
53172-KRH-D20	C-3
53174-KRH-D20	C-3
53175-KB7-000	C-3
53175-KV2-900	C-4
53176-428-010	C-3
53176-KJ1-701	C-4
53177-KPS-730	C-3
53178-KRH-D20	C-3
53192-KCH-750	C-3
53192-KRM-860	C-3
53208-KCH-900	C-5
53209-GAH-000	C-1
53214-KA3-732	C-6
53214-KA4-701	C-6
53214-KCY-671	C-6
53214-KZZ-901	C-6
53219-KRE-B00	C-6
53229-KPE-900	C-6
53300-KRE-B00	C-5
61000	
61100-KRE-B00ZA	C-7
61100-KRE-B00ZB	C-7
61100-KRE-B00ZC	C-7
61100-KRE-B00ZD	C-7
61100-KRE-B00ZE	C-7
61100-KRE-B00ZF	C-7
61100-KRE-E30ZA	C-7
61100-KRE-E30ZB	C-7
61100-KRE-E30ZC	C-7
61100-KRE-E30ZD	C-7
61100-KRE-E30ZE	C-7
61100-KRE-E30ZF	C-7
61101-KAS-900	C-28
61101-KAS-900	C-28.1
61104-KPS-760	C-7
61300-KRE-B01ZA	C-1
61300-KRE-B01ZB	C-1
61300-KRE-B01ZC	C-1
61300-KRE-B01ZD	C-1
61300-KRE-B30ZA	C-1
61300-KRE-C00ZA	C-1
61300-KRE-C00ZB	C-1
61300-KRE-E30ZA	C-1.1
61300-KRE-E30ZB	C-1.1
61300-KRE-E30ZC	C-1.1
61300-KRE-H10ZA	C-1.1
61300-KRE-H10ZB	C-1.1
61300-KRE-H10ZC	C-1.1
61302-KPY-970	C-1.1
61302-KRE-E30	C-1.1
61303-KRE-B00	C-1
61305-KRE-B00	C-1
61305-KRE-E30	C-1.1
61310-KRE-B00ZA	C-33
61310-KRE-B00ZA	C-33.1
61310-KRE-B00ZA	C-33.2
61310-KRE-B00ZB	C-33
61310-KRE-B00ZB	C-33.1
61310-KRE-B00ZB	C-33.2
61311-KRE-B00	C-5
61311-KRE-E30	C-5
61312-KRE-B00	C-5
61312-KRE-E30	C-5
61317-KRE-B00	C-2
61317-KRE-B00	C-2.1
61318-KRE-B00	C-2
61318-KRE-E30	C-2.1
61318-KRE-R00	C-2.1
77000	
77200-KRE-B00ZA	C-16
77205-286-000	C-16
77209-KRM-860	C-25
77251-GFM-960	C-31
77302-KRM-860	C-27
80000	
80112-KRH-D20	C-16
80200-KRE-B00	C-25
81000	
81220-KRE-B00	C-32
81301-KRE-B00	C-25
81302-KRE-B00	C-25
83000	
83119-GT4-000	C-17
83119-KRE-R30	C-17
83501-KB7-000	C-31
83501-KRE-B00FD	C-17
83501-KRM-B91	C-31
83502-KRE-B00ZA	C-33
83502-KRE-B00ZB	C-33
83502-KRE-B00ZC	C-33
83502-KRE-B30ZA	C-33
83502-KRE-B30ZB	C-33
83502-KRE-B30ZC	C-33
83502-KRE-B60ZA	C-33
83502-KRE-B60ZB	C-33
83502-KRE-B60ZC	C-33
83504-KB7-000	C-31
83504-KRE-B00ZA	C-33
83504-KRE-B00ZB	C-33
83504-KRE-B00ZC	C-33
83504-KRE-B30ZA	C-33
83504-KRE-B30ZB	C-33
83504-KRE-B30ZC	C-33
83504-KRE-B60ZA	C-33
83504-KRE-B60ZB	C-33
83504-KRE-B60ZC	C-33
83505-KRE-B00	C-26
83507-422-000	C-31
83508-438-000	C-31
83508-MR4-900	C-31
83510-KRE-B00ZA	C-17
83510-KRE-B00ZB	C-17
83510-KRE-B00ZC	C-17

PROIBIDA A REPRODUÇÃO E DISTRIBUIÇÃO
40129933 - Matsuo Nishi - JT

© Moto Honda da Amazônia Ltda.
Todos os direitos reservados.

ÍNDICE DE NÚMERO DE PEÇAS

Nº da Peça	Nº do bloco
83510-KRE-B30ZA	C-17
83510-KRE-B30ZB	C-17
83510-KRE-B30ZC	C-17
83510-KRE-B60ZA	C-17
83510-KRE-B60ZB	C-17
83510-KRE-B60ZC	C-17
83510-KRE-C30ZA	C-17
83510-KRE-C30ZB	C-17
83510-KRE-C30ZC	C-17
83510-KRE-E30ZA	C-17
83510-KRE-E30ZB	C-17
83510-KRE-E30ZC	C-17
83510-KRE-H10ZA	C-17
83510-KRE-H10ZB	C-17
83510-KRE-R30ZA	C-17
83510-KRE-R30ZB	C-17
83510-KRE-R30ZC	C-17
83512-KPS-730	C-16
83512-KPS-730	C-19
83520-KRE-B00ZA	C-17
83520-KRE-B00ZB	C-17
83520-KRE-B00ZF	C-17
83520-KRE-H10ZB	C-17
83520-KRE-H10ZC	C-17
83521-KRE-B00	C-33
83521-KRE-B00ZA	C-33
83521-KRE-B00ZA	C-33.2
83551-376-000	C-17
83551-KRH-D20	C-14
83551-KRH-D20	C-14.1
83601-KRE-B00FD	C-17
83610-KRE-B00ZA	C-17
83610-KRE-B00ZB	C-17
83610-KRE-B00ZC	C-17
83610-KRE-B30ZA	C-17
83610-KRE-B30ZB	C-17
83610-KRE-B30ZC	C-17
83610-KRE-B60ZA	C-17
83610-KRE-B60ZB	C-17
83610-KRE-B60ZC	C-17
83610-KRE-C30ZA	C-17
83610-KRE-C30ZB	C-17
83610-KRE-C30ZC	C-17
83610-KRE-E30ZA	C-17
83610-KRE-E30ZB	C-17
83610-KRE-E30ZC	C-17
83610-KRE-H10ZA	C-17
83610-KRE-H10ZB	C-17
83610-KRE-R30ZA	C-17
83610-KRE-R30ZB	C-17
83610-KRE-R30ZC	C-17
83620-KRE-B00ZA	C-17
83620-KRE-B00ZB	C-17
83620-KRE-B00ZF	C-17
83620-KRE-H10ZA	C-17
83620-KRE-H10ZC	C-17
83621-KRE-B00	C-33
83621-KRE-B00ZA	C-33
83621-KRE-B00ZA	C-33.2
83642-KRE-B00	C-31
83643-KRE-B00	C-31
83644-KRE-B00	C-31
84000	
84701-KRE-B00	C-25
84701-KRE-E30	C-25
84702-KRE-E30	C-25
84703-KRE-E30	C-25
84710-KRE-B00	C-26
84710-KRE-E30	C-26.1
84720-KRE-B00	C-26
84720-KRE-E30	C-26.1
86000	
86101-KRE-H10ZA	C-33.2
86101-KRE-H10ZB	C-33.2
86150-KPG-902	C-5
86191-KRE-C00ZA	C-33
86191-KRE-C00ZB	C-33
86191-KRE-C00ZC	C-33
86191-KRE-C10ZA	C-33
86191-KRE-C10ZB	C-33
86191-KRE-C10ZC	C-33
86191-KRE-C20ZA	C-33
86191-KRE-C20ZB	C-33
86191-KRE-C20ZC	C-33
86191-KRE-E30ZA	C-33.2
86191-KRE-E30ZB	C-33.2
86191-KRE-E30ZC	C-33.2
86191-KRE-H10ZA	C-33.2
86191-KRE-H10ZB	C-33.2
86191-KRE-H10ZC	C-33.2
86191-KRE-H10ZD	C-33.2
86191-KRE-R30ZA	C-33.1
86191-KRE-R30ZB	C-33.1
86191-KRE-R30ZC	C-33.1
86191-KRE-R40ZB	C-33.1
86191-KRE-R40ZC	C-33.1
86191-KRE-R40ZD	C-33.1
86191-KRE-R50ZA	C-33.1
86191-KRE-R50ZB	C-33.1
86191-KRE-R50ZC	C-33.1
86192-KRE-C00ZA	C-33
86192-KRE-C00ZB	C-33
86192-KRE-C00ZC	C-33
86192-KRE-C10ZA	C-33
86192-KRE-C10ZB	C-33
86192-KRE-C10ZC	C-33
86192-KRE-C20ZA	C-33
86192-KRE-C20ZB	C-33
86192-KRE-C20ZC	C-33
86192-KRE-E30ZA	C-33.2
86192-KRE-E30ZB	C-33.2
86192-KRE-E30ZC	C-33.2
86192-KRE-H10ZA	C-33.2
86192-KRE-H10ZB	C-33.2
86192-KRE-H10ZC	C-33.2
86192-KRE-H10ZD	C-33.2
86192-KRE-R30ZA	C-33.1
86192-KRE-R30ZB	C-33.1
86192-KRE-R30ZC	C-33.1
86192-KRE-R40ZB	C-33.1
86192-KRE-R40ZC	C-33.1
86192-KRE-R40ZD	C-33.1
86192-KRE-R50ZA	C-33.1
86192-KRE-R50ZB	C-33.1
86192-KRE-R50ZC	C-33.1
86831-KRE-C30ZA	C-33
86831-KRE-C30ZB	C-33
86831-KRE-C30ZC	C-33
86831-KRE-E30ZA	C-33.2
86831-KRE-E30ZB	C-33.2
86831-KRE-E30ZC	C-33.2
86831-KRE-H10ZA	C-33.2
86831-KRE-H10ZB	C-33.2
86831-KRE-R30ZA	C-33.1
86831-KRE-R30ZB	C-33.1
86831-KRE-R30ZC	C-33.1
86832-KRE-C30ZA	C-33
86832-KRE-C30ZB	C-33
86832-KRE-C30ZC	C-33
86832-KRE-E30ZA	C-33.2
86832-KRE-E30ZB	C-33.2
86832-KRE-E30ZC	C-33.2
86832-KRE-H10ZA	C-33.2
86832-KRE-H10ZB	C-33.2
86832-KRE-R30ZA	C-33.1
86832-KRE-R30ZB	C-33.1
86832-KRE-R30ZC	C-33.1
86861-KRE-E30ZA	C-33.2
86861-KVS-F00ZA	C-33.2
87000	
87124-KRE-B00ZA	C-33
87124-KRE-B00ZB	C-33
87124-KRE-B00ZC	C-33
87124-KRE-B10ZA	C-33
87124-KRE-B10ZB	C-33
87124-KRE-B10ZC	C-33
87124-KRE-B20ZA	C-33
87124-KRE-B20ZB	C-33
87124-KRE-B20ZC	C-33
87124-KRE-B30ZA	C-33
87124-KRE-B30ZB	C-33
87124-KRE-B30ZC	C-33
87124-KRE-B40ZA	C-33
87124-KRE-B40ZB	C-33
87124-KRE-B40ZC	C-33
87124-KRE-B50ZA	C-33
87124-KRE-B50ZB	C-33
87124-KRE-B50ZC	C-33
87126-KRE-B00ZA	C-33
87126-KRE-B00ZB	C-33
87126-KRE-B00ZC	C-33
87126-KRE-B10ZA	C-33
87126-KRE-B10ZB	C-33
87126-KRE-B10ZC	C-33
87126-KRE-B20ZA	C-33
87126-KRE-B20ZB	C-33
87126-KRE-B20ZC	C-33
87126-KRE-B30ZA	C-33
87126-KRE-B30ZB	C-33
87126-KRE-B30ZC	C-33
87126-KRE-B40ZA	C-33
87126-KRE-B40ZB	C-33
87126-KRE-B40ZC	C-33
87126-KRE-B50ZA	C-33
87126-KRE-B50ZB	C-33
87126-KRE-B50ZC	C-33
87505-KRE-900	C-32
87505-KRE-E30	C-32
87507-MZ8-M90	C-32
87509-KWG-B00	C-32
87512-KRE-850	C-18
87516-KFC-900	C-24
87560-KPF-900	C-32
87560-KRE-E30	C-32
87560-KSS-C00	C-32
87560-KSS-C00	C-32
87560-KVK-B20	C-32
87560-KVS-610	C-32
88000	
88210-KRE-B01	C-3
88220-KRE-B01	C-3
89000	
89211-KRE-B01	C-31
89211-KRM-B91	C-31
89212-KRE-B01	C-31
89212-KRM-B91	C-31
89213-KRM-B91	C-31
89215-KRM-B91	C-31
89216-KRE-E30	C-31
89216-KRM-860	C-31
89218-KRE-B01	C-31
89222-KVK-901	C-31
90000	
90001-961-670	C-15
90002-KRM-840	M-2
90003-KFG-000	M-1
90003-KVS-900	M-16
90003-P8A-A00	C-25
90005-KRM-840	M-4
90005-KY7-000	M-4
90009-KRM-840	M-10
90010-KRM-840	M-10
90011-KPT-A00	M-15
90012-KK3-830	M-3
90013-GHR-690	C-29
90013-KRH-D20	C-25
90013-KRH-D20	C-30
90015-GHR-680	C-20
90022-KRM-840	M-16
90024-MV9-670	C-30
90031-KRM-840	M-13
90031-KVS-740	M-13
90032-GHR-640	M-13
90032-GHR-640	C-2
90032-GHR-640	C-2.1
90032-GHR-640	C-6
90032-GHR-640	C-14.2
90032-GHR-640	C-18
90032-GHR-640	C-23
90032-GHR-640	C-29
90032-GHR-640	C-30
90032-GHR-640	C-31
90032-GHR-650	M-2
90032-GHR-650	C-14
90032-GHR-650	C-14.1
90032-GHR-650	C-29
90032-GHR-660	M-4
90032-GHR-660	M-13
90032-GHR-660	M-17
90032-GHR-660	C-8
90032-GHR-660	C-28
90032-GHR-660	C-28.1
90032-GHR-680	M-13
90032-GHR-680	C-20
90032-GHR-680	C-23

PROIBIDA A REPRODUÇÃO E DISTRIBUIÇÃO
1610913 - Nação - MM - JT

© Moto Honda da Amazônia Ltda.
Todos os direitos reservados.

ÍNDICE DE NÚMERO DE PEÇAS

Nº da Peça	Nº do bloco	Nº da Peça	Nº do bloco	Nº da Peça	Nº do bloco	Nº da Peça	Nº do bloco	Nº da Peça	Nº do bloco	Nº da Peça	Nº do bloco
90032-GHR-690	C-25	90040-GHR-760	M-9	90110-KRE-R00	C-29	90202-GHR-640	C-23	90306-KF0-003	C-11.1	90503-KRM-860	C-5
90032-GHR-700	M-12	90040-GHR-770	M-9	90110-KSS-B30	C-29	90202-KRM-840	M-7	90306-KRM-840	M-2	90504-KRM-860	C-25
90032-GHR-700	C-16	90040-GHR-E30	C-19	90111-KVS-B50	C-28	90203-GHR-640	C-23	90307-GAZ-980	C-1	90505-KRM-860	C-20
90032-GHR-740	M-8	90040-GHR-E90	C-4	90111-MR5-000	C-28	90203-GHR-850	C-30	90308-KRM-860	C-19	90512-300-000	C-23
90032-GHR-740	C-10	90041-KVS-740	M-6	90112-GW3-000	C-21	90206-250-000	M-3	90309-ML3-791	C-13	90512-300-000	C-31
90032-GHR-740	C-12	90042-KVS-740	M-9	90112-KPS-900	M-8	90208-GHR-620	C-27	90311-KPS-900	C-18	90522-028-000	C-18
90032-GHR-760	M-13	90043-KVS-740	M-6	90112-KRM-860	C-5	90208-GHR-630	C-3	90311-KPS-900	C-25	90543-KRM-840	M-1
90032-GHR-770	M-13	90043-KVS-740	M-9	90113-HA6-770	C-3	90208-GHR-630	C-4	90314-329-000	C-3	90543-MV9-670	M-1
90032-GHR-820	M-13	90050-KFL-850	M-7	90114-166-006	C-4	90208-GHR-630	C-14	90322-KRM-860	C-3	90544-439-930	C-8
90032-GHR-E30	C-19	90071-MB0-000	M-12	90114-HB5-671	C-4	90208-GHR-630	C-14.1	90352-KRE-900	C-11.1	90545-300-000	C-4
90032-GHR-E40	C-14	90083-KRM-840	M-4	90114-KFC-900	C-3	90208-GHR-630	C-23	90380-MB1-000	C-15	90559-KY7-000	C-13
90032-GHR-E40	C-14.2	90084-KPS-900	M-9	90116-383-721	C-8	90208-GHR-640	C-19	90401-KRM-B10	M-7	90601-354-000	C-8
90032-GHR-F00	C-3	90085-KRM-850	M-11	90118-KRM-860	C-1	90208-GHR-640	C-30	90401-KRM-R20	M-13	90602-KPT-900	M-17
90032-GHR-F00	C-22	90087-KRM-840	M-9	90118-KRM-860	C-1.1	90208-GHR-650	C-26.1	90401-KVS-740	M-7	90602-KRM-840	M-15
90032-KW3-008	C-2	90091-KRM-840	M-2	90118-KRM-860	C-14.2	90208-GHR-650	C-30	90402-KRM-840	M-14	90602-KRM-840	M-17
90032-KW3-008	C-2.1	90101-GJ6-000	C-1	90118-KRM-860	C-15	90208-GHR-E40	C-19	90403-KRM-840	M-14	90604-KRM-840	M-14
90033-GHR-640	C-29	90101-KRE-710	C-2	90119-KRM-860	C-14.2	90208-GHR-J30	C-27	90404-KPT-A00	M-2	90605-KVS-900	M-15
90033-GHR-660	C-30	90101-KRE-710	C-2.1	90120-KPS-900	C-3	90208-GHR-J40	C-25	90417-KRM-840	M-16	90606-KRM-840	M-16
90033-GHR-680	C-26	90101-KRM-R80	C-4	90120-KRM-860	C-18	90226-GHR-730	C-3	90432-KPT-A00	M-8	90650-KW3-000	C-3
90033-GHR-680	C-26.1	90101-KY6-008	C-2	90121-KPS-900	C-3	90226-GHR-760	C-3	90441-KRM-840	M-13	90651-GFP-900	C-14
90033-GHR-730	C-19	90101-KY6-008	C-2.1	90125-KA4-000	C-13	90227-GHR-680	C-3	90441-MT3-000	C-30	90651-GFP-900	C-14.2
90033-GHR-730	C-20	90102-GHR-F00	C-27	90131-KRM-840	M-13	90227-GHR-690	C-18	90443-KPS-900	C-30	90651-KPS-900	C-14.2
90033-GHR-770	C-5	90102-KPS-900	C-30	90131-MS6-900	C-9	90227-GHR-710	C-18	90443-KSS-B30	M-2	90651-MA5-671	C-4
90033-GHR-770	C-19	90102-KRE-710	M-18	90135-107-720	C-11.1	90227-GHR-D60	C-3	90451-KRM-840	M-17	90652-KT1-771	C-29
90033-GHR-E40	C-29	90102-KVS-600	M-18	90135-GHR-J60	C-18	90227-GHR-D70	C-8	90453-KVS-900	M-15	90661-GHB-610	C-14
90033-GHR-E60	C-30	90103-GHR-E30	C-23	90136-428-870	C-14	90227-GHR-D80	C-3	90454-KPS-900	M-15	90677-KRM-860	C-14.2
90033-GHR-E70	C-21	90103-KRE-710	C-26	90136-428-870	C-14.1	90227-GHR-E00	C-18	90455-KRM-840	M-17	90702-KRM-840	M-1
90033-GHR-F20	C-19	90103-KRE-E30	C-15	90145-MS9-612	C-4	90227-GHR-E10	C-18	90456-KRM-840	M-15	90702-KRM-840	M-6
90033-GHR-F40	C-19	90104-KRE-B00	C-6	90154-KB7-700	C-30	90231-GHR-600	C-31	90457-KRM-840	M-16	90702-KRM-840	M-8
90033-GHR-F70	C-5	90104-KRM-R80	C-4	90154-KPS-900	C-24	90231-GHR-640	C-21	90458-KVS-900	M-15	90702-KRM-840	M-9
90033-GHR-F70	C-19	90105-GHR-J40	C-3	90155-KZ3-000	C-30	90231-KRM-840	M-8	90458-KVS-900	M-17	90702-KRM-840	M-13
90035-166-008	C-2	90105-KAE-870	C-11	90156-KK6-000	C-30	90233-GHR-630	C-2	90463-KRM-840	M-1	90703-KRM-840	M-2
90035-166-008	C-2.1	90105-KEB-620	C-30	90158-KM7-911	C-2	90233-GHR-630	C-2.1	90465-MC4-000	C-13	90703-KRM-840	M-5
90035-KRM-840	M-2	90105-KGA-B00	C-30	90158-KM7-911	C-2.1	90233-GHR-C50	C-19	90501-KGA-E00	C-23	90704-KRM-840	M-2
90036-KVS-900	M-2	90105-KPF-900	C-5	90185-GHR-J30	C-1	90301-473-003	C-10	90501-KGA-E00	C-31	90741-KFB-000	M-14
90040-GHR-640	M-1	90105-MG3-000	C-30	90187-GHR-J30	C-17	90301-473-003	C-12	90501-KPT-A00	M-7	90741-KGH-900	M-14
90040-GHR-660	C-8	90106-GHR-J20	M-8	90187-GHR-J40	C-1.1	90301-MG8-000	C-25	90501-KPT-A00	M-10	90751-KGA-K00	C-31
90040-GHR-660	C-25	90106-MBY-000	C-14.2	90187-GHR-J40	C-25	90304-GE8-003	C-22	90501-KPT-A00	M-14	90751-KPS-900	M-8
90040-GHR-670	M-13	90107-KRE-B00	C-17	90201-GHR-630	C-3	90304-GE8-003	C-24	90501-KRE-850	C-13	90755-229-003	C-11
90040-GHR-670	C-15	90107-KRE-B00	C-19	90201-GHR-630	C-20	90304-KPS-900	C-5	90501-KRE-900	C-20	90755-229-003	C-11.1
90040-GHR-690	M-4	90107-MBG-000	C-5	90201-GHR-830	C-20	90304-KRM-860	C-5	90501-MF9-710	C-22	90755-229-005	C-11
90040-GHR-720	M-6	90107-MBL-610	C-24	90201-GHR-E20	C-8	90305-GE8-003	C-23	90502-KGA-E00	C-25	90755-229-005	C-11.1
90040-GHR-740	M-9	90108-KRE-E30	C-22	90201-KRM-840	M-10	90305-ME5-003	C-13	90502-MF9-710	C-22	90755-KGA-K00	C-11
90040-GHR-760	M-6	90108-KV6-000	C-22	90201-KRM-840	M-14	90306-KF0-003	C-11	90503-KPS-900	C-5	90901-KSS-900	C-20

PROIBIDA A REPRODUÇÃO E DISTRIBUIÇÃO
1010943 - Matsuda MM - JT

© Moto Honda da Amazônia Ltda.
Todos os direitos reservados.

ÍNDICE DE NÚMERO DE PEÇAS

Nº da Peça	Nº do bloco
91000	
91001-KRM-842	M-14
91001-KRM-872	M-14
91001-KVS-740	M-14
91003-KRM-841	M-15
91004-KRM-841	M-14
91004-KRM-842	M-14
91013-KRM-840	M-7
91014-KRM-840	M-15
91015-KRM-840	M-15
91015-KV6-003	C-6
91015-KV6-003	C-6
91016-KPS-900	M-15
91051-KPS-731	C-13
91051-KPS-732	C-13
91051-KRE-B01	C-6
91051-KWF-901	C-13
91053-KSS-901	C-11
91053-KSS-901	C-11.1
91053-KSS-902	C-11
91053-KSS-902	C-11.1
91053-MAY-003	C-13
91058-MG9-681	C-5
91059-KY2-711	C-5
91070-KPE-901	C-23
91071-KRM-870	M-11
91072-KT7-003	C-24
91104-KTT-901	M-11
91202-KRM-841	M-6
91202-KSP-910	M-6
91203-KRM-841	M-13
91203-KSP-910	M-13
91204-KRM-841	M-6
91216-KRM-841	M-15
91251-121-003	C-10
91251-361-005	C-10
91251-KPH-901	C-11
91251-KPH-901	C-11.1
91253-033-003	C-13
91254-GAA-003	C-8
91256-KK3-840	C-2
91256-KK3-840	C-2.1
91258-410-006	C-11
91258-410-013	C-11
91258-MCG-901	C-11
91258-MCG-902	C-11
91262-KV3-831	C-24
91301-GGL-J01	M-18
91301-KPH-701	M-18
91303-KRM-840	M-9
91304-KRM-840	M-2
91305-KEH-600	C-14
91305-KPH-900	M-13
91305-KRM-840	M-9
91306-KRM-840	M-4
91307-KRM-840	M-6
91309-425-003	M-12
91320-MB0-000	M-12
91413-679-000	C-27
91413-KRH-E00	C-27
91501-MR4-900	C-31
91540-S30-003	C-29
91541-S0A-003	C-29
92000	
92101-06020-4J	C-29
93000	
93404-06020-07	C-15
93404-06025-00	C-7
93500-05010-0A	C-18
93891-05014-18	C-18
93892-05012-18	M-18
93901-22380	C-26
93901-24480	C-27
93901-34120	M-8
93901-34380	C-26.1
94000	
94021-06000-0S	C-2
94021-06000-0S	C-2.1
94101-05000	C-18
94201-20120	C-20
94201-20150	C-21
94201-30280	C-20
94201-30450	C-31
94303-06100	M-2
94305-30102	M-6
94510-16000	M-17
94510-28000	M-14
94605-27101	C-8
94608-50000	C-8
95000	
95002-02130	C-14
95002-02130	C-14.2
95002-41050-00	C-14.2
95002-41050-00	C-18
95015-42000	C-20
95701-06040-00	M-13
96000	
96001-06030-00	M-6
96001-06035-00	M-9
96001-06040-00	M-6
96001-06040-00	M-9
96140-63010-10	C-11
96140-63010-10	C-11.1
96140-63030-10	C-13
96220-30085	M-16
96600-06016-00	M-10
96600-06022-00	M-10
97000	
97108-522-6010	C-11.1
97154-522-6010	C-11.1
97222-412-5310	C-11
97284-522-3910	C-11.1
97438-412-5210	C-11
97830-522-3810	C-11.1
98000	
98200-31500	C-28
98200-41000	C-29
98200-41000	C-29
98200-41500	C-29

PROIBIDA A REPRODUÇÃO E DISTRIBUIÇÃO
1010913 - Matsuo - MM - JT

Voltar

© Moto Honda da Amazônia Ltda.
Todos os direitos reservados.

HONDA

The Power of Dreams

Publicado pela Moto Honda da Amazônia Ltda.
Setor Publicações Técnicas