HONDA

GOLD WING

GL1800$_9$
GL1800$_A$
GL1800$_C$

CATÁLOGO DE PEÇAS

2

Moto Honda da Amazônia Ltda. – 2013

00X1B-MCAV-002

Catálogo de Peças
00X1B-MCAV-002
Draft
13MCA903
NP 002/003 (2011)
NP 004 (2012)
21/06/2013
6HS

ÍNDICE

INSTRUÇÕES 1

GRUPO DO MOTOR 2

GRUPO DO CHASSI 3

ÍNDICE DE NÚMERO DE PEÇAS 4

NH-A54M Prata Pewter Metálico

B-205M Azul Monterey Metálico

Modelo 2009

NH-A73M Preto Nebulous Metálico

YR-292M Marrom Mesquite Metálico

Modelo 2010

NH-B01 Preto Grafite

NH-341P Branco Fadeless Perolizado

Modelo 2012

***NH-A30M* Prata Digital Metálico**

Modelo 2013

Instruções para o Uso do Catálogo de Peças

- **Este Catálogo de Peças descreve todas as peças de reposição, bem como o tempo de Mão de Obra (T.M.O.) para os modelos GOLD WING GL1800$_9$, GOLD WING GL1800$_A$ e GOLD WING GL1800$_C$.**
- **Este Catálogo de Peças foi elaborado com base nas últimas informações disponíveis até 21 de Junho de 2013.**
- **Especifique sempre o Nº completo da peça quando for efetuar um pedido de peças.**
- **Verifique sempre o número, modelo, tipo, série, cor, marca, tamanho, que se fizer necessário antes de fazer o pedido de peças.**
- **Observe sempre que as ilustrações permitem localizar uma determinada parte do chassi ou do motor, podendo diferenciar da sua forma original.**
- **Informe-se sobre a versão atualizada do catálogo de peças através do site www.hondaposvenda.com.br.**

Índice

- Instruções para o Uso do Catálogo de Peças 1
- Como Localizar as Informações sobre as Peças 2
- Estrutura do Catálogo de Peças 3
- Quando Utilizar as Peças 4
- Abreviaturas Utilizadas neste Catálogo de Peças 4
- Como Localizar o Bloco de Peças e os Números de Série 5
- Localização da Etiqueta de Cores 5
- Modelos, Códigos de Área e Números de Série Aplicáveis 6
- Etiqueta de Cores 9
- Tabela de Cores 10
- Composição do Número de Identificação do Veículo (V.I.N.) 74
- Mangueira de Combustível, Mangueiras de Aplicação Geral e Mangueira de Vinil 75
- Composição do Número de Identificação das Mangueiras 78
- Instruções para o Uso do Tempo de Mão de Obra (T.M.O.) 79
- Índice Ilustrado - Grupo do Motor 84
- Índice Ilustrado - Grupo do Chassi 87
- Índice de Número de Peças 363

Voltar

Como Localizar as Informações sobre as Peças

Ⓐ Referência com o Índice Ilustrado

Grupo do Motor

• O número de referência na ilustração do índice pode ser diferente da que aparece no texto.

M-1 Tampa do Cabeçote	M-2 Cabeçote	M-3 Árvore de Comando • Válvulas
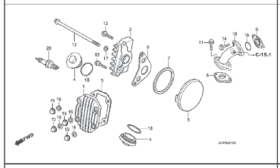	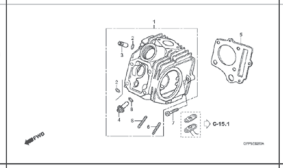	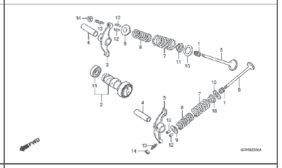
M-4 Corrente de Comando • Tensor	M-5 Cilindro	M-6 Tampa Lateral Direita

Ⓑ Referência com o Índice de Número de Peças

ÍNDICE DE NÚMERO DE PEÇAS

Nº da Peça	Nº do Bloco	Nº da Peça	Nº do Bloco
06000		**13000**	
06420-GFP-900	C-11	13000-GFP-900	M-12
06421-GFP-900	C-11	13000-GFP-B00	M-12
06430-GCE-900	C-10	13011-GFP-900	M-12
06430-GCE-900	C-8	13021-GFP-900	M-12
06440-GFP-900	C-9	13031-GFP-900	M-12
06441-GFP-900	C-9	13041-GFP-900	M-12
06530-GBG-B20	C-5	13051-GFP-900	M-12
06531-GBG-B20	C-5	13101-GFP-900	M-12
06531-GCE-F20	C-5	13102-GFP-900	M-12
		13103-GFP-900	M-12
11000		13104-GFP-900	M-12
		13105-GFP-900	M-12
11100-GCE-900	M-11	13111-087-000	M-12
11191-GCE-900	M-11	13115-GN5-910	M-12
11200-GCE-D60	M-11		
11330-GFP-900	M-6	**14000**	
11341-GFP-900	M-9		
11394-GW8-680	M-6	14100-GFP-900	M-3
		14100-GFP-B00	M-3
12000		14311-KEV-900	M-12
		14321-GBG-900	M-4
12101-GFP-900	M-5	14321-GFP-B00	M-4
12101-GFP-B00	M-5	14401-178-003	M-4
12191-GFP-B00	M-5	14431-035-020	M-3
12191-GS4-761	M-5	14451-035-000	M-3
12200-GFP-900	M-2	14500-035-020	M-4
12200-GFP-B00	M-2	14502-086-000	M-4
12209-GB4-681	M-3	14531-035-000	M-4
12209-GBG-900	M-3	14541-GB4-681	M-4
12213-KRM-840	M-2	14550-GB0-911	M-4
12237-GFP-305	M-2	14566-086-030	M-4
12245-KEV-305	M-2	14610-086-010	M-4
12251-KST-941	M-2	14615-035-010	M-4
12301-GB6-910	M-1	14670-035-030	M-4
12301-GB6-911	M-1	14675-178-000	M-4
12331-GB0-910	M-1	14711-GFP-900	M-3
12341-GB6-910	M-1	14721-GFP-900	M-3
12361-035-000	M-1	14751-GN5-911	M-3

Bloco No.

C-6

Para-lama Dianteiro

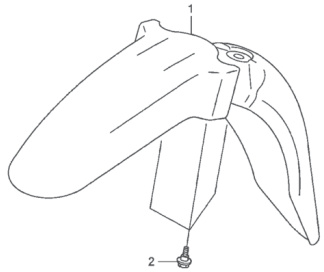

FWD

Ref. No.

Ref. Nº	N.O.S.	Item de serviço	T.M.O.
1	4131B7	Pára-lama, Dianteiro	0,1

Ref. Nº	Nº da peça	Descrição	Qtd. POP100 7	8	9	Nº de série	Tipo
1	61100-GFP-900ZA	Pára-lama, Dianteiro					
		NH1 ..... Preto	1	1	1	.....	.....
	61100-GFP-900ZB	*PB362R* ..... Azul Buliti-R	1	–	–	.....	.....
	61100-GFP-900ZC	*R286R* ..... Vermelho Caucaia	1	1	–	.....	.....
	61100-GFP-900ZD	*Y197R* ..... Amarelo Trancoso-R	1	1	–	.....	.....
	61100-GFP-900ZE	*PB337R* ..... Azul Penedo	–	1	1	.....	.....
	61100-GFP-900ZF	*NHA57R* ..... Cinza Cloudia R	–	–	1	.....	.....
	61100-GFP-900ZG	*R304R* ..... Vermelho Clivia-R	–	–	1	.....	.....
2	90111-162-000	Parafuso, Flange, 6mm	3	3	3	.....	.....

122

Página No.

24.07.08

Estrutura do Catálogo de Peças

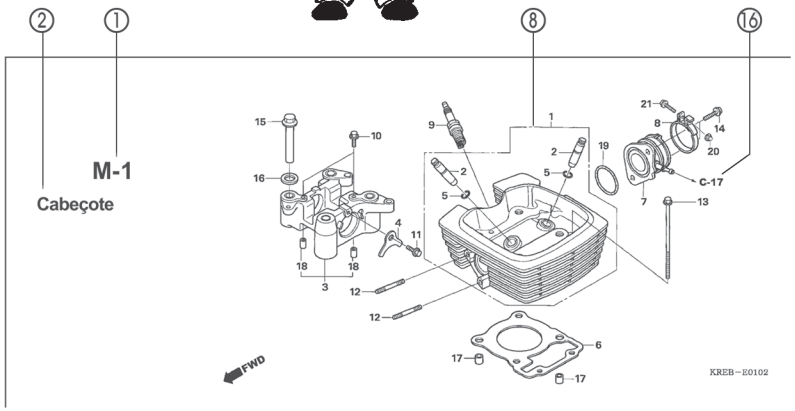

③ Ref. Nº	N.O.S.	Item de serviço	T.M.O.	④ Ref. Nº	⑤ Nº da peça	⑦⑥ Descrição	⑩	⑨	⑪ Qtd. POP100 7	8	9	⑫ Nº de série		⑬ Tipo
4	811175	Cabo, Trava Assento	0,1	1	18327-KAE-000	Bucha, Traseira Câmara (8,5x15)			2	2	2			
5	4131E8	Trava, Assento: Lateral Traseira	0,1	2	61104-GCE-E40	Bucha, Pára-lama Dianteiro			2	2	2			
6	4131E4	Assento: Duplo	0,1	3	77151-KW3-000	Mola, Trava Assento			1	–	–			BR
13	4121K9	Tampa, Trava Assento	0,1		77151-MB1-870				1	–	–			2LA,3LA
15	4131F2	Chave, Trava Assento	0,2						–	1	1			
				4	77156-GFP-900	Cabo, Trava Assento			1	1	1			
				5	77160-GFP-900	Suporte Comp., Trava Assento			1	1	–			
					77160-GFP-B00				–	–	1			
				6	77200-GFP-900ZB	Assento Conj., Duplo								
					NHA08L	Cinza Itaipu			1	–	–			
					77200-GFP-900ZD	*RA08L* Vermelho Urucum			1	–	–			
					77200-GFP-910ZA	*NH1L* Preto			–	1	1			
				7	77201-GFP-900	Suporte, Dobradiça Assento			1	1	1			
				8	94001-05070-0S	Presilha, Fiação (Preto) (145mm)			1	1	1			

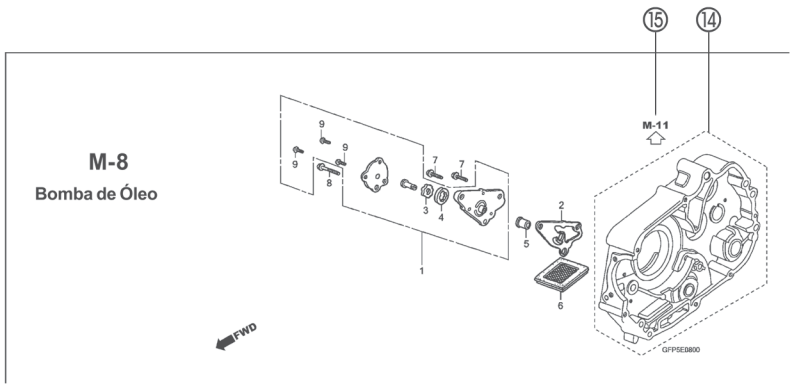

① Número do Bloco
- O número do bloco é oferecido (no lugar do nº da página) para ajudar na consulta da peça com o nº ou nome da peça.

② Nome do Bloco

③ Item de Serviço / Tempo de Mão de Obra (T.M.O.)

④ Número de Referência
- Os números de título descritos entre parênteses indicam que a informação continua da página anterior.

⑤ Número da Peça

⑥ Descrição

⑦ Código de Cores HONDA

⑧ Conjuntos
- As peças cujas figuras estejam delimitadas por linhas pontilhadas são disponíveis em conjunto completo. (As peças componentes do conjunto também são comercializadas individualmente).

⑨ Descrição de Cores

⑩ Nota
As notas são apresentadas entre parênteses na coluna do nome da peça.

⑪ Quantidade Utilizada na Motocicleta
- Quando aparecem entre parênteses indicam peças opcionais.
- Quando indicadas com a letra "N" deve-se utilizar a quantidade que for necessária.
- Indica o número de peças utilizadas no bloco.

⑫ Número de Série

⑬ Tipo
- Quando a coluna tipo se encontra em branco significa que as peças são aplicáveis a todos os tipos.

⑭ ⬚
- Peças circundadas por uma linha pontilhada ⬚ estão incluídas em blocos diferentes.

⑮ ⇦
- A flecha vazada ⇦ indica o Nº do bloco onde a peça incluída na linha ⬚ se encontra.

⑯ ←
- A flecha sólida ← indica o Nº do bloco com o qual a peça em questão está conectada.

Quando Utilizar as Peças

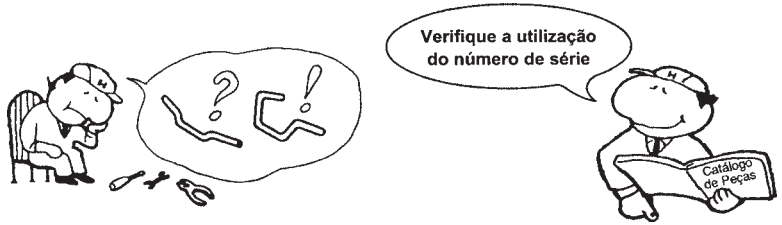

Ref. Nº	Nº da peça	Descrição	Qtd. CBR900 RRN	RRP	RRR	RRS	RRT	RRV	Nº de série
1	33101-MAE-601	Unidade Farol "NH-285" Cinza	–	–	1	–	–	–	
			–	–	–	1	–	–	~ 2351159
			–	–	–	1	–	–	~ 2351712
	33101-MAE-612	Unidade Farol "NH-283" Cinza	–	–	1	–	–	–	
		(Precaução Durante a Instalação)							
			–	–	–	1	–	–	~ 2351309
			–	–	–	1	–	–	~ 2351434
			–	–	–	1	–	–	~ 2350300
			–	–	–	1	–	–	~ OM300138
	33101-MAE-671	Unidade Farol "NH-1" Preto	–	–	1	–	–	–	
			–	–	–	1	–	–	
			–	–	–	1	–	–	~ SM300356
	33101-MAE-691	Unidade Farol	–	–	1	–	–	–	
	33101-MAE-602	Unidade Farol	–	–	–	1	–	–	2351160 ~
			–	–	–	1	–	–	2351713 ~
			–	–	–	–	1	1	

O número de Série foi utilizado desde o modelo inicial

Quando a numeração do Chassi aparece do lado esquerdo da coluna significa que a utilização da peça se aplica a partir deste número do chassi (2351160)

Quando a numeração do Chassi aparece do lado direito da coluna significa que a utilização da peça se aplica até este número do chassi (2351159)

Abreviaturas Utilizadas neste Catálogo de Peças

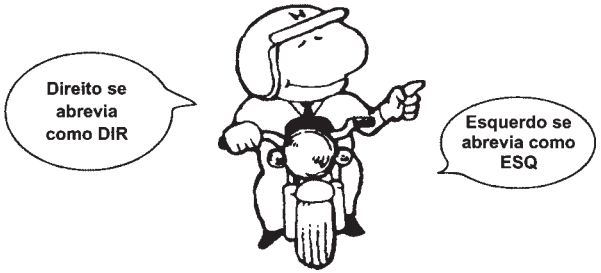

* "Esq" e "Dir" na descrição se uma peça significa o lado Esquerdo e o lado Direito considerando-se que esteja sobre o assento da motocicleta.

• No Catálogo de peças utilizam-se as seguintes abreviaturas:

Conj. ..... Conjunto
Comp. ..... Completo
Dir. ..... Direito
Esq. ..... Esquerdo
STD ..... Standard
mm ..... Milímetro
G ..... Grama
D (22D) ..... Dente (22 dentes)
A ..... Ampére
V ..... Volt
W ..... Watt
C.A. ..... Corrente Alternada
C.C. ..... Corrente Contínua
ADM ..... Admissão
ESC ..... Escape
DIANT. ..... Dianteira
TRAS. ..... Traseira
SEX ..... Sextavado
LAT ..... Lateral
TRANS ..... Transmissão
PRIM ..... Primário
SEC ..... Secundário
MPH ..... Milhas por Hora
Km/h ..... Quilômetro por Hora
L.E.D. ..... Diodo Emissor de Luz
C.D.I. ..... Unidade Descarga Capacitiva
1LA ..... República Dominicana, El Salvador Venezuela, Guatemala, Guiana (Mercosul: Argentina, Paraguai, Uruguai)
MIX ..... Moto Mix Brasil
2LA ..... Colômbia, México
3LA ..... América Latina
AR ..... Argentina
M ..... Motor de Partida

Como Localizar o Bloco de Peças e os Números de Série

Bloco de Peças	Peças do Motor M-1 ~	Peças do Corpo do Acelerador M-22 ~	Peças do Chassi C-1 ~
Números Necessários	Número de Série do Motor	Número de Série do Corpo do Acelerador	Número de Série do Chassi
Pontos de Localização	①	②	③

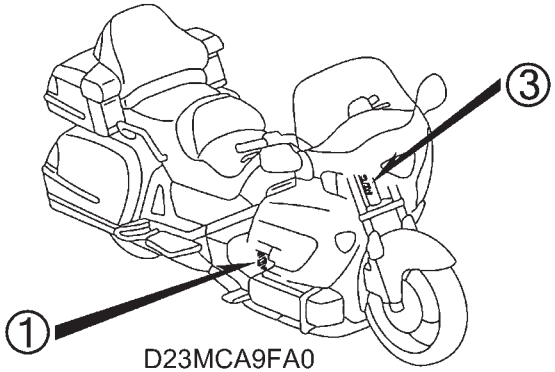

D23MCA9FA0

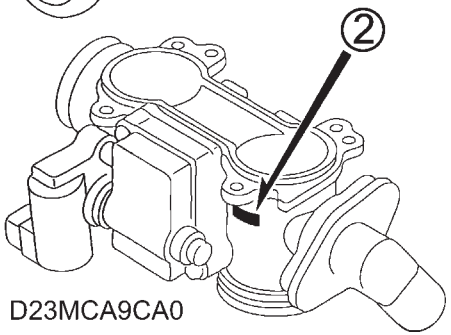

D23MCA9CA0

Localização da Etiqueta de Cores

Peças Coloridas	
Etiqueta de Cores	
④	

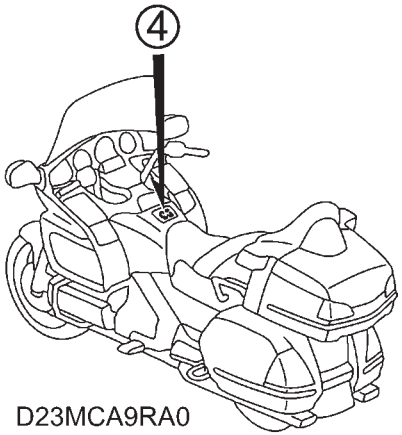

D23MCA9RA0

Modelos, Códigos de Área e Números de Série Aplicáveis

Os Modelos, Códigos de Área, Tipos e os Números de Série Aplicáveis podem ser identificados conforme tabela abaixo.
As peças com código de área são exclusivas dos países designados.
Se os códigos de área não estiverem listados, as peças são de uso comum.

Modelo	Código de Área	Tipo	Nº de Série Aplicável do Motor	Nº de Série Aplicável do Chassi	Nº de Série Aplicável do Corpo do Acelerador
$GL1800_9$	BR	Brasil	SC47E-2700001~2799999	1HFSC477*9A800001~9A899999	GQ68B A
	E	Inglaterra	SC47E-2700001~2799999	1HFSC47A*9A800001~9A899999	
	ED	Venda Direta Europa	SC47E-2700001~2799999	1HFSC47A*9A800001~9A899999	
	F	França	SC47E-2700001~2799999	1HFSC47B*9A800001~9A899999	
	KO	Coréia	SC47E-2700001~2799999	1HFSC47K*9A800001~9A899999	
	SI	Singapura	SC47E-2700001~2799999	1HFSC47T*9A800001~9A899999	
	U	Austrália	SC47E-2700001~2799999	1HFSC47U*9A800001~9A899999	
	2ED	Venda Direta Europa	SC47E-2700001~2799999	1HFSC47N*9A800001~9A899999	
	2F	França	SC47E-2700001~2799999	1HFSC47P*9A800001~9A899999	
	2NZ	Nova Zelândia	SC47E-2700001~2799999	1HFSC47U*9A850001~9A899999	
	2U	Austrália	SC47E-2700001~2799999	1HFSC47U*9A850001~9A899999	
	3E	Inglaterra	SC47E-2700001~2799999	1HFSC47N*9A800001~9A899999	

Modelos, Códigos de Área e Números de Série Aplicáveis

Os Modelos, Códigos de Área, Tipos e os Números de Série Aplicáveis podem ser identificados conforme tabela abaixo.
As peças com código de área são exclusivas dos países designados.
Se os códigos de área não estiverem listados, as peças são de uso comum.

Modelo	Código de Área	Tipo	Nº de Série Aplicável do Motor	Nº de Série Aplicável do Chassi	Nº de Série Aplicável do Corpo do Acelerador
GL1800$_A$	BR	Brasil	SC47E-2700001~2799999	1HFSC477*AA900001~AA999999	GQ68B A
	E	Inglaterra	SC47E-2700001~2799999	1HFSC47A*AA900001~AA999999	
	ED	Venda Direta Europa	SC47E-2700001~2799999	1HFSC47A*AA900001~AA999999	
	F	França	SC47E-2700001~2799999	1HFSC47B*AA900001~AA999999	
	KO	Coréia	SC47E-2700001~2799999	1HFSC47K*AA900001~AA999999	
	SI	Singapura	SC47E-2700001~2799999	1HFSC47T*AA900001~AA999999	
	U	Austrália	SC47E-2700001~2799999	1HFSC47U*AA900001~AA999999	
	2ED	Venda Direta Europa	SC47E-2700001~2799999	1HFSC47N*AA900001~AA999999	
	2F	França	SC47E-2700001~2799999	1HFSC47P*AA900001~AA999999	
	2NZ	Nova Zelândia	SC47E-2700001~2799999	1HFSC47U*AA950001~AA999999	
	2U	Austrália	SC47E-2700001~2799999	1HFSC47U*AA950001~AA999999	
	3E	Inglaterra	SC47E-2700001~2799999	1HFSC47N*AA900001~AA999999	

Modelos, Códigos de Área e Números de Série Aplicáveis

Os Modelos, Códigos de Área, Tipos e os Números de Série Aplicáveis podem ser identificados conforme tabela abaixo.
As peças com código de área são exclusivas dos países designados.
Se os códigos de área não estiverem listados, as peças são de uso comum.

Modelo	Código de Área	Tipo	Nº de Série Aplicável do Motor	Nº de Série Aplicável do Chassi	Nº de Série Aplicável do Corpo do Acelerador
$GL1800_C$	E	Inglaterra	SC47E-5000001~	JH2SC68A*CK000001~	GQ68B A
	ED	Venda Direta Europa	SC47E-5000001~	JH2SC68A*CK000001~	
	F	França	SC47E-5000001~	JH2SC68B*CK000001~	
	KO	Coréia	SC47E-5000001~	JH2SC68K*CK000001~	
	SI	Singapura	SC47E-5000001~	JH2SC68T*CK000001~	
	U	Austrália	SC47E-5000001~	JH2SC68U*CK000001~	
	2ED	Venda Direta Europa	SC47E-5000001~	JH2SC68C*CK000001~	
	2F	França	SC47E-5000001~	JH2SC68D*CK000001~	
	2U	Austrália	SC47E-5000001~	JH2SC68U*CK000001~	
	3E	Inglaterra	SC47E-5000001~	JH2SC68C*CK000001~	
	2BR	Brasil	SC47E-5000001~	JH2SC687*CK000001~	
	TH	Tailândia	SC72E-5000001~	JH2SC72T*CK000001~	
$GL1800_D$	2BR	Brasil	SC47E-5000001~	JH2SC687*DK100001~	GQ68B A

* Para identificação do número do corpo do acelerador, somente a parte sublinhada deverá ser usada para registro.

GQ68B [A] KC ア

Etiqueta de Cores

- Ao solicitar as peças, verifique o nome, a cor principal e o código observando a “ETIQUETA DE CORES” na motocicleta.
- Ao solicitar as peças coloridas, utilize a Tabela de Cores conforme instruções de utilização do Catálogo de Peças.

VFR800FIW

COR **R-157**
CÓDIGO **R157**

Nº	Modelo		VFR800FIW			
	Cor Principal		Prata Sparking Metálico NH-295M	Preto Mute Metálico NH-359M	Nº de identificação do Bloco	Nº de ref.
	Código de Cor		NH295	NH359		
	Nome das Peças Coloridas	Nº Peça Básico				
1						
2						
3						
4						
5						
6						
7						
8						
9						
10						
11						
12						
13						

Voltar

Tabela de Cores

• Ao solicitar as peças coloridas consulte a tabela abaixo, verifique a cor principal da motocicleta e utilize o número de peça básico adicionando o código de cor relativo.

GOLD WING ($GL1800_9$) BR

Nº	Modelo		$GL1800_9$			
	Cor Principal		Prata Pewter Metálico NH-A54M	Azul Monterey Metálico B-205M	Nº de identificação do Bloco	Nº de ref.
	Código de Cor		NHA54	B205		
	Nome das Peças Coloridas	Nº Peça Básico				
1	Chassi, Comp.	50100-MCA-A80	ZA	ZA	C-39	3
2	Carcaça, Descansa Braço Esquerdo	82410-MCA-A60	ZA	ZA	C-45	46
3	Carcaça, Compartimento Bagagem Lateral Esquerdo	81411-MCA-A60	ZQ	ZP	C-46	23
4	Carcaça, Descansa Braço Direito	82310-MCA-A60	ZA	ZA	C-45	42
5	Carcaça, Compartimento Bagagem Lateral Direito	81211-MCA-A60	ZQ	ZP	C-46	5
6	Compartimento, Bagagem	81111-MCA-000	YF	YE	C-45	9
7	Capa, Painel Dianteiro	83161-MCA-H50	ZA	ZA	C-19.1	30
8	Capa, Porta-objetos Compartimento Bagagem Esquerdo	82208-MCA-A60	ZA	ZA	C-45	37
9	Painel Conj., Central Dianteiro	83150-MCA-A80	ZB	ZB	C-19.1	23
10	Painel Comp., Central Superior	83170-MCA-A80	ZP	ZN	C-19.1	34
11	Presilha, Fixação Painel	91549-MW0-790	ZA	ZA	C-19.1	55
12	Presilha, Fixação Painel	91549-MW0-790	ZA	ZA	C-33	21
13	Presilha, Fixação Painel	91549-MW0-790	ZA	ZA	C-42	30
14	Cobertura A, Descansa Braço Esquerdo	82420-MCA-A60	ZA	ZA	C-45	47
15	Cobertura A, Descansa Braço Direito	82320-MCA-A60	ZA	ZA	C-45	43
16	Tampa Conj., Alto-falante Esquerdo	64245-MCA-A60	ZA	ZA	C-2	5
17	Tampa Conj., Alto-falante Direito	64235-MCA-A60	ZA	ZA	C-2	3
18	Cobertura B, Descansa Braço Esquerdo	82430-MCA-A60	ZA	ZA	C-45	48
19	Cobertura B, Descansa Braço Direito	82330-MCA-A60	ZA	ZA	C-45	44
20	Tampa Jogo, Lateral Esquerda	83700-MCA-000	YE	YD	C-23	7
21	Tampa Jogo, Lateral Direita	83600-MCA-000	YE	YD	C-23	4
22	Tampa, Suporte Pedal Apoio Traseiro Esquerdo	50741-MCA-000	ZA	ZA	C-39	9
23	Tampa, Inferior Pedal Apoio Traseiro Esquerdo	50817-MCA-000	ZA	ZA	C-26	19
24	Tampa, Placa Esquerda	50415-MCA-000	ZA	ZA	C-39	7
25	Tampa, Porta-objetos Esquerdo	64425-MCA-A60	ZB	ZB	C-43	17
26	Cobertura, Soldada Esquerda	83713-MCA-000	ZB	ZB	C-39	13
27	Tampa, Suporte Pedal Apoio Traseiro Direito	50740-MCA-000	ZA	ZA	C-39	8

Tabela de Cores

• Ao solicitar as peças coloridas consulte a tabela abaixo, verifique a cor principal da motocicleta e utilize o número de peça básico adicionando o código de cor relativo.

GOLD WING ($GL1800_9$) BR

Nº	Modelo		$GL1800_9$			
	Cor Principal		Prata Pewter Metálico NH-A54M	Azul Monterey Metálico B-205M	Nº de identificação do Bloco	Nº de ref.
	Código de Cor		NHA54	B205		
	Nome das Peças Coloridas	Nº Peça Básico				
28	Tampa, Inferior Pedal Apoio Traseiro Direito	50717-MCA-000	ZA	ZA	C-26	12
29	Tampa, Placa Direita	50410-MCA-000	ZA	ZA	C-39	6
30	Cobertura, Soldada Direita	83613-MCA-000	ZB	ZB	C-39	12
31	Tampa, Inferior Compartimento Bagagem	81141-MCA-000	YF	YE	C-45	15
32	Carenagem, Central Dianteira	64216-MCA-000	YF	YE	C-42	3
33	Carenagem, Inferior Dianteira	64302-MCA-000	ZA	ZA	C-42	12
34	Carenagem, Lateral Esquerda	64292-MCA-010	YF	YE	C-42	8
35	Carenagem, Lateral Direita	64282-MCA-010	YF	YE	C-42	4
36	Amortecedor, Descansa Braço Esquerdo	82440-MCA-A60	ZA	ZA	C-45	49
37	Amortecedor, Descansa Braço Direito	82340-MCA-A60	ZA	ZA	C-45	45
38	Para-lama A, Dianteiro	61101-MCA-000	YF	YE	C-10	2
39	Para-lama A, Traseiro	80100-MCA-000	YE	YD	C-30.1	4
40	Para-lama B, Dianteiro	61103-MCA-A80	ZP	ZN	C-10	3
41	Guarnição Jogo, Para-brisa	64120-MCA-A60	ZN	ZM	C-41	10
42	Alça, Passageiro Esquerda	84155-MCA-000	ZA	ZA	C-20	7
43	Alça, Passageiro Direita	84150-MCA-000	ZA	ZA	C-20	6
44	Dobradiça, Porta-objetos Esquerdo	64412-MCA-A60	ZA	ZA	C-43	12
45	Carcaça, Esquerda	88122-MCA-000	YD	YC	C-31	12
46	Carcaça, Direita	88112-MCA-000	YD	YC	C-31	9
47	Alavanca, Porta-objetos Compartimento Bagagem	82160-MCA-A60	ZA	ZA	C-45	34
48	Tampa Jogo, Compartimento Bagagem	81125-MCA-A60	ZU	ZT	C-45	11
49	Tampa, Compartimento Bagagem Lateral Esquerdo	81421-MCA-000	YF	YE	C-46	24
50	Tampa, Porta-objetos Compartimento Bagagem Esquerdo	82220-MCA-A60	ZA	ZA	C-45	40
51	Tampa, Compartimento Bagagem Lateral Direito	81221-MCA-000	YF	YE	C-46	6
52	Tampa, Porta-objetos Compartimento Bagagem Direito	82120-MCA-A60	ZA	ZA	C-45	30
53	Tampa, Painel	83153-MCA-A80	ZP	ZN	C-19.1	24
54	Aleta Respiro, Carenagem Lateral Esquerda	64295-MCA-000	YF	YE	C-42	9

Tabela de Cores

• Ao solicitar as peças coloridas consulte a tabela abaixo, verifique a cor principal da motocicleta e utilize o número de peça básico adicionando o código de cor relativo.

GOLD WING ($GL1800_9$) BR

Nº	Modelo		$GL1800_9$			
	Cor Principal		Prata Pewter Metálico NH-A54M	Azul Monterey Metálico B-205M	Nº de identificação do Bloco	Nº de ref.
	Código de Cor		NHA54	B205		
	Nome das Peças Coloridas	Nº Peça Básico				
55	Aleta Respiro, Carenagem Lateral Direita	64285-MCA-000	YF	YE	C-42	5
56	Espelho Retrovisor Conj., Esquerdo	88120-MCA-D30	ZL	ZK	C-31	11
57	Espelho Retrovisor Conj., Direito	88110-MCA-D30	ZL	ZK	C-31	8
58	Módulo Jogo, Airbag	06770-MCA-B40	ZB	ZB	C-54	1
59	Moldura, Acabamento Carenagem Esquerda	64214-MCA-000	YF	YE	C-19.1	17
60	Moldura, Compartimento Bagagem Lateral Traseiro Esquerdo	81471-MCA-000	YF	YE	C-46	32
61	Moldura Inferior, Compart. Bagagem Lateral Traseiro Esquerdo	81482-MCA-000	YF	YE	C-46	34
62	Moldura Lateral, Compartimento Bagagem Lateral Esquerdo	81461-MCA-000	YF	YE	C-46	31
63	Moldura Inferior Lateral, Compart. Bagagem Lateral Esquerdo	81481-MCA-000	YF	YE	C-46	33
64	Moldura, Lateral Compartimento Bagagem Esquerdo	81162-MCA-000	YF	YE	C-45	17
65	Moldura, Acabamento Carenagem Direita	64204-MCA-000	YF	YE	C-19.1	16
66	Moldura, Compartimento Bagagem Lateral Traseiro Direito	81271-MCA-000	YF	YE	C-46	14
67	Moldura Inferior, Compart. Bagagem Lateral Traseiro Direito	81282-MCA-000	YF	YE	C-46	17
68	Moldura Lateral, Compartimento Bagagem Lateral Direito	81261-MCA-000	YF	YE	C-46	13
69	Moldura Inferior Lateral, Compart. Bagagem Lateral Direito	81281-MCA-000	YF	YE	C-46	16
70	Moldura, Lateral Compartimento Bagagem Direito	81161-MCA-000	YF	YE	C-45	16
71	Moldura, Compartimento Bagagem Central	81163-MCA-000	YF	YE	C-45	18
72	Carcaça Externa, Porta-objetos Compart. Bagagem Esquerdo	82211-MCA-A60	ZA	ZA	C-45	38
73	Carcaça Externa, Porta-objetos Compart. Bagagem Direito	82111-MCA-A60	ZA	ZA	C-45	28
74	Painel Conj., Instrumentos	64240-MCA-A60	ZA	ZA	C-2	4
75	Protetor Conj., Escape Esquerdo	18455-MCA-A20	ZA	ZA	C-24	33
76	Protetor Conj., Escape Direito	18355-MCA-A20	ZA	ZA	C-24	19
77	Protetor Jogo, Lateral Esquerdo	83710-MCA-000	ZA	ZA	C-23	8
78	Protetor Jogo, Lateral Direito	83610-MCA-000	ZA	ZA	C-23	6
79	Assento Comp., Traseiro	77500-MCA-A20	ZA	ZA	C-20	5
80	Assento Comp., Duplo	77200-MCA-A20	ZA	ZA	C-20	1
81	Painel, Dianteiro Esquerdo	83178-MCA-A80	ZB	ZB	C-19.1	39

Tabela de Cores

• Ao solicitar as peças coloridas consulte a tabela abaixo, verifique a cor principal da motocicleta e utilize o número de peça básico adicionando o código de cor relativo.

GOLD WING ($GL1800_9$) BR

Nº	Modelo		$GL1800_9$			
	Cor Principal		Prata Pewter Metálico NH-A54M	Azul Monterey Metálico B-205M	Nº de identificação do Bloco	Nº de ref.
	Código de Cor		NHA54	B205		
	Nome das Peças Coloridas	Nº Peça Básico				
82	Painel, Superior Esquerdo	83172-MCA-A80	ZP	ZN	C-19.1	36
83	Painel, Dianteiro Direito	83177-MCA-A80	ZB	ZB	C-19.1	38
84	Painel, Superior Direito	83171-MCA-A80	ZP	ZN	C-19.1	35
85	Interruptor Conj., Nivelamento	35820-MCA-R61	ZA	ZA	C-19.1	10
86	Defletor A, Painel Instrumentos	64255-MCA-R30	ZB	ZB	C-41	26
87	Defletor B, Painel Instrumentos	64265-MCA-A60	ZA	ZA	C-41	27

Voltar

Voltar

Tabela de Cores

• Ao solicitar as peças coloridas consulte a tabela abaixo, verifique a cor principal da motocicleta e utilize o número de peça básico adicionando o código de cor relativo.

GOLD WING ($GL1800_9$) E/ED/F

Nº	Modelo		$GL1800_9$				
	Cor Principal		Prata Pewter Metálico NH-A54M	Vermelho Bloodstone Metálico R-287M	Azul Monterey Metálico B-205M	Nº de identificação do Bloco	Nº de ref.
	Código de Cor		NHA54	R287	B205		
	Nome das Peças Coloridas	Nº Peça Básico					
1	Chassi, Comp.	50100-MCA-D32	ZD	ZD	ZD	C-39	3
2	Carcaça, Descansa Braço Esquerdo	82410-MCA-A60	ZA	ZA	ZA	C-45	46
3	Carcaça, Compartimento Bagagem Lateral Esquerdo	81411-MCA-A60	ZQ	ZR	ZP	C-46	23
4	Carcaça, Descansa Braço Direito	82310-MCA-A60	ZA	ZA	ZA	C-45	42
5	Carcaça, Compartimento Bagagem Lateral Direito	81211-MCA-A60	ZQ	ZR	ZP	C-46	5
6	Compartimento, Bagagem	81111-MCA-000	YF	ZM	YE	C-45	9
7	Presilha, Fixação Painel	91549-MW0-790	ZA	ZA	ZA	C-19	43
8	Presilha, Fixação Painel	91549-MW0-790	ZA	ZA	ZA	C-33	21
9	Presilha, Fixação Painel	91549-MW0-790	ZA	ZA	ZA	C-42	30
10	Cobertura A, Descansa Braço Esquerdo	82420-MCA-A60	ZA	ZA	ZA	C-45	47
11	Cobertura A, Descansa Braço Direito	82320-MCA-A60	ZA	ZA	ZA	C-45	43
12	Tampa Conj., Alto-falante Esquerdo	64245-MCA-A60	ZA	ZA	ZA	C-2	5
13	Tampa Conj., Alto-falante Direito	64235-MCA-A60	ZA	ZA	ZA	C-2	3
14	Cobertura B, Descansa Braço Esquerdo	82430-MCA-A60	ZA	ZA	ZA	C-45	48
15	Cobertura B, Descansa Braço Direito	82330-MCA-A60	ZA	ZA	ZA	C-45	44
16	Tampa Jogo, Lateral Esquerda	83700-MCA-000	YE	ZM	YD	C-23	7
17	Tampa Jogo, Lateral Direita	83600-MCA-000	YE	ZM	YD	C-23	4
18	Tampa, Suporte Pedal Apoio Traseiro Esquerdo	50741-MCA-000	ZA	ZA	ZA	C-39	9
19	Tampa, Inferior Pedal Apoio Traseiro Esquerdo	50817-MCA-000	ZA	ZA	ZA	C-26	19
20	Tampa, Placa Esquerda	50415-MCA-000	ZA	ZA	ZA	C-39	7
21	Tampa, Porta-objetos Esquerdo	64425-MCA-A60	ZB	ZB	ZB	C-43	17
22	Cobertura, Soldada Esquerda	83713-MCA-000	ZB	ZB	ZB	C-39	13
23	Tampa, Alavanca Ajustador Ventilação Inferior	83161-MCA-A70	ZA	ZA	ZA	C-19	28
24	Tampa, Suporte Pedal Apoio Traseiro Direito	50740-MCA-000	ZA	ZA	ZA	C-39	8
25	Tampa, Inferior Pedal Apoio Traseiro Direito	50717-MCA-000	ZA	ZA	ZA	C-26	12
26	Tampa, Placa Direita	50410-MCA-000	ZA	ZA	ZA	C-39	6
27	Tampa, Porta-objetos Direito	64415-MCA-A60	ZB	ZB	ZB	C-43	14

Tabela de Cores

• Ao solicitar as peças coloridas consulte a tabela abaixo, verifique a cor principal da motocicleta e utilize o número de peça básico adicionando o código de cor relativo.

GOLD WING ($GL1800_9$) E/ED/F

Nº	Modelo		$GL1800_9$				
	Cor Principal		Prata Pewter Metálico NH-A54M	Vermelho Bloodstone Metálico R-287M	Azul Monterey Metálico B-205M	Nº de identificação do Bloco	Nº de ref.
	Código de Cor		NHA54	R287	B205		
	Nome das Peças Coloridas	Nº Peça Básico					
28	Cobertura, Soldada Direita	83613-MCA-000	ZB	ZB	ZB	C-39	12
29	Tampa, Inferior Compartimento Bagagem	81141-MCA-000	YF	ZM	YE	C-45	15
30	Carenagem, Central Dianteira	64216-MCA-000	YF	ZM	YE	C-42	3
31	Carenagem, Inferior Dianteira	64302-MCA-000	ZA	ZA	ZA	C-42	12
32	Carenagem, Lateral Esquerda	64292-MCA-010	YF	ZM	YE	C-42	8
33	Carenagem, Lateral Direita	64282-MCA-010	YF	ZM	YE	C-42	4
34	Amortecedor, Descansa Braço Esquerdo	82440-MCA-A60	ZA	ZA	ZA	C-45	49
35	Amortecedor, Descansa Braço Direito	82340-MCA-A60	ZA	ZA	ZA	C-45	45
36	Para-lama A, Dianteiro	61101-MCA-000	YF	ZM	YE	C-10	2
37	Para-lama A, Traseiro	80100-MCA-000	YE	ZM	YD	C-30	2
38	Para-lama B, Dianteiro	61103-MCA-000	YF	ZM	YE	C-10	3
39	Guarnição Jogo, Para-brisa	64120-MCA-A60	ZN	ZP	ZM	C-41	10
40	Alça, Passageiro Esquerda	84155-MCA-000	ZA	ZA	ZA	C-20	7
41	Alça, Passageiro Direita	84150-MCA-000	ZA	ZA	ZA	C-20	6
42	Assento Aquecido Comp., Traseiro	77500-MCA-A70	ZB	ZB	ZB	C-20	5
43	Dobradiça, Porta-objetos Esquerdo	64412-MCA-A60	ZA	ZA	ZA	C-43	12
44	Dobradiça, Porta-objetos Direito	64411-MCA-A60	ZA	ZA	ZA	C-43	11
45	Carcaça, Esquerda	88122-MCA-000	YD	ZE	YC	C-31	12
46	Carcaça, Direita	88112-MCA-000	YD	ZE	YC	C-31	9
47	Alavanca, Porta-objetos Compartimento Bagagem	82160-MCA-A60	ZA	ZA	ZA	C-45	34
48	Tampa Comp., Protetor Tubo Escape Esquerdo	18435-MCA-A70	ZA	ZA	ZA	C-24.1	32
49	Tampa Comp., Protetor Tubo Escape Direito	18335-MCA-A70	ZA	ZA	ZA	C-24.1	17
50	Tampa Jogo, Compartimento Bagagem	81125-MCA-A60	ZU	ZV	ZT	C-45	11
51	Tampa, Compartimento Bagagem Lateral Esquerdo	81421-MCA-000	YF	ZM	YE	C-46	24
52	Tampa, Porta-objetos Compartimento Bagagem Esquerdo	82220-MCA-A60	ZA	ZA	ZA	C-45	40
53	Tampa, Compartimento Bagagem Lateral Direito	81221-MCA-000	YF	ZM	YE	C-46	6
54	Tampa, Porta-objetos Compartimento Bagagem Direito	82120-MCA-A60	ZA	ZA	ZA	C-45	30

Tabela de Cores

• Ao solicitar as peças coloridas consulte a tabela abaixo, verifique a cor principal da motocicleta e utilize o número de peça básico adicionando o código de cor relativo.

GOLD WING ($GL1800_9$) E/ED/F

Nº	Modelo		GL18009				
	Cor Principal		Prata Pewter Metálico NH-A54M	Vermelho Bloodstone Metálico R-287M	Azul Monterey Metálico B-205M	Nº de identificação do Bloco	Nº de ref.
	Código de Cor		NHA54	R287	B205		
	Nome das Peças Coloridas	Nº Peça Básico					
55	Tampa, Painel	83153-MCA-000	YF	ZM	YE	C-19	23
56	Aleta Respiro, Carenagem Lateral Esquerda	64295-MCA-000	YF	ZM	YE	C-42	9
57	Aleta Respiro, Carenagem Lateral Direita	64285-MCA-000	YF	ZM	YE	C-42	5
58	Espelho Retrovisor Conj., Esquerdo	88120-MCA-D30	ZL	ZM	ZK	C-31	11
59	Espelho Retrovisor Conj., Direito	88110-MCA-D30	ZL	ZM	ZK	C-31	8
60	Moldura, Acabamento Carenagem Esquerda	64214-MCA-000	YF	ZM	YE	C-19	12
61	Moldura, Compartimento Bagagem Lateral Traseiro Esquerdo	81471-MCA-000	YF	ZM	YE	C-46	32
62	Moldura Inferior, Compart. Bagagem Lateral Traseiro Esquerdo	81482-MCA-000	YF	ZM	YE	C-46	34
63	Moldura Lateral, Compartimento Bagagem Lateral Esquerdo	81461-MCA-000	YF	ZM	YE	C-46	31
64	Moldura Inferior Lateral, Compart. Bagagem Lateral Esquerdo	81481-MCA-000	YF	ZM	YE	C-46	33
65	Moldura, Lateral Compartimento Bagagem Esquerdo	81162-MCA-000	YF	ZM	YE	C-45	17
66	Moldura, Acabamento Carenagem Direita	64204-MCA-000	YF	ZM	YE	C-19	11
67	Moldura, Compartimento Bagagem Lateral Traseiro Direito	81271-MCA-000	YF	ZM	YE	C-46	14
68	Moldura Inferior, Compart. Bagagem Lateral Traseiro Direito	81282-MCA-000	YF	ZM	YE	C-46	17
69	Moldura Lateral, Compartimento Bagagem Lateral Direito	81261-MCA-000	YF	ZM	YE	C-46	13
70	Moldura Inferior Lateral, Compart. Bagagem Lateral Direito	81281-MCA-000	YF	ZM	YE	C-46	16
71	Moldura, Lateral Compartimento Bagagem Direito	81161-MCA-000	YF	ZM	YE	C-45	16
72	Moldura, Compartimento Bagagem Central	81163-MCA-000	YF	ZM	YE	C-45	18
73	Carcaça Externa, Porta-objetos Compart. Bagagem Esquerdo	82211-MCA-A60	ZA	ZA	ZA	C-45	38
74	Carcaça Externa, Porta-objetos Compart. Bagagem Direito	82111-MCA-A60	ZA	ZA	ZA	C-45	28
75	Painel Conj., Instrumentos	64240-MCA-H00	ZA	ZA	ZA	C-2	4
76	Protetor Conj., Tubo Escape Esquerdo	18430-MCA-A70	ZA	ZA	ZA	C-24.1	31
77	Protetor Conj., Tubo Escape Direito	18330-MCA-A70	ZA	ZA	ZA	C-24.1	14
78	Protetor Jogo, Lateral Esquerdo	83710-MCA-000	ZA	ZA	ZA	C-23	8
79	Protetor Jogo, Lateral Direito	83610-MCA-000	ZA	ZA	ZA	C-23	6
80	Assento Comp., Aquecido Duplo	77200-MCA-A70	ZB	ZB	ZB	C-20	1
81	Painel Conj., Dianteiro	83150-MCA-H50	ZA	ZA	ZA	C-19	21

Tabela de Cores

• Ao solicitar as peças coloridas consulte a tabela abaixo, verifique a cor principal da motocicleta e utilize o número de peça básico adicionando o código de cor relativo.

GOLD WING ($GL1800_9$) E/ED/F

Nº	Modelo		$GL1800_9$				
	Cor Principal		Prata Pewter Metálico NH-A54M	Vermelho Bloodstone Metálico R-287M	Azul Monterey Metálico B-205M	Nº de identificação do Bloco	Nº de ref.
	Código de Cor		NHA54	R287	B205		
	Nome das Peças Coloridas	Nº Peça Básico					
82	Painel, Superior	83152-MCA-000	YF	ZM	YE	C-19	22
83	Defletor A, Painel Instrumentos	64255-MCA-R30	ZB	ZB	ZB	C-41	26
84	Defletor B, Painel Instrumentos	64265-MCA-A60	ZA	ZA	ZA	C-41	27

Voltar

Tabela de Cores

• Ao solicitar as peças coloridas consulte a tabela abaixo, verifique a cor principal da motocicleta e utilize o número de peça básico adicionando o código de cor relativo.

GOLD WING ($GL1800_9$) KO/SI/2NZ/2U

Nº	Modelo		$GL1800_9$						
	Cor Principal		Prata Pewter Metálico NH-A54M	Vermelho Bloodstone Metálico R-287M	Marrom Mesquite Metálico YR-292M	Azul Monterey Metálico B-205M	Azul Columbia Metálico B-191M	Nº de identificação do Bloco	Nº de ref.
	Código de Cor		NHA54	R287	YR292	B205	B191		
	Nome das Peças Coloridas	Nº Peça Básico							
1	Chassi, Comp.	50100-MCA-A80	ZA	ZA	–	ZA	–	C-39	3
2	Chassi, Comp.	50100-MCA-D50	ZA	ZA	ZA	ZA	ZA	C-39	3
3	Carcaça, Descansa Braço Esquerdo	82410-MCA-A60	ZA	ZA	ZA	ZA	ZA	C-45	46
4	Carcaça, Compartimento Bagagem Lateral Esquerdo	81411-MCA-A60	ZQ	ZR	ZT	ZP	ZS	C-46	23
5	Carcaça, Descansa Braço Direito	82310-MCA-A60	ZA	ZA	ZA	ZA	ZA	C-45	42
6	Carcaça, Compartimento Bagagem Lateral Direito	81211-MCA-A60	ZQ	ZR	ZT	ZP	ZS	C-46	5
7	Compartimento, Bagagem	81111-MCA-000	YF	ZM	YH	YE	YG	C-45	9
8	Painel Conj., Central Dianteiro	83150-MCA-A80	ZB	ZB	ZB	ZB	ZB	C-19.1	23
9	Painel Comp., Central Superior	83170-MCA-A80	ZP	ZR	ZS	ZN	ZQ	C-19.1	34
10	Presilha, Fixação Painel	91549-MW0-790	ZA	ZA	ZA	ZA	ZA	C-19.1	55
11	Presilha, Fixação Painel	91549-MW0-790	ZA	ZA	ZA	ZA	ZA	C-33	21
12	Presilha, Fixação Painel	91549-MW0-790	ZA	ZA	ZA	ZA	ZA	C-42	30
13	Cobertura A, Descansa Braço Esquerdo	82420-MCA-A60	ZA	ZA	ZA	ZA	ZA	C-45	47
14	Cobertura A, Descansa Braço Direito	82320-MCA-A60	ZA	ZA	ZA	ZA	ZA	C-45	43
15	Tampa Conj., Alto-falante Esquerdo	64245-MCA-A60	ZA	ZA	ZA	ZA	ZA	C-2	5
16	Tampa Conj., Alto-falante Direito	64235-MCA-A60	ZA	ZA	ZA	ZA	ZA	C-2	3
17	Cobertura B, Descansa Braço Esquerdo	82430-MCA-A60	ZA	ZA	ZA	ZA	ZA	C-45	48
18	Cobertura B, Descansa Braço Direito	82330-MCA-A60	ZA	ZA	ZA	ZA	ZA	C-45	44
19	Tampa Jogo, Lateral Esquerda	83700-MCA-000	YE	ZM	YG	YD	YF	C-23	7
20	Tampa Jogo, Lateral Direita	83600-MCA-000	YE	ZM	YG	YD	YF	C-23	4
21	Tampa, Suporte Pedal Apoio Traseiro Esquerdo	50741-MCA-000	ZA	ZA	ZA	ZA	ZA	C-39	9
22	Tampa, Inferior Pedal Apoio Traseiro Esquerdo	50817-MCA-000	ZA	ZA	ZA	ZA	ZA	C-26	19
23	Tampa, Placa Esquerda	50415-MCA-000	ZA	ZA	ZA	ZA	ZA	C-39	7
24	Tampa, Porta-objetos Esquerdo	64425-MCA-A60	ZB	ZB	ZB	ZB	ZB	C-43	17
25	Cobertura, Soldada Esquerda	83713-MCA-000	ZB	ZB	ZB	ZB	ZB	C-39	13
26	Tampa, Alavanca Ajustador Ventilação Inferior	83161-MCA-A70	ZA	ZA	ZA	ZA	ZA	C-19.1	29
27	Tampa, Suporte Pedal Apoio Traseiro Direito	50740-MCA-000	ZA	ZA	ZA	ZA	ZA	C-39	8

Tabela de Cores

• Ao solicitar as peças coloridas consulte a tabela abaixo, verifique a cor principal da motocicleta e utilize o número de peça básico adicionando o código de cor relativo.

GOLD WING ($GL1800_9$) KO/SI/2NZ/2U

Nº	Modelo		$GL1800_9$						
	Cor Principal		Prata Pewter Metálico NH-A54M	Vermelho Bloodstone Metálico R-287M	Marrom Mesquite Metálico YR-292M	Azul Monterey Metálico B-205M	Azul Columbia Metálico B-191M	Nº de identificação do Bloco	Nº de ref.
	Código de Cor		NHA54	R287	YR292	B205	B191		
	Nome das Peças Coloridas	Nº Peça Básico							
28	Tampa, Inferior Pedal Apoio Traseiro Direito	50717-MCA-000	ZA	ZA	ZA	ZA	ZA	C-26	12
29	Tampa, Placa Direita	50410-MCA-000	ZA	ZA	ZA	ZA	ZA	C-39	6
30	Cobertura, Soldada Direita	83613-MCA-000	ZB	ZB	ZB	ZB	ZB	C-39	12
31	Tampa, Inferior Compartimento Bagagem	81141-MCA-000	YF	ZM	YH	YE	YG	C-45	15
32	Carenagem, Central Dianteira	64216-MCA-000	YF	ZM	YH	YE	YG	C-42	3
33	Carenagem, Inferior Dianteira	64302-MCA-000	ZA	ZA	ZA	ZA	ZA	C-42	12
34	Carenagem, Lateral Esquerda	64292-MCA-010	YF	ZM	YH	YE	YG	C-42	8
35	Carenagem, Lateral Direita	64282-MCA-010	YF	ZM	YH	YE	YG	C-42	4
36	Amortecedor, Descansa Braço Esquerdo	82440-MCA-A60	ZA	ZA	ZA	ZA	ZA	C-45	49
37	Amortecedor, Descansa Braço Direito	82340-MCA-A60	ZA	ZA	ZA	ZA	ZA	C-45	45
38	Para-lama A, Dianteiro	61101-MCA-000	YF	ZM	YH	YE	YG	C-10	2
39	Para-lama A, Traseiro	80100-MCA-000	YE	ZM	YG	YD	YF	C-30.1	4
40	Para-lama B, Dianteiro	61103-MCA-A80	ZP	ZR	ZS	ZN	ZQ	C-10	3
41	Guarnição Jogo, Para-brisa	64120-MCA-A60	ZN	ZP	ZR	ZM	ZQ	C-41	10
42	Alça, Passageiro Esquerda	84155-MCA-000	ZA	ZA	ZA	ZA	ZA	C-20	7
43	Alça, Passageiro Direita	84150-MCA-000	ZA	ZA	ZA	ZA	ZA	C-20	6
44	Assento Aquecido Comp., Traseiro	77500-MCA-A70	ZA	ZA	ZA	ZA	ZA	C-20	5
45	Dobradiça, Porta-objetos Esquerdo	64412-MCA-A60	ZA	ZA	ZA	ZA	ZA	C-43	12
46	Carcaça, Esquerda	88122-MCA-000	YD	ZE	YE	YC	YB	C-31	12
47	Carcaça, Direita	88112-MCA-000	YD	ZE	YE	YC	YB	C-31	9
48	Alavanca, Porta-objetos Compartimento Bagagem	82160-MCA-A60	ZA	ZA	ZA	ZA	ZA	C-45	34
49	Tampa Comp., Protetor Tubo Escape Esquerdo	18435-MCA-A70	ZA	ZA	ZA	ZA	ZA	C-24.1	32
50	Tampa Comp., Protetor Tubo Escape Direito	18335-MCA-A70	ZA	ZA	ZA	ZA	ZA	C-24.1	17
51	Tampa Jogo, Compartimento Bagagem	81125-MCA-A60	ZU	ZV	ZX	ZT	ZW	C-45	11
52	Tampa, Compartimento Bagagem Lateral Esquerdo	81421-MCA-000	YF	ZM	YH	YE	YG	C-46	24
53	Tampa, Porta-objetos Compartimento Bagagem Esquerdo	82220-MCA-A60	ZA	ZA	ZA	ZA	ZA	C-45	40
54	Tampa, Compartimento Bagagem Lateral Direito	81221-MCA-000	YF	ZM	YH	YE	YG	C-46	6

Tabela de Cores

• Ao solicitar as peças coloridas consulte a tabela abaixo, verifique a cor principal da motocicleta e utilize o número de peça básico adicionando o código de cor relativo.

GOLD WING ($GL1800_9$) KO/SI/2NZ/2U

Nº	Modelo		$GL1800_9$						
	Cor Principal		Prata Pewter Metálico NH-A54M	Vermelho Bloodstone Metálico R-287M	Marrom Mesquite Metálico YR-292M	Azul Monterey Metálico B-205M	Azul Columbia Metálico B-191M	Nº de identificação do Bloco	Nº de ref.
	Código de Cor		NHA54	R287	YR292	B205	B191		
	Nome das Peças Coloridas	Nº Peça Básico							
55	Tampa, Porta-objetos Compartimento Bagagem Direito	82120-MCA-A60	ZA	ZA	ZA	ZA	ZA	C-45	30
56	Tampa, Painel	83153-MCA-A80	ZP	ZR	ZS	ZN	ZQ	C-19.1	24
57	Aleta Respiro, Carenagem Lateral Esquerda	64295-MCA-000	YF	ZM	YH	YE	YG	C-42	9
58	Aleta Respiro, Carenagem Lateral Direita	64285-MCA-000	YF	ZM	YH	YE	YG	C-42	5
59	Espelho Retrovisor Conj., Esquerdo	88120-MCA-D30	ZL	ZM	ZP	ZK	ZN	C-31	11
60	Espelho Retrovisor Conj., Direito	88110-MCA-D30	ZL	ZM	ZP	ZK	ZN	C-31	8
61	Módulo Jogo, Airbag	06770-MCA-D60	ZB	ZB	ZB	ZB	ZB	C-54	1
62	Módulo Jogo, Airbag	06770-MCA-K00	ZB	ZB	–	ZB	–	C-54	1
63	Moldura, Acabamento Carenagem Esquerda	64214-MCA-000	YF	ZM	YH	YE	YG	C-19.1	17
64	Moldura, Compartimento Bagagem Lateral Traseiro Esquerdo	81471-MCA-000	YF	ZM	YH	YE	YG	C-46	32
65	Moldura Inferior, Compart. Bagagem Lateral Traseiro Esquerdo	81482-MCA-000	YF	ZM	YH	YE	YG	C-46	34
66	Moldura Lateral, Compartimento Bagagem Lateral Esquerdo	81461-MCA-000	YF	ZM	YH	YE	YG	C-46	31
67	Moldura Inferior Lateral, Compart. Bagagem Lateral Esquerdo	81481-MCA-000	YF	ZM	YH	YE	YG	C-46	33
68	Moldura, Lateral Compartimento Bagagem Esquerdo	81162-MCA-000	YF	ZM	YH	YE	YG	C-45	17
69	Moldura, Acabamento Carenagem Direita	64204-MCA-000	YF	ZM	YH	YE	YG	C-19.1	16
70	Moldura, Compartimento Bagagem Lateral Traseiro Direito	81271-MCA-000	YF	ZM	YH	YE	YG	C-46	14
71	Moldura Inferior, Compart. Bagagem Lateral Traseiro Direito	81282-MCA-000	YF	ZM	YH	YE	YG	C-46	17
72	Moldura Lateral, Compartimento Bagagem Lateral Direito	81261-MCA-000	YF	ZM	YH	YE	YG	C-46	13
73	Moldura Inferior Lateral, Compart. Bagagem Lateral Direito	81281-MCA-000	YF	ZM	YH	YE	YG	C-46	16
74	Moldura, Lateral Compartimento Bagagem Direito	81161-MCA-000	YF	ZM	YH	YE	YG	C-45	16
75	Moldura, Compartimento Bagagem Central	81163-MCA-000	YF	ZM	YH	YE	YG	C-45	18
76	Carcaça Externa, Porta-objetos Compart. Bagagem Esquerdo	82211-MCA-A60	ZA	ZA	ZA	ZA	ZA	C-45	38
77	Carcaça Externa, Porta-objetos Compart. Bagagem Direito	82111-MCA-A60	ZA	ZA	ZA	ZA	ZA	C-45	28
78	Painel Conj., Instrumentos	64240-MCA-A70	ZA	ZA	ZA	ZA	ZA	C-2	4
79	Protetor Conj., Tubo Escape Esquerdo	18430-MCA-A70	ZA	ZA	ZA	ZA	ZA	C-24.1	31
80	Protetor Conj., Tubo Escape Direito	18330-MCA-A70	ZA	ZA	ZA	ZA	ZA	C-24.1	14
81	Protetor Jogo, Lateral Esquerdo	83710-MCA-000	ZA	ZA	ZA	ZA	ZA	C-23	8

Tabela de Cores

• Ao solicitar as peças coloridas consulte a tabela abaixo, verifique a cor principal da motocicleta e utilize o número de peça básico adicionando o código de cor relativo.

GOLD WING ($GL1800_9$) KO/SI/2NZ/2U

Nº	Modelo		$GL1800_9$						
	Cor Principal		Prata Pewter Metálico NH-A54M	Vermelho Bloodstone Metálico R-287M	Marrom Mesquite Metálico YR-292M	Azul Monterey Metálico B-205M	Azul Columbia Metálico B-191M	Nº de identificação do Bloco	Nº de ref.
	Código de Cor		NHA54	R287	YR292	B205	B191		
	Nome das Peças Coloridas	Nº Peça Básico							
82	Protetor Jogo, Lateral Direito	83610-MCA-000	ZA	ZA	ZA	ZA	ZA	C-23	6
83	Assento Comp., Aquecido Duplo	77200-MCA-A70	ZA	ZA	ZA	ZA	ZA	C-20	1
84	Painel, Dianteiro Esquerdo	83178-MCA-A80	ZB	ZB	ZB	ZB	ZB	C-19.1	39
85	Painel, Superior Esquerdo	83172-MCA-A80	ZP	ZR	ZS	ZN	ZQ	C-19.1	36
86	Painel, Dianteiro Direito	83177-MCA-A80	ZB	ZB	ZB	ZB	ZB	C-19.1	38
87	Painel, Superior Direito	83171-MCA-A80	ZP	ZR	ZS	ZN	ZQ	C-19.1	35
88	Interruptor Conj., Nivelamento	35820-MCA-R61	ZA	ZA	ZA	ZA	ZA	C-19.1	10
89	Defletor A, Painel Instrumentos	64255-MCA-R30	ZB	ZB	ZB	ZB	ZB	C-41	26
90	Defletor B, Painel Instrumentos	64265-MCA-A60	ZA	ZA	ZA	ZA	ZA	C-41	27

Voltar

Tabela de Cores

• Ao solicitar as peças coloridas consulte a tabela abaixo, verifique a cor principal da motocicleta e utilize o número de peça básico adicionando o código de cor relativo.

GOLD WING ($GL1800_9$) U

Nº	Modelo		$GL1800_9$				
	Cor Principal		Prata Pewter Metálico NH-A54M	Vermelho Bloodstone Metálico R-287M	Azul Columbia Metálico B-191M	Nº de identificação do Bloco	Nº de ref.
	Código de Cor		NHA54	R287	B191		
	Nome das Peças Coloridas	Nº Peça Básico					
1	Chassi, Comp.	50100-MCA-D32	ZD	ZD	ZD	C-39	3
2	Carcaça, Descansa Braço Esquerdo	82410-MCA-A60	ZA	ZA	ZA	C-45	46
3	Carcaça, Compartimento Bagagem Lateral Esquerdo	81411-MCA-A60	ZQ	ZR	ZS	C-46	23
4	Carcaça, Descansa Braço Direito	82310-MCA-A60	ZA	ZA	ZA	C-45	42
5	Carcaça, Compartimento Bagagem Lateral Direito	81211-MCA-A60	ZQ	ZR	ZS	C-46	5
6	Compartimento, Bagagem	81111-MCA-000	YF	ZM	YG	C-45	9
7	Presilha, Fixação Painel	91549-MW0-790	ZA	ZA	ZA	C-19	43
8	Presilha, Fixação Painel	91549-MW0-790	ZA	ZA	ZA	C-33	21
9	Presilha, Fixação Painel	91549-MW0-790	ZA	ZA	ZA	C-42	30
10	Cobertura A, Descansa Braço Esquerdo	82420-MCA-A60	ZA	ZA	ZA	C-45	47
11	Cobertura A, Descansa Braço Direito	82320-MCA-A60	ZA	ZA	ZA	C-45	43
12	Tampa Conj., Alto-falante Esquerdo	64245-MCA-A60	ZA	ZA	ZA	C-2	5
13	Tampa Conj., Alto-falante Direito	64235-MCA-A60	ZA	ZA	ZA	C-2	3
14	Cobertura B, Descansa Braço Esquerdo	82430-MCA-A60	ZA	ZA	ZA	C-45	48
15	Cobertura B, Descansa Braço Direito	82330-MCA-A60	ZA	ZA	ZA	C-45	44
16	Tampa Jogo, Lateral Esquerda	83700-MCA-000	YE	ZM	YF	C-23	7
17	Tampa Jogo, Lateral Direita	83600-MCA-000	YE	ZM	YF	C-23	4
18	Tampa, Suporte Pedal Apoio Traseiro Esquerdo	50741-MCA-000	ZA	ZA	ZA	C-39	9
19	Tampa, Inferior Pedal Apoio Traseiro Esquerdo	50817-MCA-000	ZA	ZA	ZA	C-26	19
20	Tampa, Placa Esquerda	50415-MCA-000	ZA	ZA	ZA	C-39	7
21	Tampa, Porta-objetos Esquerdo	64425-MCA-A60	ZB	ZB	ZB	C-43	17
22	Cobertura, Soldada Esquerda	83713-MCA-000	ZB	ZB	ZB	C-39	13
23	Tampa, Alavanca Ajustador Ventilação Inferior	83161-MCA-A70	ZA	ZA	ZA	C-19	28
24	Tampa, Suporte Pedal Apoio Traseiro Direito	50740-MCA-000	ZA	ZA	ZA	C-39	8
25	Tampa, Inferior Pedal Apoio Traseiro Direito	50717-MCA-000	ZA	ZA	ZA	C-26	12
26	Tampa, Placa Direita	50410-MCA-000	ZA	ZA	ZA	C-39	6
27	Tampa, Porta-objetos Direito	64415-MCA-A60	ZB	ZB	ZB	C-43	14

Tabela de Cores

• Ao solicitar as peças coloridas consulte a tabela abaixo, verifique a cor principal da motocicleta e utilize o número de peça básico adicionando o código de cor relativo.

GOLD WING ($GL1800_9$) U

Nº	Modelo		$GL1800_9$				
	Cor Principal		Prata Pewter Metálico NH-A54M	Vermelho Bloodstone Metálico R-287M	Azul Columbia Metálico B-191M	Nº de identificação do Bloco	Nº de ref.
	Código de Cor		NHA54	R287	B191		
	Nome das Peças Coloridas	Nº Peça Básico					
28	Cobertura, Soldada Direita	83613-MCA-000	ZB	ZB	ZB	C-39	12
29	Tampa, Inferior Compartimento Bagagem	81141-MCA-000	YF	ZM	YG	C-45	15
30	Carenagem, Central Dianteira	64216-MCA-000	YF	ZM	YG	C-42	3
31	Carenagem, Inferior Dianteira	64302-MCA-000	ZA	ZA	ZA	C-42	12
32	Carenagem, Lateral Esquerda	64292-MCA-010	YF	ZM	YG	C-42	8
33	Carenagem, Lateral Direita	64282-MCA-010	YF	ZM	YG	C-42	4
34	Amortecedor, Descansa Braço Esquerdo	82440-MCA-A60	ZA	ZA	ZA	C-45	49
35	Amortecedor, Descansa Braço Direito	82340-MCA-A60	ZA	ZA	ZA	C-45	45
36	Para-lama A, Dianteiro	61101-MCA-000	YF	ZM	YG	C-10	2
37	Para-lama A, Traseiro	80100-MCA-000	YE	ZM	YF	C-30	2
38	Para-lama B, Dianteiro	61103-MCA-000	YF	ZM	YG	C-10	3
39	Guarnição Jogo, Para-brisa	64120-MCA-A60	ZN	ZP	ZQ	C-41	10
40	Alça, Passageiro Esquerda	84155-MCA-000	ZA	ZA	ZA	C-20	7
41	Alça, Passageiro Direita	84150-MCA-000	ZA	ZA	ZA	C-20	6
42	Assento Aquecido Comp., Traseiro	77500-MCA-A70	ZA	ZA	ZA	C-20	5
43	Dobradiça, Porta-objetos Esquerdo	64412-MCA-A60	ZA	ZA	ZA	C-43	12
44	Dobradiça, Porta-objetos Direito	64411-MCA-A60	ZA	ZA	ZA	C-43	11
45	Carcaça, Esquerda	88122-MCA-000	YD	ZE	YB	C-31	12
46	Carcaça, Direita	88112-MCA-000	YD	ZE	YB	C-31	9
47	Alavanca, Porta-objetos Compartimento Bagagem	82160-MCA-A60	ZA	ZA	ZA	C-45	34
48	Tampa Comp., Protetor Tubo Escape Esquerdo	18435-MCA-A70	ZA	ZA	ZA	C-24.1	32
49	Tampa Comp., Protetor Tubo Escape Direito	18335-MCA-A70	ZA	ZA	ZA	C-24.1	17
50	Tampa Jogo, Compartimento Bagagem	81125-MCA-A60	ZU	ZV	ZW	C-45	11
51	Tampa, Compartimento Bagagem Lateral Esquerdo	81421-MCA-000	YF	ZM	YG	C-46	24
52	Tampa, Porta-objetos Compartimento Bagagem Esquerdo	82220-MCA-A60	ZA	ZA	ZA	C-45	40
53	Tampa, Compartimento Bagagem Lateral Direito	81221-MCA-000	YF	ZM	YG	C-46	6
54	Tampa, Porta-objetos Compartimento Bagagem Direito	82120-MCA-A60	ZA	ZA	ZA	C-45	30

Voltar

Tabela de Cores

• Ao solicitar as peças coloridas consulte a tabela abaixo, verifique a cor principal da motocicleta e utilize o número de peça básico adicionando o código de cor relativo.

GOLD WING ($GL1800_9$) U

Nº	Modelo		$GL1800_9$				
	Cor Principal		Prata Pewter Metálico NH-A54M	Vermelho Bloodstone Metálico R-287M	Azul Columbia Metálico B-191M	Nº de identificação do Bloco	Nº de ref.
	Código de Cor		NHA54	R287	B191		
	Nome das Peças Coloridas	Nº Peça Básico					
55	Tampa, Painel	83153-MCA-000	YF	ZM	YG	C-19	23
56	Aleta Respiro, Carenagem Lateral Esquerda	64295-MCA-000	YF	ZM	YG	C-42	9
57	Aleta Respiro, Carenagem Lateral Direita	64285-MCA-000	YF	ZM	YG	C-42	5
58	Espelho Retrovisor Conj., Esquerdo	88120-MCA-D30	ZL	ZM	ZN	C-31	11
59	Espelho Retrovisor Conj., Direito	88110-MCA-D30	ZL	ZM	ZN	C-31	8
60	Moldura, Acabamento Carenagem Esquerda	64214-MCA-000	YF	ZM	YG	C-19	12
61	Moldura, Compartimento Bagagem Lateral Traseiro Esquerdo	81471-MCA-000	YF	ZM	YG	C-46	32
62	Moldura Inferior, Compart. Bagagem Lateral Traseiro Esquerdo	81482-MCA-000	YF	ZM	YG	C-46	34
63	Moldura Lateral, Compartimento Bagagem Lateral Esquerdo	81461-MCA-000	YF	ZM	YG	C-46	31
64	Moldura Inferior Lateral, Compart. Bagagem Lateral Esquerdo	81481-MCA-000	YF	ZM	YG	C-46	33
65	Moldura, Lateral Compartimento Bagagem Esquerdo	81162-MCA-000	YF	ZM	YG	C-45	17
66	Moldura, Acabamento Carenagem Direita	64204-MCA-000	YF	ZM	YG	C-19	11
67	Moldura, Compartimento Bagagem Lateral Traseiro Direito	81271-MCA-000	YF	ZM	YG	C-46	14
68	Moldura Inferior, Compart. Bagagem Lateral Traseiro Direito	81282-MCA-000	YF	ZM	YG	C-46	17
69	Moldura Lateral, Compartimento Bagagem Lateral Direito	81261-MCA-000	YF	ZM	YG	C-46	13
70	Moldura Inferior Lateral, Compart. Bagagem Lateral Direito	81281-MCA-000	YF	ZM	YG	C-46	16
71	Moldura, Lateral Compartimento Bagagem Direito	81161-MCA-000	YF	ZM	YG	C-45	16
72	Moldura, Compartimento Bagagem Central	81163-MCA-000	YF	ZM	YG	C-45	18
73	Carcaça Externa, Porta-objetos Compart. Bagagem Esquerdo	82211-MCA-A60	ZA	ZA	ZA	C-45	38
74	Carcaça Externa, Porta-objetos Compart. Bagagem Direito	82111-MCA-A60	ZA	ZA	ZA	C-45	28
75	Painel Conj., Instrumentos	64240-MCA-H00	ZA	ZA	ZA	C-2	4
76	Protetor Conj., Tubo Escape Esquerdo	18430-MCA-A70	ZA	ZA	ZA	C-24.1	31
77	Protetor Conj., Tubo Escape Direito	18330-MCA-A70	ZA	ZA	ZA	C-24.1	14
78	Protetor Jogo, Lateral Esquerdo	83710-MCA-000	ZA	ZA	ZA	C-23	8
79	Protetor Jogo, Lateral Direito	83610-MCA-000	ZA	ZA	ZA	C-23	6
80	Assento Comp., Aquecido Duplo	77200-MCA-A70	ZA	ZA	ZA	C-20	1
81	Painel Conj., Dianteiro	83150-MCA-H50	ZA	ZA	ZA	C-19	21

Tabela de Cores

• Ao solicitar as peças coloridas consulte a tabela abaixo, verifique a cor principal da motocicleta e utilize o número de peça básico adicionando o código de cor relativo.

GOLD WING ($GL1800_9$) U

Nº	Modelo		$GL1800_9$				
	Cor Principal		Prata Pewter Metálico NH-A54M	Vermelho Bloodstone Metálico R-287M	Azul Columbia Metálico B-191M	Nº de identificação do Bloco	Nº de ref.
	Código de Cor		NHA54	R287	B191		
	Nome das Peças Coloridas	Nº Peça Básico					
82	Painel, Superior	83152-MCA-000	YF	ZM	YG	C-19	22
83	Defletor A, Painel Instrumentos	64255-MCA-R30	ZB	ZB	ZB	C-41	26
84	Defletor B, Painel Instrumentos	64265-MCA-A60	ZA	ZA	ZA	C-41	27

Voltar

Tabela de Cores

• Ao solicitar as peças coloridas consulte a tabela abaixo, verifique a cor principal da motocicleta e utilize o número de peça básico adicionando o código de cor relativo.

GOLD WING ($GL1800_9$) 2ED/2F/3E

Nº	Modelo		$GL1800_9$				
	Cor Principal		Prata Pewter Metálico NH-A54M	Vermelho Bloodstone Metálico R-287M	Azul Monterey Metálico B-205M	Nº de identificação do Bloco	Nº de ref.
	Código de Cor		NHA54	R287	B205		
	Nome das Peças Coloridas	Nº Peça Básico					
1	Chassi, Comp.	50100-MCA-D50	ZA	ZA	ZA	C-39	3
2	Carcaça, Descansa Braço Esquerdo	82410-MCA-A60	ZA	ZA	ZA	C-45	46
3	Carcaça, Compartimento Bagagem Lateral Esquerdo	81411-MCA-A60	ZQ	ZR	ZP	C-46	23
4	Carcaça, Descansa Braço Direito	82310-MCA-A60	ZA	ZA	ZA	C-45	42
5	Carcaça, Compartimento Bagagem Lateral Direito	81211-MCA-A60	ZQ	ZR	ZP	C-46	5
6	Compartimento, Bagagem	81111-MCA-000	YF	ZM	YE	C-45	9
7	Painel Conj., Central Dianteiro	83150-MCA-A80	ZB	ZB	ZB	C-19.1	23
8	Painel Comp., Central Superior	83170-MCA-A80	ZP	ZR	ZN	C-19.1	34
9	Presilha, Fixação Painel	91549-MW0-790	ZA	ZA	ZA	C-19.1	55
10	Presilha, Fixação Painel	91549-MW0-790	ZA	ZA	ZA	C-33	21
11	Presilha, Fixação Painel	91549-MW0-790	ZA	ZA	ZA	C-42	30
12	Cobertura A, Descansa Braço Esquerdo	82420-MCA-A60	ZA	ZA	ZA	C-45	47
13	Cobertura A, Descansa Braço Direito	82320-MCA-A60	ZA	ZA	ZA	C-45	43
14	Tampa Conj., Alto-falante Esquerdo	64245-MCA-A60	ZA	ZA	ZA	C-2	5
15	Tampa Conj., Alto-falante Direito	64235-MCA-A60	ZA	ZA	ZA	C-2	3
16	Cobertura B, Descansa Braço Esquerdo	82430-MCA-A60	ZA	ZA	ZA	C-45	48
17	Cobertura B, Descansa Braço Direito	82330-MCA-A60	ZA	ZA	ZA	C-45	44
18	Tampa Jogo, Lateral Esquerda	83700-MCA-000	YE	ZM	YD	C-23	7
19	Tampa Jogo, Lateral Direita	83600-MCA-000	YE	ZM	YD	C-23	4
20	Tampa, Suporte Pedal Apoio Traseiro Esquerdo	50741-MCA-000	ZA	ZA	ZA	C-39	9
21	Tampa, Inferior Pedal Apoio Traseiro Esquerdo	50817-MCA-000	ZA	ZA	ZA	C-26	19
22	Tampa, Placa Esquerda	50415-MCA-000	ZA	ZA	ZA	C-39	7
23	Tampa, Porta-objetos Esquerdo	64425-MCA-A60	ZB	ZB	ZB	C-43	17
24	Cobertura, Soldada Esquerda	83713-MCA-000	ZB	ZB	ZB	C-39	13
25	Tampa, Alavanca Ajustador Ventilação Inferior	83161-MCA-A70	ZA	ZA	ZA	C-19.1	29
26	Tampa, Suporte Pedal Apoio Traseiro Direito	50740-MCA-000	ZA	ZA	ZA	C-39	8
27	Tampa, Inferior Pedal Apoio Traseiro Direito	50717-MCA-000	ZA	ZA	ZA	C-26	12

Tabela de Cores

• Ao solicitar as peças coloridas consulte a tabela abaixo, verifique a cor principal da motocicleta e utilize o número de peça básico adicionando o código de cor relativo.

GOLD WING ($GL1800_9$) 2ED/2F/3E

Nº	Modelo		$GL1800_9$				
	Cor Principal		Prata Pewter Metálico NH-A54M	Vermelho Bloodstone Metálico R-287M	Azul Monterey Metálico B-205M	Nº de identificação do Bloco	Nº de ref.
	Código de Cor		NHA54	R287	B205		
	Nome das Peças Coloridas	Nº Peça Básico					
28	Tampa, Placa Direita	50410-MCA-000	ZA	ZA	ZA	C-39	6
29	Cobertura, Soldada Direita	83613-MCA-000	ZB	ZB	ZB	C-39	12
30	Tampa, Inferior Compartimento Bagagem	81141-MCA-000	YF	ZM	YE	C-45	15
31	Carenagem, Central Dianteira	64216-MCA-000	YF	ZM	YE	C-42	3
32	Carenagem, Inferior Dianteira	64302-MCA-000	ZA	ZA	ZA	C-42	12
33	Carenagem, Lateral Esquerda	64292-MCA-010	YF	ZM	YE	C-42	8
34	Carenagem, Lateral Direita	64282-MCA-010	YF	ZM	YE	C-42	4
35	Amortecedor, Descansa Braço Esquerdo	82440-MCA-A60	ZA	ZA	ZA	C-45	49
36	Amortecedor, Descansa Braço Direito	82340-MCA-A60	ZA	ZA	ZA	C-45	45
37	Para-lama A, Dianteiro	61101-MCA-000	YF	ZM	YE	C-10	2
38	Para-lama A, Traseiro	80100-MCA-000	YE	ZM	YD	C-30	2
39	Para-lama B, Dianteiro	61103-MCA-A80	ZP	ZR	ZN	C-10	3
40	Guarnição Jogo, Para-brisa	64120-MCA-A60	ZN	ZP	ZM	C-41	10
41	Alça, Passageiro Esquerda	84155-MCA-000	ZA	ZA	ZA	C-20	7
42	Alça, Passageiro Direita	84150-MCA-000	ZA	ZA	ZA	C-20	6
43	Assento Aquecido Comp., Traseiro	77500-MCA-A70	ZB	ZB	ZB	C-20	5
44	Dobradiça, Porta-objetos Esquerdo	64412-MCA-A60	ZA	ZA	ZA	C-43	12
45	Carcaça, Esquerda	88122-MCA-000	YD	ZE	YC	C-31	12
46	Carcaça, Direita	88112-MCA-000	YD	ZE	YC	C-31	9
47	Alavanca, Porta-objetos Compartimento Bagagem	82160-MCA-A60	ZA	ZA	ZA	C-45	34
48	Tampa Comp., Protetor Tubo Escape Esquerdo	18435-MCA-A70	ZA	ZA	ZA	C-24.1	32
49	Tampa Comp., Protetor Tubo Escape Direito	18335-MCA-A70	ZA	ZA	ZA	C-24.1	17
50	Tampa Jogo, Compartimento Bagagem	81125-MCA-A60	ZU	ZV	ZT	C-45	11
51	Tampa, Compartimento Bagagem Lateral Esquerdo	81421-MCA-000	YF	ZM	YE	C-46	24
52	Tampa, Porta-objetos Compartimento Bagagem Esquerdo	82220-MCA-A60	ZA	ZA	ZA	C-45	40
53	Tampa, Compartimento Bagagem Lateral Direito	81221-MCA-000	YF	ZM	YE	C-46	6
54	Tampa, Porta-objetos Compartimento Bagagem Direito	82120-MCA-A60	ZA	ZA	ZA	C-45	30

Voltar

Tabela de Cores

• Ao solicitar as peças coloridas consulte a tabela abaixo, verifique a cor principal da motocicleta e utilize o número de peça básico adicionando o código de cor relativo.

GOLD WING ($GL1800_9$) 2ED/2F/3E

Nº	Modelo		$GL1800_9$				
	Cor Principal		Prata Pewter Metálico NH-A54M	Vermelho Bloodstone Metálico R-287M	Azul Monterey Metálico B-205M	Nº de identificação do Bloco	Nº de ref.
	Código de Cor		NHA54	R287	B205		
	Nome das Peças Coloridas	Nº Peça Básico					
55	Tampa, Painel	83153-MCA-A80	ZP	ZR	ZN	C-19.1	24
56	Aleta Respiro, Carenagem Lateral Esquerda	64295-MCA-000	YF	ZM	YE	C-42	9
57	Aleta Respiro, Carenagem Lateral Direita	64285-MCA-000	YF	ZM	YE	C-42	5
58	Espelho Retrovisor Conj., Esquerdo	88120-MCA-D30	ZL	ZM	ZK	C-31	11
59	Espelho Retrovisor Conj., Direito	88110-MCA-D30	ZL	ZM	ZK	C-31	8
60	Módulo Jogo, Airbag	06770-MCA-D60	ZB	ZB	ZB	C-54	1
61	Módulo Jogo, Airbag	06770-MCA-F60	ZB	ZB	ZB	C-54	1
62	Moldura, Acabamento Carenagem Esquerda	64214-MCA-000	YF	ZM	YE	C-19.1	17
63	Moldura, Compartimento Bagagem Lateral Traseiro Esquerdo	81471-MCA-000	YF	ZM	YE	C-46	32
64	Moldura Inferior, Compart. Bagagem Lateral Traseiro Esquerdo	81482-MCA-000	YF	ZM	YE	C-46	34
65	Moldura Lateral, Compartimento Bagagem Lateral Esquerdo	81461-MCA-000	YF	ZM	YE	C-46	31
66	Moldura Inferior Lateral, Compart. Bagagem Lateral Esquerdo	81481-MCA-000	YF	ZM	YE	C-46	33
67	Moldura, Lateral Compartimento Bagagem Esquerdo	81162-MCA-000	YF	ZM	YE	C-45	17
68	Moldura, Acabamento Carenagem Direita	64204-MCA-000	YF	ZM	YE	C-19.1	16
69	Moldura, Compartimento Bagagem Lateral Traseiro Direito	81271-MCA-000	YF	ZM	YE	C-46	14
70	Moldura Inferior, Compart. Bagagem Lateral Traseiro Direito	81282-MCA-000	YF	ZM	YE	C-46	17
71	Moldura Lateral, Compartimento Bagagem Lateral Direito	81261-MCA-000	YF	ZM	YE	C-46	13
72	Moldura Inferior Lateral, Compart. Bagagem Lateral Direito	81281-MCA-000	YF	ZM	YE	C-46	16
73	Moldura, Lateral Compartimento Bagagem Direito	81161-MCA-000	YF	ZM	YE	C-45	16
74	Moldura, Compartimento Bagagem Central	81163-MCA-000	YF	ZM	YE	C-45	18
75	Carcaça Externa, Porta-objetos Compart. Bagagem Esquerdo	82211-MCA-A60	ZA	ZA	ZA	C-45	38
76	Carcaça Externa, Porta-objetos Compart. Bagagem Direito	82111-MCA-A60	ZA	ZA	ZA	C-45	28
77	Painel Conj., Instrumentos	64240-MCA-A70	ZA	ZA	ZA	C-2	4
78	Protetor Conj., Tubo Escape Esquerdo	18430-MCA-A70	ZA	ZA	ZA	C-24.1	31
79	Protetor Conj., Tubo Escape Direito	18330-MCA-A70	ZA	ZA	ZA	C-24.1	14
80	Protetor Jogo, Lateral Esquerdo	83710-MCA-000	ZA	ZA	ZA	C-23	8
81	Protetor Jogo, Lateral Direito	83610-MCA-000	ZA	ZA	ZA	C-23	6

Tabela de Cores

• Ao solicitar as peças coloridas consulte a tabela abaixo, verifique a cor principal da motocicleta e utilize o número de peça básico adicionando o código de cor relativo.

GOLD WING ($GL1800_9$) 2ED/2F/3E

Nº	Modelo		$GL1800_9$				
	Cor Principal		Prata Pewter Metálico NH-A54M	Vermelho Bloodstone Metálico R-287M	Azul Monterey Metálico B-205M	Nº de identificação do Bloco	Nº de ref.
	Código de Cor		NHA54	R287	B205		
	Nome das Peças Coloridas	Nº Peça Básico					
82	Assento Comp., Aquecido Duplo	77200-MCA-A70	ZB	ZB	ZB	C-20	1
83	Painel, Dianteiro Esquerdo	83178-MCA-A80	ZB	ZB	ZB	C-19.1	39
84	Painel, Superior Esquerdo	83172-MCA-A80	ZP	ZR	ZN	C-19.1	36
85	Painel, Dianteiro Direito	83177-MCA-A80	ZB	ZB	ZB	C-19.1	38
86	Painel, Superior Direito	83171-MCA-A80	ZP	ZR	ZN	C-19.1	35
87	Interruptor Conj., Nivelamento	35820-MCA-R61	ZA	ZA	ZA	C-19.1	10
88	Defletor A, Painel Instrumentos	64255-MCA-R30	ZB	ZB	ZB	C-41	26
89	Defletor B, Painel Instrumentos	64265-MCA-A60	ZA	ZA	ZA	C-41	27

Tabela de Cores

• Ao solicitar as peças coloridas consulte a tabela abaixo, verifique a cor principal da motocicleta e utilize o número de peça básico adicionando o código de cor relativo.

GOLD WING ($GL1800_A$) BR

Nº	Modelo		$GL1800_A$			
	Cor Principal		Preto Nebulous Metálico NH-A73M	Marrom Mesquite Metálico YR-292M	Nº de identificação do Bloco	Nº de ref.
	Código de Cor		NHA73	YR292		
	Nome das Peças Coloridas	Nº Peça Básico				
1	Chassi, Comp.	50100-MCA-A80	ZA	ZA	C-39	3
2	Carcaça, Descansa Braço Esquerdo	82410-MCA-A60	ZA	ZA	C-45	46
3	Carcaça, Compartimento Bagagem Lateral Esquerdo	81411-MCA-A60	ZJ	ZT	C-46	23
4	Carcaça, Descansa Braço Direito	82310-MCA-A60	ZA	ZA	C-45	42
5	Carcaça, Compartimento Bagagem Lateral Direito	81211-MCA-A60	ZJ	ZT	C-46	5
6	Compartimento, Bagagem	81111-MCA-000	ZY	YH	C-45	9
7	Capa, Painel Dianteiro	83161-MCA-H50	ZA	ZA	C-19.1	30
8	Capa, Porta-objetos Compartimento Bagagem Esquerdo	82208-MCA-A60	ZA	ZA	C-45	37
9	Painel Conj., Central Dianteiro	83150-MCA-A80	ZB	ZB	C-19.1	23
10	Painel Comp., Central Superior	83170-MCA-A80	ZH	ZS	C-19.1	34
11	Presilha, Fixação Painel	91549-MW0-790	ZA	ZA	C-19.1	55
12	Presilha, Fixação Painel	91549-MW0-790	ZA	ZA	C-33	21
13	Presilha, Fixação Painel	91549-MW0-790	ZA	ZA	C-42	30
14	Cobertura A, Descansa Braço Esquerdo	82420-MCA-A60	ZA	ZA	C-45	47
15	Cobertura A, Descansa Braço Direito	82320-MCA-A60	ZA	ZA	C-45	43
16	Tampa Conj., Alto-falante Esquerdo	64245-MCA-A60	ZA	ZA	C-2	5
17	Tampa Conj., Alto-falante Direito	64235-MCA-A60	ZA	ZA	C-2	3
18	Cobertura B, Descansa Braço Esquerdo	82430-MCA-A60	ZA	ZA	C-45	48
19	Cobertura B, Descansa Braço Direito	82330-MCA-A60	ZA	ZA	C-45	44
20	Tampa Jogo, Lateral Esquerda	83700-MCA-000	ZY	YG	C-23	7
21	Tampa Jogo, Lateral Direita	83600-MCA-000	ZY	YG	C-23	4
22	Tampa, Suporte Pedal Apoio Traseiro Esquerdo	50741-MCA-000	ZA	ZA	C-39	9
23	Tampa, Inferior Pedal Apoio Traseiro Esquerdo	50817-MCA-000	ZA	ZA	C-26	19
24	Tampa, Placa Esquerda	50415-MCA-000	ZA	ZA	C-39	7
25	Tampa, Porta-objetos Esquerdo	64425-MCA-A60	ZB	ZB	C-43	17
26	Cobertura, Soldada Esquerda	83713-MCA-000	ZB	ZB	C-39	13
27	Tampa, Suporte Pedal Apoio Traseiro Direito	50740-MCA-000	ZA	ZA	C-39	8

Tabela de Cores

• Ao solicitar as peças coloridas consulte a tabela abaixo, verifique a cor principal da motocicleta e utilize o número de peça básico adicionando o código de cor relativo.

GOLD WING ($GL1800_A$) BR

Nº	Modelo		$GL1800_A$			
	Cor Principal		Preto Nebulous Metálico NH-A73M	Marrom Mesquite Metálico YR-292M	Nº de identificação do Bloco	Nº de ref.
	Código de Cor		NHA73	YR292		
	Nome das Peças Coloridas	Nº Peça Básico				
28	Tampa, Inferior Pedal Apoio Traseiro Direito	50717-MCA-000	ZA	ZA	C-26	12
29	Tampa, Placa Direita	50410-MCA-000	ZA	ZA	C-39	6
30	Cobertura, Soldada Direita	83613-MCA-000	ZB	ZB	C-39	12
31	Tampa, Inferior Compartimento Bagagem	81141-MCA-000	ZY	YH	C-45	15
32	Carenagem, Central Dianteira	64216-MCA-000	ZY	YH	C-42	3
33	Carenagem, Inferior Dianteira	64302-MCA-000	ZA	ZA	C-42	12
34	Carenagem, Lateral Esquerda	64292-MCA-010	ZY	YH	C-42	8
35	Carenagem, Lateral Direita	64282-MCA-010	ZY	YH	C-42	4
36	Amortecedor, Descansa Braço Esquerdo	82440-MCA-A60	ZA	ZA	C-45	49
37	Amortecedor, Descansa Braço Direito	82340-MCA-A60	ZA	ZA	C-45	45
38	Para-lama A, Dianteiro	61101-MCA-000	ZY	YH	C-10	2
39	Para-lama A, Traseiro	80100-MCA-000	ZY	YG	C-30.1	4
40	Para-lama B, Dianteiro	61103-MCA-A80	ZH	ZS	C-10	3
41	Guarnição Jogo, Para-brisa	64120-MCA-A60	ZH	ZR	C-41	10
42	Alça, Passageiro Esquerda	84155-MCA-000	ZA	ZA	C-20	7
43	Alça, Passageiro Direita	84150-MCA-000	ZA	ZA	C-20	6
44	Dobradiça, Porta-objetos Esquerdo	64412-MCA-A60	ZA	ZA	C-43	12
45	Carcaça, Esquerda	88122-MCA-000	ZV	YE	C-31	12
46	Carcaça, Direita	88112-MCA-000	ZV	YE	C-31	9
47	Alavanca, Porta-objetos Compartimento Bagagem	82160-MCA-A60	ZA	ZA	C-45	34
48	Tampa Jogo, Compartimento Bagagem	81125-MCA-A60	ZP	ZX	C-45	11
49	Tampa, Compartimento Bagagem Lateral Esquerdo	81421-MCA-000	ZY	YH	C-46	24
50	Tampa, Porta-objetos Compartimento Bagagem Esquerdo	82220-MCA-A60	ZA	ZA	C-45	40
51	Tampa, Compartimento Bagagem Lateral Direito	81221-MCA-000	ZY	YH	C-46	6
52	Tampa, Porta-objetos Compartimento Bagagem Direito	82120-MCA-A60	ZA	ZA	C-45	30
53	Tampa, Painel	83153-MCA-A80	ZH	ZS	C-19.1	24
54	Aleta Respiro, Carenagem Lateral Esquerda	64295-MCA-000	ZY	YH	C-42	9

Voltar

Tabela de Cores

• Ao solicitar as peças coloridas consulte a tabela abaixo, verifique a cor principal da motocicleta e utilize o número de peça básico adicionando o código de cor relativo.

GOLD WING ($GL1800_A$) BR

Nº	Modelo		$GL1800_A$			
	Cor Principal		Preto Nebulous Metálico NH-A73M	Marrom Mesquite Metálico YR-292M	Nº de identificação do Bloco	Nº de ref.
	Código de Cor		NHA73	YR292		
	Nome das Peças Coloridas	Nº Peça Básico				
55	Aleta Respiro, Carenagem Lateral Direita	64285-MCA-000	ZY	YH	C-42	5
56	Espelho Retrovisor Conj., Esquerdo	88120-MCA-D30	ZG	ZP	C-31	11
57	Espelho Retrovisor Conj., Direito	88110-MCA-D30	ZG	ZP	C-31	8
58	Módulo Jogo, Airbag	06770-MCA-B40	ZB	ZB	C-54	1
59	Moldura, Acabamento Carenagem Esquerda	64214-MCA-000	ZY	YH	C-19.1	17
60	Moldura, Compartimento Bagagem Lateral Traseiro Esquerdo	81471-MCA-000	ZY	YH	C-46	32
61	Moldura Inferior, Compart. Bagagem Lateral Traseiro Esquerdo	81482-MCA-000	ZY	YH	C-46	34
62	Moldura Lateral, Compartimento Bagagem Lateral Esquerdo	81461-MCA-000	ZY	YH	C-46	31
63	Moldura Inferior Lateral, Compart. Bagagem Lateral Esquerdo	81481-MCA-000	ZY	YH	C-46	33
64	Moldura, Lateral Compartimento Bagagem Esquerdo	81162-MCA-000	ZY	YH	C-45	17
65	Moldura, Acabamento Carenagem Direita	64204-MCA-000	ZY	YH	C-19.1	16
66	Moldura, Compartimento Bagagem Lateral Traseiro Direito	81271-MCA-000	ZY	YH	C-46	14
67	Moldura Inferior, Compart. Bagagem Lateral Traseiro Direito	81282-MCA-000	ZY	YH	C-46	17
68	Moldura Lateral, Compartimento Bagagem Lateral Direito	81261-MCA-000	ZY	YH	C-46	13
69	Moldura Inferior Lateral, Compart. Bagagem Lateral Direito	81281-MCA-000	ZY	YH	C-46	16
70	Moldura, Lateral Compartimento Bagagem Direito	81161-MCA-000	ZY	YH	C-45	16
71	Moldura, Compartimento Bagagem Central	81163-MCA-000	ZY	YH	C-45	18
72	Carcaça Externa, Porta-objetos Compart. Bagagem Esquerdo	82211-MCA-A60	ZA	ZA	C-45	38
73	Carcaça Externa, Porta-objetos Compart. Bagagem Direito	82111-MCA-A60	ZA	ZA	C-45	28
74	Painel Conj., Instrumentos	64240-MCA-A60	ZA	ZA	C-2	4
75	Protetor Conj., Escape Esquerdo	18455-MCA-A20	ZA	ZA	C-24	33
76	Protetor Conj., Escape Direito	18355-MCA-A20	ZA	ZA	C-24	19
77	Protetor Jogo, Lateral Esquerdo	83710-MCA-000	ZA	ZA	C-23	8
78	Protetor Jogo, Lateral Direito	83610-MCA-000	ZA	ZA	C-23	6
79	Assento Comp., Traseiro	77500-MCA-A20	ZA	ZA	C-20	5
80	Assento Comp., Duplo	77200-MCA-A20	ZA	ZA	C-20	1
81	Painel, Dianteiro Esquerdo	83178-MCA-A80	ZB	ZB	C-19.1	39

Tabela de Cores

• Ao solicitar as peças coloridas consulte a tabela abaixo, verifique a cor principal da motocicleta e utilize o número de peça básico adicionando o código de cor relativo.

GOLD WING ($GL1800_A$) BR

Nº	Modelo		$GL1800_A$			
	Cor Principal		Preto Nebulous Metálico NH-A73M	Marrom Mesquite Metálico YR-292M	Nº de identificação do Bloco	Nº de ref.
	Código de Cor		NHA73	YR292		
	Nome das Peças Coloridas	Nº Peça Básico				
82	Painel, Superior Esquerdo	83172-MCA-A80	ZH	ZS	F-19.1	36
83	Painel, Dianteiro Direito	83177-MCA-A80	ZB	ZB	C-19.1	38
84	Painel, Superior Direito	83171-MCA-A80	ZH	ZS	C-19.1	35
85	Interruptor Conj., Nivelamento	35820-MCA-R61	ZA	ZA	C-19.1	10
86	Defletor A, Painel Instrumentos	64255-MCA-R30	ZB	ZB	C-41	26
87	Defletor B, Painel Instrumentos	64265-MCA-A60	ZA	ZA	C-41	27

Voltar

Voltar

Tabela de Cores

• Ao solicitar as peças coloridas consulte a tabela abaixo, verifique a cor principal da motocicleta e utilize o número de peça básico adicionando o código de cor relativo.

GOLD WING ($GL1800_A$) E/ED/F

Nº	Modelo		$GL1800_A$					
	Cor Principal		Preto Nebulous Metálico NH-A73M	Branco Glacier Perolizado NH-326P	Marrom Mesquite Metálico YR-292M	Amarelo Hot Rod Perolizado Y-130P	Nº de identificação do Bloco	Nº de ref.
	Código de Cor		NHA73	NH326	YR292	Y130		
	Nome das Peças Coloridas	Nº Peça Básico						
1	Chassi, Comp.	50100-MCA-D32	ZD	ZD	ZD	ZD	C-39	3
2	Carcaça, Descansa Braço Esquerdo	82410-MCA-A60	ZA	ZA	ZA	ZA	C-45	46
3	Carcaça, Compartimento Bagagem Lateral Esquerdo	81411-MCA-A60	ZJ	ZG	ZT	ZU	C-46	23
4	Carcaça, Descansa Braço Direito	82310-MCA-A60	ZA	ZA	ZA	ZA	C-45	42
5	Carcaça, Compartimento Bagagem Lateral Direito	81211-MCA-A60	ZJ	ZG	ZT	ZU	C-46	5
6	Compartimento, Bagagem	81111-MCA-000	ZY	ZE	YH	ZD	C-45	9
7	Presilha, Fixação Painel	91549-MW0-790	ZA	ZA	ZA	ZA	C-19	43
8	Presilha, Fixação Painel	91549-MW0-790	ZA	ZA	ZA	ZA	C-33	21
9	Presilha, Fixação Painel	91549-MW0-790	ZA	ZA	ZA	ZA	C-42	30
10	Cobertura A, Descansa Braço Esquerdo	82420-MCA-A60	ZA	ZA	ZA	ZA	C-45	47
11	Cobertura A, Descansa Braço Direito	82320-MCA-A60	ZA	ZA	ZA	ZA	C-45	43
12	Tampa Conj., Alto-falante Esquerdo	64245-MCA-A60	ZA	ZA	ZA	ZA	C-2	5
13	Tampa Conj., Alto-falante Direito	64235-MCA-A60	ZA	ZA	ZA	ZA	C-2	3
14	Cobertura B, Descansa Braço Esquerdo	82430-MCA-A60	ZA	ZA	ZA	ZA	C-45	48
15	Cobertura B, Descansa Braço Direito	82330-MCA-A60	ZA	ZA	ZA	ZA	C-45	44
16	Tampa Jogo, Lateral Esquerda	83700-MCA-000	ZY	ZE	YG	ZD	C-23	7
17	Tampa Jogo, Lateral Direita	83600-MCA-000	ZY	ZE	YG	ZD	C-23	4
18	Tampa, Suporte Pedal Apoio Traseiro Esquerdo	50741-MCA-000	ZA	ZA	ZA	ZA	C-39	9
19	Tampa, Inferior Pedal Apoio Traseiro Esquerdo	50817-MCA-000	ZA	ZA	ZA	ZA	C-26	19
20	Tampa, Placa Esquerda	50415-MCA-000	ZA	ZA	ZA	ZA	C-39	7
21	Tampa, Porta-objetos Esquerdo	64425-MCA-A60	ZB	ZB	ZB	ZB	C-43	17
22	Cobertura, Soldada Esquerda	83713-MCA-000	ZB	ZB	ZB	ZB	C-39	13
23	Tampa, Alavanca Ajustador Ventilação Inferior	83161-MCA-A70	ZA	ZA	ZA	ZA	C-19	28
24	Tampa, Suporte Pedal Apoio Traseiro Direito	50740-MCA-000	ZA	ZA	ZA	ZA	C-39	8
25	Tampa, Inferior Pedal Apoio Traseiro Direito	50717-MCA-000	ZA	ZA	ZA	ZA	C-26	12
26	Tampa, Placa Direita	50410-MCA-000	ZA	ZA	ZA	ZA	C-39	6
27	Tampa, Porta-objetos Direito	64415-MCA-A60	ZB	ZB	ZB	ZB	C-43	14

Tabela de Cores

• Ao solicitar as peças coloridas consulte a tabela abaixo, verifique a cor principal da motocicleta e utilize o número de peça básico adicionando o código de cor relativo.

GOLD WING ($GL1800_A$) E/ED/F

Nº	Modelo		$GL1800_A$					
	Cor Principal		Preto Nebulous Metálico NH-A73M	Branco Glacier Perolizado NH-326P	Marrom Mesquite Metálico YR-292M	Amarelo Hot Rod Perolizado Y-130P	Nº de identificação do Bloco	Nº de ref.
	Código de Cor		NHA73	NH326	YR292	Y130		
	Nome das Peças Coloridas	Nº Peça Básico						
28	Cobertura, Soldada Direita	83613-MCA-000	ZB	ZB	ZB	ZB	C-39	12
29	Tampa, Inferior Compartimento Bagagem	81141-MCA-000	ZY	ZE	YH	ZD	C-45	15
30	Carenagem, Central Dianteira	64216-MCA-000	ZY	ZE	YH	ZD	C-42	3
31	Carenagem, Inferior Dianteira	64302-MCA-000	ZA	ZA	ZA	ZA	C-42	12
32	Carenagem, Lateral Esquerda	64292-MCA-010	ZY	ZE	YH	ZD	C-42	8
33	Carenagem, Lateral Direita	64282-MCA-010	ZY	ZE	YH	ZD	C-42	4
34	Amortecedor, Descansa Braço Esquerdo	82440-MCA-A60	ZA	ZA	ZA	ZA	C-45	49
35	Amortecedor, Descansa Braço Direito	82340-MCA-A60	ZA	ZA	ZA	ZA	C-45	45
36	Para-lama A, Dianteiro	61101-MCA-000	ZY	ZE	YH	ZD	C-10	2
37	Para-lama A, Traseiro	80100-MCA-000	ZY	ZH	YG	ZD	C-30	2
38	Para-lama B, Dianteiro	61103-MCA-000	ZY	ZE	YH	ZD	C-10	3
39	Guarnição Jogo, Para-brisa	64120-MCA-A60	ZH	ZT	ZR	ZS	C-41	10
40	Alça, Passageiro Esquerda	84155-MCA-000	ZA	ZA	ZA	ZA	C-20	7
41	Alça, Passageiro Direita	84150-MCA-000	ZA	ZA	ZA	ZA	C-20	6
42	Assento Aquecido Comp., Traseiro	77500-MCA-A70	ZB	ZB	ZB	ZB	C-20	5
43	Dobradiça, Porta-objetos Esquerdo	64412-MCA-A60	ZA	ZA	ZA	ZA	C-43	12
44	Dobradiça, Porta-objetos Direito	64411-MCA-A60	ZA	ZA	ZA	ZA	C-43	11
45	Carcaça, Esquerda	88122-MCA-000	ZV	ZH	YE	ZN	C-31	12
46	Carcaça, Direita	88112-MCA-000	ZV	ZH	YE	ZN	C-31	9
47	Alavanca, Porta-objetos Compartimento Bagagem	82160-MCA-A60	ZA	ZA	ZA	ZA	C-45	34
48	Tampa Comp., Protetor Tubo Escape Esquerdo	18435-MCA-A70	ZA	ZA	ZA	ZA	C-24.1	32
49	Tampa Comp., Protetor Tubo Escape Direito	18335-MCA-A70	ZA	ZA	ZA	ZA	C-24.1	17
50	Tampa Jogo, Compartimento Bagagem	81125-MCA-A60	ZP	YA	ZX	ZY	C-45	11
51	Tampa, Compartimento Bagagem Lateral Esquerdo	81421-MCA-000	ZY	ZE	YH	ZD	C-46	24
52	Tampa, Porta-objetos Compartimento Bagagem Esquerdo	82220-MCA-A60	ZA	ZA	ZA	ZA	C-45	40
53	Tampa, Compartimento Bagagem Lateral Direito	81221-MCA-000	ZY	ZE	YH	ZD	C-46	6
54	Tampa, Porta-objetos Compartimento Bagagem Direito	82120-MCA-A60	ZA	ZA	ZA	ZA	C-45	30

Voltar

Tabela de Cores

• Ao solicitar as peças coloridas consulte a tabela abaixo, verifique a cor principal da motocicleta e utilize o número de peça básico adicionando o código de cor relativo.

GOLD WING ($GL1800_A$) E/ED/F

Nº	Modelo		$GL1800_A$					
	Cor Principal		Preto Nebulous Metálico NH-A73M	Branco Glacier Perolizado NH-326P	Marrom Mesquite Metálico YR-292M	Amarelo Hot Rod Perolizado Y-130P	Nº de identificação do Bloco	Nº de ref.
	Código de Cor		NHA73	NH326	YR292	Y130		
	Nome das Peças Coloridas	Nº Peça Básico						
55	Tampa, Painel	83153-MCA-000	ZY	ZE	YH	ZD	C-19	23
56	Aleta Respiro, Carenagem Lateral Esquerda	64295-MCA-000	ZY	ZE	YH	ZD	C-42	9
57	Aleta Respiro, Carenagem Lateral Direita	64285-MCA-000	ZY	ZE	YH	ZD	C-42	5
58	Espelho Retrovisor Conj., Esquerdo	88120-MCA-D30	ZG	ZQ	ZP	ZR	C-31	11
59	Espelho Retrovisor Conj., Direito	88110-MCA-D30	ZG	ZQ	ZP	ZR	C-31	8
60	Moldura, Acabamento Carenagem Esquerda	64214-MCA-000	ZY	ZE	YH	ZD	C-19	12
61	Moldura, Compartimento Bagagem Lateral Traseiro Esquerdo	81471-MCA-000	ZY	ZH	YH	ZD	C-46	32
62	Moldura Inferior, Compart. Bagagem Lateral Traseiro Esquerdo	81482-MCA-000	ZY	ZE	YH	ZD	C-46	34
63	Moldura Lateral, Compartimento Bagagem Lateral Esquerdo	81461-MCA-000	ZY	ZH	YH	ZD	C-46	31
64	Moldura Inferior Lateral, Compart. Bagagem Lateral Esquerdo	81481-MCA-000	ZY	ZE	YH	ZD	C-46	33
65	Moldura, Lateral Compartimento Bagagem Esquerdo	81162-MCA-000	ZY	ZH	YH	ZD	C-45	17
66	Moldura, Acabamento Carenagem Direita	64204-MCA-000	ZY	ZE	YH	ZD	C-19	11
67	Moldura, Compartimento Bagagem Lateral Traseiro Direito	81271-MCA-000	ZY	ZH	YH	ZD	C-46	14
68	Moldura Inferior, Compart. Bagagem Lateral Traseiro Direito	81282-MCA-000	ZY	ZE	YH	ZD	C-46	17
69	Moldura Lateral, Compartimento Bagagem Lateral Direito	81261-MCA-000	ZY	ZH	YH	ZD	C-46	13
70	Moldura Inferior Lateral, Compart. Bagagem Lateral Direito	81281-MCA-000	ZY	ZE	YH	ZD	C-46	16
71	Moldura, Lateral Compartimento Bagagem Direito	81161-MCA-000	ZY	ZH	YH	ZD	C-45	16
72	Moldura, Compartimento Bagagem Central	81163-MCA-000	ZY	ZH	YH	ZD	C-45	18
73	Carcaça Externa, Porta-objetos Compart. Bagagem Esquerdo	82211-MCA-A60	ZA	ZA	ZA	ZA	C-45	38
74	Carcaça Externa, Porta-objetos Compart. Bagagem Direito	82111-MCA-A60	ZA	ZA	ZA	ZA	C-45	28
75	Painel Conj., Instrumentos	64240-MCA-H00	ZA	ZA	ZA	ZA	C-2	4
76	Protetor Conj., Tubo Escape Esquerdo	18430-MCA-A70	ZA	ZA	ZA	ZA	C-24.1	31
77	Protetor Conj., Tubo Escape Direito	18330-MCA-A70	ZA	ZA	ZA	ZA	C-24.1	14
78	Protetor Jogo, Lateral Esquerdo	83710-MCA-000	ZA	ZA	ZA	ZA	C-23	8
79	Protetor Jogo, Lateral Direito	83610-MCA-000	ZA	ZA	ZA	ZA	C-23	6
80	Assento Comp., Aquecido Duplo	77200-MCA-A70	ZB	ZB	ZB	ZB	C-20	1
81	Painel Conj., Dianteiro	83150-MCA-H50	ZA	ZA	ZA	ZA	C-19	21

Tabela de Cores

• Ao solicitar as peças coloridas consulte a tabela abaixo, verifique a cor principal da motocicleta e utilize o número de peça básico adicionando o código de cor relativo.

GOLD WING ($GL1800_A$) E/ED/F

Nº	Modelo		$GL1800_A$					
	Cor Principal		Preto Nebulous Metálico NH-A73M	Branco Glacier Perolizado NH-326P	Marrom Mesquite Metálico YR-292M	Amarelo Hot Rod Perolizado Y-130P	Nº de identificação do Bloco	Nº de ref.
	Código de Cor		NHA73	NH326	YR292	Y130		
	Nome das Peças Coloridas	Nº Peça Básico						
82	Painel, Superior	83152-MCA-000	ZY	ZE	YH	ZD	C-19	22
83	Defletor A, Painel Instrumentos	64255-MCA-R30	ZB	ZB	ZB	ZB	C-41	26
84	Defletor B, Painel Instrumentos	64265-MCA-A60	ZA	ZA	ZA	ZA	C-41	27

Voltar

Voltar

Tabela de Cores

• Ao solicitar as peças coloridas consulte a tabela abaixo, verifique a cor principal da motocicleta e utilize o número de peça básico adicionando o código de cor relativo.

GOLD WING ($GL1800_A$) KO/SI/2NZ/2U

Nº	Modelo		$GL1800_A$						
	Cor Principal		Preto Nebulous Metálico NH-A73M	Branco Glacier Perolizado NH-326P	Marrom Mesquite Metálico YR-292M	Vermelho Caliente Metálico R-325M	Amarelo Hot Rod Perolizado Y-130P	Nº de identificação do Bloco	Nº de ref.
	Código de Cor		NHA73	NH326	YR292	R325	Y130		
	Nome das Peças Coloridas	Nº Peça Básico							
1	Chassi, Comp.	50100-MCA-A80	ZA	ZA	-	ZA	ZA	C-39	3
2	Chassi, Comp.	50100-MCA-D50	ZA	ZA	ZA	ZA	ZA	C-39	3
3	Carcaça, Descansa Braço Esquerdo	82410-MCA-A60	ZA	ZA	ZA	ZA	ZA	C-45	46
4	Carcaça, Compartimento Bagagem Lateral Esquerdo	81411-MCA-A60	ZJ	ZG	ZT	ZM	ZU	C-46	23
5	Carcaça, Descansa Braço Direito	82310-MCA-A60	ZA	ZA	ZA	ZA	ZA	C-45	42
6	Carcaça, Compartimento Bagagem Lateral Direito	81211-MCA-A60	ZJ	ZG	ZT	ZM	ZU	C-46	5
7	Compartimento, Bagagem	81111-MCA-000	ZY	ZE	YH	YC	ZD	C-45	9
8	Painel Conj., Central Dianteiro	83150-MCA-A80	ZB	ZB	ZB	ZB	ZB	C-19.1	23
9	Painel Comp., Central Superior	83170-MCA-A80	ZH	ZK	ZS	ZM	ZT	C-19.1	34
10	Presilha, Fixação Painel	91549-MW0-790	ZA	ZA	ZA	ZA	ZA	C-19.1	55
11	Presilha, Fixação Painel	91549-MW0-790	ZA	ZA	ZA	ZA	ZA	C-33	21
12	Presilha, Fixação Painel	91549-MW0-790	ZA	ZA	ZA	ZA	ZA	C-42	30
13	Cobertura A, Descansa Braço Esquerdo	82420-MCA-A60	ZA	ZA	ZA	ZA	ZA	C-45	47
14	Cobertura A, Descansa Braço Direito	82320-MCA-A60	ZA	ZA	ZA	ZA	ZA	C-45	43
15	Tampa Conj., Alto-falante Esquerdo	64245-MCA-A60	ZA	ZA	ZA	ZA	ZA	C-2	5
16	Tampa Conj., Alto-falante Direito	64235-MCA-A60	ZA	ZA	ZA	ZA	ZA	C-2	3
17	Cobertura B, Descansa Braço Esquerdo	82430-MCA-A60	ZA	ZA	ZA	ZA	ZA	C-45	48
18	Cobertura B, Descansa Braço Direito	82330-MCA-A60	ZA	ZA	ZA	ZA	ZA	C-45	44
19	Tampa Jogo, Lateral Esquerda	83700-MCA-000	ZY	ZE	YG	YC	ZD	C-23	7
20	Tampa Jogo, Lateral Direita	83600-MCA-000	ZY	ZE	YG	YC	ZD	C-23	4
21	Tampa, Suporte Pedal Apoio Traseiro Esquerdo	50741-MCA-000	ZA	ZA	ZA	ZA	ZA	C-39	9
22	Tampa, Inferior Pedal Apoio Traseiro Esquerdo	50817-MCA-000	ZA	ZA	ZA	ZA	ZA	C-26	19
23	Tampa, Placa Esquerda	50415-MCA-000	ZA	ZA	ZA	ZA	ZA	C-39	7
24	Tampa, Porta-objetos Esquerdo	64425-MCA-A60	ZB	ZB	ZB	ZB	ZB	C-43	17
25	Cobertura, Soldada Esquerda	83713-MCA-000	ZB	ZB	ZB	ZB	ZB	C-39	13
26	Tampa, Alavanca Ajustador Ventilação Inferior	83161-MCA-A70	ZA	ZA	ZA	ZA	ZA	C-19.1	29
27	Tampa, Suporte Pedal Apoio Traseiro Direito	50740-MCA-000	ZA	ZA	ZA	ZA	ZA	C-39	8

Tabela de Cores

• Ao solicitar as peças coloridas consulte a tabela abaixo, verifique a cor principal da motocicleta e utilize o número de peça básico adicionando o código de cor relativo.

GOLD WING ($GL1800_A$) KO/SI/2NZ/2U

Nº	Modelo		$GL1800_A$						
	Cor Principal		Preto Nebulous Metálico NH-A73M	Branco Glacier Perolizado NH-326P	Marrom Mesquite Metálico YR-292M	Vermelho Caliente Metálico R-325M	Amarelo Hot Rod Perolizado Y-130P	Nº de identificação do Bloco	Nº de ref.
	Código de Cor		NHA73	NH326	YR292	R325	Y130		
	Nome das Peças Coloridas	Nº Peça Básico							
28	Tampa, Inferior Pedal Apoio Traseiro Direito	50717-MCA-000	ZA	ZA	ZA	ZA	ZA	C-26	12
29	Tampa, Placa Direita	50410-MCA-000	ZA	ZA	ZA	ZA	ZA	C-39	6
30	Cobertura, Soldada Direita	83613-MCA-000	ZB	ZB	ZB	ZB	ZB	C-39	12
31	Tampa, Inferior Compartimento Bagagem	81141-MCA-000	ZY	ZE	YH	YC	ZD	C-45	15
32	Carenagem, Central Dianteira	64216-MCA-000	ZY	ZE	YH	YC	ZD	C-42	3
33	Carenagem, Inferior Dianteira	64302-MCA-000	ZA	ZA	ZA	ZA	ZA	C-42	12
34	Carenagem, Lateral Esquerda	64292-MCA-010	ZY	ZE	YH	YC	ZD	C-42	8
35	Carenagem, Lateral Direita	64282-MCA-010	ZY	ZE	YH	YC	ZD	C-42	4
36	Amortecedor, Descansa Braço Esquerdo	82440-MCA-A60	ZA	ZA	ZA	ZA	ZA	C-45	49
37	Amortecedor, Descansa Braço Direito	82340-MCA-A60	ZA	ZA	ZA	ZA	ZA	C-45	45
38	Para-lama A, Dianteiro	61101-MCA-000	ZY	ZE	YH	YC	ZD	C-10	2
39	Para-lama A, Traseiro	80100-MCA-000	ZY	ZH	YG	YC	ZD	C-30.1	4
40	Para-lama B, Dianteiro	61103-MCA-A80	ZH	ZK	ZS	ZM	ZT	C-10	3
41	Guarnição Jogo, Para-brisa	64120-MCA-A60	ZH	ZT	ZR	ZL	ZS	C-41	10
42	Alça, Passageiro Esquerda	84155-MCA-000	ZA	ZA	ZA	ZA	ZA	C-20	7
43	Alça, Passageiro Direita	84150-MCA-000	ZA	ZA	ZA	ZA	ZA	C-20	6
44	Assento Aquecido Comp., Traseiro	77500-MCA-A70	ZA	ZA	ZA	ZA	ZA	C-20	5
45	Dobradiça, Porta-objetos Esquerdo	64412-MCA-A60	ZA	ZA	ZA	ZA	ZA	C-43	12
46	Carcaça, Esquerda	88122-MCA-000	ZV	ZH	YE	ZY	ZN	C-31	12
47	Carcaça, Direita	88112-MCA-000	ZV	ZH	YE	ZY	ZN	C-31	9
48	Alavanca, Porta-objetos Compartimento Bagagem	82160-MCA-A60	ZA	ZA	ZA	ZA	ZA	C-45	34
49	Tampa Comp., Protetor Tubo Escape Esquerdo	18435-MCA-A70	ZA	ZA	ZA	ZA	ZA	C-24.1	32
50	Tampa Comp., Protetor Tubo Escape Direito	18335-MCA-A70	ZA	ZA	ZA	ZA	ZA	C-24.1	17
51	Tampa Jogo, Compartimento Bagagem	81125-MCA-A60	ZP	YA	ZX	ZS	ZY	C-45	11
52	Tampa, Compartimento Bagagem Lateral Esquerdo	81421-MCA-000	ZY	ZE	YH	YC	ZD	C-46	24
53	Tampa, Porta-objetos Compartimento Bagagem Esquerdo	82220-MCA-A60	ZA	ZA	ZA	ZA	ZA	C-45	40
54	Tampa, Compartimento Bagagem Lateral Direito	81221-MCA-000	ZY	ZE	YH	YC	ZD	C-46	6

Voltar

Tabela de Cores

• Ao solicitar as peças coloridas consulte a tabela abaixo, verifique a cor principal da motocicleta e utilize o número de peça básico adicionando o código de cor relativo.

GOLD WING ($GL1800_A$) KO/SI/2NZ/2U

Nº	Modelo		$GL1800_A$						
	Cor Principal		Preto Nebulous Metálico NH-A73M	Branco Glacier Perolizado NH-326P	Marrom Mesquite Metálico YR-292M	Vermelho Caliente Metálico R-325M	Amarelo Hot Rod Perolizado Y-130P	Nº de identificação do Bloco	Nº de ref.
	Código de Cor		NHA73	NH326	YR292	R325	Y130		
	Nome das Peças Coloridas	Nº Peça Básico							
55	Tampa, Porta-objetos Compartimento Bagagem Direito	82120-MCA-A60	ZA	ZA	ZA	ZA	ZA	C-45	30
56	Tampa, Painel	83153-MCA-A80	ZH	ZK	ZS	ZM	ZT	C-19.1	24
57	Aleta Respiro, Carenagem Lateral Esquerda	64295-MCA-000	ZY	ZE	YH	YC	ZD	C-42	9
58	Aleta Respiro, Carenagem Lateral Direita	64285-MCA-000	ZY	ZE	YH	YC	ZD	C-42	5
59	Espelho Retrovisor Conj., Esquerdo	88120-MCA-D30	ZG	ZQ	ZP	ZJ	ZR	C-31	11
60	Espelho Retrovisor Conj., Direito	88110-MCA-D30	ZG	ZQ	ZP	ZJ	ZR	C-31	8
61	Módulo Jogo, Airbag	06770-MCA-D60	ZB	ZB	ZB	ZB	ZB	C-54	1
62	Módulo Jogo, Airbag	06770-MCA-K00	ZB	ZB	–	ZB	ZB	C-54	1
63	Moldura, Acabamento Carenagem Esquerda	64214-MCA-000	ZY	ZE	YH	YC	ZD	C-19.1	17
64	Moldura, Compartimento Bagagem Lateral Traseiro Esquerdo	81471-MCA-000	ZY	ZH	YH	YC	ZD	C-46	32
65	Moldura Inferior, Compart. Bagagem Lateral Traseiro Esquerdo	81482-MCA-000	ZY	ZE	YH	YC	ZD	C-46	34
66	Moldura Lateral, Compartimento Bagagem Lateral Esquerdo	81461-MCA-000	ZY	ZH	YH	YC	ZD	C-46	31
67	Moldura Inferior Lateral, Compart. Bagagem Lateral Esquerdo	81481-MCA-000	ZY	ZE	YH	YC	ZD	C-46	33
68	Moldura, Lateral Compartimento Bagagem Esquerdo	81162-MCA-000	ZY	ZH	YH	YC	ZD	C-45	17
69	Moldura, Acabamento Carenagem Direita	64204-MCA-000	ZY	ZE	YH	YC	ZD	C-19.1	16
70	Moldura, Compartimento Bagagem Lateral Traseiro Direito	81271-MCA-000	ZY	ZH	YH	YC	ZD	C-46	14
71	Moldura Inferior, Compart. Bagagem Lateral Traseiro Direito	81282-MCA-000	ZY	ZE	YH	YC	ZD	C-46	17
72	Moldura Lateral, Compartimento Bagagem Lateral Direito	81261-MCA-000	ZY	ZH	YH	YC	ZD	C-46	13
73	Moldura Inferior Lateral, Compart. Bagagem Lateral Direito	81281-MCA-000	ZY	ZE	YH	YC	ZD	C-46	16
74	Moldura, Lateral Compartimento Bagagem Direito	81161-MCA-000	ZY	ZH	YH	YC	ZD	C-45	16
75	Moldura, Compartimento Bagagem Central	81163-MCA-000	ZY	ZH	YH	YC	ZD	C-45	18
76	Carcaça Externa, Porta-objetos Compart. Bagagem Esquerdo	82211-MCA-A60	ZA	ZA	ZA	ZA	ZA	C-45	38
77	Carcaça Externa, Porta-objetos Compart. Bagagem Direito	82111-MCA-A60	ZA	ZA	ZA	ZA	ZA	C-45	28
78	Painel Conj., Instrumentos	64240-MCA-A70	ZA	ZA	ZA	ZA	ZA	C-2	4
79	Painel Conj., Instrumentos	64240-MCA-H00	ZA	ZA	–	ZA	ZA	C-2	4
80	Protetor Conj., Tubo Escape Esquerdo	18430-MCA-A70	ZA	ZA	ZA	ZA	ZA	C-24.1	31
81	Protetor Conj., Tubo Escape Direito	18330-MCA-A70	ZA	ZA	ZA	ZA	ZA	C-24.1	14

Tabela de Cores

• Ao solicitar as peças coloridas consulte a tabela abaixo, verifique a cor principal da motocicleta e utilize o número de peça básico adicionando o código de cor relativo.

GOLD WING ($GL1800_A$) KO/SI/2NZ/2U

Nº	Modelo		$GL1800_A$						
	Cor Principal		Preto Nebulous Metálico NH-A73M	Branco Glacier Perolizado NH-326P	Marrom Mesquite Metálico YR-292M	Vermelho Caliente Metálico R-325M	Amarelo Hot Rod Perolizado Y-130P	Nº de identificação do Bloco	Nº de ref.
	Código de Cor		NHA73	NH326	YR292	R325	Y130		
	Nome das Peças Coloridas	Nº Peça Básico							
82	Protetor Jogo, Lateral Esquerdo	83710-MCA-000	ZA	ZA	ZA	ZA	ZA	C-23	8
83	Protetor Jogo, Lateral Direito	83610-MCA-000	ZA	ZA	ZA	ZA	ZA	C-23	6
84	Assento Comp., Aquecido Duplo	77200-MCA-A70	ZA	ZA	ZA	ZA	ZA	C-20	1
85	Painel, Dianteiro Esquerdo	83178-MCA-A80	ZB	ZB	ZB	ZB	ZB	C-19.1	39
86	Painel, Superior Esquerdo	83172-MCA-A80	ZH	ZK	ZS	ZM	ZT	C-19.1	36
87	Painel, Dianteiro Direito	83177-MCA-A80	ZB	ZB	ZB	ZB	ZB	C-19.1	38
88	Painel, Superior Direito	83171-MCA-A80	ZH	ZK	ZS	ZM	ZT	C-19.1	35
89	Interruptor Conj., Nivelamento	35820-MCA-R61	ZA	ZA	ZA	ZA	ZA	C-19.1	10
90	Defletor A, Painel Instrumentos	64255-MCA-R30	ZB	ZB	ZB	ZB	ZB	C-41	26
91	Defletor B, Painel Instrumentos	64265-MCA-A60	ZA	ZA	ZA	ZA	ZA	C-41	27

Tabela de Cores

• Ao solicitar as peças coloridas consulte a tabela abaixo, verifique a cor principal da motocicleta e utilize o número de peça básico adicionando o código de cor relativo.

GOLD WING ($GL1800_A$) U

Nº	Modelo		$GL1800_A$					
	Cor Principal		Preto Nebulous Metálico NH-A73M	Branco Glacier Perolizado NH-326P	Vermelho Caliente Metálico R-325M	Amarelo Hot Rod Perolizado Y-130P	Nº de identificação do Bloco	Nº de ref.
	Código de Cor		NHA73	NH326	R325	Y130		
	Nome das Peças Coloridas	Nº Peça Básico						
1	Chassi, Comp.	50100-MCA-D32	ZD	ZD	ZD	ZD	C-39	3
2	Carcaça, Descansa Braço Esquerdo	82410-MCA-A60	ZA	ZA	ZA	ZA	C-45	46
3	Carcaça, Compartimento Bagagem Lateral Esquerdo	81411-MCA-A60	ZJ	ZG	ZM	ZU	C-46	23
4	Carcaça, Descansa Braço Direito	82310-MCA-A60	ZA	ZA	ZA	ZA	C-45	42
5	Carcaça, Compartimento Bagagem Lateral Direito	81211-MCA-A60	ZJ	ZG	ZM	ZU	C-46	5
6	Compartimento, Bagagem	81111-MCA-000	ZY	ZE	YC	ZD	C-45	9
7	Presilha, Fixação Painel	91549-MW0-790	ZA	ZA	ZA	ZA	C-19	43
8	Presilha, Fixação Painel	91549-MW0-790	ZA	ZA	ZA	ZA	C-33	21
9	Presilha, Fixação Painel	91549-MW0-790	ZA	ZA	ZA	ZA	C-42	30
10	Cobertura A, Descansa Braço Esquerdo	82420-MCA-A60	ZA	ZA	ZA	ZA	C-45	47
11	Cobertura A, Descansa Braço Direito	82320-MCA-A60	ZA	ZA	ZA	ZA	C-45	43
12	Tampa Conj., Alto-falante Esquerdo	64245-MCA-A60	ZA	ZA	ZA	ZA	C-2	5
13	Tampa Conj., Alto-falante Direito	64235-MCA-A60	ZA	ZA	ZA	ZA	C-2	3
14	Cobertura B, Descansa Braço Esquerdo	82430-MCA-A60	ZA	ZA	ZA	ZA	C-45	48
15	Cobertura B, Descansa Braço Direito	82330-MCA-A60	ZA	ZA	ZA	ZA	C-45	44
16	Tampa Jogo, Lateral Esquerda	83700-MCA-000	ZY	ZE	YC	ZD	C-23	7
17	Tampa Jogo, Lateral Direita	83600-MCA-000	ZY	ZE	YC	ZD	C-23	4
18	Tampa, Suporte Pedal Apoio Traseiro Esquerdo	50741-MCA-000	ZA	ZA	ZA	ZA	C-39	9
19	Tampa, Inferior Pedal Apoio Traseiro Esquerdo	50817-MCA-000	ZA	ZA	ZA	ZA	C-26	19
20	Tampa, Placa Esquerda	50415-MCA-000	ZA	ZA	ZA	ZA	C-39	7
21	Tampa, Porta-objetos Esquerdo	64425-MCA-A60	ZB	ZB	ZB	ZB	C-43	17
22	Cobertura, Soldada Esquerda	83713-MCA-000	ZB	ZB	ZB	ZB	C-39	13
23	Tampa, Alavanca Ajustador Ventilação Inferior	83161-MCA-A70	ZA	ZA	ZA	ZA	C-19	28
24	Tampa, Suporte Pedal Apoio Traseiro Direito	50740-MCA-000	ZA	ZA	ZA	ZA	C-39	8
25	Tampa, Inferior Pedal Apoio Traseiro Direito	50717-MCA-000	ZA	ZA	ZA	ZA	C-26	12
26	Tampa, Placa Direita	50410-MCA-000	ZA	ZA	ZA	ZA	C-39	6
27	Tampa, Porta-objetos Direito	64415-MCA-A60	ZB	ZB	ZB	ZB	C-43	14

Tabela de Cores

• Ao solicitar as peças coloridas consulte a tabela abaixo, verifique a cor principal da motocicleta e utilize o número de peça básico adicionando o código de cor relativo.

GOLD WING ($GL1800_A$) U

Nº	Modelo		$GL1800_A$					
	Cor Principal		Preto Nebulous Metálico NH-A73M	Branco Glacier Perolizado NH-326P	Vermelho Caliente Metálico R-325M	Amarelo Hot Rod Perolizado Y-130P	Nº de identificação do Bloco	Nº de ref.
	Código de Cor		NHA73	NH326	R325	Y130		
	Nome das Peças Coloridas	Nº Peça Básico						
28	Cobertura, Soldada Direita	83613-MCA-000	ZB	ZB	ZB	ZB	C-39	12
29	Tampa, Inferior Compartimento Bagagem	81141-MCA-000	ZY	ZE	YC	ZD	C-45	15
30	Carenagem, Central Dianteira	64216-MCA-000	ZY	ZE	YC	ZD	C-42	3
31	Carenagem, Inferior Dianteira	64302-MCA-000	ZA	ZA	ZA	ZA	C-42	12
32	Carenagem, Lateral Esquerda	64292-MCA-010	ZY	ZE	YC	ZD	C-42	8
33	Carenagem, Lateral Direita	64282-MCA-010	ZY	ZE	YC	ZD	C-42	4
34	Amortecedor, Descansa Braço Esquerdo	82440-MCA-A60	ZA	ZA	ZA	ZA	C-45	49
35	Amortecedor, Descansa Braço Direito	82340-MCA-A60	ZA	ZA	ZA	ZA	C-45	45
36	Para-lama A, Dianteiro	61101-MCA-000	ZY	ZE	YC	ZD	C-10	2
37	Para-lama A, Traseiro	80100-MCA-000	ZY	ZH	YC	ZD	C-30	2
38	Para-lama B, Dianteiro	61103-MCA-000	ZY	ZE	YC	ZD	C-10	3
39	Guarnição Jogo, Para-brisa	64120-MCA-A60	ZH	ZT	ZL	ZS	C-41	10
40	Alça, Passageiro Esquerda	84155-MCA-000	ZA	ZA	ZA	ZA	C-20	7
41	Alça, Passageiro Direita	84150-MCA-000	ZA	ZA	ZA	ZA	C-20	6
42	Assento Aquecido Comp., Traseiro	77500-MCA-A70	ZA	ZA	ZA	ZA	C-20	5
43	Dobradiça, Porta-objetos Esquerdo	64412-MCA-A60	ZA	ZA	ZA	ZA	C-43	12
44	Dobradiça, Porta-objetos Direito	64411-MCA-A60	ZA	ZA	ZA	ZA	C-43	11
45	Carcaça, Esquerda	88122-MCA-000	ZV	ZH	ZY	ZN	C-31	12
46	Carcaça, Direita	88112-MCA-000	ZV	ZH	ZY	ZN	C-31	9
47	Alavanca, Porta-objetos Compartimento Bagagem	82160-MCA-A60	ZA	ZA	ZA	ZA	C-45	34
48	Tampa Comp., Protetor Tubo Escape Esquerdo	18435-MCA-A70	ZA	ZA	ZA	ZA	C-24.1	32
49	Tampa Comp., Protetor Tubo Escape Direito	18335-MCA-A70	ZA	ZA	ZA	ZA	C-24.1	17
50	Tampa Jogo, Compartimento Bagagem	81125-MCA-A60	ZP	YA	ZS	ZY	C-45	11
51	Tampa, Compartimento Bagagem Lateral Esquerdo	81421-MCA-000	ZY	ZE	YC	ZD	C-46	24
52	Tampa, Porta-objetos Compartimento Bagagem Esquerdo	82220-MCA-A60	ZA	ZA	ZA	ZA	C-45	40
53	Tampa, Compartimento Bagagem Lateral Direito	81221-MCA-000	ZY	ZE	YC	ZD	C-46	6
54	Tampa, Porta-objetos Compartimento Bagagem Direito	82120-MCA-A60	ZA	ZA	ZA	ZA	C-45	30

Voltar

Tabela de Cores

• Ao solicitar as peças coloridas consulte a tabela abaixo, verifique a cor principal da motocicleta e utilize o número de peça básico adicionando o código de cor relativo.

GOLD WING ($GL1800_A$) U

Nº	Modelo		$GL1800_A$					
	Cor Principal		Preto Nebulous Metálico NH-A73M	Branco Glacier Perolizado NH-326P	Vermelho Caliente Metálico R-325M	Amarelo Hot Rod Perolizado Y-130P	Nº de identificação do Bloco	Nº de ref.
	Código de Cor		NHA73	NH326	R325	Y130		
	Nome das Peças Coloridas	Nº Peça Básico						
55	Tampa, Painel	83153-MCA-000	ZY	ZE	YC	ZD	C-19	23
56	Aleta Respiro, Carenagem Lateral Esquerda	64295-MCA-000	ZY	ZE	YC	ZD	C-42	9
57	Aleta Respiro, Carenagem Lateral Direita	64285-MCA-000	ZY	ZE	YC	ZD	C-42	5
58	Espelho Retrovisor Conj., Esquerdo	88120-MCA-D30	ZG	ZQ	ZJ	ZR	C-31	11
59	Espelho Retrovisor Conj., Direito	88110-MCA-D30	ZG	ZQ	ZJ	ZR	C-31	8
60	Moldura, Acabamento Carenagem Esquerda	64214-MCA-000	ZY	ZE	YC	ZD	C-19	12
61	Moldura, Compartimento Bagagem Lateral Traseiro Esquerdo	81471-MCA-000	ZY	ZH	YC	ZD	C-46	32
62	Moldura Inferior, Compart. Bagagem Lateral Traseiro Esquerdo	81482-MCA-000	ZY	ZE	YC	ZD	C-46	34
63	Moldura Lateral, Compartimento Bagagem Lateral Esquerdo	81461-MCA-000	ZY	ZH	YC	ZD	C-46	31
64	Moldura Inferior Lateral, Compart. Bagagem Lateral Esquerdo	81481-MCA-000	ZY	ZE	YC	ZD	C-46	33
65	Moldura, Lateral Compartimento Bagagem Esquerdo	81162-MCA-000	ZY	ZH	YC	ZD	C-45	17
66	Moldura, Acabamento Carenagem Direita	64204-MCA-000	ZY	ZE	YC	ZD	C-19	11
67	Moldura, Compartimento Bagagem Lateral Traseiro Direito	81271-MCA-000	ZY	ZH	YC	ZD	C-46	14
68	Moldura Inferior, Compart. Bagagem Lateral Traseiro Direito	81282-MCA-000	ZY	ZE	YC	ZD	C-46	17
69	Moldura Lateral, Compartimento Bagagem Lateral Direito	81261-MCA-000	ZY	ZH	YC	ZD	C-46	13
70	Moldura Inferior Lateral, Compart. Bagagem Lateral Direito	81281-MCA-000	ZY	ZE	YC	ZD	C-46	16
71	Moldura, Lateral Compartimento Bagagem Direito	81161-MCA-000	ZY	ZH	YC	ZD	C-45	16
72	Moldura, Compartimento Bagagem Central	81163-MCA-000	ZY	ZH	YC	ZD	C-45	18
73	Carcaça Externa, Porta-objetos Compart. Bagagem Esquerdo	82211-MCA-A60	ZA	ZA	ZA	ZA	C-45	38
74	Carcaça Externa, Porta-objetos Compart. Bagagem Direito	82111-MCA-A60	ZA	ZA	ZA	ZA	C-45	28
75	Painel Conj., Instrumentos	64240-MCA-H00	ZA	ZA	ZA	ZA	C-2	4
76	Protetor Conj., Tubo Escape Esquerdo	18430-MCA-A70	ZA	ZA	ZA	ZA	C-24.1	31
77	Protetor Conj., Tubo Escape Direito	18330-MCA-A70	ZA	ZA	ZA	ZA	C-24.1	14
78	Protetor Jogo, Lateral Esquerdo	83710-MCA-000	ZA	ZA	ZA	ZA	C-23	8
79	Protetor Jogo, Lateral Direito	83610-MCA-000	ZA	ZA	ZA	ZA	C-23	6
80	Assento Comp., Aquecido Duplo	77200-MCA-A70	ZA	ZA	ZA	ZA	C-20	1
81	Painel Conj., Dianteiro	83150-MCA-H50	ZA	ZA	ZA	ZA	C-19	21

Tabela de Cores

• Ao solicitar as peças coloridas consulte a tabela abaixo, verifique a cor principal da motocicleta e utilize o número de peça básico adicionando o código de cor relativo.

GOLD WING ($GL1800_A$) U

Nº	Modelo		$GL1800_A$					
	Cor Principal		Preto Nebulous Metálico NH-A73M	Branco Glacier Perolizado NH-326P	Vermelho Caliente Metálico R-325M	Amarelo Hot Rod Perolizado Y-130P	Nº de identificação do Bloco	Nº de ref.
	Código de Cor		NHA73	NH326	R325	Y130		
	Nome das Peças Coloridas	Nº Peça Básico						
82	Painel, Superior	83152-MCA-000	ZY	ZE	YC	ZD	C-19	22
83	Defletor A, Painel Instrumentos	64255-MCA-R30	ZB	ZB	ZB	ZB	C-41	26
84	Defletor B, Painel Instrumentos	64265-MCA-A60	ZA	ZA	ZA	ZA	C-41	27

Voltar

Voltar

Tabela de Cores

• Ao solicitar as peças coloridas consulte a tabela abaixo, verifique a cor principal da motocicleta e utilize o número de peça básico adicionando o código de cor relativo.

GOLD WING ($GL1800_A$) 2ED/2F/3E

Nº	Modelo		$GL1800_A$					
	Cor Principal		Preto Nebulous Metálico NH-A73M	Branco Glacier Perolizado NH-326P	Marrom Mesquite Metálico YR-292M	Amarelo Hot Rod Perolizado Y-130P	Nº de identificação do Bloco	Nº de ref.
	Código de Cor		NHA73	NH326	YR292	Y130		
	Nome das Peças Coloridas	Nº Peça Básico						
1	Chassi, Comp.	50100-MCA-D50	ZA	ZA	ZA	ZA	C-39	3
2	Carcaça, Descansa Braço Esquerdo	82410-MCA-A60	ZA	ZA	ZA	ZA	C-45	46
3	Carcaça, Compartimento Bagagem Lateral Esquerdo	81411-MCA-A60	ZJ	ZG	ZT	ZU	C-46	23
4	Carcaça, Descansa Braço Direito	82310-MCA-A60	ZA	ZA	ZA	ZA	C-45	42
5	Carcaça, Compartimento Bagagem Lateral Direito	81211-MCA-A60	ZJ	ZG	ZT	ZU	C-46	5
6	Compartimento, Bagagem	81111-MCA-000	ZY	ZE	YH	ZD	C-45	9
7	Painel Conj., Central Dianteiro	83150-MCA-A80	ZB	ZB	ZB	ZB	C-19.1	23
8	Painel Comp., Central Superior	83170-MCA-A80	ZH	ZK	ZS	ZT	C-19.1	34
9	Presilha, Fixação Painel	91549-MW0-790	ZA	ZA	ZA	ZA	C-19.1	55
10	Presilha, Fixação Painel	91549-MW0-790	ZA	ZA	ZA	ZA	C-33	21
11	Presilha, Fixação Painel	91549-MW0-790	ZA	ZA	ZA	ZA	C-42	30
12	Cobertura A, Descansa Braço Esquerdo	82420-MCA-A60	ZA	ZA	ZA	ZA	C-45	47
13	Cobertura A, Descansa Braço Direito	82320-MCA-A60	ZA	ZA	ZA	ZA	C-45	43
14	Tampa Conj., Alto-falante Esquerdo	64245-MCA-A60	ZA	ZA	ZA	ZA	C-2	5
15	Tampa Conj., Alto-falante Direito	64235-MCA-A60	ZA	ZA	ZA	ZA	C-2	3
16	Cobertura B, Descansa Braço Esquerdo	82430-MCA-A60	ZA	ZA	ZA	ZA	C-45	48
17	Cobertura B, Descansa Braço Direito	82330-MCA-A60	ZA	ZA	ZA	ZA	C-45	44
18	Tampa Jogo, Lateral Esquerda	83700-MCA-000	ZY	ZE	YG	ZD	C-23	7
19	Tampa Jogo, Lateral Direita	83600-MCA-000	ZY	ZE	YG	ZD	C-23	4
20	Tampa, Suporte Pedal Apoio Traseiro Esquerdo	50741-MCA-000	ZA	ZA	ZA	ZA	C-39	9
21	Tampa, Inferior Pedal Apoio Traseiro Esquerdo	50817-MCA-000	ZA	ZA	ZA	ZA	C-26	19
22	Tampa, Placa Esquerda	50415-MCA-000	ZA	ZA	ZA	ZA	C-39	7
23	Tampa, Porta-objetos Esquerdo	64425-MCA-A60	ZB	ZB	ZB	ZB	C-43	17
24	Cobertura, Soldada Esquerda	83713-MCA-000	ZB	ZB	ZB	ZB	C-39	13
25	Tampa, Alavanca Ajustador Ventilação Inferior	83161-MCA-A70	ZA	ZA	ZA	ZA	C-19.1	29
26	Tampa, Suporte Pedal Apoio Traseiro Direito	50740-MCA-000	ZA	ZA	ZA	ZA	C-39	8
27	Tampa, Inferior Pedal Apoio Traseiro Direito	50717-MCA-000	ZA	ZA	ZA	ZA	C-26	12

Tabela de Cores

• Ao solicitar as peças coloridas consulte a tabela abaixo, verifique a cor principal da motocicleta e utilize o número de peça básico adicionando o código de cor relativo.

GOLD WING ($GL1800_A$) 2ED/2F/3E

Nº	Modelo		$GL1800_A$					
	Cor Principal		Preto Nebulous Metálico NH-A73M	Branco Glacier Perolizado NH-326P	Marrom Mesquite Metálico YR-292M	Amarelo Hot Rod Perolizado Y-130P	Nº de identificação do Bloco	Nº de ref.
	Código de Cor		NHA73	NH326	YR292	Y130		
	Nome das Peças Coloridas	Nº Peça Básico						
28	Tampa, Placa Direita	50410-MCA-000	ZA	ZA	ZA	ZA	C-39	6
29	Cobertura, Soldada Direita	83613-MCA-000	ZB	ZB	ZB	ZB	C-39	12
30	Tampa, Inferior Compartimento Bagagem	81141-MCA-000	ZY	ZE	YH	ZD	C-45	15
31	Carenagem, Central Dianteira	64216-MCA-000	ZY	ZE	YH	ZD	C-42	3
32	Carenagem, Inferior Dianteira	64302-MCA-000	ZA	ZA	ZA	ZA	C-42	12
33	Carenagem, Lateral Esquerda	64292-MCA-010	ZY	ZE	YH	ZD	C-42	8
34	Carenagem, Lateral Direita	64282-MCA-010	ZY	ZE	YH	ZD	C-42	4
35	Amortecedor, Descansa Braço Esquerdo	82440-MCA-A60	ZA	ZA	ZA	ZA	C-45	49
36	Amortecedor, Descansa Braço Direito	82340-MCA-A60	ZA	ZA	ZA	ZA	C-45	45
37	Para-lama A, Dianteiro	61101-MCA-000	ZY	ZE	YH	ZD	C-10	2
38	Para-lama A, Traseiro	80100-MCA-000	ZY	ZH	YG	ZD	C-30	2
39	Para-lama B, Dianteiro	61103-MCA-A80	ZH	ZK	ZS	ZT	C-10	3
40	Guarnição Jogo, Para-brisa	64120-MCA-A60	ZH	ZT	ZR	ZS	C-41	10
41	Alça, Passageiro Esquerda	84155-MCA-000	ZA	ZA	ZA	ZA	C-20	7
42	Alça, Passageiro Direita	84150-MCA-000	ZA	ZA	ZA	ZA	C-20	6
43	Assento Aquecido Comp., Traseiro	77500-MCA-A70	ZB	ZB	ZB	ZB	C-20	5
44	Dobradiça, Porta-objetos Esquerdo	64412-MCA-A60	ZA	ZA	ZA	ZA	C-43	12
45	Carcaça, Esquerda	88122-MCA-000	ZV	ZH	YE	ZN	C-31	12
46	Carcaça, Direita	88112-MCA-000	ZV	ZH	YE	ZN	C-31	9
47	Alavanca, Porta-objetos Compartimento Bagagem	82160-MCA-A60	ZA	ZA	ZA	ZA	C-45	34
48	Tampa Comp., Protetor Tubo Escape Esquerdo	18435-MCA-A70	ZA	ZA	ZA	ZA	C-24.1	32
49	Tampa Comp., Protetor Tubo Escape Direito	18335-MCA-A70	ZA	ZA	ZA	ZA	C-24.1	17
50	Tampa Jogo, Compartimento Bagagem	81125-MCA-A60	ZP	YA	ZX	ZY	C-45	11
51	Tampa, Compartimento Bagagem Lateral Esquerdo	81421-MCA-000	ZY	ZE	YH	ZD	C-46	24
52	Tampa, Porta-objetos Compartimento Bagagem Esquerdo	82220-MCA-A60	ZA	ZA	ZA	ZA	C-45	40
53	Tampa, Compartimento Bagagem Lateral Direito	81221-MCA-000	ZY	ZE	YH	ZD	C-46	6
54	Tampa, Porta-objetos Compartimento Bagagem Direito	82120-MCA-A60	ZA	ZA	ZA	ZA	C-45	30

Voltar

Tabela de Cores

• Ao solicitar as peças coloridas consulte a tabela abaixo, verifique a cor principal da motocicleta e utilize o número de peça básico adicionando o código de cor relativo.

GOLD WING ($GL1800_A$) 2ED/2F/3E

Nº	Modelo		$GL1800_A$					
	Cor Principal		Preto Nebulous Metálico NH-A73M	Branco Glacier Perolizado NH-326P	Marrom Mesquite Metálico YR-292M	Amarelo Hot Rod Perolizado Y-130P	Nº de identificação do Bloco	Nº de ref.
	Código de Cor		NHA73	NH326	YR292	Y130		
	Nome das Peças Coloridas	Nº Peça Básico						
55	Tampa, Painel	83153-MCA-A80	ZH	ZK	ZS	ZT	C-19.1	24
56	Aleta Respiro, Carenagem Lateral Esquerda	64295-MCA-000	ZY	ZE	YH	ZD	C-42	9
57	Aleta Respiro, Carenagem Lateral Direita	64285-MCA-000	ZY	ZE	YH	ZD	C-42	5
58	Espelho Retrovisor Conj., Esquerdo	88120-MCA-D30	ZG	ZQ	ZP	ZR	C-31	11
59	Espelho Retrovisor Conj., Direito	88110-MCA-D30	ZG	ZQ	ZP	ZR	C-31	8
60	Módulo Jogo, Airbag	06770-MCA-D60	ZB	ZB	ZB	ZB	C-54	1
61	Módulo Jogo, Airbag	06770-MCA-F60	ZB	ZB	ZB	ZB	C-54	1
62	Moldura, Acabamento Carenagem Esquerda	64214-MCA-000	ZY	ZE	YH	ZD	C-19.1	17
63	Moldura, Compartimento Bagagem Lateral Traseiro Esquerdo	81471-MCA-000	ZY	ZH	YH	ZD	C-46	32
64	Moldura Inferior, Compart. Bagagem Lateral Traseiro Esquerdo	81482-MCA-000	ZY	ZE	YH	ZD	C-46	34
65	Moldura Lateral, Compartimento Bagagem Lateral Esquerdo	81461-MCA-000	ZY	ZH	YH	ZD	C-46	31
66	Moldura Inferior Lateral, Compart. Bagagem Lateral Esquerdo	81481-MCA-000	ZY	ZE	YH	ZD	C-46	33
67	Moldura, Lateral Compartimento Bagagem Esquerdo	81162-MCA-000	ZY	ZH	YH	ZD	C-45	17
68	Moldura, Acabamento Carenagem Direita	64204-MCA-000	ZY	ZE	YH	ZD	C-19.1	16
69	Moldura, Compartimento Bagagem Lateral Traseiro Direito	81271-MCA-000	ZY	ZH	YH	ZD	C-46	14
70	Moldura Inferior, Compart. Bagagem Lateral Traseiro Direito	81282-MCA-000	ZY	ZE	YH	ZD	C-46	17
71	Moldura Lateral, Compartimento Bagagem Lateral Direito	81261-MCA-000	ZY	ZH	YH	ZD	C-46	13
72	Moldura Inferior Lateral, Compart. Bagagem Lateral Direito	81281-MCA-000	ZY	ZE	YH	ZD	C-46	16
73	Moldura, Lateral Compartimento Bagagem Direito	81161-MCA-000	ZY	ZH	YH	ZD	C-45	16
74	Moldura, Compartimento Bagagem Central	81163-MCA-000	ZY	ZH	YH	ZD	C-45	18
75	Carcaça Externa, Porta-objetos Compart. Bagagem Esquerdo	82211-MCA-A60	ZA	ZA	ZA	ZA	C-45	38
76	Carcaça Externa, Porta-objetos Compart. Bagagem Direito	82111-MCA-A60	ZA	ZA	ZA	ZA	C-45	28
77	Painel Conj., Instrumentos	64240-MCA-A70	ZA	ZA	ZA	ZA	C-2	4
78	Protetor Conj., Tubo Escape Esquerdo	18430-MCA-A70	ZA	ZA	ZA	ZA	C-24.1	31
79	Protetor Conj., Tubo Escape Direito	18330-MCA-A70	ZA	ZA	ZA	ZA	C-24.1	14
80	Protetor Jogo, Lateral Esquerdo	83710-MCA-000	ZA	ZA	ZA	ZA	C-23	8
81	Protetor Jogo, Lateral Direito	83610-MCA-000	ZA	ZA	ZA	ZA	C-23	6

Tabela de Cores

• Ao solicitar as peças coloridas consulte a tabela abaixo, verifique a cor principal da motocicleta e utilize o número de peça básico adicionando o código de cor relativo.

GOLD WING ($GL1800_A$) 2ED/2F/3E

Nº	Modelo		$GL1800_A$					
	Cor Principal		Preto Nebulous Metálico NH-A73M	Branco Glacier Perolizado NH-326P	Marrom Mesquite Metálico YR-292M	Amarelo Hot Rod Perolizado Y-130P	Nº de identificação do Bloco	Nº de ref.
	Código de Cor		NHA73	NH326	YR292	Y130		
	Nome das Peças Coloridas	Nº Peça Básico						
82	Assento Comp., Aquecido Duplo	77200-MCA-A70	ZB	ZB	ZB	ZB	C-20	1
83	Painel, Dianteiro Esquerdo	83178-MCA-A80	ZB	ZB	ZB	ZB	C-19.1	39
84	Painel, Superior Esquerdo	83172-MCA-A80	ZH	ZK	ZS	ZT	C-19.1	36
85	Painel, Dianteiro Direito	83177-MCA-A80	ZB	ZB	ZB	ZB	C-19.1	38
86	Painel, Superior Direito	83171-MCA-A80	ZH	ZK	ZS	ZT	C-19.1	35
87	Interruptor Conj., Nivelamento	35820-MCA-R61	ZA	ZA	ZA	ZA	C-19.1	10
88	Defletor A, Painel Instrumentos	64255-MCA-R30	ZB	ZB	ZB	ZB	C-41	26
89	Defletor B, Painel Instrumentos	64265-MCA-A60	ZA	ZA	ZA	ZA	C-41	27

Tabela de Cores

• Ao solicitar as peças coloridas consulte a tabela abaixo, verifique a cor principal da motocicleta e utilize o número de peça básico adicionando o código de cor relativo.

GOLD WING ($GL1800_C$) E/ED/F/U

Nº	Modelo		$GL1800_C$					
	Cor Principal		Preto Grafite NH-B01	Vermelho Candy Alizarin R-345C	Branco Fadeless Perolizado NH-341P	Azul Glint Wave Metálico B-197M	Nº de identificação do Bloco	Nº de ref.
	Código de Cor		NHB01	R345	NH341	B197		
	Nome das Peças Coloridas	Nº Peça Básico						
1	Chassi, Comp.	50100-MCA-B20	ZA	ZA	ZA	ZA	C-39	3
2	Carcaça, Esquerda	88122-MCA-S40	ZC	ZA	ZB	ZD	C-31	12
3	Carcaça, Descansa Braço Esquerdo	82410-MCA-A60	ZA	ZA	ZA	ZA	C-45.1	45
4	Carcaça, Compartimento Bagagem Lateral Esquerdo	81411-MCA-S40	ZB	ZD	ZC	ZA	C-46.1	19
5	Carcaça, Direita	88112-MCA-S40	ZC	ZA	ZB	ZD	C-31	9
6	Carcaça, Descansa Braço Direito	82310-MCA-A60	ZA	ZA	ZA	ZA	C-45.1	41
7	Carcaça, Compartimento Bagagem Lateral Direito	81211-MCA-S40	ZB	ZD	ZC	ZA	C-46.1	5
8	Compartimento, Bagagem	81111-MCA-S40	ZB	ZD	ZC	ZA	C-45.1	9
9	Suporte, Pedal Apoio Esquerdo	50614-MCA-S40	ZA	ZA	ZA	ZA	C-26	3
10	Suporte, Pedal Apoio Direito	50613-MCA-S40	ZA	ZA	ZA	ZA	C-26	2
11	Painel Conj., Central Dianteiro	83150-MCA-S40	ZA	ZA	ZA	ZA	C-19.2	25
12	Presilha, Fixação Painel	91549-MW0-790	ZA	ZA	ZA	ZA	C-33	21
13	Presilha, Fixação Painel	91549-MW0-790	ZA	ZA	ZA	ZA	C-42.1	35
14	Cobertura A, Descansa Braço Esquerdo	82420-MCA-A60	ZA	ZA	ZA	ZA	C-45.1	46
15	Cobertura A, Descansa Braço Direito	82320-MCA-A60	ZA	ZA	ZA	ZA	C-45.1	42
16	Tampa Conj., Alto-falante Esquerdo	64245-MCA-A60	ZA	ZA	ZA	ZA	C-2	5
17	Tampa Conj., Alto-falante Direito	64235-MCA-A60	ZA	ZA	ZA	ZA	C-2	3
18	Cobertura B, Descansa Braço Esquerdo	82430-MCA-S40	ZA	ZA	ZA	ZA	C-45.1	47
19	Cobertura B, Descansa Braço Direito	82330-MCA-S40	ZA	ZA	ZA	ZA	C-45.1	43
20	Tampa Conj., Garfo Dianteiro	61100-MCA-S40	ZA	ZA	ZA	ZA	C-10	26
21	Tampa Jogo, Para-lama Dianteiro Esquerdo	61120-MCA-S70	ZA	ZA	ZA	ZA	C-10	12
22	Tampa Jogo, Compartimento Bagagem Lateral Traseira Esq.	80120-MCA-S40	ZB	ZD	ZC	ZA	C-30.2	9
23	Tampa Jogo, Lateral Esquerda	83700-MCA-S40	ZB	ZD	ZC	ZA	C-23.1	6
24	Tampa Jogo, Para-lama Dianteiro Direito	61110-MCA-S70	ZA	ZA	ZA	ZA	C-10	9
25	Tampa Jogo, Compartimento Bagagem Lateral Traseira Dir.	80110-MCA-S40	ZB	ZD	ZC	ZA	C-30.2	8
26	Tampa Jogo, Lateral Direita	83600-MCA-S40	ZB	ZD	ZC	ZA	C-23.1	3
27	Tampa, Dianteira Painel	83126-MCA-S40	ZA	ZA	ZA	ZA	C-19.3	4

Tabela de Cores

• Ao solicitar as peças coloridas consulte a tabela abaixo, verifique a cor principal da motocicleta e utilize o número de peça básico adicionando o código de cor relativo.

GOLD WING ($GL1800_C$) E/ED/F/U

Nº	Modelo		$GL1800_C$					
	Cor Principal		Preto Grafite NH-B01	Vermelho Candy Alizarin R-345C	Branco Fadeless Perolizado NH-341P	Azul Glint Wave Metálico B-197M	Nº de identificação do Bloco	Nº de ref.
	Código de Cor		NHB01	R345	NH341	B197		
	Nome das Peças Coloridas	Nº Peça Básico						
28	Tampa, Lateral Farol Esquerdo	64296-MCA-S40	ZA	ZA	ZA	ZA	C-42.1	11
29	Tampa, Suporte Pedal Apoio Traseiro Esquerdo	50741-MCA-000	ZB	ZB	ZB	ZB	C-39	9
30	Tampa, Inferior Pedal Apoio Traseiro Esquerdo	50817-MCA-000	ZB	ZB	ZB	ZB	C-26	19
31	Tampa, Placa Esquerda	50415-MCA-000	ZA	ZA	ZA	ZA	C-39	7
32	Tampa, Porta-objetos Esquerdo	64425-MCA-S40	ZA	ZA	ZA	ZA	C-43	17
33	Cobertura, Inferior Esquerda Compartimento Bagagem	81148-MCA-S40	ZB	ZD	ZC	ZA	C-45.1	18
34	Cobertura, Soldada Esquerda	83713-MCA-S40	ZA	ZA	ZA	ZA	C-39	13
35	Tampa, Alavanca Ajustador Ventilação Inferior	83161-MCA-S40	ZA	ZA	ZA	ZA	C-19.2	31
36	Tampa, Lateral Farol Direito	64286-MCA-S40	ZA	ZA	ZA	ZA	C-42.1	8
37	Tampa, Suporte Pedal Apoio Traseiro Direito	50740-MCA-000	ZB	ZB	ZB	ZB	C-39	8
38	Tampa, Inferior Pedal Apoio Traseiro Direito	50717-MCA-000	ZB	ZB	ZB	ZB	C-26	12
39	Tampa, Placa Direita	50410-MCA-000	ZA	ZA	ZA	ZA	C-39	6
40	Tampa, Inferior Direita Compartimento Bagagem	81143-MCA-S40	ZB	ZD	ZC	ZA	C-45.1	17
41	Cobertura, Soldada Direita	83613-MCA-S40	ZA	ZA	ZA	ZA	C-39	12
42	Tampa, Inferior Compartimento Bagagem	81141-MCA-S40	ZB	ZD	ZC	ZA	C-45.1	16
43	Carenagem Jogo, Intermediária Esquerda	64290-MCA-S40	ZA	ZA	ZA	ZA	C-42.1	9
44	Carenagem Jogo, Intermediária Direita	64280-MCA-S40	ZA	ZA	ZA	ZA	C-42.1	6
45	Carenagem, Central Dianteira	64216-MCA-000	YK	YM	YL	YJ	C-42.1	5
46	Carenagem, Inferior Dianteira	64302-MCA-S40	ZA	ZA	ZA	ZA	C-42.1	12
47	Carenagem, Lateral Esquerda	64292-MCA-S40	ZB	ZD	ZC	ZA	C-42.1	10
48	Carenagem, Lateral Direita	64282-MCA-S40	ZB	ZD	ZC	ZA	C-42.1	7
49	Rabeta, Central Compartimento Bagagem Lateral	81501-MCA-S40	ZB	ZD	ZC	ZA	C-46.1	24
50	Amortecedor, Descansa Braço Esquerdo	82440-MCA-A60	ZA	ZA	ZA	ZA	C-45.1	48
51	Amortecedor, Descansa Braço Direito	82340-MCA-A60	ZA	ZA	ZA	ZA	C-45.1	44
52	Para-lama A, Traseiro	80106-MCA-S40	ZA	ZA	ZA	ZA	C-30.2	7
53	Para-lama B, Dianteiro	61103-MCA-000	YK	YM	YL	YJ	C-10	3
54	Para-lama Dianteiro, Comp.	61000-MCA-S40	ZC	ZA	ZB	ZD	C-10	25

Tabela de Cores

• Ao solicitar as peças coloridas consulte a tabela abaixo, verifique a cor principal da motocicleta e utilize o número de peça básico adicionando o código de cor relativo.

GOLD WING ($GL1800_C$) E/ED/F/U

Nº	Modelo		$GL1800_C$					
	Cor Principal		Preto Grafite NH-B01	Vermelho Candy Alizarin R-345C	Branco Fadeless Perolizado NH-341P	Azul Glint Wave Metálico B-197M	Nº de identificação do Bloco	Nº de ref.
	Código de Cor		NHB01	R345	NH341	B197		
	Nome das Peças Coloridas	Nº Peça Básico						
55	Guarnição Jogo, Para-brisa	64120-MCA-S40	ZB	ZD	ZC	ZA	C-41.1	10
56	Alça, Passageiro Esquerda	84155-MCA-000	ZA	ZA	ZA	ZA	C-20	7
57	Alça, Passageiro Direita	84150-MCA-000	ZA	ZA	ZA	ZA	C-20	6
58	Dobradiça, Porta-objetos Esquerdo	64412-MCA-S40	ZA	ZA	ZA	ZA	C-43	12
59	Alavanca, Porta-objetos Compartimento Bagagem	82160-MCA-A60	ZA	ZA	ZA	ZA	C-45.1	34
60	Tampa Comp., Protetor Tubo Escape Esquerdo	18435-MCA-A70	ZA	ZA	ZA	ZA	C-24.1	32
61	Tampa Comp., Protetor Tubo Escape Direito	18335-MCA-A70	ZA	ZA	ZA	ZA	C-24.1	17
62	Tampa Jogo, Compartimento Bagagem	81125-MCA-A60	YC	YE	YD	YB	C-45.1	12
63	Tampa, Compartimento Bagagem Lateral Esquerdo	81421-MCA-S40	ZB	ZD	ZC	ZA	C-46.1	20
64	Tampa, Porta-objetos Compartimento Bagagem Esquerdo	82220-MCA-A60	ZA	ZA	ZA	ZA	C-45.1	39
65	Tampa, Compartimento Bagagem Lateral Direito	81221-MCA-S40	ZB	ZD	ZC	ZA	C-46.1	6
66	Tampa, Porta-objetos Compartimento Bagagem Direito	82120-MCA-A60	ZA	ZA	ZA	ZA	C-45.1	30
67	Tampa, Painel	83153-MCA-S40	ZB	ZD	ZC	ZA	C-19.2	26
68	Espelho Retrovisor Conj., Esquerdo	88120-MCA-B21	ZB	ZD	ZC	ZA	C-31	11
69	Espelho Retrovisor Conj., Direito	88110-MCA-B21	ZB	ZD	ZC	ZA	C-31	8
70	Moldura, Acabamento Carenagem Esquerda	64214-MCA-S40	ZA	ZA	ZA	ZA	C-19.2	18
71	Moldura, Acabamento Carenagem Direita	64204-MCA-S40	ZA	ZA	ZA	ZA	C-19.2	17
72	Carcaça Externa, Porta-objetos Compartimento Bagagem Esq.	82211-MCA-A60	ZA	ZA	ZA	ZA	C-45.1	37
73	Carcaça Externa, Porta-objetos Compartimento Bagagem Dir.	82111-MCA-A60	ZA	ZA	ZA	ZA	C-45.1	28
74	Painel Conj., Instrumentos	64240-MCA-S40	ZA	ZA	ZA	ZA	C-2	4
75	Painel, Superior Esquerdo	83192-MCA-S40	ZA	ZA	ZA	ZA	C-19.2	41
76	Painel, Superior Direito	83191-MCA-S40	ZA	ZA	ZA	ZA	C-19.2	40
77	Protetor Conj., Tubo Escape Esquerdo	18430-MCA-A70	ZA	ZA	ZA	ZA	C-24.1	31
78	Protetor Conj., Tubo Escape Direito	18330-MCA-A70	ZA	ZA	ZA	ZA	C-24.1	14
79	Painel Jogo, Superior Esquerdo	83194-MCA-S40	ZB	ZD	ZC	ZA	C-19.2	43
80	Painel Jogo, Superior Direito	83193-MCA-S40	ZB	ZD	ZC	ZA	C-19.2	42
81	Painel, Superior Central	83173-MCA-S40	ZB	ZD	ZC	ZA	C-19.2	36

Tabela de Cores

• Ao solicitar as peças coloridas consulte a tabela abaixo, verifique a cor principal da motocicleta e utilize o número de peça básico adicionando o código de cor relativo.

GOLD WING ($GL1800_C$) E/ED/F/U

Nº	Modelo		GL1800c					
	Cor Principal		Preto Grafite NH-B01	Vermelho Candy Alizarin R-345C	Branco Fadeless Perolizado NH-341P	Azul Glint Wave Metálico B-197M	Nº de identificação do Bloco	Nº de ref.
	Código de Cor		NHB01	R345	NH341	B197		
	Nome das Peças Coloridas	Nº Peça Básico						
82	Painel, Dianteiro Esquerdo	83178-MCA-S40	ZA	ZA	ZA	ZA	C-19.2	39
83	Painel, Dianteiro Direito	83177-MCA-S40	ZA	ZA	ZA	ZA	C-19.2	38
84	Interruptor Conj., Nivelamento	35820-MCA-R61	ZA	ZA	ZA	ZA	C-19.2	10
85	Defletor A, Painel Instrumentos	64255-MCA-S40	ZA	ZA	ZA	ZA	C-41.1	26
86	Defletor B, Painel Instrumentos	64265-MCA-A60	ZA	ZA	ZA	ZA	C-41.1	27

Voltar

Tabela de Cores

• Ao solicitar as peças coloridas consulte a tabela abaixo, verifique a cor principal da motocicleta e utilize o número de peça básico adicionando o código de cor relativo.

GOLD WING ($GL1800_C$) KO

Nº	Modelo		$GL1800_C$				
	Cor Principal		Preto Grafite NH-B01	Vermelho Candy Alizarin R-345C	Branco Fadeless Perolizado NH-341P	Nº de identificação do Bloco	Nº de ref.
	Código de Cor		NHB01	R345	NH341		
	Nome das Peças Coloridas	Nº Peça Básico					
1	Chassi, Comp.	50100-MCA-S40	ZA	ZA	ZA	C-39	3
2	Carcaça, Esquerda	88122-MCA-S40	ZC	ZC	ZB	C-31	12
3	Carcaça, Descansa Braço Esquerdo	82410-MCA-A60	ZA	ZA	ZA	C-45.1	45
4	Carcaça, Compartimento Bagagem Lateral Esquerdo	81411-MCA-S40	ZB	ZB	ZC	C-46.1	19
5	Carcaça, Direita	88112-MCA-S40	ZC	ZC	ZB	C-31	9
6	Carcaça, Descansa Braço Direito	82310-MCA-A60	ZA	ZA	ZA	C-45.1	41
7	Carcaça, Compartimento Bagagem Lateral Direito	81211-MCA-S40	ZB	ZB	ZC	C-46.1	5
8	Compartimento, Bagagem	81111-MCA-S40	ZB	ZB	ZC	C-45.1	9
9	Suporte, Pedal Apoio Esquerdo	50614-MCA-S40	ZA	ZA	ZA	C-26	3
10	Suporte, Pedal Apoio Direito	50613-MCA-S40	ZA	ZA	ZA	C-26	2
11	Painel Conj., Central Dianteiro	83150-MCA-S40	ZA	ZA	ZA	C-19.2	25
12	Painel Comp., Central Superior	83170-MCA-S80	ZB	ZB	ZC	C-19.2	35
13	Presilha, Fixação Painel	91549-MW0-790	ZA	ZA	ZA	C-33	21
14	Presilha, Fixação Painel	91549-MW0-790	ZA	ZA	ZA	C-42.1	35
15	Cobertura A, Descansa Braço Esquerdo	82420-MCA-A60	ZA	ZA	ZA	C-45.1	46
16	Cobertura A, Descansa Braço Direito	82320-MCA-A60	ZA	ZA	ZA	C-45.1	42
17	Tampa Conj., Alto-falante Esquerdo	64245-MCA-A60	ZA	ZA	ZA	C-2	5
18	Tampa Conj., Alto-falante Direito	64235-MCA-A60	ZA	ZA	ZA	C-2	3
19	Cobertura B, Descansa Braço Esquerdo	82430-MCA-S40	ZA	ZA	ZA	C-45.1	47
20	Cobertura B, Descansa Braço Direito	82330-MCA-S40	ZA	ZA	ZA	C-45.1	43
21	Tampa Conj., Garfo Dianteiro	61100-MCA-S40	ZA	ZA	ZA	C-10	26
22	Tampa Jogo, Para-lama Dianteiro Esquerdo	61120-MCA-S80	ZA	ZA	ZA	C-10	12
23	Tampa Jogo, Compartimento Bagagem Lateral Traseira Esq.	80120-MCA-S40	ZB	ZB	ZC	C-30.2	9
24	Tampa Jogo, Lateral Esquerda	83700-MCA-S40	ZB	ZB	ZC	C-23.1	6
25	Tampa Jogo, Para-lama Dianteiro Direito	61110-MCA-S80	ZA	ZA	ZA	C-10	9
26	Tampa Jogo, Compartimento Bagagem Lateral Traseira Dir.	80110-MCA-S40	ZB	ZB	ZC	C-30.2	8
27	Tampa Jogo, Lateral Direita	83600-MCA-S40	ZB	ZB	ZC	C-23.1	3

Tabela de Cores

• Ao solicitar as peças coloridas consulte a tabela abaixo, verifique a cor principal da motocicleta e utilize o número de peça básico adicionando o código de cor relativo.

GOLD WING ($GL1800_C$) KO

Nº	Modelo		$GL1800_C$				
	Cor Principal		Preto Grafite NH-B01	Vermelho Candy Alizarin R-345C	Branco Fadeless Perolizado NH-341P	Nº de identificação do Bloco	Nº de ref.
	Código de Cor		NHB01	R345	NH341		
	Nome das Peças Coloridas	Nº Peça Básico					
28	Tampa, Lateral Farol Esquerdo	64296-MCA-S40	ZA	ZA	ZA	C-42.1	11
29	Tampa, Suporte Pedal Apoio Traseiro Esquerdo	50741-MCA-000	ZB	ZB	ZB	C-39	9
30	Tampa, Inferior Pedal Apoio Traseiro Esquerdo	50817-MCA-000	ZB	ZB	ZB	C-26	19
31	Tampa, Placa Esquerda	50415-MCA-000	ZA	ZA	ZA	C-39	7
32	Tampa, Porta-objetos Esquerdo	64425-MCA-S40	ZA	ZA	ZA	C-43	17
33	Cobertura, Inferior Esquerda Compartimento Bagagem	81148-MCA-S40	ZB	ZD	ZC	C-45.1	18
34	Cobertura, Soldada Esquerda	83713-MCA-S40	ZA	ZA	ZA	C-39	13
35	Tampa, Alavanca Ajustador Ventilação Inferior	83161-MCA-S40	ZA	ZA	ZA	C-19.2	31
36	Tampa, Lateral Farol Direito	64286-MCA-S40	ZA	ZA	ZA	C-42.1	8
37	Tampa, Suporte Pedal Apoio Traseiro Direito	50740-MCA-000	ZB	ZB	ZB	C-39	8
38	Tampa, Inferior Pedal Apoio Traseiro Direito	50717-MCA-000	ZB	ZB	ZB	C-26	12
39	Tampa, Placa Direita	50410-MCA-000	ZA	ZA	ZA	C-39	6
40	Tampa, Inferior Direita Compartimento Bagagem	81143-MCA-S40	ZB	ZD	ZC	C-45.1	17
41	Cobertura, Soldada Direita	83613-MCA-S40	ZA	ZA	ZA	C-39	12
42	Tampa, Inferior Compartimento Bagagem	81141-MCA-S40	ZB	ZD	ZC	C-45.1	16
43	Carenagem Jogo, Intermediária Esquerda	64290-MCA-S40	ZA	ZA	ZA	C-42.1	9
44	Carenagem Jogo, Intermediária Direita	64280-MCA-S40	ZA	ZA	ZA	C-42.1	6
45	Carenagem, Central Dianteira	64216-MCA-000	YK	YM	YL	C-42.1	5
46	Carenagem, Inferior Dianteira	64302-MCA-S40	ZA	ZA	ZA	C-42.1	12
47	Carenagem, Lateral Esquerda	64292-MCA-S40	ZB	ZD	ZC	C-42.1	10
48	Carenagem, Lateral Direita	64282-MCA-S40	ZB	ZD	ZC	C-42.1	7
49	Rabeta, Central Compartimento Bagagem Lateral	81501-MCA-S40	ZB	ZD	ZC	C-46.1	24
50	Amortecedor, Descansa Braço Esquerdo	82440-MCA-A60	ZA	ZA	ZA	C-45.1	48
51	Amortecedor, Descansa Braço Direito	82340-MCA-A60	ZA	ZA	ZA	C-45.1	44
52	Para-lama A, Traseiro	80106-MCA-S40	ZA	ZA	ZA	C-30.2	7
53	Para-lama B, Dianteiro	61103-MCA-A80	ZV	ZX	ZW	C-10	3
54	Para-lama Dianteiro, Comp.	61000-MCA-S40	ZC	ZA	ZB	C-10	25

Tabela de Cores

• Ao solicitar as peças coloridas consulte a tabela abaixo, verifique a cor principal da motocicleta e utilize o número de peça básico adicionando o código de cor relativo.

GOLD WING ($GL1800_C$) KO

Nº	Modelo		$GL1800_C$				
	Cor Principal		Preto Grafite NH-B01	Vermelho Candy Alizarin R-345C	Branco Fadeless Perolizado NH-341P	Nº de identificação do Bloco	Nº de ref.
	Código de Cor		NHB01	R345	NH341		
	Nome das Peças Coloridas	Nº Peça Básico					
55	Guarnição Jogo, Para-brisa	64120-MCA-S40	ZB	ZD	ZC	C-41.1	10
56	Alça, Passageiro Esquerda	84155-MCA-000	ZA	ZA	ZA	C-20	7
57	Alça, Passageiro Direita	84150-MCA-000	ZA	ZA	ZA	C-20	6
58	Dobradiça, Porta-objetos Esquerdo	64412-MCA-S40	ZA	ZA	ZA	C-43	12
59	Alavanca, Porta-objetos Compartimento Bagagem	82160-MCA-A60	ZA	ZA	ZA	C-45.1	34
60	Tampa Comp., Protetor Tubo Escape Esquerdo	18435-MCA-A70	ZA	ZA	ZA	C-24.1	32
61	Tampa Comp., Protetor Tubo Escape Direito	18335-MCA-A70	ZA	ZA	ZA	C-24.1	17
62	Tampa Jogo, Compartimento Bagagem	81125-MCA-A60	YC	YE	YD	C-45.1	12
63	Tampa, Compartimento Bagagem Lateral Esquerdo	81421-MCA-S40	ZB	ZD	ZC	C-46.1	20
64	Tampa, Porta-objetos Compartimento Bagagem Esquerdo	82220-MCA-A60	ZA	ZA	ZA	C-45.1	39
65	Tampa, Compartimento Bagagem Lateral Direito	81221-MCA-S40	ZB	ZD	ZC	C-46.1	6
66	Tampa, Porta-objetos Compartimento Bagagem Direito	82120-MCA-A60	ZA	ZA	ZA	C-45.1	30
67	Tampa, Painel	83153-MCA-S40	ZB	ZD	ZC	C-19.2	26
68	Espelho Retrovisor Conj., Esquerdo	88120-MCA-B21	ZB	ZD	ZC	C-31	11
69	Espelho Retrovisor Conj., Direito	88110-MCA-B21	ZB	ZD	ZC	C-31	8
70	Módulo Jogo, Airbag	06770-MCA-980	ZA	ZA	ZA	C-54	1
71	Moldura, Acabamento Carenagem Esquerda	64214-MCA-S40	ZA	ZA	ZA	C-19.2	18
72	Moldura, Acabamento Carenagem Direita	64204-MCA-S40	ZA	ZA	ZA	C-19.2	17
73	Carcaça Externa, Porta-objetos Compartimento Bagagem Esq.	82211-MCA-A60	ZA	ZA	ZA	C-45.1	37
74	Carcaça Externa, Porta-objetos Compartimento Bagagem Dir.	82111-MCA-A60	ZA	ZA	ZA	C-45.1	28
75	Painel Conj., Instrumentos	64240-MCA-S40	ZA	ZA	ZA	C-2	4
76	Painel, Superior Esquerdo	83192-MCA-S40	ZA	ZA	ZA	C-19.2	41
77	Painel, Superior Direito	83191-MCA-S40	ZA	ZA	ZA	C-19.2	40
78	Protetor Conj., Tubo Escape Esquerdo	18430-MCA-A70	ZA	ZA	ZA	C-24.1	31
79	Protetor Conj., Tubo Escape Direito	18330-MCA-A70	ZA	ZA	ZA	C-24.1	14
80	Painel Jogo, Superior Esquerdo	83194-MCA-S40	ZB	ZD	ZC	C-19.2	43
81	Painel Jogo, Superior Direito	83193-MCA-S40	ZB	ZD	ZC	C-19.2	42

Tabela de Cores

• Ao solicitar as peças coloridas consulte a tabela abaixo, verifique a cor principal da motocicleta e utilize o número de peça básico adicionando o código de cor relativo.

GOLD WING ($GL1800_C$) KO

Nº	Modelo		$GL1800_c$				
	Cor Principal		Preto Grafite NH-B01	Vermelho Candy Alizarin R-345C	Branco Fadeless Perolizado NH-341P	Nº de identificação do Bloco	Nº de ref.
	Código de Cor		NHB01	R345	NH341		
	Nome das Peças Coloridas	Nº Peça Básico					
82	Painel, Dianteiro Esquerdo	83178-MCA-S40	ZA	ZA	ZA	C-19.2	39
83	Painel, Dianteiro Direito	83177-MCA-S40	ZA	ZA	ZA	C-19.2	38
84	Interruptor Conj., Nivelamento	35820-MCA-R61	ZA	ZA	ZA	C-19.2	10
85	Defletor A, Painel Instrumentos	64255-MCA-S40	ZA	ZA	ZA	C-41.1	26
86	Defletor B, Painel Instrumentos	64265-MCA-A60	ZA	ZA	ZA	C-41.1	27

Voltar

Tabela de Cores

• Ao solicitar as peças coloridas consulte a tabela abaixo, verifique a cor principal da motocicleta e utilize o número de peça básico adicionando o código de cor relativo.

GOLD WING ($GL1800_C$) SI

Nº	Modelo		$GL1800_C$				
	Cor Principal		Preto Grafite NH-B01	Vermelho Candy Alizarin R-345C	Branco Fadeless Perolizado NH-341P	Nº de identificação do Bloco	Nº de ref.
	Código de Cor		NHB01	R345	NH341		
	Nome das Peças Coloridas	Nº Peça Básico					
1	Chassi, Comp.	50100-MCA-S40	ZA	ZA	ZA	C-39	3
2	Carcaça, Esquerda	88122-MCA-S40	ZC	ZA	ZB	C-31	12
3	Carcaça, Descansa Braço Esquerdo	82410-MCA-A60	ZA	ZA	ZA	C-45.1	45
4	Carcaça, Compartimento Bagagem Lateral Esquerdo	81411-MCA-S40	ZB	ZD	ZC	C-46.1	19
5	Carcaça, Direita	88112-MCA-S40	ZC	ZA	ZB	C-31	9
6	Carcaça, Descansa Braço Direito	82310-MCA-A60	ZA	ZA	ZA	C-45.1	41
7	Carcaça, Compartimento Bagagem Lateral Direito	81211-MCA-S40	ZB	ZD	ZC	C-46.1	5
8	Compartimento, Bagagem	81111-MCA-S40	ZB	ZD	ZC	C-45.1	9
9	Suporte, Pedal Apoio Esquerdo	50614-MCA-S40	ZA	ZA	ZA	C-26	3
10	Suporte, Pedal Apoio Direito	50613-MCA-S40	ZA	ZA	ZA	C-26	2
11	Painel Conj., Central Dianteiro	83150-MCA-S40	ZA	ZA	ZA	C-19.2	25
12	Painel Comp., Central Superior	83170-MCA-S80	ZB	ZD	ZC	C-19.2	35
13	Presilha, Fixação Painel	91549-MW0-790	ZA	ZA	ZA	C-33	21
14	Presilha, Fixação Painel	91549-MW0-790	ZA	ZA	ZA	C-42.1	35
15	Cobertura A, Descansa Braço Esquerdo	82420-MCA-A60	ZA	ZA	ZA	C-45.1	46
16	Cobertura A, Descansa Braço Direito	82320-MCA-A60	ZA	ZA	ZA	C-45.1	42
17	Tampa Conj., Alto-falante Esquerdo	64245-MCA-A60	ZA	ZA	ZA	C-2	5
18	Tampa Conj., Alto-falante Direito	64235-MCA-A60	ZA	ZA	ZA	C-2	3
19	Cobertura B, Descansa Braço Esquerdo	82430-MCA-S40	ZA	ZA	ZA	C-45.1	47
20	Cobertura B, Descansa Braço Direito	82330-MCA-S40	ZA	ZA	ZA	C-45.1	43
21	Tampa Conj., Garfo Dianteiro	61100-MCA-S40	ZA	ZA	ZA	C-10	26
22	Tampa Jogo, Para-lama Dianteiro Esquerdo	61120-MCA-S80	ZA	ZA	ZA	C-10	12
23	Tampa Jogo, Compartimento Bagagem Lateral Traseira Esq.	80120-MCA-S40	ZB	ZD	ZC	C-30.2	9
24	Tampa Jogo, Lateral Esquerda	83700-MCA-S40	ZB	ZD	ZC	C-23.1	6
25	Tampa Jogo, Para-lama Dianteiro Direito	61110-MCA-S80	ZA	ZA	ZA	C-10	9
26	Tampa Jogo, Compartimento Bagagem Lateral Traseira Dir.	80110-MCA-S40	ZB	ZD	ZC	C-30.2	8
27	Tampa Jogo, Lateral Direita	83600-MCA-S40	ZB	ZD	ZC	C-23.1	3

Tabela de Cores

• Ao solicitar as peças coloridas consulte a tabela abaixo, verifique a cor principal da motocicleta e utilize o número de peça básico adicionando o código de cor relativo.

GOLD WING (GL1800$_C$) SI

Nº	Modelo		GL1800$_c$				
	Cor Principal		Preto Grafite NH-B01	Vermelho Candy Alizarin R-345C	Branco Fadeless Perolizado NH-341P	Nº de identificação do Bloco	Nº de ref.
	Código de Cor		NHB01	R345	NH341		
	Nome das Peças Coloridas	Nº Peça Básico					
28	Tampa, Lateral Farol Esquerdo	64296-MCA-S40	ZA	ZA	ZA	C-42.1	11
29	Tampa, Suporte Pedal Apoio Traseiro Esquerdo	50741-MCA-000	ZB	ZB	ZB	C-39	9
30	Tampa, Inferior Pedal Apoio Traseiro Esquerdo	50817-MCA-000	ZB	ZB	ZB	C-26	19
31	Tampa, Placa Esquerda	50415-MCA-000	ZA	ZA	ZA	C-39	7
32	Tampa, Porta-objetos Esquerdo	64425-MCA-S40	ZA	ZA	ZA	C-43	17
33	Cobertura, Inferior Esquerda Compartimento Bagagem	81148-MCA-S40	ZB	ZD	ZC	C-45.1	18
34	Cobertura, Soldada Esquerda	83713-MCA-S40	ZA	ZA	ZA	C-39	13
35	Tampa, Alavanca Ajustador Ventilação Inferior	83161-MCA-S40	ZA	ZA	ZA	C-19.2	31
36	Tampa, Lateral Farol Direito	64286-MCA-S40	ZA	ZA	ZA	C-42.1	8
37	Tampa, Suporte Pedal Apoio Traseiro Direito	50740-MCA-000	ZB	ZB	ZB	C-39	8
38	Tampa, Inferior Pedal Apoio Traseiro Direito	50717-MCA-000	ZB	ZB	ZB	C-26	12
39	Tampa, Placa Direita	50410-MCA-000	ZA	ZA	ZA	C-39	6
40	Tampa, Inferior Direita Compartimento Bagagem	81143-MCA-S40	ZB	ZD	ZC	C-45.1	17
41	Cobertura, Soldada Direita	83613-MCA-S40	ZA	ZA	ZA	C-39	12
42	Tampa, Inferior Compartimento Bagagem	81141-MCA-S40	ZB	ZD	ZC	C-45.1	16
43	Carenagem Jogo, Intermediária Esquerda	64290-MCA-S40	ZA	ZA	ZA	C-42.1	9
44	Carenagem Jogo, Intermediária Direita	64280-MCA-S40	ZA	ZA	ZA	C-42.1	6
45	Carenagem, Central Dianteira	64216-MCA-000	YK	YM	YL	C-42.1	5
46	Carenagem, Inferior Dianteira	64302-MCA-S40	ZA	ZA	ZA	C-42.1	12
47	Carenagem, Lateral Esquerda	64292-MCA-S40	ZB	ZD	ZC	C-42.1	10
48	Carenagem, Lateral Direita	64282-MCA-S40	ZB	ZD	ZC	C-42.1	7
49	Rabeta, Central Compartimento Bagagem Lateral	81501-MCA-S40	ZB	ZD	ZC	C-46.1	24
50	Amortecedor, Descansa Braço Esquerdo	82440-MCA-A60	ZA	ZA	ZA	C-45.1	48
51	Amortecedor, Descansa Braço Direito	82340-MCA-A60	ZA	ZA	ZA	C-45.1	44
52	Para-lama A, Traseiro	80106-MCA-S40	ZA	ZA	ZA	C-30.2	7
53	Para-lama B, Dianteiro	61103-MCA-A80	ZV	ZX	ZW	C-10	3
54	Para-lama Dianteiro, Comp.	61000-MCA-S40	ZC	ZA	ZB	C-10	25

Voltar

Tabela de Cores

• Ao solicitar as peças coloridas consulte a tabela abaixo, verifique a cor principal da motocicleta e utilize o número de peça básico adicionando o código de cor relativo.

GOLD WING ($GL1800_C$) SI

Nº	Modelo		$GL1800_C$				
	Cor Principal		Preto Grafite NH-B01	Vermelho Candy Alizarin R-345C	Branco Fadeless Perolizado NH-341P	Nº de identificação do Bloco	Nº de ref.
	Código de Cor		NHB01	R345	NH341		
	Nome das Peças Coloridas	Nº Peça Básico					
55	Guarnição Jogo, Para-brisa	64120-MCA-S40	ZB	ZD	ZC	C-41.1	10
56	Alça, Passageiro Esquerda	84155-MCA-000	ZA	ZA	ZA	C-20	7
57	Alça, Passageiro Direita	84150-MCA-000	ZA	ZA	ZA	C-20	6
58	Dobradiça, Porta-objetos Esquerdo	64412-MCA-S40	ZA	ZA	ZA	C-43	12
59	Alavanca, Porta-objetos Compartimento Bagagem	82160-MCA-A60	ZA	ZA	ZA	C-45.1	34
60	Tampa Comp., Protetor Tubo Escape Esquerdo	18435-MCA-A70	ZA	ZA	ZA	C-24.1	32
61	Tampa Comp., Protetor Tubo Escape Direito	18335-MCA-A70	ZA	ZA	ZA	C-24.1	17
62	Tampa Jogo, Compartimento Bagagem	81125-MCA-A60	YC	YE	YD	C-45.1	12
63	Tampa, Compartimento Bagagem Lateral Esquerdo	81421-MCA-S40	ZB	ZD	ZC	C-46.1	20
64	Tampa, Porta-objetos Compartimento Bagagem Esquerdo	82220-MCA-A60	ZA	ZA	ZA	C-45.1	39
65	Tampa, Compartimento Bagagem Lateral Direito	81221-MCA-S40	ZB	ZD	ZC	C-46.1	6
66	Tampa, Porta-objetos Compartimento Bagagem Direito	82120-MCA-A60	ZA	ZA	ZA	C-45.1	30
67	Tampa, Painel	83153-MCA-S40	ZB	ZD	ZC	C-19.2	26
68	Espelho Retrovisor Conj., Esquerdo	88120-MCA-B21	ZB	ZD	ZC	C-31	11
69	Espelho Retrovisor Conj., Direito	88110-MCA-B21	ZB	ZD	ZC	C-31	8
70	Módulo Jogo, Airbag	06770-MCA-890	ZA	ZA	ZA	C-54	1
71	Moldura, Acabamento Carenagem Esquerda	64214-MCA-S40	ZA	ZA	ZA	C-19.2	18
72	Moldura, Acabamento Carenagem Direita	64204-MCA-S40	ZA	ZA	ZA	C-19.2	17
73	Carcaça Externa, Porta-objetos Compartimento Bagagem Esq.	82211-MCA-A60	ZA	ZA	ZA	C-45.1	37
74	Carcaça Externa, Porta-objetos Compartimento Bagagem Dir.	82111-MCA-A60	ZA	ZA	ZA	C-45.1	28
75	Painel Conj., Instrumentos	64240-MCA-S50	ZA	ZA	ZA	C-2	4
76	Painel, Superior Esquerdo	83192-MCA-S40	ZA	ZA	ZA	C-19.2	41
77	Painel, Superior Direito	83191-MCA-S40	ZA	ZA	ZA	C-19.2	40
78	Protetor Conj., Tubo Escape Esquerdo	18430-MCA-A70	ZA	ZA	ZA	C-24.1	31
79	Protetor Conj., Tubo Escape Direito	18330-MCA-A70	ZA	ZA	ZA	C-24.1	14
80	Painel Jogo, Superior Esquerdo	83194-MCA-S40	ZB	ZD	ZC	C-19.2	43
81	Painel Jogo, Superior Direito	83193-MCA-S40	ZB	ZD	ZC	C-19.2	42

Tabela de Cores

• Ao solicitar as peças coloridas consulte a tabela abaixo, verifique a cor principal da motocicleta e utilize o número de peça básico adicionando o código de cor relativo.

GOLD WING ($GL1800_C$) SI

Nº	Modelo		$GL1800_c$				
	Cor Principal		Preto Grafite NH-B01	Vermelho Candy Alizarin R-345C	Branco Fadeless Perolizado NH-341P	Nº de identificação do Bloco	Nº de ref.
	Código de Cor		NHB01	R345	NH341		
	Nome das Peças Coloridas	Nº Peça Básico					
82	Painel, Dianteiro Esquerdo	83178-MCA-S40	ZA	ZA	ZA	C-19.2	39
83	Painel, Dianteiro Direito	83177-MCA-S40	ZA	ZA	ZA	C-19.2	38
84	Interruptor Conj., Nivelamento	35820-MCA-R61	ZA	ZA	ZA	C-19.2	10
85	Defletor A, Painel Instrumentos	64255-MCA-S40	ZA	ZA	ZA	C-41.1	26
86	Defletor B, Painel Instrumentos	64265-MCA-A60	ZA	ZA	ZA	C-41.1	27

Tabela de Cores

• Ao solicitar as peças coloridas consulte a tabela abaixo, verifique a cor principal da motocicleta e utilize o número de peça básico adicionando o código de cor relativo.

GOLD WING ($GL1800_C$) 2ED/2F/2U/3E

Nº	Modelo		$GL1800_C$					
	Cor Principal		Preto Grafite NH-B01	Vermelho Candy Alizarin R-345C	Branco Fadeless Perolizado NH-341P	Azul Glint Wave Metálico B-197M	Nº de identificação do Bloco	Nº de ref.
	Código de Cor		NHB01	R345	NH341	B197		
	Nome das Peças Coloridas	Nº Peça Básico						
1	Chassi, Comp.	50100-MCA-B20	ZA	ZA	ZA	ZA	C-39	3
2	Carcaça, Esquerda	88122-MCA-S40	ZC	ZA	ZB	ZD	C-31	12
3	Carcaça, Descansa Braço Esquerdo	82410-MCA-A60	ZA	ZA	ZA	ZA	C-45.1	45
4	Carcaça, Compartimento Bagagem Lateral Esquerdo	81411-MCA-S40	ZB	ZD	ZC	ZA	C-46.1	19
5	Carcaça, Direita	88112-MCA-S40	ZC	ZA	ZB	ZD	C-31	9
6	Carcaça, Descansa Braço Direito	82310-MCA-A60	ZA	ZA	ZA	ZA	C-45.1	41
7	Carcaça, Compartimento Bagagem Lateral Direito	81211-MCA-S40	ZB	ZD	ZC	ZA	C-46.1	5
8	Compartimento, Bagagem	81111-MCA-S40	ZB	ZD	ZC	ZA	C-45.1	9
9	Suporte, Pedal Apoio Esquerdo	50614-MCA-S40	ZA	ZA	ZA	ZA	C-26	3
10	Suporte, Pedal Apoio Direito	50613-MCA-S40	ZA	ZA	ZA	ZA	C-26	2
11	Painel Conj., Central Dianteiro	83150-MCA-S40	ZA	ZA	ZA	ZA	C-19.2	25
12	Painel Comp., Central Superior	83170-MCA-S80	ZB	ZD	ZC	ZA	C-19.2	35
13	Presilha, Fixação Painel	91549-MW0-790	ZA	ZA	ZA	ZA	C-33	21
14	Presilha, Fixação Painel	91549-MW0-790	ZA	ZA	ZA	ZA	C-42.1	35
15	Cobertura A, Descansa Braço Esquerdo	82420-MCA-A60	ZA	ZA	ZA	ZA	C-45.1	46
16	Cobertura A, Descansa Braço Direito	82320-MCA-A60	ZA	ZA	ZA	ZA	C-45.1	42
17	Tampa Conj., Alto-falante Esquerdo	64245-MCA-A60	ZA	ZA	ZA	ZA	C-2	5
18	Tampa Conj., Alto-falante Direito	64235-MCA-A60	ZA	ZA	ZA	ZA	C-2	3
19	Cobertura B, Descansa Braço Esquerdo	82430-MCA-S40	ZA	ZA	ZA	ZA	C-45.1	47
20	Cobertura B, Descansa Braço Direito	82330-MCA-S40	ZA	ZA	ZA	ZA	C-45.1	43
21	Tampa Conj., Garfo Dianteiro	61100-MCA-S40	ZA	ZA	ZA	ZA	C-10	26
22	Tampa Jogo, Para-lama Dianteiro Esquerdo	61120-MCA-S80	ZA	ZA	ZA	ZA	C-10	12
23	Tampa Jogo, Compartimento Bagagem Lateral Traseira Esq.	80120-MCA-S40	ZB	ZD	ZC	ZA	C-30.2	9
24	Tampa Jogo, Lateral Esquerda	83700-MCA-S40	ZB	ZD	ZC	ZA	C-23.1	6
25	Tampa Jogo, Para-lama Dianteiro Direito	61110-MCA-S80	ZA	ZA	ZA	ZA	C-10	9
26	Tampa Jogo, Compartimento Bagagem Lateral Traseira Dir.	80110-MCA-S40	ZB	ZD	ZC	ZA	C-30.2	8
27	Tampa Jogo, Lateral Direita	83600-MCA-S40	ZB	ZD	ZC	ZA	C-23.1	3

Tabela de Cores

• Ao solicitar as peças coloridas consulte a tabela abaixo, verifique a cor principal da motocicleta e utilize o número de peça básico adicionando o código de cor relativo.

GOLD WING ($GL1800_C$) 2ED/2F/2U/3E

Nº	Modelo		$GL1800_C$					
	Cor Principal		Preto Grafite NH-B01	Vermelho Candy Alizarin R-345C	Branco Fadeless Perolizado NH-341P	Azul Glint Wave Metálico B-197M	Nº de identificação do Bloco	Nº de ref.
	Código de Cor		NHB01	R345	NH341	B197		
	Nome das Peças Coloridas	Nº Peça Básico						
28	Tampa, Lateral Farol Esquerdo	64296-MCA-S40	ZA	ZA	ZA	ZA	C-42.1	11
29	Tampa, Suporte Pedal Apoio Traseiro Esquerdo	50741-MCA-000	ZB	ZB	ZB	ZB	C-39	9
30	Tampa, Inferior Pedal Apoio Traseiro Esquerdo	50817-MCA-000	ZB	ZB	ZB	ZB	C-26	19
31	Tampa, Placa Esquerda	50415-MCA-000	ZA	ZA	ZA	ZA	C-39	7
32	Tampa, Porta-objetos Esquerdo	64425-MCA-S40	ZA	ZA	ZA	ZA	C-43	17
33	Cobertura, Inferior Esquerda Compartimento Bagagem	81148-MCA-S40	ZB	ZD	ZC	ZA	C-45.1	18
34	Cobertura, Soldada Esquerda	83713-MCA-S40	ZA	ZA	ZA	ZA	C-39	13
35	Tampa, Alavanca Ajustador Ventilação Inferior	83161-MCA-S40	ZA	ZA	ZA	ZA	C-19.2	31
36	Tampa, Lateral Farol Direito	64286-MCA-S40	ZA	ZA	ZA	ZA	C-42.1	8
37	Tampa, Suporte Pedal Apoio Traseiro Direito	50740-MCA-000	ZB	ZB	ZB	ZB	C-39	8
38	Tampa, Inferior Pedal Apoio Traseiro Direito	50717-MCA-000	ZB	ZB	ZB	ZB	C-26	12
39	Tampa, Placa Direita	50410-MCA-000	ZA	ZA	ZA	ZA	C-39	6
40	Tampa, Inferior Direita Compartimento Bagagem	81143-MCA-S40	ZB	ZD	ZC	ZA	C-45.1	17
41	Cobertura, Soldada Direita	83613-MCA-S40	ZA	ZA	ZA	ZA	C-39	12
42	Tampa, Inferior Compartimento Bagagem	81141-MCA-S40	ZB	ZD	ZC	ZA	C-45.1	16
43	Carenagem Jogo, Intermediária Esquerda	64290-MCA-S40	ZA	ZA	ZA	ZA	C-42.1	9
44	Carenagem Jogo, Intermediária Direita	64280-MCA-S40	ZA	ZA	ZA	ZA	C-42.1	6
45	Carenagem, Central Dianteira	64216-MCA-000	YK	YM	YL	YJ	C-42.1	5
46	Carenagem, Inferior Dianteira	64302-MCA-S40	ZA	ZA	ZA	ZA	C-42.1	12
47	Carenagem, Lateral Esquerda	64292-MCA-S40	ZB	ZD	ZC	ZA	C-42.1	10
48	Carenagem, Lateral Direita	64282-MCA-S40	ZB	ZD	ZC	ZA	C-42.1	7
49	Rabeta, Central Compartimento Bagagem Lateral	81501-MCA-S40	ZB	ZD	ZC	ZA	C-46.1	24
50	Amortecedor, Descansa Braço Esquerdo	82440-MCA-A60	ZA	ZA	ZA	ZA	C-45.1	48
51	Amortecedor, Descansa Braço Direito	82340-MCA-A60	ZA	ZA	ZA	ZA	C-45.1	44
52	Para-lama A, Traseiro	80106-MCA-S40	ZA	ZA	ZA	ZA	C-30.2	7
53	Para-lama B, Dianteiro	61103-MCA-A80	ZV	ZX	ZW	ZU	C-10	3
54	Para-lama Dianteiro, Comp.	61000-MCA-S40	ZC	ZA	ZB	ZD	C-10	25

Voltar

Tabela de Cores

• Ao solicitar as peças coloridas consulte a tabela abaixo, verifique a cor principal da motocicleta e utilize o número de peça básico adicionando o código de cor relativo.

GOLD WING ($GL1800_C$) 2ED/2F/2U/3E

Nº	Modelo		$GL1800_C$					
	Cor Principal		Preto Grafite NH-B01	Vermelho Candy Alizarin R-345C	Branco Fadeless Perolizado NH-341P	Azul Glint Wave Metálico B-197M	Nº de identificação do Bloco	Nº de ref.
	Código de Cor		NHB01	R345	NH341	B197		
	Nome das Peças Coloridas	Nº Peça Básico						
55	Guarnição Jogo, Para-brisa	64120-MCA-S40	ZB	ZD	ZC	ZA	C-41.1	10
56	Alça, Passageiro Esquerda	84155-MCA-000	ZA	ZA	ZA	ZA	C-20	7
57	Alça, Passageiro Direita	84150-MCA-000	ZA	ZA	ZA	ZA	C-20	6
58	Dobradiça, Porta-objetos Esquerdo	64412-MCA-S40	ZA	ZA	ZA	ZA	C-43	12
59	Alavanca, Porta-objetos Compartimento Bagagem	82160-MCA-A60	ZA	ZA	ZA	ZA	C-45.1	34
60	Tampa Comp., Protetor Tubo Escape Esquerdo	18435-MCA-A70	ZA	ZA	ZA	ZA	C-24.1	32
61	Tampa Comp., Protetor Tubo Escape Direito	18335-MCA-A70	ZA	ZA	ZA	ZA	C-24.1	17
62	Tampa Jogo, Compartimento Bagagem	81125-MCA-A60	YC	YE	YD	YB	C-45.1	12
63	Tampa, Compartimento Bagagem Lateral Esquerdo	81421-MCA-S40	ZB	ZD	ZC	ZA	C-46.1	20
64	Tampa, Porta-objetos Compartimento Bagagem Esquerdo	82220-MCA-A60	ZA	ZA	ZA	ZA	C-45.1	39
65	Tampa, Compartimento Bagagem Lateral Direito	81221-MCA-S40	ZB	ZD	ZC	ZA	C-46.1	6
66	Tampa, Porta-objetos Compartimento Bagagem Direito	82120-MCA-A60	ZA	ZA	ZA	ZA	C-45.1	30
67	Tampa, Painel	83153-MCA-S40	ZB	ZD	ZC	ZA	C-19.2	26
68	Espelho Retrovisor Conj., Esquerdo	88120-MCA-B21	ZB	ZD	ZC	ZA	C-31	11
69	Espelho Retrovisor Conj., Direito	88110-MCA-B21	ZB	ZD	ZC	ZA	C-31	8
70	Módulo Jogo, Airbag	06770-MCA-G20	ZA	ZA	ZA	ZA	C-54	1
71	Moldura, Acabamento Carenagem Esquerda	64214-MCA-S40	ZA	ZA	ZA	ZA	C-19.2	18
72	Moldura, Acabamento Carenagem Direita	64204-MCA-S40	ZA	ZA	ZA	ZA	C-19.2	17
73	Carcaça Externa, Porta-objetos Compartimento Bagagem Esq.	82211-MCA-A60	ZA	ZA	ZA	ZA	C-45.1	37
74	Carcaça Externa, Porta-objetos Compartimento Bagagem Dir.	82111-MCA-A60	ZA	ZA	ZA	ZA	C-45.1	28
75	Painel Conj., Instrumentos	64240-MCA-S50	ZA	ZA	ZA	ZA	C-2	4
76	Painel, Superior Esquerdo	83192-MCA-S40	ZA	ZA	ZA	ZA	C-19.2	41
77	Painel, Superior Direito	83191-MCA-S40	ZA	ZA	ZA	ZA	C-19.2	40
78	Protetor Conj., Tubo Escape Esquerdo	18430-MCA-A70	ZA	ZA	ZA	ZA	C-24.1	31
79	Protetor Conj., Tubo Escape Direito	18330-MCA-A70	ZA	ZA	ZA	ZA	C-24.1	14
80	Painel Jogo, Superior Esquerdo	83194-MCA-S40	ZB	ZD	ZC	ZA	C-19.2	43
81	Painel Jogo, Superior Direito	83193-MCA-S40	ZB	ZD	ZC	ZA	C-19.2	42

Tabela de Cores

• Ao solicitar as peças coloridas consulte a tabela abaixo, verifique a cor principal da motocicleta e utilize o número de peça básico adicionando o código de cor relativo.

GOLD WING ($GL1800_C$) 2ED/2F/2U/3E

Nº	Modelo		$GL1800_C$					
	Cor Principal		Preto Grafite NH-B01	Vermelho Candy Alizarin R-345C	Branco Fadeless Perolizado NH-341P	Azul Glint Wave Metálico B-197M	Nº de identificação do Bloco	Nº de ref.
	Código de Cor		NHB01	R345	NH341	B197		
	Nome das Peças Coloridas	Nº Peça Básico						
82	Painel, Dianteiro Esquerdo	83178-MCA-S40	ZA	ZA	ZA	ZA	C-19.2	39
83	Painel, Dianteiro Direito	83177-MCA-S40	ZA	ZA	ZA	ZA	C-19.2	38
84	Interruptor Conj., Nivelamento	35820-MCA-R61	ZA	ZA	ZA	ZA	C-19.2	10
85	Defletor A, Painel Instrumentos	64255-MCA-S40	ZA	ZA	ZA	ZA	C-41.1	26
86	Defletor B, Painel Instrumentos	64265-MCA-A60	ZA	ZA	ZA	ZA	C-41.1	27

Voltar

Tabela de Cores

• Ao solicitar as peças coloridas consulte a tabela abaixo, verifique a cor principal da motocicleta e utilize o número de peça básico adicionando o código de cor relativo.

GOLD WING ($GL1800_C$) 2BR

Nº	Modelo		$GL1800_C$			
	Cor Principal		Preto Grafite NH-B01	Branco Fadeless Perolizado NH-341P	Nº de identificação do Bloco	Nº de ref.
	Código de Cor		NHB01	NH341		
	Nome das Peças Coloridas	Nº Peça Básico				
1	Chassi, Comp.	50100-MCA-S40	ZA	ZA	C-39	3
2	Carcaça, Esquerda	88122-MCA-S40	ZC	ZB	C-31	12
3	Carcaça, Descansa Braço Esquerdo	82410-MCA-A60	ZA	ZA	C-45.1	45
4	Carcaça, Compartimento Bagagem Lateral Esquerdo	81411-MCA-S40	ZB	ZC	C-46.1	19
5	Carcaça, Direita	88112-MCA-S40	ZC	ZB	C-31	9
6	Carcaça, Descansa Braço Direito	82310-MCA-A60	ZA	ZA	C-45.1	41
7	Carcaça, Compartimento Bagagem Lateral Direito	81211-MCA-S40	ZB	ZC	C-46.1	5
8	Compartimento, Bagagem	81111-MCA-S40	ZB	ZC	C-45.1	9
9	Suporte, Pedal Apoio Esquerdo	50614-MCA-S40	ZA	ZA	C-26	3
10	Suporte, Pedal Apoio Direito	50613-MCA-S40	ZA	ZA	C-26	2
11	Capa, Painel Dianteiro	83161-MCA-H50	ZA	ZA	C-19.2	68
12	Capa, Porta-objetos Compartimento Bagagem Esquerdo	82208-MCA-A60	ZA	ZA	C-45.1	70
13	Painel Conj., Central Dianteiro	83150-MCA-S40	ZA	ZA	C-19.2	25
14	Painel Comp., Central Superior	83170-MCA-S80	ZB	ZC	C-19.2	35
15	Presilha, Fixação Painel	91549-MW0-790	ZA	ZA	C-33	21
16	Presilha, Fixação Painel	91549-MW0-790	ZA	ZA	C-42.1	35
17	Cobertura A, Descansa Braço Esquerdo	82420-MCA-A60	ZA	ZA	C-45.1	46
18	Cobertura A, Descansa Braço Direito	82320-MCA-A60	ZA	ZA	C-45.1	42
19	Tampa Conj., Alto-falante Esquerdo	64245-MCA-A60	ZA	ZA	C-2	5
20	Tampa Conj., Alto-falante Direito	64235-MCA-A60	ZA	ZA	C-2	3
21	Cobertura B, Descansa Braço Esquerdo	82430-MCA-S40	ZA	ZA	C-45.1	47
22	Cobertura B, Descansa Braço Direito	82330-MCA-S40	ZA	ZA	C-45.1	43
23	Tampa Conj., Garfo Dianteiro	61100-MCA-S40	ZA	ZA	C-10	26
24	Tampa Jogo, Para-lama Dianteiro Esquerdo	61120-MCA-S80	ZA	ZA	C-10	12
25	Tampa Jogo, Compartimento Bagagem Lateral Traseira Esq.	80120-MCA-S40	ZB	ZC	C-30.2	9
26	Tampa Jogo, Lateral Esquerda	83700-MCA-S40	ZB	ZC	C-23.1	6
27	Tampa Jogo, Para-lama Dianteiro Direito	61110-MCA-S80	ZA	ZA	C-10	9

Tabela de Cores

• Ao solicitar as peças coloridas consulte a tabela abaixo, verifique a cor principal da motocicleta e utilize o número de peça básico adicionando o código de cor relativo.

GOLD WING ($GL1800_C$) 2BR

Nº	Modelo		$GL1800_C$			
	Cor Principal		Preto Grafite NH-B01	Branco Fadeless Perolizado NH-341P	Nº de identificação do Bloco	Nº de ref.
	Código de Cor		NHB01	NH341		
	Nome das Peças Coloridas	Nº Peça Básico				
28	Tampa Jogo, Compartimento Bagagem Lateral Traseira Dir.	80110-MCA-S40	ZB	ZC	C-30.2	8
29	Tampa Jogo, Lateral Direita	83600-MCA-S40	ZB	ZC	C-23.1	3
30	Tampa, Lateral Farol Esquerdo	64296-MCA-S40	ZA	ZA	C-42.1	11
31	Tampa, Suporte Pedal Apoio Traseiro Esquerdo	50741-MCA-000	ZB	ZB	C-39	9
32	Tampa, Inferior Pedal Apoio Traseiro Esquerdo	50817-MCA-000	ZB	ZB	C-26	19
33	Tampa, Placa Esquerda	50415-MCA-000	ZA	ZA	C-39	7
34	Tampa, Porta-objetos Esquerdo	64425-MCA-S40	ZA	ZA	C-43	17
35	Cobertura, Inferior Esquerda Compartimento Bagagem	81148-MCA-S40	ZB	ZC	C-45.1	18
36	Cobertura, Soldada Esquerda	83713-MCA-S40	ZA	ZA	C-39	13
37	Tampa, Lateral Farol Direito	64286-MCA-S40	ZA	ZA	C-42.1	8
38	Tampa, Suporte Pedal Apoio Traseiro Direito	50740-MCA-000	ZB	ZB	C-39	8
39	Tampa, Inferior Pedal Apoio Traseiro Direito	50717-MCA-000	ZB	ZB	C-26	12
40	Tampa, Placa Direita	50410-MCA-000	ZA	ZA	C-39	6
41	Tampa, Inferior Direita Compartimento Bagagem	81143-MCA-S40	ZB	ZC	C-45.1	17
42	Cobertura, Soldada Direita	83613-MCA-S40	ZA	ZA	C-39	12
43	Tampa, Inferior Compartimento Bagagem	81141-MCA-S40	ZB	ZC	C-45.1	16
44	Carenagem Jogo, Intermediária Esquerda	64290-MCA-S40	ZA	ZA	C-42.1	9
45	Carenagem Jogo, Intermediária Direita	64280-MCA-S40	ZA	ZA	C-42.1	6
46	Carenagem, Central Dianteira	64216-MCA-000	YK	YL	C-42.1	5
47	Carenagem, Inferior Dianteira	64302-MCA-S40	ZA	ZA	C-42.1	12
48	Carenagem, Lateral Esquerda	64292-MCA-S40	ZB	ZC	C-42.1	10
49	Carenagem, Lateral Direita	64282-MCA-S40	ZB	ZC	C-42.1	7
50	Rabeta, Central Compartimento Bagagem Lateral	81501-MCA-S40	ZB	ZC	C-46.1	24
51	Amortecedor, Descansa Braço Esquerdo	82440-MCA-A60	ZA	ZA	C-45.1	48
52	Amortecedor, Descansa Braço Direito	82340-MCA-A60	ZA	ZA	C-45.1	44
53	Para-lama A, Traseiro	80106-MCA-S40	ZA	ZA	C-30.2	7
54	Para-lama B, Dianteiro	61103-MCA-A80	ZV	ZW	C-10	3

Tabela de Cores

• Ao solicitar as peças coloridas consulte a tabela abaixo, verifique a cor principal da motocicleta e utilize o número de peça básico adicionando o código de cor relativo.

GOLD WING ($GL1800_C$) 2BR

Nº	Modelo		$GL1800_C$			
	Cor Principal		Preto Grafite NH-B01	Branco Fadeless Perolizado NH-341P	Nº de identificação do Bloco	Nº de ref.
	Código de Cor		NHB01	NH341		
	Nome das Peças Coloridas	Nº Peça Básico				
55	Para-lama Dianteiro, Comp.	61000-MCA-S40	ZC	ZB	C-10	25
56	Guarnição Jogo, Para-brisa	64120-MCA-S40	ZB	ZC	C-41.1	10
57	Alça, Passageiro Esquerda	84155-MCA-000	ZA	ZA	C-20	7
58	Alça, Passageiro Direita	84150-MCA-000	ZA	ZA	C-20	6
59	Dobradiça, Porta-objetos Esquerdo	64412-MCA-S40	ZA	ZA	C-43	12
60	Alavanca, Porta-objetos Compartimento Bagagem	82160-MCA-A60	ZA	ZA	C-45.1	34
61	Tampa Jogo, Compartimento Bagagem	81125-MCA-A60	YC	YD	C-45.1	12
62	Tampa, Compartimento Bagagem Lateral Esquerdo	81421-MCA-S40	ZB	ZC	C-46.1	20
63	Tampa, Porta-objetos Compartimento Bagagem Esquerdo	82220-MCA-A60	ZA	ZA	C-45.1	39
64	Tampa, Compartimento Bagagem Lateral Direito	81221-MCA-S40	ZB	ZC	C-46.1	6
65	Tampa, Porta-objetos Compartimento Bagagem Direito	82120-MCA-A60	ZA	ZA	C-45.1	30
66	Tampa, Painel	83153-MCA-S40	ZB	ZC	C-19.2	26
67	Espelho Retrovisor Conj., Esquerdo	88120-MCA-B21	ZB	ZC	C-31	11
68	Espelho Retrovisor Conj., Direito	88110-MCA-B21	ZB	ZC	C-31	8
69	Módulo Jogo, Airbag	06770-MCA-880	ZA	ZA	C-54	1
70	Moldura, Acabamento Carenagem Esquerda	64214-MCA-S40	ZA	ZA	C-19.2	18
71	Moldura, Acabamento Carenagem Direita	64204-MCA-S40	ZA	ZA	C-19.2	17
72	Carcaça Externa, Porta-objetos Compartimento Bagagem Esq.	82211-MCA-A60	ZA	ZA	C-45.1	37
73	Carcaça Externa, Porta-objetos Compartimento Bagagem Dir.	82111-MCA-A60	ZA	ZA	C-45.1	28
74	Painel Conj., Instrumentos	64240-MCA-880	ZA	ZA	C-2	4
75	Painel, Superior Esquerdo	83192-MCA-S40	ZA	ZA	C-19.2	41
76	Painel, Superior Direito	83191-MCA-S40	ZA	ZA	C-19.2	40
77	Protetor Conj., Escape Esquerdo	18455-MCA-A20	ZA	ZA	C-24	33
78	Protetor Conj., Escape Direito	18355-MCA-A20	ZA	ZA	C-24	19
79	Painel Jogo, Superior Esquerdo	83194-MCA-S40	ZB	ZC	C-19.2	43
80	Painel Jogo, Superior Direito	83193-MCA-S40	ZB	ZC	C-19.2	42
81	Painel, Dianteiro Esquerdo	83178-MCA-S40	ZA	ZA	C-19.2	39

Tabela de Cores

• Ao solicitar as peças coloridas consulte a tabela abaixo, verifique a cor principal da motocicleta e utilize o número de peça básico adicionando o código de cor relativo.

GOLD WING ($GL1800_C$) 2BR

Nº	Modelo		$GL1800_C$			
	Cor Principal		Preto Grafite NH-B01	Branco Fadeless Perolizado NH-341P	Nº de identificação do Bloco	Nº de ref.
	Código de Cor		NHB01	NH341		
	Nome das Peças Coloridas	Nº Peça Básico				
82	Painel, Dianteiro Direito	83177-MCA-S40	ZA	ZA	C-19.2	38
83	Interruptor Conj., Nivelamento	35820-MCA-R61	ZA	ZA	C-19.2	10
84	Defletor A, Painel Instrumentos	64255-MCA-S40	ZA	ZA	C-41.1	26
85	Defletor B, Painel Instrumentos	64265-MCA-A60	ZA	ZA	C-41.1	27

Voltar

Tabela de Cores

• Ao solicitar as peças coloridas consulte a tabela abaixo, verifique a cor principal da motocicleta e utilize o número de peça básico adicionando o código de cor relativo.

GOLD WING ($GL1800_D$) 2BR

Nº	Modelo		$GL1800_D$		
	Cor Principal		Prata Digital Metálico NH-A30M	Nº de identificação do Bloco	Nº de ref.
	Código de Cor		NHA30		
	Nome das Peças Coloridas	Nº Peça Básico			
1	Chassi, Comp.	50100-MCA-S40	ZA	C-39	3
2	Carcaça, Esquerda	88122-MCA-S40	ZG	C-31	12
3	Carcaça, Descansa Braço Esquerdo	82410-MCA-A60	ZA	C-45.1	45
4	Carcaça, Compartimento Bagagem Lateral Esquerdo	81411-MCA-S40	ZG	C-46.1	19
5	Carcaça, Direita	88112-MCA-S40	ZG	C-31	9
6	Carcaça, Descansa Braço Direito	82310-MCA-A60	ZA	C-45.1	41
7	Carcaça, Compartimento Bagagem Lateral Direito	81211-MCA-S40	ZG	C-46.1	5
8	Compartimento, Bagagem	81111-MCA-S40	ZF	C-45.1	9
9	Suporte, Pedal Apoio Esquerdo	50614-MCA-S40	ZA	C-26	3
10	Suporte, Pedal Apoio Direito	50613-MCA-S40	ZA	C-26	2
11	Capa, Painel Dianteiro	83161-MCA-H50	ZA	C-19.2	68
12	Painel Conj., Central Dianteiro	83150-MCA-S40	ZA	C-19.2	25
13	Painel Comp., Central Superior	83170-MCA-S80	ZF	C-19.2	35
14	Presilha, Fixação Painel	91549-MW0-790	ZA	C-33	21
15	Presilha, Fixação Painel	91549-MW0-790	ZA	C-42.1	35
16	Cobertura A, Descansa Braço Esquerdo	82420-MCA-A60	ZA	C-45.1	46
17	Cobertura A, Descansa Braço Direito	82320-MCA-A60	ZA	C-45.1	42
18	Tampa Conj., Alto-falante Esquerdo	64245-MCA-A60	ZA	C-2	5
19	Tampa Conj., Alto-falante Direito	64235-MCA-A60	ZA	C-2	3
20	Cobertura B, Descansa Braço Esquerdo	82430-MCA-S40	ZA	C-45.1	47
21	Cobertura B, Descansa Braço Direito	82330-MCA-S40	ZA	C-45.1	43
22	Tampa Conj., Garfo Dianteiro	61100-MCA-S40	ZA	C-10	26
23	Tampa Jogo, Para-lama Dianteiro Esquerdo	61120-MCA-S80	ZA	C-10	12
24	Tampa Jogo, Compartimento Bagagem Lateral Traseira Esq.	80120-MCA-S40	ZG	C-30.2	9
25	Tampa Jogo, Lateral Esquerda	83700-MCA-S40	ZF	C-23.1	6
26	Tampa Jogo, Para-lama Dianteiro Direito	61110-MCA-S80	ZA	C-10	9
27	Tampa Jogo, Compartimento Bagagem Lateral Traseira Dir.	80110-MCA-S40	ZG	C-30.2	8

Tabela de Cores

• Ao solicitar as peças coloridas consulte a tabela abaixo, verifique a cor principal da motocicleta e utilize o número de peça básico adicionando o código de cor relativo.

GOLD WING ($GL1800_D$) 2BR

Nº	Modelo		$GL1800_D$		
	Cor Principal		Prata Digital Metálico NH-A30M	Nº de identificação do Bloco	Nº de ref.
	Código de Cor		NHA30		
	Nome das Peças Coloridas	Nº Peça Básico			
28	Tampa Jogo, Lateral Direita	83600-MCA-S40	ZF	C-23.1	3
29	Tampa, Lateral Farol Esquerdo	64296-MCA-S40	ZA	C-42.1	11
30	Tampa, Suporte Pedal Apoio Traseiro Esquerdo	50741-MCA-000	ZB	C-39	9
31	Tampa, Inferior Pedal Apoio Traseiro Esquerdo	50817-MCA-000	ZB	C-26	19
32	Tampa, Placa Esquerda	50415-MCA-000	ZA	C-39	7
33	Tampa, Porta-objetos Esquerdo	64425-MCA-S40	ZA	C-43	17
34	Cobertura, Inferior Esquerda Compartimento Bagagem	81148-MCA-S40	ZF	C-45.1	18
35	Cobertura, Soldada Esquerda	83713-MCA-S40	ZA	C-39	13
36	Tampa, Lateral Farol Direito	64286-MCA-S40	ZA	C-42.1	8
37	Tampa, Suporte Pedal Apoio Traseiro Direito	50740-MCA-000	ZB	C-39	8
38	Tampa, Inferior Pedal Apoio Traseiro Direito	50717-MCA-000	ZB	C-26	12
39	Tampa, Placa Direita	50410-MCA-000	ZA	C-39	6
40	Tampa, Inferior Direita Compartimento Bagagem	81143-MCA-S40	ZF	C-45.1	17
41	Cobertura, Soldada Direita	83613-MCA-S40	ZA	C-39	12
42	Tampa, Inferior Compartimento Bagagem	81141-MCA-S40	ZF	C-45.1	16
43	Carenagem Jogo, Intermediária Esquerda	64290-MCA-S40	ZE	C-42.1	9
44	Carenagem Jogo, Intermediária Direita	64280-MCA-S40	ZD	C-42.1	6
45	Carenagem, Central Dianteira	64216-MCA-000	YQ	C-42.1	5
46	Carenagem, Inferior Dianteira	64302-MCA-S40	ZA	C-42.1	12
47	Carenagem, Lateral Esquerda	64292-MCA-S40	ZG	C-42.1	10
48	Carenagem, Lateral Direita	64282-MCA-S40	ZG	C-42.1	7
49	Rabeta, Central Compartimento Bagagem Lateral	81501-MCA-S40	ZF	C-46.1	24
50	Amortecedor, Descansa Braço Esquerdo	82440-MCA-A60	ZA	C-45.1	48
51	Amortecedor, Descansa Braço Direito	82340-MCA-A60	ZA	C-45.1	44
52	Para-lama A, Traseiro	80106-MCA-S40	ZA	C-30.2	7
53	Para-lama B, Dianteiro	61103-MCA-A80	YA	C-10	3
54	Para-lama Dianteiro, Comp.	61000-MCA-S40	ZG	C-10	25

Tabela de Cores

• Ao solicitar as peças coloridas consulte a tabela abaixo, verifique a cor principal da motocicleta e utilize o número de peça básico adicionando o código de cor relativo.

GOLD WING ($GL1800_D$) 2BR

Nº	Modelo		$GL1800_D$		
	Cor Principal		Prata Digital Metálico NH-A30M	Nº de identificação do Bloco	Nº de ref.
	Código de Cor		NHA30		
	Nome das Peças Coloridas	Nº Peça Básico			
55	Guarnição Jogo, Para-brisa	64120-MCA-S40	ZG	C-41.1	10
56	Alça, Passageiro Esquerda	84155-MCA-000	ZA	C-20	7
57	Alça, Passageiro Direita	84150-MCA-000	ZA	C-20	6
58	Dobradiça, Porta-objetos Esquerdo	64412-MCA-S40	ZA	C-43	12
59	Alavanca, Porta-objetos Compartimento Bagagem	82160-MCA-A60	ZA	C-45.1	34
60	Tampa Jogo, Compartimento Bagagem	81125-MCA-A60	YG	C-45.1	12
61	Tampa, Compartimento Bagagem Lateral Esquerdo	81421-MCA-S40	ZG	C-46.1	20
62	Tampa, Porta-objetos Compartimento Bagagem Esquerdo	82220-MCA-A60	ZA	C-45.1	39
63	Tampa, Compartimento Bagagem Lateral Direito	81221-MCA-S40	ZG	C-46.1	6
64	Tampa, Porta-objetos Compartimento Bagagem Direito	82120-MCA-A60	ZA	C-45.1	30
65	Tampa, Painel	83153-MCA-S40	ZG	C-19.2	26
66	Espelho Retrovisor Conj., Esquerdo	88120-MCA-B21	ZF	C-31	11
67	Espelho Retrovisor Conj., Direito	88110-MCA-B21	ZF	C-31	8
68	Módulo Jogo, Airbag	06770-MCA-880	ZA	C-54	1
69	Moldura, Acabamento Carenagem Esquerda	64214-MCA-S40	ZA	C-19.2	18
70	Moldura, Acabamento Carenagem Direita	64204-MCA-S40	ZA	C-19.2	17
71	Carcaça Externa, Porta-objetos Compartimento Bagagem Esq.	82211-MCA-A60	ZA	C-45.1	37
72	Carcaça Externa, Porta-objetos Compartimento Bagagem Dir.	82111-MCA-A60	ZA	C-45.1	28
73	Painel Conj., Instrumentos	64240-MCA-880	ZA	C-2	4
74	Painel, Superior Esquerdo	83192-MCA-S40	ZE	C-19.2	41
75	Painel, Superior Direito	83191-MCA-S40	ZE	C-19.2	40
76	Protetor Conj., Escape Esquerdo	18455-MCA-A20	ZA	C-24	33
77	Protetor Conj., Escape Direito	18355-MCA-A20	ZA	C-24	19
78	Painel Jogo, Superior Esquerdo	83194-MCA-S40	ZG	C-19.2	43
79	Painel Jogo, Superior Direito	83193-MCA-S40	ZG	C-19.2	42
80	Painel, Dianteiro Esquerdo	83178-MCA-S40	ZA	C-19.2	39
81	Painel, Dianteiro Direito	83177-MCA-S40	ZA	C-19.2	38

Tabela de Cores

• Ao solicitar as peças coloridas consulte a tabela abaixo, verifique a cor principal da motocicleta e utilize o número de peça básico adicionando o código de cor relativo.

GOLD WING ($GL1800_D$) 2BR

Nº	Modelo		$GL1800_D$		
	Cor Principal		Prata Digital Metálico NH-A30M	Nº de identificação do Bloco	Nº de ref.
	Código de Cor		NHA30		
	Nome das Peças Coloridas	Nº Peça Básico			
82	Interruptor Conj., Nivelamento	35820-MCA-R61	ZA	C-19.2	10
83	Defletor A, Painel Instrumentos	64255-MCA-S40	ZA	C-41.1	26
84	Defletor B, Painel Instrumentos	64265-MCA-A60	ZA	C-41.1	27

Composição do Número de Identificação do Veículo (V.I.N.)

Exemplo: 9 C 2 J C 3 0 1 _ 0 Y R _ 0 0 0 0 0 1

Número Sequencial de Produção

Código de Fábrica

A .... Ohio U.S.A
B .... Alost Bélgica
C .... Saitama Japão
D .... Guadalajara México
E .... Montesa Espanha
F .... Atessa Itália
K .... Kumamoto Japão
M .... Hamamatsu Japão
R .... Manaus Brasil
S .... Susuka Japão
T .... Tochigi Japão
4 .... Carolina do Sul U.S.A

Ano do Modelo

Exemplo: K....1989 L....1990 M....1991 N....1992 X....1999 Y....2000 (Exceto as letras I.O Q.U) 1....2001 2....2002 3....2003
4....2004 5....2005 6....2006 7....2007 8....2008 9....2009 A....2010 B....2011 C....2012 D....2013 E....2014

Dígito de Controle

Código de Descrição do Veículo

Exemplo: PE04....XR600R RC30....CFR750R JC301....CG125TITAN • KS JC302....CG125TITAN • ES JC303....CG125 • CARGO

Marca e Tipo de Veículo

JH2 ..... HONDA Motocicleta Fabricada no Japão
1HF ..... HONDA Motocicleta Fabricada nos Estados Unidos da América
YC1 ..... HONDA Motocicleta Fabricada na Bélgica
9C2 ..... HONDA Motocicleta Fabricada no Brasil
3H1 ..... HONDA Motocicleta Fabricada no México
VTM ..... HONDA Motocicleta Fabricada na Espanha
ZDC ..... HONDA Motocicleta Fabricada na Itália
JH3 ..... HONDA Motocicleta Fabricada no Japão
478 ..... HONDA Motocicleta Fabricada nos Estados Unidos da América

Mangueira de Combustível, Mangueiras de Aplicação Geral e Mangueira de Vinil

- As “peças padronizadas das mangueiras de combustível”, as “mangueiras de aplicação geral” e as “mangueiras de vinil” podem ser fornecidas sem embalagem (granel) em forma de bobinas.
- Quando necessitar efetuar o pedido destas “mangueiras”, verifique no Catálogo de Peças o código da “mangueira padrão” e em seguida coloque entre parênteses o código da “mangueira sem embalagem (granel)” relativa utilizando a tabela abaixo.
  (O comprimento padrão das “mangueiras sem embalagem (granel)” é de 1 metro. As mangueiras indicadas com o símbolo < > também estão disponíveis com as medidas de 3 e 8 metros).
- Quando necessitar de troca, corte a mangueira sem embalagem (granel) na medida especificada. Esta medida pode ser verificada no nome da peça (verifique no Manual de Serviços ou nas instruções que acompanham as mangueiras sem embalagem (granel) os procedimentos para o corte e instalação).
- A relação abaixo especifica o código das mangueiras padrão e as respectivas mangueiras sem embalagem (granel) e suas medidas. Certifique-se de que estes números sejam aplicados somente para as peças de reposição relacionadas.

Mangueiras de Combustível / Tubos			
Número de Peça Padrão	Número de Peça sem Embalagem (granel)	Peça sem Embalagem (granel)	
		Diâmetro Interno (mm)	Comprimento (m)
95001-30xxx-2x	95001-30001-20M	3,0	1
95001-30xxx-3x	95001-30001-30M	3,0	1
95001-30xxx-4x	95001-30001-40M	3,0	1
95001-35xxx-2x	95001-35001-50M <95001-35003-50M>	3,5	1 3
95001-35xxx-3x	95001-35001-60M <95001-35003-60M>	3,5	1 3
95001-35xxx-4x	95001-35001-60M <95001-35003-60M>	3,5	1 3
95001-35xxx-5x	95001-35001-50M <95001-35003-50M>	3,5	1 3
95001-35xxx-6x	95001-35001-60M <95001-35003-60M>	3,5	1 3
95001-45xxx-2x	95001-45001-50M <95001-45003-50M>	4,5	1 3
95001-45xxx-3x	95001-45001-60M <95001-45003-60M> <95001-45008-60M>	4,5	1 3 8
95001-45xxx-4x	95001-45001-60M <95001-45003-60M> <95001-45008-60M>	4,5	1 3 8
95001-45xxx-5x	95001-45001-50M <95001-45003-50M>	4,5	1 3
95001-45xxx-6x	95001-45001-60M <95001-45003-60M> <95001-45008-60M>	4,5	1 3 8
95001-55xxx-2x	95001-55001-50M <95001-55003-50M> <95001-55008-50M>	5,5	1 3 8

Mangueiras de Combustível / Tubos			
Número de Peça Padrão	Número de Peça sem Embalagem (granel)	Peça sem Embalagem (granel)	
		Diâmetro Interno (mm)	Comprimento (m)
95001-55xxx-3x	95001-55001-60M <95001-55003-60M> <95001-55008-60M>	5,5	1 3 8
95001-55xxx-4x	95001-55001-60M <95001-55003-60M> <95001-55008-60M>	5,5	1 3 8
95001-55xxx-5x	95001-55001-50M <95001-55003-50M> <95001-55008-50M>	5,5	1 3 8
95001-55xxx-6x	95001-55001-60M <95001-55003-60M> <95001-55008-60M>	5,5	1 3 8
95001-75xxx-2x	95001-75001-50M <95001-75003-50M>	7,5	1 3
95001-75xxx-3x	95001-75001-60M <95001-75003-60M> <95001-75008-60M>	7,5	1 3 8
95001-75xxx-4x	95001-75001-60M <95001-75003-60M> <95001-75008-60M>	7,5	1 3 8
95001-75xxx-5x	95001-75001-50M <95001-75003-50M>	7,5	1 3
95001-75xxx-6x	95001-75001-60M <95001-75003-60M> <95001-75008-60M>	7,5	1 3 8
95001-80xxx-2x	95001-80001-50M	8,0	1
95001-80xxx-3x	95001-80001-60M	8,0	1
95001-80xxx-4x	95001-80001-60M	8,0	1
95001-80xxx-5x	95001-80001-50M	8,0	1
95001-80xxx-6x	95001-80001-60M	8,0	1

CUIDADO

É PERIGOSO confundir uma “Mangueira de Combustível” com a “Mangueira de Aplicação Geral” ou com a “Mangueira de Vinil”. Cada “Mangueira” tem sua utilização apropriada.
Nunca utilize uma “Mangueira de Aplicação Geral” ou a “Mangueira de Vinil” no lugar de uma “Mangueira de Combustível” ou vice-versa.
Use sempre a mangueira sem embalagem (granel) especificada, utilizando as instruções de corte e instalação dos Manuais de Serviços e das instruções que são fornecidas juntamente com a embalagem.

Mangueira de Combustível, Mangueiras de Aplicação Geral e Mangueira de Vinil

Mangueira de Vinil				
Número de Peça Padrão	Número de Peça sem Embalagem (granel)	Peça sem Embalagem (granel)		
		Diâmetro Interno (mm)	Diâmetro Externo (mm)	Comprimento (m)
95003-01xxx-3x	95003-01001-60M <95003-01003-60M>	2,9	6,8	1 3
95003-01xxx-60	95003-01001-60M <95003-01003-60M>	2,9	6,8	1 3
95003-03xxx-3x	95003-03001-60M <95003-03003-60M>	3,0	6,0	1 3
95003-03xxx-60	95003-03001-60M <95003-03003-60M>	3,0	6,0	1 3
95003-05xxx-3x	95003-05001-60M <95003-05003-60M> <95003-05008-60M>	3,5	6,5	1 3 8
95003-05xxx-60	95003-05001-60M <95003-05003-60M> <95003-05008-60M>	3,5	6,5	1 3 8
95003-07xxx-1x	95003-07001-10M <95003-07003-10M> <95003-07008-10M>	4,0	7,0	1 3 8
95003-07xxx-20	95003-07001-10M <95003-07003-10M> <95003-07008-10M>	4,0	7,0	1 3 8
95003-07xxx-3x	95003-07001-60M <95003-07003-60M> <95003-07008-60M>	4,0	7,0	1 3 8
95003-07xxx-60	95003-07001-60M <95003-07003-60M> <95003-07008-60M>	4,0	7,0	1 3 8
95003-07xxx-7x	95003-07001-70M <95003-07003-70M> <95003-07008-70M>	4,0	7,0	1 3 8
95003-08xxx-1x	95003-08001-10M <95003-08003-10M> <95003-08008-10M>	4,5	6,5	1 3 8
95003-09xxx-3x	95003-09001-60M <95003-09003-60M>	4,5	8,0	1 3
95003-09xxx-60	95003-09001-60M <95003-09003-60M>	4,5	8,0	1 3
95003-10xxx-1x	95003-10001-10M <95003-10003-10M>	5,0	8,0	1 3
95003-10xxx-20	95003-10001-10M <95003-10003-10M>	5,0	8,0	1 3
95003-10xxx-3x	95003-10001-60M <95003-10003-60M>	5,0	8,0	1 3
95003-10xxx-60	95003-10001-60M <95003-10003-60M>	5,0	8,0	1 3
95003-11xxx-3x	95003-11001-60M <95003-11003-60M> <95003-11008-60M>	5,0	9,0	1 3 8
95003-11xxx-60	95003-11001-60M <95003-11003-60M> <95003-11008-60M>	5,0	9,0	1 3 8
95003-12xxx-1x	95003-12001-10M <95003-12003-10M> <95003-12008-10M>	5,0	7,0	1 3 8
95003-12xxx-20	95003-12001-10M <95003-12003-10M> <95003-12008-10M>	5,0	7,0	1 3 8

Mangueira de Vinil				
Número de Peça Padrão	Número de Peça sem Embalagem (granel)	Peça sem Embalagem (granel)		
		Diâmetro Interno (mm)	Diâmetro Externo (mm)	Comprimento (m)
95003-14xxx-1x	95003-14001-10M <95003-14003-10M>	6,0	9,0	1 3
95003-14xxx-20	95003-14001-10M <95003-14003-10M>	6,0	9,0	1 3
95003-14xxx-3x	95003-14001-60M <95003-14003-60M>	6,0	9,0	1 3
95003-17xxx-1x	95003-17001-10M <95003-17003-10M>	7,0	9,0	1 3
95003-19xxx-1x	95003-19001-10M <95003-19003-10M> <95003-19008-10M>	7,0	11,0	1 3 8
95003-19xxx-20	95003-19001-10M <95003-19003-10M> <95003-19008-10M>	7,0	11,0	1 3 8
95003-19xxx-3x	95003-19001-60M <95003-19003-60M> <95003-19008-60M>	7,0	11,0	1 3 8
95003-19xxx-60	95003-19001-60M <95003-19003-60M> <95003-19008-60M>	7,0	11,0	1 3 8
95003-21xxx-1x	95003-21001-10M <95003-21003-10M>	8,0	9,0	1 3
95003-21xxx-20	95003-21001-10M <95003-21003-10M>	8,0	9,0	1 3
95003-23xxx-1x	95003-23001-10M <95003-23003-10M>	8,0	12,0	1 3
95003-23xxx-20	95003-23001-10M <95003-23003-10M>	8,0	12,0	1 3
95003-23xxx-3x	95003-23001-60M <95003-23003-60M> <95003-23008-60M>	8,0	12,0	1 3 8
95003-23xxx-60	95003-23001-60M <95003-23003-60M> <95003-23008-60M>	8,0	12,0	1 3 8
95003-25xxx-1x	95003-25001-10M <95003-25003-10M>	9,0	11,0	1 3
95003-25xxx-20	95003-25001-10M <95003-25003-10M>	9,0	11,0	1 3
95003-25xxx-3x	95003-25001-60M <95003-25003-60M>	9,0	11,0	1 3
95003-25xxx-7x	95003-25001-70M <95003-25003-70M>	9,0	11,0	1 3
95003-27xxx-1x	95003-27001-10M <95003-27003-10M>	9,0	13,0	1 3
95003-27xxx-20	95003-27001-10M <95003-27003-10M>	9,0	13,0	1 3
95003-27xxx-3x	95003-27001-60M <95003-27003-60M>	9,0	13,0	1 3
95003-27xxx-60	95003-27001-60M <95003-27003-60M>	9,0	13,0	1 3
95003-33xxx-1x	95003-33001-10M <95003-33003-10M>	10,0	14,0	1 3
95003-33xxx-20	95003-33001-10M <95003-33003-10M>	10,0	14,0	1 3

Mangueira de Vinil				
Número de Peça Padrão	Número de Peça sem Embalagem (granel)	Peça sem Embalagem (granel)		
		Diâmetro Interno (mm)	Diâmetro Externo (mm)	Comprimento (m)
95003-36xxx-1x	95003-36001-10M <95003-36003-10M> <95003-36008-10M>	11,0	13,0	1 3 8
95003-36xxx-20	95003-36001-10M <95003-36003-10M> <95003-36008-10M>	11,0	13,0	1 3 8
95003-37xxx-3x	95003-37001-60M <95003-37003-60M>	11,0	15,0	1 3
95003-37xxx-60	95003-37001-60M <95003-37003-60M>	11,0	15,0	1 3
95003-38xxx-1x	95003-38001-10M <95003-38003-10M>	12,0	13,0	1 3
95003-38xxx-20	95003-38001-10M <95003-38003-10M>	12,0	13,0	1 3
95003-39xxx-1x	95003-39001-10M <95003-39003-10M>	12,0	14,0	1 3
95003-39xxx-20	95003-39001-10M <95003-39003-10M>	12,0	14,0	1 3
95003-40xxx-20	95003-40001-10M <95003-40003-10M>	12,0	16,0	1 3
95003-40xxx-3x	95003-40001-60M <95003-40003-60M>	12,0	16,0	1 3
95003-40xxx-60	95003-40001-60M <95003-40003-60M>	12,0	16,0	1 3
95003-43xxx-1x	95003-43001-10M <95003-43003-10M> <95003-43008-10M>	13,0	15,0	1 3 8
95003-43xxx-20	95003-43001-10M <95003-43003-10M> <95003-43008-10M>	13,0	15,0	1 3 8
95003-45xxx-1x	95003-45001-10M <95003-45003-10M> <95003-45008-10M>	14,0	18,0	1 3 8
95003-45xxx-20	95003-45001-10M <95003-45003-10M> <95003-45008-10M>	14,0	18,0	1 3 8
95003-50xxx-1x	95003-50001-10M <95003-50003-10M>	16,0	19,0	1 3
95003-50xxx-20	95003-50001-10M <95003-50003-10M>	16,0	19,0	1 3
95003-50xxx-3x	95003-50001-60M <95003-50003-60M>	16,0	19,0	1 3
95003-55xxx-1x	95003-55001-10M <95003-55003-10M>	17,5	20,5	1 3
95003-55xxx-20	95003-55001-10M <95003-55003-10M>	17,5	20,5	1 3
95003-60xxx-1x	95003-60001-10M <95003-60003-10M>	22,0	27,0	1 3
95003-60xxx-20	95003-60001-10M <95003-60003-10M>	22,0	27,0	1 3
95003-60xxx-3x	95003-60001-60M <95003-60003-60M>	22,0	27,0	1 3
95003-60xxx-60	95003-60001-60M <95003-60003-60M>	22,0	27,0	1 3

CUIDADO

É PERIGOSO confundir uma "Mangueira de Combustível" com a "Mangueira de Aplicação Geral" ou com a "Mangueira de Vinil". Cada "Mangueira" tem sua utilização apropriada.
Nunca utilize uma "Mangueira de Aplicação Geral" ou a "Mangueira de Vinil" no lugar de uma "Mangueira de Combustível" ou vice-versa.
Use sempre a mangueira sem embalagem (granel) especificada, utilizando as instruções de corte e instalação dos Manuais de Serviços e das instruções que são fornecidas juntamente com a embalagem.

Mangueira de Combustível, Mangueiras de Aplicação Geral e Mangueira de Vinil

Mangueiras de Aplicação Geral			
Número de Peça Padrão	Número de Peça sem Embalagem (granel)	Peça sem Embalagem (granel)	
		Diâmetro Interno (mm)	Comprimento (m)
95005-11xxx-3x	95005-11001-30M	11,0	1
95005-11xxx-5x	95005-11001-50M	11,0	1
95005-12xxx-1x	95005-12001-10M <95005-12003-10M>	12,0	1 3
95005-12xxx-2x	95005-12001-20M	12,0	1
95005-12xxx-3x	95005-12001-30M	12,0	1
95005-12xxx-5x	95005-12001-50M	12,0	1
95005-14xxx-1x	95005-14001-10M	14,0	1
95005-14xxx-2x	95005-14001-20M <95005-14003-20M>	14,0	1 3
95005-14xxx-3x	95005-14001-30M	14,0	1
95005-14xxx-5x	95005-14001-50M	14,0	1
95005-17xxx-1x	95005-17001-10M	17,0	1
95005-17xxx-2x	95005-17001-20M	17,0	1
95005-17xxx-3x	95005-17001-30M	17,0	1
95005-17xxx-5x	95005-17001-50M	17,0	1
95005-30xxx-3x	95005-30001-30M	3,0	1
95005-30xxx-5x	95005-30001-50M	3,0	1
95005-35xxx-1x	95005-35001-10M <95005-35003-10M> <95005-35008-10M>	3,5	1 3 8
95005-35xxx-2x	95005-35001-20M	3,5	1
95005-35xxx-3x	95005-35001-30M	3,5	1
95005-35xxx-4x	95005-35001-10M <95005-35003-10M> <95005-35008-10M>	3,5	1 3 8
95005-35xxx-5x	95005-35001-50M	3,5	1
95005-45xxx-1x	95005-45001-10M <95005-45003-10M> <95005-45008-10M>	4,5	1 3 8
95005-45xxx-2x	95005-45001-20M	4,5	1
95005-45xxx-3x	95005-45001-30M	4,5	1

Mangueiras de Aplicação Geral			
Número de Peça Padrão	Número de Peça sem Embalagem (granel)	Peça sem Embalagem (granel)	
		Diâmetro Interno (mm)	Comprimento (m)
95005-45xxx-4x	95005-45001-10M <95005-45003-10M> <95005-45008-10M>	4,5	1 3 8
95005-45xxx-5x	95005-45001-50M	4,5	1
95005-50xxx-3x	95005-50001-30M <95005-50003-30M>	5,0	1 3
95005-50xxx-5x	95005-50001-50M	5,0	1
95005-55xxx-1x	95005-55001-10M <95005-55003-10M> <95005-55008-10M>	5,3	1 3 8
95005-55xxx-2x	95005-55001-20M <95005-55003-20M>	5,3	1 3
95005-55xxx-4x	95005-55001-10M <95005-55003-10M> <95005-55008-10M>	5,3	1 3 8
95005-65xxx-1x	95005-65001-10M <95005-65003-10M>	6,5	1 3
95005-65xxx-2x	95005-65001-20M	6,5	1
95005-70xxx-3x	95005-70001-30M <95005-70003-30M>	7,0	1 3
95005-70xxx-5x	95005-70001-50M	7,0	1
95005-75xxx-1x	95005-75001-10M <95005-75003-10M>	7,3	1 3
95005-75xxx-2x	95005-75001-20M	7,3	1
95005-80xxx-1x	95005-80001-10M <95005-80003-10M>	8,0	1 3
95005-80xxx-2x	95005-80001-20M	8,0	1
95005-80xxx-3x	95005-80001-30M	8,0	1
95005-80xxx-5x	95005-80001-50M	8,0	1
95005-91xxx-3x	95005-91001-30M	12,0	1
95005-91xxx-5x	95005-91001-50M	12,0	1
95005-92xxx-3x	95005-92001-30M	12,0	1
95005-92xxx-5x	95005-92001-50M	12,0	1

NOTA: X é mostrado para representar os números e letras omitidas do alfabeto romano.

CUIDADO

É PERIGOSO confundir uma "Mangueira de Combustível" com a "Mangueira de Aplicação Geral" ou com a "Mangueira de Vinil". Cada "Mangueira" tem sua utilização apropriada.
Nunca utilize uma "Mangueira de Aplicação Geral" ou a "Mangueira de Vinil" no lugar de uma "Mangueira de Combustível" ou vice-versa.
Use sempre a mangueira sem embalagem (granel) especificada, utilizando as instruções de corte e instalação dos Manuais de Serviços e das instruções que são fornecidas juntamente com a embalagem.

Composição do Número de Identificação das Mangueiras

Exemplo: 9 5 0 0 1 - 7 5 0 0 1 - 5 0 M

Número de Peça sem Embalar: Refere-se a Peça sem Embalar

Código da Marca (Tipo de Mangueira) (Mangueira de Combustível e Mangueira de Aplicação Geral)
Código de Troca (para Mangueira Adicionada); (Mangueira de Vinil)
- Indica a marca do número ou a Sequência de Troca. O código para a peça sem embalar deve ser estritamente 0 (Zero).

Tipos de Código:

- Mangueira de Combustível
  - 2: Trançada Exterior Vermelha (Somente com 3 mm de diâmetro Interno)
  - 5: Trançada Interior Preta
  - 3: Vermelha (Somente 3 mm de diâmetro Interno)
  - 4: Cinza com faixa Vermelha (Somente com 3 mm de diâmetro Interno)
  - 6: Preta
- Mangueira de Vinil
  - 1: Transparente
  - 2: Preta
  - 3: Vermelho Claro
  - 6: Vermelho Claro
  - 7: Preto Pálido
- Mangueira de Aplicação Geral
  - 1: Cinza
  - 2: Cinza
  - 3: Preta
  - 5: Preta

Comprimento:
- 001: 1 m (Padrão)
- 003: 3 m
- 008: 8 m

Código de Diâmetro Interno (Mangueira de Combustível e Mangueira de Aplicação Geral)

30: 3,0 mm	11: 11 mm
35: 3,5 mm	91: 12 (Diâmetro Externo de 15) mm
45: 4,5 mm	92: 12 (Diâmetro Externo de 16) mm
50: 5,0 mm	12: 12 (Diâmetro Externo de 17) mm
55: 5,3 mm, 5,5 mm	14: 14 mm
65: 6,5 mm	17: 17 mm
70: 7,0 mm	
75: 7,3 mm, 7,5 mm	
80: 8,0 mm	

Código de Diâmetro Externo / Interno (Mangueira de Vinil)

01: DI 2,9, DE 6,8 mm	14: DI 6,0, DE 9,0 mm	37: DI 11,0, DE 15,0 mm
03: DI 3,0, DE 6,0 mm	17: DI 7,0, DE 9,0 mm	38: DI 12,0, DE 13,0 mm
05: DI 3,5, DE 6,5 mm	19: DI 7,0, DE 11,0 mm	39: DI 12,0, DE 14,0 mm
07: DI 4,0, DE 7,0 mm	21: DI 8,0, DE 9,0 mm	40: DI 12,0, DE 16,0 mm
08: DI 4,5, DE 6,5 mm	23: DI 8,0, DE 12,0 mm	43: DI 13,0, DE 15,0 mm
09: DI 4,5, DE 8,0 mm	25: DI 9,0, DE 11,0 mm	45: DI 14,0, DE 18,0 mm
12: DI 5,0, DE 7,0 mm	27: DI 9,0, DE 13,0 mm	50: DI 16,0, DE 19,0 mm
10: DI 5,0, DE 8,0 mm	33: DI 10,0, DE 14,0 mm	55: DI 17,5, DE 20,5 mm
11: DI 5,0, DE 9,0 mm	36: DI 11,0, DE 13,0 mm	60: DI 22,0, DE 27,0 mm

Tipo de Mangueira:
- 1: Mangueira de Combustível
- 3: Mangueira de Vinil
- 5: Mangueira de Aplicação Geral

Instruções para o Uso do Tempo de Mão de Obra (T.M.O.)

O tempo de Mão de Obra (T.M.O.) significa o tempo necessário para a realização de um serviço, o qual é mencionado neste catálogo para ajudar as Concessionárias a controlar o processo de trabalho real e calcular o tempo de serviço, utilizando-o como um guia.

Ajuste do Sistema T.M.O.

- Tempo de Serviço
  - Remoção, Desmontagem/ Montagem, Instalação
  - Verificação, Medição, Ajuste, Confirmação
  - Diagnóstico (Sistema Elétrico)
  - Inspeção Completa
- Tempo Variável
  - Preparação
    (Verificação do processo, Preparação das ferramentas especiais necessárias ao serviço)
  - Trabalhos relacionados (Transferência de motocicletas)

* O tempo variável é obtido multiplicando-se o tempo de serviço pelo coeficiente especificado.

Instruções para o Uso do Catálogo

Os itens de serviço mostrados no texto estão relacionados com o tempo de trabalho e as peças comercializadas para reparo, conforme sua especificação. Outros itens de serviço representativos, os quais não utilizam peças para reparos (remoção/ instalação, ajuste, verificação/ medição e outros) estão relacionados na introdução, classificados de acordo com o assunto.

Ajuste do T.M.O.

- O Sistema Decimal (em unidade 0,1) é utilizado para obter o T.M.O. simplificando o cálculo global.
  Exemplo: (0,1) ⇒ 6 minutos, (0,2) ⇒ 12 minutos
  [Custo por hora de trabalho] x [T.M.O.] = [Cálculo global]
- O T.M.O. é calculado manualmente.
- Os itens de serviço e o T.M.O. podem ser modificados dependendo do desenvolvimento de ferramentas, equipamentos de serviço e da melhoria dos procedimentos.

Procedimento de Trabalho

- O procedimento de trabalho é determinado através do tempo de serviço juntamente com o método especificado no Manual de Serviço, portanto, consulte-o quando necessário.
- Os procedimentos de trabalho que permitem ser executados num tempo reduzido, preservam a segurança do trabalho e a garantia do produto dos itens não mencionados no Manual de Serviço.
- O trabalho é executado por apenas um mecânico. Quando dois ou mais mecânicos são necessários, o cálculo do tempo real é efetuado de acordo com o número de pessoas.
- Para avaliar o conhecimento dos mecânicos, a HONDA utiliza como padrão, mecânicos com três anos de experiência no reparo de suas motocicletas.
- As ferramentas especiais e os equipamentos de serviço utilizados para obter o T.M.O. estão especificados no Manual de Serviços e publicações técnicas emitidas sobre o tema.

Itens de Serviço que não apresentam T.M.O.

- Peças e acessórios não mencionados neste Catálogo.
- Áreas com deterioração pelo tempo de uso ou danos (quebras, rachaduras) durante uso em condições normais.
- Serviços que podem ser executados com apenas um ajuste.
- Serviços raramente executados (exemplo: problemas com causas extremamente simples e frequência de uso).

* Faça o cálculo global baseado no tempo de serviço real quando o serviço não apresenta T.M.O.

Serviços não incluídos no T.M.O.

- Óleo e drenagem de fluido, tempo de espera para desaquecimento, etc.
- Serviços adicionais que envolvam remoção/ instalação de equipamentos externos.
- Tempo de serviço utilizado com visitas ao cliente, realização de negociações e a entrega da motocicleta.
- Tempo necessário com a requisição e a entrega de peças.
- Custos referentes à graxa, agente adesivo, etc., utilizados no serviço.

Explicação do T.M.O. utilizando um exemplo (O exemplo pode ser diferente dos itens apresentados)

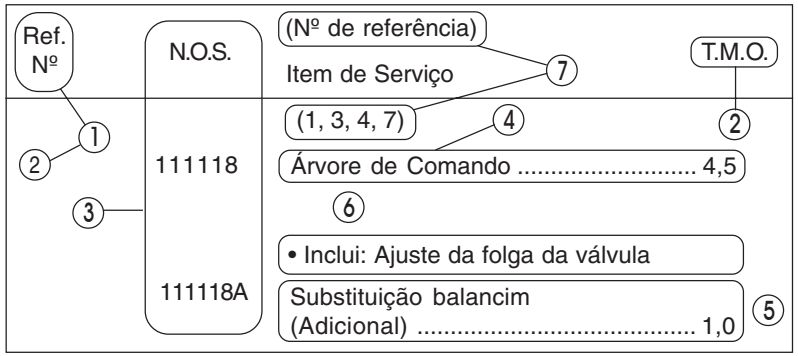

① O Nº de Referência da peça na ilustração indica a localização da peça a ser substituída.

② T.M.O. é a abreviatura de Tempo de Mão de Obra e indica o tempo de serviço padrão necessário para a execução do serviço.

③ N.O.S. é a abreviatura do Número de Operação de Serviço, e classifica os itens de serviço de acordo com o código de unidade de trabalho.

O mesmo código de serviço é utilizado independentemente dos modelos.

O serviço padrão é apresentado com 6 dígitos e o serviço adicional com 7 dígitos.

④ Indica a substituição da árvore de comando e o T.M.O. 4,5.

⑤ Indica T.M.O. 1,0 que será acrescentado quando um serviço adicional (substituição do balancim) é executado em conjunto com a substituição da árvore de comando.

⑥ Indica a descrição dos serviços incluídos no item de serviço.

⑦ Indica o Nº de referência cujo serviço e tempo do mesmo são iguais ao T.M.O. 4,5 para a árvore de comando.

(A aplicação da área é limitada aos itens de serviço que não possuem identificação N.O.S. dentro de um mesmo bloco.)

Como designar o item de serviço utilizando o exemplo (substituição da árvore de comando)

Abra a página do bloco onde a ilustração da árvore de comando é mostrada.

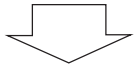

Procure a árvore de comando na ilustração, o item de serviço especificado e o T.M.O. relacionado com o Nº de referência.

Voltar

Símbolo de indicação dos itens de serviço relacionados que continuam na página seguinte

Ref. Nº	N.O.S.	(Nº de referência) Item de Serviço	T.M.O.
2	111118	**Árvore de Comando**	4,5
	•	•	•
	•	•	•
+			

Símbolo de indicação na última linha

Indicação do bloco sem informação do T.M.O.

Ref. Nº	N.O.S.	(Nº de referência) Item de Serviço	T.M.O.
		Sem Informação	–

• Código N.O.S.

1	11	1	18	A
a	b	c	d	e

a) Código da categoria ..... Motor

b) Localização/ código da função .... Motor superior

c) Código de serviço ..... Substituição

d) Número sequencial de serviço .... (Código da unidade é mostrado através de letras)

..... árvore de comando (Sem regra padrão do código)

e) Código adicional ..... substituição do balancim (Sem regra padrão do código)

1	11	1	18	A
a		c		

a) Códigos da categoria e classificação

Código	Categoria
1	Motor
2	Transmissão
3	Combustível e Escapamento
4	Chassi e Carcaça
5	Direção/ Suspensão
6	Elétrica
7	Rodas/ Freios
8	Controles/ Instrumentos
9	–
0	–

c) Códigos de serviço e classificação

Código	Categoria de Serviço
1	Substituição, Remoção/ Instalação, Troca
2	Revisão
3	Ajuste, Balanceamento
4	(Serviços relacionados à Pintura: Camada Superior)
5	Teste, Inspeção/ Diagnóstico, Medição, Verificação
6	(Serviços relacionados à Revisão: Recondicionamento)
7	(Serviços relacionados à Revisão: Reapertos)
8	(Retífica)
9	(Serviços relacionados à Pintura: Acabamento)
0	Reparo, Limpeza, Sangria de Ar

Principais itens de serviço sem a utilização de peças adicionais
(1)Remoção/ Instalação, (2) Ajuste, (3) Verificação/ Medição,
(4) Revisão, (5) Outros Serviços

M: Motor, C: Chassi

* SERVIÇOS EXCETO SUBSTITUIÇÃO DE PEÇAS

(1) Remoção e instalação

Relacione as peças removidas da motocicleta com a descrição

	N.O.S.	DESCRIÇÃO	T.M.O.
M	1101E5	**Motor Comp.** **Remoção/ Instalação** Inclui: Todos os ajustes necessários	7,6
		Cabeçote do Motor Conj. **Remoção/ Instalação**	
	1111CV	Esquerdo	5,5
	1111CW	Direito	5,5
	1111CU	Ambos	6,5
	3111D5	**Acelerador Comp.** **Remoção/ Instalação**	1,7
	3111D5C	Com Airbag (Adicionar)	0,7
	3111S3	**Corpo do Acelerador Conj.** **Remoção/ Instalação**	2,5
	3111S3A	Com Airbag (Adicionar)	0,1
	1101E6	**Carcaça do Motor, Desmontagem** Inclui: Remoção e instalação do motor	13,0
C	2131G3	**Engrenagem Movida Transmissão, Comp.** **Remoção/ Instalação**	0,8
	2131G3A	Com amplificador estereo (Adicionar)	0,3

(2) Ajuste

	N.O.S.	DESCRIÇÃO	T.M.O.
M	6143A1	**Vela de Ignição - Ajuste/ Limpeza** Nota: para 1 motocicleta	0,5
	1113A0	**Folga da Válvula - Ajuste** Nota: para 1 motocicleta	2,5
C	6163A0	**Farol - Alinhamento**	0,2
	7103A1	**Roda Dianteira - Balanceamento**	0,8
	7103A2	**Roda Traseira - Balanceamento**	0,6
	7103A2A	Com amplificador estereo (Adicionar)	0,3
	3113A3	**Acelerador - Ajuste**	0,1

(3) Verificação, Medição

	N.O.S.	DESCRIÇÃO	T.M.O.
M	1115A0	**Compressão, Pressão - Medição**	0,5
	6145A0	**Ponto de Ignição - Verificação**	0,4
C	6105A0	**Bateria - Verificação do nível do eletrólito e carga**	0,2

(4) Revisão

Condição de trabalho: As medições necessárias, verificações, ajustes, e limpeza/ lavagem de cada peça são executadas, incluindo o serviço de remoção/ instalação da carcaça e a substituição das peças defeituosas.

	N.O.S.	DESCRIÇÃO	T.M.O.
C	213218	**Engrenagem Movida Transmissão, Comp.** **Revisão**	2,6
	213218A	Com amplificador estereo (Adicionar)	0,3

(5) Outros Serviços

	N.O.S.	DESCRIÇÃO	T.M.O.
M	1130A2	**Filtro de Óleo - Limpeza** Inclui: Remoção e instalação do motor	13,1
C	7110A0	**Freio Dianteiro - Sangria Ar**	0,5
	7110A1	**Freio Traseiro - Sangria Ar**	0,5
	1151E7	**Fluido do Radiador - Troca**	0,6
	6145A2	**Memorização HISS**	0,3

Grupo do Motor

• O número de referência na ilustração do índice pode ser diferente do que aparece no texto.

M-1 Tampa do Cabeçote

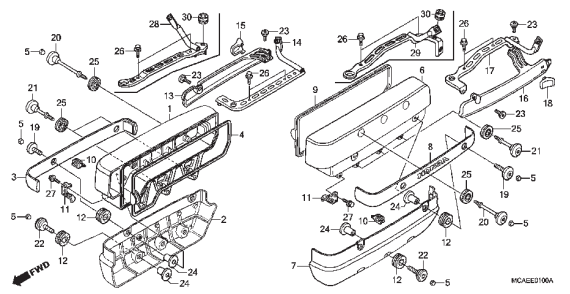

M-2 Cabeçote

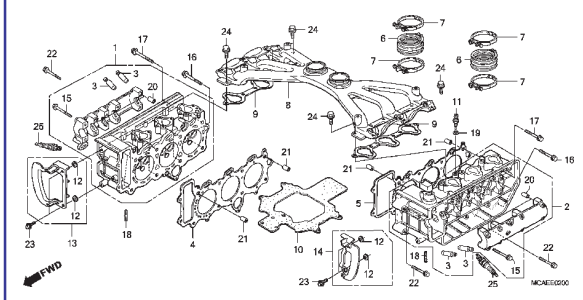

M-3 Árvore de Comando • Válvulas

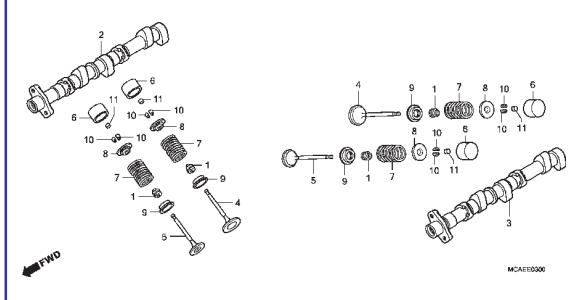

M-4 Corrente de Comando • Tensor

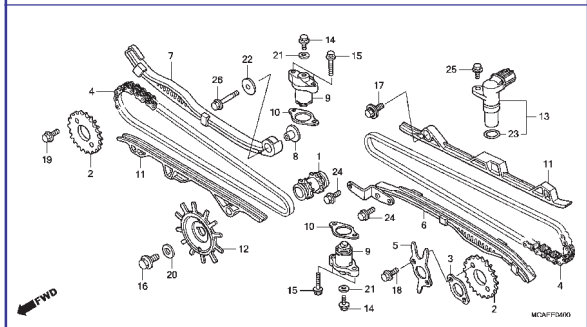

M-5 Bomba d' Água

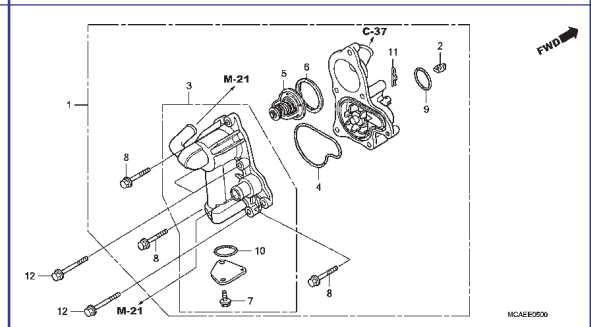

M-6 Tampa Dianteira • Tampa da Transmissão

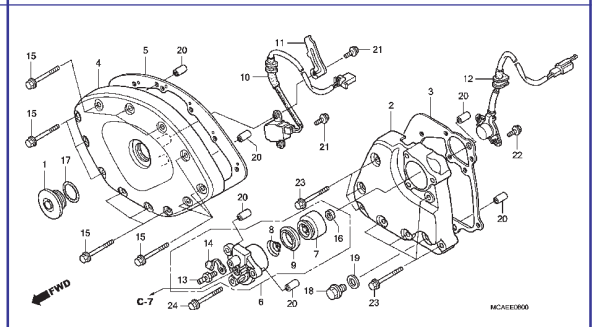

M-7 Tampa da Embreagem

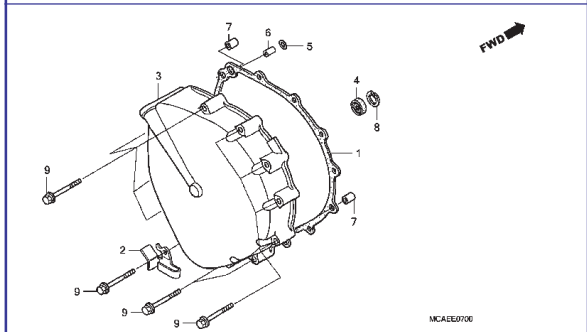

M-8 Embreagem

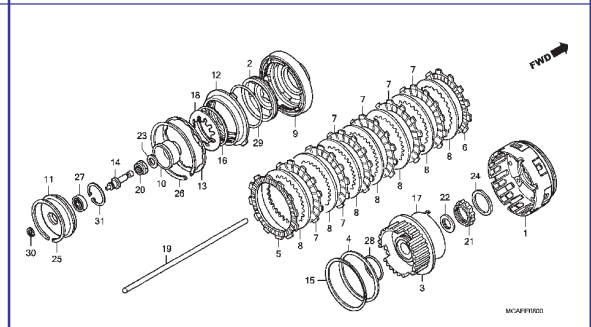

M-9 Gerador

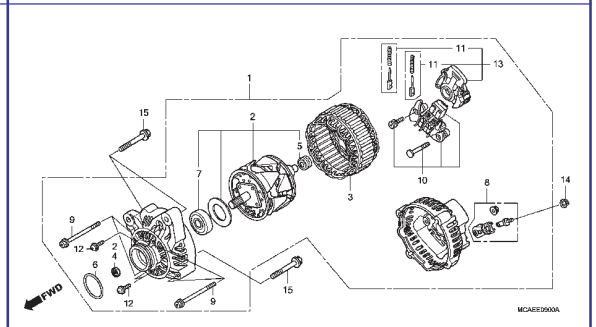

Grupo do Motor

• O número de referência na ilustração do índice pode ser diferente do que aparece no texto.

M-10 Motor de Partida

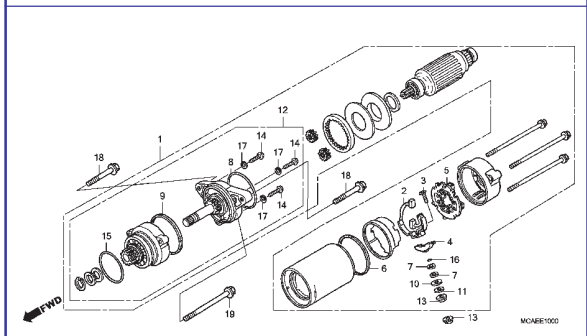

M-11 Carcaça Traseira

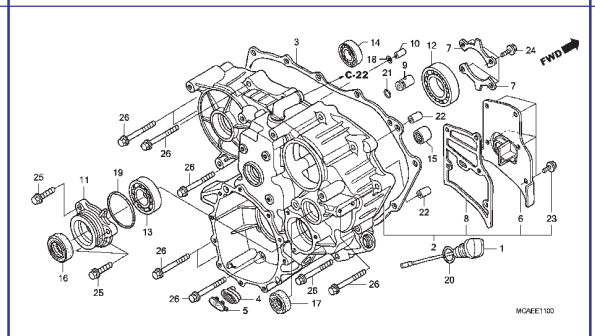

M-12 Engrenagem da Ré

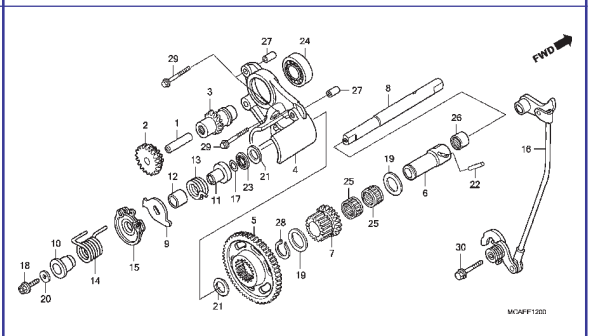

M-13 Atuador de Mudança da Ré

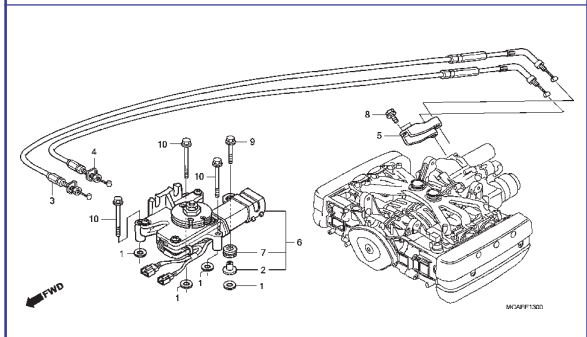

M-14 Engrenagem Motora Primária

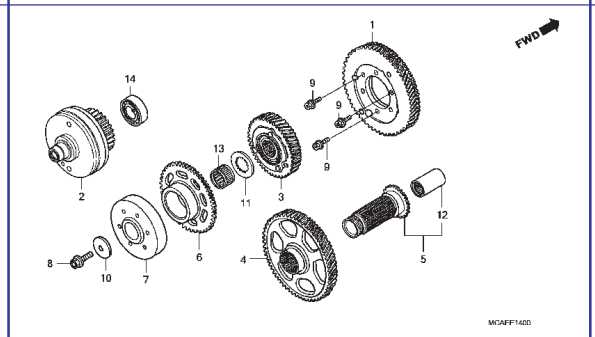

M-15 Eixo da Transmissão Final

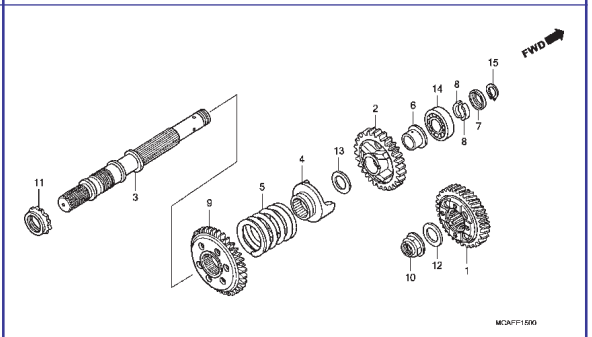

M-16 Bomba de Óleo

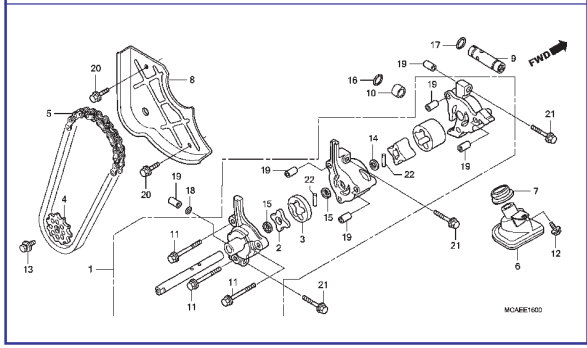

M-17 Bloco do Cilindro

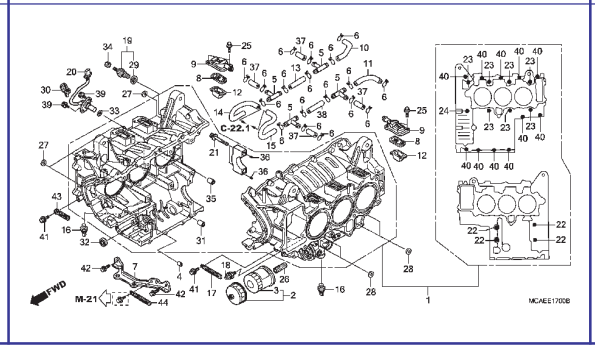

M-18 Árvore de Manivelas • Pistão

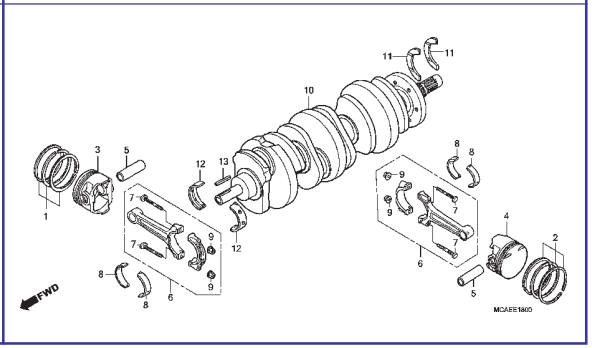

Grupo do Motor

• O número de referência na ilustração do índice pode ser diferente do que aparece no texto.

M-19 Transmissão

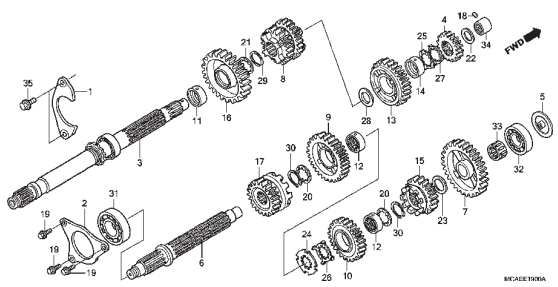

M-20 Eixo Seletor de Marchas • Garfo Seletor

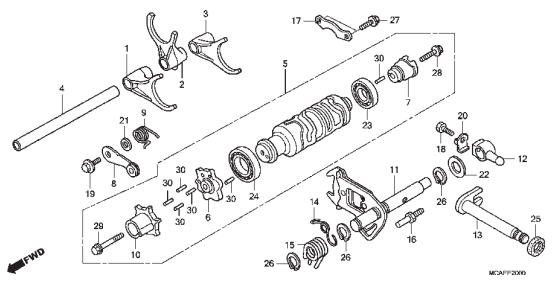

M-21 Tubo de Água

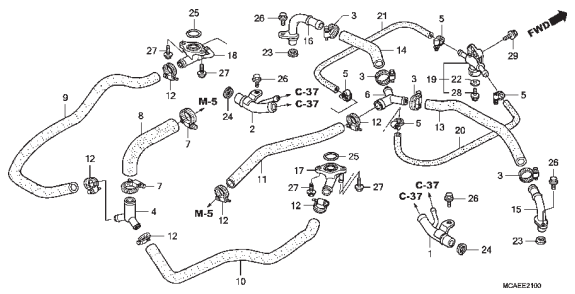

M-22 Corpo do Acelerador

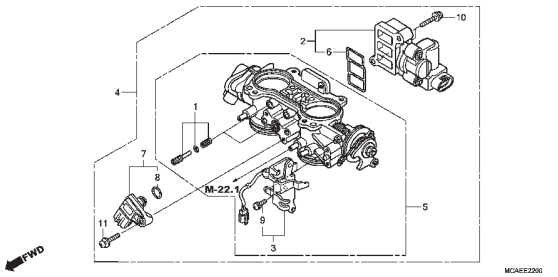

M-22.1 Corpo do Acelerador (Tubulação)

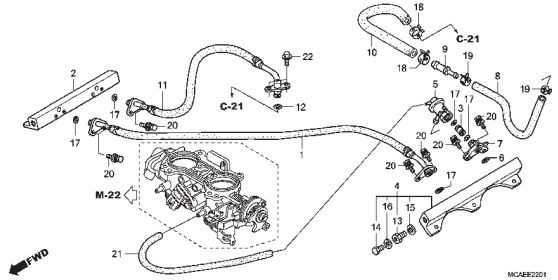

M-22.2 Injetor

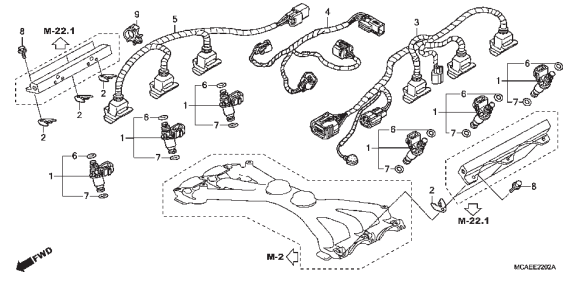

MOP-1 Jogo de Juntas A

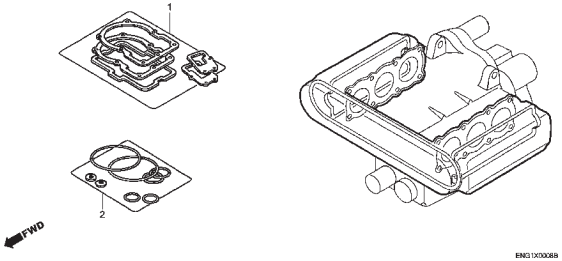

MOP-2 Jogo de Juntas B

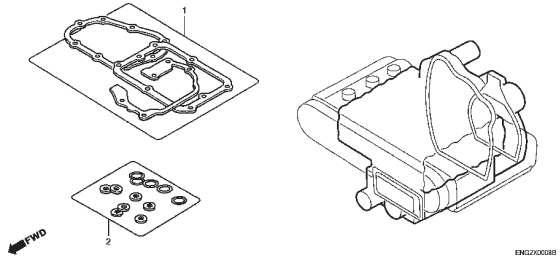

Grupo do Chassi

• O número de referência na ilustração do índice pode ser diferente do que aparece no texto.

C-1 Farol

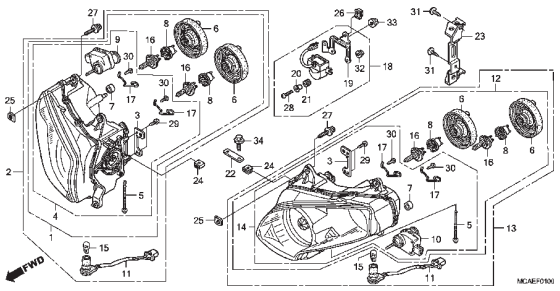

C-2 Painel de Instrumentos

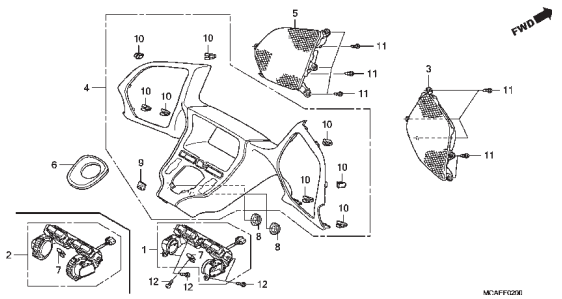

C-3 Instrumentos

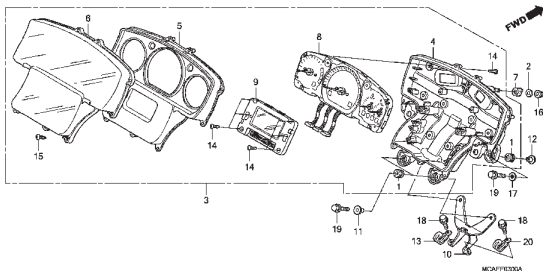

C-3.1 Painel (Navegação)

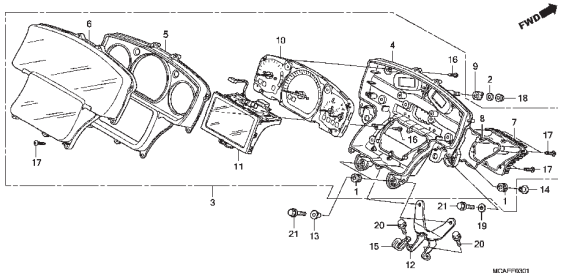

C-4 Interruptores do Guidão

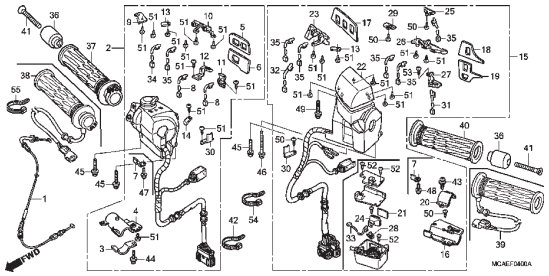

C-5 Válvula Retentora

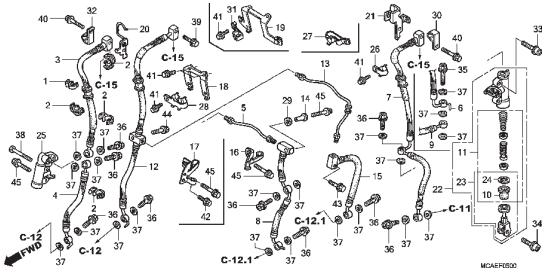

C-6 Cilindro Mestre do Freio Dianteiro

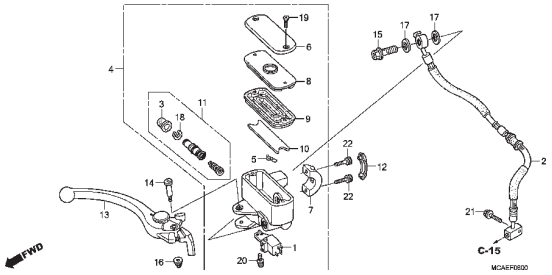

C-7 Cilindro Mestre da Embreagem

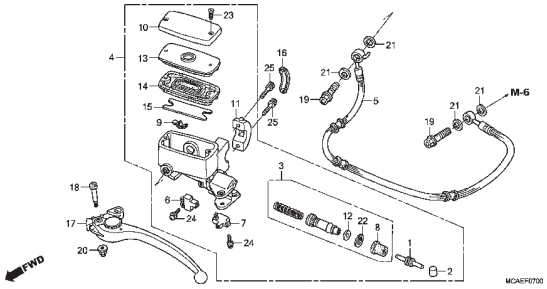

C-8 Guidão/Mesa Superior

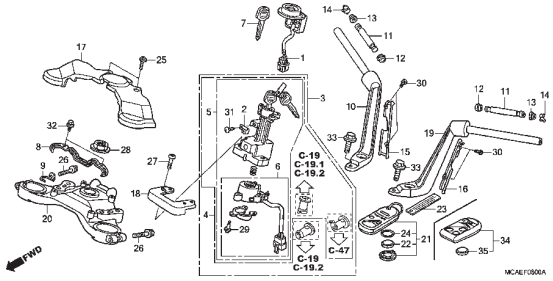

Grupo do Chassi

• O número de referência na ilustração do índice pode ser diferente do que aparece no texto.

C-9 Coluna de Direção

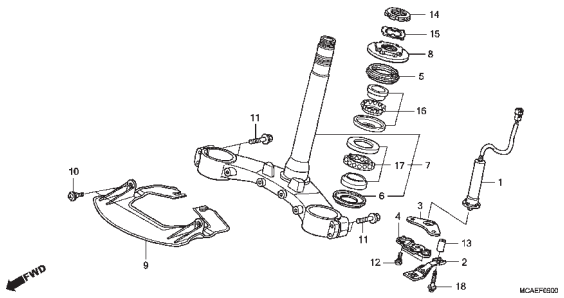

C-10 Para-lama Dianteiro

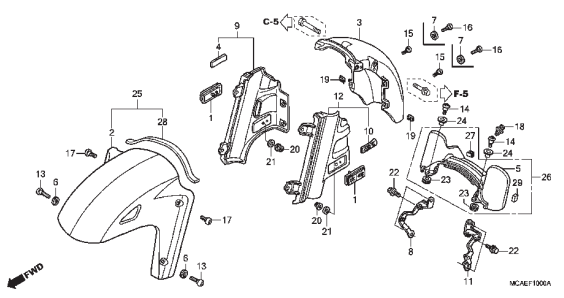

C-11 Garfo Dianteiro

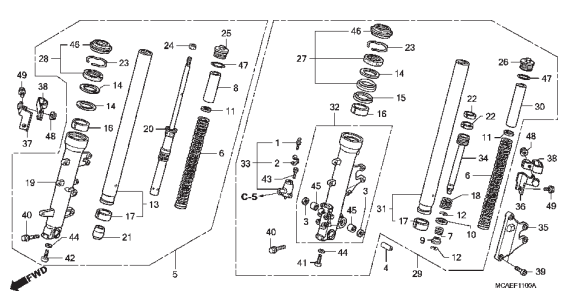

C-12 Cáliper do Freio Dianteiro Direito

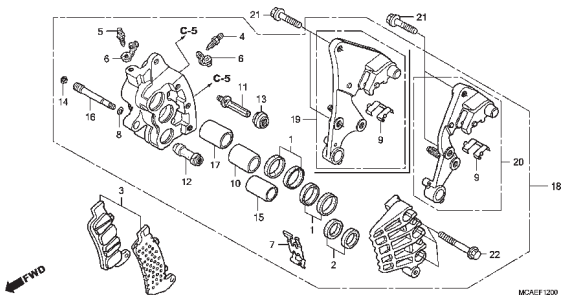

C-12.1 Cáliper do Freio Dianteiro Esquerdo

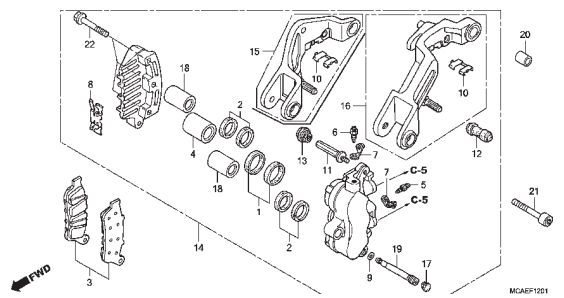

C-13 Roda Dianteira

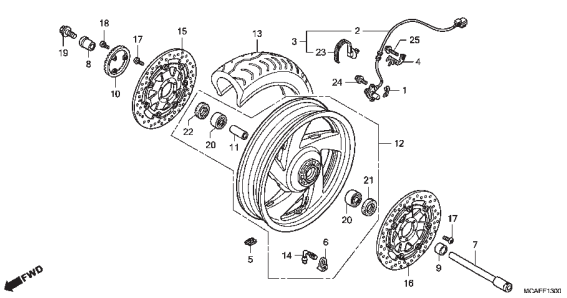

C-14 Cilindro Mestre do Freio Traseiro

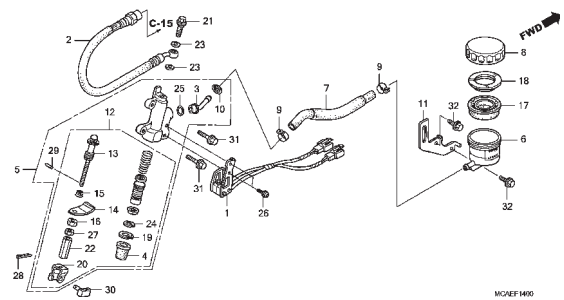

C-15 Válvula de Controle de Proporção

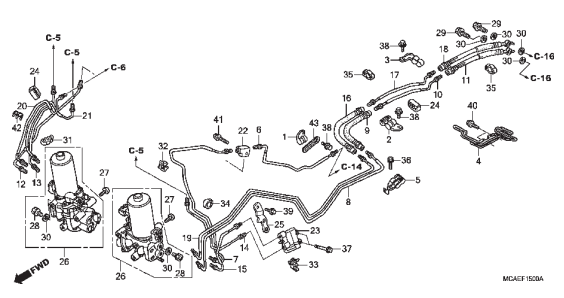

C-16 Cáliper do Freio Traseiro

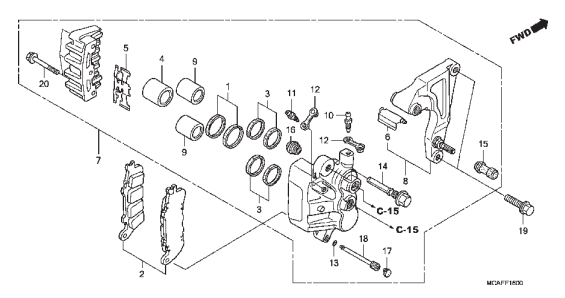

Voltar

Grupo do Chassi

• O número de referência na ilustração do índice pode ser diferente do que aparece no texto.

C-17 Roda Traseira

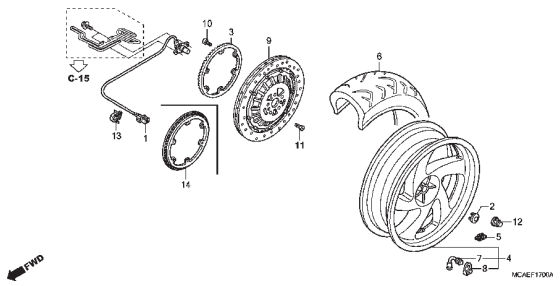

C-18 Caixa de Transmissão Final

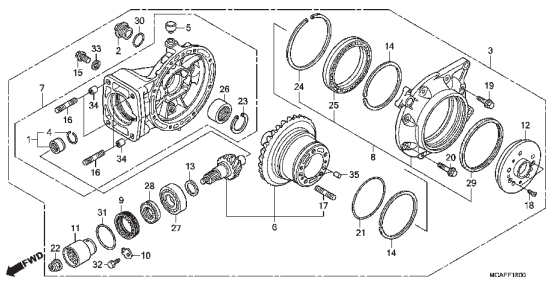

C-19 Painel (GL18009/A)

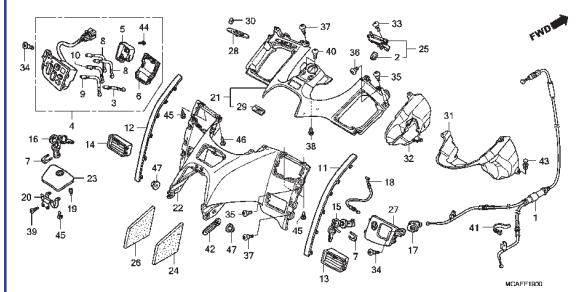

C-19.1 Painel (GL18009/A) (Airbag)

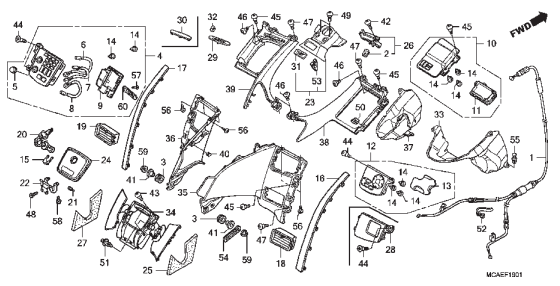

C-19.2 Painel (GL1800C)

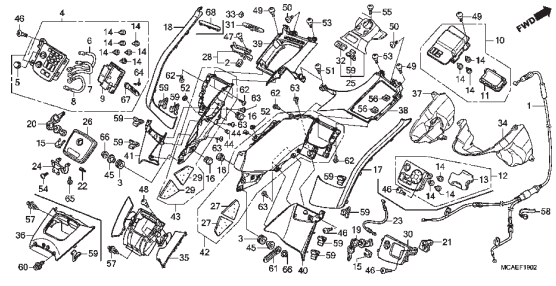

C-19.3 Carcaça do Painel

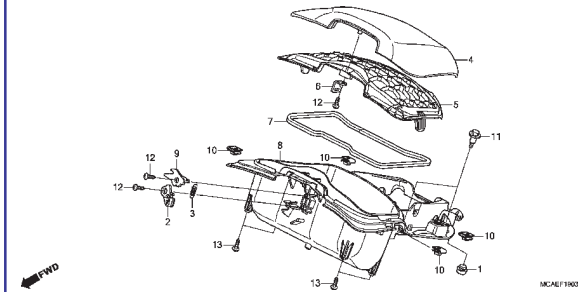

C-20 Assento

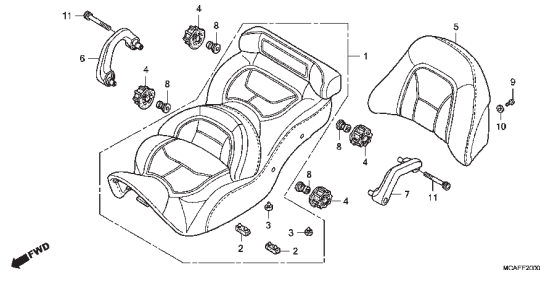

C-21 Tanque de Combustível

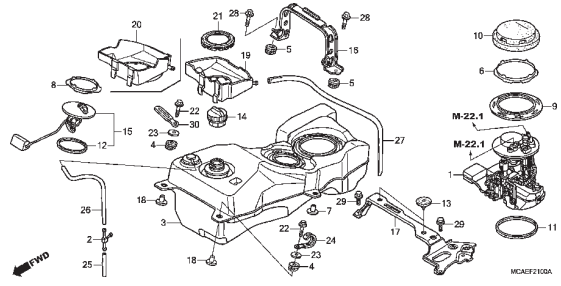

C-22 Filtro de Ar

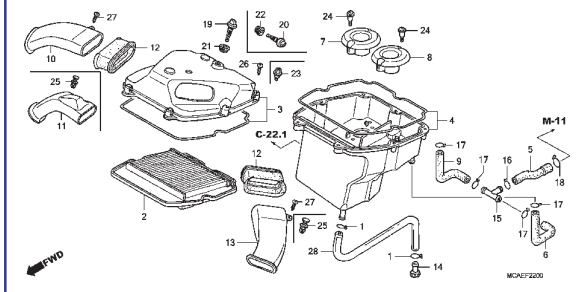

Voltar

Grupo do Chassi

• O número de referência na ilustração do índice pode ser diferente do que aparece no texto.

C-22.1 Válvula de Injeção a Ar

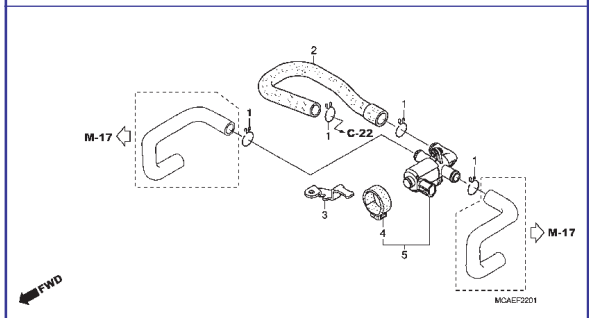

C-23 Tampa Lateral (GL18009/A)

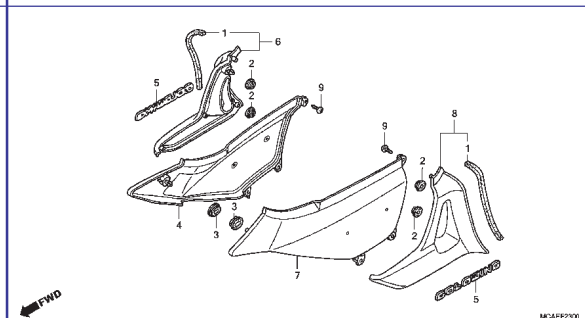

C-23.1 Tampa Lateral (GL1800C)

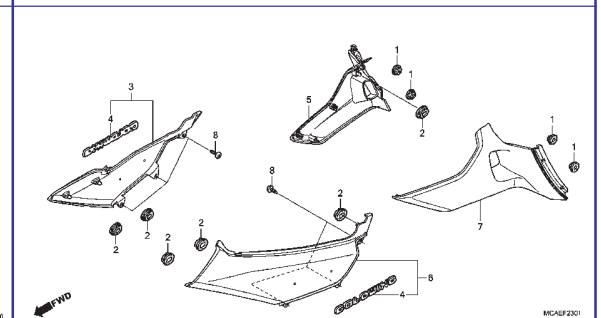

C-24 Escapamento (GL1800-BR)

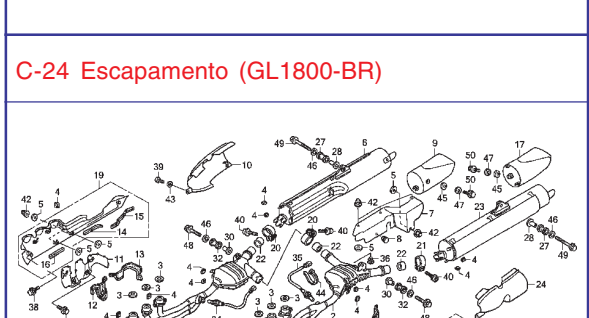

C-24.1 Escapamento (Exceto GL1800-BR)

C-25 Pedal

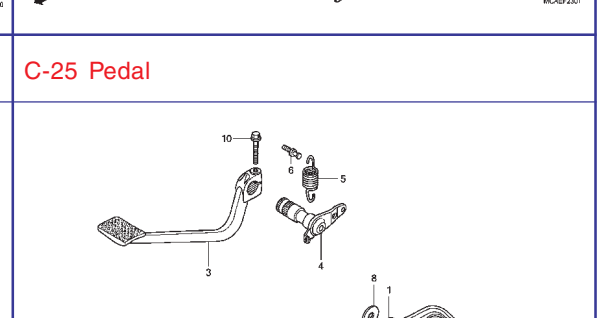

C-26 Pedal de Apoio

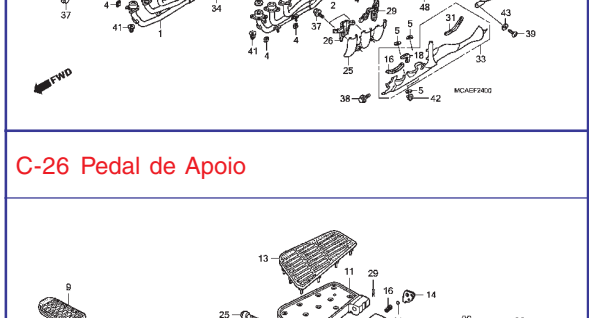

C-27 Cavalete

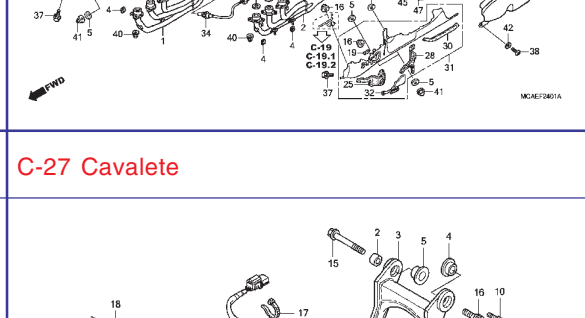

C-28 Garfo Traseiro

Voltar

Grupo do Chassi

• O número de referência na ilustração do índice pode ser diferente do que aparece no texto.

C-29 Amortecedor Traseiro

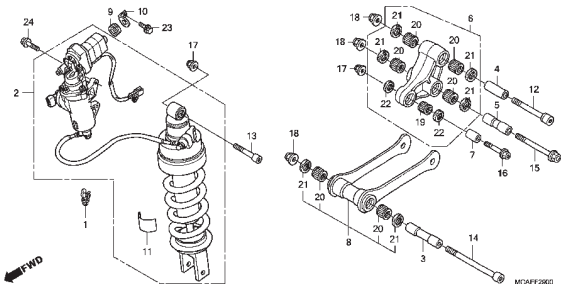

C-30 Para-lama Traseiro (GL18009/A)

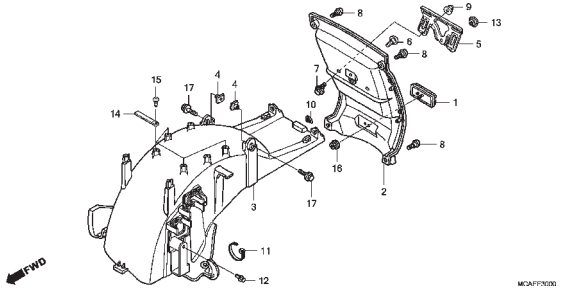

C-30.1 Para-lama Traseiro (GL18009/A) (Áudio Premium)

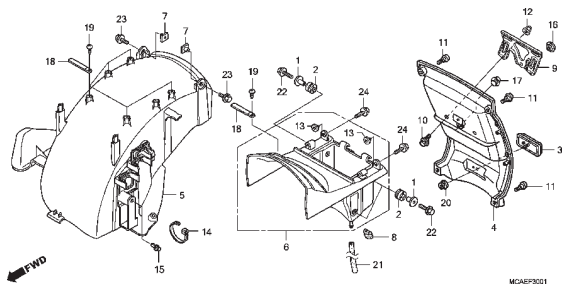

C-30.2 Para-lama Traseiro (GL1800C)

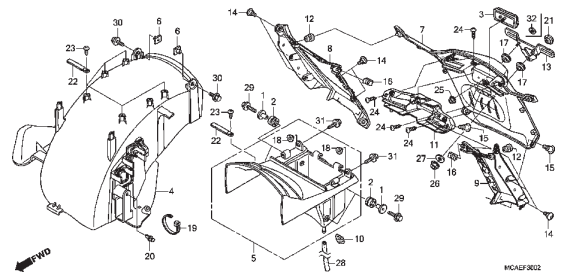

C-31 Sinalizador • Espelho

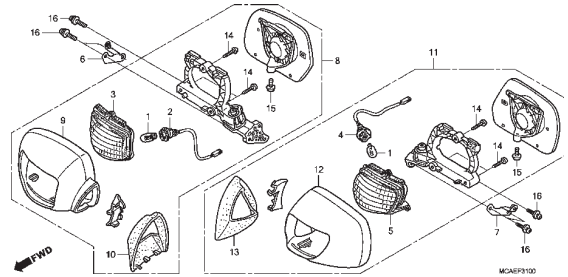

C-32 Lanterna Traseira (GL18009/A)

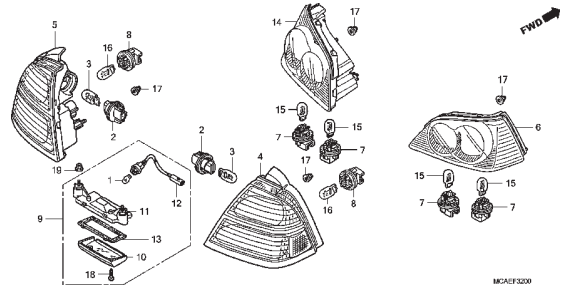

C-32.1 Lanterna Traseira (GL1800C)

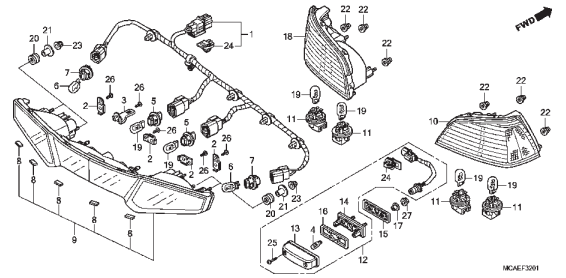

C-33 Bateria

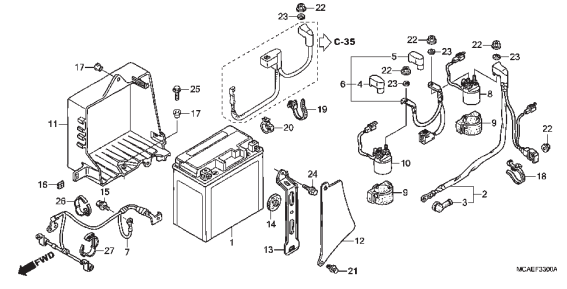

C-34 Bobina de Ignição

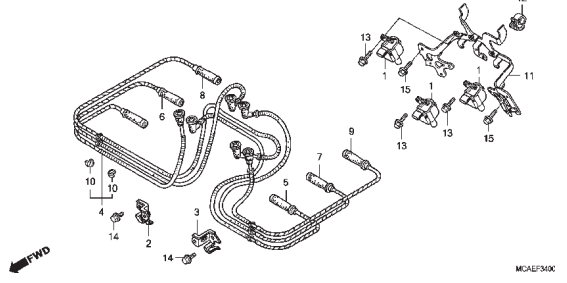

Voltar

Grupo do Chassi

• O número de referência na ilustração do índice pode ser diferente do que aparece no texto.

C-35 Fiação Principal (GL18009/A)

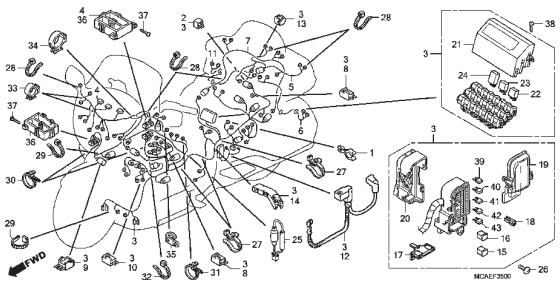

C-35.1 Fiação Principal (GL1800C)

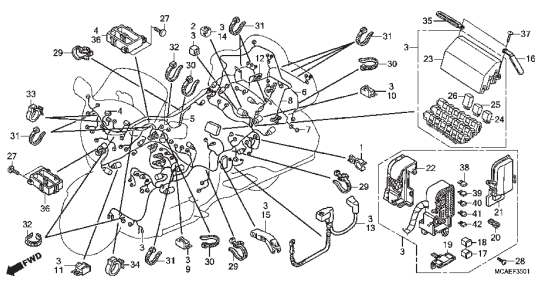

C-36 Unidade de Controle (GL18009/A)

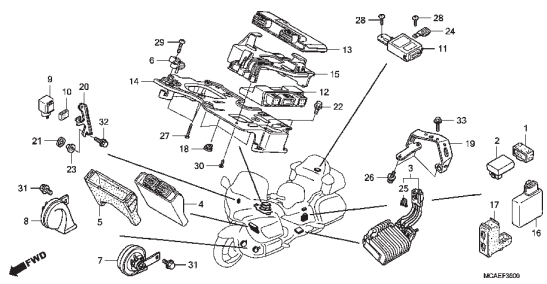

C-36.1 Unidade de Controle (GL18009/A) (Airbag)

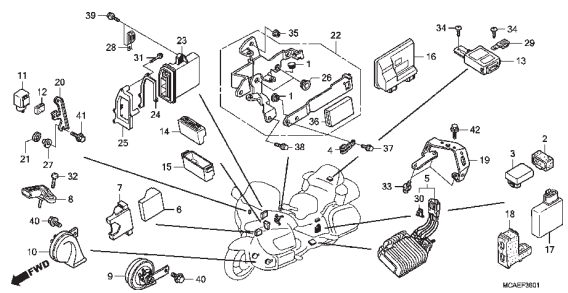

C-36.2 Unidade de Controle (GL1800C)

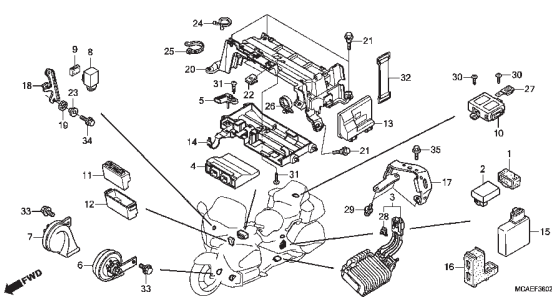

C-36.3 Unidade de Controle (GL1800C) (Airbag)

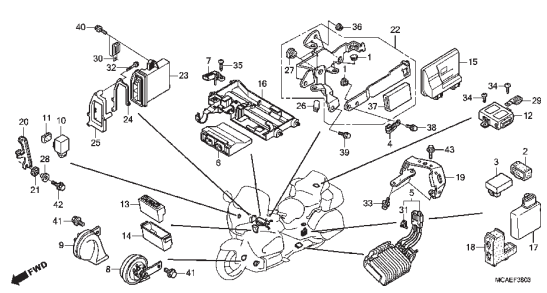

C-37 Radiador (GL18009/A)

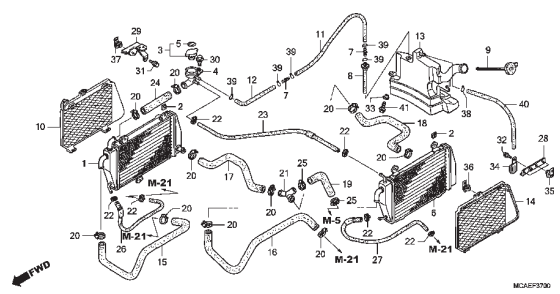

C-37.1 Radiador (GL1800C)

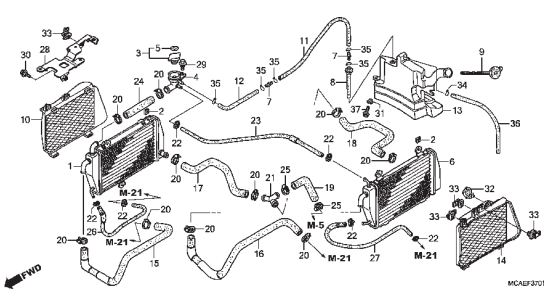

C-38 Ventoinha de Arrefecimento

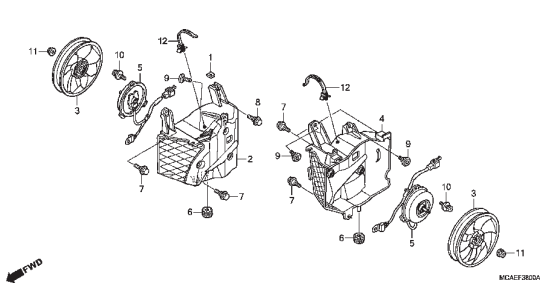

Voltar

Grupo do Chassi

• O número de referência na ilustração do índice pode ser diferente do que aparece no texto.

C-39 Chassi

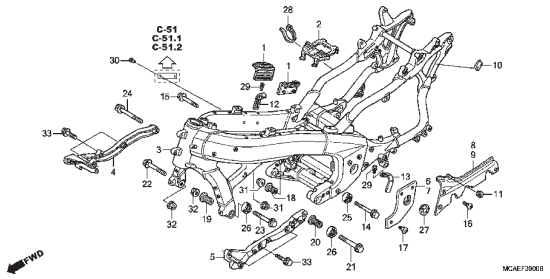

C-40 Ferramentas

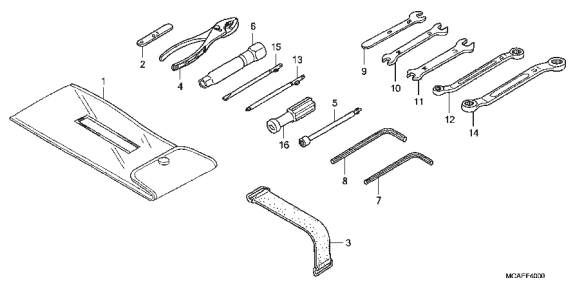

C-41 Para-brisa (GL18009/A)

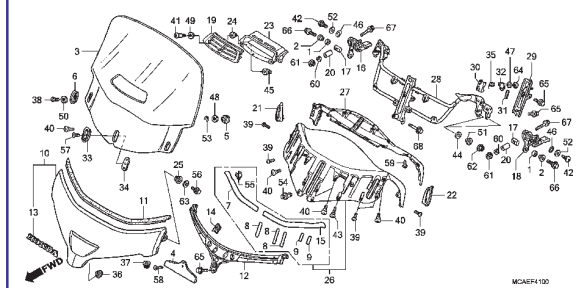

C-41.1 Para-brisa (GL1800C)

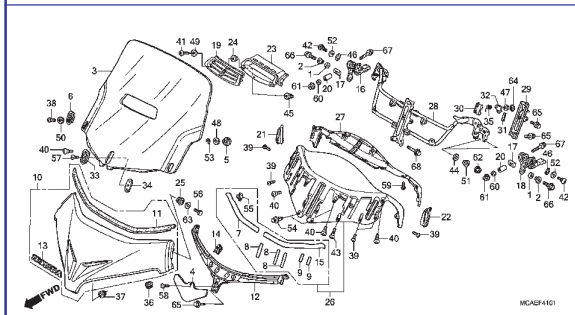

C-42 Carenagem (GL18009/A)

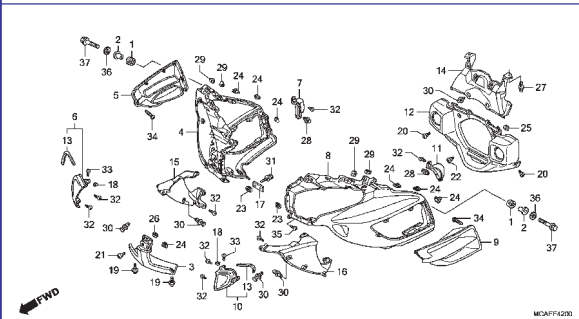

C-42.1 Carenagem (GL1800C)

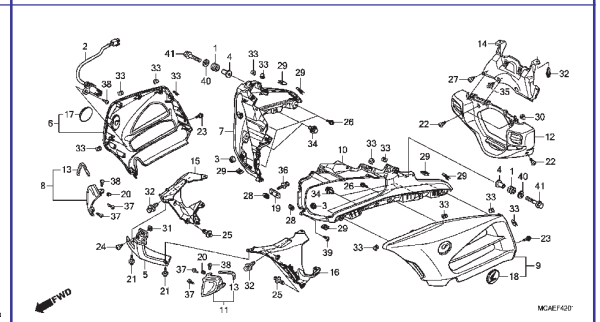

C-43 Duto de Ar

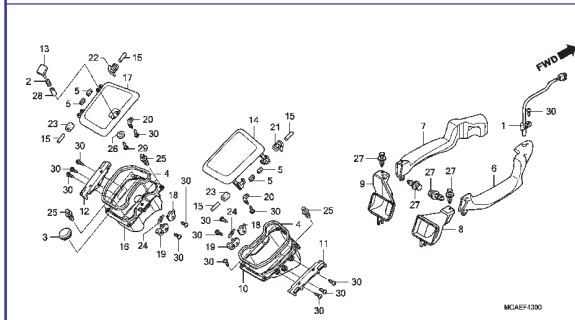

C-44 Suporte da Carenagem

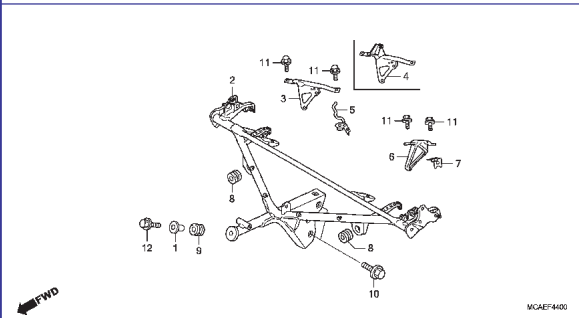

C-45 Compartimento de Bagagem (GL18009/A)

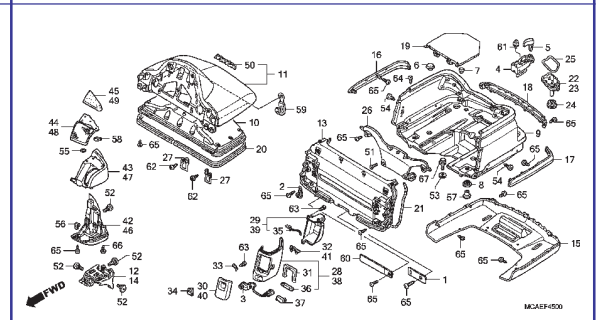

Voltar

Grupo do Chassi

• O número de referência na ilustração do índice pode ser diferente do que aparece no texto.

C-45.1 Compartimento de Bagagem (GL1800C)

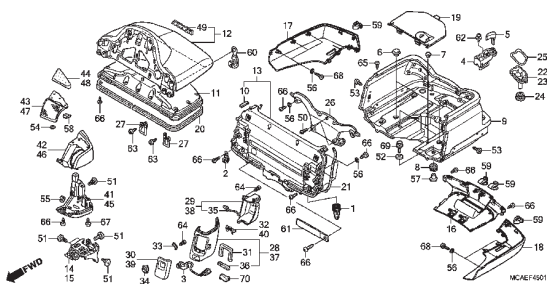

C-46 Compartimento de Bagagem Lateral (GL18009/A)

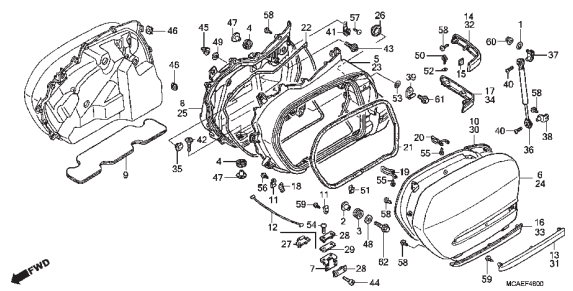

C-46.1 Compartimento de Bagagem Lateral (GL1800C)

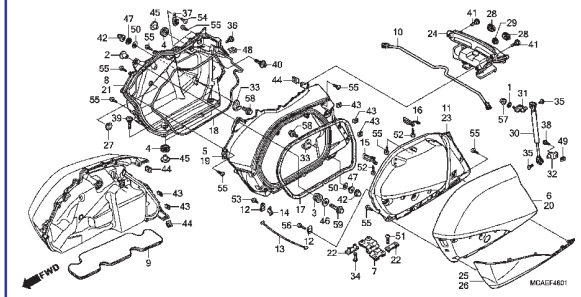

C-47 Unidade de Abertura

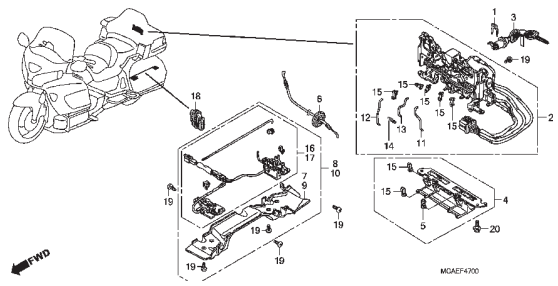

C-48 Protetor do Motor (GL18009/A)

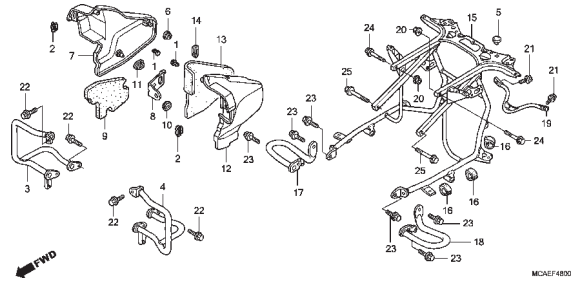

C-48.1 Protetor do Motor (GL1800C)

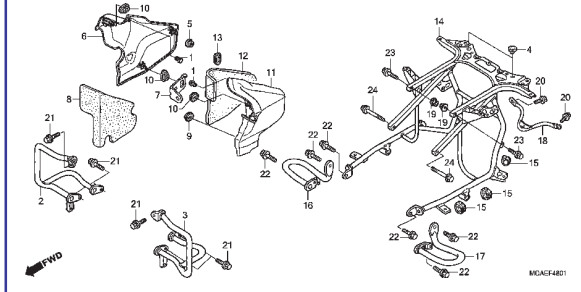

C-49 Unidade de Áudio (GL18009/A)

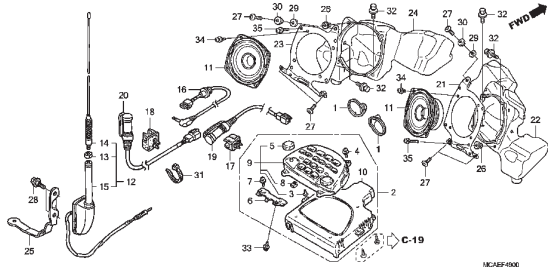

C-49.1 Unidade de Áudio (GL18009/A) (Airbag)

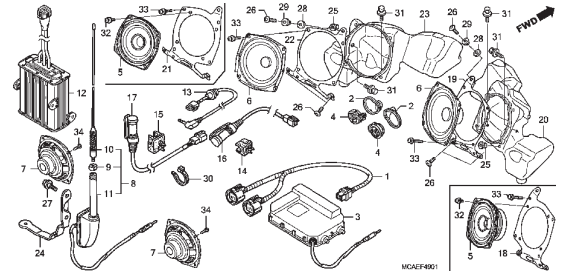

C-49.2 Unidade de Áudio (GL1800C)

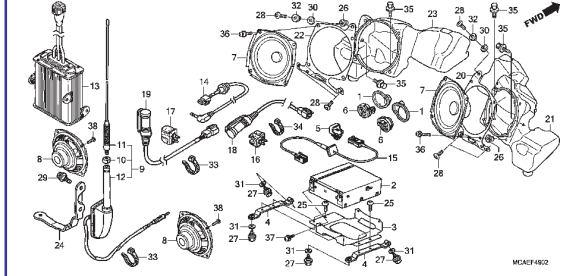

Voltar

Grupo do Chassi

• O número de referência na ilustração do índice pode ser diferente do que aparece no texto.

C-50 Controle de Velocidade de Cruzeiro (GL18009/A)

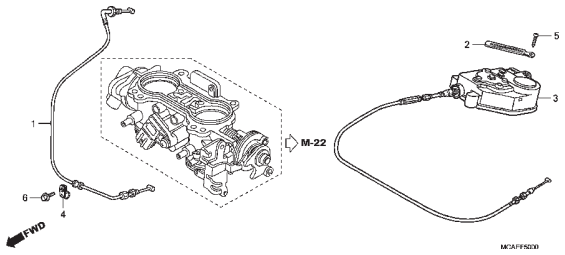

C-50.1 Controle de Velocidade de Cruzeiro (GL18009/A) (Airbag)

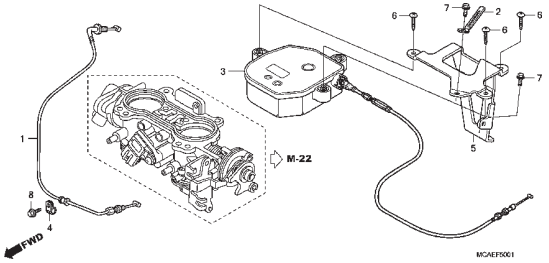

C-50.2 Controle de Velocidade de Cruzeiro (GL1800C)

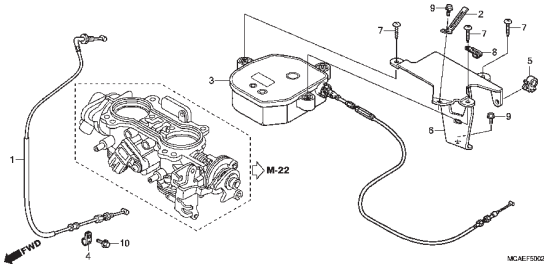

C-51 Etiquetas de Precaução (GL18009) (GL1800A-BR/KO/SI)

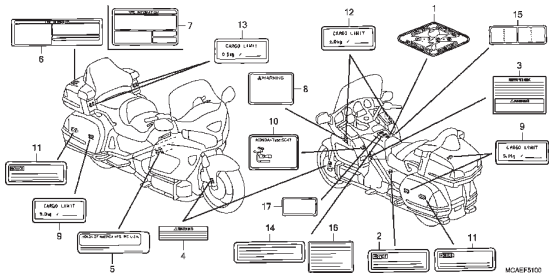

C-51.1 Etiquetas de Precaução (GL1800A Exceto-BR/KO/SI)

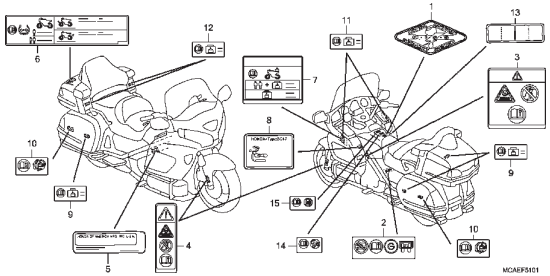

C-51.2 Etiquetas de Precaução (GL1800C)

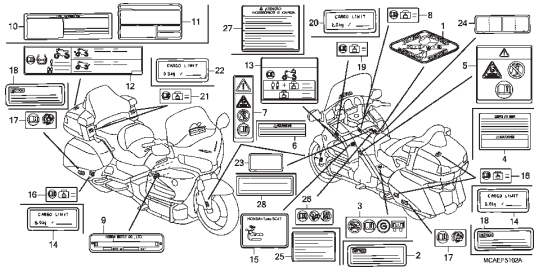

C-52 Unidade de Navegação (GL18009/A)

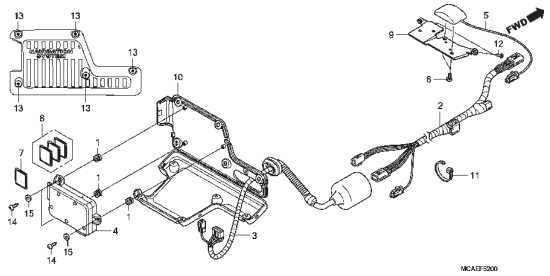

C-52.1 Unidade de Navegação (GL1800C)

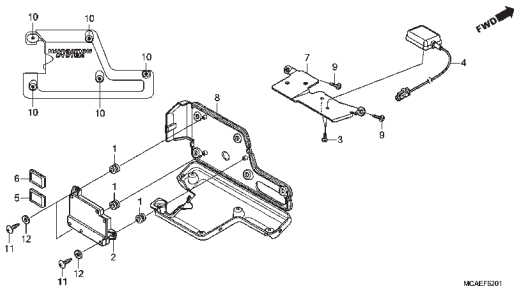

C-53 Fiação do Airbag

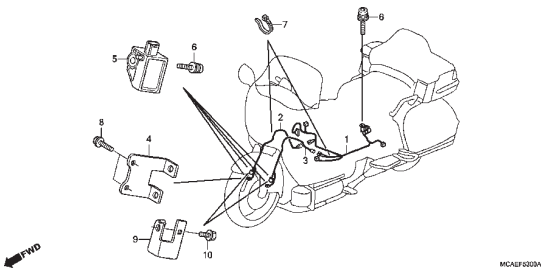

Grupo do Chassi

• O número de referência na ilustração do índice pode ser diferente do que aparece no texto.

C-54 Módulo do Airbag

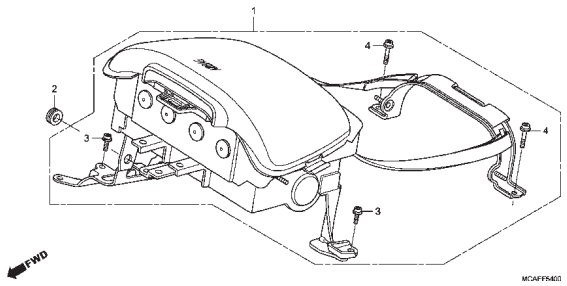

Voltar

M-1

Tampa do Cabeçote

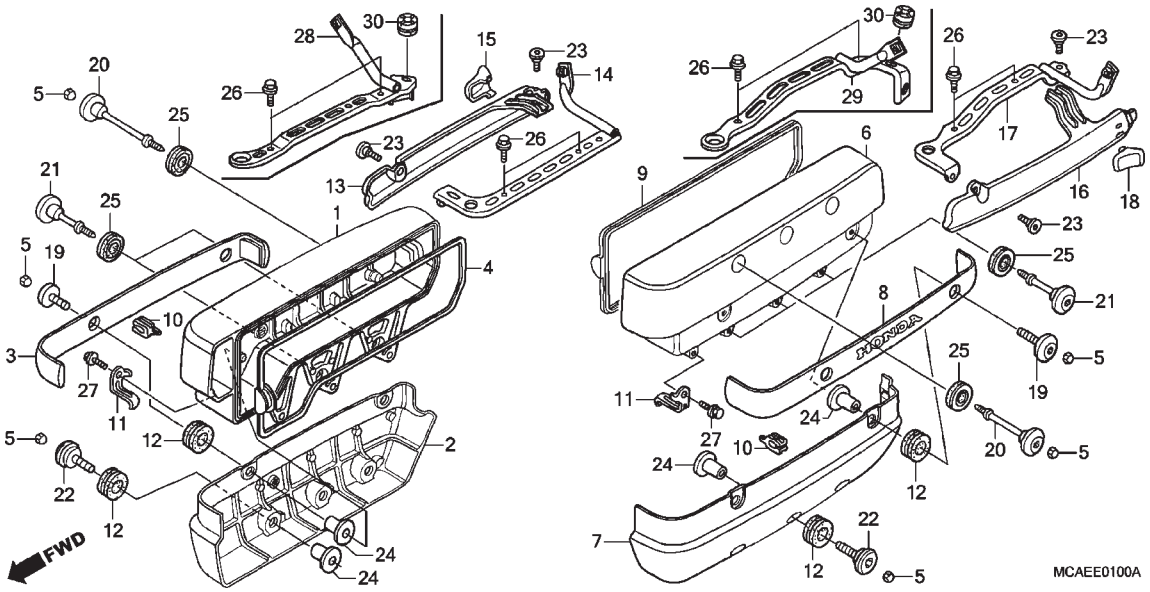

Ref. Nº	N.O.S.	Item de serviço	T.M.O.
1	1111C6	Tampa, Cabeçote: Direito	0,3
2	1111D1	Tampa, Lateral Cabeçote: Direita	0,2
3	1111E0	Emblema, Tampa Cabeçote: Direito	0,2
4	1111D4	Junta, Tampa Cabeçote: Direita	0,3
6	1111C5	Tampa, Cabeçote: Esquerdo	0,3
	1111C9	Tampa, Cabeçote: Ambos	0,6
7	1111D0	Tampa, Lateral Cabeçote: Esquerda	0,2
	1111Y5	Tampa, Lateral Cabeçote: Ambos	0,4
8	1111D9	Emblema, Tampa Cabeçote: Esquerdo	0,2
9	1111D3	Junta, Tampa Cabeçote: Esquerda	0,3
	1111S7	Junta, Tampa Cabeçote: Ambas	0,6
13	1111J4	Tampa, Injeção: Direita	1,5
	1111J4C	• Com sistema de navegação adicionar	0,7
14	1111J7	Suporte, Tampa Injeção: Direito	1,6
	1111J7C	• Com sistema de navegação adicionar	0,7
16	1111J3	Tampa, Injeção: Esquerda	1,5
	1111J3C	• Com sistema de navegação adicionar	0,7
	1111J5	Tampa, Injeção: Ambas	1,6
	1111J5C	• Com sistema de navegação adicionar	0,7

+

Ref. Nº	Nº da peça	Descrição	Qtd. GL1800 9	A	C	Nº de série		Tipo
1	12311-MCA-000	Tampa, Direita Cabeçote	1	1	1			
2	12321-MCA-000	Tampa, Lateral Direita Cabeçote	1	1	1			
3	12322-MCA-A20	Emblema, Direito Tampa Cabeçote	1	1	1			
4	12391-MCA-000	Junta Comp., Direita Tampa Cabeçote	1	1	1			
5	12392-MJ0-000	Plugue, Sextavado, 6mm	16	16	16			
6	12411-MCA-000	Tampa, Esquerda Cabeçote	1	1	1			
7	12421-MCA-000	Tampa, Lateral Esquerda Cabeçote	1	1	1			
8	12422-MCA-A20	Emblema, Esquerdo Tampa Cabeçote	1	1	1			
9	12491-MCA-000	Junta Comp., Esquerda Tampa Cabeçote	1	1	1			
10	32114-MCA-000	Braçadeira, Cabo Alta Tensão	2	2	2			
11	32115-MCA-000	Guia, Cabo Alta Tensão	2	2	2			
12	64386-MS2-000	Coxim, Tampa Inferior	10	10	10			
13	83515-MCA-000	Tampa, Direita Injeção	1	1	–			
14	83516-MCA-000	Suporte, Tampa Direita Injeção	1	1	–			
15	83530-MCA-000	Spoiler, Lateral Direito	1	1	–			
16	83565-MCA-000	Tampa, Esquerda Injeção	1	1	–			
17	83566-MCA-000	Suporte, Tampa Esquerda Injeção	1	1	–			
18	83580-MCA-000	Spoiler, Lateral Esquerdo	1	1	–			
19	90016-MCA-780	Parafuso, Allen Especial, 6x19	4	4	4			
20	90017-MCA-000	Parafuso, Tampa Cabeçote	6	6	6			

M-1

Tampa do Cabeçote

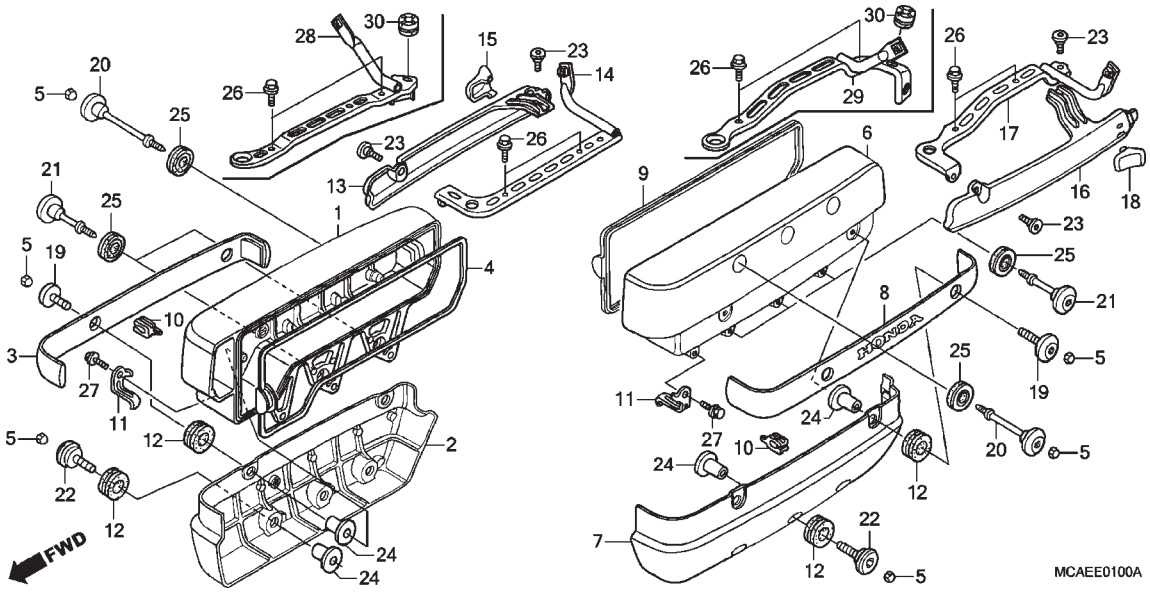

Ref. Nº	N.O.S.	Item de serviço	T.M.O.
17	1111J6	Suporte, Tampa Injeção: Esquerdo	1,6
	1111J6C	• Com sistema de navegação adicionar	0,7
	1111J8	Suporte, Tampa Injeção: Ambos	1,8
	1111J8C	• Com sistema de navegação adicionar	0,7
28	1111CC	Suporte, Tampa Injeção (A): Direito	2,8
29	1111CB	Suporte, Tampa Injeção (A): Esquerdo	2,8
	1111CD	Suporte, Tampa Injeção (A): Ambos	3,0

Ref. Nº	Nº da peça	Descrição	Qtd. GL1800 9	A	C	Nº de série		Tipo
21	90018-MCA-000	Parafuso, Tampa Cabeçote	5	5	5			
22	90019-MCA-780	Parafuso, Tampa Cabeçote	6	6	6			
23	90106-KY2-701	Parafuso, Phillips, 6x11	4	4	–			
24	90122-463-770	Bucha, Inferior Fixação Carenagem	10	10	10			
25	90543-MV9-670	Borracha, Fixação	11	11	11			
26	95801-06012-08	Parafuso, Flange, 6x12	4	4	4			
27	96001-06010-00	Parafuso, Flange, 6x10	2	2	2			
28	83516-MCA-S40	Suporte, Tampa Lateral Direita Motor	–	–	1			
29	83566-MCA-S40	Suporte, Tampa Lateral Esquerda Motor	–	–	1			
30	84905-118-000	Coxim, Suporte Placa Licença	–	–	2			

Voltar

M-2

Cabeçote

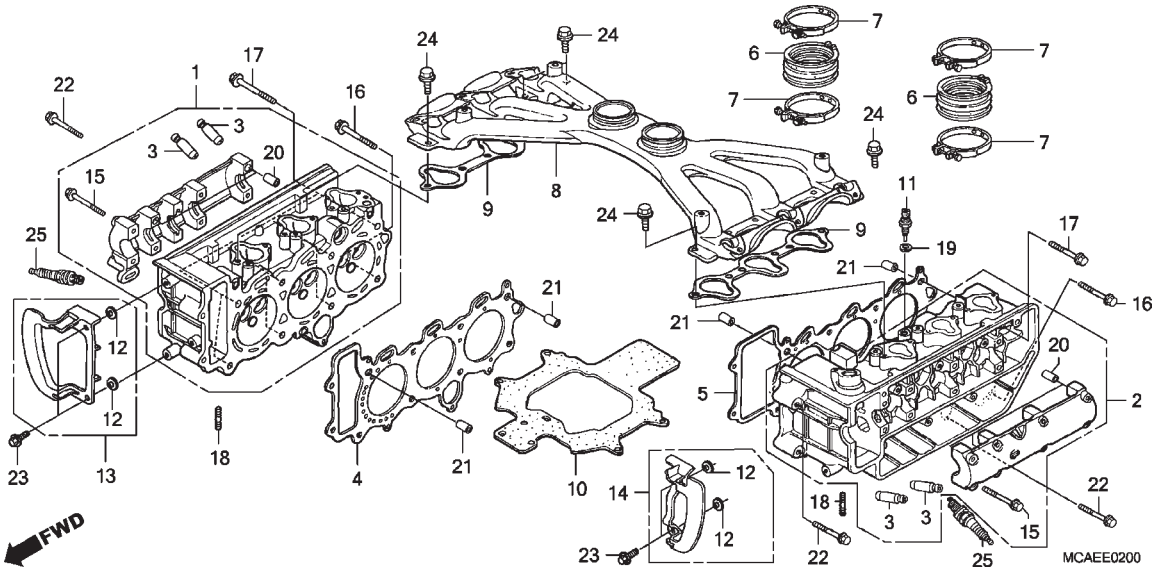

Ref. Nº	N.O.S.	Item de serviço	T.M.O.
1	1111A1	Cabeçote: Direito	8,2
		• Inclui: Ajuste da válvula e retífica	
2	1111A0	Cabeçote: Esquerdo	8,2
		• Inclui: Ajuste da válvula e retífica	
	1111A4	Cabeçote: Ambos	11,7
		• Inclui: Ajuste da válvula e retífica	
3	1111M5	Guia, Válvula Admissão (Uma): Cilindro Esquerdo	6,4
		• Inclui: Alargamento	
		• Inclui: Ajuste da válvula e retífica	
	1111M5A	• Substituição de todas as guias da válvula de admissão adicionar	0,6
	1111M6	Guia, Válvula Escape (Uma): Cilindro Esquerdo	6,4
		• Inclui: Alargamento	
		• Inclui: Ajuste da válvula e retífica	
	1111M6A	• Substituição de todas as guias da válvula de escape adicionar	0,6
	1111M6B	• Substituição de todas as guias das válvulas de admissão e escape adicionar	1,5
3	1111M7	Guia, Válvula Admissão (Uma): Cilindro Direito	6,4
		• Inclui: Alargamento	
		• Inclui: Ajuste da válvula e retífica	
	1111M7A	• Substituição de todas as guias da válvula de admissão adicionar	0,6
+			

Ref. Nº	Nº da peça	Descrição	Qtd. GL1800 9	A	C	Nº de série		Tipo
1	12010-MCA-A20	Cabeçote Conj., Direito	1	1	1			
2	12020-MCA-A20	Cabeçote Conj., Esquerdo	1	1	1			
3	12204-MCA-P00	Guia, Válvula (OS)	12	12	12			
4	12251-MCA-A61	Junta, Cabeçote Direito	1	1	1			
5	12252-MCA-A61	Junta, Cabeçote Esquerdo	1	1	1			
6	16211-MCA-000	Isolador, Corpo Acelerador	2	2	2			
7	16218-MCA-000	Presilha, Isolador	4	4	4			
8	17110-MCA-000	Coletor, Admissão	1	1	1			
9	17134-MCA-003	Junta, Coletor Admissão	2	2	2			
10	17140-MCA-000	Placa, Coletor Admissão	1	1	1			
11	37870-KRJ-901	Sensor Conj., Temperatura Água	1	1	1			
12	61105-MA3-000	Bucha, Para-lama Dianteiro	4	4	4			
13	64303-MCA-000	Tampa, Inferior Interna Dianteira Direita	1	1	1			
14	64304-MCA-000	Tampa, Inferior Interna Dianteira Esquerda	1	1	1			
15	90003-PT0-000	Parafuso, Flange, 6x50	16	16	16			
16	90010-MCA-000	Parafuso, Flange, 9x73	2	2	2			
17	90012-MCA-000	Parafuso, Flange, 9x89	14	14	14			
18	90035-MN5-000	Prisioneiro, 8-6x40	12	12	12			
19	90454-MC7-000	Arruela, Especial, 12mm	1	1	1			
20	94301-08200	Pino, Guia, 8x20	4	4	4			

Voltar

M-2

Cabeçote

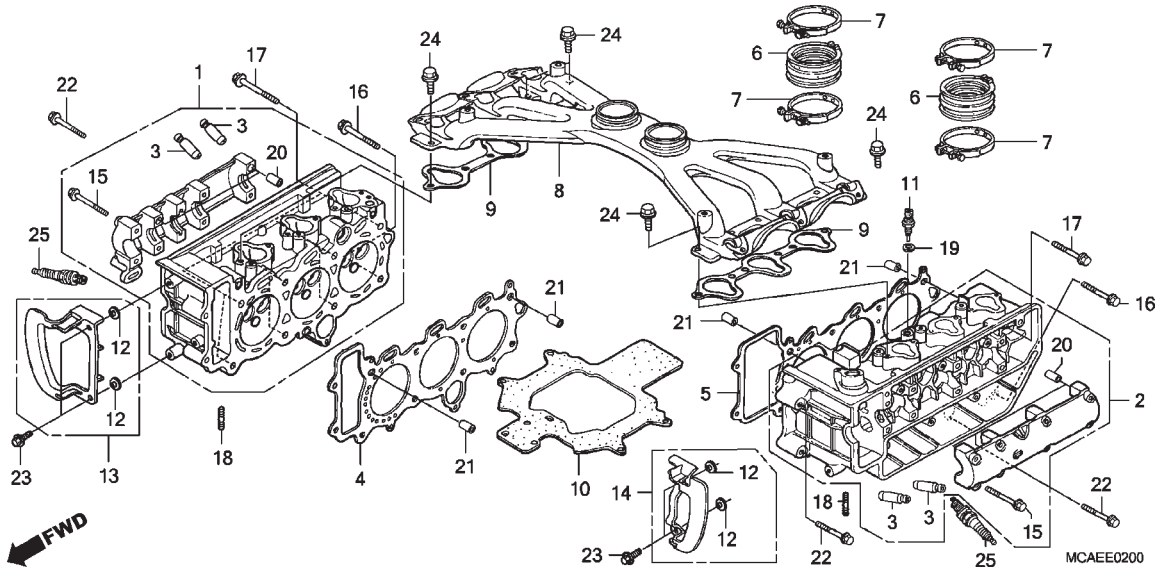

Ref. Nº	N.O.S.	Item de serviço	T.M.O.
+			
3	1111M8	Guia, Válvula Escape (Uma): Cilindro Direito	6,4
		• Inclui: Alargamento	
		• Inclui: Ajuste da válvula e retífica	
	1111M8A	• Substituição de todas as guias da válvula de escape adicionar	0,6
	1111M8B	• Substituição de todas as guias das válvulas de admissão e escape adicionar	1,5
	1111M9	Guia, Válvula: Para 1 motocicleta	11,1
		• Inclui: Alargamento	
		• Inclui: Ajuste da válvula e retífica	
4	1111C0	Junta, Cabeçote: Direita	5,5
5	1111B9	Junta, Cabeçote: Esquerda	5,5
	1111C3	Junta, Cabeçote: Ambas	6,3
6	311131	Isolador, Corpo Acelerador/ Carburador	1,7
		• Nota: Mesmo tempo para duas unidades	
	311131H	• Com airbag adicionar	0,7
	3111J4	Isolador, Corpo Acelerador/ Carburador (A)	2,5
		• Nota: Mesmo tempo para duas unidades	
		• Nota: Modelos '12-	
+			

Ref. Nº	Nº da peça	Descrição	Qtd. GL1800 9	A	C	Nº de série		Tipo
21	94301-12200	Pino, Guia, 12x20	4	4	4			
22	95701-06045-08	Parafuso, Flange, 6x45	6	6	–			
	95701-06045-00		–	–	6			
23	96001-06012-07	Parafuso, Flange, 6x12	4	4	4			
24	96001-06025-00	Parafuso, Flange, 6x25	12	12	12			
25	98079-5514E	Vela, Ignição (BKR5E-11)(NGK)	(6)	(6)	(6)			
	98079-5515E	Vela, Ignição (K16PR-U11) (DENSO)	(6)	(6)	(6)			
	98079-5614E	Vela, Ignição (BKR6E-11) (NGK)	6	6	6			
	98079-5714E	Vela, Ignição (BKR7E-11) (NGK)	(6)	(6)	(6)			
	98079-5715E	Vela, Ignição (K22PR-U11) (DENSO)	(6)	(6)	(6)			
	98079-5615E	Vela, Ignição (K20PR-U11) (DENSO)	–	–	6			

M-2

Cabeçote

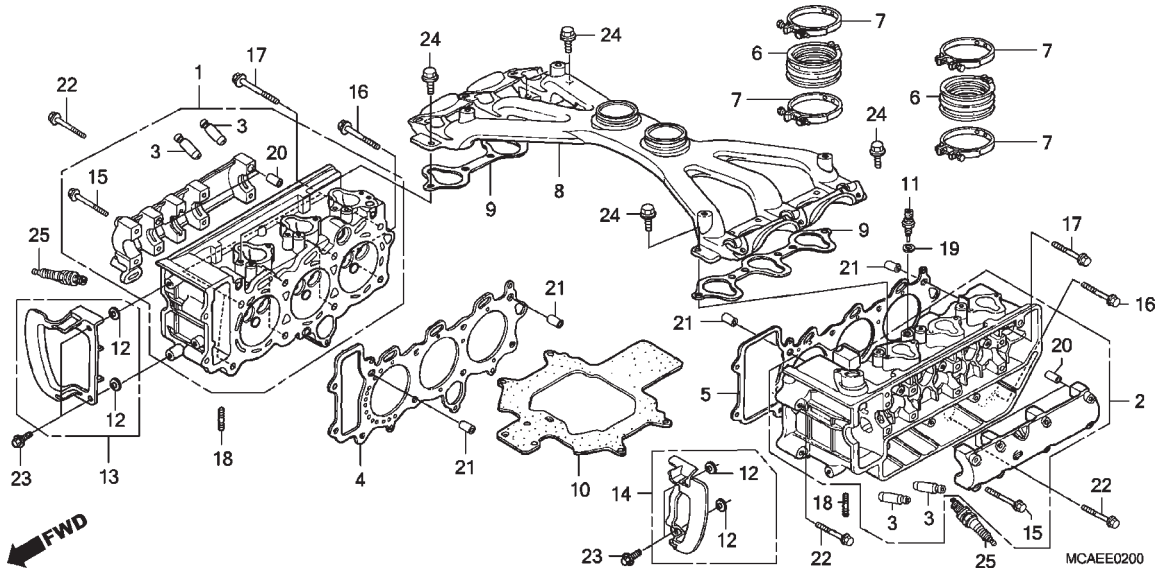

Ref. Nº	N.O.S.	Item de serviço	T.M.O.
+			
6	3111J4C	• Com airbag adicionar	0,1
8	111107	Coletor, Admissão	8,0
		• Inclui: Remoção e instalação do motor	
9	1111J1	Junta, Coletor Admissão	3,5
		• Nota: Mesmo tempo para duas unidades	
	1111J1C	• Com airbag adicionar	0,7
	1111J1D	• Com sistema de navegação adicionar	0,1
	1111CE	Junta, Coletor Admissão (A)	4,3
		• Nota: Mesmo tempo para duas unidades	
		• Nota: Modelos '12-	
	1111CEA	• Com airbag adicionar	0,1
11	6171A9	Sensor, Temperatura Água	3,4
	6171A9E	• Com sistema de navegação adicionar	0,7
	6171B2	Sensor, Temperatura Água (A)	4,6
		• Nota: Modelos '12-	
25	614130	Vela, Ignição	0,5
	6141B2	Vela, Ignição: Para 1 motocicleta	0,5

Ref. Nº	Nº da peça	Descrição	Qtd. GL1800 9	A	C	Nº de série	Tipo

Voltar

M-3

Árvore de Comando • Válvulas

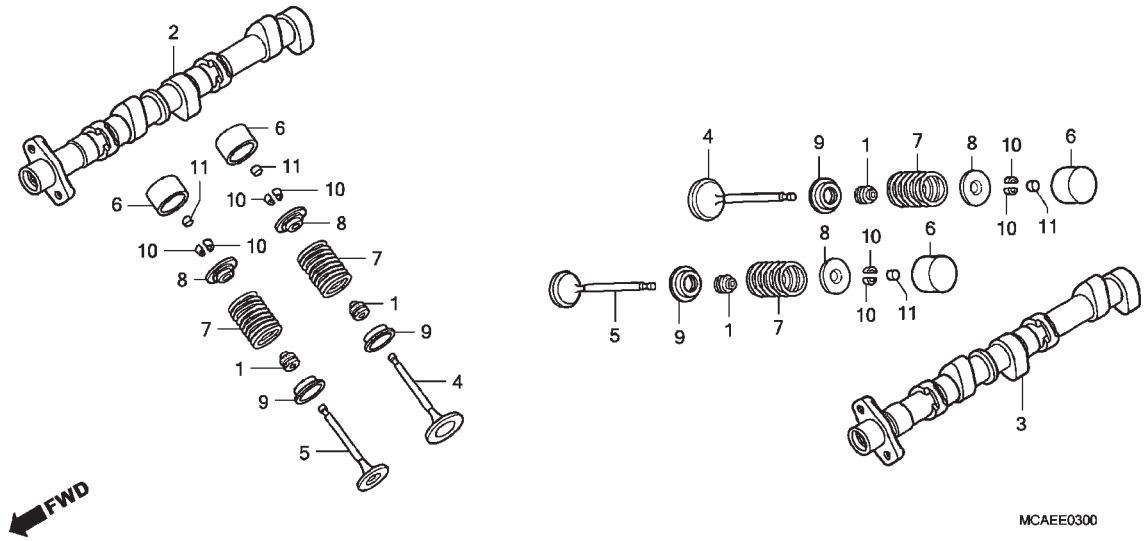

Ref. Nº	N.O.S.	Item de serviço	T.M.O.
2	1111E2	Árvore Comando: Direita	1,7
		• Inclui: Ajuste da folga da válvula	
3	1111E1	Árvore Comando: Esquerda	1,7
		• Inclui: Ajuste da folga da válvula	
	1111T4	Árvore Comando: Para 1 motocicleta	2,5
		• Inclui: Ajuste da folga da válvula	
4	1111N6	Válvula, Admissão (Uma): Cilindro Esquerdo	5,9
		• Inclui: Retífica	
	1111N6A	• Substituição de todas as válvulas de admissão adicionar	0,4
	1111N8	Válvula, Admissão (Uma): Cilindro Direito	5,9
		• Inclui: Retífica	
	1111N8A	• Substituição de todas as válvulas de admissão adicionar	0,4
5	1111N7	Válvula, Escape (Uma): Cilindro Esquerdo	5,9
		• Inclui: Retífica	
	1111N7A	• Substituição de todas as válvulas de escape adicionar	0,4
	1111N7B	• Substituição de todas as válvulas de admissão e escape adicionar	1,0
+			

Ref. Nº	Nº da peça	Descrição	Qtd. GL1800 9	A	C	Nº de série		Tipo
1	12209-MA6-003	Retentor, Óleo Haste Válvulas (ARAI)	12	12	12			
2	14110-MCA-780	Árvore Comando Comp., Direita	1	1	1			
3	14120-MCA-780	Árvore Comando Comp., Esquerda	1	1	1			
4	14711-MCA-A00	Válvula, Admissão	6	6	–			
	14711-MCA-S40		–	–	6			
5	14721-MCA-A00	Válvula, Escape	6	6	–			
	14721-MCA-S40		–	–	6			
6	14731-MCA-000	Acionador, Válvula	12	12	12			
7	14751-MCA-000	Mola, Válvula	12	12	12			
8	14771-MAT-000	Retentor, Mola Válvula	12	12	12			
9	14775-MCA-000	Assento, Mola Válvula	12	12	12			
10	14781-MAT-000	Chaveta, Válvula	24	24	24			
11	14901-KT7-013	Calço, Ajuste (1,200)	12	12	12			
	14902-KT7-013	Calço, Ajuste (1,225)	12	12	12			
	14903-KT7-013	Calço, Ajuste (1,250)	12	12	12			
	14904-KT7-013	Calço, Ajuste (1,275)	12	12	12			
	14905-KT7-013	Calço, Ajuste (1,300)	12	12	12			
	14906-KT7-013	Calço, Ajuste (1,325)	12	12	12			
	14907-KT7-013	Calço, Ajuste (1,350)	12	12	12			
	14908-KT7-013	Calço, Ajuste (1,375)	12	12	12			
	14909-KT7-013	Calço, Ajuste (1,400)	12	12	12			
	14910-KT7-013	Calço, Ajuste (1,425)	12	12	12			
	14911-KT7-013	Calço, Ajuste (1,450)	12	12	12			
	14912-KT7-013	Calço, Ajuste (1,475)	12	12	12			
	14913-KT7-013	Calço, Ajuste (1,500)	12	12	12			
	14914-KT7-013	Calço, Ajuste (1,525)	12	12	12			

M-3

Árvore de Comando • Válvulas

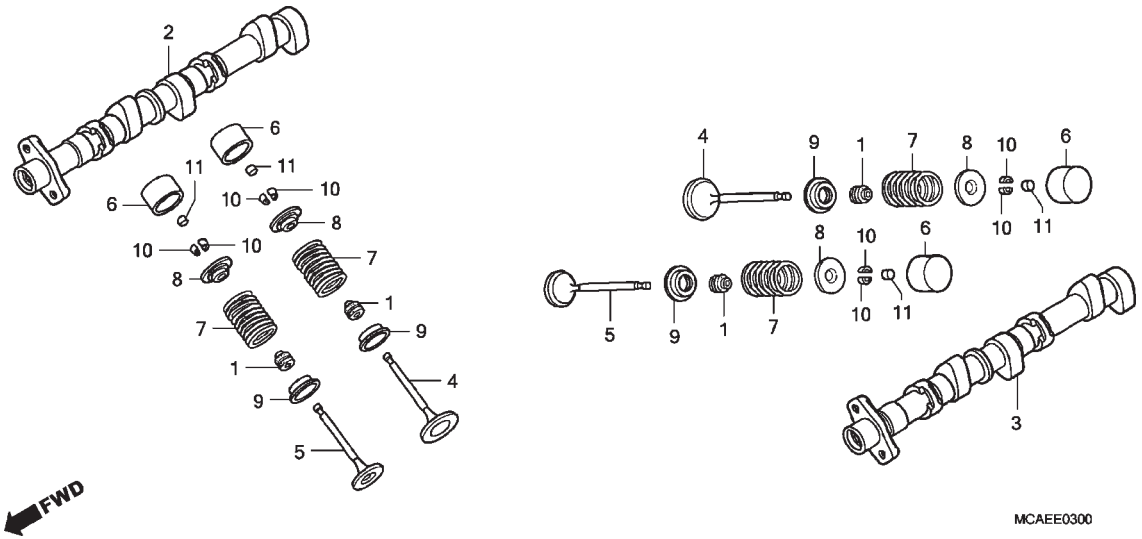

Ref. Nº	N.O.S.	Item de serviço	T.M.O.
+			
5	1111N9	Válvula, Escape (Uma): Cilindro Direito	5,9
		• Inclui: Retífica	
	1111N9A	• Substituição de todas as válvulas de escape adicionar	0,4
	1111N9B	• Substituição de todas as válvulas de admissão e escape adicionar	1,0
	1111P0	Válvula: Para 1 motocicleta	9,1
		• Inclui: Retífica	
7		(1,8,9,10)	
	1111P8	Mola e/ou Retentor Haste, Válvula Admissão (Uma): Cilindro Esquerdo	5,7
	1111P8A	• Substituição de todas as molas de admissão adicionar	0,2
	1111P9	Mola e/ou Retentor Haste, Válvula Escape (Uma): Cilindro Esquerdo	5,7
	1111P9A	• Substituição de todas as molas de escape adicionar	0,2
	1111P9B	• Substituição de todas as molas de admissão e escape adicionar	0,5
	1111Q0	Mola e/ou Retentor Haste, Válvula Admissão (Uma): Cilindro Direito	5,7
+			

Ref. Nº	Nº da peça	Descrição	Qtd. GL1800 9	A	C	Nº de série		Tipo
11)	14915-KT7-013	Calço, Ajuste (1,550)	12	12	12			
	14916-KT7-013	Calço, Ajuste (1,575)	12	12	12			
	14917-KT7-013	Calço, Ajuste (1,600)	12	12	12			
	14918-KT7-013	Calço, Ajuste (1,625)	12	12	12			
	14919-KT7-013	Calço, Ajuste (1,650)	12	12	12			
	14920-KT7-013	Calço, Ajuste (1,675)	12	12	12			
	14921-KT7-013	Calço, Ajuste (1,700)	12	12	12			
	14922-KT7-013	Calço, Ajuste (1,725)	12	12	12			
	14923-KT7-013	Calço, Ajuste (1,750)	12	12	12			
	14924-KT7-013	Calço, Ajuste (1,775)	12	12	12			
	14925-KT7-013	Calço, Ajuste (1,800)	12	12	12			
	14926-KT7-013	Calço, Ajuste (1,825)	12	12	12			
	14927-KT7-013	Calço, Ajuste (1,850)	12	12	12			
	14928-KT7-013	Calço, Ajuste (1,875)	12	12	12			
	14929-KT7-013	Calço, Ajuste (1,900)	12	12	12			
	14930-KT7-013	Calço, Ajuste (1,925)	12	12	12			
	14931-KT7-013	Calço, Ajuste (1,950)	12	12	12			
	14932-KT7-013	Calço, Ajuste (1,975)	12	12	12			
	14933-KT7-013	Calço, Ajuste (2,000)	12	12	12			
	14934-KT7-013	Calço, Ajuste (2,025)	12	12	12			
	14935-KT7-013	Calço, Ajuste (2,050)	12	12	12			
	14936-KT7-013	Calço, Ajuste (2,075)	12	12	12			
	14937-KT7-013	Calço, Ajuste (2,100)	12	12	12			
	14938-KT7-013	Calço, Ajuste (2,125)	12	12	12			
	14939-KT7-013	Calço, Ajuste (2,150)	12	12	12			
	14940-KT7-013	Calço, Ajuste (2,175)	12	12	12			

Voltar

M-3

Árvore de Comando • Válvulas

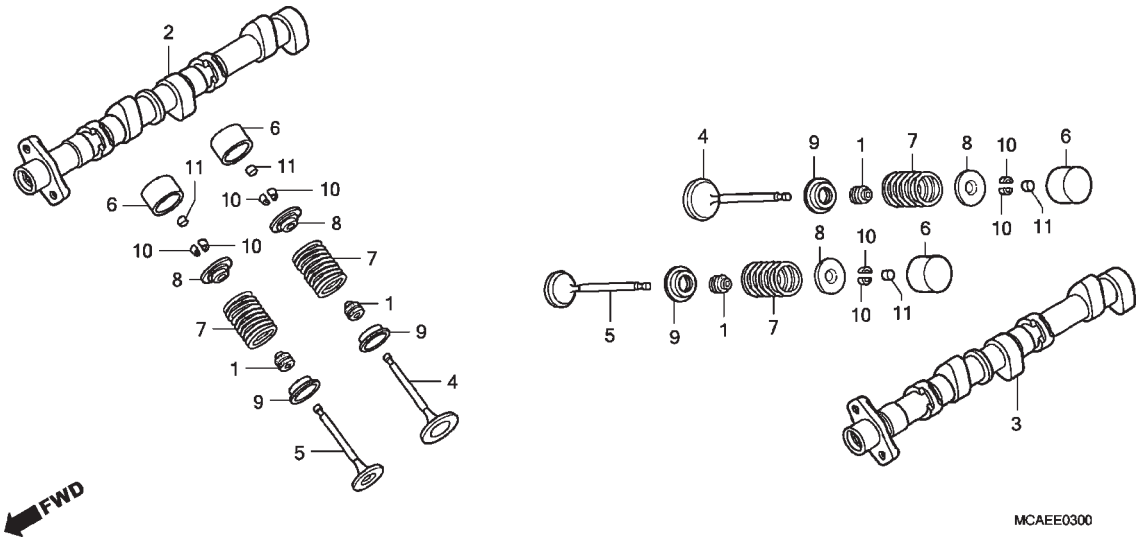

Ref. Nº	N.O.S.	Item de serviço	T.M.O.
+ 7	1111Q0A	• Substituição de todas as molas de admissão adicionar	0,2
	1111Q1	Mola e/ou Retentor Haste, Válvula Escape (Uma): Cilindro Direito	5,7
	1111Q1A	• Substituição de todas as molas de escape adicionar	0,2
	1111Q1B	• Substituição de todas as molas de admissão e escape adicionar	0,5
	1111Q2	Mola e/ou Retentor Haste, Válvula: Para 1 motocicleta	7,7

Ref. Nº	Nº da peça	Descrição	Qtd. GL1800 9	A	C	Nº de série		Tipo
11)	14941-KT7-013	Calço, Ajuste (2,200)	12	12	12			
	14942-KT7-013	Calço, Ajuste (2,225)	12	12	12			
	14943-KT7-013	Calço, Ajuste (2,250)	12	12	12			
	14944-KT7-013	Calço, Ajuste (2,275)	12	12	12			
	14945-KT7-013	Calço, Ajuste (2,300)	12	12	12			
	14946-KT7-013	Calço, Ajuste (2,325)	12	12	12			
	14947-KT7-013	Calço, Ajuste (2,350)	12	12	12			
	14948-KT7-013	Calço, Ajuste (2,375)	12	12	12			
	14949-KT7-013	Calço, Ajuste (2,400)	12	12	12			
	14950-KT7-013	Calço, Ajuste (2,425)	12	12	12			
	14951-KT7-013	Calço, Ajuste (2,450)	12	12	12			
	14952-KT7-013	Calço, Ajuste (2,475)	12	12	12			
	14953-KT7-013	Calço, Ajuste (2,500)	12	12	12			
	14954-KT7-013	Calço, Ajuste (2,525)	12	12	12			
	14955-KT7-013	Calço, Ajuste (2,550)	12	12	12			
	14956-KT7-013	Calço, Ajuste (2,575)	12	12	12			
	14957-KT7-013	Calço, Ajuste (2,600)	12	12	12			
	14958-KT7-013	Calço, Ajuste (2,625)	12	12	12			
	14959-KT7-013	Calço, Ajuste (2,650)	12	12	12			
	14960-KT7-013	Calço, Ajuste (2,675)	12	12	12			
	14961-KT7-013	Calço, Ajuste (2,700)	12	12	12			
	14962-KT7-013	Calço, Ajuste (2,725)	12	12	12			
	14963-KT7-013	Calço, Ajuste (2,750)	12	12	12			
	14964-KT7-013	Calço, Ajuste (2,775)	12	12	12			
	14965-KT7-013	Calço, Ajuste (2,800)	12	12	12			

M-4

Corrente de Comando • Tensor

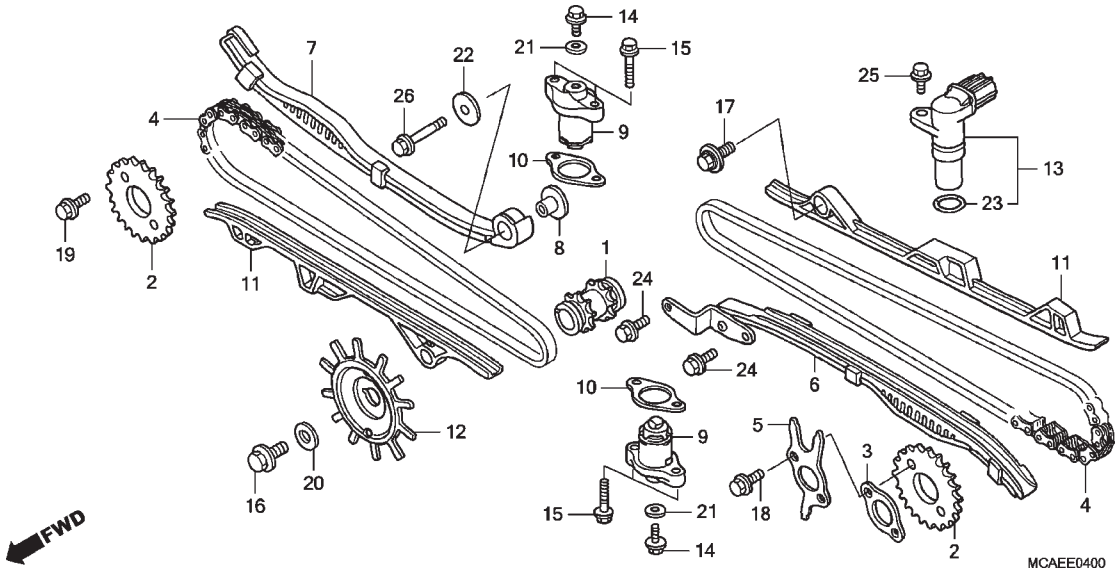

Ref. Nº	N.O.S.	Item de serviço	T.M.O.
1	1101C8	Pinhão, Distribuição	1,8
2	1111F3	Pinhão, Comando: Esquerdo	1,4
	1111F4	Pinhão, Comando: Direito	1,2
	1111F9	Pinhão, Comando: Para 1 motocicleta	1,7
4	1101C9	Corrente, Comando: Esquerda	1,8
	1101D0	Corrente, Comando: Direita	1,2
	1101D3	Corrente, Comando: Ambas	1,8
5	111119	Rotor, Pulsador Comando	1,4
6	1111G5	Tensor, Corrente Comando: Esquerdo	1,2
7	1111G6	Tensor, Corrente Comando: Direito	1,1
	1111X8	Tensor, Corrente Comando: Ambos	1,4
9	1111G7	Acionador, Tensor: Esquerdo	0,5
	1111G7A	• Substituição do acionador do tensor direito adicionar	3,8
	1111G8	Acionador, Tensor: Direito	4,2
	1111G8A	• Substituição do acionador do tensor esquerdo adicionar	0,1
11	1111H5	Guia, Corrente Comando: Esquerda	1,4
	1111H6	Guia, Corrente Comando: Direita	1,2
	1111H9	Guia, Corrente Comando: Ambas	1,5
+			

Ref. Nº	Nº da peça	Descrição	Qtd. GL1800 9	A	C	Nº de série		Tipo
1	14312-MCA-780	Pinhão, Distribuição (17D)	1	1	1			
2	14321-MCA-780	Pinhão, Comando (34D)	2	2	2			
3	14322-MCA-000	Flange, Pinhão Comando	1	1	1			
4	14401-MAN-621	Corrente, Comando (BORG WARNER)(118L)	2	2	2			
5	14405-MCA-000	Rotor, Pulsador Comando	1	1	1			
6	14500-MCA-000	Placa Tensor Comp., Corrente Comando	1	1	1			
7	14510-MCA-000	Tensor Comp., Corrente Comando	1	1	1			
8	14516-MCA-000	Bucha, Tensor	1	1	1			
9	14520-MCA-013	Acionador Conj., Tensor	2	2	2			
10	14560-MY5-851	Junta, Acionador Tensor	2	2	2			
11	14620-MCA-A00	Guia, Corrente Comando	2	2	–			
	14620-MCA-003		–	–	2			
12	30291-MCA-A00	Rotor, Pulsador	1	1	1			
13	36140-MCA-003	Pulsador Conj., Comando	1	1	–			
	36140-MCT-003		–	–	1			
14	90004-GHB-600	Parafuso, Flange, 6x10 (NSHF)	2	2	2			
15	90006-GHB-680	Parafuso, Flange, 6x28 (NSHF)	4	4	4			
16	90013-430-000	Parafuso, Especial, 10x25	1	1	1			
17	90021-MM5-000	Parafuso-arruela, 6x12	1	1	1			
18	90086-MCA-000	Parafuso, Flange, 7x22	2	2	2			
19	90086-MZ8-H00	Parafuso, Flange Especial, 7x13	2	2	2			
20	90405-MCA-780	Arruela, 10,5x27	1	1	1			

Voltar

M-4

Corrente de Comando • Tensor

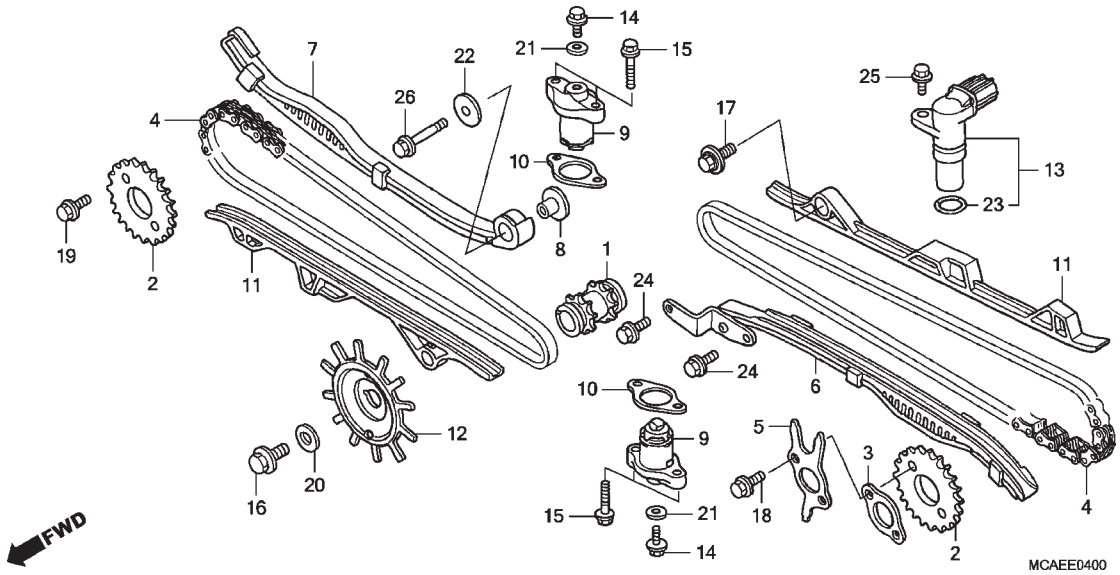

Ref. Nº	N.O.S.	Item de serviço	T.M.O.
12	614111	Rotor, Pulsador	0,6
13	614117	Gerador, Pulsos Comando	1,7
	614117E	• Com sistema de navegação adicionar	0,7
	6141D4	Gerador, Pulsos Comando (A)	2,9
		• Nota: Modelos '12-	

Ref. Nº	Nº da peça	Descrição	Qtd. GL1800 9	A	C	Nº de série		Tipo
21	90442-397-000	Arruela, Vedação, 6mm	2	2	2			
22	90487-MB0-000	Arruela, Posicionador Tambor Seletor	1	1	1			
23	91309-PX4-003	Anel, Vedação, 16x2,1 (NOK)	1	1	1			
24	95701-06016-08	Parafuso, Flange, 6x16	2	2	–			
	95701-06016-00		–	–	2			
25	95701-06018-07	Parafuso, Flange, 6x18	1	1	1			
26	95801-06028-08	Parafuso, Flange, 6x28	1	1	–			
	95801-06028-00		–	–	1			

M-5

Bomba d' Água

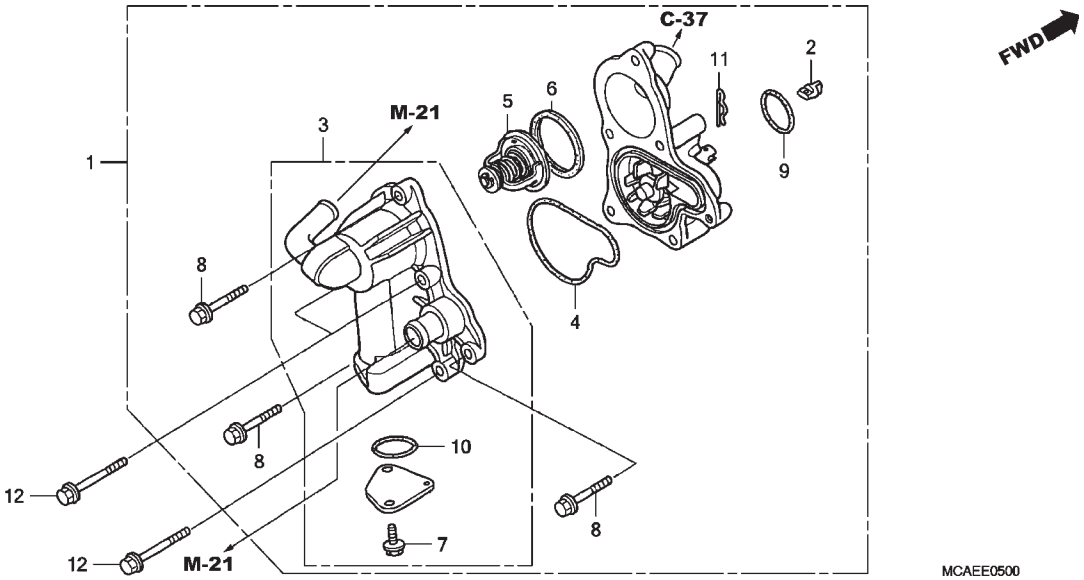

Ref. Nº	N.O.S.	Item de serviço	T.M.O.
1	114103	Bomba Conj., Água	2,3
	114103F	• Com airbag adicionar	0,3
	1141M8	Bomba Conj., Água (A)	2,8
		• Nota: Modelos '12-	
3	1141B0	Tampa, Bomba Água	2,2
	1141B0D	• Com airbag adicionar	0,3
	1141M9	Tampa, Bomba Água (A)	2,7
		• Nota: Modelos '12-	
4	1141B1	Junta, Tampa Bomba Água	2,2
	1141B1D	• Com airbag adicionar	0,3
	1141N0	Junta, Tampa Bomba Água (A)	2,7
		• Nota: Modelos '12-	
5	114116	Termostato	2,3
	114116E	• Com airbag adicionar	0,3
	1141K2	Termostato (A)	2,8
		• Nota: Modelos '12-	

Ref. Nº	Nº da peça	Descrição	Qtd. GL1800 9	A	C	Nº de série		Tipo
1	19200-MCA-A00	Bomba Comp., Água	1	1	–			
	19200-MCA-A02		–	–	1			
2	19217-MCA-000	Eixo, Junção Bomba Água	1	1	1			
3	19220-MCA-A00	Tampa Comp., Bomba Água	1	1	–			
	19220-MCA-A02		–	–	1			
4	19226-MCA-A00	Junta, Tampa Bomba Água	1	1	1			
5	19300-P08-014	Termostato (NIPPON THERMOSTAT)	1	1	1			
6	19305-MCA-A00	Coxim, Termostato	1	1	1			
7	90013-883-000	Parafuso, Flange, 6x12 (CT200)	2	2	2			
8	90121-MV9-670	Parafuso, Flange, 6x25	3	3	3			
9	91302-MB0-013	Anel, Vedação, 32,95x2,62 (ARAI)	1	1	1			
10	91304-MCA-A00	Anel, Vedação, 31,5x2,0	1	1	–			
	91304-MCA-A02	Anel, Vedação, 31,5x2,0	–	–	1			
11	94251-12000	Pino, Trava, 12mm	1	1	1			
12	95701-06065-08	Parafuso, Flange, 6x65	3	3	–			
	95701-06065-00		–	–	3			

M-6

Tampa Dianteira • Tampa da Transmissão

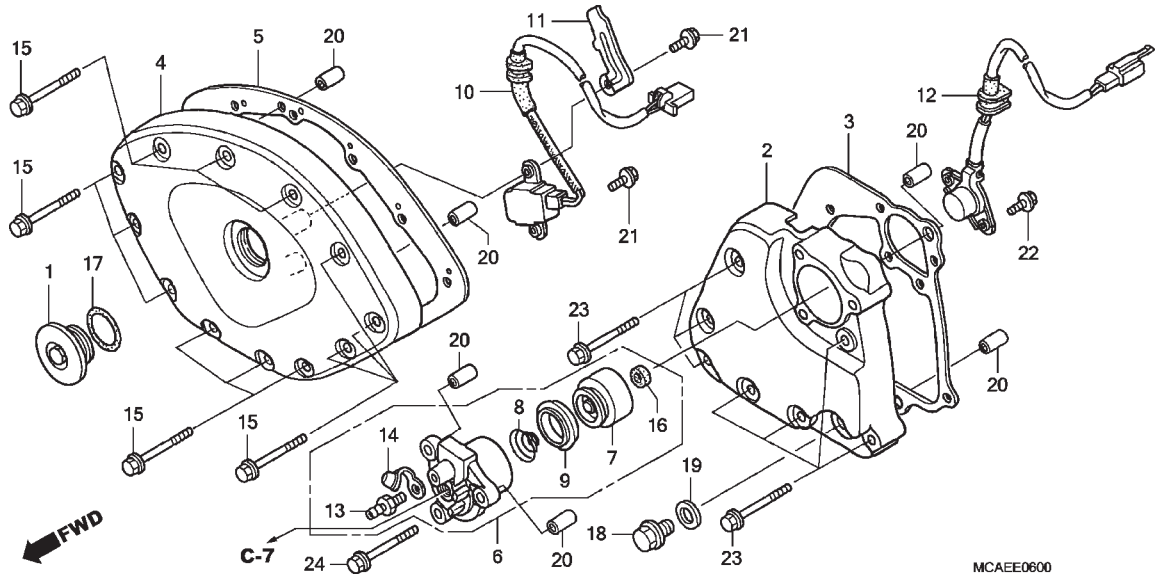

Ref. Nº	N.O.S.	Item de serviço	T.M.O.
2	2101A0	Tampa, Transmissão	0,8
3	2101A1	Junta, Tampa Transmissão	0,7
4	1101A7	Tampa, Lateral: Dianteira	0,7
5	1101A4	Junta, Tampa Lateral: Dianteira	0,6
6	212115	Cilindro, Secundário Embreagem	0,7
		• Inclui: Sangria de ar	
7		(8,9)	
	2121B1	Pistão, Cilindro Secundário	0,9
		• Inclui: Sangria de ar	
10	614110	Gerador, Pulsos Ignição	1,9
	614110E	• Com airbag adicionar	0,7
	6141D3	Gerador, Pulsos Ignição (A)	2,7
		• Nota: Modelos '12-	
	6141D3A	• Com airbag adicionar	0,1
12	615126	Interruptor, Câmbio	2,0
	615126B	• Com airbag adicionar	0,7
	6151J0	Interruptor, Câmbio (A)	2,8
		• Nota: Modelos '12-	
	6151J0A	• Com airbag adicionar	0,1

Ref. Nº	Nº da peça	Descrição	Qtd. GL1800 9	A	C	Nº de série		Tipo
1	11332-ML7-670	Capa, 45mm	1	1	1			
2	11361-MCA-A60	Tampa, Transmissão	1	1	–			
	11361-MCA-S40		–	–	1			
3	11391-MCA-000	Junta, Tampa Transmissão	1	1	–			
			–	–	1			2ED,2F,2U,3E,E,ED,F,KO,SI,U
	11391-MCA-010		–	–	1			2BR,TH
4	11511-MCA-000	Tampa, Dianteira	1	1	1			
5	11524-MCA-000	Junta, Tampa Dianteira	1	1	–			
			–	–	1			2ED,2F,2U,3E,E,ED,F,KO,SI,U
	11524-MCA-010		–	–	1			2BR,TH
6	22860-MCA-000	Cilindro Conj., Secundário Embreagem	1	1	1			
7	22863-MJ8-003	Pistão, Cilindro Secundário	1	1	1			
8	22864-MB0-003	Mola, Cilindro Secundário	1	1	1			
9	22865-MJ8-003	Reservatório, Cilindro Secundário	1	1	1			
10	30300-MCA-003	Gerador Conj., Pulsos	1	1	1			
11	32906-MCA-A00	Presilha, Fiação	1	1	1			
12	35759-MCA-003	Interruptor Conj., Câmbio	1	1	1			
13	43352-MBB-006	Parafuso, Sangria	1	1	1			
14	43353-461-771	Capa, Sangria	1	1	1			
15	90006-GHB-680	Parafuso, Flange, 6x28 (NSHF)	12	12	12			
16	91209-MB0-003	Retentor, Óleo, 8x18x5	1	1	1			
17	91301-ML7-003	Anel, Vedação, 48,1x3,6 (ARAI)	1	1	1			

M-6

Tampa Dianteira • Tampa da Transmissão

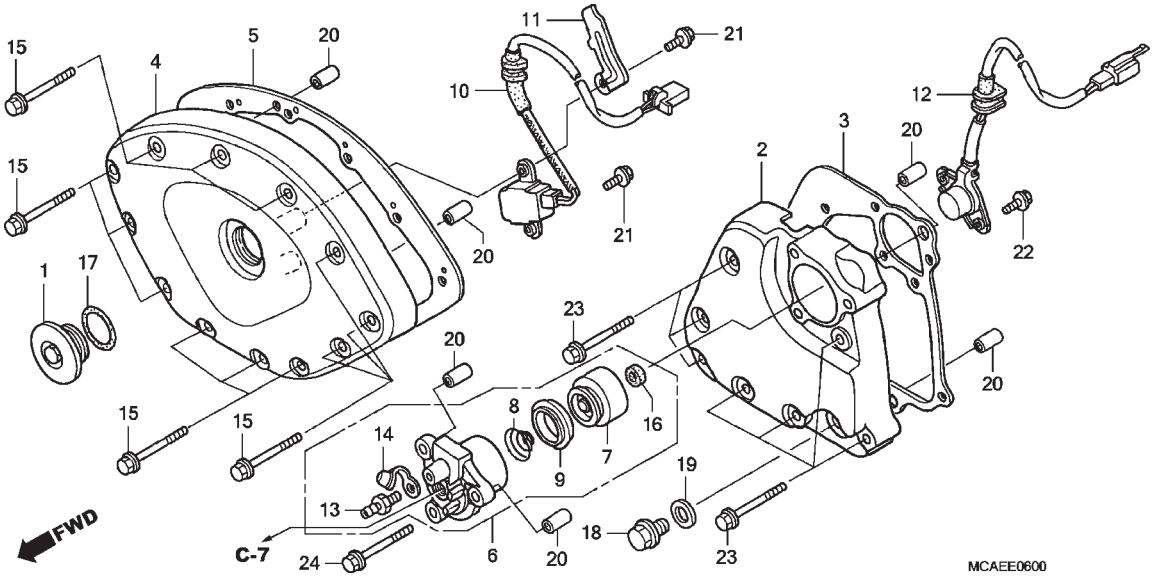

Ref. Nº	N.O.S.	Item de serviço	T.M.O.	Ref. Nº	Nº da peça	Descrição	Qtd. GL1800 9	A	C	Nº de série		Tipo
				18	92800-14000	Parafuso, Plugue Drenagem, 14mm	1	1	1			
				19	94109-14000	Arruela, Plugue Drenagem, 14mm	1	1	1			
				20	94301-08140	Pino, Guia, 8x14	6	6	6			
				21	95701-06014-08	Parafuso, Flange, 6x14	2	2	–			
					95701-06014-00		–	–	2			
				22	95701-06016-08	Parafuso, Flange, 6x16	2	2	–			
					95701-06016-00		–	–	2			
				23	95701-06035-00	Parafuso, Flange, 6x35	7	7	7			
				24	95701-06045-08	Parafuso, Flange, 6x45	3	3	–			
					95701-06045-00		–	–	3			

Voltar

M-7

Tampa da Embreagem

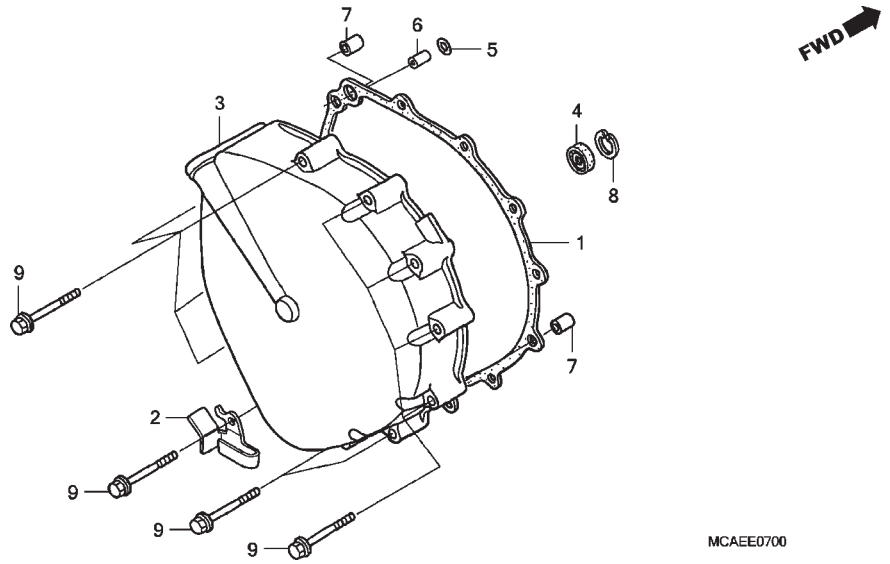

Ref. Nº	N.O.S.	Item de serviço	T.M.O.
1	212122	Junta, Tampa Embreagem	2,5
	212122A	• Com airbag adicionar	0,3
	2121P4	Junta, Tampa Embreagem (A)	3,0
		• Nota: Modelos '12-	
3	212121	Tampa, Embreagem	2,6
	212121A	• Com airbag adicionar	0,3
	2121P2	Tampa, Embreagem (A)	3,1
		• Nota: Modelos '12-	

Ref. Nº	Nº da peça	Descrição	Qtd. GL1800 9	A	C	Nº de série		Tipo
1	11351-MCA-000	Junta, Tampa Embreagem	1	1	–			
			–	–	1			2ED,2F,2U,3E,E,ED,F,KO,SI,U
	11351-MCA-010		–	–	1			2BR,TH
2	11354-MCA-A60	Braçadeira, Tubo	1	1	1			
3	11370-MCA-A60	Tampa Comp., Embreagem	1	1	–			
	11370-MCA-S41		–	–	1			
4	91220-MG8-003	Retentor, Óleo, 7x18x5 (ARAI)	1	1	1			
5	91308-MB0-003	Anel, Vedação, 5,7x2,2 (ARAI)	1	1	1			
6	94301-06100	Pino, Guia, 6x10	1	1	1			
7	94301-08140	Pino, Guia, 8x14	2	2	2			
8	94520-18000	Anel Elástico, Interno, 18mm	1	1	1			
9	95701-06038-08	Parafuso, Flange, 6x38	11	11	–			
	95701-06038-00		–	–	11			

M-8

Embreagem

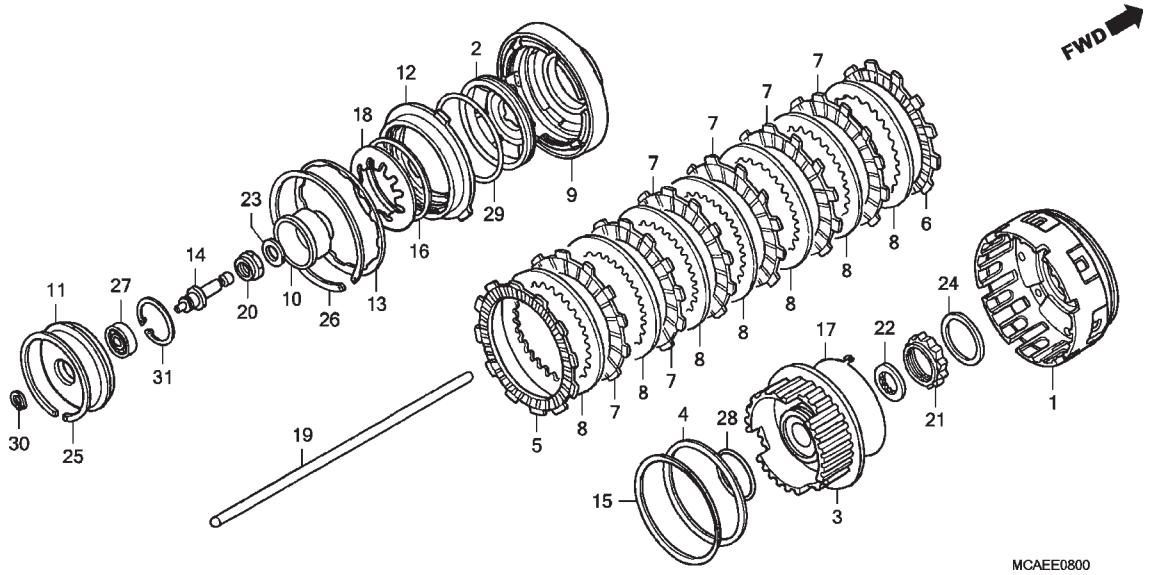

Ref. Nº	N.O.S.	Item de serviço	T.M.O.
1	2121A0	Carcaça Externa, Embreagem	8,0
		• Inclui: Remoção e instalação do motor	
3	212112	Cubo, Embreagem	3,0
	212112J	• Com airbag adicionar	0,3
	2121F8	Cubo, Embreagem (A)	3,5
		• Nota: Modelos '12-	
5		(4,6,7,8,15,28)	
	2121A1	Disco, Fricção Embreagem	3,0
		• Nota: Mesmo tempo para duas unidades ou mais	
	2121A1H	• Com airbag adicionar	0,3
	2121F9	Disco, Fricção Embreagem (A)	3,5
		• Nota: Mesmo tempo para duas unidades ou mais	
		• Nota: Modelos '12-	
9		(2,12,13,26,29)	
	2121A3	Placa, Pressão Embreagem	2,8
	2121A3G	• Com airbag adicionar	0,3
	2121P1	Placa, Pressão Embreagem (A)	3,3
		• Nota: Modelos '12-	
11	2121A4	Placa, Acionador Embreagem	2,7
	2121A4F	• Com airbag adicionar	0,3
	2121N1	Placa, Acionador Embreagem (A)	3,2
		• Nota: Modelos '12-	

Ref. Nº	Nº da peça	Descrição	Qtd. GL1800 9	A	C	Nº de série		Tipo
1	22100-MCA-780	Carcaça Externa Comp., Embreagem	1	1	1			
2	22111-MCA-000	Pistão, Embreagem	1	1	1			
3	22120-MCA-000	Cubo, Embreagem	1	1	1			
4	22125-MCA-000	Assento, Mola Judder	1	1	1			
5	22201-MCA-000	Disco, Fricção Embreagem	1	1	1			
6	22202-MAT-000	Disco B, Fricção Embreagem	1	1	1			
7	22203-MCA-000	Disco A, Fricção Embreagem	6	6	6			
8	22321-MAT-000	Placa, Embreagem	7	7	7			
9	22351-MCA-000	Placa, Pressão Embreagem	1	1	1			
10	22352-MCA-000	Guia, Mola	1	1	1			
11	22353-MCA-000	Placa, Acionador Embreagem	1	1	1			
12	22354-MCA-000	Acionador B, Embreagem	1	1	1			
13	22355-MCA-000	Mola, Acionador Embreagem	1	1	1			
14	22366-MCA-000	Pino, Junção Embreagem	1	1	1			
15	22402-MAT-000	Mola, Judder	1	1	1			
16	22425-MCA-000	Assento, Mola Embreagem	1	1	1			
17	22431-MAT-000	Presilha, Cubo Embreagem	1	1	1			
18	22441-MCA-000	Mola, Embreagem	1	1	1			
19	22851-MCA-000	Haste, Acionador Embreagem	1	1	1			
20	90206-MZ0-000	Porca, Sextavada, 22mm	1	1	1			

M-8

Embreagem

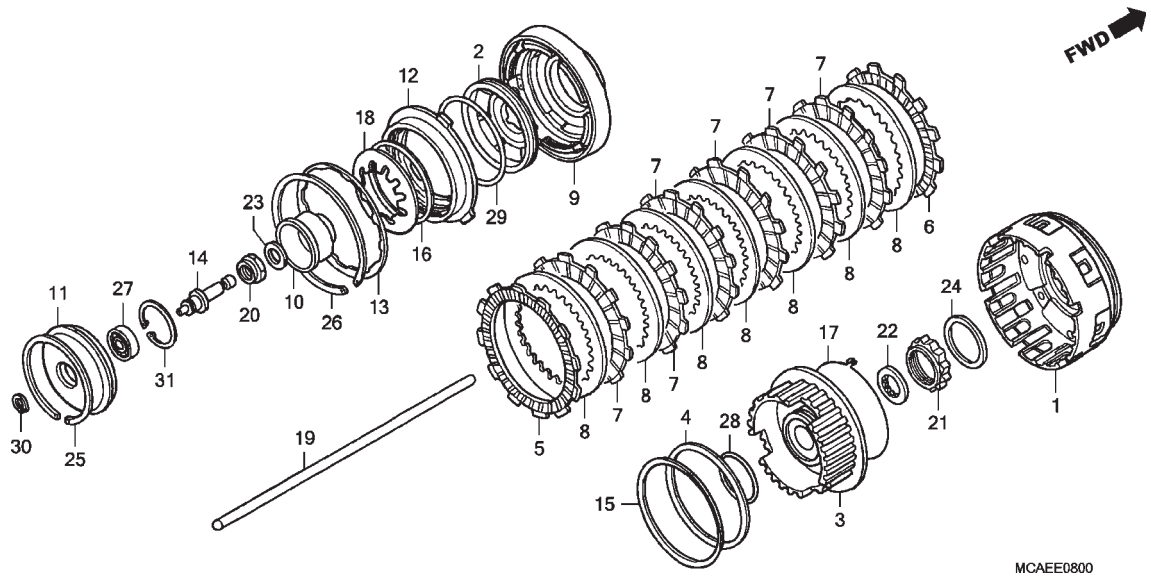

Ref. Nº	N.O.S.	Item de serviço	T.M.O.	Ref. Nº	Nº da peça	Descrição	Qtd. GL1800 9	A	C	Nº de série		Tipo
				21	90245-MN5-000	Porca, Trava, 40mm	1	1	1			
				22	90403-MN5-000	Arruela, Entalhada, 25mm	1	1	1			
				23	90407-MJ0-000	Arruela, 22x33	1	1	1			
				24	90491-MN5-000	Arruela, Pressão, 40mm	1	1	1			
				25	90601-MG8-000	Anel Elástico, Interno, 95mm	1	1	1			
				26	90602-MG8-000	Anel, Fixação, 123mm	1	1	1			
				27	91008-362-000	Rolamento, Radial Esferas, 16003	1	1	1			
				28	91301-MG8-003	Anel, Vedação, 51,6x2,3 (ARAI)	1	1	1			
				29	91302-MG8-003	Anel, Vedação, 93,3x2,3 (ARAI)	1	1	1			
				30	94510-17000	Anel Elástico, Externo, 17mm	1	1	1			
				31	94520-35100	Anel Elástico, Interno, 35mm	1	1	1			

Voltar

M-9

Gerador

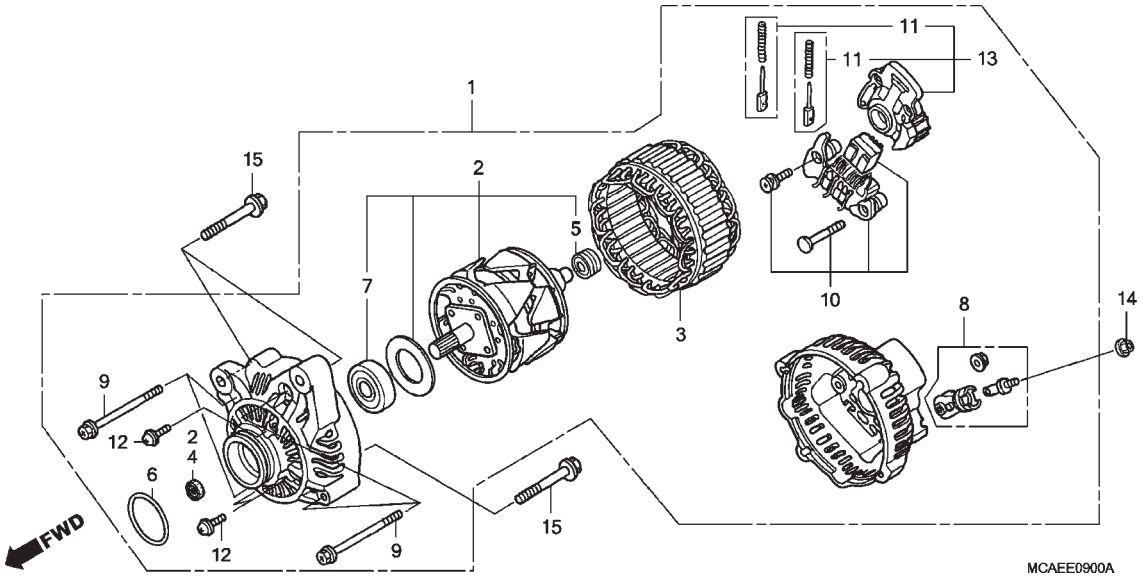

Ref. Nº	N.O.S.	Item de serviço	T.M.O.
1	613101	Alternador	1,5
	613101A	• Com airbag adicionar	0,3
	6131D1	Alternador (A)	2,0
		• Nota: Modelos '12-	
2	6131C2	Rotor, Alternador	1,7
	6131C2A	• Com airbag adicionar	0,3
	6131D4	Rotor, Alternador (A)	2,2
		• Nota: Modelos '12-	
3	6131A3	Estator	1,8
	6131A3G	• Com airbag adicionar	0,3
	6131C7	Estator (A)	2,3
		• Nota: Modelos '12-	
6	6131A1	Anel Vedação, Alternador	1,4
	6131A1A	• Com airbag adicionar	0,3
	6131D2	Anel Vedação, Alternador (A)	1,9
		• Nota: Modelos '12-	
8	6131B0	Terminal, Escovas (Alternador)	1,5
	6131B0A	• Com airbag adicionar	0,3
	6131D3	Terminal, Escovas (Alternador) (A)	2,0
		• Nota: Modelos '12-	
10	6131B2	Regulador, Retificador	1,8
	6131B2B	• Com airbag adicionar	0,3
	6131B8	Regulador, Retificador (A)	2,3
		• Nota: Modelos '12-	
+			

Ref. Nº	Nº da peça	Descrição	Qtd. GL1800 9	A	C	Nº de série		Tipo
1	31100-MCA-A61	Gerador Conj., Volante Tipo C.A.	1	1	–			
	31100-MCA-S41		–	–	1			
2	31101-MCA-A61	Rotor, Jogo	1	1	–			
	31101-MCA-S41		–	–	1			
3	31102-MCA-A61	Estator	1	1	1			
4	31111-MCA-003	Retentor, Jogo	1	1	1			
5	31111-P08-J02	Rolamento, Gerador Traseiro	1	1	1			
6	31112-MCA-003	Anel, Vedação	1	1	1			
7	31114-MCA-003	Rolamento, Dianteiro	1	1	1			
8	31123-MCA-003	Terminal, Jogo	1	1	1			
9	31125-P08-J02	Parafuso, Flange	4	4	4			
10	31127-MCA-A61	Retificador Conj.	1	1	1			
11	31140-P64-902	Escovas, Jogo	2	2	2			
12	31146-PE0-004	Parafuso	4	4	4			
13	31150-MCA-A61	Regulador, Jogo	1	1	–			
	31150-MCA-S40		–	–	1			
14	94050-06080	Porca, Flange, 6mm	1	1	1			
15	95701-08038-08	Parafuso, Flange, 8x38	3	3	–			
	95701-08038-00		–	–	3			

M-9

Gerador

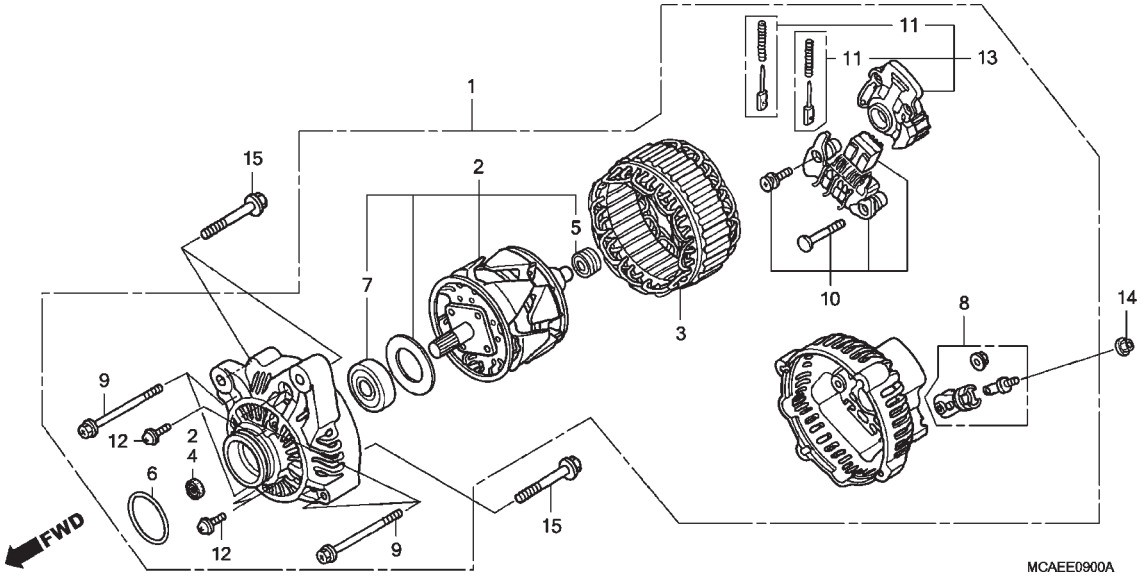

Ref. Nº	N.O.S.	Item de serviço	T.M.O.
11	6131C4	Escovas, Alternador	1,7
		• Nota: Mesmo tempo para duas unidades	
	6131C4A	• Com airbag adicionar	0,3
	6131D5	Escovas, Alternador (A)	2,2
		• Nota: Mesmo tempo para duas unidades	
		• Nota: Modelos '12-	
13	6131B1	Regulador, Alternador	1,8
	6131B1A	• Com airbag adicionar	0,3
	6131C5	Regulador, Alternador (A)	2,3
		• Nota: Modelos '12-	

Ref. Nº	Nº da peça	Descrição	Qtd. GL1800 9	A	C	Nº de série	Tipo

Voltar

M-10

Motor de Partida

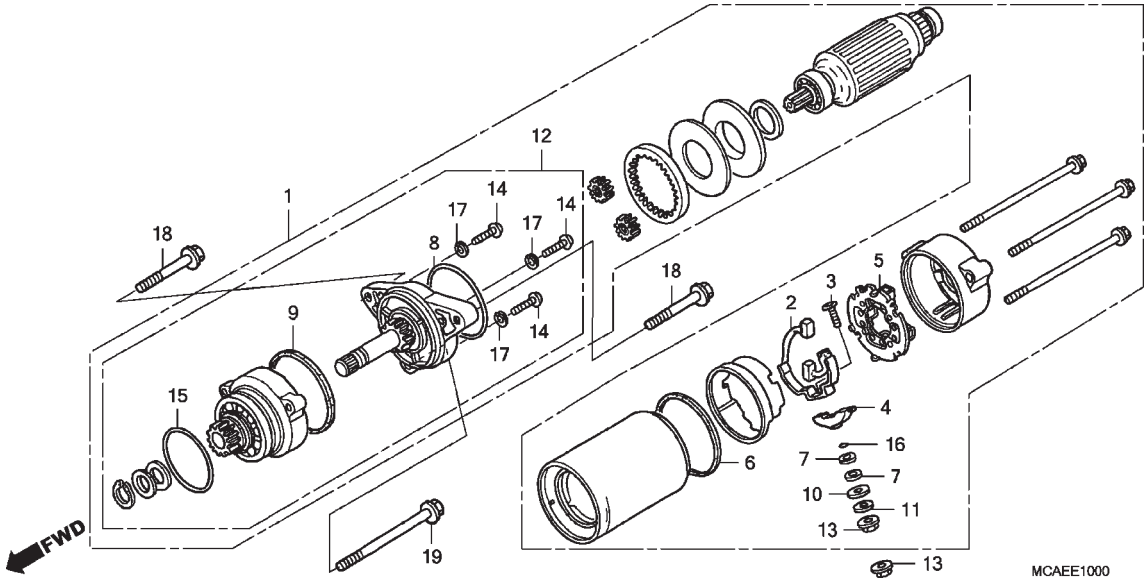

Ref. Nº	N.O.S.	Item de serviço	T.M.O.
1	612105	Motor, Partida	1,6
	612105E	• Com airbag adicionar	0,3
	6121D0	Motor, Partida (A)	2,1
		• Nota: Modelos '12-	
2	6121A4	Terminal, Escovas (Partida)	1,9
	6121A4E	• Com airbag adicionar	0,3
	6121D2	Terminal, Escovas (Partida) (A)	2,4
		• Nota: Modelos '12-	
5	6121A5	Suporte, Escovas (Partida)	1,9
	6121A5E	• Com airbag adicionar	0,3
	6121D5	Suporte, Escovas (Partida) (A)	2,4
		• Nota: Modelos '12-	
12	6121A6	Pinhão, Partida	1,7
	6121A6A	• Com airbag adicionar	0,3
	6121D8	Pinhão, Partida (A)	2,2
		• Nota: Modelos '12-	

Ref. Nº	Nº da peça	Descrição	Qtd. GL1800 9	A	C	Nº de série		Tipo
1	31200-MCA-A61	Motor Partida, Conj. (MITSUBA)	1	1	1			
2	31201-MT8-008	Escovas Jogo, Terminal	1	1	1			
3	31204-MN5-008	Parafuso, Terminal	1	1	1			
4	31206-MN5-008	Isolador, Terminal	1	1	1			
5	31206-MR6-008	Suporte Escovas, Jogo	1	1	1			
6	31207-KS5-901	Anel	1	1	1			
7	31207-MN5-008	Arruela, Isolador	2	2	2			
8	31207-179-711	Anel, Vedação	1	1	1			
9	31208-MG9-004	Anel	1	1	1			
10	31208-MN5-008	Arruela, Isolador	1	1	1			
11	31209-MN5-008	Arruela, 6mm	1	1	1			
12	31210-MZ0-008	Engrenagem Conj.	1	1	1			
13	90071-MB0-000	Porca-arruela, 6mm	2	2	2			
14	91001-MN5-008	Parafuso, 5x39	3	3	3			
15	91309-MN5-008	Anel, Vedação, 59,6x2,4	1	1	1			
16	91320-MB0-000	Anel, Vedação	1	1	1			
17	94111-05000	Arruela, Pressão, 5mm	3	3	3			
18	95701-08038-08	Parafuso, Flange, 8x38	2	2	–			
	95701-08038-00		–	–	2			
19	95701-08060-08	Parafuso, Flange, 8x60	1	1	–			
	95701-08060-00		–	–	1			

Voltar

M-11

Carcaça Traseira

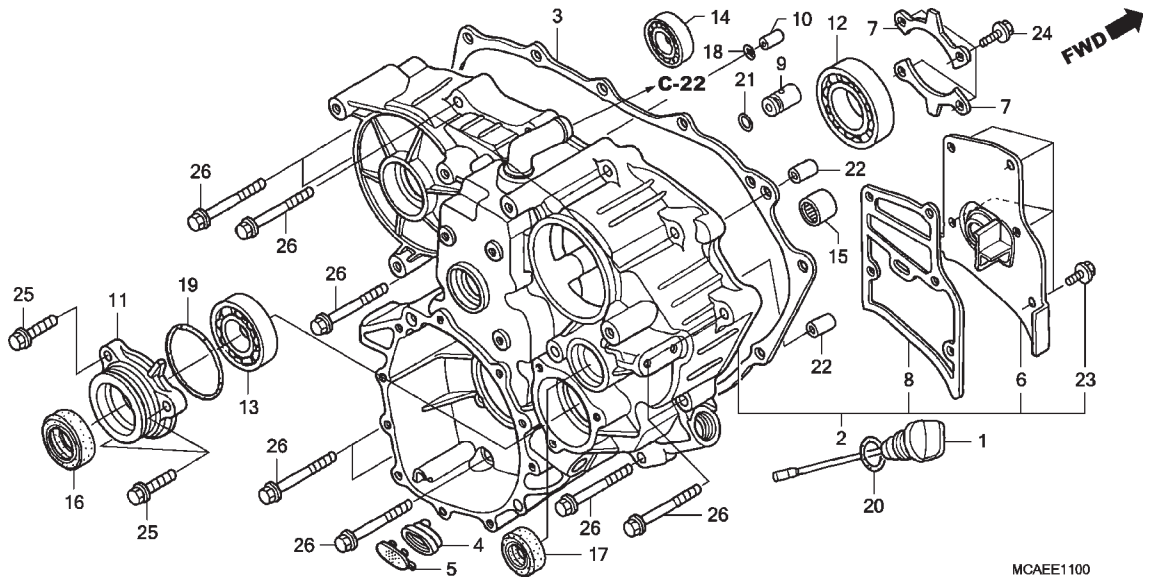

Ref. Nº	N.O.S.	Item de serviço	T.M.O.
2	2131A0	Carcaça, Diferencial Traseiro	8,9
		• Inclui: Remoção e instalação do motor	
3	1101D5	Junta, Carcaça Traseira	8,3
		• Inclui: Remoção e instalação do motor	
4		(5)	
	113115	Carcaça, Filtro Bomba Óleo Depurador	2,5
	113115A	• Com airbag adicionar	0,3
	1131H2	Carcaça, Filtro Bomba Óleo Depurador (A)	3,0
		• Nota: Modelos '12-	
11		(16,19)	
	2101A8	Suporte, Rolamento Eixo Transmissão Final	2,5
	2101A8A	• Com amplificador estéreo adicionar	0,1
	2101A8C	• Com airbag adicionar	0,3
	2101P0	Suporte, Rolamento Eixo Transmissão Final (A)	3,1
		• Nota: Modelos '12-	
+			

Ref. Nº	Nº da peça	Descrição	Qtd. GL1800 9	A	C	Nº de série		Tipo
1	15650-MCA-010	Medidor, Nível Óleo	1	1	1			
2	21100-MCA-A20	Carcaça Conj., Diferencial Traseiro	1	1	–			
	21100-MCA-S40		–	–	1			
3	21112-MCA-000	Junta, Carcaça Traseira	1	1	–			
			–	–	1			2ED,2F,2U,3E,E,ED,F,KO,SI,U
	21112-MCA-010		–	–	1			2BR,TH
4	21116-MCA-780	Carcaça, Filtro Bomba Óleo Depurador	1	1	1			
5	21117-MCA-780	Tampa, Filtro Bomba Óleo Depurador	1	1	1			
6	21120-MEC-000	Placa Comp., Respiro	1	1	1			
7	21122-MN5-000	Placa, Fixação Rolamento Primário	2	2	2			
8	21125-MEC-003	Junta, Placa Respiro	1	1	1			
9	22360-MEC-000	Válvula Conj., Regulador Embreagem	1	1	1			
10	22465-MCA-000	Orifício, Controle Embreagem	1	1	1			
11	23751-MN5-000	Suporte, Rolamento Eixo Transmissão Final	1	1	1			
12	91002-MN5-003	Rolamento, Radial Esferas, 6010 (NTN)	1	1	1			
13	91011-MN5-003	Rolamento, Radial Esferas, 6206 (TOYO)	1	1	1			
14	91015-MCA-003	Rolamento, Radial Esferas, 6905	1	1	1			
15	91024-GJ5-003	Rolamento, Agulhas, 12x16x10	1	1	1			
16	91204-MN5-005	Retentor, Óleo, 28x48x9 (NOK)	1	1	1			
17	91208-MN5-003	Retentor, Óleo, 27x34x5	1	1	1			

M-11

Carcaça Traseira

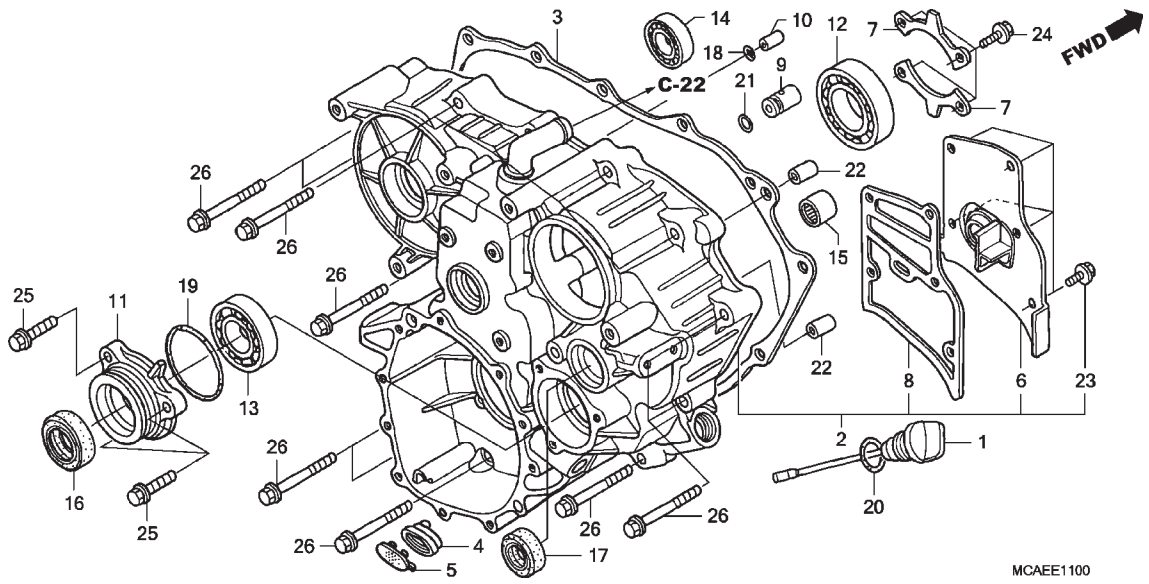

Ref. Nº	N.O.S.	Item de serviço	T.M.O.
12	2111C6	Rolamento, Engrenagem Movida Primária	8,5
		• Inclui: Remoção e instalação do motor	
13	7101C5	Rolamento, Suporte Eixo Transmissão Final	8,5
		• Inclui: Remoção e instalação do motor	
14	2101H2	Rolamento, Engrenagem Movida Alternador: Traseiro	8,5
		• Inclui: Remoção e instalação do motor	
15	2101K8	Rolamento, Eixo Mudança Ré	8,7
		• Inclui: Remoção e instalação do motor	
17	2101H4	Retentor Óleo, Eixo Mudança Ré	8,5
		• Inclui: Remoção e instalação do motor	

Ref. Nº	Nº da peça	Descrição	Qtd. GL1800 9	A	C	Nº de série		Tipo
18	91304-MC7-003	Anel B, Vedação, 6,8x2,5 (ARAI)	1	1	1			
19	91304-MN5-003	Anel, Vedação, 63x3 (ARAI)	1	1	1			
20	91307-035-000	Anel, Vedação, 18x3	1	1	1			
21	91313-MB0-003	Anel, Vedação, 14,7x2,2 (ARAI)	1	1	1			
22	94301-10160	Pino, Guia, 10x16	2	2	2			
23	95701-06012-08	Parafuso, Flange, 6x12	5	5	–			
	95701-06012-00		–	–	5			
24	95701-06016-08	Parafuso, Flange, 6x16	4	4	–			
	95701-06016-00		–	–	4			
25	95701-08028-08	Parafuso, Flange, 8x28	3	3	–			
	95701-08028-00		–	–	3			
26	95701-08045-08	Parafuso, Flange, 8x45	16	16	–			
	95701-08045-00		–	–	16			

Voltar

M-12

Engrenagem da Ré

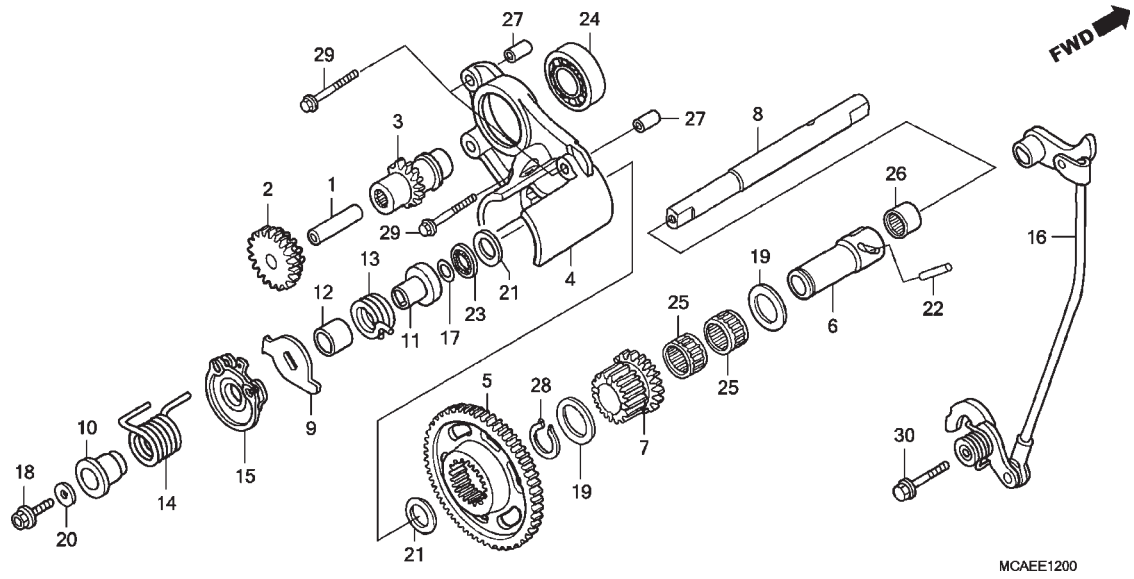

Ref. Nº	N.O.S.	Item de serviço	T.M.O.
2		(1)	
	612125	Engrenagem, Redução Partida	8,4
		• Inclui: Remoção e instalação do motor	
3	6121A3	Engrenagem, Motora Partida	8,5
		• Inclui: Remoção e instalação do motor	
4	612145	Suporte, Engrenagem Motora Partida	8,5
		• Inclui: Remoção e instalação do motor	
5	2101A7	Engrenagem, Intermediária Ré	8,4
		• Inclui: Remoção e instalação do motor	
6	2101B6	Seletor, Ré	8,4
		• Inclui: Remoção e instalação do motor	
7	2101B7	Engrenagem, Mudança Ré	8,4
		• Inclui: Remoção e instalação do motor	
8	210185	Eixo, Seletor Ré	8,4
		• Inclui: Remoção e instalação do motor	
+			

Ref. Nº	Nº da peça	Descrição	Qtd. GL1800 9	A	C	Nº de série		Tipo
1	13111-892-000	Pino, Pistão	1	1	1			
2	28106-MCA-000	Engrenagem Comp., Redução Partida (17/18D)	1	1	1			
3	28141-MCA-000	Engrenagem, Motora Partida (11D)	1	1	1			
4	28150-MCA-000	Suporte Comp., Engrenagem Motora Partida	1	1	1			
5	28162-MN5-000	Engrenagem, Intermediária Ré (46D)	1	1	1			
6	28165-MN5-000	Seletor, Ré	1	1	1			
7	28171-MN5-000	Engrenagem, Mudança Ré (18D)	1	1	1			
8	28211-MN5-000	Eixo, Seletor Ré	1	1	1			
9	28215-MCA-000	Placa, Mecanismo Ré	1	1	1			
10	28218-MCA-000	Bucha, Mola Mecanismo Ré	1	1	1			
11	28219-MN5-010	Bucha, Mola Alavanca Ré	1	1	1			
12	28221-MN5-000	Bucha, Mola Ré	1	1	1			
13	28224-MCA-000	Mola, Alavanca Ré	1	1	1			
14	28226-MCA-000	Mola, Mecanismo Ré	1	1	1			
15	28241-MCA-A00	Tambor A	1	1	1			
16	28250-MCA-000	Braço Comp., Trava Tambor Seletor	1	1	1			
17	51996-SA5-800	Anel, Vedação B	1	1	1			
18	90014-MN5-000	Parafuso, Flange, 6x20	1	1	1			
19	90409-ML4-610	Arruela B, Encosto, (30x1,7)	2	2	2			
20	90485-VM0-000	Arruela, 6mm	1	1	1			

M-12

Engrenagem da Ré

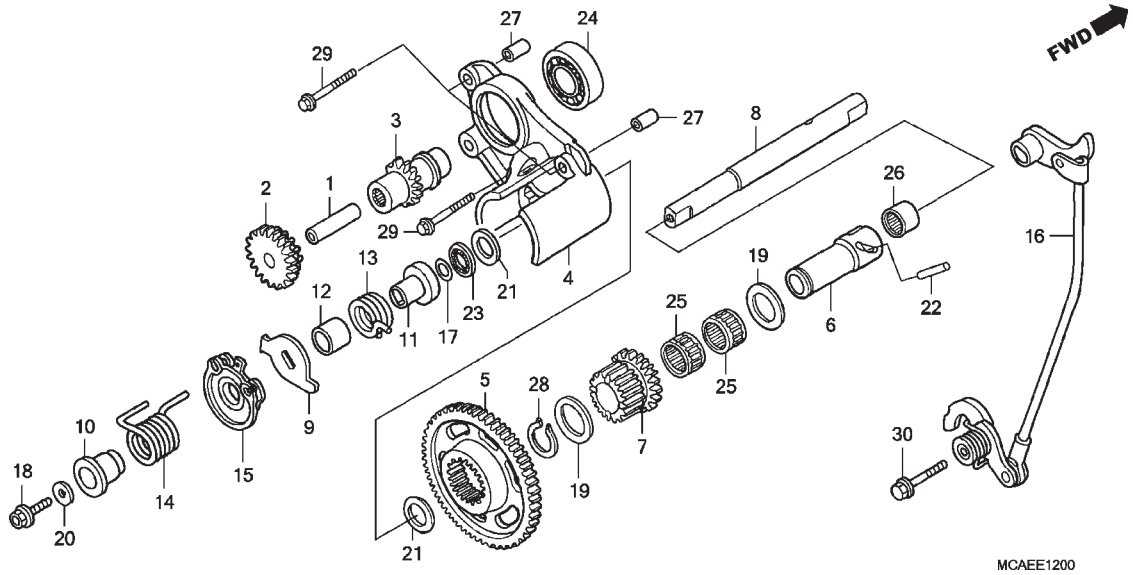

Ref. Nº	N.O.S.	Item de serviço	T.M.O.
16	210197	Braço, Trava Tambor Seletor Ré ..... 8,6 • Inclui: Remoção e instalação do motor	
24	6121B1	Rolamento, Engrenagem Motora Partida ..... 8,5 • Inclui: Remoção e instalação do motor	

Ref. Nº	Nº da peça	Descrição	Qtd. GL1800 9	A	C	Nº de série		Tipo
21	90492-MN5-000	Arruela, 12,2x23x1,6	2	2	2	.....	.....	.....
22	90702-MN5-000	Rolete, 5x25	1	1	1	.....	.....	.....
23	91001-147-006	Rolamento, Agulhas, 12mm (THOMPSON)	1	1	1	.....	.....	.....
24	91007-MN5-003	Rolamento, Radial Esferas, 6904 (NTN)	1	1	1	.....	.....	.....
25	91051-727-000	Rolamento, Agulhas, 20x24x17	2	2	2	.....	.....	.....
26	91101-121-691	Rolamento, Agulhas, 14mm (TOYO)	1	1	1	.....	.....	.....
27	94301-08140	Pino, Guia, 8x14	2	2	2	.....	.....	.....
28	94510-20000	Anel Elástico, Externo, 20mm	1	1	1	.....	.....	.....
29	95701-06032-08	Parafuso, Flange, 6x32	3	3	–	.....	.....	.....
	95701-06032-00	.....	–	–	3	.....	.....	.....
30	95801-06028-08	Parafuso, Flange, 6x28	1	1	–	.....	.....	.....
	95801-06028-00	.....	–	–	1	.....	.....	.....

Voltar

M-13

Atuador de Mudança da Ré

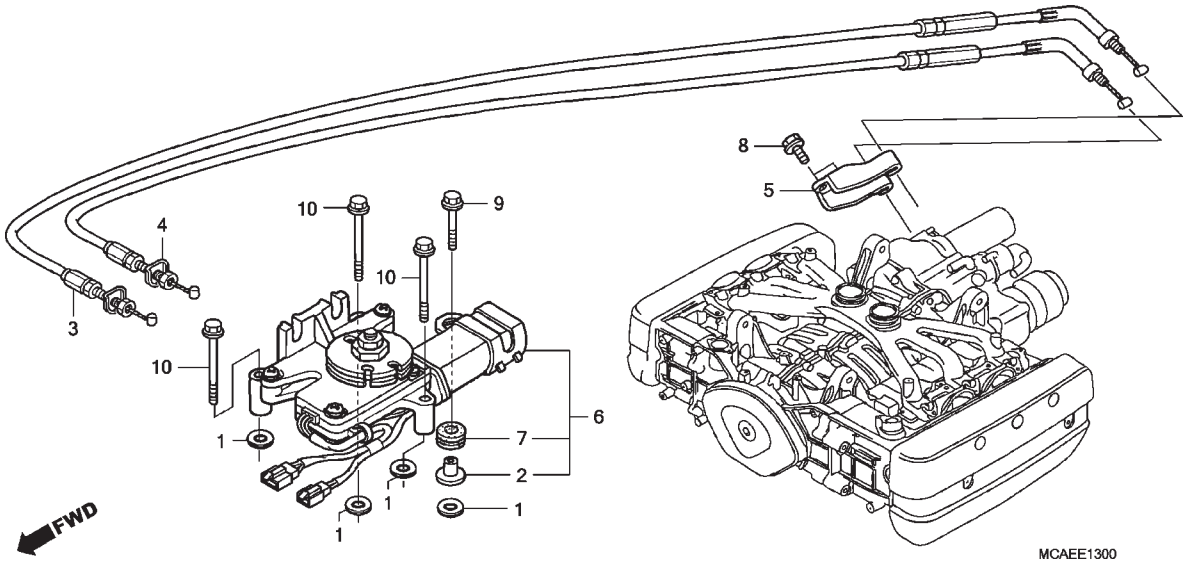

Ref. Nº	N.O.S.	Item de serviço	T.M.O.
3	811148	Cabo, Ré	1,7
		• Nota: Mesmo tempo para duas unidades	
	811148D	• Com airbag adicionar	0,7
	8111E8	Cabo, Ré (A)	2,5
		• Nota: Mesmo tempo para duas unidades	
		• Nota: Modelos '12-	
	8111E8A	• Com airbag adicionar	0,1
4	8111A5	Cabo, Ponto Morto	1,7
		• Nota: Mesmo tempo para duas unidades	
	8111A5B	• Com airbag adicionar	0,7
	8111E9	Cabo, Ponto Morto (A)	2,5
		• Nota: Mesmo tempo para duas unidades	
		• Nota: Modelos '12-	
	8111E9A	• Com airbag adicionar	0,1
6	210160	Atuador, Mudança Ré	2,1
	210160C	• Com airbag adicionar	0,7
	2101S0	Atuador, Mudança Ré (A)	2,9
		• Nota: Modelos '12-	
	2101S0A	• Com airbag adicionar	0,1

Ref. Nº	Nº da peça	Descrição	Qtd. GL1800 9	A	C	Nº de série		Tipo
1	18293-MCA-780	Guarnição, Protetor	4	4	4			
2	19052-MB4-880	Bucha, Fixação Cânister	1	1	1			
3	24810-MCA-000	Cabo Comp., Ré	1	1	1			
4	24820-MCA-000	Cabo Comp., Ponto Morto	1	1	1			
5	28214-MCA-000	Placa, Suporte Cabo Ré	1	1	1			
6	36800-MCA-671	Atuador Conj., Mudança Ré	1	1	1			
7	80101-310-000	Coxim, Para-lama Traseiro	1	1	1			
8	95701-06016-08	Parafuso, Flange, 6x16	2	2	–			
	95701-06016-00		–	–	2			
9	95701-06022-08	Parafuso, Flange, 6x22	1	1	–			
	95701-06022-00		–	–	1			
10	95701-06045-08	Parafuso, Flange, 6x45	3	3	–			
	95701-06045-00		–	–	3			

M-14

Engrenagem Motora Primária

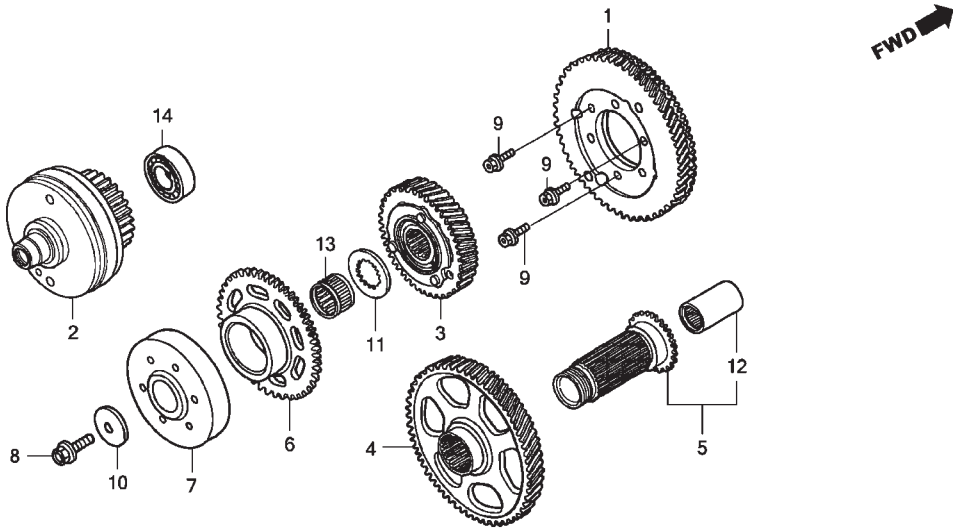

Ref. Nº	N.O.S.	Item de serviço	T.M.O.
1	613160	Engrenagem, Motora Alternador ..... 8,7 • Inclui: Remoção e instalação do motor	
2	613122	Engrenagem, Movida Alternador ..... 8,5 • Inclui: Remoção e instalação do motor	
3	211105	Engrenagem, Motora Primária ..... 8,5 • Inclui: Remoção e instalação do motor	
4		(5)	
	211100	Engrenagem, Movida Primária ..... 8,6 • Inclui: Remoção e instalação do motor	
6	612120	Engrenagem, Movida Partida ..... 8,5 • Inclui: Remoção e instalação do motor	
7	612131	Carcaça Externa, Embreagem Partida ..... 8,5 • Inclui: Remoção e instalação do motor	
14	2101H1	Rolamento, Engrenagem Movida Alternador: Dianteiro ..... 8,7 • Inclui: Remoção e instalação do motor	
	2101H3	Rolamento, Engrenagem Movida Alternador: Ambos ..... 8,9 • Inclui: Remoção e instalação do motor	

Ref. Nº	Nº da peça	Descrição	Qtd. GL1800 9	A	C	Nº de série		Tipo
1	13320-MCA-A60	Engrenagem Comp., Motora Gerador C.A. (74D)	1	1	1	.....	.....	.....
2	13430-MCA-A60	Engrenagem Conj., Movida Gerador C.A. (27D)	1	1	–	.....	.....	.....
	13430-MCA-A61	.....	–	–	1	.....	.....	.....
3	23110-MN5-010	Engrenagem Comp., Motora Primária (49D)	1	1	1	.....	.....	.....
4	23121-MCA-000	Engrenagem, Movida Primária (78D)	1	1	1	.....	.....	.....
5	23130-MCA-000	Excêntrico Comp., Engrenagem Movida Primária (33D)	1	1	1	.....	.....	.....
6	28110-MCA-000	Engrenagem Comp., Movida Partida (46D)	1	1	1	.....	.....	.....
7	28125-MN5-014	Carcaça Externa Comp., Embreagem Partida	1	1	1	.....	.....	.....
8	90005-MCA-000	Parafuso, UBS, 12x30 (Rosca Invertida)	1	1	1	.....	.....	.....
9	90108-KV3-000	Parafuso, Sextavado, 8x25	6	6	6	.....	.....	.....
10	90402-MCA-A01	Arruela, 12,2x39x4	1	1	1	.....	.....	.....
11	90493-MN5-000	Arruela, Entalhada, 28mm	1	1	1	.....	.....	.....
12	91024-MN5-003	Rolamento, Agulhas, 28x35x60	1	1	1	.....	.....	.....
13	91027-MCA-003	Rolamento, Agulhas, 36x41x18,3	1	1	1	.....	.....	.....
14	96140-60040-00	Rolamento, Radial Esferas, 6004U	1	1	1	.....	.....	.....

M-15

Eixo da Transmissão Final

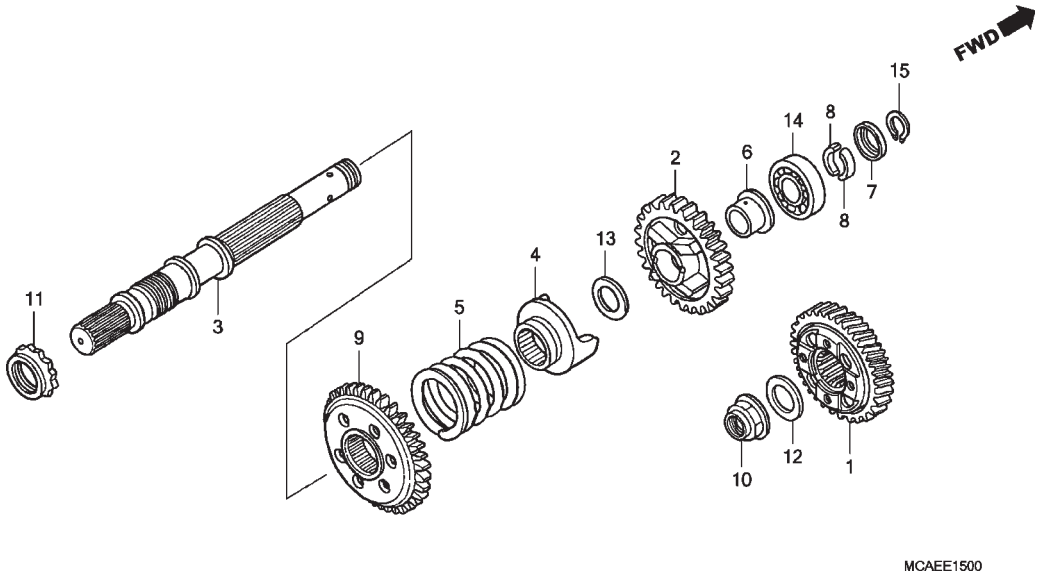

Ref. Nº	N.O.S.	Item de serviço	T.M.O.
1	2131A2	Engrenagem, Motora Final	8,9
		• Inclui: Remoção e instalação do motor	
3		(2,4,5,6,8,9,13,14)	
	210170	Eixo, Engrenagem Final	9,0
		• Inclui: Remoção e instalação do motor	

Ref. Nº	Nº da peça	Descrição	Qtd. GL1800 9	A	C	Nº de série		Tipo
1	23500-MCA-A20	Engrenagem Comp., Motora Final (35D)	1	1	1	.....	.....	.....
2	23521-MCA-000	Engrenagem, Movida Final (36D)	1	1	1	.....	.....	.....
3	23611-MEC-000	Eixo, Engrenagem Final	1	1	1	.....	.....	.....
4	23721-MCA-780	Acionador, Amortecedor	1	1	1	.....	.....	.....
5	23732-MCA-000	Mola, Amortecedor	1	1	1	.....	.....	.....
6	23733-MN5-000	Bucha, 22x26x27,1	1	1	1	.....	.....	.....
7	23741-MN5-000	Retentor, Eixo Transmissão Final	1	1	1	.....	.....	.....
8	23742-MN5-000	Arruela, Limitadora Mola	2	2	2	.....	.....	.....
9	28178-MCA-000	Engrenagem, Movida Ré (45D)	1	1	1	.....	.....	.....
10	90205-MCA-780	Porca, Especial, 22mm	1	1	1	.....	.....	.....
11	90241-MB0-000	Porca, Trava, 30mm	1	1	1	.....	.....	.....
12	90498-MEC-000	Arruela, 22,1x36x2,6	1	1	1	.....	.....	.....
13	90498-MN5-000	Arruela, 22,2x35x2,6	1	1	1	.....	.....	.....
14	91003-MCA-003	Rolamento, Radial Esferas, 22x52x15 ...	1	1	1	.....	.....	.....
15	94510-22000	Anel Elástico, Externo, 22mm	1	1	1	.....	.....	.....

M-16

Bomba de Óleo

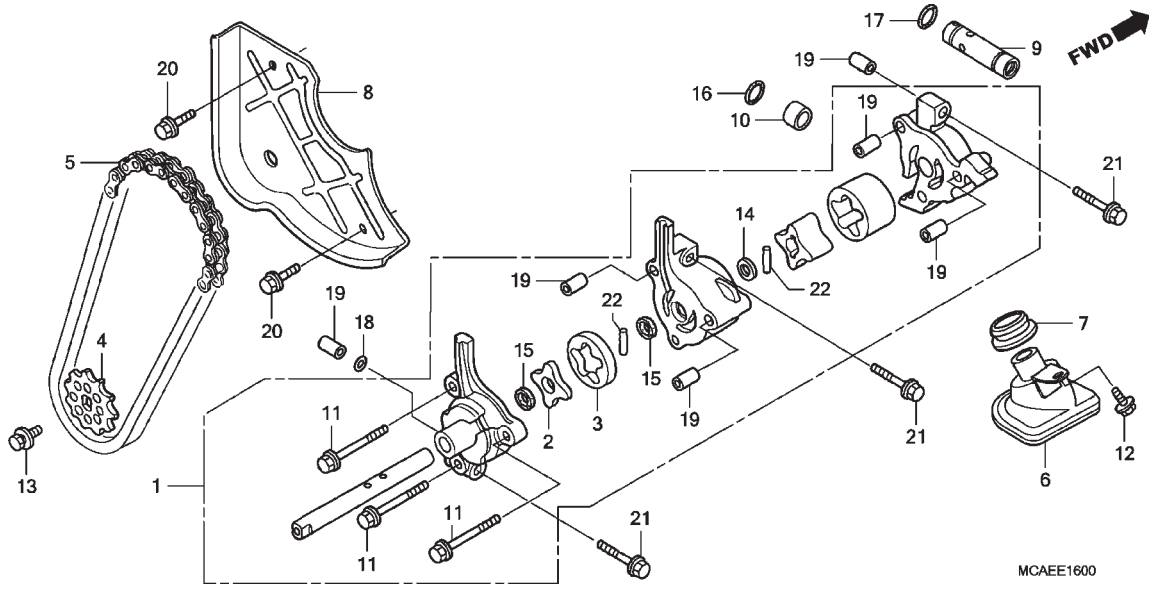

Ref. Nº	N.O.S.	Item de serviço	T.M.O.
1	113105	Bomba Óleo, Conj.	13,2
		• Inclui: Remoção e instalação do motor	
4	113111	Engrenagem, Movida Bomba Óleo	8,7
		• Inclui: Remoção e instalação do motor	
5	113122	Corrente, Transmissão Bomba Óleo	8,7
		• Inclui: Remoção e instalação do motor	
6		(7)	
	1131B6	Filtro, Óleo	13,1
		• Inclui: Remoção e instalação do motor	
9		(17)	
	113126	Válvula, Alívio	13,2
		• Inclui: Remoção e instalação do motor	

Ref. Nº	Nº da peça	Descrição	Qtd. GL1800 9	A	C	Nº de série		Tipo
1	15110-MCA-000	Bomba Óleo, Conj.	1	1	1			
2	15121-MG3-000	Rotor, Interno	1	1	1			
3	15122-MG3-000	Rotor, Externo	1	1	1			
4	15134-MCA-000	Engrenagem, Movida Bomba Óleo (22D)	1	1	1			
5	15135-MCA-003	Corrente, Bomba Óleo (DID25H-54L) (DAIDO) (54L)	1	1	1			
6	15153-MCA-000	Filtro Comp., Óleo	1	1	1			
7	15154-MM5-000	Guarnição, Filtro Óleo	1	1	1			
8	15171-MCA-000	Guia, Corrente Bomba Óleo	1	1	1			
9	15220-MY9-000	Válvula Conj., Alívio	1	1	1			
10	15326-KBV-000	Bucha, 16x18x10	1	1	1			
11	90011-MW3-601	Parafuso, Flange, 6x60	3	3	3			
12	90014-952-000	Parafuso, Flange, 6x14 (CT200)	1	1	1			
13	90021-MM5-000	Parafuso-arruela, 6x12	1	1	1			
14	90456-333-000	Arruela, Encosto, 11mm	1	1	1			
15	91208-MN1-771	Retentor, Óleo, 11x15x3 (KOYO)	2	2	2			
16	91302-KE8-003	Anel, Vedação, 18x3 (ARAI)	1	1	1			
17	91313-MB0-003	Anel, Vedação, 14,7x2,2 (ARAI)	1	1	1			
18	91352-SA5-952	Anel, Vedação, 7,8x1,9 (NOK)	1	1	1			
19	94301-08140	Pino, Guia, 8x14	6	6	6			
20	95701-06016-08	Parafuso, Flange, 6x16	2	2	–			
	95701-06016-00		–	–	2			

M-16

Bomba de Óleo

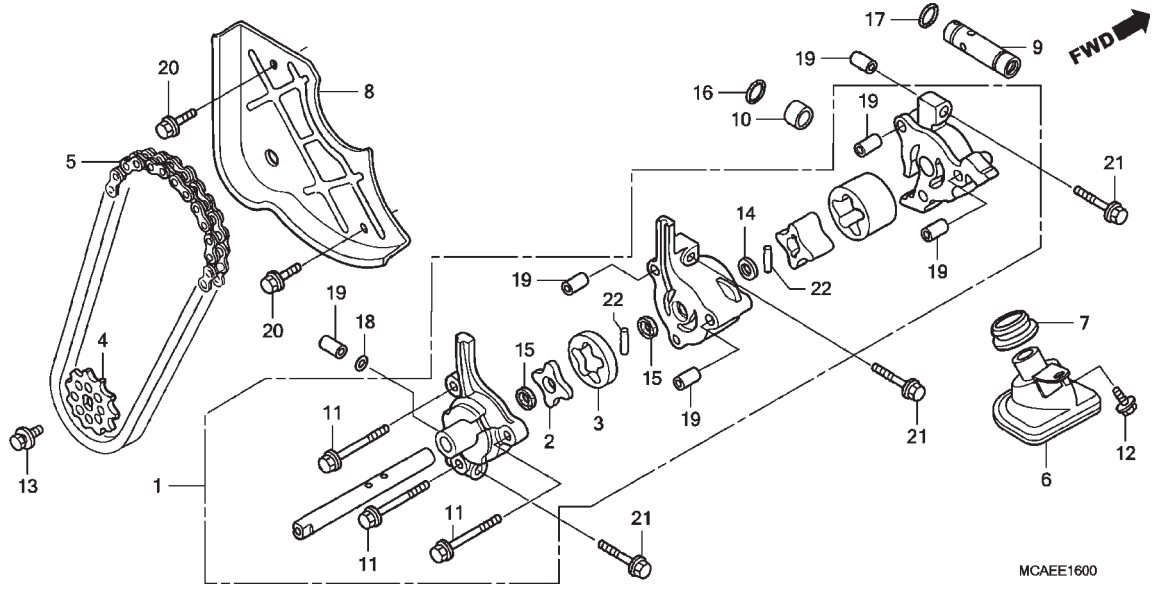

Ref. Nº	N.O.S.	Item de serviço	T.M.O.

Ref. Nº	Nº da peça	Descrição	Qtd. GL1800 9	A	C	Nº de série		Tipo
21	95701-06038-08	Parafuso, Flange, 6x38	3	3	–			
	95701-06038-00		–	–	3			
22	96220-40158	Rolete, 4x15,8	2	2	2			

Voltar

M-17

Bloco do Cilindro

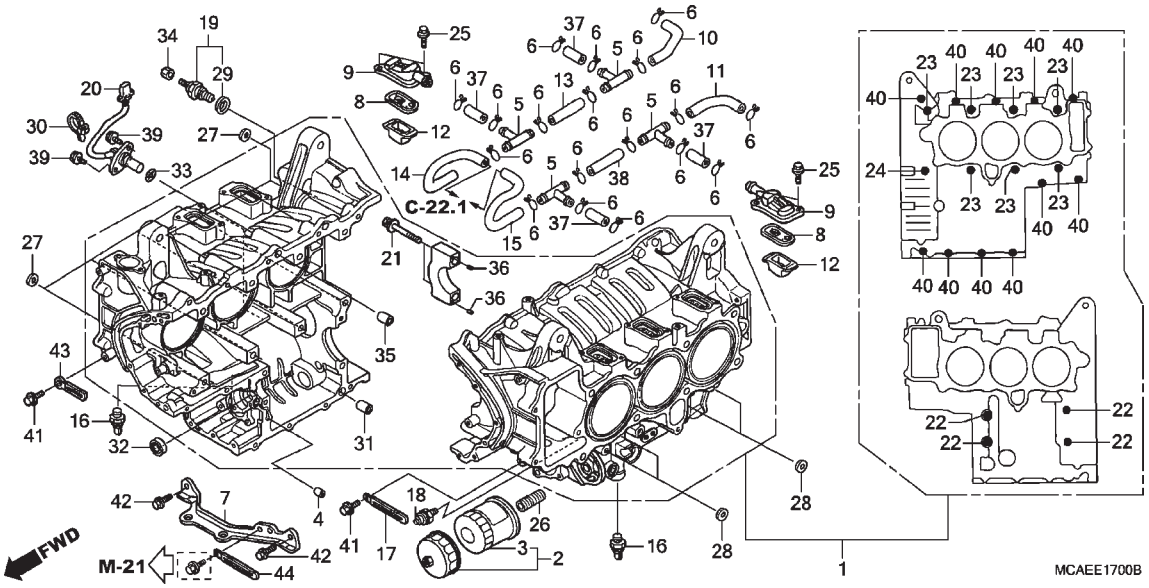

Ref. Nº	N.O.S.	Item de serviço	T.M.O.
1	110105	Carcaça, Motor	16,7
		• Inclui: Remoção e instalação do motor	
3		(2)	
	113180	Cartucho, Filtro Óleo	0,2
8		(9,12)	
	314125	Válvula, Retenção Pair	8,1
		• Nota: Mesmo tempo para duas unidades ou mais	
		• Inclui: Remoção e instalação do motor	
16	6171A1	Sensor, Trava: Esquerdo	0,6
	6171A2	Sensor, Trava: Direito	0,5
	6171A3	Sensor, Trava: Ambos	0,8
18	615160	Interruptor, Pressão Óleo	0,5
19	6151B8	Interruptor, Ponto Morto	0,2
20	617198	Sensor, Velocímetro	1,2

Ref. Nº	Nº da peça	Descrição	Qtd. GL1800 9	A	C	Nº de série		Tipo
1	11000-MCA-R30	Bloco Conj., Cilindro	1	1	–			
	11000-MCA-S40		–	–	1			
2	15010-MCE-H51	Filtro Óleo, Jogo	(1)	(1)	(1)			
3	15410-MFJ-D01	Cartucho, Filtro Óleo (TOYO ROKI)	1	1	1			
4	15515-MCA-000	Orifício, 2,3mm	1	1	1			
5	15772-KK0-000	Junção, Três Vias Respiro	4	4	4			
6	17316-611-000	Presilha, Tubo Respiro	18	18	18			
7	17411-MCA-000	Suporte, Cânister	1	1	1			
8	18601-KGB-611	Válvula Comp., Palheta	6	6	6			
9	18612-MBA-600	Tampa, Válvula Palheta	6	6	–			
	18612-MBA-601		–	–	6			
10	18651-MCA-780	Tubo, Admissão Ar Direito	1	1	1			
11	18652-MCA-000	Tubo, Admissão Ar Esquerdo	1	1	1			
12	18653-MCA-000	Placa, Admissão Ar	6	6	6			
13	18655-MCA-000	Tubo, 12x62	1	1	1			
14	18662-MCA-A60	Tubo, Admissão Ar Direito	1	1	1			
15	18663-MCA-A60	Tubo, Admissão Ar Esquerdo	1	1	1			
16	30530-MCA-003	Sensor Conj., Detonação	2	2	2			
17	32170-443-850	Presilha, Fiação Principal	1	1	1			
18	35500-MJ4-024	Interruptor Conj., Pressão Óleo (DENSO)	1	1	1			
19	35600-MM5-003	Interruptor Conj., Ponto Morto (TEC)	1	1	1			
20	37700-MCA-A61	Sensor Conj., Velocidade	1	1	1			

M-17

Bloco do Cilindro

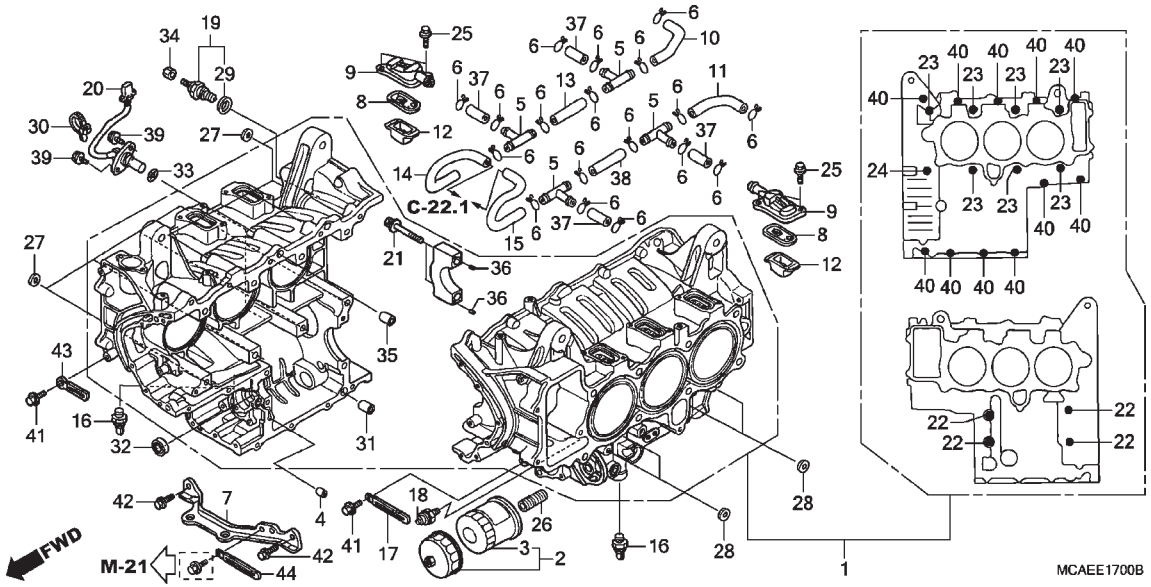

Ref. Nº	N.O.S.	Item de serviço	T.M.O.

Ref. Nº	Nº da peça	Descrição	Qtd. GL1800 9	A	C	Nº de série		Tipo
21	90003-MEC-000	Parafuso, UBS, 12x77,5	8	8	8			
22	90006-MM5-640	Parafuso, Flange, 8x135	4	4	4			
23	90009-371-015	Parafuso, Flange, 10x120 (SATO)	7	7	7			
24	90011-MCA-780	Parafuso, Flange, 10x197	1	1	1			
25	90012-896-750	Parafuso, Flange, 5x14	12	12	12			
26	90019-MB0-000	Prisioneiro, Filtro Óleo	1	1	1			
27	90438-463-000	Arruela, Especial, 11x21x2,3	8	8	8			
28	90441-MG8-000	Arruela, Vedação, 8mm	4	4	4			
29	90443-MJ6-000	Arruela, Ponto Morto	1	1	1			
30	90652-KT1-771	Presilha, Cabo (Preto)	1	1	1			
31	90702-371-000	Bucha, 15x20	1	1	1			
32	91204-MB0-013	Retentor, Óleo, 8x25x8 (ARAI)	1	1	1			
33	91302-MAL-601	Anel, Vedação, 18,1x3,6	1	1	1			
34	94001-04000-0S	Porca, Sextavada, 4mm	1	1	1			
35	94301-12200	Pino, Guia, 12x20	1	1	1			
36	94303-04065	Pino C, Guia, 4x6,5	8	8	8			
37	95005-12042-10	Tubo, 12x42 (95005-12001-10M)	4	4	4			
38	95005-12070-1G	Tubo, 12x70 (95005-12001-10M)	1	1	1			
39	95701-06016-08	Parafuso, Flange, 6x16	2	2	–			
	95701-06016-00		–	–	2			
40	95701-06035-08	Parafuso, Flange, 6x35	11	11	–			
	95701-06035-00		–	–	11			

Voltar

M-17

Bloco do Cilindro

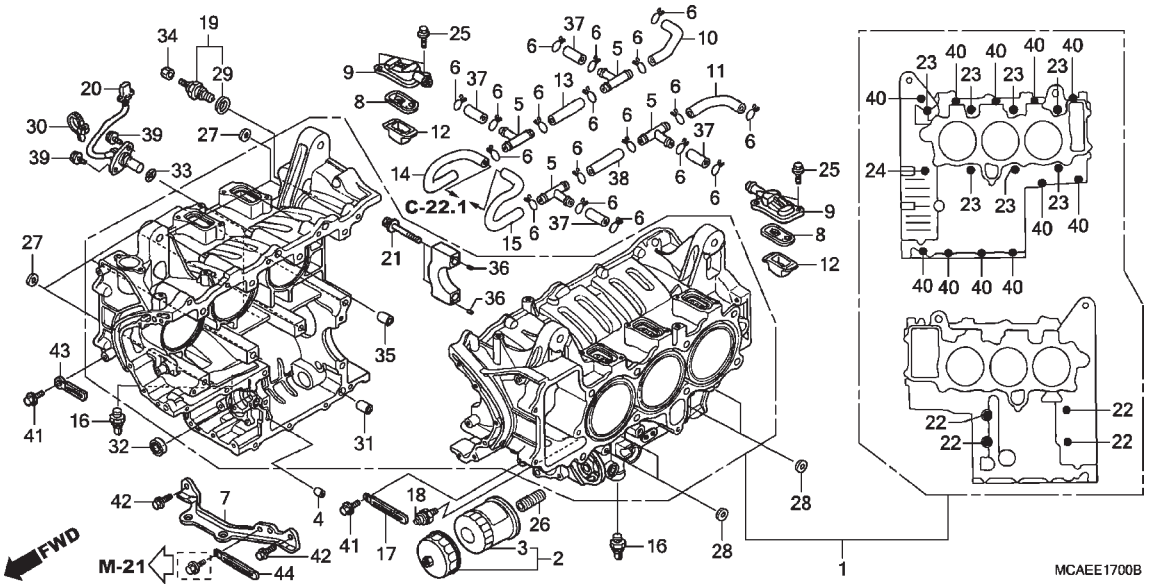

Ref. Nº	N.O.S.	Item de serviço	T.M.O.

Ref. Nº	Nº da peça	Descrição	Qtd. GL1800 9	A	C	Nº de série		Tipo
41	96001-06012-00	Parafuso, Flange, 6x12	1	1	2			
42	96001-06014-00	Parafuso, Flange, 6x14	2	2	2			
43	91410-KT7-000	Presilha, 4x60	–	–	1			
44	61317-KCC-900	Guia A	–	–	1			

Voltar

M-18

Árvore de Manivelas • Pistão

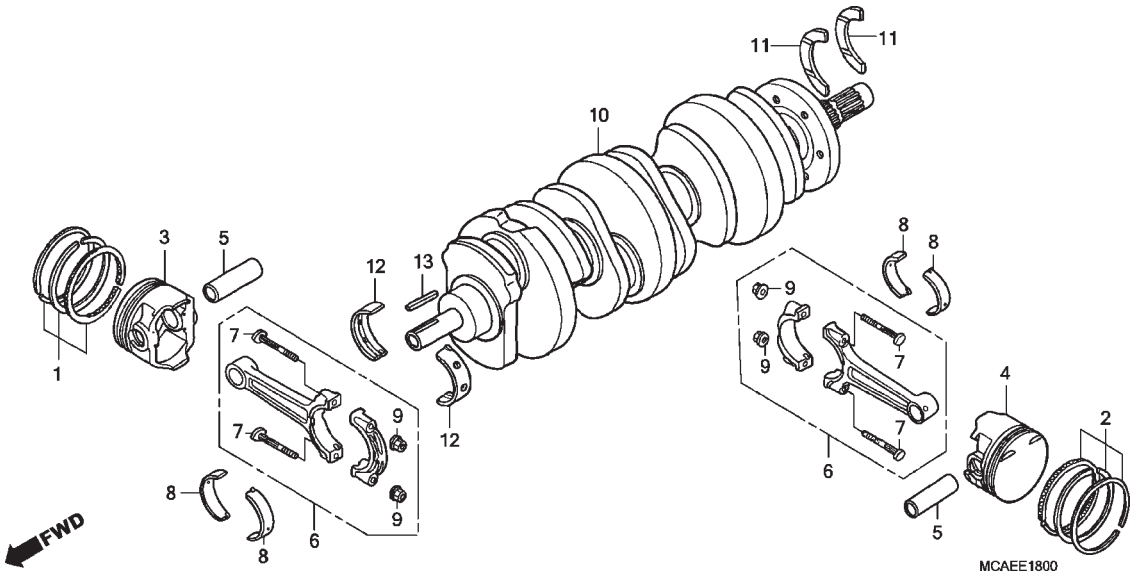

Ref. Nº	N.O.S.	Item de serviço	T.M.O.
3		(1,2,5,6,8)	
	1111U1	Pistão e/ou Anéis, Jogo e/ou Bronzina e/ou Biela: Direito	13,6
		• Inclui: Remoção e instalação do motor	
		• Inclui: Inspeção/ Medição/Limpeza	
	1111U1A	• Com 1 cilindros adicionar	0,5
	1111U1B	• Com 2 cilindros adicionar	1,0
4		(1,2,5,6,8)	
	1111U0	Pistão e/ou Anéis, Jogo e/ou Bronzina e/ou Biela: Esquerdo	14,4
		• Inclui: Remoção e instalação do motor	
		• Inclui: Inspeção/ Medição/Limpeza	
	1111U0A	• Com 1 cilindros adicionar	0,6
	1111U0B	• Com 2 cilindros adicionar	1,2
	1111X9	Pistão e/ou Anéis, Jogo e/ou Bronzina e/ou Biela: Para 1 motocicleta	16,5
		• Inclui: Remoção e instalação do motor	
		• Inclui: Inspeção/ Medição/Limpeza	
+			

Ref. Nº	Nº da peça	Descrição	Qtd. GL1800 9	A	C	Nº de série		Tipo
1	13011-MCA-305	Anéis Pistão, Jogo (STD.)	3	3	3			
	13021-MCA-305	Anéis Pistão, Jogo (0,25)	(3)	(3)	(3)			
	13031-MCA-305	Anéis Pistão, Jogo (0,50)	(3)	(3)	(3)			
	13041-MCA-305	Anéis Pistão, Jogo (0,75)	(3)	(3)	(3)			
	13051-MCA-305	Anéis Pistão, Jogo (1,00)	(3)	(3)	(3)			
2	13011-MCA-306	Anéis Pistão, Jogo (STD.)	3	3	3			
	13021-MCA-306	Anéis Pistão, Jogo (0,25)	(3)	(3)	(3)			
	13031-MCA-306	Anéis Pistão, Jogo (0,50)	(3)	(3)	(3)			
	13041-MCA-306	Anéis Pistão, Jogo (0,75)	(3)	(3)	(3)			
	13051-MCA-306	Anéis Pistão, Jogo (1,00)	(3)	(3)	(3)			
3	13101-MCA-000	Pistão, Direito (STD.)	3	3	3			
	13103-MCA-306	Pistão, Direito (0,25)	(3)	(3)	(3)			
	13104-MCA-306	Pistão, Direito (0,50)	(3)	(3)	(3)			
	13105-MCA-306	Pistão, Direito (0,75)	(3)	(3)	(3)			
	13106-MCA-306	Pistão, Direito (1,00)	(3)	(3)	(3)			
4	13102-MCA-000	Pistão, Esquerdo (STD.)	3	3	3			
	13107-MCA-306	Pistão, Esquerdo (0,25)	(3)	(3)	(3)			
	13108-MCA-306	Pistão, Esquerdo (0,50)	(3)	(3)	(3)			
	13109-MCA-306	Pistão, Esquerdo (0,75)	(3)	(3)	(3)			
	13110-MCA-306	Pistão, Esquerdo (1,00)	(3)	(3)	(3)			
5	13111-MCA-780	Pino, Pistão	6	6	–			
	13111-MZ0-000		–	–	6			

Voltar

M-18

Árvore de Manivelas • Pistão

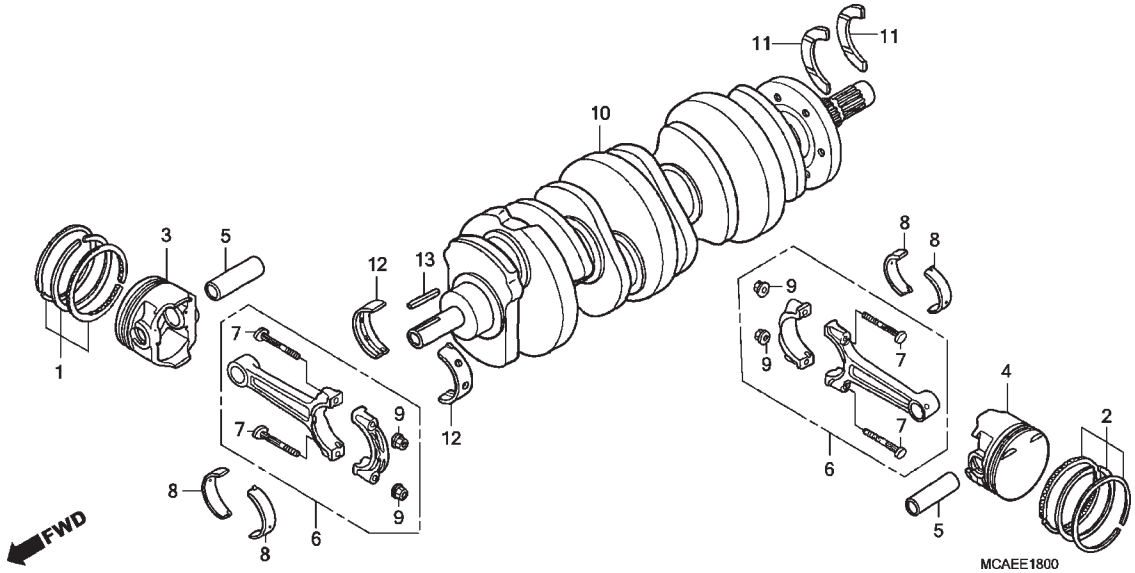

Ref. Nº	N.O.S.	Item de serviço	T.M.O.
10	1101B5	Árvore de Manivelas	15,5
		• Inclui: Remoção e instalação do motor	
11	1101K9	Rolamento, Encosto Árvore Manivelas	13,1
		• Nota: Mesmo tempo para duas unidades	
		• Inclui: Remoção e instalação do motor	
12	110125	Bronzina, Árvore Manivelas	13,9
		• Inclui: Remoção e instalação do motor	
		• Nota: Mesmo tempo para duas unidades ou mais	

Ref. Nº	Nº da peça	Descrição	Qtd. GL1800 9	A	C	Nº de série		Tipo
6	13201-MCA-000	Biela Conj.	6	6	6			
7	13213-MS2-610	Parafuso, Biela	12	12	12			
8	13214-MN5-003	Bronzina A, Biela (Azul) (DAIDO)	12	12	12			
	13215-MN5-003	Bronzina B, Biela (Preto) (DAIDO)	12	12	12			
	13216-MN5-003	Bronzina C, Biela (Marrom) (DAIDO)	12	12	12			
	13217-MN5-003	Bronzina D, Biela (Verde) (DAIDO)	12	12	12			
	13218-MN5-003	Bronzina E, Biela (Amarelo) (DAIDO)	12	12	12			
9	13215-ML7-000	Porca, Biela	12	12	12			
10	13310-MCA-780	Árvore Manivelas, Comp.	1	1	1			
11	13312-MN5-003	Rolamento, Encosto	2	2	2			
12	13314-MCA-003	Bronzina A, Principal (Azul)	8	8	8			
	13315-MCA-003	Bronzina B, Principal (Preto)	8	8	8			
	13316-MCA-003	Bronzina C, Principal (Marrom)	8	8	8			
	13317-MCA-003	Bronzina D, Principal (Verde)	8	8	8			
	13318-MCA-003	Bronzina E, Principal (Amarelo)	8	8	8			
13	90701-MCA-010	Chave, 2x2x30	1	1	1			

M-19

Transmissão

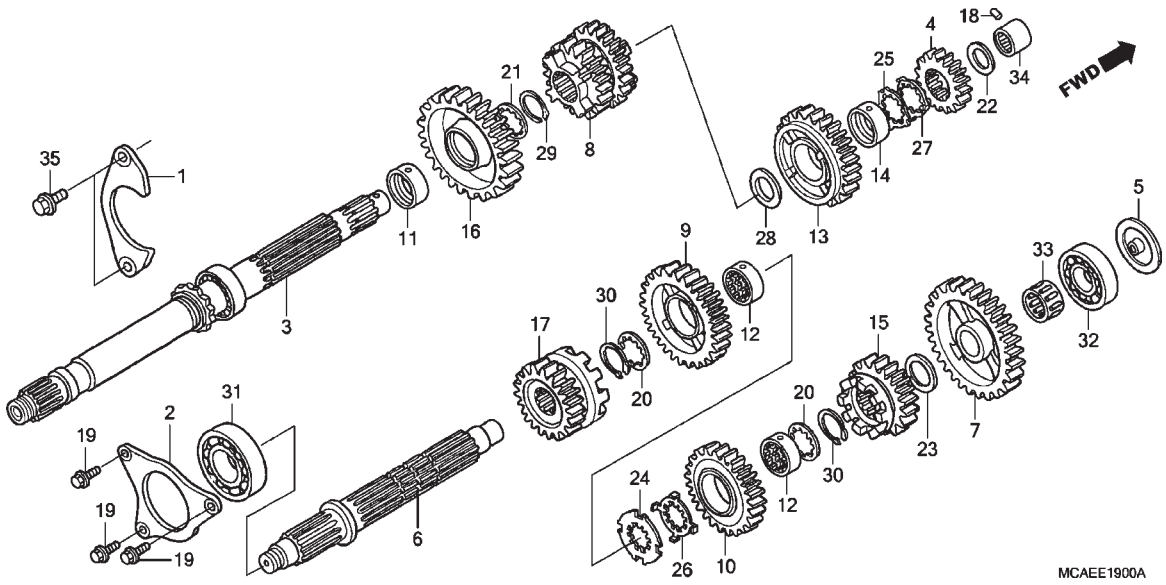

Ref. Nº	N.O.S.	Item de serviço	T.M.O.
3		(4,8,13,16)	
	210141	Árvore Principal, Transmissão	13,4
		• Inclui: Remoção e instalação do motor	
	210141A	• Substituição da árvore secundária adicionar	0,4
6		(7,9,10,15,17)	
	210142	Árvore Secundária, Transmissão	13,6
		• Inclui: Remoção e instalação do motor	
	210142A	• Substituição da árvore principal adicionar	0,2
31	2101D3	Rolamento, Árvore Secundária: Traseiro	13,2
		• Inclui: Remoção e instalação do motor	
32		(5)	
	2101D2	Rolamento, Árvore Secundária: Dianteiro	13,4
		• Inclui: Remoção e instalação do motor	
	2101C9	Rolamento, Árvore Secundária: Ambos	13,4
		• Inclui: Remoção e instalação do motor	
+			

Ref. Nº	Nº da peça	Descrição	Qtd. GL1800 9	A	C	Nº de série		Tipo
1	23161-MCA-010	Placa A, Fixação Rolamento	1	1	1			
2	23162-MCA-010	Placa B, Fixação Rolamento	1	1	1			
3	23210-MCA-780	Eixo Comp., Principal	1	1	1			
4	23212-MCA-000	Engrenagem, Principal 1ª (16D)	1	1	1			
5	23219-MCA-000	Placa, Rolamento Árvore Secundária	1	1	1			
6	23221-MCA-010	Eixo, Árvore Secundária	1	1	1			
7	23421-MCA-000	Engrenagem, Secundária 1ª (38D)	1	1	1			
8	23431-MCA-000	Engrenagem, Principal 2ª e 3ª (22D/29D)	1	1	1			
9	23441-MCA-000	Engrenagem, Secundária 2ª (32D)	1	1	1			
10	23461-MCA-000	Engrenagem, Secundária 3ª (31D)	1	1	1			
11	23462-MCA-000	Bucha, 32mm	1	1	1			
12	23463-MCA-000	Bucha, Entalhada, 30x14	2	2	2			
13	23471-MCA-000	Engrenagem, Principal 4ª (32D)	1	1	1			
14	23472-MCA-000	Bucha, 28mm	1	1	1			
15	23481-MCA-A20	Engrenagem, Secundária 4ª (27D)	1	1	1			
16	23491-MCA-000	Engrenagem, Principal 5ª (35D)	1	1	1			
17	23501-MCA-000	Engrenagem, Secundária 5ª (24D)	1	1	1			
18	24261-283-000	Pino, Guia Garfo Seletor Marchas	1	1	1			
19	90118-KY1-000	Parafuso, Flange, 6x20	3	3	3			
20	90452-MAT-000	Arruela, Entalhada, 30x36x1,5	2	2	2			

M-19

Transmissão

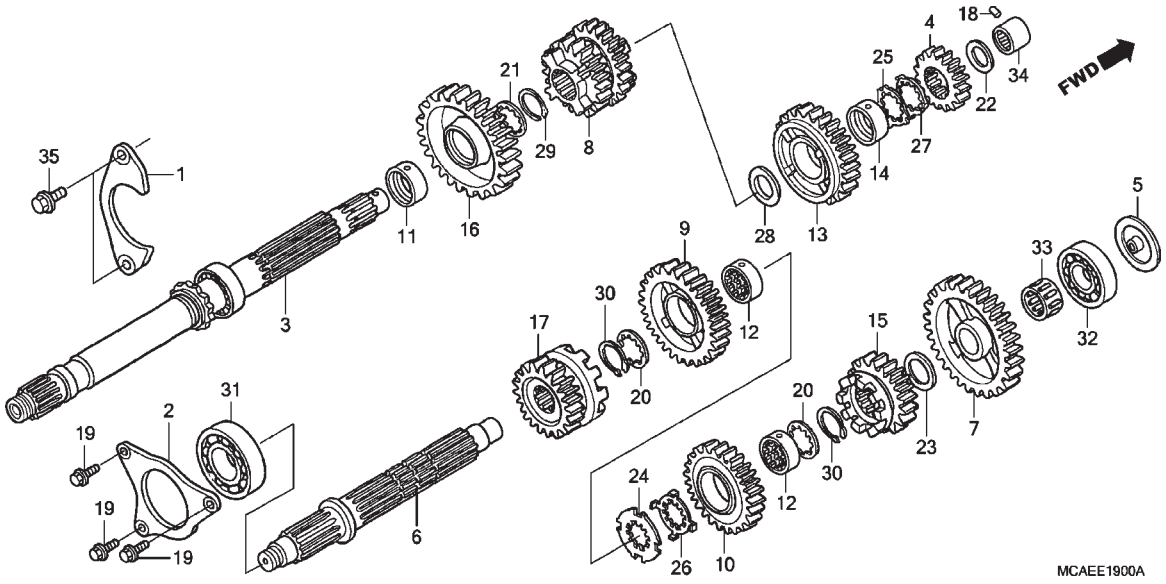

Ref. Nº	N.O.S.	Item de serviço	T.M.O.
34	2101D0	Rolamento, Árvore Principal: Dianteiro	13,1
		• Inclui: Remoção e instalação do motor	
	2101D4	Rolamento, Árvore Principal e Secundária: Todos	13,4
		• Inclui: Remoção e instalação do motor	

Ref. Nº	Nº da peça	Descrição	Qtd. GL1800 9	A	C	Nº de série		Tipo
21	90452-MCA-000	Arruela, Entalhada, 32x17x1,667	1	1	1			
22	90455-ML7-000	Arruela B, Encosto, 22mm (Azul)	1	1	1			
23	90459-357-000	Arruela C, Encosto, 25mm	1	1	1			
24	90463-MAT-000	Arruela, Entalhada, 30mm	1	1	1			
25	90463-MR7-000	Arruela, Entalhada, 28mm	1	1	1			
26	90464-MAT-000	Arruela, Trava, 30mm	1	1	1			
27	90464-MR7-000	Arruela, Trava, 28mm	1	1	1			
28	90554-MCA-000	Arruela, Encosto, 28mm	1	1	1			
29	90604-MCA-780	Anel Elástico, 32mm	1	1	1			
30	90604-MM5-000	Anel Elástico, 30mm	2	2	2			
31	91001-MN8-911	Rolamento, Radial Esferas, 63/22 (FUJIKOSHI)	1	1	1			
32	91004-MCA-003	Rolamento, Radial Esferas, 28x75x19 (NTN)	1	1	1			
33	91005-MCA-003	Rolamento, Agulhas, 25x29x17 (NTN)	1	1	1			
34	91023-MM5-641	Rolamento, Agulhas, 22mm	1	1	1			
35	95701-08018-08	Parafuso, Flange, 8x18	2	2	–			
	95701-08018-00		–	–	2			

Voltar

M-20

Eixo Seletor de Marchas • Garfo Seletor

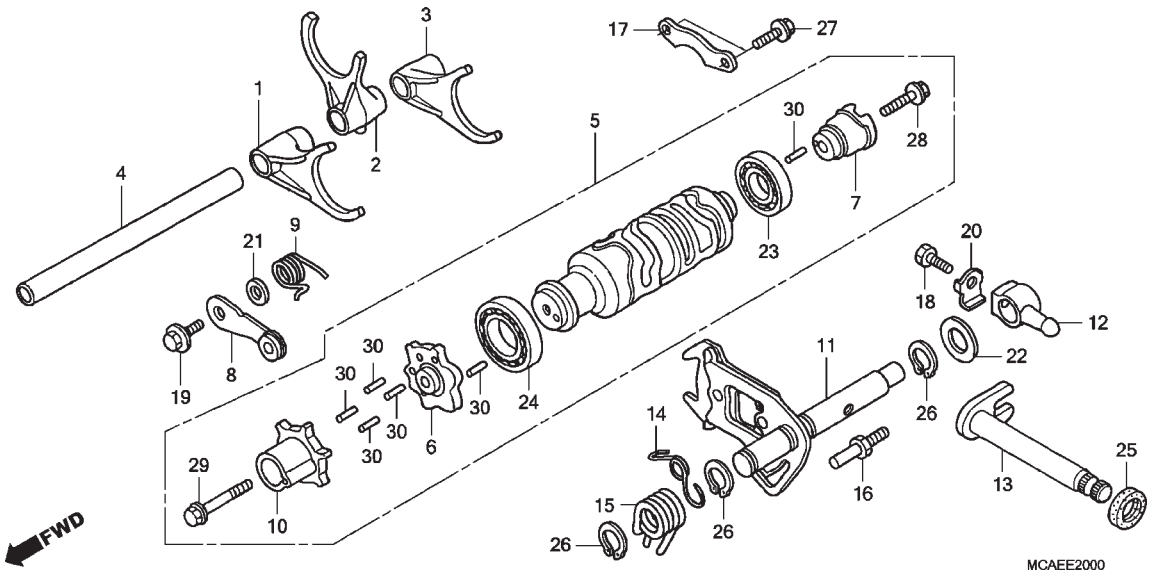

Ref. Nº	N.O.S.	Item de serviço	T.M.O.
1		(2,3,4)	
	210112	Garfo, Seletor Marchas	13,2
		• Inclui: Remoção e instalação do motor	
		• Nota: Mesmo tempo para duas unidades ou mais	
5	2101A9	Tambor, Seletor Marchas	13,3
		• Inclui: Remoção e instalação do motor	
6		(10)	
	2101B0	Excêntrico, Tambor Seletor	0,8
7	2101B1	Excêntrico, Tambor Seletor Marchas	8,6
		• Inclui: Remoção e instalação do motor	
8		(9)	
	210125	Posicionador ou Mola, Tambor Seletor	0,7
11		(12,15)	
	210127	Braço, Seletor Marchas	13,2
		• Inclui: Remoção e instalação do motor	
13	210122	Eixo, Seletor Marchas	13,2
		• Inclui: Remoção e instalação do motor	

Ref. Nº	Nº da peça	Descrição	Qtd. GL1800 9	A	C	Nº de série		Tipo
1	24211-MCA-A00	Garfo, Seletor Marchas Dianteiro	1	1	1			
2	24212-MCA-000	Garfo, Central Seletor Marchas	1	1	1			
3	24213-MCA-000	Garfo, Seletor Marchas Traseiro	1	1	1			
4	24251-MCA-000	Eixo, Garfo Seletor	1	1	1			
5	24300-MCA-000	Tambor Conj., Seletor Marchas	1	1	–			
	24300-MCA-S40		–	–	1			
6	24302-MCA-300	Excêntrico, Tambor Seletor	1	1	1			
7	24305-MN5-000	Excêntrico, Tambor Seletor Marchas	1	1	–			
	24305-MCA-S40		–	–	1			
8	24430-MCA-000	Posicionador Comp., Tambor Seletor	1	1	1			
9	24435-MCA-000	Mola, Posicionador Tambor Seletor Marchas	1	1	1			
10	24443-MCA-300	Junção, Tambor Seletor Marchas	1	1	1			
11	24610-MCA-000	Braço Comp., Seletor Marchas	1	1	1			
12	24615-MCA-000	Braço B, Seletor Marchas	1	1	1			
13	24620-MCA-780	Eixo Comp., Seletor Marchas	1	1	1			
14	24624-MT3-000	Mola, Seletor Marchas	1	1	1			
15	24651-MCA-000	Mola, Retorno Seletor Marchas	1	1	1			
16	24652-028-000	Pino, Mola Retorno Seletor	1	1	1			
17	24655-MV4-000	Placa, Fixação Rolamento Tambor Seletor Marchas	1	1	1			

M-20

Eixo Seletor de Marchas • Garfo Seletor

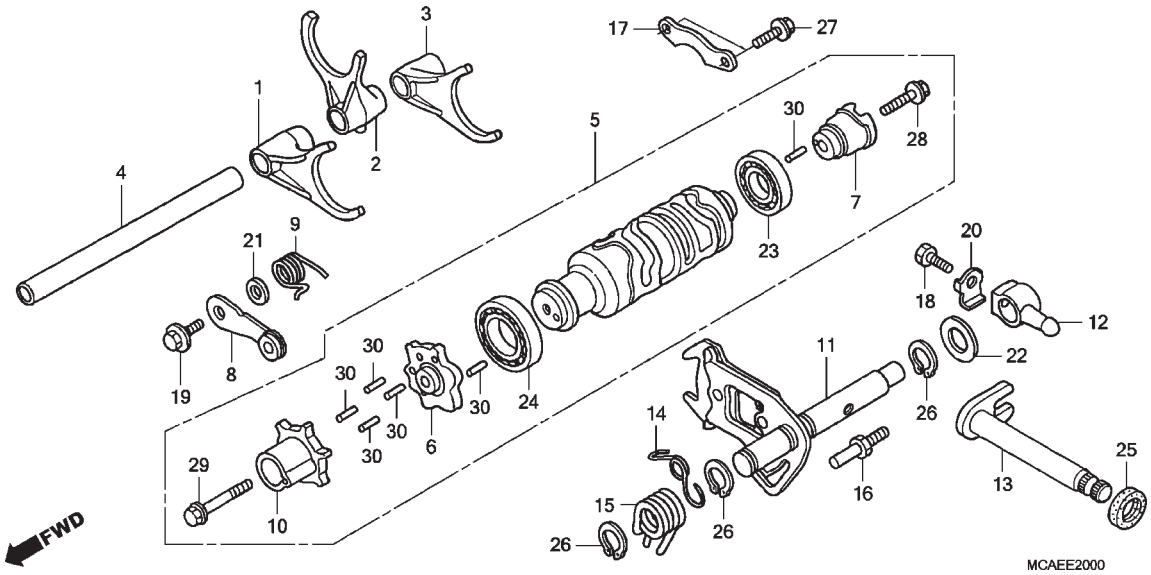

Ref. Nº	N.O.S.	Item de serviço	T.M.O.

Ref. Nº	Nº da peça	Descrição	Qtd. GL1800 9	A	C	Nº de série		Tipo
18	90009-MN5-000	Parafuso, Sextavado, 8x17	1	1	1			
19	90022-MG8-000	Parafuso, Pivô Fixação Posicionador	1	1	1			
20	90406-422-000	Arruela, Trava, 8mm	1	1	1			
21	90417-360-000	Arruela, Posicionador Tambor	1	1	1			
22	90487-MN5-000	Arruela, 14,2x28x2,3	1	1	1			
23	91007-MN5-003	Rolamento, Radial Esferas, 6904 (NTN)	1	1	1			
24	91008-374-003	Rolamento, Esferas, 16005 (NTN)	1	1	1			
25	91202-965-003	Retentor, Óleo, 14x28x7 (ARAI)	1	1	1			
26	94510-14000	Anel Elástico, Externo, 14mm	3	3	3			
27	95701-06016-08	Parafuso, Flange, 6x16	2	2	–			
	95701-06016-00		–	–	2			
28	95701-06022-08	Parafuso, Flange, 6x22	1	1	–			
	95701-06022-00		–	–	1			
29	95701-08040-08	Parafuso, Flange, 8x40	1	1	–			
	95701-08040-00		–	–	1			
30	96220-40148	Rolete, 4x14,8	6	6	6			

Voltar

M-21

Tubo de Água

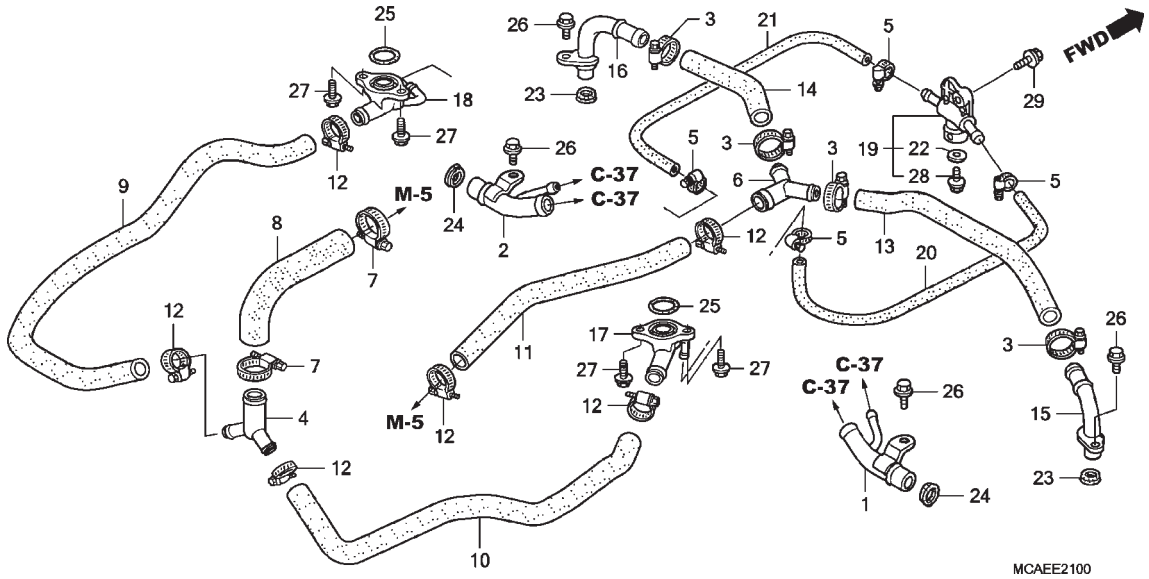

Ref. Nº	N.O.S.	Item de serviço	T.M.O.
1		(24)	
	1141A2	Tubo, Água: Direito	3,6
	1141A2A	• Com airbag adicionar	0,3
	1141N9	Tubo, Água (A): Direito	4,1
		• Nota: Modelos '12-	
2		(24)	
	1141A1	Tubo, Água: Esquerdo	3,6
	1141A1A	• Com airbag adicionar	0,3
	1141N8	Tubo, Água (A): Esquerdo	4,1
		• Nota: Modelos '12-	
	1141A3	Tubo, Água: Ambos	3,8
	1141A3A	• Com airbag adicionar	0,3
	1141P0	Tubo, Água (A): Ambos	4,3
		• Nota: Modelos '12-	
8	114130	Mangueira A, Água	1,9
	114130E	• Com airbag adicionar	0,3
	1141J2	Mangueira A, Água (A)	2,4
		• Nota: Modelos '12-	
9	114131	Mangueira B, Água	2,5
	114131C	• Substituição da Mangueira C, Água adicionar	0,3
	114131E	• Com airbag adicionar	0,3
	1141K4	Mangueira B, Água (A)	3,0
		• Nota: Modelos '12-	
	1141K4A	• Substituição da Mangueira C, Água adicionar	0,3
+			

Ref. Nº	Nº da peça	Descrição	Qtd. GL1800 9	A	C	Nº de série		Tipo
1	19411-MCA-780	Tubo Comp., Água Direito	1	1	1			
2	19421-MCA-780	Tubo Comp., Água Esquerdo	1	1	1			
3	19504-KY1-003	Braçadeira, Mangueira Água, 25mm	4	4	4			
4	19506-MCA-000	Junção, Três Vias	1	1	1			
5	19507-MAL-600	Braçadeira, Mangueira Água	4	4	4			
6	19507-MCA-000	Junção, Três Vias	1	1	1			
7	19509-MM5-003	Braçadeira, Mangueira Radiador	2	2	2			
8	19511-MCA-000	Mangueira A, Água	1	1	1			
9	19512-MCA-000	Mangueira B, Água	1	1	–			
	19512-MCA-S40		–	–	1			
10	19513-MCA-000	Mangueira C, Água	1	1	–			
	19513-MCA-S40		–	–	1			
11	19516-MCA-000	Mangueira A, Derivação	1	1	1			
12	19516-ML7-691	Braçadeira, Mangueira, 24-32mm	6	6	6			
13	19517-MCA-000	Mangueira B, Derivação	1	1	1			
14	19518-MCA-000	Mangueira C, Derivação	1	1	1			
15	19530-MCA-000	Tubo Comp., Derivação Direito	1	1	1			
16	19540-MCA-000	Tubo Comp., Derivação Esquerdo	1	1	1			
17	19710-MCA-010	Junção Comp., Mangueira Água Direita	1	1	1			
18	19720-MCA-000	Junção Comp., Mangueira Água Esquerda	1	1	1			
19	19730-MCA-000	Junção Comp., Drenagem	1	1	1			
20	19732-MCA-010	Mangueira A, Drenagem	1	1	1			

Voltar

M-21

Tubo de Água

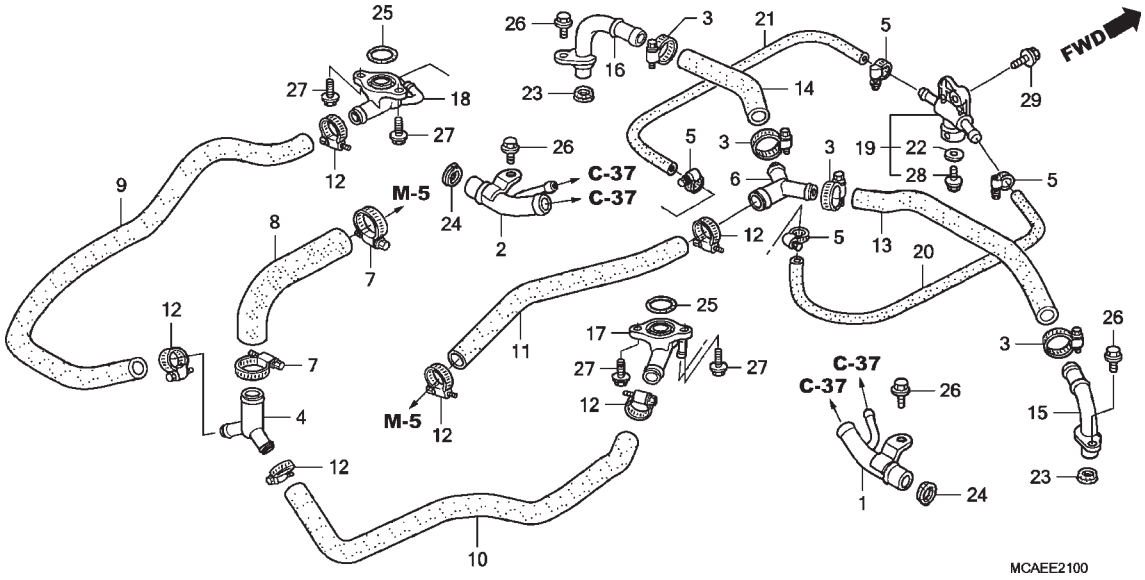

Ref. Nº	N.O.S.	Item de serviço	T.M.O.
10	114132	Mangueira C, Água	2,5
	114132B	• Substituição da Mangueira B, Água adicionar	0,3
	114132C	• Com airbag adicionar	0,3
	1141J5	Mangueira C, Água (A)	3,0
		• Nota: Modelos '12-	
	1141J5A	• Substituição da Mangueira B, Água adicionar	0,3
11	1141B5	Mangueira A, Derivação Água	1,7
	1141B5A	• Com airbag adicionar	0,3
	1141P2	Mangueira A, Derivação Água (A)	2,2
		• Nota: Modelos '12-	
13	1141B6	Mangueira B, Derivação Água	2,0
	1141B6A	• Com airbag adicionar	0,3
	1141M7	Mangueira B, Derivação Água (A)	2,5
		• Nota: Modelos '12-	
14	1141B7	Mangueira C, Derivação Água	2,0
	1141B7A	• Com airbag adicionar	0,3
	1141P1	Mangueira C, Derivação Água (A)	2,5
		• Nota: Modelos '12-	
15		(23)	
	1141B9	Tubo, Derivação Água: Direito	1,0
16		(23)	
	1141B8	Tubo, Derivação Água: Esquerdo	1,0
+			

Ref. Nº	Nº da peça	Descrição	Qtd. GL1800 9	A	C	Nº de série		Tipo
21	19733-MCA-000	Mangueira B, Drenagem	1	1	1			
22	90463-ML7-000	Arruela, Vedação, 6,5mm	1	1	1			
23	91315-MCA-A00	Retentor, Tubo Água	2	2	2			
24	91316-MCA-A00	Retentor, Tubo Água 22,5mm	2	2	2			
25	91317-MCA-A00	Anel, Vedação, 23x2,4	2	2	2			
26	95701-06016-08	Parafuso, Flange, 6x16	4	4	–			
	95701-06016-00		–	–	4			
27	95701-06020-08	Parafuso, Flange, 6x20	4	4	–			
	95701-06020-00		–	–	4			
28	96001-06012-00	Parafuso, Flange, 6x12	1	1	1			
29	96400-06016-00	Parafuso, Flange, 6x16	1	1	1			

Voltar

M-21

Tubo de Água

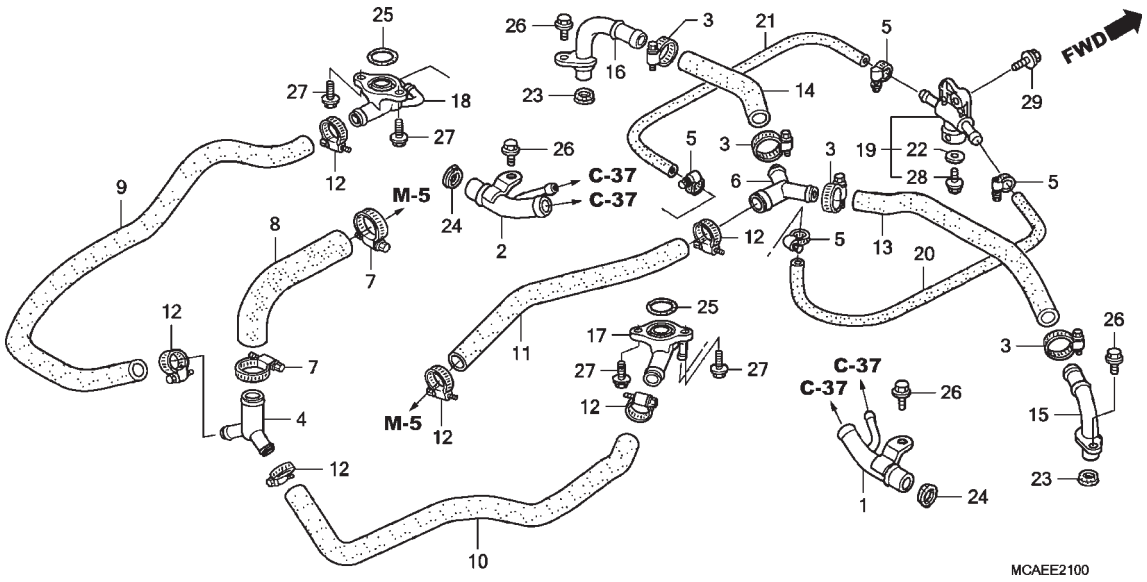

Ref. Nº	N.O.S.	Item de serviço	T.M.O.
17		(25)	
	1141D3	Junção, Água: Direita	1,0
18		(25)	
	1141D2	Junção, Água: Esquerda	1,0
	1141D4	Junção, Água: Ambas	1,3
19	1141E0	Junção, Drenagem	0,8
20	1141C4	Mangueira, Drenagem Tubo Água: Direita	1,0
	1141C4A	• Substituição da mangueira de drenagem de água esquerda adicionar	0,2
21	1141C3	Mangueira, Drenagem Tubo Água: Esquerda	1,0
	1141C3A	• Substituição da mangueira de drenagem de água direita adicionar	0,2

Ref. Nº	Nº da peça	Descrição	Qtd. GL1800 9	A	C	Nº de série	Tipo

Voltar

M-22

Corpo do Acelerador

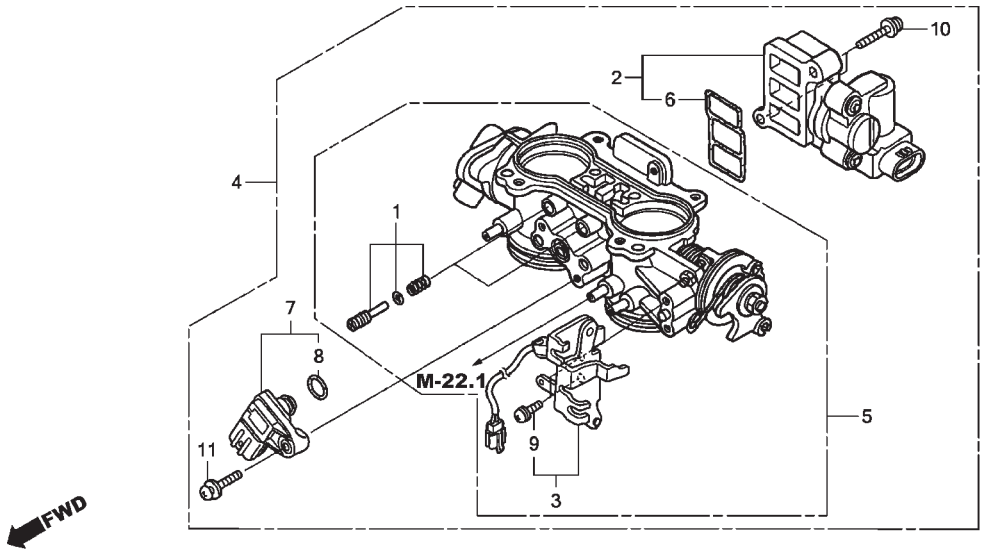

Ref. Nº	N.O.S.	Item de serviço	T.M.O.
2	3141A0	Válvula, Controle Ar Giratória	1,4
	3141A0A	• Com airbag adicionar	0,3
	3141D5	Válvula, Controle Ar Giratória (A)	1,9
		• Nota: Modelos '12-	
3	3111N6	Suporte, Fixação Cabo Acelerador	1,8
	3111N6A	• Com airbag adicionar	0,7
	3111T6	Suporte, Fixação Cabo Acelerador (A)	2,6
		• Nota: Modelos '12-	
	3111T6A	• Com airbag adicionar	0,1
4	311132	Corpo Conj., Acelerador	1,8
	311132E	• Com airbag adicionar	0,7
	3111M8	Corpo Conj., Acelerador (A)	2,6
		• Nota: Modelos '12-	
	3111M8A	• Com airbag adicionar	0,1
5	311130	Corpo, Acelerador	1,9
	311130F	• Com airbag adicionar	0,7
	3111S2	Corpo, Acelerador (A)	2,7
		• Nota: Modelos '12-	
	3111S2A	• Com airbag adicionar	0,1
6	3141A1	Junta, Válvula Controle Ar	1,2
	3141A1A	• Com airbag adicionar	0,3
	3141D6	Junta, Válvula Controle Ar Giratória (A)	1,7
		• Nota: Modelos '12-	
+			

Ref. Nº	Nº da peça	Descrição	Qtd. GL1800 9	A	C	Nº de série		Tipo
1	16016-MCA-013	Parafuso, Jogo	2	2	2			
2	16022-MCA-003	Válvula Jogo, Controle Ar	1	1	1			
3	16023-MCA-A61	Suporte, Fixação Cabo Acelerador	1	1	1			
4	16400-MCA-D31	Corpo Conj., Acelerador (GQ68B A)	1	1	1			
5	16410-MCA-D31	Corpo, Conj.	1	1	1			
6	16456-P8A-A01	Junta, Válvula Controle Ar	1	1	1			
7	37830-PNC-003	Sensor Conj., Mapeamento	1	1	1			
8	37835-PGK-A01	Anel, Vedação	1	1	1			
9	93892-05012-10	Parafuso-arruela, 5x12	2	2	2			
10	93892-05022-00	Parafuso-arruela, 5x22	2	2	2			
11	93893-05022-08	Parafuso-arruela, 5x22	1	1	1			

Voltar

M-22

Corpo do Acelerador

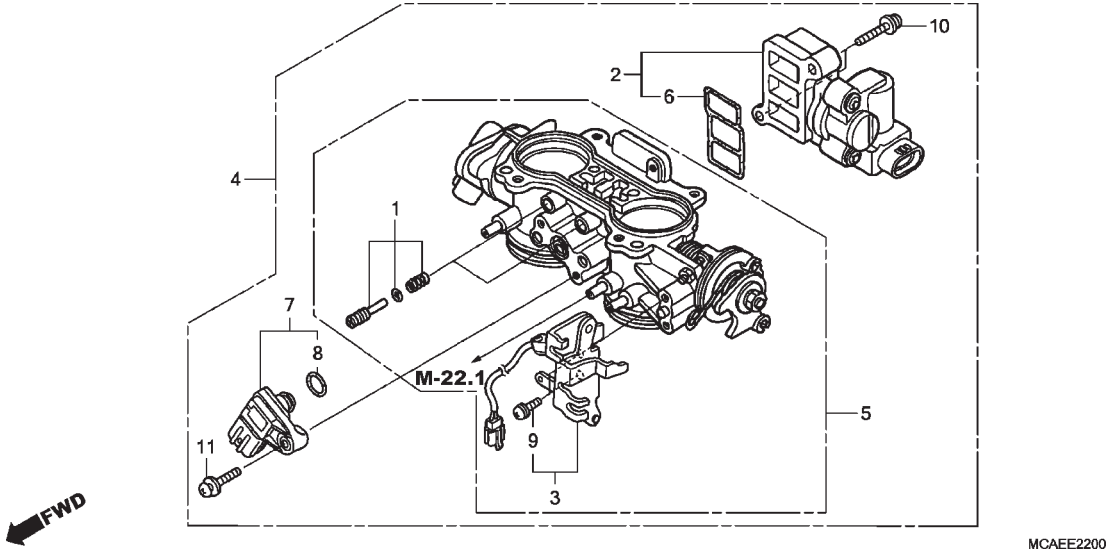

Ref. Nº	N.O.S.	Item de serviço	T.M.O.
7	617116	Sensor, Mapeamento	1,7
	617116B	• Com airbag adicionar	0,7
	6171G7	Sensor, Mapeamento (C)	2,5
		• Nota: Modelos '12-	
	6171G7A	• Com airbag adicionar	0,1

Ref. Nº	Nº da peça	Descrição	Qtd. GL1800 9	A	C	Nº de série	Tipo

Voltar

M-22.1

Corpo do Acelerador (Tubulação)

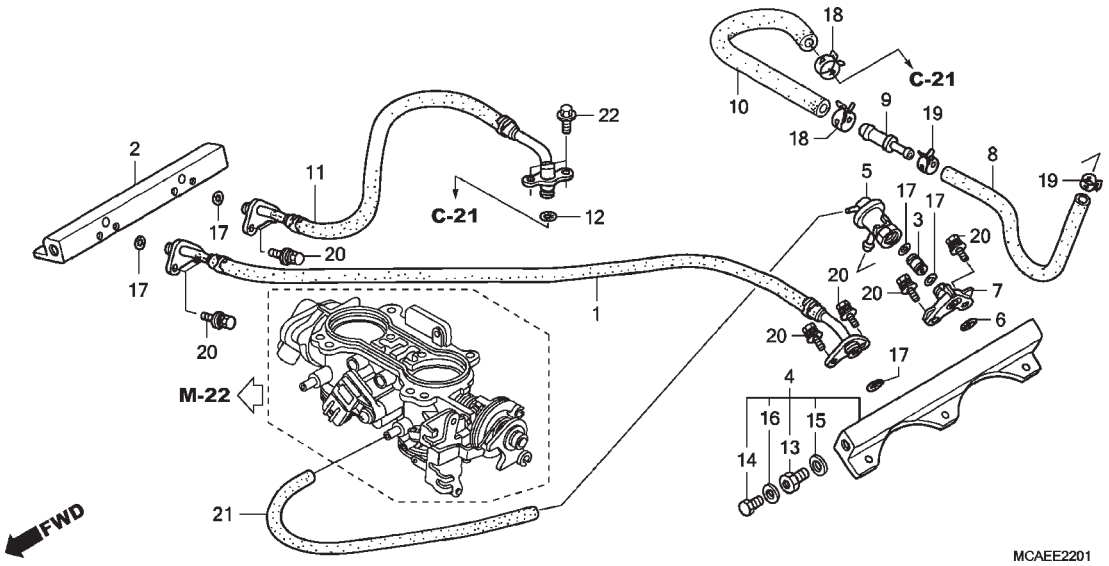

Ref. Nº	N.O.S.	Item de serviço	T.M.O.
1	3101B4	Mangueira, Abastecimento Combustível: Dianteira	3,0
	3101B4C	• Com airbag adicionar	0,7
	3101F8	Mangueira, Abastecimento Combustível (A): Dianteira	3,8
		• Nota: Modelos '12-	
	3101F8A	• Com airbag adicionar	0,1
2	3111C5	Tubo, Combustível: Direito	1,9
	3111C5C	• Com sistema de navegação adicionar	0,7
	3111Q7	Tubo, Combustível (A): Direito	3,1
		• Nota: Modelos '12-	
4	3111C4	Tubo, Combustível: Esquerdo	1,9
	3111C4C	• Com sistema de navegação adicionar	0,7
	3111Q6	Tubo, Combustível (A): Esquerdo	3,1
		• Nota: Modelos '12-	
	3111C8	Tubo, Combustível: Ambos	2,3
	3111C8C	• Com sistema de navegação adicionar	0,7
	3111Q8	Tubo, Combustível (A): Ambos	3,5
		• Nota: Modelos '12-	
+			

Ref. Nº	Nº da peça	Descrição	Qtd. GL1800 9	A	C	Nº de série		Tipo
1	16527-MCA-A61	Mangueira Comp., Abastecimento Combustível	1	1	1			
2	16610-MCA-780	Tubo Comp., Combustível Direito	1	1	1			
3	16614-MCA-000	Junção	1	1	1			
4	16620-MCA-780	Tubo Comp., Combustível Esquerdo	1	1	1			
5	16740-MCA-003	Regulador Conj., Pressão	1	1	1			
6	16741-PG7-005	Anel Vedação, Regulador Pressão	1	1	1			
7	16745-MCA-000	Suporte, Regulador Pressão	1	1	1			
8	17525-MCA-003	Mangueira, Retorno Combustível	1	1	1			
9	17526-MCA-000	Junção, Retorno Combustível	1	1	1			
10	17527-MCA-A60	Mangueira A, Retorno Combustível	1	1	1			
11	17528-MCA-A61	Mangueira Comp., Abastecimento Combustível	1	1	1			
12	17530-MCA-000	Anel, Vedação, 7,52x3,53	1	1	1			
13	90008-MCA-000	Parafuso, Banjo, 12mm	1	1	1			
14	90009-PP4-E01	Parafuso, Vedação, 6mm	1	1	1			
15	90428-PD6-003	Arruela, Vedação, 12mm	1	1	1			
16	90430-PD6-003	Arruela, Vedação, 6mm	1	1	1			
17	91302-MCA-000	Anel, Vedação, 7,8x1,9	5	5	5			
18	91405-PD1-004	Braçadeira, Tubo (D12)	2	2	2			
19	91406-SL4-931	Braçadeira, Mangueira Combustível (D10,5)	2	2	2			

M-22.1

Corpo do Acelerador (Tubulação)

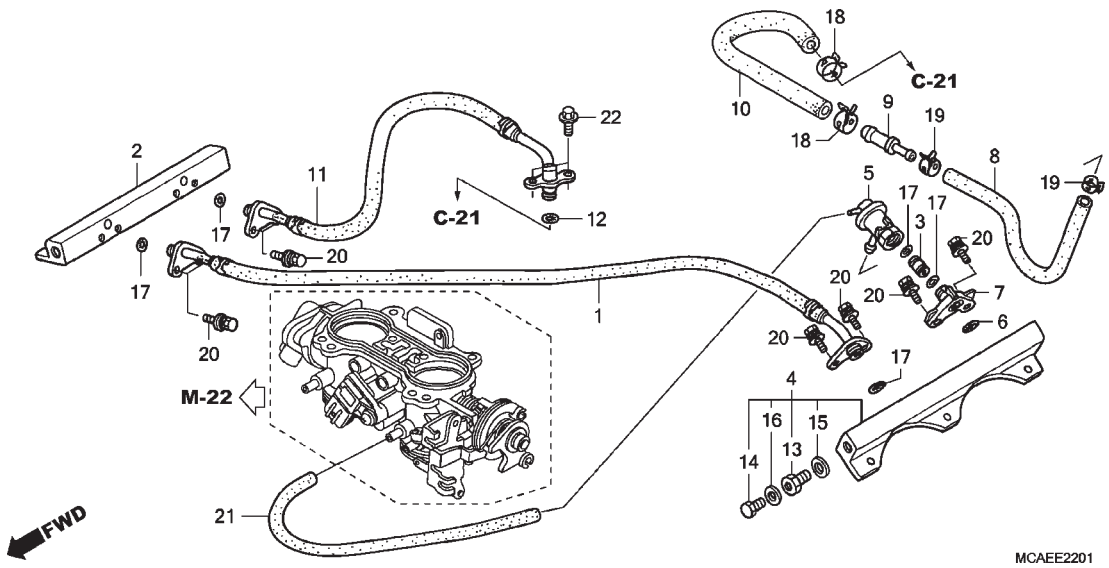

Ref. Nº	N.O.S.	Item de serviço	T.M.O.
5		(8)	
	310125	Regulador, Pressão Combustível	1,9
	310125C	• Com sistema de navegação adicionar	0,7
	3101E7	Regulador, Pressão Combustível (A)	3,1
		• Nota: Modelos '12-	
11	3101C5	Mangueira, Abastecimento Combustível: Traseira	2,3
	3101C5C	• Com airbag adicionar	0,7
	3101F9	Mangueira, Abastecimento Combustível (A): Traseira	3,1
		• Nota: Modelos '12-	
	3101F9A	• Com airbag adicionar	0,1

Ref. Nº	Nº da peça	Descrição	Qtd. GL1800 9	A	C	Nº de série		Tipo
20	93403-06016-00	Parafuso-arruela, 6x16	8	8	8			
21	95005-35290-20	Tubo, 3,5x290 (95005-35001-10M)	1	1	1			
22	96001-06012-00	Parafuso, Flange, 6x12	2	2	2			

Voltar

M-22.2

Injetor

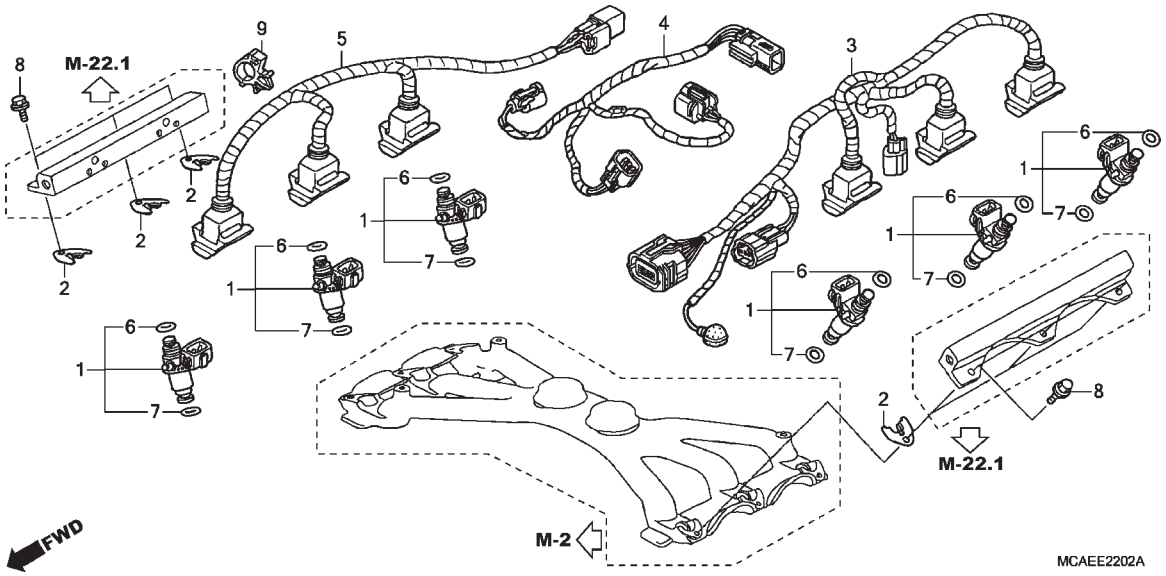

Ref. Nº	N.O.S.	Item de serviço	T.M.O.
1	3111H4	Injetor, Combustível: Esquerdo	2,0
		• Nota: Mesmo tempo para duas unidades ou mais	
	3111H4C	• Com sistema de navegação adicionar	0,7
	3111Q9	Injetor, Combustível (A): Esquerdo	3,2
		• Nota: Mesmo tempo para duas unidades ou mais	
		• Nota: Modelos '12-	
	3111H5	Injetor, Combustível: Direito	2,0
		• Nota: Mesmo tempo para duas unidades ou mais	
	3111H5C	• Com sistema de navegação adicionar	0,7
	3111R0	Injetor, Combustível (A): Direito	3,2
		• Nota: Mesmo tempo para duas unidades ou mais	
		• Nota: Modelos '12-	
	3111B7	Injetor, Combustível: Para 1 motocicleta	2,4
	3111B7C	• Com sistema de navegação adicionar	0,7
	3111R1	Injetor, Combustível (A): Para 1 motocicleta	3,6
		• Nota: Modelos '12-	
+			

Ref. Nº	Nº da peça	Descrição	Qtd. GL1800 9	A	C	Nº de série		Tipo
1	16450-MCA-013	Injetor Conj., Combustível	6	6	6			
2	16451-MCA-000	Presilha, Injetor	6	6	6			
3	32104-MCA-A60	Fiação Secundária A, Motor	1	1	–			
	32104-MCA-S40		–	–	1			
4	32106-MCA-A60	Fiação Secundária, Motor	1	1	1			
5	32109-MCA-R30	Fiação Secundária, Injetor Direito	1	1	–			
	32109-MCA-S40		–	–	1			
6	91301-PLC-000	Anel, Vedação, 7,47x3,6	6	6	6			
7	91302-PLC-000	Anel, Vedação, 7,85x3,53	6	6	6			
8	95701-06016-00	Parafuso, Flange, 6x16	6	6	6			
9	53781-SE0-952	Presilha, Mangueira Retorno	–	–	1			

Voltar

M-22.2

Injetor

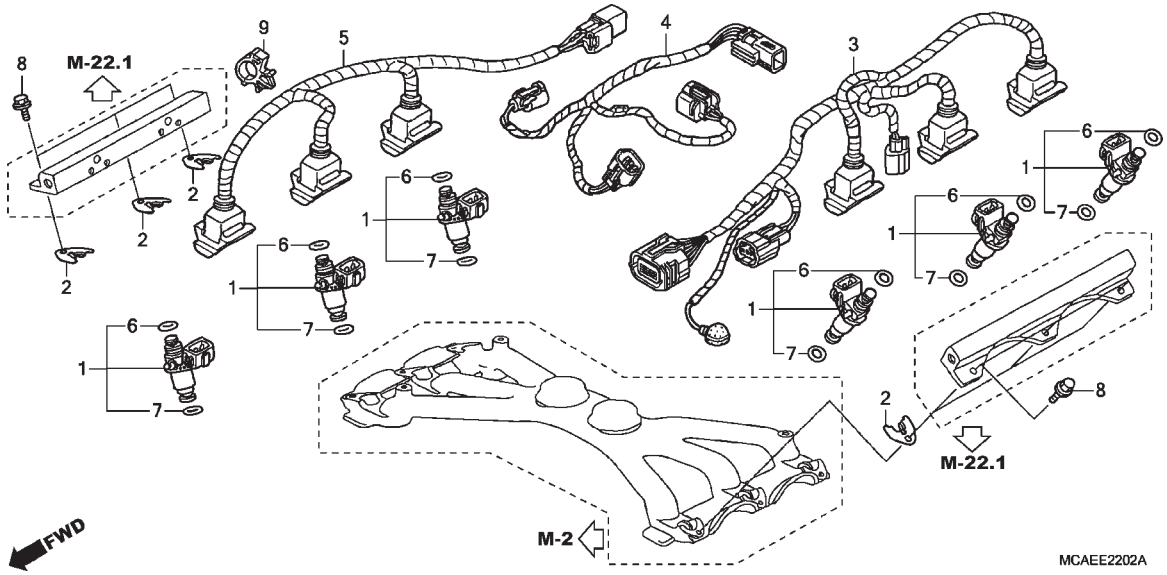

Ref. Nº	N.O.S.	Item de serviço	T.M.O.
3	6111F1	Fiação Secundária, Injetor: Esquerda	2,0
	6111F1B	• Com sistema de navegação adicionar	0,7
	6111Q1	Fiação Secundária, Injetor (A): Esquerda	4,0
		• Nota: Modelos '12-	
	6111Q1B	• Com airbag adicionar	0,1
4	611142	Fiação Secundária, Motor	2,0
	611142G	• Com airbag adicionar	0,7
	6111R9	Fiação Secundária, Motor (A)	2,8
		• Nota: Modelos '12-	
	6111R9A	• Com airbag adicionar	0,1
5	6111F2	Fiação Secundária, Injetor: Direita	1,7
	6111F2B	• Com sistema de navegação adicionar	0,7
	6111Q2	Fiação Secundária, Injetor (A): Direita	2,9
		• Nota: Modelos '12-	
	6111M5	Fiação Secundária, Injetor: Ambas	2,3
	6111M5B	• Com sistema de navegação adicionar	0,7
	6111Q3	Fiação Secundária, Injetor (A): Ambos	4,3
		• Nota: Modelos '12-	
	6111Q3B	• Com airbag adicionar	0,1

Ref. Nº	Nº da peça	Descrição	Qtd. GL1800 9	A	C	Nº de série	Tipo

Voltar

MOP-1

Jogo de Juntas A

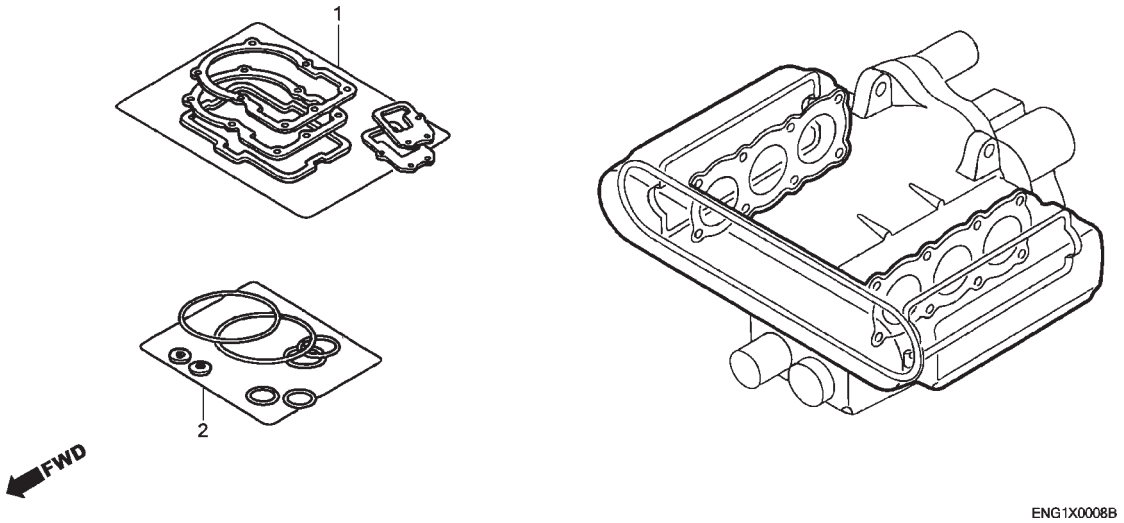

Ref. Nº	N.O.S.	Item de serviço	T.M.O.
Sem Informação			–

Ref. Nº	Nº da peça	Descrição	Qtd. GL1800 9	A	C	Nº de série		Tipo
1	06113-MCA-D30	Jogo de Juntas A	1	1	–			
	12251-MCA-A61	Junta, Cabeçote Direito	1	1	–			
	12252-MCA-A61	Junta, Cabeçote Esquerdo	1	1	–			
	12391-MCA-000	Junta Comp., Direita Tampa Cabeçote	1	1	–			
	12491-MCA-000	Junta Comp., Esquerda Tampa Cabeçote	1	1	–			
	14560-MY5-851	Junta, Acionador Tensor	2	2	–			
	17134-MCA-003	Junta, Coletor Admissão	2	2	–			
	18291-MN5-650	Junta, Tubo Escape	6	6	–			
	18392-MAM-000	Guarnição B, Silencioso	3	3	–			
	90543-MV9-670	Borracha, Fixação	11	11	–			
2	06114-MCA-D30	Arruelas, Anéis Vedação, Jogo A	1	1	–			
	90442-397-000	Arruela, Vedação, 6mm	2	2	–			
	90454-MC7-000	Arruela, Especial, 12mm	1	1	–			
	91302-MB0-013	Anel, Vedação, 32,95x2,62 (ARAI)	1	1	–			
	91315-MCA-A00	Retentor, Tubo Água	2	2	–			
	91316-MCA-A00	Retentor, Tubo Água 22,5mm	2	2	–			
	91317-MCA-A00	Anel, Vedação, 23x2,4	2	2	–			

Voltar

MOP-2

Jogo de Juntas B

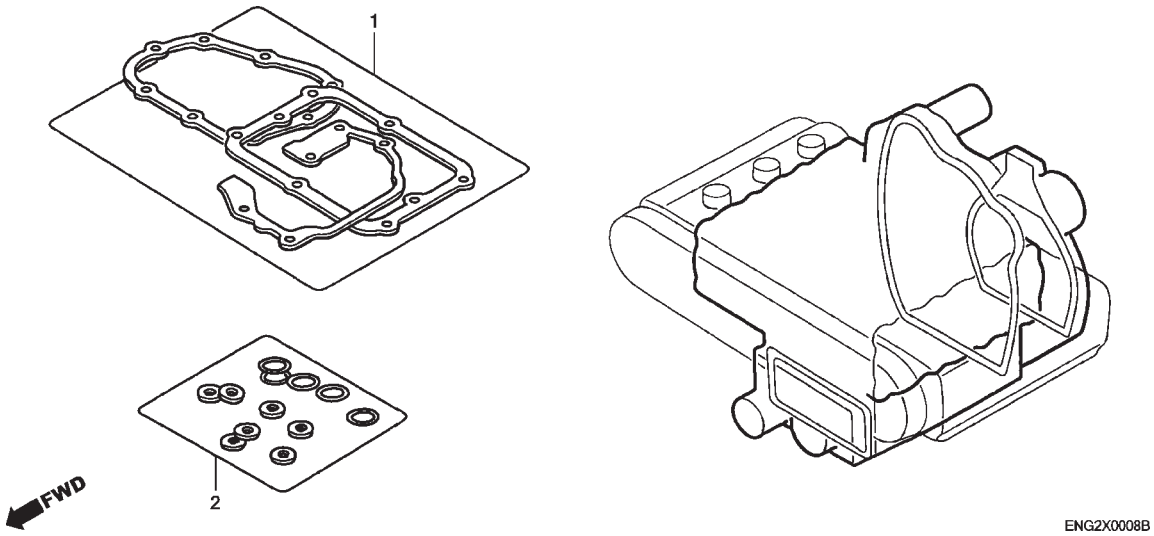

Ref. Nº	N.O.S.	Item de serviço	T.M.O.
Sem Informação			–

Ref. Nº	Nº da peça	Descrição	Qtd. GL1800 9	A	C	Nº de série		Tipo
1	06115-MCA-000	Jogo de Juntas B	1	1	–			
	11351-MCA-000	Junta, Tampa Embreagem	1	1	–			
	11391-MCA-000	Junta, Tampa Transmissão	1	1	–			
	11524-MCA-000	Junta, Tampa Dianteira	1	1	–			
	21112-MCA-000	Junta, Carcaça Traseira	1	1	–			
2	06116-MCA-A40	Arruelas, Anéis Vedação, Jogo B	1	1	–			
	15154-MM5-000	Guarnição, Filtro Óleo	1	1	–			
	31112-MCA-003	Anel, Vedação	1	1	–			
	51996-SA5-800	Anel, Vedação B	1	1	–			
	90441-MG8-000	Arruela, Vedação, 8mm	4	4	–			
	90443-MJ6-000	Arruela, Ponto Morto	1	1	–			
	91301-MG8-003	Anel, Vedação, 51,6x2,3 (ARAI)	1	1	–			
	91301-ML7-003	Anel, Vedação, 48,1x3,6 (ARAI)	1	1	–			
	91302-KE8-003	Anel, Vedação, 18x3 (ARAI)	1	1	–			
	91302-MAL-601	Anel, Vedação, 18,1x3,6	1	1	–			
	91302-MG8-003	Anel, Vedação, 93,3x2,3 (ARAI)	1	1	–			
	91304-MC7-003	Anel B, Vedação, 6,8x2,5 (ARAI)	1	1	–			
	91304-MN5-003	Anel, Vedação, 63x3 (ARAI)	1	1	–			
	91307-035-000	Anel, Vedação, 18x3	1	1	–			
	91308-MB0-003	Anel, Vedação, 5,7x2,2 (ARAI)	1	1	–			
	91309-MN5-008	Anel, Vedação, 59,6x2,4	1	1	–			
	91313-MB0-003	Anel, Vedação, 14,7x2,2 (ARAI)	2	2	–			
	91352-SA5-952	Anel, Vedação, 7,8x1,9 (NOK)	1	1	–			
	94109-14000	Arruela, Plugue Drenagem, 14mm	1	1	–			

Voltar

C-1

Farol

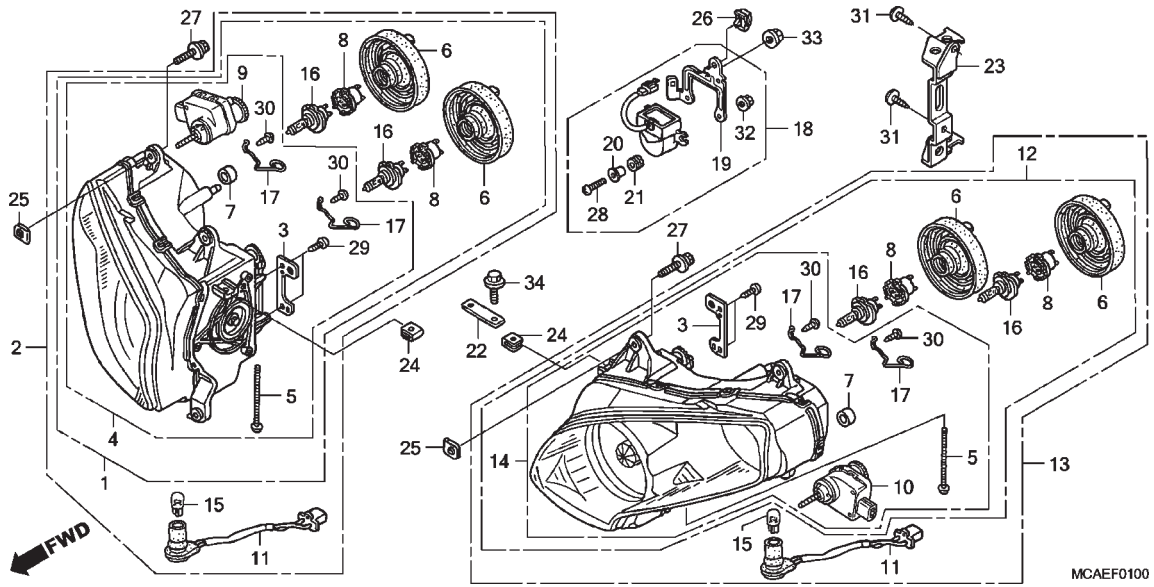

Ref. Nº	N.O.S.	Item de serviço	T.M.O.
2		(1)	
	6161A1	Farol, Conjunto: Direito	1,4
	6161A1C	• Com sistema de navegação adicionar	0,7
4	6161A9	Farol: Direito	1,5
	6161A9C	• Com sistema de navegação adicionar	0,7
	6161M9	Farol (A): Direito	2,8
		• Nota: Modelos '12-	
9	6161U5	Unidade, Ajuste Farol: Direito	0,6
	6161AK	Unidade, Ajuste Farol (A): Direito	0,8
		• Nota: Modelos '12-	
10	6161U4	Unidade, Ajuste Farol: Esquerdo	0,6
	6161AJ	Unidade, Ajuste Farol (A): Esquerdo	0,8
		• Nota: Modelos '12-	
	6161U6	Unidade, Ajuste Farol: Ambos	0,8
	6160AL	Unidade, Ajuste Farol (A): Ambos	1,0
		• Nota: Modelos '12-	
13		(12)	
	6161A0	Farol, Conjunto: Esquerdo	1,4
	6161A0C	• Com sistema de navegação adicionar	0,7
	6161A2	Farol, Conjunto: Ambos	1,5
	6161A2C	• Com sistema de navegação adicionar	0,7
+			

Ref. Nº	Nº da peça	Descrição	Qtd. GL1800 9	A	C	Nº de série		Tipo
1	33100-MCA-A61	Farol Conj., Direito	1	1	–			2NZ,2U,U
2	33100-MCA-D31	Farol Conj., Direito	1	1	–			2ED,2F,BR,ED,F,KO
	33100-MCA-E31		1	1	–			3E,E,SI
3	33101-MCA-A61	Placa	2	2	2			
4	33102-MCA-D31	Farol Comp., Direito	1	1	–			2ED,2F,BR,ED,F,KO
	33102-MCA-A61		1	1	–			2NZ,2U,U
	33102-MCA-E31		1	1	–			3E,E,SI
	33102-MCA-B01		–	–	1			TH
	33102-MCA-B21		–	–	1			2BR,2ED,2F,ED,F,KO
	33102-MCA-S41		–	–	1			2U,U
	33102-MCA-B01		–	–	1			3E,E,SI
5	33103-MCA-003	Parafuso Comp., Ajuste Farol	2	2	2			
6	33112-KPB-003	Capa, Borracha	4	4	4			
7	33113-MBW-D21	Tubo, CP	6	6	6			
8	33130-MAT-611	Soquete, Comp., Farol	4	4	4			
9	33130-MCA-003	Unidade Ajuste, Farol Direito	1	1	1			
10	33135-MCA-003	Unidade Ajuste, Farol Esquerdo	1	1	1			
11	33140-MCA-D31	Soquete, Comp.	2	2	2			2ED,2F,3E,BR,E,ED,F,KO,SI
12	33150-MCA-A61	Farol Conj., Esquerdo	1	1	–			2NZ,2U,U
13	33150-MCA-D31	Farol Conj., Esquerdo	1	1	–			2ED,2F,BR,ED,F,KO
	33150-MCA-E31		1	1	–			3E,E,SI

C-1

Farol

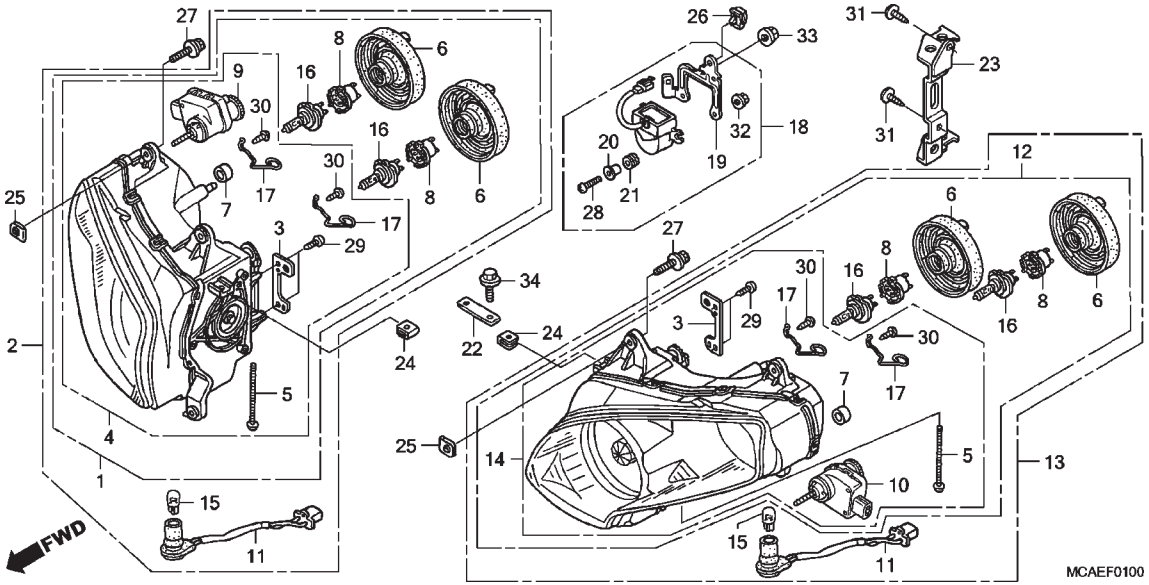

Ref. Nº	N.O.S.	Item de serviço	T.M.O.
14	6161A8	Farol: Esquerdo	1,5
	6161A8C	• Com sistema de navegação adicionar	0,7
	6161M8	Farol (A): Esquerdo	2,8
		• Nota: Modelos '12-	
	6161B0	Farol :Ambos	1,6
	6161B0C	• Com sistema de navegação adicionar	0,7
	6161N0	Farol (A): Ambos	2,9
		• Nota: Modelos '12-	
15	616182	Lâmpada, Luz Posição	0,1
		• Nota: Mesmo tempo para duas unidades	
16		(6,8)	
	6161F7	Lâmpada, Farol: Esquerda	0,1
	6161F8	Lâmpada, Farol: Direita	0,1
	6161H4	Lâmpada, Farol: Ambas	0,2
	6161M3	Lâmpada, Farol (HI): Esquerda	0,2
	6161M3B	.Alavanca ajustador inferior adicionar	0,1
	6161AM	Lâmpada, Farol (HI) (A): Esquerda	0,3
		• Nota: Modelos '12-	
	6161M4	Lâmpada, Farol (HI): Direita	0,2
+			

Ref. Nº	Nº da peça	Descrição	Qtd. GL1800 9	A	C	Nº de série		Tipo
14	33152-MCA-D31	Farol Comp., Esquerdo	1	1	–			2ED,2F,BR,ED,F,KO
	33152-MCA-A61		1	1	–			2NZ,2U,U
	33152-MCA-E31		1	1	–			3E,E,SI
	33152-MCA-B01		–	–	1			TH
	33152-MCA-B21		–	–	1			2BR,2ED,2F,ED,F,KO
	33152-MCA-S41		–	–	1			2U,U
	33152-MCA-B01		–	–	1			3E,E,SI
15	33301-SA0-741	Lâmpada (12V 5W)(STANLEY)	2	2	2			2BR,2ED,2F,3E,BR,E,ED,F,KO,SI
16	34901-MAT-611	Lâmpada, Farol (12V 55W)(H7) (STANLEY)	4	4	4			
17	34904-MCA-A61	Mola, Suporte	4	4	4			
18	35160-MCA-R31	Sensor Conj., Ângulo	1	1	–			
	35160-MCA-S41		–	–	1			
19	35162-MCA-A61	Placa, Sensor Ângulo	1	1	1			
20	35162-MN5-003	Bucha	2	2	2			
21	35163-MN5-003	Bucha	2	2	2			
22	64516-MCA-000	Placa, Farol Superior	1	1	1			
23	83156-MCA-A80	Suporte, Controle Velocidade Cruzeiro	1	1	–			2ED,2F,2NZ,2U,3E,BR,KO,SI
24	90301-SM4-901	Porca, Pressão, 6mm	2	2	2			
25	90305-SM4-000	Porca, Presilha Spoiler	6	6	6			
26	90683-SB3-003	Presilha, Fiação Principal	1	1	1			2ED,2F,2NZ,2U,3E,SI

C-1

Farol

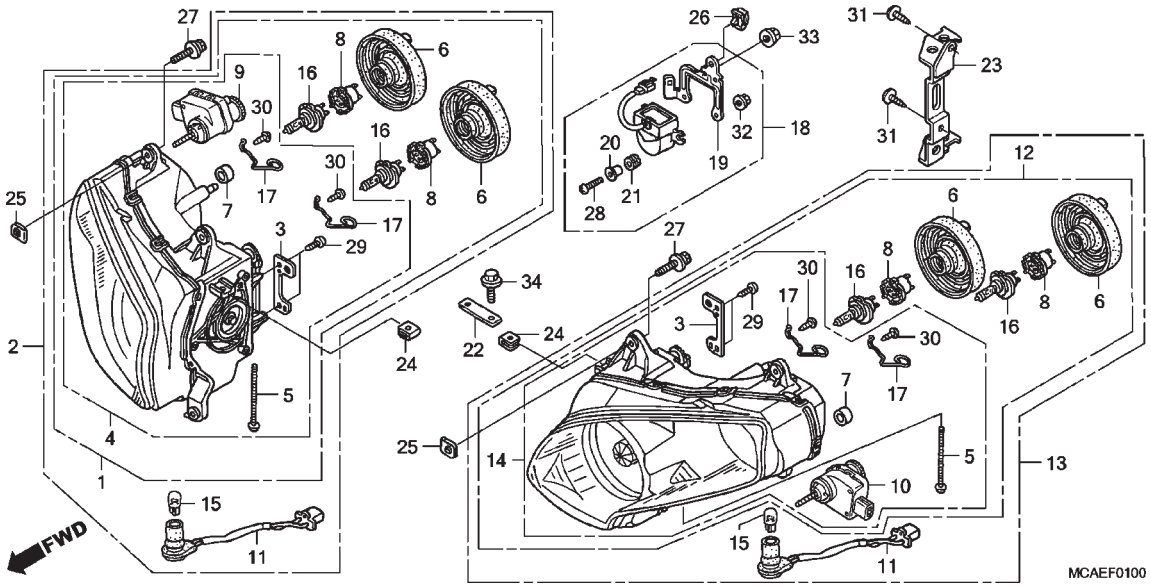

Ref. Nº	N.O.S.	Item de serviço	T.M.O.
+			
16	6161AN	Lâmpada, Farol (HI) (A): Direita	0,3
		• Nota: Modelos '12-	
	6161S7	Lâmpada, Farol (HI): Ambas	0,4
	6161S7B	.Alavanca ajustador inferior adicionar	0,1
	6161AP	Lâmpada, Farol (HI) (A): Ambas	0,6
		• Nota: Modelos '12-	
18	617125	Sensor, Ângulo	1,5
	617125C	• Com sistema de navegação adicionar	0,7
	6171E0	Sensor, Ângulo (A)	0,8
		• Nota: Modelos '12-	

Ref. Nº	Nº da peça	Descrição	Qtd. GL1800 9	A	C	Nº de série		Tipo
27	93404-06025-07	Parafuso-arruela, 6x25	6	6	–			
	93404-06025-08		–	–	6			
28	93500-04020-0H	Parafuso, Phillips, 4x20	2	2	–			
	93401-04025-08	Parafuso-arruela, 4x25	–	–	2			
29	93901-34320	Parafuso, Fixação, 4x12	4	4	4			
30	93903-34210	Parafuso, Fixação, 4x10	4	4	4			
31	93913-25220	Parafuso, Fixação, 5x12 (PO)	2	2	–			2ED,2F,2NZ,2U,3E,BR,KO,SI
32	94050-04000	Porca, Flange, 4mm	2	2	2			
33	94050-05080	Porca, Flange, 5mm	2	2	2			
34	96001-06018-00	Parafuso, Flange, 6x18	2	2	2			

Voltar

C-2

Painel de Instrumentos

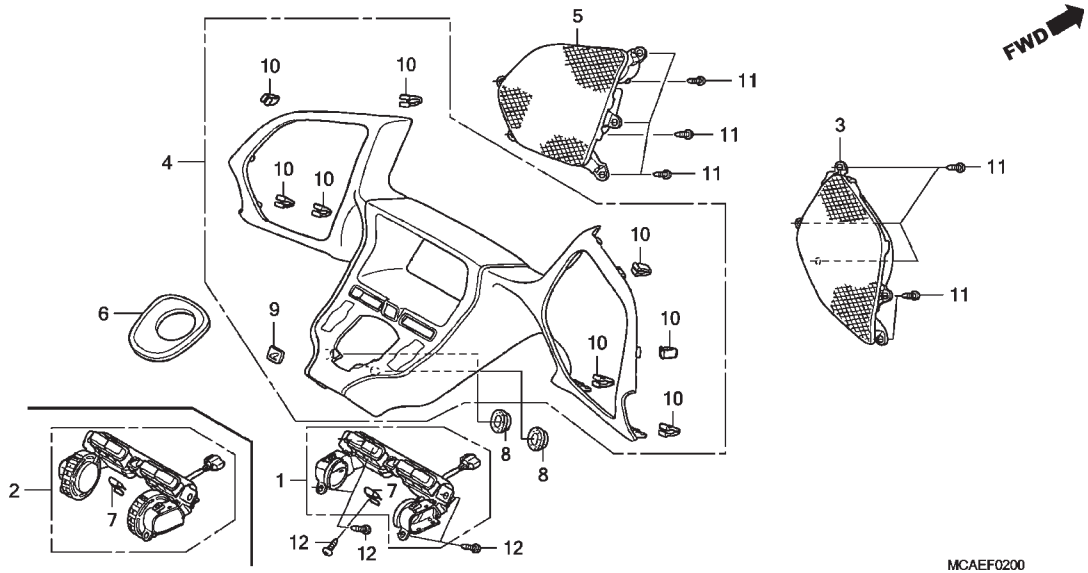

Ref. Nº	N.O.S.	Item de serviço	T.M.O.
1		(2)	
	6151C0	Interruptor, Instrumentos	0,2
3	6191B3	Tampa, Alto-falante: Direita	0,2
4	812140	Painel, Instrumentos	0,2
5	6191B2	Tampa, Alto-falante: Esquerda	0,2
	6191B4	Tampa, Alto-falante: Ambas	0,2
6	8121B8	Tampa, Interruptor Combinado	0,1

Ref. Nº	Nº da peça	Descrição	Qtd. GL1800 9	A	C	Nº de série		Tipo
1	35400-MCA-A61	Interruptor Conj., Instrumentos	1	1	–			BR
	35400-MCA-A61		–	–	1			2BR
2	35400-MCA-A71	Interruptor Conj., Instrumentos e Aquecedor	1	1	1			2ED,2F,2NZ,2U,3E,SI
	35400-MCA-H01		1	1	1			2BR,E,ED,F,KO,U
3	64235-MCA-A60ZA	Tampa Conj., Alto-falante Direito *NH1* Preto	1	1	1			
4	64240-MCA-A70ZA	Painel Conj., Instrumentos *NH389M* Prata Bullet Fosco	1	1	–			2ED,2F,2NZ,2U,3E,SI
	64240-MCA-A60ZA	*NH389M* Prata Bullet Fosco	1	1	–			BR
	64240-MCA-H00ZA	*NH389M* Prata Bullet Fosco	1	1	–			E,ED,F,KO,U
	64240-MCA-S50ZA	*NH312M* Cinza Cynos Fosco Metálico	–	–	1			2ED,2F,2U,3E,SI
	64240-MCA-S40ZA	*NH312M* Cinza Cynos Fosco Metálico	–	–	1			2BR,E,ED,F,KO,U
	64240-MCA-880ZA	*NH312M* Cinza Cynos Fosco Metálico	–	–	1			2BR
5	64245-MCA-A60ZA	Tampa Conj., Alto-falante Esquerdo *NH1* Preto	1	1	1			
6	64251-MCA-A60	Tampa, Interruptor Combinado	1	1	1			
7	66871-MV4-000	Porca, Carenagem Superior	1	1	1			
8	83551-GE2-000	Bucha, Carcaça Filtro Ar	2	2	2			
9	86150-KPG-902	Emblema (UEHARA)	1	1	1			
10	90666-SDA-A01	Presilha, Ajuste (PO) (Natural)	8	8	8			
11	93903-24280	Parafuso, Fixação, 4x10	10	10	10			
12	93903-24310	Parafuso, Fixação, 4x12	5	5	–			
	93903-24410	Parafuso, Fixação, 4x16	–	–	5			

C-3

Instrumentos

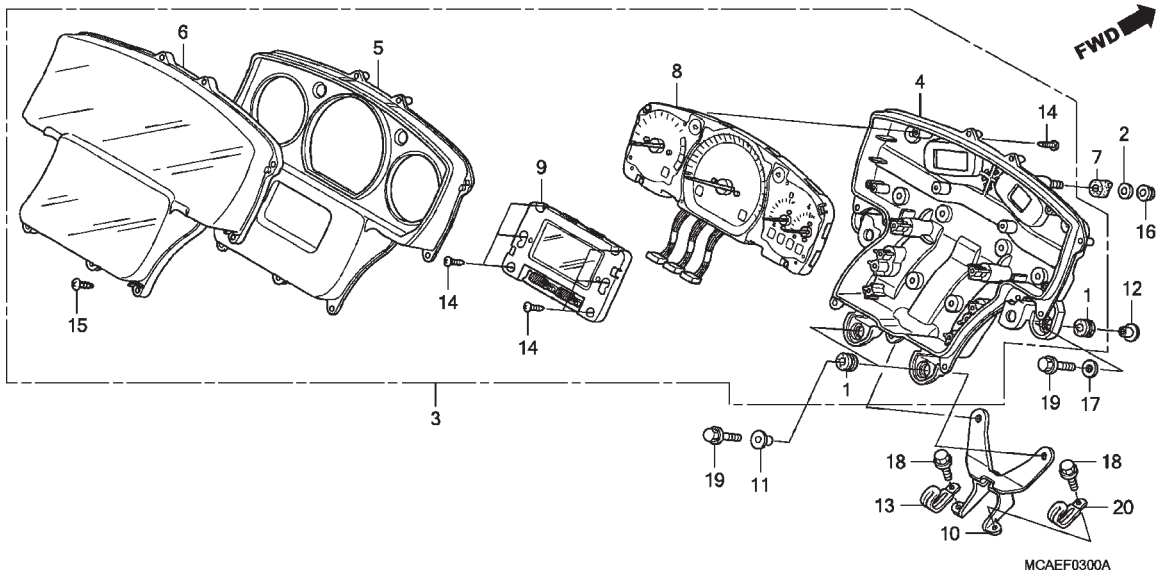

Ref. Nº	N.O.S.	Item de serviço	T.M.O.
3	8121A1	Instrumentos Conj., Painel	0,6
4	8121B3	Carcaça, Instrumentos	0,8
5	4131A3	Placa, Refletora	0,6
6	8121B7	Lentes, Instrumentos	0,6
8	8121A2	Instrumentos, Painel	0,8
9	8121H2	Indicador, LCD	0,7

Ref. Nº	Nº da peça	Descrição	Qtd. GL1800 9	A	C	Nº de série		Tipo
1	17251-KE8-690	Bucha, Carcaça Filtro Ar	4	4	4			2BR,BR,E,ED,F,KO,U
2	17936-921-000	Arruela	1	1	1			2BR,BR,E,ED,F,KO,U
3	37100-MCA-B61	Instrumentos Conj., Painel (KPH)	1	1	–			BR,KO
	37100-MCA-E91	Instrumentos Conj., (MPH/KPH)	1	1	–			E
	37100-MCA-D91	Instrumentos Conj., Painel (KPH)	1	1	–			ED,F,U
	37100-MCA-B01	Instrumentos Conj., (MPH/KPH)	–	–	1			E
	37100-MCA-B21	Instrumentos Conj., Painel (KPH)	–	–	1			ED,F,U
	37100-MCA-881		–	–	1			2BR,KO
4	37101-MCA-B41	Carcaça Conj., Inferior	1	1	–			BR,KO
	37101-MCA-A61		1	1	–			E,ED,F,U
	37101-MCA-B41		–	–	1			2BR,E,ED,F,KO,U
5	37102-MCA-H01	Placa Conj., Refletora	1	1	1			2BR,BR,E,ED,F,KO,U
6	37103-MCA-A61	Lentes	1	1	1			2BR,BR,E,ED,F,KO,U
7	37109-MBG-000	Coxim, Fixação Instrumentos	1	1	1			2BR,BR,E,ED,F,KO,U
8	37110-MCA-B61	Instrumentos Comp., Painel	1	1	–			BR,KO
	37110-MCA-E91		1	1	–			E
	37110-MCA-D91		1	1	–			ED,F,U
	37110-MCA-B01		–	–	1			E
	37110-MCA-B21		–	–	1			ED,F,U
	37110-MCA-881		–	–	1			2BR,KO
9	37230-MCA-B41	LCD Comp.	1	1	–			BR,KO
	37230-MCA-E31		1	1	–			E
	37230-MCA-D31		1	1	–			ED,F,U
	37230-MCA-B01		–	–	1			E
	37230-MCA-B21		–	–	1			2BR,ED,F,KO,U

C-3

Instrumentos

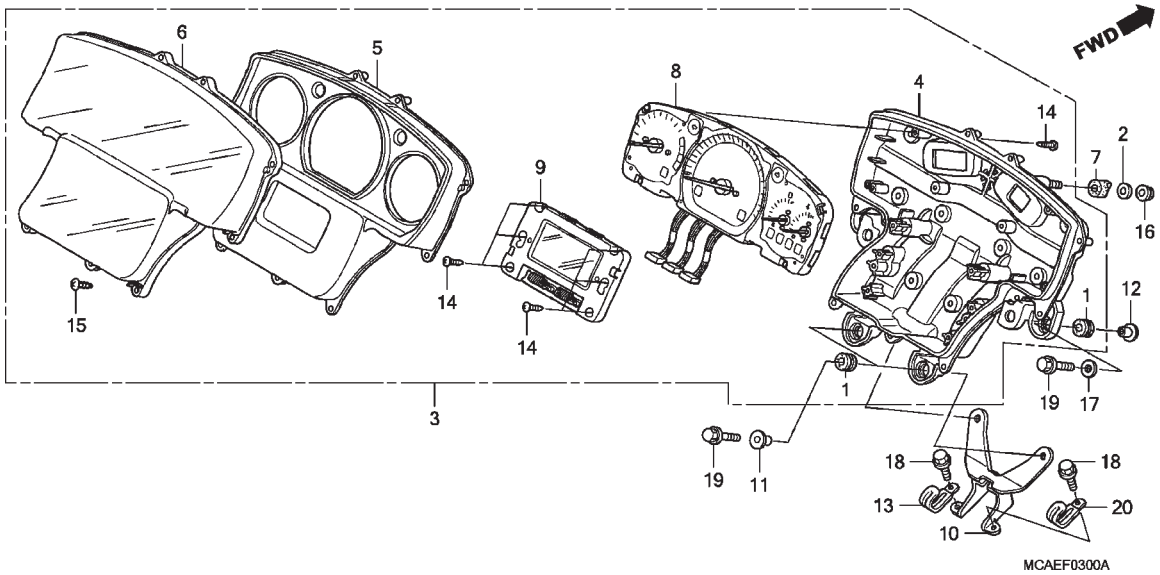

Ref. Nº	N.O.S.	Item de serviço	T.M.O.

Ref. Nº	Nº da peça	Descrição	Qtd. GL1800 9	A	C	Nº de série		Tipo
10	53133-MCA-A61	Suporte Comp., Fixação Instrumentos ...	1	1	1	.....	.....	2BR,BR,E,ED,F,KO,U
11	90501-124-000	Arruela, Fixação Tampa Dianteira	2	2	–	.....	.....	BR,E,ED,F,KO,U
	90522-KF0-000	Bucha, Fixação Tampa Lateral	–	–	2	.....	.....	2BR,E,ED,F,KO,U
12	90509-750-000	Bucha, Tanque Combustível	2	2	2	.....	.....	2BR,BR,E,ED,F,KO,U
13	91406-166-000	Presilha, Fiação	1	1	–	.....	.....	BR,KO
		.....	–	–	1	.....	.....	2BR,E,ED,F,KO,U
14	93903-22420	Parafuso, Fixação, 3x16	13	13	13	.....	.....	2BR,BR,E,ED,F,KO,U
15	93903-24420	Parafuso, Fixação, 4x16	11	11	11	.....	.....	2BR,BR,E,ED,F,KO,U
16	94050-06080	Porca, Flange, 6mm	1	1	1	.....	.....	2BR,BR,E,ED,F,KO,U
17	94103-06000	Arruela, Lisa, 6mm	2	2	2	.....	.....	2BR,BR,E,ED,F,KO,U
18	96001-06010-07	Parafuso, Flange, 6x10	2	2	2	.....	.....	2BR,BR,E,ED,F,KO,U
19	96001-06020-00	Parafuso, Flange, 6x20	4	4	4	.....	.....	2BR,BR,E,ED,F,KO,U
20	91406-166-000	Presilha, Fiação	1	1	–	.....	.....	E,ED,F,U

Voltar

C-3.1

Painel (Navegação)

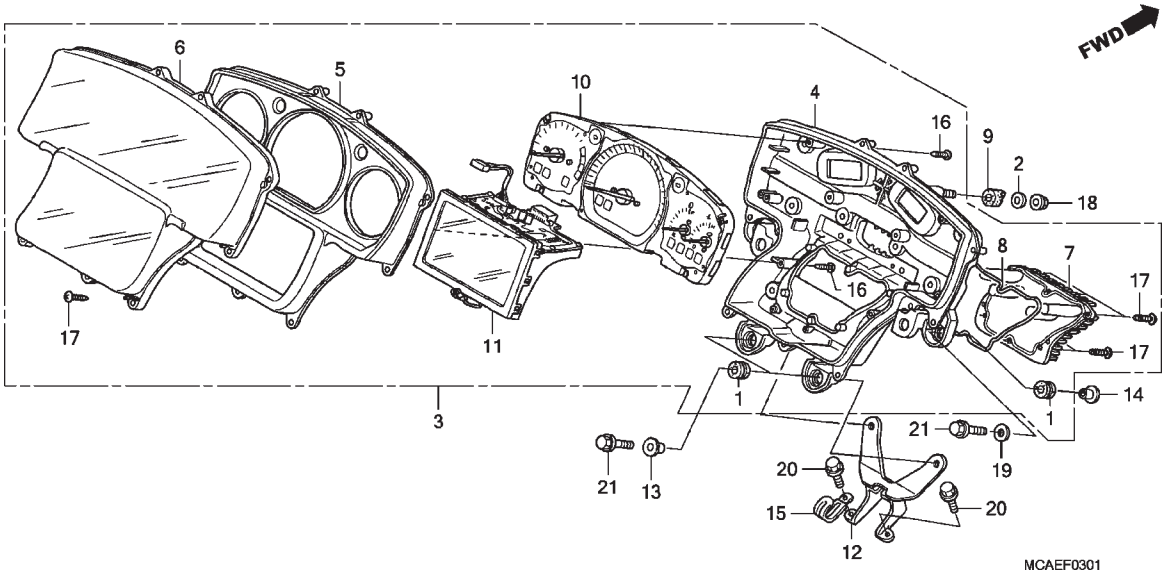

Ref. Nº	N.O.S.	Item de serviço	T.M.O.
3	8121A5	Instrumentos Conj., Painel (A)	1,3
	8121J9	Instrumentos Conj., Painel (B)	1,4
		• Nota: Modelos '12-	
4	8121H8	Carcaça, Instrumentos (A)	1,6
	8121J7	Carcaça, Instrumentos (B)	1,7
		• Nota: Modelos '12-	
5	4131AS	Placa, Refletora (A)	1,3
	4131GJ	Placa, Refletora (B)	1,4
		• Nota: Modelos '12-	
6	8121H6	Lentes, Instrumentos (A)	1,3
	8121K1	Lentes, Instrumentos (B)	1,4
		• Nota: Modelos '12-	
10	8121H4	Instrumentos, Painel (A)	1,5
	8121J8	Instrumentos, Painel (B)	1,6
		• Nota: Modelos '12-	
11	8121H9	Indicador, LCD (A)	1,6
	8121K0	Indicador, LCD (B)	1,7
		• Nota: Modelos '12-	

Ref. Nº	Nº da peça	Descrição	Qtd. GL1800 9	A	C	Nº de série		Tipo
1	17251-KE8-690	Bucha, Carcaça Filtro Ar	4	4	4			2ED,2F,2NZ,2U,3E,SI
2	17936-921-000	Arruela	1	1	1			2ED,2F,2NZ,2U,3E,SI
3	37100-MCA-Y01	Instrumentos Conj., Painel (KPH)	1	1	–			2ED,2F,2NZ,2U,SI
	37100-MCA-S01	Instrumentos Conj., (MPH/KPH)	1	1	–			3E
	37100-MCA-G21	Instrumentos Conj., Painel (KPH)	–	–	1			2ED,2F,2U,SI
	37100-MCA-G01	Instrumentos Conj., (MPH/KPH)	–	–	1			3E
4	37101-MCA-A81	Carcaça Conj., Inferior	1	1	1			2ED,2F,2NZ,2U,3E,SI
5	37102-MCA-H31	Placa Conj., Refletora	1	1	1			2ED,2F,2NZ,2U,3E,SI
6	37103-MCA-H31	Lentes	1	1	1			2ED,2F,2NZ,2U,3E,SI
7	37104-MCA-H31	Protetor, Térmico	1	1	1			2ED,2F,2NZ,2U,3E,SI
8	37105-MCA-H31	Junta	1	1	1			2ED,2F,2NZ,2U,3E,SI
9	37109-MBG-000	Coxim, Fixação Instrumentos	1	1	1			2ED,2F,2NZ,2U,3E,SI
10	37110-MCA-Y01	Instrumentos Comp., Painel	1	1	–			2ED,2F,2NZ,2U,SI
	37110-MCA-S01		1	1	–			3E
	37110-MCA-G21		–	–	1			2ED,2F,2U,SI
	37110-MCA-G01		–	–	1			3E
11	37230-MCA-A81	LCD Comp.	1	1	–			2ED,2F,2NZ,2U,3E,SI
	37230-MCA-S81	LCD Conj., Colorido	–	–	1			2ED,2F,2U,3E,SI
12	53133-MCA-A61	Suporte Comp., Fixação Instrumentos	1	1	1			2ED,2F,2NZ,2U,3E,SI
13	90501-124-000	Arruela, Fixação Tampa Dianteira	2	2	–			2ED,2F,2NZ,2U,3E,SI
	90522-KF0-000	Bucha, Fixação Tampa Lateral	–	–	2			2ED,2F,2U,3E,SI
14	90509-750-000	Bucha, Tanque Combustível	2	2	2			2ED,2F,2NZ,2U,3E,SI
15	91406-166-000	Presilha, Fiação	1	1	1			2ED,2F,2NZ,2U,3E,SI

C-3.1

Painel (Navegação)

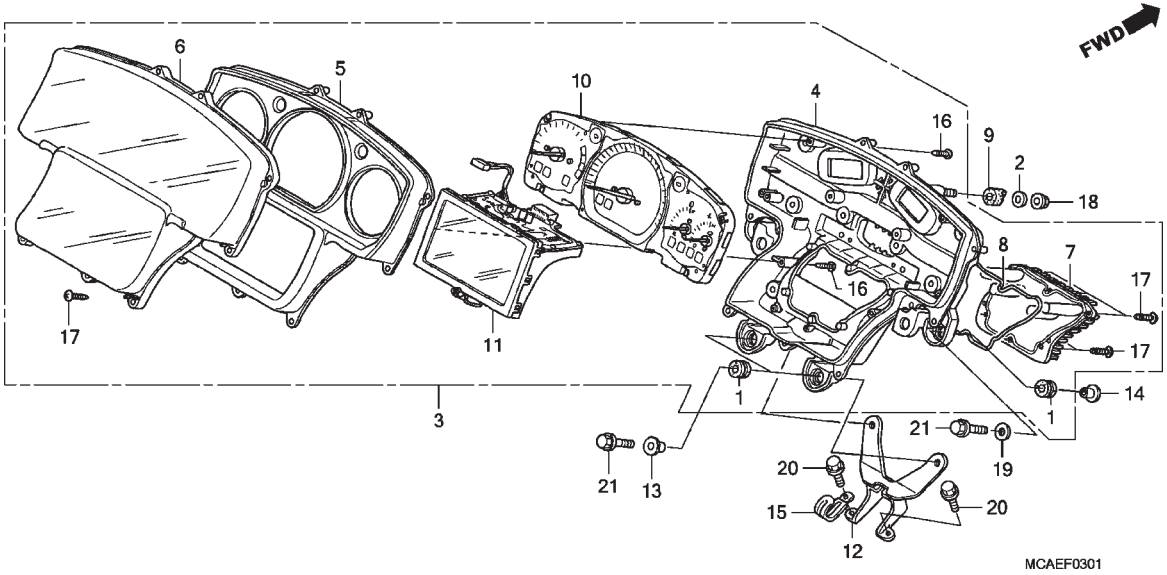

Ref. Nº	N.O.S.	Item de serviço	T.M.O.	Ref. Nº	Nº da peça	Descrição	Qtd. GL1800 9	A	C	Nº de série		Tipo
				16	93903-22420	Parafuso, Fixação, 3x16	13	13	13			2ED,2F,2NZ,2U,3E,SI
				17	93903-24420	Parafuso, Fixação, 4x16	17	17	17			2ED,2F,2NZ,2U,3E,SI
				18	94050-06080	Porca, Flange, 6mm	1	1	1			2ED,2F,2NZ,2U,3E,SI
				19	94103-06000	Arruela, Lisa, 6mm	2	2	2			2ED,2F,2NZ,2U,3E,SI
				20	96001-06010-07	Parafuso, Flange, 6x10	2	2	2			2ED,2F,2NZ,2U,3E,SI
				21	96001-06020-00	Parafuso, Flange, 6x20	4	4	4			2ED,2F,2NZ,2U,3E,SI

Voltar

C-4

Interruptores do Guidão

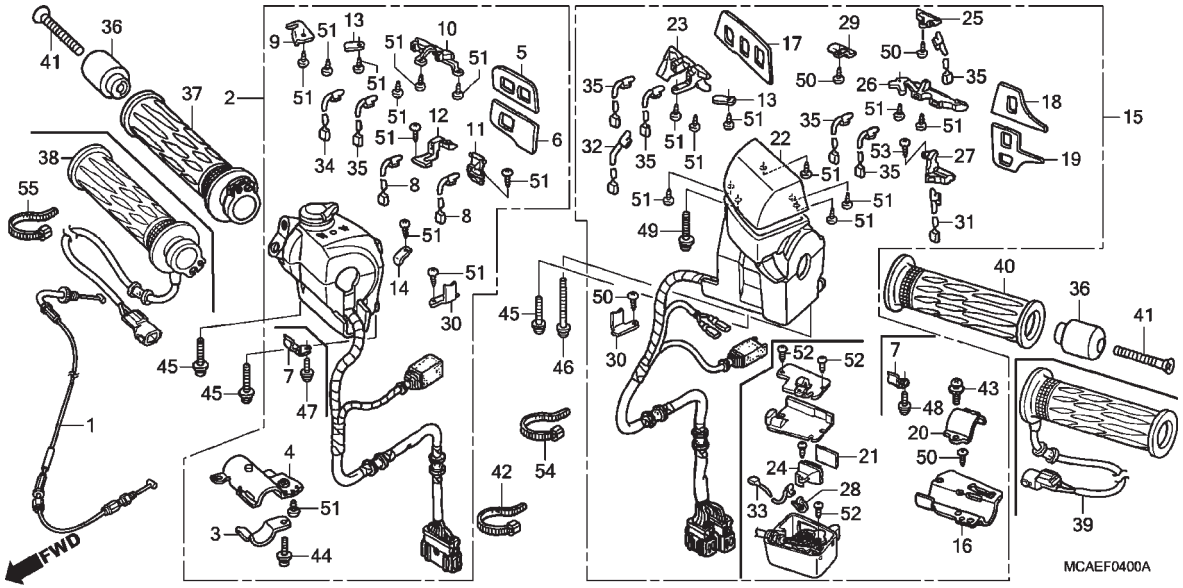

Ref. Nº	N.O.S.	Item de serviço	T.M.O.
1	8111A2	Cabo A, Acelerador	1,9
	8111A2B	• Com airbag adicionar	0,7
	8111F0	Cabo A, Acelerador (A)	2,7
		• Nota: Modelos '12-	
	8111F0A	• Com airbag adicionar	0,1
2	615120	Interruptor, Corte Ignição	1,6
	615120E	• Com sistema de navegação adicionar	0,1
	6151G8	Interruptor, Corte Ignição (A)	1,7
		• Nota: Modelos '12-	
8		(11,12)	
	6151D7	Lâmpada, Interruptor Guidão Direito: Inferior	0,5
		• Nota: Mesmo tempo para duas unidades	
15	615118	Interruptor, Sinalizador	1,5
	615118D	• Com airbag adicionar	0,3
	615118E	• Com sistema de navegação adicionar	0,1
	6151G5	Interruptor, Sinalizador (A)	1,6
		• Nota: Modelos '12-	
	6151G5B	• Com airbag adicionar	0,4
31		(27)	
	6151D5	Lâmpada, Interruptor Guidão Esquerdo: Inferior	0,5
+			

Ref. Nº	Nº da peça	Descrição	Qtd. GL1800 9	A	C	Nº de série		Tipo
1	17910-MCA-A60	Cabo A Comp., Acelerador	1	1	1			
2	35130-MCA-R31	Interruptor Conj., Partida e Parada e Cruzeiro	1	1	–			2ED,2F,2NZ,2U,3E,E,ED,F,KO,SI,U
	35130-MCA-B61		1	1	–			BR
	35130-MCA-S41		–	–	1			
	35130-MCA-881		–	–	1			2BR
3	35132-MCA-003	Placa A, Fixação Interruptor Corte Ignição	1	1	1			
4	35133-MCA-003	Placa B, Fixação Interruptor Corte Ignição	1	1	1			
5	35134-MCA-A20	Placa, Adorno (A)	1	1	1			
6	35135-MCA-A20	Placa, Adorno (B)	1	1	1			
7	35135-MCA-A70	Braçadeira, Fiação	2	2	2			2BR,2ED,2F,2NZ,2U,3E,E,ED,F,KO,SI,TH,U
8	35139-MCA-A20	Lâmpada Comp.	2	2	2			
9	35141-MCA-A20	Braçadeira, Fiação (A)	1	1	1			
10	35142-MCA-A20	Lentes, Superior Direita	1	1	1			
11	35143-MCA-A20	Lentes, Inferior Direita (A)	1	1	1			
12	35144-MCA-A20	Lentes, Inferior Direita (B)	1	1	1			
13	35145-MCA-A20	Braçadeira, Fiação (B)	2	2	2			
14	35146-MCA-A20	Braçadeira, Fiação (D)	1	1	1			
15	35200-MCA-Y01	Interruptor Conj., Sinalizador e Áudio	1	1	–			2ED,2F,3E
	35200-MCA-711		1	1	–			2NZ,2U,SI
	35200-MCA-B61		1	1	–			BR
	35200-MCA-D91		1	1	–			E,ED,F

Voltar

C-4

Interruptores do Guidão

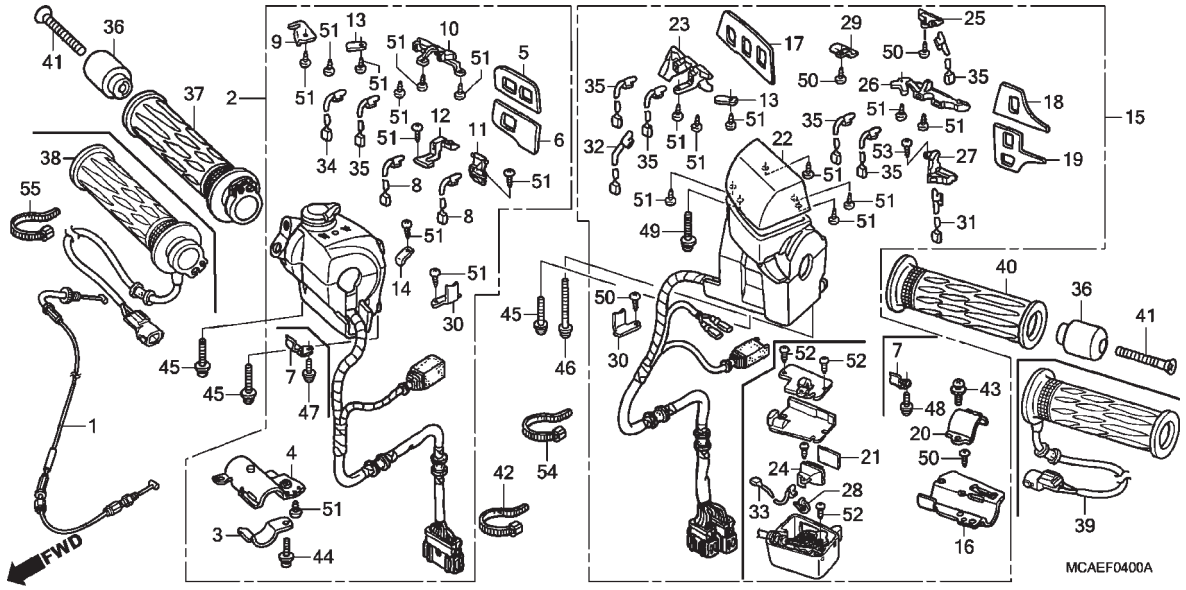

Ref. Nº	N.O.S.	Item de serviço	T.M.O.
32		(23,25,26,35)	
	6151D4	Lâmpada, Interruptor Guidão Esquerdo: Superior	0,7
		• Nota: Mesmo tempo para duas unidades ou mais	
33		(24)	
	6161X2	Lâmpada, Interruptor Navegação: Lateral Guidão	0,2
34		(10,35)	
	6151D6	Lâmpada, Interruptor Guidão Direito: Superior	0,7
36	8101B3	Peso, Guidão: Esquerdo	0,1
	8101B4	Peso, Guidão: Direito	0,1
	8101B5	Peso, Guidão: Ambos	0,2
37	810150	Manopla, Acelerador	0,4
38	8101A1	Aquecedor, Manopla: Direita	1,5
	8101A1A	• Com airbag adicionar	0,9
	8101A1B	• Com sistema de navegação adicionar	0,7
	8101L8	Aquecedor, Manopla (A): Direita	3,7
		• Nota: Modelos '12-	
39	8101A0	Aquecedor, Manopla: Esquerdo	1,2
	8101A0A	• Com airbag adicionar	0,9
+			

Ref. Nº	Nº da peça	Descrição	Qtd. GL1800 9	A	C	Nº de série		Tipo
15)	35200-MCA-K21	Interruptor Conj., Sinalizador e Áudio	1	1	–			KO,U
	35200-MCA-G21		–	–	1			2ED,2F,3E
	35200-MCA-V81		–	–	1			2U,SI
	35200-MCA-B21		–	–	1			E,ED,F
	35200-MCA-981		–	–	1			KO,U
	35200-MCA-881		–	–	1			2BR
16	35202-MCA-003	Placa Jogo A, Sinalizador	1	1	1			
17	35203-MCA-D10	Placa, Adorno (A)	1	1	1			2ED,2F,3E,E,ED,F
	35203-MCA-A20		1	1	1			2BR,2NZ,2U,BR,KO,SI,U
18	35205-MCA-A20	Placa, Adorno (C)	1	1	–			
	35205-MCA-S40		–	–	1			
19	35206-MCA-A20	Placa, Adorno (D)	1	1	1			
20	35207-MCA-003	Placa Jogo B, Sinalizador	1	1	1			
21	35209-MCA-A70	Placa, Adorno (Zoom e Guia/Mapa)	1	1	1			2ED,2F,2NZ,2U,3E,SI
22	35211-MCA-A20	Carcaça, Áudio Superior	1	1	1			
23	35212-MCA-A20	Lentes, Áudio	1	1	1			
24	35212-MCA-A70	Lentes, Navegação	1	1	1			2ED,2F,2NZ,2U,3E,SI
25	35213-MCA-A20	Lentes, Sinalizador (A)	1	1	1			
26	35214-MCA-A20	Lentes, Sinalizador (B)	1	1	1			
27	35215-MCA-A20	Lentes, Inferior	1	1	1			
28	35216-MCA-A70	Presilha, Fiação Principal	1	1	1			2ED,2F,2NZ,2U,3E,SI
29	35217-MCA-A20	Braçadeira, Fiação (Superior)	1	1	–			
	35217-MCA-S40	Braçadeira, Fiação	–	–	1			

C-4

Interruptores do Guidão

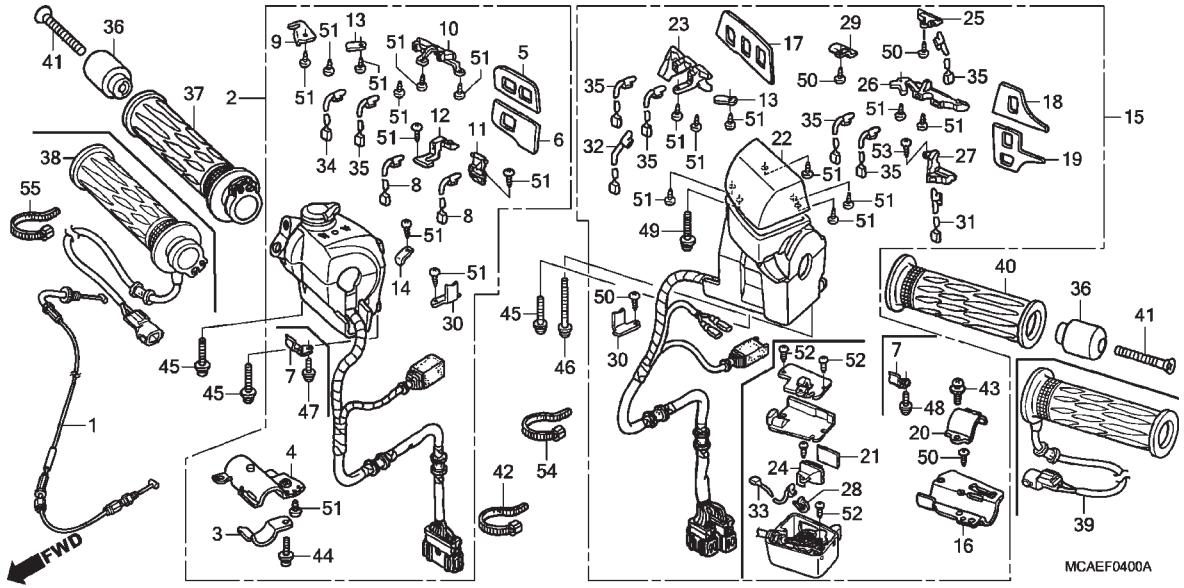

Ref. Nº	N.O.S.	Item de serviço	T.M.O.
+			
39	8101A0B	• Com sistema de navegação adicionar	0,7
	8101L7	Aquecedor, Manopla (A): Esquerda	3,4
		• Nota: Modelos '12-	
	8101A2	Aquecedor, Manopla: Ambos	1,8
	8101A2A	• Com airbag adicionar	0,9
	8101A2B	• Com sistema de navegação adicionar	0,7
	8101L9	Aquecedor, Manopla (A): Ambas	4,0
		• Nota: Modelos '12-	
40	8101C0	Manopla: Esquerda	0,1

Ref. Nº	Nº da peça	Descrição	Qtd. GL1800 9	A	C	Nº de série		Tipo
30	35218-MCA-A20	Braçadeira, Fiação	2	2	2			
31	35219-MCA-A20	Lâmpada Comp. (A) (T3)	1	1	1			
32	35220-MCA-A20	Lâmpada Comp. (B) (T3)	1	1	1			
33	35222-MCA-A70	Lâmpada Comp. (D) (T3)	1	1	1			2ED,2F,2NZ,2U,3E,SI
34	39206-MCA-013	Lâmpada Comp. (C) (T3)	1	1	1			
35	39208-MCA-003	Lâmpada Comp. (B) (T3)	6	6	6			
36	53105-MK4-620	Peso, Guidão	2	2	2			
37	53145-MCA-000	Manopla Comp., Direita	1	1	–			BR
	53145-MCA-000		–	–	1			2BR
38	53165-MCA-A72	Manopla Comp., Aquecedor Direito	1	1	1			2ED,2F,2NZ,2U,3E,E,ED,F,KO,SI,U
39	53166-MCA-A73	Manopla Comp., Aquecedor Esquerdo	1	1	1			2ED,2F,2NZ,2U,3E,E,ED,F,KO,SI,U
	53166-MCA-A74		–	–	1			TH
40	53166-MCA-000	Manopla, Esquerda	1	1	–			BR
	53166-MCA-000		–	–	1			2BR
41	90191-KBG-000	Parafuso, Ovalado, 6x65	2	2	2			
42	90650-KV6-003	Presilha, Cabo, 95mm	1	1	–			
43	93892-05010-08	Parafuso-arruela, 5x10	1	1	1			
44	93892-05020-08	Parafuso-arruela, 5x20	1	1	1			
45	93892-05025-07	Parafuso-arruela, 5x25	3	3	3			
46	93892-05045-07	Parafuso-arruela, 5x45	1	1	1			

Voltar

C-4

Interruptores do Guidão

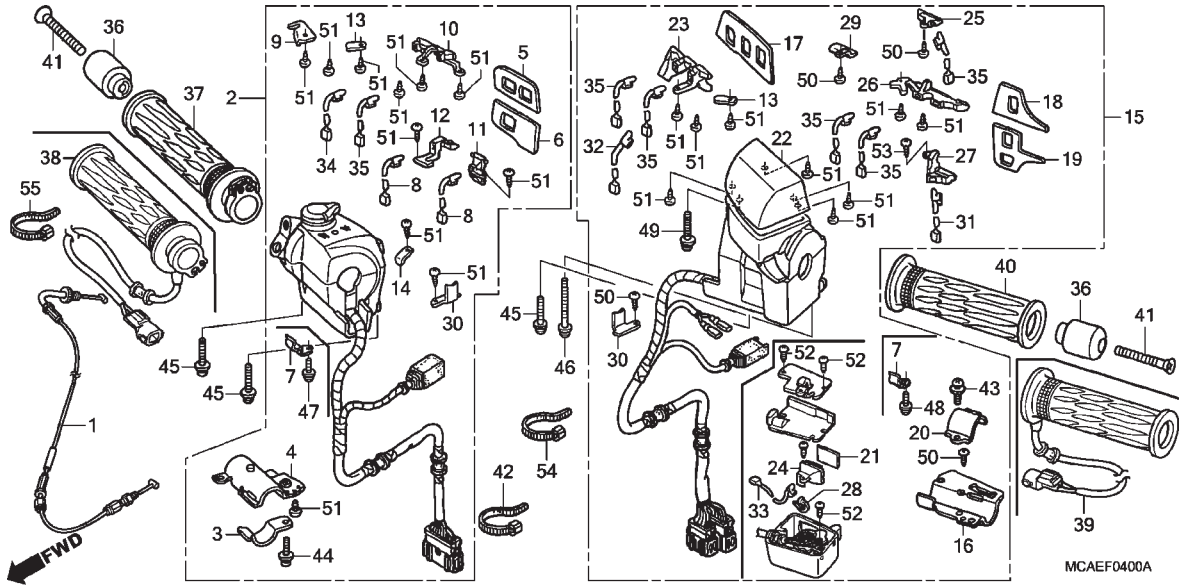

Ref. Nº	N.O.S.	Item de serviço	T.M.O.

Ref. Nº	Nº da peça	Descrição	Qtd. GL1800 9	A	C	Nº de série		Tipo
47	93893-04008-17	Parafuso-arruela, 4x8	1	1	1			2BR,2ED,2F,2NZ,2U,3E,E,ED,F,KO,SI,U
48	93893-04012-07	Parafuso-arruela, 4x12	1	1	1			2ED,2F,2NZ,2U,3E,SI
	93893-04008-17	Parafuso-arruela, 4x8	1	1	1			2BR,E,ED,F,KO,U
49	93893-05032-08	Parafuso-arruela, 5x32	1	1	1			
50	93901-32120	Parafuso, Fixação, 3x8	9	9	9			
51	93901-32220	Parafuso, Fixação, 3x10	32	32	32			
52	93901-32220	Parafuso, Fixação, 3x10	3	3	3			2ED,2F,2NZ,2U,3E,SI
53	93901-32320	Parafuso, Fixação, 3x12	1	1	1			
54	90650-KV6-003	Presilha, Cabo, 95mm	–	–	1			
55	90651-KV6-003	Presilha, Cabo, 165mm (Preto)	–	–	1			

Voltar

C-5

Válvula Retentora

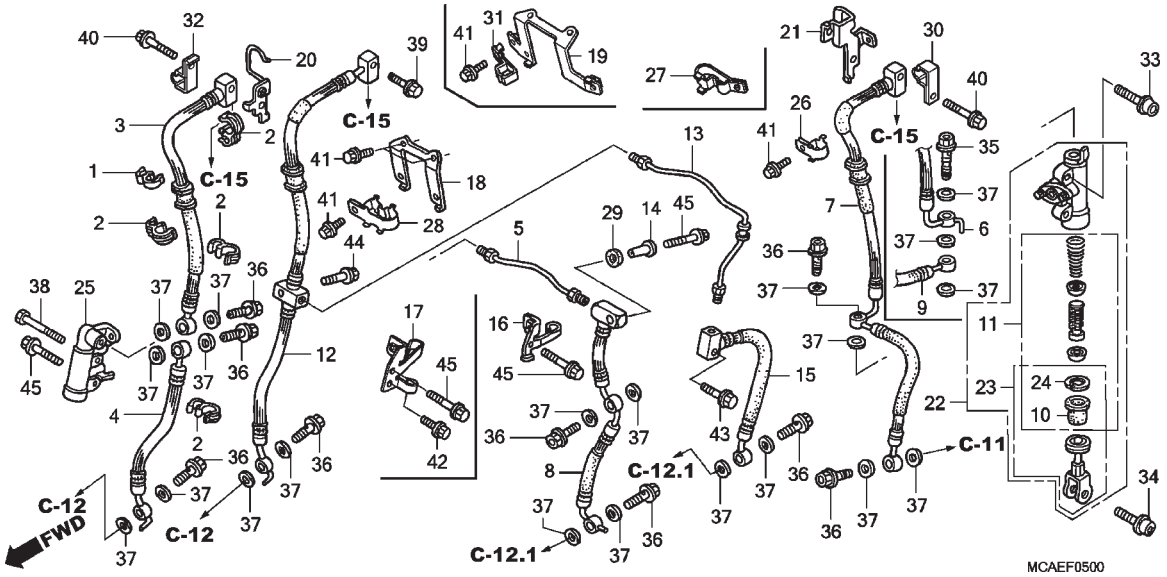

Ref. Nº	N.O.S.	Item de serviço	T.M.O.
3	712191	Mangueira A, Secundária Freio Dianteiro	1,2
		• Inclui: Sangria dos freios	
4	712192	Mangueira B, Secundária Freio Dianteiro	0,6
		• Inclui: Sangria dos freios	
5	7121D3	Tubo B, Secundário Freio Dianteiro	0,7
		• Inclui: Sangria dos freios	
7		(6)	
	712193	Mangueira C, Secundária Freio Dianteiro	1,3
		• Inclui: Sangria dos freios	
8	7121A9	Mangueira D, Secundária Freio Dianteiro	0,8
		• Inclui: Sangria dos freios	
9	7121N7	Mangueira G, Secundária Freio Dianteiro	0,8
		• Inclui: Sangria dos freios	
11	7121H1	Pistão Jogo, Cilindro Mestre Secundário Freio Dianteiro	0,9
		• Inclui: Sangria dos freios	
12	7121A7	Mangueira B, Principal Freio Dianteiro	0,9
		• Inclui: Sangria dos freios	
+			

Ref. Nº	Nº da peça	Descrição	Qtd. GL1800 9	A	C	Nº de série		Tipo
1	11152-KS4-003	Braçadeira, Tubo	1	1	1			
2	17368-KV7-671	Braçadeira, Tubo	3	3	3			2BR,2ED,2F,2NZ,2U,3E,BR,KO,SI
			4	4	4			E,ED,F,U
3	43322-MCA-003	Mangueira Secundária A, Freio	1	1	1			
4	43323-MCA-A81	Mangueira Secundária B, Freio	1	1	1			2BR,2ED,2F,2NZ,2U,3E,BR,KO,SI
	43323-MCA-003		1	1	1			E,ED,F,U
5	43324-MCA-000	Tubo Secundário B, Freio	1	1	1			
6	43325-MCA-A81	Mangueira Secundária C, Freio	1	1	1			2BR,2ED,2F,2NZ,2U,3E,BR,KO,SI
7	43325-MCA-003	Mangueira Secundária C, Freio	1	1	1			E,ED,F,U
8	43328-MCA-A81	Mangueira Secundária D, Freio	1	1	1			2BR,2ED,2F,2NZ,2U,3E,BR,KO,SI
	43328-MCA-003		1	1	1			E,ED,F,U
9	43333-MCA-A81	Mangueira Secundária G, Freio	1	1	1			2BR,2ED,2F,2NZ,2U,3E,BR,KO,SI
10	43504-MB2-006	Capa, Comp.	1	1	1			
11	43520-MAJ-G42	Pistão Jogo, Cilindro Mestre	1	1	1			
12	45127-MCA-A81	Mangueira Principal B, Freio Dianteiro	1	1	1			2BR,2ED,2F,2NZ,2U,3E,BR,KO,SI
	45127-MCA-003		1	1	1			E,ED,F,U
13	45128-MCA-A80	Tubo Principal B, Freio Dianteiro	1	1	1			2BR,2ED,2F,2NZ,2U,3E,BR,KO,SI
	45128-MCA-000		1	1	1			E,ED,F,U
14	45129-MAE-000	Bucha, Mangueira Freio Dianteiro	1	1	1			
15	45129-MCA-A81	Mangueira Principal C, Freio Dianteiro	1	1	1			2BR,2ED,2F,2NZ,2U,3E,BR,KO,SI
	45129-MCA-003		1	1	1			E,ED,F,U

Voltar

C-5

Válvula Retentora

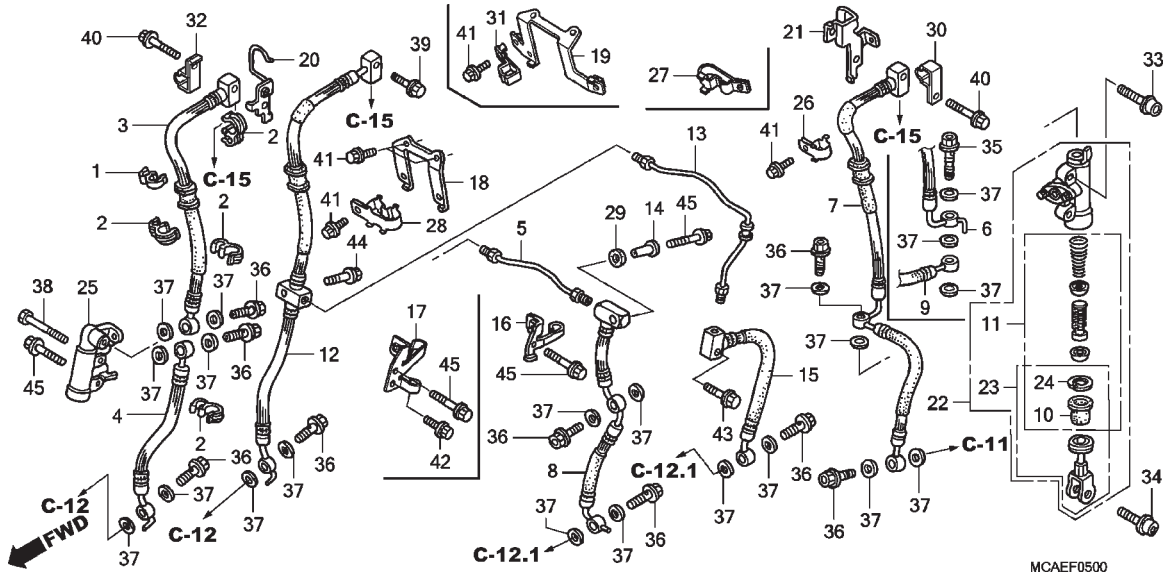

Ref. Nº	N.O.S.	Item de serviço	T.M.O.
13	7121D0	Tubo B, Principal Freio Dianteiro	0,6
		• Inclui: Sangria dos freios	
15	7121A8	Mangueira C, Principal Freio Dianteiro	0,6
		• Inclui: Sangria dos freios	
22	712107	Cilindro Mestre, Secundário Freio Dianteiro	0,8
		• Inclui: Sangria dos freios	
25	712165	Válvula, Retentora	0,8
		• Inclui: Sangria dos freios	

Ref. Nº	Nº da peça	Descrição	Qtd. GL1800 9	A	C	Nº de série		Tipo
16	45156-MCA-A20	Suporte, Tubo Freio Dianteiro	1	1	1			E,ED,F,U
17	45156-MCA-A80	Suporte, Tubo Freio Dianteiro	1	1	1			2BR,2ED,2F,2NZ,2U,3E,BR,KO,SI
18	45159-MCA-A20	Suporte, Braçadeira Mangueira Freio Dianteiro	1	1	1			E,ED,F,U
19	45159-MCA-A80	Suporte, Braçadeira Mangueira Freio Dianteiro	1	1	1			2BR,2ED,2F,2NZ,2U,3E,BR,KO,SI
20	45161-MCA-000	Suporte Comp., Mangueira Freio Dianteiro Direito	1	1	1			
21	45162-MCA-000	Suporte, Mangueira Freio Dianteiro Esquerdo	1	1	1			
22	45600-MCC-026	Cilindro Mestre Conj., Secundário	1	1	1			
23	45630-MAT-016	Junção Jogo, Vareta Freio	1	1	1			
24	46182-MEL-D21	Anel Elástico	1	1	1			
25	46300-MCA-016	Válvula Conj., Retentora	1	1	1			
26	52115-MCA-A20	Braçadeira A, Mangueira Freio	1	1	1			E,ED,F,U
27	52115-MCA-A80	Braçadeira, Mangueira Freio	1	1	1			2BR,2ED,2F,2NZ,2U,3E,BR,KO,SI
28	52116-MCA-A20	Braçadeira B, Mangueira Freio	1	1	1			
29	77218-GB2-720	Bucha, Dobradiça Assento	1	1	1			
30	77497-MCA-A80	Braçadeira, Cabo Sensor G (E)	1	1	1			2BR,2ED,2F,2NZ,2U,3E,BR,KO,SI
31	77498-MCA-A80	Braçadeira, Cabo Sensor G (C)	1	1	1			2BR,2ED,2F,2NZ,2U,3E,BR,KO,SI
32	77499-MCA-A80	Braçadeira, Cabo Sensor G (D)	1	1	1			2BR,2ED,2F,2NZ,2U,3E,BR,KO,SI

Voltar

C-5

Válvula Retentora

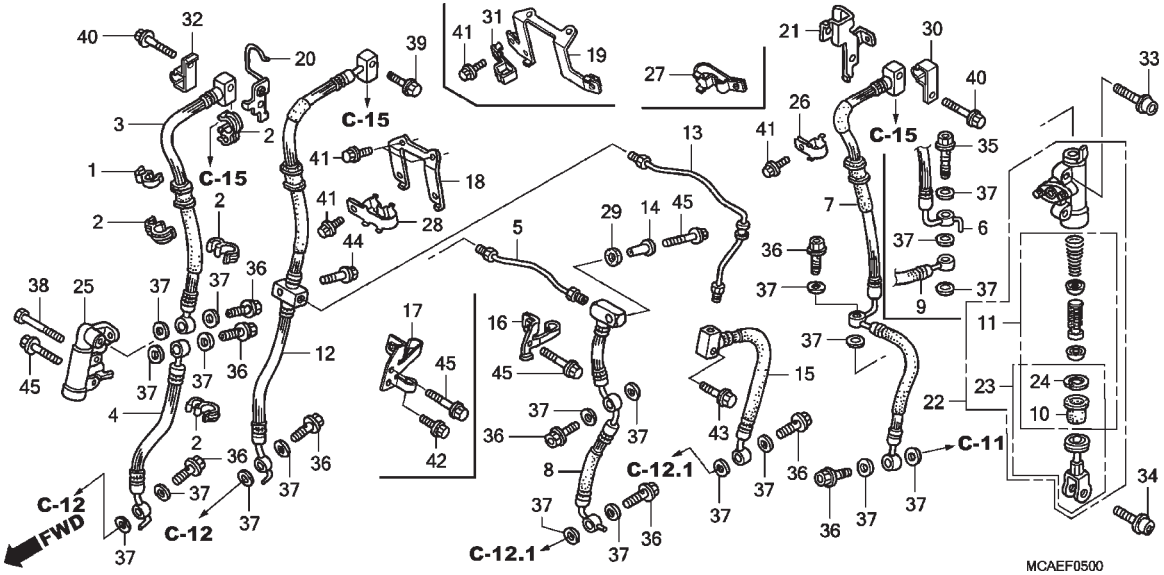

Ref. Nº	N.O.S.	Item de serviço	T.M.O.

Ref. Nº	Nº da peça	Descrição	Qtd. GL1800 9	A	C	Nº de série		Tipo
33	90102-MCA-A80	Parafuso, Allen Flange, 8x27	2	2	2			2BR,2ED,2F,2NZ,2U,3E,BR,KO,SI
	90133-MAT-000	Parafuso, Allen Flange, 8x32	2	2	2			E,ED,F,U
34	90134-MAT-000	Parafuso, Torx, 8x25	1	1	1			
35	90145-MR8-014	Parafuso, Óleo, 10x34	1	1	1			2BR,2ED,2F,2NZ,2U,3E,BR,KO,SI
36	90145-MS9-612	Parafuso, Óleo, 10x22	8	8	8			2BR,2ED,2F,2NZ,2U,3E,BR,KO,SI
			9	9	9			E,ED,F,U
37	90545-300-000	Arruela, Parafuso Óleo	19	19	19			2BR,2ED,2F,2NZ,2U,3E,BR,KO,SI
			18	18	18			E,ED,F,U
38	93201-06045-0G	Parafuso, Sextavado, 6x45	1	1	1			
39	95801-06025-07	Parafuso, Flange, 6x25	1	1	1			
40	95801-06030-07	Parafuso, Flange, 6x30	2	2	2			
41	96001-06012-07	Parafuso, Flange, 6x12	5	5	5			2BR,2ED,2F,2NZ,2U,3E,BR,KO,SI
			4	4	4			E,ED,F,U
42	96001-06016-07	Parafuso, Flange, 6x16	1	1	1			2BR,2ED,2F,2NZ,2U,3E,BR,KO,SI
43	96001-06025-00	Parafuso, Flange, 6x25	1	1	1			
44	96001-06025-07	Parafuso, Flange, 6x25	1	1	1			
45	96001-06030-07	Parafuso, Flange, 6x30	3	3	3			

Voltar

C-6

Cilindro Mestre do Freio Dianteiro

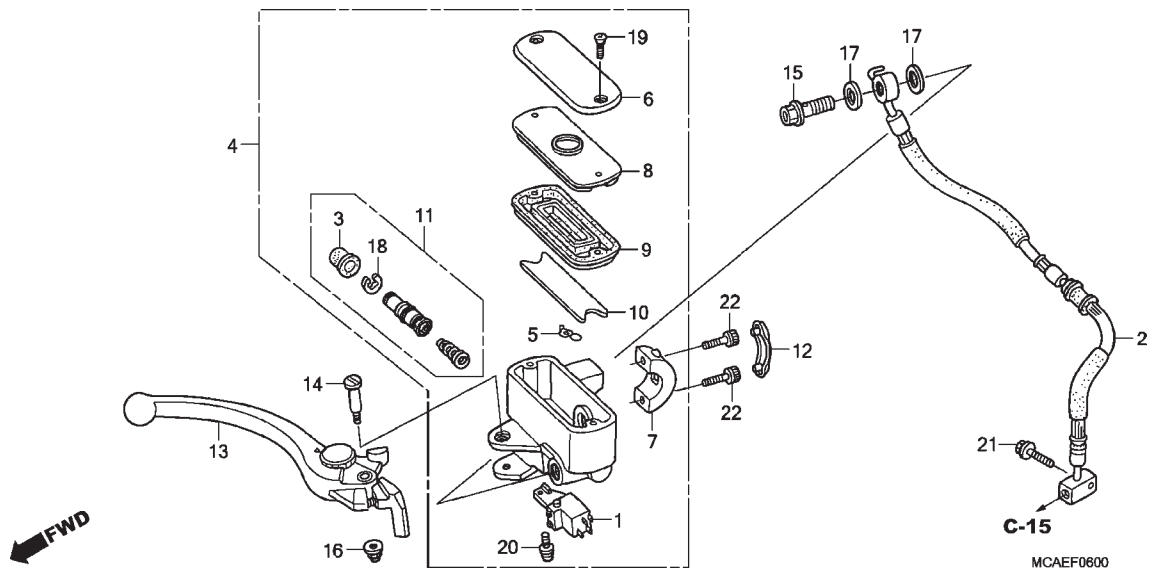

Ref. Nº	N.O.S.	Item de serviço	T.M.O.
1	6151B1	Interruptor, Freio Dianteiro e Cruzeiro	0,1
2	7121A6	Mangueira A, Principal Freio Dianteiro • Inclui: Sangria dos freios	1,3
	7121A6C	• Com sistema de navegação adicionar	0,7
	7121A6D	• Com sistema de navegação adicionar (A) • Nota: Modelos '12-	0,8
4	712105	Cilindro Mestre, Freio Dianteiro • Inclui: Sangria dos freios	0,5
9	7121G6	Diafragma, Cilindro Mestre Freio Dianteiro	0,1
11	7121G9	Pistão Jogo, Cilindro Mestre Freio Dianteiro • Inclui: Sangria dos freios	0,5
13	8101C7	Alavanca, Manopla: Direita	0,1
	8101F5	Alavanca, Manopla: Ambas	0,2

Ref. Nº	Nº da peça	Descrição	Qtd. GL1800 9	A	C	Nº de série		Tipo
1	35340-MCA-000	Interruptor Conj., Freio Dianteiro e Cruzeiro	1	1	–			
	35340-MCA-S41		–	–	1			
2	45124-MCA-003	Mangueira Principal A, Freio Dianteiro	1	1	1			
3	45504-410-003	Capa, Comp.	1	1	1			
4	45510-MCA-006	Cilindro Mestre Subconj., Dianteiro (NISSIN)	1	1	–			
	45510-MCA-S41	Cilindro Mestre Subconj., Freio Dianteiro (NISSIN)	–	–	1			
5	45512-MA6-006	Protetor	1	1	1			
6	45513-MAM-A61	Tampa, Cilindro Mestre	1	1	1			
7	45517-MAM-A62	Suporte, Cilindro Mestre	1	1	1			
8	45518-MM5-006	Placa, Diafragma	1	1	1			
9	45520-MM5-006	Diafragma	1	1	1			
10	45523-MN5-006	Bóia, Cilindro Mestre Dianteiro (NISSIN)	1	1	1			
11	45530-MCA-006	Pistão Jogo, Cilindro Mestre Dianteiro	1	1	1			
12	45553-MAM-A60	Capa, Suporte Cilindro Mestre Freio	1	1	1			
13	53170-MCA-006	Alavanca Conj., Manopla Direita	1	1	1			
14	90114-MG9-951	Parafuso, Alavanca Manopla	1	1	1			
15	90145-MS9-612	Parafuso, Óleo, 10x22	1	1	1			

C-6

Cilindro Mestre do Freio Dianteiro

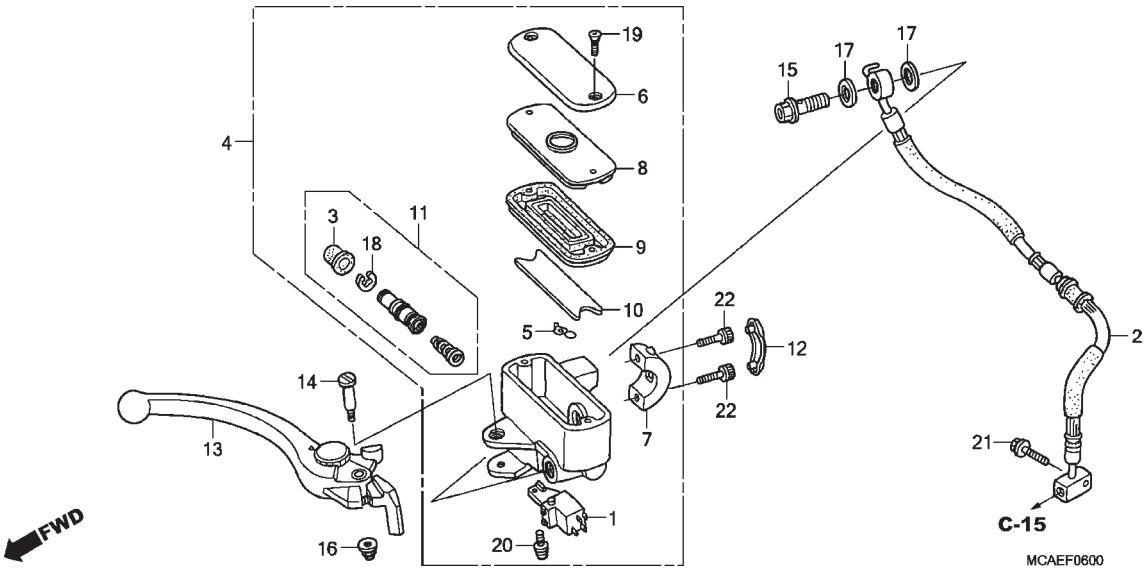

Ref. Nº	N.O.S.	Item de serviço	T.M.O.

Ref. Nº	Nº da peça	Descrição	Qtd. GL1800 9	A	C	Nº de série		Tipo
16	90202-ZV0-000	Porca, Cega, 6mm	1	1	1			
17	90545-300-000	Arruela, Parafuso Óleo	2	2	2			
18	90651-MA5-671	Anel Elástico	1	1	1			
19	93600-04012-1G	Parafuso, Cabeça Chata, 4x12	2	2	2			
20	93893-04012-17	Parafuso-arruela, 4x12	1	1	1			
21	95801-06025-07	Parafuso, Flange, 6x25	1	1	1			
22	96600-06020-17	Parafuso, Allen, 6x20	2	2	2			

Voltar

C-7

Cilindro Mestre da Embreagem

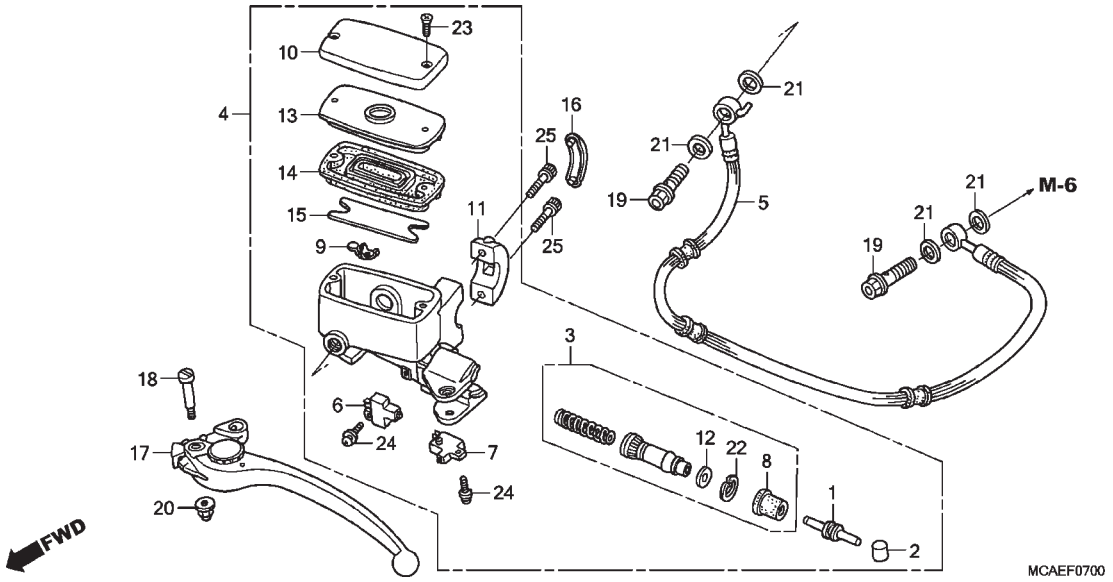

Ref. Nº	N.O.S.	Item de serviço	T.M.O.
3	2121B3	Pistão, Cilindro Mestre Embreagem	0,5
		• Inclui: Sangria de ar	
4	712150	Cilindro, Mestre Embreagem	0,5
		• Inclui: Sangria de ar	
5	712155	Mangueira, Embreagem	2,0
		• Inclui: Sangria de ar	
	712155C	• Com sistema de navegação adicionar	0,7
	7121Q6	Mangueira, Embreagem (A)	3,2
		• Inclui: Sangria de ar	
		• Nota: Modelos '12-	
6	6151A9	Interruptor, Embreagem	0,1
7	6151B0	Interruptor, Cruzeiro Embreagem	0,1
14	7121G8	Diafragma, Cilindro Mestre Embreagem	0,1
17	8101C6	Alavanca, Manopla: Esquerda	0,1
	8101F5	Alavanca, Manopla: Ambas	0,2

Ref. Nº	Nº da peça	Descrição	Qtd. GL1800 9	A	C	Nº de série		Tipo
1	22884-MB0-006	Haste, Acionamento	1	1	1			
2	22885-MB0-006	Bucha	1	1	1			
3	22886-MCA-006	Pistão Jogo, Mestre	1	1	1			
4	22890-MCA-006	Cilindro Mestre Subconj., Embreagem (NISSIN)	1	1	–			
	22890-MCA-S41		–	–	1			
5	22900-MCA-000	Mangueira Comp., Embreagem	1	1	1			
6	35330-MB0-003	Interruptor Conj., Embreagem	1	1	1			
7	35335-MG9-951	Interruptor Conj., Cruzeiro Embreagem (TOYO)	1	1	1			
8	45504-410-003	Capa, Comp.	1	1	1			
9	45512-MA6-006	Protetor	1	1	1			
10	45513-MAM-A61	Tampa, Cilindro Mestre	1	1	1			
11	45517-MAM-A62	Suporte, Cilindro Mestre	1	1	1			
12	45518-MB0-006	Placa, Limitadora	1	1	1			
13	45518-MM5-006	Placa, Diafragma	1	1	1			
14	45520-MM5-006	Diafragma	1	1	1			
15	45523-MN5-006	Bóia, Cilindro Mestre Dianteiro (NISSIN)	1	1	1			
16	45553-MAM-A60	Capa, Suporte Cilindro Mestre Freio	1	1	1			
17	53180-MCA-006	Alavanca Conj., Manopla Esquerda	1	1	1			

Voltar

C-7

Cilindro Mestre da Embreagem

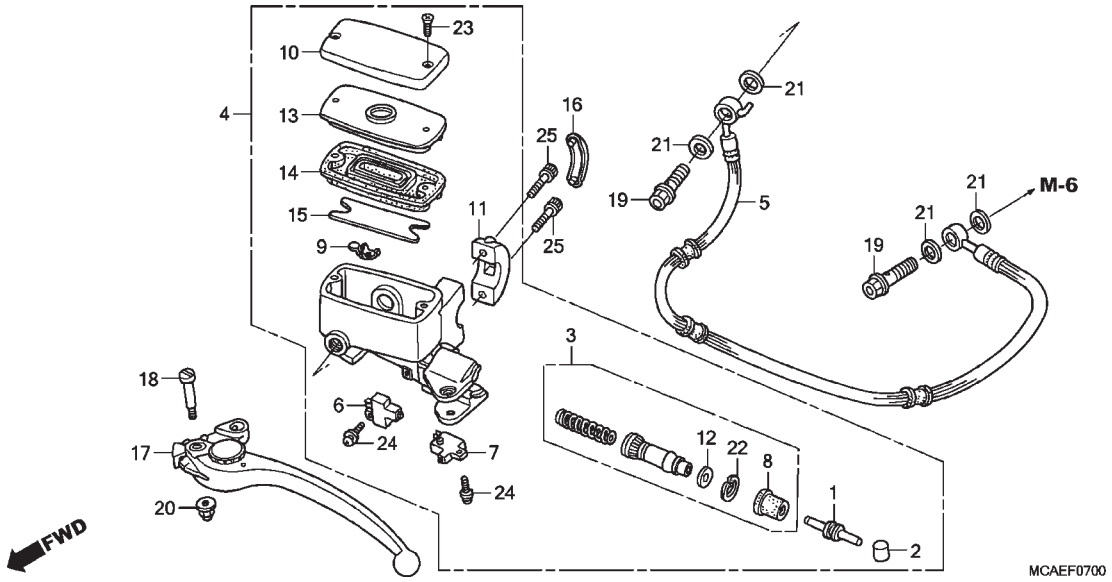

Ref. Nº	N.O.S.	Item de serviço	T.M.O.	Ref. Nº	Nº da peça	Descrição	Qtd. GL1800 9	A	C	Nº de série		Tipo
				18	90114-MG9-951	Parafuso, Alavanca Manopla	1	1	1			
				19	90145-MS9-612	Parafuso, Óleo, 10x22	2	2	2			
				20	90202-ZV0-000	Porca, Cega, 6mm	1	1	1			
				21	90545-300-000	Arruela, Parafuso Óleo	4	4	4			
				22	90651-377-003	Anel Elástico, Interno, 18mm	1	1	1			
				23	93600-04012-1G	Parafuso, Cabeça Chata, 4x12	2	2	2			
				24	93893-04012-17	Parafuso-arruela, 4x12	2	2	2			
				25	96600-06020-17	Parafuso, Allen, 6x20	2	2	2			

Voltar

C-8

Guidão • Mesa Superior

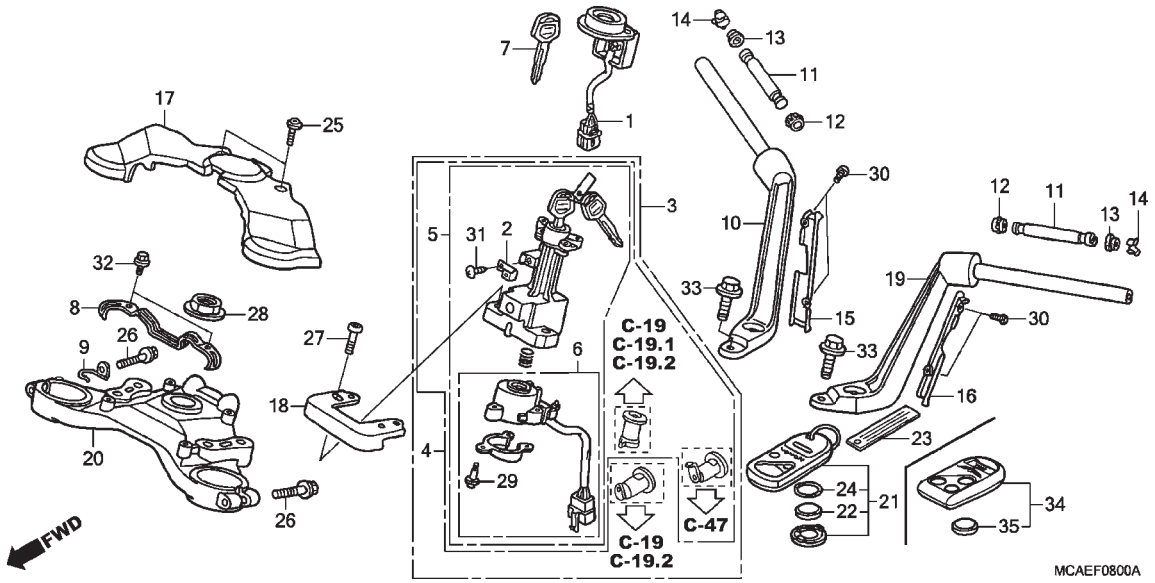

Ref. Nº	N.O.S.	Item de serviço	T.M.O.
1	6141A2	Unidade Receptora, Imobilizador	0,9
	6141C1	Unidade Receptora, Imobilizador (A)	0,5
		• Nota: Tipo Airbag	
		(Modelos '-10)	
		• Nota: Modelos '12-	
3		(4)	
	6151A1	Chaves, Jogo	1,8
		• Inclui: Memorização HISS	
	6151A1F	• Com airbag adicionar	0,3
	6151D2	Chave Jogo (A)	2,1
		• Inclui: Memorização HISS	
		• Nota: Modelos '12-	
5	615145	Interruptor, Ignição e Trava	1,2
		• Inclui: Memorização HISS	
	615145C	• Com airbag adicionar	0,3
	6151E9	Interruptor, Ignição e Trava (A)	1,5
		• Inclui: Memorização HISS	
		• Nota: Modelos '12-	
6	6151C2	Base, Contato	1,1
	6151C2B	• Com airbag adicionar	0,3
	6151F0	Base, Contato (A)	1,4
		• Nota: Modelos '12-	
+			

Ref. Nº	Nº da peça	Descrição	Qtd. GL1800 9	A	C	Nº de série		Tipo
1	30430-MCA-741	Unidade Receptora	1	1	1			SI
	30430-MCA-405	Unidade Receptora (HONDA LOCK)	1	1	–			2ED,2F,3E,E,ED,F
	30430-MCA-D34		1	1	–			2NZ,2U,BR,KO,U
	30430-MCA-415	Unidade Receptora	–	–	1			2ED,2F,3E,E,ED,F
	30430-MCA-D35		–	–	1			2BR,2U,KO,U
2	32127-MCA-A61	Suporte, Adaptador	1	1	1			
3	35010-MCA-D31	Chaves, Jogo	1	1	–			E,ED,F,U
	35010-MCA-B21		–	–	1			E,ED,F,U
4	35010-MCA-D60	Chaves, Jogo	1	1	–			2ED,2F,2NZ,2U,3E,BR,KO,SI
	35010-MCA-G21		–	–	1			2BR,2ED,2F,2U,3E,KO,SI
5	35100-MCA-D61	Interruptor Conj., Ignição e Trava	1	1	–			2ED,2F,2NZ,2U,3E,BR,KO,SI
	35100-MCA-D32		1	1	–			E,ED,F,U
	35100-MCA-B21		–	–	1			
6	35101-MCA-A81	Base Comp., Contato	1	1	–			2ED,2F,2NZ,2U,3E,BR,KO,SI
	35101-MCA-A62		1	1	–			E,ED,F,U
	35101-MCA-B21		–	–	1			
7	35121-MCA-811	Chave, Virgem (Imobilizador)	(1)	(1)	–			
	35121-MCA-831		–	–	(1)			
8	45163-MCA-000	Guia, Mangueira Freio Dianteiro	1	1	1			
9	50152-MCA-000	Guia, Cabo Acelerador	1	1	1			
10	53100-MCA-A20	Tubo Conj., Direito Guidão	1	1	1			
11	53104-MCA-A60	Peso B, Guidão	2	2	2			
12	53106-MJ0-000	Coxim A, Peso Guidão	2	2	2			

C-8

Guidão • Mesa Superior

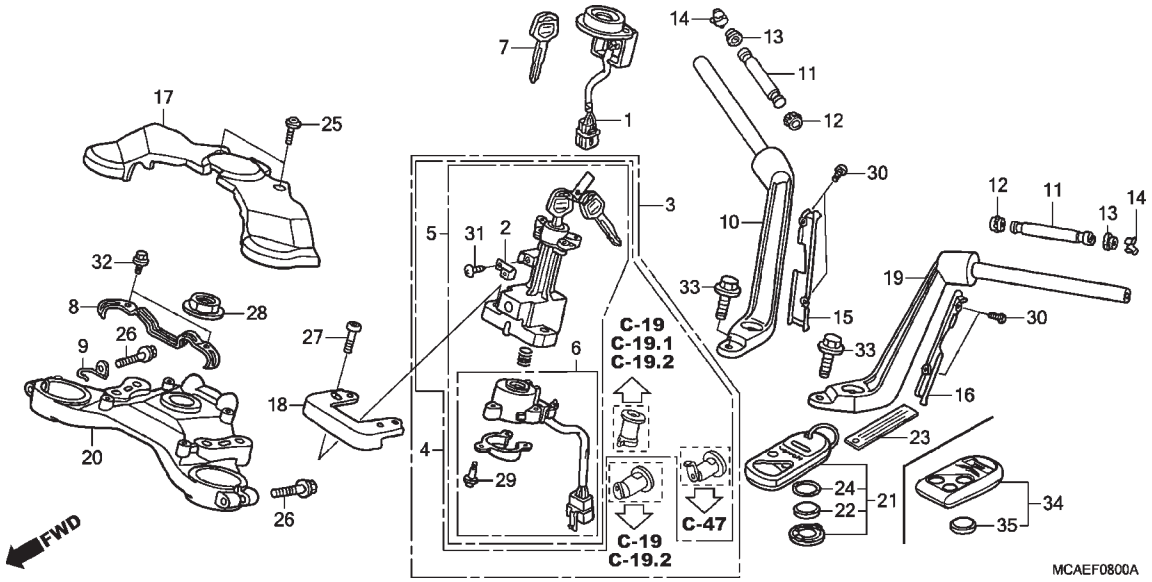

Ref. Nº	N.O.S.	Item de serviço	T.M.O.
10	8101B1	Tubo, Guidão: Direito	1,0
	8101B1B	• Com sistema de navegação adicionar	0,7
	8101B1D	• Com sistema de navegação adicionar (A)	0,8
		• Nota: Modelos '12-	
11	8101D6	Peso B, Guidão: Esquerdo	0,2
	8101D7	Peso B, Guidão: Direito	0,2
	8101D8	Peso B, Guidão: Ambos	0,4
15	8101B7	Placa, Guidão: Direita	0,1
16	8101B6	Placa, Guidão: Esquerda	0,1
17	413175	Tampa, Guidão	0,6
	413175H	• Com sistema de navegação adicionar	0,7
	413175K	• Com sistema de navegação adicionar (A)	0,8
		• Nota: Modelos '12-	
19	8101B0	Tubo, Guidão: Esquerdo	1,0
	8101B0B	• Com sistema de navegação adicionar	0,7
	8101B0D	• Com sistema de navegação adicionar (A)	0,8
		• Nota: Modelos '12-	
+			

Ref. Nº	Nº da peça	Descrição	Qtd. GL1800 9	A	C	Nº de série		Tipo
13	53107-MJ0-000	Coxim B, Peso Guidão	2	2	2			
14	53108-MJ0-000	Anel Elástico, Peso Guidão	2	2	2			
15	53110-MCA-A20	Tampa, Direita Guidão	1	1	1			
16	53120-MCA-A20	Tampa, Esquerda Guidão	1	1	1			
17	53130-MCA-000	Tampa, Central Guidão	1	1	1			
18	53132-MCA-640	Protetor B, Interruptor Combinado	1	1	1			
19	53150-MCA-A20	Tubo Conj., Esquerdo Guidão	1	1	1			
20	53230-MCA-000	Mesa, Superior	1	1	1			
21	72147-MCA-315	Transmissor Conj.	1	1	–			2ED,2F,3E,BR,E,ED,F,SI
	72147-MCA-651	Transmissor Conj., Sem Chave	1	1	–			2NZ,2U,U
	72147-MCA-K01	Transmissor Conj., Abertura e Travamento Compartimento Bagagem	1	1	–			KO
22	72148-S10-003	Bateria (CR2025)	1	1	–			
23	72149-MCA-D21	Etiquetas de Precaução	1	1	–			2ED,2F,3E,BR,E,ED,F,SI
	72149-MCA-A41	Etiquetas de Precaução (Japonês/Inglês)	1	1	–			2NZ,2U,U
	72149-MCA-K01	Etiquetas de Precaução	1	1	–			KO
24	72149-S10-003	Anel, Vedação	1	1	–			
25	90101-GE0-000	Parafuso, Dobradiça	2	2	2			
26	90101-MCA-A20	Parafuso, Flange, 8x45	2	2	2			
27	90108-MCA-000	Parafuso, Unidirecional, 8x34	2	2	2			
28	90304-MJ4-670	Porca, Coluna Direção	1	1	1			

Voltar

C-8

Guidão • Mesa Superior

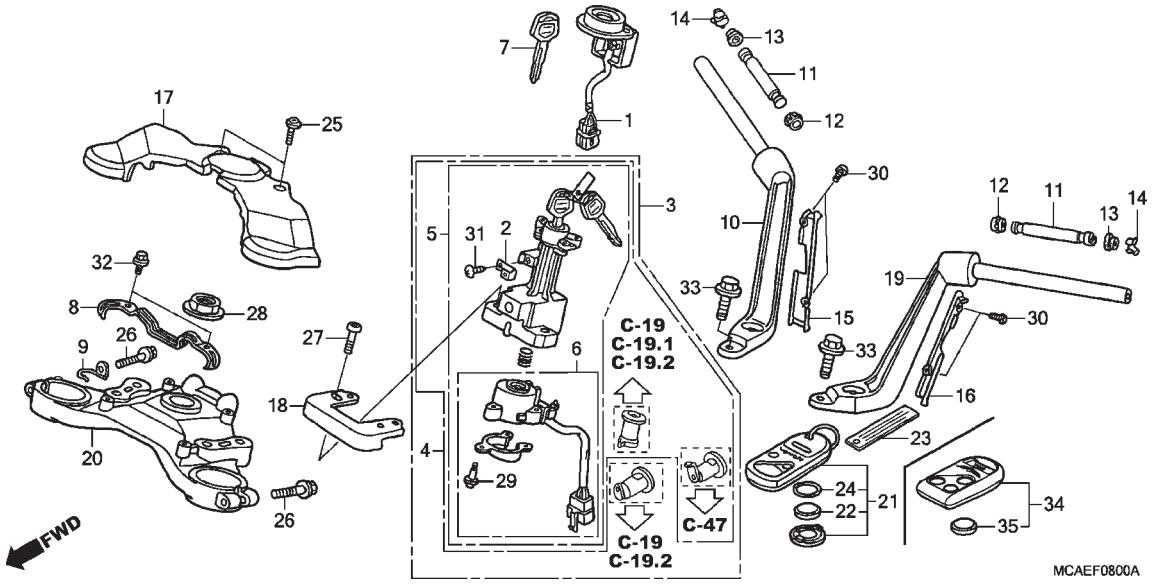

Ref. Nº	N.O.S.	Item de serviço	T.M.O.
	8101B2	Tubo, Guidão: Ambos	1,5
	8101B2B	• Com sistema de navegação adicionar	0,7
	8101B2D	• Com sistema de navegação adicionar (A)	0,8
		• Nota: Modelos '12-	
20	510110	Mesa, Superior	1,6
	510110C	• Com airbag adicionar	0,3
	510110D	• Com sistema de navegação adicionar	0,1
	5101E2	Mesa, Superior (A)	2,1
		• Nota: Modelos '12-	

Ref. Nº	Nº da peça	Descrição	Qtd. GL1800 9	A	C	Nº de série		Tipo
29	91059-MG9-681	Parafuso, Fixação, 3x16	3	3	3			
30	93500-05010-1G	Parafuso, Phillips, 5x10	4	4	4			
31	93901-32120	Parafuso, Fixação, 3x8	1	1	1			
32	96001-06012-07	Parafuso, Flange, 6x12	2	2	2			
33	96400-10035-00	Parafuso, Flange, 10x35	4	4	4			
34	72147-MCA-306	Transmissor Conj.	–	–	1			
35	72148-S84-A10	Bateria (CR2025)	–	–	1			

Voltar

C-9

Coluna de Direção

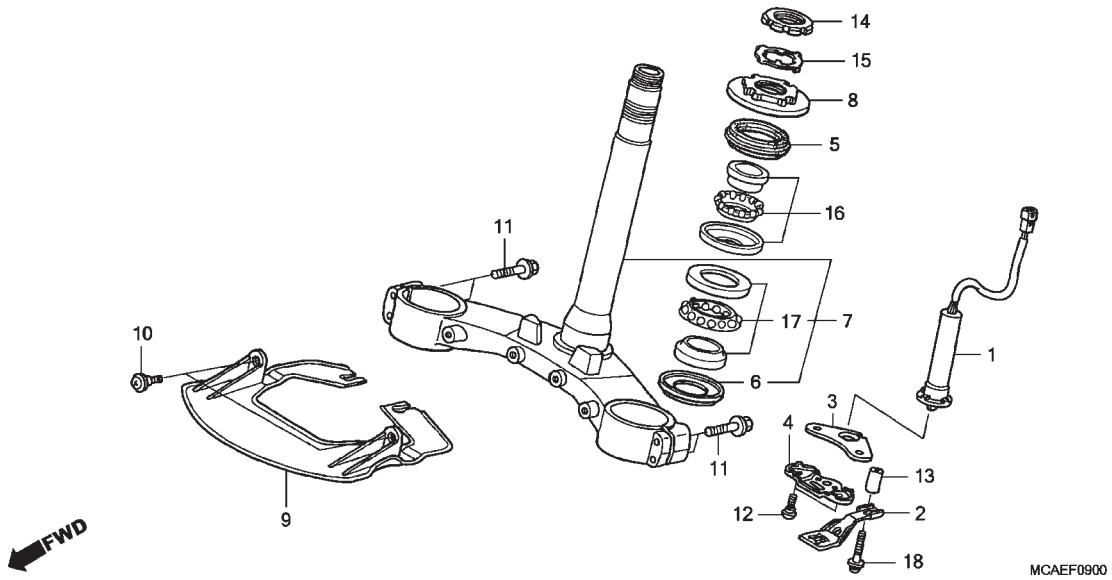

Ref. Nº	N.O.S.	Item de serviço	T.M.O.
1	616151	Unidade de Cancelamento, Sinalizador	0,9
	616151C	• Com sistema de navegação adicionar	0,7
	616151D	• Com sistema de navegação adicionar (A)	0,8
		• Nota: Modelos '12-	
7	510100	Coluna ou Eixo Conj., Direção	2,9
	510100J	• Com airbag adicionar	0,3
	510100K	• Com sistema de navegação adicionar	0,1
	5101F1	Coluna ou Eixo Conj., Direção (A)	3,4
		• Nota: Modelos '12-	
8	5101B2	Porca, Superior Coluna Direção	1,8
	5101B2G	• Com airbag adicionar	0,3
	5101B2F	• Com sistema de navegação adicionar	0,1
	5101F2	Porca, Superior Coluna Direção (A)	2,3
		• Nota: Modelos '12-	
9	4131D0	Protetor, Vento	0,1
16	5101B6	Rolamento, Coluna Direção: Superior	2,9
	5101B6F	• Com airbag adicionar	0,3
+			

Ref. Nº	Nº da peça	Descrição	Qtd. GL1800 9	A	C	Nº de série		Tipo
1	35220-MCA-003	Unidade de Cancelamento, Sinalizador	1	1	1			
2	50231-MB9-010	Suporte, Sensor	1	1	1			
3	50261-MCA-000	Placa, Superior Sensor Ângulo	1	1	1			
4	50262-MCA-000	Placa, Inferior Sensor Ângulo	1	1	1			
5	53214-KA4-701	Retentor Pó, Coluna Direção (ARAI)	1	1	1			
6	53214-MR7-003	Retentor Pó, Coluna Direção (ARAI)	1	1	1			
7	53219-MCA-A00	Coluna Direção, Subconj.	1	1	–			
	53219-MCA-S40		–	–	1			
8	53220-MW0-000	Porca, Superior Coluna Direção	1	1	1			
9	61403-MCA-000	Protetor, Vento	1	1	1			
10	90101-GE0-000	Parafuso, Dobradiça	2	2	2			
11	90103-MCA-A80	Parafuso, Flange, 8x35	4	4	4			
12	90106-MBA-610	Parafuso, Especial, 5mm	2	2	2			
13	90113-MCA-000	Bucha, Suporte Sensor	1	1	1			
14	90302-425-830	Porca B, Superior Coluna Direção	1	1	1			
15	90506-425-830	Arruela, Trava	1	1	1			
16	91015-KT8-005	Rolamento, Superior Coluna Direção (KOYO)	1	1	1			
17	91016-MR7-003	Rolamento, Coluna Direção (NTN)	1	1	1			
18	93894-05030-08	Parafuso-arruela, 5x30	1	1	–			
	93404-05030-08	Parafuso-arruela, 5x30	–	–	1			

Voltar

C-9

Coluna de Direção

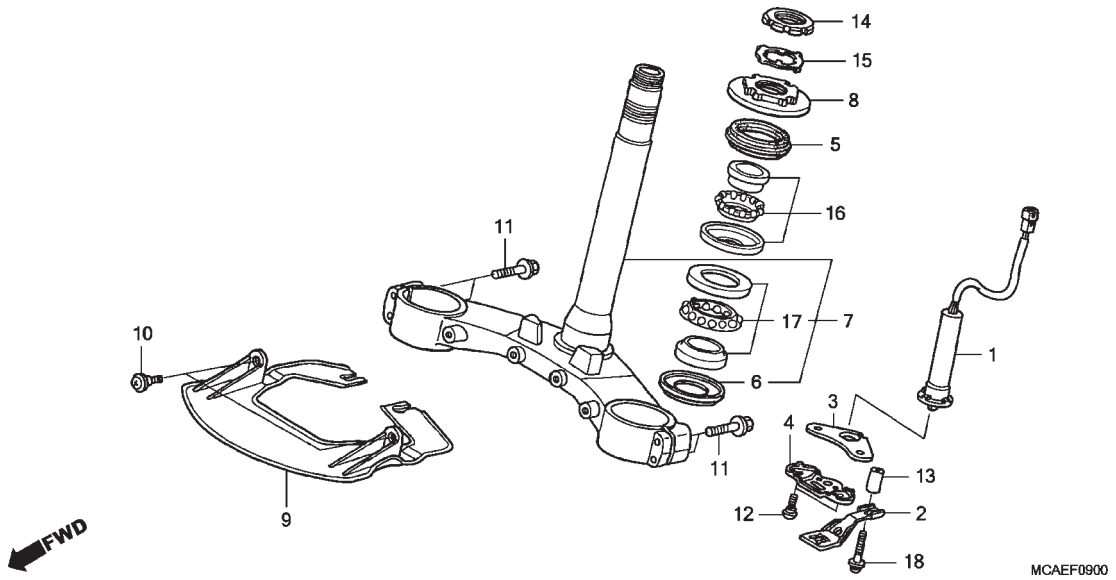

Ref. Nº	N.O.S.	Item de serviço	T.M.O.
+			
16	5101B6G	• Com sistema de navegação adicionar	0,1
	5101F3	Rolamento, Coluna Direção (A): Superior	3,4
		• Nota: Modelos '12-	
17		(6)	
	5101B7	Rolamento, Coluna Direção: Inferior	3,1
	5101B7E	• Com airbag adicionar	0,3
	5101B7F	• Com sistema de navegação adicionar	0,1
	5101F4	Rolamento, Coluna Direção (A): Inferior	3,6
		• Nota: Modelos '12-	
	5101C7	Rolamento, Coluna Direção: Ambos	3,1
	5101C7E	• Com airbag adicionar	0,3
	5101C7F	• Com sistema de navegação adicionar	0,1
	5101F5	Rolamento, Coluna Direção (A): Ambos	3,6
		• Nota: Modelos '12-	

Ref. Nº	Nº da peça	Descrição	Qtd. GL1800 9	A	C	Nº de série	Tipo

Voltar

C-10

Para-lama Dianteiro

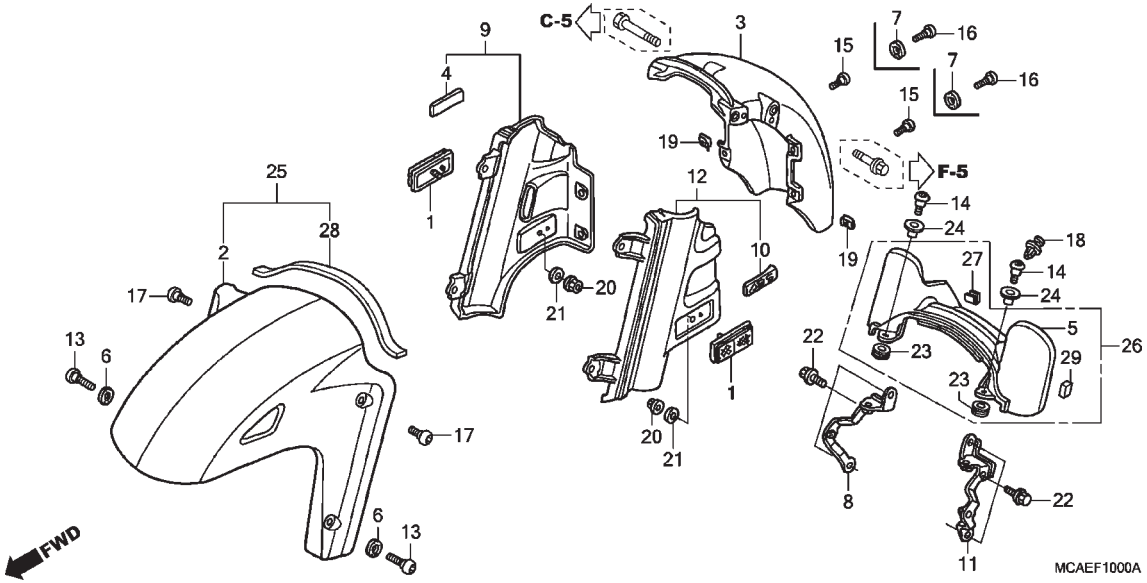

Ref. Nº	N.O.S.	Item de serviço	T.M.O.
2		(25)	
	413103	Para-lama A, Dianteiro	0,1
3	413104	Para-lama B, Dianteiro	0,3
5		(26)	
	4131C7	Tampa, Garfo Dianteiro	0,1
9	4131B9	Para-lama, Dianteiro: Direito	0,2
12	4131B8	Para-lama, Dianteiro: Esquerdo	0,2
	4131R7	Para-lama, Dianteiro: Ambos	0,2

Ref. Nº	Nº da peça	Descrição	Qtd. GL1800 9	A	C	Nº de série		Tipo
1	33741-MCA-601	Refletor	2	2	2			
2	61101-MCA-000YF	Para-lama A, Dianteiro						
		NHA54M Prata Pewter Metálico	1	–	–			
	61101-MCA-000ZM	*R287M* Vermelho Bloodstone Metálico	1	–	–			2ED,2F,2NZ,2U,3E,E,ED,F,KO,SI,U
	61101-MCA-000YE	*B205M* Azul Monterey Metálico	1	–	–			2ED,2F,3E,BR,E,ED,F,KO,SI
	61101-MCA-000YG	*B191M* Azul Columbia Metálico	1	–	–			2NZ,2U,U
	61101-MCA-000YH	*YR292M* Marrom Mesquite Metálico	1	–	–			SI
	61101-MCA-000ZY	*NHA73M* Preto Nebulous Metálico	–	1	–			
	61101-MCA-000ZD	*Y130P* Amarelo Hot Rod Perolizado	–	1	–			2ED,2F,2NZ,2U,3E,E,ED,F,KO,SI,U
	61101-MCA-000ZE	*NH326P* Branco Glacier Perolizado	–	1	–			2ED,2F,2NZ,2U,3E,E,ED,F,KO,SI,U
	61101-MCA-000YH	*YR292M* Marrom Mesquite Metálico	–	1	–			2ED,2F,3E,BR,E,ED,F,SI
	61101-MCA-000YC	*R325M* Vermelho Caliente Metálico	–	1	–			2NZ,2U,KO,U
3	61103-MCA-A80ZP	Para-lama B, Dianteiro						
		NHA54M Prata Pewter Metálico	1	–	–			2ED,2F,2NZ,2U,3E,BR,KO,SI
	61103-MCA-A80ZR	*R287M* Vermelho Bloodstone Metálico	1	–	–			2ED,2F,2NZ,2U,3E,KO,SI
	61103-MCA-A80ZN	*B205M* Azul Monterey Metálico	1	–	–			2ED,2F,3E,BR,KO,SI
	61103-MCA-A80ZQ	*B191M* Azul Columbia Metálico	1	–	–			2NZ,2U
	61103-MCA-000YE	*B205M* Azul Monterey Metálico	1	–	–			E,ED,F
	61103-MCA-000YF	*NHA54M* Prata Pewter Metálico	1	–	–			E,ED,F,U
	61103-MCA-000ZM	*R287M* Vermelho Bloodstone Metálico	1	–	–			E,ED,F,U
	61103-MCA-A80ZS	*YR292M* Marrom Mesquite Metálico	1	–	–			SI
	61103-MCA-000YG	*B191M* Azul Columbia Metálico	1	–	–			U
	61103-MCA-A80ZH	*NHA73M* Preto Nebulous Metálico	–	1	–			2ED,2F,2NZ,2U,3E,BR,KO,SI
	61103-MCA-A80ZK	*NH326P* Branco Glacier Perolizado	–	1	–			2ED,2F,2NZ,2U,3E,KO,SI
	61103-MCA-A80ZT	*Y130P* Amarelo Hot Rod Perolizado	–	1	–			2ED,2F,2NZ,2U,3E,KO,SI

Voltar

C-10

Para-lama Dianteiro

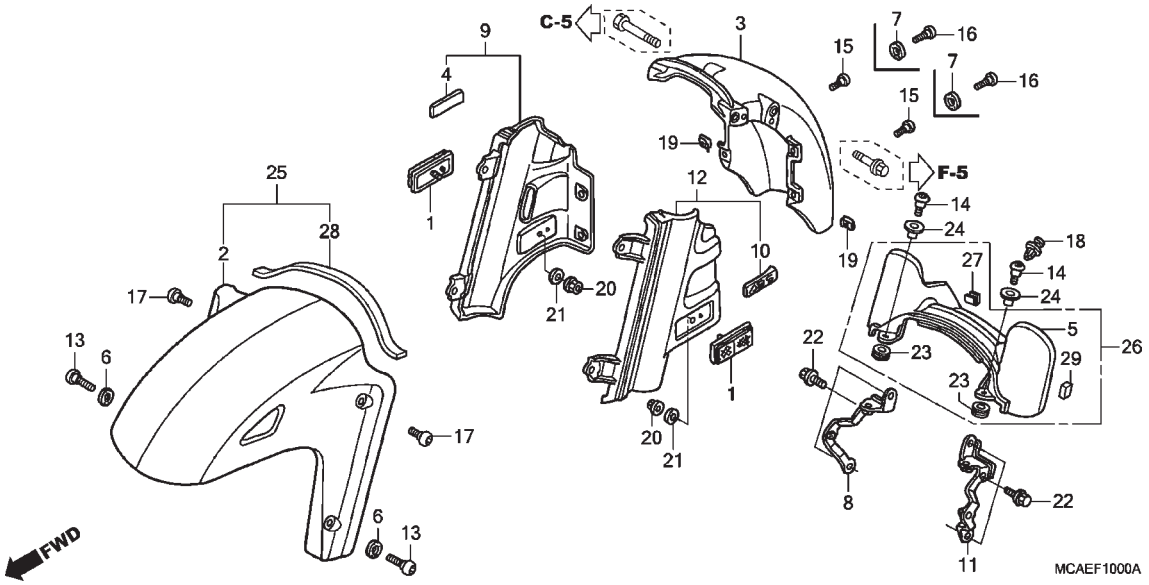

Ref. Nº	N.O.S.	Item de serviço	T.M.O.

Ref. Nº	Nº da peça	Descrição	Qtd. GL1800 9	A	C	Nº de série		Tipo
3)	61103-MCA-A80ZS	Para-lama B, Dianteiro						
		YR292M ..... Marrom Mesquite Metálico	–	1	–	.....	.....	2ED,2F,3E,BR,SI
	61103-MCA-A80ZM	*R325M* ..... Vermelho Caliente Metálico	–	1	–	.....	.....	2NZ,2U,KO
	61103-MCA-000YH	*YR292M* ..... Marrom Mesquite Metálico	–	1	–	.....	.....	E,ED,F
	61103-MCA-000ZD	*Y130P* ..... Amarelo Hot Rod Perolizado	–	1	–	.....	.....	E,ED,F,U
	61103-MCA-000ZE	*NH326P* ..... Branco Glacier Perolizado	–	1	–	.....	.....	E,ED,F,U
	61103-MCA-000ZY	*NHA73M* ..... Preto Nebulous Metálico	–	1	–	.....	.....	E,ED,F,U
	61103-MCA-000YC	*R325M* ..... Vermelho Caliente Metálico	–	1	–	.....	.....	U
	61103-MCA-A80ZU	*B197M* ..... Azul Glint Wave Metálico	–	–	1	.....	.....	2ED,2F,2U,3E
	61103-MCA-A80ZV	*NHB01* ..... Preto Grafite	–	–	1	.....	.....	2BR,2ED,2F,2U,3E,KO,SI
	61103-MCA-A80ZW	*NH341P* ... Branco Fadeless Perolizado	–	–	1	.....	.....	2BR,2ED,2F,3E,KO,SI
	61103-MCA-A80ZX	*R345C* ..... Vermelho Candy Alizarin	–	–	1	.....	.....	2U,KO,SI
	61103-MCA-000YL	*NH341P* ... Branco Fadeless Perolizado	–	–	1	.....	.....	E,ED,F
	61103-MCA-000YK	*NHB01* ..... Preto Grafite	–	–	1	.....	.....	E,ED,F,U
	61103-MCA-000YJ	*B197M* ..... Azul Glint Wave Metálico	–	–	1	.....	.....	U
	61103-MCA-000YM	*R345C* ..... Vermelho Candy Alizarin	–	–	1	.....	.....	U
4	61104-MCA-A50	Emblema, Direito (ABS)	1	1	1	.....	.....	.....
5	61105-MCA-010	Tampa, Garfo Dianteiro	1	1	–	.....	.....	.....
6	61108-MCA-000	Arruela	2	2	2	.....	.....	.....
7	61108-MCA-000	Arruela	4	4	4	.....	.....	2BR,2ED,2F,2NZ,2U,3E,BR,KO,SI
8	61109-MCA-000	Suporte, Para-lama Dianteiro Direito	1	1	1	.....	.....	.....
9	61110-MCA-A80	Tampa Jogo, Para-lama Dianteiro Direito (WL)	1	1	–	.....	.....	2ED,2F,2NZ,2U,3E,BR,KO,SI
	61110-MCA-A50	.....	1	1	–	.....	.....	E,ED,F,U
	61110-MCA-S80ZA	*NH411M* ..... Prata Force Metálico	–	–	1	.....	.....	2BR,2ED,2F,2U,3E,KO,SI
	61110-MCA-S70ZA	*NH411M* ..... Prata Force Metálico	–	–	1	.....	.....	E,ED,F,U

Voltar

C-10

Para-lama Dianteiro

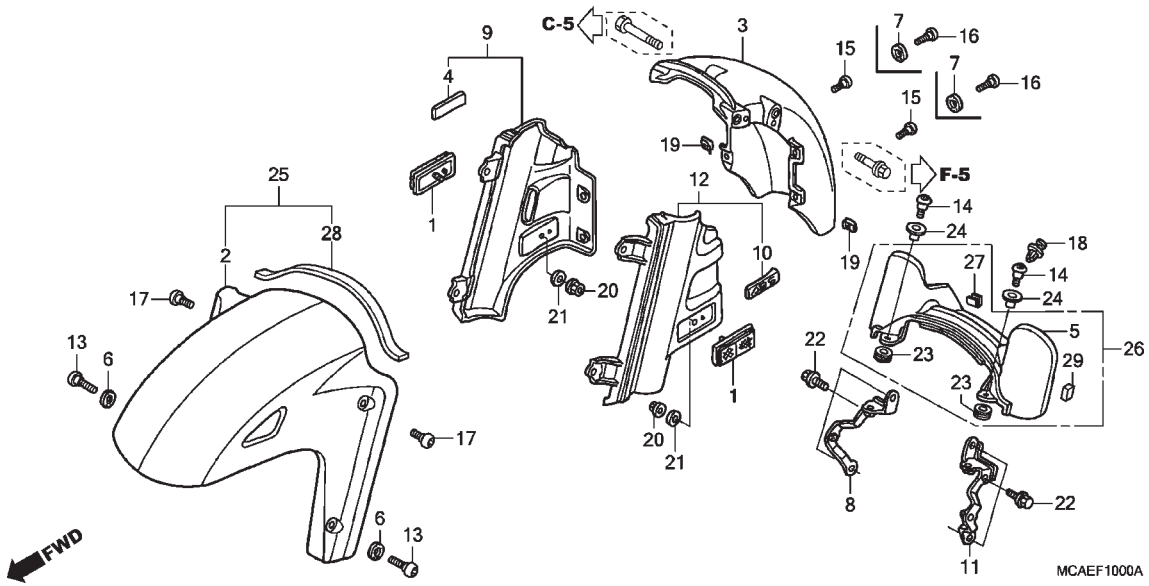

Ref. Nº	N.O.S.	Item de serviço	T.M.O.

Ref. Nº	Nº da peça	Descrição	Qtd. GL1800 9	A	C	Nº de série		Tipo
10	61114-MCA-A50	Emblema, Esquerdo (ABS)	1	1	1			
11	61119-MCA-000	Suporte, Para-lama Dianteiro Esquerdo	1	1	1			
12	61120-MCA-A80	Tampa Jogo, Para-lama Dianteiro Esquerdo (WL)	1	1	–			2ED,2F,2NZ,2U,3E,BR,KO,SI
	61120-MCA-A50		1	1	–			E,ED,F,U
	61120-MCA-S80ZA *NH411M*	Prata Force Metálico	–	–	1			2BR,2ED,2F,2U,3E,KO,SI
	61120-MCA-S70ZA *NH411M*	Prata Force Metálico	–	–	1			E,ED,F,U
13	90104-MN4-000	Parafuso, Especial, 6x19	2	2	2			
14	90106-MBY-000	Parafuso, Especial, 5x12	2	2	–			
	90113-MCJ-000	Parafuso, Phillips, 5x15	–	–	2			
15	90106-MBY-000	Parafuso, Especial, 5x12	4	4	4			E,ED,F,U
16	90113-MCA-A80	Parafuso, Especial, 5x14	4	4	4			2BR,2ED,2F,2NZ,2U,3E,BR,KO,SI
17	90113-MM5-000	Parafuso, Phillips, 6x14	2	2	2			
18	90657-SB0-003	Presilha, Dispositivo Protetor	1	1	–			
	90653-HC4-900	Presilha, Defletor Lama	–	–	1			
19	90677-KAN-961	Porca, Presilha, 5mm	4	4	4			
20	94050-05080	Porca, Flange, 5mm	2	2	2			
21	94101-05800	Arruela, Lisa, 5mm	2	2	2			
22	96001-06012-00	Parafuso, Flange, 6x12	6	6	6			
23	18293-GN2-000	Coxim, Protetor	–	–	2			
24	33731-MJ0-940	Bucha, Fixação Regulador	–	–	2			

C-10

Para-lama Dianteiro

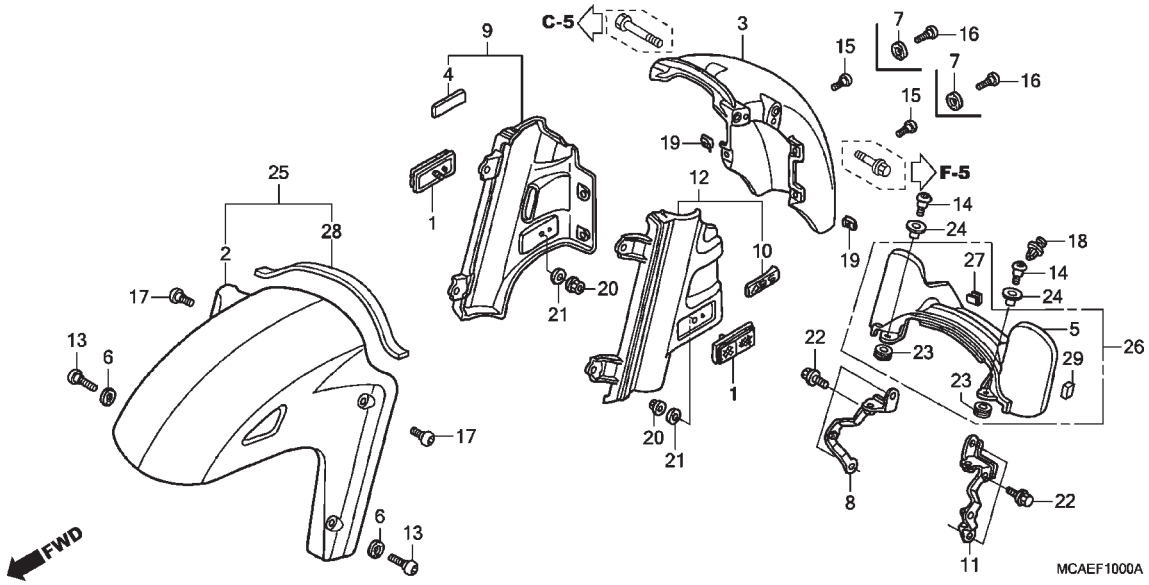

Ref. Nº	N.O.S.	Item de serviço	T.M.O.

Ref. Nº	Nº da peça	Descrição	Qtd. GL1800 9	A	C	Nº de série		Tipo
25	61000-MCA-S40ZC	Para-lama Dianteiro, Comp. (A)						
		NHB01 ..... Preto Grafite	–	–	1	.....	.....	.....
	61000-MCA-S40ZD	*B197M* ..... Azul Glint Wave Metálico	–	–	1	.....	.....	2ED,2F,2U,3E,U
	61000-MCA-S40ZB	*NH341P* ... Branco Fadeless Perolizado	–	–	1	.....	.....	2BR,2ED,2F,3E,E,ED,F,KO,SI
	61000-MCA-S40ZA	*R345C* ..... Vermelho Candy Alizarin	–	–	1	.....	.....	2U,KO,SI,U
26	61100-MCA-S40ZA	Tampa Conj., Garfo Dianteiro						
		NH411M ..... Prata Force Metálico	–	–	1	.....	.....	.....
27	61106-MCA-S40	Capa, Borracha	–	–	2	.....	.....	.....
28	61107-MCA-S40	Retentor, Para-lama Dianteiro (A)	–	–	1	.....	.....	.....
29	80103-MFE-670	Coxim, Lanterna Traseira	–	–	2	.....	.....	.....

Voltar

C-11

Garfo Dianteiro

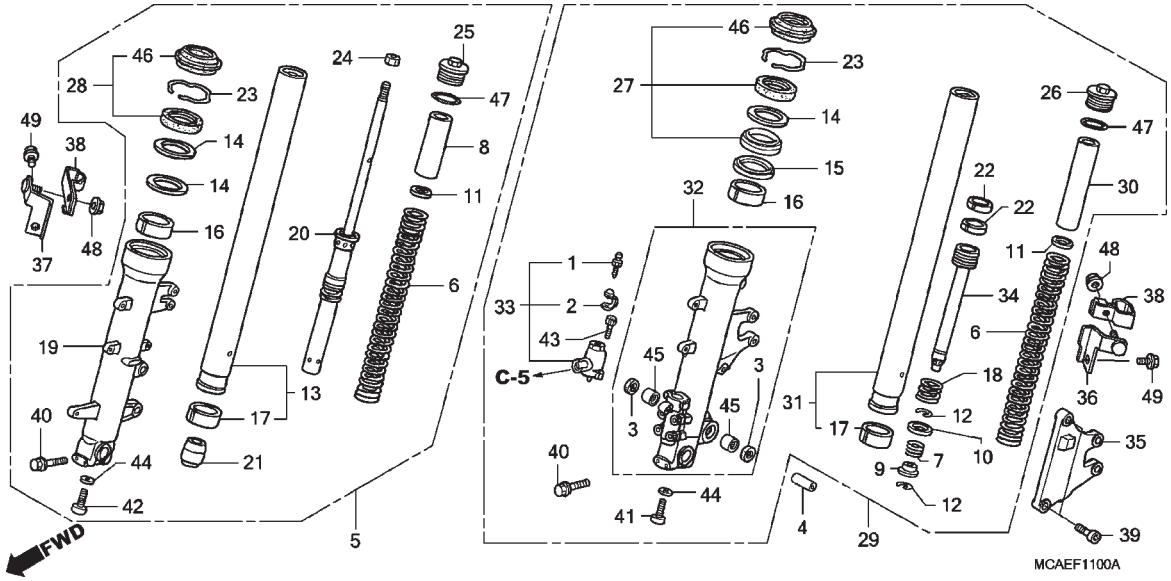

Ref. Nº	N.O.S.	Item de serviço	T.M.O.
5	5111C3	Garfo Conj., Dianteiro: Direito	1,4
	5111C3C	• Com sistema de navegação adicionar	0,7
	5111C4	Garfo Conj., Dianteiro: Ambos	1,6
	5111C4C	• Com sistema de navegação adicionar	0,7
6	5111C5	Mola, Garfo Dianteiro: Esquerda	1,6
	5111C5B	• Com sistema de navegação adicionar	0,7
	5111C6	Mola, Garfo Dianteiro: Direita	1,6
	5111C6C	• Com sistema de navegação adicionar	0,7
	5111C7	Mola, Garfo Dianteiro: Ambas	2,0
	5111C7C	• Com sistema de navegação adicionar	0,7
13	5111G3	Cilindro, Garfo Dianteiro: Direito	1,9
	5111G3C	• Com sistema de navegação adicionar	0,7
	5111G4	Cilindro, Garfo Dianteiro: Ambos	2,6
	5111G4C	• Com sistema de navegação adicionar	0,7
19	5111D2	Cilindro, Inferior: Direito	2,0
	5111D2C	• Com sistema de navegação adicionar	0,7
	5111D3	Cilindro, Inferior: Ambos	2,8
	5111D3C	• Com sistema de navegação adicionar	0,7

+

Ref. Nº	Nº da peça	Descrição	Qtd. GL1800 9	A	C	Nº de série		Tipo
1	43352-568-003	Parafuso, Sangria (NISSIN)	1	1	1			
2	43353-461-771	Capa, Sangria	1	1	1			
3	45134-KB7-005	Retentor Pó, Comando Freio (NOK)	2	2	2			
4	45452-MZ2-000	Bucha	1	1	1			
5	51400-MCA-A82	Garfo Conj., Dianteiro Direito (SHOWA)	1	1	–			2ED,2F,2NZ,2U,3E,BR,KO,SI
	51400-MCA-H52		1	1	–			E,ED,F,U
	51400-MCA-S81		–	–	1			2BR,2ED,2F,2U,3E,KO,SI
	51400-MCA-S41		–	–	1			E,ED,F,U
6	51401-MCA-A81	Mola, Garfo Dianteiro	2	2	2			
7	51402-MB7-611	Mola, Trava Óleo	1	1	1			
8	51402-MCA-003	Bucha, Mola	1	1	1			
9	51403-MCA-003	Válvula, Trava Óleo	1	1	1			
10	51404-MB7-611	Assento, Mola	1	1	1			
11	51405-KA4-711	Assento, Mola	2	2	2			
12	51405-MB7-611	Anel, Limitador	2	2	2			
13	51410-MCA-003	Cilindro Comp., Garfo Dianteiro Direito	1	1	–			
	51410-MCA-S41		–	–	1			
14	51412-KZ3-003	Anel, Apoio	3	3	3			
15	51412-MCA-A61	Anel, Apoio	1	1	1			
16	51414-MCA-003	Bucha, Guia	2	2	–			
	51414-MFR-671		–	–	2			

Voltar

C-11

Garfo Dianteiro

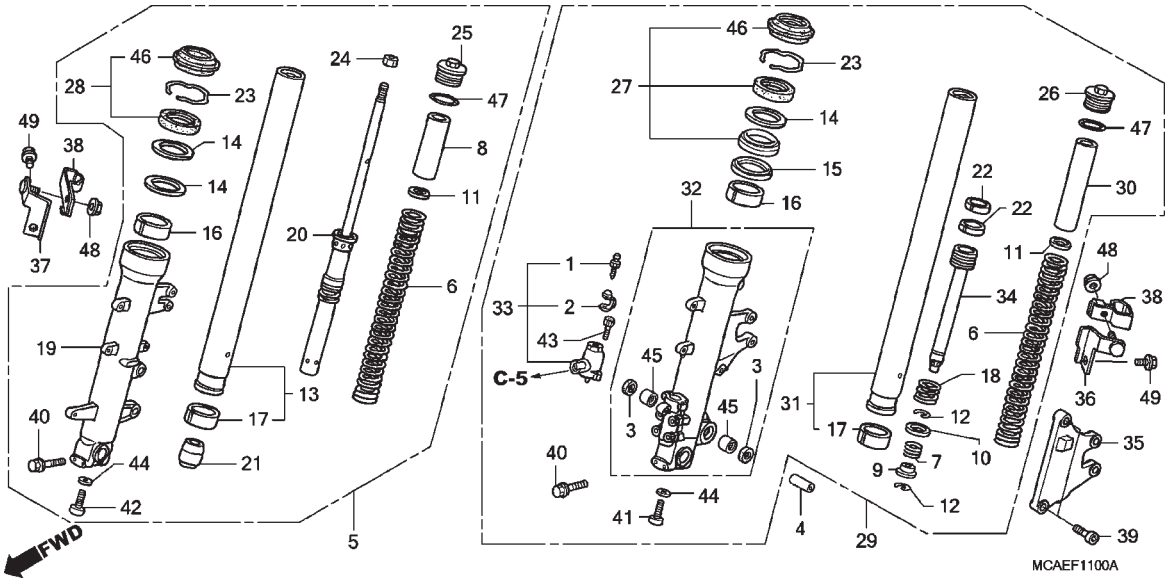

Ref. Nº	N.O.S.	Item de serviço	T.M.O.
5	5111C3	Garfo Conj., Dianteiro: Direito	1,4
	5111C3C	• Com sistema de navegação adicionar	0,7
	5111C3E	• Com sistema de navegação adicionar (A)	0,8
		• Nota: Modelos '12-	
6	5111C5	Mola, Garfo Dianteiro: Esquerda	1,6
	5111C5B	• Com sistema de navegação adicionar	0,7
	5111C5D	• Com sistema de navegação adicionar (A)	0,8
		• Nota: Modelos '12-	
	5111C6	Mola, Garfo Dianteiro: Direita	1,6
	5111C6C	• Com sistema de navegação adicionar	0,7
	5111C6D	• Com sistema de navegação adicionar (A)	0,8
		• Nota: Modelos '12-	
	5111C7	Mola, Garfo Dianteiro: Ambas	2,0
	5111C7C	• Com sistema de navegação adicionar	0,7
	5111C7D	• Com sistema de navegação adicionar (A)	0,8
		• Nota: Modelos '12-	

+

Ref. Nº	Nº da peça	Descrição	Qtd. GL1800 9	A	C	Nº de série		Tipo
17	51415-MCA-003	Bucha, Deslizante	2	2	–			
	51415-MFR-671		–	–	2			
18	51416-KA4-831	Mola, Retorno Dianteira (SHOWA) (34,3N/MM, 3,5KGF/MM)	1	1	1			
19	51420-MCA-A81	Cilindro, Inferior Direito (SHOWA)	1	1	1			2BR,2ED,2F,2NZ,2U,3E,BR,KO,SI
	51420-MCA-H51	Cilindro, Inferior Direito (SHOWA)	1	1	1			E,ED,F,U
20	51430-MCA-013	Amortecedor Comp., Dianteiro	1	1	1			
21	51432-MCA-003	Retentor, Óleo	1	1	1			
22	51437-MCA-003	Anel, Pistão	2	2	2			
23	51447-KZ3-003	Anel, Limitador Retentor Óleo	2	2	2			
24	51451-MAJ-G41	Porca, Sextavada, 10mm	1	1	1			
25	51454-MBR-003	Parafuso, Garfo Dianteiro	1	1	1			
26	51454-MCA-003	Parafuso, Garfo Dianteiro	1	1	1			
27	51490-MCA-A61	Retentor Jogo, Garfo Dianteiro	1	1	–			
	51490-MCA-S41		–	–	1			
28	51490-MCH-C11	Retentor Jogo, Garfo Dianteiro	1	1	–			
	51490-MFR-671		–	–	1			
29	51500-MCA-A82	Garfo Conj., Dianteiro Esquerdo (SHOWA)	1	1	–			2ED,2F,2NZ,2U,3E,BR,KO,SI
	51500-MCA-H52		1	1	–			E,ED,F,U
	51500-MCA-S81		–	–	1			2BR,2ED,2F,2U,3E,KO,SI
	51500-MCA-S41		–	–	1			E,ED,F,U

Voltar

C-11

Garfo Dianteiro

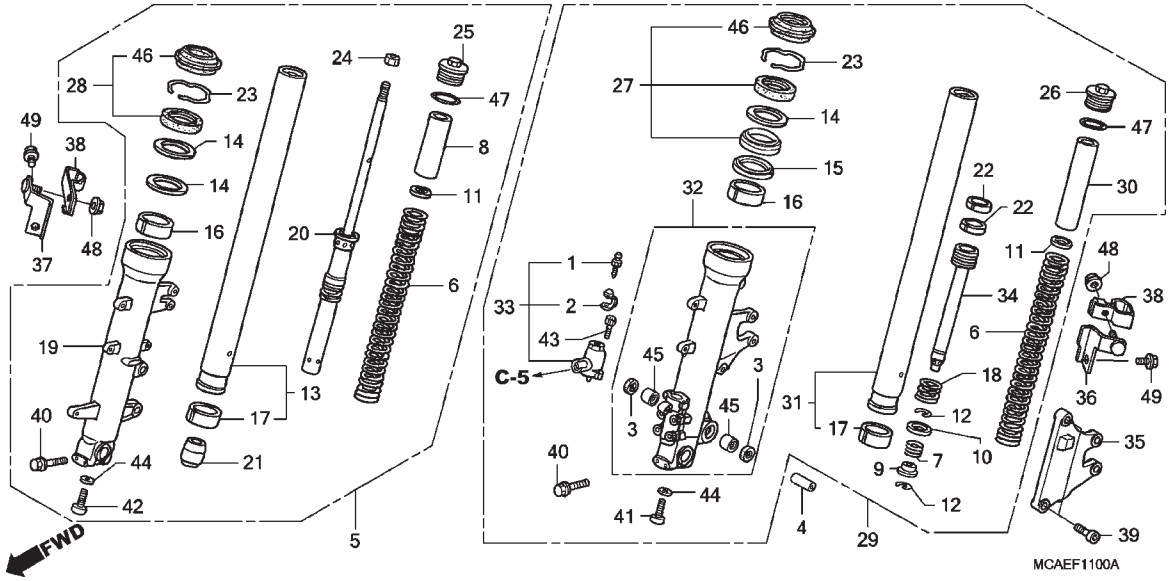

Ref. Nº	N.O.S.	Item de serviço	T.M.O.
13	5111G3	Cilindro, Garfo Dianteiro: Direito	1,9
	5111G3C	• Com sistema de navegação adicionar	0,7
	5111G3E	• Com sistema de navegação adicionar (A)	0,8
		• Nota: Modelos '12-	
19	5111D2	Cilindro, Inferior: Direito	2,0
	5111D2C	• Com sistema de navegação adicionar	0,7
	5111D2E	• Com sistema de navegação adicionar (A)	0,8
		• Nota: Modelos '12-	
20	5111D9	Amortecedor, Garfo Dianteiro: Direito	1,8
	5111D9A	• Substituição de 1 tubo do assento adicionar	0,6
	5111D9D	• Com sistema de navegação adicionar	0,7
	5111D9E	• Com sistema de navegação adicionar (A)	0,8
		• Nota: Modelos '12-	
27		(14,15,16,17)	
	5111E7	Retentor Jogo, Garfo Dianteiro: Esquerdo	1,9
+			

Ref. Nº	Nº da peça	Descrição	Qtd. GL1800 9	A	C	Nº de série		Tipo
30	51502-MCA-003	Bucha B, Mola	1	1	1			
31	51510-MCA-003	Cilindro Comp., Garfo Dianteiro Esquerdo	1	1	–			
	51510-MCA-S41		–	–	1			
32	51520-MCA-A81	Cilindro Conj., Inferior Esquerdo	1	1	1			2BR,2ED,2F,2NZ,2U,3E,BR,KO,SI
	51520-MCA-A61		1	1	1			E,ED,F,U
33	51530-MCA-A61	Carcaça Comp., Êmbolo	1	1	1			
34	51540-MCA-003	Tubo, Assento	1	1	1			
35	51711-MCA-A81	Suporte, Cilindro Mestre Secundário	1	1	1			2BR,2ED,2F,2NZ,2U,3E,BR,KO,SI
36	77493-MCA-A80	Braçadeira, Cabo Sensor G (A)	1	1	–			2ED,2F,2NZ,2U,3E,BR,KO,SI
	77493-MCA-S80		–	–	1			2BR,2ED,2F,2U,3E,KO,SI
37	77494-MCA-A80	Braçadeira, Cabo Sensor G (B)	1	1	–			2ED,2F,2NZ,2U,3E,BR,KO,SI
	77494-MCA-S80		–	–	1			2BR,2ED,2F,2U,3E,KO,SI
38	77496-MCA-A80	Braçadeira, Cabo Sensor G (F)	2	2	–			2ED,2F,2NZ,2U,3E,BR,KO,SI
	77496-MCA-S80		–	–	2			2BR,2ED,2F,2U,3E,KO,SI
39	90104-MCA-A80	Parafuso, Torx, 8x26	2	2	2			2ED,2F,2NZ,2U,3E,BR,KO,SI
40	90109-MR7-000	Parafuso, Flange, 8x45	4	4	4			
41	90116-KV3-701	Parafuso, Allen, 8mm (SHOWA)	1	1	1			
42	90116-383-721	Parafuso, Allen, 8x27	1	1	1			
43	90118-MCA-003	Parafuso, Allen, 5x18	2	2	2			
44	90544-283-000	Arruela, Especial, 8mm (SHOWA)	2	2	2			

Voltar

C-11

Garfo Dianteiro

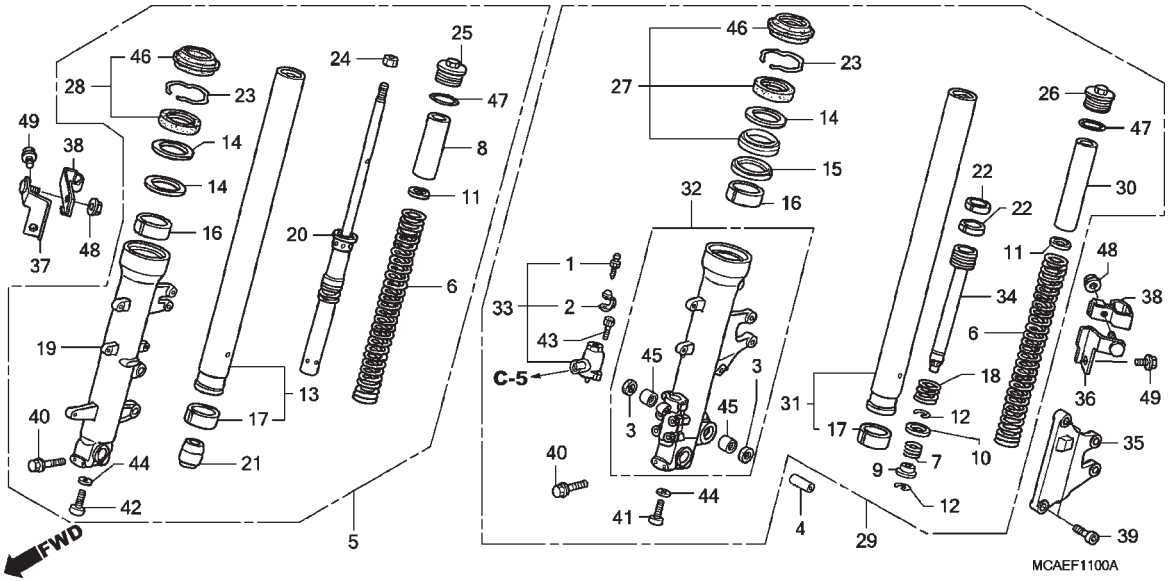

Ref. Nº	N.O.S.	Item de serviço	T.M.O.
+			
27	5111E7C	• Com sistema de navegação adicionar	0,7
	5111E7E	• Com sistema de navegação adicionar (A)	0,8
		• Nota: Modelos '12-	
28		(14,16,17)	
	5111E8	Retentor Jogo, Garfo Dianteiro: Direito	1,9
	5111E8C	• Com sistema de navegação adicionar	0,7
	5111E8E	• Com sistema de navegação adicionar (A)	0,8
		• Nota: Modelos '12-	
	5111E9	Retentor Jogo, Garfo Dianteiro: Ambos	2,6
	5111E9C	• Com sistema de navegação adicionar	0,7
	5111E9E	• Com sistema de navegação adicionar (A)	0,8
		• Nota: Modelos '12-	
29	5111C2	Garfo Conj., Dianteiro: Esquerdo	1,4
	5111C2C	• Com sistema de navegação adicionar	0,7
+			

Ref. Nº	Nº da peça	Descrição	Qtd. GL1800 9	A	C	Nº de série		Tipo
45	91101-KG8-003	Rolamento, Agulhas, 14x20x12	2	2	2			
46	91254-MCH-C11	Retentor, Pó	2	2	2			
47	91356-MW0-003	Anel, Vedação, 37,2x2,4 (SHOWA)	2	2	2			
48	94050-06070	Porca, Flange, 6mm	2	2	2			2BR,2ED,2F,2NZ,2U,3E,BR,KO,SI
49	96001-06012-07	Parafuso, Flange, 6x12	2	2	2			2BR,2ED,2F,2NZ,2U,3E,BR,KO,SI

Voltar

C-11

Garfo Dianteiro

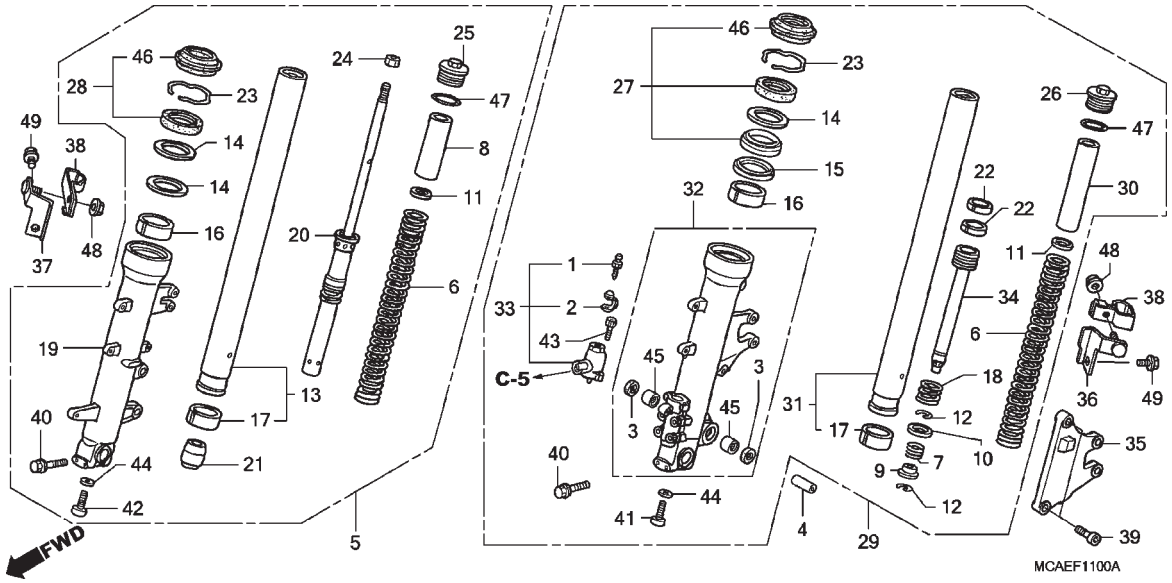

Ref. Nº	N.O.S.	Item de serviço	T.M.O.
+			
29	5111C2E	• Com sistema de navegação adicionar (A)	0,8
		• Nota: Modelos '12-	
	5111C4	Garfo Conj., Dianteiro: Ambos	1,6
	5111C4C	• Com sistema de navegação adicionar	0,7
	5111C4E	• Com sistema de navegação adicionar (A)	0,8
		• Nota: Modelos '12-	
31	5111G2	Cilindro, Garfo Dianteiro: Esquerdo	1,9
	5111G2C	• Com sistema de navegação adicionar	0,7
	5111G2E	• Com sistema de navegação adicionar (A)	0,8
		• Nota: Modelos '12-	
	5111G4	Cilindro, Garfo Dianteiro: Ambos	2,6
	5111G4C	• Com sistema de navegação adicionar	0,7
	5111G4E	• Com sistema de navegação adicionar (A)	0,8
		• Nota: Modelos '12-	
32	5111D1	Cilindro, Inferior: Esquerdo	2,0
	5111D1C	• Com sistema de navegação adicionar	0,7
	5111D1E	• Com sistema de navegação adicionar (A)	0,8
		• Nota: Modelos '12-	
+			

Ref. Nº	Nº da peça	Descrição	Qtd. GL1800 9	A	C	Nº de série	Tipo

Voltar

C-11

Garfo Dianteiro

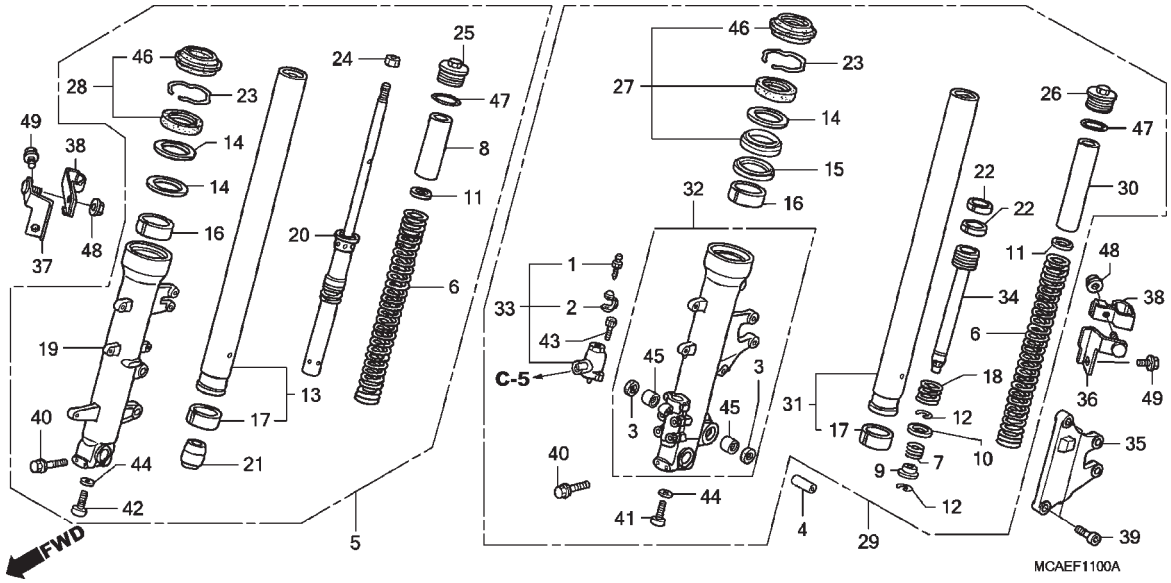

Ref. Nº	N.O.S.	Item de serviço	T.M.O.
+			
32	5111D3	Cilindro, Inferior: Ambos	2,8
	5111D3C	• Com sistema de navegação adicionar	0,7
	5111D3E	• Com sistema de navegação adicionar (A)	0,8
		• Nota: Modelos '12-	
33	5111F0	Carcaça, Êmbolo	0,7
34		(7,9,10,12,18,22)	
	5111E1	Tubo, Assento: Esquerdo	1,8
	5111E1A	• Substituição de 1 amortecedor do garfo adicionar	0,6
	5111E1D	• Com sistema de navegação adicionar	0,7
	5111E1E	• Com sistema de navegação adicionar (A)	0,8
		• Nota: Modelos '12-	
35	7121N6	Suporte, Cilindro Mestre Secundário Freio Dianteiro	0,3
45	5111F6	Rolamento, Cilindro Inferior	1,7
		• Nota: Mesmo tempo para duas unidades	
	5111F6D	• Com sistema de navegação adicionar	0,7
	5111F6E	• Com sistema de navegação adicionar (A)	0,8
		• Nota: Modelos '12-	

Ref. Nº	Nº da peça	Descrição	Qtd. GL1800 9	A	C	Nº de série	Tipo

Voltar

C-12

Cáliper do Freio Dianteiro Direito

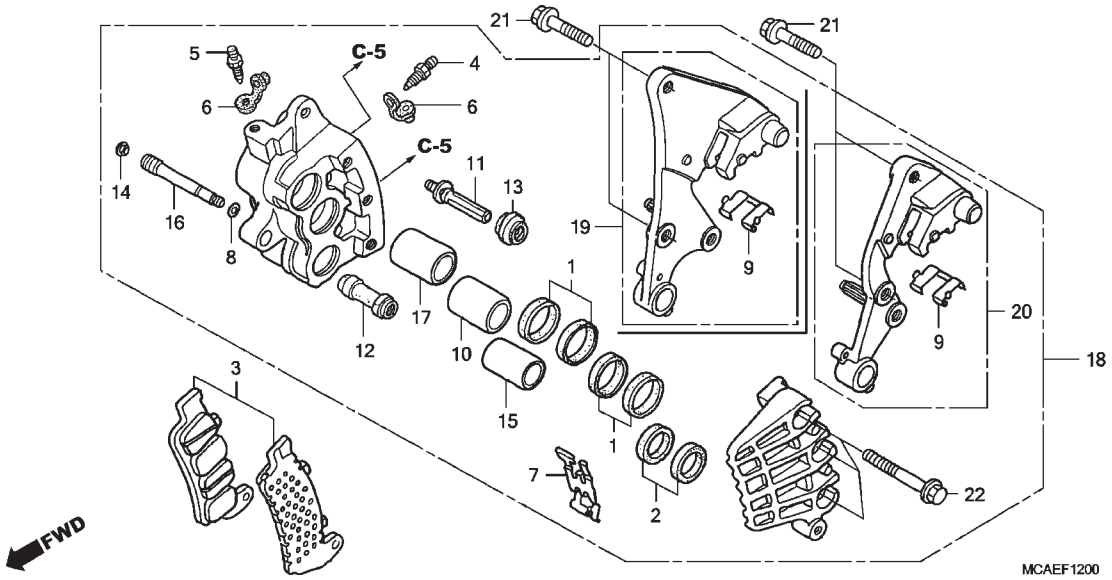

Ref. Nº	N.O.S.	Item de serviço	T.M.O.
3	7111A1	Sapata (Pastilha) Jogo, Freio: Dianteiro Direito	0,2
	7111A2	Sapata (Pastilha) Jogo, Freio: Dianteiro Ambos	0,4
10		(1,2,15,17)	
	7111D3	Pistão, Cáliper Freio Dianteiro: Direito	1,0
		• Inclui: Sangria dos freios	
		• Nota: Mesmo tempo para duas unidades ou mais	
	7111D4	Pistão, Cáliper Freio Dianteiro: Ambos	1,4
		• Inclui: Sangria dos freios	
18	7111B6	Cáliper, Freio Dianteiro: Direito	0,8
		• Inclui: Sangria dos freios	
	7111B7	Cáliper, Freio Dianteiro: Ambos	1,0
		• Inclui: Sangria dos freios	
20		(19)	
	7111C0	Suporte, Cáliper Dianteiro: Direito	0,3
	7111F0	Suporte, Cáliper Dianteiro: Ambos	0,7

Ref. Nº	Nº da peça	Descrição	Qtd. GL1800 9	A	C	Nº de série		Tipo
1	06451-GE2-405	Retentor Jogo, Pistão	2	2	2			
2	06451-MZ2-405	Retentor Jogo, Pistão	1	1	1			
3	06456-MCA-016	Pastilha Jogo, Freio Dianteiro	1	1	1			
4	43352-HC5-971	Parafuso, Sangria (NISSIN)	1	1	–			
	43352-568-003		–	–	1			
5	43352-568-003	Parafuso, Sangria (NISSIN)	1	1	1			
6	43353-461-771	Capa, Sangria	2	2	2			
7	45108-MZ2-016	Mola, Pastilha	1	1	1			
8	45111-MAJ-G41	Anel, Limitador	1	1	1			
9	45112-MZ2-006	Retentor, Suporte	1	1	1			
10	45117-MAJ-G41	Pistão A, 25x27	1	1	1			
11	45131-ML7-921	Parafuso A, Pino	1	1	1			
12	45132-166-016	Coifa, Pino (NISSIN)	1	1	1			
13	45133-MA3-006	Coifa B	1	1	1			
14	45203-MCC-006	Plugue, Pino	1	1	1			
15	45207-MAJ-G41	Pistão B, 22x35	1	1	1			
16	45215-MAJ-G41	Pino, Suporte	1	1	1			
17	45217-MAJ-G41	Pistão B, 25x35	1	1	1			
18	45250-MCA-A81	Cáliper Subconj., Dianteiro Direito (NISSIN)	1	1	1			2BR,2ED,2F,2NZ,2U,3E,BR,KO,SI
	45250-MCA-971		1	1	1			E,ED,F,U
19	45290-MCA-A81	Suporte Subconj., Dianteiro Direito	1	1	1			2BR,2ED,2F,2NZ,2U,3E,BR,KO,SI

Voltar

C-12

Cáliper do Freio Dianteiro Direito

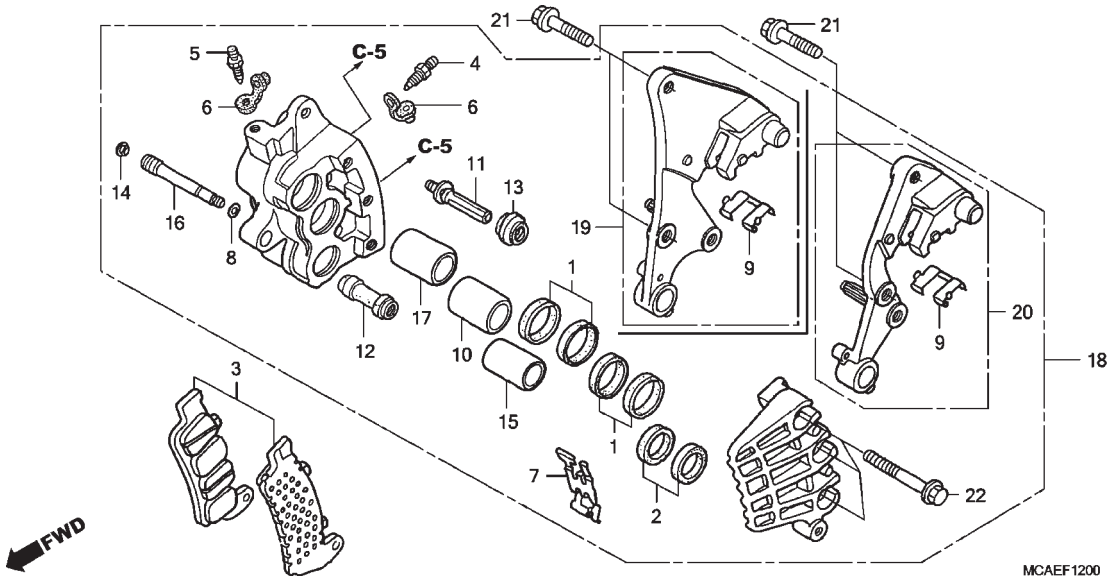

Ref. Nº	N.O.S.	Item de serviço	T.M.O.	Ref. Nº	Nº da peça	Descrição	Qtd. GL1800 9	A	C	Nº de série		Tipo
				20	45290-MCA-971	Suporte Subconj., Dianteiro Direito	1	1	1	.....	.....	E,ED,F,U
				21	90107-MT3-003	Parafuso, Flange, 8x32	2	2	2	.....	.....	.....
				22	90135-MAJ-G41	Parafuso, Flange, 8x45	3	3	3	.....	.....	.....

Voltar

C-12.1

Cáliper do Freio Dianteiro Esquerdo

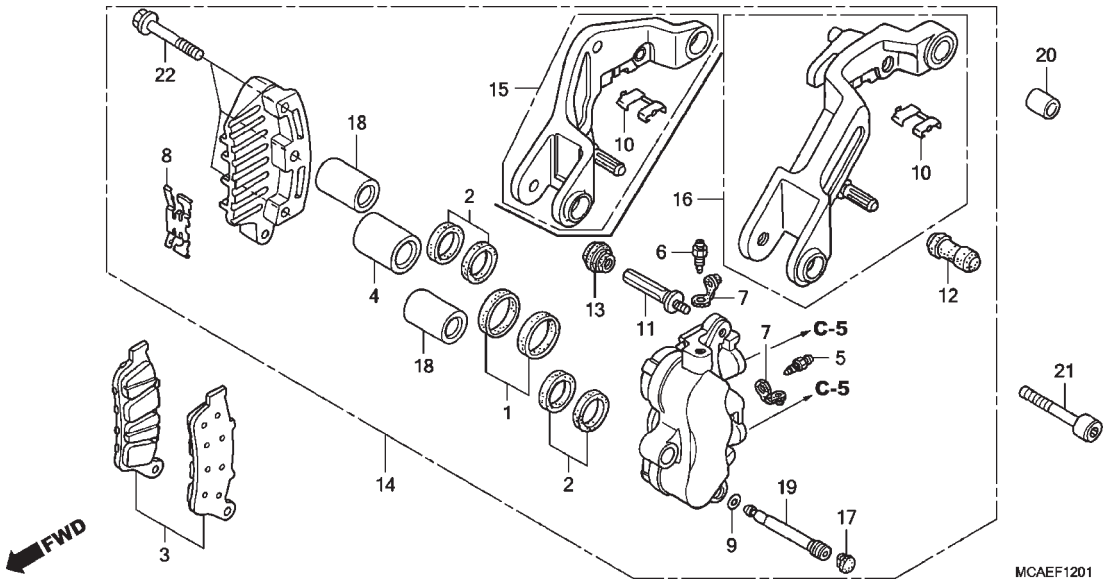

Ref. Nº	N.O.S.	Item de serviço	T.M.O.
3	7111A0	Sapata (Pastilha) Jogo, Freio: Dianteiro Esquerdo	0,2
	7111A2	Sapata (Pastilha) Jogo, Freio: Dianteiro Ambos	0,4
4		(1,2,18)	
	7111D2	Pistão, Cáliper Freio Dianteiro: Esquerdo	1,0
		• Inclui: Sangria dos freios	
		• Nota: Mesmo tempo para duas unidades ou mais	
	7111D4	Pistão, Cáliper Freio Dianteiro: Ambos	1,4
		• Inclui: Sangria dos freios	
14	7111B5	Cáliper, Freio Dianteiro: Esquerdo	0,8
		• Inclui: Sangria dos freios	
	7111B7	Cáliper, Freio Dianteiro: Ambos	1,0
		• Inclui: Sangria dos freios	
16		(15)	
	7111B9	Suporte, Cáliper Dianteiro: Esquerdo	0,4
	7111F0	Suporte, Cáliper Dianteiro: Ambos	0,7

Ref. Nº	Nº da peça	Descrição	Qtd. GL1800 9	A	C	Nº de série		Tipo
1	06431-MA3-405	Retentor Jogo, Pistão	1	1	1			
2	06451-MZ2-405	Retentor Jogo, Pistão	2	2	2			
3	06455-MCA-016	Pastilha Jogo, Freio Dianteiro	1	1	1			
4	43107-MBG-006	Pistão, 27x27	1	1	1			
5	43352-HC5-971	Parafuso, Sangria (NISSIN)	1	1	–			
	43352-568-003		–	–	1			
6	43352-568-003	Parafuso, Sangria (NISSIN)	1	1	1			
7	43353-461-771	Capa, Sangria	2	2	2			
8	45108-MZ2-016	Mola, Pastilha	1	1	1			
9	45111-MAJ-G41	Anel, Limitador	1	1	1			
10	45112-MZ2-006	Retentor, Suporte	1	1	1			
11	45131-ML7-921	Parafuso A, Pino	1	1	1			
12	45132-166-016	Coifa, Pino (NISSIN)	1	1	1			
13	45133-MA3-006	Coifa B	1	1	1			
14	45150-MCA-A81	Cáliper Subconj., Dianteiro Esquerdo (NISSIN)	1	1	1			2BR,2ED,2F,2NZ,2U,3E,BR,KO,SI
	45150-MCA-006		1	1	1			E,ED,F,U
15	45190-MCA-A81	Suporte Subconj., Dianteiro Esquerdo	1	1	1			2BR,2ED,2F,2NZ,2U,3E,BR,KO,SI
16	45190-MCA-006	Suporte Subconj., Dianteiro Esquerdo	1	1	1			E,ED,F,U
17	45203-MCC-006	Plugue, Pino	1	1	1			
18	45207-MAJ-G41	Pistão B, 22x35	2	2	2			
19	45215-MAJ-G41	Pino, Suporte	1	1	1			

Voltar

C-12.1

Cáliper do Freio Dianteiro Esquerdo

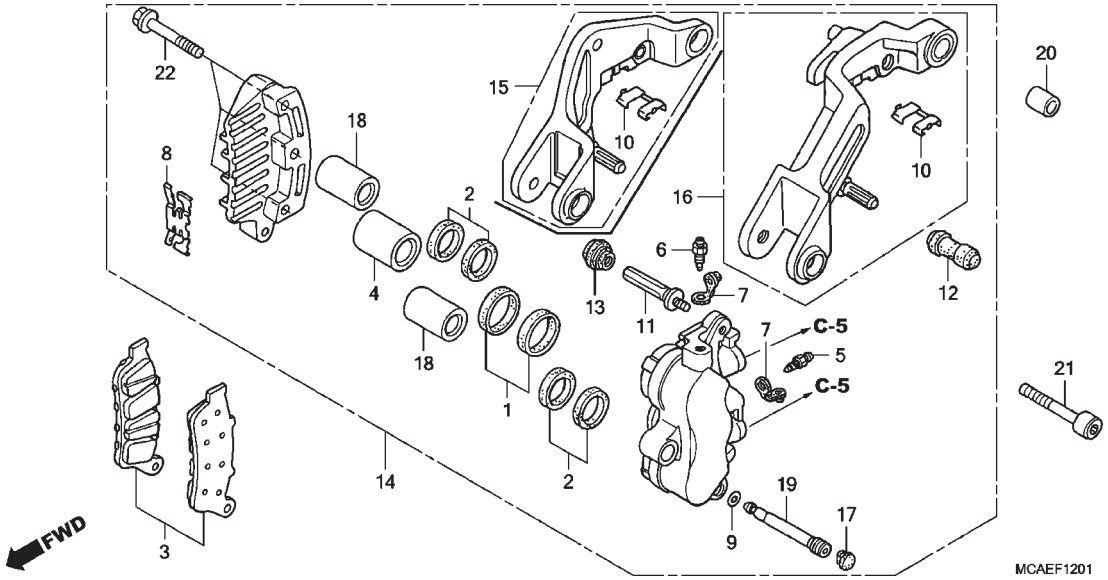

Ref. Nº	N.O.S.	Item de serviço	T.M.O.	Ref. Nº	Nº da peça	Descrição	Qtd. GL1800 9	A	C	Nº de série		Tipo
				20	45442-MAT-000	Bucha, Suporte Cáliper Esquerda	1	1	1	.....	.....	.....
				21	90132-MZ2-000	Parafuso, Allen, 8x45	1	1	1	.....	.....	.....
				22	90135-MAJ-G41	Parafuso, Flange, 8x45	3	3	3	.....	.....	.....

Voltar

C-13

Roda Dianteira

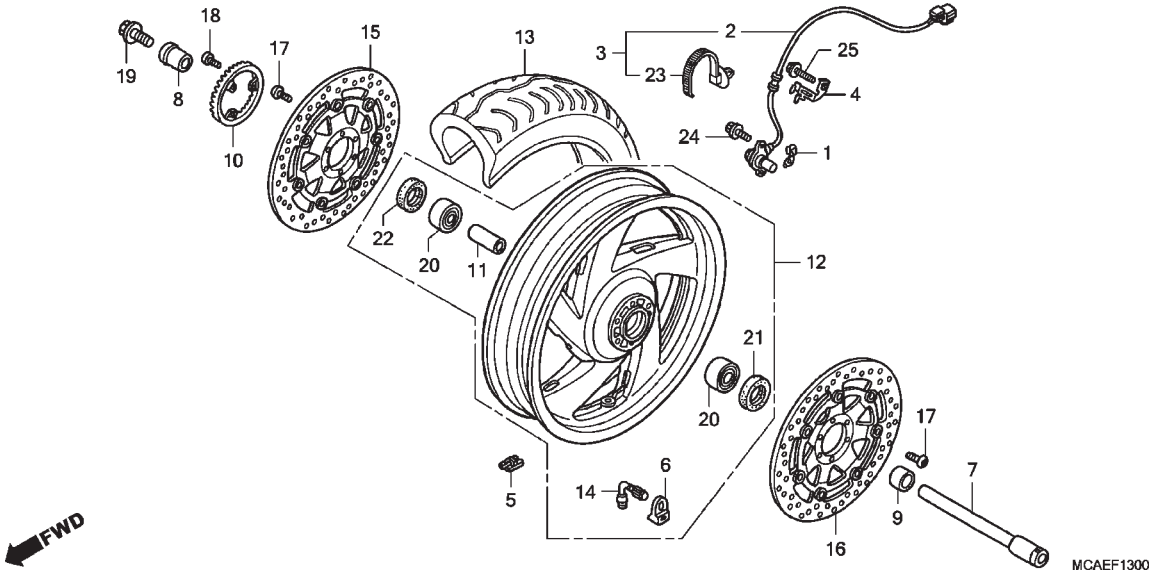

Ref. Nº	N.O.S.	Item de serviço	T.M.O.
3		(2)	
	617196	Sensor, Velocidade Roda: Dianteiro	0,5
5	7101A6	Contrapeso, Balanceiro: Dianteiro	0,8
7	710151	Eixo, Roda Dianteira	0,5
10	7101B0	Anel, Pulsador: Dianteiro	0,6
12	7101D4	Roda Dianteira	1,2
		• Inclui: Balanceamento	
13	710139	Pneu Dianteiro (Um)	1,1
		• Inclui: Balanceamento	
15	7111D8	Disco, Freio Dianteiro: Direito	0,6
16	7111D7	Disco, Freio Dianteiro: Esquerdo	0,6
	7111D9	Disco, Freio Dianteiro: Ambos	0,7
20	710115	Rolamento, Roda Dianteira (Um)	0,7
	710115G	• Substituição de 1 rolamento adicionar	0,1

Ref. Nº	Nº da peça	Descrição	Qtd. GL1800 9	A	C	Nº de série		Tipo
1	38515-MCA-970	Guia, Cabo Sensor	1	1	1			
2	38520-MCA-A71	Sensor, Velocidade Roda Dianteira	1	1	1			E,ED,F,U
3	38520-MCA-A81	Sensor, Velocidade Roda Dianteira	1	1	1			2BR,2ED,2F,2NZ,2U,3E,BR,KO,SI
4	38521-MCA-970	Suporte, Sensor Velocidade Dianteiro	1	1	1			E,ED,F,U
5	42704-MCF-D60	Contrapeso, Balanceiro (10G)	N	N	–			
	42705-MCF-D60	Contrapeso, Balanceiro (20G)	N	N	–			
	42706-MCF-D60	Contrapeso, Balanceiro (30G)	N	N	–			
	42704-MER-D00	Contrapeso, Balanceiro (10G)	–	–	N			
	42705-MER-D00	Contrapeso, Balanceiro (20G)	–	–	N			
	42706-MER-D00	Contrapeso, Balanceiro (30G)	–	–	N			
6	42754-MN5-000	Suporte, Válvula Aro	1	1	1			
7	44301-MCA-000	Eixo, Roda Dianteira	1	1	–			
	44301-MCA-S40		–	–	1			
8	44311-MCA-000	Espaçador, Lateral Roda Dianteira Direita	1	1	1			
9	44312-MCA-000	Espaçador, Lateral Roda Dianteira Esquerda	1	1	1			
10	44515-MCA-971	Anel, Pulsador Dianteiro	1	1	1			
11	44620-MCA-000	Espaçador, Eixo Dianteiro	1	1	1			
12	44650-MCA-D30	Roda Dianteira, Subconj.	1	1	–			
	44650-MCA-B20		–	–	1			
13	44711-MCA-D02	Pneu, Dianteiro (BRIDGESTONE) (130/70R18 M/C 63H)	1	1	1			

C-13

Roda Dianteira

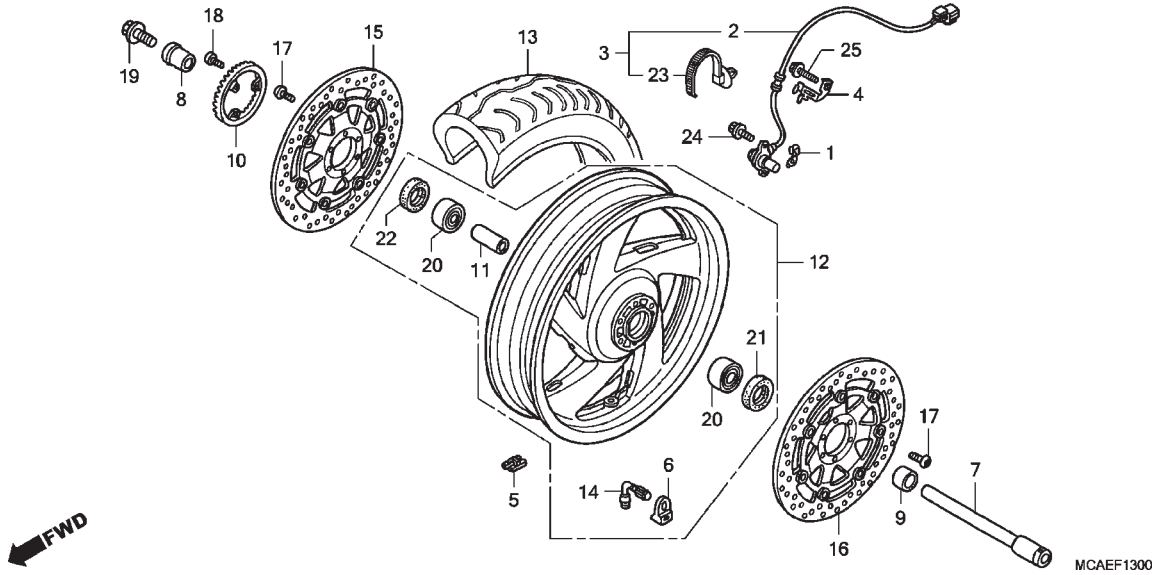

Ref. Nº	N.O.S.	Item de serviço	T.M.O.

Ref. Nº	Nº da peça	Descrição	Qtd. GL1800 9	A	C	Nº de série		Tipo
14	44753-MCA-003	Válvula, Aro (BRIDGESTONE)	1	1	1	.....	.....	.....
15	45120-MCA-003	Disco Comp., Freio Dianteiro Direito	1	1	1	.....	.....	.....
16	45220-MCA-003	Disco Comp., Freio Dianteiro Esquerdo .	1	1	1	.....	.....	.....
17	90106-MBB-000	Parafuso, Disco, 6x17	12	12	12	.....	.....	.....
18	90131-KPB-751	Parafuso, Torx, 5x10	3	3	3	.....	.....	.....
19	90305-ML7-000	Parafuso, Eixo Dianteiro	1	1	1	.....	.....	.....
20	91055-MCA-A61	Rolamento, Radial Esferas, 6004 (LU)x2	2	2	2	.....	.....	.....
21	91253-443-761	Retentor Pó, 30x47x8 (ARAI)	1	1	1	.....	.....	.....
22	91257-MAY-003	Retentor Pó, 28x42x8 (NOK)	1	1	1	.....	.....	.....
23	91541-S0A-003	Presilha, Fiação (Preto) (145mm)	1	1	1	.....	.....	2BR,2ED,2F,2NZ,2U,3E,BR,KO,SI
24	96001-06016-00	Parafuso, Flange, 6x16	2	2	2	.....	.....	.....
25	96001-06020-00	Parafuso, Flange, 6x20	1	1	1	.....	.....	E,ED,F,U

Voltar

C-14

Cilindro Mestre do Freio Traseiro

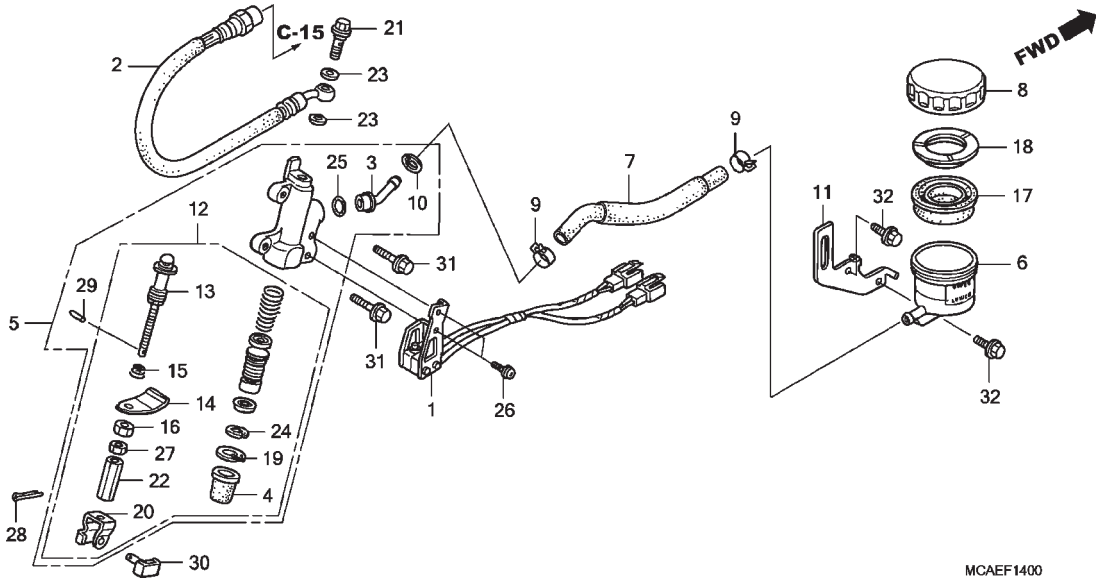

Ref. Nº	N.O.S.	Item de serviço	T.M.O.
1	6151A7	Interruptor, Freio Traseiro e Cruzeiro	1,0
2	7121B5	Mangueira A, Principal Freio Traseiro	1,8
		• Inclui: Sangria dos freios	
	7121B5A	• Com airbag adicionar	0,3
	7121U7	Mangueira A, Principal Freio Traseiro (A)	2,3
		• Inclui: Sangria dos freios	
		• Nota: Modelos '12-	
5	712125	Cilindro Mestre, Freio Traseiro	1,1
		• Inclui: Sangria dos freios	
6	7121F6	Reservatório, Óleo Cilindro Mestre Traseiro	0,2
		• Inclui: Sangria dos freios	
7	7121C2	Mangueira, Reservatório Óleo Cilindro Mestre Traseiro	0,3
		• Inclui: Sangria dos freios	
12	7121H0	Pistão Jogo, Cilindro Mestre Freio Traseiro	1,2
		• Inclui: Sangria dos freios	
17	7121G7	Diafragma, Cilindro Mestre Freio Traseiro	0,1

Ref. Nº	Nº da peça	Descrição	Qtd. GL1800 9	A	C	Nº de série		Tipo
1	35300-MCA-A61	Interruptor Jogo, Freio Traseiro e Cruzeiro	1	1	1			
2	43310-MCA-003	Mangueira Principal A, Freio Traseiro	1	1	1			
3	43503-KCY-671	Conector	1	1	1			
4	43504-MB2-006	Capa, Comp.	1	1	1			
5	43510-MCA-016	Cilindro Mestre Subconj., Traseiro (NISSIN)	1	1	1			
6	43511-MCA-006	Reservatório, Óleo Cilindro Mestre	1	1	1			
7	43512-MCA-006	Mangueira, Cilindro Mestre Traseiro	1	1	1			
8	43513-MY1-006	Tampa, Reservatório Óleo	1	1	1			
9	43514-KS6-701	Braçadeira, Mangueira Óleo Cilindro Mestre	2	2	2			
10	43517-KS6-701	Anel Elástico, Cilindro Mestre Traseiro	1	1	1			
11	43518-MCA-000	Suporte, Reservatório Óleo Cilindro Mestre	1	1	1			
12	43520-MCA-016	Pistão Jogo, Cilindro Mestre Traseiro	1	1	1			
13	43530-MCA-006	Haste Comp., Acionamento	1	1	1			
14	43537-MCA-006	Placa, Interruptor	1	1	1			
15	43538-MCA-006	Mola, Interruptor	1	1	1			
16	43539-MN5-006	Porca, Placa Interruptor (NISSIN)	1	1	1			
17	45520-300-000	Diafragma	1	1	1			
18	45521-MJ6-006	Placa, Diafragma	1	1	1			

C-14

Cilindro Mestre do Freio Traseiro

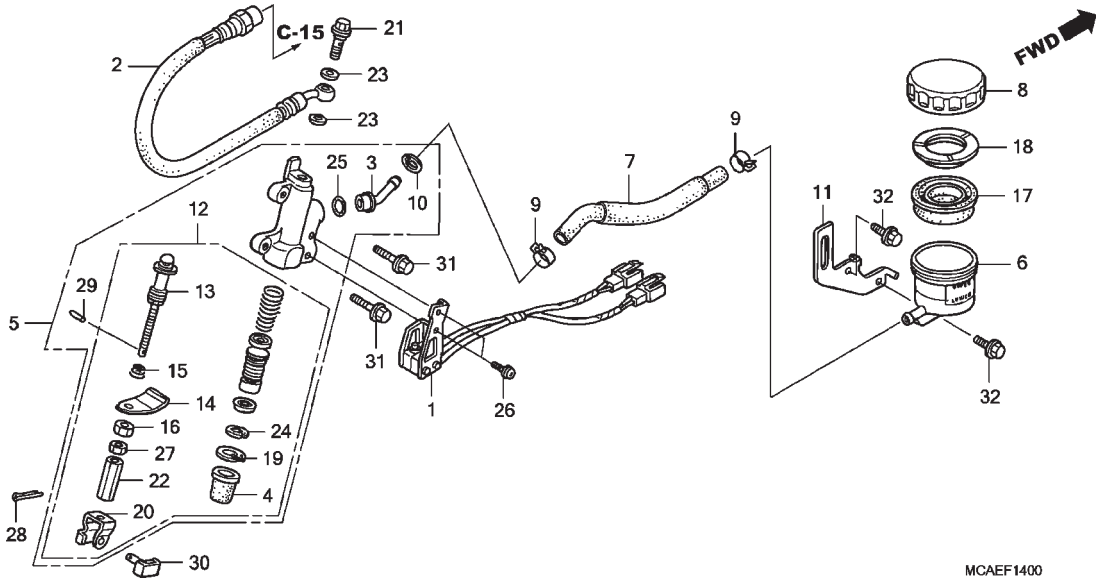

Ref. Nº	N.O.S.	Item de serviço	T.M.O.

Ref. Nº	Nº da peça	Descrição	Qtd. GL1800 9	A	C	Nº de série		Tipo
19	46182-MEL-D21	Anel Elástico	1	1	1			
20	46504-MT4-006	Junção, Vareta Freio	1	1	1			
21	90145-MS9-612	Parafuso, Óleo, 10x22	1	1	1			
22	90315-MCA-006	Porca, Especial, 8mm	1	1	1			
23	90545-300-000	Arruela, Parafuso Óleo	2	2	2			
24	90651-MBG-006	Anel Elástico, Pistão	1	1	1			
25	91212-422-006	Anel, Vedação, 14,8x2,4	1	1	1			
26	93893-04012-17	Parafuso-arruela, 4x12	2	2	2			
27	94002-08080-0S	Porca, Sextavada, 8mm	1	1	1			
28	94201-20150	Cupilha, 2,0x15	1	1	1			
29	94305-20102	Pino, Pressão, 2x10	1	1	1			
30	95015-54000	Pino D, Junção	1	1	1			
31	95701-06022-08	Parafuso, Flange, 6x22	2	2	2			
32	96001-06014-00	Parafuso, Flange, 6x14	2	2	2			

C-15

Válvula de Controle de Proporção

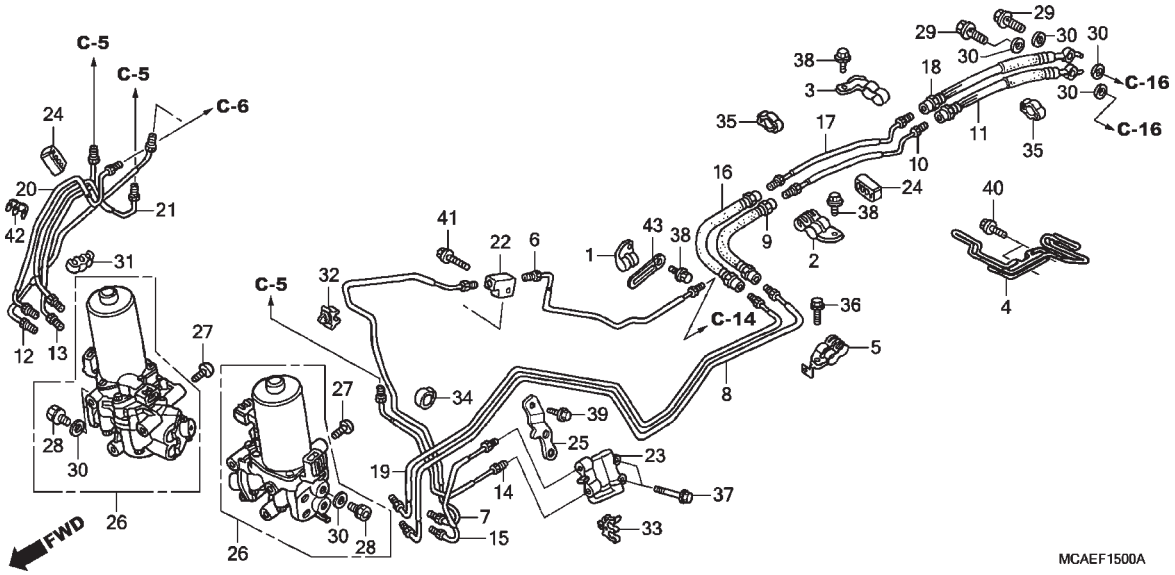

Ref. Nº	N.O.S.	Item de serviço	T.M.O.
6	7121E2	Tubo A, Principal Freio Traseiro	1,9
		• Inclui: Sangria dos freios	
	7121E2C	• Com airbag adicionar	0,3
7	7121E4	Tubo D, Principal Freio Traseiro	3,2
		• Inclui: Sangria dos freios	
	7121E4C	• Com sistema de navegação adicionar	0,7
	7121Q3	Tubo D, Principal Freio Traseiro (A)	4,4
		• Inclui: Sangria dos freios	
		• Nota: Modelos '12-	
8	7121E5	Tubo E, Principal Freio Traseiro	3,0
		• Inclui: Sangria dos freios	
	7121E5D	• Com airbag adicionar	0,3
	7121E5C	• Com sistema de navegação adicionar	0,1
	7121Q4	Tubo E, Principal Freio Traseiro (A)	3,5
		• Inclui: Sangria dos freios	
		• Nota: Modelos '12-	
9	7121B6	Mangueira B, Principal Freio Traseiro	1,8
		• Inclui: Sangria dos freios	
	7121B6B	• Com airbag adicionar	0,3
	7121V1	Mangueira B, Principal Freio Traseiro (A)	2,3
		• Inclui: Sangria dos freios	
		• Nota: Modelos '12-	
+			

Ref. Nº	Nº da peça	Descrição	Qtd. GL1800 9	A	C	Nº de série		Tipo
1	43156-MCA-000	Braçadeira A, Mangueira Freio Traseiro	1	1	1			
2	43157-MCA-000	Braçadeira B, Mangueira Freio Traseiro	1	1	1			
3	43158-MCA-000	Braçadeira C, Mangueira Freio Traseiro	1	1	1			
4	43159-MCA-A20	Guia Comp., Mangueira Freio Traseiro	1	1	1			
5	43161-MCA-000	Braçadeira D, Mangueira Freio Traseiro	1	1	1			
6	43311-MCA-000	Tubo Principal A, Freio Traseiro	1	1	1			
7	43312-MCA-750	Tubo Principal D, Freio Traseiro	1	1	1			
8	43313-MCA-970	Tubo Principal E, Freio Traseiro	1	1	1			
9	43314-MCA-971	Mangueira Principal B, Freio Traseiro	1	1	1			
10	43315-MCA-000	Tubo Principal C, Freio Traseiro	1	1	1			
11	43316-MCA-A21	Mangueira C, Principal Freio Traseiro	1	1	1			
12	43320-MCA-970	Tubo Secundário F, Freio	1	1	1			
13	43321-MCA-970	Tubo Secundário G, Freio	1	1	1			
14	43326-MCA-A60	Tubo Secundário C, Freio	1	1	1			
15	43327-MCA-H40	Tubo Secundário H, Freio	1	1	1			
16	43329-MCA-971	Mangueira Secundária E, Freio	1	1	1			
17	43330-MCA-000	Tubo Secundário E, Freio	1	1	1			
18	43331-MCA-A21	Mangueira Secundária F, Freio	1	1	1			
19	43332-MCA-970	Tubo Secundário I, Freio	1	1	1			
20	45125-MCA-970	Tubo Principal C, Freio Dianteiro	1	1	1			
21	45126-MCA-970	Tubo Principal D, Freio Dianteiro	1	1	1			
22	45151-MCA-003	Tubo, Junção Três Vias	1	1	1			

Voltar

C-15

Válvula de Controle de Proporção

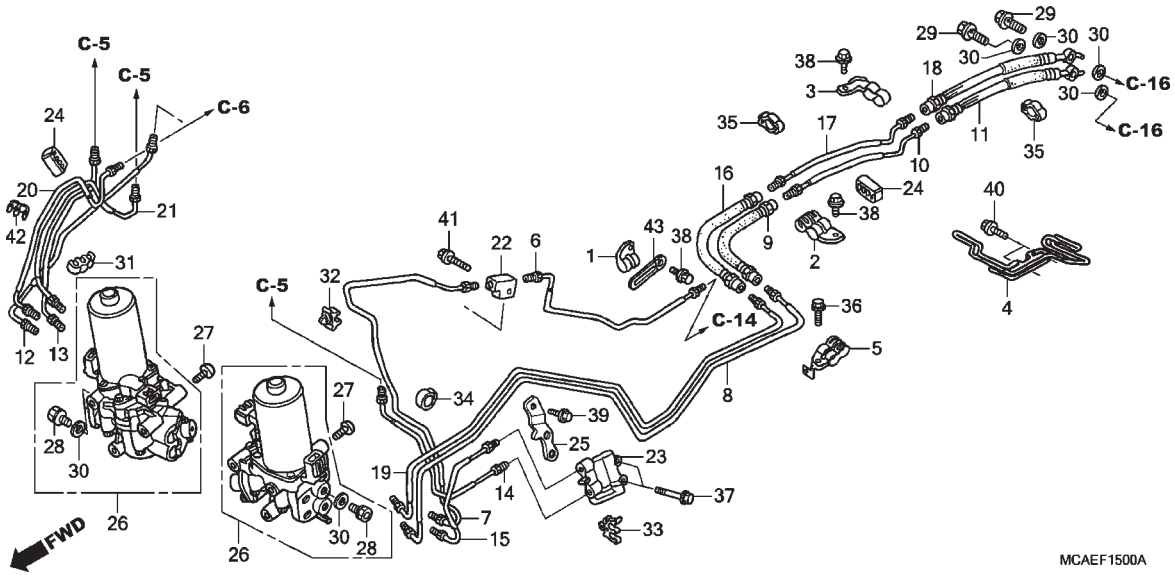

Ref. Nº	N.O.S.	Item de serviço	T.M.O.
10	7121E3	Tubo C, Principal Freio Traseiro	1,8
		• Inclui: Sangria dos freios	
	7121E3A	• Com airbag adicionar	0,3
	7121U9	Tubo C, Principal Freio Traseiro (A)	2,3
		• Inclui: Sangria dos freios	
		• Nota: Modelos '12-	
11	7121B7	Mangueira C, Principal Freio Traseiro	1,7
		• Inclui: Sangria dos freios	
12	7121D5	Tubo F, Secundário Freio Dianteiro	2,2
		• Inclui: Sangria dos freios	
	7121D5C	• Com sistema de navegação adicionar	0,7
	7121P8	Tubo F, Secundário Freio Dianteiro (A)	3,4
		• Inclui: Sangria dos freios	
		• Nota: Modelos '12-	
13	7121D6	Tubo G, Secundário Freio Dianteiro	2,1
		• Inclui: Sangria dos freios	
	7121D6C	• Com sistema de navegação adicionar	0,7
	7121P9	Tubo G, Secundário Freio Dianteiro (A)	3,3
		• Inclui: Sangria dos freios	
		• Nota: Modelos '12-	
+			

Ref. Nº	Nº da peça	Descrição	Qtd. GL1800 9	A	C	Nº de série		Tipo
23	46200-MCA-972	Válvula Conj., Controle Proporção	1	1	1			
24	46395-SR3-J01	Presilha B, Tubo Freio	2	2	2			
25	50307-MCA-A60	Suporte, P.C.V.	1	1	1			
26	57100-MCA-971	Modulador Conj., ABS	2	2	2			
27	90118-MR1-000	Parafuso, Phillips, 6x14	6	6	6			
28	90145-MCA-971	Parafuso, Óleo, 10x10,6	8	8	8			
29	90145-MS9-612	Parafuso, Óleo, 10x22	2	2	2			
30	90545-300-000	Arruela, Parafuso Óleo	12	12	12			
31	90662-MCA-971	Braçadeira, Tubo Freio (6,8x3)	1	1	1			
32	90663-MCA-971	Braçadeira, Tubo Freio (6,8)	1	1	1			
33	90664-MCA-003	Braçadeira, Tubo Freio (7,0x2)	1	1	1			
34	90683-KJ2-003	Presilha, Fiação Principal	1	1	1			
35	90690-MCA-003	Presilha, Cabo, 14mm	2	2	2			
36	95701-06020-08	Parafuso, Flange, 6x20	1	1	1			
37	95701-06032-08	Parafuso, Flange, 6x32	2	2	2			
38	96001-06012-07	Parafuso, Flange, 6x12	3	3	3			
39	96001-06014-07	Parafuso, Flange, 6x14	1	1	1			
40	96001-06016-00	Parafuso, Flange, 6x16	2	2	2			
41	96001-06025-00	Parafuso, Flange, 6x25	1	1	1			
42	11152-KS4-003	Braçadeira, Tubo	–	–	1			2BR,2ED,2F,2U,3E,KO,SI
43	32170-443-850	Presilha, Fiação Principal	–	–	1			

Voltar

C-15

Válvula de Controle de Proporção

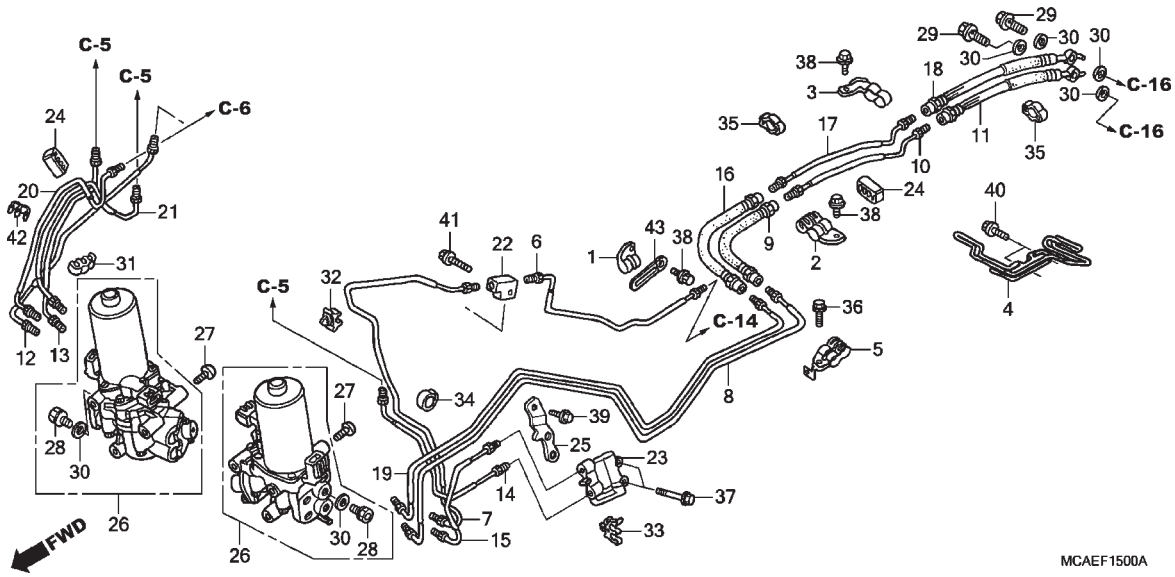

Ref. Nº	N.O.S.	Item de serviço	T.M.O.
14	7121E7	Tubo C, Secundário Freio Traseiro	2,3
		• Inclui: Sangria dos freios	
	7121E7C	• Com sistema de navegação adicionar	0,7
	7121Q1	Tubo C, Secundário Freio Traseiro (A)	3,5
		• Inclui: Sangria dos freios	
		• Nota: Modelos '12-	
15	7121E9	Tubo H, Secundário Freio Traseiro	2,3
		• Inclui: Sangria dos freios	
	7121E9C	• Com sistema de navegação adicionar	0,7
	7121Q2	Tubo H, Secundário Freio Traseiro (A)	3,5
		• Inclui: Sangria dos freios	
		• Nota: Modelos '12-	
16	7121B9	Mangueira E, Secundária Freio Traseiro	1,8
		• Inclui: Sangria dos freios	
	7121B9A	• Com airbag adicionar	0,3
	7121V0	Mangueira E, Secundária Freio Traseiro (A)	2,3
		• Inclui: Sangria dos freios	
		• Nota: Modelos '12-	
+			

Ref. Nº	Nº da peça	Descrição	Qtd. GL1800 9	A	C	Nº de série	Tipo

Voltar

C-15

Válvula de Controle de Proporção

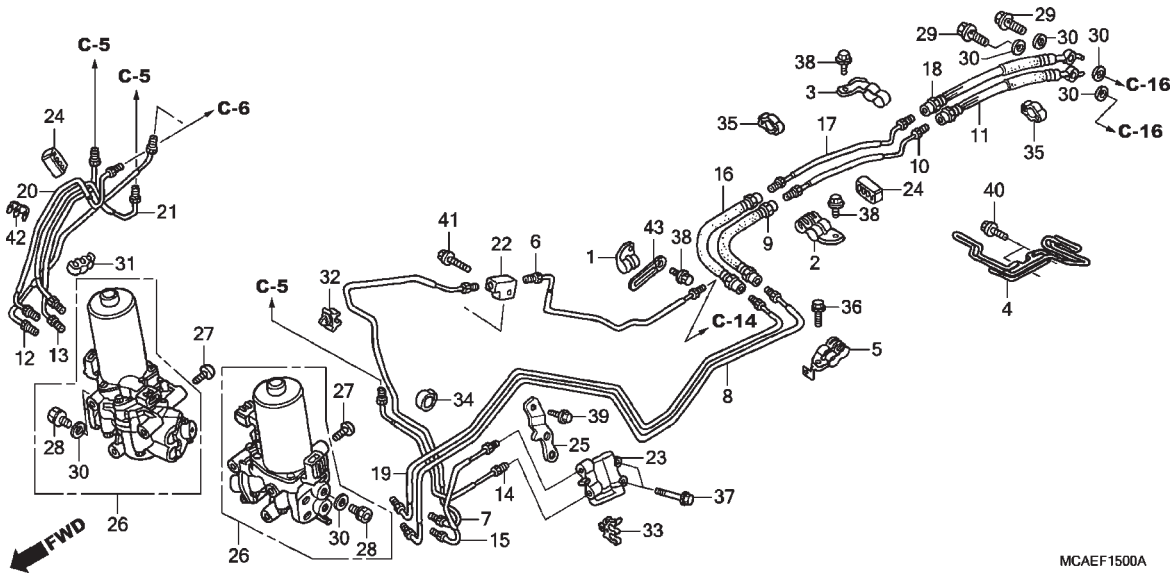

Ref. Nº	N.O.S.	Item de serviço	T.M.O.
17	7121E8	Tubo E, Secundário Freio Traseiro	1,8
		• Inclui: Sangria dos freios	
	7121E8A	• Com airbag adicionar	0,3
	7121U8	Tubo E, Secundária Freio Traseiro (A)	2,3
		• Inclui: Sangria dos freios	
		• Nota: Modelos '12-	
18	7121C0	Mangueira F, Secundária Freio Traseiro	1,7
		• Inclui: Sangria dos freios	
19	7121F0	Tubo I, Secundário Freio Traseiro	3,0
		• Inclui: Sangria dos freios	
	7121F0C	• Com airbag adicionar	0,3
	7121F0D	• Com sistema de navegação adicionar	0,1
	7121Q0	Tubo I, Secundário Freio Traseiro (A)	3,5
		• Inclui: Sangria dos freios	
		• Nota: Modelos '12-	
20	7121D1	Tubo C, Principal Freio Dianteiro	2,1
		• Inclui: Sangria dos freios	
	7121D1C	• Com sistema de navegação adicionar	0,7
+			

Ref. Nº	Nº da peça	Descrição	Qtd. GL1800 9	A	C	Nº de série	Tipo

Voltar

C-15

Válvula de Controle de Proporção

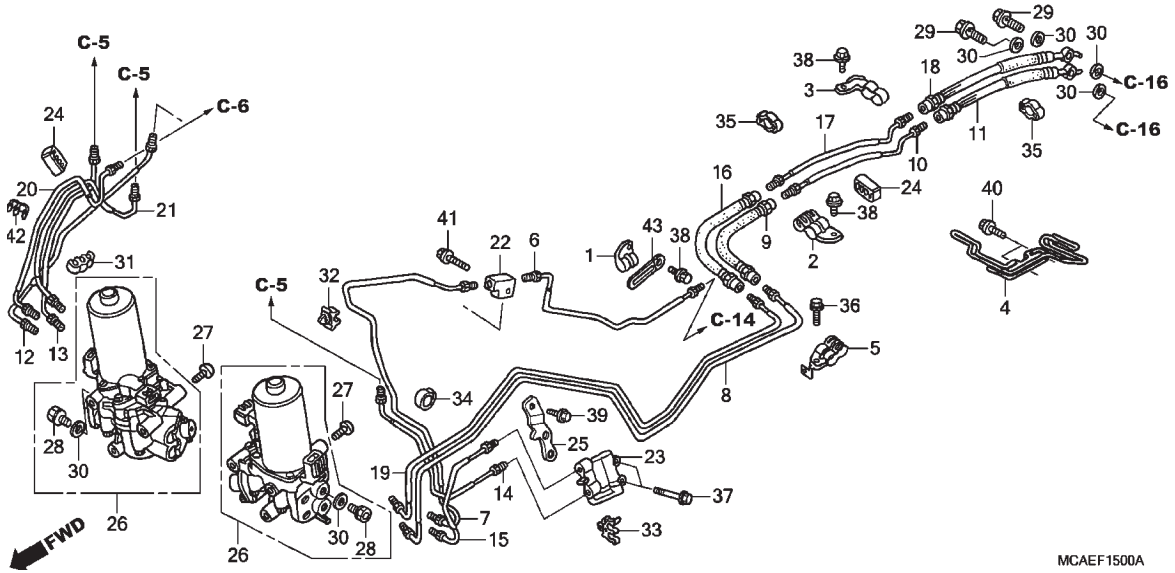

Ref. Nº	N.O.S.	Item de serviço	T.M.O.
20	7121P7	Tubo C, Principal Freio Dianteiro (A)	3,3
		• Inclui: Sangria dos freios	
		• Nota: Modelos '12-	
21	7121D2	Tubo D, Principal Freio Dianteiro	2,1
		• Inclui: Sangria dos freios	
	7121D2C	• Com sistema de navegação adicionar	0,7
	7121P6	Tubo D, Principal Freio Dianteiro (A)	3,3
		• Inclui: Sangria dos freios	
		• Nota: Modelos '12-	
23	7121H2	Válvula, Controle Proporção	2,3
		• Inclui: Sangria dos freios	
	7121H2C	• Com sistema de navegação adicionar	0,7
	7121Q5	Válvula, Controle Proporção (A)	3,5
		• Inclui: Sangria dos freios	
		• Nota: Modelos '12-	
26	7111E3	Modulador, ABS: Dianteiro	2,5
		• Inclui: Sangria dos freios	
	711197	Modulador, ABS: Traseiro	2,5
		• Inclui: Sangria dos freios	
	7111H3	Modulador, ABS: Ambos	2,7
		• Inclui: Sangria dos freios	

Ref. Nº	Nº da peça	Descrição	Qtd. GL1800 9	A	C	Nº de série	Tipo

Voltar

C-16

Cáliper do Freio Traseiro

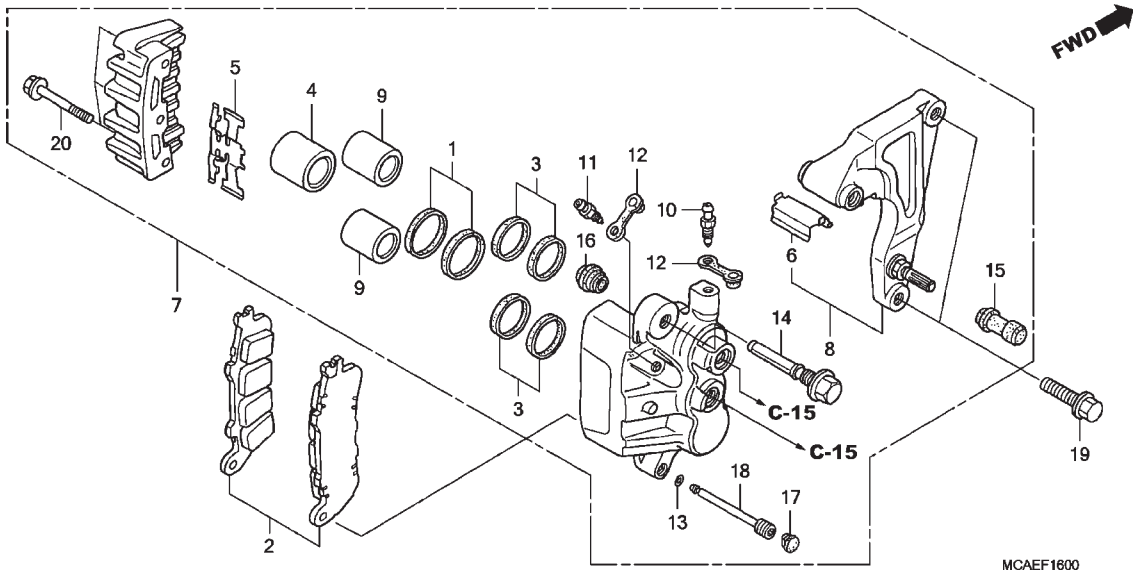

Ref. Nº	N.O.S.	Item de serviço	T.M.O.
2	711140	Sapata (Pastilha) Jogo, Freio: Traseiro	0,4
4		(1,3,9)	
	7111D5	Pistão, Cáliper Freio Traseiro	1,2
		• Inclui: Sangria dos freios	
		• Nota: Mesmo tempo para duas unidades ou mais	
	7111D5B	• Com amplificador estéreo adicionar	0,3
7	711155	Cáliper, Freio Traseiro	1,0
		• Inclui: Sangria dos freios	
	711155B	• Com amplificador estéreo adicionar	0,3
8	7111C1	Suporte, Cáliper Traseiro	0,5
	7111C1B	• Com amplificador estéreo adicionar	0,3

Ref. Nº	Nº da peça	Descrição	Qtd. GL1800 9	A	C	Nº de série		Tipo
1	06431-MA3-405	Retentor Jogo, Pistão	1	1	1			
2	06435-MCA-016	Pastilha Jogo, Freio Traseiro	1	1	1			
3	06451-MZ2-405	Retentor Jogo, Pistão	2	2	2			
4	43107-MAJ-G41	Pistão, 27x31	1	1	1			
5	43108-MCA-006	Mola, Pastilha	1	1	1			
6	43112-MCA-006	Retentor, Suporte Traseiro	1	1	1			
7	43150-MCA-006	Cáliper Subconj., Traseiro (NISSIN)	1	1	1			
8	43190-MCA-006	Suporte Subconj., Traseiro	1	1	1			
9	43207-MAJ-G41	Pistão, 22x39	2	2	2			
10	43352-HC5-971	Parafuso, Sangria (NISSIN)	1	1	–			
	43352-568-003		–	–	1			
11	43352-568-003	Parafuso, Sangria (NISSIN)	1	1	1			
12	43353-461-771	Capa, Sangria	2	2	2			
13	45111-MAJ-G41	Anel, Limitador	1	1	1			
14	45131-MZ2-006	Pino, Parafuso	1	1	1			
15	45132-166-016	Coifa, Pino (NISSIN)	1	1	1			
16	45133-MA3-006	Coifa B	1	1	1			
17	45203-MCC-006	Plugue, Pino	1	1	1			
18	45215-MAJ-G41	Pino, Suporte	1	1	1			
19	90131-MY9-870	Parafuso, Flange, 10x32	2	2	2			
20	90135-MAJ-G41	Parafuso, Flange, 8x45	3	3	3			

Voltar

C-17

Roda Traseira

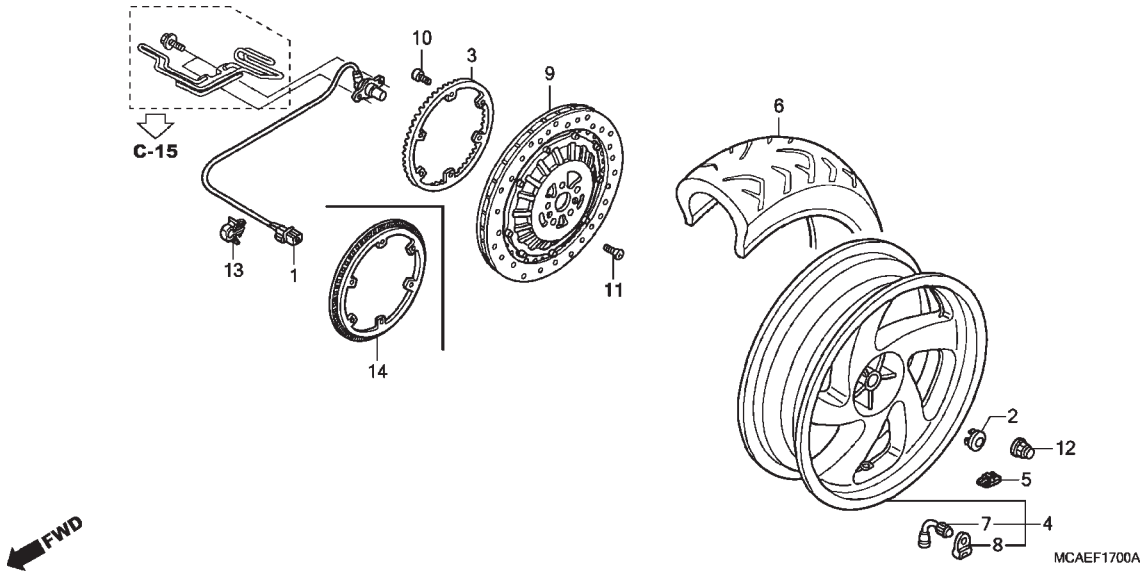

Ref. Nº	N.O.S.	Item de serviço	T.M.O.
1	617197	Sensor, Velocidade Roda: Traseiro	1,4
	617197A	• Com amplificador estéreo adicionar	0,2
	617197C	• Com airbag adicionar	0,3
	6171E2	Sensor, Velocidade Roda (A): Traseiro	2,1
		• Nota: Modelos '12-(14)	
3	7101B1	Anel, Pulsador: Traseiro	0,5
	7101B1A	• Com amplificador estéreo adicionar	0,3
4	710118	Roda Traseira	1,0
		• Inclui: Balanceamento	
	710118A	• Com amplificador estéreo adicionar	0,3
5	7101E1	Contrapeso, Balanceiro: Traseiro	0,6
	7101E1A	• Com amplificador estéreo adicionar	0,3
6	710142	Pneu Traseiro (Um)	0,9
		• Inclui: Balanceamento	
	710142A	• Com amplificador estéreo adicionar	0,3
9	711145	Disco, Freio Traseiro	0,5
	711145A	• Com amplificador estéreo adicionar	0,3

Ref. Nº	Nº da peça	Descrição	Qtd. GL1800 9	A	C	Nº de série		Tipo
1	38510-MCA-A30	Sensor, Velocidade Roda Traseira	1	1	1			
2	42303-MT4-000	Capa, Eixo Traseiro	1	1	1			
3	42515-MCA-971	Anel, Pulsador Traseiro	1	1	–			
4	42650-MCA-D00	Roda Traseira, Subconj.	1	1	–			
	42650-MCA-B20		–	–	1			
5	42704-MCF-D60	Contrapeso, Balanceiro (10G)	N	N	–			
	42705-MCF-D60	Contrapeso, Balanceiro (20G)	N	N	–			
	42706-MCF-D60	Contrapeso, Balanceiro (30G)	N	N	–			
	42704-MER-D00	Contrapeso, Balanceiro (10G)	–	–	N			
	42705-MER-D00	Contrapeso, Balanceiro (20G)	–	–	N			
	42706-MER-D00	Contrapeso, Balanceiro (30G)	–	–	N			
6	42711-MCA-A63	Pneu, Traseiro (BRIDGESTONE) (180/60R16 M/C 74H)	1	1	1			
7	42753-KJ9-003	Válvula, Aro (BRIDGESTONE)	1	1	1			
8	42754-MN5-000	Suporte, Válvula Aro	1	1	1			
9	43250-MCA-013	Disco Comp., Freio Traseiro	1	1	1			
10	90131-KPB-751	Parafuso, Torx, 5x10	6	6	–			
	90131-KFK-630		–	–	6			
11	90132-MCA-000	Parafuso, Cabeça Chata, 6x16	2	2	2			
12	90307-MCA-000	Porca, Roda	5	5	5			
13	90660-ZA0-600	Presilha, Fiação Interruptor Parada Motor	1	1	1			
14	42515-MCA-S70	Anel, Pulsador (Traseiro)	–	–	1			

Voltar

C-18

Caixa de Transmissão Final

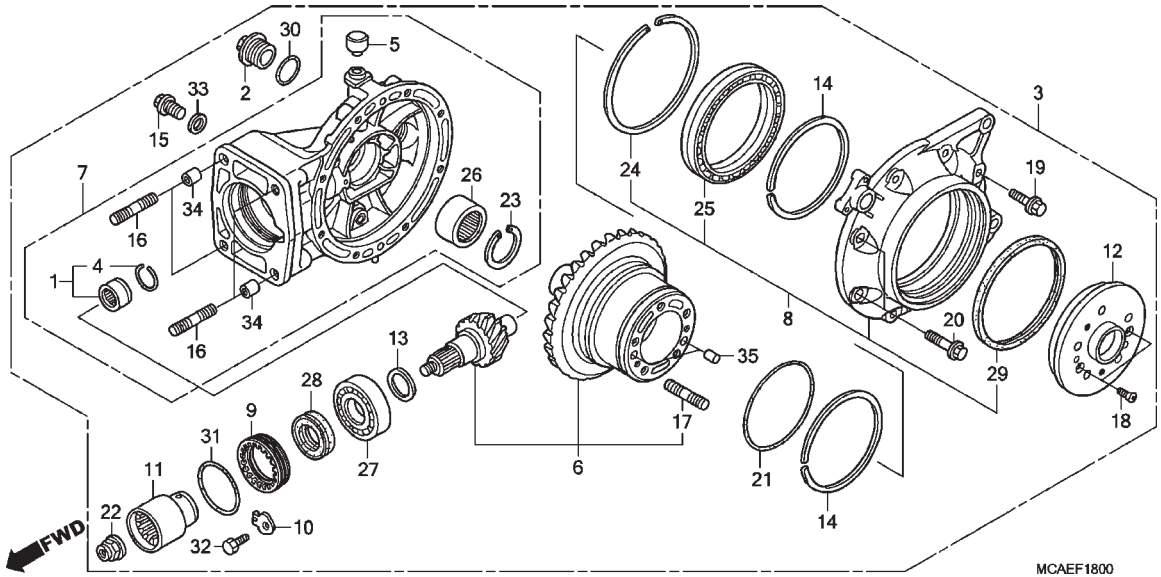

Ref. Nº	N.O.S.	Item de serviço	T.M.O.
1	2131G8	Rolamento, Engrenagem Pinhão Traseira: Traseiro	2,1
	2131G8A	• Com amplificador estéreo adicionar	0,3
3	2131B1	Transmissão Final, Conj.	0,8
	2131B1A	• Com amplificador estéreo adicionar	0,3
6	2131B4	Engrenagem Jogo, Movida Transmissão	2,6
	2131B4A	• Com amplificador estéreo adicionar	0,3
7	213120	Carcaça, Transmissão Final	2,3
	213120A	• Com amplificador estéreo adicionar	0,3
8	2131B9	Tampa Jogo, Engrenagem Final: Traseira	1,3
	2131B9A	• Com amplificador estéreo adicionar	0,3
9		(31)	
	2131B0	Retentor, Rolamento Engrenagem Movida Transmissão	1,2
	2131B0A	• Com amplificador estéreo adicionar	0,3
11	2131C1	Junção, Pinhão Traseiro	1,0
	2131C1A	• Com amplificador estéreo adicionar	0,3
+			

Ref. Nº	Nº da peça	Descrição	Qtd. GL1800 9	A	C	Nº de série		Tipo
1	06910-MCA-000	Rolamento, Agulhas Jogo	1	1	1			
2	12361-035-000	Tampa, Ajuste	1	1	1			
3	41300-MCA-A21	Engrenagem Conj., Transmissão Final	1	1	1			
4	41305-MB4-770	Anel, Limitador	1	1	1			
5	41306-MB0-020	Tampa, Respiro	1	1	1			
6	41310-MCA-010	Engrenagem Jogo, Transmissão Final	1	1	1			
7	41311-MCA-A21	Carcaça Subconj., Engrenagem Final	1	1	1			
8	41320-MCA-000	Tampa Subconj., Engrenagem Final	1	1	1			
9	41331-MN5-000	Retentor, Rolamento	1	1	1			
10	41332-415-000	Trava A, Ajuste Rolamento (Lingueta Simples)	1	1	1			
	41333-415-000	Trava B, Ajuste Rolamento (Lingueta Dupla)	1	1	1			
11	41410-MN5-000	Junção, Pinhão	1	1	1			
12	41441-MCA-010	Flange, Lateral Engrenagem Final	1	1	1			
13	41450-MG9-000	Calço A, Engrenagem Pinhão (1,32)	1	1	1			
	41451-MG9-000	Calço B, Engrenagem Pinhão (1,38)	1	1	1			
	41452-MG9-000	Calço C, Engrenagem Pinhão (1,44)	1	1	1			
	41453-MG9-000	Calço D, Engrenagem Pinhão (1,50)	1	1	1			
	41454-MG9-000	Calço E, Engrenagem Pinhão (1,56)	1	1	1			
	41455-MG9-000	Calço F, Engrenagem Pinhão (1,62)	1	1	1			
	41456-MG9-000	Calço G, Engrenagem Pinhão (1,68)	1	1	1			

C-18

Caixa de Transmissão Final

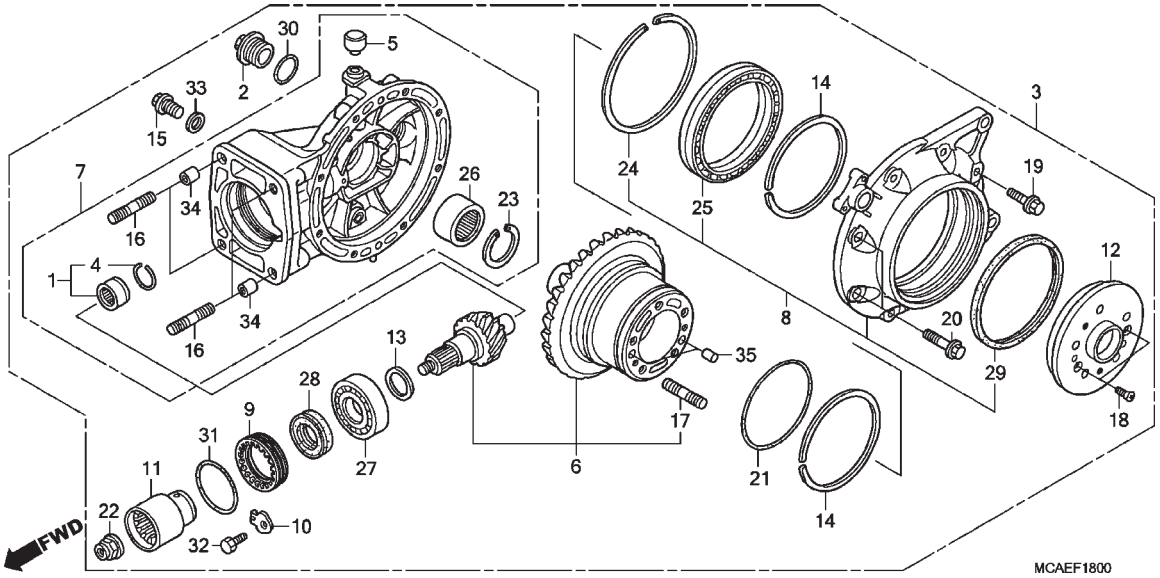

Ref. Nº	N.O.S.	Item de serviço	T.M.O.
12	7101A4	Flange, Transmissão	0,6
	7101A4A	• Com amplificador estéreo adicionar	0,3
13	2131C2	Calço, Engrenagem Pinhão	1,5
	2131C2A	• Com amplificador estéreo adicionar	0,3
14	2131C5	Calço, Engrenagem Coroa	1,3
	2131C5A	• Com amplificador estéreo adicionar	0,3
25	2131E8	Rolamento, Engrenagem Coroa Traseira: Esquerdo	1,3
	2131E8A	• Com amplificador estéreo adicionar	0,3
26	2131E9	Rolamento, Engrenagem Coroa Traseira: Direito	1,2
	2131E9A	• Com amplificador estéreo adicionar	0,3
	2131F2	Rolamento, Engrenagem Coroa Traseira: Ambos	1,5
	2131F2A	• Com amplificador estéreo adicionar	0,3
27	2131A1	Rolamento, Engrenagem Pinhão Traseira: Dianteiro	1,5
	2131A1A	• Com amplificador estéreo adicionar	0,3
+			

Ref. Nº	Nº da peça	Descrição	Qtd. GL1800 9	A	C	Nº de série		Tipo
14	41530-MCA-000	Calço A, Engrenagem Coroa (1,82)	2	2	2			
	41531-MCA-000	Calço B, Engrenagem Coroa (1,88)	2	2	2			
	41532-MCA-000	Calço C, Engrenagem Coroa (1,94)	2	2	2			
	41533-MCA-000	Calço D, Engrenagem Coroa (2,00)	2	2	2			
	41534-MCA-000	Calço E, Engrenagem Coroa (2,06)	2	2	2			
	41535-MCA-000	Calço F, Engrenagem Coroa (2,12)	2	2	2			
	41536-MCA-000	Calço G, Engrenagem Coroa (2,18)	2	2	2			
	41537-MCA-000	Calço H, Engrenagem Coroa (2,24)	2	2	2			
	41538-MCA-000	Calço I, Engrenagem Coroa (2,30)	2	2	2			
	41539-MCA-000	Calço J, Engrenagem Coroa (2,36)	2	2	2			
	41540-MCA-000	Calço K, Engrenagem Coroa (2,42)	2	2	2			
	41541-MCA-000	Calço L, Engrenagem Coroa (2,48)	2	2	2			
	41542-MCA-000	Calço M, Engrenagem Coroa (2,54)	2	2	2			
	41543-MCA-000	Calço N, Engrenagem Coroa (2,60)	2	–	–			
	41544-MCA-000	Calço P, Engrenagem Coroa (2,66)	2	–	–			
	41546-MCA-000	Calço R, Engrenagem Coroa (1,70)	–	2	2			
	41547-MCA-000	Calço S, Engrenagem Coroa (1,76)	–	2	2			
15	90118-MCH-000	Parafuso, Plugue, 14mm	1	1	1			
16	90124-MCA-300	Prisioneiro, 12x53	4	4	4			
17	90125-MCA-300	Prisioneiro, 12x46	5	5	5			
18	90132-MCA-000	Parafuso, Cabeça Chata, 6x16	2	2	2			
19	90133-MCA-000	Parafuso, Flange, 8x30	6	6	6			
20	90134-MCA-000	Parafuso, Flange, 10x38	2	2	2			

Voltar

C-18

Caixa de Transmissão Final

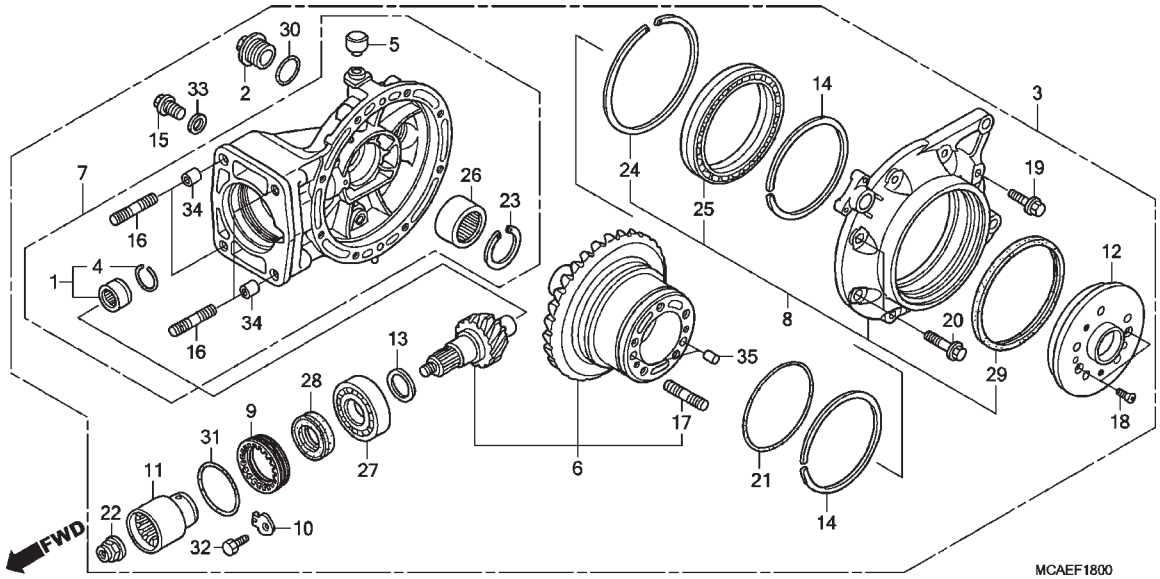

Ref. Nº	N.O.S.	Item de serviço	T.M.O.
28	2131G7	Retentor Óleo, Engrenagem Pinhão: Traseiro	1,1
	2131G7A	• Substituição de 1 retentor de óleo adicionar	0,3
29		(21)	
	2131F6	Retentor Óleo, Engrenagem Final Traseira: Esquerdo	1,3
	2131F6A	• Com amplificador estéreo adicionar	0,3

Ref. Nº	Nº da peça	Descrição	Qtd. GL1800 9	A	C	Nº de série		Tipo
21	90351-MCA-003	Anel, Vedação	1	1	1			
22	90381-MT3-000	Porca, Sextavada, 16mm	1	1	1			
23	90652-MCA-003	Anel Elástico, Interno, 47mm	1	1	1			
24	90653-MCA-000	Anel Elástico, Interno, 125mm	1	1	1			
25	91051-MCA-003	Rolamento, Radial Esferas, 100x125x26	1	1	1			
26	91052-MCA-003	Rolamento, Agulhas, 30x47x23	1	1	1			
27	91061-MT3-003	Rolamento, Radial Esferas (QJ3/28V1)	1	1	1			
28	91262-MY3-003	Retentor, Óleo, 39x56x7 (NOK)	1	1	1			
29	91265-MCA-003	Retentor, Óleo, 110x125x7	1	1	1			
30	91302-001-020	Anel, Vedação, 30,8mm	1	1	1			
31	91359-MG9-003	Anel, Vedação, 64,5x3,5 (ARAI)	1	1	1			
32	92101-06012-0A	Parafuso, Sextavado, 6x12	1	1	1			
33	94109-14000	Arruela, Plugue Drenagem, 14mm	1	1	1			
34	94301-14200	Pino, Guia, 14x20	2	2	2			
35	94303-10160	Pino, Guia, 10x16	2	2	2			

Voltar

C-19

Painel (GL18009/A)

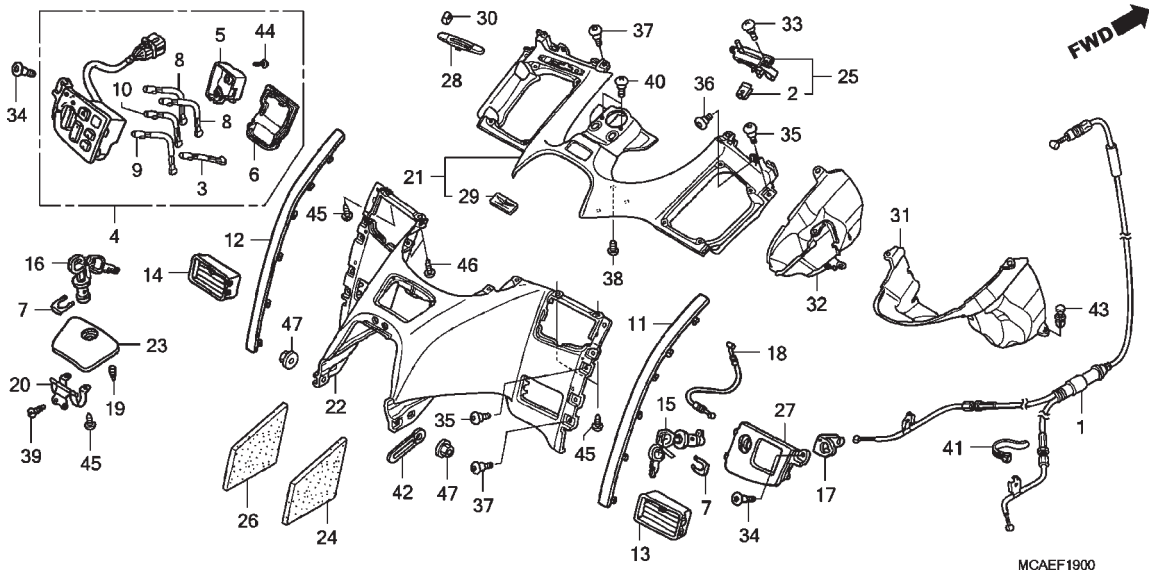

Ref. Nº	N.O.S.	Item de serviço	T.M.O.
1	8111C6	Cabo, Ajuste Protetor Escape	0,6
3		(8,9,10)	
	6161G2	Lâmpada, Interruptor Controle Altura	0,4
		• Nota: Mesmo tempo para duas unidades ou mais	
4	615140	Interruptor, Controle Altura	0,3
11	4111B7	Moldura, Acabamento Carenagem: Direita	0,1
12	4111B6	Moldura, Acabamento Carenagem: Esquerda	0,1
	4111K2	Moldura, Acabamento Carenagem: Ambas	0,1
13	4111F7	Difusor, Inferior Ar: Direito	0,2
14	4111F6	Difusor, Inferior Ar: Esquerdo	0,2
	4111R7	Difusor, Inferior Ar: Ambos	0,4
15	411130	Trava, Tampa Porta-objetos	0,2
16	3101B7	Trava, Tampa Combustível	0,1
18	8111A9	Cabo, Trava Porta-objetos	0,2
20	4131H4	Dobradiça, Tampa Painel	0,7
21	413115	Painel	0,9
22	4131H5	Painel, Superior	0,9
23	413116	Tampa, Painel	0,1
25	4111S6	Alavanca, Ajustador Ventilação Inferior	0,2
+			

Ref. Nº	Nº da peça	Descrição	Qtd. GL1800 9	A	C	Nº de série		Tipo
1	18337-MCA-A71	Cabo Comp., Ajuste Protetor Tubo Escape	1	1	–			E,ED,F,U
2	19014-KEA-003	Porca, Fixação	1	1	–			E,ED,F,U
3	35201-MCA-003	Lâmpada Comp. (B) (T3) (Comprimento Cabo: 45mm)	1	1	–			E,ED,F,U
4	35800-MCA-A61	Interruptor Conj., Nivelamento	1	1	–			E,ED,F,U
5	35801-MCA-003	Tampa, Lentes	1	1	–			E,ED,F,U
6	35802-MCA-003	Tampa	1	1	–			E,ED,F,U
7	37222-MCA-000	Mola, Fixação	2	2	–			E,ED,F,U
8	39206-MCA-013	Lâmpada Comp. (C) (T3) (Comprimento Cabo: 100mm)	2	2	–			E,ED,F,U
9	39207-MCA-013	Lâmpada Comp. (B) (T3) (Comprimento Cabo: 120mm)	1	1	–			E,ED,F,U
10	39208-MCA-003	Lâmpada Comp. (B) (T3) (Comprimento Cabo: 75mm)	1	1	–			E,ED,F,U
11	64204-MCA-000YE	Moldura, Acabamento Carenagem Direita *B205M* Azul Monterey Metálico	1	–	–			E,ED,F
	64204-MCA-000YF	*NHA54M* Prata Pewter Metálico	1	–	–			E,ED,F,U
	64204-MCA-000ZM	*R287M* Vermelho Bloodstone Metálico	1	–	–			E,ED,F,U
	64204-MCA-000YG	*B191M* Azul Columbia Metálico	1	–	–			U
	64204-MCA-000YH	*YR292M* Marrom Mesquite Metálico	–	1	–			E,ED,F
	64204-MCA-000ZD	*Y130P* Amarelo Hot Rod Perolizado	–	1	–			E,ED,F,U

C-19

Painel (GL18009/A)

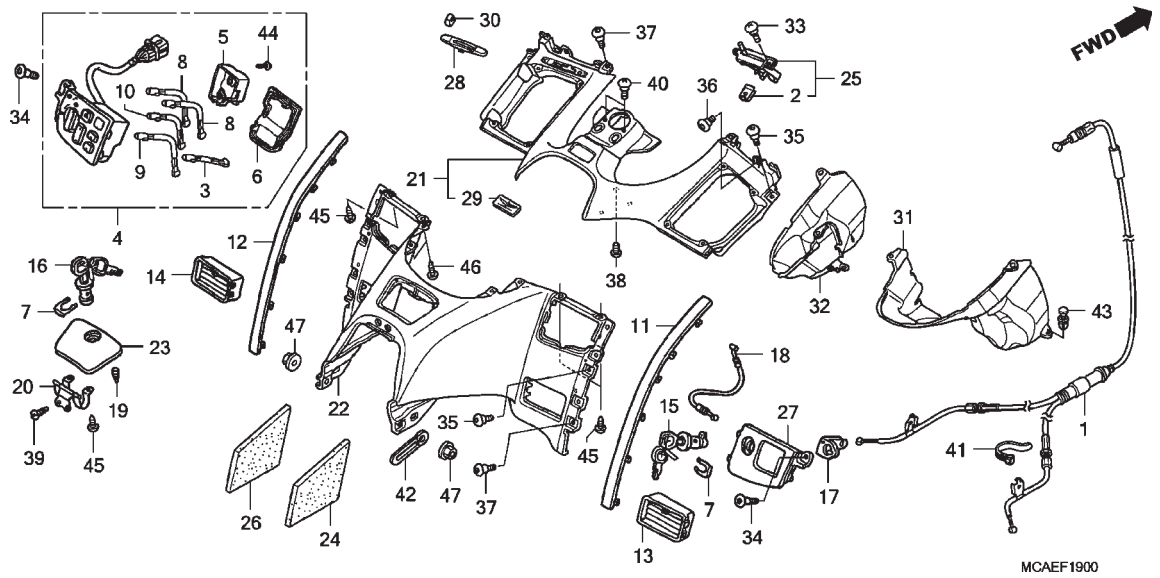

Ref. Nº	N.O.S.	Item de serviço	T.M.O.
27	4131H6	Painel, Interruptor	0,2
31	4131H8	Tampa, Interna Painel: Direita	0,8
32	4131H7	Tampa, Interna Painel: Esquerda	0,8
	4131T3	Tampa, Interna Painel: Ambas	0,8

Ref. Nº	Nº da peça	Descrição	Qtd. GL1800 9	A	C	Nº de série		Tipo
11)	64204-MCA-000ZE	Moldura, Acabamento Carenagem Direita						
		NH326P ..... Branco Glacier Perolizado	–	1	–	.....	.....	E,ED,F,U
	64204-MCA-000ZY	*NHA73M* ..... Preto Nebulous Metálico	–	1	–	.....	.....	E,ED,F,U
	64204-MCA-000YC	*R325M* ..... Vermelho Caliente Metálico	–	1	–	.....	.....	U
12	64214-MCA-000YE	Moldura, Acabamento Carenagem Esquerda						
		B205M ..... Azul Monterey Metálico	1	–	–	.....	.....	E,ED,F
	64214-MCA-000YF	*NHA54M* ..... Prata Pewter Metálico	1	–	–	.....	.....	E,ED,F,U
	64214-MCA-000ZM	*R287M* .. Vermelho Bloodstone Metálico	1	–	–	.....	.....	E,ED,F,U
	64214-MCA-000YG	*B191M* ..... Azul Columbia Metálico	1	–	–	.....	.....	U
	64214-MCA-000YH	*YR292M* ..... Marrom Mesquite Metálico	–	1	–	.....	.....	E,ED,F
	64214-MCA-000ZD	*Y130P* ..... Amarelo Hot Rod Perolizado	–	1	–	.....	.....	E,ED,F,U
	64214-MCA-000ZE	*NH326P* ..... Branco Glacier Perolizado	–	1	–	.....	.....	E,ED,F,U
	64214-MCA-000ZY	*NHA73M* ..... Preto Nebulous Metálico	–	1	–	.....	.....	E,ED,F,U
	64214-MCA-000YC	*R325M* ..... Vermelho Caliente Metálico	–	1	–	.....	.....	U
13	64445-MCA-000	Difusor Conj., Ar Inferior Direito	1	1	–	.....	.....	E,ED,F,U
14	64455-MCA-000	Difusor Conj., Ar Inferior Esquerdo	1	1	–	.....	.....	E,ED,F,U
15	77233-MCA-003	Trava Conj., Tampa Porta-objetos	1	1	–	.....	.....	E,ED,F,U
16	77234-MCA-003	Trava Conj., Tampa Combustível	1	1	–	.....	.....	E,ED,F,U
17	77236-MCA-000	Placa, Trava Porta-objetos	1	1	–	.....	.....	E,ED,F,U
18	77241-MCA-000	Cabo, Trava Porta-objetos	1	1	–	.....	.....	E,ED,F,U
19	83132-MN5-000	Coxim, Tampa Painel	2	2	–	.....	.....	E,ED,F,U

Voltar

C-19

Painel (GL18009/A)

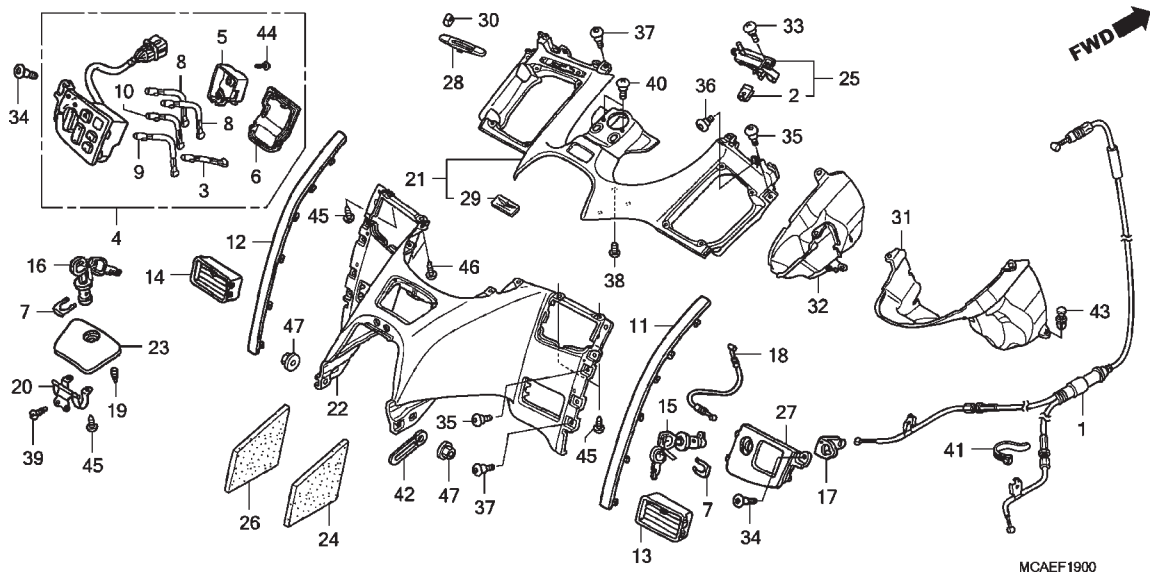

Ref. Nº	N.O.S.	Item de serviço	T.M.O.

Ref. Nº	Nº da peça	Descrição	Qtd. GL1800 9	A	C	Nº de série		Tipo
20	83140-MCA-000	Dobradiça Comp.	1	1	–	.....	.....	E,ED,F,U
21	83150-MCA-H50ZA	Painel Conj., Dianteiro						
		NH1 ..... Preto	1	1	–	.....	.....	E,ED,F,U
22	83152-MCA-000YE	Painel, Superior						
		B205M ..... Azul Monterey Metálico	1	–	–	.....	.....	E,ED,F
	83152-MCA-000YF	*NHA54M* ..... Prata Pewter Metálico	1	–	–	.....	.....	E,ED,F,U
	83152-MCA-000ZM	*R287M* .. Vermelho Bloodstone Metálico	1	–	–	.....	.....	E,ED,F,U
	83152-MCA-000YG	*B191M* ..... Azul Columbia Metálico	1	–	–	.....	.....	U
	83152-MCA-000YH	*YR292M* ..... Marrom Mesquite Metálico	–	1	–	.....	.....	E,ED,F
	83152-MCA-000ZD	*Y130P* ..... Amarelo Hot Rod Perolizado	–	1	–	.....	.....	E,ED,F,U
	83152-MCA-000ZE	*NH326P* ..... Branco Glacier Perolizado	–	1	–	.....	.....	E,ED,F,U
	83152-MCA-000ZY	*NHA73M* ..... Preto Nebulous Metálico	–	1	–	.....	.....	E,ED,F,U
	83152-MCA-000YC	*R325M* ..... Vermelho Caliente Metálico	–	1	–	.....	.....	U
23	83153-MCA-000YE	Tampa, Painel						
		B205M ..... Azul Monterey Metálico	1	–	–	.....	.....	E,ED,F
	83153-MCA-000YF	*NHA54M* ..... Prata Pewter Metálico	1	–	–	.....	.....	E,ED,F,U
	83153-MCA-000ZM	*R287M* .. Vermelho Bloodstone Metálico	1	–	–	.....	.....	E,ED,F,U
	83153-MCA-000YG	*B191M* ..... Azul Columbia Metálico	1	–	–	.....	.....	U
	83153-MCA-000YH	*YR292M* ..... Marrom Mesquite Metálico	–	1	–	.....	.....	E,ED,F
	83153-MCA-000ZD	*Y130P* ..... Amarelo Hot Rod Perolizado	–	1	–	.....	.....	E,ED,F,U
	83153-MCA-000ZE	*NH326P* ..... Branco Glacier Perolizado	–	1	–	.....	.....	E,ED,F,U
	83153-MCA-000ZY	*NHA73M* ..... Preto Nebulous Metálico	–	1	–	.....	.....	E,ED,F,U
	83153-MCA-000YC	*R325M* ..... Vermelho Caliente Metálico	–	1	–	.....	.....	U

C-19

Painel (GL18009/A)

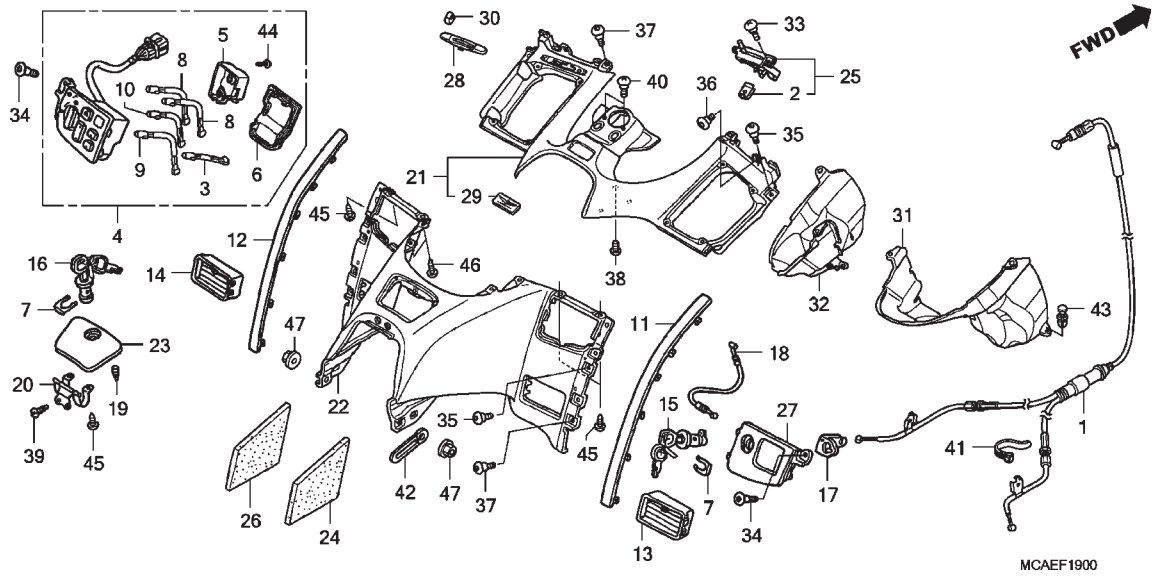

Ref. Nº	N.O.S.	Item de serviço	T.M.O.

Ref. Nº	Nº da peça	Descrição	Qtd. GL1800 9	A	C	Nº de série		Tipo
24	83154-MCA-D00	Revestimento, Painel Superior Direito	1	1	–	.....	.....	E,ED,F,U
25	83155-MCA-A70	Alavanca Conj., Ajustador Ventilação Inferior	1	1	–	.....	.....	E,ED,F,U
26	83159-MCA-D00	Revestimento, Painel Superior Esquerdo	1	1	–	.....	.....	E,ED,F,U
27	83160-MCA-000	Painel, Interruptor Direito	1	1	–	.....	.....	E,ED,F,U
28	83161-MCA-A70ZA	Tampa, Alavanca Ajustador Ventilação Inferior *NH1* ..... Preto	1	1	–	.....	.....	E,ED,F,U
29	83162-MCA-000	Emblema, Gold Wing	1	1	–	.....	.....	E,ED,F,U
30	83163-MCA-A70	Botão, Alavanca Ajustador Ventilação Inferior	1	1	–	.....	.....	E,ED,F,U
31	83165-MCA-A60	Tampa, Interna Painel Direito	1	1	–	.....	.....	E,ED,F,U
32	83175-MCA-A60	Tampa, Interna Painel Esquerdo	1	1	–	.....	.....	E,ED,F,U
33	90103-MN9-000	Parafuso, Disco Dianteiro	1	1	–	.....	.....	E,ED,F,U
34	90106-KCR-000	Parafuso, Phillips, 5x19	2	2	–	.....	.....	E,ED,F,U
35	90106-MBY-000	Parafuso, Especial, 5x12	4	4	–	.....	.....	E,ED,F,U
36	90106-MM4-000	Parafuso, Phillips, 6x14	2	2	–	.....	.....	E,ED,F,U
37	90113-MM5-000	Parafuso, Phillips, 6x14	4	4	–	.....	.....	E,ED,F,U
38	90114-KW7-900	Parafuso, Fixação Defletor	2	2	–	.....	.....	E,ED,F,U
39	90115-KW7-900	Parafuso, Especial Fixação Defletor	2	2	–	.....	.....	E,ED,F,U
40	90150-GBT-600	Parafuso, Phillips, 5x18	2	2	–	.....	.....	E,ED,F,U

C-19

Painel (GL18009/A)

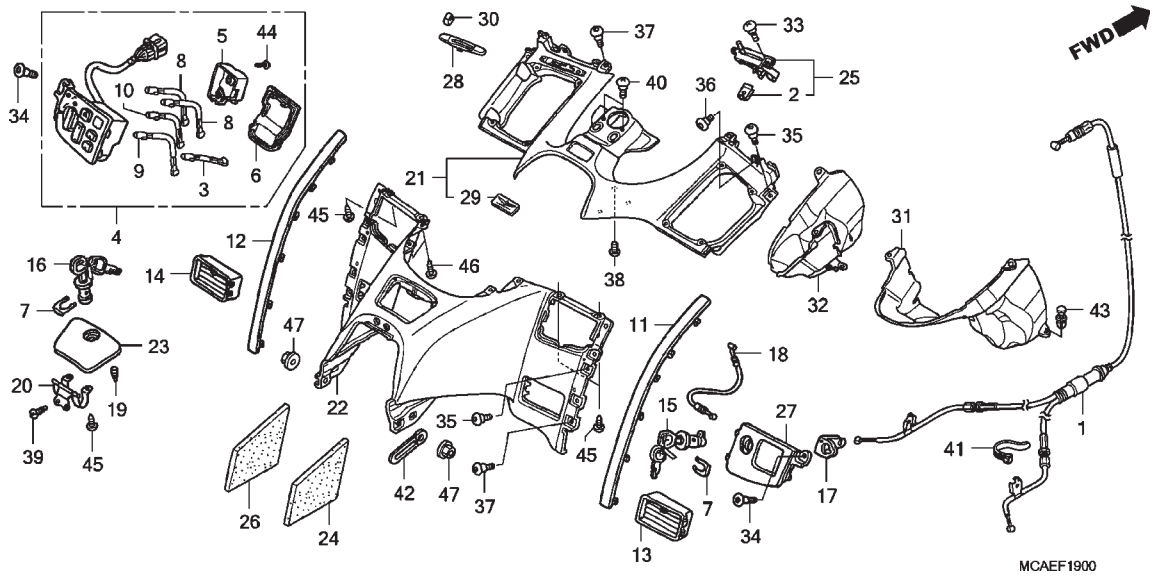

Ref. Nº	N.O.S.	Item de serviço	T.M.O.

Ref. Nº	Nº da peça	Descrição	Qtd. GL1800 9	A	C	Nº de série		Tipo
41	90651-KV6-003	Presilha, Cabo, 165mm (Preto)	1	1	–	.....	.....	E,ED,F,U
42	91413-679-000	Presilha, 2x70	1	1	–	.....	.....	E,ED,F,U
43	91549-MW0-790ZA	Presilha, Fixação Painel *NH1* ..... Preto	2	2	–	.....	.....	E,ED,F,U
44	93901-32320	Parafuso, Fixação, 3x12	2	2	–	.....	.....	E,ED,F,U
45	93903-24280	Parafuso, Fixação, 4x10	6	6	–	.....	.....	E,ED,F,U
46	93903-25380	Parafuso, Fixação, 5x16	4	4	–	.....	.....	E,ED,F,U
47	94050-06070	Porca, Flange, 6mm	2	2	–	.....	.....	E,ED,F,U

Voltar

C-19.1

Painel (GL18009/A) (Airbag)

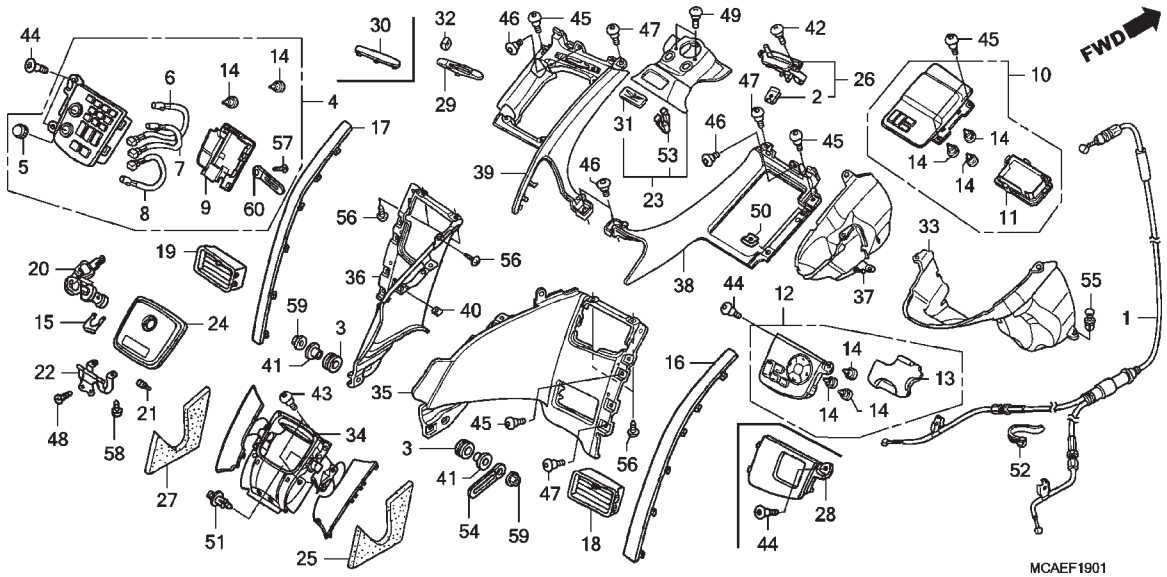

Ref. Nº	N.O.S.	Item de serviço	T.M.O.
1	8111C6	Cabo, Ajuste Protetor Escape	0,6
4	6151G6	Interruptor, Áudio e Emergência	0,3
10	615140	Interruptor, Controle Altura	0,3
12	6151G7	Interruptor, Navegação	0,3
14		(6,7,8)	
	6161X0	Lâmpada, Interruptor Navegação	0,4
		• Nota: Mesmo tempo para duas unidades ou mais	
	6161G2	Lâmpada, Interruptor Controle Altura	0,4
		• Nota: Mesmo tempo para duas unidades ou mais	
	6161X1	Lâmpada, Interruptor Áudio e Emergência	0,4
		• Nota: Mesmo tempo para duas unidades ou mais	
16	4111B7	Moldura, Acabamento Carenagem: Direita	0,1
17	4111B6	Moldura, Acabamento Carenagem: Esquerda	0,1
	4111K2	Moldura, Acabamento Carenagem: Ambas	0,1
18	4111F7	Difusor, Inferior Ar: Direito	0,2
19	4111F6	Difusor, Inferior Ar: Esquerdo	0,2
	4111R7	Difusor, Inferior Ar: Ambos	0,4
+			

Ref. Nº	Nº da peça	Descrição	Qtd. GL1800 9	A	C	Nº de série		Tipo
1	18337-MCA-A71	Cabo Comp., Ajuste Protetor Tubo Escape	1	1	–			2ED,2F,2NZ,2U,3E,KO,SI
2	19014-KEA-003	Porca, Fixação	1	1	–			2ED,2F,2NZ,2U,3E,KO,SI
3	33712-KT1-670	Coxim, Lanterna Traseira	2	2	–			2ED,2F,2NZ,2U,3E,BR,KO,SI
4	35600-MCA-D61	Interruptor Conj., Áudio e Emergência	1	1	–			2ED,2F,3E
	35600-MCA-A81		1	1	–			2NZ,2U,SI
	35600-MCA-B41		1	1	–			BR,KO
5	35601-MCA-A81	Botão, Seletor Modo	2	2	–			2ED,2F,2NZ,2U,3E,BR,KO,SI
6	35602-MCA-A81	Lâmpada Comp. A (T3) (PCB) (Adorno - Volume)	1	1	–			2ED,2F,2NZ,2U,3E,BR,KO,SI
7	35603-MCA-A81	Lâmpada Comp. B (T3) (PCB) (Adorno - Modo)	1	1	–			2ED,2F,2NZ,2U,3E,BR,KO,SI
8	35604-MCA-A81	Lâmpada Comp. C (T3) (PCB) (Interruptor Emergência)	1	1	–			2ED,2F,2NZ,2U,3E,BR,KO,SI
9	35610-MCA-A81	Tampa	1	1	–			2ED,2F,2NZ,2U,3E,BR,KO,SI
10	35820-MCA-R61ZA	Interruptor Conj., Nivelamento *NH1* Preto	1	1	–			2ED,2F,2NZ,2U,3E,BR,KO,SI
11	35821-MCA-A81	Tampa	1	1	–			2ED,2F,2NZ,2U,3E,BR,KO,SI
12	35900-MCA-A81	Interruptor Conj., Painel Navegação	1	1	–			2ED,2F,2NZ,2U,3E,SI
13	35901-MCA-A70	Tampa	1	1	–			2ED,2F,2NZ,2U,3E,SI
14	35902-MCA-A70	Lâmpada Comp.	9	9	–			BR,KO
			12	12	–			2ED,2F,2NZ,2U,3E,SI

C-19.1

Painel (GL18009/A) (Airbag)

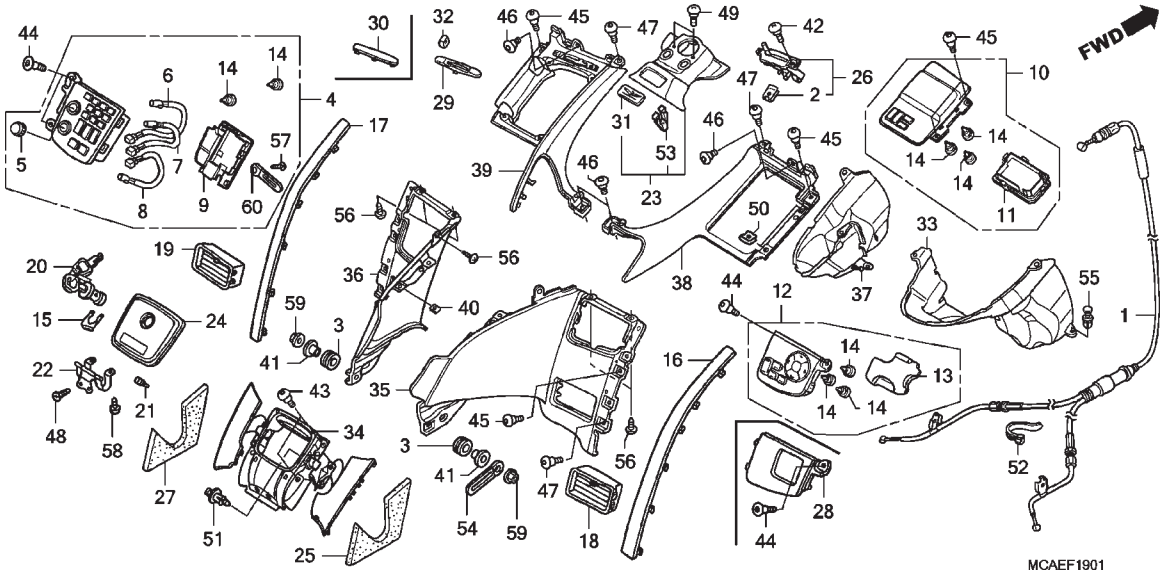

Ref. Nº	N.O.S.	Item de serviço	T.M.O.
20	3101B7	Trava, Tampa Combustível	0,1
22	4131BL	Dobradiça, Tampa Painel (A)	0,3
23	4131BE	Painel: Central	0,2
24	413116	Tampa, Painel	0,1
26	4111S6	Alavanca, Ajustador Ventilação Inferior	0,2
28	4131H6	Painel, Interruptor	0,2
33	4131H8	Tampa, Interna Painel: Direita	0,8
34	4131BJ	Painel, Superior: Central	0,3
35	4131BF	Painel, Superior: Direito	0,8
36	4131BG	Painel, Superior: Esquerdo	0,8
	4131BH	Painel, Superior: Ambos	1,1
37	4131H7	Tampa, Interna Painel: Esquerda	0,8
	4131BK	Tampa, Interna Painel (A): Ambas	1,1
38	4131BB	Painel: Direito	0,8
39	4131BC	Painel: Esquerdo	0,8
	4131BD	Painel: Ambos	1,1

Ref. Nº	Nº da peça	Descrição	Qtd. GL1800 9	A	C	Nº de série		Tipo
15	37222-MCA-000	Mola, Fixação	1	1	–			2ED,2F,2NZ,2U,3E,BR,KO,SI
16	64204-MCA-000YF	Moldura, Acabamento Carenagem Direita						
		NHA54M Prata Pewter Metálico	1	–	–			2ED,2F,2NZ,2U,3E,BR,KO,SI
	64204-MCA-000ZM	Moldura, Acabamento Carenagem Direita						
		R287M Vermelho Bloodstone Metálico	1	–	–			2ED,2F,2NZ,2U,3E,KO,SI
	64204-MCA-000YE	*B205M* Azul Monterey Metálico	1	–	–			2ED,2F,3E,BR,KO,SI
	64204-MCA-000YG	*B191M* Azul Columbia Metálico	1	–	–			2NZ,2U
	64204-MCA-000YH	*YR292M* Marrom Mesquite Metálico	1	–	–			SI
	64204-MCA-000ZY	*NHA73M* Preto Nebulous Metálico	–	1	–			2ED,2F,2NZ,2U,3E,BR,KO,SI
	64204-MCA-000ZD	*Y130P* Amarelo Hot Rod Perolizado	–	1	–			2ED,2F,2NZ,2U,3E,KO,SI
	64204-MCA-000ZE	*NH326P* Branco Glacier Perolizado	–	1	–			2ED,2F,2NZ,2U,3E,KO,SI
	64204-MCA-000YH	*YR292M* Marrom Mesquite Metálico	–	1	–			2ED,2F,3E,BR,SI
	64204-MCA-000YC	*R325M* Vermelho Caliente Metálico	–	1	–			2NZ,2U,KO
17	64214-MCA-000YF	Moldura, Acabamento Carenagem Esquerda						
		NHA54M Prata Pewter Metálico	1	–	–			2ED,2F,2NZ,2U,3E,BR,KO,SI
	64214-MCA-000ZM	*R287M* Vermelho Bloodstone Metálico	1	–	–			2ED,2F,2NZ,2U,3E,KO,SI
	64214-MCA-000YE	*B205M* Azul Monterey Metálico	1	–	–			2ED,2F,3E,BR,KO,SI
	64214-MCA-000YG	*B191M* Azul Columbia Metálico	1	–	–			2NZ,2U
	64214-MCA-000YH	*YR292M* Marrom Mesquite Metálico	1	–	–			SI
	64214-MCA-000ZY	*NHA73M* Preto Nebulous Metálico	–	1	–			2ED,2F,2NZ,2U,3E,BR,KO,SI
	64214-MCA-000ZD	*Y130P* Amarelo Hot Rod Perolizado	–	1	–			2ED,2F,2NZ,2U,3E,KO,SI
	64214-MCA-000ZE	*NH326P* Branco Glacier Perolizado	–	1	–			2ED,2F,2NZ,2U,3E,KO,SI

C-19.1

Painel (GL18009/A) (Airbag)

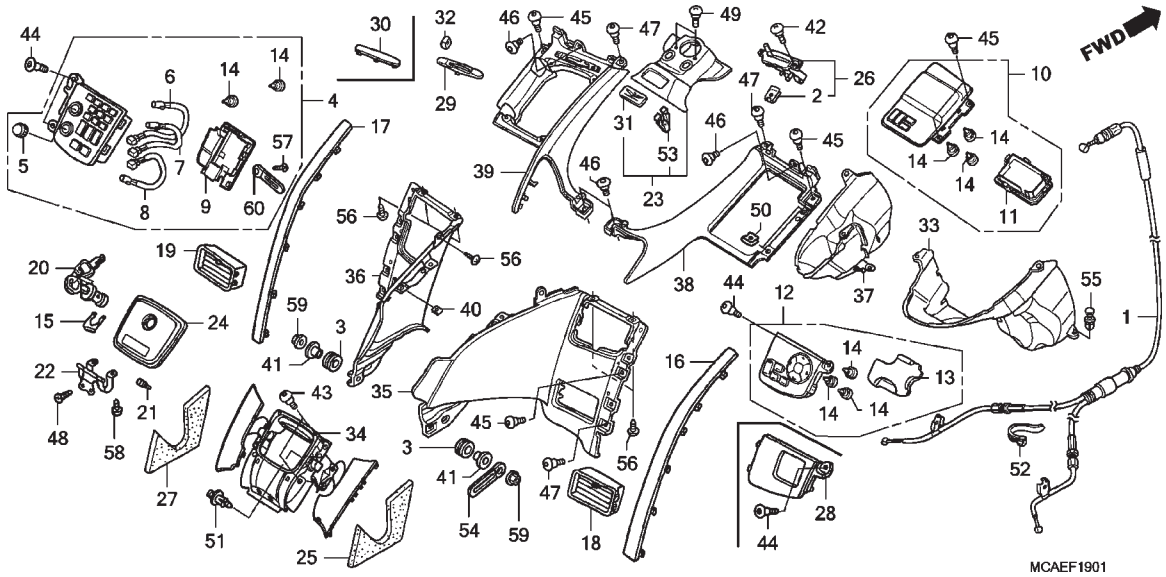

Ref. Nº	N.O.S.	Item de serviço	T.M.O.

Ref. Nº	Nº da peça	Descrição	Qtd. GL1800 9	A	C	Nº de série		Tipo
17)	64214-MCA-000YH	Moldura, Acabamento Carenagem Esquerda						
		YR292M ..... Marrom Mesquite Metálico	–	1	–	.....	.....	2ED,2F,3E,BR,SI
	64214-MCA-000YC	*R325M* ..... Vermelho Caliente Metálico	–	1	–	.....	.....	2NZ,2U,KO
18	64445-MCA-000	Difusor Conj., Ar Inferior Direito	1	1	–	.....	.....	2ED,2F,2NZ,2U,3E,BR,KO,SI
19	64455-MCA-000	Difusor Conj., Ar Inferior Esquerdo	1	1	–	.....	.....	2ED,2F,2NZ,2U,3E,BR,KO,SI
20	77234-MCA-003	Trava Conj., Tampa Combustível	1	1	–	.....	.....	2ED,2F,2NZ,2U,3E,BR,KO,SI
21	83132-MN5-000	Coxim, Tampa Painel	2	2	–	.....	.....	2ED,2F,2NZ,2U,3E,BR,KO,SI
22	83140-MCA-000	Dobradiça Comp.	1	1	–	.....	.....	2ED,2F,2NZ,2U,3E,BR,KO,SI
23	83150-MCA-A80ZB	Painel Conj., Central Dianteiro						
		NH1 ..... Preto	1	1	–	.....	.....	2ED,2F,2NZ,2U,3E,BR,KO,SI
24	83153-MCA-A80ZP	Tampa, Painel						
		NHA54M ..... Prata Pewter Metálico	1	–	–	.....	.....	2ED,2F,2NZ,2U,3E,BR,KO,SI
	83153-MCA-A80ZR	*R287M* .. Vermelho Bloodstone Metálico	1	–	–	.....	.....	2ED,2F,2NZ,2U,3E,KO,SI
	83153-MCA-A80ZN	*B205M* ..... Azul Monterey Metálico	1	–	–	.....	.....	2ED,2F,3E,BR,KO,SI
	83153-MCA-A80ZQ	*B191M* ..... Azul Columbia Metálico	1	–	–	.....	.....	2NZ,2U
	83153-MCA-A80ZS	*YR292M* ..... Marrom Mesquite Metálico	1	–	–	.....	.....	SI
	83153-MCA-A80ZH	*NHA73M* ..... Preto Nebulous Metálico	–	1	–	.....	.....	2ED,2F,2NZ,2U,3E,BR,KO,SI
	83153-MCA-A80ZK	*NH326P* ..... Branco Glacier Perolizado	–	1	–	.....	.....	2ED,2F,2NZ,2U,3E,KO,SI
	83153-MCA-A80ZT	*Y130P* ..... Amarelo Hot Rod Perolizado	–	1	–	.....	.....	2ED,2F,2NZ,2U,3E,KO,SI
	83153-MCA-A80ZS	*YR292M* ..... Marrom Mesquite Metálico	–	1	–	.....	.....	2ED,2F,3E,BR,SI
	83153-MCA-A80ZM	*R325M* ..... Vermelho Caliente Metálico	–	1	–	.....	.....	2NZ,2U,KO
25	83154-MCA-A80	Revestimento, Painel Superior Direito	1	1	–	.....	.....	2ED,2F,2NZ,2U,3E,BR,KO,SI

C-19.1

Painel (GL18009/A) (Airbag)

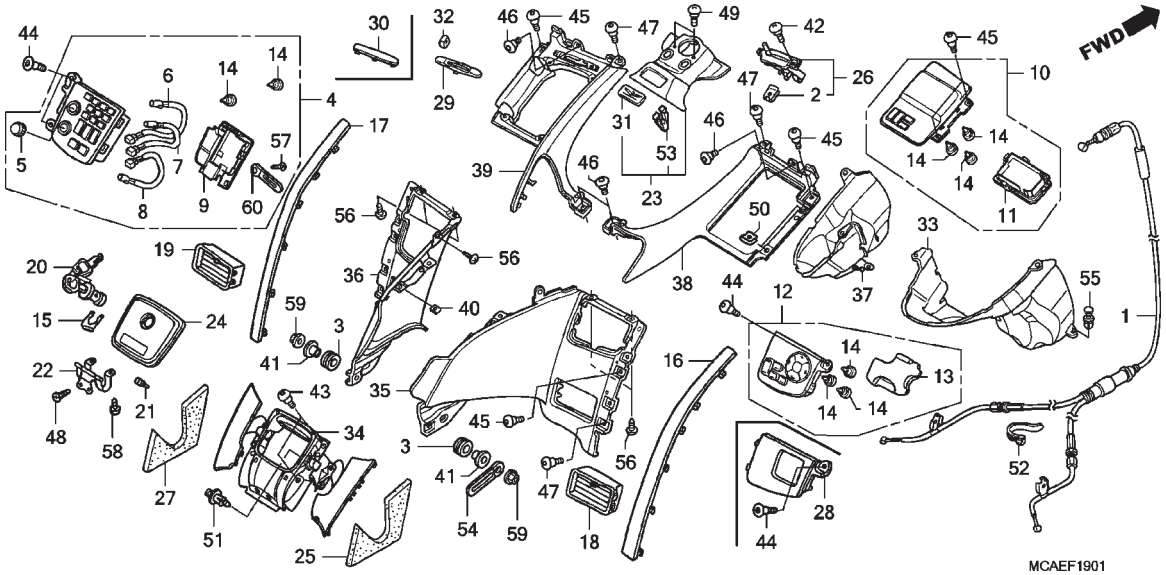

Ref. Nº	N.O.S.	Item de serviço	T.M.O.

Ref. Nº	Nº da peça	Descrição	Qtd. GL1800 9	A	C	Nº de série		Tipo
26	83155-MCA-A70	Alavanca Conj., Ajustador Ventilação Inferior	1	1	–			2ED,2F,2NZ,2U,3E,KO,SI
27	83159-MCA-A80	Revestimento, Painel Superior Esquerdo	1	1	–			2ED,2F,2NZ,2U,3E,BR,KO,SI
28	83160-MCA-B40	Painel, Interruptor Direito	1	1	–			BR,KO
29	83161-MCA-A70ZA	Tampa, Alavanca Ajustador Ventilação Inferior *NH1* Preto	1	1	–			2ED,2F,2NZ,2U,3E,KO,SI
30	83161-MCA-H50ZA	Capa, Painel Dianteiro *NH1* Preto	1	1	–			BR
31	83162-MCA-000	Emblema, Gold Wing	1	1	–			2ED,2F,2NZ,2U,3E,BR,KO,SI
32	83163-MCA-A70	Botão, Alavanca Ajustador Ventilação Inferior	1	1	–			2ED,2F,2NZ,2U,3E,KO,SI
33	83165-MCA-A60	Tampa, Interna Painel Direito	1	1	–			2ED,2F,2NZ,2U,3E,BR,KO,SI
34	83170-MCA-A80ZP	Painel Comp., Central Superior *NHA54M* Prata Pewter Metálico	1	–	–			2ED,2F,2NZ,2U,3E,BR,KO,SI
	83170-MCA-A80ZR	*R287M* Vermelho Bloodstone Metálico	1	–	–			2ED,2F,2NZ,2U,3E,KO,SI
	83170-MCA-A80ZN	*B205M* Azul Monterey Metálico	1	–	–			2ED,2F,3E,BR,KO,SI
	83170-MCA-A80ZQ	*B191M* Azul Columbia Metálico	1	–	–			2NZ,2U
	83170-MCA-A80ZS	*YR292M* Marrom Mesquite Metálico	1	–	–			SI
	83170-MCA-A80ZH	*NHA73M* Preto Nebulous Metálico	–	1	–			2ED,2F,2NZ,2U,3E,BR,KO,SI
	83170-MCA-A80ZK	*NH326P* Branco Glacier Perolizado	–	1	–			2ED,2F,2NZ,2U,3E,KO,SI
	83170-MCA-A80ZT	*Y130P* Amarelo Hot Rod Perolizado	–	1	–			2ED,2F,2NZ,2U,3E,KO,SI
	83170-MCA-A80ZS	*YR292M* Marrom Mesquite Metálico	–	1	–			2ED,2F,3E,BR,SI
	83170-MCA-A80ZM	*R325M* Vermelho Caliente Metálico	–	1	–			2NZ,2U,KO

C-19.1

Painel (GL18009/A) (Airbag)

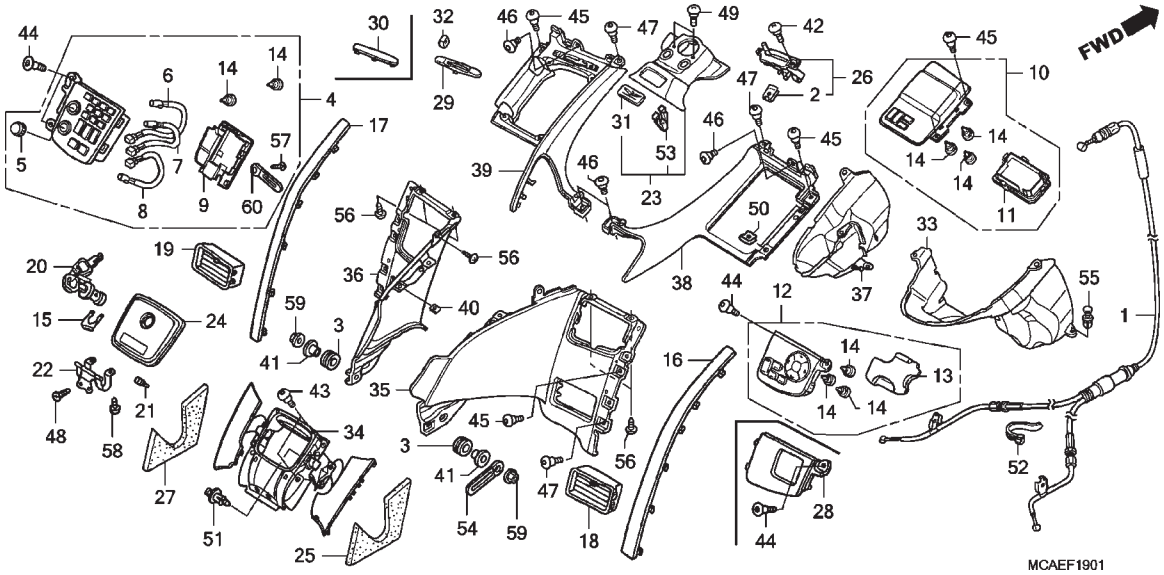

Ref. Nº	N.O.S.	Item de serviço	T.M.O.

Ref. Nº	Nº da peça	Descrição	Qtd. GL1800 9	A	C	Nº de série		Tipo
35	83171-MCA-A80ZP	Painel, Superior Direito						
		NHA54M ..... Prata Pewter Metálico	1	–	–	.....	.....	2ED,2F,2NZ,2U,3E,BR,KO,SI
	83171-MCA-A80ZR	*R287M* .. Vermelho Bloodstone Metálico	1	–	–	.....	.....	2ED,2F,2NZ,2U,3E,KO,SI
	83171-MCA-A80ZN	*B205M* ..... Azul Monterey Metálico	1	–	–	.....	.....	2ED,2F,3E,BR,KO,SI
	83171-MCA-A80ZQ	*B191M* ..... Azul Columbia Metálico	1	–	–	.....	.....	2NZ,2U
	83171-MCA-A80ZS	*YR292M* ..... Marrom Mesquite Metálico	1	–	–	.....	.....	SI
	83171-MCA-A80ZH	*NHA73M* ..... Preto Nebulous Metálico	–	1	–	.....	.....	2ED,2F,2NZ,2U,3E,BR,KO,SI
	83171-MCA-A80ZK	*NH326P* ..... Branco Glacier Perolizado	–	1	–	.....	.....	2ED,2F,2NZ,2U,3E,KO,SI
	83171-MCA-A80ZT	*Y130P* ..... Amarelo Hot Rod Perolizado	–	1	–	.....	.....	2ED,2F,2NZ,2U,3E,KO,SI
	83171-MCA-A80ZS	*YR292M* ..... Marrom Mesquite Metálico	–	1	–	.....	.....	2ED,2F,3E,BR,SI
	83171-MCA-A80ZM	*R325M* ..... Vermelho Caliente Metálico	–	1	–	.....	.....	2NZ,2U,KO
36	83172-MCA-A80ZP	Painel, Superior Esquerdo						
		NHA54M ..... Prata Pewter Metálico	1	–	–	.....	.....	2ED,2F,2NZ,2U,3E,BR,KO,SI
	83172-MCA-A80ZR	*R287M* .. Vermelho Bloodstone Metálico	1	–	–	.....	.....	2ED,2F,2NZ,2U,3E,KO,SI
	83172-MCA-A80ZN	*B205M* ..... Azul Monterey Metálico	1	–	–	.....	.....	2ED,2F,3E,BR,KO,SI
	83172-MCA-A80ZQ	*B191M* ..... Azul Columbia Metálico	1	–	–	.....	.....	2NZ,2U
	83172-MCA-A80ZS	*YR292M* ..... Marrom Mesquite Metálico	1	–	–	.....	.....	SI
	83172-MCA-A80ZH	*NHA73M* ..... Preto Nebulous Metálico	–	1	–	.....	.....	2ED,2F,2NZ,2U,3E,BR,KO,SI
	83172-MCA-A80ZK	*NH326P* ..... Branco Glacier Perolizado	–	1	–	.....	.....	2ED,2F,2NZ,2U,3E,KO,SI
	83172-MCA-A80ZT	*Y130P* ..... Amarelo Hot Rod Perolizado	–	1	–	.....	.....	2ED,2F,2NZ,2U,3E,KO,SI
	83172-MCA-A80ZS	*YR292M* ..... Marrom Mesquite Metálico	–	1	–	.....	.....	2ED,2F,3E,BR,SI
	83172-MCA-A80ZM	*R325M* ..... Vermelho Caliente Metálico	–	1	–	.....	.....	2NZ,2U,KO
37	83175-MCA-A60	Tampa, Interna Painel Esquerdo	1	1	–	.....	.....	2ED,2F,2NZ,2U,3E,BR,KO,SI

Voltar

C-19.1

Painel (GL18009/A) (Airbag)

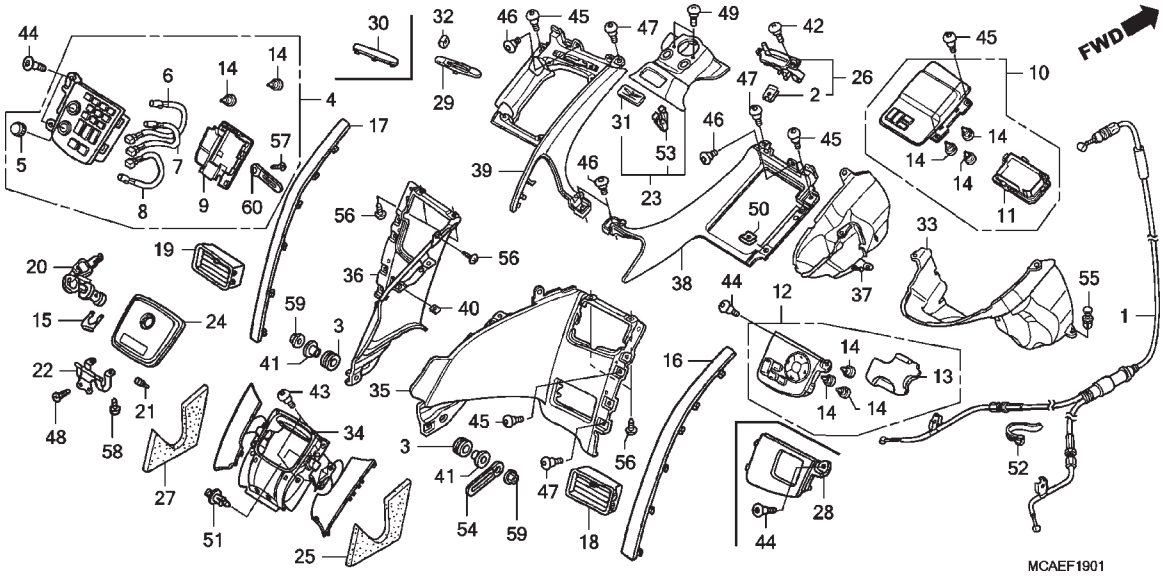

Ref. Nº	N.O.S.	Item de serviço	T.M.O.

Ref. Nº	Nº da peça	Descrição	Qtd. GL1800 9	A	C	Nº de série		Tipo
38	83177-MCA-A80ZB	Painel, Dianteiro Direito						
		NH1 ..... Preto	1	1	–	.....	.....	2ED,2F,2NZ,2U,3E,BR,KO,SI
39	83178-MCA-A80ZB	Painel, Dianteiro Esquerdo						
		NH1 ..... Preto	1	1	–	.....	.....	2ED,2F,2NZ,2U,3E,BR,KO,SI
40	84601-HA7-670	Porca, Fixação Para-lama	2	2	–	.....	.....	2ED,2F,2NZ,2U,3E,BR,KO,SI
41	84706-163-670	Bucha, Fixação Lanterna Traseira	2	2	–	.....	.....	2ED,2F,2NZ,2U,3E,BR,KO,SI
42	90103-MN9-000	Parafuso, Disco Dianteiro	1	1	–	.....	.....	2ED,2F,2NZ,2U,3E,KO,SI
43	90104-MN4-000	Parafuso, Especial, 6x19	4	4	–	.....	.....	2ED,2F,2NZ,2U,3E,BR,KO,SI
44	90106-KCR-000	Parafuso, Phillips, 5x19	3	3	–	.....	.....	2ED,2F,2NZ,2U,3E,BR,KO,SI
45	90106-MBY-000	Parafuso, Especial, 5x12	5	5	–	.....	.....	2ED,2F,2NZ,2U,3E,BR,KO,SI
46	90106-MM4-000	Parafuso, Phillips, 6x14	4	4	–	.....	.....	2ED,2F,2NZ,2U,3E,BR,KO,SI
47	90113-MM5-000	Parafuso, Phillips, 6x14	4	4	–	.....	.....	2ED,2F,2NZ,2U,3E,BR,KO,SI
48	90115-KW7-900	Parafuso, Especial Fixação Defletor	2	2	–	.....	.....	2ED,2F,2NZ,2U,3E,BR,KO,SI
49	90150-GBT-600	Parafuso, Phillips, 5x18	2	2	–	.....	.....	2ED,2F,2NZ,2U,3E,BR,KO,SI
50	90320-GE2-760	Porca, Pressão, 5mm	2	2	–	.....	.....	2ED,2F,2NZ,2U,3E,BR,KO,SI
51	90602-GCT-000	Rebite, 6mm	2	2	–	.....	.....	2ED,2F,2NZ,2U,3E,BR,KO,SI
52	90651-KV6-003	Presilha, Cabo, 165mm (Preto)	1	1	–	.....	.....	2ED,2F,2NZ,2U,3E,KO,SI
53	90666-SDA-A01	Presilha, Ajuste (PO) (Natural)	1	1	–	.....	.....	2ED,2F,2NZ,2U,3E,BR,KO,SI
54	91413-679-000	Presilha, 2x70	1	1	–	.....	.....	2ED,2F,2NZ,2U,3E,BR,KO,SI
55	91549-MW0-790ZA	Presilha, Fixação Painel						
		NH1 ..... Preto	2	2	–	.....	.....	2ED,2F,2NZ,2U,3E,BR,KO,SI

Voltar

C-19.1

Painel (GL18009/A) (Airbag)

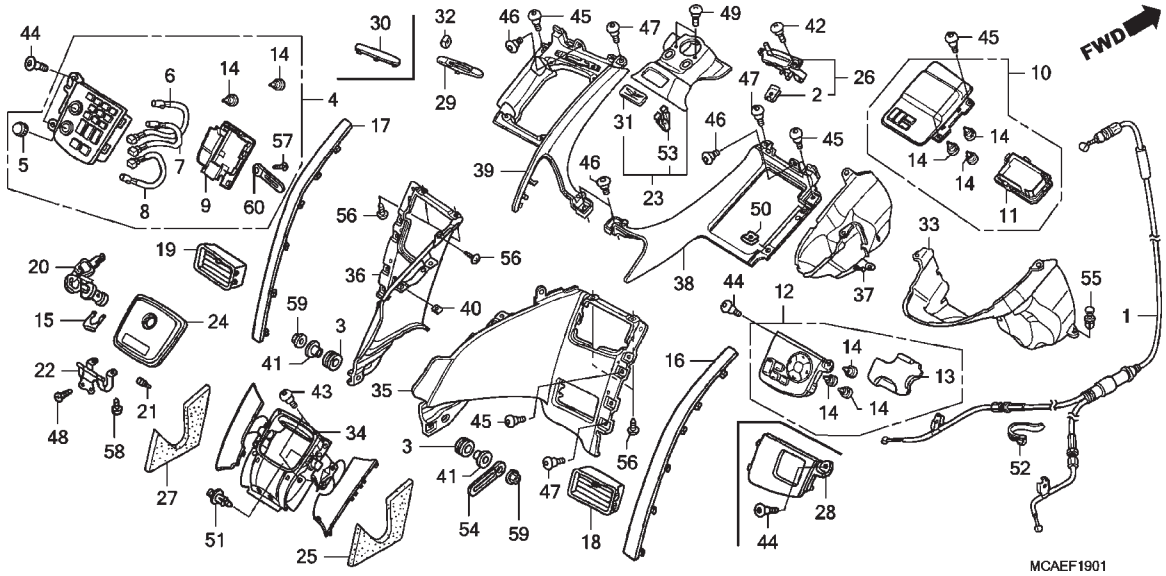

Ref. Nº	N.O.S.	Item de serviço	T.M.O.

Ref. Nº	Nº da peça	Descrição	Qtd. GL1800 9	A	C	Nº de série		Tipo
56	93903-24280	Parafuso, Fixação, 4x10	6	6	–	.....	.....	2ED,2F,2NZ,2U,3E,BR,KO,SI
57	93911-24110	Parafuso, Fixação, 4x10 (PO)	1	1	–	.....	.....	2ED,2F,2NZ,2U,3E,BR,KO,SI
58	93913-24380	Parafuso, Fixação, 4x12 (PO)	2	2	–	.....	.....	2ED,2F,2NZ,2U,3E,BR,KO,SI
59	94050-06070	Porca, Flange, 6mm	2	2	–	.....	.....	2ED,2F,2NZ,2U,3E,BR,KO,SI
60	94591-44000	Presilha, 4x40	1	1	–	.....	.....	2ED,2F,2NZ,2U,3E,BR,KO,SI

C-19.2

Painel (GL1800C)

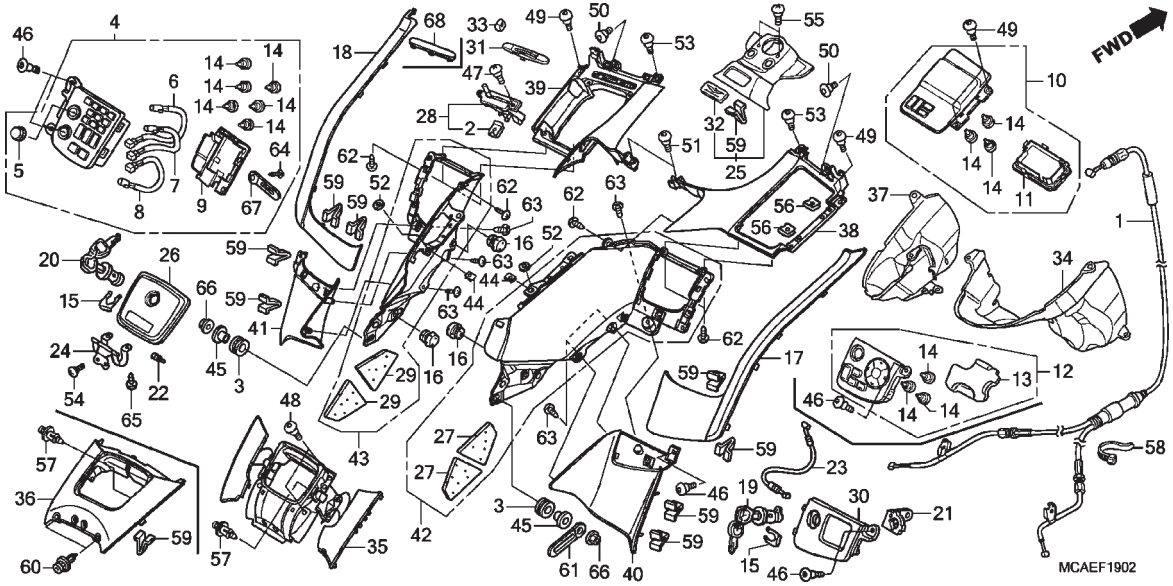

Ref. Nº	N.O.S.	Item de serviço	T.M.O.
1	8111C6	Cabo, Ajuste Protetor Escape	0,6
4	6151G6	Interruptor, Áudio e Emergência	0,3
10	615140	Interruptor, Controle Altura	0,3
12	6151G7	Interruptor, Navegação	0,3
14		(6,7,8)	
	6161X0	Lâmpada, Interruptor Navegação	0,4
		• Nota: Mesmo tempo para duas unidades ou mais	
	6161G2	Lâmpada, Interruptor Controle Altura	0,4
		• Nota: Mesmo tempo para duas unidades ou mais	
	6161X1	Lâmpada, Interruptor Áudio e Emergência	0,4
		• Nota: Mesmo tempo para duas unidades ou mais	
17	4111B7	Moldura, Acabamento Carenagem: Direita	0,1
18	4111B6	Moldura, Acabamento Carenagem: Esquerda	0,1
	4111K2	Moldura, Acabamento Carenagem: Ambas	0,1
19	411130	Trava, Tampa Porta-objetos	0,2
20	3101B7	Trava, Tampa Combustível	0,1
23	8111A9	Cabo, Trava Porta-objetos	1,4
+			

Ref. Nº	Nº da peça	Descrição	Qtd. GL1800 9	A	C	Nº de série		Tipo
1	18337-MCA-S40	Cabo Comp., Ajuste Protetor Tubo Escape	–	–	1			2BR,2ED,2F,2U,3E,E,ED,F,KO,SI,TH,U
2	19014-KEA-003	Porca, Fixação	–	–	1			2BR,2ED,2F,2U,3E,E,ED,F,KO,SI,TH,U
3	33712-KT1-670	Coxim, Lanterna Traseira	–	–	2			
4	35600-MCA-G21	Interruptor Conj., Áudio e Emergência	–	–	1			2ED,2F,3E
	35600-MCA-R81		–	–	1			2U,SI
	35600-MCA-B21		–	–	1			E,ED,F
	35600-MCA-S41		–	–	1			2BR,KO,U
5	35601-MCA-A81	Botão, Seletor Modo	–	–	2			
6	35602-MCA-A81	Lâmpada Comp. A (T3) (PCB) (Adorno - Volume)	–	–	1			
7	35603-MCA-A81	Lâmpada Comp. B (T3) (PCB) (Adorno - Modo)	–	–	1			
8	35604-MCA-A81	Lâmpada Comp. C (T3) (PCB) (Interruptor Emergência)	–	–	1			
9	35610-MCA-A81	Tampa	–	–	1			
10	35820-MCA-R61ZA	Interruptor Conj., Nivelamento *NH1* Preto	–	–	1			
11	35821-MCA-A81	Tampa	–	–	1			
12	35900-MCA-A81	Interruptor Conj., Painel Navegação	–	–	1			2ED,2F,2U,3E,SI
13	35901-MCA-A70	Tampa	–	–	1			2ED,2F,2U,3E,SI
14	35902-MCA-A70	Lâmpada Comp.	–	–	12			2ED,2F,2U,3E,SI
			–	–	9			2BR,E,ED,F,KO,U

Voltar

C-19.2

Painel (GL1800C)

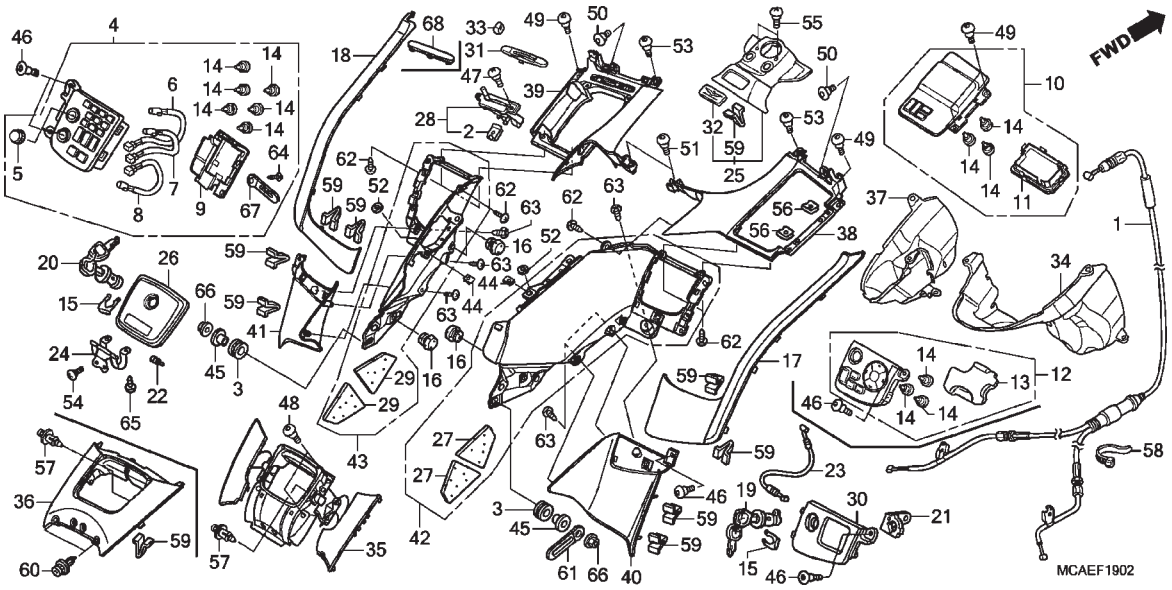

Ref. Nº	N.O.S.	Item de serviço	T.M.O.
24	4131H4	Dobradiça, Tampa Painel	0,3
25	4131BE	Painel: Central	0,2
26	413116	Tampa, Painel	0,1
28	4111S6	Alavanca, Ajustador Ventilação Inferior	0,2
30	4131H6	Painel, Interruptor	0,2
34	4131H8	Tampa, Interna Painel: Direita	0,9
35		(36)	
	4131BJ	Painel, Superior: Central	0,3
37	4131H7	Tampa, Interna Painel: Esquerda	0,9
	4131T3	Tampa, Interna Painel: Ambas	1,3
38	4131BB	Painel: Direito	0,9
39	4131BC	Painel: Esquerdo	0,9
	4131BD	Painel: Ambos	1,4
42		(40)	
	4131BF	Painel, Superior: Direito	0,9
43		(41)	
	4131BG	Painel, Superior: Esquerdo	0,9
	4131BH	Painel, Superior: Ambos	1,4

Ref. Nº	Nº da peça	Descrição	Qtd. GL1800 9	A	C	Nº de série		Tipo
15	37222-MCA-000	Mola, Fixação	–	–	1			2BR,2ED,2F,2U,3E,KO,SI
			–	–	2			E,ED,F,U
16	61112-727-000	Bucha, Braço Tensor	–	–	4			
17	64204-MCA-S40ZA	Moldura, Acabamento Carenagem Direita						
		NH1 Preto	–	–	1			
18	64214-MCA-S40ZA	Moldura, Acabamento Carenagem Esquerda						
		NH1 Preto	–	–	1			
19	77233-MCA-003	Trava Conj., Tampa Porta-objetos	–	–	1			E,ED,F,U
20	77234-MCA-003	Trava Conj., Tampa Combustível	–	–	1			
21	77236-MCA-S40	Placa, Trava Porta-objetos	–	–	1			E,ED,F,U
22	83132-MN5-000	Coxim, Tampa Painel	–	–	2			
23	83133-MCA-S40	Cabo, Trava Porta-objetos	–	–	1			E,ED,F,U
24	83140-MCA-000	Dobradiça Comp.	–	–	1			
25	83150-MCA-S40ZA	Painel Conj., Central Dianteiro						
		NH1 Preto	–	–	1			
26	83153-MCA-S40ZB	Tampa, Painel						
		NHB01 Preto Grafite	–	–	1			2BR,2ED,2F,2U,3E,E,ED,F,KO,SI,U
	83153-MCA-S40ZA	*B197M* Azul Glint Wave Metálico	–	–	1			2ED,2F,2U,3E,U
	83153-MCA-S40ZC	*NH341P* Branco Fadeless Perolizado	–	–	1			2ED,2F,3E,E,ED,F,KO,SI
	83153-MCA-S40ZD	*R345C* Vermelho Candy Alizarin	–	–	1			2U,KO,SI,U

Voltar

C-19.2

Painel (GL1800C)

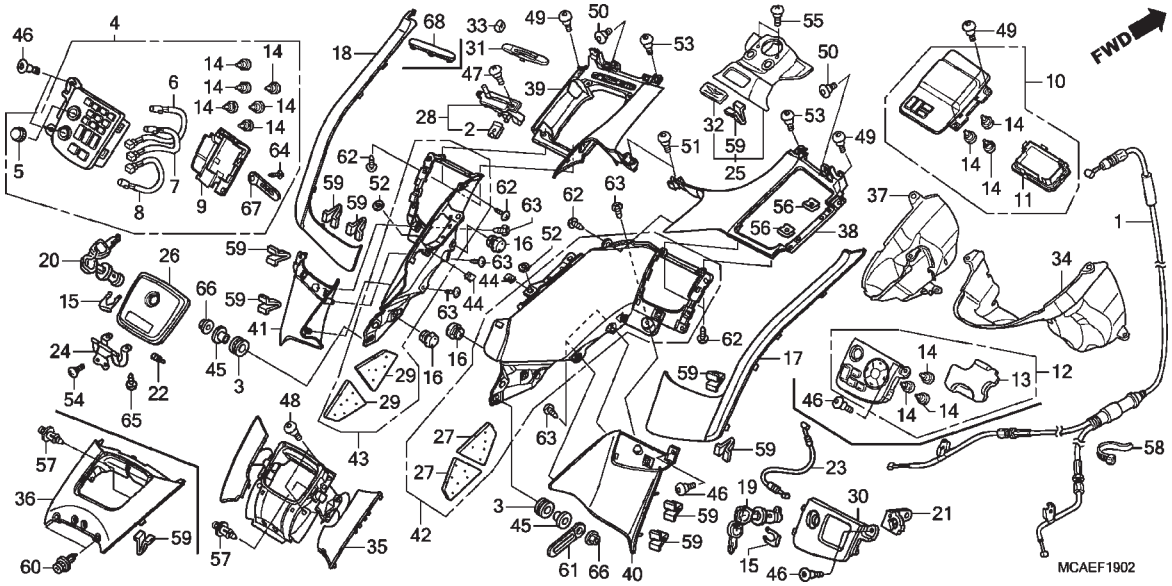

Ref. Nº	N.O.S.	Item de serviço	T.M.O.	Ref. Nº	Nº da peça	Descrição	Qtd. GL1800 9	A	C	Nº de série		Tipo
				27	83154-MCA-S40	Revestimento, Painel Superior Direito	–	–	2	.....	.....	.....
				28	83155-MCA-A70	Alavanca Conj., Ajustador Ventilação Inferior	–	–	1	.....	.....	2BR,2ED,2F,2U,3E,E,ED,F,KO,SI,TH,U
				29	83159-MCA-S40	Revestimento, Painel Superior Esquerdo	–	–	2	.....	.....	.....
				30	83160-MCA-000	Painel, Interruptor Direito	–	–	1	.....	.....	E,ED,F,U
					83160-MCA-B40	.....	–	–	1	.....	.....	2BR,KO
				31	83161-MCA-S40ZA	Tampa, Alavanca Ajustador Ventilação Inferior						
						NH1 ..... Preto	–	–	1	.....	.....	2BR,2ED,2F,2U,3E,E,ED,F,KO,SI,TH,U
				32	83162-MCA-000	Emblema, Gold Wing	–	–	1	.....	.....	.....
				33	83163-MCA-A70	Botão, Alavanca Ajustador Ventilação Inferior	–	–	1	.....	.....	2BR,2ED,2F,2U,3E,E,ED,F,KO,SI,TH,U
				34	83165-MCA-A60	Tampa, Interna Painel Direito	–	–	1	.....	.....	.....
				35	83170-MCA-S80ZA	Painel Comp., Central Superior						
						B197M ..... Azul Glint Wave Metálico	–	–	1	.....	.....	2ED,2F,2U,3E
					83170-MCA-S80ZB	*NHB01* ..... Preto Grafite	–	–	1	.....	.....	2BR,2ED,2F,2U,3E,KO,SI
					83170-MCA-S80ZC	*NH341P* ... Branco Fadeless Perolizado	–	–	1	.....	.....	2BR,2ED,2F,3E,KO,SI
					83170-MCA-S80ZD	*R345C* ..... Vermelho Candy Alizarin	–	–	1	.....	.....	2U,KO,SI
				36	83173-MCA-S40ZC	Painel, Superior Central						
						NH341P ... Branco Fadeless Perolizado	–	–	1	.....	.....	E,ED,F
					83173-MCA-S40ZB	*NHB01* ..... Preto Grafite	–	–	1	.....	.....	E,ED,F,U
					83173-MCA-S40ZA	*B197M* ..... Azul Glint Wave Metálico	–	–	1	.....	.....	U
					83173-MCA-S40ZD	*R345C* ..... Vermelho Candy Alizarin	–	–	1	.....	.....	U
				37	83175-MCA-A60	Tampa, Interna Painel Esquerdo	–	–	1	.....	.....	.....

Voltar

C-19.2

Painel (GL1800C)

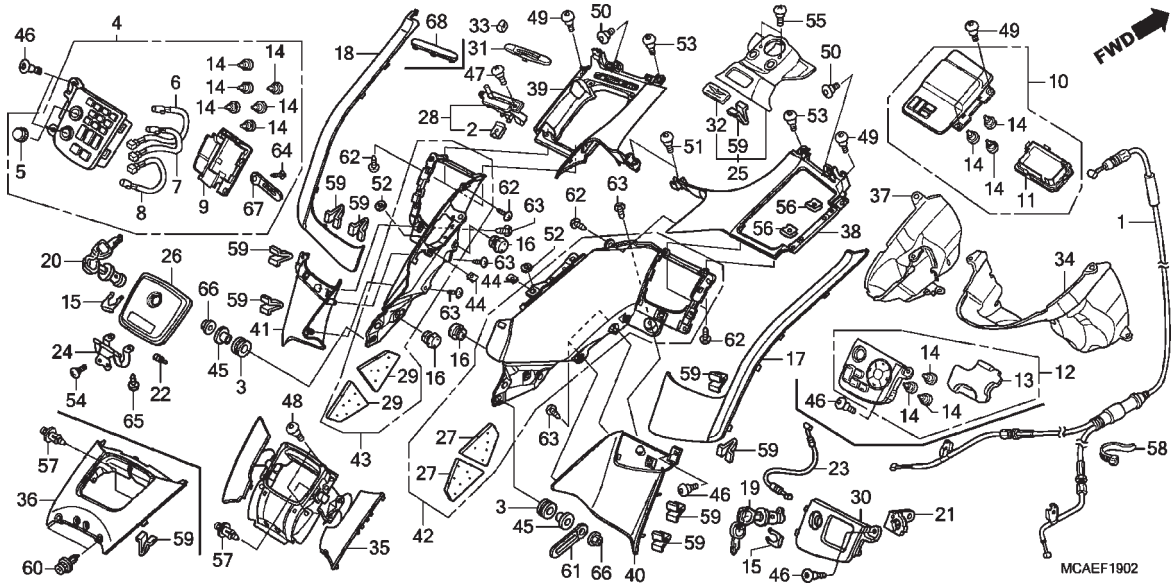

Ref. Nº	N.O.S.	Item de serviço	T.M.O.

Ref. Nº	Nº da peça	Descrição	Qtd. GL1800 9	A	C	Nº de série		Tipo
38	83177-MCA-S40ZA	Painel, Dianteiro Direito						
		NH1 ..... Preto	–	–	1	.....	.....	.....
39	83178-MCA-S40ZA	Painel, Dianteiro Esquerdo						
		NH1 ..... Preto	–	–	1	.....	.....	.....
40	83191-MCA-S40ZA	Painel, Superior Direito						
		NH411M ..... Prata Force Metálico	–	–	1	.....	.....	.....
41	83192-MCA-S40ZA	Painel, Superior Esquerdo						
		NH411M ..... Prata Force Metálico	–	–	1	.....	.....	.....
42	83193-MCA-S40ZB	Painel Jogo, Superior Direito						
		NHB01 ..... Preto Grafite	–	–	1	.....	.....	.....
	83193-MCA-S40ZA	*B197M* ..... Azul Glint Wave Metálico	–	–	1	.....	.....	2ED,2F,2U,3E,U
	83193-MCA-S40ZC	*NH341P* ... Branco Fadeless Perolizado	–	–	1	.....	.....	2BR,2ED,2F,3E,E,ED,F,KO,SI
	83193-MCA-S40ZD	*R345C* ..... Vermelho Candy Alizarin	–	–	1	.....	.....	2U,KO,SI,U
43	83194-MCA-S40ZB	Painel Jogo, Superior Esquerdo						
		NHB01 ..... Preto Grafite	–	–	1	.....	.....	.....
	83194-MCA-S40ZA	*B197M* ..... Azul Glint Wave Metálico	–	–	1	.....	.....	2ED,2F,2U,3E,U
	83194-MCA-S40ZC	*NH341P* ... Branco Fadeless Perolizado	–	–	1	.....	.....	2BR,2ED,2F,3E,E,ED,F,KO,SI
	83194-MCA-S40ZD	*R345C* ..... Vermelho Candy Alizarin	–	–	1	.....	.....	2U,KO,SI,U
44	84601-HA7-670	Porca, Fixação Para-lama	–	–	2	.....	.....	2ED,2F,2U,3E,KO,SI
45	84706-163-670	Bucha, Fixação Lanterna Traseira	–	–	2	.....	.....	.....
46	90003-GEV-760	Parafuso, Protetor Silencioso	–	–	4	.....	.....	.....
47	90103-MN9-000	Parafuso, Disco Dianteiro	–	–	1	.....	.....	2BR,2ED,2F,2U,3E,E,ED,F,KO,SI,TH,U
48	90104-MN4-000	Parafuso, Especial, 6x19	–	–	4	.....	.....	2BR,2ED,2F,2U,3E,KO,SI
49	90106-MBY-000	Parafuso, Especial, 5x12	–	–	4	.....	.....	.....

C-19.2

Painel (GL1800C)

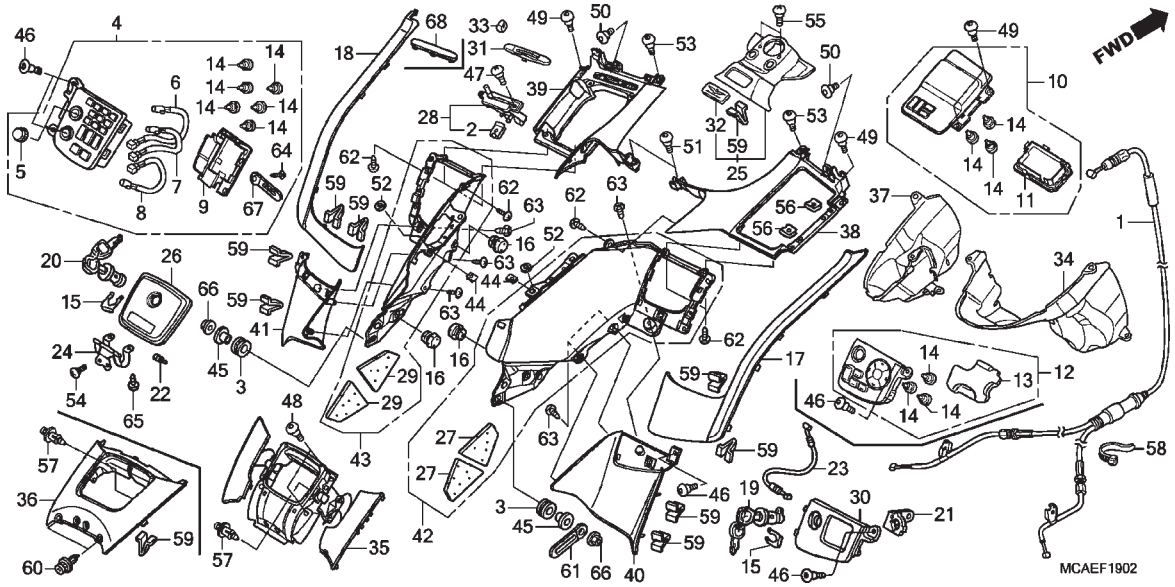

Ref. Nº	N.O.S.	Item de serviço	T.M.O.	Ref. Nº	Nº da peça	Descrição	Qtd. GL1800 9	A	C	Nº de série		Tipo
				50	90106-MM4-000	Parafuso, Phillips, 6x14	–	–	2			
				51	90106-MM4-000	Parafuso, Phillips, 6x14	–	–	2			2BR,2ED,2F,2U,3E,KO,SI
					90137-MCA-000	Parafuso, Especial, 6mm	–	–	2			E,ED,F,U
				52	90111-MCA-S40	Bucha (6,5x11x2,5)	–	–	2			2BR,2ED,2F,2U,3E,KO,SI
				53	90113-MM5-000	Parafuso, Phillips, 6x14	–	–	2			
				54	90115-KW7-900	Parafuso, Especial Fixação Defletor	–	–	2			
				55	90150-GBT-600	Parafuso, Phillips, 5x18	–	–	2			
				56	90320-GE2-760	Porca, Pressão, 5mm	–	–	2			
				57	90602-GCT-000	Rebite, 6mm	–	–	2			
				58	90651-KV6-003	Presilha, Cabo, 165mm (Preto)	–	–	1			2BR,2ED,2F,2U,3E,E,ED,F,KO,SI,TH,U
				59	90666-SDA-A01	Presilha, Ajuste (PO) (Natural)	–	–	9			2BR,2ED,2F,2U,3E,KO,SI
							–	–	11			E,ED,F,U
				60	90683-MBW-003	Presilha, Tampa	–	–	2			E,ED,F,U
				61	91413-679-000	Presilha, 2x70	–	–	1			
				62	93903-24280	Parafuso, Fixação, 4x10	–	–	6			
				63	93903-24380	Parafuso, Fixação, 4x12	–	–	6			
				64	93911-24110	Parafuso, Fixação, 4x10 (PO)	–	–	1			
				65	93913-24380	Parafuso, Fixação, 4x12 (PO)	–	–	2			
				66	94050-06070	Porca, Flange, 6mm	–	–	2			
				67	94591-44000	Presilha, 4x40	–	–	1			
				68	83161-MCA-H50ZA	Capa, Painel Dianteiro						
						NH1 Preto	–	–	1			2BR

Voltar

C-19.3

Carcaça do Painel

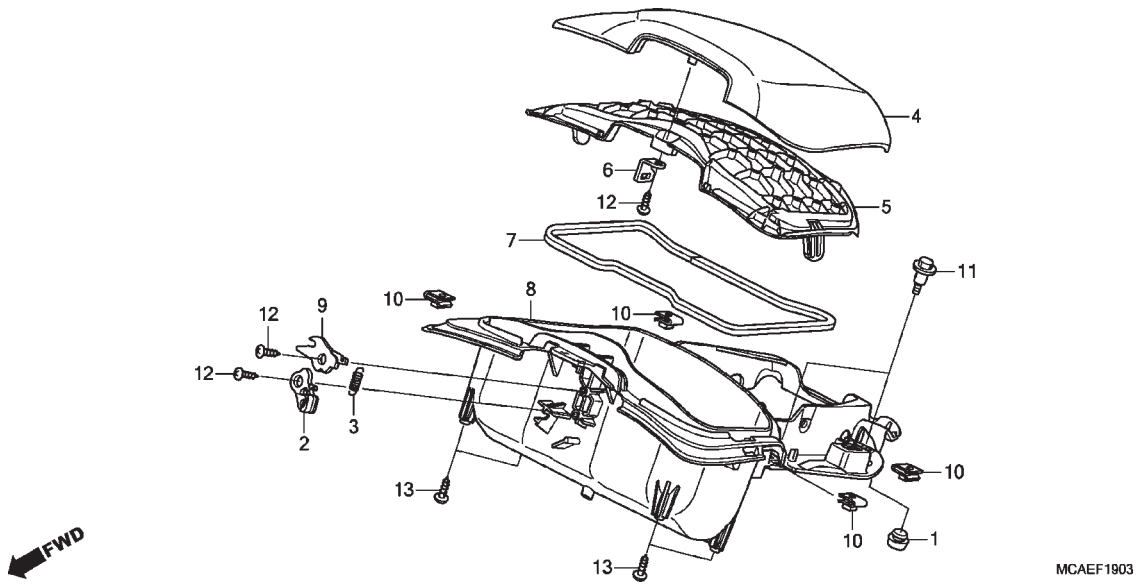

Ref. Nº	N.O.S.	Item de serviço	T.M.O.
8	4111AN	Carcaça, Painel	1,4

Ref. Nº	Nº da peça	Descrição	Qtd. GL1800 9	A	C	Nº de série		Tipo
1	50354-428-000	Coxim B, Limitador	–	–	2	.....	.....	E,ED,F,U
2	64429-MCA-000	Excêntrico B, Trava Tampa Porta-objetos	–	–	1	.....	.....	E,ED,F,U
3	64436-MCA-000	Mola, Excêntrico Trava Porta-objetos	–	–	1	.....	.....	E,ED,F,U
4	83126-MCA-S40ZA	Tampa, Dianteira Painel *NH1* ..... Preto	–	–	1	.....	.....	E,ED,F,U
5	83127-MCA-S40	Tampa, Dianteira Painel (Interna)	–	–	1	.....	.....	E,ED,F,U
6	83128-MCA-S40	Placa, Trava Porta-objetos	–	–	1	.....	.....	E,ED,F,U
7	83129-MCA-S40	Retentor, Tampa	–	–	1	.....	.....	E,ED,F,U
8	83131-MCA-S40	Carcaça, Dianteira Painel	–	–	1	.....	.....	E,ED,F,U
9	83132-MCA-S40	Excêntrico A, Trava Tampa Porta-objetos	–	–	1	.....	.....	E,ED,F,U
10	84601-HC4-000	Porca, Fixação Para-lama	–	–	4	.....	.....	E,ED,F,U
11	90104-MCA-S40	Parafuso, Flange, 6x18	–	–	4	.....	.....	E,ED,F,U
12	93903-24380	Parafuso, Fixação, 4x12	–	–	3	.....	.....	E,ED,F,U
13	93903-25220	Parafuso, Fixação, 5x12	–	–	4	.....	.....	E,ED,F,U

Voltar

C-20

Assento

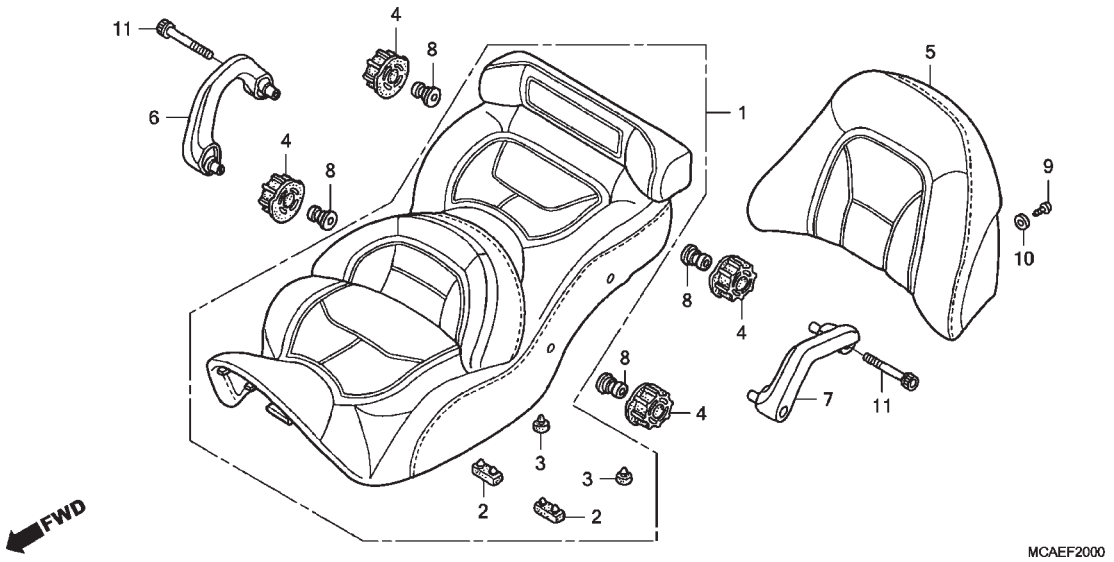

Ref. Nº	N.O.S.	Item de serviço	T.M.O.
1	4131E4	Assento: Duplo	0,2
5	4121A0	Encosto	0,1

Ref. Nº	Nº da peça	Descrição	Qtd. GL1800 9	A	C	Nº de série		Tipo
1	77200-MCA-A70ZB	Assento Comp., Aquecido Duplo						
		Tipo2	1	1	–			2ED,2F,3E,E,ED,F
	77200-MCA-A70ZA	*Tipo1*	1	1	–			2NZ,2U,KO,SI,U
	77200-MCA-A20ZA	Assento Comp., Duplo						
		Tipo1	1	1	–			BR
	77200-MCA-S41	Assento Comp., Aquecido Duplo	–	–	1			2ED,2F,2U,3E,E,ED,F,KO,SI,TH,U
	77200-MCA-881	Assento Comp., Duplo	–	–	1			2BR
2	77205-286-000	Coxim B, Fixação Assento	2	2	2			
3	77206-426-000	Coxim, Fixação Assento	2	2	2			
4	77215-MCA-000	Bucha, Fixação Assento	4	4	4			
5	77500-MCA-A70ZB	Assento Aquecido Comp., Traseiro						
		Tipo2	1	1	–			2ED,2F,3E,E,ED,F
	77500-MCA-A70ZA	*Tipo1*	1	1	–			2NZ,2U,KO,SI,U
	77500-MCA-A20ZA	Assento Comp., Traseiro						
		Tipo1	1	1	–			BR
	77500-MCA-S41	Assento Aquecido Comp., Traseiro	–	–	1			2ED,2F,2U,3E,E,ED,F,KO,SI,TH,U
	77500-MCA-881		–	–	1			2BR
6	84150-MCA-000ZA	Alça, Passageiro Direita						
		NH1 Preto	1	1	1			
7	84155-MCA-000ZA	Alça, Passageiro Esquerda						
		NH1 Preto	1	1	1			
8	90504-MCA-000	Bucha, Fixação Assento	4	4	4			
9	93903-25380	Parafuso, Fixação, 5x16	2	2	2			
10	94103-05700	Arruela, Lisa, 5mm	2	2	2			
11	96600-08070-17	Parafuso, Allen, 8x70	4	4	4			

Voltar

C-21

Tanque de Combustível

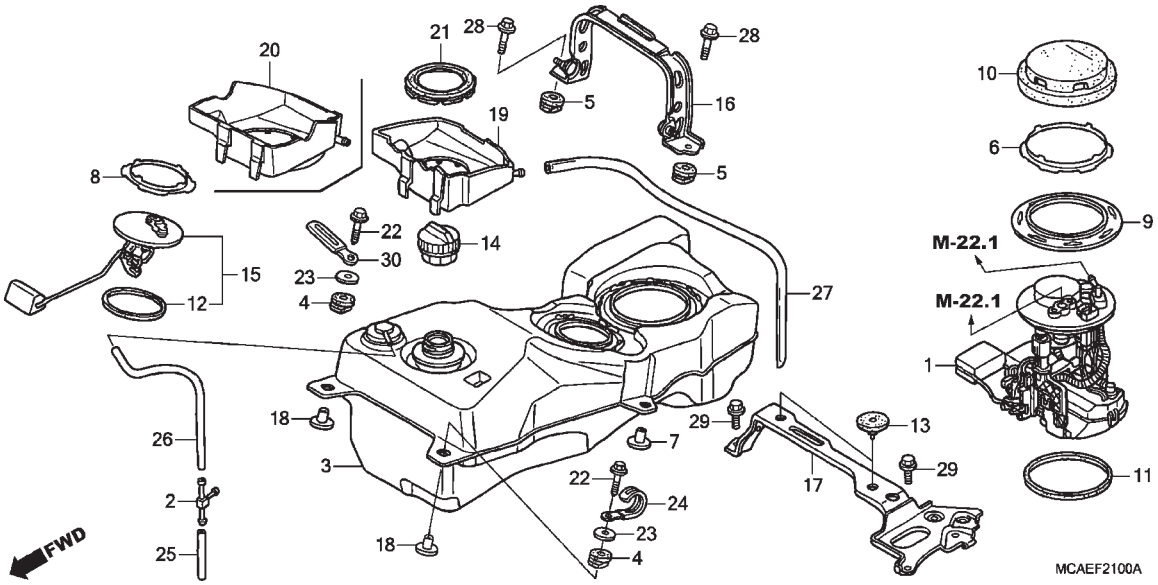

Ref. Nº	N.O.S.	Item de serviço	T.M.O.
1		(11)	
	310120	Bomba Conj., Combustível	0,4
3	310100	Tanque, Combustível	1,4
	310100D	• Com airbag adicionar	0,3
	3101E2	Tanque, Combustível (A)	1,9
		• Nota: Modelos '12-	
15	617105	Unidade Emissora, Tanque Combustível	0,3

Ref. Nº	Nº da peça	Descrição	Qtd. GL1800 9	A	C	Nº de série		Tipo
1	16700-MCA-013	Bomba Conj., Combustível	1	1	1			
2	16960-ME9-000	Tubo, Junção Três Vias	1	1	1			
3	17510-MCA-010	Tanque Comp., Combustível	1	1	–			
	17510-MCA-S42		–	–	1			
4	17515-GBB-000	Bucha, Fixação Tanque Combustível	2	2	2			
5	17515-MCA-A80	Bucha, Fixação Tanque Combustível	2	2	2			
6	17515-MCA-003	Anel Trava, Bomba Combustível	1	1	–			
	17515-MCA-S41		–	–	1			
7	17516-MCA-A80	Bucha, 12,7x14,1	2	2	2			
8	17516-MCA-003	Anel Trava, Unidade Combustível	1	1	–			
	17516-MCA-S41		–	–	1			
9	17517-MCA-000	Anel, Espaçador	1	1	–			
	17517-MCA-S40		–	–	1			
10	17519-MCA-000	Tampa, Bomba Combustível	1	1	1			
11	17574-MCA-003	Guarnição, Base	1	1	–			
	17574-MCA-S41	Guarnição, Bomba Combustível	–	–	1			
12	17575-MCA-003	Guarnição, Unidade Combustível	1	1	1			
13	17615-MCA-000	Coxim, Traseiro Tanque Combustível	2	2	2			
14	17620-MCA-A01	Tampa Conj., Tanque Combustível	1	1	–			
	17620-MEH-003		–	–	1			
15	37080-MCA-000	Unidade Combustível, Jogo	1	1	1			

C-21

Tanque de Combustível

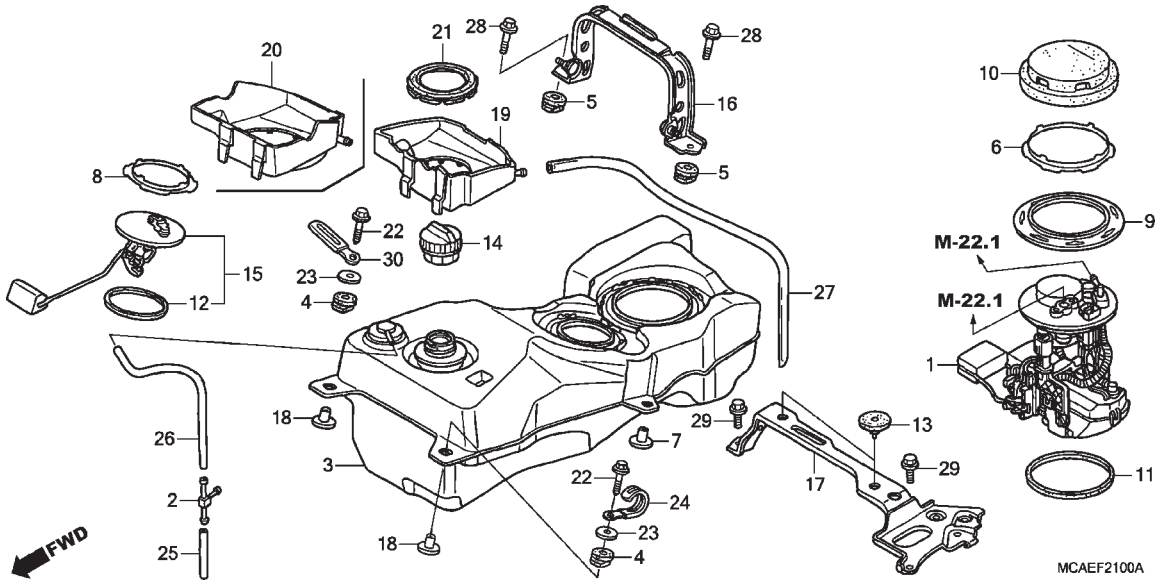

Ref. Nº	N.O.S.	Item de serviço	T.M.O.	Ref. Nº	Nº da peça	Descrição	Qtd. GL1800 9	A	C	Nº de série		Tipo
				16	50250-MCA-010	Suporte, Fixação Painel	1	1	–			E,ED,F,U
					50250-MCA-S40		–	–	1			E,ED,F,U
				17	50330-MCA-A01	Suporte, Bateria	1	1	–			
					50330-MCA-S40		–	–	1			
				18	80108-KF9-900	Bucha, Para-lama Traseiro	2	2	2			
				19	83502-MCA-A00	Bandeja, Abastecimento Combustível	1	1	–			E,ED,F,U
				20	83502-MCA-A80	Bandeja, Abastecimento Combustível	1	1	–			2ED,2F,2NZ,2U,3E,BR,KO,SI
							–	–	1			
				21	83503-MCA-A00	Guarnição, Bandeja Combustível	1	1	1			
				22	90104-MCA-000	Parafuso, Especial, NSHF, 6x34	2	2	2			
				23	90136-428-870	Arruela, Fixação Tanque	2	2	2			
				24	91410-679-000	Presilha, 2x60	1	1	1			
				25	95001-55270-40	Tubo, Combustível 5,3x270	1	1	1			
				26	95001-55810-40	Tubo, Combustível 5,3x810	1	1	1			
				27	95005-80860-10	Tubo, 8x860 (95005-80001-10M)	1	1	–			2ED,2F,2NZ,2U,3E,BR,KO,SI
					95005-80790-10	Tubo, 8x790 (95005-80001-10M)	1	1	–			E,ED,F,U
					95005-80860-10	Tubo, 8x860 (95005-80001-10M)	–	–	1			
				28	95701-08035-00	Parafuso, Flange, 8x35	2	2	2			E,ED,F,U
				29	96001-06016-07	Parafuso, Flange, 6x16	2	2	2			
				30	91410-679-000	Presilha, 2x60	–	–	1			

Voltar

C-22

Filtro de Ar

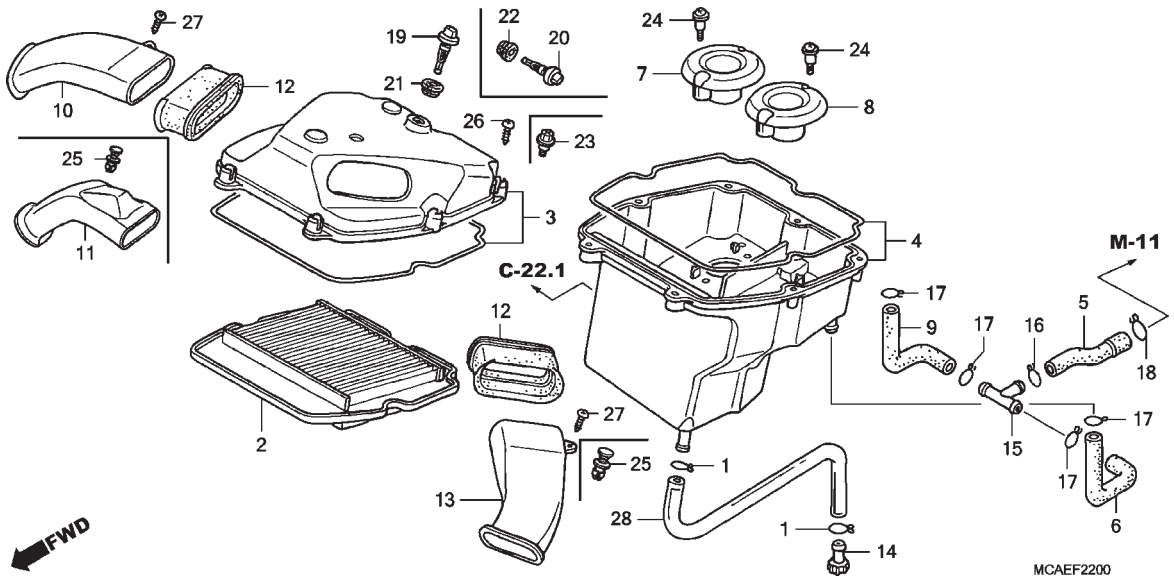

Ref. Nº	N.O.S.	Item de serviço	T.M.O.
2	312105	Elemento, Filtro Ar	0,9
	312105C	• Com airbag adicionar	0,7
	3121J9	Elemento, Filtro Ar (A)	1,8
		• Nota: Modelos '12-	
3		(12)	
	312102	Tampa, Carcaça Filtro Ar	1,0
	312102C	• Com airbag adicionar	0,7
	3121K0	Tampa, Carcaça Filtro Ar (A)	1,9
		• Nota: Modelos '12-	
4	3121A5	Carcaça, Filtro Ar	1,5
	3121A5D	• Com airbag adicionar	0,7
	3121H2	Carcaça, Filtro Ar (A)	2,3
		• Nota: Modelos '12-	
	3121H2A	• Com airbag adicionar	0,1
7	3121C9	Funil, Ar: Direito	0,9
	3121C9C	• Com airbag adicionar	0,7
	3121K3	Funil, Ar (A): Direito	1,8
		• Nota: Modelos '12-	
8	3121C8	Funil, Ar: Esquerdo	0,9
	3121C8C	• Com airbag adicionar	0,7
	3121K2	Funil, Ar (A): Esquerdo	1,8
		• Nota: Modelos '12-	
	3121E2	Funil, Ar: Ambos	0,9
	3121E2C	• Com airbag adicionar	0,7
	3121K4	Funil, Ar (A): Ambos	1,8
		• Nota: Modelos '12-	
+			

Ref. Nº	Nº da peça	Descrição	Qtd. GL1800 9	A	C	Nº de série		Tipo
1	15771-KV6-000	Presilha, Tubo Drenagem Óleo	2	–	–			
	90651-HM3-A71	Braçadeira, Tubo (14,0)	–	2	2			
2	17210-MCA-A60	Elemento, Filtro Ar	1	1	1			
3	17221-MCA-A80	Tampa, Filtro Ar	1	1	–			2ED,2F,2NZ,2U,3E,BR,KO,SI
	17221-MCA-A60		1	1	–			E,ED,F,U
	17221-MCA-A80		–	–	1			
4	17231-MCA-A80	Carcaça, Filtro Ar	1	1	–			2ED,2F,2NZ,2U,3E,BR,KO,SI
	17231-MCA-A60		1	1	–			E,ED,F,U
	17231-MCA-A80		–	–	1			
5	17233-MCA-000	Tubo C, Respiro	1	1	1			
6	17235-MCA-000	Tubo B, Respiro	1	1	1			
7	17237-MCA-003	Funil, Ar Direito	1	–	–			
	17237-MCA-013		–	1	1			
8	17239-MCA-003	Funil, Ar Esquerdo	1	–	–			
	17239-MCA-013		–	1	1			
9	17245-MCA-000	Tubo A, Respiro	1	1	1			
10	17251-MCA-A60	Duto, Filtro Ar Direito	1	1	–			E,ED,F,U
11	17251-MCA-A80	Duto, Filtro Ar Direito	1	1	–			2ED,2F,2NZ,2U,3E,BR,KO,SI
	17251-MCA-S40		–	–	1			
12	17252-MCA-A60	Coxim, Duto	2	–	–			
	17252-MCA-A61		–	2	2			

C-22

Filtro de Ar

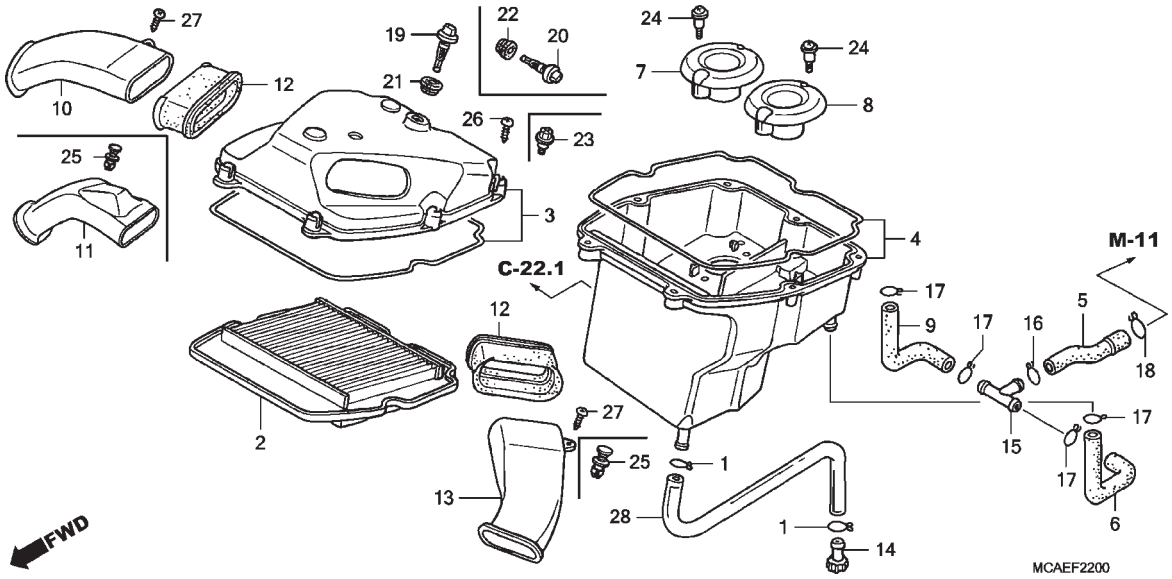

Ref. Nº	N.O.S.	Item de serviço	T.M.O.
10		(11)	
	3121B0	Duto, Filtro Ar: Direito	0,8
	3121L5	Duto, Filtro Ar (A): Direito	0,9
		• Nota: Modelos '12-	
13	3121A9	Duto, Filtro Ar: Esquerdo	0,8
	3121L4	Duto, Filtro Ar (A): Esquerdo	0,9
		• Nota: Modelos '12-	
	3121B1	Duto, Filtro Ar: Ambos	0,8
	3121B1A	• Com airbag adicionar	0,3
	3121L6	Duto, Filtro Ar (A): Ambos	1,3
		• Nota: Modelos '12-	
19		(20)	
	617120	Sensor, Temperatura Ar	0,9
	6171F1	Sensor, Temperatura Ar (A)	1,0
		• Nota: Modelos '12-	

Ref. Nº	Nº da peça	Descrição	Qtd. GL1800 9	A	C	Nº de série		Tipo
13	17254-MCA-A60	Duto, Filtro Ar Esquerdo	1	–	–			
			–	1	–			2ED,2F,2NZ,2U,3E,BR,KO,SI
	17254-MCA-S40		–	1	–			E,ED,F,U
			–	–	1			
14	17370-382-870	Plugue, Tubo Respiro	1	1	1			
15	17420-MCA-000	Junção, Respiro Três Vias	1	1	1			
16	17554-MB0-000	Presilha, Tubo Respiro	1	1	1			
17	17724-102-700	Presilha, Mangueira Tanque Secundário	4	4	4			
18	18532-634-670	Presilha, Mangueira Ar, 21,5	1	1	1			
19	37880-MCA-003	Sensor Conj., Temperatura Ar	1	1	–			E,ED,F,U
20	37880-MCA-003	Sensor Conj., Temperatura Ar	1	1	–			2ED,2F,2NZ,2U,3E,BR,KO,SI
			–	–	1			
21	37881-MCA-003	Bucha, Sensor TA	1	1	–			E,ED,F,U
22	37881-MCA-003	Bucha, Sensor TA	1	1	–			2ED,2F,2NZ,2U,3E,BR,KO,SI
			–	–	1			
23	90112-MCA-A80	Parafuso, Especial, 5mm	7	7	–			2ED,2F,2NZ,2U,3E,BR,KO,SI
			–	–	7			
24	91508-MM5-000	Parafuso, Phillips, 5mm	4	4	4			
25	91549-MCA-000	Presilha, Fixação Painel	2	2	–			2ED,2F,2NZ,2U,3E,BR,KO,SI
			–	–	2			
26	93903-25480	Parafuso, Fixação, 5x20	7	7	–			E,ED,F,U
27	93913-25420	Parafuso, Fixação, 5x16	2	2	–			E,ED,F,U
28	95003-37042-31	Tubo, Vinil, 11x15x420	1	1	1			

Voltar

C-22.1

Válvula de Injeção a Ar

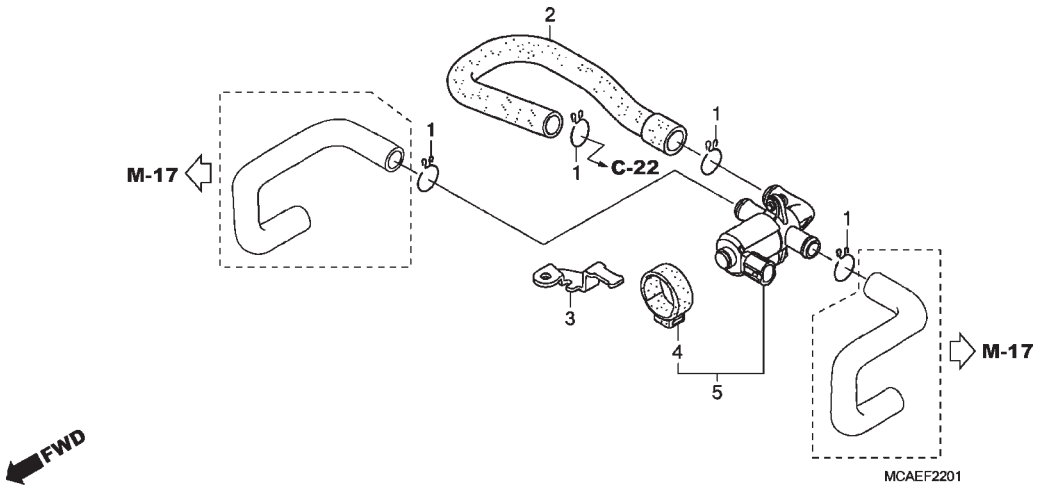

Ref. Nº	N.O.S.	Item de serviço	T.M.O.
5	314130	Válvula, Controle Ar Secundário	1,7
	314130A	• Com airbag adicionar	0,7
	3141C7	Válvula, Controle Ar Secundária (A)	2,5
		• Nota: Modelos '12-	
	3141C7A	• Com airbag adicionar	0,1

Ref. Nº	Nº da peça	Descrição	Qtd. GL1800 9	A	C	Nº de série		Tipo
1	17724-102-700	Presilha, Mangueira Tanque Secundário	4	4	4			
2	18661-MCA-A60	Tubo A, Admissão Ar	1	1	1			
3	18665-MCA-A60	Suporte, Solenóide	1	1	1			
4	36172-MCA-A61	Suporte, Válvula Solenóide	1	1	1			
5	36450-MCA-A61	Válvula Conj., Injeção Ar Escape	1	1	–			
	36450-MCA-A62		–	–	1			

Voltar

C-23

Tampa Lateral (GL18009/A)

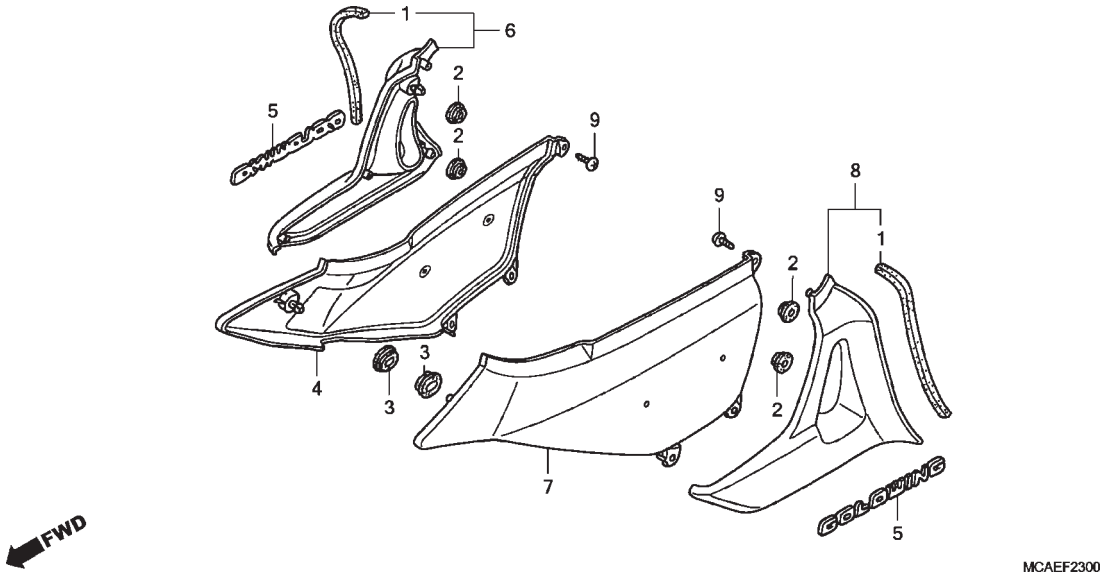

Ref. Nº	N.O.S.	Item de serviço	T.M.O.
4	4111H9	Tampa, Lateral: Direita	0,1
6	4151B3	Protetor, Lateral: Direito	0,1
7	4111H8	Tampa, Lateral: Esquerda	0,1
	4111J0	Tampa, Lateral: Ambas	0,2
8	4151B2	Protetor, Lateral: Esquerdo	0,1
	4151B8	Protetor, Lateral: Ambos	0,2

Ref. Nº	Nº da peça	Descrição	Qtd. GL1800 9	A	C	Nº de série		Tipo
1	53209-KV7-670	Retentor, Lentes Sinalizador	2	2	–			
2	83504-GE0-000	Coxim, Tampa Traseira	4	4	–			
3	83551-GE2-000	Bucha, Carcaça Filtro Ar	2	2	–			
4	83600-MCA-000YE	Tampa Jogo, Lateral Direita						
		NHA54M Prata Pewter Metálico	1	–	–			
	83600-MCA-000ZM	*R287M* Vermelho Bloodstone Metálico	1	–	–			2ED,2F,2NZ,2U,3E,E,ED,F,KO,SI,U
	83600-MCA-000YD	*B205M* Azul Monterey Metálico	1	–	–			2ED,2F,3E,BR,E,ED,F,KO,SI
	83600-MCA-000YF	*B191M* Azul Columbia Metálico	1	–	–			2NZ,2U,U
	83600-MCA-000YG	*YR292M* Marrom Mesquite Metálico	1	–	–			SI
	83600-MCA-000ZY	*NHA73M* Preto Nebulous Metálico	–	1	–			
	83600-MCA-000ZD	*Y130P* Amarelo Hot Rod Perolizado	–	1	–			2ED,2F,2NZ,2U,3E,E,ED,F,KO,SI,U
	83600-MCA-000ZE	*NH326P* Branco Glacier Perolizado	–	1	–			2ED,2F,2NZ,2U,3E,E,ED,F,KO,SI,U
	83600-MCA-000YG	*YR292M* Marrom Mesquite Metálico	–	1	–			2ED,2F,3E,BR,E,ED,F,SI
	83600-MCA-000YC	*R325M* Vermelho Caliente Metálico	–	1	–			2NZ,2U,KO,U
5	83605-MCA-A40	Emblema, Tampa Lateral	2	2	–			
6	83610-MCA-000ZA	Protetor Jogo, Lateral Direito						
		NH303M Cinza Axis Fosco Metálico	1	1	–			
7	83700-MCA-000YE	Tampa Jogo, Lateral Esquerda						
		NHA54M Prata Pewter Metálico	1	–	–			
	83700-MCA-000ZM	*R287M* Vermelho Bloodstone Metálico	1	–	–			2ED,2F,2NZ,2U,3E,E,ED,F,KO,SI,U
	83700-MCA-000YD	*B205M* Azul Monterey Metálico	1	–	–			2ED,2F,3E,BR,E,ED,F,KO,SI
	83700-MCA-000YF	*B191M* Azul Columbia Metálico	1	–	–			2NZ,2U,U

C-23

Tampa Lateral (GL18009/A)

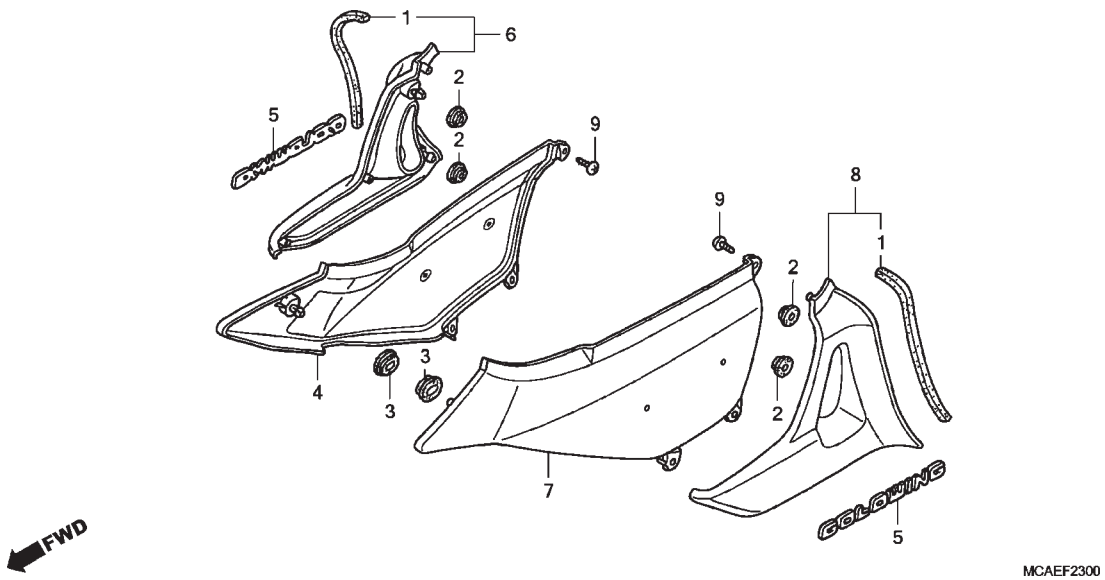

Ref. Nº	N.O.S.	Item de serviço	T.M.O.

Ref. Nº	Nº da peça	Descrição	Qtd. GL1800 9	A	C	Nº de série		Tipo
7)	83700-MCA-000YG	Tampa Jogo, Lateral Esquerda						
		YR292M ..... Marrom Mesquite Metálico	1	–	–	.....	.....	SI
	83700-MCA-000ZY	*NHA73M* ..... Preto Nebulous Metálico	–	1	–	.....	.....	.....
	83700-MCA-000ZD	*Y130P* ..... Amarelo Hot Rod Perolizado	–	1	–	.....	.....	2ED,2F,2NZ,2U,3E,E,ED,F,KO,SI,U
	83700-MCA-000ZE	*NH326P* ..... Branco Glacier Perolizado	–	1	–	.....	.....	2ED,2F,2NZ,2U,3E,E,ED,F,KO,SI,U
	83700-MCA-000YG	*YR292M* ..... Marrom Mesquite Metálico	–	1	–	.....	.....	2ED,2F,3E,BR,E,ED,F,SI
	83700-MCA-000YC	*R325M* ..... Vermelho Caliente Metálico	–	1	–	.....	.....	2NZ,2U,KO,U
8	83710-MCA-000ZA	Protetor Jogo, Lateral Esquerdo						
		NH303M .... Cinza Axis Fosco Metálico	1	1	–	.....	.....	.....
9	93903-25180	Parafuso, Fixação, 5x10	6	6	–	.....	.....	

Voltar

C-23.1

Tampa Lateral (GL1800C)

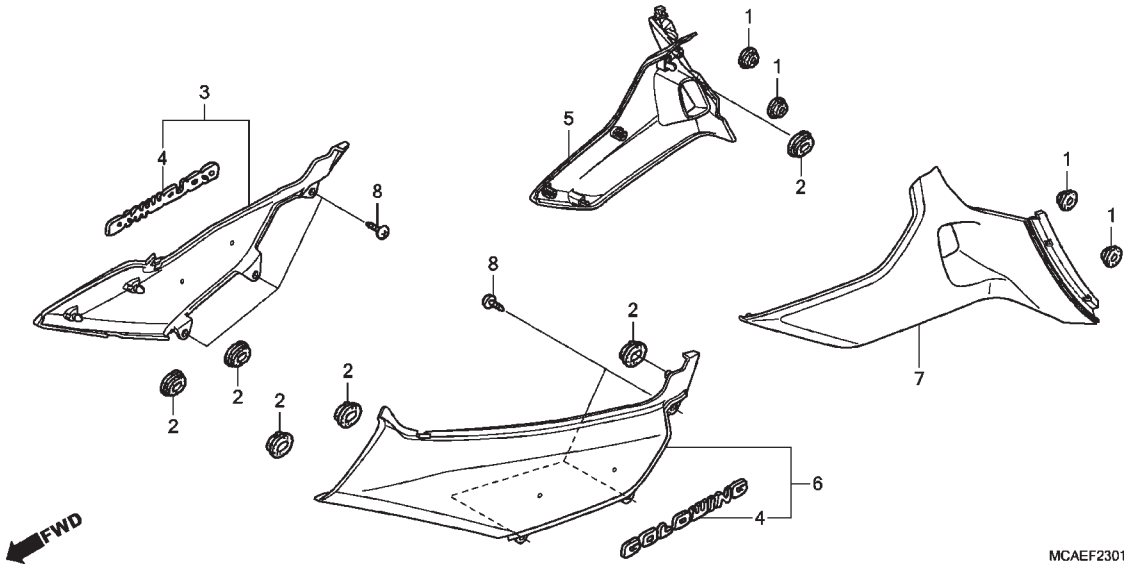

Ref. Nº	N.O.S.	Item de serviço	T.M.O.
3	4111H9	Tampa, Lateral: Direita	0,1
5	4151B3	Protetor, Lateral: Direito	0,1
6	4111H8	Tampa, Lateral: Esquerda	0,1
7	4151B2	Protetor, Lateral: Esquerdo	0,1
	4151B8	Protetor, Lateral: Ambos	0,2

Ref. Nº	Nº da peça	Descrição	Qtd. GL1800 9	A	C	Nº de série		Tipo
1	83504-GE0-000	Coxim, Tampa Traseira	–	–	4			
2	83551-GE2-000	Bucha, Carcaça Filtro Ar	–	–	6			
3	83600-MCA-S40ZB	Tampa Jogo, Lateral Direita (WL)						
		NHB01 Preto Grafite	–	–	1			2BR,2ED,2F,2U,3E,E,ED,F,KO,SI,U
	83600-MCA-S40ZA	*B197M* Azul Glint Wave Metálico	–	–	1			2ED,2F,2U,3E,U
	83600-MCA-S40ZC	*NH341P* Branco Fadeless Perolizado	–	–	1			2BR,2ED,2F,3E,E,ED,F,KO,SI
	83600-MCA-S40ZD	*R345C* Vermelho Candy Alizarin	–	–	1			2U,KO,SI,U
4	83605-MCA-A40	Emblema, Tampa Lateral	–	–	2			
5	83610-MCA-S40	Protetor Jogo, Lateral Direito	–	–	1			
6	83700-MCA-S40ZB	Tampa Jogo, Lateral Esquerda (WL)						
		NHB01 Preto Grafite	–	–	1			2BR,2ED,2F,2U,3E,E,ED,F,KO,SI,U
	83700-MCA-S40ZA	*B197M* Azul Glint Wave Metálico	–	–	1			2ED,2F,2U,3E,U
	83700-MCA-S40ZC	*NH341P* Branco Fadeless Perolizado	–	–	1			2BR,2ED,2F,3E,E,ED,F,KO,SI
	83700-MCA-S40ZD	*R345C* Vermelho Candy Alizarin	–	–	1			2U,KO,SI,U
7	83710-MCA-S40	Protetor Jogo, Lateral Esquerdo	–	–	1			
8	93903-25180	Parafuso, Fixação, 5x10	–	–	6			

Voltar

C-24

Escapamento (GL1800-BR)

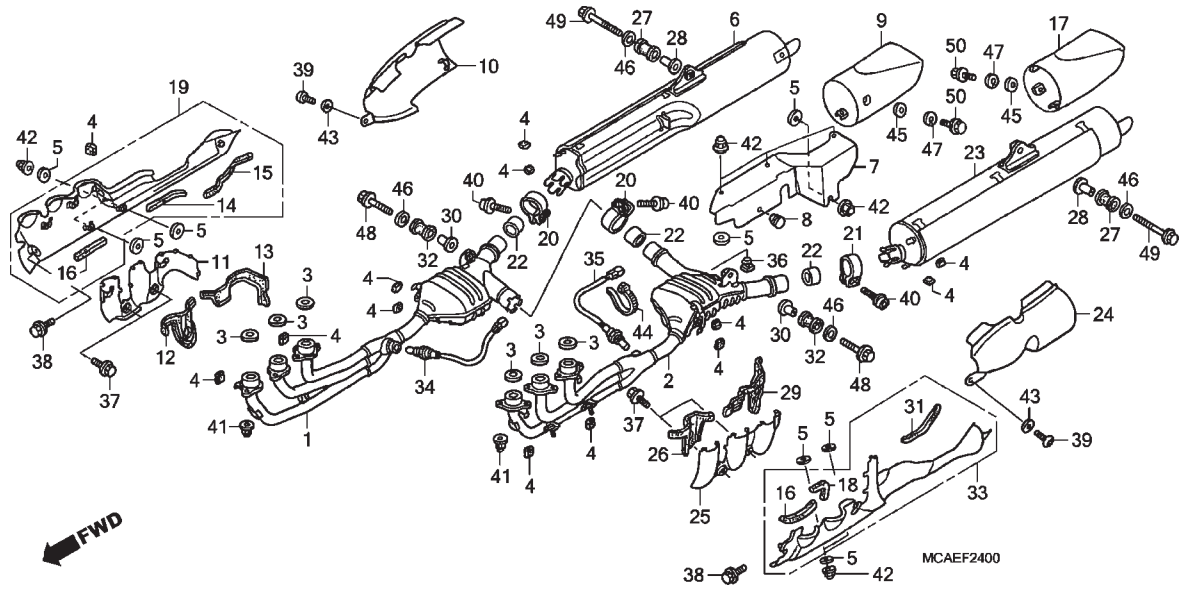

Ref. Nº	N.O.S.	Item de serviço	T.M.O.
1	3131A1	Tubo, Escape: Direito	1,0
2	3131A0	Tubo, Escape: Esquerdo	1,0
	3131E3	Tubo, Escape: Ambos	1,0
3	3131B4	Junta, Tubo Escape	1,0
		• Nota: Mesmo tempo para duas unidades ou mais	
6	3131B6	Silencioso: Direito	0,2
9	3131F5	Elemento, Silencioso: Direito	0,1
10	3131A4	Protetor, Silencioso: Direito	0,4
11	3131A8	Protetor, Tubo Escape: Direito	0,4
17	3131F4	Elemento, Silencioso: Esquerdo	0,1
	3131L0	Elemento, Silencioso: Ambos	0,2
19	3131E6	Protetor, Escape: Direito	0,4
23	3131B5	Silencioso: Esquerdo	0,2
	3131D6	Silencioso: Ambos	0,4
24	3131A3	Protetor, Silencioso: Esquerdo	0,4
	3131A5	Protetor, Silencioso: Ambos	0,5
25	3131A7	Protetor, Tubo Escape: Esquerdo	0,4
	3131A9	Protetor, Tubo Escape: Ambos	0,5
33	3131E5	Protetor, Escape: Esquerdo	0,4
	3131E7	Protetor, Escape: Ambos	0,5
34	6171B4	Sensor, Oxigênio: Direito	0,9
35	6171B3	Sensor, Oxigênio: Esquerdo	0,9
	6171B5	Sensor, Oxigênio: Ambos	1,1
	6171B5A	• Com airbag adicionar	0,3

Ref. Nº	Nº da peça	Descrição	Qtd. GL1800 9	A	C	Nº de série		Tipo
1	18150-MCA-B60	Tubo Comp., Escape Direito	1	1	–			BR
	18150-MCA-B61		–	–	1			2BR
2	18250-MCA-B60	Tubo Comp., Escape Esquerdo	1	1	–			BR
	18250-MCA-B61		–	–	1			2BR
3	18291-MN5-650	Junta, Tubo Escape	6	6	–			BR
			–	–	6			2BR
4	18293-MCA-A20	Coxim, Protetor	13	13	–			BR
			–	–	13			2BR
5	18293-MCA-780	Guarnição, Protetor	12	12	–			BR
			–	–	12			2BR
6	18305-MCA-D30	Silencioso Comp., Direito	1	1	–			BR
			–	–	1			2BR
7	18313-MCA-A20	Placa Comp., Silencioso	1	1	–			BR
			–	–	1			2BR
8	18314-MCA-A20	Coxim, Tampa Silencioso	1	1	–			BR
			–	–	1			2BR
9	18316-MCA-A60	Elemento, Direito Lanterna	1	1	–			BR
			–	–	1			2BR
10	18317-MCA-A20	Protetor, Tubo Escape Traseiro Direito	1	1	–			BR
			–	–	1			2BR
11	18318-MCA-000	Protetor B, Tubo Escape Dianteiro Direito	1	1	–			BR
			–	–	1			2BR

C-24

Escapamento (GL1800-BR)

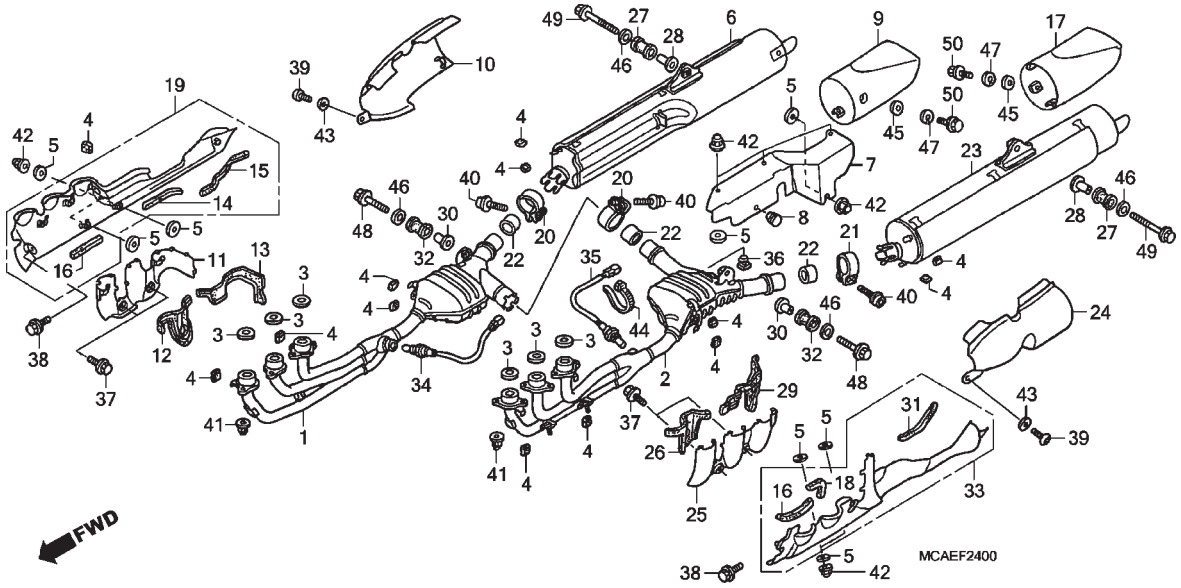

Ref. Nº	N.O.S.	Item de serviço	T.M.O.	Ref. Nº	Nº da peça	Descrição	Qtd. GL1800 9	A	C	Nº de série		Tipo
				12	18321-MCA-000	Coxim A, Protetor Térmico Direito	1	1	–	.....	.....	BR
							–	–	1	.....	.....	2BR
				13	18323-MCA-000	Coxim B, Protetor Térmico Direito	1	1	–	.....	.....	BR
							–	–	1	.....	.....	2BR
				14	18329-MCA-A20	Coxim C	1	1	–	.....	.....	BR
							–	–	1	.....	.....	2BR
				15	18332-MCA-A20	Coxim D	1	1	–	.....	.....	BR
				16	18333-MCA-000	Protetor, Térmico	2	2	–	.....	.....	BR
							–	–	2	.....	.....	2BR
				17	18336-MCA-A60	Elemento, Esquerdo Lanterna	1	1	–	.....	.....	BR
							–	–	1	.....	.....	2BR
				18	18338-MCA-000	Protetor, Secundário Térmico	1	1	–	.....	.....	BR
							–	–	1	.....	.....	2BR
				19	18355-MCA-A20ZA	Protetor Conj., Escape Direito						
						NH168M ..... Cinza Vernier Metálico	1	1	–	.....	.....	BR
							–	–	1	.....	.....	2BR
				20	18376-MT3-000	Presilha, Silencioso Direito	2	2	–	.....	.....	BR
							–	–	2	.....	.....	2BR
				21	18377-MT3-000	Presilha, Silencioso Esquerdo	1	1	–	.....	.....	BR
							–	–	1	.....	.....	2BR
				22	18392-MAM-000	Guarnição B, Silencioso	3	3	–	.....	.....	BR
					18392-MCA-S40	.....	–	–	3	.....	.....	2BR

Voltar

C-24

Escapamento (GL1800-BR)

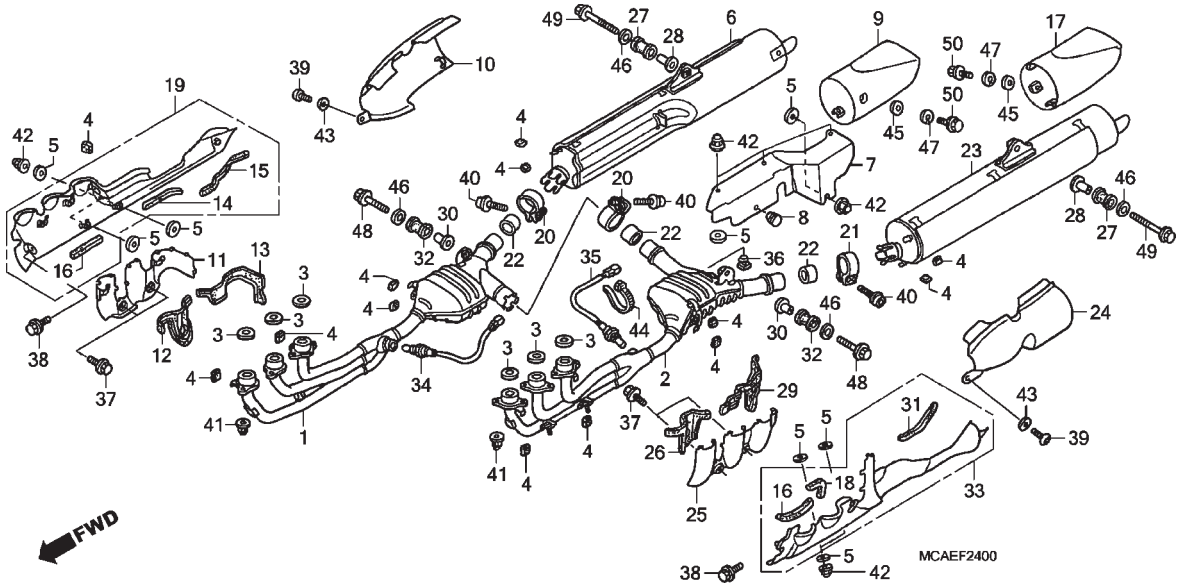

Ref. Nº	N.O.S.	Item de serviço	T.M.O.	Ref. Nº	Nº da peça	Descrição	Qtd. GL1800 9	A	C	Nº de série		Tipo
				23	18405-MCA-D30	Silencioso Comp., Esquerdo	1	1	–	.....	.....	BR
							–	–	1	.....	.....	2BR
				24	18417-MCA-A20	Protetor, Tubo Escape Traseiro Esquerdo	1	1	–	.....	.....	BR
							–	–	1	.....	.....	2BR
				25	18418-MCA-000	Protetor B, Tubo Escape Dianteiro Esquerdo	1	1	–	.....	.....	BR
							–	–	1	.....	.....	2BR
				26	18421-MCA-000	Coxim A, Protetor Térmico Esquerdo	1	1	–	.....	.....	BR
							–	–	1	.....	.....	2BR
				27	18421-MN5-000	Bucha, Fixação Silencioso	2	2	–	.....	.....	BR
							–	–	2	.....	.....	2BR
				28	18422-MN5-000	Bucha, Fixação Silencioso	2	2	–	.....	.....	BR
							–	–	2	.....	.....	2BR
				29	18423-MCA-000	Coxim B, Protetor Térmico Esquerdo	1	1	–	.....	.....	BR
							–	–	1	.....	.....	2BR
				30	18424-MN5-000	Bucha, Fixação Câmara	2	2	–	.....	.....	BR
							–	–	2	.....	.....	2BR
				31	18429-MCA-A20	Coxim E	1	1	–	.....	.....	BR
							–	–	1	.....	.....	2BR
				32	18441-MCA-A20	Coxim, Tubo Escape	2	2	–	.....	.....	BR
							–	–	2	.....	.....	2BR

C-24

Escapamento (GL1800-BR)

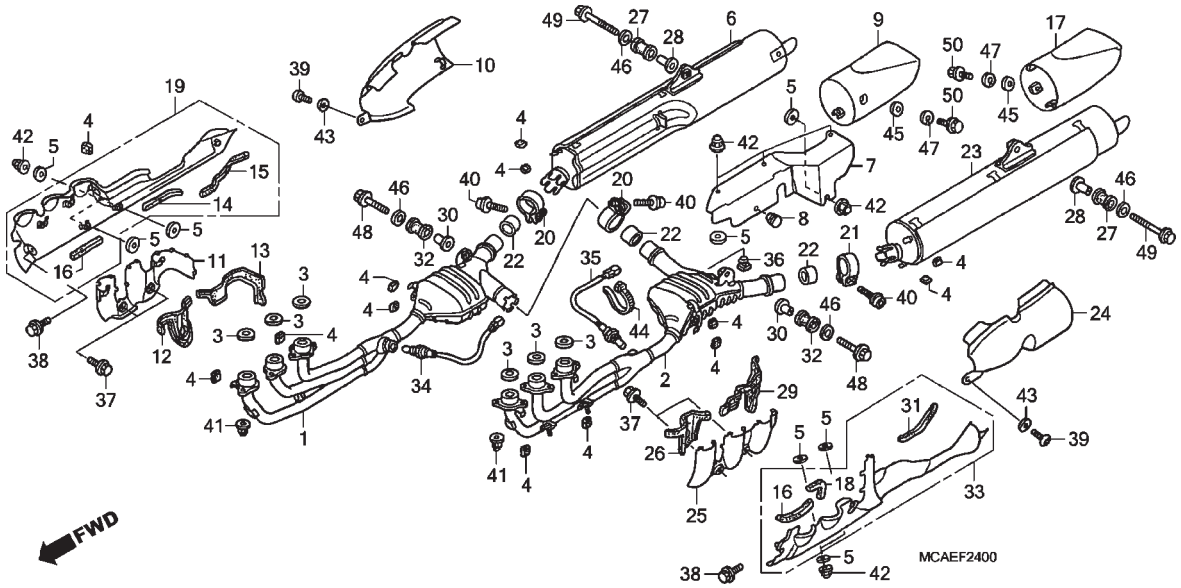

Ref. Nº	N.O.S.	Item de serviço	T.M.O.

Ref. Nº	Nº da peça	Descrição	Qtd. GL1800 9	A	C	Nº de série		Tipo
33	18455-MCA-A20ZA	Protetor Conj., Escape Esquerdo						
		NH168M ..... Cinza Vernier Metálico	1	1	–	.....	.....	BR
			–	–	1	.....	.....	2BR
34	36533-MCA-A71	Sensor, Razão Ar-Combustível Direito ...	1	1	–	.....	.....	BR
			–	–	1	.....	.....	2BR
35	36534-MCA-A71	Sensor, Razão Ar-Combustível Esquerdo	1	1	–	.....	.....	BR
			–	–	1	.....	.....	2BR
36	50524-MG9-000	Coxim, Limitador Cavalete	1	1	–	.....	.....	BR
			–	–	1	.....	.....	2BR
37	90004-GHB-600	Parafuso, Flange, 6x10 (NSHF)	4	4	–	.....	.....	BR
			–	–	4	.....	.....	2BR
38	90011-HN0-A00	Parafuso, Flange, 6x10	2	2	–	.....	.....	BR
			–	–	2	.....	.....	2BR
39	90112-MCA-000	Parafuso, Especial, 6x12	2	2	–	.....	.....	BR
			–	–	2	.....	.....	2BR
40	90130-MCA-000	Parafuso, Allen Flange, 8x35	6	6	–	.....	.....	BR
			–	–	6	.....	.....	2BR
41	90304-HB3-771	Porca, Especial, 6mm	12	12	–	.....	.....	BR
			–	–	12	.....	.....	2BR
42	90308-MT8-000	Porca, Cega, 6mm	8	8	–	.....	.....	BR
			–	–	8	.....	.....	2BR

C-24

Escapamento (GL1800-BR)

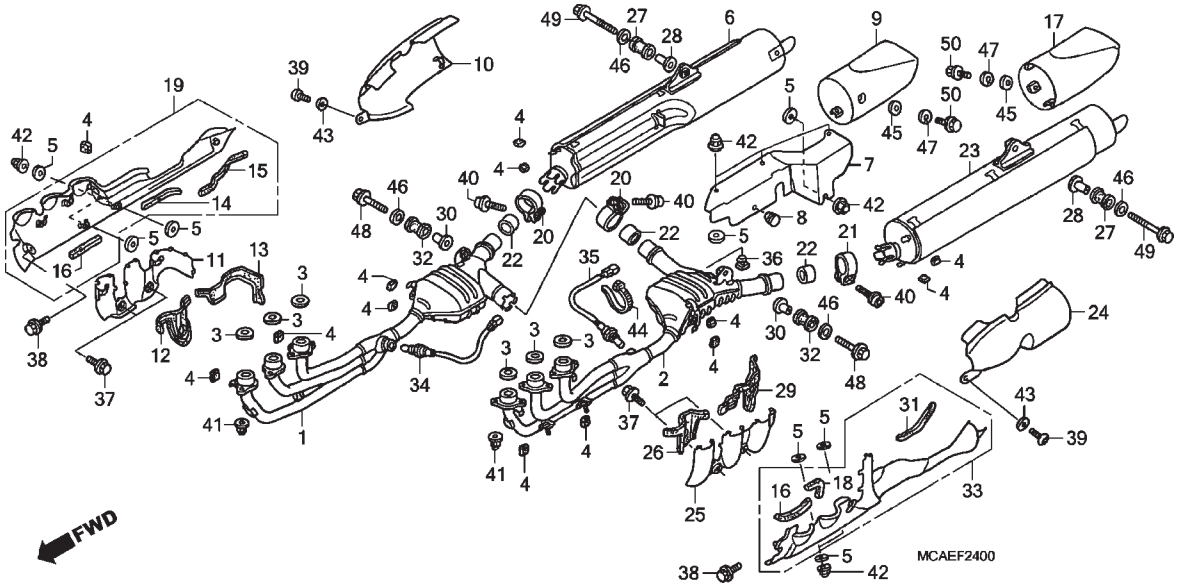

Ref. Nº	N.O.S.	Item de serviço	T.M.O.	Ref. Nº	Nº da peça	Descrição	Qtd. GL1800 9	A	C	Nº de série		Tipo
				43	90545-323-700	Arruela, 6,5x18	2	2	–			BR
							–	–	2			2BR
				44	90650-KV6-003	Presilha, Cabo, 95mm	1	1	–			BR
							–	–	1			2BR
				45	94101-06000	Arruela, Lisa, 6mm	6	6	–			BR
							–	–	6			2BR
				46	94103-08000	Arruela, Lisa, 8mm	4	4	–			BR
							–	–	4			2BR
				47	94111-06000	Arruela, Pressão, 6mm	6	6	–			BR
							–	–	6			2BR
				48	95701-08045-00	Parafuso, Flange, 8x45	2	2	–			BR
							–	–	2			2BR
				49	95701-08055-02	Parafuso, Flange, 8x55	2	2	–			BR
							–	–	2			2BR
				50	96001-06012-00	Parafuso, Flange, 6x12	6	6	–			BR
							–	–	6			2BR

C-24.1

Escapamento (Exceto GL1800-BR)

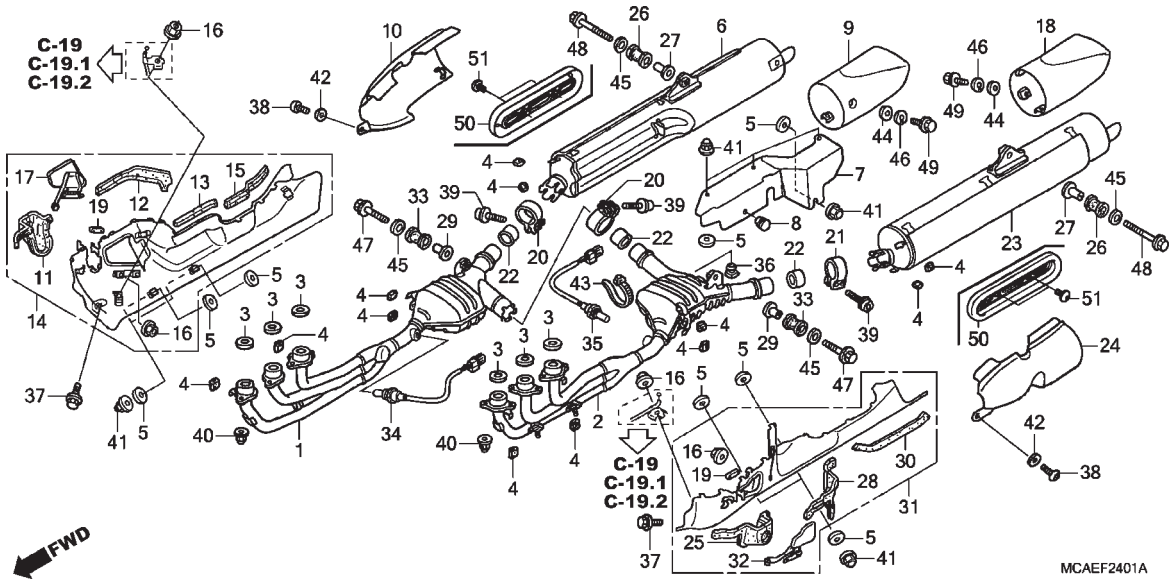

Ref. Nº	N.O.S.	Item de serviço	T.M.O.
1	3131A1	Tubo, Escape: Direito	1,0
2	3131A0	Tubo, Escape: Esquerdo	1,0
	3131E3	Tubo, Escape: Ambos	1,0
3	3131B4	Junta, Tubo Escape	1,0
		• Nota: Mesmo tempo para duas unidades ou mais	
6	3131B6	Silencioso: Direito	0,2
9	3131F5	Elemento, Silencioso: Direito	0,1
10	3131A4	Protetor, Silencioso: Direito	0,4
14	3131E6	Protetor, Escape: Direito	0,4
17	3131K7	Tampa, Protetor Tubo Escape: Direita	0,4
18	3131F4	Elemento, Silencioso: Esquerdo	0,1
	3131L0	Elemento, Silencioso: Ambos	0,2
23	3131B5	Silencioso: Esquerdo	0,2
	3131D6	Silencioso: Ambos	0,4
24	3131A3	Protetor, Silencioso: Esquerdo	0,4
	3131A5	Protetor, Silencioso: Ambos	0,5
31	3131E5	Protetor, Escape: Esquerdo	0,4
	3131E7	Protetor, Escape: Ambos	0,5
32	3131K6	Tampa, Protetor Tubo Escape: Esquerda	0,4
	3131K8	Tampa, Protetor Tubo Escape: Ambas	0,5
+			

Ref. Nº	Nº da peça	Descrição	Qtd. GL1800 9	A	C	Nº de série		Tipo
1	18150-MCA-D90	Tubo Comp., Escape Direito	1	1	–			2ED,2F,2NZ,2U,3E,E,ED,F,SI,U
	18150-MCA-J40		1	–	–			KO
	18150-MCA-D91		–	1	1			2ED,2F,2NZ,2U,3E,E,ED,F,SI,U
	18150-MCA-K31		–	1	1			KO,TH
	18150-MCA-K30		–	1	–			KO
2	18250-MCA-D90	Tubo Comp., Escape Esquerdo	1	1	–			2ED,2F,2NZ,2U,3E,E,ED,F,SI,U
	18250-MCA-J40		1	–	–			KO
	18250-MCA-D91		–	1	1			2ED,2F,2NZ,2U,3E,E,ED,F,SI,U
	18250-MCA-K31		–	1	1			KO,TH
	18250-MCA-K30		–	1	–			KO
3	18291-MN5-650	Junta, Tubo Escape	6	6	6			2ED,2F,2NZ,2U,3E,E,ED,F,KO,SI,TH,U
4	18293-MCA-A20	Coxim, Protetor	12	12	12			2ED,2F,2NZ,2U,3E,E,ED,F,KO,SI,TH,U
5	18293-MCA-780	Guarnição, Protetor	12	12	12			2ED,2F,2NZ,2U,3E,E,ED,F,KO,SI,TH,U
6	18305-MCA-D30	Silencioso Comp., Direito	1	1	1			2ED,2F,2NZ,2U,3E,E,ED,F,SI,U
	18305-MCA-W00		1	1	1			KO
	18305-MCA-940		–	–	1			TH
7	18313-MCA-A20	Placa Comp., Silencioso	1	1	1			2ED,2F,2NZ,2U,3E,E,ED,F,KO,SI,TH,U
8	18314-MCA-A20	Coxim, Tampa Silencioso	1	1	1			2ED,2F,2NZ,2U,3E,E,ED,F,KO,SI,TH,U
9	18316-MCA-A60	Elemento, Direito Lanterna	1	1	1			2ED,2F,2NZ,2U,3E,E,ED,F,KO,SI,TH,U
10	18317-MCA-A20	Protetor, Tubo Escape Traseiro Direito	1	1	1			2ED,2F,2NZ,2U,3E,E,ED,F,KO,SI,TH,U
11	18321-MCA-A70	Coxim A, Protetor Térmico Direito	1	1	1			2ED,2F,2NZ,2U,3E,E,ED,F,KO,SI,TH,U
12	18323-MCA-A70	Coxim B, Protetor Térmico Direito	1	1	1			2ED,2F,2NZ,2U,3E,E,ED,F,KO,SI,TH,U
13	18329-MCA-A20	Coxim C	1	1	1			2ED,2F,2NZ,2U,3E,E,ED,F,KO,SI,TH,U

C-24.1

Escapamento (Exceto GL1800-BR)

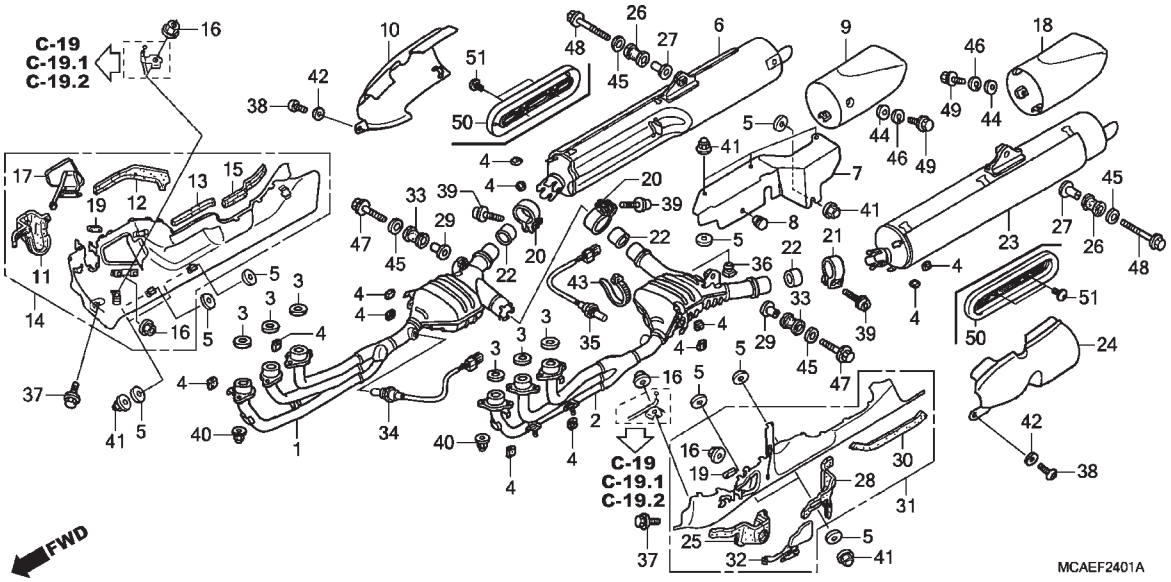

Ref. Nº	N.O.S.	Item de serviço	T.M.O.
34	6171B4	Sensor, Oxigênio: Direito	0,9
	6171G6	Sensor, Oxigênio (A): Direito	1,0
		• Nota: Modelos '12-	
35	6171B3	Sensor, Oxigênio: Esquerdo	0,9
	6171G5	Sensor, Oxigênio (A): Esquerdo	1,0
		• Nota: Modelos '12-	
	6171B5	Sensor, Oxigênio: Ambos	1,1
	6171B5A	• Com airbag adicionar	0,3
	6171G4	Sensor, Oxigênio (A): Ambos	1,6
		• Nota: Modelos '12-	

Ref. Nº	Nº da peça	Descrição	Qtd. GL1800 9	A	C	Nº de série		Tipo
14	18330-MCA-A70ZA	Protetor Conj., Tubo Escape Direito						
		NH168M Cinza Vernier Metálico	1	1	1			2ED,2F,2NZ,2U,3E,E,ED,F,KO,SI,TH,U
15	18332-MCA-A20	Coxim D	1	1	1			2ED,2F,2NZ,2U,3E,E,ED,F,KO,SI,TH,U
16	18334-MT8-770	Porca, Flange, 5mm	6	6	6			2ED,2F,2NZ,2U,3E,E,ED,F,KO,SI,TH,U
17	18335-MCA-A70ZA	Tampa Comp., Protetor Tubo Escape Direito						
		NH168M Cinza Vernier Metálico	1	1	1			2ED,2F,2NZ,2U,3E,E,ED,F,KO,SI,TH,U
18	18336-MCA-A60	Elemento, Esquerdo Lanterna	1	1	1			2ED,2F,2NZ,2U,3E,E,ED,F,KO,SI,TH,U
19	18340-MCA-A70	Borracha (2mm)	2	2	2			2ED,2F,2NZ,2U,3E,E,ED,F,KO,SI,TH,U
20	18376-MT3-000	Presilha, Silencioso Direito	2	2	2			2ED,2F,2NZ,2U,3E,E,ED,F,KO,SI,TH,U
21	18377-MT3-000	Presilha, Silencioso Esquerdo	1	1	1			2ED,2F,2NZ,2U,3E,E,ED,F,KO,SI,TH,U
22	18392-MAM-000	Guarnição B, Silencioso	3	3	–			2ED,2F,2NZ,2U,3E,E,ED,F,KO,SI,U
	18392-MCA-S40	Guarnição, Silencioso (43mm)	–	–	3			
23	18405-MCA-D30	Silencioso Comp., Esquerdo	1	1	1			2ED,2F,2NZ,2U,3E,E,ED,F,SI,U
	18405-MCA-W00		1	1	1			KO
	18405-MCA-940		–	–	1			TH
24	18417-MCA-A20	Protetor, Tubo Escape Traseiro Esquerdo	1	1	1			2ED,2F,2NZ,2U,3E,E,ED,F,KO,SI,TH,U
25	18421-MCA-A70	Coxim A, Protetor Térmico Esquerdo	1	1	1			2ED,2F,2NZ,2U,3E,E,ED,F,KO,SI,TH,U
26	18421-MN5-000	Bucha, Fixação Silencioso	2	2	2			2ED,2F,2NZ,2U,3E,E,ED,F,KO,SI,TH,U
27	18422-MN5-000	Bucha, Fixação Silencioso	2	2	2			2ED,2F,2NZ,2U,3E,E,ED,F,KO,SI,TH,U
28	18423-MCA-A70	Coxim B, Protetor Térmico Esquerdo	1	1	1			2ED,2F,2NZ,2U,3E,E,ED,F,KO,SI,TH,U

C-24.1

Escapamento (Exceto GL1800-BR)

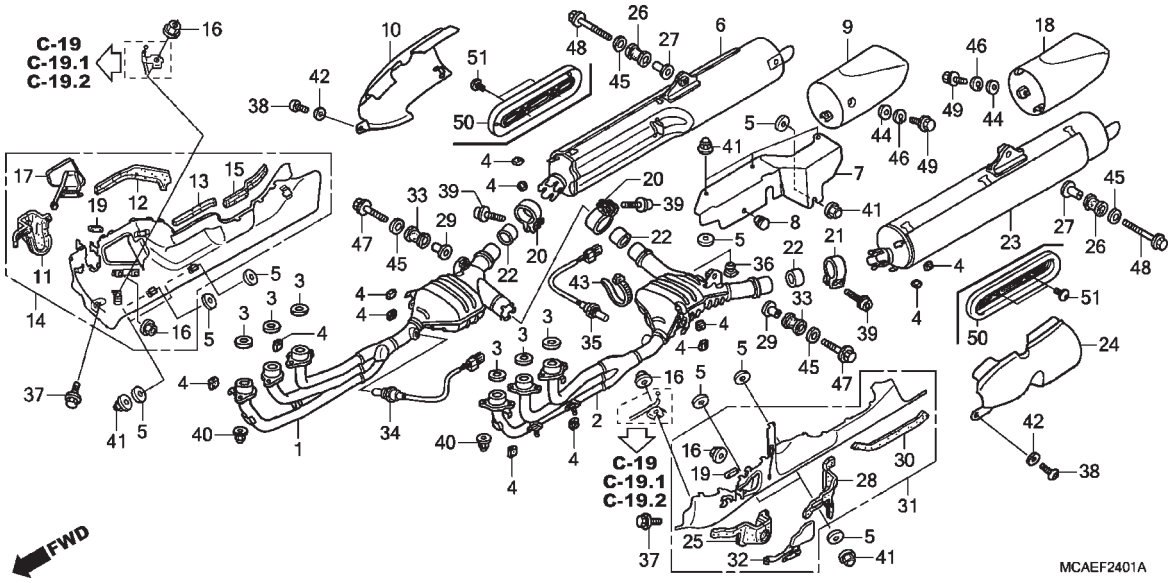

Ref. Nº	N.O.S.	Item de serviço	T.M.O.

Ref. Nº	Nº da peça	Descrição	Qtd. GL1800 9	A	C	Nº de série		Tipo
29	18424-MN5-000	Bucha, Fixação Câmara	2	2	2			2ED,2F,2NZ,2U,3E,E,ED,F,KO,SI,TH,U
30	18429-MCA-A20	Coxim E	1	1	1			2ED,2F,2NZ,2U,3E,E,ED,F,KO,SI,TH,U
31	18430-MCA-A70ZA	Protetor Conj., Tubo Escape Esquerdo *NH168M* Cinza Vernier Metálico	1	1	1			2ED,2F,2NZ,2U,3E,E,ED,F,KO,SI,TH,U
32	18435-MCA-A70ZA	Tampa Comp., Protetor Tubo Escape Esquerdo *NH168M* Cinza Vernier Metálico	1	1	1			2ED,2F,2NZ,2U,3E,E,ED,F,KO,SI,TH,U
33	18441-MCA-A20	Coxim, Tubo Escape	2	2	2			2ED,2F,2NZ,2U,3E,E,ED,F,KO,SI,TH,U
34	36533-MCA-A71	Sensor, Razão Ar-Combustível Direito	1	1	1			2ED,2F,2NZ,2U,3E,E,ED,F,KO,SI,TH,U
35	36534-MCA-A71	Sensor, Razão Ar-Combustível Esquerdo	1	1	1			2ED,2F,2NZ,2U,3E,E,ED,F,KO,SI,TH,U
36	50524-MG9-000	Coxim, Limitador Cavalete	1	1	1			2ED,2F,2NZ,2U,3E,E,ED,F,KO,SI,TH,U
37	90011-HN0-A00	Parafuso, Flange, 6x10	2	2	2			2ED,2F,2NZ,2U,3E,E,ED,F,KO,SI,TH,U
38	90112-MCA-000	Parafuso, Especial, 6x12	2	2	2			2ED,2F,2NZ,2U,3E,E,ED,F,KO,SI,TH,U
39	90130-MCA-000	Parafuso, Allen Flange, 8x35	6	6	6			2ED,2F,2NZ,2U,3E,E,ED,F,KO,SI,TH,U
40	90304-HB3-771	Porca, Especial, 6mm	12	12	12			2ED,2F,2NZ,2U,3E,E,ED,F,KO,SI,TH,U
41	90308-MT8-000	Porca, Cega, 6mm	8	8	8			2ED,2F,2NZ,2U,3E,E,ED,F,KO,SI,TH,U
42	90545-323-700	Arruela, 6,5x18	2	2	2			2ED,2F,2NZ,2U,3E,E,ED,F,KO,SI,TH,U
43	90650-KV6-003	Presilha, Cabo, 95mm	1	1	1			2ED,2F,2NZ,2U,3E,E,ED,F,KO,SI,TH,U
44	94101-06000	Arruela, Lisa, 6mm	6	6	6			2ED,2F,2NZ,2U,3E,E,ED,F,KO,SI,TH,U
45	94103-08000	Arruela, Lisa, 8mm	4	4	4			2ED,2F,2NZ,2U,3E,E,ED,F,KO,SI,TH,U

Voltar

C-24.1

Escapamento (Exceto GL1800-BR)

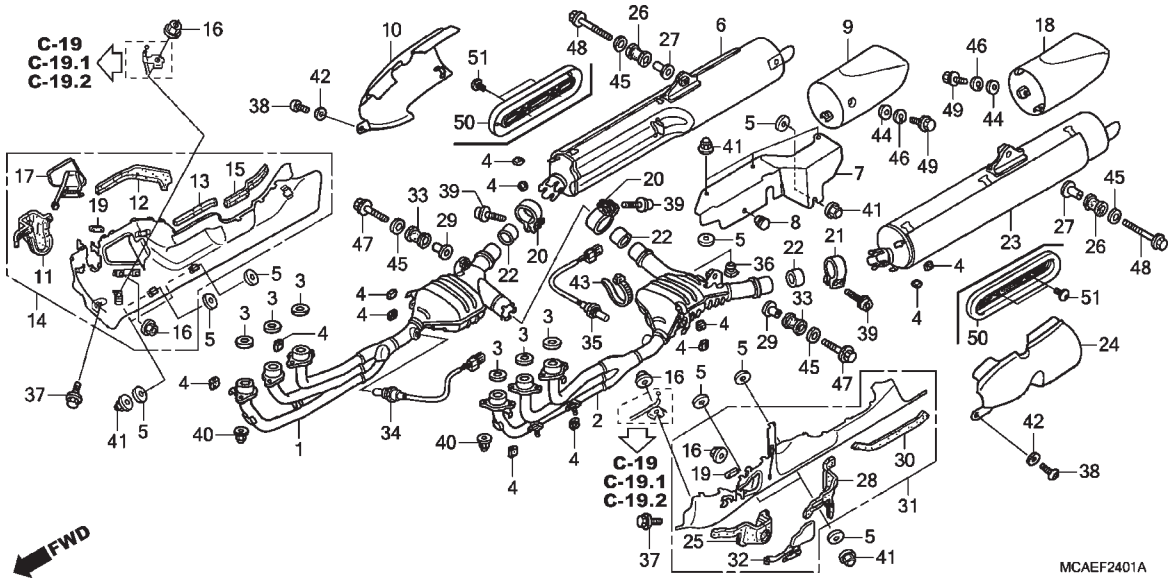

Ref. Nº	N.O.S.	Item de serviço	T.M.O.

Ref. Nº	Nº da peça	Descrição	Qtd. GL1800 9	A	C	Nº de série		Tipo
46	94111-06000	Arruela, Pressão, 6mm	6	6	6			2ED,2F,2NZ,2U,3E,E,ED,F,KO,SI,TH,U
47	95701-08045-00	Parafuso, Flange, 8x45	2	2	2			2ED,2F,2NZ,2U,3E,E,ED,F,KO,SI,TH,U
48	95701-08055-02	Parafuso, Flange, 8x55	2	2	2			2ED,2F,2NZ,2U,3E,E,ED,F,KO,SI,TH,U
49	96001-06012-00	Parafuso, Flange, 6x12	6	6	6			2ED,2F,2NZ,2U,3E,E,ED,F,KO,SI,TH,U
50	18319-KTF-670	Protetor	–	–	2			TH
51	90114-MFP-N00	Parafuso, Especial, 5x8	–	–	4			TH

C-25

Pedal

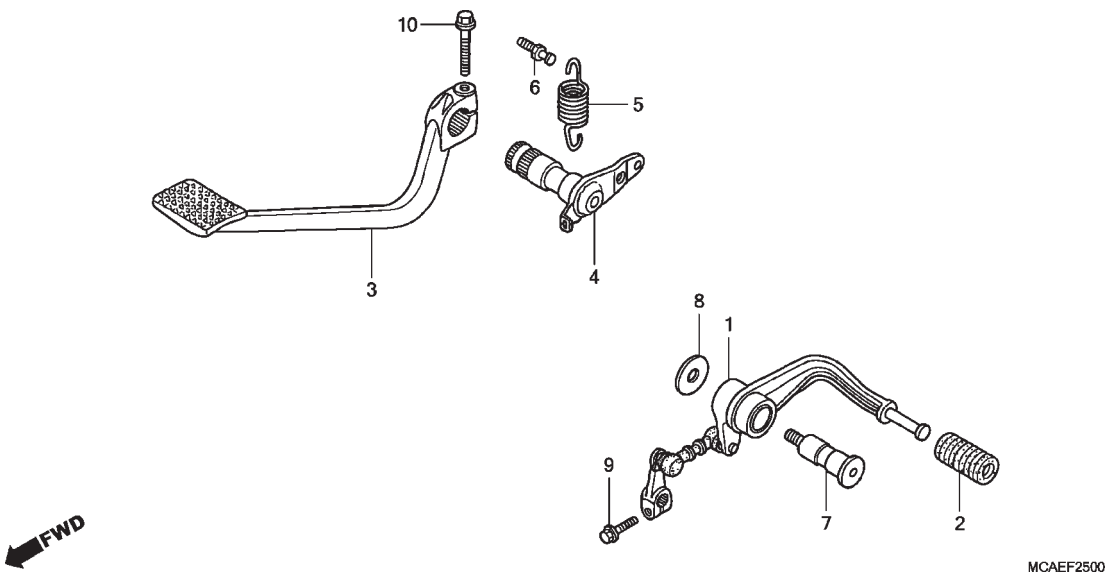

Ref. Nº	N.O.S.	Item de serviço	T.M.O.
1	4101A1	Pedal, Câmbio	0,5
3	810160	Pedal, Freio Traseiro	0,1
4	8101A7	Eixo, Pedal Freio	0,8

Ref. Nº	Nº da peça	Descrição	Qtd. GL1800 9	A	C	Nº de série		Tipo
1	24705-MCA-000	Pedal Comp., Câmbio	1	1	–			
	24705-MCA-S40		–	–	1			
2	24781-KR3-770	Coxim, Pedal Câmbio	1	1	1			
3	46500-MCA-000	Pedal, Freio Traseiro	1	1	1			
4	46505-MCA-780	Eixo Comp., Freio Traseiro	1	1	1			
5	46514-MCA-000	Mola, Retorno Freio	1	1	1			
6	50538-ML7-000	Gancho, Mola Cavalete Principal	1	1	1			
7	90115-MAL-600	Parafuso Pivô, Câmbio	1	1	1			
8	90502-MS2-000	Arruela, 24x8,5	1	1	1			
9	96300-06020-00	Parafuso, Flange, 6x20	1	1	1			
10	96300-08032-00	Parafuso, Flange, 8x32	1	1	1			

Voltar

C-26

Pedal de Apoio

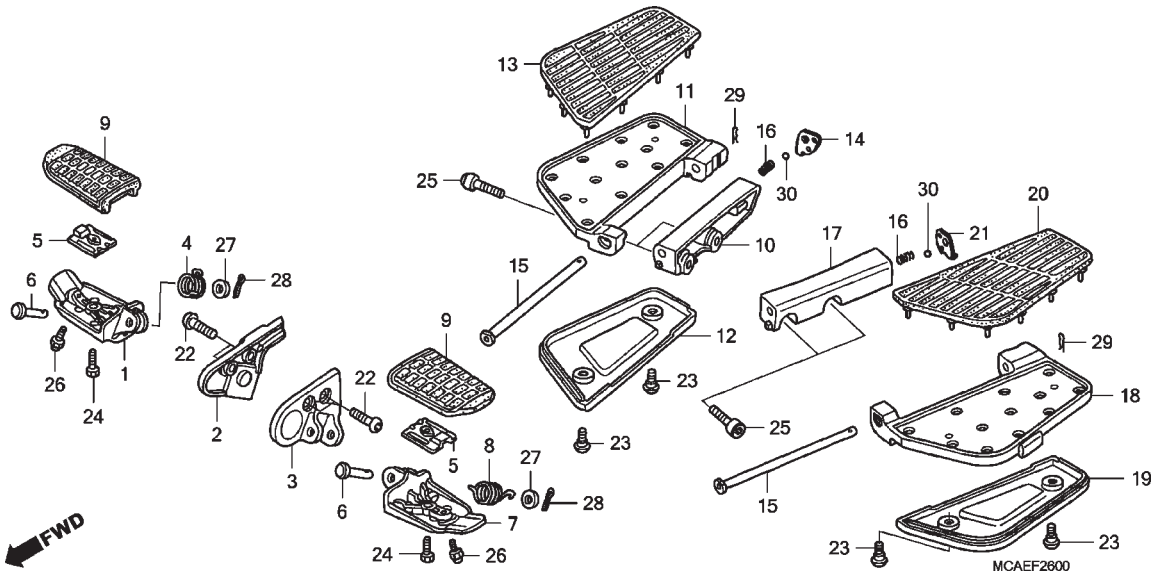

Ref. Nº	N.O.S.	Item de serviço	T.M.O.
1	4101C6	Pedal Apoio: Direito	0,2
2	4101C4	Suporte, Pedal Apoio: Direito	0,1
3	4101C3	Suporte, Pedal Apoio: Esquerdo	0,1
	4101N7	Suporte, Pedal Apoio: Ambos	0,2
7	4101C5	Pedal Apoio: Esquerdo	0,2
	4101J1	Pedal Apoio: Ambos	0,4
10	4101D0	Suporte, Pedal Apoio Traseiro: Direito	0,1
11	4101C8	Pedal Apoio Traseiro: Direito	0,2
12	4101D8	Tampa, Inferior Pedal Apoio Traseiro: Direito	0,1
17	4101C9	Suporte, Pedal Apoio Traseiro: Esquerdo	0,1
	4101K4	Suporte, Pedal Apoio Traseiro: Ambos	0,2
18	4101C7	Pedal Apoio Traseiro: Esquerdo	0,2
	4101P4	Pedal Apoio Traseiro: Ambos	0,4
19	4101D7	Tampa, Inferior Pedal Apoio Traseiro: Esquerdo	0,1

Ref. Nº	Nº da peça	Descrição	Qtd. GL1800 9	A	C	Nº de série		Tipo
1	50612-MCA-000	Braço, Pedal Apoio Direito	1	1	1			
2	50613-MCA-000	Suporte, Pedal Apoio Direito	1	1	–			
	50613-MCA-S40ZA	*NH146M* Prata Accurate Metálico	–	–	1			
3	50614-MCA-010	Suporte, Pedal Apoio Esquerdo	1	1	–			
	50614-MCA-S40ZA	*NH146M* Prata Accurate Metálico	–	–	1			
4	50617-MM5-000	Mola, Retorno Pedal Apoio Direito	1	1	1			
5	50619-MCA-000	Placa, Fixação Pedal Apoio	2	2	2			
6	50639-ML0-010	Pino, Pedal Apoio	2	2	2			
7	50642-MCA-000	Braço, Pedal Apoio Esquerdo	1	1	1			
8	50644-MM5-000	Mola, Retorno Pedal Apoio Esquerdo	1	1	1			
9	50661-MCA-000	Coxim, Pedal Apoio	2	2	2			
10	50715-MCA-000	Suporte, Pedal Apoio Traseiro Direito	1	1	1			
11	50716-MCA-010	Placa, Pedal Apoio Traseiro Direito	1	1	1			
12	50717-MCA-000ZA	Tampa, Inferior Pedal Apoio Traseiro Direito						
		NH454M Prata Eclipse Metálico	1	1	–			
	50717-MCA-000ZB	*NH146M* Prata Accurate Metálico	–	–	1			
13	50718-MCA-000	Coxim, Pedal Apoio Traseiro Direito	1	1	1			
14	50720-MT8-770	Placa, Pedal Apoio Traseiro Direito	1	1	1			
15	50721-MCA-A00	Pino, Pedal Apoio Traseiro	2	2	2			
16	50746-MT8-770	Mola, Ajuste Pedal Apoio Traseiro	2	2	2			

C-26

Pedal de Apoio

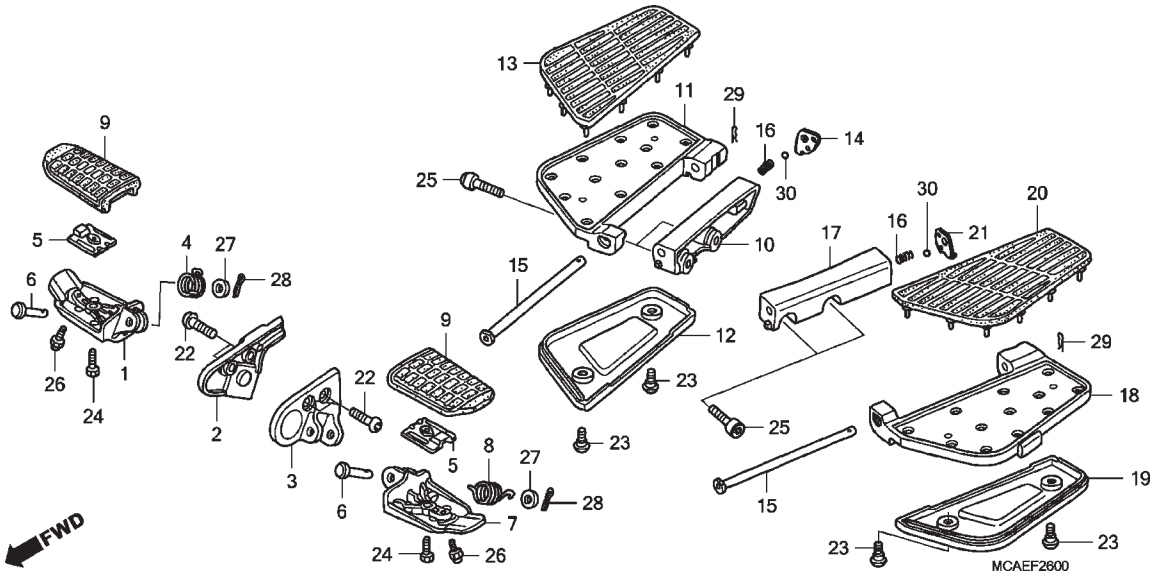

Ref. Nº	N.O.S.	Item de serviço	T.M.O.	Ref. Nº	Nº da peça	Descrição	Qtd. GL1800 9	A	C	Nº de série		Tipo
				17	50815-MCA-000	Suporte, Pedal Apoio Traseiro Esquerdo	1	1	1	.....	.....	.....
				18	50816-MCA-010	Placa, Pedal Apoio Traseiro Esquerdo ...	1	1	1	.....	.....	.....
				19	50817-MCA-000ZA	Tampa, Inferior Pedal Apoio Traseiro Esquerdo						
						NH454M ..... Prata Eclipse Metálico	1	1	–	.....	.....	.....
					50817-MCA-000ZB	*NH146M* ..... Prata Accurate Metálico	–	–	1	.....	.....	.....
				20	50818-MCA-000	Coxim, Pedal Apoio Traseiro Esquerdo ..	1	1	1	.....	.....	.....
				21	50820-MT8-770	Placa, Pedal Apoio Traseiro Esquerdo ...	1	1	1	.....	.....	.....
				22	90100-GCT-J50	Parafuso, Allen, 8x22	4	4	4	.....	.....	.....
				23	90106-MBY-000	Parafuso, Especial, 5x12	4	4	4	.....	.....	.....
				24	90115-MT3-000	Parafuso, Fixação Borracha Pedal Apoio Principal	2	2	2	.....	.....	.....
				25	90155-MBL-610	Parafuso, Allen, 8x32	4	4	4	.....	.....	.....
				26	92501-06012-0A	Parafuso, Cego, 6x12	2	2	2	.....	.....	.....
				27	94101-08000	Arruela, Lisa, 8mm	2	2	2	.....	.....	.....
				28	94201-20150	Cupilha, 2,0x15	2	2	2	.....	.....	.....
				29	94251-08000	Pino, Trava, 8mm	2	2	2	.....	.....	.....
				30	96211-08000	Esferas, Aço, #8 (1/4)	2	2	2	.....	.....	.....

Voltar

C-27

Cavalete

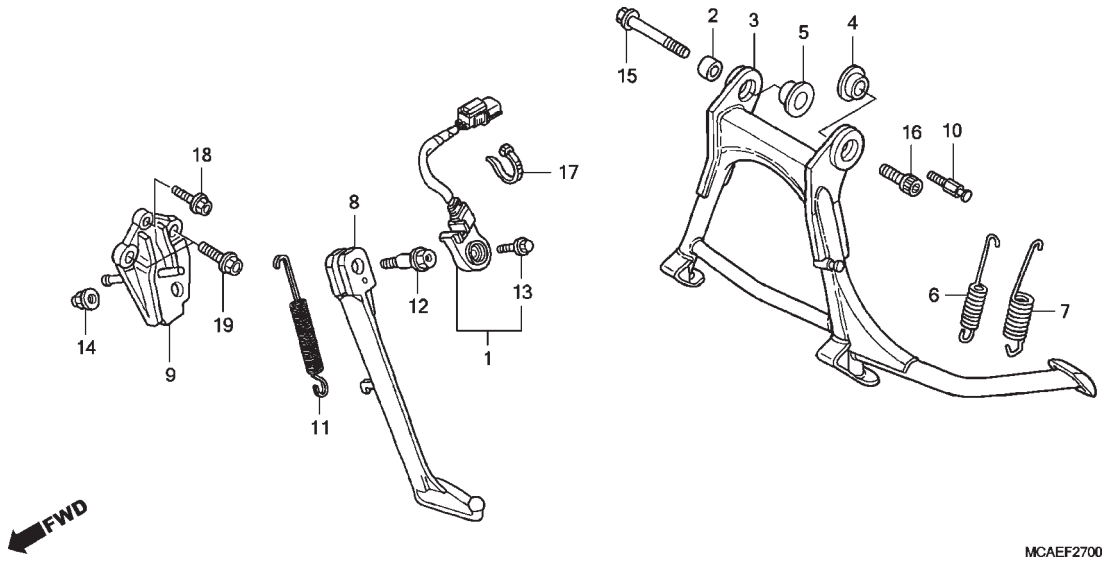

Ref. Nº	N.O.S.	Item de serviço	T.M.O.
1	615195	Interruptor, Cavalete Lateral	0,2
3	410175	Cavalete, Principal	0,4
6		(7)	
	410176	Mola, Cavalete Principal	0,2
		• Nota: Mesmo tempo para duas unidades	
8	410180	Cavalete Lateral	0,2
9	410181	Suporte, Cavalete Lateral	0,3
11	410182	Mola, Cavalete Lateral	0,1

Ref. Nº	Nº da peça	Descrição	Qtd. GL1800 9	A	C	Nº de série		Tipo
1	35070-MCA-R30	Interruptor Jogo, Cavalete Lateral	1	1	1			
2	50355-MS9-750	Bucha, Dianteira Esquerda Suporte Motor	1	1	1			
3	50500-MCA-A00	Cavalete Principal, Comp.	1	1	–			
	50500-MCA-S40		–	–	1			
4	50503-MCA-000	Bucha, Cavalete Principal	1	1	1			
5	50504-MCA-000	Bucha, Cavalete Principal Direita	1	1	1			
6	50520-MCA-000	Mola B, Cavalete Principal	1	1	1			2ED,2F,3E,E,ED,F,SI
7	50525-MCA-000	Mola A, Cavalete Principal	1	1	1			
8	50532-MCA-000	Cavalete Lateral	1	1	–			
	50532-MCA-S40		–	–	1			
9	50535-MCA-000	Suporte, Cavalete Lateral	1	1	1			
10	50538-MCA-000	Gancho, Mola Cavalete Principal	1	1	1			
11	50540-MAT-000	Mola, Cavalete Lateral	1	1	1			
12	90108-MR5-000	Parafuso, Pivô Cavalete Lateral	1	1	1			
13	90147-MCE-950	Parafuso, Especial, 6x16	1	1	1			
14	90203-MF9-710	Porca, Cavalete Lateral	1	1	1			
15	90601-MCA-A00	Parafuso, Flange, 10x60 (Rosca Invertida)	1	1	1			
16	90602-MCA-A00	Parafuso, Allen, 10x28	1	1	1			
17	90652-KT1-771	Presilha, Cabo (Preto)	1	1	1			
18	96300-08030-07	Parafuso, Flange, 8x30	1	1	1			
19	96400-10035-07	Parafuso, Flange, 10x35	2	2	2			

Voltar

C-28

Garfo Traseiro

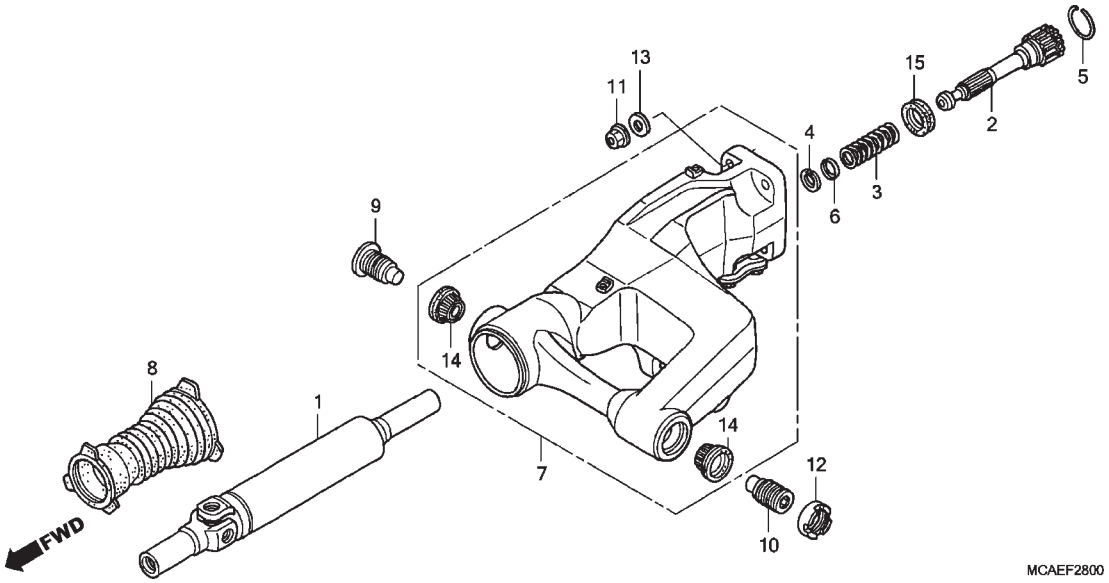

Ref. Nº	N.O.S.	Item de serviço	T.M.O.
1	2131A5	Árvore, Transmissão	2,3
	2131A5A	• Com amplificador estéreo adicionar	0,1
	2131A5C	• Com airbag adicionar	0,3
	2131P8	Árvore, Transmissão (A)	2,9
		• Nota: Modelos '12-	
2		(3,4,5,6,15)	
	2131A7	Junção, Árvore Transmissão	0,7
	2131A7A	• Com amplificador estéreo adicionar	0,3
7	5121B0	Garfo Traseiro, Conj.	2,7
	5121B0A	• Com amplificador estéreo adicionar	0,1
	5121B0C	• Com airbag adicionar	0,3
	5121K8	Garfo Traseiro, Conj. (A)	3,3
		• Nota: Modelos '12-	
8	2131E7	Capa, Junção Árvore Transmissão Traseira	2,2
	2131E7A	• Com amplificador estéreo adicionar	0,1
	2131E7C	• Com airbag adicionar	0,3
	2131P9	Capa, Junção Árvore Transmissão Traseira (A)	2,8
		• Nota: Modelos '12-	
+			

Ref. Nº	Nº da peça	Descrição	Qtd. GL1800 9	A	C	Nº de série		Tipo
1	40200-MCA-A60	Árvore Comp., Transmissão	1	1	1			
2	40202-MCA-010	Junção, Árvore Transmissão	1	1	1			
3	40216-MCA-000	Mola, Árvore Transmissão	1	1	1			
4	40219-MG9-000	Anel Elástico	1	1	1			
5	40221-MB0-000	Anel, Limitador	1	1	1			
6	40222-MG9-000	Limitador, Árvore Transmissão	1	1	1			
7	52100-MCA-A20	Garfo Traseiro, Conj.	1	1	–			
	52100-MCA-S40		–	–	1			
8	52104-MCA-000	Coifa, Junção	1	1	1			
9	90121-MCA-000	Parafuso, Garfo Traseiro Direito	1	1	1			
10	90122-MCA-000	Parafuso, Garfo Traseiro Esquerdo	1	1	1			
11	90309-375-003	Porca, Flange, 12mm	4	4	4			
12	90355-MCA-000	Porca, Garfo Traseiro	1	1	1			
13	90440-GT4-970	Arruela, Lisa, 12mm	4	4	4			
14	91066-MCA-003	Rolamento, Roletes Cônicos, 25x47x15	2	2	2			
15	91261-ME9-005	Retentor, Óleo, 27x43x7	1	1	1			

Voltar

C-28

Garfo Traseiro

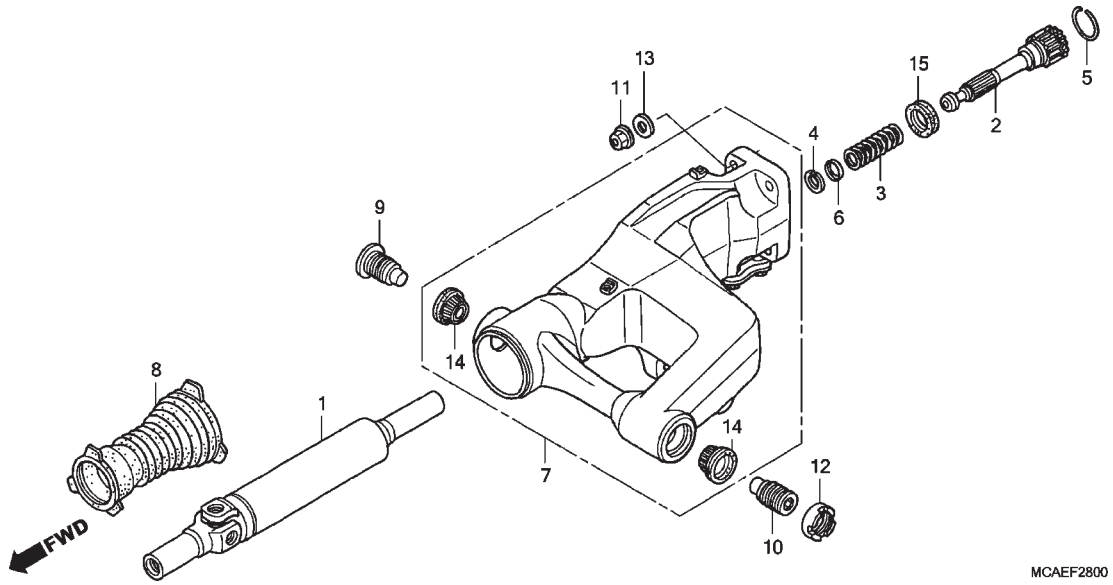

Ref. Nº	N.O.S.	Item de serviço	T.M.O.
14	5121C8	Rolamento, Garfo Traseiro: Esquerdo	2,9
	5121C8A	• Com amplificador estéreo adicionar	0,1
	5121C8C	• Com airbag adicionar	0,3
	5121K9	Rolamento, Garfo Traseiro (A): Esquerdo	3,5
		• Nota: Modelos '12-	
	5121C9	Rolamento, Garfo Traseiro: Direito	2,9
	5121C9B	• Com amplificador estéreo adicionar	0,1
	5121C9D	• Com airbag adicionar	0,3
	5121L0	Rolamento, Garfo Traseiro (A): Direito	3,5
		• Nota: Modelos '12-	
	5121D0	Rolamento, Garfo Traseiro: Ambos	3,1
	5121D0A	• Com amplificador estéreo adicionar	0,1
	5121D0C	• Com airbag adicionar	0,3
	5121L1	Rolamento, Garfo Traseiro (A): Ambos	3,7
		• Nota: Modelos '12-	

Ref. Nº	Nº da peça	Descrição	Qtd. GL1800 9	A	C	Nº de série	Tipo

Voltar

C-29

Amortecedor Traseiro

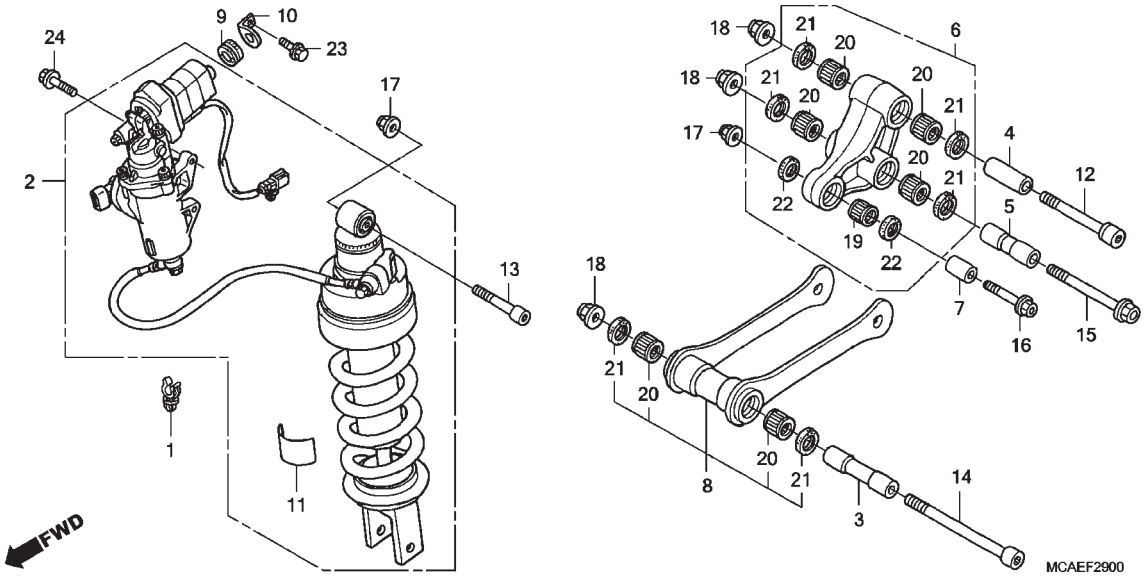

Ref. Nº	N.O.S.	Item de serviço	T.M.O.
2	512115	Amortecedor Traseiro, Conj.	1,7
	512115D	• Com amplificador estéreo adicionar	0,1
	512115F	• Com airbag adicionar	0,3
	5121K7	Amortecedor Traseiro, Conj. (A)	2,3
		• Nota: Modelos '12-	
6	512140	Braço, Amortecedor	1,1
	512140A	• Com amplificador estéreo adicionar	0,3
8	512145	Braço Oscilante, Amortecedor	1,2
	512145A	• Com amplificador estéreo adicionar	0,3
20		(19)	
	5121D4	Rolamento, Braço Amortecedor	1,4
	5121D4A	• Substituição de 1 rolamento adicionar	0,1
	5121D4B	• Com amplificador estéreo adicionar	0,3
	512146	Rolamento, Braço Amortecedor	1,3
	512146B	• Com amplificador estéreo adicionar	0,3
	5121D3	Rolamento, Braço Amortecedor: Para 1 motocicleta	1,7
	5121D3A	• Com amplificador estéreo adicionar	0,3

Ref. Nº	Nº da peça	Descrição	Qtd. GL1800 9	A	C	Nº de série		Tipo
1	17938-SE0-941	Presilha, Fiação Acelerador	1	1	1			
2	52400-MCA-B32	Amortecedor Traseiro, Conj.	1	1	–			BR
	52400-MCA-D32		1	–	–			2ED,2F,2NZ,2U,3E,E,ED,F,KO,SI,U
	52400-MCA-G61		–	1	–			2ED,2F,2NZ,2U,3E,E,ED,F,U
	52400-MCA-D32		–	1	–			KO,SI
	52400-MCA-B21		–	–	1			2ED,2F,2U,3E,E,ED,F,U
	52400-MCA-981		–	–	1			KO
	52400-MCA-881		–	–	1			2BR
	52400-MCA-R71	Amortecedor Traseiro, Conj. (SHOWA)	–	–	1			SI
	52400-MCA-S41		–	–	1			TH
3	52462-MCA-000	Bucha, Conexão Haste	1	1	1			
4	52463-MAW-760	Bucha A, Braço Amortecedor	1	1	1			
5	52463-MCA-000	Bucha C, Braço Amortecedor	1	1	1			
6	52465-MCA-000	Braço Subconj., Amortecedor	1	1	1			
7	52465-MY1-000	Bucha C, Braço Amortecedor	1	1	1			
8	52475-MCA-000	Braço Oscilante Subconj., Amortecedor	1	1	1			
9	52491-MCA-000	Coxim, Fixação Motor	1	1	1			
10	52492-MCA-000	Suporte, Motor	1	1	1			
11	87516-KFC-900	Etiqueta Precaução, Amortecedor Traseiro (Português)	1	1	–			BR
			–	–	1			2BR

C-29

Amortecedor Traseiro

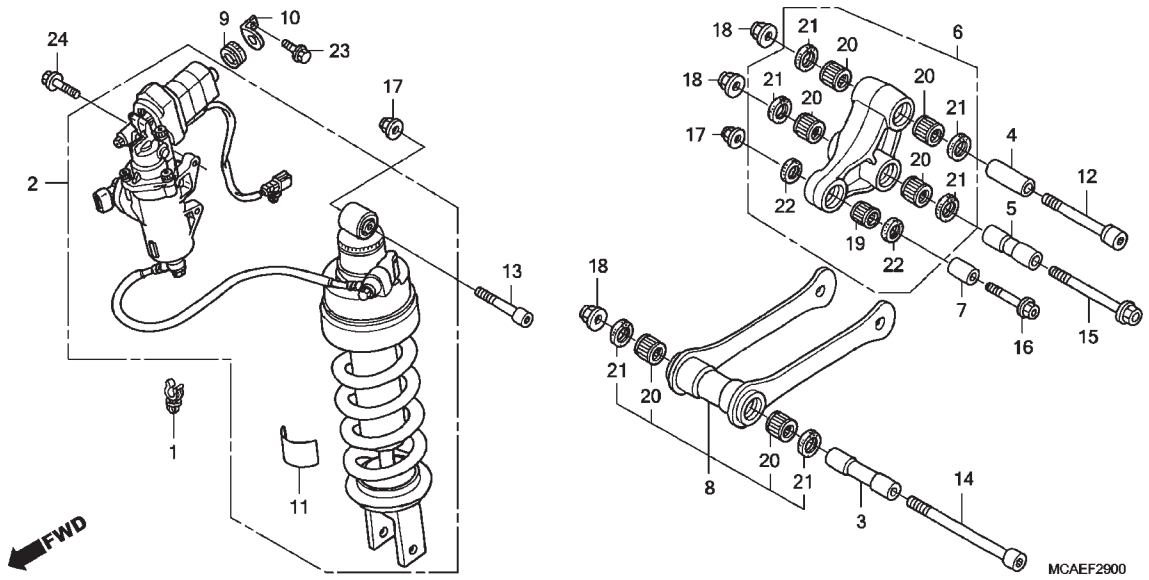

Ref. Nº	N.O.S.	Item de serviço	T.M.O.

Ref. Nº	Nº da peça	Descrição	Qtd. GL1800 9	A	C	Nº de série		Tipo
11	87516-MBZ-G01	Etiqueta, Amortecedor Traseiro (Inglês/Francês)	1	–	–			2ED,2F,2NZ,2U,3E,E,ED,F,KO,SI,U
	87516-MCA-G60	Etiqueta, Amortecedor Traseiro	–	1	1			2ED,2F,2NZ,2U,3E,E,ED,F,U
	87516-MBZ-G01	Etiqueta, Amortecedor Traseiro (Inglês/Francês)	–	1	–			KO,SI
		(Inglês/Francês)	–	–	1			SI
	87516-KFK-750	Etiqueta, Amortecedor Traseiro (Coreano)	–	–	1			KO
	87516-KV6-610	Etiqueta, Amortecedor Traseiro (Inglês)	–	–	1			TH
12	90110-MCA-000	Parafuso, Allen, 12x90	1	1	1			
13	90110-ML7-000	Parafuso, Allen, 10x55	1	1	1			
14	90111-MCA-000	Parafuso, Allen, 12x127	1	1	1			
15	90123-MCA-000	Parafuso, Flange, 12x99	1	1	1			
16	90153-KF0-000	Parafuso, Flange, 10x55	1	1	1			
17	90304-GE8-003	Porca, U, 10mm	2	2	2			
18	90306-KF0-003	Porca, Flange, 12mm	3	3	3			
19	91071-MY1-005	Rolamento, Agulhas 17x24x17 (KOYO)	1	1	1			
20	91072-MY1-005	Rolamento, Agulhas, 20x26x20	6	6	6			
21	91254-KS6-003	Retentor Pó, 20x26x4,5 (ARAI)	6	6	6			
22	91262-KV3-831	Retentor Pó, 17x24x5 (ARAI)	2	2	2			
23	95701-06012-00	Parafuso, Flange, 6x12	1	1	1			
24	95701-08025-00	Parafuso, Flange, 8x25	2	2	2			

C-30

Para-lama Traseiro (GL18009/A)

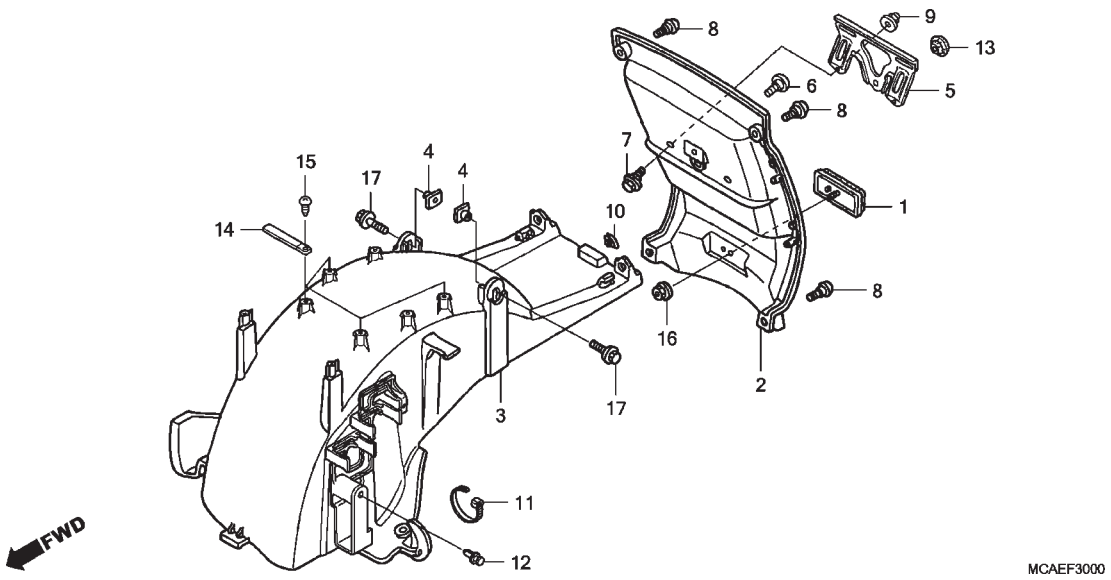

Ref. Nº	N.O.S.	Item de serviço	T.M.O.
2	413105	Para-lama A, Traseiro	0,2
3	413110	Para-lama B, Traseiro	1,3
5	4131K7	Suporte, Placa Licença	0,1

Ref. Nº	Nº da peça	Descrição	Qtd. GL1800 9	A	C	Nº de série		Tipo
1	33741-MS6-921	Refletor (STANLEY)	1	1	–			2ED,2F,3E,E,ED,F,U
2	80100-MCA-000YD	Para-lama A, Traseiro						
		B205M Azul Monterey Metálico	1	–	–			2ED,2F,3E,E,ED,F
	80100-MCA-000YE	*NHA54M* Prata Pewter Metálico	1	–	–			2ED,2F,3E,E,ED,F,U
	80100-MCA-000ZM	*R287M* Vermelho Bloodstone Metálico	1	–	–			2ED,2F,3E,E,ED,F,U
	80100-MCA-000YF	*B191M* Azul Columbia Metálico	1	–	–			U
	80100-MCA-000YG	*YR292M* Marrom Mesquite Metálico	–	1	–			2ED,2F,3E,E,ED,F
	80100-MCA-000ZD	*Y130P* Amarelo Hot Rod Perolizado	–	1	–			2ED,2F,3E,E,ED,F,U
	80100-MCA-000ZH	*NH326P* Branco Glacier Perolizado	–	1	–			2ED,2F,3E,E,ED,F,U
	80100-MCA-000ZY	*NHA73M* Preto Nebulous Metálico	–	1	–			2ED,2F,3E,E,ED,F,U
	80100-MCA-000YC	*R325M* Vermelho Caliente Metálico	–	1	–			U
3	80101-MCA-H01	Para-lama B, Traseiro	1	1	–			2ED,2F,3E,E,ED,F,U
4	80104-KJ2-000	Porca, Para-lama Traseiro	2	2	–			2ED,2F,3E,E,ED,F,U
5	84700-MCA-640	Suporte, Placa Licença	1	1	–			2ED,2F,3E,E,ED,F,U
6	90106-KCZ-000	Parafuso, Especial, 6mm	1	1	–			2ED,2F,3E,E,ED,F,U
7	90116-ME9-000	Parafuso, Flange, 6mm	2	2	–			2ED,2F,3E,E,ED,F,U
8	90137-MCA-000	Parafuso, Especial, 6mm	4	4	–			2ED,2F,3E,E,ED,F,U
9	90201-415-000	Porca, Cega, 6mm	2	2	–			2ED,2F,3E,E,ED,F,U
10	90320-MM5-000	Porca, Pressão, 6mm	1	1	–			2ED,2F,3E,E,ED,F,U
11	90620-SB2-003	Presilha, Fiação Principal	1	1	–			2ED,2F,3E,E,ED,F,U
12	90653-HC4-900	Presilha, Defletor Lama	1	1	–			2ED,2F,3E,E,ED,F,U
13	90851-SD2-000	Plugue, Orifício, 8mm	1	1	–			2ED,2F,3E,E,ED,F,U

Voltar

C-30

Para-lama Traseiro (GL18009/A)

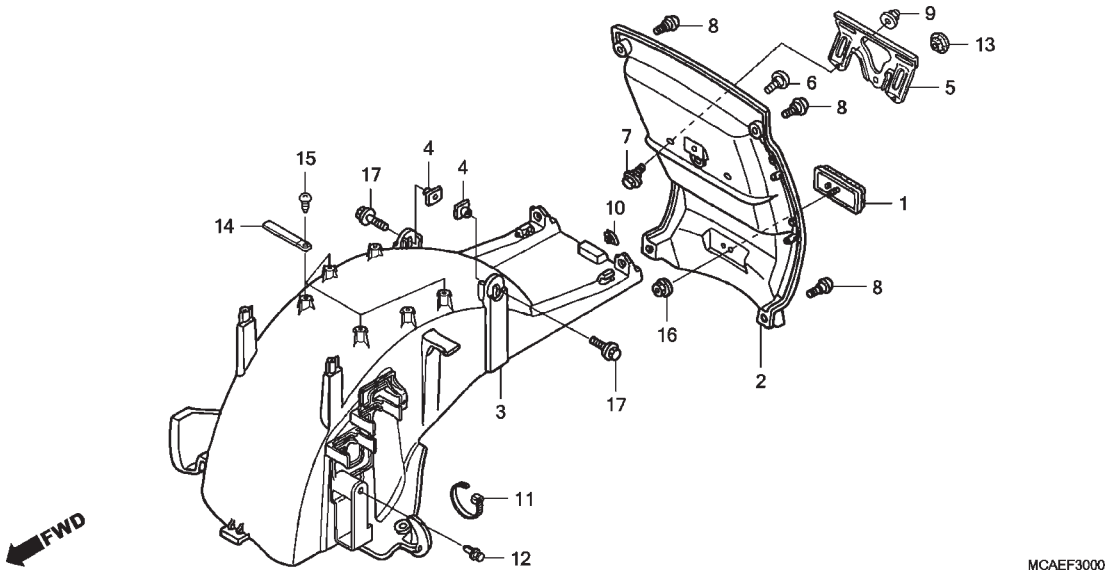

Ref. Nº	N.O.S.	Item de serviço	T.M.O.	Ref. Nº	Nº da peça	Descrição	Qtd. GL1800 9	A	C	Nº de série		Tipo
				14	91410-MN1-671	Presilha, 2x70	4	4	–	.....	.....	2ED,2F,3E,E,ED,F,U
				15	93901-25120	Parafuso, Fixação, 5x10	4	4	–	.....	.....	2ED,2F,3E,E,ED,F,U
				16	94050-05080	Porca, Flange, 5mm	1	1	–	.....	.....	2ED,2F,3E,E,ED,F,U
				17	96001-06016-07	Parafuso, Flange, 6x16	2	2	–	.....	.....	2ED,2F,3E,E,ED,F,U

Voltar

C-30.1

Para-lama Traseiro (GL18009/A) (Áudio Premium)

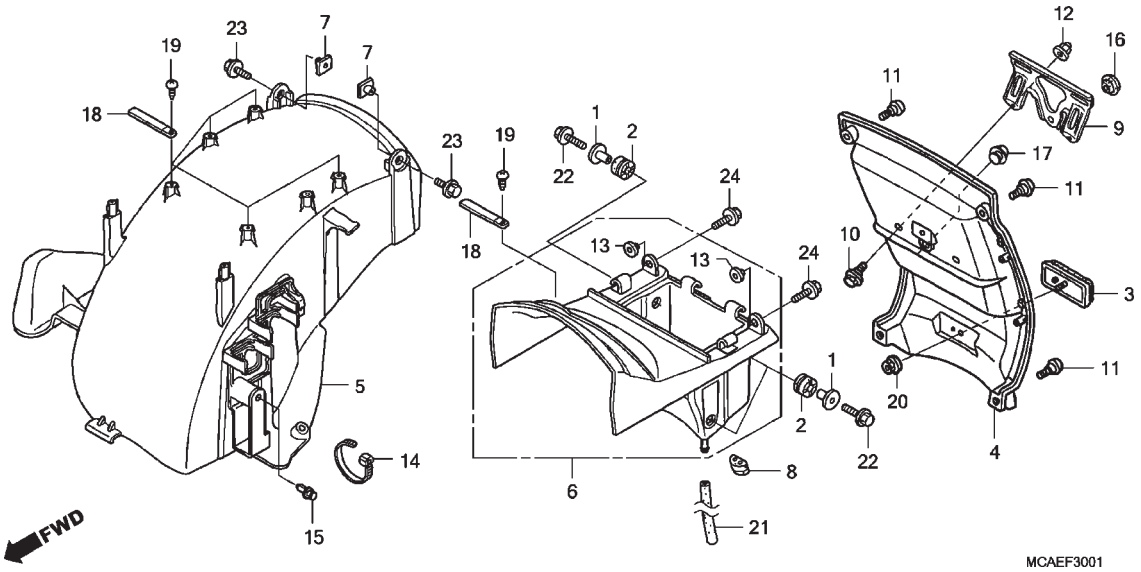

Ref. Nº	N.O.S.	Item de serviço	T.M.O.
4	413105	Para-lama A, Traseiro	0,2
5	413110	Para-lama B, Traseiro	1,3
6	413111	Para-lama C, Traseiro	0,4
9	4131K7	Suporte, Placa Licença	0,1

Ref. Nº	Nº da peça	Descrição	Qtd. GL1800 9	A	C	Nº de série		Tipo
1	17246-GN5-960	Bucha, Para-lama Traseiro	4	4	–			2NZ,2U,BR,KO,SI
2	19051-MS8-000	Coxim, Fixação Radiador	4	4	–			2NZ,2U,BR,KO,SI
3	33741-MS6-921	Refletor (STANLEY)	1	1	–			2NZ,2U,BR,KO,SI
4	80100-MCA-000YF	Para-lama A, Traseiro						
		B191M Azul Columbia Metálico	1	–	–			2NZ,2U
	80100-MCA-000YE	*NHA54M* Prata Pewter Metálico	1	–	–			2NZ,2U,BR,KO,SI
	80100-MCA-000ZM	*R287M* Vermelho Bloodstone Metálico	1	–	–			2NZ,2U,KO,SI
	80100-MCA-000YD	*B205M* Azul Monterey Metálico	1	–	–			BR,KO,SI
	80100-MCA-000YG	*YR292M* Marrom Mesquite Metálico	1	–	–			SI
	80100-MCA-000ZY	*NHA73M* Preto Nebulous Metálico	–	1	–			2NZ,2U,BR,KO,SI
	80100-MCA-000YC	*R325M* Vermelho Caliente Metálico	–	1	–			2NZ,2U,KO
	80100-MCA-000ZD	*Y130P* Amarelo Hot Rod Perolizado	–	1	–			2NZ,2U,KO,SI
	80100-MCA-000ZH	*NH326P* Branco Glacier Perolizado	–	1	–			2NZ,2U,KO,SI
	80100-MCA-000YG	*YR292M* Marrom Mesquite Metálico	–	1	–			BR,SI
5	80101-MCA-A70	Para-lama B, Traseiro	1	1	–			2NZ,2U,KO,SI
	80101-MCA-H10		1	1	–			BR
6	80102-MCA-A70	Para-lama C, Traseiro	1	1	–			2NZ,2U,BR,KO,SI
7	80104-KJ2-000	Porca, Para-lama Traseiro	2	2	–			2NZ,2U,BR,KO,SI
8	80122-MCA-A70	Coxim, Para-lama C Traseiro	1	1	–			2NZ,2U,BR,KO,SI
9	84700-MCA-640	Suporte, Placa Licença	1	1	–			2NZ,2U,BR,KO,SI
10	90116-ME9-000	Parafuso, Flange, 6mm	2	2	–			2NZ,2U,BR,KO,SI
11	90137-MCA-000	Parafuso, Especial, 6mm	4	4	–			2NZ,2U,BR,KO,SI

C-30.1

Para-lama Traseiro (GL18009/A) (Áudio Premium)

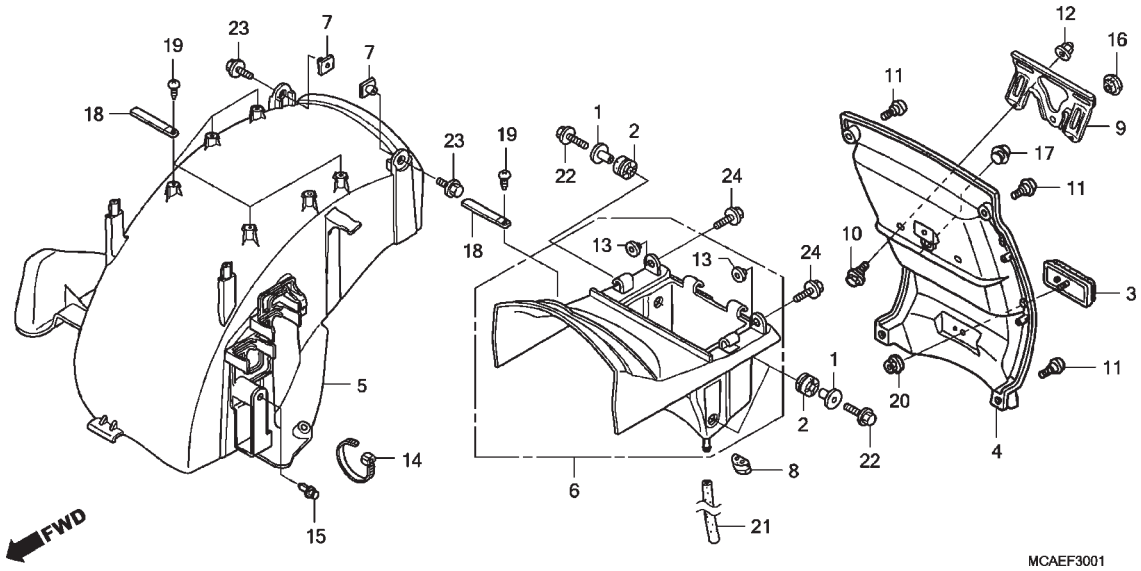

Ref. Nº	N.O.S.	Item de serviço	T.M.O.	Ref. Nº	Nº da peça	Descrição	Qtd. GL1800 9	A	C	Nº de série		Tipo
				12	90201-415-000	Porca, Cega, 6mm	2	2	–			2NZ,2U,BR,KO,SI
				13	90522-170-700	Bucha, Fixação Alavanca Seletor Marchas	2	2	–			2NZ,2U,BR,KO,SI
				14	90620-SB2-003	Presilha, Fiação Principal	1	1	–			2NZ,2U,BR,KO,SI
				15	90653-HC4-900	Presilha, Defletor Lama	1	1	–			2NZ,2U,KO,SI
				16	90851-SD2-000	Plugue, Orifício, 8mm	1	1	–			2NZ,2U,BR,KO,SI
				17	90899-385-000	Plugue, Cônico	1	1	–			2NZ,2U,BR,KO,SI
				18	91410-MN1-671	Presilha, 2x70	6	6	–			2NZ,2U,BR,KO,SI
				19	93901-25120	Parafuso, Fixação, 5x10	6	6	–			2NZ,2U,BR,KO,SI
				20	94050-05080	Porca, Flange, 5mm	1	1	–			2NZ,2U,BR,KO,SI
				21	95005-75220-20	Tubo, 7,3x220	1	1	–			2NZ,2U,BR,KO,SI
				22	95801-06025-00	Parafuso, Flange, 6x25	4	4	–			2NZ,2U,BR,KO,SI
				23	96001-06016-07	Parafuso, Flange, 6x16	2	2	–			2NZ,2U,BR,KO,SI
				24	96001-06020-00	Parafuso, Flange, 6x20	2	2	–			2NZ,2U,BR,KO,SI

Voltar

C-30.2

Para-lama Traseiro (GL1800C)

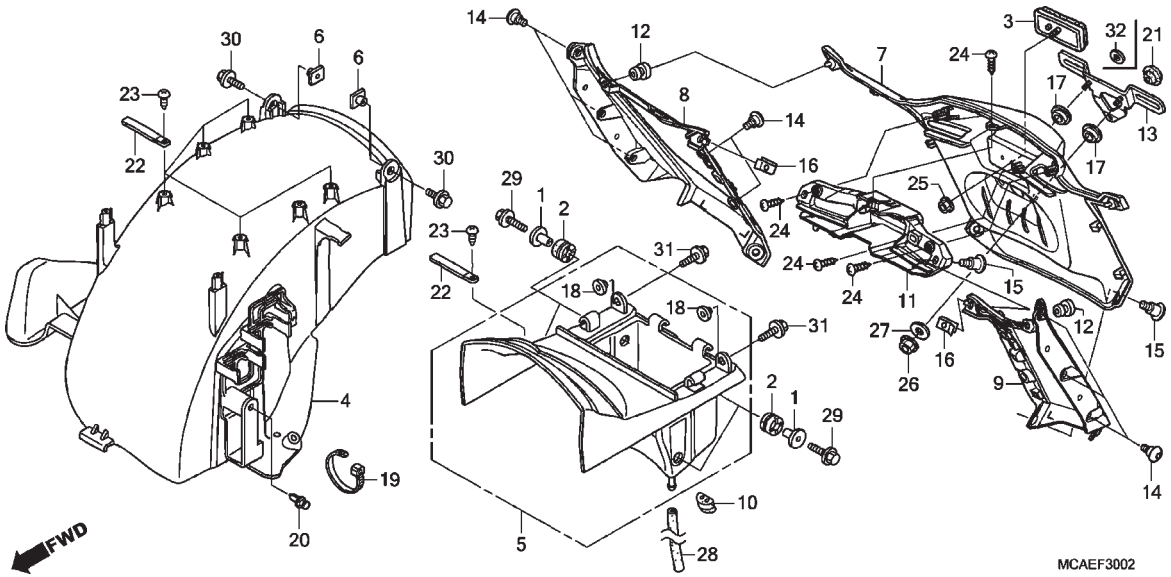

Ref. Nº	N.O.S.	Item de serviço	T.M.O.
4	413110	Para-lama B, Traseiro	1,7
5	413111	Para-lama C, Traseiro	0,4
7		(11)	
	413105	Para-lama A, Traseiro	0,2
8	4121N5	Tampa Compartimento Bagagem Lateral: Direita	0,2
9	4121N4	Tampa, Compartimento Bagagem Lateral: Esquerda	0,2
	4121N6	Tampa, Compartimento Bagagem Lateral: Ambas	0,2
13	4131K7	Suporte, Placa Licença	0,1

Ref. Nº	Nº da peça	Descrição	Qtd. GL1800 9	A	C	Nº de série		Tipo
1	17246-GN5-960	Bucha, Para-lama Traseiro	–	–	4			
2	19051-MS8-000	Coxim, Fixação Radiador	–	–	4			
3	33741-MS6-921	Refletor (STANLEY)	–	–	1			
4	80101-MCA-A70	Para-lama B, Traseiro	–	–	1			
5	80102-MCA-A70	Para-lama C, Traseiro	–	–	1			
6	80104-KJ2-000	Porca, Para-lama Traseiro	–	–	2			
7	80106-MCA-S40ZA	Para-lama A, Traseiro						
		NH1 Preto	–	–	1			
8	80110-MCA-S40ZB	Tampa Jogo, Compartimento Bagagem Lateral Traseira Direita						
		NHB01 Preto Grafite	–	–	1			2BR,2ED,2F,2U,3E,E,ED,F,KO,SI,U
	80110-MCA-S40ZA	*B197M* Azul Glint Wave Metálico	–	–	1			2ED,2F,2U,3E,U
	80110-MCA-S40ZC	*NH341P* Branco Fadeless Perolizado	–	–	1			2BR,2ED,2F,3E,E,ED,F,KO,SI
	80110-MCA-S40ZD	*R345C* Vermelho Candy Alizarin	–	–	1			2U,KO,SI,U
9	80120-MCA-S40ZB	Tampa Jogo, Compartimento Bagagem Lateral Traseira Esquerda						
		NHB01 Preto Grafite	–	–	1			2BR,2ED,2F,2U,3E,E,ED,F,KO,SI,U
	80120-MCA-S40ZA	*B197M* Azul Glint Wave Metálico	–	–	1			2ED,2F,2U,3E,U
	80120-MCA-S40ZC	*NH341P* Branco Fadeless Perolizado	–	–	1			2BR,2ED,2F,3E,E,ED,F,KO,SI
	80120-MCA-S40ZD	*R345C* Vermelho Candy Alizarin	–	–	1			2U,KO,SI,U
10	80122-MCA-A70	Coxim, Para-lama C Traseiro	–	–	1			
11	80125-MCA-S40	Suporte, Para-lama Traseiro	–	–	1			
12	83501-MG7-000	Coxim, Tampa Lateral	–	–	2			

Voltar

C-30.2

Para-lama Traseiro (GL1800C)

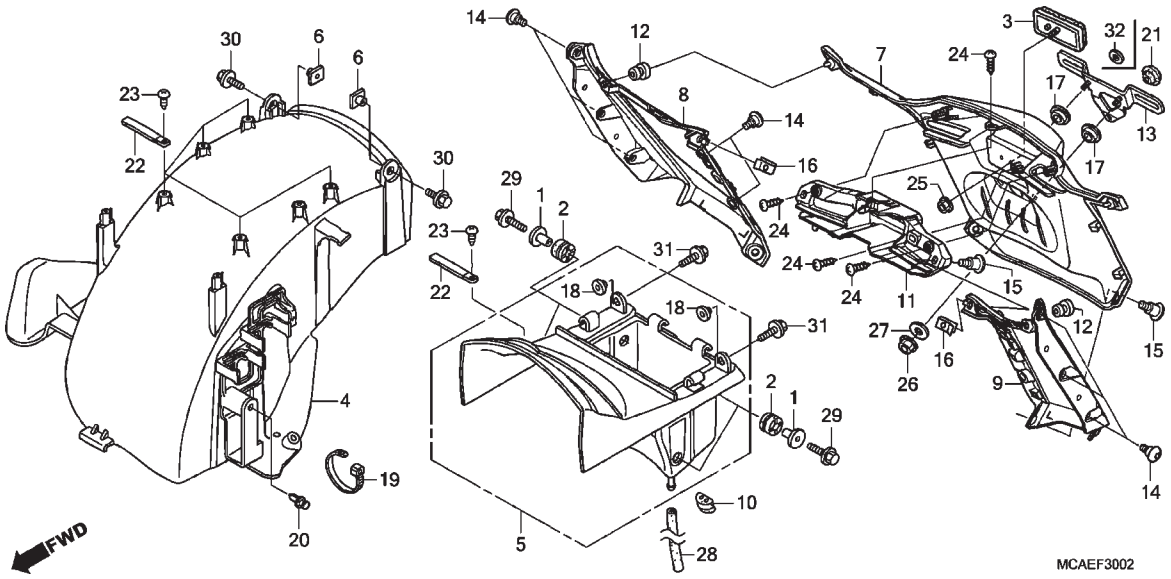

Ref. Nº	N.O.S.	Item de serviço	T.M.O.

Ref. Nº	Nº da peça	Descrição	Qtd. GL1800 9	A	C	Nº de série		Tipo
13	84700-MCA-B20	Suporte, Placa Licença	–	–	1			
14	90114-MGE-000	Parafuso, Especial, 5x11	–	–	10			
15	90116-MEW-920	Parafuso, Especial, 6x8	–	–	4			
16	90320-MM5-000	Porca, Pressão, 6mm	–	–	2			
17	90503-MCS-760	Bucha, Protetor Térmico	–	–	2			
18	90522-170-700	Bucha, Fixação Alavanca Seletor Marchas	–	–	2			
19	90620-SB2-003	Presilha, Fiação Principal	–	–	1			
20	90653-HC4-900	Presilha, Defletor Lama	–	–	1			2BR,2ED,2F,2U,3E,E,ED,F,KO,SI,TH,U
21	90851-SD2-000	Plugue, Orifício, 8mm	–	–	1			2F,2U,F,KO,SI,U
22	91410-MN1-671	Presilha, 2x70	–	–	6			
23	93901-25120	Parafuso, Fixação, 5x10	–	–	6			
24	93903-25280	Parafuso, Fixação, 5x12	–	–	4			
25	94050-05080	Porca, Flange, 5mm	–	–	1			
26	94050-06000	Porca, Flange, 6mm	–	–	2			
27	94103-06000	Arruela, Lisa, 6mm	–	–	2			
28	95005-75220-20	Tubo, 7,3x220	–	–	1			
29	95801-06025-00	Parafuso, Flange, 6x25	–	–	4			
30	96001-06016-07	Parafuso, Flange, 6x16	–	–	2			
31	96001-06020-00	Parafuso, Flange, 6x20	–	–	2			
32	90417-041-000	Arruela, Lateral Tambor Seletor	–	–	1			2ED,3E,E,ED

C-31

Sinalizador • Espelho

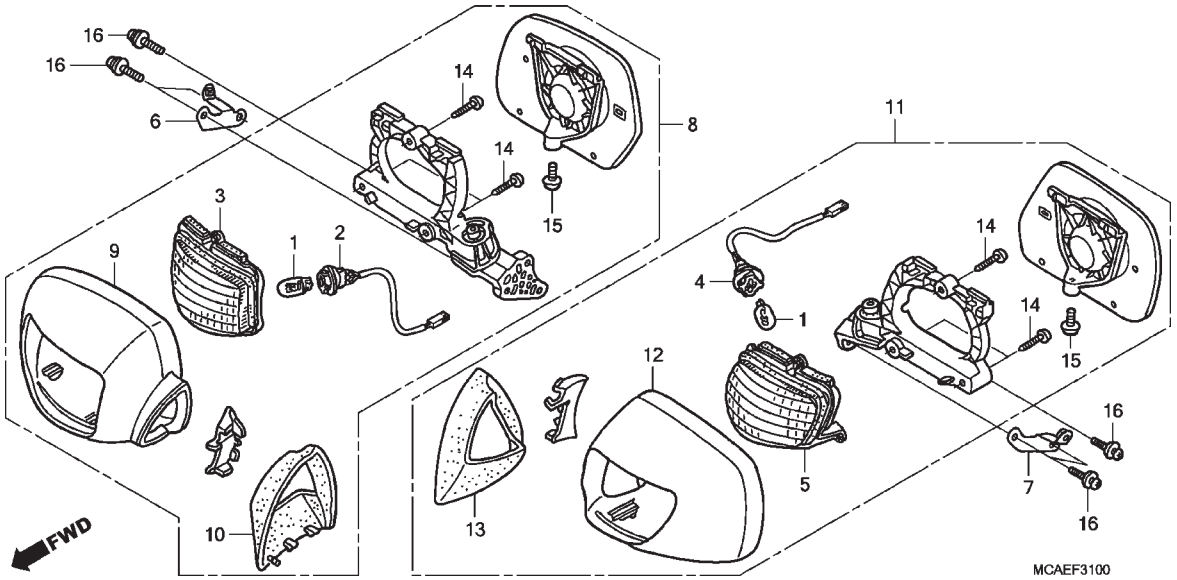

Ref. Nº	N.O.S.	Item de serviço	T.M.O.
1	616133	Lâmpada, Sinalizador: Dianteira	0,1
	616133G	• Substituição de 1 lâmpada do sinalizador dianteiro adicionar	0,1
	6161G0	Lâmpada, Sinalizador: Para 1 motocicleta	0,3
2	6161B6	Soquete, Sinalizador: Dianteiro Direito	0,2
3	6161L4	Lentes, Sinalizador Dianteiro: Direito	0,1
4	6161B5	Soquete, Sinalizador: Dianteiro Esquerdo	0,2
	6161B7	Soquete, Sinalizador: Dianteiro Ambos	0,4
5	6161L3	Lentes, Sinalizador Dianteiro: Esquerdo	0,1
	6161M6	Lentes, Sinalizador Dianteiro: Ambos	0,2
8	4131L0	Espelho, Retrovisor: Direito	0,2
11	4131K9	Espelho, Retrovisor: Esquerdo	0,2
	4131S3	Espelho, Retrovisor: Ambos	0,4

Ref. Nº	Nº da peça	Descrição	Qtd. GL1800 9	A	C	Nº de série		Tipo
1	33303-SL4-003	Lâmpada (12V 21W) (STANLEY)	2	2	2			
2	33405-MCA-D31	Soquete Comp., Direito	1	1	1			
3	33410-MCA-602	Lentes Comp., Direita	1	1	1			
4	33455-MCA-D31	Soquete Comp., Esquerdo	1	1	1			
5	33460-MCA-602	Lentes Comp., Esquerda	1	1	1			
6	64257-MCA-000	Suporte, Defletor Direito	1	1	1			
7	64267-MCA-000	Suporte, Defletor Esquerdo	1	1	1			
8	88110-MCA-D30ZL	Espelho Retrovisor Conj., Direito						
		NHA54M Prata Pewter Metálico	1	–	–			
	88110-MCA-D30ZM	*R287M* Vermelho Bloodstone Metálico	1	–	–			2ED,2F,2NZ,2U,3E,E,ED,F,KO,SI,U
	88110-MCA-D30ZK	*B205M* Azul Monterey Metálico	1	–	–			2ED,2F,3E,BR,E,ED,F,KO,SI
	88110-MCA-D30ZN	*B191M* Azul Columbia Metálico	1	–	–			2NZ,2U,U
	88110-MCA-D30ZP	*YR292M* Marrom Mesquite Metálico	1	–	–			SI
	88110-MCA-D30ZG	*NHA73M* Preto Nebulous Metálico	–	1	–			
	88110-MCA-D30ZQ	*NH326P* Branco Glacier Perolizado	–	1	–			2ED,2F,2NZ,2U,3E,E,ED,F,KO,SI,U
	88110-MCA-D30ZR	*Y130P* Amarelo Hot Rod Perolizado	–	1	–			2ED,2F,2NZ,2U,3E,E,ED,F,KO,SI,U
	88110-MCA-D30ZP	*YR292M* Marrom Mesquite Metálico	–	1	–			2ED,2F,3E,BR,E,ED,F,SI
	88110-MCA-D30ZJ	*R325M* Vermelho Caliente Metálico	–	1	–			2NZ,2U,KO,U
	88110-MCA-B21ZB	*NHB01* Preto Grafite	–	–	1			2BR,2ED,2F,2U,3E,E,ED,F,KO,SI,U
	88110-MCA-B21ZA	*B197M* Azul Glint Wave Metálico	–	–	1			2ED,2F,2U,3E,U
	88110-MCA-B21ZC	*NH341P* Branco Fadeless Perolizado	–	–	1			2BR,2ED,2F,3E,E,ED,F,KO,SI
	88110-MCA-B21ZD	*R345C* Vermelho Candy Alizarin	–	–	1			2U,KO,SI,U

Voltar

C-31

Sinalizador • Espelho

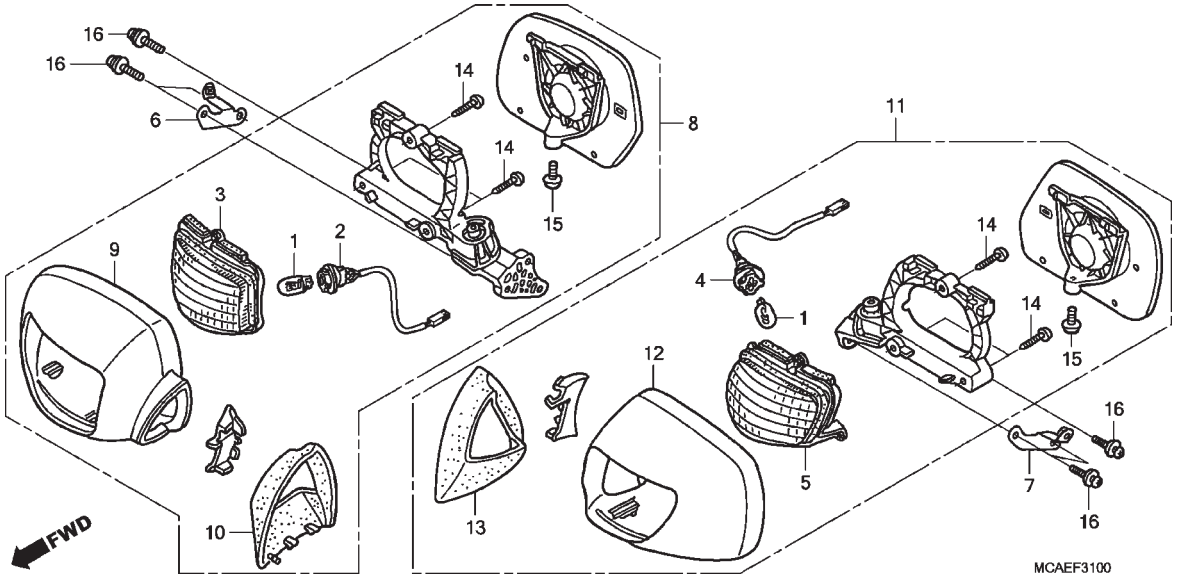

Ref. Nº	N.O.S.	Item de serviço	T.M.O.

Ref. Nº	Nº da peça	Descrição	Qtd. GL1800 9	A	C	Nº de série		Tipo
9	88112-MCA-000YD	Carcaça, Direita (R)						
		NHA54M ..... Prata Pewter Metálico	1	–	–	.....	.....	.....
	88112-MCA-000ZE	*R287M* .. Vermelho Bloodstone Metálico	1	–	–	.....	.....	2ED,2F,2NZ,2U,3E,E,ED,F,KO,SI,U
	88112-MCA-000YC	*B205M* ..... Azul Monterey Metálico	1	–	–	.....	.....	2ED,2F,3E,BR,E,ED,F,KO,SI
	88112-MCA-000YB	*B191M* ..... Azul Columbia Metálico	1	–	–	.....	.....	2NZ,2U,U
	88112-MCA-000YE	*YR292M* ..... Marrom Mesquite Metálico	1	–	–	.....	.....	SI
	88112-MCA-000ZV	*NHA73M* ..... Preto Nebulous Metálico	–	1	–	.....	.....	.....
	88112-MCA-000ZH	*NH326P* ..... Branco Glacier Perolizado	–	1	–	.....	.....	2ED,2F,2NZ,2U,3E,E,ED,F,KO,SI,U
	88112-MCA-000ZN	*Y130P* ..... Amarelo Hot Rod Perolizado	–	1	–	.....	.....	2ED,2F,2NZ,2U,3E,E,ED,F,KO,SI,U
	88112-MCA-000YE	*YR292M* ..... Marrom Mesquite Metálico	–	1	–	.....	.....	2ED,2F,3E,BR,E,ED,F,SI
	88112-MCA-000ZY	*R325M* ..... Vermelho Caliente Metálico	–	1	–	.....	.....	2NZ,2U,KO,U
	88112-MCA-S40ZC	Carcaça, Direita						
		NHB01 ..... Preto Grafite	–	–	1	.....	.....	2BR,2ED,2F,2U,3E,E,ED,F,KO,SI,U
	88112-MCA-S40ZD	*B197M* ..... Azul Glint Wave Metálico	–	–	1	.....	.....	2ED,2F,2U,3E,U
	88112-MCA-S40ZB	*NH341P* ... Branco Fadeless Perolizado	–	–	1	.....	.....	2BR,2ED,2F,3E,E,ED,F,KO,SI
	88112-MCA-S40ZA	*R345C* ..... Vermelho Candy Alizarin	–	–	1	.....	.....	2U,KO,SI,U
10	88113-MCA-A00	Capa, Espelho Retrovisor Direito	1	1	–	.....	.....	.....
	88113-MCA-S40	Junta, Direita	–	–	1	.....	.....	.....
11	88120-MCA-D30ZL	Espelho Retrovisor Conj., Esquerdo						
		NHA54M ..... Prata Pewter Metálico	1	–	–	.....	.....	.....
	88120-MCA-D30ZM	*R287M* .. Vermelho Bloodstone Metálico	1	–	–	.....	.....	2ED,2F,2NZ,2U,3E,E,ED,F,KO,SI,U
	88120-MCA-D30ZK	*B205M* ..... Azul Monterey Metálico	1	–	–	.....	.....	2ED,2F,3E,BR,E,ED,F,KO,SI
	88120-MCA-D30ZN	*B191M* ..... Azul Columbia Metálico	1	–	–	.....	.....	2NZ,2U,U
	88120-MCA-D30ZP	*YR292M* ..... Marrom Mesquite Metálico	1	–	–	.....	.....	SI

C-31

Sinalizador • Espelho

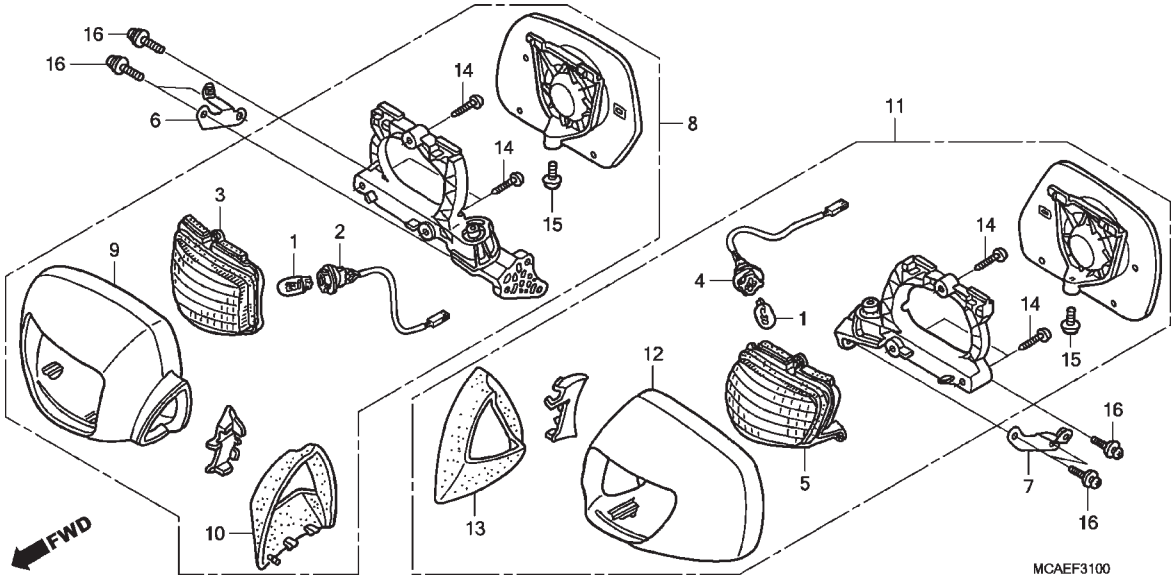

Ref. Nº	N.O.S.	Item de serviço	T.M.O.	Ref. Nº	Nº da peça	Descrição	Qtd. GL1800 9	A	C	Nº de série		Tipo
				11)	88120-MCA-D30ZG	Espelho Retrovisor Conj., Esquerdo						
						NHA73M ..... Preto Nebulous Metálico	–	1	–	.....	.....	.....
					88120-MCA-D30ZQ	*NH326P* ..... Branco Glacier Perolizado	–	1	–	.....	.....	2ED,2F,2NZ,2U,3E,E,ED,F,KO,SI,U
					88120-MCA-D30ZR	*Y130P* ..... Amarelo Hot Rod Perolizado	–	1	–	.....	.....	2ED,2F,2NZ,2U,3E,E,ED,F,KO,SI,U
					88120-MCA-D30ZP	*YR292M* ..... Marrom Mesquite Metálico	–	1	–	.....	.....	2ED,2F,3E,BR,E,ED,F,SI
					88120-MCA-D30ZJ	*R325M* ..... Vermelho Caliente Metálico	–	1	–	.....	.....	2NZ,2U,KO,U
					88120-MCA-B21ZB	*NHB01* ..... Preto Grafite	–	–	1	.....	.....	2BR,2ED,2F,2U,3E,E,ED,F,KO,SI,U
					88120-MCA-B21ZA	*B197M* ..... Azul Glint Wave Metálico	–	–	1	.....	.....	2ED,2F,2U,3E,U
					88120-MCA-B21ZC	*NH341P* ... Branco Fadeless Perolizado	–	–	1	.....	.....	2BR,2ED,2F,3E,E,ED,F,KO,SI
					88120-MCA-B21ZD	*R345C* ..... Vermelho Candy Alizarin	–	–	1	.....	.....	2U,KO,SI,U
				12	88122-MCA-000YD	Carcaça, Esquerda (L)						
						NHA54M ..... Prata Pewter Metálico	1	–	–	.....	.....	.....
					88122-MCA-000ZE	*R287M* .. Vermelho Bloodstone Metálico	1	–	–	.....	.....	2ED,2F,2NZ,2U,3E,E,ED,F,KO,SI,U
					88122-MCA-000YC	*B205M* ..... Azul Monterey Metálico	1	–	–	.....	.....	2ED,2F,3E,BR,E,ED,F,KO,SI
					88122-MCA-000YB	*B191M* ..... Azul Columbia Metálico	1	–	–	.....	.....	2NZ,2U,U
					88122-MCA-000YE	*YR292M* ..... Marrom Mesquite Metálico	1	–	–	.....	.....	SI
					88122-MCA-000ZV	*NHA73M* ..... Preto Nebulous Metálico	–	1	–	.....	.....	.....
					88122-MCA-000ZH	*NH326P* ..... Branco Glacier Perolizado	–	1	–	.....	.....	2ED,2F,2NZ,2U,3E,E,ED,F,KO,SI,U
					88122-MCA-000ZN	*Y130P* ..... Amarelo Hot Rod Perolizado	–	1	–	.....	.....	2ED,2F,2NZ,2U,3E,E,ED,F,KO,SI,U
					88122-MCA-000YE	*YR292M* ..... Marrom Mesquite Metálico	–	1	–	.....	.....	2ED,2F,3E,BR,E,ED,F,SI
					88122-MCA-000ZY	*R325M* ..... Vermelho Caliente Metálico	–	1	–	.....	.....	2NZ,2U,KO,U
					88122-MCA-S40ZC	Carcaça, Esquerda						
						NHB01 ..... Preto Grafite	–	–	1	.....	.....	2BR,2ED,2F,2U,3E,E,ED,F,KO,SI,U
					88122-MCA-S40ZD	*B197M* ..... Azul Glint Wave Metálico	–	–	1	.....	.....	2ED,2F,2U,3E,U
					88122-MCA-S40ZB	*NH341P* ... Branco Fadeless Perolizado	–	–	1	.....	.....	2BR,2ED,2F,3E,E,ED,F,KO,SI
					88122-MCA-S40ZA	*R345C* ..... Vermelho Candy Alizarin	–	–	1	.....	.....	2U,KO,SI,U

Voltar

C-31

Sinalizador • Espelho

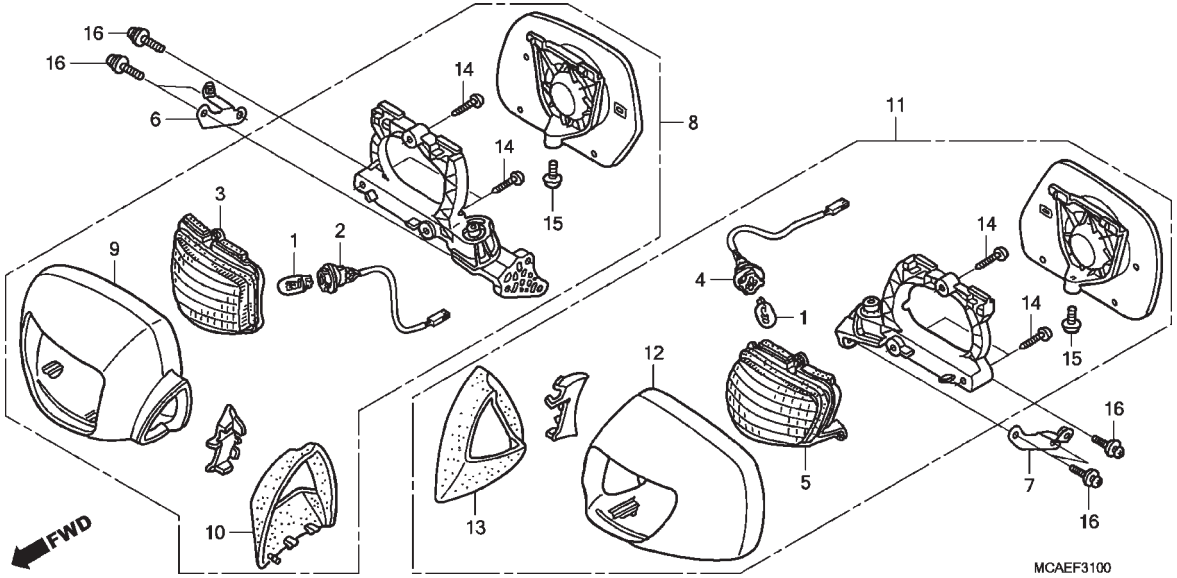

Ref. Nº	N.O.S.	Item de serviço	T.M.O.

Ref. Nº	Nº da peça	Descrição	Qtd. GL1800 9	A	C	Nº de série		Tipo
13	88123-MCA-A00	Capa, Espelho Retrovisor Esquerdo	1	1	–	.....	.....	.....
	88123-MCA-S40	Junta, Esquerda	–	–	1	.....	.....	.....
14	90141-MCA-000	Parafuso, Suporte, 4x20	6	6	–	.....	.....	.....
	90141-MCA-S40	Parafuso, Fixação, 4x20	–	–	6	.....	.....	.....
15	90142-MCA-000	Parafuso, 5x12	2	2	–	.....	.....	.....
	90142-MCA-S40	.....	–	–	2	.....	.....	.....
16	93891-05020-08	Parafuso-arruela, 5x20	6	6	6	.....	.....	.....

Voltar

C-32

Lanterna Traseira (GL18009/A)

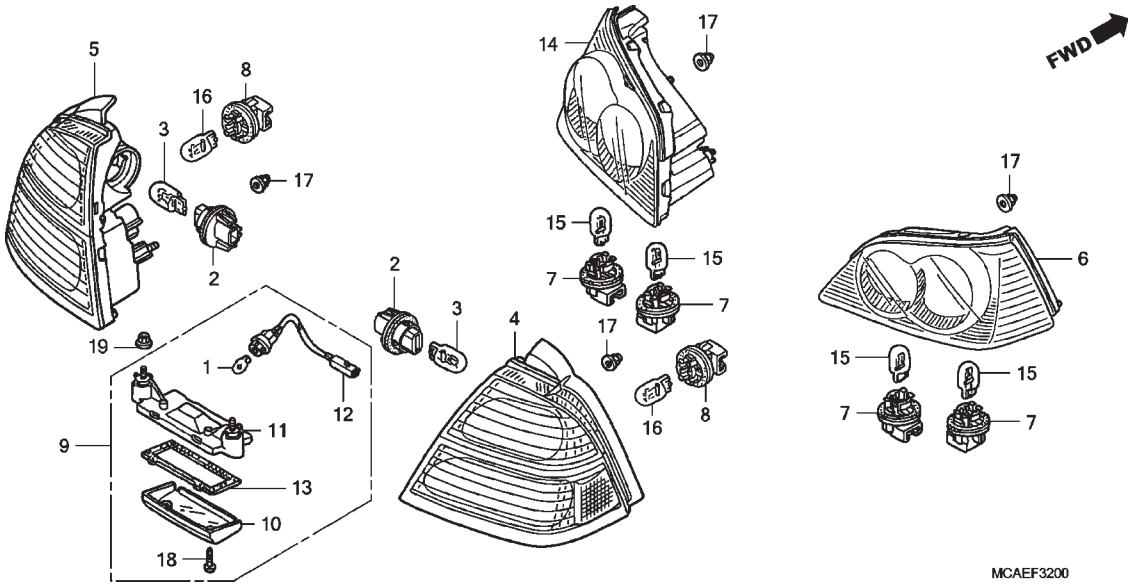

Ref. Nº	N.O.S.	Item de serviço	T.M.O.
1	6161F3	Lâmpada, Luz Licença	0,1
3		(2)	
	616139	Lâmpada, Sinalizador: Traseira	0,1
	616139G	• Substituição de 1 lâmpada do sinalizador traseiro adicionar	0,1
	6161G0	Lâmpada, Sinalizador: Para 1 motocicleta	0,3
4	6161D7	Unidade, Lanterna Traseira: Direita	0,1
5	6161D6	Unidade, Lanterna Traseira: Esquerda	0,1
	6161N2	Unidade, Lanterna Traseira: Ambas	0,2
6	6161E0	Carcaça, Lanterna Compartimento Bagagem: Direita	0,2
9	6161D8	Luz, Licença	0,3
11	6161E3	Base, Licença	0,3
12	6161E9	Soquete, Luz Licença	0,3
14	6161D9	Carcaça, Lanterna Compartimento Bagagem: Esquerda	0,2
	6161E1	Carcaça, Lanterna Compartimento Bagagem: Ambas	0,3
+			

Ref. Nº	Nº da peça	Descrição	Qtd. GL1800 9	A	C	Nº de série		Tipo
1	33301-SA0-741	Lâmpada (12V 5W)(STANLEY)	1	1	–			
2	33303-SAA-003	Soquete Comp. (T20 S) (Âmbar)	2	2	–			
3	33303-S2R-003	Lâmpada (12V 21W) (STANLEY) (Âmbar)	2	2	–			
4	33510-MCA-D32	Carcaça Comp., Lanterna Traseira Direita	1	1	–			2ED,2F,2NZ,2U,3E,BR,E,ED,F,SI,U
	33510-MCA-A62		1	1	–			KO
5	33560-MCA-D32	Carcaça Comp., Lanterna Traseira Esquerda	1	1	–			2ED,2F,2NZ,2U,3E,BR,E,ED,F,SI,U
	33560-MCA-A62		1	1	–			KO
6	33710-MCA-A63	Carcaça Comp., Lanterna Compartimento Bagagem Direita	1	1	–			
7	33720-GZ9-003	Soquete	4	4	–			
8	33720-GZ9-003	Soquete	2	2	–			KO
9	33720-MCA-A61	Luz Conj., Licença (12V 5W)	1	1	–			
10	33726-MT2-004	Lentes, Luz Placa Licença	1	1	–			
11	33727-MCA-003	Base, Luz Placa Licença	1	1	–			
12	33728-MCA-A61	Soquete Comp., Luz Placa Licença	1	1	–			
13	33729-MN5-003	Guarnição, Luz Placa Licença	1	1	–			
14	33760-MCA-A63	Carcaça Comp., Lanterna Compartimento Bagagem Esquerda	1	1	–			

Voltar

C-32

Lanterna Traseira (GL18009/A)

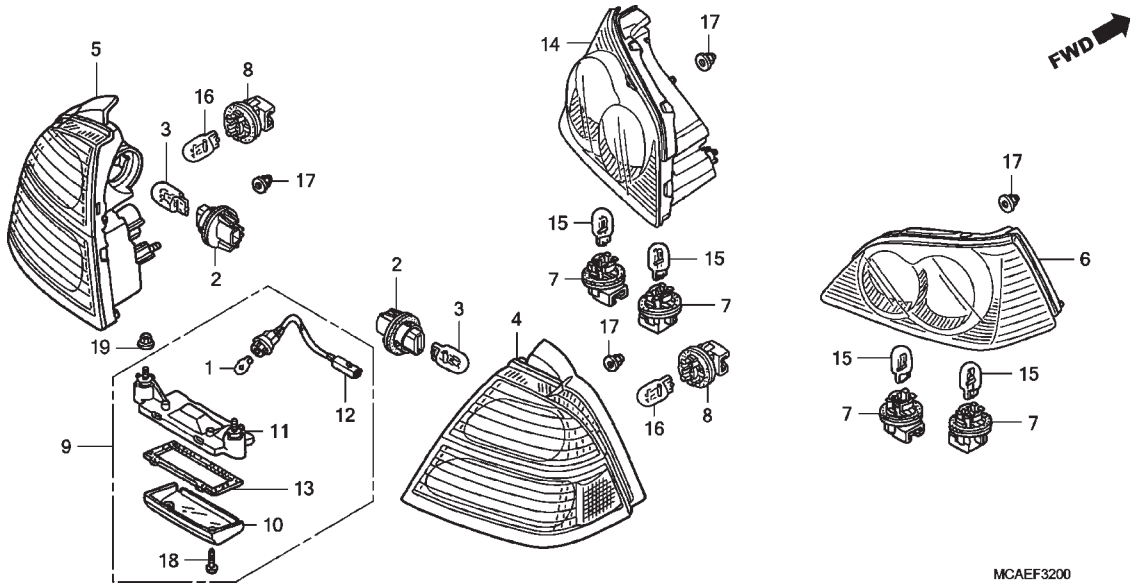

Ref. Nº	N.O.S.	Item de serviço	T.M.O.
15		(7)	
	6161M5	Lâmpada, Lanterna Traseira: Superior	0,2
		• Nota: Mesmo tempo para duas unidades	
	6161M5A	• Substituição de 1 lâmpada da lanterna traseira superior adicionar	0,1
16		(8)	
	6161M7	Lâmpada, Lanterna Traseira: Inferior	0,1
	6161M7A	• Substituição de 1 lâmpada da lanterna traseira inferior adicionar	0,1

Ref. Nº	Nº da peça	Descrição	Qtd. GL1800 9	A	C	Nº de série		Tipo
15	34906-MBB-611	Lâmpada (STANLEY) (12V 21/5W ECE)	4	4	–			
16	34906-MBB-611	Lâmpada (STANLEY) (12V 21/5W ECE)	2	2	–			KO
17	90167-SA0-980	Porca, Cega Flange, 5mm	12	12	–			
18	93901-34520	Parafuso, Fixação, 4x20	2	2	–			
19	94050-05080	Porca, Flange, 5mm	2	2	–			

Voltar

C-32.1

Lanterna Traseira (GL1800C)

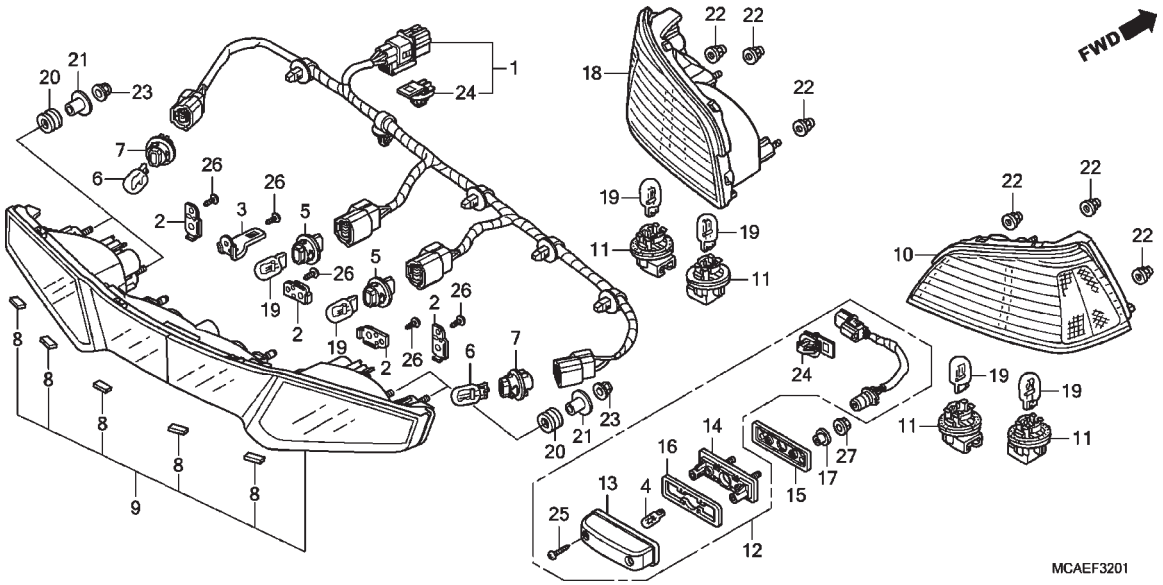

Ref. Nº	N.O.S.	Item de serviço	T.M.O.
4	6161F3	Lâmpada, Luz Licença	0,1
6	616139	Lâmpada, Sinalizador: Traseira	0,1
		• Nota: Mesmo tempo para duas unidades	
	6161G0	Lâmpada, Sinalizador: Para 1 motocicleta	0,3
9		(1)	
	6161D5	Unidade, Lanterna Traseira	0,2
10	6161E0	Carcaça, Lanterna Compartimento Bagagem: Direita	0,1
12	6161D8	Luz, Licença	0,2
18	6161D9	Carcaça, Lanterna Compartimento Bagagem: Esquerda	0,1
	6161E1	Carcaça, Lanterna Compartimento Bagagem: Ambas	0,2
19	6161M5	Lâmpada, Lanterna Traseira: Superior	0,1
		• Nota: Mesmo tempo para duas unidades	
	6161M5A	• Substituição de 1 lâmpada da lanterna traseira superior adicionar	0,1
	6161M7	Lâmpada, Lanterna Traseira: Inferior	0,1
		• Nota: Mesmo tempo para duas unidades	

Ref. Nº	Nº da peça	Descrição	Qtd. GL1800 9	A	C	Nº de série		Tipo
1	32126-MCA-S40	Fiação Secundária, Lanterna Traseira	–	–	1			
2	32161-MCA-S41	Suporte, 1	–	–	4			
3	32162-MCA-S41	Suporte, 2	–	–	1			
4	33301-SA0-741	Lâmpada (12V 5W)(STANLEY)	–	–	1			
5	33302-S5A-A01	Soquete Comp. (T20 W)	–	–	2			
6	33303-S2R-003	Lâmpada (12V 21W) (STANLEY) (Âmbar)	–	–	2			
7	33303-SAA-003	Soquete Comp. (T20 S) (Âmbar)	–	–	2			
8	33501-MCA-S41	Coxim, Espaçador	–	–	5			
9	33510-MCA-S42	Lanterna Combinada, Traseira	–	–	1			
10	33710-MCA-601	Carcaça Comp., Lanterna Compartimento Bagagem Direita	–	–	1			
11	33720-GZ9-003	Soquete	–	–	4			
12	33720-MCA-S41	Luz Conj., Licença (12V 5W)	–	–	1			
13	33721-GET-671	Tampa Comp., Licença	–	–	1			
14	33723-MER-D01	Base Comp., Licença	–	–	1			
15	33728-MFL-000	Borracha, Luz Licença	–	–	1			
16	33729-MCZ-003	Guarnição, Lentes	–	–	1			
17	33731-MJ0-940	Bucha, Fixação Regulador	–	–	2			
18	33760-MCA-601	Carcaça Comp., Lanterna Compartimento Bagagem Esquerda	–	–	1			

C-32.1

Lanterna Traseira (GL1800C)

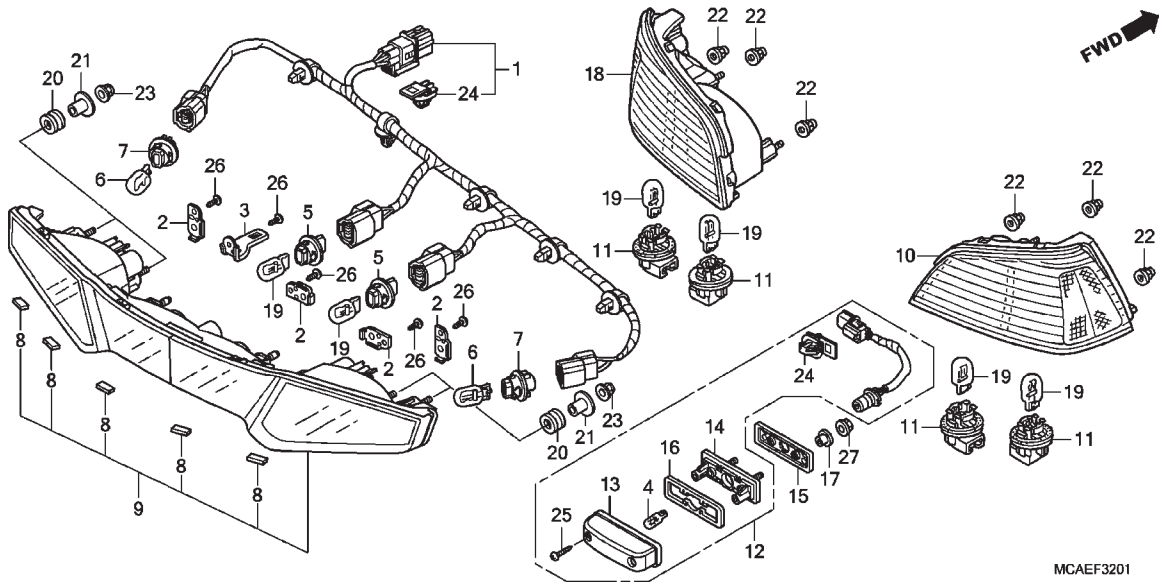

Ref. Nº	N.O.S.	Item de serviço	T.M.O.	Ref. Nº	Nº da peça	Descrição	Qtd. GL1800 9	A	C	Nº de série		Tipo
				19	34906-MBB-611	Lâmpada (STANLEY) (12V 21/5W ECE) .	–	–	6	.....	.....	.....
				20	61103-357-000	Coxim, Fixação Para-lama Dianteiro	–	–	4	.....	.....	.....
				21	61104-MA6-720	Bucha	–	–	4	.....	.....	.....
				22	90167-SA0-980	Porca, Cega Flange, 5mm	–	–	6	.....	.....	.....
				23	90207-RAA-A00	Porca, Cega Sextavada, 6mm	–	–	4	.....	.....	.....
				24	91535-TA0-003	Presilha, Adaptador (Marrom Escuro)	–	–	2	.....	.....	.....
				25	93901-24480	Parafuso, Fixação, 4x16	–	–	2	.....	.....	.....
				26	93913-25320	Parafuso, Fixação, 5x14 (PO)	–	–	5	.....	.....	.....
				27	94050-05080	Porca, Flange, 5mm	–	–	2	.....	.....	.....

Voltar

C-33

Bateria

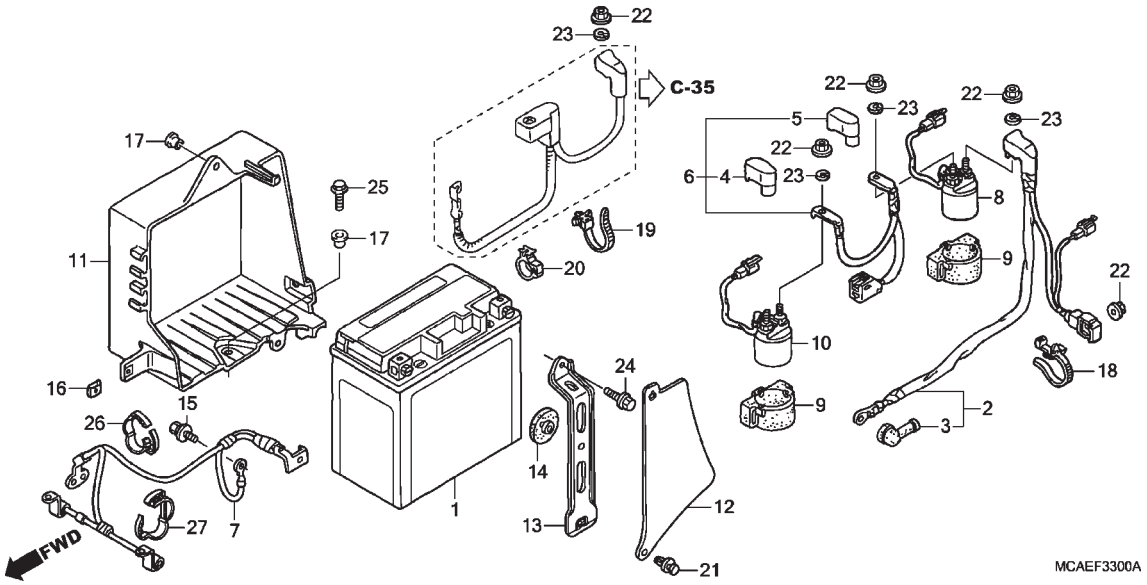

Ref. Nº	N.O.S.	Item de serviço	T.M.O.
1	610100	Bateria	0,2
2	612115	Cabo, Motor Partida	1,9
	612115C	• Com airbag adicionar	0,3
	6121E0	Cabo, Motor Partida (A)	2,8
		• Nota: Modelos '12-	
	6121E0A	• Com airbag adicionar	0,1
6	6111A1	Cabo, Interruptor Magnético Partida	0,5
	6111U0	Cabo, Interruptor Magnético Partida (A)	1,0
		• Nota: Modelos '12-	
7	610110	Cabo, Negativo Bateria	1,6
	610110D	• Com airbag adicionar	0,3
	6101A2	Cabo, Negativo Bateria (A)	2,1
		• Nota: Modelos '12-	
8		(10)	
	615113	Interruptor, Magnético Partida	0,6
	615113A	• Substituição de 1 interruptor magnético de partida adicionar	0,2
	6151J8	Interruptor, Magnético Partida (A)	1,1
		• Nota: Modelos '12-	
	6151J8A	• Substituição de 1 interruptor magnético de partida adicionar	0,2
11	410185	Caixa, Bateria	0,2

Ref. Nº	Nº da peça	Descrição	Qtd. GL1800 9	A	C	Nº de série		Tipo
1	31500-MCA-K21	Bateria (GYZ20L) (GS YUASA)	1	1	1			KO
	31500-MCA-R31		1	1	–			2ED,2F,2NZ,2U,3E,E,ED,F,SI,U
	31500-MCA-B61		1	1	–			BR
	31500-MCA-B21	Bateria	–	–	1			2ED,2F,2U,3E,E,ED,F,U
	31500-MCA-R31	Bateria (GYZ20L) (GS YUASA)	–	–	1			SI
	31500-MCA-B62		–	–	1			2BR
	31500-MCA-941	Bateria (GYZ20L) (GS YUASA)(TH)	–	–	1			TH
2	32410-MCA-A60	Cabo, Motor Partida	1	1	–			
	32410-MCA-S40		–	–	1			
3	32411-253-000	Tampa, Terminal Motor Partida	1	1	1			
4	32416-MCA-000	Tampa A, Interruptor Magnético (Preto)	1	1	1			
5	32419-MCA-000	Tampa D, Interruptor Magnético (Azul)	1	1	1			
6	32425-MCA-000	Cabo, Interruptor Magnético Partida	1	1	–			
	32425-MCA-S40		–	–	1			
7	32601-MCA-A60	Cabo, Terra Bateria	1	1	–			
	32601-MCA-S40		–	–	1			
8	35850-MCA-A61	Interruptor Conj., Magnético Partida (B)	1	1	1			
9	35856-425-000	Coxim, Magnético	2	2	2			
10	35860-MCA-A61	Interruptor Conj., Magnético Partida (A)	1	1	1			
11	80110-MCA-000	Caixa, Bateria	1	1	1			
12	80111-MCA-000	Tampa, Cabo Bateria	1	1	1			

C-33

Bateria

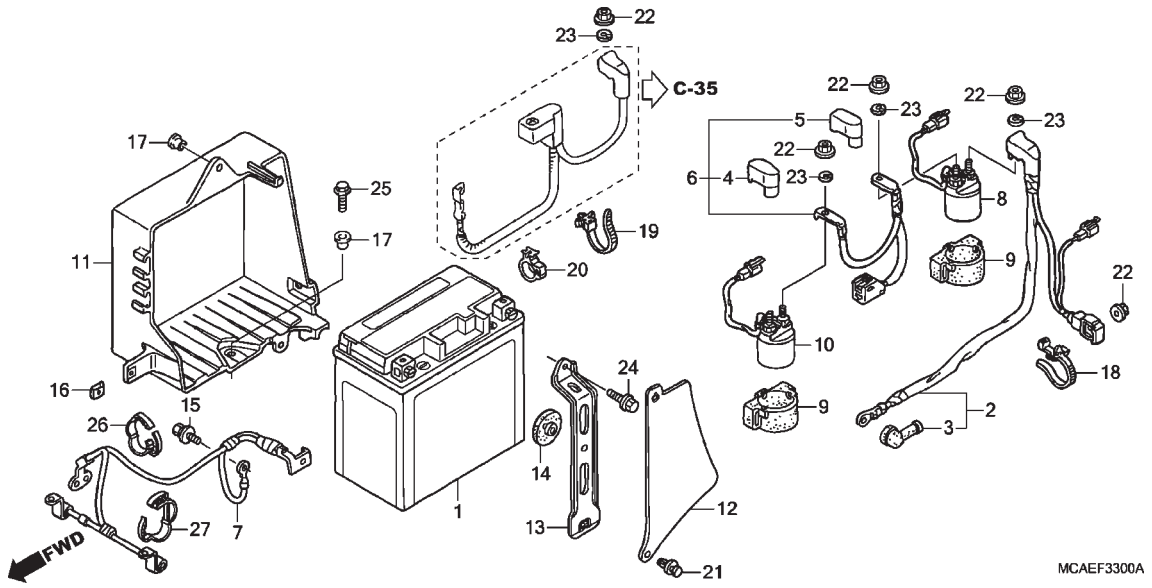

Ref. Nº	N.O.S.	Item de serviço	T.M.O.

Ref. Nº	Nº da peça	Descrição	Qtd. GL1800 9	A	C	Nº de série		Tipo
13	80112-MCA-A60	Presilha, Bateria	1	1	–			
	80112-MCA-000		–	–	1			
14	83618-323-000	Coxim, Caixa Bateria	1	1	1			
15	90114-SG0-003	Parafuso, 5x13	1	1	1			
16	90312-MT3-000	Porca, Presilha, 5mm	1	1	1			
17	90556-MB4-000	Arruela	2	2	2			
18	90649-SC2-003	Presilha, Fiação Principal (Natural) (150mm)	1	1	1			
19	90672-SB2-003	Cinta, Cabo, 105mm (Preto)	1	1	–			
	91540-MCA-S41	Presilha, Fiação Principal (Cinza)	–	–	1			
20	90690-GHB-671	Presilha, Cabo, 25mm	1	1	1			
21	91549-MW0-790ZA	Presilha, Fixação Painel *NH1* Preto	1	1	1			
22	94050-06080	Porca, Flange, 6mm	5	5	5			
23	94111-06800	Arruela, Pressão, 6mm	4	4	4			
24	96001-06016-00	Parafuso, Flange, 6x16	1	1	–			
	95701-06016-00		–	–	1			
25	96001-06016-07	Parafuso, Flange, 6x16	1	1	1			
26	90683-KJ2-003	Presilha, Fiação Principal	–	–	1			
27	90683-MCA-S41	Braçadeira, Cabo	–	–	1			

Voltar

C-34

Bobina de Ignição

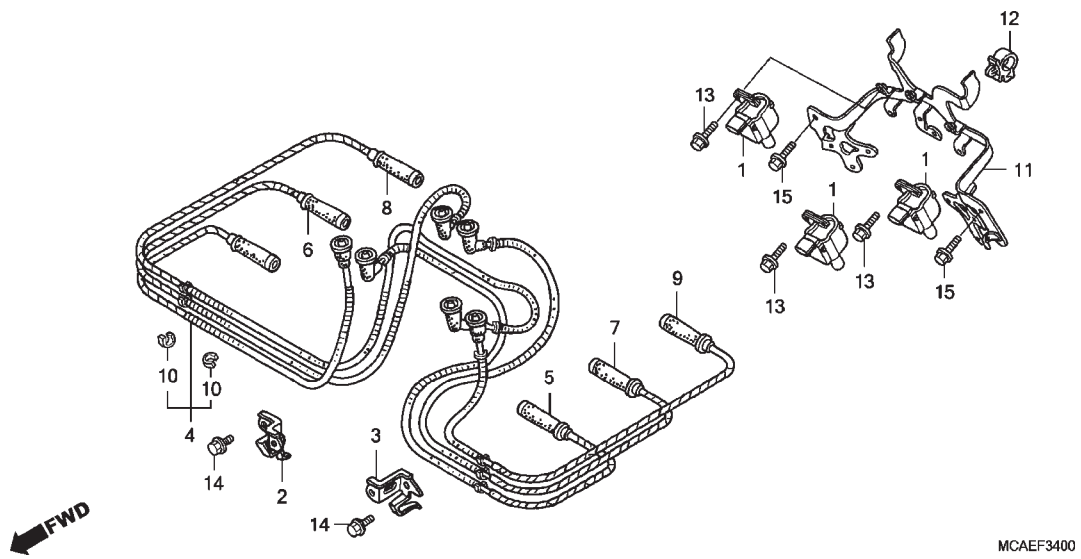

Ref. Nº	N.O.S.	Item de serviço	T.M.O.
1	614105	Bobina, Ignição	0,4
	614105G	• Substituição de 1 bobina de ignição adicionar	0,2
	614105B	• Substituição de 2 bobinas de ignição adicionar	0,4
5		(4,6,7,8,9)	
	6141A6	Cabo, Alta Tensão	2,0
	6141A6B	• Com airbag adicionar	0,7
	6141D9	Cabo, Alta Tensão (A)	2,8
		• Nota: Modelos '12-	
	6141D9B	• Substituição de 1 cabo de alta tensão adicionar	0,1
	6141A7	Cabo, Alta Tensão: Para 1 motocicleta	2,4
	6141A7A	• Com airbag adicionar	0,7
	6141E0	Cabo, Alta Tensão (A): Para 1 motocicleta	3,2
		• Nota: Modelos '12-	
	6141E0A	• Com airbag adicionar	0,1

Ref. Nº	Nº da peça	Descrição	Qtd. GL1800 9	A	C	Nº de série		Tipo
1	30510-MCA-A61	Bobina Ignição, Comp.	3	3	–			
	30510-MCA-S41	Bobina Ignição, Conj.	–	–	3			
2	30511-MCA-000	Braçadeira, Direita Cabo	1	1	1			
3	30512-MCA-000	Braçadeira, Esquerda Cabo	1	1	1			
4	30731-MCA-A81	Capa Comp., Alta Tensão (1)	1	1	1			
5	30732-MCA-003	Capa Comp., Alta Tensão (2)	1	1	1			
6	30733-MCA-003	Capa Comp., Alta Tensão (3)	1	1	1			
7	30734-MCA-003	Capa Comp., Alta Tensão (4)	1	1	1			
8	30735-MCA-003	Capa Comp., Alta Tensão (5)	1	1	1			
9	30736-MCA-A81	Capa Comp., Alta Tensão (6)	1	1	1			
10	32765-MCA-000	Braçadeira A, Cabo Alta Tensão	12	12	12			
11	50311-MCA-A80	Suporte Comp., Modulador ABS	1	1	–			2ED,2F,2NZ,2U,3E,BR,KO,SI
	50311-MCA-A70		1	1	–			E,ED,F,U
	50311-MCA-A80		–	–	1			
12	53781-SE0-952	Presilha, Mangueira Retorno	1	1	1			
13	95701-06016-08	Parafuso, Flange, 6x16	6	6	6			
14	96001-06010-00	Parafuso, Flange, 6x10	2	2	2			
15	96001-06016-00	Parafuso, Flange, 6x16	2	2	2			

Voltar

C-35

Fiação Principal (GL18009/A)

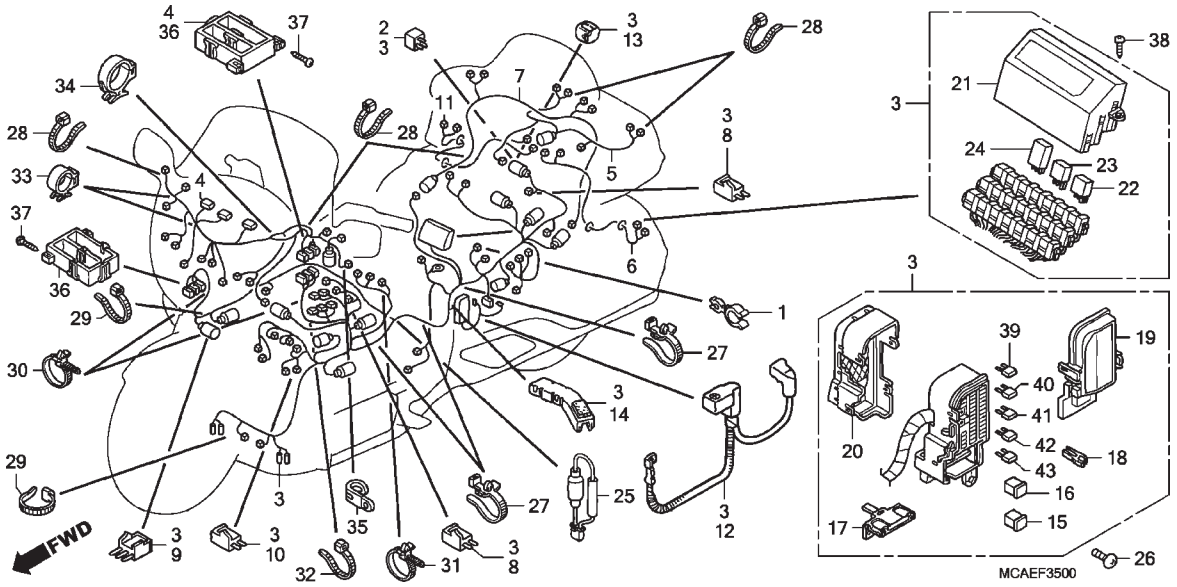

Ref. Nº	N.O.S.	Item de serviço	T.M.O.
2	6131B3	Retificador, Silício	0,3
3	611100	Fiação, Principal	4,2
5	611130	Fiação Secundária, Lanterna e Compartimento Bagagem	0,6
6	6111A9	Fiação Secundária, Compartimento Bagagem Lateral: Esquerda	0,7
7	6111B1	Fiação Secundária, Unidade Compartimento Bagagem	0,4
11	6111B0	Fiação Secundária, Compartimento Bagagem Lateral: Direita	0,7
12	610105	Cabo, Positivo Bateria	0,5
22	6111G2	Relé, Emergência	0,3
	6111H8	Relé, Acessórios	0,3
	6111H9	Relé, Atuador Cruzeiro	0,3
	6111H0	Relé, Ignição FI	0,3
	6111G1	Relé, Bomba Combustível	0,3
	6111N8	Relé, Unidade FI/Relé LAF	0,3
	6111N6	Relé, Aquecedor	0,3
	6111H7	Relé, Buzina	0,3
	6111N7	Relé, LAF	0,3
	6111H6	Relé, Lanterna	0,3
	6111E5	Relé, Farol: Facho Baixo	0,3
	6111H5	Relé, Ajuste Farol	0,3
	6111J1	Relé, Principal Nível Suspensão	0,3
	6111H1	Relé, Ré	0,3
	6111H2	Relé, Mudança Ré (1)	0,3

+

Ref. Nº	Nº da peça	Descrição	Qtd. GL1800 9	A	C	Nº de série		Tipo
1	11338-KJ9-751	Presilha, Tubo Respiro	1	1	–			
2	31700-MM8-610	Retificador Comp., Silício	1	1	–			
3	32100-MCA-Y00	Fiação, Principal	1	1	–			2ED,2F,3E
	32100-MCA-710		1	1	–			2NZ,2U,SI
	32100-MCA-B60		1	1	–			BR
	32100-MCA-D90		1	1	–			E,ED,F
	32100-MCA-K20		1	1	–			KO
	32100-MCA-690		1	1	–			U
4	32105-MCA-Y00	Fiação Secundária, Revestimento	1	1	–			2ED,2F,3E
	32105-MCA-710		1	1	–			2NZ,2U
	32105-MCA-B60		1	1	–			BR,KO
	32105-MCA-D90		1	1	–			E,ED,F
	32105-MCA-740		1	1	–			SI
	32105-MCA-690		1	1	–			U
5	32120-MCA-D50	Fiação Secundária, Lanterna e Compartimento Bagagem	1	1	–			2ED,2F,2NZ,2U,3E,BR,E,ED,F,SI,U
	32120-MCA-H50		1	1	–			KO
6	32130-MCA-D30	Fiação Secundária, Compartimento Bagagem Lateral Esquerdo	1	1	–			2ED,2F,2NZ,2U,3E,BR,E,ED,F,SI,U
	32130-MCA-A60		1	1	–			KO
7	32140-MCA-D41	Fiação Secundária, Unidade Compartimento Bagagem	1	1	–			2ED,2F,3E,E,ED,F,U
	32140-MCA-K00		1	1	–			2NZ,2U,KO,SI
	32140-MCA-B31		1	1	–			BR

Voltar

C-35

Fiação Principal (GL18009/A)

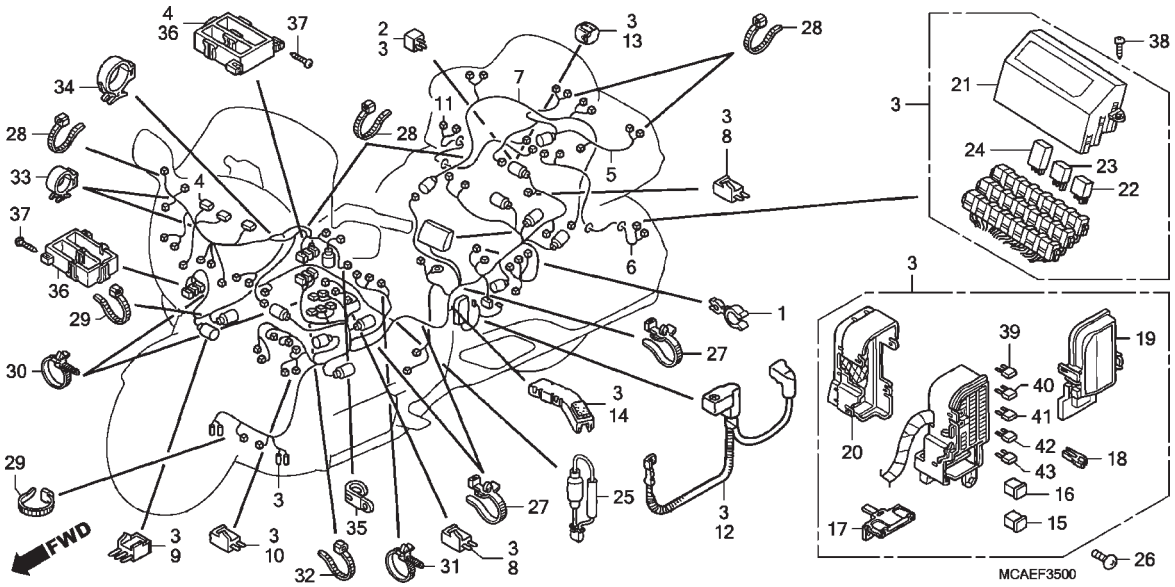

Ref. Nº	N.O.S.	Item de serviço	T.M.O.
23	6111H5	Relé, Ajuste Farol	0,3
	6111J5	Relé, Nível Suspensão Para Cima	0,3
	6111J6	Relé, Nível Suspensão Para Baixo	0,3
23	6111J7	Relé, Mudança Ré (2)	0,3
	6111J8	Relé, Mudança Ré (3)	0,3
24	6111D9	Relé, Controle Ventoinha	0,3
	6111N9	Relé, Amplificador Potência	0,3
	6111J9	Relé, Luz Freio	0,3
	6111J2	Relé, Controle Potência (1)	0,3
	6111J3	Relé, Controle Potência (2)	0,3
	6111J4	Relé, Limitador Velocidade	0,3
	6111E4	Relé, Farol: Facho Alto	0,3

Ref. Nº	Nº da peça	Descrição	Qtd. GL1800 9	A	C	Nº de série		Tipo
8	32146-SH3-003	Conector, Diodo (2P)	2	2	–			2ED,2F,2NZ,2U,3E,BR,KO,SI
9	32146-SJ4-003	Diodo (3P)	1	1	–			
10	32146-S84-003	Conector, Diodo (2P)(3A)	1	1	–			
11	32180-MCA-D30	Fiação Secundária, Compartimento Bagagem Lateral Direito	1	1	–			2ED,2F,2NZ,2U,3E,BR,E,ED,F,SI,U
	32180-MCA-A60		1	1	–			KO
12	32401-MCA-A60	Cabo, Partida Bateria	1	1	–			
13	32606-GEV-761	Capa (4P) (Vermelho)	1	1	–			
14	32702-MCA-A61	Protetor, Fiação (B)	1	1	–			
15	38211-MCA-A61	Fusível, Bloco 60A (LOW-PROFILE)	1	1	–			2ED,2F,3E,E,ED,F,U
	38211-MCA-A80		1	1	–			2NZ,2U,BR,KO,SI
16	38211-SNA-A11	Fusíveis, Bloco (30A)	1	1	–			
17	38231-SFE-J01	Fusível A, Multi-Bloco (120A/40A)	1	1	–			
18	38235-S04-003	Sacador, Fusível (SUMITOMO)	1	1	–			
19	38252-MCA-A60	Tampa, Superior	1	1	–			2ED,2F,2NZ,2U,3E,BR,KO,SI
	38252-MCA-A61		1	1	–			E,ED,F,U
20	38256-MCA-A60	Tampa, Inferior	1	1	–			2ED,2F,2NZ,2U,3E,BR,KO,SI
	38256-MCA-A61		1	1	–			E,ED,F,U
21	38281-MCA-A60	Tampa, Superior	1	1	–			2ED,2F,3E
	38281-MCA-A61		1	1	–			2NZ,2U,BR,E,ED,F,KO,SI,U
22	38501-MCA-A61	Relé Conj. (MICRO ISO 4P)	15	15	–			2ED,2F,2NZ,2U,3E,KO,SI
			14	14	–			BR,E,ED,F,U

Voltar

C-35

Fiação Principal (GL18009/A)

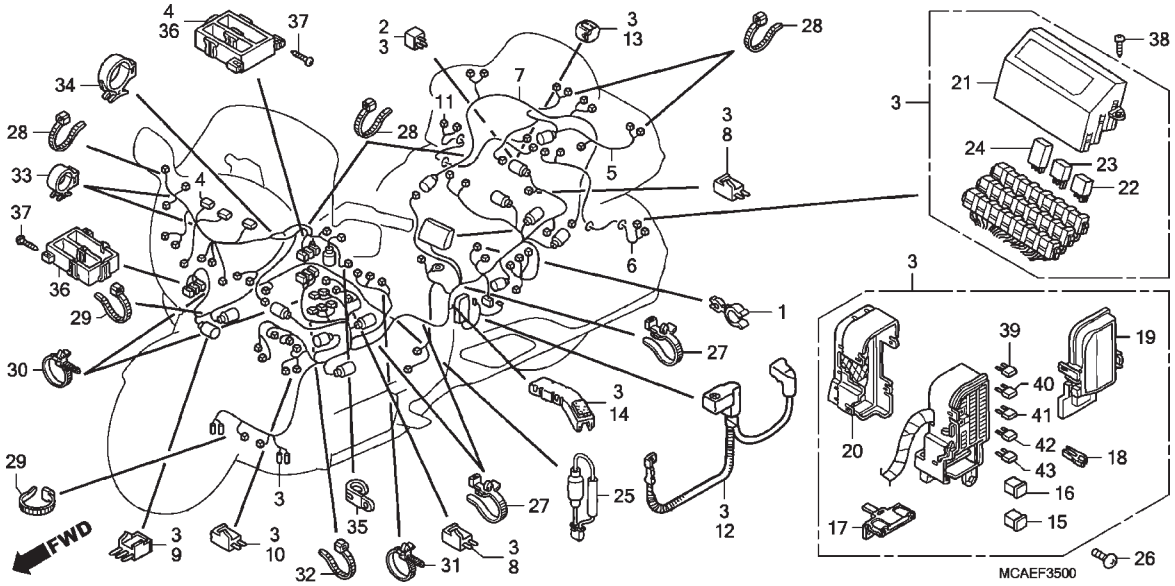

Ref. Nº	N.O.S.	Item de serviço	T.M.O.	Ref. Nº	Nº da peça	Descrição	Qtd. GL1800 9	A	C	Nº de série		Tipo
				23	38502-MCA-A61	Relé Conj., Potência (MICRO ISO 5P)	4	4	–			2ED,2F,2NZ,2U,3E,BR,KO,SI
							5	5	–			E,ED,F,U
				24	38503-MCA-A61	Relé Comp. (MICRO ISO 4P)	6	6	–			2ED,2F,3E,E,ED,F,U
							7	7	–			2NZ,2U,BR,KO,SI
				25	39260-MCA-A01	Filtro, Ruídos	1	1	–			
				26	90114-KFK-000	Parafuso, Especial, 5x12	1	1	–			
				27	90649-SC2-003	Presilha, Fiação Principal (Natural) (150mm)	3	3	–			
				28	90651-KV6-003	Presilha, Cabo, 165mm (Preto)	5	5	–			
				29	90652-KT1-771	Presilha, Cabo (Preto)	2	2	–			
				30	90672-SA0-003	Cinta, Cabo, 118mm (Preto)	2	2	–			
				31	90672-SA0-003	Cinta, Cabo, 118mm (Preto)	1	1	–			E,ED,F,U
				32	90679-SG9-E01	Presilha, Mangueira Sucção (Preto)	1	1	–			
				33	90690-GHB-671	Presilha, Cabo, 25mm	2	2	–			
				34	90690-GHB-681	Presilha, Cabo, 30mm	1	1	–			
				35	91411-679-000	Presilha	1	1	–			2ED,2F,2NZ,2U,3E,BR,KO,SI
				36	91571-MCA-P00	Suporte, Adaptador	2	2	–			
				37	93903-25320	Parafuso, Fixação, 5x16	4	4	–			
				38	93903-25380	Parafuso, Fixação, 5x16	2	2	–			
				39	98200-40500	Fusível (5A)	9	9	–			2ED,2F,2NZ,2U,3E,KO,SI
							8	8	–			BR,E,ED,F,U

Voltar

C-35

Fiação Principal (GL18009/A)

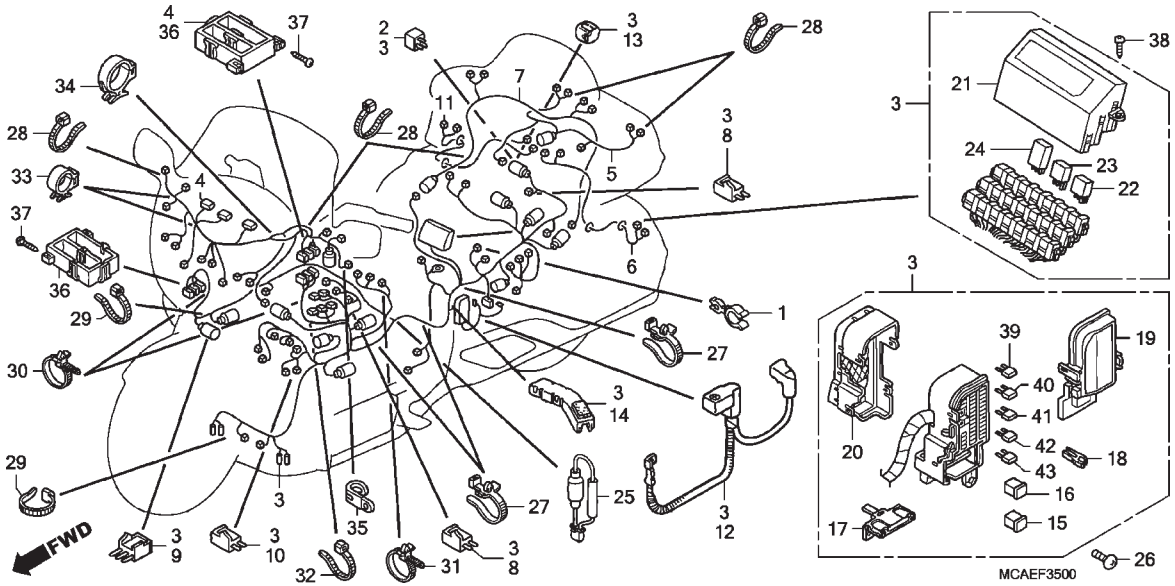

Ref. Nº	N.O.S.	Item de serviço	T.M.O.	Ref. Nº	Nº da peça	Descrição	Qtd. GL1800 9	A	C	Nº de série		Tipo
				40	98200-41000	Fusível (10A)	8	8	–	.....	.....	2ED,2F,2NZ,2U,3E,BR,KO,SI
							7	7	–	.....	.....	E,ED,F,U
				41	98200-41500	Fusível (15A)	6	6	–	.....	.....	.....
				42	98200-42000	Fusível (20A)	5	5	–	.....	.....	2ED,2F,2NZ,2U,3E,E,ED,F,KO,SI,U
							4	4	–	.....	.....	BR
				43	98200-43000	Fusível (30A)	5	5	–	.....	.....	

Voltar

C-35.1

Fiação Principal (GL1800C)

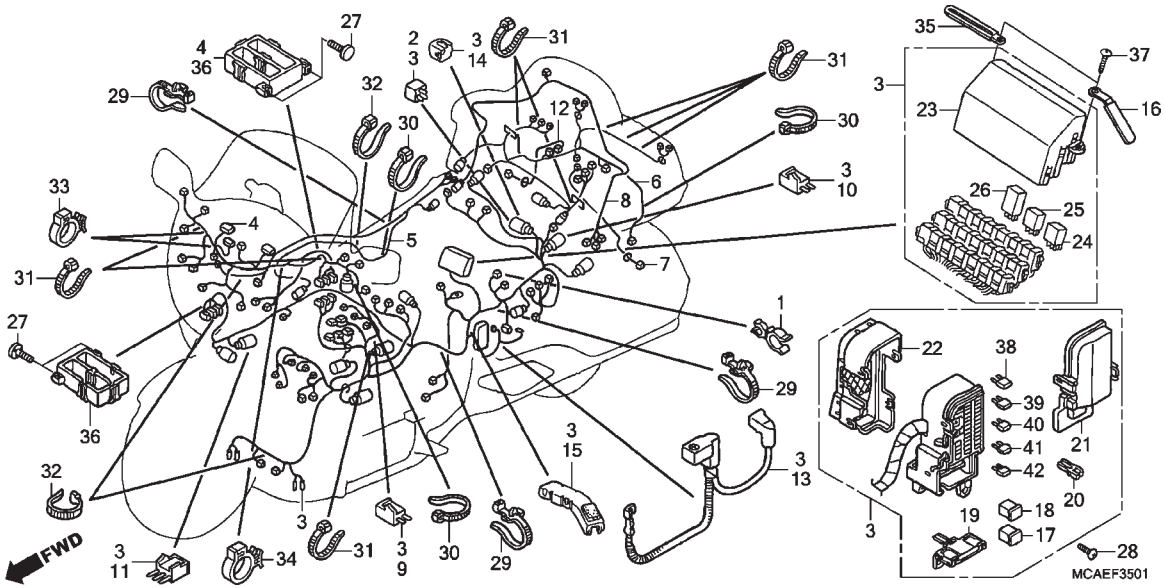

Ref. Nº	N.O.S.	Item de serviço	T.M.O.
2	6131B3	Retificador, Silício	0,3
3	611100	Fiação, Principal	4,2
5	6111P2	Fiação Secundária, Navegação	2,0
6	6111F0	Fiação Secundária, Traseira	2,7
7	6111A9	Fiação Secundária, Compartimento Bagagem Lateral: Esquerda	1,0
8	6111B1	Fiação Secundária, Unidade Compartimento Bagagem	1,2
12	6111B0	Fiação Secundária, Compartimento Bagagem Lateral: Direita	1,0
13	610105	Cabo, Positivo Bateria	0,5
24	6111H8	Relé, Acessórios	0,3
	6111H9	Relé, Atuador Cruzeiro	0,3
	6111H0	Relé, Ignição FI	0,3
	6111G1	Relé, Bomba Combustível	0,3
	6111N8	Relé, Unidade FI/Relé LAF	0,3
	6111N6	Relé, Aquecedor	0,3
	6111H7	Relé, Buzina	0,3
	6111N7	Relé, LAF	0,3
	6111H6	Relé, Lanterna	0,3
	6111E5	Relé, Farol: Facho Baixo	0,3
	6111H5	Relé, Ajuste Farol	0,3
	6111J1	Relé, Principal Nível Suspensão	0,3
	6111H1	Relé, Ré	0,3
	6111H2	Relé, Mudança Ré (1)	0,3
+			

Ref. Nº	Nº da peça	Descrição	Qtd. GL1800 9	A	C	Nº de série		Tipo
1	11338-KJ9-751	Presilha, Tubo Respiro	–	–	1			
2	31700-MM8-610	Retificador Comp., Silício	–	–	1			
3	32100-MCA-G20	Fiação, Principal	–	–	1			2ED,2F,2U,3E,KO,SI
	32100-MCA-B20		–	–	1			E,ED,F,U
	32100-MCA-930		–	–	1			2BR
4	32105-MCA-G20	Fiação Secundária, Revestimento	–	–	1			2ED,2F,3E,SI
	32105-MCA-V80		–	–	1			2U
	32105-MCA-B20		–	–	1			2BR,E,ED,F,KO
	32105-MCA-V60		–	–	1			U
5	32119-MCA-R70	Fiação Secundária, Navegação	–	–	1			2ED,2F,2U,3E,SI
	32119-MCA-S40	Fiação Secundária, Áudio	–	–	1			2BR,E,ED,F,KO,U
6	32120-MCA-G20	Fiação Secundária, Traseira	–	–	1			2ED,2F,2U,3E,SI
	32120-MCA-B20		–	–	1			2BR,E,ED,F,TH,U
	32120-MCA-S40		–	–	1			KO
7	32130-MCA-S40	Fiação Secundária, Compartimento Bagagem Lateral Esquerdo	–	–	1			
8	32140-MCA-S40	Fiação Secundária, Unidade Compartimento Bagagem	–	–	1			
9	32146-SH3-003	Conector, Diodo (2P)	–	–	1			
10	32146-SH3-003	Conector, Diodo (2P)	–	–	1			2BR,2ED,2F,2U,3E,KO,SI
11	32146-SJ4-003	Diodo (3P)	–	–	1			
12	32180-MCA-S40	Fiação Secundária, Compartimento Bagagem Lateral Direito	–	–	1			
13	32401-MCA-S40	Cabo, Partida Bateria	–	–	1			

C-35.1

Fiação Principal (GL1800C)

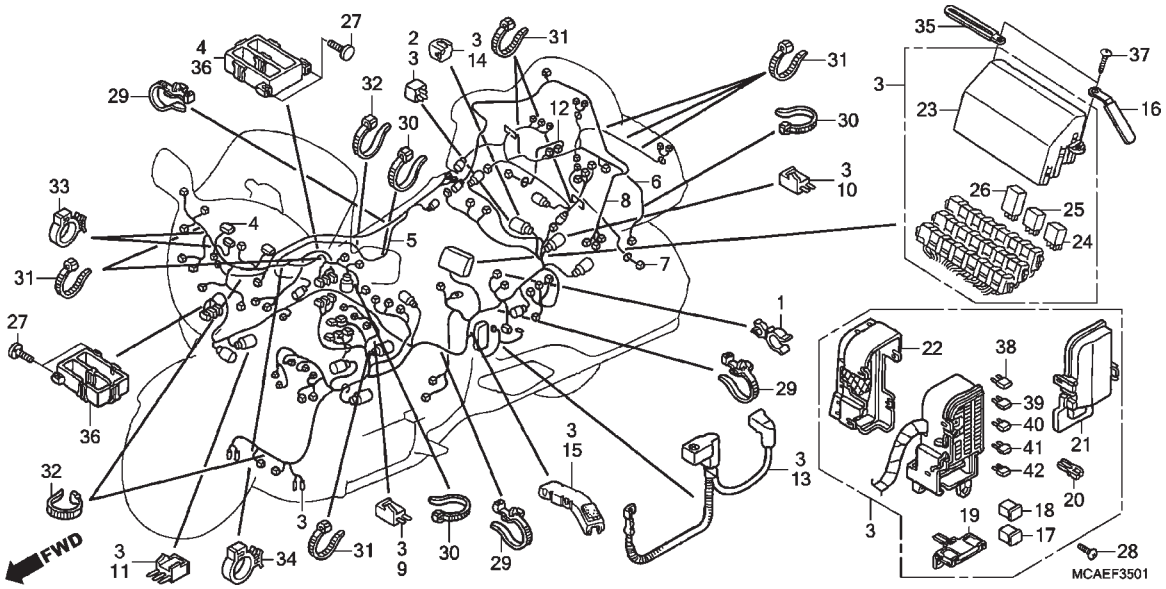

Ref. Nº	N.O.S.	Item de serviço	T.M.O.
25	6111J5	Relé, Nível Suspensão Para Cima	0,3
	6111J6	Relé, Nível Suspensão Para Baixo	0,3
	6111J7	Relé, Mudança Ré (2)	0,3
	6111J8	Relé, Mudança Ré (3)	0,3
26	6111D9	Relé, Controle Ventoinha	0,3
	6111N9	Relé, Amplificador Potência	0,3
	6111J9	Relé, Luz Freio	0,3
	6111J2	Relé, Controle Potência (1)	0,3
	6111J3	Relé, Controle Potência (2)	0,3
	6111J4	Relé, Limitador Velocidade	0,3
	6111E4	Relé, Farol: Facho Alto	0,3

Ref. Nº	Nº da peça	Descrição	Qtd. GL1800 9	A	C	Nº de série		Tipo
14	32606-GEV-761	Capa (4P) (Vermelho)	–	–	1			
15	32702-MCA-A61	Protetor, Fiação (B)	–	–	1			
16	32901-MA1-000	Presilha, Fiação Secundária	–	–	1			2BR,2ED,2F,2U,3E,KO,SI
17	38211-MCA-A61	Fusível, Bloco 60A (LOW-PROFILE)	–	–	1			
18	38211-SNA-A11	Fusíveis, Bloco (30A)	–	–	1			
19	38231-SFE-J01	Fusível A, Multi-Bloco (120A/40A)	–	–	1			
20	38235-S04-003	Sacador, Fusível (SUMITOMO)	–	–	1			
21	38252-MCA-A61	Tampa, Superior	–	–	1			
22	38256-MCA-A61	Tampa, Inferior	–	–	1			
23	38281-MCA-A61	Tampa, Superior	–	–	1			
24	38501-MCA-A61	Relé Conj. (MICRO ISO 4P)	–	–	14			
			–	–	13			2BR
25	38502-MCA-A61	Relé Conj., Potência (MICRO ISO 5P)	–	–	4			
26	38503-MCA-A61	Relé Comp. (MICRO ISO 4P)	–	–	7			
27	90101-TF6-003	Parafuso, Soldado (5x16)	–	–	4			
28	90114-KFK-000	Parafuso, Especial, 5x12	–	–	1			
29	90649-SC2-003	Presilha, Fiação Principal (Natural) (150mm)	–	–	3			
30	90650-KV6-003	Presilha, Cabo, 95mm	–	–	3			
31	90651-KV6-003	Presilha, Cabo, 165mm (Preto)	–	–	8			
32	90652-KT1-771	Presilha, Cabo (Preto)	–	–	3			2ED,2F,2U,3E,SI
			–	–	2			2BR,E,ED,F,KO,U

Voltar

C-35.1

Fiação Principal (GL1800C)

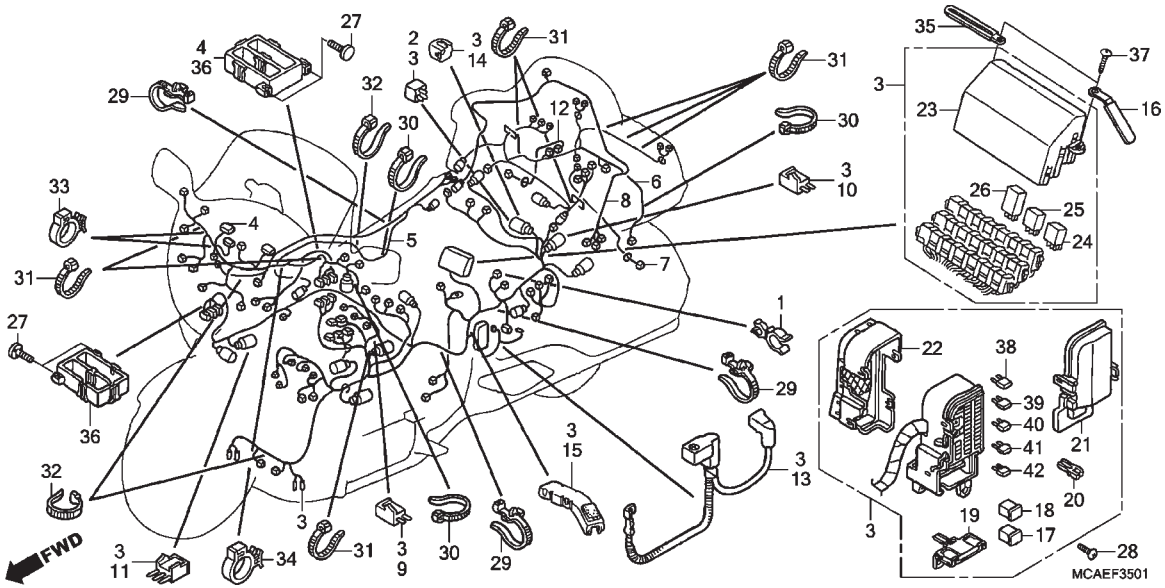

Ref. Nº	N.O.S.	Item de serviço	T.M.O.

Ref. Nº	Nº da peça	Descrição	Qtd. GL1800 9	A	C	Nº de série		Tipo
33	90690-GHB-671	Presilha, Cabo, 25mm	–	–	2			
34	90690-GHB-681	Presilha, Cabo, 30mm	–	–	1			
35	91411-679-000	Presilha	–	–	1			
36	91571-SR3-003	Suporte, Adaptador	–	–	2			
37	93903-25380	Parafuso, Fixação, 5x16	–	–	2			
38	98200-40500	Fusível (5A)	–	–	9			2ED,2F,2U,3E,KO,SI
			–	–	8			2BR,E,ED,F,U
39	98200-41000	Fusível (10A)	–	–	8			2BR,2ED,2F,2U,3E,KO,SI
			–	–	7			E,ED,F,U
40	98200-41500	Fusível (15A)	–	–	6			
41	98200-42000	Fusível (20A)	–	–	5			
42	98200-43000	Fusível (30A)	–	–	5			
			–	–	4			2BR

Voltar

C-36

Unidade de Controle (GL18009/A)

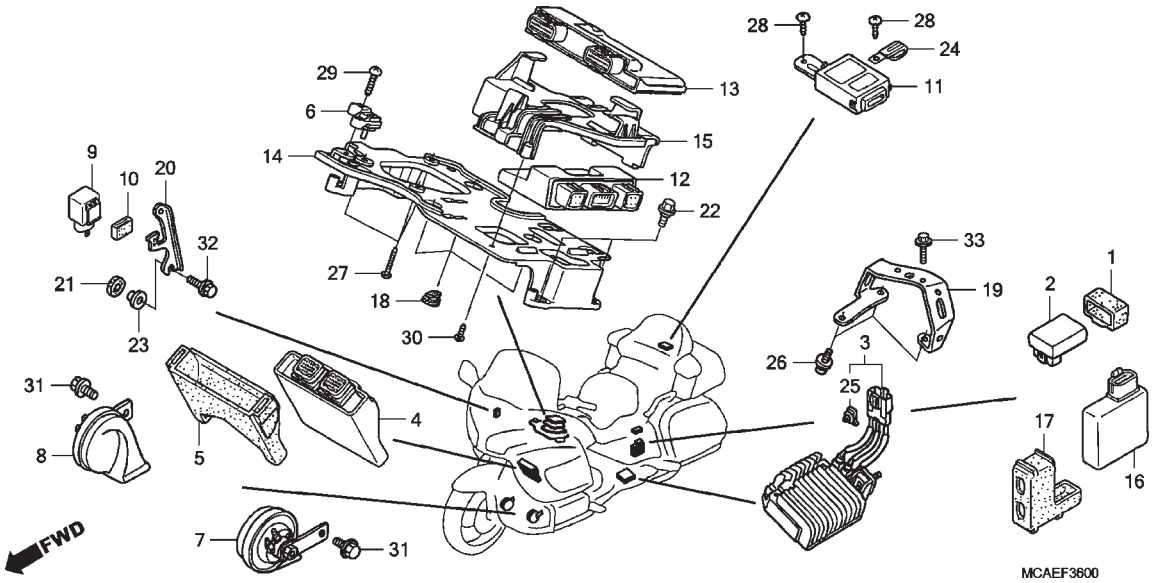

Ref. Nº	N.O.S.	Item de serviço	T.M.O.
2	2101B9	Regulador, Ré	0,6
3	612150	Resistor, Ré	0,5
4	618105	Controlador, Velocidade Cruzeiro	1,2
6	6171B1	Sensor, Mapeamento (A)	0,8
7		(8)	
	616169	Buzina	0,5
	616169A	• Substituição de 1 buzina adicionar	0,2
9	6111C3	Relé, Sinalizador	0,6
11	6181A2	Unidade Controle, Abertura e Travamento Compartimento Bagagem	0,4
12	618196	Unidade Controle, ABS	0,9
13	618135	Módulo Controle Motor (ECM)	0,9
14		(15)	
	6181A3	Suporte, Módulo de Controle Motor	0,9
16	6181B5	Unidade Controle, Aquecedor Assento	0,6

Ref. Nº	Nº da peça	Descrição	Qtd. GL1800 9	A	C	Nº de série		Tipo
1	30401-MCA-000	Coxim, Regulador Ré	1	1	–			E,ED,F,U
2	31710-MCA-A61	Regulador Comp., Ré	1	1	–			E,ED,F,U
3	36280-MCA-A60	Resistor Conj., Ré	1	1	–			E,ED,F,U
4	36700-MCA-003	Controlador, Velocidade Cruzeiro	1	1	–			E,ED,F,U
5	36705-MCA-A61	Coxim, Unidade Controle	1	1	–			E,ED,F,U
6	37830-MEL-003	Sensor Conj., Mapeamento	1	1	–			E,ED,F,U
7	38110-MCA-003	Buzina Conj. (Aguda)	1	1	–			E,ED,F,U
8	38120-MCA-003	Buzina Conj. (Grave)	1	1	–			E,ED,F,U
9	38301-MEG-000	Relé Comp., Sinalizador (MITSUBA)	1	1	–			E,ED,F,U
10	38306-KK4-000	Suporte, Relé Sinalizador (MITSUBA)	1	1	–			E,ED,F,U
11	38380-MCA-316	Unidade Controle, Abertura e Travamento Compartimento Bagagem	1	1	–			E,ED,F
	38380-MCA-U21		1	1	–			U
12	38600-MCA-A71	Unidade Controle, ABS	1	1	–			E,ED,F,U
13	38770-MCA-D52	Unidade PGM-FI	1	1	–			E,ED,U
	38770-MCA-F52		1	1	–			F
14	38771-MCA-A60	Suporte, Unidade PGM-FI	1	1	–			E,ED,F,U
15	38772-MCA-A60	Suporte A, Unidade PGM-FI	1	1	–			E,ED,F,U
16	39305-MCA-A71	Unidade Aquecedor, Assento	1	1	–			E,ED,F,U
17	39310-MCA-A71	Coxim, Unidade Aquecedor Assento	1	1	–			E,ED,F,U
18	50318-041-600	Plugue, Orifício	3	3	–			E,ED,F,U
19	50331-MCA-A60	Suporte, Resistor Ré	1	1	–			E,ED,F,U
20	64513-MCA-A60	Placa, Suporte Superior	1	1	–			E,ED,F,U

Voltar

C-36

Unidade de Controle (GL18009/A)

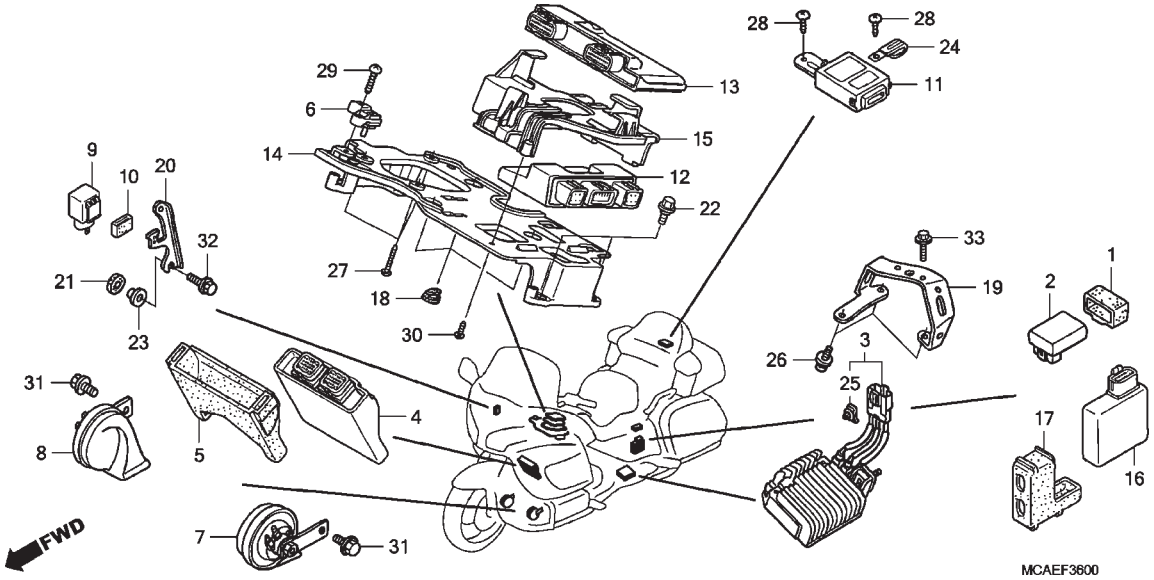

Ref. Nº	N.O.S.	Item de serviço	T.M.O.	Ref. Nº	Nº da peça	Descrição	Qtd. GL1800 9	A	C	Nº de série		Tipo
				21	77218-GB2-720	Bucha, Dobradiça Assento	1	1	–			E,ED,F,U
				22	90106-MM9-000	Parafuso, Fixação Para-lama Dianteiro	4	4	–			E,ED,F,U
				23	90512-MBY-000	Arruela, 6x20	1	1	–			E,ED,F,U
				24	91411-679-000	Presilha	1	1	–			E,ED,F,U
				25	91556-SP0-003	Presilha, Adaptador (Marrom)	1	1	–			E,ED,F,U
				26	93892-05008-08	Parafuso-arruela, 5x8	3	3	–			E,ED,F,U
				27	93903-14580	Parafuso, Fixação, 4x20	3	3	–			E,ED,F,U
				28	93903-25280	Parafuso, Fixação, 5x12	2	2	–			E,ED,F,U
				29	93903-25480	Parafuso, Fixação, 5x20	1	1	–			E,ED,F,U
				30	93913-24380	Parafuso, Fixação, 4x12 (PO)	1	1	–			E,ED,F,U
				31	95701-08010-08	Parafuso, Flange, 8x10	2	2	–			E,ED,F,U
				32	96001-06016-00	Parafuso, Flange, 6x16	1	1	–			E,ED,F,U
				33	96001-06016-07	Parafuso, Flange, 6x16	2	2	–			E,ED,F,U

Voltar

C-36.1

Unidade de Controle (GL18009/A) (Airbag)

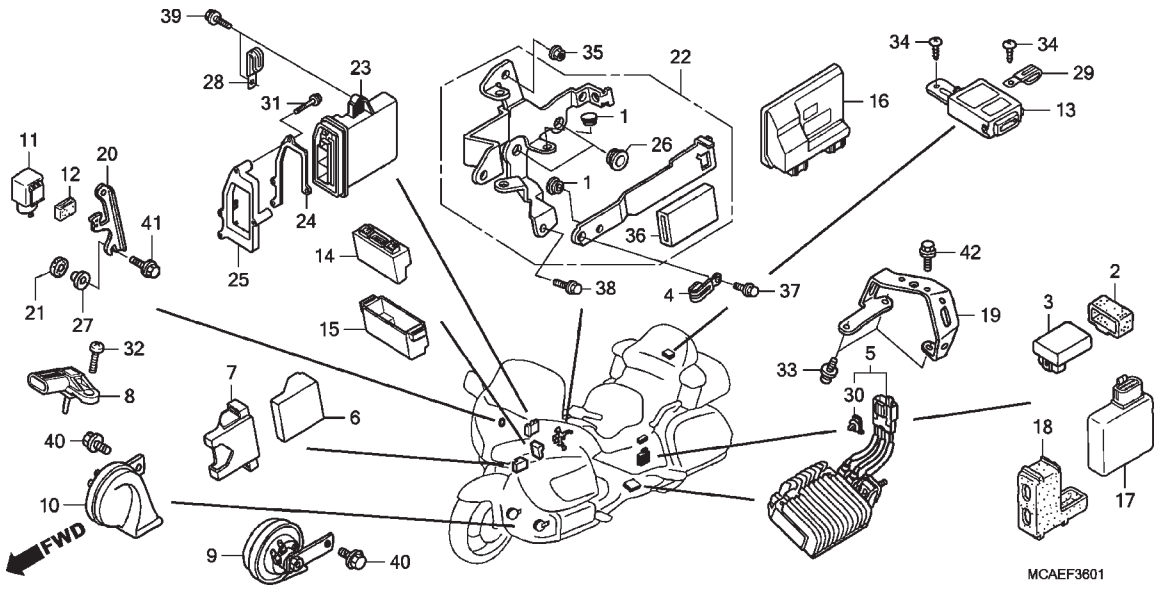

Ref. Nº	N.O.S.	Item de serviço	T.M.O.
3	2101B9	Regulador, Ré	0,6
5	612150	Resistor, Ré	0,5
6	6181C0	Controlador, Velocidade Cruzeiro (A)	1,7
	6181C0A	• Com sistema de navegação adicionar	0,7
8	6171D0	Sensor, Mapeamento (B)	0,3
9		(10)	
	616169	Buzina	0,5
	616169A	• Substituição de 1 buzina adicionar	0,2
11	6111C3	Relé, Sinalizador	0,6
	6111C3B	• Com sistema de navegação adicionar	0,7
13	6181A2	Unidade Controle, Abertura e Travamento Compartimento Bagagem	0,4
14	6181C1	Unidade Controle, ABS (A)	2,4
16	6181B9	Módulo de Controle do Motor (ECM) (A)	1,0
17	6181B5	Unidade Controle, Aquecedor Assento	0,6
22	6181B8	Suporte, Módulo de Controle Motor (A)	0,9
23	6181B6	Unidade Controle, Airbag	1,2

Ref. Nº	Nº da peça	Descrição	Qtd. GL1800 9	A	C	Nº de série		Tipo
1	16712-MN5-000	Coxim, Limitador Bomba Combustível	7	7	–			2ED,2F,2NZ,2U,3E,BR,KO,SI
2	30401-MCA-000	Coxim, Regulador Ré	1	1	–			2ED,2F,2NZ,2U,3E,BR,KO,SI
3	31710-MCA-A61	Regulador Comp., Ré	1	1	–			2ED,2F,2NZ,2U,3E,BR,KO,SI
4	32170-KR5-000	Presilha, Fiação Principal	1	1	–			2ED,2F,2NZ,2U,3E,BR,KO,SI
5	36280-MCA-A60	Resistor Conj., Ré	1	1	–			2ED,2F,2NZ,2U,3E,BR,KO,SI
6	36700-MCA-003	Controlador, Velocidade Cruzeiro	1	1	–			2ED,2F,2NZ,2U,3E,BR,KO,SI
7	36705-MCA-A61	Coxim, Unidade Controle	1	1	–			2ED,2F,2NZ,2U,3E,BR,KO,SI
8	37830-MEL-003	Sensor Conj., Mapeamento	1	1	–			2ED,2F,2NZ,2U,3E,BR,KO,SI
9	38110-MCA-003	Buzina Conj. (Aguda)	1	1	–			2ED,2F,2NZ,2U,3E,BR,KO,SI
10	38120-MCA-003	Buzina Conj. (Grave)	1	1	–			2ED,2F,2NZ,2U,3E,BR,KO,SI
11	38301-MEG-000	Relé Comp., Sinalizador (MITSUBA)	1	1	–			2ED,2F,2NZ,2U,3E,BR,KO,SI
12	38306-KK4-000	Suporte, Relé Sinalizador (MITSUBA)	1	1	–			2ED,2F,2NZ,2U,3E,BR,KO,SI
13	38380-MCA-316	Unidade Controle, Abertura e Travamento Compartimento Bagagem	1	1	–			2ED,2F,3E,BR,SI
	38380-MCA-U21		1	1	–			2NZ,2U
	38380-MCA-J11		1	1	–			KO
14	38600-MCA-A71	Unidade Controle, ABS	1	1	–			2ED,2F,2NZ,2U,3E,BR,KO,SI
15	38605-MCA-A80	Coxim, Unidade Controle ABS	1	1	–			2ED,2F,2NZ,2U,3E,BR,KO,SI
16	38770-MCA-D62	Unidade PGM-FI	1	1	–			2ED,2NZ,2U,3E,SI
	38770-MCA-F62		1	1	–			2F
	38770-MCA-B42		1	1	–			BR
	38770-MCA-J62		1	1	–			KO

Voltar

C-36.1

Unidade de Controle (GL18009/A) (Airbag)

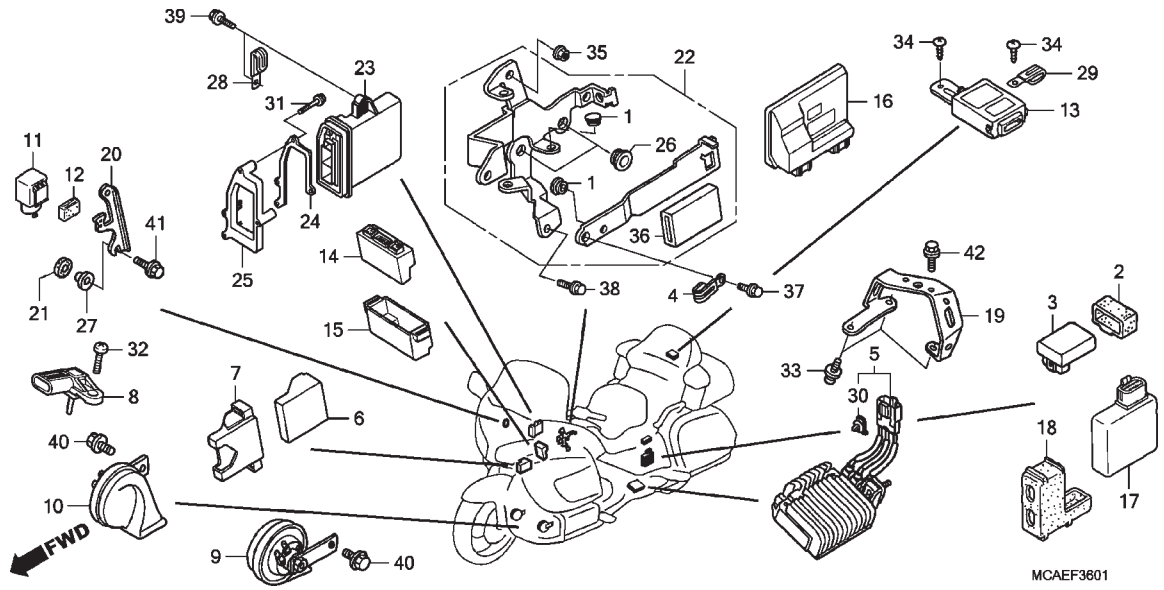

Ref. Nº	N.O.S.	Item de serviço	T.M.O.

Ref. Nº	Nº da peça	Descrição	Qtd. GL1800 9	A	C	Nº de série		Tipo
17	39305-MCA-A71	Unidade Aquecedor, Assento	1	1	–			2ED,2F,2NZ,2U,3E,KO,SI
18	39310-MCA-A71	Coxim, Unidade Aquecedor Assento	1	1	–			2ED,2F,2NZ,2U,3E,KO,SI
19	50331-MCA-A60	Suporte, Resistor Ré	1	1	–			2ED,2F,2NZ,2U,3E,BR,KO,SI
20	64513-MCA-A60	Placa, Suporte Superior	1	1	–			2ED,2F,2NZ,2U,3E,BR,KO,SI
21	77218-GB2-720	Bucha, Dobradiça Assento	1	1	–			2ED,2F,2NZ,2U,3E,BR,KO,SI
22	77835-MCA-A80	Suporte Conj., Retentor	1	1	–			2ED,2F,2NZ,2U,3E,BR,KO,SI
23	77960-MCA-D61	Unidade Airbag (KEIHIN)	1	–	–			2ED,2F,2NZ,2U,3E,BR,KO,SI
	77960-MCA-G71		–	1	–			2ED,2F,2NZ,2U,3E
	77960-MCA-D61		–	1	–			BR,KO,SI
24	77961-MCA-A80	Suporte A, Tampa Conector	1	1	–			2ED,2F,2NZ,2U,3E,BR,KO,SI
25	77962-MCA-A80	Suporte B, Tampa Conector	1	1	–			2ED,2F,2NZ,2U,3E,BR,KO,SI
26	83551-376-000	Coxim, Tampa Lateral	2	2	–			2ED,2F,2NZ,2U,3E,BR,KO,SI
27	90512-MBY-000	Arruela, 6x20	1	1	–			
28	91406-166-000	Presilha, Fiação	1	1	–			2ED,2F,2NZ,2U,3E,BR,KO,SI
29	91411-679-000	Presilha	1	1	–			2ED,2F,2NZ,2U,3E,BR,KO,SI
30	91556-SP0-003	Presilha, Adaptador (Marrom)	1	1	–			2ED,2F,2NZ,2U,3E,BR,KO,SI
31	93500-04025-0A	Parafuso, Phillips, 4x25	4	4	–			2ED,2F,2NZ,2U,3E,BR,KO,SI
32	93500-06020-0G	Parafuso, Phillips, 6x20	1	1	–			2ED,2F,2NZ,2U,3E,BR,KO,SI
33	93892-05008-08	Parafuso-arruela, 5x8	3	3	–			2ED,2F,2NZ,2U,3E,BR,KO,SI
34	93903-25280	Parafuso, Fixação, 5x12	2	2	–			2ED,2F,2NZ,2U,3E,BR,KO,SI
35	94050-06080	Porca, Flange, 6mm	1	1	–			2ED,2F,2NZ,2U,3E,BR,KO,SI

C-36.1

Unidade de Controle (GL18009/A) (Airbag)

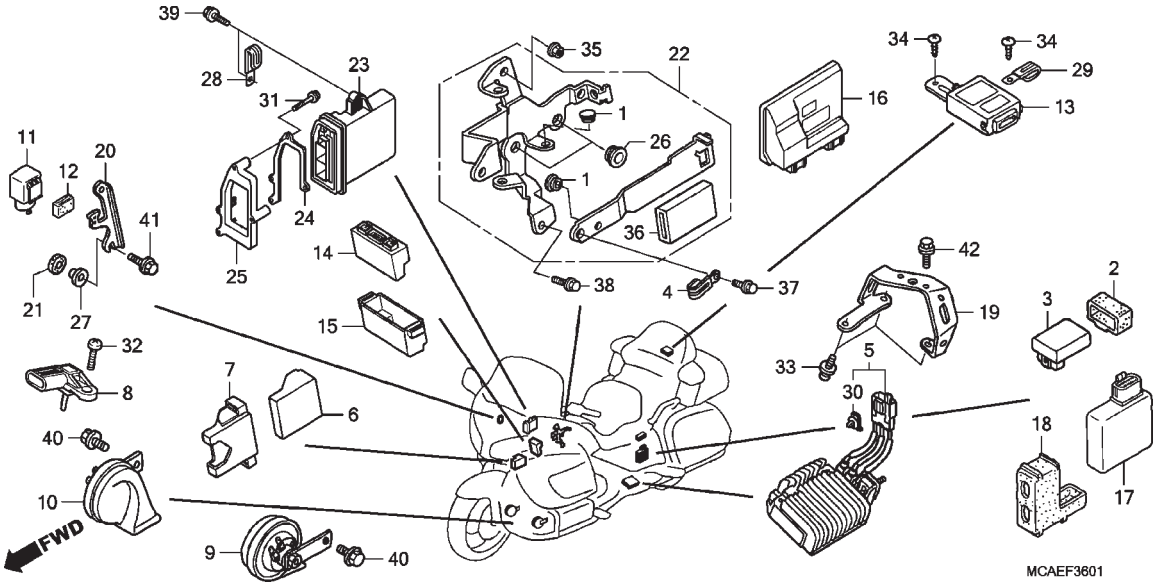

Ref. Nº	N.O.S.	Item de serviço	T.M.O.	Ref. Nº	Nº da peça	Descrição	Qtd. GL1800 9	A	C	Nº de série		Tipo
				36	95005-14050-30	Tubo, 14x50 (95005-14001-30M)	1	1	–	.....	.....	2ED,2F,2NZ,2U,3E,BR,KO,SI
				37	95701-06012-00	Parafuso, Flange, 6x12	1	1	–	.....	.....	.....
				38	95701-06016-00	Parafuso, Flange, 6x16	1	1	–	.....	.....	.....
				39	95701-06018-08	Parafuso, Flange, 6x18	2	2	–	.....	.....	2ED,2F,2NZ,2U,3E,BR,KO,SI
				40	95701-08010-08	Parafuso, Flange, 8x10	2	2	–	.....	.....	2ED,2F,2NZ,2U,3E,BR,KO,SI
				41	96001-06016-00	Parafuso, Flange, 6x16	1	1	–	.....	.....	.....
				42	96001-06016-07	Parafuso, Flange, 6x16	2	2	–	.....	.....	2ED,2F,2NZ,2U,3E,BR,KO,SI

Voltar

C-36.2

Unidade de Controle (GL1800C)

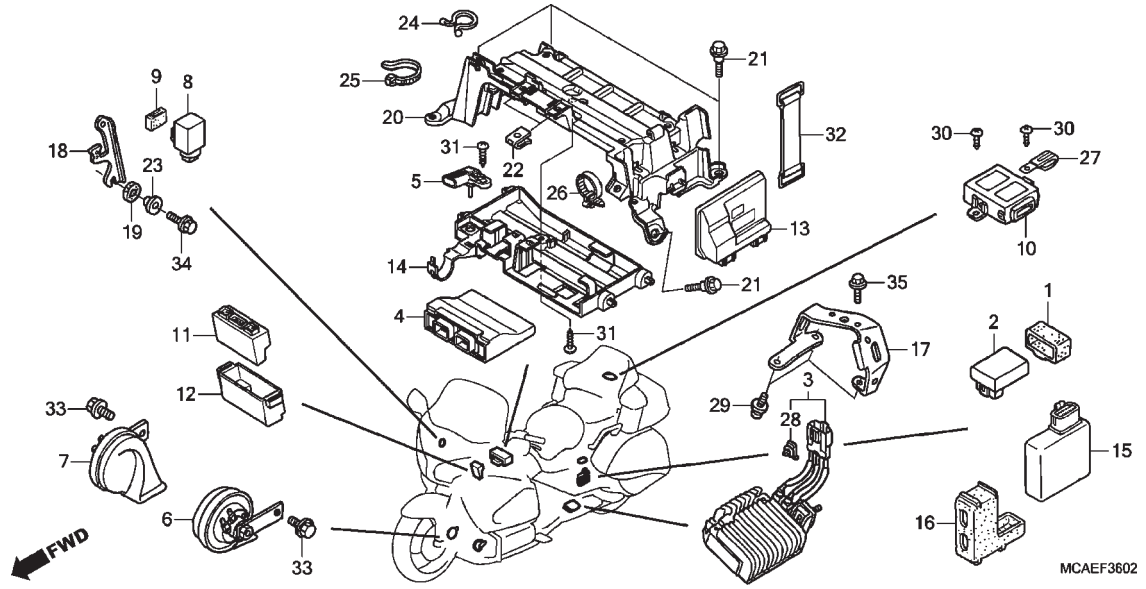

Ref. Nº	N.O.S.	Item de serviço	T.M.O.
2	2101B9	Regulador, Ré	1,1
3	612150	Resistor, Ré	0,5
4	618105	Controlador, Velocidade Cruzeiro	1,8
5	6171B8	Sensor, Barométrico	1,7
6	616169	Buzina	0,5
	616169A	• Substituição de 1 buzina adicionar	0,2
8	6111C3	Relé, Sinalizador	0,6
	6111C3B	• Com sistema de navegação adicionar	0,8
10	6181A2	Unidade Controle, Abertura e Travamento Compartimento Bagagem	0,4
11	618196	Unidade Controle, ABS	2,5
13	618135	Módulo Controle Motor (ECM)	1,1
15	6181B5	Unidade Controle, Aquecedor Assento	1,1
20	4111AM	Suporte, Carcaça Painel	1,4

Ref. Nº	Nº da peça	Descrição	Qtd. GL1800 9	A	C	Nº de série		Tipo
1	30401-MCA-000	Coxim, Regulador Ré	–	–	1			E,ED,F,U
2	31710-MCA-S41	Regulador Comp., Ré	–	–	1			E,ED,F,U
3	36280-MCA-A61	Resistor Conj., Ré	–	–	1			E,ED,F,U
4	36700-MCA-S41	Controlador, Velocidade Cruzeiro	–	–	1			E,ED,F,U
5	37830-MEL-003	Sensor Conj., Mapeamento	–	–	1			E,ED,F,U
6	38110-MCA-003	Buzina Conj. (Aguda)	–	–	1			E,ED,F,U
7	38120-MCA-003	Buzina Conj. (Grave)	–	–	1			E,ED,F,U
8	38301-KTF-671	Relé Comp., Sinalizador	–	–	1			E,ED,F,U
9	38306-KK4-000	Suporte, Relé Sinalizador (MITSUBA)	–	–	1			E,ED,F,U
10	38380-MCA-307	Unidade Controle, Abertura e Travamento Compartimento Bagagem	–	–	1			E,ED,F,U
11	38600-MCA-A71	Unidade Controle, ABS	–	–	1			E,ED,F,U
12	38605-MCA-A80	Coxim, Unidade Controle ABS	–	–	1			E,ED,F,U
13	38770-MCA-D62	Unidade PGM-FI	–	–	1			E,ED,U
	38770-MCA-F62		–	–	1			F
14	38775-MCA-S40	Suporte, Unidade Velocidade Cruzeiro	–	–	1			E,ED,F,U
15	39305-MCA-S41	Unidade Aquecedor, Assento	–	–	1			E,ED,F,U
16	39310-MCA-A71	Coxim, Unidade Aquecedor Assento	–	–	1			E,ED,F,U
17	50331-MCA-S40	Suporte, Resistor Ré	–	–	1			E,ED,F,U
18	64513-MCA-A60	Placa, Suporte Superior	–	–	1			E,ED,F,U
19	77218-GB2-720	Bucha, Dobradiça Assento	–	–	1			E,ED,F,U
20	83120-MCA-S40	Suporte, Carcaça Painel	–	–	1			E,ED,F,U

Voltar

C-36.2

Unidade de Controle (GL1800C)

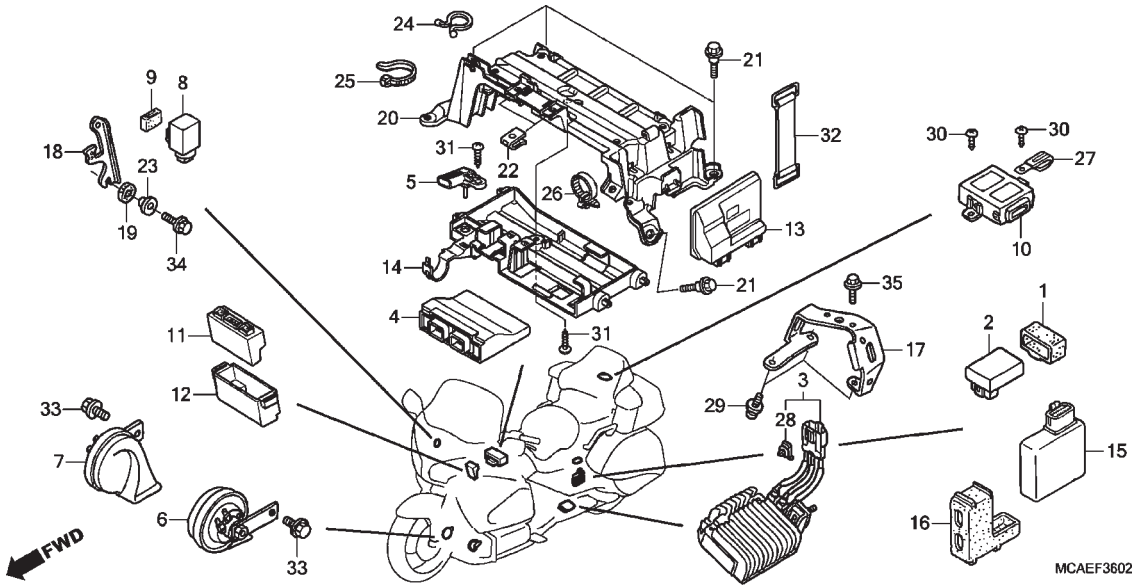

Ref. Nº	N.O.S.	Item de serviço	T.M.O.

Ref. Nº	Nº da peça	Descrição	Qtd. GL1800 9	A	C	Nº de série		Tipo
21	90106-MM9-000	Parafuso, Fixação Para-lama Dianteiro ..	–	–	4	.....	.....	E,ED,F,U
22	90344-GM9-000	Porca, Presilha, 6mm	–	–	2	.....	.....	E,ED,F,U
23	90512-MBY-000	Arruela, 6x20	–	–	1	.....	.....	E,ED,F,U
24	90630-751-000	Presilha, Trava	–	–	1	.....	.....	E,ED,F,U
25	90651-KV6-003	Presilha, Cabo, 165mm (Preto)	–	–	1	.....	.....	E,ED,F,U
26	90672-SA0-003	Cinta, Cabo, 118mm (Preto)	–	–	1	.....	.....	E,ED,F,U
27	91411-679-000	Presilha	–	–	1	.....	.....	E,ED,F,U
28	91556-SP0-003	Presilha, Adaptador (Marrom)	–	–	1	.....	.....	E,ED,F,U
29	93892-05008-08	Parafuso-arruela, 5x8	–	–	3	.....	.....	E,ED,F,U
30	93903-25280	Parafuso, Fixação, 5x12	–	–	2	.....	.....	E,ED,F,U
31	93903-25480	Parafuso, Fixação, 5x20	–	–	2	.....	.....	E,ED,F,U
32	95012-13001	Presilha B2, Bateria	–	–	1	.....	.....	E,ED,F,U
33	95701-08016-08	Parafuso, Flange, 8x16	–	–	2	.....	.....	E,ED,F,U
34	96001-06016-00	Parafuso, Flange, 6x16	–	–	1	.....	.....	E,ED,F,U
35	96001-06016-07	Parafuso, Flange, 6x16	–	–	2	.....	.....	E,ED,F,U

Voltar

C-36.3

Unidade de Controle (GL1800C) (Airbag)

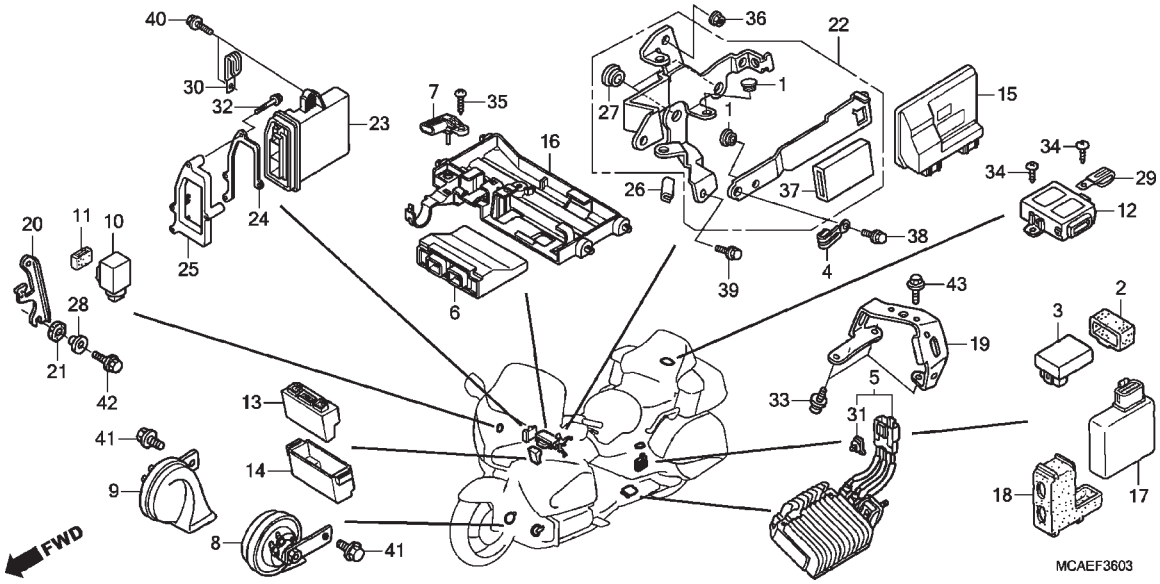

Ref. Nº	N.O.S.	Item de serviço	T.M.O.
3	2101B9	Regulador, Ré	1,1
5	612150	Resistor, Ré	0,5
6	618105	Controlador, Velocidade Cruzeiro	1,8
7	6171B8	Sensor, Barométrico	1,7
8		(9)	
	616169	Buzina	0,5
	616169A	• Substituição de 1 buzina adicionar	0,2
10	6111C3	Relé, Sinalizador	0,6
	6111C3B	• Com sistema de navegação adicionar	0,8
12	6181A2	Unidade Controle, Abertura e Travamento Compartimento Bagagem	0,4
13	6181C1	Unidade Controle, ABS (A)	2,6
15	618135	Módulo Controle Motor (ECM)	1,1
17	6181B5	Unidade Controle, Aquecedor Assento	1,1
22	6181A3	Suporte, Módulo de Controle Motor	1,0
23	6181B6	Unidade Controle, Airbag	1,3

Ref. Nº	Nº da peça	Descrição	Qtd. GL1800 9	A	C	Nº de série		Tipo
1	16712-MN5-000	Coxim, Limitador Bomba Combustível	–	–	7			2BR,2ED,2F,2U,3E,KO,SI,TH
2	30401-MCA-000	Coxim, Regulador Ré	–	–	1			2BR,2ED,2F,2U,3E,KO,SI,TH
3	31710-MCA-S41	Regulador Comp., Ré	–	–	1			2BR,2ED,2F,2U,3E,KO,SI,TH
4	32170-KR5-000	Presilha, Fiação Principal	–	–	1			2BR,2ED,2F,2U,3E,KO,SI,TH
5	36280-MCA-A61	Resistor Conj., Ré	–	–	1			2BR,2ED,2F,2U,3E,KO,SI,TH
6	36700-MCA-S41	Controlador, Velocidade Cruzeiro	–	–	1			2BR,2ED,2F,2U,3E,KO,SI,TH
7	37830-MEL-003	Sensor Conj., Mapeamento	–	–	1			2BR,2ED,2F,2U,3E,KO,SI,TH
8	38110-MCA-003	Buzina Conj. (Aguda)	–	–	1			2BR,2ED,2F,2U,3E,KO,SI,TH
9	38120-MCA-003	Buzina Conj. (Grave)	–	–	1			2BR,2ED,2F,2U,3E,KO,SI,TH
10	38301-KTF-671	Relé Comp., Sinalizador	–	–	1			2BR,2ED,2F,2U,3E,KO,SI,TH
11	38306-KK4-000	Suporte, Relé Sinalizador (MITSUBA)	–	–	1			2BR,2ED,2F,2U,3E,KO,SI,TH
12	38380-MCA-307	Unidade Controle, Abertura e Travamento Compartimento Bagagem	–	–	1			2BR,2ED,2F,2U,3E,KO,SI,TH
13	38600-MCA-A71	Unidade Controle, ABS	–	–	1			2BR,2ED,2F,2U,3E,KO,SI,TH
14	38605-MCA-A80	Coxim, Unidade Controle ABS	–	–	1			2BR,2ED,2F,2U,3E,KO,SI,TH
15	38770-MCA-D62	Unidade PGM-FI	–	–	1			2ED,2U,3E,SI
	38770-MCA-F62		–	–	1			2F
	38770-MCA-J62		–	–	1			KO,TH
	38770-MCA-B42		–	–	1			2BR
16	38775-MCA-S40	Suporte, Unidade Velocidade Cruzeiro	–	–	1			2BR,2ED,2F,2U,3E,KO,SI,TH
17	39305-MCA-S41	Unidade Aquecedor, Assento	–	–	1			2ED,2F,2U,3E,KO,SI,TH
18	39310-MCA-A71	Coxim, Unidade Aquecedor Assento	–	–	1			2ED,2F,2U,3E,KO,SI,TH

C-36.3

Unidade de Controle (GL1800C) (Airbag)

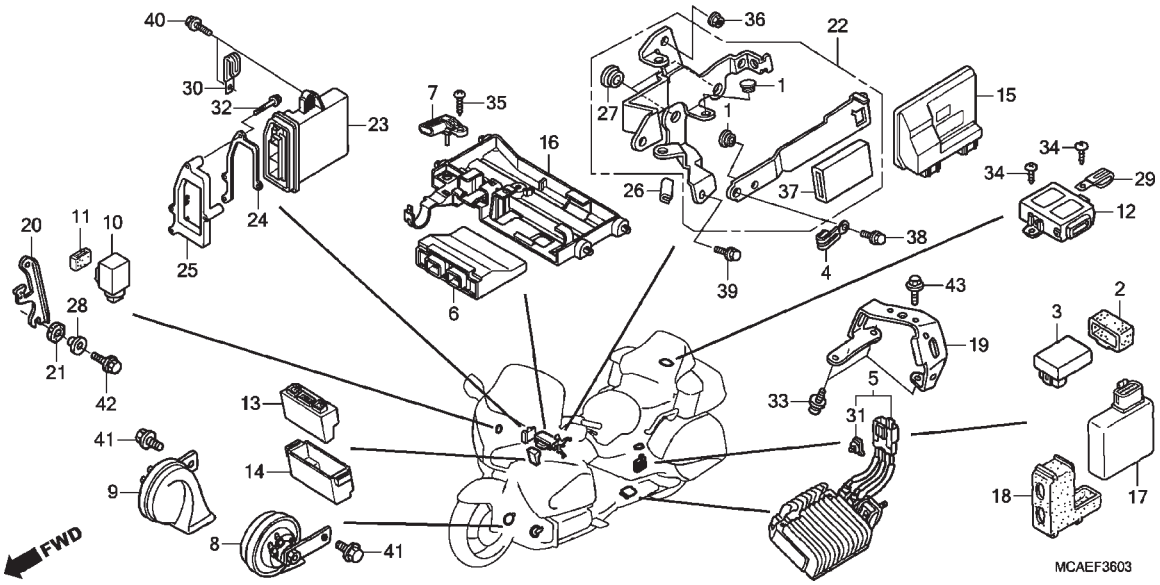

Ref. Nº	N.O.S.	Item de serviço	T.M.O.	Ref. Nº	Nº da peça	Descrição	Qtd. GL1800 9	A	C	Nº de série		Tipo
				19	50331-MCA-S40	Suporte, Resistor Ré	–	–	1			2BR,2ED,2F,2U,3E,KO,SI,TH
				20	64513-MCA-A60	Placa, Suporte Superior	–	–	1			2BR,2ED,2F,2U,3E,KO,SI,TH
				21	77218-GB2-720	Bucha, Dobradiça Assento	–	–	1			2BR,2ED,2F,2U,3E,KO,SI,TH
				22	77835-MCA-A80	Suporte Conj., Retentor	–	–	1			2BR,2ED,2F,2U,3E,KO,SI,TH
				23	77960-MCA-G21	Unidade Airbag (KEIHIN)	–	–	1			2ED,2F,2U,3E
					77960-MCA-881		–	–	1			2BR,KO,SI
					77960-MCA-S81		–	–	1			TH
				24	77961-MCA-A80	Suporte A, Tampa Conector	–	–	1			2BR,2ED,2F,2U,3E,KO,SI,TH
				25	77962-MCA-A80	Suporte B, Tampa Conector	–	–	1			2BR,2ED,2F,2U,3E,KO,SI,TH
				26	81215-MZ0-700	Retentor, Compartimento Bagagem Lateral	–	–	1			2BR,2ED,2F,2U,3E,KO,SI,TH
				27	83551-376-000	Coxim, Tampa Lateral	–	–	2			2BR,2ED,2F,2U,3E,KO,SI,TH
				28	90512-MBY-000	Arruela, 6x20	–	–	1			2BR,2ED,2F,2U,3E,KO,SI,TH
				29	91411-679-000	Presilha	–	–	1			2BR,2ED,2F,2U,3E,KO,SI,TH
				30	91413-679-000	Presilha, 2x70	–	–	1			2BR,2ED,2F,2U,3E,KO,SI,TH
				31	91556-SP0-003	Presilha, Adaptador (Marrom)	–	–	1			2BR,2ED,2F,2U,3E,KO,SI,TH
				32	93500-04025-0A	Parafuso, Phillips, 4x25	–	–	4			2BR,2ED,2F,2U,3E,KO,SI,TH
				33	93892-05008-08	Parafuso-arruela, 5x8	–	–	3			2BR,2ED,2F,2U,3E,KO,SI,TH
				34	93903-25280	Parafuso, Fixação, 5x12	–	–	2			2BR,2ED,2F,2U,3E,KO,SI,TH
				35	93903-25480	Parafuso, Fixação, 5x20	–	–	1			2BR,2ED,2F,2U,3E,KO,SI,TH
				36	94050-06080	Porca, Flange, 6mm	–	–	1			2BR,2ED,2F,2U,3E,KO,SI,TH
				37	95005-14050-30	Tubo, 14x50 (95005-14001-30M)	–	–	1			2BR,2ED,2F,2U,3E,KO,SI,TH

Voltar

C-36.3

Unidade de Controle (GL1800C) (Airbag)

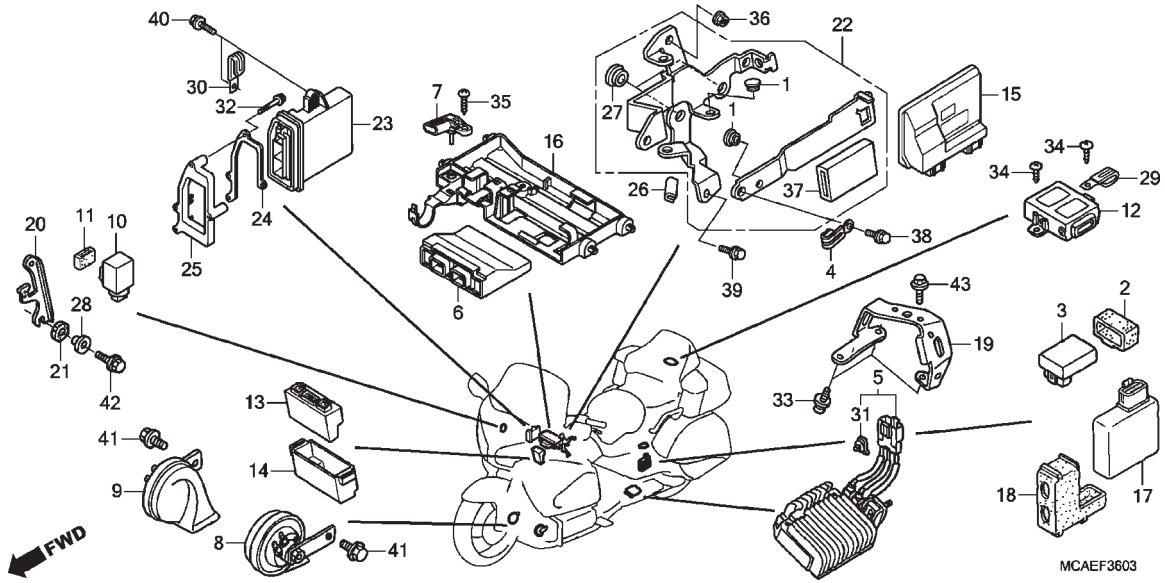

Ref. Nº	N.O.S.	Item de serviço	T.M.O.	Ref. Nº	Nº da peça	Descrição	Qtd. GL1800 9	A	C	Nº de série		Tipo
				38	95701-06012-00	Parafuso, Flange, 6x12	–	–	1			2BR,2ED,2F,2U,3E,KO,SI,TH
				39	95701-06016-00	Parafuso, Flange, 6x16	–	–	1			2BR,2ED,2F,2U,3E,KO,SI,TH
				40	95701-06018-08	Parafuso, Flange, 6x18	–	–	2			2BR,2ED,2F,2U,3E,KO,SI,TH
				41	95701-08016-08	Parafuso, Flange, 8x16	–	–	2			2BR,2ED,2F,2U,3E,KO,SI,TH
				42	96001-06016-00	Parafuso, Flange, 6x16	–	–	1			2BR,2ED,2F,2U,3E,KO,SI,TH
				43	96001-06016-07	Parafuso, Flange, 6x16	–	–	2			2BR,2ED,2F,2U,3E,KO,SI,TH

Voltar

C-37

Radiador (GL18009/A)

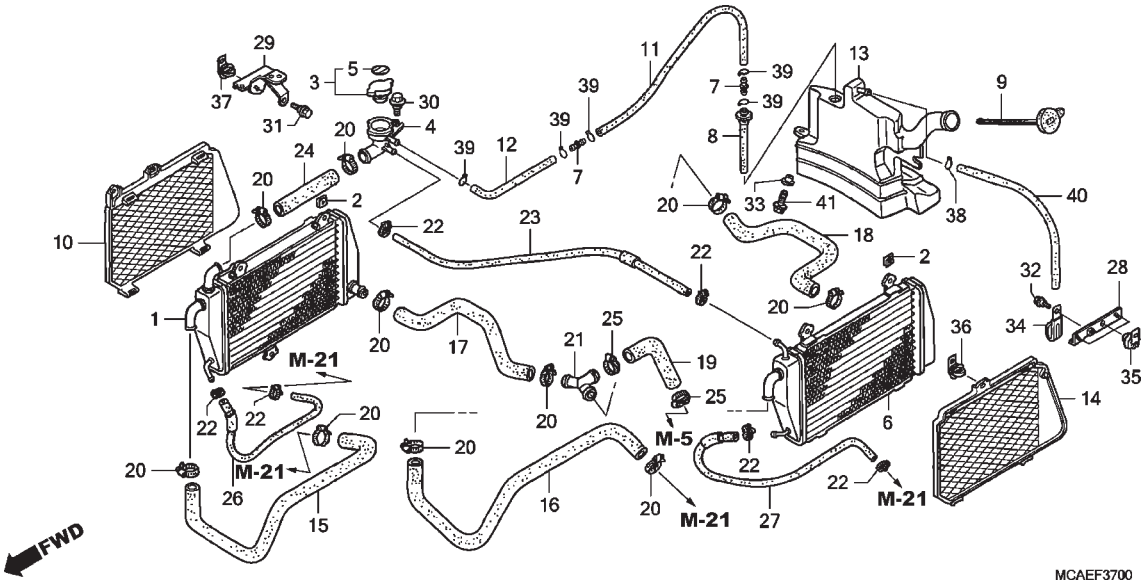

Ref. Nº	N.O.S.	Item de serviço	T.M.O.
1	115102	Radiador: Direito	1,9
	115102C	• Com sistema de navegação adicionar	0,7
3	1151B8	Tampa, Radiador	0,3
4	1151D4	Bocal, Abastecimento	0,6
	1151D4B	• Com airbag adicionar	0,1
6	115101	Radiador: Esquerdo	1,9
	115101C	• Com sistema de navegação adicionar	0,7
	1151A2	Radiador: Ambos	2,2
	1151A2C	• Com sistema de navegação adicionar	0,7
10	1151B3	Grade, Radiador: Direita	1,4
	1151B3A	• Com sistema de navegação adicionar	0,7
13	115110	Tanque, Reserva Radiador	0,3
14	1151B2	Grade, Radiador: Esquerda	1,4
	1151B2A	• Com sistema de navegação adicionar	0,7
	1151G3	Grade, Radiador: Ambas	1,4
	1151G3A	• Com sistema de navegação adicionar	0,7
15	1151C7	Mangueira, Radiador: Dianteira Direita	3,6
	1151C7A	• Com airbag adicionar	0,3

+

Ref. Nº	Nº da peça	Descrição	Qtd. GL1800 9	A	C	Nº de série		Tipo
1	19010-MCA-A61	Radiador Comp., Direito	1	1	–			
2	19014-KEA-003	Porca, Fixação	6	6	–			
3	19037-MCA-B31	Tampa Comp., Radiador	1	1	–			BR
	19037-MCJ-K00		1	1	–			KO
	19037-GEE-710		1	–	–			2ED,2F,2NZ,2U,3E,E,ED,F,SI,U
	19037-MCA-G61		–	1	–			2ED,2F,2NZ,2U,3E,E,ED,F,U
	19037-GEE-710		–	1	–			SI
4	19039-MCA-A61	Bocal, Abastecimento	1	1	–			
5	19055-MCA-B31	Retentor, Tampa Radiador (Português)	1	1	–			BR
	19055-MBR-870	Retentor, Tampa Radiador (Coreano)	1	1	–			KO
	19046-PAA-A00	Etiqueta, Tampa Radiador	1	–	–			2ED,2F,2NZ,2U,3E,E,ED,F,SI,U
	19046-MCA-G61		–	1	–			2ED,2F,2NZ,2U,3E,E,ED,F,U
	19046-PAA-A00		–	1	–			SI
6	19060-MCA-A61	Radiador Comp., Esquerdo	1	1	–			
7	19102-KT8-000	Junção, Tubo	2	2	–			
8	19102-ML7-701	Tubo, Nível	1	1	–			
9	19104-MCA-000	Tampa Conj., Tanque Reserva	1	1	–			
10	19105-MCA-A60	Grade, Radiador Direito	1	1	–			
11	19106-MCA-000	Tubo A, Tanque Reserva	1	1	–			
12	19107-MCA-A60	Tubo B, Tanque Reserva	1	1	–			
13	19110-MCA-000	Tanque Conj., Reserva	1	1	–			
14	19205-MCA-A60	Grade, Radiador Esquerdo	1	1	–			
15	19501-MCA-A60	Mangueira, Radiador Dianteiro Direito	1	1	–			

Voltar

C-37

Radiador (GL18009/A)

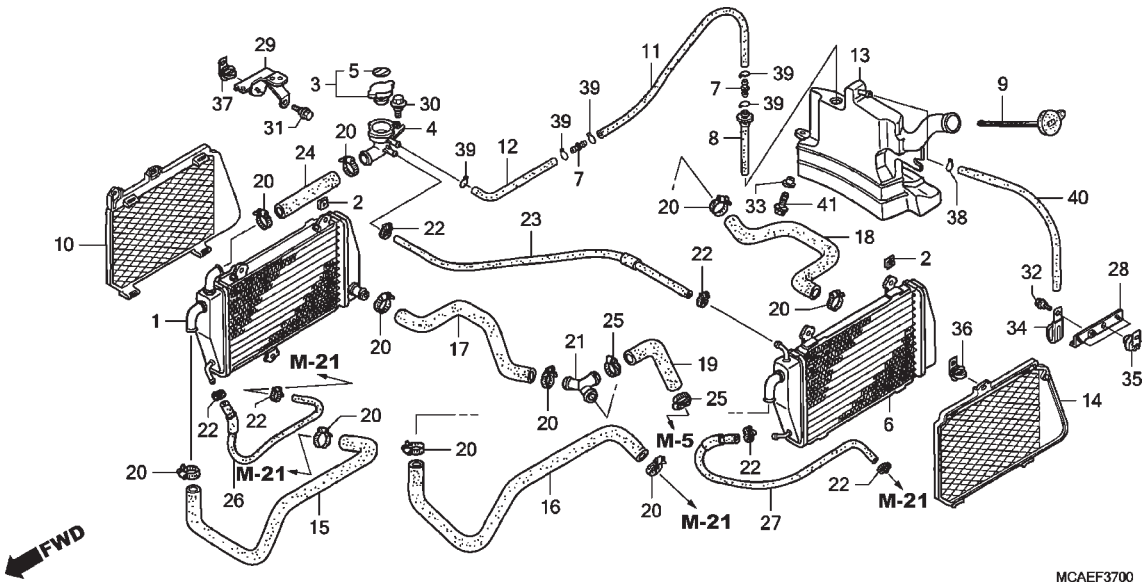

Ref. Nº	N.O.S.	Item de serviço	T.M.O.
16	1151C6	Mangueira, Radiador: Dianteira Esquerda	3,6
	1151C6A	• Com airbag adicionar	0,3
	1151L1	Mangueira, Radiador: Dianteira Ambas	3,8
	1151L1A	• Com airbag adicionar	0,3
17	1151D0	Mangueira, Radiador: Traseira Direita	1,7
	1151D0A	• Com airbag adicionar	0,3
18	1151C9	Mangueira, Radiador: Traseira Esquerda	1,7
	1151C9A	• Com airbag adicionar	0,3
19	1151C8	Mangueira, Radiador: Traseira	1,7
	1151C8A	• Com airbag adicionar	0,3
23	1151D7	Mangueira, Respiro	1,4
	1151D7C	• Com sistema de navegação adicionar	0,7
24	1151D8	Mangueira, Junção	1,2
	1151D8B	• Com airbag adicionar	0,1
26	1151D2	Mangueira, Drenagem Radiador: Direita	3,6
	1151D2A	• Com airbag adicionar	0,3
+			

Ref. Nº	Nº da peça	Descrição	Qtd. GL1800 9	A	C	Nº de série		Tipo
16	19502-MCA-A60	Mangueira, Radiador Dianteiro Esquerdo	1	1	–			
17	19503-MCA-A60	Mangueira, Radiador Traseiro Direito	1	1	–			
18	19504-MCA-A60	Mangueira, Radiador Traseiro Esquerdo	1	1	–			
19	19505-MCA-000	Mangueira, Radiador Traseiro	1	1	–			
20	19505-ML3-770	Braçadeira, Mangueira Água	10	10	–			
21	19506-MCA-000	Junção, Três Vias	1	1	–			
22	19507-MAL-600	Braçadeira, Mangueira Água	6	6	–			
23	19508-MCA-A60	Mangueira, Respiro	1	1	–			
24	19509-MCA-A60	Mangueira, Junção	1	1	–			
25	19509-MM5-003	Braçadeira, Mangueira Radiador	2	2	–			
26	19520-MCA-A60	Mangueira, Drenagem Direita	1	1	–			
27	19525-MCA-A60	Mangueira, Drenagem Esquerda	1	1	–			
28	32175-MCA-A80	Suporte, Presilha Adaptador	1	1	–			2ED,2F,2NZ,2U,3E,BR,KO,SI
29	83155-MCA-A81	Suporte, Atuador	1	1	–			2ED,2F,2NZ,2U,3E,BR,KO,SI
30	90113-MAS-E00	Parafuso, Flange, 6mm	1	1	–			2ED,2F,2NZ,2U,3E,BR,KO,SI
	90111-187-000		1	1	–			E,ED,F,U
31	90113-MAS-E00	Parafuso, Flange, 6mm	1	1	–			2ED,2F,2NZ,2U,3E,BR,KO,SI
32	90120-MCA-A80	Parafuso, Flange, 5x10	1	1	–			2ED,2F,2NZ,2U,3E,BR,KO,SI
33	90522-028-000	Arruela, Fixação Capa Corrente	1	1	–			
34	91413-679-000	Presilha, 2x70	1	1	–			2ED,2F,2NZ,2U,3E,BR,KO,SI
35	91565-SEL-003	Presilha, Adaptador (Preto)	3	3	–			2ED,2F,2NZ,2U,3E,BR,KO,SI

C-37

Radiador (GL18009/A)

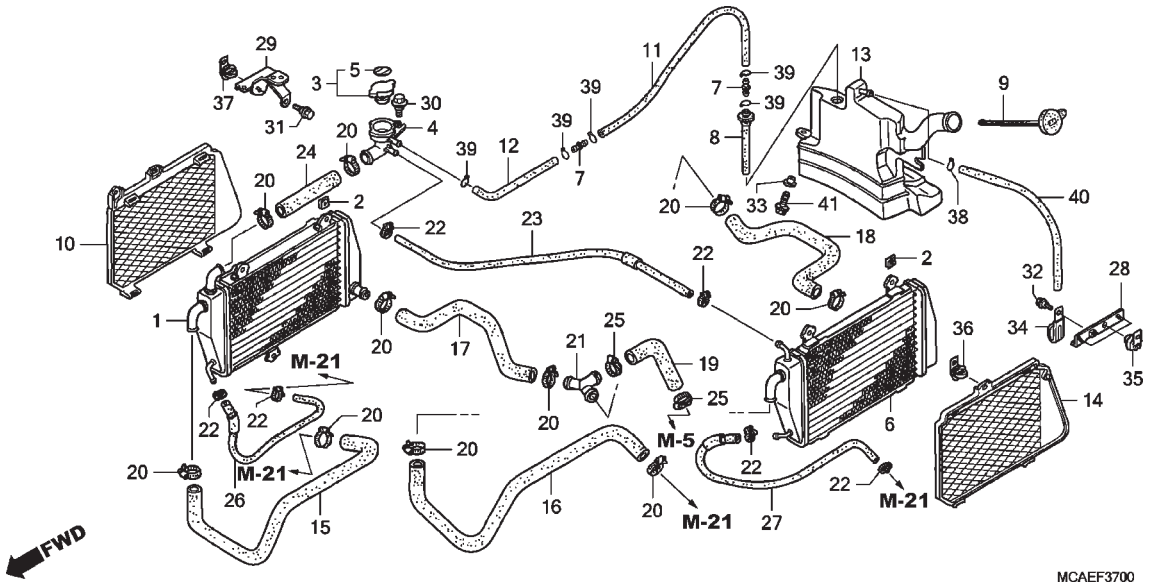

Ref. Nº	N.O.S.	Item de serviço	T.M.O.
27	1151D1	Mangueira, Drenagem Radiador: Esquerda	3,6
	1151D1A	• Com airbag adicionar	0,3
	1151L0	Mangueira, Drenagem Radiador: Ambas	3,8
	1151L0A	• Com airbag adicionar	0,3

Ref. Nº	Nº da peça	Descrição	Qtd. GL1800 9	A	C	Nº de série		Tipo
36	91565-SEL-003	Presilha, Adaptador (Preto)	1	1	–			E,ED,F,U
37	91565-SEL-003	Presilha, Adaptador (Preto)	1	1	–			2ED,2F,2NZ,2U,3E,SI
38	95002-02100	Presilha, Tubo (B10)	1	1	–			
39	95002-02120	Presilha, Tubo (B12)	5	5	–			
40	95005-55300-10	Tubo, 5,3x300 (95005-55001-10M)	1	1	–			
41	95701-06016-00	Parafuso, Flange, 6x16	1	1	–			

Voltar

C-37.1

Radiador (GL1800C)

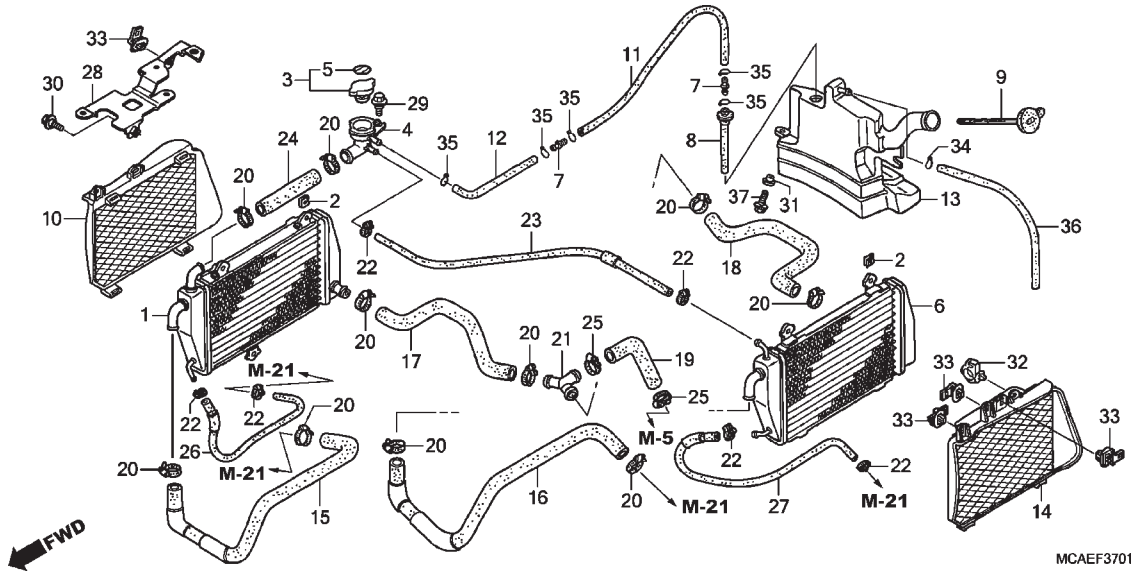

Ref. Nº	N.O.S.	Item de serviço	T.M.O.
1	115102	Radiador: Direito	3,1
3	1151B8	Tampa, Radiador	0,3
4	1151D4	Bocal, Abastecimento	1,4
6	115101	Radiador: Esquerdo	3,1
	1151A2	Radiador: Ambos	3,4
10	1151B3	Grade, Radiador: Direita	2,6
13	115110	Tanque, Reserva Radiador	0,3
14	1151B2	Grade, Radiador: Esquerda	2,6
	1151G3	Grade, Radiador: Ambas	2,6
15	1151C7	Mangueira, Radiador: Dianteira Direita	4,1
16	1151C6	Mangueira, Radiador: Dianteira Esquerda	4,1
	1151L1	Mangueira, Radiador: Dianteira Ambas	4,3
17	1151D0	Mangueira, Radiador: Traseira Direita	2,2
18	1151C9	Mangueira, Radiador: Traseira Esquerda	2,2
19	1151C8	Mangueira, Radiador: Traseira	2,2
23	1151D7	Mangueira, Respiro	2,6
24	1151D8	Mangueira, Junção	1,4
26	1151D2	Mangueira, Drenagem Radiador: Direita	4,1

+

Ref. Nº	Nº da peça	Descrição	Qtd. GL1800 9	A	C	Nº de série		Tipo
1	19010-MCA-A61	Radiador Comp., Direito	–	–	1			
2	19014-KEA-003	Porca, Fixação	–	–	6			
3	19037-MCA-G61	Tampa Comp., Radiador	–	–	1			2ED,2F,2U,3E,E,ED,F,U
	19037-MCJ-K00		–	–	1			KO
	19037-GEE-710		–	–	1			SI
	19037-MCA-B31		–	–	1			2BR
	19037-KVB-902	Tampa Comp., Radiador (T.RAD)	–	–	1			TH
4	19039-MCA-A61	Bocal, Abastecimento	–	–	1			
5	19046-MCA-G61	Etiqueta, Tampa Radiador	–	–	1			2ED,2F,2U,3E,E,ED,F,U
	19055-MBR-870	Retentor, Tampa Radiador (Coreano)	–	–	1			KO
	19046-PAA-A00	Etiqueta, Tampa Radiador	–	–	1			SI
	19046-KVB-902	Etiqueta, Tampa Radiador (T.RAD)	–	–	1			TH
	19055-MCA-B31	Etiqueta, Tampa Radiador (Português)	–	–	1			2BR
6	19060-MCA-A61	Radiador Comp., Esquerdo	–	–	1			
7	19102-KT8-000	Junção, Tubo	–	–	2			
8	19102-ML7-701	Tubo, Nível	–	–	1			
9	19104-MCA-000	Tampa Conj., Tanque Reserva	–	–	1			
10	19105-MCA-S40	Grade, Radiador Direito	–	–	1			
11	19106-MCA-000	Tubo A, Tanque Reserva	–	–	1			
12	19107-MCA-A60	Tubo B, Tanque Reserva	–	–	1			
13	19110-MCA-000	Tanque Conj., Reserva	–	–	1			
14	19205-MCA-S40	Grade, Radiador Esquerdo	–	–	1			
15	19501-MCA-S40	Mangueira, Radiador Dianteiro Direito	–	–	1			
16	19502-MCA-S40	Mangueira, Radiador Dianteiro Esquerdo	–	–	1			

Voltar

C-37.1

Radiador (GL1800C)

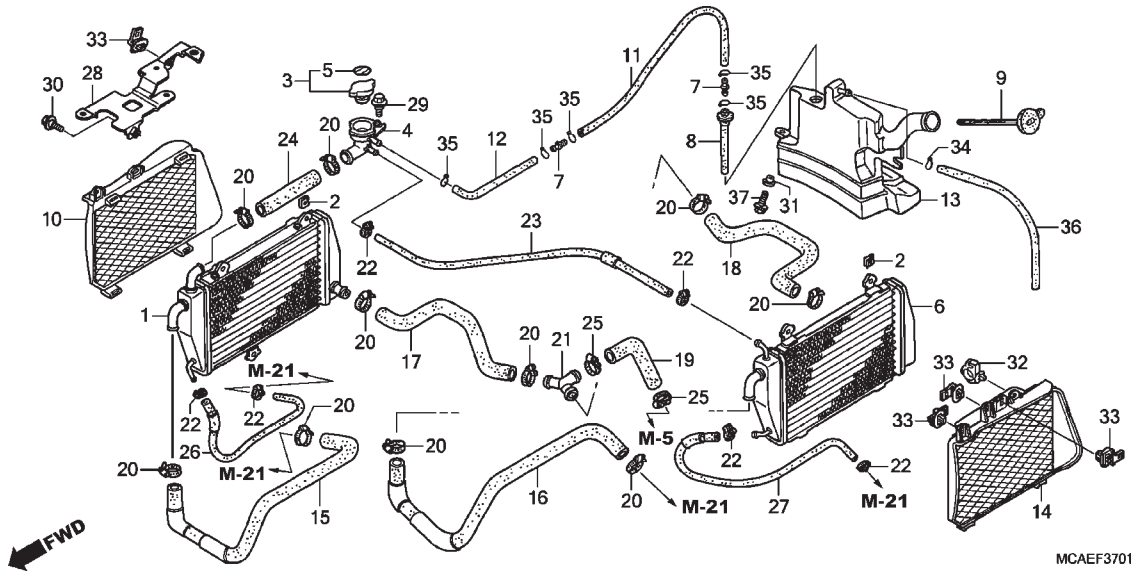

Ref. Nº	N.O.S.	Item de serviço	T.M.O.
27	1151D1	Mangueira, Drenagem Radiador: Esquerda	4,1
	1151L0	Mangueira, Drenagem Radiador: Ambas	4,3

Ref. Nº	Nº da peça	Descrição	Qtd. GL1800 9	A	C	Nº de série		Tipo
17	19503-MCA-A60	Mangueira, Radiador Traseiro Direito	–	–	1			
18	19504-MCA-A60	Mangueira, Radiador Traseiro Esquerdo	–	–	1			
19	19505-MCA-000	Mangueira, Radiador Traseiro	–	–	1			
20	19505-ML3-770	Braçadeira, Mangueira Água	–	–	10			
21	19506-MCA-000	Junção, Três Vias	–	–	1			
22	19507-MAL-600	Braçadeira, Mangueira Água	–	–	6			
23	19508-MCA-A60	Mangueira, Respiro	–	–	1			
24	19509-MCA-A60	Mangueira, Junção	–	–	1			
25	19509-MM5-003	Braçadeira, Mangueira Radiador	–	–	2			
26	19520-MCA-A60	Mangueira, Drenagem Direita	–	–	1			
27	19525-MCA-A60	Mangueira, Drenagem Esquerda	–	–	1			
28	64262-MCA-B20	Suporte, Atuador	–	–	1			
29	90111-187-000	Parafuso, Flange, 6mm	–	–	1			
30	90122-752-000	Parafuso, Especial, 6mm	–	–	1			
31	90522-028-000	Arruela, Fixação Capa Corrente	–	–	1			
32	90652-HC4-003	Braçadeira, Fiação	–	–	1			
33	91565-SEL-003	Presilha, Adaptador (Preto)	–	–	4			2ED,2F,2U,3E,SI
			–	–	3			2BR,E,ED,F,KO,U
34	95002-02100	Presilha, Tubo (B10)	–	–	1			
35	95002-02120	Presilha, Tubo (B12)	–	–	5			
36	95005-55300-10	Tubo, 5,3x300 (95005-55001-10M)	–	–	1			
37	95701-06016-00	Parafuso, Flange, 6x16	–	–	1			

C-38

Ventoinha de Arrefecimento

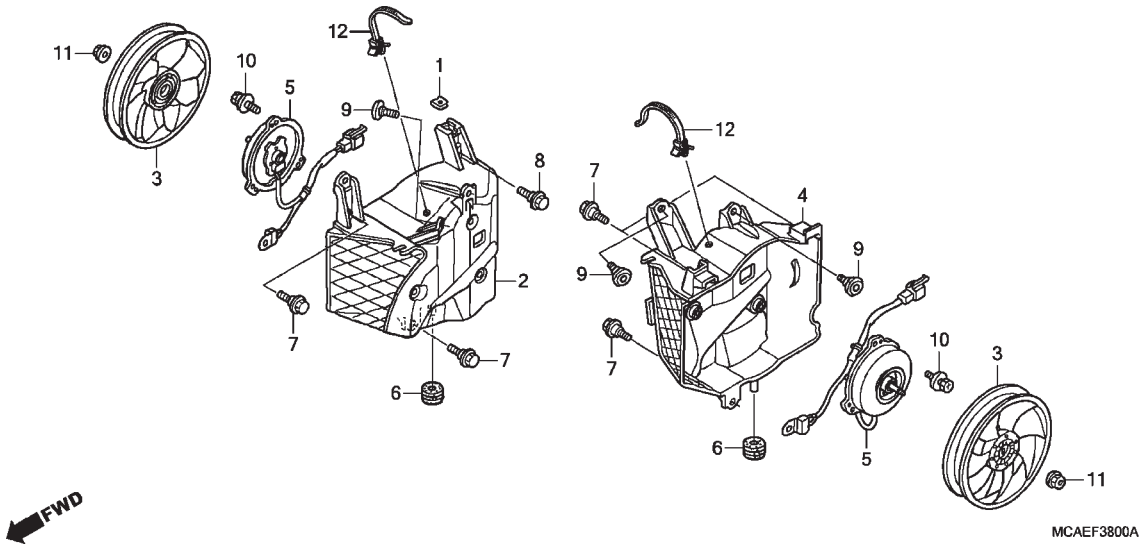

Ref. Nº	N.O.S.	Item de serviço	T.M.O.
2	1151A0	Carenagem, Radiador: Direita	1,8
	1151A0C	• Com sistema de navegação adicionar	0,7
	1151L8	Carenagem, Radiador (A): Direita	3,0
		• Nota: Modelos '12-	
3	1151H2	Ventoinha, Arrefecimento: Esquerda	1,8
	1151H2C	• Com sistema de navegação adicionar	0,7
	1151M3	Ventoinha, Arrefecimento (A): Esquerda	3,0
		• Nota: Modelos '12-	
	1151H3	Ventoinha, Arrefecimento: Direita	1,8
	1151H3C	• Com sistema de navegação adicionar	0,7
	1151M4	Ventoinha, Arrefecimento (A): Direita	3,0
		• Nota: Modelos '12-	
	1151H4	Ventoinha, Arrefecimento: Ambas	2,1
	1151H4C	• Com sistema de navegação adicionar	0,7
	1151M5	Ventoinha, Arrefecimento (A): Ambas	3,3
		• Nota: Modelos '12-	

+

Ref. Nº	Nº da peça	Descrição	Qtd. GL1800 9	A	C	Nº de série		Tipo
1	19014-KEA-003	Porca, Fixação	1	1	1			
2	19015-MCA-A80	Guia Ar, Radiador Direito	1	1	1			
3	19020-HN2-003	Ventoinha, Comp.	2	2	2			
4	19025-MCA-A80	Guia Ar, Radiador Esquerdo	1	1	1			
5	19030-MCA-A61	Motor Conj., Ventoinha	2	2	2			
6	19051-KA4-000	Coxim, Fixação Radiador	2	2	2			
7	90111-187-000	Parafuso, Flange, 6mm	5	5	5			
8	90111-187-000	Parafuso, Flange, 6mm	1	1	–			E,ED,F,U
			–	–	1			
9	90119-KV3-680	Parafuso, Caixa Ferramentas, 6x20	4	4	4			
10	90120-GHB-601	Parafuso-arruela, 6x12	6	6	6			
11	90315-MK3-003	Porca, Serrilhada, 5mm	2	2	2			
12	90672-SA0-003	Cinta, Cabo, 118mm (Preto)	–	–	2			

Voltar

C-38

Ventoinha de Arrefecimento

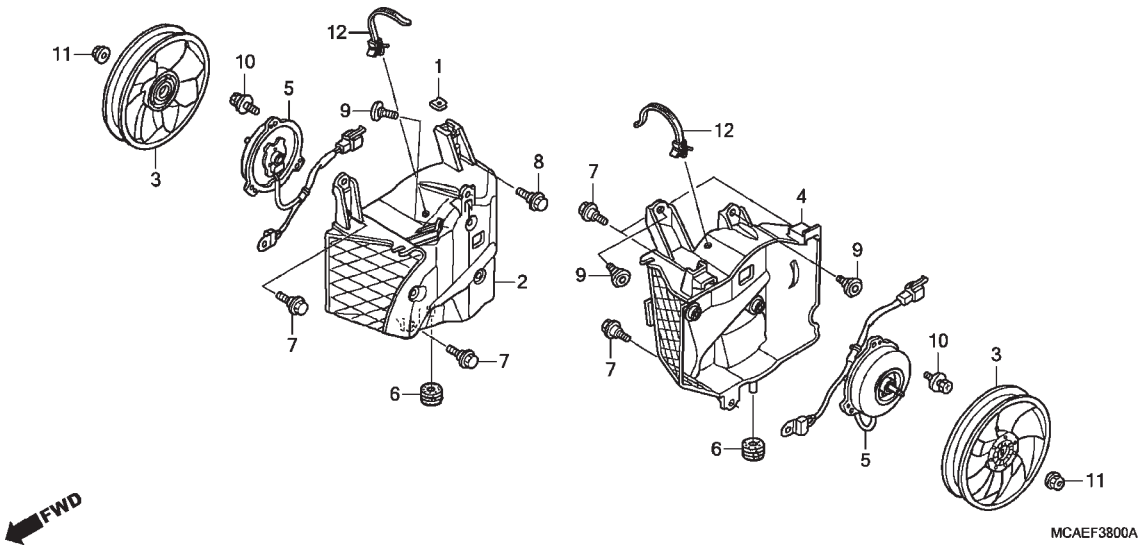

Ref. Nº	N.O.S.	Item de serviço	T.M.O.
4	115126	Carenagem, Radiador: Esquerda	1,8
	115126C	• Com sistema de navegação adicionar	0,7
	1151L7	Carenagem, Radiador (A): Esquerda	3,0
		• Nota: Modelos '12-	
	1151A5	Carenagem, Radiador: Ambas	2,1
	1151A5C	• Com sistema de navegação adicionar	0,7
	1151L9	Carenagem, Radiador (A): Ambas	3,3
		• Nota: Modelos '12-	
5	1151A8	Motor, Ventoinha: Esquerda	1,9
	1151A8C	• Com sistema de navegação adicionar	0,7
	1151M6	Motor, Ventoinha (A): Esquerda	3,1
		• Nota: Modelos '12-	
	1151A9	Motor, Ventoinha: Direita	1,9
	1151A9C	• Com sistema de navegação adicionar	0,7
	1151M7	Motor, Ventoinha (A): Direita	3,1
		• Nota: Modelos '12-	
	1151B0	Motor, Ventoinha: Ambas	2,3
	1151B0C	• Com sistema de navegação adicionar	0,7
	1151M8	Motor, Ventoinha (A): Ambas	3,5
		• Nota: Modelos '12-	

Ref. Nº	Nº da peça	Descrição	Qtd. GL1800 9	A	C	Nº de série	Tipo

Voltar

C-39

Chassi

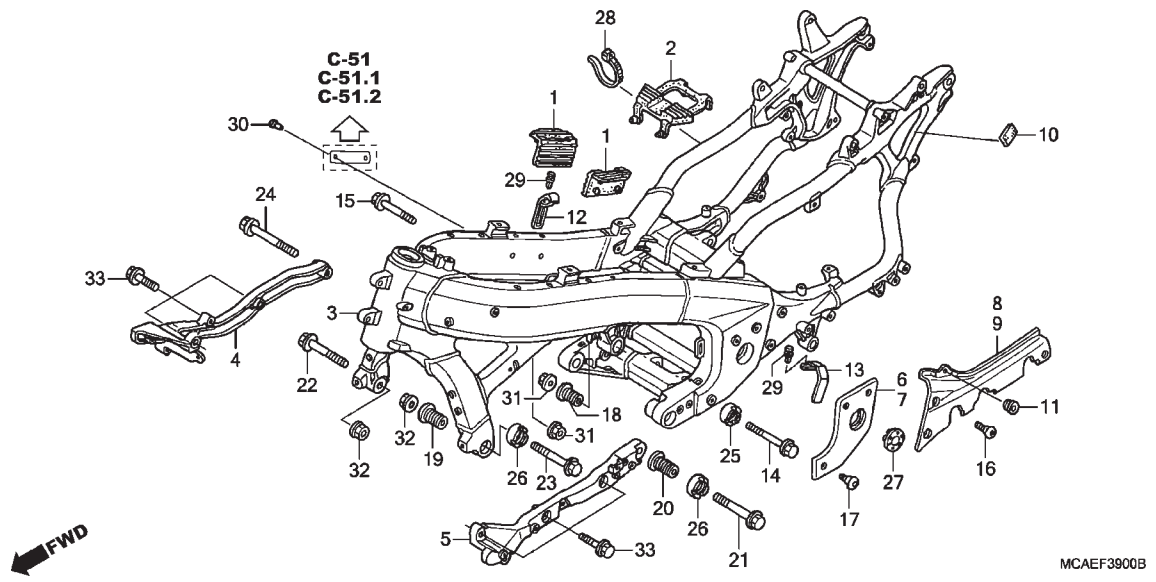

Ref. Nº	N.O.S.	Item de serviço	T.M.O.
3	410100	Chassi	16,8
		• Inclui: Remoção e instalação do motor	
4	4101B3	Suporte, Motor: Direito	1,3
5	4101B2	Suporte, Motor: Esquerdo	1,3
	4101B4	Suporte, Motor: Ambos	1,6
6	4101C2	Tampa, Placa: Direita	0,1
7	4101C1	Tampa, Placa: Esquerda	0,1
	4101M5	Tampa, Placa: Ambas	0,1
8	4101D6	Tampa, Suporte Pedal Apoio Traseiro: Direito	0,1
9	4101D5	Tampa, Suporte Pedal Apoio Traseiro: Esquerdo	0,1
	4101M6	Tampa, Suporte Pedal Apoio Traseiro: Ambos	0,1

Ref. Nº	Nº da peça	Descrição	Qtd. GL1800 9	A	C	Nº de série		Tipo
1	17611-MCA-000	Coxim, Dianteiro Tanque Combustível	2	2	–			
	17611-MCA-S40		–	–	2			
2	17614-MCA-000	Coxim, Central Tanque Combustível	1	1	–			
	17614-MCA-S40		–	–	1			
3	50100-MCA-D50ZA	Chassi, Comp.						
		NH456M Prata IO Metálico	1	1	–			2ED,2F,2NZ,2U,3E,SI
	50100-MCA-A80ZA	*NH456M* Prata IO Metálico	1	1	–			BR,KO
	50100-MCA-D32ZD	*NH456M* Prata IO Metálico	1	1	–			E,ED,F,U
	50100-MCA-B20ZA	*NH146M* Prata Accurate Metálico	–	–	1			2ED,2F,2U,3E,E,ED,F,U
	50100-MCA-S40ZA	*NH146M* Prata Accurate Metálico	–	–	1			2BR,KO,SI
4	50351-MCA-000	Suporte, Motor Direito	1	1	–			
	50351-MCA-S40		–	–	1			
5	50352-MCA-000	Suporte, Motor Esquerdo	1	1	–			
	50352-MCA-S40		–	–	1			
6	50410-MCA-000ZA	Tampa, Placa Direita						
		NH248R 248 Cinza	1	1	1			
7	50415-MCA-000ZA	Tampa, Placa Esquerda						
		NH248R 248 Cinza	1	1	1			
8	50740-MCA-000ZA	Tampa, Suporte Pedal Apoio Traseiro Direito						
		NH454M Prata Eclipse Metálico	1	1	–			
	50740-MCA-000ZB	*NH146M* Prata Accurate Metálico	–	–	1			

C-39

Chassi

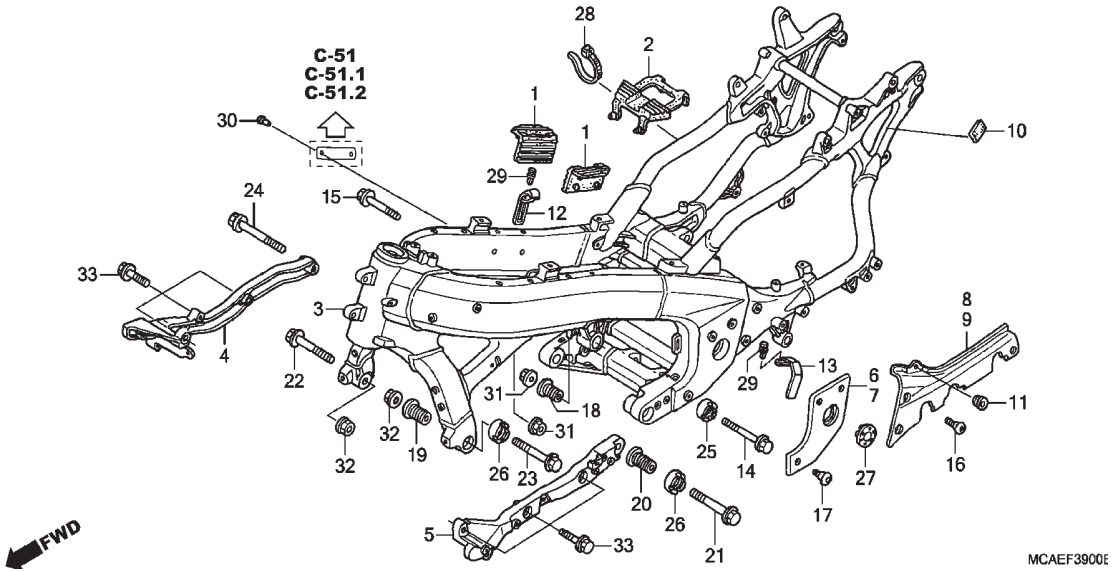

Ref. Nº	N.O.S.	Item de serviço	T.M.O.	Ref. Nº	Nº da peça	Descrição	Qtd. GL1800 9	A	C	Nº de série		Tipo
				9	50741-MCA-000ZA	Tampa, Suporte Pedal Apoio Traseiro Esquerdo *NH454M* ..... Prata Eclipse Metálico	1	1	–	.....	.....	.....
					50741-MCA-000ZB	Tampa, Suporte Pedal Apoio Traseiro Esquerdo *NH146M* ..... Prata Accurate Metálico	–	–	1	.....	.....	.....
				10	81215-MZ0-700	Retentor, Compartimento Bagagem Lateral	1	1	1	.....	.....	.....
				11	83501-MG7-000	Coxim, Tampa Lateral	2	2	2	.....	.....	.....
				12	83613-MCA-000ZB	Cobertura, Soldada Direita *NH466M* ..... Prata Presto Metálico	1	1	–	.....	.....	.....
					83613-MCA-S40ZA	*NH146M* ..... Prata Accurate Metálico	–	–	1	.....	.....	.....
				13	83713-MCA-000ZB	Cobertura, Soldada Esquerda *NH466M* ..... Prata Presto Metálico	1	1	–	.....	.....	.....
					83713-MCA-S40ZA	*NH146M* ..... Prata Accurate Metálico	–	–	1	.....	.....	.....
				14	90101-KK6-000	Parafuso, Flange, 10x85	1	1	1	.....	.....	.....
				15	90101-MBB-000	Parafuso, Flange, 10x62	1	1	1	.....	.....	.....
				16	90106-MBY-000	Parafuso, Especial, 5x12	6	6	6	.....	.....	.....
				17	90112-MBS-000	Parafuso, Phillips, 5x13	6	6	6	.....	.....	.....
				18	90116-MCA-000	Parafuso, Ajuste, (M20-43,5)	1	1	1	.....	.....	.....
				19	90117-MCA-000	Parafuso, Ajuste, (M22-47)	1	1	1	.....	.....	.....
				20	90126-MCA-000	Parafuso, Ajuste, (M22-40)	1	1	1	.....	.....	.....

C-39

Chassi

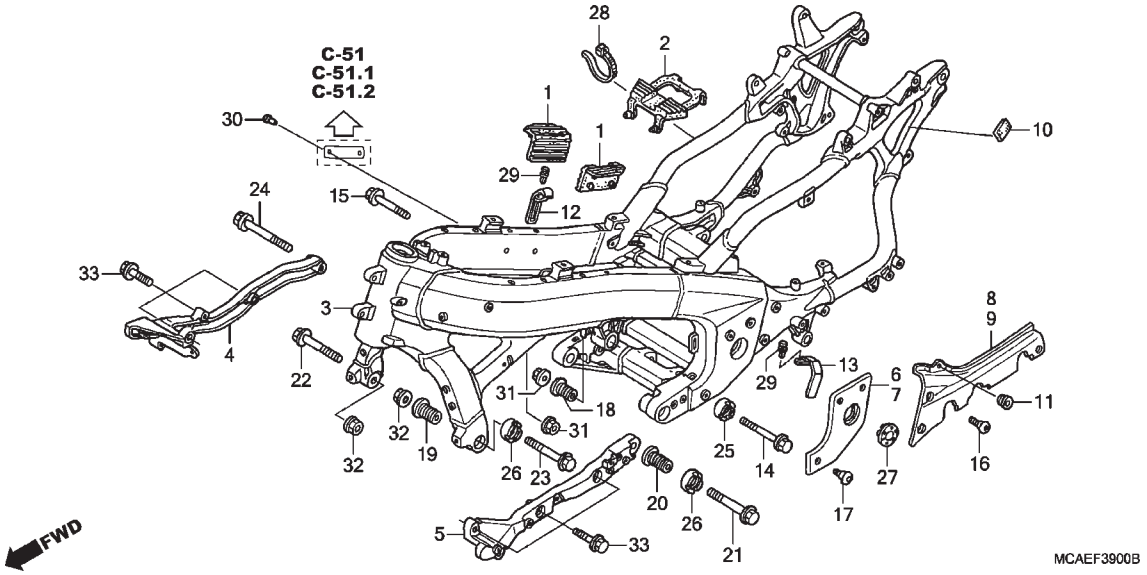

Ref. Nº	N.O.S.	Item de serviço	T.M.O.

Ref. Nº	Nº da peça	Descrição	Qtd. GL1800 9	A	C	Nº de série		Tipo
21	90127-MCA-000	Parafuso, Flange, 12x92	1	1	1			
22	90128-MCA-000	Parafuso, Flange, 12x72	1	1	1			
23	90129-MCA-000	Parafuso, Flange, 12x92	1	1	1			
24	90166-SZ3-000	Parafuso, Flange, 12x84	1	1	1			
25	90201-MW0-000	Porca, Trava, 20mm	1	1	1			
26	90310-MCA-000	Porca, Trava	2	2	2			
27	90312-MCA-000	Capa	2	2	2			
28	90651-KV6-003	Presilha, Cabo, 165mm (Preto)	1	1	1			
29	90671-MCA-000	Presilha, Fixação Painel	2	2	2			
30	90841-001-000	Parafuso, Rebitado, 1,8x5	2	2	2			2ED,2F,3E,E,ED,F
31	94050-10000	Porca, Flange, 10mm	2	2	2			
32	94050-12000	Porca, Flange, 12mm	2	2	2			
33	96300-10040-00	Parafuso, Flange, 10x40	6	6	6			

C-40

Ferramentas

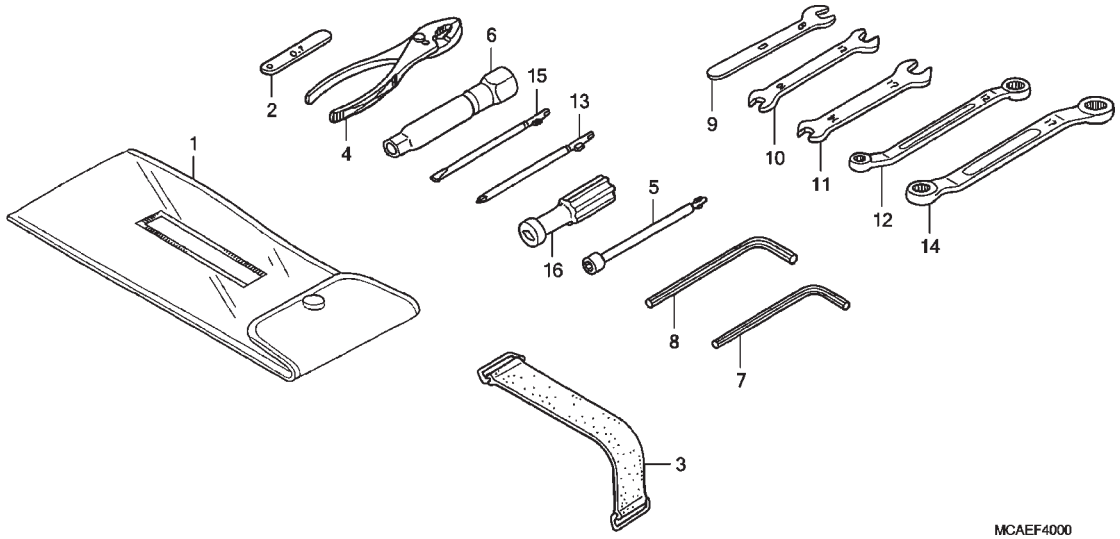

Ref. Nº	N.O.S.	Item de serviço	T.M.O.
Sem Informação			–

Ref. Nº	Nº da peça	Descrição	Qtd. GL1800 9	A	C	Nº de série		Tipo
1	89101-300-010	Bolsa, Ferramentas	1	1	1			
2	89103-371-000	Calibre, Lâminas, 0,7mm	1	1	1			
3	89105-MCA-000	Presilha, Fixação Ferramentas (183mm)	1	1	1			
4	89210-MN5-000	Alicate, 150	1	1	–			
	99002-15000		–	–	1			
5	89211-MR7-000	Chave, Velas (8mm)	1	1	–			
	89211-KJ2-000		–	–	1			
6	89216-MCA-000	Chave, Velas, (16)	1	1	–			
	89216-MY9-000	Chave, Velas (16mm)	–	–	1			
7	89221-MJ4-000	Chave, Allen, 5mm	1	1	–			
	89221-429-000		–	–	1			
8	89221-422-000	Chave, Allen, 6mm	1	1	–			
	89221-371-000		–	–	1			
9	89224-KW9-000	Chave, Boca, 8mm	1	1	–			
	99001-08000	Chave, Boca, 8	–	–	1			
10	89225-MN5-000	Chave, Boca, 10x12	1	1	–			
	99001-10120		–	–	1			
11	89226-MN5-000	Chave, Boca, 14x17	1	1	–			
	99001-14170		–	–	1			
12	89227-MN5-000	Chave, Boca, 10x12	1	1	–			
	89227-461-000		–	–	1			

Voltar

C-40

Ferramentas

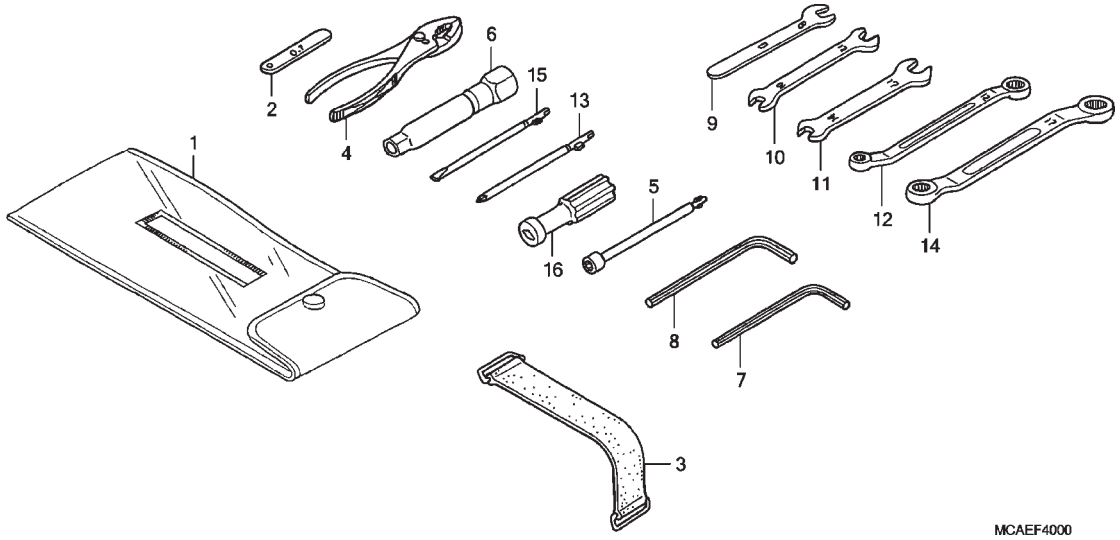

Ref. Nº	N.O.S.	Item de serviço	T.M.O.

Ref. Nº	Nº da peça	Descrição	Qtd. GL1800 9	A	C	Nº de série		Tipo
13	89227-422-000	Chave, Fenda 2	1	1	–			
	99003-10000	Chave, Phillips 1, (Nº2)	–	–	1			
14	89228-MN5-000	Chave, Boca, 14x17	1	1	–			
	89228-MR8-000		–	–	1			
15	89229-422-000	Chave, Fenda 2	1	1	–			
	99003-30000	Chave, Fenda 3, (Nº2)	–	–	1			
16	99003-50000	Cabo, Chave	1	1	1			

Voltar

C-41

Para-brisa (GL18009/A)

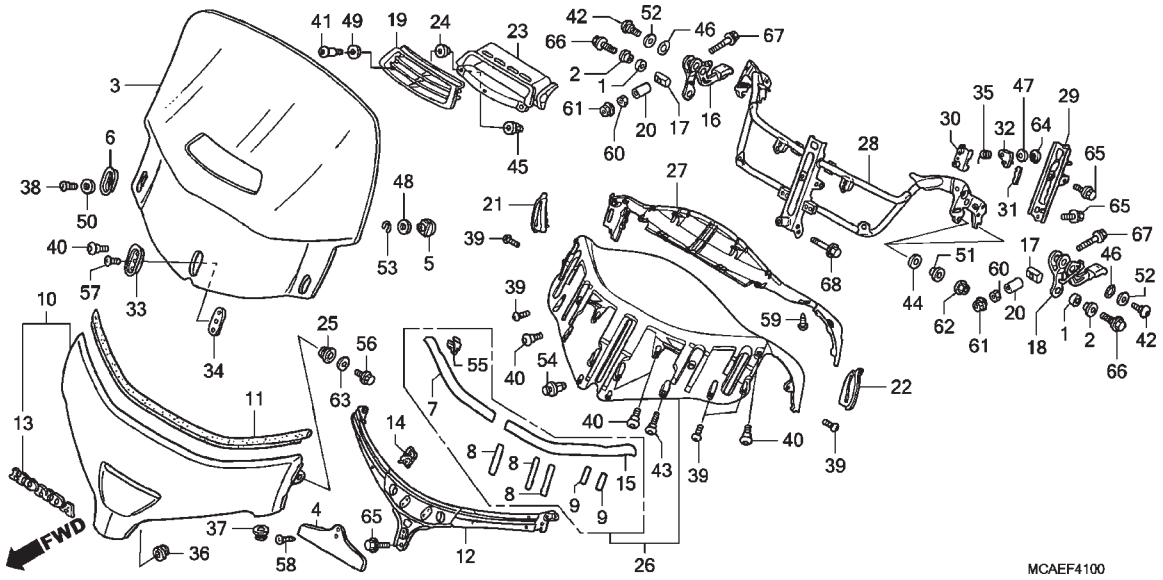

Ref. Nº	N.O.S.	Item de serviço	T.M.O.
3	411115	Para-brisa, Jogo	0,4
10	4111M3	Guarnição, Para-brisa	0,3
12	4111A8	Suporte, Para-brisa	0,3
16	4111K4	Articulação, Ajuste: Direita	0,6
18	4111K3	Articulação, Ajuste: Esquerda	0,6
	4111K5	Articulação, Ajuste: Ambas	0,7
23	8121D8	Defletor, Ar	0,1
26	812102	Defletor, Instrumentos	0,6
	812102A	• Com sistema de navegação adicionar	0,7
27	8121C2	Defletor, Instrumentos: Superior	0,6
	8121C2A	• Com sistema de navegação adicionar	0,7
28	4111A9	Suporte, Para-brisa	1,9
	4111A9B	• Com sistema de navegação adicionar	0,7
29	4111K6	Suporte, Ajustador	1,5
	4111K6A	• Com sistema de navegação adicionar	0,7

Ref. Nº	Nº da peça	Descrição	Qtd. GL1800 9	A	C	Nº de série		Tipo
1	50605-GZ4-670	Bucha, Fixação	2	2	–			
2	61105-KM7-910	Bucha, Para-lama Dianteiro	2	2	–			
3	64100-MCA-A21	Para-brisa	1	1	–			
4	64113-MCA-000	Tampa, Guarnição	1	1	–			
5	64114-MCA-000	Porca, Fixação Para-brisa	2	2	–			
6	64116-MN5-000	Placa, Fixação Para-brisa	2	2	–			
7	64117-MCA-300	Cinta A, Deslizante Direita	1	1	–			
8	64118-MCA-300	Cinta B, Deslizante	6	6	–			
9	64119-MCA-300	Cinta C, Deslizante	4	4	–			
10	64120-MCA-A60ZN	Guarnição Jogo, Para-brisa (WL)						
		NHA54M Prata Pewter Metálico	1	–	–			
	64120-MCA-A60ZP	*R287M* Vermelho Bloodstone Metálico	1	–	–			2ED,2F,2NZ,2U,3E,E,ED,F,KO,SI,U
	64120-MCA-A60ZM	*B205M* Azul Monterey Metálico	1	–	–			2ED,2F,3E,BR,E,ED,F,KO,SI
	64120-MCA-A60ZQ	*B191M* Azul Columbia Metálico	1	–	–			2NZ,2U,U
	64120-MCA-A60ZR	*YR292M* Marrom Mesquite Metálico	1	–	–			SI
	64120-MCA-A60ZH	*NHA73M* Preto Nebulous Metálico	–	1	–			
	64120-MCA-A60ZS	*Y130P* Amarelo Hot Rod Perolizado	–	1	–			2ED,2F,2NZ,2U,3E,E,ED,F,KO,SI,U
	64120-MCA-A60ZT	*NH326P* Branco Glacier Perolizado	–	1	–			2ED,2F,2NZ,2U,3E,E,ED,F,KO,SI,U
	64120-MCA-A60ZR	*YR292M* Marrom Mesquite Metálico	–	1	–			2ED,2F,3E,BR,E,ED,F,SI
	64120-MCA-A60ZL	*R325M* Vermelho Caliente Metálico	–	1	–			2NZ,2U,KO,U
11	64121-MCA-000	Retentor, Para-brisa	1	1	–			
12	64122-MCA-000	Suporte, Para-brisa	1	1	–			
13	64125-MCA-A40	Emblema, Dianteiro (HONDA)	1	1	–			

Voltar

C-41

Para-brisa (GL18009/A)

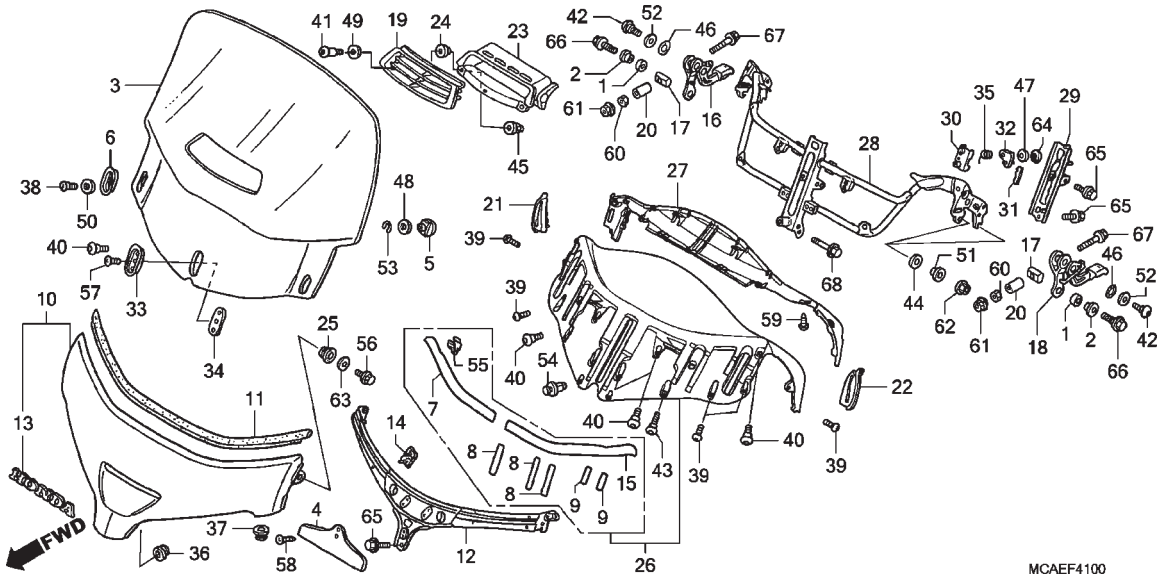

Ref. Nº	N.O.S.	Item de serviço	T.M.O.	Ref. Nº	Nº da peça	Descrição	Qtd. GL1800 9	A	C	Nº de série		Tipo
				14	64127-MCA-010	Coxim, Suporte Para-brisa	6	6	–			
				15	64128-MCA-300	Cinta A, Deslizante Esquerda	1	1	–			
				16	64133-MCA-A60	Articulação Comp., Ajuste Direita	1	1	–			
				17	64137-MCA-000	Suporte, Tensor	2	2	–			
				18	64143-MCA-A60	Articulação Comp., Ajuste Esquerda	1	1	–			
				19	64150-MCA-A21	Grade, Ar Central	1	1	–			
				20	64152-MCA-000	Bucha, Alavanca Ajuste	2	2	–			
				21	64153-MCA-A60	Coxim, Alavanca Ajuste Direita	1	1	–			
				22	64163-MCA-A60	Coxim, Alavanca Ajuste Esquerda	1	1	–			
				23	64170-MCA-A22	Defletor Conj., Ar	1	1	–			
				24	64205-MCA-A21	Bucha	2	2	–			
				25	64246-MJ4-670	Bucha, Fixação	2	2	–			
				26	64255-MCA-R30ZB	Defletor A, Painel Instrumentos *NH105* Preto Fosco (#15-#20)	1	1	–			
				27	64265-MCA-A60ZA	Defletor B, Painel Instrumentos *NH1* Preto	1	1	–			
				28	64511-MCA-A60	Suporte B, Superior Carenagem	1	1	–			
				29	64541-MCA-A60	Suporte, Ajustador	1	1	–			
				30	64542-MCA-010	Carcaça Comp., Ajustador	1	1	–			
				31	64543-MCA-000	Excêntrico B, Ajustador	1	1	–			
				32	64544-MCA-000	Excêntrico A, Ajustador	1	1	–			
				33	64547-MCA-000	Suporte A, Para-brisa	1	1	–			

C-41

Para-brisa (GL18009/A)

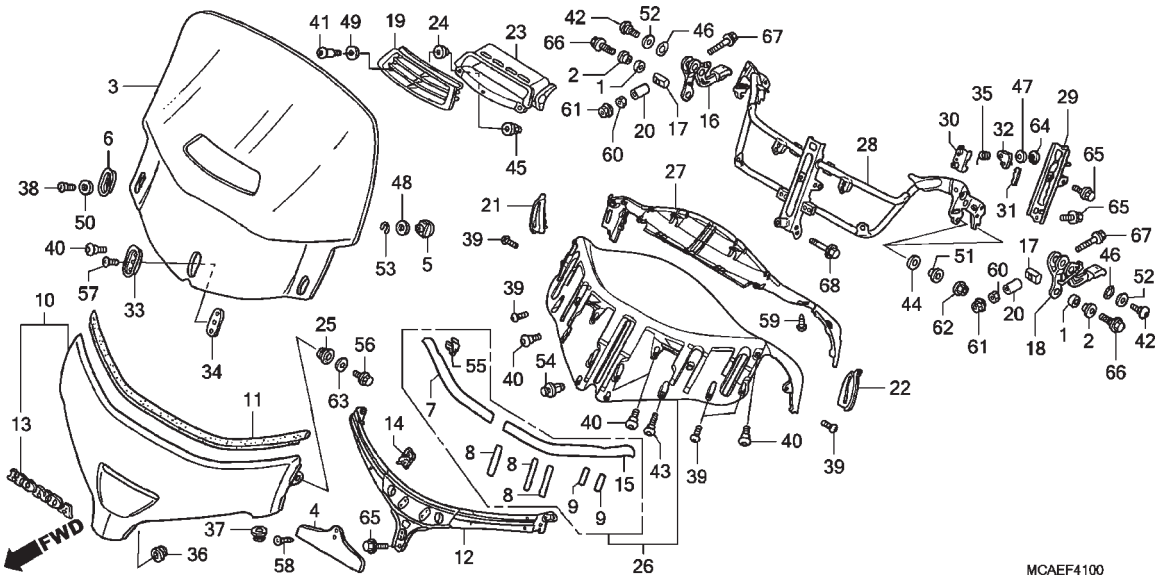

Ref. Nº	N.O.S.	Item de serviço	T.M.O.	Ref. Nº	Nº da peça	Descrição	Qtd. GL1800 9	A	C	Nº de série		Tipo
				34	64548-MCA-000	Suporte B, Para-brisa	1	1	–			
				35	64549-MCA-000	Mola, Suporte	1	1	–			
				36	83551-GE2-000	Bucha, Carcaça Filtro Ar	2	2	–			
				37	83601-MN5-000	Coxim, Tampa Lateral	2	2	–			
				38	90103-HC4-770	Parafuso, Defletor Lama	2	2	–			
				39	90104-964-000	Parafuso, 5x12	6	6	–			
				40	90106-KY2-701	Parafuso, Phillips, 6x11	8	8	–			
				41	90109-MBL-610	Parafuso, Phillips, 5x15,5	2	2	–			
				42	90118-MCA-000	Parafuso, Phillips, 6x11	2	2	–			
				43	90138-MCA-000	Parafuso, Phillips, 6x14	2	2	–			
				44	90148-SA0-000	Arruela, Parafuso Para-choque	4	4	–			
				45	90167-SA0-980	Porca, Cega Flange, 5mm	2	2	–			
				46	90435-422-000	Arruela, Ondulada, 10mm	2	2	–			
				47	90443-ZG3-000	Arruela, 10,1mm	1	1	–			
				48	90476-703-000	Arruela	2	2	–			
				49	90504-MCA-H50	Arruela, Encosto, 5mm	2	2	–			
				50	90507-921-000	Arruela, Nylon, 8mm	2	2	–			
				51	90512-300-000	Arruela, 6x20	4	4	–			
				52	90589-VD6-901	Arruela, Encosto, 8,6x13x0,6	2	2	–			
				53	90601-473-003	Anel, Vedação E, 8mm	2	2	–			
				54	90657-SB0-003	Presilha, Dispositivo Protetor	2	2	–			

C-41

Para-brisa (GL18009/A)

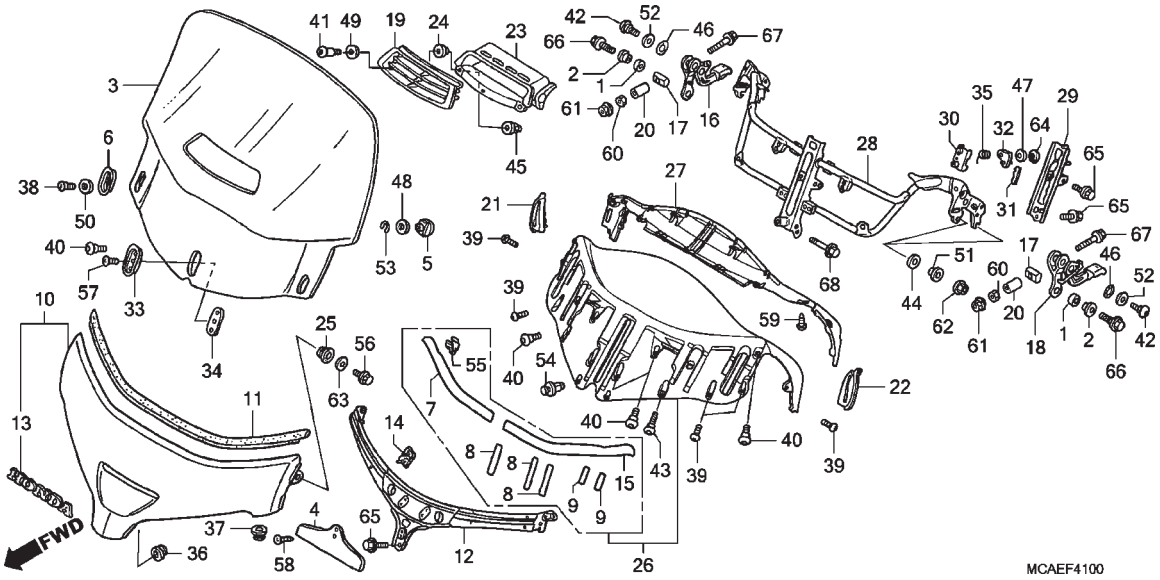

Ref. Nº	N.O.S.	Item de serviço	T.M.O.	Ref. Nº	Nº da peça	Descrição	Qtd. GL1800 9	A	C	Nº de série		Tipo
				55	90666-S84-A01	Presilha, Ajuste	2	2	–			
				56	92301-06008-0A	Parafuso, Trava, 6x8	2	2	–			
				57	93500-06008-0A	Parafuso, Phillips, 6x8	1	1	–			
				58	93903-24020	Parafuso, Fixação, 4x6	1	1	–			
				59	93903-24380	Parafuso, Fixação, 4x12	5	5	–			
				60	94002-06000-0S	Porca, Sextavada, 6mm	2	2	–			
				61	94050-06000	Porca, Flange, 6mm	2	2	–			
				62	94050-06080	Porca, Flange, 6mm	4	4	–			
				63	94103-06000	Arruela, Lisa, 6mm	2	2	–			
				64	94510-10000	Anel Elástico, Externo, 10mm	1	1	–			
				65	96001-06012-00	Parafuso, Flange, 6x12	4	4	–			
				66	96001-06016-00	Parafuso, Flange, 6x16	2	2	–			
				67	96001-06040-00	Parafuso, Flange, 6x40	2	2	–			
				68	96001-06045-00	Parafuso, Flange, 6x45	1	1	–			

C-41.1

Para-brisa (GL1800C)

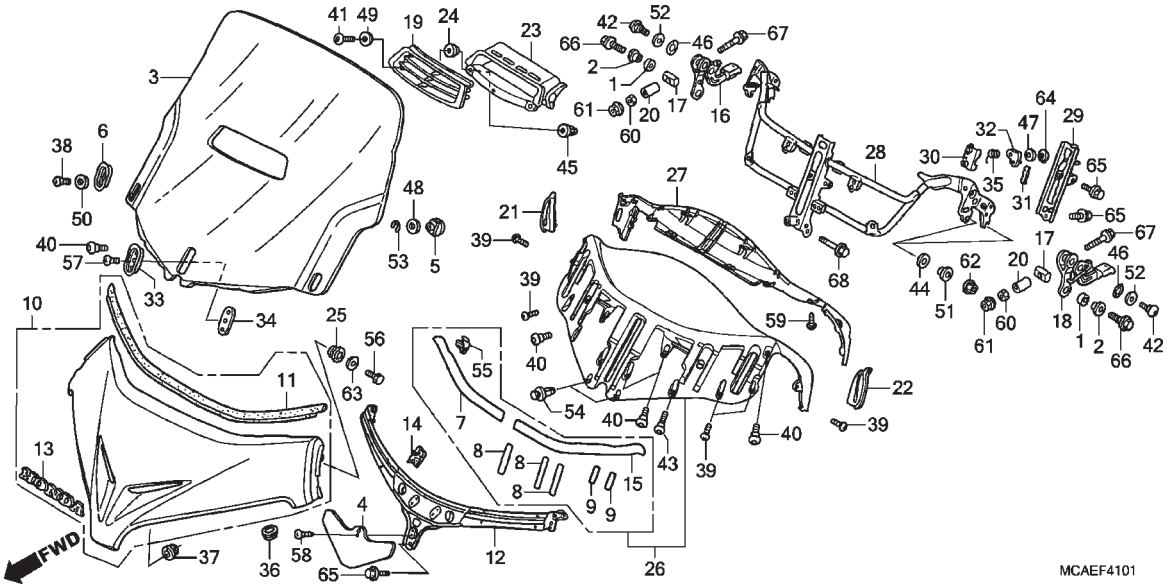

Ref. Nº	N.O.S.	Item de serviço	T.M.O.
3	411115	Para-brisa, Jogo	0,4
10	4111M3	Guarnição, Para-brisa	0,3
12	4111A8	Suporte, Para-brisa	0,3
16	4111K4	Articulação, Ajuste: Direita	0,6
18	4111K3	Articulação, Ajuste: Esquerda	0,6
	4111K5	Articulação, Ajuste: Ambas	0,7
23	8121D8	Defletor, Ar	0,1
26	812102	Defletor, Instrumentos	0,6
	812102A	• Com sistema de navegação adicionar	0,8
27	8121C2	Defletor, Instrumentos: Superior	0,6
	8121C2A	• Com sistema de navegação adicionar	0,8
28	4111A9	Suporte, Para-brisa	3,1
29	4111K6	Suporte, Ajustador	1,5
	4111K6A	• Com sistema de navegação adicionar	0,8

Ref. Nº	Nº da peça	Descrição	Qtd. GL1800 9	A	C	Nº de série		Tipo
1	50605-GZ4-670	Bucha, Fixação	–	–	2			
2	61105-KM7-910	Bucha, Para-lama Dianteiro	–	–	2			
3	64100-MCA-S40	Para-brisa	–	–	1			
4	64113-MCA-S40	Tampa, Guarnição	–	–	1			
5	64114-MCA-000	Porca, Fixação Para-brisa	–	–	2			
6	64116-MN5-000	Placa, Fixação Para-brisa	–	–	2			
7	64117-MCA-300	Cinta A, Deslizante Direita	–	–	1			
8	64118-MCA-300	Cinta B, Deslizante	–	–	6			
9	64119-MCA-300	Cinta C, Deslizante	–	–	4			
10	64120-MCA-S40ZB	Guarnição Jogo, Para-brisa (WL)						
		NHB01 Preto Grafite	–	–	1			2BR,2ED,2F,2U,3E,E,ED,F,KO,SI,U
	64120-MCA-S40ZA	*B197M* Azul Glint Wave Metálico	–	–	1			2ED,2F,2U,3E,U
	64120-MCA-S40ZC	*NH341P* Branco Fadeless Perolizado	–	–	1			2BR,2ED,2F,3E,E,ED,F,KO,SI
	64120-MCA-S40ZD	*R345C* Vermelho Candy Alizarin	–	–	1			2U,KO,SI,U
11	64121-MCA-000	Retentor, Para-brisa	–	–	1			
12	64122-MCA-000	Suporte, Para-brisa	–	–	1			
13	64125-MCA-A40	Emblema, Dianteiro (HONDA)	–	–	1			
14	64127-MCA-010	Coxim, Suporte Para-brisa	–	–	6			
15	64128-MCA-300	Cinta A, Deslizante Esquerda	–	–	1			
16	64133-MCA-A60	Articulação Comp., Ajuste Direita	–	–	1			
17	64137-MCA-000	Suporte, Tensor	–	–	2			
18	64143-MCA-A60	Articulação Comp., Ajuste Esquerda	–	–	1			

Voltar

C-41.1

Para-brisa (GL1800C)

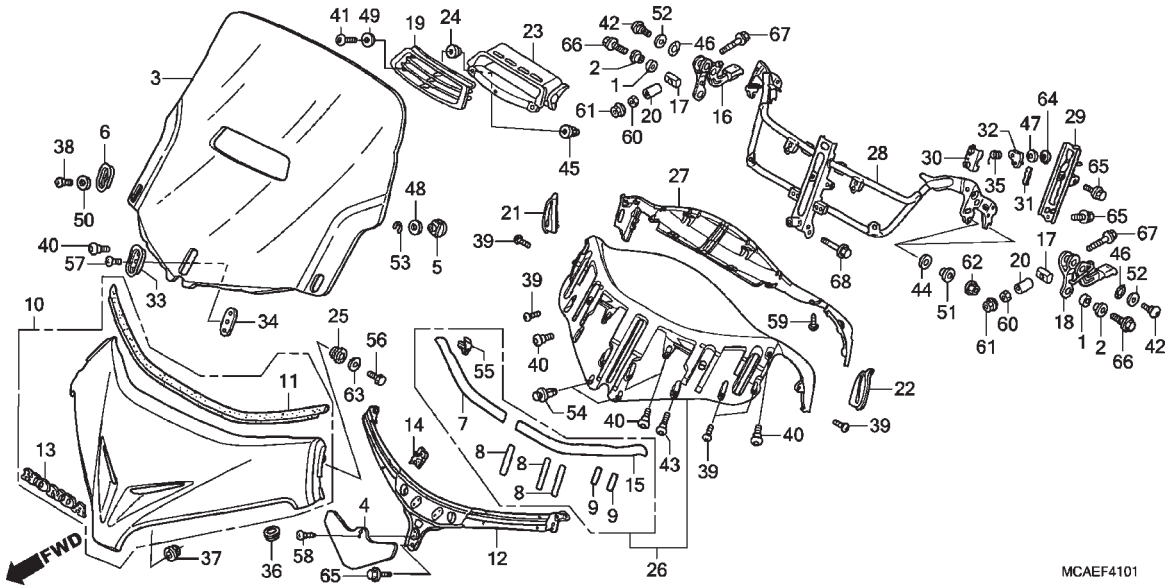

Ref. Nº	N.O.S.	Item de serviço	T.M.O.	Ref. Nº	Nº da peça	Descrição	Qtd. GL1800 9	A	C	Nº de série		Tipo
				19	64150-MCA-A21	Grade, Ar Central	–	–	1			
				20	64152-MCA-000	Bucha, Alavanca Ajuste	–	–	2			
				21	64153-MCA-A60	Coxim, Alavanca Ajuste Direita	–	–	1			
				22	64163-MCA-A60	Coxim, Alavanca Ajuste Esquerda	–	–	1			
				23	64170-MCA-S40	Defletor Conj., Ar	–	–	1			
				24	64205-MCA-A21	Bucha	–	–	2			
				25	64246-MJ4-670	Bucha, Fixação	–	–	2			
				26	64255-MCA-S40ZA	Defletor A, Painel Instrumentos *NH105* Preto Fosco (#15-#20)	–	–	1			
				27	64265-MCA-A60ZA	Defletor B, Painel Instrumentos *NH1* Preto	–	–	1			
				28	64511-MCA-A60	Suporte B, Superior Carenagem	–	–	1			
				29	64541-MCA-A60	Suporte, Ajustador	–	–	1			
				30	64542-MCA-010	Carcaça Comp., Ajustador	–	–	1			
				31	64543-MCA-000	Excêntrico B, Ajustador	–	–	1			
				32	64544-MCA-000	Excêntrico A, Ajustador	–	–	1			
				33	64547-MCA-000	Suporte A, Para-brisa	–	–	1			
				34	64548-MCA-000	Suporte B, Para-brisa	–	–	1			
				35	64549-MCA-000	Mola, Suporte	–	–	1			
				36	83551-GE2-000	Bucha, Carcaça Filtro Ar	–	–	2			
				37	83601-MN5-000	Coxim, Tampa Lateral	–	–	2			

Voltar

C-41.1

Para-brisa (GL1800C)

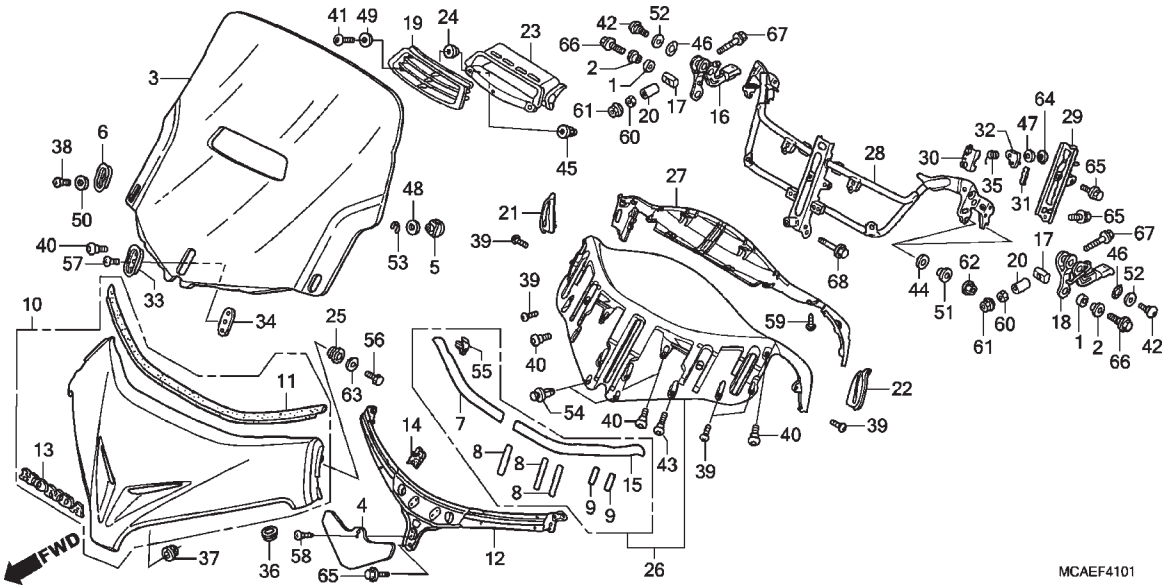

Ref. Nº	N.O.S.	Item de serviço	T.M.O.	Ref. Nº	Nº da peça	Descrição	Qtd. GL1800 9	A	C	Nº de série		Tipo
				38	90103-HC4-770	Parafuso, Defletor Lama	–	–	2			
				39	90104-964-000	Parafuso, 5x12	–	–	6			
				40	90106-KY2-701	Parafuso, Phillips, 6x11	–	–	8			
				41	90109-MBL-610	Parafuso, Phillips, 5x15,5	–	–	2			
				42	90118-MCA-000	Parafuso, Phillips, 6x11	–	–	2			
				43	90138-MCA-000	Parafuso, Phillips, 6x14	–	–	2			
				44	90148-SA0-000	Arruela, Parafuso Para-choque	–	–	4			
				45	90167-SA0-980	Porca, Cega Flange, 5mm	–	–	2			
				46	90435-422-000	Arruela, Ondulada, 10mm	–	–	2			
				47	90443-ZG3-000	Arruela, 10,1mm	–	–	1			
				48	90476-703-000	Arruela	–	–	2			
				49	90504-MCA-H50	Arruela, Encosto, 5mm	–	–	2			
				50	90507-921-000	Arruela, Nylon, 8mm	–	–	2			
				51	90512-300-000	Arruela, 6x20	–	–	4			
				52	90589-VD6-901	Arruela, Encosto, 8,6x13x0,6	–	–	2			
				53	90601-473-003	Anel, Vedação E, 8mm	–	–	2			
				54	90657-SB0-003	Presilha, Dispositivo Protetor	–	–	2			
				55	90666-S84-A01	Presilha, Ajuste	–	–	2			
				56	92301-06008-0A	Parafuso, Trava, 6x8	–	–	2			
				57	93500-06008-0A	Parafuso, Phillips, 6x8	–	–	1			
				58	93903-24020	Parafuso, Fixação, 4x6	–	–	1			

Voltar

C-41.1

Para-brisa (GL1800C)

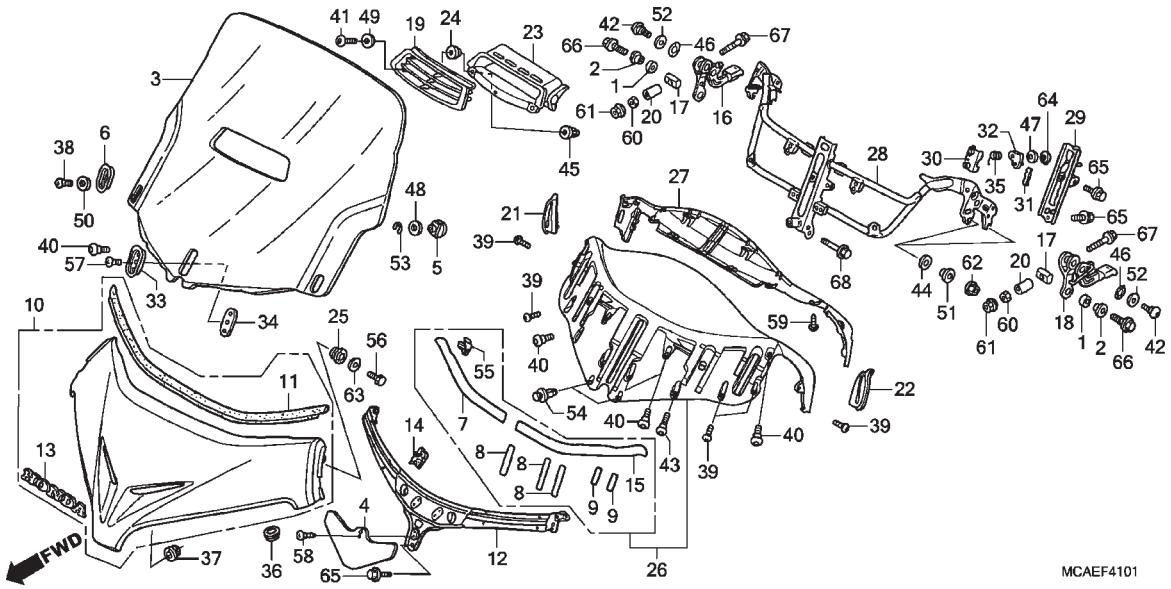

Ref. Nº	N.O.S.	Item de serviço	T.M.O.	Ref. Nº	Nº da peça	Descrição	Qtd. GL1800 9	A	C	Nº de série		Tipo
				59	93903-24380	Parafuso, Fixação, 4x12	–	–	5			
				60	94002-06000-0S	Porca, Sextavada, 6mm	–	–	2			
				61	94050-06000	Porca, Flange, 6mm	–	–	2			
				62	94050-06080	Porca, Flange, 6mm	–	–	4			
				63	94103-06000	Arruela, Lisa, 6mm	–	–	2			
				64	94510-10000	Anel Elástico, Externo, 10mm	–	–	1			
				65	96001-06012-00	Parafuso, Flange, 6x12	–	–	4			
				66	96001-06016-00	Parafuso, Flange, 6x16	–	–	2			
				67	96001-06040-00	Parafuso, Flange, 6x40	–	–	2			
				68	96001-06045-00	Parafuso, Flange, 6x45	–	–	1			

Voltar

C-42

Carenagem (GL18009/A)

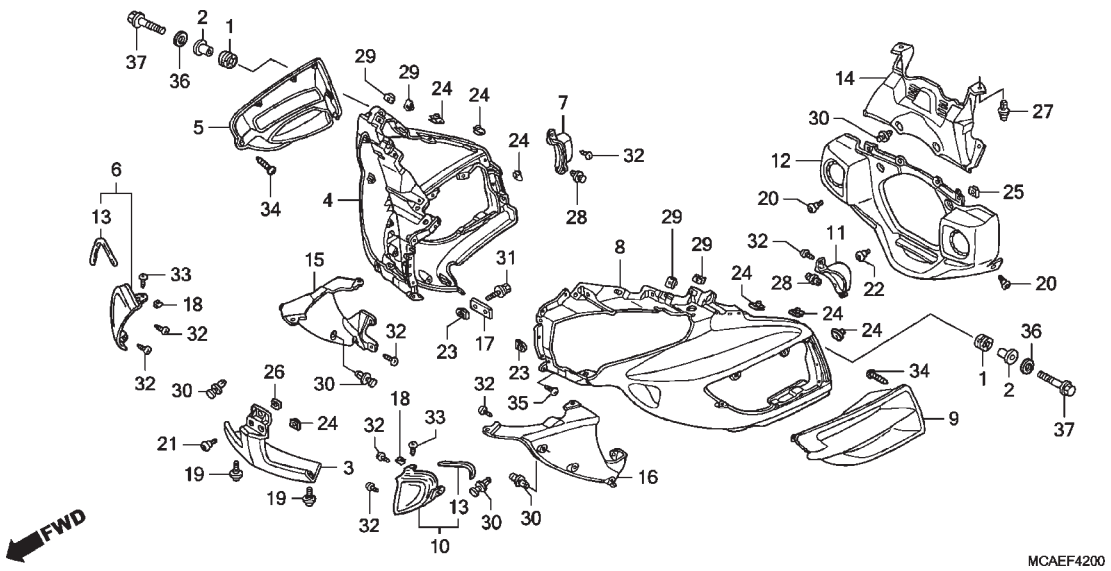

Ref. Nº	N.O.S.	Item de serviço	T.M.O.
3	4111B5	Carenagem: Central	0,4
4	4111D1	Carenagem, Lateral: Direita	1,8
	4111D1C	• Com sistema de navegação adicionar	0,7
5	4111E1	Aleta Respiro, Carenagem Lateral: Direita	1,4
	4111E1C	• Com sistema de navegação adicionar	0,7
6	4111L1	Duto, Ar: Direito	1,5
	4111L1C	• Com sistema de navegação adicionar	0,7
7	4111C8	Duto, Carenagem Lateral: Direito	1,5
	4111C8C	• Com sistema de navegação adicionar	0,7
8	4111D0	Carenagem, Lateral: Esquerda	1,8
	4111D0C	• Com sistema de navegação adicionar	0,7
	4111D2	Carenagem, Lateral: Ambas	2,1
	4111D2C	• Com sistema de navegação adicionar	0,7
9	411126	Aleta Respiro, Carenagem Lateral: Esquerda	1,4
	411126E	• Com sistema de navegação adicionar	0,7
+			

Ref. Nº	Nº da peça	Descrição	Qtd. GL1800 9	A	C	Nº de série		Tipo
1	19051-KA3-830	Coxim, Fixação Radiador	2	2	–			
2	61101-MN4-000	Bucha, Dianteira Fixação Para-lama	2	2	–			
3	64216-MCA-000YF	Carenagem, Central Dianteira						
		NHA54M Prata Pewter Metálico	1	–	–			
	64216-MCA-000ZM	*R287M* Vermelho Bloodstone Metálico	1	–	–			2ED,2F,2NZ,2U,3E,E,ED,F,KO,SI,U
	64216-MCA-000YE	*B205M* Azul Monterey Metálico	1	–	–			2ED,2F,3E,BR,E,ED,F,KO,SI
	64216-MCA-000YG	*B191M* Azul Columbia Metálico	1	–	–			2NZ,2U,U
	64216-MCA-000YH	*YR292M* Marrom Mesquite Metálico	1	–	–			SI
	64216-MCA-000ZY	*NHA73M* Preto Nebulous Metálico	–	1	–			
	64216-MCA-000ZD	*Y130P* Amarelo Hot Rod Perolizado	–	1	–			2ED,2F,2NZ,2U,3E,E,ED,F,KO,SI,U
	64216-MCA-000ZE	*NH326P* Branco Glacier Perolizado	–	1	–			2ED,2F,2NZ,2U,3E,E,ED,F,KO,SI,U
	64216-MCA-000YH	*YR292M* Marrom Mesquite Metálico	–	1	–			2ED,2F,3E,BR,E,ED,F,SI
	64216-MCA-000YC	*R325M* Vermelho Caliente Metálico	–	1	–			2NZ,2U,KO,U
4	64282-MCA-010YF	Carenagem, Lateral Direita						
		NHA54M Prata Pewter Metálico	1	–	–			
	64282-MCA-010ZM	*R287M* Vermelho Bloodstone Metálico	1	–	–			2ED,2F,2NZ,2U,3E,E,ED,F,KO,SI,U
	64282-MCA-010YE	*B205M* Azul Monterey Metálico	1	–	–			2ED,2F,3E,BR,E,ED,F,KO,SI
	64282-MCA-010YG	*B191M* Azul Columbia Metálico	1	–	–			2NZ,2U,U
	64282-MCA-010YH	*YR292M* Marrom Mesquite Metálico	1	–	–			SI
	64282-MCA-010ZY	*NHA73M* Preto Nebulous Metálico	–	1	–			
	64282-MCA-010ZD	*Y130P* Amarelo Hot Rod Perolizado	–	1	–			2ED,2F,2NZ,2U,3E,E,ED,F,KO,SI,U
	64282-MCA-010ZE	*NH326P* Branco Glacier Perolizado	–	1	–			2ED,2F,2NZ,2U,3E,E,ED,F,KO,SI,U
	64282-MCA-010YH	*YR292M* Marrom Mesquite Metálico	–	1	–			2ED,2F,3E,BR,E,ED,F,SI
	64282-MCA-010YC	*R325M* Vermelho Caliente Metálico	–	1	–			2NZ,2U,KO,U

C-42

Carenagem (GL18009/A)

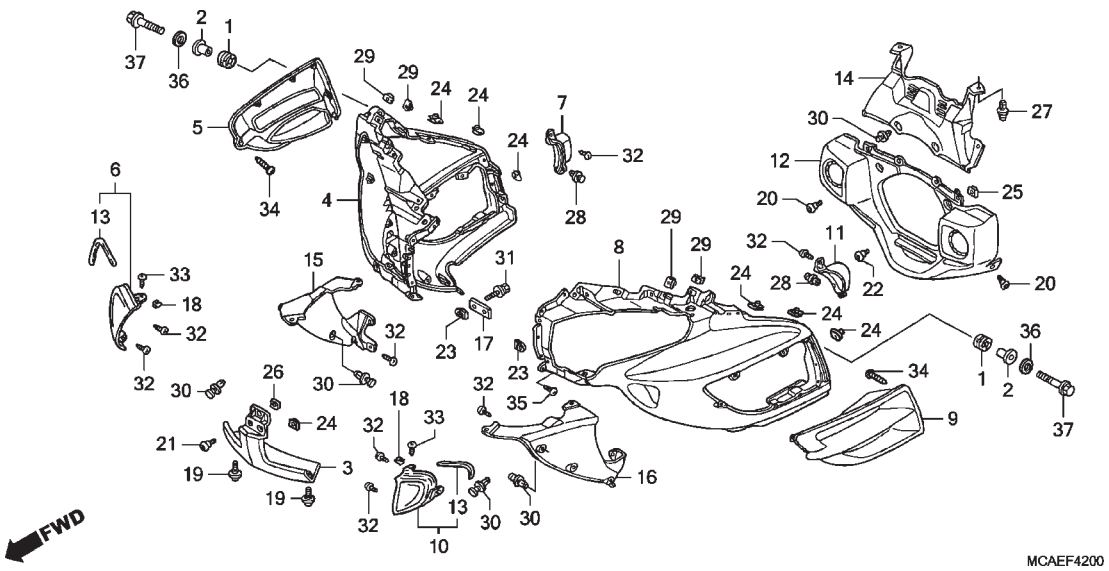

Ref. Nº	N.O.S.	Item de serviço	T.M.O.
+			
9	4111K8	Aleta Respiro, Carenagem Lateral: Ambas	1,4
	4111K8C	• Com sistema de navegação adicionar	0,7
10	4111L0	Duto, Ar: Esquerdo	1,5
	4111L0C	• Com sistema de navegação adicionar	0,7
	4111L2	Duto, Ar: Ambos	1,6
	4111L2C	• Com sistema de navegação adicionar	0,7
11	4111C7	Duto, Carenagem Lateral: Esquerdo	1,5
	4111C7C	• Com sistema de navegação adicionar	0,7
	4111C9	Duto, Carenagem Lateral: Ambos	1,5
	4111C9C	• Com sistema de navegação adicionar	0,7
12	411110	Carenagem, Inferior: Dianteira	0,3
14	411142	Carenagem, Interna: Central	0,2
15	4111D9	Carenagem, Interna: Direita	0,4
16	4111D8	Carenagem, Interna: Esquerda	0,4
	4111E0	Carenagem, Interna: Ambas	0,4

Ref. Nº	Nº da peça	Descrição	Qtd. GL1800 9	A	C	Nº de série		Tipo
5	64285-MCA-000YF	Aleta Respiro, Carenagem Lateral Direita						
		NHA54M Prata Pewter Metálico	1	–	–			
	64285-MCA-000ZM	*R287M* Vermelho Bloodstone Metálico	1	–	–			2ED,2F,2NZ,2U,3E,E,ED,F,KO,SI,U
	64285-MCA-000YE	*B205M* Azul Monterey Metálico	1	–	–			2ED,2F,3E,BR,E,ED,F,KO,SI
	64285-MCA-000YG	*B191M* Azul Columbia Metálico	1	–	–			2NZ,2U,U
	64285-MCA-000YH	*YR292M* Marrom Mesquite Metálico	1	–	–			SI
	64285-MCA-000ZY	*NHA73M* Preto Nebulous Metálico	–	1	–			
	64285-MCA-000ZD	*Y130P* Amarelo Hot Rod Perolizado	–	1	–			2ED,2F,2NZ,2U,3E,E,ED,F,KO,SI,U
	64285-MCA-000ZE	*NH326P* Branco Glacier Perolizado	–	1	–			2ED,2F,2NZ,2U,3E,E,ED,F,KO,SI,U
	64285-MCA-000YH	*YR292M* Marrom Mesquite Metálico	–	1	–			2ED,2F,3E,BR,E,ED,F,SI
	64285-MCA-000YC	*R325M* Vermelho Caliente Metálico	–	1	–			2NZ,2U,KO,U
6	64286-MCA-A60	Tampa, Lateral Farol Direito	1	1	–			
7	64287-MCA-000	Duto, Carenagem Lateral Direita	1	1	–			
8	64292-MCA-010YF	Carenagem, Lateral Esquerda						
		NHA54M Prata Pewter Metálico	1	–	–			
	64292-MCA-010ZM	*R287M* Vermelho Bloodstone Metálico	1	–	–			2ED,2F,2NZ,2U,3E,E,ED,F,KO,SI,U
	64292-MCA-010YE	*B205M* Azul Monterey Metálico	1	–	–			2ED,2F,3E,BR,E,ED,F,KO,SI
	64292-MCA-010YG	*B191M* Azul Columbia Metálico	1	–	–			2NZ,2U,U
	64292-MCA-010YH	*YR292M* Marrom Mesquite Metálico	1	–	–			SI
	64292-MCA-010ZY	*NHA73M* Preto Nebulous Metálico	–	1	–			
	64292-MCA-010ZD	*Y130P* Amarelo Hot Rod Perolizado	–	1	–			2ED,2F,2NZ,2U,3E,E,ED,F,KO,SI,U
	64292-MCA-010ZE	*NH326P* Branco Glacier Perolizado	–	1	–			2ED,2F,2NZ,2U,3E,E,ED,F,KO,SI,U
	64292-MCA-010YH	*YR292M* Marrom Mesquite Metálico	–	1	–			2ED,2F,3E,BR,E,ED,F,SI
	64292-MCA-010YC	*R325M* Vermelho Caliente Metálico	–	1	–			2NZ,2U,KO,U

C-42

Carenagem (GL18009/A)

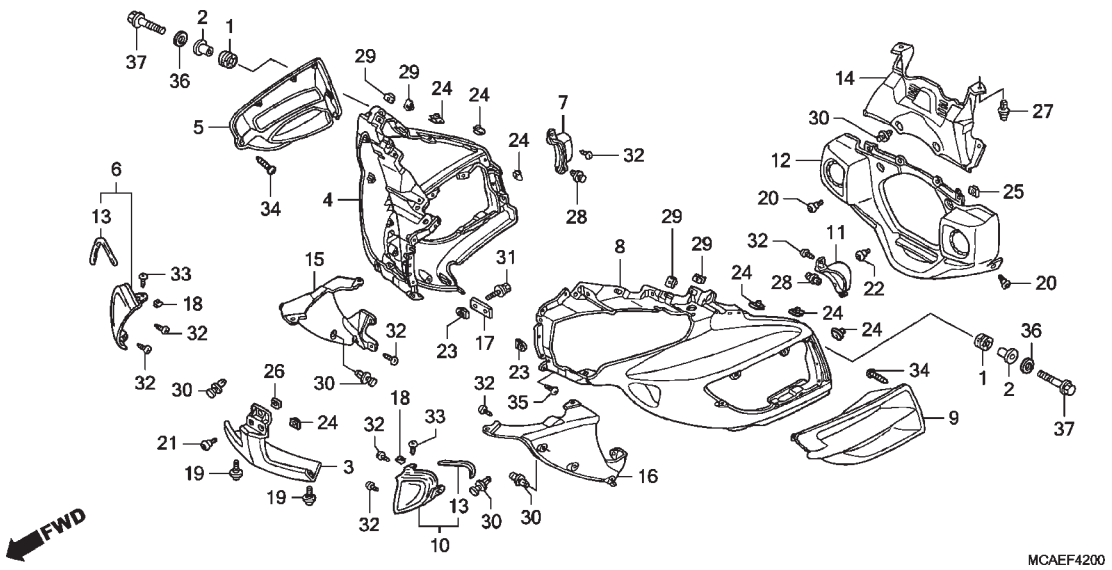

Ref. Nº	N.O.S.	Item de serviço	T.M.O.	Ref. Nº	Nº da peça	Descrição	Qtd. GL1800 9	A	C	Nº de série		Tipo
				9	64295-MCA-000YF	Aleta Respiro, Carenagem Lateral Esquerda						
						NHA54M ..... Prata Pewter Metálico	1	–	–	.....	.....	.....
					64295-MCA-000ZM	*R287M* .. Vermelho Bloodstone Metálico	1	–	–	.....	.....	2ED,2F,2NZ,2U,3E,E,ED,F,KO,SI,U
					64295-MCA-000YE	*B205M* ..... Azul Monterey Metálico	1	–	–	.....	.....	2ED,2F,3E,BR,E,ED,F,KO,SI
					64295-MCA-000YG	*B191M* ..... Azul Columbia Metálico	1	–	–	.....	.....	2NZ,2U,U
					64295-MCA-000YH	*YR292M* ..... Marrom Mesquite Metálico	1	–	–	.....	.....	SI
					64295-MCA-000ZY	*NHA73M* ..... Preto Nebulous Metálico	–	1	–	.....	.....	.....
					64295-MCA-000ZD	*Y130P* ..... Amarelo Hot Rod Perolizado	–	1	–	.....	.....	2ED,2F,2NZ,2U,3E,E,ED,F,KO,SI,U
					64295-MCA-000ZE	*NH326P* ..... Branco Glacier Perolizado	–	1	–	.....	.....	2ED,2F,2NZ,2U,3E,E,ED,F,KO,SI,U
					64295-MCA-000YH	*YR292M* ..... Marrom Mesquite Metálico	–	1	–	.....	.....	2ED,2F,3E,BR,E,ED,F,SI
					64295-MCA-000YC	*R325M* ..... Vermelho Caliente Metálico	–	1	–	.....	.....	2NZ,2U,KO,U
				10	64296-MCA-A60	Tampa, Lateral Farol Esquerdo	1	1	–	.....	.....	.....
				11	64297-MCA-000	Duto, Carenagem Lateral Esquerda	1	1	–	.....	.....	.....
				12	64302-MCA-000ZA	Carenagem, Inferior Dianteira						
						NH168M ..... Cinza Vernier Metálico	1	1	–	.....	.....	.....
				13	64448-MCA-A60	Retentor, Duto Ar	2	2	–	.....	.....	.....
				14	64501-MCA-A60	Carenagem, Interna Central	1	1	–	.....	.....	.....
				15	64502-MCA-A60	Carenagem, Interna Direita	1	1	–	.....	.....	.....
				16	64503-MCA-A60	Carenagem, Interna Esquerda	1	1	–	.....	.....	.....
				17	64517-MCA-000	Placa, Farol Inferior	1	1	–	.....	.....	.....
				18	66871-611-000	Porca, Painel Central	2	2	–	.....	.....	.....
				19	90105-MB1-000	Parafuso, Especial, 5x12	2	2	–	.....	.....	.....

C-42

Carenagem (GL18009/A)

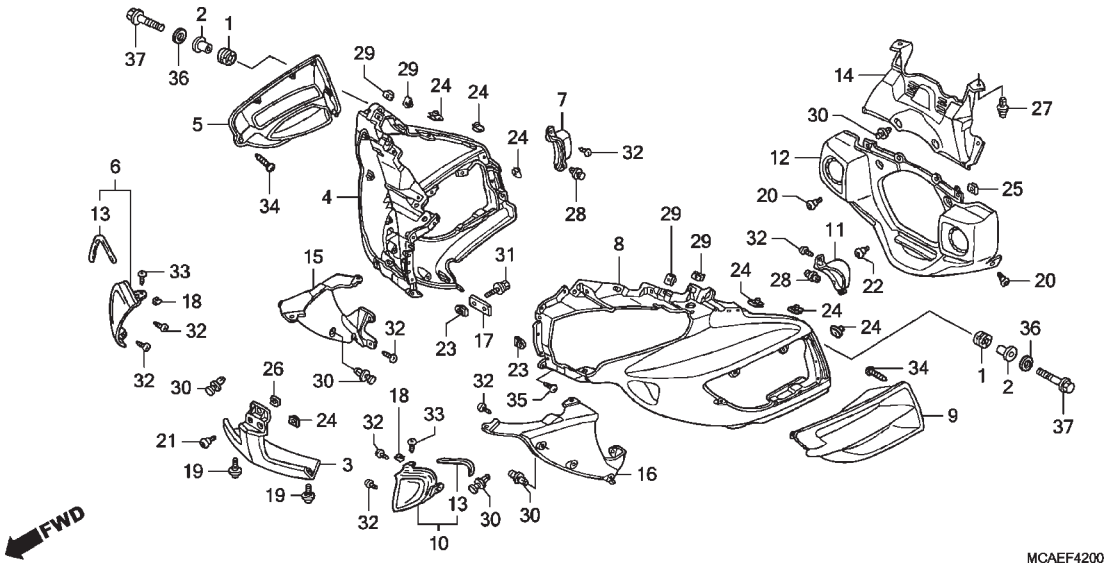

Ref. Nº	N.O.S.	Item de serviço	T.M.O.

Ref. Nº	Nº da peça	Descrição	Qtd. GL1800 9	A	C	Nº de série		Tipo
20	90106-KY2-701	Parafuso, Phillips, 6x11	4	4	–			
21	90107-MM5-000	Parafuso, Phillips, 6x17	1	1	–			
22	90137-MCA-000	Parafuso, Especial, 6mm	2	2	–			
23	90305-SM4-000	Porca, Presilha Spoiler	2	2	–			
24	90320-GE2-760	Porca, Pressão, 5mm	8	8	–			
25	90320-MM5-000	Porca, Pressão, 6mm	2	2	–			
26	90320-747-000	Porca, Pressão, 6mm	1	1	–			
27	90653-HC4-900	Presilha, Defletor Lama	2	2	–			
28	90657-SB0-003	Presilha, Dispositivo Protetor	2	2	–			
29	90677-KAN-961	Porca, Presilha, 5mm	4	4	–			
30	91549-MW0-790ZA	Presilha, Fixação Painel						
		NH1 Preto	8	8	–			
31	93404-06030-07	Parafuso-arruela, 6x30	2	2	–			
32	93903-24280	Parafuso, Fixação, 4x10	18	18	–			
33	93903-24380	Parafuso, Fixação, 4x12	2	2	–			
34	93903-24480	Parafuso, Fixação, 4x16	2	2	–			
35	93903-25380	Parafuso, Fixação, 5x16	5	5	–			
36	94103-06000	Arruela, Lisa, 6mm	2	2	–			
37	96001-06025-00	Parafuso, Flange, 6x25	2	2	–			

C-42.1

Carenagem (GL1800C)

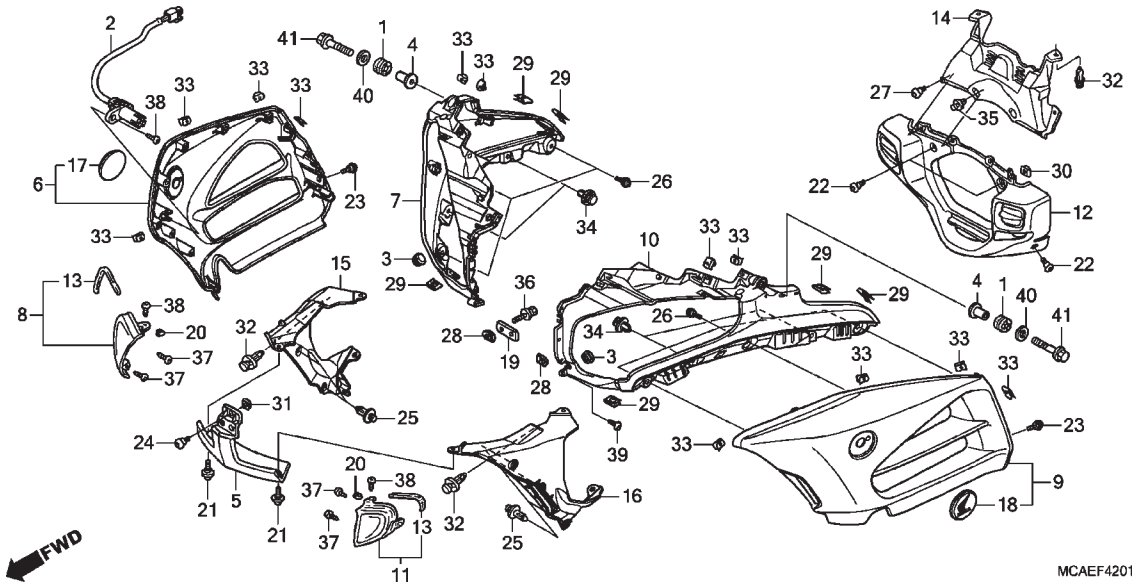

Ref. Nº	N.O.S.	Item de serviço	T.M.O.
2	617166	Sensor, Temperatura Ar Externo	0,8
5	4111B5	Carenagem: Central	0,4
6	4111D4	Carenagem, Intermediária: Direita	3,0
7	4111D1	Carenagem, Lateral: Direita	3,0
8	4131M2	Tampa, Lateral Dianteira: Direita	2,8
9	4111D3	Carenagem, Intermediária: Esquerda	3,0
	4111D5	Carenagem, Intermediária: Ambas	3,0
10	4111D0	Carenagem, Lateral: Esquerda	3,0
	4111D2	Carenagem, Lateral: Ambas	3,0
11	4131M3	Tampa, Lateral Dianteira: Esquerda	2,8
	4131V6	Tampa, Lateral Dianteira: Ambas	2,9
12	411110	Carenagem, Inferior: Dianteira	0,3
14	411142	Carenagem, Interna: Central	0,2
15	4111D9	Carenagem, Interna: Direita	0,6
16	4111D8	Carenagem, Interna: Esquerda	0,6
	4111E0	Carenagem, Interna: Ambas	0,6

Ref. Nº	Nº da peça	Descrição	Qtd. GL1800 9	A	C	Nº de série		Tipo
1	19051-KA3-830	Coxim, Fixação Radiador	–	–	2			
2	37890-MCA-S41	Sensor, Temperatura (Ar Externo)	–	–	1			
3	53125-174-670	Plugue, Tampa Inferior Manopla	–	–	2			
4	61101-MN4-000	Bucha, Dianteira Fixação Para-lama	–	–	2			
5	64216-MCA-000YK	Carenagem, Central Dianteira						
		NHB01 Preto Grafite	–	–	1			2BR,2ED,2F,2U,3E,E,ED,F,KO,SI,U
	64216-MCA-000YJ	*B197M* Azul Glint Wave Metálico	–	–	1			2ED,2F,2U,3E,U
	64216-MCA-000YL	*NH341P* Branco Fadeless Perolizado	–	–	1			2BR,2ED,2F,3E,E,ED,F,KO,SI
	64216-MCA-000YM	*R345C* Vermelho Candy Alizarin	–	–	1			2U,KO,SI,U
6	64280-MCA-S40ZA	Carenagem Jogo, Intermediária Direita (WL)						
		NH411M Prata Force Metálico	–	–	1			
7	64282-MCA-S40ZB	Carenagem, Lateral Direita						
		NHB01 Preto Grafite	–	–	1			2BR,2ED,2F,2U,3E,E,ED,F,KO,SI,U
	64282-MCA-S40ZA	*B197M* Azul Glint Wave Metálico	–	–	1			2ED,2F,2U,3E,U
	64282-MCA-S40ZC	*NH341P* Branco Fadeless Perolizado	–	–	1			2BR,2ED,2F,3E,E,ED,F,KO,SI
	64282-MCA-S40ZD	*R345C* Vermelho Candy Alizarin	–	–	1			2U,KO,SI,U
8	64286-MCA-S40ZA	Tampa, Lateral Farol Direito						
		NH303M Cinza Axis Fosco Metálico	–	–	1			
9	64290-MCA-S40ZA	Carenagem Jogo, Intermediária Esquerda (WL)						
		NH411M Prata Force Metálico	–	–	1			

C-42.1

Carenagem (GL1800C)

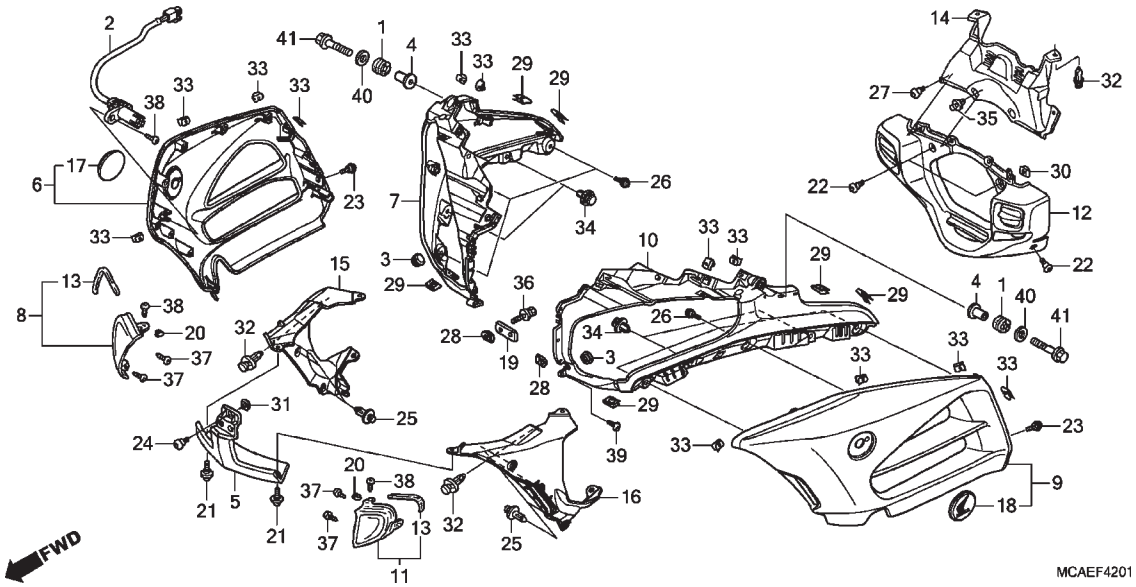

Ref. Nº	N.O.S.	Item de serviço	T.M.O.

Ref. Nº	Nº da peça	Descrição	Qtd. GL1800 9	A	C	Nº de série		Tipo
10	64292-MCA-S40ZB	Carenagem, Lateral Esquerda						
		NHB01 ..... Preto Grafite	–	–	1	.....	.....	2BR,2ED,2F,2U,3E,E,ED,F,KO,SI,U
	64292-MCA-S40ZA	*B197M* ..... Azul Glint Wave Metálico	–	–	1	.....	.....	2ED,2F,2U,3E,U
	64292-MCA-S40ZC	*NH341P* ... Branco Fadeless Perolizado	–	–	1	.....	.....	2BR,2ED,2F,3E,E,ED,F,KO,SI
	64292-MCA-S40ZD	*R345C* ..... Vermelho Candy Alizarin	–	–	1	.....	.....	2U,KO,SI,U
11	64296-MCA-S40ZA	Tampa, Lateral Farol Esquerdo						
		NH303M .... Cinza Axis Fosco Metálico	–	–	1	.....	.....	.....
12	64302-MCA-S40ZA	Carenagem, Inferior Dianteira						
		NH167MU .... Prata Iron Nail Metálico-U	–	–	1	.....	.....	.....
13	64448-MCA-A60	Retentor, Duto Ar	–	–	2	.....	.....	.....
14	64501-MCA-A60	Carenagem, Interna Central	–	–	1	.....	.....	.....
15	64502-MCA-S40	Carenagem, Interna Direita	–	–	1	.....	.....	.....
16	64503-MCA-S40	Carenagem, Interna Esquerda	–	–	1	.....	.....	.....
17	64503-MFL-000	Emblema, Produto Direito	–	–	1	.....	.....	.....
18	64508-MFL-000	Emblema, Produto Esquerdo	–	–	1	.....	.....	.....
19	64517-MCA-000	Placa, Farol Inferior	–	–	1	.....	.....	.....
20	66871-611-000	Porca, Painel Central	–	–	2	.....	.....	.....
21	90105-MB1-000	Parafuso, Especial, 5x12	–	–	2	.....	.....	.....
22	90106-KY2-701	Parafuso, Phillips, 6x11	–	–	4	.....	.....	.....
23	90106-MBY-000	Parafuso, Especial, 5x12	–	–	2	.....	.....	.....
24	90107-MM5-000	Parafuso, Phillips, 6x17	–	–	1	.....	.....	.....

C-42.1

Carenagem (GL1800C)

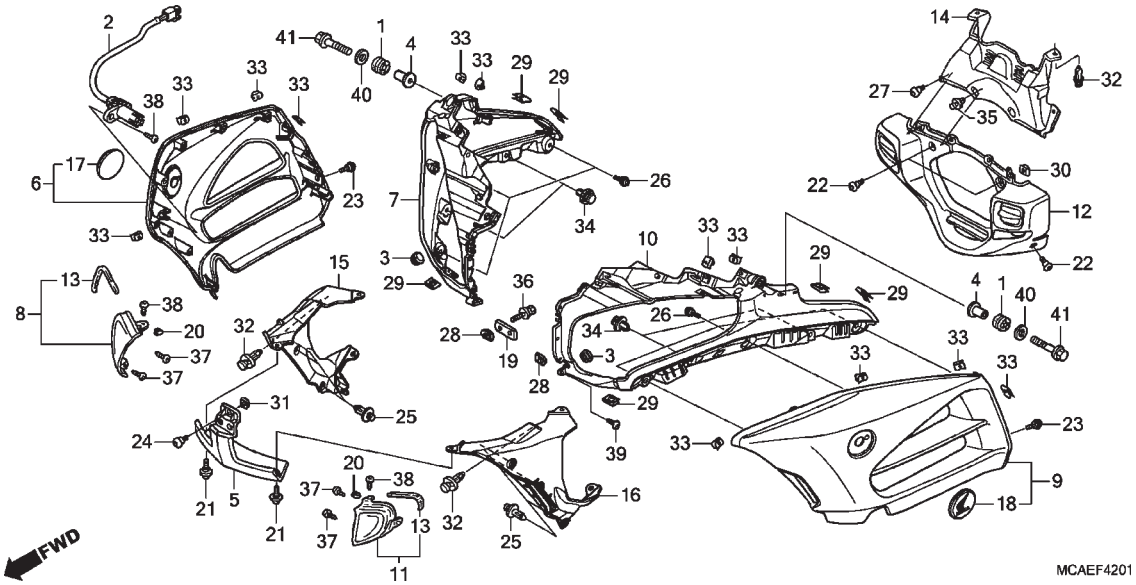

Ref. Nº	N.O.S.	Item de serviço	T.M.O.

Ref. Nº	Nº da peça	Descrição	Qtd. GL1800 9	A	C	Nº de série		Tipo
25	90116-MCS-G00	Rebite	–	–	6			
26	90117-MN5-000	Parafuso, Phillips, 5x13	–	–	6			
27	90137-MCA-000	Parafuso, Especial, 6mm	–	–	2			
28	90305-SM4-000	Porca, Presilha Spoiler	–	–	2			
29	90320-GE2-760	Porca, Pressão, 5mm	–	–	6			
30	90320-MM5-000	Porca, Pressão, 6mm	–	–	2			
31	90320-747-000	Porca, Pressão, 6mm	–	–	1			
32	90653-HC4-900	Presilha, Defletor Lama	–	–	4			
33	90677-KAN-961	Porca, Presilha, 5mm	–	–	12			
34	91512-SX0-003	Presilha, Interna Para-lama	–	–	4			
35	91549-MW0-790ZA	Presilha, Fixação Painel						
		NH1 Preto	–	–	2			
36	93404-06030-08	Parafuso-arruela, 6x30	–	–	2			
37	93903-24280	Parafuso, Fixação, 4x10	–	–	4			
38	93903-24380	Parafuso, Fixação, 4x12	–	–	3			
39	93903-25380	Parafuso, Fixação, 5x16	–	–	5			
40	94103-06000	Arruela, Lisa, 6mm	–	–	2			
41	96001-06025-00	Parafuso, Flange, 6x25	–	–	2			

C-43

Duto de Ar

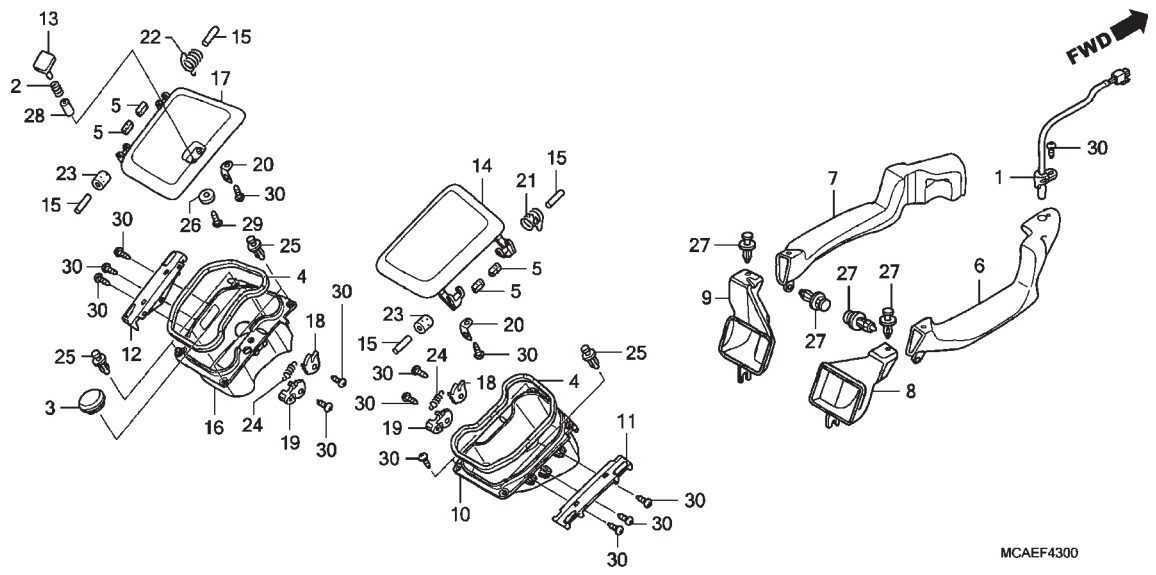

Ref. Nº	N.O.S.	Item de serviço	T.M.O.
1	617166	Sensor, Temperatura Ar Externo	1,5
	617166A	• Com sistema de navegação adicionar	0,7
6	4111C6	Duto, Inferior Ar: Direito	1,4
	4111C6A	• Com sistema de navegação adicionar	0,7
7	4111C5	Duto, Inferior Ar: Esquerdo	1,4
	4111C5A	• Com sistema de navegação adicionar	0,7
	4111K1	Duto, Inferior Ar: Ambos	1,4
	4111K1A	• Com sistema de navegação adicionar	0,7
8	4111S8	Duto, Inferior Ar: Traseiro Direito	0,8
9	4111S7	Duto, Inferior Ar: Traseiro Esquerdo	0,8
	4111S9	Duto, Inferior Ar: Traseiro Ambos	0,8
	4111S9A	• Com airbag adicionar	0,3
10	4111B9	Porta-objetos, Carenagem: Direito	0,2
14	4111F3	Tampa, Porta-objetos: Direita	0,2
16	4111B8	Porta-objetos, Carenagem: Esquerdo	0,2
	4111P7	Porta-objetos, Carenagem: Ambos	0,4
17	4111F2	Tampa, Porta-objetos: Esquerdo	0,2
	4111M4	Tampa, Porta-objetos: Ambas	0,4

Ref. Nº	Nº da peça	Descrição	Qtd. GL1800 9	A	C	Nº de série		Tipo
1	37890-MCA-A60	Sensor, Temperatura Ar Externo	1	1	–			
2	38253-898-000	Mola, Bobina	1	1	1			
3	38564-SA5-000	Coxim	1	1	1			
4	64228-MCA-A60	Retentor, Porta-objetos	1	1	–			2ED,2F,2NZ,2U,3E,BR,KO,SI
			2	2	–			E,ED,F,U
			–	–	1			
5	64229-MCA-A60	Retentor, Braço Porta-objetos	2	2	–			2ED,2F,2NZ,2U,3E,BR,KO,SI
			4	4	–			E,ED,F,U
			–	–	2			
6	64278-MCA-A80	Duto, Ar Inferior Dianteiro Direito	1	1	–			
7	64279-MCA-A80	Duto, Ar Inferior Dianteiro Esquerdo	1	1	–			
8	64280-MCA-A80	Duto, Ar Inferior Traseiro Direito	1	1	–			
9	64281-MCA-A80	Duto, Ar Inferior Traseiro Esquerdo	1	1	–			
10	64410-MCA-A60	Porta-objetos, Dianteiro Direito	1	1	–			E,ED,F,U
11	64411-MCA-A60ZA	Dobradiça, Porta-objetos Direito *NH1* Preto	1	1	–			E,ED,F,U
12	64412-MCA-A60ZA	Dobradiça, Porta-objetos Esquerdo *NH1* Preto	1	1	–			
	64412-MCA-S40ZA	*NH1* Preto	–	–	1			
13	64414-MCA-000	Botão, Abertura Tampa Porta-objetos Esquerdo	1	1	–			
	64414-MCA-S40		–	–	1			

Voltar

C-43

Duto de Ar

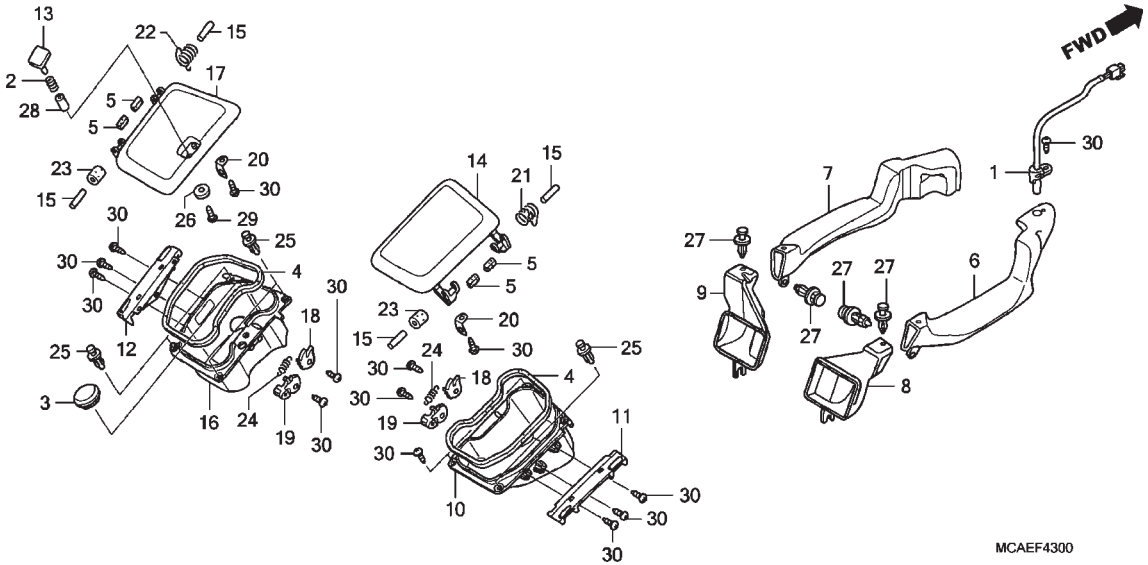

Ref. Nº	N.O.S.	Item de serviço	T.M.O.	Ref. Nº	Nº da peça	Descrição	Qtd. GL1800 9	A	C	Nº de série		Tipo
				14	64415-MCA-A60ZB	Tampa, Porta-objetos Direito						
						NH1 ..... Preto	1	1	–	.....	.....	E,ED,F,U
				15	64419-MCA-A60	Pino, Porta-objetos	2	2	–	.....	.....	2ED,2F,2NZ,2U,3E,BR,KO,SI
							4	4	–	.....	.....	E,ED,F,U
							–	–	2	.....	.....	.....
				16	64420-MCA-A60	Porta-objetos, Dianteiro Esquerdo	1	1	–	.....	.....	.....
					64420-MCA-S40	.....	–	–	1	.....	.....	.....
				17	64425-MCA-A60ZB	Tampa, Porta-objetos Esquerdo						
						NH1 ..... Preto	1	1	–	.....	.....	.....
					64425-MCA-S40ZA	*NH1* ..... Preto	–	–	1	.....	.....	.....
				18	64428-MCA-000	Excêntrico A, Trava Tampa Porta-objetos	1	1	–	.....	.....	2ED,2F,2NZ,2U,3E,BR,KO,SI
							2	2	–	.....	.....	E,ED,F,U
							–	–	1	.....	.....	.....
				19	64429-MCA-000	Excêntrico B, Trava Tampa						
						Porta-objetos	1	1	–	.....	.....	2ED,2F,2NZ,2U,3E,BR,KO,SI
							2	2	–	.....	.....	E,ED,F,U
							–	–	1	.....	.....	.....
				20	64431-MCA-000	Placa, Trava Porta-objetos	1	1	–	.....	.....	2ED,2F,2NZ,2U,3E,BR,KO,SI
							2	2	–	.....	.....	E,ED,F,U
							–	–	1	.....	.....	.....
				21	64433-MCA-A60	Mola A, Porta-objetos Dianteiro	1	1	–	.....	.....	E,ED,F,U
				22	64434-MCA-A60	Mola B, Porta-objetos Dianteiro	1	1	1	.....	.....	.....

C-43

Duto de Ar

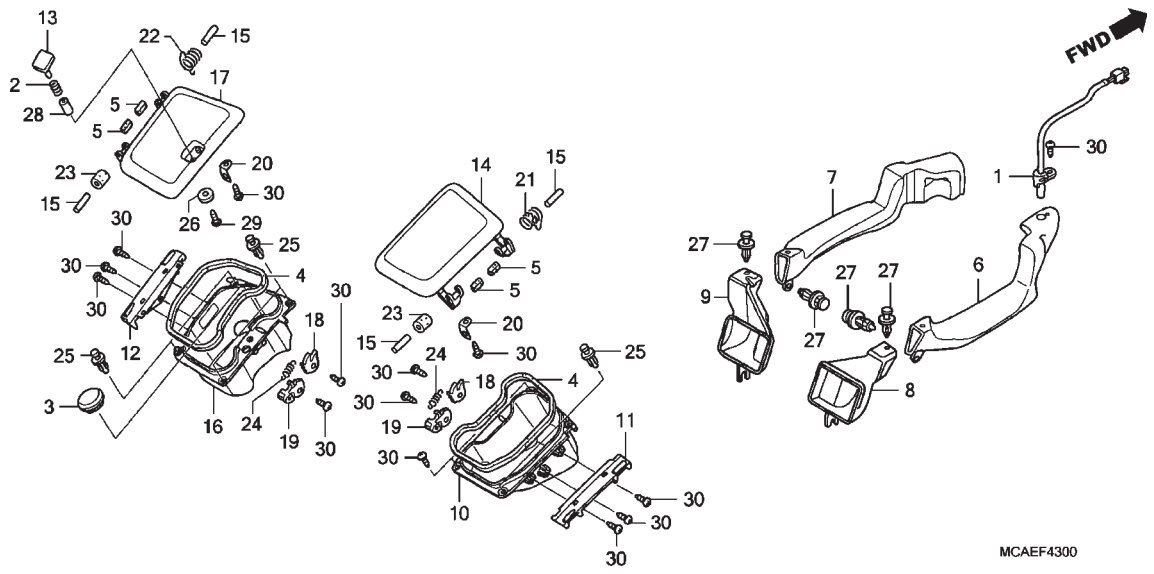

Ref. Nº	N.O.S.	Item de serviço	T.M.O.	Ref. Nº	Nº da peça	Descrição	Qtd. GL1800 9	A	C	Nº de série		Tipo
				23	64435-MCA-A60	Amortecedor, Porta-objetos	1	1	–	.....	.....	2ED,2F,2NZ,2U,3E,BR,KO,SI
							2	2	–	.....	.....	E,ED,F,U
							–	–	1	.....	.....	.....
				24	64436-MCA-000	Mola, Excêntrico Trava Porta-objetos	1	1	–	.....	.....	2ED,2F,2NZ,2U,3E,BR,KO,SI
							2	2	–	.....	.....	E,ED,F,U
							–	–	1	.....	.....	.....
				25	90116-SP0-003	Presilha, Retentor Para-choque	4	4	–	.....	.....	2ED,2F,2NZ,2U,3E,BR,KO,SI
							6	6	–	.....	.....	E,ED,F,U
							–	–	4	.....	.....	.....
				26	90502-MCA-000	Arruela, Lisa, 3mm	1	1	–	.....	.....	.....
					90502-MCA-S40	.....	–	–	1	.....	.....	.....
				27	90653-HC4-900	Presilha, Defletor Lama	4	4	–	.....	.....	.....
				28	91551-883-T00	Bucha A	1	1	1	.....	.....	.....
				29	93903-22380	Parafuso, Fixação, 3x12	1	1	1	.....	.....	.....
				30	93903-24280	Parafuso, Fixação, 4x10	7	7	–	.....	.....	2ED,2F,2NZ,2U,3E,BR,KO,SI
							15	15	–	.....	.....	E,ED,F,U
							–	–	6	.....	.....	.....

Voltar

C-44

Suporte da Carenagem

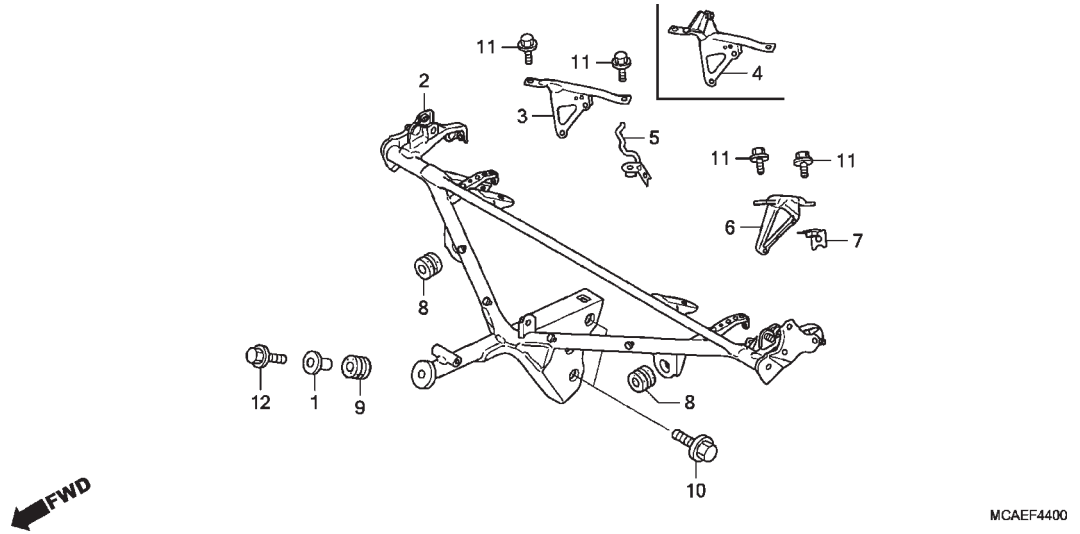

Ref. Nº	N.O.S.	Item de serviço	T.M.O.
2	411105	Suporte, Tampa Dianteira	1,8
	411105G	• Com sistema de navegação adicionar	0,7
	4111AE	Suporte, Tampa Dianteira (A)	3,0
		• Nota: Modelos '12-	

Ref. Nº	Nº da peça	Descrição	Qtd. GL1800 9	A	C	Nº de série		Tipo
1	61101-MN4-000	Bucha, Dianteira Fixação Para-lama	1	1	1			
2	64510-MCA-A60	Suporte A, Carenagem Superior	1	1	–			
	64510-MCA-S40		–	–	1			
3	64514-MCA-A60	Tubo, Lateral Carenagem Direita	1	1	–			E,ED,F,U
4	64514-MCA-A80	Tubo, Lateral Carenagem Direita	1	1	–			2ED,2F,2NZ,2U,3E,BR,KO,SI
			–	–	1			
5	64515-MCA-A60	Suporte, Tubo Lateral Carenagem Direita	1	1	1			
6	64524-MCA-A60	Tubo, Lateral Carenagem Esquerda	1	1	1			
7	64525-MCA-000	Suporte, Tubo Lateral Carenagem Esquerda	1	1	1			
8	80103-MG2-000	Coxim, Traseiro Para-lama	2	2	2			
9	80105-028-000	Coxim A, Traseiro Para-lama	1	1	1			
10	90120-MAS-E11	Parafuso, Flange, 8x32	2	2	2			
11	96001-06012-00	Parafuso, Flange, 6x12	4	4	4			
12	96001-06022-00	Parafuso, Flange, 6x22	1	1	1			

Voltar

C-45

Compartimento de Bagagem (GL18009/A)

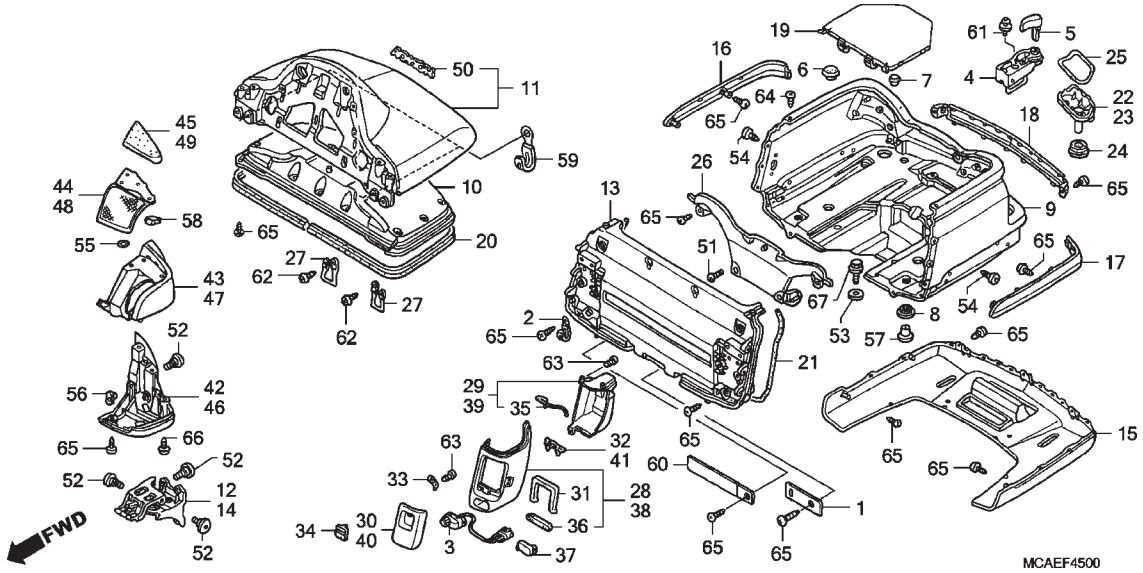

Ref. Nº	N.O.S.	Item de serviço	T.M.O.
3	6151F3	Interruptor, Aquecedor Assento Passageiro	0,4
4	410197	Trava, Capacete	0,6
		• Nota: Mesmo tempo para duas unidades	
9	4121L3	Compartimento, Bagagem	1,3
10	4131T5	Tampa Interna, Compartimento Bagagem	0,3
11	413140	Tampa, Compartimento Bagagem	0,7
12	4121F6	Dobradiça, Compartimento Bagagem: Direita	0,3
13	4121G2	Painel, Compartimento Bagagem: Dianteiro	1,1
	4121G2A	• Com sistema de navegação adicionar	0,2
14	4121F5	Dobradiça, Compartimento Bagagem: Esquerda	0,3
	4121F7	Dobradiça, Compartimento Bagagem: Ambas	0,4
15	412103	Tampa, Inferior Compartimento Bagagem	0,2
16	4121A5	Moldura, Lateral Compartimento Bagagem: Direita	0,1
17	4121A4	Moldura, Lateral Compartimento Bagagem: Esquerda	0,1
+			

Ref. Nº	Nº da peça	Descrição	Qtd. GL1800 9	A	C	Nº de série		Tipo
1	32189-MCA-H00	Suporte, Adaptador	1	1	–			2ED,2F,2NZ,2U,3E,E,ED,F,KO,SI,U
2	32925-958-000	Presilha, Fiação	1	1	–			
3	39500-MCA-R31	Interruptor Conj., Aquecedor Assento Passageiro	1	1	–			2ED,2F,2NZ,2U,3E,E,ED,F,KO,SI,U
4	50710-MCA-003	Suporte Conj., Capacete	2	2	–			
5	50714-MCA-000	Botão Conj., Suporte Capacete	2	2	–			
6	50750-MB0-000	Capa, Tubo Cavalete Principal	2	2	–			
7	80105-MAH-610	Coxim, Limitador	2	2	–			
8	80202-MCA-000	Bucha, Fixação Compartimento Bagagem	4	4	–			
9	81111-MCA-000YF	Compartimento, Bagagem						
		NHA54M Prata Pewter Metálico	1	–	–			
	81111-MCA-000ZM	*R287M* Vermelho Bloodstone Metálico	1	–	–			2ED,2F,2NZ,2U,3E,E,ED,F,KO,SI,U
	81111-MCA-000YE	*B205M* Azul Monterey Metálico	1	–	–			2ED,2F,3E,BR,E,ED,F,KO,SI
	81111-MCA-000YG	*B191M* Azul Columbia Metálico	1	–	–			2NZ,2U,U
	81111-MCA-000YH	*YR292M* Marrom Mesquite Metálico	1	–	–			SI
	81111-MCA-000ZY	*NHA73M* Preto Nebulous Metálico	–	1	–			
	81111-MCA-000ZD	*Y130P* Amarelo Hot Rod Perolizado	–	1	–			2ED,2F,2NZ,2U,3E,E,ED,F,KO,SI,U
	81111-MCA-000ZE	*NH326P* Branco Glacier Perolizado	–	1	–			2ED,2F,2NZ,2U,3E,E,ED,F,KO,SI,U
	81111-MCA-000YH	*YR292M* Marrom Mesquite Metálico	–	1	–			2ED,2F,3E,BR,E,ED,F,SI
	81111-MCA-000YC	*R325M* Vermelho Caliente Metálico	–	1	–			2NZ,2U,KO,U
10	81123-MCA-000	Tampa Interna, Compartimento Bagagem	1	1	–			

C-45

Compartimento de Bagagem (GL18009/A)

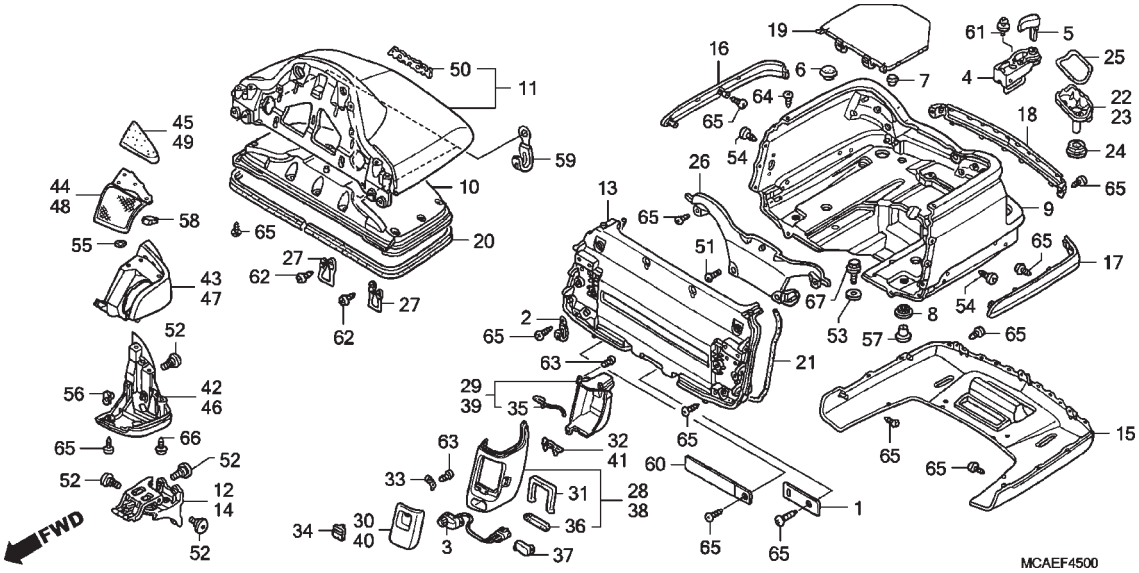

Ref. Nº	N.O.S.	Item de serviço	T.M.O.
+			
17	4121H8	Moldura, Lateral Compartimento Bagagem: Ambas	0,1
18	4121A6	Moldura, Compartimento Bagagem: Central	0,1
22	4121A8	Tampa, Luz Compartimento Bagagem: Direita	0,2
23	4121A7	Tampa, Luz Compartimento Bagagem: Esquerda	0,2
26	4121D7	Tampa, Trava Compartimento Bagagem	0,1
28	4121E4	Carcaça Externa, Porta-objetos Compartimento Bagagem: Direita	0,3
29	4121E6	Carcaça Interna, Porta-objetos Compartimento Bagagem: Direita	0,2
38	4121E3	Carcaça Externa, Porta-objetos Compartimento Bagagem: Esquerda	0,3
39	4121E5	Carcaça Interna, Porta-objetos Compartimento Bagagem: Esquerda	0,2
42	4121E8	Carcaça, Descansa Braço: Direita	0,3
43	4121F0	Cobertura A, Descansa Braço: Direita	0,3
	4121F0A	• Com amplificador estéreo adicionar	0,2
+			

Ref. Nº	Nº da peça	Descrição	Qtd. GL1800 9	A	C	Nº de série		Tipo
11	81125-MCA-A60ZU	Tampa Jogo, Compartimento Bagagem (WL)						
		NHA54M Prata Pewter Metálico	1	–	–			
	81125-MCA-A60ZV	*R287M* Vermelho Bloodstone Metálico	1	–	–			2ED,2F,2NZ,2U,3E,E,ED,F,KO,SI,U
	81125-MCA-A60ZT	*B205M* Azul Monterey Metálico	1	–	–			2ED,2F,3E,BR,E,ED,F,KO,SI
	81125-MCA-A60ZW	*B191M* Azul Columbia Metálico	1	–	–			2NZ,2U,U
	81125-MCA-A60ZX	*YR292M* Marrom Mesquite Metálico	1	–	–			SI
	81125-MCA-A60ZP	*NHA73M* Preto Nebulous Metálico	–	1	–			
	81125-MCA-A60YA	*NH326P* Branco Glacier Perolizado	–	1	–			2ED,2F,2NZ,2U,3E,E,ED,F,KO,SI,U
	81125-MCA-A60ZY	*Y130P* Amarelo Hot Rod Perolizado	–	1	–			2ED,2F,2NZ,2U,3E,E,ED,F,KO,SI,U
	81125-MCA-A60ZX	*YR292M* Marrom Mesquite Metálico	–	1	–			2ED,2F,3E,BR,E,ED,F,SI
	81125-MCA-A60ZS	*R325M* Vermelho Caliente Metálico	–	1	–			2NZ,2U,KO,U
12	81130-MCA-000	Dobradiça Comp., Compartimento Bagagem Direita	1	1	–			
13	81131-MCA-A70	Painel, Compartimento Bagagem Dianteiro	1	1	–			2ED,2F,2NZ,2U,3E,SI
	81131-MCA-A60		1	1	–			BR,E,ED,F,KO,U
14	81135-MCA-A60	Dobradiça Comp., Compartimento Bagagem Esquerda	1	1	–			
15	81141-MCA-000YF	Tampa, Inferior Compartimento Bagagem						
		NHA54M Prata Pewter Metálico	1	–	–			
	81141-MCA-000ZM	*R287M* Vermelho Bloodstone Metálico	1	–	–			2ED,2F,2NZ,2U,3E,E,ED,F,KO,SI,U
	81141-MCA-000YE	*B205M* Azul Monterey Metálico	1	–	–			2ED,2F,3E,BR,E,ED,F,KO,SI
	81141-MCA-000YG	*B191M* Azul Columbia Metálico	1	–	–			2NZ,2U,U
	81141-MCA-000YH	*YR292M* Marrom Mesquite Metálico	1	–	–			SI

C-45

Compartimento de Bagagem (GL18009/A)

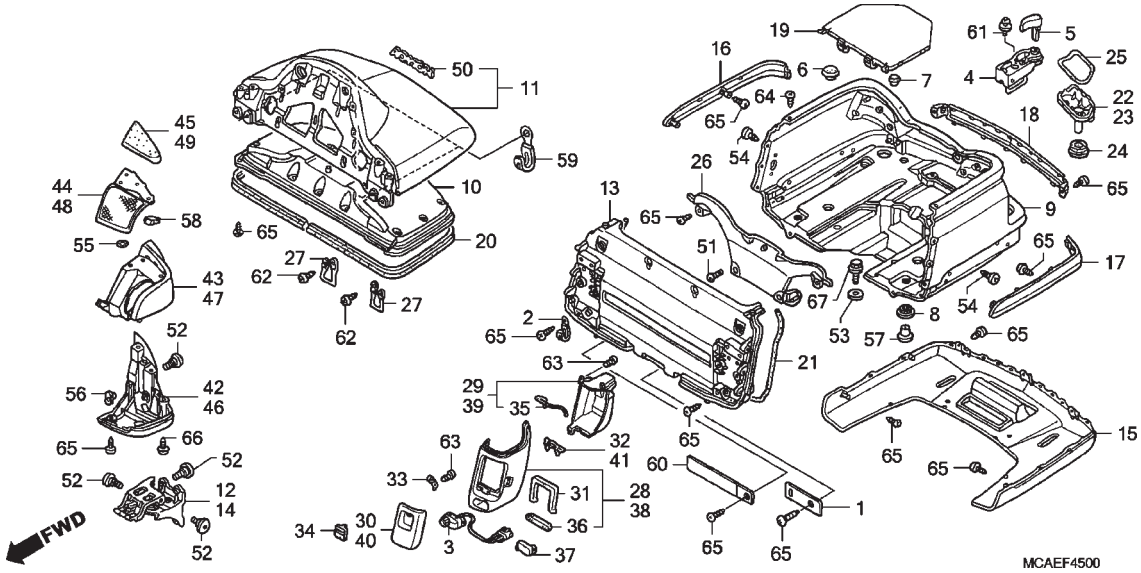

Ref. Nº	N.O.S.	Item de serviço	T.M.O.
44	4121F2	Cobertura B, Descansa Braço: Direita	0,3
45	4121F4	Amortecedor, Descansa Braço: Direito	0,3
46	4121E7	Carcaça, Descansa Braço: Esquerdo	0,3
47	4121E9	Cobertura A, Descansa Braço: Esquerda	0,3
	4121E9A	• Com amplificador estéreo adicionar	0,2
48	4121F1	Cobertura B, Descansa Braço: Esquerda	0,3
49	4121F3	Amortecedor, Descansa Braço: Esquerdo	0,3

Ref. Nº	Nº da peça	Descrição	Qtd. GL1800 9	A	C	Nº de série		Tipo
15)	81141-MCA-000ZY	Tampa, Inferior Compartimento Bagagem						
		NHA73M ..... Preto Nebulous Metálico	–	1	–			
	81141-MCA-000ZD	*Y130P* ..... Amarelo Hot Rod Perolizado	–	1	–			2ED,2F,2NZ,2U,3E,E,ED,F,KO,SI,U
	81141-MCA-000ZE	*NH326P* ..... Branco Glacier Perolizado	–	1	–			2ED,2F,2NZ,2U,3E,E,ED,F,KO,SI,U
	81141-MCA-000YH	*YR292M* ..... Marrom Mesquite Metálico	–	1	–			2ED,2F,3E,BR,E,ED,F,SI
	81141-MCA-000YC	*R325M* ..... Vermelho Caliente Metálico	–	1	–			2NZ,2U,KO,U
16	81161-MCA-000YF	Moldura, Lateral Compartimento Bagagem Direito						
		NHA54M ..... Prata Pewter Metálico	1	–	–			
	81161-MCA-000ZM	*R287M* .. Vermelho Bloodstone Metálico	1	–	–			2ED,2F,2NZ,2U,3E,E,ED,F,KO,SI,U
	81161-MCA-000YE	*B205M* ..... Azul Monterey Metálico	1	–	–			2ED,2F,3E,BR,E,ED,F,KO,SI
	81161-MCA-000YG	*B191M* ..... Azul Columbia Metálico	1	–	–			2NZ,2U,U
	81161-MCA-000YH	*YR292M* ..... Marrom Mesquite Metálico	1	–	–			SI
	81161-MCA-000ZY	*NHA73M* ..... Preto Nebulous Metálico	–	1	–			
	81161-MCA-000ZD	*Y130P* ..... Amarelo Hot Rod Perolizado	–	1	–			2ED,2F,2NZ,2U,3E,E,ED,F,KO,SI,U
	81161-MCA-000ZH	*NH326P* ..... Branco Glacier Perolizado	–	1	–			2ED,2F,2NZ,2U,3E,E,ED,F,KO,SI,U
	81161-MCA-000YH	*YR292M* ..... Marrom Mesquite Metálico	–	1	–			2ED,2F,3E,BR,E,ED,F,SI
	81161-MCA-000YC	*R325M* ..... Vermelho Caliente Metálico	–	1	–			2NZ,2U,KO,U
17	81162-MCA-000YF	Moldura, Lateral Compartimento Bagagem Esquerdo						
		NHA54M ..... Prata Pewter Metálico	1	–	–			
	81162-MCA-000ZM	*R287M* .. Vermelho Bloodstone Metálico	1	–	–			2ED,2F,2NZ,2U,3E,E,ED,F,KO,SI,U
	81162-MCA-000YE	*B205M* ..... Azul Monterey Metálico	1	–	–			2ED,2F,3E,BR,E,ED,F,KO,SI
	81162-MCA-000YG	*B191M* ..... Azul Columbia Metálico	1	–	–			2NZ,2U,U

C-45

Compartimento de Bagagem (GL18009/A)

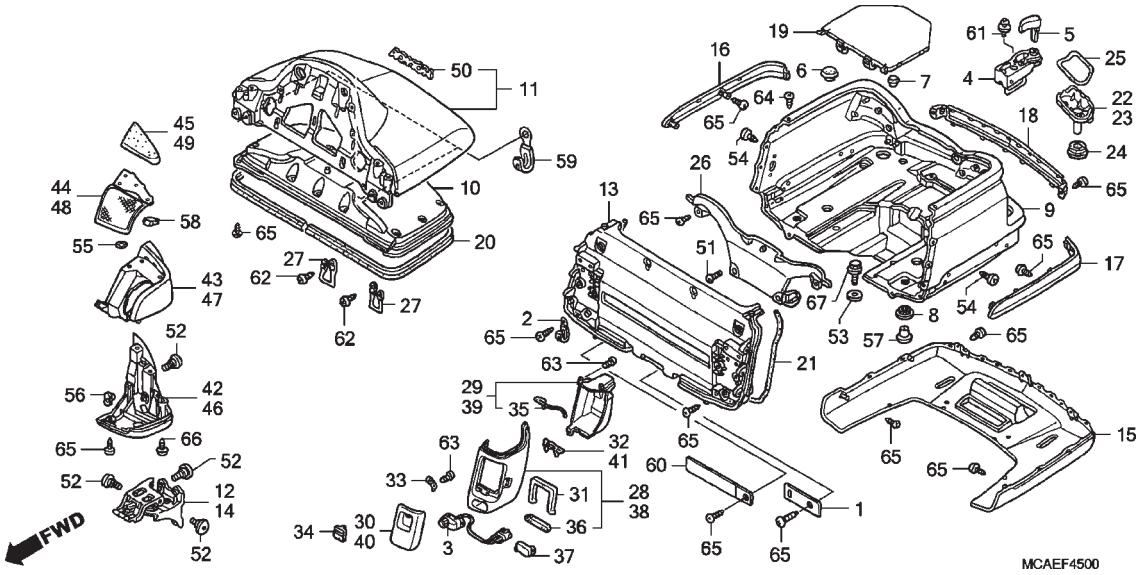

Ref. Nº	N.O.S.	Item de serviço	T.M.O.

Ref. Nº	Nº da peça	Descrição	Qtd. GL1800 9	A	C	Nº de série		Tipo
17)	81162-MCA-000YH	Moldura, Lateral Compartimento Bagagem Esquerdo						
		YR292M ..... Marrom Mesquite Metálico	1	–	–	.....	.....	SI
	81162-MCA-000ZY	*NHA73M* ..... Preto Nebulous Metálico	–	1	–	.....	.....	.....
	81162-MCA-000ZD	*Y130P* ..... Amarelo Hot Rod Perolizado	–	1	–	.....	.....	2ED,2F,2NZ,2U,3E,E,ED,F,KO,SI,U
	81162-MCA-000ZH	*NH326P* ..... Branco Glacier Perolizado	–	1	–	.....	.....	2ED,2F,2NZ,2U,3E,E,ED,F,KO,SI,U
	81162-MCA-000YH	*YR292M* ..... Marrom Mesquite Metálico	–	1	–	.....	.....	2ED,2F,3E,BR,E,ED,F,SI
	81162-MCA-000YC	*R325M* ..... Vermelho Caliente Metálico	–	1	–	.....	.....	2NZ,2U,KO,U
18	81163-MCA-000YF	Moldura, Compartimento Bagagem Central						
		NHA54M ..... Prata Pewter Metálico	1	–	–	.....	.....	.....
	81163-MCA-000ZM	*R287M* .. Vermelho Bloodstone Metálico	1	–	–	.....	.....	2ED,2F,2NZ,2U,3E,E,ED,F,KO,SI,U
	81163-MCA-000YE	*B205M* ..... Azul Monterey Metálico	1	–	–	.....	.....	2ED,2F,3E,BR,E,ED,F,KO,SI
	81163-MCA-000YG	*B191M* ..... Azul Columbia Metálico	1	–	–	.....	.....	2NZ,2U,U
	81163-MCA-000YH	*YR292M* ..... Marrom Mesquite Metálico	1	–	–	.....	.....	SI
	81163-MCA-000ZY	*NHA73M* ..... Preto Nebulous Metálico	–	1	–	.....	.....	.....
	81163-MCA-000ZD	*Y130P* ..... Amarelo Hot Rod Perolizado	–	1	–	.....	.....	2ED,2F,2NZ,2U,3E,E,ED,F,KO,SI,U
	81163-MCA-000ZH	*NH326P* ..... Branco Glacier Perolizado	–	1	–	.....	.....	2ED,2F,2NZ,2U,3E,E,ED,F,KO,SI,U
	81163-MCA-000YH	*YR292M* ..... Marrom Mesquite Metálico	–	1	–	.....	.....	2ED,2F,3E,BR,E,ED,F,SI
	81163-MCA-000YC	*R325M* ..... Vermelho Caliente Metálico	–	1	–	.....	.....	2NZ,2U,KO,U
19	81171-MCA-000	Tampa, Interna Compartimento Bagagem	1	1	–	.....	.....	.....
20	81181-MCA-000	Borracha, Retentor Compartimento Bagagem	1	1	–	.....	.....	.....

Voltar

C-45

Compartimento de Bagagem (GL18009/A)

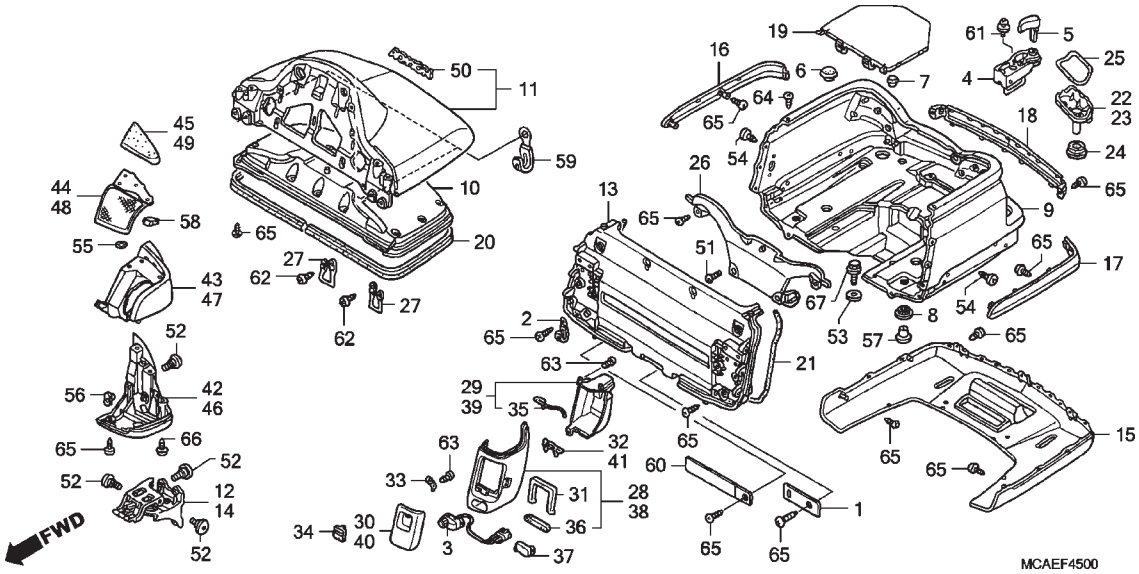

Ref. Nº	N.O.S.	Item de serviço	T.M.O.	Ref. Nº	Nº da peça	Descrição	Qtd. GL1800 9	A	C	Nº de série		Tipo
				21	81183-MCA-000	Borracha, Painel Dianteiro	1	1	–			
				22	81191-MCA-000	Tampa, Luz Compartimento Bagagem Direito	1	1	–			
				23	81192-MCA-000	Tampa, Luz Compartimento Bagagem Esquerdo	1	1	–			
				24	81193-MCA-000	Coxim, Retentor Inferior Luz Compartimento Bagagem	2	2	–			
				25	81194-MCA-000	Coxim, Retentor Superior Luz Compartimento Bagagem	2	2	–			
				26	81309-MCA-000	Tampa, Trava Compartimento Bagagem	1	1	–			
				27	81328-MCA-780	Haste, Compartimento Bagagem	2	2	–			
				28	82111-MCA-A60ZA	Carcaça Externa, Porta-objetos Compartimento Bagagem Direito *NH1* Preto	1	1	–			
				29	82112-MCA-A60	Carcaça Interna, Porta-objetos Compartimento Bagagem Direito	1	1	–			
				30	82120-MCA-A60ZA	Tampa, Porta-objetos Compartimento Bagagem Direito *NH1* Preto	1	1	–			
				31	82130-MCA-300	Borracha A, Retentor Porta-objetos Compartimento Bagagem	2	2	–			
				32	82141-MCA-A60	Coxim, Dobradiça Direita	1	1	–			

C-45

Compartimento de Bagagem (GL18009/A)

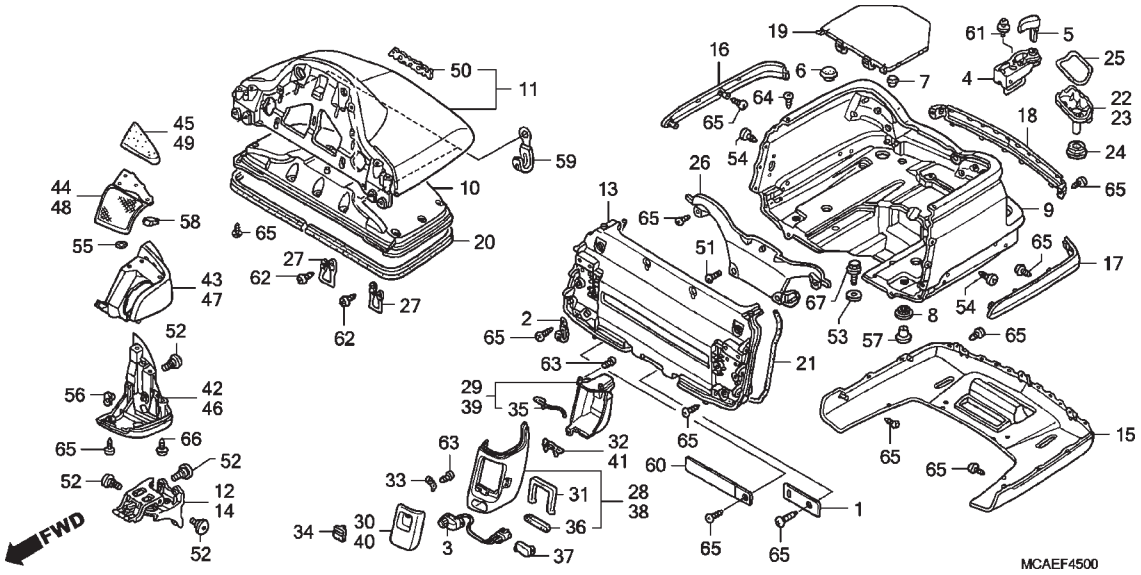

Ref. Nº	N.O.S.	Item de serviço	T.M.O.

Ref. Nº	Nº da peça	Descrição	Qtd. GL1800 9	A	C	Nº de série		Tipo
33	82150-MCA-000	Mola, Porta-objetos Compartimento Bagagem	2	2	–			
34	82160-MCA-A60ZA	Alavanca, Porta-objetos Compartimento Bagagem *NH1* Preto	2	2	–			
35	82190-MCA-A60	Borracha C, Retentor Porta-objetos Compartimento Bagagem	2	2	–			
36	82207-MCA-A60	Coxim, Interruptor Aquecedor Assento	1	1	–			
37	82208-MCA-A60ZA	Capa, Porta-objetos Compartimento Bagagem Esquerdo *NH1* Preto	1	1	–			BR
38	82211-MCA-A60ZA	Carcaça Externa, Porta-objetos Compartimento Bagagem Esquerdo *NH1* Preto	1	1	–			
39	82212-MCA-A60	Carcaça Interna, Porta-objetos Compartimento Bagagem Esquerdo	1	1	–			
40	82220-MCA-A60ZA	Tampa, Porta-objetos Compartimento Bagagem Esquerdo *NH1* Preto	1	1	–			
41	82241-MCA-A60	Coxim, Dobradiça Esquerda	1	1	–			
42	82310-MCA-A60ZA	Carcaça, Descansa Braço Direito *NH1* Preto	1	1	–			

C-45

Compartimento de Bagagem (GL18009/A)

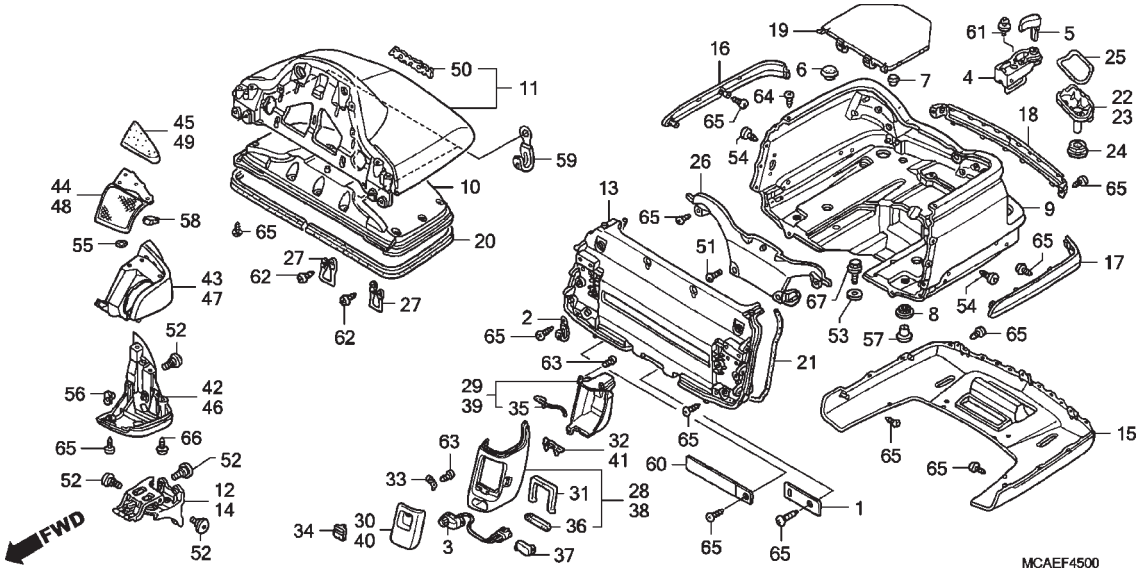

Ref. Nº	N.O.S.	Item de serviço	T.M.O.

Ref. Nº	Nº da peça	Descrição	Qtd. GL1800 9	A	C	Nº de série		Tipo
43	82320-MCA-A60ZA	Cobertura A, Descansa Braço Direito *NH1* ..... Preto	1	1	–	.....	.....	.....
44	82330-MCA-A60ZA	Cobertura B, Descansa Braço Direito *NH1* ..... Preto	1	1	–	.....	.....	.....
45	82340-MCA-A60ZA	Amortecedor, Descansa Braço Direito *NH1* ..... Preto	1	1	–	.....	.....	.....
46	82410-MCA-A60ZA	Carcaça, Descansa Braço Esquerdo *NH1* ..... Preto	1	1	–	.....	.....	.....
47	82420-MCA-A60ZA	Cobertura A, Descansa Braço Esquerdo *NH1* ..... Preto	1	1	–	.....	.....	.....
48	82430-MCA-A60ZA	Cobertura B, Descansa Braço Esquerdo *NH1* ..... Preto	1	1	–	.....	.....	.....
49	82440-MCA-A60ZA	Amortecedor, Descansa Braço Esquerdo *NH1* ..... Preto	1	1	–	.....	.....	.....
50	87111-MCA-A60	Emblema, Traseiro Compartimento Bagagem (HONDA)	1	1	–	.....	.....	.....
51	90104-964-000	Parafuso, 5x12	3	3	–	.....	.....	.....
52	90106-KY2-701	Parafuso, Phillips, 6x11	18	18	–	.....	.....	.....
53	90136-428-870	Arruela, Fixação Tanque	4	4	–	.....	.....	.....
54	90140-MCA-000	Parafuso, Fixação, 5x12	6	6	–	.....	.....	.....

C-45

Compartimento de Bagagem (GL18009/A)

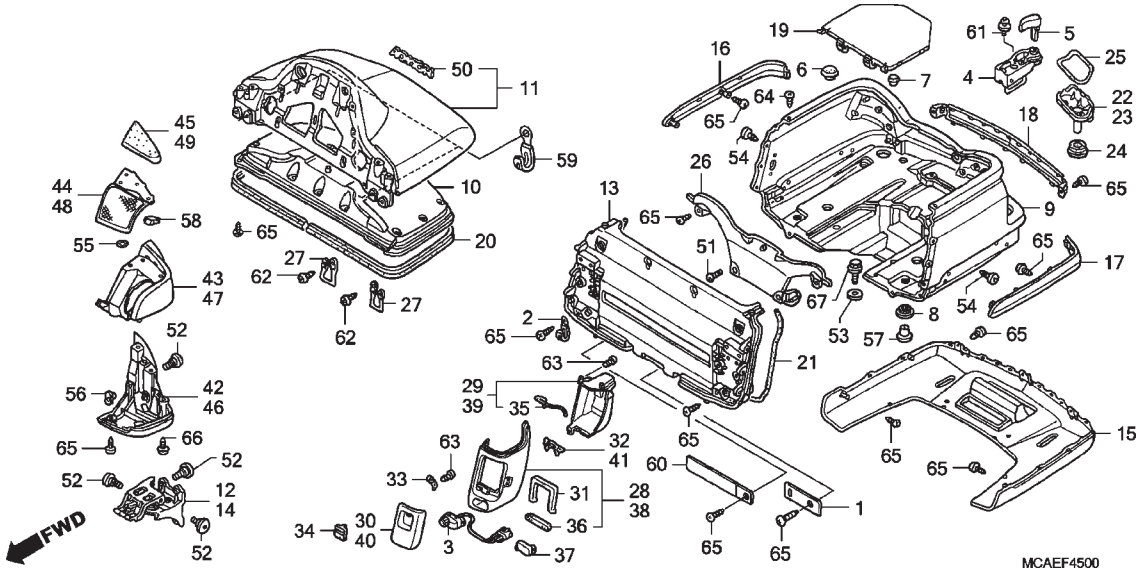

Ref. Nº	N.O.S.	Item de serviço	T.M.O.

Ref. Nº	Nº da peça	Descrição	Qtd. GL1800 9	A	C	Nº de série		Tipo
55	90301-GE0-000	Porca, Presilha	8	8	–			
56	90302-MN5-300	Porca, Placa, 6mm	4	4	–			
57	90505-MCA-000	Bucha, Fixação Compartimento Bagagem	4	4	–			
58	90666-S84-A01	Presilha, Ajuste	4	4	–			
59	91405-MG1-000	Presilha, Fiação Principal	2	2	–			
60	91410-MN1-671	Presilha, 2x70	1	1	–			2ED,2F,2NZ,2U,3E,SI
61	93893-06012-07	Parafuso-arruela, 6x12	2	2	–			
62	93901-25380	Parafuso, Fixação, 5x16	4	4	–			
63	93903-24280	Parafuso, Fixação, 4x10	11	11	–			
64	93903-25080	Parafuso, Fixação, 5x8	4	4	–			
65	93903-25280	Parafuso, Fixação, 5x12	56	56	–			2ED,2F,2NZ,2U,3E,E,ED,F,KO,SI,U
			55	55	–			BR
66	93903-25380	Parafuso, Fixação, 5x16	4	4	–			
67	96001-06028-00	Parafuso, Flange, 6x28	4	4	–			

Voltar

C-45.1

Compartimento de Bagagem (GL1800C)

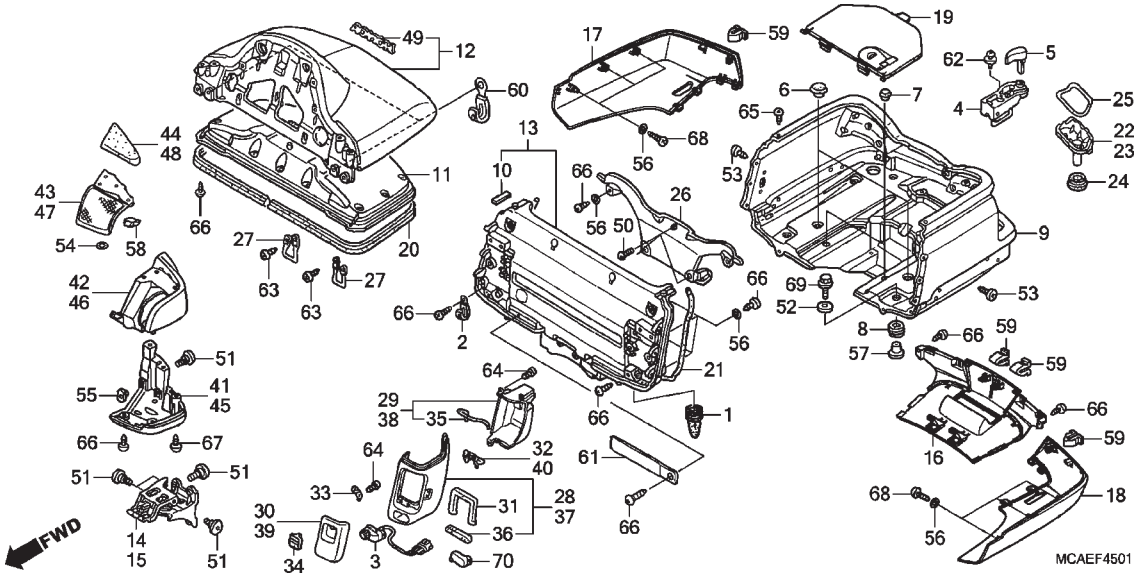

Ref. Nº	N.O.S.	Item de serviço	T.M.O.
3	6151F3	Interruptor, Aquecedor Assento Passageiro	0,4
4	410197	Trava, Capacete • Nota: Mesmo tempo para duas unidades	1,8
9	4121L3	Compartimento, Bagagem	2,3
11	4131T5	Tampa Interna, Compartimento Bagagem	0,3
12	413140	Tampa, Compartimento Bagagem	1,2
13	4121G2	Painel, Compartimento Bagagem: Dianteiro	2,3
14	4121F6	Dobradiça, Compartimento Bagagem: Direita	0,3
15	4121F5	Dobradiça, Compartimento Bagagem: Esquerda	0,3
	4121F7	Dobradiça, Compartimento Bagagem: Ambas	0,4
16	412103	Tampa, Inferior Compartimento Bagagem	0,2
17	4121K8	Tampa, Inferior Compartimento Bagagem: Direita	0,1
18	4121K7	Tampa, Inferior Compartimento Bagagem: Esquerda	0,1
22	4121A8	Tampa, Luz Compartimento Bagagem: Direita	0,3
+			

Ref. Nº	Nº da peça	Descrição	Qtd. GL1800 9	A	C	Nº de série		Tipo
1	17358-VM4-000	Tubo, Drenagem	–	–	1			
2	32925-958-000	Presilha, Fiação	–	–	1			
3	39500-MCA-S41	Interruptor Conj., Aquecedor Assento Passageiro	–	–	1			2ED,2F,2U,3E,E,ED,F,KO,SI,TH,U
4	50710-MCA-003	Suporte Conj., Capacete	–	–	2			
5	50714-MCA-S40	Botão Conj., Suporte Capacete	–	–	2			
6	50750-MB0-000	Capa, Tubo Cavalete Principal	–	–	2			
7	80105-MAH-610	Coxim, Limitador	–	–	2			
8	80202-MCA-000	Bucha, Fixação Compartimento Bagagem	–	–	4			
9	81111-MCA-S40ZB	Compartimento, Bagagem *NHB01* Preto Grafite	–	–	1			2BR,2ED,2F,2U,3E,E,ED,F,KO,SI,U
	81111-MCA-S40ZA	*B197M* Azul Glint Wave Metálico	–	–	1			2ED,2F,2U,3E,U
	81111-MCA-S40ZC	*NH341P* Branco Fadeless Perolizado	–	–	1			2BR,2ED,2F,3E,E,ED,F,KO,SI
	81111-MCA-S40ZD	*R345C* Vermelho Candy Alizarin	–	–	1			2U,KO,SI,U
10	81112-MCA-S40	Retentor, Painel Compartimento Bagagem	–	–	2			
11	81123-MCA-000	Tampa Interna, Compartimento Bagagem	–	–	1			
12	81125-MCA-A60YC	Tampa Jogo, Compartimento Bagagem (WL) *NHB01* Preto Grafite	–	–	1			2BR,2ED,2F,2U,3E,E,ED,F,KO,SI,U
	81125-MCA-A60YB	*B197M* Azul Glint Wave Metálico	–	–	1			2ED,2F,2U,3E,U
	81125-MCA-A60YD	*NH341P* Branco Fadeless Perolizado	–	–	1			2BR,2ED,2F,3E,E,ED,F,KO,SI
	81125-MCA-A60YE	*R345C* Vermelho Candy Alizarin	–	–	1			2U,KO,SI,U

C-45.1

Compartimento de Bagagem (GL1800C)

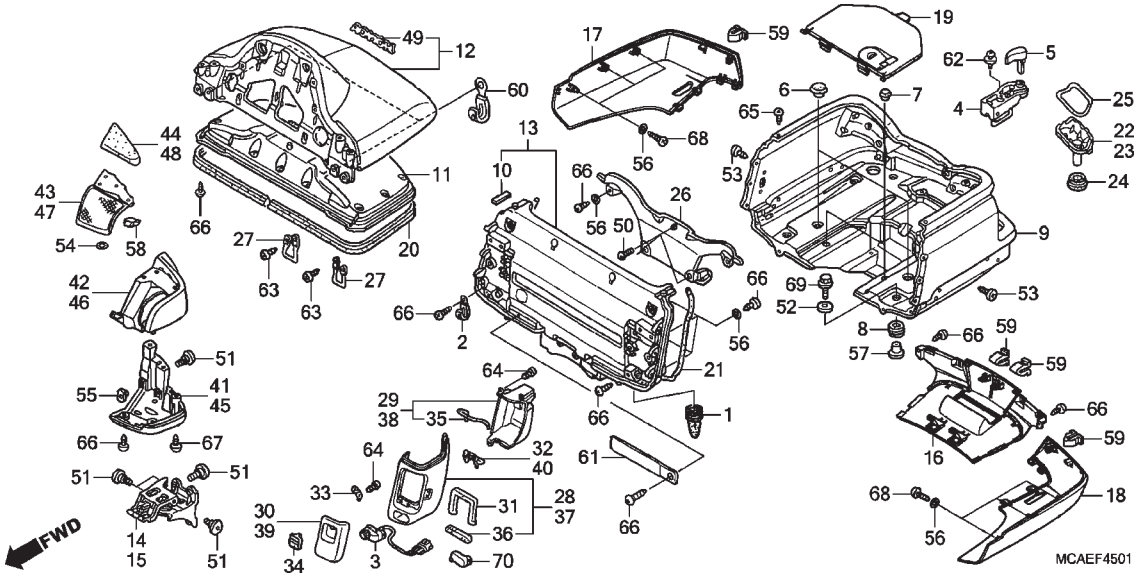

Ref. Nº	N.O.S.	Item de serviço	T.M.O.
23	4121A7	Tampa, Luz Compartimento Bagagem: Esquerda	0,3
26	4121D7	Tampa, Trava Compartimento Bagagem	0,1
28	4121E4	Carcaça Externa, Porta-objetos Compartimento Bagagem: Direita	0,3
29	4121E6	Carcaça Interna, Porta-objetos Compartimento Bagagem: Direita	0,2
37	4121E3	Carcaça Externa, Porta-objetos Compartimento Bagagem: Esquerda	0,3
38	4121E5	Carcaça Interna, Porta-objetos Compartimento Bagagem: Esquerda	0,2
41	4121E8	Carcaça, Descansa Braço: Direita	0,3
42	4121F0	Cobertura A, Descansa Braço: Direita	0,5
43	4121F2	Cobertura B, Descansa Braço: Direita	0,3
44	4121F4	Amortecedor, Descansa Braço: Direito	0,3
45	4121E7	Carcaça, Descansa Braço: Esquerdo	0,3
46	4121E9	Cobertura A, Descansa Braço: Esquerda	0,5
+			

Ref. Nº	Nº da peça	Descrição	Qtd. GL1800 9	A	C	Nº de série		Tipo
13	81129-MCA-S50	Painel Jogo, Compartimento Bagagem Dianteiro	–	–	1			2ED,2F,2U,3E,SI
	81129-MCA-S40		–	–	1			2BR,E,ED,F,KO,U
14	81130-MCA-000	Dobradiça Comp., Compartimento Bagagem Direita	–	–	1			
15	81135-MCA-A60	Dobradiça Comp., Compartimento Bagagem Esquerda	–	–	1			
16	81141-MCA-S40ZB	Tampa, Inferior Compartimento Bagagem						
		NHB01 Preto Grafite	–	–	1			2BR,2ED,2F,2U,3E,E,ED,F,KO,SI,U
	81141-MCA-S40ZA	*B197M* Azul Glint Wave Metálico	–	–	1			2ED,2F,2U,3E,U
	81141-MCA-S40ZC	*NH341P* Branco Fadeless Perolizado	–	–	1			2BR,2ED,2F,3E,E,ED,F,KO,SI
	81141-MCA-S40ZD	*R345C* Vermelho Candy Alizarin	–	–	1			2U,KO,SI,U
17	81143-MCA-S40ZB	Tampa, Inferior Direita Compartimento Bagagem						
		NHB01 Preto Grafite	–	–	1			2BR,2ED,2F,2U,3E,E,ED,F,KO,SI,U
	81143-MCA-S40ZA	*B197M* Azul Glint Wave Metálico	–	–	1			2ED,2F,2U,3E,U
	81143-MCA-S40ZC	*NH341P* Branco Fadeless Perolizado	–	–	1			2BR,2ED,2F,3E,E,ED,F,KO,SI
	81143-MCA-S40ZD	*R345C* Vermelho Candy Alizarin	–	–	1			2U,KO,SI,U
18	81148-MCA-S40ZB	Cobertura, Inferior Esquerda Compartimento Bagagem						
		NHB01 Preto Grafite	–	–	1			2BR,2ED,2F,2U,3E,E,ED,F,KO,SI,U
	81148-MCA-S40ZA	*B197M* Azul Glint Wave Metálico	–	–	1			2ED,2F,2U,3E,U
	81148-MCA-S40ZC	*NH341P* Branco Fadeless Perolizado	–	–	1			2BR,2ED,2F,3E,E,ED,F,KO,SI
	81148-MCA-S40ZD	*R345C* Vermelho Candy Alizarin	–	–	1			2U,KO,SI,U

C-45.1

Compartimento de Bagagem (GL1800C)

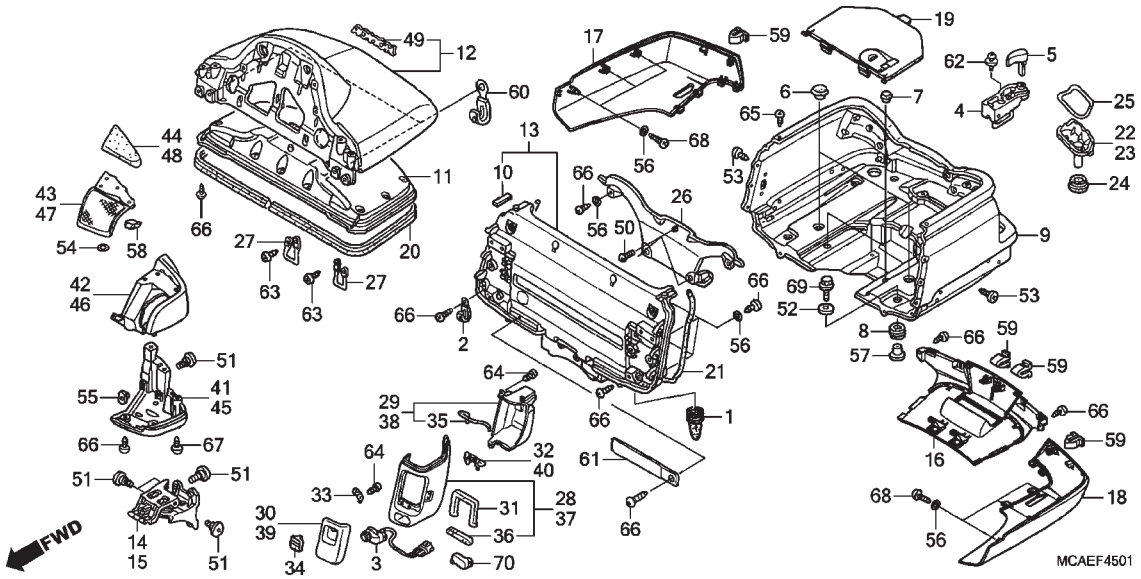

Ref. Nº	N.O.S.	Item de serviço	T.M.O.
47	4121F1	Cobertura B, Descansa Braço: Esquerda	0,3
48	4121F3	Amortecedor, Descansa Braço: Esquerdo	0,3

Ref. Nº	Nº da peça	Descrição	Qtd. GL1800 9	A	C	Nº de série		Tipo
19	81171-MCA-S40	Tampa, Interna Compartimento Bagagem	–	–	1			
20	81181-MCA-000	Borracha, Retentor Compartimento Bagagem	–	–	1			
21	81183-MCA-000	Borracha, Painel Dianteiro	–	–	1			
22	81191-MCA-000	Tampa, Luz Compartimento Bagagem Direito	–	–	1			
23	81192-MCA-000	Tampa, Luz Compartimento Bagagem Esquerdo	–	–	1			
24	81193-MCA-000	Coxim, Retentor Inferior Luz Compartimento Bagagem	–	2				
25	81194-MCA-000	Coxim, Retentor Superior Luz Compartimento Bagagem	–	2				
26	81309-MCA-000	Tampa, Trava Compartimento Bagagem	–	–	1			
27	81328-MCA-780	Haste, Compartimento Bagagem	–	–	2			
28	82111-MCA-A60ZA	Carcaça Externa, Porta-objetos Compartimento Bagagem Direito *NH1* Preto	–	–	1			
29	82112-MCA-A60	Carcaça Interna, Porta-objetos Compartimento Bagagem Direito	–	–	1			

C-45.1

Compartimento de Bagagem (GL1800C)

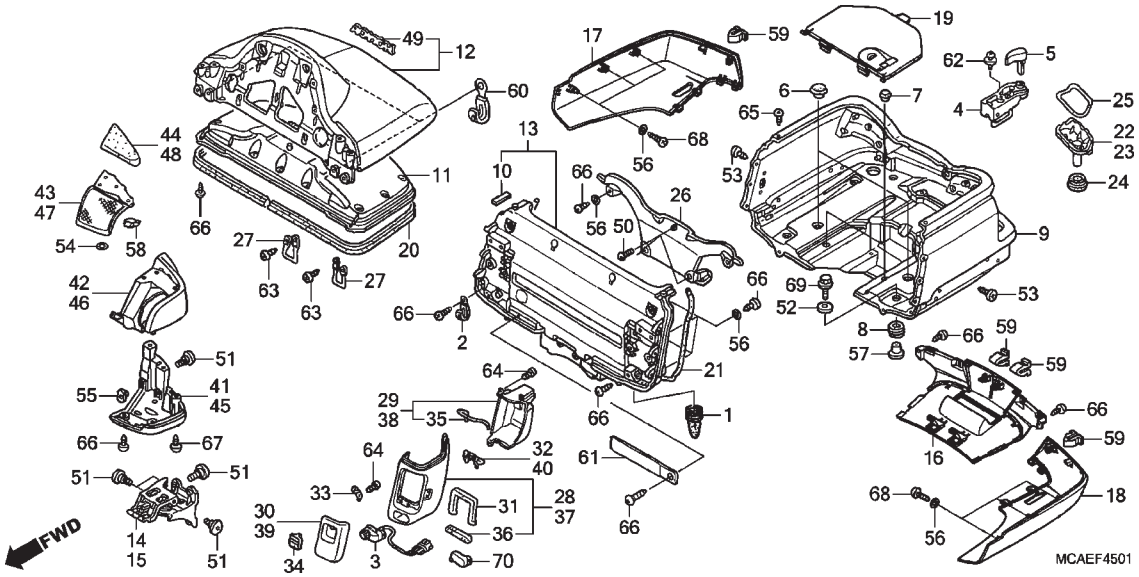

Ref. Nº	N.O.S.	Item de serviço	T.M.O.

Ref. Nº	Nº da peça	Descrição	Qtd. GL1800 9	A	C	Nº de série		Tipo
30	82120-MCA-A60ZA	Tampa, Porta-objetos Compartimento Bagagem Direito *NH1* ..... Preto	–	–	1	.....	.....	.....
31	82130-MCA-300	Borracha A, Retentor Porta-objetos Compartimento Bagagem	–	–	2	.....	.....	.....
32	82141-MCA-A60	Coxim, Dobradiça Direita	–	–	1	.....	.....	.....
33	82150-MCA-000	Mola, Porta-objetos Compartimento Bagagem	–	–	2	.....	.....	.....
34	82160-MCA-A60ZA	Alavanca, Porta-objetos Compartimento Bagagem *NH1* ..... Preto	–	–	1	.....	.....	.....
35	82190-MCA-A60	Borracha C, Retentor Porta-objetos Compartimento Bagagem	–	2		.....	.....	.....
36	82207-MCA-A60	Coxim, Interruptor Aquecedor Assento ..	–	–	1	.....	.....	.....
37	82211-MCA-A60ZA	Carcaça Externa, Porta-objetos Compartimento Bagagem Esquerdo *NH1* ..... Preto	–	–	1	.....	.....	.....
38	82212-MCA-A60	Carcaça Interna, Porta-objetos Compartimento Bagagem Esquerdo	–	–	1	.....	.....	.....
39	82220-MCA-A60ZA	Tampa, Porta-objetos Compartimento Bagagem Esquerdo *NH1* ..... Preto	–	–	1	.....	.....	.....

C-45.1

Compartimento de Bagagem (GL1800C)

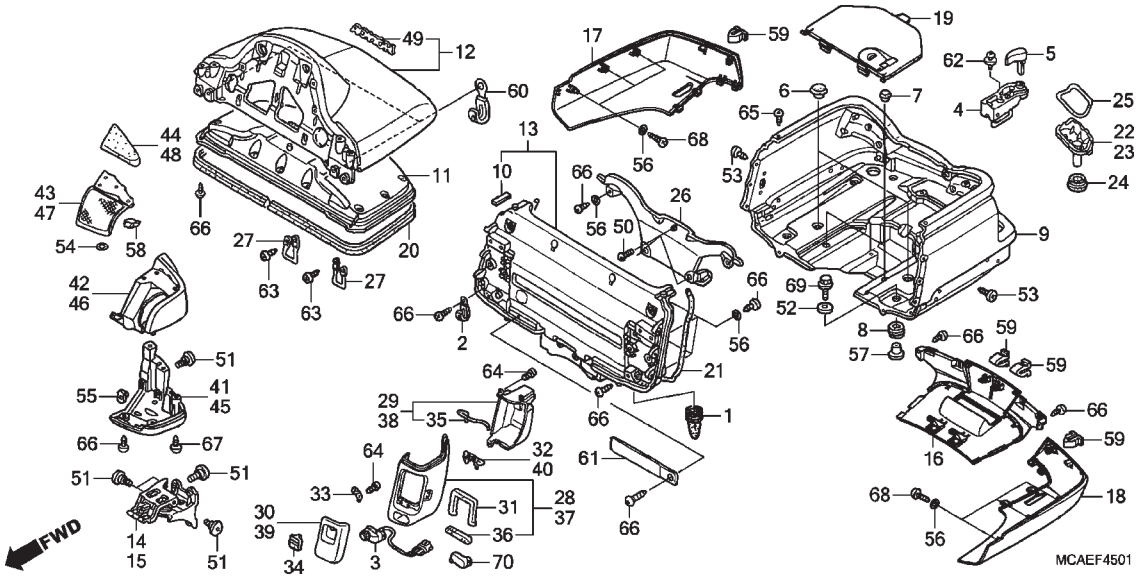

Ref. Nº	N.O.S.	Item de serviço	T.M.O.

Ref. Nº	Nº da peça	Descrição	Qtd. GL1800 9	A	C	Nº de série		Tipo
40	82241-MCA-A60	Coxim, Dobradiça Esquerda	–	–	1	.....	.....	.....
41	82310-MCA-A60ZA	Carcaça, Descansa Braço Direito *NH1* ..... Preto	–	–	1	.....	.....	.....
42	82320-MCA-A60ZA	Cobertura A, Descansa Braço Direito *NH1* ..... Preto	–	–	1	.....	.....	.....
43	82330-MCA-S40ZA	Cobertura B, Descansa Braço Direito *NH1* ..... Preto	–	–	1	.....	.....	.....
44	82340-MCA-A60ZA	Amortecedor, Descansa Braço Direito *NH1* ..... Preto	–	–	1	.....	.....	.....
45	82410-MCA-A60ZA	Carcaça, Descansa Braço Esquerdo *NH1* ..... Preto	–	–	1	.....	.....	.....
46	82420-MCA-A60ZA	Cobertura A, Descansa Braço Esquerdo *NH1* ..... Preto	–	–	1	.....	.....	.....
47	82430-MCA-S40ZA	Cobertura B, Descansa Braço Esquerdo *NH1* ..... Preto	–	–	1	.....	.....	.....
48	82440-MCA-A60ZA	Amortecedor, Descansa Braço Esquerdo *NH1* ..... Preto	–	–	1	.....	.....	.....
49	87111-MCA-A60	Emblema, Traseiro Compartimento Bagagem (HONDA)	–	–	1	.....	.....	.....
50	90104-964-000	Parafuso, 5x12	–	–	3	.....	.....	.....

Voltar

C-45.1

Compartimento de Bagagem (GL1800C)

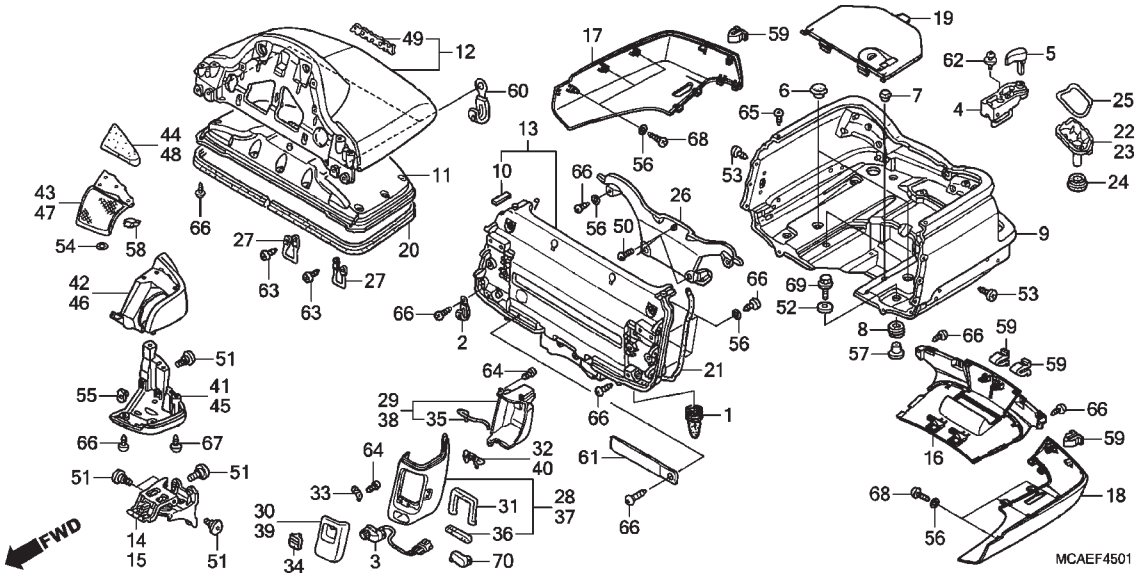

Ref. Nº	N.O.S.	Item de serviço	T.M.O.

Ref. Nº	Nº da peça	Descrição	Qtd. GL1800 9	A	C	Nº de série		Tipo
51	90106-KY2-701	Parafuso, Phillips, 6x11	–	–	18			
52	90136-428-870	Arruela, Fixação Tanque	–	–	4			
53	90140-MCA-000	Parafuso, Fixação, 5x12	–	–	6			
54	90301-GE0-000	Porca, Presilha	–	–	8			
55	90302-MN5-300	Porca, Placa, 6mm	–	–	4			
56	90504-964-000	Arruela, Encosto, 5mm	–	–	16			
57	90505-MCA-000	Bucha, Fixação Compartimento Bagagem	–	–	4			
58	90666-S84-A01	Presilha, Ajuste	–	–	4			
59	90666-SDA-A01	Presilha, Ajuste (PO) (Natural)	–	–	4			
60	91405-MG1-000	Presilha, Fiação Principal	–	–	2			
61	91410-MN1-671	Presilha, 2x70	–	–	1			2ED,2F,2U,3E,SI
62	93893-06012-07	Parafuso-arruela, 6x12	–	–	2			
63	93901-25380	Parafuso, Fixação, 5x16	–	–	4			
64	93903-24280	Parafuso, Fixação, 4x10	–	–	11			
65	93903-25080	Parafuso, Fixação, 5x8	–	–	4			
66	93903-25280	Parafuso, Fixação, 5x12	–	–	44			
67	93903-25380	Parafuso, Fixação, 5x16	–	–	4			
68	93913-25380	Parafuso, Fixação, 5x14 (PO)	–	–	6			
69	96001-06028-00	Parafuso, Flange, 6x28	–	–	4			
70	82208-MCA-A60ZA	Tampa, Esquerda Porta-objetos Compartimento Bagagem *NH1* Preto	–	–	1			2BR

Voltar

C-46

Compartimento de Bagagem Lateral (GL18009/A)

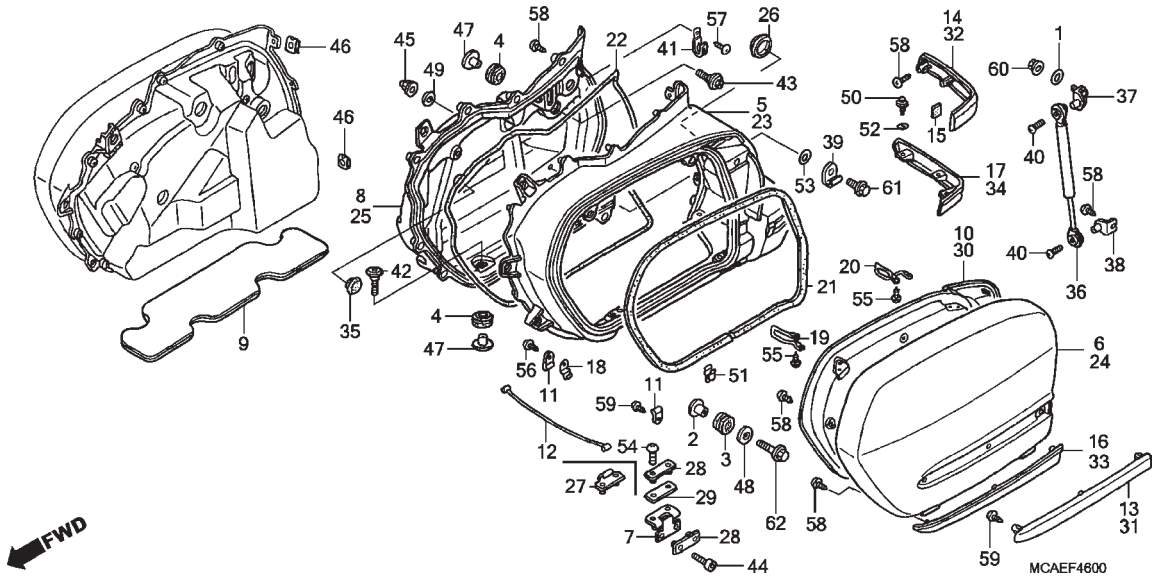

Ref. Nº	N.O.S.	Item de serviço	T.M.O.
5	4121B0	Compartimento Bagagem Lateral: Direito	1,1
6	4121B3	Tampa, Compartimento Bagagem Lateral: Direito	0,3
7	4121B6	Dobradiça, Compartimento Bagagem Lateral: Esquerda • Nota: Mesmo tempo para duas unidades	0,2
	4121B7	Dobradiça, Compartimento Bagagem Lateral: Direita • Nota: Mesmo tempo para duas unidades	0,2
	4121H9	Dobradiça, Compartimento Bagagem Lateral: Ambas	0,4
8	4121B9	Painel, Compartimento Bagagem Lateral: Direito	1,1
10	4121B5	Tampa Interna, Compartimento Bagagem Lateral: Direito	0,3
13	4121C5	Moldura Lateral, Compartimento Bagagem Lateral: Direita	0,1
14	4121C7	Moldura Traseira, Compartimento Bagagem Lateral: Direita	0,1
16	4121J1	Moldura Lateral Inferior, Compartimento Bagagem Lateral: Direita	0,2

+

Ref. Nº	Nº da peça	Descrição	Qtd. GL1800 9	A	C	Nº de série		Tipo
1	15142-PE0-000	Anel, Vedação, 4,8x1,9	2	2	–			
2	19052-KA3-710	Bucha, Fixação Radiador	2	2	–			
3	61320-KZ9-000	Coxim, Protetor Farol	2	2	–			
4	80201-MCA-000	Bucha, Fixação Compartimento Bagagem Lateral	6	6	–			
5	81211-MCA-A60ZQ	Carcaça, Compartimento Bagagem Lateral Direito						
		NHA54M Prata Pewter Metálico	1	–	–			
	81211-MCA-A60ZR	*R287M* Vermelho Bloodstone Metálico	1	–	–			2ED,2F,2NZ,2U,3E,E,ED,F,KO,SI,U
	81211-MCA-A60ZP	*B205M* Azul Monterey Metálico	1	–	–			2ED,2F,3E,BR,E,ED,F,KO,SI
	81211-MCA-A60ZS	*B191M* Azul Columbia Metálico	1	–	–			2NZ,2U,U
	81211-MCA-A60ZT	*YR292M* Marrom Mesquite Metálico	1	–	–			SI
	81211-MCA-A60ZJ	*NHA73M* Preto Nebulous Metálico	–	1	–			
	81211-MCA-A60ZG	*NH326P* Branco Glacier Perolizado	–	1	–			2ED,2F,2NZ,2U,3E,E,ED,F,KO,SI,U
	81211-MCA-A60ZU	*Y130P* Amarelo Hot Rod Perolizado	–	1	–			2ED,2F,2NZ,2U,3E,E,ED,F,KO,SI,U
	81211-MCA-A60ZT	*YR292M* Marrom Mesquite Metálico	–	1	–			2ED,2F,3E,BR,E,ED,F,SI
	81211-MCA-A60ZM	*R325M* Vermelho Caliente Metálico	–	1	–			2NZ,2U,KO,U
6	81221-MCA-000YF	Tampa, Compartimento Bagagem Lateral Direito						
		NHA54M Prata Pewter Metálico	1	–	–			
	81221-MCA-000ZM	*R287M* Vermelho Bloodstone Metálico	1	–	–			2ED,2F,2NZ,2U,3E,E,ED,F,KO,SI,U
	81221-MCA-000YE	*B205M* Azul Monterey Metálico	1	–	–			2ED,2F,3E,BR,E,ED,F,KO,SI
	81221-MCA-000YG	*B191M* Azul Columbia Metálico	1	–	–			2NZ,2U,U
	81221-MCA-000YH	*YR292M* Marrom Mesquite Metálico	1	–	–			SI

C-46

Compartimento de Bagagem Lateral (GL18009/A)

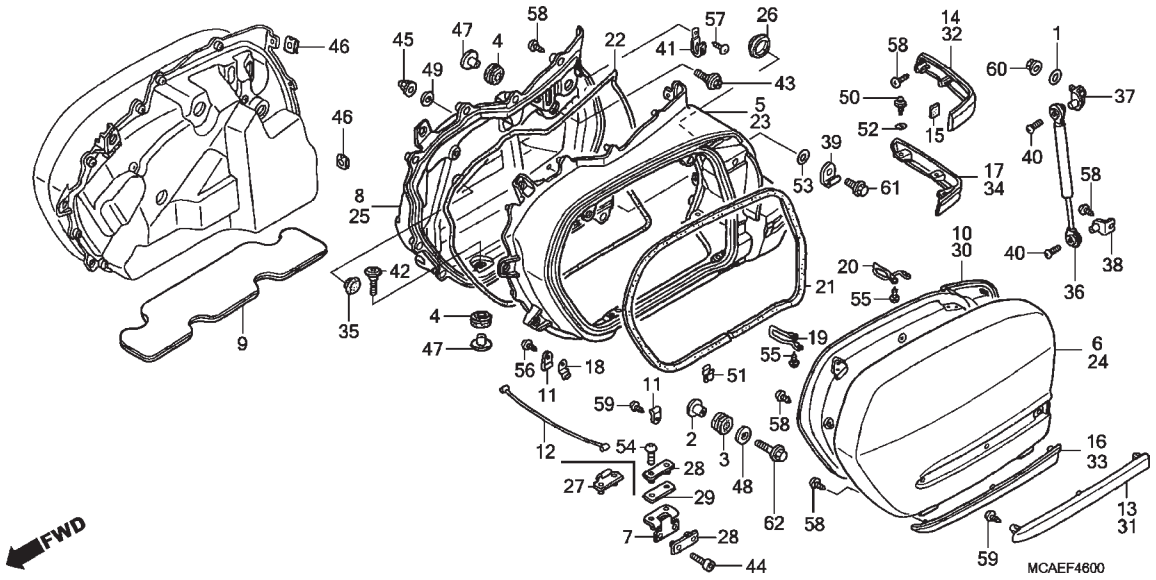

Ref. Nº	N.O.S.	Item de serviço	T.M.O.
17	4121J3	Moldura Inferior Traseira, Compartimento Bagagem Lateral: Direita	0,1
23	4121A9	Compartimento Bagagem Lateral: Esquerdo	1,1
	4121M2	Compartimento Bagagem Lateral: Ambos	1,8
24	4121B2	Tampa, Compartimento Bagagem Lateral: Esquerda	0,3
25	4121B8	Painel, Compartimento Bagagem Lateral: Esquerdo	1,1
30	4121B4	Tampa Interna, Compartimento Bagagem Lateral: Esquerda	0,3
31	4121C4	Moldura Lateral, Compartimento Bagagem Lateral: Esquerda	0,1
32	4121C6	Moldura Traseira, Compartimento Bagagem Lateral: Esquerda	0,1
33	4121J0	Moldura Inferior Lateral, Compartimento Bagagem Lateral: Esquerda	0,2
34	4121J2	Moldura Inferior Traseira, Compartimento Bagagem Lateral: Esquerda	0,1

Ref. Nº	Nº da peça	Descrição	Qtd. GL1800 9	A	C	Nº de série		Tipo
6)	81221-MCA-000ZY	Tampa, Compartimento Bagagem Lateral Direito						
		NHA73M ..... Preto Nebulous Metálico	–	1	–			
	81221-MCA-000ZD	*Y130P* ..... Amarelo Hot Rod Perolizado	–	1	–			2ED,2F,2NZ,2U,3E,E,ED,F,KO,SI,U
	81221-MCA-000ZE	*NH326P* ..... Branco Glacier Perolizado	–	1	–			2ED,2F,2NZ,2U,3E,E,ED,F,KO,SI,U
	81221-MCA-000YH	*YR292M* ..... Marrom Mesquite Metálico	–	1	–			2ED,2F,3E,BR,E,ED,F,SI
	81221-MCA-000YC	*R325M* ..... Vermelho Caliente Metálico	–	1	–			2NZ,2U,KO,U
7	81230-MCA-000	Dobradiça Comp., Compartimento Bagagem Lateral	4	4	–			
8	81231-MCA-000	Painel, Compartimento Bagagem Lateral Direito	1	1	–			
9	81232-MCA-A40	Protetor, Térmico Compartimento Bagagem Lateral	2	2	–			
10	81241-MCA-000	Tampa Interna, Compartimento Bagagem Lateral Direito	1	1	–			
11	81254-MN5-000	Suporte B, Limitador Tampa	4	4	–			
12	81259-MCA-000	Cabo, Limitador Compartimento Bagagem Lateral	2	2	–			
13	81261-MCA-000YF	Moldura Lateral, Compartimento Bagagem Lateral Direito						
		NHA54M ..... Prata Pewter Metálico	1	–	–			
	81261-MCA-000ZM	*R287M* .. Vermelho Bloodstone Metálico	1	–	–			2ED,2F,2NZ,2U,3E,E,ED,F,KO,SI,U
	81261-MCA-000YE	*B205M* ..... Azul Monterey Metálico	1	–	–			2ED,2F,3E,BR,E,ED,F,KO,SI

C-46

Compartimento de Bagagem Lateral (GL18009/A)

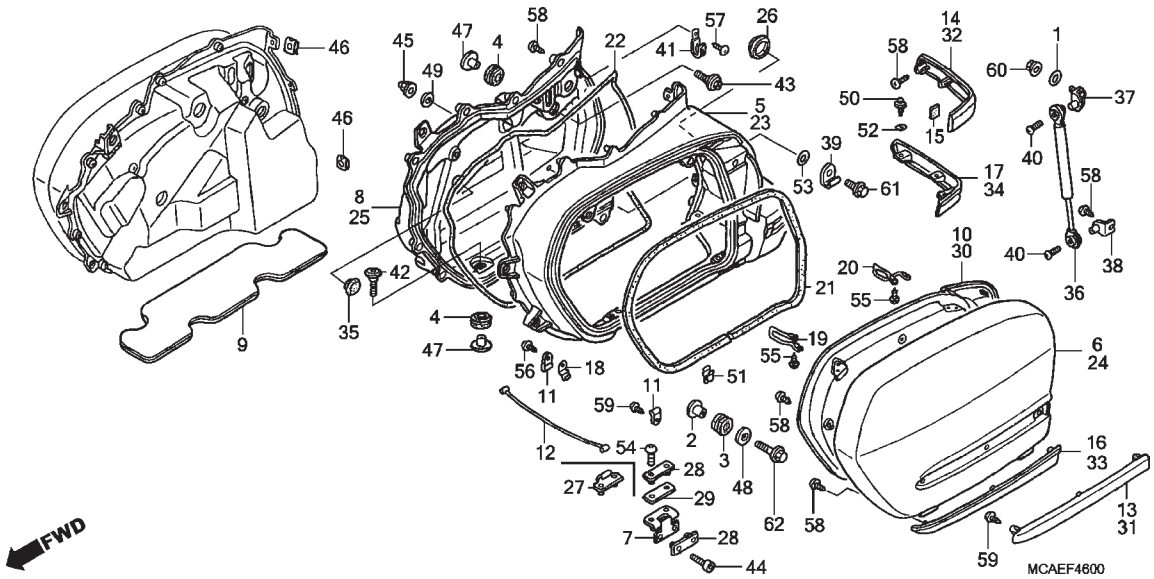

Ref. Nº	N.O.S.	Item de serviço	T.M.O.	Ref. Nº	Nº da peça	Descrição	Qtd. GL1800 9	A	C	Nº de série		Tipo
				13)	81261-MCA-000YG	Moldura Lateral, Compartimento Bagagem Lateral Direito						
						B191M ..... Azul Columbia Metálico	1	–	–	.....	.....	2NZ,2U,U
					81261-MCA-000YH	*YR292M* ..... Marrom Mesquite Metálico	1	–	–	.....	.....	SI
					81261-MCA-000ZY	*NHA73M* ..... Preto Nebulous Metálico	–	1	–	.....	.....	.....
					81261-MCA-000ZD	*Y130P* ..... Amarelo Hot Rod Perolizado	–	1	–	.....	.....	2ED,2F,2NZ,2U,3E,E,ED,F,KO,SI,U
					81261-MCA-000ZH	*NH326P* ..... Branco Glacier Perolizado	–	1	–	.....	.....	2ED,2F,2NZ,2U,3E,E,ED,F,KO,SI,U
					81261-MCA-000YH	*YR292M* ..... Marrom Mesquite Metálico	–	1	–	.....	.....	2ED,2F,3E,BR,E,ED,F,SI
					81261-MCA-000YC	*R325M* ..... Vermelho Caliente Metálico	–	1	–	.....	.....	2NZ,2U,KO,U
				14	81271-MCA-000YF	Moldura, Compartimento Bagagem Lateral Traseiro Direito						
						NHA54M ..... Prata Pewter Metálico	1	–	–	.....	.....	.....
					81271-MCA-000ZM	*R287M* .. Vermelho Bloodstone Metálico	1	–	–	.....	.....	2ED,2F,2NZ,2U,3E,E,ED,F,KO,SI,U
					81271-MCA-000YE	*B205M* ..... Azul Monterey Metálico	1	–	–	.....	.....	2ED,2F,3E,BR,E,ED,F,KO,SI
					81271-MCA-000YG	*B191M* ..... Azul Columbia Metálico	1	–	–	.....	.....	2NZ,2U,U
					81271-MCA-000YH	*YR292M* ..... Marrom Mesquite Metálico	1	–	–	.....	.....	SI
					81271-MCA-000ZY	*NHA73M* ..... Preto Nebulous Metálico	–	1	–	.....	.....	.....
					81271-MCA-000ZD	*Y130P* ..... Amarelo Hot Rod Perolizado	–	1	–	.....	.....	2ED,2F,2NZ,2U,3E,E,ED,F,KO,SI,U
					81271-MCA-000ZH	*NH326P* ..... Branco Glacier Perolizado	–	1	–	.....	.....	2ED,2F,2NZ,2U,3E,E,ED,F,KO,SI,U
					81271-MCA-000YH	*YR292M* ..... Marrom Mesquite Metálico	–	1	–	.....	.....	2ED,2F,3E,BR,E,ED,F,SI
					81271-MCA-000YC	*R325M* ..... Vermelho Caliente Metálico	–	1	–	.....	.....	2NZ,2U,KO,U
				15	81272-MCA-300	Fita (25x25)	2	2	–	.....	.....	.....

C-46

Compartimento de Bagagem Lateral (GL18009/A)

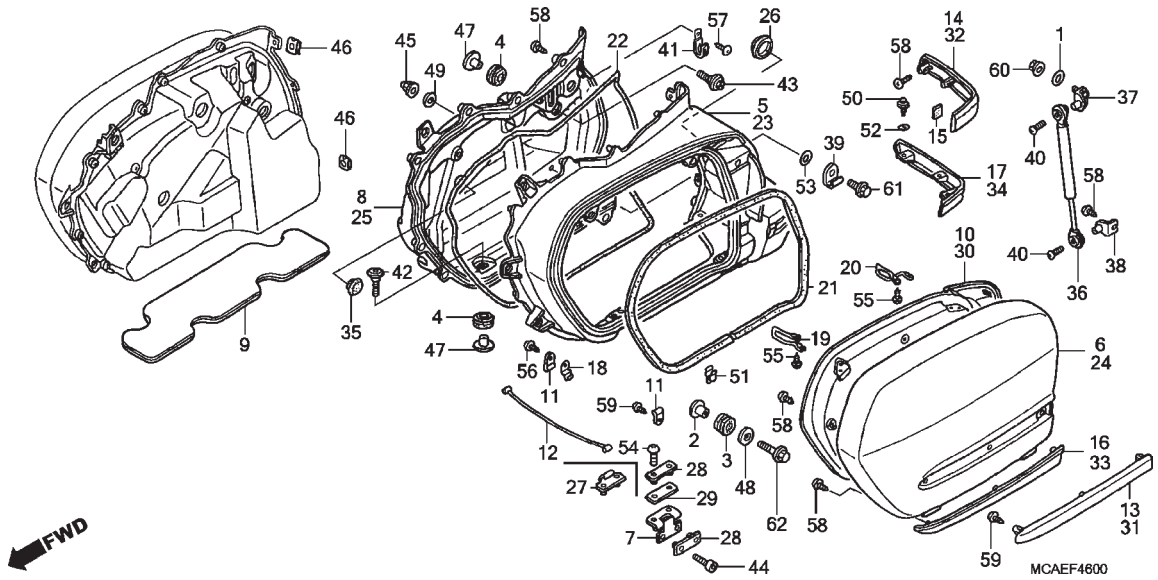

Ref. Nº	N.O.S.	Item de serviço	T.M.O.

Ref. Nº	Nº da peça	Descrição	Qtd. GL1800 9	A	C	Nº de série		Tipo
16	81281-MCA-000YF	Moldura Inferior Lateral, Compartimento Bagagem Lateral Direito						
		NHA54M ..... Prata Pewter Metálico	1	–	–	.....	.....	.....
	81281-MCA-000ZM	*R287M* .. Vermelho Bloodstone Metálico	1	–	–	.....	.....	2ED,2F,2NZ,2U,3E,E,ED,F,KO,SI,U
	81281-MCA-000YE	*B205M* ..... Azul Monterey Metálico	1	–	–	.....	.....	2ED,2F,3E,BR,E,ED,F,KO,SI
	81281-MCA-000YG	*B191M* ..... Azul Columbia Metálico	1	–	–	.....	.....	2NZ,2U,U
	81281-MCA-000YH	*YR292M* ..... Marrom Mesquite Metálico	1	–	–	.....	.....	SI
	81281-MCA-000ZY	*NHA73M* ..... Preto Nebulous Metálico	–	1	–	.....	.....	.....
	81281-MCA-000ZD	*Y130P* ..... Amarelo Hot Rod Perolizado	–	1	–	.....	.....	2ED,2F,2NZ,2U,3E,E,ED,F,KO,SI,U
	81281-MCA-000ZE	*NH326P* ..... Branco Glacier Perolizado	–	1	–	.....	.....	2ED,2F,2NZ,2U,3E,E,ED,F,KO,SI,U
	81281-MCA-000YH	*YR292M* ..... Marrom Mesquite Metálico	–	1	–	.....	.....	2ED,2F,3E,BR,E,ED,F,SI
	81281-MCA-000YC	*R325M* ..... Vermelho Caliente Metálico	–	1	–	.....	.....	2NZ,2U,KO,U
17	81282-MCA-000YF	Moldura Inferior, Compartimento Bagagem Lateral Traseiro Direito						
		NHA54M ..... Prata Pewter Metálico	1	–	–	.....	.....	.....
	81282-MCA-000ZM	*R287M* .. Vermelho Bloodstone Metálico	1	–	–	.....	.....	2ED,2F,2NZ,2U,3E,E,ED,F,KO,SI,U
	81282-MCA-000YE	*B205M* ..... Azul Monterey Metálico	1	–	–	.....	.....	2ED,2F,3E,BR,E,ED,F,KO,SI
	81282-MCA-000YG	*B191M* ..... Azul Columbia Metálico	1	–	–	.....	.....	2NZ,2U,U
	81282-MCA-000YH	*YR292M* ..... Marrom Mesquite Metálico	1	–	–	.....	.....	SI
	81282-MCA-000ZY	*NHA73M* ..... Preto Nebulous Metálico	–	1	–	.....	.....	.....
	81282-MCA-000ZD	*Y130P* ..... Amarelo Hot Rod Perolizado	–	1	–	.....	.....	2ED,2F,2NZ,2U,3E,E,ED,F,KO,SI,U
	81282-MCA-000ZE	*NH326P* ..... Branco Glacier Perolizado	–	1	–	.....	.....	2ED,2F,2NZ,2U,3E,E,ED,F,KO,SI,U
	81282-MCA-000YH	*YR292M* ..... Marrom Mesquite Metálico	–	1	–	.....	.....	2ED,2F,3E,BR,E,ED,F,SI
	81282-MCA-000YC	*R325M* ..... Vermelho Caliente Metálico	–	1	–	.....	.....	2NZ,2U,KO,U

C-46

Compartimento de Bagagem Lateral (GL18009/A)

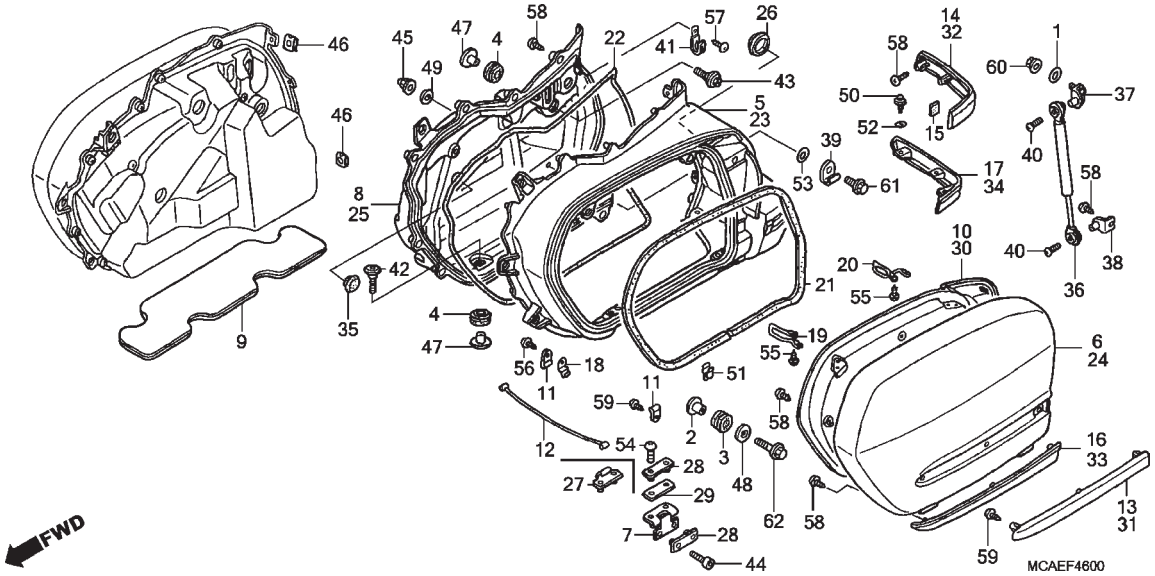

Ref. Nº	N.O.S.	Item de serviço	T.M.O.	Ref. Nº	Nº da peça	Descrição	Qtd. GL1800 9	A	C	Nº de série		Tipo
				18	81292-MCA-000	Guia, Cabo Limitador	2	2	–			
				19	81321-MCA-780	Haste A, Compartimento Bagagem Lateral	2	2	–			
				20	81322-MCA-780	Haste B, Compartimento Bagagem Lateral	2	2	–			
				21	81350-MCA-000	Borracha, Vedação Compartimento Bagagem Lateral	2	2	–			
				22	81351-MCA-000	Borracha, Vedação Painel Traseiro	2	2	–			
				23	81411-MCA-A60ZQ	Carcaça, Compartimento Bagagem Lateral Esquerdo						
						NHA54M Prata Pewter Metálico	1	–	–			
					81411-MCA-A60ZR	*R287M* Vermelho Bloodstone Metálico	1	–	–			2ED,2F,2NZ,2U,3E,E,ED,F,KO,SI,U
					81411-MCA-A60ZP	*B205M* Azul Monterey Metálico	1	–	–			2ED,2F,3E,BR,E,ED,F,KO,SI
					81411-MCA-A60ZS	*B191M* Azul Columbia Metálico	1	–	–			2NZ,2U,U
					81411-MCA-A60ZT	*YR292M* Marrom Mesquite Metálico	1	–	–			SI
					81411-MCA-A60ZJ	*NHA73M* Preto Nebulous Metálico	–	1	–			
					81411-MCA-A60ZG	*NH326P* Branco Glacier Perolizado	–	1	–			2ED,2F,2NZ,2U,3E,E,ED,F,KO,SI,U
					81411-MCA-A60ZU	*Y130P* Amarelo Hot Rod Perolizado	–	1	–			2ED,2F,2NZ,2U,3E,E,ED,F,KO,SI,U
					81411-MCA-A60ZT	*YR292M* Marrom Mesquite Metálico	–	1	–			2ED,2F,3E,BR,E,ED,F,SI
					81411-MCA-A60ZM	*R325M* Vermelho Caliente Metálico	–	1	–			2NZ,2U,KO,U
				24	81421-MCA-000YF	Tampa, Compartimento Bagagem Lateral Esquerdo						
						NHA54M Prata Pewter Metálico	1	–	–			

C-46

Compartimento de Bagagem Lateral (GL18009/A)

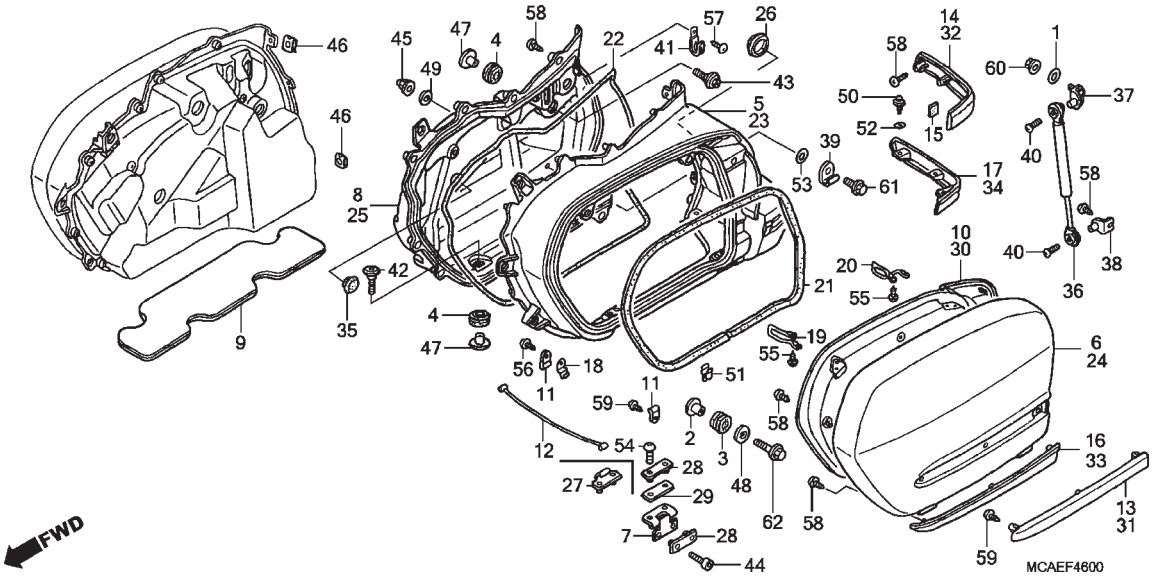

Ref. Nº	N.O.S.	Item de serviço	T.M.O.	Ref. Nº	Nº da peça	Descrição	Qtd. GL1800 9	A	C	Nº de série		Tipo
				24)	81421-MCA-000ZM	Tampa, Compartimento Bagagem Lateral Esquerdo						
						R287M .. Vermelho Bloodstone Metálico	1	–	–	.....	.....	2ED,2F,2NZ,2U,3E,E,ED,F,KO,SI,U
					81421-MCA-000YE	*B205M* ..... Azul Monterey Metálico	1	–	–	.....	.....	2ED,2F,3E,BR,E,ED,F,KO,SI
					81421-MCA-000YG	*B191M* ..... Azul Columbia Metálico	1	–	–	.....	.....	2NZ,2U,U
					81421-MCA-000YH	*YR292M* ..... Marrom Mesquite Metálico	1	–	–	.....	.....	SI
					81421-MCA-000ZY	*NHA73M* ..... Preto Nebulous Metálico	–	1	–	.....	.....	.....
					81421-MCA-000ZD	*Y130P* ..... Amarelo Hot Rod Perolizado	–	1	–	.....	.....	2ED,2F,2NZ,2U,3E,E,ED,F,KO,SI,U
					81421-MCA-000ZE	*NH326P* ..... Branco Glacier Perolizado	–	1	–	.....	.....	2ED,2F,2NZ,2U,3E,E,ED,F,KO,SI,U
					81421-MCA-000YH	*YR292M* ..... Marrom Mesquite Metálico	–	1	–	.....	.....	2ED,2F,3E,BR,E,ED,F,SI
					81421-MCA-000YC	*R325M* ..... Vermelho Caliente Metálico	–	1	–	.....	.....	2NZ,2U,KO,U
				25	81431-MCA-000	Painel, Compartimento Bagagem Lateral Esquerdo	1	1	–	.....	.....	.....
				26	81433-MCA-A60	Bucha, Luz Compartimento Bagagem Lateral	2	2	–	.....	.....	.....
				27	81438-MCA-000	Arruela, Fixação Dobradiça	1	1	–	.....	.....	.....
				28	81438-MN5-000	Arruela, Fixação Dobradiça	7	7	–	.....	.....	.....
				29	81439-MN5-000	Coxim, Retentor Superior Dobradiça	4	4	–	.....	.....	.....
				30	81441-MCA-000	Tampa Interna, Compartimento Bagagem Lateral Esquerdo	1	1	–	.....	.....	.....
				31	81461-MCA-000YF	Moldura Lateral, Compartimento Bagagem Lateral Esquerdo						
						NHA54M ..... Prata Pewter Metálico	1	–	–	.....	.....	.....

C-46

Compartimento de Bagagem Lateral (GL18009/A)

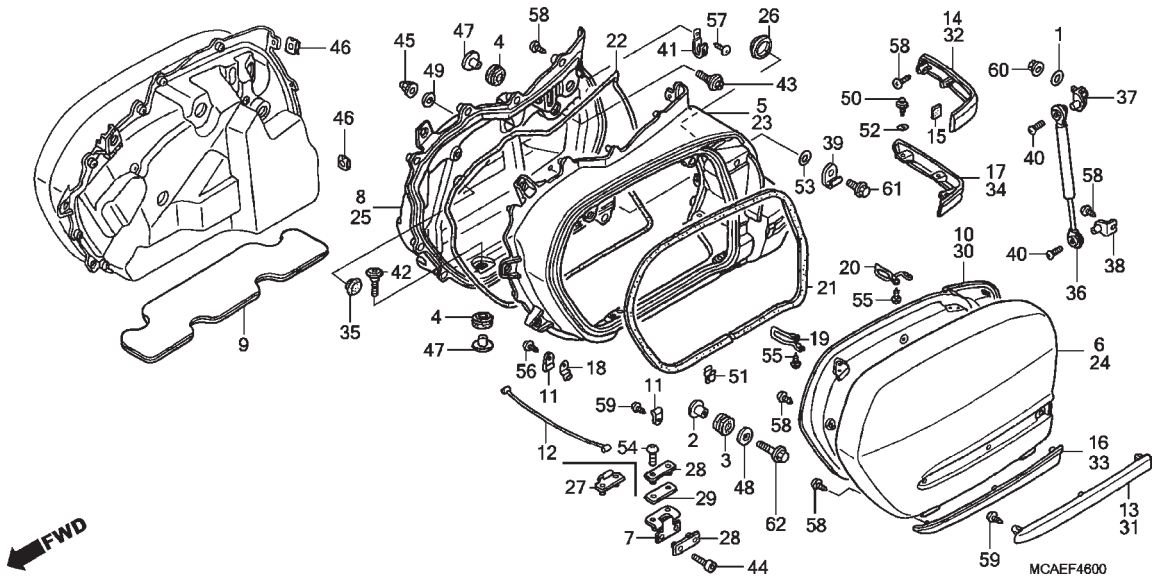

Ref. Nº	N.O.S.	Item de serviço	T.M.O.

Ref. Nº	Nº da peça	Descrição	Qtd. GL1800 9	A	C	Nº de série		Tipo
31)	81461-MCA-000ZM	Moldura Lateral, Compartimento Bagagem Lateral Esquerdo						
		R287M .. Vermelho Bloodstone Metálico	1	–	–	.....	.....	2ED,2F,2NZ,2U,3E,E,ED,F,KO,SI,U
	81461-MCA-000YE	*B205M* ..... Azul Monterey Metálico	1	–	–	.....	.....	2ED,2F,3E,BR,E,ED,F,KO,SI
	81461-MCA-000YG	*B191M* ..... Azul Columbia Metálico	1	–	–	.....	.....	2NZ,2U,U
	81461-MCA-000YH	*YR292M* ..... Marrom Mesquite Metálico	1	–	–	.....	.....	SI
	81461-MCA-000ZY	*NHA73M* ..... Preto Nebulous Metálico	–	1	–	.....	.....	.....
	81461-MCA-000ZD	*Y130P* ..... Amarelo Hot Rod Perolizado	–	1	–	.....	.....	2ED,2F,2NZ,2U,3E,E,ED,F,KO,SI,U
	81461-MCA-000ZH	*NH326P* ..... Branco Glacier Perolizado	–	1	–	.....	.....	2ED,2F,2NZ,2U,3E,E,ED,F,KO,SI,U
	81461-MCA-000YH	*YR292M* ..... Marrom Mesquite Metálico	–	1	–	.....	.....	2ED,2F,3E,BR,E,ED,F,SI
	81461-MCA-000YC	*R325M* ..... Vermelho Caliente Metálico	–	1	–	.....	.....	2NZ,2U,KO,U
32	81471-MCA-000YF	Moldura, Compartimento Bagagem Lateral Traseiro Esquerdo						
		NHA54M ..... Prata Pewter Metálico	1	–	–	.....	.....	.....
	81471-MCA-000ZM	*R287M* .. Vermelho Bloodstone Metálico	1	–	–	.....	.....	2ED,2F,2NZ,2U,3E,E,ED,F,KO,SI,U
	81471-MCA-000YE	*B205M* ..... Azul Monterey Metálico	1	–	–	.....	.....	2ED,2F,3E,BR,E,ED,F,KO,SI
	81471-MCA-000YG	*B191M* ..... Azul Columbia Metálico	1	–	–	.....	.....	2NZ,2U,U
	81471-MCA-000YH	*YR292M* ..... Marrom Mesquite Metálico	1	–	–	.....	.....	SI
	81471-MCA-000ZY	*NHA73M* ..... Preto Nebulous Metálico	–	1	–	.....	.....	.....
	81471-MCA-000ZD	*Y130P* ..... Amarelo Hot Rod Perolizado	–	1	–	.....	.....	2ED,2F,2NZ,2U,3E,E,ED,F,KO,SI,U
	81471-MCA-000ZH	*NH326P* ..... Branco Glacier Perolizado	–	1	–	.....	.....	2ED,2F,2NZ,2U,3E,E,ED,F,KO,SI,U
	81471-MCA-000YH	*YR292M* ..... Marrom Mesquite Metálico	–	1	–	.....	.....	2ED,2F,3E,BR,E,ED,F,SI
	81471-MCA-000YC	*R325M* ..... Vermelho Caliente Metálico	–	1	–	.....	.....	2NZ,2U,KO,U

C-46

Compartimento de Bagagem Lateral (GL18009/A)

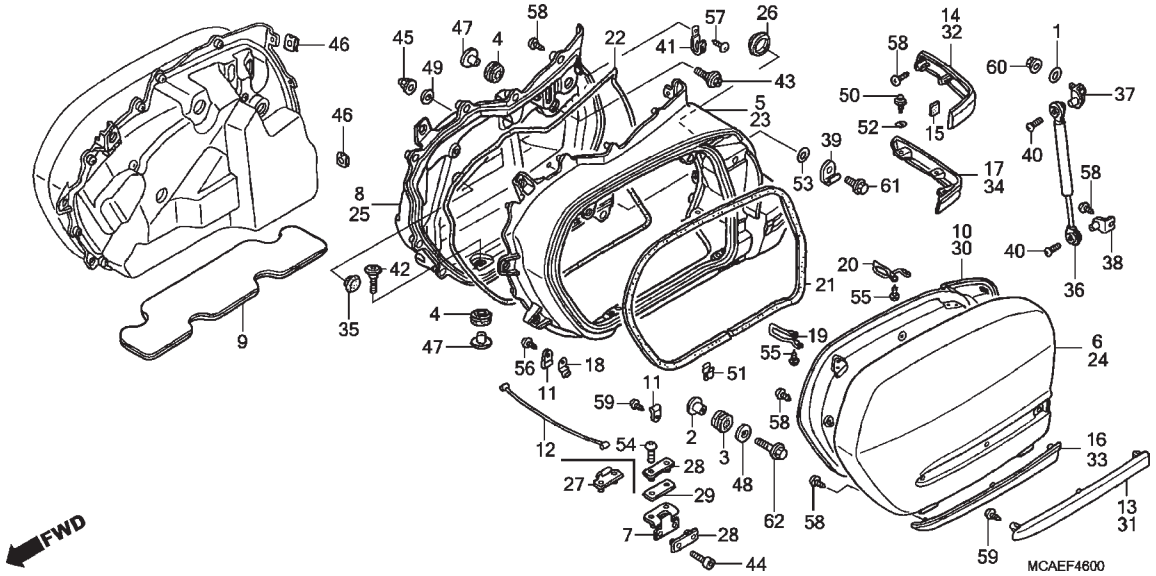

Ref. Nº	N.O.S.	Item de serviço	T.M.O.	Ref. Nº	Nº da peça	Descrição	Qtd. GL1800 9	A	C	Nº de série		Tipo
				33	81481-MCA-000YF	Moldura Inferior Lateral, Compartimento Bagagem Lateral Esquerdo						
						NHA54M ..... Prata Pewter Metálico	1	–	–	.....	.....	.....
					81481-MCA-000ZM	*R287M* .. Vermelho Bloodstone Metálico	1	–	–	.....	.....	2ED,2F,2NZ,2U,3E,E,ED,F,KO,SI,U
					81481-MCA-000YE	*B205M* ..... Azul Monterey Metálico	1	–	–	.....	.....	2ED,2F,3E,BR,E,ED,F,KO,SI
					81481-MCA-000YG	*B191M* ..... Azul Columbia Metálico	1	–	–	.....	.....	2NZ,2U,U
					81481-MCA-000YH	*YR292M* ..... Marrom Mesquite Metálico	1	–	–	.....	.....	SI
					81481-MCA-000ZY	*NHA73M* ..... Preto Nebulous Metálico	–	1	–	.....	.....	.....
					81481-MCA-000ZD	*Y130P* ..... Amarelo Hot Rod Perolizado	–	1	–	.....	.....	2ED,2F,2NZ,2U,3E,E,ED,F,KO,SI,U
					81481-MCA-000ZE	*NH326P* ..... Branco Glacier Perolizado	–	1	–	.....	.....	2ED,2F,2NZ,2U,3E,E,ED,F,KO,SI,U
					81481-MCA-000YH	*YR292M* ..... Marrom Mesquite Metálico	–	1	–	.....	.....	2ED,2F,3E,BR,E,ED,F,SI
					81481-MCA-000YC	*R325M* ..... Vermelho Caliente Metálico	–	1	–	.....	.....	2NZ,2U,KO,U
				34	81482-MCA-000YF	Moldura Inferior, Compartimento Bagagem Lateral Traseiro Esquerdo						
						NHA54M ..... Prata Pewter Metálico	1	–	–	.....	.....	.....
					81482-MCA-000ZM	*R287M* .. Vermelho Bloodstone Metálico	1	–	–	.....	.....	2ED,2F,2NZ,2U,3E,E,ED,F,KO,SI,U
					81482-MCA-000YE	*B205M* ..... Azul Monterey Metálico	1	–	–	.....	.....	2ED,2F,3E,BR,E,ED,F,KO,SI
					81482-MCA-000YG	*B191M* ..... Azul Columbia Metálico	1	–	–	.....	.....	2NZ,2U,U
					81482-MCA-000YH	*YR292M* ..... Marrom Mesquite Metálico	1	–	–	.....	.....	SI
					81482-MCA-000ZY	*NHA73M* ..... Preto Nebulous Metálico	–	1	–	.....	.....	.....
					81482-MCA-000ZD	*Y130P* ..... Amarelo Hot Rod Perolizado	–	1	–	.....	.....	2ED,2F,2NZ,2U,3E,E,ED,F,KO,SI,U
					81482-MCA-000ZE	*NH326P* ..... Branco Glacier Perolizado	–	1	–	.....	.....	2ED,2F,2NZ,2U,3E,E,ED,F,KO,SI,U
					81482-MCA-000YH	*YR292M* ..... Marrom Mesquite Metálico	–	1	–	.....	.....	2ED,2F,3E,BR,E,ED,F,SI
					81482-MCA-000YC	*R325M* ..... Vermelho Caliente Metálico	–	1	–	.....	.....	2NZ,2U,KO,U

C-46

Compartimento de Bagagem Lateral (GL18009/A)

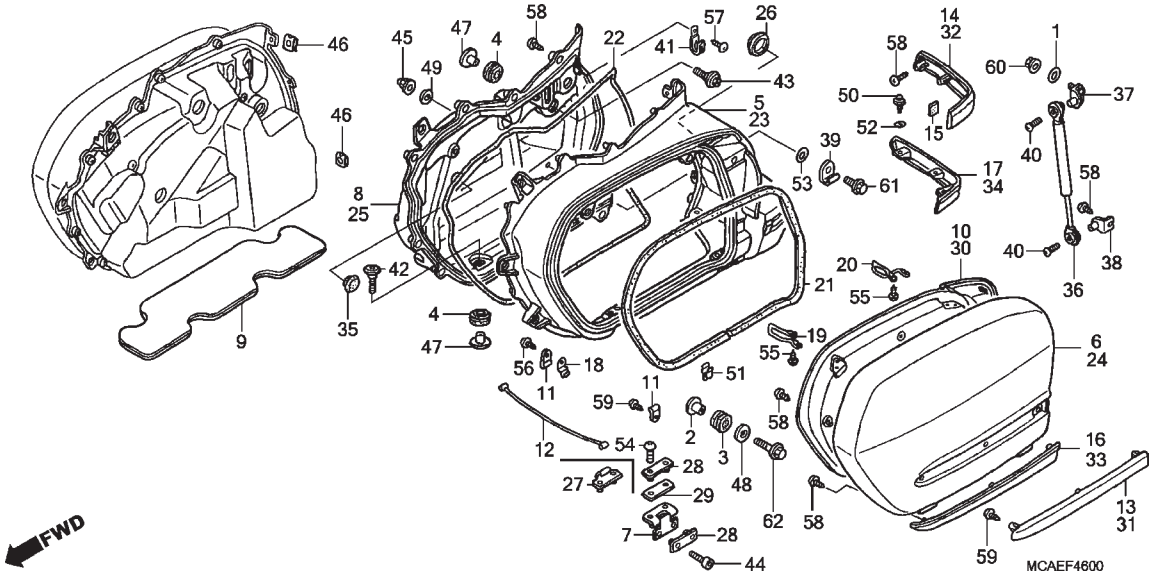

Ref. Nº	N.O.S.	Item de serviço	T.M.O.

Ref. Nº	Nº da peça	Descrição	Qtd. GL1800 9	A	C	Nº de série		Tipo
35	82871-671-000	Bucha, Orifício Drenagem, 25mm	2	2	–			
36	83590-MCA-013	Amortecedor, Dispositivo Abertura	2	–	–			
	83590-MCA-G61		–	2	–			2ED,2F,2NZ,2U,3E,E,ED,F,U
	83590-MCA-013		–	2	–			BR,KO,SI
37	83591-MCA-000	Placa, Superior Fixação Amortecedor	2	2	–			
38	83592-MCA-000	Placa, Inferior Fixação Amortecedor	2	2	–			
39	89106-MN5-000	Suporte, Fixação Ferramentas (A)	1	1	–			
40	90104-964-000	Parafuso, 5x12	4	4	–			
41	90106-KJ6-740	Presilha, Tubo	6	6	–			
42	90109-MCA-000	Parafuso, Especial, 6mm	4	4	–			
43	90119-MCA-000	Parafuso, Especial, 6mm	2	2	–			
44	90131-MY3-781	Parafuso, Torx, 5x14	8	8	–			
45	90201-428-900	Porca, Cega, 6mm	1	1	–			
46	90320-MM5-000	Porca, Pressão, 6mm	4	4	–			
47	90501-MCA-000	Bucha, Fixação Compartimento Bagagem Lateral	6	6	–			
48	90506-430-000	Arruela, Fixação Para-lama	2	2	–			
49	90512-KF9-900	Arruela, 6x20	1	1	–			
50	90654-MCA-000	Presilha, Moldura Inferior	6	6	–			
51	90655-MCA-000	Presilha, Compartimento Bagagem Lateral	2	2	–			

C-46

Compartimento de Bagagem Lateral (GL18009/A)

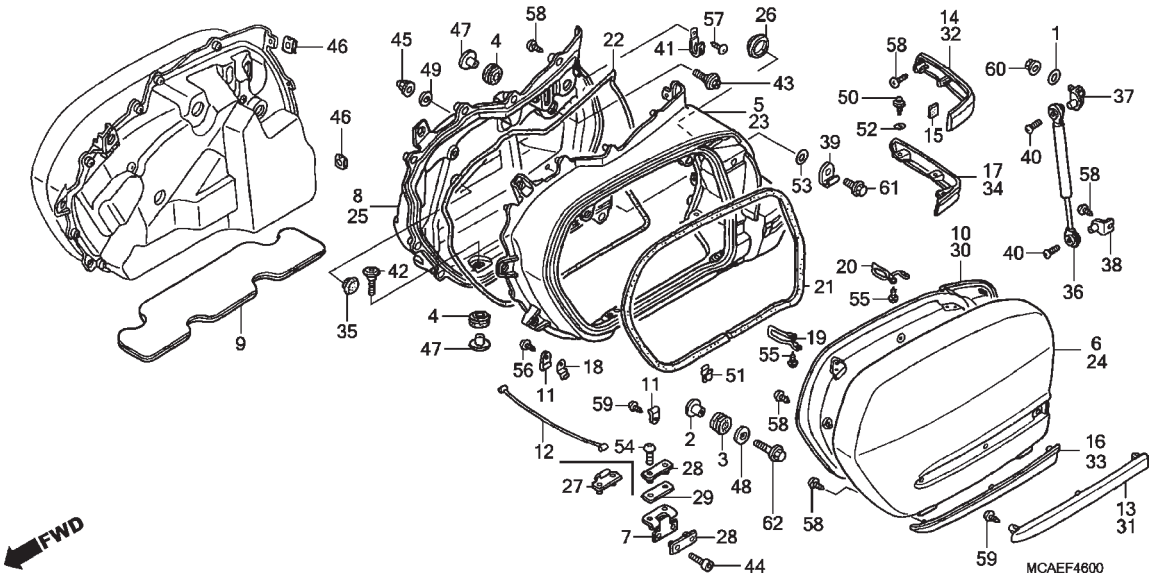

Ref. Nº	N.O.S.	Item de serviço	T.M.O.

Ref. Nº	Nº da peça	Descrição	Qtd. GL1800 9	A	C	Nº de série		Tipo
52	91317-171-003	Anel, Vedação, 6x1,7 (ARAI)	6	6	–			
53	91352-GAZ-930	Anel, Vedação, 8,5x1,5	1	1	–			
54	93500-05014-0G	Parafuso, Phillips, 5x14	8	8	–			
55	93901-25380	Parafuso, Fixação, 5x16	8	8	–			
56	93903-24280	Parafuso, Fixação, 4x10	2	2	–			
57	93903-25180	Parafuso, Fixação, 5x10	6	6	–			
58	93903-25280	Parafuso, Fixação, 5x12	48	48	–			
59	93903-25380	Parafuso, Fixação, 5x16	8	8	–			
60	94050-05000	Porca, Flange, 5mm	2	2	–			
61	96001-06012-07	Parafuso, Flange, 6x12	1	1	–			
62	96001-06030-00	Parafuso, Flange, 6x30	2	2	–			

Voltar

C-46.1

Compartimento de Bagagem Lateral (GL1800C)

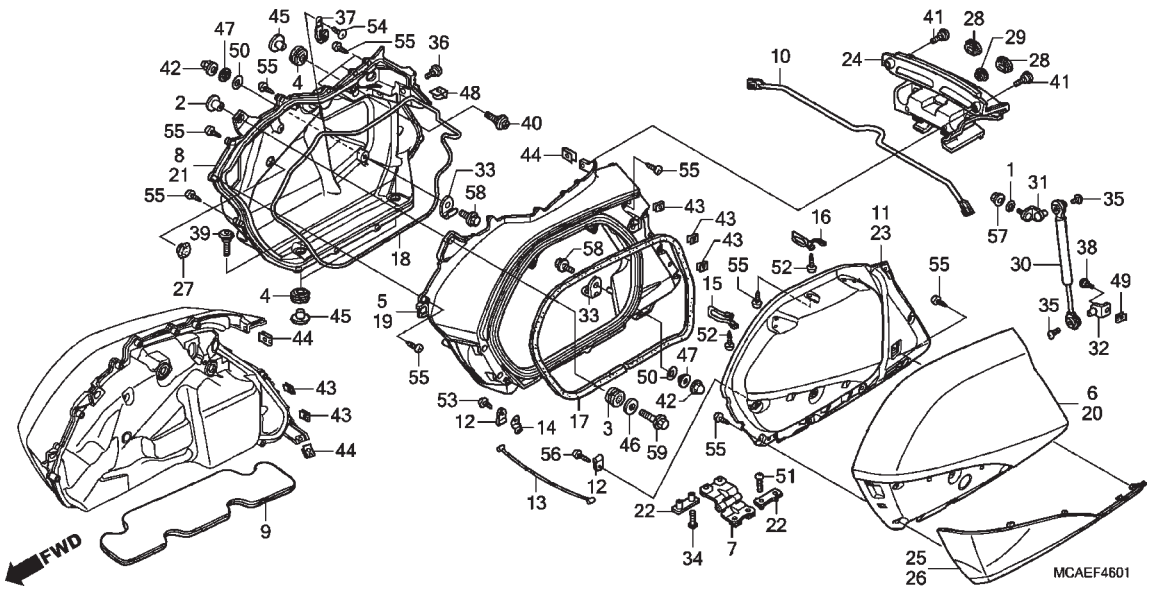

Ref. Nº	N.O.S.	Item de serviço	T.M.O.
5	4121B0	Compartimento Bagagem Lateral: Direito	1,5
6		(25)	
	4121B3	Tampa, Compartimento Bagagem Lateral: Direito	0,5
7	4121B6	Dobradiça, Compartimento Bagagem Lateral: Esquerda	0,3
		• Nota: Mesmo tempo para duas unidades	
	4121B7	Dobradiça, Compartimento Bagagem Lateral: Direita	0,3
		• Nota: Mesmo tempo para duas unidades	
	4121H9	Dobradiça, Compartimento Bagagem Lateral: Ambas	0,6
8	4121B9	Painel, Compartimento Bagagem Lateral: Direito	1,5
11	4121B5	Tampa Interna, Compartimento Bagagem Lateral: Direito	0,5
19	4121A9	Compartimento Bagagem Lateral: Esquerdo	1,5
	4121M2	Compartimento Bagagem Lateral: Ambos	2,3
+			

Ref. Nº	Nº da peça	Descrição	Qtd. GL1800 9	A	C	Nº de série		Tipo
1	15142-PE0-000	Anel, Vedação, 4,8x1,9	–	–	2			
2	19052-KA3-710	Bucha, Fixação Radiador	–	–	2			
3	61320-KZ9-000	Coxim, Protetor Farol	–	–	2			
4	80201-MCA-000	Bucha, Fixação Compartimento Bagagem Lateral	–	–	6			
5	81211-MCA-S40ZB	Carcaça, Compartimento Bagagem Lateral Direito						
		NHB01 Preto Grafite	–	–	1			2BR,2ED,2F,2U,3E,E,ED,F,KO,SI,U
	81211-MCA-S40ZA	*B197M* Azul Glint Wave Metálico	–	–	1			2ED,2F,2U,3E,U
	81211-MCA-S40ZC	*NH341P* Branco Fadeless Perolizado	–	–	1			2BR,2ED,2F,3E,E,ED,F,KO,SI
	81211-MCA-S40ZD	*R345C* Vermelho Candy Alizarin	–	–	1			2U,KO,SI,U
6	81221-MCA-S40ZB	Tampa, Compartimento Bagagem Lateral Direito						
		NHB01 Preto Grafite	–	–	1			2BR,2ED,2F,2U,3E,E,ED,F,KO,SI,U
	81221-MCA-S40ZA	*B197M* Azul Glint Wave Metálico	–	–	1			2ED,2F,2U,3E,U
	81221-MCA-S40ZC	*NH341P* Branco Fadeless Perolizado	–	–	1			2BR,2ED,2F,3E,E,ED,F,KO,SI
	81221-MCA-S40ZD	*R345C* Vermelho Candy Alizarin	–	–	1			2U,KO,SI,U
7	81230-MCA-S40	Dobradiça Comp., Compartimento Bagagem Lateral	–	–	4			
8	81231-MCA-S40	Painel, Compartimento Bagagem Lateral Direito	–	–	1			
9	81232-MCA-A40	Protetor, Térmico Compartimento Bagagem Lateral	–	–	2			
10	81233-MCA-S40	Tubo	–	–	1			

C-46.1

Compartimento de Bagagem Lateral (GL1800C)

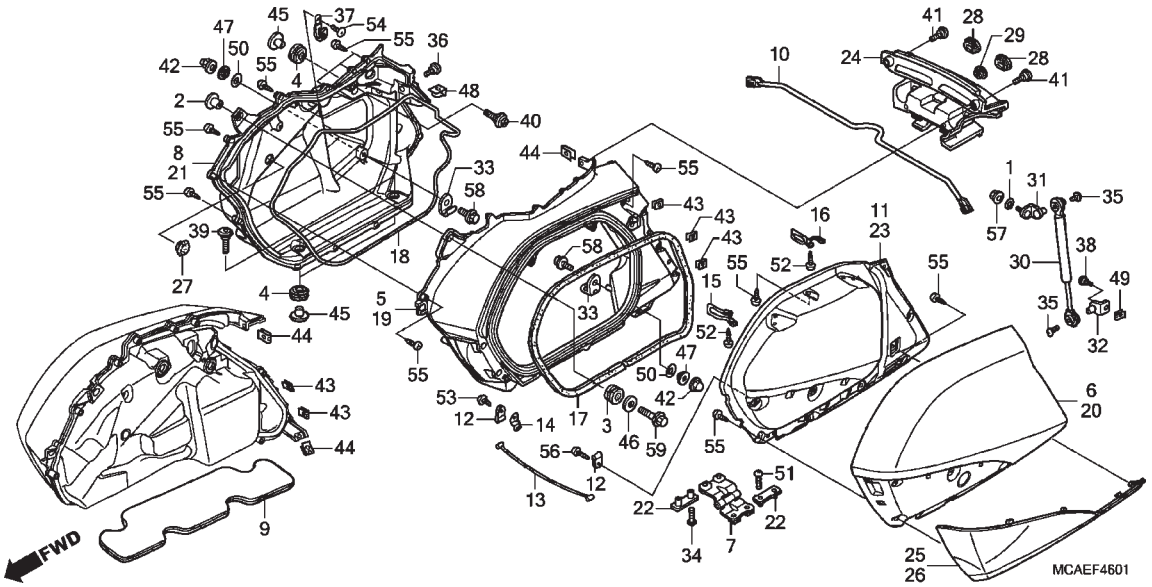

Ref. Nº	N.O.S.	Item de serviço	T.M.O.
20		(26)	
	4121B2	Tampa, Compartimento Bagagem Lateral: Esquerda	0,5
	4121M3	Tampa, Compartimento Bagagem Lateral: Ambas	1,0
21	4121B8	Painel, Compartimento Bagagem Lateral: Esquerdo	1,5
23	4121B4	Tampa Interna, Compartimento Bagagem Lateral: Esquerda	0,5
24		(10)	
	4121N7	Carenagem, Compartimento Bagagem Lateral	0,5

Ref. Nº	Nº da peça	Descrição	Qtd. GL1800 9	A	C	Nº de série		Tipo
11	81241-MCA-S40	Tampa Interna, Compartimento Bagagem Lateral Direito	–	–	1			
12	81254-MN5-000	Suporte B, Limitador Tampa	–	–	4			
13	81259-MCA-S40	Cabo, Limitador Compartimento Bagagem Lateral	–	–	2			
14	81292-MCA-000	Guia, Cabo Limitador	–	–	2			
15	81321-MCA-780	Haste A, Compartimento Bagagem Lateral	–	–	2			
16	81322-MCA-780	Haste B, Compartimento Bagagem Lateral	–	–	2			
17	81350-MCA-S40	Borracha, Vedação Compartimento Bagagem Lateral	–	–	2			
18	81351-MCA-S40	Borracha, Vedação Painel Traseiro	–	–	2			
19	81411-MCA-S40ZB	Carcaça, Compartimento Bagagem Lateral Esquerdo						
		NHB01 Preto Grafite	–	–	1			2BR,2ED,2F,2U,3E,E,ED,F,KO,SI,U
	81411-MCA-S40ZA	*B197M* Azul Glint Wave Metálico	–	–	1			2ED,2F,2U,3E,U
	81411-MCA-S40ZC	*NH341P* Branco Fadeless Perolizado	–	–	1			2BR,2ED,2F,3E,E,ED,F,KO,SI
	81411-MCA-S40ZD	*R345C* Vermelho Candy Alizarin	–	–	1			2U,KO,SI,U
20	81421-MCA-S40ZB	Tampa, Compartimento Bagagem Lateral Esquerdo						
		NHB01 Preto Grafite	–	–	1			2BR,2ED,2F,2U,3E,E,ED,F,KO,SI,U
	81421-MCA-S40ZA	*B197M* Azul Glint Wave Metálico	–	–	1			2ED,2F,2U,3E,U
	81421-MCA-S40ZC	*NH341P* Branco Fadeless Perolizado	–	–	1			2BR,2ED,2F,3E,E,ED,F,KO,SI
	81421-MCA-S40ZD	*R345C* Vermelho Candy Alizarin	–	–	1			2U,KO,SI,U

C-46.1

Compartimento de Bagagem Lateral (GL1800C)

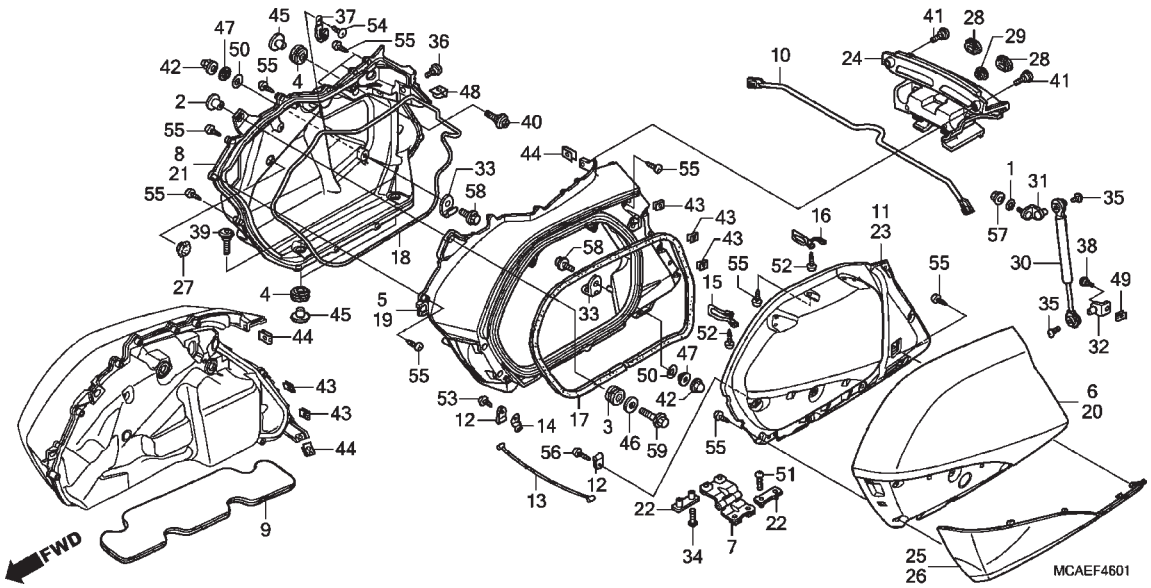

Ref. Nº	N.O.S.	Item de serviço	T.M.O.

Ref. Nº	Nº da peça	Descrição	Qtd. GL1800 9	A	C	Nº de série		Tipo
21	81431-MCA-S40	Painel, Compartimento Bagagem Lateral Esquerdo	–	–	1			
22	81438-MN5-000	Arruela, Fixação Dobradiça	–	–	8			
23	81441-MCA-S40	Tampa Interna, Compartimento Bagagem Lateral Esquerdo	–	–	1			
24	81501-MCA-S40ZB	Rabeta, Central Compartimento Bagagem Lateral *NHB01* Preto Grafite	–	–	1			2BR,2ED,2F,2U,3E,E,ED,F,KO,SI,U
	81501-MCA-S40ZA	*B197M* Azul Glint Wave Metálico	–	–	1			2ED,2F,2U,3E,U
	81501-MCA-S40ZC	*NH341P* Branco Fadeless Perolizado	–	–	1			2BR,2ED,2F,3E,E,ED,F,KO,SI
	81501-MCA-S40ZD	*R345C* Vermelho Candy Alizarin	–	–	1			2U,KO,SI,U
25	82213-MCA-S40	Tampa, Compartimento Bagagem Lateral Direito	–	–	1			
26	82513-MCA-S40	Tampa, Compartimento Bagagem Lateral Esquerdo	–	–	1			
27	82871-671-000	Bucha, Orifício Drenagem, 25mm	–	–	2			
28	83551-MA6-000	Coxim, Tampa Lateral	–	–	2			
29	83551-376-000	Coxim, Tampa Lateral	–	–	1			
30	83590-MCA-G61	Amortecedor, Dispositivo Abertura	–	–	2			2ED,2F,2U,3E,E,ED,F,U
	83590-MCA-013		–	–	2			2BR,KO,SI
31	83591-MCA-000	Placa, Superior Fixação Amortecedor	–	2				
32	83592-MCA-000	Placa, Inferior Fixação Amortecedor	–	2				

C-46.1

Compartimento de Bagagem Lateral (GL1800C)

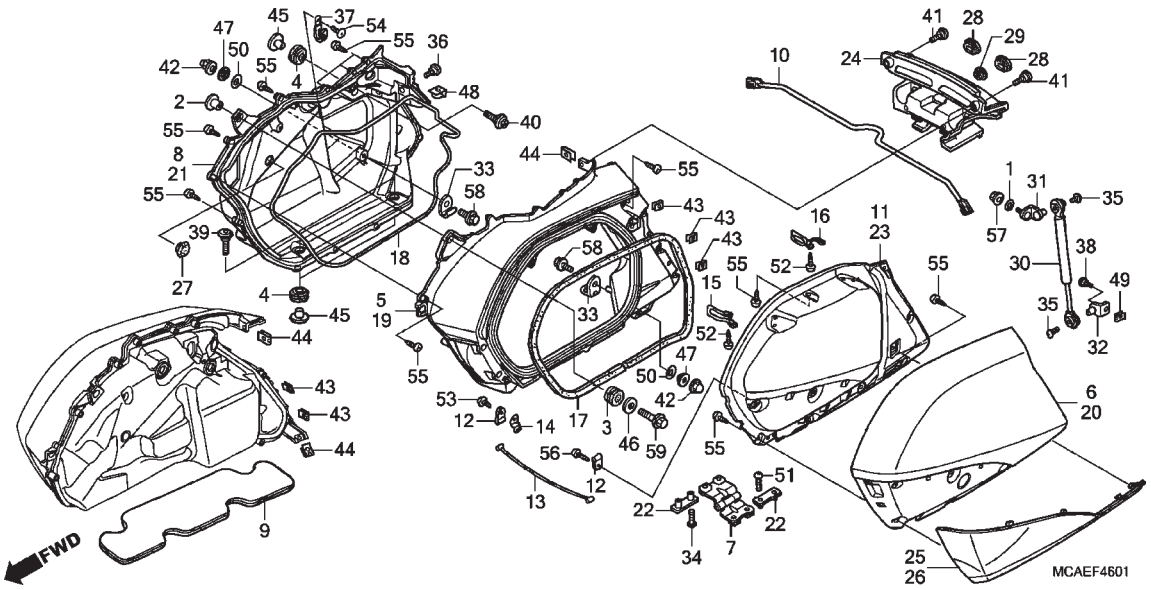

Ref. Nº	N.O.S.	Item de serviço	T.M.O.	Ref. Nº	Nº da peça	Descrição	Qtd. GL1800 9	A	C	Nº de série		Tipo
				33	89106-MN5-000	Suporte, Fixação Ferramentas (A) (Somente Lado Esquerdo)	–	–	2			
				34	90101-MCA-S40	Parafuso, Torx (5x16)	–	–	8			
				35	90104-964-000	Parafuso, 5x12	–	–	4			
				36	90106-KBV-000	Parafuso, Phillips, 6x14	–	–	2			
				37	90106-KJ6-740	Presilha, Tubo	–	–	2			
				38	90106-MBY-000	Parafuso, Especial, 5x12	–	–	2			
				39	90109-MCA-000	Parafuso, Especial, 6mm	–	–	4			
				40	90119-MCA-000	Parafuso, Especial, 6mm	–	–	2			
				41	90137-MCA-000	Parafuso, Especial, 6mm	–	–	2			
				42	90201-428-900	Porca, Cega, 6mm (Somente Lado Esquerdo)	–	–	2			
				43	90312-MT3-000	Porca, Presilha, 5mm	–	–	10			
				44	90320-MM5-000	Porca, Pressão, 6mm	–	–	4			
				45	90501-MCA-000	Bucha, Fixação Compartimento Bagagem Lateral	–	–	6			
				46	90506-430-000	Arruela, Fixação Para-lama	–	–	2			
				47	90512-KF9-900	Arruela, 6x20 (Somente Lado Esquerdo)	–	–	2			
				48	90651-MFL-670	Presilha U	–	–	2			
				49	90677-KAN-961	Porca, Presilha, 5mm	–	–	2			

C-46.1

Compartimento de Bagagem Lateral (GL1800C)

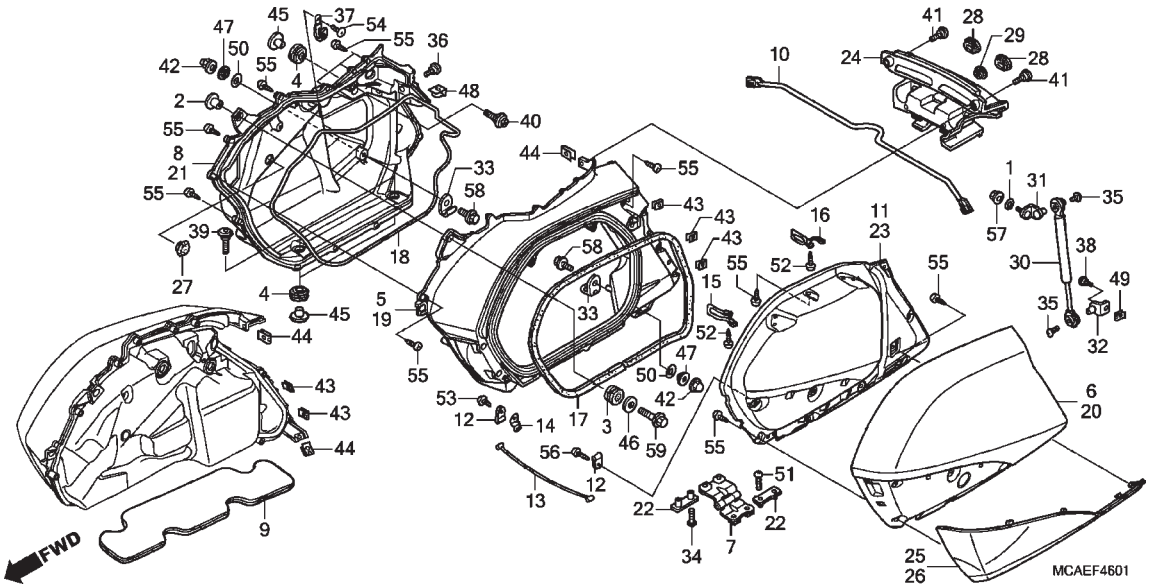

Ref. Nº	N.O.S.	Item de serviço	T.M.O.

Ref. Nº	Nº da peça	Descrição	Qtd. GL1800 9	A	C	Nº de série		Tipo
50	91352-GAZ-930	Anel, Vedação, 8,5x1,5 (Somente Lado Esquerdo)	–	–	2			
51	93500-05016-0G	Parafuso, Phillips, 5x16	–	–	8			
52	93901-25380	Parafuso, Fixação, 5x16	–	–	8			
53	93903-24280	Parafuso, Fixação, 4x10	–	–	2			
54	93903-25180	Parafuso, Fixação, 5x10	–	–	2			
55	93903-25280	Parafuso, Fixação, 5x12	–	–	46			
56	93903-25380	Parafuso, Fixação, 5x16	–	–	2			
57	94050-05000	Porca, Flange, 5mm	–	–	2			
58	96001-06012-07	Parafuso, Flange, 6x12 (Somente Lado Esquerdo)	–	–	2			
59	96001-06030-00	Parafuso, Flange, 6x30	–	–	2			

Voltar

C-47

Unidade de Abertura

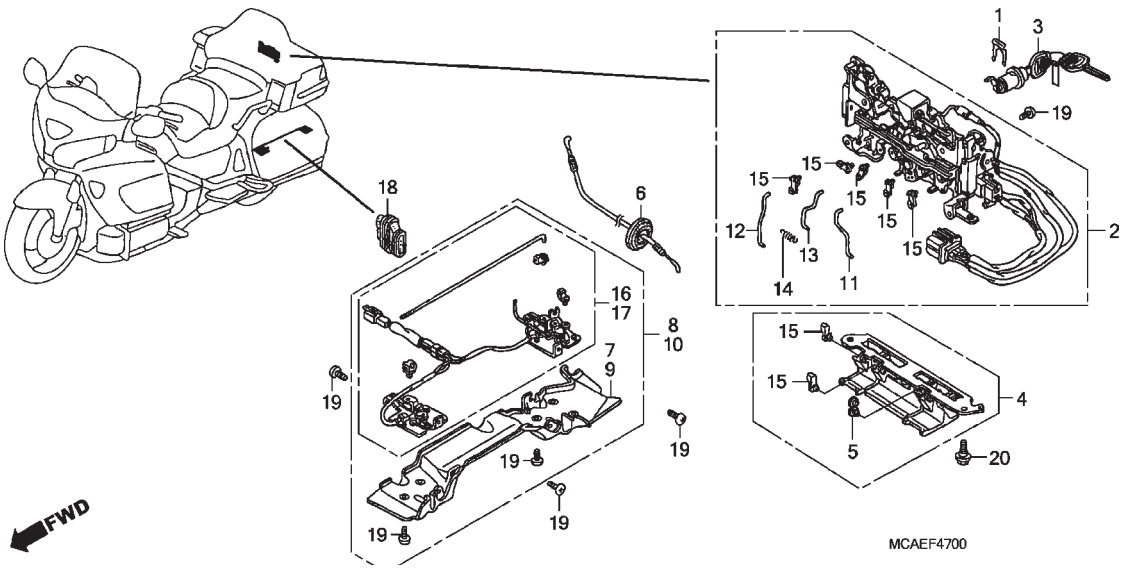

Ref. Nº	N.O.S.	Item de serviço	T.M.O.
2	4121D8	Unidade Abertura, Compartimento Bagagem	0,6
3	4121F8	Chave, Trava Compartimento Bagagem	0,5
4	4121D4	Alavanca, Compartimento Bagagem	0,3
6	811170	Cabo(s), Dispositivo Abertura Compartimento Bagagem Lateral	0,6
	811170A	• Substituição de 1 cabo do dispositivo de abertura do compartimento de bagagem lateral adicionar	0,4
	8111F1	Cabo(s), Dispositivo Abertura Compartimento Bagagem Lateral (A)	1,2
		• Nota: Modelos '12-	
	8111F1A	• Substituição de 1 cabo do dispositivo de abertura do compartimento de bagagem lateral adicionar	0,5
7	4121E0	Tampa, Trava Compartimento Bagagem Lateral: Direita	0,2
8	4121E2	Trava, Compartimento Bagagem Lateral: Direita	0,6
	4121P1	Trava, Compartimento Bagagem Lateral (A): Direita	1,2
		• Nota: Modelos '12-	
+			

Ref. Nº	Nº da peça	Descrição	Qtd. GL1800 9	A	C	Nº de série		Tipo
1	37222-MCA-000	Mola, Fixação	1	1	1			
2	81310-MCA-A23	Unidade de Abertura	1	1	1			
3	81312-MCA-003	Trava Conj., Unidade de Abertura	1	1	1			
4	81335-MCA-013	Alavanca Conj., Compartimento Bagagem	1	1	–			
	81335-MCA-S41		–	–	1			
5	81336-MCA-003	Suporte	1	1	1			
6	81345-MCA-A61	Cabo Comp., Dispositivo Abertura Compartimento Bagagem Lateral	2	2	2			
7	81360-MCA-000	Tampa, Trava Compartimento Bagagem Lateral Direito	1	1	–			
	81360-MCA-S40		–	–	1			
8	81361-MCA-003	Trava Conj., Compartimento Bagagem Lateral Direito	1	1	–			
	81361-MCA-S41		–	–	1			
9	81370-MCA-000	Tampa, Trava Compartimento Bagagem Lateral Esquerdo	1	1	–			
	81370-MCA-S40		–	–	1			
10	81371-MCA-003	Trava Conj., Compartimento Bagagem Lateral Esquerdo	1	1	–			
	81371-MCA-S41		–	–	1			
11	81381-MCA-013	Haste, Esquerda	1	1	1			

Voltar

C-47

Unidade de Abertura

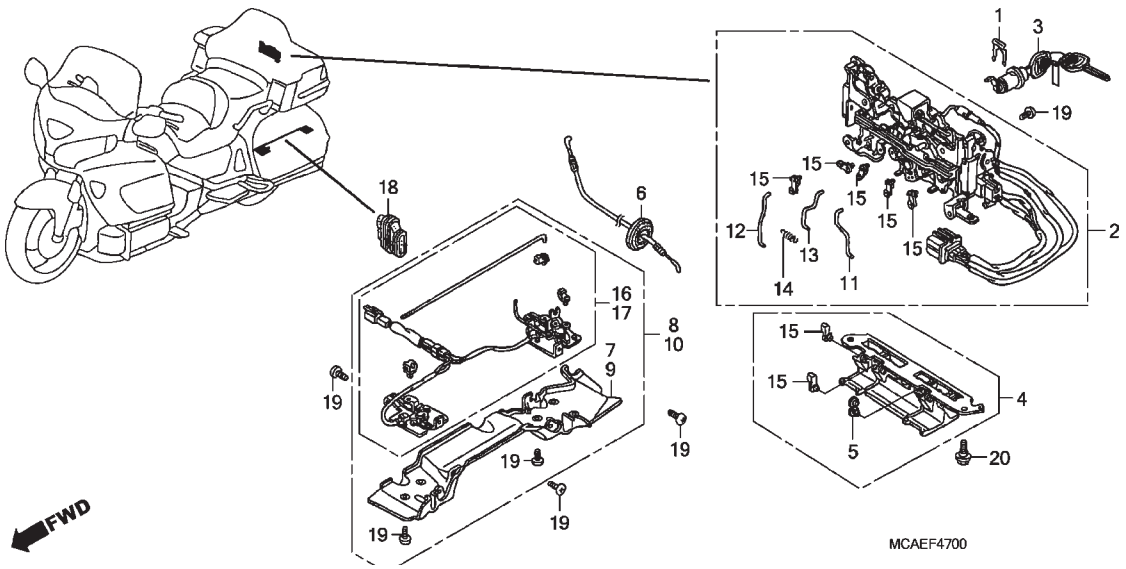

Ref. Nº	N.O.S.	Item de serviço	T.M.O.
9	4121D9	Tampa, Trava Compartimento Bagagem Lateral: Esquerda	0,2
10	4121E1	Trava, Compartimento Bagagem Lateral: Esquerda	0,6
	4121P0	Trava, Compartimento Bagagem Lateral (A): Esquerda • Nota: Modelos '12-	1,2
	4121N8	Trava, Compartimento Bagagem Lateral: Ambas	1,2
	4121P2	Trava, Compartimento Bagagem Lateral (A): Ambas • Nota: Modelos '12-	1,7

Ref. Nº	Nº da peça	Descrição	Qtd. GL1800 9	A	C	Nº de série		Tipo
12	81382-MCA-003	Haste, Direita	1	1	1			
13	81383-MCA-003	Haste, Central	1	1	1			
14	81384-MCA-003	Mola	4	4	4			
15	81385-MCA-003	Fecho, Mola	7	7	7			
16	81386-MCA-003	Trava Jogo, Compartimento Bagagem Lateral Direito	1	1	–			
	81386-MCA-S41		–	–	1			
17	81396-MCA-003	Trava Jogo, Compartimento Bagagem Lateral Esquerdo	1	1	–			
	81396-MCA-S41		–	–	1			
18	81399-MCA-000	Coxim, Haste Trava	2	2	2			
19	90104-964-000	Parafuso, 5x12	23	23	23			
20	90111-197-890	Parafuso, Flange, 6mm	2	2	2			

Voltar

C-48

Protetor do Motor (GL18009/A)

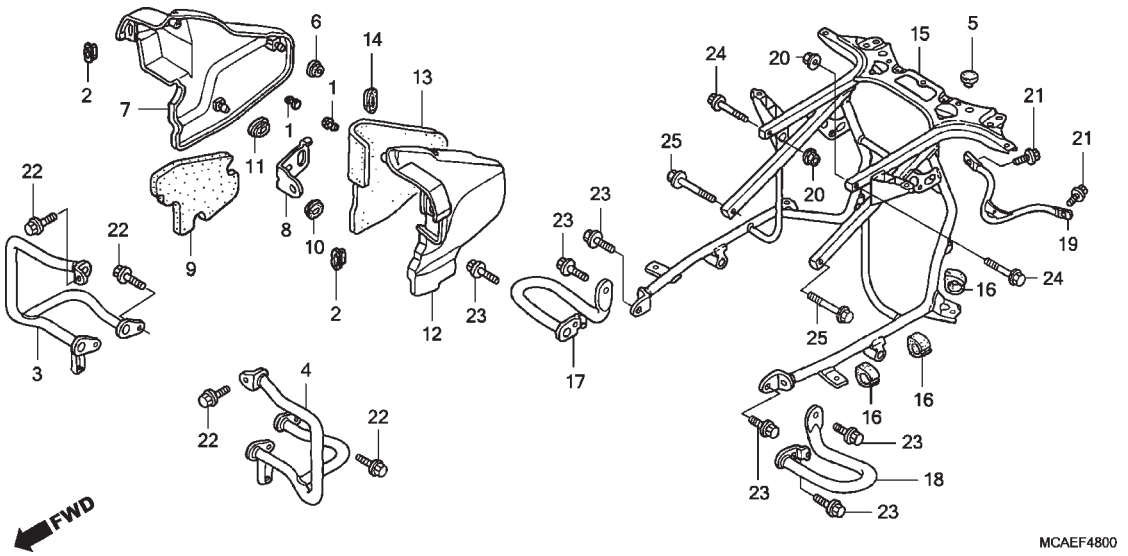

Ref. Nº	N.O.S.	Item de serviço	T.M.O.
3	4101F6	Protetor, Motor: Direito	0,5
4	4101F5	Protetor, Motor: Esquerdo	0,5
	4101F9	Protetor, Motor: Ambos	0,7
7	4131K0	Tampa, Lateral Motor: Direita	0,1
12	4131J9	Tampa, Lateral Motor: Esquerda	0,1
	4131K1	Tampa, Lateral Motor: Ambas	0,1
15	412125	Suporte, Compartimento Bagagem Lateral	1,3
17	4121G5	Tubo, Protetor Compartimento Bagagem Lateral: Direito	0,1
18	4121G4	Tubo, Protetor Compartimento Bagagem Lateral: Esquerdo	0,1

Ref. Nº	Nº da peça	Descrição	Qtd. GL1800 9	A	C	Nº de série		Tipo
1	61112-727-000	Bucha, Braço Tensor	2	2	–			
2	61313-KC5-000	Bucha, Fixação Carcaça Farol	2	2	–			
3	62501-MCA-000	Protetor, Direito Motor	1	1	–			
4	62601-MCA-000	Protetor, Esquerdo Motor	1	1	–			
5	77211-965-000	Coxim, Limitador Assento	2	2	–			
6	83504-GE0-000	Coxim, Tampa Traseira	1	1	–			
7	83511-MCA-A60	Tampa, Lateral Direita Motor	1	1	–			
8	83512-MCA-A00	Suporte, Tampa Lateral Direita Motor	1	1	–			
9	83514-MCA-D00	Revestimento, Tampa Lateral Direita Motor	1	1	–			
10	83551-GE2-000	Bucha, Carcaça Filtro Ar	1	1	–			
11	83551-300-000	Bucha, Carcaça Filtro Ar	1	1	–			
12	83561-MCA-A60	Tampa, Lateral Esquerda Motor	1	1	–			
13	83564-MCA-D00	Revestimento, Tampa Lateral Esquerda Motor	1	1	–			
14	83601-MB0-000	Bucha A, Tampa Lateral	1	1	–			
15	84100-MCA-A61	Suporte Comp., Compartimento Bagagem Lateral	1	1	–			
16	84128-MCA-000	Bucha, Fixação Compartimento Bagagem Lateral	6	6	–			

Voltar

C-48

Protetor do Motor (GL18009/A)

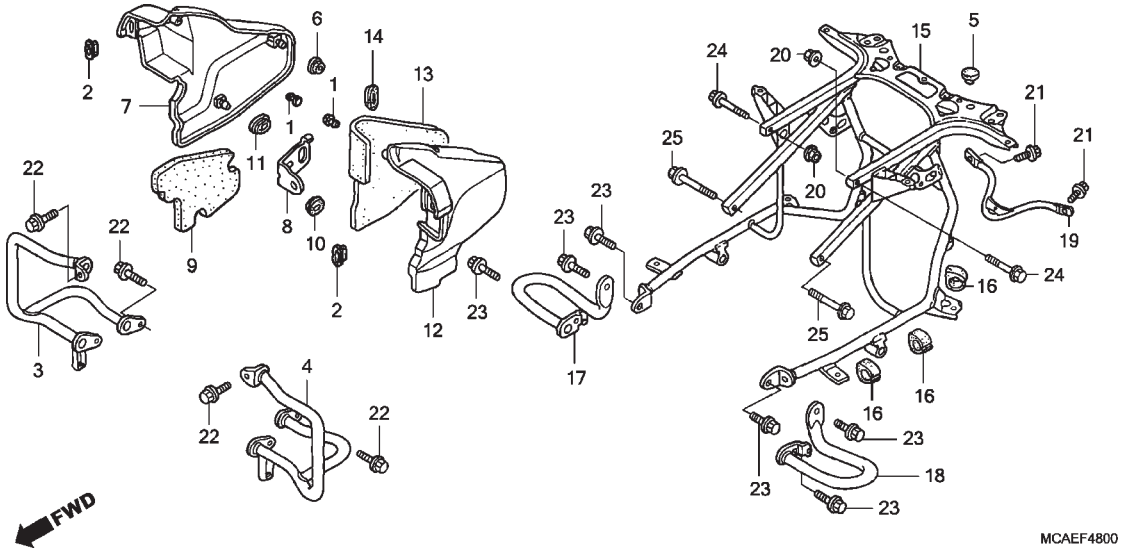

Ref. Nº	N.O.S.	Item de serviço	T.M.O.

Ref. Nº	Nº da peça	Descrição	Qtd. GL1800 9	A	C	Nº de série		Tipo
17	84130-MCA-000	Tubo, Protetor Compartimento Bagagem Lateral Direito	1	1	–			
18	84140-MCA-000	Tubo, Protetor Compartimento Bagagem Lateral Esquerdo	1	1	–			
19	84201-MCA-A60	Tubo, Traseiro Extremidade Chassi	1	1	–			
20	94050-08000	Porca, Flange, 8mm	2	2	–			
21	96300-06012-07	Parafuso, Flange, 6x12	2	2	–			
22	96300-08025-00	Parafuso, Flange, 8x25	6	6	–			
23	96400-08020-00	Parafuso, Flange, 8x20	6	6	–			
24	96400-08040-00	Parafuso, Flange, 8x40	2	2	–			
25	96400-08045-00	Parafuso, Flange, 8x45	2	2	–			

C-48.1

Protetor do Motor (GL1800C)

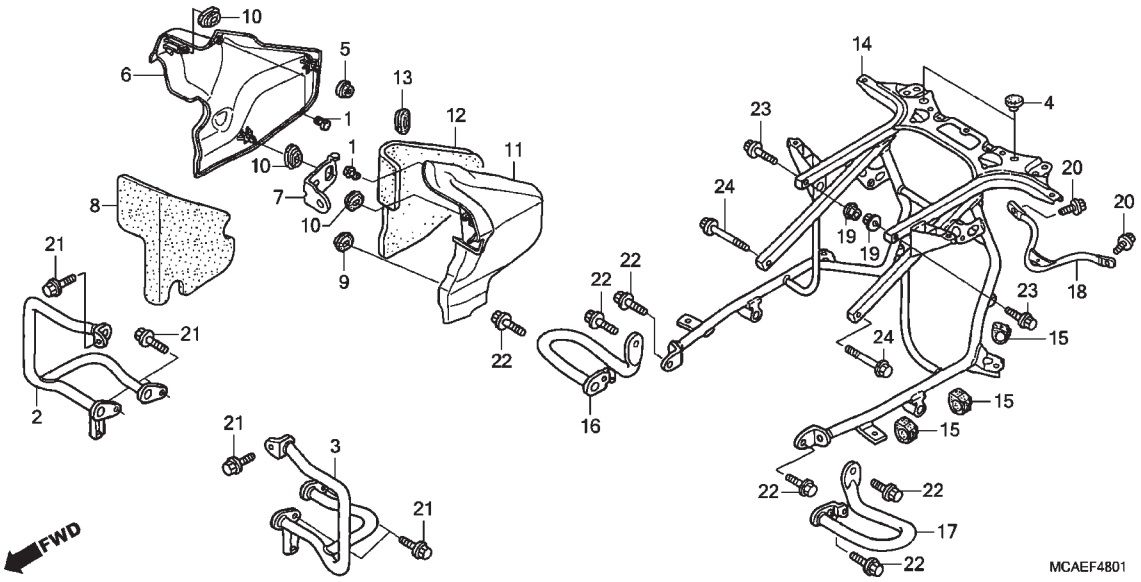

Ref. Nº	N.O.S.	Item de serviço	T.M.O.
2	4101F6	Protetor, Motor: Direito	0,5
3	4101F5	Protetor, Motor: Esquerdo	0,5
	4101F9	Protetor, Motor: Ambos	0,7
6	4131K0	Tampa, Lateral Motor: Direita	0,1
11	4131J9	Tampa, Lateral Motor: Esquerda	0,1
	4131K1	Tampa, Lateral Motor: Ambas	0,1
14	412125	Suporte, Compartimento Bagagem Lateral	3,0
16	4121G5	Tubo, Protetor Compartimento Bagagem Lateral: Direito	0,1
17	4121G4	Tubo, Protetor Compartimento Bagagem Lateral: Esquerdo	0,1

Ref. Nº	Nº da peça	Descrição	Qtd. GL1800 9	A	C	Nº de série		Tipo
1	61112-727-000	Bucha, Braço Tensor	–	–	2			
2	62501-MCA-S40	Protetor, Direito Motor	–	–	1			
3	62601-MCA-S40	Protetor, Esquerdo Motor	–	–	1			
4	77211-965-000	Coxim, Limitador Assento	–	–	2			
5	83504-GE0-000	Coxim, Tampa Traseira	–	–	1			
6	83511-MCA-S40	Tampa, Lateral Direita Motor	–	–	1			
7	83512-MCA-A00	Suporte, Tampa Lateral Direita Motor	–	–	1			
8	83514-MCA-S40	Revestimento, Tampa Lateral Direita Motor	–	–	1			
9	83551-GE2-000	Bucha, Carcaça Filtro Ar	–	–	1			
10	83551-300-000	Bucha, Carcaça Filtro Ar	–	–	3			
11	83561-MCA-S40	Tampa, Lateral Esquerda Motor	–	–	1			
12	83564-MCA-640	Revestimento, Tampa Lateral Esquerda Motor	–	–	1			
13	83601-MB0-000	Bucha A, Tampa Lateral	–	–	1			
14	84100-MCA-A61	Suporte Comp., Compartimento Bagagem Lateral	–	–	1			
15	84128-MCA-000	Bucha, Fixação Compartimento Bagagem Lateral	–	–	6			
16	84130-MCA-S40	Tubo, Protetor Compartimento Bagagem Lateral Direito	–	–	1			

Voltar

C-48.1

Protetor do Motor (GL1800C)

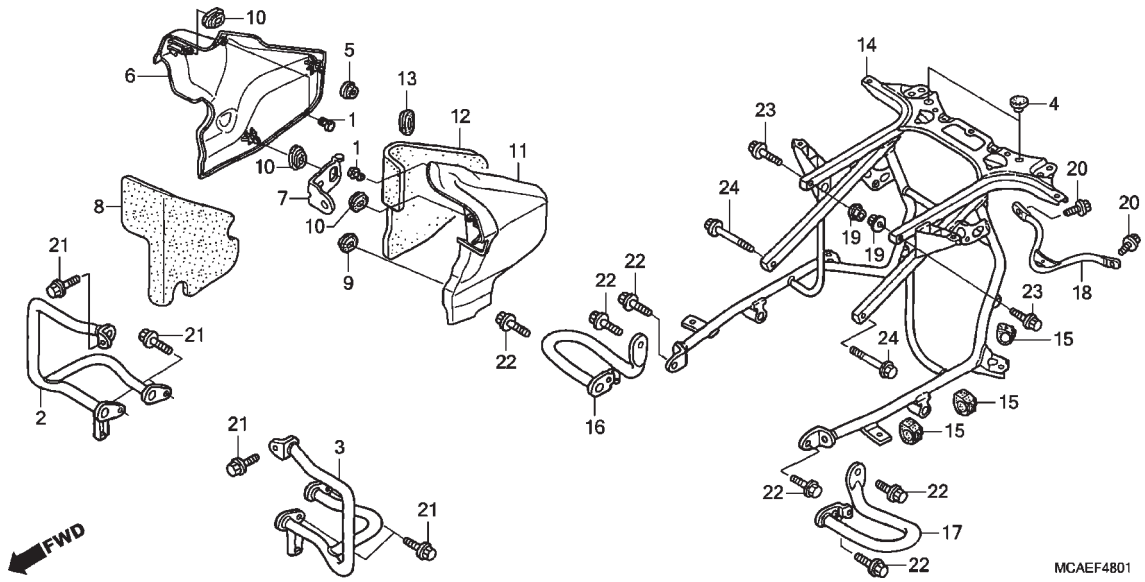

Ref. Nº	N.O.S.	Item de serviço	T.M.O.	Ref. Nº	Nº da peça	Descrição	Qtd. GL1800 9	A	C	Nº de série		Tipo
				17	84140-MCA-S40	Tubo, Protetor Compartimento Bagagem Lateral Esquerdo	–	–	1			
				18	84201-MCA-S40	Tubo, Traseiro Extremidade Chassi	–	–	1			
				19	94050-08000	Porca, Flange, 8mm	–	–	2			
				20	96300-06012-07	Parafuso, Flange, 6x12	–	–	2			
				21	96300-08025-00	Parafuso, Flange, 8x25	–	–	6			
				22	96400-08020-00	Parafuso, Flange, 8x20	–	–	6			
				23	96400-08040-00	Parafuso, Flange, 8x40	–	–	2			
				24	96400-08045-00	Parafuso, Flange, 8x45	–	–	2			

Voltar

C-49

Unidade de Áudio (GL18009/A)

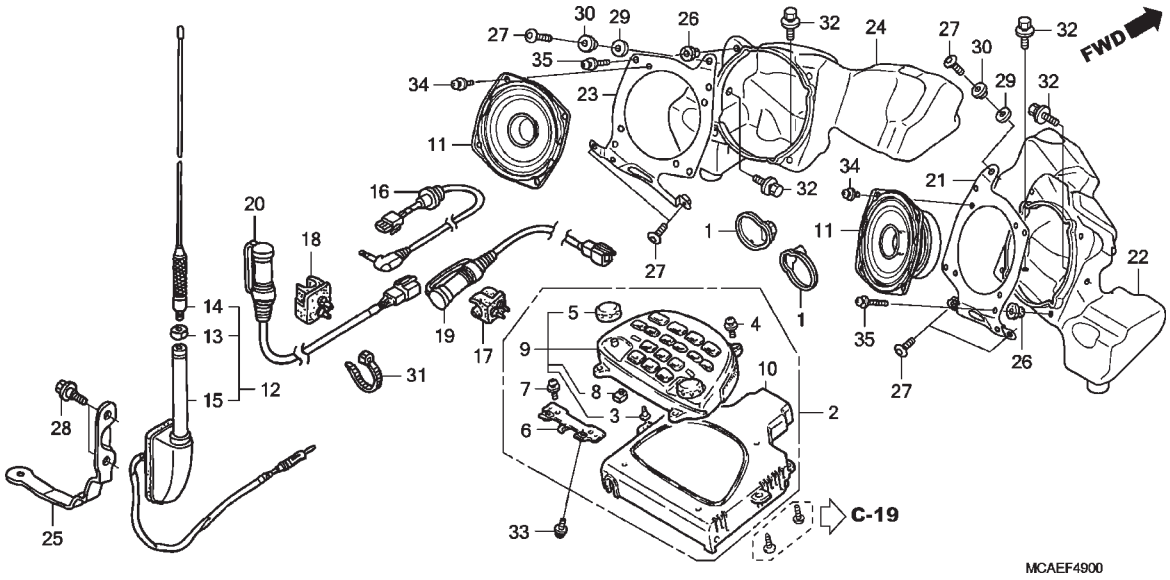

Ref. Nº	N.O.S.	Item de serviço	T.M.O.
2	6191A0	Unidade de Áudio	0,9
9	6191B5	Carcaça, Superior	0,9
11	6191A1	Unidade Alto-falante: Dianteira Esquerda	0,2
	6191A2	Unidade Alto-falante: Dianteira Direita	0,2
	6191A3	Unidade Alto-falante: Dianteira Ambas	0,3
12		(15)	
	619130	Antena	0,2
16	6111D2	Fiação, Auxiliar	0,2
19	6111D3	Cabo Condutor, Fone Ouvido: Lado Piloto	0,2
20	6111D4	Cabo Condutor, Fone Ouvido: Lado Passageiro	0,2
22	6191B0	Caixa, Alto-falante: Direita	1,3
24	6191A9	Caixa, Alto-falante: Esquerda	1,3
	6191B1	Caixa, Alto-falante: Ambas	1,4

Ref. Nº	Nº da peça	Descrição	Qtd. GL1800 9	A	C	Nº de série		Tipo
1	33112-MCA-A70	Tampa, Tweeter	2	2	–			E,ED,F,U
2	39110-MCA-D31	Unidade de Áudio	1	1	–			E,ED,F
	39110-MCA-U31		1	1	–			U
3	39111-MCA-671	Lâmpada (14V1,1W)	6	6	–			E,ED,F,U
4	39112-MCA-671	Parafuso, Arruela	4	4	–			E,ED,F,U
5	39113-MCA-671	Botão (Áudio)	2	2	–			E,ED,F,U
6	39114-MCA-671	Suporte, Painel Superior	1	1	–			E,ED,F,U
7	39115-MCA-671	Parafuso, Arruela	2	2	–			E,ED,F,U
8	39116-MCA-671	Tubo, Drenagem	2	2	–			E,ED,F,U
9	39120-MCA-D21	Carcaça Comp., Superior	1	1	–			E,ED,F
	39120-MCA-A41		1	1	–			U
10	39125-MCA-D31	Unidade Principal, Áudio	1	1	–			E,ED,F
	39125-MCA-U31		1	1	–			U
11	39130-MCA-A61	Unidade Alto-falante, Dianteira	2	2	–			E,ED,F,U
12	39150-MCA-A62	Antena Conj., Rádio	1	1	–			E,ED,F,U
13	39153-MN5-003	Porca, Antena	1	1	–			E,ED,F,U
14	39157-MCA-A62	Elemento, Antena	1	1	–			E,ED,F,U
15	39158-MCA-A61	Cabo Alimentador Comp., Antena	1	1	–			E,ED,F,U
16	39170-MCA-000	Fiação Comp. (Auxiliar)	1	1	–			E,ED,F,U
17	39242-MCA-000	Conector, Suporte Dianteiro	1	1	–			E,ED,F,U
18	39243-MCA-000	Conector, Suporte Traseiro	1	1	–			E,ED,F,U

Voltar

C-49

Unidade de Áudio (GL18009/A)

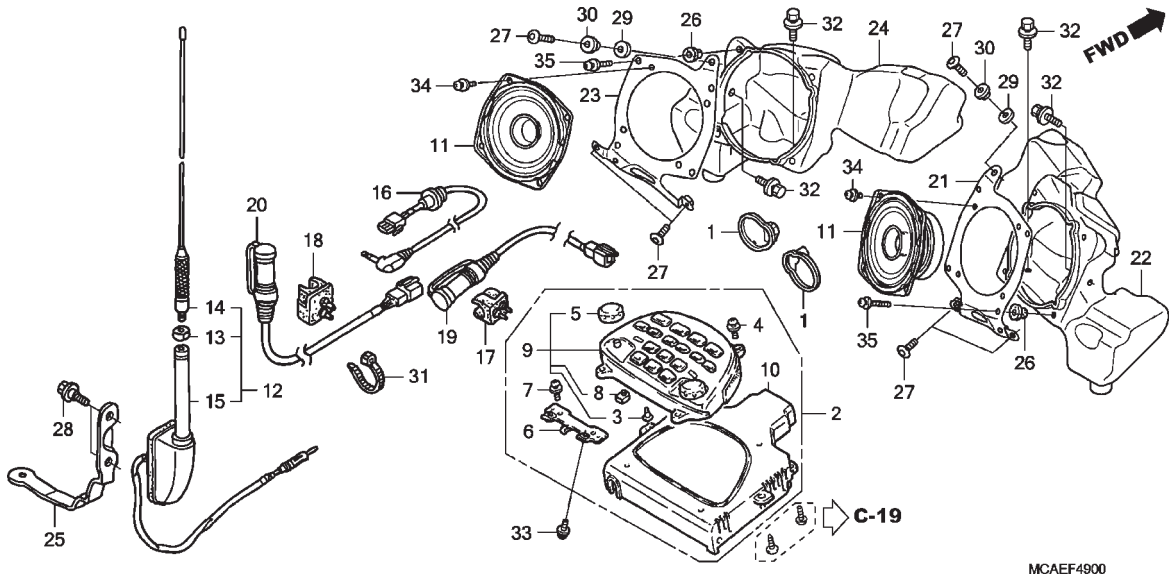

Ref. Nº	N.O.S.	Item de serviço	T.M.O.	Ref. Nº	Nº da peça	Descrição	Qtd. GL1800 9	A	C	Nº de série		Tipo
				19	39245-MCA-H90	Cabo Condutor, Fone Ouvido Piloto	1	1	–	.....	.....	E,ED,F,U
				20	39246-MCA-003	Cabo Condutor, Fone Ouvido Passageiro	1	1	–	.....	.....	E,ED,F,U
				21	64237-MCA-A60	Placa, Caixa Alto-falante Direita	1	1	–	.....	.....	E,ED,F,U
				22	64243-MCA-A60	Caixa, Alto-falante Dianteiro Direito	1	1	–	.....	.....	E,ED,F,U
				23	64247-MCA-A60	Placa, Caixa Alto-falante Esquerda	1	1	–	.....	.....	E,ED,F,U
				24	64248-MCA-A60	Caixa, Alto-falante Dianteiro Esquerdo ..	1	1	–	.....	.....	E,ED,F,U
				25	81175-MCA-010	Placa, Fixação Antena	1	1	–	.....	.....	E,ED,F,U
				26	90111-KW3-003	Porca, Fixação Carenagem, 5mm	8	8	–	.....	.....	E,ED,F,U
				27	90118-MR1-000	Parafuso, Phillips, 6x14	6	6	–	.....	.....	E,ED,F,U
				28	90139-MCA-A60	Parafuso, Flange, 6mm	2	2	–	.....	.....	E,ED,F,U
				29	90148-SA0-000	Arruela, Parafuso Para-choque	2	2	–	.....	.....	E,ED,F,U
				30	90512-300-000	Arruela, 6x20	2	2	–	.....	.....	E,ED,F,U
				31	90651-KV6-003	Presilha, Cabo, 165mm (Preto)	1	1	–	.....	.....	E,ED,F,U
				32	93404-06012-08	Parafuso-arruela, 6x12	4	4	–	.....	.....	E,ED,F,U
				33	93891-05010-08	Parafuso-arruela, 5x10	2	2	–	.....	.....	E,ED,F,U
				34	93892-05008-07	Parafuso-arruela, 5x8	8	8	–	.....	.....	E,ED,F,U
				35	93892-05020-07	Parafuso-arruela, 5x20	8	8	–	.....	.....	E,ED,F,U

Voltar

C-49.1

Unidade de Áudio (GL18009/A) (Airbag)

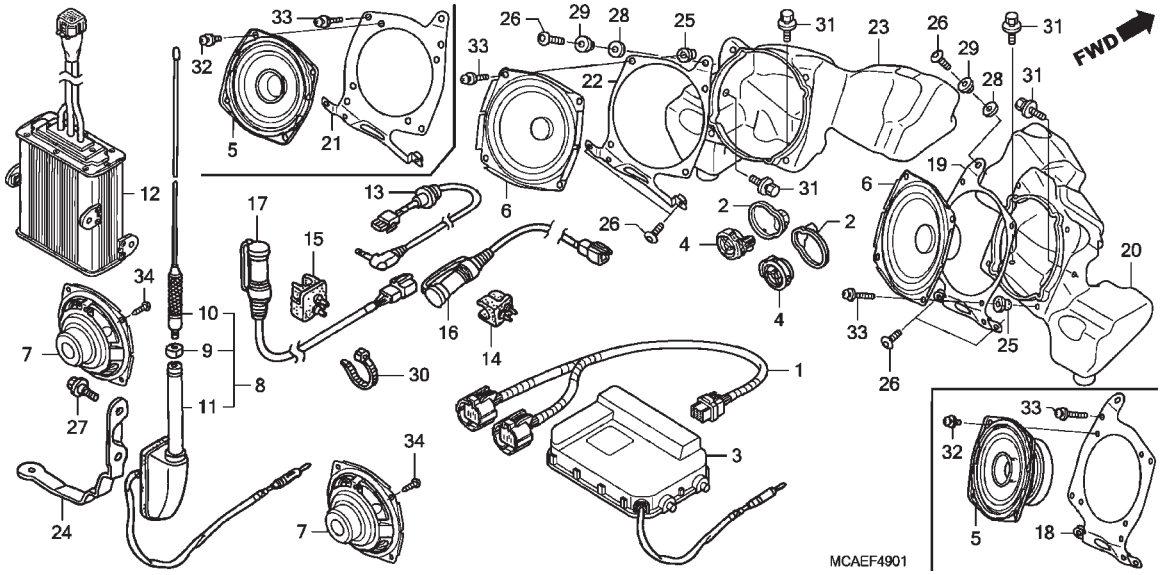

Ref. Nº	N.O.S.	Item de serviço	T.M.O.
1	6111P1	Fiação Secundária, Unidade Áudio	1,0
3	6191C0	Unidade de Áudio (A)	1,3
4	6191B6	Unidade Alto-falante, Tweeter: Dianteira Esquerda	0,2
	6191B7	Unidade Alto-falante, Tweeter: Dianteira Direita	0,2
	6191B8	Unidade Alto-falante, Tweeter: Dianteira Ambas	0,3
6		(5)	
	6191A1	Unidade Alto-falante: Dianteira Esquerda	0,2
	6191A2	Unidade Alto-falante: Dianteira Direita	0,2
	6191A3	Unidade Alto-falante: Dianteira Ambas	0,3
7	6191A4	Unidade Alto-falante: Traseira Esquerda	0,5
	6191A5	Unidade Alto-falante: Traseira Direita	0,5
	6191A6	Unidade Alto-falante: Traseira Ambas	1,0
8		(11)	
	619130	Antena	0,2
12	6191B9	Amplificador, Estéreo	0,4
13	6111D2	Fiação, Auxiliar	0,2
+			

Ref. Nº	Nº da peça	Descrição	Qtd. GL1800 9	A	C	Nº de série		Tipo
1	32196-MCA-A80	Fiação Secundária, Interruptor Áudio e Emergência	1	1	–			2ED,2F,2NZ,2U,3E,BR,KO,SI
2	33112-MCA-A70	Tampa, Tweeter	2	2	–			2ED,2F,2NZ,2U,3E,BR,KO,SI
3	39115-MCA-D61	Unidade de Áudio	1	1	–			2ED,2F,3E
	39115-MCA-U81		1	1	–			2NZ,2U,SI
	39115-MCA-B42		1	1	–			BR
	39115-MCA-K02		1	1	–			KO
4	39120-S6M-A01	Alto-falante Conj., Tweeter (MATSUSHITA)	2	2	–			2NZ,2U,BR,KO,SI
5	39130-MCA-A61	Unidade Alto-falante, Dianteira	2	2	–			2ED,2F,3E
6	39130-MCA-A71	Unidade Alto-falante, Dianteira	2	2	–			2NZ,2U,BR,KO,SI
7	39140-MCA-A71	Unidade Alto-falante, Traseira	2	2	–			2NZ,2U,BR,KO,SI
8	39150-MCA-A62	Antena Conj., Rádio	1	1	–			2ED,2F,2NZ,2U,3E,BR,KO,SI
9	39153-MN5-003	Porca, Antena	1	1	–			2ED,2F,2NZ,2U,3E,BR,KO,SI
10	39157-MCA-A62	Elemento, Antena	1	1	–			2ED,2F,2NZ,2U,3E,BR,KO,SI
11	39158-MCA-A61	Cabo Alimentador Comp., Antena	1	1	–			2ED,2F,2NZ,2U,3E,BR,KO,SI
12	39160-MCA-A71	Amplificador Comp.	1	1	–			2NZ,2U,BR,KO,SI
13	39170-MCA-000	Fiação Comp. (Auxiliar)	1	1	–			2ED,2F,2NZ,2U,3E,BR,KO,SI
14	39242-MCA-000	Conector, Suporte Dianteiro	1	1	–			2ED,2F,2NZ,2U,3E,BR,KO,SI
15	39243-MCA-000	Conector, Suporte Traseiro	1	1	–			2ED,2F,2NZ,2U,3E,BR,KO,SI
16	39245-MCA-H90	Cabo Condutor, Fone Ouvido Piloto	1	1	–			2ED,2F,2NZ,2U,3E,BR,KO,SI

Voltar

C-49.1

Unidade de Áudio (GL18009/A) (Airbag)

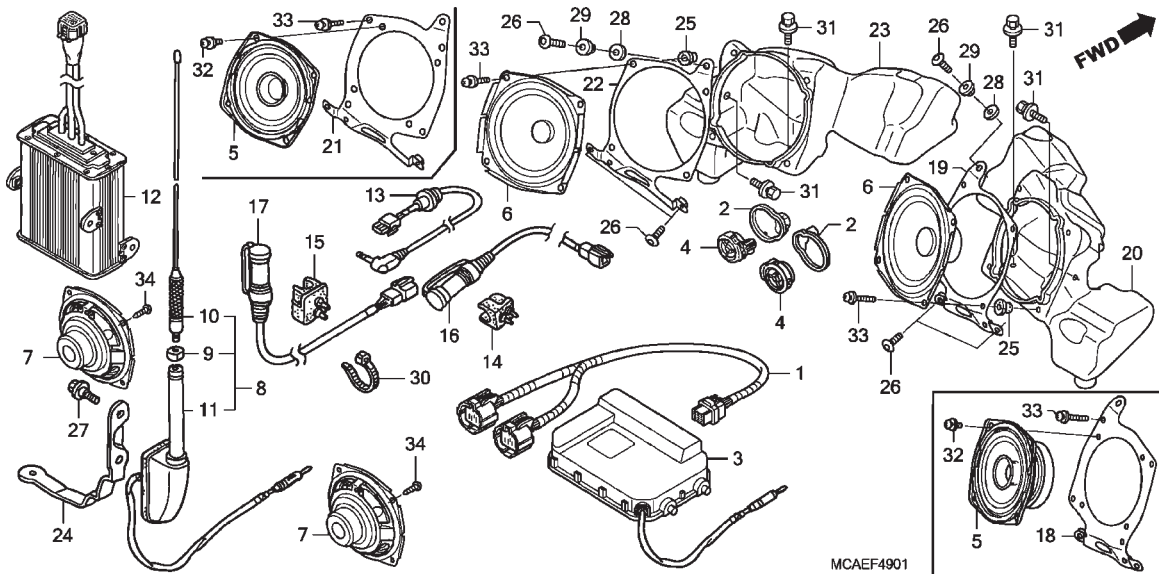

Ref. Nº	N.O.S.	Item de serviço	T.M.O.
16	6111D3	Cabo Condutor, Fone Ouvido: Lado Piloto	0,2
17	6111D4	Cabo Condutor, Fone Ouvido: Lado Passageiro	0,2
20	6191B0	Caixa, Alto-falante: Direita	1,3
	6191B0A	• Com sistema de navegação adicionar	0,7
23	6191A9	Caixa, Alto-falante: Esquerda	1,3
	6191A9A	• Com sistema de navegação adicionar	0,7
	6191B1	Caixa, Alto-falante: Ambas	1,4
	6191B1A	• Com sistema de navegação adicionar	0,7

Ref. Nº	Nº da peça	Descrição	Qtd. GL1800 9	A	C	Nº de série		Tipo
17	39246-MCA-003	Cabo Condutor, Fone Ouvido Passageiro	1	1	–			2ED,2F,2NZ,2U,3E,BR,KO,SI
18	64237-MCA-A60	Placa, Caixa Alto-falante Direita	1	1	–			2ED,2F,3E
19	64237-MCA-A70	Placa, Caixa Alto-falante Direita	1	1	–			2NZ,2U,BR,KO,SI
20	64243-MCA-A60	Caixa, Alto-falante Dianteiro Direito	1	1	–			2ED,2F,2NZ,2U,3E,BR,KO,SI
21	64247-MCA-A60	Placa, Caixa Alto-falante Esquerda	1	1	–			2ED,2F,3E
22	64247-MCA-A70	Placa, Caixa Alto-falante Esquerda	1	1	–			2NZ,2U,BR,KO,SI
23	64248-MCA-A60	Caixa, Alto-falante Dianteiro Esquerdo	1	1	–			2ED,2F,2NZ,2U,3E,BR,KO,SI
24	81175-MCA-010	Placa, Fixação Antena	1	1	–			2ED,2F,2NZ,2U,3E,BR,KO,SI
25	90111-KW3-003	Porca, Fixação Carenagem, 5mm	8	8	–			2ED,2F,2NZ,2U,3E,BR,KO,SI
26	90118-MR1-000	Parafuso, Phillips, 6x14	6	6	–			2ED,2F,2NZ,2U,3E,BR,KO,SI
27	90139-MCA-A60	Parafuso, Flange, 6mm	2	2	–			2ED,2F,2NZ,2U,3E,BR,KO,SI
28	90148-SA0-000	Arruela, Parafuso Para-choque	2	2	–			2ED,2F,2NZ,2U,3E,BR,KO,SI
29	90512-300-000	Arruela, 6x20	2	2	–			2ED,2F,2NZ,2U,3E,BR,KO,SI
30	90651-KV6-003	Presilha, Cabo, 165mm (Preto)	1	1	–			2ED,2F,2NZ,2U,3E,BR,KO,SI
31	93404-06012-08	Parafuso-arruela, 6x12	4	4	–			2ED,2F,2NZ,2U,3E,BR,KO,SI
32	93892-05008-07	Parafuso-arruela, 5x8	8	8	–			2ED,2F,3E
33	93892-05020-07	Parafuso-arruela, 5x20	8	8	–			2ED,2F,2NZ,2U,3E,BR,KO,SI
34	93901-25280	Parafuso, Fixação, 5x12	8	8	–			2NZ,2U,BR,KO,SI

C-49.2

Unidade de Áudio (GL1800C)

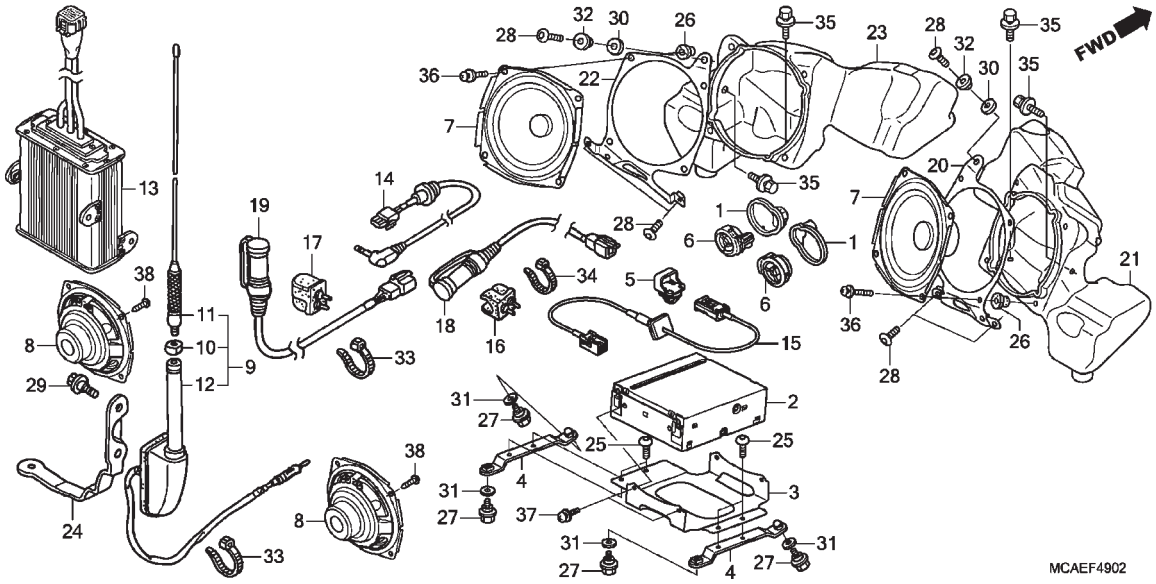

Ref. Nº	N.O.S.	Item de serviço	T.M.O.
2	6191A0	Unidade de Áudio	0,3
6	6191B6	Unidade Alto-falante, Tweeter: Dianteira Esquerda	0,2
	6191B7	Unidade Alto-falante, Tweeter: Dianteira Direita	0,2
	6191B8	Unidade Alto-falante, Tweeter: Dianteira Ambas	0,3
7	6191A1	Unidade Alto-falante: Dianteira Esquerda	0,2
	6191A2	Unidade Alto-falante: Dianteira Direita	0,2
	6191A3	Unidade Alto-falante: Dianteira Ambas	0,3
8	6191A4	Unidade Alto-falante: Traseira Esquerda	0,5
	6191A5	Unidade Alto-falante: Traseira Direita	0,5
	6191A6	Unidade Alto-falante: Traseira Ambas	1,0
9		(12)	
	619130	Antena	0,2
13	6191B9	Amplificador, Estéreo	0,4
14	6111D2	Fiação, Auxiliar	0,2
18	6111D3	Cabo Condutor, Fone Ouvido: Lado Piloto	0,2
+			

Ref. Nº	Nº da peça	Descrição	Qtd. GL1800 9	A	C	Nº de série		Tipo
1	33112-MCA-A70	Tampa, Tweeter	–	–	2			
2	39110-MCA-B21	Unidade de Áudio	–	–	1			2ED,2F,3E,E,ED,F
	39110-MCA-V61		–	–	1			2U,KO,SI,TH,U
	39110-MCA-881		–	–	1			2BR
3	39111-MCA-S40	Suporte, Áudio	–	–	1			
4	39112-MCA-S40	Base, Suporte Áudio	–	–	2			
5	39115-TK6-003	Presilha, Suporte Conector USB (A)	–	–	1			
6	39120-MCA-S41	Alto-falante Conj., Tweeter	–	–	2			
7	39130-MCA-S41	Unidade Alto-falante, Dianteira	–	–	2			
8	39140-MCA-S41	Unidade Alto-falante, Traseira	–	–	2			
9	39150-MCA-S41	Antena Conj., Rádio	–	–	1			
10	39153-MN5-003	Porca, Antena	–	–	1			
11	39157-MCA-A62	Elemento, Antena	–	–	1			
12	39158-MCA-S41	Cabo Alimentador Comp., Antena	–	–	1			
13	39160-MCA-S41	Amplificador Comp.	–	–	1			
14	39170-MCA-000	Fiação Comp. (Auxiliar)	–	–	1			
15	39190-MCA-S41	Cabo Conj., USB	–	–	1			
16	39242-MCA-000	Conector, Suporte Dianteiro	–	–	1			
17	39243-MCA-000	Conector, Suporte Traseiro	–	–	1			
18	39245-MCA-H90	Cabo Condutor, Fone Ouvido Piloto	–	–	1			
19	39246-MCA-003	Cabo Condutor, Fone Ouvido Passageiro	–	–	1			
20	64237-MCA-A70	Placa, Caixa Alto-falante Direita	–	–	1			

C-49.2

Unidade de Áudio (GL1800C)

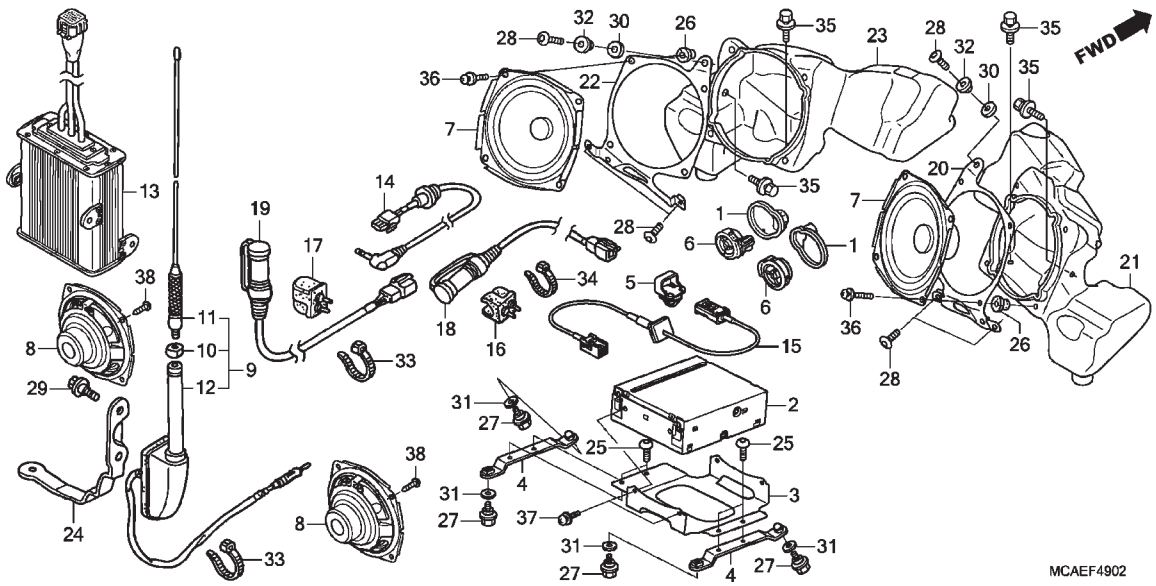

Ref. Nº	N.O.S.	Item de serviço	T.M.O.
19	6111D4	Cabo Condutor, Fone Ouvido: Lado Passageiro	0,2
21	6191B0	Caixa, Alto-falante: Direita	1,3
	6191B0A	• Com sistema de navegação adicionar	0,8
23	6191A9	Caixa, Alto-falante: Esquerda	1,3
	6191A9A	• Com sistema de navegação adicionar	0,8
	6191B1	Caixa, Alto-falante: Ambas	1,4
	6191B1A	• Com sistema de navegação adicionar	0,8

Ref. Nº	Nº da peça	Descrição	Qtd. GL1800 9	A	C	Nº de série		Tipo
21	64243-MCA-S40	Caixa, Alto-falante Dianteiro Direito	–	–	1			
22	64247-MCA-A70	Placa, Caixa Alto-falante Esquerda	–	–	1			
23	64248-MCA-S40	Caixa, Alto-falante Dianteiro Esquerdo	–	–	1			
24	81175-MCA-010	Placa, Fixação Antena	–	–	1			
25	90106-GBB-710	Parafuso, Phillips, 6x10	–	–	4			
26	90111-KW3-003	Porca, Fixação Carenagem, 5mm	–	–	8			
27	90116-HP2-670	Parafuso, Flange, 6mm	–	–	4			
28	90118-MR1-000	Parafuso, Phillips, 6x14	–	–	6			
29	90139-MCA-A60	Parafuso, Flange, 6mm	–	–	2			
30	90148-SA0-000	Arruela, Parafuso Para-choque	–	–	2			
31	90507-KCR-000	Arruela	–	–	4			
32	90512-300-000	Arruela, 6x20	–	–	2			
33	90651-KV6-003	Presilha, Cabo, 165mm (Preto)	–	–	2			
34	90652-KT1-771	Presilha, Cabo (Preto)	–	–	1			
35	93404-06012-08	Parafuso-arruela, 6x12	–	–	4			
36	93892-05020-07	Parafuso-arruela, 5x20	–	–	8			
37	93893-05012-00	Parafuso-arruela, 5x12	–	–	4			
38	93901-25280	Parafuso, Fixação, 5x12	–	–	8			

Voltar

C-50

Controle de Velocidade de Cruzeiro (GL18009/A)

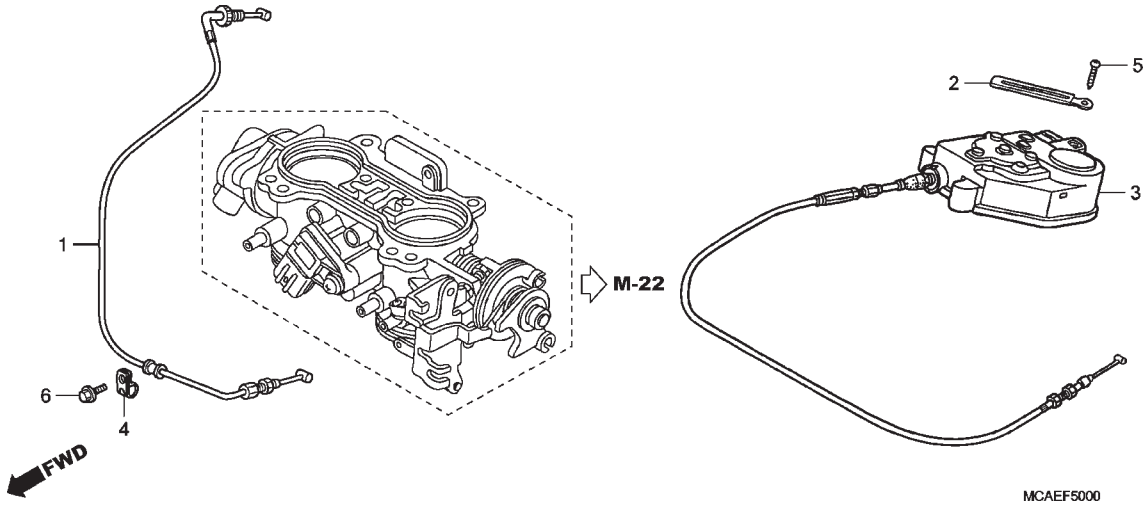

Ref. Nº	N.O.S.	Item de serviço	T.M.O.
1	8111A3	Cabo B, Acelerador	1,9
3	813145	Atuador, Velocidade Cruzeiro	1,8

Ref. Nº	Nº da peça	Descrição	Qtd. GL1800 9	A	C	Nº de série		Tipo
1	17920-MCA-A60	Cabo B Comp., Acelerador	1	1	–	.....	.....	E,ED,F,U
2	32170-KR5-000	Presilha, Fiação Principal	1	1	–	.....	.....	E,ED,F,U
3	36520-MCA-A01	Atuador Conj.	1	1	–	.....	.....	E,ED,F,U
4	50153-MCA-A60	Braçadeira, Cabo Acelerador	1	1	–	.....	.....	E,ED,F,U
5	93913-14580	Parafuso, Fixação, 4x20 (PO)	1	1	–	.....	.....	E,ED,F,U
6	96001-06016-00	Parafuso, Flange, 6x16	1	1	–	.....	.....	E,ED,F,U

Voltar

C-50.1

Controle de Velocidade de Cruzeiro (GL18009/A) (Airbag)

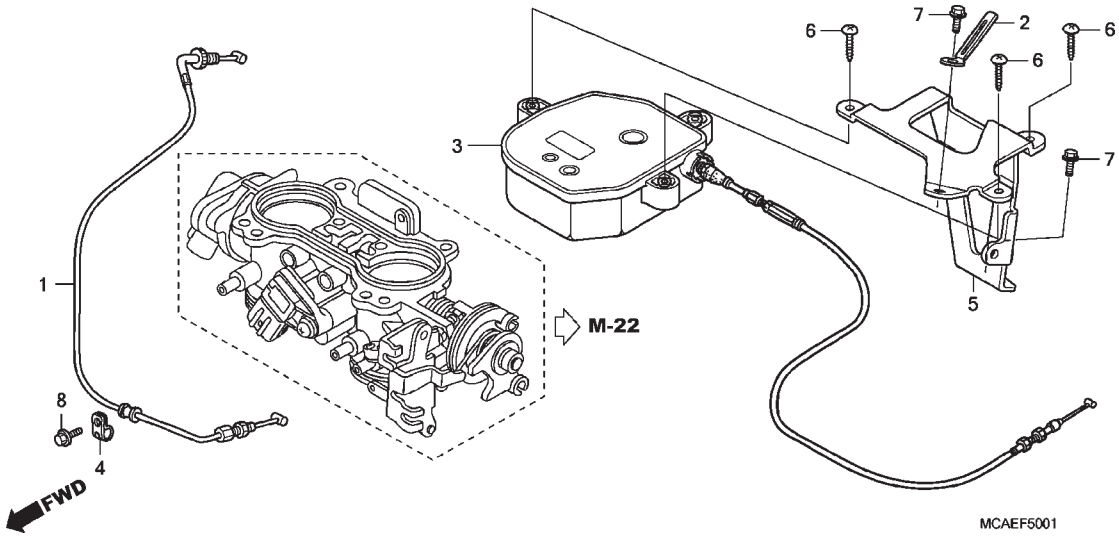

Ref. Nº	N.O.S.	Item de serviço	T.M.O.
1	8111D2	Cabo B, Acelerador (A)	2,6
3	8131A0	Atuador, Velocidade Cruzeiro (A)	2,5

Ref. Nº	Nº da peça	Descrição	Qtd. GL1800 9	A	C	Nº de série		Tipo
1	17920-MCA-A60	Cabo B Comp., Acelerador	1	1	–	.....	.....	2ED,2F,2NZ,2U,3E,BR,KO,SI
2	32170-KR5-000	Presilha, Fiação Principal	1	1	–	.....	.....	2ED,2F,2NZ,2U,3E,BR,KO,SI
3	36520-MCA-A81	Atuador Conj.	1	1	–	.....	.....	2ED,2F,2NZ,2U,3E,BR,KO,SI
4	50153-MCA-A60	Braçadeira, Cabo Acelerador	1	1	–	.....	.....	2ED,2F,2NZ,2U,3E,BR,KO,SI
5	83158-MCA-A80	Presilha, Atuador	1	1	–	.....	.....	2ED,2F,2NZ,2U,3E,BR,KO,SI
6	93903-24520	Parafuso, Fixação, 4x20	3	3	–	.....	.....	2ED,2F,2NZ,2U,3E,BR,KO,SI
7	96001-06010-00	Parafuso, Flange, 6x10	2	2	–	.....	.....	2ED,2F,2NZ,2U,3E,BR,KO,SI
8	96001-06016-00	Parafuso, Flange, 6x16	1	1	–	.....	.....	2ED,2F,2NZ,2U,3E,BR,KO,SI

Voltar

C-50.2

Controle de Velocidade de Cruzeiro (GL1800C)

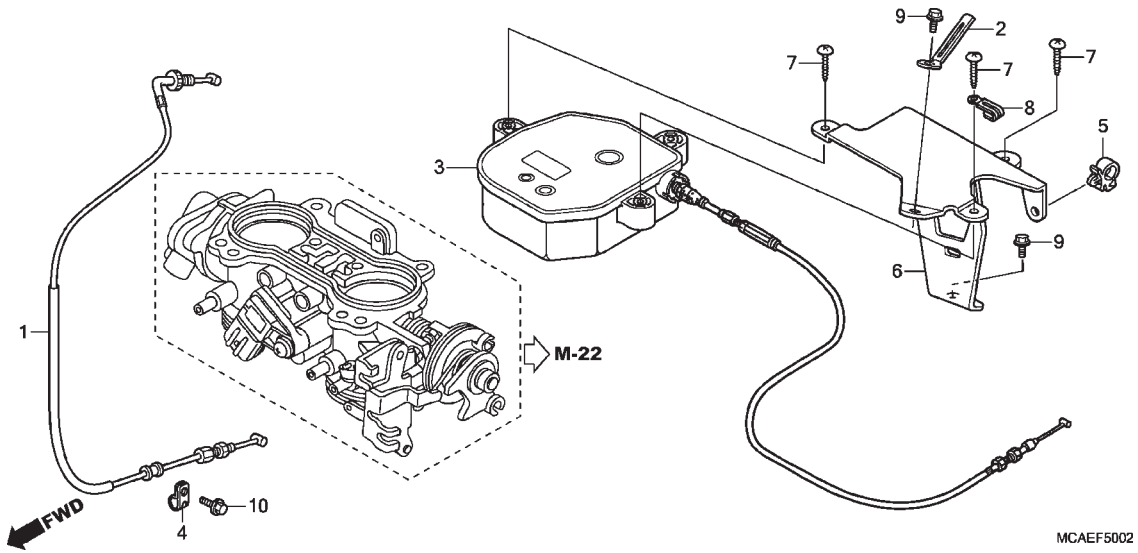

Ref. Nº	N.O.S.	Item de serviço	T.M.O.
1	8111A3	Cabo B, Acelerador	2,7
	8111A3A	• Com airbag adicionar	0,1
3	813145	Atuador, Velocidade Cruzeiro	2,6
	813145A	• Com airbag adicionar	0,1

Ref. Nº	Nº da peça	Descrição	Qtd. GL1800 9	A	C	Nº de série		Tipo
1	17920-MCA-A60	Cabo B Comp., Acelerador	–	–	1			
2	32170-KR5-000	Presilha, Fiação Principal	–	–	1			
3	36520-MCA-A81	Atuador Conj.	–	–	1			
4	50153-MCA-A60	Braçadeira, Cabo Acelerador	–	–	1			
5	53781-SE0-952	Presilha, Mangueira Retorno	–	–	1			
6	83158-MCA-S40	Presilha, Atuador	–	–	1			
7	93903-24520	Parafuso, Fixação, 4x20	–	–	3			
8	94591-26000	Presilha, 2x60	–	–	1			
9	96001-06010-00	Parafuso, Flange, 6x10	–	–	2			
10	96001-06016-00	Parafuso, Flange, 6x16	–	–	1			

Voltar

C-51

Etiquetas de Precaução (GL18009) (GL1800A-BR/KO/SI)

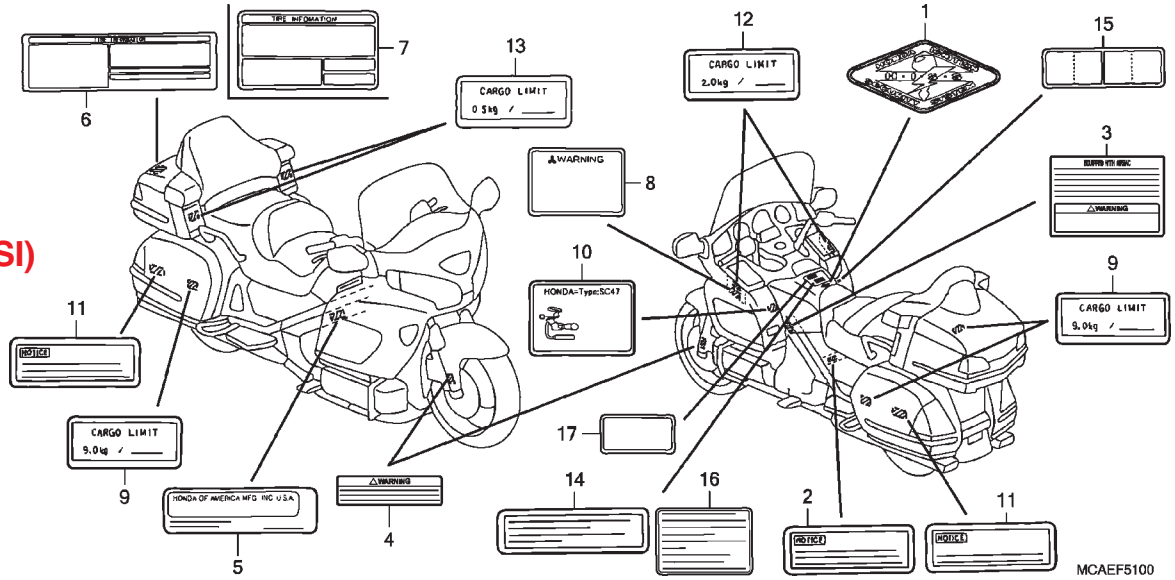

Ref. Nº	N.O.S.	Item de serviço	T.M.O.
Sem Informação			–

Ref. Nº	Nº da peça	Descrição	Qtd. GL1800 9	A	C	Nº de série		Tipo
1	17528-MAT-D70	Emblema, HISS	1	–	–			
			–	1	–			BR,KO,SI
2	31115-MCA-B30	Etiqueta, Cabo Gerador C.A.	1	1	–			BR
	31115-MCA-K00	Etiqueta, Cabo Gerador C.A. (Coreano)	1	1	–			KO
	31115-MAM-300	Etiqueta, Cabo Gerador C.A.	1	–	–			2ED,2NZ,2U,3E,E,ED,SI,U
	31115-MAM-620	Etiqueta, Cabo Gerador C.A. (Francês)	1	–	–			2F,F
	31115-MAM-300	Etiqueta, Cabo Gerador C.A.	–	1	–			SI
3	77871-MCA-B40	Etiqueta, Advertência Airbag (Português)	1	1	–			BR
	77871-MCA-K00	Etiqueta, Advertência Airbag (Coreano)	1	1	–			KO
	77871-MCA-D60	Etiqueta, Advertência Airbag	1	–	–			2ED,2NZ,2U,3E,SI
	77871-MCA-F60	Etiqueta, Advertência Airbag (Francês)	1	–	–			2F
	77871-MCA-D60	Etiqueta, Advertência Airbag	–	1	–			SI
4	77872-MCA-B40	Etiqueta B, Advertência Airbag (Português)	2	2	–			BR
	77872-MCA-K00	Etiqueta B, Advertência Airbag (Coreano)	2	2	–			KO
	77872-MCA-D60	Etiqueta B, Advertência Airbag	2	–	–			2ED,2NZ,2U,3E,SI
	77872-MCA-F60	Etiqueta B, Advertência Airbag (Francês)	2	–	–			2F
	77872-MCA-D60	Etiqueta B, Advertência Airbag	–	2	–			SI
5	87501-MCA-P10	Placa, Número Registro	1	–	–			2ED,2F,3E,E,ED,F

Voltar

C-51

Etiquetas de Precaução (GL18009) (GL1800A-BR/KO/SI)

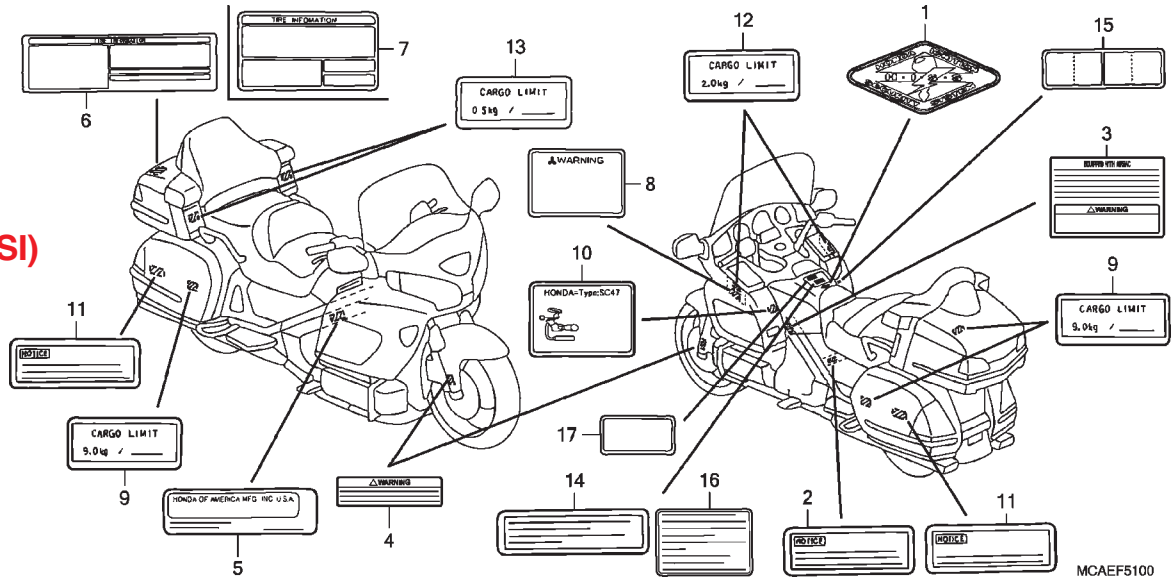

Ref. Nº	N.O.S.	Item de serviço	T.M.O.	Ref. Nº	Nº da peça	Descrição	Qtd. GL1800 9	A	C	Nº de série		Tipo
				6	87505-MCA-B30	Etiqueta, Pneu	1	1	–			BR
					87505-MCA-D00		1	–	–			2ED,2NZ,2U,3E,E,ED,SI,U
					87505-MCA-F00	Etiqueta, Pneu (Francês)	1	–	–			2F,F
					87505-MCA-D00	Etiqueta, Pneu	–	1	–			SI
				7	87505-MCA-K00	Etiqueta, Pneu (Coreano)	1	1	–			KO
				8	87512-MCA-B31	Etiqueta, Acessórios e Carga	1	1	–			BR
					87512-MCA-D31		1	–	–			2ED,2NZ,2U,3E,E,ED,U
					87512-MCA-F31	Etiqueta, Acessórios e Carga (Francês)	1	–	–			2F,F
				9	87520-MCA-B30	Etiqueta, Limite de Carga (9 Kg)	3	3	–			BR
					87520-MCA-K00	Etiqueta, Limite de Carga (9 Kg) (Coreano)	3	3	–			KO
					87520-MZ3-300	Etiqueta, Limite de Carga (9 Kg)	3	–	–			2ED,2NZ,2U,3E,E,ED,SI,U
					87520-MZ3-620	Etiqueta, Limite de Carga (9 Kg) (Francês)	3	–	–			2F,F
					87520-MZ3-300	Etiqueta, Limite de Carga (9 Kg)	–	3	–			SI
				10	87520-MCA-F60	Etiqueta, Antifalsificação (Francês)	1	–	–			2F
					87520-MCA-F50		1	–	–			F
				11	87521-MCA-B30	Etiqueta, Compartimento Bagagem Lateral	2	2	–			BR
					87521-MCA-K00	Etiqueta, Compartimento Bagagem Lateral (Coreano)	2	2	–			KO

Voltar

C-51

Etiquetas de Precaução (GL18009) (GL1800A-BR/KO/SI)

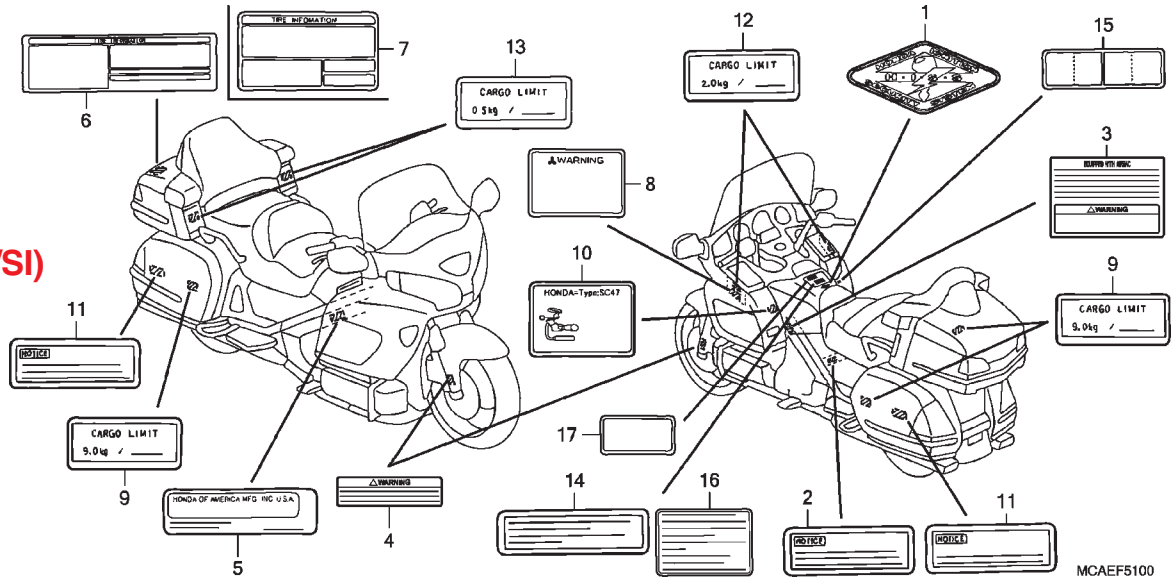

Ref. Nº	N.O.S.	Item de serviço	T.M.O.	Ref. Nº	Nº da peça	Descrição	Qtd. GL1800 9	A	C	Nº de série		Tipo
				11)	87521-MZ3-300	Etiqueta, Compartimento Bagagem Lateral	2	–	–			2ED,2NZ,2U,3E,E,ED,SI,U
					87521-MZ3-620	Etiqueta, Compartimento Bagagem Lateral (Francês)	2	–	–			2F,F
					87521-MZ3-300	Etiqueta, Compartimento Bagagem Lateral	–	2	–			SI
				12	87523-MCA-B30	Etiqueta, Limite de Carga (2 Kg)	1	1	–			BR
					87523-MCA-K00	Etiqueta, Limite de Carga (2,0 Kg) (Coreano)	1	1	–			KO
					87523-MZ3-300	Etiqueta, Limite de Carga (2 Kg)	1	–	–			2ED,2NZ,2U,3E,SI
					87523-MZ3-620	Etiqueta, Limite de Carga (2,0 Kg) (Francês)	1	–	–			2F
					87523-MZ3-300	Etiqueta, Limite de Carga (2 Kg)	2	–	–			E,ED,U
					87523-MZ3-620	Etiqueta, Limite de Carga (2,0 Kg) (Francês)	2	–	–			F
					87523-MZ3-300	Etiqueta, Limite de Carga (2 Kg)	–	1	–			SI
				13	87525-MCA-B30	Etiqueta, Limite de Carga (0,5 Kg)	2	2	–			BR
					87525-MCA-K00	Etiqueta, Limite de Carga (0,5 Kg) (Coreano)	2	2	–			KO
					87525-MZ3-300	Etiqueta, Limite de Carga (0,5 Kg)	2	–	–			2ED,2NZ,2U,3E,E,ED,SI,U
					87525-MZ3-620	Etiqueta, Limite de Carga (0,5 Kg) (Francês)	2	–	–			2F,F
					87525-MZ3-300	Etiqueta, Limite de Carga (0,5 Kg)	–	2	–			SI

C-51

Etiquetas de Precaução (GL18009) (GL1800A-BR/KO/SI)

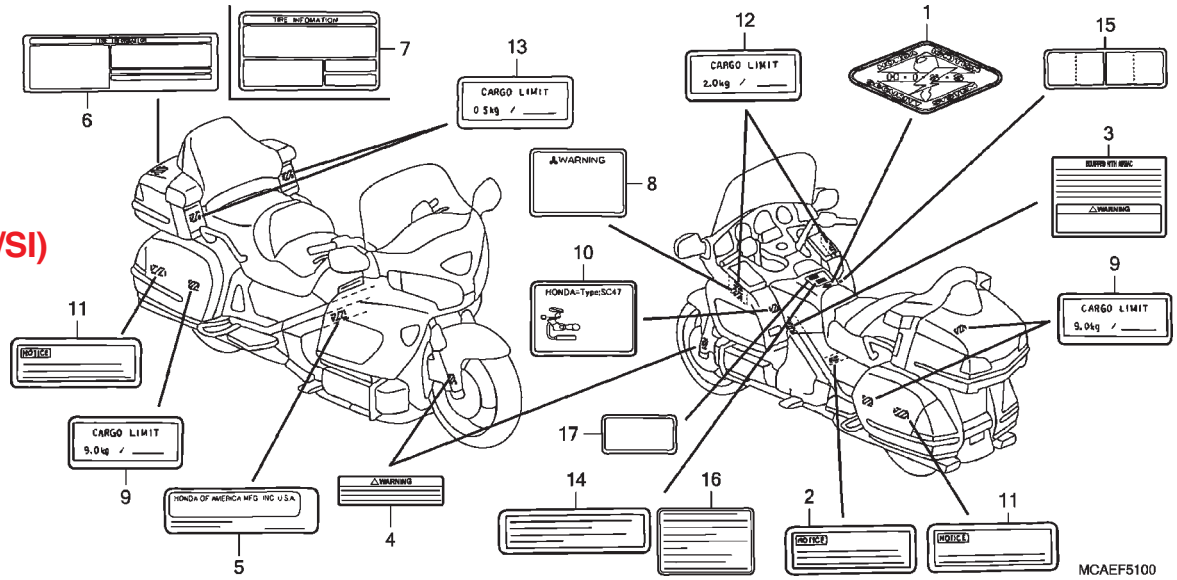

Ref. Nº	N.O.S.	Item de serviço	T.M.O.	Ref. Nº	Nº da peça	Descrição	Qtd. GL1800 9	A	C	Nº de série		Tipo
				14	87560-KCH-630	Etiqueta, Precaução Condução (Português)	1	1	–	.....	.....	BR
					87560-MBR-871	Etiqueta, Precaução Condução (Coreano)	1	1	–	.....	.....	KO
				15	87560-MCA-F50	Etiqueta, Translação Francês	1	–	–	.....	.....	2F,F
				16	87560-MZ0-611	Etiqueta, Transmissão (Inglês/Francês/Alemão)	1	–	–	.....	.....	2ED,2F,2NZ,2U,3E,E,ED,F,SI,U
							–	1	–	.....	.....	SI
				17	87586-GF8-640	Etiqueta, Combustível	1	–	–	.....	.....	2ED,2NZ,2U,3E,E,ED,SI,U
					87586-MCC-620	Etiqueta, Combustível (Francês)	1	–	–	.....	.....	2F,F
					87586-GF8-640	Etiqueta, Combustível	–	1	–	.....	.....	SI

Voltar

C-51.1

Etiquetas de Precaução (GL1800A Exceto-BR/KO/SI)

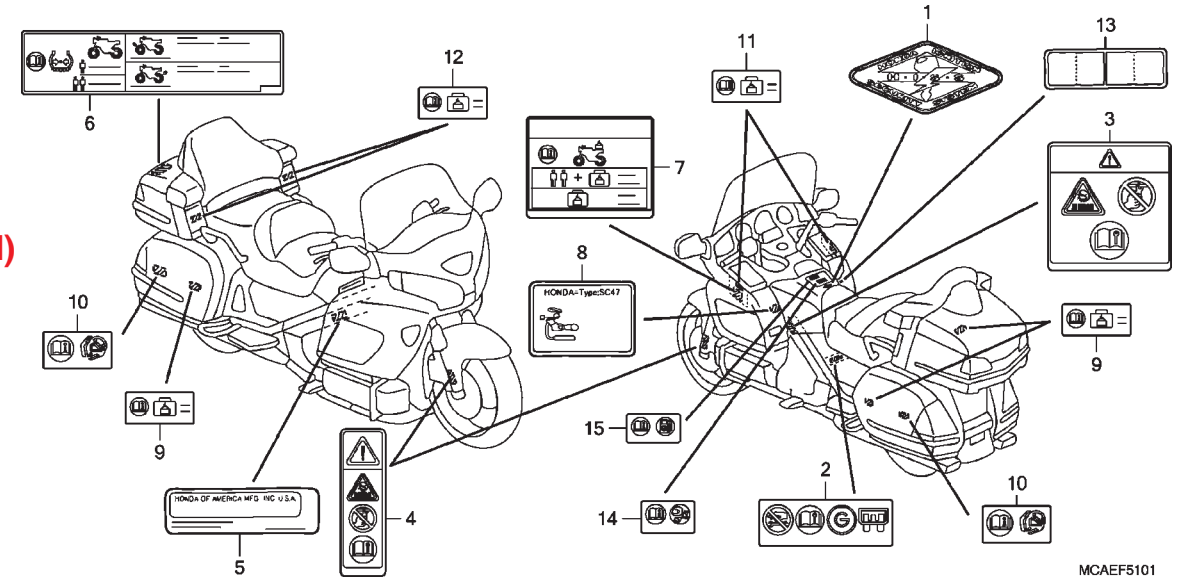

Ref. Nº	N.O.S.	Item de serviço	T.M.O.
Sem Informação			–

Ref. Nº	Nº da peça	Descrição	Qtd. GL1800 9	A	C	Nº de série		Tipo
1	17528-MAT-D70	Emblema, HISS	–	1	–			2ED,2F,2NZ,2U,3E,E,ED,F,U
2	31115-MCA-G60	Etiqueta, Cabo Gerador C.A.	–	1	–			2ED,2F,2NZ,2U,3E,E,ED,F,U
3	77871-MCA-G70	Etiqueta, Advertência Airbag	–	1	–			2ED,2F,2NZ,2U,3E
4	77872-MCA-G70	Etiqueta B, Advertência Airbag	–	2	–			2ED,2F,2NZ,2U,3E
5	87501-MCA-P10	Placa, Número Registro	–	1	–			2ED,2F,3E,E,ED,F
6	87505-MCA-G60	Etiqueta, Pneu	–	1	–			2ED,2F,2NZ,2U,3E,E,ED,F,U
7	87512-MCA-G60	Etiqueta, Acessórios e Carga	–	1	–			2ED,2F,2NZ,2U,3E,E,ED,F,U
8	87520-MCA-F60	Etiqueta, Antifalsificação (Francês)	–	1	–			2F
	87520-MCA-F50		–	1	–			F
9	87520-MCA-G60	Etiqueta, Limite de Carga (9 Kg)	–	3	–			2ED,2F,2NZ,2U,3E,E,ED,F,U
10	87521-MCA-G60	Etiqueta, Compartimento Bagagem Lateral	–	2	–			2ED,2F,2NZ,2U,3E,E,ED,F,U
11	87523-MCA-G60	Etiqueta, Limite de Carga (2 Kg)	–	1	–			2ED,2F,2NZ,2U,3E
			–	2	–			E,ED,F,U
12	87525-MCA-G60	Etiqueta, Limite de Carga (0,5 Kg)	–	2	–			2ED,2F,2NZ,2U,3E,E,ED,F,U
13	87560-MCA-F50	Etiqueta, Translação Francês	–	1	–			2F,F
14	87560-MCA-G60	Etiqueta, Corrente Transmissão	–	1	–			2ED,2F,2NZ,2U,3E,E,ED,F,U
15	87586-MCA-G60	Etiqueta, Combustível	–	1	–			2ED,2F,2NZ,2U,3E,E,ED,F,U

Voltar

C-51.2

Etiquetas de Precaução (GL1800C)

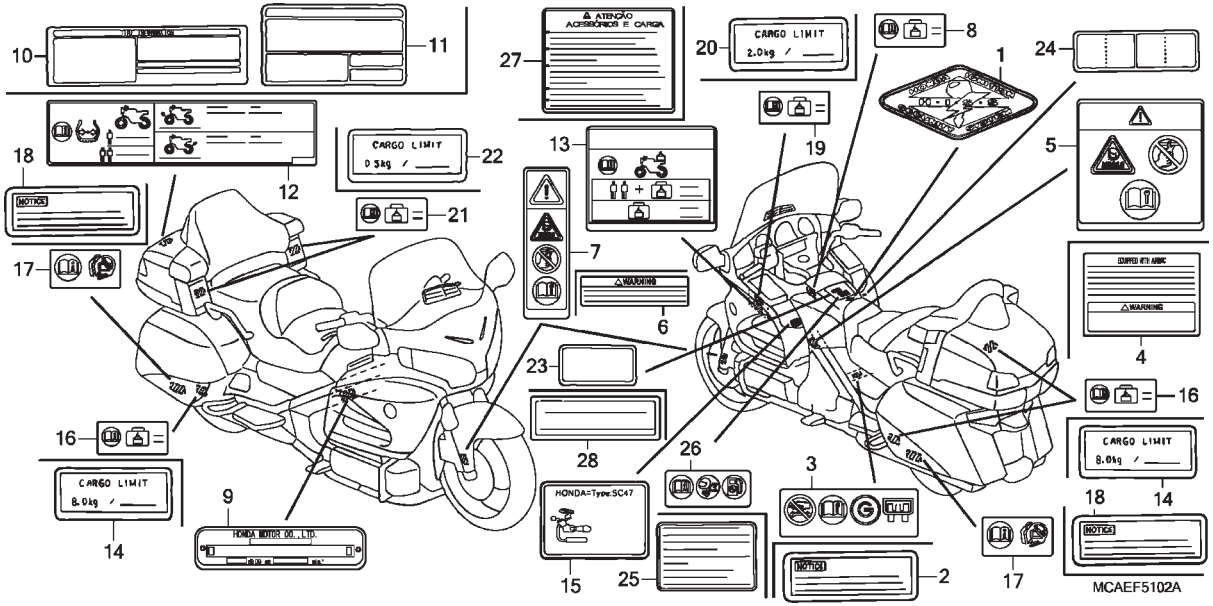

Ref. Nº	N.O.S.	Item de serviço	T.M.O.
Sem Informação			–

Ref. Nº	Nº da peça	Descrição	Qtd. GL1800 9	A	C	Nº de série		Tipo
1	17528-MAT-D70	Emblema, HISS	–	–	1			
2	31115-MCA-K00	Etiqueta, Cabo Gerador C.A. (Coreano)	–	–	1			KO
	31115-MAM-300	Etiqueta, Cabo Gerador C.A.	–	–	1			SI,TH
	31115-MCA-B30		–	–	1			2BR
3	31115-MCA-G60	Etiqueta, Cabo Gerador C.A.	–	–	1			2ED,2F,2U,3E,E,ED,F,U
4	77871-MCA-K00	Etiqueta, Advertência Airbag (Coreano)	–	–	1			KO
	77871-MCA-D60	Etiqueta, Advertência Airbag	–	–	1			SI
	77871-MCA-940		–	–	1			TH
	77871-MCA-B40	Etiqueta, Advertência Airbag (Português)	–	–	1			2BR
5	77871-MCA-G71	Etiqueta, Advertência Airbag	–	–	1			2ED,2F,2U,3E
6	77872-MCA-K00	Etiqueta B, Advertência Airbag (Coreano)	–	–	2			KO
	77872-MCA-D60	Etiqueta B, Advertência Airbag	–	–	2			SI
	77872-MCA-940	Etiqueta B, Advertência Airbag (THAI)	–	–	2			TH
	77872-MCA-B40	Etiqueta B, Advertência Airbag (Português)	–	–	2			2BR
7	77872-MCA-G71	Etiqueta B, Advertência Airbag	–	–	2			2ED,2F,2U,3E
8	81220-KTW-A60	Etiqueta, Limite de Carga (3,0 Kg)	–	–	1			E,ED,F,U
9	87501-KSV-P00	Placa, Número Registro	–	–	1			2ED,2F,3E,E,ED,F
10	87505-MCA-890	Etiqueta, Pneu	–	–	1			SI,TH
	87505-MCA-880	Etiqueta, Pneu	–	–	1			2BR

C-51.2

Etiquetas de Precaução (GL1800C)

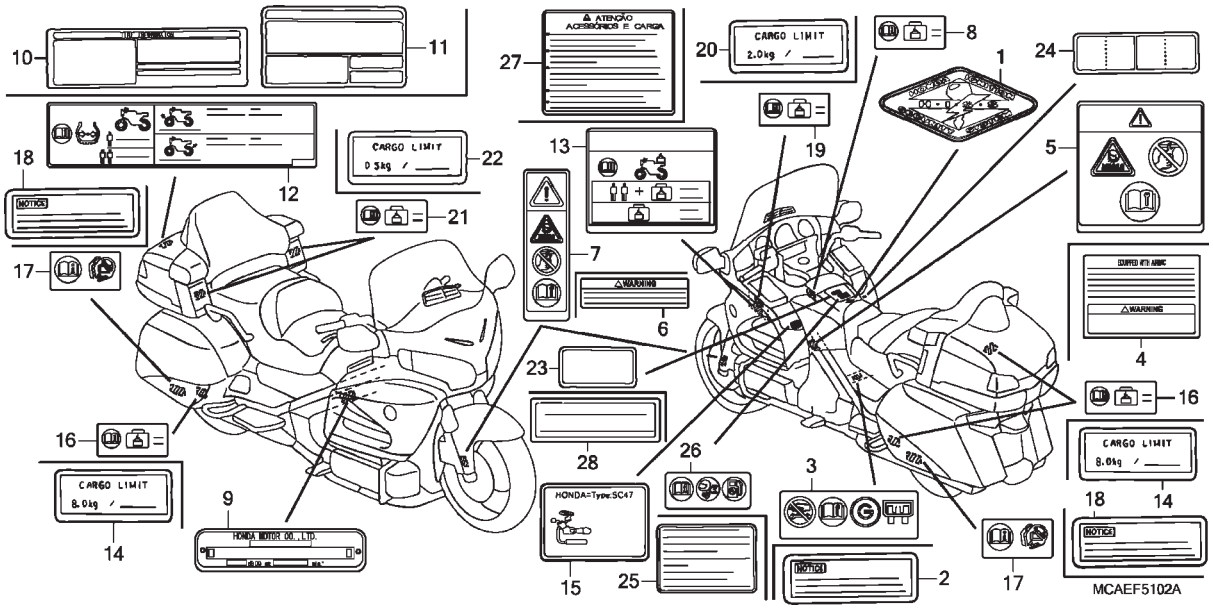

Ref. Nº	N.O.S.	Item de serviço	T.M.O.	Ref. Nº	Nº da peça	Descrição	Qtd. GL1800 9	A	C	Nº de série		Tipo
				11	87505-MCA-980	Etiqueta, Pneu	–	–	1			2BR,KO
				12	87505-MCA-B20	Etiqueta, Pneu	–	–	1			2ED,2F,2U,3E,E,ED,F,U
				13	87512-MCA-G20	Etiqueta, Acessórios e Carga	–	–	1			2ED,2F,2U,3E
					87512-MCA-B20		–	–	1			E,ED,F,U
				14	87520-MCA-K00	Etiqueta, Limite de Carga (9 Kg) (Coreano)	–	–	3			KO
					87520-MCA-890	Etiqueta, Limite de Carga (8 Kg)	–	–	3			SI
					87520-MCA-880		–	–	3			2BR
					87520-MZ3-310		–	–	3			TH
				15	87520-MCA-B10	Etiqueta, Antifalsificação	–	–	1			2F,F
				16	87520-MCA-G20	Etiqueta, Limite de Carga (8 Kg)	–	–	3			2ED,2F,2U,3E,E,ED,F,U
				17	87521-MCA-G60	Etiqueta, Compartimento Bagagem Lateral	–	–	2			2ED,2F,2U,3E,E,ED,F,U
				18	87521-MCA-K00	Etiqueta, Compartimento Bagagem Lateral (Coreano)	–	–	2			KO
					87521-MZ3-310	Etiqueta, Compartimento Bagagem Lateral	–	–	2			SI,TH
					87521-MCA-B31		–	–	2			2BR
				19	87523-MCA-G61	Etiqueta, Limite de Carga (2 Kg)	–	–	1			2ED,2F,2U,3E,E,ED,F,U
				20	87523-MCA-K00	Etiqueta, Limite de Carga (2,0 Kg) (Coreano)	–	–	1			KO
					87523-MZ3-310	Etiqueta, Limite de Carga (2 Kg)	–	–	1			SI,TH
					87523-MCA-B31		–	–	1			2BR

Voltar

C-51.2

Etiquetas de Precaução (GL1800C)

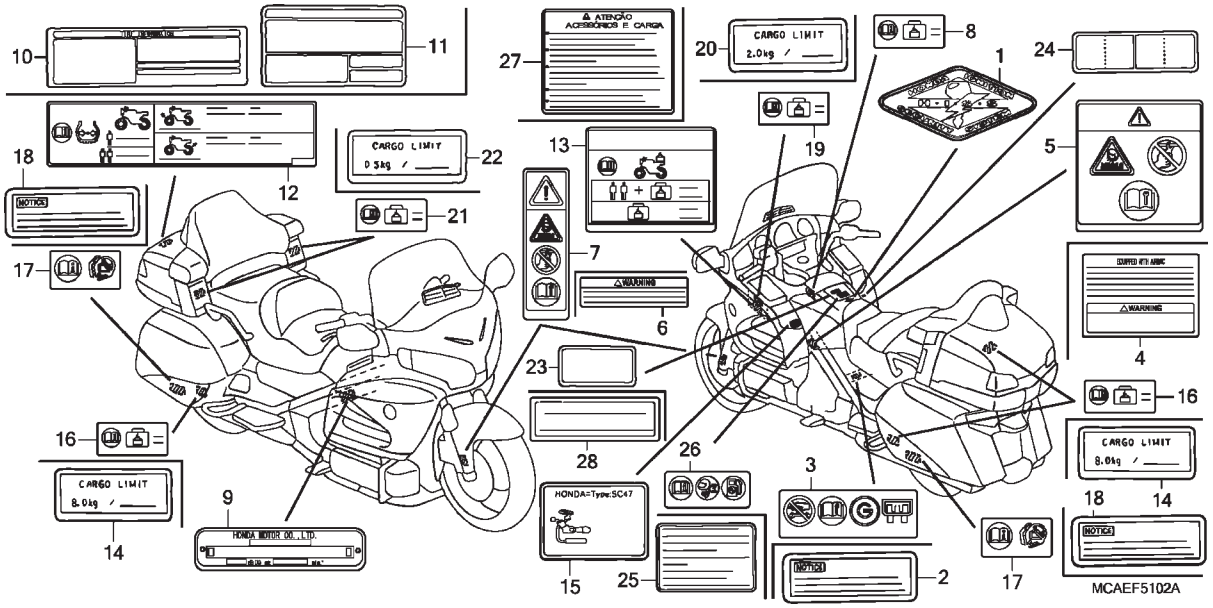

Ref. Nº	N.O.S.	Item de serviço	T.M.O.	Ref. Nº	Nº da peça	Descrição	Qtd. GL1800 9	A	C	Nº de série		Tipo
				21	87525-MCA-G61	Etiqueta, Limite de Carga (0,5 Kg)	–	–	2	.....	.....	2ED,2F,2U,3E,E,ED,F,U
				22	87525-MCA-K00	Etiqueta, Limite de Carga (0,5 Kg) (Coreano)	–	–	2	.....	.....	KO
					87525-MZ3-310	Etiqueta, Limite de Carga (0,5 Kg)	–	–	2	.....	.....	SI,TH
					87525-MCA-B31	.....	–	–	2	.....	.....	2BR
				23	87586-GF8-640	Etiqueta, Combustível	–	–	1	.....	.....	SI
				24	87560-MCA-F50	Etiqueta, Translação Francês	–	–	1	.....	.....	2F,F
				25	87560-MZ0-611	Etiqueta, Transmissão (Inglês/Francês/Alemão)	–	–	1	.....	.....	SI
					87560-KCH-630	Etiqueta, Transmissão (Português)	–	–	1	.....	.....	BR
					87560-KVB-900	Etiqueta, Transmissão (THAI)	–	–	1	.....	.....	TH
				26	87586-MGN-D00	Etiqueta, Combustível e Condução	–	–	1	.....	.....	2ED,2F,2U,3E,E,ED,F,U
					87560-MBR-871	Etiqueta, Precaução Condução (Coreano)	–	–	1	.....	.....	KO
				27	87512-MCA-880	Etiqueta, Acessórios e Carga	–	–	1	.....	.....	2BR
				28	87700-KTM-650	Etiqueta, Informação Capacete (THAI)	–	–	1	.....	.....	TH

Voltar

C-52

Unidade de Navegação (GL18009/A)

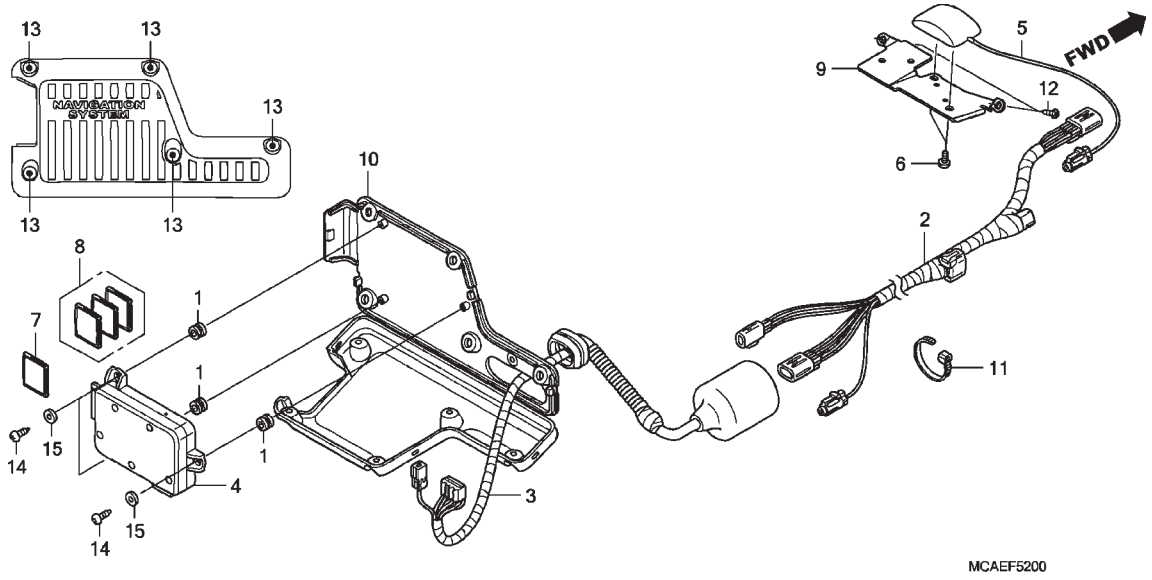

Ref. Nº	N.O.S.	Item de serviço	T.M.O.
2	6111P2	Fiação Secundária, Navegação	1,3
3	6111P3	Fiação Secundária, Unidade Navegação	0,4
4	6181B7	Unidade Controle, Navegação	0,3
5	6201A0	Antena, Navegação	1,3
7		(8)	
	6201A2	Cartão, Memória Compact Flash (Navegação)	0,2
10	6201A1	Carcaça, Unidade Navegação	0,2

Ref. Nº	Nº da peça	Descrição	Qtd. GL1800 9	A	C	Nº de série		Tipo
1	19639-GBC-000	Borracha, Fixação	3	3	–			2ED,2F,2NZ,2U,3E,SI
2	32119-MCA-A80	Fiação Secundária, Navegação	1	1	–			2ED,2F,2NZ,2U,3E,SI
3	32150-MCA-A70	Fiação Secundária, Unidade Navegação	1	1	–			2ED,2F,2NZ,2U,3E,SI
4	39201-MCA-Y00	Unidade de Navegação	1	–	–			2ED,2F,3E
	39201-MCA-V20		1	–	–			2NZ
	39201-MCA-710		1	–	–			2U
	39201-MCA-740		1	–	–			SI
	39201-MCA-G70		–	1	–			2ED,2F,3E
	39201-MCA-V40		–	1	–			2NZ
	39201-MCA-V50		–	1	–			2U
	39201-MCA-M90		–	1	–			SI
5	39230-MCA-A70	Antena Conj., Navegação	1	1	–			2ED,2F,2NZ,2U,3E,SI
6	39231-MCA-N80	Parafuso, Phillips, 4x4	2	2	–			2ED,2F,2NZ,2U,3E,SI
7	39250-MCA-V10	Cartão, Memória Compact Flash	1	–	–			2NZ
	39250-MCA-710		1	–	–			2U
	39250-MCA-740		1	–	–			SI
	39250-MCA-V40		–	1	–			2NZ
	39250-MCA-V50		–	1	–			2U
	39250-MCA-M90		–	1	–			SI
8	39250-MCA-305	Cartão, Memória Mapa Europa	1	–	–			2ED,2F,3E
	39250-MCA-306		–	1	–			2ED,2F,3E
9	64270-MCA-R40	Suporte, Unidade Receptora	1	1	–			2ED,2F,2NZ,2U,3E,SI
10	81142-MCA-A70	Tampa, Unidade Navegação	1	1	–			2ED,2F,2NZ,2U,3E,SI

Voltar

C-52

Unidade de Navegação (GL18009/A)

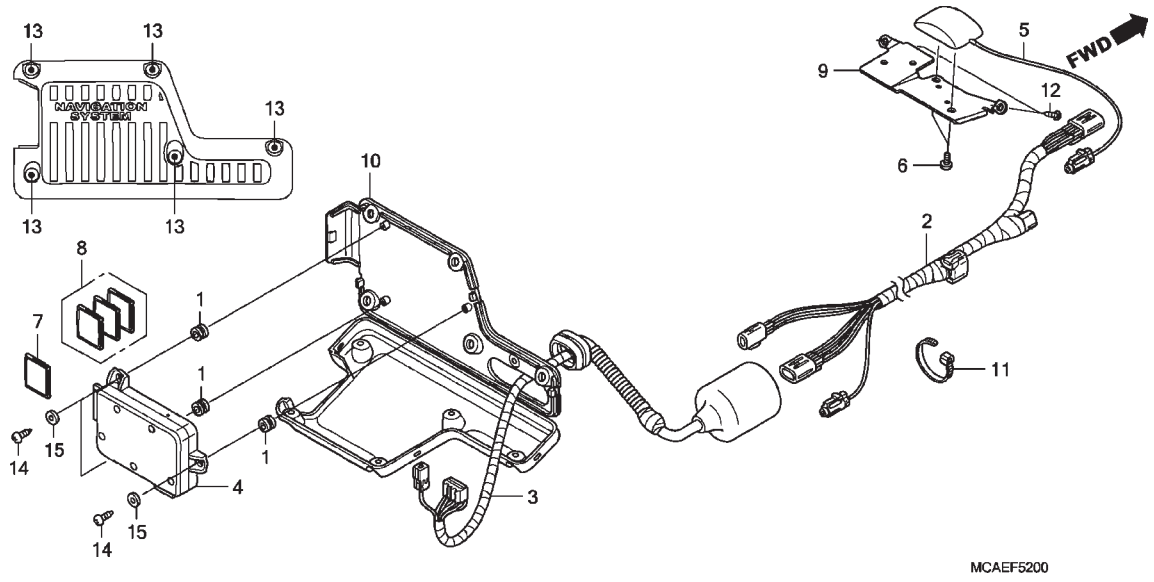

Ref. Nº	N.O.S.	Item de serviço	T.M.O.

Ref. Nº	Nº da peça	Descrição	Qtd. GL1800 9	A	C	Nº de série		Tipo
11	90652-KT1-771	Presilha, Cabo (Preto)	1	1	–	.....	.....	2ED,2F,2NZ,2U,3E,SI
12	93903-24380	Parafuso, Fixação, 4x12	2	2	–	.....	.....	2ED,2F,2NZ,2U,3E,SI
13	93903-25280	Parafuso, Fixação, 5x12	5	5	–	.....	.....	2ED,2F,2NZ,2U,3E,SI
14	93913-15220	Parafuso, Fixação, 5x12 (PO)	3	3	–	.....	.....	2ED,2F,2NZ,2U,3E,SI
15	94103-05800	Arruela, Lisa, 5mm	3	3	–	.....	.....	2ED,2F,2NZ,2U,3E,SI

Voltar

C-52.1

Unidade de Navegação (GL1800C)

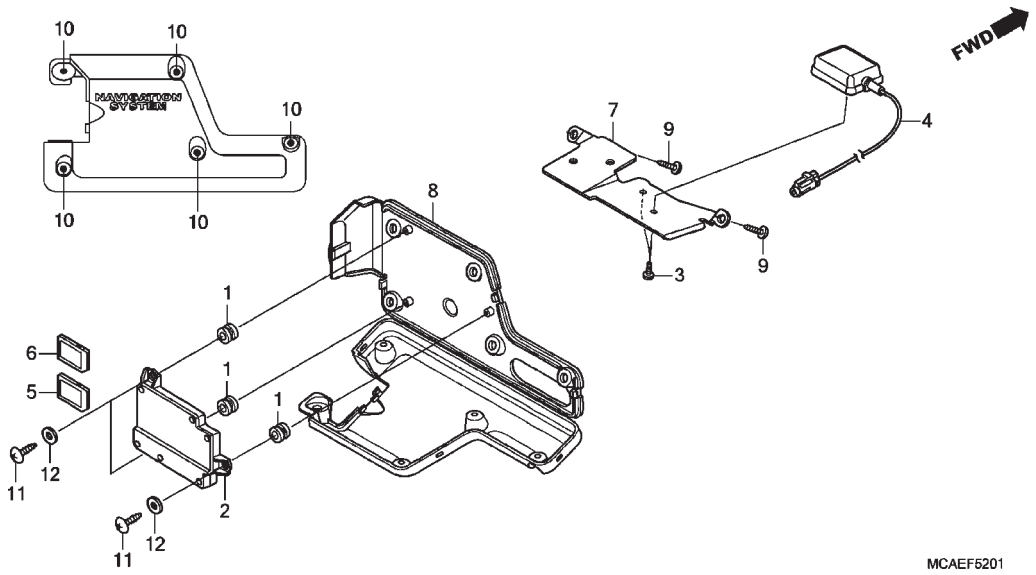

Ref. Nº	N.O.S.	Item de serviço	T.M.O.
2	6181B7	Unidade Controle, Navegação	0,3
4	6201A0	Antena, Navegação	1,4
5		(6)	
	6201A3	Cartão, SD (Navegação)	0,2
8	6201A1	Carcaça, Unidade Navegação	0,2

Ref. Nº	Nº da peça	Descrição	Qtd. GL1800 9	A	C	Nº de série		Tipo
1	19639-GBC-000	Borracha, Fixação	–	–	3			2ED,2F,2U,3E,SI
2	39201-MCA-G20	Unidade de Navegação	–	–	1			2ED,2F,2U,3E
	39201-MCA-R71		–	–	1			SI
3	39221-MCA-S51	Parafuso, Phillips (3x6)	–	–	2			2ED,2F,2U,3E,SI
4	39230-MCA-S51	Antena Conj., GPS	–	–	1			2ED,2F,2U,3E,SI
5	39250-MCA-G21	Cartão Comp., SD	–	–	1			2ED,2F,3E
	39250-MCA-V81		–	–	1			2U
	39250-MCA-891		–	–	1			SI
6	39260-MCA-S81	Cartão Comp., SD (2GB)	–	–	1			2ED,2F,2U,3E,SI
7	64270-MCA-S50	Suporte, Antena	–	–	1			2ED,2F,2U,3E,SI
8	81142-MCA-S50	Tampa, Unidade Navegação	–	–	1			2ED,2F,2U,3E,SI
9	93903-24380	Parafuso, Fixação, 4x12	–	–	2			2ED,2F,2U,3E,SI
10	93903-25280	Parafuso, Fixação, 5x12	–	–	5			2ED,2F,2U,3E,SI
11	93913-15220	Parafuso, Fixação, 5x12 (PO)	–	–	3			2ED,2F,2U,3E,SI
12	94103-05800	Arruela, Lisa, 5mm	–	–	3			2ED,2F,2U,3E,SI

Voltar

C-53

Fiação do Airbag

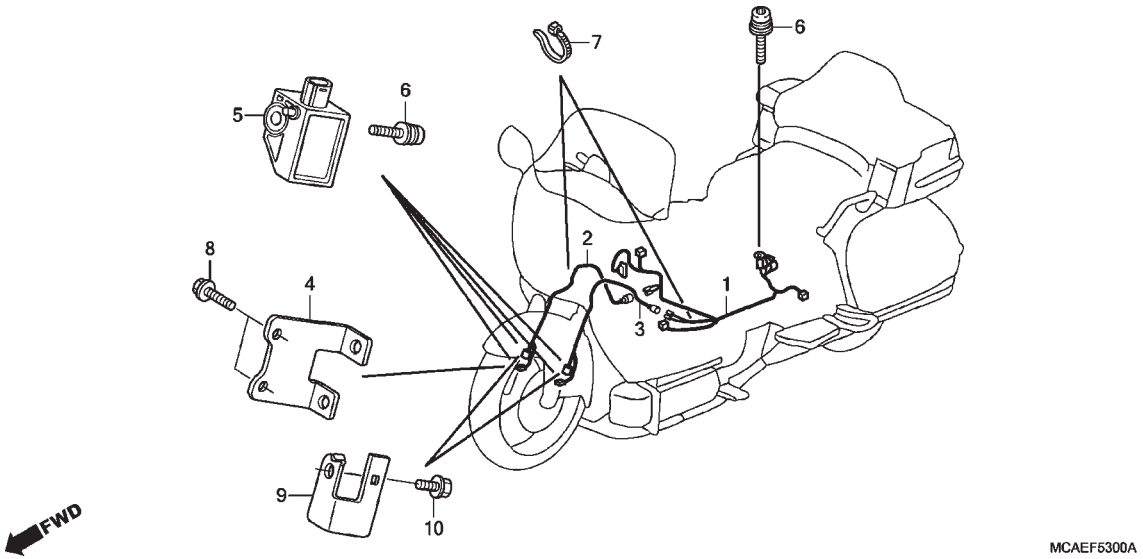

Ref. Nº	N.O.S.	Item de serviço	T.M.O.
1	6111P4	Fiação, Principal Airbag	2,9
	6111U1	Fiação, Principal Airbag (A)	3,1
		• Nota: Modelos '12-	
2	6111P6	Fiação Secundária, Airbag: Direita	2,1
	6111P6A	• Com sistema de navegação adicionar	0,7
	6111U3	Fiação Secundária, Airbag (A): Direita	3,3
		• Nota: Modelos '12-	
3	6111P5	Fiação Secundária, Airbag: Esquerda	1,4
	6111U2	Fiação Secundária, Airbag (A): Esquerda	1,5
		• Nota: Modelos '12-	
	6111P7	Fiação Secundária, Airbag: Ambas	3,0
	6111P7A	• Com sistema de navegação adicionar	0,3
	6111U4	Fiação Secundária, Airbag (A): Ambas	3,8
		• Nota: Modelos '12-	
5	6171D1	Sensor, Colisão: Superior Esquerdo	0,6
	6171D2	Sensor, Colisão: Inferior Esquerdo	0,4
	6171D5	Sensor, Colisão: Esquerdo Ambos	0,7
	6171D3	Sensor, Colisão: Superior Direito	0,4
	6171D4	Sensor, Colisão: Inferior Direito	0,4
	6171D7	Sensor, Colisão: Direito Ambos	0,5
	6171D6	Sensor, Colisão: Para 1 motocicleta	0,8

Ref. Nº	Nº da peça	Descrição	Qtd. GL1800 9	A	C	Nº de série		Tipo
1	32191-MCA-A80	Fiação Secundária, Airbag	1	1	–			2ED,2F,2NZ,2U,3E,BR,KO,SI
	32191-MCA-S80		–	–	1			2BR,2ED,2F,2U,3E,KO,SI,TH
2	32192-MCA-A80	Fiação Secundária, Sensor G Direito	1	1	–			2ED,2F,2NZ,2U,3E,BR,KO,SI
	32192-MCA-S80		–	–	1			2BR,2ED,2F,2U,3E,KO,SI,TH
3	32193-MCA-A80	Fiação Secundária, Sensor G Esquerdo	1	1	–			2ED,2F,2NZ,2U,3E,BR,KO,SI
	32193-MCA-S80		–	–	1			2BR,2ED,2F,2U,3E,KO,SI,TH
4	51612-MCA-A80	Tampa, Sensor G Superior Direito	1	1	1			2BR,2ED,2F,2NZ,2U,3E,BR,KO,SI,TH
5	77930-MCA-B41	Sensor Conj., G	4	4	2			2BR,BR,KO
	77930-MCA-D61		4	–	–			2ED,2NZ,2U,3E,SI
	77930-MCA-F61		4	–	–			2F
	77930-MCA-G71		–	4	2			2BR,2ED,2F,2NZ,2U,3E
	77930-MCA-D61		–	4	2			2BR,SI
	77930-MCA-A81		–	–	2			TH
6	90137-S84-A01	Parafuso, Torx Terra, 6x20	5	5	3			2BR,2ED,2F,2NZ,2U,3E,BR,KO,SI,TH
7	90650-KV6-003	Presilha, Cabo, 95mm	2	2	2			2BR,2ED,2F,2NZ,2U,3E,BR,KO,SI,TH
8	96001-06016-07	Parafuso, Flange, 6x16	2	2	2			2BR,2ED,2F,2NZ,2U,3E,BR,KO,SI,TH
9	77495-MCA-S80	Suporte, Adaptador	–	–	2			2BR,2ED,2F,2U,3E,KO,SI,TH
10	96001-06012-07	Parafuso, Flange, 6x12	–	–	2			2BR,2ED,2F,2U,3E,KO,SI,TH

Voltar

C-54

Módulo do Airbag

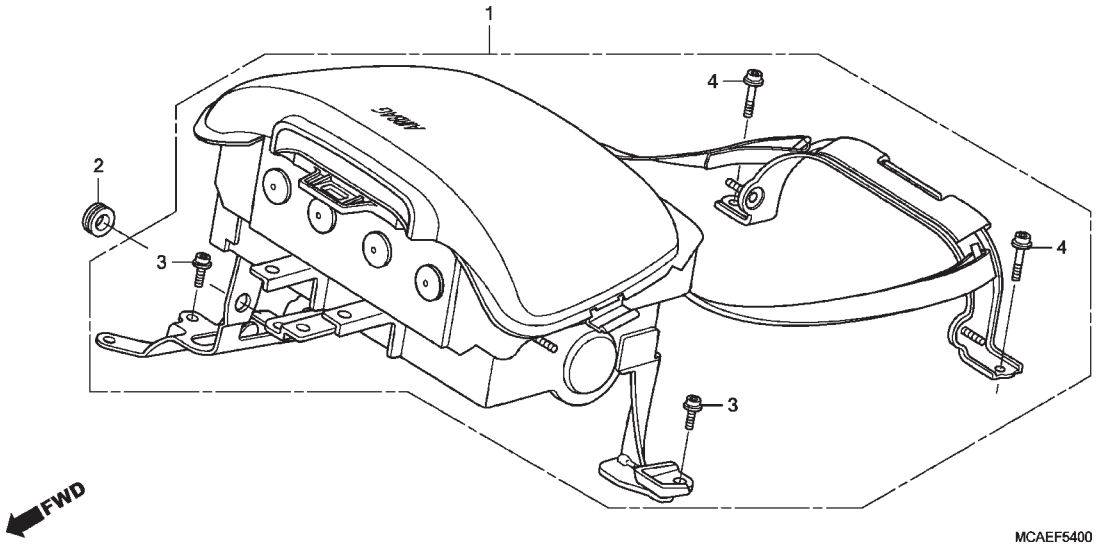

Ref. Nº	N.O.S.	Item de serviço	T.M.O.
1	6211A0	Módulo, Airbag	1,5
	6211A1	Módulo, Airbag (A)	1,7
		• Nota: Modelos '12-	

Ref. Nº	Nº da peça	Descrição		Qtd. GL1800 9	A	C	Nº de série		Tipo
1	06770-MCA-B40ZB	Módulo Jogo, Airbag							
		NHA85	Preto Air Fosco	1	1	–			BR
	06770-MCA-K00ZB	*NHA85*	Preto Air Fosco	1	1	–			KO
	06770-MCA-D60ZB	*NHA85*	Preto Air Fosco	1	1	–			SI
	06770-MCA-G70ZA	*NHA85*	Preto Air Fosco	1	–	–			2ED,2NZ,2U,3E
	06770-MCA-F60ZB	*NHA85*	Preto Air Fosco	1	–	–			2F
	06770-MCA-G71ZA	*NHA85*	Preto Air Fosco	–	1	–			2ED,2F,2NZ,2U,3E
	06770-MCA-G20ZA	*NHA85*	Preto Air Fosco	–	–	1			2ED,2F,2U,3E
	06770-MCA-980ZA	*NHA85*	Preto Air Fosco	–	–	1			KO
	06770-MCA-890ZA	*NHA85*	Preto Air Fosco	–	–	1			SI
	06770-MCA-880ZA	*NHA85*	Preto Air Fosco	–	–	1			2BR
	06770-MCA-940ZA	*NHA85*	Preto Air Fosco	–	–	1			TH
2	83551-376-000	Coxim, Tampa Lateral		2	2	2			2BR,2ED,2F,2NZ,2U,3E,BR,KO,SI,TH
3	90106-MCA-A80	Parafuso, Torx, 6x16		3	3	3			2BR,2ED,2F,2NZ,2U,3E,BR,KO,SI,TH
4	90137-MCA-A80	Parafuso, Torx, 8x35		2	2	2			2BR,2ED,2F,2NZ,2U,3E,BR,KO,SI,TH

Voltar

ÍNDICE DE NÚMERO DE PEÇAS

Nº da Peça	Nº do bloco
06000	
06113-MCA-D30	MOP-1
06114-MCA-D30	MOP-1
06115-MCA-000	MOP-2
06116-MCA-A40	MOP-2
06431-MA3-405	C-12.1
06431-MA3-405	C-16
06435-MCA-016	C-16
06451-GE2-405	C-12
06451-MZ2-405	C-12
06451-MZ2-405	C-12.1
06451-MZ2-405	C-16
06455-MCA-016	C-12.1
06456-MCA-016	C-12
06770-MCA-880ZA	C-54
06770-MCA-890ZA	C-54
06770-MCA-940ZA	C-54
06770-MCA-980ZA	C-54
06770-MCA-B40ZB	C-54
06770-MCA-D60ZB	C-54
06770-MCA-F60ZB	C-54
06770-MCA-G20ZA	C-54
06770-MCA-G70ZA	C-54
06770-MCA-G71ZA	C-54
06770-MCA-K00ZB	C-54
06910-MCA-000	C-18
11000	
11000-MCA-R30	M-17
11000-MCA-S40	M-17
11152-KS4-003	C-5
11152-KS4-003	C-15
11332-ML7-670	M-6
11338-KJ9-751	C-35
11338-KJ9-751	C-35.1
11351-MCA-000	M-7
11351-MCA-000	MOP-2
11351-MCA-010	M-7
11354-MCA-A60	M-7
11361-MCA-A60	M-6
11361-MCA-S40	M-6
11370-MCA-A60	M-7
11370-MCA-S41	M-7
11391-MCA-000	M-6
11391-MCA-000	MOP-2
11391-MCA-010	M-6
11511-MCA-000	M-6
11524-MCA-000	M-6
11524-MCA-000	MOP-2
11524-MCA-010	M-6
12000	
12010-MCA-A20	M-2
12020-MCA-A20	M-2
12204-MCA-P00	M-2
12209-MA6-003	M-3
12251-MCA-A61	M-2
12251-MCA-A61	MOP-1
12252-MCA-A61	M-2
12252-MCA-A61	MOP-1
12311-MCA-000	M-1
12321-MCA-000	M-1
12322-MCA-A20	M-1
12361-035-000	C-18
12391-MCA-000	M-1
12391-MCA-000	MOP-1
12392-MJ0-000	M-1
12411-MCA-000	M-1
12421-MCA-000	M-1
12422-MCA-A20	M-1
12491-MCA-000	M-1
12491-MCA-000	MOP-1
13000	
13011-MCA-305	M-18
13011-MCA-306	M-18
13021-MCA-305	M-18
13021-MCA-306	M-18
13031-MCA-305	M-18
13031-MCA-306	M-18
13041-MCA-305	M-18
13041-MCA-306	M-18
13051-MCA-305	M-18
13051-MCA-306	M-18
13101-MCA-000	M-18
13102-MCA-000	M-18
13103-MCA-306	M-18
13104-MCA-306	M-18
13105-MCA-306	M-18
13106-MCA-306	M-18
13107-MCA-306	M-18
13108-MCA-306	M-18
13109-MCA-306	M-18
13110-MCA-306	M-18
13111-892-000	M-12
13111-MCA-780	M-18
13111-MZ0-000	M-18
13201-MCA-000	M-18
13213-MS2-610	M-18
13214-MN5-003	M-18
13215-ML7-000	M-18
13215-MN5-003	M-18
13216-MN5-003	M-18
13217-MN5-003	M-18
13218-MN5-003	M-18
13310-MCA-780	M-18
13312-MN5-003	M-18
13314-MCA-003	M-18
13315-MCA-003	M-18
13316-MCA-003	M-18
13317-MCA-003	M-18
13318-MCA-003	M-18
13320-MCA-A60	M-14
13430-MCA-A60	M-14
13430-MCA-A61	M-14
14000	
14110-MCA-780	M-3
14120-MCA-780	M-3
14312-MCA-780	M-4
14321-MCA-780	M-4
14322-MCA-000	M-4
14401-MAN-621	M-4
14405-MCA-000	M-4
14500-MCA-000	M-4
14510-MCA-000	M-4
14516-MCA-000	M-4
14520-MCA-013	M-4
14560-MY5-851	M-4
14560-MY5-851	MOP-1
14620-MCA-003	M-4
14620-MCA-A00	M-4
14711-MCA-A00	M-3
14711-MCA-S40	M-3
14721-MCA-A00	M-3
14721-MCA-S40	M-3
14731-MCA-000	M-3
14751-MCA-000	M-3
14771-MAT-000	M-3
14775-MCA-000	M-3
14781-MAT-000	M-3
14901-KT7-013	M-3
14902-KT7-013	M-3
14903-KT7-013	M-3
14904-KT7-013	M-3
14905-KT7-013	M-3
14906-KT7-013	M-3
14907-KT7-013	M-3
14908-KT7-013	M-3
14909-KT7-013	M-3
14910-KT7-013	M-3
14911-KT7-013	M-3
14912-KT7-013	M-3
14913-KT7-013	M-3
14914-KT7-013	M-3
14915-KT7-013	M-3
14916-KT7-013	M-3
14917-KT7-013	M-3
14918-KT7-013	M-3
14919-KT7-013	M-3
14920-KT7-013	M-3
14921-KT7-013	M-3
14922-KT7-013	M-3
14923-KT7-013	M-3
14924-KT7-013	M-3
14925-KT7-013	M-3
14926-KT7-013	M-3
14927-KT7-013	M-3
14928-KT7-013	M-3
14929-KT7-013	M-3
14930-KT7-013	M-3
14931-KT7-013	M-3
14932-KT7-013	M-3
14933-KT7-013	M-3
14934-KT7-013	M-3
14935-KT7-013	M-3
14936-KT7-013	M-3
14937-KT7-013	M-3
14938-KT7-013	M-3
14939-KT7-013	M-3
14940-KT7-013	M-3
14941-KT7-013	M-3
14942-KT7-013	M-3
14943-KT7-013	M-3
14944-KT7-013	M-3
14945-KT7-013	M-3
14946-KT7-013	M-3
14947-KT7-013	M-3
14948-KT7-013	M-3
14949-KT7-013	M-3
14950-KT7-013	M-3
14951-KT7-013	M-3
14952-KT7-013	M-3
14953-KT7-013	M-3
14954-KT7-013	M-3
14955-KT7-013	M-3
14956-KT7-013	M-3
14957-KT7-013	M-3
14958-KT7-013	M-3
14959-KT7-013	M-3
14960-KT7-013	M-3
14961-KT7-013	M-3
14962-KT7-013	M-3
14963-KT7-013	M-3
14964-KT7-013	M-3
14965-KT7-013	M-3
15000	
15010-MCE-H51	M-17
15110-MCA-000	M-16
15121-MG3-000	M-16
15122-MG3-000	M-16
15134-MCA-000	M-16
15135-MCA-003	M-16
15142-PE0-000	C-46
15142-PE0-000	C-46.1
15153-MCA-000	M-16
15154-MM5-000	M-16
15154-MM5-000	MOP-2
15171-MCA-000	M-16
15220-MY9-000	M-16
15326-KBV-000	M-16
15410-MFJ-D01	M-17
15515-MCA-000	M-17
15650-MCA-010	M-11
15771-KV6-000	C-22
15772-KK0-000	M-17
16000	
16016-MCA-013	M-22
16022-MCA-003	M-22
16023-MCA-A61	M-22
16211-MCA-000	M-2
16218-MCA-000	M-2
16400-MCA-D31	M-22
16410-MCA-D31	M-22
16450-MCA-013	M-22.2
16451-MCA-000	M-22.2
16456-P8A-A01	M-22
16527-MCA-A61	M-22.1
16610-MCA-780	M-22.1
16614-MCA-000	M-22.1
16620-MCA-780	M-22.1
16700-MCA-013	C-21
16712-MN5-000	C-36.1
16712-MN5-000	C-36.3
16740-MCA-003	M-22.1
16741-PG7-005	M-22.1
16745-MCA-000	M-22.1
16960-ME9-000	C-21
17000	
17110-MCA-000	M-2
17134-MCA-003	M-2
17134-MCA-003	MOP-1
17140-MCA-000	M-2

Voltar

ÍNDICE DE NÚMERO DE PEÇAS

Nº da Peça	Nº do bloco
17210-MCA-A60	C-22
17221-MCA-A60	C-22
17221-MCA-A80	C-22
17221-MCA-A80	C-22
17231-MCA-A60	C-22
17231-MCA-A80	C-22
17231-MCA-A80	C-22
17233-MCA-000	C-22
17235-MCA-000	C-22
17237-MCA-003	C-22
17237-MCA-013	C-22
17239-MCA-003	C-22
17239-MCA-013	C-22
17245-MCA-000	C-22
17246-GN5-960	C-30.1
17246-GN5-960	C-30.2
17251-KE8-690	C-3
17251-KE8-690	C-3.1
17251-MCA-A60	C-22
17251-MCA-A80	C-22
17251-MCA-S40	C-22
17252-MCA-A60	C-22
17252-MCA-A61	C-22
17254-MCA-A60	C-22
17254-MCA-S40	C-22
17316-611-000	M-17
17358-VM4-000	C-45.1
17368-KV7-671	C-5
17370-382-870	C-22
17411-MCA-000	M-17
17420-MCA-000	C-22
17510-MCA-010	C-21
17510-MCA-S42	C-21
17515-GBB-000	C-21
17515-MCA-003	C-21
17515-MCA-A80	C-21
17515-MCA-S41	C-21
17516-MCA-003	C-21
17516-MCA-A80	C-21
17516-MCA-S41	C-21
17517-MCA-000	C-21
17517-MCA-S40	C-21
17519-MCA-000	C-21
17525-MCA-003	M-22.1
17526-MCA-000	M-22.1
17527-MCA-A60	M-22.1
17528-MAT-D70	C-51
17528-MAT-D70	C-51.1
17528-MAT-D70	C-51.2
17528-MCA-A61	M-22.1
17530-MCA-000	M-22.1
17554-MB0-000	C-22
17574-MCA-003	C-21
17574-MCA-S41	C-21
17575-MCA-003	C-21
17611-MCA-000	C-39
17611-MCA-S40	C-39
17614-MCA-000	C-39
17614-MCA-S40	C-39
17615-MCA-000	C-21
17620-MCA-A01	C-21
17620-MEH-003	C-21
17724-102-700	C-22
17724-102-700	C-22.1
17910-MCA-A60	C-4
17920-MCA-A60	C-50
17920-MCA-A60	C-50.1
17920-MCA-A60	C-50.2
17936-921-000	C-3
17936-921-000	C-3.1
17938-SE0-941	C-29
18000	
18150-MCA-B60	C-24
18150-MCA-B61	C-24
18150-MCA-D90	C-24.1
18150-MCA-D91	C-24.1
18150-MCA-J40	C-24.1
18150-MCA-K30	C-24.1
18150-MCA-K31	C-24.1
18250-MCA-B60	C-24
18250-MCA-B61	C-24
18250-MCA-D90	C-24.1
18250-MCA-D91	C-24.1
18250-MCA-J40	C-24.1
18250-MCA-K30	C-24.1
18250-MCA-K31	C-24.1
18291-MN5-650	MOP-1
18291-MN5-650	C-24
18291-MN5-650	C-24.1
18293-GN2-000	C-10
18293-MCA-780	M-13
18293-MCA-780	C-24
18293-MCA-780	C-24.1
18293-MCA-A20	C-24
18293-MCA-A20	C-24.1
18305-MCA-940	C-24.1
18305-MCA-D30	C-24
18305-MCA-D30	C-24.1
18305-MCA-W00	C-24.1
18313-MCA-A20	C-24
18313-MCA-A20	C-24.1
18314-MCA-A20	C-24
18314-MCA-A20	C-24.1
18316-MCA-A60	C-24
18316-MCA-A60	C-24.1
18317-MCA-A20	C-24
18317-MCA-A20	C-24.1
18318-MCA-000	C-24
18319-KTF-670	C-24.1
18321-MCA-000	C-24
18321-MCA-A70	C-24.1
18323-MCA-000	C-24
18323-MCA-A70	C-24.1
18329-MCA-A20	C-24
18329-MCA-A20	C-24.1
18330-MCA-A70ZA	C-24.1
18332-MCA-A20	C-24
18332-MCA-A20	C-24.1
18333-MCA-000	C-24
18334-MT8-770	C-24.1
18335-MCA-A70ZA	C-24.1
18336-MCA-A60	C-24
18336-MCA-A60	C-24.1
18337-MCA-A71	C-19
18337-MCA-A71	C-19.1
18337-MCA-S40	C-19.2
18338-MCA-000	C-24
18340-MCA-A70	C-24.1
18355-MCA-A20ZA	C-24
18376-MT3-000	C-24
18376-MT3-000	C-24.1
18377-MT3-000	C-24
18377-MT3-000	C-24.1
18392-MAM-000	MOP-1
18392-MAM-000	C-24
18392-MAM-000	C-24.1
18392-MCA-S40	C-24
18392-MCA-S40	C-24.1
18405-MCA-940	C-24.1
18405-MCA-D30	C-24
18405-MCA-D30	C-24.1
18405-MCA-W00	C-24.1
18417-MCA-A20	C-24
18417-MCA-A20	C-24.1
18418-MCA-000	C-24
18421-MCA-000	C-24
18421-MCA-A70	C-24.1
18421-MN5-000	C-24
18421-MN5-000	C-24.1
18422-MN5-000	C-24
18422-MN5-000	C-24.1
18423-MCA-000	C-24
18423-MCA-A70	C-24.1
18424-MN5-000	C-24
18424-MN5-000	C-24.1
18429-MCA-A20	C-24
18429-MCA-A20	C-24.1
18430-MCA-A70ZA	C-24.1
18435-MCA-A70ZA	C-24.1
18441-MCA-A20	C-24
18441-MCA-A20	C-24.1
18455-MCA-A20ZA	C-24
18532-634-670	C-22
18601-KGB-611	M-17
18612-MBA-600	M-17
18612-MBA-601	M-17
18651-MCA-780	M-17
18652-MCA-000	M-17
18653-MCA-000	M-17
18655-MCA-000	M-17
18661-MCA-A60	C-22.1
18662-MCA-A60	M-17
18663-MCA-A60	M-17
18665-MCA-A60	C-22.1
19000	
19010-MCA-A61	C-37
19010-MCA-A61	C-37.1
19014-KEA-003	C-19
19014-KEA-003	C-19.1
19014-KEA-003	C-19.2
19014-KEA-003	C-37
19014-KEA-003	C-37.1
19014-KEA-003	C-38
19015-MCA-A80	C-38
19020-HN2-003	C-38
19025-MCA-A80	C-38
19030-MCA-A61	C-38
19037-GEE-710	C-37
19037-GEE-710	C-37
19037-GEE-710	C-37.1
19037-KVB-902	C-37.1
19037-MCA-B31	C-37
19037-MCA-B31	C-37.1
19037-MCA-G61	C-37
19037-MCA-G61	C-37.1
19037-MCJ-K00	C-37
19037-MCJ-K00	C-37.1
19039-MCA-A61	C-37
19039-MCA-A61	C-37.1
19046-KVB-902	C-37.1
19046-MCA-G61	C-37
19046-MCA-G61	C-37.1
19046-PAA-A00	C-37
19046-PAA-A00	C-37
19046-PAA-A00	C-37.1
19051-KA3-830	C-42
19051-KA3-830	C-42.1
19051-KA4-000	C-38
19051-MS8-000	C-30.1
19051-MS8-000	C-30.2
19052-KA3-710	C-46
19052-KA3-710	C-46.1
19052-MB4-880	M-13
19055-MBR-870	C-37
19055-MBR-870	C-37.1
19055-MCA-B31	C-37
19055-MCA-B31	C-37.1
19060-MCA-A61	C-37
19060-MCA-A61	C-37.1
19102-KT8-000	C-37
19102-KT8-000	C-37.1
19102-ML7-701	C-37
19102-ML7-701	C-37.1
19104-MCA-000	C-37
19104-MCA-000	C-37.1
19105-MCA-A60	C-37
19105-MCA-S40	C-37.1
19106-MCA-000	C-37
19106-MCA-000	C-37.1
19107-MCA-A60	C-37
19107-MCA-A60	C-37.1
19110-MCA-000	C-37
19110-MCA-000	C-37.1
19200-MCA-A00	M-5
19200-MCA-A02	M-5
19205-MCA-A60	C-37
19205-MCA-S40	C-37.1
19217-MCA-000	M-5
19220-MCA-A00	M-5
19220-MCA-A02	M-5
19226-MCA-A00	M-5
19300-P08-014	M-5
19305-MCA-A00	M-5
19411-MCA-780	M-21
19421-MCA-780	M-21
19501-MCA-A60	C-37
19501-MCA-S40	C-37.1
19502-MCA-A60	C-37
19502-MCA-S40	C-37.1
19503-MCA-A60	C-37
19503-MCA-A60	C-37.1
19504-KY1-003	M-21
19504-MCA-A60	C-37
19504-MCA-A60	C-37.1
19505-MCA-000	C-37
19505-MCA-000	C-37.1
19505-ML3-770	C-37
19505-ML3-770	C-37.1
19506-MCA-000	M-21
19506-MCA-000	C-37
19506-MCA-000	C-37.1

Voltar

ÍNDICE DE NÚMERO DE PEÇAS

Nº da Peça	Nº do bloco
19507-MAL-600	M-21
19507-MAL-600	C-37
19507-MAL-600	C-37.1
19507-MCA-000	M-21
19508-MCA-A60	C-37
19508-MCA-A60	C-37.1
19509-MCA-A60	C-37
19509-MCA-A60	C-37.1
19509-MM5-003	M-21
19509-MM5-003	C-37
19509-MM5-003	C-37.1
19511-MCA-000	M-21
19512-MCA-000	M-21
19512-MCA-S40	M-21
19513-MCA-000	M-21
19513-MCA-S40	M-21
19516-MCA-000	M-21
19516-ML7-691	M-21
19517-MCA-000	M-21
19518-MCA-000	M-21
19520-MCA-A60	C-37
19520-MCA-A60	C-37.1
19525-MCA-A60	C-37
19525-MCA-A60	C-37.1
19530-MCA-000	M-21
19540-MCA-000	M-21
19639-GBC-000	C-52
19639-GBC-000	C-52.1
19710-MCA-010	M-21
19720-MCA-000	M-21
19730-MCA-000	M-21
19732-MCA-010	M-21
19733-MCA-000	M-21
21000	
21100-MCA-A20	M-11
21100-MCA-S40	M-11
21112-MCA-000	M-11
21112-MCA-000	MOP-2
21112-MCA-010	M-11
21116-MCA-780	M-11
21117-MCA-780	M-11
21120-MEC-000	M-11

Nº da Peça	Nº do bloco
21122-MN5-000	M-11
21125-MEC-003	M-11
22000	
22100-MCA-780	M-8
22111-MCA-000	M-8
22120-MCA-000	M-8
22125-MCA-000	M-8
22201-MCA-000	M-8
22202-MAT-000	M-8
22203-MCA-000	M-8
22321-MAT-000	M-8
22351-MCA-000	M-8
22352-MCA-000	M-8
22353-MCA-000	M-8
22354-MCA-000	M-8
22355-MCA-000	M-8
22360-MEC-000	M-11
22366-MCA-000	M-8
22402-MAT-000	M-8
22425-MCA-000	M-8
22431-MAT-000	M-8
22441-MCA-000	M-8
22465-MCA-000	M-11
22851-MCA-000	M-8
22860-MCA-000	M-6
22863-MJ8-003	M-6
22864-MB0-003	M-6
22865-MJ8-003	M-6
22884-MB0-006	C-7
22885-MB0-006	C-7
22886-MCA-006	C-7
22890-MCA-006	C-7
22890-MCA-S41	C-7
22900-MCA-000	C-7
23000	
23110-MN5-010	M-14
23121-MCA-000	M-14
23130-MCA-000	M-14
23161-MCA-010	M-19
23162-MCA-010	M-19

Nº da Peça	Nº do bloco
23210-MCA-780	M-19
23212-MCA-000	M-19
23219-MCA-000	M-19
23221-MCA-010	M-19
23421-MCA-000	M-19
23431-MCA-000	M-19
23441-MCA-000	M-19
23461-MCA-000	M-19
23462-MCA-000	M-19
23463-MCA-000	M-19
23471-MCA-000	M-19
23472-MCA-000	M-19
23481-MCA-A20	M-19
23491-MCA-000	M-19
23500-MCA-A20	M-15
23501-MCA-000	M-19
23521-MCA-000	M-15
23611-MEC-000	M-15
23721-MCA-780	M-15
23732-MCA-000	M-15
23733-MN5-000	M-15
23741-MN5-000	M-15
23742-MN5-000	M-15
23751-MN5-000	M-11
24000	
24211-MCA-A00	M-20
24212-MCA-000	M-20
24213-MCA-000	M-20
24251-MCA-000	M-20
24261-283-000	M-19
24300-MCA-000	M-20
24300-MCA-S40	M-20
24302-MCA-300	M-20
24305-MCA-S40	M-20
24305-MN5-000	M-20
24430-MCA-000	M-20
24435-MCA-000	M-20
24443-MCA-300	M-20
24610-MCA-000	M-20
24615-MCA-000	M-20
24620-MCA-780	M-20
24624-MT3-000	M-20

Nº da Peça	Nº do bloco
24651-MCA-000	M-20
24652-028-000	M-20
24655-MV4-000	M-20
24705-MCA-000	C-25
24705-MCA-S40	C-25
24781-KR3-770	C-25
24810-MCA-000	M-13
24820-MCA-000	M-13
28000	
28106-MCA-000	M-12
28110-MCA-000	M-14
28125-MN5-014	M-14
28141-MCA-000	M-12
28150-MCA-000	M-12
28162-MN5-000	M-12
28165-MN5-000	M-12
28171-MN5-000	M-12
28178-MCA-000	M-15
28211-MN5-000	M-12
28214-MCA-000	M-13
28215-MCA-000	M-12
28218-MCA-000	M-12
28219-MN5-010	M-12
28221-MN5-000	M-12
28224-MCA-000	M-12
28226-MCA-000	M-12
28241-MCA-A00	M-12
28250-MCA-000	M-12
30000	
30291-MCA-A00	M-4
30300-MCA-003	M-6
30401-MCA-000	C-36
30401-MCA-000	C-36.1
30401-MCA-000	C-36.2
30401-MCA-000	C-36.3
30430-MCA-405	C-8
30430-MCA-415	C-8
30430-MCA-741	C-8
30430-MCA-D34	C-8
30430-MCA-D35	C-8

Nº da Peça	Nº do bloco
30510-MCA-A61	C-34
30510-MCA-S41	C-34
30511-MCA-000	C-34
30512-MCA-000	C-34
30530-MCA-003	M-17
30731-MCA-A81	C-34
30732-MCA-003	C-34
30733-MCA-003	C-34
30734-MCA-003	C-34
30735-MCA-003	C-34
30736-MCA-A81	C-34
31000	
31100-MCA-A61	M-9
31100-MCA-S41	M-9
31101-MCA-A61	M-9
31101-MCA-S41	M-9
31102-MCA-A61	M-9
31111-MCA-003	M-9
31111-P08-J02	M-9
31112-MCA-003	M-9
31112-MCA-003	MOP-2
31114-MCA-003	M-9
31115-MAM-300	C-51
31115-MAM-300	C-51
31115-MAM-300	C-51.2
31115-MAM-620	C-51
31115-MCA-B30	C-51
31115-MCA-B30	C-51.2
31115-MCA-G60	C-51.1
31115-MCA-G60	C-51.2
31115-MCA-K00	C-51
31115-MCA-K00	C-51.2
31123-MCA-003	M-9
31125-P08-J02	M-9
31127-MCA-A61	M-9
31140-P64-902	M-9
31146-PE0-004	M-9
31150-MCA-A61	M-9
31150-MCA-S40	M-9
31200-MCA-A61	M-10
31201-MT8-008	M-10
31204-MN5-008	M-10

Nº da Peça	Nº do bloco
31206-MN5-008	M-10
31206-MR6-008	M-10
31207-179-711	M-10
31207-KS5-901	M-10
31207-MN5-008	M-10
31208-MG9-004	M-10
31208-MN5-008	M-10
31209-MN5-008	M-10
31210-MZ0-008	M-10
31500-MCA-941	C-33
31500-MCA-B21	C-33
31500-MCA-B61	C-33
31500-MCA-B62	C-33
31500-MCA-K21	C-33
31500-MCA-R31	C-33
31500-MCA-R31	C-33
31700-MM8-610	C-35
31700-MM8-610	C-35.1
31710-MCA-A61	C-36
31710-MCA-A61	C-36.1
31710-MCA-S41	C-36.2
31710-MCA-S41	C-36.3
32000	
32100-MCA-690	C-35
32100-MCA-710	C-35
32100-MCA-930	C-35.1
32100-MCA-B20	C-35.1
32100-MCA-B60	C-35
32100-MCA-D90	C-35
32100-MCA-G20	C-35.1
32100-MCA-K20	C-35
32100-MCA-Y00	C-35
32104-MCA-A60	M-22.2
32104-MCA-S40	M-22.2
32105-MCA-690	C-35
32105-MCA-710	C-35
32105-MCA-740	C-35
32105-MCA-B20	C-35.1
32105-MCA-B60	C-35
32105-MCA-D90	C-35
32105-MCA-G20	C-35.1
32105-MCA-V60	C-35.1

ÍNDICE DE NÚMERO DE PEÇAS

Nº da Peça	Nº do bloco
32105-MCA-V80	C-35.1
32105-MCA-Y00	C-35
32106-MCA-A60	M-22.2
32109-MCA-R30	M-22.2
32109-MCA-S40	M-22.2
32114-MCA-000	M-1
32115-MCA-000	M-1
32119-MCA-A80	C-52
32119-MCA-R70	C-35.1
32119-MCA-S40	C-35.1
32120-MCA-B20	C-35.1
32120-MCA-D50	C-35
32120-MCA-G20	C-35.1
32120-MCA-H50	C-35
32120-MCA-S40	C-35.1
32126-MCA-S40	C-32.1
32127-MCA-A61	C-8
32130-MCA-A60	C-35
32130-MCA-D30	C-35
32130-MCA-S40	C-35.1
32140-MCA-B31	C-35
32140-MCA-D41	C-35
32140-MCA-K00	C-35
32140-MCA-S40	C-35.1
32146-S84-003	C-35
32146-SH3-003	C-35
32146-SH3-003	C-35.1
32146-SH3-003	C-35.1
32146-SJ4-003	C-35
32146-SJ4-003	C-35.1
32150-MCA-A70	C-52
32161-MCA-S41	C-32.1
32162-MCA-S41	C-32.1
32170-443-850	M-17
32170-443-850	C-15
32170-KR5-000	C-36.1
32170-KR5-000	C-36.3
32170-KR5-000	C-50
32170-KR5-000	C-50.1
32170-KR5-000	C-50.2
32175-MCA-A80	C-37
32180-MCA-A60	C-35
32180-MCA-D30	C-35
32180-MCA-S40	C-35.1

Nº da Peça	Nº do bloco
32189-MCA-H00	C-45
32191-MCA-A80	C-53
32191-MCA-S80	C-53
32192-MCA-A80	C-53
32192-MCA-S80	C-53
32193-MCA-A80	C-53
32193-MCA-S80	C-53
32196-MCA-A80	C-49.1
32401-MCA-A60	C-35
32401-MCA-S40	C-35.1
32410-MCA-A60	C-33
32410-MCA-S40	C-33
32411-253-000	C-33
32416-MCA-000	C-33
32419-MCA-000	C-33
32425-MCA-000	C-33
32425-MCA-S40	C-33
32601-MCA-A60	C-33
32601-MCA-S40	C-33
32606-GEV-761	C-35
32606-GEV-761	C-35.1
32702-MCA-A61	C-35
32702-MCA-A61	C-35.1
32765-MCA-000	C-34
32901-MA1-000	C-35.1
32906-MCA-A00	M-6
32925-958-000	C-45
32925-958-000	C-45.1
33000	
33100-MCA-A61	C-1
33100-MCA-D31	C-1
33100-MCA-E31	C-1
33101-MCA-A61	C-1
33102-MCA-A61	C-1
33102-MCA-B01	C-1
33102-MCA-B01	C-1
33102-MCA-B21	C-1
33102-MCA-D31	C-1
33102-MCA-E31	C-1
33102-MCA-S41	C-1
33103-MCA-003	C-1
33112-KPB-003	C-1

Nº da Peça	Nº do bloco
33112-MCA-A70	C-49
33112-MCA-A70	C-49.1
33112-MCA-A70	C-49.2
33113-MBW-D21	C-1
33130-MAT-611	C-1
33130-MCA-003	C-1
33135-MCA-003	C-1
33140-MCA-D31	C-1
33150-MCA-A61	C-1
33150-MCA-D31	C-1
33150-MCA-E31	C-1
33152-MCA-A61	C-1
33152-MCA-B01	C-1
33152-MCA-B01	C-1
33152-MCA-B21	C-1
33152-MCA-D31	C-1
33152-MCA-E31	C-1
33152-MCA-S41	C-1
33301-SA0-741	C-1
33301-SA0-741	C-32
33301-SA0-741	C-32.1
33302-S5A-A01	C-32.1
33303-S2R-003	C-32
33303-S2R-003	C-32.1
33303-SAA-003	C-32
33303-SAA-003	C-32.1
33303-SL4-003	C-31
33405-MCA-D31	C-31
33410-MCA-602	C-31
33455-MCA-D31	C-31
33460-MCA-602	C-31
33501-MCA-S41	C-32.1
33510-MCA-A62	C-32
33510-MCA-D32	C-32
33510-MCA-S42	C-32.1
33560-MCA-A62	C-32
33560-MCA-D32	C-32
33710-MCA-601	C-32.1
33710-MCA-A63	C-32
33712-KT1-670	C-19.1
33712-KT1-670	C-19.2
33720-GZ9-003	C-32
33720-GZ9-003	C-32
33720-GZ9-003	C-32.1

Nº da Peça	Nº do bloco
33720-MCA-A61	C-32
33720-MCA-S41	C-32.1
33721-GET-671	C-32.1
33723-MER-D01	C-32.1
33726-MT2-004	C-32
33727-MCA-003	C-32
33728-MCA-A61	C-32
33728-MFL-000	C-32.1
33729-MCZ-003	C-32.1
33729-MN5-003	C-32
33731-MJ0-940	C-10
33731-MJ0-940	C-32.1
33741-MCA-601	C-10
33741-MS6-921	C-30
33741-MS6-921	C-30.1
33741-MS6-921	C-30.2
33760-MCA-601	C-32.1
33760-MCA-A63	C-32
34000	
34901-MAT-611	C-1
34904-MCA-A61	C-1
34906-MBB-611	C-32
34906-MBB-611	C-32
34906-MBB-611	C-32.1
35000	
35010-MCA-B21	C-8
35010-MCA-D31	C-8
35010-MCA-D60	C-8
35010-MCA-G21	C-8
35070-MCA-R30	C-27
35100-MCA-B21	C-8
35100-MCA-D32	C-8
35100-MCA-D61	C-8
35101-MCA-A62	C-8
35101-MCA-A81	C-8
35101-MCA-B21	C-8
35121-MCA-811	C-8
35121-MCA-831	C-8
35130-MCA-881	C-4
35130-MCA-B61	C-4

Nº da Peça	Nº do bloco
35130-MCA-R31	C-4
35130-MCA-S41	C-4
35132-MCA-003	C-4
35133-MCA-003	C-4
35134-MCA-A20	C-4
35135-MCA-A20	C-4
35135-MCA-A70	C-4
35139-MCA-A20	C-4
35141-MCA-A20	C-4
35142-MCA-A20	C-4
35143-MCA-A20	C-4
35144-MCA-A20	C-4
35145-MCA-A20	C-4
35146-MCA-A20	C-4
35160-MCA-R31	C-1
35160-MCA-S41	C-1
35162-MCA-A61	C-1
35162-MN5-003	C-1
35163-MN5-003	C-1
35200-MCA-711	C-4
35200-MCA-881	C-4
35200-MCA-981	C-4
35200-MCA-B21	C-4
35200-MCA-B61	C-4
35200-MCA-D91	C-4
35200-MCA-G21	C-4
35200-MCA-K21	C-4
35200-MCA-V81	C-4
35200-MCA-Y01	C-4
35201-MCA-003	C-19
35202-MCA-003	C-4
35203-MCA-A20	C-4
35203-MCA-D10	C-4
35205-MCA-A20	C-4
35205-MCA-S40	C-4
35206-MCA-A20	C-4
35207-MCA-003	C-4
35209-MCA-A70	C-4
35211-MCA-A20	C-4
35212-MCA-A20	C-4
35212-MCA-A70	C-4
35213-MCA-A20	C-4
35214-MCA-A20	C-4
35215-MCA-A20	C-4

Nº da Peça	Nº do bloco
35216-MCA-A70	C-4
35217-MCA-A20	C-4
35217-MCA-S40	C-4
35218-MCA-A20	C-4
35219-MCA-A20	C-4
35220-MCA-003	C-9
35220-MCA-A20	C-4
35222-MCA-A70	C-4
35300-MCA-A61	C-14
35330-MB0-003	C-7
35335-MG9-951	C-7
35340-MCA-000	C-6
35340-MCA-S41	C-6
35400-MCA-A61	C-2
35400-MCA-A61	C-2
35400-MCA-A71	C-2
35400-MCA-H01	C-2
35500-MJ4-024	M-17
35600-MCA-A81	C-19.1
35600-MCA-B21	C-19.2
35600-MCA-B41	C-19.1
35600-MCA-D61	C-19.1
35600-MCA-G21	C-19.2
35600-MCA-R81	C-19.2
35600-MCA-S41	C-19.2
35600-MM5-003	M-17
35601-MCA-A81	C-19.1
35601-MCA-A81	C-19.2
35602-MCA-A81	C-19.1
35602-MCA-A81	C-19.2
35603-MCA-A81	C-19.1
35603-MCA-A81	C-19.2
35604-MCA-A81	C-19.1
35604-MCA-A81	C-19.2
35610-MCA-A81	C-19.1
35610-MCA-A81	C-19.2
35759-MCA-003	M-6
35800-MCA-A61	C-19
35801-MCA-003	C-19
35802-MCA-003	C-19
35820-MCA-R61ZA	C-19.1
35820-MCA-R61ZA	C-19.2
35821-MCA-A81	C-19.1
35821-MCA-A81	C-19.2

Voltar

ÍNDICE DE NÚMERO DE PEÇAS

Nº da Peça	Nº do bloco
35850-MCA-A61	C-33
35856-425-000	C-33
35860-MCA-A61	C-33
35900-MCA-A81	C-19.1
35900-MCA-A81	C-19.2
35901-MCA-A70	C-19.1
35901-MCA-A70	C-19.2
35902-MCA-A70	C-19.1
35902-MCA-A70	C-19.2
36000	
36140-MCA-003	M-4
36140-MCT-003	M-4
36172-MCA-A61	C-22.1
36280-MCA-A60	C-36
36280-MCA-A60	C-36.1
36280-MCA-A61	C-36.2
36280-MCA-A61	C-36.3
36450-MCA-A61	C-22.1
36450-MCA-A62	C-22.1
36520-MCA-A01	C-50
36520-MCA-A81	C-50.1
36520-MCA-A81	C-50.2
36533-MCA-A71	C-24
36533-MCA-A71	C-24.1
36534-MCA-A71	C-24
36534-MCA-A71	C-24.1
36700-MCA-003	C-36
36700-MCA-003	C-36.1
36700-MCA-S41	C-36.2
36700-MCA-S41	C-36.3
36705-MCA-A61	C-36
36705-MCA-A61	C-36.1
36800-MCA-671	M-13
37000	
37080-MCA-000	C-21
37100-MCA-881	C-3
37100-MCA-B01	C-3
37100-MCA-B21	C-3
37100-MCA-B61	C-3
37100-MCA-D91	C-3
37100-MCA-E91	C-3
37100-MCA-G01	C-3.1
37100-MCA-G21	C-3.1
37100-MCA-S01	C-3.1
37100-MCA-Y01	C-3.1
37101-MCA-A61	C-3
37101-MCA-A81	C-3.1
37101-MCA-B41	C-3
37101-MCA-B41	C-3
37102-MCA-H01	C-3
37102-MCA-H31	C-3.1
37103-MCA-A61	C-3
37103-MCA-H31	C-3.1
37104-MCA-H31	C-3.1
37105-MCA-H31	C-3.1
37109-MBG-000	C-3
37109-MBG-000	C-3.1
37110-MCA-881	C-3
37110-MCA-B01	C-3
37110-MCA-B21	C-3
37110-MCA-B61	C-3
37110-MCA-D91	C-3
37110-MCA-E91	C-3
37110-MCA-G01	C-3.1
37110-MCA-G21	C-3.1
37110-MCA-S01	C-3.1
37110-MCA-Y01	C-3.1
37222-MCA-000	C-19
37222-MCA-000	C-19.1
37222-MCA-000	C-19.2
37222-MCA-000	C-47
37230-MCA-A81	C-3.1
37230-MCA-B01	C-3
37230-MCA-B21	C-3
37230-MCA-B41	C-3
37230-MCA-D31	C-3
37230-MCA-E31	C-3
37230-MCA-S81	C-3.1
37700-MCA-A61	M-17
37830-MEL-003	C-36
37830-MEL-003	C-36.1
37830-MEL-003	C-36.2
37830-MEL-003	C-36.3
37830-PNC-003	M-22
37835-PGK-A01	M-22
37870-KRJ-901	M-2
37880-MCA-003	C-22
37880-MCA-003	C-22
37881-MCA-003	C-22
37881-MCA-003	C-22
37890-MCA-A60	C-43
37890-MCA-S41	C-42.1
38000	
38110-MCA-003	C-36
38110-MCA-003	C-36.1
38110-MCA-003	C-36.2
38110-MCA-003	C-36.3
38120-MCA-003	C-36
38120-MCA-003	C-36.1
38120-MCA-003	C-36.2
38120-MCA-003	C-36.3
38211-MCA-A61	C-35
38211-MCA-A61	C-35.1
38211-MCA-A80	C-35
38211-SNA-A11	C-35
38211-SNA-A11	C-35.1
38231-SFE-J01	C-35
38231-SFE-J01	C-35.1
38235-S04-003	C-35
38235-S04-003	C-35.1
38252-MCA-A60	C-35
38252-MCA-A61	C-35
38252-MCA-A61	C-35.1
38253-898-000	C-43
38256-MCA-A60	C-35
38256-MCA-A61	C-35
38256-MCA-A61	C-35.1
38281-MCA-A60	C-35
38281-MCA-A61	C-35
38281-MCA-A61	C-35.1
38301-KTF-671	C-36.2
38301-KTF-671	C-36.3
38301-MEG-000	C-36
38301-MEG-000	C-36.1
38306-KK4-000	C-36
38306-KK4-000	C-36.1
38306-KK4-000	C-36.2
38306-KK4-000	C-36.3
38380-MCA-307	C-36.2
38380-MCA-307	C-36.3
38380-MCA-316	C-36
38380-MCA-316	C-36.1
38380-MCA-J11	C-36.1
38380-MCA-U21	C-36
38380-MCA-U21	C-36.1
38501-MCA-A61	C-35
38501-MCA-A61	C-35.1
38502-MCA-A61	C-35
38502-MCA-A61	C-35.1
38503-MCA-A61	C-35
38503-MCA-A61	C-35.1
38510-MCA-A30	C-17
38515-MCA-970	C-13
38520-MCA-A71	C-13
38520-MCA-A81	C-13
38521-MCA-970	C-13
38564-SA5-000	C-43
38600-MCA-A71	C-36
38600-MCA-A71	C-36.1
38600-MCA-A71	C-36.2
38600-MCA-A71	C-36.3
38605-MCA-A80	C-36.1
38605-MCA-A80	C-36.2
38605-MCA-A80	C-36.3
38770-MCA-B42	C-36.1
38770-MCA-B42	C-36.3
38770-MCA-D52	C-36
38770-MCA-D62	C-36.1
38770-MCA-D62	C-36.2
38770-MCA-D62	C-36.3
38770-MCA-F52	C-36
38770-MCA-F62	C-36.1
38770-MCA-F62	C-36.2
38770-MCA-F62	C-36.3
38770-MCA-J62	C-36.1
38770-MCA-J62	C-36.3
38771-MCA-A60	C-36
38772-MCA-A60	C-36
38775-MCA-S40	C-36.2
38775-MCA-S40	C-36.3
39000	
39110-MCA-881	C-49.2
39110-MCA-B21	C-49.2
39110-MCA-D31	C-49
39110-MCA-U31	C-49
39110-MCA-V61	C-49.2
39111-MCA-671	C-49
39111-MCA-S40	C-49.2
39112-MCA-671	C-49
39112-MCA-S40	C-49.2
39113-MCA-671	C-49
39114-MCA-671	C-49
39115-MCA-671	C-49
39115-MCA-B42	C-49.1
39115-MCA-D61	C-49.1
39115-MCA-K02	C-49.1
39115-MCA-U81	C-49.1
39115-TK6-003	C-49.2
39116-MCA-671	C-49
39120-MCA-A41	C-49
39120-MCA-D21	C-49
39120-MCA-S41	C-49.2
39120-S6M-A01	C-49.1
39125-MCA-D31	C-49
39125-MCA-U31	C-49
39130-MCA-A61	C-49
39130-MCA-A61	C-49.1
39130-MCA-A71	C-49.1
39130-MCA-S41	C-49.2
39140-MCA-A71	C-49.1
39140-MCA-S41	C-49.2
39150-MCA-A62	C-49
39150-MCA-A62	C-49.1
39150-MCA-S41	C-49.2
39153-MN5-003	C-49
39153-MN5-003	C-49.1
39153-MN5-003	C-49.2
39157-MCA-A62	C-49
39157-MCA-A62	C-49.1
39157-MCA-A62	C-49.2
39158-MCA-A61	C-49
39158-MCA-A61	C-49.1
39158-MCA-S41	C-49.2
39160-MCA-A71	C-49.1
39160-MCA-S41	C-49.2
39170-MCA-000	C-49
39170-MCA-000	C-49.1
39170-MCA-000	C-49.2
39190-MCA-S41	C-49.2
39201-MCA-710	C-52
39201-MCA-740	C-52
39201-MCA-G20	C-52.1
39201-MCA-G70	C-52
39201-MCA-M90	C-52
39201-MCA-R71	C-52.1
39201-MCA-V20	C-52
39201-MCA-V40	C-52
39201-MCA-V50	C-52
39201-MCA-Y00	C-52
39206-MCA-013	C-4
39206-MCA-013	C-19
39207-MCA-013	C-19
39208-MCA-003	C-4
39208-MCA-003	C-19
39221-MCA-S51	C-52.1
39230-MCA-A70	C-52
39230-MCA-S51	C-52.1
39231-MCA-N80	C-52
39242-MCA-000	C-49
39242-MCA-000	C-49.1
39242-MCA-000	C-49.2
39243-MCA-000	C-49
39243-MCA-000	C-49.1
39243-MCA-000	C-49.2
39245-MCA-H90	C-49
39245-MCA-H90	C-49.1
39245-MCA-H90	C-49.2
39246-MCA-003	C-49
39246-MCA-003	C-49.1
39246-MCA-003	C-49.2
39250-MCA-305	C-52
39250-MCA-306	C-52
39250-MCA-710	C-52
39250-MCA-740	C-52
39250-MCA-891	C-52.1
39250-MCA-G21	C-52.1
39250-MCA-M90	C-52

ÍNDICE DE NÚMERO DE PEÇAS

Nº da Peça	Nº do bloco
39250-MCA-V10	C-52
39250-MCA-V40	C-52
39250-MCA-V50	C-52
39250-MCA-V81	C-52.1
39260-MCA-A01	C-35
39260-MCA-S81	C-52.1
39305-MCA-A71	C-36
39305-MCA-A71	C-36.1
39305-MCA-S41	C-36.2
39305-MCA-S41	C-36.3
39310-MCA-A71	C-36
39310-MCA-A71	C-36.1
39310-MCA-A71	C-36.2
39310-MCA-A71	C-36.3
39500-MCA-R31	C-45
39500-MCA-S41	C-45.1
40000	
40200-MCA-A60	C-28
40202-MCA-010	C-28
40216-MCA-000	C-28
40219-MG9-000	C-28
40221-MB0-000	C-28
40222-MG9-000	C-28
41000	
41300-MCA-A21	C-18
41305-MB4-770	C-18
41306-MB0-020	C-18
41310-MCA-010	C-18
41311-MCA-A21	C-18
41320-MCA-000	C-18
41331-MN5-000	C-18
41332-415-000	C-18
41333-415-000	C-18
41410-MN5-000	C-18
41441-MCA-010	C-18
41450-MG9-000	C-18
41451-MG9-000	C-18
41452-MG9-000	C-18
41453-MG9-000	C-18
41454-MG9-000	C-18
41455-MG9-000	C-18
41456-MG9-000	C-18
41530-MCA-000	C-18
41531-MCA-000	C-18
41532-MCA-000	C-18
41533-MCA-000	C-18
41534-MCA-000	C-18
41535-MCA-000	C-18
41536-MCA-000	C-18
41537-MCA-000	C-18
41538-MCA-000	C-18
41539-MCA-000	C-18
41540-MCA-000	C-18
41541-MCA-000	C-18
41542-MCA-000	C-18
41543-MCA-000	C-18
41544-MCA-000	C-18
41546-MCA-000	C-18
41547-MCA-000	C-18
42000	
42303-MT4-000	C-17
42515-MCA-971	C-17
42515-MCA-S70	C-17
42650-MCA-B20	C-17
42650-MCA-D00	C-17
42704-MCF-D60	C-13
42704-MCF-D60	C-17
42704-MER-D00	C-13
42704-MER-D00	C-17
42705-MCF-D60	C-13
42705-MCF-D60	C-17
42705-MER-D00	C-13
42705-MER-D00	C-17
42706-MCF-D60	C-13
42706-MCF-D60	C-17
42706-MER-D00	C-13
42706-MER-D00	C-17
42711-MCA-A63	C-17
42753-KJ9-003	C-17
42754-MN5-000	C-13
42754-MN5-000	C-17
43000	
43107-MAJ-G41	C-16
43107-MBG-006	C-12.1
43108-MCA-006	C-16
43112-MCA-006	C-16
43150-MCA-006	C-16
43156-MCA-000	C-15
43157-MCA-000	C-15
43158-MCA-000	C-15
43159-MCA-A20	C-15
43161-MCA-000	C-15
43190-MCA-006	C-16
43207-MAJ-G41	C-16
43250-MCA-013	C-17
43310-MCA-003	C-14
43311-MCA-000	C-15
43312-MCA-750	C-15
43313-MCA-970	C-15
43314-MCA-971	C-15
43315-MCA-000	C-15
43316-MCA-A21	C-15
43320-MCA-970	C-15
43321-MCA-970	C-15
43322-MCA-003	C-5
43323-MCA-003	C-5
43323-MCA-A81	C-5
43324-MCA-000	C-5
43325-MCA-003	C-5
43325-MCA-A81	C-5
43326-MCA-A60	C-15
43327-MCA-H40	C-15
43328-MCA-003	C-5
43328-MCA-A81	C-5
43329-MCA-971	C-15
43330-MCA-000	C-15
43331-MCA-A21	C-15
43332-MCA-970	C-15
43333-MCA-A81	C-5
43352-568-003	C-11
43352-568-003	C-12
43352-568-003	C-12
43352-568-003	C-12.1
43352-568-003	C-12.1
43352-568-003	C-16
43352-568-003	C-16
43352-HC5-971	C-12
43352-HC5-971	C-12.1
43352-HC5-971	C-16
43352-MBB-006	M-6
43353-461-771	M-6
43353-461-771	C-11
43353-461-771	C-12
43353-461-771	C-12.1
43353-461-771	C-16
43503-KCY-671	C-14
43504-MB2-006	C-5
43504-MB2-006	C-14
43510-MCA-016	C-14
43511-MCA-006	C-14
43512-MCA-006	C-14
43513-MY1-006	C-14
43514-KS6-701	C-14
43517-KS6-701	C-14
43518-MCA-000	C-14
43520-MAJ-G42	C-5
43520-MCA-016	C-14
43530-MCA-006	C-14
43537-MCA-006	C-14
43538-MCA-006	C-14
43539-MN5-006	C-14
44000	
44301-MCA-000	C-13
44301-MCA-S40	C-13
44311-MCA-000	C-13
44312-MCA-000	C-13
44515-MCA-971	C-13
44620-MCA-000	C-13
44650-MCA-B20	C-13
44650-MCA-D30	C-13
44711-MCA-D02	C-13
44753-MCA-003	C-13
45000	
45108-MZ2-016	C-12
45108-MZ2-016	C-12.1
45111-MAJ-G41	C-12
45111-MAJ-G41	C-12.1
45111-MAJ-G41	C-16
45112-MZ2-006	C-12
45112-MZ2-006	C-12.1
45117-MAJ-G41	C-12
45120-MCA-003	C-13
45124-MCA-003	C-6
45125-MCA-970	C-15
45126-MCA-970	C-15
45127-MCA-003	C-5
45127-MCA-A81	C-5
45128-MCA-000	C-5
45128-MCA-A80	C-5
45129-MAE-000	C-5
45129-MCA-003	C-5
45129-MCA-A81	C-5
45131-ML7-921	C-12
45131-ML7-921	C-12.1
45131-MZ2-006	C-16
45132-166-016	C-12
45132-166-016	C-12.1
45132-166-016	C-16
45133-MA3-006	C-12
45133-MA3-006	C-12.1
45133-MA3-006	C-16
45134-KB7-005	C-11
45150-MCA-006	C-12.1
45150-MCA-A81	C-12.1
45151-MCA-003	C-15
45156-MCA-A20	C-5
45156-MCA-A80	C-5
45159-MCA-A20	C-5
45159-MCA-A80	C-5
45161-MCA-000	C-5
45162-MCA-000	C-5
45163-MCA-000	C-8
45190-MCA-006	C-12.1
45190-MCA-A81	C-12.1
45203-MCC-006	C-12
45203-MCC-006	C-12.1
45203-MCC-006	C-16
45207-MAJ-G41	C-12
45207-MAJ-G41	C-12.1
45215-MAJ-G41	C-12
45215-MAJ-G41	C-12.1
45215-MAJ-G41	C-16
45217-MAJ-G41	C-12
45220-MCA-003	C-13
45250-MCA-971	C-12
45250-MCA-A81	C-12
45290-MCA-971	C-12
45290-MCA-A81	C-12
45442-MAT-000	C-12.1
45452-MZ2-000	C-11
45504-410-003	C-6
45504-410-003	C-7
45510-MCA-006	C-6
45510-MCA-S41	C-6
45512-MA6-006	C-6
45512-MA6-006	C-7
45513-MAM-A61	C-6
45513-MAM-A61	C-7
45517-MAM-A62	C-6
45517-MAM-A62	C-7
45518-MB0-006	C-7
45518-MM5-006	C-6
45518-MM5-006	C-7
45520-300-000	C-14
45520-MM5-006	C-6
45520-MM5-006	C-7
45521-MJ6-006	C-14
45523-MN5-006	C-6
45523-MN5-006	C-7
45530-MCA-006	C-6
45553-MAM-A60	C-6
45553-MAM-A60	C-7
45600-MCC-026	C-5
45630-MAT-016	C-5
46000	
46182-MEL-D21	C-5
46182-MEL-D21	C-14

Voltar

ÍNDICE DE NÚMERO DE PEÇAS

Nº da Peça	Nº do bloco
46200-MCA-972	C-15
46300-MCA-016	C-5
46395-SR3-J01	C-15
46500-MCA-000	C-25
46504-MT4-006	C-14
46505-MCA-780	C-25
46514-MCA-000	C-25
50000	
50100-MCA-A80ZA	C-39
50100-MCA-B20ZA	C-39
50100-MCA-D32ZD	C-39
50100-MCA-D50ZA	C-39
50100-MCA-S40ZA	C-39
50152-MCA-000	C-8
50153-MCA-A60	C-50
50153-MCA-A60	C-50.1
50153-MCA-A60	C-50.2
50231-MB9-010	C-9
50250-MCA-010	C-21
50250-MCA-S40	C-21
50261-MCA-000	C-9
50262-MCA-000	C-9
50307-MCA-A60	C-15
50311-MCA-A70	C-34
50311-MCA-A80	C-34
50311-MCA-A80	C-34
50318-041-600	C-36
50330-MCA-A01	C-21
50330-MCA-S40	C-21
50331-MCA-A60	C-36
50331-MCA-A60	C-36.1
50331-MCA-S40	C-36.2
50331-MCA-S40	C-36.3
50351-MCA-000	C-39
50351-MCA-S40	C-39
50352-MCA-000	C-39
50352-MCA-S40	C-39
50354-428-000	C-19.3
50355-MS9-750	C-27
50410-MCA-000ZA	C-39
50415-MCA-000ZA	C-39
50500-MCA-A00	C-27
50500-MCA-S40	C-27
50503-MCA-000	C-27
50504-MCA-000	C-27
50520-MCA-000	C-27
50524-MG9-000	C-24
50524-MG9-000	C-24.1
50525-MCA-000	C-27
50532-MCA-000	C-27
50532-MCA-S40	C-27
50535-MCA-000	C-27
50538-MCA-000	C-27
50538-ML7-000	C-25
50540-MAT-000	C-27
50605-GZ4-670	C-41
50605-GZ4-670	C-41.1
50612-MCA-000	C-26
50613-MCA-000	C-26
50613-MCA-S40ZA	C-26
50614-MCA-010	C-26
50614-MCA-S40ZA	C-26
50617-MM5-000	C-26
50619-MCA-000	C-26
50639-ML0-010	C-26
50642-MCA-000	C-26
50644-MM5-000	C-26
50661-MCA-000	C-26
50710-MCA-003	C-45
50710-MCA-003	C-45.1
50714-MCA-000	C-45
50714-MCA-S40	C-45.1
50715-MCA-000	C-26
50716-MCA-010	C-26
50717-MCA-000ZA	C-26
50717-MCA-000ZB	C-26
50718-MCA-000	C-26
50720-MT8-770	C-26
50721-MCA-A00	C-26
50740-MCA-000ZA	C-39
50740-MCA-000ZB	C-39
50741-MCA-000ZA	C-39
50741-MCA-000ZB	C-39
50746-MT8-770	C-26
50750-MB0-000	C-45
50750-MB0-000	C-45.1
50815-MCA-000	C-26
50816-MCA-010	C-26
50817-MCA-000ZA	C-26
50817-MCA-000ZB	C-26
50818-MCA-000	C-26
50820-MT8-770	C-26
51000	
51400-MCA-A82	C-11
51400-MCA-H52	C-11
51400-MCA-S41	C-11
51400-MCA-S81	C-11
51401-MCA-A81	C-11
51402-MB7-611	C-11
51402-MCA-003	C-11
51403-MCA-003	C-11
51404-MB7-611	C-11
51405-KA4-711	C-11
51405-MB7-611	C-11
51410-MCA-003	C-11
51410-MCA-S41	C-11
51412-KZ3-003	C-11
51412-MCA-A61	C-11
51414-MCA-003	C-11
51414-MFR-671	C-11
51415-MCA-003	C-11
51415-MFR-671	C-11
51416-KA4-831	C-11
51420-MCA-A81	C-11
51420-MCA-H51	C-11
51430-MCA-013	C-11
51432-MCA-003	C-11
51437-MCA-003	C-11
51447-KZ3-003	C-11
51451-MAJ-G41	C-11
51454-MBR-003	C-11
51454-MCA-003	C-11
51490-MCA-A61	C-11
51490-MCA-S41	C-11
51490-MCH-C11	C-11
51490-MFR-671	C-11
51500-MCA-A82	C-11
51500-MCA-H52	C-11
51500-MCA-S41	C-11
51500-MCA-S81	C-11
51502-MCA-003	C-11
51510-MCA-003	C-11
51510-MCA-S41	C-11
51520-MCA-A61	C-11
51520-MCA-A81	C-11
51530-MCA-A61	C-11
51540-MCA-003	C-11
51612-MCA-A80	C-53
51711-MCA-A81	C-11
51996-SA5-800	M-12
51996-SA5-800	MOP-2
52000	
52100-MCA-A20	C-28
52100-MCA-S40	C-28
52104-MCA-000	C-28
52115-MCA-A20	C-5
52115-MCA-A80	C-5
52116-MCA-A20	C-5
52400-MCA-881	C-29
52400-MCA-981	C-29
52400-MCA-B21	C-29
52400-MCA-B32	C-29
52400-MCA-D32	C-29
52400-MCA-D32	C-29
52400-MCA-G61	C-29
52400-MCA-R71	C-29
52400-MCA-S41	C-29
52462-MCA-000	C-29
52463-MAW-760	C-29
52463-MCA-000	C-29
52465-MCA-000	C-29
52465-MY1-000	C-29
52475-MCA-000	C-29
52491-MCA-000	C-29
52492-MCA-000	C-29
53000	
53100-MCA-A20	C-8
53104-MCA-A60	C-8
53105-MK4-620	C-4
53106-MJ0-000	C-8
53107-MJ0-000	C-8
53108-MJ0-000	C-8
53110-MCA-A20	C-8
53120-MCA-A20	C-8
53125-174-670	C-42.1
53130-MCA-000	C-8
53132-MCA-640	C-8
53133-MCA-A61	C-3
53133-MCA-A61	C-3.1
53145-MCA-000	C-4
53145-MCA-000	C-4
53150-MCA-A20	C-8
53165-MCA-A72	C-4
53166-MCA-000	C-4
53166-MCA-000	C-4
53166-MCA-A73	C-4
53166-MCA-A74	C-4
53170-MCA-006	C-6
53180-MCA-006	C-7
53209-KV7-670	C-23
53214-KA4-701	C-9
53214-MR7-003	C-9
53219-MCA-A00	C-9
53219-MCA-S40	C-9
53220-MW0-000	C-9
53230-MCA-000	C-8
53781-SE0-952	M-22.2
53781-SE0-952	C-34
53781-SE0-952	C-50.2
57000	
57100-MCA-971	C-15
61000	
61000-MCA-S40ZA	C-10
61000-MCA-S40ZB	C-10
61000-MCA-S40ZC	C-10
61000-MCA-S40ZD	C-10
61100-MCA-S40ZA	C-10
61101-MCA-000YC	C-10
61101-MCA-000YE	C-10
61101-MCA-000YF	C-10
61101-MCA-000YG	C-10
61101-MCA-000YH	C-10
61101-MCA-000YH	C-10
61101-MCA-000ZD	C-10
61101-MCA-000ZE	C-10
61101-MCA-000ZM	C-10
61101-MCA-000ZY	C-10
61101-MN4-000	C-42
61101-MN4-000	C-42.1
61101-MN4-000	C-44
61103-357-000	C-32.1
61103-MCA-000YC	C-10
61103-MCA-000YE	C-10
61103-MCA-000YF	C-10
61103-MCA-000YG	C-10
61103-MCA-000YH	C-10
61103-MCA-000YJ	C-10
61103-MCA-000YK	C-10
61103-MCA-000YL	C-10
61103-MCA-000YM	C-10
61103-MCA-000ZD	C-10
61103-MCA-000ZE	C-10
61103-MCA-000ZM	C-10
61103-MCA-000ZY	C-10
61103-MCA-A80ZH	C-10
61103-MCA-A80ZK	C-10
61103-MCA-A80ZM	C-10
61103-MCA-A80ZN	C-10
61103-MCA-A80ZP	C-10
61103-MCA-A80ZQ	C-10
61103-MCA-A80ZR	C-10
61103-MCA-A80ZS	C-10
61103-MCA-A80ZS	C-10
61103-MCA-A80ZT	C-10
61103-MCA-A80ZU	C-10
61103-MCA-A80ZV	C-10
61103-MCA-A80ZW	C-10
61103-MCA-A80ZX	C-10
61104-MA6-720	C-32.1
61104-MCA-A50	C-10
61105-KM7-910	C-41
61105-KM7-910	C-41.1

ÍNDICE DE NÚMERO DE PEÇAS

Nº da Peça	Nº do bloco
61105-MA3-000	M-2
61105-MCA-010	C-10
61106-MCA-S40	C-10
61107-MCA-S40	C-10
61108-MCA-000	C-10
61108-MCA-000	C-10
61109-MCA-000	C-10
61110-MCA-A50	C-10
61110-MCA-A80	C-10
61110-MCA-S70ZA	C-10
61110-MCA-S80ZA	C-10
61112-727-000	C-19.2
61112-727-000	C-48
61112-727-000	C-48.1
61114-MCA-A50	C-10
61119-MCA-000	C-10
61120-MCA-A50	C-10
61120-MCA-A80	C-10
61120-MCA-S70ZA	C-10
61120-MCA-S80ZA	C-10
61313-KC5-000	C-48
61317-KCC-900	M-17
61320-KZ9-000	C-46
61320-KZ9-000	C-46.1
61403-MCA-000	C-9
62000	
62501-MCA-000	C-48
62501-MCA-S40	C-48.1
62601-MCA-000	C-48
62601-MCA-S40	C-48.1
64000	
64100-MCA-A21	C-41
64100-MCA-S40	C-41.1
64113-MCA-000	C-41
64113-MCA-S40	C-41.1
64114-MCA-000	C-41
64114-MCA-000	C-41.1
64116-MN5-000	C-41
64116-MN5-000	C-41.1
64117-MCA-300	C-41
64117-MCA-300	C-41.1
64118-MCA-300	C-41
64118-MCA-300	C-41.1
64119-MCA-300	C-41
64119-MCA-300	C-41.1
64120-MCA-A60ZH	C-41
64120-MCA-A60ZL	C-41
64120-MCA-A60ZM	C-41
64120-MCA-A60ZN	C-41
64120-MCA-A60ZP	C-41
64120-MCA-A60ZQ	C-41
64120-MCA-A60ZR	C-41
64120-MCA-A60ZR	C-41
64120-MCA-A60ZS	C-41
64120-MCA-A60ZT	C-41
64120-MCA-S40ZA	C-41.1
64120-MCA-S40ZB	C-41.1
64120-MCA-S40ZC	C-41.1
64120-MCA-S40ZD	C-41.1
64121-MCA-000	C-41
64121-MCA-000	C-41.1
64122-MCA-000	C-41
64122-MCA-000	C-41.1
64125-MCA-A40	C-41
64125-MCA-A40	C-41.1
64127-MCA-010	C-41
64127-MCA-010	C-41.1
64128-MCA-300	C-41
64128-MCA-300	C-41.1
64133-MCA-A60	C-41
64133-MCA-A60	C-41.1
64137-MCA-000	C-41
64137-MCA-000	C-41.1
64143-MCA-A60	C-41
64143-MCA-A60	C-41.1
64150-MCA-A21	C-41
64150-MCA-A21	C-41.1
64152-MCA-000	C-41
64152-MCA-000	C-41.1
64153-MCA-A60	C-41
64153-MCA-A60	C-41.1
64163-MCA-A60	C-41
64163-MCA-A60	C-41.1
64170-MCA-A22	C-41
64170-MCA-S40	C-41.1
64204-MCA-000YC	C-19
64204-MCA-000YC	C-19.1
64204-MCA-000YE	C-19
64204-MCA-000YE	C-19.1
64204-MCA-000YF	C-19
64204-MCA-000YF	C-19.1
64204-MCA-000YG	C-19
64204-MCA-000YG	C-19.1
64204-MCA-000YH	C-19
64204-MCA-000YH	C-19.1
64204-MCA-000YH	C-19.1
64204-MCA-000ZD	C-19
64204-MCA-000ZD	C-19.1
64204-MCA-000ZE	C-19
64204-MCA-000ZE	C-19.1
64204-MCA-000ZM	C-19
64204-MCA-000ZM	C-19.1
64204-MCA-000ZY	C-19
64204-MCA-000ZY	C-19.1
64204-MCA-S40ZA	C-19.2
64205-MCA-A21	C-41
64205-MCA-A21	C-41.1
64214-MCA-000YC	C-19
64214-MCA-000YC	C-19.1
64214-MCA-000YE	C-19
64214-MCA-000YE	C-19.1
64214-MCA-000YF	C-19
64214-MCA-000YF	C-19.1
64214-MCA-000YG	C-19
64214-MCA-000YG	C-19.1
64214-MCA-000YH	C-19
64214-MCA-000YH	C-19.1
64214-MCA-000YH	C-19.1
64214-MCA-000ZD	C-19
64214-MCA-000ZD	C-19.1
64214-MCA-000ZE	C-19
64214-MCA-000ZE	C-19.1
64214-MCA-000ZM	C-19
64214-MCA-000ZM	C-19.1
64214-MCA-000ZY	C-19
64214-MCA-000ZY	C-19.1
64214-MCA-S40ZA	C-19.2
64216-MCA-000YC	C-42
64216-MCA-000YE	C-42
64216-MCA-000YF	C-42
64216-MCA-000YG	C-42
64216-MCA-000YH	C-42
64216-MCA-000YH	C-42
64216-MCA-000YJ	C-42.1
64216-MCA-000YK	C-42.1
64216-MCA-000YL	C-42.1
64216-MCA-000YM	C-42.1
64216-MCA-000ZD	C-42
64216-MCA-000ZE	C-42
64216-MCA-000ZM	C-42
64216-MCA-000ZY	C-42
64228-MCA-A60	C-43
64229-MCA-A60	C-43
64235-MCA-A60ZA	C-2
64237-MCA-A60	C-49
64237-MCA-A60	C-49.1
64237-MCA-A70	C-49.1
64237-MCA-A70	C-49.2
64240-MCA-880ZA	C-2
64240-MCA-A60ZA	C-2
64240-MCA-A70ZA	C-2
64240-MCA-H00ZA	C-2
64240-MCA-S40ZA	C-2
64240-MCA-S50ZA	C-2
64243-MCA-A60	C-49
64243-MCA-A60	C-49.1
64243-MCA-S40	C-49.2
64245-MCA-A60ZA	C-2
64246-MJ4-670	C-41
64246-MJ4-670	C-41.1
64247-MCA-A60	C-49
64247-MCA-A60	C-49.1
64247-MCA-A70	C-49.1
64247-MCA-A70	C-49.2
64248-MCA-A60	C-49
64248-MCA-A60	C-49.1
64248-MCA-S40	C-49.2
64251-MCA-A60	C-2
64255-MCA-R30ZB	C-41
64255-MCA-S40ZA	C-41.1
64257-MCA-000	C-31
64262-MCA-B20	C-37.1
64265-MCA-A60ZA	C-41
64265-MCA-A60ZA	C-41.1
64267-MCA-000	C-31
64270-MCA-R40	C-52
64270-MCA-S50	C-52.1
64278-MCA-A80	C-43
64279-MCA-A80	C-43
64280-MCA-A80	C-43
64280-MCA-S40ZA	C-42.1
64281-MCA-A80	C-43
64282-MCA-010YC	C-42
64282-MCA-010YE	C-42
64282-MCA-010YF	C-42
64282-MCA-010YG	C-42
64282-MCA-010YH	C-42
64282-MCA-010YH	C-42
64282-MCA-010ZD	C-42
64282-MCA-010ZE	C-42
64282-MCA-010ZM	C-42
64282-MCA-010ZY	C-42
64282-MCA-S40ZA	C-42.1
64282-MCA-S40ZB	C-42.1
64282-MCA-S40ZC	C-42.1
64282-MCA-S40ZD	C-42.1
64285-MCA-000YC	C-42
64285-MCA-000YE	C-42
64285-MCA-000YF	C-42
64285-MCA-000YG	C-42
64285-MCA-000YH	C-42
64285-MCA-000YH	C-42
64285-MCA-000ZD	C-42
64285-MCA-000ZE	C-42
64285-MCA-000ZM	C-42
64285-MCA-000ZY	C-42
64286-MCA-A60	C-42
64286-MCA-S40ZA	C-42.1
64287-MCA-000	C-42
64290-MCA-S40ZA	C-42.1
64292-MCA-010YC	C-42
64292-MCA-010YE	C-42
64292-MCA-010YF	C-42
64292-MCA-010YG	C-42
64292-MCA-010YH	C-42
64292-MCA-010YH	C-42
64292-MCA-010ZD	C-42
64292-MCA-010ZE	C-42
64292-MCA-010ZM	C-42
64292-MCA-010ZY	C-42
64292-MCA-S40ZA	C-42.1
64292-MCA-S40ZB	C-42.1
64292-MCA-S40ZC	C-42.1
64292-MCA-S40ZD	C-42.1
64295-MCA-000YC	C-42
64295-MCA-000YE	C-42
64295-MCA-000YF	C-42
64295-MCA-000YG	C-42
64295-MCA-000YH	C-42
64295-MCA-000YH	C-42
64295-MCA-000ZD	C-42
64295-MCA-000ZE	C-42
64295-MCA-000ZM	C-42
64295-MCA-000ZY	C-42
64296-MCA-A60	C-42
64296-MCA-S40ZA	C-42.1
64297-MCA-000	C-42
64302-MCA-000ZA	C-42
64302-MCA-S40ZA	C-42.1
64303-MCA-000	M-2
64304-MCA-000	M-2
64386-MS2-000	M-1
64410-MCA-A60	C-43
64411-MCA-A60ZA	C-43
64412-MCA-A60ZA	C-43
64412-MCA-S40ZA	C-43
64414-MCA-000	C-43
64414-MCA-S40	C-43
64415-MCA-A60ZB	C-43
64419-MCA-A60	C-43
64420-MCA-A60	C-43
64420-MCA-S40	C-43
64425-MCA-A60ZB	C-43
64425-MCA-S40ZA	C-43
64428-MCA-000	C-43
64429-MCA-000	C-19.3
64429-MCA-000	C-43
64431-MCA-000	C-43
64433-MCA-A60	C-43
64434-MCA-A60	C-43

Voltar

ÍNDICE DE NÚMERO DE PEÇAS

Nº da Peça	Nº do bloco
64435-MCA-A60	C-43
64436-MCA-000	C-19.3
64436-MCA-000	C-43
64445-MCA-000	C-19
64445-MCA-000	C-19.1
64448-MCA-A60	C-42
64448-MCA-A60	C-42.1
64455-MCA-000	C-19
64455-MCA-000	C-19.1
64501-MCA-A60	C-42
64501-MCA-A60	C-42.1
64502-MCA-A60	C-42
64502-MCA-S40	C-42.1
64503-MCA-A60	C-42
64503-MCA-S40	C-42.1
64503-MFL-000	C-42.1
64508-MFL-000	C-42.1
64510-MCA-A60	C-44
64510-MCA-S40	C-44
64511-MCA-A60	C-41
64511-MCA-A60	C-41.1
64513-MCA-A60	C-36
64513-MCA-A60	C-36.1
64513-MCA-A60	C-36.2
64513-MCA-A60	C-36.3
64514-MCA-A60	C-44
64514-MCA-A80	C-44
64515-MCA-A60	C-44
64516-MCA-000	C-1
64517-MCA-000	C-42
64517-MCA-000	C-42.1
64524-MCA-A60	C-44
64525-MCA-000	C-44
64541-MCA-A60	C-41
64541-MCA-A60	C-41.1
64542-MCA-010	C-41
64542-MCA-010	C-41.1
64543-MCA-000	C-41
64543-MCA-000	C-41.1
64544-MCA-000	C-41
64544-MCA-000	C-41.1
64547-MCA-000	C-41
64547-MCA-000	C-41.1
64548-MCA-000	C-41

Nº da Peça	Nº do bloco
64548-MCA-000	C-41.1
64549-MCA-000	C-41
64549-MCA-000	C-41.1
66000	
66871-611-000	C-42
66871-611-000	C-42.1
66871-MV4-000	C-2
72000	
72147-MCA-306	C-8
72147-MCA-315	C-8
72147-MCA-651	C-8
72147-MCA-K01	C-8
72148-S10-003	C-8
72148-S84-A10	C-8
72149-MCA-A41	C-8
72149-MCA-D21	C-8
72149-MCA-K01	C-8
72149-S10-003	C-8
77000	
77200-MCA-881	C-20
77200-MCA-A20ZA	C-20
77200-MCA-A70ZA	C-20
77200-MCA-A70ZB	C-20
77200-MCA-S41	C-20
77205-286-000	C-20
77206-426-000	C-20
77211-965-000	C-48
77211-965-000	C-48.1
77215-MCA-000	C-20
77218-GB2-720	C-5
77218-GB2-720	C-36
77218-GB2-720	C-36.1
77218-GB2-720	C-36.2
77218-GB2-720	C-36.3
77233-MCA-003	C-19
77233-MCA-003	C-19.2
77234-MCA-003	C-19
77234-MCA-003	C-19.1

Nº da Peça	Nº do bloco
77234-MCA-003	C-19.2
77236-MCA-000	C-19
77236-MCA-S40	C-19.2
77241-MCA-000	C-19
77493-MCA-A80	C-11
77493-MCA-S80	C-11
77494-MCA-A80	C-11
77494-MCA-S80	C-11
77495-MCA-S80	C-53
77496-MCA-A80	C-11
77496-MCA-S80	C-11
77497-MCA-A80	C-5
77498-MCA-A80	C-5
77499-MCA-A80	C-5
77500-MCA-881	C-20
77500-MCA-A20ZA	C-20
77500-MCA-A70ZA	C-20
77500-MCA-A70ZB	C-20
77500-MCA-S41	C-20
77835-MCA-A80	C-36.1
77835-MCA-A80	C-36.3
77871-MCA-940	C-51.2
77871-MCA-B40	C-51
77871-MCA-B40	C-51.2
77871-MCA-D60	C-51
77871-MCA-D60	C-51
77871-MCA-D60	C-51.2
77871-MCA-F60	C-51
77871-MCA-G70	C-51.1
77871-MCA-G71	C-51.2
77871-MCA-K00	C-51
77871-MCA-K00	C-51.2
77872-MCA-940	C-51.2
77872-MCA-B40	C-51
77872-MCA-B40	C-51.2
77872-MCA-D60	C-51
77872-MCA-D60	C-51
77872-MCA-D60	C-51.2
77872-MCA-F60	C-51
77872-MCA-G70	C-51.1
77872-MCA-G71	C-51.2
77872-MCA-K00	C-51
77872-MCA-K00	C-51.2
77930-MCA-A81	C-53

Nº da Peça	Nº do bloco
77930-MCA-B41	C-53
77930-MCA-D61	C-53
77930-MCA-D61	C-53
77930-MCA-F61	C-53
77930-MCA-G71	C-53
77960-MCA-881	C-36.3
77960-MCA-D61	C-36.1
77960-MCA-D61	C-36.1
77960-MCA-G21	C-36.3
77960-MCA-G71	C-36.1
77960-MCA-S81	C-36.3
77961-MCA-A80	C-36.1
77961-MCA-A80	C-36.3
77962-MCA-A80	C-36.1
77962-MCA-A80	C-36.3
80000	
80100-MCA-000YC	C-30
80100-MCA-000YC	C-30.1
80100-MCA-000YD	C-30
80100-MCA-000YD	C-30.1
80100-MCA-000YE	C-30
80100-MCA-000YE	C-30.1
80100-MCA-000YF	C-30
80100-MCA-000YF	C-30.1
80100-MCA-000YG	C-30
80100-MCA-000YG	C-30.1
80100-MCA-000YG	C-30.1
80100-MCA-000ZD	C-30
80100-MCA-000ZD	C-30.1
80100-MCA-000ZH	C-30
80100-MCA-000ZH	C-30.1
80100-MCA-000ZM	C-30
80100-MCA-000ZM	C-30.1
80100-MCA-000ZY	C-30
80100-MCA-000ZY	C-30.1
80101-310-000	M-13
80101-MCA-A70	C-30.1
80101-MCA-A70	C-30.2
80101-MCA-H01	C-30
80101-MCA-H10	C-30.1
80102-MCA-A70	C-30.1
80102-MCA-A70	C-30.2

Nº da Peça	Nº do bloco
80103-MFE-670	C-10
80103-MG2-000	C-44
80104-KJ2-000	C-30
80104-KJ2-000	C-30.1
80104-KJ2-000	C-30.2
80105-028-000	C-44
80105-MAH-610	C-45
80105-MAH-610	C-45.1
80106-MCA-S40ZA	C-30.2
80108-KF9-900	C-21
80110-MCA-000	C-33
80110-MCA-S40ZA	C-30.2
80110-MCA-S40ZB	C-30.2
80110-MCA-S40ZC	C-30.2
80110-MCA-S40ZD	C-30.2
80111-MCA-000	C-33
80112-MCA-000	C-33
80112-MCA-A60	C-33
80120-MCA-S40ZA	C-30.2
80120-MCA-S40ZB	C-30.2
80120-MCA-S40ZC	C-30.2
80120-MCA-S40ZD	C-30.2
80122-MCA-A70	C-30.1
80122-MCA-A70	C-30.2
80125-MCA-S40	C-30.2
80201-MCA-000	C-46
80201-MCA-000	C-46.1
80202-MCA-000	C-45
80202-MCA-000	C-45.1
81000	
81111-MCA-000YC	C-45
81111-MCA-000YE	C-45
81111-MCA-000YF	C-45
81111-MCA-000YG	C-45
81111-MCA-000YH	C-45
81111-MCA-000YH	C-45
81111-MCA-000ZD	C-45
81111-MCA-000ZE	C-45
81111-MCA-000ZM	C-45
81111-MCA-000ZY	C-45
81111-MCA-S40ZA	C-45.1
81111-MCA-S40ZB	C-45.1

Nº da Peça	Nº do bloco
81111-MCA-S40ZC	C-45.1
81111-MCA-S40ZD	C-45.1
81112-MCA-S40	C-45.1
81123-MCA-000	C-45
81123-MCA-000	C-45.1
81125-MCA-A60YA	C-45
81125-MCA-A60YB	C-45.1
81125-MCA-A60YC	C-45.1
81125-MCA-A60YD	C-45.1
81125-MCA-A60YE	C-45.1
81125-MCA-A60ZP	C-45
81125-MCA-A60ZS	C-45
81125-MCA-A60ZT	C-45
81125-MCA-A60ZU	C-45
81125-MCA-A60ZV	C-45
81125-MCA-A60ZW	C-45
81125-MCA-A60ZX	C-45
81125-MCA-A60ZX	C-45
81125-MCA-A60ZY	C-45
81129-MCA-S40	C-45.1
81129-MCA-S50	C-45.1
81130-MCA-000	C-45
81130-MCA-000	C-45.1
81131-MCA-A60	C-45
81131-MCA-A70	C-45
81135-MCA-A60	C-45
81135-MCA-A60	C-45.1
81141-MCA-000YC	C-45
81141-MCA-000YE	C-45
81141-MCA-000YF	C-45
81141-MCA-000YG	C-45
81141-MCA-000YH	C-45
81141-MCA-000YH	C-45
81141-MCA-000ZD	C-45
81141-MCA-000ZE	C-45
81141-MCA-000ZM	C-45
81141-MCA-000ZY	C-45
81141-MCA-S40ZA	C-45.1
81141-MCA-S40ZB	C-45.1
81141-MCA-S40ZC	C-45.1
81141-MCA-S40ZD	C-45.1
81142-MCA-A70	C-52
81142-MCA-S50	C-52.1
81143-MCA-S40ZA	C-45.1

Voltar

ÍNDICE DE NÚMERO DE PEÇAS

Nº da Peça	Nº do bloco
81143-MCA-S40ZB	C-45.1
81143-MCA-S40ZC	C-45.1
81143-MCA-S40ZD	C-45.1
81148-MCA-S40ZA	C-45.1
81148-MCA-S40ZB	C-45.1
81148-MCA-S40ZC	C-45.1
81148-MCA-S40ZD	C-45.1
81161-MCA-000YC	C-45
81161-MCA-000YE	C-45
81161-MCA-000YF	C-45
81161-MCA-000YG	C-45
81161-MCA-000YH	C-45
81161-MCA-000YH	C-45
81161-MCA-000ZD	C-45
81161-MCA-000ZH	C-45
81161-MCA-000ZM	C-45
81161-MCA-000ZY	C-45
81162-MCA-000YC	C-45
81162-MCA-000YE	C-45
81162-MCA-000YF	C-45
81162-MCA-000YG	C-45
81162-MCA-000YH	C-45
81162-MCA-000YH	C-45
81162-MCA-000ZD	C-45
81162-MCA-000ZH	C-45
81162-MCA-000ZM	C-45
81162-MCA-000ZY	C-45
81163-MCA-000YC	C-45
81163-MCA-000YE	C-45
81163-MCA-000YF	C-45
81163-MCA-000YG	C-45
81163-MCA-000YH	C-45
81163-MCA-000YH	C-45
81163-MCA-000ZD	C-45
81163-MCA-000ZH	C-45
81163-MCA-000ZM	C-45
81163-MCA-000ZY	C-45
81171-MCA-000	C-45
81171-MCA-S40	C-45.1
81175-MCA-010	C-49
81175-MCA-010	C-49.1
81175-MCA-010	C-49.2
81181-MCA-000	C-45
81181-MCA-000	C-45.1

Nº da Peça	Nº do bloco
81183-MCA-000	C-45
81183-MCA-000	C-45.1
81191-MCA-000	C-45
81191-MCA-000	C-45.1
81192-MCA-000	C-45
81192-MCA-000	C-45.1
81193-MCA-000	C-45
81193-MCA-000	C-45.1
81194-MCA-000	C-45
81194-MCA-000	C-45.1
81211-MCA-A60ZG	C-46
81211-MCA-A60ZJ	C-46
81211-MCA-A60ZM	C-46
81211-MCA-A60ZP	C-46
81211-MCA-A60ZQ	C-46
81211-MCA-A60ZR	C-46
81211-MCA-A60ZS	C-46
81211-MCA-A60ZT	C-46
81211-MCA-A60ZT	C-46
81211-MCA-A60ZU	C-46
81211-MCA-S40ZA	C-46.1
81211-MCA-S40ZB	C-46.1
81211-MCA-S40ZC	C-46.1
81211-MCA-S40ZD	C-46.1
81215-MZ0-700	C-36.3
81215-MZ0-700	C-39
81220-KTW-A60	C-51.2
81221-MCA-000YC	C-46
81221-MCA-000YE	C-46
81221-MCA-000YF	C-46
81221-MCA-000YG	C-46
81221-MCA-000YH	C-46
81221-MCA-000YH	C-46
81221-MCA-000ZD	C-46
81221-MCA-000ZE	C-46
81221-MCA-000ZM	C-46
81221-MCA-000ZY	C-46
81221-MCA-S40ZA	C-46.1
81221-MCA-S40ZB	C-46.1
81221-MCA-S40ZC	C-46.1
81221-MCA-S40ZD	C-46.1
81230-MCA-000	C-46
81230-MCA-S40	C-46.1
81231-MCA-000	C-46

Nº da Peça	Nº do bloco
81231-MCA-S40	C-46.1
81232-MCA-A40	C-46
81232-MCA-A40	C-46.1
81233-MCA-S40	C-46.1
81241-MCA-000	C-46
81241-MCA-S40	C-46.1
81254-MN5-000	C-46
81254-MN5-000	C-46.1
81259-MCA-000	C-46
81259-MCA-S40	C-46.1
81261-MCA-000YC	C-46
81261-MCA-000YE	C-46
81261-MCA-000YF	C-46
81261-MCA-000YG	C-46
81261-MCA-000YH	C-46
81261-MCA-000YH	C-46
81261-MCA-000ZD	C-46
81261-MCA-000ZH	C-46
81261-MCA-000ZM	C-46
81261-MCA-000ZY	C-46
81271-MCA-000YC	C-46
81271-MCA-000YE	C-46
81271-MCA-000YF	C-46
81271-MCA-000YG	C-46
81271-MCA-000YH	C-46
81271-MCA-000YH	C-46
81271-MCA-000ZD	C-46
81271-MCA-000ZH	C-46
81271-MCA-000ZM	C-46
81271-MCA-000ZY	C-46
81272-MCA-300	C-46
81281-MCA-000YC	C-46
81281-MCA-000YE	C-46
81281-MCA-000YF	C-46
81281-MCA-000YG	C-46
81281-MCA-000YH	C-46
81281-MCA-000YH	C-46
81281-MCA-000ZD	C-46
81281-MCA-000ZE	C-46
81281-MCA-000ZM	C-46
81281-MCA-000ZY	C-46
81282-MCA-000YC	C-46
81282-MCA-000YE	C-46
81282-MCA-000YF	C-46

Nº da Peça	Nº do bloco
81282-MCA-000YG	C-46
81282-MCA-000YH	C-46
81282-MCA-000YH	C-46
81282-MCA-000ZD	C-46
81282-MCA-000ZE	C-46
81282-MCA-000ZM	C-46
81282-MCA-000ZY	C-46
81292-MCA-000	C-46
81292-MCA-000	C-46.1
81309-MCA-000	C-45
81309-MCA-000	C-45.1
81310-MCA-A23	C-47
81312-MCA-003	C-47
81321-MCA-780	C-46
81321-MCA-780	C-46.1
81322-MCA-780	C-46
81322-MCA-780	C-46.1
81328-MCA-780	C-45
81328-MCA-780	C-45.1
81335-MCA-013	C-47
81335-MCA-S41	C-47
81336-MCA-003	C-47
81345-MCA-A61	C-47
81350-MCA-000	C-46
81350-MCA-S40	C-46.1
81351-MCA-000	C-46
81351-MCA-S40	C-46.1
81360-MCA-000	C-47
81360-MCA-S40	C-47
81361-MCA-003	C-47
81361-MCA-S41	C-47
81370-MCA-000	C-47
81370-MCA-S40	C-47
81371-MCA-003	C-47
81371-MCA-S41	C-47
81381-MCA-013	C-47
81382-MCA-003	C-47
81383-MCA-003	C-47
81384-MCA-003	C-47
81385-MCA-003	C-47
81386-MCA-003	C-47
81386-MCA-S41	C-47
81396-MCA-003	C-47
81396-MCA-S41	C-47

Nº da Peça	Nº do bloco
81399-MCA-000	C-47
81411-MCA-A60ZG	C-46
81411-MCA-A60ZJ	C-46
81411-MCA-A60ZM	C-46
81411-MCA-A60ZP	C-46
81411-MCA-A60ZQ	C-46
81411-MCA-A60ZR	C-46
81411-MCA-A60ZS	C-46
81411-MCA-A60ZT	C-46
81411-MCA-A60ZT	C-46
81411-MCA-A60ZU	C-46
81411-MCA-S40ZA	C-46.1
81411-MCA-S40ZB	C-46.1
81411-MCA-S40ZC	C-46.1
81411-MCA-S40ZD	C-46.1
81421-MCA-000YC	C-46
81421-MCA-000YE	C-46
81421-MCA-000YF	C-46
81421-MCA-000YG	C-46
81421-MCA-000YH	C-46
81421-MCA-000YH	C-46
81421-MCA-000ZD	C-46
81421-MCA-000ZE	C-46
81421-MCA-000ZM	C-46
81421-MCA-000ZY	C-46
81421-MCA-S40ZA	C-46.1
81421-MCA-S40ZB	C-46.1
81421-MCA-S40ZC	C-46.1
81421-MCA-S40ZD	C-46.1
81431-MCA-000	C-46
81431-MCA-S40	C-46.1
81433-MCA-A60	C-46
81438-MCA-000	C-46
81438-MN5-000	C-46
81438-MN5-000	C-46.1
81439-MN5-000	C-46
81441-MCA-000	C-46
81441-MCA-S40	C-46.1
81461-MCA-000YC	C-46
81461-MCA-000YE	C-46
81461-MCA-000YF	C-46
81461-MCA-000YG	C-46
81461-MCA-000YH	C-46
81461-MCA-000YH	C-46

Nº da Peça	Nº do bloco
81461-MCA-000ZD	C-46
81461-MCA-000ZH	C-46
81461-MCA-000ZM	C-46
81461-MCA-000ZY	C-46
81471-MCA-000YC	C-46
81471-MCA-000YE	C-46
81471-MCA-000YF	C-46
81471-MCA-000YG	C-46
81471-MCA-000YH	C-46
81471-MCA-000YH	C-46
81471-MCA-000ZD	C-46
81471-MCA-000ZH	C-46
81471-MCA-000ZM	C-46
81471-MCA-000ZY	C-46
81481-MCA-000YC	C-46
81481-MCA-000YE	C-46
81481-MCA-000YF	C-46
81481-MCA-000YG	C-46
81481-MCA-000YH	C-46
81481-MCA-000YH	C-46
81481-MCA-000ZD	C-46
81481-MCA-000ZE	C-46
81481-MCA-000ZM	C-46
81481-MCA-000ZY	C-46
81482-MCA-000YC	C-46
81482-MCA-000YE	C-46
81482-MCA-000YF	C-46
81482-MCA-000YG	C-46
81482-MCA-000YH	C-46
81482-MCA-000YH	C-46
81482-MCA-000ZD	C-46
81482-MCA-000ZE	C-46
81482-MCA-000ZM	C-46
81482-MCA-000ZY	C-46
81501-MCA-S40ZA	C-46.1
81501-MCA-S40ZB	C-46.1
81501-MCA-S40ZC	C-46.1
81501-MCA-S40ZD	C-46.1
82000	
82111-MCA-A60ZA	C-45
82111-MCA-A60ZA	C-45.1
82112-MCA-A60	C-45

Voltar

ÍNDICE DE NÚMERO DE PEÇAS

Nº da Peça	Nº do bloco
82112-MCA-A60	C-45.1
82120-MCA-A60ZA	C-45
82120-MCA-A60ZA	C-45.1
82130-MCA-300	C-45
82130-MCA-300	C-45.1
82141-MCA-A60	C-45
82141-MCA-A60	C-45.1
82150-MCA-000	C-45
82150-MCA-000	C-45.1
82160-MCA-A60ZA	C-45
82160-MCA-A60ZA	C-45.1
82190-MCA-A60	C-45
82190-MCA-A60	C-45.1
82207-MCA-A60	C-45
82207-MCA-A60	C-45.1
82208-MCA-A60ZA	C-45
82208-MCA-A60ZA	C-45.1
82211-MCA-A60ZA	C-45
82211-MCA-A60ZA	C-45.1
82212-MCA-A60	C-45
82212-MCA-A60	C-45.1
82213-MCA-S40	C-46.1
82220-MCA-A60ZA	C-45
82220-MCA-A60ZA	C-45.1
82241-MCA-A60	C-45
82241-MCA-A60	C-45.1
82310-MCA-A60ZA	C-45
82310-MCA-A60ZA	C-45.1
82320-MCA-A60ZA	C-45
82320-MCA-A60ZA	C-45.1
82330-MCA-A60ZA	C-45
82330-MCA-S40ZA	C-45.1
82340-MCA-A60ZA	C-45
82340-MCA-A60ZA	C-45.1
82410-MCA-A60ZA	C-45
82410-MCA-A60ZA	C-45.1
82420-MCA-A60ZA	C-45
82420-MCA-A60ZA	C-45.1
82430-MCA-A60ZA	C-45
82430-MCA-S40ZA	C-45.1
82440-MCA-A60ZA	C-45
82440-MCA-A60ZA	C-45.1
82513-MCA-S40	C-46.1
82871-671-000	C-46
82871-671-000	C-46.1

Nº da Peça	Nº do bloco
83000	
83120-MCA-S40	C-36.2
83126-MCA-S40ZA	C-19.3
83127-MCA-S40	C-19.3
83128-MCA-S40	C-19.3
83129-MCA-S40	C-19.3
83131-MCA-S40	C-19.3
83132-MCA-S40	C-19.3
83132-MN5-000	C-19
83132-MN5-000	C-19.1
83132-MN5-000	C-19.2
83133-MCA-S40	C-19.2
83140-MCA-000	C-19
83140-MCA-000	C-19.1
83140-MCA-000	C-19.2
83150-MCA-A80ZB	C-19.1
83150-MCA-H50ZA	C-19
83150-MCA-S40ZA	C-19.2
83152-MCA-000YC	C-19
83152-MCA-000YE	C-19
83152-MCA-000YF	C-19
83152-MCA-000YG	C-19
83152-MCA-000YH	C-19
83152-MCA-000ZD	C-19
83152-MCA-000ZE	C-19
83152-MCA-000ZM	C-19
83152-MCA-000ZY	C-19
83153-MCA-000YC	C-19
83153-MCA-000YE	C-19
83153-MCA-000YF	C-19
83153-MCA-000YG	C-19
83153-MCA-000YH	C-19
83153-MCA-000ZD	C-19
83153-MCA-000ZE	C-19
83153-MCA-000ZM	C-19
83153-MCA-000ZY	C-19
83153-MCA-A80ZH	C-19.1
83153-MCA-A80ZK	C-19.1
83153-MCA-A80ZM	C-19.1
83153-MCA-A80ZN	C-19.1
83153-MCA-A80ZP	C-19.1
83153-MCA-A80ZQ	C-19.1
83153-MCA-A80ZR	C-19.1

Nº da Peça	Nº do bloco
83153-MCA-A80ZS	C-19.1
83153-MCA-A80ZS	C-19.1
83153-MCA-A80ZT	C-19.1
83153-MCA-S40ZA	C-19.2
83153-MCA-S40ZB	C-19.2
83153-MCA-S40ZC	C-19.2
83153-MCA-S40ZD	C-19.2
83154-MCA-A80	C-19.1
83154-MCA-D00	C-19
83154-MCA-S40	C-19.2
83155-MCA-A70	C-19
83155-MCA-A70	C-19.1
83155-MCA-A70	C-19.2
83155-MCA-A81	C-37
83156-MCA-A80	C-1
83158-MCA-A80	C-50.1
83158-MCA-S40	C-50.2
83159-MCA-A80	C-19.1
83159-MCA-D00	C-19
83159-MCA-S40	C-19.2
83160-MCA-000	C-19
83160-MCA-000	C-19.2
83160-MCA-B40	C-19.1
83160-MCA-B40	C-19.2
83161-MCA-A70ZA	C-19
83161-MCA-A70ZA	C-19.1
83161-MCA-H50ZA	C-19.1
83161-MCA-H50ZA	C-19.2
83161-MCA-S40ZA	C-19.2
83162-MCA-000	C-19
83162-MCA-000	C-19.1
83162-MCA-000	C-19.2
83163-MCA-A70	C-19
83163-MCA-A70	C-19.1
83163-MCA-A70	C-19.2
83165-MCA-A60	C-19
83165-MCA-A60	C-19.1
83165-MCA-A60	C-19.2
83170-MCA-A80ZH	C-19.1
83170-MCA-A80ZK	C-19.1
83170-MCA-A80ZM	C-19.1
83170-MCA-A80ZN	C-19.1
83170-MCA-A80ZP	C-19.1
83170-MCA-A80ZQ	C-19.1

Nº da Peça	Nº do bloco
83170-MCA-A80ZR	C-19.1
83170-MCA-A80ZS	C-19.1
83170-MCA-A80ZS	C-19.1
83170-MCA-A80ZT	C-19.1
83170-MCA-S80ZA	C-19.2
83170-MCA-S80ZB	C-19.2
83170-MCA-S80ZC	C-19.2
83170-MCA-S80ZD	C-19.2
83171-MCA-A80ZH	C-19.1
83171-MCA-A80ZK	C-19.1
83171-MCA-A80ZM	C-19.1
83171-MCA-A80ZN	C-19.1
83171-MCA-A80ZP	C-19.1
83171-MCA-A80ZQ	C-19.1
83171-MCA-A80ZR	C-19.1
83171-MCA-A80ZS	C-19.1
83171-MCA-A80ZS	C-19.1
83171-MCA-A80ZT	C-19.1
83172-MCA-A80ZH	C-19.1
83172-MCA-A80ZK	C-19.1
83172-MCA-A80ZM	C-19.1
83172-MCA-A80ZN	C-19.1
83172-MCA-A80ZP	C-19.1
83172-MCA-A80ZQ	C-19.1
83172-MCA-A80ZR	C-19.1
83172-MCA-A80ZS	C-19.1
83172-MCA-A80ZS	C-19.1
83172-MCA-A80ZT	C-19.1
83173-MCA-S40ZA	C-19.2
83173-MCA-S40ZB	C-19.2
83173-MCA-S40ZC	C-19.2
83173-MCA-S40ZD	C-19.2
83175-MCA-A60	C-19
83175-MCA-A60	C-19.1
83175-MCA-A60	C-19.2
83177-MCA-A80ZB	C-19.1
83177-MCA-S40ZA	C-19.2
83178-MCA-A80ZB	C-19.1
83178-MCA-S40ZA	C-19.2
83191-MCA-S40ZA	C-19.2
83192-MCA-S40ZA	C-19.2
83193-MCA-S40ZA	C-19.2
83193-MCA-S40ZB	C-19.2
83193-MCA-S40ZC	C-19.2

Nº da Peça	Nº do bloco
83193-MCA-S40ZD	C-19.2
83194-MCA-S40ZA	C-19.2
83194-MCA-S40ZB	C-19.2
83194-MCA-S40ZC	C-19.2
83194-MCA-S40ZD	C-19.2
83501-MG7-000	C-30.2
83501-MG7-000	C-39
83502-MCA-A00	C-21
83502-MCA-A80	C-21
83503-MCA-A00	C-21
83504-GE0-000	C-23
83504-GE0-000	C-23.1
83504-GE0-000	C-48
83504-GE0-000	C-48.1
83511-MCA-A60	C-48
83511-MCA-S40	C-48.1
83512-MCA-A00	C-48
83512-MCA-A00	C-48.1
83514-MCA-D00	C-48
83514-MCA-S40	C-48.1
83515-MCA-000	M-1
83516-MCA-000	M-1
83516-MCA-S40	M-1
83530-MCA-000	M-1
83551-300-000	C-48
83551-300-000	C-48.1
83551-376-000	C-36.1
83551-376-000	C-36.3
83551-376-000	C-46.1
83551-376-000	C-54
83551-GE2-000	C-2
83551-GE2-000	C-23
83551-GE2-000	C-23.1
83551-GE2-000	C-41
83551-GE2-000	C-41.1
83551-GE2-000	C-48
83551-GE2-000	C-48.1
83551-MA6-000	C-46.1
83561-MCA-A60	C-48
83561-MCA-S40	C-48.1
83564-MCA-640	C-48.1
83564-MCA-D00	C-48
83565-MCA-000	M-1
83566-MCA-000	M-1

Nº da Peça	Nº do bloco
83566-MCA-S40	M-1
83580-MCA-000	M-1
83590-MCA-013	C-46
83590-MCA-013	C-46
83590-MCA-013	C-46.1
83590-MCA-G61	C-46
83590-MCA-G61	C-46.1
83591-MCA-000	C-46
83591-MCA-000	C-46.1
83592-MCA-000	C-46
83592-MCA-000	C-46.1
83600-MCA-000YC	C-23
83600-MCA-000YD	C-23
83600-MCA-000YE	C-23
83600-MCA-000YF	C-23
83600-MCA-000YG	C-23
83600-MCA-000YG	C-23
83600-MCA-000ZD	C-23
83600-MCA-000ZE	C-23
83600-MCA-000ZM	C-23
83600-MCA-000ZY	C-23
83600-MCA-S40ZA	C-23.1
83600-MCA-S40ZB	C-23.1
83600-MCA-S40ZC	C-23.1
83600-MCA-S40ZD	C-23.1
83601-MB0-000	C-48
83601-MB0-000	C-48.1
83601-MN5-000	C-41
83601-MN5-000	C-41.1
83605-MCA-A40	C-23
83605-MCA-A40	C-23.1
83610-MCA-000ZA	C-23
83610-MCA-S40	C-23.1
83613-MCA-000ZB	C-39
83613-MCA-S40ZA	C-39
83618-323-000	C-33
83700-MCA-000YC	C-23
83700-MCA-000YD	C-23
83700-MCA-000YE	C-23
83700-MCA-000YF	C-23
83700-MCA-000YG	C-23
83700-MCA-000YG	C-23
83700-MCA-000ZD	C-23
83700-MCA-000ZE	C-23

Voltar

ÍNDICE DE NÚMERO DE PEÇAS

Nº da Peça	Nº do bloco
83700-MCA-000ZM	C-23
83700-MCA-000ZY	C-23
83700-MCA-S40ZA	C-23.1
83700-MCA-S40ZB	C-23.1
83700-MCA-S40ZC	C-23.1
83700-MCA-S40ZD	C-23.1
83710-MCA-000ZA	C-23
83710-MCA-S40	C-23.1
83713-MCA-000ZB	C-39
83713-MCA-S40ZA	C-39
84000	
84100-MCA-A61	C-48
84100-MCA-A61	C-48.1
84128-MCA-000	C-48
84128-MCA-000	C-48.1
84130-MCA-000	C-48
84130-MCA-S40	C-48.1
84140-MCA-000	C-48
84140-MCA-S40	C-48.1
84150-MCA-000ZA	C-20
84155-MCA-000ZA	C-20
84201-MCA-A60	C-48
84201-MCA-S40	C-48.1
84601-HA7-670	C-19.1
84601-HA7-670	C-19.2
84601-HC4-000	C-19.3
84700-MCA-640	C-30
84700-MCA-640	C-30.1
84700-MCA-B20	C-30.2
84706-163-670	C-19.1
84706-163-670	C-19.2
84905-118-000	M-1
86000	
86150-KPG-902	C-2
87000	
87111-MCA-A60	C-45
87111-MCA-A60	C-45.1
87501-KSV-P00	C-51.2
87501-MCA-P10	C-51
87501-MCA-P10	C-51.1
87505-MCA-880	C-51.2
87505-MCA-890	C-51.2
87505-MCA-980	C-51.2
87505-MCA-B20	C-51.2
87505-MCA-B30	C-51
87505-MCA-D00	C-51
87505-MCA-D00	C-51
87505-MCA-F00	C-51
87505-MCA-G60	C-51.1
87505-MCA-K00	C-51
87512-MCA-880	C-51.2
87512-MCA-B20	C-51.2
87512-MCA-B31	C-51
87512-MCA-D31	C-51
87512-MCA-F31	C-51
87512-MCA-G20	C-51.2
87512-MCA-G60	C-51.1
87516-KFC-900	C-29
87516-KFK-750	C-29
87516-KV6-610	C-29
87516-MBZ-G01	C-29
87516-MBZ-G01	C-29
87516-MCA-G60	C-29
87520-MCA-880	C-51.2
87520-MCA-890	C-51.2
87520-MCA-B10	C-51.2
87520-MCA-B30	C-51
87520-MCA-F50	C-51
87520-MCA-F50	C-51.1
87520-MCA-F60	C-51
87520-MCA-F60	C-51.1
87520-MCA-G20	C-51.2
87520-MCA-G60	C-51.1
87520-MCA-K00	C-51
87520-MCA-K00	C-51.2
87520-MZ3-300	C-51
87520-MZ3-300	C-51
87520-MZ3-310	C-51.2
87520-MZ3-620	C-51
87521-MCA-B30	C-51
87521-MCA-B31	C-51.2
87521-MCA-G60	C-51.1
87521-MCA-G60	C-51.2
87521-MCA-K00	C-51
87521-MCA-K00	C-51.2
87521-MZ3-300	C-51
87521-MZ3-300	C-51
87521-MZ3-310	C-51.2
87521-MZ3-620	C-51
87523-MCA-B30	C-51
87523-MCA-B31	C-51.2
87523-MCA-G60	C-51.1
87523-MCA-G61	C-51.2
87523-MCA-K00	C-51
87523-MCA-K00	C-51.2
87523-MZ3-300	C-51
87523-MZ3-300	C-51
87523-MZ3-300	C-51
87523-MZ3-310	C-51.2
87523-MZ3-620	C-51
87523-MZ3-620	C-51
87525-MCA-B30	C-51
87525-MCA-B31	C-51.2
87525-MCA-G60	C-51.1
87525-MCA-G61	C-51.2
87525-MCA-K00	C-51
87525-MCA-K00	C-51.2
87525-MZ3-300	C-51
87525-MZ3-300	C-51
87525-MZ3-310	C-51.2
87525-MZ3-620	C-51
87560-KCH-630	C-51
87560-KCH-630	C-51.2
87560-KVB-900	C-51.2
87560-MBR-871	C-51
87560-MBR-871	C-51.2
87560-MCA-F50	C-51
87560-MCA-F50	C-51.1
87560-MCA-F50	C-51.2
87560-MCA-G60	C-51.1
87560-MZ0-611	C-51
87560-MZ0-611	C-51.2
87586-GF8-640	C-51
87586-GF8-640	C-51
87586-GF8-640	C-51.2
87586-MCA-G60	C-51.1
87586-MCC-620	C-51
87586-MGN-D00	C-51.2
87700-KTM-650	C-51.2
88000	
88110-MCA-B21ZA	C-31
88110-MCA-B21ZB	C-31
88110-MCA-B21ZC	C-31
88110-MCA-B21ZD	C-31
88110-MCA-D30ZG	C-31
88110-MCA-D30ZJ	C-31
88110-MCA-D30ZK	C-31
88110-MCA-D30ZL	C-31
88110-MCA-D30ZM	C-31
88110-MCA-D30ZN	C-31
88110-MCA-D30ZP	C-31
88110-MCA-D30ZP	C-31
88110-MCA-D30ZQ	C-31
88110-MCA-D30ZR	C-31
88112-MCA-000YB	C-31
88112-MCA-000YC	C-31
88112-MCA-000YD	C-31
88112-MCA-000YE	C-31
88112-MCA-000YE	C-31
88112-MCA-000ZE	C-31
88112-MCA-000ZH	C-31
88112-MCA-000ZN	C-31
88112-MCA-000ZV	C-31
88112-MCA-000ZY	C-31
88112-MCA-S40ZA	C-31
88112-MCA-S40ZB	C-31
88112-MCA-S40ZC	C-31
88112-MCA-S40ZD	C-31
88113-MCA-A00	C-31
88113-MCA-S40	C-31
88120-MCA-B21ZA	C-31
88120-MCA-B21ZB	C-31
88120-MCA-B21ZC	C-31
88120-MCA-B21ZD	C-31
88120-MCA-D30ZG	C-31
88120-MCA-D30ZJ	C-31
88120-MCA-D30ZK	C-31
88120-MCA-D30ZL	C-31
88120-MCA-D30ZM	C-31
88120-MCA-D30ZN	C-31
88120-MCA-D30ZP	C-31
88120-MCA-D30ZP	C-31
88120-MCA-D30ZQ	C-31
88120-MCA-D30ZR	C-31
88122-MCA-000YB	C-31
88122-MCA-000YC	C-31
88122-MCA-000YD	C-31
88122-MCA-000YE	C-31
88122-MCA-000YE	C-31
88122-MCA-000ZE	C-31
88122-MCA-000ZH	C-31
88122-MCA-000ZN	C-31
88122-MCA-000ZV	C-31
88122-MCA-000ZY	C-31
88122-MCA-S40ZA	C-31
88122-MCA-S40ZB	C-31
88122-MCA-S40ZC	C-31
88122-MCA-S40ZD	C-31
88123-MCA-A00	C-31
88123-MCA-S40	C-31
89000	
89101-300-010	C-40
89103-371-000	C-40
89105-MCA-000	C-40
89106-MN5-000	C-46
89106-MN5-000	C-46.1
89210-MN5-000	C-40
89211-KJ2-000	C-40
89211-MR7-000	C-40
89216-MCA-000	C-40
89216-MY9-000	C-40
89221-371-000	C-40
89221-422-000	C-40
89221-429-000	C-40
89221-MJ4-000	C-40
89224-KW9-000	C-40
89225-MN5-000	C-40
89226-MN5-000	C-40
89227-422-000	C-40
89227-461-000	C-40
89227-MN5-000	C-40
89228-MN5-000	C-40
89228-MR8-000	C-40
89229-422-000	C-40
90000	
90003-GEV-760	C-19.2
90003-MEC-000	M-17
90003-PT0-000	M-2
90004-GHB-600	M-4
90004-GHB-600	C-24
90005-MCA-000	M-14
90006-GHB-680	M-4
90006-GHB-680	M-6
90006-MM5-640	M-17
90008-MCA-000	M-22.1
90009-371-015	M-17
90009-MN5-000	M-20
90009-PP4-E01	M-22.1
90010-MCA-000	M-2
90011-HN0-A00	C-24
90011-HN0-A00	C-24.1
90011-MCA-780	M-17
90011-MW3-601	M-16
90012-896-750	M-17
90012-MCA-000	M-2
90013-430-000	M-4
90013-883-000	M-5
90014-952-000	M-16
90014-MN5-000	M-12
90016-MCA-780	M-1
90017-MCA-000	M-1
90018-MCA-000	M-1
90019-MB0-000	M-17
90019-MCA-780	M-1
90021-MM5-000	M-4
90021-MM5-000	M-16
90022-MG8-000	M-20
90035-MN5-000	M-2
90071-MB0-000	M-10
90086-MCA-000	M-4
90086-MZ8-H00	M-4
90100-GCT-J50	C-26

Voltar

ÍNDICE DE NÚMERO DE PEÇAS

Nº da Peça	Nº do bloco
90101-GE0-000	C-8
90101-GE0-000	C-9
90101-KK6-000	C-39
90101-MBB-000	C-39
90101-MCA-A20	C-8
90101-MCA-S40	C-46.1
90101-TF6-003	C-35.1
90102-MCA-A80	C-5
90103-HC4-770	C-41
90103-HC4-770	C-41.1
90103-MCA-A80	C-9
90103-MN9-000	C-19
90103-MN9-000	C-19.1
90103-MN9-000	C-19.2
90104-964-000	C-41
90104-964-000	C-41.1
90104-964-000	C-45
90104-964-000	C-45.1
90104-964-000	C-46
90104-964-000	C-46.1
90104-964-000	C-47
90104-MCA-000	C-21
90104-MCA-A80	C-11
90104-MCA-S40	C-19.3
90104-MN4-000	C-10
90104-MN4-000	C-19.1
90104-MN4-000	C-19.2
90105-MB1-000	C-42
90105-MB1-000	C-42.1
90106-GBB-710	C-49.2
90106-KBV-000	C-46.1
90106-KCR-000	C-19
90106-KCR-000	C-19.1
90106-KCZ-000	C-30
90106-KJ6-740	C-46
90106-KJ6-740	C-46.1
90106-KY2-701	M-1
90106-KY2-701	C-41
90106-KY2-701	C-41.1
90106-KY2-701	C-42
90106-KY2-701	C-42.1
90106-KY2-701	C-45
90106-KY2-701	C-45.1
90106-MBA-610	C-9
90106-MBB-000	C-13
90106-MBY-000	C-10
90106-MBY-000	C-10
90106-MBY-000	C-19
90106-MBY-000	C-19.1
90106-MBY-000	C-19.2
90106-MBY-000	C-26
90106-MBY-000	C-39
90106-MBY-000	C-42.1
90106-MBY-000	C-46.1
90106-MCA-A80	C-54
90106-MM4-000	C-19
90106-MM4-000	C-19.1
90106-MM4-000	C-19.2
90106-MM4-000	C-19.2
90106-MM9-000	C-36
90106-MM9-000	C-36.2
90107-MM5-000	C-42
90107-MM5-000	C-42.1
90107-MT3-003	C-12
90108-KV3-000	M-14
90108-MCA-000	C-8
90108-MR5-000	C-27
90109-MBL-610	C-41
90109-MBL-610	C-41.1
90109-MCA-000	C-46
90109-MCA-000	C-46.1
90109-MR7-000	C-11
90110-MCA-000	C-29
90110-ML7-000	C-29
90111-187-000	C-37
90111-187-000	C-37.1
90111-187-000	C-38
90111-187-000	C-38
90111-197-890	C-47
90111-KW3-003	C-49
90111-KW3-003	C-49.1
90111-KW3-003	C-49.2
90111-MCA-000	C-29
90111-MCA-S40	C-19.2
90112-MBS-000	C-39
90112-MCA-000	C-24
90112-MCA-000	C-24.1
90112-MCA-A80	C-22
90113-MAS-E00	C-37
90113-MAS-E00	C-37
90113-MCA-000	C-9
90113-MCA-A80	C-10
90113-MCJ-000	C-10
90113-MM5-000	C-10
90113-MM5-000	C-19
90113-MM5-000	C-19.1
90113-MM5-000	C-19.2
90114-KFK-000	C-35
90114-KFK-000	C-35.1
90114-KW7-900	C-19
90114-MFP-N00	C-24.1
90114-MG9-951	C-6
90114-MG9-951	C-7
90114-MGE-000	C-30.2
90114-SG0-003	C-33
90115-KW7-900	C-19
90115-KW7-900	C-19.1
90115-KW7-900	C-19.2
90115-MAL-600	C-25
90115-MT3-000	C-26
90116-383-721	C-11
90116-HP2-670	C-49.2
90116-KV3-701	C-11
90116-MCA-000	C-39
90116-MCS-G00	C-42.1
90116-ME9-000	C-30
90116-ME9-000	C-30.1
90116-MEW-920	C-30.2
90116-SP0-003	C-43
90117-MCA-000	C-39
90117-MN5-000	C-42.1
90118-KY1-000	M-19
90118-MCA-000	C-41
90118-MCA-000	C-41.1
90118-MCA-003	C-11
90118-MCH-000	C-18
90118-MR1-000	C-15
90118-MR1-000	C-49
90118-MR1-000	C-49.1
90118-MR1-000	C-49.2
90119-KV3-680	C-38
90119-MCA-000	C-46
90119-MCA-000	C-46.1
90120-GHB-601	C-38
90120-MAS-E11	C-44
90120-MCA-A80	C-37
90121-MCA-000	C-28
90121-MV9-670	M-5
90122-463-770	M-1
90122-752-000	C-37.1
90122-MCA-000	C-28
90123-MCA-000	C-29
90124-MCA-300	C-18
90125-MCA-300	C-18
90126-MCA-000	C-39
90127-MCA-000	C-39
90128-MCA-000	C-39
90129-MCA-000	C-39
90130-MCA-000	C-24
90130-MCA-000	C-24.1
90131-KFK-630	C-17
90131-KPB-751	C-13
90131-KPB-751	C-17
90131-MY3-781	C-46
90131-MY9-870	C-16
90132-MCA-000	C-17
90132-MCA-000	C-18
90132-MZ2-000	C-12.1
90133-MAT-000	C-5
90133-MCA-000	C-18
90134-MAT-000	C-5
90134-MCA-000	C-18
90135-MAJ-G41	C-12
90135-MAJ-G41	C-12.1
90135-MAJ-G41	C-16
90136-428-870	C-21
90136-428-870	C-45
90136-428-870	C-45.1
90137-MCA-000	C-19.2
90137-MCA-000	C-30
90137-MCA-000	C-30.1
90137-MCA-000	C-42
90137-MCA-000	C-42.1
90137-MCA-000	C-46.1
90137-MCA-A80	C-54
90137-S84-A01	C-53
90138-MCA-000	C-41
90138-MCA-000	C-41.1
90139-MCA-A60	C-49
90139-MCA-A60	C-49.1
90139-MCA-A60	C-49.2
90140-MCA-000	C-45
90140-MCA-000	C-45.1
90141-MCA-000	C-31
90141-MCA-S40	C-31
90142-MCA-000	C-31
90142-MCA-S40	C-31
90145-MCA-971	C-15
90145-MR8-014	C-5
90145-MS9-612	C-5
90145-MS9-612	C-6
90145-MS9-612	C-7
90145-MS9-612	C-14
90145-MS9-612	C-15
90147-MCE-950	C-27
90148-SA0-000	C-41
90148-SA0-000	C-41.1
90148-SA0-000	C-49
90148-SA0-000	C-49.1
90148-SA0-000	C-49.2
90150-GBT-600	C-19
90150-GBT-600	C-19.1
90150-GBT-600	C-19.2
90153-KF0-000	C-29
90155-MBL-610	C-26
90166-SZ3-000	C-39
90167-SA0-980	C-32
90167-SA0-980	C-32.1
90167-SA0-980	C-41
90167-SA0-980	C-41.1
90191-KBG-000	C-4
90201-415-000	C-30
90201-415-000	C-30.1
90201-428-900	C-46
90201-428-900	C-46.1
90201-MW0-000	C-39
90202-ZV0-000	C-6
90202-ZV0-000	C-7
90203-MF9-710	C-27
90205-MCA-780	M-15
90206-MZ0-000	M-8
90207-RAA-A00	C-32.1
90241-MB0-000	M-15
90245-MN5-000	M-8
90301-GE0-000	C-45
90301-GE0-000	C-45.1
90301-SM4-901	C-1
90302-425-830	C-9
90302-MN5-300	C-45
90302-MN5-300	C-45.1
90304-GE8-003	C-29
90304-HB3-771	C-24
90304-HB3-771	C-24.1
90304-MJ4-670	C-8
90305-ML7-000	C-13
90305-SM4-000	C-1
90305-SM4-000	C-42
90305-SM4-000	C-42.1
90306-KF0-003	C-29
90307-MCA-000	C-17
90308-MT8-000	C-24
90308-MT8-000	C-24.1
90309-375-003	C-28
90310-MCA-000	C-39
90312-MCA-000	C-39
90312-MT3-000	C-33
90312-MT3-000	C-46.1
90315-MCA-006	C-14
90315-MK3-003	C-38
90320-747-000	C-42
90320-747-000	C-42.1
90320-GE2-760	C-19.1
90320-GE2-760	C-19.2
90320-GE2-760	C-42
90320-GE2-760	C-42.1
90320-MM5-000	C-30
90320-MM5-000	C-30.2
90320-MM5-000	C-42
90320-MM5-000	C-42.1
90320-MM5-000	C-46
90320-MM5-000	C-46.1
90344-GM9-000	C-36.2
90351-MCA-003	C-18
90355-MCA-000	C-28

Voltar

ÍNDICE DE NÚMERO DE PEÇAS

Nº da Peça	Nº do bloco
90381-MT3-000	C-18
90402-MCA-A01	M-14
90403-MN5-000	M-8
90405-MCA-780	M-4
90406-422-000	M-20
90407-MJ0-000	M-8
90409-ML4-610	M-12
90417-041-000	C-30.2
90417-360-000	M-20
90428-PD6-003	M-22.1
90430-PD6-003	M-22.1
90435-422-000	C-41
90435-422-000	C-41.1
90438-463-000	M-17
90440-GT4-970	C-28
90441-MG8-000	M-17
90441-MG8-000	MOP-2
90442-397-000	M-4
90442-397-000	MOP-1
90443-MJ6-000	M-17
90443-MJ6-000	MOP-2
90443-ZG3-000	C-41
90443-ZG3-000	C-41.1
90452-MAT-000	M-19
90452-MCA-000	M-19
90454-MC7-000	M-2
90454-MC7-000	MOP-1
90455-ML7-000	M-19
90456-333-000	M-16
90459-357-000	M-19
90463-MAT-000	M-19
90463-ML7-000	M-21
90463-MR7-000	M-19
90464-MAT-000	M-19
90464-MR7-000	M-19
90476-703-000	C-41
90476-703-000	C-41.1
90485-VM0-000	M-12
90487-MB0-000	M-4
90487-MN5-000	M-20
90491-MN5-000	M-8
90492-MN5-000	M-12
90493-MN5-000	M-14
90498-MEC-000	M-15
90498-MN5-000	M-15
90501-124-000	C-3
90501-124-000	C-3.1
90501-MCA-000	C-46
90501-MCA-000	C-46.1
90502-MCA-000	C-43
90502-MCA-S40	C-43
90502-MS2-000	C-25
90503-MCS-760	C-30.2
90504-964-000	C-45.1
90504-MCA-000	C-20
90504-MCA-H50	C-41
90504-MCA-H50	C-41.1
90505-MCA-000	C-45
90505-MCA-000	C-45.1
90506-425-830	C-9
90506-430-000	C-46
90506-430-000	C-46.1
90507-921-000	C-41
90507-921-000	C-41.1
90507-KCR-000	C-49.2
90509-750-000	C-3
90509-750-000	C-3.1
90512-300-000	C-41
90512-300-000	C-41.1
90512-300-000	C-49
90512-300-000	C-49.1
90512-300-000	C-49.2
90512-KF9-900	C-46
90512-KF9-900	C-46.1
90512-MBY-000	C-36
90512-MBY-000	C-36.1
90512-MBY-000	C-36.2
90512-MBY-000	C-36.3
90522-028-000	C-37
90522-028-000	C-37.1
90522-170-700	C-30.1
90522-170-700	C-30.2
90522-KF0-000	C-3
90522-KF0-000	C-3.1
90543-MV9-670	M-1
90543-MV9-670	MOP-1
90544-283-000	C-11
90545-300-000	C-5
90545-300-000	C-6
90545-300-000	C-7
90545-300-000	C-14
90545-300-000	C-15
90545-323-700	C-24
90545-323-700	C-24.1
90554-MCA-000	M-19
90556-MB4-000	C-33
90589-VD6-901	C-41
90589-VD6-901	C-41.1
90601-473-003	C-41
90601-473-003	C-41.1
90601-MCA-A00	C-27
90601-MG8-000	M-8
90602-GCT-000	C-19.1
90602-GCT-000	C-19.2
90602-MCA-A00	C-27
90602-MG8-000	M-8
90604-MCA-780	M-19
90604-MM5-000	M-19
90620-SB2-003	C-30
90620-SB2-003	C-30.1
90620-SB2-003	C-30.2
90630-751-000	C-36.2
90649-SC2-003	C-33
90649-SC2-003	C-35
90649-SC2-003	C-35.1
90650-KV6-003	C-4
90650-KV6-003	C-4
90650-KV6-003	C-24
90650-KV6-003	C-24.1
90650-KV6-003	C-35.1
90650-KV6-003	C-53
90651-377-003	C-7
90651-HM3-A71	C-22
90651-KV6-003	C-4
90651-KV6-003	C-19
90651-KV6-003	C-19.1
90651-KV6-003	C-19.2
90651-KV6-003	C-35
90651-KV6-003	C-35.1
90651-KV6-003	C-36.2
90651-KV6-003	C-39
90651-KV6-003	C-49
90651-KV6-003	C-49.1
90651-KV6-003	C-49.2
90651-MA5-671	C-6
90651-MBG-006	C-14
90651-MFL-670	C-46.1
90652-HC4-003	C-37.1
90652-KT1-771	M-17
90652-KT1-771	C-27
90652-KT1-771	C-35
90652-KT1-771	C-35.1
90652-KT1-771	C-49.2
90652-KT1-771	C-52
90652-MCA-003	C-18
90653-HC4-900	C-10
90653-HC4-900	C-30
90653-HC4-900	C-30.1
90653-HC4-900	C-30.2
90653-HC4-900	C-42
90653-HC4-900	C-42.1
90653-HC4-900	C-43
90653-MCA-000	C-18
90654-MCA-000	C-46
90655-MCA-000	C-46
90657-SB0-003	C-10
90657-SB0-003	C-41
90657-SB0-003	C-41.1
90657-SB0-003	C-42
90660-ZA0-600	C-17
90662-MCA-971	C-15
90663-MCA-971	C-15
90664-MCA-003	C-15
90666-S84-A01	C-41
90666-S84-A01	C-41.1
90666-S84-A01	C-45
90666-S84-A01	C-45.1
90666-SDA-A01	C-2
90666-SDA-A01	C-19.1
90666-SDA-A01	C-19.2
90666-SDA-A01	C-45.1
90671-MCA-000	C-39
90672-SA0-003	C-35
90672-SA0-003	C-35
90672-SA0-003	C-36.2
90672-SA0-003	C-38
90672-SB2-003	C-33
90677-KAN-961	C-10
90677-KAN-961	C-42
90677-KAN-961	C-42.1
90677-KAN-961	C-46.1
90679-SG9-E01	C-35
90683-KJ2-003	C-15
90683-KJ2-003	C-33
90683-MBW-003	C-19.2
90683-MCA-S41	C-33
90683-SB3-003	C-1
90690-GHB-671	C-33
90690-GHB-671	C-35
90690-GHB-671	C-35.1
90690-GHB-681	C-35
90690-GHB-681	C-35.1
90690-MCA-003	C-15
90701-MCA-010	M-18
90702-371-000	M-17
90702-MN5-000	M-12
90841-001-000	C-39
90851-SD2-000	C-30
90851-SD2-000	C-30.1
90851-SD2-000	C-30.2
90899-385-000	C-30.1

91000

Nº da Peça	Nº do bloco
91001-147-006	M-12
91001-MN5-008	M-10
91001-MN8-911	M-19
91002-MN5-003	M-11
91003-MCA-003	M-15
91004-MCA-003	M-19
91005-MCA-003	M-19
91007-MN5-003	M-12
91007-MN5-003	M-20
91008-362-000	M-8
91008-374-003	M-20
91011-MN5-003	M-11
91015-KT8-005	C-9
91015-MCA-003	M-11
91016-MR7-003	C-9
91023-MM5-641	M-19
91024-GJ5-003	M-11
91024-MN5-003	M-14
91027-MCA-003	M-14
91051-727-000	M-12
91051-MCA-003	C-18
91052-MCA-003	C-18
91055-MCA-A61	C-13
91059-MG9-681	C-8
91061-MT3-003	C-18
91066-MCA-003	C-28
91071-MY1-005	C-29
91072-MY1-005	C-29
91101-121-691	M-12
91101-KG8-003	C-11
91202-965-003	M-20
91204-MB0-013	M-17
91204-MN5-005	M-11
91208-MN1-771	M-16
91208-MN5-003	M-11
91209-MB0-003	M-6
91212-422-006	C-14
91220-MG8-003	M-7
91253-443-761	C-13
91254-KS6-003	C-29
91254-MCH-C11	C-11
91257-MAY-003	C-13
91261-ME9-005	C-28
91262-KV3-831	C-29
91262-MY3-003	C-18
91265-MCA-003	C-18
91301-MG8-003	M-8
91301-MG8-003	MOP-2
91301-ML7-003	M-6
91301-ML7-003	MOP-2
91301-PLC-000	M-22.2
91302-001-020	C-18
91302-KE8-003	M-16
91302-KE8-003	MOP-2
91302-MAL-601	M-17
91302-MAL-601	MOP-2
91302-MB0-013	M-5
91302-MB0-013	MOP-1
91302-MCA-000	M-22.1
91302-MG8-003	M-8

Voltar

ÍNDICE DE NÚMERO DE PEÇAS

Nº da Peça	Nº do bloco
91302-MG8-003	MOP-2
91302-PLC-000	M-22.2
91304-MC7-003	M-11
91304-MC7-003	MOP-2
91304-MCA-A00	M-5
91304-MCA-A02	M-5
91304-MN5-003	M-11
91304-MN5-003	MOP-2
91307-035-000	M-11
91307-035-000	MOP-2
91308-MB0-003	M-7
91308-MB0-003	MOP-2
91309-MN5-008	M-10
91309-MN5-008	MOP-2
91309-PX4-003	M-4
91313-MB0-003	M-11
91313-MB0-003	M-16
91313-MB0-003	MOP-2
91315-MCA-A00	M-21
91315-MCA-A00	MOP-1
91316-MCA-A00	M-21
91316-MCA-A00	MOP-1
91317-171-003	C-46
91317-MCA-A00	M-21
91317-MCA-A00	MOP-1
91320-MB0-000	M-10
91352-GAZ-930	C-46
91352-GAZ-930	C-46.1
91352-SA5-952	M-16
91352-SA5-952	MOP-2
91356-MW0-003	C-11
91359-MG9-003	C-18
91405-MG1-000	C-45
91405-MG1-000	C-45.1
91405-PD1-004	M-22.1
91406-166-000	C-3
91406-166-000	C-3
91406-166-000	C-3.1
91406-166-000	C-36.1
91406-SL4-931	M-22.1
91410-679-000	C-21
91410-679-000	C-21
91410-KT7-000	M-17
91410-MN1-671	C-30
91410-MN1-671	C-30.1
91410-MN1-671	C-30.2
91410-MN1-671	C-45
91410-MN1-671	C-45.1
91411-679-000	C-35
91411-679-000	C-35.1
91411-679-000	C-36
91411-679-000	C-36.1
91411-679-000	C-36.2
91411-679-000	C-36.3
91413-679-000	C-19
91413-679-000	C-19.1
91413-679-000	C-19.2
91413-679-000	C-36.3
91413-679-000	C-37
91508-MM5-000	C-22
91512-SX0-003	C-42.1
91535-TA0-003	C-32.1
91540-MCA-S41	C-33
91541-S0A-003	C-13
91549-MCA-000	C-22
91549-MW0-790ZA	C-19
91549-MW0-790ZA	C-19.1
91549-MW0-790ZA	C-33
91549-MW0-790ZA	C-42
91549-MW0-790ZA	C-42.1
91551-883-T00	C-43
91556-SP0-003	C-36
91556-SP0-003	C-36.1
91556-SP0-003	C-36.2
91556-SP0-003	C-36.3
91565-SEL-003	C-37
91565-SEL-003	C-37
91565-SEL-003	C-37
91565-SEL-003	C-37.1
91571-MCA-P00	C-35
91571-SR3-003	C-35.1
92000	
92101-06012-0A	C-18
92301-06008-0A	C-41
92301-06008-0A	C-41.1
92501-06012-0A	C-26
92800-14000	M-6
93000	
93201-06045-0G	C-5
93401-04025-08	C-1
93403-06016-00	M-22.1
93404-05030-08	C-9
93404-06012-08	C-49
93404-06012-08	C-49.1
93404-06012-08	C-49.2
93404-06025-07	C-1
93404-06025-08	C-1
93404-06030-07	C-42
93404-06030-08	C-42.1
93500-04020-0H	C-1
93500-04025-0A	C-36.1
93500-04025-0A	C-36.3
93500-05010-1G	C-8
93500-05014-0G	C-46
93500-05016-0G	C-46.1
93500-06008-0A	C-41
93500-06008-0A	C-41.1
93500-06020-0G	C-36.1
93600-04012-1G	C-6
93600-04012-1G	C-7
93891-05010-08	C-49
93891-05020-08	C-31
93892-05008-07	C-49
93892-05008-07	C-49.1
93892-05008-08	C-36
93892-05008-08	C-36.1
93892-05008-08	C-36.2
93892-05008-08	C-36.3
93892-05010-08	C-4
93892-05012-10	M-22
93892-05020-07	C-49
93892-05020-07	C-49.1
93892-05020-07	C-49.2
93892-05020-08	C-4
93892-05022-00	M-22
93892-05025-07	C-4
93892-05045-07	C-4
93893-04008-17	C-4
93893-04008-17	C-4
93893-04012-07	C-4
93893-04012-17	C-6
93893-04012-17	C-7
93893-04012-17	C-14
93893-05012-00	C-49.2
93893-05022-08	M-22
93893-05032-08	C-4
93893-06012-07	C-45
93893-06012-07	C-45.1
93894-05030-08	C-9
93901-24480	C-32.1
93901-25120	C-30
93901-25120	C-30.1
93901-25120	C-30.2
93901-25280	C-49.1
93901-25280	C-49.2
93901-25380	C-45
93901-25380	C-45.1
93901-25380	C-46
93901-25380	C-46.1
93901-32120	C-4
93901-32120	C-8
93901-32220	C-4
93901-32220	C-4
93901-32320	C-4
93901-32320	C-19
93901-34320	C-1
93901-34520	C-32
93903-14580	C-36
93903-22380	C-43
93903-22420	C-3
93903-22420	C-3.1
93903-24020	C-41
93903-24020	C-41.1
93903-24280	C-2
93903-24280	C-19
93903-24280	C-19.1
93903-24280	C-19.2
93903-24280	C-42
93903-24280	C-42.1
93903-24280	C-43
93903-24280	C-45
93903-24280	C-45.1
93903-24280	C-46
93903-24280	C-46.1
93903-24310	C-2
93903-24380	C-19.2
93903-24380	C-19.3
93903-24380	C-41
93903-24380	C-41.1
93903-24380	C-42
93903-24380	C-42.1
93903-24380	C-52
93903-24380	C-52.1
93903-24410	C-2
93903-24420	C-3
93903-24420	C-3.1
93903-24480	C-42
93903-24520	C-50.1
93903-24520	C-50.2
93903-25080	C-45
93903-25080	C-45.1
93903-25180	C-23
93903-25180	C-23.1
93903-25180	C-46
93903-25180	C-46.1
93903-25220	C-19.3
93903-25280	C-30.2
93903-25280	C-36
93903-25280	C-36.1
93903-25280	C-36.2
93903-25280	C-36.3
93903-25280	C-45
93903-25280	C-45.1
93903-25280	C-46
93903-25280	C-46.1
93903-25280	C-52
93903-25280	C-52.1
93903-25320	C-35
93903-25380	C-19
93903-25380	C-20
93903-25380	C-35
93903-25380	C-35.1
93903-25380	C-42
93903-25380	C-42.1
93903-25380	C-45
93903-25380	C-45.1
93903-25380	C-46
93903-25380	C-46.1
93903-25480	C-22
93903-25480	C-36
93903-25480	C-36.2
93903-25480	C-36.3
93903-34210	C-1
93911-24110	C-19.1
93911-24110	C-19.2
93913-14580	C-50
93913-15220	C-52
93913-15220	C-52.1
93913-24380	C-19.1
93913-24380	C-19.2
93913-24380	C-36
93913-25220	C-1
93913-25320	C-32.1
93913-25380	C-45.1
93913-25420	C-22
94000	
94001-04000-0S	M-17
94002-06000-0S	C-41
94002-06000-0S	C-41.1
94002-08080-0S	C-14
94050-04000	C-1
94050-05000	C-46
94050-05000	C-46.1
94050-05080	C-1
94050-05080	C-10
94050-05080	C-30
94050-05080	C-30.1
94050-05080	C-30.2
94050-05080	C-32
94050-05080	C-32.1
94050-06000	C-30.2
94050-06000	C-41
94050-06000	C-41.1
94050-06070	C-11
94050-06070	C-19
94050-06070	C-19.1
94050-06070	C-19.2
94050-06080	M-9
94050-06080	C-3
94050-06080	C-3.1

Voltar

ÍNDICE DE NÚMERO DE PEÇAS

Nº da Peça	Nº do bloco
94050-06080	C-33
94050-06080	C-36.1
94050-06080	C-36.3
94050-06080	C-41
94050-06080	C-41.1
94050-08000	C-48
94050-08000	C-48.1
94050-10000	C-39
94050-12000	C-39
94101-05800	C-10
94101-06000	C-24
94101-06000	C-24.1
94101-08000	C-26
94103-05700	C-20
94103-05800	C-52
94103-05800	C-52.1
94103-06000	C-3
94103-06000	C-3.1
94103-06000	C-30.2
94103-06000	C-41
94103-06000	C-41.1
94103-06000	C-42
94103-06000	C-42.1
94103-08000	C-24
94103-08000	C-24.1
94109-14000	M-6
94109-14000	MOP-2
94109-14000	C-18
94111-05000	M-10
94111-06000	C-24
94111-06000	C-24.1
94111-06800	C-33
94201-20150	C-14
94201-20150	C-26
94251-08000	C-26
94251-12000	M-5
94301-06100	M-7
94301-08140	M-6
94301-08140	M-7
94301-08140	M-12
94301-08140	M-16
94301-08200	M-2
94301-10160	M-11
94301-12200	M-2
94301-12200	M-17
94301-14200	C-18
94303-04065	M-17
94303-10160	C-18
94305-20102	C-14
94510-10000	C-41
94510-10000	C-41.1
94510-14000	M-20
94510-17000	M-8
94510-20000	M-12
94510-22000	M-15
94520-18000	M-7
94520-35100	M-8
94591-26000	C-50.2
94591-44000	C-19.1
94591-44000	C-19.2
95000	
95001-55270-40	C-21
95001-55810-40	C-21
95002-02100	C-37
95002-02100	C-37.1
95002-02120	C-37
95002-02120	C-37.1
95003-37042-31	C-22
95005-12042-10	M-17
95005-12070-1G	M-17
95005-14050-30	C-36.1
95005-14050-30	C-36.3
95005-35290-20	M-22.1
95005-55300-10	C-37
95005-55300-10	C-37.1
95005-75220-20	C-30.1
95005-75220-20	C-30.2
95005-80790-10	C-21
95005-80860-10	C-21
95005-80860-10	C-21
95012-13001	C-36.2
95015-54000	C-14
95701-06012-00	M-11
95701-06012-00	C-29
95701-06012-00	C-36.1
95701-06012-00	C-36.3
95701-06012-08	M-11
95701-06014-00	M-6
95701-06014-08	M-6
95701-06016-00	M-4
95701-06016-00	M-6
95701-06016-00	M-11
95701-06016-00	M-13
95701-06016-00	M-16
95701-06016-00	M-17
95701-06016-00	M-20
95701-06016-00	M-21
95701-06016-00	M-22.2
95701-06016-00	C-33
95701-06016-00	C-36.1
95701-06016-00	C-36.3
95701-06016-00	C-37
95701-06016-00	C-37.1
95701-06016-08	M-4
95701-06016-08	M-6
95701-06016-08	M-11
95701-06016-08	M-13
95701-06016-08	M-16
95701-06016-08	M-17
95701-06016-08	M-20
95701-06016-08	M-21
95701-06016-08	C-34
95701-06018-07	M-4
95701-06018-08	C-36.1
95701-06018-08	C-36.3
95701-06020-00	M-21
95701-06020-08	M-21
95701-06020-08	C-15
95701-06022-00	M-13
95701-06022-00	M-20
95701-06022-08	M-13
95701-06022-08	M-20
95701-06022-08	C-14
95701-06032-00	M-12
95701-06032-08	M-12
95701-06032-08	C-15
95701-06035-00	M-6
95701-06035-00	M-17
95701-06035-08	M-17
95701-06038-00	M-7
95701-06038-00	M-16
95701-06038-08	M-7
95701-06038-08	M-16
95701-06045-00	M-2
95701-06045-00	M-6
95701-06045-00	M-13
95701-06045-08	M-2
95701-06045-08	M-6
95701-06045-08	M-13
95701-06065-00	M-5
95701-06065-08	M-5
95701-08010-08	C-36
95701-08010-08	C-36.1
95701-08016-08	C-36.2
95701-08016-08	C-36.3
95701-08018-00	M-19
95701-08018-08	M-19
95701-08025-00	C-29
95701-08028-00	M-11
95701-08028-08	M-11
95701-08035-00	C-21
95701-08038-00	M-9
95701-08038-00	M-10
95701-08038-08	M-9
95701-08038-08	M-10
95701-08040-00	M-20
95701-08040-08	M-20
95701-08045-00	M-11
95701-08045-00	C-24
95701-08045-00	C-24.1
95701-08045-08	M-11
95701-08055-02	C-24
95701-08055-02	C-24.1
95701-08060-00	M-10
95701-08060-08	M-10
95801-06012-08	M-1
95801-06025-00	C-30.1
95801-06025-00	C-30.2
95801-06025-07	C-5
95801-06025-07	C-6
95801-06028-00	M-4
95801-06028-00	M-12
95801-06028-08	M-4
95801-06028-08	M-12
95801-06030-07	C-5
96000	
96001-06010-00	M-1
96001-06010-00	C-34
96001-06010-00	C-50.1
96001-06010-00	C-50.2
96001-06010-07	C-3
96001-06010-07	C-3.1
96001-06012-00	M-17
96001-06012-00	M-21
96001-06012-00	M-22.1
96001-06012-00	C-10
96001-06012-00	C-24
96001-06012-00	C-24.1
96001-06012-00	C-41
96001-06012-00	C-41.1
96001-06012-00	C-44
96001-06012-07	M-2
96001-06012-07	C-5
96001-06012-07	C-8
96001-06012-07	C-11
96001-06012-07	C-15
96001-06012-07	C-46
96001-06012-07	C-46.1
96001-06012-07	C-53
96001-06014-00	M-17
96001-06014-00	C-14
96001-06014-07	C-15
96001-06016-00	C-13
96001-06016-00	C-15
96001-06016-00	C-33
96001-06016-00	C-34
96001-06016-00	C-36
96001-06016-00	C-36.1
96001-06016-00	C-36.2
96001-06016-00	C-36.3
96001-06016-00	C-41
96001-06016-00	C-41.1
96001-06016-00	C-50
96001-06016-00	C-50.1
96001-06016-00	C-50.2
96001-06016-07	C-5
96001-06016-07	C-21
96001-06016-07	C-30
96001-06016-07	C-30.1
96001-06016-07	C-30.2
96001-06016-07	C-33
96001-06016-07	C-36
96001-06016-07	C-36.1
96001-06016-07	C-36.2
96001-06016-07	C-36.3
96001-06016-07	C-53
96001-06018-00	C-1
96001-06020-00	C-3
96001-06020-00	C-3.1
96001-06020-00	C-13
96001-06020-00	C-30.1
96001-06020-00	C-30.2
96001-06022-00	C-44
96001-06025-00	M-2
96001-06025-00	C-5
96001-06025-00	C-15
96001-06025-00	C-42
96001-06025-00	C-42.1
96001-06025-07	C-5
96001-06028-00	C-45
96001-06028-00	C-45.1
96001-06030-00	C-46
96001-06030-00	C-46.1
96001-06030-07	C-5
96001-06040-00	C-41
96001-06040-00	C-41.1
96001-06045-00	C-41
96001-06045-00	C-41.1
96140-60040-00	M-14
96211-08000	C-26
96220-40148	M-20
96220-40158	M-16
96300-06012-07	C-48
96300-06012-07	C-48.1
96300-06020-00	C-25
96300-08025-00	C-48
96300-08025-00	C-48.1
96300-08030-07	C-27
96300-08032-00	C-25
96300-10040-00	C-39
96400-06016-00	M-21
96400-08020-00	C-48

Voltar

ÍNDICE DE NÚMERO DE PEÇAS

Nº da Peça	Nº do bloco	Nº da Peça	Nº do bloco	Nº da Peça	Nº do bloco	Nº da Peça	Nº do bloco	Nº da Peça	Nº do bloco	Nº da Peça	Nº do bloco
96400-08020-00	C-48.1										
96400-08040-00	C-48										
96400-08040-00	C-48.1										
96400-08045-00	C-48										
96400-08045-00	C-48.1										
96400-10035-00	C-8										
96400-10035-07	C-27										
96600-06020-17	C-6										
96600-06020-17	C-7										
96600-08070-17	C-20										
98000											
98079-5514E	M-2										
98079-5515E	M-2										
98079-5614E	M-2										
98079-5615E	M-2										
98079-5714E	M-2										
98079-5715E	M-2										
98200-40500	C-35										
98200-40500	C-35.1										
98200-41000	C-35										
98200-41000	C-35.1										
98200-41500	C-35										
98200-41500	C-35.1										
98200-42000	C-35										
98200-42000	C-35.1										
98200-43000	C-35										
98200-43000	C-35.1										
99000											
99001-08000	C-40										
99001-10120	C-40										
99001-14170	C-40										
99002-15000	C-40										
99003-10000	C-40										
99003-30000	C-40										
99003-50000	C-40										

Voltar

HONDA

The Power of Dreams

Publicado pela Moto Honda da Amazônia Ltda.
Setor Publicações Técnicas