HONDA

NX4 FALCON

NX4 FALCON
(00•01•02•03•04•05•06)

CATÁLOGO DE PEÇAS
PARTS CATALOGUE
CATALOGO DE PIEZAS

8

00X1B-MCG-008

Moto Honda da Amazônia Ltda. - 2006

ÍNDICE	INDEX	INDICE	
INSTRUÇÕES	INSTRUCTIONS	INSTRUCIONES	1
GRUPO DO MOTOR	ENGINE GROUP	GRUPO DE MOTOR	2
GRUPO DO CHASSI	FRAME GROUP	GRUPO DE BASTIDOR	3
ÍNDICE DE NÚMERO DE PEÇAS	PART NUMBER INDEX	INDICE DEL NUMERO DE LA PIEZA	4

PB-295C Azul Moema Candy

NH-411 Prata Força Metálica

Modelo 2000

R-123 Vermelho Luminoso

b

R-123 Vermelho Luminoso

BG-119C Verde Araguaia Candy

NH-411 Prata Força Metálica

Modelo 2001

R-214C Vermelho Brava Candy

BG-119C Verde Araguaia Candy

NH-352M Cinza Una Metálica

Modelo 2002

PB-340C Azul Araras Candy

NH-1 Preto

R-214C Vermelho Brava Candy

Modelo 2003

BG-128C Verde Selva Candy

NH-1 Preto

R-294 Vermelho Brasileiro

Modelo 2004

BG-128C Verde Selva Candy

NH-1 Preto

R-294 Vermelho Brasileiro

Modelo 2005

Instruções para o Uso do Catálogo de Peças

- Este Catálogo de Peças descreve todas as peças de reposição, bem como o tempo de mão-de-obra (T.M.O.) para o modelo NX4 Falcon 00 • 01 • 02 • 03 • 04 • 05 • 06

  - Este Catálogo de Peças foi elaborado com base nas últimas informações disponíveis até 27 de Janeiro de 2006.

- Especifique sempre o Nº completo da peça quando fizer um pedido de peças.

  - Verifique sempre o número, modelo, tipo, série, cor, marca, e o tamanho que for necessário antes de encomendar as peças.

  - Observe sempre que as ilustrações permitem localizar uma determinada parte do chassi ou do motor, podendo diferenciar da sua forma original.

- Quando forem realizadas as modificações ou adições no Catálogo de Peças, as páginas a serem substituídas ou adicionadas serão emitidas no momento oportuno acompanhadas de uma página de instruções para atualização.

- Periodicamente serão emitidas Notícias de Peças para que seja atualizado temporariamente o Catálogo de Peças até que seja publicada a Atualização definitiva do Catálogo.

- **Recomendamos ao Concessionário que mantenha seu Catálogo de Peças atualizado, observando com atenção a página de instruções para atualização.**

Índice

- Instruções para o uso do Catálogo de Peças 1
- Como localizar as informações sobre as Peças 2
- Estrutura do Catálogo de Peças 3
- Quando Utilizar as Peças 4
- Abreviaturas utilizadas neste Catálogo de Peças 4
- Como localizar o bloco de peças e os números de série 5
- Modelos, Códigos de Área e Números de Série Aplicáveis 5
- Composição do Número de Identificação do Veículo (VIN) 1996 ~ 6
- Tabela de Cores 7
- Mangueira de Combustível, Mangueiras de Aplicação Geral e Mangueira de Vinil 13
- Composição do Número de Identificação das Mangueiras 15
- Instruções para o uso do tempo padrão de Mão-de-Obra T.M.O. 16
- Índice Ilustrado – Grupo do Motor 53
- Índice Ilustrado – Grupo do Chassi 55
- Índice dos Números de Peças 241

Como localizar as informações sobre as Peças

Ⓑ Referência com o Índice de Número de Peças

ÍNDICE DE NÚMERO DE PEÇAS

Nº da Peça	Nº do bloco
06000	
06165-ZE2-700	M-3
061A1-ZE2-700	C-4
06550-ZB4-630	C-16
06710-ZB4-000	C-18
06710-ZB4-800	C-20
06810-ZB4-800	C-21
11000	
11300-ZE2-700	M-3
11315-ZE2-700	M-3
11381-ZE2-000	C-4
11381-ZE2-000	M-3
11381-ZE2-800	M-3
12000	
120A0-ZE2-811	M-2
120A0-ZE2-812	M-2
120A0-ZE2-813	M-2
120A0-ZE2-820	M-2
13013-ZE2-014	M-8
13101-ZE2-000	M-8
13101-ZE2-010	M-8
13101-ZE2-810	M-8
13101-ZE2-811	M-8
13102-ZE2-000	M-8
13102-ZE2-010	M-8
13102-ZE2-810	M-8
13102-ZE2-811	M-8
13103-ZE2-000	M-8
13103-ZE2-010	M-8
13103-ZE2-810	M-8
13103-ZE2-811	M-8
13104-ZE2-000	M-8
13104-ZE2-010	M-8
13104-ZE2-810	M-8
13104-ZE2-811	M-8
13111-ZE2-000	M-8
13200-ZE2-000	M-8
13200-ZE2-305	M-8
13310-ZE2-700	M-7
13310-ZE2-701	M-7
15520-ZB2-003	C-5.17
15520-ZB2-003	C-5.18
15520-ZB2-003	C-5.19
15520-ZB2-003	C-5.2
15520-ZB2-003	C-5.3
15520-ZB2-003	C-5.4
15520-ZB2-003	C-5.5
15520-ZB2-003	C-5.6
15520-ZB2-003	C-5.7
15520-ZB2-003	C-5.8
15520-ZB2-003	C-5.9
15520-ZE2-003	M-10
15620-ZE2-700	M-3
15721-ZB4-000	C-9
16000	
16010-ZA0-931	M-13
16010-ZE2-811	M-13.1
16010-ZE2-812	M-13.1
16011-ZA0-931	M-13
16011-ZA0-931	M-13.1
16013-ZA0-931	M-13
16223-ZA0-700	M-13
16223-ZA0-700	M-13.1
16223-ZA0-800	M-13
16223-ZA0-800	M-13.1
16252-ZA1-000	C-8
16260-ZE2-700	M-13
16260-ZE2-720	M-13
16260-ZE2-721	M-13
16260-ZE2-722	M-13
16261-ZE2-700	M-13
16261-ZE2-701	M-13
16261-ZE2-702	M-13
16262-ZE2-710	M-13
16262-ZE2-711	M-13
16263-ZA0-000	M-13
16264-ZE2-700	M-13
16264-ZE2-701	M-13
16265-ZE2-721	M-13
16268-893-000	C-8
16268-ZE2-720	M-13
16268-ZE2-721	M-13
16269-ZA0-700	M-13
16269-ZA0-800	M-13

Ⓒ Referência com o Índice de Nome de Peças

ÍNDICE DE NOME DE PEÇAS

Descrição	Nº do bloco	Nº de Ref.
A		
Acelerador Automático Comp.	C-8	3
Acoplador Comp. (EMS)	C-5	20
Acoplador Comp. (EMS)	C-5.1	21
Acoplador Comp. (EMS)	C-5.3	22
Acoplador Comp. (EMS)	C-5.4	20
Acoplador Comp. (EMS)	C-5.5	21
Acoplador Comp. (EMS)	C-5.6	21
Acoplador Comp. (EMS)	C-5.7	22
Acoplador Comp. (EMS)	C-5.8	19
Afogador Comp	M-13.1	7
Alavanca	C-15	8
Alavanca Comp., Afogador	M-13	25
Alavanca Comp., Afogador	M-13	25
Alavanca Comp., Afogador (STD)	M-13.1	16
Alavanca Comp., Solenóide Acelerador	C-8	5
Alavanca Direita	C-20	4
Alavanca Esquerda	C-20	5
Alavanca, Afogador	M-13	18
Alavanca, Afogador	M-13	18
Alavanca, Afogador	M-13	20
Alavanca, Afogador	M-13	20
Alavanca, Afogador	M-13.1	17
Arruela de Pressão, 6 mm	C-5.15	35
Arruela de Pressão, 6 mm	C-5.16	40
Arruela de Pressão, 6 mm	C-5.17	37
Arruela de Pressão, 6 mm	C-5.18	36
Arruela de Pressão, 6 mm	C-5.19	47
Arruela de Pressão, 6 mm	C-5.2	54
Arruela de Pressão, 6 mm	C-5.20	24
Arruela de Pressão, 6 mm	C-5.21	24
Arruela de Pressão, 6 mm	C-5.22	29
Arruela de Pressão, 6 mm	C-5.23	23
Arruela de Pressão, 6 mm	C-5.24	23
Arruela de Pressão, 6 mm	C-5.25	19
Arruela de Pressão, 6 mm	C-5.26	19
Arruela de Pressão, 6 mm	C-5.27	30
Arruela de Pressão, 6 mm	C-5.28	20
Arruela de Pressão, 6 mm	C-5.3	53
Arruela de Pressão, 6 mm	C-5.4	54
Arruela de Pressão, 6 mm	C-5.5	57
Arruela de Pressão, 6 mm	C-5.6	55
Arruela de Pressão, 6 mm	C-5.7	53
Arruela de Pressão, 6 mm	C-5.8	53
Arruela de Pressão, 6 mm	C-5.9	46
Arruela do Tanque	C-14	13
Arruela Lisa, 20 mm	C-18	8

Ⓐ Referência com o Índice Ilustrado

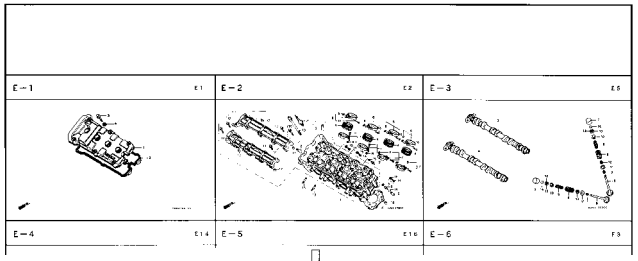

M-14

Árvore de Manivelas
• Pistão
(CBR900RRN/RRS)

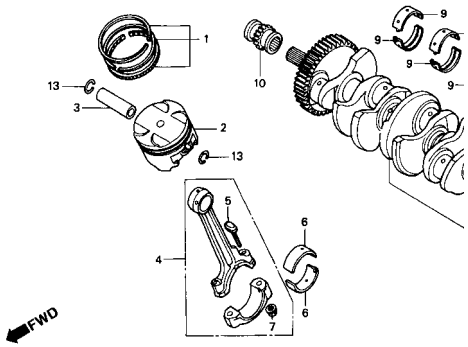

Item de serviço	T.M.O.	Ref. Nº	Nº da peça	Descrição	Qtd. CBR900 RRN	RRP	RRR	RRS	RRT	RRV
Jogo de Anéis, Pistão	*6,8	1	13011-MT4-315	Jogo de Anéis, Pistão (RIKEN)	4	4	4	4	–	–
(Adicione 0,2 por Unidade)			13031-MT4-315	Jogo de Anéis, Pistão (0,50)	(4)	(4)	(4)	(4)	–	–
• Pistão			13051-MW0-305	Jogo de Anéis, Pistão (1,00)	(4)	(4)	(4)	(4)	–	–
(Adicione 0,2 por Unidade)										
Pino, Pistão	*6,7									
Biela, Comp.	*7,1									
(Adicione 0,4 por Unidade)					–	(4)	–	–	–	–
Rolamento da Biela	*5,8	2	13101-MW0-000	Pistão	4	–	–	–	–	–
(Adicione 0,3 por Unidade)										
Árvore de Manivelas	*7,9									
Rolamento, Árvore de Manivelas	*7,2									
(Um ou Todos)			13101-MW0-760	Pistão	4	–	–	–	–	–
Engrenagem, Distribuição	2,2		13101-MW0-790	Pistão	–	4	–	–	–	–
Rolamento de Esferas, 28 x 41 x 21	*6,0									
					–	4	4	–	–	–
			13101-MAE-000	Pistão	–	–	4	4	–	–
					–	–	–	4	–	–

Estrutura do Catálogo de Peças

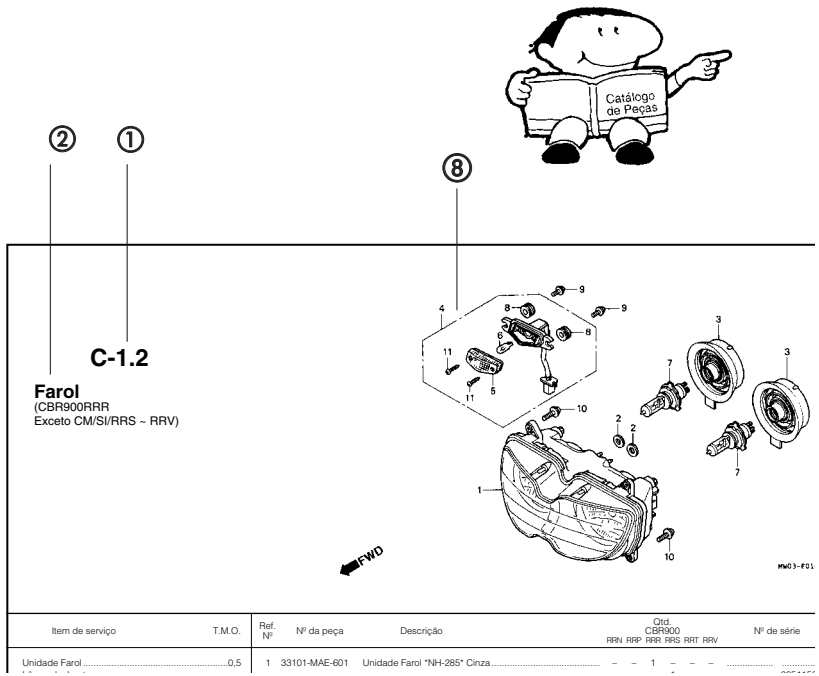

Item de serviço	T.M.O.	Ref. Nº	Nº da peça	Descrição	Qtd. CBR900 RRN	RRP	RRR	RRS	RRT	RRV	Nº de série
Unidade Farol	0,5	1	33101-MAE-601	Unidade Farol *NH-285* Cinza	–	–	1	–	–	–	

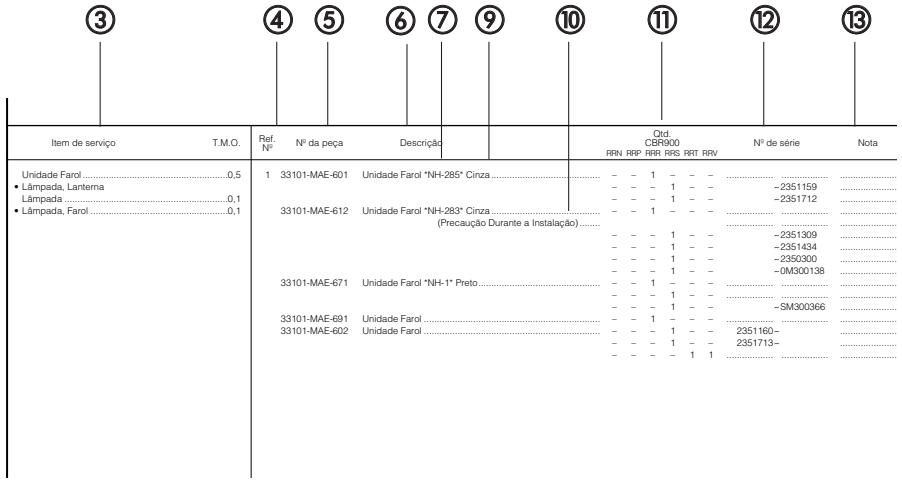

Item de serviço	T.M.O.	Ref. Nº	Nº da peça	Descrição	Qtd. CBR900 RRN	RRP	RRR	RRS	RRT	RRV	Nº de série	Nota
Unidade Farol	0,5	1	33101-MAE-601	Unidade Farol *NH-285* Cinza	–	–	1	–	–	–		
• Lâmpada, Lanterna					–	–	–	1	–	–	–2351159	
Lâmpada	0,1				–	–	–	1	–	–	–2351712	
• Lâmpada, Farol	0,1		33101-MAE-612	Unidade Farol *NH-283* Cinza	–	–	1	–	–	–		
				(Precaução Durante a Instalação)								
					–	–	–	1	–	–	–2351309	
					–	–	–	1	–	–	–2351434	
					–	–	–	1	–	–	–2350300	
					–	–	–	1	–	–	–0M300138	
			33101-MAE-671	Unidade Farol *NH-1* Preto	–	–	1	–	–	–		
					–	–	–	1	–	–		
					–	–	–	1	–	–	–SM300366	
			33101-MAE-691	Unidade Farol	–	–	1	–	–	–		
			33101-MAE-602	Unidade Farol	–	–	–	1	–	–	2351160–	
					–	–	–	1	–	–	2351713–	
					–	–	–	–	1	1		

① Número do Bloco

② Nome do Bloco

③ Item de Serviço Tempo de Mão-de-Obra (T.M.O.)

④ Número de Referência (Os Números descritos entre parênteses significa que continua da página anterior)

⑤ Número da Peça

⑥ Descrição

⑦ Código de Cores HONDA

⑧ Conjuntos

- As peças cujas figuras estiverem delimitadas por linhas interrompidas são disponíveis em conjunto completo. (As peças componentes do conjunto, também são comercializadas individualmente)

⑨ Descrição de Cores

⑩ Observação

As observações que aparecem entre parênteses devem ser atentas.

⑪ Quantidade Utilizada na motocicleta

- Quando aparecem entre parênteses indicam peças opcionais Quando indicadas com a letra “N” deve-se utilizar a quantidade que for necessária.

⑫ Número de Série

⑬ Nota

Quando Utilizar as Peças

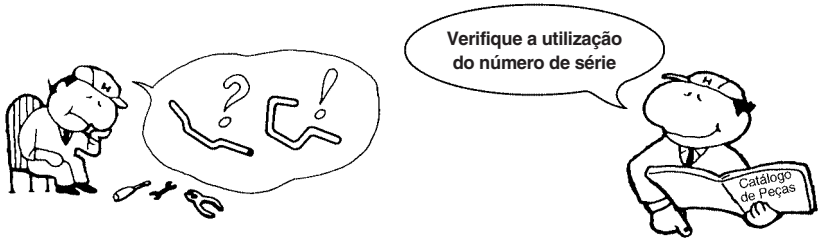

Ref. Nº	Nº da peça	Descrição	Qtd. CBR900 RRN	RRP	RRR	RRS	RRT	RRV	Nº de série
1	33101-MAE-601	Unidade Farol *NH-285* Cinza	–	–	1	–	–	–	
			–	–	–	1	–	–	~2351159
			–	–	–	1	–	–	~2351712
	33101-MAE-612	Unidade Farol *NH-283* Cinza	–	–	1	–	–	–	
		(Precaução Durante a Instalação)							
			–	–	–	1	–	–	~2351309
			–	–	–	1	–	–	~2351434
			–	–	–	1	–	–	~2350300
			–	–	–	1	–	–	~0M300138
	33101-MAE-671	Unidade Farol *NH-1* Preto	–	–	1	–	–	–	
			–	–	–	1	–	–	
			–	–	–	1	–	–	~SM300366
	33101-MAE-691	Unidade Farol	–	–	1	–	–	–	
	33101-MAE-602	Unidade Farol	–	–	–	1	–	–	2351160~
			–	–	–	1	–	–	2351713~
			–	–	–	–	1	1	

O número de Série foi utilizado desde o modelo inicial

Quando a numeração de Chassi aparece do lado esquerdo da coluna significa que a utilização das peças se aplica a partir deste número de chassi (2351160)

Quando a numeração de Chassi aparece do lado direito da coluna significa que a utilização da peça se aplica até este número de chassi (2351159)

Abreviaturas Utilizadas neste Catálogo de Peças

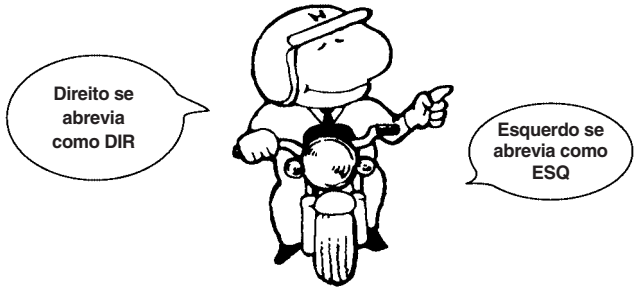

* "Esq" e "Dir" na descrição de uma peça significa o lado Esquerdo e o lado Direito considerando-se que esteje sobre o assento da motocicleta.

• No Catálogo de peças utilizam-se as seguintes abreviaturas:

Conj.	Conjunto
Comp.	Completo
Dir	Direito
Esq	Esquerdo
STD	Standard
MM	Milímetro
G	Grama
D (22D)	Dente (22 dentes)
A	Ampére
V	Volt
W	Watt
C.A	Corrente Alternada
C.C	Corrente Contínua
ADM	Admissão
ESC	Escape
DIANT	Dianteira
TRAS	Traseira
SEX	Sextavado
LAT	Lateral
TRANS	Transmissão
SEX	Sextavado
PRIM	Primário
SEC	Secundário
MPH	Milhas por Hora
KPH	Quilômetro por Hora
L.E.D.	Diodo Emissor de Luz
C.D.I.	Unidade Descarga Capacitiva
1LA	República Dominicana, El Salvador Venezuela, Guatemala, Guiana (Mercosul: Argentina, Paraguai, Uruguai)
2LA	Colômbia, México
M	Motor de Partida
01	2001

Como Localizar o Bloco de Peças e os números de Série

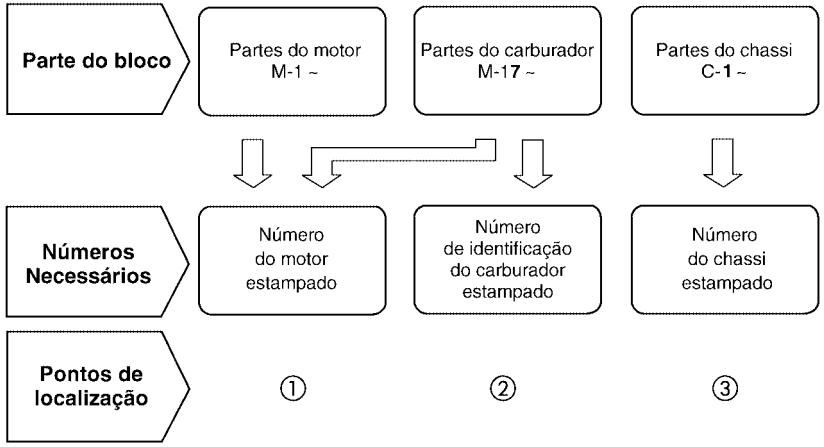

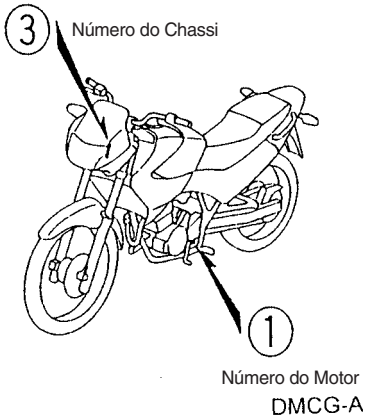

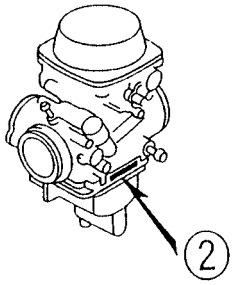

Modelo, Código de Área e Números de Série Aplicáveis

O Modelo, Código de Área, Tipo e os Números de Identificações podem ser identificados conforme tabela abaixo:

Modelo	Código de Área	Tipo	Nº de identificação do motor	Nº de identificação do Chassi	Nº de identificação do Carburador
NX4 Falcon (00)	BR	Brasil	ND07E–YR000001~	9C2ND0700 YR000001~	VECAA Ⓐ
NX4 Falcon (01)	BR	Brasil	ND07E–1R000001~	9C2ND0700 1R000001~	VECAA Ⓐ
NX4 Falcon (02)	BR	Brasil	ND07E–2R000001~	9C2ND0700 2R000001~	VECAA Ⓐ
NX4 Falcon (03)	BR	Brasil	ND07E–3R000001~	9C2ND0700 3R000001~	VECAA Ⓐ
NX4 Falcon Emissão de Poluentes	BR	Brasil	ND07E–3R100001~	9C2ND0700 3R100001~	VECAB Ⓐ
NX4 Falcon (04)	BR	Brasil	ND07E–4R000001~	9C2ND0700 4R000001~	VECAB Ⓐ
	CO	Colombia	•	•	VECAE Ⓐ
	3LA	América Latina	•	•	VECAF Ⓐ
NX4 Falcon (05)	BR	Brasil	ND07E–5R000001~	9C2ND0700 5R000001~	VECAB Ⓐ
	2LA	América Latina	•	•	VECAE Ⓐ
	3LA	América Latina	•	•	VECAF Ⓐ
NX4 Falcon (06)	BR	Brasil	ND07E–6000001~	9C2ND0700 6R000001~	
	1LA		•	•	
	2LA		•	•	
	3LA		•	•	

* Para identificação do número do carburador, somente a parte sublinhada deverá ser usada para registro.

VECAA Ⓐ KC 7

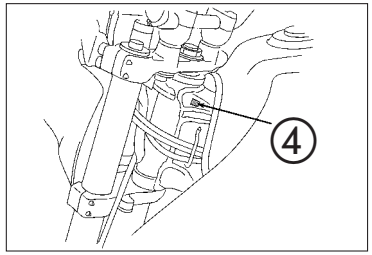

Placa de Identificação do Ano de Fabricação

Tabela de Seleção para Identificar as chaves

Tipo	Numero da Chave
1	A**, B**
2	C**, D**

*: 0, 1, 2, 3, 4, 5, 6, 7, 8 ou 9

Composição do número de identificação do Veículo (VIN) 1996 ~

Exemplo: J H 2 P E 0 4 A * K M 2 0 0 0 0 1

Número Seqüêncial de Produção

Código de Fábrica

A ..... Ohio U.S.A
B ..... Alost Bélgica
C ..... Saitama Japão
D ..... Guadalajara México
E ..... Montesa Espanha
F ..... Atessa Itália
K ..... Kumamoto Japão
M ..... Hamamatsu Japão
R ..... Manaus Brasil
S ..... Susuka Japão
T ..... Tochigi Japão
4 ..... Sul da Carolina U.S.A

Modelo do Ano

Exemplo: K....1989 L....1990 M....1991 N....1992 X....1999 (Exceto I.O Q.U) Y....2000 1....2001
2....2002 3....2003 4....2004 5....2005 6....2006 7....2007 8....2008 9....2009

Versão
Dígito de Controle

Versão
Especificação

Código de Descrição do Veículo

Exemplo: PE04....XR600R RC30....VFR750R

Marca e Tipo de Veículo

JH2..... HONDA Motocicleta Fabricada no Japão
1HF..... HONDA Motocicleta Fabricada nos Estados Unidos da América
YC1..... HONDA Motocicleta Fabricada na Bélgica
9C2..... HONDA Motocicleta Fabricada no Brasil
3H1..... HONDA Motocicleta Fabricada no México
VTM..... HONDA Motocicleta Fabricada na Espanha
ZDC..... HONDA Motocicleta Fabricada na Itália
JH3..... HONDA Motocicleta Fabricada no Japão
478 ..... HONDA Motocicleta Fabricada nos Estados Unidos da América

Tabela de Cores

• Ao solicitar as peças coloridas consulte a tabela abaixo, verifique a cor principal da motocicleta e utilize o número de peça básico acionando o código de cor relativo.

NX4 Falcon (00)

Nº	Modelo		NX4 Falcon (Y)						
	Cor Principal		Azul Moema Candy PB-295C	Vermelho Luminoso R-123	Prata Força Metálica NH-411M	Número de aplicação		Nº de identificação do Bloco	Nº de ref.
	Código de Cor					Número de aplicação inicial	Número de aplicação final		
	Nome das Peças Coloridas	Nº Peça Básico							
1	Chassi Comp.	50100-MCG-000	ZA	ZA	ZA			C-30	1
2	Tampa Lateral Esquerda	83600-MCG-000	ZA	ZB	ZC			C-16	4
3	Tampa Lateral Direita	83500-MCG-000	ZA	ZB	ZC			C-16	1
4	Pára-Lama Traseiro	80100-MCG-000	ZA	ZB	ZC			C-25	2
5	Para-Lama Dianteiro	6110A-MCG-000	ZA	ZB	ZC			C-7	3
6	Garfo Dianteiro Direito	51400-MCG-003	ZA	ZA	ZA			C-8	2
7	Suporte, Cilindro Inferior	51634-MK5-003	ZJ	ZJ	ZJ			C-8	18
8	Emblema A, Visor Dianteiro	61310-MCG-000	ZA	ZB	ZC			C-35	1
9	Emblema A, Carenagem Esquerda	64224-MCG-000	ZA	ZB	ZC			C-35	3
10	Emblema A, Tampa Lateral Esquerda	64230-MCG-000	ZA	ZB	ZC			C-35	7
11	Emblema A, Carenagem Direita	64223-MCG-000	ZA	ZB	ZC			C-35	2
12	Emblema A, Tampa Lateral Direita	64229-MCG-000	ZA	ZB	ZC			C-35	6
13	Emblema A, Rabeta	80211-MCG-000	ZA	ZB	ZC			C-35	10
14	Emblema B, Carenagem Esquerda	64226-MCG-000	ZA	ZB	ZC			C-35	5
15	Emblema B, Tampa Lateral Esquerda	64232-MCG-000	ZA	ZB	ZC			C-35	9
16	Emblema B, Carenagem Direita	64225-MCG-000	ZA	ZB	ZC			C-35	4
17	Emblema B, Tampa Lateral Direita	64231-MCG-000	ZA	ZB	ZC			C-35	8
18	Assento	77200-MCG-000	ZA	ZA	ZA			C-15	10
19	Carenagem Esquerda, Visor	64300-MCG-000	ZA	ZB	ZC			C-33	3
20	Carenagem Direita, Visor	64200-MCG-000	ZA	ZB	ZC			C-33	2
21	Tanque Combustível	17510-MCG-000	ZA	ZB	ZC			C-14	8
22	Visor Dianteiro	61300-MCG-000	ZA	ZB	ZC			C-33	1

NX4 Falcon (01)

Nº	Modelo		NX4 Falcon (1)						
	Cor Principal		Verde Araguaia Candy BG-119C	Vermelho Luminoso R-123	Prata Força Metálica NH-411M	Número de aplicação		Nº de identificação do Bloco	Nº de ref.
	Código de Cor					Número de aplicação inicial	Número de aplicação final		
	Nome das Peças Coloridas	Nº Peça Básico							
1	Chassi Comp.	50100-MCG-000	ZA	ZA	ZA			C-30	1
2	Tampa Lateral Esquerda	83600-MCG-910	ZA	ZB	ZC			C-16	4
3	Tampa Lateral Direita	83500-MCG-910	ZA	ZB	ZC			C-16	1
4	Pára-Lama Traseiro	80100-MCG-000	–	ZB	ZC			C-25	2
5	Pára-Lama Traseiro	80100-MCG-910	ZA	–	–			C-25	2
6	Pára-Lama Dianteiro	6110A-MCG-000	ZD	ZB	ZC			C-7	3
7	Garfo Dianteiro Direito	51400-MCG-003	ZA	ZA	ZA			C-8	2
8	Suporte, Cilindro Inferior	51634-MK5-003	ZJ	ZJ	ZJ			C-8	18
9	Emblema A, Visor Dianteiro	61310-MCG-000	–	ZB	ZC			C-35	1
10	Emblema A, Visor Dianteiro	61310-MCG-910	ZD	–	–			C-35	1
11	Emblema A, Carenagem Esquerda	64224-MCG-000	–	ZB	ZC			C-35	3
12	Emblema A, Carenagem Esquerda	64224-MCG-910	ZA	–	–			C-35	3
13	Emblema A, Tampa Lateral Esquerda	64230-MCG-910	ZA	ZB	ZC			C-35	7
14	Emblema A, Carenagem Direita	64223-MCG-000	–	ZB	ZC			C-35	2
15	Emblema A, Carenagem Direita	64223-MCG-910	ZD	–	–			C-35	2
16	Emblema A, Tampa Lateral Direita	64229-MCG-910	ZA	ZB	ZC			C-35	6
17	Emblema A, Rabeta	80211-MCG-000	–	ZB	ZC			C-35	10
18	Emblema A, Rabeta	80211-MCG-910	ZD	–	–			C-35	10
19	Emblema B, Carenagem Esquerda	64226-MCG-910	ZA	ZB	ZC			C-35	12
20	Emblema B, Tampa Lateral Esquerda	64232-MCG-910	ZA	ZB	ZC			C-35	9
21	Emblema A, Carenagem Direita	64225-MCG-910	ZA	ZB	ZC			C-35	11
22	Emblema B, Tampa Latertal Direita	64231-MCG-910	ZA	ZB	ZC			C-35	8
23	Assento	77200-MCG-000	ZA	ZA	ZA			C-15	10
24	Carenagem Esquerda, Visor	64300-MCG-910	ZA	ZB	ZC			C-33	3
25	Carenagem Direita, Visor	64200-MCG-910	ZA	ZB	ZC			C-33	2
26	Tanque Combustível	17510-MCG-000	ZD	ZB	ZC			C-14	8
27	Visor, Dianteiro	61300-MCG-000	–	ZB	ZC			C-33	1
28	Visor, Dianteiro	61300-MCG-910	ZA	–	–			C-33	1

NX4 Falcon (02)

Nº	Modelo		NX4 Falcon (2)						
	Cor Principal		Verde Araguaia Candy BG-119C	Vermelho Brava Candy R-214C	Cinza Una Metálica NH-352M	Número de aplicação		Nº de identificação do Bloco	Nº de ref.
	Código de Cor					Número de aplicação inicial	Número de aplicação final		
	Nome das Peças Coloridas	Nº Peça Básico							
1	Chassi Comp.	50100-MCG-000	ZA	ZA	ZA			C-30	1
2	Tampa Lateral Esquerda	83600-MCG-930	ZA	ZB	ZC			C-16	4
3	Tampa Lateral Direita	83500-MCG-930	ZA	ZB	ZC			C-16	1
4	Pára-Lama Traseiro	80100-MCG-930	ZA	ZB	ZC			C-25	2
5	Pára-Lama Dianteiro	6110A-MCG-000	ZD	ZE	ZF			C-7	3
6	Garfo Dianteiro Direito	51400-MCG-003	ZA	ZA	ZA			C-8	2
7	Suporte, Cilindro Inferior	51634-MK5-003	ZJ	ZJ	ZJ			C-8	18
8	Emblema A, Honda	61320-MCG-930	ZA	ZA	ZA			C-35.1	1
9	Emblema A, Carenagem Esquerda	64224-MCG-930	ZA	ZB	ZC			C-35.1	3
10	Emblema A, Tampa Lateral Esquerda	64230-MCG-930	ZA	ZB	ZC			C-35.1	7
11	Emblema A, Carenagem Direita	64223-MCG-930	ZA	ZB	ZC			C-35.1	2
12	Emblema, Tampa Lateral Direita	64229-MCG-930	ZA	ZB	ZC			C-35.1	6
13	Emblema B, Carenagem Esquerda	64226-MCG-930	ZA	ZB	ZC			C-35.1	5
14	Emblema, Honda	87103-GCE-D60	ZA	ZA	ZA			C-35.1	9
15	Emblema B, Carenagem Direita	64225-MCG-930	ZA	ZB	ZC			C-35.1	4
16	Emblema B, Tampa Lateral Direita/Esquerda	64231-MCG-930	ZA	ZA	ZA			C-35.1	8
17	Assento	77200-MCG-000	ZA	ZA	ZA			C-15	10
18	Carenagem Esquerda, Visor	64300-MCG-930	ZA	ZB	ZC			C-33	3
19	Carenagem Direita, Visor	64200-MCG-930	ZA	ZB	ZC			C-33	2
20	Tanque Combustível	17510-MCG-000	ZD	ZE	ZF			C-14	8
21	Visor, Dianteiro	61300-MCG-930	ZA	ZB	ZC			C-33	1

NX4 Falcon (03)

Nº	Modelo		NX4 Falcon (3)						
	Cor Principal		Azul Araras Candy PB-340C	Vermelho Brava Candy R-214C	Preto NH-1	Número de aplicação		Nº de identificação do Bloco	Nº de ref.
	Código de Cor					Número de aplicação inicial	Número de aplicação final		
	Nome das Peças Coloridas	Nº Peça Básico							
1	Chassi Comp.	50100-MCG-000	ZA	ZA	ZA			C-30	1
2	Tampa Lateral Esquerda	83600-MCG-940	ZA	ZB	ZC			C-16.1	4
3	Tampa Lateral Direita	83500-MCG-940	ZA	ZB	ZC			C-16.1	1
4	Pára-Lama Traseiro	80100-MCG-940	ZA	ZB	ZC			C-25.1	2
5	Pára-Lama Dianteiro	6110A-MCG-000	ZG	ZE	ZH			C-7.1	3
6	Garfo Dianteiro Direito	51400-MCG-003	ZA	ZA	ZA			C-8	2
7	Suporte, Cilindro Inferior	51634-MK5-003	ZJ	ZJ	ZJ			C-8	18
8	Emblema, HONDA	61320-MCG-940	ZB	ZC	ZD			C-35.2	1
9	Faixa Direita Tanque Combustível	64235-MCG-940	ZA	ZB	ZC			C-35.2	8
10	Faixa, Esquerda Tanque Combustível	64236-MCG-940	ZA	ZB	ZC			C-35.2	9
11	Faixa, Tampa Lateral Esquerda	64230-MCG-940	ZA	ZB	ZC			C-35.2	6
12	Emblema A, Carenagem	64223-MCG-940	ZA	ZB	ZC			C-35.2	2
13	Faixa, Tampa Lateral Direita	64229-MCG-940	ZA	ZB	ZC			C-35.2	5
14	Emblema B, Carenagem Esquerda	64226-MCG-940	ZA	ZB	ZC			C-35.2	4
15	Emblema B, Carenagem Direita	64225-MCG-940	ZA	ZB	ZC			C-35.2	3
16	Faixa B, Tampa Lateral	64231-MCG-940	ZA	ZB	ZC			C-35.2	7
17	Assento	77200-MCG-000	ZA	ZA	ZA			C-15	10
18	Carenagem Esquerda, Visor	64300-MCG-940	ZA	ZB	ZC			C-33.1	3
19	Carenagem Direita, Visor	64200-MCG-940	ZA	ZB	ZC			C-33.1	2
20	Tanque Combustível	17500-MCG-940	ZA	ZB	ZC			C-14.1	8
21	Visor, Dianteiro	61300-MCG-940	ZA	ZB	ZC			C-33.1	1

NX4 Falcon (03) 3R100001 ~

Nº	Modelo		NX4 Falcon (3)						
	Cor Principal		Azul Araras Candy PB-340C	Vermelho Brava Candy R-214C	Preto NH-1	Número de aplicação		Nº de identificação do Bloco	Nº de ref.
	Código de Cor					Número de aplicação inicial	Número de aplicação final		
	Nome das Peças Coloridas	Nº Peça Básico							
1	Chassi Comp.	50100-MCG-000	ZA	ZA	ZA			C-30	1
2	Tampa Lateral Esquerda	83600-MCG-980	ZA	ZB	ZC			C-16.1	4
3	Tampa Lateral Direita	83500-MCG-980	ZA	ZB	ZC			C-16.1	1
4	Pára-Lama Traseiro	80100-MCG-980	ZB	ZC	ZA			C-25.1	2
5	Pára-Lama Dianteiro	6110A-MCG-000	ZG	ZE	ZH			C-7.1	3
6	Garfo Dianteiro Direito	51400-MCG-003	ZA	ZA	ZA			C-8	2
7	Suporte, Cilindro Inferior	51634-MK5-003	ZJ	ZJ	ZJ			C-8	18
8	Emblema, HONDA	61320-MCG-980	ZA	ZB	ZC			C-35.3	1
9	Faixa Direita Tanque Combustível	64235-MCG-980	ZA	ZB	ZC			C-35.3	8
10	Faixa, Esquerda Tanque Combustível	64236-MCG-980	ZA	ZB	ZC			C-35.3	9
11	Emblema, Tampa Lateral Esquerda	64230-MCG-980	ZA	ZB	ZC			C-35.3	6
12	Emblema A, Carenagem	64223-MCG-980	ZA	ZB	ZC			C-35.3	2
13	Emblema, Tampa Lateral Direita	64229-MCG-980	ZA	ZB	ZC			C-35.3	5
14	Emblema B, Carenagem Esquerda	64226-MCG-980	ZA	ZB	ZC			C-35.3	4
15	Emblema B, Carenagem Direita	64225-MCG-980	ZA	ZB	ZC			C-35.3	3
16	Faixa B, Tampa Lateral	64231-MCG-980	ZA	ZB	ZC			C-35.3	7
17	Assento	77200-MCG-000	ZA	ZA	ZA			C-15	10
18	Carenagem Esquerda, Visor	64300-MCG-980	ZA	ZB	ZC			C-33.2	3
19	Carenagem Direita, Visor	64200-MCG-980	ZA	ZB	ZC			C-33.2	2
20	Tanque Combustível	17500-MCG-980	ZA	ZB	ZC			C-14.1	8
21	Visor, Dianteiro	61300-MCG-980	ZB	ZC	ZA			C-33.2	1
22	Etiqueta, Cor	87565-MCG-960	ZA	ZB	ZC			C-34	9

NX4 Falcon (04) 4R000001 ~

Nº	Modelo		NX4 Falcon (4)						
	Cor Principal		Verde Selva Candy BG-128C	Vermelho Brasileiro R-294	Preto NH-1	Número de aplicação		Nº de identificação do Bloco	Nº de ref.
	Código de Cor					Número de aplicação inicial	Número de aplicação final		
	Nome das Peças Coloridas	Nº Peça Básico							
1	Chassi Comp.	50100-MCG-850	ZA	ZA	ZA			C-30	1
2	Tampa Lateral Esquerda	83600-MCG-850	ZA	ZB	ZC			C-16.2	4
3	Tampa Lateral Direita	83500-MCG-850	ZA	ZB	ZC			C-16.2	1
4	Pára-Lama Traseiro	80100-MCG-850	ZA	ZB	ZC			C-25.2	2
5	Pára-Lama Dianteiro	6110A-MCG-000	ZJ	ZL	ZH			C-7.1	3
6	Garfo Dianteiro Direito	51400-MCG-003	ZA	ZA	ZA			C-8	2
7	Suporte, Cilindro Inferior	51634-MK5-003	ZJ	ZJ	ZJ			C-8	18
8	Emblema, HONDA	61320-MCG-850	ZA	ZC	ZB			C-35.4	1
9	Faixa Direita Tanque Combustível	64235-MCG-850	ZA	ZB	ZC			C-35.4	8
10	Faixa, Esquerda Tanque Combustível	64236-MCG-850	ZA	ZB	ZB			C-35.4	9
11	Faixa A, Tampa Lateral Esquerda	64230-MCG-850	ZA	ZB	ZC			C-35.4	6
12	Emblema A, Carenagem Direita	64223-MCG-850	ZA	ZB	ZC			C-35.4	2
13	Emblema, Tampa Lateral Direita	64229-MCG-850	ZA	ZB	ZC			C-35.4	5
14	Emblema B, Carenagem Esquerda	64226-MCG-850	ZA	ZB	ZC			C-35.4	4
15	Emblema B, Carenagem Direita	64225-MCG-850	ZA	ZB	ZC			C-35.4	3
16	Faixa B, Tampa Lateral	64231-MCG-850	ZA	ZB	ZC			C-35.4	7
17	Assento	77200-MCG-000	ZA	ZA	ZA			C-15	10
18	Carenagem Esquerda, Visor	64300-MCG-850	ZA	ZB	ZC			C-33.3	3
19	Carenagem Direita, Visor	64200-MCG-850	ZA	ZB	ZC			C-33.3	2
20	Tanque Combustível	17500-MCG-850	ZA	ZB	ZC			C-14.2	8
21	Visor, Dianteiro	61300-MCG-850	ZB	ZC	ZB			C-33.3	1
22	Etiqueta, Cor	87565-MCG-870	ZA	ZB	ZC			C-34	11
23	Emblema A, Tampa Lateral Direita	64232-MCJ-850	–	ZA	–			C-35.4	7
24	Emblema A, Tampa Lateral Esquerda	64233-MCJ-850	–	ZA	–			C-35.4	8

NX4 Falcon (05) 5R000001 ~

Nº	Modelo		NX4 Falcon (5)						
	Cor Principal		Verde Selva Candy BG-128C	Vermelho Brasileiro R-294	Preto NH-1	Número de aplicação		Nº de identificação do Bloco	Nº de ref.
	Código de Cor					Número de aplicação inicial	Número de aplicação final		
	Nome das Peças Coloridas	Nº Peça Básico							
1	Chassi Comp.	50100-MCG-850	ZA	ZA	ZA			C-30	1
2	Tampa Lateral Esquerda	83600-MCG-900	ZA	ZB	ZC			C-16.3	4
3	Tampa Lateral Direita	83500-MCG-900	ZA	ZB	ZC			C-16.3	1
4	Pára-Lama Traseiro	80100-MCG-930	ZD	ZE	ZF			C-25.3	2
5	Pára-Lama Dianteiro	6110A-MCG-000	ZJ	ZL	ZH			C-7.2	3
6	Garfo Dianteiro Direito	51400-MCG-941	ZA	ZA	ZA			C-8	2
7	Suporte, Cilindro Inferior	51634-MK5-003	ZJ	ZJ	ZJ			C-8	18
8	Emblema, HONDA	61320-MCG-930	ZA	ZA	ZA			C-35.5	3 e 12
9	Faixa Direita, Tanque Combustível	64235-MCG-900	ZA	ZB	ZC			C-35.5	10
10	Faixa Esquerda, Tanque Combustível	64236-MCG-900	ZA	ZB	ZC			C-35.5	11
11	Emblema A, Tampa Lateral Direita	64232-MCG-900	ZA	ZB	ZC			C-35.5	8
12	Emblema A, Carenagem	64223-MCG-900	ZA	ZA	ZB			C-35.5	4
13	Emblema A, Tampa Lateral Esquerda	64233-MCG-900	ZA	ZB	ZC			C-35.5	9
14	Emblema B, Carenagem Esquerda	64226-MCG-900	ZA	ZB	ZC			C-35.5	6
15	Emblema B, Carenagem Direita	64225-MCG-900	ZA	ZB	ZC			C-35.5	5
16	Faixa B, Tampa Lateral	64231-MCG-900	ZA	ZA	ZA			C-35.5	7
17	Assento	77200-MCG-000	ZA	ZA	ZA			C-15	10
18	Carenagem Lateral Esquerda	64300-MCG-900	ZA	ZB	ZC			C-33.4	3
19	Carenagem Lateral Direita	64200-MCG-900	ZA	ZB	ZC			C-33.4	2
20	Tanque Combustível	17500-MCG-900	ZA	ZB	ZC			C-14.3	8
21	Visor, Dianteiro	61300-MCG-900	ZA	ZB	ZC			C-33.4	1
22	Etiqueta, Cor	87565-MCG-830	ZA	ZB	ZC			C-34	11
23	Faixa, Visor Dianteiro Direito	61303-MCG-900	ZA	ZB	ZC			C-35.5	1
24	Faixa, Visor Dianteiro Esquerdo	61304-MCG-900	ZA	ZB	ZC			C-35.5	2

NX4 Falcon (06) BR

Nº	Modelo		NX4 Falcon (6)						
	Cor Principal		Prata Metálico Mat Twister NH-A37M	Azul Metálico Mat Garopaba PB-366M	Preto NH-1	Número de aplicação		Nº de identificação do Bloco	Nº de ref.
	Código de Cor					Número de aplicação inicial	Número de aplicação final		
	Nome das Peças Coloridas	Nº Peça Básico							
1	Chassi Comp.	50100-MCG-770	ZA	ZA	ZA			C-30	1
2	Tampa Lateral Esquerda	83600-MCG-770	ZA	ZB	ZC			C-16.4	4
3	Tampa Lateral Direita	83500-MCG-770	ZA	ZB	ZC			C-16.4	1
4	Pára-Lama Traseiro	80100-MCG-770	ZA	ZC	ZB			C-25.4	2
5	Pára-Lama Dianteiro	6110A-MCG-000	ZP	ZQ	ZH			C-7.2	3
6	Garfo Dianteiro Direito	51400-MCG-941	ZA	ZA	ZA			C-8	2
7	Suporte, Cilindro Inferior	51634-MK5-003	ZJ	ZJ	ZJ			C-8	18
8	Emblema A, Tampa Lateral Esquerda	64233-MCG-770	ZA	ZB	ZC			C-35.6	9
9	Emblema A, Tampa Lateral Direita	64232-MCG-770	ZA	ZB	ZC			C-35.6	8
10	Emblema A, Carenagem	64223-MCG-770	ZA	ZB	ZC			C-35.6	4
11	Emblema B, Carenagem Esquerda	64226-MCG-770	ZA	ZB	ZC			C-35.6	6
12	Emblema B, Carenagem Direita	64225-MCG-770	ZA	ZB	ZC			C-35.6	5
13	Faixa B, Tampa Lateral Direita	64231-MCG-770	ZA	ZB	-			C-35.6	7
14	Faixa B, Tampa Lateral Direita	64231-MCG-900	-	-	ZA			C-35.6	7
15	Emblema, HONDA	61320-MCG-770	ZA	ZB	-			C-35.6	3 e 12
16	Emblema, HONDA	61320-MCG-930	-	-	ZA			C-35.6	3 e 12
17	Assento	77200-MCG-770	ZA	ZA	ZA			C-15	10
18	Carenagem Lateral Esquerda	64300-MCG-770	ZA	ZB	ZC			C-33.5	3
19	Carenagem Lateral Direita	64200-MCG-770	ZA	ZB	ZC			C-33.5	2
20	Tanque Combustível	17510-MCG-000	ZG	ZG	ZG			C-14.3	8
21	Visor, Dianteiro	61300-MCG-770	ZA	ZC	ZB			C-33.5	1

NX4 Falcon (06) 1LA, 2LA, 3LA

Nº	Modelo		NX4 Falcon (6)						
	Cor Principal		Prata Metálico Mat Twister NH-A37M	Azul Metálico Mat Garopaba PB-366M	Preto NH-1	Número de aplicação		Nº de identificação do Bloco	Nº de ref.
	Código de Cor					Número de aplicação inicial	Número de aplicação final		
	Nome das Peças Coloridas	Nº Peça Básico							
1	Chassi Comp.	50100-MCG-770	ZA	ZA	ZA			C-30	1
2	Tampa Lateral Esquerda	83600-MCG-770	ZA	ZB	ZC			C-16.4	4
3	Tampa Lateral Direita	83500-MCG-770	ZA	ZB	ZC			C-16.4	1
4	Carenagem Traseira	80100-MCG-770	ZA	ZC	ZB			C-25.4	2
5	Pára-Lama Dianteiro	6110A-MCG-000	ZP	ZQ	ZK			C-7.2	3
6	Garfo Dianteiro Direito	51400-MCG-941	ZA	ZA	ZA			C-8	2
7	Suporte, Cilindro Inferior	51634-MK5-003	ZK	ZK	ZK			C-8	18
8	Etiqueta, Cor	87565-MCG-760	ZA	ZB	ZC			C-34	9 e 11
9	Emblema A, Tampa Lateral Esquerda	64233-MCG-770	ZA	ZB	ZC			C-35.6	9
10	Emblema A, Tampa Lateral Direita	64232-MCG-770	ZA	ZB	ZC			C-35.6	8
11	Emblema A, Carenagem	64223-MCG-770	ZA	ZB	ZC			C-35.6	4
12	Emblema B, Carenagem Esquerda	64226-MCG-770	ZA	ZB	ZC			C-35.6	6
13	Emblema B, Carenagem Direita	64225-MCG-770	ZA	ZB	ZC			C-35.6	5
14	Faixa B, Tampa Lateral Direita	64231-MCG-770	ZA	ZB	-			C-35.6	7
15	Faixa B, Tampa Lateral Direita	64231-MCG-900	-	-	ZA			C-35.6	7
16	Emblema, HONDA	61320-MCG-770	ZA	ZB	-			C-35.6	3 e 12
17	Emblema, HONDA	61320-MCG-930	-	-	ZA			C-35.6	3 e 12
18	Assento	77200-MCG-770	ZA	ZA	ZA			C-15	10
19	Carenagem Lateral Esquerda	64300-MCG-770	ZA	ZB	ZC			C-33.5	3
20	Carenagem Lateral Direita	64200-MCG-770	ZA	ZB	ZC			C-33.5	2
21	Tanque Combustível	17510-MCG-000	ZG	ZG	ZG			C-14.3	8
22	Visor, Dianteiro	61300-MCG-770	ZA	ZC	ZB			C-33.5	1

Mangueira de Combustível, Mangueiras de Aplicação Geral e Mangueira de Vinil

- As “mangueiras de combustível de peças padronizadas”, as “mangueiras de aplicações gerais” e as “ mangueiras de vinil” são fornecidas sem embalagem (granel) em forma de bobinas.
- Quando necessitar efetuar o pedido destas “mangueiras”, verifique no Catálogo de Peças o código da “mangueira padrão” e em seguida coloque entre parênteses o código da “mangueira sem embalagem (granel)” relativa utilizando a tabela abaixo.
  (O comprimento padrão das “mangueiras sem embalagem (granel)” é de 1 metro. As mangueiras indicadas com o símbolo < > também estão disponíveis com as medidas de 3 a 8 metros).
- Quando necessitar de troca, corte a mangueira sem embalagem (granel) na medida especificada. Esta medida pode ser verificada no nome da peça (verifique no manual de Serviços ou nas instruções que acompanham as mangueiras sem embalagem (granel) os procedimentos para o corte e instalação).
- A relação abaixo especifica o código das mangueiras padrão e as respectivas mangueiras sem embalagem (granel) e suas medidas. Certifique-se de que estes números sejam aplicados somente para as peças de reposição relacionadas.

Mangueira de Combustível			
Número de Peça Padrão	Número de Peça sem Embalagem (granel)	Peça sem Embalagem (granel)	
		Diâmetro Interno (mm)	Comprimento (m)
95001-30XXX-2X	95001-30001-20M	3.0	1
95001-30XXX-3X	95001-30001-30M	3.0	1
9500-30XXX-4X	95001-30001-40M	3.0	1
95001-35XXX-2X 95001-35XXX-5X	95001-35001-50M <95001-35003-50M>	3.5 3.5	1 3
95001-35XXX-3X 95001-35XXX-4X 95001-35XXX-6X	95001-35001-60M <95001-35003-60M>	3.5 3.5	1 3
95001-45XXX-2X 95001-45XXX-5X	95001-45001-50M <95001-45003-50M>	4.5 4.5	1 3
95001-45XXX-3X 95001-45XXX-4X 95001-45XXX-6X	95001-45001-60M <95001-45003-60M> <95001-45008-60M>	4.5 4.5 4.5	1 3 8
95001-55XXX-2X 95001-55XXX-5X	95001-55001-50M <95001-55003-50M> <95001-55008-50M>	5.5 5.5 5.5	1 3 8
95001-55XXX-3X 95001-55XXX-4X 95001-55XXX-6X	95001-55001-60M <95001-55003-60M> <95001-55008-60M>	5.5 5.5 5.5	1 3 8
95001-75XXX-2X 95001-75XXX-5X	95001-75001-50M <95001-75003-50M>	7.5 7.5	1 3
95001-75XXX-3X 95001-75XXX-4X 95001-75XXX-6X	95001-75001-60M <95001-75003-60M> <95001-75008-60M>	7.5 7.5 7.5	1 3 8
95001-80XXX-2X 95001-80XXX-5X	95001-80001-50M	8.0	1
95001-80XXX-3X 95001-80XXX-4X 95001-80XXX-6X	95001-80001-60M	8.0	1

Mangueira de Aplicação Geral			
Número de Peça Padrão	Número de Peça sem Embalagem (granel)	Peça sem Embalagem (granel)	
		Diâmetro Interno (mm)	Comprimento (m)
95005-30XXX-3X	95005-30001-30M	3.0	1
95005-30XXX-5X	95005-30001-50M	3.0	1
95005-35XXX-1X 95005-35XXX-4X	95005-35001-10M <95005-35003-10M> <95005-35008-10M>	3.5 3.5 3.5	1 3 8
95005-35XXX-2X	95005-35001-20M	3.5	1
95005-35XXX-3X	95005-35001-30M	3.5	1
95005-35XXX-5X	95005-35001-50M	3.5	1
95005-45XXX-1X 95005-45XXX-4X	95005-45001-10M <95005-45003-10M> <95005-45008-10M>	4.5 4.5 4.5	1 3 8
95005-45XXX-2X	95005-45001-20M	4.5	1
95005-45XXX-3X	95005-45001-30M	4.5	1
95005-45XXX-5X	95005-45001-50M	4.5	1
95005-50XXX-3X	95005-50001-30M <95005-50003-30M>	5.0 5.0	1 3
95005-50XXX-5X	95005-50001-50M	5.0	1
95005-55XXX-1X 95005-55XXX-4X	95005-55001-10M <95005-55003-10M> <95005-55008-10M>	5.3 5.3 5.3	1 3 8
95005-55XXX-2X	95005-55001-20M <95005-55003-20M>	5.3 5.3	1 3
95005-65XXX-1X	95005-65001-10M <95005-65003-10M>	6.5 6.5	1 3
95005-65XXX-2X	95005-65001-20M	6.5	1
95005-70XXX-3X	95005-70001-30M <95005-70003-30M>	7.0 7.0	1 3
95005-70XXX-5X	95005-70001-50M	7.0	1

Mangueira de Aplicação Geral			
Número de Peça Padrão	Número de Peça sem Embalagem (granel)	Peça sem Embalagem (granel)	
		Diâmetro Interno (mm)	Comprimento (m)
95005-75XXX-1X	95005-75001-10M <95005-75003-10M>	7.3 7.3	1 3
95005-75XXX-2X	95005-75001-20M	7.3	1
95005-80XXX-1X	95005-80001-10M <95005-80003-10M>	8.0 8.0	1 3
95005-80XXX-2X	95005-80001-20M	8.0	1
95005-80XXX-3X	95005-80001-30M	8.0	1
95005-80XXX-5X	95005-80001-50M	8.0	1
95005-11XXX-3X	95005-11001-30M	11.0	1
95005-11XXX-5X	95005-11001-50M	11.0	1
95005-12XXX-1X	95005-12001-10M <95005-12003-10M>	12.0 12.0	1 3
95005-12XXX-2X	95005-12001-20M	12.0	1
95005-12XXX-3X	95005-12001-30M	12.0	1
95005-12XXX-5X	95005-12001-50M	12.0	1
95005-91XXX-3X	95005-91001-30M	12.0	1
95005-91XXX-5X	95005-91001-50M	12.0	1
95005-92XXX-3X	95005-92001-30M	12.0	1
95005-92XXX-5X	95005-92001-50M	12.0	1
95005-14XXX-1X	95005-14001-10M	14.0	1
95005-14XXX-2X	95005-14001-20M <95005-14003-20M>	14.0 14.0	1 3
95005-14XXX-3X	95005-14001-30M	14.0	1
95005-14XXX-5X	95005-14001-50M	14.0	1
95005-17XXX-1X	95005-17001-10M	17.0	1
95005-17XXX-2X	95005-17001-20M	17.0	1
95005-17XXX-3X	95005-17001-30M	17.0	1
95005-17XXX-5X	95005-17001-50M	17.0	1

⚠ CUIDADO

É PERIGOSO confundir uma “Mangueira de Combustível” com a “Mangueira de Aplicações Gerais” ou com a “Mangueira de Vinil”. Cada “Mangueira” tem sua utilização apropriada.
Nunca utilize uma “Mangueira de Aplicações Gerais” ou a “Mangueira de Vinil” no lugar de uma “Mangueira de Combustível” ou vice-versa.
Use sempre a mangueira sem embalagem (granel) especificada, utilizando as instruções de corte e instalação dos Manuais de Serviços e das instruções que são fornecidas juntamente com a embalagem.

Mangueira de Combustível, Mangueiras de Aplicação Geral e Mangueira de Vinil

Mangueira de Vinil				
Número de Peça Standard	Número de peça Sem Embalagem (granel)	Peça sem Embalagem (granel)		
		Diâmetro Interno (mm)	Diametro Externo (mm)	Comprimento (m)
95003-01XXX-3X	95003-01001-60M	2.9	6.8	1
95003-01XXX-60	<95003-01003-60M>	2.9	6.8	3
95003-03XXX-3X	95003-03001-60M	3.0	6.0	1
95003-03XXX-60	<95003-03003-60M>	3.0	6.0	1
95003-05XXX-3X	95003-05001-60M	3.5	6.5	1
95003-05XXX-60	<95003-05003-60M>	3.5	6.5	3
	<95003-05008-60M>	3.5	6.5	8
95003-07XXX-1X	95003-07001-10M	4.0	7.0	1
95003-07XXX-20	<95003-07003-10M>	4.0	7.0	3
95003-07XXX-3X	95003-07001-60M	4.0	7.0	1
95003-07XXX-60	<95003-07003-60M>	4.0	7.0	3
	<95003-07008-60M>	4.0	7.0	8
95003-07XXX-7X	95003-07001-70M	4.0	7.0	1
	<95003-07003-70M>	4.0	7.0	3
	<95003-07008-70M>	4.0	7.0	8
95003-08XXX-1X	95003-08001-10M	4.5	6.5	1
	<95003-08003-10M>	4.5	6.5	3
	<95003-08008-10M>	4.5	6.5	8
95003-09XXX-3X	95003-09001-60M	4.5	8.0	1
95003-09XXX-60	<95003-09003-60M>	4.5	8.0	3
95003-12XXX-1X	95003-12001-10M	5.0	7.0	1
95003-12XXX-20	<95003-12003-10M>	5.0	7.0	3
	<95003-12008-10M>	5.0	7.0	8
95003-10XXX-1X	95003-10001-10M	5.0	8.0	1
95003-10XXX-20	<95003-10003-10M>	5.0	8.0	3
95003-10XXX-3X	95003-10001-60M	5.0	8.0	1
95003-10XXX-60	<95003-10003-60M>	5.0	8.0	3
95003-11XXX-3X	95003-11001-60M	5.0	9.0	1
95003-11XXX-60	<95003-11003-60M>	5.0	9.0	3
	<95003-11008-60M>	5.0	9.0	8
95003-14XXX-1X	95003-14001-10M	6.0	9.0	1
95003-14XXX-20	<95003-14003-10M>	6.0	9.0	3
95003-14XXX-3X	95003-14001-60M	6.0	9.0	1
	<95003-14003-60M>	6.0	9.0	3
95003-17XXX-1X	95003-17001-10M	7.0	9.0	1
	<95003-17003-10M>	7.0	9.0	3
95003-19XXX-1X	95003-19001-10M	7.0	11.0	1
95003-19XXX-20	<95003-19003-10M>	7.0	11.0	3
	<95003-19008-10M>	7.0	11.0	8
95003-19XXX-3X	95003-19001-60M	7.0	11.0	1
95003-19XXX-60	<95003-19003-60M>	7.0	11.0	3
	<95003-19008-60M>	7.0	11.0	8
95003-21XXX-1X	95003-21001-10M	8.0	9.0	1
95003-21XXX-20	<95003-21003-10M>	8.0	9.0	3
95003-23XXX-1X	95003-23001-10M	8.0	12.0	1
95003-23XXX-20	<95003-23003-10M>	8.0	12.0	3

Mangueira de Vinil				
Número de Peça Standard	Número de peça Sem Embalagem (granel)	Peça sem Embalagem (granel)		
		Diâmetro Interno (mm)	Diametro Externo (mm)	Comprimento (m)
95003-23XXX-3X	95003-23001-60M	8.0	12.0	1
95003-23XXX-60	<95003-23003-60M>	8.0	12.0	3
	<95003-23008-60M>	8.0	12.0	8
95003-25XXX-1X	95003-25001-10M	9.0	11.0	1
95003-25XXX-20	<95003-25003-10M>	9.0	11.0	3
95003-25XXX-3X	95003-25001-60M	9.0	11.0	1
	<95003-25003-60M>	9.0	11.0	3
95003-25XXX-7X	95003-25001-70M	9.0	11.0	1
	<95003-25003-70M>	9.0	11.0	3
95003-27XXX-1X	95003-27001-10M	9.0	13.0	1
95003-27XXX-20	<95003-27003-10M>	9.0	13.0	3
95003-27XXX-3X	95003-27001-60M	9.0	13.0	1
95003-27XXX-60	<95003-27003-60M>	9.0	13.0	3
95003-33XXX-1X	95003-33001-10M	10.0	14.0	1
95003-33XXX-20	<95003-33003-10M>	10.0	14.0	3
95003-36XXX-1X	95003-36001-10M	11.0	13.0	1
95003-36XXX-20	<95003-36003-10M>	11.0	13.0	3
	<95003-36008-10M>	11.0	13.0	8
95003-37XXX-3X	95003-37001-60M	11.0	15.0	1
95003-37XXX-60	<95003-37003-60M>	11.0	15.0	3
95003-38XXX-1X	95003-38001-10M	12.0	13.0	1
95003-38XXX-20	<95003-38003-10M>	12.0	13.0	3
95003-39XXX-1X	95003-39001-10M	12.0	14.0	1
95003-39XXX-20	<95003-39003-10M>	12.0	14.0	3
95003-40XXX-20	95003-40001-10M	12.0	16.0	1
	<95003-40003-10M>	12.0	16.0	3
95003-40XXX-3X	95003-40001-60M	12.0	16.0	1
95003-40XXX-60	<95003-40003-60M>	12.0	16.0	3
95003-43XXX-1X	95003-43001-10M	13.0	15.0	1
95003-43XXX-20	<95003-43003-10M>	13.0	15.0	3
	<95003-43008-10M>	13.0	15.0	8
95003-45XXX-1X	95003-45001-10M	14.0	18.0	1
95003-45XXX-20	<95003-45003-10M>	14.0	18.0	3
	<95003-45008-10M>	14.0	18.0	8
95003-50XXX-1X	95003-50001-10M	16.0	19.0	1
95003-50XXX-20	<95003-50003-10M>	16.0	19.0	3
95003-50XXX-3X	95003-50001-60M	16.0	19.0	1
	<95003-50003-60M>	16.0	19.0	3
95003-55XXX-1X	95003-55001-10M	17.5	20.5	1
95003-55XXX-20	<95003-55003-10M>	17.5	20.5	3
95003-60XXX-1X	95003-60001-10M	22.0	27.0	1
95003-60XXX-20	<95003-60003-10M>	22.0	27.0	3
95003-60XXX-3X	95003-60001-60M	22.0	27.0	1
95003-60XXX-60	<95003-60003-60M>	22.0	27.0	3

⚠ CUIDADO

É PERIGOSO confundir uma "Mangueira de Combustível" com a "Mangueira de Aplicações Gerais" ou com a "Mangueira de Vinil". Cada "Mangueira" tem sua utilização apropriada. Nunca utilize uma "Mangueira de Aplicações Gerais" ou a "Mangueira de Vinil" no lugar de uma "Mangueira de Combustível" ou vice-versa.
Use sempre a mangueira sem embalagem (granel) especificada, utilizando as instruções de corte e instalação dos Manuais de Serviços e das instruções que são fornecidas juntamente com a embalagem.

Composição do número de identificação das mangueiras

Exemplo: 9 5 0 0 1 - 7 5 0 0 1 - 5 0 M

Número de Peça sem Embalar : Refere-se a Peça sem Embalar

Codigo da Marca (Tipo de Mangueira) (Mangueira de Combustível e Mangueira de Aplicação Geral)
Código de câmbio (para Mangueira Adicionada); (Mangueira de Vinil)

- Indica a marca do número e a Seqüência de Troca. O código para a peça sem embalar deve ser estritamente 0 (Zero).

Tipos de Codigo:

- Mangueira de Combustível:
  - 5 : Trançada Interior Preta
  - 2 : Trançada Exterior Vermelha (Somente com 3 mm de diâmetro Interno)
  - 6 : Preta
  - 3 : Vermelha (Somente 3 mm de diâmetro Interno)
  - 4 : Cinza com faixa Vermelha (Somente com 3 mm de diâmetro Interno)
- Mangueira de Aplicação Geral:
  - 1 : Cinza
  - 2 : Cinza
  - 3 : Preta
  - 5 : Preta
- Mangueira de Vinil:
  - 1 : Transparente
  - 2 : Preta
  - 3: Vermelho Claro
  - 7 : Preto Palido
  - 6 : Vermelho Claro

Comprimento :
- 001 : 1 m (Standard)
- 003 : 3 m
- 008 : 8 m

Códido de Diâmetro Interno (Mangueira de Combustível e Mangueira de aplicação geral)

30 : 3,0 mm	11 :11 mm
35 : 3,5 mm	91 :12 (Diâmetro Externo de 15) mm
45 : 4,5 mm	92 :12 (Diâmetro Externo de 16) mm
50 : 5,0 mm	12 :12 (Diâmetro Externo de 17) mm
55 : 5,3 mm	14 : 14 mm
5,5 mm	17 : 17 mm
65 : 6,5 mm	
70 : 7,0 mm	
75 : 7,3 mm	
7,5 mm	
80 : 8,0 mm	

Código de Diâmetro Externo / Interno (Mangueira de Vinil)

01 : DI 2,9, DE 6.8 mm	14 : DI 6,0, DE 9,0 mm	37 : DI 11,0, DE 15,0 mm
03 : DI 3,0, DE 6.0 mm	17 : DI 7,0, DE 9,0 mm	38 : DI 12,0, DE 13,0 mm
05 : DI 3,5, DE 6.5 mm	19 : DI 7,0, DE 11,0 mm	39 : DI 12,0, DE 14,0 mm
07 : DI 4,0, DE 7.0 mm	21 : DI 8,0, DE 9,0 mm	40 : DI 12,0, DE 16,0 mm
08 : DI 4,5, DE 6.5 mm	23 : DI 8,0, DE 12,0 mm	43 : DI 13,0, DE 15,0 mm
09 : DI 4,5, DE 8.0 mm	25 : DI 9,0, DE 11,0 mm	45 : DI 14,0, DE 18,0 mm
12: DI 5,0, DE 7.0 mm	27 : DI 9,0, DE 13,0 mm	50 : DI 16,0, DE 19,0 mm
10 : DI 5,0, DE 8.0 mm	33 : DI 10,0, DE 14,0 mm	55 :DI 17,5, DE 20,5 mm
11 : DI 5,0, DE 9.0 mm	36 : DI 11,0, DE 13,0 mm	60 : DI 22,0, DE 27,0 mm

Tipo de Mangueira :
- 1 : Mangueira de Combustível
- 5 : Mangueira de Aplicação Geral
- 3 : Mangueira de Vinil

Instruções para o uso do tempo de mão-de-obra (T.M.O.)

O tempo de mão-de-obra (TMO) é utilizado para determinar o tempo de serviço necessário para a substituição das peças e posterior ajuste. Para as peças que não apresentam (T.M.O.) devem ser utilizados os tempos das peças correlatas.

1. O T.M.O. é baseado nas seguintes condições de serviço:

a. Serviço executado por mecânico experiente em motocicletas HONDA, trabalhando em ritmo normal.
b. O tempo necessário para inspeção, regulagem e teste operacional, após o reparo, está incluido no T.M.O.
c. Utilização de todas as ferramentas especiais necessárias ao serviço.

2. Método de Computação

O tempo de Serviço está tabelado em décimos de hora
Para simplificar o cálculo global.
Exemplo: 0,3 = 18 Minutos
5,6 = 5 Horas e 36 Minutos

Tabela de Conversão			
Horas	Minutos	Horas	Minutos
0,1	6	0,6	36
0,2	12	0,7	42
0,3	18	0,8	48
0,4	24	0,9	54
0,5	30	1,0	60

3. Cálculo do tempo de serviço

Quando vários serviços são executados em uma mesma motocicleta,o tempo de serviço deve ser calculado de acordo com a natureza dos serviços

a. Serviços de natureza não duplicada
São serviços sem correlação, isto é, serviços cuja execução de um não afeta o outro .O tempo de serviço será a soma de cada peça substituida.
Exemplo: Substituição do Cilindro e Mola de Embreagem

Item de Serviço	T.M.O.
Cilindro	3,5
Mola de Embreagem	0,7

O T.M.O. para o serviço é 3,5 + 0,7 = 4,2

b. Serviços de natureza duplicada
São serviços cuja execução de um afeta diretamente o outro. O tempo de serviço será da peça de maior tempo.
Exemplo: Substituição do Pistão e Junta do Cabeçote

Item de Serviço	T.M.O.
Junta do Cabeçote	2,3
Pistão	2,8

O T.M.O. para o serviço será 2,8

c. Serviços de natureza mista
Tipo de serviço comum no reparo de uma motocicleta
São serviços de natureza duplicada executados simultaneamente com serviço de natureza não duplicada.
Exemplo: Substituição do Tambor Seletor Comp., Árvore e Manivelas Comp., e Junta da Carcaça do Motor.

Item de Serviço	T.M.O.
Tambor Seletor	*6,1
Árvore de Manivelas	*6,8
Desmontagem da Carcaça do Motor	*5,9

O T.M.O. para o serviço é (6,1 + 6,8) – 5,9 = 7,0

A desmontagem da carcaça do motor é um serviço de natureza duplicada.

O T.M.O identificado com asterisco (*) inclui a remoção e instalação do motor.

As peças indentificadas com o símbolo "•" têm o mesmo T.M.O da peça imediatamente descrita acima.

4. Operações de Natureza Distinta

a. Remoção e instalação

Nº	Item de Serviço	T.M.O.
1	Motor	2,3
2	Cabeçote	2,3
3	Carburador	0,4

b. Ajuste, medição, limpeza do Motor

Nº	Item de Serviço	T.M.O.
1	Ajuste e Limpeza da Vela de Ignição	0,2
2	Ajuste da Marcha lenta do Carburador	0,1
3	Inspeção do Óleo do Motor (Excluindo troca de óleo)	0,1
4	Medição de Compressão	0,2
5	Verificação do Nível de Eletrólito da Bateria	0,2
6	Medição do Nível da Bóia do Carburador	0,7
7	Ajuste da Operação de Aceleração	0,1
8	Inspeção de Ponto de Ignição	0,2
9	Limpeza do Elemento do Filtro de Ar	0,3
10	Ajuste da Embreagem	0,1
11	Limpeza da Tela de Filtro de Óleo	0,6
12	Ajuste da Folga de Válvulas	0,8

Chassi

Nº	Item de Serviço	T.M.O.
1	Sangria de Ar do Freio Dianteiro	0,2
2	Sangria de Ar do Freio Traseiro	0,2
3	Teste de Funcionamento do Freio	0,1
4	Regulagem do Farol	0,1
5	Corrente de Transmissão (inclui o ajuste da tensão, mas não inclui a troca)	0,1

c. Revisão geral

Nº	Item de Serviço	T.M.O.
1	Carburador	1,0

Todas as informações, ilustrações e especificações incluídas nesta publicação são baseadas nas informações mais recentes disponíveis sobre o produto no momento de autorizar a impressão. A MOTO HONDA AMAZÔNIA LTDA. se reserva o direito de alterar as características do veículo a qualquer momento sem aviso prévio, sem incorrer em obrigações de qualquer espécie.
Nenhuma parte desta publicação pode ser reproduzida sem autorização por escrito.

MOTO HONDA DA AMAZÔNIA LTDA
Depto. de Serviços Pós-Venda
Setor de Publicações Técnicas.

Instruction for use of parts catalogue

- This parts catalogue was prepared based on the latest information available to the model NX4 Falcon 00 • 01 • 02 • 03 • 04 • 05 • 06
- Always specify the part number when ordering a part.
  - Check the model, type, serial numbers, color, maker, and the size as needed before ordering a part.
  - Note that the illustrations (part drawings) can differ from the actual parts in shape.
    They are given just to help you to refer to the parts.
- When modifications or additions to this parts catalogue are made, a revised edition will be issued at an appropriate time, with successively progressing revision numbers on the cover.
- **We recommend obtaining such revisions in order to keep your parts catalogue up-to-date at all times. To check whether a parts catalogue revision has been issued, please contact your HONDA distributor.**

Contents

- Instruction for use of parts catalogue 18
- How to refer to the part information 19
- Part catalogue structure 20
- When the parts were revised 21
- Abbreviations used in the parts catalogue 21
- How to check the part block and serial numbers 22
- Models, area codes and applicable serial numbers 22
- Construction of vehicle identification number (VIN) 23
- Color chart 24
- Fuel Hose, general Purpose Hoses and Vinyl Hose 30
- Bulk Part number of Fuel Hose, General Purpose Hose and Vinyl Hose 32
- How to use the flat rate time (F.R.T.) 33
- Index Engine group 53
- Index Frame group 55
- Part. No. index 241

How to refer to the part information

Ⓑ Reference with “Part number index”

PART Nº INDEX

Part Nº	Block Nº
06000	
06430-GCE-900	F-10
06450-GCE-900	F-8
11000	
11100-GCE-900	E-12
11191-GCE-900	E-12
11200-GCE-900	E-12
11330-GCE-900	E-6
11341-GCE-900	E-10
11394-GW8-680	E-6
12000	
12101-GCE-900	E-5
12191-GS4-761	E-5
12200-GCE-900	E-2
12209-GB4-681	E-3
12237-KEV-305	E-2
12245-KEV-305	E-2
12250-GF6-000	E-2
12251-GF6-010	E-2
12255-GF6-000	E-2
12301-GF6-910	F-1

Part Nº	Block Nº
14321-GB6-911	E-4
14401-178-003	E-4
14431-GN5-911	E-3
14451-035-000	E-3
14500-035-020	E-4
14502-086-000	E-4
14531-035-000	E-4
14541-GB4-680	E-4
14550-GB0-911	E-4
14566-086-030	E-4
14610-086-013	E-4
14615-035-010	E-4
14670-035-031	E-4
14675-178-000	E-4
14711-GN5-913	E-3
14721-GF6-010	E-3
14751-GN5-911	E-3
14761-GN5-911	E-3
14771-GB4-680	E-3
14775-MA6-000	E-3
14781-MA6-000	E-3
15000	
15100-GBG-931	E-9
15119-178-000	E-9

Part Nº	Block Nº
16100-GCE-951	E-17
16100-GCE-961	E-17
16118-GB4-003	E-17
16148-141-881	E-17
16155-168-681	E-17
16163-GBG-960	E-17
16165-GCE-901	E-17
16175-GB0-911	E-17
16176-GB0-911	E-17
16199-428-771	E-17
16199-GCE-900	E-17
16201-KCW-880	E-1
16211-GB5-750	E-1
16236-GBG-900	E-12
16910-GAH-690	F-12
16951-KEV-900	E-17
17000	
17111-GBG-850	E-1
17111-GN5-980	E-1
17205-GCE-900	F-15
17212-GCE-900	F-15
17213-GCE-900	F-15
17230-GCE-900	F-15
17231-GCE-900	F-15

Part Nº	Block Nº
22630-GB2-000	E-7
22631-HF7-003	E-7
22641-GN8-920	E-7
22660-GCE-900	E-7
22804-GB2-000	E-7
22810-GN5-910	E-6
22820-KEV-900	E-6
22830-GN5-910	E-6
22836-GN5-910	E-6
22846-GN5-910	E-6
23000	
23112-GCE-900	E-8
23122-GCE-900	E-7
23123-GCE-900	E-7
23124-GCE-900	E-7
23126-GCE-900	E-7
23211-GN5-910	E-14
23216-GN5-910	E-8
23217-GN5-910	E-8
23221-GCE-900	E-14
23421-KEV-900	E-14
23422-GB4-770	E-14
23431-KEV-900	E-14
23441-KEV-900	E-14
23451-KEV-900	E-14

Ⓒ Reference with “Part name index”

DESCRIPTION INDEX

Description	Block Nº	Ref. Nº
A		
Adjuster S, R. Chain	F-10	18
Adjuster S, R. Chain	F-11	19
Arm Assy., Kick Starter	F-17	2
Arm Comp., Cam Chain Tensioner	E-4	3
Arm Comp., Gearshift	E-15	10
Arm Comp., Shift Drum Stopper	E-15	7
Arm, FR. Brake	F-8	9
Arm, RR. Brake	F-10	8
Arm, RR. Brake Stopper	F-20	7
Arm, Valve Rocker	E-3	4
Assy., Cylinder Head	E-2	5
Axle, RR. Wheel	F-10	2
Axle, RR. Whell	F-9	1
B		
Bag Tool, 160 mm	F-28	10
Ball, Steel, #6 (3/16)	F-5	12
Band B, Air Cleaner Connecting	F-15	9
Band B1, Wire	F-3	21
Band Battery	F-25	4

Description	Block Nº	Ref. Nº
Bolt, Flange, 10 x 50	F-4	16
Bolt, Flange, 6 mm	F-6	6
Bolt, Flange, 6 mm	F-24	2
Bolt, Flange, 6 x 110	E-1	19
Bolt, Flange, 6 x 12	E-15	23
Bolt, Flange, 6 x 12	F-20	23
Bolt, Flange, 6 x 12	F-25	6
Bolt, Flange, 6 x 12	F-26	14
Bolt, Flange, 6 x 18	E-4	19
Bolt, Flange, 6 x 20	E-1	20
Bolt, Flange, 6 x 25	E-1	18
Bolt, Flange, 6 x 25	E-1	21
Bolt, Flange, 6 x 25	F-3	22
Bolt, Flange, 6 x 25	F-23	12
Bolt, Flange, 6 x 28	E-10	2
Bolt, Flange, 6 x 32	F-8	15
Bolt, Flange, 6 x 35	E-10	3
Bolt, Flange, 6 x 35	F-10	19
Bolt, Flange, 6 x 40	E-6	19
Bolt, Flange, 6 x 50	E-12	12
Bolt, Flange, 6 x 60	E-12	13
Bolt, Flange, 6 x 65	E-6	20
Bolt, Flange, 6 x 65	E-12	14

Ⓐ Reference with “Ilustrated index”

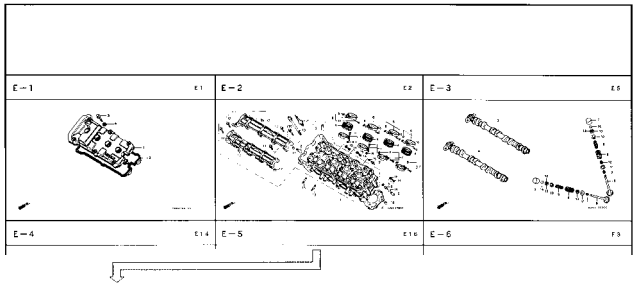

C-1.2

Headlight
(CBR900RRR
Except CM/SI/RRS ~ RRV)

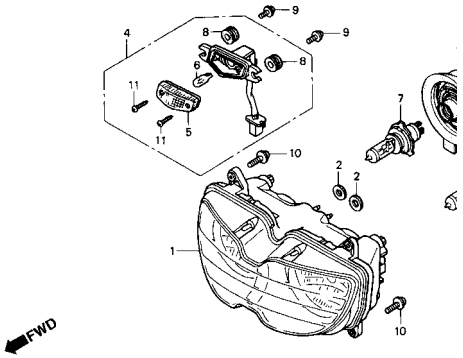

Service item	F.R.T.	Ref. No.	Part. No.	Description	Reqd. No. CBR900 RRN	RRP	RRR	RRS	RRT	RRV
Headlight Unit	0,5	1	33101-MAE-601	Headlight Unit *NH-285* Gray	–	–	1	–	–	–
• Bulb Position Light					–	–	–	1	–	–
Bulb	0,1				–	–	–	1	–	–
• Bulb, Headlight			33101-MAE-612	Headlight Unit *NH-283* Gray (Caution During Instalation)	–	–	1	–	–	–
					–	–	–	1	–	–
					–	–	–	1	–	–
					–	–	–	1	–	–
					–	–	–	1	–	–
			33101-MAE-671	Headlight Unit *NH-1* Black	–	–	1	–	–	–
					–	–	–	1	–	–
					–	–	–	1	–	–
			33101-MAE-691	Headlight Unit	–	–	1	–	–	–
			33101-MAE-602	Headlight Unit	–	–	–	1	–	–
					–	–	–	1	–	–
					–	–	–	–	1	1

Part catalogue structure

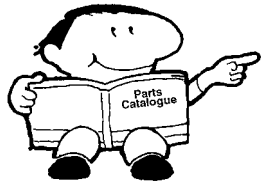

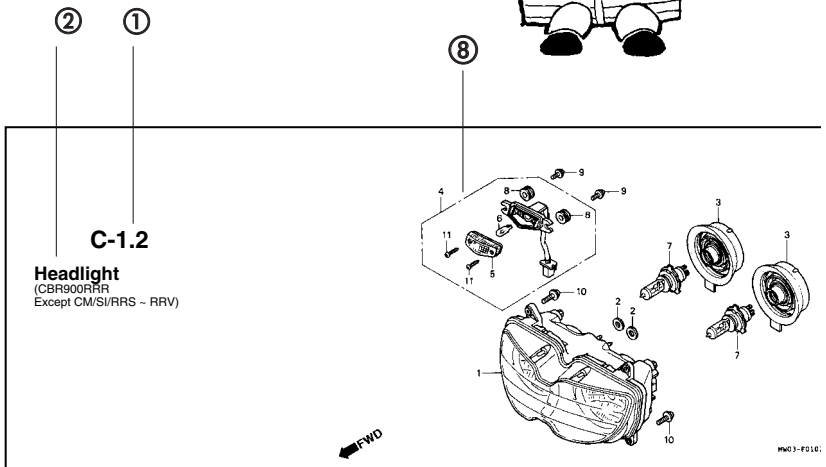

Service item	F.R.T.	Ref. No.	Part. No.	Description	Reqd. No. CBR900 RRN	RRP	RRR	RRS	RRT	RRV	Serial No.
Headlight Unit	0,5	1	33101-MAE-601	Headlight Unit *NH-285* Gray	–	–	1	–	–	–	

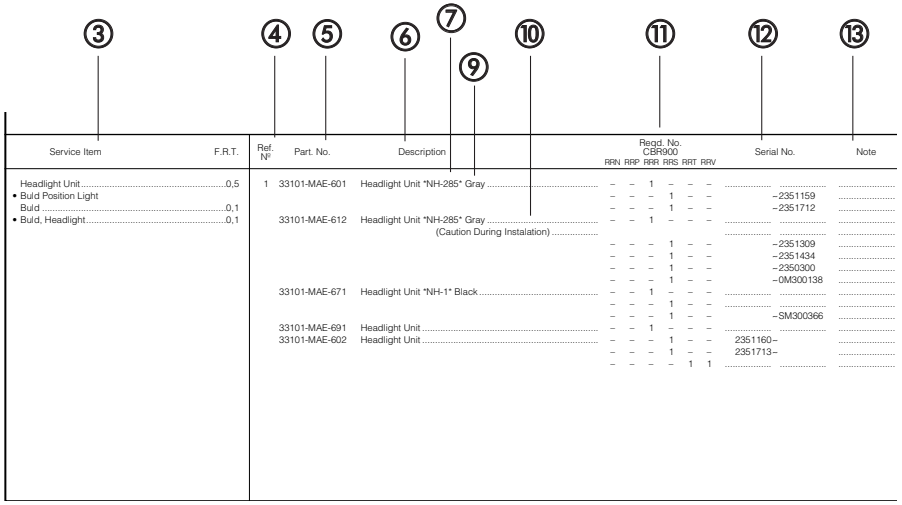

Service Item	F.R.T.	Ref. Nº	Part. No.	Description	Reqd. No. CBR900 RRN	RRP	RRR	RRS	RRT	RRV	Serial No.	Note
Headlight Unit	0,5	1	33101-MAE-601	Headlight Unit *NH-285* Gray	–	–	1	–	–	–		
• Buld Position Light					–	–	–	1	–	–	–2351159	
Buld	0,1				–	–	–	1	–	–	–2351712	
• Buld, Headlight	0,1		33101-MAE-612	Headlight Unit *NH-285* Gray	–	–	1	–	–	–		
				(Caution During Instalation)								
					–	–	–	1	–	–	–2351309	
					–	–	–	1	–	–	–2351434	
					–	–	–	1	–	–	–2350300	
					–	–	–	1	–	–	–0M300138	
			33101-MAE-671	Headlight Unit *NH-1* Black	–	–	1	–	–	–		
					–	–	–	1	–	–		
					–	–	–	1	–	–	–SM300366	
			33101-MAE-691	Headlight Unit	–	–	1	–	–	–		
			33101-MAE-602	Headlight Unit	–	–	–	1	–	–	2351160–	
					–	–	–	1	–	–	2351713–	
					–	–	–	–	1	1		

① Block number

② Block number

③ Service item/Flat rate time

④ Reference number

- Title number marked with the parenthesis or parentheses indicates that it continues from the previous page.

⑤ Part number

⑥ Description

⑦ HONDA color code

⑧ Assemblies

- Sections framed with broken lines in the exploded view drawings are available as complete assemblies. (Their individual parts can also be obtained.)

⑨ Color description

⑩ Attention

- Attention are shown with the parentheses in the part name column.

⑪ Required quantity

- Reqd. QTY shown in the parenthesis or parentheses indicates the optional part.
- Reqd. QTY marked with “N” indicates the optional part that should be selected as needed.
- Reqd. QTY indicates the number of the part used in the block.

⑫ Serial number

⑬ Note

When the parts were revised

Ref. No.	Part. No.	Description	Reqd. No. CBR900 RRN	RRP	RRR	RRS	RRT	RRV	Serial No.
1	33101-MAE-601	Headlight Unit *NH-285* Gray	–	–	1	–	–	–	
			–	–	–	1	–	–	~2351159
			–	–	–	1	–	–	~2351712
	33101-MAE-612	Headlight Unit *NH-283* Gray (Caution During Instalation)	–	–	1	–	–	–	
			–	–	–	1	–	–	~2351309
			–	–	–	1	–	–	~2351434
			–	–	–	1	–	–	~2350300
			–	–	–	1	–	–	~0M300138
	33101-MAE-671	Headlight Unit *NH-1* Black	–	–	1	–	–	–	
			–	–	–	1	–	–	
			–	–	–	1	–	–	~SM300366
	33101-MAE-691	Headlight Unit	–	–	1	–	–	–	
	33101-MAE-602	Headlight Unit	–	–	–	1	–	–	2351160~
			–	–	–	1	–	–	2351713~
			–	–	–	–	1	1	

The number has been used from the initial model without revision.

When shown at the left side, it is applicable to the models of No. 2351160 and the subsequent numbers.

When shown at the right side, it is applicable to the models up to No. 2351159.

Abbreviations used in the parts catalogue

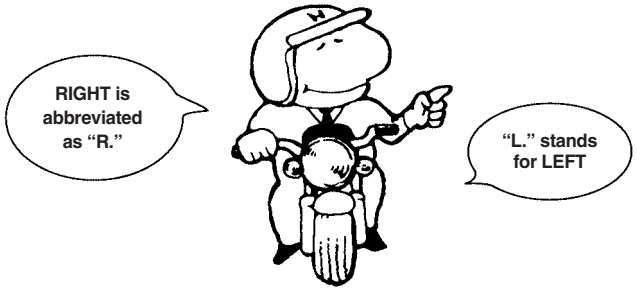

* "L." or "R." in the description of a part stands for the LEFT hand side or the RIGHT hand side. Determine the left or right as if you were in the motorcycle seat.

• The following abbreviations are used in this parts catalogue.

ASSY.	Assembly
COMP.	Complete
R.	Right
L.	Left
STD.	Standard
MM	Millimeter
G	Gram
T (22T)	Tooth (22 Teeth)
A	Ampere
V	Volt
W	Watt
WL	With labelling
WOL	Without labelling
L.E.D.	Light emitted diode
KPH	Kilometers per hour
MPH.	Miles per hour
L (100L)	Link (100 Links)
A.C.	Alternating current
D.C.	Direct current
IN.	Inlet
EX.	Exhaust
FR.	Front
RR.	Rear
HEX.	Hexagonal
A.M.	Attaching mark
T.M.	Transcript mark
C.D.I.	Capacitive discharge ignition
ABS	Anti-lock brake system
TCS	Traction control system
1LA	República Dominicana, El Salvador Venezuela, Guatemala, Guiana (Mercosul: Argentina, Paraguai, Uruguai)
2LA	Colômbia, México
ES	Eletric Starter

How to check the part block and serial numbers

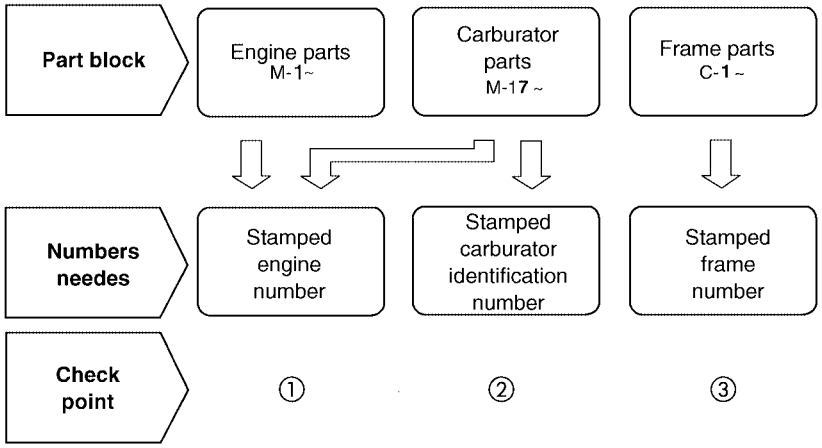

Frame Serial Number

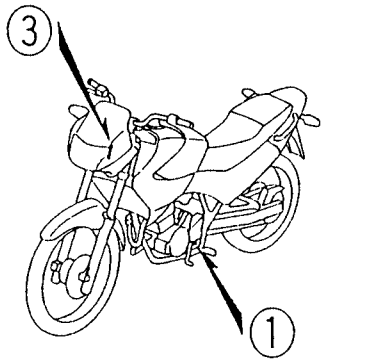

Engine Serial Number

DMCG-A

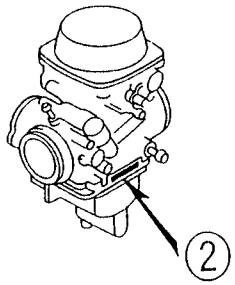

Carburator Identification Number

DKCZ-B

Models, area codes and applicable serial numbers

Models, area codes and applicable serial Nos. given in this parts catalogue can be identified as follows.
Parts with area codes are exclusive for models destined for countries designated.
If no area codes are listed, parts are for common use.

Model	Code Area	Type	Applicable Engine Serial	Applicable Frame Serial	Applicable Carburetor Identification
NX4 Falcon (00)	BR	Brazil	ND07E–YR000001~	9C2ND0700 YR000001~	VECAA Ⓐ
NX4 Falcon (01)	BR	Brazil	ND07E–1R000001~	9C2ND0700 1R000001~	VECAA Ⓐ
NX4 Falcon (02)	BR	Brazil	ND07E–2R000001~	9C2ND0700 2R000001~	VECAA Ⓐ
NX4 Falcon (03)	BR	Brazil	ND07E–3R000001~	9C2ND0700 3R000001~	VECAA Ⓐ
NX4 Falcon Emission of Pollutants	BR	Brazil	ND07E–3R100001~	9C2ND0700 3R100001~	VECAB Ⓐ
NX4 Falcon (04)	BR	Brazil	ND07E–4R000001~	9C2ND0700 4R000001~	VECAB Ⓐ
	CO	Colombia	•	•	VECAE Ⓐ
	3LA	Latin America	•	•	VECAF Ⓐ
NX4 Falcon (05)	BR	Brazil	ND07E–5R000001~	9C2ND0700 5R000001~	VECAB Ⓐ
	2LA	Latin America	•	•	VECAE Ⓐ
	3LA	Latin America	•	•	VECAF Ⓐ
NX4 Falcon (06)	BR	Brazil	ND07E–6000001~	9C2ND0700 6R000001~	
	1LA		•	•	
	2LA		•	•	
	3LA		•	•	

* Of carburetor identification numbers, only the portions underlined in the example below are used for registration.

VCECAA Ⓐ KC 7

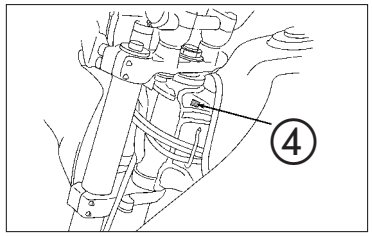

Manufacture year Identification Plate

Selection table for lock or blank key

Refer to the following selection table to select the lock or blank key.

Type	Key No.
1	A**, B**
2	C**, D**

*: 0, 1, 2, 3, 4, 5, 6, 7, 8 or 9

2

Construction of vehicle identification number (V.I.N)

Example: J H 2 P E 0 4 A * K M 2 0 0 0 0 1

Sequencial Production number

Plant representation

A ..... Ohio U.S.A
B ..... Alost Bélgica
C ..... Saitama Japão
D ..... Guadalajara México
E ..... Montesa Espanha
F ..... Atessa Itália
K ..... Kumamoto Japão
M ..... Hamamatsu Japão
R ..... Manaus Brasil
S ..... Susuka Japão
T ..... Tochigi Japão
4 ..... South Caroline U.S.A

Model year

Example: K....1989 L....1990 M....1991 N....1992 X....1999 (Exceto I.O Q.U) Y....2000 1....2001
2....2002 3....2003 4....2004 5....2005 6....2006 7....2007 8....2008 9....2009

Version
Check Digit

Version
Specification

Vehicle description code

Example: PE04....XR600R RC30....VFR750R ND070....NX4 Falcon

Make and Type of code

JH2..... HONDA, Motorcycle (Manufatured in JAPAN)
1HF..... HONDA, Motorcycle (Manufatured in U.S.A.)
YC1..... HONDA, Motorcycle (Manufatured in BELGIUM)
9C2..... HONDA, Motorcycle (Manufatured in BRAZIL)
3H1..... HONDA, Motorcycle (Manufatured in MEXICO)
VTM ..... HONDA, Motorcycle (Manufatured in SPAIN)
ZDC ..... HONDA, Motorcycle (Manufatured in ITALY)
JH3 ..... HONDA, All terrain vehicle (Manufatured in JAPAN)
478 ..... HONDA, All terrain vehicle (Manufatured in U.S.A.)

Color chart

• When ordering a colored part, refer to the chart below and use a part number consisting of the relevant basic part number to which has been added a part color code.

NX4 Falcon (00)

No.	Model		NX4 Falcon (Y)						
	Color		Candy Moema Blue PB-295C	Luminous Red R-123	Force Silver Metallic NH-411M	Aplicable model		Aplicable block No.	Ref. No.
	Code					Initial aplicable model	Final aplicable model		
	Name of colored parts	Basic part No.							
1	Body Comp., Frame	50100-MCG-000	ZA	ZA	ZA			C-30	1
2	Cover Set, L. Side	83600-MCG-000	ZA	ZB	ZC			C-16	4
3	Cover Set, R. Side	83500-MCG-000	ZA	ZB	ZC			C-16	1
4	Cowl Set, RR.	80100-MCG-000	ZA	ZB	ZC			C-25	2
5	Fender, FR.	6110A-MCG-000	ZA	ZB	ZC			C-7	3
6	Fork Assy, R. FR.	51400-MCG-003	ZA	ZA	ZA			C-8	2
7	Holder, Axle	51634-MK5-003	ZJ	ZJ	ZJ			C-8	18
8	Mark A, FR, Visor	61310-MCG-000	ZA	ZB	ZC			C-35	1
9	Mark A, L. Shroud	64224-MCG-000	ZA	ZB	ZC			C-35	3
10	Mark A, L. Side Cover	64230-MCG-000	ZA	ZB	ZC			C-35	7
11	Mark A, R. Shroud	64223-MCG-000	ZA	ZB	ZC			C-35	2
12	Mark A, R. Side Cover	64229-MCG-000	ZA	ZB	ZC			C-35	6
13	Mark A, RR. Cowl	80211-MCG-000	ZA	ZB	ZC			C-35	10
14	Mark B, L. Shroud	64226-MCG-000	ZA	ZB	ZC			C-35	5
15	Mark B, L. Side Cover	64232-MCG-000	ZA	ZB	ZC			C-35	9
16	Mark B, R. Shroud	64225-MCG-000	ZA	ZB	ZC			C-35	4
17	Mark B, R. Side Cover	64231-MCG-000	ZA	ZA	ZA			C-35	8
18	Seat, Assy	77200-MCG-000	ZA	ZA	ZA			C-15	10
19	Shroud Set, L.	64300-MCG-000	ZA	ZB	ZC			C-33	3
20	Shroud Set, R.	64200-MCG-000	ZA	ZB	ZC			C-33	2
21	Fuel, Tank	17510-MCG-000	ZA	ZB	ZC			C-15	8
22	Visor Set, FR.	61300-MCG-000	ZA	ZB	ZC			C-33	1

NX4 Falcon (01)

No.	Model		NX4 Falcon (1)						
	Color		Candy Araguaia Green BG-119C	Luminous Red R-123	Force Silver Metallic NH-411M	Aplicable model		Aplicable block No.	Ref. No.
	Code					Initial aplicable model	Final aplicable model		
	Name of colored parts	Basic part No.							
1	Body Comp., Frame	50100-MCG-000	ZA	ZA	ZA			C-30	1
2	Cover Set, L. Side	83600-MCG-910	ZA	ZB	ZC			C-16	4
3	Cover Set, R. Side	83500-MCG-910	ZA	ZB	ZC			C-16	1
4	Cowl Set, RR.	80100-MCG-000	–	ZB	ZC			C-25	2
5	Cowl Set, RR.	80100-MCG-910	ZA	–	–			C-25	2
6	Fender FR.	6110A-MCG-000	ZD	ZB	ZC			C-7	3
7	Fork Assy., R. FR.	51400-MCG-003	ZA	ZA	ZA			C-8	2
8	Holder Axle	51634-MK5-003	ZJ	ZJ	ZJ			C-8	18
9	Mark A, FR Visor	61310-MCG-000	–	ZB	ZC			C-35	1
10	Mark A, FR Visor	61310-MCG-910	ZD	–	–			C-35	1
11	Mark A, L. Shroud	64224-MCG-000	–	ZB	ZC			C-35	3
12	Mark A, L. Shroud	64224-MCG-910	ZA	–	–			C-35	3
13	Mark A, L. Side Cover	64230-MCG-910	ZA	ZB	ZC			C-35	7
14	Mark A, R. Shroud	64223-MCG-000	–	ZB	ZC			C-35	2
15	Mark A, R. Shroud	64223-MCG-910	ZD	–	–			C-35	2
16	Mark A, R. Side Cover	64229-MCG-910	ZA	ZB	ZC			C-35	6
17	Mark A, RR. Cowl	80211-MCG-000	–	ZB	ZC			C-35	10
18	Mark A, RR. Cowl	80211-MCG-910	ZD	–	–			C-35	10
19	Mark B, L. Shroud	64226-MCG-910	ZA	ZB	ZC			C-35	12
20	Mark B, L. Side Cover	64232-MCG-910	ZA	ZB	ZC			C-35	9
21	Mark B, R. Shroud	64225-MCG-910	ZA	ZB	ZC			C-35	11
22	Mark B, R. Side Cover	64231-MCG-910	ZA	ZB	ZC			C-35	8
23	Seat, Assy	77200-MCG-000	ZA	ZA	ZA			C-15	10
24	Shroud Set L.	64300-MCG-910	ZA	ZB	ZC			C-33	3
25	Shroud Set R.	64200-MCG-910	ZA	ZB	ZC			C-33	2
26	Fuel Tank	17510-MCG-000	ZD	ZB	ZC			C-14	8
27	Visor Set, FR.	61300-MCG-000	–	ZB	ZC			C-33	1
28	Visor Set, FR.	61300-MCG-910	ZA	–	–			C-33	1

NX4 Falcon (02)

No.	Model		NX4 Falcon (2)						
	Color		Candy Araguaia Green BG-119C	Candy Brava Red R-214C	Force Silver Metallic NH-352M	Aplicable model		Aplicable block No.	Ref. No.
	Code					Initial aplicable model	Final aplicable model		
	Name of colored parts	Basic part No.							
1	Body Comp., Frame	50100-MCG-000	ZA	ZA	ZA			C-30	1
2	Cover Set, L. Side	83600-MCG-930	ZA	ZB	ZC			C-16	4
3	Cover Set, R. Side	83500-MCG-930	ZA	ZB	ZC			C-16	1
4	Cowl Set, RR.	80100-MCG-930	ZA	ZB	ZC			C-25	2
5	Fender FR.	6110A-MCG-000	ZD	ZE	ZF			C-7	3
6	Fork Assy., R. FR.	51400-MCG-003	ZA	ZA	ZA			C-8	2
7	Holder Axle	51634-MK5-003	ZJ	ZJ	ZJ			C-8	18
8	Mark, Honda	61320-MCG-930	ZA	ZA	ZA			C-35.1	1
9	Mark A, L. Shroud	64224-MCG-930	ZA	ZB	ZC			C-35.1	3
10	Mark A, L. Side Cover	64230-MCG-930	ZA	ZB	ZC			C-35.1	7
11	Mark A, R. Shroud	64223-MCG-930	ZA	ZB	ZC			C-35.1	2
12	Mark, R. Side Cover	64229-MCG-930	ZA	ZB	ZC			C-35.1	6
13	Mark B, L. Shroud	64226-MCG-930	ZA	ZB	ZC			C-35.1	5
14	Mark, Honda	87103-GCE-D60	ZA	ZA	ZA			C-35.1	9
15	Mark B, R. Shroud	64225-MCG-930	ZA	ZB	ZC			C-35.1	4
16	Mark B, R. Side Cover	64231-MCG-930	ZA	ZA	ZA			C-35.1	8
17	Seat, Assy	77200-MCG-000	ZA	ZA	ZA			C-15	10
18	Shroud Set L.	64300-MCG-930	ZA	ZB	ZC			C-33	3
19	Shroud Set R.	64200-MCG-930	ZA	ZB	ZC			C-33	2
20	Fuel Tank	17510-MCG-000	ZD	ZE	ZF			C-14	8
21	Visor Set, FR.	61300-MCG-930	ZA	ZB	ZC			C-33	1

NX4 Falcon (03)

No.	Model		NX4 Falcon (3)						
	Color		Candy Araras Blue PB-340C	Candy Brava Red R-214C	Black NH-1	Aplicable model		Aplicable block No.	Ref. No.
	Code					Initial aplicable model	Final aplicable model		
	Name of colored parts	Basic part No.							
1	Body Comp., Frame	50100-MCG-000	ZA	ZA	ZA			C-30	1
2	Cover Set, L. Side	83600-MCG-940	ZA	ZB	ZC			C-16.1	4
3	Cover Set, R. Side	83500-MCG-940	ZA	ZB	ZC			C-16.1	1
4	Cowl Set, RR.	80100-MCG-940	ZA	ZB	ZC			C-25.1	2
5	Fender FR.	6110A-MCG-000	ZG	ZE	ZH			C-7.1	3
6	Fork Assy., R. FR.	51400-MCG-003	ZA	ZA	ZA			C-8	2
7	Holder Axle	51634-MK5-003	ZJ	ZJ	ZJ			C-8	18
8	Mark, HONDA	61320-MCG-940	ZB	ZC	ZD			C-35.2	1
9	Mark, R. Fuel Tank	64235-MCG-940	ZA	ZB	ZC			C-35.2	8
10	Mark, L. Fuel Tank	64236-MCG-940	ZA	ZB	ZC			C-35.2	9
11	Mark A, L. Side Cover	64230-MCG-940	ZA	ZB	ZC			C-35.2	6
12	Mark A, Shroud	64223-MCG-940	ZA	ZB	ZC			C-35.2	2
13	Mark, R. Side Cover	64229-MCG-940	ZA	ZB	ZC			C-35.2	5
14	Mark B, L. Shroud	64226-MCG-940	ZA	ZB	ZC			C-35.2	4
15	Mark B, R. Shroud	64225-MCG-940	ZA	ZB	ZC			C-35.2	3
16	Mark B, Side Cover	64231-MCG-940	ZA	ZB	ZC			C-35.2	7
17	Seat, Assy	77200-MCG-000	ZA	ZA	ZA			C-15	10
18	Shroud Set L.	64300-MCG-940	ZA	ZB	ZC			C-33.1	3
19	Shroud Set R.	64200-MCG-940	ZA	ZB	ZC			C-33.1	2
20	Fuel Tank	17500-MCG-940	ZA	ZB	ZC			C-14.1	8
21	Visor Set, FR.	61300-MCG-940	ZA	ZB	ZC			C-33.1	1

NX4 Falcon (03) 3R100001 ~

No.	Model		NX4 Falcon (3)						
	Color		Candy Araras Blue PB-340C	Candy Brava Red R-214C	Black NH-1	Aplicable model		Aplicable block No.	Ref. No.
	Code					Initial aplicable model	Final aplicable model		
	Name of colored parts	Basic part No.							
1	Body Comp., Frame	50100-MCG-000	ZA	ZA	ZA			C-30	1
2	Cover Set, L. Side	83600-MCG-980	ZA	ZB	ZC			C-16.1	4
3	Cover Set, R. Side	83500-MCG-980	ZA	ZB	ZC			C-16.1	1
4	Cowl Set, RR.	80100-MCG-980	ZB	ZC	ZA			C-25.1	2
5	Fender FR.	6110A-MCG-000	ZG	ZE	ZH			C-7.1	2
6	Fork Assy., R. FR.	51400-MCG-003	ZA	ZA	ZA			C-8	2
7	Holder Axle	51634-MK5-003	ZJ	ZJ	ZJ			C-8	18
8	Mark, HONDA	61320-MCG-980	ZA	ZB	ZC			C-33.3	1
9	Mark, R. Fuel Tank	64235-MCG-980	ZA	ZB	ZC			C-33.3	8
10	Mark, L. Fuel Tank	64236-MCG-980	ZA	ZB	ZC			C-33.3	9
11	Mark A, L. Side Cover	64230-MCG-980	ZA	ZB	ZC			C-33.3	6
12	Mark A, Shroud	64223-MCG-980	ZA	ZB	ZC			C-33.3	2
13	Mark, R. Side Cover	64229-MCG-980	ZA	ZB	ZC			C-33.3	5
14	Mark B, L. Shroud	64226-MCG-980	ZA	ZB	ZC			C-33.3	4
15	Mark B, R. Shroud	64225-MCG-980	ZA	ZB	ZC			C-33.3	3
16	Mark B, Side Cover	64231-MCG-980	ZA	ZB	ZC			C-33.3	7
17	Seat, Assy	77200-MCG-000	ZA	ZA	ZA			C-15	10
18	Shroud Set L.	64300-MCG-980	ZA	ZB	ZC			C-33.2	3
19	Shroud Set R.	64200-MCG-980	ZA	ZB	ZC			C-33.2	2
20	Fuel Tank	17500-MCG-980	ZA	ZB	ZC			C-14.1	8
21	Visor Set, FR.	61300-MCG-980	ZB	ZC	ZA			C-33.2	1
22	Label, Color	87565-MCG-960	ZA	ZB	ZC			C-34	9

NX4 Falcon (04) 4R000001 ~

No.	Model		NX4 Falcon (4)						
	Color		Candy Selva Green BG-128C	Brazilian Red R-294	Black NH-1	Aplicable model		Aplicable block No.	Ref. No.
	Code					Initial aplicable model	Final aplicable model		
	Name of colored parts	Basic part No.							
1	Body Comp., Frame	50100-MCG-850	ZA	ZA	ZA			C-30	1
2	Cover Set, L. Side	83600-MCG-850	ZA	ZB	ZC			C-16.2	4
3	Cover Set, R. Side	83500-MCG-850	ZA	ZB	ZC			C-16.2	1
4	Cowl Set, RR.	80100-MCG-850	ZA	ZB	ZC			C-25.2	2
5	Fender FR.	6110A-MCG-000	ZJ	ZL	ZH			C-7.1	3
6	Fork Assy., R. FR.	51400-MCG-003	ZA	ZA	ZA			C-8	2
7	Holder Axle	51634-MK5-003	ZJ	ZJ	ZJ			C-8	18
8	Mark, HONDA	61320-MCG-850	ZA	ZC	ZB			C-35.4	1
9	Mark, R. Fuel Tank	64235-MCG-850	ZA	ZB	ZC			C-35.4	8
10	Mark, L. Fuel Tank	64236-MCG-850	ZA	ZB	ZC			C-35.4	9
11	Mark A, L. Side Cover	64230-MCG-850	ZA	ZB	ZC			C-35.4	6
12	Mark A R., Shroud	64223-MCG-850	ZA	ZB	ZC			C-35.4	2
13	Mark, R. Side Cover	64229-MCG-850	ZA	ZB	ZC			C-35.4	5
14	Mark B, L. Shroud	64226-MCG-850	ZA	ZB	ZC			C-35.4	4
15	Mark B, R. Shroud	64225-MCG-850	ZA	ZB	ZC			C-35.4	3
16	Mark B, Side Cover	64231-MCG-850	ZA	ZB	ZC			C-35.4	7
17	Seat, Assy	77200-MCG-000	ZA	ZA	ZA			C-15	10
18	Shroud Set L.	64300-MCG-850	ZA	ZB	ZC			C-33.3	3
19	Shroud Set R.	64200-MCG-850	ZA	ZB	ZC			C-33.3	2
20	Fuel Tank	17500-MCG-850	ZA	ZB	ZC			C-14.2	8
21	Visor Set, FR.	61300-MCG-850	ZB	ZC	ZB			C-33.3	1
22	Label, Color	87565-MCG-870	ZA	ZB	ZC			C-34	11
23	Mark A, Side Cover Left	64232-MCJ-850	–	ZA	–			C-35.4	7
24	Mark A, Side Cover Right	64233-MCJ-850	–	ZA	–			C-35.4	8

NX4 Falcon (05) 5R000001 ~

No.	Model		NX4 Falcon (5)						
	Color		Candy Selva Green BG-128C	Brazilian Red R-294	Black NH-1	Aplicable model		Aplicable block No.	Ref. No.
	Code					Initial aplicable model	Final aplicable model		
	Name of colored parts	Basic part No.							
1	Body Comp., Frame	50100-MCG-850	ZA	ZA	ZA			C-30	1
2	Cover Set, L. Side	83600-MCG-900	ZA	ZB	ZC			C-16.3	4
3	Cover Set, R. Side	83500-MCG-900	ZA	ZB	ZC			C-16.3	1
4	Fender RR.	80100-MCG-930	ZD	ZE	ZF			C-25.3	2
5	Fender FR.	6110A-MCG-000	ZJ	ZL	ZH			C-7.2	3
6	Fork Assy., R. FR.	51400-MCG-941	ZA	ZA	ZA			C-8	2
7	Holder Axle	51634-MK5-003	ZJ	ZJ	ZJ			C-8	18
8	Mark, HONDA	61320-MCG-930	ZA	ZA	ZA			C-35.5	3 e 12
9	Mark R., Fuel Tank	64235-MCG-900	ZA	ZB	ZC			C-35.5	10
10	Mark L., Fuel Tank	64236-MCG-900	ZA	ZB	ZC			C-35.5	11
11	Mark A, Side Cover Left	64232-MCG-900	ZA	ZB	ZC			C-35.5	8
12	Mark A, Shroud	64223-MCG-900	ZA	ZA	ZB			C-35.5	4
13	Mark A, Side Cover Right	64233-MCG-900	ZA	ZB	ZC			C-35.5	9
14	Mark B, L. Shroud	64226-MCG-900	ZA	ZB	ZC			C-35.5	6
15	Mark B, R. Shroud	64225-MCG-900	ZA	ZB	ZC			C-35.5	5
16	Mark B, Side Cover	64231-MCG-900	ZA	ZA	ZA			C-35.5	7
17	Seat, Assy	77200-MCG-000	ZA	ZA	ZA			C-15	10
18	Shroud Set L.	64300-MCG-900	ZA	ZB	ZC			C-33.4	3
19	Shroud Set R.	64200-MCG-900	ZA	ZB	ZC			C-33.4	2
20	Fuel Tank	17500-MCG-900	ZA	ZB	ZC			C-14.3	8
21	Visor Set, FR.	61300-MCG-900	ZA	ZB	ZC			C-33.4	1
22	Label, Color	87565-MCG-830	ZA	ZB	ZC			C-34	11
23	Stripe, R. FR. Visor	61303-MCG-900	ZA	ZB	ZC			C-35.5	1
24	Stripe, L. FR. Visor	61304-MCG-900	ZA	ZB	ZC			C-35.5	2

NX4 Falcon (06) BR

Nº	Model		NX4 Falcon (6)						
	Color		Metallic Silver Mat Twister NH-A37M	Metallic Blue Mat Garopaba PB-366M	Black NH-1	Aplicable model		Aplicable block No.	Ref. No.
	Code					Initial aplicable model	Final aplicable model		
	Name of colored parts	Basic part No.							
1	Body Comp., Frame	50100-MCG-770	ZA	ZA	ZA			C-30	1
2	Cover Set, L. Side	83600-MCG-770	ZA	ZB	ZC			C-16.4	4
3	Cover Set, R. Side	83500-MCG-770	ZA	ZB	ZC			C-16.4	1
4	Cowl Set, RR.	80100-MCG-770	ZA	ZC	ZB			C-25.4	2
5	Fender FR.	6110A-MCG-000	ZP	ZQ	ZH			C-7.2	3
6	Fork Assy., R. FR.	51400-MCG-941	ZA	ZA	ZA			C-8	2
7	Holder Axle	51634-MK5-003	ZJ	ZJ	ZJ			C-8	18
8	Mark A, L. Side Cover	64233-MCG-770	ZA	ZB	ZC			C-35.6	9
9	Mark A, R. Side Cover	64232-MCG-770	ZA	ZB	ZC			C-35.6	8
10	Mark A, Shroud	64223-MCG-770	ZA	ZB	ZC			C-35.6	4
11	Mark B, L. Shroud	64226-MCG-770	ZA	ZB	ZC			C-35.6	6
12	Mark B, R. Shroud	64225-MCG-770	ZA	ZB	ZC			C-35.6	5
13	Mark B, Side Cover Right	64231-MCG-770	ZA	ZB	-			C-35.6	7
14	Mark B, Side Cover Left	64231-MCG-900	-	-	ZA			C-35.6	7
15	Mark, HONDA	61320-MCG-770	ZA	ZB	-			C-35.6	3 e 12
16	Mark, HONDA	61320-MCG-930	-	-	ZA			C-35.6	3 e 12
17	Seat, Assy	77200-MCG-770	ZA	ZA	ZA			C-15	10
18	Shroud Set L.	64300-MCG-770	ZA	ZB	ZC			C-33.5	3
19	Shroud Set R.	64200-MCG-770	ZA	ZB	ZC			C-33.5	2
20	Fuel Tank	17510-MCG-000	ZG	ZG	ZG			C-14.3	8
21	Visor Set, FR.	61300-MCG-770	ZA	ZC	ZB			C-33.5	1

NX4 Falcon (06) 1LA, 2LA, 3LA

Nº	Model		NX4 Falcon (6)						
	Color		Silver Metallic Mat Twister NH-A37M	Blue Metallic Mat Garopaba PB-366M	Black NH-1	Aplicable model		Aplicable block No.	Ref. No.
	Code					Initial aplicable model	Final aplicable model		
	Name of colored parts	Basic part No.							
1	Body Comp., Frame	50100-MCG-770	ZA	ZA	ZA			C-30	1
2	Cover Set, L. Side	83600-MCG-770	ZA	ZB	ZC			C-16.4	4
3	Cover Set, R. Side	83500-MCG-770	ZA	ZB	ZC			C-16.4	1
4	Cowl Set, RR	80100-MCG-770	ZA	ZC	ZB			C-25.4	2
5	Fender FR.	6110A-MCG-000	ZP	ZQ	ZK			C-7.2	3
6	Fork Assy., R. FR.	51400-MCG-941	ZA	ZA	ZA			C-8	2
7	Holder Axle	51634-MK5-003	ZK	ZK	ZK			C-8	18
8	Label, Color	87565-MCG-760	ZA	ZB	ZC			C-34	9 e 11
9	Mark A, L. Side Cover	64233-MCG-770	ZA	ZB	ZC			C-35.6	9
10	Mark A, R. Side Cover	64232-MCG-770	ZA	ZB	ZC			C-35.6	8
11	Mark A, Shroud	64223-MCG-770	ZA	ZB	ZC			C-35.6	4
12	Mark B, L. Shroud	64226-MCG-770	ZA	ZB	ZC			C-35.6	6
13	Mark B, R. Shroud	64225-MCG-770	ZA	ZB	ZC			C-35.6	5
14	Mark B, Side Cover Right	64231-MCG-770	ZA	ZB	-			C-35.6	7
15	Mark B, Side Cover Left	64231-MCG-900	-	-	ZA			C-35.6	7
16	Mark, HONDA	61320-MCG-770	ZA	ZB	-			C-35.6	3 e 12
17	Mark, HONDA	61320-MCG-930	-	-	ZA			C-35.6	3 e 12
18	Seat, Assy	77200-MCG-770	ZA	ZA	ZA			C-15	10
19	Shroud Set L.	64300-MCG-770	ZA	ZB	ZC			C-33.5	3
20	Shroud Set R.	64200-MCG-770	ZA	ZB	ZC			C-33.5	2
21	Fuel Tank	17510-MCG-000	ZG	ZG	ZG			C-14.3	8
22	Visor Set, FR.	61300-MCG-770	ZA	ZC	ZB			C-33.5	1

Fuel hose, general purpose hoses and vinyl hose

- The standard part fuel hose, general purpose hose and vinyl hose may be substituted by the coiled bulk part.
- When ordering the standard part fuel hose, general purpose hose and vinyl hose use the bulk part number written in the parts catalog in brackets ( ) underneath the part name, or use the catalog below. (The bulk part standard length is 1 m, however, those displayed in the catalog < > are avaliable in 3 m and 8 m length).
- When exchanging the hose, cut and use at the specified length as mentioned in the part name. (For the method of cutting the bulk part, and method of filling out orders etc., please refer to the service manual and the instructions issued with the bulk part.)
- The list below is a catalog of the standard part numbers and bulk part numbers. Note that those number are applicable to the listed replacement parts only.

Fuel hose			
Standard part number	Bulk part number	Bulk part	
		Inside diameter (mm)	Length (m)
95001-30XXX-2X	95001-30001-20M	3.0	1
95001-30XXX-3X	95001-30001-30M	3.0	1
9500-30XXX-4X	95001-30001-40M	3.0	1
95001-35XXX-2X 95001-35XXX-5X	95001-35001-50M <95001-35003-50M>	3.5 3.5	1 3
95001-35XXX-3X 95001-35XXX-4X 95001-35XXX-6X	95001-35001-60M <95001-35003-60M>	3.5 3.5	1 3
95001-45XXX-2X 95001-45XXX-5X	95001-45001-50M <95001-45003-50M>	4.5 4.5	1 3
95001-45XXX-3X 95001-45XXX-4X 95001-45XXX-6X	95001-45001-60M <95001-45003-60M> <95001-45008-60M>	4.5 4.5 4.5	1 3 8
95001-55XXX-2X 95001-55XXX-5X	95001-55001-50M <95001-55003-50M> <95001-55008-50M>	5.5 5.5 5.5	1 3 8
95001-55XXX-3X 95001-55XXX-4X 95001-55XXX-6X	95001-55001-60M <95001-55003-60M> <95001-55008-60M>	5.5 5.5 5.5	1 3 8
95001-75XXX-2X 95001-75XXX-5X	95001-75001-50M <95001-75003-50M>	7.5 7.5	1 3
95001-75XXX-3X 95001-75XXX-4X 95001-75XXX-6X	95001-75001-60M <95001-75003-60M> <95001-75008-60M>	7.5 7.5 7.5	1 3 8
95001-80XXX-2X 95001-80XXX-5X	95001-80001-50M	8.0	1
95001-80XXX-3X 95001-80XXX-4X 95001-80XXX-6X	95001-80001-60M	8.0	1

General purpose hose			
Standard part number	Bulk part number	Bulk part	
		Inside diameter (mm)	Length (m)
95005-30XXX-3X	95005-30001-30M	3.0	1
95005-30XXX-5X	95005-30001-50M	3.0	1
95005-35XXX-1X 95005-35XXX-4X	95005-35001-10M <95005-35003-10M> <95005-35008-10M>	3.5 3.5 3.5	1 3 8
95005-35XXX-2X	95005-35001-20M	3.5	1
95005-35XXX-3X	95005-35001-30M	3.5	1
95005-35XXX-5X	95005-35001-50M	3.5	1
95005-45XXX-1X 95005-45XXX-4X	95005-45001-10M <95005-45003-10M> <95005-45008-10M>	4.5 4.5 4.5	1 3 8
95005-45XXX-2X	95005-45001-20M	4.5	1
95005-45XXX-3X	95005-45001-30M	4.5	1
95005-45XXX-5X	95005-45001-50M	4.5	1
95005-50XXX-3X	95005-50001-30M <95005-50003-30M>	5.0 5.0	1 3
95005-50XXX-5X	95005-50001-50M	5.0	1
95005-55XXX-1X 95005-55XXX-4X	95005-55001-10M <95005-55003-10M> <95005-55008-10M>	5.3 5.3 5.3	1 3 8
95005-55XXX-2X	95005-55001-20M <95005-55003-20M>	5.3 5.3	1 3
95005-65XXX-1X	95005-65001-10M <95005-65003-10M>	6.5 6.5	1 3
95005-65XXX-2X	95005-65001-20M	6.5	1
95005-70XXX-3X	95005-70001-30M <95005-70003-30M>	7.0 7.0	1 3
95005-70XXX-5X	95005-70001-50M	7.0	1

General purpose hose			
Standard part number	Bulk part number	Bulk part	
		Inside diameter (mm)	Length (m)
95005-75XXX-1X	95005-75001-10M <95005-75003-10M>	7.3 7.3	1 3
95005-75XXX-2X	95005-75001-20M	7.3	1
95005-80XXX-1X	95005-80001-10M <95005-80003-10M>	8.0 8.0	1 3
95005-80XXX-2X	95005-80001-20M	8.0	1
95005-80XXX-3X	95005-80001-30M	8.0	1
95005-80XXX-5X	95005-80001-50M	8.0	1
95005-11XXX-3X	95005-11001-30M	11.0	1
95005-11XXX-5X	95005-11001-50M	11.0	1
95005-12XXX-1X	95005-12001-10M <95005-12003-10M>	12.0 12.0	1 3
95005-12XXX-2X	95005-12001-20M	12.0	1
95005-12XXX-3X	95005-12001-30M	12.0	1
95005-12XXX-5X	95005-12001-50M	12.0	1
95005-91XXX-3X	95005-91001-30M	12.0	1
95005-91XXX-5X	95005-91001-50M	12.0	1
95005-92XXX-3X	95005-92001-30M	12.0	1
95005-92XXX-5X	95005-92001-50M	12.0	1
95005-14XXX-1X	95005-14001-10M	14.0	1
95005-14XXX-2X	95005-14001-20M <95005-14003-20M>	14.0 14.0	1 3
95005-14XXX-3X	95005-14001-30M	14.0	1
95005-14XXX-5X	95005-14001-50M	14.0	1
95005-17XXX-1X	95005-17001-10M	17.0	1
95005-17XXX-2X	95005-17001-20M	17.0	1
95005-17XXX-3X	95005-17001-30M	17.0	1
95005-17XXX-5X	95005-17001-50M	17.0	1

WARNING

It is DANGEROUS to confuse fuel hose with the general purpose hose or vinyl hose.
Never use a general purpose hose or vinyl hose in place of a fuel hose or vice versa.
Always use the correct bulk part in the parts catalogue, according to the service manual or the instructions issued with the bulk part.

Fuel hose, general purpose hoses and vinyl hose

Vinil hose				
Standard part number	Bulk part number	Bulk part		
		Inside diameter (mm)	Outside diameter (mm)	Length (m)
95003-01XXX-3X	95003-01001-60M	2.9	6.8	1
95003-01XXX-60	<95003-01003-60M>	2.9	6.8	3
95003-03XXX-3X	95003-03001-60M	3.0	6.0	1
95003-03XXX-60	<95003-03003-60M>	3.0	6.0	1
95003-05XXX-3X	95003-05001-60M	3.5	6.5	1
95003-05XXX-60	<95003-05003-60M>	3.5	6.5	3
	<95003-05008-60M>	3.5	6.5	8
95003-07XXX-1X	95003-07001-10M	4.0	7.0	1
95003-07XXX-20	<95003-07003-10M>	4.0	7.0	3
95003-07XXX-3X	95003-07001-60M	4.0	7.0	1
95003-07XXX-60	<95003-07003-60M>	4.0	7.0	3
	<95003-07008-60M>	4.0	7.0	8
95003-07XXX-7X	95003-07001-70M	4.0	7.0	1
	<95003-07003-70M>	4.0	7.0	3
	<95003-07008-70M>	4.0	7.0	8
95003-08XXX-1X	95003-08001-10M	4.5	6.5	1
	<95003-08003-10M>	4.5	6.5	3
	<95003-08008-10M>	4.5	6.5	8
95003-09XXX-3X	95003-09001-60M	4.5	8.0	1
95003-09XXX-60	<95003-09003-60M>	4.5	8.0	3
95003-12XXX-1X	95003-12001-10M	5.0	7.0	1
95003-12XXX-20	<95003-12003-10M>	5.0	7.0	3
	<95003-12008-10M>	5.0	7.0	8
95003-10XXX-1X	95003-10001-10M	5.0	8.0	1
95003-10XXX-20	<95003-10003-10M>	5.0	8.0	3
95003-10XXX-3X	95003-10001-60M	5.0	8.0	1
95003-10XXX-60	<95003-10003-60M>	5.0	8.0	3
95003-11XXX-3X	95003-11001-60M	5.0	9.0	1
95003-11XXX-60	<95003-11003-60M>	5.0	9.0	3
	<95003-11008-60M>	5.0	9.0	8
95003-14XXX-1X	95003-14001-10M	6.0	9.0	1
95003-14XXX-20	<95003-14003-10M>	6.0	9.0	3
95003-14XXX-3X	95003-14001-60M	6.0	9.0	1
	<95003-14003-60M>	6.0	9.0	3
95003-17XXX-1X	95003-17001-10M	7.0	9.0	1
	<95003-17003-10M>	7.0	9.0	3
95003-19XXX-1X	95003-19001-10M	7.0	11.0	1
95003-19XXX-20	<95003-19003-10M>	7.0	11.0	3
	<95003-19008-10M>	7.0	11.0	8
95003-19XXX-3X	95003-19001-60M	7.0	11.0	1
95003-19XXX-60	<95003-19003-60M>	7.0	11.0	3
	<95003-19008-60M>	7.0	11.0	8
95003-21XXX-1X	95003-21001-10M	8.0	9.0	1
95003-21XXX-20	<95003-21003-10M>	8.0	9.0	3
95003-23XXX-1X	95003-23001-10M	8.0	12.0	1
95003-23XXX-20	<95003-23003-10M>	8.0	12.0	3

Vinil hose				
Standard part number	Bulk part number	Bulk part		
		Inside diameter (mm)	Outside diameter (mm)	Length (m)
95003-23XXX-3X	95003-23001-60M	8.0	12.0	1
95003-23XXX-60	<95003-23003-60M>	8.0	12.0	3
	<95003-23008-60M>	8.0	12.0	8
95003-25XXX-1X	95003-25001-10M	9.0	11.0	1
95003-25XXX-20	<95003-25003-10M>	9.0	11.0	3
95003-25XXX-3X	95003-25001-60M	9.0	11.0	1
	<95003-25003-60M>	9.0	11.0	3
95003-25XXX-7X	95003-25001-70M	9.0	11.0	1
	<95003-25003-70M>	9.0	11.0	3
95003-27XXX-1X	95003-27001-10M	9.0	13.0	1
95003-27XXX-20	<95003-27003-10M>	9.0	13.0	3
95003-27XXX-3X	95003-27001-60M	9.0	13.0	1
95003-27XXX-60	<95003-27003-60M>	9.0	13.0	3
95003-33XXX-1X	95003-33001-10M	10.0	14.0	1
95003-33XXX-20	<95003-33003-10M>	10.0	14.0	3
95003-36XXX-1X	95003-36001-10M	11.0	13.0	1
95003-36XXX-20	<95003-36003-10M>	11.0	13.0	3
	<95003-36008-10M>	11.0	13.0	8
95003-37XXX-3X	95003-37001-60M	11.0	15.0	1
95003-37XXX-60	<95003-37003-60M>	11.0	15.0	3
95003-38XXX-1X	95003-38001-10M	12.0	13.0	1
95003-38XXX-20	<95003-38003-10M>	12.0	13.0	3
95003-39XXX-1X	95003-39001-10M	12.0	14.0	1
95003-39XXX-20	<95003-39003-10M>	12.0	14.0	3
95003-40XXX-20	95003-40001-10M	12.0	16.0	1
	<95003-40003-10M>	12.0	16.0	3
95003-40XXX-3X	95003-40001-60M	12.0	16.0	1
95003-40XXX-60	<95003-40003-60M>	12.0	16.0	3
95003-43XXX-1X	95003-43001-10M	13.0	15.0	1
95003-43XXX-20	<95003-43003-10M>	13.0	15.0	3
	<95003-43008-10M>	13.0	15.0	8
95003-45XXX-1X	95003-45001-10M	14.0	18.0	1
95003-45XXX-20	<95003-45003-10M>	14.0	18.0	3
	<95003-45008-10M>	14.0	18.0	8
95003-50XXX-1X	95003-50001-10M	16.0	19.0	1
95003-50XXX-20	<95003-50003-10M>	16.0	19.0	3
95003-50XXX-3X	95003-50001-60M	16.0	19.0	1
	<95003-50003-60M>	16.0	19.0	3
95003-55XXX-1X	95003-55001-10M	17.5	20.5	1
95003-55XXX-20	<95003-55003-10M>	17.5	20.5	3
95003-60XXX-1X	95003-60001-10M	22.0	27.0	1
95003-60XXX-20	<95003-60003-10M>	22.0	27.0	3
95003-60XXX-3X	95003-60001-60M	22.0	27.0	1
95003-60XXX-60	<95003-60003-60M>	22.0	27.0	3

⚠ WARNING

It is DANGEROUS to confuse fuel hose with the general purpose hose or vinyl hose.
Never use a general purpose hose or vinyl hose in place of a fuel hose or vice versa.
Always use the correct bulk part in the parts catalogue, according to the service manual or the instructions issued with the bulk part.

Bulk part number of fuel hose, general purpose hose and vinyl hose

Example: 9 5 0 0 1 - 7 5 0 0 1 - 5 0 M

- M — Bulk part number: Refers to the bulk part.
- 0 — Marking code (hose type) : (fuel hose and general purpose hose)
  Change code (for added hose) : (Vinyl hose)
  - Indicates number mark or change sequence, however, the code for the bulk part must be strictly 0 (zero)
- 5 — Types of code:
  - Fuel hose 5 : Black inside braid
    2 : Red outside braid (3 mm inside dia. only)
    6 : Black
    3 : Red (3 mm inside dia. only)
    4 : Ash gray with red stripe (3 mm inside dia. only)
  - General hose: 1 : Ash gray
    2 : Ash gray
    3 : Black
    5 : Black
  - Vinyl hose 1 : Clear
    2 : Black
    3 : Light red
    7 : Pale black
    6 : Light red
- 001 — Lengths : 001 : 1 m (Standard)
  003 : 3 m
  008 : 8 m
- 7 5 — I.D. code : (fuel hose and general purpose hose)

30 : 3.0 mm	11 :11 mm
35 : 3.5 mm	91 :12 (outside dia. 15) mm
45 : 4.5 mm	92 :12 (outside dia. 16) mm
50 : 5.0 mm	12 :12 (outside dia. 17) mm
55 : 5.3 mm	14 : 14 mm
5.5 mm	17 : 17 mm
65 : 6.5 mm	
70 : 7.0 mm	
75 : 7.3 mm	
7.5 mm	
80 : 8.0 mm	

ID./OD. code : (vinyl hose)

01 : ID 2.9, OD 6.8 mm	14 : ID 6.0, OD 9.0 mm	37 : ID 11.0, OD 15.0 mm
03 : ID 3.0, OD 6.0 mm	17 : ID 7.0, OD 9.0 mm	38 : ID 12.0, OD 13.0 mm
05 : ID 3.5, OD 6.5 mm	19 : ID 7.0, OD 11.0 mm	39 : ID 12.0, OD 14.0 mm
07 : ID 4.0, OD 7.0 mm	21 : ID 8.0, OD 9.0 mm	40 : ID 12.0, OD 16.0 mm
08 : ID 4.5, OD 6.5 mm	23 : ID 8.0, OD 12.0 mm	43 : ID 13.0, OD 15.0 mm
09 : ID 4.5, OD 8.0 mm	25 : ID 9.0, OD 11.0 mm	45 : ID 14.0, OD 18.0 mm
12: ID 5.0, OD 7.0 mm	27 : ID 9.0, OD 13.0 mm	50 : ID 16.0, OD 19.0 mm
10 : ID 5.0, OD 8.0 mm	33 : ID 10.0, OD 14.0 mm	55 : ID 17.5, OD 20.5 mm
11 : ID 5.0, OD 9.0 mm	36 : ID 11.0, OD 13.0 mm	60 : ID 22.0, OD 27.0 mm

- 9 — Hose type : 1 : Fuel hose
  5 : General hose
  3 : Vinyl hose

How to use the flat rate time (F.R.T.)

This F.R.T. (Flat Rate Time) is used to determine the standard labor time allowed for replacement of parts covered by the warranty during the period the warranty is in effect. The F.R.T. for those parts which are not listed herein should be determined from the operation closely related to the replacement of that part.

1. The F.R.T. is based on the following servicing conditions

a. A liberal allowance is added to the net servicing time.
b. Standard times specified are based on the condition that the necessary servicing tools listed in the service manual (motorcycle) which describes the HONDA service policy are available close at hand and the work performed by a mechanic with normal skill.
c. Time required for inspection and operational test following the servicing is included in the F.R.T.

2. Method of computing

The job times are listed in tenth of an hour to simplify computation.
Example: 0,3 = 18 minutes
5,6 = 5 hours and 36 minutes

Conversion Chart			
Hours	Minutes	Hours	Minutes
0,1	6	0,6	36
0,2	12	0,7	42
0,3	18	0,8	48
0,4	24	0,9	54
0,5	30	1,0	60

3. Computing the F.R.T.

When several jobs are performed at the same time, make the calculation in the following manner.

a. Jobs of non duplicated nature
The F.R.T. for the job is obtained by totalling the F.R.T. for each part replaced.
Example: Replacement of cylinder and clutch spring.

Service item	F.R.T.
Cylinder	3.5
Clutch Spring	0.7

The F.R.T. for the job is: 3.5 + 0.7 = 4.2

b. Jobs of duplicated nature
Take the F.R.T. for the last part to be replaced.
Example: Replacement of piston and cylinder head gasket.

Service item	F.R.T.
Cylinder head gasket	2.3
Piston	2.8

The F.R.T. for the job is: 2.8

c. Jobs of partially related nature
Total up the F.R.T. for all of the parts replaced and then subtract the F.R.T. for the duplicated operation.
Example: Replacement of gearshift drum and crankshaft comp.

Service item	F.R.T.
Gearshift drum	*6.1
Crankshaft comp.	*6.8
Crankcase disassembly	*5.9

The F.R.T. for the job is: (6.1 + 6.8) – 5.9 = 7.0

Crankcase disassembly is the duplicated operations.

- The F.R.T. shown with (*) includes engine removal and installation.
- The parts, having the same number of man-hour, are identified by a mark "•", and classified under the title of their representative work.

4. Operations other than replacing parts

a. Removal and instalation

No.	Service item	F.R.T.
1	Engine	2.3
2	Cylinder Head	2.3
3	Carburetor	0.4

b. Adjustment, measurement and cleaning
Engine

No.	Service item	F.R.T.
1	Spark Plug Adjustment and Cleaning	0.2
2	Carburetor Idle Adjustment	0.1
3	Engine Oil Inspection	0.1
4	Compression-Pressure Measurement	0.2
5	Battery Checking of Electrolyte Level and Gravity	0.2
6	Carburetor Float Level Measurement	0.7
7	Throttle Operation Adjustment	0.1
8	Ignition Timing Inspection	0.2
9	Cleaner Element Cleaning	0.3
10	Clutch Adjustment	0.1
11	Oil Filter Screen Cleaning	0.6
12	Valve Clearance Adjustment	0.8

Frame

No.	Service item	F.R.T.
1	Front Brake Air Bleeding	0.2
2	Rear Brake Air Bleeding	0.2
3	Brake Operation Test	0.1
4	Headlight Aimings	0.1
5	Drive Chain Tension Adjustment	0.1

c. Overhaul

No.	Service item	F.R.T.
1	Carburetor	1.0

All information, illustrations, directions and specifications included in this publication are based on the latest product information available at the time of approval for printing.
MOTO HONDA DA AMAZÔNIA LTDA. reserves the right to make changes at any time without notice and without incutting any obligation whatever.
No part of this publication may be reproduced without written permission.

MOTO HONDA DA AMAZÔNIA LTDA.
Service Department
Technical Publications Sector.

Instrucciones para emplear el catálogo de piezas

- Este catálogo de piezas ha sido preparado en base a la última información disponible para el modelo
  NX4 Falcon 00 • 01 • 02 • 03 • 04 • 05 • 06

  - Especifique siempre el número de pieza cuando realice un pedido de piezas.

- Compruebe los números de modelo, de tipo, y de serie, el color, marca, y tamaño como sea necesario antes de realizar el pedido de una pieza.

  - Tenga presente que las ilustraciones (planos de las piezas) pueden diferir de las piezas reales en su forma.
    Se incluyen sólo para que le sirvan de referencia para consultar las piezas.

  - **Cuando se efectúen modificaciones o adiciones en el catálogo de piezas, se editará una edición revisada en el momento apropiado, con un número de revisión sucesivamente progresivo en la tapa. Le recomendamos que obtenga estas revisiones para mantener al día su catálogo de piezas en todo momento. Para comprobar si se ha editado una revisión del catálogo de partes, póngase en contacto con su distribuidor HONDA.**

Índice

- Instrucciones para emplear el catálogo de piezas 35
- Cómo consultar la información de piezas 36
- Estructura del catálogo de piezas..... 37
- Cuando se han revisado las piezas 38
- Abreviaturas empleadas en el catálogo de piezas 38
- Cómo comprobar el bloque de piezas y los números de serie 39
- Modelos, códigos de área y Nos. de serie aplicables 39
- Composición del número de identificación del vehículo (N.I.V.) 40
- Tabla de colores 41
- Mangueras de Combustible, Mangueras de Aplicaciones Generales y Mangueras de Vinilo 47
- Número de Parte sin envasar de la Manguera de Combustible, Aplicaciones Generales, Mangueras de Vinilo 49
- Modo de usar la tarifa horaria llana (THLL) 50
- Índice ilustrado – Grupo de motor..... 53
- Índice ilustrado – Grupo de bastidor..... 55
- Índice del número de la pieza 241

Cómo consultar la información de piezas

Ⓐ Referencia con el “Índice ilustrado”

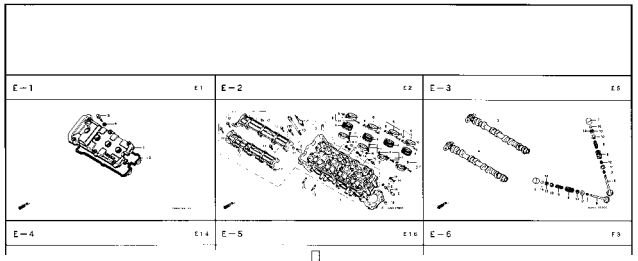

Ⓑ Referencia com el “Índice del número de pieza”

Nº DE LA PIEZA

Nº de la Pieza	Nº del Bloque
06000	
06430-GCE-900	F-10
06450-GCE-900	F-8
11000	
11100-GCE-900	E-12
11191-GCE-900	E-12
11200-GCE-900	E-12
11330-GCE-900	E-6
11341-GCE-900	E-10
11394-GW8-680	E-6
12000	
12101-GCE-900	E-5
12191-GS4-761	E-5
12200-GCE-900	E-2
12209-GB4-681	E-3
12237-KEV-305	E-2
12245-KEV-305	E-2
12250-GF6-000	E-2
12251-GF6-010	E-2
12255-GF6-000	E-2

Nº de la Pieza	Nº del Bloque
14321-GB6-911	E-4
14401-178-003	E-4
14431-GN5-911	E-3
14451-035-000	E-3
14500-035-020	E-4
14502-086-000	E-4
14531-035-000	E-4
14541-GB4-680	E-4
14550-GB0-911	E-4
14566-086-030	E-4
14610-086-013	E-4
14615-035-010	E-4
14670-035-031	E-4
14675-178-000	E-4
14711-GN5-913	E-3
14721-GF6-010	E-3
14751-GN5-911	E-3
14761-GN5-911	E-3
14771-GB4-680	E-3
14775-MA6-000	E-3
14781-MA6-000	E-3
15000	
15100-GBG-931	E-9

Nº de la Pieza	Nº del Bloque
16075-GHB-B40	E-17
16100-GCE-951	E-17
16100-GCE-961	E-17
16118-GB4-003	E-17
16148-141-881	E-17
16155-168-681	E-17
16163-GBG-960	E-17
16165-GCE-901	E-17
16175-GB0-911	E-17
16176-GB0-911	E-17
16199-428-771	E-17
16199-GCE-900	E-17
16201-KCW-880	E-1
16211-GB5-750	E-1
16236-GBG-900	E-12
16910-GAH-690	F-12
16951-KEV-900	E-17
17000	
17111-GBG-850	E-1
17111-GN5-980	E-1
17205-GCE-900	F-15
17212-GCE-900	F-15
17213-GCE-900	F-15

Nº de la Pieza	Nº del Bloque
22361-GN8-920	E-8
22401-KEV-900	E-8
22606-GN5-910	E-7
22610-GCE-900	E-7
22630-GB2-000	E-7
22631-HF7-003	E-7
22641-GN8-920	E-7
22660-GCE-900	E-7
22804-GB2-000	E-7
22810-GN5-910	E-6
22820-KEV-900	E-6
22830-GN5-910	E-6
22836-GN5-910	E-6
22846-GN5-910	E-6
23000	
23112-GCE-900	E-8
23122-GCE-900	E-7
23123-GCE-900	E-7
23124-GCE-900	E-7
23126-GCE-900	E-7
23211-GN5-910	E-14
23216-GN5-910	E-8
23217-GN5-910	E-8

Ⓒ Referencia con el “Índice del nombre de la pieza”

NOMBRE DE LA PIEZA

Descripción	Nº del Bloque	Ref. Nº
A		
Aislador Carburador	E-1	9
Ajustador Cadena de Levas	F-11	19
Ajuste Cadena de Levas	F-10	18
Alambraje Principal	F-26	6
Aleta, Neumático	F-9	2
Anillo de Sellado	F-7	16
Anillo de Sellado Indicador Freno Trasero	F-10	10
Anillo de Sellado, 1,3 x 4,3	E-17	12
Anillo de Sellado, 107 x 2	E-11	6
Anillo de Sellado, 11,6 x 24 x 10	E-15	20
Anillo de Sellado, 14,5 mm	E-5	6
Anillo de Sellado, 16 mm	E-5	7
Anillo de Sellado, 2,4 x 25	E-17	11
Anillo de Sellado, 21 x 37 x 7	F-9	10
Anillo de Sellado, 27 x 40 x 6	F-11	16
Anillo de Sellado, 3 mm	E-6	18
Anillo de Sellado, 4,8 x 14,5 x 4	F-7	17
Anillo de Sellado, 40,5 x 3	F-11	8
Anillo de Sellado, 47 x 60 x 7	F-8	11
Anillo de Sellado, 6 x 1,7	E-11	7
Anillo de Sellado, 7 x 1,7	E-15	21

Descripción	Nº del Bloque	Ref. Nº
Arandela Tambor de Cámbio	E-15	18
Arandela Tapa Cadena de Transmisión	F-20	17
Arandela Traba	E-7	16
Arandela Traba Guardapolvo	F-5	8
Arandela Traba, 6 mm	F-1	6
Arandela, 10 mm	E-11	4
Arandela, 10 mm	F-20	21
Arandela, 10 mm	F-21	6
Arandela, 11 mm	F-17	8
Arandela, 17 mm	E-16	7
Arandela, 30 x 45 x 0,8	E-7	15
Arandela, 6 x 9	F-20	16
Arandela, 8 mm	E-4	17
Arandela, 8 mm	E-7	18
Arandela, 8 mm	F-10	13
Arandela, 8 mm	F-17	9
Arandela, 8 mm	F-20	20
Arandela, 8 mm	F-27	11
Arandela, 8 mm	F-27	12
Arandella Especial, 8 mm	F-7	14
Arandella Sencilla, 5 mm	F-16	9
Arandella, 6 mm	F-18	7
Arbol de Levas	E-3	2

C-1.2

Faro
(CBR900RRR
Exceto CM/SI/RRS ~ RRV)

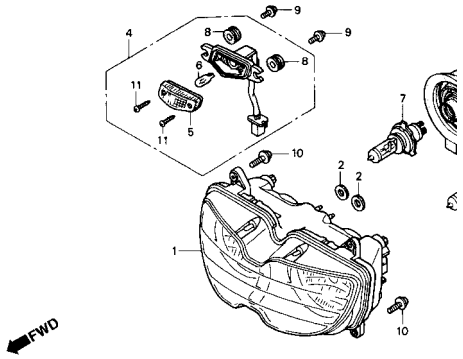

Articulo de servicio	THLL	No. de Ref.	No. de pieza	Descripción	No. Rdo CBR900 RRN	RRP	RRR	RRS	RRT	RRV
Unidad de Faro	0,5	1	33101-MAE-601	Unidad de Faro *NH-285* Ceniza	–	–	1	–	–	–
• Conjunto de Receptaculo, Luz					–	–	–	1	–	–
Bombillo	0,1				–	–	–	1	–	–
• Bombillo, Faro			33101-MAE-612	Unidad de Faro *NH-283* Ceniza (Precauciones Durante la Instalacion)	–	–	1	–	–	–
					–	–	–	1	–	–
					–	–	–	1	–	–
					–	–	–	1	–	–
					–	–	–	1	–	–
			33101-MAE-671	Unidad de Faro *NH-1* Negro	–	–	1	–	–	–
					–	–	–	1	–	–
					–	–	–	1	–	–
			33101-MAE-691	Unidad de Faro	–	–	1	–	–	–
			33101-MAE-602	Unidad de Faro	–	–	–	1	–	–
					–	–	–	1	–	–
					–	–	–	–	1	1

Estructura del catálogo de piezas

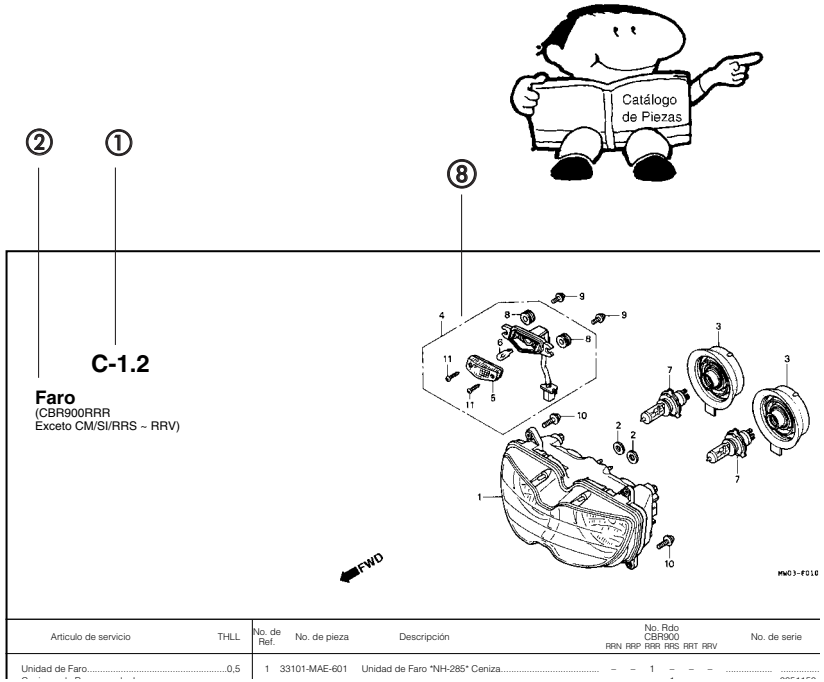

Articulo de servicio	THLL	No. de Ref.	No. de pieza	Descripción	No. Rdo CBR900 RRN	RRP	RRR	RRS	RRT	RRV	No. de serie
Unidad de Faro	0,5	1	33101-MAE-601	Unidad de Faro *NH-285* Ceniza	–	–	1	–	–	–	

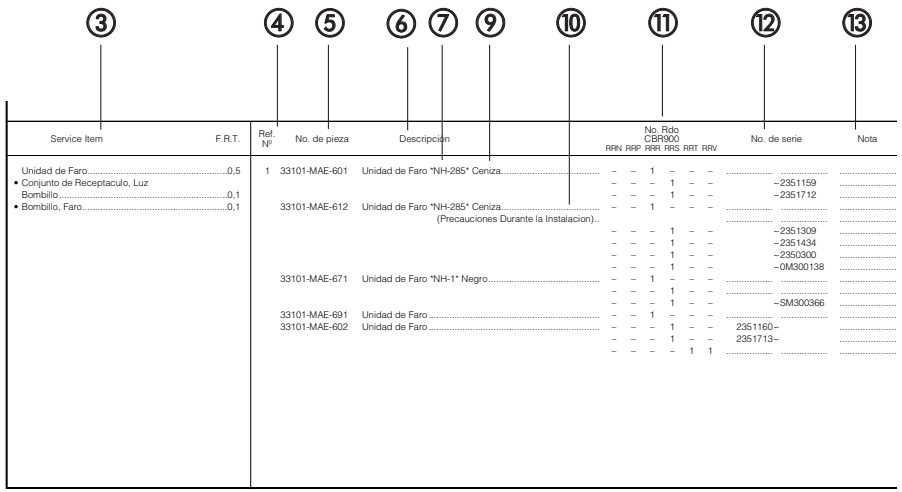

Service Item	F.R.T.	Ref. Nº	No. de pieza	Descripción	No. Rdo CBR900 RRN	RRP	RRR	RRS	RRT	RRV	No. de serie	Nota
Unidad de Faro	0,5	1	33101-MAE-601	Unidad de Faro *NH-285* Ceniza	–	–	1	–	–	–		
• Conjunto de Receptaculo, Luz					–	–	–	1	–	–	–2351159	
Bombillo	0,1				–	–	–	1	–	–	–2351712	
• Bombillo, Faro	0,1		33101-MAE-612	Unidad de Faro *NH-285* Ceniza	–	–	1	–	–	–		
				(Precauciones Durante la Instalacion)..								
					–	–	–	1	–	–	–2351309	
					–	–	–	1	–	–	–2351434	
					–	–	–	1	–	–	–2350300	
					–	–	–	1	–	–	–0M300138	
			33101-MAE-671	Unidad de Faro *NH-1* Negro	–	–	1	–	–	–		
					–	–	–	1	–	–		
					–	–	–	1	–	–	–SM300366	
			33101-MAE-691	Unidad de Faro	–	–	1	–	–	–		
			33101-MAE-602	Unidad de Faro	–	–	–	1	–	–	2351160–	
					–	–	–	1	–	–	2351713–	
					–	–	–	–	1	1		

① Título del bloque

② Número del bloque

③ Articulo de servicio/Tarifa Horaria Llana (THLL)

④ Número de referencia

- El número del título marcado con el paréntesis indica que continúa desde la página anterior.

⑤ Número de pieza

⑥ Descripción

⑦ Código de color HONDA

⑧ Conjuntos

- Las secciones enmarcadas con lineas discontinuas en los diagramas detallados están disponibles como conjuntos completos (también pueden obtenerse sus partes individuales.)

⑨ Descripción del color

⑩ Observación

- La observación se indica con los paréntesis en la columna del nombre de pieza.

⑪ Cantidad requerida

- La Cant. reqd. indicada en el paréntesis indica la pieza opcional.
- La Cant. reqd. marcada con “N” indica la pieza opcional que debe seleccionarse según sea necesario.
- La Cant. reqd. indica el número de la pieza utilizada en el bloque.

⑫ Número de serie

⑬ Nota

Cuando se han revisado las piezas

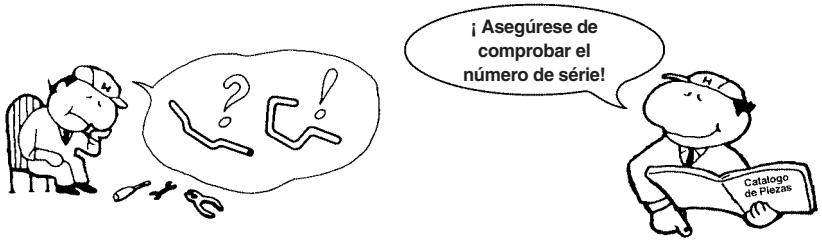

No. de Ref.	No. de pieza	Descripción	No. Rdo CBR900 RRN	RRP	RRR	RRS	RRT	RRV	No. de serie
1	33101-MAE-601	Unidad de Faro *NH-285* Ceniza	–	–	1	–	–	–	
			–	–	–	1	–	–	~2351159
			–	–	–	1	–	–	~2351712
	33101-MAE-612	Unidad de Faro *NH-283* Ceniza	–	–	1	–	–	–	
		(Precauciones Durante la Instalacion)							
			–	–	–	1	–	–	~2351309
			–	–	–	1	–	–	~2351434
			–	–	–	1	–	–	~2350300
			–	–	–	1	–	–	~0M300138
	33101-MAE-671	Unidad de Faro *NH-1* Negro	–	–	1	–	–	–	
			–	–	–	1	–	–	
			–	–	–	1	–	–	~SM300366
	33101-MAE-691	Unidad de Faro	–	–	1	–	–	–	
	33101-MAE-602	Unidad de Faro	–	–	–	1	–	–	2351160~
			–	–	–	1	–	–	2351713~
			–	–	–	–	1	1	

El número ha sido utilizado desde el modelo inicial sin revisiones.

Cuando se muestra en el lado izquierdo, es aplicable a los modelos No. 2351160 y números subsiguientes.

Cuando se muestra en el lado derecho, es aplicable a los modelos hasta el No. 2351159.

Abreviaturas empleadas en el catálogo de piezas

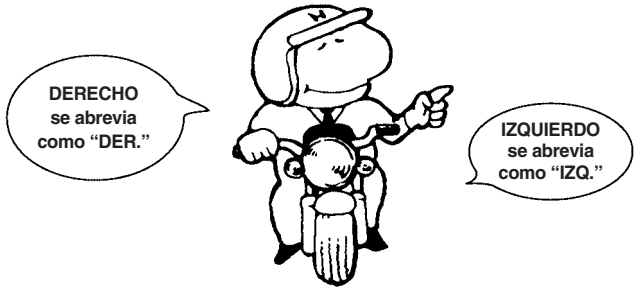

* "IZQ." e "DER." en la descripción de una pieza significa el lado IZQUIERDO o el DERECHO. Determine el izquierdo o derecho como si usted estuviera en el asiento de la motocicleta.

• En este catálogo de piezas se utilizan las abreviaturas siguientes.

ENS.	Ensamble (Conjunto)
COMP.	Completo
DER.	Derecho
IZQ.	Izquierdo
STD.	Standard
MM	Milímetro
G	Gramo
T (22D)	Diente (22 dientes)
A	Amperio
V	Voltio
W	Watio
WL	Con etiqueta
WOL	Sin etiqueta
L.E.D.	Diode emisor de luz
KPH.	Kilómetro por hora
MPH.	Milla por hora (100 Eslabónes)
C.A.	Corriente Alterna
C.D.	Corriente Directa
DEL.	Delantero
TRAS.	Trasero
HEX.	Hexagonal
A.M.	Marca adhesiva
T.M.	Marca de transcripcion
C.D.I.	Encendido por descarga capacitiva
TCS.	Sistema de control de tracción
1LA	República Dominicana, El Salvador Venezuela, Guatemala, Guiana (Mercosul: Argentina, Paraguai, Uruguai)
2LA	Colômbia, México

Cómo comprobar el bloque de partes y los números de série

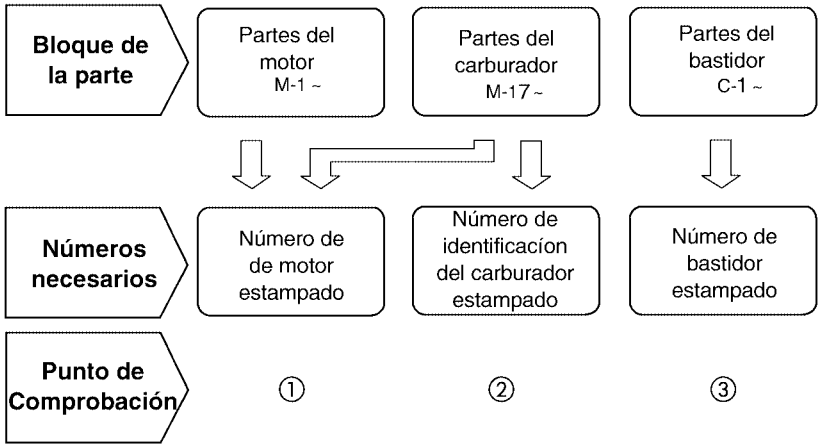

Número del Bastidor

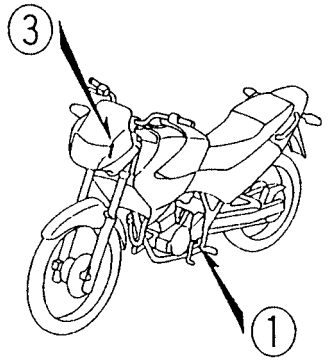

Número del Motor
DMCG-A

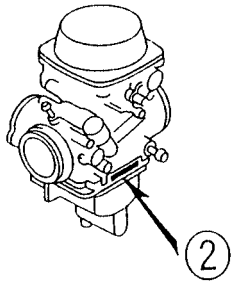

Número del Carburador
DKCZ-B

Modelos, Códigos de área y Nos. de serie aplicables

Los modelos, códigos de area y Nos. de serie aplicables que se dan en este catálogo de piezas pueden identificarse como sigue.
Si no están en lista los códigos de área, las piezas son para uso común.

Model	Código de Área	Tipo	Nº de Série Aplicable de Motor	Nº de Série Aplicable de Bastidor	Nº de Série Identificación do Carburador
NX4 Falcon (00)	BR	Brasil	ND07E–YR000001~	9C2ND0700 YR000001~	VECAA Ⓐ
NX4 Falcon (01)	BR	Brasil	ND07E–1R000001~	9C2ND0700 1R000001~	VECAA Ⓐ
NX4 Falcon (02)	BR	Brasil	ND07E–2R000001~	9C2ND0700 2R000001~	VECAA Ⓐ
NX4 Falcon (03)	BR	Brasil	ND07E–3R000001~	9C2ND0700 3R000001~	VECAA Ⓐ
NX4 Falcon Emissão de Poluentes	BR	Brasil	ND07E–3R100001~	9C2ND0700 3R100001~	VECAB Ⓐ
NX4 Falcon (04)	BR	Brasil	ND07E–4R000001~	9C2ND0700 4R000001~	VECAB Ⓐ
	CO	Colombia	•	•	VECAE Ⓐ
	3LA	América Latina	•	•	VECAF Ⓐ
NX4 Falcon (05)	BR	Brasil	ND07E–5R000001~	9C2ND0700 5R000001~	VECAB Ⓐ
	2LA	América Latina	•	•	VECAE Ⓐ
	3LA	América Latina	•	•	VECAF Ⓐ
NX4 Falcon (06)	BR	Brasil	ND07E–6000001~	9C2ND0700 6R000001~	
	1LA		•	•	
	2LA		•	•	
	3LA		•	•	

* De los números de identificacción de carburador, sólo las porciones subrayadas en el ejemplo siguiente se usan para registro.

VECAA Ⓐ KC 7

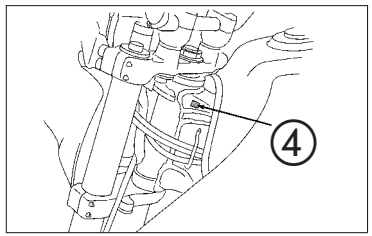

Placa de identificación del año de fabricación

Tabla de selección para llave ciega o abertura

Tipo	No. de llave
1	A**, B**
2	C**, D**

*: 0, 1, 2, 3, 4, 5, 6, 7, 8 ou 9

2

Composición del número de identificación del vehículo (N.I.V) 1996 ~

Exemplo: J H 2 P E 0 4 A * K M 2 0 0 0 0 1

Número de serie de producción

Código de Fábrica

A ..... Ohio U.S.A
B ..... Alost Bélgica
C ..... Saitama Japão
D ..... Guadalajara México
E ..... Montesa Espanha
F ..... Atessa Itália
K ..... Kumamoto Japão
M ..... Hamamatsu Japão
R ..... Manaus Brasil
S ..... Susuka Japão
T ..... Tochigi Japão
4 ..... Sul da Carolina U.S.A

Modelo del año

Exemplo: K....1989 L....1990 M....1991 N....1992 X....1999 (Exceto I.O Q.U) Y....2000 1....2001
2....2002 3....2003 4....2004 5....2005 6....2006 7....2007 8....2008 9....2009

Versión
Dígito de Controle

Versión
Especificação

Código de descripción del vehículo

Exemplo: PE04....XR600R RC30....VFR750R

Marca y Tipo del vehículo

JH2..... HONDA Motocicleta (Fabricada en Japón)
1HF..... HONDA Motocicleta (Fabricada en Estados Unidos de Norteamérica)
YC1..... HONDA Motocicleta (Fabricada en Bélgica)
9C2..... HONDA Motocicleta (Fabricada en Brasil)
3H1..... HONDA Motocicleta (Fabricada en Méxique)
VTM..... HONDA Motocicleta (Fabricada en España)
ZDC..... HONDA Motocicleta (Fabricada en Italia)
JH3..... HONDA Vehículo todo terreno (Fabricada en Japón)
478 ..... HONDA Vehículo todo terreno (Fabricada en Estados Unidos de Norteamérica)

Tabla de colores

• Al pedir piezas coloreadas, consulte la tabla de abajo y utilice un número de pieza consistente en el número de pieza básico relevante al que se le ha añadido un código de color de pieza.

NX4 Falcon (00)

No.	Modelo		NX4 Falcon (Y)						
	Color Principal		Azul Moema Candy PB-295C	Rojo Luminoso R-123	Plata Force Metalica NH-411M	Modelo Aplicable		No. de Bloque aplicable	No. de ref.
	Código de color					Modelo Aplicable inicial	Modelo Aplicable final		
	Nombre de las piezas coloresdas	No. de pieza básico							
1	Cuerpo de Cuadro.	50100-MCG-000	ZA	ZA	ZA			C-30	1
2	Cubretablero Lateral Izquierdo	83600-MCG-000	ZA	ZB	ZC			C-16	4
3	Cubretablero Lateral Derecho	83500-MCG-000	ZA	ZB	ZC			C-16	1
4	Cubretablero Trasero	80100-MCG-000	ZA	ZB	ZC			C-25	2
5	Parafango Delantero	6110A-MCG-000	ZA	ZB	ZC			C-7	3
6	Horquilla Delantera Derecha	51400-MCG-003	ZA	ZA	ZA			C-8	2
7	Soporte Eje	51634-MK5-003	ZJ	ZJ	ZJ			C-8	18
8	Franja A, Quilla Delantera	61310-MCG-000	ZA	ZB	ZC			C-35	1
9	Franja A, Soporte Izquierdo	64224-MCG-000	ZA	ZB	ZC			C-35	3
10	Franja A, Cubretablero Izquierdo	64230-MCG-000	ZA	ZB	ZC			C-35	7
11	Franja A, Soporte Derecho	64223-MCG-000	ZA	ZB	ZC			C-35	2
12	Franja A, Cubretablero Derecho	64229-MCG-000	ZA	ZB	ZC			C-35	6
13	Franja Cubretablero Trasero	80211-MCG-000	ZA	ZB	ZC			C-35	10
14	Franja B, Soporte Izquierdo	64226-MCG-000	ZA	ZB	ZC			C-35	5
15	Franja B, Cubretablero Izquierdo	64232-MCG-000	ZA	ZB	ZC			C-35	9
16	Franja, Soporte Derecho	64225-MCG-000	ZA	ZB	ZC			C-35	4
17	Franja B, Cubierta Lateral Derecha	64231-MCG-000	ZA	ZB	ZC			C-35	8
18	Asiento	77200-MCG-000	ZA	ZA	ZA			C-15	10
19	Soporte, Izquierdo	64300-MCG-000	ZA	ZB	ZC			C-33	3
20	Soporte, Derecho	64200-MCG-000	ZA	ZB	ZC			C-33	2
21	Tanque Combustible	17510-MCG-000	ZA	ZB	ZC			C-14	8
22	Quilla Delantera	61300-MCG-000	ZA	ZB	ZC			C-33	1

NX4 Falcon (01)

No.	Modelo		NX4 Falcon (1)						
	Color Principal		Verde Araguaia Candy BG-119C	Rojo Luminoso R-123	Plata Force Metalica NH-411M	Modelo Aplicable		No. de Bloque aplicable	No. de ref.
	Código de color					Modelo Aplicable inicial	Modelo Aplicable final		
	Nombre de las piezas coloresdas	No. de pieza básico							
1	Cuerpo de Cuadro	50100-MCG-000	ZA	ZA	ZA			C-30	1
2	Cubretablero Lateral Izquierdo	83600-MCG-910	ZA	ZB	ZC			C-16	4
3	Cubretablero Lateral Derecho	83500-MCG-910	ZA	ZB	ZC			C-16	1
4	Cubretablero Trasero	80100-MCG-000	–	ZB	ZC			C-25	2
5	Cubretablero Trasero	80100-MCG-910	ZA	–	–			C-25	2
6	Parafango Delantero	6110A-MCG-000	ZD	ZB	ZC			C-7	3
7	Horquilla Delantera Derecha	51400-MCG-003	ZA	ZA	ZA			C-8	2
8	Soporte Eje	51634-MK5-003	ZJ	ZJ	ZJ			C-8	18
9	Franja A Visor Delantero	61310-MCG-000	–	ZB	ZC			C-35	1
10	Franja A Visor Delantero	61310-MCG-910	ZD	–	–			C-35	1
11	Franja A Soporte Derecho	64224-MCG-000	–	ZB	ZC			C-35	3
12	Franja A Soporte Izquierdo	64224-MCG-910	ZA	–	–			C-35	3
13	Franja A Cubierta lateral Izquierda.	64230-MCG-910	ZA	ZB	ZC			C-35	7
14	Franja A Soporte Derecho	64223-MCG-000	–	ZB	ZC			C-35	2
15	Franja Soporte Derecho	64223-MCG-910	ZD	–	–			C-35	2
16	Franja A Cubierta Lateral Derecha	64229-MCG-910	ZA	ZB	ZC			C-35	6
17	Franja A Cubretablero	80211-MCG-000	–	ZB	ZC			C-35	10
18	Franja A Cubretablero	80211-MCG-910	ZD	–	–			C-35	10
19	Franja B Soporte Izquierdo	64226-MCG-910	ZA	ZB	ZC			C-35	12
20	Franja B Cubierta lateral Izquierda.	64232-MCG-910	ZA	ZB	ZC			C-35	9
21	Franja B Soporte Derecho	64225-MCG-910	ZA	ZB	ZC			C-35	11
22	Franja B Cubierta lateral Derecha	64231-MCG-910	ZA	ZB	ZC			C-35	8
23	Asiento	77200-MCG-000	ZA	ZA	ZA			C-15	10
24	Soporte Izquierdo Comp	64300-MCG-910	ZA	ZB	ZC			C-33	3
25	Soporte Derecho Comp	64200-MCG-910	ZA	ZB	ZC			C-33	2
26	Tanque Combustible	17510-MCG-000	ZD	ZB	ZC			C-14	8
27	Visor Delantero	61300-MCG-000	–	ZB	ZC			C-33	1
28	Visor Delantero	61300-MCG-910	ZA	–	–			C-33	1

NX4 Falcon (02)

No.	Modelo		NX4 Falcon (2)						
	Color Principal		Verde Araguaia Candy BG-119C	Rojo Brava Candy R-214C	Ceniza Una Metalica NH-352M	Modelo Aplicable		No. de Bloque aplicable	No. de ref.
	Código de color					Modelo Aplicable inicial	Modelo Aplicable final		
	Nombre de las piezas coloresdas	No. de pieza básico							
1	Cuerpo de Cuadro	50100-MCG-000	ZA	ZA	ZA			C-30	1
2	Cubretablero Lateral Izquierdo	83600-MCG-930	ZA	ZB	ZC			C-16	4
3	Cubretablero Lateral Derecho	83500-MCG-930	ZA	ZB	ZC			C-16	1
4	Cubretablero Trasero	80100-MCG-930	ZA	ZB	ZC			C-25	2
5	Parafango Delantero	6110A-MCG-000	ZD	ZE	ZF			C-7	3
6	Horquilla Delantera Derecha	51400-MCG-003	ZA	ZA	ZA			C-8	2
7	Soporte Eje	51634-MK5-003	ZJ	ZJ	ZJ			C-8	18
8	Franja Honda	61320-MCG-930	ZA	ZA	ZA			C-35.1	1
9	Franja A Soporte Izquierdo	64224-MCG-930	ZA	ZB	ZC			C-35.1	3
10	Franja A Cubierta Lateral Izquierda	64230-MCG-930	ZA	ZB	ZC			C-35.1	7
11	Franja Soporte Derecho	64223-MCG-930	ZA	ZB	ZC			C-35.1	2
12	Franja Cubierta Lateral Derecha	64229-MCG-930	ZA	ZB	ZC			C-35.1	6
13	Franja B Soporte Izquierdo	64226-MCG-930	ZA	ZB	ZC			C-35.1	12
14	Franja, Honda	87103-GCE-D60	ZA	ZA	ZA			C-35.1	9
15	Franja B Soporte Derecho	64225-MCG-930	ZA	ZB	ZC			C-35.1	11
16	Franja B Cubierta Lateral Derecha/Izquierda	64231-MCG-930	ZA	ZA	ZA			C-35.1	8
17	Asiento	77200-MCG-000	ZA	ZA	ZA			C-15	10
18	Soporte Izquierdo Comp.	64300-MCG-930	ZA	ZB	ZC			C-33	3
19	Soporte Derecho Comp.	64200-MCG-930	ZA	ZB	ZC			C-33	2
20	Tanque Combustible	17510-MCG-000	ZD	ZE	ZF			C-14	8
21	Visor Delantero	61300-MCG-930	ZA	ZB	ZC			C-33	1

NX4 Falcon (03)

No.	Modelo		NX4 Falcon (3)						
	Color Principal		Azul Araras Candy PB-340C	Rojo Brava Candy R-214C	Negro NH-1	Modelo Aplicable		No. de Bloque aplicable	No. de ref.
	Código de color					Modelo Aplicable inicial	Modelo Aplicable final		
	Nombre de las piezas coloresdas	No. de pieza básico							
1	Cuerpo de Cuadro	50100-MCG-000	ZA	ZA	ZA			C-30	1
2	Cubretablero Lateral Izquierdo	83600-MCG-940	ZA	ZB	ZC			C-16.1	4
3	Cubretablero Lateral Derecho	83500-MCG-940	ZA	ZB	ZC			C-16.1	1
4	Cubretablero Trasero	80100-MCG-940	ZA	ZB	ZC			C-25.1	2
5	Parafango Delantero	6110A-MCG-000	ZG	ZE	ZH			C-7.1	3
6	Horquilla Delantera Derecha	51400-MCG-003	ZA	ZA	ZA			C-8	2
7	Soporte Eje	51634-MK5-003	ZJ	ZJ	ZJ			C-8	18
8	Franja HONDA	61320-MCG-940	ZB	ZC	ZD			C-35.1	1
9	Franja, Derecha Tanque Combustíble	64235-MCG-940	ZA	ZB	ZC			C-35.2	8
10	Franja, Izquierda Tanque Combustíble	64236-MCG-940	ZA	ZB	ZC			C-35.2	9
11	Franja A Cubierta Lateral Izquierda	64230-MCG-940	ZA	ZB	ZC			C-35.2	6
12	Franja A Soporte Derecho	64223-MCG-940	ZA	ZB	ZC			C-35.2	2
13	Franja Cubierta Lateral Derecha	64229-MCG-940	ZA	ZB	ZC			C-35.2	5
14	Franja B Soporte Izquierdo	64226-MCG-940	ZA	ZB	ZC			C-35.2	4
15	Franja B Soporte Derecho	64225-MCG-940	ZA	ZB	ZC			C-35.2	3
16	Franja B Cubierta Lateral	64231-MCG-940	ZA	ZB	ZC			C-35.2	7
17	Asiento	77200-MCG-000	ZA	ZA	ZA			C-15	10
18	Soporte Izquierdo Comp.	64300-MCG-940	ZA	ZB	ZC			C-33.1	3
19	Soporte Derecho Comp.	64200-MCG-940	ZA	ZB	ZC			C-33.1	2
20	Tanque Combustible	17500-MCG-940	ZA	ZB	ZC			C-14.1	8
21	Visor Delantero	61300-MCG-940	ZA	ZB	ZC			C-33.1	1

NX4 Falcon (03) 3R100001 ~

No.	Modelo		NX4 Falcon (3)						
	Color Principal		Azul Araras Candy PB-340C	Rojo Brava Candy R-214C	Negro NH-1	Modelo Aplicable		No. de Bloque aplicable	No. de ref.
	Código de color					Modelo Aplicable inicial	Modelo Aplicable final		
	Nombre de las piezas coloresdas	No. de pieza básico							
1	Cuerpo de Cuadro	50100-MCG-000	ZA	ZA	ZA			C-30	1
2	Cubretablero Lateral Izquierdo	83600-MCG-980	ZA	ZB	ZC			C-16.1	4
3	Cubretablero Lateral Derecho	83500-MCG-980	ZA	ZB	ZC			C-16.1	1
4	Cubretablero Trasero	80100-MCG-980	ZB	ZC	ZA			C-25.1	2
5	Parafango Delantero	6110A-MCG-000	ZG	ZE	ZH			C-7.1	3
6	Horquilla Delantera Derecha	51400-MCG-003	ZA	ZA	ZA			C-8	2
7	Soporte Eje	51634-MK5-003	ZJ	ZJ	ZJ			C-8	18
8	Franja HONDA	61320-MCG-980	ZA	ZB	ZC			C-35.3	1
9	Franja, Derecha Tanque Combustíble	64235-MCG-980	ZA	ZB	ZC			C-35.3	8
10	Franja, Izquierda Tanque Combustíble	64236-MCG-980	ZA	ZB	ZC			C-35.3	9
11	Franja A Cubierta Lateral Izquierda	64230-MCG-980	ZA	ZB	ZC			C-35.3	6
12	Franja A Soporte Derecho	64223-MCG-980	ZA	ZB	ZC			C-35.3	2
13	Franja Cubierta Lateral Derecha	64229-MCG-980	ZA	ZB	ZC			C-35.3	5
14	Franja B Soporte Izquierdo	64226-MCG-980	ZA	ZB	ZC			C-35.3	4
15	Franja B Soporte Derecho	64225-MCG-980	ZA	ZB	ZC			C-35.3	3
16	Franja B Cubierta Lateral	64231-MCG-980	ZA	ZB	ZC			C-35.3	7
17	Asiento	77200-MCG-080	ZA	ZA	ZA			C-15	10
18	Soporte Izquierdo Comp.	64300-MCG-980	ZA	ZB	ZC			C-33.2	3
19	Soporte Derecho Comp.	64200-MCG-980	ZA	ZB	ZC			C-33.2	2
20	Tanque Combustible	17500-MCG-980	ZA	ZB	ZC			C-14.1	8
21	Visor Delantero	61300-MCG-980	ZB	ZC	ZA			C-33.2	1
22	Franja, Color	87565-MCG-960	ZA	ZB	ZC			C-34	9

NX4 Falcon (04) 4R000001 ~

No.	Modelo		NX4 Falcon (4)						
	Color Principal		Verde Selva Candy BG-128C	Rojo Brasileño R-294	Negro NH-1	Modelo Aplicable		No. de Bloque aplicable	No. de ref.
	Código de color					Modelo Aplicable inicial	Modelo Aplicable final		
	Nombre de las piezas coloresdas	No. de pieza básico							
1	Cuerpo de Cuadro	50100-MCG-850	ZA	ZA	ZA			C-30	1
2	Cubretablero Lateral Izquierdo	83600-MCG-850	ZA	ZB	ZC			C-16.2	4
3	Cubretablero Lateral Derecho	83500-MCG-850	ZA	ZB	ZC			C-16.2	1
4	Cubretablero Trasero	80100-MCG-850	ZA	ZB	ZC			C-25.2	2
5	Parafango Delantero	6110A-MCG-000	ZJ	ZL	ZH			C-7.1	3
6	Horquilla Delantera Derecha	51400-MCG-003	ZA	ZA	ZA			C-8	2
7	Soporte Eje	51634-MK5-003	ZJ	ZJ	ZJ			C-8	18
8	Franja HONDA	61320-MCG-850	ZA	ZC	ZB			C-35.4	1
9	Franja, Derecha Tanque Combustíble	64235-MCG-850	ZA	ZB	ZC			C-35.4	8
10	Franja, Izquierda Tanque Combustíble	64236-MCG-850	ZA	ZB	ZC			C-35.4	9
11	Franja A Cubierta Lateral Izquierda	64230-MCG-850	ZA	ZB	ZC			C-35.4	6
12	Franja A Soporte Derecho	64223-MCG-850	ZA	ZB	ZC			C-35.4	2
13	Franja Cubierta Lateral Derecha	64229-MCG-850	ZA	ZB	ZC			C-35.4	5
14	Franja B Soporte Izquierdo	64226-MCG-850	ZA	ZB	ZC			C-35.4	4
15	Franja B Soporte Derecho	64225-MCG-850	ZA	ZB	ZC			C-35.4	3
16	Franja B Cubierta Lateral	64231-MCG-850	ZA	ZB	ZC			C-35.4	7
17	Asiento	77200-MCG-000	ZA	ZA	ZA			C-15	10
18	Soporte Izquierdo Comp.	64300-MCG-850	ZA	ZB	ZC			C-33.3	3
19	Soporte Derecho Comp.	64200-MCG-850	ZA	ZB	ZC			C-33.3	2
20	Tanque Combustible	17500-MCG-850	ZA	ZB	ZC			C-14.2	8
21	Visor Delantero	61300-MCG-850	ZB	ZC	ZB			C-33.3	1
22	Franja, Color	87565-MCG-870	ZA	ZB	ZC			C-34	11
23	Franja A, Cubierta Lateral Derecha	64232-MCJ-850	–	ZA	–			C-35.4	7
24	Franja A, Cubierta Lateral Izquierda	64233-MCJ-850	–	ZA	–			C-35.4	8

NX4 Falcon (05) 5R000001 ~

No.	Modelo		NX4 Falcon (5)						
	Color Principal		Verde Selva Candy BG-128C	Rojo Brasileño R-294	Negro NH-1	Modelo Aplicable		No. de Bloque aplicable	No. de ref.
	Código de color					Modelo Aplicable inicial	Modelo Aplicable final		
	Nombre de las piezas coloresdas	No. de pieza básico							
1	Cuerpo de Cuadro	50100-MCG-850	ZA	ZA	ZA			C-30	1
2	Cubretablero Lateral Izquierdo	83600-MCG-900	ZA	ZB	ZC			C-16.3	4
3	Cubretablero Lateral Derecho	83500-MCG-900	ZA	ZB	ZC			C-16.3	1
4	Parafango Trasero	80100-MCG-930	ZD	ZE	ZF			C-25.3	2
5	Parafango Delantero	6110A-MCG-000	ZJ	ZL	ZH			C-7.2	3
6	Horquilla Delantera Derecha	51400-MCG-941	ZA	ZA	ZA			C-8	2
7	Soporte Eje	51634-MK5-003	ZJ	ZJ	ZJ			C-8	18
8	Franja HONDA	61320-MCG-930	ZA	ZA	ZA			C-35.5	3 e 12
9	Franja Derecha, Tanque Combustíble	64235-MCG-900	ZA	ZB	ZC			C-35.5	10
10	Franja Izquierda, Tanque Combustíble	64236-MCG-900	ZA	ZB	ZC			C-35.5	11
11	Franja A, Cubierta Lateral Derecha	64232-MCG-900	ZA	ZB	ZC			C-35.5	8
12	Franja A Soporte	64223-MCG-900	ZA	ZA	ZB			C-35.5	4
13	Franja A, Cubierta Lateral Izquierda	64233-MCG-900	ZA	ZB	ZC			C-35.5	9
14	Franja B Soporte Izquierdo	64226-MCG-900	ZA	ZB	ZC			C-35.5	6
15	Franja B Soporte Derecho	64225-MCG-900	ZA	ZB	ZC			C-35.5	5
16	Franja B Cubierta Lateral	64231-MCG-900	ZA	ZA	ZA			C-35.5	7
17	Asiento	77200-MCG-000	ZA	ZA	ZA			C-15	10
18	Soporte Izquierdo Comp.	64300-MCG-900	ZA	ZB	ZC			C-33.4	3
19	Soporte Derecho Comp.	64200-MCG-900	ZA	ZB	ZC			C-33.4	2
20	Tanque Combustible	17500-MCG-900	ZA	ZB	ZC			C-14.3	8
21	Visor Delantero	61300-MCG-900	ZA	ZB	ZC			C-33.4	1
22	Franja, Color	87565-MCG-830	ZA	ZB	ZC			C-34	11
23	Franja, Visor Delantero Derecho	61303-MCG-900	ZA	ZB	ZC			C-35.5	1
24	Franja, Visor Delantero Izquierdo	61304-MCG-900	ZA	ZB	ZC			C-35.5	2

NX4 Falcon (06) BR

Nº	Modelo		NX4 Falcon (6)						
	Color Principal		Plata Metalico Mat Twister NH-A37M	Azul Metalico Mat Garopaba PB-366M	Negro NH-1	Modelo Aplicable		No. de Bloque aplicable	No. de ref.
	Código de color					Modelo Aplicable inicial	Modelo Aplicable final		
	Nombre de las piezas coloresdas	No. de pieza básico							
1	Cuerpo de Cuadro	50100-MCG-770	ZA	ZA	ZA			C-30	1
2	Cubretablero Lateral Izquierdo	83600-MCG-770	ZA	ZB	ZC			C-16.4	4
3	Cubretablero Lateral Derecho	83500-MCG-770	ZA	ZB	ZC			C-16.4	1
4	Cubretablero Trasero	80100-MCG-770	ZA	ZC	ZB			C-25.4	2
5	Parafango Delantero	6110A-MCG-000	ZP	ZQ	ZH			C-7.2	3
6	Horquilla Delantera Derecha	51400-MCG-941	ZA	ZA	ZA			C-8	2
7	Soporte Eje	51634-MK5-003	ZJ	ZJ	ZJ			C-8	18
8	Franja A Cubierta Lateral Izquierda	64233-MCG-770	ZA	ZB	ZC			C-35.6	9
9	Franja A Cubierta Lateral Derecha	64232-MCG-770	ZA	ZB	ZC			C-35.6	8
10	Franja A Soporte	64223-MCG-770	ZA	ZB	ZC			C-35.6	4
11	Franja B Soporte Izquierdo	64226-MCG-770	ZA	ZB	ZC			C-35.6	6
12	Franja B Soporte Derecho	64225-MCG-770	ZA	ZB	ZC			C-35.6	5
13	Franja B Cubierta Lateral Derecha	64231-MCG-770	ZA	ZB	-			C-35.6	7
14	Franja B Cubierta Lateral Derecha	64231-MCG-900	-	-	ZA			C-35.6	7
15	Franja HONDA	61320-MCG-770	ZA	ZB	-			C-35.6	3 e 12
16	Franja HONDA	61320-MCG-930	-	-	ZA			C-35.6	3 e 12
17	Asiento	77200-MCG-770	ZA	ZA	ZA			C-15	10
18	Soporte Izquierdo Comp.	64300-MCG-770	ZA	ZB	ZC			C-33.5	3
19	Soporte Derecho Comp.	64200-MCG-770	ZA	ZB	ZC			C-33.5	2
20	Tanque Combustible	17510-MCG-000	ZG	ZG	ZG			C-14.3	8
21	Visor Delantero	61300-MCG-770	ZA	ZC	ZB			C-33.5	1

NX4 Falcon (06) 1LA, 2LA, 3LA

Nº	Modelo		NX4 Falcon (6)						
	Color Principal		Plata Metalico Mat Twister NH-A37M	Azul Metalico Mat Garopaba PB-366M	Negro NH-1	Modelo Aplicable		No. de Bloque aplicable	No. de ref.
	Código de color					Modelo Aplicable inicial	Modelo Aplicable final		
	Nombre de las piezas coloresdas	No. de pieza básico							
1	Cuerpo de Cuadro	50100-MCG-770	ZA	ZA	ZA			C-30	1
2	Cubretablero Lateral Izquierdo	83600-MCG-770	ZA	ZB	ZC			C-16.4	4
3	Cubretablero Lateral Derecho	83500-MCG-770	ZA	ZB	ZC			C-16.4	1
4	Cubretablero Trasero	80100-MCG-770	ZA	ZC	ZB			C-25.4	2
5	Parafango Delantero	6110A-MCG-000	ZP	ZQ	ZK			C-7.2	3
6	Horquilla Delantera Derecha	51400-MCG-941	ZA	ZA	ZA			C-8	2
7	Soporte Eje	51634-MK5-003	ZK	ZK	ZK			C-8	18
8	Etiqueta, Color	87565-MCG-760	ZA	ZB	ZC			C-34	9 e 11
9	Franja A Cubierta Lateral Izquierda	64233-MCG-770	ZA	ZB	ZC			C-35.6	9
10	Franja A Cubierta Lateral Derecha	64232-MCG-770	ZA	ZB	ZC			C-35.6	8
11	Franja A Soporte	64223-MCG-770	ZA	ZB	ZC			C-35.6	4
12	Franja B Soporte Izquierdo	64226-MCG-770	ZA	ZB	ZC			C-35.6	6
13	Franja B Soporte Derecho	64225-MCG-770	ZA	ZB	ZC			C-35.6	5
14	Franja B Cubierta Lateral Derecha	64231-MCG-770	ZA	ZB	-			C-35.6	7
15	Franja B Cubierta Lateral Derecha	64231-MCG-900	-	-	ZA			C-35.6	7
16	Franja HONDA	61320-MCG-770	ZA	ZB	-			C-35.6	3 e 12
17	Franja HONDA	61320-MCG-930	-	-	ZA			C-35.6	3 e 12
18	Asiento	77200-MCG-770	ZA	ZA	ZA			C-15	10
19	Soporte Izquierdo Comp.	64300-MCG-770	ZA	ZB	ZC			C-33.5	3
20	Soporte Derecho Comp.	64200-MCG-770	ZA	ZB	ZC			C-33.5	2
21	Tanque Combustible	17510-MCG-000	ZG	ZG	ZG			C-14.3	8
22	Visor Delantero	61300-MCG-770	ZA	ZC	ZB			C-33.5	1

Mangueras de combustible, mangueras de aplicaciones generales y mangueras de vínilo

- La manguera de combustibie de partes estándar, manguera de aplicaciones generales y la manguera de vinilo pueden sustituirse por la parte sin embalar bobinada.

- Cuando efectúe pedidos de la manguera de combustible de partes estándar, manguera de aplicaciones generales y manguera de vinilo, emplee el número de parte sin envasar escrito entre paréntesis ( ) en el catálogo de partes, debajo del nombre de la parte, o emplee el catálogo de abajo (La longitud estándar de la parte sin envasar es de 1 m, aunque las mostradas en el catálogo < > están disponibles en longitudes de 3 m y 8 m.)

- Cuando cambie la manguera, corte y emplee la manguera a la longitud especificada como se menciona en el nombre de la parte.
  (En cuanto al método de corte de la parte sin envasar, y método de relleno de pedidos, etc., consulte el manual de servicio y las instrucciones que acompañan a la parte sin envasar.)

- La lista siguiente es un catálogo de los números de parte estándar y números de parte sin envasar. Tenga presente que estos números son aplicabies solo a las partes de reemplazo enumeradas en la lista.

Manguera de combustible			
Número de parte estándar	Número de parte sin envasar	Parte sin envasar	
		Diámetro interior (mm)	Longitud (m)
95001-30XXX-2X	95001-30001-20M	3.0	1
95001-30XXX-3X	95001-30001-30M	3.0	1
9500-30XXX-4X	95001-30001-40M	3.0	1
95001-35XXX-2X 95001-35XXX-5X	95001-35001-50M <95001-35003-50M>	3.5 3.5	1 3
95001-35XXX-3X 95001-35XXX-4X 95001-35XXX-6X	95001-35001-60M <95001-35003-60M>	3.5 3.5	1 3
95001-45XXX-2X 95001-45XXX-5X	95001-45001-50M <95001-45003-50M>	4.5 4.5	1 3
95001-45XXX-3X 95001-45XXX-4X 95001-45XXX-6X	95001-45001-60M <95001-45003-60M> <95001-45008-60M>	4.5 4.5 4.5	1 3 8
95001-55XXX-2X 95001-55XXX-5X	95001-55001-50M <95001-55003-50M> <95001-55008-50M>	5.5 5.5 5.5	1 3 8
95001-55XXX-3X 95001-55XXX-4X 95001-55XXX-6X	95001-55001-60M <95001-55003-60M> <95001-55008-60M>	5.5 5.5 5.5	1 3 8
95001-75XXX-2X 95001-75XXX-5X	95001-75001-50M <95001-75003-50M>	7.5 7.5	1 3
95001-75XXX-3X 95001-75XXX-4X 95001-75XXX-6X	95001-75001-60M <95001-75003-60M> <95001-75008-60M>	7.5 7.5 7.5	1 3 8
95001-80XXX-2X 95001-80XXX-5X	95001-80001-50M	8.0	1
95001-80XXX-3X 95001-80XXX-4X 95001-80XXX-6X	95001-80001-60M	8.0	1

Manguera de aplicaciones generales			
Número de parte estándar	Número de parte sin envasar	parte sin envasar	
		Diámetro interior (mm)	Longitud (m)
95005-30XXX-3X	95005-30001-30M	3.0	1
95005-30XXX-5X	95005-30001-50M	3.0	1
95005-35XXX-1X 95005-35XXX-4X	95005-35001-10M <95005-35003-10M> <95005-35008-10M>	3.5 3.5 3.5	1 3 8
95005-35XXX-2X	95005-35001-20M	3.5	1
95005-35XXX-3X	95005-35001-30M	3.5	1
95005-35XXX-5X	95005-35001-50M	3.5	1
95005-45XXX-1X 95005-45XXX-4X	95005-45001-10M <95005-45003-10M> <95005-45008-10M>	4.5 4.5 4.5	1 3 8
95005-45XXX-2X	95005-45001-20M	4.5	1
95005-45XXX-3X	95005-45001-30M	4.5	1
95005-45XXX-5X	95005-45001-50M	4.5	1
95005-50XXX-3X	95005-50001-30M <95005-50003-30M>	5.0 5.0	1 3
95005-50XXX-5X	95005-50001-50M	5.0	1
95005-55XXX-1X 95005-55XXX-4X	95005-55001-10M <95005-55003-10M> <95005-55008-10M>	5.3 5.3 5.3	1 3 8
95005-55XXX-2X	95005-55001-20M <95005-55003-20M>	5.3 5.3	1 3
95005-65XXX-1X	95005-65001-10M <95005-65003-10M>	6.5 6.5	1 3
95005-65XXX-2X	95005-65001-20M	6.5	1
95005-70XXX-3X	95005-70001-30M <95005-70003-30M>	7.0 7.0	1 3
95005-70XXX-5X	95005-70001-50M	7.0	1

Manguera de aplicaciones generales			
Número de parte estándar	Número de parte sin envasar	Bulk part	
		Diámetro interior (mm)	Longitud (m)
95005-75XXX-1X	95005-75001-10M <95005-75003-10M>	7.3 7.3	1 3
95005-75XXX-2X	95005-75001-20M	7.3	1
95005-80XXX-1X	95005-80001-10M <95005-80003-10M>	8.0 8.0	1 3
95005-80XXX-2X	95005-80001-20M	8.0	1
95005-80XXX-3X	95005-80001-30M	8.0	1
95005-80XXX-5X	95005-80001-50M	8.0	1
95005-11XXX-3X	95005-11001-30M	11.0	1
95005-11XXX-5X	95005-11001-50M	11.0	1
95005-12XXX-1X	95005-12001-10M <95005-12003-10M>	12.0 12.0	1 3
95005-12XXX-2X	95005-12001-20M	12.0	1
95005-12XXX-3X	95005-12001-30M	12.0	1
95005-12XXX-5X	95005-12001-50M	12.0	1
95005-91XXX-3X	95005-91001-30M	12.0	1
95005-91XXX-5X	95005-91001-50M	12.0	1
95005-92XXX-3X	95005-92001-30M	12.0	1
95005-92XXX-5X	95005-92001-50M	12.0	1
95005-14XXX-1X	95005-14001-10M	14.0	1
95005-14XXX-2X	95005-14001-20M <95005-14003-20M>	14.0 14.0	1 3
95005-14XXX-3X	95005-14001-30M	14.0	1
95005-14XXX-5X	95005-14001-50M	14.0	1
95005-17XXX-1X	95005-17001-10M	17.0	1
95005-17XXX-2X	95005-17001-20M	17.0	1
95005-17XXX-3X	95005-17001-30M	17.0	1
95005-17XXX-5X	95005-17001-50M	17.0	1

⚠ ADVERTENCIA

Es PELIGROSO confundir la manguera de combustible con la manguera de aplicaciones generales o manguera de vinilo
No emplee nunca una manguera de aplicaciones generales ni manguera de vinilo en lugar de una manguera de combustible ni vice-versa. Emplee siempre la parte sin envasar correcta de la lista de partes, de acuerdo con el manual de servicio o las instrucciones que acompañan a la parte sin envasar.

Mangueras de combustible, mangueras de aplicaciones generales y mangueras de vínilo

Manguera de vinilo				
Número de parte estándar	Número de parte sin envasar	Parte sin envasar		
		Diámetro interior (mm)	Diámetro exterior (mm)	Longitud (m)
95003-01XXX-3X	95003-01001-60M	2.9	6.8	1
95003-01XXX-60	<95003-01003-60M>	2.9	6.8	3
95003-03XXX-3X	95003-03001-60M	3.0	6.0	1
95003-03XXX-60	<95003-03003-60M>	3.0	6.0	1
95003-05XXX-3X	95003-05001-60M	3.5	6.5	1
95003-05XXX-60	<95003-05003-60M>	3.5	6.5	3
	<95003-05008-60M>	3.5	6.5	8
95003-07XXX-1X	95003-07001-10M	4.0	7.0	1
95003-07XXX-20	<95003-07003-10M>	4.0	7.0	3
95003-07XXX-3X	95003-07001-60M	4.0	7.0	1
95003-07XXX-60	<95003-07003-60M>	4.0	7.0	3
	<95003-07008-60M>	4.0	7.0	8
95003-07XXX-7X	95003-07001-70M	4.0	7.0	1
	<95003-07003-70M>	4.0	7.0	3
	<95003-07008-70M>	4.0	7.0	8
95003-08XXX-1X	95003-08001-10M	4.5	6.5	1
	<95003-08003-10M>	4.5	6.5	3
	<95003-08008-10M>	4.5	6.5	8
95003-09XXX-3X	95003-09001-60M	4.5	8.0	1
95003-09XXX-60	<95003-09003-60M>	4.5	8.0	3
95003-12XXX-1X	95003-12001-10M	5.0	7.0	1
95003-12XXX-20	<95003-12003-10M>	5.0	7.0	3
	<95003-12008-10M>	5.0	7.0	8
95003-10XXX-1X	95003-10001-10M	5.0	8.0	1
95003-10XXX-20	<95003-10003-10M>	5.0	8.0	3
95003-10XXX-3X	95003-10001-60M	5.0	8.0	1
95003-10XXX-60	<95003-10003-60M>	5.0	8.0	3
95003-11XXX-3X	95003-11001-60M	5.0	9.0	1
95003-11XXX-60	<95003-11003-60M>	5.0	9.0	3
	<95003-11008-60M>	5.0	9.0	8
95003-14XXX-1X	95003-14001-10M	6.0	9.0	1
95003-14XXX-20	<95003-14003-10M>	6.0	9.0	3
95003-14XXX-3X	95003-14001-60M	6.0	9.0	1
	<95003-14003-60M>	6.0	9.0	3
95003-17XXX-1X	95003-17001-10M	7.0	9.0	1
	<95003-17003-10M>	7.0	9.0	3
95003-19XXX-1X	95003-19001-10M	7.0	11.0	1
95003-19XXX-20	<95003-19003-10M>	7.0	11.0	3
	<95003-19008-10M>	7.0	11.0	8
95003-19XXX-3X	95003-19001-60M	7.0	11.0	1
95003-19XXX-60	<95003-19003-60M>	7.0	11.0	3
	<95003-19008-60M>	7.0	11.0	8
95003-21XXX-1X	95003-21001-10M	8.0	9.0	1
95003-21XXX-20	<95003-21003-10M>	8.0	9.0	3
95003-23XXX-1X	95003-23001-10M	8.0	12.0	1
95003-23XXX-20	<95003-23003-10M>	8.0	12.0	3

Manguera de vinilo				
Número de parte estándar	Número de parte estándar	Parte sin envasar		
		Diámetro interior (mm)	Diámetro exterior (mm)	Longitud (m)
95003-23XXX-3X	95003-23001-60M	8.0	12.0	1
95003-23XXX-60	<95003-23003-60M>	8.0	12.0	3
	<95003-23008-60M>	8.0	12.0	8
95003-25XXX-1X	95003-25001-10M	9.0	11.0	1
95003-25XXX-20	<95003-25003-10M>	9.0	11.0	3
95003-25XXX-3X	95003-25001-60M	9.0	11.0	1
	<95003-25003-60M>	9.0	11.0	3
95003-25XXX-7X	95003-25001-70M	9.0	11.0	1
	<95003-25003-70M>	9.0	11.0	3
95003-27XXX-1X	95003-27001-10M	9.0	13.0	1
95003-27XXX-20	<95003-27003-10M>	9.0	13.0	3
95003-27XXX-3X	95003-27001-60M	9.0	13.0	1
95003-27XXX-60	<95003-27003-60M>	9.0	13.0	3
95003-33XXX-1X	95003-33001-10M	10.0	14.0	1
95003-33XXX-20	<95003-33003-10M>	10.0	14.0	3
95003-36XXX-1X	95003-36001-10M	11.0	13.0	1
95003-36XXX-20	<95003-36003-10M>	11.0	13.0	3
	<95003-36008-10M>	11.0	13.0	8
95003-37XXX-3X	95003-37001-60M	11.0	15.0	1
95003-37XXX-60	<95003-37003-60M>	11.0	15.0	3
95003-38XXX-1X	95003-38001-10M	12.0	13.0	1
95003-38XXX-20	<95003-38003-10M>	12.0	13.0	3
95003-39XXX-1X	95003-39001-10M	12.0	14.0	1
95003-39XXX-20	<95003-39003-10M>	12.0	14.0	3
95003-40XXX-20	95003-40001-10M	12.0	16.0	1
	<95003-40003-10M>	12.0	16.0	3
95003-40XXX-3X	95003-40001-60M	12.0	16.0	1
95003-40XXX-60	<95003-40003-60M>	12.0	16.0	3
95003-43XXX-1X	95003-43001-10M	13.0	15.0	1
95003-43XXX-20	<95003-43003-10M>	13.0	15.0	3
	<95003-43008-10M>	13.0	15.0	8
95003-45XXX-1X	95003-45001-10M	14.0	18.0	1
95003-45XXX-20	<95003-45003-10M>	14.0	18.0	3
	<95003-45008-10M>	14.0	18.0	8
95003-50XXX-1X	95003-50001-10M	16.0	19.0	1
95003-50XXX-20	<95003-50003-10M>	16.0	19.0	3
95003-50XXX-3X	95003-50001-60M	16.0	19.0	1
	<95003-50003-60M>	16.0	19.0	3
95003-55XXX-1X	95003-55001-10M	17.5	20.5	1
95003-55XXX-20	<95003-55003-10M>	17.5	20.5	3
95003-60XXX-1X	95003-60001-10M	22.0	27.0	1
95003-60XXX-20	<95003-60003-10M>	22.0	27.0	3
95003-60XXX-3X	95003-60001-60M	22.0	27.0	1
95003-60XXX-60	<95003-60003-60M>	22.0	27.0	3

ADVERTENCIA

Es PELIGROSO confundir la manguera de combustible con la manguera de aplicaciones generales o manguera de vinilo
No emplee nunca una manguera de aplicaciones generales ni manguera de vinilo en lugar de una manguera de combustible ni vice-versa. Emplee siempre la parte sin envasar correcta de la lista de partes, de acuerdo con el manual de servicio o las instrucciones que acompañan a la parte sin envasar.

Número de parte sin envasar de la manguera de combustible, manguera de aplicaciones generales y manguera de vinilo

Ejemplo: 9 5 0 0 1 - 7 5 0 0 1 - 5 0 M

Número de parte sin envasar: Se refiere a la parte sin envasar.

Código de marca (tipo de manguera): (manguera de combustible y manguera de aplicaciones generales)
Código de cambio (para manguera añadida): (manguera de vinilo)

- Indica la marca de número o secuencia de cambio, aunque el código para la parte sin envasar debe ser estrictamente 0 (cero).

Tipos de código:

- Manguera de combustible
  - 5 : Trenzado interior negro
  - 2 : Trenzado exterior rojo (sólo 3 mm de diametro interior)
  - 6 : Negro
  - 3 : Rojo (sólo 3 mm de diámetro interior)
  - 4 : Gris ceniza con franja roja (sólo 3 mm de diametro interior)
- Manguera: general
  - 1 : Gris ceniza
  - 2 : Gris ceniza
  - 3 : Negro
  - 5 : Negro
- Manguera de vinilo
  - 1 : Transparente
  - 2 : Negro
  - 3 : Rojo claro
  - 7 : Negro pálido
  - 6 : Rojo claro

Longitudes : 001 : 1 m (Estancar)
003 : 3 m
008 : 8 m

Código de diametro int : (Manguera de combustible y manguera de aplicaciones generales)

30 : 3,0 mm	11 :11 mm
35 : 3,5 mm	91 :12 (Diámetro exterior de 15) mm
45 : 4,5 mm	92 :12 (Diámetro exterior de 16) mm
50 : 5,0 mm	12 :12 (Diámetro exterior de 17) mm
55 : 5,3 mm	14 : 14 mm
5,5 mm	17 : 17 mm
65 : 6,5 mm	
70 : 7,0 mm	
75 : 7,3 mm	
7,5 mm	
80 : 8,0 mm	

Código de diámetro int,/ext. (manguera de vinilo)

01 : DI 2,9, DE 6,8 mm	14 : DI 6,0, DE 9,0 mm	37 : DI 11,0, DE 15,0 mm
03 : DI 3,0, DE 6,0 mm	17 : DI 7,0, DE 9,0 mm	38 : DI 12,0, DE 13,0 mm
05 : DI 3,5, DE 6,5 mm	19 : DI 7,0, DE 11,0 mm	39 : DI 12,0, DE 14,0 mm
07 : DI 4,0, DE 7,0 mm	21 : DI 8,0, DE 9,0 mm	40 : DI 12,0, DE 16,0 mm
08 : DI 4,5, DE 6,5 mm	23 : DI 8,0, DE 12,0 mm	43 : DI 13,0, DE 15,0 mm
09 : DI 4,5, DE 8,0 mm	25 : DI 9,0, DE 11,0 mm	45 : DI 14,0, DE 18,0 mm
12: DI 5,0, DE 7,0 mm	27 : DI 9,0, DE 13,0 mm	50 : DI 16,0, DE 19,0 mm
10 : DI 5,0, DE 8,0 mm	33 : DI 10,0, DE 14,0 mm	55 :DI 17,5, DE 20,5 mm
11 : DI 5,0, DE 9,0 mm	36 : DI 11,0, DE 13,0 mm	60 : DI 22,0, DE 27,0 mm

Tipo Manguera : 1 : Manguera de combustible
5 : Manguera de aplicaciones generales
3 : Manguera de vinilo

Modo de usar la tarifa horaria llana (THLL)

La THLL (Tarifa Horaria Llana) se emplea para determinar el tiempo de trabajo de promedio permitido para el câmbio de las partes protegidas por la garantia durante su período de validez. La THLL para las partes que no estén en lista han de ser determinadas por el câmbio de dichas partes.

1. La THLL se base en las siguientes condiciones de servicio

a. Al tiempo neto de servicio se añade una amplia tolerancia.
b. Los tiempos de promedio especificados se basan en la condición de que las herramientas necesarias de servicio que aparecen en la lista del manual de servicio (motocicleta) que describe la política de servicio de HONDA están disponibles a mano, y de que el trabajo se ejecuta por un mecánico de habilidad normal.
c. El tiempo requerido para la inspección y para la prueba de funcionamiento que sigue al servicio se incluye en la THLL.

2. Método de computación

Los tiempos de trabajo se dan en décimas de hora para facilitar el cómputo.
Ejemplo: 0,3 = 18 minutos
5,6 = 5 horas y 36 minutos

Cuadro de Conversion			
Horas	Minutos	Horas	Minutos
0,1	6	0,6	36
0,2	12	0,7	42
0,3	18	0,8	48
0,4	24	0,9	54
0,5	30	1,0	60

3. Computación de la THLL

Cuando se hacen muchos trabajos a un mismo tiempo, el cómputo ha de efectuarse de la siguiente manera.

a. Trabajos de natureleza no duplicada

La THLL para el trabajo se obtiene sacando el total (de ella) para cada parte reemplazada.

Ejemplo: Câmbio del Culata y del resorte de embrague.

Articulo de Servicio	THLL
Culata	3,5
Resorte de embrague	0,7

O T.M.O. para el servicio es 3,5 + 0,7 = 4,2

b. Trabajos de naturaleza duplicada

Sáquese la THLL para la última parte que ha de reemplazarse.

Ejemplo: Câmbio de pistón y de junta de cabeza de cilindro

Articulo de Servicio	THLL
Junta do Cabeçote	2,3
Pistão	2,8

O T.M.O. para el servicio es 2,8

c. Trabajos de naturaleza parcialmente relacionada.

Totalice la THLL para todas las partes reemplazadas y substraiga luego la THLL para la operación duplicada.

Ejemplo: Reemplazo de eje contra y ensamble del cigüeñal.

Articulo de Servicio	THLL
Eje contra	*6,1
Cigüenal	*6,8
Desarme del Cárter del Cigüeñal	*5,9

La THLL para todo el trabajo será: (6,1 + 6,8) – 5,9= 7,0

El desarme del cárter del cigüeñal constituye la operación duplicada.

- La THLL marcada con (*) incluye la instalación y el retiro del motor.
- Las partes que tienen el mismo número de hombre-hora, se identifican con una marca “•” y se clasifican bajo el título de su trabajo representativo.

4. Operaciones distintas al câmbio de partes

a. Retiro e Instalación

No.	Artículo de servicio	THLL
1	Motor	2,3
2	Cilindro	2,3
3	Carburador	0,4

b. Ajuste, medición y limpieza
Motors

No.	Artículo de servicio	THLL
1	Ajuste y Limpieza de la Bujía de Encendido	0.2
2	Ajuste del Carburador en Ralenti	0.1
3	Inspección del Aceite del Motor	0.1
4	Compresión-Medición de Presión	0.2
5	Batería-Examen de la Gravedad y del Nivel Electrolitico	0.2
6	Carburador-Medición del Nivel Flotante	0.7
7	Funcionamiento de Válvula de Estragulación - Ajuste	0.1
8	Inspección del punto de Ignición	0.2
9	Limpieza, Filtro de Aire	0.3
10	Ajuste, Embrague	0.1
11	Limpieza del Filtro de Aceite	0.6
12	Ajuste del Alzavalvulas	0.8

Bastidor

No.	Artículo de servicio	THLL
1	Freno Delantero-Expulsión de Aire	0,2
2	Freno Trasero-Expulsión de Aire	0,2
3	Freno-Prueba de funcionamiento	0,1
4	Enfoques de Faro	0,1
5	Cadena de Mando (incluye ajuste de tensión, mas no se incluye la troca)	0,1

c. Revisión general

No.	Artículo de servicio	THLL
1	Carburador	1,0

Todas las informaciones, ilustraciones y especificaciones en esta publicación están basadas en las informaciones más recientes disponibles sobre el producto en el momento en que la impresión de la publicación fue autorizada.
MOTO HONDA DA AMAZONIA Ltda. se reserva el derecho de alterar las características del vehículo en cualquier momento y sin aviso previo, sin que por ello incurra en cualquier tipo de obligación.
Esta publicación no puede ser reproducida en su totalidad o parcialmente a no ser mediante autorización por escrito.

MOTO HONDA DA AMAZÔNIA LTDA.
Departamento de Servicios Pós-Ventas
Sector de Publicaciones Técnicas.

Grupo do Motor
Engine Group
Grupo de Motor

- O número de referência na ilustração do índice pode ser diferente da que aparece no texto.
- Ref. No. on the index ilustration may be different from that in the text.
- El número de referencia en la ilustración de índices puede ser diferente del que aparece en el texto.

M-1 Tampa do Cabeçote / Cylinder Head Cover / Cubierta Culata de Cilindro

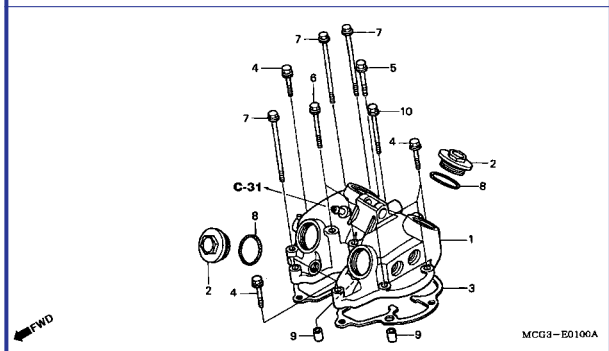

M-2 Cabeçote / Cylinder Head / Culata de Cilindro

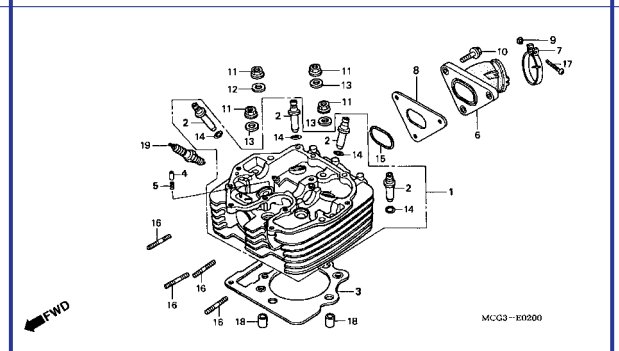

M-3 Árvore de Comando • Válvulas / Camshaft • Valve / Arbol de levas • Válvula

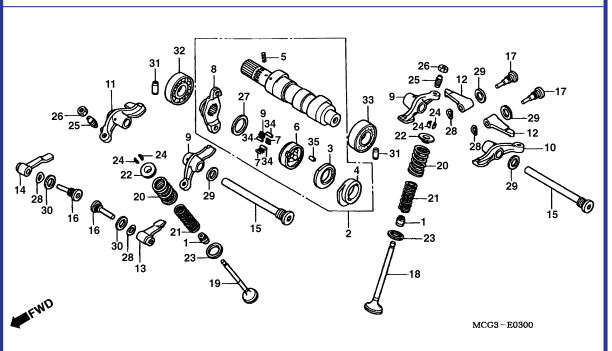

M-4 Corrente de Comando • Tensor / Cam Chain • Tensioner / Cadena de Levas • Tensionador

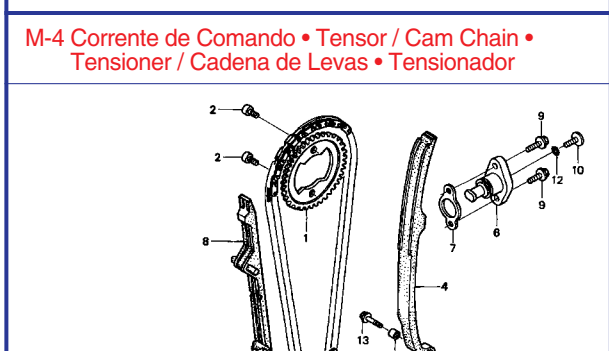

M-5 Cilindro / Cylinder / Cilindro

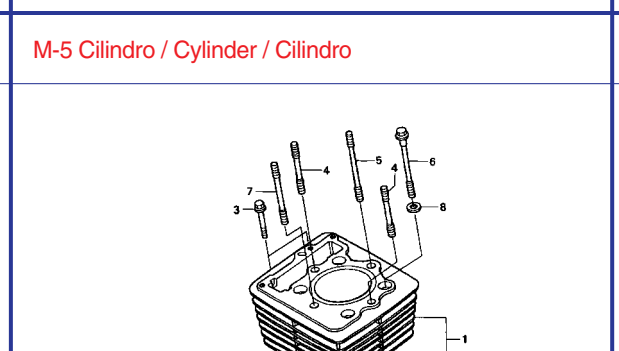

M-5.1 Cilindro / Cylinder / Cilindro

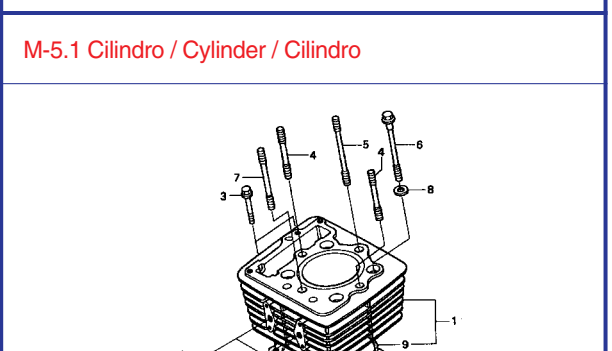

M-6 Tampa Lateral Direita / Right Crankcase Cover / Cubierta de Cárter Derecho de Motor

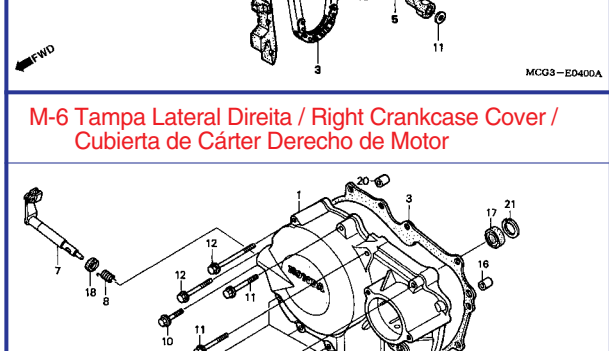

M-7 Embreagem / Clutch / Embrague

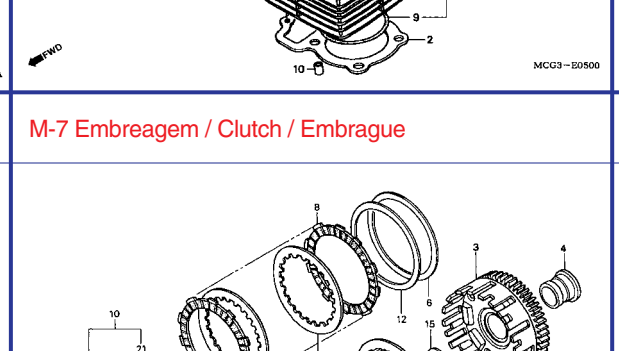

M-8 Bomba de Óleo / Oil Pump / Bomba de Aceite

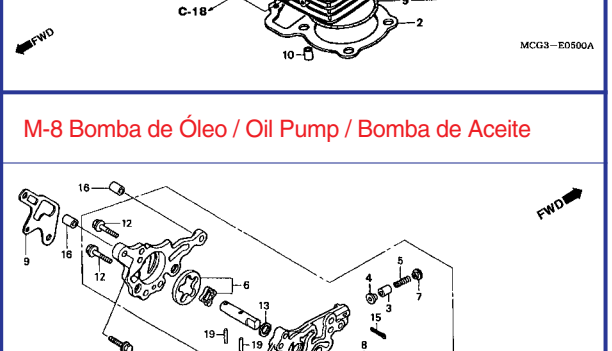

Grupo do Motor
Engine Group
Grupo de Motor

- O número de referência na ilustração do índice pode ser diferente da que aparece no texto.
- Ref. No. on the index ilustration may be different from that in the text.
- El número de referencia en la ilustración de índices puede ser diferente del que aparece en el texto.

M-9 Tampa Lateral Esquerda / Left Cankcase Cover / Cubierta Izquierda de Cárter de Motor

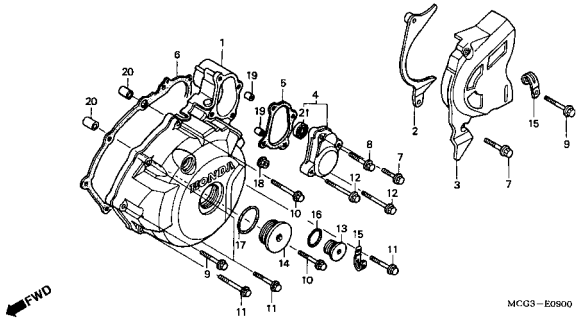

M-10 Gerador / Generator / Generador

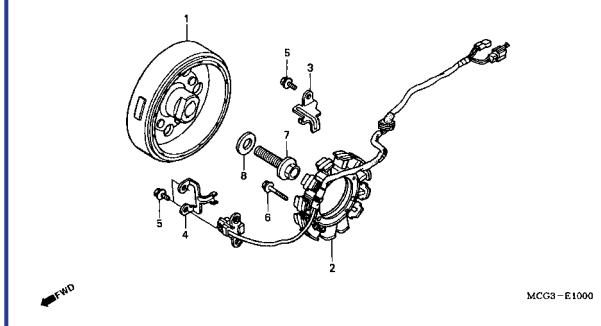

M-11 Embreagem de Partida / Starting Clutch / Embrague de Arranque

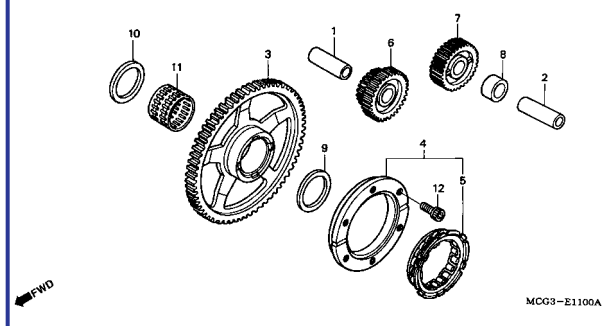

M-12 Motor de Partida / Starting Motor / Motor de Arranque

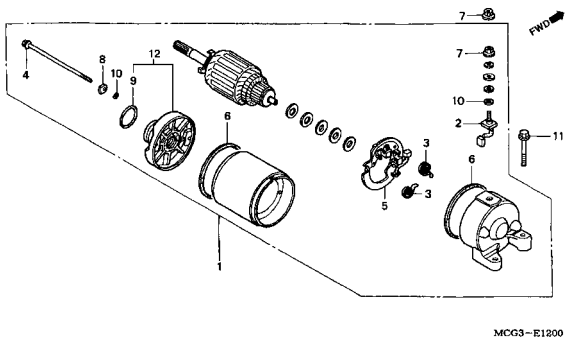

M-13 Carcaça / Crankcase / Cárter Motor

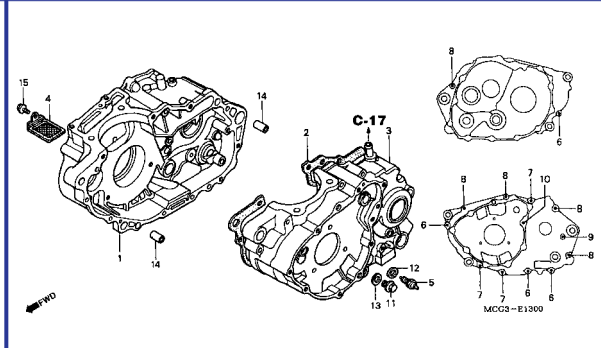

M-14 Árvore de Manivelas • Pistão / Crankshaft • Piston / Cigüenãl • Pistón

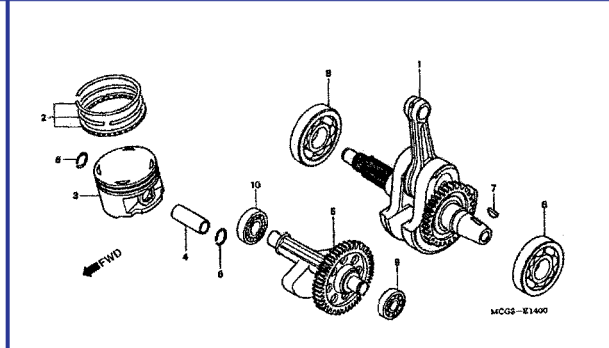

M-15 Transmissão / Transmission / Transmisión

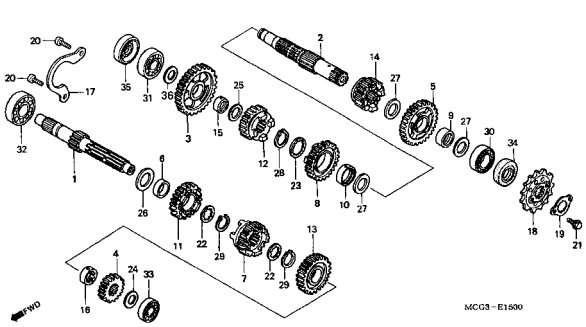

M-16 Tambor Seletor / Gearshift Drum / Tambor de Cambio

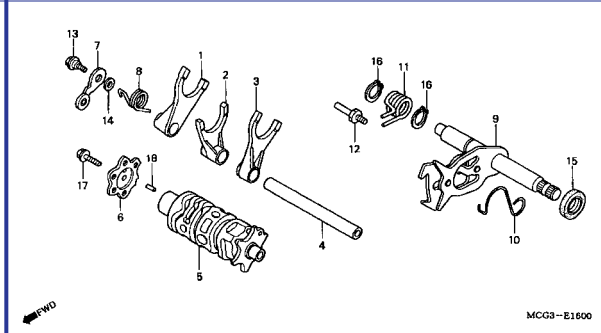

M-17 Carburador / Carburetor / Carburador

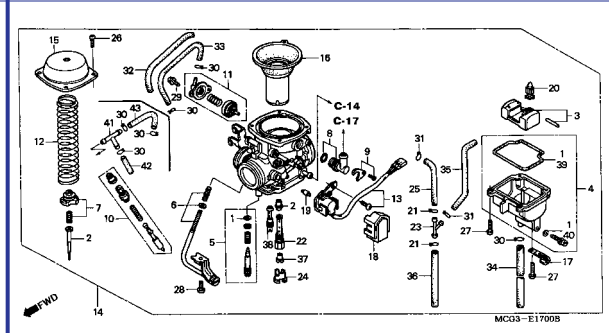

Grupo do Chassi
Frame Group
Grupo de Bastidor

- O número de referência na ilustração do índice pode ser diferente da que aparece no texto.
- Ref. No. on the index ilustration may be different from that in the text.
- El número de referencia en la ilustración de índices puede ser diferente del que aparece en el texto.

C-1 Farol / Headlight / Faro

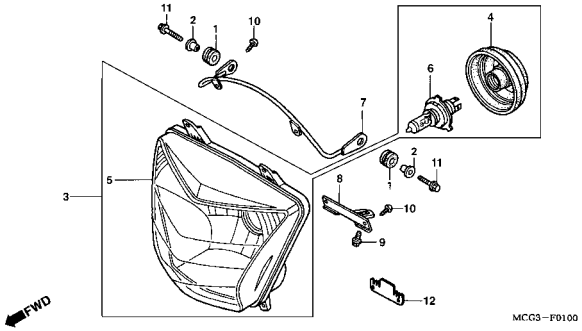

C-2 Instrumentos / Meter / Medidor

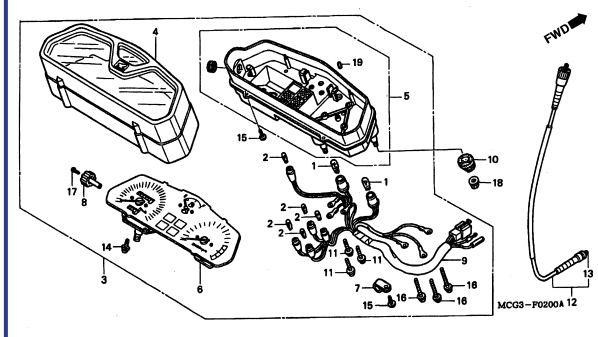

C-3 Alavanca • Cabos • Interruptores / Handle lever • Switch • Cable / Palanca • Cables • Interruptores

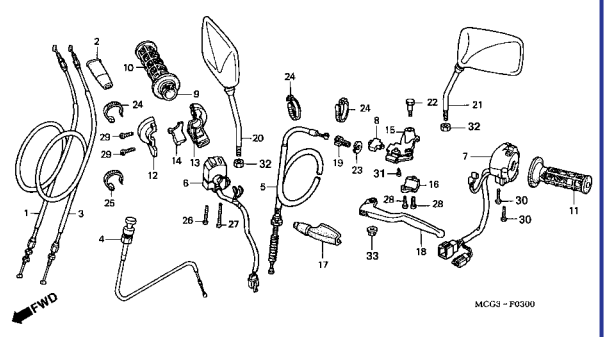

C-4 Cilindro Mestre do Freio Dianteiro / Front Brake Master Cylinder / Cilindro Maestro de Freno Delantero

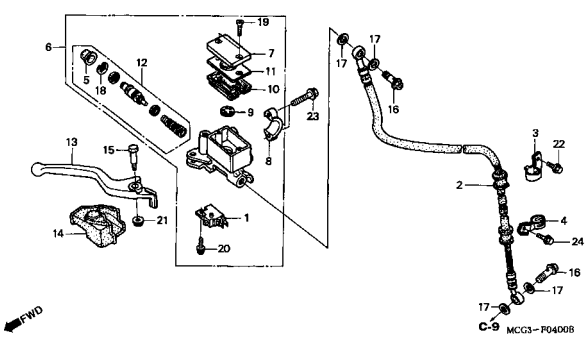

C-5 Guidão • Mesa Superior / Handle Pipe • Top Bridge / Tubo de Manúbrio • Puente Superior

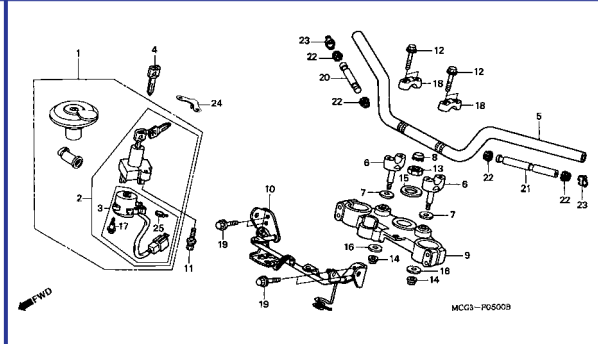

C-6 Coluna de Direção / Steering Stem / Varilla de Dirección

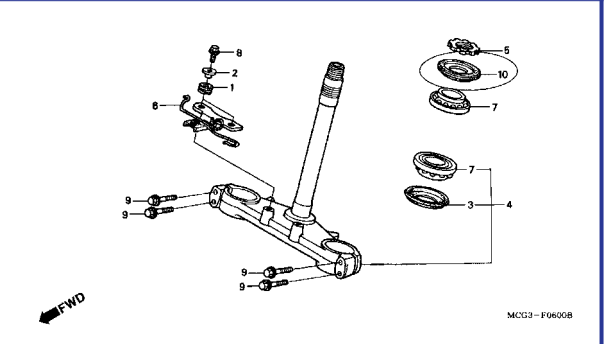

C-7 Pára-Lama Dianteiro / Front Fender / Parafango Delantero

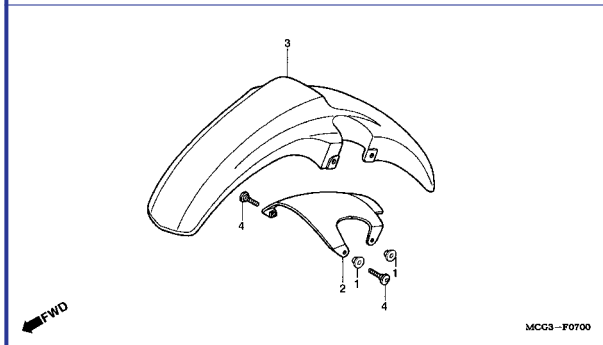

C-7.1 Pára-Lama Dianteiro / Front Fender / Parafango Delantero

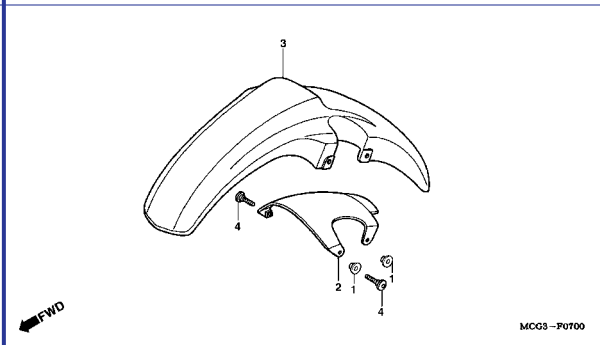

C-7.2 Pára-Lama Dianteiro / Front Fender / Parafango Delantero

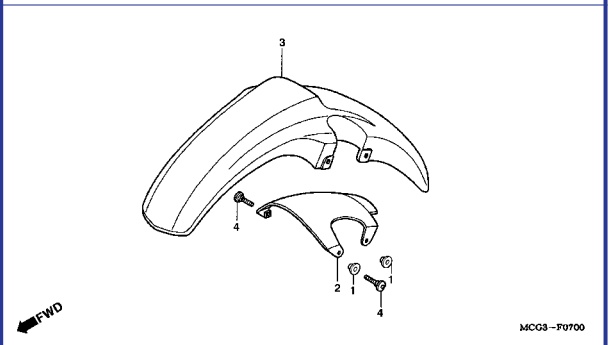

Grupo do Chassi
Frame Group
Grupo de Bastidor

- O número de referência na ilustração do índice pode ser diferente da que aparece no texto.
- Ref. No. on the index ilustration may be different from that in the text.
- El número de referencia en la ilustración de índices puede ser diferente del que aparece en el texto.

C-8 Garfo Dianteiro / Front Fork / Horquilla Delantera

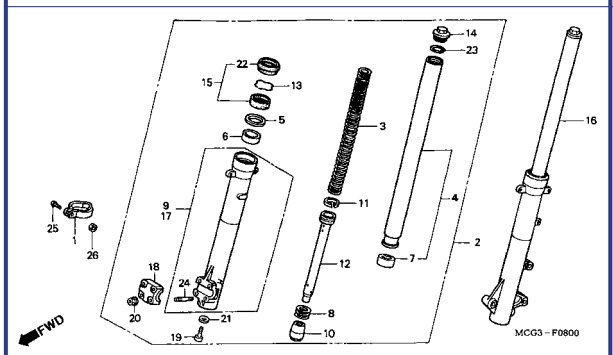

C-9 Cáliper do Freio Dianteiro / Front Brake Caliper / Calibrador de Freno Delantero

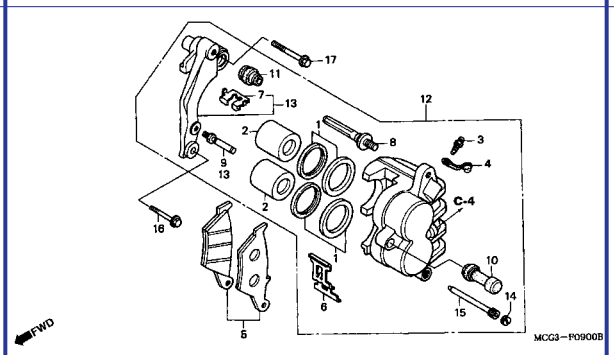

C-10 Roda Dianteira / Front Wheel / Rueda Delantera

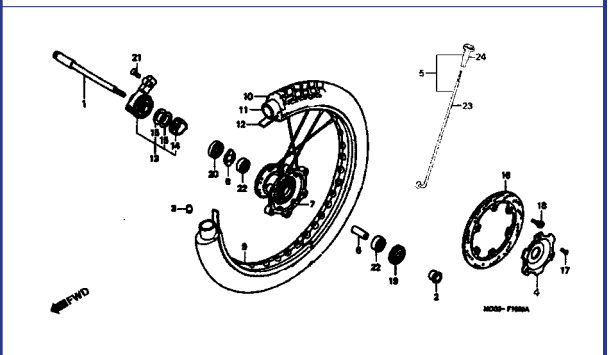

C-11 Cilindro Mestre do Freio Traseiro / Rear Brake Master Cylinder / Cilindro Maestro de Freno Trasero

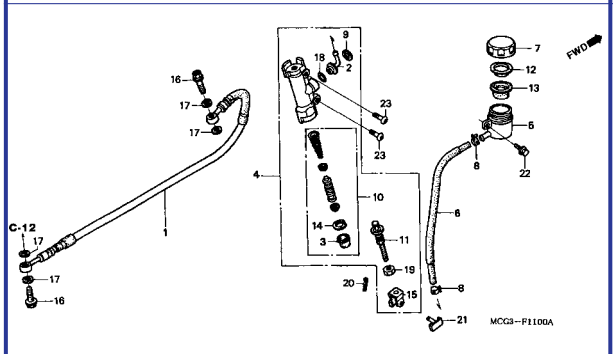

C-12 Cáliper do Freio Traseiro / Rear Brake Caliper / Calibrador de Freno Trasero

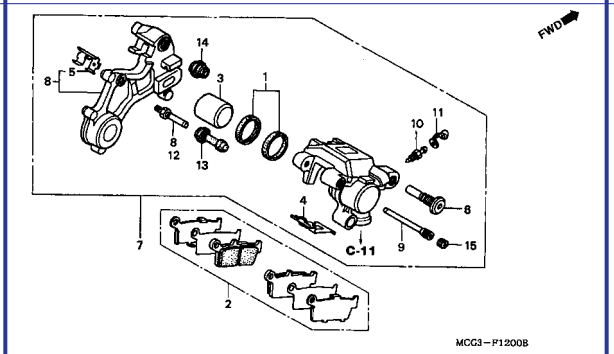

C-13 Roda Traseira / Rear Wheel / Rueda Trasera

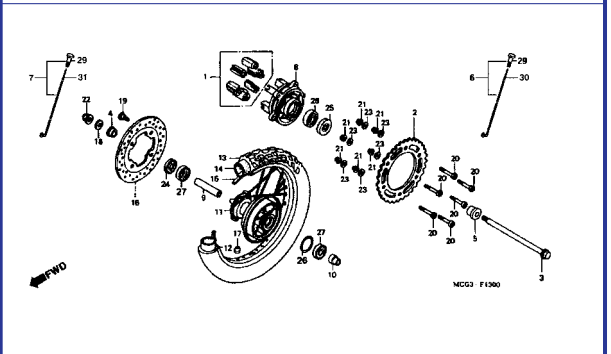

C-14 Tanque de Combustível / Fuel Tank / Tanque Combustible

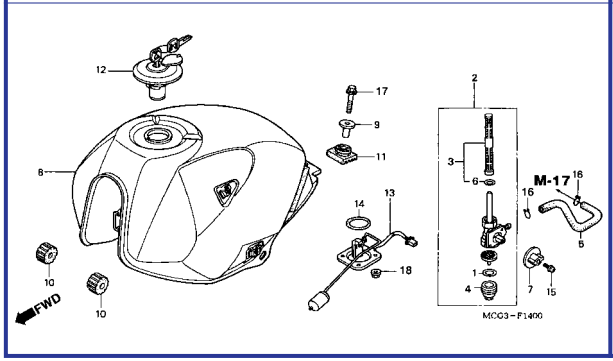

C-14.1 Tanque de Combustível / Fuel Tank / Tanque Combustible

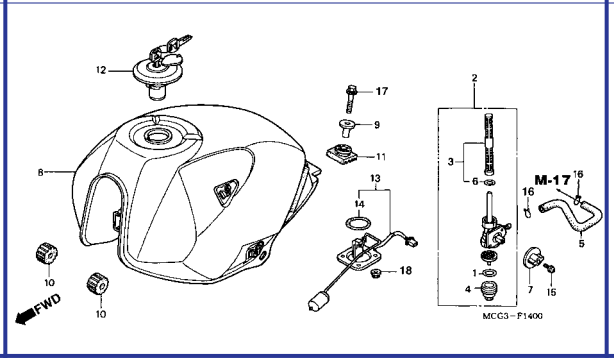

C-14.2 Tanque de Combustível / Fuel Tank / Tanque Combustible

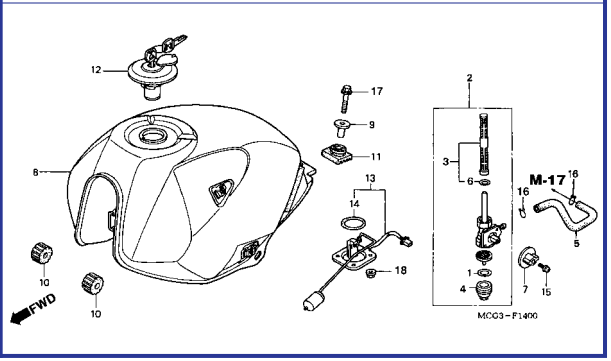

Grupo do Chassi
Frame Group
Grupo de Bastidor

- O número de referência na ilustração do índice pode ser diferente da que aparece no texto.
- Ref. No. on the index ilustration may be different from that in the text.
- El número de referencia en la ilustración de índices puede ser diferente del que aparece en el texto.

C-14.3 Tanque de Combustível / Fuel Tank / Tanque Combustible

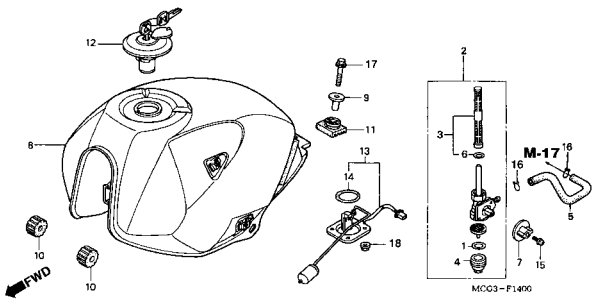

C-15 Assento / Seat / Asiento

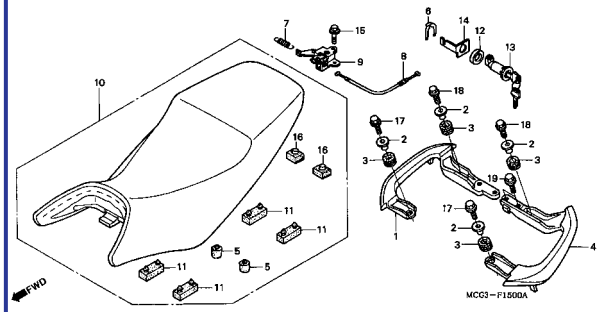

C-16 Tampa Lateral / Side Cover / Cubierta Lateral

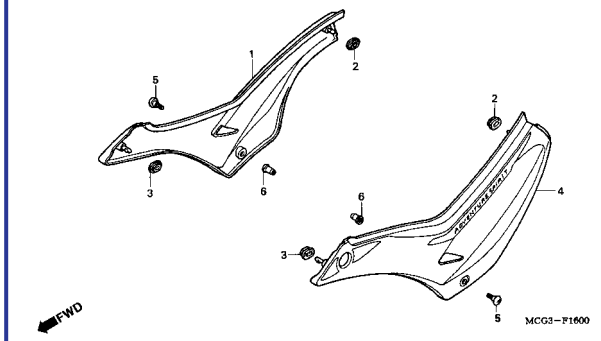

C-16.1 Tampa Lateral / Side Cover / Cubierta Lateral

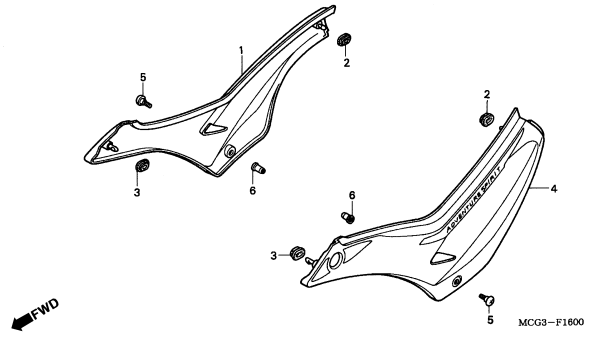

C-16.2 Tampa Lateral / Side Cover / Cubierta Lateral

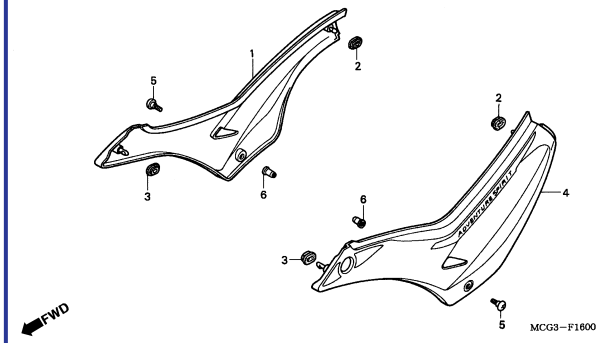

C-16.3 Tampa Lateral / Side Cover / Cubierta Lateral

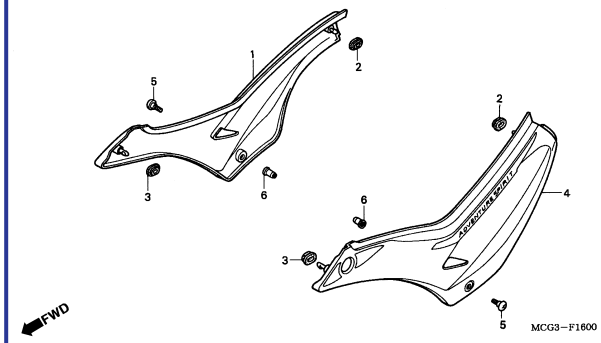

C-17 Filtro de Ar / Air Cleaner / Limpiador de Aire

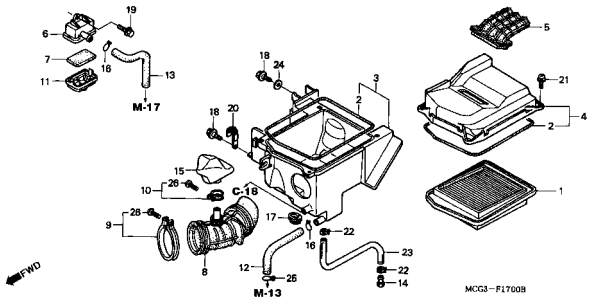

C-18 Válvula Sucção Ar / Air Suction Valve / Valvula Succión Aire

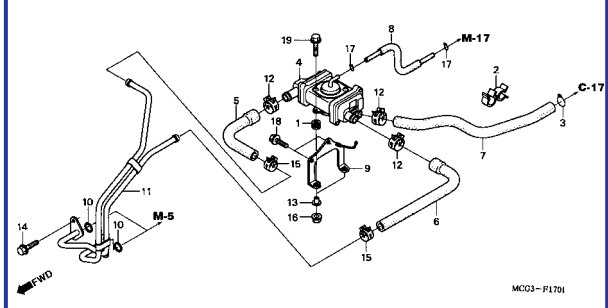

C-18.1 Válvula Sucção Ar / Air Suction Valve / Valvula Succión Aire

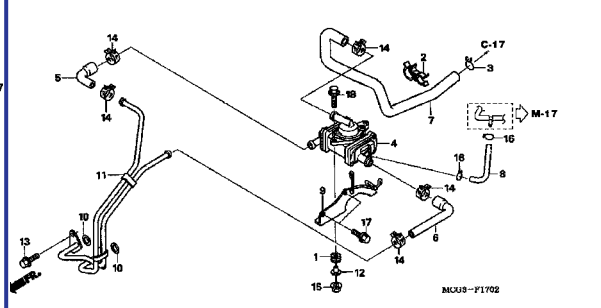

Grupo do Chassi
Frame Group
Grupo de Bastidor

- O número de referência na ilustração do índice pode ser diferente da que aparece no texto.
- Ref. No. on the index ilustration may be different from that in the text.
- El número de referencia en la ilustración de índices puede ser diferente del que aparece en el texto.

C-19 Escapamento / Exhaust Muffler / Silenciador

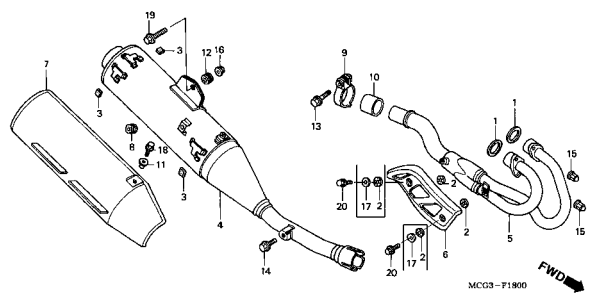

C-20 Pedal do Freio • Pedal do Câmbio / Brake Pedal • Change Pedal / Pedal de Freno • Pedal de Cambio

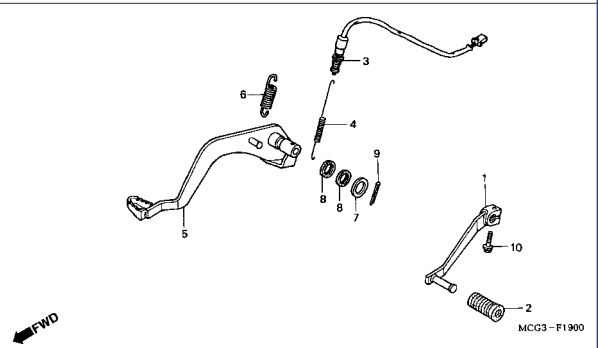

C-21 Pedal de Apoio / Step / Estribo

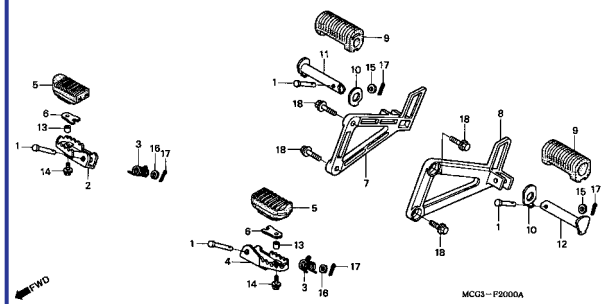

C-22 Cavalete Lateral / Side Stand / Estante Lateral

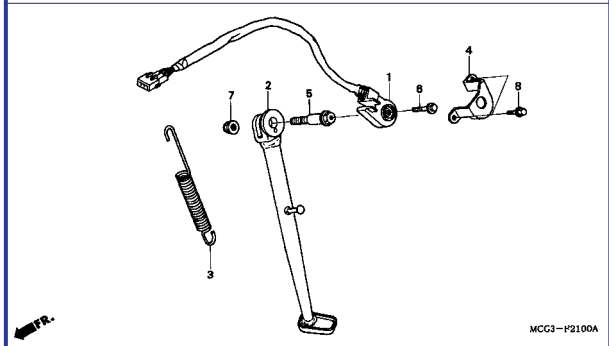

C-23 Garfo Traseiro • Capa da Corrente de Transmissão / Swingarm • Chain Case / Horquilla Trasera • Caja de Cadena

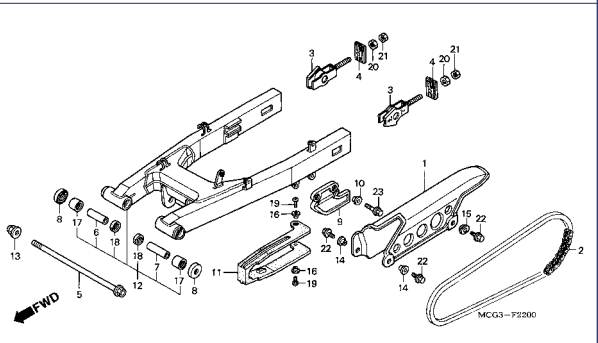

C-24 Amortecedor Traseiro / Rear Cushion / Amortiguador Trasero

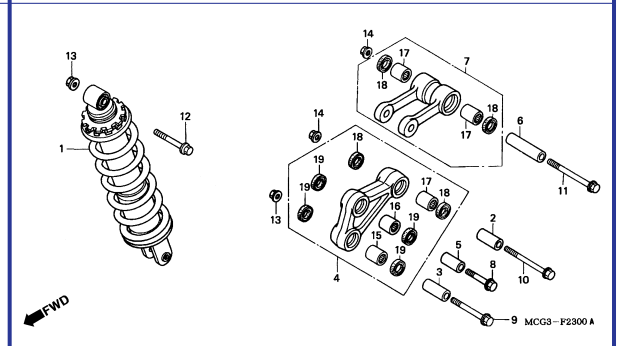

C-25 Pára-Lama Traseiro / Rear Fender / Parafango Trasero

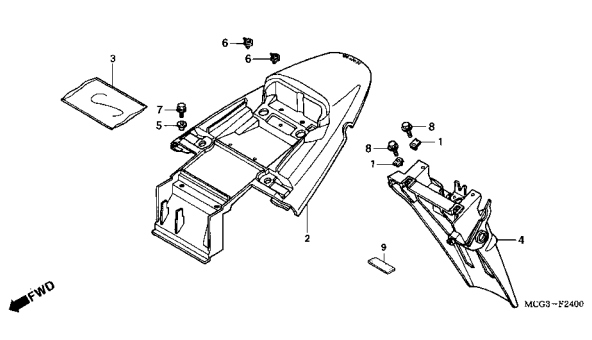

C-25.1 Pára-Lama Traseiro / Rear Fender / Parafango Trasero

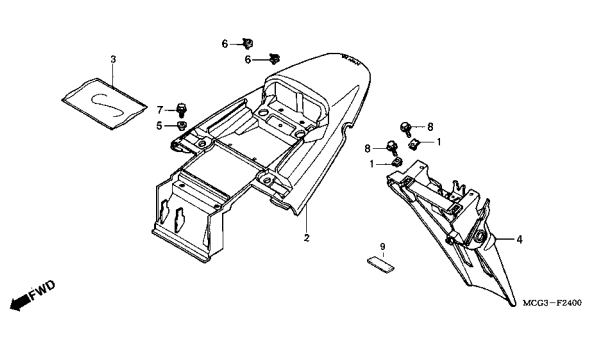

C-25.2 Pára-Lama Traseiro / Rear Fender / Parafango Trasero

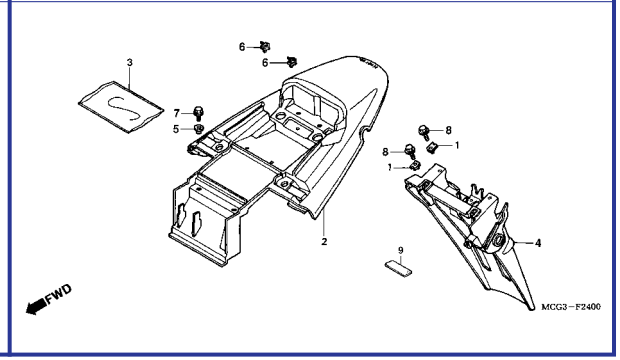

Grupo do Chassi
Frame Group
Grupo de Bastidor

- O número de referência na ilustração do índice pode ser diferente da que aparece no texto.
- Ref. No. on the index ilustration may be different from that in the text.
- El número de referencia en la ilustración de índices puede ser diferente del que aparece en el texto.

C-25.3 Pára-Lama Traseiro / Rear Fender / Parafango Trasero

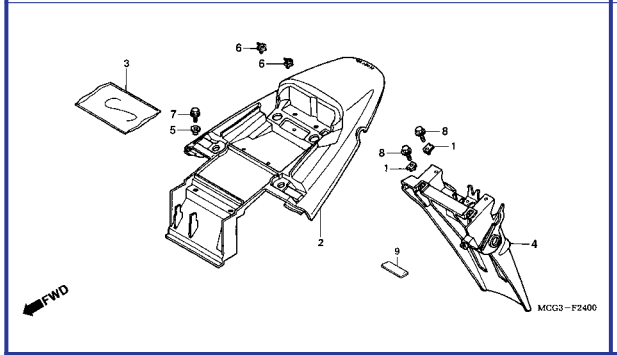

C-26 Sinalizador / Winker / Luz Intermitente

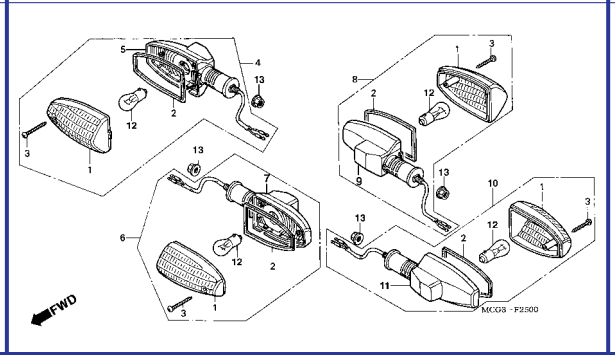

C-27 Lanterna Traseira / Taillight / Luz Trasera

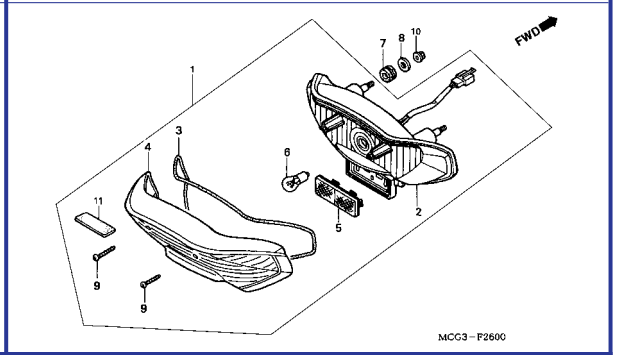

C-28 Bateria / Battery / Batería

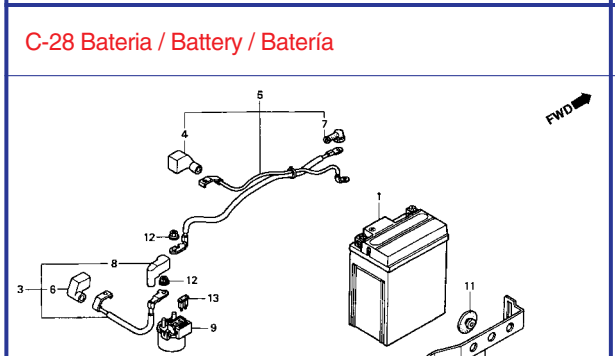

C-29 Fiação • Bobina de Ignição / Wire Harness • Ignition Coil / Alambraje Principal • Bobina de Encendido

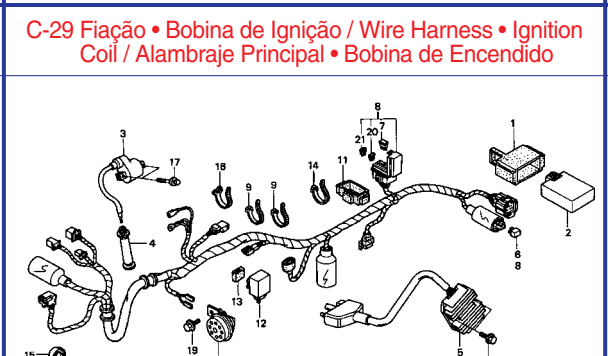

C-30 Chassi / Frame Body / Bastidor

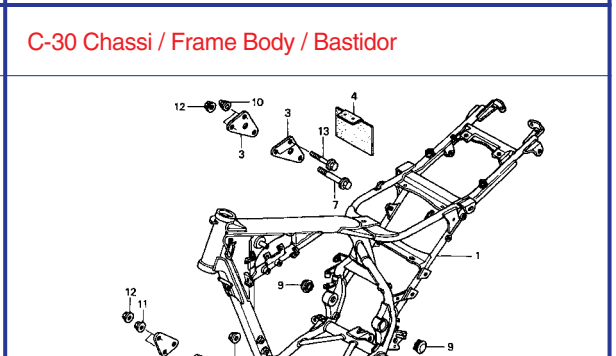

C-31 Tanque de Óleo / Oil Tank / Tanque Aceite

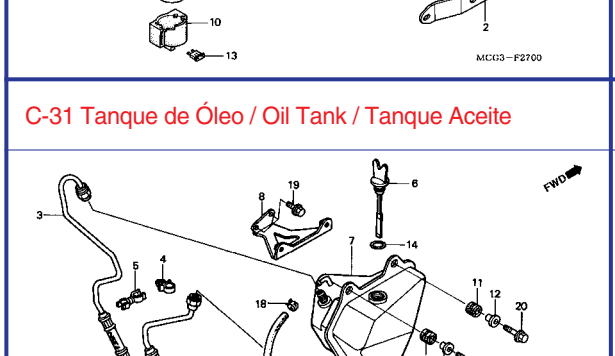

C-32 Ferramentas / Tools / Herrameintas

C-33 Visor Dianteiro / Front Shroud / Visor Delantero

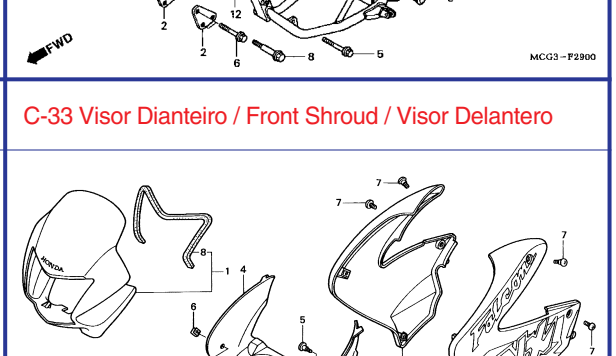

Grupo do Chassi
Frame Group
Grupo de Bastidor

- O número de referência na ilustração do índice pode ser diferente da que aparece no texto.
- Ref. No. on the index ilustration may be different from that in the text.
- El número de referencia en la ilustración de índices puede ser diferente del que aparece en el texto.

C-33.1 Visor Dianteiro / Front Shroud / Visor Delantero

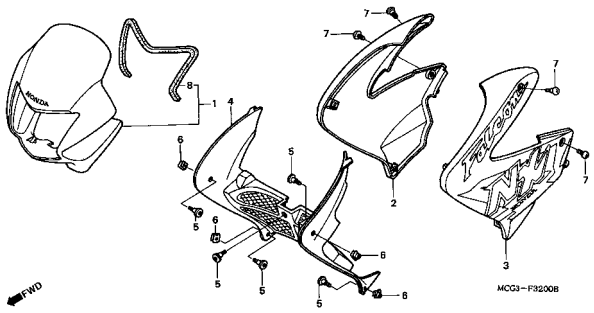

C-33.2 Visor Dianteiro / Front Shroud / Visor Delantero

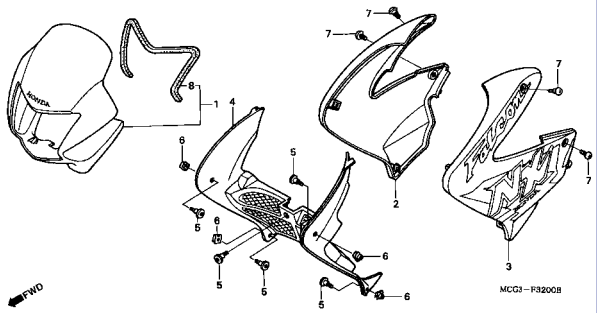

C-33.3 Visor Dianteiro / Front Shroud / Visor Delantero

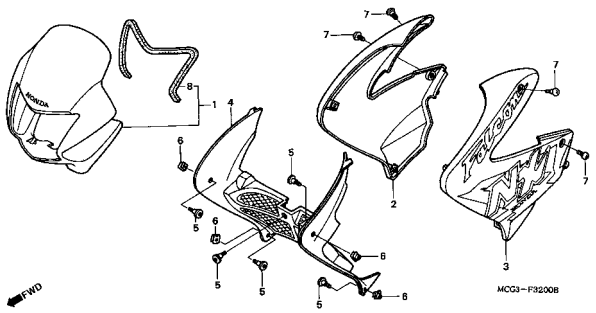

C-33.4 Visor Dianteiro / Front Shroud / Visor Delantero

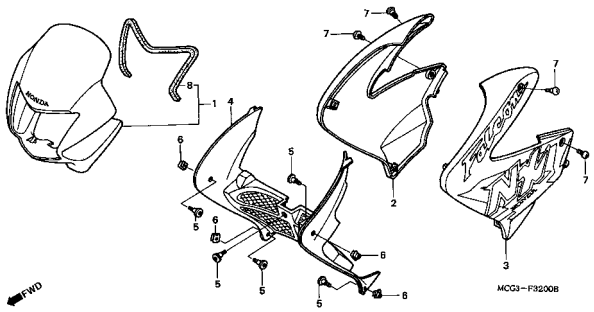

C-33.5 Visor Dianteiro / Front Shroud / Visor Delantero

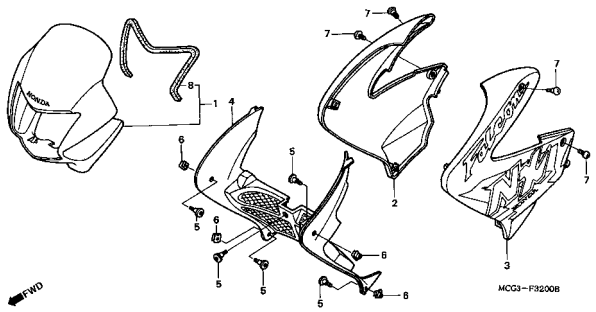

C-34 Etiqueta de Precaução / Caution Label / Etiqueta de Precaución

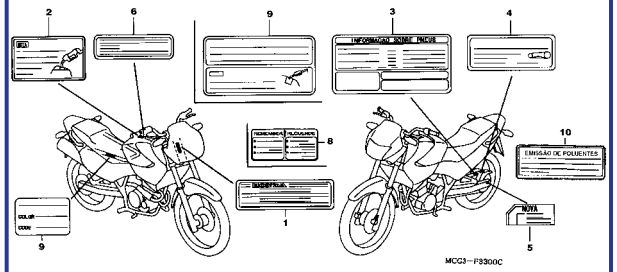

C-35 Emblemas / Marks / Franjas (00 • 01)

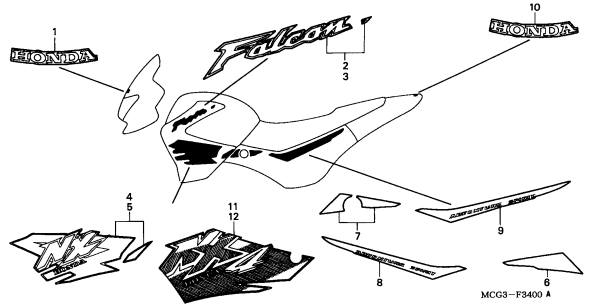

C-35.1 Emblemas / Marks / Franjas (02)

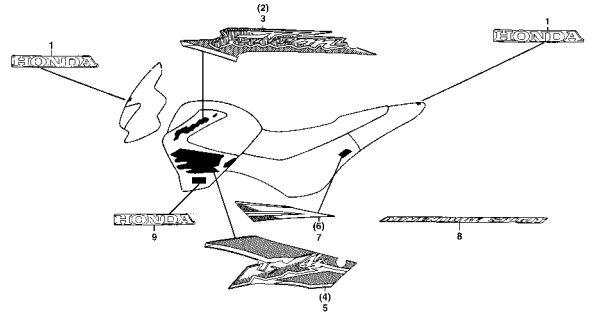

C-35.2 Emblemas / Marks / Franjas (03)

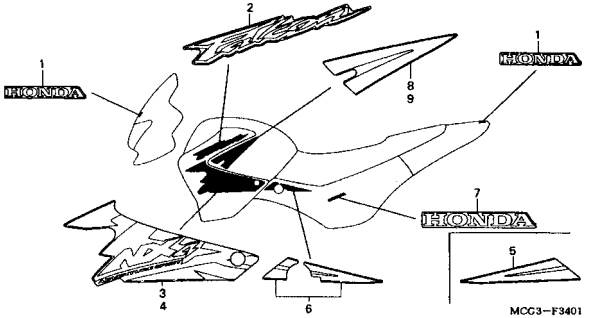

Grupo do Chassi
Frame Group
Grupo de Bastidor

- O número de referência na ilustração do índice pode ser diferente da que aparece no texto.
- Ref. No. on the index ilustration may be different from that in the text.
- El número de referencia en la ilustración de índices puede ser diferente del que aparece en el texto.

C-35.3 Emblemas / Marks / Franjas (03)

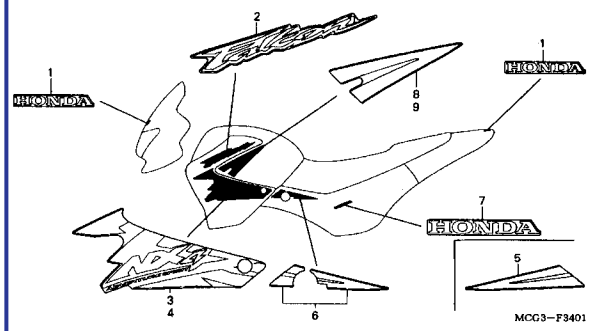

C-35.4 Emblemas / Marks / Franjas (04)

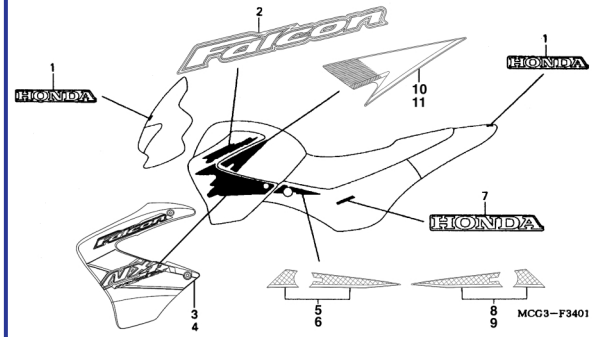

C-35.5 Emblemas / Marks / Franjas

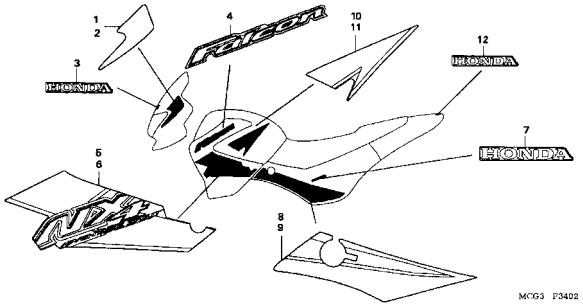

C-35.6 Emblemas / Marks / Franjas

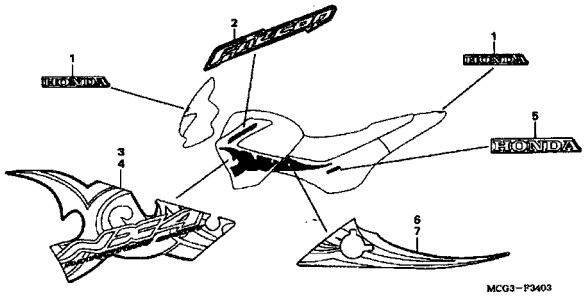

M-1

Tampa do Cabeçote

Cylinder Head Cover

Cubierta Culata de Cilindro

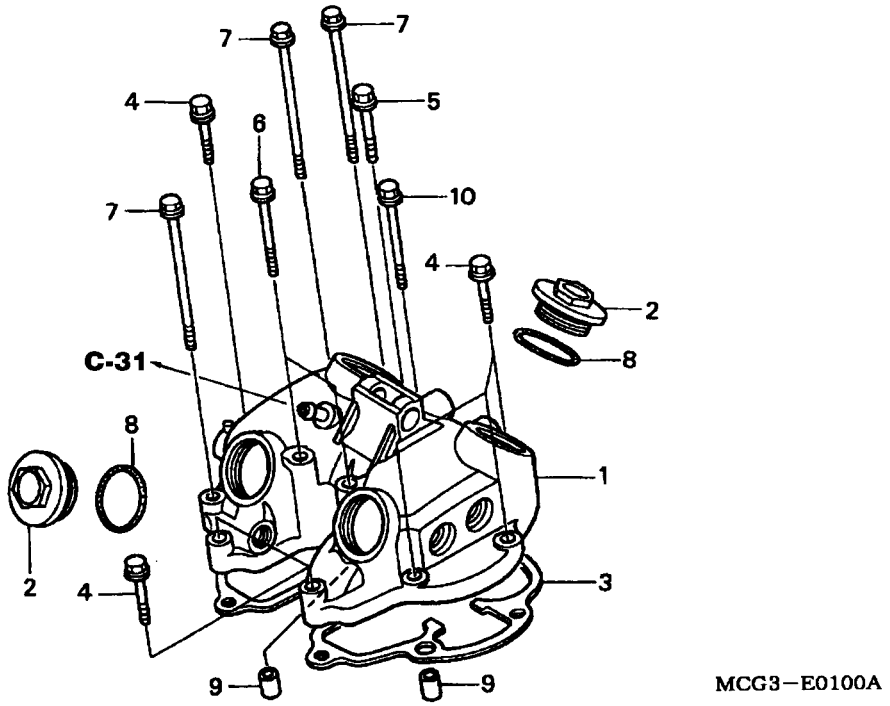

Item de serviço	T.M.O.	Ref. Nº	Nº da peça	Descrição	Qtd. NX4 Falcon 00	01	02	03	04	05	06	Nº de série		Nota
Junta Tampa, Cabeçote	1,1	1	12310-MCG-000	Tampa Comp., Cabeçote	1	1	1	–	–	–	–			
Junta Tampa Comp., Cabeçote	1,6	*	12310-MCG-010	Tampa Comp., Cabeçote	–	–	–	1	1	1	1			
		2	12361-KK0-000	Tampa, Ajuste Válvulas	4	4	4	4	4	4	4			
		3	12391-KCY-671	Junta Tampa, Cabeçote	1	1	1	1	1	1	1			
		4	90004-GHB-700	Parafuso, Flange, 6 x 35 (NSHF)	6	6	6	6	6	6	6			
		5	90004-GHB-710	Parafuso, Flange, 6 x 40 (NSHF)	1	1	1	1	1	1	1			
		6	90004-GHB-760	Parafuso, Flange, 6 x 65 (NSHF)	2	2	2	2	2	2	2			
		7	90084-KCY-670	Parafuso, Flange, 6 x 118 (NSHF)	3	3	3	3	3	3	3			
		8	91301-428-003	Anel, Vedação, 35,5 x 3 (NOK)	4	4	4	4	4	4	4			
		9	94301-08140	Pino, Guia, 8 x 14	2	2	2	2	2	2	2			
		10	95701-08070-00	Parafuso, Flange, 8 x 70	1	1	1	1	1	1	1			

Service item	F.R.T	Ref. Nº	Part No.	Description	Reqd Nº NX4 Falcon 00	01	02	03	04	05	06	Serial No.		Area Code
Gasket, Head Cover	1.1	1	12310-MCG-000	Cover Comp., Cylinder Head	1	1	1	–	–	–	–			
Cover Comp., Cylinder Head	1.6	*	12310-MCG-010	Cover Comp., Cylinder Head	–	–	–	1	1	1	1			
		2	12361-KK0-000	Cap, Tappet Adjusting Hole	4	4	4	4	4	4	4			
		3	12391-KCY-671	Gasket, Head Cover	1	1	1	1	1	1	1			
		4	90004-GHB-700	Bolt, Flange, 6 x 35 (NSHF)	6	6	6	6	6	6	6			
		5	90004-GHB-710	Bolt, Flange, 6 x 40 (NSHF)	1	1	1	1	1	1	1			
		6	90004-GHB-760	Bolt, Flange, 6 x 65 (NSHF)	2	2	2	2	2	2	2			
		7	90084-KCY-670	Bolt, Flange, 6 x 118 (NSHF)	3	3	3	3	3	3	3			
		8	91301-428-003	O-Ring, 35,5 x 3 (NOK)	4	4	4	4	4	4	4			
		9	94301-08140	Pin, Dowel, 8 x 14	2	2	2	2	2	2	2			
		10	95701-08070-00	Bolt, Flange, 8 x 70	1	1	1	1	1	1	1			

Artículo de Servicio	THLL	Ref. Nº	Nº de Pieza	Descripción	Cant. Reqd. NX4 Falcon 00	01	02	03	04	05	06	Nº de série		Tipo
Cubierta Culata Cilindro	1.1	1	12310-MCG-000	Cubierta Culata Cilindro	1	1	1	–	–	–	–			
Empaquetadura Culata Cilindro	1.6	*	12310-MCG-010	Cubierta Culata Cilindro	–	–	–	1	1	1	1			
		2	12361-KK0-000	Cubierta Ajustadora Válvulas	4	4	4	4	4	4	4			
		3	12391-KCY-671	Empaquetadura Culata Cilindro.	1	1	1	1	1	1	1			
		4	90004-GHB-700	Perno Reborde, 6 x 35 (NSHF)	6	6	6	6	6	6	6			
		5	90004-GHB-710	Perno Reborde, 6 x 40 (NSHF)	1	1	1	1	1	1	1			
		6	90004-GHB-760	Perno Reborde, 6 x 65 (NSHF)	2	2	2	2	2	2	2			
		7	90084-KCY-670	Perno Reborde, 6 x 118 (NSHF)	3	3	3	3	3	3	3			
		8	91301-428-003	Anillo, O, 35,5 x 3 (NOK)	4	4	4	4	4	4	4			
		9	94301-08140	Colarín, 8 x 14	2	2	2	2	2	2	2			
		10	95701-08070-00	Perno Reborde, 8 x 70	1	1	1	1	1	1	1			

M-2

Cabeçote

Cylinder Head

Culata de Cilindro

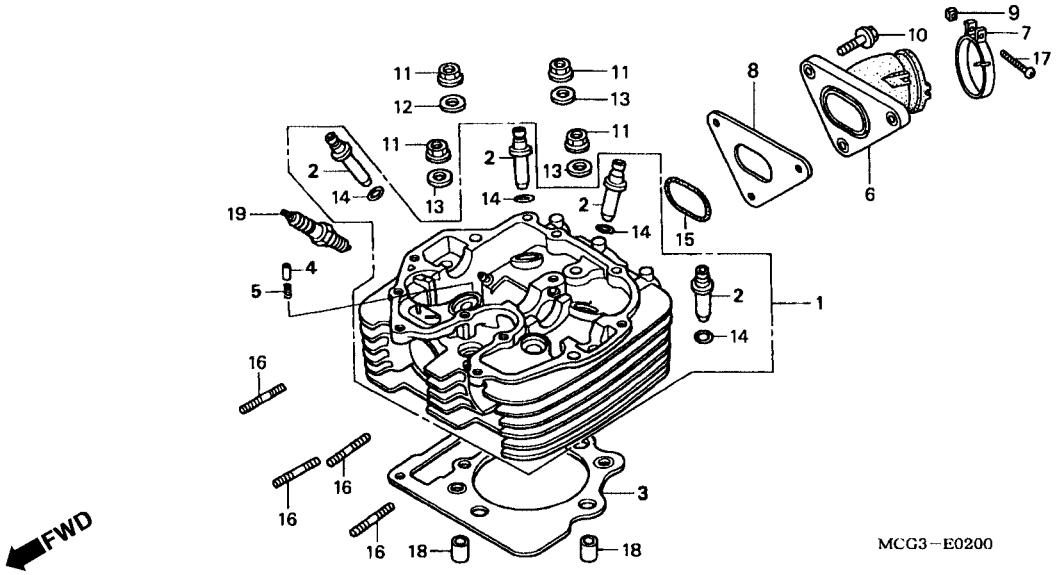

Item de serviço	T.M.O.
Vela, Ignição	0,2
Coletor, Carburador	0,3
Prisioneiro, 8 x 22	0,5
(Adicionar 0,1 por Unidade)	
Junta, Cabeçote	2,3
Guia, Válvula	2,9
(Inclui Retífica)	
(Adicionar 0,3 por Unidade)	
(Exclui Retífica, Válvula)	
(Adicionar 0,2 se Necessário)	
Cabeçote	3,5

Ref. Nº	Nº da peça	Descrição	Qtd. NX4 Falcon 00	01	02	03	04	05	06	Nº de série	Nota
1	12200-MCG-000	Cabeçote	1	1	1	1	1	–	–	....	CO, 3LA
	12200-MCG-940	Cabeçote	–	–	–	1	1	1	1	3R100001 ~	BR,CO, 2LA, 3LA
2	12231-KN5-305	Guia, Válvula (O.S)	4	4	4	4	4	4	4	....	.....
3	12251-MBV-003	Junta, Cabeçote (Vendas Suspensas)	1	1	1	1	1	1	1	....	CO, 3LA
*	12251-MBV-013	Junta, Cabeçote	1	1	1	–	–	–	–	..... ~ 2002	BR, CO, 3LA
	12251-MBV-711	Junta, Cabeçote	–	–	–	1	1	–	–	3R000483 ~	BR, CO, 3LA
	12251-MBV-712	Junta, Cabeçote	–	–	–	–	1	1	1	....	BR, CO, 2LA, 3LA
4	14125-KV2-940	Plugue, Fixação Árvore Comando	1	1	1	1	1	1	1	....	.....
5	14126-KV2-940	Mola, Plugue	1	1	1	1	1	1	1	....	.....
6	16211-MCG-000	Coletor, Carburador	1	1	1	1	1	1	1	....	.....
7	1621A-MCG-300	Presilha, Coletor	1	1	1	1	1	1	1	....	.....
8	16229-MCG-000	Junta, Coletor Admissão	1	1	1	1	1	1	1	....	.....
9	16222-MCG-300	Porca, Quadrada, 5 mm	1	1	1	1	1	1	1	....	.....
10	90080-MG8-000	Parafuso, Flange, 6 x 25	3	3	3	3	3	3	3	....	.....
11	90202-HA0-000	Porca, Flange, 10 mm	4	4	4	4	4	4	4	....	.....
12	90453-KAS-900	Arruela, 10 x 25 x 4	1	1	1	1	1	1	1	....	.....
13	90453-KCY-670	Arruela, Lisa, 10 mm	3	3	3	3	3	3	3	....	.....
14	91301-200-000	Anel, Vedação,10 x 1,6	4	4	4	4	4	4	4	....	.....
15	91303-397-000	Anel, Vedação,45 x 2,5	1	1	1	1	1	1	1	....	.....
16	92900-08022-0B	Prisioneiro, 8 x 22	4	4	4	4	4	4	4	....	.....
17	93500-05025-0G	Parafuso, Phillips, 5 x 25	1	1	1	1	1	1	1	....	.....
18	94301-12200	Pino, Guia, 12 x 20	2	2	2	2	2	2	2	....	.....
19	98061-58616	Vela, Ignição (DPR8Z) (NGK)	1	1	1	1	1	–	–	....	.....

Service item	F.R.T
Plug, Spark	0.2
Insulator, Carburetor	0.3
Bolt, Stud, 8 x 22	0.5
(Add 0.1 For Each.)	
Gasket, Cylinder Head	2.3
Guide, Valve	2.9
(Inc. Reaming)	
(Add 0.3 For Each.)	
(E x C. Valve Refacing)	
(Add More 0.2 If Performed)	
Head Comp., Cylinder	3.5

Ref. Nº	Part No.	Description	Reqd Nº NX4 Falcon 00	01	02	03	04	05	06	Serial No.			Area Code
1	12200-MCG-000	Head Comp., Cylinder	1	1	1	1	1	–	–				CO, 3LA
	12200-MCG-940	Head Comp., Cylinder	–	–	–	1	1	1	1	3R100001	~		BR, CO, 2LA, 3LA
2	12231-KN5-305	Guide, Valve (O.S)	4	4	4	4	4	4	4				
3	12251-MBV-003	Gasket, Cylinder Head (Stop Sold)	1	1	1	1	1	1	1				CO, 3LA
*	12251-MBV-013	Gasket, Cylinder Head	1	1	1	–	–	–	–		~	2002	BR, CO, 3LA
	12251-MBV-711	Gasket, Cylinder Head	–	–	–	–	1	1	1	3R000463	~		BR, CO, 3LA
	12251-MBV-712	Gasket, Cylinder Head	–	–	–	–	1	1	1				BR, CO, 2LA, 3LA
4	14125-KV2-940	Plunger, Cam Setting	1	1	1	1	1	1	1				
5	14126-KV2-940	Spring, Plunger	1	1	1	1	1	1	1				
6	16211-MCG-000	Insulator, Carburetor	1	1	1	1	1	1	1				
7	1621A-MCG-300	Band, Insulator	1	1	1	1	1	1	1				
8	16229-MCG-000	Gasket, Carburetor Insulator	1	1	1	1	1	1	1				
9	16222-MCG-300	Nut, Square, 5 mm	1	1	1	1	1	1	1				
10	90080-MG8-000	Bolt, Flange Socket, 6 x 25	3	3	3	3	3	3	3				
11	90202-HA0-000	Nut, Flange Cap, 10 mm	4	4	4	4	4	4	4				
12	90453-KAS-900	Washer, 10 x 25 x 4	1	1	1	1	1	1	1				
13	90453-KCY-670	Washer, Plain, 10 mm	3	3	3	3	3	3	3				
14	91301-200-000	O-Ring, 10 x 1,6	4	4	4	4	4	4	4				
15	91303-397-000	O-Ring, 45 x 2,5	1	1	1	1	1	1	1				
16	92900-08022-0B	Bolt, Stud, 8 x 22	4	4	4	4	4	3	3				
17	93500-05025-0G	Screw, Pan, 5 x 25	1	1	1	1	1	1	1				
18	94301-12200	Pin, Dowel, 12 x 20	2	2	2	2	2	2	2				
19	98061-58616	Plug, Spark (DPR8Z) (NGK)	1	1	1	1	1	–	–				

Artículo de Servicio	THLL
Bujía de Encendido	0.2
Aislador, Carburador	0.3
Prisionero, 8 x 22	0.5
(Agregue 0,1 de cada)	
Empaquetadura Culata Cilindro	2.3
Guía de Válvula	2.9
(Se Incluye Refaz de Válvula)	
(Agregue 0,3 de cada)	
(No Se Incluye Refaz de Válvula)	
(Agregue 0,2 se faz Necessário)	
Culata de Cilindro	3.5

Ref. Nº	Nº de Pieza	Descripción	Cant. Reqd. NX4 Falcon 00	01	02	03	04	05	06	Nº de série			Tipo
1	12200-MCG-000	Culata de Cilindro	1	1	1	1	1	–	–				CO, 3LA
	12200-MCG-940	Culata de Cilindro	–	–	–	1	1	1	1	3R100001	~		BR, CO, 2LA, 3LA
2	12231-KN5-305	Guía, de Válvula (O.S)	4	4	4	4	4	4	4				
3	12251-MBV-003	Empaquetadura, Culata Cilindro (Viendas Suspensas)	1	1	1	1	1	1	1				CO, 3LA
*	12251-MBV-013	Empaquetadura, Culata Cilindro	1	1	1	–	–	–	–		~	2002	BR, CO, 3LA
	12251-MBV-711	Empaquetadura, Culata Cilindro	–	–	–	1	1	–	–	3R000483	~		BR, CO, 3LA
	12251-MBV-712	Empaquetadura, Culata Cilindro	–	–	–	–	1	1	1				BR, CO, 2LA, 3LA
4	14125-KV2-940	Espiga, Fijación	1	1	1	1	1	1	1				
5	14126-KV2-940	Resorte, Espiga	1	1	1	1	1	1	1				
6	16211-MCG-000	Aislador, Carburador	1	1	1	1	1	1	1				
7	1621A-MCG-300	Presilla, Aislador	1	1	1	1	1	1	1				
8	16229-MCG-000	Empaquetadura Aislador Carburador	1	1	1	1	1	1	1				
9	16222-MCG-300	Tuerca, 5 mm	1	1	1	1	1	1	1				
10	90080-MG8-000	Perno Reborde, 6 x 25	3	3	3	3	3	3	3				
11	90202-HA0-000	Tuerca, Reborde, 10 mm	4	4	4	4	4	4	4				
12	90453-KAS-900	Arandela, 10 x 25 x 4	1	1	1	1	1	1	1				
13	90453-KCY-670	Arandela Sencilla 10 mm	3	3	3	3	3	3	3				
14	91301-200-000	Anillo, O, 10 x 1,6	4	4	4	4	4	4	4				
15	91303-397-000	Anillo, O, 45 x 2,5	1	1	1	1	1	1	1				
16	92900-08022-0B	Prisionero, 8 x 22	4	4	4	4	4	4	4				
17	93500-05025-0G	Tornillo Alomado 5 x 25	1	1	1	1	1	1	1				
18	94301-12200	Espiga Dowel, 12 x 20	2	2	2	2	2	2	2				
19	98061-58616	Bujía, Encendido (DPR8Z) (NGK)	1	1	1	1	1	–	–				

M-3

Árvore de Comando • Válvulas

Camshaft • Valve

Arbol de Levas • Válvula

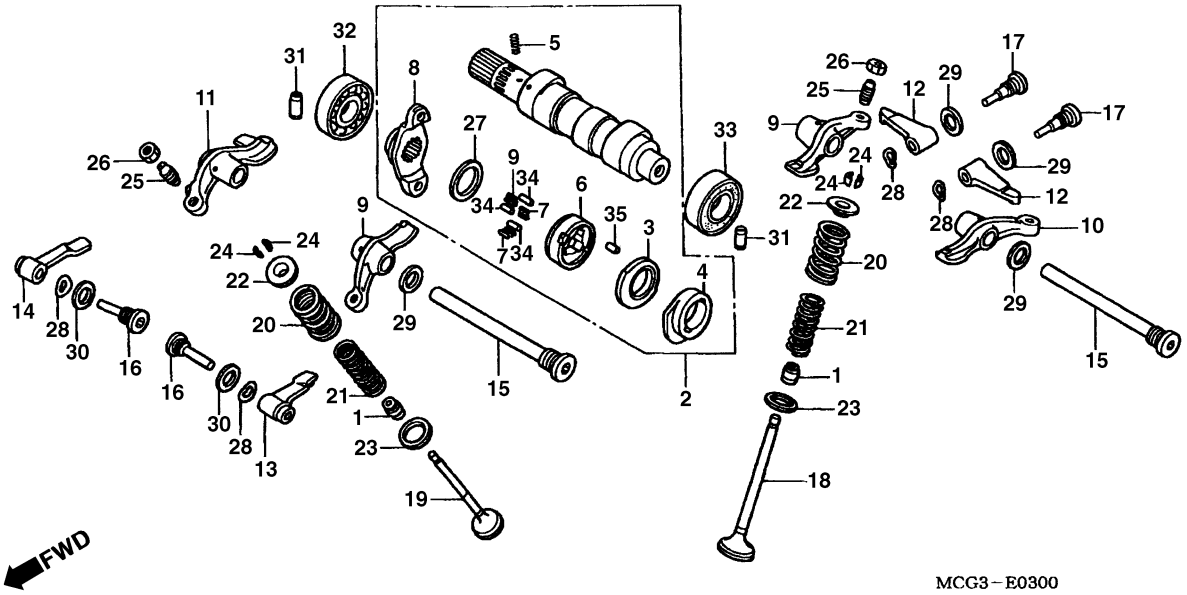

Item de serviço	T.M.O.	Ref. Nº	Nº da peça	Descrição	Qtd. NX4 Falcon 00	01	02	03	04	05	06	Nº de série		Nota
Braço, Oscilante	1,4	1	12209-KL4-005	Retentor Óleo, Haste Válvulas (NOK)	4	4	4	4	4	4	4			
(Adicionar 0,1 por Unidade)		2	14000-MCG-000	Árvore, Comando	1	1	1	1	1	1	1			
(Quando for Executado o Serviço Comp.,		3	14102-MN1-670	Braço, Reversor	1	1	1	1	1	1	1			
na Unidade o T.M.O será 1,7)		4	14105-KCY-670	Placa Descompressão, Braço	1	1	1	1	1	1	1			
• Braço Oscilante Válvula Admissão		5	14106-MN1-670	Mola, Descompressão	1	1	1	1	1	1	1			
(Adicionar 0,1 por Unidade)		6	14121-KAS-900	Carcaça Descompressão, Embreagem	1	1	1	1	1	1	1			
(Quando for Executado o Serviço Comp.,		7	14122-KV2-940	Mola, Rolete	3	3	3	3	3	3	3			
na Unidade o T.M.O será 1,6)		8	14325-KV2-942	Flange, Engrenagem	1	1	1	1	1	1	1			
Rolamento, Radial Esferas.	1,5	9	14411-KCY-670	Braço, Oscilante A	2	2	2	2	2	2	2			
(Um ou Todos)		10	14421-KCY-670	Braço, Oscilante B	1	1	1	1	1	1	1			
Árvore Comando Comp.	1,7	11	14431-KCY-670	Braço, Oscilante C.	1	1	1	1	1	1	1			
Mola, Válvula	2,5	12	14445-KF0-000	Braço, Oscilante Válvula Admissão	2	2	2	2	2	2	2			
(Adicionar 0,1 por Unidade)		13	14446-KF0-000	Braço, Oscilante Esquerdo Válvula Escape	1	1	1	1	1	1	1			
(Inclui Peça Relativa)		14	14447-KF0-000	Braço, Oscilante Direito Válvula Escape	1	1	1	1	1	1	1			
Válvula	2,6	15	14451-MBV-000	Parafuso, Eixo Braço Oscilante	2	2	2	2	2	2	2			
(Adicionar 0,2 por Unidade)		16	14455-KCY-670	Eixo A, Braço Oscilante	2	2	2	2	2	2	2			
(Inclui Retífica)		17	14456-KCY-670	Eixo A, Braço Oscilante.	2	2	2	2	2	2	2			
(Exclui Troca Guia Válvula)		18	14711-KCY-670	Válvula, Admissão	2	2	2	2	2	2	2			
		19	14721-KCY-670	Válvula, Escape	2	2	2	2	2	2	2			
		20	14751-KCY-670	Mola Externa, Válvula	4	4	4	4	4	4	4			
		21	14761-KG0-003	Mola Interna, Válvula	4	4	4	4	4	4	4			

Service item	F.R.T	Ref. Nº	Part No.	Description	Reqd Nº NX4 Falcon 00	01	02	03	04	05	06	Serial No.		Area Code
Arm, Rocker	1.4	1	12209-KL4-005	Seal, Valve Stem (NOK)	4	4	4	4	4	4	4			
(Add 0,1 For Each.)		2	14000-MCG-000	Camshaft Assy	1	1	1	1	1	1	1			
(When Servicing Comp., Unit,		3	14102-MN1-670	Cam Reverse	1	1	1	1	1	1	1			
F.R.T. Is 1.7)		4	14105-KCY-670	Plate, Decompression Cam	1	1	1	1	1	1	1			
• Arm, In. Valve Sub Rocker		5	14106-MN1-670	Spring, Decompression	1	1	1	1	1	1	1			
(Add 0.1 For Each.)		6	14121-KAS-900	Outer, Decompression Clutch	1	1	1	1	1	1	1			
(When Servicing Comp., Unit)		7	14122-KV2-940	Spring, Roller	3	3	3	3	3	3	3			
F.R.T. Is 1.6)		8	14325-KV2-942	Flange, Cam Sprocket	1	1	1	1	1	1	1			
Bearing, Radial Ball	1.5	9	14411-KCY-670	Arm A, Rocker	2	2	2	2	2	2	2			
(Same Time For Two Units)		10	14421-KCY-670	Arm B, Rocker	1	1	1	1	1	1	1			
Camshaft Assy	1.7	11	14431-KCY-670	Arm C, Rocker	1	1	1	1	1	1	1			
Spring, Valve	2.5	12	14445-KF0-000	Arm, In. Valve Sub Rocker	2	2	2	2	2	2	2			
(Add 0.1 For Each.)		13	14446-KF0-000	Arm, L. EX. Valve Sub Rocker	1	1	1	1	1	1	1			
(Inc. Relative Part)		14	14447-KF0-000	Arm, R. EX. Valve Sub Rocker	1	1	1	1	1	1	1			
Valve	2.6	15	14451-MBV-000	Bolt, Rocker Arm Shaft	2	2	2	2	2	2	2			
(Add 0.2 For Each.)		16	14455-KCY-670	Shaft A, Sub Rocker Arm	2	2	2	2	2	2	2			
(Inc. Refacing)		17	14456-KCY-670	Shaft B, Sub Rocker Arm	2	2	2	2	2	2	2			
(Exc. Valve Guide Replacement)		18	14711-KCY-670	Valve, In	2	2	2	2	2	2	2			
		19	14721-KCY-670	Valve, Ex	2	2	2	2	2	2	2			
		20	14751-KCY-670	Spring, Valve Outer	4	4	4	4	4	4	4			
		21	14761-KG0-003	Spring, Valve Inner	4	4	4	4	4	4	4			

Artículo de Servicio	THLL	Ref. Nº	Nº de Pieza	Descripción	Cant. Reqd. NX4 Falcon 00	01	02	03	04	05	06	Nº de série		Tipo
Balancin	1.4	1	12209-KL4-005	Sello de Vastago Válvula (NOK)	4	4	4	4	4	4	4			
(Agregue 0,1 de cada)		2	14000-MCG-000	Arbol Levas	1	1	1	1	1	1	1			
(Cuando se hace el Mantenimiento de unidad,		3	14102-MN1-670	Eje Reverso	1	1	1	1	1	1	1			
completa el THLL és 1,7)		4	14105-KCY-670	Placa Descompressión	1	1	1	1	1	1	1			
• Balancin de Admisión		5	14106-MN1-670	Resorte Descompressión	1	1	1	1	1	1	1			
(Agregue 0,1 de cada)		6	14121-KAS-900	Embrague Descompressión Exterior	1	1	1	1	1	1	1			
(Cuando se hace el Mantenimiento de unidad,		7	14122-KV2-940	Resorte Cojinete	3	3	3	3	3	3	3			
completa el THLL és 1,6)		8	14325-KV2-942	Brida Arbol Levas	1	1	1	1	1	1	1			
Cojinete Acero Bolas,	1.5	9	14411-KCY-670	Brazo Oscilante A	2	2	2	2	2	2	2			
(El Mismo Tiempo Para dos Unidades o Mas)		10	14421-KCY-670	Brazo Oscilante B.	1	1	1	1	1	1	1			
Arbol Comando Levas.	1.7	11	14431-KCY-670	Brazo Oscilante C.	1	1	1	1	1	1	1			
Resorte Válvula	2.5	12	14445-KF0-000	Brazo Oscilante Válvula Admissão	2	2	2	2	2	2	2			
(Agregue 0,1 de cada)		13	14446-KF0-000	Brazo Oscilante Esquerdo Válvula Escape	1	1	1	1	1	1	1			
(Incluye Pieza Relacionada)		14	14447-KF0-000	Brazo Oscilante Direito Válvula Escape	1	1	1	1	1	1	1			
Válvula	2.6	15	14451-MBV-000	Eje Brazo Oscilante	2	2	2	2	2	2	2			
(Agregue 0,2 de cada)		16	14455-KCY-670	Eje A Brazo Oscilante	2	2	2	2	2	2	2			
(Se Incluye Refaz Válvula)		17	14456-KCY-670	Eje A Braço Oscilante	2	2	2	2	2	2	2			
(No se Incluye el Cambio de Guia Válvulas)		18	14711-KCY-670	Válvula Admision	2	2	2	2	2	2	2			
		19	14721-KCY-670	Válvula, Escape	2	2	2	2	2	2	2			
		20	14751-KCY-670	Resorte Exterior Válvula	4	4	4	4	4	4	2			
		21	14761-KG0-003	Resorte Interior Válvula	4	4	4	4	4	4	4			

M-3

Árvore de Comando • Válvulas

Camshaft • Valve

Arbol de Levas • Válvula

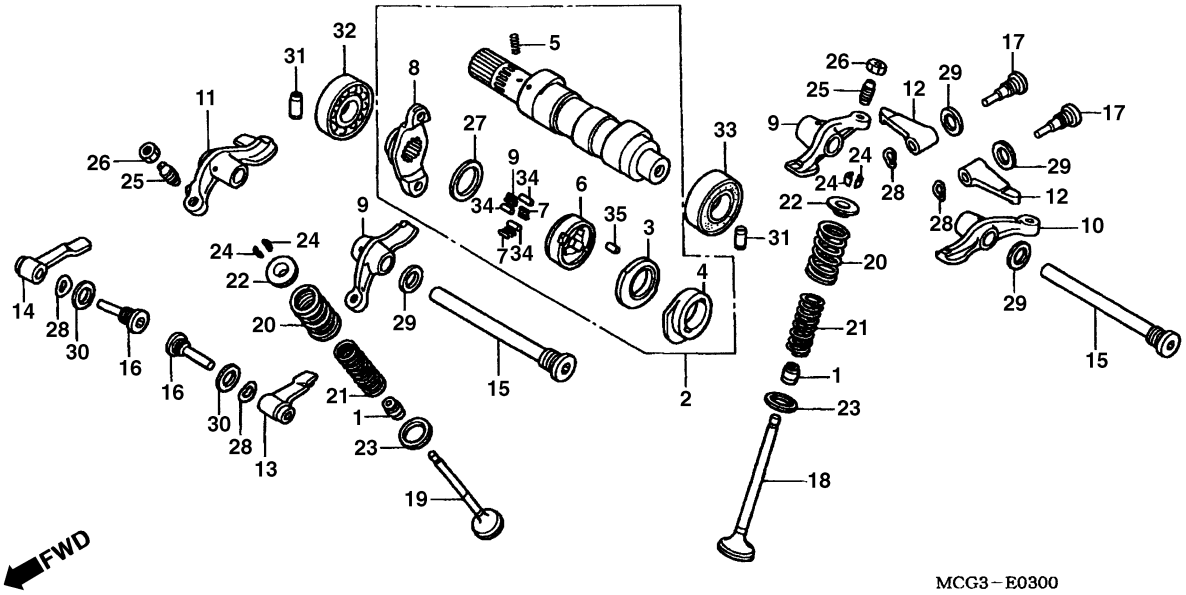

Item de serviço	T.M.O.	Ref. Nº	Nº da peça	Descrição	Qtd. NX4 Falcon 00	01	02	03	04	05	06	Nº de série		Nota
		22	14771-107-020	Trava, Mola Válvula	4	4	4	4	4	4	4			
		23	14775-KCY-670	Assento Externo, Mola Válvula	4	4	4	4	4	4	4			
		24	14781-HA0-770	Trava, Válvula	8	8	8	8	8	8	8			
		25	90012-MG3-000	Parafuso, Ajuste	4	4	4	4	4	4	4			
		26	90206-590-000	Porca, Ajuste	4	4	4	4	4	4	4			
		27	90401-MN1-670	Arruela, Encosto, 17 x 22 x 0,75	1	1	1	1	1	1	1			
		28	90406-KF0-003	Arruela, Ondulada	4	4	4	4	4	4	4			
		29	90544-KF0-000	Arruela, Vedação,14 mm	4	4	4	4	4	4	4			
		30	90545-KF0-000	Arruela, 12 mm	2	2	2	2	2	2	2			
		31	90701-KF0-000	Pino, Guia, 10 x 18	2	2	2	2	2	2	2			
		32	91002-MN1-671	Rolamento, Radial Esferas, 18 x 37 x 9 (NTN)	1	1	1	1	1	1	1			
		33	91003-KF0-008	Rolamento, Radial Esferas, 6904	1	1	1	1	1	1	1			
		34	91101-KV2-940	Rolete, Descompressor Embreagem	3	3	3	3	3	3	3			
		35	96220-40090	Rolete, 4 x 9	1	1	1	1	1	1	1			

Service item	F.R.T	Ref. Nº	Part No.	Description	Reqd Nº NX4 Falcon 00	01	02	03	04	05	06	Serial No.		Area Code
		22	14771-107-020	Retainer, Valve Spring	4	4	4	4	4	4	4	.....	.....	.....
		23	14775-KCY-670	Seat, Valve Spring Outer	4	4	4	4	4	4	4	.....	.....	.....
		24	14781-HA0-770	Cotter, Valve	8	8	8	8	8	8	8	.....	.....	.....
		25	90012-MG3-000	Screw, Tappet Adjusting	4	4	4	4	4	4	4	.....	.....	.....
		26	90206-590-000	Nut, Tappet Adjusting	4	4	4	4	4	4	4	.....	.....	.....
		27	90401-MN1-670	Washer, Thrust, 17 x 22 x 0,75	1	1	1	1	1	1	1	.....	.....	.....
		28	90406-KF0-003	Washer, Wave	4	4	4	4	4	4	4	.....	.....	.....
		29	90544-KF0-000	Washer, Sealing, 14 mm	4	4	4	4	4	4	4	.....	.....	.....
		30	90545-KF0-000	Washer, 12 mm	2	2	2	2	2	2	2	.....	.....	.....
		31	90701-KF0-000	Pin, Dowel, 10 x 18	2	2	2	2	2	2	2	.....	.....	.....
		32	91002-MN1-671	Bearing, Radial Ball, 18 x 37 x 9 (NTN)	1	1	1	1	1	1	1	.....	.....	.....
		33	91003-KF0-008	Bearing, Radial Ball, 6904	1	1	1	1	1	1	1	.....	.....	.....
		34	91101-KV2-940	Roller, Decompression Clutch	3	3	3	3	3	3	3	.....	.....	.....
		35	96220-40090	Roller, 4 x 9	1	1	1	1	1	1	1	.....	.....	.....

Artículo de Servicio	THLL	Ref. Nº	Nº de Pieza	Descripción	Cant. Reqd. NX4 Falcon 00	01	02	03	04	05	06	Nº de série		Tipo
		22	14771-107-020	Traba Resorte Válvula	4	4	4	4	4	4	4	.....	.....	.....
		23	14775-KCY-670	Arandela Exterior Válvula	4	4	4	4	4	4	4	.....	.....	.....
		24	14781-HA0-770	Clavita Válvula	8	8	8	8	8	8	8	.....	.....	.....
		25	90012-MG3-000	Perno Ajustador	4	4	4	4	4	4	4	.....	.....	.....
		26	90206-590-000	Tuerca Ajustadora	4	4	4	4	4	4	4	.....	.....	.....
		27	90401-MN1-670	Arandela Empuje, 17 x 22 x 0,75	1	1	1	1	1	1	1	.....	.....	.....
		28	90406-KF0-003	Arandela Ondulada	4	4	4	4	4	4	4	.....	.....	.....
		29	90544-KF0-000	Arandela de Sellado,14 mm	4	4	4	4	4	4	4	.....	.....	.....
		30	90545-KF0-000	Arandela 12 mm	2	2	2	2	2	2	2	.....	.....	.....
		31	90701-KF0-000	Espiga Guia, 10 x 18	2	2	2	2	2	2	2	.....	.....	.....
		32	91002-MN1-671	Cojinete Acero Bolas, 18 x 37 x 9 (NTN)	1	1	1	1	1	1	1	.....	.....	.....
		33	91003-KF0-008	Cojinete Acero Bolas, 6904	1	1	1	1	1	1	1	.....	.....	.....
		34	91101-KV2-940	Cojinete Descompresión Embrague	3	3	3	3	3	3	3	.....	.....	.....
		35	96220-40090	Cojinete, 4 x 9	1	1	1	1	1	1	1	.....	.....	.....

M-4

Corrente de Comando • Tensor

Cam Chain • Tensioner

Cadena de Levas • Tensionador

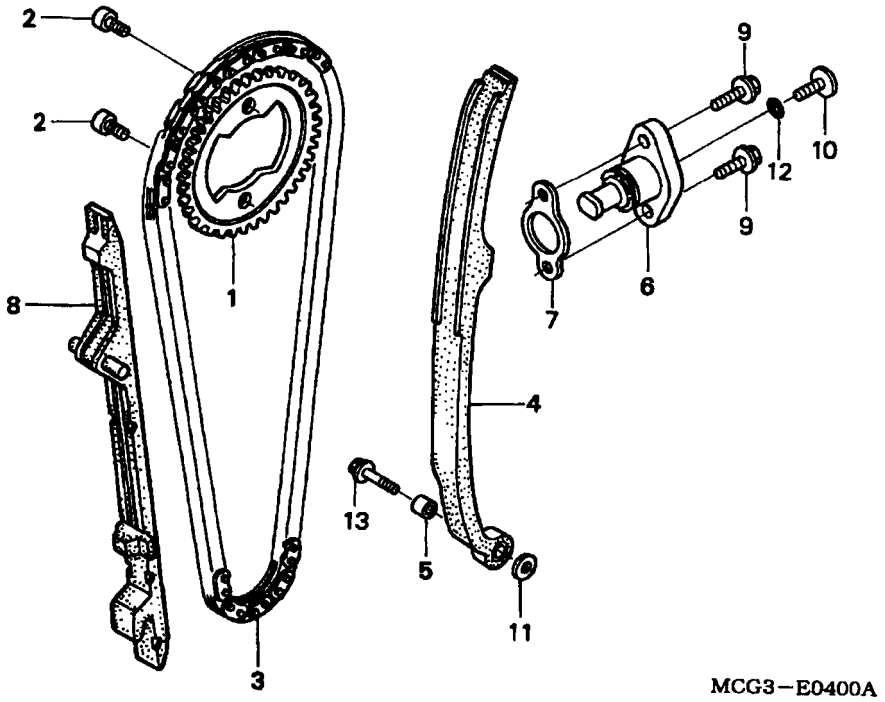

Item de serviço	T.M.O.
Regulador Comp.,Tensor	0,5
Engrenagem, Comando	1,5
Guia Comp., Corrente Comando	2,3
Tensor, Corrente Comando	2,6
Corrente, Comando	2,7

Ref. Nº	Nº da peça	Descrição	Qtd. NX4 Falcon 00	01	02	03	04	05	06	Nº de série		Nota
1	14321-MAN-620	Engrenagem, Comando (38D)	1	1	1	1	1	1	1			
2	14322-MAN-620	Parafuso, Especial, 7 x 9,5	2	2	2	2	2	2	2			
3	14401-MBV-003	Corrente, Comando	1	1	1	1	1	1	1			
4	14511-KCY-670	Tensor, Corrente Comando	1	1	1	1	1	1	1			
5	14515-KF0-000	Bucha, Tensor, Corrente Comando, 6 x 9	1	1	1	1	1	1	1			
6	14520-KCY-671	Acionador Comp.,Tensor	1	1	1	1	1	1	–			
	14520-MCG-770	Acionador Comp.,Tensor	–	–	–	–	–	–	1			
7	14560-KCW-851	Junta Regulador ,Tensor.	1	1	1	1	1	1	1			
8	14620-KCY-670	Guia Comp., Corrente Comando	1	1	1	1	1	1	1			
9	90004-GHB-630	Parafuso, Flange, 6 x 16 (NSHF)	2	2	2	2	2	2	2			
10	90005-KY7-000	Parafuso, Phillips, 6 x 6	1	1	1	1	1	1	1			
11	90417-360-000	Arruela, Limitadora Tensor	1	1	1	1	1	1	1			
12	91306-MG3-000	Anel, Vedação, 1,5 x 9,5	1	1	1	1	1	1	1			
13	95701-06025-08	Parafuso, Flange, 6 x 25	1	1	1	1	1	1	1			

Service item	F.R.T	Ref. Nº	Part No.	Description	Reqd Nº NX4 Falcon 00	01	02	03	04	05	06	Serial No.		Area Code
Lifter Assy., Tensioner	0.5	1	14321-MAN-620	Sprocket, Cam (38T)	1	1	1	1	1	1	1	.....	.....	.....
Sprocket, Cam	1.5	2	14322-MAN-620	Bolt, Special Knock, 7 x 9.5	2	2	2	2	2	2	2	.....	.....	.....
Guide Comp., Cam Chain	2.3	3	14401-MBV-003	Cam Chain	1	1	1	1	1	1	1	.....	.....	.....
Tensioner, Cam Chain	2.6	4	14511-KCY-670	Tensioner, Cam Chain	1	1	1	1	1	1	1	.....	.....	.....
Cam Chain	2.7	5	14515-KF0-000	Collar, Tensioner, 6 x 9	1	1	1	1	1	1	1	.....	.....	.....
		6	14520-KCY-671	Lifter Assy., Tensioner	1	1	1	1	1	1	–	.....	.....	.....
			14520-MCG-770	Lifter Assy., Tensioner	–	–	–	–	–	–	1	.....	.....	.....
		7	14560-KCW-851	Gasket, Tensioner Lifter	1	1	1	1	1	1	1	.....	.....	.....
		8	14620-KCY-670	Guide Comp., Cam Chain	1	1	1	1	1	1	1	.....	.....	.....
		9	90004-GHB-630	Bolt, Flange, 6 x 16 (NSHF)	2	2	2	2	2	2	2	.....	.....	.....
		10	90005-KY7-000	Screw, Pan, 6 x 6	1	1	1	1	1	1	1	.....	.....	.....
		11	90417-360-000	Washer, Drum Stopper	1	1	1	1	1	1	1	.....	.....	.....
		12	91306-MG3-000	O-Ring, 1.5 x 9.5	1	1	1	1	1	1	1	.....	.....	.....
		13	95701-06025-08	Bolt, Flange, 6 x 25	1	1	1	1	1	1	1	.....	.....	.....

Artículo de Servicio	THLL	Ref. Nº	Nº de Pieza	Descripción	Cant. Reqd. NX4 Falcon 00	01	02	03	04	05	06	Nº de série		Tipo
Regulador Comp.,Tensor	0.5	1	14321-MAN-620	Rueda Dentada Levas (38D)	1	1	1	1	1	1	1	.....	.....	.....
Rueda Dentada Levas	1.5	2	14322-MAN-620	Perno Hex, 7 x 9.5	2	2	2	2	2	2	2	.....	.....	.....
Guia, Cadena Levas	2.3	3	14401-MBV-003	Cadena de Levas.	1	1	1	1	1	1	1	.....	.....	.....
Tensionador Cadena Levas	2.6	4	14511-KCY-670	Tensionador Cadena Levas	1	1	1	1	1	1	1	.....	.....	.....
Cadena Levas	2.7	5	14515-KF0-000	Collarín, 6 x 9	1	1	1	1	1	1	1	.....	.....	.....
		6	14520-KCY-671	Tensionador	1	1	1	1	1	1	–	.....	.....	.....
			14520-KCY-770	Tensionador	–	–	–	–	–	–	1	.....	.....	.....
		7	14560-KCW-851	Empaquetadura Tensionador.	1	1	1	1	1	1	1	.....	.....	.....
		8	14620-KCY-670	Guia, Cadena Levas	1	1	1	1	1	1	1	.....	.....	.....
		9	90004-GHB-630	Perno Reborde, 6 x 16 (NSHF)	2	2	2	2	2	2	2	.....	.....	.....
		10	90005-KY7-000	Tornillo Alomado,6 x 6	1	1	1	1	1	1	1	.....	.....	.....
		11	90417-360-000	Arandela Empuje	1	1	1	1	1	1	1	.....	.....	.....
		12	91306-MG3-000	Anillo, O,1.5 x 9.5	1	1	1	1	1	1	1	.....	.....	.....
		13	95701-06025-08	Perno Reborde, 6 x 25	1	1	1	1	1	1	1	.....	.....	.....

M-5 (3R100001 ~)

Cilindro

Cylinder

Cilindro

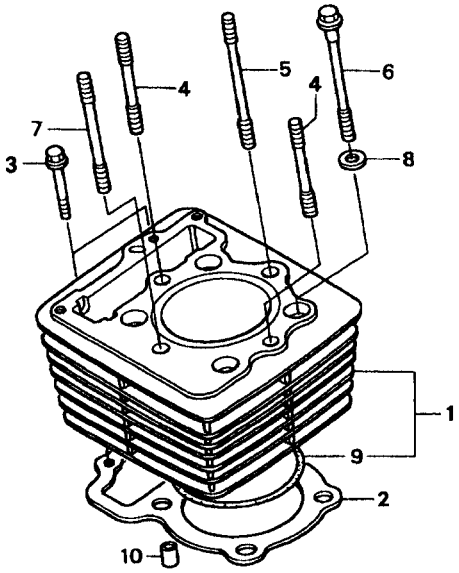

Item de serviço	T.M.O.	Ref. Nº	Nº da peça	Descrição	Qtd. NX4 Falcon 00	01	02	03	04	05	06	Nº de série		Nota
Junta, Cilindro	2,6	1	12100-MCG-940	Cilindro Comp.	–	–	–	1	1	–	–			BR
Cilindro, Comp.	2,7		12100-KCY-670	Cilindro Comp.	1	1	1	–	–	–	–			CO, 3LA
		2	12191-KCY-671	Junta, Cilindro	1	1	1	1	1	–	–			
		3	90004-GHB-690	Parafuso, Flange, 6 x 32 (NSHF)	2	2	2	2	2	–	–			
		4	90081-KCY-670	Prisioneiro, 10 x 60	2	2	2	2	2	–	–			
		5	90083-KG0-980	Prisioneiro, 10 x 92	1	1	1	1	1	–	–			
		6	90085-KCY-670	Parafuso, Flange, 10 x 100	4	4	4	4	4	–	–			
		7	90085-KG0-981	Prisioneiro, 10 x 73	1	1	1	1	1	–	–			
		8	90410-KF0-000	Arruela, 10 mm	4	4	4	4	4	–	–			
		9	91302-356-000	Anel, Vedação, 88 x 2	1	1	1	1	1	–	–			
		10	94301-12200	Pino, Guia, 12 x 20	2	2	2	2	2	–	–			

Service item	F.R.T	Ref. Nº	Part No.	Description	Reqd Nº NX4 Falcon 00	01	02	03	04	05	06	Serial No.		Area Code
Gasket, Cylinder	2.6	1	12100-KCY-670	Cylinder Comp	–	–	–	1	1	–	–			CO, 3LA
Cylinder Comp	2.7		12100-MCG-940	Cilindro Comp	1	1	1	–	–	–	–			BR
		2	12191-KCY-671	Gasket, Cylinder	1	1	1	1	1	–	–			
		3	90004-GHB-690	Bolt, Flange, 6 x 32 (NSHF)	2	2	2	2	2	–	–			
		4	90081-KCY-670	Bolt, Stud, 10 x 60	2	2	2	2	2	–	–			
		5	90083-KG0-980	Bolt, Stud, 10 x 92	1	1	1	1	1	–	–			
		6	90085-KCY-670	Bolt, Flange, 10 x 100	4	4	4	4	4	–	–			
		7	90085-KG0-981	Bolt, Stud, 10 x 73	1	1	1	1	1	–	–			
		8	90410-KF0-000	Washer, 10 mm	4	4	4	4	4	–	–			
		9	91302-356-000	O-Ring, 88 x 2	1	1	1	1	1	–	–			
		10	94301-12200	Pin Dowel, 12 x 20	2	2	2	2	2	–	–			

Artículo de Servicio	THLL	Ref. Nº	Nº de Pieza	Descripción	Cant. Reqd. NX4 Falcon 00	01	02	03	04	05	06	Nº de série		Tipo
Empaquetadura Cilindro	2.6	1	12100-KCY-670	Comp. Cilindro	–	–	–	1	1	–	–			CO, 3LA
Comp. Cilindro	2.7		12100-MCG-940	Cilindro Comp	1	1	1	–	–	–	–			BR
		2	12191-KCY-671	Empaquetadura Cilindro	1	1	1	1	1	–	–			
		3	90004-GHB-690	Perno Reborde, 6 x 32 (NSHF)	2	2	2	2	2	–	–			
		4	90081-KCY-670	Prisionero, 10 x 60	2	2	2	2	2	–	–			
		5	90083-KG0-980	Prisionero, 10 x 92	1	1	1	1	1	–	–			
		6	90085-KCY-670	Perno Reborde, 10 x 100	4	4	4	4	4	–	–			
		7	90085-KG0-981	Prisionero, 10 x 73	1	1	1	1	1	–	–			
		8	90410-KF0-000	Arandela 10 mm	4	4	4	4	4	–	–			
		9	91302-356-000	Anillo, O, 88 x 2	1	1	1	1	1	–	–			
		10	94301-12200	Espiga Dowel, 12 x 20	2	2	2	2	2	–	–			

M-5.1 (5R100001 ~)

Cilindro

Cylinder

Cilindro

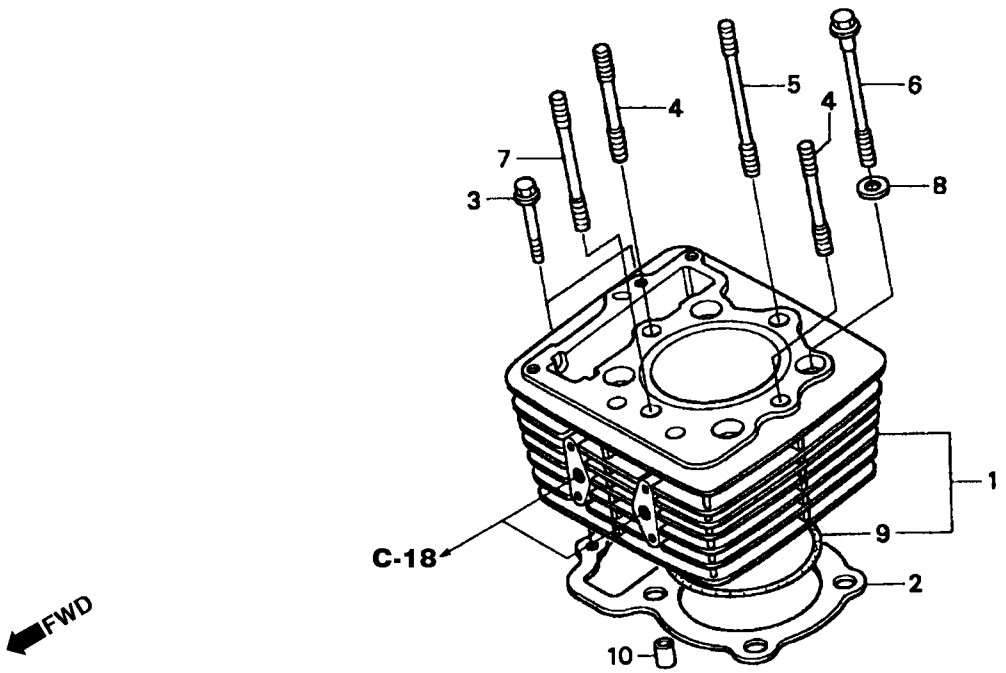

Item de serviço	T.M.O.	Ref. Nº	Nº da peça	Descrição	Qtd. NX4 Falcon 00	01	02	03	04	05	06	Nº de série		Nota
Junta, Cilindro	2,6	1	12100-MCG-940	Cilindro Comp.	–	–	–	–	–	1	1	.....	.....	BR, CO, 2LA, 3LA
Cilindro, Comp.	2,7	2	12191-KCY-671	Junta, Cilindro	–	–	–	–	–	1	1	.....	.....	.....
		3	90004-GHB-690	Parafuso, Flange, 6 x 32 (NSHF)	–	–	–	–	–	2	2	.....	.....	.....
		4	90081-KCY-670	Prisioneiro, 10 x 60	–	–	–	–	–	2	2	.....	.....	.....
		5	90083-KG0-980	Prisioneiro, 10 x 92	–	–	–	–	–	1	1	.....	.....	.....
		6	90085-KCY-670	Parafuso, Flange, 10 x 100	–	–	–	–	–	4	4	.....	.....	.....
		7	90085-KG0-981	Prisioneiro, 10 x 73	–	–	–	–	–	1	1	.....	.....	.....
		8	90410-KF0-000	Arruela, 10 mm	–	–	–	–	–	4	4	.....	.....	.....
		9	91302-356-000	Anel, Vedação, 88 x 2	–	–	–	–	–	1	1	.....	.....	.....
		10	94301-12200	Pino, Guia, 12 x 20	–	–	–	–	–	2	2	.....	.....	.....

Service item	F.R.T	Ref. Nº	Part No.	Description	Reqd Nº NX4 Falcon 00	01	02	03	04	05	06	Serial No.		Area Code
Gasket, Cylinder	2.6	1	12100-MCG-940	Cylinder Comp	–	–	–	–	–	1	1	.....	.....	BR, CO, 2LA, 3LA
Cylinder Comp	2.7	2	12191-KCY-671	Gasket, Cylinder	–	–	–	–	–	1	1	.....	.....	.....
		3	90004-GHB-690	Bolt, Flange, 6 x 32 (NSHF)	–	–	–	–	–	2	2	.....	.....	.....
		4	90081-KCY-670	Bolt, Stud, 10 x 60	–	–	–	–	–	2	2	.....	.....	.....
		5	90083-KG0-980	Bolt, Stud, 10 x 92	–	–	–	–	–	1	1	.....	.....	.....
		6	90085-KCY-670	Bolt, Flange, 10 x 100	–	–	–	–	–	4	4	.....	.....	.....
		7	90085-KG0-981	Bolt, Stud, 10 x 73	–	–	–	–	–	1	1	.....	.....	.....
		8	90410-KF0-000	Washer, 10 mm	–	–	–	–	–	4	4	.....	.....	.....
		9	91302-356-000	O-Ring, 88 x 2	–	–	–	–	–	1	1	.....	.....	.....
		10	94301-12200	Pin Dowel, 12 x 20	–	–	–	–	–	2	2	.....	.....	.....

Artículo de Servicio	THLL	Ref. Nº	Nº de Pieza	Descripción	Cant. Reqd. NX4 Falcon 00	01	02	03	04	05	06	Nº de série		Tipo
Empaquetadura Cilindro	2.6	1	12100-MCG-940	Comp. Cilindro	–	–	–	–	–	1	1	.....	.....	BR, CO, 2LA, 3LA
Comp. Cilindro	2.7	2	12191-KCY-671	Empaquetadura Cilindro	–	–	–	–	–	1	1	.....	.....	.....
		3	90004-GHB-690	Perno Reborde, 6 x 32 (NSHF)	–	–	–	–	–	2	2	.....	.....	.....
		4	90081-KCY-670	Prisionero, 10 x 60	–	–	–	–	–	2	2	.....	.....	.....
		5	90083-KG0-980	Prisionero, 10 x 92	–	–	–	–	–	1	1	.....	.....	.....
		6	90085-KCY-670	Perno Reborde, 10 x 100	–	–	–	–	–	4	4	.....	.....	.....
		7	90085-KG0-981	Prisionero, 10 x 73	–	–	–	–	–	1	1	.....	.....	.....
		8	90410-KF0-000	Arandela 10 mm	–	–	–	–	–	4	4	.....	.....	.....
		9	91302-356-000	Anillo, O, 88 x 2	–	–	–	–	–	1	1	.....	.....	.....
		10	94301-12200	Espiga Dowel, 12 x 20	–	–	–	–	–	2	2	.....	.....	.....

M-6

Tampa Lateral Direita

Right Crankcase Cover

Cubierta de Cárter Derecho de Motor

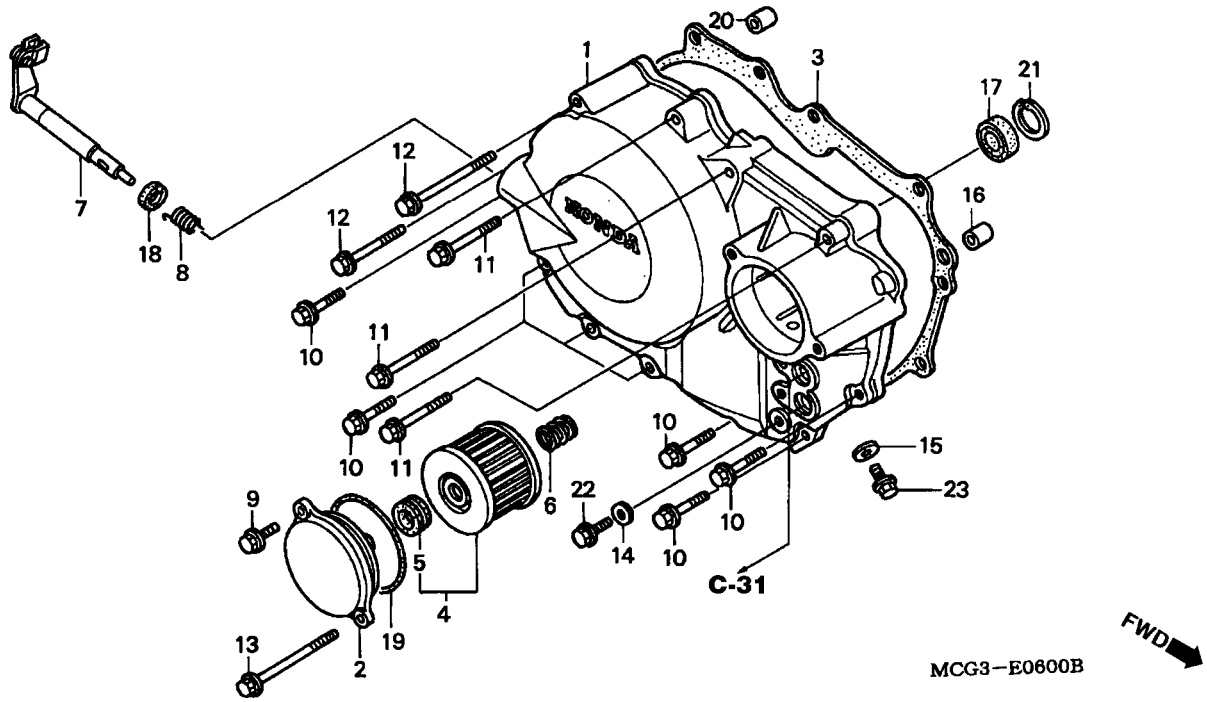

Item de serviço	T.M.O.
Elemento, Filtro Óleo	0,2
(Inclui Peça Relativa)	
Junta, Tampa Lateral Direita	0,6
Alavanca Comp., Embreagem	0,7
(Inclui Peça Relativa)	
• Retentor, Óleo, 14 x 22 x 5	
Tampa Lateral Direita	0,8

Ref. Nº	Nº da peça	Descrição	Qtd. NX4 Falcon 00	01	02	03	04	05	06	Nº de série		Nota
1	11330-MCG-000	Tampa Lateral Direita	1	1	1	1	1	1	1			
2	11333-MCG-000	Tampa, Filtro Óleo	1	1	1	1	1	1	1			
3	11394-KCY-671	Junta, Tampa Lateral Direita	1	1	1	1	1	1	1			
4	15412-HM5-A10	Elemento, Filtro Óleo.	1	1	1	1	1	1	1			
5	15413-MC8-000	Coxim, Filtro	1	1	1	1	1	1	1			
6	15414-KF0-000	Mola Fixação, Elemento Filtro Óleo	1	1	1	1	1	1	1			
7	22810-MCG-000	Alavanca, Comp., Embreagem	1	1	1	1	1	1	1			
*	22810-MCG-010	Alavanca, Comp., Embreagem	–	–	1	1	1	1	1			
8	22815-KM7-700	Mola, Alavanca Embreagem	1	1	1	1	1	1	1			
9	90004-GHB-630	Parafuso, Flange, 6 x 16 (NSHF)	1	1	1	1	1	1	1			
10	90004-GHB-680	Parafuso, Flange, 6 x 28 (NSHF)	7	7	7	7	7	7	7			
11	90004-GHB-720	Parafuso, Flange, 6 x 45 (NSHF)	3	3	3	3	3	3	3			
12	90004-GHB-760	Parafuso, Flange, 6 x 65 (NSHF)	2	2	2	2	2	2	2			
13	90004-GHB-780	Parafuso, Flange, 6 x 75 (NSHF)	1	1	1	1	1	1	1			
14	90463-ML7-000	Arruela, Vedação, 6,5 mm	1	1	1	1	1	1	1			
15	90474-333-000	Arruela, Vedação, 8 mm	1	1	1	1	1	1	1			
16	91101-KF0-000	Pino, Guia, 6 x 19	1	1	1	1	1	1	1			
17	91201-KF0-003	Retentor, Óleo, 14 x 22 x 5 (ARAI)	1	1	1	1	1	1	1			
18	91204-KK0-003	Retentor, Óleo, 12 x 18 x 5 (ARAI)	1	1	1	1	1	1	1			
19	91302-KF0-003	Anel, Vedação, 54 x 2,4 (ARAI)	1	1	1	1	1	1	1			
20	94301-08140	Pino, Guia, 8 x 14	1	1	1	1	1	1	1			

Service item	F.R.T	Ref. Nº	Part No.	Description	Reqd Nº NX4 Falcon 00	01	02	03	04	05	06	Serial No.		Area Code
Element, Oil Filter	0.2	1	11330-MCG-000	Cover Comp., R. Crankcase	1	1	1	1	1	1	1			
(Inc. Relative Part)		2	11333-MCG-000	Cover, Oil Filter	1	1	1	1	1	1	1			
Gasket, R. Cover	0.6	3	11394-KCY-671	Gasket, R. Cover	1	1	1	1	1	1	1			
Lever Comp., Clutch	0.7	4	15412-HM5-A10	Element, Oil Filter	1	1	1	1	1	1	1			
(Inc. Relative Part)		5	15413-MC8-000	Rubber, Filter	1	1	1	1	1	1	1			
• Oil Seal, 14 x 22 x 5		6	15414-KF0-000	Spring, Oil Filter Element Setting	1	1	1	1	1	1	1			
Cover Comp., R. Crankcase	0.8	7	22810-MCG-000	Lever Comp., Clutch	1	1	1	1	1	1	1			
		*	22810-MCG-010	Lever Comp., Clutch	–	–	1	1	1	1	1			
		8	22815-KM7-700	Spring, Clutch Lever	1	1	1	1	1	1	1			
		9	90004-GHB-630	Bolt, Flange, 6 x 16 (NSHF)	1	1	1	1	1	1	1			
		10	90004-GHB-680	Bolt, Flange, 6 x 28 (NSHF)	7	7	7	7	7	7	7			
		11	90004-GHB-720	Bolt, Flange, 6 x 45 (NSHF)	3	3	3	3	3	3	3			
		12	90004-GHB-760	Bolt, Flange, 6 x 65 (NSHF)	2	2	2	2	2	2	2			
		13	90004-GHB-780	Bolt, Flange, 6 x 75 (NSHF)	1	1	1	1	1	1	1			
		14	90463-ML7-000	Washer, Sealing, 6.5 mm	1	1	1	1	1	1	1			
		15	90474-333-000	Washer, Sealing, 8 mm	1	1	1	1	1	1	1			
		16	91101-KF0-000	Pin, Dowel, 6 x 19	1	1	1	1	1	1	1			
		17	91201-KF0-003	Oil Seal, 14 x 22 x 5 (ARAI)	1	1	1	1	1	1	1			
		18	91204-KK0-003	Oil Seal, 12 x 18 x 5 (ARAI)	1	1	1	1	1	1	1			
		19	91302-KF0-003	O-Ring, 54 x 2.4 (ARAI)	1	1	1	1	1	1	1			
		20	94301-08140	Pin, Dowel, 8 x 14	1	1	1	1	1	1	1			

Artículo de Servicio	THLL	Ref. Nº	Nº de Pieza	Descripción	Cant. Reqd. NX4 Falcon 00	01	02	03	04	05	06	Nº de série		Tipo
Elemento, Filtro Aceite	0.2	1	11330-MCG-000	Cubierta Lateral Derecha	1	1	1	1	1	1	1			
(Incluye Pieza Relacionada)		2	11333-MCG-000	Cubierta Filtro Aceite	1	1	1	1	1	1	1			
Empaquetadura Cubierta Derecha	0.6	3	11394-KCY-671	Empaquetadura Cubierta Lateral Derecha	1	1	1	1	1	1	1			
Palanca Comp Embrague	0.7	4	15412-HM5-A10	Elemento, Filtro Aceite.	1	1	1	1	1	1	1			
(Incluye Pieza Relacionada)		5	15413-MC8-000	Goma, Filtro Aceite	1	1	1	1	1	1	1			
• Anillo-O, 14 x 22 x 5		6	15414-KF0-000	Resorte Elemento Filtro Aceite	1	1	1	1	1	1	1			
Cubierta Lateral Derecha	0.8	7	22810-MCG-000	Palanca Comp. Embrague	1	1	1	1	1	1	1			
		*	22810-MCG-010	Palanca Comp. Embrague	–	–	1	1	1	1	1			
		8	22815-KM7-700	Resorte Palanca Embrague	1	1	1	1	1	1	1			
		9	90004-GHB-630	Perno Reborde, 6 x 16 (NSHF)	1	1	1	1	1	1	1			
		10	90004-GHB-680	Perno Reborde, 6 x 28 (NSHF)	7	7	7	7	7	7	7			
		11	90004-GHB-720	Perno Reborde, 6 x 45 (NSHF)	3	3	3	3	3	3	3			
		12	90004-GHB-760	Perno Reborde, 6 x 65 (NSHF)	2	2	2	2	2	2	2			
		13	90004-GHB-780	Perno Reborde, 6 x 75 (NSHF)	1	1	1	1	1	1	1			
		14	90463-ML7-000	Arandela Sellado, 6.5 mm	1	1	1	1	1	1	1			
		15	90474-333-000	Arandela Sellado, 8 mm	1	1	1	1	1	1	1			
		16	91101-KF0-000	Espiga Dowel, 6 x 19	1	1	1	1	1	1	1			
		17	91201-KF0-003	Sello Aceite, 14 x 22 x 5 (ARAI)	1	1	1	1	1	1	1			
		18	91204-KK0-003	Sello Aceite, 12 x 18 x 5 (ARAI)	1	1	1	1	1	1	1			
		19	91302-KF0-003	Anillo, O, 54 x 2.4 (ARAI)	1	1	1	1	1	1	1			
		20	94301-08140	Espiga Dowel, 8 x 14	1	1	1	1	1	1	1			

M-6

Tampa Lateral Direita

Right Crankcase Cover

Cubierta de Cárter Derecho de Motor

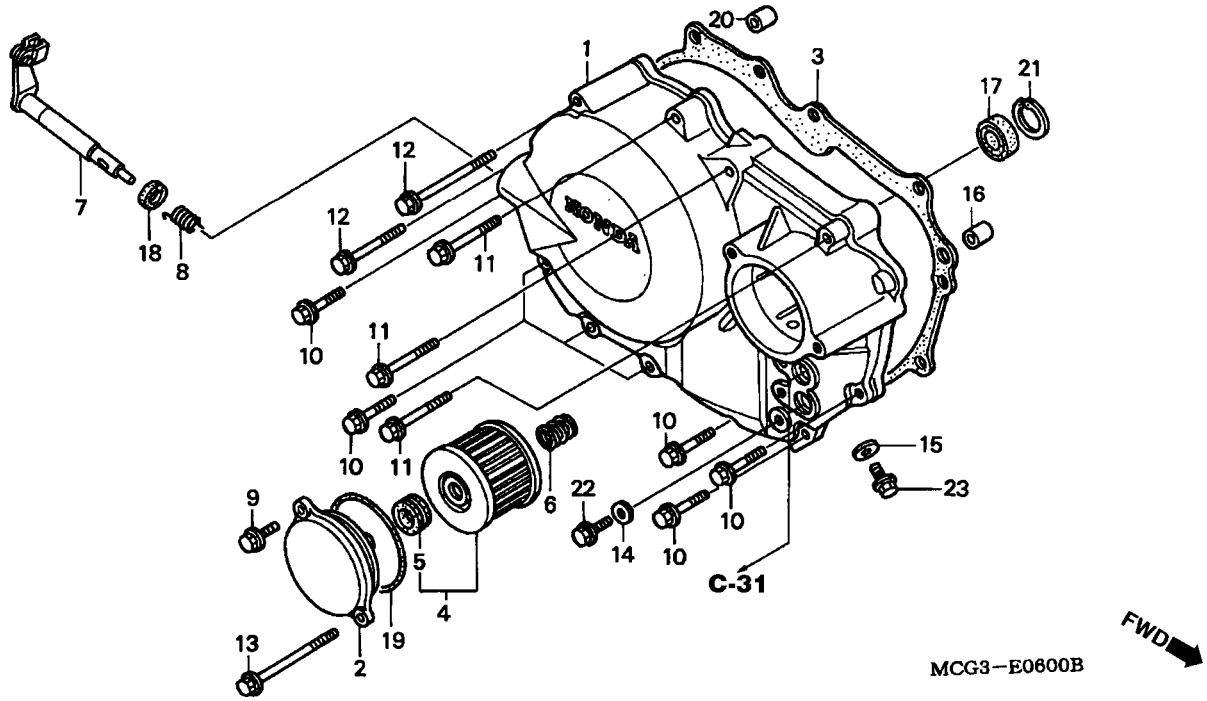

Item de serviço	T.M.O.	Ref. Nº	Nº da peça	Descrição	Qtd. NX4 Falcon 00	01	02	03	04	05	06	Nº de série		Nota
		21	94520-24000	Anel Elástico Externo, 24 mm	1	1	1	1	1	1	1	.....	.....	.....
		22	95701-06012-00	Parafuso, Flange, 6 x 12	1	1	1	1	1	1	1	.....	.....	.....
		23	95701-08014-00	Parafuso, Flange, 8 x 14	1	1	1	1	1	1	1	.....	.....	.....

Service item	F.R.T	Ref. Nº	Part No.	Description	Reqd Nº NX4 Falcon 00	01	02	03	04	05	06	Serial No.		Area Code
		21	94520-24000	Circlip, Internal, 24 mm	1	1	1	1	1	1	1	.....	.....	.....
		22	95701-06012-00	Bolt, Flange, 6 x 12	1	1	1	1	1	1	1	.....	.....	.....
		23	95701-08014-00	Bolt, Flange, 8 x 14	1	1	1	1	1	1	1	.....	.....	.....

Artículo de Servicio	THLL	Ref. Nº	Nº de Pieza	Descripción	Cant. Reqd. NX4 Falcon 00	01	02	03	04	05	06	Nº de série		Tipo
		21	94520-24000	Grapa Interior, 24 mm	1	1	1	1	1	1	1	.....	.....	.....
		22	95701-06012-00	Perno Reborde, 6 x 12	1	1	1	1	1	1	1	.....	.....	.....
		23	95701-08014-00	Perno Reborde, 8 x 14	1	1	1	1	1	1	1	.....	.....	.....

M-7

Embreagem

Clutch

Embrague

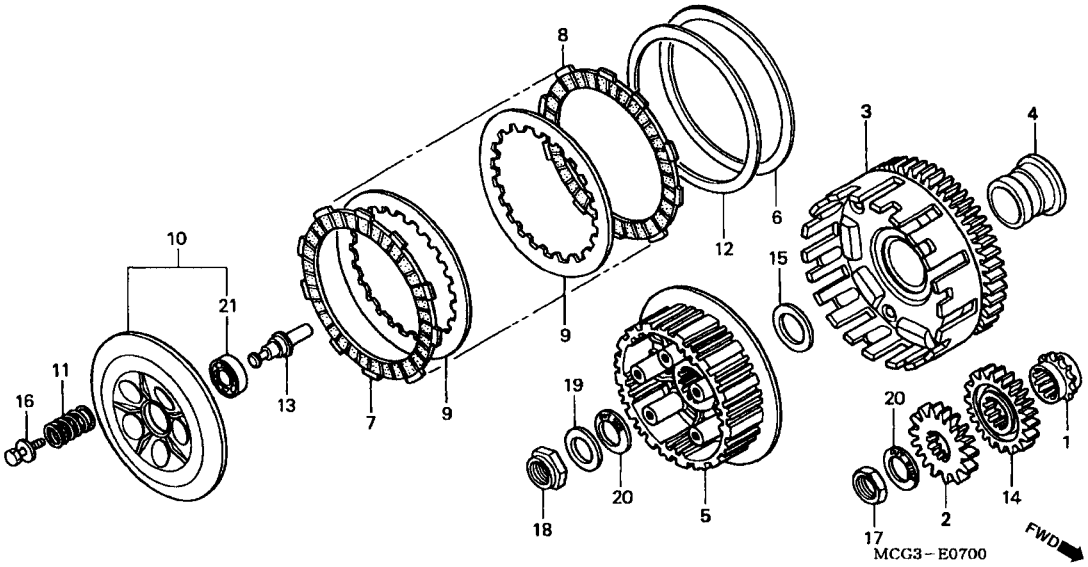

Item de serviço	T.M.O.	Ref. Nº	Nº da peça	Descrição	Qtd. NX4 Falcon 00	01	02	03	04	05	06	Nº de série		Nota
Placa Pressão Embreagem	0,7	1	14312-KCZ-000	Engrenagem, Distribuição (19D)	1	1	1	1	1	1	1			
• Mola, Embreagem		2	15130-MCG-000	Engrenagem, Bomba	1	1	1	1	1	1	1			
(Uma ou Todas)		3	22100-MCG-000	Carcaça, Externa Embreagem	1	1	1	1	1	1	1			
• Pino, Acionamento Embreagem		4	22116-KF0-000	Guia Externa Embreagem	1	1	1	1	1	1	1			
Disco Fricção, Embreagem	0,8	5	22121-KCY-670	Embreagem, Central	1	1	1	1	1	1	1			
(Inclui Peça Relativa)		6	22125-435-000	Assento Mola, JUDDER	1	1	1	1	1	1	1			
(Um ou Todos)		7	22201-MAL-600	Disco Fricção, Embreagem	6	6	6	6	6	6	6			
• Rolamento Radial Esferas, 6903		8	22202-MAE-000	Disco B, Fricção Embreagem	1	1	1	1	1	1	1			
Carcaça, Externa Embreagem	0,9	9	22321-KF0-770	Placa, Embreagem	6	6	6	6	6	6	6			
Embreagem, Central		10	22350-KCY-670	Placa Comp., Pressão Embreagem	1	1	1	1	1	1	1			
Engrenagem Bomba	1,0	11	22401-KZ3-690	Mola, Embreagem (Rosa)	5	5	5	5	5	5	5			
• Engrenagem Primária		12	22402-435-000	Mola, JUDDER	1	1	1	1	1	1	1			
Engrenagem, Distribuição	2,3	13	22847-MBV-000	Pino, Acionamento Embreagem	1	1	1	1	1	1	1			
		14	23121-MCG-000	Engrenagem, Primária (24D)	1	1	1	1	1	1	1			
		15	52143-KZ3-860	Arruela	1	1	1	1	1	1	1			
		16	90022-MM5-000	Parafuso, Arruela, 6 x 25	5	5	5	5	5	5	5			
		17	90235-KA4-000	Porca, 18 mm	1	1	1	1	1	1	1			
		18	90236-HA0-000	Porca, Trava, 18 mm	1	1	1	1	1	1	1			
		19	90432-428-000	Arruela, Trava	1	1	1	1	1	1	1			

Service item	F.R.T
Plate Comp., Clutch Pressure	0.7
• Spring, Clutch (Same Time For Two Units Or More)	
• Pin, Clutch Lifter	
Disk, Clutch Friction (Inc. Relative Part) (Same Time For Two Units Or More)	0.8
• Bearing, Radial Ball, 6903	
Outer Comp., Clutch	0.9
Center, Clutch	
Gear, Pump Drive	1.0
• Gear, Primary Drive	
Sprocket, Timing	2.3

Ref. Nº	Part No.	Description	Reqd Nº NX4 Falcon 00	01	02	03	04	05	06	Serial No.		Area Code
1	14312-KCZ-000	Sprocket, Timing (19T)	1	1	1	1	1	1	1			
2	15130-MCG-000	Gear, Pump Drive	1	1	1	1	1	1	1			
3	22100-MCG-000	Outer Comp., Clutch	1	1	1	1	1	1	1			
4	22116-KF0-000	Guide, Clutch Outer	1	1	1	1	1	1	1			
5	22121-KCY-670	Center, Clutch	1	1	1	1	1	1	1			
6	22125-435-000	Seat, JUDDER Spring	1	1	1	1	1	1	1			
7	22201-MAL-600	Disk, Clutch Friction	6	6	6	6	6	6	6			
8	22202-MAE-000	Disk B, Clutch Friction	1	1	1	1	1	1	1			
9	22321-KF0-770	Plate, Clutch	6	6	6	6	6	6	6			
10	22350-KCY-670	Plate Comp., Clutch Pressure	1	1	1	1	1	1	1			
11	22401-KZ3-690	Spring, Clutch (Pink)	5	5	5	5	5	5	5			
12	22402-435-000	Spring, JUDDER	1	1	1	1	1	1	1			
13	22847-MBV-000	Pin, Clutch Lifter	1	1	1	1	1	1	1			
14	23121-MCG-000	Gear, Primary Drive (24T)	1	1	1	1	1	1	1			
15	52143-KZ3-860	Washer, Swingarm Side	1	1	1	1	1	1	1			
16	90022-MM5-000	Bolt-Washer, 6 x 25	5	5	5	5	5	5	5			
17	90235-KA4-000	Nut, 18 mm	1	1	1	1	1	1	1			
18	90236-HA0-000	Nut, Lock, 18 mm	1	1	1	1	1	1	1			
19	90432-428-000	Washer, Lock	1	1	1	1	1	1	1			

Artículo de Servicio	THLL
Placa Presión Embrague	0.7
• Resorte Embrague (El Mismo Tiempo Para dos Unidades o Mas)	
• Varilla, Alzadora Embrague	
Disco Fricción Embrague (Incluye Pieza Relacionada) (El Mismo Tiempo Para dos Unidades o Mas)	0.8
• Cojinete Acero Bolas, 6903	
Comp., Campana Embrague	0.9
Nucleo Embrague	
Piñõn Bomba Aceite	1.0
• Engranaje Redución	
Piñõn Sincronización	2.3

Ref. Nº	Nº de Pieza	Descripción	Cant. Reqd. NX4 Falcon 00	01	02	03	04	05	06	Nº de série		Tipo
1	14312-KCZ-000	Piñõn Sincronización (19D)	1	1	1	1	1	1	1			
2	15130-MCG-000	Piñõn Bomba Aceite	1	1	1	1	1	1	1			
3	22100-MCG-000	Comp. Campana Embrague	1	1	1	1	1	1	1			
4	22116-KF0-000	Guia Exterior Embrague	1	1	1	1	1	1	1			
5	22121-KCY-670	Nucleo Embrague	1	1	1	1	1	1	1			
6	22125-435-000	Asiento Resorte JUDDER	1	1	1	1	1	1	1			
7	22201-MAL-600	Disco Fricción Embrague	6	6	6	6	6	6	6			
8	22202-MAE-000	Disco B Fricción Embrague	1	1	1	1	1	1	1			
9	22321-KF0-770	Placa A Embrague	6	6	6	6	6	6	6			
10	22350-KCY-670	Placa Presión Embrague	1	1	1	1	1	1	1			
11	22401-KZ3-690	Resorte Embrague (Rojo)	5	5	5	5	5	5	5			
12	22402-435-000	Resorte JUDDER	1	1	1	1	1	1	1			
13	22847-MBV-000	Varilla Alzadora Embrague	1	1	1	1	1	1	1			
14	23121-MCG-000	Engranaje Reducción (24D)	1	1	1	1	1	1	1			
15	52143-KZ3-860	Arandela	1	1	1	1	1	1	1			
16	90022-MM5-000	Perno Arandela, 6 x 25	5	5	5	5	5	5	5			
17	90235-KA4-000	Tuerca, 18 mm	1	1	1	1	1	1	1			
18	90236-HA0-000	Tuerca Traba, 18 mm	1	1	1	1	1	1	1			
19	90432-428-000	Arandela de Cierre	1	1	1	1	1	1	1			

M-7

Embreagem

Clutch

Embrague

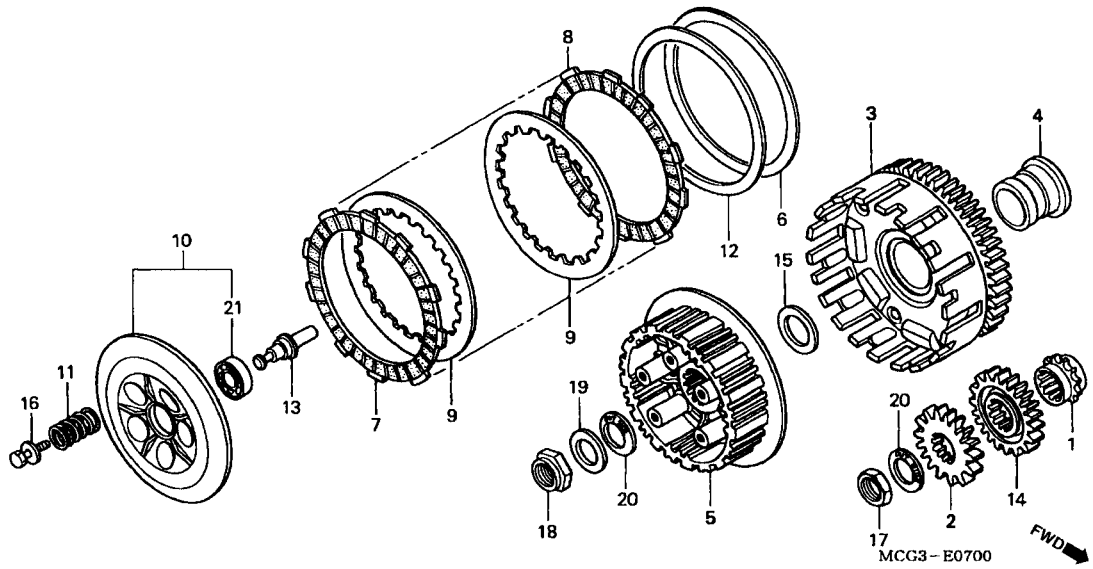

Item de serviço	T.M.O.	Ref. Nº	Nº da peça	Descrição	Qtd. NX4 Falcon 00	01	02	03	04	05	06	Nº de série		Nota
		20	90501-ML3-910	Arruela, 18 x 32 x 2	2	2	2	2	2	2	2			
		21	91008-KCY-671	Rolamento Radial Esferas, 6903	1	1	1	1	1	1	1			

Service item	F.R.T	Ref. Nº	Part No.	Description	Reqd Nº NX4 Falcon 00	01	02	03	04	05	06	Serial No.		Area Code
		20	90501-MI3-910	Washer, 18 x 32 x 2	2	2	2	2	2	2	2	.....	.....	.....
		21	91008-KCY-671	Bearing, Radial Ball, 6903	1	1	1	1	1	1	1	.....	.....	.....

Artículo de Servicio	THLL	Ref. Nº	Nº de Pieza	Descripción	Cant. Reqd. NX4 Falcon 00	01	02	03	04	05	06	Nº de série		Tipo
		20	90501-ML3-910	Arandela 18 x 32 x 2	2	2	2	2	2	2	2	.....	.....	.....
		21	91008-KCY-671	Cojinete Acero Bolas, 6903	1	1	1	1	1	1	1	.....	.....	.....

M-8

Bomba de Óleo

Oil Pump

Bomba de Aceite

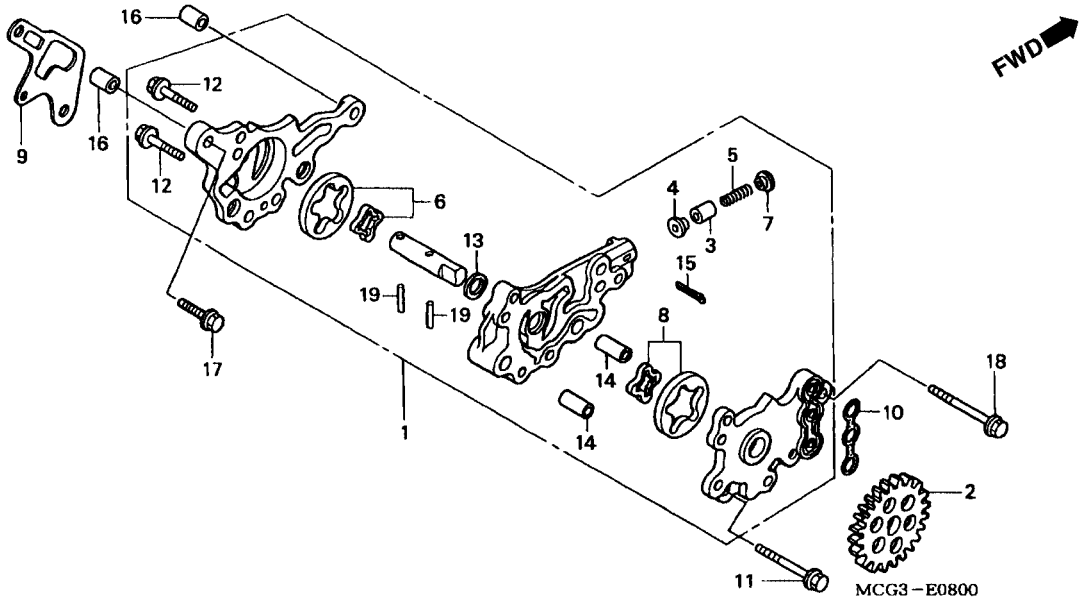

Item de serviço	T.M.O.	Ref. Nº	Nº da peça	Descrição	Qtd. NX4 Falcon 00	01	02	03	04	05	06	Nº de série		Nota
Engrenagem, Bomba Óleo	0,6	1	15100-HN1-000	Bomba, Óleo Comp	1	1	1	1	1	1	1			
Bomba, Óleo Comp	1,1	2	15105-MCG-000	Engrenagem, Bomba Óleo.	1	1	1	1	1	1	1			
(Inclui Peça Relativa)		3	15106-MG3-000	Válvula, Limitadora Óleo	1	1	1	1	1	1	1			
		4	15107-MG3-000	Anel Vedação, Válvula Limitadora	1	1	1	1	1	1	1			
		5	15108-MG3-000	Mola Limitadora, Válvula	1	1	1	1	1	1	1			
		6	15110-HN1-305	Rotor Bomba Óleo, Jogo	1	1	1	1	1	1	1			
		7	15111-MG3-000	Assento B, Mola	1	1	1	1	1	1	1			
		8	15120-KCZ-305	Rotor Bomba Óleo, Jogo.	1	1	1	1	1	1	1			
		9	15151-KCY-671	Assento, Bomba Óleo	1	1	1	1	1	1	1			
		10	15152-KCY-670	Borracha, Vedação	1	1	1	1	1	1	1			
		11	90002-HN1-000	Parafuso, Flange, 6 x 40	1	1	1	1	1	1	1			
		12	90003-GAV-701	Parafuso, 6 x 25	2	2	2	2	2	2	2			
		13	90456-333-000	Arruela, Encosto, 11 mm	1	1	1	1	1	1	1			
		14	90701-KCY-670	Pino, Guia, 8 x 19	2	2	2	2	2	2	2			
		15	94201-30200	Cupilha, 3,0 x 20	1	1	1	1	1	1	1			
		16	94301-08140	Pino, Guia, 8 x 14	2	2	2	2	2	2	2			
		17	95701-06032-00	Parafuso, Flange, 6 x 32	1	1	1	1	1	1	1			
		18	95701-06050-00	Parafuso, Flange, 6 x 50	1	1	1	1	1	1	1			
		19	96220-40158	Rolete, 4 x 15,8	2	2	2	2	2	2	2			

Service item	F.R.T	Ref. Nº	Part No.	Description	Reqd Nº NX4 Falcon 00	01	02	03	04	05	06	Serial No.		Area Code
Gear, Oil Pump Driven	0,6	1	15100-HN1-000	Pump Assy., Oil	1	1	1	1	1	1	1			
Pump Assy., Oil	1,1	2	15105-MCG-000	Gear, Oil Pump Driven	1	1	1	1	1	1	1			
(Inc. Relative Part)		3	15106-MG3-000	Valve, Oil Leak Stopper	1	1	1	1	1	1	1			
		4	15107-MG3-000	Seal, Oil Leak Stopper	1	1	1	1	1	1	1			
		5	15108-MG3-000	Spring, Oil Leak Stopper	1	1	1	1	1	1	1			
		6	15110-HN1-305	Rotor Set, Oil Pump	1	1	1	1	1	1	1			
		7	15111-MG3-000	Seat B, Spring	1	1	1	1	1	1	1			
		8	15120-KCZ-305	Rotor Set, Oil Pump	1	1	1	1	1	1	1			
		9	15151-KCY-671	Seat, Oil Pump	1	1	1	1	1	1	1			
		10	15152-KCY-670	Seal, Rubber	1	1	1	1	1	1	1			
		11	90002-HN1-000	Bolt, Flange, 6 x 40	1	1	1	1	1	1	1			
		12	90003-GAV-701	Bolt, 6 x 25	2	2	2	2	2	2	2			
		13	90456-333-000	Washer, Thrust, 11 mm	1	1	1	1	1	1	1			
		14	90701-KCY-670	Pin, Dowel, 8 x 19	2	2	2	2	2	2	2			
		15	94201-30200	Pin, Split, 3.0 x 20	1	1	1	1	1	1	1			
		16	94301-08140	Pin, Dowel, 8 x 14	2	2	2	2	2	2	2			
		17	95701-06032-00	Bolt, Flange, 6 x 32	1	1	1	1	1	1	1			
		18	95701-06050-00	Bolt, Flange, 6 x 50	1	1	1	1	1	1	1			
		19	96220-40158	Roller, 4 x 15.8	2	2	2	2	2	2	2			

Artículo de Servicio	THLL	Ref. Nº	Nº de Pieza	Descripción	Cant. Reqd. NX4 Falcon 00	01	02	03	04	05	06	Nº de série		Tipo
Engranaje Bomba de Aceite	0.6	1	15100-HN1-000	Ens Bomba Aceite	1	1	1	1	1	1	1			
Ens Bomba Aceite	1.1	2	15105-MCG-000	Engranaje Bomba de Aceite.	1	1	1	1	1	1	1			
(Incluye Pieza Relacionada)		3	15106-MG3-000	Válvula Aceite	1	1	1	1	1	1	1			
		4	15107-MG3-000	Anillo Válvula Aceite	1	1	1	1	1	1	1			
		5	15108-MG3-000	Resorte Válvula Aceite	1	1	1	1	1	1	1			
		6	15110-HN1-305	Rotor Bomba Aceite	1	1	1	1	1	1	1			
		7	15111-MG3-000	Asiento B Resorte.	1	1	1	1	1	1	1			
		8	15120-KCZ-305	Rotor, Bomba Aceite.	1	1	1	1	1	1	1			
		9	15151-KCY-671	Asiento Bomba Aceite	1	1	1	1	1	1	1			
		10	15152-KCY-670	Goma Vedación	1	1	1	1	1	1	1			
		11	90002-HN1-000	Perno Reborde, 6 x 40	1	1	1	1	1	1	1			
		12	90003-GAV-701	Perno, 6 x 25	2	2	2	2	2	2	2			
		13	90456-333-000	Arandela de Empuje, 11 mm	1	1	1	1	1	1	1			
		14	90701-KCY-670	Espiga Dowel, 8 x 19	2	2	2	2	2	2	2			
		15	94201-30200	Espiga Guia, 3.0 x 20	1	1	1	1	1	1	1			
		16	94301-08140	Espiga Dowel, 8 x 14	2	2	2	2	2	2	2			
		17	95701-06032-00	Perno Reborde, 6 x 32	1	1	1	1	1	1	1			
		18	95701-06050-00	Perno Reborde, 6 x 50	1	1	1	1	1	1	1			
		19	96220-40158	Cojinete de Acero, 4 x 15.8	2	2	2	2	2	2	2			

M-9

Tampa Lateral Esquerda

Left Crankcase Cover

Cubierta Izquierda de Cárter de Motor

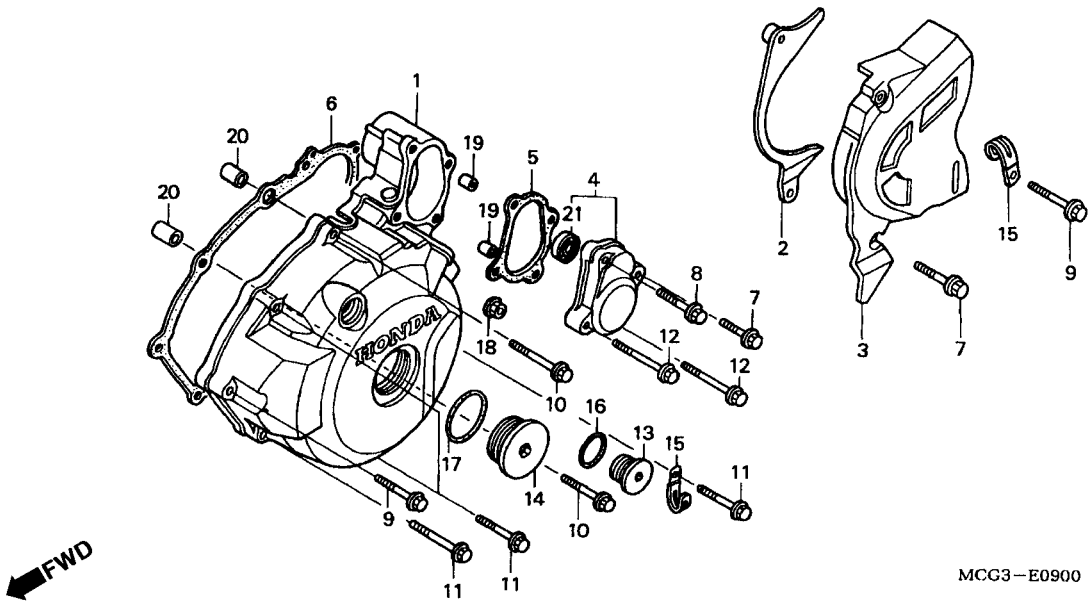

Item de serviço	T.M.O.
Tampa Traseira Esquerda	0,1
Tampa Partida Comp	0,2
• Junta, Tampa Partida Rolamento Radial Esferas, 6000	0,4
Junta Tampa Lateral Esquerda	0,5
Tampa Lateral Esquerda	0,6

Ref. Nº	Nº da peça	Descrição	Qtd. NX4 Falcon 00	01	02	03	04	05	06	Nº de série		Nota
1	11340-HN1-000	Tampa, Lateral Esquerda	1	1	1	1	1	1	1			
2	11352-MBV-000	Guia Comp., Corrente Transmissão	1	1	1	1	1	1	1			
3	11360-MCG-000	Tampa Esquerda Traseira	1	–	–	–	–	–	–			
	11360-MCG-910	Tampa Comp., Traseira Esquerda	–	1	1	1	1	1	1			
4	11370-MCG-000	Tampa, Partida Comp.	1	1	1	1	1	1	1			
5	11377-HN1-000	Junta, Tampa Partida	1	1	1	1	1	1	1			
6	11395-KCY-671	Junta, Tampa Esquerda	1	1	1	1	1	1	1			
7	90004-GHB-680	Parafuso, Flange, 6 x 28 (NSHF)	2	2	2	2	2	2	2			
8	90004-GHB-700	Parafuso, Flange, 6 x 35 (NSHF)	1	1	1	1	1	1	1			
9	90004-GHB-710	Parafuso, Flange, 6 x 40 (NSHF)	2	2	2	2	2	2	2			
10	90004-GHB-730	Parafuso, Flange, 6 x 50 (NSHF)	2	2	2	2	2	2	2			
11	90004-GHB-750	Parafuso, Flange, 6 x 60 (NSHF)	4	4	4	4	4	4	4			
12	90004-GHB-760	Parafuso, Flange, 6 x 65 (NSHF)	2	2	2	2	2	2	2			
13	90084-MN8-010	Tampa, Verificação, 14 mm	1	1	1	1	1	1	1			
14	90087-HB5-000	Tampa, 30 mm	1	1	1	1	1	1	1			
15	90601-KJ9-000	Presilha, 4 x 50	2	2	2	2	2	2	2			
16	91303-377-000	Anel, Vedação, 13,8 x 2,5	1	1	1	1	1	1	1			
17	91305-KF0-003	Anel, Vedação, 27 x 2 (ARAI)	1	1	1	1	1	1	1			
18	94050-06000	Porca, Flange, 6 mm	1	1	1	1	1	1	1			
19	94301-08140	Pino, Guia, 8 x 14	2	2	2	2	2	2	2			

Service item	F.R.T
Cover, L. RR	0.1
Cover Comp., Starter	0.2
• Gasket, Starter Cover	
Bearing, Radial Ball, 6000	0.4
Gasket, L. Cover	0.5
Cover Comp., L. Crankcase	0.6

Ref. Nº	Part No.	Description	Reqd Nº NX4 Falcon 00	01	02	03	04	05	06	Serial No.		Area Code
1	11340-HN1-000	Cover Comp., L. Crankcase	1	1	1	1	1	1	1			
2	11352-MBV-000	Guide Comp., Drive Chain	1	1	1	1	1	1	1			
3	11360-MCG-000	Cover, L. RR	1	–	–	–	–	–	–			
	11360-MCG-910	Cover Comp., L. RR	–	1	1	1	1	1	1			
4	11370-MCG-000	Cover Comp., Starter	1	1	1	1	1	1	1			
5	11377-HN1-000	Gasket, Starter Cover	1	1	1	1	1	1	1			
6	11395-KCY-671	Gasket, L. Cover	1	1	1	1	1	1	1			
7	90004-GHB-680	Bolt, Flange, 6 x 28 (NSHF)	2	2	2	2	2	2	2			
8	90004-GHB-700	Bolt, Flange, 6 x 35 (NSHF)	1	1	1	1	1	1	1			
9	90004-GHB-710	Bolt, Flange, 6 x 40 (NSHF)	2	2	2	2	2	2	2			
10	90004-GHB-730	Bolt, Flange, 6 x 50 (NSHF)	2	2	2	2	2	2	2			
11	90004-GHB-750	Bolt, Flange, 6 x 60 (NSHF)	4	4	4	4	4	4	4			
12	90004-GHB-760	Bolt, Flange, 6 x 65 (NSHF)	2	2	2	2	2	2	2			
13	90084-MN8-010	Cap, 14 mm	1	1	1	1	1	1	1			
14	90087-HB5-000	Cap, 30 mm	1	1	1	1	1	1	1			
15	90601-KJ9-000	Clip, 4 x 50	2	2	2	2	2	2	2			
16	91303-377-000	O-Ring, 13.8 x 2.5	1	1	1	1	1	1	1			
17	91305-KF0-003	O-Ring, 27 x 2 (ARAI)	1	1	1	1	1	1	1			
18	94050-06000	Nut, Flange, 6 mm	1	1	1	1	1	1	1			
19	94301-08140	Pin, Dowel, 8 x 14	2	2	2	2	2	2	2			

Artículo de Servicio	THLL
Cubierta Trasera Izquierda	0.1
Cubierta Comp Arranque	0.2
• Empaquetadura Cubierta Arranque	
Cojinete Acero Bolas, 6000	0.4
Empaquetadura Cubierta Izquierda	0.5
Cubierta Lateral Izquierda	0.6

Ref. Nº	Nº de Pieza	Descripción	Cant. Reqd. NX4 Falcon 00	01	02	03	04	05	06	Nº de série		Tipo
1	11340-HN1-000	Cubierta Lateral Izquierda	1	1	1	1	1	1	1			
2	11352-MBV-000	Comp. Guía Cadena Transmissión	1	1	1	1	1	1	1			
3	11360-MCG-000	Cubierta Trasera Izquierda	1	–	–	–	–	–	–			
	11360-MCG-910	Cubierta Trasera Izquierda	–	1	1	1	1	1	1			
4	11370-MCG-000	Cubierta Arranque Comp.	1	1	1	1	1	1	1			
5	11377-HN1-000	Empaquetadura Cubierta Arranque	1	1	1	1	1	1	1			
6	11395-KCY-671	Empaquetadura Cubierta Izquierda	1	1	1	1	1	1	1			
7	90004-GHB-680	Perno Reborde, 6 x 28 (NSHF)	2	2	2	2	2	2	2			
8	90004-GHB-700	Perno Reborde, 6 x 35 (NSHF)	1	1	1	1	1	1	1			
9	90004-GHB-710	Perno Reborde, 6 x 40 (NSHF)	2	2	2	2	2	2	2			
10	90004-GHB-730	Perno Reborde, 6 x 50 (NSHF)	2	2	2	2	2	2	2			
11	90004-GHB-750	Perno Reborde, 6 x 60 (NSHF)	4	4	4	4	4	4	4			
12	90004-GHB-760	Perno Reborde, 6 x 65 (NSHF)	2	2	2	2	2	2	2			
13	90084-MN8-010	Tapa Generador, 14 mm	1	1	1	1	1	1	1			
14	90087-HB5-000	Tapa, 30 mm	1	1	1	1	1	1	1			
15	90601-KJ9-000	Presilla, 4 x 50	2	2	2	2	2	2	2			
16	91303-377-000	Anillo, O, 13.8 x 2.5	1	1	1	1	1	1	1			
17	91305-KF0-003	Anillo, O, 27 x 2 (ARAI)	1	1	1	1	1	1	1			
18	94050-06000	Tuerca, Reborde, 6 mm	1	1	1	1	1	1	1			
19	94301-08140	Espiga Dowel, 8 x 14	2	2	2	2	2	2	2			

M-9

Tampa Lateral Esquerda

Left Crankcase Cover

Cubierta Izquierda de Cárter de Motor

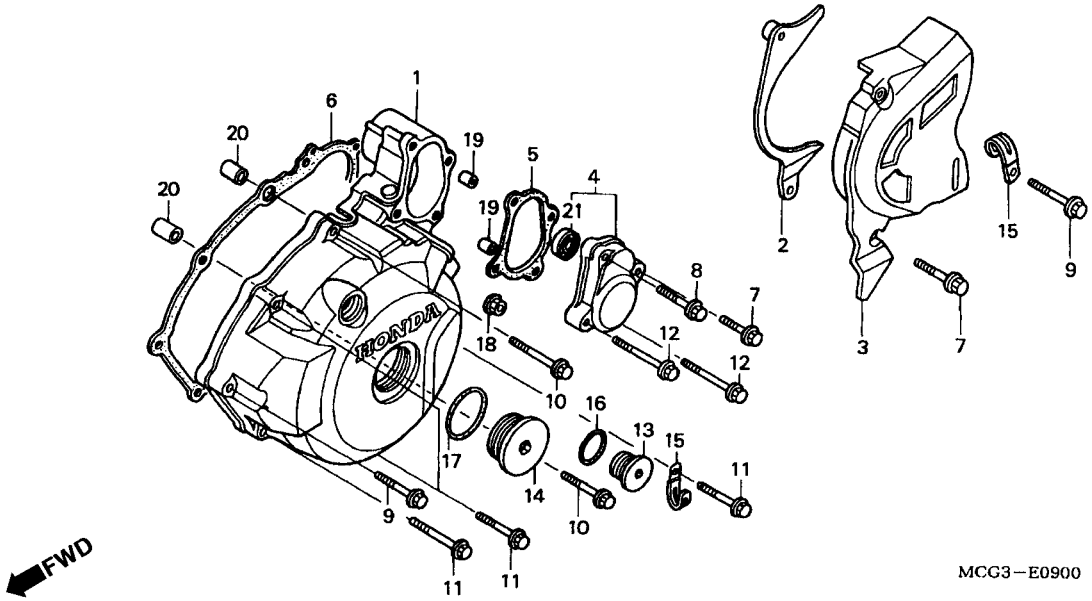

Item de serviço	T.M.O.	Ref. Nº	Nº da peça	Descrição	Qtd. NX4 Falcon 00	01	02	03	04	05	06	Nº de série		Nota
		20	94301-10200	Pino A, Guia, 10 x 20	2	2	2	2	2	2	2	.....	.....	.....
		21	96100-60000-00	Rolamento, Radial Esferas, 6000	1	1	1	1	1	1	1	.....	.....	.....

Service item	F.R.T	Ref. Nº	Part No.	Description	Reqd Nº NX4 Falcon 00	01	02	03	04	05	06	Serial No.		Area Code
		20	94301-10200	Pin A, Dowel, 10 x 20	2	2	2	2	2	2	2	.....	.....	.....
		21	96100-60000-00	Bearing, Radial Ball, 6000	1	1	1	1	1	1	1	.....	.....	.....

Artículo de Servicio	THLL	Ref. Nº	Nº de Pieza	Descripción	Cant. Reqd. NX4 Falcon 00	01	02	03	04	05	06	Nº de série		Tipo
		20	94301-10200	Espiga A Dowel, 10 x 20	2	2	2	2	2	2	2	.....	.....	.....
		21	96100-60000-00	Cojinete Acero Bolas, 6000	1	1	1	1	1	1	1	.....	.....	.....

M-10

Gerador

Generator

Generador

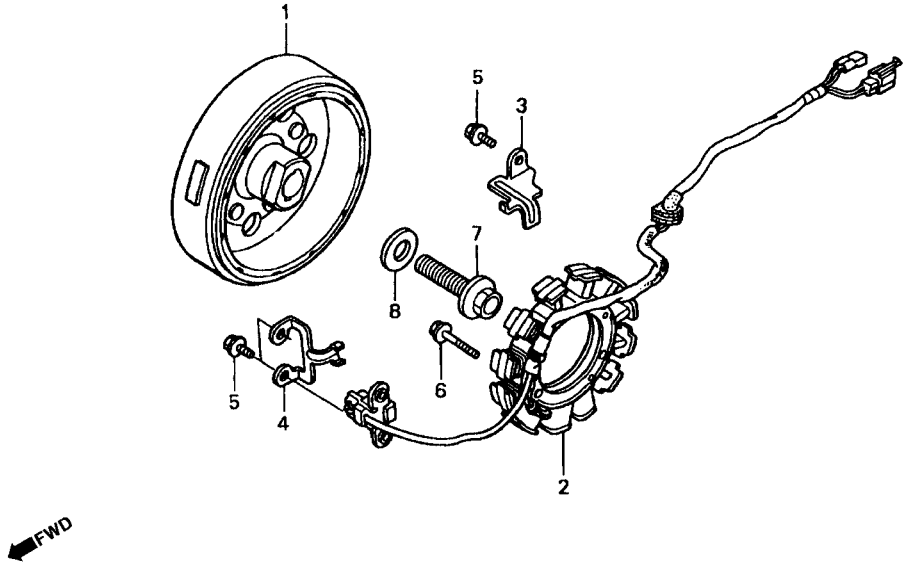

Item de serviço	T.M.O.
Gerador Comp	0,7
Estator Comp	0,8

Ref. Nº	Nº da peça	Descrição	Qtd. NX4 Falcon 00	01	02	03	04	05	06	Nº de série		Nota
1	31110-MCG-003	Gerador Comp	1	1	1	–	–	–	–			
	31100-MCG-941	Gerador Comp	–	–	–	1	1	1	1			BR, CO, 3LA
2	31120-MCG-003	Estator Comp	1	1	1	1	1	1	1			
	31120-MCG-940	Estator Comp	–	–	–	1	1	1	1			
3	32111-KCY-670	Presilha, Fiação	1	1	1	1	1	1	1			
4	32112-KCY-670	Presilha, Fiação Gerador Pulsos	1	1	1	1	1	1	1			
5	90004-GHB-630	Parafuso, Flange, 6 x 16 (NSHF)	3	3	3	3	3	3	3			
6	90004-GHB-680	Parafuso, Flange, 6 x 28 (NSHF)	3	3	3	3	3	3	3			
7	90023-471-000	Parafuso, Flange, 12 x 50	1	1	1	1	1	1	1			
8	90401-MCG-000	Arruela, 12,5 x 31 x 5	1	1	1	1	1	1	1			

Service item	F.R.T	Ref. Nº	Part No.	Description	Reqd Nº NX4 Falcon 00	01	02	03	04	05	06	Serial No.		Area Code
Flywheel Comp	0,7	1	31110-MCG-003	Flywheel Comp	1	1	1	–	–	–	–			
Stator Comp	0,8		31100-MCG-941	Flywheel Comp	–	–	–	1	1	1	1			BR, CO, 3LA
		2	31120-MCG-003	Stator Comp	1	1	1	1	1	1	1			
			31120-MCG-940	Stator Comp	–	–	–	1	1	1	1			
		3	32111-KCY-670	Clamper, Cord	1	1	1	1	1	1	1			
		4	32112-KCY-670	Clamper, Pulse Generator Cord	1	1	1	1	1	1	1			
		5	90004-GHB-630	Bolt, Flange, 6 x 16 (NSHF)	3	3	3	3	3	3	3			
		6	90004-GHB-680	Bolt, Flange, 6 x 28 (NSHF)	3	3	3	3	3	3	3			
		7	90023-471-000	Bolt, Flange, 12 x 50	1	1	1	1	1	1	1			
		8	90401-MCG-000	Washer, 12.5 x 31 x 5	1	1	1	1	1	1	1			

Artículo de Servicio	THLL	Ref. Nº	Nº de Pieza	Descripción	Cant. Reqd. NX4 Falcon 00	01	02	03	04	05	06	Nº de série		Tipo
Generador Ens.	0.7	1	31110-MCG-003	Generador Ens.	1	1	1	–	–	–	–			
Ens Estator	0.8		31100-MCG-941	Generador Ens.	–	–	–	1	1	1	1			BR, CO, 3LA
		2	31120-MCG-003	Ens Estator	1	1	1	1	1	1	1			
			31120-MCG-940	Ens Estator	–	–	–	1	1	1	1			
		3	32111-KCY-670	Presilla Alambrage	1	1	1	1	1	1	1			
		4	32112-KCY-670	Presilla Alambrage Generador Pulsos	1	1	1	1	1	1	1			
		5	90004-GHB-630	Perno Reborde, 6 x 16 (NSHF)	3	3	3	3	3	3	3			
		6	90004-GHB-680	Perno Reborde, 6 x 28 (NSHF)	3	3	3	3	3	3	3			
		7	90023-471-000	Perno Reborde, 12 x 50	1	1	1	1	1	1	1			
		8	90401-MCG-000	Arandela,12.5 x 31 x 5	1	1	1	1	1	1	1			

M-11

Embreagem de Partida

Starting Clutch

Embrague de Arranque

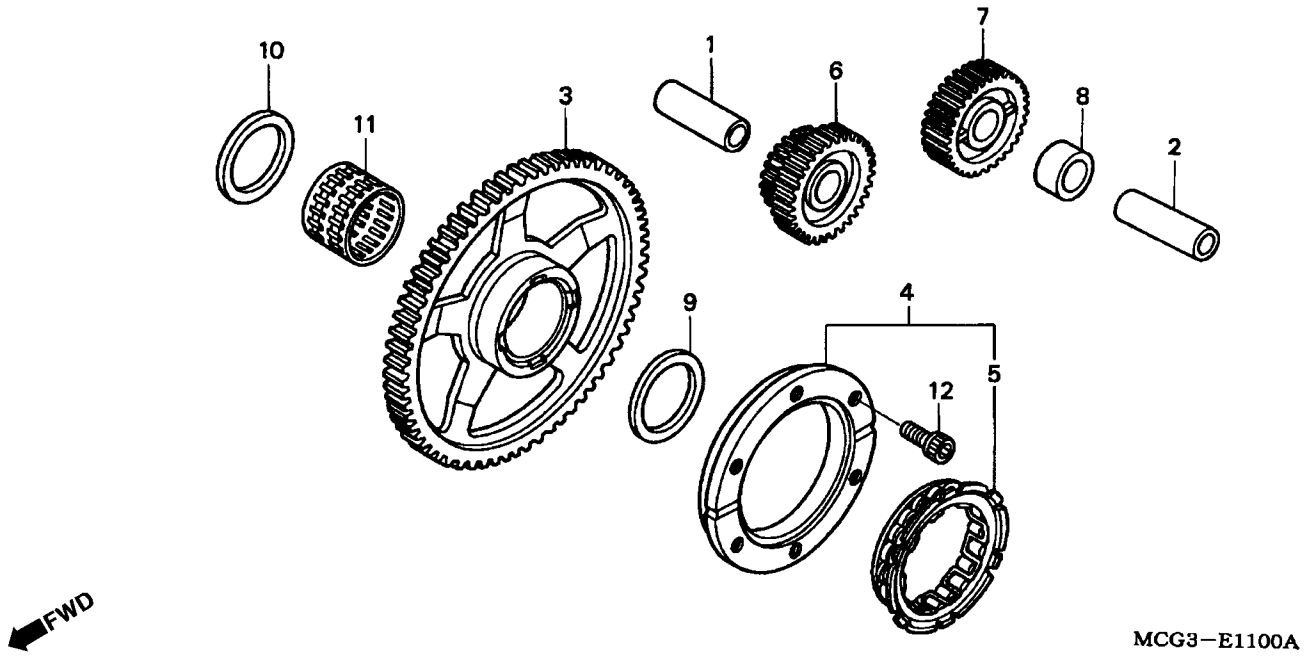

Item de serviço	T.M.O.
Engrenagem, Partida	0,2
Engrenagem, Partida Redução	0,5
Engrenagem Comp., Partida	0,6
Embreagem, Unidirecional	0,7

Ref. Nº	Nº da peça	Descrição	Qtd. NX4 Falcon 00	01	02	03	04	05	06	Nº de série		Nota
1	13111-KN6-930	Eixo, Engrenagem Redução Partida	1	1	1	1	1	1	1			
2	13111-ZE0-000	Eixo, Engrenagem Partida	1	1	1	1	1	1	1			
3	28110-HN1-000	Engrenagem Comp., Partida (72D)	1	1	1	1	1	1	1			
4	28125-HN1-003	Embreagem Externa Partida	1	1	1	1	1	1	1			
5	28126-HA7-673	Embreagem, Unidirecional	1	1	1	1	1	1	1			
6	28131-HN1-000	Engrenagem, Redução Partida (16D/47D)	1	1	1	1	1	1	1			
7	28141-HN1-000	Engrenagem, Partida (45D)	1	1	1	1	1	1	1			
8	28143-HN1-000	Bucha, Engrenagem Partida	1	1	1	1	1	1	1			
9	90421-KAS-900	Bucha, 30 mm	1	1	1	1	1	1	1			
10	90422-HN1-000	Bucha, 29 mm	1	1	1	1	1	1	1			
11	91061-KL8-711	Rolamento, Agulhas, 30 x 35 x 26	1	1	1	1	1	1	1			
12	96700-08016-10	Parafuso, Allen, 8 x 16	6	6	6	6	6	6	6			

Service item	F.R.T
Gear, Starter Idle	0.2
Gear, Starter Reduction	0.5
Gear Comp., Starter Driven	0.6
Clutch, One Way	0.7

Ref. Nº	Part No.	Description	Reqd Nº NX4 Falcon 00	01	02	03	04	05	06	Serial No.		Area Code
1	13111-KN6-930	Pin, Piston	1	1	1	1	1	1	1	.....	.....	.....
2	13111-ZE0-000	Pin, Piston	1	1	1	1	1	1	1	.....	.....	.....
3	28110-HN1-000	Gear Comp., Starter Driven (72T)	1	1	1	1	1	1	1	.....	.....	.....
4	28125-HN1-003	Outer Comp., Starting Clutch	1	1	1	1	1	1	1	.....	.....	.....
5	28126-HA7-673	Clutch, One Way	1	1	1	1	1	1	1	.....	.....	.....
6	28131-HN1-000	Gear, Starter Reduction (16T/47T)	1	1	1	1	1	1	1	.....	.....	.....
7	28141-HN1-000	Gear, Starter Idle (45T)	1	1	1	1	1	1	1	.....	.....	.....
8	28143-HN1-000	Collar, Starter Idle Gear	1	1	1	1	1	1	1	.....	.....	.....
9	90421-KAS-900	Collar, 30 mm	1	1	1	1	1	1	1	.....	.....	.....
10	90422-HN1-000	Collar, 29 mm	1	1	1	1	1	1	1	.....	.....	.....
11	91061-KL8-711	Bearing, Needle, 30 x 35 x 26	1	1	1	1	1	1	1	.....	.....	.....
12	96700-08016-10	Bolt, Socket, 8 x 16	6	6	6	6	6	6	6	.....	.....	.....

Artículo de Servicio	THLL
Engranaje Arranque	0,2
Engraneje Reducción Arranque	0,5
Ens Engranaje Arranque	0,6
Embrague Unidirección Arranque	0,7

Ref. Nº	Nº de Pieza	Descripción	Cant. Reqd. NX4 Falcon 00	01	02	03	04	05	06	Nº de série		Tipo
1	13111-KN6-930	Piño Engranaje Reducción Arranque	1	1	1	1	1	1	1	.....	.....	.....
2	13111-ZE0-000	Piño Engranaje Intermediária Arranque.	1	1	1	1	1	1	1	.....	.....	.....
3	28110-HN1-000	Engranaje Arranque (72D)	1	1	1	1	1	1	1	.....	.....	.....
4	28125-HN1-003	Ens. Embrague Unidireccional	1	1	1	1	1	1	1	.....	.....	.....
5	28126-HA7-673	Embrague Unidireccional Arranque	1	1	1	1	1	1	1	.....	.....	.....
6	28131-HN1-000	Engranaje Reducción Arranque (16D/47D)	1	1	1	1	1	1	1	.....	.....	.....
7	28141-HN1-000	Engranaje Intermediária Arranque (45D)	1	1	1	1	1	1	1	.....	.....	.....
8	28143-HN1-000	Buje Engranaje Intermediária Arranque	1	1	1	1	1	1	1	.....	.....	.....
9	90421-KAS-900	Buje, 30 mm	1	1	1	1	1	1	1	.....	.....	.....
10	90422-HN1-000	Buje, 29 mm	1	1	1	1	1	1	1	.....	.....	.....
11	91061-KL8-711	Cojinete Agujas, 30 x 35 x 26	1	1	1	1	1	1	1	.....	.....	.....
12	96700-08016-10	Perno, Allen, 8 x 16	6	6	6	6	6	6	6	.....	.....	.....

M-12

Motor de Partida

Starting Motor

Motor de Arranque

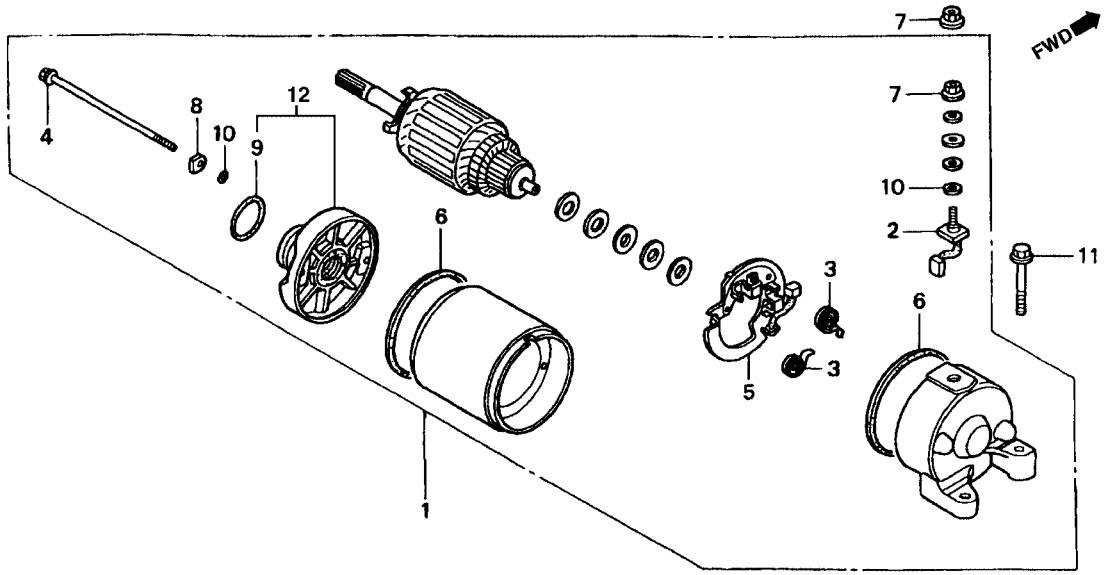

MCG3–E1200

Item de serviço	T.M.O.
Motor, Partida	0,6
Terminal, Escovas, Jogo	0,8
• Suporte, Escovas	

Ref. Nº	Nº da peça	Descrição	Qtd. NX4 Falcon 00	01	02	03	04	05	06	Nº de série		Nota
1	31200-HN1-000	Motor, Partida Conj	1	1	1	1	1	1	1			
2	31201-KS5-901	Terminal, Escovas	1	1	1	1	1	1	1			
3	31204-KS5-901	Mola, Escovas	2	2	2	2	2	2	2			
4	31205-MN4-008	Parafuso, Fixação	2	2	2	2	2	2	2			
5	31206-KW1-901	Suporte, Escovas	1	1	1	1	1	1	1			
6	31207-KS5-901	Anel	2	2	2	2	2	2	2			
7	90071-MB0-000	Porca, Arruela, 6 mm	2	2	2	2	2	2	2			
8	90122-MN4-008	Arruela, Aço	2	2	2	2	2	2	2			
9	91309-425-003	Anel, Vedação, 24,4 x 3,1 (ARAI)	1	1	1	1	1	1	1			
10	91320-MB0-000	Anel, Vedação,.	3	3	3	3	3	3	3			
11	95801-06025-00	Parafuso, Flange, 6 x 25	2	2	2	2	2	2	2			
12	31210-HC4-003	Suporte Comp., Dianteiro	1	1	1	1	1	1	1			

Service item	F.R.T
Motor Assy., Starter	0.6
Terminal Set, Brush	0.8
• Holder, Set Brush	

Ref. Nº	Part No.	Description	Reqd Nº NX4 Falcon 00	01	02	03	04	05	06	Serial No.		Area Code
1	31200-HN1-000	Motor Assy., Starter	1	1	1	1	1	1	1			
2	31201-KS5-901	Terminal Set, Brush	1	1	1	1	1	1	1			
3	31204-KS5-901	Spring, Carbon Brush	2	2	2	2	2	2	2			
4	31205-MN4-008	Bolt, Setting	2	2	2	2	2	2	2			
5	31206-KW1-901	Holder Set, Brush	1	1	1	1	1	1	1			
6	31207-KS5-901	Ring	2	2	2	2	2	2	2			
7	90071-MB0-000	Nut-Washer, 6 mm	2	2	2	2	2	2	2			
8	90122-MN4-008	Washer, Steel Plate	2	2	2	2	2	2	2			
9	91309-425-003	O-Ring, 24.4 x 3.1 (ARAI)	1	1	1	1	1	1	1			
10	91320-MB0-000	O-Ring	3	3	3	3	3	3	3			
11	95801-06025-00	Bolt, Flange, 6 x 25	2	2	2	2	2	2	2			
12	31210-HC4-003	Bracket Comp., FR	1	1	1	1	1	1	1			

Artículo de Servicio	THLL
Motor Arranque	0.6
Escobillas de Carbon	0.8
• Soporte Escobillas de Carbon	

Ref. Nº	Nº de Pieza	Descripción	Cant. Reqd. NX4 Falcon 00	01	02	03	04	05	06	Nº de série		Tipo
1	31200-HN1-000	Motor Arranque	1	1	1	1	1	1	1			
2	31201-KS5-901	Escobillas de Carbon.	1	1	1	1	1	1	1			
3	31204-KS5-901	Resorte Escobillas Carbon	2	2	2	2	2	2	2			
4	31205-MN4-008	Perno Fijación	2	2	2	2	2	2	2			
5	31206-KW1-901	Soporte Escobillas	1	1	1	1	1	1	1			
6	31207-KS5-901	Anillo.	2	2	2	2	2	2	2			
7	90071-MB0-000	Tuerca, Arandela, 6 mm	2	2	2	2	2	2	2			
8	90122-MN4-008	Arandela	2	2	2	2	2	2	2			
9	91309-425-003	Anillo, O, 24.4 x 3.1 (ARAI)	1	1	1	1	1	1	1			
10	91320-MB0-000	Anillo, O	3	3	3	3	3	3	3			
11	95801-06025-00	Perno Reborde, 6 x 25	2	2	2	2	2	2	2			
12	31210-HC4-003	Soporte Comp Delantero	1	1	1	1	1	1	1			

M-13

Carcaça

Crankcase

Cárter Motor

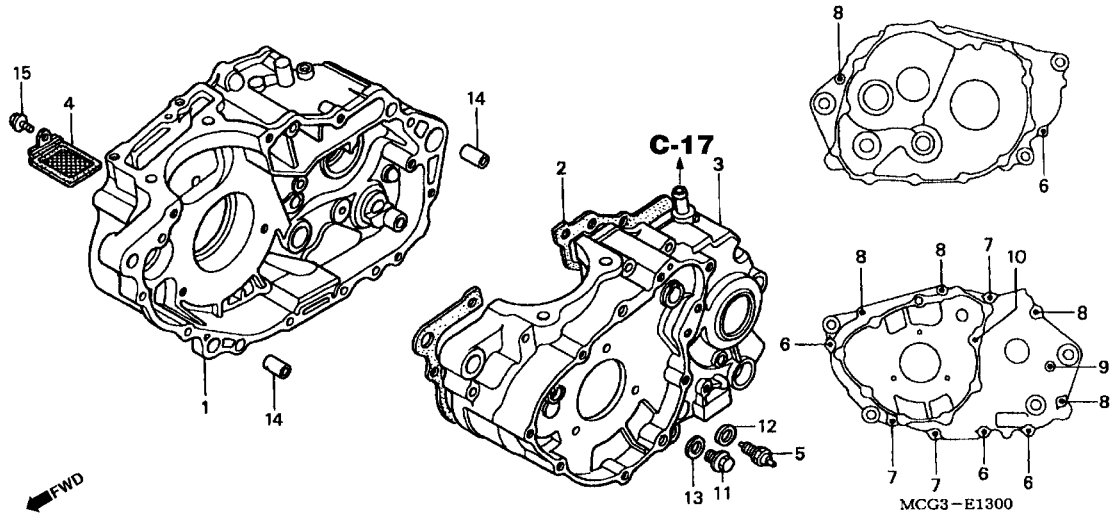

Item de serviço	T.M.O.
Interruptor Comp., Neutro	0,2
Tela Comp., Filtro	0,6
Junta, Carcaça	*5,9
Carcaça Comp., Direita	*6,5
Carcaça Comp., Esquerda	*7,1

Ref. Nº	Nº da peça	Descrição	Qtd. NX4 Falcon 00	01	02	03	04	05	06	Nº de série		Nota
1	11100-MCG-000	Carcaça Comp., Direita	1	1	1	–	–	–	–			
	11100-MCG-940	Carcaça Comp., Direita	–	–	–	1	1	1	1			
2	11191-KCY-670	Junta, Carcaça	1	1	1	1	1	1	1			
3	11200-MCG-000	Carcaça Comp., Esquerda	1	1	1	–	–	–	–			
	11200-MCG-941	Carcaça Comp., Esquerda	–	–	–	1	1	1	–			
	11200-MCG-306	Carcaça Comp., Esquerda	–	–	–	–	–	–	1			
4	15421-MN1-671	Tela, Filtro Óleo (KOYO)	1	1	1	1	1	1	1			
5	35600-425-023	Interruptor Comp., Neutro	1	1	1	1	1	1	1			
6	90004-GHB-700	Parafuso, Flange, 6 x 35 (NSHF)	4	4	4	4	4	4	4			
7	90004-GHB-730	Parafuso, Flange, 6 x 50 (NSHF)	3	3	3	3	3	3	3			
8	90004-GHB-760	Parafuso, Flange, 6 x 65 (NSHF)	5	5	5	5	5	5	5			
9	90004-GHB-790	Parafuso, Flange, 6 x 80 (NSHF)	1	1	1	1	1	1	1			
10	90011-HN1-000	Parafuso, Especial	1	1	1	1	1	1	1			
11	90131-883-000	Parafuso, Plugue Drenagem	1	1	1	1	1	1	1			
12	90443-KR0-000	Arruela, Interruptor Neutro	1	1	1	1	1	1	1			
13	94109-12000	Arruela, Plugue Drenagem, 12 mm	1	1	1	1	1	1	1			
14	94301-10160	Pino, Guia, 10 x 16	2	2	2	2	2	2	2			
15	95701-06012-00	Parafuso, Flange, 6 x 12	1	1	1	1	1	1	1			

Service item	F.R.T	Ref. Nº	Part No.	Description	Reqd Nº NX4 Falcon 00	01	02	03	04	05	06	Serial No.		Area Code
Switch Assy., Neutral	0,2	1	11100-MCG-000	Crankcase Comp., R	1	1	1	–	–	–	–			
Screen, Oil Filter	0,6		11100-MCG-940	Crankcase Comp., R	–	–	–	1	1	1	1			
Gasket, Crankcase	*5,9	2	11191-KCY-670	Gasket, Crankcase	1	1	1	1	1	1	1			
Crankcase R. Comp	*6,5	3	11200-MCG-000	Crankcase Comp., L	1	1	1	–	–	–	–			
Crankcase L. Comp	*7,1		11200-MCG-941	Crankcase Comp., L	–	–	–	1	1	1	–			
			11200-MCG-306	Crankcase Comp., L	–	–	–	–	–	–	1			
		4	15421-MN1-671	Screen, Oil Filter (KOYO)	1	1	1	1	1	1	1			
		5	35600-425-023	Switch Assy., Neutral	1	1	1	1	1	1	1			
		6	90004-GHB-700	Bolt, Flange, 6 x 35 (NSHF)	4	4	4	4	4	4	4			
		7	90004-GHB-730	Bolt, Flange, 6 x 50 (NSHF)	3	3	3	3	3	3	3			
		8	90004-GHB-760	Bolt, Flange, 6 x 65 (NSHF)	5	5	5	5	5	5	5			
		9	90004-GHB-790	Bolt, Flange, 6 x 80 (NSHF)	1	1	1	1	1	1	1			
		10	90011-HN1-000	Bolt, Special	1	1	1	1	1	1	1			
		11	90131-883-000	Bolt, Drain Plug	1	1	1	1	1	1	1			
		12	90443-KR0-000	Washer, Neutral Switch	1	1	1	1	1	1	1			
		13	94109-12000	Washer, Drain Plug, 12 mm	1	1	1	1	1	1	1			
		14	94301-10160	Pin, Dowel, 10 x 16	2	2	2	2	2	2	2			
		15	95701-06012-00	Bolt, Flange, 6 x 12	1	1	1	1	1	1	1			

Artículo de Servicio	THLL	Ref. Nº	Nº de Pieza	Descripción	Cant. Reqd. NX4 Falcon 00	01	02	03	04	05	06	Nº de série		Tipo
Ens Interruptor Punto Muerto	0.2	1	11100-MCG-000	Comp. Cárter Derecho	1	1	1	–	–	–	–			
Malla Filtro Aceite	0.6		11100-MCG-940	Comp. Cárter Derecho	–	–	–	1	1	1	1			
Empaquetadura Cárter	*5.9	2	11191-KCY-670	Empaquetadura Cárter	1	1	1	1	1	1	1			
Cárter Comp. Derecho	*6.5	3	11200-MCG-000	Cárter Comp. Izquierdo	1	1	1	–	–	–	–			
Cárter Comp. Izquierdo	*7.1		11200-MCG-941	Cárter Comp. Izquierdo	–	–	–	1	1	1	–			
			11200-MCG-306	Cárter Comp. Izquierdo	–	–	–	–	–	–	1			
		4	15421-MN1-671	Malla Filtro Aceite (KOYO)	1	1	1	1	1	1	1			
		5	35600-425-023	Ens. Interruptor Punto Muerto	1	1	1	1	1	1	1			
		6	90004-GHB-700	Perno Reborde, 6 x 35 (NSHF)	4	4	4	4	4	4	4			
		7	90004-GHB-730	Perno Reborde, 6 x 50 (NSHF)	3	3	3	3	3	3	3			
		8	90004-GHB-760	Perno Reborde, 6 x 65 (NSHF)	5	5	5	5	5	5	5			
		9	90004-GHB-790	Perno Reborde, 6 x 80 (NSHF)	1	1	1	1	1	1	1			
		10	90011-HN1-000	Perno Prisionero	1	1	1	1	1	1	1			
		11	90131-883-000	Perno Drenaje	1	1	1	1	1	1	1			
		12	90443-KR0-000	Arandela Interruptor Punto Muerto	1	1	1	1	1	1	1			
		13	94109-12000	Arandela Drenaje, 12 mm	1	1	1	1	1	1	1			
		14	94301-10160	Espiga Dowel,10 x 16	2	2	2	2	2	2	2			
		15	95701-06012-00	Perno Reborde, 6 x 12	1	1	1	1	1	1	1			

M-14

Árvore de Manivelas • Pistão

Crankshaft • Piston

Cigüenãl • Pistón

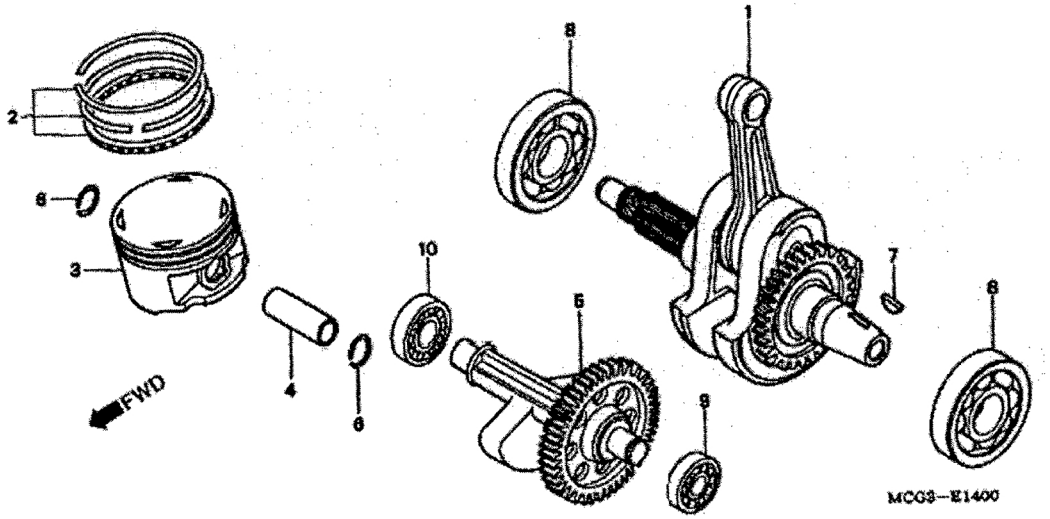

Item de serviço	T.M.O.
Pino, Pistão	2,7
Anéis Pistão, Jogo.	2,8
• Pistão	
Rolamento, Radial Esferas, 6302	*6,1
(Lado Esquerdo 6.6)	
Eixo Comp., Balanceiro	*6,5
(Adicionar 0,2 por Unidade)	
Árvore Manivelas Comp	*6,8

Ref. Nº	Nº da peça	Descrição	Qtd. NX4 Falcon 00	01	02	03	04	05	06	Nº de série		Nota
1	13000-HN1-000	Árvore Manivelas Comp.	1	1	1	1	1	1	1			
2	13011-MCG-000	Anéis Pistão, Jogo (STD)	1	1	1	1	1	1	1			
	13021-MCG-000	Anéis Pistão, Jogo (0,25)	(1)	(1)	(1)	(1)	(1)	(1)	(1)			
	13031-MCG-000	Anéis Pistão, Jogo (0,50)	(1)	(1)	(1)	(1)	(1)	(1)	(1)			
3	13101-MCG-000	Pistão	1	1	1	1	1	1	1			
	13102-MCG-305	Pistão (0,25)	(1)	(1)	(1)	(1)	(1)	(1)	(1)			
	13103-MCG-305	Pistão (0,50)	(1)	(1)	(1)	(1)	(1)	(1)	(1)			
4	13111-KCY-670	Pino, Pistão	1	1	1	1	1	1	1			
5	13420-HN1-000	Eixo Comp., Balanceiro	1	1	1	1	1	1	1			
6	90601-KA5-000	Trava, Pino Pistão, 1,2 x 20	2	2	2	2	2	2	2			
7	90701-KAS-900	Chaveta Woodruff, 25 x 18	1	1	1	1	1	1	1			
8	91001-MCG-003	Rolamento, Radial Esferas, 30 x 82 x 17,5	2	2	2	2	2	2	2			
9	91006-KK0-771	Rolamento, Radial Esferas, 6313	1	1	1	1	1	1	1			
10	91007-KF0-018	Rolamento, Radial Esferas, 6302	1	1	1	1	1	1	1			

Service item	F.R.T	Ref. Nº	Part No.	Description	Reqd Nº NX4 Falcon 00	01	02	03	04	05	06	Serial No.		Area Code
Pin, Piston	2.7	1	13000-HN1-000	Crankshaft Comp	1	1	1	1	1	1	1			
Ring Set, Piston	2.8	2	13011-MCG-000	Ring Set, Piston (STD)	1	1	1	1	1	1	1			
• Piston			13021-MCG-000	Ring Set, Piston (0.25)	(1)	(1)	(1)	(1)	(1)	(1)	(1)			
Bearing, Radial Ball, 6302	*6.1		13031-MCG-000	Ring Set, Piston (0.50)	(1)	(1)	(1)	(1)	(1)	(1)	(1)			
(L. Side 6.6)		3	13101-MCG-000	Piston	1	1	1	1	1	1	1			
Shaft Comp., Balancer	*6.5		13102-MCG-305	Piston (0.25)	(1)	(1)	(1)	(1)	(1)	(1)	(1)			
(Add 0.2 For Each.)			13103-MCG-305	Piston (0.50)	(1)	(1)	(1)	(1)	(1)	(1)	(1)			
Crankshaft Comp	*6.8	4	13111-KCY-670	Pin, Piston	1	1	1	1	1	1	1			
		5	13420-HN1-000	Shaft Comp., Balancer	1	1	1	1	1	1	1			
		6	90601-KA5-000	Clip, Piston Pin, 1.2 x 20	2	2	2	2	2	2	2			
		7	90701-KAS-900	Key, Special Woodruff, 25 x 18	1	1	1	1	1	1	1			
		8	91001-MCG-003	Bearing, Ball Radial, 30 x 82 x 17.5	2	2	2	2	2	2	2			
		9	91006-KK0-771	Bearing, Radial Ball, 6313	1	1	1	1	1	1	1			
		10	91007-KF0-018	Bearing, Radial Ball, 6302	1	1	1	1	1	1	1			

Artículo de Servicio	THLL	Ref. Nº	Nº de Pieza	Descripción	Cant. Reqd. NX4 Falcon 00	01	02	03	04	05	06	Nº de série		Tipo
Pasador, Pistón	2.7	1	13000-HN1-000	Comp. Ciguenal	1	1	1	1	1	1	1			
Juego Segmento Pistón	2.8	2	13011-MCG-000	Juego Segmento Pistón (STD)	1	1	1	1	1	1	1			
• Pistón			13021-MCG-000	Juego Segmento Pistón (0.25)	(1)	(1)	(1)	(1)	(1)	(1)	(1)			
Cojinete Acero Bolas, , 6302	*6.1		13031-MCG-000	Juego Segmento Pistón (0.50)	(1)	(1)	(1)	(1)	(1)	(1)	(1)			
(Lateral Izquierdo 6.6)		3	13101-MCG-000	Pistón.	1	1	1	1	1	1	1			
Eje Equilibrador	*6.5		13102-MCG-305	Pistón (0.25)	(1)	(1)	(1)	(1)	(1)	(1)	(1)			
(Agregue 0,2 de cada)			13103-MCG-305	Pistón (0.50)	(1)	(1)	(1)	(1)	(1)	(1)	(1)			
Comp. Cigüeñal	*6.8	4	13111-KCY-670	Pin, Pistón	1	1	1	1	1	1	1			
		5	13420-HN1-000	Eje Equilibrador	1	1	1	1	1	1	1			
		6	90601-KA5-000	Grapa Espiga Pistón, 1.2 x 20	2	2	2	2	2	2	2			
		7	90701-KAS-900	Clavija Media Luna, 25 x 18	1	1	1	1	1	1	1			
		8	91001-MCG-003	Cojinete Acero Bolas, 30 x 82 x 17.5	2	2	2	2	2	2	2			
		9	91006-KK0-771	Cojinete Acero Bolas, 6313	1	1	1	1	1	1	1			
		10	91007-KF0-018	Cojinete Acero Bolas, 6302	1	1	1	1	1	1	1			

M-15

Transmissão

Transmission

Transmisión

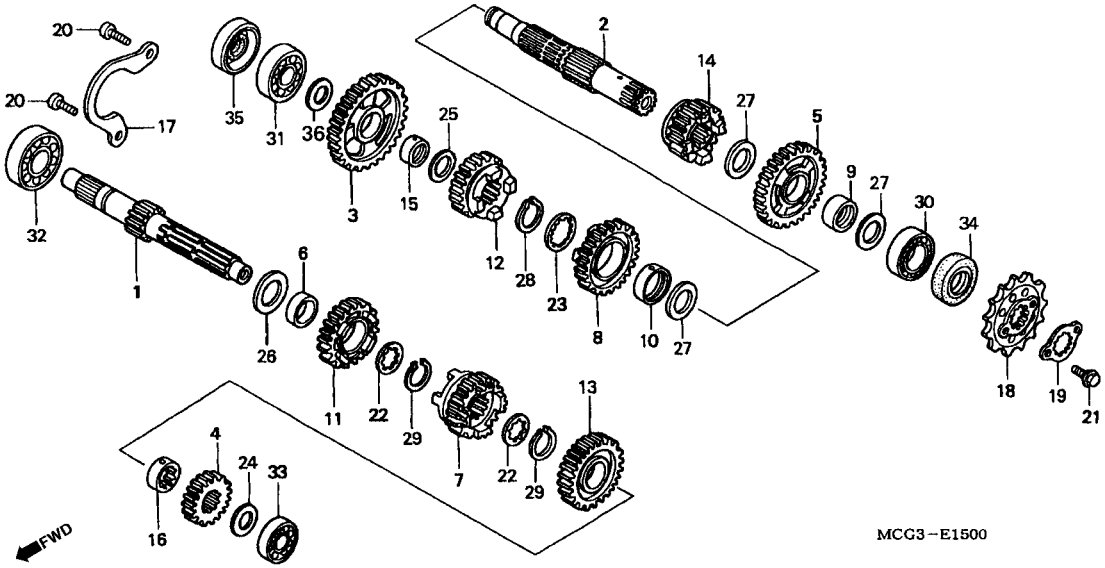

Item de serviço	T.M.O.	Ref. Nº	Nº da peça	Descrição	Qtd. NX4 Falcon 00	01	02	03	04	05	06	Nº de série		Nota
Pinhão, Transmissão	0,2	1	23211-HN1-000	Árvore Primária, Transmissão (12D)	1	1	1	1	1	1	1			
Árvore, Primária Transmissão	*6,1	2	23220-MCG-000	Árvore Secundária Transmissão	1	1	1	1	1	1	1			
(Inclui Peça Relativa)		3	23411-MCG-000	Engrenagem Secundária (35D)	1	1	1	1	1	1	1			
• Árvore, Secundária Comp., Transmissão		4	23421-MCG-000	Engrenagem Principal 2º (18D)	1	1	1	1	1	1	1			
(Inclui Peça Relativa)		5	23431-MCG-000	Engrenagem Secundária 2º (34D)	1	1	1	1	1	1	1			
(Quando For Efetuada a Manutenção Comp		6	23432-HM3-670	Bucha, 22 x 25 x 10	1	1	1	1	1	1	1			
na Unidade o T.M.O será, 6,3)		7	23441-MCG-000	Engrenagem Principal 3º (19D)	1	1	1	1	1	1	1			
		8	23451-MCG-000	Engrenagem Secundária 3º (27D).	1	1	1	1	1	1	1			
		9	23452-HC0-000	Bucha, Engrenagem 3º	1	1	1	1	1	1	1			
		10	23452-KCY-670	Bucha, Engrenagem 3º	1	1	1	1	1	1	1			
		11	23461-MCG-000	Engrenagem, Principal 4º (25D)	1	1	1	1	1	1	1			
		12	23471-MCG-000	Engrenagem, Secundária 4º (28D)	1	1	1	1	1	1	1			
		13	23481-MCG-000	Engrenagem, Principal 5º (28D)	1	1	1	1	1	1	1			
		14	23491-MCG-000	Engrenagem, Secundária 5º (25D).	1	1	1	1	1	1	1			
		15	23502-KA2-000	Bucha, 20 mm	1	1	1	1	1	1	1			
		16	23512-KEA-000	Bucha, Entalhada, 22 x 14	1	1	1	1	1	1	1			
		17	23521-KCY-670	Placa, Fixação Rolamento	1	1	1	1	1	1	1			
		18	23801-KCY-670	Pinhão, Transmissão (15D)	1	1	1	1	1	1	1			
		19	23802-KAE-870	Placa, Fixação	1	1	1	1	1	1	1			
		20	90001-MA2-770	Parafuso, Allen, 6 x 16	2	2	2	2	2	2	2			

Service item	F.R.T	Ref. Nº	Part No.	Description	Reqd Nº NX4 Falcon 00	01	02	03	04	05	06	Serial No.		Area Code
Sprocket, Drive	0.2	1	23211-HN1-000	Mainshaft, Transmission (12T)	1	1	1	1	1	1	1			
Mainshaft, Transmission	*6.1	2	23220-MCG-000	Countershaft Comp., Transmission	1	1	1	1	1	1	1			
(Inc. Relative Part)		3	23411-MCG-000	Gear, Countershaft Low (35T)	1	1	1	1	1	1	1			
• Countershaft Comp., Transmission		4	23421-MCG-000	Gear, Mainshaft Second (18T)	1	1	1	1	1	1	1			
(Inc. Relative Part)		5	23431-MCG-000	Gear, Countershaft Second (34T)	1	1	1	1	1	1	1			
(When Servicing Comp., Unit,		6	23432-HM3-670	Bush, 22 x 25 x 10	1	1	1	1	1	1	1			
F.R.T. Is 6.3)		7	23441-MCG-000	Gear, Mainshaft Third (19T)	1	1	1	1	1	1	1			
		8	23451-MCG-000	Gear, Countershaft Third (27T)	1	1	1	1	1	1	1			
		9	23452-HC0-000	Bush, Countershaft Third	1	1	1	1	1	1	1			
		10	23452-KCY-670	Bush, Countershaft Third	1	1	1	1	1	1	1			
		11	23461-MCG-000	Gear, Mainshaft Fourth (25T)	1	1	1	1	1	1	1			
		12	23471-MCG-000	Gear, Countershaft Fourth (28T)	1	1	1	1	1	1	1			
		13	23481-MCG-000	Gear, Mainshaft Fifth (28T)	1	1	1	1	1	1	1			
		14	23491-MCG-000	Gear, Countershaft Fifth (25T)	1	1	1	1	1	1	1			
		15	23502-KA2-000	Bush, 20 mm	1	1	1	1	1	1	1			
		16	23512-KEA-000	Collar, Spline, 22 x 14	1	1	1	1	1	1	1			
		17	23521-KCY-670	Plate, Bearing Setting	1	1	1	1	1	1	1			
		18	23801-KCY-670	Sprocket, Drive (15T)	1	1	1	1	1	1	1			
		19	23802-KAE-870	Plate, Fixing	1	1	1	1	1	1	1			
		20	90001-MA2-770	Bolt, Socket, 6 x 16	2	2	2	2	2	2	2			

Artículo de Servicio	THLL	Ref. Nº	Nº de Pieza	Descripción	Cant. Reqd. NX4 Falcon 00	01	02	03	04	05	06	Nº de série		Tipo
Pinõn, Transmisión	0.2	1	23211-HN1-000	Arbol Principal Transmisión (12D)	1	1	1	1	1	1	1			
Arbol Principal Transmisión	* 6.1	2	23220-MCG-000	Arbol Secundária Transmisíon	1	1	1	1	1	1	1			
(Incluye Pieza Relacionada)		3	23411-MCG-000	Engranaje Secundária (35D)	1	1	1	1	1	1	1			
• Arbol Secundária Transmisión		4	23421-MCG-000	Engranaje Secundária 2º (18D)	1	1	1	1	1	1	1			
(Incluye Pieza Relacionada)		5	23431-MCG-000	Engranaje Secundária 2º (34D)	1	1	1	1	1	1	1			
(Cuando se hace el mantenimiento de una unidad el		6	23432-HM3-670	Buje, 22 x 25 x 10	1	1	1	1	1	1	1			
THLL és 6,3		7	23441-MCG-000	Engranaje Principal 3º (19D)	1	1	1	1	1	1	1			
		8	23451-MCG-000	Engranaje Secundária 3º (27D)	1	1	1	1	1	1	1			
		9	23452-HC0-000	Buje, Engranaje 3º	1	1	1	1	1	1	1			
		10	23452-KCY-670	Buje, Engranaje 3º	1	1	1	1	1	1	1			
		11	23461-MCG-000	Engranaje Principal 4º (25D)	1	1	1	1	1	1	1			
		12	23471-MCG-000	Engranaje Secundária 4º (28D)	1	1	1	1	1	1	1			
		13	23481-MCG-000	Engranaje Principal 5º (28D)	1	1	1	1	1	1	1			
		14	23491-MCG-000	Engranaje Secundária 5º (25D)	1	1	1	1	1	1	1			
		15	23502-KA2-000	Buje, 20 mm	1	1	1	1	1	1	1			
		16	23512-KEA-000	Buje, 22 x 14	1	1	1	1	1	1	1			
		17	23521-KCY-670	Placa, Fijación Cojinete	1	1	1	1	1	1	1			
		18	23801-KCY-670	Pinõn Transmisión (15D)	1	1	1	1	1	1	1			
		19	23802-KAE-870	Placa Fijación	1	1	1	1	1	1	1			
		20	90001-MA2-770	Perno Casquillo, 6 x 16	2	2	2	2	2	2	2			

M-15

Transmissão

Transmission

Transmisión

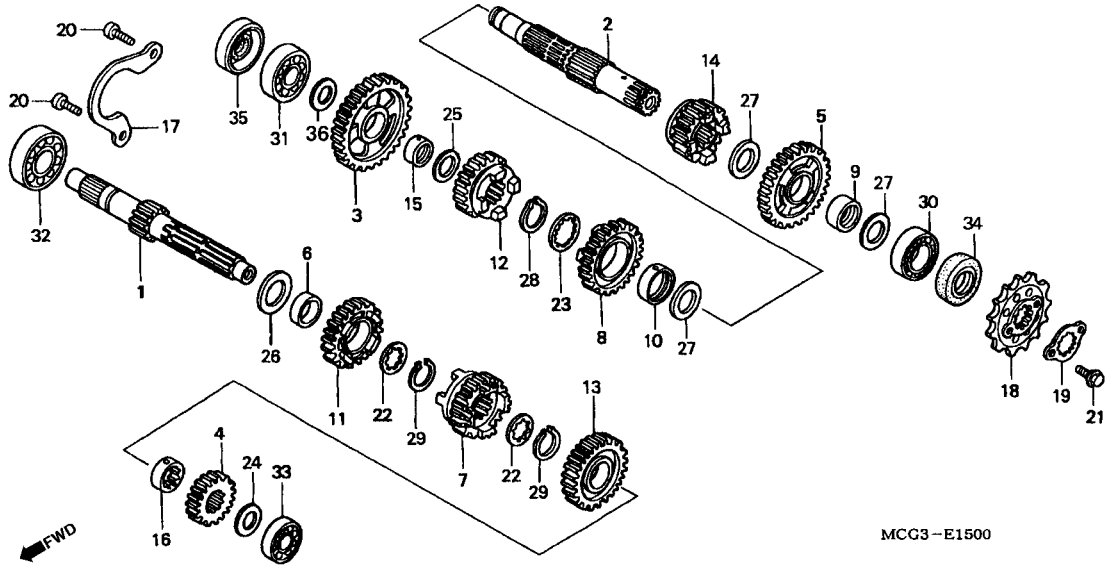

Item de serviço	T.M.O.	Ref. Nº	Nº da peça	Descrição	Qtd. NX4 Falcon 00	01	02	03	04	05	06	Nº de série		Nota
		21	90118-958-003	Parafuso, Flange, 6 x 12	2	2	2	2	2	2	2			
		22	90451-KY1-000	Arruela, Lisa, 22 mm	2	2	2	2	2	2	2			
		23	90451-KY2-000	Arruela, Lisa, 25 x 31 x 1,5	1	1	1	1	1	1	1			
		24	90454-KF0-000	Arruela, Encosto, 17 mm	1	1	1	1	1	1	1			
		25	90454-428-000	Arruela, Encosto 20 x 1,00	1	1	1	1	1	1	1			
		26	90455-ML7-000	Arruela B, Encosto, 22 mm (Azul)	1	1	1	1	1	1	1			
		27	90456-MA6-000	Arruela, Encosto, 25 mm	3	3	3	3	3	3	3			
		28	90601-107-000	Presilha, 25 mm	1	1	1	1	1	1	1			
		29	90601-329-000	Presilha, 22 mm	2	2	2	2	2	2	2			
		30	91003-KCY-671	Rolamento, Esferas, 25 x 52 x 13	1	1	1	1	1	1	1			
		31	91004-KCY-761	Rolamento, Esferas, 18 x 44 x 12	1	1	1	1	1	1	1			
		32	91005-KF0-008	Rolamento, Radial Esferas, 62/22	1	1	1	1	1	1	1			
		33	91008-KN5-671	Rolamento, Radial Esferas, 6203	1	1	1	1	1	1	1			
		34	91203-KCY-671	Retentor, Óleo, 25 x 35 x 5	1	1	1	1	1	1	1			
		35	91204-KCY-672	Retentor, Óleo, 18 x 34 x 4,5	1	1	1	1	1	1	1			
		36	90452-701-000	Arruela, Encosto, 18 mm	1	1	1	1	1	1	1			

Service item	F.R.T	Ref. Nº	Part No.	Description	Reqd Nº NX4 Falcon 00	01	02	03	04	05	06	Serial No.		Area Code
		21	90118-958-003	Bolt, Flange, 6 x 12	2	2	2	2	2	2	2	.....	.....	.....
		22	90451-KY1-000	Washer, Spline, 22 mm	2	2	2	2	2	2	2	.....	.....	.....
		23	90451-KY2-000	Washer, Spline, 25 x 31 x 1.5	1	1	1	1	1	1	1	.....	.....	.....
		24	90454-KF0-000	Washer, Thrust, 17 mm	1	1	1	1	1	1	1	.....	.....	.....
		25	90454-428-000	Washer, Thrust, 20 x 1.00	1	1	1	1	1	1	1	.....	.....	.....
		26	90455-ML7-000	Washer B, Thrust, 22 mm (Blue)	1	1	1	1	1	1	1	.....	.....	.....
		27	90456-MA6-000	Washer, Thrust, 25 mm	3	3	3	3	3	3	3	.....	.....	.....
		28	90601-107-000	Circlip, 25 mm	1	1	1	1	1	1	1	.....	.....	.....
		29	90601-329-000	Circlip, 22 mm	2	2	2	2	2	2	2	.....	.....	.....
		30	91003-KCY-671	Bearing, Ball, 25 x 52 x 13	1	1	1	1	1	1	1	.....	.....	.....
		31	91004-KCY-761	Bearing, Ball, 18 x 44 x 12	1	1	1	1	1	1	1	.....	.....	.....
		32	91005-KF0-008	Bearing, Radial Ball, 62/22	1	1	1	1	1	1	1	.....	.....	.....
		33	91008-KN5-671	Bearing, 6203	1	1	1	1	1	1	1	.....	.....	.....
		34	91203-KCY-671	Oil Seal, 25 x 35 x 5	1	1	1	1	1	1	1	.....	.....	.....
		35	91204-KCY-672	Oil Seal, 18 x 34 x 4.5	1	1	1	1	1	1	1	.....	.....	.....
		36	90452-701-000	Washer, Thrust, 18 mm	1	1	1	1	1	1	1	.....	.....	.....

Artículo de Servicio	THLL	Ref. Nº	Nº de Pieza	Descripción	Cant. Reqd. NX4 Falcon 00	01	02	03	04	05	06	Nº de série		Tipo
		21	90118-958-003	Perno Reborde, 6 x 12	2	2	2	2	2	2	2	.....	.....	.....
		22	90451-KY1-000	Arandela Langueta, 22 mm	2	2	2	2	2	2	2	.....	.....	.....
		23	90451-KY2-000	Arandela Langueta, 25 x 31 x 1.5	1	1	1	1	1	1	1	.....	.....	.....
		24	90454-KF0-000	Arandela de Empuje,17 mm	1	1	1	1	1	1	1	.....	.....	.....
		25	90454-428-000	Arandela de Empuje, 20 x 1.00	1	1	1	1	1	1	1	.....	.....	.....
		26	90455-ML7-000	Arandella B Sencilla, 22 mm (Azul)	1	1	1	1	1	1	1	.....	.....	.....
		27	90456-MA6-000	Arandela de Empuje, 25 mm	3	3	3	3	3	3	3	.....	.....	.....
		28	90601-107-000	Presilla, 25 mm	1	1	1	1	1	1	1	.....	.....	.....
		29	90601-329-000	Presilla, 22 mm	2	2	2	2	2	2	2	.....	.....	.....
		30	91003-KCY-671	Cojinete Acero Bolas, 25 x 52 x 13	1	1	1	1	1	1	1	.....	.....	.....
		31	91004-KCY-761	Cojinete Acero Bolas, 18 x 44 x 12	1	1	1	1	1	1	1	.....	.....	.....
		32	91005-KF0-008	Cojinete Acero Bolas, 62/22	1	1	1	1	1	1	1	.....	.....	.....
		33	91008-KN5-671	Cojinete, Acero Bolas, 6203	1	1	1	1	1	1	1	.....	.....	.....
		34	91203-KCY-671	Sello de Aceite, 25 x 35 x 5	1	1	1	1	1	1	1	.....	.....	.....
		35	91204-KCY-672	Sello de Aceite, 18 x 34 x 4.5	1	1	1	1	1	1	1	.....	.....	.....
		36	90452-701-000	Arandela de Empuje, 18 mm	1	1	1	1	1	1	1	.....	.....	.....

M-16

Tambor Seletor

Gearshift Drum

Tambor de Cambio

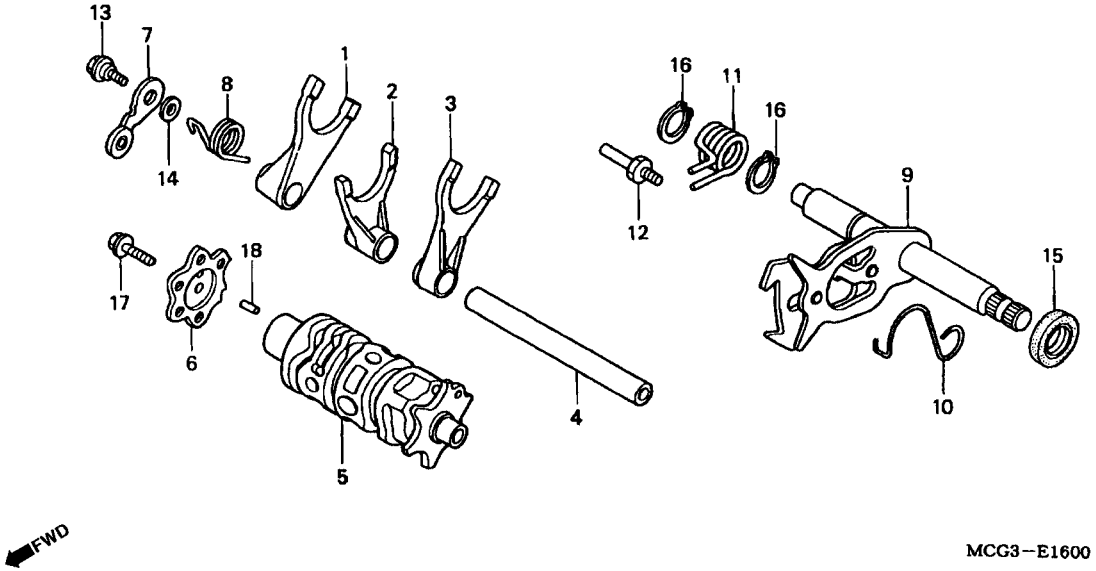

Item de serviço	T.M.O.	Ref. Nº	Nº da peça	Descrição	Qtd. NX4 Falcon 00	01	02	03	04	05	06	Nº de série		Nota
Excêntrico Posicionador Marchas	0,7	1	24211-KCY-670	Garfo, Direito	1	1	1	1	1	1	1			
Posicionador Tambor Seletor	0,8	2	24221-KCY-670	Garfo Central	1	1	1	1	1	1	1			
(Inclui Peça Relativa)		3	24231-KCY-670	Garfo Esquerdo	1	1	1	1	1	1	1			
Eixo Seletor Marchas	*6,0	4	24241-KCZ-000	Eixo, Garfo Seletor	1	1	1	1	1	1	1			
(Inclui Peça Relativa)		5	24300-HN1-000	Tambor, Seletor	1	1	1	–	–	–	–			
Garfo, Seletor	*6,1	*	24300-MCG-940	Tambor, Seletor	–	–	–	1	1	1	1			BR, CO, 3LA
(Um ou Todos)		6	24411-KCZ-000	Excêntrico Posicionador, Marchas	1	1	1	1	1	1	1			
		7	24430-KF0-000	Posicionador Comp., Tambor Seletor	1	1	1	1	1	1	1			
		8	24435-KCY-670	Mola, Sistema Seletor	1	1	1	1	1	1	1			
		9	24610-KCY-670	Eixo, Seletor Marchas	1	1	1	1	1	1	1			
		10	24624-KA4-000	Mola, Retorno Eixo	1	1	1	1	1	1	–			
			24624-MT3-000	Mola, Retorno Eixo	–	–	–	–	–	–	1			
		11	24651-KF0-013	Mola, Retorno Sistema, Seletor	1	1	1	1	1	1	1			
		12	24652-028-000	Pino, Retorno Mola	1	1	1	1	1	1	1			
		13	90022-MG8-000	Parafuso, Posicionador, Tambor Seletor	1	1	1	1	1	1	1			
		14	90417-360-000	Arruela, Posicionador	1	1	1	1	1	1	1			
		15	91202-965-003	Retentor, Óleo, 14 x 28 x 7 (ARAI)	1	1	1	1	1	1	1			
		16	94510-14000	Anel, Elástico Externo, 14 mm	2	2	2	2	2	2	2			
		17	95701-06020-00	Parafuso, Flange, 6 x 20	1	1	1	1	1	1	1			
		18	96220-30098	Rolete, 3 x 9,8	1	1	1	1	1	1	1			

Service item	F.R.T	Ref. Nº	Part No.	Description	Reqd Nº NX4 Falcon 00	01	02	03	04	05	06	Serial No.		Area Code
Cam, Gearshift	0.7	1	24211-KCY-670	Fork, R. Gearshift	1	1	1	1	1	1	1			
Stopper Comp., Gearshift Drum	0.8	2	24221-KCY-670	Fork, Center Gearshift	1	1	1	1	1	1	1			
(Inc. Relative Part)		3	24231-KCY-670	Fork, L. Gearshift	1	1	1	1	1	1	1			
Spiñdole Comp., Gearshift	*6.0	4	24241-KCZ-000	Shaft, Gearshift Fork Guide	1	1	1	1	1	1	1			
(Inc. Relative Part)		5	24300-HN1-000	Drum Comp., Gearshift	1	1	1	–	–	–	–			
Fork, Gearshift	*6.1	*	24300-MCG-940	Drum Comp., Gearshift	–	–	–	1	1	1	1			BR, CO, 3LA
(Same Time For Two		6	24411-KCZ-000	Cam, Gearshift	1	1	1	1	1	1	1			
Units Or More)		7	24430-KF0-000	Stopper Comp., Gearshift Drum	1	1	1	1	1	1	1			
• Drum Comp., Gearshift		8	24435-KCY-670	Spring, Shift Drum Stopper	1	1	1	1	1	1	1			
		9	24610-KCY-670	Spindle Comp., Gearshift	1	1	1	1	1	1	1			
		10	24624-KA4-000	Spring, Gearshift Reset	1	1	1	1	1	1	–			
			24624-MT3-000	Spring, Gearshift Reset	–	–	–	–	–	–	1			
		11	24651-KF0-013	Spring, Gearshift Return	1	1	1	1	1	1	1			
		12	24652-028-000	Pin, Shift Return Spring	1	1	1	1	1	1	1			
		13	90022-MG8-000	Pivot, Shift Drum Stopper Arm	1	1	1	1	1	1	1			
		14	90417-360-000	Washer, Drum Stopper	1	1	1	1	1	1	1			
		15	91202-965-003	Oil Seal, 14 x 28 x 7 (ARAI)	1	1	1	1	1	1	1			
		16	94510-14000	Circlip, External, 14 mm	2	2	2	2	2	2	2			
		17	95701-06020-00	Bolt, Flange, 6 x 20	1	1	1	1	1	1	1			
		18	96220-30098	Roller, 3 x 9.8	1	1	1	1	1	1	1			

Artículo de Servicio	THLL	Ref. Nº	Nº de Pieza	Descripción	Cant. Reqd. NX4 Falcon 00	01	02	03	04	05	06	Nº de série		Tipo
Leva Cambio Velocidade	0.7	1	24211-KCY-670	Horquilla Derecha, Cambio Velocidade	1	1	1	1	1	1	1			
Comp., Obturador Tambor Cambio Velocidade	0.8	2	24221-KCY-670	Horquilla Central, Cambio Velocidade.	1	1	1	1	1	1	1			
(Incluye Pieza Relacionada)		3	24231-KCY-670	Horquilla Izquierda, Cambio Velocidade	1	1	1	1	1	1	1			
Comp. Eje Cambio Velocidade	*6.0	4	24241-KCZ-000	Eje Horquilla, Cambio Velocidade	1	1	1	1	1	1	1			
(Incluye Pieza Relacionada)		5	24300-HN1-000	Tambor, Cambio Velocidade	1	1	1	–	–	–	–			
Horquilla Cambio Velocidade	*6,1	*	24300-MCG-940	Tambor, Cambio Velocidade	–	–	–	1	1	1	1			BR, CO, 3LA
(El Mismo Tiempo Para dos Unidades o Mas)		6	24411-KCZ-000	Leva, Cambio Velocidade	1	1	1	1	1	1	1			
• Tambor Cambio Velocidade		7	24430-KF0-000	Comp., Obturador Tambor Cambio Velocidade	1	1	1	1	1	1	1			
		8	24435-KCY-670	Resorte Tambor Cambio	1	1	1	1	1	1	1			
		9	24610-KCY-670	Ens Eje Cambio Velocidade	1	1	1	1	1	1	1			
		10	24624-KA4-000	Resorte Cambio Velocidade	1	1	1	1	1	1	–			
			24624-MT3-000	Resorte Cambio Velocidade	–	–	–	–	–	–	1			
		11	24651-KF0-013	Resorte Retorno Cambio Velocidade	1	1	1	1	1	1	1			
		12	24652-028-000	Espiga Resorte, Retorno	1	1	1	1	1	1	1			
		13	90022-MG8-000	Perno Tope, Tambor Cambio	1	1	1	1	1	1	1			
		14	90417-360-000	Arandela Empuje	1	1	1	1	1	1	1			
		15	91202-965-003	Sello de Aceite, 14 x 28 x 7 (ARAI)	1	1	1	1	1	1	1			
		16	94510-14000	Grapa Circular, 14 mm	2	2	2	2	2	2	2			
		17	95701-06020-00	Perno, Reborde, 6 x 20	1	1	1	1	1	1	1			
		18	96220-30098	Cojinete, 3 x 9.8	1	1	1	1	1	1	1			

M-17

Carburador

Carburetor

Carburador

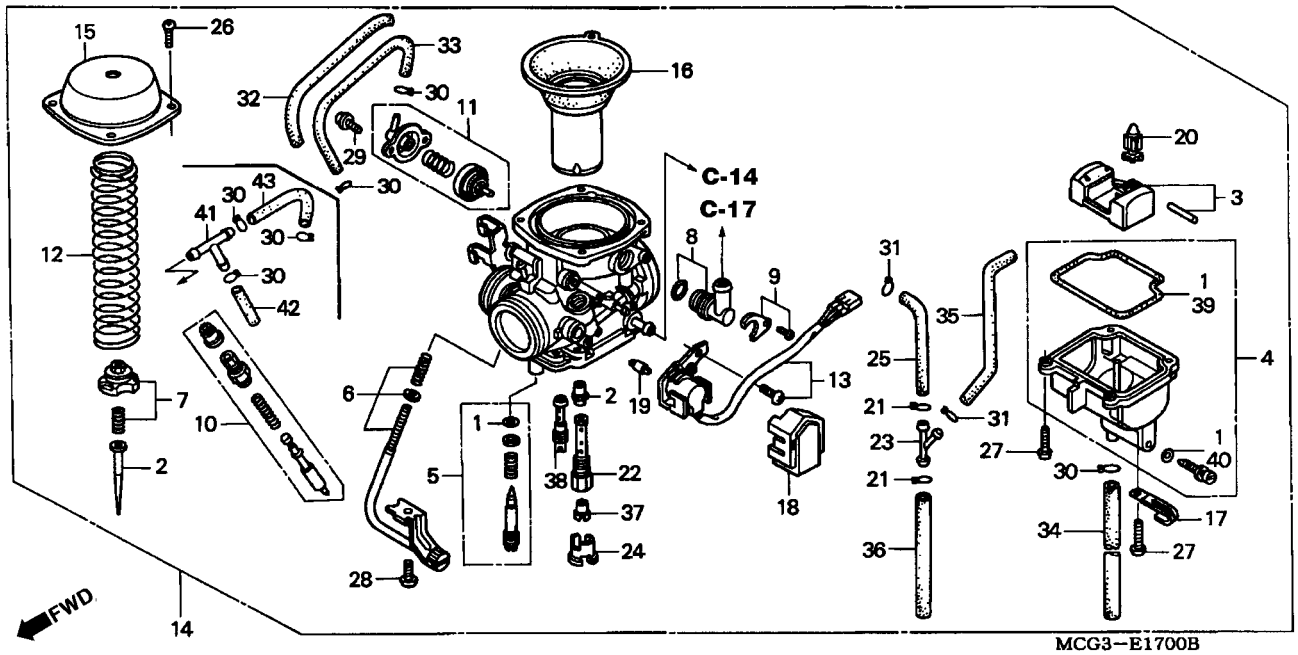

Item de serviço	T.M.O.	Ref. Nº	Nº da peça	Descrição	Qtd. NX4 Falcon 00	01	02	03	04	05	06	Nº de série		Nota
Válvula Comp., Partida	0,2	1	16010-MY6-770	Juntas, Jogo	1	1	1	1	1	1	1			
• Válvula Comp., Passagem Ar			16010-KPK-901	Juntas, Jogo	–	–	–	1	1	1	1			BR, CO, 3LA
Sensor Comp., Acelerador	0,3	2	16012-MCG-003	Válvula, Agulha	1	1	1	1	1	1	1			
• Tampa Comp			16012-MCG-941	Válvula, Agulha	–	–	–	1	1	1	–			BR
Cuba Bóia Comp	0,4		16012-MCG-771	Válvula, Agulha	–	–	–	–	–	–	1			BR
• Pistão Comp., Vácuo			16012-MCG-961	Válvula, Agulha	–	–	–	1	1	1	1			CO
Bóia, Jogo	0,7		16012-MCG-971	Válvula, Agulha	–	–	–	1	1	1	1			3LA
• Carburador Comp		3	16013-MCG-003	Bóia, Comp	1	1	1	1	1	1	1			
• Válvula Comp., Cuba		4	16015-MCG-003	Cuba, Bóia Comp	1	1	1	1	1	1	1			
• Gicleur, Principal,		5	16016-KL8-900	Parafuso, Jogo	1	1	1	1	1	1	1			BR, 3LA
Agulhas, Jogo	0,8		16016-MCG-961	Parafuso, Jogo	–	–	–	1	1	1	1			CO
		6	16029-KAS-970	Parafuso, Jogo	1	1	1	1	1	1	–			
			16029-MCG-941	Parafuso, Jogo	–	–	–	–	–	–	1			
		7	16037-MAK-000	Placa, Agulhas Jogo	1	1	1	1	1	1	1			
		8	16038-MBB-640	Junção, Jogo	1	1	1	1	1	1	1			
		9	16038-MCG-003	Suporte, Placa	1	1	1	1	1	1	1			
		10	16046-MY6-770	Válvula Comp., Partida	1	1	1	1	1	1	1			
		11	16048-KAS-970	Válvula Comp., Passagem Ar	1	1	1	1	1	1	1			
		12	16050-MCG-003	Mola Compressão, Tampa	1	1	1	1	1	1	1			
		13	16060-MAK-000	Sensor Comp., Acelerador	1	1	1	1	1	1	1			

Service item	F.R.T	Ref. Nº	Part No.	Description	Reqd Nº NX4 Falcon 00	01	02	03	04	05	06	Serial No.		Area Code
Valve Set, Starter	0.2	1	16010-MY6-770	Gasket Set	1	1	1	1	1	1	1			
• Valve Set, Air Cut			16010-KPK-901	Gasket Set	–	–	–	1	1	1	1			BR, CO, 3LA
Sensor Assy., Throttle	0.3	2	16012-MCG-003	Valve, Needle	1	1	1	1	1	1	1			
• Top Comp.			16012-MCG-941	Valve, Needle	–	–	–	1	1	1	–			BR
Chamber Set, Float	0.4		16012-MCG-771	Valve, Needle	–	–	–	–	–	–	1			BR
• Piston Comp., Vacuum			16012-MCG-961	Valve, Needle	–	–	–	1	1	1	1			CO
Float Set	0.7		16012-MCG-971	Valve, Needle	–	–	–	1	1	1	1			3LA
• Carburetor Assy.		3	16013-MCG-003	Float Set	1	1	1	1	1	1	1			
• Valve Comp., Float		4	16015-MCG-003	Chamber Set, Float	1	1	1	1	1	1	1			
• Jet, Main,		5	16016-KI8-900	Screw Set	1	1	1	1	1	1	1			BR, 3LA
Needle Set, Jet	0.8		16016-MCG-961	Parafuso, Jogo	–	–	–	1	1	1	1			CO
		6	16029-KAS-970	Screw Set	1	1	1	1	1	1	–			
			16029-MCG-941	Screw Set	–	–	–	–	–	–	1			
		7	16037-MAK-000	Plate Set, Valve	1	1	1	1	1	1	1			
		8	16038-MBB-640	Joint Set	1	1	1	1	1	1	1			
		9	16038-MCG-003	Plate Set, Stay	1	1	1	1	1	1	1			
		10	16046-MY6-770	Valve Set, Starter	1	1	1	1	1	1	1			
		11	16048-KAS-970	Valve Set, Air Cut	1	1	1	1	1	1	1			
		12	16050-MCG-003	Spring, Compression Coil	1	1	1	1	1	1	1			
		13	16060-MAK-000	Sensor Assy., Throttle	1	1	1	1	1	1	1			

Artículo de Servicio	THLL	Ref. Nº	Nº de Pieza	Descripción	Cant. Reqd. NX4 Falcon 00	01	02	03	04	05	06	Nº de série		Tipo
Válvula Arranque	0.2	1	16010-MY6-770	Juego Empaquetadura	1	1	1	1	1	1	1			
• Juego Válvula Corte Aire				16010-KPK-901 Juego Empaquetadura		–	–	–	1	1	1			BR, CO, 3LA
Sensor Aceleración	0.3	2	16012-MCG-003	Agujas Juego	1	1	1	1	1	1	1			
• Ens, Tapa			16012-MCG-941	Agujas Juego	–	–	–	1	1	1	–			BR
Juego Camara Flotador	0.4		16012-MCG-771	Agujas Juego	–	–	–	–	–	–	1			BR
• Piston Comp., Carburador			16012-MCG-961	Agujas Juego	–	–	–	1	1	1	1			CO
Juego, Flotador	0.7		16012-MCG-971	Agujas Juego	–	–	–	1	1	1	1			3LA
• Ens. Carburador		3	16013-MCG-003	Juego Flotador	1	1	1	1	1	1	1			
• Válvula Flotador		4	16015-MCG-003	Juego Camara Flotador	1	1	1	1	1	1	1			
• Surtidor, Principal		5	16016-KL8-900	Juego Tornillo	1	1	1	1	1	1	1			BR, 3LA
Aguja Juego	0.8		16016-MCG-961	Parafuso, Jogo	–	–	–	1	1	1	1			CO
		6	16029-KAS-970	Juego Tornillo.	1	1	1	1	1	1	–			
			16029-MCG-941	Juego Tornillo.	–	–	–	–	–	–	1			
		7	16037-MAK-000	Juego Placa	1	1	1	1	1	1	1			
		8	16038-MBB-640	Juego Junción	1	1	1	1	1	1	1			
		9	16038-MCG-003	Soporte Placa	1	1	1	1	1	1	1			
		10	16046-MY6-770	Válvula Arranque	1	1	1	1	1	1	1			
		11	16048-KAS-970	Juego Válvula Corte Aire	1	1	1	1	1	1	1			
		12	16050-MCG-003	Resorte Compresión	1	1	1	1	1	1	1			
		13	16060-MAK-000	Sensor Aceleración	1	1	1	1	1	1	1			

M-17

Carburador

Carburetor

Carburador

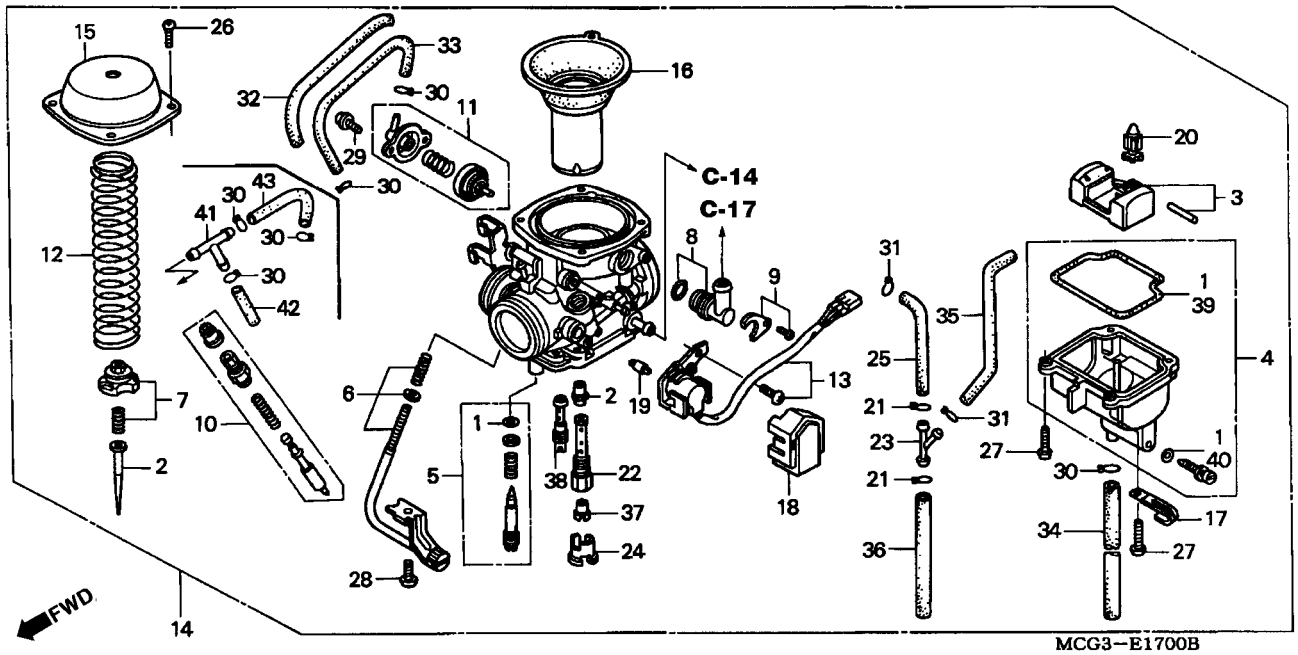

Item de serviço	T.M.O.	Ref. Nº	Nº da peça	Descrição	Qtd. NX4 Falcon 00	01	02	03	04	05	06	Nº de série		Nota
		14	16100-MCG-771	Carburador Completo	–	–	–	–	–	–	1			BR
			16100-MCG-760	Carburador Completo	–	–	–	–	–	–	1			1LA
			16100-MCG-780	Carburador Completo	–	–	–	–	–	–	1			2LA
			16100-MCG-790	Carburador Completo	–	–	–	–	–	–	1			3LA
			16100-MCG-003	Carburador Comp. (VECAA A)	1	1	1	–	–	–	–			
		*	16100-MCG-941	Carburador Comp. (VECAB A)	–	–	–	1	1	1	–			BR
		*	16100-MCG-962	Carburador Comp. (VECAD A)	–	–	–	1	–	–	–			CO
		*	16100-MCG-972	Carburador Comp. (VECAC A)	–	–	–	1	–	–	–			3LA
			16100-MCG-871	Carburador Comp. (VECAE A)	–	–	–	–	1	1	–			CO,2LA
			16100-MCG-881	Carburador Comp. (VECAF A)	–	–	–	–	1	1	–			3LA
		15	16107-MCG-003	Tampa Comp	1	1	1	1	1	1	1			
		16	16111-MCG-003	Pistão Comp., Vácuo	1	1	1	1	1	1	–			
			16111-MCG-771	Pistão Comp., Vácuo	–	–	–	–	–	–	1			
		17	16134-MY2-900	Presilha	1	1	1	1	1	1	1			
		18	16140-MAK-000	Tampa, Sensor Acelerador	1	1	1	1	1	1	1			
		19	16145-MZ2-780	Junção, Conector	1	1	1	1	1	1	1			
		20	16155-MN9-004	Válvula Comp., Cuba	1	1	1	1	1	1	1			
		21	16163-KM4-004	Presilha, Tubo	2	2	2	2	2	2	2			
		22	16165-MCG-003	Pulverizador Principal	1	1	1	1	1	1	–			
			16165-MCG-771	Pulverizador Principal	–	–	–	–	–	–	1			
		23	16180-ML6-671	Junção	1	1	1	1	1	1	1			
		24	16185-MN9-004	Placa	1	1	1	1	1	1	1			
		25	16199-MN9-004	Tubo	1	1	1	1	1	1	1			
		26	93500-04008-1A	Parafuso, Phillips, 4 x 8	4	4	4	4	4	4	4			
		27	93500-04014-1A	Parafuso, Phillips, 4 x 14	4	4	4	4	4	4	4			
		28	93500-06010-1A	Parafuso, Phillips, 6 x 10	1	1	1	1	1	1	1			

Service item	F.R.T	Ref. Nº	Part No.	Description	Reqd Nº NX4 Falcon 00	01	02	03	04	05	06	Serial No.		Area Code
		14	16100-MCG-771	Carburetor Assy.	–	–	–	–	–	–	1			BR
			16100-MCG-760	Carburetor Assy.	–	–	–	–	–	–	1			1LA
			16100-MCG-780	Carburetor Assy.	–	–	–	–	–	–	1			2LA
			16100-MCG-790	Carburetor Assy.	–	–	–	–	–	–	1			3LA
			16100-MCG-003	Carburetor Assy. (VECAA A)	1	1	1	–	–	–	–			
		*	16100-MCG-941	Carburetor Assy. (VECAB A)	–	–	–	1	1	1	–			BR
		*	16100-MCG-962	Carburetor Assy. (VECAD A)	–	–	–	1	–	–	–			CO
		*	16100-MCG-972	Carburetor Assy. (VECAC A)	–	–	–	1	–	–	–			3LA
			16100-MCG-871	Carburetor Assy. (VECAE A)	–	–	–	–	1	1	–			CO,2LA
			16100-MCG-881	Carburetor Assy. (VECAF A)	–	–	–	–	1	1	–			3LA
		15	16107-MCG-003	Top Comp	1	1	1	1	1	1	1			
		16	16111-MCG-003	Piston Comp., Vacuum	1	1	1	1	1	1	–			
			16111-MCG-771	Piston Comp., Vacuum	–	–	–	–	–	–	1			
		17	16134-MY2-900	Binder	1	1	1	1	1	1	1			
		18	16140-MAK-000	Cover, Throttle Sensor	1	1	1	1	1	1	1			
		19	16145-MZ2-780	Joint, Connector	1	1	1	1	1	1	1			
		20	16155-MN9-004	Valve Comp., Float	1	1	1	1	1	1	1			
		21	16163-KM4-004	Clip, Tube	2	2	2	2	2	2	2			
		22	16165-MCG-003	Holder, Needle Jet	1	1	1	1	1	1	–			
			16165-MCG-771	Holder, Needle Jet	–	–	–	–	–	–	1			
		23	16180-ML6-671	Joint	1	1	1	1	1	1	1			
		24	16185-MN9-004	Plate, Buffer	1	1	1	1	1	1	1			
		25	16199-MN9-004	Tube	1	1	1	1	1	1	1			
		26	93500-04008-1A	Screw, Pan, 4 x 8	4	4	4	4	4	4	4			
		27	93500-04014-1A	Screw, Pan, 4 x 14	4	4	4	4	4	4	4			
		28	93500-06010-1A	Screw, Pan, 6 x 10	1	1	1	1	1	1	1			
		29	93892-04010-1B	Screw-Washer, 4 x 10	2	2	2	2	2	2	2			

Artículo de Servicio	THLL	Ref. Nº	Nº de Pieza	Descripción	Cant. Reqd. NX4 Falcon 00	01	02	03	04	05	06	Nº de série		Tipo
		14	16100-MCG-771	Ens. Carburador.	–	–	–	–	–	–	1			BR
			16100-MCG-760	Ens. Carburador.	–	–	–	–	–	–	1			1LA
			16100-MCG-780	Ens. Carburador.	–	–	–	–	–	–	1			2LA
			16100-MCG-790	Ens. Carburador.	–	–	–	–	–	–	1			3LA
			16100-MCG-003	Ens. Carburador (VECAA A)	1	1	1	–	–	–	–			
		*	16100-MCG-941	Ens. Carburador (VECAB A)	–	–	–	1	1	1	–			BR
		*	16100-MCG-962	Ens. Carburador (VECAD A)	–	–	–	1	–	–	–			CO
		*	16100-MCG-972	Ens. Carburador (VECAC A)	–	–	–	1	–	–	–			3LA
			16100-MCG-871	Ens. Carburador (VECAE A)	–	–	–	–	1	1	–			CO,2LA
			16100-MCG-881	Ens. Carburador (VECAF A)	–	–	–	–	1	1	–			3LA
		15	16107-MCG-003	Tapa Comp	1	1	1	1	1	1	1			
		16	16111-MCG-003	Pistón Carburador	1	1	1	1	1	1	–			
			16111-MCG-771	Pistón Carburador	–	–	–	–	–	–	1			
		17	16134-MY2-900	Presilla	1	1	1	1	1	1	1			
		18	16140-MAK-000	Tapa Sensor Aceleración	1	1	1	1	1	1	1			
		19	16145-MZ2-780	Juncción	1	1	1	1	1	1	1			
		20	16155-MN9-004	Válvula Flotador	1	1	1	1	1	1	1			
		21	16163-KM4-004	Presilla Manguera	2	2	2	2	2	2	2			
		22	16165-MCG-003	Soporte Juego Agujas	1	1	1	1	1	1	–			
			16165-MCG-771	Soporte Juego Agujas	–	–	–	–	–	–	1			
		23	16180-ML6-671	Juncción	1	1	1	1	1	1	1			
		24	16185-MN9-004	Placa Cubierta	1	1	1	1	1	1	1			
		25	16199-MN9-004	Tubo Combustible	1	1	1	1	1	1	1			
		26	93500-04008-1A	Tornillo Alomado, 4 x 8	4	4	4	4	4	4	4			
		27	93500-04014-1A	Tornillo Alomado, 4 x 14	4	4	4	4	4	4	4			
		28	93500-06010-1A	Tornillo Alomado, 6 x 10	1	1	1	1	1	1	1			
		29	93892-04010-18	Perno, Arandela 4 x 10	2	2	2	2	2	2	2			

M-17

Carburador

Carburetor

Carburador

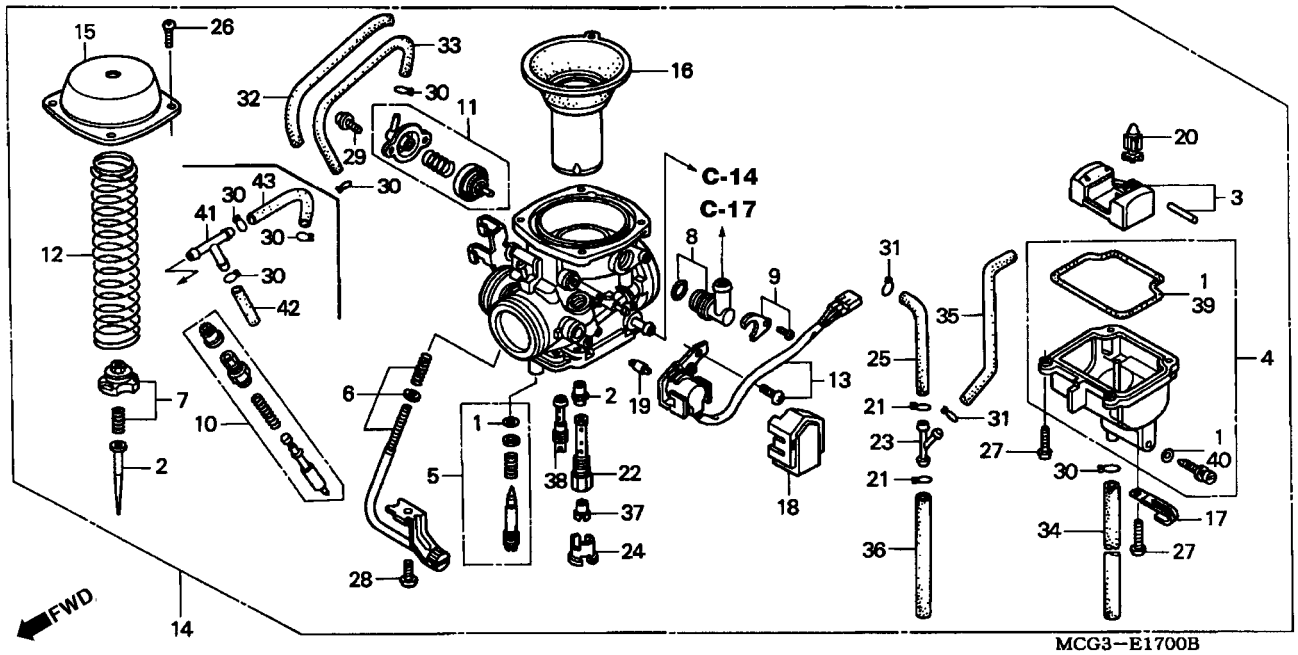

Item de serviço	T.M.O.	Ref. Nº	Nº da peça	Descrição	Qtd. NX4 Falcon 00	01	02	03	04	05	06	Nº de série		Nota
		29	93892-04010-1B	Parafuso, Arruela, 4 x 10	2	2	2	2	2	2	2			
		30	95002-02079	Presilha, Tubo,(B7)	3	3	3	3	3	–	–			CO, 3LA
			95002-02079	Presilha, Tubo,(B7)	–	–	–	5	5	5	5			BR,CO,2LA,3LA
		31	95002-02089	Presilha, Tubo,(B8)	2	2	2	2	5	5	5			CO, 3LA
		32	95003-25012-20	Tubo, Vinil, 9 x 11 x 120 (95003-25001-10m)	1	1	1	1	1	–	–			CO, 3LA
		33	95005-35140-10	Tubo, 3,5 x 140 (95005-35001-10m)	1	1	1	1	1	–	–			
		34	95005-35400-50	Tubo, 3,5 x 400 (95005-35001-50m)	1	1	1	1	1	1	1			
		35	95005-45400-50	Tubo, 4,5 x 400 (95005-45001-50m)	1	1	1	1	1	1	1			
		36	95005-50350-50	Tubo, 5 x 350 (95005-50001-50m)	1	1	1	1	1	1	1			
		37	99101-KPE-1380	Gicleur, Principal, # 138	–	–	1	–	–	–	–			CO
			99101-KPE-1420	Gicleur, Principal, # 142	–	–	1	–	–	–	–			3LA
			99102-MCG-1480	Gicleur, Principal, # 148	1	1	1	1	1	1	1			BR
		38	99103-MCG-0450	Gicleur, Marcha Lenta, # 45	1	1	1	1	1	1	1			
		39	16163-KPK-901	Junta, Cuba	–	–	–	1	1	1	1			BR, CO, 3LA
		40	16076-ND5-004	Anel, Vedação, 1,3 x 4,3	–	–	1	–	–	–	–			BR
		41	17201-MG9-000	Junção A, Tubo Vácuo	–	–	1	–	–	–	–			BR
		42	95005-35035-10	Tubo, 3,5 x 35	–	–	1	1	1	1	1			BR,CO,2LA,3LA
		43	95005-35110-10	Tubo, 3,5 x 110	–	–	1	1	1	1	1			BR,CO,2LA,3LA
		44	16199-MFC-621	Suporte, Fio	–	–	–	–	–	–	1			

Service item	F.R.T	Ref. Nº	Part No.	Description	Reqd Nº NX4 Falcon 00	01	02	03	04	05	06	Serial No.		Area Code
		30	95002-02079	Clip, Tube (B7)	3	3	3	3	3	–	–			CO, 3LA
			95002-02079	Presilha, Tubo,(B7)	–	–	–	5	5	5	5			BR,CO,2LA,3LA
		31	95002-02089	Clip, Tube (B8)	2	2	2	2	2	5	5			
		32	95003-25012-20	Tube, Vinyl, 9 x 11 x 120 (95003-25001-10m)	1	1	1	1	1	–	–			CO, 3LA
		33	95005-35140-10	Tube, 3.5 x 140 (95005-35001-10m)	1	1	1	1	1	–	–			CO, 3LA
		34	95005-35400-50	Tube, 3.5 x 400 (95005-35001-50m)	1	1	1	1	1	1	1			
		35	95005-45400-50	Tube, 4.5 x 400 (95005-45001-50m)	1	1	1	1	1	1	1			
		36	95005-50350-50	Tube, 5 x 350 (95005-50001-50m)	1	1	1	1	1	1	1			
		37	99101-KPE-1380	Gicleur, Principal, # 138	–	–	1	–	–	–	–			CO
			99101-KPE-1420	Gicleur, Principal, # 142	–	–	1	–	–	–	–			3LA
			99102-MCG-1480	Jet, Main, # 148	1	1	1	1	1	1	1			BR
		38	99103-MCG-0450	Jet, Slow, # 45	1	1	1	1	1	1	1			
		*39	16163-KPK-901	Gasket, Float Chamber	–	–	–	1	1	1	1			BR, CO, 3LA
		40	16076-ND5-004	O-Ring, 1,3 x 4,3	–	–	1	–	–	–	–			BR
		41	17201-MG9-000	Joint A, Tube Vacuum	–	–	1	–	–	–	–			BR
		42	95005-35035-10	Tube, 3,5 x 35	–	–	1	1	1	1	1			BR,CO,2LA,3LA
		43	95005-35110-10	Tube, 3,5 x 110	–	–	1	1	1	1	1			BR,CO,2LA,3LA
		44	16199-MFC-621	Stay, Stroke	–	–	–	–	–	–	1			

Artículo de Servicio	THLL	Ref. Nº	Nº de Pieza	Descripción	Cant. Reqd. NX4 Falcon 00	01	02	03	04	05	06	Nº de série		Tipo
		30	95002-02079	Presilha, (B7)	3	3	3	3	3	3	3			CO, 3LA
			95002-02079	Presilha, Tubo,(B7)	–	–	–	5	5	5	5			BR,CO,2LA,3LA
		31	95002-02089	Presilha, (B8)	2	2	2	2	2	5	5			
		32	95003-25012-20	Tubo, Vinyl, 9 x 11 x 120 (95003-25001-10m)	1	1	1	1	1	1	1			CO, 3LA
		33	95005-35140-10	Tubo, 3.5 x 140 (95005-35001-10m)	1	1	1	1	1	1	1			CO, 3LA
		34	95005-35400-50	Tubo, 3.5 x 400 (95005-35001-50m)	1	1	1	1	1	1	1			
		35	95005-45400-50	Tubo, 4.5 x 400 (95005-45001-50m)	1	1	1	1	1	1	1			
		36	95005-50350-50	Tubo, 5 x 350 (95005-50001-50m)	1	1	1	1	1	1	1			
		37	99101-KPE-1380	Gicleur, Principal, # 138	–	–	1	–	–	–	–			CO
			99101-KPE-1420	Gicleur, Principal, # 142	–	–	1	–	–	–	–			3LA
			99102-MCG-1480	Surtidor, Principal, # 148	1	1	1	1	1	1	1			BR
		38	99103-MCG-0450	Surtidor, # 45	1	1	1	1	1	1	1			
		*39	16163-KPK-901	Empaquetadura	–	–	–	1	1	1	1			BR, CO, 3LA
		40	16076-ND5-004	Anillo, O, 1,3 x 4,3	–	–	1	–	–	–	–			BR
		41	17201-MG9-000	Junción A, Manguera Vacío	–	–	1	–	–	–	–			BR
		42	95005-35035-10	Manguera, 3,5 x 35	–	–	1	1	1	1	1			BR,CO,2LA,3LA
		43	95005-35110-10	Manguera, 3,5 x 110	–	–	1	1	1	1	1			BR,CO,2LA,3LA
		44	16199-MFC-621	Soporte, Fio	–	–	–	–	–	–	1			

C-1

Farol

Headlight

Faro

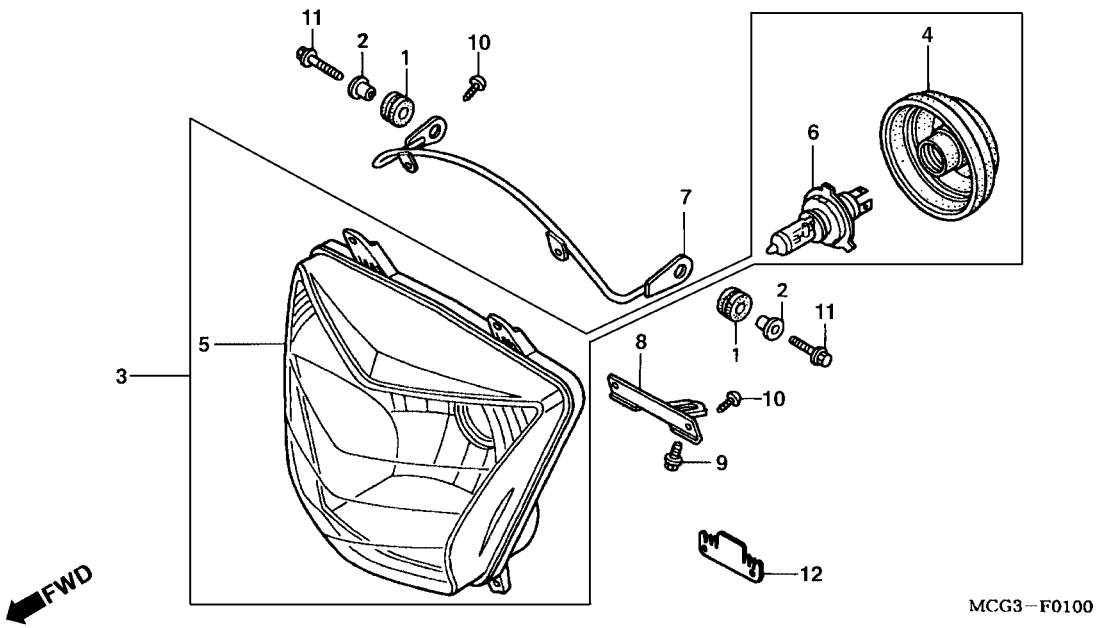

Item de serviço	T.M.O.	Ref. Nº	Nº da peça	Descrição	Qtd. NX4 Falcon 00	01	02	03	04	05	06	Nº de série		Nota
Lâmpada, Farol	0.2	1	19051-MB4-880	Coxim, Fixação	2	2	2	2	2	2	2			
Farol	0.3	2	19052-MB4-880	Bucha, Fixação	2	2	2	2	2	2	2			
• Suporte Superior, Farol		3	33100-MCG-003	Farol, Conj	1	1	1	1	1	1	1			
		4	33112-MCG-003	Capa, Borracha	1	1	1	1	1	1	1			
		5	33120-MCG-003	Farol	1	1	1	1	1	1	1			
		6	34901-MAK-000	Lâmpada, Farol (OSRAM) (12V 60/55)	1	1	1	1	1	1	1			
		7	61319-MCG-000	Suporte Superior Farol	1	1	1	1	1	1	1			
		8	61321-MCG-000	Suporte B, Superior Farol	1	1	1	1	1	1	1			
		9	90004-GHB-600	Parafuso, Flange, 6 x 10 (NSHF)	1	1	1	1	1	1	1			
		10	93903-25410	Parafuso, Auto Atarraxante, 5 x 20	4	4	4	4	4	4	4			
			93913-25680	Parafuso, Fixação, 5 x 25	–	–	–	2	2	2	2			
		11	96001-06018-07	Parafuso, Flange, 6 x 18	2	2	2	2	2	2	2			
		12	61322-MCG-000	Placa, Fixação Farol	1	1	1	1	1	1	1			

Service item	F.R.T	Ref. Nº	Part No.	Description	Reqd Nº NX4 Falcon 00	01	02	03	04	05	06	Serial No.		Area Code
Bulb, Headlight	0.2	1	19051-MB4-880	Rubber, Canister Mounting	2	2	2	2	2	2	2			
Headlight Unit	0.3	2	19052-MB4-880	Collar, Canister Mounting	2	2	2	2	2	2	2			
• Stay Comp., Headlight Upper		3	33100-MCG-003	Headlight	1	1	1	1	1	1	1			
		4	33112-MCG-003	Cover, Rubber	1	1	1	1	1	1	1			
		5	33120-MCG-003	Headlight Unit	1	1	1	1	1	1	1			
		6	34901-MAK-000	Bulb, Headlight (OSRAM) (12V 60/55)	1	1	1	1	1	1	1			
		7	61319-MCG-000	Stay Comp., Headlight Upper	1	1	1	1	1	1	1			
		8	61321-MCG-000	Stay B, Headlight Lower	1	1	1	1	1	1	1			
		9	90004-GHB-600	Bolt, Flange, 6 x 10 (NSHF)	1	1	1	1	1	1	1			
		10	93903-25410	Screw, Tapping, 5 x 20	4	4	4	4	4	4	4			
			93913-25680	Screw, Tapping, 5 x 25	–	–	–	2	2	2	2			
		11	96001-06018-07	Bolt, Flange, 6 x 18	2	2	2	2	2	2	2			
		12	61322-MCG-000	Plate, Headlight Setting	1	1	1	1	1	1	1			

Artículo de Servicio	THLL	Ref. Nº	Nº de Pieza	Descripción	Cant. Reqd. NX4 Falcon 00	01	02	03	04	05	06	Nº de série		Tipo
Lámpara Faro	0.2	1	19051-MB4-880	Cojin Fijación	2	2	2	2	2	2	2			
Faro	0.3	2	19052-MB4-880	Buje Fijación	2	2	2	2	2	2	2			
• Soporte Superior, Faro		3	33100-MCG-003	Ens Faro	1	1	1	1	1	1	1			
		4	33112-MCG-003	Cubierta Goma Faro	1	1	1	1	1	1	1			
		5	33120-MCG-003	Faro	1	1	1	1	1	1	1			
		6	34901-MAK-000	Lámpara Faro (OSRAM) (12V 60/55)	1	1	1	1	1	1	1			
		7	61319-MCG-000	Soporte Superior, Faro	1	1	1	1	1	1	1			
		8	61321-MCG-000	Soporte B, Faro	1	1	1	1	1	1	1			
		9	90004-GHB-600	Perno Reborde, 6 x 10 (NSHF)	1	1	1	1	1	1	1			
		10	93903-25410	Tornillo Aterrajar, 5 x 20	4	4	4	4	4	4	4			
			93913-25680	Tornillo Aterrajar, 5 x 25	–	–	–	2	2	2	2			
		11	96001-06018-07	Perno Reborde, 6 x 18	2	2	2	2	2	2	2			
		12	61322-MCG-000	Placa Fijación Faro	1	1	1	1	1	1	1			

C-2

Instrumentos

Meter

Medidor

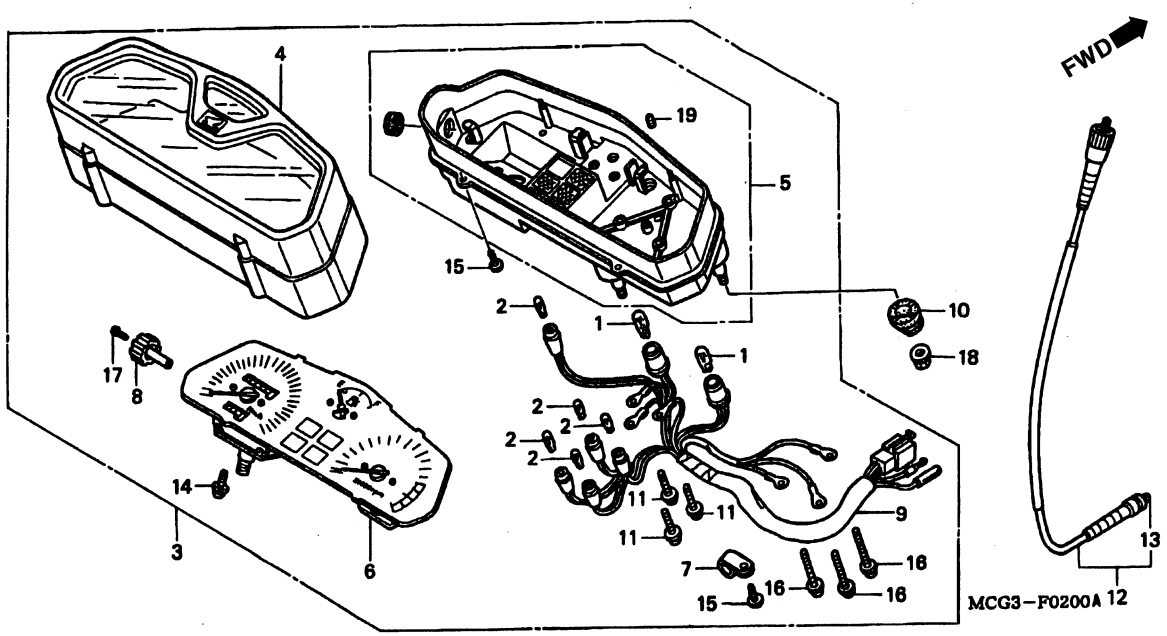

Item de serviço	T.M.O.
Lâmpada, Instrumentos (Uma ou Todas)	0.1
• Cabo, Interno	
Instrumentos Comp	0.2
• Cabo Comp., Velocímetro	
• Cabo, Tacômetro	
Carcaça Superior Instrumentos	0.3
• Soquete, Comp.	
• Medidor Velocidade Tacômetro & Combustível	
Carcaça Comp., Inferior	0,4

Ref. Nº	Nº da peça	Descrição	Qtd. NX4 Falcon 00	01	02	03	04	05	06	Nº de série		Nota
1	34908-MB9-871	Lâmpada (12V 1,7W)	2	2	2	2	2	2	2			
2	34908-MG9-951	Lâmpada (12V 1,7W)	5	5	5	5	5	5	5			
3	37100-MCG-003	Instrumentos, Conj.	1	1	1	1	1	1	1			
4	37102-MCG-003	Tampa Comp., Superior	1	1	1	1	1	1	1			
5	37103-MCG-003	Tampa Comp., Inferior	1	1	1	1	1	1	1			
6	37110-MCG-003	Medidor Velocidade & Tacômetro & Combustível	1	1	1	1	1	1	1			
7	37215-KR1-760	Presilha	1	1	1	1	1	1	1			
8	37220-445-008	Botão, Odômetro	1	1	1	1	1	1	1			
9	37223-MCG-003	Soquete, Comp.	1	1	1	1	1	1	1			
10	37244-MM4-000	Coxim, Velocímetro	3	3	3	3	3	3	3			
11	37305-KE5-008	Parafuso, Arruela, 3 x 22	3	3	3	3	3	3	3			
12	44830-KY7-000	Cabo Comp., Velocímetro	1	1	1	1	1	1	1			
13	44831-KV2-900	Cabo Interno	1	–	–	–	–	–	–			
*	44831-KY7-000	Cabo Interno	–	1	1	1	1	1	1			
14	90035-166-008	Parafuso, Arruela, Especial, 4 x 10	2	2	2	2	2	2	2			
15	90109-MZ5-008	Parafuso, Ajuste, 4 x 14	5	5	5	5	5	5	5			
16	90133-SL9-003	Parafuso, Arruela, 3 x 18	3	3	3	3	3	3	3			
17	90158-KM7-911	Parafuso, Phillips, 2 x 6	1	1	1	1	1	1	1			
18	90302-187-000	Porca, Flange, 6 mm	3	3	3	3	3	3	3			
19	37304-198-901	Borracha, Instrumentos	4	4	4	4	4	4	4			

Service item	F.R.T	Ref. Nº	Part No.	Description	Reqd Nº NX4 Falcon 00	01	02	03	04	05	06	Serial No.		Area Code
Bulb, Wedge Base	0.1	1	34908-MB9-871	Bulb, Wedge Base (12V 1.7W)	2	2	2	2	2	2	2			
(Same Time For Two		2	34908-MG9-951	Bulb, Wedge Base (12V 1.7W)	5	5	5	5	5	5	5			
Units Or More)		3	37100-MCG-003	Meter Assy., Combination	1	1	1	1	1	1	1			
• Cable, Inner		4	37102-MCG-003	Case Assy., Upper	1	1	1	1	1	1	1			
Meter Assy., Combination	0.2	5	37103-MCG-003	Case Assy., Lower	1	1	1	1	1	1	1			
Cable Assy., Speedometer		6	37110-MCG-003	Meter Comp., Speed & Tacho & Socket Comp. Fuel.	1	1	1	1	1	1	1			
Case Assy., Upper	0.3	7	37215-KR1-760	Clamp	1	1	1	1	1	1	1			
Case Assy., Lower	0.4	8	37220-445-008	Knob, Trip Meter	1	1	1	1	1	1	1			
• Meter Comp., Speed & Tacho & Fuel		9	37223-MCG-003	Socket Comp	1	1	1	1	1	1	1			
		10	37244-MM4-000	Rubber, Speedometer Mounting	3	3	3	3	3	3	3			
		11	37305-KE5-008	Screw-Washer, 3 x 22	3	3	3	3	3	3	3			
		12	44830-KY7-000	Cable Assy., Speedometer	1	1	1	1	1	1	1			
		13	44831-KV2-900	Cable, Inner	1	–	–	–	–	–	–			
		*	44831-KY7-000	Cabo Interno	–	1	1	1	1	1	1			
		14	90035-166-008	Screw-Washer, Special, 4 x 10	2	2	2	2	2	2	2			
		15	90109-MZ5-008	Screw, Tapping, 4 x 14	5	5	5	5	5	5	5			
		16	90133-SL9-003	Screw-Washer, 3 x 18	3	3	3	3	3	3	3			
		17	90158-KM7-911	Screw, Pan, 2 x 6	1	1	1	1	1	1	1			
		18	90302-187-000	Nut, Flange, 6 mm	3	3	3	3	3	3	3			
		19	37304-198-901	Rubber, Cushion	4	4	4	4	4	4	4			

Artículo de Servicio	THLL	Ref. Nº	Nº de Pieza	Descripción	Cant. Reqd. NX4 Falcon 00	01	02	03	04	05	06	Nº de série		Tipo
Lámpara	0.1	1	34908-MB9-871	Lámpara (12V 1.7W)	2	2	2	2	2	2	2			
(El Mismo Tiempo Para dos Unidades o Mas)		2	34908-MG9-951	Lámpara (12V 1.7W)	5	5	5	5	5	5	5			
• Cable Interior		3	37100-MCG-003	Ens Instrumentos	1	1	1	1	1	1	1			
Ens Instrumentos	0.2	4	37102-MCG-003	Caja Superior	1	1	1	1	1	1	1			
Ens Cable Tacômetro		5	37103-MCG-003	Caja Inferior	1	1	1	1	1	1	1			
Cable, Tacômetro		6	37110-MCG-003	Medidor Combustible y Tacômetro y Velocimetro	1	1	1	1	1	1	1			
Ens Porta Lámpara	0.3	7	37215-KR1-760	Presilla	1	1	1	1	1	1	1			
Porta Lámpara Comp.	0.4	8	37220-445-008	Botão	1	1	1	1	1	1	1			
• Medidor Combustible y Tacômetro y Velocimetro		9	37223-MCG-003	Ens Porta Lámpara	1	1	1	1	1	1	1			
		10	37244-MM4-000	Cojín Marcador Velocidade	3	3	3	3	3	3	3			
		11	37305-KE5-008	Tornillo Arandella, 3 x 22	3	3	3	3	3	3	3			
		12	44830-KY7-000	Ens, Cable Velocímeto	1	1	1	1	1	1	1			
		13	44831-KV2-900	Cable Interior	1	–	–	–	–	–	–			
		*	44831-KY7-000	Cabo Interno	–	1	1	1	1	1	1			
		14	90035-166-008	Tornillo Arandela, 4 x 10	2	2	2	2	2	2	2			
		15	90109-MZ5-008	Tornillo Aterrajar, 4 x 14	5	5	5	5	5	5	5			
		16	90133-SL9-003	Tornillo Aterrajar Arandela, 3 x 18	3	3	3	3	3	3	3			
		17	90158-KM7-911	Tornillo Alomado, 2 x 6	1	1	1	1	1	1	1			
		18	90302-187-000	Tuerca, Reborde, 6 mm	3	3	3	3	3	3	3			
		19	37304-198-901	Cojín	4	4	4	4	4	4	4			

C-3

Alavanca • Cabos • Interruptores

Handle Lever • Switch • Cable

Palanca • Cables • Interruptores

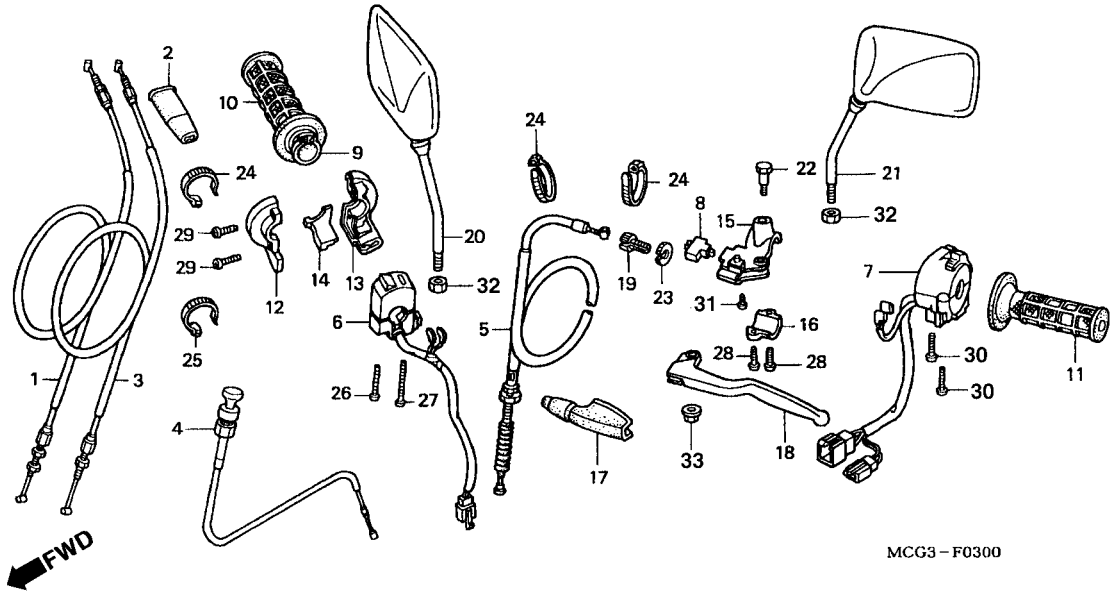

Item de serviço	T.M.O.
Interruptor Comp., Embreagem	0,1
• Manopla, Esquerda	
• Alavanca Comp.	
Manopla Comp., Acelerador	0,2
• Manopla, Direita	
• Carcaça Inferior, Acelerador	
• Suporte Esquerdo, Manopla	
Interruptor Partida Emergência	0,3
• Interruptor Comp., Sinalizador	
Cabo Com., Afogador	0,4
• Cabo Comp., Embreagem	
Cabo Comp., A Acelerador	0,5
(Um ou Todos)	
• Cabo Comp., B Embreagem	

Ref. Nº	Nº da peça	Descrição	Qtd. NX4 Falcon 00	01	02	03	04	05	06	Nº de série		Nota
1	17910-MCG-000	Cabo Comp., A, Acelerador	1	1	1	1	1	1	–			
	17910-MCG-770	Cabo Comp., A, Acelerador	–	–	–	–	–	–	1			
2	17913-KB7-000	Capa Cabo Comp., Acelerador	1	1	1	1	1	1	1			
3	17920-MCG-000	Cabo Comp., B, Acelerador	1	1	1	1	1	1	–			
	17920-MCG-770	Cabo Comp., B, Acelerador	–	–	–	–	–	–	1			
4	17950-MCG-000	Cabo Comp., Afogador	1	1	1	1	1	1	–			
	17950-MCG-770	Cabo Comp., Afogador	–	–	–	–	–	–	1			
5	22870-MCG-000	Cabo Comp., Embreagem	1	1	1	1	1	1	1			
6	35130-MCG-003	Interruptor Partida e Emergência	1	1	1	1	1	1	–			
	35130-MCG-771	Interruptor Partida e Emergência	–	–	–	–	–	–	1			
7	35200-MCG-003	Interruptor Comp., Sinalizador	1	1	1	1	1	1	–			
	35200-MCG-771	Interruptor Comp., Sinalizador	–	–	–	–	–	–	1			
8	35330-MK5-003	Interruptor Comp., Embreagem	1	1	1	1	1	1	1			
9	53141-429-000	Tubo Interno, Manopla Acelerador	1	1	1	1	1	1	1			
10	53165-MK5-010	Manopla, Direita	1	1	1	1	1	1	1			
11	53166-MK5-010	Manopla, Esquerda	1	1	1	1	1	1	1			
12	53167-KAS-900	Carcaça, Superior Acelerador	1	1	1	1	1	1	1			
13	53168-KAS-900	Carcaça, Inferior Acelerador	1	1	1	1	1	1	1			
14	53169-KB7-000	Deslizador, Cabo Acelerador	1	1	1	1	–	–	–			
	53169-KPE-900	Deslizador, Cabo Acelerador	–	–	–	–	1	1	1			
15	53172-KS5-700	Suporte, Esquerdo Alavanca	1	1	1	1	1	1	1			
16	53174-KE1-000	Suporte, Inferior Esquerdo Alavanca	1	1	1	1	1	1	1			
17	53177-KS5-700	Capa, Alavanca Esquerda	1	1	1	1	1	1	1			
18	53178-MCG-000	Alavanca, Esquerda	1	1	1	1	1	1	1			
19	53192-268-000	Parafuso, Articulação	1	1	1	1	1	1	1			
20	88210-MCG-000	Espelho, Retrovisor Direito	1	1	1	1	1	1	–			

Service item	F.R.T	Ref. Nº	Part No.	Description	Reqd Nº NX4 Falcon 00	01	02	03	04	05	06	Serial No.		Area Code
Switch Assy., Clutch	0.1	1	17910-MCG-000	Cable Comp. A, Throttle	1	1	1	1	1	1	–			
• Grip, L. Handle			17910-MCG-770	Cable Comp. A, Throttle	–	–	–	–	–	–	1			
• Lever, L. Steering Handle		2	17913-KB7-000	Cover, Throttle Cable	1	1	1	1	1	1	1			
Grip Assy., Throttle	0.2	3	17920-MCG-000	Cable Comp. B, Throttle	1	1	1	1	1	1	–			
• Grip, R. Handle			17920-MCG-770	Cable Comp. B, Throttle	–	–	–	–	–	–	1			
• Housing, Throttle Under		4	17950-MCG-000	Cable Comp., Choke	1	1	1	1	1	1	–			
• Bracket, L. Handle Lever			17950-MCG-770	Cable Comp., Choke	–	–	–	–	–	–	1			
Switch Set, Starter Kill	0.3	5	22870-MCG-000	Cable Comp., Clutch	1	1	1	1	1	1	1			
• Switch Set, Winker		6	35130-MCG-003	Switch Set, Starter Kill	1	1	1	1	1	1	–			
Cable Comp., Choke	0.4		35130-MCG-771	Switch Set, Starter Kill	–	–	–	–	–	–	1			
• Cable Comp., Clutch		7	35200-MCG-003	Switch Set, Winker	1	1	1	1	1	1	–			
Cable Comp. A, Throttle	0.5		35200-MCG-771	Switch Set, Winker	–	–	–	–	–	–	1			
(Same Time For Two Units)		8	35330-MK5-003	Switch Assy., Clutch	1	1	1	1	1	1	1			
• Cable Comp. B, Throttle		9	53141-429-000	Grip Assy., Throttle	1	1	1	1	1	1	1			
		10	53165-MK5-010	Grip, R. Handle	1	1	1	1	1	1	1			
		11	53166-MK5-010	Grip, L. Handle	1	1	1	1	1	1	1			
		13	53168-KAS-900	Housing, Throttle Under	1	1	1	1	1	1	1			
		14	53169-KB7-000	Slider, Throttle Cable	1	1	1	1	–	–	–			
			53169-KPE-900	Slider, Throttle Cable	–	–	–	–	1	1	1			
		15	53172-KS5-700	Bracket, L. Handle Lever	1	1	1	1	1	1	1			
		16	53174-KE1-000	Holder, L. Lever Bracket	1	1	1	1	1	1	1			
		17	53177-KS5-700	Cover, L. Handle Lever	1	1	1	1	1	1	1			
		18	53178-MCG-000	Lever, L. Steering Handle	1	1	1	1	1	1	1			
		19	53192-268-000	Bolt, Wire Adjusting	1	1	1	1	1	1	1			
		20	88210-MCG-000	Mirror Comp., R	1	1	1	1	1	1	–			

Artículo de Servicio	THLL	Ref. Nº	Nº de Pieza	Descripción	Cant. Reqd. NX4 Falcon 00	01	02	03	04	05	06	Nº de série		Tipo
Ens Interruptor Embrague	0.1	1	17910-MCG-000	Cable Comp. A, Aceleración	1	1	1	1	1	1	–			
• Palanca Izquierda			17910-MCG-770	Cable Comp. A, Aceleración	–	–	–	–	–	–	1			
• Ens Palanca		2	17913-KB7-000	Cable Comp., Aceleración.	1	1	1	1	1	1	1			
Palanca Aceleración	0.2	3	17920-MCG-000	Cable Comp. B, Aceleración	1	1	1	1	1	1	–			
• Palanca Derecha			17920-MCG-770	Cable Comp. B, Aceleración	–	–	–	–	–	–	1			
• Caja Inferior Aceleración		4	17950-MCG-000	Ens Cable Afogador	1	1	1	1	1	1	–			
• Soporte Palanca Izquierda			17950-MCG-770	Ens Cable Afogador	–	–	–	–	–	–	1			
Interruptor Arranque	0.3	5	22870-MCG-000	Cable Comp Embrague	1	1	1	1	1	1	1			
• Interruptor Comp., Luz Intermitente		6	35130-MCG-003	Interruptor Arranque	1	1	1	1	1	1	–			
Cable Afogador	0.4		35130-MCG-771	Interruptor Arranque	–	–	–	–	–	–	1			
• Cable Comp Embrague		7	35200-MCG-003	Interruptor Comp., Aceleración	1	1	1	1	1	1	–			
Cable Comp A Aceleración	0.5		35200-MCG-771	Interruptor Comp., Aceleración	–	–	–	–	–	–	1			
(El Mismo Tiempo Para dos Unidades o Mas)		8	35330-MK5-003	Interruptor Comp., Embrague	1	1	1	1	1	1	1			
• Cable Comp. B Embrague		9	53141-429-000	Palanca Comp. Aceleración	1	1	1	1	1	1	1			
		10	53165-MK5-010	Palanca Derecha	1	1	1	1	1	1	1			
		11	53166-MK5-010	Palanca Izquierda	1	1	1	1	1	1	1			
		12	53167-KAS-900	Caja Superior Aceleración	1	1	1	1	1	1	1			
		13	53168-KAS-900	Caja Inferior Embrague	1	1	1	1	1	1	1			
		14	53169-KB7-000	Deslizador Cable Acelerador	1	1	1	1	–	–	–			
			53169-KPE-900	Deslizador Cable Acelerador	–	–	–	–	1	1	1			
		15	53172-KS5-700	Soporte Izquierdo Palanca	1	1	1	1	1	1	1			
		16	53174-KE1-000	Soporte Inferior Izquierdo Palanca	1	1	1	1	1	1	1			
		17	53177-KS5-700	Tapa Palanca Izquierda	1	1	1	1	1	1	1			
		18	53178-MCG-000	Palanca Izquierda	1	1	1	1	1	1	1			
		19	53192-268-000	Perno Reglage Cable Embrague	1	1	1	1	1	1	1			
		20	88210-MCG-000	Espejo Retrovisor Derecho	1	1	1	1	1	1	–			

C-3

Alavanca • Cabos • Interruptores

Handle Lever • Switch • Cable

Palanca • Cables • Interruptores

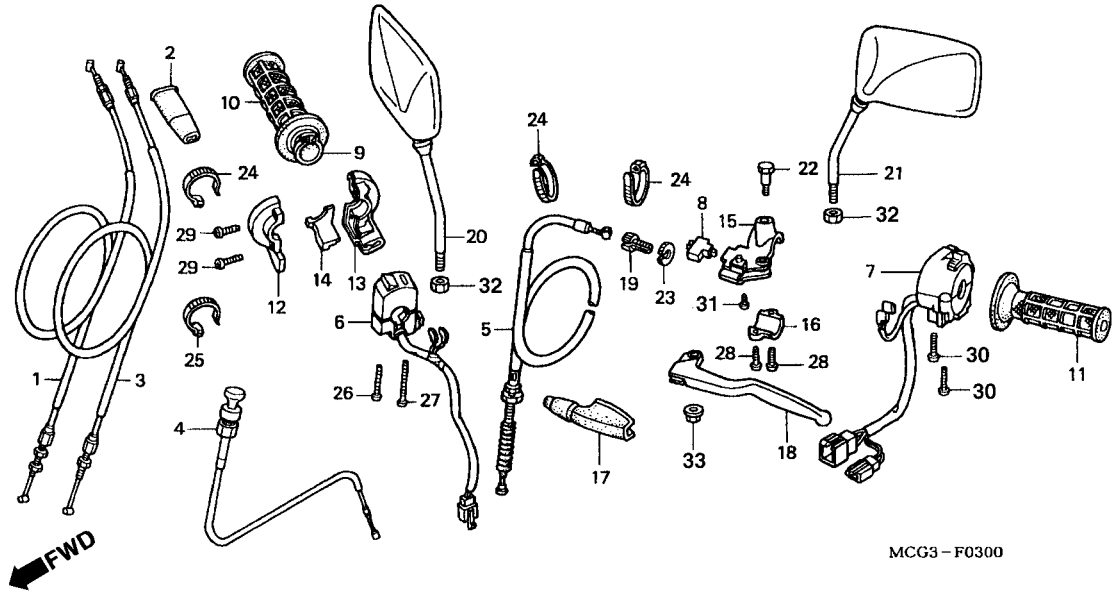

Item de serviço	T.M.O.	Ref. Nº	Nº da peça	Descrição	Qtd. NX4 Falcon 00	01	02	03	04	05	06	Nº de série		Nota
		20)	88210-MCG-771	Espelho, Retrovisor Direito	–	–	–	–	–	–	1			
		21	88220-MCG-000	Espelho Retrovisor Esquerdo	1	1	1	1	1	1	–			
			88220-MCG-771	Espelho Retrovisor Esquerdo	–	–	–	–	–	–	1			
		22	90113-HA6-770	Parafuso, Articulação	1	1	1	1	1	1	1			
		23	90321-315-670	Porca, Fixação	1	1	1	1	1	1	1			
		24	90650-KW3-000	Presilha	4	4	4	4	4	4	4			
		25	90650-MA6-720	Presilha, Fiação.	1	1	1	1	1	1	–			
			90620-SB2-003	Presilha, Fiação.	–	–	–	–	–	–	1			
		26	93500-04032-0G	Parafuso, Phillips, 4 x 32	1	1	1	1	1	1	1			
		27	93500-04045-0G	Parafuso, Phillips, 4 x 45	1	1	1	1	1	1	1			
		28	93500-05016-0G	Parafuso, Phillips, 5 x 16	2	2	2	2	2	2	2			
		29	93500-05018-0G	Parafuso, Phillips, 5 x 18	2	2	2	2	2	2	2			
		30	93500-05020-0G	Parafuso, Phillips, 5 x 20	2	2	2	2	2	2	2			
		31	93901-32320	Parafuso, Fixação, 3 x 12	1	1	1	1	1	1	1			
		32	94002-10070-0S	Porca, Sextavada, 10 mm	2	2	2	2	2	2	2			
		33	94050-06000	Porca, Flange, 6 mm	1	1	1	1	1	1	1			

Service item	F.R.T	Ref. Nº	Part No.	Description	Reqd Nº NX4 Falcon 00	01	02	03	04	05	06	Serial No.		Area Code
		20)	88210-MCG-771	Mirror Comp., R	–	–	–	–	–	–	1			
		21	88220-MCG-000	Mirror Comp., L	1	1	1	1	1	1	–			
			88220-MCG-771	Mirror Comp., L	–	–	–	–	–	–	1			
		22	90113-HA6-770	Bolt, Handle Lever Pivot	1	1	1	1	1	1	1			
		23	90321-315-670	Nut, Fixing	1	1	1	1	1	1	1			
		24	90650-KW3-000	Band, Wire	4	4	4	4	4	4	4			
		25	90650-MA6-720	Band, Wire Harness	1	1	1	1	1	1	–			
			90620-SB2-003	Band, Wire Harness	–	–	–	–	–	–	1			
		26	93500-04032-0G	Screw, Pan, 4 x 32	1	1	1	1	1	1	1			
		27	93500-04045-0G	Screw, Pan, 4 x 45	1	1	1	1	1	1	1			
		28	93500-05016-0G	Screw, Pan, 5 x 16	2	2	2	2	2	2	2			
		29	93500-05018-0G	Screw, Pan, 5 x 18	2	2	2	2	2	2	2			
		30	93500-05020-0G	Screw, Pan, 5 x 20	2	2	2	2	2	2	2			
		31	93901-32320	Screw, Tapping, 3 x 12	1	1	1	1	1	1	1			
		32	94002-10070-0S	Nut, Hex., 10 mm	2	2	2	2	2	2	2			
		33	94050-06000	Nut, Flange, 6 mm	1	1	1	1	1	1	1			

Artículo de Servicio	THLL	Ref. Nº	Nº de Pieza	Descripción	Cant. Reqd. NX4 Falcon 00	01	02	03	04	05	06	Nº de série		Tipo
		20)	88210-MCG-771	Espejo Retrovisor Derecho	–	–	–	–	–	–	1			
		21	88220-MCG-000	Espejo Retrovisor Izquierdo	1	1	1	1	1	1	–			
			88220-MCG-771	Espejo Retrovisor Izquierdo	–	–	–	–	–	–	1			
		22	90113-HA6-770	Perno Articulácion	1	1	1	1	1	1	1			
		23	90321-315-670	Tuerca Fijación	1	1	1	1	1	1	1			
		24	90650-KW3-000	Presilla	4	4	4	4	4	4	4			
		25	90650-MA6-720	Presilla, Fijación	1	1	1	1	1	1	–			
			90620-SB2-003	Presilla, Fijación	–	–	–	–	–	–	1			
		26	93500-04032-0G	Tornillo Alomado, 4 x 32	1	1	1	1	1	1	1			
		27	93500-04045-0G	Tornillo Alomado, 4 x 45	1	1	1	1	1	1	1			
		28	93500-05016-0G	Tornillo Alomado, 5 x 16	2	2	2	2	2	2	2			
		29	93500-05018-0G	Tornillo Alomado, 5 x 18	2	2	2	2	2	2	2			
		30	93500-05020-0G	Tornillo Alomado, 5 x 20	2	2	2	2	2	2	2			
		31	93901-32320	Perno, Fijación, 3 x 12	1	1	1	1	1	1	1			
		32	94002-10070-0S	Tuerca Hex., 10 mm	2	2	2	2	2	2	2			
		33	94050-06000	Tuerca, Reborde, 6 mm	1	1	1	1	1	1	1			

C-4

Cilindro Mestre do Freio Dianteiro

Front Brake Master Cylinder

Cilindro Maestro de Freno Delantero

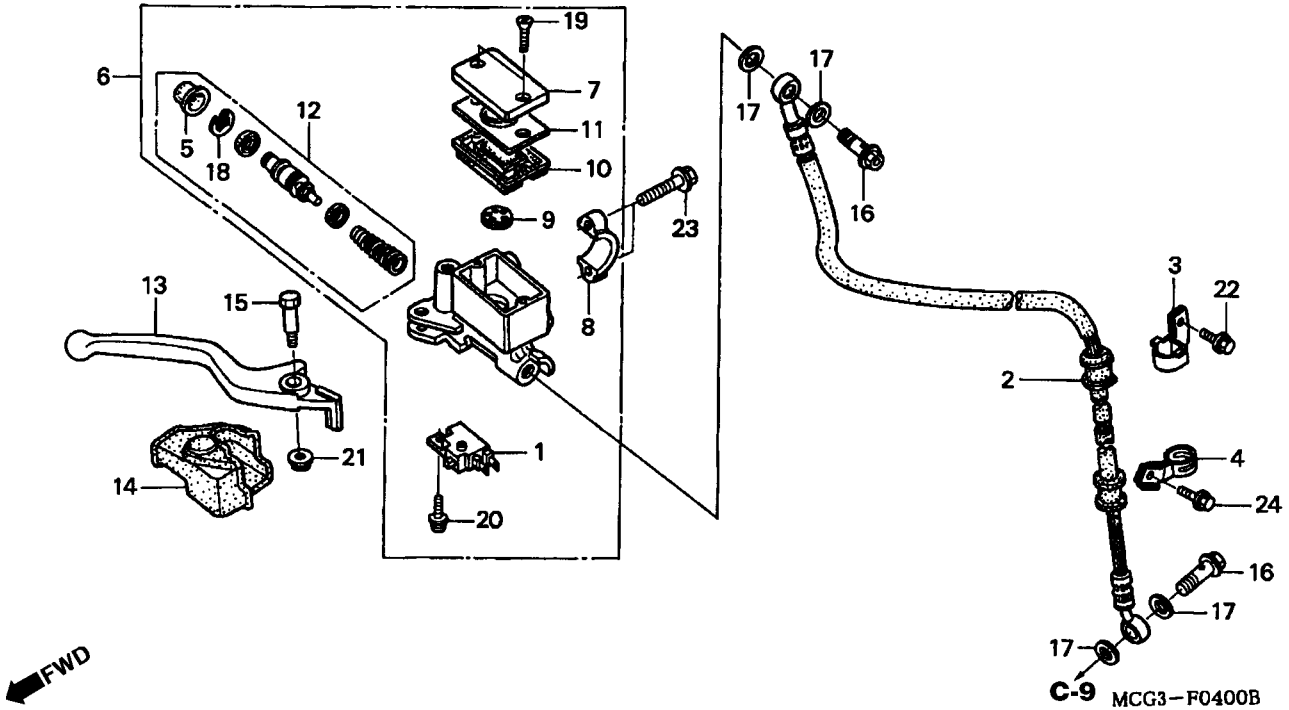

Item de serviço	T.M.O.
Interruptor Comp., Freio Dianteiro	0,1
• Diafragma	
• Alavanca Comp., Direita	
Mangueira Comp., Freio Dianteiro	0,4
• Cilindro Mestre, Freio Dianteiro	

Ref. Nº	Nº da peça	Descrição	Qtd. NX4 Falcon 00	01	02	03	04	05	06	Nº de série		Nota
1	35340-MA5-671	Interruptor Comp., Freio Dianteiro	1	1	1	1	1	1	1			
2	45126-MCG-003	Mangueira Comp., Freio Dianteiro	1	1	1	1	1	1	1			
3	45155-MCG-000	Presilha, Mangueira Freio Dianteiro	1	1	1	1	1	1	1			
4	45156-MCG-000	Presilha, Mangueira Freio Dianteiro	1	1	1	1	1	1	1			
5	45504-410-003	Capa, Comp.	1	1	1	1	1	1	1			
6	45510-MCG-006	Cilindro Mestre, Freio Dianteiro.	1	1	1	1	1	1	1			BR
*	45510-MCG-971	Cilindro Mestre, Freio Dianteiro	–	–	–	1	1	1	1			CO, 3LA
7	45513-MCG-006	Tampa, Reservatório Cilindro Mestre	1	1	1	1	1	1	1			BR
*	45513-KK1-771	Tampa, Reservatório Cilindro Mestre	–	–	–	1	1	1	1			CO, 3LA
8	45517-166-006	Suporte, Cilindro Mestre	1	1	1	1	1	1	1			
9	45518-MG3-016	Separador, Comp.	1	1	1	1	1	1	1			
10	45520-MG7-006	Diafragma	1	1	1	1	1	1	1			
11	45521-HA2-006	Placa, Diafragma	1	1	1	1	1	1	1			
12	45530-471-831	Cilindro Mestre	1	1	1	1	1	1	1			
13	53175-KV2-900	Alavanca, Direita	1	1	1	1	1	1	1			
14	53176-KJ1-701	Capa, Alavanca Direita	1	1	1	1	1	1	1			
15	90114-166-006	Parafuso, Articulação	1	1	1	1	1	1	1			
16	90145-MS9-612	Parafuso, Óleo, 10 x 22	2	2	2	2	2	2	2			
17	90545-300-000	Arruela, Parafuso Óleo	4	4	4	4	4	4	4			
18	90651-MA5-671	Anel Elástico	1	1	1	1	1	1	1			
19	93600-04012-1G	Parafuso, Phillips, 4 x 12	2	2	2	2	2	2	2			
20	93893-04012-17	Parafuso, Arruela, 4 x 12	1	1	1	1	1	1	1			

Service item	F.R.T	Ref. Nº	Part No.	Description	Reqd Nº NX4 Falcon 00	01	02	03	04	05	06	Serial No.		Area Code
Switch Assy., FR. Stop	0.1	1	35340-MA5-671	Switch Assy., FR. Stop	1	1	1	1	1	1	1			
• Diaphragm		2	45126-MCG-003	Hose Assy., FR. Brake	1	1	1	1	1	1	1			
• Lever, R. Steering Handle		3	45155-MCG-000	Clamper, FR. Brake Hose	1	1	1	1	1	1	1			
Hose Assy., FR. Brake	0.4	4	45156-MCG-000	Clamper, FR. Brake Hose	1	1	1	1	1	1	1			
• Cylinder Sub Assy., FR. Master		5	45504-410-003	Boot Comp	1	1	1	1	1	1	1			
• Cylinder Set, Master		6	45510-MCG-006	Cylinder Sub Assy., FR. Master	1	1	1	1	1	1	1			BR
		*	45510-MCG-971	Cylinder Sub Assy., FR. Master	–	–	–	1	1	1	1			CO, 3LA
		7	45513-MCG-006	Cap, Master Cylinder	1	1	1	1	1	1	1			BR
		*	45513-KK1-771	Cap, Master Cylinder	–	–	–	1	1	1	1			CO, 3LA
		8	45517-166-006	Holder, Master Cylinder	1	1	1	1	1	1	1			
		9	45518-MG3-016	Separator Comp	1	1	1	1	1	1	1			
		10	45520-MG7-006	Diaphragm	1	1	1	1	1	1	1			
		11	45521-HA2-006	Plate, Diaphragm	1	1	1	1	1	1	1			
		12	45530-471-831	Cylinder Set, Master	1	1	1	1	1	1	1			
		13	53175-KV2-900	Lever, R. Steering Handle	1	1	1	1	1	1	1			
		14	53176-KJ1-701	Cover, R. Handle Lever	1	1	1	1	1	1	1			
		15	90114-166-006	Bolt, Handle Lever Pivot	1	1	1	1	1	1	1			
		16	90145-MS9-612	Bolt, Oil, 10 x 22	2	2	2	2	2	2	2			
		17	90545-300-000	Washer, Oil Bolt	4	4	4	4	4	4	4			
		18	90651-MA5-671	Circlip	1	1	1	1	1	1	1			
		19	93600-04012-1G	Screw, Flat, 4 x 12	2	2	2	2	2	2	2			
		20	93893-04012-17	Screw-Washer, 4 x 12	1	1	1	1	1	1	1			

Artículo de Servicio	THLL	Ref. Nº	Nº de Pieza	Descripción	Cant. Reqd. NX4 Falcon 00	01	02	03	04	05	06	Nº de série		Tipo
Ens, Interruptor Freno Delantero	0.1	1	35340-MA5-671	Ens, Interruptor Freno Delantero	1	1	1	1	1	1	1			
• Diafragma		2	45126-MCG-003	Manguera Freno Delantero	1	1	1	1	1	1	1			
• Palanca Comp. Derecha		3	45155-MCG-000	Presilla Manguera Delantera	1	1	1	1	1	1	1			
Manguera Freno Delantero	0.4	4	45156-MCG-000	Presilla Manguera Delantera	1	1	1	1	1	1	1			
• Cilindro Maestro Freno Delantero		5	45504-410-003	Cubierta Cilindro Maestro.	1	1	1	1	1	1	1			
• Juego Cilindro Maestro		6	45510-MCG-006	Cilindro Maestro Freno Delantero	1	1	1	1	1	1	1			BR
		*	45510-MCG-971	Cilindro Maestro Freno Delantero	–	–	–	1	1	1	1			CO, 3LA
		7	45513-MCG-006	Tapa Deposito Aceite	1	1	1	1	1	1	1			BR
		*	45513-KK1-771	Tapa Deposito Aceite	–	–	–	1	1	1	1			CO, 3LA
		8	45517-166-006	Soporte Cilindro Maestro	1	1	1	1	1	1	1			
		9	45518-MG3-016	Separador, Comp.	1	1	1	1	1	1	1			
		10	45520-MG7-006	Diafragma	1	1	1	1	1	1	1			
		11	45521-HA2-006	Placa, Diafragma	1	1	1	1	1	1	1			
		12	45530-471-831	Juego Cilindro Maestro	1	1	1	1	1	1	1			
		13	53175-KV2-900	Palanca Derecha	1	1	1	1	1	1	1			
		14	53176-KJ1-701	Cubierta Palanca Derecha	1	1	1	1	1	1	1			
		15	90114-166-006	Perno Palanca Freno	1	1	1	1	1	1	1			
		16	90145-MS9-612	Perno Aceite, 10 x 22	2	2	2	2	2	2	2			
		17	90545-300-000	Arandela Perno Aceite	4	4	4	4	4	4	4			
		18	90651-MA5-671	Anillo Retención	1	1	1	1	1	1	1			
		19	93600-04012-1G	Tornillo Alomado, 4 x 12	2	2	2	2	2	2	2			
		20	93893-04012-17	Tornillo Arandela, 4 x 12	1	1	1	1	1	1	1			

C-4

Cilindro Mestre do Freio Dianteiro

Front Brake Master Cylinder

Cilindro Maestro de Freno Delantero

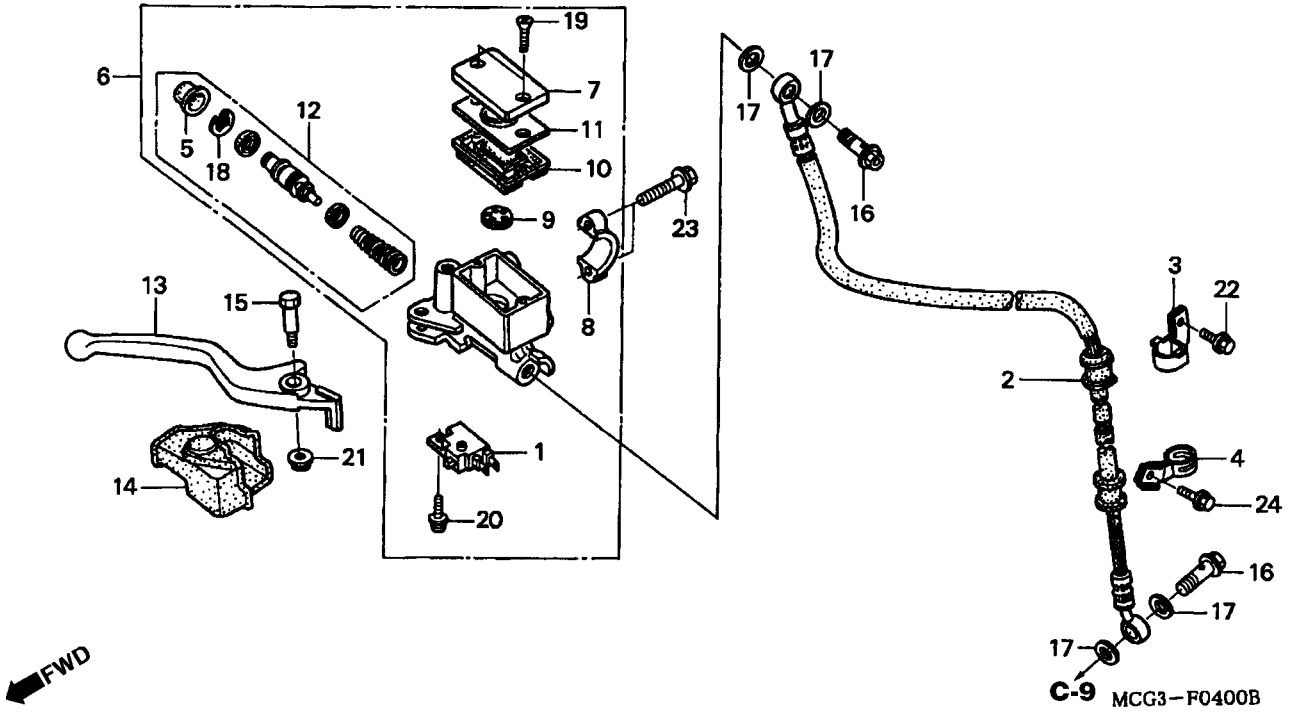

Item de serviço	T.M.O.	Ref. Nº	Nº da peça	Descrição	Qtd. NX4 Falcon 00	01	02	03	04	05	06	Nº de série		Nota
		21	94050-06000	Porca, Flange, 6 mm	1	1	1	1	1	1	1			
		22	90040-GHR-E40	Parafuso, Flange, 6 x 12	2	2	2	2	2	2	2			
		23	96001-06022-07	Parafuso, Flange, 6 x 22	2	2	2	2	2	2	2			
		24	90040-GHR-E60	Parafuso, Flange, 6 x 16	–	–	–	–	–	–	1			

Service item	F.R.T	Ref. Nº	Part No.	Description	Reqd Nº NX4 Falcon 00	01	02	03	04	05	06	Serial No.		Area Code
		21	94050-06000	Nut, Flange, 6 mm	1	1	1	1	1	1	1	.....	.....	.....
		22	90040-GHR-E40	Bolt, Flange, 6 x 12	2	2	2	2	2	2	2	.....	.....	.....
		23	96001-06022-07	Bolt, Flange, 6 x 22	2	2	2	2	2	2	2	.....	.....	.....
		24	90040-GHR-E60	Bolt, Flange, 6 x 16	–	–	–	–	–	–	1	.....	.....	.....

Artículo de Servicio	THLL	Ref. Nº	Nº de Pieza	Descripción	Cant. Reqd. NX4 Falcon 00	01	02	03	04	05	06	Nº de série		Tipo
		21	94050-06000	Tuerca, Reborde, 6 mm	1	1	1	1	1	1	1	.....	.....	.....
		22	90040-GHR-E40	Perno Reborde, 6 x 12	2	2	2	2	2	2	2	.....	.....	.....
		23	96001-06022-07	Perno Reborde, 6 x 22	2	2	2	2	2	2	2	.....	.....	.....
		24	90040-GHR-E60	Perno Reborde, 6 x 16	–	–	–	–	–	–	1	.....	.....	.....

C-5

Guidão • Mesa Superior

Handle Pipe • Top Bridge

Tubo de Manúbrio • Puente Superior

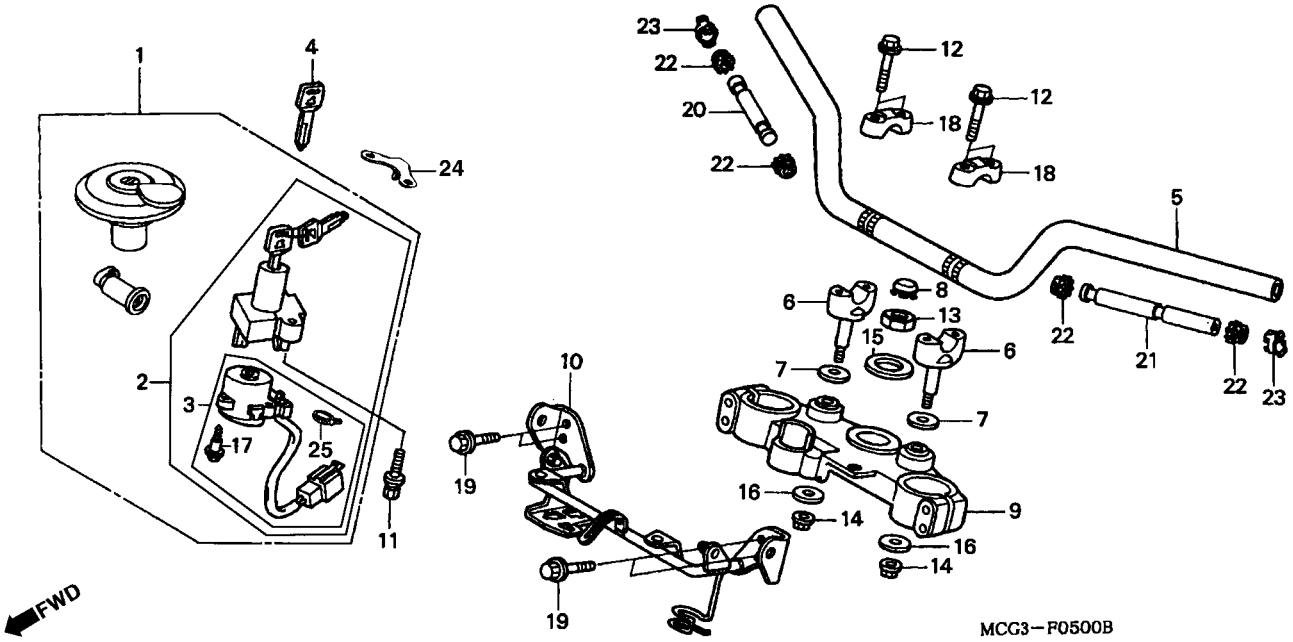

Item de serviço	T.M.O.
Interruptor Comp., Ignição Trava	0,2
• Suporte Comp., Instrumentos	
• Peso B, Guidão	
Base Comp., Contato	0,3
Mesa Superior	0,4
Chave, Jogo	0,5
• Guidão	

Ref. Nº	Nº da peça	Descrição	Qtd. NX4 Falcon 00	01	02	03	04	05	06	Nº de série		Nota
1	35010-MCG-000	Chaves, Jogo	1	1	1	1	1	1	–			
	35010-MCG-770	Chaves, Jogo	–	–	–	–	–	–	1			
2	35100-MCG-000	Interruptor Comp. Trava	1	1	1	1	1	1	–			
	35100-MCG-770	Interruptor Comp. Trava	–	–	–	–	–	–	1			
3	35101-MCG-000	Base Comp., Contato	1	1	1	1	1	1	1			
4	35121-KW8-920	Chave, Virgem	(1)	(1)	(1)	(1)	(1)	(1)	–			
	35127-KPE-730	Chave, Virgem	–	–	–	–	–	–	(1)			
5	53100-MCG-000	Guidão Comp.	1	1	1	1	–	–	–			
	53100-MCG-850	Guidão Comp.	–	–	–	–	1	1	1			
6	53132-KAS-920	Suporte, Inferior Guidão	2	2	2	2	2	2	2			
7	53135-KA3-730	Arruela, Suporte Guidão	2	2	2	2	2	2	2			
8	53208-KCH-900	Capa, Guidão	1	1	1	1	1	1	1			
9	53220-MCG-000	Mesa, Superior Guidão	1	1	1	1	1	1	–			
	53300-MCG-770	Mesa, Superior Guidão	–	–	–	–	–	–	1			
10	61315-MCG-000	Suporte Comp., Instrumentos	1	1	1	1	1	1	–			
	61315-MCG-770	Suporte Comp., Instrumentos	–	–	–	–	–	–	1			
11	90104-MJ1-000	Parafuso, Flange, 8 x 19	2	2	2	2	2	2	2			
12	90111-362-000	Parafuso, Flange, 8 x 36	4	4	4	4	4	4	4			
13	90304-425-000	Porca, Coluna Direção	1	1	1	1	1	1	1			
14	90309-KF0-003	Porca, Flange, 5 mm	2	2	2	2	2	2	2			
15	90503-425-000	Arruela, Coluna Direção	1	1	1	1	1	1	1			
16	90535-KB9-000	Arruela, Suporte Guidão	2	2	2	2	2	2	2			
17	91059-MK4-601	Parafuso, Fixação, 3 x 16	3	3	3	3	3	3	3			
18	95014-22200	Suporte B2 Superior Guidão	2	2	2	2	2	2	2			
19	95701-08050-00	Parafuso, Flange, 8 x 50	4	4	4	4	4	4	–			
	90033-GHR-780	Parafuso, Flange, 8 x 50	–	–	–	–	–	–	4			

Service item	F.R.T	Ref. Nº	Part No.	Description	Reqd Nº NX4 Falcon 00	01	02	03	04	05	06	Serial No.		Area Code
Switch Assy., Combination & Lock	0.2	1	35010-MCG-000	Key Set	1	1	1	1	1	1	–			
• Stay Comp., Meter			35010-MCG-770	Key Set	–	–	–	–	–	–	1			
• Weight B, R. Steering Handle		2	35100-MCG-000	Switch Assy., Combination & Lock	1	1	1	1	1	1	–			
Base Comp., Contact	0.3		35100-MCG-770	Switch Assy., Combination & Lock	–	–	–	–	–	–	1			
Bridge Comp., Fork Top	0.4	3	35101-MCG-000	Base Comp., Contact	1	1	1	1	1	1	1			
Key Set	0.5	4	35121-KW8-920	Key, Blank	(1)	(1)	(1)	(1)	(1)	(1)	–			
• Pipe, Steering Handle			35127-KPE-730	Key, Blank	–	–	–	–	–	–	(1)			
		5	53100-MCG-000	Pipe, Steering Handle	1	1	1	1	–	–	–			
			53100-MCG-850	Pipe, Steering Handle	–	–	–	–	1	1	1			
		6	53132-KAS-920	Holder, Handle Under	2	2	2	2	2	2	2			
		7	53135-KA3-730	Cap, Handle Pipe	2	2	2	2	2	2	2			
		8	53208-KCH-900	Cap, Steering Stem	1	1	1	1	1	1	1			
		9	53220-MCG-000	Bridge Comp., Fork Top	1	1	1	1	1	1	–			
			53300-MCG-770	Bridge Comp., Fork Top	–	–	–	–	–	–	1			
		10	61315-MCG-000	Stay Comp., Meter	1	1	1	1	1	1	–			
			61315-MCG-770	Stay Comp., Meter	–	–	–	–	–	–	1			
		11	90104-MJ1-000	Bolt, Flange, 8 x 19	2	2	2	2	2	2	2			
		12	90111-362-000	Bolt, Flange, 8 x 36	4	4	4	4	4	4	4			
		13	90304-425-000	Nut, Steering Stem	1	1	1	1	1	1	1			
		14	90309-KF0-003	Nut, Flange, 5 mm	2	2	2	2	2	2	2			
		15	90503-425-000	Washer, Steering Stem	1	1	1	1	1	1	1			
		16	90535-KB9-000	Washer, Handle Cushion	2	2	2	2	2	2	2			
		17	91059-MK4-601	Screw, Tapping, 3 x 16	3	3	3	3	3	3	3			
		18	95014-22200	Holder B2, Handle Pipe Upper	2	2	2	2	2	2	2			
		19	95701-08050-00	Bolt, Flange, 8 x 50	4	4	4	4	4	4	–			
			90033-GHR-780	Bolt, Flange, 8 x 50	–	–	–	–	–	–	4			
		20	53104-MCG-000	Weight B, R. Steering Handle	1	1	1	1	1	1	1			

Artículo de Servicio	THLL	Ref. Nº	Nº de Pieza	Descripción	Cant. Reqd. NX4 Falcon 00	01	02	03	04	05	06	Nº de série		Tipo
Ens Interruptor Encendido y Bloqueador	0.2	1	35010-MCG-000	Llaves, Juego	1	1	1	1	1	1	–			
• Soporte Instrumentos			35010-MCG-770	Llaves, Juego	–	–	–	–	–	–	1			
• Peso B, Tubo Manubrio		2	35100-MCG-000	Ens Interruptor Encendido y Bloqueador	1	1	1	1	1	1	–			
Base Comp Contacto	0.3		35100-MCG-770	Ens Interruptor Encendido y Bloqueador	–	–	–	–	–	–	1			
Mesa Superior Tubo Manubrio	0.4	3	35101-MCG-000	Base Comp. Contacto	1	1	1	1	1	1	1			
Llaves, Juego	0.5	4	35121-KW8-920	Llave	(1)	(1)	(1)	(1)	(1)	(1)	–			
• Tubo de Manubrio			35127-KPE-730	Llave	–	–	–	–	–	–	(1)			
		5	53100-MCG-000	Tubo Manubrio.	1	1	1	1	–	–	–			
			53100-MCG-850	Tubo Manubrio.	–	–	–	–	1	1	1			
		6	53132-KAS-920	Soporte Inferior Tubo Manubrio	2	2	2	2	2	2	2			
		7	53135-KA3-730	Arandela Superior Tubo Manubrio	2	2	2	2	2	2	2			
		8	53208-KCH-900	Tapa Varilla Dirección	1	1	1	1	1	1	1			
		9	53220-MCG-000	Mesa Superior Tubo Manubrio	1	1	1	1	1	1	–			
			53300-MCG-770	Mesa Superior Tubo Manubrio	–	–	–	–	–	–	1			
		10	61315-MCG-000	Soporte Comp.Instrumentos	1	1	1	1	1	1	–			
			61315-MCG-770	Soporte Comp.Instrumentos	–	–	–	–	–	–	1			
		11	90104-MJ1-000	Perno Reborde, 8 x 19	2	2	2	2	2	2	2			
		12	90111-362-000	Perno Reborde, 8 x 36	4	4	4	4	4	4	4			
		13	90304-425-000	Tuerca Varilla	1	1	1	1	1	1	1			
		14	90309-KF0-003	Tuerca, Reborde,5 mm	2	2	2	2	2	2	2			
		15	90503-425-000	Arandela Varilla Dirección	1	1	1	1	1	1	1			
		16	90535-KB9-000	Arandela Soporte Inferior Tubo Manúbrio	2	2	2	2	2	2	2			
		17	91059-MK4-601	Perno, Fijación 3 x 16	3	3	3	3	3	3	3			
		18	95014-22200	Soporte B2 Superior Tubo Manubrio	2	2	2	2	2	2	2			
		19	95701-08050-00	Perno Reborde, 8 x 50	4	4	4	4	4	4	–			
			90033-GHR-780	Perno Reborde, 8 x 50	–	–	–	–	–	–	4			
		20	53104-MCG-000	Peso B, Manúbrio Derecho	1	1	1	1	1	1	1			

C-5

Guidão • Mesa Superior

Handle Pipe • Top Bridge

Tubo de Manúbrio • Puente Superior

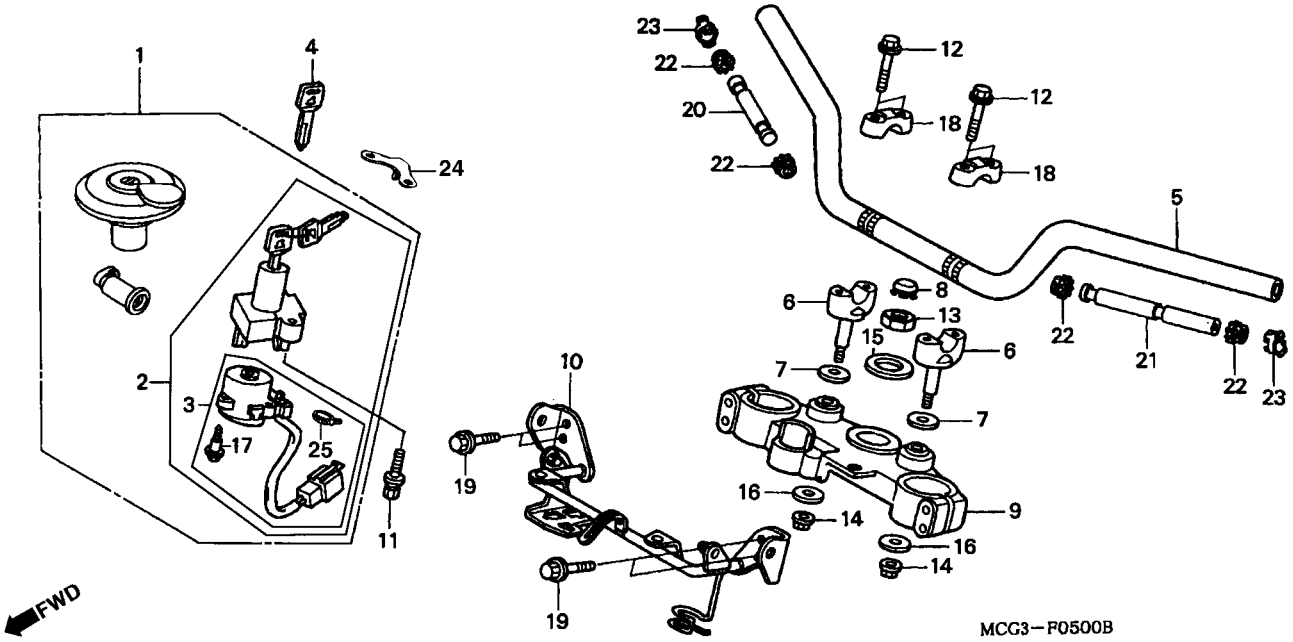

Item de serviço	T.M.O.	Ref. Nº	Nº da peça	Descrição	Qtd. NX4 Falcon 00	01	02	03	04	05	06	Nº de série		Nota
Porca Coluna Direção	0,5	20	53104-MCG-000	Peso B, Guidão Direito	1	1	1	1	1	1	1	.....	.....	.....
Coluna Direção Comp	1,1	21	53105-MCG-000	Peso B, Guidão Esquerdo	1	1	1	1	1	1	1	.....	.....	.....
• Rolamento Superior, Coluna Direção (Adicionar 0,1 por Unidade)		22	53106-KR3-770	Borracha A, Guidão	4	4	4	4	4	4	4	.....	.....	.....
		23	53108-KR3-770	Anel, Peso Guidão	2	2	2	2	2	2	2	.....	.....	.....
		24	35106-KPE-730	Tampa, Interruptor de Contato	–	–	–	–	–	–	1	.....	.....	.....
		25	91058-MG9-681	Cinta, Limitadora	–	–	–	–	–	–	1	.....	.....	.....

Service item	F.R.T	Ref. Nº	Part No.	Description	Reqd Nº NX4 Falcon 00	01	02	03	04	05	06	Serial No.		Area Code
		21	53105-MCG-000	Weight B, L. Steering Handle	1	1	1	1	1	1	1			
		22	53106-KR3-770	Rubber A, Handle Weight	4	4	4	4	4	4	4			
		23	53108-KR3-770	Ring, Handle Weight Snap	2	2	2	2	2	2	2			
		24	35106-KPE-730	**Tampa, Interruptor de Contato**	–	–	–	–	–	–	1			
		25	91058-MG9-681	**Cinta, Limitadora**	–	–	–	–	–	–	1			

Artículo de Servicio	THLL	Ref. Nº	Nº de Pieza	Descripción	Cant. Reqd. NX4 Falcon 00	01	02	03	04	05	06	Nº de série		Tipo
		21	53105-MCG-000	Peso B, Manúbrio Izquierdo	1	1	1	1	1	1	1			
		22	53106-KR3-770	Goma A, Peso Manúbrio	4	4	4	4	4	4	4			
		23	53108-KR3-770	Anillo, Peso Manúbrio	2	2	2	2	2	2	2			
		24	35106-KPE-730	**Tampa, Interruptor de Contato**	–	–	–	–	–	–	1			
		25	91058-MG9-681	**Cinta, Limitadora**	–	–	–	–	–	–	1			

C-6

Coluna de Direção

Steering Stem

Varilla de Dirección

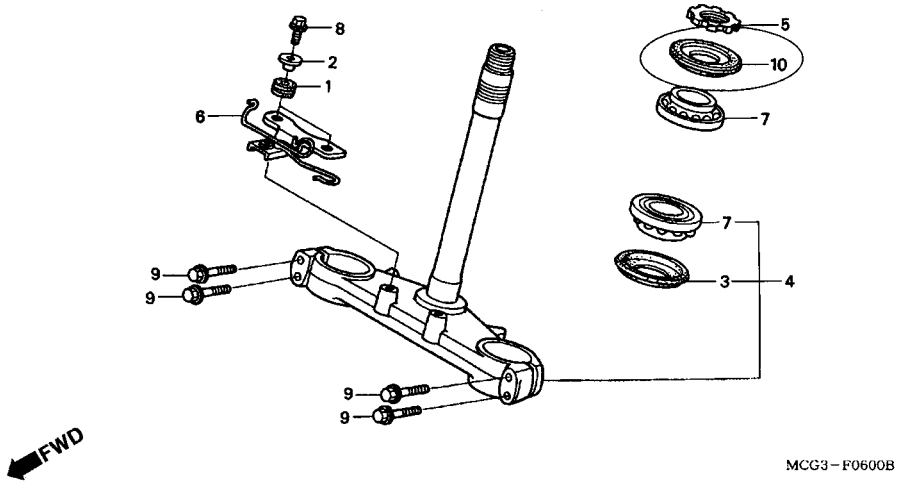

Item de serviço	T.M.O.	Ref. Nº	Nº da peça	Descrição	Qtd. NX4 Falcon 00	01	02	03	04	05	06	Nº de série		Nota
Pára-Lama Dianteiro	0.2	1	18320-196-000	Coxim A, Protetor	2	2	2	2	2	2	2			
(Inclui Peça Relativa)		2	50302-KG1-000	Bucha	2	2	2	2	2	2	2			
			84706-163-670	Bucha, Fixação	–	–	–	2	2	2	2			
		3	53214-KA4-701	Vedador, Coluna Direção (ARAI)	2	2	2	2	–	–	–			
			53214-KCY-671	Vedador, Coluna Direção	–	–	–	–	1	1	1			
		4	53200-MCG-000	Coluna, Direção	1	1	1	1	1	1	1			
		5	53220-KA2-000	Porca, Coluna de Direção	1	1	1	1	–	–	–			
			53229-KPE-900	Porca, Coluna de Direção	–	–	–	–	1	1	1			
		6	61320-MCG-000	Suporte A, Inferior Farol	1	1	1	1	1	1	1			
		7	91015-KV6-003	Rolamento, Coluna Direção (NTN)	2	2	2	2	2	2	2			
		8	95701-06018-08	Parafuso, Flange, 6 x 18	2	2	2	2	2	2	2			
		9	95701-08040-00	Parafuso, Flange, 8 x 40	4	4	4	4	4	4	4			
			90033-GHR-760	Parafuso, Flange, 8 x 40	–	–	–	–	–	–	4			
		10	53214-KCY-671	Vedador, Pó	–	–	–	1	1	1	1			

Service item	F.R.T	Ref. Nº	Part No.	Description	Reqd Nº NX4 Falcon 00	01	02	03	04	05	06	Serial No.		Area Code
Thread Assy., Steering	0.5	1	18320-196-000	Rubber A, Protector	2	2	2	2	2	2	2			
Stem Sub Assy., Steering	1.1	2	50302-KG1-000	Collar	2	2	2	2	2	2	2			
• Bearing, Head Pipe		*		84706-163-670 Collar		–	–	–	2	2	2			
(Add 0.1 For Each.)		3	53214-KA4-701	Dust Seal, Steering Head (ARAI)	2	2	2	2	–	–	–			
				53214-KCY-671 Dust Seal, Steering Head		–	–	–	–	1	1			
		4	53200-MCG-000	Stem Sub Assy., Steering	1	1	1	1	1	1	1			
		5	53220-KA2-000	Thread Assy., Steering	1	1	1	1	–	–	–			
				53229-KPE-900 Thread Assy., Steering		–	–	–	–	1	1			
		6	61320-MCG-000	Stay A, Head Light Lower	1	1	1	1	1	1	1			
		7	91015-KV6-003	Bearing, Head Pipe (NTN)	2	2	2	2	2	2	2			
		8	95701-06018-08	Bolt, Flange, 6 x 18	2	2	2	2	2	2	2			
		9	95701-08040-00	Bolt, Flange, 8 x 40	4	4	4	4	4	4	4			
			90033-GHR-760	Bolt, Flange, 8 x 40	–	–	–	–	–	–	4			
		10	53214-KCY-671	Dust Seal, Dust	–	–	–	1	1	1	1			

Artículo de Servicio	THLL	Ref. Nº	Nº de Pieza	Descripción	Cant. Reqd. NX4 Falcon 00	01	02	03	04	05	06	Nº de série		Tipo
Tuerca Soperior Varilla Dirección	0,5	1	18320-196-000	Goma A, Protector	2	2	2	2	2	2	2			
Ens. Varilla de Dirección	1,1	2	50302-KG1-000	Cojín	2	2	2	2	2	2	2			
• Cojinete Superior de Tubo		*	84706-163-670	Cojín	–	–	–	2	2	2	2			
(Agregar 0,1 de Cada)		3	53214-KA4-701	Guardapolvo Cabezal Dirección (ARAI)	2	2	2	2	–	–	–			
			53214-KCY-671	Guardapolvo Cabezal Dirección	–	–	–	–	1	1	1			
		4	53200-MCG-000	Ens Varilla Dirección	1	1	1	1	1	1	1			
		5	53220-KA2-000	Tuerca Soperior Varilla Dirección	1	1	1	1	–	–	–			
			53229-KPE-900	Tuerca Soperior Varilla Dirección	–	–	–	–	1	1	1			
		6	61320-MCG-000	Soporte A, Inferior Faro	1	1	1	1	1	1	1			
		7	91015-KV6-003	Cojinete (NTN)	2	2	2	2	2	2	2			
		8	95701-06018-08	Perno Reborde, 6 x 18	2	2	2	2	2	2	2			
		9	95701-08040-00	Perno Reborde, 8 x 40	4	4	4	4	4	4	4			
			90033-GHR-760	Perno Reborde, 8 x 40	–	–	–	–	–	–	4			
		10	53214-KCY-671	Guardapolvo, Pó	–	–	–	1	1	1	1			

C-7 (~ 2R000001)

Pára-Lama Dianteiro

Front Fender

Parafango Delantero

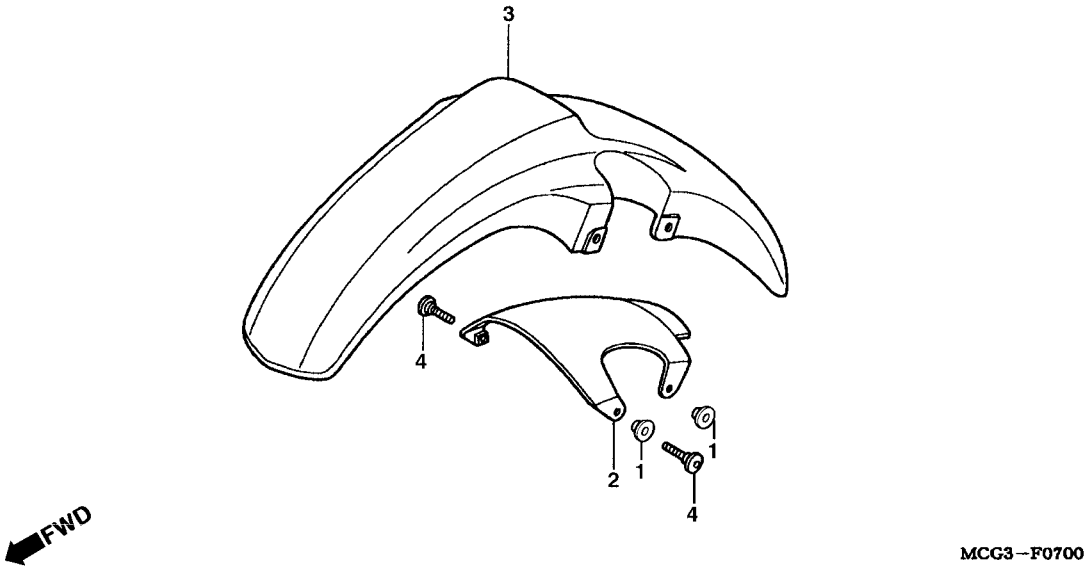

Item de serviço	T.M.O.	Ref. Nº	Nº da peça	Descrição	Qtd. NX4 Falcon 00	01	02	03	04	05	06	Nº de série		Nota
Pára-Lama Dianteiro	0.2	*1	37243-KE2-900	Bucha, 6,5 x 4	4	4	4	–	–	–	–			
(Inclui Peça Relativa)		2	53240-MCG-000	Suporte Pára-Lama Dianteiro	1	1	1	–	–	–	–			
		3	6110A-MCG-000ZA	Pára-Lama Dianteiro *PB-295C* Azul Moema Candy	1	–	–	–	–	–	–			
			6110A-MCG-000ZB	Pára-Lama Dianteiro *R-123* Vermelho Luminoso	1	1	–	–	–	–	–			
			6110A-MCG-000ZC	Pára-Lama Dianteiro *NH-411M* Prata Força Metálica	1	1	–	–	–	–	–			
			6110A-MCG-000ZD	Pára-Lama Dianteiro *BG-119C* Verde Araguaia Candy	–	1	1	–	–	–	–			
			6110A-MCG-000ZE	Pára-Lama Dianteiro *R-214C* Vermelho Brava Candy	–	–	1	–	–	–	–			
			6110A-MCG-000ZF	Pára-Lama Dianteiro *NH-352M* Cinza Una Metálica	–	–	1	–	–	–	–			
		4	90085-KFB-000	Parafuso, Especial, 6 x 22	4	4	4	–	–	–	–			

Service item	F.R.T	Ref. Nº	Part No.	Description	Reqd Nº NX4 Falcon 00	01	02	03	04	05	06	Serial No.		Area Code
Fender, Fr	0.2	*1	37243-KE2-900	Bush, 6,5 x 4	4	4	4	–	–	–	–			
(Inc. Relative Part)		2	53240-MCG-000	Holder, FR. Fork	1	1	1	–	–	–	–			
		3	6110A-MCG-000ZA	Fender, FR. *PB-295C* Candy Moema Blue	1	–	–	–	–	–	–			
			6110A-MCG-000ZB	Fender, FR. *R-123* Luminous Red	1	1	–	–	–	–	–			
			6110A-MCG-000ZC	Fender, FR. *NH-411M* Force Silver Metallic	1	1	–	–	–	–	–			
			6110A-MCG-000ZD	Fender, FR. *BG-119C* Candy Araguaia Green	–	1	1	–	–	–	–			
			6110A-MCG-000ZE	Fender, FR. *R-214C* Candy Brava Red	–	–	1	–	–	–	–			
			6110A-MCG-000ZF	Fender, FR. *NH-352M* Una Gray Metallic	–	–	1	–	–	–	–			
		4	90085-KFB-000	Bolt, Special, 6 x 22	4	4	4	–	–	–	–			

Artículo de Servicio	THLL	Ref. Nº	Nº de Pieza	Descripción	Cant. Reqd. NX4 Falcon 00	01	02	03	04	05	06	Nº de série		Tipo
Parafango Delantero	0.2	*1	37243-KE2-900	Buje, 6,5 x 4	4	4	4	–	–	–	–			
(Incluye Pieza Relacionada)		2	53240-MCG-000	Soporte Parafango Delantero	1	1	1	–	–	–	–			
		3	6110A-MCG-000ZA	Parafango Delantero *PB-295C* Azul Moema Candy	1	–	–	–	–	–	–			
			6110A-MCG-000ZB	Parafango Delantero *R-123* Rojo Luminoso	1	1	–	–	–	–	–			
			6110A-MCG-000ZC	Parafango Delantero *NH-411M* Plata Fuerza Metalica.	1	1	–	–	–	–	–			
			6110A-MCG-000ZD	Parafango Delantero *BG-119C* Verde Candy Araguaia	–	1	1	–	–	–	–			
			6110A-MCG-000ZE	Parafango Delantero *R-214C* Rojo Brava Candy	–	–	1	–	–	–	–			
			6110A-MCG-000ZF	Parafango Delantero *NH-352M* Ceniza Una Metalica.	–	–	1	–	–	–	–			
		4	90085-KFB-000	Perno Especial, 6 x 22	4	4	4	–	–	–	–			

C-7.1 (3R000001 ~)

Pára-Lama Dianteiro

Front Fender

Parafango Delantero

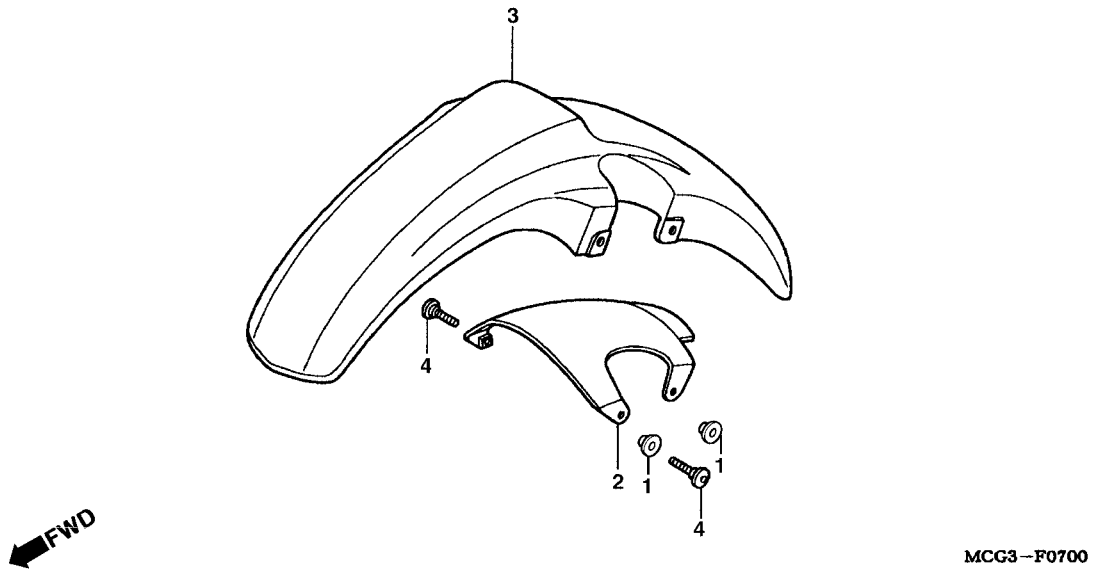

Item de serviço	T.M.O.	Ref. Nº	Nº da peça	Descrição	Qtd. NX4 Falcon 00	01	02	03	04	05	06	Nº de série		Nota
Pára-Lama Dianteiro	0.2	1	37243-KE2-900	Bucha, 6,5 x 4	–	–	–	4	–	–	–			
(Inclui Peça Relativa)		2	53240-MCG-000	Suporte Pára-Lama Dianteiro	1	1	1	1	–	–	–			
		3	6110A-MCG-000ZG	Pára-Lama, Dianteiro *PB-340C* Azul Araras Candy	–	–	–	1	–	–	–			
			6110A-MCG-000ZE	Pára-Lama, Dianteiro *R-214C* Vermelho Brava Candy	–	–	–	1	–	–	–			
			6110A-MCG-000ZH	Pára-Lama, Dianteiro *NH-1* Preto	–	–	–	1	–	–	–			
		4	90085-KFB-000	Parafuso, Especial, 6 x 22	4	4	4	4	–	–	–			

Service item	F.R.T	Ref. Nº	Part No.	Description	Reqd Nº NX4 Falcon 00	01	02	03	04	05	06	Serial No.		Area Code
Fender, Fr	0.2	1	37243-KE2-900	Bush, 6,5 x 4	–	–	–	4	–	–	–			
(Inc. Relative Part)		2	53240-MCG-000	Holder, FR. Front	1	1	1	1	–	–	–			
		3	6110A-MCG-000ZG	Front Fender *PB-340C* Candy Araras Blue	–	–	–	1	–	–	–			
			6110A-MCG-000ZE	Front Fender *R-214C* Candy Brava Red	–	–	–	1	–	–	–			
			6110A-MCG-000ZH	Front Fender *NH-1* Black	–	–	–	1	–	–	–			
		4	90085-KFB-000	Bolt, Special, 6 x 22	4	4	4	4	–	–	–			

Artículo de Servicio	THLL	Ref. Nº	Nº de Pieza	Descripción	Cant. Reqd. NX4 Falcon 00	01	02	03	04	05	06	Nº de série		Tipo
Parafango Delantero	0.2	1	37243-KE2-900	Buje, 6,5 x 4	–	–	–	4	–	–	–			
(Incluye Pieza Relacionada)		2	53240-MCG-000	Soporte Parafango Delantero	1	1	1	1	–	–	–			
		3	6110A-MCG-000ZG	Parafango Delantero *PB-340C* Azul Araras Candy	–	–	–	1	–	–	–			
			6110A-MCG-000ZE	Parafango Delantero *R-214C* Rojo Brava Candy	–	–	–	1	–	–	–			
			6110A-MCG-000ZH	Parafango Delantero *NH-1* Negro	–	–	–	1	–	–	–			
		4	90085-KFB-000	Perno Especial, 6 x 22	4	4	4	4	–	–	–			

C-7.2 (4R000001 / 5R000001 / 6R000001~)

Pára-Lama Dianteiro

Front Fender

Parafango Delantero

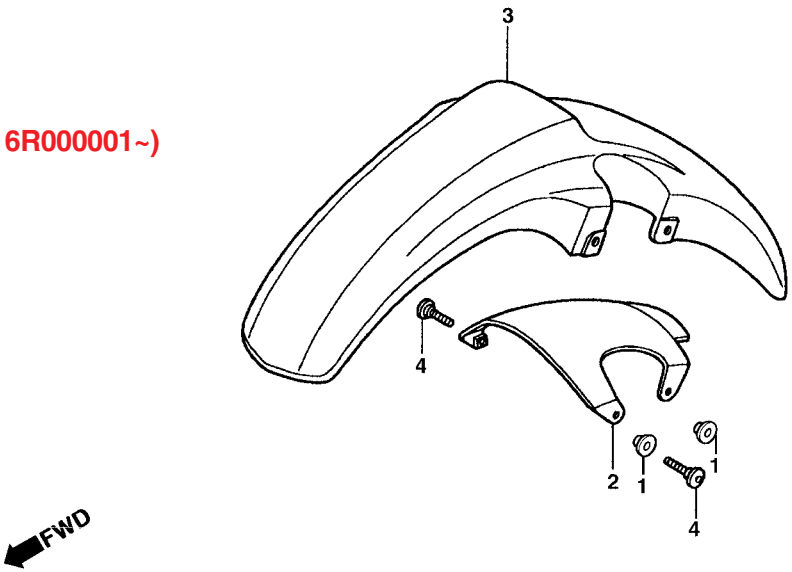

Item de serviço	T.M.O.	Ref. Nº	Nº da peça	Descrição	Qtd. NX4 Falcon 00	01	02	03	04	05	06	Nº de série		Nota
Mola, Garfo Dianteiro	0,2	1	37243-KE2-900	Bucha, 6,5 x 4	–	–	–	–	4	4	4			
Garfo Dianteiro Direito	0,4	2	53240-MCG-000	Suporte Pára-Lama Dianteiro	–	–	–	–	1	1	1			
(Adicionar 0,2 por Unidade)		3	6110A-MCG-000ZJ	Pára-Lama, Dianteiro *BG-128C* Verde Selva Candy.	–	–	–	–	1	1	–			
• Garfo Dianteiro Esquerdo.			6110A-MCG-000ZL	Pára-Lama, Dianteiro *R-294* Vermelho Brasileiro	–	–	–	–	1	1	–			
Retentor Garfo Dianteiro	0,8		6110A-MCG-000ZH	Pára-Lama, Dianteiro *NH-1* Preto	–	–	–	–	1	1	1			
(Adicionar 0,5 por Unidade)			6110A-MCG-000ZP	Pára-Lama, Dianteiro *NH-A37M*										
Tubo Comp., Garfo Dianteiro	0,9			Prata Metálico Mat Twister	–	–	–	–	–	–	1			
(Adicionar 0,6 por Unidade)			6110A-MCG-000ZQ	Pára-Lama, Dianteiro *PB-366M*										
• Cilindro Inferior Direito				Azul Metálico Mat Garopaba	–	–	–	–	–	–	1			
(Adicionar 0,6 por Unidade)		4	90085-KFB-000	Parafuso, Especial, 6 x 22	–	–	–	–	4	4	4			
• Cilindro, Inferior Esquerdo														

Service item	F.R.T	Ref. Nº	Part No.	Description	Reqd Nº NX4 Falcon 00	01	02	03	04	05	06	Serial No.		Area Code
Fender, Fr	0.2	1	37243-KE2-900	Bush, 6,5 x 4	–	–	–	–	4	4	4			
(Inc. Relative Part)		2	53240-MCG-000	Holder, FR. Front	–	–	–	–	1	1	1			
		3	6110A-MCG-000ZJ	Front Fender *BG-128C* Candy Selva Green	–	–	–	–	1	1	1			
			6110A-MCG-000ZL	Front Fender *R-294* Brazilian Red	–	–	–	–	1	1	1			
			6110A-MCG-000ZH	Front Fender *NH-1* Black	–	–	–	–	1	1	1			
			6110A-MCG-000ZP	Front Fender *NH-A37M* Metallic Silver Mat Twister	–	–	–	–	–	–	1			
			6110A-MCG-000ZQ	Front Fender *PB-366M* Metallic Blue Mat Garopaba	–	–	–	–	–	–	1			
		4	90085-KFB-000	Bolt, Special, 6 x 22	–	–	–	–	4	4	4			

Artículo de Servicio	THLL	Ref. Nº	Nº de Pieza	Descripción	Cant. Reqd. NX4 Falcon 00	01	02	03	04	05	06	Nº de série		Tipo
Parafango Delantero	0.2	1	37243-KE2-900	Buje, 6,5 x 4	–	–	–	–	4	4	4			
(Incluye Pieza Relacionada)		2	53240-MCG-000	Soporte Parafango Delantero	–	–	–	–	1	1	1			
		3	6110A-MCG-000ZJ	Parafango Delantero *BG-128C* Verde Selva Candy	–	–	–	–	1	1	1			
			6110A-MCG-000ZL	Parafango Delantero *R-294* Rojo Brasileño	–	–	–	–	1	1	1			
			6110A-MCG-000ZH	Parafango Delantero *NH-1* Negro	–	–	–	–	1	1	1			
			6110A-MCG-000ZP	Parafango Delantero *NH-A37M* Plata Metalico Mat Twister	–	–	–	–	–	–	1			
			6110A-MCG-000ZQ	Parafango Delantero *PB-366M* Azul Metalico Mat Garopaba	–	–	–	–	–	–	1			
		4	90085-KFB-000	Perno Especial, 6 x 22	–	–	–	–	4	4	4			

C-8

Garfo Dianteiro

Front Fork

Horquilla Delantera

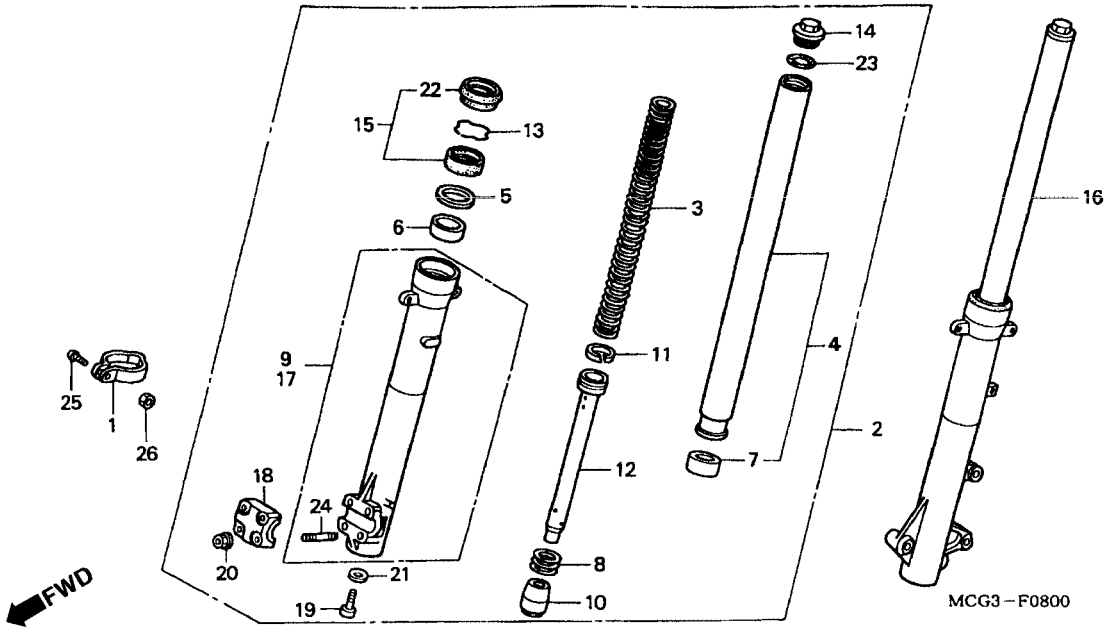

Item de serviço	T.M.O.	Ref. Nº	Nº da peça	Descrição	Qtd. NX4 Falcon 00	01	02	03	04	05	06	Nº de série		Nota
		1	44832-MG2-700	Presilha, Cabo Velocímetro	1	1	1	1	1	1	1			
		2	51400-MCG-941ZA	Garfo Dianteiro Direito *NH-109MS* Prata Metálica Shot Especial	1	1	1	1	1	1	1			
		3	51401-MCG-003	Mola, Garfo Dianteiro	2	2	2	2	2	2	2			
		4	51410-MCG-003	Tubo Comp., Dianteiro	2	2	2	2	2	2	2			
		5	51412-MB4-003	Anel, Limitador	2	2	2	2	2	2	2			
		6	51414-KCR-003	Bucha, Guia (SHOWA)	2	2	2	2	2	2	2			
		7	51415-KCR-003	Bucha, Deslizadora (SHOWA)	2	2	2	2	2	2	2			
		8	51416-MCG-003	Mola, Assento	2	2	2	2	2	2	2			
		9	51420-MCG-003	Cilindro, Inferior Direito	1	1	1	1	1	1	1			
		10	51432-MV4-003	Vedador, Inferior Óleo	2	2	2	2	2	2	2			
		11	51437-MM5-003	Anel, Tubo Mola	2	2	2	2	2	2	2			
		12	51440-MCG-003	Assento, Mola	2	2	2	2	2	2	2			
		13	51447-MCG-003	Anel, Limitador	2	2	2	2	2	2	2			
		14	51455-MM9-003	Parafuso, Garfo Dianteiro	2	2	2	2	2	2	2			
		15	51490-MN8-305	Retentor, Garfo Dianteiro	2	2	2	2	2	2	2			
		16	51500-MCG-003	Garfo, Dianteiro Esquerdo	1	1	1	1	1	1	1			
		17	51520-MCG-003	Cilindro, Inferior Esquerdo	1	1	1	1	1	1	1			
		18	51634-MK5-003ZJ	Suporte, Cilindro Inferior *NH-109MS* Prata Shot Metálica Especial	1	1	1	1	1	1	1			
		19	90116-383-721	Parafuso, Allen, 5 mm	2	2	2	2	2	2	2			

Service item	F.R.T	Ref. Nº	Part No.	Description	Reqd Nº NX4 Falcon 00	01	02	03	04	05	06	Serial No.		Area Code
Spring, FR. Fork	0.2	1	44832-MG2-700	Clamper, Speedometer Cable	1	1	1	1	1	1	1			
Fork Assy., R. Fr	0.4	2	51400-MCG-941ZA	Fork Assy., R. FR.										
(Add 0.2 For Each.)				*Nh-109MS* Shot Silver Metallic Special	1	1	1	1	1	1	1			
• Fork Assy., L. FR.		3	51401-MCG-003	Spring, FR. Fork	2	2	2	2	2	2	2			
Seal Set, FR. Fork	0.8	4	51410-MCG-003	Pipe Comp., Fr	2	2	2	2	2	2	2			
(Add 0.5 For Each.)		5	51412-MB4-003	Ring, Back Up	2	2	2	2	2	2	2			
Pipe Comp., Fr	0.9	6	51414-KCR-003	Bush, Guide (Showa)	2	2	2	2	2	2	2			
(Add 0.6 For Each.)		7	51415-KCR-003	Bush, Slider (Showa)	2	2	2	2	2	2	2			
• Case Comp., R. Bottom		8	51416-MCG-003	Spring, Rebound	2	2	2	2	2	2	2			
(Add 0.6 For Each.)		9	51420-MCG-003	Case Comp., R. Bottom	1	1	1	1	1	1	1			
• Case, L. Bottom		10	51432-MV4-003	Piece, Oil Lock	2	2	2	2	2	2	2			
		11	51437-MM5-003	Ring, Piston	2	2	2	2	2	2	2			
		12	51440-MCG-003	Pipe, Seat	2	2	2	2	2	2	2			
		13	51447-MCG-003	Ring, Oil Seal Stop	2	2	2	2	2	2	2			
		14	51455-MM9-003	Bolt Comp., FR. Fork	2	2	2	2	2	2	2			
		15	51490-MN8-305	Seal Set, FR. Fork	2	2	2	2	2	2	2			
		16	51500-MCG-003	Fork Assy., L. Fr	1	1	1	1	1	1	1			
		17	51520-MCG-003	Case, L. Bottom	1	1	1	1	1	1	1			
		18	51634-MK5-003ZJ	Holder, Axle *NH-109MS* Shot Silver Metallic Special	1	1	1	1	1	1	1			
		19	90116-383-721	Bolt, Socket, 5 mm	2	2	2	2	2	2	2			

Artículo de Servicio	THLL	Ref. Nº	Nº de Pieza	Descripción	Cant. Reqd. NX4 Falcon 00	01	02	03	04	05	06	Nº de série		Tipo
Resorte Horquilla Delantera	0.2	1	44832-MG2-700	Presilla Cable Velocimetro	1	1	1	1	1	1	1			
Horquilla Delantera Derecha	0.4	2	51400-MCG-941ZA	Horquilla Delantera Derecha *NH-109MS*										
(Agregue 0,2 de cada)				Plata Metalica Shot Especial	1	1	1	1	1	1	1			
• Horquilla Delantera Izquierda		3	51401-MCG-003	Resorte Horquilla Delantera	2	2	2	2	2	2	2			
Guardapolvo Horquilla Delantera	0.8	4	51410-MCG-003	Tubo Comp. Delantero	2	2	2	2	2	2	2			
(Agregue 0,5 de cada)		5	51412-MB4-003	Anillo Refuerzo	2	2	2	2	2	2	2			
Tubo Comp Delantero	0.9	6	51414-KCR-003	Buje (SHOWA)	2	2	2	2	2	2	2			
(Agregue 0,6 de cada)		7	51415-KCR-003	Buje (SHOWA)	2	2	2	2	2	2	2			
• Caja Derecha Horquilla		8	51416-MCG-003	Resorte Asiento	2	2	2	2	2	2	2			
(Agregue 0,6 de cada)		9	51420-MCG-003	Ens Cilindro Derecho Externo Horquilla Delantera	1	1	1	1	1	1	1			
• Caja Izquierda Horquilla		10	51432-MV4-003	Sello Inferior Aceite	2	2	2	2	2	2	2			
		11	51437-MM5-003	Anillo	2	2	2	2	2	2	2			
		12	51440-MCG-003	Asiento Resorte	2	2	2	2	2	2	2			
		13	51447-MCG-003	Grapa Limitadora	2	2	2	2	2	2	2			
		14	51455-MM9-003	Perno Horquilla Delantera	2	2	2	2	2	2	2			
		15	51490-MN8-305	Guardapolvo Horquilla Delantera	2	2	2	2	2	2	2			
		16	51500-MCG-003	Horquilla Delantera Izquierda	1	1	1	1	1	1	1			
		17	51520-MCG-003	Ens Horquila Delantera Izquierda	1	1	1	1	1	1	1			
		18	51634-MK5-003ZJ	Soporte Eje Delantero										
				NH-109MS Plata Shot Metálica Especial	1	1	1	1	1	1	1			
		19	90116-383-721	Perno Casquillo, 5 mm	2	2	2	2	2	2	2			

C-8

Garfo Dianteiro

Front Fork

Horquilla Delantera

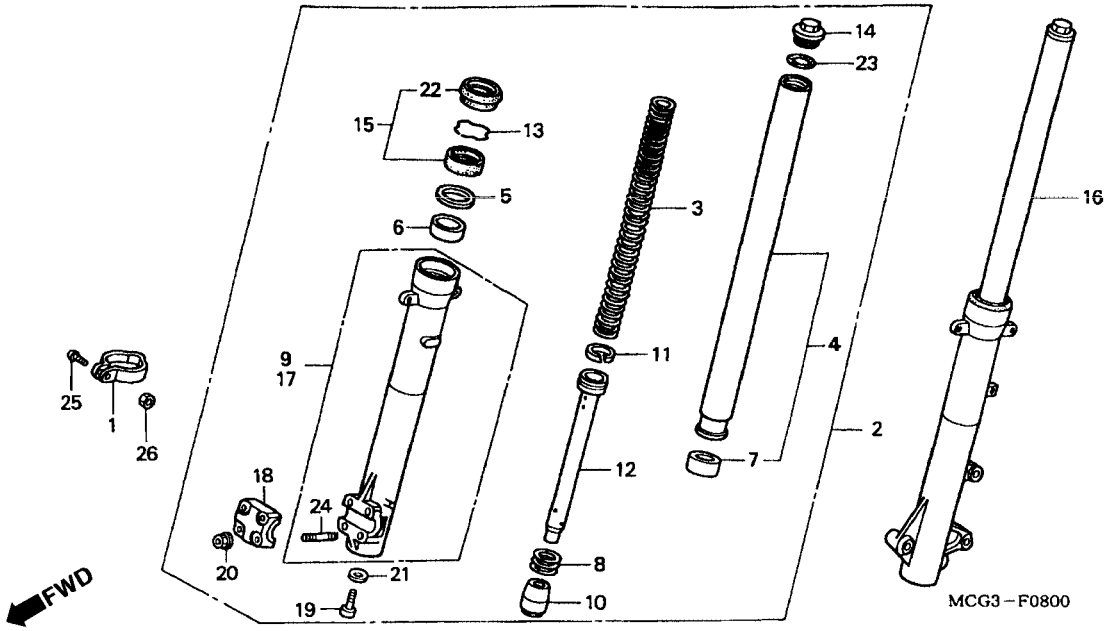

Item de serviço	T.M.O.	Ref. Nº	Nº da peça	Descrição	Qtd. NX4 Falcon 00	01	02	03	04	05	06	Nº de série		Nota
Pastilha, Freio Dianteiro	0,1	20	90301-473-003	Porca U, 6mm	4	4	4	4	4	4	4			
Suporte Cáliper, Freio Dianteiro Direito	0,2	21	90544-283-000	Arruela, Especial, 5 mm	2	2	2	2	2	2	2			
• Cáliper		22	91254-MM8-003	Retentor, Pó	2	2	2	2	2	2	2			
Cáliper, Dianteiro Esquerdo	0,4	23	91356-KF0-003	Anel, Vedação, 33,2 x 2,4	2	2	2	2	2	2	2			
Pistão, 27 x 31	0,5	24	92900-06025-0E	Prisioneiro, 6 x 25	4	4	4	4	4	4	4			
(Adicionar 0,1 por Unidade)		25	93500-05020-0G	Parafuso, Phillips, 5 x 20	1	1	1	1	1	1	1			
(Inclui Peça Relativa)		26	94001-05000-0S	Porca, Sextavada, 5 mm	1	1	1	1	1	1	–			
			90201-GHR-E20	Porca, Sextavada, 5 mm	–	–	–	–	–	–	1			

Service item	F.R.T	Ref. Nº	Part No.	Description	Reqd Nº NX4 Falcon 00	01	02	03	04	05	06	Serial No.		Area Code
		20	90301-473-003	Nut, U, 6 mm	4	4	4	4	4	4	4			
		21	90544-283-000	Washer, Special, 5 mm	2	2	2	2	2	2	2			
		22	91254-MM8-003	Dust Seal	2	2	2	2	2	2	2			
		23	91356-KF0-003	O-Ring, 33.2 x 2.4	2	2	2	2	2	2	2			
		24	92900-06025-0E	Bolt, Stud, 6 x 25	4	4	4	4	4	4	4			
		25	93500-05020-0G	Scren, Pan, 5 x 20	1	1	1	1	1	1	1			
		26	94001-05000-0S	Nut, Hex ., 5 mm	1	1	1	1	1	1	–			
			90201-GHR-E20	Nut, Hex ., 5 mm	–	–	–	–	–	–	1			

Artículo de Servicio	THLL	Ref. Nº	Nº de Pieza	Descripción	Cant. Reqd. NX4 Falcon 00	01	02	03	04	05	06	Nº de série		Tipo
		20	90301-473-003	Tuerca U, 6 mm	4	4	4	4	4	4	4			
		21	90544-283-000	Arandela Especial, 5 mm	2	2	2	2	2	2	2			
		22	91254-MM8-003	Guardapolvo	2	2	2	2	2	2	2			
		23	91356-KF0-003	Anillo, O, 33,2 x 2,4	2	2	2	2	2	2	2			
		24	92900-06025-0E	Prisionero, 6 x 25	4	4	4	4	4	4	4			
		25	93500-05020-0G	Tornillo Alomado, 5 x 20	1	1	1	1	1	1	1			
		26	94001-05000-0S	Tuerca Hex., 5 mm	1	1	1	1	1	1	–			
			90201-GHR-E20	Tuerca Hex., 5 mm	–	–	–	–	–	–	1			

C-9

Cáliper do Freio Dianteiro

Front Brake Caliper

Calibrador de Freno Delantero

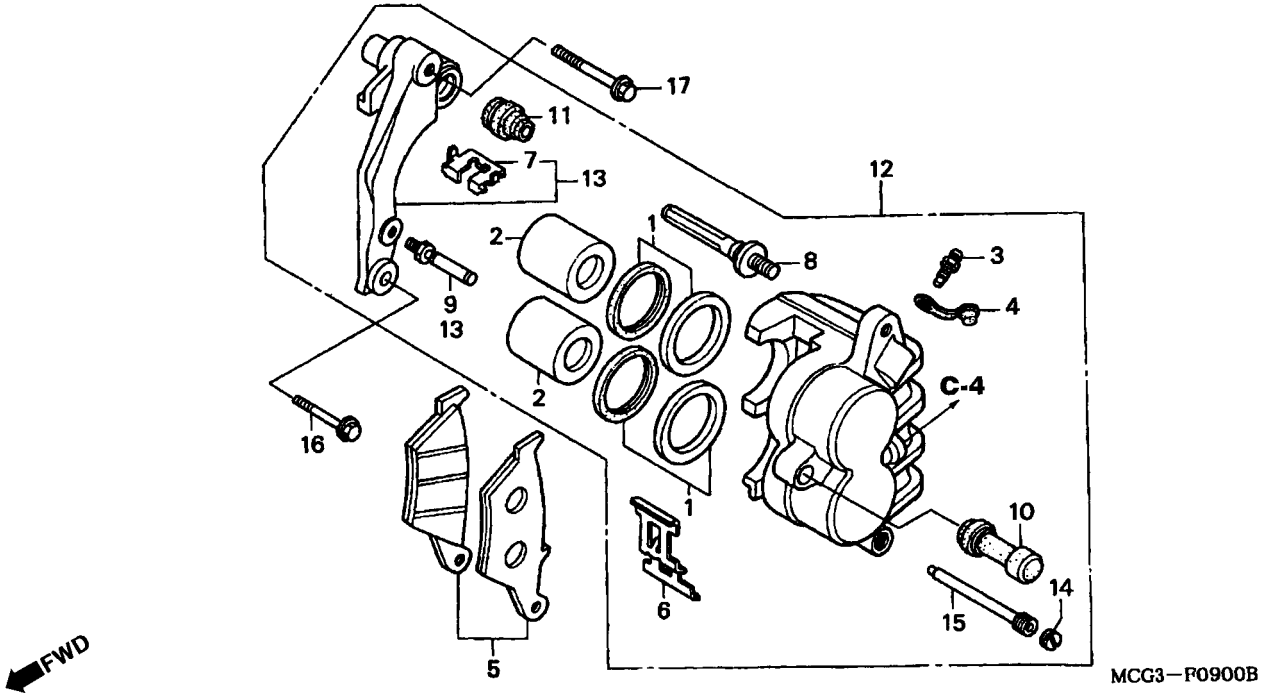

Item de serviço	T.M.O.
Eixo Roda Dianteira	0,3
• Caixa Engrenagem Velocímetro	
Disco Freio Dianteiro	0,4
Bucha Distanciadora Roda Dianteira	0,5
• Rolamento, Radial Esferas, 6202U	
(Adicionar 0,1 por Unidade)	
Peso, Balanceador	0,6
Pneu Dianteiro	0,9
• Câmara, Ar	
Roda Dianteira	1,0
Protetor, Roda Dianteira	2,3
Cubo, Roda Dianteira	2,4

Ref. Nº	Nº da peça	Descrição	Qtd. NX4 Falcon 00	01	02	03	04	05	06	Nº de série		Nota
1	06431-MA3-405	Anel Pistão Jogo	2	2	2	2	2	2	2			
2	43107-MAJ-G41	Pistão, 27 x 31	2	2	2	2	2	2	2			
3	43352-568-003	Parafuso, Sangria	1	1	1	1	1	1	1			
4	43353-461-771	Capa, Parafuso Sangria	1	1	1	1	1	1	1			
5	45105-KAS-405	Pastilhas, Freio Dianteiro	1	1	1	1	1	1	1			
6	45108-KW8-901	Mola, Pastilha	1	1	1	1	1	1	1			
7	45112-KAS-901	Mola, Pastilha	1	1	1	1	1	1	1			
8	45131-HA5-672	Pino A, Parafuso	1	1	1	1	1	1	1			
9	45131-166-016	Pino, Parafuso	1	1	1	1	1	1	1			
10	45132-166-016	Capa Pino (NISSIN)	1	1	1	1	1	1	1			
11	45133-MA3-006	Capa B, Parafuso	1	1	1	1	1	1	1			
12	45150-MCG-006	Cáliper Comp., Dianteiro Esquerdo	1	1	1	1	1	1	1			
13	45110-KAS-902	Suporte, Dianteiro Esquerdo	1	1	1	1	1	1	1			
14	45203-MG3-016	Plugue	1	1	1	1	1	1	1			
15	45215-ML7-922	Pino, Alça	1	1	1	1	1	1	1			
16	90131-MS6-900	Parafuso, Flange, 8 x 40	1	1	1	1	1	1	1			
17	90132-MY2-000	Parafuso, Flange, 8 x 50	1	1	1	1	1	1	1			

Service item	F.R.T	Ref. Nº	Part No.	Description	Reqd Nº NX4 Falcon 00	01	02	03	04	05	06	Serial No.		Area Code
Pad Set, FR. Brake	0.1	1	06431-MA3-405	Seal Set, Piston	2	2	2	2	2	2	2			
Bracket Sub Assy., L. FR	0.2	2	43107-MAJ-G41	Piston, 27 x 31	2	2	2	2	2	2	2			
• Caliper		3	43352-568-003	Screw, Bleeder	1	1	1	1	1	1	1			
Caliper Sub Assy., L. FR	0.4	4	43353-461-771	Cap, Bleeder	1	1	1	1	1	1	1			
Piston, 27 x 31	0.5	5	45105-KAS-405	Pad Set, FR. Brake	1	1	1	1	1	1	1			
(Add 0.1 For Each.)		6	45108-KW8-901	Spring, Pad	1	1	1	1	1	1	1			
(Inc. Relative Part)		7	45112-KAS-901	Retainer	1	1	1	1	1	1	1			
		8	45131-HA5-672	Bolt A, Pin	1	1	1	1	1	1	1			
		9	45131-166-016	Bolt, Pin	1	1	1	1	1	1	1			
		10	45132-166-016	Boot, Pin Bush (NISSIN)	1	1	1	1	1	1	1			
		11	45133-MA3-006	Boot B	1	1	1	1	1	1	1			
		12	45150-MCG-006	Caliper Sub Assy., L. FR	1	1	1	1	1	1	1			
		13	45110-KAS-902	Bracket Sub Assy., L. FR. Cáliper	1	1	1	1	1	1	1			
		14	45203-MG3-016	Plug, Pin	1	1	1	1	1	1	1			
		15	45215-ML7-922	Pin, Ranger	1	1	1	1	1	1	1			
		16	90131-MS6-900	Bolt, Flange, 8 x 40	1	1	1	1	1	1	1			
		17	90132-MY2-000	Bolt, Flange, 8 x 50	1	1	1	1	1	1	1			

Artículo de Servicio	THLL	Ref. Nº	Nº de Pieza	Descripción	Cant. Reqd. NX4 Falcon 00	01	02	03	04	05	06	Nº de série		Tipo
Pastilla, Freno Delantero	0.1	1	06431-MA3-405	Juego, Guardapolvo	2	2	2	2	2	2	2			
Soporte Calibrador, Freno Delantero	0.2	2	43107-MAJ-G41	Piston, 27 x 31	2	2	2	2	2	2	2			
• Calibrador		3	43352-568-003	Tornillo, Purgador	1	1	1	1	1	1	1			
Calibrador de Freno Delantero	0.4	4	43353-461-771	Tapa, Purgador	1	1	1	1	1	1	1			
Piston, 27 x 31	0.5	5	45105-KAS-405	Pastilla, Freno Delantero	1	1	1	1	1	1	1			
(Agregue 0,1 de cada)		6	45108-KW8-901	Resorte, Pastilla	1	1	1	1	1	1	1			
(Incluye Pieza Relacionada)		7	45112-KAS-901	Fijador Soporte	1	1	1	1	1	1	1			
		8	45131-HA5-672	Perno Espiga	1	1	1	1	1	1	1			
		9	45131-166-016	Perno Espiga.	1	1	1	1	1	1	1			
		10	45132-166-016	Buje Espiga (NISSIN)	1	1	1	1	1	1	1			
		11	45133-MA3-006	Cubierta B	1	1	1	1	1	1	1			
		12	45150-MCG-006	Ens Calibrador Izquierdo, Freno Delantero	1	1	1	1	1	1	1			
		13	45110-KAS-902	Soporte Delantero, Izquierdo	1	1	1	1	1	1	1			
		14	45203-MG3-016	Espiga Tapon	1	1	1	1	1	1	1			
		15	45215-ML7-922	Perno Espiga	1	1	1	1	1	1	1			
		16	90131-MS6-900	Perno Reborde, 8 x 40	1	1	1	1	1	1	1			
		17	90132-MY2-000	Perno Reborde, 8 x 50	1	1	1	1	1	1	1			

C-10

Roda Dianteira

Front Wheel

Rueda Delantera

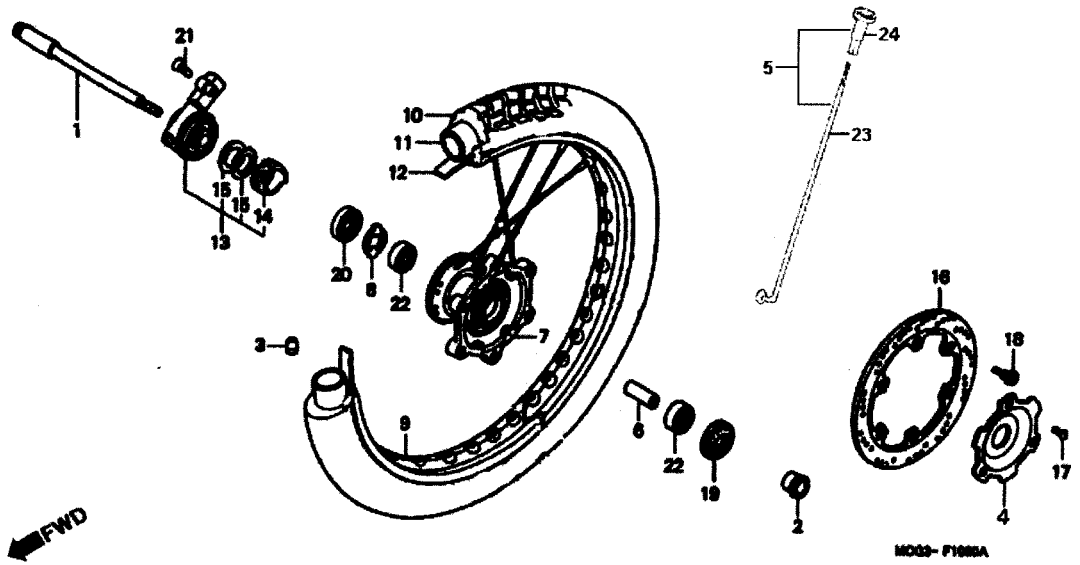

Item de serviço	T.M.O.	Ref. Nº	Nº da peça	Descrição	Qtd. NX4 Falcon 00	01	02	03	04	05	06	Nº de série		Nota
		1	44301-MCG-000	Eixo, Roda Dianteira	1	1	1	1	1	1	1			
		2	44311-MG3-000	Bucha, Roda Dianteira	1	1	1	1	1	1	1			
		3	44606-283-000	Peso Balanceador (20G)	N	N	N	N	–	–	–			
			42704-MEG-003	Peso Balanceador (15G)	–	–	–	–	N	N	N			
			42705-MEG-003	Peso Balanceador (20G)	–	–	–	–	N	N	N			
		4	44610-KAS-900	Flange, Cubo	1	1	1	1	1	1	1			
		5	44610-MCG-000	Raio Dianteiro, Jogo	36	36	36	36	36	36	–			
		6	44620-MG3-000	Bucha Distanciadora, Roda Dianteira	1	1	1	1	1	1	1			
		7	44601-MCG-000	Cubo, Roda Dianteira	1	1	1	1	1	1	1			
		8	44680-MA0-000	Trava, Engrenagem Velocímetro	1	1	1	1	1	1	1			
		9	44701-MCG-000	Aro, Roda Dianteira	1	1	1	1	1	1	1			
		10	44711-MCG-000	Pneu, Dianteiro	1	–	–	–	–	–	–			
			44711-MCG-008	Pneu, Dianteiro 90/90-2154S	–	1	1	–	–	–	–			
		*	44711-MCG-018	Pneu, Dianteiro (PIRELLI) (90/90-21 M/C 54S)	–	–	–	1	1	1	1			
		11	44712-MAN-622	Câmara, Ar (PIRELLI)	1	1	1	1	1	1	1			
		12	44713-MAN-622	Protetor, Câmara (PIRELLI)	1	1	1	1	1	1	1			
		13	44800-MCG-000	Caixa Engrenagem, Velocímetro	1	1	1	1	1	1	1			
		14	44806-MCG-003	Engrenagem Comp., Velocímetro	1	1	1	1	1	1	1			
		15	44809-402-000	Arruela, Engrenagem Velocímetro	2	2	2	2	2	2	2			
		16	45351-MCG-000	Disco, Freio Dianteiro	1	1	1	1	1	1	1			
		17	90101-KS6-700	Parafuso, Especial, 6 x 10	3	3	3	3	3	3	3			
		18	90105-MK5-010	Parafuso, Disco, 8 x 22	6	6	6	6	6	6	6			

Service item	F.R.T
Axle, FR. Wheel	0.3
• Box Assy., Speedometer Gear	
Disk, FR. Brake	0.4
Collar, FR. Wheel Distance	0.5
• Bearing, Radial Ball, 6202U	
(Add 0.1 For Each.)	
Balancer	0.6
Tire, Fr	0.9
• Tube, Tire	
Wheel Sub Assy., FR	1.0
Rim, FR. Wheel	2.3
Hub Sub Assy., FR	2.4

Ref. Nº	Part No.	Description	Reqd Nº NX4 Falcon 00	01	02	03	04	05	06	Serial No.		Area Code
1	44301-MCG-000	Axle, FR. Wheel	1	1	1	1	1	1	1			
2	44311-MG3-000	Collar, FR. Wheel	1	1	1	1	1	1	1			
3	44606-283-000	Balancer (20G)	N	N	N	N	–	–	–			
	42704-MEG-003	Balancer (15G)	–	–	–	–	N	N	N			
	42705-MEG-003	Balancer (20G)	–	–	–	–	N	N	N			
4	44610-KAS-900	Cover, FR. Hub	1	1	1	1	1	1	1			
5	44610-MCG-000	Spoke Set, FR	36	36	36	36	36	36	–			
6	44620-MG3-000	Collar, FR. Wheel Distance	1	1	1	1	1	1	1			
7	44601-MCG-000	Hub Sub Assy., FR	1	1	1	1	1	1	1			
8	44680-MA0-000	Retainer, Gear Box	1	1	1	1	1	1	1			
9	44701-MCG-000	Rim, FR. Wheel	1	1	1	1	1	1	1			
10	44711-MCG-000	Tire, FR	1	–	–	–	–	–	–			
	44711-MCG-008	Tire, FR 90/90-2154S	–	1	1	–	–	–	–			
*	44711-MCG-018	Tire, FR (PIRELLI) (90/90-21 M/C 54S)	–	–	–	1	1	1	1			
11	44712-MAN-622	Tube, Tire (Pirelli)	1	1	1	1	1	1	1			
12	44713-MAN-622	Flap, Tire (Pirelli)	1	1	1	1	1	1	1			
13	44800-MCG-000	Box Assy., Speedometer Gear	1	1	1	1	1	1	1			
14	44806-MCG-003	Gear Comp., Speedometer	1	1	1	1	1	1	1			
15	44809-402-000	Washer, Speedometer Gear	2	2	2	2	2	2	2			
16	45351-MCG-000	Disk, L. FR. Brake	1	1	1	1	1	1	1			
17	90101-KS6-700	Screw, Special, 6 x 10	3	3	3	3	3	3	3			
18	90105-MK5-010	Bolt, Disk, 8 x 22	6	6	6	6	6	6	6			

Artículo de Servicio	THLL
Eje Rueda Delantera	0.3
• Caja Engranaje Velocimetro	
Disco de Freno Delanetro	0.4
Cojin Distanciador Rueda Delantera	0.5
• Cojinete Radial Esferas, 6202U	
(Agregue 0,1 de cada)	
Peso Balanceador	0.6
Neumatico Delantero	0.9
• Tubo Goma Neumatico	
Rueda Delantera	1.0
Aro Rueda Delantera	2.3
Maza Rueda Delantera	2.4

Ref. Nº	Nº de Pieza	Descripción	Cant. Reqd. NX4 Falcon 00	01	02	03	04	05	06	Nº de série		Tipo
1	44301-MCG-000	Eje Rueda Delantera	1	1	1	1	1	1	1			
2	44311-MG3-000	Buje Rueda Delantera	1	1	1	1	1	1	1			
3	44606-283-000	Peso Balanceador (20G)	N	N	N	N	–	–	–			
	42704-MEG-003	Peso Balanceador (15G)	–	–	–	–	N	N	N			
	42705-MEG-003	Peso Balanceador (20G)	–	–	–	–	N	N	N			
4	44610-KAS-900	Tapa Maza Rueda Delantera	1	1	1	1	1	1	1			
5	44610-MCG-000	Rayo Juego	36	36	36	36	36	36	–			
6	44620-MG3-000	Buje Distanciadora Rueda Delantera	1	1	1	1	1	1	1			
7	44601-MCG-000	Maza Rueda Delantera	1	1	1	1	1	1	1			
8	44680-MA0-000	Traba Engranaje Velocimetro	1	1	1	1	1	1	1			
9	44701-MCG-000	Aro Rueda Delantera	1	1	1	1	1	1	1			
10	44711-MCG-000	Neumatico Delantero	1	–	–	–	–	–	–			
	44711-MCG-008	Neumatico Delantero 90/90-2154S	–	1	1	–	–	–	–			
*	44711-MCG-018	Neumatico Delantero (PIRELLI) (90/90-21 M/C 54S)	–	–	–	1	1	1	1			
11	44712-MAN-622	Tubo Goma Neumatico (PIRELLI)	1	1	1	1	1	1	1			
12	44713-MAN-622	Aleta Neumatico (PIRELLI)	1	1	1	1	1	1	1			
13	44800-MCG-000	Caja Engranaje Velocimetro	1	1	1	1	1	1	1			
14	44806-MCG-003	Engranaje Velocimetro	1	1	1	1	1	1	1			
15	44809-402-000	Arandela Engranaje Velocímetro	2	2	2	2	2	2	2			
16	45351-MCG-000	Disco Freno Delantero Izquierdo	1	1	1	1	1	1	1			
17	90101-KS6-700	Perno Especial, 6 x 10	3	3	3	3	3	3	3			
18	90105-MK5-010	Perno Disco, 8 x 22	6	6	6	6	6	6	6			

C-10

Roda Dianteira

Front Wheel

Rueda Delantera

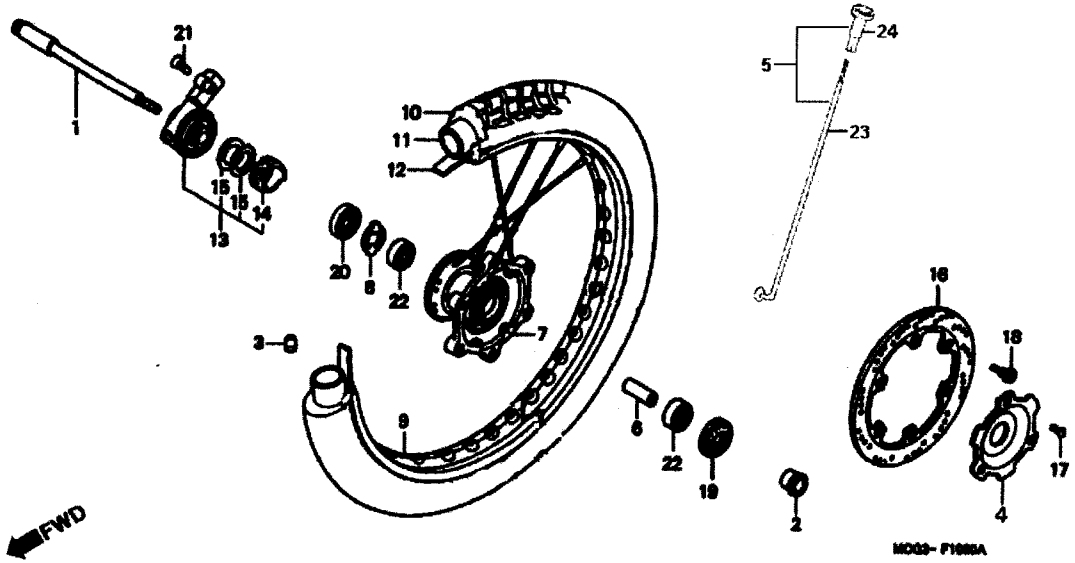

Item de serviço	T.M.O.	Ref. Nº	Nº da peça	Descrição	Qtd. NX4 Falcon 00	01	02	03	04	05	06	Nº de série		Nota
Diafragma	0,1	19	90755-229-003	Retentor, Óleo, 21 x 37 x 7 (ARAI)	1	1	1	1	1	1	1			
Tampa Reservatório, Cilindro Mestre	0,2	20	91258-410-013	Retentor, Pó, 40 x 50 x 5 (ARAI)	1	1	1	1	1	1	1			
Mangueira, Cilindro Mestre	0,3	21	93700-05016-0G	Parafuso, Phillips, 5 x 16	1	1	1	1	1	1	1			
Cilindro Mestre Freio Traseiro, Jogo	0,5	22	96140-62020-10	Rolamento, Radial Esferas, 6202U	2	2	2	2	2	2	2			
• Pistão, Cilindro Mestre		23	44604-MCG-770	Raio A, 10 x 228,5	–	–	–	–	–	–	36			
Mangueira Comp., Freio Traseiro	0,6	24	42608-KRM-860	Nipple	–	–	–	–	–	–	36			

Service item	F.R.T	Ref. Nº	Part No.	Description	Reqd Nº NX4 Falcon 00	01	02	03	04	05	06	Serial No.		Area Code
		19	90755-229-003	Oil Seal, 21 x 37 x 7 (ARAI)	1	1	1	1	1	1	1			
		20	91258-410-013	Dust Seal, 40 x 50 x 5 (ARAI)	1	1	1	1	1	1	1			
		21	93700-05016-0G	Screw, Oval, 5 x 16	1	1	1	1	1	1	1			
		22	96140-62020-10	Bearing, Radial Ball, 6202U	2	2	2	2	2	2	2			
		23	44604-MCG-770	Spoke Set A, 10 x 228.5	–	–	–	–	–	–	36			
		24	42608-KRM-860	Nipple	–	–	–	–	–	–	36			

Artículo de Servicio	THLL	Ref. Nº	Nº de Pieza	Descripción	Cant. Reqd. NX4 Falcon 00	01	02	03	04	05	06	Nº de série		Tipo
		19	90755-229-003	Sello de Aceite, 21 x 37 x 7 (ARAI)	1	1	1	1	1	1	1			
		20	91258-410-013	Guardapolvo, 40 x 50 x 5 (ARAI)	1	1	1	1	1	1	1			
		21	93700-05016-0G	Tornillo Oval, 5 x 16	1	1	1	1	1	1	1			
		22	96140-62020-10	Cojinete Acero Bolas, , 6202U	2	2	2	2	2	2	2			
		23	44604-MCG-770	Rayo A, 10 x 228,5	–	–	–	–	–	–	36			
		24	42608-KRM-860	Nipple	–	–	–	–	–	–	36			

C-11

Cilindro Mestre do Freio Traseiro

Rear Brake Master Cylinder

Cilindro Maestro de Freno Trasero

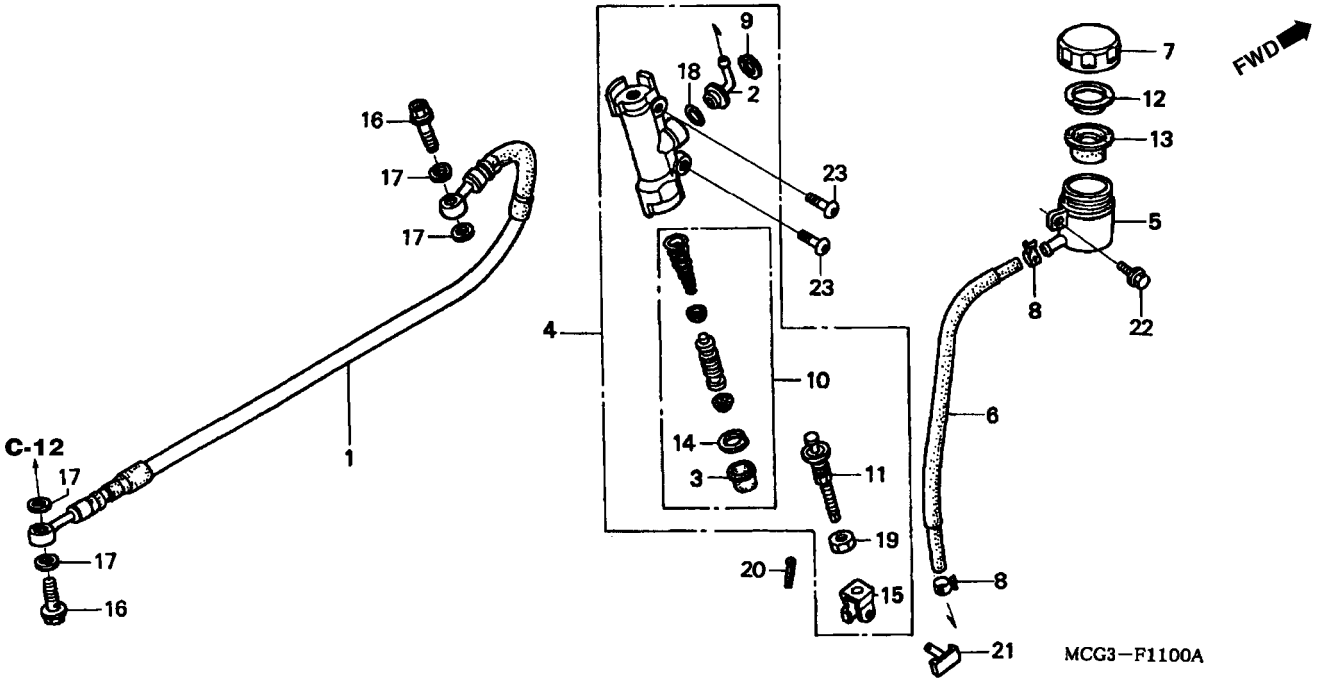

Item de serviço	T.M.O.	Ref. Nº	Nº da peça	Descrição	Qtd. NX4 Falcon 00	01	02	03	04	05	06	Nº de série		Nota
		1	43310-MCG-003	Mangueira, Freio Traseiro	1	1	1	1	1	1	1			
		2	43503-KCY-671	Conector	1	1	1	1	1	1	1			
		3	43504-MB2-006	Capa Comp	1	1	1	1	1	1	1			
		4	43510-MCG-006	Cilindro Mestre, Freio Traseiro.	1	1	1	1	1	1	1			
		5	43511-KS6-702	Reservatório, Cilindro Mestre.	1	1	1	1	1	1	1			
		6	43512-MCG-006	Mangueira, Cilindro Mestre	1	1	1	1	1	1	1			
		7	43513-MCG-006	Tampa, Reservatório Óleo.	1	1	1	1	1	1	1			BR
		*	43513-KS6-701	Tampa, Reservatório Óleo	–	–	–	1	1	1	1			CO, 3LA
		8	43514-KS6-701	Presilha, Mangueira Cilindro Mestre	2	2	2	2	2	2	2			
		9	43517-KS6-701	Anel Elástico, Cilindro Mestre Freio	1	1	1	1	1	1	1			
		10	43520-MJ6-305	Pistão, Cilindro Mestre	1	1	1	1	1	1	1			
		11	43530-MB2-006	Parafuso, Braço Articulação	1	1	1	1	1	1	1			
		12	45518-GM9-711	Placa, Diafragma	1	1	1	1	1	1	1			
		13	45520-GM9-711	Diafragma.	1	1	1	1	1	1	1			
		14	46182-500-013	Anel, Elástico	1	1	1	1	1	1	1			
		15	46504-MT8-006	Junção, Braço Freio	1	1	1	1	1	1	1			
		16	90145-MS9-612	Parafuso, Óleo, 10 x 22	2	2	2	2	2	2	2			
		17	90545-300-000	Arruela, Parafuso Óleo	4	4	4	4	4	4	4			
		18	91212-422-006	Anel, Vedação, 14,8 x 2,4	1	1	1	1	1	1	1			
		19	94002-08000-0S	Porca, Sextavada, 8 mm	1	1	1	1	1	1	1			
		20	94201-20120	Cupilha, 2,0 x 12	1	1	1	1	1	1	1			

Service item	F.R.T
Diaphragm	0.1
Cup Comp., Master Cylinder Oil	0.2
Hose, Master Cylinder	0.3
Cylinder Sub Assy., RR. Master	0.5
• Piston Set, Master Cylinder Hose Comp., RR. Brake	0.6

Ref. Nº	Part No.	Description	Reqd Nº NX4 Falcon 00	01	02	03	04	05	06	Serial No.		Area Code
1	43310-MCG-003	Hose Comp., RR. Brake	1	1	1	1	1	1	1			
2	43503-KCY-671	Connector	1	1	1	1	1	1	1			
3	43504-MB2-006	Boot Comp.	1	1	1	1	1	1	1			
4	43510-MCG-006	Cylinder Sub Assy., RR. Master.	1	1	1	1	1	1	1			
5	43511-KS6-702	Cup Comp., Master Cylinder Oil.	1	1	1	1	1	1	1			
6	43512-MCG-006	Hose, Master Cylinder	1	1	1	1	1	1	1			
7	43513-MCG-006	Cap, Oil Cup	1	1	1	1	1	1	1			BR
*	43513-KS6-701	Cap, Oil Cup	–	–	–	1	1	1	1			CO, 3LA
8	43514-KS6-701	Clamp, Master Cylinder Oil Rose	2	2	2	2	2	2	2			
9	43517-KS6-701	Circlip, RR. Master Cylinder	1	1	1	1	1	1	1			
10	43520-MJ6-305	Piston Set, Master Cylinder	1	1	1	1	1	1	1			
11	43530-MB2-006	Rod Comp., Push	1	1	1	1	1	1	1			
12	45518-GM9-711	Plate, Diaphragm	1	1	1	1	1	1	1			
13	45520-GM9-711	Diaphragm	1	1	1	1	1	1	1			
14	46182-500-013	Circlip	1	1	1	1	1	1	1			
15	46504-MT8-006	Joint, Brake Rod	1	1	1	1	1	1	1			
16	90145-MS9-612	Bolt, Oil, 10 x 22	2	2	2	2	2	2	2			
17	90545-300-000	Washer, Oil Bolt	4	4	4	4	4	4	4			
18	91212-422-006	O-Ring, 14.8 x 2.4	1	1	1	1	1	1	1			
19	94002-08000-0S	Nut, Hex ., 8 mm	1	1	1	1	1	1	1			
20	94201-20120	Pin, Split, 2.0 x 12	1	1	1	1	1	1	1			

Artículo de Servicio	THLL
Diafragma.	0.1
Tapa Reservatorio Aceite	0.2
Manguera, Cilindro Maestro.	0.3
Cilindro Maestro Freno Delantero Juego	0.5
• Piston Cilindro Maestro Manguera Comp., Freno Trasero	0.6

Ref. Nº	Nº de Pieza	Descripción	Cant. Reqd. NX4 Falcon 00	01	02	03	04	05	06	Nº de série		Tipo
1	43310-MCG-003	Manguera Freno Trasero	1	1	1	1	1	1	1			
2	43503-KCY-671	Conector	1	1	1	1	1	1	1			
3	43504-MB2-006	Tapa Comp.	1	1	1	1	1	1	1			
4	43510-MCG-006	Cilindro Maestro Freno Trasero.	1	1	1	1	1	1	1			
5	43511-KS6-702	Reservatorio Cilindro Maestro.	1	1	1	1	1	1	1			
6	43512-MCG-006	Manguera, Cilindro Maestro.	1	1	1	1	1	1	1			
7	43513-MCG-006	Tapa Reservatorio Aceite.	1	1	1	1	1	1	1			BR
*	43513-KS6-701	Tapa Reservatorio Aceite.	–	–	–	1	1	1	1			CO, 3LA
8	43514-KS6-701	Presilla Manguera Cilindro Maestro	2	2	2	2	2	2	2			
9	43517-KS6-701	Grapa Cilindro Maestro	1	1	1	1	1	1	1			
10	43520-MJ6-305	Pistón Cilindro Maestro	1	1	1	1	1	1	1			
11	43530-MB2-006	Perno Espiga	1	1	1	1	1	1	1			
12	45518-GM9-711	Placa Diafragma	1	1	1	1	1	1	1			
13	45520-GM9-711	Diafragma.	1	1	1	1	1	1	1			
14	46182-500-013	Grapa Circular	1	1	1	1	1	1	1			
15	46504-MT8-006	Junción Brazo Freno	1	1	1	1	1	1	1			
16	90145-MS9-612	Perno Aceite, 10 x 22	2	2	2	2	2	2	2			
17	90545-300-000	Arandela Perno Aceite	4	4	4	4	4	4	4			
18	91212-422-006	Anillo, O, 14.8 x 2.4	1	1	1	1	1	1	1			
19	94002-08000-0S	Tuerca Hex., 8 mm	1	1	1	1	1	1	1			
20	94201-20120	Cerrilla, 2.0 x 12	1	1	1	1	1	1	1			

C-11

Cilindro Mestre do Freio Traseiro

Rear Brake Master Cylinder

Cilindro Maestro de Freno Trasero

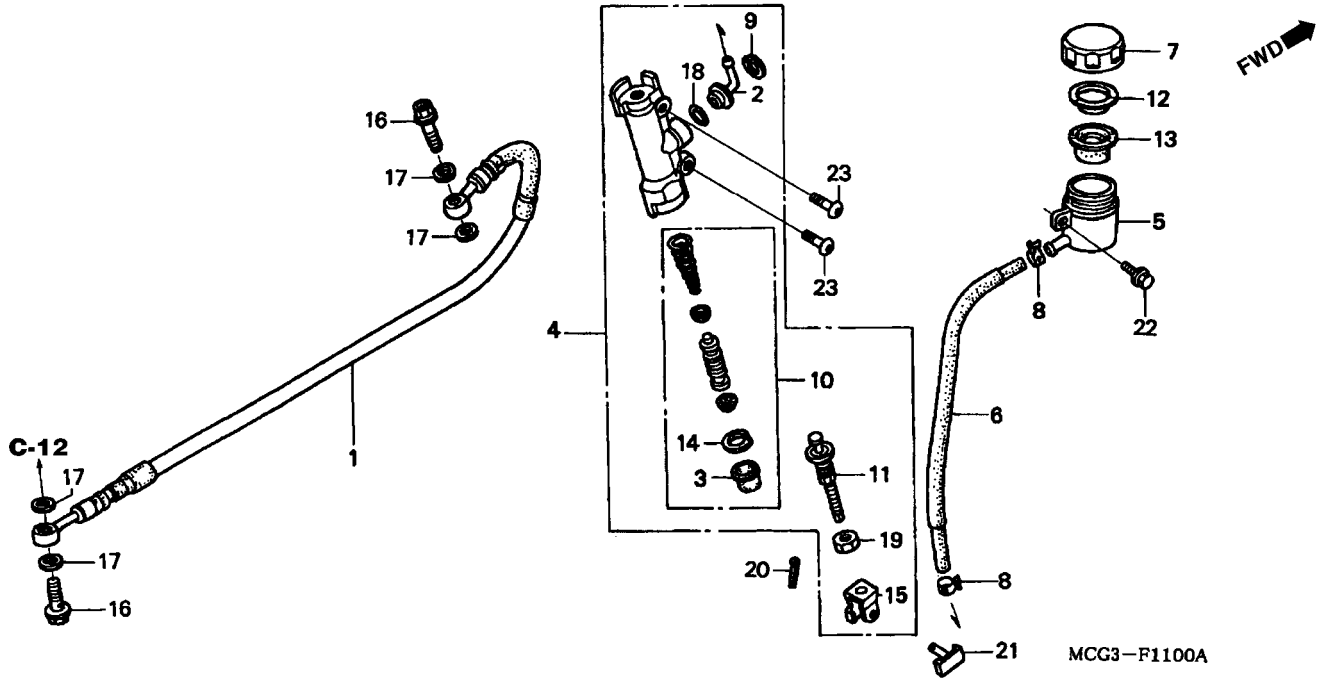

Item de serviço	T.M.O.	Ref. Nº	Nº da peça	Descrição	Qtd. NX4 Falcon 00	01	02	03	04	05	06	Nº de série		Nota
Pastilha Freio Traseiro, Jogo	0,1	21	95015-54000	Pino D, Junção	1	1	1	1	1	1	1			
Suporte, Cáliper Traseiro	0,5	22	95701-06012-00	Parafuso, Flange, 6 x 12	1	1	1	1	1	1	–			
Cáliper Freio Traseiro	0,6		90032-GHR-640	Parafuso, Flange, 6 x 12	–	–	–	–	–	–	1			
Pistão, 27 x 31 (Inclui Peça Relativa)	0,7	23	96600-06020-00	Parafuso, Allen, 6 x 20	2	2	2	2	2	2	2			

Service item	F.R.T	Ref. Nº	Part No.	Description	Reqd Nº NX4 Falcon 00	01	02	03	04	05	06	Serial No.		Area Code
		21	95015-54000	Pin D, Joint	1	1	1	1	1	1	1			
		22	95701-06012-00	Bolt, Flange, 6 x 12	1	1	1	1	1	1	–			
			90032-GHR-640	Bolt, Flange, 6 x 12	–	–	–	–	–	–	1			
		23	96600-06020-00	Bolt, Socket, 6 x 20	2	2	2	2	2	2	2			

Artículo de Servicio	THLL	Ref. Nº	Nº de Pieza	Descripción	Cant. Reqd. NX4 Falcon 00	01	02	03	04	05	06	Nº de série		Tipo
		21	95015-54000	Piño D, Junción	1	1	1	1	1	1	1			
		22	95701-06012-00	Perno Reborde, 6 x 12	1	1	1	1	1	1	–			
			90032-GHR-640	Perno Reborde, 6 x 12	–	–	–	–	–	–	1			
		23	96600-06020-00	Perno Casquillo, 6 x 20	2	2	2	2	2	2	2			

C-12

Cáliper do Freio Traseiro

Rear Brake Caliper

Calibrador de Freno Trasero

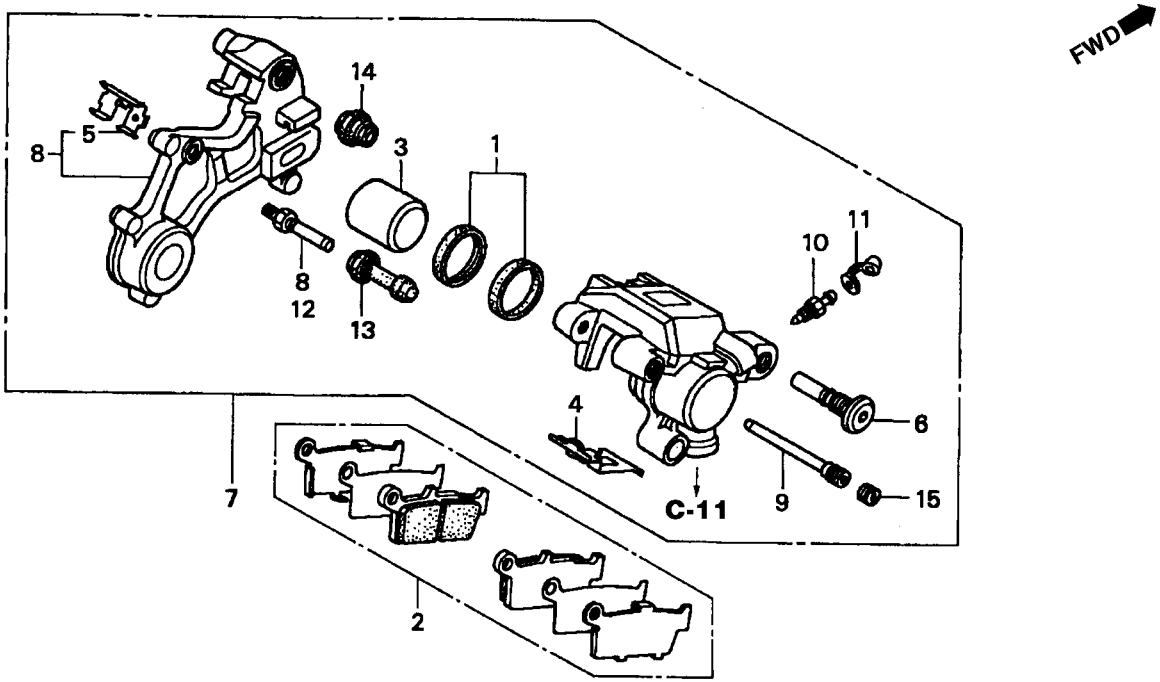

MCG3—F1200B

Item de serviço	T.M.O.	Ref. Nº	Nº da peça	Descrição	Qtd. NX4 Falcon 00	01	02	03	04	05	06	Nº de série		Nota
Coxim, Amortecedor Coroa	0,4	1	06431-MA3-405	Vedadores, Pistão	1	1	1	1	1	1	1			
• Eixo, Roda Traseira		2	43105-MY6-405	Pastilha, Freio Traseiro, Jogo	1	1	1	1	1	1	1			
Coroa Transmissão	0,5	3	43107-MAJ-G41	Pistão, 27 x 31	1	1	1	1	1	1	1			
• Raio B, Traseiro		4	43108-MY6-671	Mola, Pastilha	1	1	1	1	1	1	1			
• Disco, Freio Traseiro		5	43112-KS6-701	Mola	1	1	1	1	1	1	1			
Bucha Distanciadora, Roda Traseira	0,6	6	43131-KW3-006	Pino, Parafuso	1	1	1	1	1	1	1			
• Rolamento, Radial Esferas, 6203U		7	43150-MCG-006	Cáliper Comp., Freio Traseiro	1	1	1	1	1	1	1			
(Adicionar 0,1 por Unidade)		8	43110-KFB-000	Suporte Comp., Freio Traseiro.	1	1	1	1	1	1	1			
• Rolamento, Radial Esferas, 6204UU		9	43215-ML3-911	Pino, Alça	1	1	1	1	1	1	1			
Peso, Balanceador	0,7	10	43352-568-003	Parafuso, Sangria	1	1	1	1	1	1	1			
Pneu, Traseiro	1,1	11	43353-461-771	Capa, Parafuso Sangria	1	1	1	1	1	1	1			
• Câmara, Ar		12	45131-166-016	Pino, Parafuso	1	1	1	1	1	1	1			
Roda Traseira	1,2	13	45132-166-016	Bucha (NISSIN)	1	1	1	1	1	1	1			
Aro, Roda Traseira	2,4	14	45133-MA3-006	Capa B	1	1	1	1	1	1	1			
Flange, Roda Traseira	2,5	15	45203-MG3-016	Plugue, Pino	1	1	1	1	1	1	1			

Service item	F.R.T
Pad Set, RR. Brake	0.1
Bracket Sub Assy., RR. Caliper	0.5
Caliper Sub Assy., RR	0.6
Piston, 27 x 31	0.7
(Inc. Relative Part)	

Ref. Nº	Part No.	Description	Reqd Nº NX4 Falcon 00	01	02	03	04	05	06	Serial No.		Area Code
1	06431-MA3-405	Seal Set, Piston	1	1	1	1	1	1	1			
2	43105-MY6-405	Pad Set, RR. Brake	1	1	1	1	1	1	1			
3	43107-MAJ-G41	Piston, 27 x 31	1	1	1	1	1	1	1			
4	43108-MY6-671	Spring, Pad	1	1	1	1	1	1	1			
5	43112-KS6-701	Retainer	1	1	1	1	1	1	1			
6	43131-KW3-006	Bolt, Pin	1	1	1	1	1	1	1			
7	43150-MCG-006	Caliper Sub Assy., RR	1	1	1	1	1	1	1			
8	43110-KFB-000	Bracket Sub Assy., RR. Caliper.	1	1	1	1	1	1	1			
9	43215-ML3-911	Pin, Hanger	1	1	1	1	1	1	1			
10	43352-568-003	Screw, Bleeder	1	1	1	1	1	1	1			
11	43353-461-771	Cap, Bleeder	1	1	1	1	1	1	1			
12	45131-166-016	Bolt, Pin	1	1	1	1	1	1	1			
13	45132-166-016	Bolt, Pin Bush (NISSIN)	1	1	1	1	1	1	1			
14	45133-MA3-006	Boot B	1	1	1	1	1	1	1			
15	45203-MG3-016	Plug, Pin	1	1	1	1	1	1	1			

Artículo de Servicio	THLL
Pastilla Freno Trasero Juego	0.1
Soporte Calibrador Trasero	0.5
Calibrador Freno Trasero	0.6
Piston, 27 x 31	0.7
(Incluye Pieza Relacionada)	

Ref. Nº	Nº de Pieza	Descripción	Cant. Reqd. NX4 Falcon 00	01	02	03	04	05	06	Nº de série		Tipo
1	06431-MA3-405	Juego de Sellos, Pistón	1	1	1	1	1	1	1			
2	43105-MY6-405	Pastilla Freno Trasero Juego	1	1	1	1	1	1	1			
3	43107-MAJ-G41	Pistón, 27 x 31	1	1	1	1	1	1	1			
4	43108-MY6-671	Resorte Pastilla	1	1	1	1	1	1	1			
5	43112-KS6-701	Resorte.	1	1	1	1	1	1	1			
6	43131-KW3-006	Buje Espiga	1	1	1	1	1	1	1			
7	43150-MCG-006	Ens Calibrador de Freno Trasero	1	1	1	1	1	1	1			
8	43110-KFB-000	Soporte Comp Freno Trasero.	1	1	1	1	1	1	1			
9	43215-ML3-911	Perno Espiga	1	1	1	1	1	1	1			
10	43352-568-003	Tornillo Purgador	1	1	1	1	1	1	1			
11	43353-461-771	Tapa Tornillo Purgador	1	1	1	1	1	1	1			
12	45131-166-016	Buje Espiga	1	1	1	1	1	1	1			
13	45132-166-016	Buje (NISSIN)	1	1	1	1	1	1	1			
14	45133-MA3-006	Cubierta B	1	1	1	1	1	1	1			
15	45203-MG3-016	Espiga Tapón	1	1	1	1	1	1	1			

C-13

Roda Traseira

Rear Wheel

Rueda Trasera

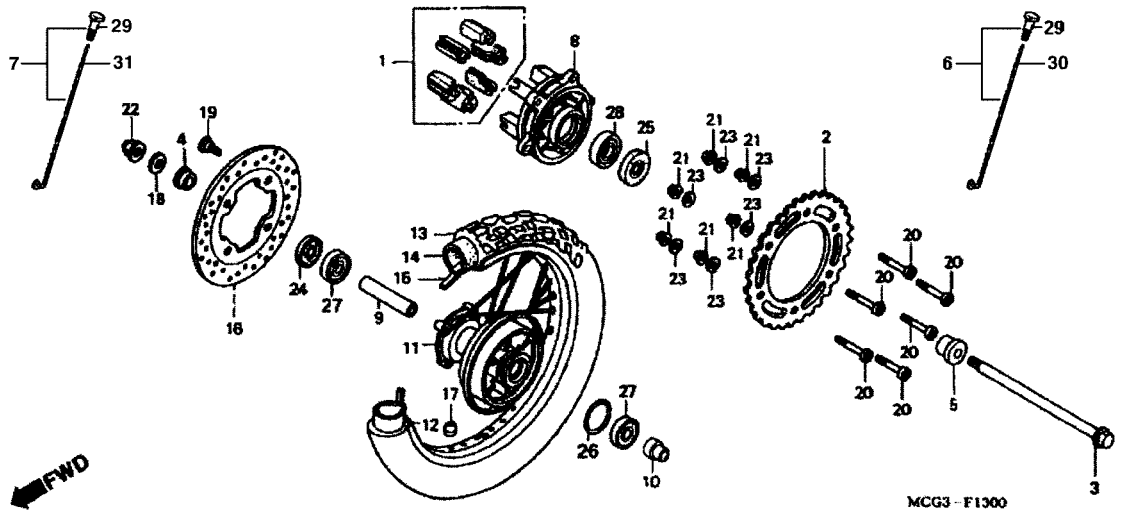

Item de serviço	T.M.O.	Ref. Nº	Nº da peça	Descrição	Qtd. NX4 Falcon 00	01	02	03	04	05	06	Nº de série		Nota
		1	06410-MAN-910	Coxim Amortecedor, Coroa	1	1	1	1	1	1	1			
		2	41201-MCG-000	Coroa, Transmissão (40D)	1	1	1	1	1	1	1			
		3	42301-MCG-000	Eixo, Roda Traseira	1	1	1	1	1	1	1			
		4	42311-MCG-000	Bucha Lateral Esquerda, Roda Traseira	1	1	1	1	1	1	1			
		5	42312-MCG-000	Bucha Lateral Direita, Roda Traseira	1	1	1	1	1	1	1			
		6	06420-MCG-000	Raio A, Roda Traseira, 10 x 175,5	18	18	18	18	18	18	–			
		7	06421-MCG-000	Raio B, Roda Traseira, 10 x 158,5	18	18	18	18	18	18	–			
		8	42611-MCG-000	Flange, Roda Traseira	1	1	1	1	1	1	1			
		9	42620-MCG-000	Bucha Distanciadora, Roda Traseira	1	1	1	1	1	1	1			
		10	42625-MAN-620	Bucha B Distanciadora, Roda Traseira	1	1	1	1	1	1	1			
		11	42601-MCG-000	Cubo, Roda Traseira	1	1	1	1	1	1	1			
		12	42701-MCG-000	Aro, Roda Traseira	1	1	1	1	1	1	1			
		13	42711-MAN-624	Pneu, Traseiro (PIRELLI MT60) (120/90-17 64S)	1	1	1	1	1	1	1			
		14	42712-MAN-622	Câmara, Ar (PIRELLI)	1	1	1	1	1	1	1			
		15	42713-MAN-622	Protetor, Câmara (PIRELLI)	1	1	1	1	1	1	1			
		16	43251-MCG-000	Disco, Freio Traseiro	1	1	1	1	1	1	1			
		17	44606-283-000	Peso, Balanceador (20G)	N	N	N	N	–	–	–			
			42704-MEG-003	Peso, Balanceador (15G)	–	–	–	–	N	N	N			
			42705-MEG-003	Peso, Balanceador (20G)	–	–	–	–	N	N	N			
		18	52116-MC7-000	Arruela, Lisa, 17 mm	1	1	1	1	1	1	1			

3

Service item	F.R.T	Ref. Nº	Part No.	Description	Reqd Nº NX4 Falcon 00	01	02	03	04	05	06	Serial No.		Area Code
Damper Set, Wheel	0.4	1	06410-MAN-910	Damper Set, Wheel	1	1	1	1	1	1	1			
• Axle, RR. Wheel		2	41201-MCG-000	Sprocket, Final Driven (40T)	1	1	1	1	1	1	1			
Sprocket, Final Driven	0.5	3	42301-MCG-000	Axle, RR. Wheel	1	1	1	1	1	1	1			
• Flange Sub Assy., RR. Driven		4	42311-MCG-000	Collar, L. RR. Wheel Side	1	1	1	1	1	1	1			
• Disk, RR. Brake		5	42312-MCG-000	Collar, R. RR. Wheel Side	1	1	1	1	1	1	1			
Collar, RR. Axle, Distance	0.6	6	06420-MCG-000	Spoke Set A, RR	18	18	18	18	18	18	–			
• Bearing, Radial Ball, 6203U		7	06421-MCG-000	Spoke Set B, RR	18	18	18	18	18	18	–			
(Add 0.1 For Each.)		8	42611-MCG-000	Flange Sub Assy., RR. Driven	1	1	1	1	1	1	1			
• Bearing, Radial Ball, 6204U		9	42620-MCG-000	Collar, RR. Axle Distance	1	1	1	1	1	1	1			
Balancer	0.7	10	42625-MAN-620	Collar B, RR. Axle Distance	1	1	1	1	1	1	1			
Tire, RR	1.1	11	42601-MCG-000	Hub Sub Assy., RR	1	1	1	1	1	1	1			
• Tube, Tire		12	42701-MCG-000	Rim, RR. Wheel	1	1	1	1	1	1	1			
Wheel Sub Assy., RR	1.2	13	42711-MAN-624	Tube, RR. (PIRELLI MT60) (120/90-17 64S)	1	1	1	1	1	1	1			
Rim, RR. Wheel	2.4	14	42712-MAN-622	Tire RR (PIRELLI)	1	1	1	1	1	1	1			
Hub Sub Assy., RR	2.5	15	42713-MAN-622	Flap, Tire (PIRELLI) (MC-17)	1	1	1	1	1	1	1			
		16	43251-MCG-000	Disk, RR. Brake	1	1	1	1	1	1	1			
		17	44606-283-000	Balancer (20G)	N	N	N	N	–	–	–			
			42704-MEG-003	Balancer (15G)	–	–	–	–	N	N	N			
			42705-MEG-003	Balancer (20G)	–	–	–	–	N	N	N			
		18	52116-MC7-000	Washer, Plain, 17 mm	1	1	1	1	1	1	1			

Artículo de Servicio	THLL	Ref. Nº	Nº de Pieza	Descripción	Cant. Reqd. NX4 Falcon 00	01	02	03	04	05	06	Nº de série		Tipo
Goma Amortiguadora Rueda Trasera	0.4	1	06410-MAN-910	Goma Amortiguadora Rueda Trasera	1	1	1	1	1	1	1			
• Eje Rueda Trasera		2	41201-MCG-000	Corona Transmisión (40D)	1	1	1	1	1	1	1			
Ens Corona Transmissión	0.5	3	42301-MCG-000	Eje Rueda Trasera	1	1	1	1	1	1	1			
Rayo B Trasero		4	42311-MCG-000	Colarín Espaciador Izquierdo Rueda Trasera	1	1	1	1	1	1	1			
• Pestana Fijación Rueda Trasera		5	42312-MCG-000	Colarín Espaciador Derecho Trasero	1	1	1	1	1	1	1			
• Disco Freno Trasero		6	06420-MCG-000	Rayo A 10 x 175.5	18	18	18	18	18	18	–			
Collarin Espaciador Eje Trasero	0.6	7	06421-MCG-000	Rayo B 10 x 158.5	18	18	18	18	18	18	–			
• Cojinete Acero Bolas, , 6203U		8	42611-MCG-000	Pestana Fijáción Rueda Trasera	1	1	1	1	1	1	1			
(Agregue 0,1 de cada)		9	42620-MCG-000	Cojín Distanciador Eje Trasero	1	1	1	1	1	1	1			
• Cojinete Acero Bolas, , 6204UU		10	42625-MAN-620	Cojín B, Distanciador Eje Trasero	1	1	1	1	1	1	1			
Peso Balanceador	0.7	11	42601-MCG-000	Maza Rueda Trasera	1	1	1	1	1	1	1			
Neumático Trasero	1.1	12	42701-MCG-000	Rueda Trasera	1	1	1	1	1	1	1			
• Goma Rueda Trasera		13	42711-MAN-624	Neumático Trasero (PIRELLI MT60) (120/90-17 64S)	1	1	1	1	1	1	1			
Rueda Trasera	1.2	14	42712-MAN-622	Tubo Goma Rueda Trasera (PIRELLI)	1	1	1	1	1	1	1			
Aro Rueda Trasera	2.4	15	42713-MAN-622	Aleta Neumático (PIRELLI)	1	1	1	1	1	1	1			
Ens Maza Rueda Trasera	2.5	16	43251-MCG-000	Disco, Freno Trasero	1	1	1	1	1	1	1			
		17	44606-283-000	Peso Balanceador (20G)	N	N	N	N	–	–	–			
			42704-MEG-003	Peso, Balanceador (15G)	–	–	–	–	N	N	N			
			42705-MEG-003	Peso, Balanceador (20G)	–	–	–	–	N	N	N			
		18	52116-MC7-000	Arandela Sencilla 17 mm	1	1	1	1	1	1	1			

C-13

Roda Traseira

Rear Wheel

Rueda Trasera

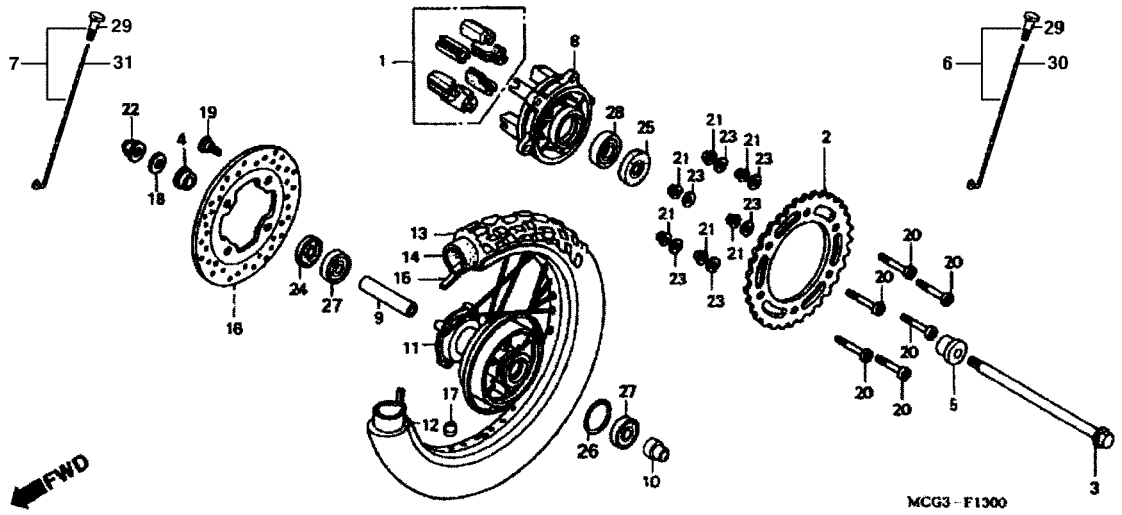

Item de serviço	T.M.O.
Registro Combustível Comp.	0,4
• Tela, Registro Combustível	
• Medidor Combustível	
Tanque Combustível	0,5

Ref. Nº	Nº da peça	Descrição	Qtd. NX4 Falcon 00	01	02	03	04	05	06	Nº de série		Nota
19	90105-MK5-010	Parafuso, Disco, 8 x 22	4	4	4	4	4	4	4			
20	90128-MM9-000	Parafuso, Fixação	6	6	6	6	6	6	6			
21	90304-GA6-003	Porca, Disco Freio, 10 mm	6	6	6	6	6	6	6			
22	90305-KE8-003	Porca, Eixo, 16 mm	1	1	1	1	1	1	1			
23	90465-MM9-000	Arruela, 10 mm	6	6	6	6	6	6	6			
24	91252-KCY-671	Retentor, Óleo, 25 x 40 x 7	1	1	1	1	1	1	1			
25	91252-MC4-003	Retentor, Óleo, 28 x 47.2 x 7 (ARAI)	1	1	1	1	1	1	1			
*	91252-MC4-013	Retentor, Óleo, 28 x 47.2 x 7 (ARAI)	–	–	–	1	1	1	1			
26	91302-317-700	Anel, Vedação, 54 x 2	1	1	1	1	1	1	1			
27	96140-62030-10	Rolamento, Radial Esferas, 6203U	2	2	2	2	2	2	2			
28	96150-62040-10	Rolamento, Radial Esferas, 6204UU	1	1	1	1	1	1	1			
29	42608-KRM-860	Nipple	–	–	–	–	–	–	36			
30	42604-MCG-770	Raio A, Roda Traseira, 10 x 175,5	–	–	–	–	–	–	18			
31	42605-MCG-770	Raio B, Roda Traseira, 10 x 158,5	–	–	–	–	–	–	18			

Service item	F.R.T	Ref. Nº	Part No.	Description	Reqd Nº NX4 Falcon 00	01	02	03	04	05	06	Serial No.		Area Code
		19	90105-MK5-010	Bolt, Disk, 8 x 22	4	4	4	4	4	4	4	.....	.....	.....
		20	90128-MM9-000	Bolt, Sprocket Fixing	6	6	6	6	6	6	6	.....	.....	.....
		21	90304-GA6-003	Nut, Axle, 10 mm	6	6	6	6	6	6	6	.....	.....	.....
		22	90305-KE8-003	Nut, Axle, 16 mm	1	1	1	1	1	1	1	.....	.....	.....
		23	90465-MM9-000	Nasher, 10 mm	6	6	6	6	6	6	6	.....	.....	.....
		24	91252-KCY-671	Oil Seal, 25 x 40 x 7	1	1	1	1	1	1	1	.....	.....	.....
		25	91252-MC4-003	Oil Seal, 28 x 47.2 x 7 (ARAI)	1	1	1	1	1	1	1	.....	.....	.....
		*	91252-MC4-013	Oil Seal, 28 x 47.2 x 7 (ARAI)	–	–	–	1	1	1	1	.....	.....	.....
		26	91302-317-700	O-Ring, 54 x 2	1	1	1	1	1	1	1	.....	.....	.....
		27	96140-62030-10	Bearing, Radial Ball, 6203U	2	2	2	2	2	2	2	.....	.....	.....
		28	96150-62040-10	Bearing, Radial Ball, 6204UU	1	1	1	1	1	1	1	.....	.....	.....
		29	42608-KRM-860	Nipple	–	–	–	–	–	–	36	.....	.....	.....
		30	42604-MCG-770	Spoke Set A, RR, 10 x 175.5	–	–	–	–	–	–	18	.....	.....	.....
		31	42605-MCG-770	Spoke Set B, RR, 10 x 158.5	–	–	–	–	–	–	18	.....	.....	.....

Artículo de Servicio	THLL	Ref. Nº	Nº de Pieza	Descripción	Cant. Reqd. NX4 Falcon 00	01	02	03	04	05	06	Nº de série		Tipo
		19	90105-MK5-010	Perno, Disco, 8 x 22	4	4	4	4	4	4	4	.....	.....	.....
		20	90128-MM9-000	Perno Fijación	6	6	6	6	6	6	6	.....	.....	.....
		21	90304-GA6-003	Tuerca, Eje, 10 mm	6	6	6	6	6	6	6	.....	.....	.....
		22	90305-KE8-003	Tuerca, Eje, 16 mm	1	1	1	1	1	1	1	.....	.....	.....
		23	90465-MM9-000	Arandela 10 mm	6	6	6	6	6	6	6	.....	.....	.....
		24	91252-KCY-671	Sello de Aceite, 25 x 40 x 7	1	1	1	1	1	1	1	.....	.....	.....
		25	91252-MC4-003	Sello de Aceite, 28 x 47.2 x 7 (ARAI)	1	1	1	1	1	1	1	.....	.....	.....
		*	91252-MC4-013	Sello de Aceite, 28 x 47.2 x 7 (ARAI)	–	–	–	1	1	1	1	.....	.....	.....
		26	91302-317-700	Anillo, O, 54 x 2	1	1	1	1	1	1	1	.....	.....	.....
		27	96140-62030-10	Cojinete Acero Bolas, 6203U	2	2	2	2	2	2	2	.....	.....	.....
		28	96150-62040-10	Cojinete Acero Bolas, 6204UU	1	1	1	1	1	1	1	.....	.....	.....
		29	42608-KRM-860	Nipple	–	–	–	–	–	–	36	.....	.....	.....
		30	42604-MCG-770	Rayo A, Rueda Trasera, 10 x 175,5	–	–	–	–	–	–	18	.....	.....	.....
		31	42605-MCG-770	Rayo B, Rueda Trasera, 10 x 158,5	–	–	–	–	–	–	18	.....	.....	.....

C-14 (2R000001 ~)

Tanque de Combustível

Fuel Tank

Tanque Combustible

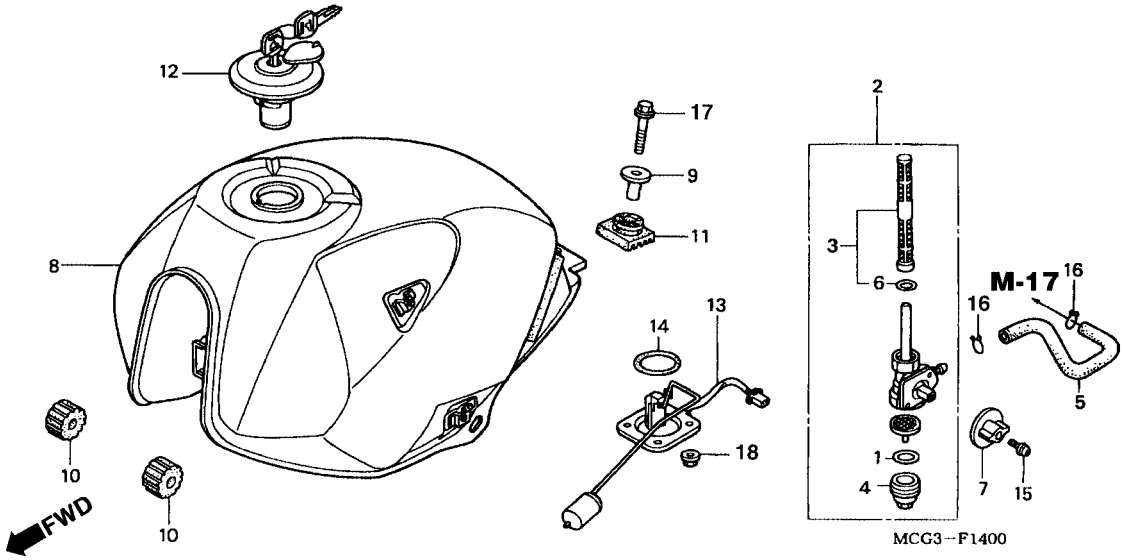

Item de serviço	T.M.O.	Ref. Nº	Nº da peça	Descrição	Qtd. NX4 Falcon 00	01	02	03	04	05	06	Nº de série		Nota
Registro Combustível Comp.	0,4	1	16173-001-004	Guarnição, Copo Registro Combustível	1	1	1	1	1	–	–			
• Tela, Registro Combustível		2	16950-MCG-003	Registro, Combustível	1	1	1	1	1	–	–			
• Medidor Combustível		3	16952-MCG-003	Tela, Filtro Combustível	1	1	1	1	1	–	–			
Tanque Combustível	0,5	4	16967-GA6-671	Copo, Registro Combustível	1	1	1	1	1	–	–			
		5	16955-MCG-000	Tubo, Combustível	1	1	1	1	1	–	–			
		6	16958-MA1-731	Anel, Vedação	1	1	1	1	1	–	–			
		7	16965-MCG-000	Alavanca, Registro Combustível	1	1	1	1	1	–	–			
		8	17510-MCG-000ZA	Tanque, Combustível *PB-295C* Azul Moema Candy	1	–	–	–	–	–	–			
			17510-MCG-000ZB	Tanque, Combustível *R-123* Vermelho Luminoso	1	1	–	–	–	–	–			
			17510-MCG-000ZC	Tanque, Combustível *NH-411M* Prata Força Metálica	1	1	–	–	–	–	–			
			17510-MCG-000ZD	Tanque, Combustível *BG-119C* Verde Araguaia Candy	–	1	1	–	–	–	–			
			17510-MCG-000ZE	Tanque, Combustível *R-214C* Vermelho Brava Candy	–	–	1	–	–	–	–			
			17510-MCG-000ZF	Tanque, Combustível *NH-352M* Cinza Una Metálica	–	–	1	–	–	–	–			
		9	17526-MK5-000	Bucha, Fixação Tanque Combustível	1	1	1	1	1	–	1			
			17526-MCG-600	Bucha, Fixação Tanque Combustível	–	–	–	–	–	–	1			
		10	17611-KE5-000	Coxim Dianteiro, Tanque Combustível	2	2	2	2	2	–	–			
		11	17613-KFB-000	Coxim Traseiro, Tanque Combustível	1	1	1	1	1	–	–			
		12	17620-460-067	Tampa, Tanque Combustível	1	1	1	1	1	–	1			
			17620-KPE-730	Tampa, Tanque Combustível	–	–	–	–	–	–	1			
		13	37080-MCG-000	Medidor, Combustível	1	1	1	1	1	–	–			
			37800-MCG-771	Medidor, Combustível	–	–	–	–	–	–	1			
		14	91305-MC7-000	Anel, Vedação, 39,5 x 5	1	1	1	1	1	–	–			
			91307-MC7-000	Anel, Vedação, 39,5 x 5	–	–	–	–	–	–	1			
		15	93891-05010-07	Parafuso, Arruela, 5 x 10	1	1	1	1	1	–	–			
		16	95002-02120	Presilha, Tubo (B12)	2	2	2	2	2	–	–			
		17	95701-08035-00	Parafuso, Flange, 8 x 35	1	1	1	1	1	–	–			

Service item	F.R.T	Ref. Nº	Part No.	Description	Reqd Nº NX4 Falcon 00	01	02	03	04	05	06	Serial No.		Area Code
		1	16173-001-004	Packing, Fuel Strainer Cup	1	1	1	1	1	–	–			
		2	16950-MCG-003	Cock Assy., Fuel	1	1	1	1	1	–	–			
		3	16952-MCG-003	Screen Set, Fuel Strainer	1	1	1	1	1	–	–			
		4	16967-GA6-671	Cup Set, Fuel Strainer	1	1	1	1	1	–	–			
		5	16955-MCG-000	Tube, Fuel	1	1	1	1	1	–	–			
		6	16958-MA1-731	O-Ring	1	1	1	1	1	–	–			
		7	16965-MCG-000	Lever, Fuel Cock	1	1	1	1	1	–	–			
		8	17510-MCG-000ZA	Tank Comp., Fuel *PB-295C* Candy Moema Blue	1	–	–	–	–	–	–			
			17510-MCG-000ZB	Tank Comp., Fuel *R-123* Luminous Red	1	1	–	–	–	–	–			
			17510-MCG-000ZC	Tank Comp., Fuel *NH-411M* Silver Force Metallic	1	1	–	–	–	–	–			
			17510-MCG-000ZD	Tank Comp., Fuel *BG-119C* Candy Araguaia Green	–	1	1	–	–	–	–			
			17510-MCG-000ZE	Tank Comp., Fuel *R-214C* Candy Brava Red	–	–	1	–	–	–	–			
			17510-MCG-000ZF	Tank Comp., Fuel *NH-352M* Una Gray Metallic	–	–	1	–	–	–	–			
		9	17526-MK5-000	Collar, Fuel Tank Mounting	1	1	1	1	1	–	1			
			17526-MCG-600	Collar, Fuel Tank Mounting	–	–	–	–	–	–	1			
		10	17611-KE5-000	Cushion, Fuel Tank FR	2	2	2	2	2	–	–			
		11	17613-KFB-000	Cushion, Fuel Tank RR	1	1	1	1	1	–	–			
		12	17620-460-067	Cap Comp., Fuel Filler	1	1	1	1	1	–	1			
			17620-KPE-730	Cap Comp., Fuel Filler	–	–	–	–	–	–	1			
		13	37080-MCG-000	Unit Set, Fuel	1	1	1	1	1	–	–			
			37800-MCG-771	Unit Set, Fuel	–	–	–	–	–	–	1			
		14	91305-MC7-000	O-Ring, 39.5 x 5	1	1	1	1	1	–	–			
			91307-MC7-000	O-Ring, 39.5 x 5	–	–	–	–	–	–	1			
		15	93891-05010-07	Screw-Washer, 5 x 10	1	1	1	1	1	–	–			
		16	95002-02120	Clip, Tube (812)	2	2	2	2	2	–	–			

Artículo de Servicio	THLL	Ref. Nº	Nº de Pieza	Descripción	Cant. Reqd. NX4 Falcon 00	01	02	03	04	05	06	Nº de série		Tipo
		1	16173-001-004	Empaquetadura Copo Filtro Combustible	1	1	1	1	1	–	–			
		2	16950-MCG-003	Registro Combustible	1	1	1	1	1	–	–			
		3	16952-MCG-003	Malla Filtro Combustible	1	1	1	1	1	–	–			
		4	16967-GA6-671	Copo Registro Combustible	1	1	1	1	1	–	–			
		5	16955-MCG-000	Manguera Combustible	1	1	1	1	1	–	–			
		6	16958-MA1-731	Anillo, Sellado,	1	1	1	1	1	–	–			
		7	16965-MCG-000	Palanca Registro Combustible	1	1	1	1	1	–	–			
		8	17510-MCG-000ZA	Tanque, Combustible *PB-295C* Azul Moema Candy	1	–	–	–	–	–	–			
			17510-MCG-000ZB	Tanque, Combustible *R-123* Rojo Luminoso	1	1	–	–	–	–	–			
			17510-MCG-000ZC	Tanque, Combustible *NH-411M* Plata Fuerza Metálica	1	1	–	–	–	–	–			
			17510-MCG-000ZD	Tanque, Combustible *BG-119C* Verde Araguaia Candy	–	1	1	–	–	–	–			
			17510-MCG-000ZE	Tanque, Combustible *R-214-C* Rojo Brava Candy	–	–	1	–	–	–	–			
			17510-MCG-000ZF	Tanque, Combustible *NH-352M* Ceniza Una Metalica	–	–	1	–	–	–	–			
		9	17526-MK5-000	Buje Fijación Tanque Combustible	1	1	1	1	1	–	1			
			17526-MCG-600	Buje Fijación Tanque Combustible	–	–	–	–	–	–	1			
		10	17611-KE5-000	Cojin Delantero Tanque Combustible	2	2	2	2	2	–	–			
		11	17613-KFB-000	Cojin Trasero Tanque Combustible	1	1	1	1	1	–	–			
		12	17620-460-067	Tapa Tanque Combustible	1	1	1	1	1	–	1			
			17620-KPE-730	Tapa Tanque Combustible	–	–	–	–	–	–	1			
		13	37080-MCG-000	Marcador Combustible	1	1	1	1	1	–	–			
			37800-MCG-771	Marcador Combustible	–	–	–	–	–	–	1			
		14	91305-MC7-000	Anillo, O, 39.5 x 5	1	1	1	1	1	–	–			
			91307-MC7-000	Anillo, O, 39.5 x 5	–	–	–	–	–	–	1			
		15	93891-05010-07	Tornillo, Arandela, 5 x 10	1	1	1	1	1	–	–			
		16	95002-02120	Presilla Manguera (B12)	2	2	2	2	2	–	–			

C-14 (2R000001 ~)

Tanque de Combustível

Fuel Tank

Tanque Combustible

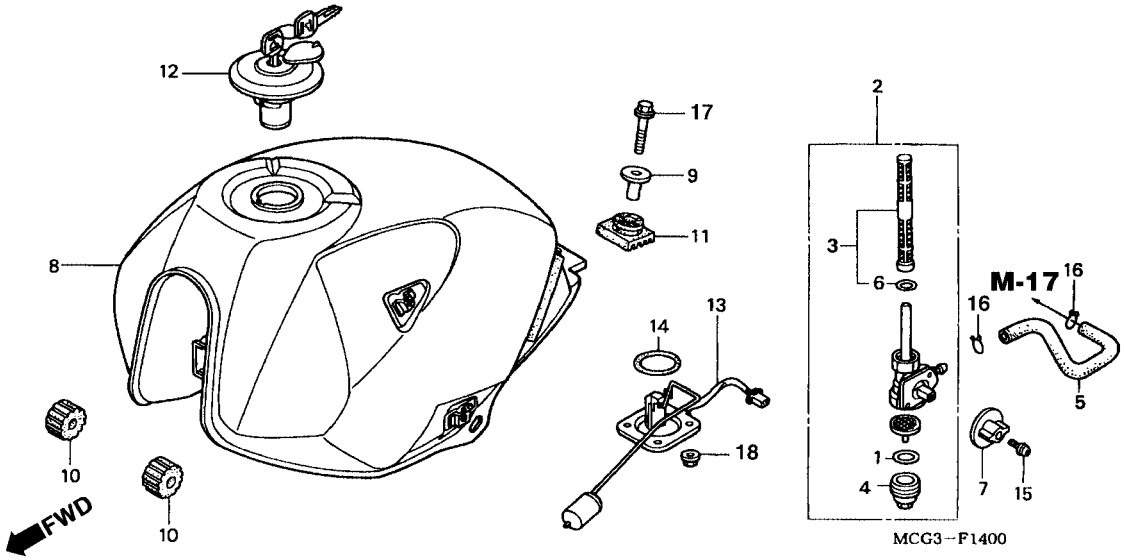

Item de serviço	T.M.O.	Ref. Nº	Nº da peça	Descrição	Qtd. NX4 Falcon 00	01	02	03	04	05	06	Nº de série		Nota
Registro Combustível Comp.	0,4	18	94050-06080	Porca, Flange, 6 mm	4	4	4	4	4	–	–	.....	.....	.....
• Tela, Registro Combustível														
• Medidor Combustível														
Tanque Combustível	0,5													

3

Service item	F.R.T	Ref. Nº	Part No.	Description	Reqd Nº NX4 Falcon 00	01	02	03	04	05	06	Serial No.		Area Code
Cock Assy., Fuel	0.4	17	95701-08035-00	Bolt, Flange, 8 x 35	1	1	1	1	1	–	–			
• Screen Set, Fuel Strainer		18	94050-06080	Nut, Flange, 6 mm	4	4	4	4	4	–	–			
• Unit Set, Fuel														
Tank Comp., Fuel	0.5													

Artículo de Servicio	THLL	Ref. Nº	Nº de Pieza	Descripción	Cant. Reqd. NX4 Falcon 00	01	02	03	04	05	06	Nº de série		Tipo
Ens Grifo Combustible	0.4	17	95701-08035-00	Perno Reborde, 8 x 35	1	1	1	1	1	–	–			
• Malla Registro Combustible		18	94050-06080	Tuerca, Reborde, 6 mm	4	4	4	4	4	–	–			
• Marcador Combustible														
Tanque Combustible	0.5													

C-14.1 (3R000001 ~)

Tanque de Combustível

Fuel Tank

Tanque Combustible

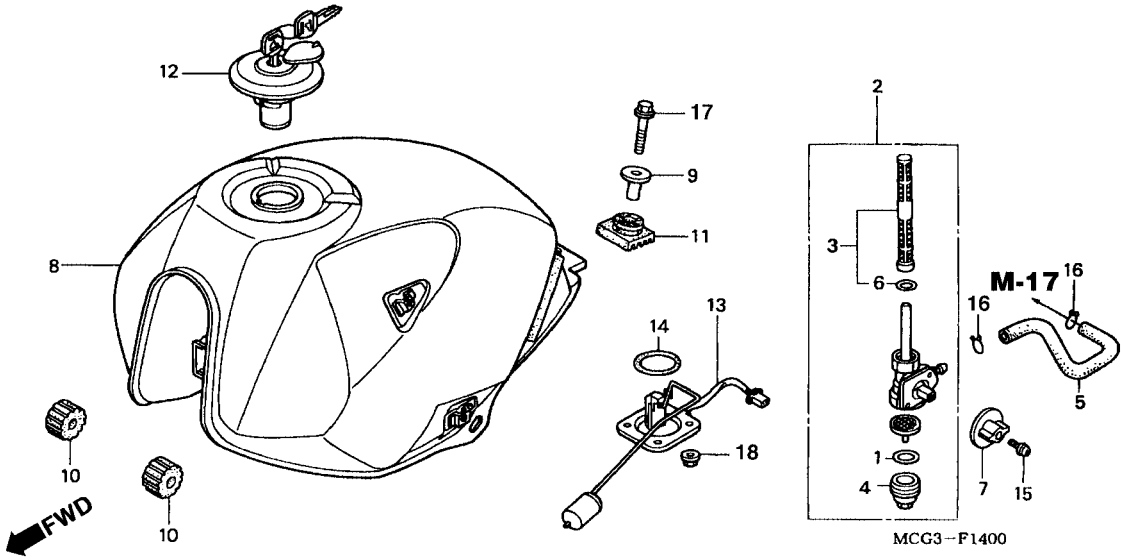

Item de serviço	T.M.O.
Registro Combustível Comp.	0,4
• Tela, Registro Combustível	
• Medidor Combustível	
Tanque Combustível	0,5

Ref. Nº	Nº da peça	Descrição	Qtd. NX4 Falcon 00	01	02	03	04	05	06	Nº de série		Nota
1	16173-001-004	Guarnição, Copo Registro Combustível	1	1	1	1	–	–	–			
2	16950-MCG-003	Registro, Combustível	1	1	1	1	–	–	–			
3	16952-MCG-003	Tela, Filtro Combustível	1	1	1	1	–	–	–			
4	16967-GA6-671	Copo, Registro Combustível	1	1	1	1	–	–	–			
5	16955-MCG-000	Tubo, Combustível	1	1	1	1	–	–	–			
6	16958-MA1-731	Anel, Vedação	1	1	1	1	–	–	–			
7	16965-MCG-000	Alavanca, Registro Combustível	1	1	1	1	–	–	–			
8	17500-MCG-940ZA	Tanque Combustível *PB-340C* Azul Araras Candy	–	–	–	1	–	–	–			
	17500-MCG-940ZB	Tanque Combustível *R-214C* Vermelho Brava Candy	–	–	–	1	–	–	–			
	17500-MCG-940ZC	Tanque Combustível *NH-1* Preto	–	–	–	1	–	–	–			
	17500-MCG-980ZA	Tanque Combustível *PB-340C* Azul Araras Candy	–	–	–	1	–	–	–	3R100001 ~		
	17500-MCG-980ZB	Tanque Combustível *R-214C* Vermelho Brava Candy	–	–	–	1	–	–	–	3R100001 ~		
	17500-MCG-980ZC	Tanque Combustível *NH-1* Preto	–	–	–	1	–	–	–	3R100001 ~		
9	17526-MK5-000	Bucha, Fixação Tanque Combustível	1	1	1	1	–	–	–			
10	17611-KE5-000	Coxim Dianteiro, Tanque Combustível	2	2	2	2	–	–	–			
11	17613-KFB-000	Coxim Traseiro, Tanque Combustível	1	1	1	1	–	–	–			
12	17620-460-067	Tampa, Tanque Combustível	1	1	1	1	–	–	–			
13	37080-MCG-000	Medidor, Combustível	1	1	1	1	–	–	–			
	37800-MCG-771	Medidor, Combustível	–	–	–	–	–	–	1			
14	91305-MC7-000	Anel, Vedação, 39,5 x 5	1	1	1	1	–	–	–			
	91307-MC7-000	Anel, Vedação, 39,5 x 5	–	–	–	–	–	–	1			
15	93891-05010-07	Parafuso, Arruela, 5 x 10	1	1	1	1	–	–	–			
16	95002-02120	Presilha, Tubo (B12)	2	2	2	2	–	–	–			
17	95701-08035-00	Parafuso, Flange, 8 x 35	1	1	1	1	–	–	–			
18	94050-06080	Porca, Flange, 6 mm	4	4	4	4	–	–	–			

Service item	F.R.T	Ref. Nº	Part No.	Description	Reqd Nº NX4 Falcon 00	01	02	03	04	05	06	Serial No.		Area Code
Cock Assy., Fuel	0.4	1	16173-001-004	Packing, Fuel Strainer Cup	1	1	1	1	–	–	–			
• Screen Set, Fuel Strainer		2	16950-MCG-003	Cock Assy., Fuel	1	1	1	1	–	–	–			
• Unit Set, Fuel		3	16952-MCG-003	Screen Set, Fuel Strainer	1	1	1	1	–	–	–			
Tank Comp., Fuel	0.5	4	16967-GA6-671	Cup Set, Fuel Strainer	1	1	1	1	–	–	–			
		5	16955-MCG-000	Tube, Fuel	1	1	1	1	–	–	–			
		6	16958-MA1-731	O-Ring	1	1	1	1	–	–	–			
		7	16965-MCG-000	Lever, Fuel Cock	1	1	1	1	–	–	–			
		8	17500-MCG-940ZA	Fuel Tank *PB-340C* Candy Araras Blue	–	–	–	1	–	–	–			
			17500-MCG-940ZB	Fuel Tank *R-214C* Candy Brava Red	–	–	–	1	–	–	–			
			17500-MCG-940ZC	Fuel Tank *NH-1* Black	–	–	–	1	–	–	–			
			17500-MCG-980ZA	Fuel Tank *PB-340C* Candy Araras Blue	–	–	–	1	–	–	–	3R100001 ~		
			17500-MCG-980ZB	Fuel Tank *R-214C* Candy Brava Red	–	–	–	1	–	–	–	3R100001 ~		
			17500-MCG-980ZC	Fuel Tank *NH-1* Black	–	–	–	1	–	–	–	3R100001 ~		
		9	17526-MK5-000	Collar, Fuel Tank Mounting	1	1	1	1	–	–	–			
		10	17611-KE5-000	Cushion, Fuel Tank FR	2	2	2	2	–	–	–			
		11	17613-KFB-000	Cushion, Fuel Tank RR	1	1	1	1	–	–	–			
		12	17620-460-067	Cap Comp., Fuel Filler	1	1	1	1	–	–	–			
		13	37080-MCG-000	Unit Set, Fuel	1	1	1	1	–	–	–			
			37800-MCG-771	Unit Set, Fuel	–	–	–	–	–	–	1			
		14	91305-MC7-000	O-Ring, 39.5 x 5	1	1	1	1	–	–	–			
			91307-MC7-000	O-Ring, 39.5 x 5	–	–	–	–	–	–	1			
		15	93891-05010-07	Screw-Washer, 5 x 10	1	1	1	1	–	–	–			
		16	95002-02120	Clip, Tube (812)	2	2	2	2	–	–	–			
		17	95701-08035-00	Bolt, Flange, 8 x 35	1	1	1	1	–	–	–			
		18	94050-06080	Nut, Flange, 6 mm	4	4	4	4	–	–	–			

Artículo de Servicio	THLL	Ref. Nº	Nº de Pieza	Descripción	Cant. Reqd. NX4 Falcon 00	01	02	03	04	05	06	Nº de série		Tipo
Ens Grifo Combustible	0.4	1	16173-001-004	Empaquetadura Copo Filtro Combustible	1	1	1	1	–	–	–			
• Malla Registro Combustible		2	16950-MCG-003	Registro Combustible	1	1	1	1	–	–	–			
• Marcador Combustible		3	16952-MCG-003	Malla Filtro Combustible	1	1	1	1	–	–	–			
Tanque Combustible	0.5	4	16967-GA6-671	Copo Registro Combustible	1	1	1	1	–	–	–			
		5	16955-MCG-000	Manguera Combustible	1	1	1	1	–	–	–			
		6	16958-MA1-731	Anillo, Sellado,	1	1	1	1	–	–	–			
		7	16965-MCG-000	Palanca Registro Combustible	1	1	1	1	–	–	–			
		8	17500-MCG-940ZA	Tanque Combustíble *PB-340C* Azul Araras Candy	–	–	–	1	–	–	–			
			17500-MCG-940ZB	Tanque Combustíble *R-214C* Rojo Brava Candy	–	–	–	1	–	–	–			
			17500-MCG-940ZC	Tanque Combustíble *NH-1* Negro	–	–	–	1	–	–	–			
			17500-MCG-980ZA	Tanque Combustíble *PB-340C* Azul Araras Candy	–	–	–	1	–	–	–	3R100001 ~		
			17500-MCG-980ZB	Tanque Combustíble *R-214C* Rojo Brava Candy	–	–	–	1	–	–	–	3R100001 ~		
			17500-MCG-980ZC	Tanque Combustíble *NH-1* Negro	–	–	–	1	–	–	–	3R100001 ~		
		9	17526-MK5-000	Buje Fijación Tanque Combustible	1	1	1	1	–	–	–			
		10	17611-KE5-000	Cojin Delantero Tanque Combustible	2	2	2	2	–	–	–			
		11	17613-KFB-000	Cojin Trasero Tanque Combustible	1	1	1	1	–	–	–			
		12	17620-460-067	Tapa Tanque Combustible	1	1	1	1	–	–	–			
		13	37080-MCG-000	Marcador Combustible	1	1	1	1	–	–	–			
			37800-MCG-771	Marcador Combustible	–	–	–	–	–	–	1			
		14	91305-MC7-000	Anillo, O, 39.5 x 5	1	1	1	1	–	–	–			
			91307-MC7-000	Anillo, O, 39.5 x 5	–	–	–	–	–	–	1			
		15	93891-05010-07	Tornillo, Arandela, 5 x 10	1	1	1	1	–	–	–			
		16	95002-02120	Presilla Manguera (B12)	2	2	2	2	–	–	–			
		17	95701-08035-00	Perno Reborde, 8 x 35	1	1	1	1	–	–	–			
		18	94050-06080	Tuerca, Reborde, 6 mm	4	4	4	4	–	–	–			

C-14.2 (4R000001 ~)

Tanque de Combustível

Fuel Tank

Tanque Combustible

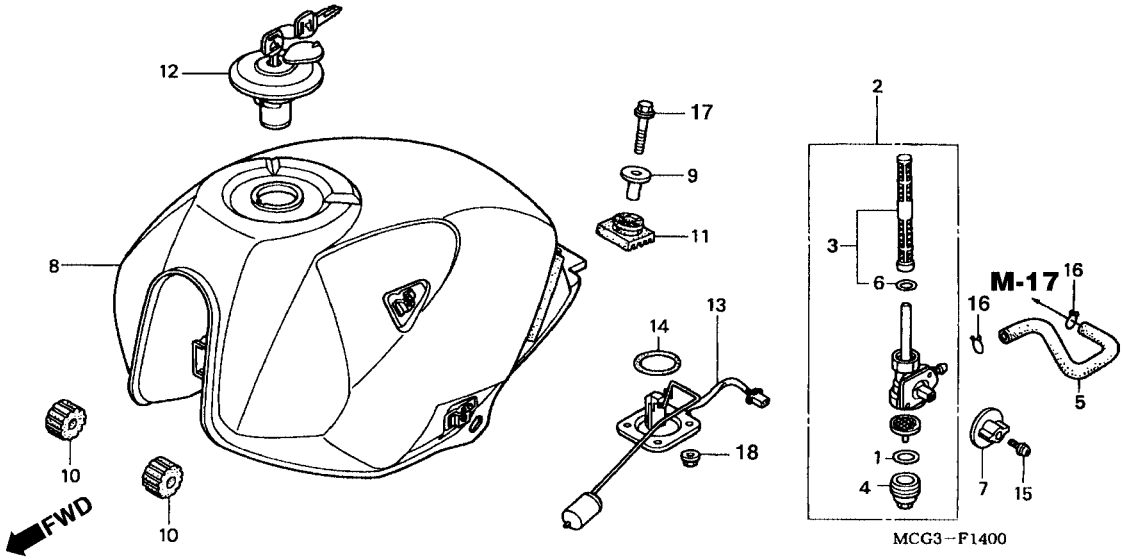

Item de serviço	T.M.O.
Alça Traseira Direita	0,1
• Alça Traseira Esquerda	
• Suporte Comp., Trava Assento	
• Assento Comp.	
Cabo, Trava Assento	0,3
• Chave Trava, Assento	

Ref. Nº	Nº da peça	Descrição	Qtd. NX4 Falcon 00	01	02	03	04	05	06	Nº de série		Nota
1	16173-001-004	Guarnição, Copo Registro Combustível	1	1	1	1	1	–	–			
2	16950-MCG-003	Registro, Combustível	1	1	1	1	1	–	–			
3	16952-MCG-003	Tela, Filtro Combustível	1	1	1	1	1	–	–			
4	16967-GA6-671	Copo, Registro Combustível	1	1	1	1	1	–	–			
5	16955-MCG-000	Tubo, Combustível	1	1	1	1	1	–	–			
6	16958-MA1-731	Anel, Vedação	1	1	1	1	1	–	–			
7	16965-MCG-000	Alavanca, Registro Combustível	1	1	1	1	1	–	–			
8	17500-MCG-850ZA	Tanque Combustível *BG-128C* Verde Selva Candy	–	–	–	–	1	–	–			
	17500-MCG-850ZB	Tanque Combustível *R-294* Vermelho Brasileiro	–	–	–	–	1	–	–			
	17500-MCG-850ZC	Tanque Combustível *NH-1* Preto	–	–	–	–	1	–	–			
9	17526-MK5-000	Bucha, Fixação Tanque Combustível	1	1	1	1	1	–	–			
10	17611-KE5-000	Coxim Dianteiro, Tanque Combustível	2	2	2	2	2	–	–			
11	17613-KFB-000	Coxim Traseiro, Tanque Combustível	1	1	1	1	1	–	–			
12	17620-460-067	Tampa, Tanque Combustível	1	1	1	1	1	–	–			
13	37080-MCG-000	Medidor, Combustível	1	1	1	1	1	–	–			
	37800-MCG-771	Medidor, Combustível	–	–	–	–	–	–	1			
14	91305-MC7-000	Anel, Vedação, 39,5 x 5	1	1	1	1	1	–	–			
	91307-MC7-000	Anel, Vedação, 39,5 x 5	–	–	–	–	–	–	1			
15	93891-05010-07	Parafuso, Arruela, 5 x 10	1	1	1	1	1	–	–			
16	95002-02120	Presilha, Tubo (B12)	2	2	2	2	2	–	–			
17	95701-08035-00	Parafuso, Flange, 8 x 35	1	1	1	1	1	–	–			
18	94050-06080	Porca, Flange, 6 mm	4	4	4	4	4	–	–			

Service item	F.R.T	Ref. Nº	Part No.	Description	Reqd Nº NX4 Falcon 00	01	02	03	04	05	06	Serial No.		Area Code
Cock Assy., Fuel	0.4	1	16173-001-004	Packing, Fuel Strainer Cup	1	1	1	1	1	–	–			
• Screen Set, Fuel Strainer		2	16950-MCG-003	Cock Assy., Fuel	1	1	1	1	1	–	–			
• Unit Set, Fuel		3	16952-MCG-003	Screen Set, Fuel Strainer	1	1	1	1	1	–	–			
Tank Comp., Fuel	0.5	4	16967-GA6-671	Cup Set, Fuel Strainer	1	1	1	1	1	–	–			
		5	16955-MCG-000	Tube, Fuel	1	1	1	1	1	–	–			
		6	16958-MA1-731	O-Ring	1	1	1	1	1	–	–			
		7	16965-MCG-000	Lever, Fuel Cock	1	1	1	1	1	–	–			
		8	17500-MCG-850ZA	Fuel Tank *BG-128C* Candy Selva Green	–	–	–	–	1	–	–			
			17500-MCG-850ZB	Fuel Tank *R-294* Brazilian Red	–	–	–	–	1	–	–			
			17500-MCG-850ZC	Fuel Tank *NH-1* Black	–	–	–	–	1	–	–			
		9	17526-MK5-000	Collar, Fuel Tank Mounting	1	1	1	1	1	–	–			
		10	17611-KE5-000	Cushion, Fuel Tank FR	2	2	2	2	2	–	–			
		11	17613-KFB-000	Cushion, Fuel Tank RR	1	1	1	1	1	–	–			
		12	17620-460-067	Cap Comp., Fuel Filler	1	1	1	1	1	–	–			
		13	37080-MCG-000	Unit Set, Fuel	1	1	1	1	1	–	–			
			37800-MCG-771	Unit Set, Fuel	–	–	–	–	–	–	1			
		14	91305-MC7-000	O-Ring, 39.5 x 5	1	1	1	1	1	–	–			
			91307-MC7-000	O-Ring, 39.5 x 5	–	–	–	–	–	–	1			
		15	93891-05010-07	Screw-Washer, 5 x 10	1	1	1	1	1	–	–			
		16	95002-02120	Clip, Tube (812)	2	2	2	2	2	–	–			
		17	95701-08035-00	Bolt, Flange, 8 x 35	1	1	1	1	1	–	–			
		18	94050-06080	Nut, Flange, 6 mm	4	4	4	4	4	–	–			

Artículo de Servicio	THLL	Ref. Nº	Nº de Pieza	Descripción	Cant. Reqd. NX4 Falcon 00	01	02	03	04	05	06	Nº de série		Tipo
Ens Grifo Combustible	0.4	1	16173-001-004	Empaquetadura Copo Filtro Combustible	1	1	1	1	1	–	–			
• Malla Registro Combustible		2	16950-MCG-003	Registro Combustible	1	1	1	1	1	–	–			
• Marcador Combustible		3	16952-MCG-003	Malla Filtro Combustible	1	1	1	1	1	–	–			
Tanque Combustible	0.5	4	16967-GA6-671	Copo Registro Combustible	1	1	1	1	1	–	–			
		5	16955-MCG-000	Manguera Combustible	1	1	1	1	1	–	–			
		6	16958-MA1-731	Anillo, Sellado,.	1	1	1	1	1	–	–			
		7	16965-MCG-000	Palanca Registro Combustible	1	1	1	1	1	–	–			
		8	17500-MCG-850ZA	Tanque Combustíble *BG-128C* Verde Selva Candy	–	–	–	–	1	–	–			
			17500-MCG-850ZB	Tanque Combustíble *R-294* Rojo Brasileño	–	–	–	–	1	–	–			
			17500-MCG-850ZC	Tanque Combustíble *NH-1* Negro	–	–	–	–	1	–	–			
		9	17526-MK5-000	Buje Fijación Tanque Combustible	1	1	1	1	1	–	–			
		10	17611-KE5-000	Cojin Delantero Tanque Combustible	2	2	2	2	2	–	–			
		11	17613-KFB-000	Cojin Trasero Tanque Combustible	1	1	1	1	1	–	–			
		12	17620-460-067	Tapa Tanque Combustible	1	1	1	1	1	–	–			
		13	37080-MCG-000	Marcador Combustible	1	1	1	1	1	–	–			
			37800-MCG-771	Marcador Combustible	–	–	–	–	–	–	1			
		14	91305-MC7-000	Anillo, O, 39.5 x 5	1	1	1	1	1	–	–			
			91307-MC7-000	Anillo, O, 39.5 x 5	–	–	–	–	–	–	1			
		15	93891-05010-07	Tornillo, Arandela, 5 x 10	1	1	1	1	1	–	–			
		16	95002-02120	Presilla Manguera (B12)	2	2	2	2	2	–	–			
		17	95701-08035-00	Perno Reborde, 8 x 35	1	1	1	1	1	–	–			
		18	94050-06080	Tuerca, Reborde, 6 mm	4	4	4	4	4	–	–			

C-14.3 (5R000001 / 6R000001~)

Tanque de Combustível

Fuel Tank

Tanque Combustible

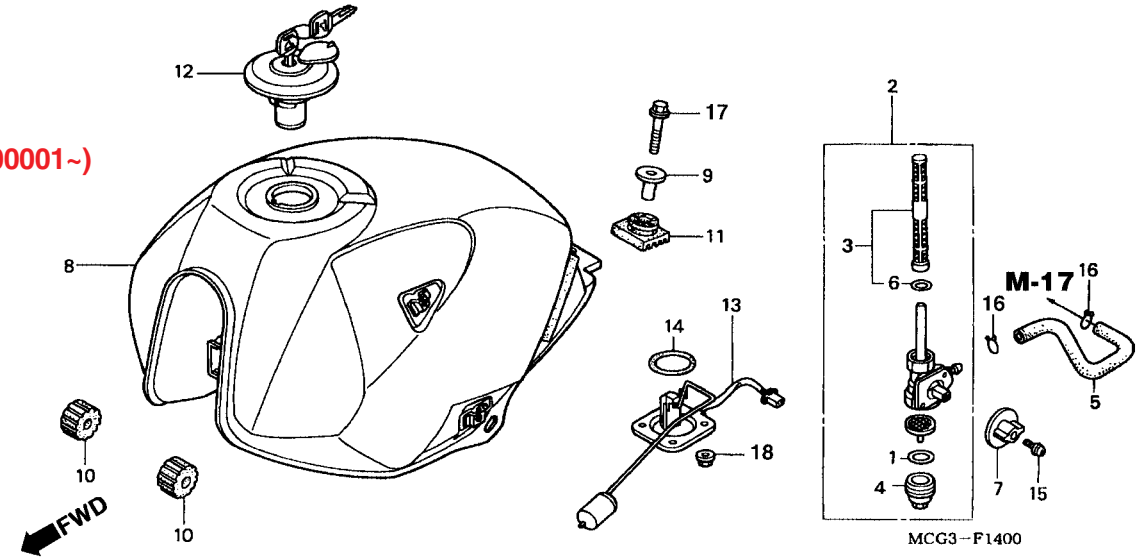

Item de serviço	T.M.O.	Ref. Nº	Nº da peça	Descrição	Qtd. NX4 Falcon 00	01	02	03	04	05	06	Nº de série		Nota
Tampa Lateral Direita (Uma ou Todas)	0,1	1	16173-001-004	Guarnição, Copo Registro Combustível	–	–	–	–	–	1	1			
• Tampa Lateral Esquerda		2	16950-MCG-003	Registro, Combustível	–	–	–	–	–	1	1			
		3	16952-MCG-003	Tela, Filtro Combustível	–	–	–	–	–	1	1			
		4	16967-GA6-671	Copo, Registro Combustível	–	–	–	–	–	1	1			
		5	16955-MCG-000	Tubo, Combustível	–	–	–	–	–	1	1			
		6	16958-MA1-731	Anel, Vedação	–	–	–	–	–	1	1			
		7	16965-MCG-000	Alavanca, Registro Combustível	–	–	–	–	–	1	1			
		8	17500-MCG-900ZA	Tanque Combustível *BG-128C* Verde Selva Candy	–	–	–	–	–	1	-			
			17500-MCG-900ZB	Tanque Combustível *R-294* Vermelho Brasileiro	–	–	–	–	–	1	-			
			17500-MCG-900ZC	Tanque Combustível *NH-1* Preto	–	–	–	–	–	1	-			
			17510-MCG-000ZG	Tanque, Combustível	–	–	–	–	–	–	1			
		9	17526-MK5-000	Bucha, Fixação Tanque Combustível	–	–	–	–	–	1	1			
			17526-MCG-600	Bucha, Fixação Tanque de Combustível	–	–	–	–	–	–	1			
		10	17611-KE5-000	Coxim Dianteiro, Tanque Combustível	–	–	–	–	–	2	2			
		11	17613-KFB-000	Coxim Traseiro, Tanque Combustível	–	–	–	–	–	1	1			
		12	17620-460-067	Tampa, Tanque Combustível	–	–	–	–	–	1	1			
		13	37080-MCG-000	Medidor, Combustível	–	–	–	–	–	1	1			
			37800-MCG-771	Medidor, Combustível	–	–	–	–	–	–	1			
		14	91305-MC7-000	Anel, Vedação, 39,5 x 5	–	–	–	–	–	1	1			
			91307-MC7-000	Anel, Vedação, 39,5 x 5	–	–	–	–	–	–	1			
		15	93891-05010-07	Parafuso, Arruela, 5 x 10	–	–	–	–	–	1	1			
		16	95002-02120	Presilha, Tubo (B12)	–	–	–	–	–	2	2			
		17	95701-08035-00	Parafuso, Flange, 8 x 35	–	–	–	–	–	1	1			
		18	94050-06080	Porca, Flange, 6 mm	–	–	–	–	–	4	4			

Service item	F.R.T	Ref. Nº	Part No.	Description	Reqd Nº NX4 Falcon 00	01	02	03	04	05	06	Serial No.		Area Code
Cock Assy., Fuel	0.4	1	16173-001-004	Packing, Fuel Strainer Cup	–	–	–	–	–	1	1			
• Screen Set, Fuel Strainer		2	16950-MCG-003	Cock Assy., Fuel	–	–	–	–	–	1	1			
• Unit Set, Fuel		3	16952-MCG-003	Screen Set, Fuel Strainer	–	–	–	–	–	1	1			
Tank Comp., Fuel	0.5	4	16967-GA6-671	Cup Set, Fuel Strainer	–	–	–	–	–	1	1			
		5	16955-MCG-000	Tube, Fuel	–	–	–	–	–	1	1			
		6	16958-MA1-731	O-Ring	–	–	–	–	–	1	1			
		7	16965-MCG-000	Lever, Fuel Cock	–	–	–	–	–	1	1			
		8	17500-MCG-900ZA	Fuel Tank *BG-128C* Candy Selva Green	–	–	–	–	–	1	1			
			17500-MCG-900ZB	Fuel Tank *R-294* Brazilian Red	–	–	–	–	–	1	1			
			17500-MCG-900ZC	Fuel Tank *NH-1* Black	–	–	–	–	–	1	1			
			17500-MCG-900-ZG	Fuel Tank	–	–	–	–	–	–	1			
		9	17526-MK5-000	Collar, Fuel Tank Mounting	–	–	–	–	–	1	1			
			17526-MCG-600	Collar, Fuel Tank Mounting	–	–	–	–	–	–	1			
		10	17611-KE5-000	Cushion, Fuel Tank FR	–	–	–	–	–	2	2			
		11	17613-KFB-000	Cushion, Fuel Tank RR	–	–	–	–	–	1	1			
		12	17620-460-067	Cap Comp., Fuel Filler	–	–	–	–	–	1	1			
		13	37080-MCG-000	Unit Set, Fuel	–	–	–	–	–	1	1			
			37800-MCG-771	Unit Set, Fuel	–	–	–	–	–	–	1			
		14	91305-MC7-000	O-Ring, 39.5 x 5	–	–	–	–	–	1	1			
			91307-MC7-000	O-Ring, 39.5 x 5	–	–	–	–	–	–	1			
		15	93891-05010-07	Screw-Washer, 5 x 10	–	–	–	–	–	1	1			
		16	95002-02120	Clip, Tube (812)	–	–	–	–	–	2	2			
		17	95701-08035-00	Bolt, Flange, 8 x 35	–	–	–	–	–	1	1			
		18	94050-06080	Nut, Flange, 6 mm	–	–	–	–	–	4	4			

Artículo de Servicio	THLL	Ref. Nº	Nº de Pieza	Descripción	Cant. Reqd. NX4 Falcon 00	01	02	03	04	05	06	Nº de série		Tipo
Ens Grifo Combustible	0.4	1	16173-001-004	Empaquetadura Copo Filtro Combustible	–	–	–	–	–	1	1			
• Malla Registro Combustible		2	16950-MCG-003	Registro Combustible	–	–	–	–	–	1	1			
• Marcador Combustible		3	16952-MCG-003	Malla Filtro Combustible	–	–	–	–	–	1	1			
Tanque Combustible	0.5	4	16967-GA6-671	Copo Registro Combustible	–	–	–	–	–	1	1			
		5	16955-MCG-000	Manguera Combustible	–	–	–	–	–	1	1			
		6	16958-MA1-731	Anillo, Sellado,.	–	–	–	–	–	1	1			
		7	16965-MCG-000	Palanca Registro Combustible	–	–	–	–	–	1	1			
		8	17500-MCG-900ZA	Tanque Combustíble *BG-128C* Verde Selva Candy	–	–	–	–	–	1	1			
			17500-MCG-900ZB	Tanque Combustíble *R-294* Rojo Brasileño	–	–	–	–	–	1	1			
			17500-MCG-900ZC	Tanque Combustíble *NH-1* Negro	–	–	–	–	–	1	1			
			17500-MCG-900-ZG	Tanque Combustíble	–	–	–	–	–	–	1			
		9	17526-MK5-000	Buje Fijación Tanque Combustible	–	–	–	–	–	1	1			
			17526-MCG-600	Buje Fijación Tanque Combustible	–	–	–	–	–	–	1			
		10	17611-KE5-000	Cojin Delantero Tanque Combustible	–	–	–	–	–	2	2			
		11	17613-KFB-000	Cojin Trasero Tanque Combustible	–	–	–	–	–	1	1			
		12	17620-460-067	Tapa Tanque Combustible	–	–	–	–	–	1	1			
		13	37080-MCG-000	Marcador Combustible	–	–	–	–	–	1	1			
			37800-MCG-771	Marcador Combustible	–	–	–	–	–	–	1			
		14	91305-MC7-000	Anillo, O, 39.5 x 5	–	–	–	–	–	1	1			
			91307-MC7-000	Anillo, O, 39.5 x 5	–	–	–	–	–	–	1			
		15	93891-05010-07	Tornillo, Arandela, 5 x 10	–	–	–	–	–	1	1			
		16	95002-02120	Presilla Manguera (B12)	–	–	–	–	–	2	2			
		17	95701-08035-00	Perno Reborde, 8 x 35	–	–	–	–	–	1	1			
		18	94050-06080	Tuerca, Reborde, 6 mm	–	–	–	–	–	4	4			

C-15

Assento

Seat

Asiento

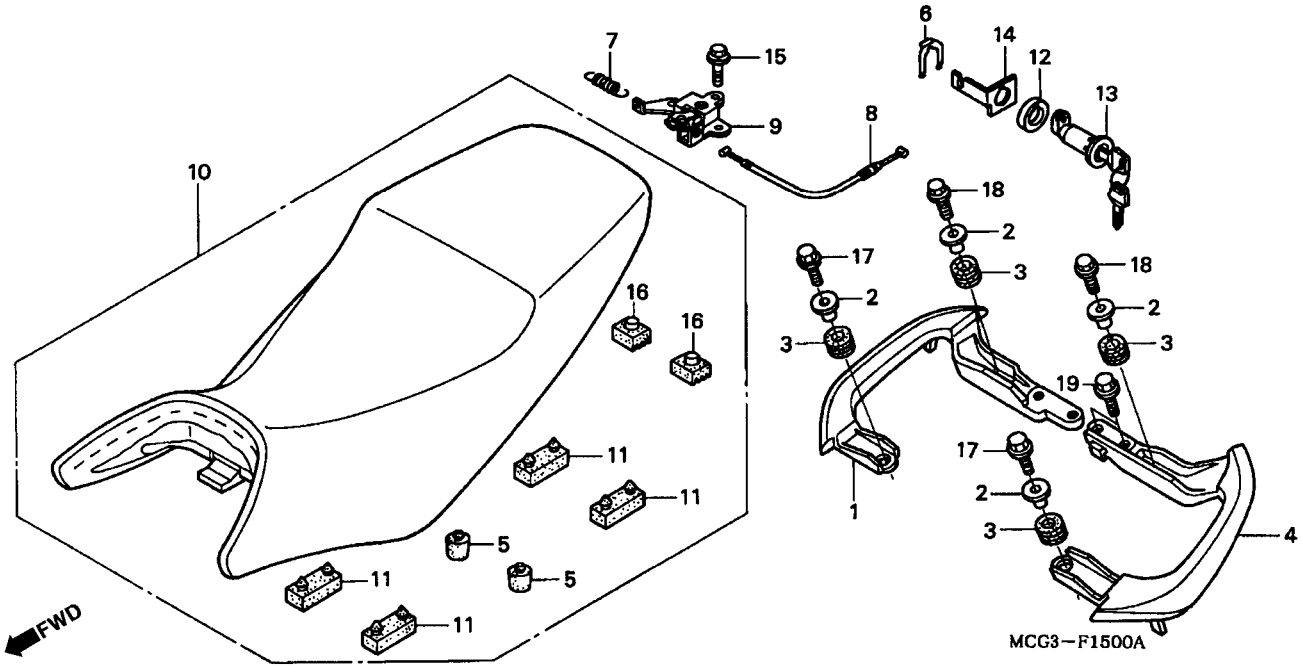

Item de serviço	T.M.O.	Ref. Nº	Nº da peça	Descrição	Qtd. NX4 Falcon 00	01	02	03	04	05	06	Nº de série		Nota
Tampa Lateral Direita	0,1	1	50315-MCG-000	Alça, Traseira Direita	1	1	1	1	1	1	1			
(Uma ou Todas)		2	50316-MCG-000	Bucha, Fixação	4	4	4	4	4	4	4			
• Tampa Lateral Esquerda		3	50317-MCG-000	Coxim, Fixação	4	4	4	4	4	4	4			
		4	50325-MCG-000	Alça, Traseira Esquerda	1	1	1	1	1	1	1			
		5	50354-434-000	Coxim B, Limitador	2	2	2	2	2	2	2			
		6	77235-469-000	Mola Fixação, Trava Assento	1	1	1	1	1	1	1			
		7	77151-KW3-000	Mola, Trava Assento	1	1	1	1	1	1	1			
		8	77156-MCG-000	Cabo, Trava Assento	1	1	1	1	1	1	1			
		9	77160-MCG-000	Suporte Comp., Trava Assento	1	1	1	1	1	1	1			
		10	77200-MCG-000ZA	Assento Comp *NH1-L* Preto	1	1	1	1	1	1	–			
			77200-MCG-770ZA	Assento Comp *NH1-L* Preto	–	–	–	–	–	–	1			
		11	77205-286-000	Coxim B, Fixação Assento	4	4	4	4	4	4	4			
		12	77231-KM1-000	Bucha, Trava Assento	1	1	1	1	1	1	1			
		13	77239-MZ0-000	Chave, Trava Assento	1	1	1	1	1	1	–			
			77239-MCG-770	Chave, Trava Assento	–	–	–	–	–	–	1			
		14	80206-MCG-000	Suporte, Chave	1	1	1	1	1	1	1			
		15	90106-MAZ-000	Parafuso, Flange, 6 mm	2	2	2	2	2	2	2			
		16	95011-61000	Coxim B, Limitador	2	2	2	2	2	2	2			
		17	95701-08020-00	Parafuso, Flange, 8 x 20	2	2	2	2	2	2	2			
		18	95701-08025-00	Parafuso, Flange, 8 x 25	2	2	2	2	2	2	2			
		19	95701-08050-00	Parafuso, Flange, 8 x 50	–	–	2	2	2	–	–			BR
			95701-08025-00	Parafuso, Flange, 8 x 25	2	2	–	2	2	2	2			BR, CO, 3LA

Service item	F.R.T	Ref. Nº	Part No.	Description	Reqd Nº NX4 Falcon 00	01	02	03	04	05	06	Serial No.		Area Code
Grip, R. RR	0.1	1	50315-MCG-000	Grip, R. RR	1	1	1	1	1	1	1			
• Grip, L. RR.		2	50316-MCG-000	Collar, Grip Mounting	4	4	4	4	4	4	4			
• Bracket Comp., Seat Lock		3	50317-MCG-000	Rubber, Grip Mounting	4	4	4	4	4	4	4			
• Seat Assy., Double		4	50325-MCG-000	Grip, L. RR	1	1	1	1	1	1	1			
Cable, Seat Lock	0.3	5	50354-434-000	Rubber B, Stopper	2	2	2	2	2	2	2			
• Key, Seat Lock		6	77235-469-000	Spring, Lock Key Setting	1	1	1	1	1	1	1			
		7	77151-KW3-000	Spring, Seat Lock	1	1	1	1	1	1	1			
		8	77156-MCG-000	Cable, Seat Lock	1	1	1	1	1	1	1			
		9	77160-MCG-000	Bracket Comp., Seat Lock	1	1	1	1	1	1	1			
		10	77200-MCG-000ZA	Seat Assy., Double *NH-1L* Black	1	1	1	1	1	1	–			
			77200-MCG-770ZA	Seat Assy., Double *NH-1L* Black	–	–	–	–	–	–	1			
		11	77205-286-000	Rubber B, Seat Setting	4	4	4	4	4	4	4			
		12	77231-KM1-000	Collar, Seat Lock Key	1	1	1	1	1	1	1			
		13	77239-MZ0-000	Key, Seat Lock	1	1	1	1	1	1	–			
			77239-MCG-770	Key, Seat Lock	–	–	–	–	–	–	1			
		14	80206-MCG-000	Stay, Key	1	1	1	1	1	1	1			
		15	90106-MAZ-000	Bolt, Flange, 6 mm	2	2	2	2	2	2	2			
		16	95011-61000	Rubber A, Stand Stopper	2	2	2	2	2	2	2			
		17	95701-08020-00	Bolt, Flange, 8 x 20	2	2	2	2	2	2	2			
		18	95701-08025-00	Bolt, Flange, 8 x 25	2	2	2	2	2	2	2			
		19	95701-08050-00	Bolt, Flange, 8 x 50	–	–	2	2	2	–	–			BR
			95701-08025-00	Bolt, Flange, 8 x 25	2	2	–	2	2	2	2			BR, CO, 3LA

Artículo de Servicio	THLL	Ref. Nº	Nº de Pieza	Descripción	Cant. Reqd. NX4 Falcon 00	01	02	03	04	05	06	Nº de série		Tipo
Alza Trasera Derecha	0.1	1	50315-MCG-000	Alza Trasera Derecha	1	1	1	1	1	1	1			
• Alza Trasera Izquierda		2	50316-MCG-000	Buje Fijación	4	4	4	4	4	4	4			
• Soporte Comp. Traba Asiento		3	50317-MCG-000	Cojin Fijación	4	4	4	4	4	4	4			
• Asiento		4	50325-MCG-000	Alza Trasera Izquierda	1	1	1	1	1	1	1			
Cable Traba Asiento	0.3	5	50354-434-000	Goma B	2	2	2	2	2	2	2			
• Llave Traba Asiento		6	77235-469-000	Resorte Fijación Traba Asiento	1	1	1	1	1	1	1			
		7	77151-KN3-000	Resorte Traba Asiento	1	1	1	1	1	1	1			
		8	77156-MCG-000	Cable Traba Asiento	1	1	1	1	1	1	1			
		9	77160-MCG-000	Soporte Comp. Traba Asiento	1	1	1	1	1	1	1			
		10	77200-MCG-000ZA	Ens Asiento *NH1-L* Negro	1	1	1	1	1	1	–			
			77200-MCG-770ZA	Ens Asiento *NH1-L* Negro	–	–	–	–	–	–	1			
		11	77205-286-000	Cojin B Fijación Asiento	4	4	4	4	4	4	4			
		12	77231-KM1-000	Buje Traba Asiento	1	1	1	1	1	1	1			
		13	77239-MZ0-000	Llave Traba Asiento	1	1	1	1	1	1	–			
			77239-MCG-770	Llave Traba Asiento	–	–	–	–	–	–	1			
		14	80206-MCG-000	Soporte Llave	1	1	1	1	1	1	1			
		15	90106-MAZ-000	Perno Reborde, 6 mm	2	2	2	2	2	2	2			
		16	95011-61000	Cojín A	2	2	2	2	2	2	2			
		17	95701-08020-00	Perno Reborde, 8 x 20	2	2	2	2	2	2	2			
		18	95701-08025-00	Perno Reborde, 8 x 25	2	2	2	2	2	2	2			
		19	95701-08050-00	Perno Reborde, 8 x 50	–	–	2	2	2	–	–			BR
			95701-08025-00	Perno Reborde, 8 x 25	2	2	–	2	2	2	2			BR, CO, 3LA

C-16 (~ 2R000001)

Tampa Lateral

Side Cover

Cubierta Lateral

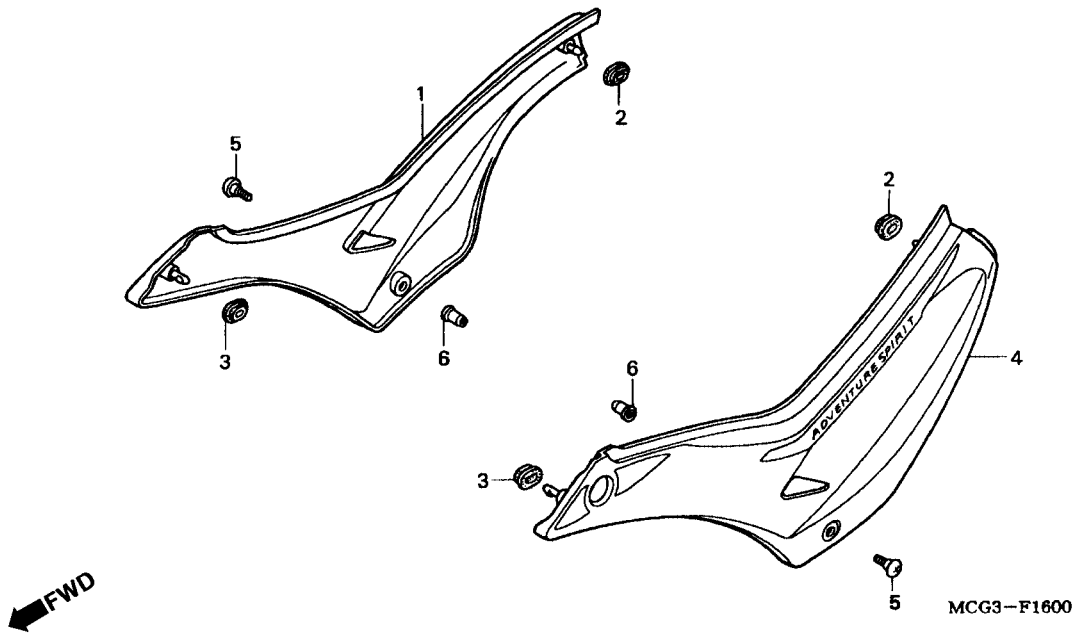

Item de serviço	T.M.O.	Ref. Nº	Nº da peça	Descrição	Qtd. NX4 Falcon 00	01	02	03	04	05	06	Nº de série		Nota
Tampa Lateral Direita	0,1	1	83500-MCG-000ZA	Tampa Lateral Direita *PB-295C* Azul Moema Candy	1	–	–	–	–	–	–	.....	.....	.....
(Uma ou Todas)			83500-MCG-000ZB	Tampa Lateral Direita *R-123* Vermelho Luminoso	1	–	–	–	–	–	–	.....	.....	.....
• Tampa Lateral Esquerda			83500-MCG-000ZC	Tampa Lateral Direita *NH-411M* Prata Força Metálica.	1	–	–	–	–	–	–	.....	.....	.....
			83500-MCG-910ZA	Tampa Lateral Direita *BG-119C* Vde. Araguaia Candy .	–	1	–	–	–	–	–	.....	.....	.....
			83500-MCG-910ZB	Tampa Lateral Direita *R-123* Vermelho Luminoso	–	1	–	–	–	–	–	.....	.....	.....
			83500-MCG-910ZC	Tampa Lateral Direita *NH-411M* Prata Força Metálica.	–	1	–	–	–	–	–	.....	.....	.....
			83500-MCG-930ZA	Tampa Lateral Direita *BG-119C* Vde. Araguaia Candy .	–	–	1	–	–	–	–	.....	.....	.....
			83500-MCG-930ZB	Tampa Lateral Direita *R-214C* Vermelho Brava Candy	–	–	1	–	–	–	–	.....	.....	.....
			83500-MCG-930ZC	Tampa Lateral Direita *NH-352M* Cinza Una Metálica	–	–	1	–	–	–	–	.....	.....	.....
		2	83551-300-000	Bucha, Tampa Filtro Ar	2	2	2	2	2	–	–	.....	.....	.....
		3	83551-376-000	Bucha, Tampa Lateral	2	2	2	2	2	–	–	.....	.....	.....
		4	83600-MCG-000ZA	Tampa Lateral Esquerda *PB-295C* Azul Moema Candy	1	–	–	–	–	–	–	.....	.....	.....
			83600-MCG-000ZB	Tampa Lateral Esquerda *R-123* Vermelho Luminoso .	1	–	–	–	–	–	–	.....	.....	.....
			83600-MCG-000ZC	Tampa Lateral Esquerda *NH-411M* Prata Força Metálica	1	–	–	–	–	–	–	.....	.....	.....
			83600-MCG-910ZA	Tampa Lateral Esquerda *BG-119C* Vde. Araguaia Candy	–	1	–	–	–	–	–	.....	.....	.....
			83600-MCG-910ZB	Tampa Lateral Esquerda *R-123* Vermelho Luminoso ..	–	1	–	–	–	–	–	.....	.....	.....
			83600-MCG-910ZC	Tampa Lateral Esquerda *NH-411M* Prata Força Metálica	–	1	–	–	–	–	–	.....	.....	.....
			83600-MCG-930ZA	Tampa Lateral Direita *BG-119C* Verde Araguaia Candy	–	–	1	–	–	–	–	.....	.....	.....
			83600-MCG-930ZB	Tampa Lateral Direita *R-214C* Vermelho Brava Candy..	–	–	1	–	–	–	–	.....	.....	.....
			83600-MCG-930ZC	Tampa Lateral Direita *NH-352M* Cinza Una Metálica	–	–	1	–	–	–	–	.....	.....	.....
		5	90109-KFC-970	Parafuso, Phillips, 5 x 17	2	2	2	2	2	–	–	.....	.....	.....
		6	90111-KW3-003	Porca, Fixação, 5 mm	2	2	2	2	2	–	–	.....	.....	.....

Service item	F.R.T	Ref. Nº	Part No.	Description	Reqd Nº NX4 Falcon 00	01	02	03	04	05	06	Serial No.		Area Code
Cover Set, R. Side	0.1	1	83500-MCG-000ZA	Cover Set, R. Side *PB-295C* Candy Moema Blue	1	–	–	–	–	–	–			
(Same Time For Two Units)			83500-MCG-000ZB	Cover Set, R. Side *R-123* Luminous Red	1	–	–	–	–	–	–			
• Cover Set, L. Side			83500-MCG-000ZC	Cover Set, R. Side *NH-411M* Silver Force Metallic	1	–	–	–	–	–	–			
			83500-MCG-910ZA	Cover Set, R. Side *BG-119C* Candy Araguaia Green	–	1	–	–	–	–	–			
			83500-MCG-910ZB	Cover Set, R. Side *R-123* Luminous Red	–	1	–	–	–	–	–			
			83500-MCG-910ZC	Cover Set, R. Side *NH-411M* Silver Force Metallic	–	1	–	–	–	–	–			
			83500-MCG-930ZA	Cover Set, R. Side *BG-119C* Candy Araguaia Green	–	–	1	–	–	–	–			
			83500-MCG-930ZB	Cover Set, R. Side *R-214C* Candy Brava Red	–	–	1	–	–	–	–			
			83500-MCG-930ZC	Cover Set, R. Side *NH-352M* Una Gray Metallic	–	–	1	–	–	–	–			
		2	83551-300-000	Grommet, Air Cleaner Case	2	2	2	2	2	–	–			
		3	83551-376-000	Grommet, Side Cover	2	2	2	2	2	–	–			
		4	83600-MCG-000ZA	Cover Set, L. Side *PB-295C* Candy Moema Blue	1	–	–	–	–	–	–			
			83600-MCG-000ZB	Cover Set, L. Side *R-123* Luminous Red	1	–	–	–	–	–	–			
			83600-MCG-000ZC	Cover Set, L. Side *NH-411M* Silver Force Metallic	1	–	–	–	–	–	–			
			83600-MCG-910ZA	Cover Set, L. Side *BG-119C* Candy Araguaia Green	–	1	–	–	–	–	–			
			83600-MCG-910ZB	Cover Set, L. Side *R-123* Luminous Red	–	1	–	–	–	–	–			
			83600-MCG-910ZC	Cover Set, L. Side *NH-411M* Silver Force Metallic	–	1	–	–	–	–	–			
			83600-MCG-930ZA	Cover Set, L. Side *BG-119C* Candy Araguaia Green	–	–	1	–	–	–	–			
			83600-MCG-930ZB	Cover Set, L. Side *R-214C* Candy Brava Red	–	–	1	–	–	–	–			
			83600-MCG-930ZC	Cover Set, L. Side *NH-352M* Una Gray Metallic	–	–	1	–	–	–	–			
		5	90109-KFC-970	Screw, Phillips, 5 x 17	2	2	2	2	2	–	–			
		6	90111-KW3-003	Nut, Cowl Setting, 5 mm	2	2	2	2	2	–	–			

Artículo de Servicio	THLL	Ref. Nº	Nº de Pieza	Descripción	Cant. Reqd. NX4 Falcon 00	01	02	03	04	05	06	Nº de série		Tipo
Cubierta Lateral Derecha	0.1	1	83500-MCG-000ZA	Cubierta Lateral Derecha *PB-295C* Azul Moema Candy	1	–	–	–	–	–	–			
(El Mismo Tiempo Para dos Unidades o Mas)			83500-MCG-000ZB	Cubierta Lateral Derecha *R-123* Rojo Luminoso	1	–	–	–	–	–	–			
• Cubierta Lateral Izquierda			83500-MCG-000ZC	Cubierta Lateral Derecha *NH-411M* Plata Force Metalica	1	–	–	–	–	–	–			
			83500-MCG-910ZA	Cubierta Lateral Derecha *BG-119C* Verde Araguaia Candy	–	1	–	–	–	–	–			
			83500-MCG-910ZB	Cubierta Lateral Derecha *R-123* Rojo Luminoso	–	1	–	–	–	–	–			
			83500-MCG-910ZC	Cubierta Lateral Derecha *NH-411M* Plata Force Metalica	–	1	–	–	–	–	–			
			83500-MCG-930ZA	Cubierta Lateral Derecha *BG-119C* Verde Araguaia Candy	–	–	1	–	–	–	–			
			83500-MCG-930ZB	Cubierta Lateral Derecha *R-214C* Rojo Brava Candy	–	–	1	–	–	–	–			
			83500-MCG-930ZC	Cubierta Lateral Derecha *NH-352M* Ceniza Una Metalica	–	–	1	–	–	–	–			
		2	83551-300-000	Cojín Tapa Filtro de Aire	2	2	2	2	2	–	–			
		3	83551-376-000	Cojín Cubierta Lateral	2	2	2	2	2	–	–			
		4	83600-MCG-000ZA	Cubierta Lateral Izquierda *PB-295C* Azul Moema Candy	1	–	–	–	–	–	–			
			83600-MCG-000ZB	Cubierta Lateral Izquierda *R-123* Rojo Luminoso	1	–	–	–	–	–	–			
			83600-MCG-000ZC	Cubierta Lateral Izquierda *NH-411M* Plata Force Metalica	1	–	–	–	–	–	–			
			83600-MCG-910ZA	Cubierta Lat. Izquierda *BG-119C* Verde Araguaia Candy	–	1	–	–	–	–	–			
			83600-MCG-910ZB	Cubierta Lateral Izquierda *R-123* Rojo Luminoso.	–	1	–	–	–	–	–			
			83600-MCG-910ZC	Cubierta Lateral Izquierda *NH-411M* Plata Force Metalica	–	1	–	–	–	–	–			
			83600-MCG-930ZA	Cubierta Lat. Izquierda *BG-119C* Verde Araguaia Candy	–	–	1	–	–	–	–			
			83600-MCG-930ZB	Cubierta Lateral Izq. *R-214C* Rojo Brava Candy	–	–	1	–	–	–	–			
			83600-MCG-930ZC	Cubierta Lateral Izq. *NH-352M* Ceniza Una Metalica	–	–	1	–	–	–	–			
		5	90109-KFC-970	Perno Hex., 5 x 17	2	2	2	2	2	–	–			
		6	90111-KW3-003	Tuerca Fijación, 5 mm	2	2	2	2	2	–	–			

C-16.1 (3R000001 ~)

Tampa Lateral

Side Cover

Cubierta Lateral

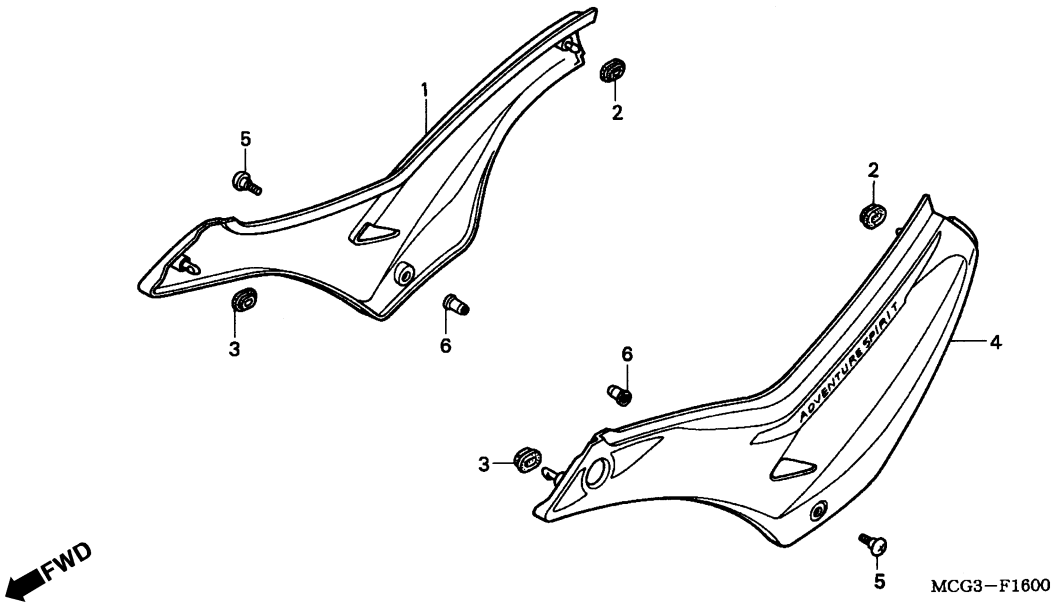

Item de serviço	T.M.O.	Ref. Nº	Nº da peça	Descrição	Qtd. NX4 Falcon 00	01	02	03	04	05	06	Nº de série		Nota
Tampa Lateral Direita (Uma ou Todas)	0,1	1	83500-MCG-940ZA	Tampa, Lateral Direita *PB-340C* Azul Araras Candy	–	–	–	1	–	–	–	.....	.....	.....
			83500-MCG-940ZB	Tampa, Lateral Direita *R-214C* Vermelho Brava Candy	–	–	–	1	–	–	–	.....	.....	.....
• Tampa Lateral Esquerda			83500-MCG-940ZC	Tampa, Lateral Direita *NH-1* Preto	–	–	–	1	–	–	–	.....	.....	.....
		*	83500-MCG-980ZA	Tampa, Lateral Direita *PB-340C* Azul Araras Candy	–	–	–	1	–	–	–	3R100001 ~	.....	.....
		*	83500-MCG-980ZB	Tampa, Lateral Direita *R-214C* Vermelho Brava Candy	–	–	–	1	–	–	–	3R100001 ~	.....	.....
		*	83500-MCG-980ZC	Tampa, Lateral Direita *NH-1* Preto	–	–	–	1	–	–	–	3R100001 ~	.....	.....
		2	83551-300-000	Bucha, Tampa Filtro Ar	2	2	2	2	–	–	–	.....	.....	.....
		3	83551-376-000	Bucha, Tampa Lateral	2	2	2	2	–	–	–	.....	.....	.....
		4	83600-MCG-940ZA	Tampa, Lateral Esquerda *PB-340C* Azul Araras Candy	–	–	–	1	–	–	–	.....	.....	.....
			83600-MCG-940ZB	Tampa, Lateral Esquerda *R-214C* Vermelho Brava Candy	–	–	–	1	–	–	–	.....	.....	.....
			83600-MCG-940ZC	Tampa, Lateral Esquerda *NH-1* Preto	–	–	–	1	–	–	–	.....	.....	.....
		*	83600-MCG-980ZA	Tampa, Lateral Esquerda *PB-340C* Azul Araras Candy	–	–	–	1	–	–	–	3R100001 ~	.....	.....
		*	83600-MCG-980ZB	Tampa, Lateral Esquerda *R-214C* Vermelho Brava Candy	–	–	–	1	–	–	–	3R100001 ~	.....	.....
		*	83600-MCG-980ZC	Tampa, Lateral Esquerda *NH-1* Preto	–	–	–	1	–	–	–	3R100001 ~	.....	.....
		5	90109-KFC-970	Parafuso, Phillips, 5 x 17	2	2	2	2	–	–	–	.....	.....	.....
		6	90111-KW3-003	Porca, Fixação, 5 mm	2	2	2	2	–	–	–	.....	.....	.....

Service item	F.R.T	Ref. Nº	Part No.	Description	00	01	02	03	04	05	06	Serial No.	Area Code
					Reqd Nº NX4 Falcon								
Cover Set, R. Side	0.1		183500-MCG-940ZA	Side Cover R. *PB-340C* Candy Araras Blue	–	–	–	1	–	–	–		
(Same Time For Two Units)			83500-MCG-940ZB	Side Cover R. *R-214C* Candy Brava Red	–	–	–	1	–	–	–		
• Cover Set, L. Side			83500-MCG-940ZC	Side Cover R. *NH-1* Black	–	–	–	1	–	–	–		
		*	83500-MCG-980ZA	Side Cover R. *PB-340C* Candy Araras Blue	–	–	–	1	–	–	–	3R100001 ~	
		*	83500-MCG-980ZB	Side Cover R. *R-214C* Candy Brava Red	–	–	–	1	–	–	–	3R100001 ~	
		*	83500-MCG-980ZC	Side Cover R. *NH-1* Black	–	–	–	1	–	–	–	3R100001 ~	
		2	83551-300-000	Grommet, Air Cleaner Case	2	2	2	2	–	–	–		
		3	83551-376-000	Grommet, Side Cover	2	2	2	2	–	–	–		
		4	83600-MCG-940ZA	Side Cover L. *PB-340C* Candy Araras Blue	–	–	–	1	–	–	–		
			83600-MCG-940ZB	Side Cover L. *R-214C* Candy Brava Red	–	–	–	1	–	–	–		
			83600-MCG-940ZC	Side Cover L. *NH-1* Black	–	–	–	1	–	–	–		
			83600-MCG-980ZA	Side Cover L. *PB-340C* Candy Araras Blue	–	–	–	1	–	–	–	3R100001 ~	
		*	83600-MCG-980ZB	Side Cover L. *R-214C* Candy Brava Red	–	–	–	1	–	–	–	3R100001 ~	
		*	83600-MCG-980ZC	Side Cover L. *NH-1* Black	–	–	–	1	–	–	–	3R100001 ~	
		5	90109-KFC-970	Screw, Phillips, 5 x 17	2	2	2	2	–	–	–		
		6	90111-KW3-003	Nut, Cowl Setting, 5 mm	2	2	2	2	–	–	–		

Artículo de Servicio	THLL	Ref. Nº	Nº de Pieza	Descripción	00	01	02	03	04	05	06	Nº de série	Tipo
					Cant. Reqd. NX4 Falcon								
Cubierta Lateral Derecha	0.1	1	83500-MCG-940ZA	Cubierta, Lateral Derecho *PB-340C* Azul Araras Candy	–	–	–	1	–	–	–		
(El Mismo Tiempo Para dos Unidades o Mas)			83500-MCG-940ZB	Cubierta, Lateral Der. *R-214C* Rojo Brava Candy	–	–	–	1	–	–	–		
• Cubierta Lateral Izquierda			83500-MCG-940ZC	Cubierta, Lateral Der. *NH-1* Negro	–	–	–	1	–	–	–		
		*	83500-MCG-980ZA	Cubierta, Lateral Der. *PB-340C* Azul Araras Candy	–	–	–	1	–	–	–	3R100001 ~	
		*	83500-MCG-980ZB	Cubierta, Lateral Derecha *R-214C* Rojo Brava Candy	–	–	–	1	–	–	–	3R100001 ~	
		*	83500-MCG-980ZC	Cubierta, Lateral Derecha *NH-1* Negro	–	–	–	1	–	–	–	3R100001 ~	
		2	83551-300-000	Cojín Tapa Filtro de Aire	2	2	2	2	–	–	–		
		3	83551-376-000	Cojín Cubierta Lateral	2	2	2	2	–	–	–		
		4	83600-MCG-940ZA	Cubierta, Lateral Izq. *PB-340C* Azul Araras Candy	–	–	–	1	–	–	–		
			83600-MCG-940ZB	Cubierta, Lateral Izq. *R-214C* Rojo Brava Candy	–	–	–	1	–	–	–		
			83600-MCG-940ZC	Cubierta, Lateral Izq. *NH-1* Negro	–	–	–	1	–	–	–		
		*	83600-MCG-980ZA	Cubierta, Lateral Izq. *PB-340C* Azul Araras Candy	–	–	–	1	–	–	–	3R100001 ~	
		*	83600-MCG-980ZB	Cubierta, Lateral Izq. *R-214C* Vermelho Brava Candy	–	–	–	1	–	–	–	3R100001 ~	
		*	83600-MCG-980ZC	Cubierta, Lateral Izq. *NH-1* Preto	–	–	–	1	–	–	–	3R100001 ~	
		5	90109-KFC-970	Perno Hex., 5 x 17	2	2	2	2	–	–	–		
		6	90111-KW3-003	Tuerca Fijación, 5 mm	2	2	2	2	–	–	–		

C-16.2 (4R000001 ~)

Tampa Lateral

Side Cover

Cubierta Lateral

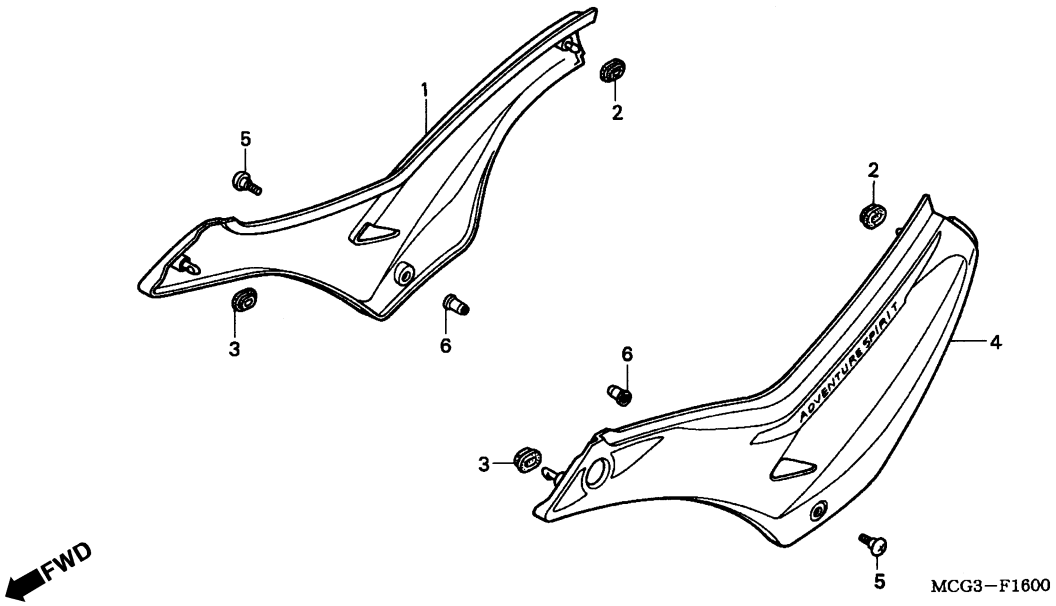

Item de serviço	T.M.O.
Filtro Ar Comp.	0,2
• Ressoador	
Elemento, Filtro Ar	0,3
• Carcaça Comp Filtro Ar	
Tampa Comp Filtro Ar	0,5
Tampa Filtro Ar	0,6
• Tubo Conexão Filtro Ar	

Ref. Nº	Nº da peça	Descrição	Qtd. NX4 Falcon 00	01	02	03	04	05	06	Nº de série		Nota
1	83500-MCG-850ZA	Tampa, Lateral Dir. *BG-128C* Verde Selva Candy	–	–	–	–	1	–	–			
	83500-MCG-850ZB	Tampa, Lateral Dir. *R-294* Vermelho Brasileiro	–	–	–	–	1	–	–			
	83500-MCG-850ZC	Tampa, Lateral Dir. *NH-1* Preto	–	–	–	–	1	–	–			
2	83551-300-000	Bucha, Tampa Filtro Ar	2	2	2	2	2	–	–			
3	83551-376-000	Bucha, Tampa Lateral	2	2	2	2	2	–	–			
4	83600-MCG-850ZA	Tampa, Lateral Esquerda *BG-128C* Verde Selva Candy	–	–	–	–	1	–	–			
	83600-MCG-850ZB	Tampa, Lateral Esquerda *R-294* Vermelho Brasileiro	–	–	–	–	1	–	–			
	83600-MCG-850ZC	Tampa, Lateral Esquerda *NH-1* Preto	–	–	–	–	1	–	–			
5	90109-KFC-970	Parafuso, Phillips, 5 x 17	2	2	2	2	2	–	–			
6	90111-KW3-003	Porca, Fixação, 5 mm	2	2	2	2	2	–	–			

Service item	F.R.T	Ref. Nº	Part No.	Description	Reqd Nº NX4 Falcon 00	01	02	03	04	05	06	Serial No.		Area Code
Cover Set, R. Side	0.1	1	83500-MCG-850ZA	Side Cover R. *BG-128C* Candy Selva Green	–	–	–	–	1	–	–			
(Same Time For Two Units)			83500-MCG-850ZB	Side Cover R. *R-294* Brazilian Red	–	–	–	–	1	–	–			
• Cover Set, L. Side			83500-MCG-850ZC	Side Cover R. *NH-1* Black	–	–	–	–	1	–	–			
		2	83551-300-000	Grommet, Air Cleaner Case	2	2	2	2	2	–	–			
		3	83551-376-000	Grommet, Side Cover	2	2	2	2	2	–	–			
		4	83600-MCG-850ZA	Side Cover L. *BG-128C* Candy Selva Green	–	–	–	–	1	–	–			
			83600-MCG-850ZB	Side Cover L. *R-294* Brazilian Red	–	–	–	–	1	–	–			
			83600-MCG-850ZC	Side Cover L. *NH-1* Black	–	–	–	–	1	–	–			
		5	90109-KFC-970	Screw, Phillips, 5 x 17	2	2	2	2	2	–	–			
		6	90111-KW3-003	Nut, Cowl Setting, 5 mm	2	2	2	2	2	–	–			

Artículo de Servicio	THLL	Ref. Nº	Nº de Pieza	Descripción	Cant. Reqd. NX4 Falcon 00	01	02	03	04	05	06	Nº de série		Tipo
Cubierta Lateral Derecha	0.1	1	83500-MCG-850ZA	Cubierta, Lateral Derecho *BG-128C* Verde Selva Candy	–	–	–	–	1	–	–			
(El Mismo Tiempo Para dos Unidades o Mas)			83500-MCG-850ZB	Cubierta, Lateral Derecho *R-294* Rojo Brasileño	–	–	–	–	1	–	–			
• Cubierta Lateral Izquierda			83500-MCG-850ZC	Cubierta, Lateral Derecho *NH-1* Negro	–	–	–	–	1	–	–			
		2	83551-300-000	Cojín Tapa Filtro de Aire	2	2	2	2	2	–	–			
		3	83551-376-000	Cojín Cubierta Lateral	2	2	2	2	2	–	–			
		4	83600-MCG-850ZA	Cubierta, Lateral Izquierdo *BG-128C* Verde Selva Candy	–	–	–	–	1	–	–			
			83600-MCG-850ZB	Cubierta, Lateral Izquierdo *R-294* Rojo Brasileño	–	–	–	–	1	–	–			
			83600-MCG-850ZC	Cubierta, Lateral Izquierdo *NH-1* Negro	–	–	–	–	1	–	–			
		5	90109-KFC-970	Perno Hex., 5 x 17	2	2	2	2	2	–	–			
		6	90111-KW3-003	Tuerca Fijación, 5 mm	2	2	2	2	2	–	–			

C-16.3 (5R000001 ~)

Tampa Lateral

Side Cover

Cubierta Lateral

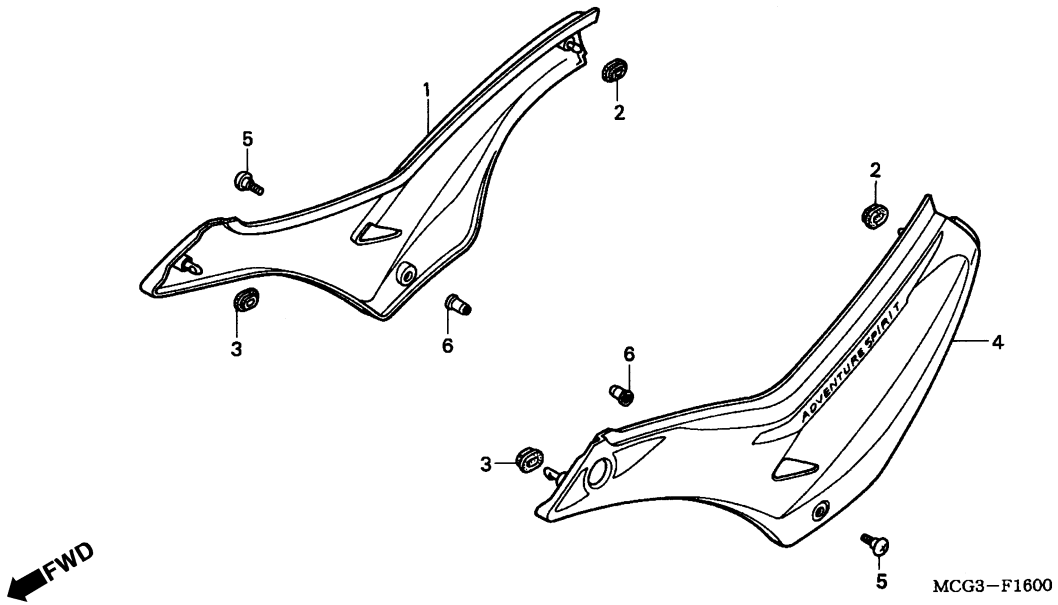

Item de serviço	T.M.O.	Ref. Nº	Nº da peça	Descrição	Qtd. NX4 Falcon 00	01	02	03	04	05	06	Nº de série		Nota
Válvula Comp., Sucção Ar	0,5	1	83500-MCG-900ZA	Tampa, Lateral Dir. *BG-128C* Verde Selva Candy	–	–	–	–	–	1	1			
Tubo Comp., Junção	0,6		83500-MCG-900ZB	Tampa, Lateral Dir. *R-294* Vermelho Brasileiro	–	–	–	–	–	1	1			
			83500-MCG-900ZC	Tampa, Lateral Dir. *NH-1* Preto	–	–	–	–	–	1	1			
		2	83551-300-000	Bucha, Tampa Filtro Ar	2	2	2	2	2	2	2			
		3	83551-376-000	Bucha, Tampa Lateral	2	2	2	2	2	2	2			
		4	83600-MCG-900ZA	Tampa, Lateral Esquerda *BG-128C* Verde Selva Candy	–	–	–	–	–	1	1			
			83600-MCG-900ZB	Tampa, Lateral Esquerda *R-294* Vermelho Brasileiro	–	–	–	–	–	1	1			
			83600-MCG-900ZC	Tampa, Lateral Esquerda *NH-1* Preto	–	–	–	–	–	1	1			
		5	90109-KFC-970	Parafuso, Phillips, 5 x 17	2	2	2	2	2	2	2			
		6	90111-KW3-003	Porca, Fixação, 5 mm	2	2	2	2	2	2	2			

Service item	F.R.T	Ref. Nº	Part No.	Description	Reqd Nº NX4 Falcon 00	01	02	03	04	05	06	Serial No.		Area Code
Cover Set, R. Side	0.1	1	83500-MCG-900ZA	Side Cover R. *BG-128C* Candy Selva Green	–	–	–	–	–	1	1			
(Same Time For Two Units)			83500-MCG-900ZB	Side Cover R. *R-294* Brazilian Red	–	–	–	–	–	1	1			
• Cover Set, L. Side			83500-MCG-900ZC	Side Cover R. *NH-1* Black	–	–	–	–	–	1	1			
		2	83551-300-000	Grommet, Air Cleaner Case	2	2	2	2	2	2	2			
		3	83551-376-000	Grommet, Side Cover	2	2	2	2	2	2	2			
		4	83600-MCG-900ZA	Side Cover L. *BG-128C* Candy Selva Green	–	–	–	–	–	1	1			
			83600-MCG-900ZB	Side Cover L. *R-294* Brazilian Red	–	–	–	–	–	1	1			
			83600-MCG-900ZC	Side Cover L. *NH-1* Black	–	–	–	–	–	1	1			
		5	90109-KFC-970	Screw, Phillips, 5 x 17	2	2	2	2	2	2	2			
		6	90111-KW3-003	Nut, Cowl Setting, 5 mm	2	2	2	2	2	2	2			

Artículo de Servicio	THLL	Ref. Nº	Nº de Pieza	Descripción	Cant. Reqd. NX4 Falcon 00	01	02	03	04	05	06	Nº de série		Tipo
Cubierta Lateral Derecha	0.1	1	83500-MCG-900ZA	Cubierta, Lateral Derecho *BG-128C* Verde Selva Candy	–	–	–	–	–	1	1			
(El Mismo Tiempo Para dos Unidades o Mas)			83500-MCG-900ZB	Cubierta, Lateral Derecho *R-294* Rojo Brasileño	–	–	–	–	–	1	1			
• Cubierta Lateral Izquierda			83500-MCG-900ZC	Cubierta, Lateral Derecho *NH-1* Negro	–	–	–	–	–	1	1			
		2	83551-300-000	Cojín Tapa Filtro de Aire	2	2	2	2	2	2	2			
		3	83551-376-000	Cojín Cubierta Lateral	2	2	2	2	2	2	2			
		4	83600-MCG-900ZA	Cubierta, Lateral Izquierdo *BG-128C* Verde Selva Candy	–	–	–	–	–	1	1			
			83600-MCG-900ZB	Cubierta, Lateral Izquierdo *R-294* Rojo Brasileño	–	–	–	–	–	1	1			
			83600-MCG-900ZC	Cubierta, Lateral Izquierdo *NH-1* Negro	–	–	–	–	–	1	1			
		5	90109-KFC-970	Perno Hex., 5 x 17	2	2	2	2	2	2	2			
		6	90111-KW3-003	Tuerca Fijación, 5 mm	2	2	2	2	2	2	2			

C-16.4 (6R000001 ~)

Tampa Lateral

Side Cover

Cubierta Lateral

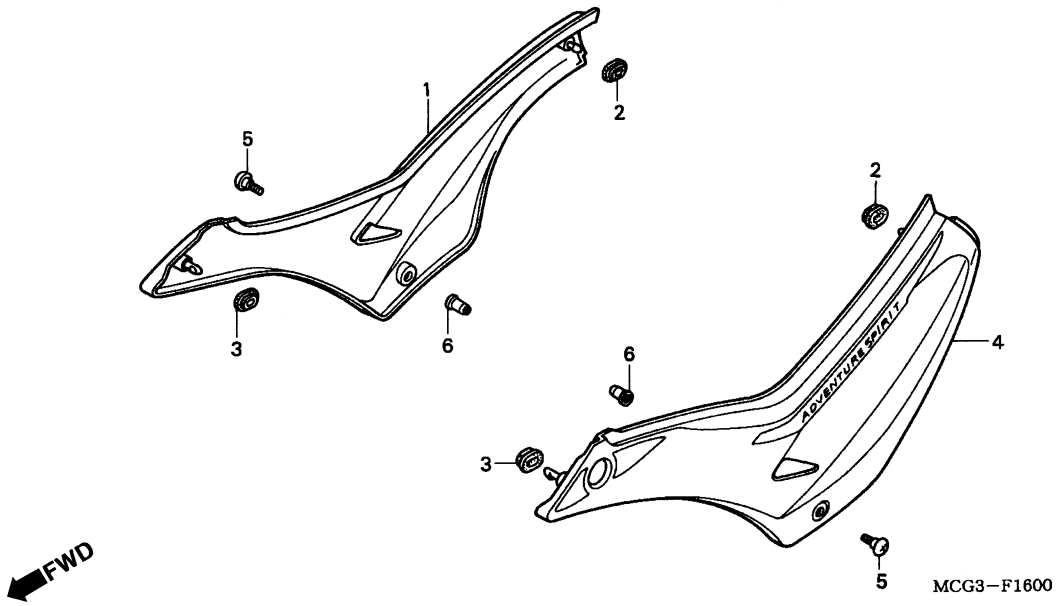

Item de serviço	T.M.O.	Ref. Nº	Nº da peça	Descrição	Qtd. NX4 Falcon 00	01	02	03	04	05	06	Nº de série		Nota
Válvula Comp., Sucção Ar	0,5	1	83500-MCG-770ZA	Tampa, Lateral Dir. *NH-A37M* Prata Metálico Mat Twister	–	–	–	–	–	–	1			
Tubo Comp., Junção	0,6		83500-MCG-770ZB	Tampa, Lateral Dir. *PB-366M* Azul Metálico Mat Garopaba	–	–	–	–	–	–	1			
			83500-MCG-770ZC	Tampa, Lateral Dir. *NH-1* Preto	–	–	–	–	–	–	1			
		2	83551-300-000	Bucha, Tampa Filtro Ar	2	2	2	2	2	2	2			
		3	83551-376-000	Bucha, Tampa Lateral	2	2	2	2	2	2	2			
		4	83600-MCG-770ZA	Tampa, Lateral Esquerda *NH-A37M* Prata Metálico Mat Twister	–	–	–	–	–	–	1			
			83600-MCG-770ZB	Tampa, Lateral Esquerda *PB-366M* Azul Metálico Mat Garopaba	–	–	–	–	–	–	1			
			83600-MCG-770ZC	Tampa, Lateral Esquerda *NH-1* Preto	–	–	–	–	–	–	1			
		5	90109-KFC-970	Parafuso, Phillips, 5 x 17	2	2	2	2	2	2	2			
		6	90111-KW3-003	Porca, Fixação, 5 mm	2	2	2	2	2	2	2			

Service item	F.R.T	Ref. Nº	Part No.	Description	Reqd Nº NX4 Falcon 00	01	02	03	04	05	06	Serial No.		Area Code
		1	83500-MCG-770ZA	Side Cover R.										
				NH-A37M Metallic Silver Mat Twister	–	–	–	–	–	–	1	.....	.....	.....
			83500-MCG-770ZB	Side Cover R.										
				PB-366M Metallic Blue Mat Garopaba	–	–	–	–	–	–	1	.....	.....	.....
			83500-MCG-770ZC	Side Cover R. *NH-1* Black	–	–	–	–	–	–	1	.....	.....	.....
		2	83551-300-000	Grommet, Air Cleaner Case	2	2	2	2	2	2	2	.....	.....	.....
		3	83551-376-000	Grommet, Side Cover	2	2	2	2	2	2	2	.....	.....	.....
		4	83600-MCG-770ZA	Side Cover L.										
				NH-A37M Metallic Silver Mat Twister	–	–	–	–	–	–	1	.....	.....	.....
			83600-MCG-770ZB	Side Cover L.										
				PB-366M Metallic Blue Mat Garopaba	–	–	–	–	–	–	1	.....	.....	.....
			83600-MCG-770ZC	Side Cover L. *NH-1* Preto	–	–	–	–	–	–	1	.....	.....	.....
		5	90109-KFC-970	Screw, Phillips, 5 x 17	2	2	2	2	2	2	2	.....	.....	.....
		6	90111-KW3-003	Nut, Cowl Setting, 5 mm	2	2	2	2	2	2	2	.....	.....	.....

Artículo de Servicio	THLL	Ref. Nº	Nº de Pieza	Descripción	Cant. Reqd. NX4 Falcon 00	01	02	03	04	05	06	Nº de série		Tipo
		1	83500-MCG-770ZA	Cubierta, Lateral Derecho										
				NH-A37M Plata Metalico Mat Twister	–	–	–	–	–	–	1	.....	.....	.....
			83500-MCG-770ZB	Cubierta, Lateral Derecho										
				PB-366M Azul Metalico Mat Garopaba	–	–	–	–	–	–	1	.....	.....	.....
			83500-MCG-770ZC	Cubierta, Lateral Derecho *NH-1* Negro	–	–	–	–	–	–	1	.....	.....	.....
		2	83551-300-000	Cojín Tapa Filtro de Aire	2	2	2	2	2	2	2	.....	.....	.....
		3	83551-376-000	Cojín Cubierta Lateral	2	2	2	2	2	2	2	.....	.....	.....
		4	83600-MCG-770ZA	Cubierta, Lateral Izquierdo										
				NH-A37M Plata Metalico Mat Twister	–	–	–	–	–	–	1	.....	.....	.....
			83600-MCG-770ZB	Cubierta, Lateral Izquierdo										
				PB-366M Azul Metalico Mat Garopaba	–	–	–	–	–	–	1	.....	.....	.....
			83600-MCG-770ZC	Cubierta, Lateral Izquierdo *NH-1* Negro	–	–	–	–	–	–	1	.....	.....	.....
		5	90109-KFC-970	Perno Hex., 5 x 17	2	2	2	2	2	2	2	.....	.....	.....
		6	90111-KW3-003	Tuerca Fijación, 5 mm	2	2	2	2	2	2	2	.....	.....	.....

C-17

Filtro de Ar

Air Cleaner

Limpiador de Aire

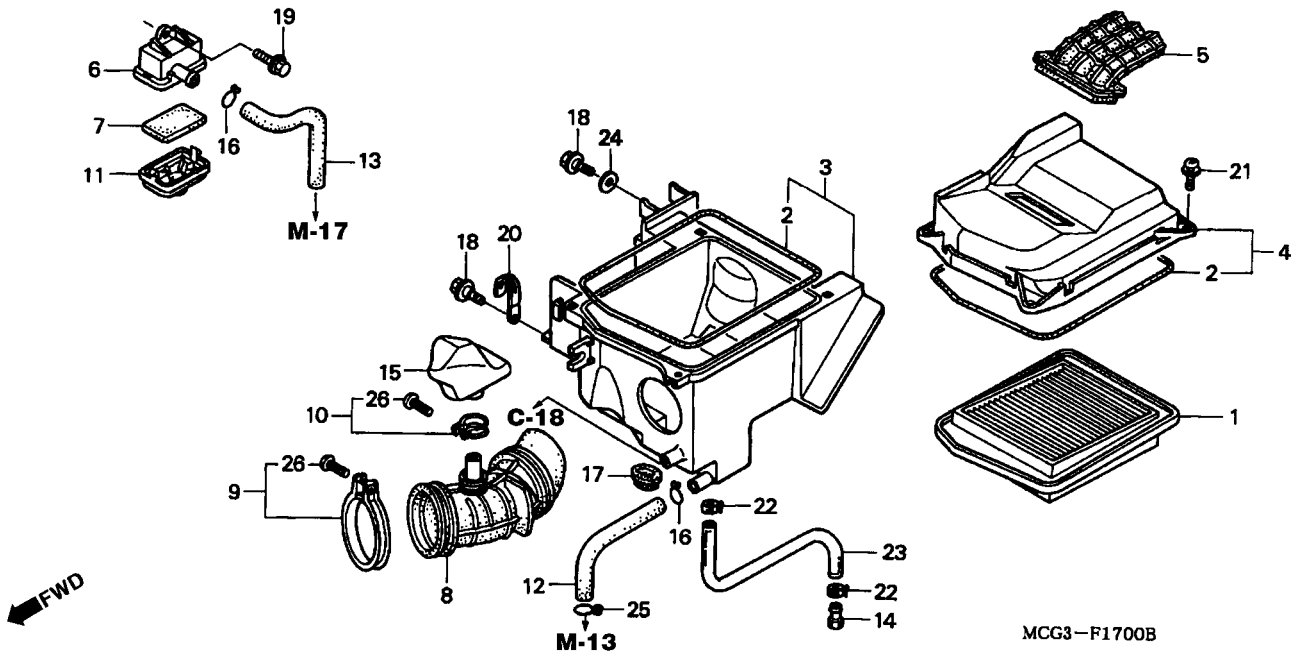

Item de serviço	T.M.O.
Protetor, Tubo Escape	0,1
• Protetor Escapamento	
Escapamento Comp	0,2
Tubo Escape Comp	0,4

Ref. Nº	Nº da peça	Descrição	Qtd. NX4 Falcon 00	01	02	03	04	05	06	Nº de série		Nota
1	17211-MCG-000	Elemento Comp., Filtro Ar	1	1	1	1	1	1	1			
2	17214-MCG-000	Vedador, Filtro Ar	2	2	2	2	2	2	2			
3	17225-MCG-000	Tampa Comp., Filtro Ar	–	–	–	1	1	–	–			CO, 3LA
*	17225-MCG-940	Tampa Comp., Filtro Ar	1	1	1	1	1	1	1			BR, CO, 2LA, 3LA
4	17235-MCG-000	Tampa, Filtro Ar	1	1	1	1	1	1	1			
5	17240-MCG-000	Condutor, Passagem Ar	1	1	1	1	1	1	1			
6	17252-KY1-000	Tampa Comp., Sub Filtro de Ar	1	1	1	1	1	1	1			
7	17253-KT8-000	Sub Filtro Ar	1	1	1	1	1	1	1			
8	17253-MCG-000	Tubo, Conexão Filtro Ar	1	1	1	1	1	1	1			
9	17254-MCG-000	Presilha, Tubo Conexão Filtro Ar (68)	1	1	1	1	1	1	1			
10	17255-MCG-000	Presilha, Ressoador (28)	1	1	1	1	1	1	1			
11	17256-MM4-000	Tampa, Sub Filtro de Ar	1	1	1	1	1	1	1			
12	17265-MCG-000	Tubo, Respiro	1	1	1	1	1	1	1			
13	17266-MCG-000	Tubo, Filtro de Ar	1	1	1	1	1	1	1			
14	17370-419-700	Plugue, Tubo Respiro	1	1	1	1	1	1	1			
15	17410-MCG-000	Ressoador	1	1	1	1	1	1	1			
16	17724-102-700	Presilha, Mangueira	2	2	2	2	2	2	2			
17	83551-300-000	Coxim, Tampa Filtro Ar	1	1	1	1	1	1	1			
18	90111-147-000	Parafuso, Flange, 6 mm	2	2	2	2	2	2	2			
19	90112-SB4-000	Parafuso, Flange, 6 x 14	1	1	1	1	1	1	1			
20	91406-166-000	Presilha, Fixação	1	1	1	1	1	1	1			

Service item	F.R.T	Ref. Nº	Part No.	Description	Reqd Nº NX4 Falcon 00	01	02	03	04	05	06	Serial No.		Area Code
Filter, Sub Air Cleaner	0.2	1	17211-MCG-000	Element Comp., Air Cleaner	1	1	1	1	1	1	1			
• Resonator		2	17214-MCG-000	Seal, Air Cleaner	2	2	2	2	2	2	2			
Element Comp., Air Cleaner	0.3	3	17225-MCG-000	Case Sub Assy., Air Cleaner	–	–	–	1	1	–	–			CO, 3LA
• Cover Sub Assy., Air Cleaner		*	17225-MCG-940	Case Sub Assy., Air Cleaner	1	1	1	1	1	1	1			BR
Case, Sub Air Cleaner	0.5	4	17235-MCG-000	Cover Sub Assy., Air Cleaner	1	1	1	1	1	1	1			
Case Sub Assy., Air Cleaner	0.6	5	17240-MCG-000	Duct, Inlet	1	1	1	1	1	1	1			
• Tube, Air Cleaner Connecting		6	17252-KY1-000	Case, Sub Air Cleaner	1	1	1	1	1	1	1			
		7	17253-KT8-000	Filter, Sub Air Cleaner	1	1	1	1	1	1	1			
		8	17253-MCG-000	Tube, Air Cleaner Connecting	1	1	1	1	1	1	1			
		9	17254-MCG-000	Band, Air Cleaner Connecting Tube (68)	1	1	1	1	1	1	1			
		10	17255-MCG-000	Band, Resonator (28)	1	1	1	1	1	1	1			
		11	17256-MM4-000	Cover, Sub Air Cleaner	1	1	1	1	1	1	1			
		12	17265-MCG-000	Tuge, Breather	1	1	1	1	1	1	1			
		13	17266-MCG-000	Tuge, Sub Air Cleaner	1	1	1	1	1	1	1			
		14	17370-419-700	Plug, Breather Tube	1	1	1	1	1	1	1			
		15	17410-MCG-000	Resonator	1	1	1	1	1	1	1			
		16	17724-102-700	Clip, Sub Tank Hose	2	2	2	2	2	2	2			
		17	83551-300-000	Grommet, Air Cleaner Case	1	1	1	1	1	1	1			
		18	90111-147-000	Bolt, Flange, 6 mm	2	2	2	2	2	2	2			
		19	90112-SB4-000	Bolt, Flange, 6 x 14	1	1	1	1	1	1	1			
		20	91406-166-000	Clip, Wire	1	1	1	1	1	1	1			

Artículo de Servicio	THLL	Ref. Nº	Nº de Pieza	Descripción	Cant. Reqd. NX4 Falcon 00	01	02	03	04	05	06	Nº de série		Tipo
Filtro de Aire.	0.2	1	17211-MCG-000	Filtro de Aire	1	1	1	1	1	1	1			
• Resonador		2	17214-MCG-000	Empaquetadura Filtro de Aire	2	2	2	2	2	2	2			
Filtro de Aire	0.3	3	17225-MCG-000	Tapa Filtro de Aire	–	–	–	1	1	–	–			CO, 3LA
• Caja Filtro de Aire		*	17225-MCG-940	Tapa Filtro de Aire	1	1	1	1	1	1	1			BR
Cubierta Filtro de Aire	0.5	4	17235-MCG-000	Tapa Filtro de Aire	1	1	1	1	1	1	1			
Tapa Filtro de Aire	0.6	5	17240-MCG-000	Conductor Admisión	1	1	1	1	1	1	1			
• Tubo Conexion Filtro de Aire		6	17252-KY1-000	Tapa Fitro de Aire	1	1	1	1	1	1	1			
		7	17253-KT8-000	Sub Filtro de Aire	1	1	1	1	1	1	1			
		8	17253-MCG-000	Tubo Conexión Filtro de Aire	1	1	1	1	1	1	1			
		9	17254-MCG-000	Presilla Tubo Conexão Filtro Ar (68)	1	1	1	1	1	1	1			
		10	17255-MCG-000	Presilla Resonador (28)	1	1	1	1	1	1	1			
		11	17256-MM4-000	Tapa Filtro de Aire	1	1	1	1	1	1	1			
		12	17265-MCG-000	Tubo Respiradero	1	1	1	1	1	1	1			
		13	17266-MCG-000	Tubo Filtro de Aire	1	1	1	1	1	1	1			
		14	17370-419-700	Plugue Tubo Respiradero	1	1	1	1	1	1	1			
		15	17410-MCG-000	Resonador	1	1	1	1	1	1	1			
		16	17724-102-700	Traba Tanque	2	2	2	2	2	2	2			
		17	83551-300-000	Cojin Tapa Filtro de Aire	1	1	1	1	1	1	1			
		18	90111-147-000	Perno Reborde, 6 mm	2	2	2	2	2	2	2			
		19	90112-SB4-000	Perno Reborde, 6 x 14	1	1	1	1	1	1	1			
		20	91406-166-000	Presilla	1	1	1	1	1	1	1			

C-17

Filtro de Ar

Air Cleaner

Limpiador de Aire

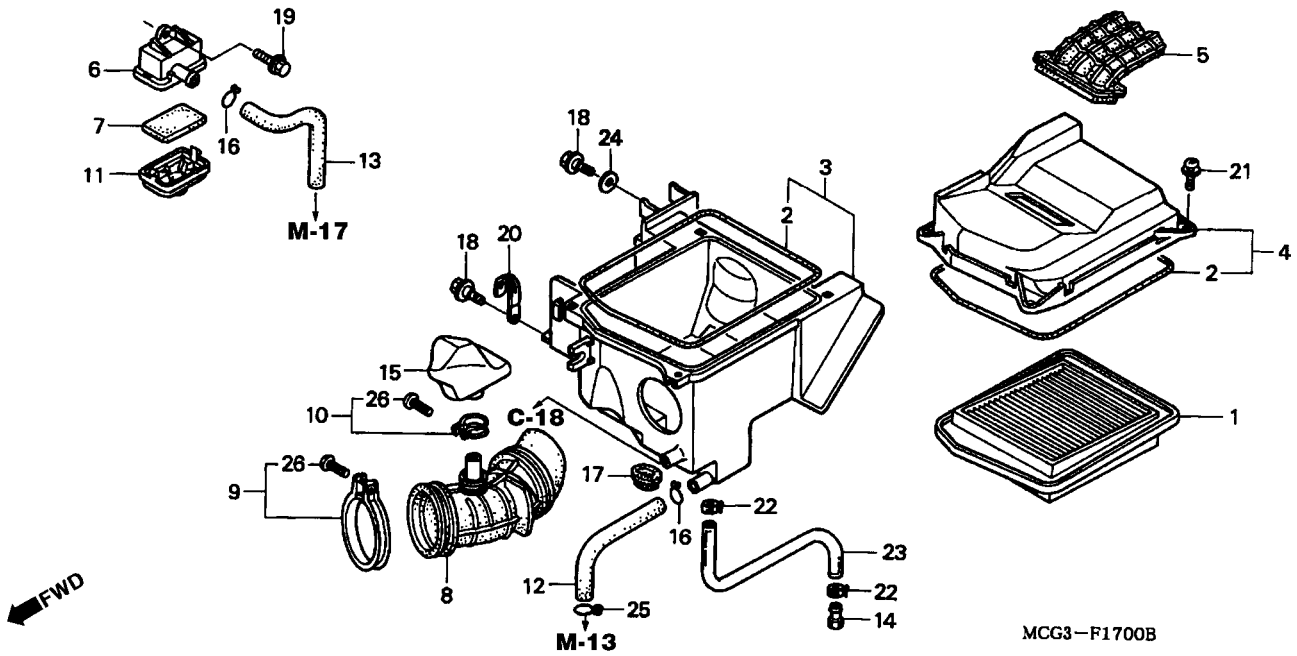

Item de serviço	T.M.O.	Ref. Nº	Nº da peça	Descrição	Qtd. NX4 Falcon 00	01	02	03	04	05	06	Nº de série		Nota
Pedal Câmbio Comp	0,1	21	93891-05016-18	Parafuso, Arruela, 5 x 16	4	4	4	4	4	4	4	.....	.....	.....
Interruptor Comp., Freio Traseiro	0,2	22	95002-41050-00	Presilha, Tubo (10.5)	2	2	2	2	2	2	2	.....	.....	.....
• Pedal Freio, Traseiro		23	95003-23040-31	Tubo, Vinil, 8 x 12 x 400 (95003-23001-60m)	1	1	1	1	1	1	1	.....	.....	.....

Service item	F.R.T	Ref. Nº	Part No.	Description	Reqd Nº NX4 Falcon 00	01	02	03	04	05	06	Serial No.		Area Code
		21	93891-05016-18	Screw-Washer, 5 x 16	4	4	4	4	4	4	4	.....	.....	.....
		22	95002-41050-00	Clamp, Tube (10.5)	2	2	2	2	2	2	2	.....	.....	.....
		23	95003-23040-31	Tube, Vinyl, 8 x 12 x 400 (95003-23001-60m)	1	1	1	1	1	1	1	.....	.....	.....

Artículo de Servicio	THLL	Ref. Nº	Nº de Pieza	Descripción	Cant. Reqd. NX4 Falcon 00	01	02	03	04	05	06	Nº de série		Tipo
		21	93891-05016-18	Perno Arandela 5 x 16	4	4	4	4	4	4	4	.....	.....	.....
		22	95002-41050-00	Presilla, Tubo (10.5)	2	2	2	2	2	2	2	.....	.....	.....
		23	95003-23040-31	Tubo, Vinil, 8 x 12 x 400 (95003-23001-60m)	1	1	1	1	1	1	1	.....	.....	.....

C-18 (3R100001 ~)

Válvula Sucção Ar

Air Suction Valve

Valvula Succión Aire

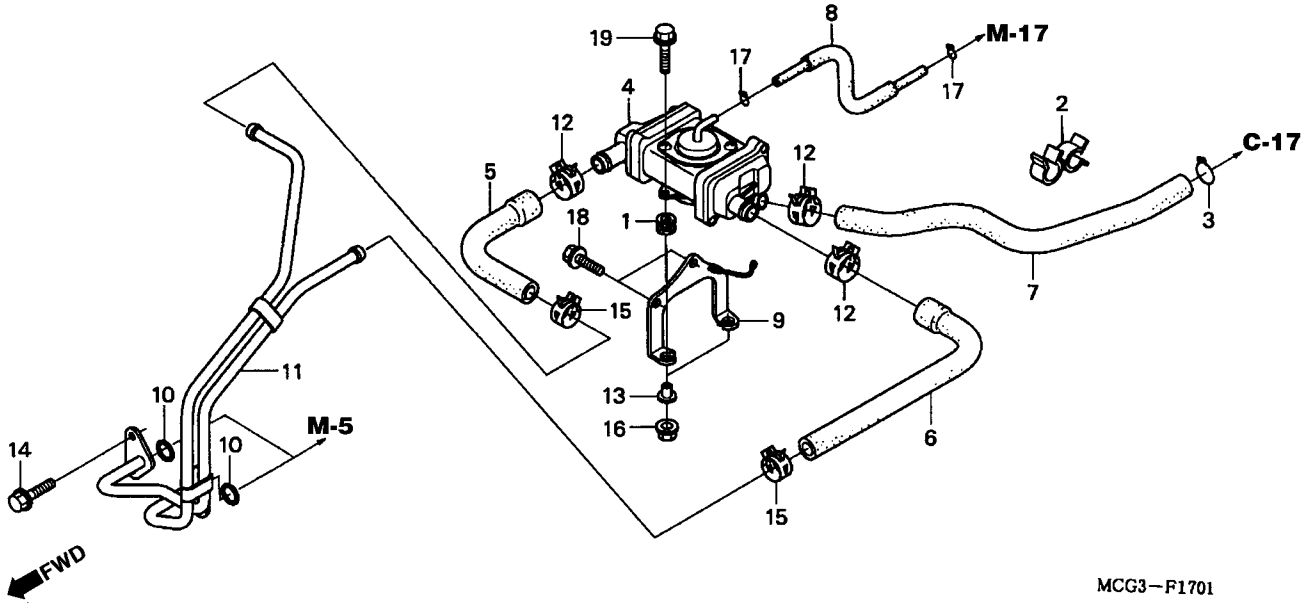

Item de serviço	T.M.O.	Ref. Nº	Nº da peça	Descrição	Qtd. NX4 Falcon 00	01	02	03	04	05	06	Nº de série		Nota
Pedal Apoio, Direito	0,1	1	11344-MB0-000	Coxim A, Tampa Traseira	–	–	–	2	2	2	2	.....	.....	BR, CO, 2LA, 3LA
(Inclui Peça Relativa)		2	16951-MCG-940	Presilha, Tubo	–	–	–	1	1	1	1	.....	.....	BR, CO, 2LA, 3LA
• Pedal Apoio, Esquerdo		3	17316-MN1-670	Presilha A, Tubo Respirador	–	–	–	1	1	1	1	.....	.....	BR, CO, 2LA, 3LA
(Inclui Peça Relativa)		4	18600-MCG-941	Válvula, Sucção Ar	–	–	–	1	1	1	1	.....	.....	BR, CO, 2LA, 3LA
• Suporte Direito, Pedal Apoio		5	18601-MCG-940	Mangueira A, Válvula Sucção Ar	–	–	–	1	1	1	1	.....	.....	BR, CO, 2LA, 3LA
(Inclui Peça Relativa)		6	18602-MCG-940	Mangueira B, Válvula Sucção Ar	–	–	–	1	1	1	1	.....	.....	BR, CO, 2LA, 3LA
• Pedal Esquerdo, Pedal Apoio		7	18603-MCG-940	Mangueira B, Entrada Ar	–	–	–	1	1	1	1	.....	.....	BR, CO, 2LA, 3LA
(Inclui Peça Relativa)		8	18610-MCG-940	Tubo, Válvula Controle Sucção Ar	–	–	–	2	2	2	2	.....	.....	BR, CO, 2LA, 3LA
Suporte Direito, Pedal Apoio	0,2	9	18620-MCG-940	Suporte, Válvula Sucção Ar	–	–	–	1	1	1	1	.....	.....	BR, CO, 2LA, 3LA
• Suporte Esquerdo, Pedal Apoio		10	18621-MS6-930	Junção, Tubo Caminho Ar	–	–	–	1	2	2	2	.....	.....	BR, CO, 2LA, 3LA
		11	18640-MCG-940	Tubo, Comp. Junção (ASV)	–	–	–	1	1	1	1	.....	.....	BR, CO, 2LA, 3LA
		12	19509-GE2-003	Presilha, Tubo (D19)	–	–	–	1	1	1	1	.....	.....	BR, CO, 2LA, 3LA
		*	90678-MN5-000	Presilha, Tubo	–	–	–	3	3	3	3	.....	.....	BR, CO, 2LA, 3LA
		13	83119-GT4-000	Busha	–	–	–	1	2	2	2	.....	.....	BR, CO, 2LA, 3LA
		14	90002-MBV-710	Parafuso, Flange, 6 x 18 (NSHF)	–	–	–	1	4	4	4	.....	.....	BR, CO, 2LA, 3LA
		15	90678-MN5-000	Presilha, Mangueira Combustível	–	–	–	1	2	2	2	.....	.....	BR, CO, 2LA, 3LA
		16	94050-06000	Porca, Flange, 6 mm	–	–	–	1	2	2	2	.....	.....	BR, CO, 2LA, 3LA
		17	95002-02070	Presilha, Tubo (B7)	–	–	–	1	2	2	2	.....	.....	BR, CO, 2LA, 3LA
		18	95701-06010-00	Parafuso, Flange, 6 x 10	–	–	–	1	2	2	2	.....	.....	BR, CO, 2LA, 3LA
		19	96001-06025-00	Parafuso, Flange, 6 x 25	–	–	–	2	2	2	2	.....	.....	BR, CO, 2LA, 3LA

Service item	F.R.T	Ref. Nº	Part No.	Description	Reqd Nº NX4 Falcon 00	01	02	03	04	05	06	Serial No.		Area Code
		1	11344-MB0-000	Grommet A, RR. Cover	–	–	–	2	2	2	2	.....	.....	BR, CO, 2LA, 3LA
		2	16951-MCG-940	Clamp, Tube	–	–	–	1	1	1	1	.....	.....	BR, CO, 2LA, 3LA
		3	17316-MN1-670	Clip A, Breather Tube	–	–	–	1	1	1	1	.....	.....	BR, CO, 2LA, 3LA
		4	18600-MCG-941	Valve Assy., Air Suction Valve	–	–	–	1	1	1	1	.....	.....	BR, CO, 2LA, 3LA
		5	18601-MCG-940	Hose A, Air Suction Valve	–	–	–	1	1	1	1	.....	.....	BR, CO, 2LA, 3LA
		6	18602-MCG-940	Hose B, Air Suction Valve	–	–	–	1	1	1	1	.....	.....	BR, CO, 2LA, 3LA
		7	18603-MCG-940	Hose, Air Intake	–	–	–	1	1	1	1	.....	.....	BR, CO, 2LA, 3LA
		8	18610-MCG-940	Stay, Air Suction Valve Control	–	–	–	2	2	2	2	.....	.....	BR, CO, 2LA, 3LA
		9	18620-MCG-940	Stay, Air Suction Valve	–	–	–	1	1	1	1	.....	.....	BR, CO, 2LA, 3LA
		10	18621-MS6-930	Gasket, Air Path Pipe	–	–	–	1	2	2	2	.....	.....	BR, CO, 2LA, 3LA
		11	18640-MCG-940	Pipe Comp., Joint (ASV)	–	–	–	1	1	1	1	.....	.....	BR, CO, 2LA, 3LA
		12	19509-GE2-003	Clamp, Tube (D19)	–	–	–	1	1	1	1	.....	.....	BR, CO, 2LA, 3LA
		*	90678-MN5-000	Clamp, Tube	–	–	–	3	3	3	3	.....	.....	BR, CO, 2LA, 3LA
		13	83119-GT4-000	Collar, Meter	–	–	–	1	2	2	2	.....	.....	BR, CO, 2LA, 3LA
		14	90002-MBV-710	Bolt, Flange, 6 x 18 (NSHF)	–	–	–	1	4	4	4	.....	.....	BR, CO, 2LA, 3LA
		15	90678-MN5-000	Clip, Fuel Hose	–	–	–	1	2	2	2	.....	.....	BR, CO, 2LA, 3LA
		16	94050-06000	Nut, Flange, 6 mm	–	–	–	1	2	2	2	.....	.....	BR, CO, 2LA, 3LA
		17	95002-02070	Clip, Tube (B7)	–	–	–	1	2	2	2	.....	.....	BR, CO, 2LA, 3LA
		18	95701-06010-00	Bolt, Flange, 6 x 10	–	–	–	1	2	2	2	.....	.....	BR, CO, 2LA, 3LA
		19	96001-06025-00	Bolt, Flange, 6 x 25	–	–	–	2	2	2	2	.....	.....	BR, CO, 2LA, 3LA

Artículo de Servicio	THLL	Ref. Nº	Nº de Pieza	Descripción	Cant. Reqd. NX4 Falcon 00	01	02	03	04	05	06	Nº de série		Tipo
		1	11344-MB0-000	Coxim A, Cubierta Trasera	–	–	–	2	2	2	2	.....	.....	BR, CO, 2LA, 3LA
		2	16951-MCG-940	Presilla, Tubo	–	–	–	1	1	1	1	.....	.....	BR, CO, 2LA, 3LA
		3	17316-MN1-670	Presilla A, Tubo Respiradero	–	–	–	1	1	1	1	.....	.....	BR, CO, 2LA, 3LA
		4	18600-MCG-941	Valvula Succión Aire	–	–	–	1	1	1	1	.....	.....	BR, CO, 2LA, 3LA
		5	18601-MCG-940	Manguera A, Válvula Succión Aire	–	–	–	1	1	1	1	.....	.....	BR, CO, 2LA, 3LA
		6	18602-MCG-940	Manguera B, Válvula Succión Aire	–	–	–	1	1	1	1	.....	.....	BR, CO, 2LA, 3LA
		7	18603-MCG-940	Manguera, Aire	–	–	–	1	1	1	1	.....	.....	BR, CO, 2LA, 3LA
		8	18610-MCG-940	Tubo Valvula Succión Aire	–	–	–	2	2	2	2	.....	.....	BR, CO, 2LA, 3LA
		9	18620-MCG-940	Soporte, Valvula Succión Aire	–	–	–	1	1	1	1	.....	.....	BR, CO, 2LA, 3LA
		10	18621-MS6-930	Empaquetadura, Tubo Aire	–	–	–	1	2	2	2	.....	.....	BR, CO, 2LA, 3LA
		11	18640-MCG-940	Tubo, Junción (ASV)	–	–	–	1	1	1	1	.....	.....	BR, CO, 2LA, 3LA
		12	19509-GE2-003	Presilla, Tubo (D19)	–	–	–	1	1	1	1	.....	.....	BR, CO, 2LA, 3LA
		*	90678-MN5-000	Presilla, Tubo	–	–	–	3	3	3	3	.....	.....	BR, CO, 2LA, 3LA
		13	83119-GT4-000	Buje	–	–	–	1	2	2	2	.....	.....	BR, CO, 2LA, 3LA
		14	90002-MBV-710	Perno, Flange, 6 x 18 (NSHF)	–	–	–	1	4	4	4	.....	.....	BR, CO, 2LA, 3LA
		15	90678-MN5-000	Presilla Manguera Combustible	–	–	–	1	2	2	2	.....	.....	BR, CO, 2LA, 3LA
		16	94050-06000	Tuerca, Flange, 6 mm	–	–	–	1	2	2	2	.....	.....	BR, CO, 2LA, 3LA
		17	95002-02070	Presilla, Tubo (B7)	–	–	–	1	2	2	2	.....	.....	BR, CO, 2LA, 3LA
		18	95701-06010-00	Perno, Flange, 6 x 10	–	–	–	1	2	2	2	.....	.....	BR, CO, 2LA, 3LA
		19	96001-06025-00	Perno, Flange, 6 x 25	–	–	–	2	2	2	2	.....	.....	BR, CO, 2LA, 3LA

C-18.1 (6R000001 ~)

Válvula Sucção Ar

Air Suction Valve

Valvula Succión Aire

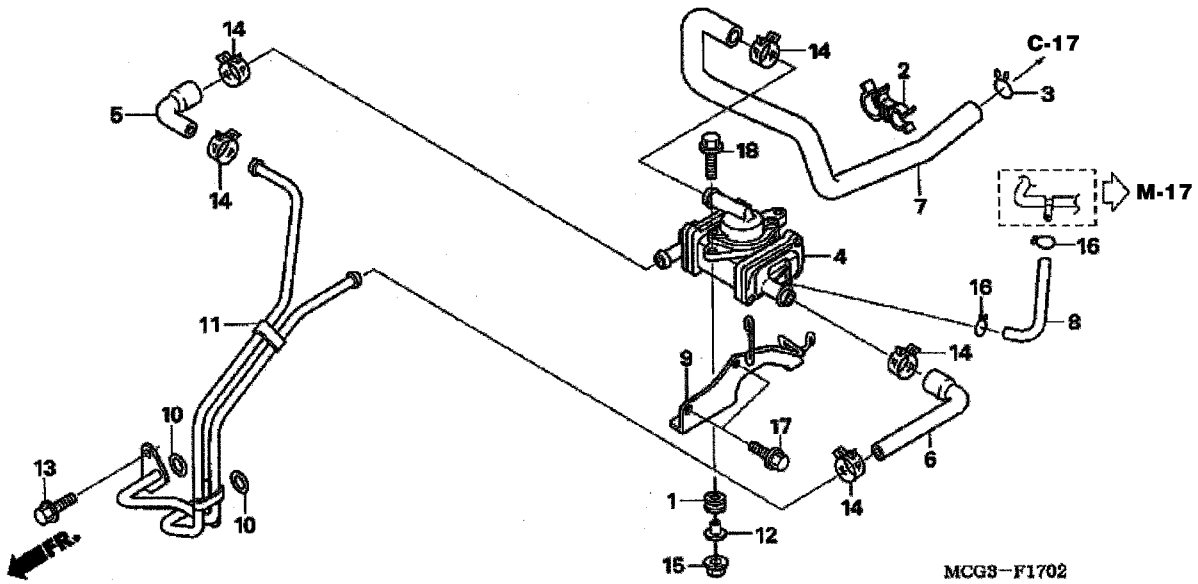

Item de serviço	T.M.O.
Válvula Comp., Sucção Ar	0,5
Tubo Comp., Junção	0,6

Ref. Nº	Nº da peça	Descrição	Qtd. NX4 Falcon 00	01	02	03	04	05	06	Nº de série		Nota
1	11344-MB0-000	Coxim A, Tampa Traseira	–	–	–	–	–	–	2			
2	16951-MCG-940	Presilha, Tubo	–	–	–	–	–	–	1			
3	17316-MN1-670	Presilha A, Tubo Respirador	–	–	–	–	–	–	1			
4	18600-MCG-771	Válvula, Sucção Ar	–	–	–	–	–	–	1			
5	18601-MCG-770	Mangueira A, Válvula Sucção Ar	–	–	–	–	–	–	1			
6	18602-MCG-770	Mangueira B, Válvula Sucção Ar	–	–	–	–	–	–	1			
7	18603-MCG-770	Mangueira B, Entrada Ar	–	–	–	–	–	–	1			
8	18610-MCG-770	Tubo, Válvula Controle Sucção Ar	–	–	–	–	–	–	1			
9	18620-MCG-770	Suporte, Válvula Sucção Ar	–	–	–	–	–	–	1			
10	18621-MS6-930	Junção, Tubo Caminho Ar	–	–	–	–	–	–	2			
11	18640-MCG-770	Tubo, Comp. Junção (ASV)	–	–	–	–	–	–	1			
12	83119-GT4-000	Bucha	–	–	–	–	–	–	2			
13	90002-MBV-710	Parafuso, Flange, 6 x 18 (NSHF)	–	–	–	–	–	–	4			
14	90678-MN5-000	Presilha, Mangueira Combustível	–	–	–	–	–	–	5			
15	94050-06000	Porca, Flange, 6 mm	–	–	–	–	–	–	4			
16	95002-02070	Presilha, Tubo (B7)	–	–	–	–	–	–	2			
17	95701-06010-00	Parafuso, Flange, 6 x 10	–	–	–	–	–	–	2			
18	96001-06025-00	Parafuso, Flange, 6 x 25	–	–	–	–	–	–	2			

Service item	F.R.T	Ref. Nº	Part No.	Description	Reqd Nº NX4 Falcon 00	01	02	03	04	05	06	Serial No.		Area Code
		1	11344-MB0-000	Grommet A, RR. Cover	–	–	–	–	–	–	2	.....	.....	.....
		2	16951-MCG-940	Clamp, Tube	–	–	–	–	–	–	1	.....	.....	.....
		3	17316-MN1-670	Clip A, Breather Tube	–	–	–	–	–	–	1	.....	.....	.....
		4	18600-MCG-771	Valve Assy., Air Suction Valve	–	–	–	–	–	–	1	.....	.....	.....
		5	18601-MCG-770	Hose A, Air Suction Valve	–	–	–	–	–	–	1	.....	.....	.....
		6	18602-MCG-770	Hose B, Air Suction Valve	–	–	–	–	–	–	1	.....	.....	.....
		7	18603-MCG-770	Hose, Air Intake	–	–	–	–	–	–	1	.....	.....	.....
		8	18610-MCG-770	Stay, Air Suction Valve Control	–	–	–	–	–	–	1	.....	.....	.....
		9	18620-MCG-770	Stay, Air Suction Valve	–	–	–	–	–	–	1	.....	.....	.....
		10	18621-MS6-930	Gasket, Air Path Pipe	–	–	–	–	–	–	2	.....	.....	.....
		11	18640-MCG-770	Pipe Comp., Joint (ASV)	–	–	–	–	–	–	1	.....	.....	.....
		12	83119-GT4-000	Collar, Meter	–	–	–	–	–	–	2	.....	.....	.....
		13	90002-MBV-710	Bolt, Flange, 6 x 18 (NSHF)	–	–	–	–	–	–	4	.....	.....	.....
		14	90678-MN5-000	Clip, Fuel Hose	–	–	–	–	–	–	5	.....	.....	.....
		15	94050-06000	Nut, Flange, 6 mm	–	–	–	–	–	–	4	.....	.....	.....
		16	95002-02070	Clip, Tube (B7)	–	–	–	–	–	–	2	.....	.....	.....
		17	95701-06010-00	Bolt, Flange, 6 x 10	–	–	–	–	–	–	2	.....	.....	.....
		18	96001-06025-00	Bolt, Flange, 6 x 25	–	–	–	–	–	–	2	.....	.....	.....

Artículo de Servicio	THLL	Ref. Nº	Nº de Pieza	Descripción	Cant. Reqd. NX4 Falcon 00	01	02	03	04	05	06	Nº de série		Tipo
		1	11344-MB0-000	Coxim A, Cubierta Trasera	–	–	–	–	–	–	2	.....	.....	.....
		2	16951-MCG-940	Presilla, Tubo	–	–	–	–	–	–	1	.....	.....	.....
		3	17316-MN1-670	Presilla A, Tubo Respiradero	–	–	–	–	–	–	1	.....	.....	.....
		4	18600-MCG-771	Valvula Succión Aire	–	–	–	–	–	–	1	.....	.....	.....
		5	18601-MCG-770	Manguera A, Válvula Succión Aire	–	–	–	–	–	–	1	.....	.....	.....
		6	18602-MCG-770	Manguera B, Válvula Succión Aire	–	–	–	–	–	–	1	.....	.....	.....
		7	18603-MCG-770	Manguera, Aire	–	–	–	–	–	–	1	.....	.....	.....
		8	18610-MCG-770	Tubo Valvula Succión Aire	–	–	–	–	–	–	1	.....	.....	.....
		9	18620-MCG-770	Soporte, Valvula Succión Aire	–	–	–	–	–	–	1	.....	.....	.....
		10	18621-MS6-930	Empaquetadura, Tubo Aire	–	–	–	–	–	–	2	.....	.....	.....
		11	18640-MCG-770	Tubo, Junción (ASV)	–	–	–	–	–	–	1	.....	.....	.....
		12	83119-GT4-000	Buje	–	–	–	–	–	–	2	.....	.....	.....
		13	90002-MBV-710	Perno, Flange, 6 x 18 (NSHF)	–	–	–	–	–	–	4	.....	.....	.....
		14	90678-MN5-000	Presilla Manguera Combustible	–	–	–	–	–	–	5	.....	.....	.....
		15	94050-06000	Tuerca, Flange, 6 mm	–	–	–	–	–	–	4	.....	.....	.....
		16	95002-02070	Presilla, Tubo (B7)	–	–	–	–	–	–	2	.....	.....	.....
		17	95701-06010-00	Perno, Flange, 6 x 10	–	–	–	–	–	–	2	.....	.....	.....
		18	96001-06025-00	Perno, Flange, 6 x 25	–	–	–	–	–	–	2	.....	.....	.....

C-19

Escapamento

Exhaust Muffler

Silenciador

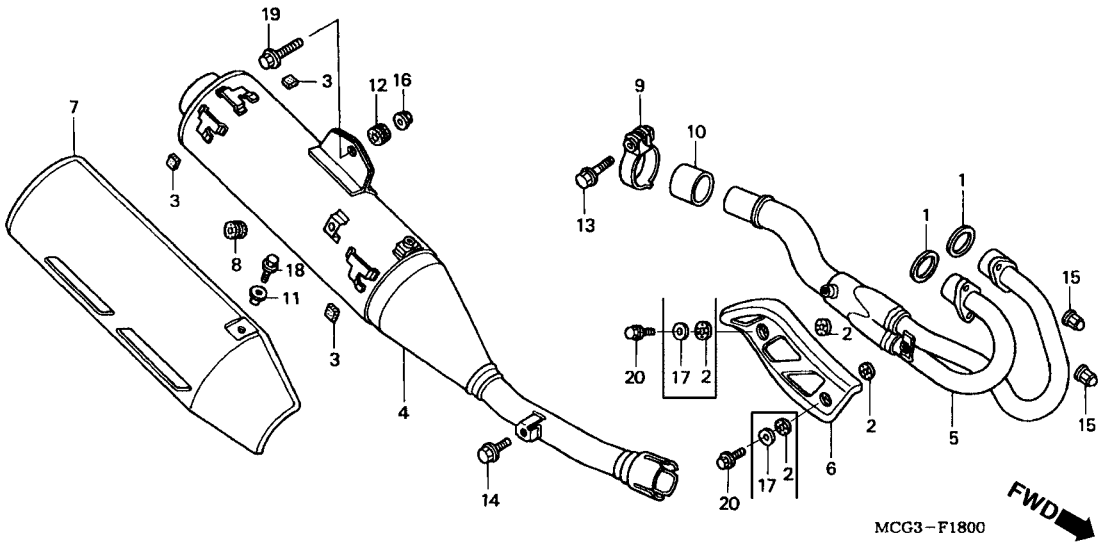

Item de serviço	T.M.O.	Ref. Nº	Nº da peça	Descrição	Qtd. NX4 Falcon 00	01	02	03	04	05	06	Nº de série		Nota
Interruptor, Pedal Lateral	0,1	1	18291-MN5-650	Junta, Escapamento	2	2	2	2	2	2	2			
• Mola, Pedal Lateral		2	18292-MM9-740	Guarnição, Protetor	4	4	4	4	4	4	4			
Cavalete, Lateral	0,2	3	18293-MN0-000	Coxim, Protetor	3	3	3	3	3	3	3			
		4	18310-MCG-940	Escapamento Comp	1	1	1	1	1	1	–			
			18310-MCG-770	Escapamento Comp	–	–	–	–	–	–	1			
		5	18320-MCG-000	Tubo, Escape	1	1	1	1	1	1	–			
			18320-MCG-770	Tubo, Escape	–	–	–	–	–	–	1			
		6	18325-MCG-000	Protetor, Escapamento	–	–	–	–	–	–	1			
			18325-MCG-770	Protetor, Escapamento	–	–	–	–	–	–	1			
		7	18355-MCG-000	Protetor, Escapamento	1	1	1	1	1	1	1			
		8	18357-MCG-000	Coxim, Protetor	1	1	1	1	1	1	1			
		9	18376-MG7-000	Presilha Traseira, Esquerda Escapamento	1	1	1	1	1	1	–			
			18375-MG7-000	Presilha Traseira, Esquerda Escapamento	–	–	–	–	–	–	1			
		10	18391-429-010	Guarnição, Escapamento	1	1	1	1	1	1	1			
		11	83119-MG9-000	Bucha, Fixação	1	1	1	1	1	1	1			
		12	83512-KA4-700	Coxim, Fixação	1	1	1	1	1	1	1			
		13	90101-KV2-921	Parafuso, Flange, 8 x 35	1	1	1	1	1	1	1			
		14	90105-952-720	Parafuso, Flange, 8 mm	1	1	1	1	1	1	1			
		15	90304-MCG-000	Porca, Cega, 8 mm	4	4	4	4	4	4	4			
		16	94050-08000	Porca, Flange, 8 mm	1	1	1	1	1	1	1			
		17	94101-06200	Arruela, Lisa, 6 mm	2	2	2	2	2	2	–			
		18	95701-06012-00	Parafuso, Flange, 6 x 12	1	1	1	1	1	1	1			
		19	95701-08035-00	Parafuso, Flange, 8 x 35	1	1	1	1	1	1	1			
		20	96001-06012-02	Parafuso, Flange, 6 x 12	2	2	2	2	2	2	–			
			96001-06010-02	Parafuso, Flange, 6 x 10	–	–	–	–	–	–	2			

Service item	F.R.T	Ref. Nº	Part No.	Description	Reqd Nº NX4 Falcon 00	01	02	03	04	05	06	Serial No.		Area Code
Valve Assy Air Suction	0,5	1	18291-MN5-650	Gasket, Ex. Pipe	2	2	2	2	2	2	2			
Pipe Comp., Joint (ASV)	0,6	2	18292-MM9-740	Packing, Protector	4	4	4	4	4	4	4			
		3	18293-MN0-000	Rubber, Protector	3	3	3	3	3	3	3			
		4	18310-MCG-940	Muffler Comp	1	1	1	1	1	1	–			
			18310-MCG-770	Muffler Comp	–	–	–	–	–	–	1			
		5	18320-MCG-000	Pipe Comp., Ex	1	1	1	1	1	1	–			
			18320-MCG-770	Pipe Comp., Ex	–	–	–	–	–	–	1			
		6	18325-MCG-000	Protector, Ex. Pipe	1	1	1	1	1	1	1			
			18325-MCG-770	Protector, Ex. Pipe	–	–	–	–	–	–	1			
		7	18355-MCG-000	Protector, Muffler	1	1	1	1	1	1	1			
		8	18357-MCG-000	Rubber, Protector Mounting	1	1	1	1	1	1	1			
		9	18376-MG7-000	Band, L. RR. Muffler	1	1	1	1	1	1	–			
			18375-MG7-000	Band, L. RR. Muffler	–	–	–	–	–	–	1			
		10	18391-429-010	Packing, Muffler	1	1	1	1	1	1	1			
		11	83119-MG9-000	Collar, Lock Setting	1	1	1	1	1	1	1			
		12	83512-KA4-700	Rubber, Side Cover	1	1	1	1	1	1	1			
		13	90101-KV2-921	Bolt, Flange, 8 x 35	1	1	1	1	1	1	1			
		14	90105-952-720	Bolt, Flange, 8 mm	1	1	1	1	1	1	1			
		15	90304-MCG-000	Nut, Hex. Cap, 8 mm	4	4	4	4	4	4	4			
		16	94050-08000	Nut, Flange, 8 mm	1	1	1	1	1	1	1			
		17	94101-06200	Washer, Plain, 6 mm	2	2	2	2	2	2	–			
		18	95701-06012-00	Bolt, Flange, 6 x 12	1	1	1	1	1	1	1			
		19	95701-08035-00	Bolt, Flange, 8 x 35	1	1	1	1	1	1	1			
		20	96001-06012-02	Bolt, Flange, 6 x 12	2	2	2	2	2	2	–			
			96001-06010-02	Bolt, Flange, 6 x 10	–	–	–	–	–	–	2			

Artículo de Servicio	THLL	Ref. Nº	Nº de Pieza	Descripción	Cant. Reqd. NX4 Falcon 00	01	02	03	04	05	06	Nº de série		Tipo
Valvula Succión Aire	0,5	1	18291-MN5-650	Empaquetadura Tubo de Escape	2	2	2	2	2	2	2			
Empaquetadura, Tubo Aire	0,6	2	18292-MM9-740	Empaquetadura Protector	4	4	4	4	4	4	4			
		3	18293-MN0-000	Cojin Protector	3	3	3	3	3	3	3			
		4	18310-MCG-000	Silenciador de Escape	1	1	1	1	1	1	–			
		5	18320-MCG-000	Tubo Comp Escape	1	1	1	1	1	1	1			
		6	18325-MCG-000	Protector, Tubo Escape	1	1	1	1	1	1	–			
			18325-MCG-770	Protector, Tubo Escape	–	–	–	–	–	–	1			
		7	18355-MCG-000	Protector Escapamento	1	1	1	1	1	1	1			
		8	18357-MCG-000	Cojin Fijación Protector	1	1	1	1	1	1	1			
		9	18376-MG7-000	Presilla Trasera Izquierda Escape	1	1	1	1	1	1	–			
			18375-MG7-000	Presilla Trasera Izquierda Escape	–	–	–	–	–	–	1			
		10	18391-429-010	Empaquetadura Silenciador	1	1	1	1	1	1	1			
		11	83119-MG9-000	Cojín Traba	1	1	1	1	1	1	1			
		12	83512-KA4-700	Cojin Cubierta Lateral	1	1	1	1	1	1	1			
		13	90101-KV2-921	Perno Reborde, 8 x 35	1	1	1	1	1	1	1			
		14	90105-952-720	Perno Reborde, 8 mm	1	1	1	1	1	1	1			
		15	90304-MCG-000	Tuerca Hex., 5 mm	4	4	4	4	4	4	4			
		16	94050-08000	Tuerca, Reborde, 8 mm	1	1	1	1	1	1	1			
		17	94101-06200	Arandela Sencilla 6 mm	2	2	2	2	2	2	–			
		18	95701-06012-00	Perno Reborde, 6 x 12	1	1	1	1	1	1	1			
		19	95701-08035-00	Perno Reborde, 8 x 35	1	1	1	1	1	1	1			
		20	96001-06012-02	Perno Reborde, 6 x 12	2	2	2	2	2	2	–			
			96001-06010-02	Perno Reborde, 6 x 10	–	–	–	–	–	–	2			

C-20

Pedal do Freio
• Pedal do Câmbio

Brake Pedal
• Change Pedal

Pedal de Freno
• Pedal de Cambio

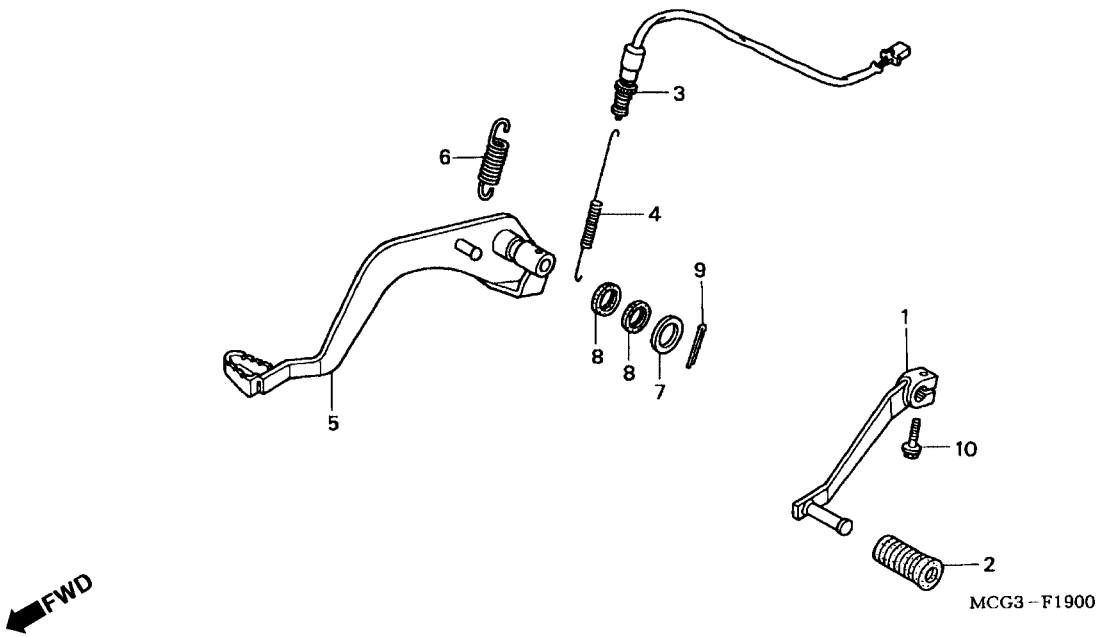

Item de serviço	T.M.O.
Capa Corrente, Transmissão	0,1
• Protetor, Corrente Transmissão	
Deslizador, Corrente	0,3
Corrente, Transmissão	0,8
Garfo Traseiro Comp.	1,0
Rolamento, Agulhas	1,2
(Adicionar 0,1 por Unidade)	

Ref. Nº	Nº da peça	Descrição	Qtd. NX4 Falcon 00	01	02	03	04	05	06	Nº de série		Nota
1	24710-MCG-000	Pedal Câmbio, Comp	1	1	1	1	1	1	1			
2	24781-KR3-770	Borracha, Pedal Câmbio	1	1	1	1	1	1	–			
	24781-MCG-600	Borracha, Pedal Câmbio	–	–	–	–	–	–	1			
3	35350-MCG-000	Interruptor Comp., Freio Traseiro	1	1	1	1	1	1	1			
4	35357-MCG-000	Mola, Interruptor Freio Traseiro	1	1	1	1	1	1	1			
5	46500-MCG-000	Pedal Comp., Freio Traseiro	1	1	1	1	1	1	1			
6	46514-MCG-000	Mola, Pedal Freio Traseiro	1	1	1	1	1	1	1			
7	53312-657-000	Arruela	1	1	1	1	1	1	1			
8	91251-MT4-000	Retentor, Pó, 15 x 20 x 3	2	2	2	–	–	–	–			
*	91251-MT4-003	Retentor, Pó, 15 x 20 x 3	–	–	–	2	2	2	2			
9	94201-30350	Cupilha, 3,0 x 35	1	1	1	1	1	1	1			
10	95701-06020-00	Parafuso, Flange, 6 x 20	1	1	1	1	1	1	1			

Service item	F.R.T	Ref. Nº	Part No.	Description	Reqd Nº NX4 Falcon 00	01	02	03	04	05	06	Serial No.		Area Code
Protector, Ex . Pipe	0.1	1	24710-MCG-000	Pedal Comp., Gear Change	1	1	1	1	1	1	1			
• Protector, Muffler		2	24781-KR3-770	Rubber, Gear Change Pedal	1	1	1	1	1	1	–			
Muffler Comp	0.2		24781-MCG-600	Rubber, Gear Change Pedal	–	–	–	–	–	–	1			
Pipe Comp., Ex	0.4	3	35350-MCG-000	Switch Assy., RR. Stop	1	1	1	1	1	1	1			
		4	35357-MCG-000	Spring, Stop Switch	1	1	1	1	1	1	1			
		5	46500-MCG-000	Pedal Comp., RR. Brake	1	1	1	1	1	1	1			
		6	46514-MCG-000	Spring, Brake Pedal	1	1	1	1	1	1	1			
		7	53312-657-000	Washer, Bush	1	1	1	1	1	1	1			
		8	91251-MT4-000	Dust Seal, 15 x 20 x 3	2	2	2	–	–	–	–			
		*	91251-MT4-003	Dust Seal, 15 x 20 x 3	–	–	–	2	2	2	2			
		9	94201-30350	Pin, Split, 3.0 x 35	1	1	1	1	1	1	1			
		10	95701-06020-00	Bolt,Flange, 6 x 20	1	1	1	1	1	1	1			

Artículo de Servicio	THLL	Ref. Nº	Nº de Pieza	Descripción	Cant. Reqd. NX4 Falcon 00	01	02	03	04	05	06	Nº de série		Tipo
Protector, Tubo de Escape	0.1	1	24710-MCG-000	Pedal Cambio Velocidades	1	1	1	1	1	1	1			
• Protector Tubo Escape		2	24781-KR3-770	Goma Pedal Velocidades	1	1	1	1	1	1	–			
Silenciador de Escape	0.2		24781-MCG-600	Goma Pedal Velocidades	–	–	–	–	–	–	1			
Tubo Comp Silenciador	0.4	3	35350-MCG-000	Interruptor Freno Trasero	1	1	1	1	1	1	1			
		4	35357-MCG-000	Resorte Interruptor Freno	1	1	1	1	1	1	1			
		5	46500-MCG-000	Pedal Freno Trasero	1	1	1	1	1	1	1			
		6	46514-MCG-000	Resorte Pedal Freno	1	1	1	1	1	1	1			
		7	53312-657-000	Arandela	1	1	1	1	1	1	1			
		8	91251-MT4-000	Guardapolvo, 15 x 20 x 3	2	2	2	–	–	–	–			
		*	91251-MT4-003	Guardapolvo, 15 x 20 x 3	–	–	–	2	2	2	2			
		9	94201-30350	Pasador Aletas, 3.0 x 35	1	1	1	1	1	1	1			
		10	95701-06020-00	Perno Reborde, 6 x 20	1	1	1	1	1	1	1			

C-21

Pedal de Apoio

Step

Estribo

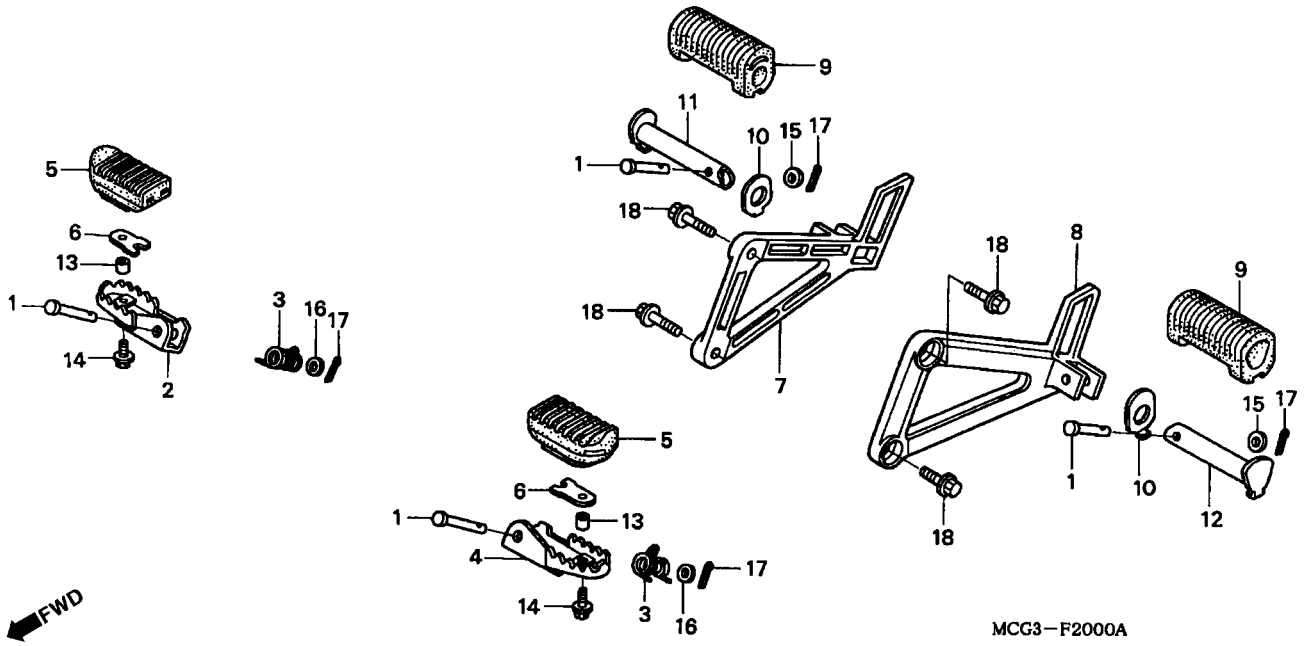

Item de serviço	T.M.O.	Ref. Nº	Nº da peça	Descrição	Qtd. NX4 Falcon 00	01	02	03	04	05	06	Nº de série		Nota
		1	50603-033-010	Pino, Junção	4	4	4	4	4	4	4			
		2	50612-KAS-900	Pedal, Apoio, Direito	1	1	1	1	1	1	1			
		3	50617-466-000	Mola, Retorno, Pedal de Apoio	2	2	2	2	2	2	2			
		4	50642-KAS-900	Pedal, Apoio Esquerdo	1	1	1	1	1	1	1			
		5	50661-MCG-000	Borracha, Pedal Apoio	2	2	2	2	2	2	2			
		6	50662-KAS-900	Placa, Fixação Pedal Apoio	2	2	2	2	2	2	2			
		7	50701-MCG-000	Suporte, Direito Pedal Apoio	1	1	1	1	–	–	–			
			50701-MCG-850	Suporte, Direito Pedal Apoio	–	–	–	–	1	1	1			
		8	50706-MCG-000	Suporte Esquerdo, Pedal Apoio	1	1	1	1	–	–	–			
			50706-MCG-850	Suporte Esquerdo, Pedal Apoio	–	–	–	–	1	1	1			
		9	50710-GN5-830	Borracha, Pedal Apoio Traseiro	2	2	2	2	2	2	2			
		10	50711-GN5-730	Placa Fixação, Pedal Apoio	2	2	2	2	2	2	2			
		11	50713-MCG-000	Pedal Apoio Direito, Traseiro	1	1	1	1	1	1	1			
		12	50714-MCG-000	Pedal Apoio Esquerdo Traseiro	1	1	1	1	1	1	1			
		13	52156-KAS-900	Bucha, 6,5 x 4	2	2	2	2	2	2	2			
		14	90112-GW3-000	Parafuso, Flange, 6 x 14	2	2	2	2	2	2	2			
		15	90505-GC6-000	Arruela, Lisa	2	2	2	2	2	2	2			
		16	94101-08000	Arruela, Lisa, 8 mm	2	2	2	2	2	2	2			
		17	94201-20150	Cupilha, 2,0 x 15	4	4	4	4	4	4	4			
		18	96300-08020-00	Parafuso, Flange, 8 x 20	4	4	4	4	4	4	4			

Service item	F.R.T	Ref. Nº	Part No.	Description	Reqd Nº NX4 Falcon 00	01	02	03	04	05	06	Serial No.		Area Code
Pedal Comp., Gear Change	0.1	1	50603-033-010	Pin, Step Bar Joint	4	4	4	4	4	4	4			
Switch Assy., RR. Stop	0.2	2	50612-KAS-900	Step Comp., R	1	1	1	1	1	1	1			
• Pedal Comp., RR. Brake		3	50617-466-000	Spring, Step Return	2	2	2	2	2	2	2			
		4	50642-KAS-900	Step Comp., L	1	1	1	1	1	1	1			
		5	50661-MCG-000	Rubber, Step	2	2	2	2	2	2	2			
		6	50662-KAS-900	Plate, Step Rubber Setting	2	2	2	2	2	2	2			
		7	50701-MCG-000	Bracket, R. Pillion Step	1	1	1	1	–	–	–			
			50701-MCG-850	Bracket, R. Pillion Step	–	–	–	–	1	1	1			
		8	50706-MCG-000	Bracket, L. Pillion Step	1	1	1	1	–	–	–			
			50706-MCG-850	Bracket, L. Pillion Step	–	–	–	–	1	1	1			
		9	50710-GN5-830	Rubber, Pillion Step	2	2	2	2	2	2	2			
		10	50711-GN5-730	Plate, Pillion Step	2	2	2	2	2	2	2			
		11	50713-MCG-000	Bar, R. Pillion Step	1	1	1	1	1	1	1			
		12	50714-MCG-000	Bar, L. Pillion Step	1	1	1	1	1	1	1			
		13	52156-KAS-900	Collar, 6.5 x 4	2	2	2	2	2	2	2			
		14	90112-GW3-000	Bolt, Flange, 6 x 14	2	2	2	2	2	2	2			
		15	90505-GC6-000	Washer, Plain	2	2	2	2	2	2	2			
		16	94101-08000	Washer, Plain, 8 mm	2	2	2	2	2	2	2			
		17	94201-20150	Pin, Split, 2.0 x 15	4	4	4	4	4	4	4			
		18	96300-08020-00	Bolt, Flange, 8 x 20	4	4	4	4	4	4	4			

Artículo de Servicio	THLL	Ref. Nº	Nº de Pieza	Descripción	Cant. Reqd. NX4 Falcon 00	01	02	03	04	05	06	Nº de série		Tipo
Ens Estribo Derecho	0.1	1	50603-033-010	Espiga Articulácion Estribo Trasero	4	4	4	4	4	4	4			
Interruptor Parada Freno Trasero.	0.2	2	50612-KAS-900	Ens Estribo Derecho	1	1	1	1	1	1	1			
• Pedal Freno Trasero		3	50617-466-000	Resorte Estribo Trasero	2	2	2	2	2	2	2			
		4	50642-KAS-900	Estribo Izquierdo	1	1	1	1	1	1	1			
		5	50661-MCG-000	Goma Estribo	2	2	2	2	2	2	2			
		6	50662-KAS-900	Placa Fijación Estribo	2	2	2	2	2	2	2			
		7	50701-MCG-000	Soporte Derecho Estribo	1	1	1	1	–	–	–			
			50701-MCG-850	Soporte Derecho Estribo	–	–	–	–	1	1	1			
		8	50706-MCG-000	Soporte Izquierdo Estribo	1	1	1	1	–	–	–			
			50706-MCG-850	Soporte Izquierdo Estribo	–	–	–	–	1	1	1			
		9	50710-GN5-830	Goma Estribo Trasero	2	2	2	2	2	2	2			
		10	50711-GN5-730	Placa Fijación Estribo	2	2	2	2	2	2	2			
		11	50713-MCG-000	Estribo Trasero Derecho	1	1	1	1	1	1	1			
		12	50714-MCG-000	Estribo Trasero Izquierdo	1	1	1	1	1	1	1			
		13	52156-KAS-900	Buje, 6.5 x 4	2	2	2	2	2	2	2			
		14	90112-GW3-000	Perno Reborde, 6 x 14	2	2	2	2	2	2	2			
		15	90505-GC6-000	Arandela Lisa	2	2	2	2	2	2	2			
		16	94101-08000	Arandela Sencilla 8 mm	2	2	2	2	2	2	2			
		17	94201-20150	Pasador Aletas, 2.0 x 15	4	4	4	4	4	4	4			
		18	96300-08020-00	Perno Reborde, 8 x 20	4	4	4	4	4	4	4			

C-22

Cavalete Lateral

Side Stand

Estante Lateral

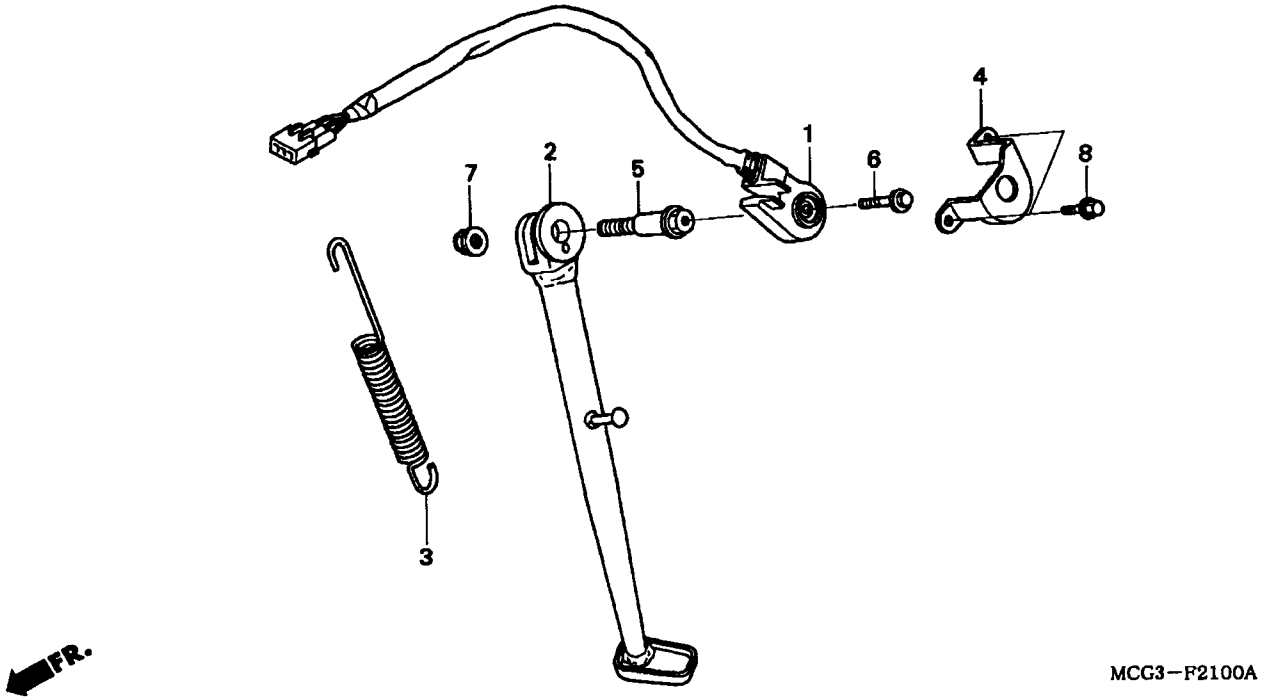

Item de serviço	T.M.O.	Ref. Nº	Nº da peça	Descrição	Qtd. NX4 Falcon 00	01	02	03	04	05	06	Nº de série		Nota
Amortecedor Traseiro Comp	0,7	1	35700-MCG-000	Interruptor Comp., Cavalete Lateral	1	1	1	1	1	1	1			
• Rolamento de Agulhas		2	50530-MCG-000	Cavalete, Lateral	1	1	1	1	1	1	1			
(Adicionar 0,2 Por Unidade)		3	50535-429-000	Mola, Cavalete Lateral	1	1	1	1	1	1	1			
Bucha B, Braço Articulação	0,4	4	50547-KAE-000	Suporte Interruptor Cavalete Lateral	1	1	1	1	1	1	1			
• Bucha, Braço Articulação		5	90108-MK6-670	Parafuso, Cavalete Lateral	1	1	1	1	1	1	1			
• Bucha C, Braço Articulação		6	90147-MK6-671	Parafuso, Especial, 6 x 16	1	1	1	–	–	–	–			
• Bucha, Braço Oscilante		*	90147-MCE-950	Parafuso, Especial, 6 x 16	–	–	–	1	1	1	1			
Braço, Articulação	0,5	7	90304-GE8-003	Porca U, 10 mm	1	1	1	1	1	1	1			
• Sub, Braço Oscilante		8	96001-06010-07	Parafuso, Flange, 6 x 10	2	2	2	2	2	2	2			

Service item	F.R.T	Ref. Nº	Part No.	Description	Reqd Nº NX4 Falcon 00	01	02	03	04	05	06	Serial No.		Area Code
Step Comp., R	0.1	1	35070-MCG-000	Switch Set, Side Stand	1	1	1	1	1	1	1	.....	.....	.....
(Inc. Relative Part)		2	50530-MCG-000	Bar, Side Stand	1	1	1	1	1	1	1	.....	.....	.....
• Step Comp., L.		3	50535-429-000	Spring, Side Stand	1	1	1	1	1	1	1	.....	.....	.....
(Inc. Relative Part)		4	50547-KAE-000	Guard, Side Stand Switch	1	1	1	1	1	1	1	.....	.....	.....
• Bar, R. Pillion Step		5	90108-MK6-670	Bolt, Side Stand Pivot	1	1	1	1	1	1	1	.....	.....	.....
(Inc. Relative Part)		6	90147-MK6-671	Bolt, Special, 6 x 16	1	1	1	–	–	–	–	.....	.....	.....
• Bar, L. Pillion Step		*	90147-MCE-950	Bolt, Special, 6 x 16	–	–	–	1	1	1	1	.....	.....	.....
(Inc. Relative Part)		7	90304-GE8-003	Nut, U, 10 mm	1	1	1	1	1	1	1	.....	.....	.....
Bracket, R. Pillion Step	0.2	8	96001-06010-07	Bolt, Flange, 6 x 10	2	2	2	2	2	2	2	.....	.....	.....
• Bracket, L. Pillion Step														

Artículo de Servicio	THLL	Ref. Nº	Nº de Pieza	Descripción	Cant. Reqd. NX4 Falcon 00	01	02	03	04	05	06	Nº de série		Tipo
Estribo Derecho	0.1	1	35070-MCG-000	Interruptor Estante Lateral	1	1	1	1	1	1	1	.....	.....	.....
(Incluye Pieza Relacionada)		2	50530-MCG-000	Estante Lateral	1	1	1	1	1	1	1	.....	.....	.....
• Estribo Izquierdo.		3	50535-429-000	Resorte Estante Lateral	1	1	1	1	1	1	1	.....	.....	.....
(Incluye Pieza Relacionada)		4	50547-KAE-000	Soporte Interruptor Estante Lateral	1	1	1	1	1	1	1	.....	.....	.....
• Soporte Derecho Estribo		5	90108-MK6-670	Perno Estante Lateral	1	1	1	1	1	1	1	.....	.....	.....
(Incluye Pieza Relacionada)		6	90147-MK6-671	Perno, 6 x 16	1	1	1	–	–	–	–	.....	.....	.....
• Soporte Izquierdo Estribo		*	90147-MCE-950	Perno, 6 x 16	–	–	–	1	1	1	1	.....	.....	.....
(Incluye Pieza Relacionada)		7	90304-GE8-003	Tuerca U, 10 mm	1	1	1	1	1	1	1	.....	.....	.....
Soporte Derecho Pedal	0.2	8	96001-06010-07	Perno Reborde, 6 x 10	2	2	2	2	2	2	2	.....	.....	.....
• Soporte Izquierdo Estribo														

C-23

Garfo Traseiro • Capa da Corrente de Transmissão

Swingarm • Chain Case

Horquilla Trasera • Caja de Cadena

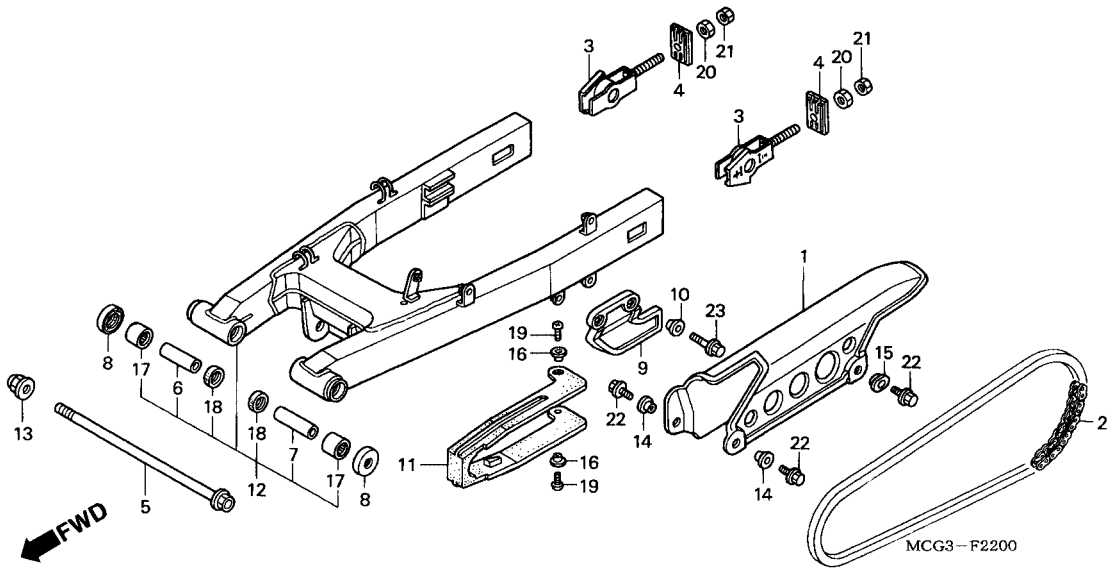

Item de serviço	T.M.O.
Pára Lama Traseiro	0,3
Placa de Números	0,4

Ref. Nº	Nº da peça	Descrição	Qtd. NX4 Falcon 00	01	02	03	04	05	06	Nº de série		Nota
1	40510-MCG-000	Capa, Corrente Transmissão	1	1	1	1	1	1	1			
2	40530-MCG-000	Corrente, Transmissão (DID520VD-106LE)	1	1	1	–	–	–	–			
*	40530-KPF-900	Corrente, Transmissão	–	–	–	1	1	1	1			
3	40543-MCG-000	Ajustador Corrente	2	2	2	2	2	2	2			
4	40546-MCG-000	Placa, Tensor Corrente	2	2	2	2	2	2	2			
5	52101-MCG-000	Parafuso, Garfo Traseiro	1	1	1	1	1	1	1			
6	52141-KCY-670	Bucha, Garfo Traseiro	1	1	1	1	1	1	1			
7	52141-MCG-000	Bucha, Garfo Traseiro	1	1	1	1	1	1	1			
8	52144-KR8-005	Capa, Vedadora (NIPPON)	2	2	2	2	2	2	2			
9	52156-KB7-000	Protetor, Corrente Transmissão	1	1	1	1	1	1	1			
10	52159-KB7-000	Bucha, Protetor Corrente	2	2	2	2	2	2	2			
11	52170-MCG-000	Deslizador, Corrente	1	1	1	1	1	1	1			
12	52200-MCG-000	Garfo, Traseiro Comp	1	1	1	1	1	1	–			
	52200-MCG-770	Garfo, Traseiro Comp	–	–	–	–	–	–	1			
13	90305-GE8-003	Porca, U, 14 mm	1	1	1	1	1	1	1			
14	90512-300-000	Arruela, 6 x 20	2	2	2	2	2	2	2			
15	90513-323-000	Arruela, 6 x 9	1	1	1	1	1	1	1			
16	90556-MB4-000	Arruela	2	2	2	2	2	2	2			
17	91071-MA0-003	Rolamento, Garfo Traseiro (NTN)	2	2	2	2	2	2	2			
18	91254-KS6-003	Retentor, Pó, 20 x 26 x 4,5 (ARAI)	2	2	2	2	2	2	2			
19	93901-25280	Parafuso, Fixação, 5 x 12	2	2	2	2	2	2	2			
20	94002-08000-0S	Porca, Sextavada, 8mm	2	2	2	2	2	2	–			
	90202-GHR-640	Porca, Sextavada, 8mm	–	–	–	–	–	–	2			

Service item	F.R.T	Ref. Nº	Part No.	Description	Reqd Nº NX4 Falcon 00	01	02	03	04	05	06	Serial No.		Area Code
Switch Set, Side Stand	0.1	1	40510-MCG-000	Case, Drive Chain	1	1	1	1	1	1	1			
• Spring, Side Stand		2	40530-MCG-000	Chain, Drive (DID520VD-106LE)	1	1	1	–	–	–	–			
Bar, Side Stand	0.2	*	40530-KPF-900	Chain, Drive	–	–	–	1	1	1	1			
		3	40543-MCG-000	Adjuster, Chain	2	2	2	2	2	2	2			
		4	40546-MCG-000	Plate, Chain Tensioner	2	2	2	2	2	2	2			
		5	52101-MCG-000	Bolt, Swingarm Pivot	1	1	1	1	1	1	1			
		6	52141-KCY-670	Collar, Swingarm Pivot	1	1	1	1	1	1	1			
		7	52141-MCG-000	Collar, Swingarm Pivot	1	1	1	1	1	1	1			
		8	52144-KR8-005	Cap, Dust Seal (NIPPON)	2	2	2	2	2	2	2			
		9	52156-KB7-000	Guard, Chain	1	1	1	1	1	1	1			
		10	52159-KB7-000	Collar, Chain Guard	2	2	2	2	2	2	2			
		11	52170-MCG-000	Slider, Chain	1	1	1	1	1	1	1			
		12	52200-MCG-000	Swingarm Sub Assy., RR	1	1	1	1	1	1	–			
			52200-MCG-770	Swingarm Sub Assy., RR	–	–	–	–	–	–	1			
		13	90305-GE8-003	Nut, U, 14 mm	1	1	1	1	1	1	1			
		14	90512-300-000	Washer, 6 x 20	2	2	2	2	2	2	2			
		15	90513-323-000	Washer, 6 x 9	1	1	1	1	1	1	1			
		16	90556-MB4-000	Washer	2	2	2	2	2	2	2			
		17	91071-MA0-003	Bearing, Swingarm Pivot (NTN)	2	2	2	2	2	2	2			
		18	91254-KS6-003	Dust Seal, 20 x 26 x 4.5 (ARAI)	2	2	2	2	2	2	2			
		19	93901-25280	Screw, Tapping, 5 x 12	2	2	2	2	2	2	2			
		20	94002-08000-0S	Nut, Hex., 8 mm	2	2	2	2	2	2	–			
			90202-GHR-640	Nut, Hex., 8 mm	–	–	–	–	–	–	2			

Artículo de Servicio	THLL	Ref. Nº	Nº de Pieza	Descripción	Cant. Reqd. NX4 Falcon 00	01	02	03	04	05	06	Nº de série		Tipo
Interruptor Estante Lateral	0.1	1	40510-MCG-000	Caja Cadena Transmisión	1	1	1	1	1	1	1			
• Resorte Estante Lateral		2	40530-MCG-000	Cadena de Levas (DID520VD-106LE)	1	1	1	–	–	–	–			
Estante Lateral	0.2	*	40530-KPF-900	Cadena de Levas	–	–	–	1	1	1	1			
		3	40543-MCG-000	Ajustador Cadena de levas	2	2	2	2	2	2	2			
		4	40546-MCG-000	Placa Cadena de Transmisión	2	2	2	2	2	2	2			
		5	52101-MCG-000	Perno Ajuste Cadena de Levas	1	1	1	1	1	1	1			
		6	52141-KCY-670	Buje Horquilla Trasera	1	1	1	1	1	1	1			
		7	52141-MCG-000	Buje Horquilla Trasera	1	1	1	1	1	1	1			
		8	52144-KR8-005	Tapa Anillo Sellado (NIPPON)	2	2	2	2	2	2	2			
		9	52156-KB7-000	Guarda Cadena	1	1	1	1	1	1	1			
		10	52159-KB7-000	Buje Protector Cadena	2	2	2	2	2	2	2			
		11	52170-MCG-000	Guia Cadena Transmisión	1	1	1	1	1	1	1			
		12	52200-MCG-000	Ens Horquilla Cadena de Levas	1	1	1	1	1	1	–			
			52200-MCG-770	Ens Horquilla Cadena de Levas	–	–	–	–	–	–	1			
		13	90305-GE8-003	Tuerca, U, 14 mm	1	1	1	1	1	1	1			
		14	90512-300-000	Arandela, 6 x 20	2	2	2	2	2	2	2			
		15	90513-323-000	Arandela, 6 x 9	1	1	1	1	1	1	1			
		16	90556-MB4-000	Arandela	2	2	2	2	2	2	2			
		17	91071-MA0-003	Cojinete Cadena de Levas (NTN)	2	2	2	2	2	2	2			
		18	91254-KS6-003	Anillo Vedacion, 20 x 26 x 4.5 (ARAI)	2	2	2	2	2	2	2			
		19	93901-25280	Perno, Fijación 5 x 12	2	2	2	2	2	2	2			
		20	94002-08000-0S	Tuerca Hex., 8 mm	2	2	2	2	2	2	–			
			90202-GHR-640	Tuerca Hex., 8 mm	–	–	–	–	–	–	2			

C-23

Garfo Traseiro • Capa da Corrente de Transmissão

Swingarm • Chain Case

Horquilla Trasera • Caja de Cadena

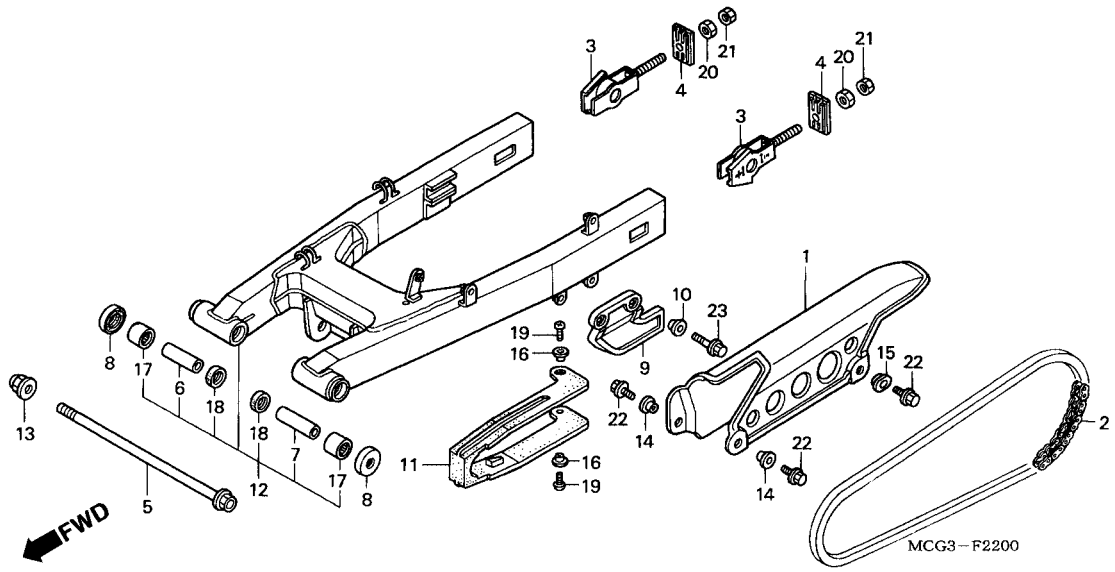

Item de serviço	T.M.O.	Ref. Nº	Nº da peça	Descrição	Qtd. NX4 Falcon 00	01	02	03	04	05	06	Nº de série		Nota
Pára Lama, Traseiro	0,3	21	94031-08000	Porca, Sextavada, 8 mm	2	2	2	2	2	2	–			
Placa, Números	0,4		94204-GHR-640	Porca, Sextavada, 8 mm	–	–	–	–	–	–	2			
		22	95701-06014-00	Parafuso, Flange, 6 x 14	3	3	3	3	3	3	3			
		23	95701-06020-00	Parafuso, Flange, 6 x 20	2	2	2	2	2	2	2			

Service item	F.R.T	Ref. Nº	Part No.	Description	Reqd Nº NX4 Falcon 00	01	02	03	04	05	06	Serial No.		Area Code
Case, Drive Chain	0.1	21	94031-08000	Nut, Hex., 8 mm	2	2	2	2	2	2	–			
• Guard, Chain			90204-GHR-640	Nut, Hex., 8 mm	–	–	–	–	–	–	2			
Slider, Chain	0.3	22	95701-06014-00	Bolt, Flange, 6 x 14	3	3	3	3	3	3	3			
Chain, Drive	0.8	23	95701-06020-00	Bolt, Flange, 6 x 20	2	2	2	2	2	2	2			
Swingarm Sub Assy., RR	1.0													
Bearing, Swingarm Pivot	1.2													
(Add 0.1 For Each.)														

Artículo de Servicio	THLL	Ref. Nº	Nº de Pieza	Descripción	Cant. Reqd. NX4 Falcon 00	01	02	03	04	05	06	Nº de série		Tipo
Caja Cadena Transmisión	0.1	21	94031-08000	Tuerca Hex., 8 mm	2	2	2	2	2	2	–			
• Protector, Cadena			90204-GHR-640	Tuerca Hex., 8 mm	–	–	–	–	–	–	2			
Deslizador Cadena	0.3	22	95701-06014-00	Perno Reborde, 6 x 14	3	3	3	3	3	3	3			
Cadena de Levas	0.8	23	95701-06020-00	Perno Reborde, 6 x 20	2	2	2	2	2	2	2			
Horquilla Trasera.	1.0													
Cojinete Agujas	1.2													
(Agregue 0,1 de cada)														

C-24

Amortecedor Traseiro

Rear Cushion

Amortiguador Trasero

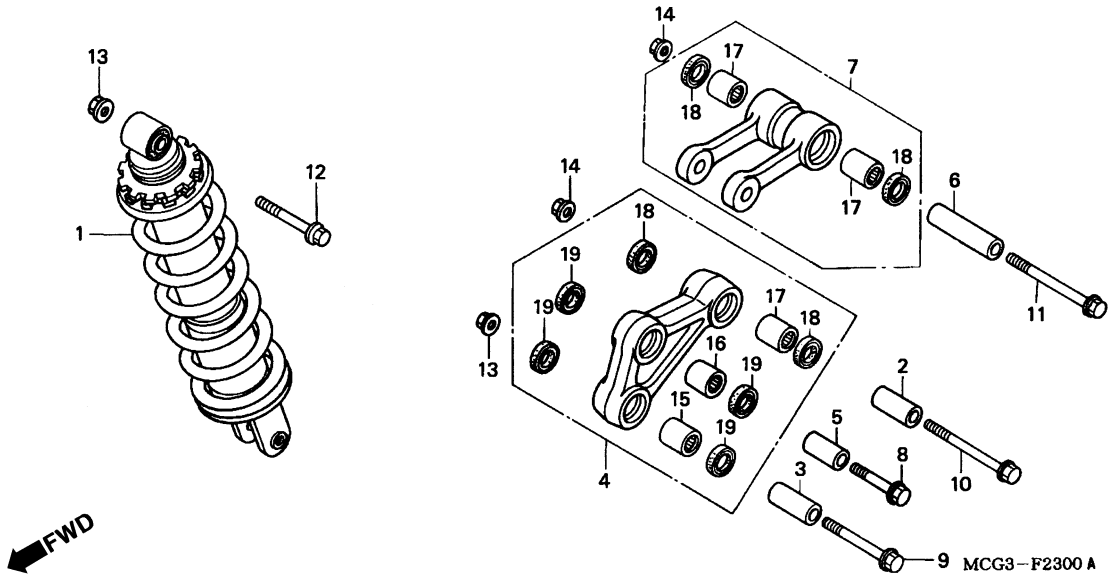

Item de serviço	T.M.O.	Ref. Nº	Nº da peça	Descrição	Qtd. NX4 Falcon 00	01	02	03	04	05	06	Nº de série		Nota
Pára Lama, Traseiro	0,3	1	52400-MCG-003	Amortecedor, Traseiro Comp	1	1	1	–	–	–	–			
Placa, Números	0,4		52400-MCG-941	Amortecedor, Traseiro Comp	–	–	–	1	1	1	–			BR
			52400-MCG-771	Amortecedor, Traseiro Comp	–	–	–	–	–	–	1			BR
		*	52400-MCG-971	Amortecedor, Traseiro Comp	–	–	–	1	1	1	1			CO, 3LA
		2	52463-KFB-000	Bucha B, Braço de Articulação	1	1	1	1	1	1	1			
		3	52463-MCG-000	Bucha, Braço de Articulação	1	1	1	1	1	1	1			
		4	52460-MCG-000	Braço Articulação	1	1	1	1	1	1	–			
			52460-MCG-770	Braço Articulação	–	–	–	–	–	–	1			
		5	52465-MY1-000	Bucha C, Braço de Articulação	1	1	1	1	1	1	1			
		6	52473-MCG-000	Bucha, Braço Oscilante	1	1	1	1	1	1	1			
		7	52470-MCG-000	Sub, Braço Oscilante	1	1	1	1	1	1	–			
			52470-MCG-770	Sub, Braço Oscilante	–	–	–	–	–	–	1			
		8	90126-MY1-000	Parafuso, Flange, 10 x 45	1	1	1	1	1	1	1			
		9	90128-GC5-000	Parafuso, Flange, 10 x 70	1	1	1	1	1	1	1			
		10	90128-KV3-003	Parafuso, Flange, 12 x 68 (SAGA)	1	1	1	1	1	1	1			
		11	90130-MCG-000	Parafuso, Flange, 12 x 102	1	1	1	1	1	1	1			
		12	90151-HC5-000	Parafuso, Flange, 10 x 62	1	1	1	1	1	1	1			
		13	90304-GE8-003	Porca U, 10 mm	2	2	2	2	2	2	2			
		14	90306-KF0-003	Porca Flange, 12 mm	2	2	2	2	2	2	2			
		15	91071-KV3-005	Rolamento Agulhas, 17 x 24 x 25	1	1	1	1	1	1	–			
			91073-KPE-901	Rolamento Agulhas, 17 x 24 x 25	–	–	–	–	–	–	1			
		16	91071-MY1-005	Rolamento Agulhas, 17 x 24 x 17	1	1	1	1	1	1	–			
			91072-KPE-901	Rolamento Agulhas, 17 x 24 x 17	–	–	–	–	–	–	1			
		17	91072-MY1-005	Vedador, 20 x 26 x 20	3	3	3	3	3	3	–			
			91071-KPE-901	Vedador, 20 x 26 x 20	–	–	–	–	–	–	3			
		18	91254-KS6-005	Vedador, 20 x 26 x 5 (NOK)	4	4	4	4	4	4	4			
		19	91262-KV3-831	Vedador, 17 x 24 x 5 (ARAI)	4	4	4	4	4	4	4			

Service item	F.R.T	Ref. Nº	Part No.	Description	Reqd Nº NX4 Falcon 00	01	02	03	04	05	06	Serial No.		Area Code
		1	52400-MCG-003	Cushion Assy., RR	1	1	1	–	–	–	–			
		*	52400-MCG-941	Cushion Assy., RR	–	–	–	1	1	1	–			BR
		*	52400-MCG-971	Cushion Assy., RR	–	–	–	1	1	1	1			CO, 3LA
			52400-MCG-771	Cushion Assy., RR	–	–	–	–	–	–	1			
		2	52463-KFB-000	Collar B, Cushion Arm	1	1	1	1	1	1	1			
		3	52463-MCG-000	Collar, Cushion Arm Pivot	1	1	1	1	1	1	1			
		4	52460-MCG-000	Arm Sub Assy., Cushion	1	1	1	1	1	1	–			
			52460-MCG-770	Arm Sub Assy., Cushion	–	–	–	–	–	–	1			
		5	52465-MY1-000	Collar C, Cushion Arm	1	1	1	1	1	1	1			
		6	52473-MCG-000	Collar, Cushion Connecting Rod	1	1	1	1	1	1	1			
		7	52470-MCG-000	Rod Sub Assy., Cushion Connecting	1	1	1	1	1	1	–			
			52470-MCG-770	Rod Sub Assy., Cushion Connecting	–	–	–	–	–	–	1			
		8	90126-MY1-000	Bolt Flange, 10 x 45	1	1	1	1	1	1	1			
		9	90128-GC5-000	Bolt Flange, 10 x 70	1	1	1	1	1	1	1			
		10	90128-KV3-003	Bolt Flange, 12 x 68 (Saga)	1	1	1	1	1	1	1			
		11	90130-MCG-000	Bolt Flange, 12 x 102	1	1	1	1	1	1	1			
		12	90151-HC5-000	Bolt, Flange,10 x 62	1	1	1	1	1	1	1			
		13	90304-GE8-003	Nut U, 10 mm	2	2	2	2	2	2	2			
		14	90306-KF0-003	Nut Flange, 12 mm	2	2	2	2	2	2	2			
		15	91071-KV3-005	Bearing, Needle, 17 x 24 x 17	1	1	1	1	1	1	–			
			91073-KPE-901	Bearing, Needle, 17 x 24 x 17	–	–	–	–	–	–	1			
		16	91071-MY1-005	Bearing, Needle, 17 x 24 x 17	1	1	1	1	1	1	–			
			91072-KPE-901	Bearing, Needle, 17 x 24 x 17	–	–	–	–	–	–	1			
		17	91072-MY1-005	Dust Seal, 20 x 26 x 20	3	3	3	3	3	3	–			
			91071-KPE-901	Dust Seal, 20 x 26 x 20	–	–	–	–	–	–	3			
		18	91254-KS6-005	Dust Seal, 20 x 26 x 5 (NOK)	4	4	4	4	4	4	4			
		19	91262-KV3-831	Dust Seal, 17 x 24 x 5 (ARAI)	4	4	4	4	4	4	4			

Artículo de Servicio	THLL	Ref. Nº	Nº de Pieza	Descripción	Cant. Reqd. NX4 Falcon 00	01	02	03	04	05	06	Nº de série		Tipo
		1	52400-MCG-003	Amortiguador Trasero	1	1	1	–	–	–	–			
		*	52400-MCG-941	Amortiguador Trasero	–	–	–	1	1	1	–			BR
		*	52400-MCG-971	Amortiguador Trasero	–	–	–	1	1	1	1			CO, 3LA
			52400-MCG-771	Amortiguador Trasero	–	–	–	–	–	–	1			
		2	52463-KFB-000	Buje B, Brazo de Articulación	1	1	1	1	1	1	1			
		3	52463-MCG-000	Buje, Brazo de Articulación	1	1	1	1	1	1	1			
		4	52460-MCG-000	Brazo de Articulación	1	1	1	1	1	1	–			
			52460-MCG-770	Brazo de Articulación	–	–	–	–	–	–	1			
		5	52465-MY1-000	Ens. Varilla, Conexión Amortiguador	1	1	1	1	1	1	1			
		6	52473-MCG-000	Buje, Brazo Oscilante	1	1	1	1	1	1	1			
		7	52470-MCG-000	Ens. Brazo Amortiguador	1	1	1	1	1	1	–			
			52470-MCG-770	Ens. Brazo Amortiguador	–	–	–	–	–	–	1			
		8	90126-MY1-000	Perno Reborde, 10 x 45	1	1	1	1	1	1	1			
		9	90128-GC5-000	Perno Reborde, 10 x 70	1	1	1	1	1	1	1			
		10	90128-KV3-003	Perno Reborde, 12 x 68 (SAGA)	1	1	1	1	1	1	1			
		11	90130-MCG-000	Perno Reborde, 12 x 102	1	1	1	1	1	1	1			
		12	90151-HC5-000	Perno Reborde,10 x 62	1	1	1	1	1	1	1			
		13	90304-GE8-003	Tuerca U, 10 mm	2	2	2	2	2	2	2			
		14	90306-KF0-003	Tuerca Reborde, 12 mm	2	2	2	2	2	2	2			
		15	91071-KV3-005	Cojinete Acero 17 x 24 x 17	1	1	1	1	1	1	–			
			91073-KPE-901	Cojinete Acero 17 x 24 x 17	–	–	–	–	–	–	1			
		16	91071-MY1-005	Cojinete Acero, 17 x 24 x 17	1	1	1	1	1	1	–			
			91072-KPE-901	Cojinete Acero, 17 x 24 x 17	–	–	–	–	–	–	1			
		17	91072-MY1-005	Guardapolvo, 20 x 26 x 20	3	3	3	3	3	3	–			
			91071-KPE-901	Guardapolvo, 20 x 26 x 20	–	–	–	–	–	–	3			
		18	91254-KS6-005	Guardapolvo, 20 x 26 x 5 (NOK)	4	4	4	4	4	4	4			
		19	91262-KV3-831	Guardapolvo, 17 x 24 x 5 (ARAI)	4	4	4	4	4	4	4			

C-25 (2R000001~)

Pára-Lama Traseiro

Rear Fender

Parafango Trasero

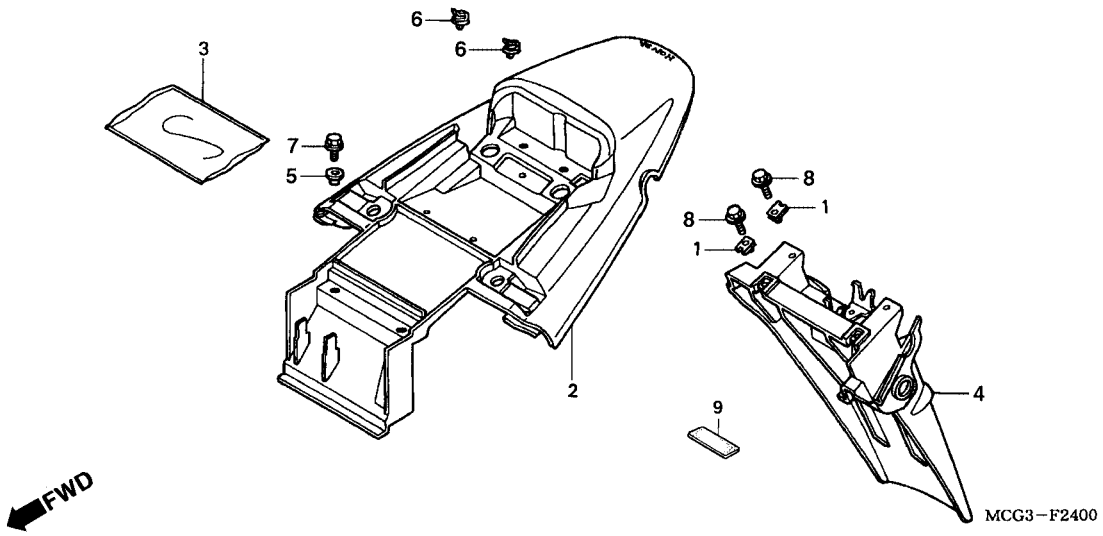

Item de serviço	T.M.O.
Pára Lama, Traseiro	0,3
Placa, Números	0,4

Ref. Nº	Nº da peça	Descrição	Qtd. NX4 Falcon 00	01	02	03	04	05	06	Nº de série		Nota
1	64529-MC7-000	Porca, Trava, 6 mm	4	4	4	4	4	–	–			
2	80100-MCG-000ZA	Pára-Lama Tras. *PB-295C* Azul Moema Candy	1	–	–	–	–	–	–			
	80100-MCG-000ZB	Pára-Lama Tras. *R-123* Vermelho Luminoso	1	1	–	–	–	–	–			
	80100-MCG-000ZC	Pára-Lama Tras. *NH-411M* Prata Força Metálica	1	1	–	–	–	–	–			
	80100-MCG-910ZA	Pára-Lama Tras. *BG-119C* Verde Araguaia Metálica	–	1	–	–	–	–	–			
	80100-MCG-930ZA	Pára-Lama Tras. *BG-119C* Verde Araguaia Candy	–	–	1	–	–	–	–			
	80100-MCG-930ZB	Pára-Lama Tras. *R-214C* Vermelho Brava Candy	–	–	1	–	–	–	–			
	80100-MCG-930ZC	Pára-Lama Tras. *NH-352M* Cinza Una Metalica	–	–	1	–	–	–	–			
3	83642-GM2-000	Bolsa, Manual Proprietário	1	1	1	1	1	–	–			
4	84700-MCG-000	Placa Comp., Números	1	1	1	1	1	–	–			
5	90554-240-000	Arruela, B	2	2	2	2	2	–	–			
6	91547-SE0-003	Presilha, Fiação	2	2	2	2	2	–	–			
7	95701-06012-07	Parafuso, Flange, 6 x 12	2	2	2	2	2	–	–			
8	95701-06014-00	Parafuso, Flange, 6 x 14	4	4	4	4	4	–	–			
9	80201-MCG-300	Coxim, Protetor	2	2	2	2	2	–	–			

Service item	F.R.T	Ref. Nº	Part No.	Description	Reqd Nº NX4 Falcon 00	01	02	03	04	05	06	Serial No.		Area Code
		1	64529-MC7-000	Nut, Clip, 6 mm	4	4	4	4	4	–	–			
		2	80100-MCG-000ZA	Cowl Set, RR. *PB-295C* Moema Blue Candy	1	–	–	–	–	–	–			
			80100-MCG-000ZB	Cowl Set, RR. *R-123* Luminous Red	1	1	–	–	–	–	–			
			80100-MCG-000ZC	Cowl Set, RR. *NH-411M* Force Silver Metallic	1	1	–	–	–	–	–			
			80100-MCG-910ZA	Cowl Set, RR. *BG-119C* Candy Araguaia Green	–	1	–	–	–	–	–			
			80100-MCG-930ZA	Cowl Set, RR. *BG-119C* Candy Araguaia Green	–	–	1	–	–	–	–			
			80100-MCG-930ZB	Cowl Set, RR. *R-214C* Candy Brava Red	–	–	1	–	–	–	–			
			80100-MCG-930ZC	Cowl Set, RR. *NH-352M* Una Gray Metallic	–	–	1	–	–	–	–			
		3	83642-GM2-000	Bag, Owners Manual	1	1	1	1	1	–	–			
		4	84700-MCG-000	Plate Comp., Number	1	1	1	1	1	–	–			
		5	90554-240-000	Washer B	2	2	2	2	2	–	–			
		6	91547-SE0-003	Clip, Harness	2	2	2	2	2	–	–			
		7	95701-06012-07	Bolt, Flange, 6 x 12	2	2	2	2	2	–	–			
		8	95701-06014-00	Bolt, Flange, 6 x 14	4	4	4	4	4	–	–			
		9	80201-MCG-300	Cushion, Protector	2	2	2	2	2	–	–			

Artículo de Servicio	THLL	Ref. Nº	Nº de Pieza	Descripción	Cant. Reqd. NX4 Falcon 00	01	02	03	04	05	06	Nº de série		Tipo
		1	64529-MC7-000	Tuerca Traba, 6 mm	4	4	4	4	4	–	–			
		2	80100-MCG-000ZA	Cubretablero Tras. *PB-295C* Azul Moema Candy	1	–	–	–	–	–	–			
			80100-MCG-000ZB	Cubretablero Tras. *R-123* Rojo Luminoso	1	1	–	–	–	–	–			
			80100-MCG-000ZC	Cubretablero Tras. *NH-411M* Plata Fuerza Metálica	1	1	–	–	–	–	–			
			80100-MCG-910ZA	Cubretablero Tras. *BG-119C* Verde Araguaia Candy	–	1	–	–	–	–	–			
			80100-MCG-930ZA	Cubretablero Tras. *BG-119C* Verde Araguaia Candy	–	–	1	–	–	–	–			
			80100-MCG-930ZB	Cubretablero Tras. *R-214C* Rojo Brava Candy	–	–	1	–	–	–	–			
			80100-MCG-930ZC	Cubretablero Tras. *NH-352M* Ceniza Una Metalica	–	–	1	–	–	–	–			
		3	83642-GM2-000	Saco, Manuel Conductor	1	1	1	1	1	–	–			
		4	84700-MCG-000	Soporte de la Placa Licencia	1	1	1	1	1	–	–			
		5	90554-240-000	Arandela B	2	2	2	2	2	–	–			
		6	91547-SE0-003	Presilla, Alambraje	2	2	2	2	2	–	–			
		7	95701-06012-07	Perno Reborde, 6 x 12	2	2	2	2	2	–	–			
		8	95701-06014-00	Perno Reborde, 6 x 14	4	4	4	4	4	–	–			
		9	80201-MCG-300	Cojin Protector	2	2	2	2	2	–	–			

C-25.1 (3R000001 ~)

Pára-Lama Traseiro

Rear Fender

Parafango Trasero

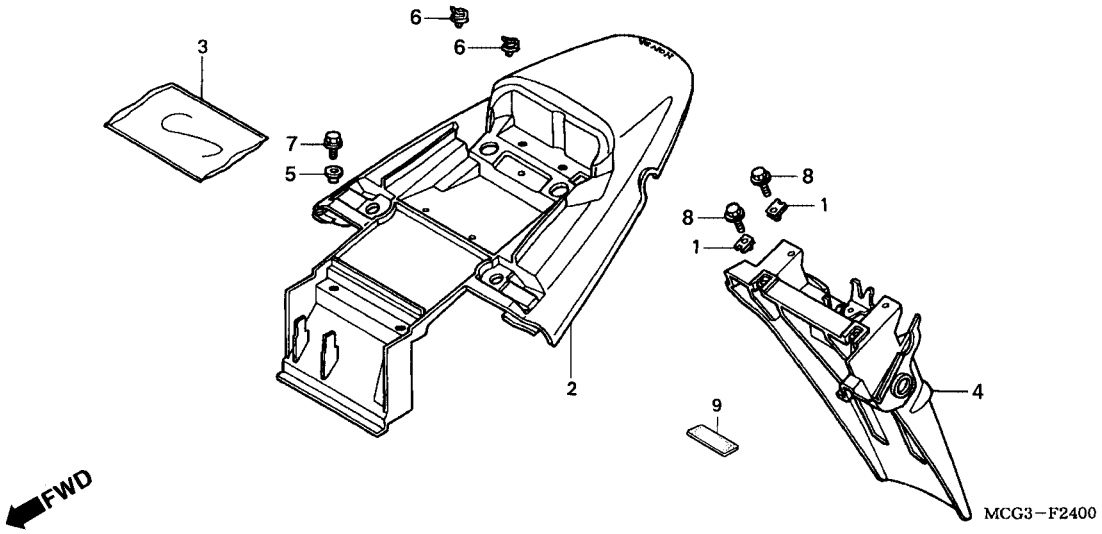

Item de serviço	T.M.O.	Ref. Nº	Nº da peça	Descrição	Qtd. NX4 Falcon 00	01	02	03	04	05	06	Nº de série		Nota
Sinalizador Comp., Dianteiro	0,2	1	64529-MC7-000	Porca, Trava, 6 mm	4	4	4	4	4	–	–			
(Adicionar 0,1 por Unidade)		2	80100-MCG-980ZA	Pára-Lama, Tras.*NH-1* Preto	–	–	–	1	–	–	–			
Sinalizador Comp., Traseiro	0,4		80100-MCG-980ZB	Pára-Lama, Tras. *PB-340C* Azul Araras Candy	–	–	–	1	–	–	–			
(Adicionar 0,1 por Unidade)			80100-MCG-980ZC	Pára-Lama, Tras. *R-214C* Vermelho Brava Candy	–	–	–	1	–	–	–			
Lâmpada	0,1	3	83642-GM2-000	Bolsa, Manual Proprietário	1	1	1	1	1	–	–			
(Quando for Executado o Serviço Comp.		4	84700-MCG-000	Placa Números	1	1	1	1	1	–	–			
o T.M.O. será 0,2)		5	90554-240-000	Arruela, B	2	2	2	2	2	–	–			
		6	91547-SE0-003	Presilha, Fiação	2	2	2	2	2	–	–			
		7	95701-06012-07	Parafuso, Flange, 6 x 12	2	2	2	2	2	–	–			
		8	95701-06014-00	Parafuso, Flange, 6 x 14	4	4	4	4	4	–	–			
		9	80201-MCG-300	Coxim, Protetor	2	2	2	2	2	–	–			

Service item	F.R.T	Ref. Nº	Part No.	Description	Reqd Nº NX4 Falcon 00	01	02	03	04	05	06	Serial No.		Area Code
Cushion Assy RR	0.7	1	64529-MC7-000	Nut, Clip, 6 mm	4	4	4	4	4	–	–			
• Bearing Needle		2	80100-MCG-980ZA	Rear Fender *NH-1* Black	–	–	–	1	–	–	–			
(Add 0,2 For Each)			80100-MCG-980ZB	Rear Fender *PB-340C* Candy Araras	–	–	–	1	–	–	–			
Collar B, Cushion Arm	0.4		80100-MCG-980ZC	Rear Fender *R-214C* Candy Brava Red	–	–	–	1	–	–	–			
• Collar Cushion Arm Pivot		3	83642-GM2-000	Bag, Owners Manual	1	1	1	1	1	–	–			
• Collar C, Cushion Arm		4	84700-MCG-000	Plate Comp., Number	1	1	1	1	1	–	–			
• Collar, Cushion Connecting Rod		5	90554-240-000	Washer B	2	2	2	2	2	–	–			
Arm Sub Assy., Cushion	0.5	6	91547-SE0-003	Clip, Harness	2	2	2	2	2	–	–			
• Rod Sub Assy., Cushion Connecting		7	95701-06012-07	Bolt, Flange, 6 x 12	2	2	2	2	2	–	–			
		8	95701-06014-00	Bolt, Flange, 6 x 14	4	4	4	4	4	–	–			
		9	80201-MCG-300	Cushion, Protector	2	2	2	2	2	–	–			

Artículo de Servicio	THLL	Ref. Nº	Nº de Pieza	Descripción	Cant. Reqd. NX4 Falcon 00	01	02	03	04	05	06	Nº de série		Tipo
Amortiguador Trasero	0,7	1	64529-MC7-000	Tuerca Traba, 6 mm	4	4	4	4	4	–	–			
• Cojinete		2	80100-MCG-980ZA	Cubretablero Tras. *NH-1* Negro	–	–	–	1	–	–	–			
(Agregue 0,2 por Unidad)			80100-MCG-980ZB	Cubretablero Tras. *PB-340C* Azul Araras Candy	–	–	–	1	–	–	–			
Buje B	0,4		80100-MCG-980ZC	Cubretablero Tras. *R-214C* Rojo Brava Candy	–	–	–	1	–	–	–			
• Buje Amortiguador Trasero		3	83642-GM2-000	Saco, Manuel Conductor	1	1	1	1	1	–	–			
• Buje C, Amortiguador Trasero		4	84700-MCG-000	Soporte de la Placa Licencia	1	1	1	1	1	–	–			
• Buje, Brazo Oscilante		5	90554-240-000	Arandela B	2	2	2	2	2	–	–			
Ens. Varilla, Conexión Amortiguador	0,5	6	91547-SE0-003	Presilla, Alambraje	2	2	2	2	2	–	–			
• Ens., Brazo Amortiguador		7	95701-06012-07	Perno Reborde, 6 x 12	2	2	2	2	2	–	–			
		8	95701-06014-00	Perno Reborde, 6 x 14	4	4	4	4	4	–	–			
		9	80201-MCG-300	Cojin Protector	2	2	2	2	2	–	–			

C-25.2 (4R000001 ~)

Pára-Lama Traseiro

Rear Fender

Parafango Trasero

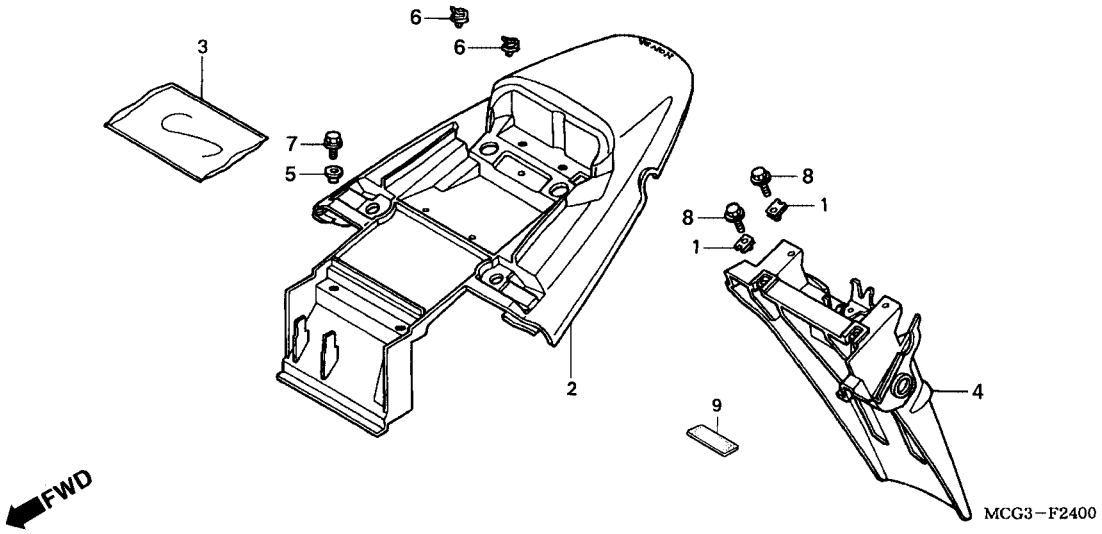

Item de serviço	T.M.O.	Ref. Nº	Nº da peça	Descrição	Qtd. NX4 Falcon 00	01	02	03	04	05	06	Nº de série		Nota
Lâmpada Lanterna Traseira	0,1	1	64529-MC7-000	Porca, Trava, 6 mm	4	4	4	4	4	–	–			
Base, Lanterna Traseira	0,3	2	80100-MCG-850ZA	Pára-Lama, Tras. *BG-128C* Verde Selva Candy	–	–	–	–	1	–	–			
			80100-MCG-850ZB	Pára-Lama, Tras. *R-294* Vermelho Brasileiro	–	–	–	–	1	–	–			
			80100-MCG-850ZC	Pára-Lama, Tras. *NH-1* Preto	–	–	–	–	1	–	–			
		3	83642-GM2-000	Bolsa, Manual Proprietário	1	1	1	1	1	–	–			
		4	84700-MCG-000	Placa Números	1	1	1	1	1	–	–			
		5	90554-240-000	Arruela, B	2	2	2	2	2	–	–			
		6	91547-SE0-003	Presilha, Fiação	2	2	2	2	2	–	–			
		7	95701-06012-07	Parafuso, Flange, 6 x 12	2	2	2	2	2	–	–			
		8	95701-06014-00	Parafuso, Flange, 6 x 14	4	4	4	4	4	–	–			
		9	80201-MCG-300	Coxim, Protetor	2	2	2	2	2	–	–			

Service item	F.R.T	Ref. Nº	Part No.	Description	Reqd Nº NX4 Falcon 00	01	02	03	04	05	06	Serial No.		Area Code
Cowl Set, RR	0.3	1	64529-MC7-000	Nut, Clip, 6 mm	4	4	4	4	4	–	–			
Plate Comp., Number	0.4	2	80100-MCG-850ZA	Rear Fender *BG-128C* Selva Green Candy	–	–	–	–	1	–	–			
			80100-MCG-850ZB	Rear Fender *R-294* Brazilian Red	–	–	–	–	1	–	–			
			80100-MCG-850ZC	Rear Fender *NH-1* Black	–	–	–	–	1	–	–			
		3	83642-GM2-000	Bag, Owners Manual	1	1	1	1	1	–	–			
		4	84700-MCG-000	Plate Comp., Number	1	1	1	1	1	–	–			
		5	90554-240-000	Washer B	2	2	2	2	2	–	–			
		6	91547-SE0-003	Clip, Harness	2	2	2	2	2	–	–			
		7	95701-06012-07	Bolt, Flange, 6 x 12	2	2	2	2	2	–	–			
		8	95701-06014-00	Bolt, Flange, 6 x 14	4	4	4	4	4	–	–			
		9	80201-MCG-300	Cushion, Protector	2	2	2	2	2	–	–			

Artículo de Servicio	THLL	Ref. Nº	Nº de Pieza	Descripción	Cant. Reqd. NX4 Falcon 00	01	02	03	04	05	06	Nº de série		Tipo
Cubretablero Trasero	0.3	1	64529-MC7-000	Tuerca Traba, 6 mm	4	4	4	4	4	–	–			
Placa de Licencia	0.4	2	80100-MCG-850ZA	Cubretablero Tras. *BG-128C* Verde Selva Candy	–	–	–	–	1	–	–			
			80100-MCG-850ZB	Cubretablero Tras. *R-294* Rojo Brasileño	–	–	–	–	1	–	–			
			80100-MCG-850ZC	Cubretablero Tras. *NH-1* Negro	–	–	–	–	1	–	–			
		3	83642-GM2-000	Saco, Manuel Conductor	1	1	1	1	1	–	–			
		4	84700-MCG-000	Soporte de la Placa Licencia	1	1	1	1	1	–	–			
		5	90554-240-000	Arandela B	2	2	2	2	2	–	–			
		6	91547-SE0-003	Presilla, Alambraje	2	2	2	2	2	–	–			
		7	95701-06012-07	Perno Reborde, 6 x 12	2	2	2	2	2	–	–			
		8	95701-06014-00	Perno Reborde, 6 x 14	4	4	4	4	4	–	–			
		9	80201-MCG-300	Cojin Protector	2	2	2	2	2	–	–			

C-25.3 (5R000001 ~)

Pára-Lama Traseiro

Rear Fender

Parafango Trasero

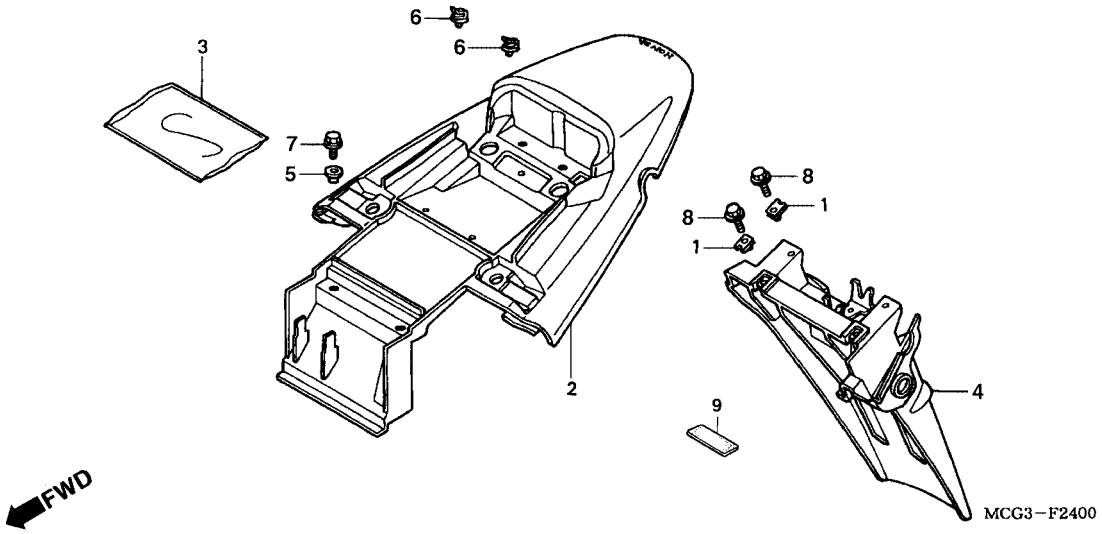

Item de serviço	T.M.O.
Bateria	0,2
• Cabo Magnético, Partida Bateria	
• Cabo Motor, Partida	
Interruptor, Magnético Partida	0,3

Ref. Nº	Nº da peça	Descrição	Qtd. NX4 Falcon 00	01	02	03	04	05	06	Nº de série		Nota
1	64529-MC7-000	Porca, Trava, 6 mm	4	4	4	4	4	4	4			
2	80100-MCG-930ZD	Pára-Lama, Tras. *BG-128C* Verde Selva Candy	–	–	–	–	–	1	–			
	80100-MCG-930ZE	Pára-Lama, Tras. *R-294* Vermelho Brasileiro	–	–	–	–	–	1	–			
	80100-MCG-930ZF	Pára-Lama, Tras. *NH-1* Preto	–	–	–	–	–	1	–			
3	83642-GM2-000	Bolsa, Manual Proprietário	1	1	1	1	1	1	1			
4	84700-MCG-000	Placa Números	1	1	1	1	1	1	1			
5	90554-240-000	Arruela, B	2	2	2	2	2	2	2			
6	91547-SE0-003	Presilha, Fiação	2	2	2	2	2	2	2			
7	95701-06012-07	Parafuso, Flange, 6 x 12	2	2	2	2	2	2	2			
8	95701-06014-00	Parafuso, Flange, 6 x 14	4	4	4	4	4	4	4			
9	80201-MCG-300	Coxim, Protetor	2	2	2	2	2	2	2			

Service item	F.R.T	Ref. Nº	Part No.	Description	Reqd Nº NX4 Falcon 00	01	02	03	04	05	06	Serial No.		Area Code
		1	64529-MC7-000	Nut, Clip, 6 mm	4	4	4	4	4	4	4			
		2	80100-MCG-930ZD	Rear Fender *BG-128C* Selva Green Candy	–	–	–	–	–	1	–			
			80100-MCG-930ZE	Rear Fender *R-294* Brazilian Red	–	–	–	–	–	1	–			
			80100-MCG-930ZF	Rear Fender *NH-1* Black	–	–	–	–	–	1	–			
		3	83642-GM2-000	Bag, Owners Manual	1	1	1	1	1	1	1			
		4	84700-MCG-000	Plate Comp., Number	1	1	1	1	1	1	1			
		5	90554-240-000	Washer B	2	2	2	2	2	2	2			
		6	91547-SE0-003	Clip, Harness	2	2	2	2	2	2	2			
		7	95701-06012-07	Bolt, Flange, 6 x 12	2	2	2	2	2	2	2			
		8	95701-06014-00	Bolt, Flange, 6 x 14	4	4	4	4	4	4	4			
		9	80201-MCG-300	Cushion, Protector	2	2	2	2	2	2	2			

Artículo de Servicio	THLL	Ref. Nº	Nº de Pieza	Descripción	Cant. Reqd. NX4 Falcon 00	01	02	03	04	05	06	Nº de série		Tipo
		1	64529-MC7-000	Tuerca Traba, 6 mm	4	4	4	4	4	4	4			
		2	80100-MCG-930ZD	Cubretablero Tras. *BG-128C* Verde Selva Candy	–	–	–	–	–	1	–			
			80100-MCG-930ZE	Cubretablero Tras. *R-294* Rojo Brasileño	–	–	–	–	–	1	–			
			80100-MCG-930ZF	Cubretablero Tras. *NH-1* Negro	–	–	–	–	–	1	–			
		3	83642-GM2-000	Saco, Manuel Conductor	1	1	1	1	1	1	1			
		4	84700-MCG-000	Soporte de la Placa Licencia	1	1	1	1	1	1	1			
		5	90554-240-000	Arandela B	2	2	2	2	2	2	2			
		6	91547-SE0-003	Presilla, Alambraje	2	2	2	2	2	2	2			
		7	95701-06012-07	Perno Reborde, 6 x 12	2	2	2	2	2	2	2			
		8	95701-06014-00	Perno Reborde, 6 x 14	4	4	4	4	4	4	4			
		9	80201-MCG-300	Cojin Protector	2	2	2	2	2	2	2			

C-25.4 (6R000001 ~)

Pára-Lama Traseiro

Rear Fender

Parafango Trasero

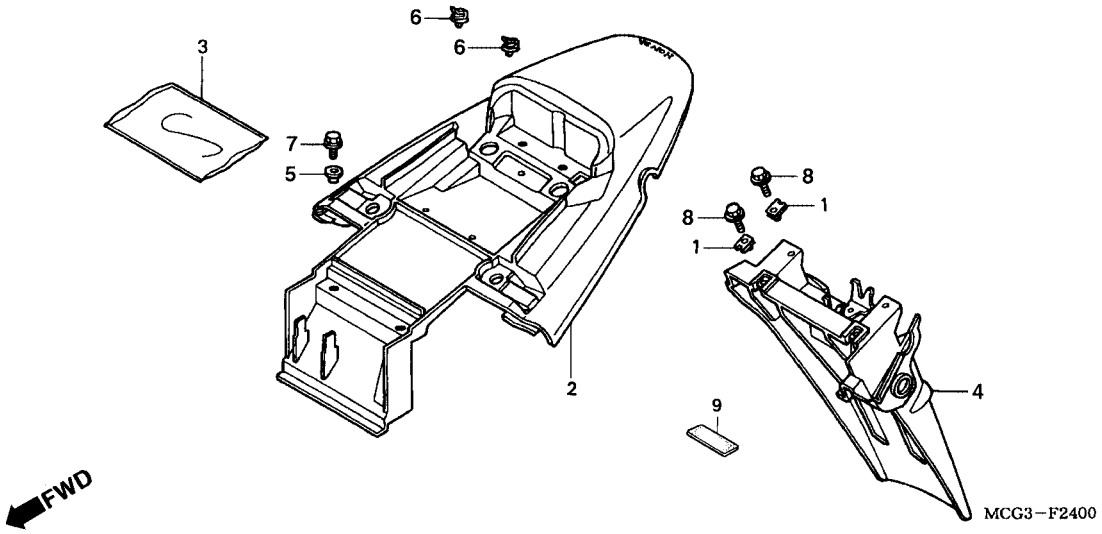

Item de serviço	T.M.O.	Ref. Nº	Nº da peça	Descrição	Qtd. NX4 Falcon 00	01	02	03	04	05	06	Nº de série		Nota
		1	64529-MC7-000	Porca, Trava, 6 mm	4	4	4	4	4	4	4			
		2	80100-MCG-770ZA	Carenagem Tras., *NH-A37M* Prata Metálico	–	–	–	–	–	–	1			
			80100-MCG-770ZC	Carenagem Tras., *PB-366M* Azul Metálico	–	–	–	–	–	–	1			
			80100-MCG-770ZB	Carenagem Tras., *NH-1* Preto	–	–	–	–	–	–	1			
		3	83642-GM2-000	Bolsa, Manual Proprietário	1	1	1	1	1	1	1			
		4	84700-MCG-000	Placa Números	1	1	1	1	1	1	1			
		5	90554-240-000	Arruela, B	2	2	2	2	2	2	2			
		6	91547-SE0-003	Presilha, Fiação	2	2	2	2	2	2	2			
		7	95701-06012-07	Parafuso, Flange, 6 x 12	2	2	2	2	2	2	2			
		8	95701-06014-00	Parafuso, Flange, 6 x 14	4	4	4	4	4	4	4			
		9	80201-MCG-300	Coxim, Protetor	2	2	2	2	2	2	2			

Service item	F.R.T	Ref. Nº	Part No.	Description	Reqd Nº NX4 Falcon 00	01	02	03	04	05	06	Serial No.		Area Code
		1	64529-MC7-000	Nut, Clip, 6 mm	4	4	4	4	4	4	4			
		2	80100-MCG-770ZA	Rear Fender *NH-A37M* Metallic Silver	–	–	–	–	–	–	1			
			80100-MCG-770ZC	Rear Fender *PB-366M* Metallic Blue	–	–	–	–	–	–	1			
			80100-MCG-770ZB	Rear Fender *NH-1* Black	–	–	–	–	–	–	1			
		3	83642-GM2-000	Bag, Owners Manual	1	1	1	1	1	1	1			
		4	84700-MCG-000	Plate Comp., Number	1	1	1	1	1	1	1			
		5	90554-240-000	Washer B	2	2	2	2	2	2	2			
		6	91547-SE0-003	Clip, Harness	2	2	2	2	2	2	2			
		7	95701-06012-07	Bolt, Flange, 6 x 12	2	2	2	2	2	2	2			
		8	95701-06014-00	Bolt, Flange, 6 x 14	4	4	4	4	4	4	4			
		9	80201-MCG-300	Cushion, Protector	2	2	2	2	2	2	2			

Artículo de Servicio	THLL	Ref. Nº	Nº de Pieza	Descripción	Cant. Reqd. NX4 Falcon 00	01	02	03	04	05	06	Nº de série		Tipo
		1	64529-MC7-000	Tuerca Traba, 6 mm	4	4	4	4	4	4	4			
		2	80100-MCG-770ZA	Cubretablero Tras. *NH-A37M* Plata Metálico	–	–	–	–	–	–	1			
			80100-MCG-770ZC	Cubretablero Tras. *PB-366M* Azul Metálico	–	–	–	–	–	–	1			
			80100-MCG-770ZB	Cubretablero Tras. *NH-1* Negro	–	–	–	–	–	–	1			
		3	83642-GM2-000	Saco, Manuel Conductor	1	1	1	1	1	1	1			
		4	84700-MCG-000	Soporte de la Placa Licencia	1	1	1	1	1	1	1			
		5	90554-240-000	Arandela B	2	2	2	2	2	2	2			
		6	91547-SE0-003	Presilla, Alambraje	2	2	2	2	2	2	2			
		7	95701-06012-07	Perno Reborde, 6 x 12	2	2	2	2	2	2	2			
		8	95701-06014-00	Perno Reborde, 6 x 14	4	4	4	4	4	4	4			
		9	80201-MCG-300	Cojin Protector	2	2	2	2	2	2	2			

C-26

Sinalizador

Winker

Luz Intermitente

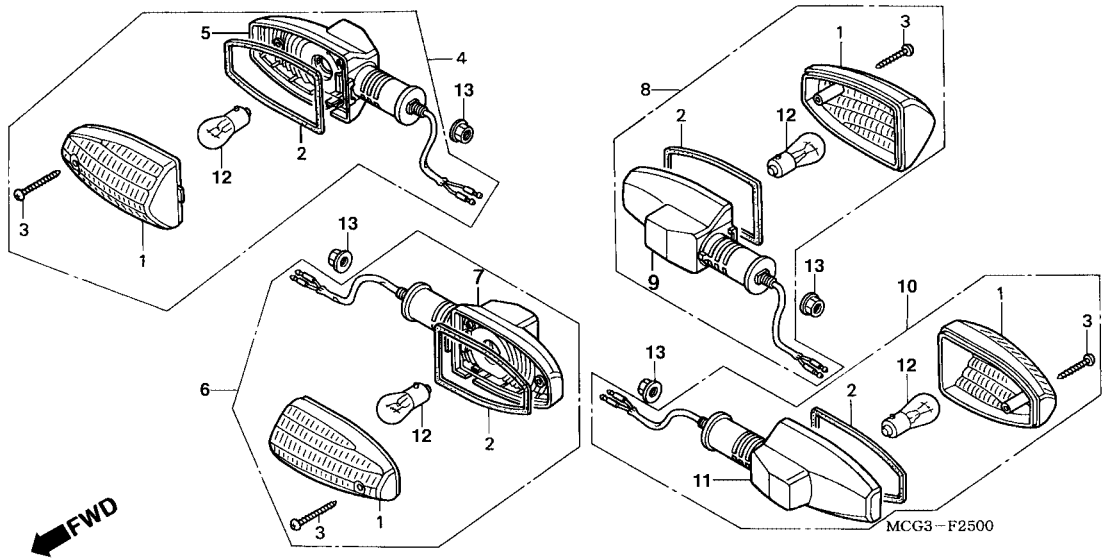

Item de serviço	T.M.O.
Buzina Comp.	0,2
• Relé, Sinalizador Regulador, Retificador	0,3
• Retificador, Silício Unidade C.D.I	0,4
Bobina, Ignição	0,6
Fiação Comp.	1,0

Ref. Nº	Nº da peça	Descrição	Qtd. NX4 Falcon 00	01	02	03	04	05	06	Nº de série		Nota
1	33302-MCG-000	Lente, Sinalizador	4	4	4	4	4	4	4			
2	33307-MCG-000	Guarnição, Lente	4	4	4	4	4	4	4			
3	33309-MCG-000	Parafuso, Fixação, 3 x 30	4	4	4	4	4	4	4			
4	33300-MCG-000	Sinalizador, Dianteiro Direito, Conj	1	1	1	1	1	1	1			
5	33310-MCG-000	Base Comp., Sinalizador Dianteiro Direito	1	1	1	1	1	1	1			
6	33350-MCG-000	Sinalizador,, Dianteiro Esquerdo, Conj	1	1	1	1	1	1	1			
7	33360-MCG-000	Base Comp., Sinalizador Dianteiro Esquerdo	1	1	1	1	1	1	1			
8	33500-MCG-000	Sinalizador Traseiro Direito, Conj	1	1	1	1	1	1	1			
9	33510-MCG-000	Base Comp., Sinalizador Traseiro Direito	1	1	1	1	1	1	1			
10	33550-MCG-000	Sinalizador, Traseiro Esquerdo, Conj	1	1	1	1	1	1	1			
11	33560-MCG-000	Base Comp., Sinalizador Traseiro Esquerdo	1	1	1	1	1	1	1			
12	34908-634-611	Lâmpada (12 V/21 W) (ECE) (STANLEY)	4	4	4	4	4	4	4			
13	94050-10070	Porca, Flange,10 mm	4	4	4	4	4	4	4			

Service item	F.R.T	Ref. Nº	Part No.	Description	Reqd Nº NX4 Falcon 00	01	02	03	04	05	06	Serial No.		Area Code
Cowl Set, RR	0.3	1	33302-MCG-000	Lens, Winker	4	4	4	4	4	4	4			
Plate Comp., Number	0.4	2	33307-MCG-000	Packing, Lens	4	4	4	4	4	4	4			
		3	33309-MCG-000	Screw, Tapping, 3 x 30	4	4	4	4	4	4	4			
		4	33300-MCG-000	Winker Assy., R. Fr	1	1	1	1	1	1	1			
		5	33310-MCG-000	Base Comp., FR. R. Winker	1	1	1	1	1	1	1			
		6	33350-MCG-000	Winker Assy., L. Fr	1	1	1	1	1	1	1			
		7	33360-MCG-000	Base Comp., FR. L. Winker	1	1	1	1	1	1	1			
		8	33500-MCG-000	Winker Assy., R. RR	1	1	1	1	1	1	1			
		9	33510-MCG-000	Base Comp., RR. R. Winker	1	1	1	1	1	1	1			
		10	33550-MCG-000	Winker Assy., L. RR	1	1	1	1	1	1	1			
		11	33560-MCG-000	Base Comp., RR. L. Winker	1	1	1	1	1	1	1			
		12	34908-634-611	Bulb (12 V/21 W) (ECE) (STANLEY)	4	4	4	4	4	4	4			
		13	94050-10070	Nut Flange,10 mm	4	4	4	4	4	4	4			

Artículo de Servicio	THLL	Ref. Nº	Nº de Pieza	Descripción	Cant. Reqd. NX4 Falcon 00	01	02	03	04	05	06	Nº de série		Tipo
Cubretablero Trasero	0.3	1	33302-MCG-000	Lente Luz Intermitente	4	4	4	4	4	4	4			
Placa de Licencia	0.4	2	33307-MCG-000	Empaquetadura Lente	4	4	4	4	4	4	4			
		3	33309-MCG-000	Tornillo, Fijación, 3 x 30	4	4	4	4	4	4	4			
		4	33300-MCG-000	Luz Intermitente Delantera Derecha	1	1	1	1	1	1	1			
		5	33310-MCG-000	Comp. Base Luz Intermitente Delantera Derecha	1	1	1	1	1	1	1			
		6	33350-MCG-000	Luz Intermitente Delantera Izquierda	1	1	1	1	1	1	1			
		7	33360-MCG-000	Comp. Base Luz Intermitente Delantera Izquierda	1	1	1	1	1	1	1			
		8	33500-MCG-000	Luz Intermitente Trasera Derecha	1	1	1	1	1	1	1			
		9	33510-MCG-000	Comp. Base Luz Intermitente Trasera Derecha	1	1	1	1	1	1	1			
		10	33550-MCG-000	Luz Intermitente Trasera Izquierda	1	1	1	1	1	1	1			
		11	33560-MCG-000	Comp. Base Luz Intermitente Trasera Izquierda	1	1	1	1	1	1	1			
		12	34908-634-611	Lámpara (12 V/21 W) (ECE) (STANLEY)	4	4	4	4	4	4	4			
		13	94050-10070	Tuerca Reborde, 10 mm	4	4	4	4	4	4	4			

C-27

Lanterna Traseira

Taillight

Luz Trasera

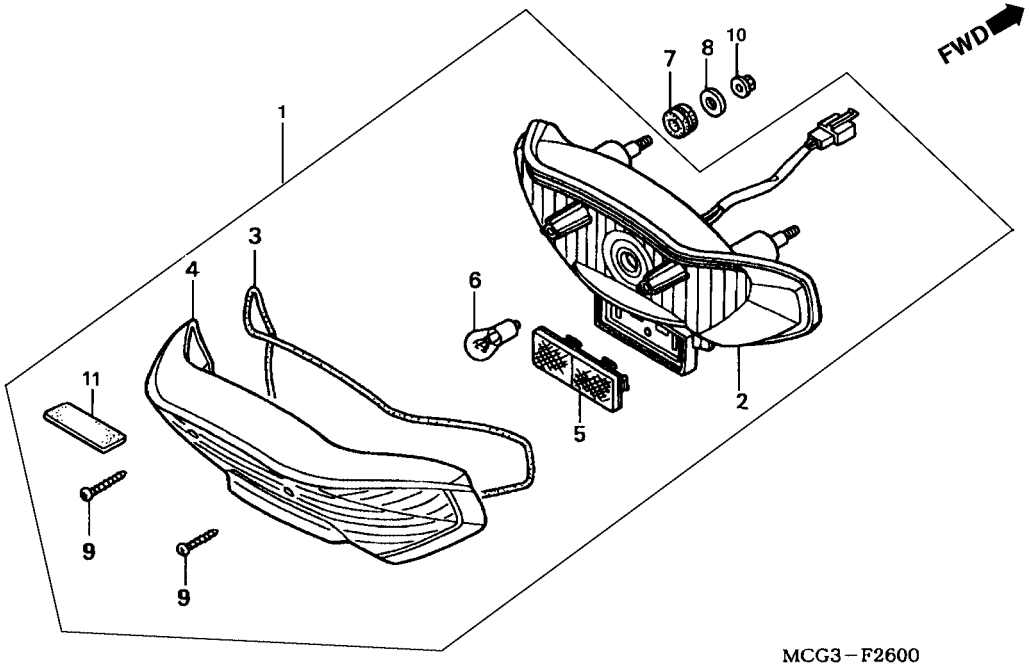

Item de serviço	T.M.O.	Ref. Nº	Nº da peça	Descrição	Qtd. NX4 Falcon 00	01	02	03	04	05	06	Nº de série		Nota
		1	33700-MCG-000	Lanterna, Traseira, Conj	1	1	1	1	1	1	–			
			33700-MCG-003	Lanterna, Traseira, Conj	–	–	–	–	–	–	1			
		2	33703-MCG-003	Base, Comp., Lanterna Traseira	1	1	1	1	1	1	–			
			33703-MCG-771	Base, Comp., Lanterna Traseira	–	–	–	–	–	–	1			
		3	33704-MCG-003	Guarnição, Lente Lanterna Traseira	1	1	1	1	1	1	1			
		4	33705-MCG-003	Lente, Lanterna Traseira	1	1	1	1	1	1	1			
		5	33741-MCG-003	Refletor	1	1	1	1	1	1	1			
		6	34906-447-711	Lâmpada, Lanterna Tras. (12V 21/5W)	1	1	1	1	1	1	–			
			34911-634-611	Lâmpada, Lanterna Tras. (12V 21/5W)	–	–	–	–	–	–	1			
		7	37242-435-700	Coxim, Fixação Lanterna Traseira	3	3	3	3	3	3	3			
		8	77302-124-000	Arruela, Fixação	3	3	3	3	3	3	3			
		9	93901-24680	Parafuso, Fixação, 4 x 25	2	2	2	2	2	2	2			
		10	90201-MCG-000	Porca, Cega, 6 mm	3	3	3	3	3	3	3			
		11	33709-MCG-003	Borracha, Esponjosa	1	1	1	1	1	1	1			

Service item	F.R.T	Ref. Nº	Part No.	Description	Reqd Nº NX4 Falcon 00	01	02	03	04	05	06	Serial No.		Area Code
Cowl Set, RR	0.3	1	33700-MCG-000	Taillight	1	1	1	1	1	1	–			
Plate Comp., Number	0.4		33700-MCG-003	Taillight	–	–	–	–	–	–	1			
		2	33703-MCG-003	Base Comp., Taillight	1	1	1	1	1	1	–			
			33703-MCG-771	Base Comp., Taillight	–	–	–	–	–	–	1			
		3	33704-MCG-003	Lens Comp., Taillight	1	1	1	1	1	1	1			
		4	33705-MCG-003	Packing, Taillight Lens	1	1	1	1	1	1	1			
		5	33741-MCG-003	Reflector, Reflex	1	1	1	1	1	1	1			
		6	34906-447-711	Bulb, Taillight (12V 21/5W)	1	1	1	1	1	1	–			
			34911-634-611	Bulb, Taillight (12V 21/5W)	–	–	–	–	–	–	1			
		7	37242-435-700	Rubber, Speedometer Mounting	3	3	3	3	3	3	1			
		8	77302-124-000	Washer, Seat Mounting	3	3	3	3	3	3	1			
		9	93901-24680	Screw, Tapping, 4 x 25	2	2	2	2	2	2	1			
		10	90201-MCG-000	Nut, Cap, 6 mm	3	3	3	3	3	3	1			
		11	33709-MCG-003	Rubber, Sponje	1	1	1	1	1	1	1			

Artículo de Servicio	THLL	Ref. Nº	Nº de Pieza	Descripción	Cant. Reqd. NX4 Falcon 00	01	02	03	04	05	06	Nº de série		Tipo
Cubretablero Trasero	0.3	1	33700-MCG-000	Luz Trasera	1	1	1	1	1	1	–			
Placa de Licencia	0.4		33700-MCG-003	Luz Trasera	–	–	–	–	–	–	1			
		2	33703-MCG-003	Base Lámpara Luz Trasera	1	1	1	1	1	1	–			
			33703-MCG-771	Base Lámpara Luz Trasera	–	–	–	–	–	–	1			
		3	33704-MCG-003	Lente, Luz Trasera	1	1	1	1	1	1	1			
		4	33705-MCG-003	Empaquetadura Lente, Luz Trasera.	1	1	1	1	1	1	1			
		5	337411MCG-003	Refletor	1	1	1	1	1	1	1			
		6	34906-447-711	Lámpara, Lente, Luz Tras. (STANLEY) (12V 21/5W).	1	1	1	1	1	1	–			
			34911-634-611	Lámpara, Lente, Luz Tras. (STANLEY) (12V 21/5W).	–	–	–	–	–	–	1			
		7	37242-435-700	Cojín, Fijación	3	3	3	3	3	3	3			
		8	77302-124-000	Arandela Fijación	3	3	3	3	3	3	3			
		9	93901-24680	Perno, Fijación 4 x 25	2	2	2	2	2	2	2			
		10	90201-MCG-000	Tuerca, 6 mm	3	3	3	3	3	3	3			
		11	33709-MCG-003	Goma	1	1	1	1	1	1	1			

C-28

Bateria

Battery

Batería

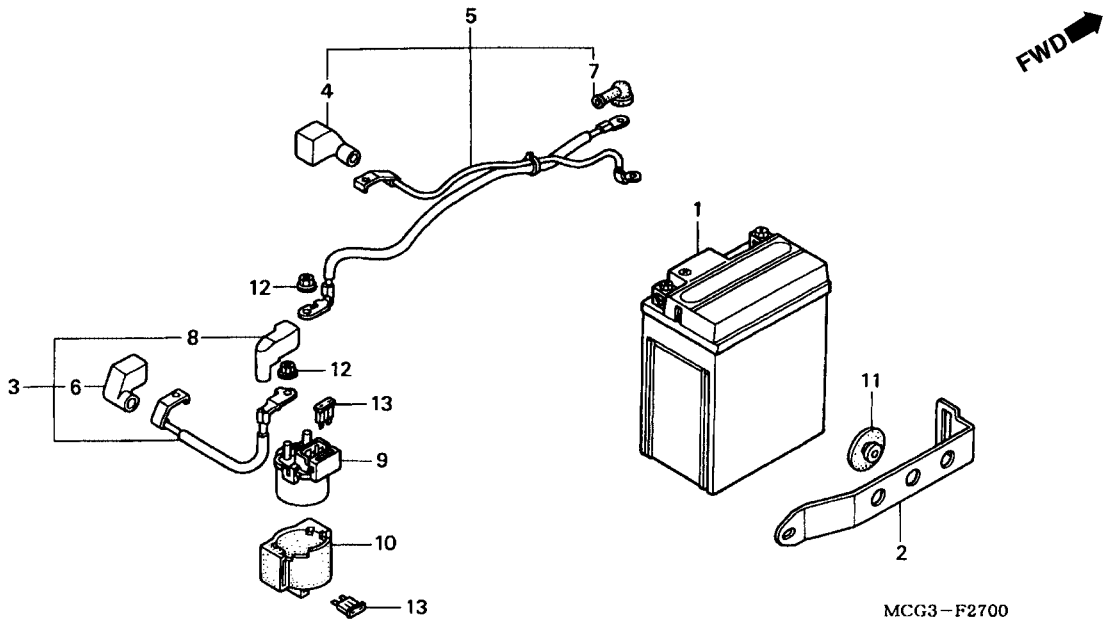

Item de serviço	T.M.O.	Ref. Nº	Nº da peça	Descrição	Qtd. NX4 Falcon 00	01	02	03	04	05	06	Nº de série		Nota
Chassi Comp.	*6,2	1	31500-MCG-003	Bateria (YTX7L-BS)	1	1	1	–	–	–	–			BR
		*	31500-MCG-004	Bateria (YTX7L-BS) (TIAN JIN YUASA)	–	–	–	1	1	1	1			BR
		*	31500-MCG-961	Bateria	–	–	–	1	1	–	–			1LA, 2LA
			31500-KPF-892	Bateria (YTX7L - BS) (TIAN JIN YUASA)	–	–	–	1	1	1	1			CO, 2LA, 3LA
			31500-KPF-893	Bateria (YTX7L - BS)	–	–	–	1	1	1	1			CO, 2LA, 3LA
		2	31501-MCG-000	Presilha, Bateria	1	1	1	1	1	1	1			
		3	32401-MCG-000	Cabo Magnético, Partida Bateria	1	1	1	1	1	1	1			
		4	32404-MJ4-870	Tampa A, Magnético Partida	1	1	1	1	1	1	1			
		5	32410-MCG-000	Cabo, Motor Partida	1	1	1	1	1	1	1			
		6	32411-MCG-000	Tampa A, Terminal Bateria	1	1	1	1	1	1	1			
		7	32411-253-000	Tampa, Terminal Motor Partida	1	1	1	1	1	1	1			
		8	32416-MF5-000	Tampa B, Interruptor Magnético Partida	1	1	1	1	1	1	1			
		9	35850-MCG-000	Interruptor Comp., Magnético Partida.	1	1	1	1	1	1	1			
		10	35856-MF5-751	Suporte, Magnético Partida	1	1	1	1	1	1	1			
		11	83618-323-000	Coxim, Presilha Bateria	1	1	1	1	1	1	1			
		12	94070-06080	Porca, Arruela, 6mm	2	2	2	2	2	2	2			
		13	98200-33000	Fusível (30A)	2	2	2	2	2	2	2			

Service item	F.R.T	Ref. Nº	Part No.	Description	Reqd Nº NX4 Falcon 00	01	02	03	04	05	06	Serial No.		Area Code
Cowl Set, RR	0.3	1	31500-MCG-003	Battery (Ytx7l-Bs)	1	1	1	–	–	–	–			BR
Plate Comp., Number	0.4	*	31500-MCG-004	Battery (YTX7L-BS) (TIAN JIN YUASA)	–	–	–	1	1	1	1			BR
		*	31500-MCG-961	Battery	–	–	–	1	1	–	–			1LA, 2LA
			31500-KPF-892	Battery (YTX7L-BS) (TIAN JIN YUASA)	–	–	–	1	1	1	1			CO, 2LA, 3LA
			31500-KPF-893	Battery (YTX7L - BS)	–	–	–	1	1	1	1			CO, 2LA, 3LA
		2	31501-MCG-000	Band, Battery	1	1	1	1	1	1	1			
		3	32401-MCG-000	Cable, Starter Magnetic Battery	1	1	1	1	1	1	1			
		4	32404-MJ4-870	Cover A, Starting Magnetic	1	1	1	1	1	1	1			
		5	32410-MCG-000	Cable, Starter Motor	1	1	1	1	1	1	1			
		6	32411-MCG-000	Cover A, Battery Terminal	1	1	1	1	1	1	1			
		7	32411-253-000	Cover, Starter Motor Terminal	1	1	1	1	1	1	1			
		8	32416-MF5-000	Cover B, Magnetic Switch	1	1	1	1	1	1	1			
		9	35850-MCG-000	Switch Assy., Starter Magnetic.	1	1	1	1	1	1	1			
		10	35856-MF5-751	Rubber, Shock	1	1	1	1	1	1	1			
		11	83618-323-000	Rubber, Battery Box	1	1	1	1	1	1	1			
		12	94070-06080	Nut-Washer, 6 mm	2	2	2	2	2	2	2			
		13	98200-33000	Fuse, Blade (30A)	2	2	2	2	2	2	2			

Artículo de Servicio	THLL	Ref. Nº	Nº de Pieza	Descripción	Cant. Reqd. NX4 Falcon 00	01	02	03	04	05	06	Nº de série		Tipo
Cubretablero Trasero	0.3	1	31500-MCG-003	Batería (YTX7L-BS)	1	1	1	–	–	–	–			BR
Placa de Licencia	0.4	*	31500-MCG-004	Batería (YTX7L-BS) (TIAN JIN YUASA)	–	–	–	1	1	1	1			BR
		*	31500-MCG-961	Batería	–	–	–	1	1	1	1			1LA, 2LA
			31500-KPF-892	Batería (YTX7L-BS) (TIAN JIN YUASA)	–	–	–	1	1	1	1			CO, 2LA, 3LA
			31500-KPF-893	Batería (YTX7L - BS)	–	–	–	1	1	1	1			CO, 2LA, 3LA
		2	31501-MCG-000	Presilla, Batería	1	1	1	1	1	1	1			
		3	32401-MCG-000	Cable Magnético Arranque	1	1	1	1	1	1	1			
		4	32404-MJ4-870	Cubierta A Magnético Arranque	1	1	1	1	1	1	1			
		5	32410-MCG-000	Cable Motor Arranque	1	1	1	1	1	1	1			
		6	32411-MCG-000	Cubierta A Batería	1	1	1	1	1	1	1			
		7	32411-253-000	Cubierta Terminal Motor Arranque	1	1	1	1	1	1	1			
		8	32416-MF5-000	Cubierta B	1	1	1	1	1	1	1			
		9	35850-MCG-000	Interruptor Magnético Motor Arranque.	1	1	1	1	1	1	1			
		10	35856-MF5-751	Cojin	1	1	1	1	1	1	1			
		11	83618-323-000	Cojín Caja Batería	1	1	1	1	1	1	1			
		12	94070-06080	Tuerca Arandela, 6 mm	2	2	2	2	2	2	2			
		13	98200-33000	Fusible (30A)	2	2	2	2	2	2	2			

C-29

Fiação • Bobina de Ignição

Wire Harness • Ignition Coil

Alambraje Principal • Bobina de Encendido

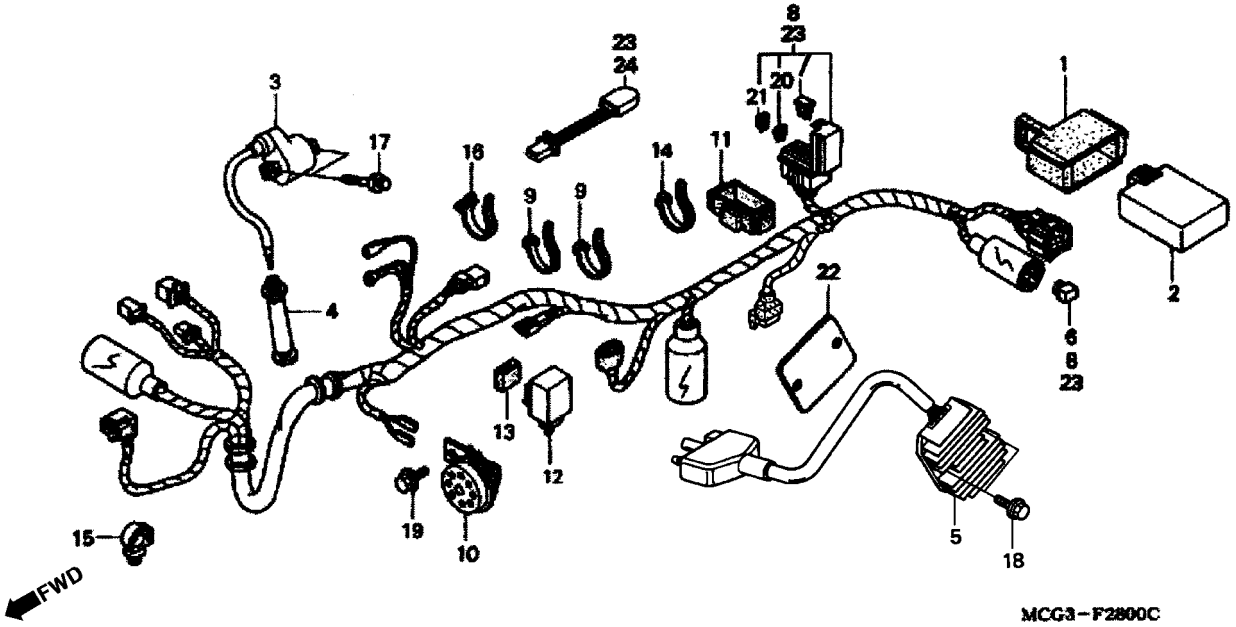

Item de serviço	T.M.O.
Mangueira A, Óleo	0,3
Mangueira B, Óleo	0,5
Reservatório Comp., Óleo	0,6

Ref. Nº	Nº da peça	Descrição	Qtd. NX4 Falcon 00	01	02	03	04	05	06	Nº de série		Nota
1	30401-MCG-000	Suporte, Unidade C.D.I	1	1	1	1	1	1	1			
2	30410-MCG-003	Unidade C.D.I	1	–	–	–	–	–	–			
	30410-MCG-910	Unidade C.D.I	–	1	1	1	1	1	1			
3	30510-KAS-900	Bobina, Ignição	1	1	1	1	1	1	1			
4	30700-KF0-163	Supressor, Ruídos	1	1	1	1	1	1	1			
5	31600-MCG-003	Regulador, Retificador	1	1	1	1	–	–	–			
	31600-MCG-771	Regulador, Retificador	–	–	–	–	–	–	1			
*	31600-MCG-850	Regulador, Retificador	–	–	–	–	1	1	–			
6	31700-124-008	Retificador, Silício (SHINDENGEN)	1	1	1	1	1	1	1			
7	31730-MA5-601	Diodo Comp., Três Polos (SUMITOMO)	1	1	1	1	1	1	1			
8	32100-MCG-940	Fiação Principal	1	1	1	1	1	1	–			
	32100-MCG-770	Fiação Principal	–	–	–	–	–	–	1			BR, 2LA, 3LA
	32100-MCG-760	Fiação Principal	–	–	–	–	–	–	1			1LA
9	32161-404-610	Presilha, B1 Fiação	2	2	2	2	2	2	2			
10	38120-MR5-661	Buzina, Comp (Grave)	1	1	1	1	1	1	1			
11	38201-MCG-000	Suporte, Caixa Fusível	1	1	1	1	1	1	1			
12	38301-MCG-940	Relé, Sinalizador	1	1	1	1	1	1	1			
	38301-MCG-771	Relé, Sinalizador	–	–	–	–	–	–	1			
13	38306-KK4-000	Suporte, Relé Sinalizador (MITSUBA)	1	1	1	1	1	1	1			
14	90651-KV6-003	Presilha, Fiação	1	1	1	1	1	1	1			
15	90652-HC4-003	Presilha, Fiação	1	1	1	1	1	1	1			
16	90690-GHB-601	Presilha, Fiação (15)	1	1	1	1	1	1	1			
17	93403-05016-08	Parafuso, Arruela, 5 x 16	2	2	2	2	2	2	2			
18	95701-06012-00	Parafuso, Flange, 6 x 12	2	2	2	2	2	2	–			
	95701-06014-00	Parafuso, Flange, 6 x 14	–	–	–	–	–	–	2			
19	95701-08016-07	Parafuso, Flange, 8 x 16	1	1	1	1	1	1	1			

Service item	F.R.T	Ref. Nº	Part No.	Description	Reqd Nº NX4 Falcon 00	01	02	03	04	05	06	Serial No.		Area Code
Bulb	0,1	1	30401-MCG-000	Cushion, C.D.I. Unit	1	1	1	1	1	1	1			
(When Servicing Comp., Unit, F.R.T is 0,2)		2	30410-MCG-003	C.D.I. Unit	1	–	–	–	–	–	–			
Winker Assy., FR	0,2		30410-MCG-910	C.D.I. Unit	–	1	1	1	1	1	1			
(Add 0,1 For Each)		3	30510-KAS-900	Coil Comp., Ignition	1	1	1	1	1	1	1			
(Inc Relative Part)		4	30700-KF0-163	Cap Assy., Noise Suppressor	1	1	1	1	1	1	1			
(Winker Assy., RR	0,4	5	31600-MCG-003	Rectifier Assy., Regulator	1	1	1	1	–	–	–			
(Add 0,1 For Each)			31600-MCG-771	Rectifier Assy., Regulator	–	–	–	–	–	–	1			
(Inc. Relative Part)		*	31600-MCG-850	Rectifier Assy., Regulator	–	–	–	–	1	1	–			
		6	31700-124-008	Rectifier Assy., Silicon (Shindengen)	1	1	1	1	1	1	1			
		7	31730-MA5-601	Diode Assy., Three Way (Sumitomo)	1	1	1	1	1	1	1			
		8	32100-MCG-940	Harness, Wire	1	1	1	1	1	1	–			
			32100-MCG-770	Harness, Wire	–	–	–	–	–	–	1			BR, 2LA, 3LA
			32100-MCG-760	Harness, Wire	–	–	–	–	–	–	1			1LA
		9	32161-404-610	Band B1, Wire	2	2	2	2	2	2	2			
		10	38120-MR5-661	Horn Comp. (Low)	1	1	1	1	1	1	1			
		11	38201-MCG-000	Suspension, Fuse Box	1	1	1	1	1	1	1			
		12	38301-MCG-940	Relay, Winker	1	1	1	1	1	1	–			
			38301-MCG-771	Relay, Winker	–	–	–	–	–	–	1			
		13	38306-KK4-000	Suspension, Winker Relay (Mitsuba)	1	1	1	1	1	1	1			
		14	90651-KV6-003	Band, Wire	1	1	1	1	1	1	1			
		15	90652-HC4-003	Clamp, Harness	1	1	1	1	1	1	1			
		16	90690-GHB-601	Clip, Harness Band (15)	1	1	1	1	1	1	1			
		17	93403-05016-08	Bolt-Washer, 5 x 16	2	2	2	2	2	2	2			
		18	95701-06012-00	Bolt, Flange, 6 x 12	2	2	2	2	2	2	–			
			95701-06014-00	Bolt, Flange, 6 x 14	–	–	–	–	–	–	2			
		19	95701-08016-07	Bolt, Flange, 8 x 16	1	1	1	1	1	1	1			
		20	98200-41000	Fuse, Blade (10A)	3	3	3	3	3	3	3			

Artículo de Servicio	THLL	Ref. Nº	Nº de Pieza	Descripción	Cant. Reqd. NX4 Falcon 00	01	02	03	04	05	06	Nº de série		Tipo
Lámpara	0,1	1	30401-MCG-000	Cojin Unidad C.D.I.	1	1	1	1	1	1	1			
(Cuando se Fazer Mantenimiento		2	30410-MCG-003	Unidad C.D.I	1	–	–	–	–	–	–			
de la Unidad el THLL és 0,2)			30410-MCG-910	Unidad C.D.I	–	1	1	1	1	1	1			
Luz Intermitente Delantera Derecha	0,2	3	30510-KAS-900	Bobina Encendido	1	1	1	1	1	1	1			
(Agregue 0,1 De cada)		4	30700-KF0-163	Supressor Ruidos	1	1	1	1	1	1	1			
(Incluye Pieza Relacináda)		5	31600-MCG-003	Ens Regulador Rectificador	1	1	1	1	–	–	–			
Luz Intermitente Trasera	0,4		31600-MCG-771	Ens Regulador Rectificador	–	–	–	–	–	–	1			
(Agregue 0,1 De cada)		*	31600-MCG-850	Ens Regulador Rectificador	–	–	–	–	1	1	–			
(Incluye Pieza Relacionada)		6	31700-124-008	Rectificador, Silicon (SHINDENGEN)	1	1	1	1	1	1	1			
		7	31730-MA5-601	Diodo, Tres Polos (SUMITOMO)	1	1	1	1	1	1	1			
		8	32100-MCG-940	Ens, Alambraje	1	1	1	1	1	1	–			
			32100-MCG-770	Ens, Alambraje	–	–	–	–	–	–	1			BR, 2LA, 3LA
			32100-MCG-760	Ens, Alambraje	–	–	–	–	–	–	1			1LA
		9	32161-404-610	Presilla, B1 Alambraje	2	2	2	2	2	2	2			
		10	38120-MR5-661	Bocina (Grave)	1	1	1	1	1	1	1			
		11	38201-MCG-000	Soporte, Caja Fusible	1	1	1	1	1	1	1			
		12	38301-MCG-940	Rele, Intermitente	1	1	1	1	1	1	–			
			38301-MCG-771	Rele, Intermitente	–	–	–	–	–	–	1			
		13	38306-KK4-000	Soporte, Rele Sinalizador (MITSUBA)	1	1	1	1	1	1	1			
		14	90651-KV6-003	Presilla, Alambraje	1	1	1	1	1	1	1			
		15	90652-HC4-003	Presilla, Alambraje	1	1	1	1	1	1	1			
		16	90690-GHB-601	Presilla, Alambraje (15)	1	1	1	1	1	1	1			
		17	93403-05016-08	Perno, Arandela, 5 x 16	2	2	2	2	2	2	2			
		18	95701-06012-00	Perno, Reborde, 6 x 12	2	2	2	2	2	2	–			
			95701-06014-00	Perno, Reborde, 6 x 14	–	–	–	–	–	–	2			
		19	95701-08016-07	Perno, Reborde, 8 x 16	1	1	1	1	1	1	1			
		20	98200-41000	Fusible (10A)	3	3	3	3	3	3	3			

C-29

Fiação • Bobina de Ignição

Wire Harness • Ignition Coil

Alambraje Principal • Bobina de Encendido

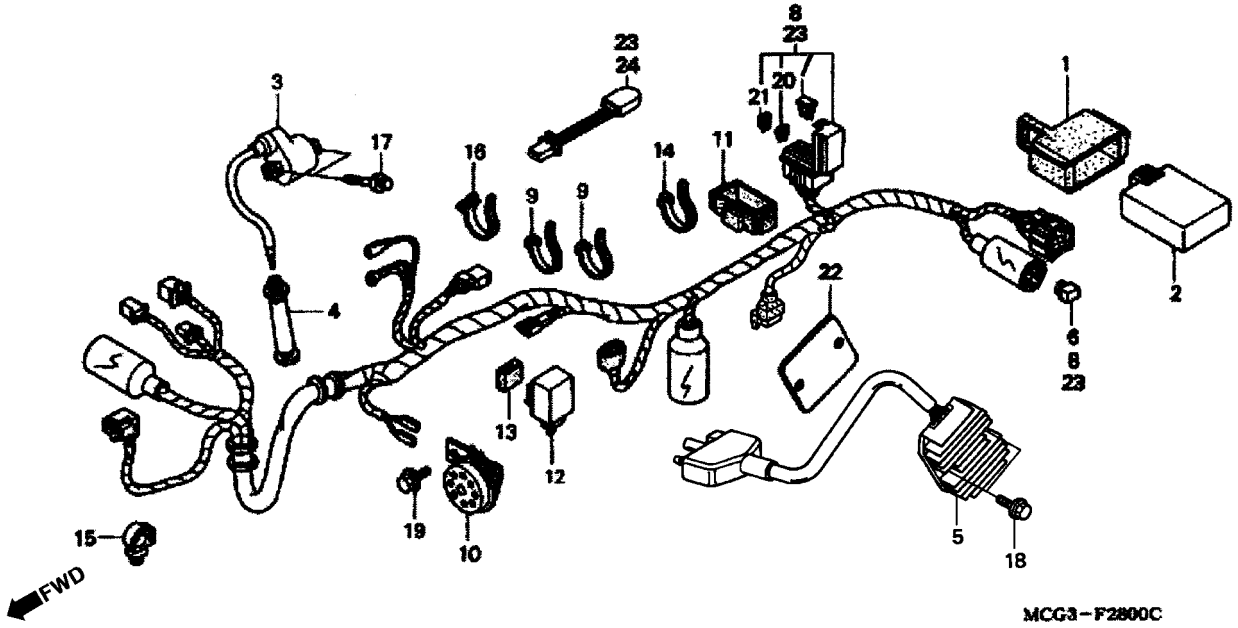

Item de serviço	T.M.O.	Ref. Nº	Nº da peça	Descrição	Qtd. NX4 Falcon 00	01	02	03	04	05	06	Nº de série		Nota
		20	98200-41000	Fusível (10A)	3	3	3	3	3	3	3			
		21	98200-41500	Fusível (15A)	2	2	2	2	2	2	2			
		22	31601-MCG-770	Placa, Regulador Retificador	–	–	–	–	–	–	1			
		23	32110-MCG-760	Fiação Principal, Conj. (terra)	–	–	–	–	–	–	1			1LA
		24	35250-KCP-J01	Interruptor Termostato	–	–	–	–	–	–	1			

Service item	F.R.T	Ref. Nº	Part No.	Description	Reqd Nº NX4 Falcon 00	01	02	03	04	05	06	Serial No.		Area Code
Bulb, Taillight	0.1	21	98200-41500	Fuse, Blade (15A)	2	2	2	2	2	2	2			
Base Comp., Taillight	0.3	22	31601-MCG-770	Plate, Rectifier Regulator	–	–	–	–	–	–	1			
		23	32110-MCG-760	Wire Harness, Assy (ground)	–	–	–	–	–	–	1			1LA
		24	35250-KCP-J01	Switch, Thermostat	–	–	–	–	–	–	1			

Artículo de Servicio	THLL	Ref. Nº	Nº de Pieza	Descripción	Cant. Reqd. NX4 Falcon 00	01	02	03	04	05	06	Nº de série		Tipo
Comp. Base Luz Trasera	0,3	21	98200-41500	Fusible (15A)	2	2	2	2	2	2	2			
Lámpara Luz Trasera	0,1	22	31601-MCG-770	Placa, Regulador Rectificador	–	–	–	–	–	–	1			
		23	32110-MCG-760	Alambre Principal, Asamblea (tierra)	–	–	–	–	–	–	1			1LA
		24	35250-KCP-J01	Interruptor Termóstato	–	–	–	–	–	–	1			

C-30

Chassi

Frame Body

Bastidor

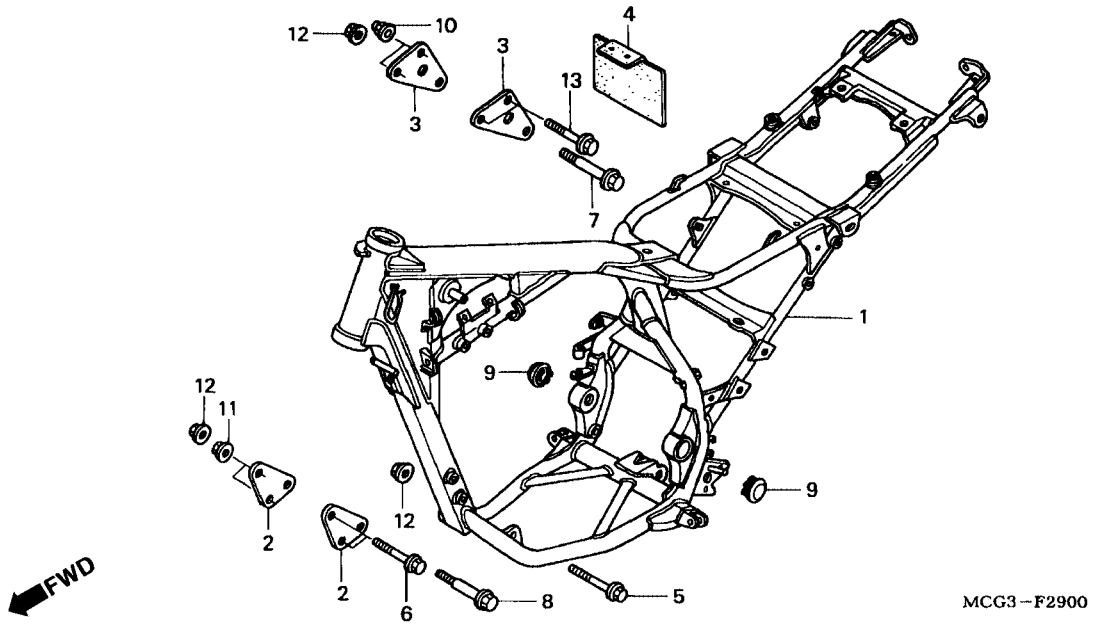

Item de serviço	T.M.O.
Carenagem, Direita	0,1
• Carenagem, Esquerda	
• Suporte, Interno	
Visor, Dianteiro	0,3

Ref. Nº	Nº da peça	Descrição	Qtd. NX4 Falcon 00	01	02	03	04	05	06	Nº de série		Nota
1	50100-MCG-000ZA	Chassi Comp. *NH-262M* Prata Terra Metálica	1	1	1	–	–	–	–			
	50100-940ZA	Chassi Comp. *NH-262M* Prata Terra Metálica	–	–	–	1	–	–	–			
*	50100-MCG-850ZA	Chassi Comp. *NH-262M* Prata Terra Metálica	–	–	–	–	1	1	–			
	50100-MCG-770ZA	Chassi Comp. *NH-262M* Prata Terra Metálica	–	–	–	–	–	–	1			
2	50533-MCG-000	Placa Inferior, Fixação Motor	2	2	2	2	2	2	2			
3	50534-MCG-000	Placa Superior, Fixação Motor	2	2	2	2	2	2	2			
4	50811-MCG-000	Coxim, Central	1	1	1	1	1	1	1			
5	90115-KW3-000	Parafuso, Flange, 10 x 98	1	1	1	1	1	1	1			
6	90154-KB7-700	Parafuso, Flange, 8 x 73	2	2	2	2	2	2	2			
7	90156-KB7-940	Parafuso, Flange, 10 x 60	1	1	1	1	1	1	1			
8	90158-MG3-000	Parafuso, Flange, 10 x 70	1	1	1	1	1	1	1			
9	90302-MCG-000	Capa, Articulação	2	2	2	2	2	2	2			
10	90443-107-000	Porca, Cega, 8 mm	2	2	2	2	2	2	2			
11	94050-08000	Porca, Flange, 8 mm	2	2	2	2	2	2	2			
12	94050-10000	Porca, Flange, 10 mm	3	3	3	3	3	3	3			
13	95701-08060-00	Parafuso, Flange, 8 x 60	2	2	2	2	2	2	2			
14	50533-MCG-940	Placa, Dianteira Fixação	–	–	–	2	2	2	2			
15	50534-MCG-940	Placa, Superior Motor	–	–	–	2	2	2	2			

Service item	F.R.T	Ref. Nº	Part No.	Description	Reqd Nº NX4 Falcon 00	01	02	03	04	05	06	Serial No.		Area Code
Battery	0.2	1	50100-MCG-000ZA	Body Comp., Frame *NH-262M* Terra Silver Metallic	1	1	1	–	–	–	–			
• Cable, Starter Magnetic Battery			50100-MCG-940ZA	Body Comp., Frame *Nh-262m* Terra Silver Metallic	–	–	–	1	–	–	–			
• Cable, Starter Motor		*	50100-MCG-850ZA	Body Comp., Frame *Nh-262m* Terra Silver Metallic	–	–	–	–	1	1	–			
Switch Assy., Starter Magnetic	0.3		50100-MCG-770ZA	Body Comp., Frame *NH-262M* Terra Silver Metallic	–	–	–	–	–	–	1			
		2	50533-MCG-000	Plate, FR. Engine Ranger	2	2	2	2	2	2	2			
		3	50534-MCG-000	Plate, Engine Hanger Upper	2	2	2	2	2	2	2			
		4	50811-MCG-000	Rubber, Center	1	1	1	1	1	1	1			
		5	90115-KW3-000	Bolt, Flange, 10 x 98	1	1	1	1	1	1	1			
		6	90154-KB7-700	Bolt, Flange, 8 x 73	2	2	2	2	2	2	2			
		7	90156-KB7-940	Bolt, Flange, 10 x 60	1	1	1	1	1	1	1			
		8	90158-MG3-000	Bolt, Flange, 10 x 70	1	1	1	1	1	1	1			
		9	90302-MCG-000	Cap, Pivot	2	2	2	2	2	2	2			
		10	90443-107-000	Nut, Cap, 8 mm	2	2	2	2	2	2	2			
		11	94050-08000	Nut, Flange, 8 mm	2	2	2	2	2	2	2			
		12	94050-10000	Nut, Flange, 10 mm	3	3	3	3	3	3	3			
		13	95701-08060-00	Bolt, Flange, 8 x 60	2	2	2	2	2	2	2			
		14	50533-MCG-940	Plate, FR. Engine Hanger	–	–	–	2	2	2	2			
		15	50534-MCG-940	Plate, Upper Engine Hanger	–	–	–	2	2	2	2			

Artículo de Servicio	THLL	Ref. Nº	Nº de Pieza	Descripción	Cant. Reqd. NX4 Falcon 00	01	02	03	04	05	06	Nº de série		Tipo
Batería	0.2	1	50100-MCG-000ZA	Bastidor *NH-262M* Plata Tierra Metálica	1	1	1	–	–	–	–			
• Cable Arranque Batería			50100-MCG-940ZA	Bastidor *NH-262M* Plata Tierra Metálica	–	–	–	1	–	–	–			
• Cable Motor Arranque		*	50100-MCG-850ZA	Bastidor *NH-262M* Plata Tierra Metálica	–	–	–	–	1	1	–			
Interruptor Magnético Arranque	0.3		50100-MCG-770ZA	Bastidor *NH-262M* Plata Tierra Metálica	–	–	–	–	–	–	1			
		2	50533-MCG-000	Placa Inferior Soporte Motor	2	2	2	2	2	2	2			
		3	50534-MCG-000	Placa Superior Soporte Motor	2	2	2	2	2	2	2			
		4	50811-MCG-000	Cojín Central	1	1	1	1	1	1	1			
		5	90115-KW3-000	Perno Reborde, 10 x 98	1	1	1	1	1	1	1			
		6	90154-KB7-700	Perno Reborde, 8 x 73	2	2	2	2	2	2	2			
		7	90156-KB7-940	Perno Reborde, 10 x 60	1	1	1	1	1	1	1			
		8	90158-MG3-000	Perno Reborde, 10 x 70	1	1	1	1	1	1	1			
		9	90302-MCG-000	Tapa	2	2	2	2	2	2	2			
		10	90443-107-000	Tuerca Ciega, 8 mm	2	2	2	2	2	2	2			
		11	94050-08000	Tuerca, Reborde, 5 mm	2	2	2	2	2	2	2			
		12	94050-10000	Tuerca, Reborde, 10 mm	3	3	3	3	3	3	3			
		13	95701-08060-00	Perno Reborde, 8 x 60	2	2	2	2	2	2	2			
		14	50533-MCG-940	Placa, Delantera Fijación	–	–	–	2	2	2	2			
		15	50534-MCG-940	Placa, Soperior Motor	–	–	–	2	2	2	2			

C-31

Tanque de Óleo

Oil Tank

Tanque Aceite

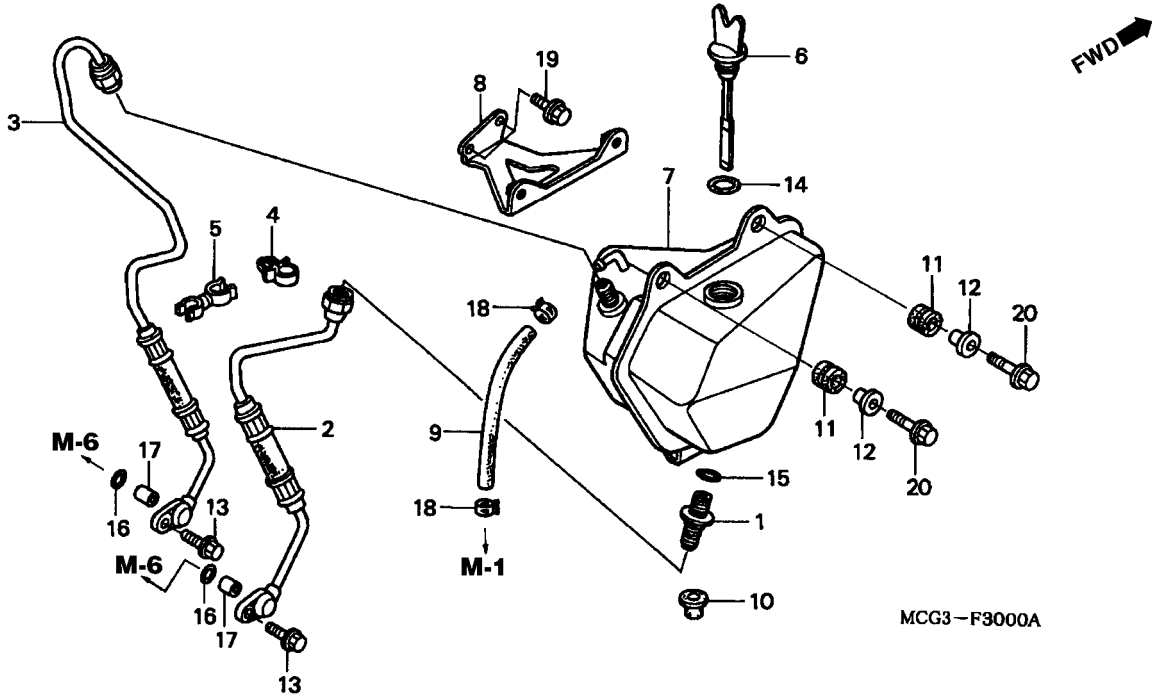

Item de serviço	T.M.O.	Ref. Nº	Nº da peça	Descrição	Qtd. NX4 Falcon 00	01	02	03	04	05	06	Nº de série		Nota
		1	15500-HN1-000	Filtro Comp., Óleo	1	1	1	1	1	1	1			
		2	15510-MCG-000	Mangueira A, Óleo	1	1	1	1	1	1	1			
		3	15520-MCG-000	Mangueira B, Óleo	1	1	1	1	1	1	1			
		4	15561-MCG-000	Suporte Mangueira Óleo	1	1	1	1	1	1	1			
		5	15562-MCG-000	Presilha, Mangueira Óleo	1	1	1	1	1	1	1			
		6	15650-MCG-000	Medidor, Nível Óleo	1	1	1	1	1	1	1			
		7	15800-MCG-000	Reservatório Comp., Óleo	1	1	1	1	1	1	1			
		8	15805-MCG-000	Suporte, Reservatório Óleo	1	1	1	1	1	1	1			
		9	15806-MCG-000	Tubo, Respiro	1	1	1	1	1	1	1			
		10	15807-MCG-000	Coxim, Fixação Tanque	1	1	1	1	1	1	1			
		11	17245-107-010	Coxim Carcaça Filtro de Ar	2	2	2	2	2	2	2			
		12	61104-357-000	Bucha	2	2	2	2	2	2	2			
		13	90004-GHB-630	Parafuso, Flange, 6 x 16 (NSHF)	2	2	2	2	2	2	2			
		14	91302-KE8-003	Anel, Vedação, 18 x 3 (ARAI)	1	1	1	1	1	1	1			
		15	91305-MN1-670	Anel, Vedação, 25 x 3	1	1	1	1	1	1	1			
		16	91305-PE2-003	Anel, Vedação, 9,8 x 1,9	2	2	2	2	2	2	2			
		17	94301-10120	Pino, Guia,10 x 12	2	2	2	2	2	2	2			
		18	95002-41250-00	Presilha, Tubo (12,5)	2	2	2	2	2	2	2			
		19	95701-06008-00	Parafuso, Flange, 6 x 8	2	2	2	2	2	2	2			
		20	95701-06022-00	Parafuso, Flange, 6 x 22	2	2	2	2	2	2	2			

Service item	F.R.T
Horn Comp	0.2
• Relay, Winker	
Rectifier Assy., Regulator	0.3
Rectifier Assy., Silicon	
C.D.I. Unit	0.4
Coil Comp., Ignition	0.6
Harness, Wire	1.0

Ref. Nº	Part No.	Description	Reqd Nº NX4 Falcon 00	01	02	03	04	05	06	Serial No.		Area Code
1	15500-HN1-000	Strainer Comp., Oil	1	1	1	1	1	1	1			
2	15510-MCG-000	Hose A, Oil	1	1	1	1	1	1	1			
3	15520-MCG-000	Hose B, Oil	1	1	1	1	1	1	1			
4	15561-MCG-000	Holder, Oil Hose	1	1	1	1	1	1	1			
5	15562-MCG-000	Clamp, Oil Hose	1	1	1	1	1	1	1			
6	15650-MCG-000	Gauge, Oil Level	1	1	1	1	1	1	1			
7	15800-MCG-000	Tank Comp., Oil	1	1	1	1	1	1	1			
8	15805-MCG-000	Stay, Oil Tank	1	1	1	1	1	1	1			
9	15806-MCG-000	Tube, Breather	1	1	1	1	1	1	1			
10	15807-MCG-000	Rubber, Oil Tank Mounting	1	1	1	1	1	1	1			
11	17245-107-010	Rubber, Air Cleaner Case Mounting	2	2	2	2	2	2	2			
12	61104-357-000	Collar, FR. Fender	2	2	2	2	2	2	2			
13	90004-GHB-630	Bolt, Flange, 6 x 16 (NSHF)	2	2	2	2	2	2	2			
14	91302-KE8-003	O-Ring, 18 x 3 (ARAI)	1	1	1	1	1	1	1			
15	91305-MN1-670	O-Ring, 25 x 3	1	1	1	1	1	1	1			
16	91305-PE2-003	O-Ring, 9.8 x 1.9	2	2	2	2	2	2	2			
17	94301-10120	Pin, Dowel, 10 x 12	2	2	2	2	2	2	2			
18	95002-41250-00	Clamp, Tube (12.5)	2	2	2	2	2	2	2			
19	95701-06008-00	Bolt, Flange, 6 x 8	2	2	2	2	2	2	2			
20	95701-06022-00	Bolt, Flange, 6 x 22	2	2	2	2	2	2	2			

Artículo de Servicio	THLL
Bocina	0.2
• Ens, Rele Intermitente	
Ens Regulador Rectificador	0.3
Rectificador Silicon	
Ens Unidad C.D.I	0.4
Bobina de Encendido	0.6
Alambraje.	1.0

Ref. Nº	Nº de Pieza	Descripción	Cant. Reqd. NX4 Falcon 00	01	02	03	04	05	06	Nº de série		Tipo
1	15500-HN1-000	Filtro Aceite	1	1	1	1	1	1	1			
2	15510-MCG-000	Manguera A Aceite.	1	1	1	1	1	1	1			
3	15520-MCG-000	Manguera B Aceite.	1	1	1	1	1	1	1			
4	15561-MCG-000	Soporte Manguera Aceite	1	1	1	1	1	1	1			
5	15562-MCG-000	Presilla Manguera Aceite	1	1	1	1	1	1	1			
6	15650-MCG-000	Medidor Nivel Aceite	1	1	1	1	1	1	1			
7	15800-MCG-000	Tanque Aceite	1	1	1	1	1	1	1			
8	15805-MCG-000	Soporte Tanque Aceite	1	1	1	1	1	1	1			
9	15806-MCG-000	Tubo Respiradero	1	1	1	1	1	1	1			
10	15807-MCG-000	Cojin Fijación	1	1	1	1	1	1	1			
11	17245-107-010	Cojin Fijación	2	2	2	2	2	2	2			
12	61104-357-000	Buje	2	2	2	2	2	2	2			
13	90004-GHB-630	Perno Reborde, 6 x 16 (NSHF)	2	2	2	2	2	2	2			
14	91302-KE8-003	Anillo, O, 18 x 3 (ARAI)	1	1	1	1	1	1	1			
15	91305-MN1-670	Anillo, O, 25 x 3	1	1	1	1	1	1	1			
16	91305-PE2-003	Anillo, O, 9.8 x 1.9	2	2	2	2	2	2	2			
17	94301-10120	Espiga, Dowel, 10 x 12	2	2	2	2	2	2	2			
18	95002-41250-00	Presilla (12.5)	2	2	2	2	2	2	2			
19	95701-06008-00	Perno Reborde, 6 x 8	2	2	2	2	2	2	2			
20	95701-06022-00	Perno Reborde, 6 x 22	2	2	2	2	2	2	2			

C-32

Ferramentas

Tools

Herramientas

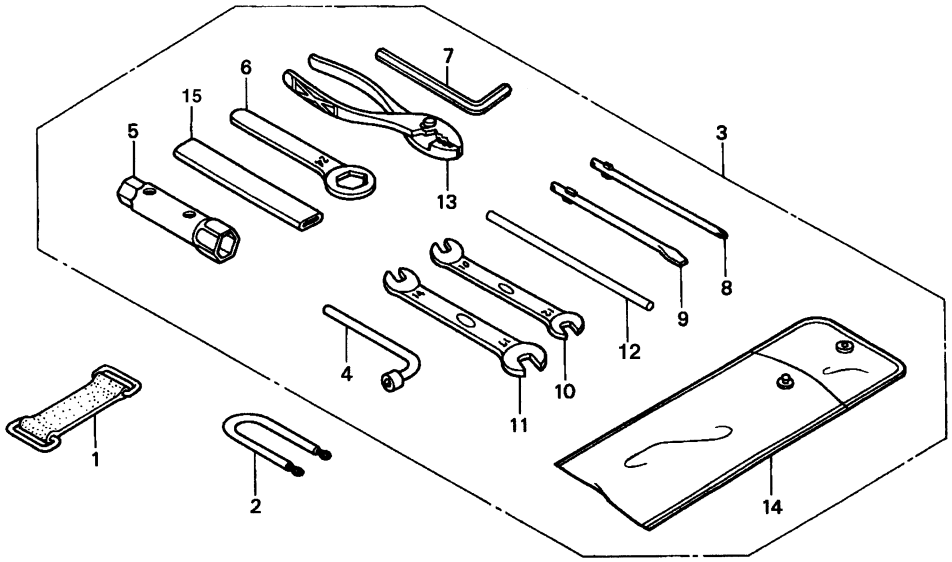

Item de serviço	T.M.O.
Carenagem, Direita	0,1
• Carenagem, Esquerda	
• Suporte, Interno	
Visor, Dianteiro	0,3

Ref. Nº	Nº da peça	Descrição	Qtd. NX4 Falcon 00	01	02	03	04	05	06	Nº de série		Nota
1	64111-181-000	Presilha, Fixação Bolsa Ferramentas	1	1	1	1	1	1	1			
2	77236-KEA-000	Presilha Fixação Capacete	1	1	1	1	1	1	1			
3	89010-MCG-000	Ferramentas, Jogo	1	1	1	1	1	1	1			
4	89211-MJ0-950	Chave Soquete Sextavada (8 mm)	1	1	1	1	1	1	1			
5	89216-KAS-900	Chave, Velas (P18)	1	1	1	1	1	1	1			
6	89218-KB7-901	Chave, Sextavada, 24 mm	1	1	1	1	1	1	1			
7	89221-MJ0-950	Chave, Allen, 5 mm	1	1	1	1	1	1	1			
8	89222-443-900	Chave, Phillips	1	1	1	1	1	1	1			
9	89224-443-900	Chave, Fenda	1	1	1	1	1	1	1			
10	89225-KW8-901	Chave, Boca, 10 x 12	1	1	1	1	1	1	1			
11	89226-KW8-901	Chave, Boca, 14 x 17	1	1	1	1	1	1	1			
12	89228-443-900	Cabo, Chave Sextavada, 120 mm	1	1	1	1	1	1	1			
13	89302-MJ0-950	Alicate, 135	1	1	1	1	1	1	1			
14	89101-MCG-000	Bolsa, Ferramentas	1	1	1	1	1	1	1			
15	89226-443-900	Cabo, Chave Velas	1	1	1	1	1	1	1			

Service item	F.R.T	Ref. Nº	Part No.	Description	Reqd Nº NX4 Falcon 00	01	02	03	04	05	06	Serial No.		Area Code
		1	64111-181-000	Band, FR. Number Plate	1	1	1	1	1	1	1	.....	.....	.....
		2	77236-KEA-000	Wire, Helmet Setting	1	1	1	1	1	1	1	.....	.....	.....
		3	89010-MCG-000	Tool Set	1	1	1	1	1	1	1	.....	.....	.....
		4	89211-MJ0-950	Wrench, Box (8 mm)	1	1	1	1	1	1	1	.....	.....	.....
		5	89216-KAS-900	Wrench, Box (P18)	1	1	1	1	1	1	1	.....	.....	.....
		6	89218-KB7-901	Wrench, Eye, 24 mm	1	1	1	1	1	1	1	.....	.....	.....
		7	89221-MJ0-950	Wrench, Hex., 5	1	1	1	1	1	1	1	.....	.....	.....
		8	89222-443-900	Driver 1, Plus Screw	1	1	1	1	1	1	1	.....	.....	.....
		9	89224-443-900	Driver 3, Minus Screw	1	1	1	1	1	1	1	.....	.....	.....
		10	89225-KW8-901	Spanner, 10 x 12	1	1	1	1	1	1	1	.....	.....	.....
		11	89226-KW8-901	Spanner, 14 x 17	1	1	1	1	1	1	1	.....	.....	.....
		12	89228-443-900	Handle, Eye Wrench, 120 mm	1	1	1	1	1	1	1	.....	.....	.....
		13	89302-MJ0-950	Pliers, 135	1	1	1	1	1	1	1	.....	.....	.....
		14	89101-MCG-000	Bag, Tool (160)	1	1	1	1	1	1	1	.....	.....	.....
		15	89226-443-900	Bar A, Handle	1	1	1	1	1	1	1	.....	.....	.....

Artículo de Servicio	THLL	Ref. Nº	Nº de Pieza	Descripción	Cant. Reqd. NX4 Falcon 00	01	02	03	04	05	06	Nº de série		Tipo
		1	64111-181-000	Presilla Fijación Estojo Herramientas	1	1	1	1	1	1	1	.....	.....	.....
		2	77236-KEA-000	Presilla Fijación Porta Casco	1	1	1	1	1	1	1	.....	.....	.....
		3	89010-MCG-000	Herramientas, Juego	1	1	1	1	1	1	1	.....	.....	.....
		4	89211-MJ0-950	Llave Allen (8 mm)	1	1	1	1	1	1	1	.....	.....	.....
		5	89216-KAS-900	Llaves Bujia (P18)	1	1	1	1	1	1	1	.....	.....	.....
		6	89218-KB7-900	Llave Hex., 24 mm	1	1	1	1	1	1	1	.....	.....	.....
		7	89221-MJ0-950	Llave Allen, 5 mm	1	1	1	1	1	1	1	.....	.....	.....
		8	89222-443-900	Atornillador Phillips	1	1	1	1	1	1	1	.....	.....	.....
		9	89224-443-900	Atornillador	1	1	1	1	1	1	1	.....	.....	.....
		10	89225-KW8-901	Llave, 10 x 12	1	1	1	1	1	1	1	.....	.....	.....
		11	89226-KW8-901	Llave, 14 x 17	1	1	1	1	1	1	1	.....	.....	.....
		12	89228-443-900	Cable Llave Hex., 120 mm	1	1	1	1	1	1	1	.....	.....	.....
		13	89302-MJ0-950	Alicate, 135	1	1	1	1	1	1	1	.....	.....	.....
		14	89101-MCG-000	Saco Herramientas	1	1	1	1	1	1	1	.....	.....	.....
		15	89226-443-900	Cable Llave	1	1	1	1	1	1	1	.....	.....	.....

C-33 (~ 2R000001)

Visor Dianteiro

Front Shroud

Visor Delantero

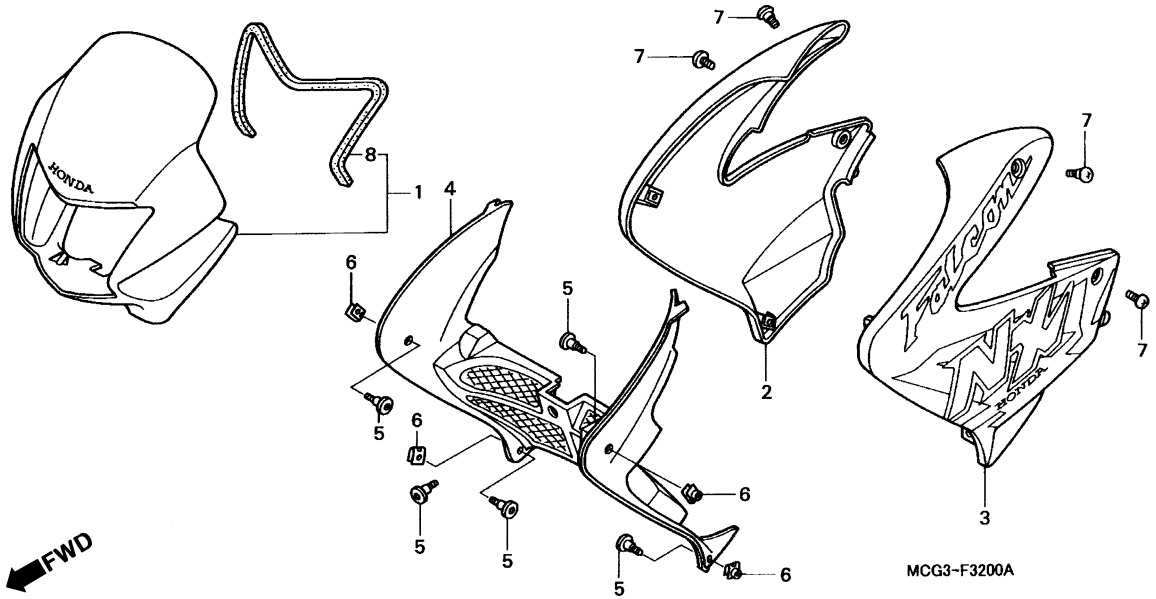

Item de serviço	T.M.O.	Ref. Nº	Nº da peça	Descrição	Qtd. NX4 Falcon 00	01	02	03	04	05	06	Nº de série		Nota
Carenagem, Direita	0,1	1	61300-MCG-000ZA	Visor, Diant. *PB-295C* Azul Moema Candy	1	–	–	–	–	–	–			
• Carenagem, Esquerda			61300-MCG-000ZB	Visor, Diant. *R-123* Vermelho Luminoso	1	1	–	–	–	–	–			
• Suporte, Interno			61300-MCG-000ZC	Visor, Diant. *NH-411M* Prata Força Metálica	1	1	–	–	–	–	–			
Visor, Dianteiro	0,3		61300-MCG-910ZA	Visor, Diant. *BG-119C* Verde Araguaia Candy	–	1	–	–	–	–	–			
			61300-MCG-930ZA	Visor, Diant. *BG-119C* Verde Araguaia Candy	–	–	1	–	–	–	–			
			61300-MCG-930ZB	Visor, Diant. *R-214C* Vermelho Brava Candy	–	–	1	–	–	–	–			
			61300-MCG-930ZC	Visor, Diant. *NH-352M* Cinza Una Metálica	–	–	1	–	–	–	–			
		2	64200-MCG-000ZA	Carenagem, Dir. Visor *PB-295C* Azul Moema Candy	1	–	–	–	–	–	–			
			64200-MCG-000ZB	Carenagem, Dir. Visor *R-123* Vermelho Luminoso	1	–	–	–	–	–	–			
			64200-MCG-000ZC	Carenagem, Dir. Visor *NH-411M* Prata Força Metálica	1	–	–	–	–	–	–			
			64200-MCG-910ZA	Carenagem, Dir. Visor *BG-119C* Verde Araguaia Metálica	–	1	–	–	–	–	–			
			64200-MCG-910ZB	Carenagem, Dir. Visor *R-123* Vermelho Luminoso	–	1	–	–	–	–	–			
			64200-MCG-910ZC	Carenagem, Dir. Visor *NH-411M* Prata Força Metálica	–	1	–	–	–	–	–			
			64200-MCG-930ZA	Carenagem, Dir. Visor *BG-119C* Verde Araguaia Metálica	–	1	–	–	–	–	–			
			64200-MCG-930ZB	Carenagem, Dir. Visor *R-214C* Vermelho Brava Candy	–	–	1	–	–	–	–			
			64200-MCG-930ZC	Carenagem, Dir. Visor *NH-352M* Cinza Una Metalica	–	–	1	–	–	–	–			
		3	64300-MCG-000ZA	Carenagem, Esq. Visor *PB-295C* Azul Moema Candy	1	–	–	–	–	–	–			
			64300-MCG-000ZB	Carenagem, Esq. Visor *R-123* Vermelho Luminoso	1	–	–	–	–	–	–			
			64300-MCG-000ZC	Carenagem, Esq. Visor *NH-411M* Prata Força Metálica	1	–	–	–	–	–	–			
			64300-MCG-910ZA	Carenagem, Esq. Visor *BG-119C* Verde Araguaia Metálica	–	1	–	–	–	–	–			
			64300-MCG-910ZB	Carenagem, Esq. Visor *R-123* Vermelho Luminoso	–	1	–	–	–	–	–			
			64300-MCG-910ZC	Carenagem, Esq. Visor *NH-411M* Prata Força Metálica	–	1	–	–	–	–	–			

Service item	F.R.T	Ref. Nº	Part No.	Description	Reqd Nº NX4 Falcon 00	01	02	03	04	05	06	Serial No.		Area Code
Body Comp., Frame	*6.2	1	61300-MCG-000ZA	Visor Set, FR. *PB-295C* Candy Moema Blue	1	–	–	–	–	–	–			
			61300-MCG-000ZB	Visor Set, FR. *R-123* Luminous Red	1	1	–	–	–	–	–			
			61300-MCG-000ZC	Visor Set, FR. *NH-411M* Force Metallic Silver	1	1	–	–	–	–	–			
			61300-MCG-910ZA	Visor Set, FR. *BG-119C* Candy Araguaia Green	–	1	–	–	–	–	–			
			61300-MCG-930ZA	Visor Set, FR. *BG-119C* Candy Araguaia Green	–	–	1	–	–	–	–			
			61300-MCG-930ZB	Visor Set, FR. *R-214C* Candy Brava Red	–	–	1	–	–	–	–			
			61300-MCG-930ZC	Visor Set, FR. *NH-352M* Una Gray Meallic	–	–	1	–	–	–	–			
		2	64200-MCG-000ZA	Cowl Set, R. *PB-295C* Candy Moema Blue	1	–	–	–	–	–	–			
			64200-MCG-000ZB	Cowl Set, R. *R-123* Luminous Red	1	–	–	–	–	–	–			
			64200-MCG-000ZC	Cowl Set, R. *NH-411M* Force Metallic Silver	1	–	–	–	–	–	–			
			64200-MCG-910ZA	Cowl Set, R. *BG-119C* Candy Araguaia Green	–	1	–	–	–	–	–			
			64200-MCG-910ZB	Cowl Set, R. *R-123* Luminous Red	–	1	–	–	–	–	–			
			64200-MCG-910ZC	Cowl Set, R. *NH-411M* Force Metallic Silver	–	1	–	–	–	–	–			
			64200-MCG-930ZA	Cowl Set, R. *BG-119C* Candy Araguaia Green	–	–	1	–	–	–	–			
			64200-MCG-930ZB	Cowl Set, R. *R-214C* Candy Brava Red	–	–	1	–	–	–	–			
			64200-MCG-930ZC	Cowl Set, R. *NH-352M* Una gray Metallic	–	–	1	–	–	–	–			
		3	64300-MCG-000ZA	Cowl Set, L. *PB-295C* Candy Moema Blue	1	–	–	–	–	–	–			
			64300-MCG-000ZB	Cowl Set, L. *R-123* Luminous Red	1	–	–	–	–	–	–			
			64300-MCG-000ZC	Cowl Set, L. *NH-411M* Force Metallic Silver	1	–	–	–	–	–	–			
			64300-MCG-910ZA	Cowl Set, L. *BG-119C* Candy Araguaia Green	–	1	–	–	–	–	–			
			64300-MCG-910ZB	Cowl Set, L. *R-123* Luminous Red	–	1	–	–	–	–	–			
			64300-MCG-910ZC	Cowl Set, L. *NH-411M* Force Metallic Silver	–	1	–	–	–	–	–			

Artículo de Servicio	THLL	Ref. Nº	Nº de Pieza	Descripción	Cant. Reqd. NX4 Falcon 00	01	02	03	04	05	06	Nº de série		Tipo
Bastidor	*6.2	1	61300-MCG-000ZA	Visor Delantero *PB-295C* Azul Moema Candy	1	–	–	–	–	–	–			
			61300-MCG-000ZB	Visor Delantero *R-123* Rojo Luminoso	1	1	–	–	–	–	–			
			61300-MCG-000ZC	Visor Delantero *NH-411M* Plata Fuerza Metalica	1	1	–	–	–	–	–			
			61300-MCG-910ZA	Visor Delantero *BG-119C* Verde Araguaia Candy	–	1	–	–	–	–	–			
			61300-MCG-930ZA	Visor Delantero *BG-119C* Verde Araguaia Candy	–	–	1	–	–	–	–			
			61300-MCG-930ZB	Visor Delantero *R-214C* Rojo Brava Candy	–	–	1	–	–	–	–			
			61300-MCG-930ZC	Visor Delantero *NH-352M* Ceniza Una Metalica	–	–	1	–	–	–	–			
		2	64200-MCG-000ZA	Cubretablero Der. *PB-295C* Azul Moema Candy	1	–	–	–	–	–	–			
			64200-MCG-000ZB	Cubretablero Der. *R-123* Rojo Luminoso	1	–	–	–	–	–	–			
			64200-MCG-000ZC	Cubretablero Der. *NH-411M* Plata Fuerza Metalica	1	–	–	–	–	–	–			
			64200-MCG-910ZA	Cubretablero Der. *BG-119C* Verde Araguaia Candy	–	1	–	–	–	–	–			
			64200-MCG-910ZB	Cubretablero Der. *R-123* Rojo Luminoso	–	1	–	–	–	–	–			
			64200-MCG-910ZC	Cubretablero Der. *NH-411M* Plata Fuerza Metalica	–	1	–	–	–	–	–			
			64300-MCG-930ZA	Cubretablero Der. *BG-119C* Verde Araguaia Candy	–	–	1	–	–	–	–			
			64300-MCG-930ZB	Cubretablero Der. *R-214C* Rojo Candy Metalica	–	–	1	–	–	–	–			
			64300-MCG-930ZC	Cubretablero Der. *NH-352M* Ceniza Una Metalica	–	–	1	–	–	–	–			
		3	64300-MCG-000ZA	Cubretablero Izq. *PB-295C* Azul Moema Candy	1	–	–	–	–	–	–			
			64300-MCG-000ZB	Cubretablero Izq. *R-123* Rojo Luminoso	1	–	–	–	–	–	–			
			64300-MCG-000ZC	Cubretablero Izq. *NH-411M* Plata Fuerza Metalica.	1	–	–	–	–	–	–			
			64300-MCG-910ZA	Cubretablero Izq. *BG-119C* Verde Araguaia Candy	–	1	–	–	–	–	–			
			64300-MCG-910ZB	Cubretablero Izq. *R-123* Rojo Luminoso	–	1	–	–	–	–	–			
			64300-MCG-910ZC	Cubretablero Izq. *NH-411M* Plata Fuerza Metalica	–	1	–	–	–	–	–			

C-33 (~ 2R000001)

Visor Dianteiro

Front Shroud

Visor Delantero

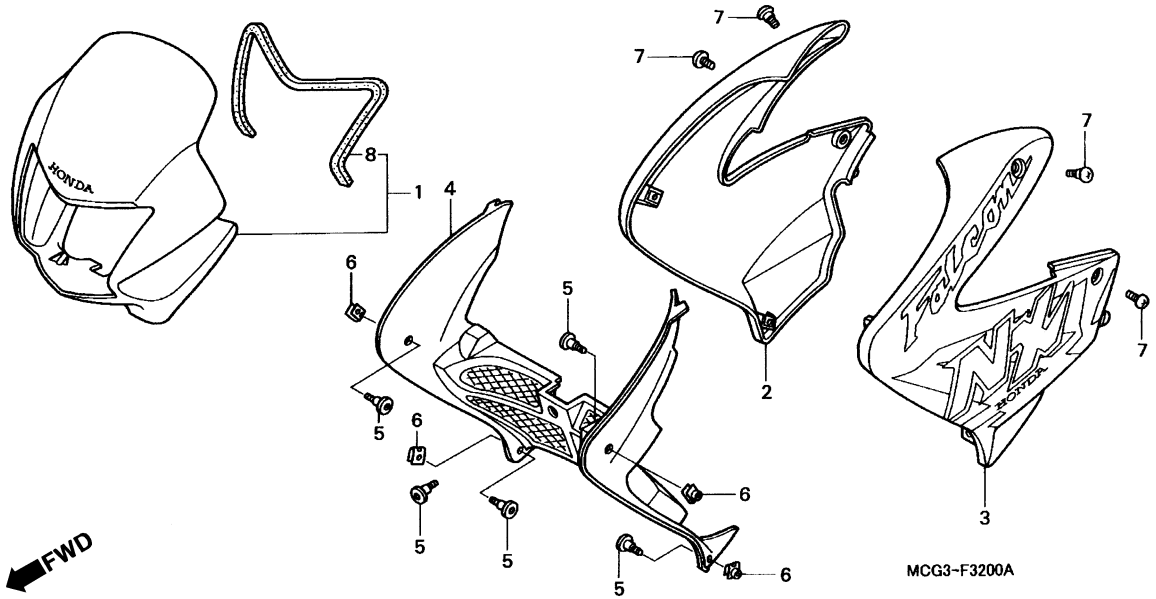

Item de serviço	T.M.O.
Carenagem, Direita	0,1
• Carenagem, Esquerda	
• Suporte, Interno	
Visor, Dianteiro	0,3

Ref. Nº	Nº da peça	Descrição	Qtd. NX4 Falcon 00	01	02	03	04	05	06	Nº de série		Nota
(3)	64300-MCG-930ZA	Carenagem, Esquerda Visor *BG-119C* Verde Araguaia Candy	–	–	1	–	–	–	–			
	64300-MCG-930ZB	Carenagem, Esquerda Visor *R-214C* Vermelho Brava Candy	–	–	1	–	–	–	–			
	64300-MCG-930ZC	Carenagem, Esquerda Visor *NH-352M* Cinza Una Metálica	–	–	1	–	–	–	–			
4	64420-MCG-000	Carenagem Interna	1	1	1	1	1	1	1			
5	90113-MM5-000	Parafuso, Phillips, 6 x 14	5	5	5	5	5	5	5			
6	90320-MM5-000	Porca, Pressão, 6 mm	4	4	4	4	4	4	4			
7	90380-MB1-000	Parafuso, Especial, 6 x 8	4	4	4	4	4	4	4			
8	61302-MCG-000	Borracha, Visor Dianteiro	1	1	1	1	1	1	1			

Service item	F.R.T
Hose A, Oil	0.3
Hose B, Oil	0.5
Tank Comp., Oil	0.6

Ref. Nº	Part No.	Description	Reqd Nº NX4 Falcon 00	01	02	03	04	05	06	Serial No.		Area Code
(3)	64300-MCG-930ZA	Cowl Set, L. *BG-119C* Candy Araguaia Green	–	–	1	–	–	–	–			
	64300-MCG-930ZB	Cowl Set, L. *R-214C* Candy Brava Red	–	–	1	–	–	–	–			
	64300-MCG-930ZC	Cowl Set, L. *NH-352M* Una Gray Metallic	–	–	1	–	–	–	–			
4	64420-MCG-000	Shroud, Inner	1	1	1	1	1	1	1			
5	90113-MM5-000	Screw, Pan, 6 x 14	5	5	5	5	5	5	5			
6	90320-MM5-000	Nut, Spring, 6 mm	4	4	4	4	4	4	4			
7	90380-MB1-000	Screw, Special, 6 x 8	4	4	4	4	4	4	4			
8	61302-MCG-000	Mat, FR. Visor	1	1	1	1	1	1	1			

Artículo de Servicio	THLL
Manguera A Aceite	0.3
Manguera B Aceite	0.5
Tanque Aceite	0.6

Ref. Nº	Nº de Pieza	Descripción	Cant. Reqd. NX4 Falcon 00	01	02	03	04	05	06	Nº de série		Tipo
(3)	64300-MCG-930ZA	Cubretablero Izquierdo *BG-119C* Verde Araguaia Candy	–	–	1	–	–	–	–			
	64300-MCG-930ZB	Cubretablero Izq. *R-214C* Rojo Brava Candy	–	–	1	–	–	–	–			
	64300-MCG-930ZC	Cubretablero Izquierdo *NH-352M* Ceniza Una Metalica	–	–	1	–	–	–	–			
4	64420-MCG-000	Soporte, Interior	1	1	1	1	1	1	1			
5	90113-MM5-000	Tornillo Alomado, 6 x 14	5	5	5	5	5	5	5			
6	90320-MM5-000	Tuerca Presión, 6 mm	4	4	4	4	4	4	4			
7	90380-MB1-000	Perno, 6 x 8	4	4	4	4	4	4	4			
8	61302-MCG-000	Goma, Visor Delantero	1	1	1	1	1	1	1			

C-33.1 (3R000001 ~)

Visor Dianteiro

Front Shroud

Visor Delantero

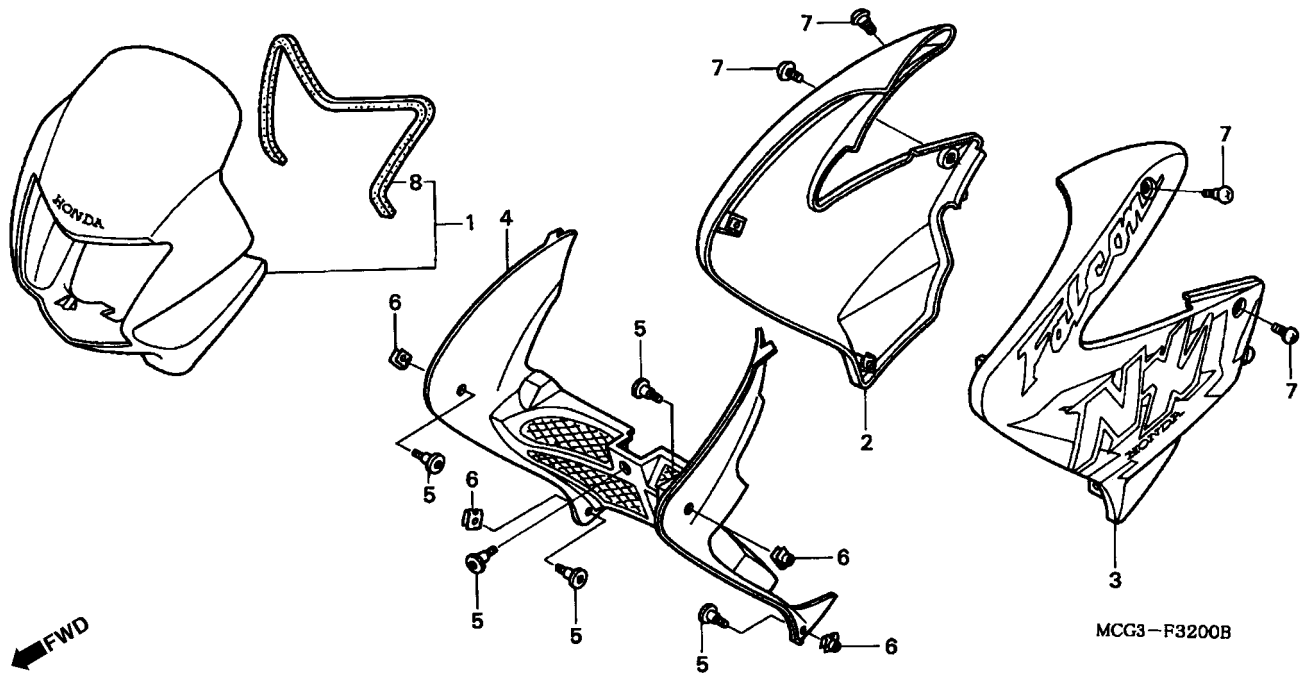

Item de serviço	T.M.O.
Carenagem, Direita	0,1
• Carenagem, Esquerda	
• Suporte, Interno	
Visor, Dianteiro	0,3

Ref. Nº	Nº da peça	Descrição	Qtd. NX4 Falcon 00	01	02	03	04	05	06	Nº de série		Nota
1	61300-MCG-940ZA	Visor, Dianteiro *PB-340C* Azul Araras Candy	–	–	–	1	–	–	–			
	61300-MCG-940ZB	Visor, Dianteiro *R-214C* Vermelho Brava Candy	–	–	–	1	–	–	–			
	61300-MCG-940ZC	Visor, Dianteiro *NH-1* Preto	–	–	–	1	–	–	–			
2	64200-MCG-940ZA	Carenagem, Direita Visor *PB-340C* Azul Araras Candy	–	–	–	1	–	–	–			
	64200-MCG-940ZB	Carenagem, Direita Visor *R-214C* Vermelho Brava Candy	–	–	–	1	–	–	–			
	64200-MCG-940ZC	Carenagem, Direita Visor *NH-1* Preto	–	–	–	1	–	–	–			
3	64300-MCG-940ZA	Carenagem, Esquerda Visor *PB-340C* Azul Araras Candy	–	–	–	1	–	–	–			
	64300-MCG-940ZB	Carenagem, Esquerda Visor *R-214C* Vermelho Brava Candy	–	–	–	1	–	–	–			
	64300-MCG-940ZC	Carenagem, Esquerda Visor *NH-1* Preto	–	–	–	1	–	–	–			
4	64420-MCG-000	Carenagem Interna	1	1	1	1	1	1	1			
5	90113-MM5-000	Parafuso, Phillips, 6 x 14	5	5	5	5	5	5	5			
6	90320-MM5-000	Porca, Pressão, 6 mm	4	4	4	4	4	4	4			
7	90380-MB1-000	Parafuso, Especial, 6 x 8	4	4	4	4	4	4	4			
8	61302-MCG-000	Borracha, Visor Dianteiro	1	1	1	1	1	1	1			

Service item	F.R.T	Ref. Nº	Part No.	Description	Reqd Nº NX4 Falcon 00	01	02	03	04	05	06	Serial No.		Area Code
		1	61300-MCG-940ZA	Front Shroud *PB-340C* Candy Araras Blue	–	–	–	1	–	–	–			
			61300-MCG-940ZB	Front Shroud *R-214C* Candy Brava Red	–	–	–	1	–	–	–			
			61300-MCG-940ZC	Front Shroud *NH-1* Black	–	–	–	1	–	–	–			
		2	64200-MCG-940ZA	Shroud R. Set *PB-340C* Candy Araras Blue	–	–	–	1	–	–	–			
			64200-MCG-940ZB	Shroud R. Set *R-214C* Candy Brava Red	–	–	–	1	–	–	–			
			64200-MCG-940ZC	Shroud R. Set *NH-1* Black	–	–	–	1	–	–	–			
		3	64300-MCG-940ZA	Shroud L. Set *PB-340C* Candy Araras Blue	–	–	–	1	–	–	–			
			64300-MCG-940ZB	Shroud L. Set *R-214C* Candy Brava Red	–	–	–	1	–	–	–			
			64300-MCG-940ZC	Shroud L. Set *NH-1* Black	–	–	–	1	–	–	–			
		4	64420-MCG-000	Shroud, Inner	1	1	1	1	1	1	1			
		5	90113-MM5-000	Screw, Pan, 6 x 14	5	5	5	5	5	5	5			
		6	90320-MM5-000	Nut, Spring, 6 mm	4	4	4	4	4	4	4			
		7	90380-MB1-000	Screw, Special, 6 x 8	4	4	4	4	4	4	4			
		8	61302-MCG-000	Mat, FR. Visor	1	1	1	1	1	1	1			

Artículo de Servicio	THLL	Ref. Nº	Nº de Pieza	Descripción	Cant. Reqd. NX4 Falcon 00	01	02	03	04	05	06	Nº de série		Tipo
		1	61300-MCG-940ZA	Visor, Delantero *PB-340C* Azul Araras Candy	–	–	–	1	–	–	–			
			61300-MCG-940ZB	Visor, Delantero *R-214C* Rojo Brava Candy	–	–	–	1	–	–	–			
			61300-MCG-940ZC	Visor, Delantero *NH-1* Negro	–	–	–	1	–	–	–			
		2	64200-MCG-940ZA	Soporte Derecho Comp. *PB-340C* Azul Araras Candy	–	–	–	1	–	–	–			
			64200-MCG-940ZB	Soporte Der. Comp. *R-214C* Rojo Brava Candy	–	–	–	1	–	–	–			
			64200-MCG-940ZC	Soporte Der. Comp. *NH-1* Negro	–	–	–	1	–	–	–			
		3	64300-MCG-940ZA	Soporte Izquierdo Comp. *PB-340C* Azul Araras Candy	–	–	–	1	–	–	–			
			64300-MCG-940ZB	Soporte Izq. Comp. *R-214C* Rojo Brava Candy	–	–	–	1	–	–	–			
			64300-MCG-940ZC	Soporte Izquierdo Comp. *NH-1* Negro	–	–	–	1	–	–	–			
		4	64420-MCG-000	Soporte, Interior	1	1	1	1	1	1	1			
		5	90113-MM5-000	Tornillo Alomado, 6 x 14	5	5	5	5	5	5	5			
		6	90320-MM5-000	Tuerca Presión, 6 mm	4	4	4	4	4	4	4			
		7	90380-MB1-000	Perno, 6 x 8	4	4	4	4	4	4	4			
		8	61302-MCG-000	Goma, Visor Delantero	1	1	1	1	1	1	1			

C-33.2 (3R100001 ~)

Visor Dianteiro

Front Shroud

Visor Delantero

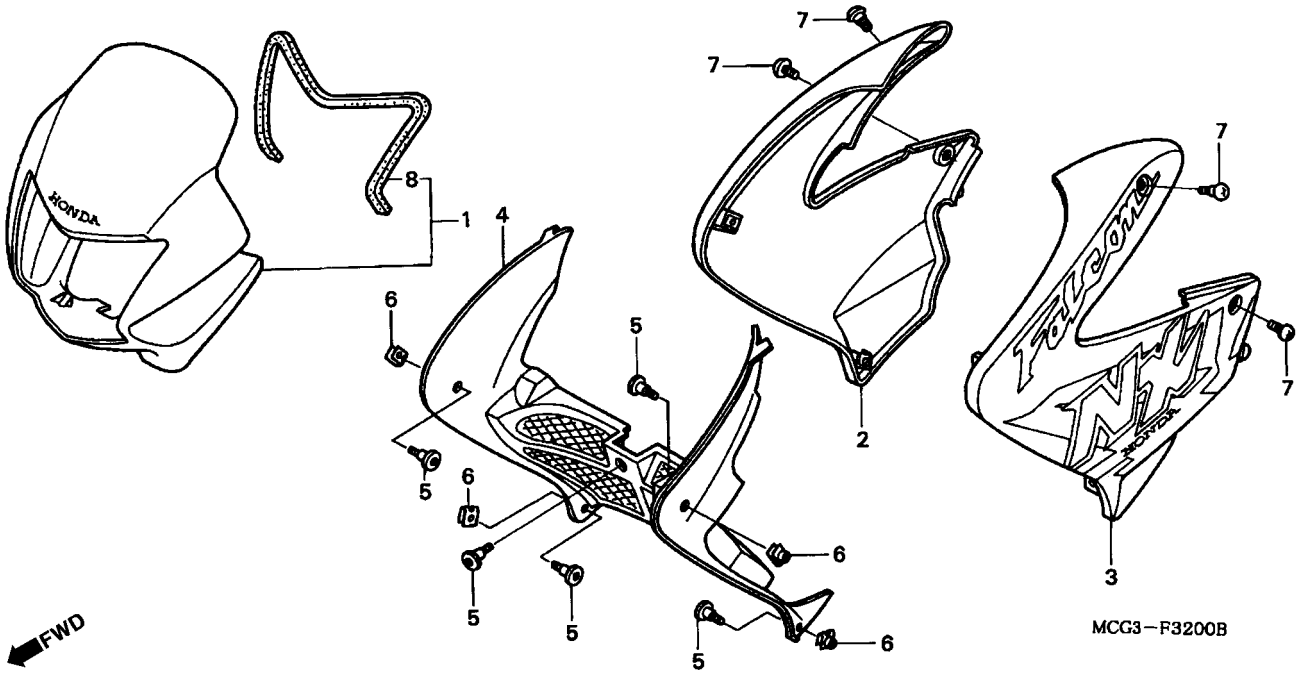

Item de serviço	T.M.O.	Ref. Nº	Nº da peça	Descrição	Qtd. NX4 Falcon 00	01	02	03	04	05	06	Nº de série		Nota
		1	61300-MCG-980ZB	Visor, Dianteiro *PB-340C* Azul Araras Candy	–	–	–	1	–	–	–			
			61300-MCG-980ZC	Visor, Dianteiro *R-214C* Vermelho Brava Candy	–	–	–	1	–	–	–			
			61300-MCG-980ZA	Visor, Dianteiro *NH-1* Preto	–	–	–	1	–	–	–			
		2	64200-MCG-980ZA	Carenagem, Direita Visor *PB-340C* Azul Araras Candy	–	–	–	1	–	–	–			
			64200-MCG-980ZB	Carenagem, Direita Visor *R-214C* Vermelho Brava Candy	–	–	–	1	–	–	–			
			64200-MCG-980ZC	Carenagem, Direita Visor *NH-1* Preto	–	–	–	1	–	–	–			
		3	64300-MCG-980ZA	Carenagem, Esquerda Visor *PB-340C* Azul Araras Candy	–	–	–	1	–	–	–			
			64300-MCG-980ZB	Carenagem, Esquerda Visor *R-214C* Vermelho Brava Candy	–	–	–	1	–	–	–			
			64300-MCG-980ZC	Carenagem, Esquerda Visor *NH-1* Preto	–	–	–	1	–	–	–			
		4	64420-MCG-000	Suporte Interno	1	1	1	1	1	1	1			
		5	90113-MM5-000	Parafuso, Phillips, 6 x 14	5	5	5	5	5	5	5			
		6	90320-MM5-000	Porca, Pressão, 6 mm	4	4	4	4	4	4	4			
		7	90380-MB1-000	Parafuso, Especial, 6 x 8	4	4	4	4	4	4	4			
		8	61302-MCG-000	Borracha, Visor Dianteiro	1	1	1	1	1	1	1			

Service item	F.R.T	Ref. Nº	Part No.	Description	Reqd Nº NX4 Falcon 00	01	02	03	04	05	06	Serial No.		Area Code
		1	61300-MCG-980ZB	Front Shroud *PB-340C* Candy Araras Blue	–	–	–	1	–	–	–			
			61300-MCG-980ZC	Front Shroud *R-214C* Candy Brava Red	–	–	–	1	–	–	–			
			61300-MCG-980ZA	Front Shroud *NH-1* Black	–	–	–	1	–	–	–			
		2	64200-MCG-980ZA	Shroud R. Set *PB-340C* Candy Araras Blue	–	–	–	1	–	–	–			
			64200-MCG-980ZB	Shroud R. Set *R-214C* Candy Brava Red	–	–	–	1	–	–	–			
			64200-MCG-980ZC	Shroud R. Set *NH-1* Black	–	–	–	1	–	–	–			
		3	64300-MCG-980ZA	Shroud L. Set *PB-340C* Candy Araras Blue	–	–	–	1	–	–	–			
			64300-MCG-980ZB	Shroud L. Set *R-214C* Candy Brava Red	–	–	–	1	–	–	–			
			64300-MCG-980ZC	Shroud L. Set *NH-1* Black	–	–	–	1	–	–	–			
		4	64420-MCG-000	Shroud, Inner	1	1	1	1	1	1	1			
		5	90113-MM5-000	Screw, Pan, 6 x 14	5	5	5	5	5	5	5			
		6	90320-MM5-000	Nut, Spring, 6 mm	4	4	4	4	4	4	4			
		7	90380-MB1-000	Screw, Special, 6 x 8	4	4	4	4	4	4	4			
		8	61302-MCG-000	Mat, FR. Visor	1	1	1	1	1	1	1			

Artículo de Servicio	THLL	Ref. Nº	Nº de Pieza	Descripción	Cant. Reqd. NX4 Falcon 00	01	02	03	04	05	06	Nº de série		Tipo
Soporte Derecho	0.1	1	61300-MCG-980ZB	Visor, Delantero *PB-340C* Azul Araras Candy	–	–	–	1	–	–	–			
• Soporte Izquierdo			61300-MCG-980ZC	Visor, Delantero *R-214C* Rojo Brava Candy	–	–	–	1	–	–	–			
• Soporte Interior			61300-MCG-980ZA	Visor, Delantero *NH-1* Negro	–	–	–	1	–	–	–			
Visor Delantero	0.3	2	64200-MCG-980ZA	Soporte Derecho Comp. *PB-340C* Azul Araras Candy	–	–	–	1	–	–	–			
			64200-MCG-980ZB	Soporte Der. Comp. *R-214C* Rojo Brava Candy	–	–	–	1	–	–	–			
			64200-MCG-980ZC	Soporte Derecho Comp. *NH-1* Negro	–	–	–	1	–	–	–			
		3	64300-MCG-980ZA	Soporte Izquierdo Comp. *PB-340C* Azul Araras Candy	–	–	–	1	–	–	–			
			64300-MCG-980ZB	Soporte Izq. Comp. *R-214C* Rojo Brava Candy	–	–	–	1	–	–	–			
			64300-MCG-980ZC	Soporte Izquierdo Comp. *NH-1* Negro	–	–	–	1	–	–	–			
		4	64420-MCG-000	Soporte, Interior	1	1	1	1	1	1	1			
		5	90113-MM5-000	Tornillo Alomado, 6 x 14	5	5	5	5	5	5	5			
		6	90320-MM5-000	Tuerca Presión, 6 mm	4	4	4	4	4	4	4			
		7	90380-MB1-000	Perno, 6 x 8	4	4	4	4	4	4	4			
		8	61302-MCG-000	Goma, Visor Delantero	1	1	1	1	1	1	1			

C-33.3 (4R000001 ~)

Visor Dianteiro

Front Shroud

Visor Delantero

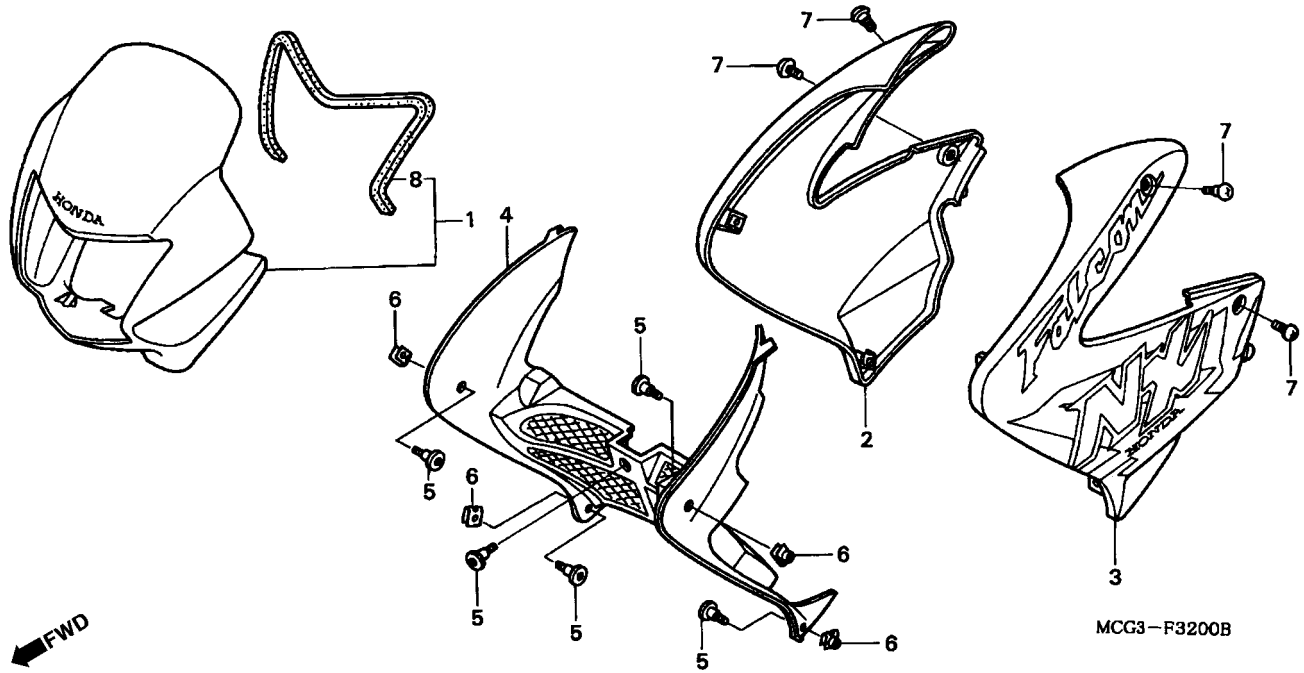

Item de serviço	T.M.O.	Ref. Nº	Nº da peça	Descrição	Qtd. NX4 Falcon 00	01	02	03	04	05	06	Nº de série		Nota
		1	61300-MCG-850ZA	Visor, Dianteiro *BG-128C* Verde Selva Candy	–	–	–	–	1	–	–			
			61300-MCG-850ZC	Visor, Dianteiro *R-294* Vermelho Brasileiro	–	–	–	–	1	–	–			
			61300-MCG-850ZB	Visor, Dianteiro *NH-1* Preto	–	–	–	–	1	–	–			
		2	64200-MCG-850ZA	Carenagem, Direita Visor *BG-128C* Verde Selva Candy	–	–	–	–	1	–	–			
			64200-MCG-850ZB	Carenagem, Direita Visor *R-294* Vermelho Brasileiro	–	–	–	–	1	–	–			
			64200-MCG-850ZC	Carenagem, Direita Visor *NH-1* Preto	–	–	–	–	1	–	–			
		3	64300-MCG-850ZA	Carenagem, Esquerda Visor *BG-128C* Verde Selva Candy	–	–	–	–	1	–	–			
			64300-MCG-850ZB	Carenagem, Esquerda Visor *R-294* Vermelho Brasileiro	–	–	–	–	1	–	–			
			64300-MCG-850ZC	Carenagem, Esquerda Visor *NH-1* Preto	–	–	–	–	1	–	–			
		4	64420-MCG-000	Suporte Interno	1	1	1	1	1	1	1			
		5	90113-MM5-000	Parafuso, Phillips, 6 x 14	5	5	5	5	5	5	5			
		6	90320-MM5-000	Porca, Pressão, 6 mm	4	4	4	4	4	4	4			
		7	90380-MB1-000	Parafuso, Especial, 6 x 8	4	4	4	4	4	4	4			
		8	61302-MCG-000	Borracha, Visor Dianteiro	1	1	1	1	1	1	1			

Service item	F.R.T	Ref. Nº	Part No.	Description	Reqd Nº NX4 Falcon 00	01	02	03	04	05	06	Serial No.		Area Code
		1	61300-MCG-850ZA	Front Shroud *BG-128C* Candy Selva Green	–	–	–	–	1	–	–			
			61300-MCG-850ZC	Front Shroud *R-294* Brazilian Red	–	–	–	–	1	–	–			
			61300-MCG-850ZB	Front Shroud *NH-1* Black	–	–	–	–	1	–	–			
		2	64200-MCG-850ZA	Shroud R. Set *BG-128C* Candy Selva Green	–	–	–	–	1	–	–			
			64200-MCG-850ZB	Shroud R. Set *R-294* Brazilian Red	–	–	–	–	1	–	–			
			64200-MCG-850ZC	Shroud R. Set *NH-1* Black	–	–	–	–	1	–	–			
		3	64300-MCG-850ZA	Shroud L. Set *BG-128C* Candy Selva Green	–	–	–	–	1	–	–			
			64300-MCG-850ZB	Shroud L. Set *R-294* Brazilian Red	–	–	–	–	1	–	–			
			64300-MCG-850ZC	Shroud L. Set *NH-1* Black	–	–	–	–	1	–	–			
		4	64420-MCG-000	Shroud, Inner	1	1	1	1	1	1	1			
		5	90113-MM5-000	Screw, Pan, 6 x 14	5	5	5	5	5	5	5			
		6	90320-MM5-000	Nut, Spring, 6 mm	4	4	4	4	4	4	4			
		7	90380-MB1-000	Screw, Special, 6 x 8	4	4	4	4	4	4	4			
		8	61302-MCG-000	Mat, FR. Visor	1	1	1	1	1	1	1			

Artículo de Servicio	THLL	Ref. Nº	Nº de Pieza	Descripción	Cant. Reqd. NX4 Falcon 00	01	02	03	04	05	06	Nº de série		Tipo
		1	61300-MCG-850ZA	Visor, Delantero *BG-128C* Verde Selva Candy	–	–	–	–	1	–	–			
			61300-MCG-850ZC	Visor, Delantero *R-294* Rojo Brasileño	–	–	–	–	1	–	–			
			61300-MCG-850ZB	Visor, Delantero *NH-1* Negro	–	–	–	–	1	–	–			
		2	64200-MCG-850ZA	Soporte Derecho Comp. *BG-128C* Verde Selva Candy	–	–	–	–	1	–	–			
			64200-MCG-850ZB	Soporte Derecho Comp. *R-294* Rojo Brasileño	–	–	–	–	1	–	–			
			64200-MCG-850ZC	Soporte Derecho Comp. *NH-1* Negro	–	–	–	–	1	–	–			
		3	64300-MCG-850ZA	Soporte Izquierdo Comp. *BG-128C* Verde Selva Candy	–	–	–	–	1	–	–			
			64300-MCG-850ZB	Soporte Izquierdo Comp. *R-294* Rojo Brasileño	–	–	–	–	1	–	–			
			64300-MCG-850ZC	Soporte Izquierdo Comp. *NH-1* Negro	–	–	–	–	1	–	–			
		4	64420-MCG-000	Soporte, Interior	1	1	1	1	1	1	1			
		5	90113-MM5-000	Tornillo Alomado, 6 x 14	5	5	5	5	5	5	5			
		6	90320-MM5-000	Tuerca Presión, 6 mm	4	4	4	4	4	4	4			
		7	90380-MB1-000	Perno, 6 x 8	4	4	4	4	4	4	4			
		8	61302-MCG-000	Goma, Visor Delantero	1	1	1	1	1	1	1			

C-33.4 (5R000001 ~)

Visor Dianteiro

Front Shroud

Visor Delantero

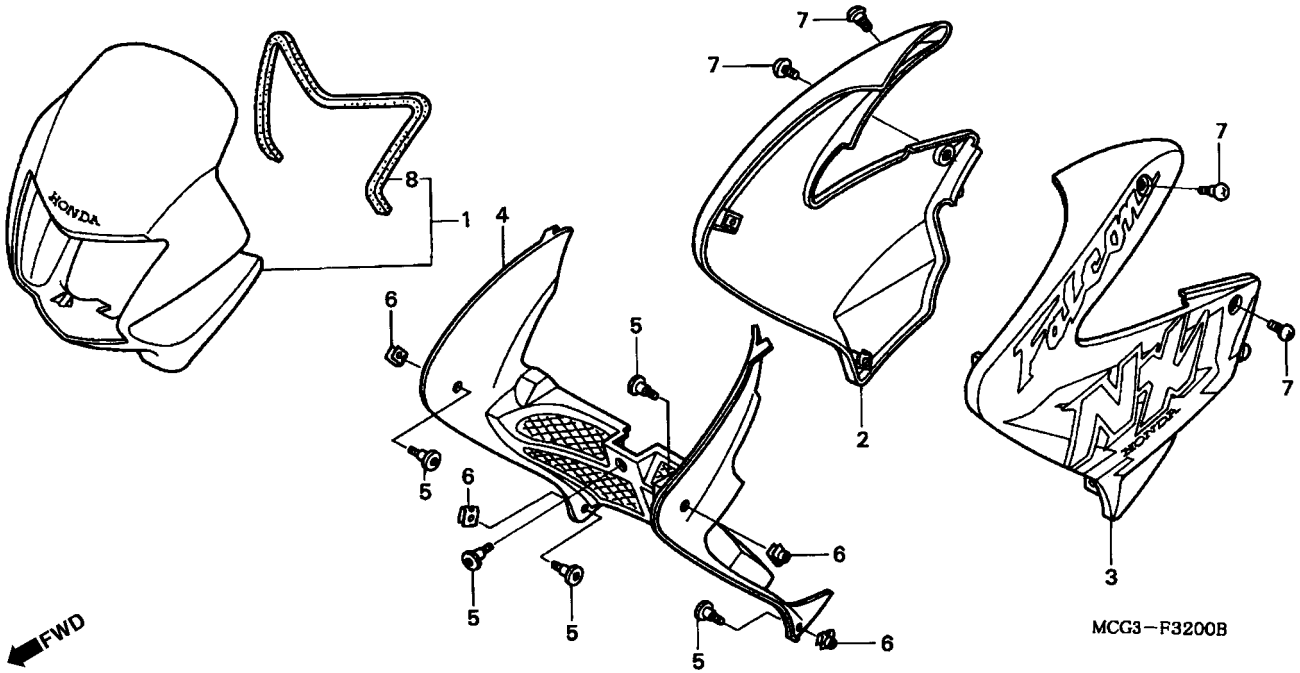

Item de serviço	T.M.O.	Ref. Nº	Nº da peça	Descrição	Qtd. NX4 Falcon 00	01	02	03	04	05	06	Nº de série		Nota
		1	61300-MCG-900ZA	Visor, Dianteiro *BG-128C* Verde Selva Candy	–	–	–	–	–	1	–			
			61300-MCG-900ZB	Visor, Dianteiro *R-294* Vermelho Brasileiro	–	–	–	–	–	1	–			
			61300-MCG-900ZC	Visor, Dianteiro *NH-1* Preto	–	–	–	–	–	1	–			
		2	64200-MCG-900ZA	Carenagem, Lateral Direita *BG-128C* Verde Selva Candy	–	–	–	–	–	1	–			
			64200-MCG-900ZB	Carenagem, Lateral Direita *R-294* Vermelho Brasileiro	–	–	–	–	–	1	–			
			64200-MCG-900ZC	Carenagem, Lateral Direita *NH-1* Preto	–	–	–	–	–	1	–			
		3	64300-MCG-900ZA	Carenagem, Lateral Esquerda *BG-128C* Verde Selva Candy	–	–	–	–	–	1	–			
			64300-MCG-900ZB	Carenagem, Lateral Esquerda *R-294* Vermelho Brasileiro	–	–	–	–	–	1	–			
			64300-MCG-900ZC	Carenagem, Lateral Esquerda *NH-1* Preto	–	–	–	–	–	1	–			
		4	64420-MCG-000	Suporte Interno	1	1	1	1	1	1	1			
		5	90113-MM5-000	Parafuso, Phillips, 6 x 14	5	5	5	5	5	5	5			
		6	90320-MM5-000	Porca, Pressão, 6 mm	4	4	4	4	4	4	4			
		7	90380-MB1-000	Parafuso, Especial, 6 x 8	4	4	4	4	4	4	4			
		8	61302-MCG-000	Borracha, Visor Dianteiro	1	1	1	1	1	1	1			

Service item	F.R.T	Ref. Nº	Part No.	Description	Reqd Nº NX4 Falcon 00	01	02	03	04	05	06	Serial No.		Area Code
		1	61300-MCG-900ZA	Front Shroud *BG-128C* Candy Selva Green	–	–	–	–	–	1	–			
			61300-MCG-900ZB	Front Shroud *R-294* Brazilian Red	–	–	–	–	–	1	–			
			61300-MCG-900ZC	Front Shroud *NH-1* Black	–	–	–	–	–	1	–			
		2	64200-MCG-900ZA	Shroud R. Set *BG-128C* Candy Selva Green	–	–	–	–	–	1	–			
			64200-MCG-900ZB	Shroud R. Set *R-294* Brazilian Red	–	–	–	–	–	1	–			
			64200-MCG-900ZC	Shroud R. Set *NH-1* Black	–	–	–	–	–	1	–			
		3	64300-MCG-900ZA	Shroud L. Set *BG-128C* Candy Selva Green	–	–	–	–	–	1	–			
			64300-MCG-900ZB	Shroud L. Set *R-294* Brazilian Red	–	–	–	–	–	1	–			
			64300-MCG-900ZC	Shroud L. Set *NH-1* Black	–	–	–	–	–	1	–			
		4	64420-MCG-000	Shroud, Inner	1	1	1	1	1	1	1			
		5	90113-MM5-000	Screw, Pan, 6 x 14	5	5	5	5	5	5	5			
		6	90320-MM5-000	Nut, Spring, 6 mm	4	4	4	4	4	4	4			
		7	90380-MB1-000	Screw, Special, 6 x 8	4	4	4	4	4	4	4			
		8	61302-MCG-000	Mat, FR. Visor	1	1	1	1	1	1	1			

Artículo de Servicio	THLL	Ref. Nº	Nº de Pieza	Descripción	Cant. Reqd. NX4 Falcon 00	01	02	03	04	05	06	Nº de série		Tipo
		1	61300-MCG-900ZA	Visor, Delantero *BG-128C* Verde Selva Candy	–	–	–	–	–	1	–			
			61300-MCG-900ZB	Visor, Delantero *R-294* Rojo Brasileño	–	–	–	–	–	1	–			
			61300-MCG-900ZC	Visor, Delantero *NH-1* Negro	–	–	–	–	–	1	–			
		2	64200-MCG-900ZA	Soporte Derecho Comp. *BG-128C* Verde Selva Candy	–	–	–	–	–	1	–			
			64200-MCG-900ZB	Soporte Derecho Comp. *R-294* Rojo Brasileño	–	–	–	–	–	1	–			
			64200-MCG-900ZC	Soporte Derecho Comp. *NH-1* Negro	–	–	–	–	–	1	–			
		3	64300-MCG-900ZA	Soporte Izquierdo Comp. *BG-128C* Verde Selva Candy	–	–	–	–	–	1	–			
			64300-MCG-900ZB	Soporte Izquierdo Comp. *R-294* Rojo Brasileño	–	–	–	–	–	1	–			
			64300-MCG-900ZC	Soporte Izquierdo Comp. *NH-1* Negro	–	–	–	–	–	1	–			
		4	64420-MCG-000	Soporte, Interior	1	1	1	1	1	1	1			
		5	90113-MM5-000	Tornillo Alomado, 6 x 14	5	5	5	5	5	5	5			
		6	90320-MM5-000	Tuerca Presión, 6 mm	4	4	4	4	4	4	4			
		7	90380-MB1-000	Perno, 6 x 8	4	4	4	4	4	4	4			
		8	61302-MCG-000	Goma, Visor Delantero	1	1	1	1	1	1	1			

C-33.5 (6R000001 ~)

Visor Dianteiro

Front Shroud

Visor Delantero

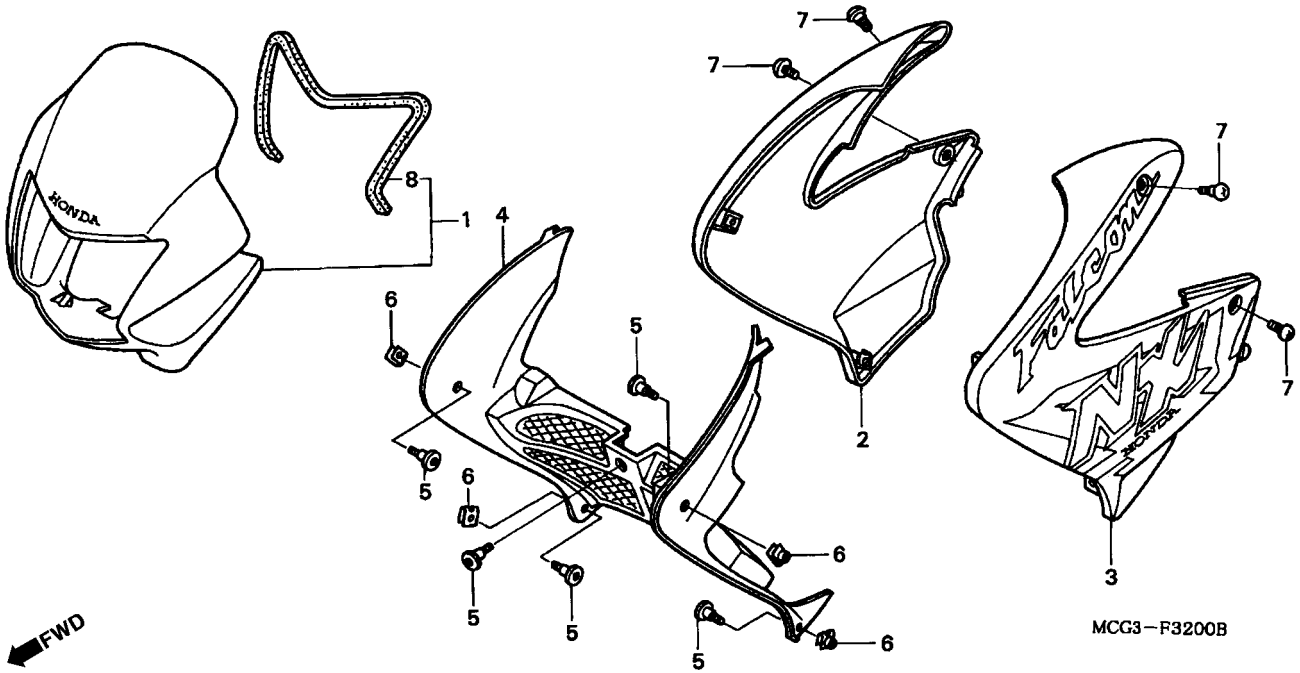

Item de serviço	T.M.O.	Ref. Nº	Nº da peça	Descrição	Qtd. NX4 Falcon 00	01	02	03	04	05	06	Nº de série		Nota
		1	61300-MCG-770ZA	Visor Dianteiro, *NH-A37M* Prata Metálico	–	–	–	–	–	–	1			
			61300-MCG-770ZB	Visor Dianteiro, *NH-1* Preto	–	–	–	–	–	–	1			
			61300-MCG-770ZC	Visor Dianteiro, *PB-366M* Azul Metálico	–	–	–	–	–	–	1			
		2	64200-MCG-770ZA	Carenagem Direita, *NH-A37M* Prata Metálico	–	–	–	–	–	–	1			
			64200-MCG-770ZB	Carenagem Direita, *PB-366M* Azul Metálico	–	–	–	–	–	–	1			
			64200-MCG-770ZC	Carenagem Direita, *NH-1* Preto	–	–	–	–	–	–	1			
		3	64300-MCG-770ZA	Carenagem Esquerda, *NH-A37M* Prata Metálico	–	–	–	–	–	–	1			
			64300-MCG-770ZB	Carenagem Esquerda, *PB-366M* Azul Metálico	–	–	–	–	–	–	1			
			64300-MCG-770ZC	Carenagem Esquerda, *NH-1* Preto	–	–	–	–	–	–	1			
		4	64420-MCG-000	Suporte Interno	1	1	1	1	1	1	1			
		5	90113-MM5-000	Parafuso, Philips, 6 x 14	5	5	5	5	5	5	5			
		6	90320-MM5-000	Porca, Pressão, 6 mm	4	4	4	4	4	4	4			
		7	90380-MBI-000	Parafuso, Especial, 6 x 8	4	4	4	4	4	4	4			
		8	61302-MCG-000	Borracha, Visor Dianteiro	1	1	1	1	1	1	1			

Service item	F.R.T	Ref. Nº	Part No.	Description	Reqd Nº NX4 Falcon 00	01	02	03	04	05	06	Serial No.		Area Code
		1	61300-MCG-770ZA	Front Shroud, *NH-A37M* Metallic Silver	–	–	–	–	–	–	1			
			61300-MCG-770ZB	Front Shroud, *NH-1* Black	–	–	–	–	–	–	1			
			61300-MCG-770ZC	Front Shroud, *PB-366M* Metallic Blue	–	–	–	–	–	–	1			
		2	64200-MCG-770ZA	Shroud R. Set *NH-A37M* Metallic Silver	–	–	–	–	–	–	1			
			64200-MCG-770ZB	Shroud R. Set *PB-366M* Metallic Blue	–	–	–	–	–	–	1			
			64200-MCG-770ZC	Shroud R. Set *NH-1* Black	–	–	–	–	–	–	1			
		3	64300-MCG-770ZA	Shroud L. Set *NH-A37M* Metallic Silver	–	–	–	–	–	–	1			
			64300-MCG-770ZB	Shroud L. Set *PB-366M* Metallic Blue	–	–	–	–	–	–	1			
			64300-MCG-770ZC	Shroud L. Set *NH-1* Black	–	–	–	–	–	–	1			
		4	64420-MCG-000	Shroud, Inner	1	1	1	1	1	1	1			
		5	90113-MM5-000	Screw, Pan, 6 x 14	5	5	5	5	5	5	5			
		6	90320-MM5-000	Nut, Spring, 6 mm	4	4	4	4	4	4	4			
		7	90380-MBI-000	Screw, Special, 6 x 8	4	4	4	4	4	4	4			
		8	61302-MCG-000	Mat, FR Visor	1	1	1	1	1	1	1			

Artículo de Servicio	THLL	Ref. Nº	Nº de Pieza	Descripción	Cant. Reqd. NX4 Falcon 00	01	02	03	04	05	06	Nº de série		Tipo
		1	61300-MCG-770ZA	Visor, Delantero *NH-A37M* Plata Metálico	–	–	–	–	–	–	1			
			61300-MCG-770ZB	Visor, Delantero *NH-1* Negro	–	–	–	–	–	–	1			
			61300-MCG-770ZC	Visor, Delantero *PB-366M* Azul Metálico	–	–	–	–	–	–	1			
		2	64200-MCG-770ZA	Soporte Derecho Comp. *NH-A37M* Plata Metálico	–	–	–	–	–	–	1			
			64200-MCG-770ZB	Soporte Derecho Comp. *PB-366M* Azul Metálico	–	–	–	–	–	–	1			
			64200-MCG-770ZC	Soporte Derecho Comp. *NH-1* Negro	–	–	–	–	–	–	1			
		3	64300-MCG-770ZA	Soporte Izquierdo Comp. *NH-A37M* Plata Metálico	–	–	–	–	–	–	1			
			64300-MCG-770ZB	Soporte Izquierdo Comp. *PB-366M* Azul Metálico	–	–	–	–	–	–	1			
			64300-MCG-770ZC	Soporte Izquierdo Comp. *NH-1* Negro	–	–	–	–	–	–	1			
		4	64420-MCG-000	Soporte Interior	1	1	1	1	1	1	1			
		5	90113-MM5-000	Tornillo Alomado, 6 x 14	5	5	5	5	5	5	5			
		6	90320-MM5-000	Tuerca Presión, 6 mm	4	4	4	4	4	4	4			
		7	90380-MBI-000	Perno, 6 x 8	4	4	4	4	4	4	4			
		8	61302-MCG-000	Goma, Visor Delantero	1	1	1	1	1	1	1			

C-34

Etiqueta de Precaução

Caution Label

Etiqueta de Precación

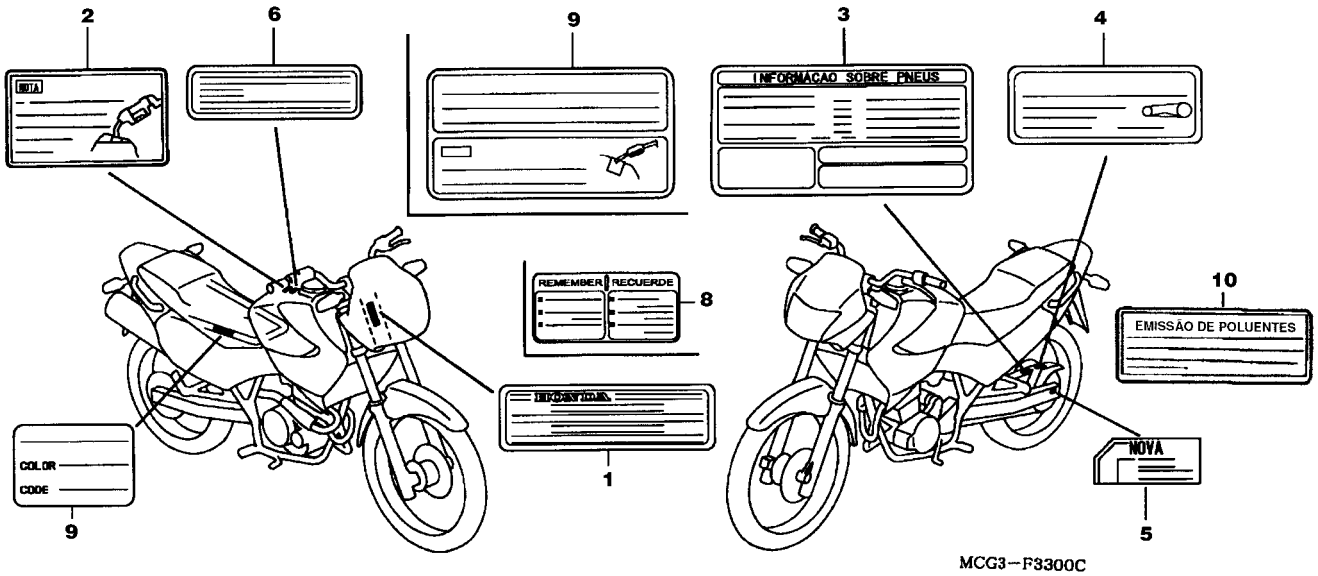

Item de serviço	T.M.O.	Ref. Nº	Nº da peça	Descrição	Qtd. NX4 Falcon 00	01	02	03	04	05	06	Nº de série		Nota
Nota: A Ser Utilizada a Partir de Janeiro de 2003.		1	87125-087-910	Etiqueta, Identificação	1	1	1	1	1	1	1	.....	.....	BR
		2	87134-MCG-000	Etiqueta, Nível de Óleo	1	1	1	1	1	1	1	.....	.....	.....
		3	87505-MCG-000	Etiqueta, Precaução, Pneus	1	1	1	–	–	–	–	.....	.....	BR
			87505-MCG-970	Etiqueta, Precaução, Pneus	–	–	–	1	1	1	–	.....	.....	CO, 3LA
			87505-MCG-940	Etiqueta, Precaução, Pneus	–	–	–	1	1	1	1	.....	.....	BR
			87505-MCG-760	Etiqueta, Precaução, Pneus	–	–	–	–	–	–	1	.....	.....	1LA, 2LA, 3LA
		4	87507-MCG-000	Etiqueta, Precaução, Corrente de Transmissão	1	1	1	1	1	1	1	.....	.....	.....
			87507-KFC-910	Etiqueta, Precaução, Corrente de Transmissão	–	–	–	1	1	1	–	.....	.....	CO, 3LA
			87507-MCG-760	Etiqueta, Precaução, Corrente de Transmissão	–	–	–	–	–	–	1	.....	.....	1LA, 2LA, 3LA
		5	87508-MY5-B60	Etiqueta, Ajuste da Corrente	1	1	1	1	1	1	1	.....	.....	BR
			87508-MV9-760	Etiqueta, Ajuste da Corrente	–	–	–	1	1	1	1	.....	.....	CO, 3LA
		6	87560-MCG-000	Etiqueta, Precaução	1	1	1	–	–	–	–	.....	.....	.....
			87560-KPF-000	Etiqueta, Precaução	–	1	1	1	1	1	1	.....	.....	BR
		7	87560-KW2-980	Etiqueta, Precaução	–	–	–	1	1	1	1	.....	.....	CO, 3LA
		8	87562-KGA-900	Etiqueta, Precaução, Abastecimento	1	1	1	–	–	–	–	.....	.....	.....
		9	87565-MCG-960ZA	Etiqueta, Cor *Tipo 1*	–	–	–	1	–	–	–	.....	.....	CO, 3LA
			87565-MCG-960ZB	Etiqueta, Cor *Tipo 2*	–	–	–	1	–	–	–	.....	.....	CO, 3LA
			87565-MCG-960ZC	Etiqueta, Cor *Tipo 3*	–	–	–	1	–	–	–	.....	.....	CO, 3LA
		10	87132-MCG-940	Etiqueta, Emissão Poluentes	–	–	–	1	1	1	–	.....	.....	.....
			87132-MCG-770	Etiqueta, Emissão Poluentes	–	–	–	–	–	–	1	.....	.....	.....
		11	87565-MCG-870ZA	Etiqueta, Cor *BG-128C* Verde SelvaCandy	–	–	–	–	1	–	–	.....	.....	CO, 3LA
			87565-MCG-870ZB	Etiqueta, Cor *R-294* Vermelho Brasileiro	–	–	–	–	1	–	–	.....	.....	CO, 3LA
			87565-MCG-870ZC	Etiqueta, Cor *NH-1* Preto	–	–	–	–	1	–	–	.....	.....	CO, 3LA
			87565-MCG-830ZA	Etiqueta, Cor *BG-128C* Verde SelvaCandy	–	–	–	–	–	1	–	.....	.....	2LA, 3LA
			87565-MCG-830ZB	Etiqueta, Cor *R-294* Vermelho Brasileiro	–	–	–	–	–	1	–	.....	.....	2LA, 3LA
			87565-MCG-830ZC	Etiqueta, Cor *NH-1* Preto	–	–	–	–	–	1	–	.....	.....	2LA, 3LA

Service item	F.R.T	Ref. Nº	Part No.	Description	Reqd Nº NX4 Falcon 00	01	02	03	04	05	06	Serial No.		Area Code
		1	87125-087-910	Plate, Name	1	1	1	1	1	1	1	.....	.....	BR
		2	87134-MCG-000	Label, Oil	1	1	1	1	1	1	1	.....	.....	.....
		3	87505-MCG-000	Label, Tire	1	1	1	–	–	–	–	.....	.....	BR
			87505-MCG-970	Label, Tire	–	–	–	1	1	1	–	.....	.....	CO, 3LA
			87505-MCG-940	Label, Tire	–	–	–	1	1	1	1	.....	.....	BR
			87505-MCG-760	Label, Tire	–	–	–	–	–	–	1	.....	.....	1LA, 2LA, 3LA
		4	87507-MCG-000	Label, Drive Chain	1	1	1	1	1	1	1	.....	.....	.....
			87507-KFC-910	Label, Drive Chain	–	–	–	1	1	1	–	.....	.....	CO, 3LA
			87507-MCG-760	Label, Drive Chain	–	–	–	–	–	–	1	.....	.....	1LA, 2LA, 3LA
		5	87508-MY5-B60	Label, Chain Adjuster	1	1	1	1	1	1	1	.....	.....	BR
			87508-MV9-760	Label, Chain Adjuster	–	–	–	1	1	1	1	.....	.....	CO, 3LA
		6	87560-MCG-000	Label Drive	1	1	1	–	–	–	–	.....	.....	.....
			87560-KPF-000	Label Drive	–	1	1	1	1	1	1	.....	.....	BR
		7	87560-KW2-980	.....	–	–	–	1	1	1	1	.....	.....	CO, 3LA
		8	87562-KGA-900	Mark, Refuel Caution	1	1	1	–	–	–	–	.....	.....	.....
		9	87565-MCG-960ZA	Mark, Color *TYPE 1*	–	–	–	1	–	–	–	.....	.....	CO, 3LA
			87565-MCG-960ZB	Mark, Color *TYPE 2*	–	–	–	1	–	–	–	.....	.....	CO, 3LA
			87565-MCG-960ZC	Mark, Color *TYPE 3*	–	–	–	1	–	–	–	.....	.....	CO, 3LA
		10	87132-MCG-941	Mark, Emission Pollutants	–	–	–	1	1	1	–	.....	.....	(See Note)
			87132-MCG-770	Mark, Emission Pollutants	–	–	–	–	–	–	1	.....	.....	.....
		11	87565-MCG-870ZA	Mark, Color *BG-128C* Candy Selva Green	–	–	–	–	1	–	–	.....	.....	CO, 3LA
			87565-MCG-870ZB	Mark, Color *R-294* Brasilian Red	–	–	–	–	1	–	–	.....	.....	CO, 3LA
			87565-MCG-870ZC	Mark, Color *NH-1* Black	–	–	–	–	1	–	–	.....	.....	CO, 3LA
			87565-MCG-830ZA	Mark, Color *BG-128C* Candy Selva Green	–	–	–	–	–	1	–	.....	.....	2LA, 3LA
			87565-MCG-830ZB	Mark, Color *R-294* Brasilian Red	–	–	–	–	–	1	–	.....	.....	2LA, 3LA
			87565-MCG-830ZC	Mark, Color *NH-1* Black	–	–	–	–	–	1	–	.....	.....	2LA, 3LA

Artículo de Servicio	THLL	Ref. Nº	Nº de Pieza	Descripción	Cant. Reqd. NX4 Falcon 00	01	02	03	04	05	06	Nº de série		Tipo
		1	87125-087-910	Etiqueta de Identificación	1	1	1	1	1	1	1	.....	.....	BR
		2	87134-MCG-000	Etiqueta de Aceite	1	1	1	1	1	1	1	.....	.....	.....
		3	87505-MCG-000	Etiqueta, Precaución Neumático	1	1	1	–	–	–	–	.....	.....	BR
			87505-MCG-970	Etiqueta, Precaución Neumático	–	–	–	1	1	1	–	.....	.....	CO, 3LA
			87505-MCG-940	Etiqueta, Precaución Neumático	–	–	–	1	1	1	1	.....	.....	1LA, 2LA, 3LA
			87505-MCG-760	Etiqueta, Precaución Neumático	–	–	–	–	–	–	1	.....	.....	.....
		4	87507-MCG-000	Etiqueta, Cadena de Levas	1	1	1	1	1	1	1	.....	.....	.....
			87507-KFC-910	Etiqueta, Cadena de Levas	–	–	–	1	1	1	–	.....	.....	CO, 3LA
			87507-MCG-760	Etiqueta, Cadena de Levas	–	–	–	–	–	–	1	.....	.....	1LA, 2LA, 3LA
		5	87508-MY5-B60	Etiqueta, Ajustador Cadena	1	1	1	1	1	1	1	.....	.....	BR
			87508-MV9-760	Etiqueta, Ajustador Cadena	–	–	–	1	1	1	1	.....	.....	CO, 3LA
		6	87560-MCG-000	Etiqueta, Precaución	1	1	1	–	–	–	–	.....	.....	.....
			87560-KPF-000	Etiqueta, Precaución	–	1	1	1	1	1	1	.....	.....	BR
		7	87560-KW2-980	Etiqueta, Precaución	–	–	–	1	1	1	1	.....	.....	CO, 3LA
		8	87562-KGA-900	Etiqueta, Precaución Abastecimiento	1	1	1	–	–	–	–	.....	.....	.....
		9	87565-MCG-960ZA	Etiqueta, Color *Tipo 1*	–	–	–	1	–	–	–	.....	.....	CO, 3LA
			87565-MCG-960ZB	Etiqueta, Color *Tipo 2*	–	–	–	1	–	–	–	.....	.....	CO, 3LA
			87565-MCG-960ZC	Etiqueta, Color *Tipo 3*	–	–	–	1	–	–	–	.....	.....	CO, 3LA
		10	87132-MCG-941	Etiqueta, Emissão Poluentes	–	–	–	1	1	1	–	.....	.....	(Ver Nota)
			87132-MCG-770	Etiqueta, Emissão Poluentes	–	–	–	–	–	–	1	.....	.....	.....
		11	87565-MCG-870ZA	Etiqueta, Color *BG-128C* Verde Selva Candy	–	–	–	–	1	–	–	.....	.....	CO, 3LA
			87565-MCG-870ZB	Etiqueta, Color *R-294* Rojo Brasileño	–	–	–	–	1	–	–	.....	.....	CO, 3LA
			87565-MCG-870ZC	Etiqueta, Color *NH-1* Negro	–	–	–	–	1	–	–	.....	.....	CO, 3LA
			87565-MCG-830ZA	Etiqueta, Color *BG-128C* Verde Selva Candy	–	–	–	–	–	1	–	.....	.....	2LA, 3LA
			87565-MCG-830ZB	Etiqueta, Color *R-294* Rojo Brasileño	–	–	–	–	–	1	–	.....	.....	2LA, 3LA
			87565-MCG-830ZC	Etiqueta, Color *NH-1* Negro	–	–	–	–	–	1	–	.....	.....	2LA, 3LA

C-34

Etiqueta de Precaução

Caution Label

Etiqueta de Precación

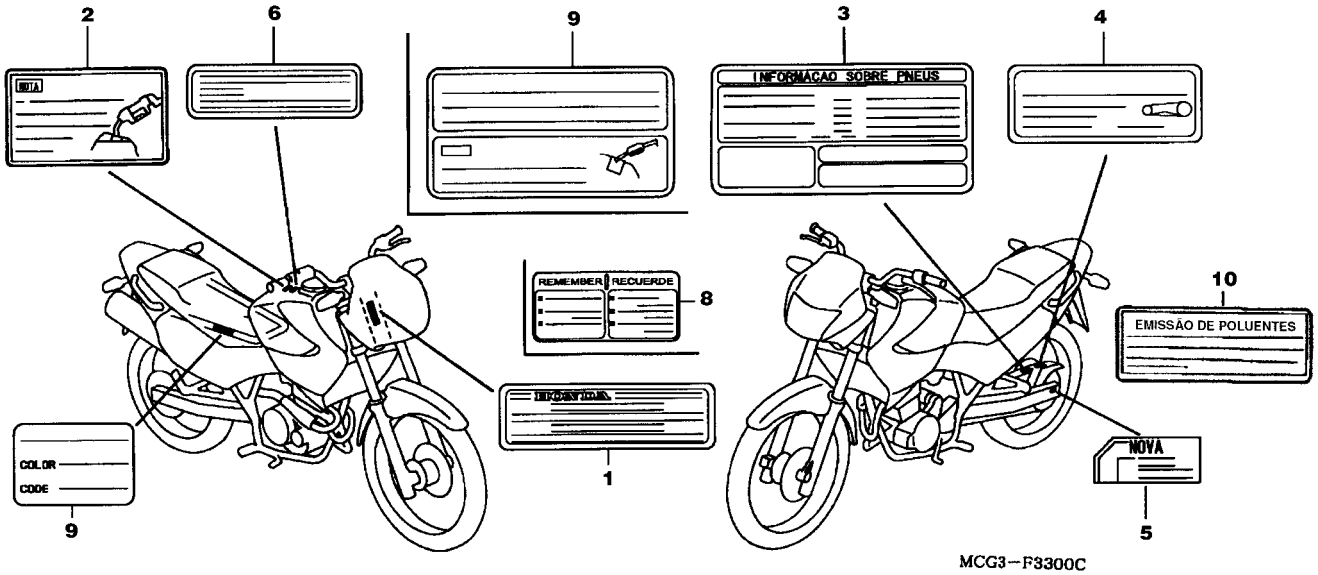

Item de serviço	T.M.O.	Ref. Nº	Nº da peça	Descrição	Qtd. NX4 Falcon 00	01	02	03	04	05	06	Nº de série		Nota
		11)	87565-MCG-760ZA	Etiqueta, Cor *NH-A37M* Prata Metálico	–	–	–	–	–	–	1	.....	.....	1LA, 2LA, 3LA
			87565-MCG-760ZB	Etiqueta, Cor *PB-366M* Azul Metálico.....	–	–	–	–	–	–	1	.....	.....	1LA, 2LA, 3LA
			87565-MCG-760ZC	Etiqueta, Cor *NH-1* Preto	–	–	–	–	–	–	1	.....	.....	1LA, 2LA, 3LA

Service item	F.R.T	Ref. Nº	Part No.	Description	Reqd Nº NX4 Falcon 00	01	02	03	04	05	06	Serial No.		Area Code
		11)	87565-MCG-760ZA	Mark, Color *NH-A37M* Metallic Silver	–	–	–	–	–	–	1	.....	.....	1LA, 2LA, 3LA
			87565-MCG-760ZB	Mark, Color *PB-366M* Metállic Blue	–	–	–	–	–	–	1	.....	.....	1LA, 2LA, 3LA
			87565-MCG-760ZC	Mark, Color *NH-1* Black	–	–	–	–	–	–	1	.....	.....	1LA, 2LA, 3LA

Artículo de Servicio	THLL	Ref. Nº	Nº de Pieza	Descripción	Cant. Reqd. NX4 Falcon 00	01	02	03	04	05	06	Nº de série		Tipo
		11)	87565-MCG-760ZA	Etiqueta, Color *NH-A37M* Plata Metálico	–	–	–	–	–	–	1	.....	.....	1LA, 2LA, 3LA
			87565-MCG-760ZB	Etiqueta, Color *PB-366M* Azul Metálico	–	–	–	–	–	–	1	.....	.....	1LA, 2LA, 3LA
			87565-MCG-760ZC	Etiqueta, Color *NH-1* Negro	–	–	–	–	–	–	1	.....	.....	1LA, 2LA, 3LA

C-35

Emblemas (00 • 01)

Marks (00 • 01)

Franjas (00 • 01)

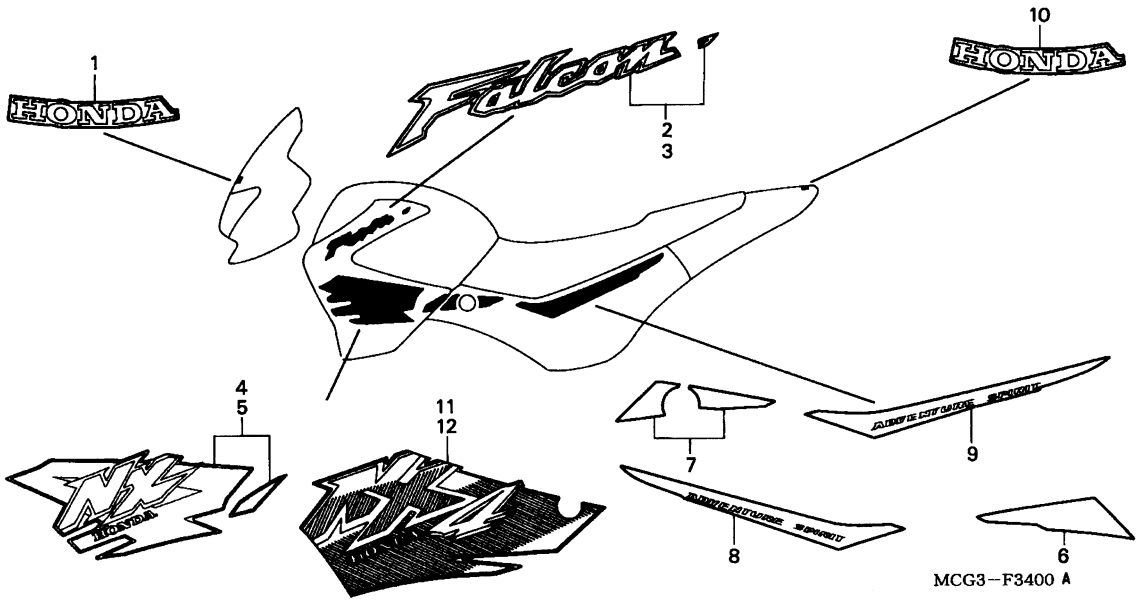

Item de serviço	T.M.O.	Ref. Nº	Nº da peça	Descrição	Qtd. NX4 Falcon 00	01	02	03	04	05	06	Nº de série		Nota
		1	61310-MCG-000ZA	Emblema A, Visor Dianteiro *Tipo 1*	1	–	–	–	–	–	–			
			61310-MCG-000ZB	Emblema A, Visor Dianteiro *Tipo 2*	1	1	–	–	–	–	–			
			61310-MCG-000ZC	Emblema A, Visor Dianteiro *Tipo 3*	1	1	–	–	–	–	–			
			61310-MCG-910ZD	Emblema A, Visor Dianteiro *Tipo 4*	–	1	–	–	–	–	–			
		2	64223-MCG-000ZA	Emblema A, Carenagem Direita *Tipo 1*	1	–	–	–	–	–	–			
			64223-MCG-000ZB	Emblema A, Carenagem Direita *Tipo 2*	1	1	–	–	–	–	–			
			64223-MCG-000ZC	Emblema A, Carenagem Direita *Tipo 3*	1	1	–	–	–	–	–			
			64223-MCG-910ZD	Emblema A, Carenagem Direita *Tipo 4*	–	1	–	–	–	–	–			
		3	64224-MCG-000ZA	Emblema A, Carenagem Esquerda *Tipo 1*	1	–	–	–	–	–	–			
			64224-MCG-000ZB	Emblema A, Carenagem Esquerda *Tipo 2*	1	1	–	–	–	–	–			
			64224-MCG-000ZC	Emblema A, Carenagem Esquerda *Tipo 3*	1	1	–	–	–	–	–			
			64224-MCG-910ZD	Emblema A, Carenagem Esquerda *Tipo 4*	–	1	–	–	–	–	–			
		4	64225-MCG-000ZA	Emblema B, Carenagem Direita *Tipo 1*	1	–	–	–	–	–	–			
			64225-MCG-000ZB	Emblema B, Carenagem Direita *Tipo 2*	1	–	–	–	–	–	–			
			64225-MCG-000ZC	Emblema B, Carenagem Direita *Tipo 3*	1	–	–	–	–	–	–			
		5	64226-MCG-000ZA	Emblema B, Carenagem Esquerda *Tipo 1*	1	–	–	–	–	–	–			
			64226-MCG-000ZB	Emblema B, Carenagem Esquerda *Tipo 2*	1	–	–	–	–	–	–			
			64226-MCG-000ZC	Emblema B, Carenagem Esquerda *Tipo 3*	1	–	–	–	–	–	–			
		6	64229-MCG-000ZA	Emblema, Tampa Lateral Direita *Tipo 1*	1	–	–	–	–	–	–			
			64229-MCG-000ZB	Emblema, Tampa Lateral Direita *Tipo 2*	1	–	–	–	–	–	–			

Service item	F.R.T	Ref. Nº	Part No.	Description	Reqd Nº NX4 Falcon 00	01	02	03	04	05	06	Serial No.		Area Code
Shroud R. Set	0.1	1	61310-MCG-000ZA	Mark A, FR. Visor *Type 1*	1	–	–	–	–	–	–			
• Shroud L. Set			61310-MCG-000ZB	Mark A, FR. Visor *Type 2*	1	1	–	–	–	–	–			
• Shroud, Inner			61310-MCG-000ZC	Mark A, FR. Visor *Type 3*	1	1	–	–	–	–	–			
Front Shroud	0.3		61310-MCG-910ZA	Mark A, FR. Visor *Type 4*	–	1	–	–	–	–	–			
		2	64223-MCG-000ZA	Mark A, R. Shroud *1ype 1*	1	–	–	–	–	–	–			
			64223-MCG-000ZB	Mark A, R. Shroud *Type 2*	1	1	–	–	–	–	–			
			64223-MCG-000ZC	Mark A, R. Shroud *Type 3*	1	1	–	–	–	–	–			
			64223-MCG-910ZA	Mark A, R. Shroud *Type 4*	–	1	–	–	–	–	–			
		3	64224-MCG-000ZA	Mark A, L. Shroud *Type 1*	1	–	–	–	–	–	–			
			64224-MCG-000ZB	Mark A, L. Shroud *Type 2*	1	1	–	–	–	–	–			
			64224-MCG-000ZC	Mark A, L. Shroud *Type 3*	1	1	–	–	–	–	–			
			64224-MCG-910ZA	Mark A, L. Shroud *Type 4*	–	1	–	–	–	–	–			
		4	64225-MCG-000ZA	Mark B, R. Shroud *Type 1*	1	–	–	–	–	–	–			
			64225-MCG-000ZB	Mark B, R. Shroud *Type 2*	1	–	–	–	–	–	–			
			64225-MCG-000ZC	Mark B, R. Shroud *Type 3*	1	–	–	–	–	–	–			
		5	64226-MCG-000ZA	Mark B, L. Shroud *Type 1*	1	–	–	–	–	–	–			
			64226-MCG-000ZB	Mark B, L. Shroud *Type 2*	1	–	–	–	–	–	–			
			64226-MCG-000ZC	Mark B, L. Shroud *Type 3*	1	–	–	–	–	–	–			
		6	64229-MCG-000ZA	Mark A, R. Side Cover *Type 1*	1	–	–	–	–	–	–			
			64229-MCG-000ZB	Mark A, R. Side Cover *Type 2*	1	–	–	–	–	–	–			

Artículo de Servicio	THLL	Ref. Nº	Nº de Pieza	Descripción	Cant. Reqd. NX4 Falcon 00	01	02	03	04	05	06	Nº de série		Tipo
Soporte Derecho Comp	0.1	1	61310-MCG-000ZA	Franja A, Quilla Delantera *Tipo 1*	1	–	–	–	–	–	–			
• Soporte Izquierdo Comp.			61310-MCG-000ZB	Franja A, Quilla Delantera *Tipo 2*	1	1	–	–	–	–	–			
• Soporte, Interior			61310-MCG-000ZC	Franja A, Quilla Delantera *Tipo 3*	1	1	–	–	–	–	–			
Visor, Delantero	0.3		61310-MCG-910ZA	Franja A, Quilla Delantera *Tipo 4*	–	1	–	–	–	–	–			
		2	64223-MCG-000ZA	Franja A, Cubretablero Derecho *Tipo 1*	1	–	–	–	–	–	–			
			64223-MCG-000ZB	Franja A, Cubretablero Derecho *Tipo 2*	1	1	–	–	–	–	–			
			64223-MCG-000ZC	Franja A, Cubretablero Derecho *Tipo 3*	1	1	–	–	–	–	–			
			64223-MCG-910ZA	Franja A, Cubretablero Derecho *Tipo 4*	–	1	–	–	–	–	–			
		3	64224-MCG-000ZA	Franja A, Cubretablero Izquierdo *Tipo 1*	1	–	–	–	–	–	–			
			64224-MCG-000ZB	Franja A, Cubretablero Izquierdo *Tipo 2*	1	1	–	–	–	–	–			
			64224-MCG-000ZC	Franja A, Cubretablero Izquierdo *Tipo 3*	1	1	–	–	–	–	–			
			64224-MCG-910ZA	Franja A, Cubretablero Izquierdo *Tipo 4*	–	1	–	–	–	–	–			
		4	64225-MCG-000ZA	Franja B, Cubretablero Derecho *Tipo 1*	1	–	–	–	–	–	–			
			64225-MCG-000ZB	Franja B, Cubretablero Derecho *Tipo 2*	1	–	–	–	–	–	–			
			64225-MCG-000ZC	Franja B, Cubretablero Derecho *Tipo 3*	1	–	–	–	–	–	–			
		5	64226-MCG-000ZA	Franja B, Cubretablero Izquierdo *Tipo 1*	1	–	–	–	–	–	–			
			64226-MCG-000ZB	Franja B, Cubretablero Izquierdo *Tipo 2*	1	–	–	–	–	–	–			
			64226-MCG-000ZC	Franja B, Cubretablero Izquierdo *Tipo 3*	1	–	–	–	–	–	–			
		6	64229-MCG-000ZA	Franja Cubierta Lateral Derecha *Tipo 1*	1	–	–	–	–	–	–			
			64229-MCG-000ZB	Franja Cubierta Lateral Derecha *Tipo 2*	1	–	–	–	–	–	–			

C-35

Emblemas (00 • 01)

Marks (00 • 01)

Franjas (00 • 01)

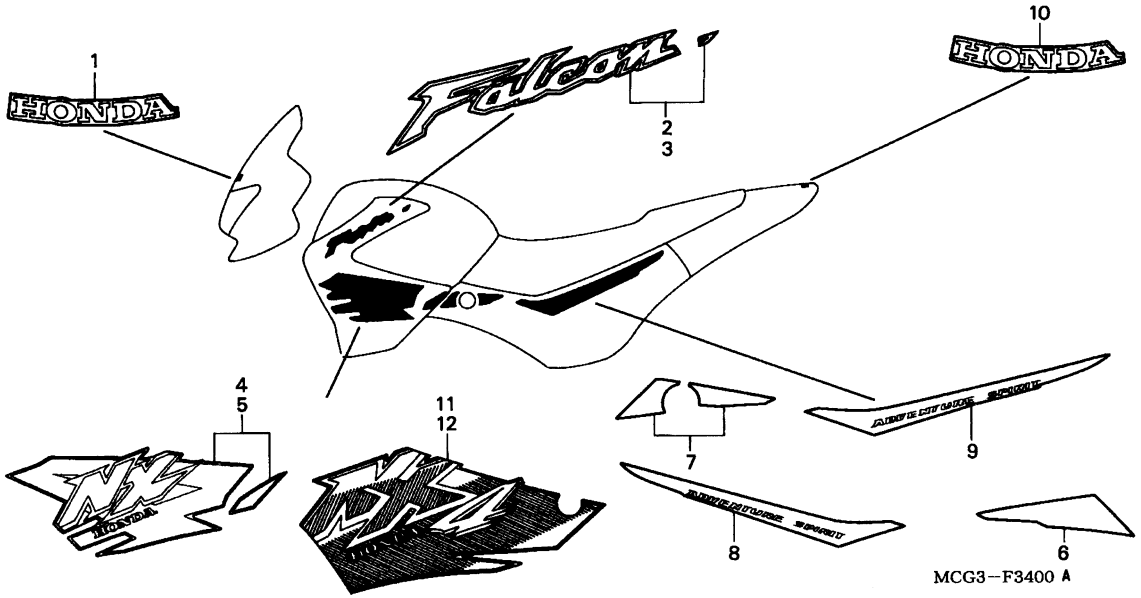

Item de serviço	T.M.O.	Ref. Nº	Nº da peça	Descrição	Qtd. NX4 Falcon 00	01	02	03	04	05	06	Nº de série		Nota
		6)	64229-MCG-000ZC	Emblema A, Tampa Lateral Direita *Tipo 3*.....	1	–	–	–	–	–	–	.....	.....	.....
			64229-MCG-910ZA	Emblema A, Tampa Lateral Direita *Tipo 1*.....	–	1	–	–	–	–	–	.....	.....	.....
			64229-MCG-910ZB	Emblema A, Tampa Lateral Direita *Tipo 2*.....	–	1	–	–	–	–	–	.....	.....	.....
			64229-MCG-910ZC	Emblema A, Tampa Lateral Direita *Tipo 3*.....	–	1	–	–	–	–	–	.....	.....	.....
		7	64230-MCG-000ZA	Emblema A, Tampa Lateral Esquerda *Tipo 1*.....	1	–	–	–	–	–	–	.....	.....	.....
			64230-MCG-000ZB	Emblema A, Tampa Lateral Esquerda *Tipo 2*.....	1	–	–	–	–	–	–	.....	.....	.....
			64230-MCG-000ZC	Emblema A, Tampa Lateral Esquerda *Tipo 3*.....	1	–	–	–	–	–	–	.....	.....	.....
			64230-MCG-910ZA	Emblema A, Tampa Lateral Esquerda *Tipo 1*.....	–	1	–	–	–	–	–	.....	.....	.....
			64230-MCG-910ZB	Emblema A, Tampa Lateral Esquerda *Tipo 2*.....	–	1	–	–	–	–	–	.....	.....	.....
			64230-MCG-910ZC	Emblema A, Tampa Lateral Esquerda *Tipo 3*.....	–	1	–	–	–	–	–	.....	.....	.....
		8	64231-MCG-000ZA	Emblema B, Tampa Lateral Direita *Tipo 1*.....	1	–	–	–	–	–	–	.....	.....	.....
			64231-MCG-000ZB	Emblema B, Tampa Lateral Direita *Tipo 2*.....	1	–	–	–	–	–	–	.....	.....	.....
			64231-MCG-000ZC	Emblema B, Tampa Lateral Direita *Tipo 3*.....	1	–	–	–	–	–	–	.....	.....	.....
			64231-MCG-910ZA	Emblema B, Tampa Lateral Direita *Tipo 1*.....	–	1	–	–	–	–	–	.....	.....	.....
			64231-MCG-910ZB	Emblema B, Tampa Lateral Direita *Tipo 2*.....	–	1	–	–	–	–	–	.....	.....	.....
			64231-MCG-910ZC	Emblema B, Tampa Lateral Direita *Tipo 3*.....	–	1	–	–	–	–	–	.....	.....	.....
		9	64232-MCG-000ZA	Emblema B, Tampa Lateral Esquerda *Tipo 1*.....	1	–	–	—	–	–	–	.....	.....	.....
			64232-MCG-000ZB	Emblema B, Tampa Lateral Esquerda *Tipo 2*.....	1	–	–	–	–	–	–	.....	.....	.....
			64232-MCG-000ZC	Emblema B, Tampa Lateral Esquerda *Tipo 3*.....	1	–	–	–	–	–	–	.....	.....	.....
			64232-MCG-910ZA	Emblema B, Tampa Lateral Esquerda *Tipo 1*.....	–	1	–	–	–	–	–	.....	.....	.....

Service item	F.R.T	Ref. Nº	Part No.	Description	Reqd Nº NX4 Falcon 00	01	02	03	04	05	06	Serial No.		Area Code
Shroud R. Set	0.1	6)	64229-MCG-000ZC	Mark A, R. Side Cover *Type 3*	1	–	–	–	–	–	–			
• Shroud L. Set			64229-MCG-910ZA	Mark A, R. Side Cover *Type 1*	–	1	–	–	–	–	–			
• Shroud, Inner			64229-MCG-910ZB	Mark A, R. Side Cover *Type 2*	–	1	–	–	–	–	–			
Front Shroud	0.3		64229-MCG-910ZC	Mark A, R. Side Cover *Type 3*	–	1	–	–	–	–	–			
		7	64230-MCG-000ZA	Mark A, L. Side Cover *Type 1*	1	–	–	–	–	–	–			
			64230-MCG-000ZB	Mark A, L. Side Cover *Type 2*	1	–	–	–	–	–	–			
			64230-MCG-000ZC	Mark A, L. Side Cover *Type 3*	1	–	–	–	–	–	–			
			64230-MCG-910ZA	Mark A, L. Side Cover *Type 1*	–	1	–	–	–	–	–			
			64230-MCG-910ZB	Mark A, L. Side Cover *Type 2*	–	1	–	–	–	–	–			
			64230-MCG-910ZC	Mark A, L. Side Cover *Type 3*	–	1	–	–	–	–	–			
		8	64231-MCG-000ZA	Mark B, R. Side Cover *Type 1*	1	–	–	–	–	–	–			
			64231-MCG-000ZB	Mark B, R. Side Cover *Type 2*	1	–	–	–	–	–	–			
			64231-MCG-000ZC	Mark B, R. Side Cover *Type 3*	1	–	–	–	–	–	–			
			64231-MCG-910ZA	Mark B, R. Side Cover *Type 1*	–	1	–	–	–	–	–			
			64231-MCG-910ZB	Mark B, R. Side Cover *Type 2*	–	1	–	–	–	–	–			
			64231-MCG-910ZC	Mark B, R. Side Cover *Type 3*	–	1	–	–	–	–	–			
		9	64232-MCG-000ZA	Mark B, L. Side Cover *Type 1*	1	–	–	–	–	–	–			
			64232-MCG-000ZB	Mark B, L. Side Cover *Type 2*	1	–	–	–	–	–	–			
			64232-MCG-000ZC	Mark B, L. Side Cover *Type 3*	1	–	–	–	–	–	–			
			64232-MCG-910ZA	Mark B, L. Side Cover *Type 1*	–	1	–	–	–	–	–			

Artículo de Servicio	THLL	Ref. Nº	Nº de Pieza	Descripción	Cant. Reqd. NX4 Falcon 00	01	02	03	04	05	06	Nº de série		Tipo
Soporte Derecho Comp	0.1	6)	64229-MCG-000ZC	Franja A Cubierta Lateral Derecha *Tipo 3*	1	–	–	–	–	–	–			
• Soporte Izquierdo Comp.			64229-MCG-910ZA	Franja A Cubierta Lateral Derecha *Tipo 1*	–	1	–	–	–	–	–			
• Soporte, Interior			64229-MCG-910ZB	Franja A Cubierta Lateral Derecha *Tipo 2*	–	1	–	–	–	–	–			
Visor, Delantero	0.3		64229-MCG-910ZC	Franja A Cubierta Lateral Derecha *Tipo 3*	–	1	–	–	–	–	–			
		7	64230-MCG-000ZA	Franja A Cubierta Lateral Izquierda *Tipo 1*	1	–	–	–	–	–	–			
			64230-MCG-000ZB	Franja A Cubierta Lateral Izquierda *Tipo 2*	1	–	–	–	–	–	–			
			64230-MCG-000ZC	Franja A Cubierta Lateral Izquierda *Tipo 3*	1	–	–	–	–	–	–			
			64230-MCG-910ZA	Franja A Cubierta Lateral Izquierda *Tipo 1*	–	1	–	–	–	–	–			
			64230-MCG-910ZB	Franja A Cubierta Lateral Izquierda *Tipo 2*	–	1	–	–	–	–	–			
			64230-MCG-910ZC	Franja A Cubierta Lateral Izquierda *Tipo 3*	–	1	–	–	–	–	–			
		8	64231-MCG-000ZA	Franja B Cubierta Lateral Derecha *Tipo 1*	1	–	–	–	–	–	–			
			64231-MCG-000ZB	Franja B Cubierta Lateral Derecha *Tipo 2*	1	–	–	–	–	–	–			
			64231-MCG-000ZC	Franja B Cubierta Lateral Derecha *Tipo 3*	1	–	–	–	–	–	–			
			64231-MCG-910ZA	Franja B Cubierta Lateral Derecha *Tipo 1*	–	1	–	–	–	–	–			
			64231-MCG-910ZB	Franja B Cubierta Lateral Derecha *Tipo 2*	–	1	–	–	–	–	–			
			64231-MCG-910ZC	Franja B Cubierta Lateral Derecha *Tipo 3*	–	1	–	–	–	–	–			
		9	64232-MCG-000ZA	Franja B Cubierta Lateral Izquierda *Tipo 1*	1	–	–	–	–	–	–			
			64232-MCG-000ZB	Franja B Cubierta Lateral Izquierda *Tipo 2*	1	–	–	–	–	–	–			
			64232-MCG-000ZC	Franja B Cubierta Lateral Izquierda *Tipo 3*	1	–	–	–	–	–	–			
			64232-MCG-910ZA	Franja B Cubierta Lateral Izquierda *Tipo 1*	–	1	–	–	–	–	–			

C-35

Emblemas (00 • 01)

Marks (00 • 01)

Franjas (00 • 01)

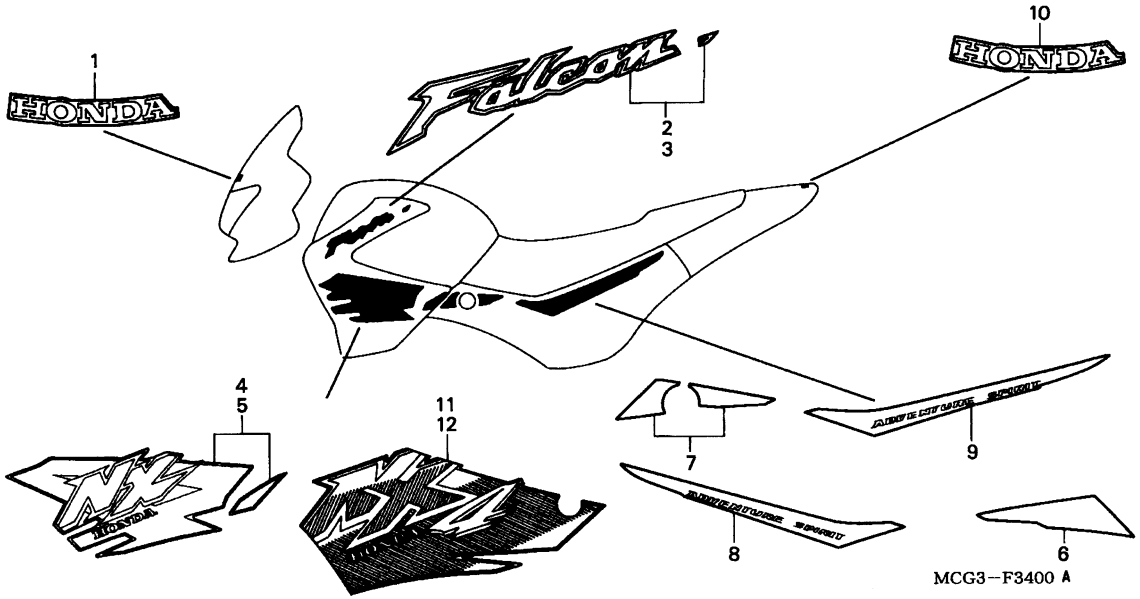

Item de serviço	T.M.O.	Ref. Nº	Nº da peça	Descrição	Qtd. NX4 Falcon 00	01	02	03	04	05	06	Nº de série		Nota
		9)	64232-MCG-910ZB	Emblema B, Tampa Lateral Esquerda *Tipo 2*.....	–	1	–	–	–	–	–	.....	.....	.....
			64232-MCG-910ZC	Emblema B, Tampa Lateral Esquerda *Tipo 3*.....	–	1	–	–	–	–	–	.....	.....	.....
		10	80211-MCG-000ZA	Emblema A, Rabeta *Tipo 1*.....	1	–	–	–	–	–	–	.....	.....	.....
			80211-MCG-000ZB	Emblema A, Rabeta *Tipo 2*.....	1	1	–	–	–	–	–	.....	.....	.....
			80211-MCG-000ZC	Emblema A, Rabeta *Tipo 3*.....	1	1	–	–	–	–	–	.....	.....	.....
			80211-MCG-910ZD	Emblema A, Rabeta *Tipo 4*.....	–	1	–	–	–	–	–	.....	.....	.....
		11	64225-MCG-910ZC	Emblema B, Carenagem Direita *Tipo 3*.....	–	1	–	–	–	–	–	.....	.....	.....
			64225-MCG-910ZA	Emblema B, Carenagem Direita *Tipo 1*.....	–	1	–	–	–	–	–	.....	.....	.....
			64225-MCG-910ZB	Emblema B, Carenagem Direita *Tipo 2*.....	–	1	–	–	–	–	–	.....	.....	.....
		12	64226-MCG-910ZA	Emblema B, Carenagem Esquerda *Tipo 1*.....	–	1	–	–	–	–	–	.....	.....	.....
			64226-MCG-910ZB	Emblema B, Carenagem Esquerda *Tipo 2*.....	–	1	–	–	–	–	–	.....	.....	.....
			64226-MCG-910ZC	Emblema B, Carenagem Esquerda *Tipo 3*.....	–	1	–	–	–	–	–	.....	.....	.....

Service item	F.R.T	Ref. Nº	Part No.	Description	Reqd Nº NX4 Falcon 00	01	02	03	04	05	06	Serial No.		Area Code
Shroud R. Set	0.1	9)	64232-MCG-910ZB	Mark B, L. Side Cover *Type 2*	–	1	–	–	–	–	–			
• Shroud L. Set			64232-MCG-910ZC	Mark B, L. Side Cover *Type 3*	–	1	–	–	–	–	–			
• Shroud, Inner		10	80211-MCG-000ZA	Mark A, RR. Cowl *Type 1*	1	–	–	–	–	–	–			
Front Shroud	0.3		80211-MCG-000ZB	Mark A, RR. Cowl *Type 2*	1	1	–	–	–	–	–			
			80211-MCG-000ZC	Mark A, RR. Cowl *Type 3*	1	1	–	–	–	–	–			
			80211-MCG-910ZD	Mark A, RR. Cowl *Type 4*	–	1	–	–	–	–	–			
		11	64225-MCG-910ZC	Mark B, R. Shroud *Type 3*	–	1	–	–	–	–	–			
			64225-MCG-910ZA	Mark B, R. Shroud *Type 1*	–	1	–	–	–	–	–			
			64225-MCG-910ZB	Mark B, R. Shroud *Type 2*	–	1	–	–	–	–	–			
		12	64226-MCG-910ZA	Mark B, L. Shroud *Type 1*	–	1	–	–	–	–	–			
			64226-MCG-910ZB	Mark B, L. Shroud *Type 2*	–	1	–	–	–	–	–			
			64226-MCG-910ZC	Mark B, L. Shroud *Type 3*	–	1	–	–	–	–	–			

Artículo de Servicio	THLL	Ref. Nº	Nº de Pieza	Descripción	Cant. Reqd. NX4 Falcon 00	01	02	03	04	05	06	Nº de série		Tipo
Soporte Derecho Comp	0.1	(9)	64232-MCG-910ZB	Franja B, Cubierta Lateral Izquierda *Tipo 2*	–	1	–	–	–	–	–			
• Soporte Izquierdo Comp.			64232-MCG-910ZC	Franja B, Cubierta Lateral Izquierda *Tipo 3*	–	1	–	–	–	–	–			
• Soporte, Interior		10	80211-MCG-000ZA	Franja A, Cubretablero Trasero *Tipo 1*	1	–	–	–	–	–	–			
Visor, Delantero	0.3		80211-MCG-000ZB	Franja A, Cubretablero Trasero *Tipo 2*	1	1	–	–	–	–	–			
			80211-MCG-000ZC	Franja A, Cubretablero Trasero *Tipo 3*	1	1	–	–	–	–	–			
			80211-MCG-910ZD	Franja A, Cubretablero Trasero *Tipo 4*	–	1	–	–	–	–	–			
		11	64225-MCG-910ZC	Franja B, Cubretablero Derecho *Tipo 3*	–	1	–	–	–	–	–			
			64225-MCG-910ZA	Franja B, Cubretablero Derecho *Tipo 1*	–	1	–	–	–	–	–			
			64225-MCG-910ZB	Franja B, Cubretablero Derecho *Tipo 2*	–	1	–	–	–	–	–			
		12	64226-MCG-910ZA	Franja B, Cubretablero Izquierdo *Tipo 1*	–	1	–	–	–	–	–			
			64226-MCG-910ZB	Franja B, Cubretablero Izquierdo *Tipo 2*	–	1	–	–	–	–	–			
			64226-MCG-910ZC	Franja B, Cubretablero Izquierdo *Tipo 3*	–	1	–	–	–	–	–			

C-35.1

Emblemas (02)

Marks (02)

Franjas (02)

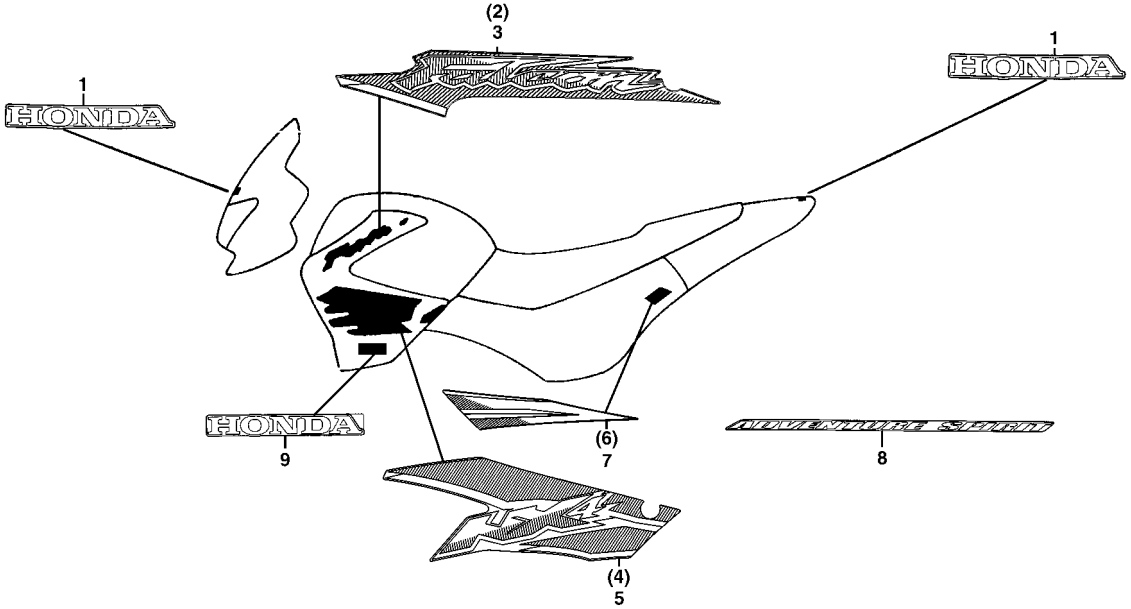

Item de serviço	T.M.O.	Ref. Nº	Nº da peça	Descrição	Qtd. NX4 Falcon 00	01	02	03	04	05	06	Nº de série		Nota
		1	61320-MCG-930ZA	Emblema, Honda	–	–	1	–	–	–	–			
		2	64223-MCG-930ZA	Emblema A, Carenagem Direita *Tipo 1*	–	–	1	–	–	–	–			
			64223-MCG-930ZB	Emblema A, Carenagem Direita *Tipo 2*	–	–	1	–	–	–	–			
			64223-MCG-930ZC	Emblema A, Carenagem Direita *Tipo 3*	–	–	1	–	–	–	–			
		3	64224-MCG-930ZA	Emblema A, Carenagem Esquerda *Tipo 1*	–	–	1	–	–	–	–			
			64224-MCG-930ZB	Emblema A, Carenagem Esquerda *Tipo 2*	–	–	1	–	–	–	–			
			64224-MCG-930ZC	Emblema A, Carenagem Esquerda *Tipo 3*	–	–	1	–	–	–	–			
		4	64225-MCG-930ZA	Emblema B, Carenagem Direita *Tipo 1*	–	–	1	–	–	–	–			
			64225-MCG-930ZB	Emblema B, Carenagem Direita *Tipo 2*	–	–	1	–	–	–	–			
			64225-MCG-930ZC	Emblema B, Carenagem Direita *Tipo 3*	–	–	1	–	–	–	–			
		5	64226-MCG-930ZA	Emblema B, Carenagem Esquerda *Tipo 1*	–	–	1	–	–	–	–			
			64226-MCG-930ZB	Emblema B, Carenagem Esquerda *Tipo 2*	–	–	1	–	–	–	–			
			64226-MCG-930ZC	Emblema B, Carenagem Esquerda *Tipo 3*	–	–	1	–	–	–	–			
		6	64229-MCG-930ZA	Emblema, Tampa Lateral Direita *Tipo 1*	–	–	1	–	–	–	–			
			64229-MCG-930ZB	Emblema, Tampa Lateral Direita *Tipo 2*	–	–	1	–	–	–	–			
			64229-MCG-930ZC	Emblema, Tampa Lateral Direita *Tipo 3*	–	–	1	–	–	–	–			
		7	64230-MCG-930ZA	Emblema A, Tampa Lateral Esquerda *Tipo 1*	–	–	1	–	–	–	–			
			64230-MCG-930ZB	Emblema A, Tampa Lateral Esquerda *Tipo 2*	–	–	1	–	–	–	–			
			64230-MCG-930ZC	Emblema A, Tampa Lateral Esquerda *Tipo 3*	–	–	1	–	–	–	–			
		8	64233-MCG-930ZA	Emblema B, Tampa Lateral Dir./Esq. *Tipo 1*	–	–	2	–	–	–	–			
		9	87103-GCE-D60ZA	Emblema, Honda	–	–	2	–	–	–	–			

Service item	F.R.T	Ref. Nº	Part No.	Description	Reqd Nº NX4 Falcon 00	01	02	03	04	05	06	Serial No.		Area Code
		1	61320-MCG-930ZA	Mark, Cowl Honda	–	–	1	–	–	–	–			
		2	64223-MCG-930ZA	Mark A, R. Shroud *Type 1*	–	–	1	–	–	–	–			
			64223-MCG-930ZB	Mark A, R. Shroud *Type 2*	–	–	1	–	–	–	–			
			64223-MCG-930ZC	Mark A, R. Shroud *Type 3*	–	–	1	–	–	–	–			
		3	64224-MCG-930ZA	Mark A, L. Shroud *Type 1*	–	–	1	–	–	–	–			
			64224-MCG-930ZB	Mark A, L. Shroud *Type 2*	–	–	1	–	–	–	–			
			64224-MCG-930ZC	Mark A, L. Shroud *Type 3*	–	–	1	–	–	–	–			
		4	64225-MCG-930ZA	Mark B, R. Shroud *Type 1*	–	–	1	–	–	–	–			
			64225-MCG-930ZB	Mark B, R. Shroud *Type 2*	–	–	1	–	–	–	–			
			64225-MCG-930ZC	Mark B, R. Shroud *Type 3*	–	–	1	–	–	–	–			
		5	64226-MCG-930ZA	Mark B, L. Shroud *Type 1*	–	–	1	–	–	–	–			
			64226-MCG-930ZB	Mark B, L. Shroud *Type 2*	–	–	1	–	–	–	–			
			64226-MCG-930ZC	Mark B, L. Shroud *Type 3*	–	–	1	–	–	–	–			
		6	64229-MCG-930ZA	Mark A, R. Side Cover *Type 1*	–	–	1	–	–	–	–			
			64229-MCG-930ZB	Mark A, R. Side Cover *Type 2*	–	–	1	–	–	–	–			
			64229-MCG-930ZC	Mark A, R. Side Cover *Type 3*	–	–	1	–	–	–	–			
		7	64230-MCG-930ZA	Mark A, L. Side Cover *Type 1*	–	–	1	–	–	–	–			
			64230-MCG-930ZB	Mark A, L. Side Cover *Type 2*	–	–	1	–	–	–	–			
			64230-MCG-930ZC	Mark A, L. Side Cover *Type 3*	–	–	1	–	–	–	–			
		8	64233-MCG-910ZA	Mark B, R. / L. Side Cover *Type 1*	–	–	2	–	–	–	–			
		9	78103-GCE-D60ZA	Mark, Honda	–	–	2	–	–	–	–			

Artículo de Servicio	THLL	Ref. Nº	Nº de Pieza	Descripción	Cant. Reqd. NX4 Falcon 00	01	02	03	04	05	06	Nº de série		Tipo
		1	61320-MCG-930ZA	Franja, Cubretablero Honda	–	–	1	–	–	–	–			
		2	64223-MCG-930ZA	Franja A, Cubretablero Derecho *Tipo 1*	–	–	1	–	–	–	–			
			64223-MCG-930ZB	Franja A, Cubretablero Derecho *Tipo 2*	–	–	1	–	–	–	–			
			64223-MCG-930ZC	Franja A, Cubretablero Derecho *Tipo 3*	–	–	1	–	–	–	–			
		3	64224-MCG-930ZA	Franja A, Cubretablero Izquierdo *Tipo 1*	–	–	1	–	–	–	–			
			64224-MCG-930ZB	Franja A, Cubretablero Izquierdo *Tipo 2*	–	–	1	–	–	–	–			
			64224-MCG-930ZC	Franja A, Cubretablero Izquierdo *Tipo 3*	–	–	1	–	–	–	–			
		4	64225-MCG-930ZA	Franja B, Cubretablero Derecho *Tipo 1*	–	–	1	–	–	–	–			
			64225-MCG-930ZB	Franja B, Cubretablero Derecho *Tipo 2*	–	–	1	–	–	–	–			
			64225-MCG-930ZC	Franja B, Cubretablero Derecho *Tipo 3*	–	–	1	–	–	–	–			
		5	64226-MCG-930ZA	Franja B, Cubretablero Izquierdo *Tipo 1*	–	–	1	–	–	–	–			
			64226-MCG-930ZB	Franja B, Cubretablero Izquierdo *Tipo 2*	–	–	1	–	–	–	–			
			64226-MCG-930ZC	Franja B, Cubretablero Izquierdo *Tipo 3*	–	–	1	–	–	–	–			
		6	64229-MCG-930ZA	Franja Cubierta Lateral Derecha *Tipo 1*	–	–	1	–	–	–	–			
			64229-MCG-930ZB	Franja Cubierta Lateral Derecha *Tipo 2*	–	–	1	–	–	–	–			
			64229-MCG-930ZC	Franja A Cubierta Lateral Derecha *Tipo 3*	–	–	1	–	–	–	–			
		7	64230-MCG-930ZA	Franja A Cubierta Lateral Izquierda *Tipo 1*	–	–	1	–	–	–	–			
			64230-MCG-930ZB	Franja A Cubierta Lateral Izquierda *Tipo 2*	–	–	1	–	–	–	–			
			64230-MCG-930ZC	Franja A Cubierta Lateral Izquierda *Tipo 3*	–	–	1	–	–	–	–			
		8	64232-MCG-910ZA	Franja B Cubierta Lateral Der. / Izq.*Tipo 1*	–	–	2	–	–	–	–			
		9	87103-GCE-D60ZA	Franja, Honda	–	–	2	–	–	–	–			

C-35.2 (3R000001 ~)

Emblemas (03)

Marks (03)

Franjas (03)

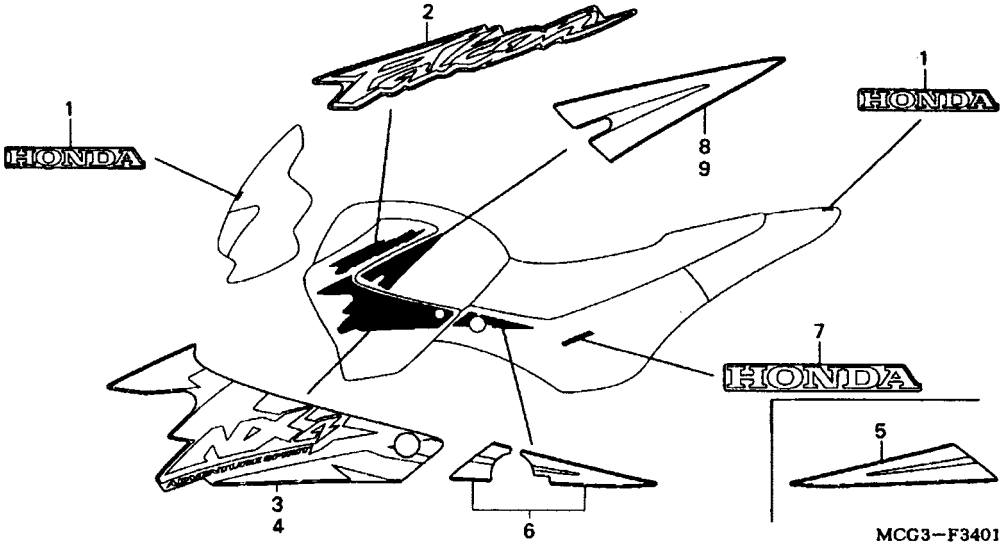

Item de serviço	T.M.O.	Ref. Nº	Nº da peça	Descrição	Qtd. NX4 Falcon 00	01	02	03	04	05	06	Nº de série		Nota
		1	61320-MCG-940ZB	Emblema, HONDA *PB-340C* Azul Araras Candy	–	–	–	2	2	–	–	.....	.....	.....
			61320-MCG-940ZC	Emblema, HONDA *R-214C* Vermelho Brava Candy	–	–	–	2	2	–	–	.....	.....	.....
			61320-MCG-940ZD	Emblema, HONDA *NH-1* Preto	–	–	–	2	2	–	–	.....	.....	.....
		2	64223-MCG-940ZA	Emblema A, Carenagem Direita *Tipo 1*	–	–	–	2	2	–	–	.....	.....	.....
			64223-MCG-940ZB	Emblema A, Carenagem Direita *Tipo 2*	–	–	–	2	2	–	–	.....	.....	.....
			64223-MCG-940ZC	Emblema A, Carenagem Direita *Tipo 3*	–	–	–	2	2	–	–	.....	.....	.....
		3	64225-MCG-940ZA	Emblema B, Carenagem Direita *Tipo 1*	–	–	–	1	1	–	–	.....	.....	.....
			64225-MCG-940ZB	Emblema B, Carenagem Direita *Tipo 2*	–	–	–	1	1	–	–	.....	.....	.....
			64225-MCG-940ZC	Emblema B, Carenagem Direita *Tipo 3*	–	–	–	1	1	–	–	.....	.....	.....
		4	64226-MCG-940ZA	Emblema B, Carenagem Esquerda *Tipo 1*	–	–	–	1	1	–	–	.....	.....	.....
			64226-MCG-940ZB	Emblema B, Carenagem Esquerda *Tipo 2*	–	–	–	1	1	–	–	.....	.....	.....
			64226-MCG-940ZC	Emblema B, Carenagem Esquerda *Tipo 3*	–	–	–	1	1	–	–	.....	.....	.....
		5	64229-MCG-940ZA	Faixa A, Tampa Lateral Direita *Tipo 1*	–	–	–	1	1	–	–	.....	.....	.....
			64229-MCG-940ZB	Faixa A, Tampa Lateral Direita *Tipo 2*	–	–	–	1	1	–	–	.....	.....	.....
			64229-MCG-940ZC	Faixa A, Tampa Lateral Direita *Tipo 3*	–	–	–	1	1	–	–	.....	.....	.....
		6	64230-MCG-940ZA	Faixa A, Tampa Lateral Esquerda *Tipo 1*	–	–	–	1	1	–	–	.....	.....	.....
			64230-MCG-940ZB	Faixa A, Tampa Lateral Esquerda *Tipo 2*	–	–	–	1	1	–	–	.....	.....	.....
			64230-MCG-940ZC	Faixa A, Tampa Lateral Esquerda *Tipo 3*	–	–	–	1	1	–	–	.....	.....	.....

Service item	F.R.T	Ref. Nº	Part No.	Description	Reqd Nº NX4 Falcon 00	01	02	03	04	05	06	Serial No.		Area Code
		1	61320-MCG-940ZB	Mark, HONDA *PB-340C* Candy Araras Blue	–	–	–	2	2	–	–			
			61320-MCG-940ZC	Mark, HONDA *R-214C* Candy Brava Red	–	–	–	2	2	–	–			
			61320-MCG-940ZD	Mark, HONDA *NH-1* Black	–	–	–	2	2	–	–			
		2	64223-MCG-940ZA	Mark A, R. Shroud *Type 1*	–	–	–	2	2	–	–			
			64223-MCG-940ZB	Mark A, R. Shroud *Type 2*	–	–	–	2	2	–	–			
			64223-MCG-940ZC	Mark A, R. Shroud *Type 3*	–	–	–	2	2	–	–			
		3	64225-MCG-940ZA	Mark B, R. Shroud *Type 1*	–	–	–	1	1	–	–			
			64225-MCG-940ZB	Mark B, R. Shroud *Type 2*	–	–	–	1	1	–	–			
			64225-MCG-940ZC	Mark B, R. Shroud *Type 3*	–	–	–	1	1	–	–			
		4	64226-MCG-940ZA	Mark B, L. Shroud *Type 1*	–	–	–	1	1	–	–			
			64226-MCG-940ZB	Mark B, L. Shroud *Type 2*	–	–	–	1	1	–	–			
			64226-MCG-940ZC	Mark B, L. Shroud *Type 3*	–	–	–	1	1	–	–			
		5	64229-MCG-940ZA	Mark, Side Cover R. *Type 1*	–	–	–	1	1	–	–			
			64229-MCG-940ZB	Mark, Side Cover R. *Type 2*	–	–	–	1	1	–	–			
			64229-MCG-940ZC	Mark, Side Cover R. *Type 3*	–	–	–	1	1	–	–			
		6	64230-MCG-940ZA	Mark, Side Cover L. *Type 1*	–	–	–	1	1	–	–			
			64230-MCG-940ZB	Mark, Side Cover L. *Type 2*	–	–	–	1	1	–	–			
			64230-MCG-940ZC	Mark, Side Cover L. *Type 3*	–	–	–	1	1	–	–			

Artículo de Servicio	THLL	Ref. Nº	Nº de Pieza	Descripción	Cant. Reqd. NX4 Falcon 00	01	02	03	04	05	06	Nº de série		Tipo
		1	61320-MCG-940ZB	Franja, HONDA *PB-340C* Azul Araras Candy	–	–	–	2	2	–	–			
			61320-MCG-940ZC	Franja, HONDA *R-214C* Rojo Brava Candy	–	–	–	2	2	–	–			
			61320-MCG-940ZD	Franja, HONDA *NH-1* Negro	–	–	–	2	2	–	–			
		2	64223-MCG-940ZA	Franja Soporte Derecho *Tipo 1*	–	–	–	2	2	–	–			
			64223-MCG-940ZB	Franja Soporte Derecho *Tipo 2*	–	–	–	2	2	–	–			
			64223-MCG-940ZC	Franja Soporte Derecho *Tipo 3*	–	–	–	2	2	–	–			
		3	64225-MCG-940ZA	Franja B, Soporte Derecho *Tipo 1*	–	–	–	1	1	–	–			
			64225-MCG-940ZB	Franja B, Soporte Derecho *Tipo 2*	–	–	–	1	1	–	–			
			64225-MCG-940ZC	Franja B, Soporte Derecho *Tipo 3*	–	–	–	1	1	–	–			
		4	64226-MCG-940ZA	Franja B, Soporte Izquierdo *Tipo 1*	–	–	–	1	1	–	–			
			64226-MCG-940ZB	Franja B, Soporte Izquierdo *Tipo 2*	–	–	–	1	1	–	–			
			64226-MCG-940ZC	Franja B, Soporte Izquierdo *Tipo 3*	–	–	–	1	1	–	–			
		5	64229-MCG-940ZA	Franja, Cubierta Lateral Derecha *Tipo 1*	–	–	–	1	1	–	–			
			64229-MCG-940ZB	Franja, Cubierta Lateral Derecha *Tipo 2*	–	–	–	1	1	–	–			
			64229-MCG-940ZC	Franja, Cubierta Lateral Derecha *Tipo 3*	–	–	–	1	1	–	–			
		6	64230-MCG-940ZA	Franja, Cubierta Lateral Izquierda *Tipo 1*	–	–	–	1	1	–	–			
			64230-MCG-940ZB	Franja, Cubierta Lateral Izquierda *Tipo 2*	–	–	–	1	1	–	–			
			64230-MCG-940ZC	Franja, Cubierta Lateral Izquierda *Tipo 3*	–	–	–	1	1	–	–			

C-35.2 (3R000001 ~)

Emblemas (03)

Marks (03)

Franjas (03)

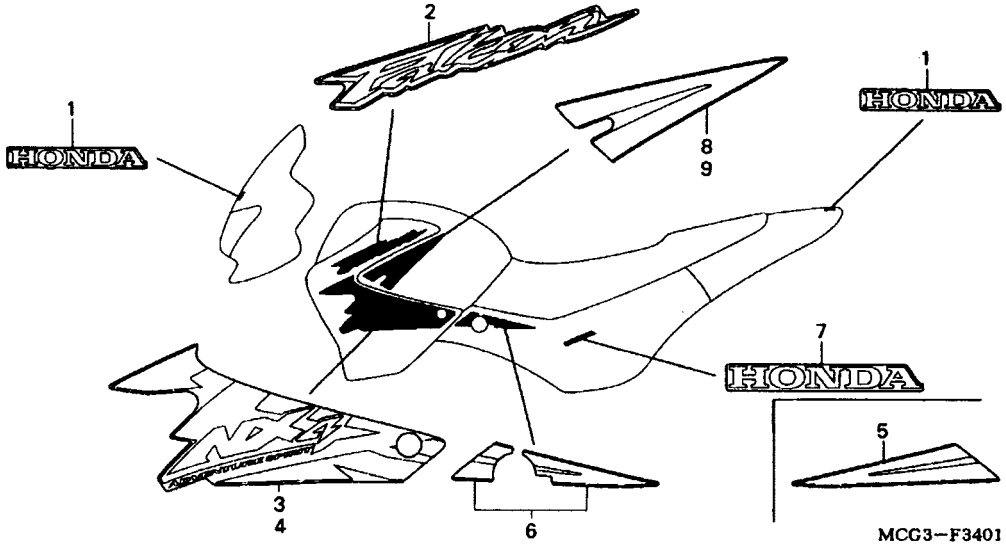

Item de serviço	T.M.O.	Ref. Nº	Nº da peça	Descrição	Qtd. NX4 Falcon 00	01	02	03	04	05	06	Nº de série		Nota
		7	64231-MCG-940ZA	Emblema B, Tampa Lateral *Tipo 1*	–	–	–	2	2	–	–			
			64231-MCG-940ZB	Emblema B, Tampa Lateral *Tipo 2*	–	–	–	2	2	–	–			
			64231-MCG-940ZC	Emblema B, Tampa Lateral *Tipo 3*	–	–	–	2	2	–	–			
		8	64235-MCG-940ZA	Faixa, Direita Tanque *Tipo 1*	–	–	–	1	1	–	–			
			64235-MCG-940ZB	Faixa, Direita Tanque *Tipo 2*	–	–	–	1	1	–	–			
			64235-MCG-940ZC	Faixa, Direita Tanque *Tipo 3*	–	–	–	1	1	–	–			
		9	64236-MCG-940ZA	Faixa, Esquerda Tanque *Tipo 1*	–	–	–	1	1	–	–			
			64236-MCG-940ZB	Faixa, Esquerda Tanque *Tipo 2*	–	–	–	1	1	–	–			
			64236-MCG-940ZC	Faixa, Esquerda Tanque *Tipo 3*	–	–	–	1	1	–	–			

Service item	F.R.T	Ref. Nº	Part No.	Description	Reqd Nº NX4 Falcon 00	01	02	03	04	05	06	Serial No.		Area Code
		7	64231-MCG-940ZA	Mark B, Side Cover *Type 1*	–	–	–	2	2	–	–			
			64231-MCG-940ZB	Mark B, Side Cover *Type 2*	–	–	–	2	2	–	–			
			64231-MCG-940ZC	Mark B, Side Cover *Type 3*	–	–	–	2	2	–	–			
		8	64235-MCG-940ZA	Stripe, R. Fuel Tank *Type 1*	–	–	–	1	1	–	–			
			64235-MCG-940ZB	Stripe, R. Fuel Tank *Type 2*	–	–	–	1	1	–	–			
			64235-MCG-940ZC	Stripe, R. Fuel Tank *Type 3*	–	–	–	1	1	–	–			
		9	64236-MCG-940ZA	Stripe, L. Fuel Tank *Type 1*	–	–	–	1	1	–	–			
			64236-MCG-940ZB	Stripe, L. Fuel Tank *Type 2*	–	–	–	1	1	–	–			
			64236-MCG-940ZC	Stripe, L. Fuel Tank *Type 3*	–	–	–	1	1	–	–			

Artículo de Servicio	THLL	Ref. Nº	Nº de Pieza	Descripción	Cant. Reqd. NX4 Falcon 00	01	02	03	04	05	06	Nº de série		Tipo
		7	64231-MCG-940ZA	Franja B, Cubierta Lateral *Tipo 1*	–	–	–	2	2	–	–			
			64231-MCG-940ZB	Franja B, Cubierta Lateral *Tipo 2*	–	–	–	2	2	–	–			
			64231-MCG-940ZC	Franja B, Cubierta Lateral *Tipo 3*	–	–	–	2	2	–	–			
		8	64235-MCG-940ZA	Franja Derecha Tanque Combustíble *Tipo 1*	–	–	–	1	1	–	–			
			64235-MCG-940ZB	Franja Derecha Tanque Combustíble *Tipo 2*	–	–	–	1	1	–	–			
			64235-MCG-940ZC	Franja Derecha Tanque Combustíble *Tipo 3*	–	–	–	1	1	–	–			
		9	64236-MCG-940ZA	Franja Izquierda Tanque Combustíble *Tipo 1*	–	–	–	1	1	–	–			
			64236-MCG-940ZB	Franja Izquierda Tanque Combustíble *Tipo 2*	–	–	–	1	1	–	–			
			64236-MCG-940ZC	Franja Izquierda Tanque Combustíble *Tipo 3*	–	–	–	1	1	–	–			

C-35.3 (3R100001 ~)

Emblemas (03)

Marks (03)

Franjas (03)

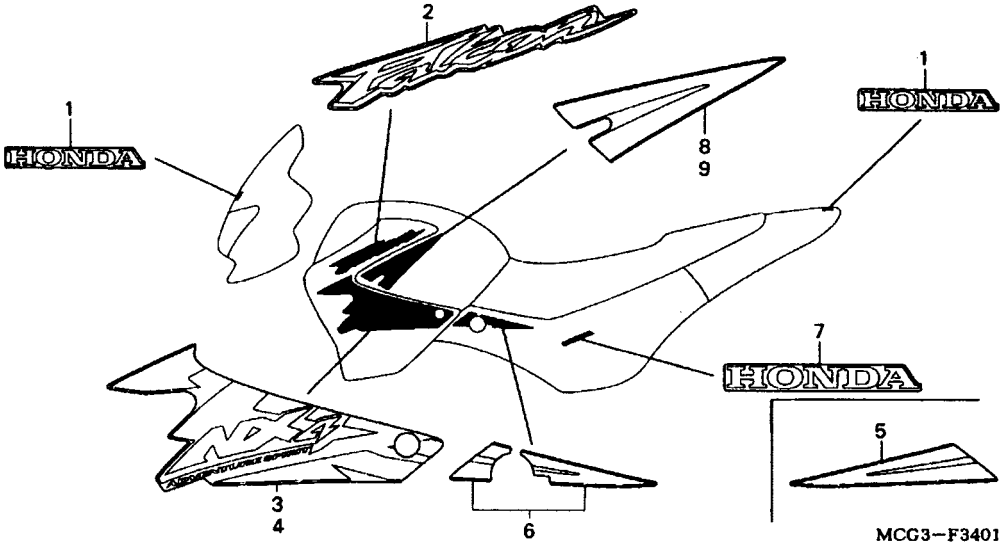

Item de serviço	T.M.O.	Ref. Nº	Nº da peça	Descrição	Qtd. NX4 Falcon 00	01	02	03	04	05	06	Nº de série		Nota
		1	61320-MCG-980ZA	Emblema, HONDA *PB-340C* Azul Araras Candy	–	–	–	2	2	–	–	.....	.....	.....
			61320-MCG-980ZB	Emblema, HONDA *R-214C* Vermelho Brava Candy	–	–	–	2	2	–	–	.....	.....	.....
			61320-MCG-980ZC	Emblema, HONDA *NH-1* Preto	–	–	–	2	2	–	–	.....	.....	.....
		2	64223-MCG-980ZA	Emblema A, Carenagem Direita *Tipo 1*	–	–	–	2	2	–	–	.....	.....	.....
			64223-MCG-980ZB	Emblema A, Carenagem Direita *Tipo 2*	–	–	–	2	2	–	–	.....	.....	.....
			64223-MCG-980ZC	Emblema A, Carenagem Direita *Tipo 3*	–	–	–	2	2	–	–	.....	.....	.....
		3	64225-MCG-980ZA	Emblema B, Carenagem Direita *Tipo 1*	–	–	–	1	1	–	–	.....	.....	.....
			64225-MCG-980ZB	Emblema B, Carenagem Direita *Tipo 2*	–	–	–	1	1	–	–	.....	.....	.....
			64225-MCG-980ZC	Emblema B, Carenagem Direita *Tipo 3*	–	–	–	1	1	–	–	.....	.....	.....
		4	64226-MCG-980ZA	Emblema B, Carenagem Esquerda *Tipo 1*	–	–	–	1	1	–	–	.....	.....	.....
			64226-MCG-980ZB	Emblema B, Carenagem Esquerda *Tipo 2*	–	–	–	1	1	–	–	.....	.....	.....
			64226-MCG-980ZC	Emblema B, Carenagem Esquerda *Tipo 3*	–	–	–	1	1	–	–	.....	.....	.....
		5	64229-MCG-980ZA	Faixa A, Tampa Lateral Direita *Tipo 1*	–	–	–	1	1	–	–	.....	.....	.....
			64229-MCG-980ZB	Faixa A, Tampa Lateral Direita *Tipo 2*	–	–	–	1	1	–	–	.....	.....	.....
			64229-MCG-980ZC	Faixa A, Tampa Lateral Direita *Tipo 3*	–	–	–	1	1	–	–	.....	.....	.....
		6	64230-MCG-980ZA	Faixa A, Tampa Lateral Esquerda *Tipo 1*	–	–	–	1	1	–	–	.....	.....	.....
			64230-MCG-980ZB	Faixa A, Tampa Lateral Esquerda *Tipo 2*	–	–	–	1	1	–	–	.....	.....	.....
			64230-MCG-980ZC	Faixa A, Tampa Lateral Esquerda *Tipo 3*	–	–	–	1	1	–	–	.....	.....	.....

Service item	F.R.T	Ref. Nº	Part No.	Description	Reqd Nº NX4 Falcon 00	01	02	03	04	05	06	Serial No.		Area Code
		1	61320-MCG-980ZA	Mark, HONDA *PB-340C* Candy Araras Blue	–	–	–	2	2	–	–			
			61320-MCG-980ZB	Mark, HONDA *R-214C* Candy Brava Red	–	–	–	2	2	–	–			
			61320-MCG-980ZC	Mark, HONDA *NH-1* Black	–	–	–	2	2	–	–			
		2	64223-MCG-980ZA	Mark A, R. Shroud *Type 1*	–	–	–	2	2	–	–			
			64223-MCG-980ZB	Mark A, R. Shroud *Type 2*	–	–	–	2	2	–	–			
			64223-MCG-980ZC	Mark A, R. Shroud *Type 3*	–	–	–	2	2	–	–			
		3	64225-MCG-980ZA	Mark B, R. Shroud *Type 1*	–	–	–	1	1	–	–			
			64225-MCG-980ZB	Mark B, R. Shroud *Type 2*	–	–	–	1	1	–	–			
			64225-MCG-980ZC	Mark B, R. Shroud *Type 3*	–	–	–	1	1	–	–			
		4	64226-MCG-980ZA	Mark B, L. Shroud *Type 1*	–	–	–	1	1	–	–			
			64226-MCG-980ZB	Mark B, L. Shroud *Type 2*	–	–	–	1	1	–	–			
			64226-MCG-980ZC	Mark B, L. Shroud *Type 3*	–	–	–	1	1	–	–			
		5	64229-MCG-980ZA	Mark, Side Cover R. *Type 1*	–	–	–	1	1	–	–			
			64229-MCG-980ZB	Mark, Side Cover R. *Type 2*	–	–	–	1	1	–	–			
			64229-MCG-980ZC	Mark, Side Cover R. *Type 3*	–	–	–	1	1	–	–			
		6	64230-MCG-980ZA	Mark, Side Cover L. *Type 1*	–	–	–	1	1	–	–			
			64230-MCG-980ZB	Mark, Side Cover L. *Type 2*	–	–	–	1	1	–	–			
			64230-MCG-980ZC	Mark, Side Cover L. *Type 3*	–	–	–	1	1	–	–			

Artículo de Servicio	THLL	Ref. Nº	Nº de Pieza	Descripción	Cant. Reqd. NX4 Falcon 00	01	02	03	04	05	06	Nº de série		Tipo
		1	61320-MCG-980ZA	Franja, HONDA *PB-340C* Azul Araras Candy	–	–	–	2	2	–	–			
			61320-MCG-980ZB	Franja, HONDA *R-214C* Rojo Brava Candy	–	–	–	2	2	–	–			
			61320-MCG-980ZC	Franja, HONDA *NH-1* Negro	–	–	–	2	2	–	–			
		2	64223-MCG-980ZA	Franja Soporte Derecho *Tipo 1*	–	–	–	2	2	–	–			
			64223-MCG-980ZB	Franja Soporte Derecho *Tipo 2*	–	–	–	2	2	–	–			
			64223-MCG-980ZC	Franja Soporte Derecho *Tipo 3*	–	–	–	2	2	–	–			
		3	64225-MCG-980ZA	Franja B, Soporte Derecho *Tipo 1*	–	–	–	1	1	–	–			
			64225-MCG-980ZB	Franja B, Soporte Derecho *Tipo 2*	–	–	–	1	1	–	–			
			64225-MCG-980ZC	Franja B, Soporte Derecho *Tipo 3*	–	–	–	1	1	–	–			
		4	64226-MCG-980ZA	Franja B, Soporte Izquierdo *Tipo 1*	–	–	–	1	1	–	–			
			64226-MCG-980ZB	Franja B, Soporte Izquierdo *Tipo 2*	–	–	–	1	1	–	–			
			64226-MCG-980ZC	Franja B, Soporte Izquierdo *Tipo 3*	–	–	–	1	1	–	–			
		5	64229-MCG-980ZA	Franja, Cubierta Lateral Derecha *Tipo 1*	–	–	–	1	1	–	–			
			64229-MCG-980ZB	Franja, Cubierta Lateral Derecha *Tipo 2*	–	–	–	1	1	–	–			
			64229-MCG-980ZC	Franja, Cubierta Lateral Derecha *Tipo 3*	–	–	–	1	1	–	–			
		6	64230-MCG-980ZA	Franja, Cubierta Lateral Izquierda *Tipo 1*	–	–	–	1	1	–	–			
			64230-MCG-980ZB	Franja, Cubierta Lateral Izquierda *Tipo 2*	–	–	–	1	1	–	–			
			64230-MCG-980ZC	Franja, Cubierta Lateral Izquierda *Tipo 3*	–	–	–	1	1	–	–			

C-35.3 (3R100001 ~)

Emblemas (03)

Marks (03)

Franjas (03)

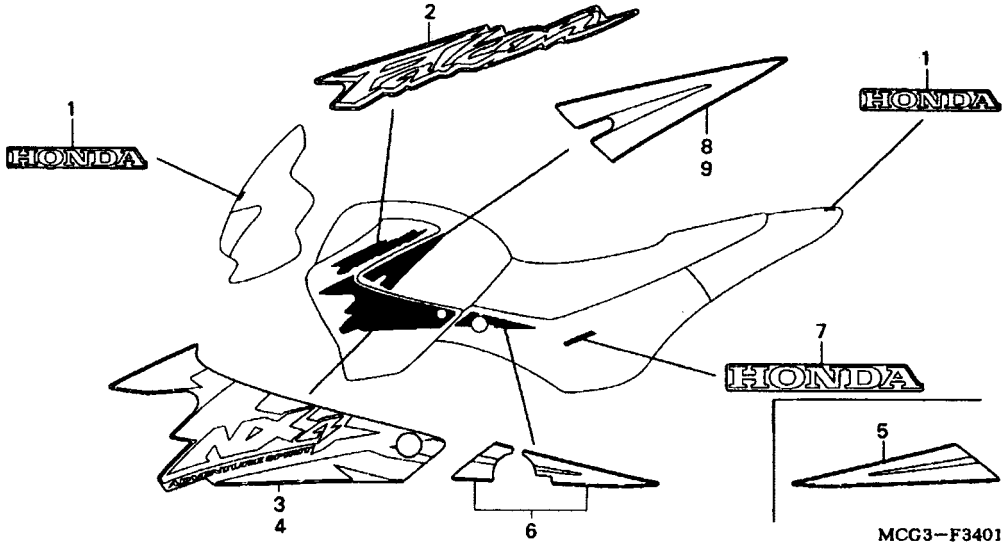

Item de serviço	T.M.O.	Ref. Nº	Nº da peça	Descrição	Qtd. NX4 Falcon 00	01	02	03	04	05	06	Nº de série		Nota
		7	64231-MCG-980ZA	Emblema B, Tampa Lateral *Tipo 1*	–	–	–	2	2	–	–			
			64231-MCG-980ZB	Emblema B, Tampa Lateral *Tipo 2*	–	–	–	2	2	–	–			
			64231-MCG-980ZC	Emblema B, Tampa Lateral *Tipo 3*	–	–	–	2	2	–	–			
		8	64235-MCG-980ZA	Faixa, Direita Tanque *Tipo 1*	–	–	–	1	1	–	–			
			64235-MCG-980ZB	Faixa, Direita Tanque *Tipo 2*	–	–	–	1	1	–	–			
			64235-MCG-980ZC	Faixa, Direita Tanque *Tipo 3*	–	–	–	1	1	–	–			
		9	64236-MCG-980ZA	Faixa, Esquerda Tanque *Tipo 1*	–	–	–	1	1	–	–			
			64236-MCG-980ZB	Faixa, Esquerda Tanque *Tipo 2*	–	–	–	1	1	–	–			
			64236-MCG-980ZC	Faixa, Esquerda Tanque *Tipo 3*	–	–	–	1	1	–	–			

Service item	F.R.T	Ref. Nº	Part No.	Description	Reqd Nº NX4 Falcon 00	01	02	03	04	05	06	Serial No.		Area Code
		7	64231-MCG-980ZA	Mark B, Side Cover *Type 1*	–	–	–	2	2	–	–			
			64231-MCG-980ZB	Mark B, Side Cover *Type 2*	–	–	–	2	2	–	–			
			64231-MCG-980ZC	Mark B, Side Cover *Type 3*	–	–	–	2	2	–	–			
		8	64235-MCG-980ZA	Stripe, R. Fuel Tank *Type 1*	–	–	–	1	1	–	–			
			64235-MCG-980ZB	Stripe, R. Fuel Tank *Type 2*	–	–	–	1	1	–	–			
			64235-MCG-980ZC	Stripe, R. Fuel Tank *Type 3*	–	–	–	1	1	–	–			
		9	64236-MCG-980ZA	Stripe, L. Fuel Tank *Type 1*	–	–	–	1	1	–	–			
			64236-MCG-980ZB	Stripe, L. Fuel Tank *Type 2*	–	–	–	1	1	–	–			
			64236-MCG-980ZC	Stripe, L. Fuel Tank *Type 3*	–	–	–	1	1	–	–			

Artículo de Servicio	THLL	Ref. Nº	Nº de Pieza	Descripción	Cant. Reqd. NX4 Falcon 00	01	02	03	04	05	06	Nº de série		Tipo
		7	64231-MCG-980ZA	Franja B, Cubierta Lateral *Tipo 1*	–	–	–	2	2	–	–			
			64231-MCG-980ZB	Franja B, Cubierta Lateral *Tipo 2*	–	–	–	2	2	–	–			
			64231-MCG-980ZC	Franja B, Cubierta Lateral *Tipo 3*	–	–	–	2	2	–	–			
		8	64235-MCG-980ZA	Franja Derecha Tanque Combustíble *Tipo 1*	–	–	–	1	1	–	–			
			64235-MCG-980ZB	Franja Derecha Tanque Combustíble *Tipo 2*	–	–	–	1	1	–	–			
			64235-MCG-980ZC	Franja Derecha Tanque Combustíble *Tipo 3*	–	–	–	1	1	–	–			
		9	64236-MCG-980ZA	Franja Izquierda Tanque Combustíble *Tipo 1*	–	–	–	1	1	–	–			
			64236-MCG-980ZB	Franja Izquierda Tanque Combustíble *Tipo 2*	–	–	–	1	1	–	–			
			64236-MCG-980ZC	Franja Izquierda Tanque Combustíble *Tipo 3*	–	–	–	1	1	–	–			

C-35.4 (4R000001 ~)

Emblemas (04)

Marks (04)

Franjas (04)

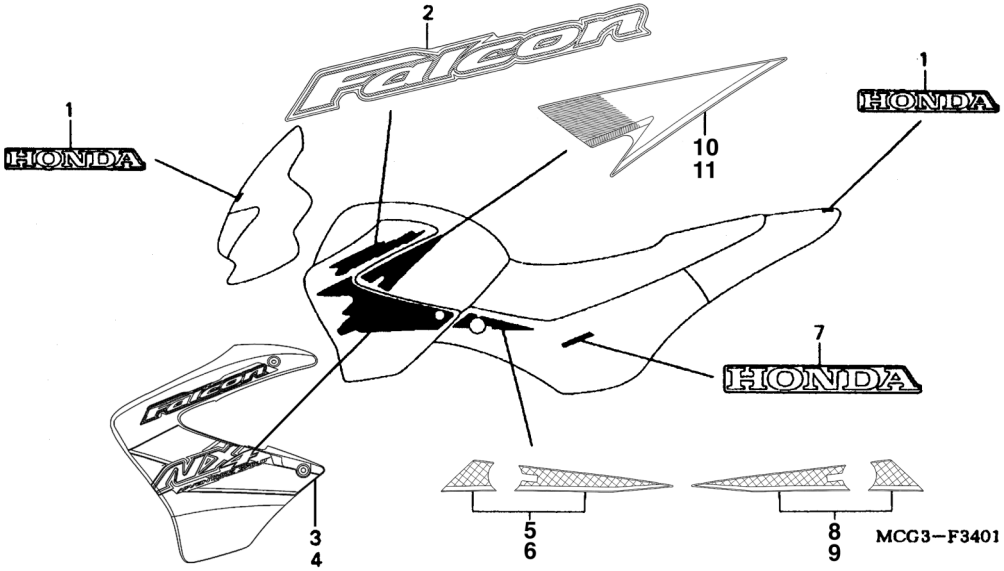

Item de serviço	T.M.O.	Ref. Nº	Nº da peça	Descrição	Qtd. NX4 Falcon 00	01	02	03	04	05	06	Nº de série		Nota
		1	61320-MCG-850ZA	Emblema, HONDA *Tipo 5* *BG-128C*	–	–	–	–	2	–	–			
			61320-MCG-850ZB	Emblema, HONDA *Tipo 6* *R-294*	–	–	–	–	2	–	–			
			61320-MCG-850ZC	Emblema, HONDA *Tipo 7* *NH-1*	–	–	–	–	2	–	–			
		2	64223-MCG-850ZA	Emblema A, Carenagem Direita *Tipo 1*	–	–	–	–	2	–	–			
			64223-MCG-850ZB	Emblema A, Carenagem Direita *Tipo 2*	–	–	–	–	2	–	–			
			64223-MCG-850ZC	Emblema A, Carenagem Direita *Tipo 3*	–	–	–	–	2	–	–			
		3	64225-MCG-850ZA	Emblema B, Carenagem Direita *Tipo 1*	–	–	–	–	1	–	–			
			64225-MCG-850ZB	Emblema B, Carenagem Direita *Tipo 2*	–	–	–	–	1	–	–			
			64225-MCG-850ZC	Emblema B, Carenagem Direita *Tipo 3*	–	–	–	–	1	–	–			
		4	64226-MCG-850ZA	Emblema B, Carenagem Esquerda *Tipo 1*	–	–	–	–	1	–	–			
			64226-MCG-850ZB	Emblema B, Carenagem Esquerda *Tipo 2*	–	–	–	–	1	–	–			
			64226-MCG-850ZC	Emblema B, Carenagem Esquerda *Tipo 3*	–	–	–	–	1	–	–			
		5	64229-MCG-850ZA	Faixa A, Tampa Lateral Direita *Tipo 1* *BG-128C* Verde Selva Candy	–	–	–	–	1	–	–			
			64229-MCG-850ZB	Faixa A, Tampa Lateral Direita *Tipo 2*	–	–	–	–	1	–	–			
			64229-MCG-850ZC	Faixa A, Tampa Lateral Dir. *Tipo 3* *NH-1* Preto	–	–	–	–	1	–	–			
		6	64230-MCG-850ZA	Faixa A, Tampa Lateral Esquerda *Tipo 1*	–	–	–	–	1	–	–			
			64230-MCG-850ZB	Faixa A, Tampa Lateral Esquerda *Tipo 2*	–	–	–	–	1	–	–			
			64230-MCG-850ZC	Faixa A, Tampa Lateral Esquerda *Tipo 3*	–	–	–	–	1	–	–			

Service item	F.R.T	Ref. Nº	Part No.	Description	Reqd Nº NX4 Falcon 00	01	02	03	04	05	06	Serial No.		Area Code
		1	61320-MCG-850ZA	Mark, HONDA *Type 5* *BG-128C*	–	–	–	–	2	–	–			
			61320-MCG-850ZB	Mark, HONDA *Type 6* *R-294*	–	–	–	–	2	–	–			
			61320-MCG-850ZC	Mark, HONDA *Type 7* *NH-1*	–	–	–	–	2	–	–			
		2	64223-MCG-850ZA	Mark A, R. Shroud *Type 1*	–	–	–	–	2	–	–			
			64223-MCG-850ZB	Mark A, R. Shroud *Type 2*	–	–	–	–	2	–	–			
			64223-MCG-850ZC	Mark A, R. Shroud *Type 3*	–	–	–	–	2	–	–			
		3	64225-MCG-850ZA	Mark B, R. Shroud *Type 1*	–	–	–	–	1	–	–			
			64225-MCG-850ZB	Mark B, R. Shroud *Type 2*	–	–	–	–	1	–	–			
			64225-MCG-850ZC	Mark B, R. Shroud *Type 3*	–	–	–	–	1	–	–			
		4	64226-MCG-850ZA	Mark B, L. Shroud *Type 1*	–	–	–	–	1	–	–			
			64226-MCG-850ZB	Mark B, L. Shroud *Type 2*	–	–	–	–	1	–	–			
			64226-MCG-850ZC	Mark B, L. Shroud *Type 3*	–	–	–	–	1	–	–			
		5	64229-MCG-850ZA	Mark, Side Cover R. *Type 1* *BG-128C* Candy Selva Green	–	–	–	–	1	–	–			
			64229-MCG-850ZB	Mark, Side Cover R. *Type 2*	–	–	–	–	1	–	–			
			64229-MCG-850ZC	Mark, Side Cover R. *Type 3* *NH-1* Black	–	–	–	–	1	–	–			
		6	64230-MCG-850ZA	Mark, Side Cover L. *Type 1*	–	–	–	–	1	–	–			
			64230-MCG-850ZB	Mark, Side Cover L. *Type 2*	–	–	–	–	1	–	–			
			64230-MCG-850ZC	Mark, Side Cover L. *Type 3*	–	–	–	–	1	–	–			

Artículo de Servicio	THLL	Ref. Nº	Nº de Pieza	Descripción	Cant. Reqd. NX4 Falcon 00	01	02	03	04	05	06	Nº de série		Tipo
		1	61320-MCG-850ZA	Franja, HONDA *Tipo 5* *BG-128C*	–	–	–	–	2	–	–			
			61320-MCG-850ZB	Franja, HONDA *Tipo 6* *R-294*	–	–	–	–	2	–	–			
			61320-MCG-850ZC	Franja, HONDA *Tipo 7* *NH-1*	–	–	–	–	2	–	–			
		2	64223-MCG-850ZA	Franja Soporte Derecho *Tipo 1*	–	–	–	–	2	–	–			
			64223-MCG-850ZB	Franja Soporte Derecho *Tipo 2*	–	–	–	–	2	–	–			
			64223-MCG-850ZC	Franja Soporte Derecho *Tipo 3*	–	–	–	–	2	–	–			
		3	64225-MCG-850ZA	Franja B, Soporte Derecho *Tipo 1*	–	–	–	–	1	–	–			
			64225-MCG-850ZB	Franja B, Soporte Derecho *Tipo 2*	–	–	–	–	1	–	–			
			64225-MCG-850ZC	Franja B, Soporte Derecho *Tipo 3*	–	–	–	–	1	–	–			
		4	64226-MCG-850ZA	Franja B, Soporte Izquierdo *Tipo 1*	–	–	–	–	1	–	–			
			64226-MCG-850ZB	Franja B, Soporte Izquierdo *Tipo 2*	–	–	–	–	1	–	–			
			64226-MCG-850ZC	Franja B, Soporte Izquierdo *Tipo 3*	–	–	–	–	1	–	–			
		5	64229-MCG-850ZA	Franja, Cubierta Lateral Derecha *Tipo 1* *BG-128C* Verde Selva Candy	–	–	–	–	1	–	–			
			64229-MCG-850ZB	Franja, Cubierta Lateral Derecha *Tipo 2*	–	–	–	–	1	–	–			
			64229-MCG-850ZC	Franja, Cubierta Lateral Derecha *Tipo 3* *NH-1* Negro	–	–	–	–	1	–	–			
		6	64230-MCG-850ZA	Franja, Cubierta Lateral Izquierda *Tipo 1*	–	–	–	–	1	–	–			
			64230-MCG-850ZB	Franja, Cubierta Lateral Izquierda *Tipo 2*	–	–	–	–	1	–	–			
			64230-MCG-850ZC	Franja, Cubierta Lateral Izquierda *Tipo 3*	–	–	–	–	1	–	–			

C-35.4 (4R000001 ~)

Emblemas (04)

Marks (04)

Franjas (04)

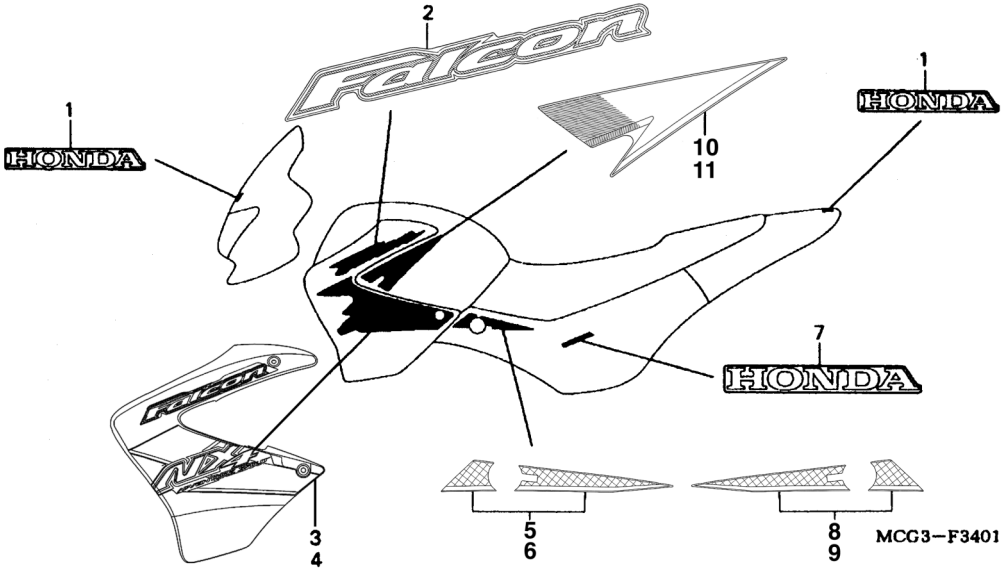

Item de serviço	T.M.O.	Ref. Nº	Nº da peça	Descrição	Qtd. NX4 Falcon 00	01	02	03	04	05	06	Nº de série		Nota
		7	64231-MCG-850ZA	Emblema B, Tampa Lateral *Tipo 1*	–	–	–	–	2	–	–			
			64231-MCG-850ZB	Emblema B, Tampa Lateral *Tipo 2*	–	–	–	–	2	–	–			
			64231-MCG-850ZC	Emblema B, Tampa Lateral *Tipo 3*	–	–	–	–	2	–	–			
		8	64232-MCJ-850ZA	Emblema A, Tampa Lateral Direita *Tipo 1* *R-294* Vermelho Brasileiro	–	–	–	–	1	–	–			
		9	64233-MCJ-850ZA	Emblema A, Tampa Lateral Esquerda *Tipo 1* *R-294* Vermelho Brasileiro	–	–	–	–	1	–	–			
		10	64235-MCG-850ZA	Faixa, Direita Tanque *Tipo 1*	–	–	–	–	1	–	–			
			64235-MCG-850ZB	Faixa, Direita Tanque *Tipo 2*	–	–	–	–	1	–	–			
			64235-MCG-850ZC	Faixa, Direita Tanque *Tipo 3*	–	–	–	–	1	–	–			
		11	64236-MCG-850ZA	Faixa, Esquerda Tanque *Tipo 1*	–	–	–	–	1	–	–			
			64236-MCG-850ZB	Faixa, Esquerda Tanque *Tipo 2*	–	–	–	–	1	–	–			
			64236-MCG-850ZC	Faixa, Esquerda Tanque *Tipo 3*	–	–	–	–	1	–	–			

Service item	F.R.T	Ref. Nº	Part No.	Description	Reqd Nº NX4 Falcon 00	01	02	03	04	05	06	Serial No.		Area Code
		7	64231-MCG-850ZA	Mark B, Side Cover *Type 1*	–	–	–	–	2	–	–			
			64231-MCG-850ZB	Mark B, Side Cover *Type 2*	–	–	–	–	2	–	–			
			64231-MCG-850ZC	Mark B, Side Cover *Type 3*	–	–	–	–	2	–	–			
		8	64232-MCJ-850ZA	Mark A, R. Side Cover *Type 1* *R-294* Brazilian Red	–	–	–	–	1	–	–			
		9	64233-MCJ-850ZA	Mark A, L. Side Cover *Type 1* *R-294* Brazilian Red	–	–	–	–	1	–	–			
		10	64235-MCG-850ZA	Stripe, R. Fuel Tank *Type 1*	–	–	–	–	1	–	–			
			64235-MCG-850ZB	Stripe, R. Fuel Tank *Type 2*	–	–	–	–	1	–	–			
			64235-MCG-850ZC	Stripe, R. Fuel Tank *Type 3*	–	–	–	–	1	–	–			
		11	64236-MCG-850ZA	Stripe, L. Fuel Tank *Type 1*	–	–	–	–	1	–	–			
			64236-MCG-850ZB	Stripe, L. Fuel Tank *Type 2*	–	–	–	–	1	–	–			
			64236-MCG-850ZC	Stripe, L. Fuel Tank *Type 3*	–	–	–	–	1	–	–			

Artículo de Servicio	THLL	Ref. Nº	Nº de Pieza	Descripción	Cant. Reqd. NX4 Falcon 00	01	02	03	04	05	06	Nº de série		Tipo
		7	64231-MCG-850ZA	Franja B, Cubierta Lateral *Tipo 1*	–	–	–	–	2	–	–			
			64231-MCG-850ZB	Franja B, Cubierta Lateral *Tipo 2*	–	–	–	–	2	–	–			
			64231-MCG-850ZC	Franja B, Cubierta Lateral *Tipo 3*	–	–	–	–	2	–	–			
		8	64232-MCJ-850ZA	Franja A, Cubierta Lateral Derecha *Tipo 1* *R-294* Rojo Brasileño	–	–	–	–	1	–	–			
		9	64233-MCJ-850ZA	Franja A, Cubierta Lateral Izquierda *Tipo 1* *R-294* Rojo Brasileño	–	–	–	–	1	–	–			
		10	64235-MCG-850ZA	Franja Derecha Tanque Combustíble *Tipo 1*	–	–	–	–	1	–	–			
			64235-MCG-850ZB	Franja Derecha Tanque Combustíble *Tipo 2*	–	–	–	–	1	–	–			
			64235-MCG-850ZC	Franja Derecha Tanque Combustíble *Tipo 3*	–	–	–	–	1	–	–			
		11	64236-MCG-850ZA	Franja Izquierda Tanque Combustíble *Tipo 1*	–	–	–	–	1	–	–			
			64236-MCG-850ZB	Franja Izquierda Tanque Combustíble *Tipo 2*	–	–	–	–	1	–	–			
			64236-MCG-850ZC	Franja Izquierda Tanque Combustíble *Tipo 3*	–	–	–	–	1	–	–			

C-35.5 (5R000001 ~)

Emblemas

Marks

Franjas

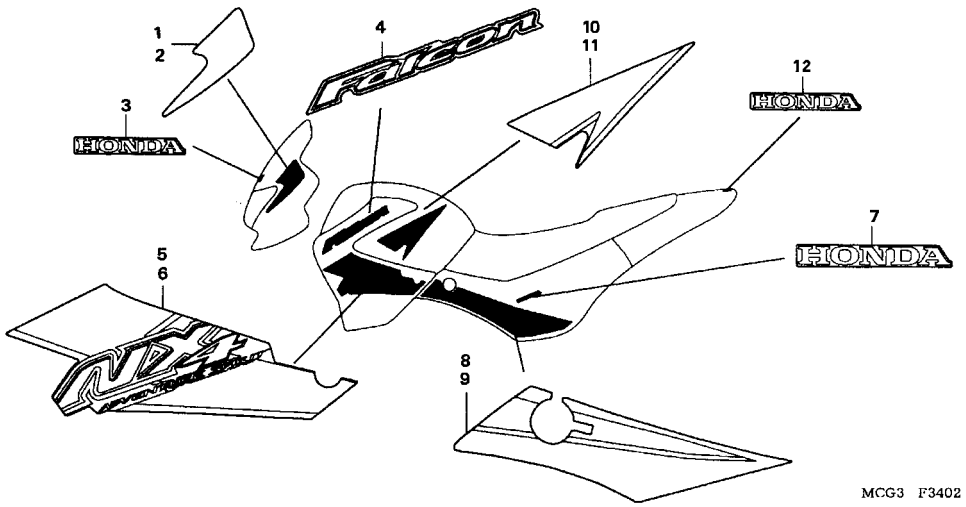

Item de serviço	T.M.O.	Ref. Nº	Nº da peça	Descrição	Qtd. NX4 Falcon 00	01	02	03	04	05	06	Nº de série		Nota
		1	61303-MCG-900ZA	Faixa, Visor Dianteiro Direito *Tipo 1*	–	–	–	–	–	1	–			
			61303-MCG-900ZB	Faixa, Visor Dianteiro Direito *Tipo 2*	–	–	–	–	–	1	–			
			61303-MCG-900ZC	Faixa, Visor Dianteiro Direito *Tipo 3*	–	–	–	–	–	1	–			
		2	61304-MCG-900ZA	Faixa, Visor Dianteiro Esquerdo *Tipo 1*	–	–	–	–	–	1	–			
			61304-MCG-900ZB	Faixa, Visor Dianteiro Esquerdo *Tipo 2*	–	–	–	–	–	1	–			
			61304-MCG-900ZC	Faixa, Visor Dianteiro Esquerdo *Tipo 3*	–	–	–	–	–	1	–			
		3	61320-MCG-930ZA	Emblema, HONDA *Tipo 5* *BG-128C*	–	–	–	–	–	1	–			
		4	64223-MCG-900ZA	Emblema A, Carenagem *Tipo 1*	–	–	–	–	–	2	–			
			64223-MCG-900ZB	Emblema A, Carenagem *Tipo 2*	–	–	–	–	–	2	–			
		5	64225-MCG-900ZA	Emblema B, Carenagem Direita *Tipo 1*	–	–	–	–	–	1	–			
			64225-MCG-900ZB	Emblema B, Carenagem Direita *Tipo 2*	–	–	–	–	–	1	–			
			64225-MCG-900ZC	Emblema B, Carenagem Direita *Tipo 3*	–	–	–	–	–	1	–			
		6	64226-MCG-900ZA	Emblema B, Carenagem Esquerda *Tipo 1*	–	–	–	–	–	1	–			
			64226-MCG-900ZB	Emblema B, Carenagem Esquerda *Tipo 2*	–	–	–	–	–	1	–			
			64226-MCG-900ZC	Emblema B, Carenagem Esquerda *Tipo 3*	–	–	–	–	–	1	–			
		7	64231-MCG-900ZA	Faixa A, Tampa Lateral Direita *Tipo 1*	–	–	–	–	–	1	–			
		8	64232-MCG-900ZA	Faixa A, Tampa Lateral Direita *Tipo 1*	–	–	–	–	–	1	–			
			64232-MCG-900ZB	Faixa A, Tampa Lateral Direita *Tipo 2*	–	–	–	–	–	1	–			
			64232-MCG-900ZC	Faixa A, Tampa Lateral Direita *Tipo 3*	–	–	–	–	–	1	–			

Service item	F.R.T	Ref. Nº	Part No.	Description	Reqd Nº NX4 Falcon 00	01	02	03	04	05	06	Serial No.		Area Code
		1	61303-MCG-900ZA	Mark, FR. R. Visor Set *Type 1*	–	–	–	–	–	1	–			
			61303-MCG-900ZB	Mark, FR. R. Visor Set *Type 2*	–	–	–	–	–	1	–			
			61303-MCG-900ZC	Mark, FR. R. Visor Set *Type 3*	–	–	–	–	–	1	–			
		2	61304-MCG-900ZA	Mark, FR. L. Visor Set *Type 1*	–	–	–	–	–	1	–			
			61304-MCG-900ZB	Mark, FR. L. Visor Set *Type 2*	–	–	–	–	–	1	–			
			61304-MCG-900ZC	Mark, FR. L. Visor Set *Type 3*	–	–	–	–	–	1	–			
		3	61320-MCG-930ZA	Mark, HONDA *Type 5* *BG-128C*	–	–	–	–	–	1	–			
		4	64223-MCG-900ZA	Mark A, Shroud *Type 1*	–	–	–	–	–	2	–			
			64223-MCG-900ZB	Mark A, Shroud *Type 2*	–	–	–	–	–	2	–			
		5	64225-MCG-900ZA	Mark B, R. Shroud *Type 1*	–	–	–	–	–	1	–			
			64225-MCG-900ZB	Mark B, R. Shroud *Type 2*	–	–	–	–	–	1	–			
			64225-MCG-900ZC	Mark B, R. Shroud *Type 3*	–	–	–	–	–	1	–			
		6	64226-MCG-900ZA	Mark B, L. Shroud *Type 1*	–	–	–	–	–	1	–			
			64226-MCG-900ZB	Mark B, L. Shroud *Type 2*	–	–	–	–	–	1	–			
			64226-MCG-900ZC	Mark B, L. Shroud *Type 3*	–	–	–	–	–	1	–			
		7	64231-MCG-900ZA	Mark, Side Cover R. *Type 1*	–	–	–	–	–	1	–			
		8	64232-MCG-900ZA	Mark, Side Cover R. *Type 1*	–	–	–	–	–	1	–			
			64232-MCG-900ZB	Mark, Side Cover R. *Type 2*	–	–	–	–	–	1	–			
			64232-MCG-900ZC	Mark, Side Cover R. *Type 3*	–	–	–	–	–	1	–			

Artículo de Servicio	THLL	Ref. Nº	Nº de Pieza	Descripción	Cant. Reqd. NX4 Falcon 00	01	02	03	04	05	06	Nº de série		Tipo
		1	61303-MCG-900ZA	Franja, Visor Delantero Derecho *Tipo 1*	–	–	–	–	–	1	–			
			61303-MCG-900ZB	Franja, Visor Delantero Derecho *Tipo 2*	–	–	–	–	–	1	–			
			61303-MCG-900ZC	Franja, Visor Delantero Derecho *Tipo 3*	–	–	–	–	–	1	–			
		2	61304-MCG-900ZA	Franja, Visor Delantero Izquierdo *Tipo 1*	–	–	–	–	–	1	–			
			61304-MCG-900ZB	Franja, Visor Delantero Izquierdo *Tipo 2*	–	–	–	–	–	1	–			
			61304-MCG-900ZC	Franja, Visor Delantero Izquierdo *Tipo 3*	–	–	–	–	–	1	–			
		3	61320-MCG-930ZA	Franja, HONDA *Tipo 5* *BG-128C*	–	–	–	–	–	1	–			
		4	64223-MCG-900ZA	Franja Soporte *Tipo 1*	–	–	–	–	–	2	–			
			64223-MCG-900ZB	Franja Soporte *Tipo 2*	–	–	–	–	–	2	–			
		5	64225-MCG-900ZA	Franja B, Soporte Derecho *Tipo 1*	–	–	–	–	–	1	–			
			64225-MCG-900ZB	Franja B, Soporte Derecho *Tipo 2*	–	–	–	–	–	1	–			
			64225-MCG-900ZC	Franja B, Soporte Derecho *Tipo 3*	–	–	–	–	–	1	–			
		6	64226-MCG-900ZA	Franja B, Soporte Izquierdo *Tipo 1*	–	–	–	–	–	1	–			
			64226-MCG-900ZB	Franja B, Soporte Izquierdo *Tipo 2*	–	–	–	–	–	1	–			
			64226-MCG-900ZC	Franja B, Soporte Izquierdo *Tipo 3*	–	–	–	–	–	1	–			
		7	64231-MCG-900ZA	Franja, Cubierta Lateral Derecha *Tipo 1*	–	–	–	–	–	1	–			
		8	64232-MCG-900ZA	Franja, Cubierta Lateral Derecha *Tipo 1*	–	–	–	–	–	1	–			
			64232-MCG-900ZB	Franja, Cubierta Lateral Derecha *Tipo 2*	–	–	–	–	–	1	–			
			64232-MCG-900ZC	Franja, Cubierta Lateral Derecha *Tipo 3*	–	–	–	–	–	1	–			

C-35.5 (5R000001 ~)

Emblemas

Marks

Franjas

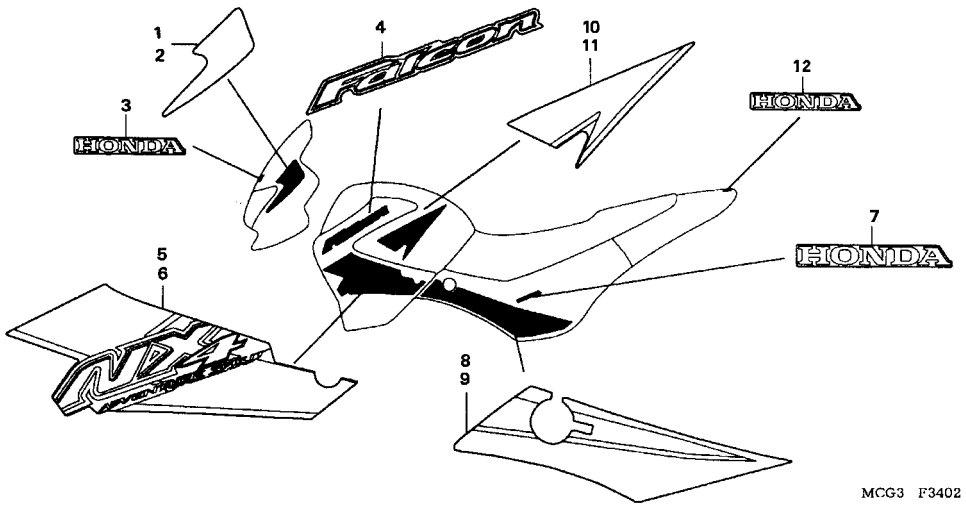

Item de serviço	T.M.O.	Ref. Nº	Nº da peça	Descrição	Qtd. NX4 Falcon 00	01	02	03	04	05	06	Nº de série		Nota
		9	64233-MCG-900ZA	Faixa A, Tampa Lateral Esquerda *Tipo 1*	–	–	–	–	–	1	–			
			64233-MCG-900ZB	Faixa A, Tampa Lateral Esquerda *Tipo 2*	–	–	–	–	–	1	–			
			64233-MCG-900ZC	Faixa A, Tampa Lateral Esquerda *Tipo 3*	–	–	–	–	–	1	–			
		10	64235-MCG-900ZA	Faixa, Direita Tanque *Tipo 1*	–	–	–	–	–	1	–			
			64235-MCG-900ZB	Faixa, Direita Tanque *Tipo 2*	–	–	–	–	–	1	–			
			64235-MCG-900ZC	Faixa, Direita Tanque *Tipo 3*	–	–	–	–	–	1	–			
		11	64236-MCG-900ZA	Faixa, Esquerda Tanque *Tipo 1*	–	–	–	–	–	1	–			
			64236-MCG-900ZB	Faixa, Esquerda Tanque *Tipo 2*	–	–	–	–	–	1	–			
			64236-MCG-900ZC	Faixa, Esquerda Tanque *Tipo 3*	–	–	–	–	–	1	–			
		12	61320-MCG-930ZA	Emblema, HONDA *Tipo 1*	–	–	–	–	–	1	–			

Service item	F.R.T	Ref. Nº	Part No.	Description	Reqd Nº NX4 Falcon 00	01	02	03	04	05	06	Serial No.		Area Code
		9	64233-MCG-900ZA	Mark, Side Cover L. *Type 1*	–	–	–	–	–	1	–			
			64233-MCG-900ZB	Mark, Side Cover L. *Type 2*	–	–	–	–	–	1	–			
			64233-MCG-900ZC	Mark, Side Cover L. *Type 3*	–	–	–	–	–	1	–			
		10	64235-MCG-900ZA	Stripe, R. Fuel Tank *Type 1*	–	–	–	–	–	1	–			
			64235-MCG-900ZB	Stripe, R. Fuel Tank *Type 2*	–	–	–	–	–	1	–			
			64235-MCG-900ZC	Stripe, R. Fuel Tank *Type 3*	–	–	–	–	–	1	–			
		11	64236-MCG-900ZA	Stripe, L. Fuel Tank *Type 1*	–	–	–	–	–	1	–			
			64236-MCG-900ZB	Stripe, L. Fuel Tank *Type 2*	–	–	–	–	–	1	–			
			64236-MCG-900ZC	Stripe, L. Fuel Tank *Type 3*	–	–	–	–	–	1	–			
		12	61320-MCG-930ZA	Mark, HONDA *Type 1*	–	–	–	–	–	1	–			

Artículo de Servicio	THLL	Ref. Nº	Nº de Pieza	Descripción	Cant. Reqd. NX4 Falcon 00	01	02	03	04	05	06	Nº de série		Tipo
		9	64232-MCG-900ZA	Franja, Cubierta Lateral Izquierda *Tipo 1*	–	–	–	–	–	1	–			
			64232-MCG-900ZB	Franja, Cubierta Lateral Izquierda *Tipo 2*	–	–	–	–	–	1	–			
			64232-MCG-900ZC	Franja, Cubierta Lateral Izquierda *Tipo 3*	–	–	–	–	–	1	–			
		10	64235-MCG-900ZA	Franja Derecha Tanque Combustíble *Tipo 1*	–	–	–	–	–	1	–			
			64235-MCG-900ZB	Franja Derecha Tanque Combustíble *Tipo 2*	–	–	–	–	–	1	–			
			64235-MCG-900ZC	Franja Derecha Tanque Combustíble *Tipo 3*	–	–	–	–	–	1	–			
		11	64236-MCG-900ZA	Franja Izquierda Tanque Combustíble *Tipo 1*	–	–	–	–	–	1	–			
			64236-MCG-900ZB	Franja Izquierda Tanque Combustíble *Tipo 2*	–	–	–	–	–	1	–			
			64236-MCG-900ZC	Franja Izquierda Tanque Combustíble *Tipo 3*	–	–	–	–	–	1	–			
		12	61320-MCG-930ZA	Franja, HONDA *Tipo 1*	–	–	–	–	–	1	–			

C-35.6 (6R000001 ~)

Emblemas

Marks

Franjas

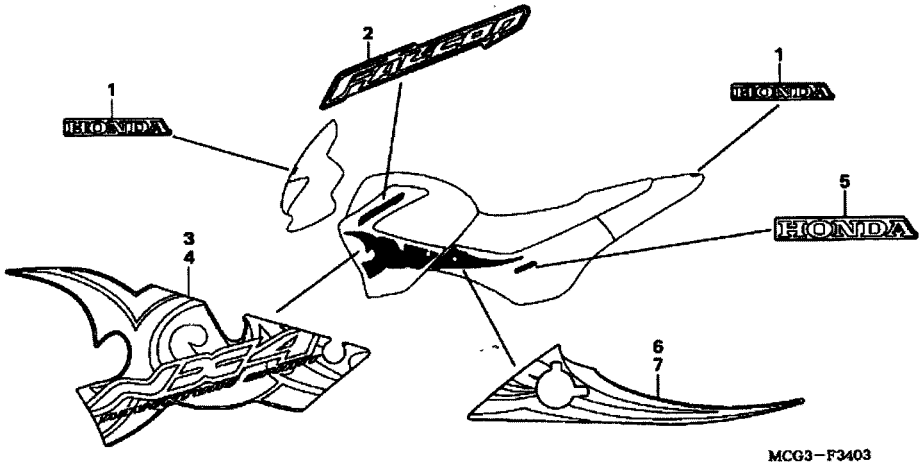

Item de serviço	T.M.O.	Ref. Nº	Nº da peça	Descrição	Qtd. NX4 Falcon 00	01	02	03	04	05	06	Nº de série		Nota
		1	61320-MCG-770ZA	Emblema, Honda, *NH-A37M* Prata Metálico	–	–	–	–	–	–	2			
			61320-MCG-770ZB	Emblema, Honda, *PB-366M* Azul Metálico	–	–	–	–	–	–	2			
			61320-MCG-930ZA	Emblema, Honda, *NH-1* Preto	–	–	–	–	–	–	2			
		2	64223-MCG-770ZA	Faixa A, Carenagem *NH-A37M* Prata Metálico	–	–	–	–	–	–	2			
			64223-MCG-770ZB	Faixa A, Carenagem *PB-366M* Azul Metálico	–	–	–	–	–	–	2			
			64223-MCG-770ZC	Faixa A, Carenagem *NH-1* Preto	–	–	–	–	–	–	2			
		3	64225-MCG-770ZA	Faixa B, Carenagem Dir. *NH-A37M* Prata Metálico	–	–	–	–	–	–	1			
			64225-MCG-770ZB	Faixa B, Carenagem Dir. *PB-366M* Azul Metálico	–	–	–	–	–	–	1			
			64225-MCG-770ZC	Faixa B, Carenagem Dir. *NH-1* Preto	–	–	–	–	–	–	1			
		4	64226-MCG-770ZA	Faixa B, Carenagem Esq. *NH-A37M* Prata Metálico	–	–	–	–	–	–	1			
			64226-MCG-770ZB	Faixa B, Carenagem Esq. *PB-366M* Azul Metálico	–	–	–	–	–	–	1			
			64226-MCG-770ZC	Faixa B, Carenagem Esq. *NH-1* Preto	–	–	–	–	–	–	1			
		5	64231-MCG-770ZA	Emblema, Tampa Lat. Dir. *NH-A37M* Prata Metálico	–	–	–	–	–	–	2			
			64231-MCG-770ZB	Emblema, Tampa Lat. Dir. *PB-366M* Azul Metálico	–	–	–	–	–	–	2			
			64231-MCG-930ZA	Emblema, Tampa Lat. Dir. *NH-1* Preto	–	–	–	–	–	–	2			
		6	64232-MCG-770ZA	Faixa, Tampa Lat. Dir. *NH-A37M* Prata Metálico	–	–	–	–	–	–	1			
			64232-MCG-770ZB	Faixa, Tampa Lat. Dir. *PB-366M* Azul Metálico	–	–	–	–	–	–	1			
			64232-MCG-770ZC	Faixa, Tampa Lat. Dir. *NH-1* Preto	–	–	–	–	–	–	1			
		7	64233-MCG-770ZA	Faixa, Tampa Lat. Esq. *NH-A37M* Prata Metálico	–	–	–	–	–	–	1			
			64233-MCG-770ZB	Faixa, Tampa Lat. Esq. *PB-366M* Azul Metálico	–	–	–	–	–	–	1			
			64233-MCG-770ZC	Faixa, Tampa Lat. Esq. *NH-1* Preto	–	–	–	–	–	–	1			

Service item	F.R.T	Ref. Nº	Part No.	Description	Reqd Nº NX4 Falcon 00	01	02	03	04	05	06	Serial No.		Area Code
		1	61320-MCG-770ZA	Mark, HONDA *NH-A37M* Metallic Silver	–	–	–	–	–	–	2			
			61320-MCG-770ZB	Mark, HONDA *PB-366M* Metallic Blue	–	–	–	–	–	–	2			
			61320-MCG-930ZA	Mark, HONDA *NH-1* Black	–	–	–	–	–	–	2			
		2	64223-MCG-770ZA	Stripe A, Shroud *NH-A37M* Metallic Silver	–	–	–	–	–	–	2			
			64223-MCG-770ZB	Stripe A, Shroud *PB-366M* Metallic Blue	–	–	–	–	–	–	2			
			64223-MCG-770ZC	Stripe A, Shroud *NH-1* Black	–	–	–	–	–	–	2			
		3	64225-MCG-770ZA	Stripe B, R. Shroud *NH-A37M* Metallic Silver	–	–	–	–	–	–	1			
			64225-MCG-770ZB	Stripe B, R. Shroud *PB-366M* Metallic Blue	–	–	–	–	–	–	1			
			64225-MCG-770ZC	Stripe B, R. Shroud *NH-1* Black	–	–	–	–	–	–	1			
		4	64226-MCG-770ZA	Stripe B, L. Shroud *NH-A37M* Metallic Silver	–	–	–	–	–	–	1			
			64226-MCG-770ZB	Stripe B, L. Shroud *PB-366M* Metallic Blue	–	–	–	–	–	–	1			
			64226-MCG-770ZC	Stripe B, L. Shroud *NH-1* Black	–	–	–	–	–	–	1			
		5	64231-MCG-770ZA	Mark, Side Cover R. *NH-A37M* Metallic Silver	–	–	–	–	–	–	2			
			64231-MCG-770ZB	Mark, Side Cover R. *PB-366M* Metallic Blue	–	–	–	–	–	–	2			
			64231-MCG-930ZA	Mark, Side Cover R. *NH-1* Black	–	–	–	–	–	–	2			
		6	64232-MCG-770ZA	Stripe, Side Cover R. *NH-A37M* Metallic Silver	–	–	–	–	–	–	1			
			64232-MCG-770ZB	Stripe, Side Cover R. *PB-366M* Metallic Blue	–	–	–	–	–	–	1			
			64232-MCG-770ZC	Stripe, Side Cover R. *NH-1* Black	–	–	–	–	–	–	1			
		7	64233-MCG-770ZA	Stripe, Side Cover L. *NH-A37M* Metallic Silver	–	–	–	–	–	–	1			
			64233-MCG-770ZB	Stripe, Side Cover L. *PB-366M* Metallic Blue	–	–	–	–	–	–	1			
			64233-MCG-770ZC	Stripe, Side Cover L. *NH-1* Black	–	–	–	–	–	–	1			

Artículo de Servicio	THLL	Ref. Nº	Nº de Pieza	Descripción	Cant. Reqd. NX4 Falcon 00	01	02	03	04	05	06	Nº de série		Tipo
		1	61320-MCG-770ZA	Franja, HONDA, *NH-A37M* Plata Metálico	–	–	–	–	–	–	2			
			61320-MCG-770ZB	Franja, HONDA, *PB-366M* Azul Metálico	–	–	–	–	–	–	2			
			61320-MCG-930ZA	Franja, HONDA, *NH-1* Negro	–	–	–	–	–	–	2			
		2	64223-MCG-770ZA	Franja A, Soporte *NH-A37M* Plata Metálico	–	–	–	–	–	–	2			
			64223-MCG-770ZB	Franja A, Soporte *PB-366M* Azul Metálico	–	–	–	–	–	–	2			
			64223-MCG-770ZC	Franja A, Soporte *NH-1* Negro	–	–	–	–	–	–	2			
		3	64225-MCG-770ZA	Franja B, Soporte Derecho *NH-A37M* Plata Metálico	–	–	–	–	–	–	1			
			64225-MCG-770ZB	Franja B, Soporte Derecho *PB-366M* Azul Metálico	–	–	–	–	–	–	1			
			64225-MCG-770ZC	Franja B, Soporte Derecho *NH-1* Negro	–	–	–	–	–	–	1			
		4	64226-MCG-770ZA	Franja B, Soporte Izquierdo *NH-A37M* Plata Metálico	–	–	–	–	–	–	1			
			64226-MCG-770ZB	Franja B, Soporte Izquierdo *PB-366M* Azul Metálico	–	–	–	–	–	–	1			
			64226-MCG-770ZC	Franja B, Soporte Izquierdo *NH-1* Negro	–	–	–	–	–	–	1			
		5	64231-MCG-770ZA	Franja, Cubierta Lat. Derecha *NH-A37M* Plata Metálico	–	–	–	–	–	–	2			
			64231-MCG-770ZB	Franja, Cubierta Lat. Derecha *PB-366M* Azul Metálico	–	–	–	–	–	–	2			
			64231-MCG-930ZA	Franja, Cubierta Lat. Derecha *NH-1* Negro	–	–	–	–	–	–	2			
		6	64232-MCG-770ZA	Franja, Cubierta Lat. Derecha *NH-A37M* Plata Metálico	–	–	–	–	–	–	1			
			64232-MCG-770ZB	Franja, Cubierta Lat. Derecha *PB-366M* Azul Metálico	–	–	–	–	–	–	1			
			64232-MCG-770ZC	Franja, Cubierta Lat. Derecha *NH-1* Negro	–	–	–	–	–	–	1			
		7	64233-MCG-770ZA	Franja, Cubierta Lat. Izquierda *NH-A37M* Plata Metálico	–	–	–	–	–	–	1			
			64233-MCG-770ZB	Franja, Cubierta Lat. Izquierda *PB-366M* Azul Metálico	–	–	–	–	–	–	1			
			64233-MCG-770ZC	Franja, Cubierta Lat. Izquierda *NH-1* Negro	–	–	–	–	–	–	1			

ÍNDICE DE NÚMERO DE PEÇAS / PART NUMBER INDEX / INDICE DEL NUMERO DE LA PIEZA

Nº da Peça / Part nº / Nº de la Pieza	Nº do bloco / Block nº / Nº del Bloque
06000	
06410-MAN-910	C-12
06420-MCG-000	C-13
06421-MCG-000	C-13
06431-MA3-405	C-8
06431-MA3-405	C-11
11000	
11100-MCG-000	M-13
11100-MCG-940	M-13
11191-KCY-670	M-13
11200-MCG-000	M-13
11200-MCG-306	M-13
11200-MCG-941	M-13
11330-MCG-000	M-6
11333-MCG-000	M-6
11340-HN1-000	M-9
11344-MB0-000	C-17
11344-MB0-000	C-18
11352-MBV-000	M-9
11360-MCG-000	M-9
11360-MCG-910	M-9
11370-MCG-000	M-9
11377-HN1-000	M-9
11394-KCY-671	M-6
11395-KCY-671	M-9
12000	
12100-KCY-670	M-5
12100-MCG-940	M-5
12100-MCG-940	M-5.1
12191-KCY-671	M-5
12191-KCY-671	M-5.1
12200-MCG-000	M-2
12200-MCG-940	M-2
12209-KL4-005	M-3
12231-KN5-305	M-2
12251-MBV-003	M-2
12251-MBV-013	M-2
12251-MBV-711	M-2
12251-MBV-712	M-2
12310-MCG-000	M-1
12310-MCG-010	M-1
12361-KK0-000	M-1
12391-KCY-671	M-1
13000	
13000-HN1-000	M-14
13011-MCG-000	M-14
13021-MCG-000	M-14
13031-MCG-000	M-14
13101-MCG-000	M-14
13102-MCG-305	M-14
13103-MCG-305	M-14
13111-KCY-670	M-14
13111-KN6-930	M-11
13111-ZE0-000	M-11
13420-HN1-000	M-14
14000	
14000-MCG-000	M-3
14102-MN1-670	M-3
14105-KCY-670	M-3
14106-MN1-670	M-3
14121-KAS-900	M-3
14122-KV2-940	M-3
14125-KV2-940	M-2
14126-KV2-940	M-2
14312-KCZ-000	M-7
14321-MAN-620	M-4
14322-MAN-620	M-4
14325-KV2-942	M-3
14401-MBV-003	M-4
14411-KCY-670	M-3
14421-KCY-670	M-3
14431-KCY-670	M-3
14445-KF0-000	M-3
14446-KF0-000	M-3
14447-KF0-000	M-3
14451-MBV-000	M-3
14455-KCY-670	M-3
14456-KCY-670	M-3
14511-KCY-670	M-4
14515-KF0-000	M-4
14520-KCY-671	M-4
14520-MCG-770	M-4
14560-KCW-851	M-4
14620-KCY-670	M-4
14711-KCY-670	M-3
14721-KCY-670	M-3
14751-KCY-670	M-3
14761-KG0-003	M-3
14771-107-020	M-3
14775-KCY-670	M-3
14781-HA0-770	M-3
15000	
15100-HN1-000	M-8
15105-MCG-000	M-8
15106-MG3-000	M-8
15107-MG3-000	M-8
15108-MG3-000	M-8
15110-HN1-305	M-8
15111-MG3-000	M-8
15120-KCZ-305	M-8
15130-MCG-000	M-7
15151-KCY-671	M-8
15152-KCY-670	M-8
15412-HM5-A10	M-6
15413-MC8-000	M-6
15414-KF0-000	M-6
15421-MN1-671	M-13
15500-HN1-000	C-31
15510-MCG-000	C-31
15520-MCG-000	C-31
15561-MCG-000	C-31
15562-MCG-000	C-31
15650-MCG-000	C-31
15800-MCG-000	C-31
15805-MCG-000	C-31
15806-MCG-000	C-31
15807-MCG-000	C-31
16000	
16010-KPK-901	M-17
16010-MY6-770	M-17
16012-MCG-003	M-17
16012-MCG-771	M-17
16012-MCG-941	M-17
16012-MCG-961	M-17
16012-MCG-971	M-17
16013-MCG-003	M-17
16015-MCG-003	M-17
16016-KL8-900	M-17
16016-MCG-961	M-17
16029-KAS-970	M-17
16029-MCG-941	M-17
16037-MAK-000	M-17
16038-MBB-640	M-17
16038-MCG-003	M-17
16046-MY6-770	M-17
16048-KAS-970	M-17
16050-MCG-003	M-17
16060-MAK-000	M-17
16076-ND5-004	M-17
16100-MCG-003	M-17
16100-MCG-760	M-17
16100-MCG-771	M-17
16100-MCG-780	M-17
16100-MCG-790	M-17
16100-MCG-871	M-17
16100-MCG-881	M-17
16100-MCG-941	M-17
16100-MCG-962	M-17
16100-MCG-972	M-17
16107-MCG-003	M-17
16111-MCG-003	M-17
16111-MCG-771	M-17
16134-MY2-900	M-17
16140-MAK-000	M-17
16145-MZ2-780	M-17
16155-MN9-004	M-17
16163-KM4-004	M-17
16163-KPK-901	M-17
16165-MCG-003	M-17
16165-MCG-771	M-17
16173-001-004	C-13
16173-001-004	C-14
16173-001-004	C-14.1
16173-001-004	C-14.2
16180-ML6-671	M-17
16185-MN9-004	M-17
16199-MFC-621	M-17
16199-MN9-004	M-17
16211-MCG-000	M-2
1621A-MCG-300	M-2
16222-MCG-300	M-2
16229-MCG-000	M-2
16950-MCG-003	C-14
16950-MCG-003	C-14.1
16950-MCG-003	C-14.2
16950-MCG-003	C-14.3
16951-MCG-940	C-18
16951-MCG-940	C-18.1
16952-MCG-003	C-14
16952-MCG-003	C-14.1
16952-MCG-003	C-14.2
16952-MCG-003	C-14.3
16955-MCG-000	C-14
16955-MCG-000	C-14.1
16955-MCG-000	C-14.2
16955-MCG-000	C-14.3
16958-MA1-731	C-14
16958-MA1-731	C-14.1
16958-MA1-731	C-14.2
16958-MA1-731	C-14.3
16965-MCG-000	C-14
16965-MCG-000	C-14.1
16965-MCG-000	C-14.2
16965-MCG-000	C-14.3
16967-GA6-671	C-14
16967-GA6-671	C-14.1
16967-GA6-671	C-14.2
16967-GA6-671	C-14.3
17000	
17201-MG9-000	M-17
17211-MCG-000	C-16.4
17214-MCG-000	C-17
17225-MCG-000	C-17
17225-MCG-940	C-17
17235-MCG-000	C-17
17240-MCG-000	C-17
17245-107-010	C-31

ÍNDICE DE NÚMERO DE PEÇAS / PART NUMBER INDEX / INDICE DEL NUMERO DE LA PIEZA

Nº da Peça / Part nº / Nº de la Pieza	Nº do bloco / Block nº / Nº del Bloque
17252-KY1-000	C-17
17253-KT8-000	C-17
17253-MCG-000	C-17
17254-MCG-000	C-17
17255-MCG-000	C-17
17256-MM4-000	C-17
17265-MCG-000	C-17
17266-MCG-000	C-17
17316-MN1-670	C-18
17316-MN1-670	C-18.1
17370-419-700	C-17
17410-MCG-000	C-17
17500-MCG-850ZA	C-14.2
17500-MCG-850ZB	C-14.2
17500-MCG-850ZC	C-14.2
17500-MCG-900-ZG	C-14.3
17500-MCG-900ZA	C-14.3
17500-MCG-900ZB	C-14.3
17500-MCG-900ZC	C-14.3
17500-MCG-940ZA	C-14.1
17500-MCG-940ZB	C-14.1
17500-MCG-940ZC	C-14.1
17500-MCG-980ZA	C-14.1
17500-MCG-980ZB	C-14.1
17500-MCG-980ZC	C-14.1
17510-MCG-000ZA	C-14
17510-MCG-000ZB	C-14
17510-MCG-000ZC	C-14
17510-MCG-000ZD	C-14
17510-MCG-000ZE	C-14
17510-MCG-000ZF	C-14
17526-MCG-600	C-14
17526-MCG-600	C-14.3
17526-MK5-000	C-14
17526-MK5-000	C-14.1
17526-MK5-000	C-14.2
17526-MK5-000	C-14.3

Nº da Peça / Part nº / Nº de la Pieza	Nº do bloco / Block nº / Nº del Bloque
17611-KE5-000	C-14
17611-KE5-000	C-14.1
17611-KE5-000	C-14.2
17611-KE5-000	C-14.3
17613-KFB-000	C-14
17613-KFB-000	C-14.1
17613-KFB-000	C-14.2
17613-KFB-000	C-14.3
17620-460-067	C-14
17620-460-067	C-14.1
17620-460-067	C-14.2
17620-460-067	C-14.3
17620-KPE-730	C-14
17724-102-700	C-17
17910-MCG-000	C-3
17910-MCG-770	C-3
17913-KB7-000	C-3
17920-MCG-000	C-3
17920-MCG-770	C-3
17950-MCG-000	C-3
17950-MCG-770	C-3
18000	
18291-MN5-650	C-18.1
18292-MM9-740	C-19
18293-MN0-000	C-19
18310-MCG-770	C-19
18310-MCG-940	C-19
18320-196-000	C-6
18320-MCG-000	C-19
18320-MCG-770	C-19
18325-MCG-000	C-19
18325-MCG-770	C-19
18355-MCG-000	C-19
18357-MCG-000	C-19
18375-MG7-000	C-19

Nº da Peça / Part nº / Nº de la Pieza	Nº do bloco / Block nº / Nº del Bloque
18376-MG7-000	C-19
18391-429-010	C-19
18600-MCG-771	C-18.1
18600-MCG-941	C-18
18601-MCG-770	C-18.1
18601-MCG-940	C-18
18602-MCG-770	C-18.1
18602-MCG-940	C-18
18603-MCG-770	C-18.1
18603-MCG-940	C-18
18610-MCG-770	C-18.1
18610-MCG-940	C-18
18620-MCG-770	C-18.1
18620-MCG-940	C-18
18621-MS6-930	C-18
18621-MS6-930	C-18.1
18640-MCG-770	C-18.1
18640-MCG-940	C-18
19000	
19051-MB4-880	C-1
19052-MB4-880	C-1
19509-GE2-003	C-18
22000	
22100-MCG-000	M-7
22116-KF0-000	M-7
22121-KCY-670	M-7
22125-435-000	M-7
22201-MAL-600	M-7
22202-MAE-000	M-7
22321-KF0-770	M-7
22350-KCY-670	M-7
22401-KZ3-690	M-7
22402-435-000	M-7

Nº da Peça / Part nº / Nº de la Pieza	Nº do bloco / Block nº / Nº del Bloque
22810-MCG-000	M-6
22810-MCG-010	M-6
22815-KM7-700	M-6
22847-MBV-000	M-7
22870-MCG-000	C-3
23000	
23121-MCG-000	M-7
23211-HN1-000	M-15
23220-MCG-000	M-15
23411-MCG-000	M-15
23421-MCG-000	M-15
23431-MCG-000	M-15
23432-HM3-670	M-15
23441-MCG-000	M-15
23451-MCG-000	M-15
23452-HC0-000	M-15
23452-KCY-670	M-15
23461-MCG-000	M-15
23471-MCG-000	M-15
23481-MCG-000	M-15
23491-MCG-000	M-15
23502-KA2-000	M-15
23512-KEA-000	M-15
23521-KCY-670	M-15
23801-KCY-670	M-15
23802-KAE-870	M-15
24000	
24211-KCY-670	M-16
24221-KCY-670	M-16
24231-KCY-670	M-16
24241-KCZ-000	M-16
24300-HN1-000	M-16
24300-MCG-940	M-16

Nº da Peça / Part nº / Nº de la Pieza	Nº do bloco / Block nº / Nº del Bloque
24411-KCZ-000	M-16
24430-KF0-000	M-16
24435-KCY-670	M-16
24610-KCY-670	M-16
24624-KA4-000	M-16
24624-MT3-000	M-16
24651-KF0-013	M-16
24652-028-000	M-16
24710-MCG-000	C-19
24781-KR3-770	C-20
24781-MCG-600	C-20
28000	
28110-HN1-000	M-11
28125-HN1-003	M-11
28126-HA7-673	M-11
28131-HN1-000	M-11
28141-HN1-000	M-11
28143-HN1-000	M-11
30000	
30401-MCG-000	C-29
30410-MCG-003	C-29
30410-MCG-910	C-29
30510-KAS-900	C-29
30700-KF0-163	C-29
31000	
31100-MCG-941	M-10
31110-MCG-003	M-10
31120-MCG-003	M-10
31120-MCG-940	M-10
31200-HN1-000	M-12
31201-KS5-901	M-12

Nº da Peça / Part nº / Nº de la Pieza	Nº do bloco / Block nº / Nº del Bloque
31204-KS5-901	M-12
31205-MN4-008	M-12
31206-KW1-901	M-12
31207-KS5-901	M-12
31210-HC4-003	M-12
31500-KPF-892	C-28
31500-KPF-893	C-28
31500-MCG-003	C-28
31500-MCG-004	C-28
31500-MCG-961	C-28
31501-MCG-000	C-28
31600-MCG-003	C-29
31600-MCG-771	C-29
31600-MCG-850	C-29
31601-MCG-770	C-29
31700-124-008	C-29
31730-MA5-601	C-29
32000	
32100-MCG-760	C-29
32100-MCG-770	C-29
32100-MCG-940	C-29
32110-MCG-760	C-29
32111-KCY-670	M-10
32112-KCY-670	M-10
32161-404-610	C-29
32401-MCG-000	C-28
32404-MJ4-870	C-28
32410-MCG-000	C-28
32411-253-000	C-28
32411-MCG-000	C-28
32416-MF5-000	C-28
33000	
33100-MCG-003	C-1

ÍNDICE DE NÚMERO DE PEÇAS / PART NUMBER INDEX / INDICE DEL NUMERO DE LA PIEZA

Nº da Peça Part nº Nº de la Pieza	Nº do bloco Block nº Nº del Bloque
33112-MCG-003	C-1
33120-MCG-003	C-1
33300-MCG-000	C-26
33302-MCG-000	C-26
33307-MCG-000	C-26
33309-MCG-000	C-26
33310-MCG-000	C-26
33350-MCG-000	C-26
33360-MCG-000	C-26
33500-MCG-000	C-26
33510-MCG-000	C-26
33550-MCG-000	C-26
33560-MCG-000	C-26
33700-MCG-000	C-27
33700-MCG-003	C-27
33703-MCG-003	C-27
33703-MCG-771	C-27
33704-MCG-003	C-27
33705-MCG-003	C-27
33709-MCG-003	C-27
33741-MCG-003	C-27
34000	
34901-MAK-000	C-1
34906-447-711	C-27
34908-634-611	C-26
34908-MB9-871	C-2
34908-MG9-951	C-2
34911-634-611	C-27
35000	
35010-MCG-000	C-5
35010-MCG-770	C-5
35100-MCG-000	C-5
35100-MCG-770	C-5

Nº da Peça Part nº Nº de la Pieza	Nº do bloco Block nº Nº del Bloque
35101-MCG-000	C-5
35106-KPE-730	C-5
35121-KW8-920	C-5
35127-KPE-730	C-5
35130-MCG-003	C-3
35130-MCG-771	C-3
35200-MCG-003	C-3
35200-MCG-771	C-3
35250-KCP-J01	C-29
35330-MK5-003	C-3
35340-MA5-671	C-4
35350-MCG-000	C-20
35357-MCG-000	C-20
35600-425-023	M-13
35700-MCG-000	C-22
35850-MCG-000	C-28
35856-MF5-751	C-28
37000	
37080-MCG-000	C-14
37080-MCG-000	C-14.1
37080-MCG-000	C-14.2
37080-MCG-000	C-14.3
37100-MCG-003	C-2
37102-MCG-003	C-2
37103-MCG-003	C-2
37110-MCG-003	C-2
37215-KR1-760	C-2
37220-445-008	C-2
37223-MCG-003	C-2
37242-435-700	C-27
37243-KE2-900	C-7
37243-KE2-900	C-7.1
37243-KE2-900	C-7.2
37244-MM4-000	C-2
37304-198-901	C-2

Nº da Peça Part nº Nº de la Pieza	Nº do bloco Block nº Nº del Bloque
37305-KE5-008	C-2
37800-MCG-771	C-14
37800-MCG-771	C-14.1
37800-MCG-771	C-14.2
37800-MCG-771	C-14.3
38000	
38120-MR5-661	C-29
38201-MCG-000	C-29
38301-MCG-771	C-29
38301-MCG-940	C-29
38306-KK4-000	C-29
40000	
40510-MCG-000	C-23
40530-KPF-900	C-23
40530-MCG-000	C-23
40543-MCG-000	C-23
40546-MCG-000	C-23
41000	
41201-MCG-000	C-13
42000	
42301-MCG-000	C-13
42311-MCG-000	C-13
42312-MCG-000	C-13
42601-MCG-000	C-13
42604-MCG-770	C-13
42605-MCG-770	C-13
42608-KRM-860	C-10
42608-KRM-860	C-13
42611-MCG-000	C-13

Nº da Peça Part nº Nº de la Pieza	Nº do bloco Block nº Nº del Bloque
42620-MCG-000	C-13
42625-MAN-620	C-13
42701-MCG-000	C-13
42704-MEG-003	C-10
42704-MEG-003	C-13
42705-MEG-003	C-10
42705-MEG-003	C-13
42711-MAN-624	C-13
42712-MAN-622	C-13
42713-MAN-622	C-13
43000	
43105-MY6-405	C-12
43107-MAJ-G41	C-9
43107-MAJ-G41	C-12
43108-MY6-671	C-12
43110-KFB-000	C-12
43112-KS6-701	C-12
43131-KW3-006	C-12
43150-MCG-006	C-12
43215-ML3-911	C-12
43251-MCG-000	C-13
43310-MCG-003	C-10
43352-568-003	C-9
43352-568-003	C-12
43353-461-771	C-9
43353-461-771	C-12
43503-KCY-671	C-11
43504-MB2-006	C-11
43510-MCG-006	C-11
43511-KS6-702	C-11
43512-MCG-006	C-11
43513-KS6-701	C-11
43513-MCG-006	C-11
43514-KS6-701	C-11
43517-KS6-701	C-11

Nº da Peça Part nº Nº de la Pieza	Nº do bloco Block nº Nº del Bloque
43520-MJ6-305	C-11
43530-MB2-006	C-11
44000	
44301-MCG-000	C-9
44311-MG3-000	C-10
44601-MCG-000	C-10
44604-MCG-770	C-10
44606-283-000	C-10
44606-283-000	C-13
44610-KAS-900	C-10
44610-MCG-000	C-10
44620-MG3-000	C-10
44680-MA0-000	C-10
44701-MCG-000	C-10
44711-MCG-000	C-10
44711-MCG-008	C-10
44711-MCG-018	C-10
44712-MAN-622	C-10
44713-MAN-622	C-10
44800-MCG-000	C-10
44806-MCG-003	C-10
44809-402-000	C-10
44830-KY7-000	C-2
44831-KV2-900	C-2
44831-KY7-000	C-2
44832-MG2-700	C-7.2
45000	
45105-KAS-405	C-9
45108-KW8-901	C-9
45110-KAS-902	C-9
45112-KAS-901	C-9
45126-MCG-003	C-4
45131-166-016	C-9

Nº da Peça Part nº Nº de la Pieza	Nº do bloco Block nº Nº del Bloque
45131-166-016	C-12
45131-HA5-672	C-9
45132-166-016	C-9
45132-166-016	C-12
45133-MA3-006	C-9
45133-MA3-006	C-12
45150-MCG-006	C-9
45155-MCG-000	C-4
45156-MCG-000	C-4
45203-MG3-016	C-9
45203-MG3-016	C-12
45215-ML7-922	C-9
45351-MCG-000	C-10
45504-410-003	C-4
45510-MCG-006	C-4
45510-MCG-971	C-4
45513-KK1-771	C-4
45513-MCG-006	C-4
45517-166-006	C-4
45518-GM9-711	C-11
45518-MG3-016	C-4
45520-GM9-711	C-11
45520-MG7-006	C-4
45521-HA2-006	C-4
45530-471-831	C-4
46000	
46182-500-013	C-11
46500-MCG-000	C-20
46504-MT8-006	C-11
46514-MCG-000	C-20
50000	
50100-MCG-000ZA	C-30
50100-MCG-770ZA	C-30

ÍNDICE DE NÚMERO DE PEÇAS / PART NUMBER INDEX / INDICE DEL NUMERO DE LA PIEZA

Nº da Peça Part nº Nº de la Pieza	Nº do bloco Block nº Nº del Bloque
50100-MCG-850ZA	C-30
50100-MCG-940ZA	C-30
50302-KG1-000	C-6
50315-MCG-000	C-14.3
50316-MCG-000	C-15
50317-MCG-000	C-15
50325-MCG-000	C-15
50354-434-000	C-15
50530-MCG-000	C-22
50533-MCG-000	C-30
50533-MCG-940	C-30
50534-MCG-000	C-30
50534-MCG-940	C-30
50535-429-000	C-22
50547-KAE-000	C-22
50603-033-010	C-20
50612-KAS-900	C-21
50617-466-000	C-21
50642-KAS-900	C-21
50661-MCG-000	C-21
50662-KAS-900	C-21
50701-MCG-000	C-21
50701-MCG-850	C-21
50706-MCG-000	C-21
50706-MCG-850	C-21
50710-GN5-830	C-21
50711-GN5-730	C-21
50713-MCG-000	C-21
50714-MCG-000	C-21
50811-MCG-000	C-30
51000	
51400-MCG-941ZA	C-8
51401-MCG-003	C-8
51410-MCG-003	C-8
51412-MB4-003	C-8
51414-KCR-003	C-8
51415-KCR-003	C-8
51416-MCG-003	C-8
51420-MCG-003	C-8
51432-MV4-003	C-8
51437-MM5-003	C-8
51440-MCG-003	C-8
51447-MCG-003	C-8
51455-MM9-003	C-8
51490-MN8-305	C-8
51500-MCG-003	C-8
51520-MCG-003	C-8
51634-MK5-003ZJ	C-8
52000	
52101-MCG-000	C-23
52116-MC7-000	C-13
52141-KCY-670	C-23
52141-MCG-000	C-23
52143-KZ3-860	M-7
52144-KR8-005	C-23
52156-KAS-900	C-21
52156-KB7-000	C-23
52159-KB7-000	C-23
52170-MCG-000	C-23
52200-MCG-000	C-23
52200-MCG-770	C-23
52400-MCG-003	C-24
52400-MCG-771	C-24
52400-MCG-941	C-24
52400-MCG-971	C-24
52460-MCG-000	C-24
52460-MCG-770	C-24
52463-KFB-000	C-24
52463-MCG-000	C-24
52465-MY1-000	C-24
52470-MCG-000	C-24
52470-MCG-770	C-24
52473-MCG-000	C-24
53000	
53100-MCG-000	C-5
53100-MCG-850	C-5
53104-MCG-000	C-5
53105-MCG-000	C-5
53106-KR3-770	C-5
53108-KR3-770	C-5
53132-KAS-920	C-5
53135-KA3-730	C-5
53141-429-000	C-3
53165-MK5-010	C-3
53166-MK5-010	C-3
53167-KAS-900	C-3
53168-KAS-900	C-3
53169-KB7-000	C-3
53169-KPE-900	C-3
53172-KS5-700	C-3
53174-KE1-000	C-3
53175-KV2-900	C-4
53176-KJ1-701	C-4
53177-KS5-700	C-3
53178-MCG-000	C-3
53192-268-000	C-3
53200-MCG-000	C-6
53208-KCH-900	C-5
53214-KA4-701	C-6
53214-KCY-671	C-6
53214-KCY-671	C-6
53220-KA2-000	C-6
53220-MCG-000	C-5
53229-KPE-900	C-6
53240-MCG-000	C-7
53240-MCG-000	C-7.1
53240-MCG-000	C-7.2
53300-MCG-770	C-5
53312-657-000	C-20
61000	
61104-357-000	C-31
6110A-MCG-000ZA	C-7
6110A-MCG-000ZB	C-7
6110A-MCG-000ZC	C-7
6110A-MCG-000ZD	C-7
6110A-MCG-000ZE	C-7
6110A-MCG-000ZE	C-7.1
6110A-MCG-000ZF	C-7
6110A-MCG-000ZG	C-7.1
6110A-MCG-000ZH	C-7.1
6110A-MCG-000ZH	C-7.2
6110A-MCG-000ZJ	C-7.2
6110A-MCG-000ZL	C-7.2
6110A-MCG-000ZP	C-7.2
6110A-MCG-000ZQ	C-7.2
61300-MCG-000ZA	C-33
61300-MCG-000ZB	C-33
61300-MCG-000ZC	C-33
61300-MCG-770ZA	C-33.5
61300-MCG-770ZB	C-33.5
61300-MCG-770ZC	C-33.5
61300-MCG-850ZA	C-33.3
61300-MCG-850ZB	C-33.3
61300-MCG-850ZC	C-33.3
61300-MCG-900ZA	C-33.4
61300-MCG-900ZB	C-33.4
61300-MCG-900ZC	C-33.4
61300-MCG-910ZA	C-33
61300-MCG-930ZA	C-33
61300-MCG-930ZB	C-33
61300-MCG-930ZC	C-33
61300-MCG-940ZA	C-33.1
61300-MCG-940ZB	C-33.1
61300-MCG-940ZC	C-33.1
61300-MCG-980ZA	C-33.2
61300-MCG-980ZB	C-33.2
61300-MCG-980ZC	C-33.2
61302-MCG-000	C-33
61302-MCG-000	C-33.1
61302-MCG-000	C-33.2
61302-MCG-000	C-33.3
61302-MCG-000	C-33.4
61302-MCG-000	C-33.5
61303-MCG-900ZA	C-35.5
61303-MCG-900ZB	C-35.5
61303-MCG-900ZC	C-35.5
61304-MCG-900ZA	C-35.5
61304-MCG-900ZB	C-35.5
61304-MCG-900ZC	C-35.5
61310-MCG-000ZA	C-35
61310-MCG-000ZB	C-35
61310-MCG-000ZC	C-35
61310-MCG-910ZD	C-35
61315-MCG-000	C-5
61315-MCG-770	C-5
61319-MCG-000	C-1
61320-MCG-000	C-6
61320-MCG-770ZA	C-35.6
61320-MCG-770ZB	C-35.6
61320-MCG-850ZA	C-35.4
61320-MCG-850ZB	C-35.4
61320-MCG-850ZC	C-35.4
61320-MCG-930ZA	C-35.1
61320-MCG-930ZA	C-35.5
61320-MCG-930ZA	C-35.5
61320-MCG-930ZA	C-35.6
61320-MCG-940ZB	C-35.2
61320-MCG-940ZC	C-35.2
61320-MCG-940ZD	C-35.2
61320-MCG-980ZA	C-35.3
61320-MCG-980ZB	C-35.3
61320-MCG-980ZC	C-35.3
61321-MCG-000	C-1
61322-MCG-000	C-1
64000	
64111-181-000	C-32
64200-MCG-000ZA	C-33
64200-MCG-000ZB	C-33
64200-MCG-000ZC	C-33
64200-MCG-770ZA	C-33.5
64200-MCG-770ZB	C-33.5
64200-MCG-770ZC	C-33.5
64200-MCG-850ZA	C-33.3
64200-MCG-850ZB	C-33.3
64200-MCG-850ZC	C-33.3
64200-MCG-900ZA	C-33.4
64200-MCG-900ZB	C-33.4
64200-MCG-900ZC	C-33.4
64200-MCG-910ZA	C-33
64200-MCG-910ZB	C-33
64200-MCG-910ZC	C-33
64200-MCG-930ZA	C-33
64200-MCG-930ZB	C-33
64200-MCG-930ZC	C-33
64200-MCG-940ZA	C-33.1
64200-MCG-940ZB	C-33.1
64200-MCG-940ZC	C-33.1
64200-MCG-980ZA	C-33.2
64200-MCG-980ZB	C-33.2
64200-MCG-980ZC	C-33.2
64223-MCG-000ZA	C-35
64223-MCG-000ZB	C-35

4

ÍNDICE DE NÚMERO DE PEÇAS / PART NUMBER INDEX / INDICE DEL NUMERO DE LA PIEZA

Nº da Peça / Part nº / Nº de la Pieza	Nº do bloco / Block nº / Nº del Bloque
64223-MCG-000ZC	C-35
64223-MCG-770ZA	C-35.6
64223-MCG-770ZB	C-35.6
64223-MCG-770ZC	C-35.6
64223-MCG-850ZA	C-35.4
64223-MCG-850ZB	C-35.4
64223-MCG-850ZC	C-35.4
64223-MCG-900ZA	C-35.5
64223-MCG-900ZB	C-35.5
64223-MCG-910ZD	C-35
64223-MCG-930ZA	C-35.1
64223-MCG-930ZB	C-35.1
64223-MCG-930ZC	C-35.1
64223-MCG-940ZA	C-35.2
64223-MCG-940ZB	C-35.2
64223-MCG-940ZC	C-35.2
64223-MCG-980ZA	C-35.3
64223-MCG-980ZB	C-35.3
64223-MCG-980ZC	C-35.3
64224-MCG-000ZA	C-35
64224-MCG-000ZB	C-35
64224-MCG-000ZC	C-35
64224-MCG-910ZD	C-35
64224-MCG-930ZA	C-35.1
64224-MCG-930ZB	C-35.1
64224-MCG-930ZC	C-35.1
64225-MCG-000ZA	C-35
64225-MCG-000ZB	C-35
64225-MCG-000ZC	C-35
64225-MCG-770ZA	C-35.6
64225-MCG-770ZB	C-35.6
64225-MCG-770ZC	C-35.6
64225-MCG-850ZA	C-35.4
64225-MCG-850ZB	C-35.4
64225-MCG-850ZC	C-35.4
64225-MCG-900ZA	C-35.5
64225-MCG-900ZB	C-35.5
64225-MCG-900ZC	C-35.5
64225-MCG-910ZA	C-35
64225-MCG-910ZB	C-35
64225-MCG-910ZC	C-35
64225-MCG-930ZA	C-35.1
64225-MCG-930ZB	C-35.1
64225-MCG-930ZC	C-35.1
64225-MCG-940ZA	C-35.2
64225-MCG-940ZB	C-35.2
64225-MCG-940ZC	C-35.2
64225-MCG-980ZA	C-35.3
64225-MCG-980ZB	C-35.3
64225-MCG-980ZC	C-35.3
64226-MCG-000ZA	C-35
64226-MCG-000ZB	C-35
64226-MCG-000ZC	C-35
64226-MCG-770ZA	C-35.6
64226-MCG-770ZB	C-35.6
64226-MCG-770ZC	C-35.6
64226-MCG-850ZA	C-35.4
64226-MCG-850ZB	C-35.4
64226-MCG-850ZC	C-35.4
64226-MCG-900ZA	C-35.5
64226-MCG-900ZB	C-35.5
64226-MCG-900ZC	C-35.5
64226-MCG-910ZA	C-35
64226-MCG-910ZB	C-35
64226-MCG-910ZC	C-35
64226-MCG-930ZA	C-35.1
64226-MCG-930ZB	C-35.1
64226-MCG-930ZC	C-35.1
64226-MCG-940ZA	C-35.2
64226-MCG-940ZB	C-35.2
64226-MCG-940ZC	C-35.2
64226-MCG-980ZA	C-35.3
64226-MCG-980ZB	C-35.3
64226-MCG-980ZC	C-35.3
64229-MCG-000ZA	C-35
64229-MCG-000ZB	C-35
64229-MCG-000ZC	C-35
64229-MCG-850ZA	C-35.4
64229-MCG-850ZB	C-35.4
64229-MCG-850ZC	C-35.4
64229-MCG-910ZA	C-35
64229-MCG-910ZB	C-35
64229-MCG-910ZC	C-35
64229-MCG-930ZA	C-35.1
64229-MCG-930ZB	C-35.1
64229-MCG-930ZC	C-35.1
64229-MCG-940ZA	C-35.2
64229-MCG-940ZB	C-35.2
64229-MCG-940ZC	C-35.2
64229-MCG-980ZA	C-35.3
64229-MCG-980ZB	C-35.3
64229-MCG-980ZC	C-35.3
64230-MCG-000ZA	C-35
64230-MCG-000ZB	C-35
64230-MCG-000ZC	C-35
64230-MCG-850ZA	C-35.4
64230-MCG-850ZB	C-35.4
64230-MCG-850ZC	C-35.4
64230-MCG-910ZA	C-35
64230-MCG-910ZB	C-35
64230-MCG-910ZC	C-35
64230-MCG-930ZA	C-35.1
64230-MCG-930ZB	C-35.1
64230-MCG-930ZC	C-35.1
64230-MCG-940ZA	C-35.2
64230-MCG-940ZB	C-35.2
64230-MCG-940ZC	C-35.2
64230-MCG-980ZA	C-35.3
64230-MCG-980ZB	C-35.3
64230-MCG-980ZC	C-35.3
64231-MCG-000ZA	C-35
64231-MCG-000ZB	C-35
64231-MCG-000ZC	C-35
64231-MCG-770ZA	C-35.6
64231-MCG-770ZB	C-35.6
64231-MCG-850ZA	C-35.4
64231-MCG-850ZB	C-35.4
64231-MCG-850ZC	C-35.4
64231-MCG-900ZA	C-35.5
64231-MCG-910ZA	C-35
64231-MCG-910ZB	C-35
64231-MCG-910ZC	C-35
64231-MCG-930ZA	C-35.6
64231-MCG-940ZA	C-35.2
64231-MCG-940ZB	C-35.2
64231-MCG-940ZC	C-35.2
64231-MCG-980ZA	C-35.3
64231-MCG-980ZB	C-35.3
64231-MCG-980ZC	C-35.3
64232-MCG-000ZA	C-35
64232-MCG-000ZB	C-35
64232-MCG-000ZC	C-35
64232-MCG-770ZA	C-35.6
64232-MCG-770ZB	C-35.6
64232-MCG-770ZC	C-35.6
64232-MCG-900ZA	C-35.5
64232-MCG-900ZB	C-35.5
64232-MCG-900ZC	C-35.5
64232-MCG-910ZA	C-35
64232-MCG-910ZB	C-35
64232-MCG-910ZC	C-35
64232-MCJ-850ZA	C-35.4
64233-MCG-770ZA	C-35.6
64233-MCG-770ZB	C-35.6
64233-MCG-770ZC	C-35.6
64233-MCG-900ZA	C-35.5
64233-MCG-900ZB	C-35.5
64233-MCG-900ZC	C-35.5
64233-MCG-930ZA	C-35.1
64233-MCJ-850ZA	C-35.4
64235-MCG-850ZA	C-35.4
64235-MCG-850ZB	C-35.4
64235-MCG-850ZC	C-35.4
64235-MCG-900ZA	C-35.5
64235-MCG-900ZB	C-35.5
64235-MCG-900ZC	C-35.5
64235-MCG-940ZA	C-35.2
64235-MCG-940ZB	C-35.2
64235-MCG-940ZC	C-35.2
64235-MCG-980ZA	C-35.3
64235-MCG-980ZB	C-35.3
64235-MCG-980ZC	C-35.3
64236-MCG-850ZA	C-35.4
64236-MCG-850ZB	C-35.4
64236-MCG-850ZC	C-35.4
64236-MCG-900ZA	C-35.5
64236-MCG-900ZB	C-35.5
64236-MCG-900ZC	C-35.5
64236-MCG-940ZA	C-35.2
64236-MCG-940ZB	C-35.2
64236-MCG-940ZC	C-35.2
64236-MCG-980ZA	C-35.3
64236-MCG-980ZB	C-35.3
64236-MCG-980ZC	C-35.3
64300-MCG-000ZA	C-33
64300-MCG-000ZB	C-33
64300-MCG-000ZC	C-33
64300-MCG-770ZA	C-33.5
64300-MCG-770ZB	C-33.5
64300-MCG-770ZC	C-33.5
64300-MCG-850ZA	C-33.3
64300-MCG-850ZB	C-33.3
64300-MCG-850ZC	C-33.3
64300-MCG-900ZA	C-33.4
64300-MCG-900ZB	C-33.4
64300-MCG-900ZC	C-33.4
64300-MCG-910ZA	C-33
64300-MCG-910ZB	C-33
64300-MCG-910ZC	C-33
64300-MCG-930ZA	C-33
64300-MCG-930ZB	C-33
64300-MCG-930ZC	C-33
64300-MCG-940ZA	C-33.1
64300-MCG-940ZB	C-33.1
64300-MCG-940ZC	C-33.1
64300-MCG-980ZA	C-33.2
64300-MCG-980ZB	C-33.2
64300-MCG-980ZC	C-33.2
64420-MCG-000	C-33
64420-MCG-000	C-33.1
64420-MCG-000	C-33.2
64420-MCG-000	C-33.3
64420-MCG-000	C-33.4
64420-MCG-000	C-33.5
64529-MC7-000	C-25
64529-MC7-000	C-25.1
64529-MC7-000	C-25.2
64529-MC7-000	C-25.3
64529-MC7-000	C-25.4
77000	
77151-KW3-000	C-15
77156-MCG-000	C-15
77160-MCG-000	C-15
77200-MCG-000ZA	C-15
77200-MCG-770ZA	C-15
77205-286-000	C-15
77231-KM1-000	C-15
77235-469-000	C-15
77236-KEA-000	C-32
77239-MCG-770	C-15

ÍNDICE DE NÚMERO DE PEÇAS / PART NUMBER INDEX / INDICE DEL NUMERO DE LA PIEZA

Nº da Peça Part nº Nº de la Pieza	Nº do bloco Block nº Nº del Bloque
77239-MZ0-000	C-15
77302-124-000	C-27
80000	
80100-MCG-000ZA	C-25
80100-MCG-000ZB	C-25
80100-MCG-000ZC	C-25
80100-MCG-770ZA	C-25.4
80100-MCG-770ZB	C-25.4
80100-MCG-770ZC	C-25.4
80100-MCG-850ZA	C-25.2
80100-MCG-850ZB	C-25.2
80100-MCG-850ZC	C-25.2
80100-MCG-910ZA	C-25
80100-MCG-930ZA	C-25
80100-MCG-930ZB	C-25
80100-MCG-930ZC	C-25
80100-MCG-930ZD	C-25.3
80100-MCG-930ZE	C-25.3
80100-MCG-930ZF	C-25.3
80100-MCG-980ZA	C-25.1
80100-MCG-980ZB	C-25.1
80100-MCG-980ZC	C-25.1
80201-MCG-300	C-25
80201-MCG-300	C-25.1
80201-MCG-300	C-25.2
80201-MCG-300	C-25.3
80201-MCG-300	C-25.4
80206-MCG-000	C-15
80211-MCG-000ZA	C-35
80211-MCG-000ZB	C-35
80211-MCG-000ZC	C-35
80211-MCG-910ZD	C-35

Nº da Peça Part nº Nº de la Pieza	Nº do bloco Block nº Nº del Bloque
83000	
83119-GT4-000	C-18
83119-GT4-000	C-18.1
83119-MG9-000	C-19
83500-MCG-000ZA	C-15
83500-MCG-000ZB	C-16
83500-MCG-000ZC	C-16
83500-MCG-770ZA	C-16.3
83500-MCG-770ZB	C-16.4
83500-MCG-770ZC	C-16.4
83500-MCG-850ZA	C-16.1
83500-MCG-850ZB	C-16.2
83500-MCG-850ZC	C-16.2
83500-MCG-900ZA	C-16.2
83500-MCG-900ZB	C-16.3
83500-MCG-900ZC	C-16.3
83500-MCG-910ZA	C-16
83500-MCG-910ZB	C-16
83500-MCG-910ZC	C-16
83500-MCG-930ZA	C-16
83500-MCG-930ZB	C-16
83500-MCG-930ZC	C-16
83500-MCG-940ZA	C-16
83500-MCG-940ZB	C-16.1
83500-MCG-940ZC	C-16.1
83500-MCG-980ZA	C-16.1
83500-MCG-980ZB	C-16.1
83500-MCG-980ZC	C-16.1
83512-KA4-700	C-19
83551-300-000	C-16
83551-300-000	C-16.1
83551-300-000	C-16.2
83551-300-000	C-16.3
83551-300-000	C-16.4
83551-300-000	C-17
83551-376-000	C-16

Nº da Peça Part nº Nº de la Pieza	Nº do bloco Block nº Nº del Bloque
83551-376-000	C-16.1
83551-376-000	C-16.2
83551-376-000	C-16.3
83551-376-000	C-16.4
83600-MCG-000ZA	C-16
83600-MCG-000ZB	C-16
83600-MCG-000ZC	C-16
83600-MCG-770ZA	C-16.4
83600-MCG-770ZB	C-16.4
83600-MCG-770ZC	C-16.4
83600-MCG-850ZA	C-16.2
83600-MCG-850ZB	C-16.2
83600-MCG-850ZC	C-16.2
83600-MCG-900ZA	C-16.3
83600-MCG-900ZB	C-16.3
83600-MCG-900ZC	C-16.3
83600-MCG-910ZA	C-16
83600-MCG-910ZB	C-16
83600-MCG-910ZC	C-16
83600-MCG-930ZA	C-16
83600-MCG-930ZB	C-16
83600-MCG-930ZC	C-16
83600-MCG-940ZA	C-16.1
83600-MCG-940ZB	C-16.1
83600-MCG-940ZC	C-16.1
83600-MCG-980ZA	C-16.1
83600-MCG-980ZB	C-16.1
83600-MCG-980ZC	C-16.1
83618-323-000	C-28
83642-GM2-000	C-25
83642-GM2-000	C-25.1
83642-GM2-000	C-25.2
83642-GM2-000	C-25.3
83642-GM2-000	C-25.4

Nº da Peça Part nº Nº de la Pieza	Nº do bloco Block nº Nº del Bloque
84000	
84700-MCG-000	C-25
84700-MCG-000	C-25.1
84700-MCG-000	C-25.2
84700-MCG-000	C-25.3
84700-MCG-000	C-25.4
84706-163-670	C-6
87000	
87103-GCE-D60ZA	C-35.1
87125-087-910	C-34
87132-MCG-770	C-34
87132-MCG-940	C-34
87134-MCG-000	C-34
87505-MCG-000	C-34
87505-MCG-760	C-34
87505-MCG-940	C-34
87505-MCG-970	C-34
87507-KFC-910	C-34
87507-MCG-000	C-34
87507-MCG-760	C-34
87508-MV9-760	C-34
87508-MY5-B60	C-34
87560-KPF-000	C-34
87560-KW2-980	C-34
87560-MCG-000	C-34
87562-KGA-900	C-34
87565-MCG-760ZA	C-34
87565-MCG-760ZB	C-34
87565-MCG-760ZC	C-34
87565-MCG-830ZA	C-34
87565-MCG-830ZB	C-34
87565-MCG-830ZC	C-34
87565-MCG-870ZA	C-34
87565-MCG-870ZB	C-34

Nº da Peça Part nº Nº de la Pieza	Nº do bloco Block nº Nº del Bloque
87565-MCG-870ZC	C-34
87565-MCG-960ZA	C-34
87565-MCG-960ZB	C-34
87565-MCG-960ZC	C-34
88000	
88210-MCG-000	C-3
88210-MCG-771	C-3
88220-MCG-000	C-3
88220-MCG-771	C-3
89000	
89010-MCG-000	C-32
89101-MCG-000	C-32
89211-MJ0-950	C-32
89216-KAS-900	C-32
89218-KB7-901	C-32
89221-MJ0-950	C-32
89222-443-900	C-32
89224-443-900	C-32
89225-KW8-901	C-32
89226-443-900	C-32
89226-KW8-901	C-32
89228-443-900	C-32
89302-MJ0-950	C-32
90000	
90001-MA2-770	M-15
90002-HN1-000	M-8
90002-MBV-710	C-18
90002-MBV-710	C-18.1
90003-GAV-701	M-8
90004-GHB-600	C-1
90004-GHB-630	M-4
90004-GHB-630	M-6

Nº da Peça Part nº Nº de la Pieza	Nº do bloco Block nº Nº del Bloque
90004-GHB-630	M-10
90004-GHB-630	C-31
90004-GHB-680	M-6
90004-GHB-680	M-9
90004-GHB-680	M-10
90004-GHB-690	M-5
90004-GHB-690	M-5.1
90004-GHB-700	M-1
90004-GHB-700	M-9
90004-GHB-700	M-13
90004-GHB-710	M-1
90004-GHB-710	M-9
90004-GHB-720	M-6
90004-GHB-730	M-9
90004-GHB-730	M-13
90004-GHB-750	M-9
90004-GHB-760	M-1
90004-GHB-760	M-6
90004-GHB-760	M-9
90004-GHB-760	M-13
90004-GHB-780	M-6
90004-GHB-790	M-13
90005-KY7-000	M-4
90011-HN1-000	M-13
90012-MG3-000	M-3
90022-MG8-000	M-16
90022-MM5-000	M-7
90023-471-000	M-10
90032-GHR-640	C-11
90033-GHR-760	C-6
90033-GHR-780	C-5
90035-166-008	C-2
90040-GHR-E40	C-4
90040-GHR-E60	C-4
90071-MB0-000	M-12
90080-MG8-000	M-2
90081-KCY-670	M-5

ÍNDICE DE NÚMERO DE PEÇAS / PART NUMBER INDEX / INDICE DEL NUMERO DE LA PIEZA

Nº da Peça Part nº Nº de la Pieza	Nº do bloco Block nº Nº del Bloque
90081-KCY-670	M-5.1
90083-KG0-980	M-5
90083-KG0-980	M-5.1
90084-KCY-670	M-1
90084-MN8-010	M-9
90085-KCY-670	M-5
90085-KCY-670	M-5.1
90085-KFB-000	C-7
90085-KFB-000	C-7.1
90085-KFB-000	C-7.2
90085-KG0-981	M-5
90085-KG0-981	M-5.1
90087-HB5-000	M-9
90101-KS6-700	C-10
90101-KV2-921	C-19
90104-MJ1-000	C-5
90105-952-720	C-19
90105-MK5-010	C-10
90105-MK5-010	C-13
90106-MAZ-000	C-15
90108-MK6-670	C-22
90109-KFC-970	C-16
90109-KFC-970	C-16.1
90109-KFC-970	C-16.2
90109-KFC-970	C-16.3
90109-KFC-970	C-16.4
90109-MZ5-008	C-2
90111-147-000	C-17
90111-362-000	C-5
90111-KW3-003	C-16
90111-KW3-003	C-16.1
90111-KW3-003	C-16.2
90111-KW3-003	C-16.3
90111-KW3-003	C-16.4
90112-GW3-000	C-21
90112-SB4-000	C-17
90113-HA6-770	C-3

Nº da Peça Part nº Nº de la Pieza	Nº do bloco Block nº Nº del Bloque
90113-MM5-000	C-33
90113-MM5-000	C-33.1
90113-MM5-000	C-33.2
90113-MM5-000	C-33.3
90113-MM5-000	C-33.4
90113-MM5-000	C-33.5
90114-166-006	C-4
90115-KW3-000	C-30
90116-383-721	C-8
90118-958-003	M-15
90122-MN4-008	M-12
90126-MY1-000	C-24
90128-GC5-000	C-24
90128-KV3-003	C-24
90128-MM9-000	C-13
90130-MCG-000	C-24
90131-883-000	M-13
90131-MS6-900	C-9
90132-MY2-000	C-9
90133-SL9-003	C-2
90145-MS9-612	C-4
90145-MS9-612	C-11
90147-MCE-950	C-22
90147-MK6-671	C-22
90151-HC5-000	C-24
90154-KB7-700	C-30
90156-KB7-940	C-30
90158-KM7-911	C-2
90158-MG3-000	C-30
90201-GHR-E20	C-8
90201-MCG-000	C-27
90202-GHR-640	C-23
90202-HA0-000	M-2
90206-590-000	M-3
90235-KA4-000	M-7
90236-HA0-000	M-7
90301-473-003	C-8

Nº da Peça Part nº Nº de la Pieza	Nº do bloco Block nº Nº del Bloque
90302-187-000	C-2
90302-MCG-000	C-30
90304-425-000	C-5
90304-GA6-003	C-13
90304-GE8-003	C-22
90304-GE8-003	C-24
90304-MCG-000	C-19
90305-GE8-003	C-23
90305-KE8-003	C-13
90306-KF0-003	C-24
90309-KF0-003	C-5
90320-MM5-000	C-33
90320-MM5-000	C-33.1
90320-MM5-000	C-33.2
90320-MM5-000	C-33.3
90320-MM5-000	C-33.4
90320-MM5-000	C-33.5
90321-315-670	C-3
90380-MB1-000	C-33
90380-MB1-000	C-33.1
90380-MB1-000	C-33.2
90380-MB1-000	C-33.3
90380-MB1-000	C-33.4
90380-MBI-000	C-33.5
90401-MCG-000	M-10
90401-MN1-670	M-3
90406-KF0-003	M-3
90410-KF0-000	M-5
90410-KF0-000	M-5.1
90417-360-000	M-4
90417-360-000	M-16
90421-KAS-900	M-11
90422-HN1-000	M-11
90432-428-000	M-7
90443-107-000	C-30
90443-KR0-000	M-13
90451-KY1-000	M-15

Nº da Peça Part nº Nº de la Pieza	Nº do bloco Block nº Nº del Bloque
90451-KY2-000	M-15
90452-701-000	M-15
90453-KAS-900	M-2
90453-KCY-670	M-2
90454-428-000	M-15
90454-KF0-000	M-15
90455-ML7-000	M-15
90456-333-000	M-8
90456-MA6-000	M-15
90463-ML7-000	M-6
90465-MM9-000	C-13
90474-333-000	M-6
90501-ML3-910	M-7
90503-425-000	C-5
90505-GC6-000	C-21
90512-300-000	C-23
90513-323-000	C-23
90535-KB9-000	C-5
90544-283-000	C-8
90544-KF0-000	M-3
90545-300-000	C-4
90545-300-000	C-11
90545-KF0-000	M-3
90554-240-000	C-25
90554-240-000	C-25.1
90554-240-000	C-25.2
90554-240-000	C-25.3
90554-240-000	C-25.4
90556-MB4-000	C-23
90601-107-000	M-15
90601-329-000	M-15
90601-KA5-000	M-14
90601-KJ9-000	M-9
90620-SB2-003	C-3
90650-KW3-000	C-3
90650-MA6-720	C-3
90651-KV6-003	C-29

Nº da Peça Part nº Nº de la Pieza	Nº do bloco Block nº Nº del Bloque
90651-MA5-671	C-4
90652-HC4-003	C-29
90678-MN5-000	C-18
90678-MN5-000	C-18
90678-MN5-000	C-18.1
90690-GHB-601	C-29
90701-KAS-900	M-14
90701-KCY-670	M-8
90701-KF0-000	M-3
90755-229-003	C-10
91000	
91001-MCG-003	M-14
91002-MN1-671	M-3
91003-KCY-671	M-15
91003-KF0-008	M-3
91004-KCY-761	M-15
91005-KF0-008	M-15
91006-KK0-771	M-14
91007-KF0-018	M-14
91008-KCY-671	M-7
91008-KN5-671	M-15
91015-KV6-003	C-6
91058-MG9-681	C-5
91059-MK4-601	C-5
91061-KL8-711	M-11
91071-KPE-901	C-24
91071-KV3-005	C-24
91071-MA0-003	C-23
91071-MY1-005	C-24
91072-KPE-901	C-24
91072-MY1-005	C-24
91073-KPE-901	C-24
91101-KF0-000	M-6
91101-KV2-940	M-3
91201-KF0-003	M-6

Nº da Peça Part nº Nº de la Pieza	Nº do bloco Block nº Nº del Bloque
91202-965-003	M-16
91203-KCY-671	M-15
91204-KCY-672	M-15
91204-KK0-003	M-6
91212-422-006	C-11
91251-MT4-000	C-20
91251-MT4-003	C-20
91252-KCY-671	C-13
91252-MC4-003	C-13
91252-MC4-013	C-13
91254-KS6-003	C-23
91254-KS6-005	C-24
91254-MM8-003	C-8
91258-410-013	C-10
91262-KV3-831	C-24
91301-200-000	M-2
91301-428-003	M-1
91302-317-700	C-13
91302-356-000	M-5
91302-356-000	M-5.1
91302-KE8-003	C-31
91302-KF0-003	M-6
91303-377-000	M-9
91303-397-000	M-2
91305-KF0-003	M-9
91305-MC7-000	C-14
91305-MC7-000	C-14.1
91305-MC7-000	C-14.2
91305-MC7-000	C-14.3
91305-MN1-670	C-31
91305-PE2-003	C-31
91306-MG3-000	M-4
91307-MC7-000	C-14
91307-MC7-000	C-14.1
91307-MC7-000	C-14.2
91307-MC7-000	C-14.3
91309-425-003	M-12

ÍNDICE DE NÚMERO DE PEÇAS / PART NUMBER INDEX / INDICE DEL NUMERO DE LA PIEZA

Nº da Peça Part nº Nº de la Pieza	Nº do bloco Block nº Nº del Bloque
91320-MB0-000	M-12
91356-KF0-003	C-8
91406-166-000	C-17
91547-SE0-003	C-25
91547-SE0-003	C-25.1
91547-SE0-003	C-25.2
91547-SE0-003	C-25.3
91547-SE0-003	C-25.4
92000	
92900-06025-0E	C-8
92900-08022-0B	M-2
93000	
93403-05016-08	C-29
93500-04008-1A	M-17
93500-04014-1A	M-17
93500-04032-0G	C-3
93500-04045-0G	C-3
93500-05016-0G	C-3
93500-05018-0G	C-3
93500-05020-0G	C-3
93500-05020-0G	C-8
93500-05025-0G	M-2
93500-06010-1A	M-17
93600-04012-1G	C-4
93700-05016-0G	C-10
93891-05010-07	C-14
93891-05010-07	C-14.1
93891-05010-07	C-14.2
93891-05010-07	C-14.3
93891-05016-18	C-17
93892-04010-1B	M-17
93893-04012-17	C-4
93901-24680	C-27

Nº da Peça Part nº Nº de la Pieza	Nº do bloco Block nº Nº del Bloque
93901-25280	C-23
93901-32320	C-3
93903-25410	C-1
93913-25680	C-1
94000	
94001-05000-0S	C-8
94002-08000-0S	C-11
94002-08000-0S	C-23
94002-10070-0S	C-3
94031-08000	C-23
94050-06000	M-9
94050-06000	C-3
94050-06000	C-4
94050-06000	C-18
94050-06000	C-18.1
94050-06080	C-14
94050-06080	C-14.1
94050-06080	C-14.2
94050-06080	C-14.3
94050-08000	C-19
94050-08000	C-30
94050-10000	C-30
94050-10070	C-26
94070-06080	C-28
94101-06200	C-19
94101-08000	C-21
94109-12000	M-13
94201-20120	C-11
94201-20150	C-21
94201-30200	M-8
94201-30350	C-20
94204-GHR-640	C-23
94301-08140	M-1
94301-08140	M-6
94301-08140	M-8

Nº da Peça Part nº Nº de la Pieza	Nº do bloco Block nº Nº del Bloque
94301-08140	M-9
94301-10120	C-31
94301-10160	M-13
94301-10200	M-9
94301-12200	M-2
94301-12200	M-5
94301-12200	M-5.1
94510-14000	M-16
94520-24000	M-6
95000	
95002-02070	C-18
95002-02070	C-18.1
95002-02079	M-17
95002-02079	M-17
95002-02089	M-17
95002-02120	C-14
95002-02120	C-14.1
95002-02120	C-14.2
95002-02120	C-14.3
95002-41050-00	C-17
95002-41250-00	C-31
95003-23040-31	C-17
95003-25012-20	M-17
95005-35035-10	M-17
95005-35110-10	M-17
95005-35140-10	M-17
95005-35400-50	M-17
95005-45400-50	M-17
95005-50350-50	M-17
95011-61000	C-15
95014-22200	C-5
95015-54000	C-11
95701-06008-00	C-31
95701-06010-00	C-18
95701-06010-00	C-18.1

Nº da Peça Part nº Nº de la Pieza	Nº do bloco Block nº Nº del Bloque
95701-06012-00	M-6
95701-06012-00	M-13
95701-06012-00	C-11
95701-06012-00	C-19
95701-06012-00	C-29
95701-06012-07	C-25
95701-06012-07	C-25.1
95701-06012-07	C-25.2
95701-06012-07	C-25.3
95701-06012-07	C-25.4
95701-06014-00	C-23
95701-06014-00	C-25
95701-06014-00	C-25.1
95701-06014-00	C-25.2
95701-06014-00	C-25.3
95701-06014-00	C-25.4
95701-06014-00	C-29
95701-06018-08	C-6
95701-06020-00	M-16
95701-06020-00	C-20
95701-06020-00	C-23
95701-06022-00	C-31
95701-06025-08	M-4
95701-06032-00	M-8
95701-06050-00	M-8
95701-08014-00	M-6
95701-08016-07	C-29
95701-08020-00	C-15
95701-08025-00	C-15
95701-08025-00	C-15
95701-08035-00	C-14
95701-08035-00	C-14.1
95701-08035-00	C-14.2
95701-08035-00	C-14.3
95701-08035-00	C-19
95701-08040-00	C-6
95701-08050-00	C-5

Nº da Peça Part nº Nº de la Pieza	Nº do bloco Block nº Nº del Bloque
95701-08050-00	C-15
95701-08060-00	C-30
95701-08070-00	M-1
95801-06025-00	M-12
96000	
96001-06010-02	C-19
96001-06010-07	C-22
96001-06012-02	C-19
96001-06018-07	C-1
96001-06022-07	C-4
96001-06025-00	C-18
96001-06025-00	C-18.1
96100-60000-00	M-9
96140-62020-10	C-10
96140-62030-10	C-13
96150-62040-10	C-13
96220-30098	M-16
96220-40090	M-3
96220-40158	M-8
96300-08020-00	C-21
96600-06020-00	C-11
96700-08016-10	M-11
98000	
98061-58616	M-2
98200-33000	C-28
98200-41000	C-29
98200-41500	C-29
99000	
99101-KPE-1380	M-17
99101-KPE-1420	M-17
99102-MCG-1480	M-17

Nº da Peça Part nº Nº de la Pieza	Nº do bloco Block nº Nº del Bloque
99103-MCG-0450	M-17

HONDA

The Power of Dreams

Publicado pela
Moto Honda da Amazônia Ltda.
Setor Publicações Técnicas
Impresso no Brasil