HONDA

CG150 TITAN ESD • EX • CG150 FAN ESDi • CG150ESD Cargo • CG150 START

CG150ESDE
CG150EXE
CG150ESDiE
CG150CESE
CG150ESF
CG150ESDF
CG150EXF

CATÁLOGO DE PEÇAS

4

Moto Honda da Amazônia Ltda. – 2022

00X1B-KVSS-004

ÍNDICE

INSTRUÇÕES 1

GRUPO DO MOTOR 2

GRUPO DO CHASSI 3

ÍNDICE DE NÚMERO DE PEÇAS 4

Catálogo de Peças
00X1B-KVSS-004
Draft
15KVSE03
Atualizado com
NP 002/021
14/07/2022
6HS

PROIBIDA A REPRODUÇÃO E DISTRIBUIÇÃO

1010913 - Matsuo - MM - JT

© Moto Honda da Amazônia Ltda.
Todos os direitos reservados.

CG150 Titan ESD

R351P Vermelho Pimenta Perolizado

NH196 Branco Ross

NH1 Preto

Modelo 2014

PROIBIDA
STRIBUIÇÃO

© Moto Honda da Amazônia Ltda.
Todos os direitos reservados.

CG150 Titan EX

R351P Vermelho Pimenta Perolizado

NH196 Branco Ross

NH1 Preto

PB314P Azul Twister Perolizado

Modelo 2014

© Moto Honda da Amazônia Ltda.
Todos os direitos reservados.

CG150 FAN ESDi

R206 Vermelho Maceió

NH1 Preto

PB314P Azul Twister Perolizado

Modelo 2014

© Moto Honda da Amazônia Ltda.
Todos os direitos reservados.

CG150 CES - Cargo

NH-196 Branco Ross

Modelo 2014

PROIBIDA A RE
RIBUIÇÃO
1010913 - Marcuo

© Moto Honda da Amazônia Ltda.
Todos os direitos reservados.

CG150 - Edição Especial

PROIBIDA A REPRODUÇÃO
1010913 - MARCUO - MM - 3

***Y198* Amarelo Topázio**

Modelo 2014

© Moto Honda da Amazônia Ltda.
Todos os direitos reservados.

NH1 Preto

R206 Vermelho Maceió

PROIBIDA A REPRODUÇÃ
1010913 - Matsuo - MM - JT

Modelo 2015

© Moto Honda da Amazônia Ltda.
Todos os direitos reservados.

CG150 FAN ESDi

R206 Vermelho Maceió

NH1 Preto

NH-402M Cinza Tornado Metálico

Modelo 2015

PROIBIDA REPRODUÇÃO
101.013 - Matsu

© Moto Honda da Amazônia Ltda.
Todos os direitos reservados.

CG150 Titan EX

R206 Vermelho Maceió

NH-196 Branco Ross

PROIBIDA A REPRODUÇ.
1010913 - Matsuo - MM - JT

Modelo 2015

© Moto Honda da Amazônia Ltda.
Todos os direitos reservados.

CG150 Start ES

NH-1 Preto

R-239 Vermelho Guarau

PROIBIDA A REPRODUÇÃO E DISTRIBUIÇÃO

1010913 - Matsuo - MM - JT

Modelo 2015

© Moto Honda da Amazônia Ltda.
Todos os direitos reservados.

Instruções para o Uso do Catálogo de Peças

- **Este Catálogo de Peças descreve todas as peças de reposição, bem como o tempo de Mão de Obra (T.M.O.) para os modelos CG150 TITAN ESD • EX, CG150 FAN ESDi e CG150ESD Cargo.**
- **Este Catálogo de Peças foi elaborado com base nas últimas informações disponíveis até 14 de Julho de 2022.**
- **Especifique sempre o Nº completo da peça quando for efetuar um pedido de peças.**
- **Verifique sempre o número, modelo, tipo, série, cor, marca, tamanho, que se fizer necessário antes de fazer o pedido de peças.**
- **Observe sempre que as ilustrações permitem localizar uma determinada parte do chassi ou do motor, podendo diferenciar da sua forma original.**
- **Informe-se sobre a versão atualizada do catálogo de peças através do site www.hondaposvenda.com.br.**

Índice

- Instruções para o Uso do Catálogo de Peças 1
- Como Localizar as Informações sobre as Peças 2
- Estrutura do Catálogo de Peças 3
- Quando Utilizar as Peças 4
- Abreviaturas Utilizadas neste Catálogo de Peças 4
- Como Localizar o Bloco de Peças e os Números de Série 5
- Modelos, Códigos de Área e Números de Série Aplicáveis 6
- Tabela de Cores 7
- Composição do Número de Identificação do Veículo (V.I.N.) 19
- Mangueira de Combustível, Mangueiras de Aplicação Geral e Mangueira de Vinil 20
- Composição do Número de Identificação das Mangueiras 23
- Instruções para o Uso do Tempo de Mão de Obra (T.M.O.) 24
- Índice Ilustrado - Grupo do Motor 29
- Índice Ilustrado - Grupo do Chassi 31
- Índice de Número de Peças 132

PROIBIDA A REPRODUÇÃO E DISTRIBUIÇÃO
1010913 - Matsuo - MM - JT

© Moto Honda da Amazônia Ltda.
Todos os direitos reservados.

Voltar

Como Localizar as Informações sobre as Peças

Ⓐ Referência com o Índice Ilustrado

Grupo do Motor

• O número de referência na ilustração do índice pode ser diferente da que aparece no texto.

M-1 Tampa do Cabeçote	M-2 Cabeçote	M-3 Árvore de Comando • Válvulas
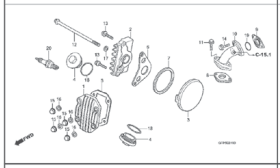	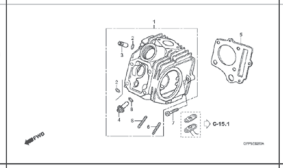	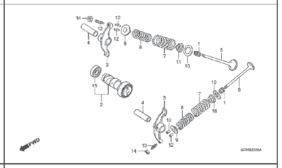
M-4 Corrente de Comando • Tensor	M-5 Cilindro	M-6 Tampa Lateral Direita

Ⓑ Referência com o Índice de Número de Peças

ÍNDICE DE NÚMERO DE PEÇAS

Nº da Peça	Nº do Bloco	Nº da Peça	Nº do Bloco
06000		**13000**	
06420-GFP-900	C-11	13000-GFP-900	M-12
06421-GFP-900	C-11	13000-GFP-B00	M-12
06430-GCE-900	C-10	13011-GFP-900	M-12
06430-GCE-900	C-8	13021-GFP-900	M-12
06440-GFP-900	C-9	13031-GFP-900	M-12
06441-GFP-900	C-9	13041-GFP-900	M-12
06530-GBG-B20	C-5	13051-GFP-900	M-12
06531-GBG-B20	C-5	13101-GFP-900	M-12
06531-GCE-F20	C-5	13102-GFP-900	M-12
		13103-GFP-900	M-12
11000		13104-GFP-900	M-12
		13105-GFP-900	M-12
11100-GCE-900	M-11	13111-087-000	M-12
11191-GCE-900	M-11	13115-GN5-910	M-12
11200-GCE-D60	M-11		
11330-GFP-900	M-6	**14000**	
11341-GFP-900	M-9		
11394-GW8-680	M-6	14100-GFP-900	M-3
		14100-GFP-B00	M-3
12000		14311-KEV-900	M-12
		14321-GBG-900	M-4
12101-GFP-900	M-5	14321-GFP-B00	M-4
12101-GFP-B00	M-5	14401-178-003	M-4
12191-GFP-B00	M-5	14431-035-020	M-3
12191-GS4-761	M-5	14451-035-000	M-3
12200-GFP-900	M-2	14500-035-020	M-4
12200-GFP-B00	M-2	14502-086-000	M-4
12209-GB4-681	M-3	14531-035-000	M-4
12209-GBG-900	M-3	14541-GB4-681	M-4
12213-KRM-840	M-2	14550-GB0-911	M-4
12237-GFP-305	M-2	14566-086-030	M-4
12245-KEV-305	M-2	14610-086-010	M-4
12251-KST-941	M-2	14615-035-010	M-4
12301-GB6-910	M-1	14670-035-030	M-4
12301-GB6-911	M-1	14675-178-000	M-4
12331-GB0-910	M-1	14711-GFP-900	M-3
12341-GB6-910	M-1	14721-GFP-900	M-3
12361-035-000	M-1	14751-GN5-911	M-3

Bloco No.

C-6

Para-lama Dianteiro

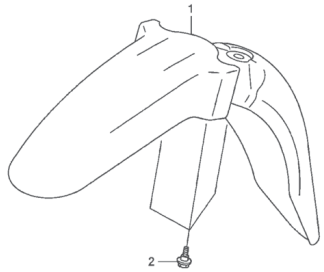

FWD

Ref. No.

Ref. Nº	N.O.S.	Item de serviço	T.M.O.
1	4131B7	Pára-lama, Dianteiro	0,1

Ref. Nº	Nº da peça	Descrição	Qtd. POP100 7	8	9	Nº de série	Tipo
1	61100-GFP-900ZA	Pára-lama, Dianteiro					
		NH1 ..... Preto	1	1	1		
	61100-GFP-900ZB	*PB362R* ..... Azul Buliti-R	1	–	–		
	61100-GFP-900ZC	*R286R* ..... Vermelho Caucaia	1	1	–		
	61100-GFP-900ZD	*Y197R* ..... Amarelo Trancoso-R	1	1	–		
	61100-GFP-900ZE	*PB337R* ..... Azul Penedo	–	1	1		
	61100-GFP-900ZF	*NHA57R* ..... Cinza Cloudia R	–	–	1		
	61100-GFP-900ZG	*R304R* ..... Vermelho Clivia-R	–	–	1		
2	90111-162-000	Parafuso, Flange, 6mm	3	3	3		

122

Página No.

24.07.08

© Moto Honda da Amazônia Ltda.
Todos os direitos reservados.

Estrutura do Catálogo de Peças

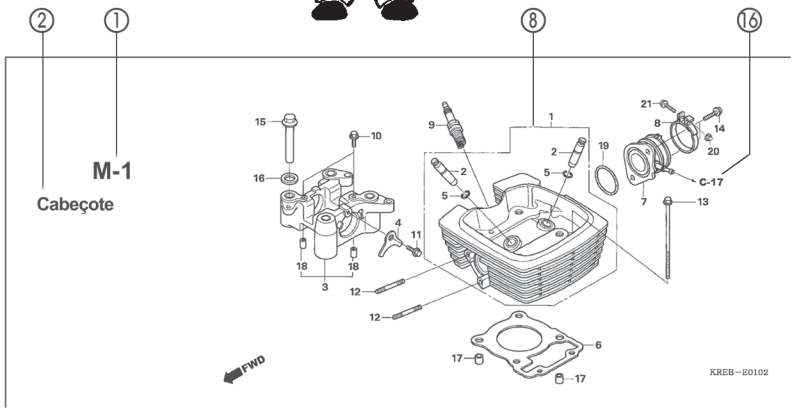

Ref. Nº	N.O.S.	Item de serviço	T.M.O.	Ref. Nº	Nº da peça	Descrição	Qtd. POP100 7	8	9	Nº de série		Tipo
4	811175	Cabo, Trava Assento	0,1	1	18327-KAE-000	Bucha, Traseira Câmara (8,5x15)	2	2	2			
5	4131E8	Trava, Assento: Lateral Traseira	0,1	2	61104-GCE-E40	Bucha, Pára-lama Dianteiro	2	2	2			
6	4131E4	Assento: Duplo	0,1	3	77151-KW3-000	Mola, Trava Assento	1	–	–			BR
13	4121K9	Tampa, Trava Assento	0,1		77151-MB1-870		1	–	–			2LA,3LA
15	4131F2	Chave, Trava Assento	0,2				–	1	1			
				4	77156-GFP-900	Cabo, Trava Assento	1	1	1			
				5	77160-GFP-900	Suporte Comp., Trava Assento	1	1	–			
					77160-GFP-B00		–	–	1			
				6	77200-GFP-900ZB	Assento Conj., Duplo						
					NHA08L	Cinza Itaipu	1	–	–			
					77200-GFP-900ZD *RA08L*	Vermelho Urucum	1	–	–			
					77200-GFP-910ZA *NH1L*	Preto	–	1	1			
				7	77201-GFP-900	Suporte, Dobradiça Assento	1	1	1			
				8	94001-05070-0S	Presilha, Fiação (Preto) (145mm)	1	1	1			

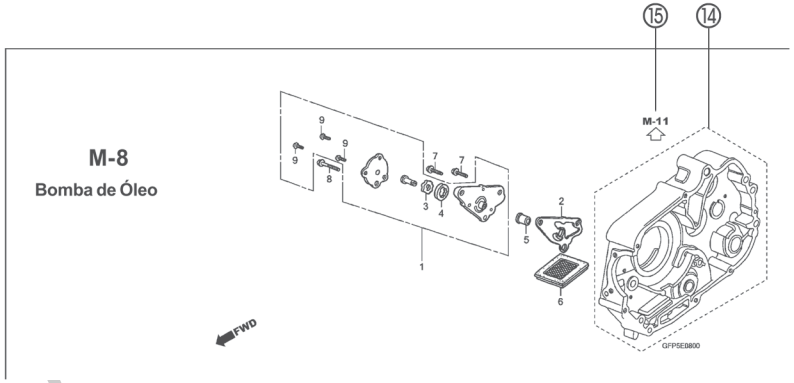

① **Número do Bloco**
- O número do bloco é oferecido (no lugar do nº da página) para ajudar na consulta da peça com o nº ou nome da peça.

② **Nome do Bloco**

③ **Item de Serviço / Tempo de Mão de Obra (T.M.O.)**

④ **Número de Referência**
- Os números de título descritos entre parênteses indicam que a informação continua da página anterior.

⑤ **Número da Peça**

⑥ **Descrição**

⑦ **Código de Cores HONDA**

⑧ **Conjuntos**
- As peças cujas figuras estejam delimitadas por linhas pontilhadas são disponíveis em conjunto completo. (As peças componentes do conjunto também são comercializadas individualmente).

⑨ **Descrição de Cores**

⑩ **Nota**
As notas são apresentadas entre parênteses na coluna do nome da peça.

⑪ **Quantidade Utilizada na Motocicleta**
- Quando aparecem entre parênteses indicam peças opcionais.
- Quando indicadas com a letra "N" deve-se utilizar a quantidade que for necessária.
- Indica o número de peças utilizadas no bloco.

⑫ **Número de Série**

⑬ **Tipo**
- Quando a coluna tipo se encontra em branco significa que as peças são aplicáveis a todos os tipos.

⑭ ⬚
- Peças circundadas por uma linha pontilhada ⬚ estão incluídas em blocos diferentes.

⑮ ⇦
- A flecha vazada ⇦ indica o Nº do bloco onde a peça incluída na linha ⬚ se encontra.

⑯ ←
- A flecha sólida ← indica o Nº do bloco com o qual a peça em questão está conectada.

DISTRIBUIÇÃO E DISTRIBUIÇÃO
Matsuo - MM - JT

© Moto Honda da Amazônia Ltda.
Todos os direitos reservados.

Quando Utilizar as Peças

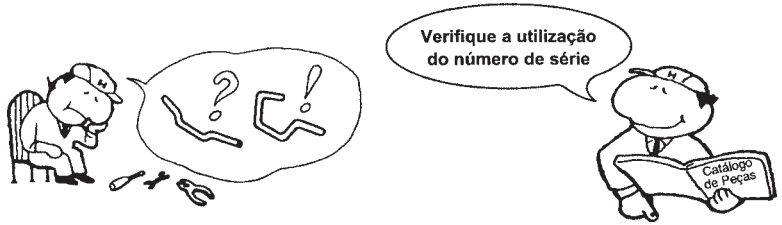

Ref. Nº	Nº da peça	Descrição	Qtd. CBR900 RRN	RRP	RRR	RRS	RRT	RRV	Nº de série
1	33101-MAE-601	Unidade Farol "NH-285" Cinza	–	–	1	–	–	–	
			–	–	–	1	–	–	~ 2351159
			–	–	–	1	–	–	~ 2351712
	33101-MAE-612	Unidade Farol "NH-283" Cinza	–	–	1	–	–	–	
		(Precaução Durante a Instalação)							
			–	–	–	1	–	–	~ 2351309
			–	–	–	1	–	–	~ 2351434
			–	–	–	1	–	–	~ 2350300
			–	–	–	1	–	–	~ OM300138
	33101-MAE-671	Unidade Farol "NH-1" Preto	–	–	1	–	–	–	
			–	–	–	1	–	–	
			–	–	–	1	–	–	~ SM300356
	33101-MAE-691	Unidade Farol	–	–	1	–	–	–	
	33101-MAE-602	Unidade Farol	–	–	–	1	–	–	2351160 ~
			–	–	–	1	–	–	2351713 ~
			–	–	–	–	1	1	

O número de Série foi utilizado desde o modelo inicial

Quando a numeração do Chassi aparece do lado esquerdo da coluna significa que a utilização da peça se aplica a partir deste número do chassi (2351160)

Quando a numeração do Chassi aparece do lado direito da coluna significa que a utilização da peça se aplica até este número do chassi (2351159)

Abreviaturas Utilizadas neste Catálogo de Peças

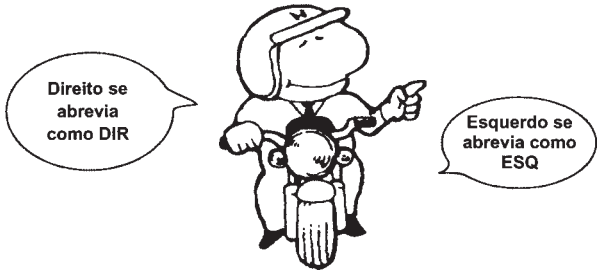

* "Esq" e "Dir" na descrição de uma peça significa o lado Esquerdo e o lado Direito considerando-se que esteja sobre o assento da motocicleta.

• No Catálogo de peças utilizam-se as seguintes abreviaturas:

Conj. ..... Conjunto
Comp. ..... Completo
Dir. ..... Direito
Esq. ..... Esquerdo
STD ..... Standard
mm ..... Milímetro
G ..... Grama
D (22D) ..... Dente (22 dentes)
A ..... Ampére
V ..... Volt
W ..... Watt
C.A. ..... Corrente Alternada
C.C. ..... Corrente Contínua
ADM ..... Admissão
ESC ..... Escape
DIANT. ..... Dianteira
TRAS. ..... Traseira
SEX ..... Sextavado
LAT ..... Lateral
TRANS ..... Transmissão
PRIM ..... Primário
SEC ..... Secundário
MPH ..... Milhas por Hora
Km/h ..... Quilômetro por Hora
L.E.D. ..... Diodo Emissor de Luz
C.D.I. ..... Unidade Descarga Capacitiva
1LA ..... República Dominicana, El Salvador Venezuela, Guatemala, Guiana (Mercosul: Argentina, Paraguai, Uruguai)
MIX ..... Moto Mix Brasil
2LA ..... Colômbia, México
3LA ..... América Latina
AR ..... Argentina
M ..... Motor de Partida

PROIBIDA A REPRODUÇÃO E DISTRIBUIÇÃO
1010913 - Hatsuo - MIM - JT

© Moto Honda da Amazônia Ltda.
Todos os direitos reservados.

Como Localizar o Bloco de Peças e os Números de Série

Bloco de Peças	Peças do Motor M-1 ~	Peças do Corpo do Acelerador M-18 ~	Peças do Chassi C-1 ~
Números Necessários	Número de Série do Motor	Número de Série do Corpo do Acelerador	Número de Série do Chassi
Pontos de Localização	①	②	③

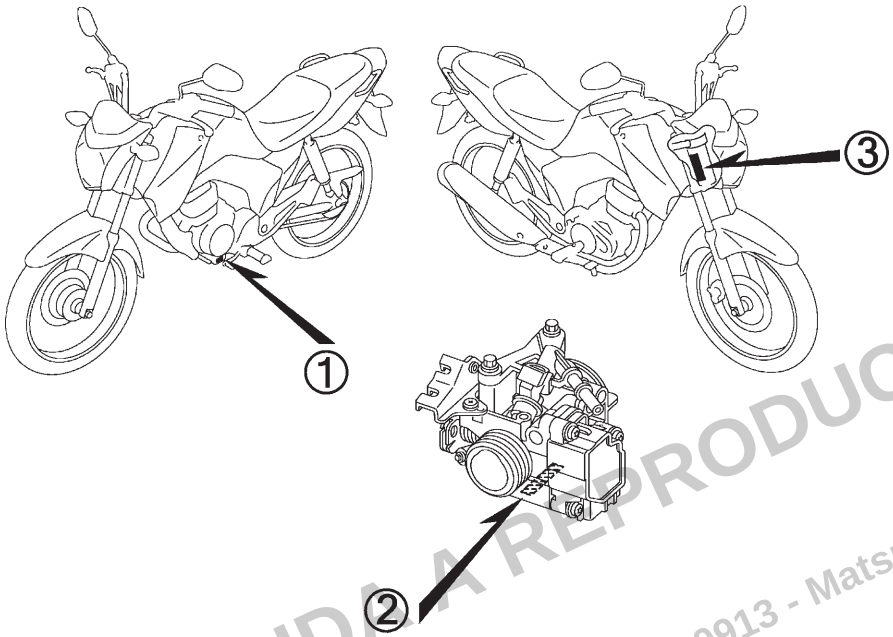

PROIBIDA A REPRODUÇÃO E DISTRIBUIÇÃO
1010913 - Matsuo - MM - JT

© Moto Honda da Amazônia Ltda.
Todos os direitos reservados.

Modelos, Códigos de Área e Números de Série Aplicáveis

Os Modelos, Códigos de Área, Tipos e os Números de Série Aplicáveis podem ser identificados conforme tabela abaixo.
As peças com código de área são exclusivas dos países designados.
Se os códigos de área não estiverem listados, as peças são de uso comum.

Modelo	Código de Área	Tipo	Nº de Série Aplicável do Motor	Nº de Série Aplicável do Chassi	Nº de Série Aplicável do Corpo do Acelerador
$CG150ESD_E$	3BR	Brasil	KC16E500001~	9C2KC1650ER500001~	GQMLA A
$CG150ESDi_E$	6BR	Brasil	KC16E400001~	9C2KC1680ER400001~	GQMLA A
$CG150EX_E$	3BR	Brasil	KC16E500001~	9C2KC1660ER500001~	GQMLA A
$CG150EX_E$ – Edição Especial	4BR	Brasil	KC16EE400001~	9C2KC1660ER400001~	GQMLA A
$CG150CES_E$ – Cargo	5BR	Brasil	KC16E4E000001~	9C2KC1640ER000001~	GQMLA A
$CG150ESD_F$	3BR	Brasil	KC16EF500001~	9C2KC1650FR500001~	GQMLA A
$CG150ESDi_F$	6BR	Brasil	KC16EF500001~	9C2KC1680FR500001~	GQMLA A
$CG150EX_F$	3BR	Brasil	KC16EF500001~	9C2KC1660FR500001~	GQMLA A
$CG150ES_F$	5BR	Brasil	KC16E-F500001~	9C2KC1670FR500001~	GQMLA A

* Para identificação do número do corpo do acelerador, somente a parte sublinhada deverá ser usada para registro.

GQMLA[A] KC ア

PROIBIDA A REPRODUÇÃO E DISTRIBUIÇÃO
1010913 - Matsuo - MM - JT

© Moto Honda da Amazônia Ltda.
Todos os direitos reservados.

Tabela de Cores

• Ao solicitar as peças coloridas consulte a tabela abaixo, verifique a cor principal da motocicleta e utilize o número de peça básico adicionando o código de cor relativo.

CG150ESD (CG150ESD$_E$) 3BR

Nº	Modelo		CG150ESD$_E$				
	Cor Principal		Preto	Branco Ross	Vermelho Pimenta Perolizado	Nº de identificação do Bloco	Nº de ref.
	Código de Cor		NH-1	NH-196	R-351P		
	Nome das Peças Coloridas	Nº Peça Básico					
1	Mesa, Superior	53230-KVS-F00	ZA	ZA	ZA	C-7	7
2	Tampa A Jogo, Lateral Esquerda	83620-KVS-F00	ZB	ZB	ZA	C-24	4
3	Tampa A Jogo, Lateral Direita	83520-KVS-F00	ZB	ZB	ZA	C-24	1
4	Carenagem Conj., Central Traseira	77220-KVS-F00	ZH	ZF	ZG	C-23.10	3
5	Rabeta Jogo, Esquerda	77226-KVS-F00	ZF	ZE	ZA	C-23.10	4
6	Rabeta Jogo, Direita	77216-KVS-F00	ZF	ZE	ZA	C-23.10	2
7	Para-lama, Dianteiro	61100-KVS-F00	ZF	ZE	ZA	C-10	1
8	Guarnição, Esquerda	61303-KVS-F00	ZF	ZH	ZG	C-43	3
9	Guarnição, Direita	61302-KVS-F00	ZF	ZH	ZG	C-43	2
10	Cubo Subconj., Dianteiro	44635-KVS-F00	ZA	ZA	ZA	C-14.20	8
11	Emblemas	86833-KVS-F00	ZA	ZA	ZA	C-50	9
12	Emblemas	86861-KVS-F00	ZA	ZA	ZA	C-50	10
13	Emblema, HONDA	86101-KVS-F00	ZA	ZA	ZA	C-50	1
14	Emblema, HONDA	86102-KVS-F00	ZC	ZA	ZB	C-50	2
15	Emblema, Asa Esquerda	86202-KVS-F00	ZG	ZE	ZF	C-50	6
16	Emblema, Asa Direita	86201-KVS-F00	ZG	ZE	ZF	C-50	5
17	Painel Comp., Freio Traseiro	43100-KVS-C00	ZA	ZA	ZA	C-18	3
18	Alça, Traseira	50400-KVS-F00	ZC	ZC	ZC	C-23	1
19	Carenagem Jogo, Esquerda	64300-KVS-F00	ZD	ZB	ZC	C-22	5

PROIBIDA A REPRODUÇÃO E DISTRIBUIÇÃO
1010913 - Matsuo - MM - JT

© Moto Honda da Amazônia Ltda.
Todos os direitos reservados.

Voltar

Tabela de Cores

• Ao solicitar as peças coloridas consulte a tabela abaixo, verifique a cor principal da motocicleta e utilize o número de peça básico adicionando o código de cor relativo.

CG150ESD (CG150ESD$_E$) 3BR

Nº	Modelo		CG150ESD$_E$				
	Cor Principal		Preto	Branco Ross	Vermelho Pimenta Perolizado	Nº de identificação do Bloco	Nº de ref.
	Código de Cor		NH-1	NH-196	R-351P		
	Nome das Peças Coloridas	Nº Peça Básico					
20	Carenagem Jogo, Direita	64200-KVS-F00	ZD	ZB	ZC	C-22	1
21	Faixa, Esquerda Tanque Combustível	86172-KVS-F00	ZC	ZA	ZB	C-50	4
22	Faixa, Esquerda Carenagem Externa	86642-KVS-F00	ZC	ZA	ZB	C-50	8
23	Faixa, Direita Tanque Combustível	86171-KVS-F00	ZC	ZA	ZB	C-50	3
24	Faixa, Direita Carenagem Externa	86641-KVS-F00	ZC	ZA	ZB	C-50	7
25	Garfo Traseiro, Subconj.	52200-KVS-F00	ZA	ZA	ZA	C-32	9
26	Tanque Jogo, Combustível	06170-KVS-F00	ZE	ZB	ZC	C-21	1
27	Defletor Jogo, Dianteiro	61300-KVS-F00	ZA	ZA	ZA	C-43	1
28	Roda Dianteira, Subconj.	44650-KVS-F00	ZA	ZA	ZA	C-14.20	9

PROIBIDA A REPRODUÇÃO E DISTRIBUIÇÃO
1010913 - Matsuo - MM - JT

© Moto Honda da Amazônia Ltda.
Todos os direitos reservados.

Tabela de Cores

• Ao solicitar as peças coloridas consulte a tabela abaixo, verifique a cor principal da motocicleta e utilize o número de peça básico adicionando o código de cor relativo.

CG150ESDi (CG150ESDi$_E$) 6BR – FAN

Nº	Modelo		CG150ESDi$_E$				
	Cor Principal		Preto	Azul Twister Perolizado	Vermelho Maceió	Nº de identificação do Bloco	Nº de ref.
	Código de Cor		NH-1	PB-314P	R-206		
	Nome das Peças Coloridas	Nº Peça Básico					
1	Mesa, Superior	53230-KVS-F00	ZA	ZA	ZA	C-7	7
2	Tampa Jogo, Lateral Esquerda	83620-KVS-F10	ZA	ZA	ZA	C-24	5
3	Tampa Jogo, Lateral Direita	83520-KVS-F10	ZA	ZA	ZA	C-24	2
4	Rabeta Jogo, Esquerda	77226-KVS-F00	ZF	ZD	ZB	C-23.10	4
5	Rabeta Jogo, Direita	77216-KVS-F00	ZF	ZD	ZB	C-23.10	2
6	Para-lama, Dianteiro	61100-KVS-F00	ZF	ZD	ZB	C-10	1
7	Guarnição, Esquerda	61303-KVS-F00	ZA	ZA	ZA	C-43	3
8	Guarnição, Direita	61302-KVS-F00	ZA	ZA	ZA	C-43	2
9	Cubo Subconj., Dianteiro	44635-KVS-F00	ZA	ZA	ZA	C-14.20	8
10	Emblemas	86861-KVS-F00	ZA	ZA	ZA	C-50.1	6
11	Emblema, HONDA	86101-KVS-F00	ZA	ZA	ZA	C-50.1	1
12	Emblema, Tampa Lateral Esquerda	86832-KVS-F10	ZA	ZA	ZA	C-50.1	5
13	Emblema, Asa Esquerda	86202-KVS-F00	ZG	ZC	ZD	C-50.1	3
14	Emblema, Tampa Lateral Direita	86831-KVS-F10	ZA	ZA	ZA	C-50.1	4
15	Emblema, Asa Direita	86201-KVS-F00	ZG	ZC	ZD	C-50.1	2
16	Painel Comp., Freio Traseiro	43100-KVS-C00	ZA	ZA	ZA	C-18	3
17	Alça, Traseira	50400-KVS-F00	ZA	ZA	ZA	C-23	1
18	Carenagem Jogo, Esquerda	64300-KVS-F10	ZH	ZF	ZG	C-22	6
19	Carenagem Jogo, Direita	64200-KVS-F10	ZH	ZF	ZG	C-22	2
20	Garfo Traseiro, Subconj.	52200-KVS-F00	ZA	ZA	ZA	C-32	9
21	Tanque Jogo, Combustível	06170-KVS-F10	ZD	ZB	ZA	C-21	1
22	Defletor Jogo, Dianteiro	61300-KVS-F00	ZA	ZA	ZA	C-43	1
23	Roda Dianteira, Subconj.	44650-KVS-F00	ZA	ZA	ZA	C-14.20	9

PROIBIDA A REPRODUÇÃO E DISTRIBUIÇÃO
1010913 - Matsuo - MVL - JT

© Moto Honda da Amazônia Ltda.
Todos os direitos reservados.

Tabela de Cores

• Ao solicitar as peças coloridas consulte a tabela abaixo, verifique a cor principal da motocicleta e utilize o número de peça básico adicionando o código de cor relativo.

CG150EX (CG150EX$_E$) 3BR

Nº	Modelo		CG150EX$_E$					
	Cor Principal		Preto	Branco Ross	Azul Twister Perolizado	Vermelho Pimenta Perolizado	Nº de identificação do Bloco	Nº de ref.
	Código de Cor		NH-1	NH-196	PB-314P	R-351P		
	Nome das Peças Coloridas	Nº Peça Básico						
1	Mesa, Superior	53230-KVS-F00	ZA	ZA	ZA	ZA	C-7	7
2	Tampa A Jogo, Lateral Esquerda	83620-KVS-F00	ZB	ZB	ZC	ZA	C-24	4
3	Tampa A Jogo, Lateral Direita	83520-KVS-F00	ZB	ZB	ZC	ZA	C-24	1
4	Carenagem Conj., Central Traseira	77220-KVS-F00	ZH	ZF	ZJ	ZG	C-23.10	3
5	Rabeta Jogo, Esquerda	77226-KVS-F00	ZF	ZE	ZE	ZA	C-23.10	4
6	Rabeta Jogo, Direita	77216-KVS-F00	ZF	ZE	ZE	ZA	C-23.10	2
7	Para-lama, Dianteiro	61100-KVS-F00	ZF	ZE	ZD	ZA	C-10	1
8	Flange Subconj., Transmissão Traseira	42615-KVS-F20	ZA	ZA	ZA	ZA	C-19.30	5
9	Guarnição, Esquerda	61303-KVS-F00	ZF	ZH	ZK	ZG	C-43	3
10	Guarnição, Direita	61302-KVS-F00	ZF	ZH	ZK	ZG	C-43	2
11	Emblemas	86833-KVS-F00	ZA	ZA	ZA	ZA	C-50	9
12	Emblemas	86861-KVS-F00	ZA	ZA	ZA	ZA	C-50	10
13	Emblema, HONDA	86101-KVS-F00	ZA	ZA	ZA	ZA	C-50	1
14	Emblema, HONDA	86102-KVS-F00	ZC	ZA	ZD	ZB	C-50	2
15	Emblema, Asa Esquerda	86202-KVS-F00	ZG	ZE	ZB	ZF	C-50	6
16	Emblema, Asa Direita	86201-KVS-F00	ZG	ZE	ZB	ZF	C-50	5
17	Painel Comp., Freio Traseiro	43100-KVS-C00	ZB	ZB	ZB	ZB	C-18	3
18	Alça, Traseira	50400-KVS-F00	ZC	ZC	ZC	ZC	C-23	1
19	Carenagem Jogo, Esquerda	64300-KVS-F00	ZD	ZB	ZA	ZC	C-22	5
20	Carenagem Jogo, Direita	64200-KVS-F00	ZD	ZB	ZA	ZC	C-22	1
21	Faixa, Esquerda Tanque Combustível	86172-KVS-F00	ZC	ZA	ZD	ZB	C-50	4
22	Faixa, Esquerda Carenagem Externa	86642-KVS-F00	ZC	ZA	ZD	ZB	C-50	8
23	Faixa, Direita Tanque Combustível	86171-KVS-F00	ZC	ZA	ZD	ZB	C-50	3
24	Faixa, Direita Carenagem Externa	86641-KVS-F00	ZC	ZA	ZD	ZB	C-50	7
25	Garfo Traseiro, Subconj.	52200-KVS-F00	ZA	ZA	ZA	ZA	C-32	9
26	Tanque Jogo, Combustível	06170-KVS-F00	ZE	ZB	ZA	ZC	C-21	1
27	Defletor Jogo, Dianteiro	61300-KVS-F00	ZA	ZA	ZA	ZA	C-43	1

PROIBIDA A REPRODUÇÃO E DISTRIBUIÇÃO
20110913 - Matsuo - MM - JT

© Moto Honda da Amazônia Ltda.
Todos os direitos reservados.

Tabela de Cores

• Ao solicitar as peças coloridas consulte a tabela abaixo, verifique a cor principal da motocicleta e utilize o número de peça básico adicionando o código de cor relativo.

CG150EX (CG150EX$_E$) 4BR – Edição Especial

Nº	Modelo		CG150EX$_E$		
	Cor Principal		Amarelo Topázio	Nº de identificação do Bloco	Nº de ref.
	Código de Cor		Y-198		
	Nome das Peças Coloridas	Nº Peça Básico			
1	Mesa, Superior	53230-KVS-F00	ZA	C-7	7
2	Tampa A Jogo, Lateral Esquerda	83620-KVS-Y40	ZA	C-24	4
3	Tampa A Jogo, Lateral Direita	83520-KVS-Y40	ZA	C-24	1
4	Carenagem Conj., Central Traseira	77220-KVS-F00	ZJ	C-23.10	3
5	Rabeta Jogo, Esquerda	77226-KVS-Y40	ZA	C-23.10	4
6	Rabeta Jogo, Direita	77216-KVS-Y40	ZA	C-23.10	2
7	Para-lama, Dianteiro	61100-KVS-F00	ZD	C-10	1
8	Flange Subconj., Transmissão Traseira	42615-KVS-F20	ZA	C-19.30	5
9	Guarnição, Esquerda	61303-KVS-F00	ZN	C-43	3
10	Guarnição, Direita	61302-KVS-F00	ZN	C-43	2
11	Emblemas	86833-KVS-Y40	ZA	C-50	9
12	Emblemas	86861-KVS-F00	ZA	C-50	10
13	Emblema, HONDA	86101-KVS-F00	ZA	C-50	1
14	Emblema, HONDA	86102-KVS-F00	ZD	C-50	2
15	Emblema, Asa Esquerda	86202-KWG-A20	ZC	C-50	6
16	Emblema, Asa Direita	86201-KWG-A20	ZC	C-50	5
17	Painel Comp., Freio Traseiro	43100-KVS-C00	ZB	C-18	3
18	Alça, Traseira	50400-KVS-F00	ZC	C-23	1
19	Carenagem Jogo, Esquerda	64300-KVS-Y40	ZA	C-22	5
20	Carenagem Jogo, Direita	64200-KVS-Y40	ZA	C-22	1
21	Faixa, Esquerda Tanque Combustível	86172-KVS-Y40	ZA	C-50	4
22	Faixa, Esquerda Carenagem Externa	86642-KVS-Y40	ZA	C-50	8
23	Faixa, Direita Tanque Combustível	86171-KVS-Y40	ZA	C-50	3
24	Faixa, Direita Carenagem Externa	86641-KVS-Y40	ZA	C-50	7
25	Garfo Traseiro, Subconj.	52200-KVS-F00	ZA	C-32	9
26	Tanque Jogo, Combustível	06170-KVS-Y40	ZA	C-21	1
27	Defletor Jogo, Dianteiro	61300-KVS-F00	ZA	C-43	1

PROIBIDA A REPRODUÇÃO E DISTRIBUIÇÃO
10/09/13 - Matsuo - MN - JT

© Moto Honda da Amazônia Ltda.
Todos os direitos reservados.

Tabela de Cores

• Ao solicitar as peças coloridas consulte a tabela abaixo, verifique a cor principal da motocicleta e utilize o número de peça básico adicionando o código de cor relativo.

CG150CES (CG150CES$_E$) 5BR – Cargo

Nº	Modelo		CG150CES$_E$		
	Cor Principal		Branco Ross	Nº de identificação do Bloco	Nº de ref.
	Código de Cor		NH-196		
	Nome das Peças Coloridas	Nº Peça Básico			
1	Mesa, Superior	53230-KVS-F00	ZA	C-7	7
2	Tampa Jogo, Lateral Esquerda	83620-KVS-H20	ZA	C-24	11
3	Tampa Jogo, Lateral Direita	83520-KVS-H20	ZA	C-24	10
4	Rabeta Jogo, Esquerda	77220-KVS-H20	ZB	C-23.11	5
5	Rabeta Jogo, Direita	77210-KVS-H20	ZA	C-23.11	2
6	Cubo Subconj., Dianteiro	44635-KVS-F00	ZA	C-14.20	8
7	Emblemas	86861-KVS-F00	ZA	C-50.2	5
8	Emblema, HONDA	86101-KVS-F00	ZA	C-50.2	1
9	Emblema, Asa Esquerda	86172-KVS-740	ZC	C-50.2	3
10	Emblema, Asa Direita	86171-KVS-740	ZC	C-50.2	2
11	Emblema, Tampa Lateral	86831-KVS-H20	ZA	C-50.2	4
12	Painel Comp., Freio Traseiro	43100-KVS-C00	ZA	C-18	3
13	Garfo Traseiro, Subconj.	52200-KVS-F00	ZA	C-32	9
14	Tanque Jogo, Combustível	06170-KVS-H00	ZA	C-21.1	1
15	Defletor Jogo, Dianteiro	61300-KVS-F00	ZA	C-43	1
16	Roda Dianteira, Subconj.	44650-KVS-F00	ZA	C-14.20	9

PROIBIDA A REPRODUÇÃO E DISTRIBUIÇÃO
1010913 - Matsuo - MM - JT

© Moto Honda da Amazônia Ltda.
Todos os direitos reservados.

Tabela de Cores

• Ao solicitar as peças coloridas consulte a tabela abaixo, verifique a cor principal da motocicleta e utilize o número de peça básico adicionando o código de cor relativo.

CG150ESD (CG150ESD$_F$) 3BR

Nº	Modelo		CG150ESD$_F$				
	Cor Principal		Preto	Vermelho Maceió	Branco Ross	Nº de identificação do Bloco	Nº de ref.
	Código de Cor		NH-1	R-206	NH-196		
	Nome das Peças Coloridas	Nº Peça Básico					
1	Mesa, Superior	53230-KVS-F00	ZA	ZA	ZA	C-7	7
2	Tampa A Jogo, Lateral Esquerda	83620-KVS-F30	ZC	–	ZC	C-24	4
3	Tampa A Jogo, Lateral Esquerda	83620-KVS-F00	–	ZC	–	C-24	4
4	Tampa A Jogo, Lateral Direita	83520-KVS-F30	ZC	ZB	ZC	C-24	1
5	Carenagem Conj., Central Traseira	77220-KVS-F30	ZC	ZB	ZB	C-23.10	3
6	Rabeta Jogo, Esquerda	77226-KVS-F00	ZF	ZB	ZE	C-23.10	4
7	Rabeta Jogo, Direita	77216-KVS-F00	ZF	ZB	ZE	C-23.10	2
8	Para-lama, Dianteiro Jogo	61000-KVS-F30	ZC	ZA	ZA	C-10	7
9	Guarnição, Esquerda	61303-KVS-F00	ZF	ZL	ZH	C-43	3
10	Guarnição, Direita	61302-KVS-F00	ZF	ZL	ZH	C-43	2
11	Cubo Subconj., Dianteiro	44635-KVS-F00	ZA	ZA	ZA	C-14.20	8
12	Emblemas	86833-KVS-F00	ZA	ZA	ZA	C-50	9
13	Emblemas	86861-KVS-F00	ZA	ZA	ZA	C-50	10
14	Emblemas	86611-KVS-F30	ZA	ZA	ZA	C-50	11
15	Emblema, HONDA	86101-KVS-F00	ZA	ZA	ZA	C-50	1
16	Emblema, HONDA	86102-KVS-F00	ZC	–	–	C-50	2
17	Emblema, HONDA	86102-KVS-F30	–	ZB	ZB	C-50	2
18	Emblema, Asa Esquerda	86202-KVS-F00	ZG	–	–	C-50	6
19	Emblema, Asa Esquerda	86202-KVS-F30	–	ZD	ZC	C-50	6
20	Emblema, Asa Direita	86201-KVS-F00	ZG	–	–	C-50	5
21	Emblema, Asa Direita	86201-KVS-F30	–	ZD	ZC	C-50	5
22	Painel Comp., Freio Traseiro	43100-KVS-F30	ZA	ZA	ZA	C-18	3
23	Alça, Traseira	50400-KVS-F00	ZC	ZC	ZC	C-23	1

PROIBIDA A REPRODUÇÃO E DISTRIBUIÇÃO
1010913 - Matsuo - MM - JT

© Moto Honda da Amazônia Ltda.
Todos os direitos reservados.

Tabela de Cores

• Ao solicitar as peças coloridas consulte a tabela abaixo, verifique a cor principal da motocicleta e utilize o número de peça básico adicionando o código de cor relativo.

CG150ESD (CG150ESD$_F$) 3BR

Nº	Modelo		CG150ESD$_F$				
	Cor Principal		Preto	Vermelho Maceió	Branco Ross	Nº de identificação do Bloco	Nº de ref.
	Código de Cor		NH-1	R-206	NH-196		
	Nome das Peças Coloridas	Nº Peça Básico					
24	Carenagem Jogo, Esquerda	64300-KVS-F30	ZC	ZB	ZA	C-22	5
25	Carenagem Jogo, Direita	64200-KVS-F30	ZC	ZB	ZA	C-22	1
26	Faixa, Esquerda Tanque Combustível	86172-KVS-F30	ZC	ZB	ZA	C-50	4
27	Faixa, Esquerda Carenagem Externa	86642-KVS-F30	ZC	ZB	ZA	C-50	8
28	Faixa, Direita Tanque Combustível	86171-KVS-F30	ZC	ZB	ZA	C-50	3
29	Faixa, Direita Carenagem Externa	86641-KVS-F30	ZC	ZB	ZA	C-50	7
30	Garfo Traseiro, Subconj.	52200-KVS-F00	ZA	ZA	ZA	C-32	9
31	Tanque Jogo, Combustível	17530-KVS-F30	ZC	ZB	ZA	C-21	1
32	Defletor Jogo, Dianteiro	61300-KVS-F00	ZA	ZA	ZA	C-43	1
33	Roda Dianteira, Subconj.	44650-KVS-F00	ZA	ZA	ZA	C-14.20	9

PROIBIDA A REPRODUÇÃO E DISTRIBUIÇÃO
1010913 - Matsuo - MM - JT

© Moto Honda da Amazônia Ltda.
Todos os direitos reservados.

Tabela de Cores

• Ao solicitar as peças coloridas consulte a tabela abaixo, verifique a cor principal da motocicleta e utilize o número de peça básico adicionando o código de cor relativo.

CG150ESDi (CG150ESDi$_F$) 6BR – FAN

Nº	Modelo		CG150ESDi$_F$				
	Cor Principal		Preto	Cinza Tornado Metálico	Vermelho Maceió	Nº de identificação do Bloco	Nº de ref.
	Código de Cor		NH-1	NH-402M	R-206		
	Nome das Peças Coloridas	Nº Peça Básico					
1	Mesa, Superior	53230-KVS-F00	ZA	ZA	ZA	C-7	7
2	Tampa Jogo, Lateral Esquerda	83620-KVS-H50	ZA	ZA	ZA	C-24	5
3	Tampa Jogo, Lateral Direita	83520-KVS-H50	ZA	ZA	ZA	C-24	2
4	Rabeta Jogo, Esquerda	77226-KVS-F00	ZF	ZN	ZB	C-23.10	4
5	Rabeta Jogo, Direita	77216-KVS-F00	ZF	ZN	ZB	C-23.10	2
6	Para-lama, Dianteiro	61100-KVS-F00	ZF	ZL	ZB	C-10	1
7	Guarnição, Esquerda	61303-KVS-F00	ZF	ZF	ZF	C-43	3
8	Guarnição, Direita	61302-KVS-F00	ZF	ZF	ZF	C-43	2
9	Cubo Subconj., Dianteiro	44635-KVS-F00	ZA	ZA	ZA	C-14.20	8
10	Emblemas	86861-KVS-F00	ZA	ZA	ZA	C-50.1	6
11	Emblema, HONDA	86101-KVS-F00	ZA	ZA	ZA	C-50.1	1
12	Emblema, Tampa Lateral Esquerda	86832-KVS-H50	ZA	ZA	ZA	C-50.1	5
13	Emblema, Asa Esquerda	86202-KVS-F00	ZG	ZG	ZG	C-50.1	3
14	Emblema, Tampa Lateral Direita	86831-KVS-H50	ZA	ZA	ZA	C-50.1	4
15	Emblema, Asa Direita	86201-KVS-F00	ZG	ZG	ZG	C-50.1	2
16	Painel Comp., Freio Traseiro	43100-KVS-C00	ZA	ZA	ZA	C-18	3
17	Alça, Traseira	50400-KVS-F00	ZA	ZA	ZA	C-23	1
18	Carenagem Jogo, Esquerda	64300-KVS-F10	ZH	ZH	ZH	C-22	6
19	Carenagem Jogo, Direita	64200-KVS-F10	ZH	ZH	ZH	C-22	2
20	Garfo Traseiro, Subconj.	52200-KVS-F00	ZA	ZA	ZA	C-32	9
21	Tanque Jogo, Combustível	06170-KVS-F10	ZD	ZG	ZA	C-21	1
22	Defletor Jogo, Dianteiro	61300-KVS-F00	ZA	ZA	ZA	C-43	1
23	Roda Dianteira, Subconj.	44650-KVS-F00	ZA	ZA	ZA	C-14.20	9

PROIBIDA A REPRODUÇÃO E DISTRIBUIÇÃO
1010913 - MATSUO - MM - JT

© Moto Honda da Amazônia Ltda.
Todos os direitos reservados.

Tabela de Cores

• Ao solicitar as peças coloridas consulte a tabela abaixo, verifique a cor principal da motocicleta e utilize o número de peça básico adicionando o código de cor relativo.

CG150EX (CG150EX$_F$) 3BR

Nº	Modelo		CG150EX$_F$				
	Cor Principal		Branco Ross	Vermelho Maceió	Preto	Nº de identificação do Bloco	Nº de ref.
	Código de Cor		NH-196	R-206	NH-1		
	Nome das Peças Coloridas	Nº Peça Básico					
1	Mesa, Superior	53230-KVS-F00	ZA	ZA	ZA	C-7	7
2	Tampa A Jogo, Lateral Esquerda	83620-KVS-F30	ZC	–	ZC	C-24	4
3	Tampa A Jogo, Lateral Esquerda	83620-KVS-F00	–	ZC	–	C-24	4
4	Tampa A Jogo, Lateral Direita	83520-KVS-F30	ZC	ZB	ZC	C-24	1
5	Carenagem Conj., Central Traseira	77220-KVS-F30	ZB	ZB	ZC	C-23.10	3
6	Rabeta Jogo, Esquerda	77226-KVS-F00	ZE	ZB	ZF	C-23.10	4
7	Rabeta Jogo, Direita	77216-KVS-F00	ZE	ZB	ZF	C-23.10	2
8	Para-lama, Dianteiro Jogo	61000-KVS-F30	ZA	ZA	ZC	C-10	7
9	Flange Subconj., Transmissão Traseira	42615-KVS-F20	ZA	ZA	ZA	C-19.30	5
10	Guarnição, Esquerda	61303-KVS-F00	ZH	ZL	ZF	C-43	3
11	Guarnição, Direita	61302-KVS-F00	ZH	ZL	ZF	C-43	2
12	Emblemas	86833-KVS-F00	ZA	ZA	ZA	C-50	9
13	Emblemas	86861-KVS-F00	ZA	ZA	ZA	C-50	10
14	Emblemas	86611-KVS-F30	ZA	ZA	ZA	C-50	11
15	Emblema, HONDA	86101-KVS-F00	ZA	ZA	ZA	C-50	1
16	Emblema, HONDA	86102-KVS-F30	ZB	ZB	–	C-50	2
17	Emblema, HONDA	86102-KVS-F00	–	–	ZC	C-50	2
18	Emblema, Asa Esquerda	86202-KVS-F30	ZC	ZD	–	C-50	6
19	Emblema, Asa Esquerda	86202-KVS-F00	–	–	ZG	C-50	6
20	Emblema, Asa Direita	86201-KVS-F30	ZC	ZD	–	C-50	5
21	Emblema, Asa Direita	86201-KVS-F00	–	–	ZG	C-50	5
22	Painel Comp., Freio Traseiro	43100-KVS-F30	ZB	ZB	ZB	C-18	3
23	Alça, Traseira	50400-KVS-F00	ZC	ZC	ZC	C-23	1

PROIBIDA A REPRODUÇÃO E DISTRIBUIÇÃO
1010913 - Matsuo - MM - JT

© Moto Honda da Amazônia Ltda.
Todos os direitos reservados.

Tabela de Cores

• Ao solicitar as peças coloridas consulte a tabela abaixo, verifique a cor principal da motocicleta e utilize o número de peça básico adicionando o código de cor relativo.

CG150EX (CG150EX$_F$) 3BR

Nº	Modelo		CG150EX$_F$				
	Cor Principal		Branco Ross	Vermelho Maceió	Preto	Nº de identificação do Bloco	Nº de ref.
	Código de Cor		NH-196	R-206	NH-1		
	Nome das Peças Coloridas	Nº Peça Básico					
23	Carenagem Jogo, Esquerda	64300-KVS-F30	ZA	ZB	ZC	C-22	5
24	Carenagem Jogo, Direita	64200-KVS-F30	ZA	ZB	ZC	C-22	1
25	Faixa, Esquerda Tanque Combustível	86172-KVS-F30	ZA	ZB	ZC	C-50	4
26	Faixa, Esquerda Carenagem Externa	86642-KVS-F30	ZA	ZB	ZC	C-50	8
27	Faixa, Direita Tanque Combustível	86171-KVS-F30	ZA	ZB	ZC	C-50	3
28	Faixa, Direita Carenagem Externa	86641-KVS-F30	ZA	ZB	ZC	C-50	7
29	Garfo Traseiro, Subconj.	52200-KVS-F00	ZA	ZA	ZA	C-32	9
30	Tanque Jogo, Combustível	17530-KVS-F30	ZA	ZB	ZC	C-21	1
31	Defletor Jogo, Dianteiro	61300-KVS-F00	ZA	ZA	ZA	C-43	1

PROIBIDA A REPRODUÇÃO E DISTRIBUIÇÃO
1010913 - Matsuo - MM - JT

© Moto Honda da Amazônia Ltda.
Todos os direitos reservados.

Tabela de Cores

• Ao solicitar as peças coloridas consulte a tabela abaixo, verifique a cor principal da motocicleta e utilize o número de peça básico adicionando o código de cor relativo.

CG150ES (CG150ES$_F$) 5BR

Nº	Modelo		CG150ES$_F$			
	Cor Principal		Preto	Vermelho Guarau	Nº de identificação do Bloco	Nº de ref.
	Código de Cor		NH-1	R-239		
	Nome das Peças Coloridas	Nº Peça Básico				
1	Mesa, Superior	53230-KVS-F00	ZB	ZB	C-7	7
2	Tampa Jogo, Lateral Esquerda	83620-KVS-H00	ZA	ZA	C-24	11
3	Tampa Jogo, Lateral Direita	83520-KVS-H00	ZA	ZA	C-24	10
4	Rabeta Jogo, Esquerda	77226-KVS-H70	ZB	ZA	C-23.10	4
5	Rabeta Jogo, Direita	77216-KVS-H70	ZB	ZA	C-23.10	2
6	Para-lama, Dianteiro	61100-KVS-H70	ZA	ZA	C-10	1
7	Cubo Subconj., Dianteiro	44635-KWG-B00	ZA	ZA	C-14.10	6
8	Emblemas	86861-KVS-F00	ZA	ZA	C-50.2	5
9	Emblema, HONDA	86101-KVS-F00	ZA	ZA	C-50.2	1
10	Emblema, Asa Esquerda	17522-KVS-600	ZD	ZA	C-50.2	3
11	Emblema, Asa Direita	17521-KVS-600	ZD	ZA	C-50.2	2
12	Emblema, Tampa Lateral	86831-KVS-H00	ZA	ZA	C-50.2	6
13	Painel Comp., Freio Traseiro	43100-KVS-C00	ZA	ZA	C-18	3
14	Alça, Traseira	50400-KVS-F00	ZA	ZA	C-23	1
15	Garfo Traseiro, Subconj.	52200-KVS-F00	ZA	ZA	C-32	9
16	Defletor Jogo, Dianteiro	61300-KVS-F00	ZA	ZA	C-43	1
17	Roda Dianteira, Subconj.	44650-KWG-B01	ZA	ZA	C-14.10	7
18	Tanque Jogo, Combustível	06170-KVS-H70	ZB	ZA	C-21.1	1

Voltar

PROIBIDA A REPRODUÇÃO E DISTRIBUIÇÃO
1010913 - Matsuo - MM - JT

© Moto Honda da Amazônia Ltda.
Todos os direitos reservados.

Composição do Número de Identificação do Veículo (V.I.N.)

Exemplo: 9 C 2 J C 3 0 1 0YR 0 0 0 0 0 1

Número Sequencial de Produção

Código de Fábrica

A .... Ohio U.S.A
B .... Alost Bélgica
C .... Saitama Japão
D .... Guadalajara México
E .... Montesa Espanha
F .... Atessa Itália
K .... Kumamoto Japão
M .... Hamamatsu Japão
R .... Manaus Brasil
S .... Susuka Japão
T .... Tochigi Japão
4 .... Carolina do Sul U.S.A

Ano do Modelo

Exemplo: K....1989 L....1990 M....1991 N....1992 X....1999 Y....2000 (Exceto as letras I.O Q.U) 1....2001 2....2002 3....2003
4....2004 5....2005 6....2006 7....2007 8....2008 9....2009 A....2010 B....2011 C....2012 D....2013 E....2014

Dígito de Controle

Código de Descrição do Veículo

Exemplo: PE04....XR600R RC30....CFR750R JC301....CG125TITAN • KS JC302....CG125TITAN • ES JC303....CG125 • CARGO

Marca e Tipo de Veículo

JH2 ..... HONDA Motocicleta Fabricada no Japão
1HF ..... HONDA Motocicleta Fabricada nos Estados Unidos da América
YC1 .... HONDA Motocicleta Fabricada na Bélgica
9C2 ..... HONDA Motocicleta Fabricada no Brasil
3H1 ..... HONDA Motocicleta Fabricada no México
VTM ..... HONDA Motocicleta Fabricada na Espanha
ZDC ..... HONDA Motocicleta Fabricada na Itália
JH3 ..... HONDA Motocicleta Fabricada no Japão
478 ..... HONDA Motocicleta Fabricada nos Estados Unidos da América

PROIBIDA A REPRODUÇÃO E DISTRIBUIÇÃO
1010913 - Matsuo - MM - JT

© Moto Honda da Amazônia Ltda.
Todos os direitos reservados.

Mangueira de Combustível, Mangueiras de Aplicação Geral e Mangueira de Vinil

- As “peças padronizadas das mangueiras de combustível”, as “mangueiras de aplicação geral” e as “mangueiras de vinil” podem ser fornecidas sem embalagem (granel) em forma de bobinas.
- Quando necessitar efetuar o pedido destas “mangueiras”, verifique no Catálogo de Peças o código da “mangueira padrão” e em seguida coloque entre parênteses o código da “mangueira sem embalagem (granel)” relativa utilizando a tabela abaixo.
  (O comprimento padrão das “mangueiras sem embalagem (granel)” é de 1 metro. As mangueiras indicadas com o símbolo < > também estão disponíveis com as medidas de 3 e 8 metros).
- Quando necessitar de troca, corte a mangueira sem embalagem (granel) na medida especificada. Esta medida pode ser verificada no nome da peça (verifique no Manual de Serviços ou nas instruções que acompanham as mangueiras sem embalagem (granel) os procedimentos para o corte e instalação).
- A relação abaixo especifica o código das mangueiras padrão e as respectivas mangueiras sem embalagem (granel) e suas medidas. Certifique-se de que estes números sejam aplicados somente para as peças de reposição relacionadas.

Mangueiras de Combustível / Tubos			
Número de Peça Padrão	Número de Peça sem Embalagem (granel)	Peça sem Embalagem (granel)	
		Diâmetro Interno (mm)	Comprimento (m)
95001-30xxx-2x	95001-30001-20M	3,0	1
95001-30xxx-3x	95001-30001-30M	3,0	1
95001-30xxx-4x	95001-30001-40M	3,0	1
95001-35xxx-2x	95001-35001-50M <95001-35003-50M>	3,5	1 3
95001-35xxx-3x	95001-35001-60M <95001-35003-60M>	3,5	1 3
95001-35xxx-4x	95001-35001-60M <95001-35003-60M>	3,5	1 3
95001-35xxx-5x	95001-35001-50M <95001-35003-50M>	3,5	1 3
95001-35xxx-6x	95001-35001-60M <95001-35003-60M>	3,5	1 3
95001-45xxx-2x	95001-45001-50M <95001-45003-50M>	4,5	1 3
95001-45xxx-3x	95001-45001-60M <95001-45003-60M> <95001-45008-60M>	4,5	1 3 8
95001-45xxx-4x	95001-45001-60M <95001-45003-60M> <95001-45008-60M>	4,5	1 3 8
95001-45xxx-5x	95001-45001-50M <95001-45003-50M>	4,5	1 3
95001-45xxx-6x	95001-45001-60M <95001-45003-60M> <95001-45008-60M>	4,5	1 3 8
95001-55xxx-2x	95001-55001-50M <95001-55003-50M> <95001-55008-50M>	5,5	1 3 8

Mangueiras de Combustível / Tubos			
Número de Peça Padrão	Número de Peça sem Embalagem (granel)	Peça sem Embalagem (granel)	
		Diâmetro Interno (mm)	Comprimento (m)
95001-55xxx-3x	95001-55001-60M <95001-55003-60M> <95001-55008-60M>	5,5	1 3 8
95001-55xxx-4x	95001-55001-60M <95001-55003-60M> <95001-55008-60M>	5,5	1 3 8
95001-55xxx-5x	95001-55001-50M <95001-55003-50M> <95001-55008-50M>	5,5	1 3 8
95001-55xxx-6x	95001-55001-60M <95001-55003-60M> <95001-55008-60M>	5,5	1 3 8
95001-75xxx-2x	95001-75001-50M <95001-75003-50M>	7,5	1 3
95001-75xxx-3x	95001-75001-60M <95001-75003-60M> <95001-75008-60M>	7,5	1 3 8
95001-75xxx-4x	95001-75001-60M <95001-75003-60M> <95001-75008-60M>	7,5	1 3 8
95001-75xxx-5x	95001-75001-50M <95001-75003-50M>	7,5	1 3
95001-75xxx-6x	95001-75001-60M <95001-75003-60M> <95001-75008-60M>	7,5	1 3 8
95001-80xxx-2x	95001-80001-50M	8,0	1
95001-80xxx-3x	95001-80001-60M	8,0	1
95001-80xxx-4x	95001-80001-60M	8,0	1
95001-80xxx-5x	95001-80001-50M	8,0	1
95001-80xxx-6x	95001-80001-60M	8,0	1

CUIDADO

É PERIGOSO confundir uma “Mangueira de Combustível” com a “Mangueira de Aplicação Geral” ou com a “Mangueira de Vinil”. Cada “Mangueira” tem sua utilização apropriada.
Nunca utilize uma “Mangueira de Aplicação Geral” ou a “Mangueira de Vinil” no lugar de uma “Mangueira de Combustível” ou vice-versa.
Use sempre a mangueira sem embalagem (granel) especificada, utilizando as instruções de corte e instalação dos Manuais de Serviços e das instruções que são fornecidas juntamente com a embalagem.

PROIBIDA A REPRODUÇÃO E DISTRIBUIÇÃO
1010913 - Matsu - JM - JT

© Moto Honda da Amazônia Ltda.
Todos os direitos reservados.

Mangueira de Combustível, Mangueiras de Aplicação Geral e Mangueira de Vinil

Mangueira de Vinil				
Número de Peça Padrão	Número de Peça sem Embalagem (granel)	Peça sem Embalagem (granel)		
		Diâmetro Interno (mm)	Diâmetro Externo (mm)	Comprimento (m)
95003-01xxx-3x	95003-01001-60M <95003-01003-60M>	2,9	6,8	1 3
95003-01xxx-60	95003-01001-60M <95003-01003-60M>	2,9	6,8	1 3
95003-03xxx-3x	95003-03001-60M <95003-03003-60M>	3,0	6,0	1 3
95003-03xxx-60	95003-03001-60M <95003-03003-60M>	3,0	6,0	1 3
95003-05xxx-3x	95003-05001-60M <95003-05003-60M> <95003-05008-60M>	3,5	6,5	1 3 8
95003-05xxx-60	95003-05001-60M <95003-05003-60M> <95003-05008-60M>	3,5	6,5	1 3 8
95003-07xxx-1x	95003-07001-10M <95003-07003-10M> <95003-07008-10M>	4,0	7,0	1 3 8
95003-07xxx-20	95003-07001-10M <95003-07003-10M> <95003-07008-10M>	4,0	7,0	1 3 8
95003-07xxx-3x	95003-07001-60M <95003-07003-60M> <95003-07008-60M>	4,0	7,0	1 3 8
95003-07xxx-60	95003-07001-60M <95003-07003-60M> <95003-07008-60M>	4,0	7,0	1 3 8
95003-07xxx-7x	95003-07001-70M <95003-07003-70M> <95003-07008-70M>	4,0	7,0	1 3 8
95003-08xxx-1x	95003-08001-10M <95003-08003-10M> <95003-08008-10M>	4,5	6,5	1 3 8
95003-09xxx-3x	95003-09001-60M <95003-09003-60M>	4,5	8,0	1 3
95003-09xxx-60	95003-09001-60M <95003-09003-60M>	4,5	8,0	1 3
95003-10xxx-1x	95003-10001-10M <95003-10003-10M>	5,0	8,0	1 3
95003-10xxx-20	95003-10001-10M <95003-10003-10M>	5,0	8,0	1 3
95003-10xxx-3x	95003-10001-60M <95003-10003-60M>	5,0	8,0	1 3
95003-10xxx-60	95003-10001-60M <95003-10003-60M>	5,0	8,0	1 3
95003-11xxx-3x	95003-11001-60M <95003-11003-60M> <95003-11008-60M>	5,0	9,0	1 3 8
95003-11xxx-60	95003-11001-60M <95003-11003-60M> <95003-11008-60M>	5,0	9,0	1 3 8
95003-12xxx-1x	95003-12001-10M <95003-12003-10M> <95003-12008-10M>	5,0	7,0	1 3 8
95003-12xxx-20	95003-12001-10M <95003-12003-10M> <95003-12008-10M>	5,0	7,0	1 3 8

Mangueira de Vinil				
Número de Peça Padrão	Número de Peça sem Embalagem (granel)	Peça sem Embalagem (granel)		
		Diâmetro Interno (mm)	Diâmetro Externo (mm)	Comprimento (m)
95003-14xxx-1x	95003-14001-10M <95003-14003-10M>	6,0	9,0	1 3
95003-14xxx-20	95003-14001-10M <95003-14003-10M>	6,0	9,0	1 3
95003-14xxx-3x	95003-14001-60M <95003-14003-60M>	6,0	9,0	1 3
95003-17xxx-1x	95003-17001-10M <95003-17003-10M>	7,0	9,0	1 3
95003-19xxx-1x	95003-19001-10M <95003-19003-10M> <95003-19008-10M>	7,0	11,0	1 3 8
95003-19xxx-20	95003-19001-10M <95003-19003-10M> <95003-19008-10M>	7,0	11,0	1 3 8
95003-19xxx-3x	95003-19001-60M <95003-19003-60M> <95003-19008-60M>	7,0	11,0	1 3 8
95003-19xxx-60	95003-19001-60M <95003-19003-60M> <95003-19008-60M>	7,0	11,0	1 3 8
95003-21xxx-1x	95003-21001-10M <95003-21003-10M>	8,0	9,0	1 3
95003-21xxx-20	95003-21001-10M <95003-21003-10M>	8,0	9,0	1 3
95003-23xxx-1x	95003-23001-10M <95003-23003-10M>	8,0	12,0	1 3
95003-23xxx-20	95003-23001-10M <95003-23003-10M>	8,0	12,0	1 3
95003-23xxx-3x	95003-23001-60M <95003-23003-60M> <95003-23008-60M>	8,0	12,0	1 3 8
95003-23xxx-60	95003-23001-60M <95003-23003-60M> <95003-23008-60M>	8,0	12,0	1 3 8
95003-25xxx-1x	95003-25001-10M <95003-25003-10M>	9,0	11,0	1 3
95003-25xxx-20	95003-25001-10M <95003-25003-10M>	9,0	11,0	1 3
95003-25xxx-3x	95003-25001-60M <95003-25003-60M>	9,0	11,0	1 3
95003-25xxx-7x	95003-25001-70M <95003-25003-70M>	9,0	11,0	1 3
95003-27xxx-1x	95003-27001-10M <95003-27003-10M>	9,0	13,0	1 3
95003-27xxx-20	95003-27001-10M <95003-27003-10M>	9,0	13,0	1 3
95003-27xxx-3x	95003-27001-60M <95003-27003-60M>	9,0	13,0	1 3
95003-27xxx-60	95003-27001-60M <95003-27003-60M>	9,0	13,0	1 3
95003-33xxx-1x	95003-33001-10M <95003-33003-10M>	10,0	14,0	1 3
95003-33xxx-20	95003-33001-10M <95003-33003-10M>	10,0	14,0	1 3

Mangueira de Vinil				
Número de Peça Padrão	Número de Peça sem Embalagem (granel)	Peça sem Embalagem (granel)		
		Diâmetro Interno (mm)	Diâmetro Externo (mm)	Comprimento (m)
95003-36xxx-1x	95003-36001-10M <95003-36003-10M> <95003-36008-10M>	11,0	13,0	1 3 8
95003-36xxx-20	95003-36001-10M <95003-36003-10M> <95003-36008-10M>	11,0	13,0	1 3 8
95003-37xxx-3x	95003-37001-60M <95003-37003-60M>	11,0	15,0	1 3
95003-37xxx-60	95003-37001-60M <95003-37003-60M>	11,0	15,0	1 3
95003-38xxx-1x	95003-38001-10M <95003-38003-10M>	12,0	13,0	1 3
95003-38xxx-20	95003-38001-10M <95003-38003-10M>	12,0	13,0	1 3
95003-39xxx-1x	95003-39001-10M <95003-39003-10M>	12,0	14,0	1 3
95003-39xxx-20	95003-39001-10M <95003-39003-10M>	12,0	14,0	1 3
95003-40xxx-20	95003-40001-10M <95003-40003-10M>	12,0	16,0	1 3
95003-40xxx-3x	95003-40001-60M <95003-40003-60M>	12,0	16,0	1 3
95003-40xxx-60	95003-40001-60M <95003-40003-60M>	12,0	16,0	1 3
95003-43xxx-1x	95003-43001-10M <95003-43003-10M> <95003-43008-10M>	13,0	15,0	1 3 8
95003-43xxx-20	95003-43001-10M <95003-43003-10M> <95003-43008-10M>	13,0	15,0	1 3 8
95003-45xxx-1x	95003-45001-10M <95003-45003-10M> <95003-45008-10M>	14,0	18,0	1 3 8
95003-45xxx-20	95003-45001-10M <95003-45003-10M> <95003-45008-10M>	14,0	18,0	1 3 8
95003-50xxx-1x	95003-50001-10M <95003-50003-10M>	16,0	19,0	1 3
95003-50xxx-20	95003-50001-10M <95003-50003-10M>	16,0	19,0	1 3
95003-50xxx-3x	95003-50001-60M <95003-50003-60M>	16,0	19,0	1 3
95003-55xxx-1x	95003-55001-10M <95003-55003-10M>	17,5	20,5	1 3
95003-55xxx-20	95003-55001-10M <95003-55003-10M>	17,5	20,5	1 3
95003-60xxx-1x	95003-60001-10M <95003-60003-10M>	22,0	27,0	1 3
95003-60xxx-20	95003-60001-10M <95003-60003-10M>	22,0	27,0	1 3
95003-60xxx-3x	95003-60001-60M <95003-60003-60M>	22,0	27,0	1 3
95003-60xxx-60	95003-60001-60M <95003-60003-60M>	22,0	27,0	1 3

CUIDADO

É PERIGOSO confundir uma "Mangueira de Combustível" com a "Mangueira de Aplicação Geral" ou com a "Mangueira de Vinil". Cada "Mangueira" tem sua utilização apropriada.
Nunca utilize uma "Mangueira de Aplicação Geral" ou a "Mangueira de Vinil" no lugar de uma "Mangueira de Combustível" ou vice-versa.
Use sempre a mangueira sem embalagem (granel) especificada, utilizando as instruções de corte e instalação dos Manuais de Serviços e das instruções que são fornecidas juntamente com a embalagem.

PROIBIDA A REPRODUÇÃO E DISTRIBUIÇÃO
1010913 - Matsuo - M/M - JT

© Moto Honda da Amazônia Ltda.
Todos os direitos reservados.

Mangueira de Combustível, Mangueiras de Aplicação Geral e Mangueira de Vinil

Mangueiras de Aplicação Geral			
Número de Peça Padrão	Número de Peça sem Embalagem (granel)	Peça sem Embalagem (granel)	
		Diâmetro Interno (mm)	Comprimento (m)
95005-11xxx-3x	95005-11001-30M	11,0	1
95005-11xxx-5x	95005-11001-50M	11,0	1
95005-12xxx-1x	95005-12001-10M <95005-12003-10M>	12,0	1 3
95005-12xxx-2x	95005-12001-20M	12,0	1
95005-12xxx-3x	95005-12001-30M	12,0	1
95005-12xxx-5x	95005-12001-50M	12,0	1
95005-14xxx-1x	95005-14001-10M	14,0	1
95005-14xxx-2x	95005-14001-20M <95005-14003-20M>	14,0	1 3
95005-14xxx-3x	95005-14001-30M	14,0	1
95005-14xxx-5x	95005-14001-50M	14,0	1
95005-17xxx-1x	95005-17001-10M	17,0	1
95005-17xxx-2x	95005-17001-20M	17,0	1
95005-17xxx-3x	95005-17001-30M	17,0	1
95005-17xxx-5x	95005-17001-50M	17,0	1
95005-30xxx-3x	95005-30001-30M	3,0	1
95005-30xxx-5x	95005-30001-50M	3,0	1
95005-35xxx-1x	95005-35001-10M <95005-35003-10M> <95005-35008-10M>	3,5	1 3 8
95005-35xxx-2x	95005-35001-20M	3,5	1
95005-35xxx-3x	95005-35001-30M	3,5	1
95005-35xxx-4x	95005-35001-10M <95005-35003-10M> <95005-35008-10M>	3,5	1 3 8
95005-35xxx-5x	95005-35001-50M	3,5	1
95005-45xxx-1x	95005-45001-10M <95005-45003-10M> <95005-45008-10M>	4,5	1 3 8
95005-45xxx-2x	95005-45001-20M	4,5	1
95005-45xxx-3x	95005-45001-30M	4,5	1

Mangueiras de Aplicação Geral			
Número de Peça Padrão	Número de Peça sem Embalagem (granel)	Peça sem Embalagem (granel)	
		Diâmetro Interno (mm)	Comprimento (m)
95005-45xxx-4x	95005-45001-10M <95005-45003-10M> <95005-45008-10M>	4,5	1 3 8
95005-45xxx-5x	95005-45001-50M	4,5	1
95005-50xxx-3x	95005-50001-30M <95005-50003-30M>	5,0	1 3
95005-50xxx-5x	95005-50001-50M	5,0	1
95005-55xxx-1x	95005-55001-10M <95005-55003-10M> <95005-55008-10M>	5,3	1 3 8
95005-55xxx-2x	95005-55001-20M <95005-55003-20M>	5,3	1 3
95005-55xxx-4x	95005-55001-10M <95005-55003-10M> <95005-55008-10M>	5,3	1 3 8
95005-65xxx-1x	95005-65001-10M <95005-65003-10M>	6,5	1 3
95005-65xxx-2x	95005-65001-20M	6,5	1
95005-70xxx-3x	95005-70001-30M <95005-70003-30M>	7,0	1 3
95005-70xxx-5x	95005-70001-50M	7,0	1
95005-75xxx-1x	95005-75001-10M <95005-75003-10M>	7,3	1 3
95005-75xxx-2x	95005-75001-20M	7,3	1
95005-80xxx-1x	95005-80001-10M <95005-80003-10M>	8,0	1 3
95005-80xxx-2x	95005-80001-20M	8,0	1
95005-80xxx-3x	95005-80001-30M	8,0	1
95005-80xxx-5x	95005-80001-50M	8,0	1
95005-91xxx-3x	95005-91001-30M	12,0	1
95005-91xxx-5x	95005-91001-50M	12,0	1
95005-92xxx-3x	95005-92001-30M	12,0	1
95005-92xxx-5x	95005-92001-50M	12,0	1

NOTA: X é mostrado para representar os números e letras omitidas do alfabeto romano.

CUIDADO

É PERIGOSO confundir uma "Mangueira de Combustível" com a "Mangueira de Aplicação Geral" ou com a "Mangueira de Vinil". Cada "Mangueira" tem sua utilização apropriada.
Nunca utilize uma "Mangueira de Aplicação Geral" ou a "Mangueira de Vinil" no lugar de uma "Mangueira de Combustível" ou vice-versa.
Use sempre a mangueira sem embalagem (granel) especificada, utilizando as instruções de corte e instalação dos Manuais de Serviços e das instruções que são fornecidas juntamente com a embalagem.

PROIBIDA A REPRODUÇÃO E DISTRIBUIÇÃO
161024 - Matsuo - MM - JT

© Moto Honda da Amazônia Ltda.
Todos os direitos reservados.

Composição do Número de Identificação das Mangueiras

Exemplo: 9 5 0 0 1 - 7 5 0 0 1 - 5 0 M

Número de Peça sem Embalar: Refere-se a Peça sem Embalar

Código da Marca (Tipo de Mangueira) (Mangueira de Combustível e Mangueira de Aplicação Geral)
Código de Troca (para Mangueira Adicionada); (Mangueira de Vinil)
• Indica a marca do número ou a Sequência de Troca. O código para a peça sem embalar deve ser estritamente 0 (Zero).

Tipos de Código:

- Mangueira de Combustível
  - 2: Trançada Exterior Vermelha (Somente com 3 mm de diâmetro Interno)
  - 5: Trançada Interior Preta
  - 3: Vermelha (Somente 3 mm de diâmetro Interno)
  - 4: Cinza com faixa Vermelha (Somente com 3 mm de diâmetro Interno)
  - 6: Preta
- Mangueira de Vinil
  - 1: Transparente
  - 2: Preta
  - 3: Vermelho Claro
  - 6: Vermelho Claro
  - 7: Preto Pálido
- Mangueira de Aplicação Geral
  - 1: Cinza
  - 2: Cinza
  - 3: Preta
  - 5: Preta

Comprimento:
- 001: 1 m (Padrão)
- 003: 3 m
- 008: 8 m

Código de Diâmetro Interno (Mangueira de Combustível e Mangueira de Aplicação Geral)

30: 3,0 mm	11: 11 mm
35: 3,5 mm	91: 12 (Diâmetro Externo de 15) mm
45: 4,5 mm	92: 12 (Diâmetro Externo de 16) mm
50: 5,0 mm	12: 12 (Diâmetro Externo de 17) mm
55: 5,3 mm, 5,5 mm	14: 14 mm
65: 6,5 mm	17: 17 mm
70: 7,0 mm	
75: 7,3 mm, 7,5 mm	
80: 8,0 mm	

Código de Diâmetro Externo / Interno (Mangueira de Vinil)

01: DI 2,9, DE 6,8 mm	14: DI 6,0, DE 9,0 mm	37: DI 11,0, DE 15,0 mm
03: DI 3,0, DE 6,0 mm	17: DI 7,0, DE 9,0 mm	38: DI 12,0, DE 13,0 mm
05: DI 3,5, DE 6,5 mm	19: DI 7,0, DE 11,0 mm	39: DI 12,0, DE 14,0 mm
07: DI 4,0, DE 7,0 mm	21: DI 8,0, DE 9,0 mm	40: DI 12,0, DE 16,0 mm
08: DI 4,5, DE 6,5 mm	23: DI 8,0, DE 12,0 mm	43: DI 13,0, DE 15,0 mm
09: DI 4,5, DE 8,0 mm	25: DI 9,0, DE 11,0 mm	45: DI 14,0, DE 18,0 mm
12: DI 5,0, DE 7,0 mm	27: DI 9,0, DE 13,0 mm	50: DI 16,0, DE 19,0 mm
10: DI 5,0, DE 8,0 mm	33: DI 10,0, DE 14,0 mm	55: DI 17,5, DE 20,5 mm
11: DI 5,0, DE 9,0 mm	36: DI 11,0, DE 13,0 mm	60: DI 22,0, DE 27,0 mm

Tipo de Mangueira:
- 1: Mangueira de Combustível
- 3: Mangueira de Vinil
- 5: Mangueira de Aplicação Geral

PROIBIDA A REPRODUÇÃO E DISTRIBUIÇÃO
20110913 - Matsuura - MHC-01

© Moto Honda da Amazônia Ltda.
Todos os direitos reservados.

Instruções para o Uso do Tempo de Mão de Obra (T.M.O.)

O tempo de Mão de Obra (T.M.O.) significa o tempo necessário para a realização de um serviço, o qual é mencionado neste catálogo para ajudar as Concessionárias a controlar o processo de trabalho real e calcular o tempo de serviço, utilizando-o como um guia.

Ajuste do Sistema T.M.O.

- Tempo de Serviço
  - Remoção, Desmontagem/ Montagem, Instalação
  - Verificação, Medição, Ajuste, Confirmação
  - Diagnóstico (Sistema Elétrico)
  - Inspeção Completa
- Tempo Variável
  - Preparação
    (Verificação do processo, Preparação das ferramentas especiais necessárias ao serviço)
  - Trabalhos relacionados (Transferência de motocicletas)

* O tempo variável é obtido multiplicando-se o tempo de serviço pelo coeficiente especificado.

Instruções para o Uso do Catálogo

Os itens de serviço mostrados no texto estão relacionados com o tempo de trabalho e as peças comercializadas para reparo, conforme sua especificação. Outros itens de serviço representativos, os quais não utilizam peças para reparos (remoção/ instalação, ajuste, verificação/ medição e outros) estão relacionados na introdução, classificados de acordo com o assunto.

Ajuste do T.M.O.

- O Sistema Decimal (em unidade 0,1) é utilizado para obter o T.M.O. simplificando o cálculo global.
  Exemplo: (0,1) ⇒ 6 minutos, (0,2) ⇒ 12 minutos
  [Custo por hora de trabalho] x [T.M.O.] = [Cálculo global]
- O T.M.O. é calculado manualmente.
- Os itens de serviço e o T.M.O. podem ser modificados dependendo do desenvolvimento de ferramentas, equipamentos de serviço e da melhoria dos procedimentos.

PROIBIDA A REPRODUÇÃO E DISTRIBUIÇÃO
1010913 - Matsuo - MM - JT

© Moto Honda da Amazônia Ltda.
Todos os direitos reservados.

Procedimento de Trabalho

- O procedimento de trabalho é determinado através do tempo de serviço juntamente com o método especificado no Manual de Serviço, portanto, consulte-o quando necessário.
- Os procedimentos de trabalho que permitem ser executados num tempo reduzido, preservam a segurança do trabalho e a garantia do produto dos itens não mencionados no Manual de Serviço.
- O trabalho é executado por apenas um mecânico. Quando dois ou mais mecânicos são necessários, o cálculo do tempo real é efetuado de acordo com o número de pessoas.
- Para avaliar o conhecimento dos mecânicos, a Honda utiliza como padrão, mecânicos com três anos de experiência no reparo de suas motocicletas.
- As ferramentas especiais e os equipamentos de serviço utilizados para obter o T.M.O. estão especificados no Manual de Serviços e publicações técnicas emitidas sobre o tema.

Itens de Serviço que não apresentam T.M.O.

- Peças e acessórios não mencionados neste Catálogo.
- Áreas com deterioração pelo tempo de uso ou danos (quebras, rachaduras) durante uso em condições normais.
- Serviços que podem ser executados com apenas um ajuste.
- Serviços raramente executados (exemplo: problemas com causas extremamente simples e frequência de uso).

* Faça o cálculo global baseado no tempo de serviço real quando o serviço não apresenta T.M.O.

Serviços não incluídos no T.M.O.

- Óleo e drenagem de fluido, tempo de espera para desaquecimento, etc.
- Serviços adicionais que envolvam remoção/ instalação de equipamentos externos.
- Tempo de serviço utilizado com visitas ao cliente, realização de negociações e a entrega da motocicleta.
- Tempo necessário com a requisição e a entrega de peças.
- Custos referentes à graxa, agente adesivo, etc., utilizados no serviço.

PROIBIDA A REPRODUÇÃO E DISTRIBUIÇÃO
1010913 - Matsuo - MM - JT

© Moto Honda da Amazônia Ltda.
Todos os direitos reservados.

Explicação do T.M.O. utilizando um exemplo (O exemplo pode ser diferente dos itens apresentados)

Ref. Nº	N.O.S.	(Nº de referência) Item de Serviço	T.M.O.
①		(1, 3, 4, 7) ⑦	②
②	111118	Árvore de Comando ..... 4,5 ④	
③		⑥	
		• Inclui: Ajuste da folga da válvula	
	111118A	Substituição balancim (Adicional) 1,0	⑤

① O Nº de Referência da peça na ilustração indica a localização da peça a ser substituída.

② T.M.O. é a abreviatura de Tempo de Mão de Obra e indica o tempo de serviço padrão necessário para a execução do serviço.

③ N.O.S. é a abreviatura do Número de Operação de Serviço, e classifica os itens de serviço de acordo com o código de unidade de trabalho.

O mesmo código de serviço é utilizado independentemente dos modelos.

O serviço padrão é apresentado com 6 dígitos e o serviço adicional com 7 dígitos.

④ Indica a substituição da árvore de comando e o T.M.O. 4,5.

⑤ Indica T.M.O. 1,0 que será acrescentado quando um serviço adicional (substituição do balancim) é executado em conjunto com a substituição da árvore de comando.

⑥ Indica a descrição dos serviços incluídos no item de serviço.

⑦ Indica o Nº de referência cujo serviço e tempo do mesmo são iguais ao T.M.O. 4,5 para a árvore de comando.

(A aplicação da área é limitada aos itens de serviço que não possuem identificação N.O.S. dentro de um mesmo bloco.)

Como designar o item de serviço utilizando o exemplo (substituição da árvore de comando)

Abra a página do bloco onde a ilustração da árvore de comando é mostrada.

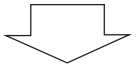

Procure a árvore de comando na ilustração, o item de serviço especificado e o T.M.O. relacionado com o Nº de referência.

PROIBIDA A REPRODUÇÃO E DISTRIBUIÇÃO
1010913 - Matsuo - MM - JT

© Moto Honda da Amazônia Ltda.
Todos os direitos reservados.

Símbolo de indicação dos itens de serviço relacionados que continuam na página seguinte

Ref. Nº	N.O.S.	(Nº de referência) Item de Serviço	T.M.O.
2	111118	**Árvore de Comando**	4,5
	•	•	•
	•	•	•
+			

Símbolo de indicação na última linha

Indicação do bloco sem informação do T.M.O.

Ref. Nº	N.O.S.	(Nº de referência) Item de Serviço	T.M.O.
		Sem Informação	–

• Código N.O.S.

1	11	1	18	A
a	b	c	d	e

a) Código da categoria ..... Motor

b) Localização/ código da função .... Motor superior

c) Código de serviço ..... Substituição

d) Número sequencial de serviço .... (Código da unidade é mostrado através de letras)
..... árvore de comando (Sem regra padrão do código)

e) Código adicional ..... substituição do balancim (Sem regra padrão do código)

1	11	1	18	A
a		c		

a) Códigos da categoria e classificação

Código	Categoria
1	Motor
2	Transmissão
3	Combustível e Escapamento
4	Chassi e Carcaça
5	Direção/ Suspensão
6	Elétrica
7	Rodas/ Freios
8	Controles/ Instrumentos
9	–
0	–

c) Códigos de serviço e classificação

Código	Categoria de Serviço
1	Substituição, Remoção/ Instalação, Troca
2	Revisão
3	Ajuste, Balanceamento
4	(Serviços relacionados à Pintura: Camada Superior)
5	Teste, Inspeção/ Diagnóstico, Medição, Verificação
6	(Serviços relacionados à Revisão: Recondicionamento)
7	(Serviços relacionados à Revisão: Reapertos)
8	(Retífica)
9	(Serviços relacionados à Pintura: Acabamento)
0	Reparo, Limpeza, Sangria de Ar

PROIBIDA A REPRODUÇÃO E DISTRIBUIÇÃO
20110913 - Matsuo - MHA - JT

© Moto Honda da Amazônia Ltda.
Todos os direitos reservados.

Principais itens de serviço sem a utilização de peças adicionais
(1) Remoção/ Instalação, (2) Ajuste, (3) Verificação/ Medição,
(4) Revisão, (5) Outros Serviços

M: Motor, C: Chassi

* SERVIÇOS EXCETO SUBSTITUIÇÃO DE PEÇAS

(1) Remoção e instalação

Relacione as peças removidas da motocicleta com a descrição

	N.O.S.	DESCRIÇÃO	T.M.O.
M	1101E5	**Motor Comp. Remoção/ Instalação** Inclui: Todos os ajustes necessários	1,8
	3111D5	**Corpo do Acelerador Comp. Remoção/ Instalação**	0,6
	1101E6	**Carcaça do Motor, Desmontagem** Inclui: Instalação e remoção do motor	3,6

(2) Ajuste

	N.O.S.	DESCRIÇÃO	T.M.O.
M	2123A0	**Embreagem, Ajuste** Inclui: Ajuste alavanca, embreagem	0,1
	6143A1	**Vela de Ignição - Ajuste/ Limpeza**	0,1
	1113A0	**Folga da Válvula - Ajuste** NOTA: Para 1 motocicleta	0,3
C	6163A0	**Farol - Alinhamento**	0,1
	2133A0	**Corrente da Transmissão - Ajuste**	0,1
	7113A1	**Freio Traseiro - Ajuste** Exclui: Ajuste da sapata do freio traseiro	0,1
	3113A3	**Acelerador, Funcionamento - Ajuste**	0,1

(3) Verificação, Medição

	N.O.S.	DESCRIÇÃO	T.M.O.
M	1115A0	**Compressão, Pressão - Medição**	0,1
	6145A0	**Ponto de Ignição - Inspeção**	0,2
C	6105A0	**Bateria - Verificação do nível do eletrólito e carga**	0,2

(5) Outros Serviços

	N.O.S.	DESCRIÇÃO	T.M.O.
M	1130A1	**Tela Filtro de Óleo - Limpeza**	0,6
C	7110A0	**Freio Dianteiro - Sangria de ar**	0,2
C	7110A4	**Freio CBS - Sangria de ar**	0,2

PROIBIDA A REPRODUÇÃO E DISTRIBUIÇÃO
1010913 - Matsuo - MM - JT

© Moto Honda da Amazônia Ltda.
Todos os direitos reservados.

Grupo do Motor

• O número de referência na ilustração do índice pode ser diferente do que aparece no texto.

M-1 Tampa do Cabeçote

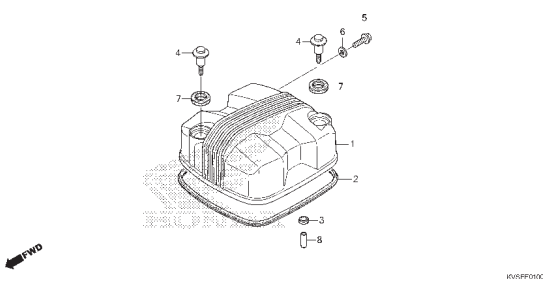

M-2 Cabeçote

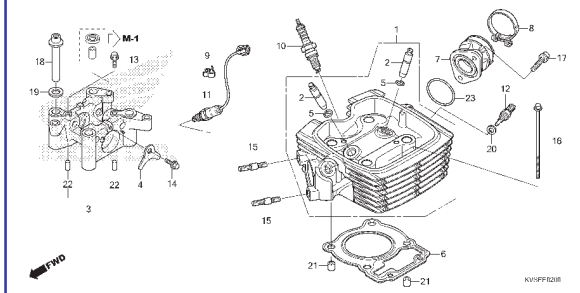

M-3 Árvore de Comando • Válvulas

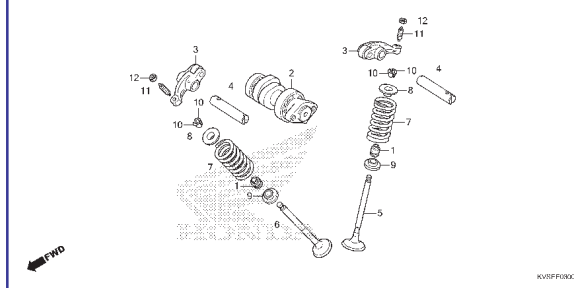

M-4 Corrente de Comando • Tensor

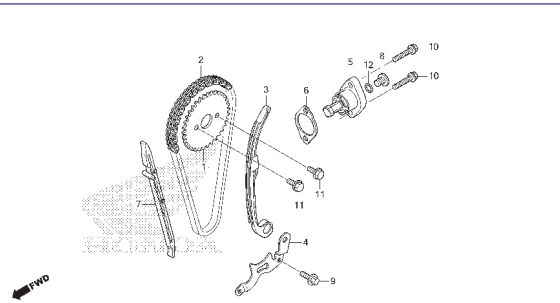

M-5 Cilindro

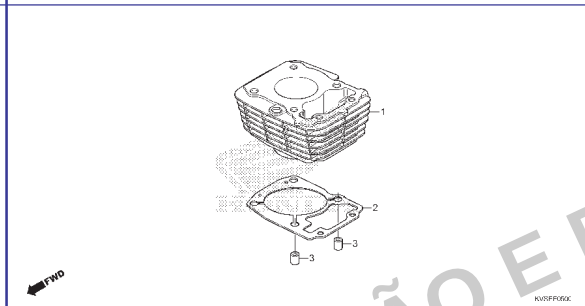

M-6 Tampa Lateral Direita

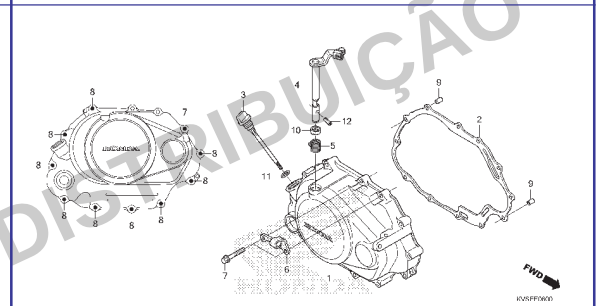

M-8 Embreagem

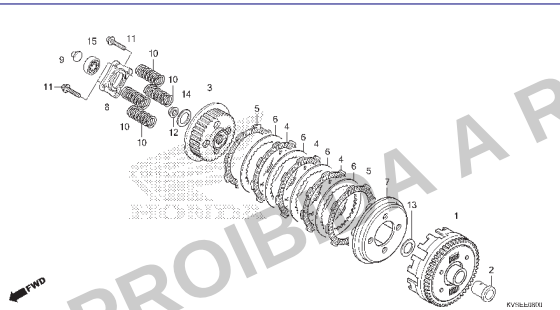

M-9 Embreagem de Partida

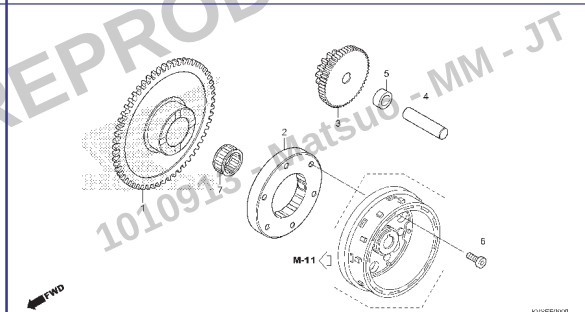

M-10 Tampa Lateral Esquerda

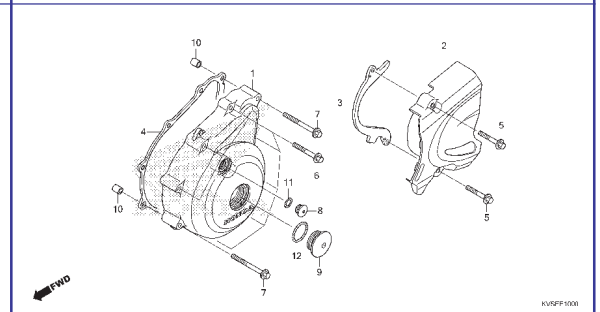

PROIBIDA A REPRODUÇÃO E DISTRIBUIÇÃO
1010913 - MatSuo - MM - JT

© Moto Honda da Amazônia Ltda.
Todos os direitos reservados.

Grupo do Motor

• O número de referência na ilustração do índice pode ser diferente do que aparece no texto.

M-11 Gerador

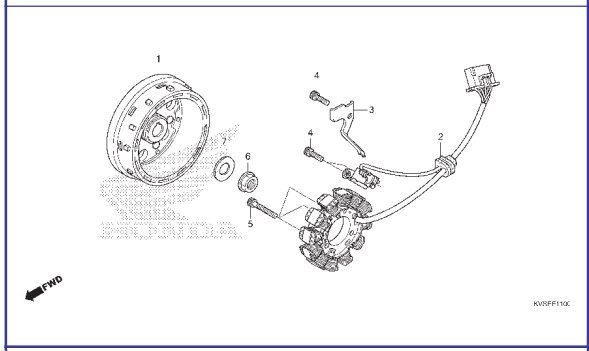

M-13 Motor de Partida

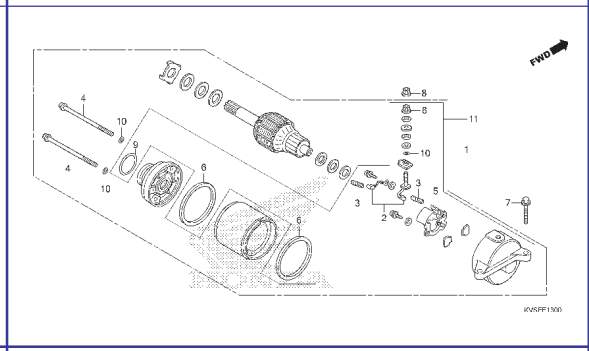

M-14 Bomba de Óleo

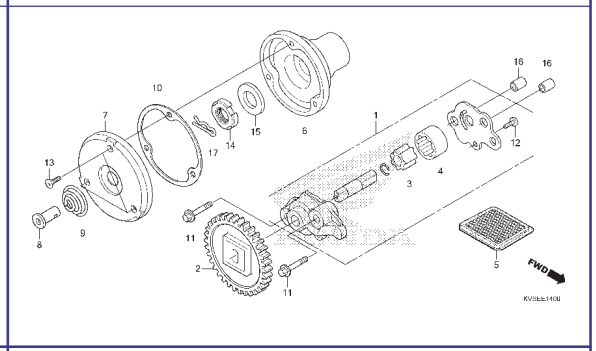

M-15 Carcaça do Motor

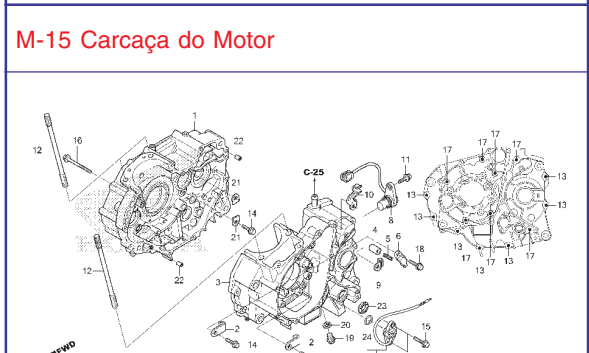

M-16 Árvore de Manivelas • Pistão

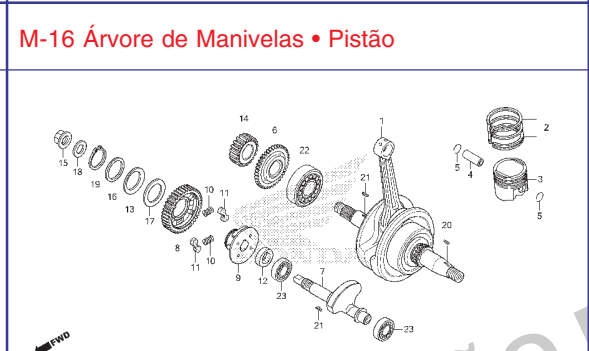

M-17 Transmissão

M-19 Tambor Seletor de Marchas

M-23 Corpo do Acelerador • Injetor de Combustível

PROIBIDA A REPRODUÇÃO E DISTRIBUIÇÃO
10100 - Matsuo - MM - JT

© Moto Honda da Amazônia Ltda.
Todos os direitos reservados.

Grupo do Chassi

• O número de referência na ilustração do índice pode ser diferente do que aparece no texto.

C-1 Farol

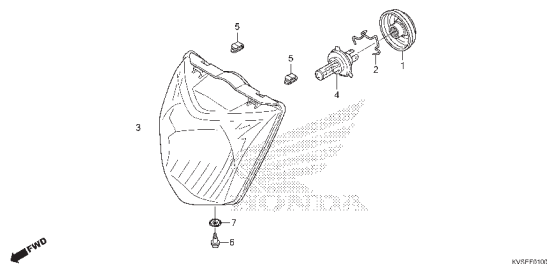

C-2 Instrumentos (NS)

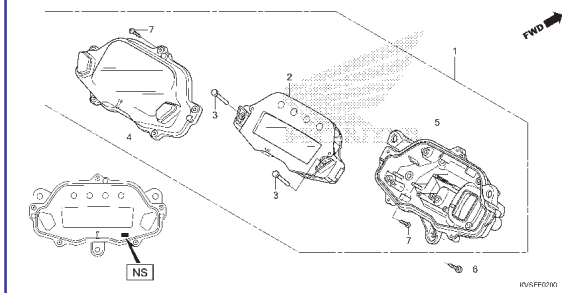

C-2.1 Instrumentos (VISTEON)

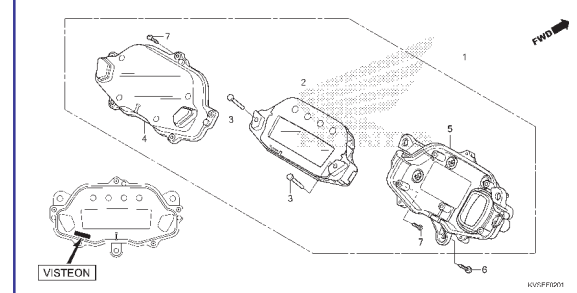

C-3 Espelho

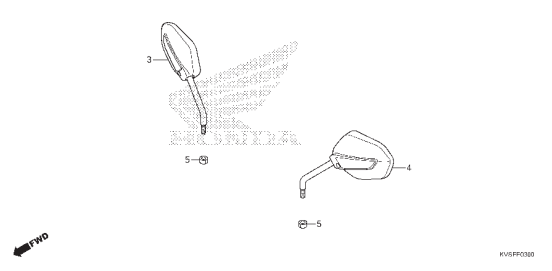

C-4 Alavancas • Interruptores • Cabos

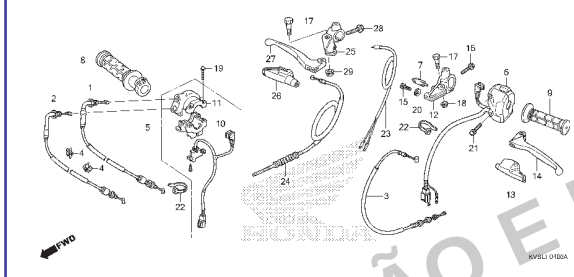

C-5 Cilindro Mestre do Freio Dianteiro

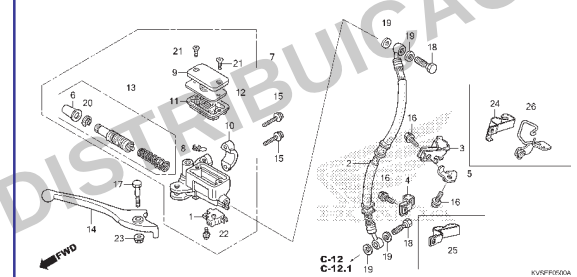

C-5.30 Mangueira de Freio • Tubo de Freio (CBS)

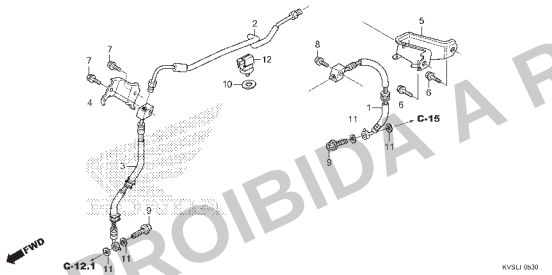

C-7 Guidão • Mesa Superior

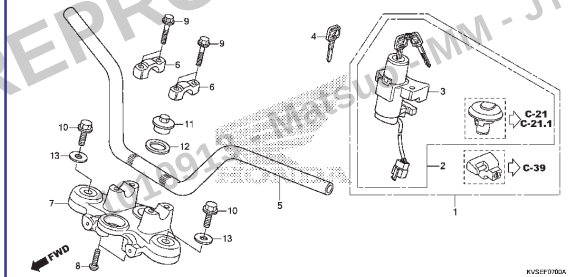

C-9 Coluna de Direção

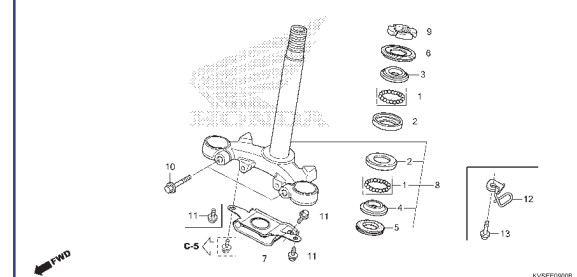

PROIBIDA A REPRODUÇÃO E DISTRIBUIÇÃO
01/01/19 - Natsuki MMM - JT

© Moto Honda da Amazônia Ltda.
Todos os direitos reservados.

Grupo do Chassi

• O número de referência na ilustração do índice pode ser diferente do que aparece no texto.

C-10 Para-lama Dianteiro

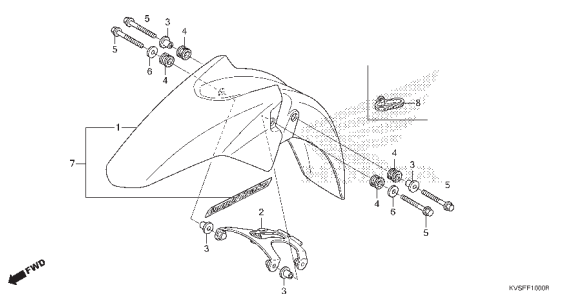

C-11 Garfo Dianteiro

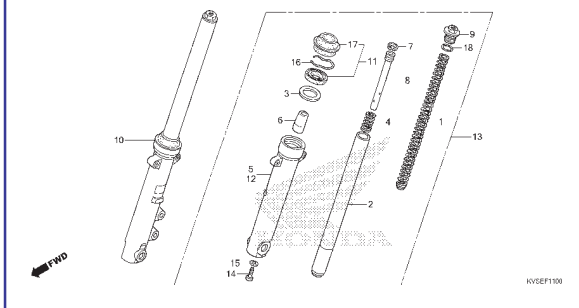

C-12 Cáliper do Freio Dianteiro

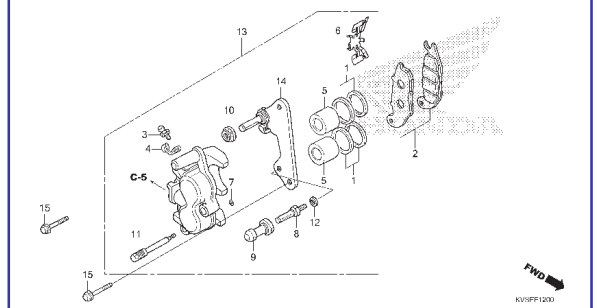

C-12.1 Cáliper do Freio Dianteiro (CBS)

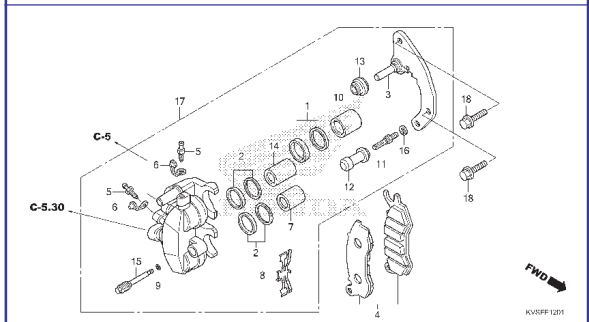

C-13 Painel do Freio Dianteiro

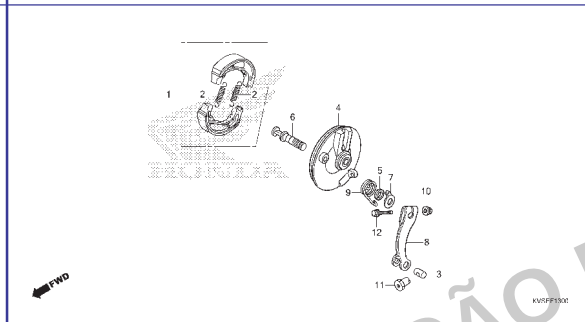

C-14.10 Roda Dianteira (Raio • Freio a Tambor)

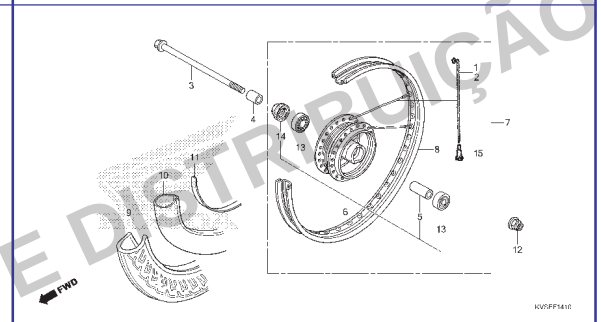

C-14.20 Roda Dianteira (Raio • Freio a Disco)

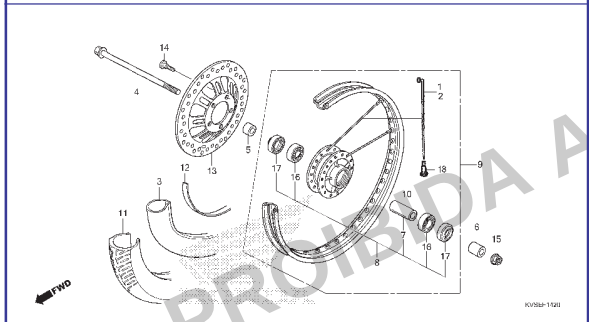

C-14.40 Roda Dianteira (CAST • Freio a Disco)

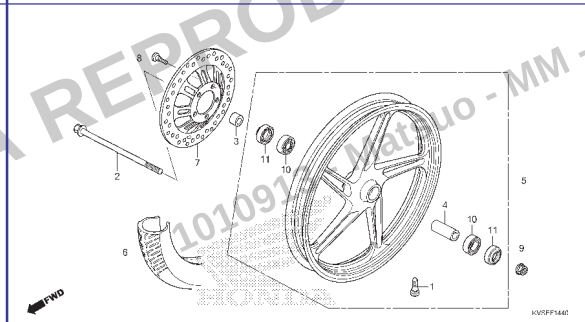

C-15 Cilindro Mestre do Freio Traseiro (CBS)

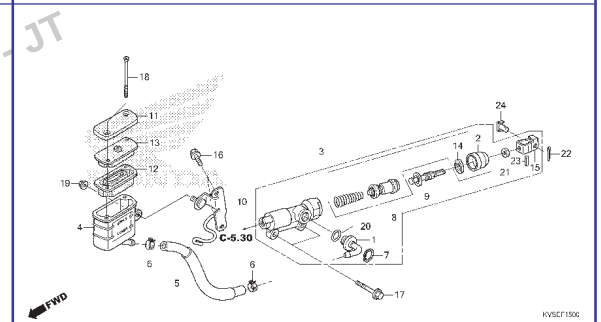

PROIBIDA A REPRODUÇÃO E DISTRIBUIÇÃO
101091 - Matheuo - MM - JT

Voltar

© Moto Honda da Amazônia Ltda.
Todos os direitos reservados.

Grupo do Chassi

• O número de referência na ilustração do índice pode ser diferente do que aparece no texto.

C-18 Painel do Freio Traseiro

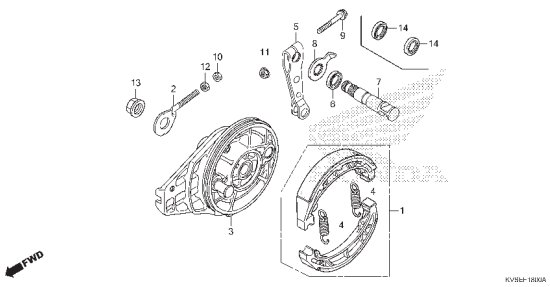

C-19.10 Roda Traseira (Raio)

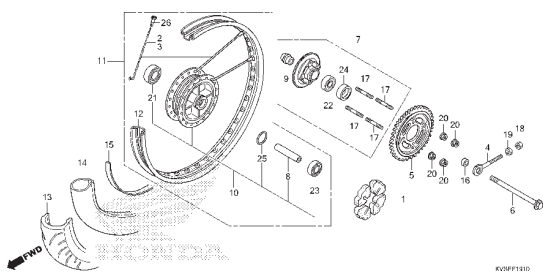

C-19.30 Roda Traseira (CAST)

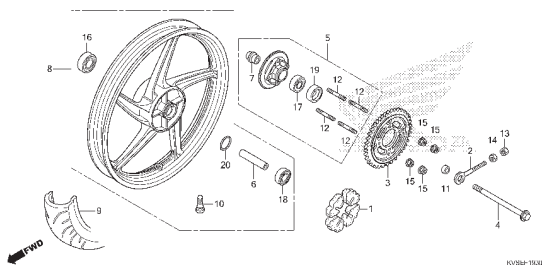

C-21 Tanque de Combustível • Bomba de Combustível (ESD/EX)

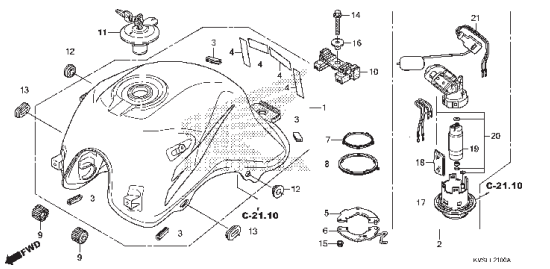

C-21.1 Tanque de Combustível • Bomba de Combustível (CES/ES)

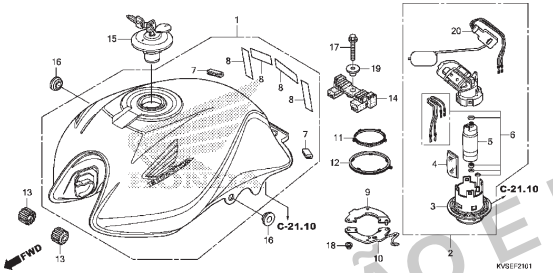

C-21.10 Filtro de Combustível • Regulador de Pressão

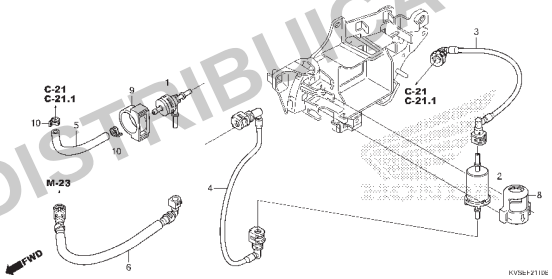

C-22 Carenagem

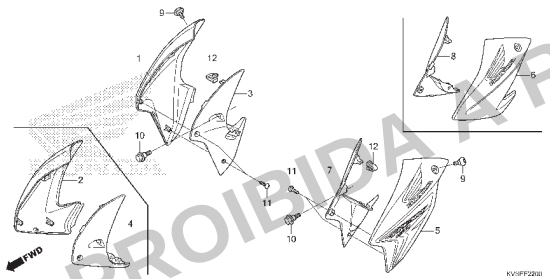

C-23 Assento

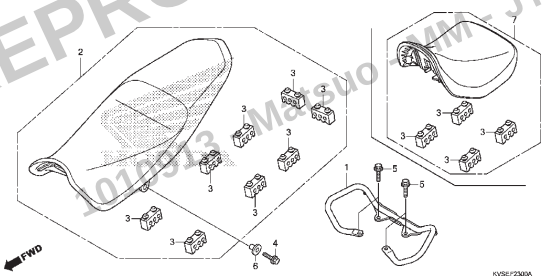

C-23.10 Rabeta (ES/ESD/EX)

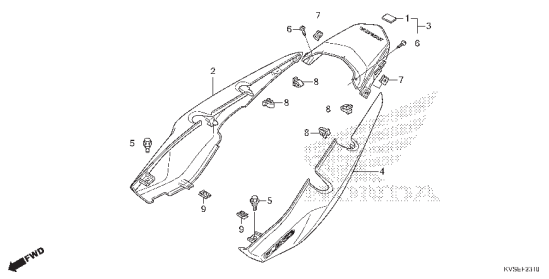

PROIBIDA A REPRODUÇÃO E DISTRIBUIÇÃO
101.05.13 Mateus - MM - JT

Voltar

© Moto Honda da Amazônia Ltda.
Todos os direitos reservados.

Grupo do Chassi

• O número de referência na ilustração do índice pode ser diferente do que aparece no texto.

C-23.11 Carenagem Traseira • Bagageiro Traseiro (CES)

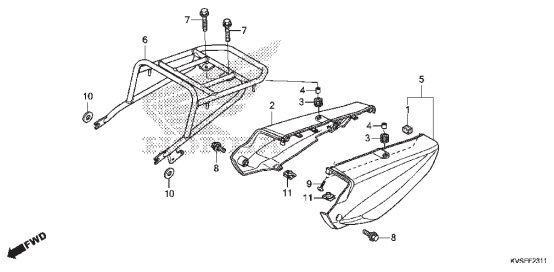

C-24 Tampa Lateral

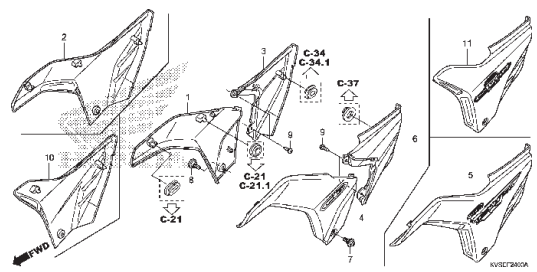

C-25 Filtro de Ar

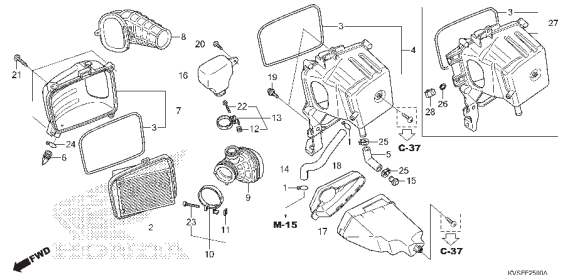

C-27 Escapamento

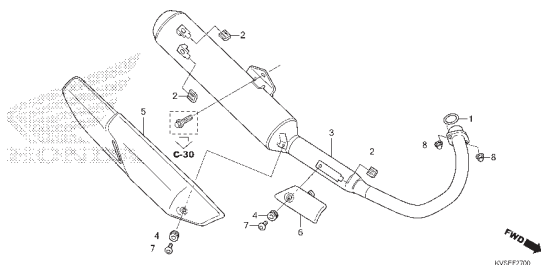

C-29 Pedal

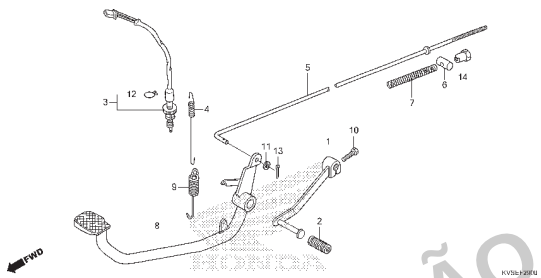

C-29.1 Pedal (CBS)

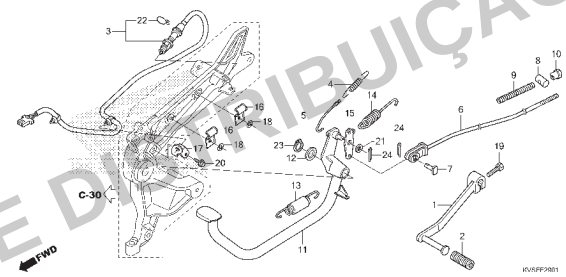

C-30 Pedal de Apoio

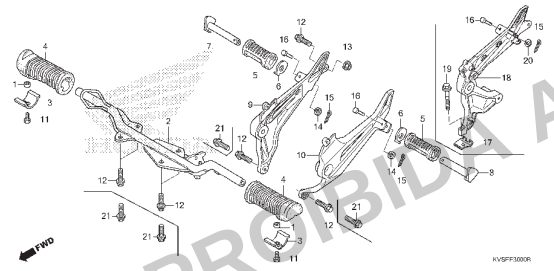

C-31 Cavalete

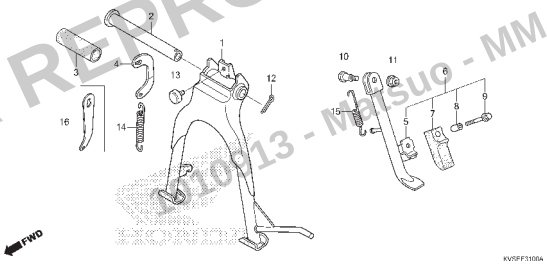

C-32 Garfo Traseiro

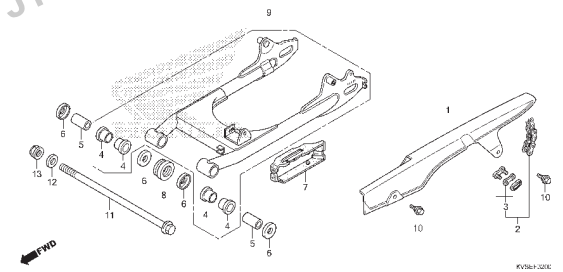

PROIBIDA A REPRODUÇÃO E DISTRIBUIÇÃO
10/10/13 - Matsuo - MM - JT

© Moto Honda da Amazônia Ltda.
Todos os direitos reservados.

Grupo do Chassi

• O número de referência na ilustração do índice pode ser diferente do que aparece no texto.

C-33 Amortecedor Traseiro

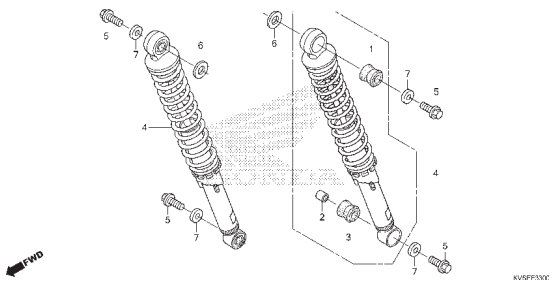

C-34 Para-lama Traseiro (ES/ESD/EX)

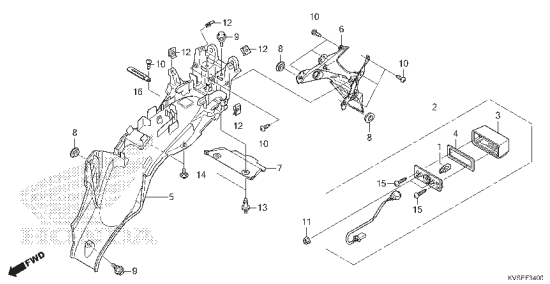

C-34.1 Para-lama Traseiro (CES)

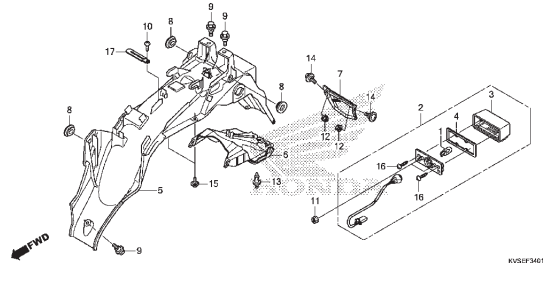

C-35 Sinalizador

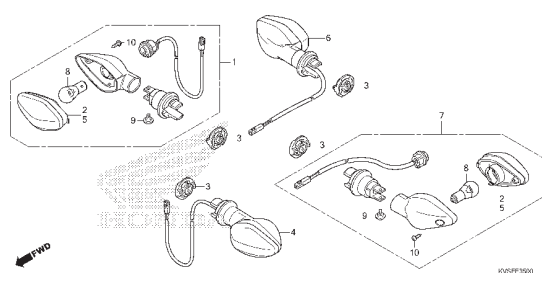

C-36 Lanterna Traseira (ES/ESD/EX)

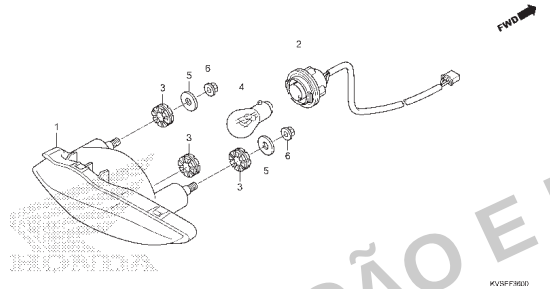

C-36.1 Lanterna Traseira (CES)

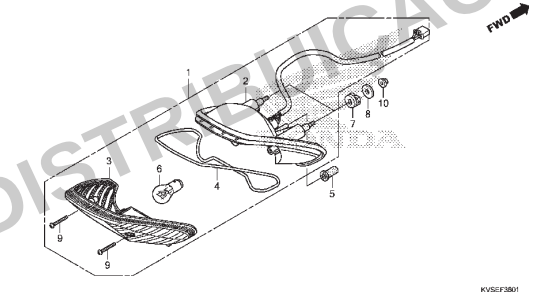

C-37 Bateria

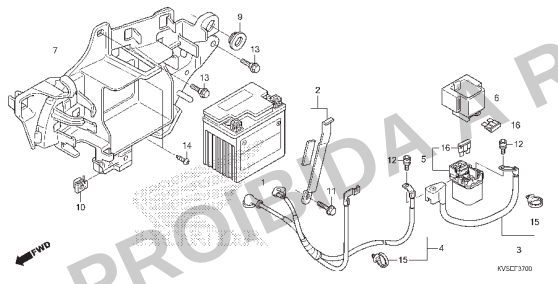

C-38 Fiação Principal

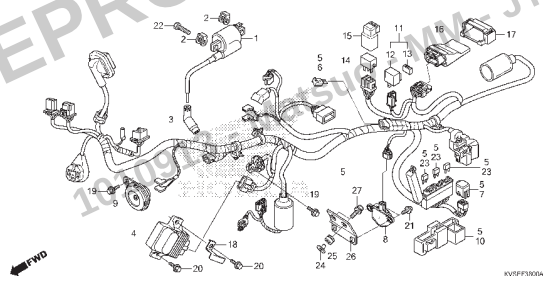

C-39 Chassi

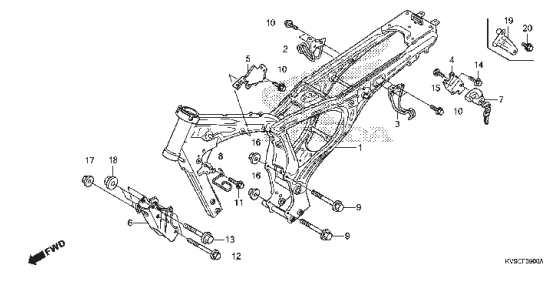

PROIBIDA A REPRODUÇÃO E DISTRIBUIÇÃO
19.09.22 Matsuo MK JT

© Moto Honda da Amazônia Ltda.
Todos os direitos reservados.

Grupo do Chassi

• O número de referência na ilustração do índice pode ser diferente do que aparece no texto.

C-43 Defletor Dianteiro

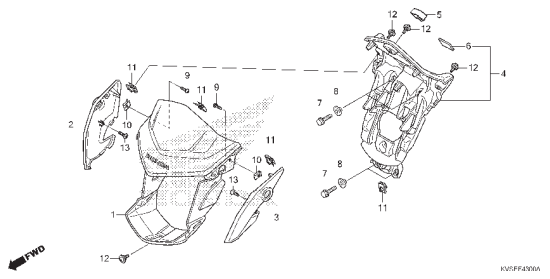

C-48 Ferramentas

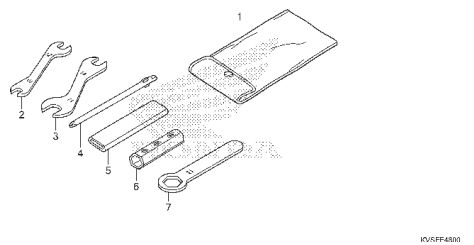

C-49 Etiquetas de Precaução

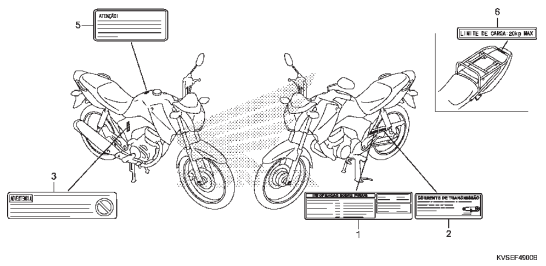

C-50 Emblemas • Faixas (3BR,4BR)

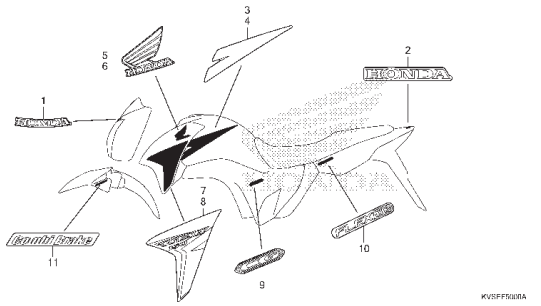

C-50.1 Emblemas (6BR)

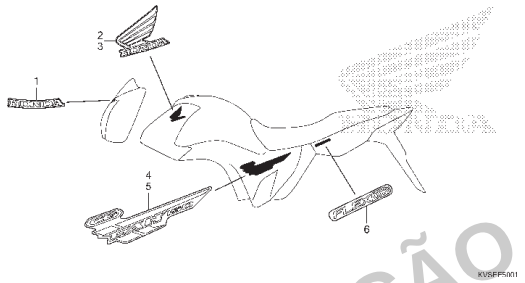

C-50.2 Emblemas (5BR)

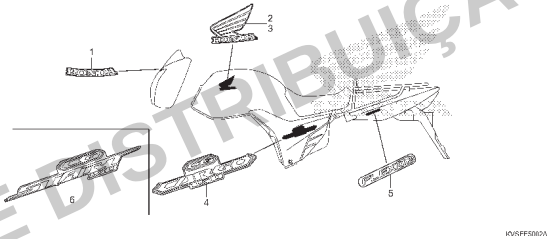

PROIBIDA A REPRODUÇÃO E DISTRIBUIÇÃO
1010913 - Matsuo - MM - JT

© Moto Honda da Amazônia Ltda.
Todos os direitos reservados.

M-1

Tampa do Cabeçote

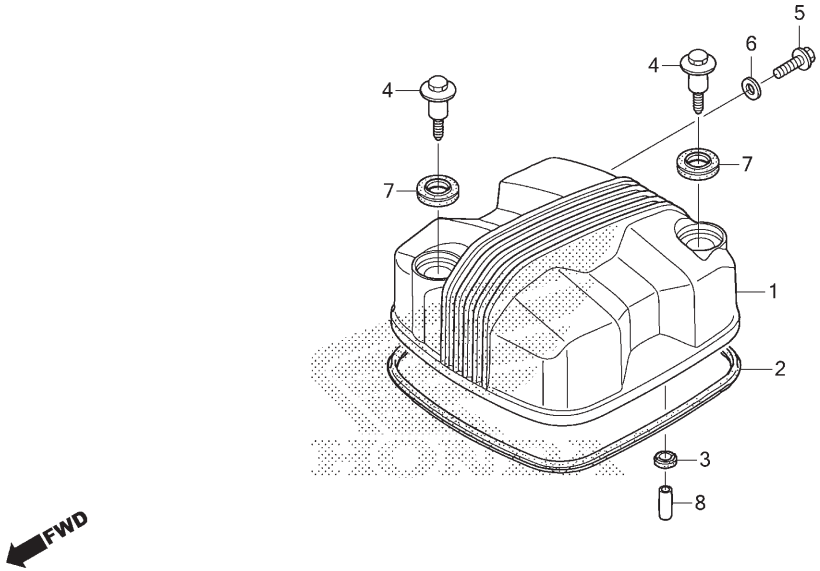

Ref. Nº	N.O.S.	Item de serviço	T.M.O.
1	1111C4	Tampa, Cabeçote	0,2
2	1111D2	Junta, Tampa Cabeçote	0,2

Ref. Nº	Nº da peça	Descrição	Qtd. ESD E	ESD F	CG150 EX E	CG150 EX F	CES E	ES F	Nº de série		Tipo
1	12311-KRM-840	Tampa, Cabeçote	1	1	1	1	1	1			
2	12391-KRM-840	Junta, Tampa Cabeçote	1	1	1	1	1	1			
3	12396-KRM-840	Junta B, Tampa Cabeçote	1	1	1	1	1	1			
4	90003-KFG-000	Parafuso, Lateral Esquerda	2	2	2	2	2	2			
5	90040-GHR-640	Parafuso, Flange, 6x12	1	1	1	1	1	–			
	96001-06012-00		–	–	–	–	–	1			
6	90463-KRM-840	Arruela, Vedação, 6,2x12x1,2	1	1	1	1	1	1			
7	90543-MV9-670	Borracha, Fixação	2	2	2	2	2	2			
8	90702-KRM-840	Pino, Guia, 8x14	1	1	1	1	1	1			

PROIBIDA A REPRODUÇÃO E DISTRIBUIÇÃO
1010913 - Matsuo - MM - JT

© Moto Honda da Amazônia Ltda.
Todos os direitos reservados.

M-2

Cabeçote

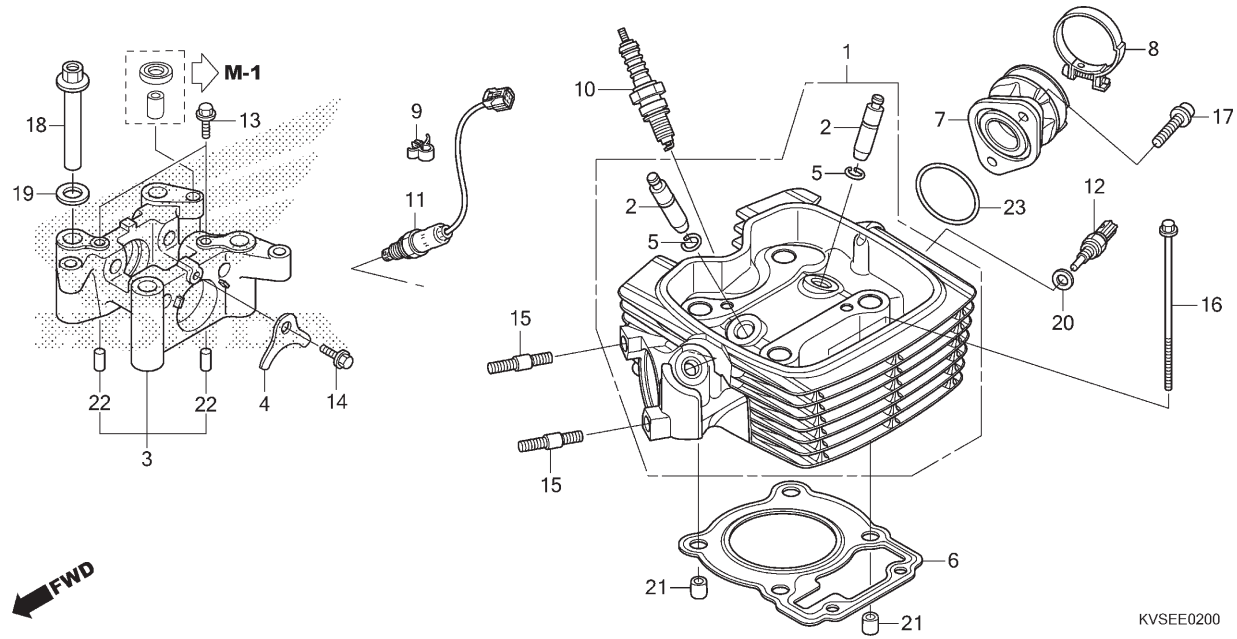

Ref. Nº	N.O.S.	Item de serviço	T.M.O.
1	111106	Cabeçote	2,3
		• Inclui: Ajuste da válvula e retífica	
2	1111L9	Guia, Válvula Admissão (Uma)	2,3
		• Inclui: Alargamento	
		• Inclui: Ajuste da válvula e retífica	
	1111M0	Guia, Válvula Escape (Uma)	2,3
		• Inclui: Alargamento	
		• Inclui: Ajuste da válvula e retífica	
	1111M9	Guia, Válvula: Para 1 motocicleta	2,6
		• Inclui: Alargamento	
		• Inclui: Ajuste da válvula e retífica	
3	1111B4	Suporte, Árvore Comando	0,8
6	111115	Junta, Cabeçote	1,5
7		(23)	
	311131	Isolador, Corpo Acelerador/ Carburador	0,6
10	614130	Vela, Ignição	0,1
11	617121	Sensor, Oxigênio	0,2
12	617151	Sensor, Temperatura Óleo	0,2

Ref. Nº	Nº da peça	Descrição	Qtd. CG150 ESD E	ESD F	EX E	EX F	CES E	ES F	Nº de série		Tipo
1	12200-KVS-900	Cabeçote	1	1	1	1	1	1			
2	12204-KRM-305	Guia, Válvula (O.S.)	2	2	2	2	2	2			
3	12210-KRM-840	Suporte Comp., Árvore Comando	1	1	1	1	1	1			
4	12212-KRM-840	Placa, Limitadora	1	1	1	1	1	1			
5	12213-KRM-840	Presilha, Guia Válvula	2	2	2	2	2	2			
	12213-KTT-900		2	2	2	2	2	2			
6	12251-KRM-872	Junta, Cabeçote	1	1	1	1	1	1			
	12251-KVS-741		1	1	1	1	1	1			
	12252-KVS-307	Junta, Cabeçote (OS) (Utilizar para 0,75/1,00)	(1)	(1)	(1)	(1)	(1)	(1)			
7	16210-KRE-E30	Isolador Comp., Corpo Acelerador	1	1	1	1	1	1			
8	16219-KVS-F00	Presilha, Isolador	1	1	1	1	1	–			
	16219-KVS-H70		–	–	–	–	–	1			
9	30701-883-000	Presilha, Cabo Alta Tensão (8mm)	1	1	1	1	1	1			
10	31916-KRM-841	Vela, Ignição (CPR8EA-9) (NGK)	1	1	1	1	1	1			
11	36531-KVS-741	Sensor, Oxigênio	1	1	1	1	1	1			
12	37750-KPH-701	Sensor Conj., Óleo Termostato (PANASONIC)	1	1	1	1	1	1			
13	90002-KRM-840	Parafuso, Flange, 5x14	2	2	2	2	2	2			
14	90032-GHR-650	Parafuso, Flange, 6x14	1	1	1	1	1	–			
	95701-06014-00		–	–	–	–	–	1			
15	90035-KRM-840	Prisioneiro, 8x22	2	2	2	2	2	2			

PROIBIDA A REPRODUÇÃO E DISTRIBUIÇÃO
1010812 - Matsuo - MM - JT

© Moto Honda da Amazônia Ltda.
Todos os direitos reservados.

M-2

Cabeçote

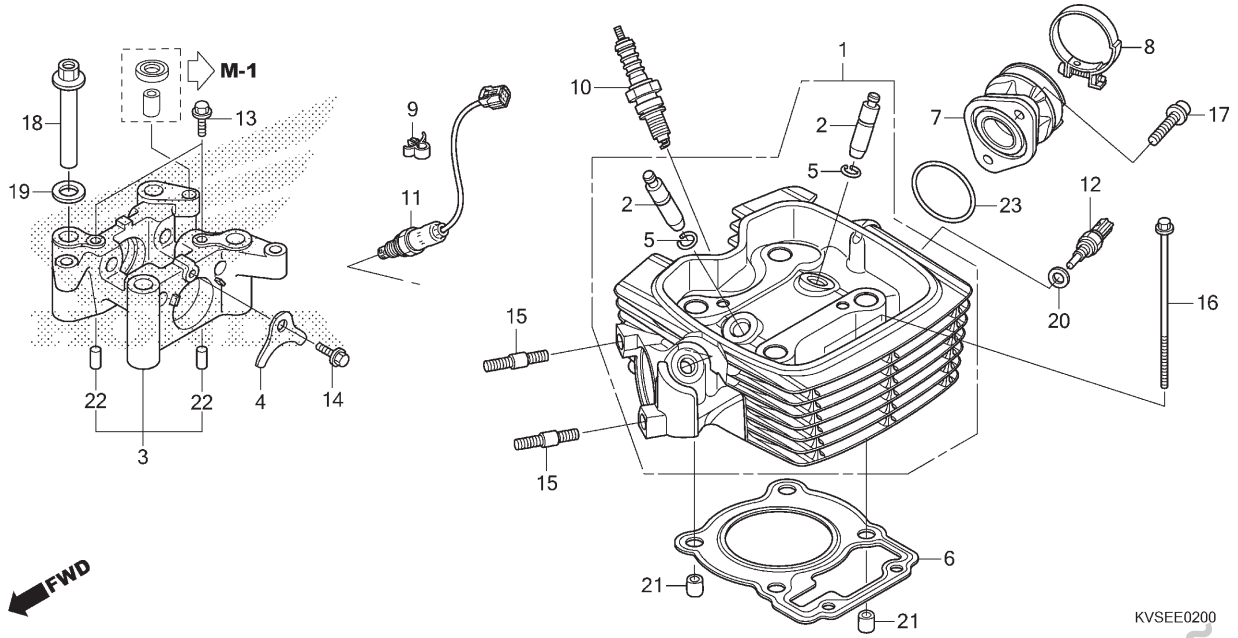

Ref. Nº	N.O.S.	Item de serviço	T.M.O.

Ref. Nº	Nº da peça	Descrição	Qtd. ESD E	ESD F	CG150 EX E	CG150 EX F	CES E	ES F	Nº de série		Tipo
16	90036-KVS-900	Parafuso, Flange, 6x105	2	2	2	2	2	–			
	90036-KRM-E70		–	–	–	–	–	2			
17	90091-KRM-840	Parafuso, Allen Flange, 6x22	2	2	2	2	2	2			
18	90306-KRM-840	Porca, Cabeçote	4	4	4	4	4	4			
19	90404-KPT-A00	Arruela, Lisa, 12mm	4	4	4	4	4	4			
20	90443-KSS-B30	Arruela, Vedação, 10mm	1	1	1	1	1	1			
21	90703-KRM-840	Pino, Guia, 10x12	2	2	2	2	2	2			
22	90704-KRM-840	Pino, Guia, 6x10	2	2	2	2	2	2			
	94303-06100		2	2	2	2	2	2			
23	91304-KRM-840	Anel, Vedação, 33,5x3,0	1	1	1	1	1	1			

PROIBIDA A REPRODUÇÃO E DISTRIBUIÇÃO
1010913 - Matsuo - MM - JT

© Moto Honda da Amazônia Ltda.
Todos os direitos reservados.

M-3

Árvore de Comando • Válvulas

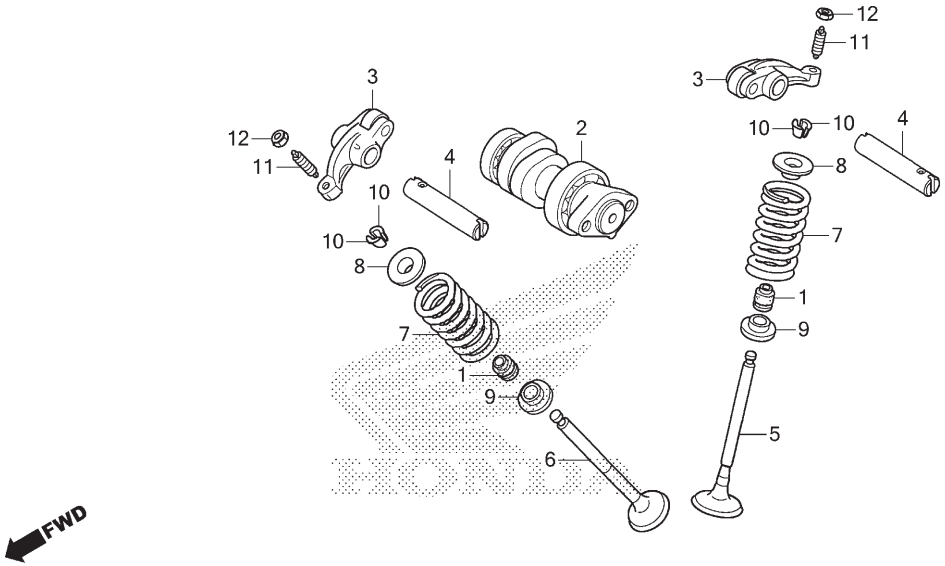

Ref. Nº	N.O.S.	Item de serviço	T.M.O.
2	111118	Árvore Comando	0,6
		• Inclui: Ajuste da válvula	
3		(4)	
	1111K8	Balancim, Válvula Admissão (Um)	0,7
		• Inclui: Ajuste da válvula	
	1111K9	Balancim, Válvula Escape (Um)	0,7
		• Inclui: Ajuste da válvula	
	1111L8	Balancim, Válvula: Para 1 motocicleta	0,7
		• Inclui: Ajuste da válvula	
5	1111N0	Válvula, Admissão (Uma)	1,8
		• Inclui: Retífica	
6	1111N1	Válvula, Escape (Uma)	1,8
		• Inclui: Retífica	
	1111P0	Válvula: Para 1 motocicleta	2,0
		• Inclui: Retífica	
7		(1,8,9,10)	
	1111P2	Mola e/ou Retentor Haste, Válvula Admissão (Uma)	1,6
	1111P3	Mola e/ou Retentor Haste, Válvula Escape (Uma)	1,6
	1111Q2	Mola e/ou Retentor Haste, Válvula: Para 1 motocicleta	1,7

Ref. Nº	Nº da peça	Descrição	Qtd. CG150 ESD E	ESD F	EX E	EX F	CES E	ES F	Nº de série		Tipo
1	12209-GB4-681	Retentor, Óleo Haste Válvulas (NOK)	2	2	2	2	2	2			
2	14100-KVS-741	Árvore Comando Comp.	1	1	1	1	1	1			
3	14430-KRM-840	Balancim Comp., Válvula	2	2	2	2	2	2			
4	14451-KVS-740	Eixo, Balancim	2	2	2	2	2	2			
5	14711-KVS-900	Válvula, Admissão	1	1	1	1	1	1			
6	14721-KVS-900	Válvula, Escape	1	1	1	1	1	1			
7	14751-KRM-840	Mola, Válvula	2	2	2	2	2	2			
8	14771-KRM-840	Retentor, Mola Válvula	2	2	2	2	2	2			
9	14775-KRM-840	Assento, Mola Válvula	2	2	2	2	2	2			
10	14781-MA6-000	Chaveta, Válvula	4	4	4	4	4	4			
11	90012-KK3-830	Parafuso, Ajuste	2	2	2	2	2	2			
12	90206-250-000	Porca, Ajuste	2	2	2	2	2	2			

PROIBIDA A REPRODUÇÃO E DISTRIBUIÇÃO
1010913 - Matsuo - MM - JT

© Moto Honda da Amazônia Ltda.
Todos os direitos reservados.

M-4

Corrente de Comando • Tensor

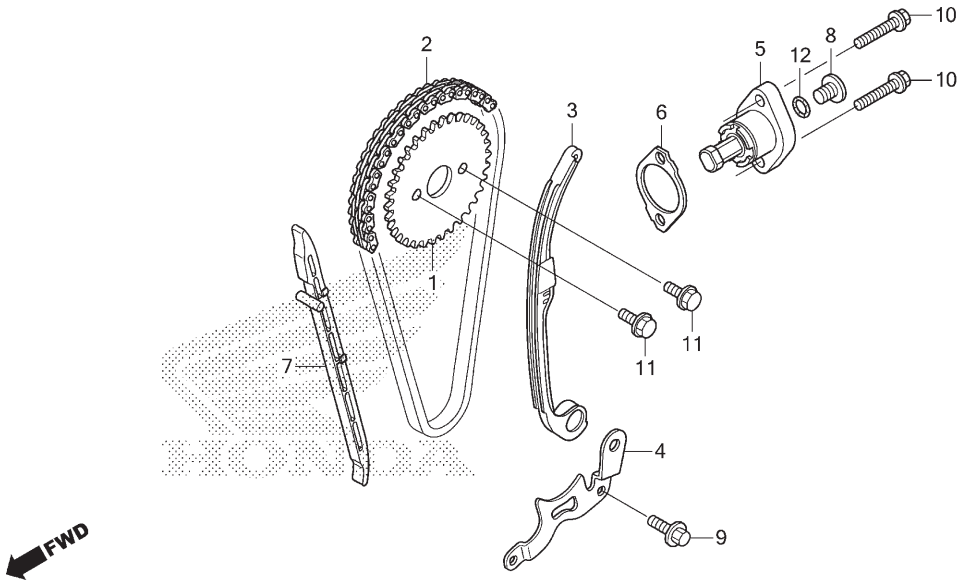

Ref. Nº	N.O.S.	Item de serviço	T.M.O.
1	1111Q4	Pinhão, Comando	0,4
2	110140	Corrente, Comando	0,9
3	111130	Tensor, Corrente Comando	0,8
5		(6)	
	111133	Acionador, Tensor	0,2
7	111139	Guia, Corrente Comando	1,5

Ref. Nº	Nº da peça	Descrição	Qtd. ESD E	ESD F	CG150 EX E	CG150 EX F	CES E	ES F	Nº de série		Tipo
1	14321-KRM-840	Pinhão, Comando (34D)	1	1	1	1	1	1			
2	14401-KVS-901	Corrente, Comando (94 Elos) (DAIDO)	1	1	1	1	1	1			
3	14510-KRM-305	Tensor Conj., Corrente Comando	1	1	1	1	1	1			
4	14515-KRM-840	Placa, Fixação Tensor	1	1	1	1	1	1			
5	14520-KRM-874	Acionador Conj., Tensor	1	1	1	1	1	1			
6	14560-KRM-840	Junta, Acionador Tensor	1	1	1	1	1	1			
7	14610-KSP-910	Guia, Corrente Comando	1	1	1	1	1	1			
8	90005-KY7-000	Parafuso, Phillips, 6x6	1	1	1	1	1	1			
9	90032-GHR-660	Parafuso, Flange, 6x16	1	1	1	1	1	–			
	95701-06016-00		–	–	–	–	–	1			
10	90040-GHR-690	Parafuso, Flange, 6x22	2	2	2	2	2	–			
	96001-06022-00		–	–	–	–	–	2			
11	90083-KRM-840	Parafuso, Trava, 5mm	2	2	2	2	2	2			
12	91306-KRM-840	Anel, Vedação, 1,5x9,5	1	1	1	1	1	1			

PROIBIDA A REPRODUÇÃO E DISTRIBUIÇÃO
1010913 - Matsuo - MM - JT

© Moto Honda da Amazônia Ltda.
Todos os direitos reservados.

M-5

Cilindro

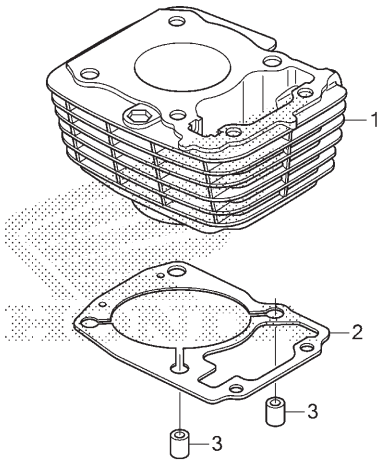

KVSEE0500

Ref. Nº	N.O.S.	Item de serviço	T.M.O.
1	1111A5	Cilindro	1,8
2	111102	Junta, Cilindro	1,7

Ref. Nº	Nº da peça	Descrição	Qtd. ESD E	Qtd. ESD F	Qtd. CG150 EX E	Qtd. CG150 EX F	Qtd. CES E	Qtd. ES F	Nº de série		Tipo
1	12100-KPT-A00	Cilindro Comp.	1	1	1	1	1	1			
2	12191-KWK-900	Junta, Cilindro	1	1	1	1	1	1			
3	90703-KRM-840	Pino, Guia, 10x12	2	2	2	2	2	2			

Voltar

PROIBIDA A REPRODUÇÃO E DISTRIBUIÇÃO
1010913 - Matsuo - MM - JT

© Moto Honda da Amazônia Ltda.
Todos os direitos reservados.

M-6

Tampa Lateral Direita

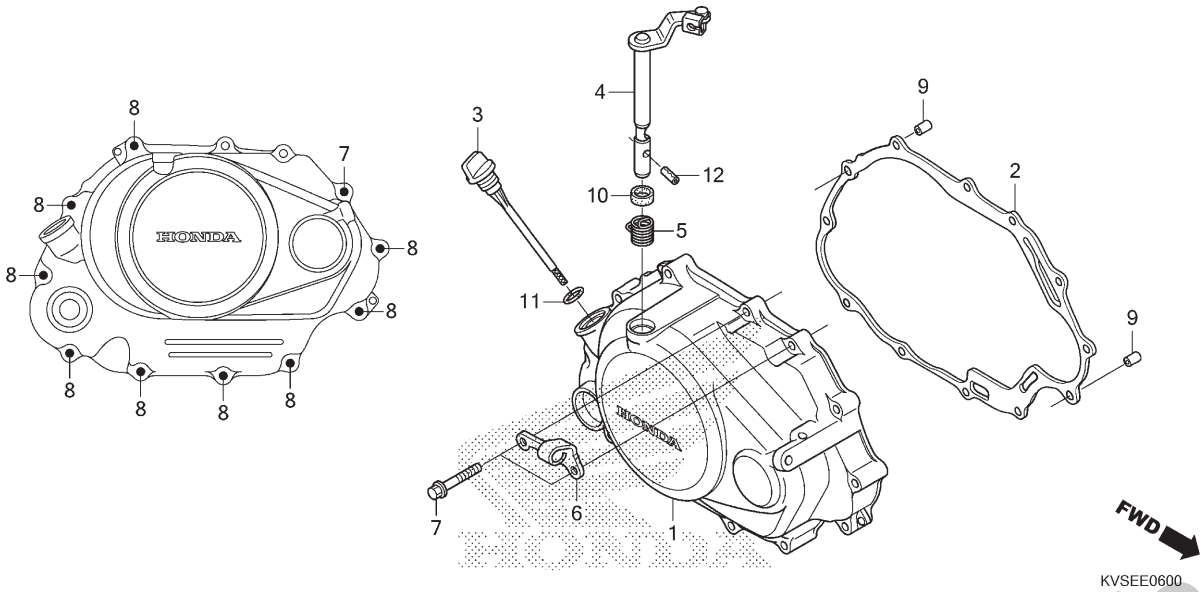

Ref. Nº	N.O.S.	Item de serviço	T.M.O.
1	110159	Tampa, Lateral: Direita	0,7
2	110158	Junta, Tampa Lateral: Direita	0,6
4		(5)	
	2121A7	Alavanca, Embreagem	0,7

Ref. Nº	Nº da peça	Descrição	Qtd. ESD E	ESD F	CG150 EX E	CG150 EX F	CES E	ES F	Nº de série		Tipo
1	11330-KRM-851	Tampa Comp., Lateral Direita	1	1	1	1	1	1			
2	11393-KWK-900	Junta, Tampa Lateral Direita	1	1	1	1	1	1			
3	15651-KPT-A00	Medidor, Nível Óleo	1	1	1	1	1	1			
4	22810-KRM-B00	Alavanca Comp., Embreagem	1	1	1	1	1	1			
5	22815-428-000	Mola, Alavanca Embreagem	1	1	1	1	1	1			
6	22821-KRM-840	Suporte, Cabo Embreagem	1	1	1	1	1	1			
7	90040-GHR-720	Parafuso, Flange, 6x30	3	3	3	3	3	–			
	96001-06030-00		–	–	–	–	–	3			
	90041-KVS-740		3	3	3	3	3	3			
8	90040-GHR-760	Parafuso, Flange, 6x40	9	9	9	9	9	–			
	96001-06040-00		–	–	–	–	–	9			
	90043-KVS-740	Parafuso, Flange, 6x40 (SH)	9	9	9	9	9	9			
9	90702-KRM-840	Pino, Guia, 8x14	2	2	2	2	2	2			
10	91202-KRM-841	Retentor, Óleo, 12x18x4	1	1	1	1	1	1			
	91202-KSP-910		1	1	1	1	1	1			
11	91307-KRM-840	Anel, Vedação, 18x3	1	1	1	1	1	1			
12	94305-30102	Pino, Pressão, 3x10	1	1	1	1	1	1			

PROIBIDA A REPRODUÇÃO E DISTRIBUIÇÃO
1010913 - Matsuo - MM - JT

© Moto Honda da Amazônia Ltda.
Todos os direitos reservados.

M-8

Embreagem

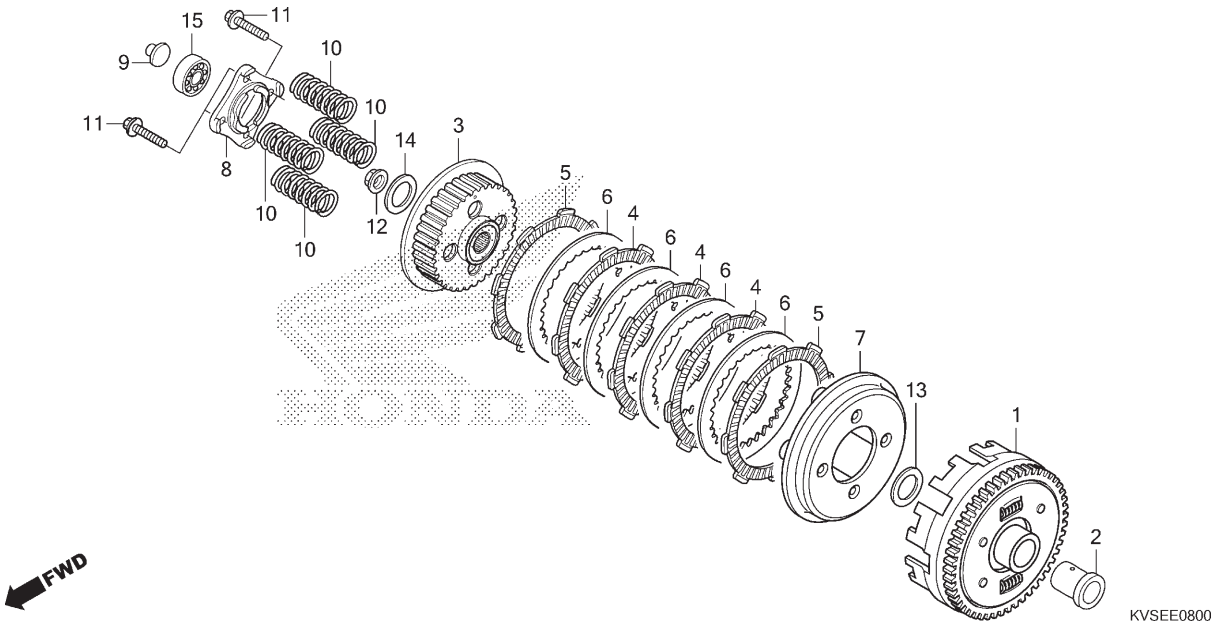

Ref. Nº	N.O.S.	Item de serviço	T.M.O.
1	2121A0	Carcaça Externa, Embreagem	1,0
3	212112	Cubo, Embreagem	1,0
4		(5,6,7)	
	2121A1	Disco, Fricção Embreagem	1,0
		• Nota: Mesmo tempo para duas unidades ou mais	
8	2121A4	Placa, Acionador Embreagem	0,8
9	2121B6	Haste, Acionador Embreagem	0,6
10	212107	Mola, Embreagem	0,7
		• Nota: Mesmo tempo para duas unidades ou mais	

Ref. Nº	Nº da peça	Descrição	Qtd. CG150 ESD E	ESD F	EX E	EX F	CES E	ES F	Nº de série		Tipo
1	22100-KRM-852	Carcaça Externa Comp., Embreagem	1	1	1	1	1	1			
2	22115-KSP-910	Guia, Externa Embreagem	1	1	1	1	1	1			
3	22120-KRM-840	Cubo, Embreagem	1	1	1	1	1	1			
4	22201-KPM-850	Disco, Fricção Embreagem (4x8x45)	3	3	3	3	3	3			
5	22201-MR8-000	Disco, Fricção Embreagem	2	2	2	2	2	2			
6	22321-KPS-900	Placa, Embreagem	4	4	4	4	4	4			
7	22355-KRM-840	Placa, Pressão Embreagem	1	1	1	1	1	1			
8	22361-KPK-900	Placa, Acionador Embreagem	1	1	1	1	1	1			
9	22366-KRM-840	Haste, Acionador Embreagem	1	1	1	1	1	1			
10	22401-KRM-840	Mola, Embreagem	4	4	4	4	4	4			
11	90050-KFL-850	Parafuso, Flange Especial, 6x25	4	4	4	4	4	4			
12	90202-KRM-840	Porca, Flange Especial, 14mm	1	1	1	1	1	1			
13	90401-KRM-B10	Arruela, Lisa, 17mm	1	1	1	1	1	1			
	90401-KVS-740		1	1	1	1	1	1			
14	90501-KPT-A00	Arruela, 14,1x29x2,8	1	1	1	1	1	1			
15	91013-KRM-840	Rolamento, Radial Esferas, 6003	1	1	1	1	1	1			

PROIBIDA A REPRODUÇÃO E DISTRIBUIÇÃO
1010913 - Matsuo - MM - JT

© Moto Honda da Amazônia Ltda.
Todos os direitos reservados.

M-9

Embreagem de Partida

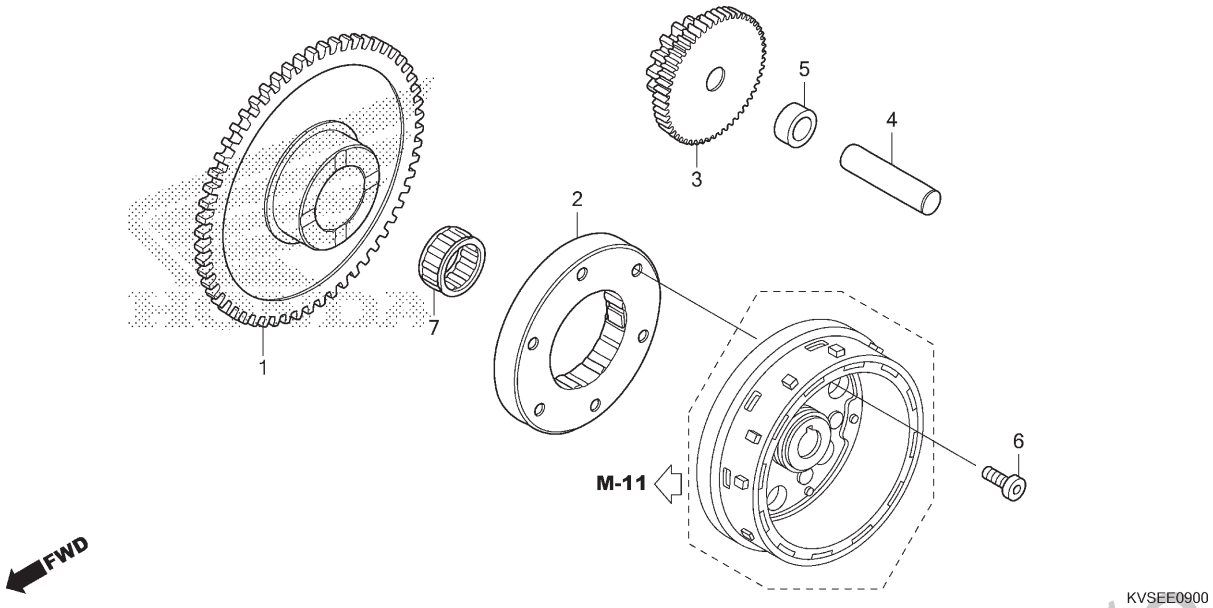

Ref. Nº	N.O.S.	Item de serviço	T.M.O.
1		(7)	
	612120	Engrenagem, Movida Partida	0,4
2	612131	Carcaça Externa, Embreagem Partida	0,5
3	612125	Engrenagem, Redução Partida	0,2

Ref. Nº	Nº da peça	Descrição	Qtd. ESD E	ESD F	CG150 EX E	CG150 EX F	CES E	ES F	Nº de série		Tipo
1	28110-KRM-850	Engrenagem, Movida Partida (58D)	1	1	1	1	1	1	.....	.....	.....
	28110-KTT-901	.....	1	1	1	1	1	1	.....	.....	.....
2	28120-KWB-921	Embreagem Conj., Unidirecional (KYUSHU MUSASHI SEIMITSU)	1	1	1	1	1	1	.....	.....	.....
3	28131-KVS-851	Engrenagem, Redução Partida (15/53D) (HITACHI FUNMATSU)	1	1	1	1	1	1	.....	.....	.....
4	28132-KN6-930	Eixo, Engrenagem Redução	1	1	1	1	1	1	.....	.....	.....
5	28133-KRM-850	Bucha, Redução Partida	1	1	1	1	1	1	.....	.....	.....
6	90085-KRM-850	Parafuso, Allen, 6mm	6	6	6	6	6	6	.....	.....	.....
7	91071-KRM-870	Rolamento, Agulhas, 22x29x16,8	1	1	1	1	1	1	.....	.....	.....
	91104-KTT-901	.....	1	1	1	1	1	1	.....	.....	.....

PROIBIDA A REPRODUÇÃO E DISTRIBUIÇÃO
1010913 - Matsuo - MM - JT

© Moto Honda da Amazônia Ltda.
Todos os direitos reservados.

M-10

Tampa Lateral Esquerda

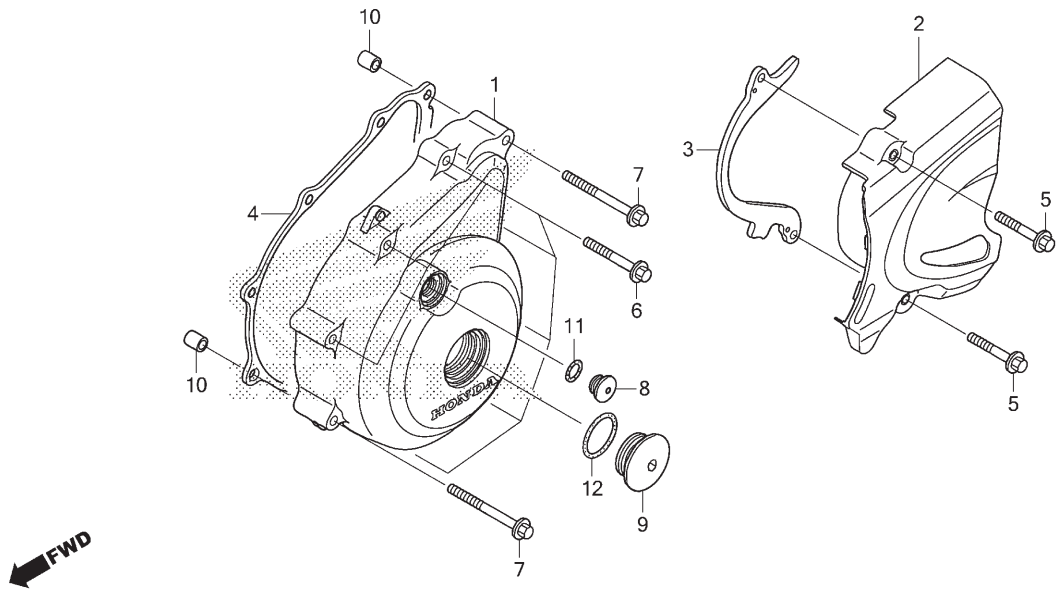

Ref. Nº	N.O.S.	Item de serviço	T.M.O.
1	1101A6	Tampa, Lateral: Esquerda	0,3
2		(3)	
	1101B0	Tampa, Lateral: Traseira Esquerda ...	0,1
4	1101A3	Junta, Tampa Lateral: Esquerda	0,2

Ref. Nº	Nº da peça	Descrição	Qtd. CG150 ESD E	ESD F	EX E	EX F	CES E	ES F	Nº de série		Tipo
1	11341-KRM-840	Tampa, Lateral Esquerda	1	1	1	1	1	1	.....	.....	.....
2	11360-KVS-900	Tampa Comp., Traseira Esquerda	1	1	1	1	1	1	.....	.....	.....
3	11365-KRM-840	Guia, Corrente Transmissão	1	1	1	1	1	1	.....	.....	.....
4	11395-KWK-900	Junta, Tampa Esquerda	1	1	1	1	1	1	.....	.....	.....
5	90040-GHR-720	Parafuso, Flange, 6x30	2	2	2	2	2	–	.....	.....	.....
	96001-06030-00	.....	–	–	–	–	–	2	.....	.....	.....
	90041-KVS-740	.....	2	2	2	2	2	2	.....	.....	.....
6	90040-GHR-740	Parafuso, Flange, 6x35	7	7	7	7	7	–	.....	.....	.....
	96001-06035-00	.....	–	–	–	–	–	7	.....	.....	.....
	90042-KVS-740	Parafuso, Flange, 6x35 (SH)	7	7	7	7	7	7	.....	.....	.....
7	90040-GHR-770	Parafuso, Flange, 6x45	2	2	2	2	2	–	.....	.....	.....
	96001-06045-00	.....	–	–	–	–	–	2	.....	.....	.....
8	90084-KPS-900	Tampa, 14mm	1	1	1	1	1	1	.....	.....	.....
9	90087-KRM-840	Tampa, 32mm	1	1	1	1	1	1	.....	.....	.....
10	90702-KRM-840	Pino, Guia, 8x14	2	2	2	2	2	2	.....	.....	.....
11	91303-KRM-840	Anel, Vedação, 13,8x2,5	1	1	1	1	1	1	.....	.....	.....
12	91305-KRM-840	Anel, Vedação, 31,7x2,4	1	1	1	1	1	1	.....	.....	.....

PROIBIDA A REPRODUÇÃO E DISTRIBUIÇÃO
1010913 - Matsuo - MM - JT

© Moto Honda da Amazônia Ltda.
Todos os direitos reservados.

M-11

Gerador

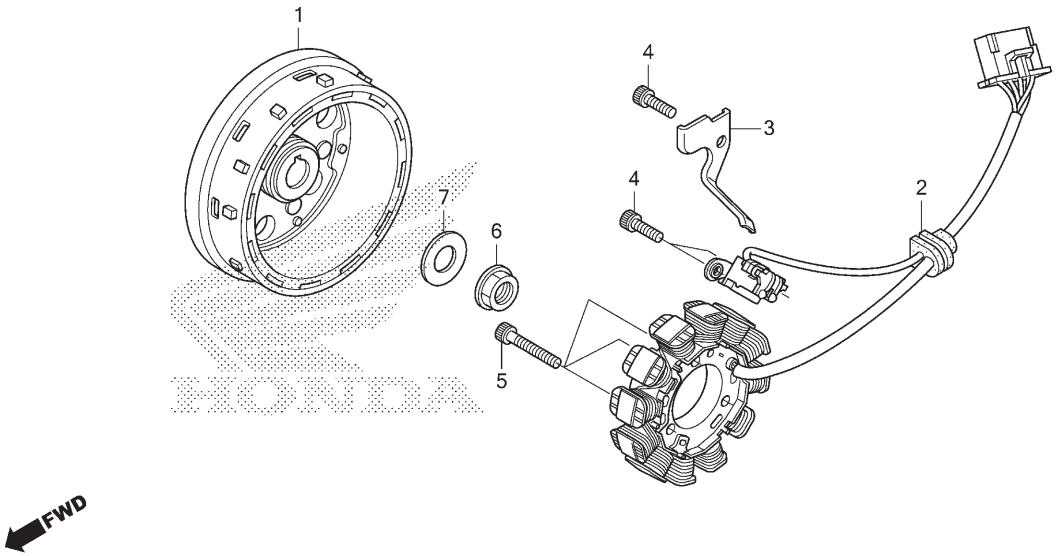

Ref. Nº	N.O.S.	Item de serviço	T.M.O.
1	613105	Rotor ou Volante	0,5
2	6131A3	Estator	0,5

Ref. Nº	Nº da peça	Descrição	Qtd. ESD E	ESD F	CG150 EX E	CG150 EX F	CES E	ES F	Nº de série		Tipo
1	31110-KVS-F01	Volante Comp.	1	1	1	1	1	1			
2	31120-KVS-F02	Estator Comp.	1	1	1	1	1	1			
3	32111-KSP-910	Braçadeira, Fiação Gerador C.A.	1	1	1	1	1	1			
4	90009-KRM-840	Parafuso, Allen, 6x16	3	3	3	3	3	3			
	96600-06016-00		3	3	3	3	3	3			
5	90010-KRM-840	Parafuso, Allen, 6x22	3	3	3	3	3	3			
	96600-06022-00		3	3	3	3	3	3			
6	90201-KRM-840	Porca, Flange, 14mm	1	1	1	1	1	1			
7	90501-KPT-A00	Arruela, 14,1x29x2,8	1	1	1	1	1	1			

PROIBIDA A REPRODUÇÃO E DISTRIBUIÇÃO
1010913 - Matsuo - MM - JT

© Moto Honda da Amazônia Ltda.
Todos os direitos reservados.

M-13

Motor de Partida

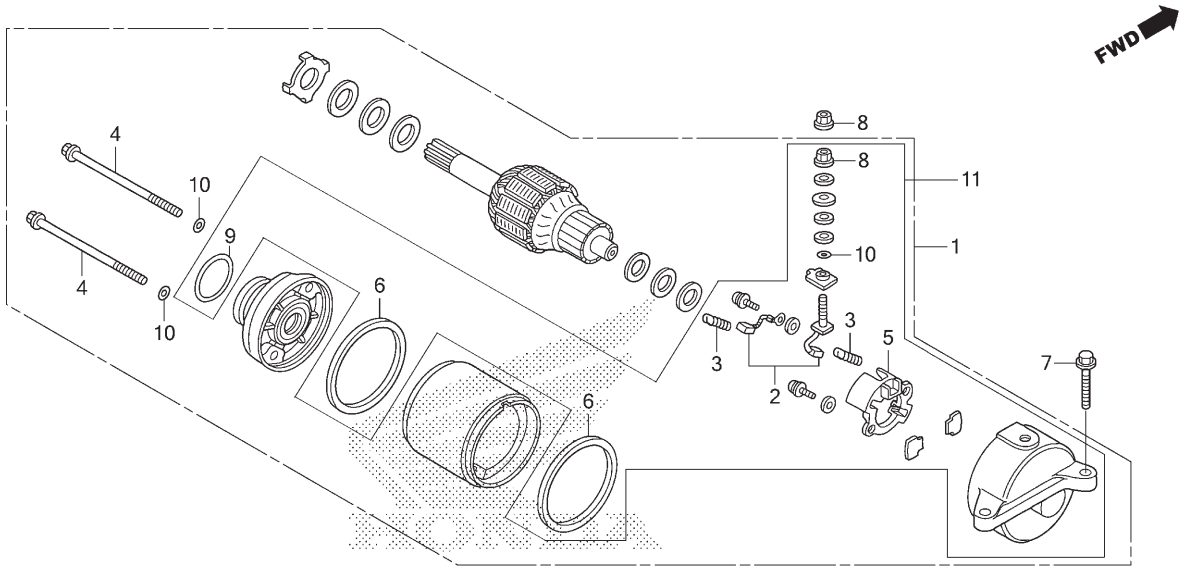

Ref. Nº	N.O.S.	Item de serviço	T.M.O.
1		(9)	
	612105	Motor, Partida	0,2
2		(3,6)	
	6121A4	Terminal, Escovas (Partida)	0,4
5	6121A5	Suporte, Escovas (Partida)	0,4

Ref. Nº	Nº da peça	Descrição	Qtd. ESD E	ESD F	CG150 EX E	CG150 EX F	CES E	ES F	Nº de série		Tipo
1	31200-KPT-A01	Motor Partida, Conj.	1	1	1	1	1	1			
2	31201-KPT-A01	Terminal Escovas, Jogo	1	1	1	1	1	1			
3	31204-KG8-004	Mola, Escovas Carbono	2	2	2	2	2	2			
4	31205-KPT-A01	Parafuso, Fixação	2	2	2	2	2	2			
5	31206-KPH-881	Suporte, Escovas	1	1	1	1	1	1			
6	31207-MBE-008	Anel	2	2	2	2	2	2			
7	90032-GHR-700	Parafuso, Flange, 6x25	2	2	2	2	2	–			
	95701-06025-00		–	–	–	–	–	2			
8	90071-MB0-000	Porca-arruela, 6mm	2	2	2	2	2	2			
9	91309-425-003	Anel, Vedação, 24,4x3,1 (ARAI)	1	1	1	1	1	1			
10	91320-MB0-000	Anel, Vedação, 4x2	3	3	3	3	3	3			
11	0631A-KPT-A00	Suporte Motor Partida, Jogo	1	1	1	1	1	1			

PROIBIDA A REPRODUÇÃO E DISTRIBUIÇÃO
1010913 - Matsuo - MM - JT

© Moto Honda da Amazônia Ltda.
Todos os direitos reservados.

M-14

Bomba de Óleo

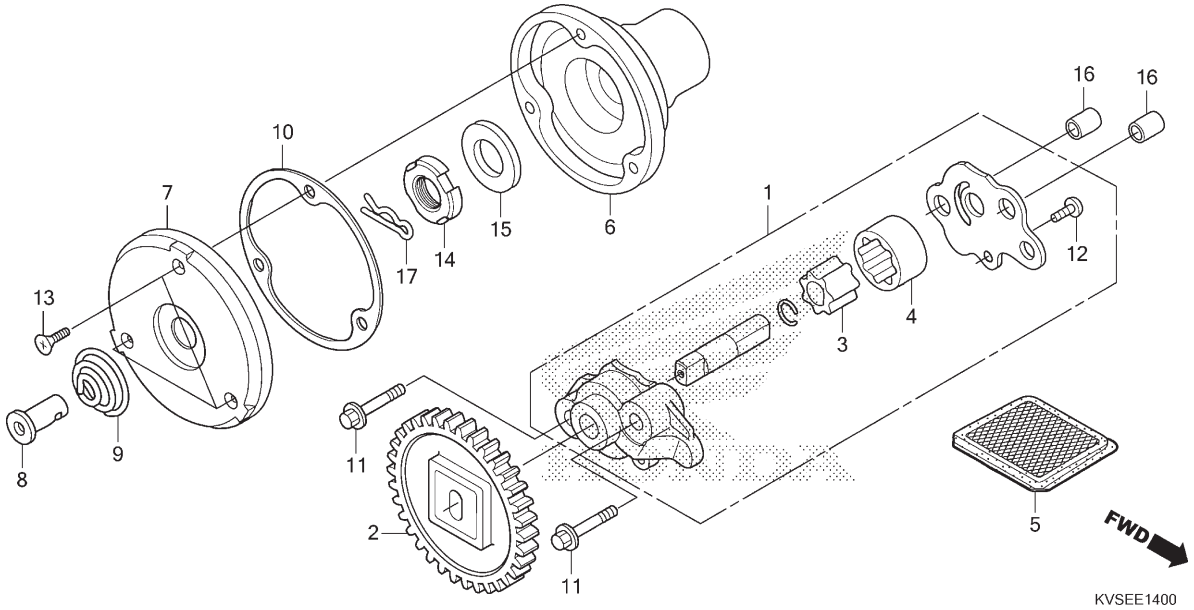

Ref. Nº	N.O.S.	Item de serviço	T.M.O.
1	113105	Bomba Óleo, Conj.	0,7
2	1131B8	Engrenagem, Motora Bomba Óleo (4)	0,6
3	1131C7	Rotor, Bomba Óleo • Nota: Mesmo tempo para duas unidades	0,8
5	1131B5	Tela, Filtro Óleo	0,6
6	1101L0	Rotor, Filtro Óleo (8,9,10)	0,8
7	1101L1	Capa, Rotor Filtro Óleo	0,7

Ref. Nº	Nº da peça	Descrição	Qtd. ESD E	ESD F	CG150 EX E	CG150 EX F	CES E	ES F	Nº de série		Tipo
1	15100-KVS-740	Bomba Óleo, Conj.	1	1	1	1	1	1			
2	15130-KRM-840	Engrenagem Comp., Motora Bomba Óleo (34D)	1	1	1	1	1	1			
3	15331-KPT-A00	Rotor, Interno Bomba Óleo	1	1	1	1	1	1			
4	15332-KRM-840	Rotor, Externo Bomba Óleo	1	1	1	1	1	1			
5	15421-KSP-910	Tela, Filtro Óleo	1	1	1	1	1	1			
6	15430-KSP-910	Rotor, Filtro Óleo	1	1	1	1	1	1			
7	15436-KRM-840	Capa, Rotor Filtro Óleo	1	1	1	1	1	1			
8	15441-KCS-650	Passagem, Óleo	1	1	1	1	1	1			
9	15446-107-000	Mola, Passagem Óleo	1	1	1	1	1	1			
10	15459-KWK-900	Junta, Capa Filtro Óleo	1	1	1	1	1	1			
11	90032-GHR-740	Parafuso, Flange, 6x35	2	2	2	2	2	–			
	95701-06035-00		–	–	–	–	–	2			
12	90106-GHR-J20	Parafuso, Fixação, 4x8	1	1	1	1	1	–			
	93901-34120		1	1	1	1	1	1			
13	90112-KPS-900	Parafuso, Oval, 5x12	3	3	3	3	3	–			
	93700-05012-0A		–	–	–	–	–	3			
14	90231-KRM-840	Porca, Trava, 14mm	1	1	1	1	1	1			
15	90432-KPT-A00	Arruela, 14,2x26x3	1	1	1	1	1	1			
16	90702-KRM-840	Pino, Guia, 8x14	2	2	2	2	2	2			
17	90751-KPS-900	Pino, Trava, 8mm	1	1	1	1	1	1			

PROIBIDA A REPRODUÇÃO E DISTRIBUIÇÃO
1010913 - Matsuo - MM - JT

© Moto Honda da Amazônia Ltda.
Todos os direitos reservados.

M-15

Carcaça do Motor

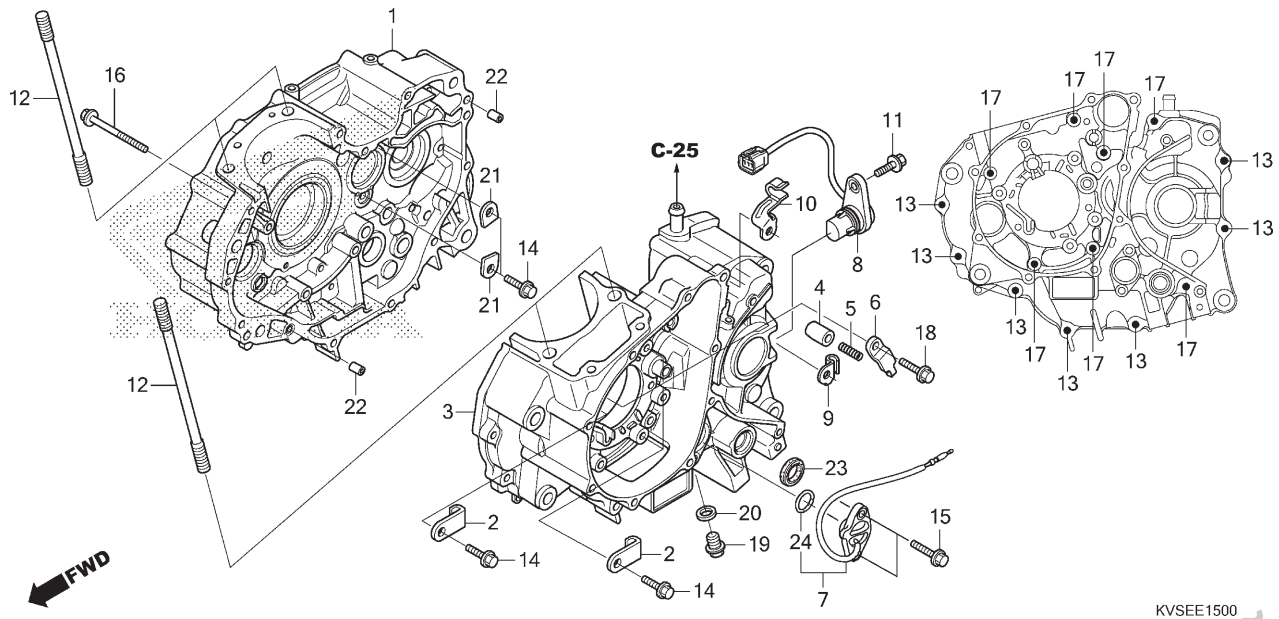

Ref. Nº	N.O.S.	Item de serviço	T.M.O.
1	110120	Carcaça Motor: Direita	4,7
		• Inclui: Remoção e instalação do motor	
3	110115	Carcaça Motor: Esquerda	4,4
		• Inclui: Remoção e instalação do motor	
	1101A2	Carcaça Motor: Ambas	5,3
		• Inclui: Remoção e instalação do motor	
7	6151B8	Interruptor, Ponto Morto	0,3
8	617198	Sensor, Velocímetro	1,9
		• Inclui: Remoção e instalação do motor	
23	1101F9	Retentor, Óleo, Seletor Marchas	0,9

Ref. Nº	Nº da peça	Descrição	Qtd. CG150 ESD E	ESD F	EX E	EX F	CES E	ES F	Nº de série		Tipo
1	11100-KRM-870	Carcaça Motor Comp., Direita	1	1	1	1	1	1			
2	11108-KVS-740	Placa, Fixação Rolamento Esquerdo	3	3	3	3	3	3			
3	11200-KVS-F00	Carcaça Motor Comp., Esquerda	1	1	1	1	1	1			
4	11215-KRM-840	Plugue, Acionamento Rolamento	1	1	1	1	1	1			
5	11216-KRM-840	Mola, Acionamento Rolamento	1	1	1	1	1	1			
6	11217-KRM-840	Placa, Acionamento Rolamento	1	1	1	1	1	1			
7	35750-KRM-850	Interruptor Conj., Ponto Morto	1	1	1	1	1	1			
8	37700-KVS-F01	Sensor Conj., Velocímetro (NS)	1	1	1	1	1	1			
9	37721-KVS-F00	Braçadeira A, Fiação Sensor Velocímetro	1	1	1	1	1	1			
10	37722-KVS-F00	Braçadeira B, Fiação Sensor Velocímetro	1	1	1	1	1	1			
11	90004-GHB-640	Parafuso, Flange, 6x18 (NSHF)	1	1	1	1	1	1			
12	90031-KRM-840	Prisioneiro, 8x140	4	4	4	4	4	4			
13	90031-KVS-740	Parafuso, Flange, 6x40	7	7	7	7	7	7			
	90032-GHR-760		7	7	7	7	7	–			
	95701-06040-00		–	–	–	–	–	7			
14	90032-GHR-660	Parafuso, Flange, 6x16	5	5	5	5	5	–			
	95701-06016-00		–	–	–	–	–	5			
15	90032-GHR-680	Parafuso, Flange, 6x20	2	2	2	2	2	–			
	95701-06020-00		–	–	–	–	–	2			

PROIBIDA A REPRODUÇÃO E DISTRIBUIÇÃO
1010013 - Matsuo - MM - JT

© Moto Honda da Amazônia Ltda.
Todos os direitos reservados.

M-15

Carcaça do Motor

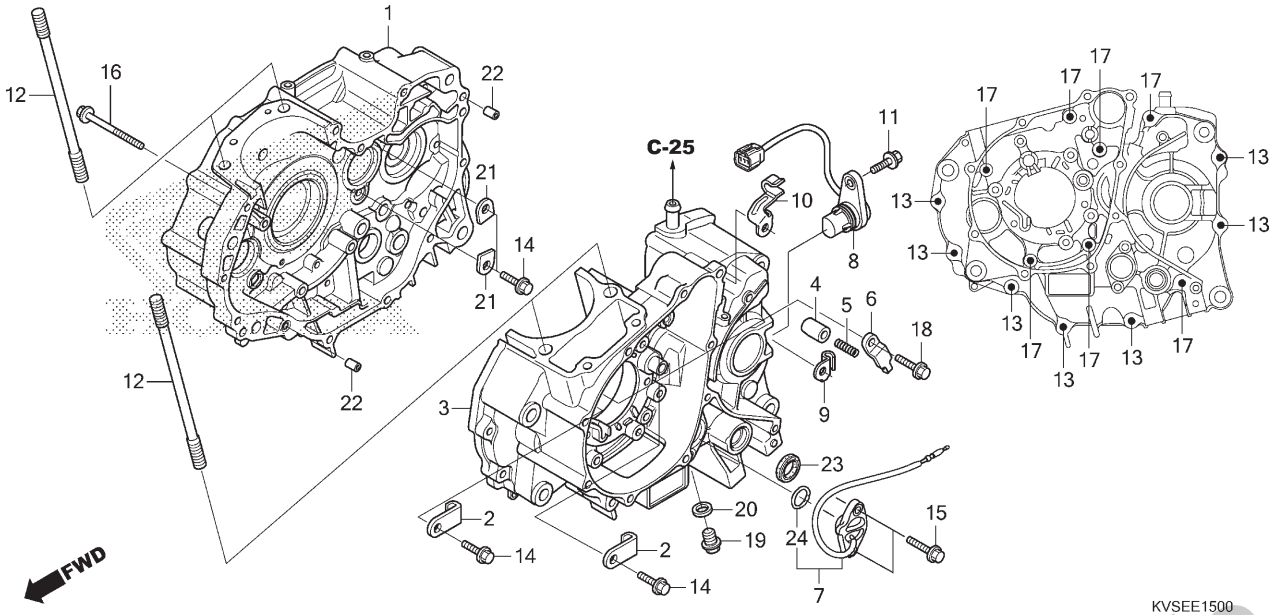

Ref. Nº	N.O.S.	Item de serviço	T.M.O.

Ref. Nº	Nº da peça	Descrição	Qtd. ESD E	ESD F	CG150 EX E	CG150 EX F	CES E	ES F	Nº de série		Tipo
16	90032-GHR-770	Parafuso, Flange, 6x45	1	1	1	1	1	–			
	95701-06045-00		–	–	–	–	–	1			
17	90032-GHR-820	Parafuso, Flange, 6x70	7	7	7	7	7	–			
	95701-06070-00		–	–	–	–	–	7			
18	90040-GHR-670	Parafuso, Flange, 6x18	1	1	1	1	1	–			
	96001-06018-00		–	–	–	–	–	1			
19	90131-KRM-840	Parafuso, Plugue Drenagem, 12mm	1	1	1	1	1	1			
20	90401-KRM-R20	Arruela, Plugue Drenagem, 12mm	1	1	1	1	1	1			
21	90441-KRM-840	Placa, Suporte Rolamento	2	2	2	2	2	2			
22	90702-KRM-840	Pino, Guia, 8x14	2	2	2	2	2	2			
23	91203-KRM-841	Retentor, Óleo, 14x22x5	1	1	1	1	1	1			
	91203-KSP-910		1	1	1	1	1	1			
24	91305-KPH-900	Anel, Vedação, 19,4x2,3	1	1	1	1	1	1			

PROIBIDA A REPRODUÇÃO E DISTRIBUIÇÃO
1010913 - Matsuo - MM - JT

© Moto Honda da Amazônia Ltda.
Todos os direitos reservados.

M-16

Árvore de Manivelas • Pistão

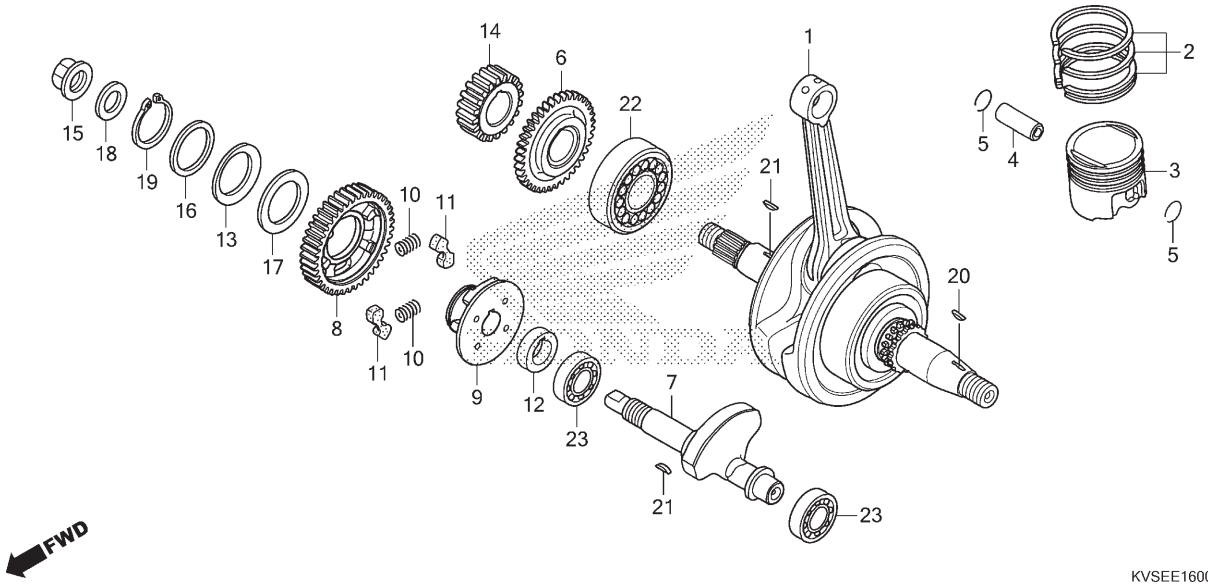

Ref. Nº	N.O.S.	Item de serviço	T.M.O.
1	1101B5	Árvore de Manivelas	3,8
		• Inclui: Remoção e instalação do motor	
3		(2,4,5)	
	111103	Anel Pistão e/ou Pistão (Um)	1,9
7	110185	Eixo, Balanceiro	3,6
		• Inclui: Remoção e instalação do motor	
8		(10,11)	
	1101L5	Engrenagem, Movida Balanceiro	0,8
9	1101L6	Bucha, Engrenagem Movida Balanceiro	0,8
22	1101B7	Rolamento, Árvore Manivelas: Direita	3,8
		• Inclui: Remoção e instalação do motor	
23	1101G3	Rolamento, Eixo Balanceiro: Esquerdo	3,8
		• Inclui: Remoção e instalação do motor	
	1101G4	Rolamento, Eixo Balanceiro: Direito	3,8
		• Inclui: Remoção e instalação do motor	
+			

Ref. Nº	Nº da peça	Descrição	Qtd. CG150 ESD E	ESD F	EX E	EX F	CES E	ES F	Nº de série		Tipo
1	13000-KTT-C00	Árvore Manivelas, Comp.	1	1	1	1	1	1			
	13000-KVS-900		1	1	1	1	1	1			
2	13011-KRM-306	Anéis Pistão, Jogo (STD.)	1	1	1	1	1	1			
	13021-KRM-306	Anéis Pistão, Jogo (0,25)	(1)	(1)	(1)	(1)	(1)	(1)			
	13031-KRM-306	Anéis Pistão, Jogo (0,50)	(1)	(1)	(1)	(1)	(1)	(1)			
	13041-KRM-306	Anéis Pistão, Jogo (0,75)	(1)	(1)	(1)	(1)	(1)	(1)			
	13051-KRM-306	Anéis Pistão, Jogo (1,00)	(1)	(1)	(1)	(1)	(1)	(1)			
3	13101-KRM-930	Pistão (STD.)	1	1	1	1	1	1			
	13102-KRM-305	Pistão (0,25)	(1)	(1)	(1)	(1)	(1)	(1)			
	13103-KRM-305	Pistão (0,50)	(1)	(1)	(1)	(1)	(1)	(1)			
	13104-KRM-305	Pistão (0,75)	(1)	(1)	(1)	(1)	(1)	(1)			
	13105-KRM-305	Pistão (1,00)	(1)	(1)	(1)	(1)	(1)	(1)			
4	13111-KRM-840	Pino, Pistão	1	1	1	1	1	1			
5	13112-KRM-840	Trava, Pino Pistão, 14mm	2	2	2	2	2	2			
6	13411-KRM-840	Engrenagem, Motora Balanceiro (41D)	1	1	1	1	1	1			
	13411-KTT-900		1	1	1	1	1	1			
7	13421-KRM-840	Eixo, Balanceiro	1	1	1	1	1	1			
8	13422-KRM-840	Engrenagem, Movida Balanceiro (41D)	1	1	1	1	1	1			
9	13426-KRM-840	Bucha, Engrenagem Movida Balanceiro	1	1	1	1	1	1			

PROIBIDA A REPRODUÇÃO E DISTRIBUIÇÃO
10160113 - Matsuo - MM - JT

© Moto Honda da Amazônia Ltda.
Todos os direitos reservados.

M-16

Árvore de Manivelas • Pistão

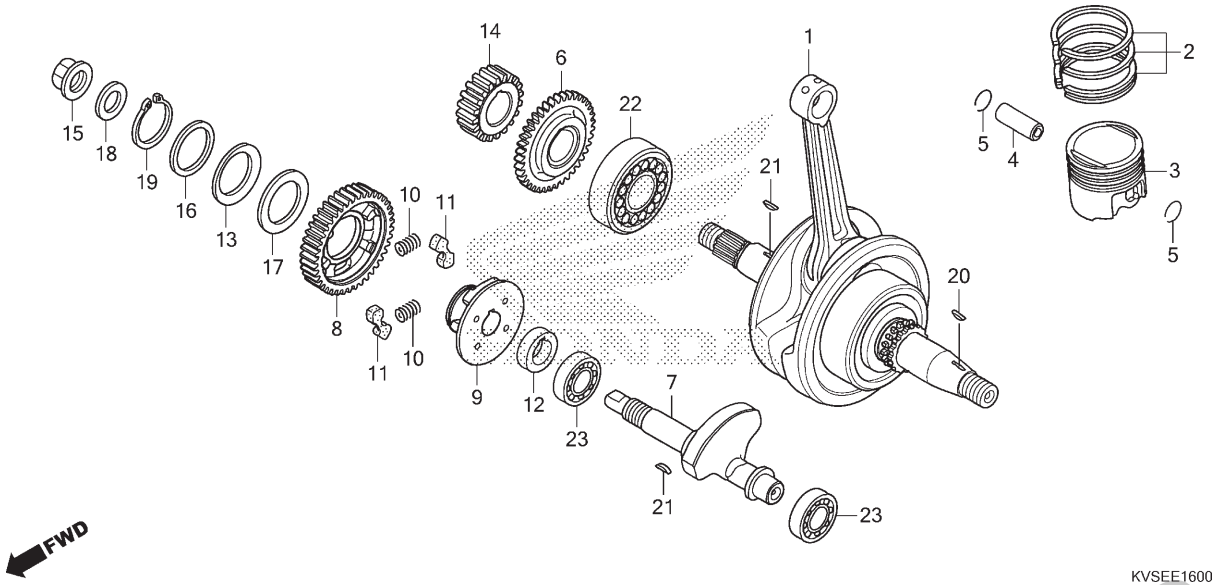

Ref. Nº	N.O.S.	Item de serviço	T.M.O.
+ 23	1101G5	Rolamento, Eixo Balanceiro: Ambos ..... 4,0 • Inclui: Remoção e instalação do motor	

Ref. Nº	Nº da peça	Descrição	Qtd. ESD E	ESD F	CG150 EX E	CG150 EX F	CES E	ES F	Nº de série		Tipo
10	13427-KRM-840	Mola, Amortecedor	2	2	2	2	2	2	.....	.....	.....
11	13428-KRM-840	Coxim, Amortecedor	2	2	2	2	2	2	.....	.....	.....
12	13429-KVS-900	Anel, Engrenagem Movida Balanceiro	1	1	1	1	1	1	.....	.....	.....
13	13538-KRM-840	Mola, Encosto	1	1	1	1	1	1	.....	.....	.....
14	23121-KRM-840	Engrenagem, Motora Primária (20D)	1	1	1	1	1	1	.....	.....	.....
15	90201-KRM-840	Porca, Flange, 14mm	1	1	1	1	1	1	.....	.....	.....
16	90402-KRM-840	Arruela, 28,1x36x1,8	1	1	1	1	1	1	.....	.....	.....
17	90403-KRM-840	Arruela, 28,1x45x1,4	1	1	1	1	1	1	.....	.....	.....
18	90501-KPT-A00	Arruela, 14,1x29x2,8	1	1	1	1	1	1	.....	.....	.....
19	90604-KRM-840	Anel Elástico, Externo, 28	1	1	1	1	1	1	.....	.....	.....
	94510-28000	Anel Elástico, Externo, 28mm	1	1	1	1	1	1	.....	.....	.....
20	90741-KFB-000	Chave, Woodruff, 4mm	1	1	1	1	1	1	.....	.....	.....
21	90741-KGH-900	Chave, Woodruff, 4mm	2	2	2	2	2	2	.....	.....	.....
22	91001-KRM-872	Rolamento, Rolete, 30x58x17 (INA)	1	1	1	1	1	1	.....	.....	.....
23	91004-KRM-842	Rolamento, Radial Esferas Especial, 6202 (NIPPON SEIKO)	2	2	2	2	2	2	.....	.....	.....

PROIBIDA A REPRODUÇÃO E DISTRIBUIÇÃO
1010913 - Matsebo - MM - JT

© Moto Honda da Amazônia Ltda.
Todos os direitos reservados.

M-17

Transmissão

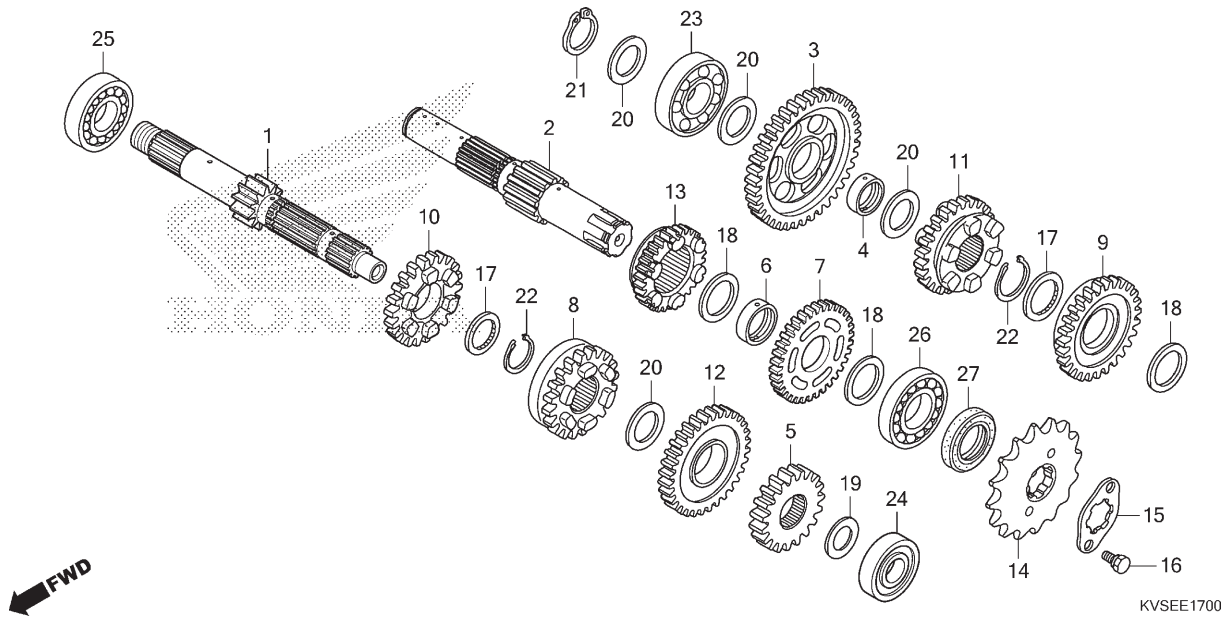

Ref. Nº	N.O.S.	Item de serviço	T.M.O.
1		(5,8,10,12)	
	210141	Árvore Principal, Transmissão	3,8
		• Inclui: Remoção e instalação do motor	
	210141A	• Substituição da árvore secundária adicionar	0,2
2		(3,7,9,11,13)	
	210142	Árvore Secundária, Transmissão	3,8
		• Inclui: Remoção e instalação do motor	
	210142A	• Substituição da árvore principal adicionar	0,2
14	213135	Pinhão, Transmissão	0,2
23	2101C8	Rolamento, Árvore Secundária: Direito	3,8
		• Inclui: Remoção e instalação do motor	
24	2101C2	Rolamento, Árvore Principal: Esquerdo	3,8
		• Inclui: Remoção e instalação do motor	
25	2101C5	Rolamento, Árvore Principal: Direito	3,8
		• Inclui: Remoção e instalação do motor	
+			

Ref. Nº	Nº da peça	Descrição	Qtd. ESD E	Qtd. ESD F	Qtd. CG150 EX E	Qtd. CG150 EX F	Qtd. CES E	Qtd. ES F	Nº de série		Tipo
1	23210-KVS-900	Árvore Principal Comp., Transmissão (14D)	1	1	1	1	1	1			
2	23220-KVS-900	Árvore, Secundária Comp.	1	1	1	1	1	1			
3	23421-KVS-740	Engrenagem, Secundária 1ª (39D)	1	1	1	1	1	1			
4	23427-KRM-840	Bucha, 17x20,5x8,0	1	1	1	1	1	1			
5	23431-KVS-900	Engrenagem, Principal 2ª (19D)	1	1	1	1	1	1			
6	23432-KVS-900	Bucha, 20mm	1	1	1	1	1	1			
7	23441-KVS-740	Engrenagem, Secundária 2ª (34D)	1	1	1	1	1	1			
8	23451-KVS-740	Engrenagem, Principal 3ª (20D)	1	1	1	1	1	1			
9	23461-KWG-600	Engrenagem, Secundária 3ª (27D)	1	1	1	1	1	1			
10	23471-KVS-740	Engrenagem, Principal 4ª (25D)	1	1	1	1	1	1			
11	23481-KVS-740	Engrenagem, Secundária 4ª (28D)	1	1	1	1	1	1			
12	23491-KVS-740	Engrenagem, Principal 5ª (24D)	1	1	1	1	1	1			
13	23501-KVS-740	Engrenagem, Secundária 5ª (23D)	1	1	1	1	1	1			
14	23801-KWF-940	Pinhão, Transmissão (16D)	1	1	1	1	1	1			
15	23811-KR3-600	Placa A2, Fixação	1	1	1	1	1	1			
16	90084-041-000	Parafuso, Fixação Pinhão Transmissão	2	2	2	2	2	2			
17	90453-KVS-900	Arruela, Entalhada, 20mm	2	2	2	2	2	2			
18	90454-KPS-900	Arruela B, Encosto, 20mm	3	3	3	3	3	3			

PROIBIDA A REPRODUÇÃO E DISTRIBUIÇÃO
100.013 - Matsuo - MM - JT

© Moto Honda da Amazônia Ltda.
Todos os direitos reservados.

M-17

Transmissão

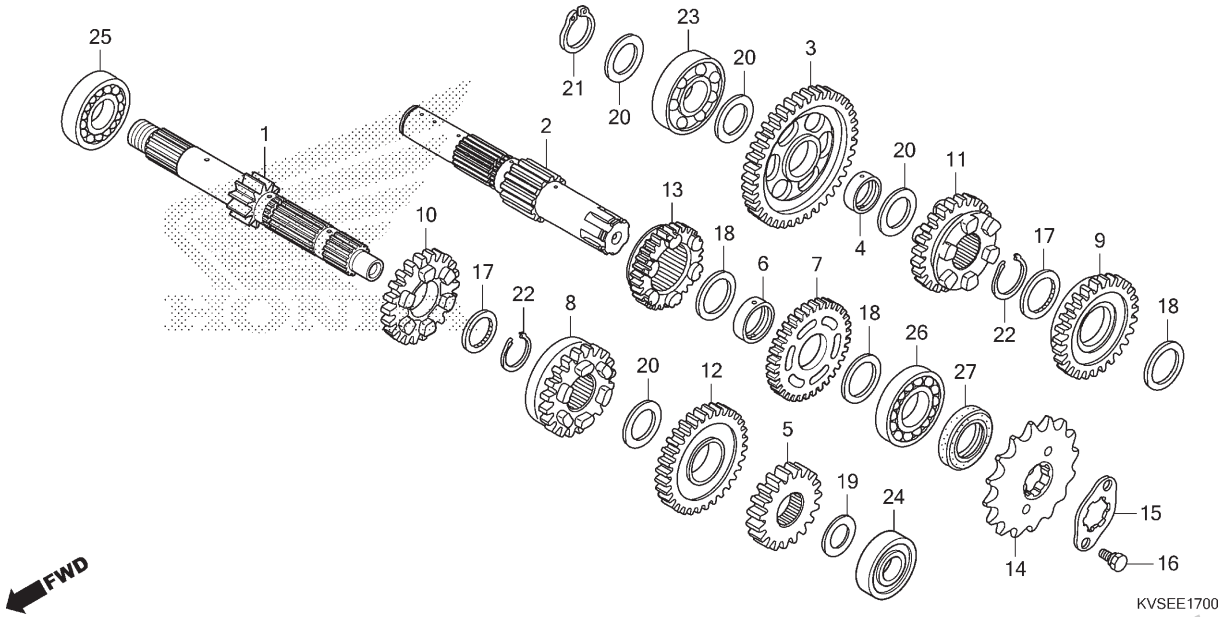

Ref. Nº	N.O.S.	Item de serviço	T.M.O.
+			
25	2101C6	Rolamento, Árvore Principal: Ambos	4,0
		• Inclui: Remoção e instalação do motor	
26	2101C7	Rolamento, Árvore Secundária: Esquerdo	3,8
		• Inclui: Remoção e instalação do motor	
	2101C9	Rolamento, Árvore Secundária: Ambos	4,0
		• Inclui: Remoção e instalação do motor	
	2101D4	Rolamento, Árvore Principal e Árvore Secundária: Todos	4,2
		• Inclui: Remoção e instalação do motor	

Ref. Nº	Nº da peça	Descrição	Qtd. ESD E	ESD F	CG150 EX E	CG150 EX F	CES E	ES F	Nº de série		Tipo
19	90456-KRM-840	Arruela, Encosto, 12mm	1	1	1	1	1	1			
20	90458-KVS-900	Arruela, Encosto, 17mm	4	4	4	4	4	4			
21	90602-KRM-840	Anel Elástico, Externo, 17mm	1	1	1	1	1	1			
22	90605-KVS-900	Anel Ajuste, 20mm	2	2	2	2	2	2			
23	91003-KRM-841	Rolamento, Radial Esferas, 17x42x12 (NSK)	1	1	1	1	1	1			
24	91014-KRM-840	Rolamento, Radial Esferas, 6201U (FUJIKOSHI)	1	1	1	1	1	1			
25	91015-KRM-840	Rolamento, Radial Esferas, 6203(C3) (FUJIKOSHI)	1	1	1	1	1	1			
26	91016-KPS-900	Rolamento, Radial Esferas, 6204 (FUJIKOSHI)	1	1	1	1	1	1			
27	91216-KRM-841	Retentor, Óleo, 20x34x7	1	1	1	1	1	1			
	91216-KSP-910		1	1	1	1	1	1			

PROIBIDA A REPRODUÇÃO E DISTRIBUIÇÃO
1010913 - Matsuo - MM - JT

© Moto Honda da Amazônia Ltda.
Todos os direitos reservados.

M-19

Tambor Seletor de Marchas

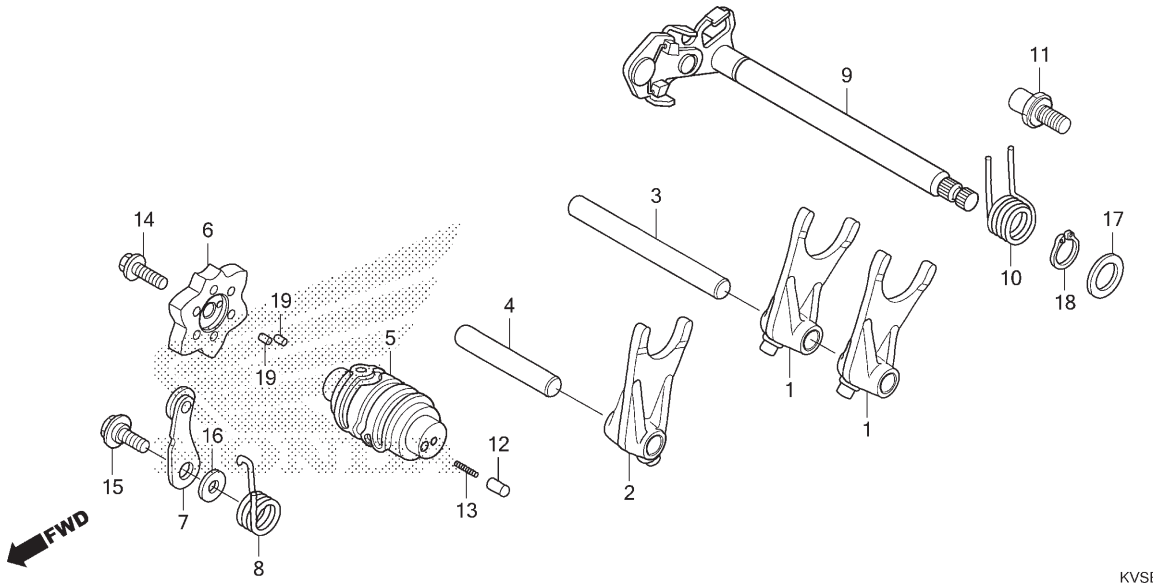

Ref. Nº	N.O.S.	Item de serviço	T.M.O.
1		(2)	
	210112	Garfo, Seletor Marchas	3,7
		• Inclui: Remoção e instalação do motor	
		• Nota: Mesmo tempo para duas unidades ou mais	
5	2101A9	Tambor, Seletor Marchas	3,7
		• Inclui: Remoção e instalação do motor	
6		(19)	
	2101D6	Excêntrico, Posicionador Marchas	1,1
7		(8)	
	210125	Posicionador ou Mola, Tambor Seletor	1,1
9		(10)	
	210122	Eixo, Seletor Marchas	1,0

Ref. Nº	Nº da peça	Descrição	Qtd. CG150 ESD E	ESD F	EX E	EX F	CES E	ES F	Nº de série		Tipo
1	24211-KPT-A00	Garfo, Seletor Marchas	2	2	2	2	2	2			
2	24212-KVS-900	Garfo, Central Seletor Marchas	1	1	1	1	1	1			
3	24241-KRM-840	Eixo A, Garfo Seletor	1	1	1	1	1	1			
4	24242-KRM-840	Eixo B, Garfo Seletor	1	1	1	1	1	1			
5	24301-KVS-740	Tambor, Seletor Marchas	1	1	1	1	1	1			
6	24410-KTT-900	Excêntrico Comp., Posicionador Marchas	1	1	1	1	1	1			
	24410-KVS-900		1	1	1	1	1	1			
7	24430-KRM-B10	Posicionador Comp., Tambor Seletor	1	1	1	1	1	1			
8	24436-KRM-840	Mola, Posicionador Tambor Seletor	1	1	1	1	1	1			
9	24610-KRM-840	Eixo Comp., Seletor Marchas	1	1	1	1	1	1			
10	24651-KRM-840	Mola, Retorno Seletor Marchas	1	1	1	1	1	1			
11	24652-KRM-840	Pino, Mola Retorno Seletor	1	1	1	1	1	1			
12	35751-KPH-900	Capa, Interruptor Câmbio	1	1	1	1	1	1			
13	35752-KRM-840	Mola, Interruptor Câmbio	1	1	1	1	1	1			
14	90003-KVS-900	Parafuso, Sextavado, 6x20	1	1	1	1	1	1			
15	90022-KRM-840	Parafuso, Pivô Fixação Posicionador	1	1	1	1	1	1			
16	90417-KRM-840	Arruela, Posicionador Tambor	1	1	1	1	1	1			
17	90457-KRM-840	Arruela, 14mm	1	1	1	1	1	1			
18	90606-KRM-840	Anel Elástico, Externo, 14mm	1	1	1	1	1	1			
19	96220-30085	Rolete, 3x8,5	2	2	2	2	2	2			

PROIBIDA A REPRODUÇÃO E DISTRIBUIÇÃO
Impresso por Mateus - MM - JT

© Moto Honda da Amazônia Ltda.
Todos os direitos reservados.

M-23

Corpo do Acelerador • Injetor de Combustível

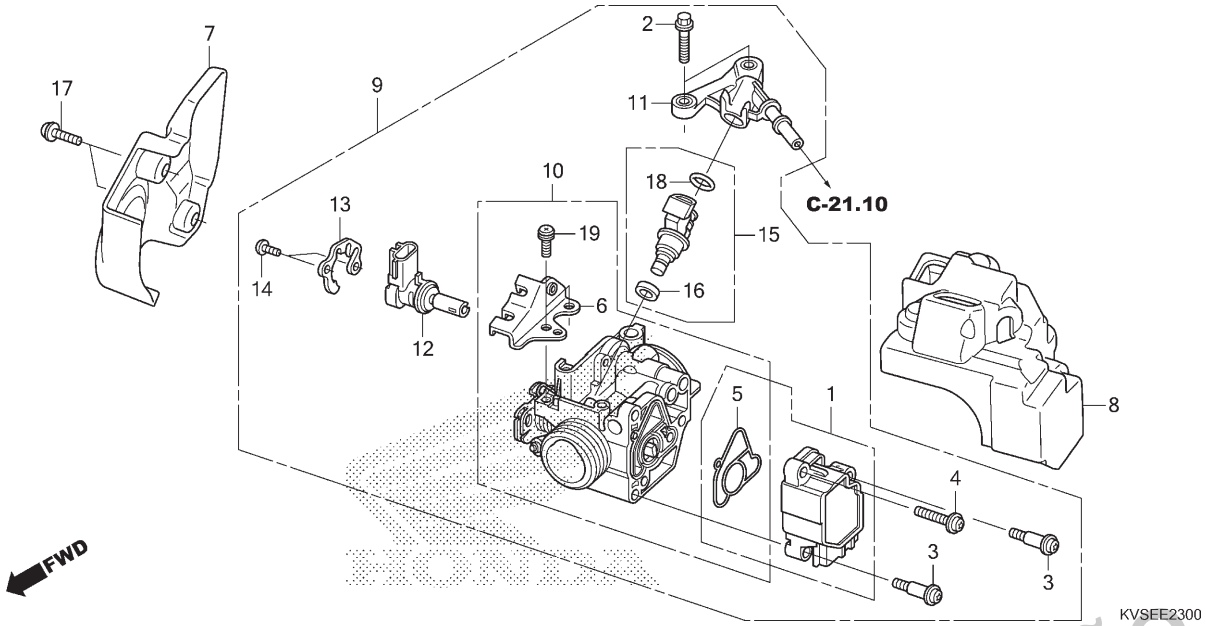

Ref. Nº	N.O.S.	Item de serviço	T.M.O.
1		(5)	
	617115	Sensor, Acelerador	0,7
9	311132	Corpo Conj., Acelerador	0,6
10	311130	Corpo, Acelerador	0,7
12	3111N5	Válvula, Controle Ar Marcha Lenta	0,7
15		(11,16,18)	
	311145	Injetor, Combustível	0,7

Ref. Nº	Nº da peça	Descrição	Qtd. ESD E	ESD F	CG150 EX E	CG150 EX F	CES E	ES F	Nº de série		Tipo
1	16060-KVS-901	Sensor, Jogo	1	1	1	1	1	1			
2	16080-KPH-701	Parafuso, Flange, 5x20	2	2	2	2	2	2			
3	16081-KPH-701	Parafuso, Torx, 5X8,7	2	2	2	2	2	2			
4	16082-KPH-701	Parafuso, Torx, 5x17	1	1	1	1	1	1			
5	16083-KTR-941	Anel Vedação, Corpo Acelerador	1	1	1	1	1	1			
6	16169-KVS-F01	Suporte, Cabo	1	1	1	1	1	1			
7	16305-KVS-F00	Tampa, Corpo Acelerador	1	1	1	1	1	1			
8	16306-KVS-F00	Coxim, Corpo Acelerador	1	1	1	1	1	1			
9	16400-KVS-F01	Corpo Acelerador, Conj. (GQMLA A)	1	1	1	1	1	1			
10	16410-KVS-F01	Corpo, Conj.	1	1	1	1	1	1			
11	16422-KVS-861	Junção, Injetor	1	1	1	1	1	1			
12	16430-GFM-902	Válvula Conj., Controle Ar Marcha Lenta	1	1	1	1	1	1			
13	16432-GFM-901	Placa, Válvula Controle Ar Marcha Lenta	1	1	1	1	1	1			
14	16433-HN8-A61	Parafuso, Torx	2	2	2	2	2	2			
15	16450-KVS-F01	Injetor Conj., Combustível	1	1	1	1	1	1			
16	16472-KPC-D50	Anel, Vedação	1	1	1	1	1	1			
17	90102-KVS-600	Parafuso-arruela, 5x14	2	2	2	2	2	2			
18	91301-GGL-J01	Anel, Vedação, 6,3x2,2	1	1	1	1	1	1			
19	93892-05012-18	Parafuso-arruela, 5x12	2	2	2	2	2	2			

PROIBIDA A REPRODUÇÃO E DISTRIBUIÇÃO
10/01/23 - Matsuo - MM - JT

© Moto Honda da Amazônia Ltda.
Todos os direitos reservados.

C-1

Farol

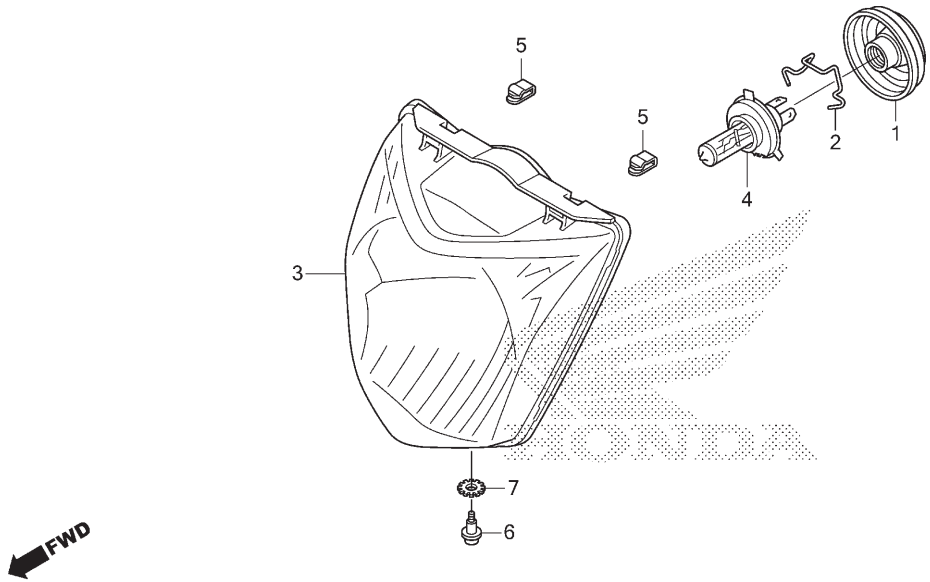

KVSEF0100

Ref. Nº	N.O.S.	Item de serviço	T.M.O.
3	6161A7	Farol Comp.	0,3
4		(1)	
	616118	Lâmpada, Farol	0,2

Ref. Nº	Nº da peça	Descrição	Qtd. ESD E	ESD F	CG150 EX E	CG150 EX F	CES E	ES F	Nº de série		Tipo
1	33112-KRE-E31	Capa, Borracha	1	1	1	1	1	1			
2	33113-KRM-851	Mola, Ajuste Farol	1	1	1	1	1	1			
3	33120-KVS-F01	Farol Comp.	1	1	1	1	1	1			
4	34901-KTE-740	Lâmpada, Farol (HS1) (12V 35/35W) (PHILIPS)	1	1	1	1	1	1			
5	53209-GAH-000	Presilha, Farol	2	2	2	2	2	2			
6	90105-KVS-F00	Parafuso, Ajuste	1	1	1	1	1	1			
7	90307-GAZ-980	Arruela, Trava, 6mm	1	1	1	1	1	1			

PROIBIDA A REPRODUÇÃO E DISTRIBUIÇÃO
1010913 - Matsuo - MM - JT

© Moto Honda da Amazônia Ltda.
Todos os direitos reservados.

C-2

Instrumentos (NS)

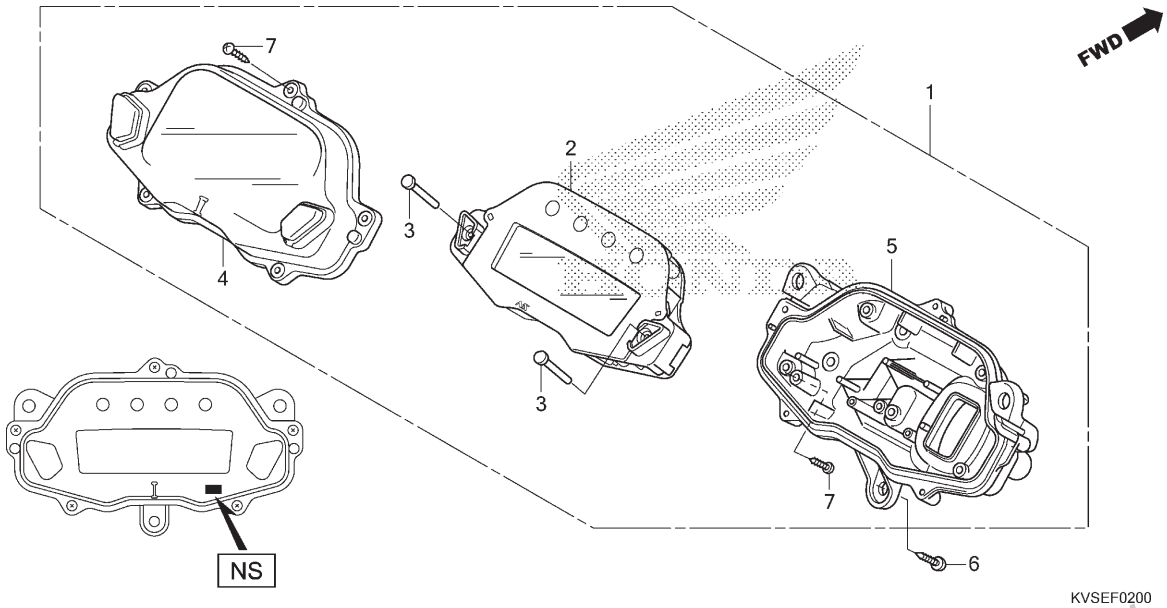

Ref. Nº	N.O.S.	Item de serviço	T.M.O.
1	8121A1	Instrumentos Conj., Painel	0,3
2	8121A2	Instrumentos, Painel	0,4
4	8121B7	Lentes, Instrumentos	0,3
5	8121B5	Carcaça, Instrumentos: Inferior	0,3

Ref. Nº	Nº da peça	Descrição	Qtd. ESD E	ESD F	CG150 EX E	CG150 EX F	CES E	ES F	Nº de série		Tipo
1	37100-KVS-F21	Instrumentos Conj., Painel	1	1	1	1	–	–			3BR,4BR
	37100-KVS-F11		1	1	–	–	1	1			5BR,6BR
2	37110-KVS-F21	Instrumentos Comp., LCD (KPH)	1	1	1	1	–	–			3BR,4BR
	37110-KVS-F11		1	1	–	–	1	1			5BR,6BR
3	37113-KVS-F21	Trava, Superior	2	2	–	2	–	–			3BR
			1	1	–	–	1	1			5BR,6BR
			–	–	2	–	–	–			
4	37610-KVS-F21	Lentes Conj.	1	1	1	1	–	–			3BR,4BR
	37610-KVS-F11		1	1	–	–	1	1			5BR,6BR
5	37620-KVS-F21	Carcaça Conj., Inferior	1	1	1	1	1	1			
6	90139-GHR-J60	Parafuso, Fixação, 5x16	3	3	3	3	3	–			
	93903-35320		–	–	–	–	–	3			
7	93903-22420	Parafuso, Fixação, 3x16	10	10	10	10	10	10			

PROIBIDA A REPRODUÇÃO E DISTRIBUIÇÃO
1010913 - Matsuo - MM - JT

© Moto Honda da Amazônia Ltda.
Todos os direitos reservados.

C-2.1

Instrumentos (VISTEON)

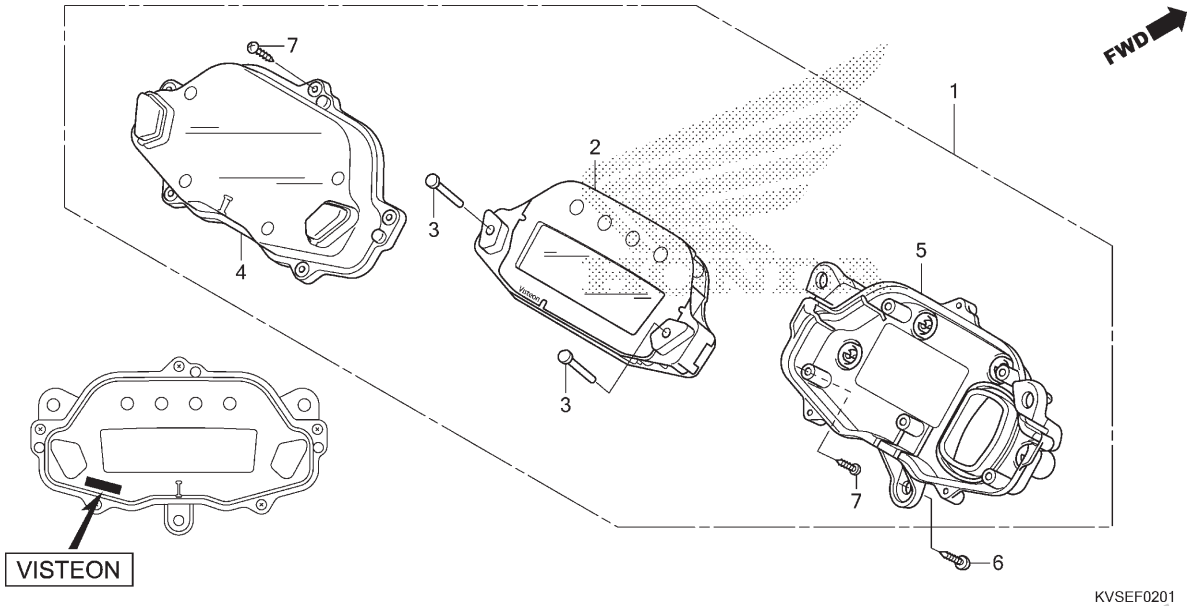

Ref. Nº	N.O.S.	Item de serviço	T.M.O.
1	8121A1	Instrumentos Conj., Painel	0,3
2	8121A2	Instrumentos, Painel	0,4
4	8121B7	Lentes, Instrumentos	0,3
5	8121B5	Carcaça, Instrumentos: Inferior	0,3

Ref. Nº	Nº da peça	Descrição	Qtd. ESD E	ESD F	CG150 E	CG150 F	EX E	EX F	CES E	CES F	ES E	ES F	Nº de série		Tipo
1	37100-KVS-F22	Instrumentos Conj., Painel	1	1	1	1	–	–							3BR,4BR
	37100-KVS-F12		1	1	–	–	1	1							5BR,6BR
2	37110-KVS-F22	Instrumentos Comp., LCD (KPH)	1	1	1	1	–	–							3BR,4BR
	37110-KVS-F12		1	1	–	–	1	1							5BR,6BR
3	37113-KVS-F22	Eixo	2	2	–	2	–	–							3BR
			1	1	–	–	1	1							5BR,6BR
			–	–	2	–	–	–							
4	37610-KVS-F22	Lentes Conj.	1	1	1	1	–	–							3BR,4BR
	37610-KVS-F12		1	1	–	–	1	1							5BR,6BR
5	37620-KVS-F22	Carcaça Conj., Inferior	1	1	1	1	1	1							
6	90139-GHR-J60	Parafuso, Fixação, 5x16	3	3	3	3	3	–							
	93903-35320		–	–	–	–	–	3							
7	90314-KVS-F22	Parafuso, Fixação, 3x14	10	10	10	10	10	10							

PROIBIDA A REPRODUÇÃO E DISTRIBUIÇÃO
1010913 - Matsuo - MM - JT

© Moto Honda da Amazônia Ltda.
Todos os direitos reservados.

C-3

Espelho

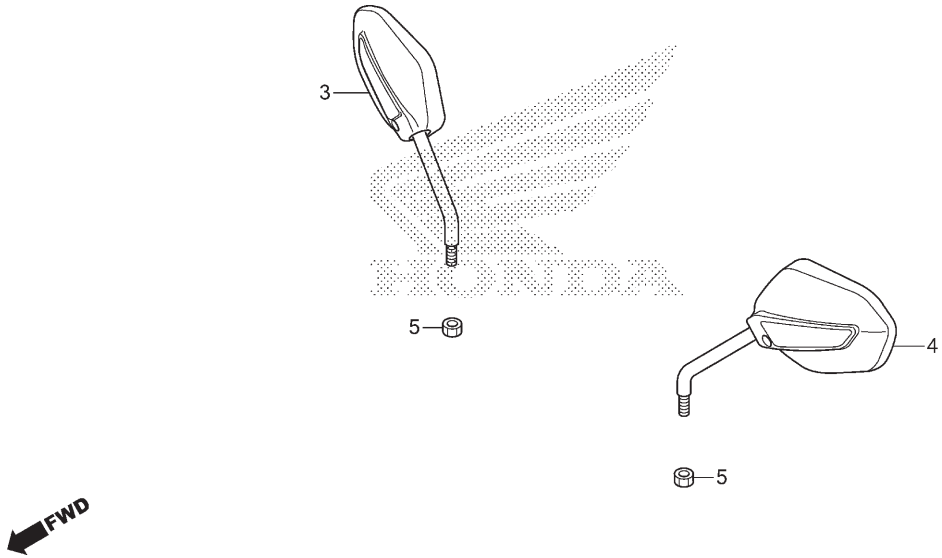

Ref. Nº	N.O.S.	Item de serviço	T.M.O.
Sem Informação			–

Ref. Nº	Nº da peça	Descrição	Qtd. ESD E	Qtd. ESD F	Qtd. CG150 EX E	Qtd. CG150 EX F	Qtd. CES E	Qtd. ES F	Nº de série		Tipo
3	88210-KVS-F01	Espelho Retrovisor Comp., Direito	1	1	1	1	–	–			3BR,4BR
	88210-KVS-F11		1	1	–	–	1	1			5BR,6BR
4	88220-KVS-F01	Espelho Retrovisor Comp., Esquerdo	1	1	1	1	–	–			3BR,4BR
	88220-KVS-F11		1	1	–	–	1	1			5BR,6BR
5	90201-GHR-E50	Porca, Sextavada, 10mm	2	2	2	2	2	2			

PROIBIDA A REPRODUÇÃO E DISTRIBUIÇÃO
1010913 - Matsuo - MM - JT

© Moto Honda da Amazônia Ltda.
Todos os direitos reservados.

C-4

Alavancas • Interruptores • Cabos

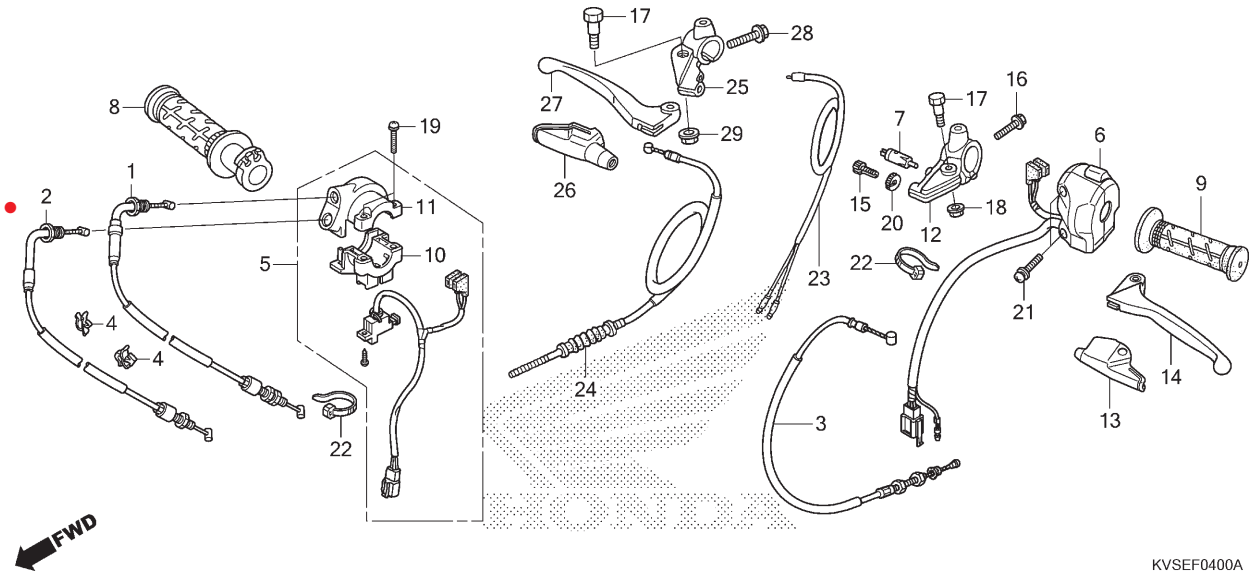

Ref. Nº	N.O.S.	Item de serviço	T.M.O.
1		(2)	
	811100	Cabo, Acelerador	0,5
		• Nota: Mesmo tempo para duas unidades	
3	811115	Cabo, Embreagem	0,2
5	615116	Interruptor, Partida	0,5
6	615118	Interruptor, Sinalizador	0,4
7	6151A9	Interruptor, Embreagem	0,2
8	810150	Manopla, Acelerador	0,2
9	8101C0	Manopla: Esquerda	0,1
12	8101C8	Suporte, Alavanca Manopla: Esquerda	0,2
14	8101C6	Alavanca, Manopla: Esquerda	0,1
	8101F5	Alavanca, Manopla: Ambas	0,2

Ref. Nº	Nº da peça	Descrição	Qtd. ESD E	ESD F	CG150 EX E	CG150 EX F	CES E	ES F	Nº de série		Tipo
1	17910-KVS-F01	Cabo A Comp., Acelerador	1	1	–	–	1	1			
	17910-KVS-F21		–	–	1	1	–	–			
2	17920-KVS-F01	Cabo B Comp., Acelerador	1	–	–	–	–	–			3BR
			1	–	–	–	–	–		~ER435451	6BR
	17920-KVS-F02		1	–	–	–	–	–	ER435452 ~		6BR
			–	1	–	–	1	1			
	17920-KVS-F21		–	–	1	–	–	–			3BR
	17920-KVS-F22		–	–	1	–	–	–			4BR
			–	–	–	1	–	–			
3	22870-KVS-F01	Cabo Comp., Embreagem	1	1	1	1	1	1			
4	32161-393-003	Presilha, Fiação Principal	2	2	2	2	2	2			
5	35150-KVS-F01	Interruptor Conj., Partida	1	1	1	1	1	–			
	35150-KVS-H70		–	–	–	–	–	1			
6	35200-KVS-F01	Interruptor Conj., Sinalizador (KOSTAL)	1	1	1	1	1	1			
7	35330-KRM-R01	Interruptor Conj., Embreagem	1	1	1	1	1	1			
8	53140-KVS-F00	Manopla Comp., Direita	1	1	1	1	1	1			
9	53166-KGA-900	Manopla, Esquerda	1	1	1	1	1	1			
10	53167-KVS-F01	Carcaça, Inferior Acelerador	1	1	1	1	1	1			
11	53169-KVS-F01	Carcaça, Superior Acelerador	1	1	1	1	1	1			
12	53172-KVS-600	Suporte, Superior Alavanca Esquerda	1	1	1	1	1	1			
13	53174-KVS-600	Capa, Alavanca Esquerda	1	1	1	1	1	1			

PROIBIDA A REPRODUÇÃO E DISTRIBUIÇÃO
20140913 - Matsuo - MM - JT

© Moto Honda da Amazônia Ltda.
Todos os direitos reservados.

C-4

Alavancas • Interruptores • Cabos

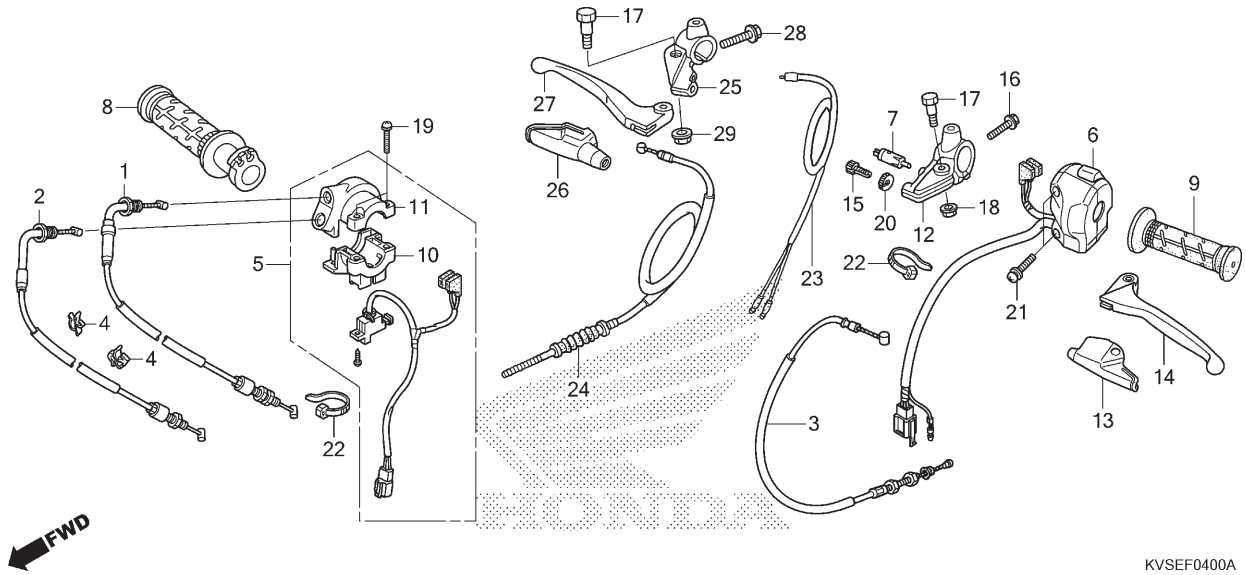

Ref. Nº	N.O.S.	Item de serviço	T.M.O.	Ref. Nº	Nº da peça	Descrição	Qtd. CG150 ESD E	ESD F	EX E	EX F	CES E	ES F	Nº de série		Tipo
				14	53178-KVS-750	Alavanca, Esquerda Guidão	1	1	1	1	1	1			
				15	53192-KRM-860	Parafuso, Ajuste Cabo	1	1	1	1	1	1			
				16	90032-GHR-F00	Parafuso, Flange, 6x25	1	–	1	–	1	–			
					95701-06025-07		–	1	–	1	–	1			
				17	90113-KRM-860	Parafuso Pivô, Alavanca Manopla	1	1	1	1	1	2			
				18	90208-GHR-630	Porca, Flange, 6mm	1	–	1	–	1	–			
					94050-06000		–	1	–	1	–	1			
				19	90227-GHR-D90	Parafuso, Phillips, 5x22	2	–	2	–	2	–			
					93500-05022-0G		–	2	–	2	–	2			
				20	90322-KRM-860	Porca, Fixação	1	1	1	1	1	1			
				21	90507-MGE-640	Parafuso-arruela, 5x20	2	2	2	2	2	2			
				22	90650-KW3-000	Presilha, Cabo	2	2	2	2	2	2			
				23	35340-KWG-A21	Interruptor Conj., Freio Dianteiro (KOSTAL)	–	–	–	–	–	1			
				24	45450-KWG-A21	Cabo Comp., Freio Dianteiro (INCAFLEX)	–	–	–	–	–	1			
				25	53171-KGA-900	Suporte, Alavanca Manopla Direita	–	–	–	–	–	1			
				26	53173-KVS-H00	Tampa, Alavanca Manopla Direita	–	–	–	–	–	1			
				27	53175-KVS-H00	Alavanca, Direita Guidão	–	–	–	–	–	1			
				28	90032-GHR-F00	Parafuso, Flange, 6x25	–	–	–	–	–	1			
				29	90208-GHR-630	Porca, Flange, 6mm	–	–	–	–	–	1			

PROIBIDA A REPRODUÇÃO E DISTRIBUIÇÃO
10/04/2023 - Matsuo - MM - J1

© Moto Honda da Amazônia Ltda.
Todos os direitos reservados.

C-5

Cilindro Mestre do Freio Dianteiro

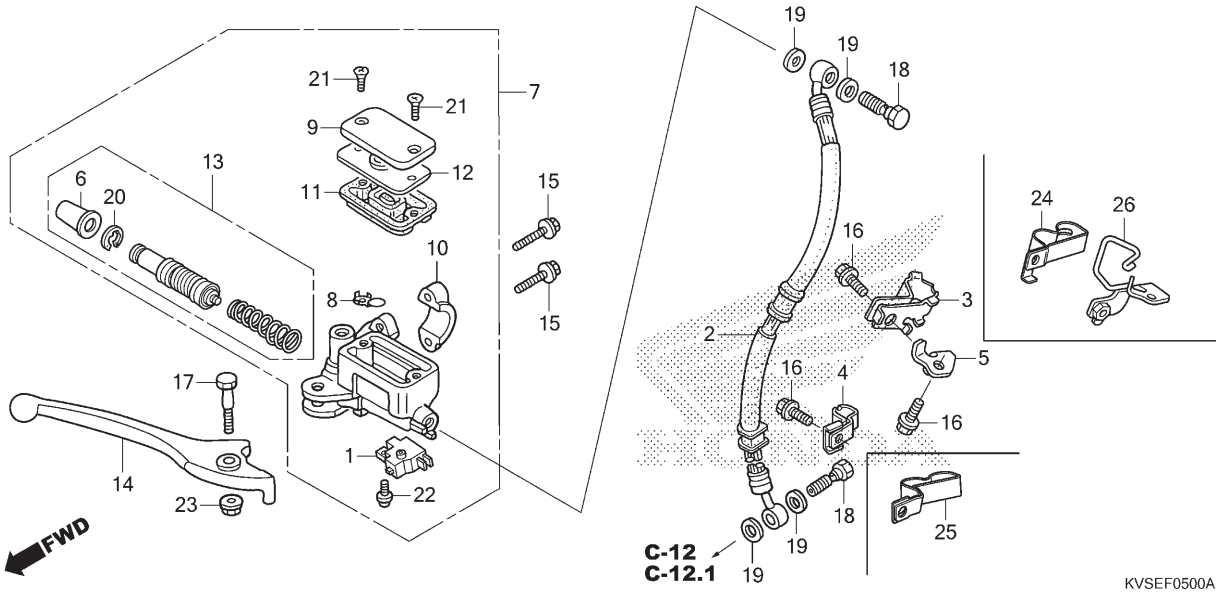

Ref. Nº	N.O.S.	Item de serviço	T.M.O.
1	6151B2	Interruptor, Freio Dianteiro	0,1
2	7121A0	Mangueira, Freio Dianteiro	0,4
		• Inclui: Sangria dos freios	
7	712105	Cilindro Mestre, Freio Dianteiro	0,4
		• Inclui: Sangria dos freios	
11	7121G6	Diafragma, Cilindro Mestre Freio Dianteiro	0,1
13	7121G9	Pistão Jogo, Cilindro Mestre Freio Dianteiro	0,4
		• Inclui: Sangria dos freios	
14	8101C7	Alavanca, Manopla: Direita	0,1
	8101F5	Alavanca, Manopla: Ambas	0,2

Ref. Nº	Nº da peça	Descrição	Qtd. CG150 ESD E	ESD F	EX E	EX F	CES E	ES F	Nº de série		Tipo
1	35340-KWB-601	Interruptor Conj., Freio Dianteiro	1	1	1	1	1	–			
2	45126-KVS-F01	Mangueira Comp., Freio Dianteiro	1	–	1	–	1	–			
	45126-KVS-F31		–	1	–	1	–	–			3BR
	45126-KVS-F01		–	1	–	–	–	–			6BR
3	45155-KVS-900	Braçadeira A, Mangueira Freio Dianteiro	1	–	1	–	1	–			
			–	1	–	–	–	–			6BR
4	45156-KVS-F00	Braçadeira, Mangueira Freio Dianteiro	1	–	1	–	1	–			
			–	1	–	–	–	–			6BR
5	45161-KVS-900	Suporte, Braçadeira Mangueira Freio	1	–	1	–	1	–			
			–	1	–	–	–	–			6BR
6	45504-410-003	Capa, Comp.	1	1	1	1	1	–			
7	45510-KVS-F01	Cilindro Mestre Subconj., Freio Dianteiro	1	1	1	1	1	–			
8	45512-MA6-006	Protetor	1	1	1	1	1	–			
9	45513-KV2-901	Tampa, Cilindro Mestre	1	1	1	1	1	–			
10	45517-166-006	Suporte, Cilindro Mestre	1	1	1	1	1	–			
11	45520-GE2-006	Diafragma	1	1	1	1	1	–			
12	45521-K21-901	Placa, Diafragma	1	1	1	1	1	–			
13	45530-KVK-961	Cilindro Mestre, Conj.	1	1	1	1	1	–			
14	53175-KBW-900	Alavanca, Manopla Direita	1	1	1	1	1	–			
15	90032-GHR-E90	Parafuso, Flange, 6x22	2	2	2	2	2	–			

PROIBIDA A REPRODUÇÃO E DISTRIBUIÇÃO
04/07/2013 - MatSuo - MM - JT

© Moto Honda da Amazônia Ltda.
Todos os direitos reservados.

C-5

Cilindro Mestre do Freio Dianteiro

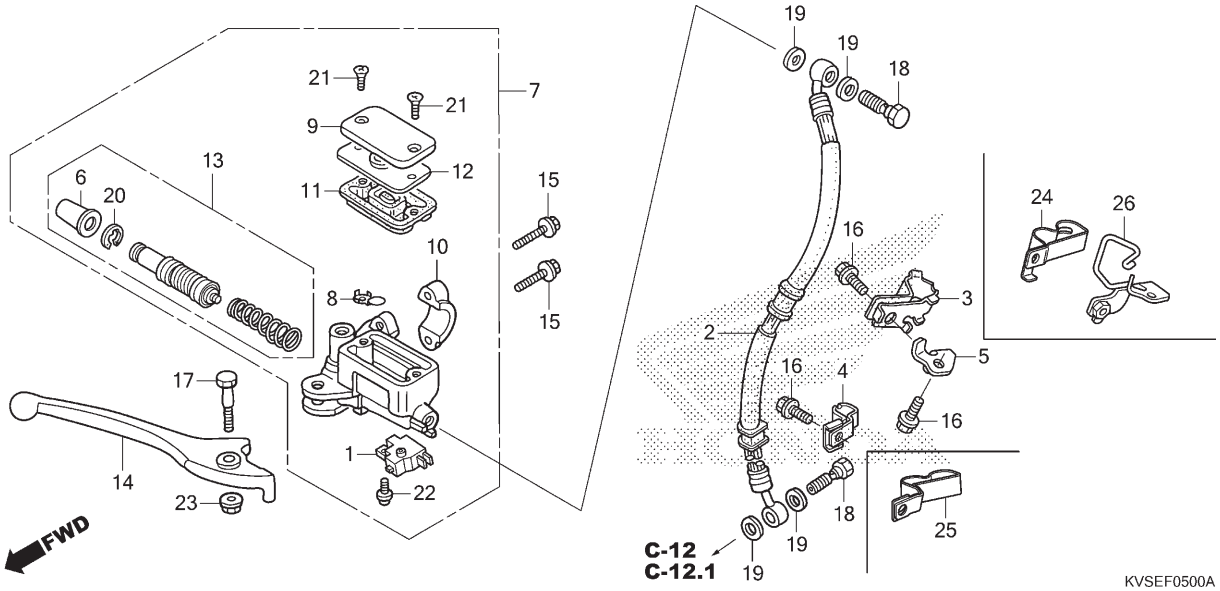

Ref. Nº	N.O.S.	Item de serviço	T.M.O.	Ref. Nº	Nº da peça	Descrição	Qtd. ESD E	ESD F	CG150 EX E	CG150 EX F	CES E	ES F	Nº de série		Tipo
				16	90040-GHR-E40	Parafuso, Flange, 6x12	3	3	3	3	3	–			
				17	90114-KGH-900	Parafuso Pivô, Alavanca Manopla	1	1	1	1	1	–			
				18	90145-MS9-612	Parafuso, Óleo, 10x22	2	2	2	2	2	–			
				19	90545-300-000	Arruela, Parafuso Óleo	4	4	4	4	4	–			
				20	90651-MA5-671	Anel Elástico	1	1	1	1	1	–			
				21	93600-04012-1G	Parafuso, Cabeça Chata, 4x12	2	2	2	2	2	–			
				22	93893-04012-17	Parafuso-arruela, 4x12	1	1	1	1	1	–			
				23	94050-06000	Porca, Flange, 6mm	1	1	1	1	1	–			
				24	45155-KVS-F30	Braçadeira A, Mangueira Freio Dianteiro	–	1	–	1	–	–			3BR
				25	45156-KVS-F30	Braçadeira B, Mangueira Freio Dianteiro	–	1	–	1	–	–			3BR
				26	45160-KVS-F30	Suporte Comp., Braçadeira	–	1	–	1	–	–			3BR

PROIBIDA A REPRODUÇÃO E DISTRIBUIÇÃO
1010913 - Matsuo - MM - JT

© Moto Honda da Amazônia Ltda.
Todos os direitos reservados.

C-5.30

Mangueira de Freio • Tubo de Freio (CBS)

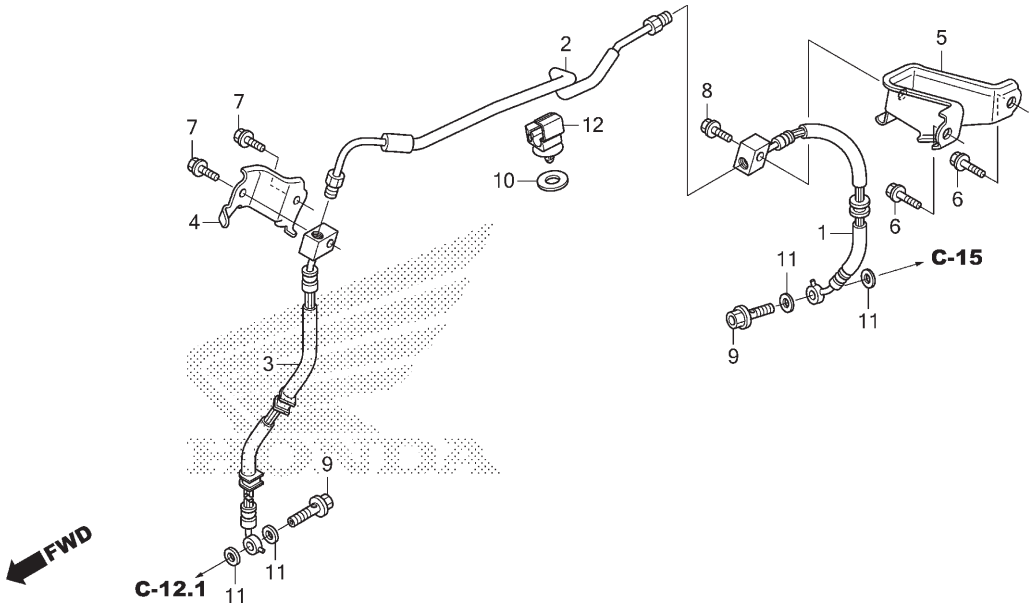

Ref. Nº	N.O.S.	Item de serviço	T.M.O.
1	7121W0	Mangueira A, CBS	0,4
		• Inclui: Sangria dos freios	
2	7121V9	Tubo, CBS0,7	
		• Inclui: Sangria dos freios	
3	7121W1	Mangueira B, CBS	0,4
		• Inclui: Sangria dos freios	

Ref. Nº	Nº da peça	Descrição	Qtd. ESD E	Qtd. ESD F	Qtd. CG150 EX E	Qtd. CG150 EX F	Qtd. CES E	Qtd. ES F	Nº de série		Tipo
1	43310-KVS-F31	Mangueira A Comp., CBS	–	1	–	1	–	–			3BR
2	43320-KVS-F30	Tubo Comp., CBS	–	1	–	1	–	–			3BR
3	43330-KVS-F31	Mangueira B Comp., CBS	–	1	–	1	–	–			3BR
4	50136-KVS-F30	Suporte A, Tubo Freio	–	1	–	1	–	–			3BR
5	50137-KVS-F30	Suporte B, Tubo Freio	–	1	–	1	–	–			3BR
6	90032-GHR-680	Parafuso, Flange, 6x20	–	2	–	2	–	–			3BR
7	90032-GHR-E80	Parafuso, Flange, 6x20	–	2	–	2	–	–			3BR
8	90032-GHR-F00	Parafuso, Flange, 6x25	–	1	–	1	–	–			3BR
9	90145-MS9-612	Parafuso, Óleo, 10x22	–	2	–	2	–	–			3BR
10	90507-KVS-F30	Arruela, Nylon	–	1	–	1	–	–			3BR
11	90545-300-000	Arruela, Parafuso Óleo	–	4	–	4	–	–			3BR
12	90661-MGS-D71	Braçadeira, Tubo Freio (7,0)	–	1	–	1	–	–			3BR

PROIBIDA A REPRODUÇÃO E DISTRIBUIÇÃO
1010913 - Matsuo - MM - JT

© Moto Honda da Amazônia Ltda.
Todos os direitos reservados.

C-7

Guidão • Mesa Superior

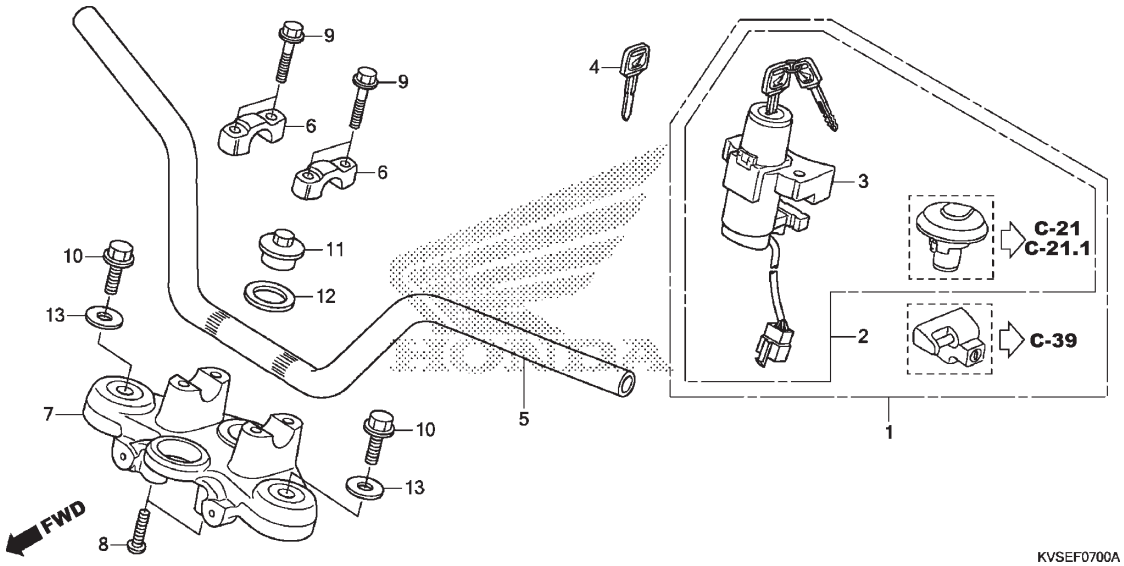

Ref. Nº	N.O.S.	Item de serviço	T.M.O.
1	6151A1	Chaves, Jogo	0,8
3		(2)	
	615145	Interruptor, Ignição & Trava	0,7
5	810100	Guidão	0,5
7	510110	Mesa, Superior	0,7

Ref. Nº	Nº da peça	Descrição	Qtd. ESD E	ESD F	CG150 EX E	CG150 EX F	CES E	ES F	Nº de série		Tipo
1	35010-KVS-F00	Chaves, Jogo	1	1	1	1	–	–			3BR,4BR
2	35010-KVS-F10	Chaves, Jogo	1	1	–	–	1	1			5BR,6BR
3	35100-KVS-F01	Interruptor Conj., Ignição & Trava	1	1	1	1	1	1			
4	35127-KPF-960	Chave, Virgem	(1)	(1)	(1)	(1)	(1)	(1)			
5	53100-KVS-F00	Guidão Comp.	1	1	1	1	1	–			
	53100-KVS-H70		–	–	–	–	–	1			
6	53131-KVS-600	Suporte, Superior Manopla	2	2	2	2	2	–			
			–	–	–	–	–	2			
7	53230-KVS-F00ZA	Mesa, Superior									
		NH109MS Prata Shot Especial Metálico	1	1	1	1	1	–			
	53230-KVS-F00ZB	*NH105* Preto Fosco (#15-#20)	–	–	–	–	–	1			
8	90107-MBG-000	Parafuso, Unidirecional, 8mm	2	2	2	2	2	2			
9	90111-362-000	Parafuso, Flange, 8x36	4	4	4	4	–	4			
	90112-KRM-860		–	–	–	–	4	–			
10	90123-KRM-860	Parafuso, Garfo Dianteiro	2	2	2	2	–	–			3BR,4BR
	90123-KWG-600		2	2	–	–	2	2			5BR,6BR
11	90305-KVS-F00	Porca, Coluna Direção	1	1	1	1	1	1			
12	90503-KVS-600	Arruela, Coluna Direção	1	1	1	1	1	1			
13	90521-KVS-600	Arruela, 10,3mm	2	2	2	2	2	2			

PROIBIDA A REPRODUÇÃO E DISTRIBUIÇÃO
1010915 - Yatsuo - MM - JT

© Moto Honda da Amazônia Ltda.
Todos os direitos reservados.

C-9

Coluna de Direção

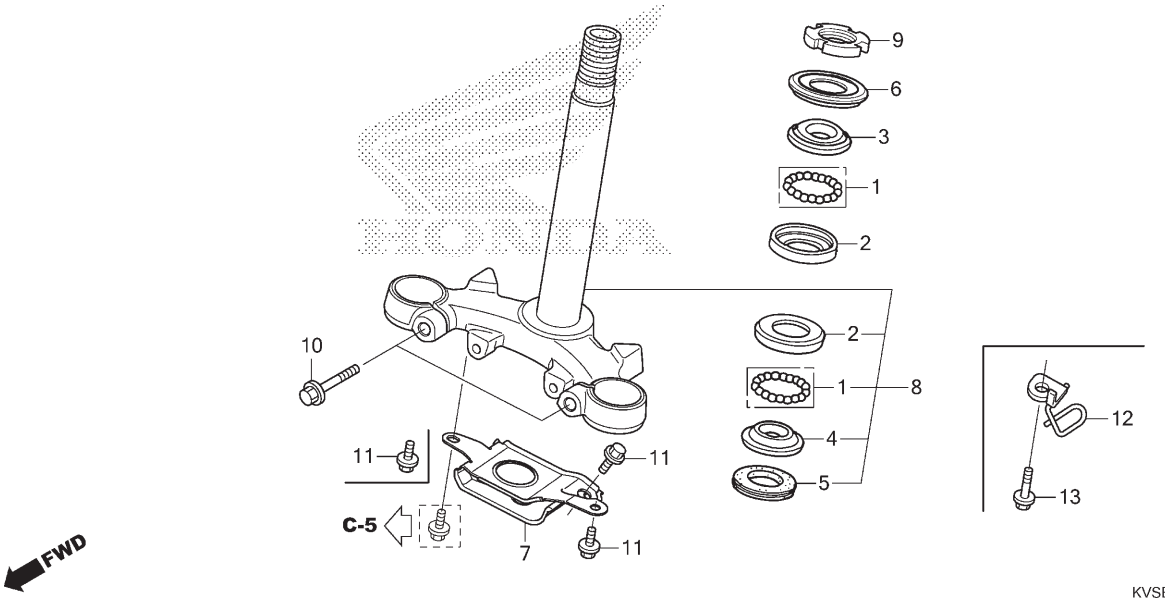

Ref. Nº	N.O.S.	Item de serviço	T.M.O.
2		(1)	
	5101A0	Pista, Esférica Direção: Superior	0,9
	5101A1	Pista, Esférica Direção: Inferior	0,9
	5101C9	Pista, Esférica Direção: Ambas	0,9
3	5101A9	Pista, Cônica Superior Direção	0,6
4		(1,5)	
	5101B0	Pista, Cônica Inferior Direção	1,1
8	510100	Coluna ou Eixo Conj., Direção	0,9
9		(6)	
	5101B2	Porca, Superior Coluna Direção	0,6

Ref. Nº	Nº da peça	Descrição	Qtd. CG150 ESD E	ESD F	EX E	EX F	CES E	ES F	Nº de série		Tipo
1	90901-KSS-900	Esferas Conj., Aço, #8x18	36	36	36	36	36	36			
2	50301-268-010	Pista, Esférica Superior Direção	2	2	2	2	2	2			
3	53211-KRM-860	Pista, Cônica Superior Direção	1	1	1	1	1	1			
4	53212-KRM-860	Pista, Cônica Inferior Direção	1	1	1	1	1	1			
5	53214-KGA-C00	Retentor Pó, Coluna Direção	1	1	1	1	1	1			
6	53214-KVS-F01	Retentor Pó, Superior Direção	1	1	1	1	1	1			
7	53216-KVS-F00	Placa, Guia Fiação	1	1	1	1	1	1			
8	53219-KVS-F00	Coluna Direção, Subconj.	1	1	1	1	1	1			
9	53229-KPE-900	Porca, Superior Coluna Direção	1	1	1	1	1	1			
10	90037-GHR-F30	Parafuso, Flange, 8x32	2	2	2	2	2	2			
11	90040-GHR-620	Parafuso, Flange, 6x8 (SH)	2	–	2	–	2	–			
	96001-06008-00	Parafuso, Flange, 6x8	–	2	–	2	–	2			
12	45158-KVS-H70	Guia Comp., Cabo	–	–	–	–	–	1			
13	96001-06012-07	Parafuso, Flange, 6x12	–	–	–	–	–	1			

PROIBIDA A REPRODUÇÃO E DISTRIBUIÇÃO
1010913 - Matsuo - MM - JT

© Moto Honda da Amazônia Ltda.
Todos os direitos reservados.

C-10

Para-lama Dianteiro

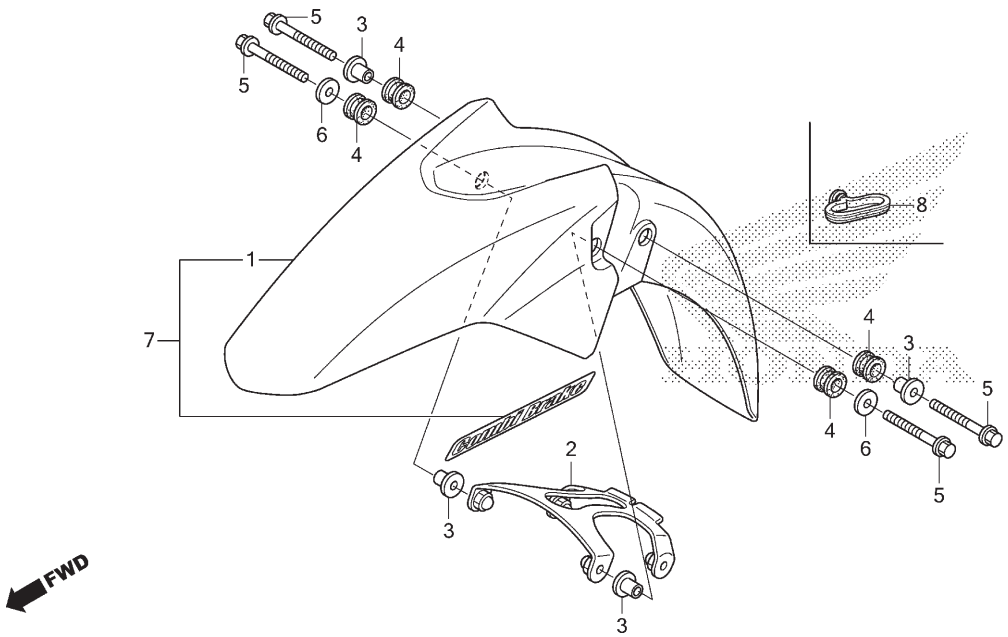

Ref. Nº	N.O.S.	Item de serviço	T.M.O.
1		(7)	
	4131B7	Para-lama, Dianteiro	0,2
2	4131C2	Suporte, Para-lama Dianteiro	0,2

Ref. Nº	Nº da peça	Descrição	Qtd. ESD E	ESD F	CG150 EX E	CG150 EX F	CES E	ES F	Nº de série		Tipo
1	61100-KVS-F00ZE	Para-lama, Dianteiro									
		NH196 ..... Branco Ross	1	–	1	–	–	–	.....	.....	3BR,6BR
	61100-KVS-F00ZA	*R351P* ... Vermelho Pimenta Perolizado	1	–	1	–	–	–	.....	.....	3BR
	61100-KVS-F00ZF	*NH1* ..... Preto	1	–	–	–	–	–	.....	.....	.....
			–	1	–	–	–	–	.....	.....	6BR
			–	–	1	–	–	–	.....	.....	3BR
	61100-KVS-F00ZB	*R206* ..... Vermelho Maceió	1	1	–	–	–	–	.....	.....	6BR
	61100-KVS-F00ZD	*PB314P* ..... Azul Twister Perolizado	1	–	–	–	–	–	.....	.....	6BR
			–	–	1	–	–	–	.....	.....	.....
	61100-KVS-F00ZL	*NH402M* ..... Cinza Tornado Metálico	–	1	–	–	–	–	.....	.....	6BR
	61100-KVS-H20	.....	–	–	–	–	1	–	.....	.....	.....
	61100-KVS-H70ZA	*NH1* ..... Preto	–	–	–	–	–	1	.....	.....	.....
2	61102-KVS-F00	Suporte, Para-lama Dianteiro	1	–	1	–	–	–	.....	.....	3BR,6BR
	61102-KVS-F01	.....	–	1	–	1	1	1	.....	.....	.....
			–	–	1	–	–	–	.....	.....	4BR
3	61103-KVS-F00	Bucha, Montagem Para-lama Dianteiro ...	4	4	4	4	4	4	.....	.....	.....
4	61104-KRM-860	Coxim, Fixação Para-lama Dianteiro	4	4	4	4	4	4	.....	.....	.....
5	90040-GHR-720	Parafuso, Flange, 6x30	4	–	4	–	4	–	.....	.....	.....
	96001-06030-00	.....	–	4	–	4	–	4	.....	.....	.....
6	90525-030-000	Arruela B, Fixação Suporte	2	2	2	2	2	2	.....	.....	.....
7	61000-KVS-F30ZA	Para-lama, Jogo Dianteiro (WL)									
		Tipo1	–	1	–	1	–	–	.....	.....	3BR
	61000-KVS-F30ZC	*NH1* ..... Preto	–	1	–	1	–	–	.....	.....	3BR
8	45451-KTE-600	Guia, Cabo Para-lama Dianteiro	–	–	–	–	–	1	.....	.....	.....

PROIBIDA A REPRODUÇÃO E DISTRIBUIÇÃO
11/04/2013 - Matsuo - MM - JT

© Moto Honda da Amazônia Ltda.
Todos os direitos reservados.

C-11

Garfo Dianteiro

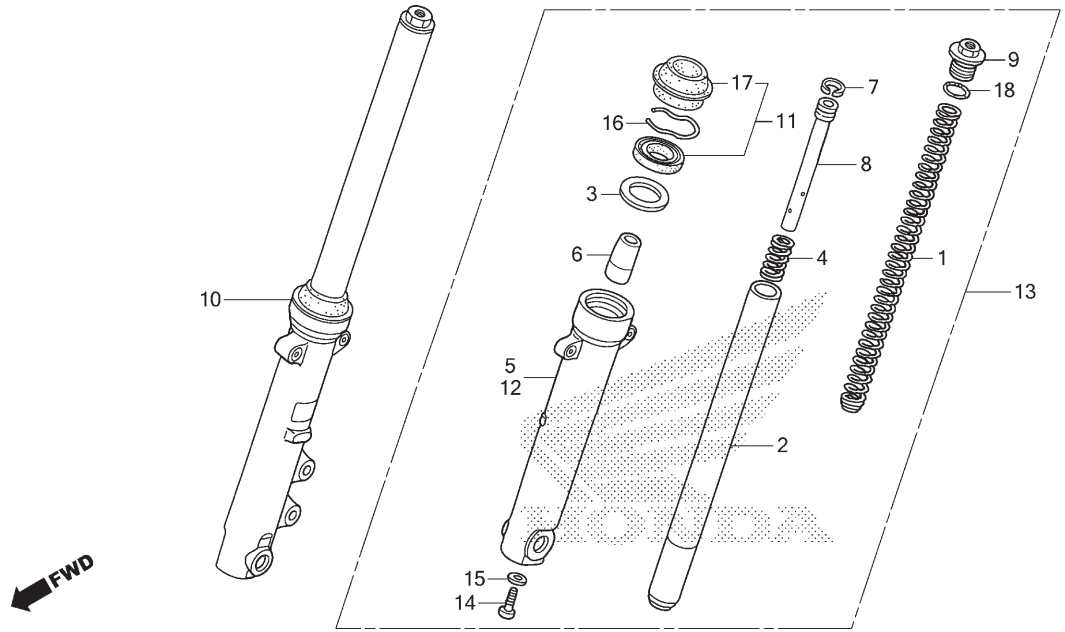

Ref. Nº	N.O.S.	Item de serviço	T.M.O.
1	5111C5	Mola, Garfo Dianteiro: Esquerda	0,5
	5111C6	Mola, Garfo Dianteiro: Direita	0,5
	5111C7	Mola, Garfo Dianteiro: Ambas	0,7
2		(4,6,7,8)	
	5111G2	Cilindro, Garfo Dianteiro: Esquerdo	0,6
	5111G3	Cilindro, Garfo Dianteiro: Direito	0,6
	5111G4	Cilindro, Garfo Dianteiro: Ambos	0,9
5	5111D2	Cilindro, Inferior: Direito	0,7
10	5111C3	Garfo Conj., Dianteiro: Direito	0,4
11	5111E7	Retentor Jogo, Garfo Dianteiro: Esquerdo	0,7
	5111E8	Retentor Jogo, Garfo Dianteiro: Direito	0,7
	5111E9	Retentor Jogo, Garfo Dianteiro: Ambos	1,0
12	5111D1	Cilindro, Inferior: Esquerdo	0,7
	5111D3	Cilindro, Inferior: Ambos	1,0
13	5111C2	Garfo Conj., Dianteiro: Esquerdo	0,4
	5111C4	Garfo Conj., Dianteiro: Ambos	0,5

Ref. Nº	Nº da peça	Descrição	Qtd. CG150 ESD E	ESD F	EX E	EX F	CES E	ES F	Nº de série		Tipo
1	51401-KVS-F01	Mola, Garfo Dianteiro	2	2	2	2	2	2			
2	51410-KVS-741	Cilindro Comp., Garfo Dianteiro	2	2	2	2	2	2			
3	51412-KK4-003	Anel, Apoio	2	2	2	2	2	2			
4	51412-KRM-861	Mola, Retorno	2	2	2	2	2	2			
5	51430-KVS-F01	Cilindro Comp., Inferior Dianteiro Direito	1	–	1	–	1	–			
			–	1	–	–	–	–			6BR
	51430-KVS-F31		–	1	–	1	–	–			3BR
	51430-KVS-H01		–	–	–	–	–	1			
6	51432-GGE-901	Retentor, Óleo	2	2	2	2	2	2			
7	51437-413-003	Anel, Pistão	2	2	2	2	2	2			
8	51440-KVS-F01	Tubo, Assento	2	2	2	2	2	2			
9	51455-KVS-F01	Parafuso, Garfo	2	2	2	2	2	2			
10	51470-KVS-F01	Garfo Conj., Dianteiro Direito	1	–	1	–	1	–			
			–	1	–	–	–	–			6BR
	51470-KVS-F31		–	1	–	1	–	–			3BR
	51470-KVS-H01		–	–	–	–	–	1			
11	51490-KRM-852	Retentor Jogo, Garfo Dianteiro	2	2	2	2	2	2			
12	51530-KVS-F01	Cilindro Comp., Inferior Dianteiro Esquerdo	1	–	1	–	1	–			
			–	1	–	–	–	–			6BR
	51530-KVS-F31		–	1	–	1	–	–			3BR
	51530-KVS-H01		–	–	–	–	–	1			

PROIBIDA A REPRODUÇÃO E DISTRIBUIÇÃO
1010910 - Matsuo - MM - JT

© Moto Honda da Amazônia Ltda.
Todos os direitos reservados.

C-11

Garfo Dianteiro

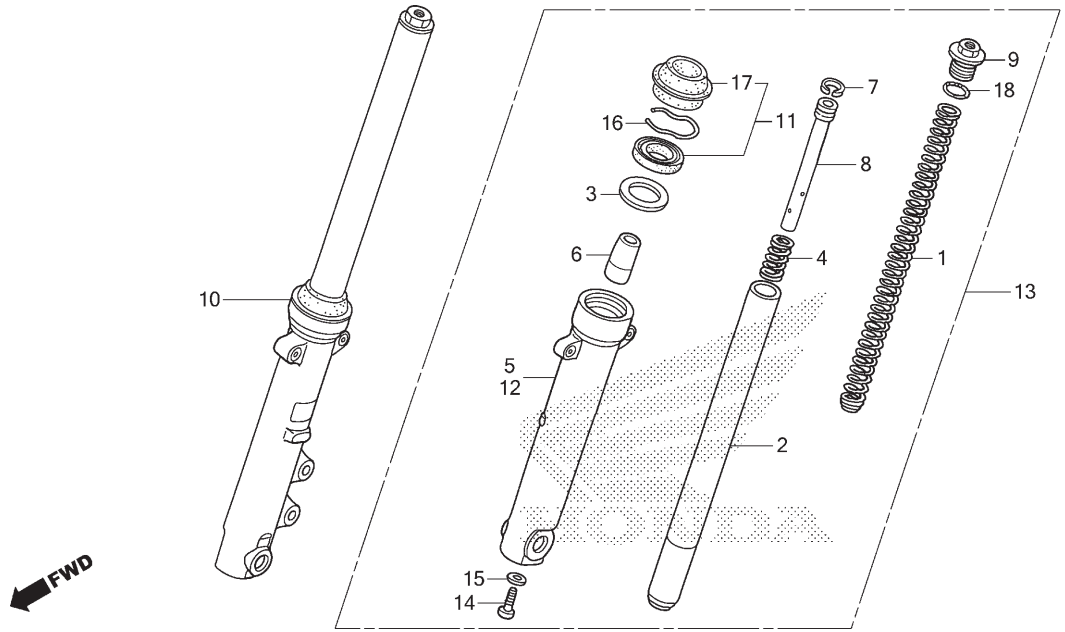

Ref. Nº	N.O.S.	Item de serviço	T.M.O.	Ref. Nº	Nº da peça	Descrição	Qtd. ESD E	ESD F	CG150 EX E	CG150 EX F	CES E	ES F	Nº de série		Tipo
				13	51570-KVS-F01	Garfo Conj., Dianteiro Esquerdo	1	–	1	–	1	–	.....	.....	.....
							–	1	–	–	–	–	.....	.....	6BR
					51570-KVS-F31	.....	–	1	–	1	–	–	.....	.....	3BR
					51570-KVS-H01	.....	–	–	–	–	–	1	.....	.....	.....
				14	90116-383-721	Parafuso, Allen, 8x27	2	2	2	2	2	2	.....	.....	.....
				15	90544-439-930	Guarnição (SHOWA)	2	2	2	2	2	2	.....	.....	.....
				16	90601-354-000	Anel, Limitador Retentor Óleo	2	2	2	2	2	2	.....	.....	.....
				17	91254-GAA-003	Retentor, Pó	2	2	2	2	2	2	.....	.....	.....
				18	94608-50000	Anel, Vedação, 23x2,8	2	2	2	2	2	2	.....	.....	.....

PROIBIDA A REPRODUÇÃO E DISTRIBUIÇÃO
1010913 - Matsuo - MM - JT

© Moto Honda da Amazônia Ltda.
Todos os direitos reservados.

C-12

Cáliper do Freio Dianteiro

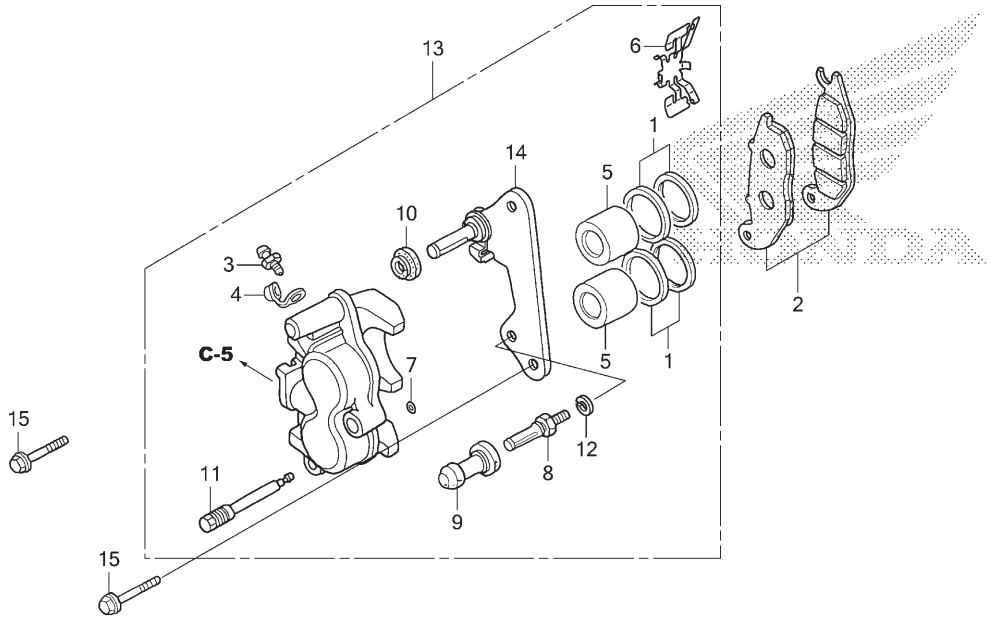

Ref. Nº	N.O.S.	Item de serviço	T.M.O.
2	711115	Sapata (Pastilha) Jogo, Freio: Dianteiro	0,1
5		(1)	
	7111D1	Pistão, Cáliper Freio Dianteiro • Inclui: Sangria dos freios • Nota: Mesmo tempo para duas unidades	0,5
13	711130	Cáliper, Freio Dianteiro • Inclui: Sangria dos freios	0,4
14	7111G0	Suporte, Cáliper Dianteiro	0,2

Ref. Nº	Nº da peça	Descrição	Qtd. CG150 ESD E	ESD F	EX E	EX F	CES E	ES F	Nº de série		Tipo
1	06451-GE2-405	Retentor Jogo, Pistão	2	–	2	–	2	–			
			–	2	–	–	–	–			6BR
2	06455-KPP-902	Pastilha Jogo, Freio Dianteiro	1	–	1	–	1	–			
			–	1	–	–	–	–			6BR
3	43352-568-003	Parafuso, Sangria (NISSIN)	1	–	1	–	1	–			
			–	1	–	–	–	–			6BR
4	43353-461-771	Capa, Sangria	1	–	1	–	1	–			
			–	1	–	–	–	–			6BR
5	45107-GE2-006	Pistão	2	–	2	–	2	–			
			–	2	–	–	–	–			6BR
6	45108-KPH-951	Mola, Pastilha	1	–	1	–	1	–			
			–	1	–	–	–	–			6BR
7	45111-MAJ-G41	Anel, Limitador	1	–	1	–	1	–			
			–	1	–	–	–	–			6BR
8	45131-GZ0-006	Parafuso, Pino	1	–	1	–	1	–			
			–	1	–	–	–	–			6BR
9	45132-166-016	Coifa, Pino (NISSIN)	1	–	1	–	1	–			
			–	1	–	–	–	–			6BR
10	45133-MA3-006	Coifa B	1	–	1	–	1	–			
			–	1	–	–	–	–			6BR

PROIBIDA A REPRODUÇÃO E DISTRIBUIÇÃO
1010913 - Matsuo - MM - JT

© Moto Honda da Amazônia Ltda.
Todos os direitos reservados.

C-12

Cáliper do Freio Dianteiro

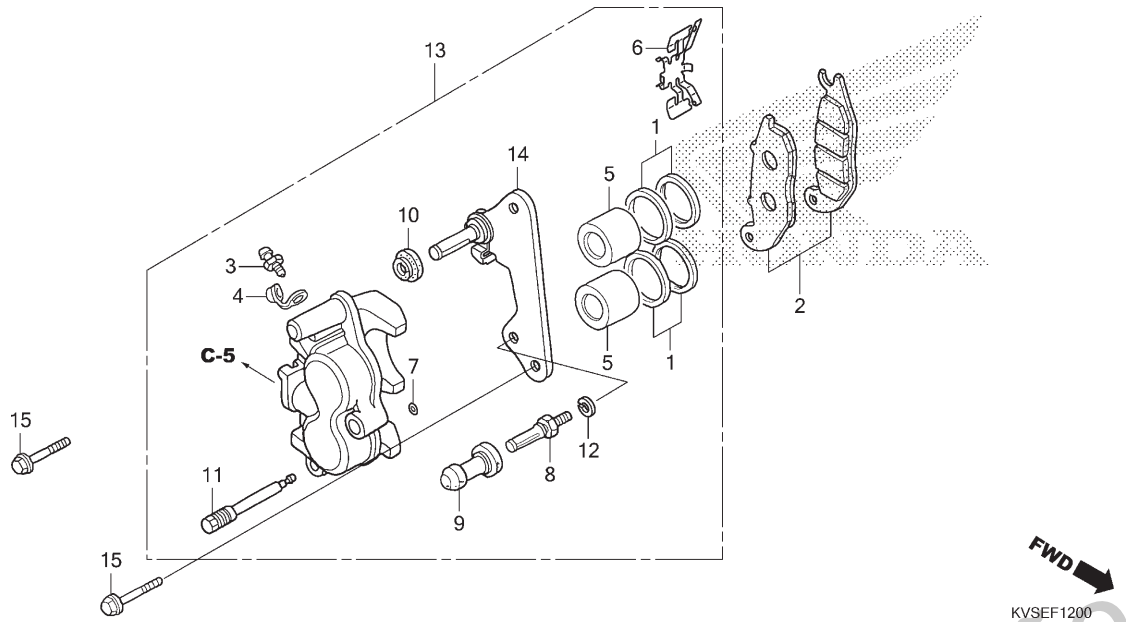

Ref. Nº	N.O.S.	Item de serviço	T.M.O.

Ref. Nº	Nº da peça	Descrição	Qtd. CG150 ESD E	ESD F	EX E	EX F	CES E	ES F	Nº de série		Tipo
11	45215-KPH-951	Pino, Suporte	1	–	1	–	1	–	.....	.....	.....
			–	1	–	–	–	–	.....	.....	6BR
12	45216-166-006	Arruela, Ondulada	1	–	1	–	1	–	.....	.....	.....
			–	1	–	–	–	–	.....	.....	6BR
13	45250-KVS-901	Cáliper Subconj., Dianteiro Direito	1	–	1	–	–	–	.....	.....	3BR,6BR
	45250-KVS-902	.....	–	1	1	–	1	–	.....	.....	4BR,5BR,6BR
14	45290-KVS-901	Suporte Subconj., Cáliper Dianteiro	1	–	1	–	1	–	.....	.....	.....
			–	1	–	–	–	–	.....	.....	6BR
15	90155-KY4-901	Parafuso, Flange, 8x25	2	–	2	–	2	–	.....	.....	.....
			–	2	–	–	–	–	.....	.....	6BR

PROIBIDA A REPRODUÇÃO E DISTRIBUIÇÃO
1010913 - Matsuo - MM - JT

© Moto Honda da Amazônia Ltda.
Todos os direitos reservados.

C-12.1

Cáliper do Freio Dianteiro (CBS)

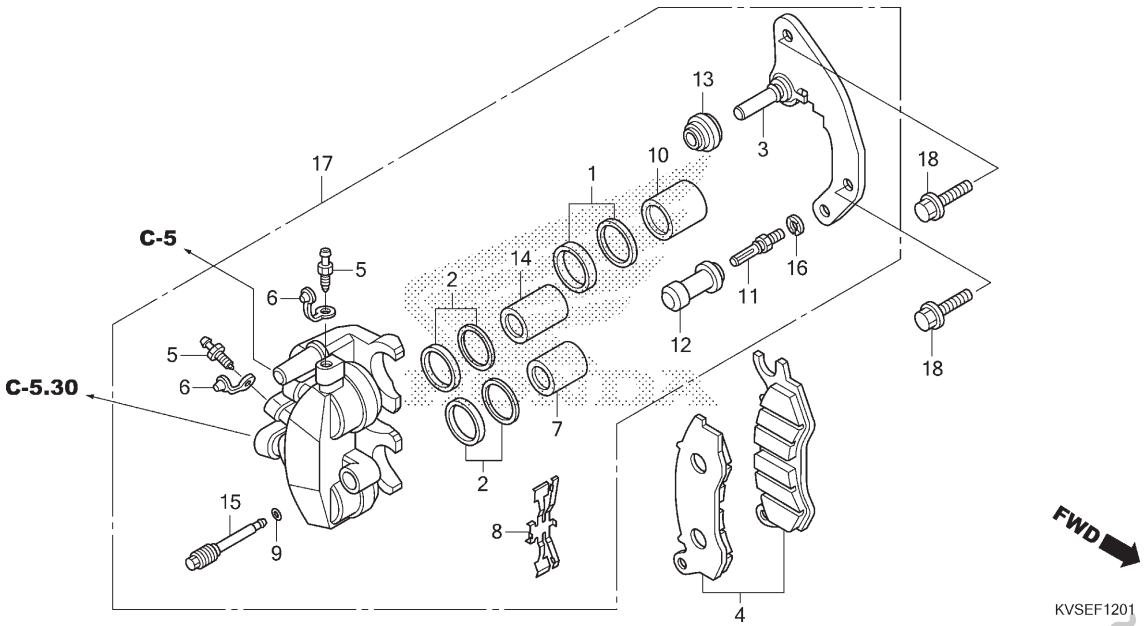

Ref. Nº	N.O.S.	Item de serviço	T.M.O.
3	7111G0	Suporte, Cáliper Dianteiro	0,2
4	711115	Sapata (Pastilha) Jogo, Freio: Dianteiro	0,1
7		(1,2,10,14)	
	7111Q2	Pistão, Cáliper Freio Dianteiro (A) • Inclui: Sangria dos freios • Nota: Mesmo tempo para duas unidades ou mais	0,8
17	7111Q3	Cáliper, Freio Dianteiro (A) • Inclui: Sangria dos freios	0,6

Ref. Nº	Nº da peça	Descrição	Qtd. CG150 ESD E	ESD F	EX E	EX F	CES E	ES F	Nº de série		Tipo
1	06451-GE2-405	Retentor Jogo, Pistão	–	1	–	1	–	–			3BR
2	06451-MZ2-405	Retentor Jogo, Pistão	–	2	–	2	–	–			3BR
3	06453-K21-921	Suporte Subconj., Dianteiro Direito	–	1	–	1	–	–			3BR
4	06455-K21-921	Pastilha Jogo, Freio Dianteiro	–	1	–	1	–	–			3BR
5	43352-568-003	Parafuso, Sangria (NISSIN)	–	2	–	2	–	–			3BR
6	43353-461-771	Capa, Sangria	–	2	–	2	–	–			3BR
7	45107-MAJ-G41	Pistão A, 22x27	–	1	–	1	–	–			3BR
8	45108-KWN-931	Mola, Pastilha	–	1	–	1	–	–			3BR
9	45111-MAJ-G41	Anel, Limitador	–	1	–	1	–	–			3BR
10	45117-MAJ-G41	Pistão A, 25x27	–	1	–	1	–	–			3BR
11	45131-GZ0-006	Parafuso, Pino	–	1	–	1	–	–			3BR
12	45132-166-016	Coifa, Pino (NISSIN)	–	1	–	1	–	–			3BR
13	45133-MA3-006	Coifa B	–	1	–	1	–	–			3BR
14	45207-MAJ-G41	Pistão B, 22x35	–	1	–	1	–	–			3BR
15	45215-KPH-951	Pino, Suporte	–	1	–	1	–	–			3BR
16	45216-166-006	Arruela, Ondulada	–	1	–	1	–	–			3BR
17	45250-KVS-F31	Cáliper Subconj., Dianteiro Direito	–	1	–	1	–	–			3BR
18	90155-KY4-901	Parafuso, Flange, 8x25	–	2	–	2	–	–			3BR

PROIBIDA A REPRODUÇÃO E DISTRIBUIÇÃO
1010913 - Yatsuo - MM - JT

© Moto Honda da Amazônia Ltda.
Todos os direitos reservados.

C-13

Painel do Freio Dianteiro

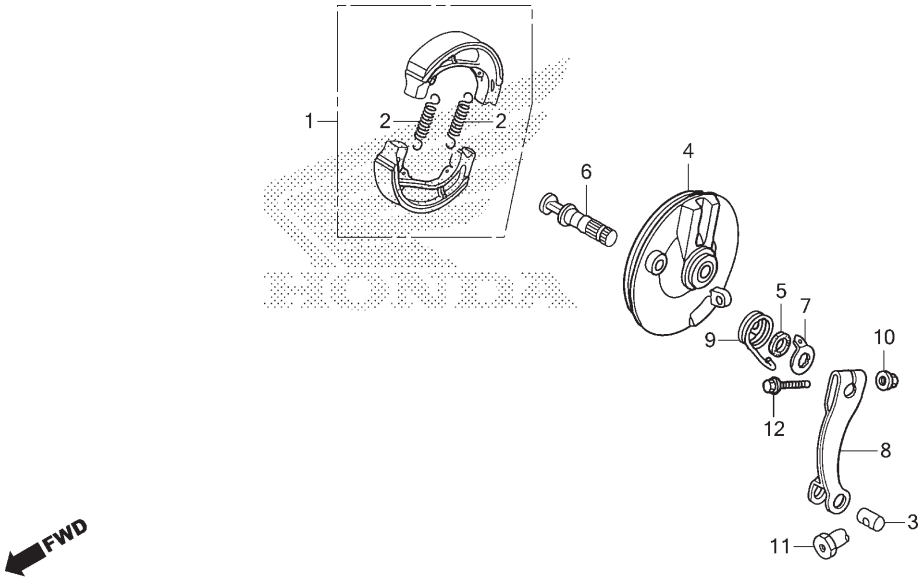

Ref. Nº	N.O.S.	Item de serviço	T.M.O.
1	7111N1	Sapata (Pastilha) Jogo, Freio (A): Dianteiro	0,3
4	7111D0	Painel, Freio Dianteiro	0,4
6	7111B3	Comando, Freio: Dianteiro	0,4
8	7111C3	Braço, Freio: Dianteiro	0,1

Ref. Nº	Nº da peça	Descrição	Qtd. ESD E	ESD F	CG150 EX E	CG150 EX F	CES E	ES F	Nº de série		Tipo
1	06430-KGA-900	Sapata Jogo, Freio (NK)	–	–	–	–	–	1			
	06450-KGA-B90	Sapata Jogo, Freio (JB NH FE)	–	–	–	–	–	1			
2	43151-329-000	Mola, Sapata Freio	–	–	–	–	–	1			
3	43453-KGA-K00	Junção B, Braço Freio	–	–	–	–	–	1			
4	45100-KWG-A00	Painel Comp., Freio Dianteiro	–	–	–	–	–	1			
5	45134-250-000	Retentor Pó, Comando Freio	–	–	–	–	–	1			
6	45141-KWG-A00	Comando, Freio Dianteiro	–	–	–	–	–	1			
7	45145-KRM-851	Indicador, Freio Dianteiro (NISSIN)	–	–	–	–	–	1			
8	45410-KWG-A00	Braço, Freio Dianteiro	–	–	–	–	–	1			
9	45435-121-010	Mola, Retorno Braço Freio Dianteiro	–	–	–	–	–	1			
10	94050-06000	Porca, Flange, 6mm	–	–	–	–	–	1			
11	95015-42000	Porca B, Ajuste Vareta Freio	–	–	–	–	–	1			
12	95701-06032-00	Parafuso, Flange, 6x32	–	–	–	–	–	1			

PROIBIDA A REPRODUÇÃO E DISTRIBUIÇÃO
1010913 - Matsuo - MM - JT

© Moto Honda da Amazônia Ltda.
Todos os direitos reservados.

C-14.10

Roda Dianteira
(Raio • Freio a Tambor)

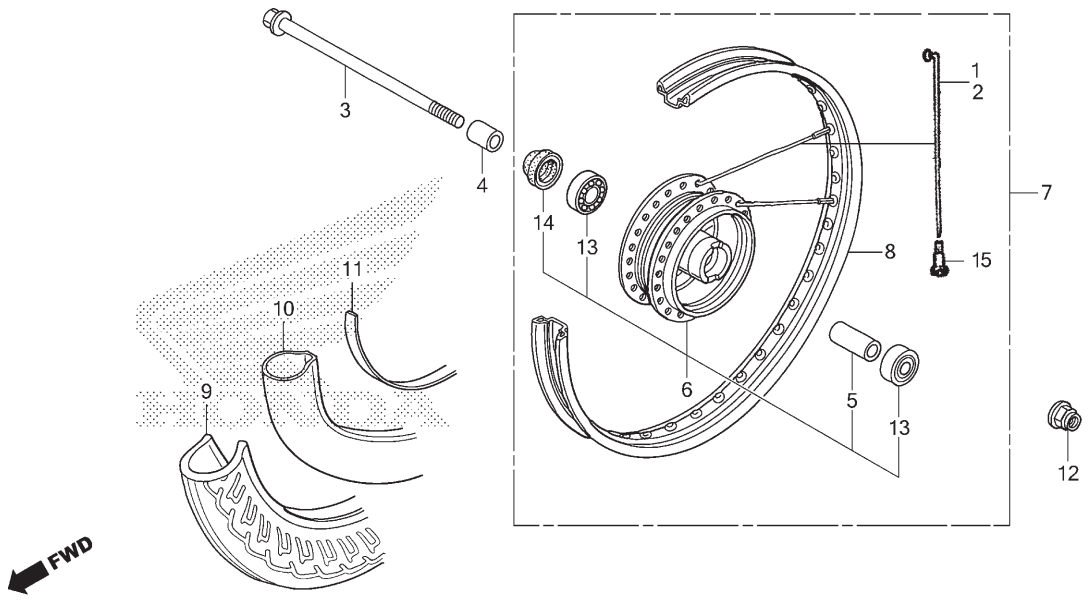

Ref. Nº	N.O.S.	Item de serviço	T.M.O.
3		(14)	
	710151	Eixo, Roda Dianteira	0,2
6		(1,2)	
	7101J7	Cubo, Roda Dianteira (A)	2,2
7	7101J4	Roda Dianteira (B)	0,7
8	7101J1	Aro, Roda (A): Dianteiro	2,1
9		(11)	
	710139	Pneu Dianteiro (Um)	0,7
10		(11)	
	710140	Câmara, Pneu Dianteiro (Uma)	0,7
13	710115	Rolamento, Roda Dianteira (Um)	0,4
	710115G	• Substituição de 1 rolamento adicionar	0,1

Ref. Nº	Nº da peça	Descrição	Qtd. CG150 ESD E	ESD F	EX E	EX F	CES E	ES F	Nº de série		Tipo
1	44605-KRM-B90	Raio A10x162	–	–	–	–	–	18			
2	44606-KRM-B90	Raio A10x162	–	–	–	–	–	18			
3	44301-KVS-F00	Eixo, Roda Dianteira	–	–	–	–	–	1			
4	44311-KRM-860	Espaçador, Lateral Roda Dianteira	–	–	–	–	–	1			
	44311-KVS-F00		–	–	–	–	–	1			
5	44620-400-000	Espaçador, Eixo Dianteiro	–	–	–	–	–	1			
6	44635-KWG-B00ZA	Cubo Subconj., Dianteiro *NH109MS* Prata Shot Especial Metálico	–	–	–	–	–	1			
7	44650-KWG-B01ZA	Roda Dianteira, Subconj. *NH109MS* Prata Shot Especial Metálico	–	–	–	–	–	1			
8	44701-KRM-850	Aro, Roda Dianteira	–	–	–	–	–	1			
9	44711-KRM-861	Pneu, Dianteiro (PIRELLI) (80/100-18M/C 47P)	–	–	–	–	–	1			
10	44712-KGA-901	Câmara, Pneu (PIRELLI)	–	–	–	–	–	1			
11	44713-KGA-901	Protetor, Câmara (PIRELLI)	–	–	–	–	–	1			
12	90306-KF0-003	Porca, Flange, 12mm (FUSERASHI)	–	–	–	–	–	1			
13	91053-KSS-901	Rolamento, Radial Esferas, 6301U (FUJIKOSHI)	–	–	–	–	–	2			
	91053-KSS-902	Rolamento, Radial Esferas, 6301U (NSK)	–	–	–	–	–	2			
	96140-63010-10	Rolamento, Radial Esferas, 6301U	–	–	–	–	–	2			
14	91251-KPH-901	Retentor Pó, 21x37x7 (ARAI)	–	–	–	–	–	1			
15	42608-KRM-860	Niple	–	–	–	–	–	36			

PROIBIDA A REPRODUÇÃO E DISTRIBUIÇÃO
10.09.09 - Katsuo - MM - JT

© Moto Honda da Amazônia Ltda.
Todos os direitos reservados.

C-14.20

Roda Dianteira (Raio • Freio a Disco)

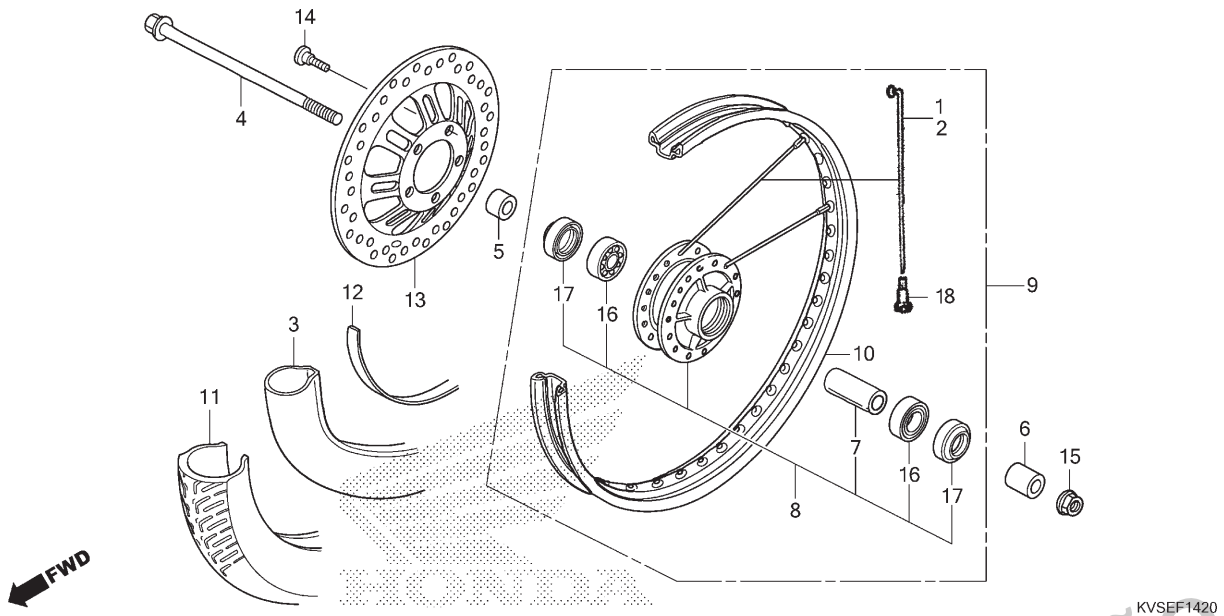

Ref. Nº	N.O.S.	Item de serviço	T.M.O.
3		(12)	
	710140	Câmara, Pneu Dianteiro (Uma)	0,7
4		(17)	
	710151	Eixo, Roda Dianteira	0,2
8		(1,2)	
	710103	Cubo, Roda Dianteira	2,3
9	7101D4	Roda Dianteira	0,8
10	710109	Aro, Roda: Dianteiro	2,2
11		(12)	
	710139	Pneu Dianteiro (Um)	0,7
13	711120	Disco, Freio Dianteiro	0,3
16	710115	Rolamento, Roda Dianteira (Um)	0,4
	710115G	• Substituição de 1 rolamento adicionar	0,1

Ref. Nº	Nº da peça	Descrição	Qtd. ESD E	ESD F	CG150 EX E	CG150 EX F	CES E	ES F	Nº de série		Tipo
1	44605-KRM-R10	Raio A10x195,5	18	18	–	–	18	–			
2	44606-KRM-R10	Raio A10x196	18	18	–	–	18	–			
3	42712-KWG-651	Câmara, Pneu (LEVORIN)	1	1	–	–	1	–			
	44712-KGA-901	Câmara, Pneu (PIRELLI)	1	1	–	–	1	–			
4	44301-KVS-F00	Eixo, Roda Dianteira	1	1	–	–	1	–			
5	44311-KRM-860	Espaçador, Lateral Roda Dianteira	1	1	–	–	1	–			
6	44311-KVS-F00	Espaçador, Lateral Roda Dianteira	1	1	–	–	1	–			
7	44620-400-000	Espaçador, Eixo Dianteiro	1	1	–	–	1	–			
8	44635-KVS-F00ZA	Cubo Subconj., Dianteiro *NH109MS* Prata Shot Especial Metálico	1	1	–	–	1	–			
9	44650-KVS-F00ZA	Roda Dianteira, Subconj. *NH109MS* Prata Shot Especial Metálico	1	1	–	–	1	–			
10	44701-KRM-860	Aro, Roda Dianteira	1	1	–	–	1	–			
11	44711-KVS-F01	Pneu, Dianteiro (80/100-18M/C 47P) (PIRELLI)	1	1	–	–	1	–			
	44711-KWG-651	Pneu, Dianteiro (LEVORIN) (80/100-18M/C 47P)	1	1	–	–	1	–			
12	42713-MAN-622	Protetor, Câmara (PIRELLI)	1	1	–	–	1	–			
13	45251-K18-911	Disco, Freio Dianteiro	1	1	–	–	1	–			
	45251-K18-912	Disco, Freio Dianteiro (SUNSTAR)	1	1	–	–	1	–			

PROIBIDA A REPRODUÇÃO E DISTRIBUIÇÃO
1010012 - Katsuo - MM - JT

© Moto Honda da Amazônia Ltda.
Todos os direitos reservados.

C-14.20

Roda Dianteira (Raio • Freio a Disco)

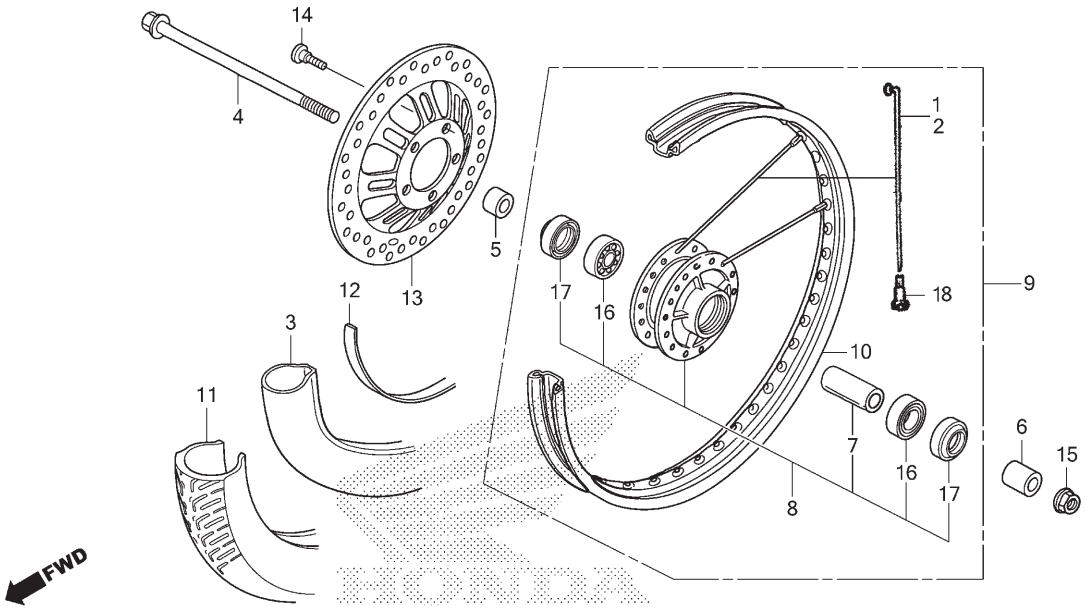

Ref. Nº	N.O.S.	Item de serviço	T.M.O.	Ref. Nº	Nº da peça	Descrição	Qtd. CG150 ESD E	ESD F	EX E	EX F	CES E	ES F	Nº de série		Tipo
				14	90105-KL8-741	Parafuso, Disco Dianteiro 8x24 (SAGA)	5	5	–	–	5	–			
					90105-KR3-000	Parafuso, Disco Dianteiro, 8x24	5	5	–	–	5	–			
					90105-MBB-000	Parafuso, Disco Freio, 8x24	5	5	–	–	5	–			
					90105-MV9-003	Parafuso, Disco, 8x24 (TSUKIBOSHI)	5	5	–	–	5	–			
				15	90306-KF0-003	Porca, Flange, 12mm (FUSERASHI)	1	1	–	–	1	–			
				16	91055-KVS-F02	Rolamento, Radial Esferas, 6301U(L) (NSK)	2	2	–	–	2	–			
				17	91251-KPH-901	Retentor Pó, 21x37x7 (ARAI)	2	2	–	–	2	–			
				18	42608-KRM-860	Niple	36	36	–	–	36	–			

PROIBIDA A REPRODUÇÃO E DISTRIBUIÇÃO
1010913 - Matsuo - MM - JT

© Moto Honda da Amazônia Ltda.
Todos os direitos reservados.

C-14.40

Roda Dianteira (CAST • Freio a Disco)

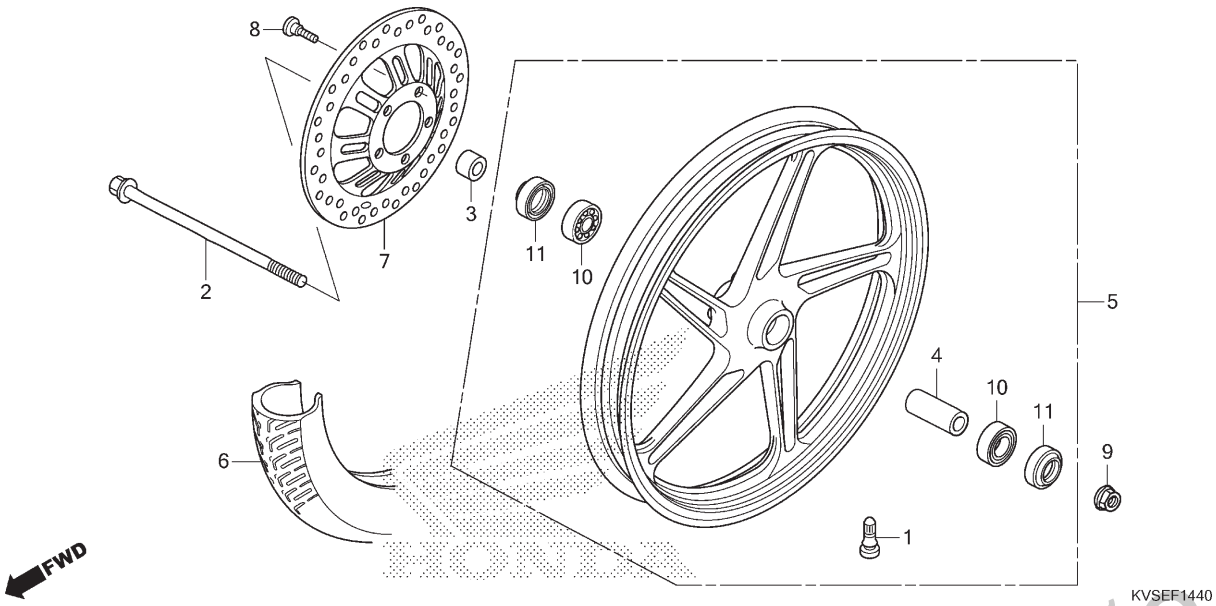

Ref. Nº	N.O.S.	Item de serviço	T.M.O.
2		(11)	
	710151	Eixo, Roda Dianteira	0,2
5	7101G2	Roda Dianteira (A)	0,6
6	7101E9	Pneu Dianteiro (Um) (A)	0,5
7	711120	Disco, Freio Dianteiro	0,3
10	710115	Rolamento, Roda Dianteira (Um)	0,4
	710115G	• Substituição de 1 rolamento adicionar	0,1

Ref. Nº	Nº da peça	Descrição	Qtd. ESD E	ESD F	CG150 EX E	CG150 EX F	CES E	ES F	Nº de série		Tipo
1	42753-MR4-901	Válvula, Aro (SCHRADER)	–	–	1	1	–	–			
2	44301-KVS-F00	Eixo, Roda Dianteira	–	–	1	1	–	–			
3	44311-KRM-860	Espaçador, Lateral Roda Dianteira	–	–	1	1	–	–			
	44311-KVS-F00		–	–	1	1	–	–			
4	44620-KVS-F20	Espaçador, Dianteiro	–	–	1	1	–	–			
5	44650-KVS-F20	Roda Dianteira, Subconj.	–	–	1	1	–	–			
6	44711-KVS-F21	Pneu, Dianteiro (80/100-18M/C 47P) (PIRELLI)	–	–	1	1	–	–			
7	45251-K18-911	Disco, Freio Dianteiro	–	–	1	1	–	–			
	45251-K18-912	Disco, Freio Dianteiro (SUNSTAR)	–	–	1	1	–	–			
8	90105-KL8-741	Parafuso, Disco Dianteiro 8x24 (SAGA)	–	–	5	5	–	–			
	90105-KR3-000	Parafuso, Disco Dianteiro, 8x24	–	–	5	5	–	–			
	90105-MBB-000	Parafuso, Disco Freio, 8x24	–	–	5	5	–	–			
	90105-MV9-003	Parafuso, Disco, 8x24 (TSUKIBOSHI)	–	–	5	5	–	–			
9	90306-KF0-003	Porca, Flange, 12mm (FUSERASHI)	–	–	1	1	–	–			
10	91052-KVS-F01	Rolamento, Radial Esferas, 6301 (UU)	–	–	2	2	–	–			
	91052-KVS-F02		–	–	2	2	–	–			
11	91251-KPH-901	Retentor Pó, 21x37x7 (ARAI)	–	–	2	2	–	–			

PROIBIDA A REPRODUÇÃO E DISTRIBUIÇÃO
1010913 - Matsuo - MM - JT

© Moto Honda da Amazônia Ltda.
Todos os direitos reservados.

C-15

Cilindro Mestre do Freio Traseiro (CBS)

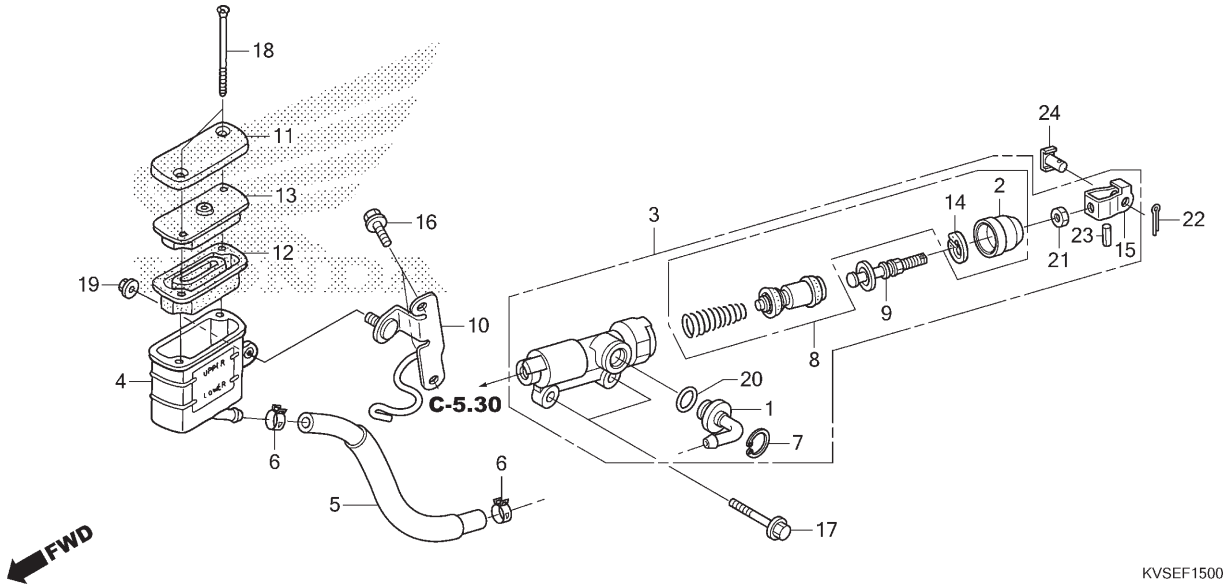

Ref. Nº	N.O.S.	Item de serviço	T.M.O.
3	712125	Cilindro Mestre, Freio Traseiro	0,5
		• Inclui: Sangria dos freios	
4	7121F6	Reservatório, Óleo Cilindro Mestre Traseiro	0,3
		• Inclui: Sangria dos freios	
5	7121C2	Mangueira, Reservatório Óleo Cilindro Mestre Traseiro	0,4
		• Inclui: Sangria dos freios	
8	7121H0	Pistão Jogo, Cilindro Mestre Freio Traseiro	0,5
		• Inclui: Sangria dos freios	
12	7121G7	Diafragma, Cilindro Mestre Freio Traseiro	0,1

Ref. Nº	Nº da peça	Descrição	Qtd. ESD E	ESD F	CG150 EX E	CG150 EX F	CES E	ES F	Nº de série		Tipo
1	43503-KS6-701	Conector, Cilindro Mestre	–	1	–	1	–	–			3BR
2	43504-KVS-F31	Coifa	–	1	–	1	–	–			3BR
3	43510-KVS-F31	Cilindro Mestre Freio Traseiro, Subconj.	–	1	–	1	–	–			3BR
4	43511-KW7-881	Reservatório Comp., Óleo (NISSIN)	–	1	–	1	–	–			3BR
5	43512-KVS-F31	Mangueira Comp., Cilindro Mestre Freio Traseiro	–	1	–	1	–	–			3BR
6	43514-KS6-701	Braçadeira, Mangueira Óleo Cilindro Mestre	–	2	–	2	–	–			3BR
7	43517-KS6-701	Anel Elástico, Cilindro Mestre Traseiro	–	1	–	1	–	–			3BR
8	43520-KVS-F31	Pistão Jogo, Cilindro Mestre	–	1	–	1	–	–			3BR
9	43530-KVS-F31	Haste Comp., Acionamento	–	1	–	1	–	–			3BR
10	43555-KVS-F30	Suporte Comp., Reservatório Óleo	–	1	–	1	–	–			3BR
11	45513-KSS-951	Tampa, Cilindro Mestre	–	1	–	1	–	–			3BR
12	45520-GW0-911	Diafragma	–	1	–	1	–	–			3BR
13	45521-GW0-911	Placa, Diafragma	–	1	–	1	–	–			3BR
14	46182-KVS-F31	Anel Elástico, Cilindro Mestre (CBS)	–	1	–	1	–	–			3BR
15	46504-KVS-F31	Junção, Vareta Freio	–	1	–	1	–	–			3BR
16	90032-GHR-660	Parafuso, Flange, 6x16	–	2	–	2	–	–			3BR
17	90105-HP1-000	Parafuso, Flange, 6x22	–	2	–	2	–	–			3BR
18	90140-KZZ-901	Parafuso, Cabeça Chata, 4x45	–	2	–	2	–	–			3BR

PROIBIDA A REPRODUÇÃO E DISTRIBUIÇÃO
10.06.22 - Matsuo - MM - JT

© Moto Honda da Amazônia Ltda.
Todos os direitos reservados.

C-15

Cilindro Mestre do Freio Traseiro (CBS)

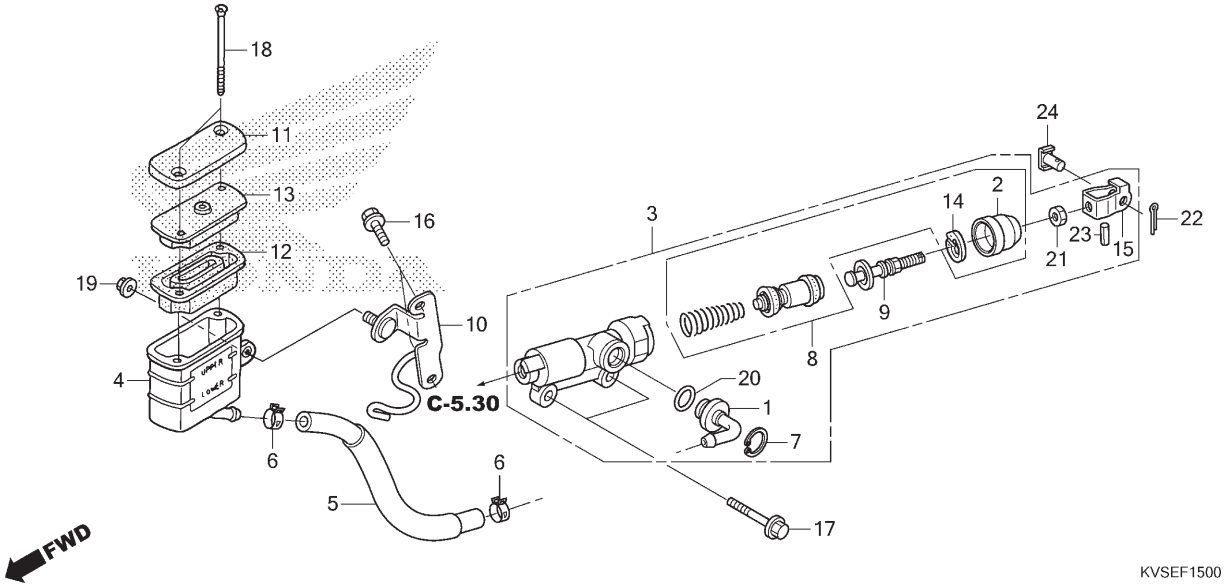

Ref. Nº	N.O.S.	Item de serviço	T.M.O.	Ref. Nº	Nº da peça	Descrição	Qtd. ESD E	Qtd. ESD F	Qtd. CG150 EX E	Qtd. CG150 EX F	Qtd. CES E	Qtd. ES F	Nº de série		Tipo
				19	90208-GHR-630	Porca, Flange, 6mm	–	1	–	1	–	–			3BR
				20	91212-422-006	Anel, Vedação, 14,8x2,4	–	1	–	1	–	–			3BR
				21	94002-06000-0S	Porca, Sextavada, 6mm	–	1	–	1	–	–			3BR
				22	94201-20150	Cupilha, 2,0x15	–	1	–	1	–	–			3BR
				23	94305-20102	Pino, Pressão, 2x10	–	1	–	1	–	–			3BR
				24	95015-54000	Pino D, Junção	–	1	–	1	–	–			3BR

PROIBIDA A REPRODUÇÃO E DISTRIBUIÇÃO
1010913 - Matsuo - MM - JT

© Moto Honda da Amazônia Ltda.
Todos os direitos reservados.

C-18

Painel do Freio Traseiro

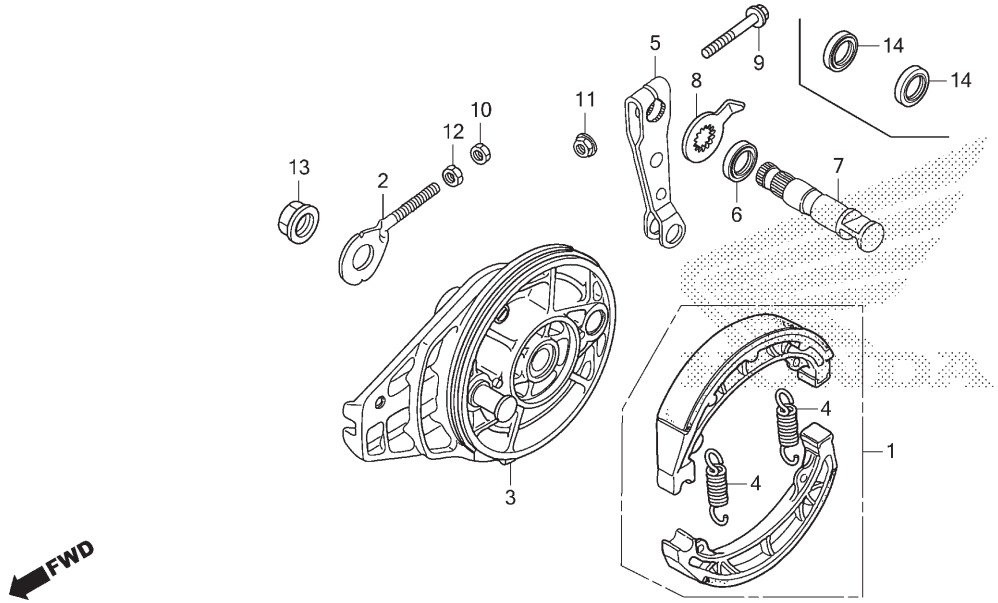

Ref. Nº	N.O.S.	Item de serviço	T.M.O.
1	711140	Sapata (Pastilha) Jogo, Freio: Traseiro	0,4
3	7111A9	Painel, Freio Traseiro	0,5
5	7111C4	Braço, Freio: Traseiro	0,1
7	7111B4	Comando, Freio: Traseiro	0,5

Ref. Nº	Nº da peça	Descrição	Qtd. CG150 ESD E	ESD F	EX E	EX F	CES E	ES F	Nº de série		Tipo
1	06430-KGA-900	Sapata Jogo, Freio (NK)	1	1	1	1	1	1			
	06450-KGA-B90	Sapata Jogo, Freio (JB NH FE)	1	1	1	1	1	1			
2	40543-KRM-830	Ajustador, Corrente Transmissão	1	1	1	1	1	1			
3	43100-KVS-C00ZA	Painel Comp., Freio Traseiro									
		NH109MS Prata Shot Especial Metálico	1	–	–	–	1	1			
			–	1	–	–	–	–			6BR
	43100-KVS-F30ZA	*NH109MS* Prata Shot Especial Metálico	–	1	–	–	–	–			3BR
	43100-KVS-C00ZB	*NH105* Preto Fosco (#15-#20)	–	–	1	–	–	–			
	43100-KVS-F30ZB	*NH105* Preto Fosco (#15-#20)	–	–	–	1	–	–			
4	43151-329-000	Mola, Sapata Freio	2	2	2	2	2	2			
5	43410-KRM-861	Braço, Freio Traseiro	1	–	1	–	1	1			
			–	1	–	–	–	–			6BR
	43410-KVS-F30		–	1	–	1	–	–			3BR
6	45134-250-000	Retentor Pó, Comando Freio	1	–	1	–	1	1			
			–	1	–	–	–	–			6BR
7	45141-KGA-900	Comando, Freio Dianteiro	1	–	1	–	1	1			
			–	1	–	–	–	–			6BR
	43141-KVS-F30		–	1	–	1	–	–			3BR
8	45145-KFM-900	Indicador, Freio Dianteiro	1	1	1	1	1	1			
9	90032-GHR-750	Parafuso, Flange, 6x38	1	–	1	–	1	–			
			–	1	–	–	–	–			6BR
	95701-06038-00		–	1	–	1	–	1			3BR,5BR

PROIBIDA A REPRODUÇÃO E DISTRIBUIÇÃO
1010913 - Matsuo - MM - JT

© Moto Honda da Amazônia Ltda.
Todos os direitos reservados.

C-18

Painel do Freio Traseiro

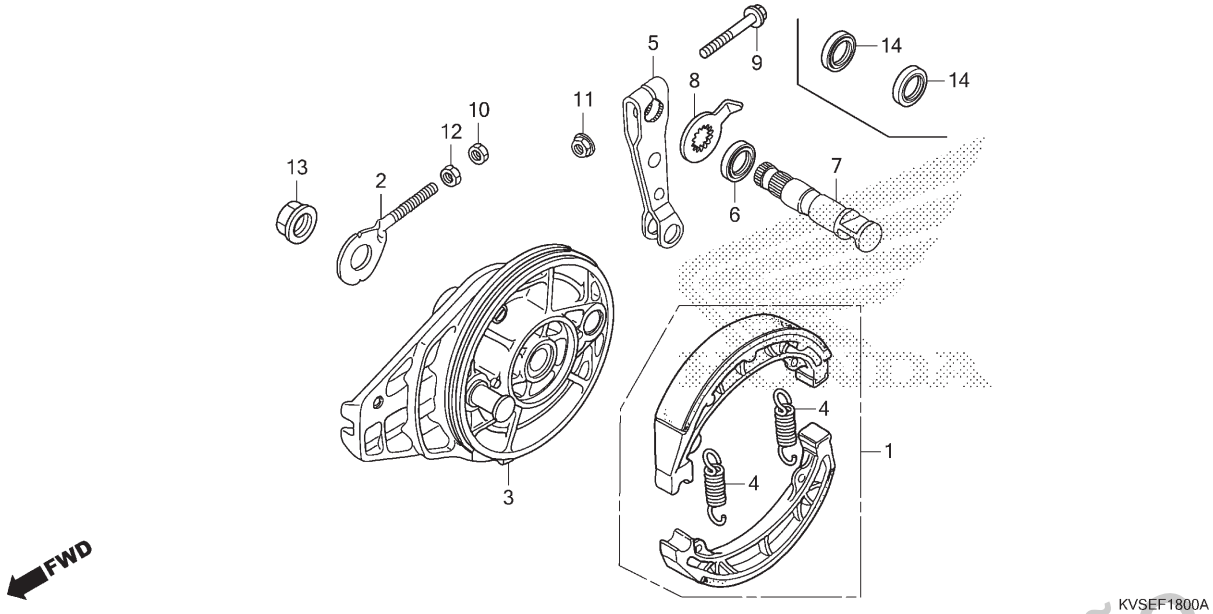

Ref. Nº	N.O.S.	Item de serviço	T.M.O.

Ref. Nº	Nº da peça	Descrição	Qtd. CG150 ESD E	ESD F	EX E	EX F	CES E	ES F	Nº de série		Tipo
10	90201-GHR-630	Porca, Sextavada, 6mm	1	–	1	–	1	–	.....	.....	.....
	94001-06000-0S	.....	–	1	–	1	–	1	.....	.....	.....
11	90301-473-003	Porca, U, 6mm (FUSERASHI)	1	1	1	1	1	1	.....	.....	.....
	90301-KGH-901	Porca, U, 6mm (FUJI SEIMITSU)	1	1	1	1	1	1	.....	.....	.....
12	90302-KRM-860	Porca, Especial, 6mm	1	1	1	1	1	1	.....	.....	.....
13	90305-GE8-003	Porca, U, 14mm	1	1	1	1	1	1	.....	.....	.....
14	45134-KB7-005	Retentor Pó, Comando Freio (NOK)	–	2	–	2	–	–	.....	.....	3BR

PROIBIDA A REPRODUÇÃO E DISTRIBUIÇÃO
1010913 - Matsuo - MM - JT

© Moto Honda da Amazônia Ltda.
Todos os direitos reservados.

C-19.10

Roda Traseira (Raio)

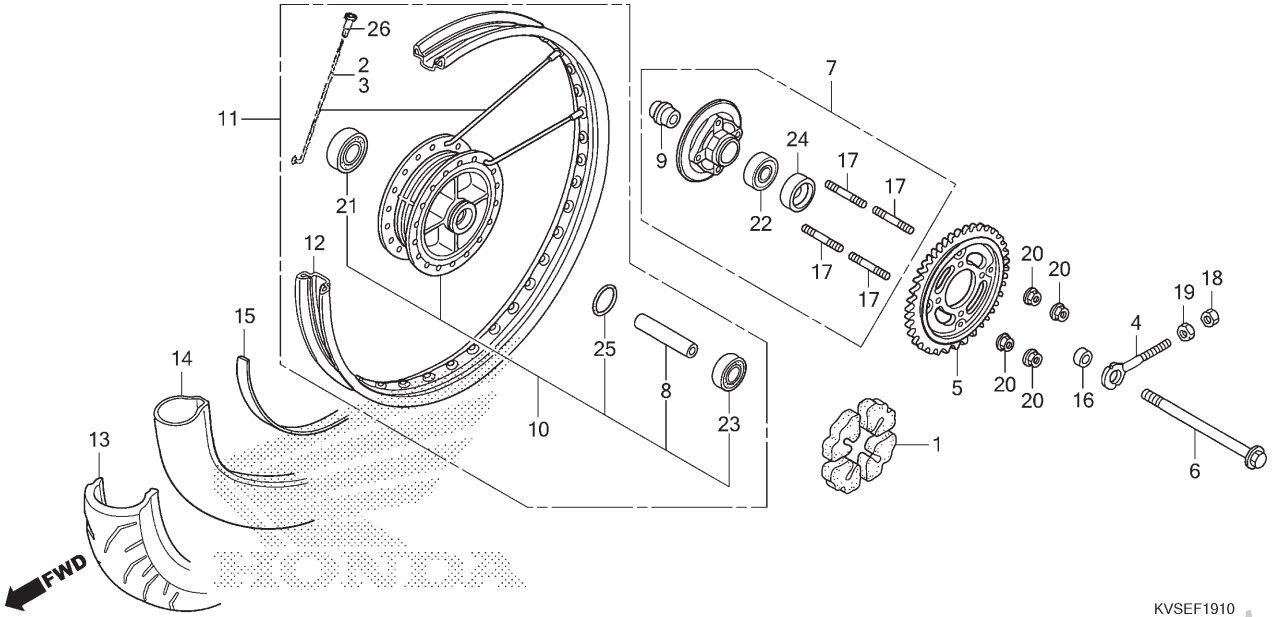

Ref. Nº	N.O.S.	Item de serviço	T.M.O.
1		(25)	
	710157	Amortecedor, Roda Traseira	0,3
5	7101A0	Coroa, Transmissão	0,4
6		(24)	
	710160	Eixo, Roda Traseira	0,3
7	7101A5	Flange Conj., Transmissão	0,4
10		(2,3)	
	710121	Cubo, Roda Traseira	2,4
11	710118	Roda Traseira	0,8
12	710127	Aro, Roda: Traseira	2,3
13		(15)	
	710142	Pneu Traseiro (Um)	0,8
14		(15)	
	7101A7	Câmara, Pneu Traseiro (Uma)	0,8
22	7101D1	Rolamento, Flange Transmissão	0,5
23		(21)	
	710133	Rolamento, Roda Traseira (Um)	0,5
	710133G	• Substituição de 1 rolamento adicionar	0,1

Ref. Nº	Nº da peça	Descrição	Qtd. CG150 ESD E	ESD F	EX E	EX F	CES E	ES F	Nº de série		Tipo
1	41241-KVS-600	Coxim, Roda Traseira	4	4	–	–	4	4			
2	42605-KGA-900	Raio B9x161	18	18	–	–	18	18			
3	42606-KGA-900	Raio B9x160,5	18	18	–	–	18	18			
4	40543-KRM-830	Ajustador, Corrente Transmissão	1	1	–	–	1	1			
5	41200-KVS-600	Coroa Comp., Transmissão (43D)	1	1	–	–	1	1			
	41200-KVS-700		1	1	–	–	1	1			
6	42301-KVS-F00	Eixo, Roda Traseira	1	1	–	–	1	1			
7	42615-KVS-F00	Flange Subconj., Transmissão Traseira	1	1	–	–	1	1			
8	42620-KRM-860	Espaçador, Eixo Traseiro	1	1	–	–	1	1			
9	42625-KVS-600	Espaçador B, Eixo Traseiro	1	1	–	–	1	1			
10	42635-KVS-F00	Cubo Subconj., Traseiro	1	1	–	–	1	1			
11	42650-KVS-F00	Roda Traseira, Subconj.	1	1	–	–	1	1			
12	42701-KRM-860	Aro, Roda Traseira	1	1	–	–	1	1			
13	42711-KVS-F01	Pneu, Traseiro (90/90-18 M/C 57P) (PIRELLI)	1	1	–	–	1	1			
	42711-KWG-651	Pneu, Traseiro (LEVORIN) (90/90-18M/C REINF 57P)	1	1	–	–	1	1			
14	42712-KWG-651	Câmara, Pneu (LEVORIN)	1	1	–	–	1	1			
	44712-KGA-901	Câmara, Pneu (PIRELLI)	1	1	–	–	1	1			
15	42713-MAN-622	Protetor, Câmara (PIRELLI)	1	1	–	–	1	1			

PROIBIDA A REPRODUÇÃO E DISTRIBUIÇÃO
10/05/05 - Matsuo - MM - JT

© Moto Honda da Amazônia Ltda.
Todos os direitos reservados.

C-19.10

Roda Traseira (Raio)

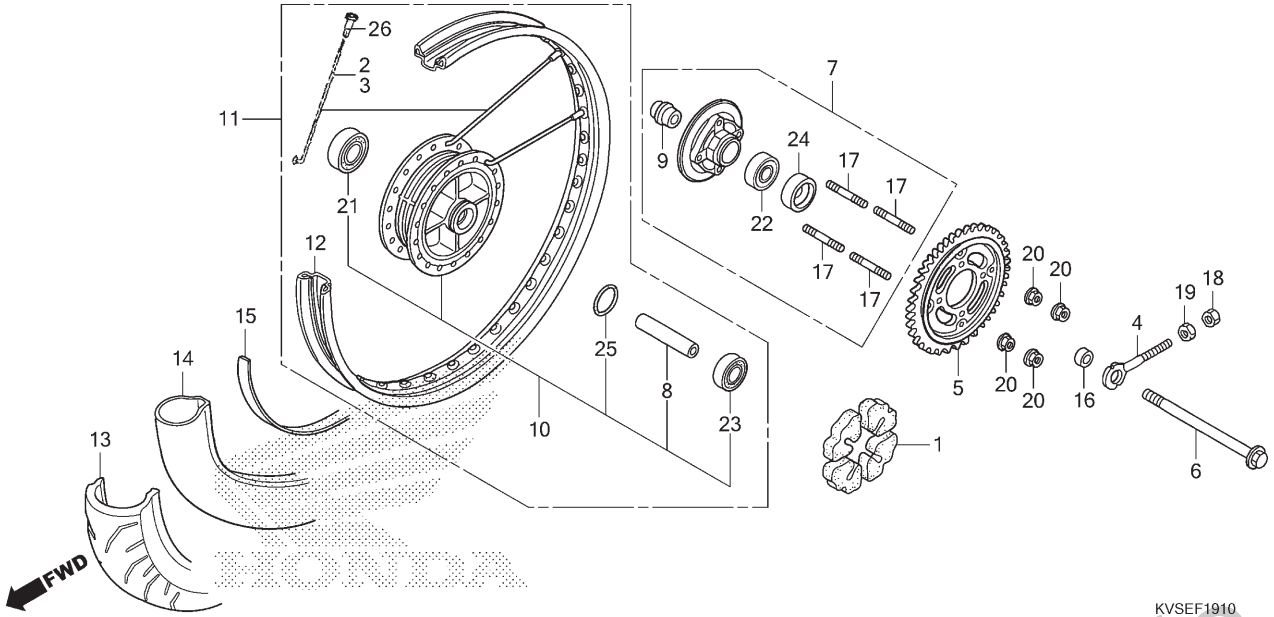

Ref. Nº	N.O.S.	Item de serviço	T.M.O.	Ref. Nº	Nº da peça	Descrição	Qtd. ESD E	ESD F	CG150 EX E	CG150 EX F	CES E	ES F	Nº de série		Tipo
				16	44311-KFT-620	Espaçador, Lateral Roda Dianteira	1	1	–	–	1	1			
				17	90128-KRM-R20	Prisioneiro, 2, 10x25	4	4	–	–	4	4			
				18	90201-GHR-630	Porca, Sextavada, 6mm	1	–	–	–	1	–			
					94001-06000-0S		–	1	–	–	–	1			
				19	90302-KRM-860	Porca, Especial, 6mm	1	1	–	–	1	1			
				20	90304-GE8-003	Porca, U, 10mm (FUSE RASHI)	4	4	–	–	4	4			
					90304-KGH-901	Porca, U, 10mm	4	4	–	–	4	4			
				21	91051-KVS-F01	Rolamento, Radial Esferas, 6302 (UU)	1	1	–	–	1	1			
				22	91053-KVS-F01	Rolamento, Radial Esferas, 6004UU (FUJIKOSHI)	1	1	–	–	1	1			
				23	91054-KVS-F01	Rolamento, Radial Esferas, 6202U(L) (NACHI)	1	1	–	–	1	1			
				24	91257-230-003	Retentor, Óleo, 28x42x7 (ARAI)	1	1	–	–	1	1			
					91257-230-005	Retentor, Óleo, 28x42x7 (NOK)	1	1	–	–	1	1			
				25	91304-KFJ-900	Anel, Vedação, 43x2,5	1	1	–	–	1	1			
				26	42608-KRM-860	Niple	36	36	–	–	36	36			

PROIBIDA A REPRODUÇÃO E DISTRIBUIÇÃO
1010913 - Matsuo - MM - JT

© Moto Honda da Amazônia Ltda.
Todos os direitos reservados.

C-19.30

Roda Traseira (CAST)

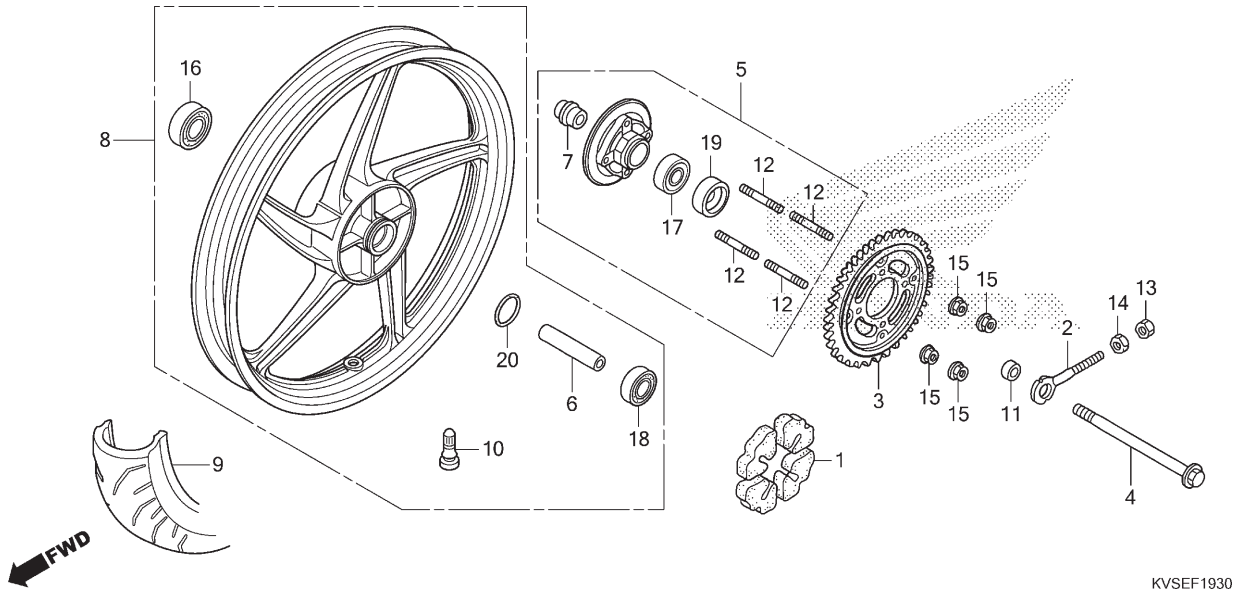

Ref. Nº	N.O.S.	Item de serviço	T.M.O.
1		(20)	
	710157	Amortecedor, Roda Traseira	0,3
3	7101A0	Coroa, Transmissão	0,4
4		(19)	
	710160	Eixo, Roda Traseira	0,3
5	7101A5	Flange Conj., Transmissão	0,4
8	7101G6	Roda Traseira (A)	0,6
9	7101G4	Pneu Traseiro (Um) (A)	0,6
17	7101D1	Rolamento, Flange Transmissão	0,5
18		(16)	
	710133	Rolamento, Roda Traseira (Um)	0,5
	710133G	• Substituição de 1 rolamento adicionar	0,1

Ref. Nº	Nº da peça	Descrição	Qtd. CG150 ESD E	ESD F	EX E	EX F	CES E	ES F	Nº de série		Tipo
1	41241-KVS-600	Coxim, Roda Traseira	–	–	4	4	–	–			
2	40543-KRM-830	Ajustador, Corrente Transmissão	–	–	1	1	–	–			
3	41200-KVS-600	Coroa Comp., Transmissão (43D)	–	–	1	1	–	–			
	41200-KVS-700		–	–	1	1	–	–			
4	42301-KVS-F00	Eixo, Roda Traseira	–	–	1	1	–	–			
5	42615-KVS-F20ZA	Flange Subconj., Transmissão Traseira *NH105* Preto Fosco (#15-#20)	–	–	1	1	–	–			
6	42620-KRM-860	Espaçador, Eixo Traseiro	–	–	1	1	–	–			
7	42625-KVS-600	Espaçador B, Eixo Traseiro	–	–	1	1	–	–			
8	42650-KVS-F20	Roda Traseira, Subconj.	–	–	1	1	–	–			
9	42711-KVS-F21	Pneu, Traseiro (90/90-18 M/C 57P) (PIRELLI)	–	–	1	1	–	–			
10	42753-MR4-901	Válvula, Aro (SCHRADER)	–	–	1	1	–	–			
11	44311-KFT-620	Espaçador, Lateral Roda Dianteira	–	–	1	1	–	–			
12	90128-KRM-R20	Prisioneiro, 2, 10x25	–	–	4	4	–	–			
13	90201-GHR-630	Porca, Sextavada, 6mm	–	–	1	1	–	–			
14	90302-KRM-860	Porca, Especial, 6mm	–	–	1	1	–	–			
15	90304-GE8-003	Porca, U, 10mm (FUSE RASHI)	–	–	4	4	–	–			
	90304-KGH-901	Porca, U, 10mm	–	–	4	4	–	–			

PROIBIDA A REPRODUÇÃO E DISTRIBUIÇÃO
1010913 - Matsuo - MM - JT

© Moto Honda da Amazônia Ltda.
Todos os direitos reservados.

C-19.30

Roda Traseira (CAST)

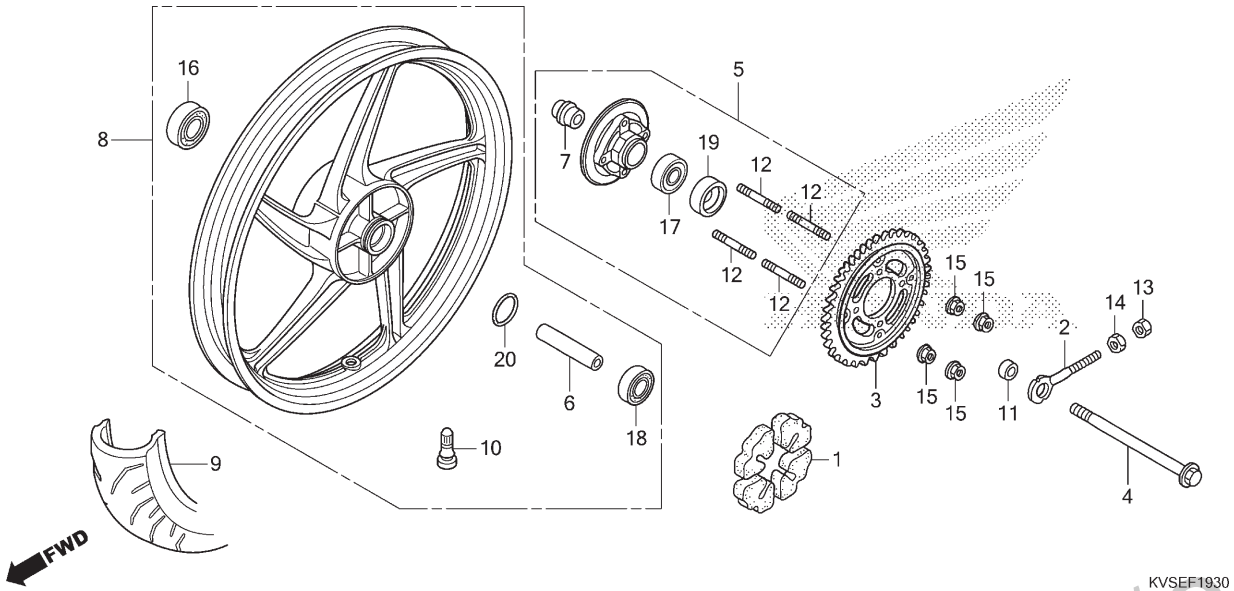

Ref. Nº	N.O.S.	Item de serviço	T.M.O.	Ref. Nº	Nº da peça	Descrição	Qtd. ESD E	ESD F	CG150 EX E	CG150 EX F	CES E	ES F	Nº de série		Tipo
				16	91051-KVS-F01	Rolamento, Radial Esferas, 6302 (UU) ...	–	–	1	1	–	–	.....	.....	.....
				17	91053-KVS-F01	Rolamento, Radial Esferas, 6004UU (FUJIKOSHI)	–	–	1	1	–	–	.....	.....	.....
					91053-KVS-L01	Rolamento, Radial Esferas, 6004UU (SKF)	–	–	1	1	–	–	.....	.....	.....
				18	91054-KVS-F01	Rolamento, Radial Esferas, 6202U(L) (NACHI)	–	–	1	1	–	–	.....	.....	.....
				19	91257-230-003	Retentor, Óleo, 28x42x7 (ARAI)	–	–	1	1	–	–	.....	.....	.....
					91257-230-005	Retentor, Óleo, 28x42x7 (NOK)	–	–	1	1	–	–	.....	.....	.....
				20	91304-KFJ-900	Anel, Vedação, 43x2,5	–	–	1	1	–	–	.....	.....	.....

PROIBIDA A REPRODUÇÃO E DISTRIBUIÇÃO
1010913 - Matsuo - MM - JT

© Moto Honda da Amazônia Ltda.
Todos os direitos reservados.

C-21

Tanque de Combustível • Bomba de Combustível (ESD/EX)

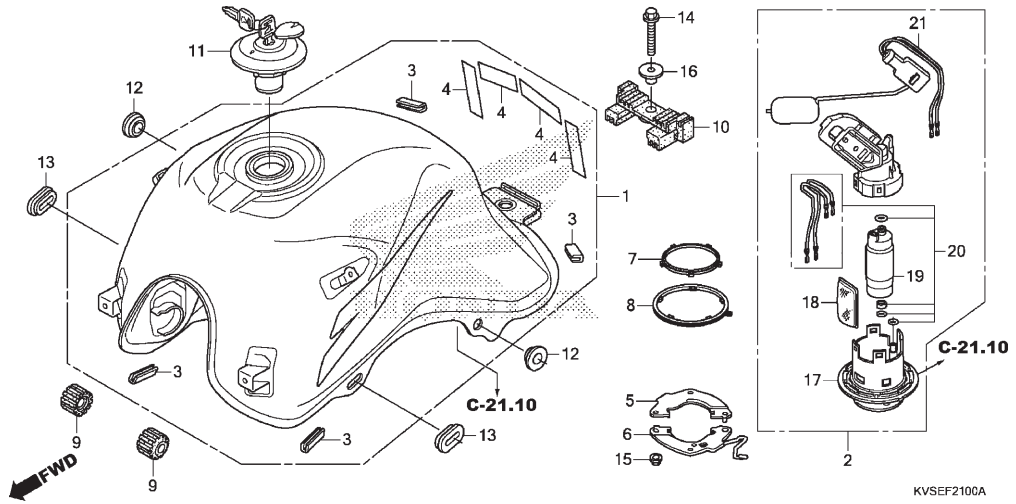

Ref. Nº	N.O.S.	Item de serviço	T.M.O.
1	310100	Tanque, Combustível	0,7
2		(7,8)	
	310120	Bomba Conj., Combustível	0,5
18	3101G5	Filtro, Combustível (A)	0,6
19	3101A0	Bomba, Combustível	0,6
21	617105	Unidade Emissora, Tanque Combustível	0,6

Ref. Nº	Nº da peça	Descrição	Qtd. ESD E	ESD F	CG150 EX E	CG150 EX F	CES E	ES F	Nº de série		Tipo
1	06170-KVS-F10ZD	Tanque Jogo, Combustível (WL)									
		NH1 Preto	1	1	–	–	–	–			6BR
	06170-KVS-F00ZB	*NH196* Branco Ross	1	–	1	–	–	–			3BR
	06170-KVS-F00ZC	*R351P* Vermelho Pimenta Perolizado	1	–	1	–	–	–			3BR
	06170-KVS-F00ZE	*NH1* Preto	1	–	1	–	–	–			3BR
	06170-KVS-F00ZA	*PB314P* Azul Twister Perolizado	–	–	1	–	–	–			3BR
	06170-KVS-Y40ZA	*Y198* Amarelo Topázio	–	–	1	–	–	–			4BR
	17530-KVS-F30ZA	*NH196* Branco Ross	–	1	–	1	–	–			
	17530-KVS-F30ZB	*R206* Vermelho Maceió	–	1	–	1	–	–			3BR
	17530-KVS-F30ZC	*NH1* Preto	–	1	–	1	–	–			3BR
	06170-KVS-F10ZA	Tanque Jogo, Combustível									
		R206 Vermelho Maceió	1	1	–	–	–	–			6BR
	06170-KVS-F10ZB	*PB314P* Azul Twister Perolizado	1	–	–	–	–	–			6BR
	06170-KVS-F10ZC	*NH196* Branco Ross	1	–	–	–	–	–			6BR
	06170-KVS-F10ZG	*NH402M* Cinza Tornado Metálico	–	1	–	–	–	–			6BR
2	16700-KVS-F02	Bomba Conj., Combustível	1	1	1	1	–	–			
3	17515-KVS-F00	Coxim, Dianteiro Tanque Combustível	4	4	4	4	–	–			
4	17517-KVS-600	Fita, Protetora	4	4	4	4	–	–			
5	17527-KVS-F00	Placa, Fixação Direita	1	1	1	1	–	–			
6	17529-KVS-F00	Placa Comp., Fixação Esquerda	1	1	1	1	–	–			
7	17572-K15-900	Junta, Bomba Combustível	1	1	1	1	–	–			

PROIBIDA A REPRODUÇÃO E DISTRIBUIÇÃO
1010016 - Matsuo - MM - JT

© Moto Honda da Amazônia Ltda.
Todos os direitos reservados.

C-21

Tanque de Combustível • Bomba de Combustível (ESD/EX)

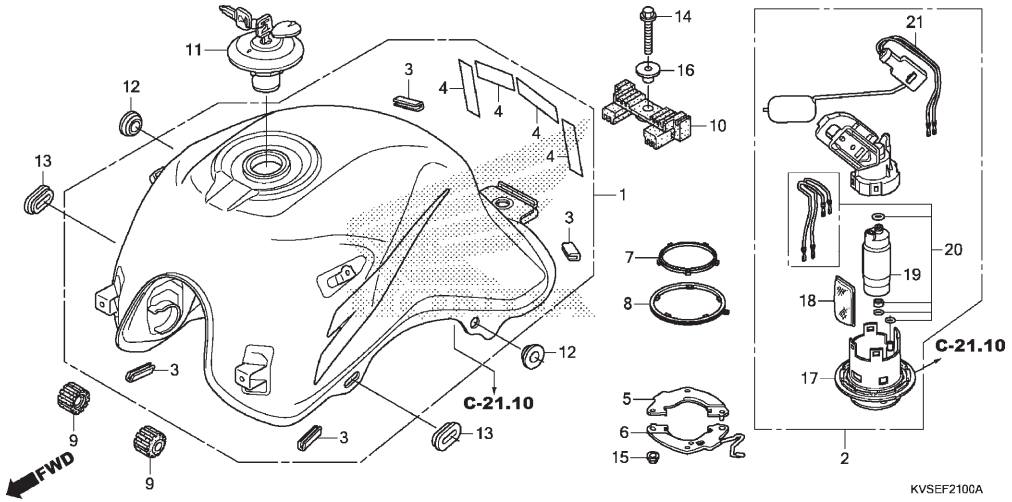

Ref. Nº	N.O.S.	Item de serviço	T.M.O.	Ref. Nº	Nº da peça	Descrição	Qtd. ESD E	ESD F	CG150 EX E	CG150 EX F	CES E	ES F	Nº de série		Tipo
				8	17573-K15-900	Retentor, Pó	1	1	1	1	–	–			
				9	17611-KRM-860	Coxim, Dianteiro Tanque Combustível	2	2	2	2	–	–			
				10	17613-KVS-600	Coxim, Traseiro Tanque Combustível	1	1	1	1	–	–			
				11	17620-KVS-601	Tampa Comp., Abastecimento Combustível	1	1	1	1	–	–			
				12	83551-KGA-900	Coxim, Tampa Lateral	2	2	2	2	–	–			
				13	83551-ME9-000	Coxim, Tampa Lateral	2	2	2	2	–	–			
				14	90033-GHR-710	Parafuso, Flange, 8x28	1	1	1	1	–	–			
				15	90208-GHR-630	Porca, Flange, 6mm	4	4	4	4	–	–			
				16	90324-KRM-860	Bucha, Fixação Tanque Combustível	1	1	1	1	–	–			
				17	16701-KVS-F01	Unidade Flange	1	1	1	1	–	–			
				18	16705-KVS-F01	Filtro	1	1	1	1	–	–			
				19	16710-KVS-F02	Bomba Conj. Combustível	1	1	1	1	–	–			
				20	16799-KVS-F01	Anel Vedação, Jogo	1	1	1	1	–	–			
				21	37800-KVS-F01	Unidade, Combustível	1	1	1	1	–	–			

PROIBIDA A REPRODUÇÃO E DISTRIBUIÇÃO
1010913 - Matsuo - MM - JT

© Moto Honda da Amazônia Ltda.
Todos os direitos reservados.

C-21.1

Tanque de Combustível • Bomba de Combustível (CES/ES)

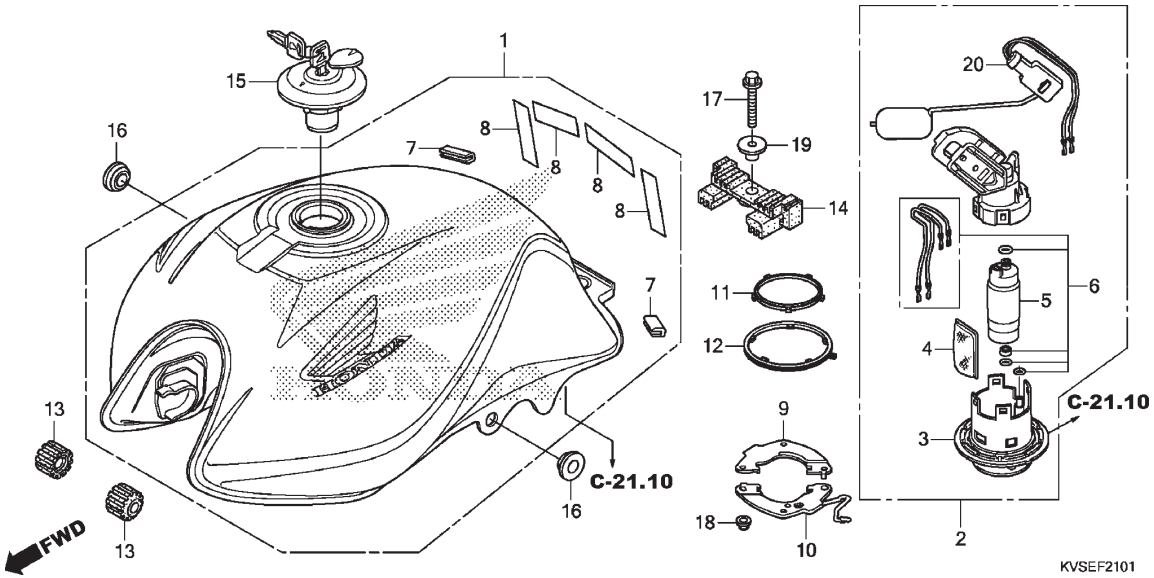

Ref. Nº	N.O.S.	Item de serviço	T.M.O.
1	3101E2	Tanque, Combustível (A)	0,4
2		(11,12)	
	310120	Bomba Conj., Combustível	0,5
4	3101G5	Filtro, Combustível (A)	0,6
5	3101A0	Bomba, Combustível	0,6
20	617105	Unidade Emissora, Tanque Combustível	0,6

Ref. Nº	Nº da peça	Descrição	Qtd. ESD E	ESD F	CG150 EX E	CG150 EX F	CES E	ES F	Nº de série		Tipo
1	06170-KVS-H00ZA	Tanque Jogo, Combustível (WL)									
		Tipo3	–	–	–	–	1	–			
	06170-KVS-H70ZA	*R239* Vermelho Guarau	–	–	–	–	–	1			
	06170-KVS-H70ZB	*NH1* Preto	–	–	–	–	–	1			
2	16700-KVS-H02	Bomba Conj., Combustível	–	–	–	–	1	1			
3	16701-KVS-F01	Flange, Unidade	–	–	–	–	1	1			
4	16705-KVS-F01	Filtro	–	–	–	–	1	1			
5	16710-KVS-F02	Bomba Conj., Combustível	–	–	–	–	1	1			
6	16799-KVS-F01	Anel, Vedação Jogo	–	–	–	–	1	1			
7	17515-KVS-F00	Coxim, Dianteiro Tanque Combustível	–	–	–	–	2	2			
8	17517-KVS-600	Fita, Protetora	–	–	–	–	4	4			
9	17527-KVS-F00	Placa, Fixação Direita	–	–	–	–	1	1			
10	17529-KVS-F00	Placa Comp., Fixação Esquerda	–	–	–	–	1	1			
11	17572-K15-900	Junta, Bomba Combustível	–	–	–	–	1	1			
12	17573-K15-900	Retentor, Pó	–	–	–	–	1	1			
13	17611-KRM-860	Coxim, Dianteiro Tanque Combustível	–	–	–	–	2	2			
14	17613-KVS-600	Coxim, Traseiro Tanque Combustível	–	–	–	–	1	1			
15	17620-KVS-601	Tampa Comp., Abastecimento Combustível	–	–	–	–	1	1			

PROIBIDA A REPRODUÇÃO E DISTRIBUIÇÃO
1010913 - Mateus - MM - JT

© Moto Honda da Amazônia Ltda.
Todos os direitos reservados.

C-21.1

Tanque de Combustível • Bomba de Combustível (CES/ES)

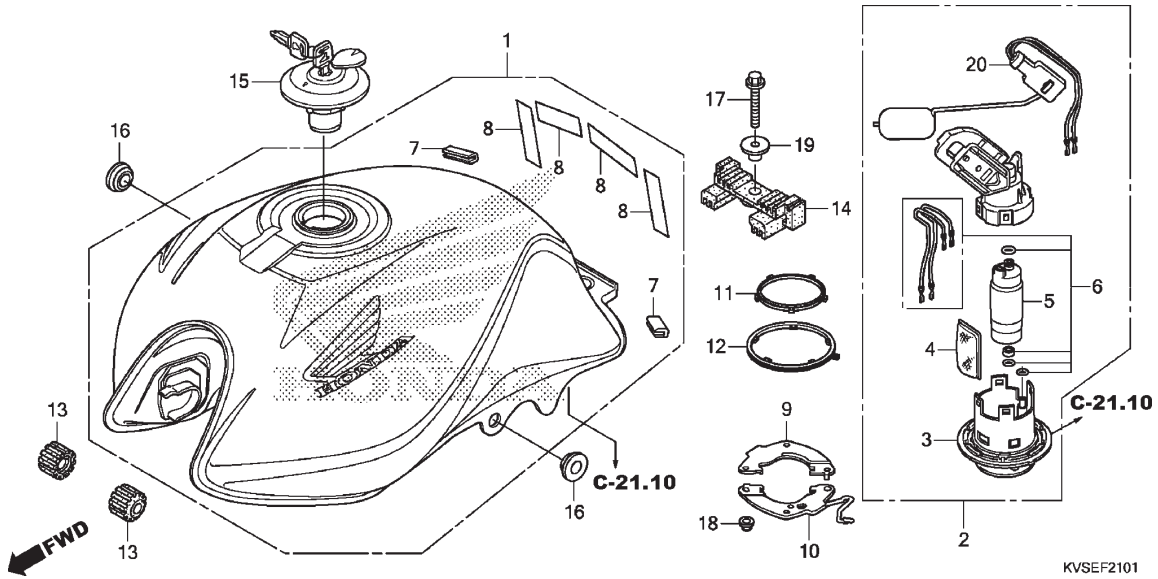

Ref. Nº	N.O.S.	Item de serviço	T.M.O.

Ref. Nº	Nº da peça	Descrição	Qtd. ESD E	ESD F	CG150 EX E	CG150 EX F	CES E	ES F	Nº de série		Tipo
16	83551-KGA-900	Coxim, Tampa Lateral	–	–	–	–	2	2			
17	90033-GHR-710	Parafuso, Flange, 8x28	–	–	–	–	1	–			
	95701-08028-00		–	–	–	–	–	1			
18	90208-GHR-630	Porca, Flange, 6mm	–	–	–	–	4	–			
	94050-06000		–	–	–	–	–	4			
19	90324-KRM-860	Bucha, Fixação Tanque Combustível	–	–	–	–	1	1			
20	37800-KVS-H01	Unidade Combustível	–	–	–	–	1	1			

PROIBIDA A REPRODUÇÃO E DISTRIBUIÇÃO
1010913 - Matsuo - MM - JT

© Moto Honda da Amazônia Ltda.
Todos os direitos reservados.

C-21.10

Filtro de Combustível • Regulador de Pressão

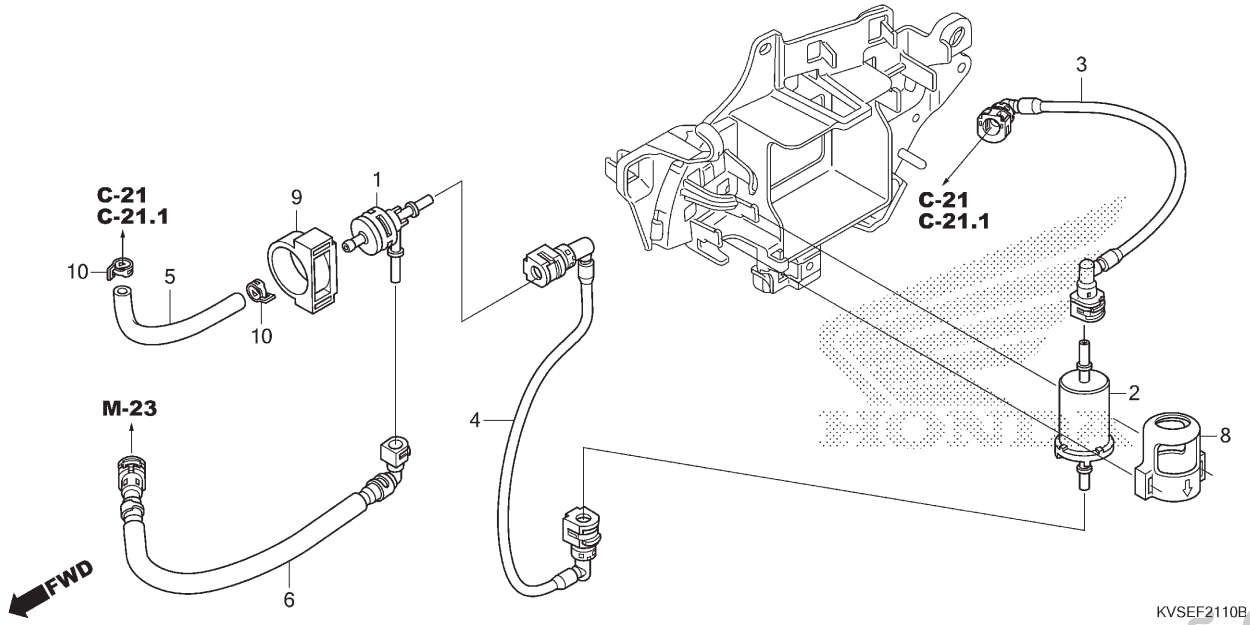

Ref. Nº	N.O.S.	Item de serviço	T.M.O.
1	310125	Regulador, Pressão Combustível	0,4
2	3101C7	Filtro, Combustível	0,4
3	3101G2	Mangueira A, Abastecimento Combustível	0,4
4	3101G3	Mangueira B, Abastecimento Combustível	0,4
5	310165	Mangueira, Retorno Combustível	0,4
6	3101G4	Mangueira C, Abastecimento Combustível	0,4

Ref. Nº	Nº da peça	Descrição	Qtd. ESD E	ESD F	CG150 EX E	CG150 EX F	CES E	ES F	Nº de série		Tipo
1	16710-KRE-R01	Unidade Regulador, Pressão	1	1	1	1	1	1			
2	16910-KVS-611	Filtro Comp., Combustível	1	1	1	1	1	1			
3	17570-KVS-F01	Mangueira A Comp., Abastecimento Combustível	1	1	1	1	1	1			
4	17571-KVS-F01	Mangueira B Comp., Abastecimento Combustível	1	1	1	1	1	1			
5	17572-KVS-F01	Mangueira, Retorno Combustível	1	1	1	1	1	1			
6	17573-KVS-F01	Mangueira C Comp., Abastecimento Combustível	1	1	1	1	1	1			
8	17581-KSS-C00	Bucha, Fixação Filtro Combustível	1	1	1	1	1	1			
9	17582-KVS-F00	Borracha, Fixação Regulador Pressão	1	1	1	1	1	1			
10	95002-41050-08	Braçadeira, Tubo (D10,5)	2	2	2	2	2	2			

PROIBIDA A REPRODUÇÃO E DISTRIBUIÇÃO
1010913 - Matsuo - MM - JT

© Moto Honda da Amazônia Ltda.
Todos os direitos reservados.

C-22

Carenagem

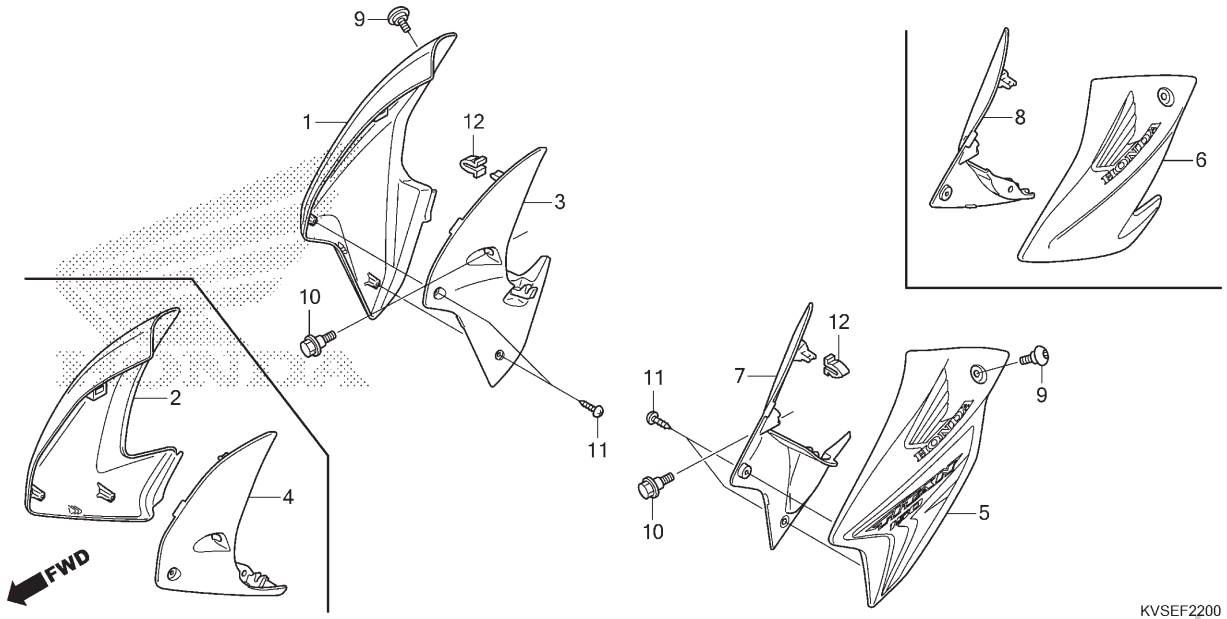

Ref. Nº	N.O.S.	Item de serviço	T.M.O.
1		(2,3,4)	
	1151A0	Carenagem, Radiador: Direita	0,2
5		(6,7,8)	
	115126	Carenagem, Radiador: Esquerda	0,2
	1151A5	Carenagem, Radiador: Ambas	0,3

Ref. Nº	Nº da peça	Descrição	Qtd. ESD E	ESD F	CG150 EX E	CG150 EX F	CES E	ES F	Nº de série		Tipo
1	64200-KVS-F00ZB	Carenagem Jogo, Direita (WL)									
		NH196 ..... Branco Ross	1	–	1	–	–	–	.....	.....	3BR
	64200-KVS-F00ZC	*R351P* ... Vermelho Pimenta Perolizado	1	–	1	–	–	–	.....	.....	3BR
	64200-KVS-F00ZD	*NH1* ..... Preto	1	–	1	–	–	–	.....	.....	3BR
	64200-KVS-F30ZB	*R206* ..... Vermelho Maceió	–	1	–	1	–	–	.....	.....	3BR
	64200-KVS-F30ZC	*NH1* ..... Preto	–	1	–	1	–	–	.....	.....	3BR
	64200-KVS-F00ZA	*PB314P* ..... Azul Twister Perolizado	–	–	1	–	–	–	.....	.....	3BR
	64200-KVS-Y40ZA	*Y198* ..... Amarelo Topázio	–	–	1	–	–	–	.....	.....	4BR
	64200-KVS-F30ZA	*NH-196* ..... Branco Ross	–	1	–	1	–	–	.....	.....	.....
2	64200-KVS-F10ZE	Carenagem Jogo, Direita (WL)									
		NH-196 ..... Branco Ross	1	–	–	–	–	–	.....	.....	6BR
	64200-KVS-F10ZF	*PB314P* ..... Azul Twister Perolizado	1	–	–	–	–	–	.....	.....	6BR
	64200-KVS-F10ZG	*R206* ..... Vermelho Maceió	1	–	–	–	–	–	.....	.....	6BR
	64200-KVS-F10ZH	*NH1* ..... Preto	1	1	–	–	–	–	.....	.....	6BR
3	64225-KVS-F00	Carenagem, Interna Direita	1	–	1	1	–	–	.....	.....	3BR,4BR
4	64225-KVS-F10	Carenagem, Interna Direita	1	1	–	–	–	–	.....	.....	6BR
5	64300-KVS-F00ZB	Carenagem Jogo, Esquerda (WL)							.....	.....	
		NH196 ..... Branco Ross	1	–	1	–	–	–	.....	.....	3BR
	64300-KVS-F00ZC	*R351P* ... Vermelho Pimenta Perolizado	1	–	1	–	–	–	.....	.....	3BR
	64300-KVS-F00ZD	*NH1* ..... Preto	1	–	1	–	–	–	.....	.....	3BR
	64300-KVS-F30ZB	*R206* ..... Vermelho Maceió	–	1	–	1	–	–	.....	.....	3BR
	64300-KVS-F30ZC	*NH1* ..... Preto	–	1	–	1	–	–	.....	.....	3BR
	64300-KVS-F00ZA	*PB314P* ..... Azul Twister Perolizado	–	–	1	–	–	–	.....	.....	3BR
	64300-KVS-Y40ZA	*Y198* ..... Amarelo Topázio	–	–	1	–	–	–	.....	.....	4BR
	64300-KVS-F30ZA	*NH-196* ..... Branco Ross	–	1	–	1	–	–	.....	.....	.....

PROIBIDA A REPRODUÇÃO E DISTRIBUIÇÃO
1005913 - Versão: MM - JT

© Moto Honda da Amazônia Ltda.
Todos os direitos reservados.

C-22

Carenagem

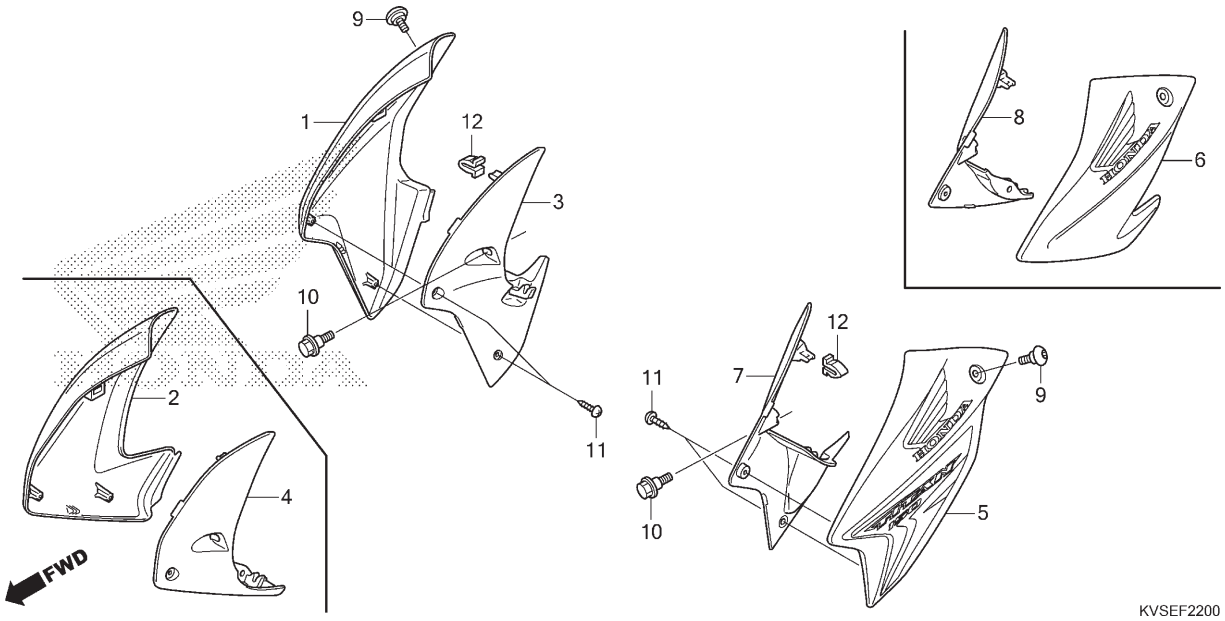

Ref. Nº	N.O.S.	Item de serviço	T.M.O.

Ref. Nº	Nº da peça	Descrição	Qtd. CG150 ESD E	ESD F	EX E	EX F	CES E	ES F	Nº de série		Tipo
6	64300-KVS-F10ZE	Carenagem Jogo, Esquerda (WL)									
		NH-196 ..... Branco Ross	1	–	–	–	–	–	.....	.....	6BR
	64300-KVS-F10ZF	*PB314P* ..... Azul Twister Perolizado	1	–	–	–	–	–	.....	.....	6BR
	64300-KVS-F10ZG	*R206* ..... Vermelho Maceió	1	–	–	–	–	–	.....	.....	6BR
	64300-KVS-F10ZH	*NH1* ..... Preto	1	1	–	–	–	–	.....	.....	6BR
7	64325-KVS-F00	Carenagem, Interna Esquerda	1	1	1	1	–	–	.....	.....	3BR,4BR
8	64325-KVS-F10	Carenagem, Interna Esquerda	1	1	–	–	–	–	.....	.....	6BR
9	90106-KY2-701	Parafuso, Phillips, 6x11	2	2	2	2	–	–	.....	.....	.....
10	90111-187-000	Parafuso, Flange, 6mm	2	2	2	2	–	–	.....	.....	.....
11	90134-GHR-E40	Parafuso, Fixação, 4x12	4	4	4	4	–	–	.....	.....	.....
12	90666-SDA-A01	Presilha, Ajuste (PO) (Natural)	2	2	2	2	–	–	.....	.....	.....

PROIBIDA A REPRODUÇÃO E DISTRIBUIÇÃO
1010913 - Matsuo - MM - JT

© Moto Honda da Amazônia Ltda.
Todos os direitos reservados.

C-23

Assento

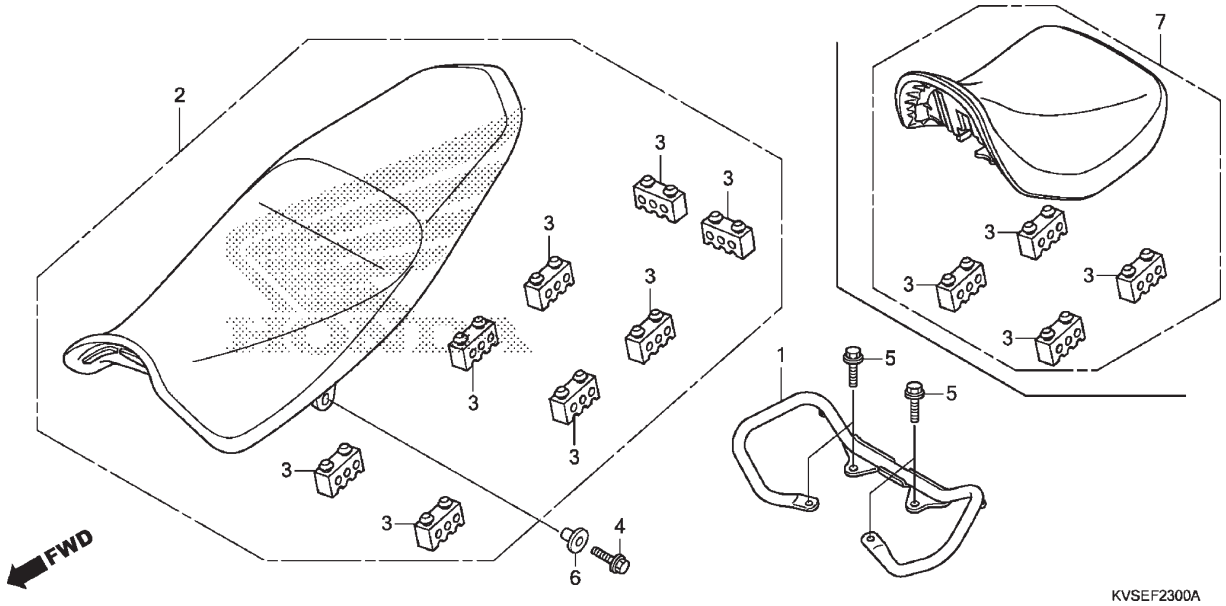

Ref. Nº	N.O.S.	Item de serviço	T.M.O.
1	4131F6	Alça, Traseira: Traseira	0,2
2	4131E4	Assento: Duplo	0,1
7	413150	Assento	0,1

Ref. Nº	Nº da peça	Descrição	Qtd. ESD E	ESD F	CG150 EX E	CG150 EX F	CES E	ES F	Nº de série		Tipo
1	50400-KVS-F00ZC	Alça, Traseira									
		NH303M .... Cinza Axis Fosco Metálico	1	1	1	1	–	–			3BR,4BR
	50400-KVS-F00ZA	*NH1* ..... Preto	1	1	–	–	–	1			5BR,6BR
2	77200-KVS-F00	Assento Conj., Duplo	1	1	1	1	–	1			
3	77207-KVS-F00	Coxim A, Fixação Assento	8	8	8	8	4	8			
4	90033-GHR-680	Parafuso, Flange, 8x20	2	–	2	–	2	–			
	95701-08020-00		–	2	–	2	–	2			
5	90033-GHR-E60	Parafuso, Flange, 8x16	4	–	4	–	–	–			
	95701-08016-07		–	4	–	4	–	4			
6	90324-KVS-F00	Bucha, Assento	2	2	2	2	2	2			
7	77100-KWG-A10	Assento Conj., Simples	–	–	–	–	1	–			

PROIBIDA A REPRODUÇÃO E DISTRIBUIÇÃO
1010913 - Matsuo - MM - JT

© Moto Honda da Amazônia Ltda.
Todos os direitos reservados.

C-23.10

Rabeta (ES/ESD/EX)

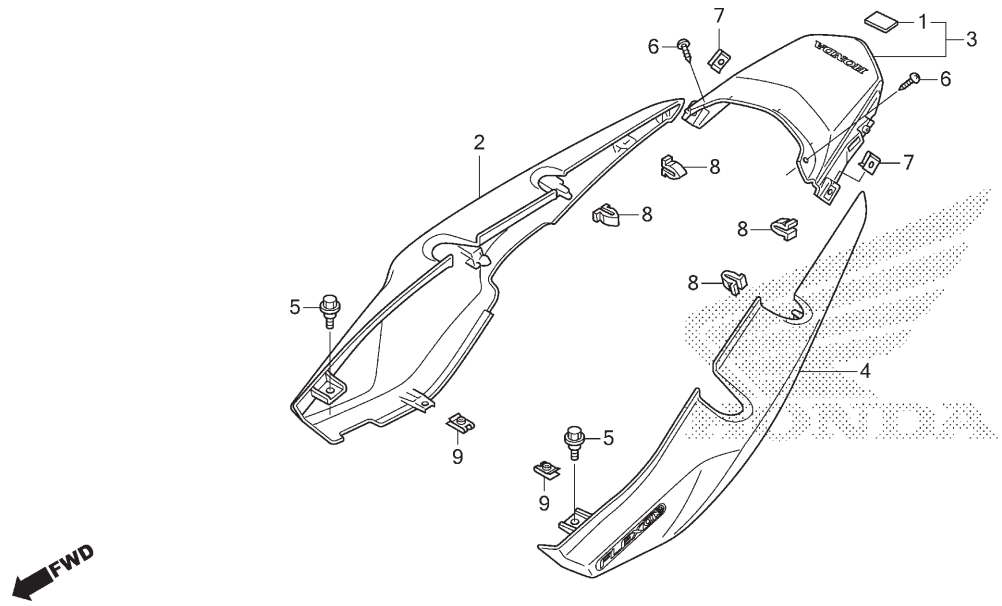

Ref. Nº	N.O.S.	Item de serviço	T.M.O.
2	4111J4	Rabeta, Assento: Direita	0,3
3	4111M5	Rabeta, Assento: Central	0,4
4	4111J3	Rabeta, Assento: Esquerda	0,3
	4111M1	Rabeta, Assento: Ambas	0,4

Ref. Nº	Nº da peça	Descrição	Qtd. ESD E	ESD F	CG150 EX E	CG150 EX F	CES E	ES F	Nº de série		Tipo
1	77209-KVS-F00	Coxim, Rabeta	1	1	1	1	–	1			
2	77216-KVS-F00ZF	Rabeta Jogo, Direita (WL)									
		NH1 Preto	1	1	1	1	–	–			3BR,6BR
	77216-KVS-F00ZE	*NH196* Branco Ross	1	1	1	1	–	–			3BR,6BR
	77216-KVS-F00ZA	*R351P* Vermelho Pimenta Perolizado	1	–	1	–	–	–			3BR
	77216-KVS-F00ZB	*R206* Vermelho Maceió	1	–	–	–	–	–			6BR
			–	1	–	1	–	–			3BR,6BR
	77216-KVS-F00ZD	*PB314P* Azul Twister Perolizado	1	–	–	–	–	–			6BR
	77216-KVS-F00ZN	*NH402M* Cinza Tornado Metálico	–	1	–	–	–	–			6BR
	77216-KVS-Y40ZA	*Tipo1*	–	–	1	–	–	–			4BR
	77216-KVS-H70ZA	*R239* Vermelho Guarau	–	–	–	–	–	1			
	77216-KVS-H70ZB	*NH1* Preto	–	–	–	–	–	1			
3	77220-KVS-F00ZH	Rabeta Conj., Central (WL)									
		NH1 Preto	1	–	1	–	–	–			3BR
	77220-KVS-F10	Carenagem Conj., Central Traseira	1	1	–	–	–	1			5BR,6BR
	77220-KVS-F00ZF	Rabeta Conj., Central (WL)									
		NH196 Branco Ross	1	–	1	–	–	–			3BR
	77220-KVS-F00ZG	*R351P* Vermelho Pimenta Perolizado	1	–	1	–	–	–			3BR
	77220-KVS-F30ZB	*Tipo1*	–	1	–	1	–	–			3BR
	77220-KVS-F30ZC	*Tipo1*	–	1	–	–	–	–			3BR
	77220-KVS-F00ZJ	*PB314P* Azul Twister Perolizado	–	–	1	–	–	–			
4	77226-KVS-F00ZF	Rabeta Jogo, Esquerda (WL)									
		NH1 Preto	1	1	1	1	–	–			3BR,6BR
	77226-KVS-F00ZE	*NH196* Branco Ross	1	1	1	1	–	–			3BR,6BR
	77226-KVS-F00ZA	*R351P* Vermelho Pimenta Perolizado	1	–	1	–	–	–			3BR
	77226-KVS-F00ZB	*R206* Vermelho Maceió	1	–	–	–	–	–			6BR

PROIBIDA A REPRODUÇÃO E DISTRIBUIÇÃO
J.01/00/13 - Matsuo - MM - JT

© Moto Honda da Amazônia Ltda.
Todos os direitos reservados.

C-23.10

Rabeta (ES/ESD/EX)

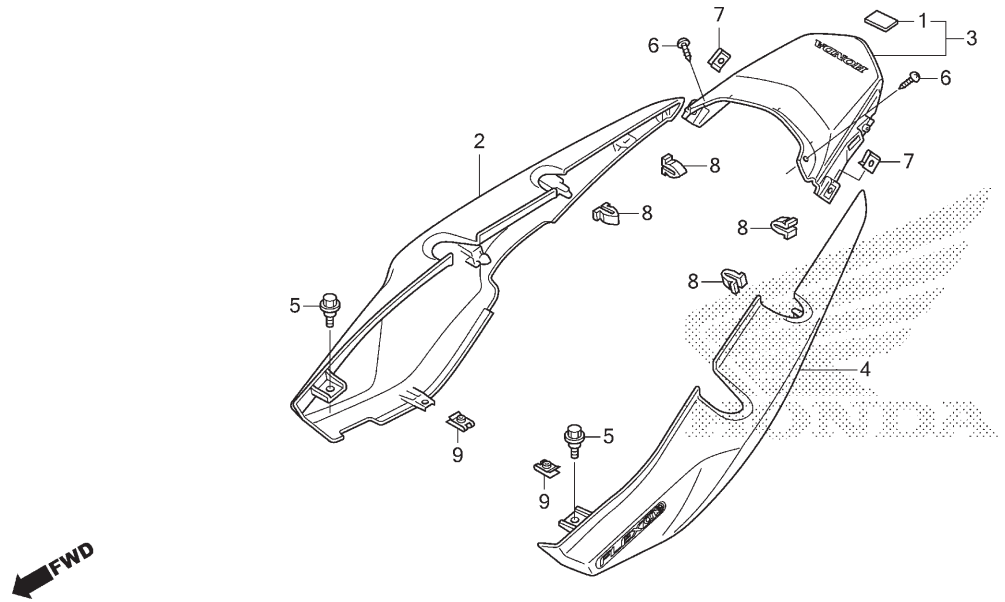

Ref. Nº	N.O.S.	Item de serviço	T.M.O.	Ref. Nº	Nº da peça	Descrição	Qtd. ESD E	ESD F	CG150 EX E	CG150 EX F	CES E	ES F	Nº de série		Tipo
				4)	77226-KVS-F00ZD	Rabeta Jogo, Esquerda (WL)									
						PB314P ..... Azul Twister Perolizado	1	–	–	–	–	–	.....	.....	6BR
					77226-KVS-F00ZB	*R206* ..... Vermelho Maceió	–	1	–	1	–	–	.....	.....	3BR,6BR
					77226-KVS-F00ZN	*NH402M* ..... Cinza Tornado Metálico	–	1	–	–	–	–	.....	.....	6BR
					77226-KVS-Y40ZA	*Y198* ..... Amarelo Topázio	–	–	1	–	–	–	.....	.....	4BR
					77226-KVS-H70ZA	*R239* ..... Vermelho Guarau	–	–	–	–	–	1	.....	.....	.....
					77226-KVS-H70ZB	*NH1* ..... Preto	–	–	–	–	–	1	.....	.....	.....
				5	90118-KRM-860	Parafuso, Flange, 6mm	2	2	2	2	–	2	.....	.....	.....
				6	90134-GHR-E40	Parafuso, Fixação, 4x12	2	–	2	–	–	–	.....	.....	.....
					93903-24380	.....	–	2	–	2	–	2	.....	.....	.....
				7	90302-KWW-A00	Porca, Pressão, 4mm	2	2	2	2	–	2	.....	.....	.....
				8	90666-SDA-A01	Presilha, Ajuste (PO) (Natural)	4	4	4	4	–	4	.....	.....	.....
				9	90677-KRM-860	Porca, Presilha, 5mm	2	2	2	2	–	2	.....	.....	.....

PROIBIDA A REPRODUÇÃO E DISTRIBUIÇÃO
1010913 - Matsuo - MM - JT

© Moto Honda da Amazônia Ltda.
Todos os direitos reservados.

C-23.11

Carenagem Traseira • Bagageiro Traseiro (CES)

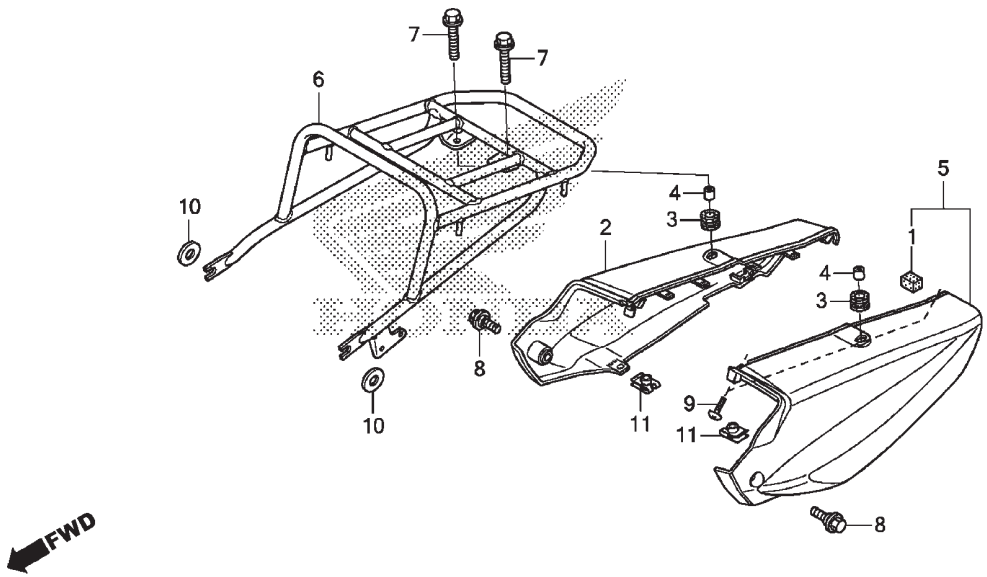

Ref. Nº	N.O.S.	Item de serviço	T.M.O.
2	4111J4	Rabeta, Assento: Direita	0,2
5	4111J3	Rabeta, Assento: Esquerda	0,2
	4111M1	Rabeta, Assento: Ambas	0,2
6	410165	Bagageiro	0,1

Ref. Nº	Nº da peça	Descrição	Qtd. ESD E	ESD F	CG150 EX E	CG150 EX F	CES E	ES F	Nº de série		Tipo
1	77209-KRM-860	Coxim, Rabeta	–	–	–	–	1	–			
2	77210-KVS-H20ZA	Rabeta Jogo, Direita (WL) *NH196* Branco Ross	–	–	–	–	1	–			
3	77211-KWG-A10	Coxim, Fixação Carenagem Traseira	–	–	–	–	2	–			
4	77212-KWG-A10	Bucha, Carenagem	–	–	–	–	2	–			
5	77220-KVS-H20ZB	Rabeta Jogo, Esquerda (WL) *NH196* Branco Ross	–	–	–	–	1	–			
6	81350-KWG-A10	Bagageiro Comp., Traseiro	–	–	–	–	1	–			
7	90033-GHR-710	Parafuso, Flange, 8x28	–	–	–	–	2	–			
8	90118-KRM-860	Parafuso, Flange, 6mm	–	–	–	–	2	–			
9	90134-GHR-J40	Parafuso, Fixação, 4x12	–	–	–	–	2	–			
10	90504-KVS-600	Arruela, Lisa, 8mm	–	–	–	–	2	–			
11	90677-KRM-860	Porca, Presilha, 5mm	–	–	–	–	2	–			

PROIBIDA A REPRODUÇÃO E DISTRIBUIÇÃO
1010913 - Matsuo - MM - JT

© Moto Honda da Amazônia Ltda.
Todos os direitos reservados.

C-24

Tampa Lateral

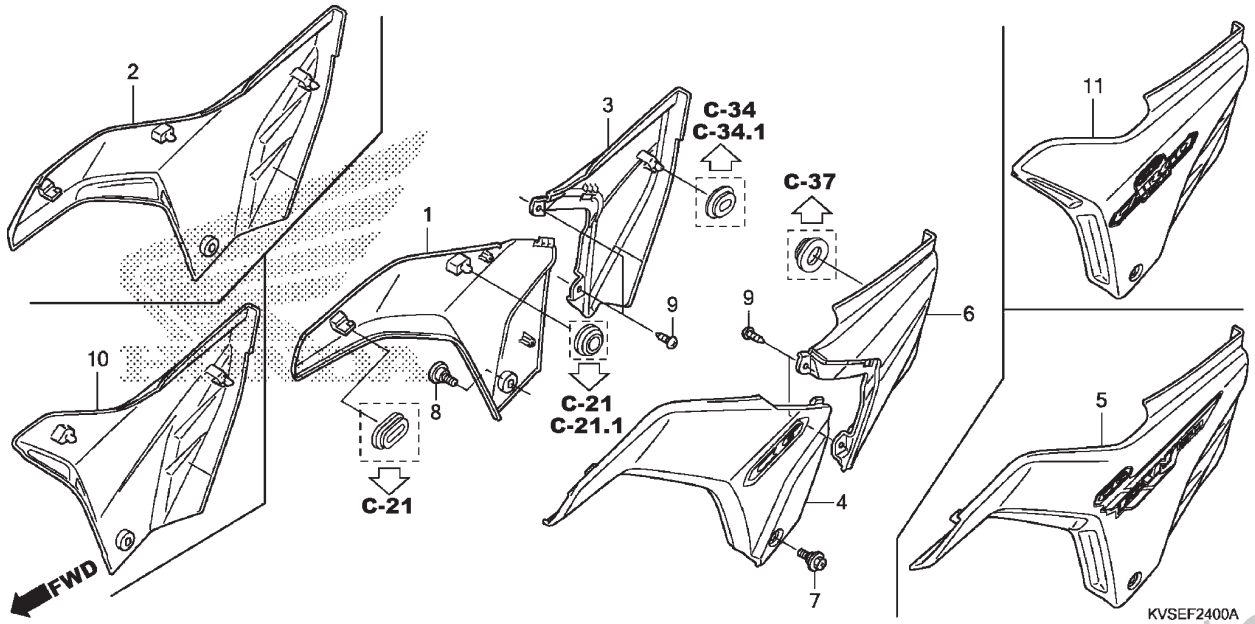

Ref. Nº	N.O.S.	Item de serviço	T.M.O.
1		(2,3,10)	
	4111H9	Tampa, Lateral: Direita	0,1
4		(5,6,11)	
	4111H8	Tampa, Lateral: Esquerda	0,1
	4111J0	Tampa, Lateral: Ambas	0,1

Ref. Nº	Nº da peça	Descrição	Qtd. ESD E	ESD F	CG150 EX E	CG150 EX F	CES E	ES F	Nº de série		Tipo
1	83520-KVS-F00ZA	Tampa Jogo A, Lateral Direita (WL)									
		R351P ... Vermelho Pimenta Perolizado	1	–	1	–	–	–			3BR
	83520-KVS-F00ZB	*Tipo1*	1	–	1	–	–	–			3BR
	83520-KVS-F30ZB	*R206* ... Vermelho Maceió	–	1	–	1	–	–			3BR
	83520-KVS-F30ZC	*Tipo1*	–	1	–	1	–	–			3BR
	83520-KVS-F00ZC	*PB314P* ... Azul Twister Perolizado	–	–	1	–	–	–			3BR
	83520-KVS-Y40ZA	*Y198* ... Amarelo Topázio	–	–	1	–	–	–			4BR
2	83520-KVS-F10ZA	Tampa Jogo, Lateral Direita (WL)									
		Tipo1	1	–	–	–	–	–			6BR
	83520-KVS-H50ZA	*Tipo1*	–	1	–	–	–	–			6BR
3	83541-KVS-F00	Tampa B, Lateral Direita	1	–	1	–	–	–			3BR,4BR
	83541-KVS-F30		–	1	–	1	–	–			3BR
4	83620-KVS-F00ZA	Tampa Jogo A, Lateral Esquerda (WL)									
		R351P ... Vermelho Pimenta Perolizado	1	–	1	–	–	–			3BR
	83620-KVS-F00ZB	*Tipo1*	1	–	1	–	–	–			3BR
	83620-KVS-F30ZC	*Tipo1*	–	1	–	1	–	–			3BR
	83620-KVS-F00ZC	*Tipo3*	–	1	1	1	–	–			3BR
	83620-KVS-Y40ZA	*Y198* ... Amarelo Topázio	–	–	1	–	–	–			4BR
5	83620-KVS-F10ZA	Tampa Jogo, Lateral Esquerda (WL)									
		Tipo1	1	–	–	–	–	–			6BR
	83620-KVS-H50ZA	*Tipo1*	–	1	–	–	–	–			6BR
6	83641-KVS-F00	Tampa B, Lateral Esquerda	1	1	1	1	–	–			3BR,4BR
7	90118-KVS-600	Parafuso, Especial, 6mm	1	1	1	1	1	1			

PROIBIDA A REPRODUÇÃO E DISTRIBUIÇÃO
10/2013 - Natsuki - MM - JT

© Moto Honda da Amazônia Ltda.
Todos os direitos reservados.

C-24

Tampa Lateral

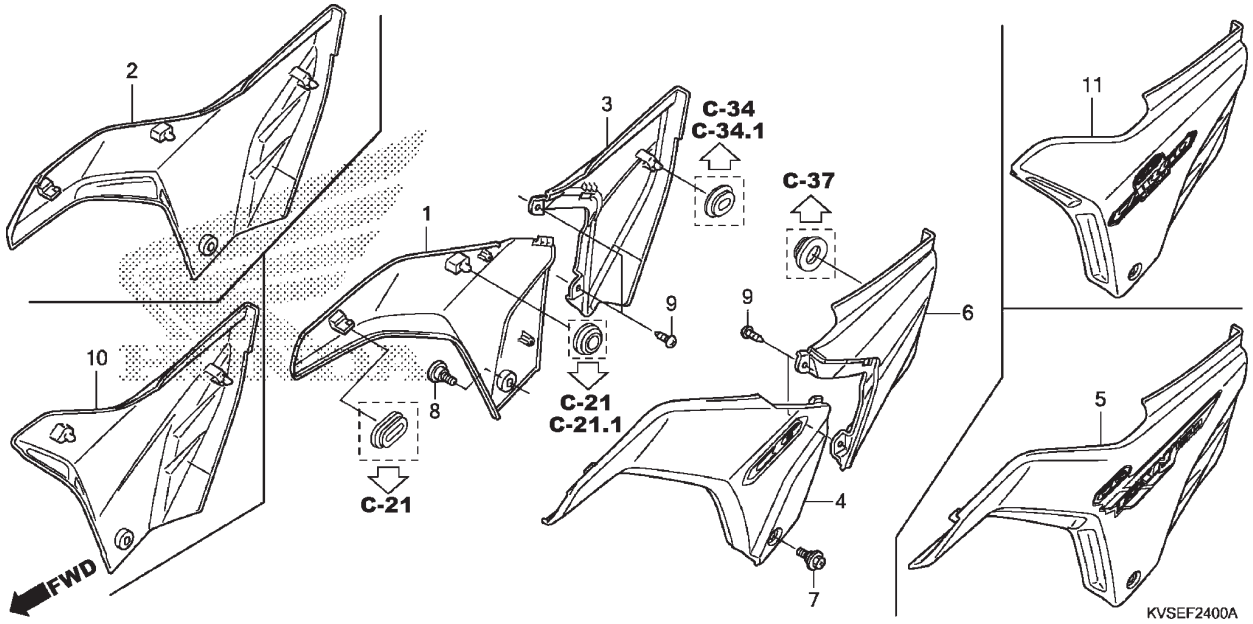

Ref. Nº	N.O.S.	Item de serviço	T.M.O.

Ref. Nº	Nº da peça	Descrição	Qtd. CG150 ESD E	ESD F	EX E	EX F	CES E	ES F	Nº de série		Tipo
8	90124-KVS-600	Parafuso, Tampa Lateral	1	1	1	1	1	1			
9	90134-GHR-J40	Parafuso, Fixação, 4x12	4	4	4	4	–	–			3BR,4BR
10	83520-KVS-H20ZA	Tampa Jogo, Lateral Direita (WL)									
		Tipo1	–	–	–	–	1	–			
	83520-KVS-H00ZA	*Tipo1*	–	–	–	–	–	1			
11	83620-KVS-H20ZA	Tampa Jogo, Lateral Esquerda (WL)									
		Tipo1	–	–	–	–	1	–			
	83620-KVS-H00ZA	*Tipo1*	–	–	–	–	–	1			

PROIBIDA A REPRODUÇÃO E DISTRIBUIÇÃO
1010913 - Matsuo - MM - JT

© Moto Honda da Amazônia Ltda.
Todos os direitos reservados.

C-25

Filtro de Ar

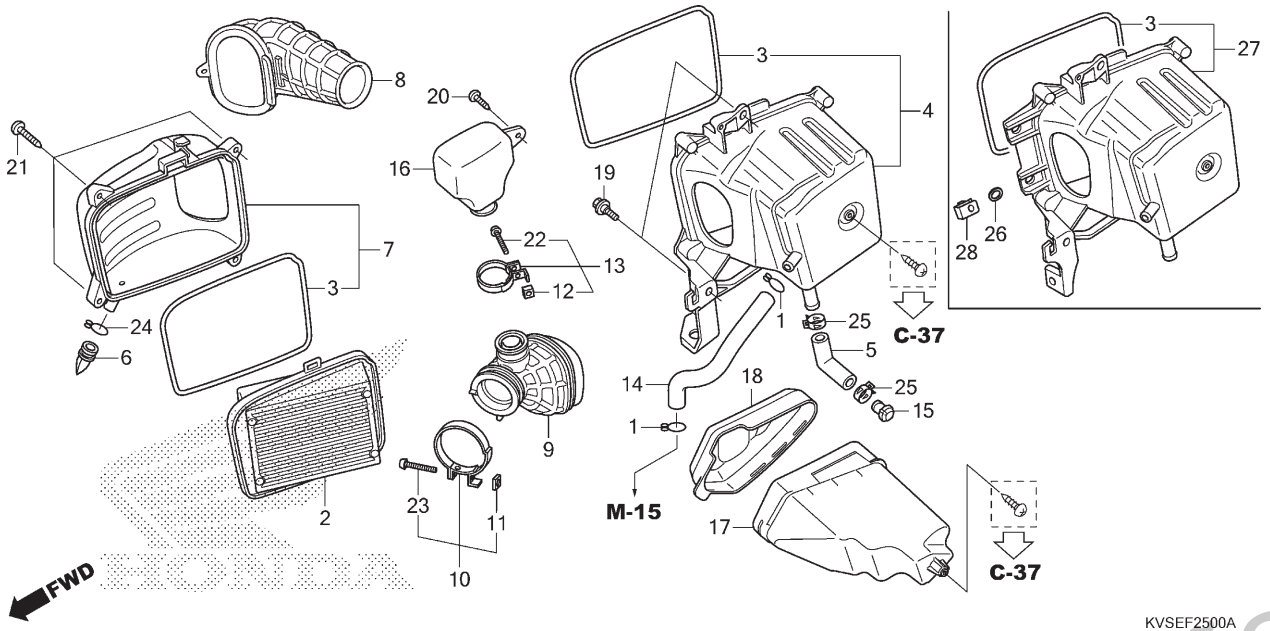

Ref. Nº	N.O.S.	Item de serviço	T.M.O.
2		(3)	
	312105	Elemento, Filtro Ar	0,1
4		(27)	
	3121A5	Carcaça, Filtro Ar	0,8
7		(8)	
	312102	Tampa, Carcaça Filtro Ar	0,2
9	3121B6	Tubo, Conexão Filtro Ar	0,8
16	3121C1	Ressonador	0,6
17	410190	Caixa ou Bolsa, Ferramentas	0,1

Ref. Nº	Nº da peça	Descrição	Qtd. ESD E	Qtd. ESD F	Qtd. CG150 EX E	Qtd. CG150 EX F	Qtd. CES E	Qtd. ES F	Nº de série		Tipo
1	15772-KPS-900	Presilha, Tubo Respiro	2	2	2	2	2	2			
2	17211-KVS-F00	Elemento Comp., Filtro Ar	1	1	1	1	1	1			
3	17214-KVS-F00	Retentor, Carcaça Filtro Ar	2	2	2	2	2	2			
4	17225-KVS-F00	Carcaça Subconj., Filtro Ar	1	–	1	–	1	1			
			–	1	–	–	–	–			6BR
5	17227-KVS-F00	Tubo, Drenagem	1	1	1	1	1	1			
6	17234-KCW-871	Tubo, Drenagem Filtro Ar	1	1	1	1	1	1			
7	17235-KVS-F00	Tampa Subconj., Filtro Ar	1	1	1	1	1	1			
8	17240-KVS-F00	Duto, Admissão	1	1	1	1	1	1			
9	17253-KVS-F00	Tubo, Conexão Filtro Ar	1	1	1	1	1	1			
10	17254-KGA-K00	Presilha, Tubo Conexão Filtro Ar (44)	1	1	1	1	1	1			
11	17255-KGA-K00	Porca, Quadrada, 5mm	1	1	1	1	1	1			
12	17255-KRM-860	Porca, Quadrada, 5mm	1	1	1	1	1	1			
13	17256-KRM-870	Presilha, Tubo Conexão Filtro Ar (28,5mm)	1	1	1	1	1	1			
14	17365-KVS-F00	Tubo, Respiro	1	1	1	1	1	1			
15	17370-382-870	Plugue, Tubo Respiro	1	1	1	1	1	1			
16	17410-KVS-F00	Ressonador	1	1	1	1	1	1			
17	83501-KVS-F00	Caixa, Ferramentas	1	1	1	1	1	1			
18	83502-KVS-F00	Tampa, Caixa Ferramentas	1	1	1	1	1	1			
19	90119-KVS-600	Parafuso, Flange, 6mm	2	2	2	2	2	2			

PROIBIDA A REPRODUÇÃO E DISTRIBUIÇÃO
10/01/13 - Matsuo - MM - JT

© Moto Honda da Amazônia Ltda.
Todos os direitos reservados.

C-25

Filtro de Ar

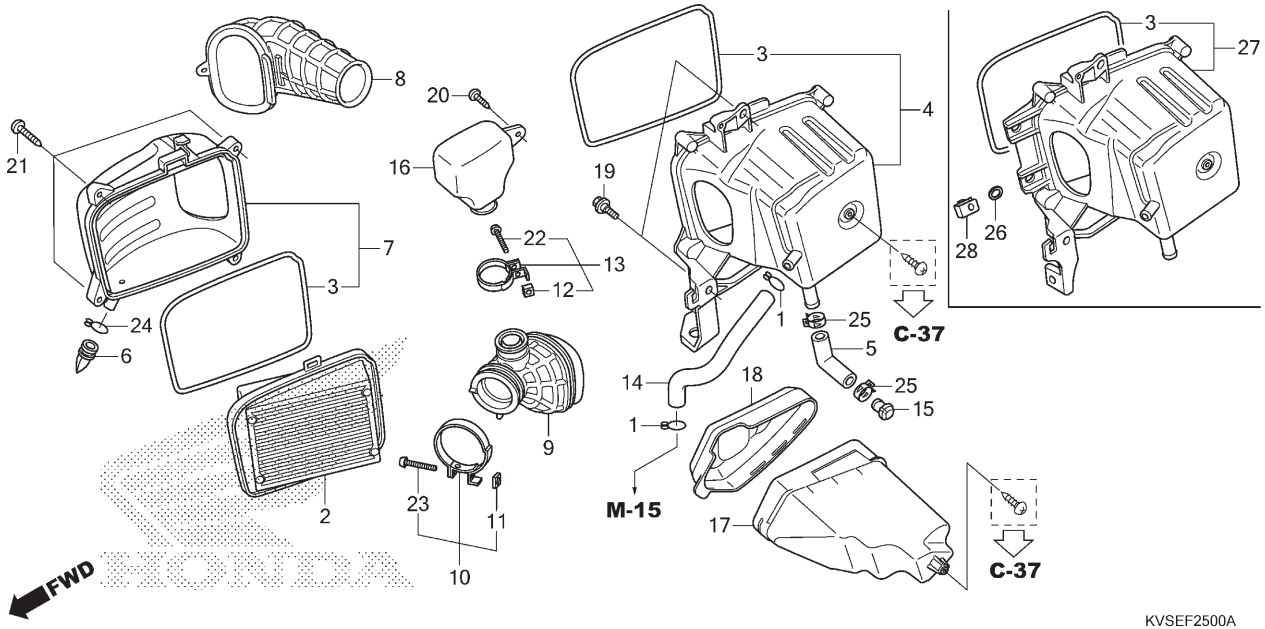

Ref. Nº	N.O.S.	Item de serviço	T.M.O.

Ref. Nº	Nº da peça	Descrição	Qtd. CG150 ESD E	ESD F	EX E	EX F	CES E	ES F	Nº de série		Tipo
20	90134-GHR-J60	Parafuso, Fixação, 4x16	1	1	1	1	1	–			
	93903-24420		–	–	–	–	–	1			
21	90135-GHR-720	Parafuso, Fixação, 5x30	4	4	4	4	4	–			
	93903-25610		–	–	–	–	–	4			
22	90227-GHR-690	Parafuso, Phillips, 5x22	1	1	1	1	1	–			
	93500-05022-0A		–	–	–	–	–	1			
23	90227-GHR-710	Parafuso, Phillips, 5x28	1	1	1	1	1	–			
	93500-05028-0A		–	–	–	–	–	1			
24	90652-KRM-R20	Presilha C12, Tubo	1	1	1	1	1	1			
25	91406-MS8-000	Braçadeira, Tubo (D14,5)	2	2	2	2	2	2			
26	17223-KVS-F30	Bucha, Filtro Ar	–	2	–	2	–	–			3BR
27	17225-KVS-F30	Carcaça Subconj., Filtro Ar	–	1	–	1	–	–			3BR
28	90311-KVS-F30	Porca, Presilha, 6mm	–	2	–	2	–	–			3BR

PROIBIDA A REPRODUÇÃO E DISTRIBUIÇÃO
1010913 - Matsuo - MM - JT

© Moto Honda da Amazônia Ltda.
Todos os direitos reservados.

C-27

Escapamento

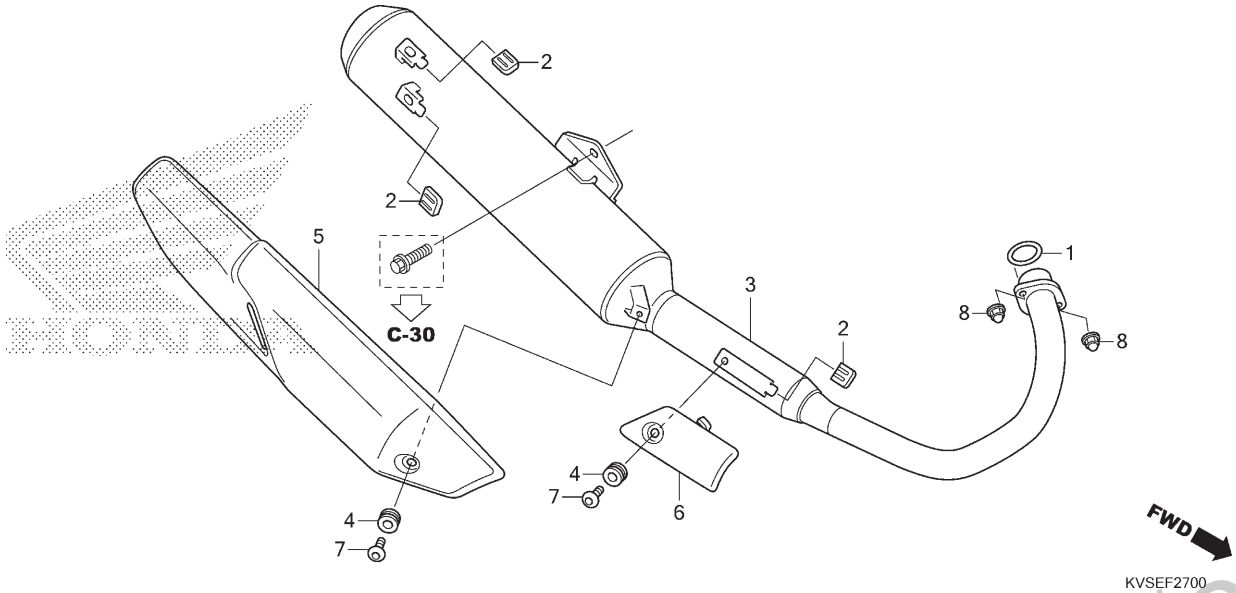

Ref. Nº	N.O.S.	Item de serviço	T.M.O.
1	3131B4	Junta, Tubo Escape	0,2
3	313120	Silencioso	0,2
5	411167	Tampa, Silencioso	0,1
6	313125	Protetor, Tubo Escape	0,1

Ref. Nº	Nº da peça	Descrição	Qtd. ESD E	ESD F	CG150 EX E	CG150 EX F	CES E	ES F	Nº de série		Tipo
1	18291-MN5-650	Junta, Tubo Escape	1	1	1	1	1	1			
2	18293-MCA-A20	Coxim, Protetor	3	3	3	3	3	3			
3	18300-KVS-F00	Silencioso Comp.	1	1	1	1	1	1			
4	18345-MBT-610	Coxim, Fixação Protetor	2	2	2	2	2	2			
5	18355-KVS-F00	Tampa, Silencioso	1	1	1	1	1	–			
	18355-KVS-H70		–	–	–	–	–	1			
6	18356-KVS-F00	Protetor, Tubo Escape	1	1	1	1	1	1			
7	90113-GFP-B00	Parafuso, Phillips, 6x12	2	2	2	2	2	2			
8	90304-MCG-000	Porca, Cega, Sextavada, 8mm	2	2	2	2	–	2			
	90308-KRM-860		–	–	–	–	2	–			

PROIBIDA A REPRODUÇÃO E DISTRIBUIÇÃO
1010913 - Matsuo - MM - JT

© Moto Honda da Amazônia Ltda.
Todos os direitos reservados.

C-29

Pedal

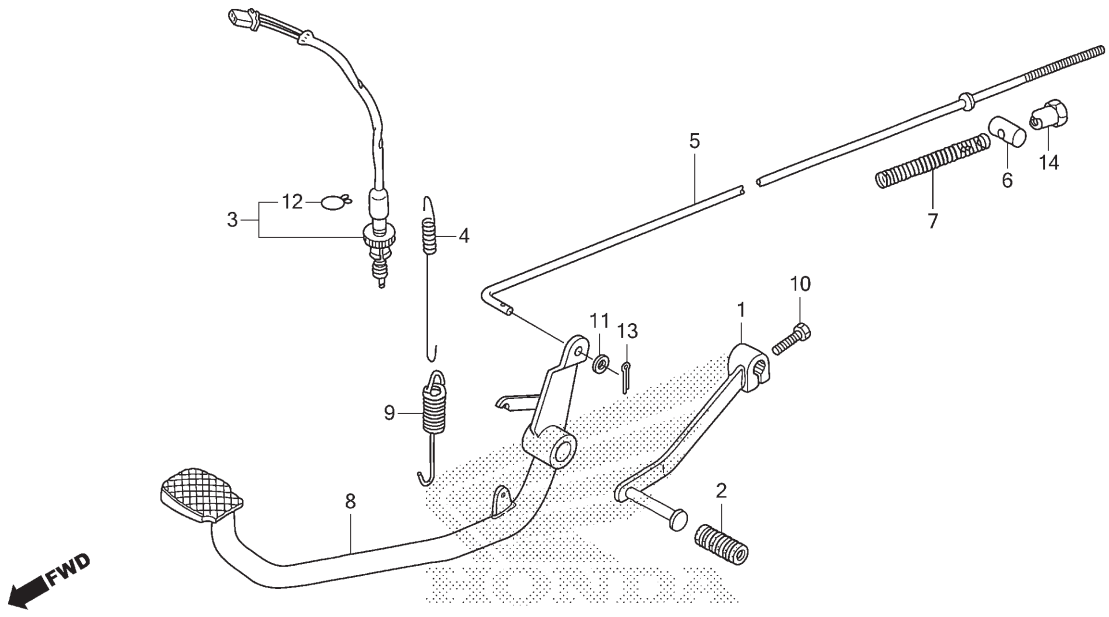

Ref. Nº	N.O.S.	Item de serviço	T.M.O.
1	4101A1	Pedal, Câmbio	0,1
3	6151B5	Interruptor, Freio Traseiro: Pedal Lateral	0,2
5	811135	Vareta, Freio Traseiro	0,4
8	810160	Pedal, Freio Traseiro	0,7
9	8101A8	Mola, Pedal Freio	0,2

Ref. Nº	Nº da peça	Descrição	Qtd. CG150 ESD E	ESD F	EX E	EX F	CES E	ES F	Nº de série		Tipo
1	24701-KRM-860	Pedal, Câmbio	1	–	1	–	1	1			
			–	1	–	–	–	–			6BR
2	24781-KRM-860	Coxim, Pedal Câmbio	1	–	1	–	1	1			
			–	1	–	–	–	–			6BR
3	35350-KVS-F01	Interruptor Conj., Freio Traseiro	1	–	1	–	1	1			
			–	1	–	–	–	–			6BR
4	35357-361-010	Mola, Interruptor Freio	1	–	1	–	1	1			
			–	1	–	–	–	–			6BR
5	43451-KVS-600	Vareta, Freio Traseiro	1	–	1	–	1	1			
			–	1	–	–	–	–			6BR
6	43453-KGA-K00	Junção B, Braço Freio	1	–	1	–	1	1			
			–	1	–	–	–	–			6BR
7	43472-KGA-K00	Mola A, Vareta Freio	1	–	1	–	1	1			
			–	1	–	–	–	–			6BR
8	46500-KVS-F00	Pedal Comp., Freio	1	–	1	–	1	1			
			–	1	–	–	–	–			6BR
9	46514-107-010	Mola, Pedal Freio	1	–	1	–	1	1			
			–	1	–	–	–	–			6BR
10	90015-GHR-680	Parafuso, Sextavado, 6x20	1	–	1	–	1	–			
	92101-06020-0A		–	1	–	–	–	1			5BR,6BR

PROIBIDA A REPRODUÇÃO E DISTRIBUIÇÃO
1010913 - Matsuo - MM - JT

© Moto Honda da Amazônia Ltda.
Todos os direitos reservados.

C-29

Pedal

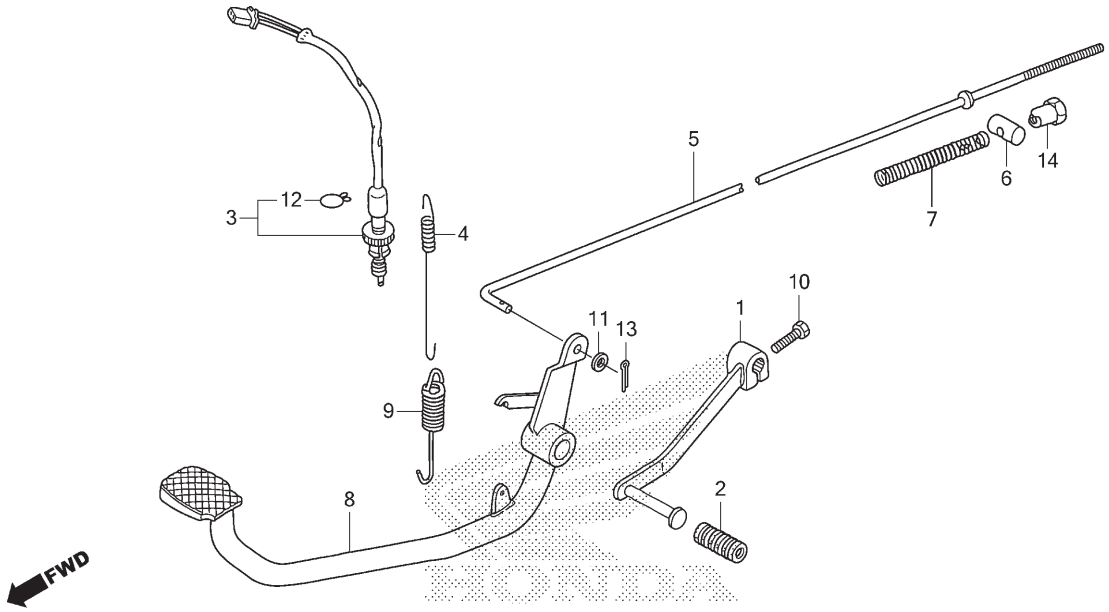

Ref. Nº	N.O.S.	Item de serviço	T.M.O.

Ref. Nº	Nº da peça	Descrição	Qtd. ESD E	Qtd. ESD F	Qtd. CG150 EX E	Qtd. CG150 EX F	Qtd. CES E	Qtd. ES F	Nº de série		Tipo
11	90231-GHR-620	Arruela, Lisa, 5mm	1	–	1	–	1	–			
	94101-05000		–	1	–	–	–	1			5BR,6BR
12	90601-KAF-003	Presilha, Tampa Interruptor	1	–	1	–	1	1			
			–	1	–	–	–	–			6BR
13	94201-20150	Cupilha, 2,0x15	1	–	1	–	1	1			
			–	1	–	–	–	–			6BR
14	95015-42000	Porca B, Ajuste Vareta Freio	1	–	1	–	1	1			
			–	1	–	–	–	–			6BR

PROIBIDA A REPRODUÇÃO E DISTRIBUIÇÃO
1010913 - Matsuo - MM - JT

© Moto Honda da Amazônia Ltda.
Todos os direitos reservados.

C-29.1

Pedal (CBS)

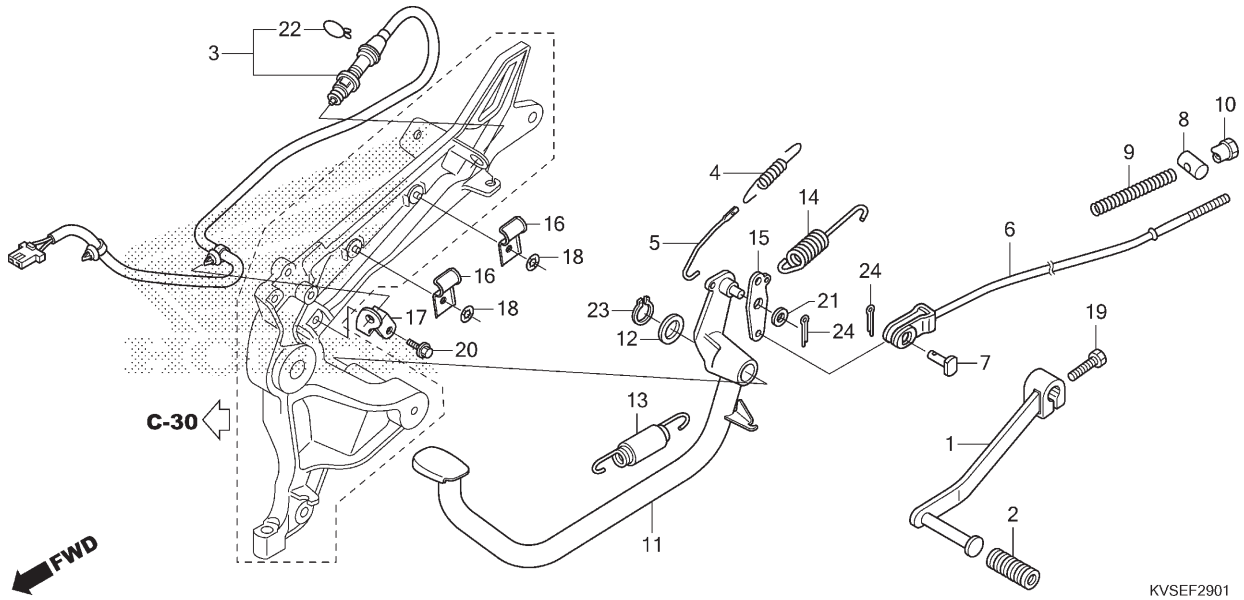

Ref. Nº	N.O.S.	Item de serviço	T.M.O.
1	4101A1	Pedal, Câmbio	0,1
3	6151H1	Interruptor, Freio Traseiro (A): Pedal Lateral	0,5
6	811135	Vareta, Freio Traseiro	0,4
11	8101F3	Pedal, Freio Traseiro (A)	0,4
13	8101N3	Mola, Pedal Freio (A)	0,1
14	8101N2	Mola, Retentora	0,3
15	8101N1	Equalizador	0,4

Ref. Nº	Nº da peça	Descrição	Qtd. ESD E	Qtd. ESD F	Qtd. CG150 EX E	Qtd. CG150 EX F	Qtd. CES E	Qtd. ES F	Nº de série		Tipo
1	24701-KRM-860	Pedal, Câmbio	–	1	–	1	–	–			3BR
2	24781-KRM-860	Coxim, Pedal Câmbio	–	1	–	1	–	–			3BR
3	35350-KVS-F31	Interruptor Conj., Freio Traseiro	–	1	–	1	–	–			3BR
4	35357-KVS-F30	Mola, Interruptor Freio	–	1	–	1	–	–			3BR
5	35358-KVS-F30	Vareta, Interruptor Freio	–	1	–	1	–	–			3BR
6	43451-KVS-F30	Vareta Comp., Freio Traseiro	–	1	–	1	–	–			3BR
7	43453-KPS-900	Pino C, Junção	–	1	–	1	–	–			3BR
8	43453-KVS-F30	Junção, Braço Freio	–	1	–	1	–	–			3BR
9	43456-KSP-900	Mola, Vareta Freio	–	1	–	1	–	–			3BR
10	43459-KSP-900	Porca, Ajuste Vareta Freio	–	1	–	1	–	–			3BR
11	46500-KVS-F30	Pedal Comp., Freio	–	1	–	1	–	–			3BR
12	46502-KVS-F30	Arruela, Pedal Freio	–	1	–	1	–	–			3BR
13	46513-KVS-F30	Mola Conj., Freio Traseiro	–	1	–	1	–	–			3BR
14	46614-KVS-F30	Mola, Retentora	–	1	–	1	–	–			3BR
15	47651-KVS-F30	Equalizador (CBS)	–	1	–	1	–	–			3BR
16	50701-KVS-F30	Presilha, Fiação	–	2	–	2	–	–			3BR
17	50702-KVS-F30	Placa, Guia Fiação	–	1	–	1	–	–			3BR
18	64206-MJ0-000	Porca, Velocidade, 4mm	–	2	–	2	–	–			3BR
19	90015-GHR-680	Parafuso, Sextavado, 6x20	–	1	–	1	–	–			3BR
20	90040-GHR-640	Parafuso, Flange, 6x12	–	1	–	1	–	–			3BR

PROIBIDA A REPRODUÇÃO E DISTRIBUIÇÃO
10/04/18 - Matsuo - MM - JT

© Moto Honda da Amazônia Ltda.
Todos os direitos reservados.

C-29.1

Pedal (CBS)

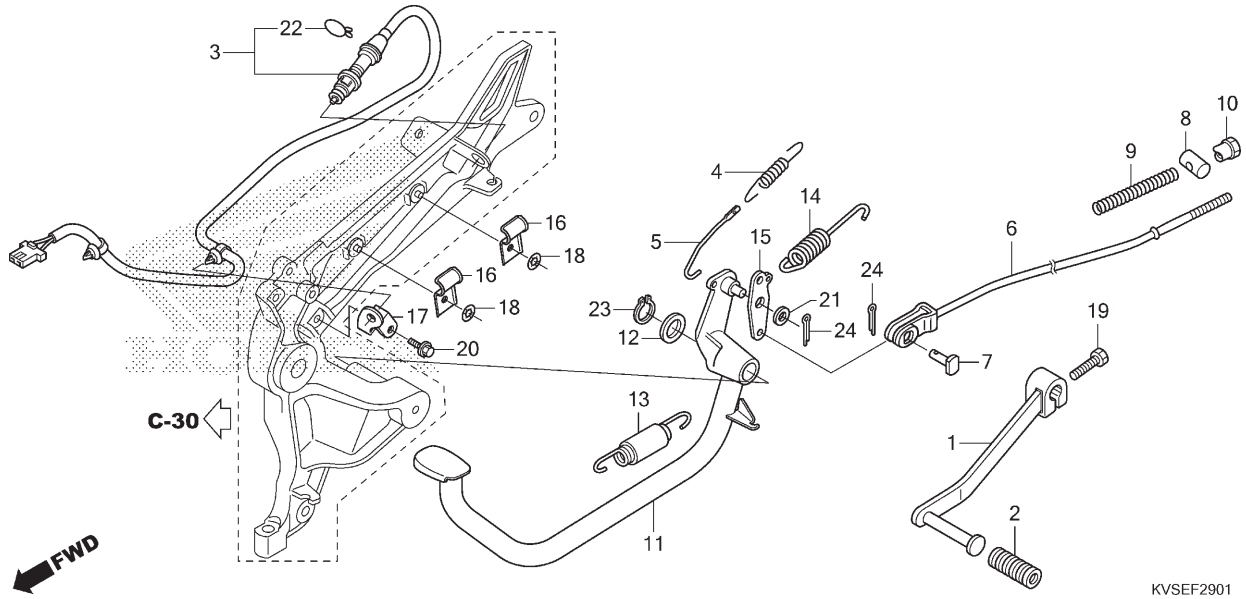

Ref. Nº	N.O.S.	Item de serviço	T.M.O.	Ref. Nº	Nº da peça	Descrição	Qtd. ESD E	Qtd. ESD F	Qtd. CG150 EX E	Qtd. CG150 EX F	Qtd. CES E	Qtd. ES F	Nº de série		Tipo
				21	90522-KVS-F30	Arruela, Lisa, 10mm	–	1	–	1	–	–	.....	.....	3BR
				22	90601-KAF-003	Presilha, Tampa Interruptor	–	1	–	1	–	–	.....	.....	3BR
				23	90651-KVS-F30	Anel Elástico, Externo, 18	–	1	–	1	–	–	.....	.....	3BR
				24	94201-20150	Cupilha, 2,0x15	–	2	–	2	–	–	.....	.....	3BR

PROIBIDA A REPRODUÇÃO E DISTRIBUIÇÃO
1010913 - Matsuo - MM - JT

© Moto Honda da Amazônia Ltda.
Todos os direitos reservados.

C-30

Pedal de Apoio

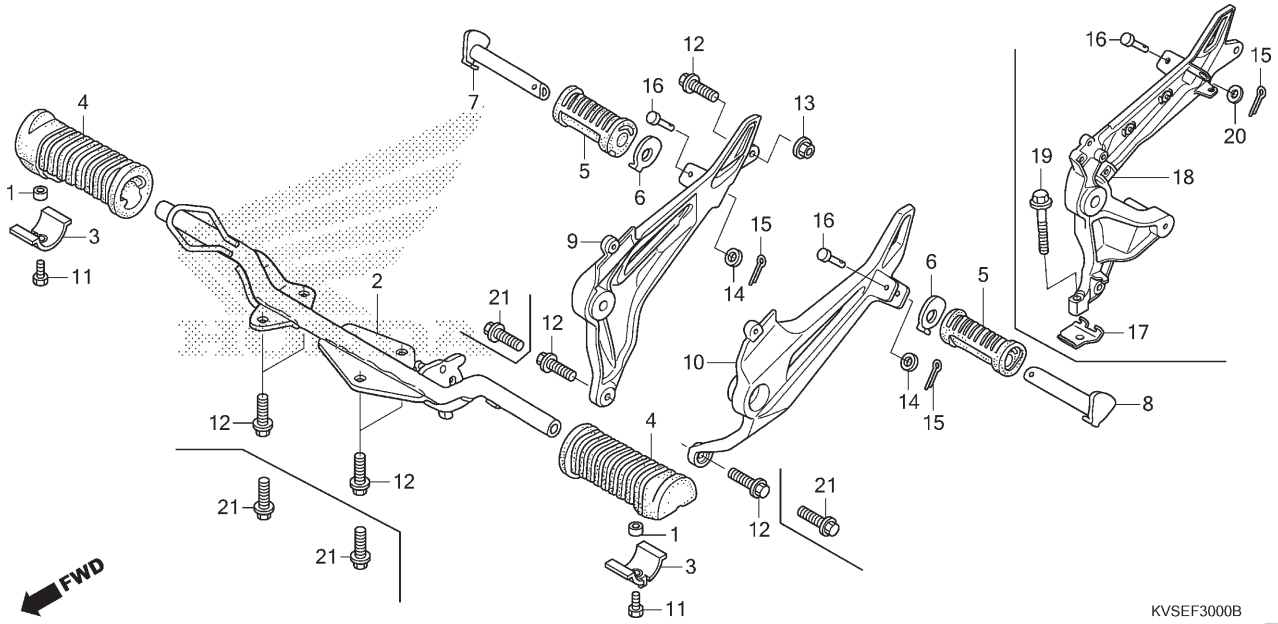

Ref. Nº	N.O.S.	Item de serviço	T.M.O.
2	410145	Pedal, Apoio	0,4
4	4101D3	Coxim, Pedal Apoio: Esquerdo	0,1
	4101D4	Coxim, Pedal Apoio: Direito	0,1
	4101L8	Coxim, Pedal Apoio: Ambos	0,1
7		(5)	
	4101C8	Pedal Apoio Traseiro: Direito	0,1
8		(5)	
	4101C7	Pedal Apoio Traseiro: Esquerdo	0,1
	4101P4	Pedal Apoio Traseiro: Ambos	0,2
9	4101D0	Suporte, Pedal Apoio Traseiro: Direito	0,3
10	4101C9	Suporte, Pedal Apoio Traseiro: Esquerdo	0,4
	4101Y7	Suporte, Pedal Apoio Traseiro (A): Esquerdo	0,4
		• Nota: Tipo CBS	
	4101K4	Suporte, Pedal Apoio Traseiro: Ambos	0,7
18	4101Y4	Suporte, Pedal Apoio Traseiro (A): Direito	0,7
		• Nota: Tipo CBS	
	4101Y5	Suporte, Pedal Apoio Traseiro (A): Ambos	1,1
		• Nota: Tipo CBS	

Ref. Nº	Nº da peça	Descrição	Qtd. CG150 ESD E	ESD F	EX E	EX F	CES E	ES F	Nº de série		Tipo
1	40515-KRM-860	Bucha, Capa Corrente	2	2	2	2	2	2			
2	50610-KVS-F00	Pedal Apoio, Comp.	1	1	1	1	1	1			
3	50619-KRM-860	Limitador, Borracha Pedal	2	2	2	2	2	2			
4	50661-KRM-860	Coxim, Pedal Apoio	2	2	2	2	2	2			
5	50710-GN5-830	Borracha, Pedal Apoio Traseiro	2	2	2	2	–	2			
6	50711-KRM-860	Placa, Pedal Apoio Traseiro	2	2	2	2	–	2			
7	50713-KRM-860	Pedal Apoio, Traseiro Direito	1	1	1	1	–	1			
8	50714-KVS-F00	Pedal Apoio, Traseiro Esquerdo	1	1	1	1	–	1			
9	50715-KVS-F00	Suporte, Pedal Apoio Traseiro Direito	1	–	1	–	1	1			
			–	1	–	–	–	–			6BR
10	50716-KVS-F00	Suporte, Pedal Apoio Traseiro Esquerdo	1	1	1	1	1	1			
11	90015-GHR-640	Parafuso, Sextavado, 6x12	2	2	2	2	2	–			
	92101-06012-0A		–	–	–	–	–	2			
12	90033-GHR-680	Parafuso, Flange, 8x20	7	1	7	1	7	–			
	94050-08000	Porca, Flange, 8mm	–	–	–	–	–	1			
13	90208-GHR-640	Porca, Flange, 8mm	1	1	1	1	1	–			
	95701-08020-00	Parafuso, Flange, 8x20	–	–	–	–	–	1			
14	90231-GHR-630	Arruela, Lisa, 6mm	2	–	2	–	–	–			
			–	1	–	1	–	–			3BR
			–	2	–	–	–	–			6BR
	94101-06000		–	–	–	–	–	2			

PROIBIDA A REPRODUÇÃO E DISTRIBUIÇÃO
1010913 - Matsuo - MM - JT

© Moto Honda da Amazônia Ltda.
Todos os direitos reservados.

C-30

Pedal de Apoio

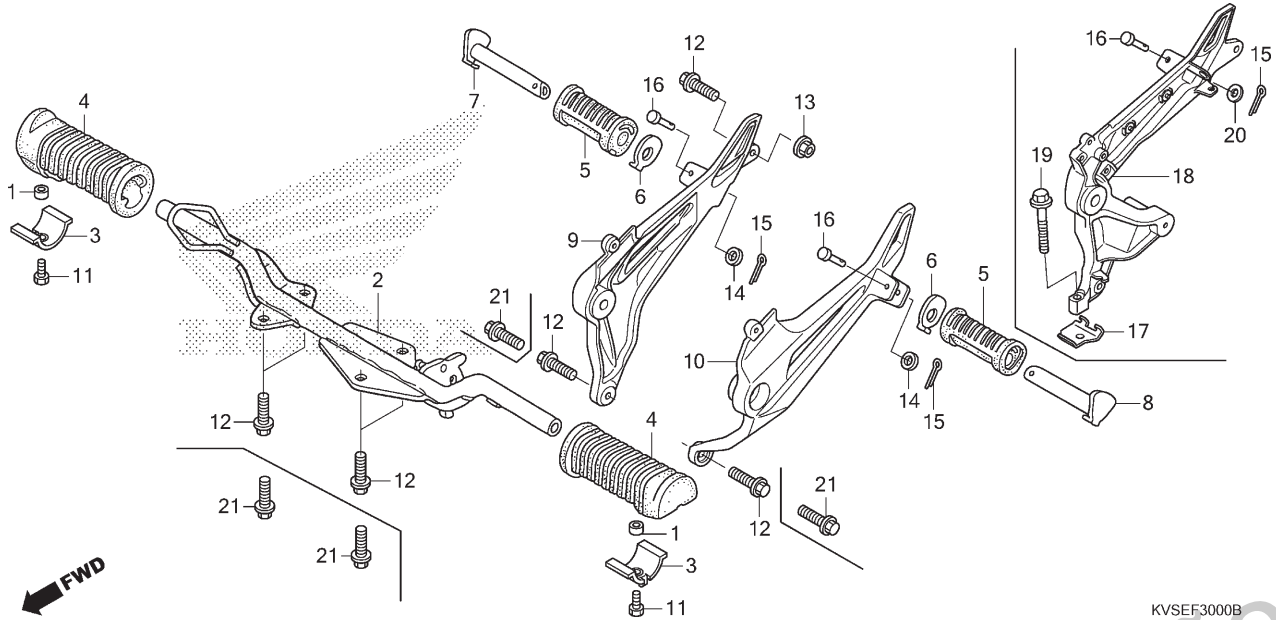

Ref. Nº	N.O.S.	Item de serviço	T.M.O.	Ref. Nº	Nº da peça	Descrição	Qtd. ESD E	ESD F	CG150 EX E	CG150 EX F	CES E	ES F	Nº de série		Tipo
				15	94201-16150	Cupilha, 1,6x15	2	2	2	2	–	2			
				16	95015-83000	Pino C, Pedal Apoio Traseiro	2	2	2	2	–	2			
				17	46510-KVS-F30	Placa, Limitadora Pedal Freio	–	1	–	1	–	–			3BR
				18	50715-KVS-F30	Suporte, Pedal Apoio Traseiro Direito	–	1	–	1	–	–			3BR
				19	90033-GHR-730	Parafuso, Flange, 8x32	–	1	–	1	–	–			3BR
				20	94101-06000	Arruela, Lisa, 6mm	–	1	–	1	–	–			3BR
				21	95701-08020-00	Parafuso, Flange, 8x20	–	6	–	6	–	6			

PROIBIDA A REPRODUÇÃO E DISTRIBUIÇÃO
1010913 - Matsuo - MM - JT

© Moto Honda da Amazônia Ltda.
Todos os direitos reservados.

C-31

Cavalete

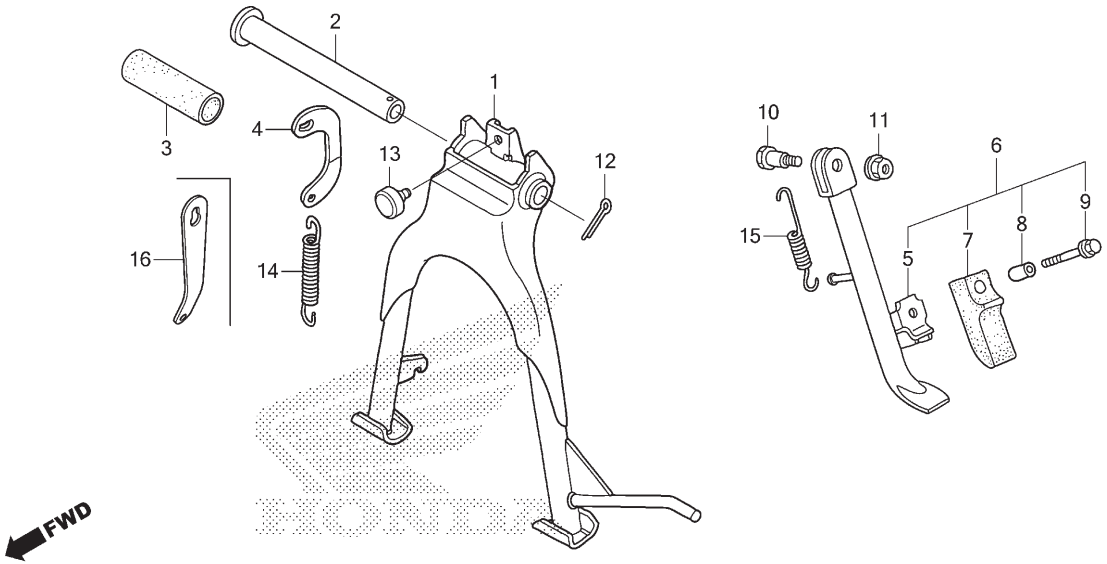

Ref. Nº	N.O.S.	Item de serviço	T.M.O.
1		(2)	
	410175	Cavalete, Principal	0,7
6		(5)	
	410180	Cavalete Lateral	0,2
14		(4,16)	
	410176	Mola, Cavalete Principal	0,2
15	410182	Mola, Cavalete Lateral	0,1

Ref. Nº	Nº da peça	Descrição	Qtd. ESD E	ESD F	CG150 EX E	CG150 EX F	CES E	ES F	Nº de série		Tipo
1	50500-KVS-F00	Cavalete Principal, Comp.	1	1	1	1	1	–			3BR,4BR,5BR
			(1)	(1)	–	–	–	(1)			5BR,6BR
2	50512-KRM-860	Tubo, Freio Traseiro	1	–	1	–	1	1			
			–	1	–	–	–	–			6BR
	50512-KVS-F30	Eixo, Cavalete Principal	–	1	–	1	–	–			3BR
3	50513-KGA-K00	Tampa, Tubo	1	1	–	–	–	1			6BR
4	50523-KRM-B90	Gancho, Mola Cavalete Principal	(1)	(1)	–	–	–	(1)			6BR
			1	–	1	–	1	–			3BR,4BR,5BR
5	50530-KVS-F00	Cavalete Lateral, Comp.	1	1	1	1	1	1			
6	50540-KVS-F00	Cavalete Conj., Lateral	1	1	1	1	1	1			
7	50548-KRM-860	Coxim, Cavalete	1	1	1	1	1	1			
8	50549-KRM-860	Bucha, Fixação Cavalete	1	1	1	1	1	1			
9	90032-GHR-F00	Parafuso, Flange, 6x25	1	1	1	1	1	–			
	95701-06025-07		–	–	–	–	–	1			
10	90107-GN1-010	Parafuso, Pivô Cavalete Lateral	1	1	1	1	1	1			
11	90304-GE8-003	Porca, U, 10mm (FUSE RASHI)	1	1	1	1	1	1			
12	94201-30250	Cupilha, 3,0x25	1	1	1	1	1	1			
13	95011-62000	Coxim B, Limitador Cavalete	1	1	1	1	–	–			3BR,4BR
			(1)	(1)	–	–	–	(1)			5BR,6BR
	50354-GCE-E40		–	–	–	–	1	–			

PROIBIDA A REPRODUÇÃO E DISTRIBUIÇÃO
1010913 - Matsuo - MM - JT

© Moto Honda da Amazônia Ltda.
Todos os direitos reservados.

C-31

Cavalete

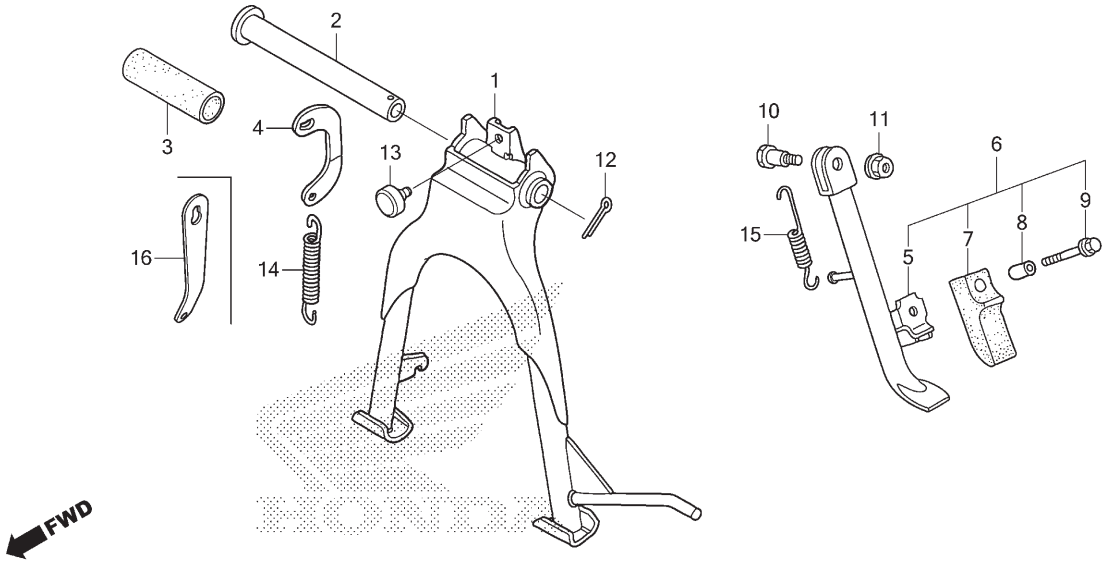

Ref. Nº	N.O.S.	Item de serviço	T.M.O.

Ref. Nº	Nº da peça	Descrição	Qtd. ESD E	ESD F	CG150 EX E	CG150 EX F	CES E	ES F	Nº de série		Tipo
14	95014-71202	Mola B, Cavalete Principal	1	1	1	1	1	–	.....	.....	3BR,4BR,5BR
			(1)	(1)	–	–	–	(1)	.....	.....	5BR,6BR
15	95014-72102	Mola A, Cavalete Lateral	1	1	1	1	1	1	.....	.....	.....
16	50523-KVS-F30	Gancho, Mola Cavalete Principal	–	1	–	1	–	–	.....	.....	3BR

PROIBIDA A REPRODUÇÃO E DISTRIBUIÇÃO
1010913 - Matsuo - MM - JT

© Moto Honda da Amazônia Ltda.
Todos os direitos reservados.

C-32

Garfo Traseiro

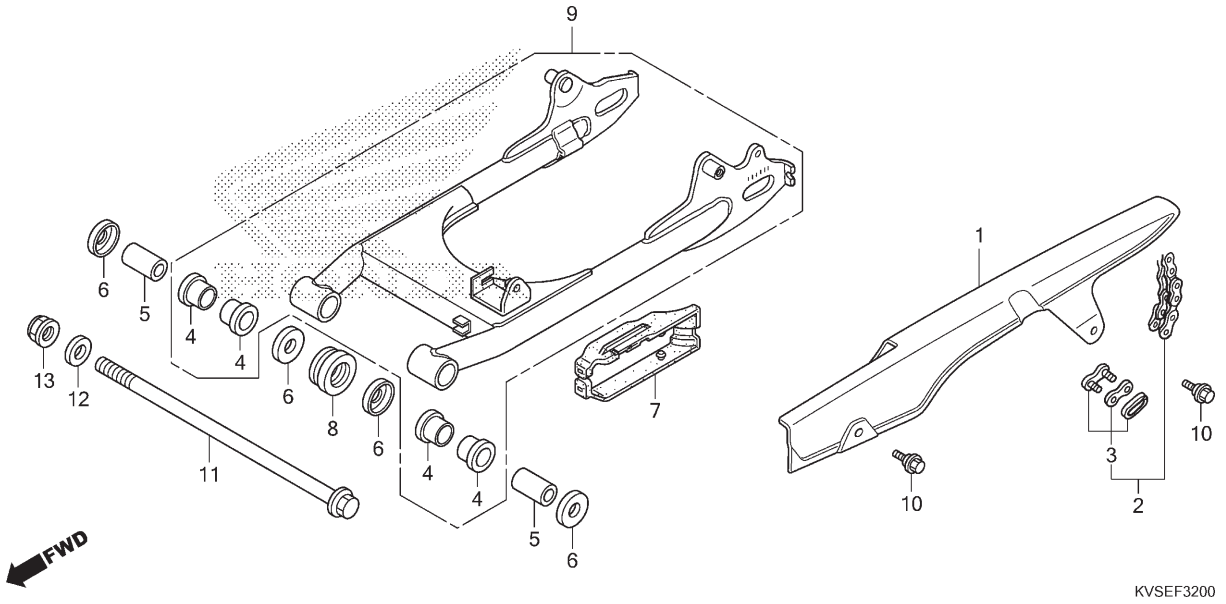

Ref. Nº	N.O.S.	Item de serviço	T.M.O.
1	410195	Carcaça, Corrente Transmissão	0,1
2	213165	Corrente, Transmissão	0,2
4	5121B3	Bucha, Garfo Traseiro • Nota: Mesmo tempo para duas unidades ou mais	1,2
7	4101E5	Deslizador, Corrente	0,2
9	5121B0	Garfo Traseiro, Conj.	0,8

Ref. Nº	Nº da peça	Descrição	Qtd. CG150 ESD E	ESD F	EX E	EX F	CES E	ES F	Nº de série		Tipo
1	40510-KVS-F00	Carcaça, Corrente Transmissão	1	1	1	1	1	1			
2	40530-KVS-601	Corrente, Transmissão (DAIDO) (DID428MX-118RB)	1	1	1	1	1	1			
	40530-KVS-902	Corrente, Transmissão (RK EXCEL) (RK428 SB-118RJ)	1	1	1	1	1	1			
3	40531-KSS-B31	Junção, Corrente Transmissão (DAIDO)	1	1	1	1	1	1			
	40531-KVS-902	Junção, Corrente Transmissão (RK EXCEL)	1	1	1	1	1	1			
	40531-KWG-601	Junção, Corrente Transmissão (DAIDO)	1	1	1	1	1	1			
4	52108-KVS-601	Bucha, Garfo Traseiro	4	4	4	4	4	4			
5	52141-KRM-840	Bucha, Garfo Traseiro	2	2	2	2	2	2			
6	52144-GE2-005	Capa, Retentor Pó Garfo Traseiro (NOK)	4	4	4	4	4	4			
	52144-KGA-K61		4	4	4	4	4	4			
7	52170-KVS-600	Deslizador, Traseiro Corrente	1	1	1	1	1	1			
8	52171-KW1-900	Deslizador, Dianteiro Corrente	1	1	1	1	1	1			
9	52200-KVS-F00ZA	Garfo Traseiro, Subconj. *NH1* Preto	1	1	1	1	1	1			
10	90118-KRM-860	Parafuso, Flange, 6mm	2	2	2	2	2	2			
11	90121-KVS-F00	Parafuso, Garfo Traseiro	1	1	1	1	1	1			
12	90231-GHR-670	Arruela, Lisa, 14mm	1	–	1	–	1	–			
	94101-14000		–	1	–	1	–	1			
13	90305-GE8-003	Porca, U, 14mm	1	1	1	1	1	1			

PROIBIDA A REPRODUÇÃO E DISTRIBUIÇÃO
20140913 - Matsuo - MM - JT

© Moto Honda da Amazônia Ltda.
Todos os direitos reservados.

C-33

Amortecedor Traseiro

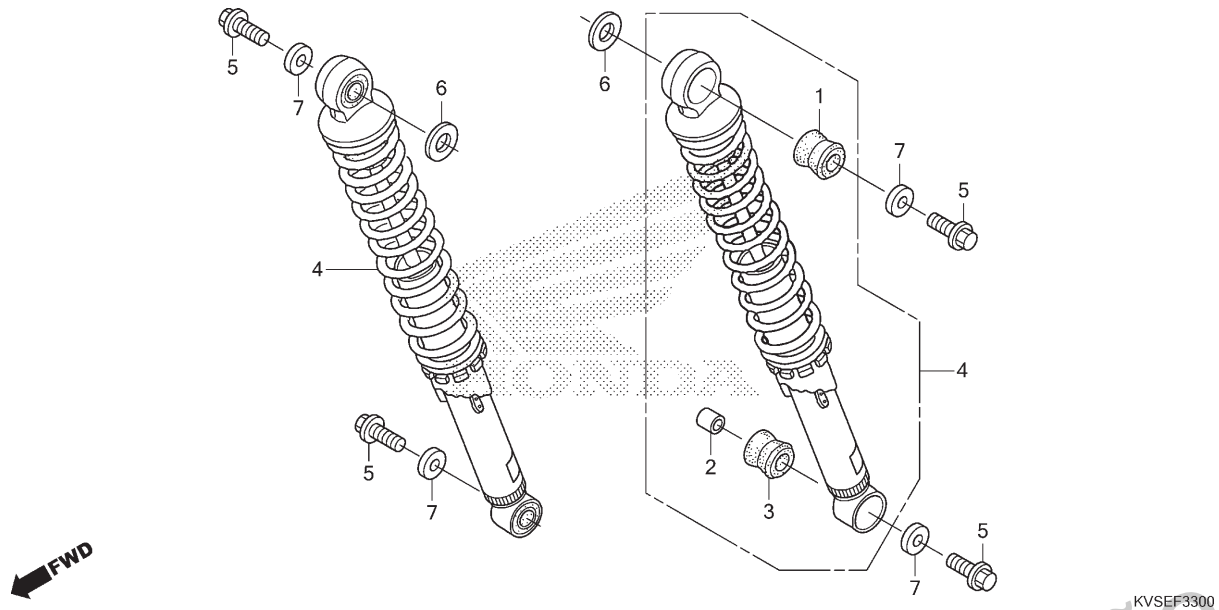

Ref. Nº	N.O.S.	Item de serviço	T.M.O.
4	5121B6	Amortecedor Conj., Traseiro: Esquerdo	0,1
	5121B7	Amortecedor Conj., Traseiro: Direito	0,1
	5121B8	Amortecedor Conj., Traseiro: Ambos	0,2

Ref. Nº	Nº da peça	Descrição	Qtd. ESD E	ESD F	CG150 EX E	CG150 EX F	CES E	ES F	Nº de série		Tipo
1	52485-088-901	Bucha, Amortecedor Traseiro (SHOWA)	2	2	2	2	2	2			
2	52486-056-000	Bucha, Amortecedor Traseiro	2	2	2	2	2	2			
3	52488-331-003	Coxim B, Junção (SHOWA)	2	2	2	2	2	2			
4	52490-KVS-F01	Amortecedor Traseiro, Conj.	2	2	2	2	–	–			3BR,4BR
	52490-KVS-F11		2	2	–	–	2	2			5BR,6BR
5	90033-GHR-J80	Parafuso, Flange, 8x20	4	–	4	–	4	–			
	95701-08020-08		–	4	–	4	–	4			
6	90231-GHR-670	Arruela, Lisa, 14mm	2	–	2	–	2	–			
	94101-14000		–	2	–	2	–	2			
7	90504-KVS-600	Arruela, Lisa, 8mm	4	4	4	4	4	4			

PROIBIDA A REPRODUÇÃO E DISTRIBUIÇÃO
1010913 - Matsuo - MM - JT

© Moto Honda da Amazônia Ltda.
Todos os direitos reservados.

C-34

Para-lama Traseiro (ES/ESD/EX)

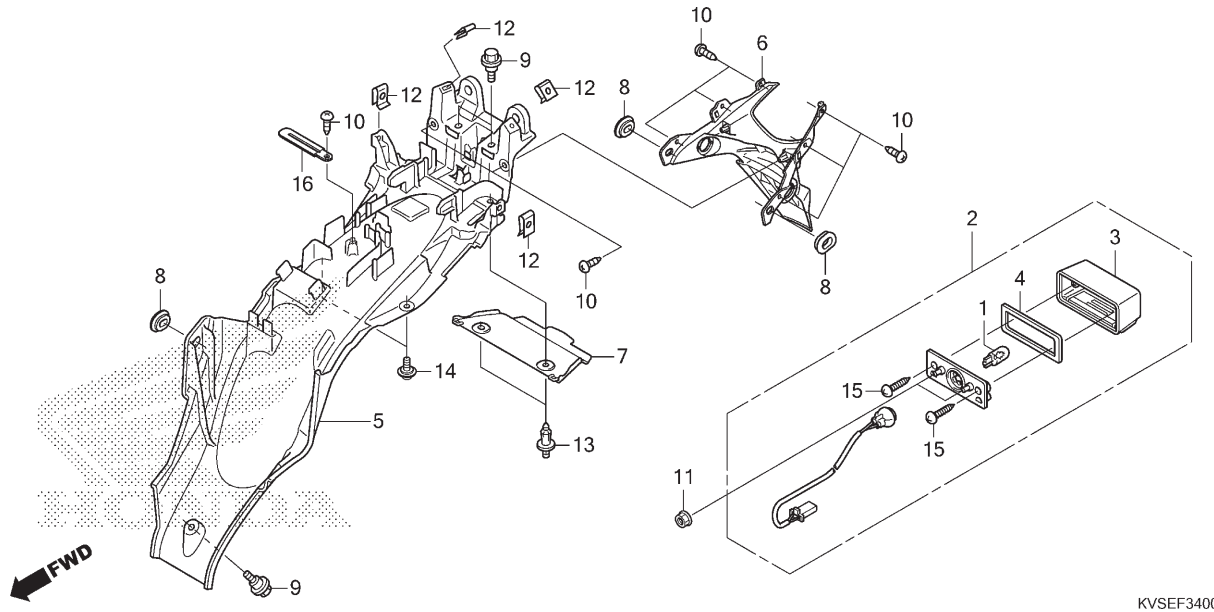

Ref. Nº	N.O.S.	Item de serviço	T.M.O.
1	6161F3	Lâmpada, Luz Licença	0,1
2	6161D8	Luz, Licença	0,3
5	413105	Para-lama A, Traseiro	0,7
6	413110	Para-lama B, Traseiro	0,6

Ref. Nº	Nº da peça	Descrição	Qtd. CG150 ESD E	ESD F	EX E	EX F	CES E	ES F	Nº de série		Tipo
1	33301-KSP-B00	Lâmpada (T10 12V 5W) (PHILIPS)	1	1	1	1	–	1			
2	33720-KVS-F01	Luz Conj., Licença (12V 5W)	1	1	1	1	–	1			
3	33722-KVS-F01	Tampa Comp., Licença	1	1	1	1	–	1			
4	33729-KVS-F01	Guarnição, Lentes	1	1	1	1	–	1			
5	80101-KVS-F00	Para-lama B, Traseiro	1	1	1	1	–	1			
6	80100-KVS-F00	Para-lama A, Traseiro	1	1	1	1	–	1			
7	80106-KVS-F00	Tampa, Para-lama Traseiro	1	1	1	1	–	1			
8	83551-GE2-000	Bucha, Carcaça Filtro Ar	3	3	3	3	–	3			
9	90118-KRM-860	Parafuso, Flange, 6mm	3	3	3	3	–	3			
10	90134-GHR-J40	Parafuso, Fixação, 4x12	9	–	9	–	–	–			
	93903-24320		–	9	–	9	–	9			
11	90208-GHR-620	Porca, Flange, 5mm	2	–	2	–	–	–			
	94050-05000		–	2	–	2	–	2			
12	90302-KWW-A00	Porca, Pressão, 4mm	4	4	4	4	–	4			
13	90601-PV3-003	Presilha, Duto Ar Admissão	2	2	2	2	–	2			
14	91509-KRM-860	Parafuso, Phillips, 5x11,5	2	2	2	2	–	2			
15	93901-24480	Parafuso, Fixação, 4x16	2	2	2	2	–	2			
16	94591-27000	Presilha, 2x70	1	1	1	1	–	1			

PROIBIDA A REPRODUÇÃO E DISTRIBUIÇÃO
1010913 - Matsuo - MM - JT

© Moto Honda da Amazônia Ltda.
Todos os direitos reservados.

C-34.1

Para-lama Traseiro (CES)

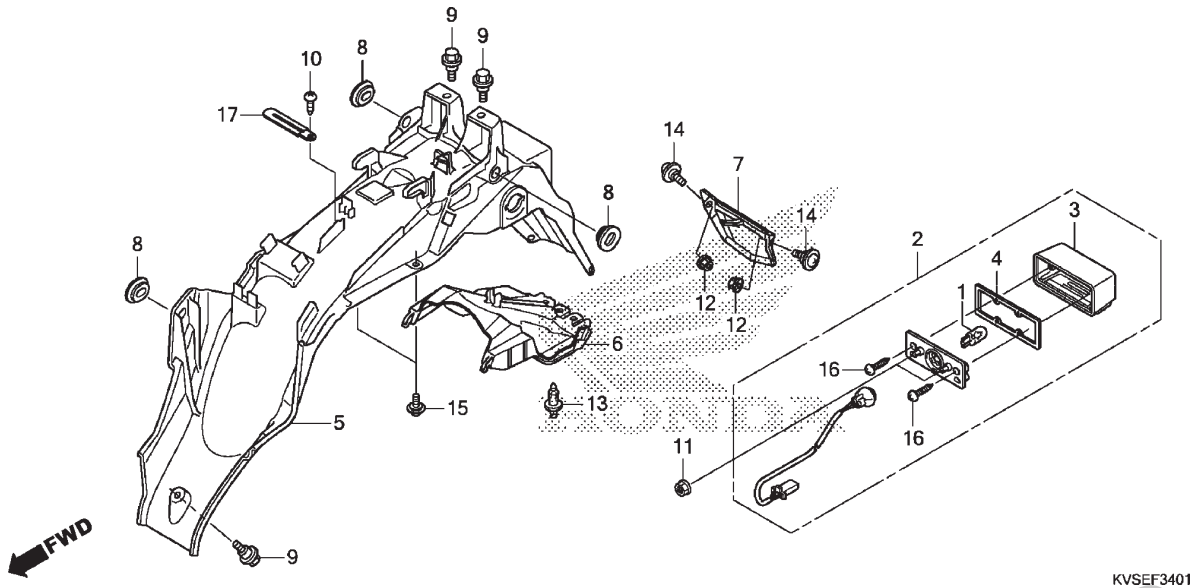

Ref. Nº	N.O.S.	Item de serviço	T.M.O.
1	6161F3	Lâmpada, Luz Licença	0,1
2	6161D8	Luz, Licença	0,3
5	413102	Para-lama, Traseiro	0,4
6	4131LD	Tampa, Para-lama Traseiro	0,1

Ref. Nº	Nº da peça	Descrição	Qtd. ESD E	ESD F	CG150 EX E	CG150 EX F	CES E	ES F	Nº de série		Tipo
1	33301-KSP-B00	Lâmpada (T10 12V 5W) (PHILIPS)	–	–	–	–	1	–			
2	33720-KWG-A11	Luz Conj., Licença (12V 5W) (FEDERAL)	–	–	–	–	1	–			
3	33722-KVS-F01	Tampa Comp., Licença	–	–	–	–	1	–			
4	33729-KVS-F01	Guarnição, Lente	–	–	–	–	1	–			
5	80100-KWG-A10	Para-lama, Traseiro	–	–	–	–	1	–			
6	80106-KWG-A10	Tampa, Para-lama Traseiro	–	–	–	–	1	–			
7	80110-KWG-650	Defletor Lama, Para-lama Traseiro	–	–	–	–	1	–			
8	83551-GE2-000	Bucha, Carcaça Filtro Ar	–	–	–	–	3	–			
9	90118-KRM-860	Parafuso, Flange, 6mm	–	–	–	–	3	–			
10	90134-GHR-J40	Parafuso, Fixação, 4x12	–	–	–	–	1	–			
11	90208-GHR-620	Porca, Flange, 5mm	–	–	–	–	2	–			
12	90208-GHR-E20	Porca, Flange, 5mm	–	–	–	–	2	–			
13	90601-PV3-003	Presilha, Duto Ar Admissão	–	–	–	–	1	–			
14	91508-KSS-900	Parafuso, Phillips, 5x10	–	–	–	–	2	–			
15	91509-KRM-860	Parafuso, Phillips, 5x11,5	–	–	–	–	2	–			
16	93901-24480	Parafuso, Fixação, 4x16	–	–	–	–	2	–			
17	94591-27000	Presilha, 2x70	–	–	–	–	1	–			

PROIBIDA A REPRODUÇÃO E DISTRIBUIÇÃO
1010913 - Matsuo - MM - JT

© Moto Honda da Amazônia Ltda.
Todos os direitos reservados.

C-35

Sinalizador

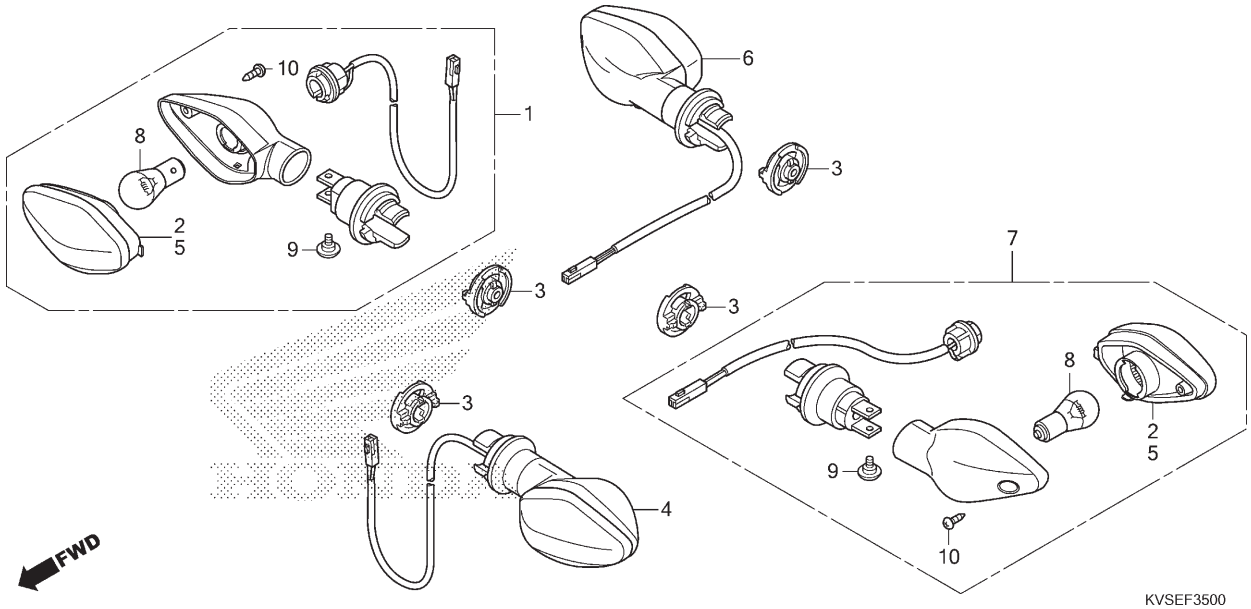

Ref. Nº	N.O.S.	Item de serviço	T.M.O.
1	6161C4	Sinalizador: Dianteiro Direito	0,2
4	6161C3	Sinalizador: Dianteiro Esquerdo	0,2
	6161C5	Sinalizador: Dianteiro Ambos	0,3
6	6161C7	Sinalizador: Traseiro Direito	0,2
7	6161C6	Sinalizador: Traseiro Esquerdo	0,2
	6161C8	Sinalizador: Traseiro Ambos	0,3
8		(2,5)	
	616133	Lâmpada, Sinalizador: Dianteira • Nota: Mesmo tempo para duas unidades	0,1
	616139	Lâmpada, Sinalizador: Traseira • Nota: Mesmo tempo para duas unidades	0,1
	6161G0	Lâmpada, Sinalizador: Para 1 motocicleta	0,2

Ref. Nº	Nº da peça	Descrição	Qtd. CG150 ESD E	ESD F	EX E	EX F	CES E	ES F	Nº de série		Tipo
1	33400-KVS-F01	Sinalizador Conj., Dianteiro Direito (12V 10W)	1	1	1	1	–	–			
	33400-KWG-A21		–	–	–	–	1	1			
2	33403-KRE-E31	Lentes Comp., Sinalizador Direito (Dianteiro Direito/Traseiro Esquerdo)	2	2	2	2	–	–			
	33403-KWG-A21		–	–	–	–	2	2			
3	33409-KVS-F01	Suporte, Sinalizador	4	4	4	4	4	4			
4	33450-KVS-F01	Sinalizador Conj., Dianteiro Esquerdo (12V 10W)	1	1	1	1	–	–			
	33450-KWG-A21		–	–	–	–	1	1			
5	33453-KRE-E31	Lentes Comp., Sinalizador Esquerdo (Dianteiro Esquerdo/Traseiro Direito)	2	2	2	2	–	–			
	33453-KWG-A21		–	–	–	–	2	2			
6	33600-KVS-F01	Sinalizador Conj., Traseiro Direito (12V 10W)	1	1	1	1	–	–			
	33600-KWG-A11		–	–	–	–	1	–			
	33600-KWG-A21		–	–	–	–	–	1			
7	33650-KVS-F01	Sinalizador Conj., Traseiro Esquerdo (12V 10W)	1	1	1	1	–	–			
	33650-KWG-A21		–	–	–	–	1	1			
8	34903-KRE-E31	Lâmpada, Sinalizador (12V 10W)	4	4	4	4	–	–			
	34904-KWG-A21	Lâmpada, Sinalizador (R10W)	–	–	–	–	4	4			
	34910-KWW-C01	Lâmpada, Sinalizador (12V 10W) (STANLEY) (Âmbar)	4	4	4	4	–	–			
9	90380-KGA-E00	Parafuso, Especial, 6x8	4	4	4	4	4	4			
10	93901-34380	Parafuso, Fixação, 4x12	4	4	4	4	4	4			

PROIBIDA A REPRODUÇÃO E DISTRIBUIÇÃO
Sonia Sato - Matsuo - MM - JT

© Moto Honda da Amazônia Ltda.
Todos os direitos reservados.

C-36

Lanterna Traseira (ES/ESD/EX)

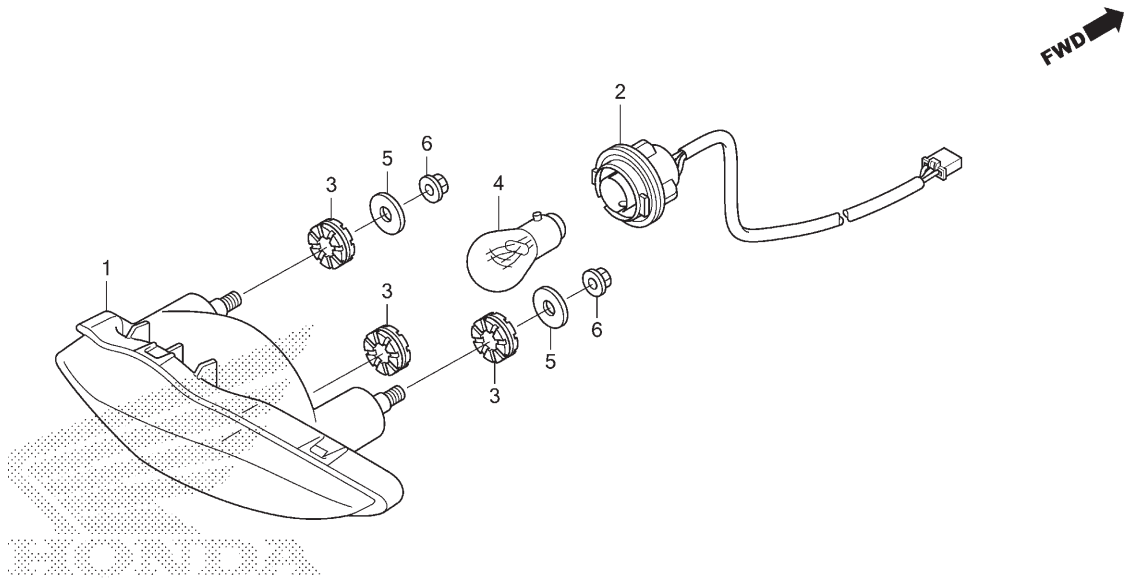

Ref. Nº	N.O.S.	Item de serviço	T.M.O.
1	6161D5	Unidade, Lanterna Traseira	0,4
2	6161E7	Soquete, Lanterna Traseira	0,2
4	6161G1	Lâmpada, Lanterna Traseira	0,1

Ref. Nº	Nº da peça	Descrição	Qtd. ESD E	ESD F	CG150 EX E	CG150 EX F	CES E	ES F	Nº de série		Tipo
1	33702-KVS-F01	Base Comp., Lanterna Traseira (FEDERAL)	1	1	1	1	–	1			
2	33703-KVS-F01	Fiação Comp., Traseira & Freio	1	1	1	1	–	1			
3	33705-KW7-900	Coxim A, Fixação Lanterna Traseira	3	3	3	3	–	3			
4	34906-K29-901	Lâmpada, Lanterna Traseira (P21/5W)	1	1	1	1	–	1			
5	77302-KRM-860	Arruela, Fixação Assento	2	2	2	2	–	2			
6	90208-GHR-J30	Porca, Flange, 6mm	2	–	2	–	–	–			
	94050-06080		–	2	–	2	–	2			

PROIBIDA A REPRODUÇÃO E DISTRIBUIÇÃO
1010913 - Matsuo - MM - JT

© Moto Honda da Amazônia Ltda.
Todos os direitos reservados.

C-36.1

Lanterna Traseira (CES)

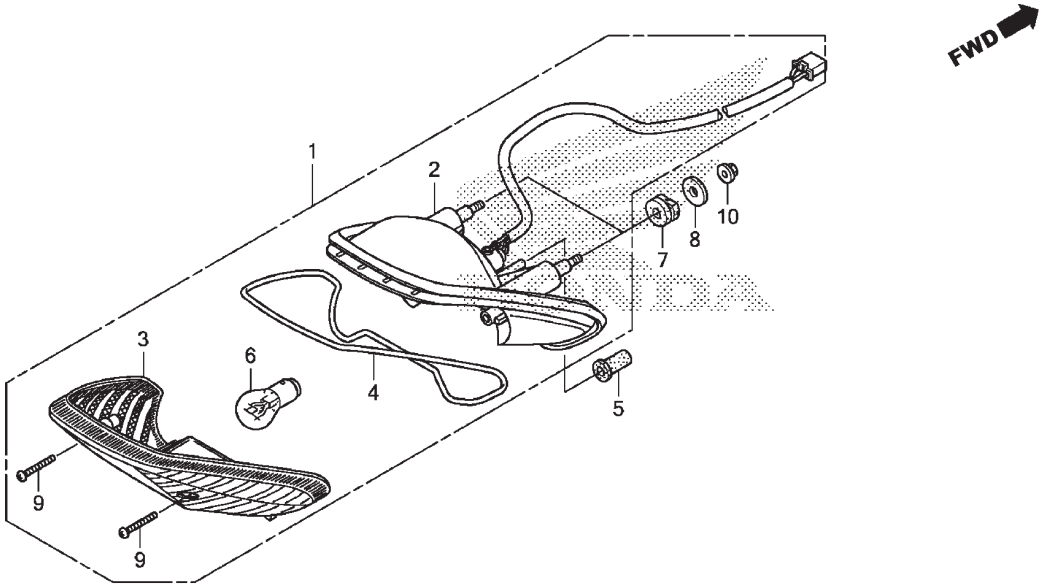

Ref. Nº	N.O.S.	Item de serviço	T.M.O.
1	6161D5	Unidade, Lanterna Traseira	0,4
2	6161E2	Base, Lanterna Traseira	0,4
6		(3,4)	
	6161G1	Lâmpada, Lanterna Traseira	0,1

Ref. Nº	Nº da peça	Descrição	Qtd. ESD E	ESD F	CG150 EX E	CG150 EX F	CES E	ES F	Nº de série		Tipo
1	33700-KWG-A11	Lanterna Traseira (12V 21/5W) (FEDERAL)	–	–	–	–	1	–			
2	33703-KWG-A11	Base Comp., Lanterna Traseira (FEDERAL)	–	–	–	–	1	–			
3	33704-KRE-E31	Lentes Comp., Lanterna Traseira	–	–	–	–	1	–			
4	33705-KRM-851	Guarnição, Lentes Lanterna Traseira	–	–	–	–	1	–			
5	33706-KRM-850	Bucha, Lanterna Traseira	–	–	–	–	1	–			
6	34906-KRM-851	Lâmpada, Lanterna Traseira e Freio (12V 21/5W) (PHILIPS)	–	–	–	–	1	–			
7	34931-KRM-850	Coxim, Lanterna Traseira	–	–	–	–	2	–			
8	77302-KRM-860	Arruela, Fixação Assento	–	–	–	–	2	–			
9	90102-GHR-F00	Parafuso, Fixação, 4x25	–	–	–	–	2	–			
10	90208-GHR-J30	Porca, Flange, 6mm	–	–	–	–	2	–			

PROIBIDA A REPRODUÇÃO E DISTRIBUIÇÃO
1010913 - Matsuo - MM - JT

© Moto Honda da Amazônia Ltda.
Todos os direitos reservados.

C-37

Bateria

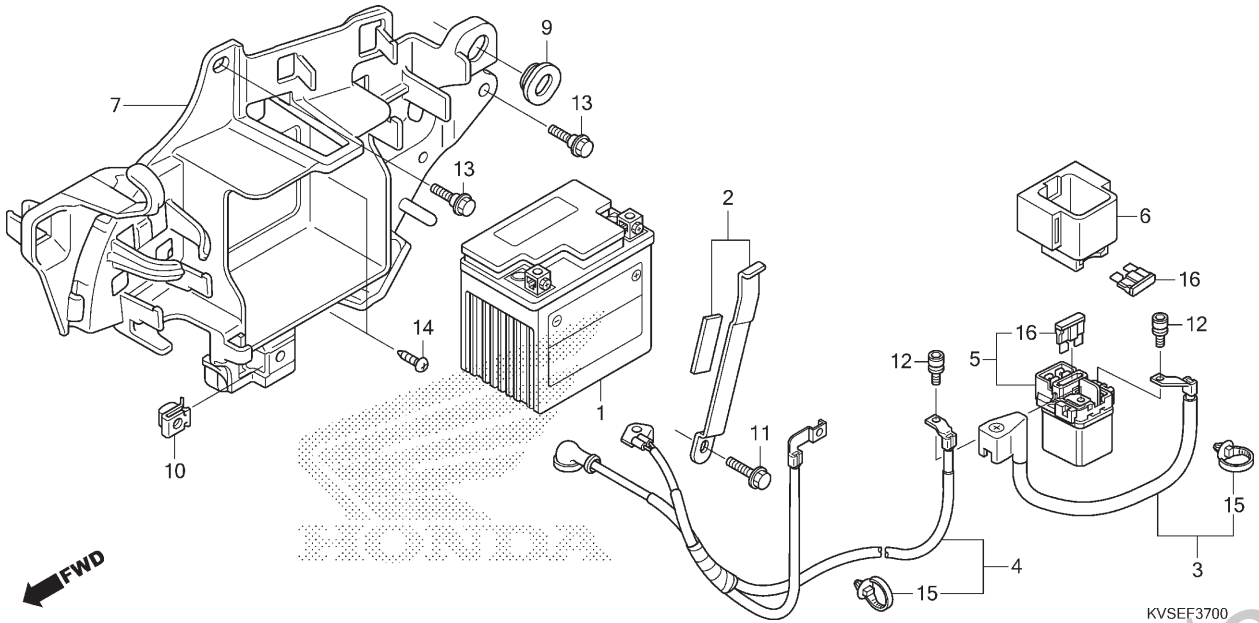

Ref. Nº	N.O.S.	Item de serviço	T.M.O.
1	610100	Bateria	0,2
3	6111A1	Cabo, Interruptor Magnético Partida	0,1
4	612115	Cabo, Motor Partida	0,2
5	615113	Interruptor, Magnético Partida	0,2
7	410185	Caixa, Bateria	0,3

Ref. Nº	Nº da peça	Descrição	Qtd. ESD E	ESD F	CG150 EX E	CG150 EX F	CES E	ES F	Nº de série		Tipo
1	31500-KRM-B25	Bateria (DTZ6)(DELPHI)	1	1	1	1	1	1			
2	31501-KVS-F00	Presilha, Bateria	1	1	1	1	1	1			
3	32401-KVS-F00	Cabo, Bateria Magnético Partida	1	1	1	1	1	1			
4	32410-KVS-F00	Cabo, Motor Partida	1	1	1	1	1	1			
5	35850-KCN-000	Interruptor Conj., Magnético Partida	1	–	1	–	–	–			3BR,6BR
	35850-KCN-003		–	1	–	1	1	1			
			–	–	1	–	–	–			4BR
6	35856-KBG-007	Coxim	1	1	1	1	1	1			
7	50325-KVS-F00	Caixa, Bateria	1	1	1	1	1	1			
9	83551-GE2-000	Bucha, Carcaça Filtro Ar	1	1	1	1	1	1			
10	84601-KRM-860	Porca, Fixação Para-lama	1	1	1	1	1	1			
11	90032-GHR-650	Parafuso, Flange, 6x14	1	–	1	–	1	–			
	95701-06014-00		–	1	–	1	–	1			
12	90111-KVS-B50	Parafuso, Allen, 5x9	2	2	2	2	2	2			
13	90118-KRM-860	Parafuso, Flange, 6mm	2	2	2	2	2	2			
14	90135-GHR-J40	Parafuso, Fixação, 5x12	2	–	2	–	2	–			
	93903-25220		–	2	–	2	–	2			
15	91541-S0A-003	Presilha, Fiação (Preto) (145mm)	2	2	2	2	2	2			
16	98200-31500	Fusível (15A)	2	2	2	2	2	2			

PROIBIDA A REPRODUÇÃO E DISTRIBUIÇÃO
1010013 - Matsuo - MM - JT

© Moto Honda da Amazônia Ltda.
Todos os direitos reservados.

C-38

Fiação Principal

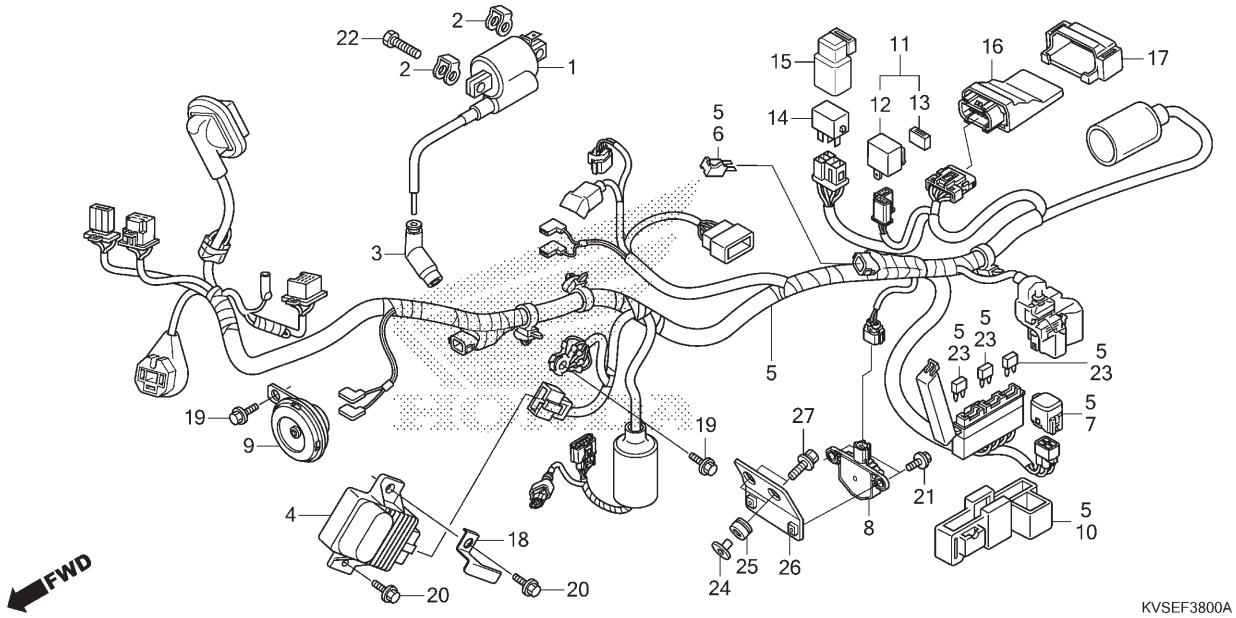

Ref. Nº	N.O.S.	Item de serviço	T.M.O.
1	614105	Bobina, Ignição	0,5
4	6131B2	Regulador, Retificador	0,5
5	611100	Fiação, Principal	1,3
8	617125	Sensor, Ângulo	0,3
9	616169	Buzina	0,1
11		(12)	
	6111C3	Relé, Sinalizador	0,3
14	611155	Relé, Principal	0,3
16	618135	Módulo Controle Motor (ECM)	0,4

Ref. Nº	Nº da peça	Descrição	Qtd. CG150 ESD E	ESD F	EX E	EX F	CES E	ES F	Nº de série		Tipo
1	30510-KVS-F01	Bobina Ignição, Comp.	1	1	1	1	1	1			
2	30520-ML7-000	Espaçador, Bobina Ignição	2	2	2	2	2	2			
3	30700-K13-901	Supressor Ruídos, Conj.	1	1	1	1	1	1			
4	31600-KRE-E31	Regulador Comp., Retificador	1	1	1	1	1	1			
5	32100-KVS-F50	Fiação, Principal	1	–	1	–	–	–			3BR,6BR
	32100-KVS-F40		–	1	–	1	–	–			
	32100-KVS-F51		–	–	1	–	–	1			4BR,5BR
	32100-KVS-H31		–	–	–	–	1	–			
6	32146-S84-003	Conector, Diodo (2P)(3A)	1	1	1	1	1	1			
7	32606-GEV-761	Capa (4P) (Vermelho)	1	1	1	1	1	1			
8	35160-KVS-751	Sensor Conj., Ângulo (M6)	1	1	1	1	1	1			
9	38110-GFK-951	Buzina, Comp. (Aguda)	1	1	1	1	1	1			
10	38201-KVS-F50	Suporte, Caixa Fusíveis (MINI 2P)	1	1	1	1	1	1			
11	38300-KPH-881	Relé Conj., Sinalizador	1	1	1	1	1	1			
12	38301-KPH-881	Relé Comp., Sinalizador	1	1	1	1	1	1			
13	38306-KK4-000	Suporte, Relé Sinalizador (MITSUBA)	1	1	1	1	1	1			
14	38501-KSS-B31	Relé Comp. (MICRO ISO 4P)	1	1	1	1	1	1			
15	38506-KVS-600	Suporte, Relé	1	1	1	1	1	1			
16	38770-KVS-F02	Unidade PGM-FI	1	1	1	1	1	1			
17	38771-KSS-C01	Coxim, Unidade PGM-FI	1	1	1	1	1	1			
18	50194-KVS-F00	Protetor, Regulador	1	1	1	1	1	1			

PROIBIDA A REPRODUÇÃO E DISTRIBUIÇÃO
Nº 913 - Matsuo - MM - JT

© Moto Honda da Amazônia Ltda.
Todos os direitos reservados.

C-38

Fiação Principal

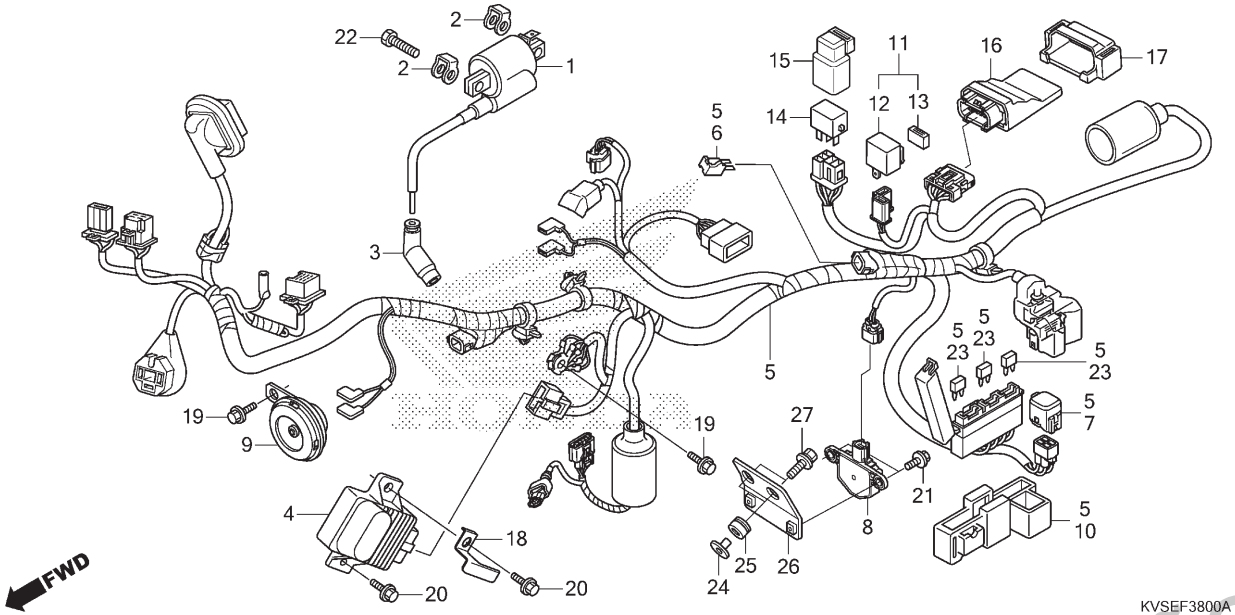

Ref. Nº	N.O.S.	Item de serviço	T.M.O.	Ref. Nº	Nº da peça	Descrição	Qtd. ESD E	ESD F	CG150 EX E	CG150 EX F	CES E	ES F	Nº de série		Tipo
				19	90032-GHR-640	Parafuso, Flange, 6x12	2	–	2	–	2	–			
					95701-06012-00		–	2	–	2	–	2			
				20	90032-GHR-650	Parafuso, Flange, 6x14	2	–	2	–	2	–			
					95701-06014-00		–	2	–	2	–	2			
				21	90004-GHR-630	Parafuso, Flange, 6x16 (NSHF)	2	–	2	–	2	–			
					90004-GHB-630		–	2	–	2	–	2			
				22	92101-06020-4J	Parafuso, Sextavado, 6x20	2	2	2	2	2	2			
				23	98200-41000	Fusível (10A)	3	3	3	3	3	3			
				24	37206-KRH-D20	Bucha, Fixação Instrumentos	2	2	2	2	2	2			
				25	37244-KVK-900	Borracha, Fixação Instrumentos	2	2	2	2	2	2			
				26	50188-KVS-F00	Suporte, Sensor Ângulo	1	1	1	1	1	1			
				27	93404-06025-00	Parafuso-Arruela, 6x25	2	2	2	2	2	2			

PROIBIDA A REPRODUÇÃO E DISTRIBUIÇÃO
1010913 - Matsuo - MM - JT

© Moto Honda da Amazônia Ltda.
Todos os direitos reservados.

C-39

Chassi

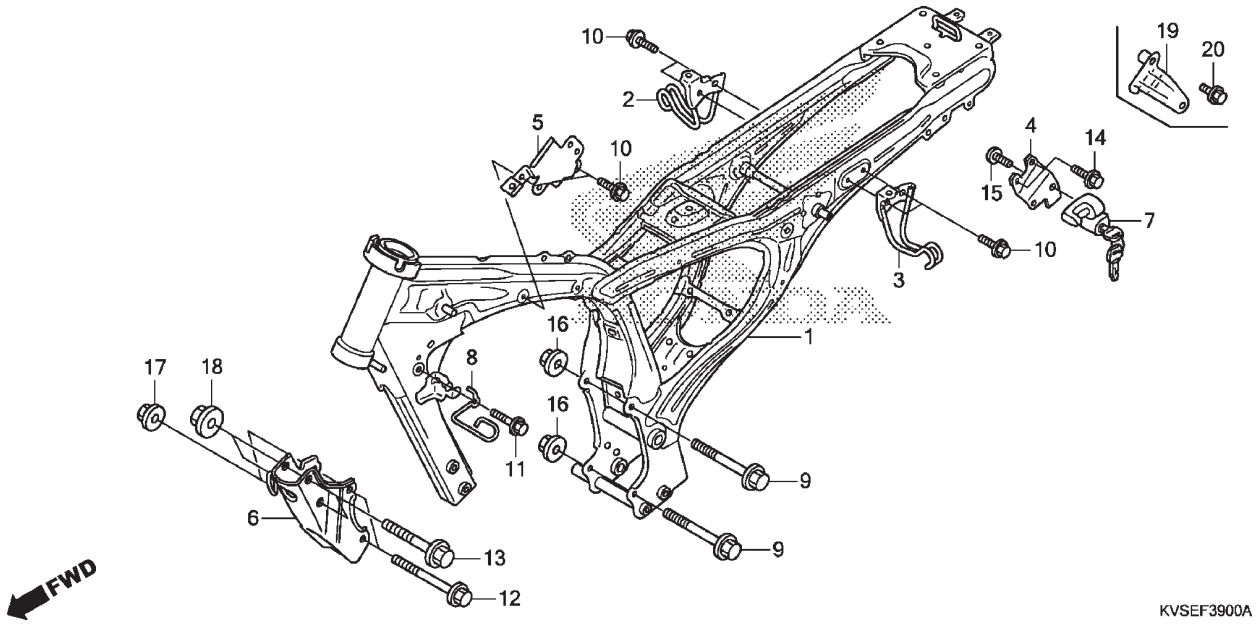

Ref. Nº	N.O.S.	Item de serviço	T.M.O.
1	410100	Chassi	5,6
		• Inclui: Remoção e instalação do motor	
6	4101N0	Placa, Dianteira Fixação Motor	0,2
7	410197	Trava, Capacete	0,2

Ref. Nº	Nº da peça	Descrição	Qtd. CG150 ESD E	ESD F	EX E	EX F	CES E	ES F	Nº de série		Tipo
1	50100-KVS-F00	Chassi, Comp.	1	–	1	–	–	1			
			–	1	–	–	–	–			6BR
	50100-KVS-F30		–	1	–	1	–	–			3BR
	50100-KVS-H20		–	–	–	–	1	–			
2	50146-KVS-F00	Suporte, Carenagem Traseira Direita	1	1	1	1	–	1			
3	50147-KVS-F00	Suporte, Carenagem Traseira Esquerda	1	1	1	1	–	1			
4	50173-KVS-F00	Suporte, Capacete	1	1	1	1	–	–			3BR,4BR
			(1)	(1)	–	–	–	(1)			5BR,6BR
5	50193-KVS-F00	Suporte, Regulador	1	1	1	1	1	1			
6	50351-KVS-F00	Placa, Dianteira Fixação Motor	1	1	1	1	1	1			
7	50710-KVS-901	Suporte Conj., Capacete	1	1	1	1	–	–			3BR,4BR
			(1)	(1)	–	–	(1)	(1)			5BR,6BR
8	50721-KVS-F00	Guia, Fiação	1	1	1	1	1	1			
9	90030-MG8-000	Parafuso, UBS, 8x105	2	2	2	2	2	2			
10	90032-GHR-640	Parafuso, Flange, 6x12	6	–	6	–	2	–			
	95701-06012-00		–	6	–	6	–	6			
11	90032-GHR-680	Parafuso, Flange, 6x20	1	–	1	–	1	–			
	95701-06020-00		–	1	–	1	–	1			
12	90037-GHR-G50	Parafuso, Flange, 8x85	2	–	2	–	–	–			3BR,4BR
	90037-GHR-850		2	–	–	–	2	–			5BR,6BR
	95801-08085-07		–	2	–	2	–	–			3BR
	95801-08085-00		–	2	–	–	–	2			5BR,6BR

PROIBIDA A REPRODUÇÃO E DISTRIBUIÇÃO
10109.15 - Matsuo - MM - JT

© Moto Honda da Amazônia Ltda.
Todos os direitos reservados.

C-39

Chassi

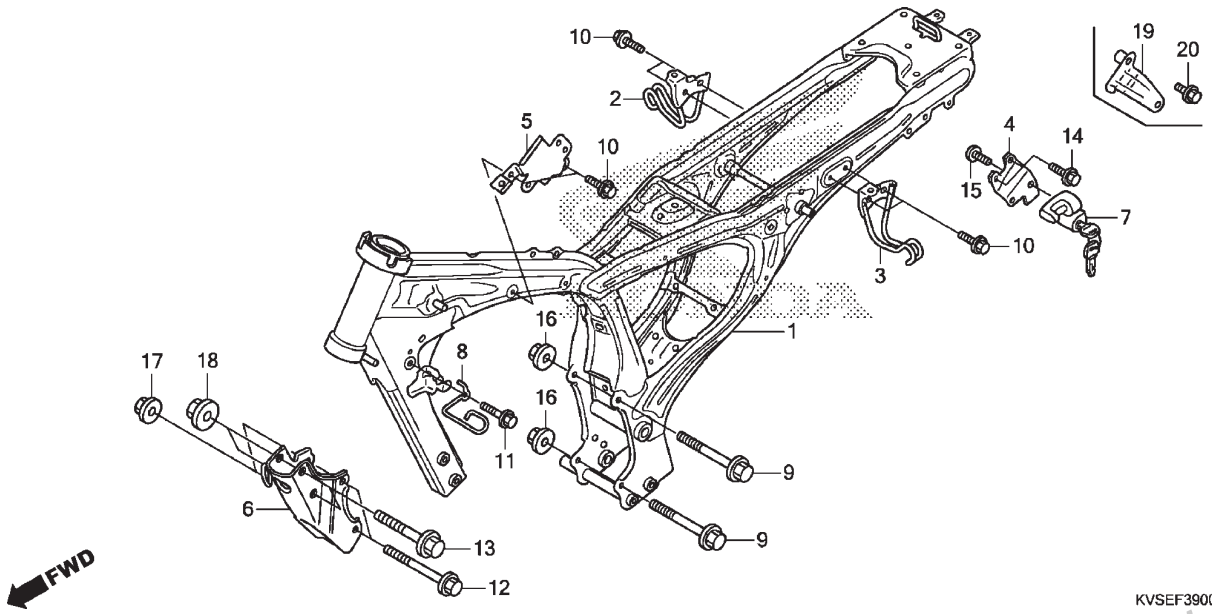

Ref. Nº	N.O.S.	Item de serviço	T.M.O.	Ref. Nº	Nº da peça	Descrição	Qtd. ESD E	ESD F	CG150 EX E	CG150 EX F	CES E	ES F	Nº de série		Tipo
				13	90038-GHR-G00	Parafuso, Flange, 10x60	2	–	2	–	–	–			3BR,4BR
					90038-GHR-800		2	–	–	–	2	–			5BR,6BR
					95801-10060-07		–	2	–	2	–	–			3BR
					95801-10060-00		–	2	–	–	–	2			5BR,6BR
				14	90040-GHR-640	Parafuso, Flange, 6x12	2	–	2	–	–	–			3BR,4BR
							(2)	–	–	–	–	–			6BR
					96001-06012-00		–	2	–	2	–	–			3BR
							–	(2)	–	–	–	(2)			5BR,6BR
				15	90105-KGA-B00	Parafuso, Unidirecional, 6x10	1	1	1	1	–	–			3BR,4BR
							(1)	(1)	–	–	(1)	(1)			5BR,6BR
				16	90208-GHR-E40	Porca, Flange, 8mm	2	–	2	–	2	–			
					94050-08070		–	2	–	2	–	2			
				17	90208-GHR-E40	Porca, Flange, 8mm	2	–	2	–	–	–			3BR,4BR
					90208-GHR-640		2	–	–	–	2	–			5BR,6BR
					94050-08070		–	2	–	2	–	–			3BR
					94050-08000		–	2	–	–	–	2			5BR,6BR
				18	90208-GHR-E50	Porca, Flange, 10mm	2	–	2	–	–	–			3BR,4BR
					90208-GHR-650		2	–	–	–	2	–			5BR,6BR
					94050-10070		–	2	–	2	–	–			3BR
					94050-10000		–	2	–	–	–	2			5BR,6BR
				19	50173-KWG-A10	Placa, Identificação Fiação	–	–	–	–	1	–			
				20	90040-GHR-620	Parafuso, Flange, 6x8(SH)	–	–	–	–	1	–			

PROIBIDA A REPRODUÇÃO E DISTRIBUIÇÃO
10/10/2013 - Matsuo - MM - JT

© Moto Honda da Amazônia Ltda.
Todos os direitos reservados.

C-43

Defletor Dianteiro

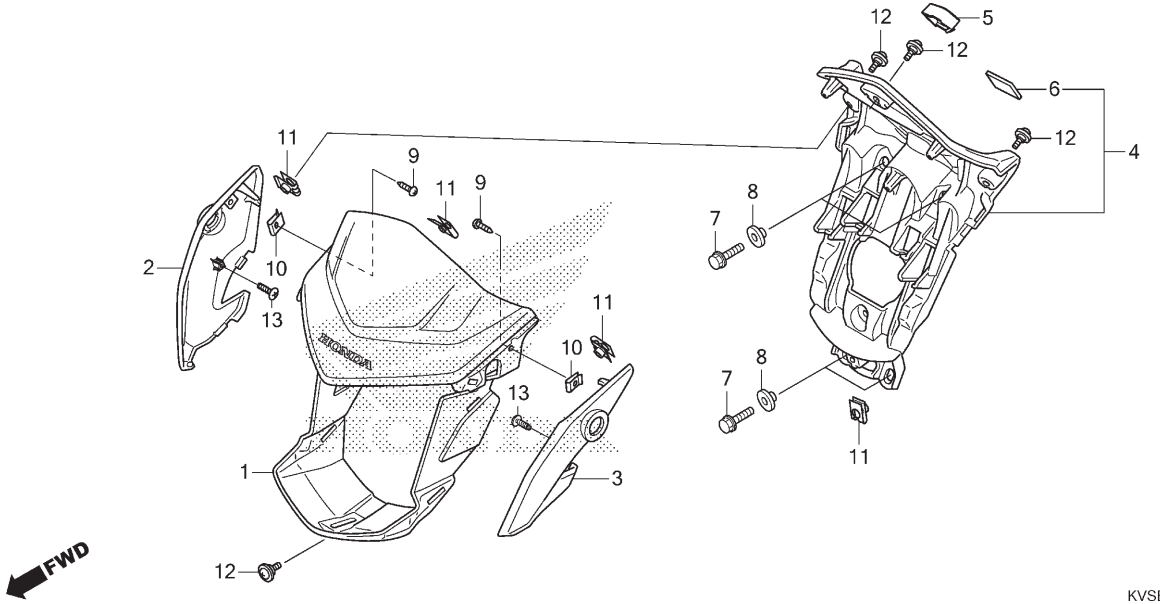

Ref. Nº	N.O.S.	Item de serviço	T.M.O.
1	4111L3	Carenagem, Dianteira: Central	0,4
2	4111AR	Guarnição, Tampa Dianteira: Direita	0,2
3	4111AQ	Guarnição, Tampa Dianteira: Esquerda	0,2
	4111AS	Guarnição, Tampa Dianteira: Ambas	0,3
4	413135	Cobertura, Farol	0,4

Ref. Nº	Nº da peça	Descrição	Qtd. CG150 ESD E	ESD F	EX E	EX F	CES E	ES F	Nº de série		Tipo
1	61300-KVS-F00ZA	Defletor Jogo, Dianteiro (WL)									
		Tipo1	1	1	1	1	1	1			
2	61302-KVS-F00ZF	Guarnição, Direita									
		NH1 Preto	1	1	1	1	–	–			3BR
			–	1	–	–	–	–			6BR
	61302-KVS-F00ZH	*NH196* Branco Ross	1	1	1	1	–	–			3BR
	61302-KVS-F00ZG	*R351P* Vermelho Pimenta Perolizado	1	–	1	–	–	–			3BR
	61302-KVS-F00ZA	*NH303M* Cinza Axis Fosco Metálico	1	–	–	–	–	–			6BR
	61302-KVS-F00ZL	*R206* Vermelho Maceió	–	1	–	1	–	–			3BR
	61302-KVS-F00ZK	*PB314P* Azul Twister Perolizado	–	–	1	–	–	–			3BR
	61302-KVS-F00ZN	*Y198* Amarelo Topázio	–	–	1	–	–	–			4BR
	61302-KWG-A00		–	–	–	–	1	1			
3	61303-KVS-F00ZF	Guarnição, Esquerda									
		NH1 Preto	1	1	1	1	–	–			3BR
			–	1	–	–	–	–			6BR
	61303-KVS-F00ZH	*NH196* Branco Ross	1	1	1	1	–	–			3BR
	61303-KVS-F00ZG	*R351P* Vermelho Pimenta Perolizado	1	–	1	–	–	–			3BR
	61303-KVS-F00ZA	*NH303M* Cinza Axis Fosco Metálico	1	–	–	–	–	–			6BR
	61303-KVS-F00ZL	*R206* Vermelho Maceió	–	1	–	1	–	–			3BR
	61303-KVS-F00ZK	*PB314P* Azul Twister Perolizado	–	–	1	–	–	–			3BR
	61303-KVS-F00ZN	*Y198* Amarelo Topázio	–	–	1	–	–	–			4BR
	61303-KWG-A00		–	–	–	–	1	1			

PROIBIDA A REPRODUÇÃO E DISTRIBUIÇÃO
10109113 Marcelo - MM - JT

© Moto Honda da Amazônia Ltda.
Todos os direitos reservados.

C-43

Defletor Dianteiro

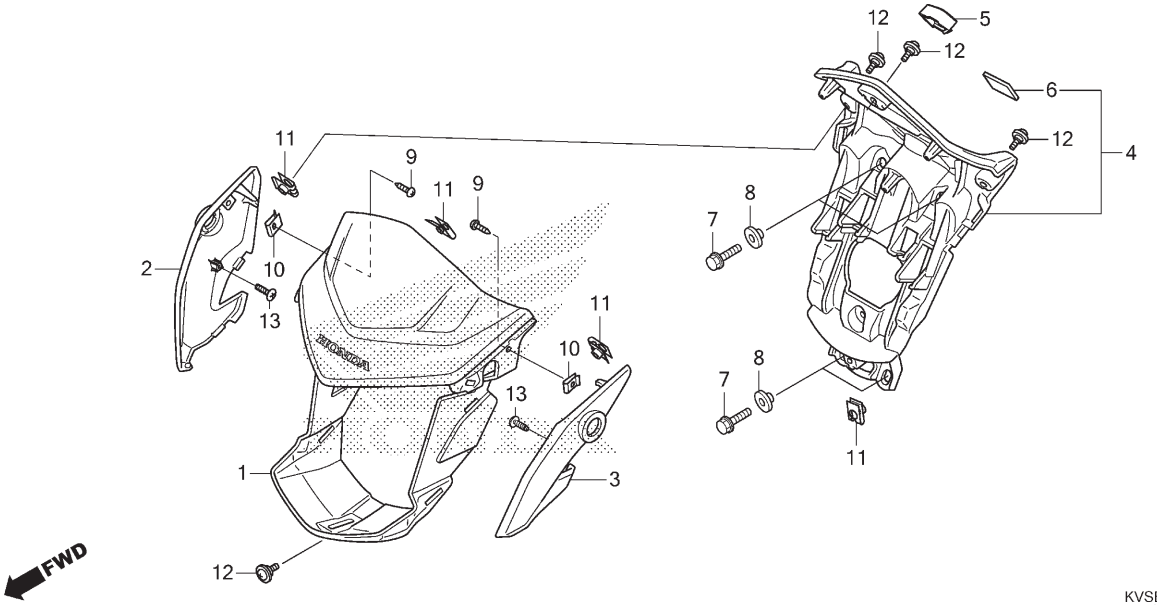

Ref. Nº	N.O.S.	Item de serviço	T.M.O.

Ref. Nº	Nº da peça	Descrição	Qtd. ESD E	ESD F	CG150 EX E	CG150 EX F	CES E	ES F	Nº de série		Tipo
4	61310-KVS-F00	Cobertura Conj., Traseira Farol	1	1	1	1	–	–			3BR,4BR
	61310-KVS-F10		1	1	–	–	1	1			5BR,6BR
5	61312-KVS-F00	Plugue	1	1	1	1	1	1			
6	86150-GFC-902	Emblema (UEHARA)	1	1	1	1	1	1			
7	90032-GHR-660	Parafuso, Flange, 6x16	4	–	4	–	4	–			
	95701-06016-00		–	4	–	4	–	4			
8	90127-KF0-770	Bucha, 6x4	4	4	4	4	4	4			
9	90134-GHR-J40	Parafuso, Fixação, 4x12	2	–	2	–	2	–			
	93903-24320		–	2	–	2	–	2			
10	90302-KWW-A00	Porca, Pressão, 4mm	2	2	2	2	–	2			
	90303-GFM-970		–	–	–	–	2	–			
11	90677-KRM-860	Porca, Presilha, 5mm	4	4	4	4	4	4			
12	91509-KRM-860	Parafuso, Phillips, 5x11,5	4	4	4	4	4	4			
13	90134-GHR-J80	Parafuso, Fixação, 4x20	2	–	2	–	2	–			
	93903-24520		–	2	–	2	–	2			

PROIBIDA A REPRODUÇÃO E DISTRIBUIÇÃO
1010913 - Matsuo - MM. JK

© Moto Honda da Amazônia Ltda.
Todos os direitos reservados.

C-48

Ferramentas

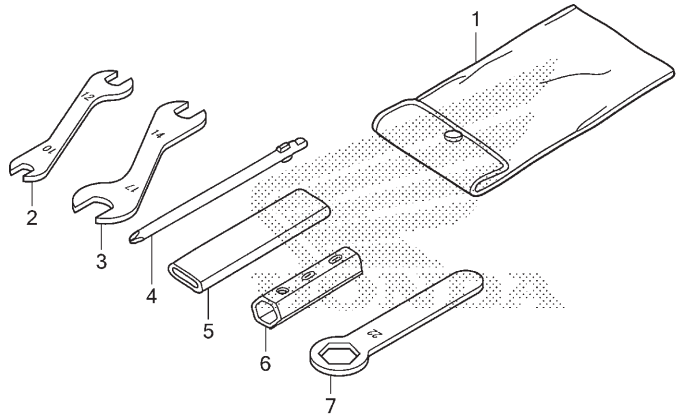

KVSEF4800

Ref. Nº	N.O.S.	Item de serviço	T.M.O.
Sem Informação			–

Ref. Nº	Nº da peça	Descrição	Qtd. ESD E	ESD F	CG150 EX E	CG150 EX F	CES E	ES F	Nº de série		Tipo
1	83501-KRM-B91	Bolsa, Ferramentas (160mm)	1	1	1	1	1	1			
2	89211-KRM-B91	Chave, Boca, 10x12	1	1	1	1	1	1			
3	89212-KRM-B91	Chave, Boca, 14x17	1	1	1	1	1	1			
4	89213-KRM-B91	Chave, Phillips 1	1	1	1	1	1	1			
5	89215-KRM-B91	Cabo, Chave Boca, 120mm	1	1	1	1	1	1			
6	89216-KRE-E30	Chave, Vela Ignição	1	1	1	1	1	1			
7	89218-KRM-B91	Chave, Boca, 22	1	1	1	1	1	1			

PROIBIDA A REPRODUÇÃO E DISTRIBUIÇÃO
1010913 - Matsuo - MM - JT

© Moto Honda da Amazônia Ltda.
Todos os direitos reservados.

C-49

Etiquetas de Precaução

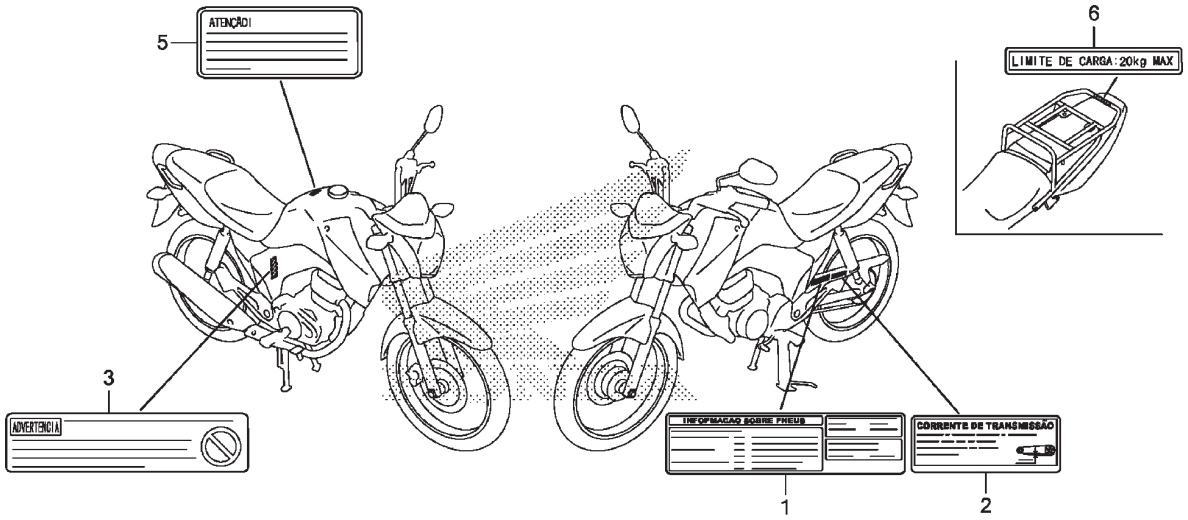

Ref. Nº	N.O.S.	Item de serviço	T.M.O.
Sem Informação			–

Ref. Nº	Nº da peça	Descrição	Qtd. ESD E	ESD F	CG150 EX E	CG150 EX F	CES E	ES F	Nº de série		Tipo
1	87505-KVS-F00	Etiqueta, Pneu	1	1	–	–	–	1			
	87505-KVS-F20		–	–	1	1	–	–			
	87505-KVS-H20		–	–	–	–	1	–			
2	87507-KVS-600	Etiqueta, Corrente Transmissão	1	1	1	1	1	1			
3	87509-KVS-F00	Etiqueta, Advertência Elemento Filtro Ar	1	1	1	1	1	1			
5	87560-KVS-F00	Etiqueta, Injeção Mistura Combustível (Português)	1	1	1	1	1	1			
6	81218-KGA-910	Etiqueta, Limite Carga (20kg) (Português)	–	–	–	–	1	–			

PROIBIDA A REPRODUÇÃO E DISTRIBUIÇÃO
1010913 - Matsuo - MM - JT

© Moto Honda da Amazônia Ltda.
Todos os direitos reservados.

C-50

Emblemas • Faixas (3BR,4BR)

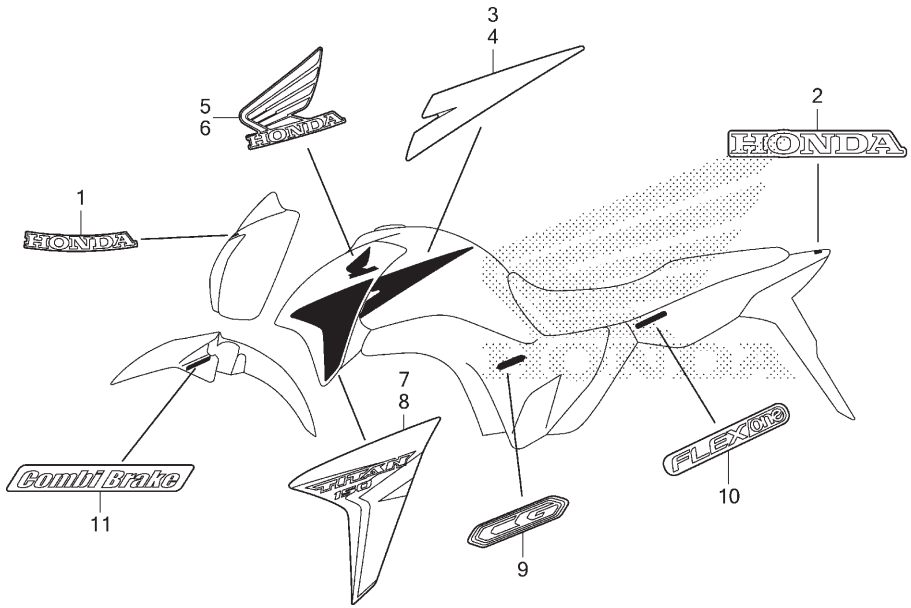

Ref. Nº	N.O.S.	Item de serviço	T.M.O.
Sem Informação			–

Ref. Nº	Nº da peça	Descrição	Qtd. CG150 ESD E	ESD F	EX E	EX F	CES E	ES F	Nº de série		Tipo
1	86101-KVS-F00ZA	Emblema, HONDA (75 mm)									
		Tipo1	1	1	1	1	–	–			3BR,4BR
2	86102-KVS-F00ZC	Emblema, HONDA (75 mm)									
		NH1 Preto	1	1	1	1	–	–			3BR
	86102-KVS-F00ZA	*NH196* Branco Ross	1	–	1	–	–	–			3BR
	86102-KVS-F00ZB	*R351P* Vermelho Pimenta Perolizado	1	–	1	–	–	–			3BR
	86102-KVS-F30ZB	*Tipo1*	–	1	–	1	–	–			3BR
	86102-KVS-F00ZD	*PB314P* Azul Twister Perolizado	–	–	1	–	–	–			
3	86171-KVS-F00ZA	Faixa, Direita Tanque Combustível									
		NH196 Branco Ross	1	–	1	–	–	–			3BR
	86171-KVS-F00ZB	*R351P* Vermelho Pimenta Perolizado	1	–	1	–	–	–			3BR
	86171-KVS-F00ZC	*NH1* Preto	1	–	1	–	–	–			3BR
	86171-KVS-F30ZB	*R206* Vermelho Maceió	–	1	–	1	–	–			3BR
	86171-KVS-F30ZC	*NH1* Preto	–	1	–	1	–	–			3BR
	86171-KVS-F00ZD	*PB314P* Azul Twister Perolizado	–	–	1	–	–	–			3BR
	86171-KVS-Y40ZA	*Y198* Amarelo Topázio	–	–	1	–	–	–			4BR
	86171-KVS-F30ZA	*NH196* Branco Ross	–	1	–	1	–	–			
4	86172-KVS-F00ZA	Faixa, Esquerda Tanque Combustível									
		NH196 Branco Ross	1	–	1	–	–	–			3BR
	86172-KVS-F00ZB	*R351P* Vermelho Pimenta Perolizado	1	–	1	–	–	–			3BR
	86172-KVS-F00ZC	*NH1* Preto	1	–	1	–	–	–			3BR
	86172-KVS-F30ZB	*R206* Vermelho Maceió	–	1	–	1	–	–			3BR
	86172-KVS-F30ZC	*NH1* Preto	–	1	–	1	–	–			3BR
	86172-KVS-F00ZD	*PB314P* Azul Twister Perolizado	–	–	1	–	–	–			3BR
	86172-KVS-Y40ZA	*Y198* Amarelo Topázio	–	–	1	–	–	–			4BR
	86172-KVS-F30ZA	*NH196* Branco Ross	–	1	–	1	–	–			

PROIBIDA A REPRODUÇÃO E DISTRIBUIÇÃO
10109913 - Pedsuo - MM - JT

© Moto Honda da Amazônia Ltda.
Todos os direitos reservados.

C-50

Emblemas • Faixas (3BR,4BR)

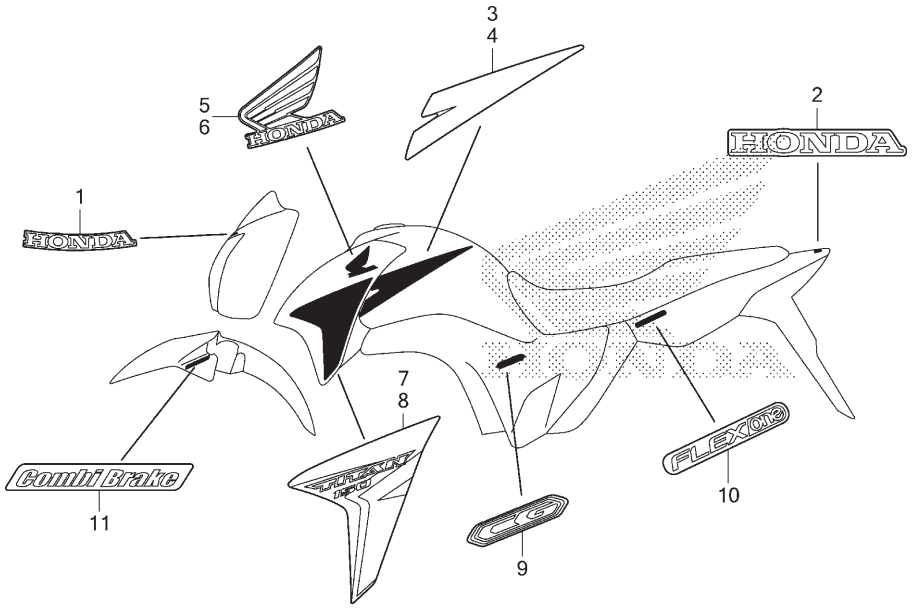

Ref. Nº	N.O.S.	Item de serviço	T.M.O.

Ref. Nº	Nº da peça	Descrição	Qtd. ESD E	ESD F	CG150 EX E	CG150 EX F	CES E	ES F	Nº de série		Tipo
5	86201-KVS-F00ZG	Emblema, Asa Direita (95 mm)									
		NH1 ..... Preto	1	1	1	1	–	–	.....	.....	3BR
	86201-KVS-F00ZE	*NH196* ..... Branco Ross	1	–	1	–	–	–	.....	.....	3BR
	86201-KVS-F00ZF	*R351P* ... Vermelho Pimenta Perolizado	1	–	1	–	–	–	.....	.....	3BR
	86201-KVS-F30ZD	*R206* ..... Vermelho Maceió	–	1	–	1	–	–	.....	.....	3BR
	86201-KVS-F00ZB	*PB314P* ..... Azul Twister Perolizado	–	–	1	–	–	–	.....	.....	3BR
	86201-KWG-A20ZC	*Y198* ..... Amarelo Topázio	–	–	1	–	–	–	.....	.....	4BR
	86201-KVS-F30ZC	*NH196* ..... Branco Ross	–	1	–	1	–	–	.....	.....	.....
6	86202-KVS-F00ZG	Emblema, Asa Esquerda (95 mm)									
		NH1 ..... Preto	1	1	1	1	–	–	.....	.....	3BR
	86202-KVS-F00ZE	*NH196* ..... Branco Ross	1	–	1	–	–	–	.....	.....	3BR
	86202-KVS-F00ZF	*R351P* ... Vermelho Pimenta Perolizado	1	–	1	–	–	–	.....	.....	3BR
	86202-KVS-F30ZD	*R206* ..... Vermelho Maceió	–	1	–	1	–	–	.....	.....	3BR
	86202-KVS-F00ZB	*PB314P* ..... Azul Twister Perolizado	–	–	1	–	–	–	.....	.....	3BR
	86202-KWG-A20ZC	*Y198* ..... Amarelo Topázio	–	–	1	–	–	–	.....	.....	4BR
	86202-KVS-F30ZC	*NH196* ..... Branco Ross	–	1	–	1	–	–	.....	.....	.....
7	86641-KVS-F00ZA	Faixa, Direita Carenagem Externa									
		NH196 ..... Branco Ross	1	–	1	–	–	–	.....	.....	3BR
	86641-KVS-F00ZB	*R351P* ... Vermelho Pimenta Perolizado	1	–	1	–	–	–	.....	.....	3BR
	86641-KVS-F00ZC	*NH1* ..... Preto	1	–	1	–	–	–	.....	.....	3BR
	86641-KVS-F30ZB	*R206* ..... Vermelho Maceió	–	1	–	1	–	–	.....	.....	3BR
	86641-KVS-F30ZC	*NH1* ..... Preto	–	1	–	1	–	–	.....	.....	3BR
	86641-KVS-F00ZD	*PB314P* ..... Azul Twister Perolizado	–	–	1	–	–	–	.....	.....	3BR
	86641-KVS-Y40ZA	*Y198* ..... Amarelo Topázio	–	–	1	–	–	–	.....	.....	4BR
	86641-KVS-F30ZA	*NH196* ..... Branco Ross	–	1	–	1	–	–	.....	.....	.....

PROIBIDA A REPRODUÇÃO E DISTRIBUIÇÃO
LIV-9913 - Printed - MM - JT

© Moto Honda da Amazônia Ltda.
Todos os direitos reservados.

C-50

Emblemas • Faixas (3BR,4BR)

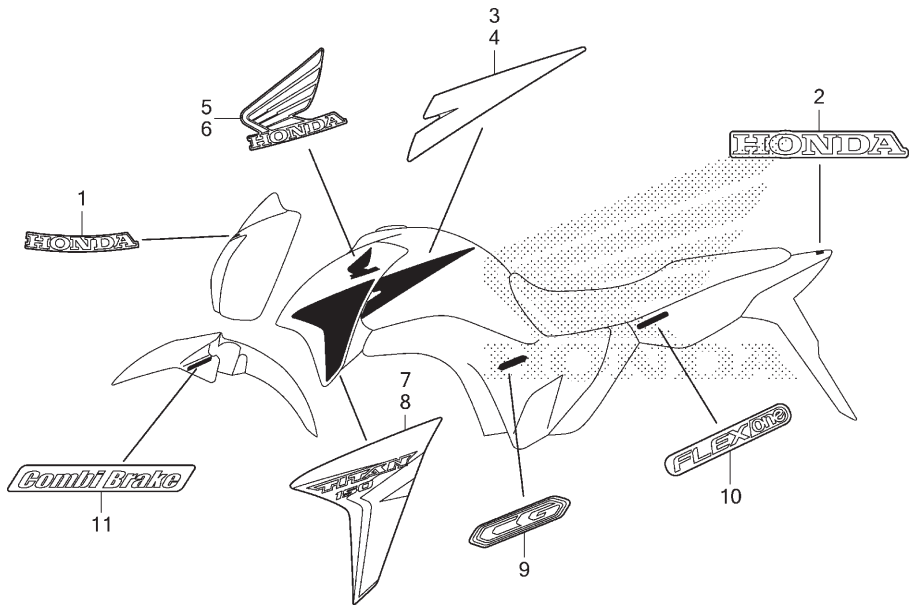

Ref. Nº	N.O.S.	Item de serviço	T.M.O.

Ref. Nº	Nº da peça	Descrição	Qtd. CG150 ESD E	ESD F	EX E	EX F	CES E	ES F	Nº de série		Tipo
8	86642-KVS-F00ZA	Faixa, Esquerda Carenagem Externa (###)									
		NH196 ..... Branco Ross	1	–	1	–	–	–	.....	.....	3BR
	86642-KVS-F00ZB	*R351P* ... Vermelho Pimenta Perolizado	1	–	1	–	–	–	.....	.....	3BR
	86642-KVS-F00ZC	*NH1* ..... Preto	1	–	1	–	–	–	.....	.....	3BR
	86642-KVS-F30ZB	Faixa, Esquerda Carenagem Externa									
		R206 ..... Vermelho Maceió	–	1	–	1	–	–	.....	.....	3BR
	86642-KVS-F30ZC	*NH1* ..... Preto	–	1	–	1	–	–	.....	.....	3BR
	86642-KVS-F00ZD	Faixa, Esquerda Carenagem Externa (###)									
		PB314P ..... Azul Twister Perolizado	–	–	1	–	–	–	.....	.....	3BR
	86642-KVS-Y40ZA	Faixa, Esquerda Carenagem Externa									
		Y198 ..... Amarelo Topázio	–	–	1	–	–	–	.....	.....	4BR
	86642-KVS-F30ZA	*NH196* ..... Branco Ross	–	1	–	1	–	–	.....	.....	.....
9	86833-KVS-F00ZA	Emblemas (CG)									
		Tipo1	2	2	2	2	–	–	.....	.....	3BR
	86833-KVS-Y40ZA	*Tipo1*	–	–	2	–	–	–	.....	.....	4BR
10	86861-KVS-F00ZA	Emblema (Flex)									
		Tipo1	2	2	2	2	–	–	.....	.....	3BR,4BR
11	86611-KVS-F30ZA	Emblemas (FREIO COMBI) (73mm)									
		Tipo1	–	2	–	2	–	–	.....	.....	3BR

PROIBIDA A REPRODUÇÃO E DISTRIBUIÇÃO
1010913 - Matsuo - MM - JT

Voltar

© Moto Honda da Amazônia Ltda.
Todos os direitos reservados.

C-50.1

Emblemas (6BR)

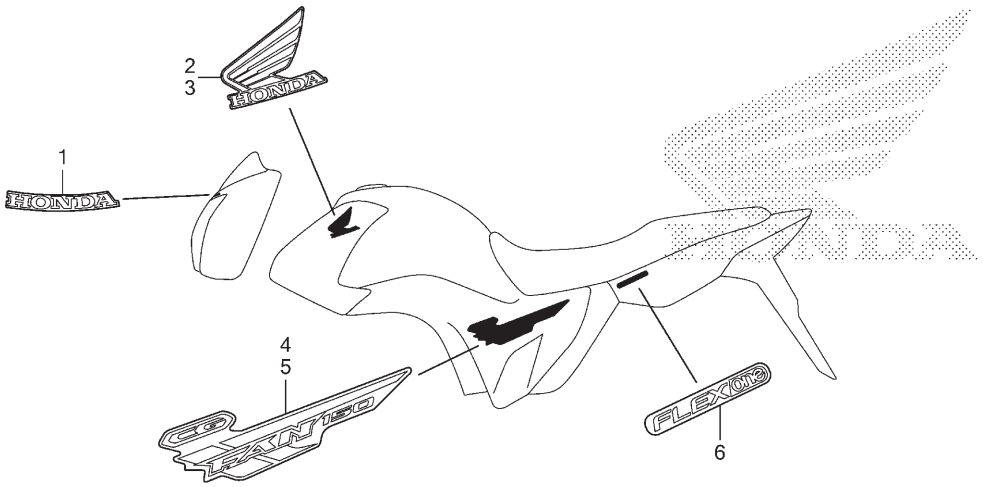

Ref. Nº	N.O.S.	Item de serviço	T.M.O.
Sem Informação			–

Ref. Nº	Nº da peça	Descrição	Qtd. ESD E	Qtd. ESD F	Qtd. CG150 EX E	Qtd. CG150 EX F	Qtd. CES E	Qtd. ES F	Nº de série		Tipo
1	86101-KVS-F00ZA	Emblema, HONDA (75 mm)									
		Tipo1	1	1	–	–	–	–			6BR
2	86201-KVS-F00ZC	Emblema, Asa Direita (95 mm)									
		PB314P Azul Twister Perolizado	1	–	–	–	–	–			6BR
	86201-KVS-F00ZD	*R351P* Vermelho Pimenta Perolizado	1	–	–	–	–	–			6BR
	86201-KVS-F00ZE	*NH196* Branco Ross	1	–	–	–	–	–			6BR
	86201-KVS-F00ZG	*NH1* Preto	1	1	–	–	–	–			6BR
3	86202-KVS-F00ZC	Emblema, Asa Esquerda (95 mm)									
		PB314P Azul Twister Perolizado	1	–	–	–	–	–			6BR
	86202-KVS-F00ZD	*R351P* Vermelho Pimenta Perolizado	1	–	–	–	–	–			6BR
	86202-KVS-F00ZE	*NH196* Branco Ross	1	–	–	–	–	–			6BR
	86202-KVS-F00ZG	*NH1* Preto	1	1	–	–	–	–			6BR
4	86831-KVS-F10ZA	Emblema, Tampa Lateral Direita									
		Tipo1	1	–	–	–	–	–			6BR
	86831-KVS-H50ZA	*Tipo1*	–	1	–	–	–	–			6BR
5	86832-KVS-F10ZA	Emblema, Tampa Lateral Esquerda									
		Tipo1	1	–	–	–	–	–			6BR
	86832-KVS-H50ZA	*Tipo1*	–	1	–	–	–	–			6BR
6	86861-KVS-F00ZA	Emblema (Flex)									
		Tipo1	2	2	–	–	–	–			6BR

PROIBIDA A REPRODUÇÃO E DISTRIBUIÇÃO
1010913 - MatSuo - MM - JT

© Moto Honda da Amazônia Ltda.
Todos os direitos reservados.

C-50.2

Emblemas (5BR)

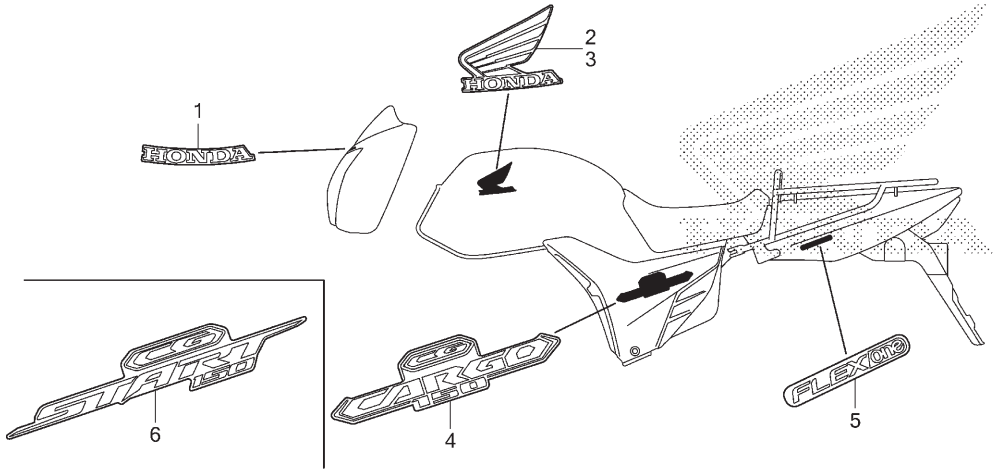

KVSEF5002A

Ref. Nº	N.O.S.	Item de serviço	T.M.O.
Sem Informação			–

Ref. Nº	Nº da peça	Descrição	Qtd. CG150 ESD E	ESD F	EX E	EX F	CES E	ES F	Nº de série		Tipo
1	86101-KVS-F00ZA	Emblema, HONDA (75 mm)									
		Tipo1	–	–	–	–	1	1			
2	86171-KVS-740ZC	Emblema, Asa Direita (113 mm)									
		Tipo4	–	–	–	–	1	–			
	17521-KVS-600ZA	Emblema, Asa Direita									
		Tipo1	–	–	–	–	–	1			
	17521-KVS-600ZD	*Tipo4*	–	–	–	–	–	1			
3	86172-KVS-740ZC	Emblema, Asa Esquerda (113 mm)									
		Tipo4	–	–	–	–	1	–			
	17522-KVS-600ZA	Emblema, Asa Esquerda									
		Tipo1	–	–	–	–	–	1			
	17522-KVS-600ZD	*Tipo4*	–	–	–	–	–	1			
4	86831-KVS-H20ZA	Emblema, Tampa Lateral									
		Tipo1	–	–	–	–	2	–			
5	86861-KVS-F00ZA	Emblema (Flex)									
		Tipo1	–	–	–	–	2	2			
6	86831-KVS-H00ZA	Emblema, Tampa Lateral									
		Tipo1	–	–	–	–	–	2			

PROIBIDA A REPRODUÇÃO E DISTRIBUIÇÃO
1010913 - Matsuo - MM - JT

© Moto Honda da Amazônia Ltda.
Todos os direitos reservados.

ÍNDICE DE NÚMERO DE PEÇAS

Nº da Peça	Nº do bloco
06000	
06170-KVS-F00ZA	C-21
06170-KVS-F00ZB	C-21
06170-KVS-F00ZC	C-21
06170-KVS-F00ZE	C-21
06170-KVS-F10ZA	C-21
06170-KVS-F10ZB	C-21
06170-KVS-F10ZC	C-21
06170-KVS-F10ZD	C-21
06170-KVS-F10ZG	C-21
06170-KVS-H00ZA	C-21.1
06170-KVS-H70ZA	C-21.1
06170-KVS-H70ZB	C-21.1
06170-KVS-Y40ZA	C-21
0631A-KPT-A00	M-13
06430-KGA-900	C-13
06430-KGA-900	C-18
06450-KGA-B90	C-13
06450-KGA-B90	C-18
06451-GE2-405	C-12
06451-GE2-405	C-12.1
06451-MZ2-405	C-12.1
06453-K21-921	C-12.1
06455-K21-921	C-12.1
06455-KPP-902	C-12
11000	
11100-KRM-870	M-15
11108-KVS-740	M-15
11200-KVS-F00	M-15
11215-KRM-840	M-15
11216-KRM-840	M-15
11217-KRM-840	M-15
11330-KRM-851	M-6
11341-KRM-840	M-10
11360-KVS-900	M-10
11365-KRM-840	M-10
11393-KWK-900	M-6
11395-KWK-900	M-10
12000	
12100-KPT-A00	M-5
12191-KWK-900	M-5
12200-KVS-900	M-2
12204-KRM-305	M-2
12209-GB4-681	M-3
12210-KRM-840	M-2
12212-KRM-840	M-2
12213-KRM-840	M-2
12213-KTT-900	M-2
12251-KRM-872	M-2
12251-KVS-741	M-2
12252-KVS-307	M-2
12311-KRM-840	M-1
12391-KRM-840	M-1
12396-KRM-840	M-1
13000	
13000-KTT-C00	M-16
13000-KVS-900	M-16
13011-KRM-306	M-16
13021-KRM-306	M-16
13031-KRM-306	M-16
13041-KRM-306	M-16
13051-KRM-306	M-16
13101-KRM-930	M-16
13102-KRM-305	M-16
13103-KRM-305	M-16
13104-KRM-305	M-16
13105-KRM-305	M-16
13111-KRM-840	M-16
13112-KRM-840	M-16
13411-KRM-840	M-16
13411-KTT-900	M-16
13421-KRM-840	M-16
13422-KRM-840	M-16
13426-KRM-840	M-16
13427-KRM-840	M-16
13428-KRM-840	M-16
13429-KVS-900	M-16
13538-KRM-840	M-16
14000	
14100-KVS-741	M-3
14321-KRM-840	M-4
14401-KVS-901	M-4
14430-K13-910	M-3
14430-KRM-840	M-3
14451-KVS-740	M-3
14510-KRM-305	M-4
14515-KRM-840	M-4
14520-KRM-874	M-4
14560-KRM-840	M-4
14610-KSP-910	M-4
14711-KVS-900	M-3
14721-KVS-900	M-3
14751-KRM-840	M-3
14771-KRM-840	M-3
14775-KRM-840	M-3
14781-MA6-000	M-3
15000	
15100-KVS-740	M-14
15130-KRM-840	M-14
15331-KPT-A00	M-14
15332-KRM-840	M-14
15421-KSP-910	M-14
15430-KSP-910	M-14
15436-KRM-840	M-14
15441-KCS-650	M-14
15446-107-000	M-14
15459-KWK-900	M-14
15651-KPT-A00	M-6
15772-KPS-900	C-25
16000	
16060-KVS-901	M-23
16080-KPH-701	M-23
16081-KPH-701	M-23
16082-KPH-701	M-23
16083-KTR-941	M-23
16169-KVS-F01	M-23
16210-KRE-E30	M-2
16219-KVS-F00	M-2
16219-KVS-H70	M-2
16305-KVS-F00	M-23
16306-KVS-F00	M-23
16400-KVS-F01	M-23
16410-KVS-F01	M-23
16422-KVS-861	M-23
16430-GFM-902	M-23
16432-GFM-901	M-23
16433-HN8-A61	M-23
16450-KVS-F01	M-23
16472-KPC-D50	M-23
16700-KVS-F02	C-21
16700-KVS-H02	C-21.1
16701-KVS-F01	C-21
16701-KVS-F01	C-21.1
16705-KVS-F01	C-21
16705-KVS-F01	C-21.1
16710-KRE-R01	C-21.10
16710-KVS-F02	C-21
16710-KVS-F02	C-21.1
16799-KVS-F01	C-21
16799-KVS-F01	C-21.1
16910-KVS-611	C-21.10
17000	
17211-KVS-F00	C-25
17214-KVS-F00	C-25
17223-KVS-F30	C-25
17225-KVS-F00	C-25
17225-KVS-F30	C-25
17227-KVS-F00	C-25
17234-KCW-871	C-25
17235-KVS-F00	C-25
17240-KVS-F00	C-25
17253-KVS-F00	C-25
17254-KGA-K00	C-25
17255-KGA-K00	C-25
17255-KRM-860	C-25
17256-KRM-870	C-25
17365-KVS-F00	C-25
17370-382-870	C-25
17410-KVS-F00	C-25
17515-KVS-F00	C-21
17515-KVS-F00	C-21.1
17517-KVS-600	C-21
17517-KVS-600	C-21.1
17521-KVS-600ZA	C-50.2
17521-KVS-600ZD	C-50.2
17522-KVS-600ZA	C-50.2
17522-KVS-600ZD	C-50.2
17527-KVS-F00	C-21
17527-KVS-F00	C-21.1
17529-KVS-F00	C-21
17529-KVS-F00	C-21.1
17530-KVS-F30ZA	C-21
17530-KVS-F30ZB	C-21
17530-KVS-F30ZC	C-21
17570-KVS-F01	C-21.10
17571-KVS-F01	C-21.10
17572-K15-900	C-21
17572-K15-900	C-21.1
17572-KVS-F01	C-21.10
17573-K15-900	C-21
17573-K15-900	C-21.1
17573-KVS-F01	C-21.10
17581-KSS-C00	C-21.10
17582-KVS-F00	C-21.10
17611-KRM-860	C-21
17611-KRM-860	C-21.1
17613-KVS-600	C-21
17613-KVS-600	C-21.1
17620-KVS-601	C-21
17620-KVS-601	C-21.1
17910-KVS-F01	C-4
17910-KVS-F21	C-4
17920-KVS-F01	C-4
17920-KVS-F02	C-4
17920-KVS-F21	C-4
17920-KVS-F22	C-4
18000	
18291-MN5-650	C-27
18293-MCA-A20	C-27
18300-KVS-F00	C-27
18345-MBT-610	C-27
18355-KVS-F00	C-27
18355-KVS-H70	C-27
18356-KVS-F00	C-27
22000	
22100-KRM-852	M-8
22115-KSP-910	M-8
22120-KRM-840	M-8
22201-KPM-850	M-8
22201-MR8-000	M-8
22321-KPS-900	M-8
22355-KRM-840	M-8
22361-KPK-900	M-8
22366-KRM-840	M-8
22401-KRM-840	M-8
22810-KRM-B00	M-6
22815-428-000	M-6
22821-KRM-840	M-6
22870-KVS-F01	C-4
23000	
23121-KRM-840	M-16
23210-KVS-900	M-17
23220-KVS-900	M-17
23421-KVS-740	M-17
23427-KRM-840	M-17
23431-KVS-900	M-17
23432-KVS-900	M-17
23441-KVS-740	M-17
23451-KVS-740	M-17
23461-KWG-600	M-17
23471-KVS-740	M-17
23481-KVS-740	M-17
23491-KVS-740	M-17
23501-KVS-740	M-17
23801-KWF-940	M-17
23811-KR3-600	M-17
24000	
24211-KPT-A00	M-19
24212-KVS-900	M-19
24241-KRM-840	M-19
24242-KRM-840	M-19
24301-KVS-740	M-19
24410-KTT-900	M-19

PROIBIDA A REPRODUÇÃO E DISTRIBUIÇÃO
101009_3 - Matsuo - JT

© Moto Honda da Amazônia Ltda.
Todos os direitos reservados.

ÍNDICE DE NÚMERO DE PEÇAS

Nº da Peça	Nº do bloco
24410-KVS-900	M-19
24430-KRM-B10	M-19
24436-KRM-840	M-19
24610-KRM-840	M-19
24651-KRM-840	M-19
24652-KRM-840	M-19
24701-KRM-860	C-29
24701-KRM-860	C-29.1
24781-KRM-860	C-29
24781-KRM-860	C-29.1
28000	
28110-KRM-850	M-9
28110-KTT-901	M-9
28120-KWB-921	M-9
28131-KVS-851	M-9
28132-KN6-930	M-9
28133-KRM-850	M-9
30000	
30510-KVS-F01	C-38
30520-ML7-000	C-38
30700-K13-901	C-38
30701-883-000	M-2
31000	
31110-KVS-F01	M-11
31120-KVS-F02	M-11
31200-KPT-A01	M-13
31201-KPT-A01	M-13
31204-KG8-004	M-13
31205-KPT-A01	M-13
31206-KPH-881	M-13
31207-MBE-008	M-13
31500-KRM-B25	C-37
31501-KVS-F00	C-37
31600-KRE-E31	C-38
31916-KRM-841	M-2
32000	
32100-KVS-F40	C-38
32100-KVS-F50	C-38
32100-KVS-F51	C-38
32100-KVS-H31	C-38
32111-KSP-910	M-11
32146-S84-003	C-38
32161-393-003	C-4
32401-KVS-F00	C-37
32410-KVS-F00	C-37
32606-GEV-761	C-38
33000	
33112-KRE-E31	C-1
33113-KRM-851	C-1
33120-KVS-F01	C-1
33301-KSP-B00	C-34
33301-KSP-B00	C-34.1
33400-KVS-F01	C-35
33400-KWG-A21	C-35
33403-KRE-E31	C-35
33403-KWG-A21	C-35
33409-KVS-F01	C-35
33450-KVS-F01	C-35
33450-KWG-A21	C-35
33453-KRE-E31	C-35
33453-KWG-A21	C-35
33600-KVS-F01	C-35
33600-KWG-A11	C-35
33600-KWG-A21	C-35
33650-KVS-F01	C-35
33650-KWG-A21	C-35
33700-KWG-A11	C-36.1
33702-KVS-F01	C-36
33703-KVS-F01	C-36
33703-KWG-A11	C-36.1
33704-KRE-E31	C-36.1
33705-KRM-851	C-36.1
33705-KW7-900	C-36
33706-KRM-850	C-36.1
33720-KVS-F01	C-34
33720-KWG-A11	C-34.1
33722-KVS-F01	C-34
33722-KVS-F01	C-34.1
33729-KVS-F01	C-34
33729-KVS-F01	C-34.1
34000	
34901-KTE-740	C-1
34903-KRE-E31	C-35
34904-KWG-A21	C-35
34906-K29-901	C-36
34906-KRM-851	C-36.1
34910-KWW-C01	C-35
34931-KRM-850	C-36.1
35000	
35010-KVS-F00	C-7
35010-KVS-F10	C-7
35100-KVS-F01	C-7
35127-KPF-960	C-7
35150-KVS-F01	C-4
35150-KVS-H70	C-4
35160-KVS-751	C-38
35200-KVS-F01	C-4
35330-KRM-R01	C-4
35340-KWB-601	C-5
35340-KWG-A21	C-4
35350-KVS-F01	C-29
35350-KVS-F31	C-29.1
35357-361-010	C-29
35357-KVS-F30	C-29.1
35358-KVS-F30	C-29.1
35750-KRM-850	M-15
35751-KPH-900	M-19
35752-KRM-840	M-19
35850-KCN-000	C-37
35850-KCN-003	C-37
35856-KBG-007	C-37
36000	
36531-KVS-741	M-2
37000	
37100-KVS-F11	C-2
37100-KVS-F12	C-2.1
37100-KVS-F21	C-2
37100-KVS-F22	C-2.1
37110-KVS-F11	C-2
37110-KVS-F12	C-2.1
37110-KVS-F21	C-2
37110-KVS-F22	C-2.1
37113-KVS-F21	C-2
37113-KVS-F22	C-2.1
37206-KRH-D20	C-38
37244-KVK-900	C-38
37610-KVS-F11	C-2
37610-KVS-F12	C-2.1
37610-KVS-F21	C-2
37610-KVS-F22	C-2.1
37620-KVS-F21	C-2
37620-KVS-F22	C-2.1
37700-KVS-F01	M-15
37721-KVS-F00	M-15
37722-KVS-F00	M-15
37750-KPH-701	M-2
37800-KVS-F01	C-21
37800-KVS-H01	C-21.1
38000	
38110-GFK-951	C-38
38201-KVS-F50	C-38
38300-KPH-881	C-38
38301-KPH-881	C-38
38306-KK4-000	C-38
38501-KSS-B31	C-38
38506-KVS-600	C-38
38770-KVS-F02	C-38
38771-KSS-C01	C-38
40000	
40510-KVS-F00	C-32
40515-KRM-860	C-30
40530-KVS-601	C-32
40530-KVS-902	C-32
40531-KSS-B31	C-32
40531-KVS-902	C-32
40531-KWG-601	C-32
40543-KRM-830	C-18
40543-KRM-830	C-19.10
40543-KRM-830	C-19.30
41000	
41200-KVS-600	C-19.10
41200-KVS-600	C-19.30
41200-KVS-700	C-19.10
41200-KVS-700	C-19.30
41241-KVS-600	C-19.10
41241-KVS-600	C-19.30
42000	
42301-KVS-F00	C-19.10
42301-KVS-F00	C-19.30
42605-KGA-900	C-19.10
42606-KGA-900	C-19.10
42608-KRM-860	C-14.10
42608-KRM-860	C-14.20
42608-KRM-860	C-19.10
42615-KVS-F00	C-19.10
42615-KVS-F20ZA	C-19.30
42620-KRM-860	C-19.10
42620-KRM-860	C-19.30
42625-KVS-600	C-19.10
42625-KVS-600	C-19.30
42635-KVS-F00	C-19.10
42650-KVS-F00	C-19.10
42650-KVS-F20	C-19.30
42701-KRM-860	C-19.10
42711-KVS-F01	C-19.10
42711-KVS-F21	C-19.30
42711-KWG-651	C-19.10
42712-KWG-651	C-14.20
42712-KWG-651	C-19.10
42713-MAN-622	C-14.20
42713-MAN-622	C-19.10
42753-MR4-901	C-14.40
42753-MR4-901	C-19.30
43000	
43100-KVS-C00ZA	C-18
43100-KVS-C00ZB	C-18
43100-KVS-F30ZA	C-18
43100-KVS-F30ZB	C-18
43141-KVS-F30	C-18
43151-329-000	C-13
43151-329-000	C-18
43310-KVS-F31	C-5.30
43320-KVS-F30	C-5.30
43330-KVS-F31	C-5.30
43352-568-003	C-12
43352-568-003	C-12.1
43353-461-771	C-12
43353-461-771	C-12.1
43410-KRM-861	C-18
43410-KVS-F30	C-18
43451-KVS-600	C-29
43451-KVS-F30	C-29.1
43453-KGA-K00	C-13
43453-KGA-K00	C-29
43453-KPS-900	C-29.1
43453-KVS-F30	C-29.1
43456-KSP-900	C-29.1
43459-KSP-900	C-29.1
43472-KGA-K00	C-29
43503-KS6-701	C-15
43504-KVS-F31	C-15
43510-KVS-F31	C-15
43511-KW7-881	C-15
43512-KVS-F31	C-15
43514-KS6-701	C-15
43517-KS6-701	C-15
43520-KVS-F31	C-15
43530-KVS-F31	C-15
43555-KVS-F30	C-15
44000	
44301-KVS-F00	C-14.10
44301-KVS-F00	C-14.20
44301-KVS-F00	C-14.40
44311-KFT-620	C-19.10

PROIBIDA A REPRODUÇÃO E DISTRIBUIÇÃO
1010913 - Marcio - MM - JT

© Moto Honda da Amazônia Ltda.
Todos os direitos reservados.

ÍNDICE DE NÚMERO DE PEÇAS

Nº da Peça	Nº do bloco
44311-KFT-620	C-19.30
44311-KRM-860	C-14.10
44311-KRM-860	C-14.20
44311-KRM-860	C-14.40
44311-KVS-F00	C-14.10
44311-KVS-F00	C-14.20
44311-KVS-F00	C-14.40
44605-KRM-B90	C-14.10
44605-KRM-R10	C-14.20
44606-KRM-B90	C-14.10
44606-KRM-R10	C-14.20
44620-400-000	C-14.10
44620-400-000	C-14.20
44620-KVS-F20	C-14.40
44635-KVS-F00ZA	C-14.20
44635-KWG-B00ZA	C-14.10
44650-KVS-F00ZA	C-14.20
44650-KVS-F20	C-14.40
44650-KWG-B01ZA	C-14.10
44701-KRM-850	C-14.10
44701-KRM-860	C-14.20
44711-KRM-861	C-14.10
44711-KVS-F01	C-14.20
44711-KVS-F21	C-14.40
44711-KWG-651	C-14.20
44712-KGA-901	C-14.10
44712-KGA-901	C-14.20
44712-KGA-901	C-19.10
44713-KGA-901	C-14.10
45000	
45100-KWG-A00	C-13
45107-GE2-006	C-12
45107-MAJ-G41	C-12.1
45108-KPH-951	C-12
45108-KWN-931	C-12.1
45111-MAJ-G41	C-12
45111-MAJ-G41	C-12.1
45117-MAJ-G41	C-12.1
45126-KVS-F01	C-5
45126-KVS-F01	C-5
45126-KVS-F31	C-5
45131-GZ0-006	C-12
45131-GZ0-006	C-12.1
45132-166-016	C-12
45132-166-016	C-12.1
45133-MA3-006	C-12
45133-MA3-006	C-12.1
45134-250-000	C-13
45134-250-000	C-18
45134-KB7-005	C-18
45141-KGA-900	C-18
45141-KWG-A00	C-13
45145-KFM-900	C-18
45145-KRM-851	C-13
45155-KVS-900	C-5
45155-KVS-F30	C-5
45156-KVS-F00	C-5
45156-KVS-F30	C-5
45158-KVS-H70	C-9
45160-KVS-F30	C-5
45161-KVS-900	C-5
45207-MAJ-G41	C-12.1
45215-KPH-951	C-12
45215-KPH-951	C-12.1
45216-166-006	C-12
45216-166-006	C-12.1
45250-KVS-901	C-12
45250-KVS-902	C-12
45250-KVS-F31	C-12.1
45251-K18-911	C-14.20
45251-K18-911	C-14.40
45251-K18-912	C-14.20
45251-K18-912	C-14.40
45290-KVS-901	C-12
45410-KWG-A00	C-13
45435-121-010	C-13
45450-KWG-A21	C-4
45451-KTE-600	C-10
45504-410-003	C-5
45510-KVS-F01	C-5
45512-MA6-006	C-5
45513-KSS-951	C-15
45513-KV2-901	C-5
45517-166-006	C-5
45520-GE2-006	C-5
45520-GW0-911	C-15
45521-GW0-911	C-15
45521-K21-901	C-5
45530-KVK-961	C-5
46000	
46182-KVS-F31	C-15
46500-KVS-F00	C-29
46500-KVS-F30	C-29.1
46502-KVS-F30	C-29.1
46504-KVS-F31	C-15
46510-KVS-F30	C-30
46513-KVS-F30	C-29.1
46514-107-010	C-29
46614-KVS-F30	C-29.1
47000	
47651-KVS-F30	C-29.1
50000	
50100-KVS-F00	C-39
50100-KVS-F30	C-39
50100-KVS-H20	C-39
50136-KVS-F30	C-5.30
50137-KVS-F30	C-5.30
50146-KVS-F00	C-39
50147-KVS-F00	C-39
50173-KVS-F00	C-39
50173-KWG-A10	C-39
50188-KVS-F00	C-38
50193-KVS-F00	C-39
50194-KVS-F00	C-38
50301-268-010	C-9
50325-KVS-F00	C-37
50351-KVS-F00	C-39
50354-GCE-E40	C-31
50400-KVS-F00ZA	C-23
50400-KVS-F00ZC	C-23
50500-KVS-F00	C-31
50512-KRM-860	C-31
50512-KVS-F30	C-31
50513-KGA-K00	C-31
50523-KRM-B90	C-31
50523-KVS-F30	C-31
50530-KVS-F00	C-31
50540-KVS-F00	C-31
50548-KRM-860	C-31
50549-KRM-860	C-31
50610-KVS-F00	C-30
50619-KRM-860	C-30
50661-KRM-860	C-30
50701-KVS-F30	C-29.1
50702-KVS-F30	C-29.1
50710-GN5-830	C-30
50710-KVS-901	C-39
50711-KRM-860	C-30
50713-KRM-860	C-30
50714-KVS-F00	C-30
50715-KVS-F00	C-30
50715-KVS-F30	C-30
50716-KVS-F00	C-30
50721-KVS-F00	C-39
51000	
51401-KVS-F01	C-11
51410-KVS-741	C-11
51412-KK4-003	C-11
51412-KRM-861	C-11
51430-KVS-F01	C-11
51430-KVS-F31	C-11
51430-KVS-H01	C-11
51432-GGE-901	C-11
51437-413-003	C-11
51440-KVS-F01	C-11
51455-KVS-F01	C-11
51470-KVS-F01	C-11
51470-KVS-F31	C-11
51470-KVS-H01	C-11
51490-KRM-852	C-11
51530-KVS-F01	C-11
51530-KVS-F31	C-11
51530-KVS-H01	C-11
51570-KVS-F01	C-11
51570-KVS-F31	C-11
51570-KVS-H01	C-11
52000	
52108-KVS-601	C-32
52141-KRM-840	C-32
52144-GE2-005	C-32
52144-KGA-K61	C-32
52170-KVS-600	C-32
52171-KW1-900	C-32
52200-KVS-F00ZA	C-32
52485-088-901	C-33
52486-056-000	C-33
52488-331-003	C-33
52490-KVS-F01	C-33
52490-KVS-F11	C-33
53000	
53100-KVS-F00	C-7
53100-KVS-H70	C-7
53131-KVS-600	C-7
53140-KVS-F00	C-4
53166-KGA-900	C-4
53167-KVS-F01	C-4
53169-KVS-F01	C-4
53171-KGA-900	C-4
53172-KVS-600	C-4
53173-KVS-H00	C-4
53174-KVS-600	C-4
53175-KBW-900	C-5
53175-KVS-H00	C-4
53178-KVS-750	C-4
53192-KRM-860	C-4
53209-GAH-000	C-1
53211-KRM-860	C-9
53212-KRM-860	C-9
53214-KGA-C00	C-9
53214-KVS-F01	C-9
53216-KVS-F00	C-9
53219-KVS-F00	C-9
53229-KPE-900	C-9
53230-KVS-F00ZA	C-7
53230-KVS-F00ZB	C-7
61000	
61000-KVS-F30ZA	C-10
61000-KVS-F30ZC	C-10
61100-KVS-F00ZA	C-10
61100-KVS-F00ZB	C-10
61100-KVS-F00ZD	C-10
61100-KVS-F00ZE	C-10
61100-KVS-F00ZF	C-10
61100-KVS-F00ZL	C-10
61100-KVS-H20	C-10
61100-KVS-H70ZA	C-10
61102-KVS-F00	C-10
61102-KVS-F01	C-10
61103-KVS-F00	C-10
61104-KRM-860	C-10
61300-KVS-F00ZA	C-43
61302-KVS-F00ZA	C-43
61302-KVS-F00ZF	C-43
61302-KVS-F00ZG	C-43
61302-KVS-F00ZH	C-43
61302-KVS-F00ZK	C-43
61302-KVS-F00ZL	C-43
61302-KVS-F00ZN	C-43
61302-KWG-A00	C-43
61303-KVS-F00ZA	C-43
61303-KVS-F00ZF	C-43
61303-KVS-F00ZG	C-43
61303-KVS-F00ZH	C-43
61303-KVS-F00ZK	C-43
61303-KVS-F00ZL	C-43
61303-KVS-F00ZN	C-43
61303-KWG-A00	C-43
61310-KVS-F00	C-43
61310-KVS-F10	C-43
61312-KVS-F00	C-43
64000	
64200-KVS-F00ZA	C-22
64200-KVS-F00ZB	C-22
64200-KVS-F00ZC	C-22
64200-KVS-F00ZD	C-22
64200-KVS-F10ZE	C-22
64200-KVS-F10ZF	C-22
64200-KVS-F10ZG	C-22
64200-KVS-F10ZH	C-22
64200-KVS-F30ZA	C-22
64200-KVS-F30ZB	C-22

PROIBIDA A REPRODUÇÃO E DISTRIBUIÇÃO
20140913 - Matsuo - MM - JT

Voltar
4

© Moto Honda da Amazônia Ltda.
Todos os direitos reservados.

ÍNDICE DE NÚMERO DE PEÇAS

Nº da Peça	Nº do bloco
64200-KVS-F30ZC	C-22
64200-KVS-Y40ZA	C-22
64206-MJ0-000	C-29.1
64225-KVS-F00	C-22
64225-KVS-F10	C-22
64300-KVS-F00ZA	C-22
64300-KVS-F00ZB	C-22
64300-KVS-F00ZC	C-22
64300-KVS-F00ZD	C-22
64300-KVS-F10ZE	C-22
64300-KVS-F10ZF	C-22
64300-KVS-F10ZG	C-22
64300-KVS-F10ZH	C-22
64300-KVS-F30ZA	C-22
64300-KVS-F30ZB	C-22
64300-KVS-F30ZC	C-22
64300-KVS-Y40ZA	C-22
64325-KVS-F00	C-22
64325-KVS-F10	C-22
77000	
77100-KWG-A10	C-23
77200-KVS-F00	C-23
77207-KVS-F00	C-23
77209-KRM-860	C-23.11
77209-KVS-F00	C-23.10
77210-KVS-H20ZA	C-23.11
77211-KWG-A10	C-23.11
77212-KWG-A10	C-23.11
77216-KVS-F00ZA	C-23.10
77216-KVS-F00ZB	C-23.10
77216-KVS-F00ZD	C-23.10
77216-KVS-F00ZE	C-23.10
77216-KVS-F00ZF	C-23.10
77216-KVS-F00ZN	C-23.10
77216-KVS-H70ZA	C-23.10
77216-KVS-H70ZB	C-23.10
77216-KVS-Y40ZA	C-23.10
77220-KVS-F00ZF	C-23.10
77220-KVS-F00ZG	C-23.10
77220-KVS-F00ZH	C-23.10
77220-KVS-F00ZJ	C-23.10
77220-KVS-F10	C-23.10
77220-KVS-F30ZB	C-23.10
77220-KVS-F30ZC	C-23.10
77220-KVS-H20ZB	C-23.11
77226-KVS-F00ZA	C-23.10
77226-KVS-F00ZB	C-23.10
77226-KVS-F00ZB	C-23.10
77226-KVS-F00ZD	C-23.10
77226-KVS-F00ZE	C-23.10
77226-KVS-F00ZF	C-23.10
77226-KVS-F00ZN	C-23.10
77226-KVS-H70ZA	C-23.10
77226-KVS-H70ZB	C-23.10
77226-KVS-Y40ZA	C-23.10
77302-KRM-860	C-36
77302-KRM-860	C-36.1
80000	
80100-KVS-F00	C-34
80100-KWG-A10	C-34.1
80101-KVS-F00	C-34
80106-KVS-F00	C-34
80106-KWG-A10	C-34.1
80110-KWG-650	C-34.1
81000	
81218-KGA-910	C-49
81350-KWG-A10	C-23.11
83000	
83501-KRM-B91	C-48
83501-KVS-F00	C-25
83502-KVS-F00	C-25
83520-KVS-F00ZA	C-24
83520-KVS-F00ZB	C-24
83520-KVS-F00ZC	C-24
83520-KVS-F10ZA	C-24
83520-KVS-F30ZB	C-24
83520-KVS-F30ZC	C-24
83520-KVS-H00ZA	C-24
83520-KVS-H00ZA	C-24
83520-KVS-H20ZA	C-24
83520-KVS-H50ZA	C-24
83520-KVS-Y40ZA	C-24
83541-KVS-F00	C-24
83541-KVS-F30	C-24
83551-GE2-000	C-34
83551-GE2-000	C-34.1
83551-GE2-000	C-37
83551-KGA-900	C-21
83551-KGA-900	C-21.1
83551-ME9-000	C-21
83620-KVS-F00ZA	C-24
83620-KVS-F00ZB	C-24
83620-KVS-F00ZC	C-24
83620-KVS-F10ZA	C-24
83620-KVS-F30ZC	C-24
83620-KVS-H00ZA	C-24
83620-KVS-H00ZA	C-24
83620-KVS-H20ZA	C-24
83620-KVS-H50ZA	C-24
83620-KVS-Y40ZA	C-24
83641-KVS-F00	C-24
84000	
84601-KRM-860	C-37
86000	
86101-KVS-F00ZA	C-50
86101-KVS-F00ZA	C-50.1
86101-KVS-F00ZA	C-50.2
86102-KVS-F00ZA	C-50
86102-KVS-F00ZB	C-50
86102-KVS-F00ZC	C-50
86102-KVS-F00ZD	C-50
86102-KVS-F30ZB	C-50
86150-GFC-902	C-43
86171-KVS-740ZC	C-50.2
86171-KVS-F00ZA	C-50
86171-KVS-F00ZB	C-50
86171-KVS-F00ZC	C-50
86171-KVS-F00ZD	C-50
86171-KVS-F30ZA	C-50
86171-KVS-F30ZB	C-50
86171-KVS-F30ZC	C-50
86171-KVS-Y40ZA	C-50
86172-KVS-740ZC	C-50.2
86172-KVS-F00ZA	C-50
86172-KVS-F00ZB	C-50
86172-KVS-F00ZC	C-50
86172-KVS-F00ZD	C-50
86172-KVS-F30ZA	C-50
86172-KVS-F30ZB	C-50
86172-KVS-F30ZC	C-50
86172-KVS-Y40ZA	C-50
86201-KVS-F00ZB	C-50
86201-KVS-F00ZC	C-50.1
86201-KVS-F00ZD	C-50.1
86201-KVS-F00ZE	C-50
86201-KVS-F00ZE	C-50.1
86201-KVS-F00ZF	C-50
86201-KVS-F00ZG	C-50
86201-KVS-F00ZG	C-50.1
86201-KVS-F30ZC	C-50
86201-KVS-F30ZD	C-50
86201-KWG-A20ZC	C-50
86202-KVS-F00ZB	C-50
86202-KVS-F00ZC	C-50.1
86202-KVS-F00ZD	C-50.1
86202-KVS-F00ZE	C-50
86202-KVS-F00ZE	C-50.1
86202-KVS-F00ZF	C-50
86202-KVS-F00ZG	C-50
86202-KVS-F00ZG	C-50.1
86202-KVS-F30ZC	C-50
86202-KVS-F30ZD	C-50
86202-KWG-A20ZC	C-50
86611-KVS-F30ZA	C-50
86641-KVS-F00ZA	C-50
86641-KVS-F00ZB	C-50
86641-KVS-F00ZC	C-50
86641-KVS-F00ZD	C-50
86641-KVS-F30ZA	C-50
86641-KVS-F30ZB	C-50
86641-KVS-F30ZC	C-50
86641-KVS-Y40ZA	C-50
86642-KVS-F00ZA	C-50
86642-KVS-F00ZB	C-50
86642-KVS-F00ZC	C-50
86642-KVS-F00ZD	C-50
86642-KVS-F30ZA	C-50
86642-KVS-F30ZB	C-50
86642-KVS-F30ZC	C-50
86642-KVS-Y40ZA	C-50
86831-KVS-F10ZA	C-50.1
86831-KVS-H00ZA	C-50.2
86831-KVS-H20ZA	C-50.2
86831-KVS-H50ZA	C-50.1
86832-KVS-F10ZA	C-50.1
86832-KVS-H50ZA	C-50.1
86833-KVS-F00ZA	C-50
86833-KVS-Y40ZA	C-50
86861-KVS-F00ZA	C-50
86861-KVS-F00ZA	C-50.1
86861-KVS-F00ZA	C-50.2
87000	
87505-KVS-F00	C-49
87505-KVS-F20	C-49
87505-KVS-H20	C-49
87507-KVS-600	C-49
87509-KVS-F00	C-49
87560-KVS-F00	C-49
88000	
88210-KVS-F01	C-3
88210-KVS-F11	C-3
88220-KVS-F01	C-3
88220-KVS-F11	C-3
89000	
89211-KRM-B91	C-48
89212-KRM-B91	C-48
89213-KRM-B91	C-48
89215-KRM-B91	C-48
89216-KRE-E30	C-48
89218-KRM-B91	C-48
90000	
90002-KRM-840	M-2
90003-KFG-000	M-1
90003-KVS-900	M-19
90004-GHB-630	C-38
90004-GHB-640	M-15
90004-GHR-630	C-38
90005-KY7-000	M-4
90009-KRM-840	M-11
90010-KRM-840	M-11
90012-KK3-830	M-3
90015-GHR-640	C-30
90015-GHR-680	C-29
90015-GHR-680	C-29.1
90022-KRM-840	M-19
90030-MG8-000	C-39
90031-KRM-840	M-15
90031-KVS-740	M-15
90032-GHR-640	C-38
90032-GHR-640	C-39
90032-GHR-650	M-2
90032-GHR-650	C-37
90032-GHR-650	C-38
90032-GHR-660	M-4
90032-GHR-660	M-15
90032-GHR-660	C-15
90032-GHR-660	C-43
90032-GHR-680	M-15
90032-GHR-680	C-5.30
90032-GHR-680	C-39
90032-GHR-700	M-13
90032-GHR-740	M-14
90032-GHR-750	C-18
90032-GHR-760	M-15
90032-GHR-770	M-15
90032-GHR-820	M-15
90032-GHR-E80	C-5.30
90032-GHR-E90	C-5
90032-GHR-F00	C-4
90032-GHR-F00	C-5.30
90032-GHR-F00	C-31
90033-GHR-680	C-23
90033-GHR-680	C-30

PROIBIDA A REPRODUÇÃO E DISTRIBUIÇÃO
10.10913 - MARIO - MM - JT

Voltar
4

© Moto Honda da Amazônia Ltda.
Todos os direitos reservados.

ÍNDICE DE NÚMERO DE PEÇAS

Nº da Peça	Nº do bloco
90033-GHR-710	C-21
90033-GHR-710	C-21.1
90033-GHR-710	C-23.11
90033-GHR-730	C-30
90033-GHR-E60	C-23
90033-GHR-J80	C-33
90035-KRM-840	M-2
90036-KRM-E70	M-2
90036-KVS-900	M-2
90037-GHR-850	C-39
90037-GHR-F30	C-9
90037-GHR-G50	C-39
90038-GHR-800	C-39
90038-GHR-G00	C-39
90040-GHR-620	C-9
90040-GHR-620	C-39
90040-GHR-640	M-1
90040-GHR-640	C-29.1
90040-GHR-640	C-39
90040-GHR-670	M-15
90040-GHR-690	M-4
90040-GHR-720	M-6
90040-GHR-720	M-10
90040-GHR-720	C-10
90040-GHR-740	M-10
90040-GHR-760	M-6
90040-GHR-770	M-10
90040-GHR-E40	C-5
90041-KVS-740	M-6
90041-KVS-740	M-10
90042-KVS-740	M-10
90043-KVS-740	M-6
90050-KFL-850	M-8
90071-MB0-000	M-13
90083-KRM-840	M-4
90084-041-000	M-17
90084-KPS-900	M-10
90085-KRM-850	M-9
90087-KRM-840	M-10
90091-KRM-840	M-2
90102-GHR-F00	C-36.1
90102-KVS-600	M-23
90105-HP1-000	C-15
90105-KGA-B00	C-39

Nº da Peça	Nº do bloco
90105-KL8-741	C-14.20
90105-KL8-741	C-14.40
90105-KR3-000	C-14.20
90105-KR3-000	C-14.40
90105-KVS-F00	C-1
90105-MBB-000	C-14.20
90105-MBB-000	C-14.40
90105-MV9-003	C-14.20
90105-MV9-003	C-14.40
90106-GHR-J20	M-14
90106-KY2-701	C-22
90107-GN1-010	C-31
90107-MBG-000	C-7
90111-187-000	C-22
90111-362-000	C-7
90111-KVS-B50	C-37
90112-KPS-900	M-14
90112-KRM-860	C-7
90113-GFP-B00	C-27
90113-KRM-860	C-4
90114-KGH-900	C-5
90116-383-721	C-11
90118-KRM-860	C-23.10
90118-KRM-860	C-23.11
90118-KRM-860	C-32
90118-KRM-860	C-34
90118-KRM-860	C-34.1
90118-KRM-860	C-37
90118-KVS-600	C-24
90119-KVS-600	C-25
90121-KVS-F00	C-32
90123-KRM-860	C-7
90123-KWG-600	C-7
90124-KVS-600	C-24
90127-KF0-770	C-43
90128-KRM-R20	C-19.10
90128-KRM-R20	C-19.30
90131-KRM-840	M-15
90134-GHR-E40	C-22
90134-GHR-E40	C-23.10
90134-GHR-J40	C-23.11
90134-GHR-J40	C-34
90134-GHR-J40	C-34.1
90134-GHR-J40	C-43

Nº da Peça	Nº do bloco
90134-GHR-J40	C-24
90134-GHR-J60	C-25
90134-GHR-J80	C-43
90135-GHR-720	C-25
90135-GHR-J40	C-37
90139-GHR-J60	C-2
90139-GHR-J60	C-2.1
90140-KZZ-901	C-15
90145-MS9-612	C-5
90145-MS9-612	C-5.30
90155-KY4-901	C-12
90155-KY4-901	C-12.1
90201-GHR-630	C-18
90201-GHR-630	C-19.10
90201-GHR-630	C-19.30
90201-GHR-E50	C-3
90201-KRM-840	M-11
90201-KRM-840	M-16
90202-KRM-840	M-8
90206-250-000	M-3
90208-GHR-620	C-34
90208-GHR-620	C-34.1
90208-GHR-630	C-4
90208-GHR-630	C-15
90208-GHR-630	C-21
90208-GHR-630	C-21.1
90208-GHR-640	C-30
90208-GHR-640	C-39
90208-GHR-650	C-39
90208-GHR-E20	C-34.1
90208-GHR-E40	C-39
90208-GHR-E40	C-39
90208-GHR-E50	C-39
90208-GHR-J30	C-36
90208-GHR-J30	C-36.1
90227-GHR-690	C-25
90227-GHR-710	C-25
90227-GHR-D90	C-4
90231-GHR-620	C-29
90231-GHR-630	C-30
90231-GHR-670	C-32
90231-GHR-670	C-33
90231-KRM-840	M-14
90301-473-003	C-18

Nº da Peça	Nº do bloco
90301-KGH-901	C-18
90302-KRM-860	C-18
90302-KRM-860	C-19.10
90302-KRM-860	C-19.30
90302-KWW-A00	C-23.10
90302-KWW-A00	C-34
90302-KWW-A00	C-43
90303-GFM-970	C-43
90304-GE8-003	C-19.10
90304-GE8-003	C-19.30
90304-GE8-003	C-31
90304-KGH-901	C-19.10
90304-KGH-901	C-19.30
90304-MCG-000	C-27
90305-GE8-003	C-18
90305-GE8-003	C-32
90305-KVS-F00	C-7
90306-KF0-003	C-14.10
90306-KF0-003	C-14.20
90306-KF0-003	C-14.40
90306-KRM-840	M-2
90307-GAZ-980	C-1
90308-KRM-860	C-27
90311-KVS-F30	C-25
90314-KVS-F22	C-2.1
90322-KRM-860	C-4
90324-KRM-860	C-21
90324-KRM-860	C-21.1
90324-KVS-F00	C-23
90380-KGA-E00	C-35
90401-KRM-B10	M-8
90401-KRM-R20	M-15
90401-KVS-740	M-8
90402-KRM-840	M-16
90403-KRM-840	M-16
90404-KPT-A00	M-2
90417-KRM-840	M-19
90432-KPT-A00	M-14
90441-KRM-840	M-15
90443-KSS-B30	M-2
90453-KVS-900	M-17
90454-KPS-900	M-17
90456-KRM-840	M-17
90457-KRM-840	M-19

Nº da Peça	Nº do bloco
90458-KVS-900	M-17
90463-KRM-840	M-1
90501-KPT-A00	M-8
90501-KPT-A00	M-11
90501-KPT-A00	M-16
90503-KVS-600	C-7
90504-KVS-600	C-23.11
90504-KVS-600	C-33
90507-KVS-F30	C-5.30
90507-MGE-640	C-4
90521-KVS-600	C-7
90522-KVS-F30	C-29.1
90525-030-000	C-10
90543-MV9-670	M-1
90544-439-930	C-11
90545-300-000	C-5
90545-300-000	C-5.30
90601-354-000	C-11
90601-KAF-003	C-29
90601-KAF-003	C-29.1
90601-PV3-003	C-34
90601-PV3-003	C-34.1
90602-KRM-840	M-17
90604-KRM-840	M-16
90605-KVS-900	M-17
90606-KRM-840	M-19
90650-KW3-000	C-4
90651-KVS-F30	C-29.1
90651-MA5-671	C-5
90652-KRM-R20	C-25
90661-MGS-D71	C-5.30
90666-SDA-A01	C-22
90666-SDA-A01	C-23.10
90677-KRM-860	C-23.10
90677-KRM-860	C-23.11
90677-KRM-860	C-43
90702-KRM-840	M-1
90702-KRM-840	M-6
90702-KRM-840	M-10
90702-KRM-840	M-14
90702-KRM-840	M-15
90703-KRM-840	M-2
90703-KRM-840	M-5
90704-KRM-840	M-2

Nº da Peça	Nº do bloco
90741-KFB-000	M-16
90741-KGH-900	M-16
90751-KPS-900	M-14
90901-KSS-900	C-9
91000	
91001-KRM-872	M-16
91003-KRM-841	M-17
91004-KRM-842	M-16
91013-KRM-840	M-8
91014-KRM-840	M-17
91015-KRM-840	M-17
91016-KPS-900	M-17
91051-KVS-F01	C-19.10
91051-KVS-F01	C-19.30
91052-KVS-F01	C-14.40
91052-KVS-F02	C-14.40
91053-KSS-901	C-14.10
91053-KSS-902	C-14.10
91053-KVS-F01	C-19.10
91053-KVS-F01	C-19.30
91053-KVS-L01	C-19.30
91054-KVS-F01	C-19.10
91054-KVS-F01	C-19.30
91055-KVS-F02	C-14.20
91071-KRM-870	M-9
91104-KTT-901	M-9
91202-KRM-841	M-6
91202-KSP-910	M-6
91203-KRM-841	M-15
91203-KSP-910	M-15
91212-422-006	C-15
91216-KRM-841	M-17
91216-KSP-910	M-17
91251-KPH-901	C-14.10
91251-KPH-901	C-14.20
91251-KPH-901	C-14.40
91254-GAA-003	C-11
91257-230-003	C-19.10
91257-230-003	C-19.30
91257-230-005	C-19.10
91257-230-005	C-19.30
91301-GGL-J01	M-23
91303-KRM-840	M-10

PROIBIDA A REPRODUÇÃO E DISTRIBUIÇÃO
20120913 - Matsuo - MMA - JT

© Moto Honda da Amazônia Ltda.
Todos os direitos reservados.

ÍNDICE DE NÚMERO DE PEÇAS

Nº da Peça	Nº do bloco
91304-KFJ-900	C-19.10
91304-KFJ-900	C-19.30
91304-KRM-840	M-2
91305-KPH-900	M-15
91305-KRM-840	M-10
91306-KRM-840	M-4
91307-KRM-840	M-6
91309-425-003	M-13
91320-MB0-000	M-13
91406-MS8-000	C-25
91508-KSS-900	C-34.1
91509-KRM-860	C-34
91509-KRM-860	C-34.1
91509-KRM-860	C-43
91541-S0A-003	C-37
92000	
92101-06012-0A	C-30
92101-06020-0A	C-29
92101-06020-4J	C-38
93000	
93404-06025-00	C-38
93500-05022-0A	C-25
93500-05022-0G	C-4
93500-05028-0A	C-25
93600-04012-1G	C-5
93700-05012-0A	M-14
93892-05012-18	M-23
93893-04012-17	C-5
93901-24480	C-34
93901-24480	C-34.1
93901-34120	M-14
93901-34380	C-35
93903-22420	C-2
93903-24320	C-34
93903-24320	C-43
93903-24380	C-23.10
93903-24420	C-25
93903-24520	C-43
93903-25220	C-37
93903-25610	C-25

Nº da Peça	Nº do bloco
93903-35320	C-2
93903-35320	C-2.1
94000	
94001-06000-0S	C-18
94001-06000-0S	C-19.10
94002-06000-0S	C-15
94050-05000	C-34
94050-06000	C-13
94050-06000	C-21.1
94050-06000	C-4
94050-06000	C-5
94050-06080	C-36
94050-08000	C-30
94050-08000	C-39
94050-08070	C-39
94050-08070	C-39
94050-10000	C-39
94050-10070	C-39
94101-05000	C-29
94101-06000	C-30
94101-14000	C-32
94101-14000	C-33
94201-16150	C-30
94201-20150	C-15
94201-20150	C-29
94201-20150	C-29.1
94201-30250	C-31
94303-06100	M-2
94305-20102	C-15
94305-30102	M-6
94510-28000	M-16
94591-27000	C-34
94591-27000	C-34.1
94608-50000	C-11
95000	
95002-41050-08	C-21.10
95011-62000	C-31
95014-22200	C-7
95014-71202	C-31
95014-72102	C-31

Nº da Peça	Nº do bloco
95015-42000	C-13
95015-42000	C-29
95015-54000	C-15
95015-83000	C-30
95701-06012-00	C-38
95701-06012-00	C-39
95701-06014-00	C-37
95701-06014-00	C-38
95701-06014-00	M-2
95701-06016-00	C-43
95701-06016-00	M-15
95701-06016-00	M-4
95701-06020-00	C-39
95701-06020-00	M-15
95701-06025-00	M-13
95701-06025-07	C-31
95701-06025-07	C-4
95701-06032-00	C-13
95701-06035-00	M-14
95701-06038-00	C-18
95701-06040-00	M-15
95701-06045-00	M-15
95701-06070-00	M-15
95701-08016-07	C-23
95701-08020-00	C-23
95701-08020-00	C-30
95701-08020-08	C-33
95701-08028-00	C-21.1
95801-08085-00	C-39
95801-08085-07	C-39
95801-10060-00	C-39
95801-10060-07	C-39
96000	
96001-06008-00	C-9
96001-06012-00	C-39
96001-06012-00	M-1
96001-06012-07	C-9
96001-06018-00	M-15
96001-06022-00	M-4
96001-06030-00	C-10
96001-06030-00	M-10
96001-06030-00	M-6

Nº da Peça	Nº do bloco
96001-06035-00	M-10
96001-06040-00	M-6
96001-06045-00	M-10
96140-63010-10	C-14.10
96220-30085	M-19
96600-06016-00	M-11
96600-06022-00	M-11
98000	
98200-31500	C-37
98200-41000	C-38

PROIBIDA A REPRODUÇÃO E DISTRIBUIÇÃO
1010913 - Matsuo - MM - JT

© Moto Honda da Amazônia Ltda.
Todos os direitos reservados.

HONDA

The Power of Dreams

Publicado pela Moto Honda da Amazônia Ltda.
Setor Publicações Técnicas