HONDA

GOLD WING

GL1800DAK
GL1800BK

CATÁLOGO DE PEÇAS

1

Moto Honda da Amazônia Ltda. – 2018

00X1B-MKCF-001

Catálogo de Peças
00X1B-MKCF-001
Draft
13MKCK01
12/12/2018
6HS

ÍNDICE

INSTRUÇÕES 1

GRUPO DO MOTOR 2

GRUPO DO CHASSI 3

ÍNDICE DE NÚMERO DE PEÇAS 4

R367C Vermelho Candy Ardent

NHB70M Prata Majestic Fosco Metálico

Modelo 2019

Instruções para o Uso do Catálogo de Peças

- **Este Catálogo de Peças descreve todas as peças de reposição, bem como o tempo de Mão de Obra (T.M.O.) para os modelos GL1800.**
- **Este Catálogo de Peças foi elaborado com base nas últimas informações disponíveis até 12 de Dezembro de 2018.**
- **Especifique sempre o Nº completo da peça quando for efetuar um pedido de peças.**
- **Verifique sempre o número, modelo, tipo, série, cor, marca, tamanho, que se fizer necessário antes de fazer o pedido de peças.**
- **Observe sempre que as ilustrações permitem localizar uma determinada parte do chassi ou do motor, podendo diferenciar da sua forma original.**
- **Informe-se sobre a versão atualizada do catálogo de peças através do site www.hondaposvenda.com.br.**

Índice

- Instruções para o Uso do Catálogo de Peças 1
- Como Localizar as Informações sobre as Peças 2
- Estrutura do Catálogo de Peças 3
- Quando Utilizar as Peças 4
- Abreviaturas Utilizadas neste Catálogo de Peças 4
- Como Localizar o Bloco de Peças e os Números de Série 5
- Localização da Etiqueta de Cores 5
- Modelos, Códigos de Área e Números de Série Aplicáveis 6
- Etiqueta de Cores 7
- Tabela de Cores 8
- Composição do Número de Identificação do Veículo (V.I.N.) 14
- Mangueira de Combustível, Mangueiras de Aplicação Geral e Mangueira de Vinil 15
- Composição do Número de Identificação das Mangueiras 18
- Instruções para o Uso do Tempo de Mão de Obra (T.M.O.) 19
- Índice Ilustrado - Grupo do Motor 24
- Índice Ilustrado - Grupo do Chassi 28
- Índice de Número de Peças 201

Como Localizar as Informações sobre as Peças

Ⓐ Referência com o Índice Ilustrado

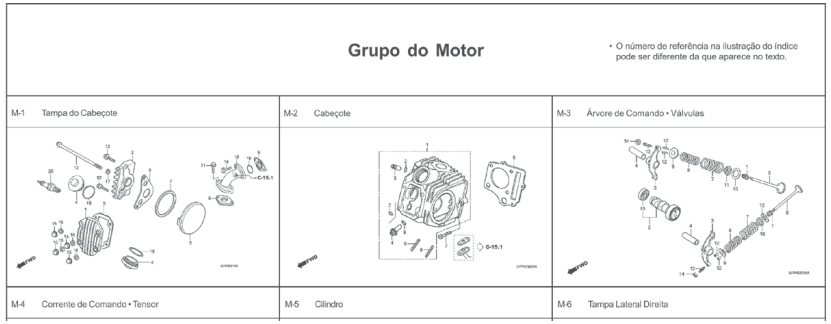

Ⓑ Referência com o Índice de Número de Peças

ÍNDICE DE NÚMERO DE PEÇAS

Nº da Peça	Nº do Bloco
06000	
06420-GFP-900	C-11
06421-GFP-900	C-11
06430-GCE-900	C-10
06430-GCE-900	C-8
06440-GFP-900	C-9
06441-GFP-900	C-9
06530-GBG-B20	C-5
06531-GBG-B20	C-5
06531-GCE-F20	C-5
11000	
11100-GCE-900	M-11
11191-GCE-900	M-11
11200-GCE-D60	M-11
11330-GFP-900	M-6
11341-GFP-900	M-9
11394-GW8-680	M-6
12000	
12101-GFP-900	M-5
12101-GFP-B00	M-5
12191-GFP-B00	M-5
12191-GS4-761	M-5
12200-GFP-900	M-2
12200-GFP-B00	M-2
12209-GB4-681	M-3
12209-GBG-900	M-3
12213-KRM-840	M-2
12237-GFP-305	M-2
12245-KEV-305	M-2
12251-KST-941	M-2
12301-GB6-910	M-1
12301-GB6-911	M-1
12331-GB0-910	M-1
12341-GB6-910	M-1
12361-035-000	M-1

Nº da Peça	Nº do Bloco
13000	
13000-GFP-900	M-12
13000-GFP-B00	M-12
13011-GFP-900	M-12
13021-GFP-900	M-12
13031-GFP-900	M-12
13041-GFP-900	M-12
13051-GFP-900	M-12
13101-GFP-900	M-12
13102-GFP-900	M-12
13103-GFP-900	M-12
13104-GFP-900	M-12
13105-GFP-900	M-12
13111-087-000	M-12
13115-GN5-910	M-12
14000	
14100-GFP-900	M-3
14100-GFP-B00	M-3
14311-KEV-900	M-12
14321-GBG-900	M-4
14321-GFP-B00	M-4
14401-178-003	M-4
14431-035-020	M-3
14451-035-000	M-3
14500-035-020	M-4
14502-086-000	M-4
14531-035-000	M-4
14541-GB4-681	M-4
14550-GB0-911	M-4
14566-086-030	M-4
14610-086-010	M-4
14615-035-010	M-4
14670-035-030	M-4
14675-178-000	M-4
14711-GFP-900	M-3
14721-GFP-900	M-3
14751-GN5-911	M-3

Bloco No.

C-6

Para-lama Dianteiro

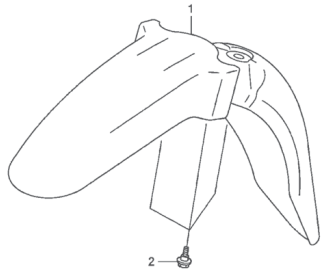

Ref. No.

Ref. Nº	N.O.S.	Item de serviço	T.M.O.	Ref. Nº	Nº da peça	Descrição	Qtd. POP100 7	8	9	Nº de série	Tipo
1	4131B7	Pára-lama, Dianteiro	0,1	1	61100-GFP-900ZA	Pára-lama, Dianteiro					
						NH1 Preto	1	1	1		
					61100-GFP-900ZB	*PB362R* Azul Buliti-R	1	–	–		
					61100-GFP-900ZC	*R286R* Vermelho Caucaia	1	1	–		
					61100-GFP-900ZD	*Y197R* Amarelo Trancoso-R	1	1	–		
					61100-GFP-900ZE	*PB337R* Azul Penedo	–	1	1		
					61100-GFP-900ZF	*NHA57R* Cinza Cloudia R	–	–	1		
					61100-GFP-900ZG	*R304R* Vermelho Clivia-R	–	–	1		
				2	90111-162-000	Parafuso, Flange, 6mm	3	3	3		

122

Página No.

24.07.08

Estrutura do Catálogo de Peças

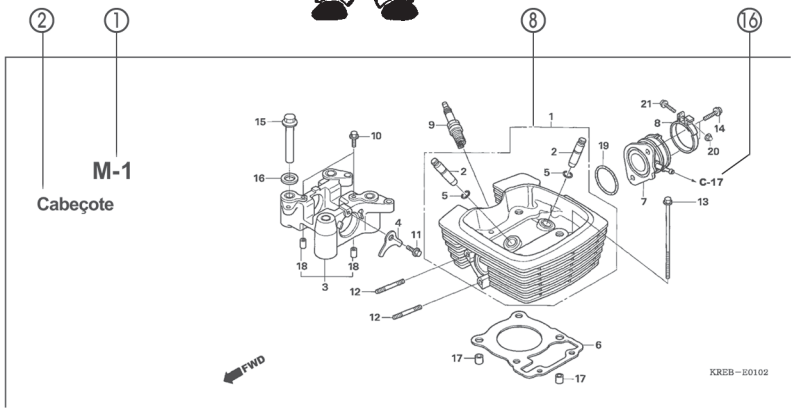

Ref. Nº	N.O.S.	Item de serviço	T.M.O.	Ref. Nº	Nº da peça	Descrição	Qtd. POP100 7	8	9	Nº de série		Tipo
4	811175	Cabo, Trava Assento	0,1	1	18327-KAE-000	Bucha, Traseira Câmara (8,5x15)	2	2	2			
5	4131E8	Trava, Assento: Lateral Traseira	0,1	2	61104-GCE-E40	Bucha, Pára-lama Dianteiro	2	2	2			
6	4131E4	Assento: Duplo	0,1	3	77151-KW3-000	Mola, Trava Assento	1	–	–			BR
13	4121K9	Tampa, Trava Assento	0,1		77151-MB1-870		1	–	–			2LA,3LA
15	4131F2	Chave, Trava Assento	0,2				–	1	1			
				4	77156-GFP-900	Cabo, Trava Assento	1	1	1			
				5	77160-GFP-900	Suporte Comp., Trava Assento	1	1	–			
					77160-GFP-B00		–	–	1			
				6	77200-GFP-900ZB	Assento Conj., Duplo						
					NHA08L	Cinza Itaipu	1	–	–			
					77200-GFP-900ZD	*RA08L* Vermelho Urucum	1	–	–			
					77200-GFP-910ZA	*NH1L* Preto	–	1	1			
				7	77201-GFP-900	Suporte, Dobradiça Assento	1	1	1			
				8	94001-05070-0S	Presilha, Fiação (Preto) (145mm)	1	1	1			

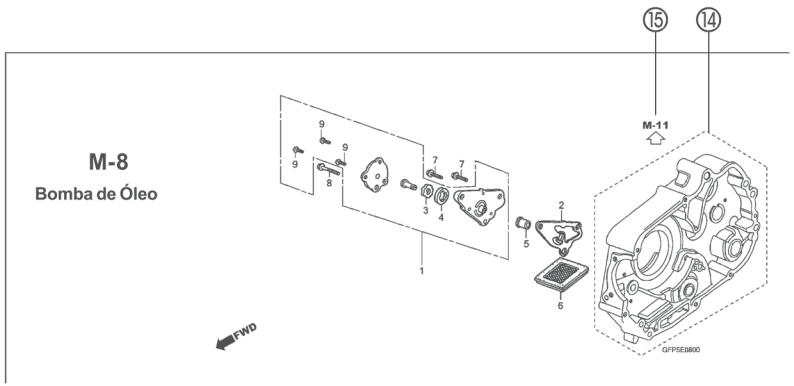

① Número do Bloco
- O número do bloco é oferecido (no lugar do nº da página) para ajudar na consulta da peça com o nº ou nome da peça.

② Nome do Bloco

③ Item de Serviço / Tempo de Mão de Obra (T.M.O.)

④ Número de Referência
- Os números de título descritos entre parênteses indicam que a informação continua da página anterior.

⑤ Número da Peça

⑥ Descrição

⑦ Código de Cores HONDA

⑧ Conjuntos
- As peças cujas figuras estejam delimitadas por linhas pontilhadas são disponíveis em conjunto completo. (As peças componentes do conjunto também são comercializadas individualmente).

⑨ Descrição de Cores

⑩ Nota
As notas são apresentadas entre parênteses na coluna do nome da peça.

⑪ Quantidade Utilizada na Motocicleta
- Quando aparecem entre parênteses indicam peças opcionais.
- Quando indicadas com a letra "N" deve-se utilizar a quantidade que for necessária.
- Indica o número de peças utilizadas no bloco.

⑫ Número de Série

⑬ Tipo
- Quando a coluna tipo se encontra em branco significa que as peças são aplicáveis a todos os tipos.

⑭
- Peças circundadas por uma linha pontilhada estão incluídas em blocos diferentes.

⑮
- A flecha vazada indica o Nº do bloco onde a peça incluída na linha se encontra.

⑯
- A flecha sólida indica o Nº do bloco com o qual a peça em questão está conectada.

Quando Utilizar as Peças

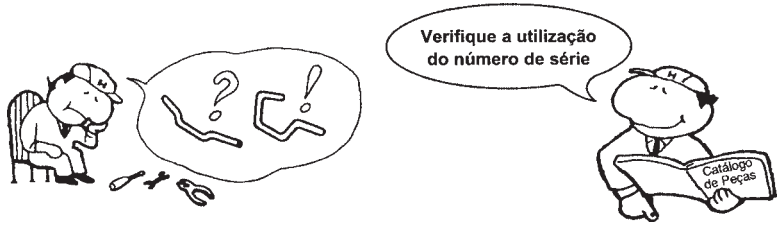

Ref. Nº	Nº da peça	Descrição	Qtd. CBR300 RRN	RRP	RRR	RRS	RRT	RRV	Nº de série
1	33101-MAE-601	Unidade Farol "NH-285" Cinza	–	–	1	–	–	–	
			–	–	–	1	–	–	~ 2351159
			–	–	–	1	–	–	~ 2351712
	33101-MAE-612	Unidade Farol "NH-283" Cinza	–	–	1	–	–	–	
		(Precaução Durante a Instalação)							
			–	–	–	1	–	–	~ 2351309
			–	–	–	1	–	–	~ 2351434
			–	–	–	1	–	–	~ 2350300
			–	–	–	1	–	–	~ OM300138
	33101-MAE-671	Unidade Farol "NH-1" Preto	–	–	1	–	–	–	
			–	–	–	1	–	–	
			–	–	–	1	–	–	~ SM300356
	33101-MAE-691	Unidade Farol	–	–	1	–	–	–	
	33101-MAE-602	Unidade Farol	–	–	–	1	–	–	2351160 ~
			–	–	–	1	–	–	2351713 ~
			–	–	–	–	1	1	

O número de Série foi utilizado desde o modelo inicial

Quando a numeração do Chassi aparece do lado esquerdo da coluna significa que a utilização da peça se aplica a partir deste número do chassi (2351160)

Quando a numeração do Chassi aparece do lado direito da coluna significa que a utilização da peça se aplica até este número do chassi (2351159)

Abreviaturas Utilizadas neste Catálogo de Peças

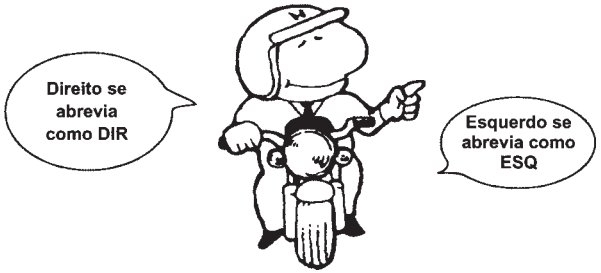

* "Esq" e "Dir" na descrição de uma peça significa o lado Esquerdo e o lado Direito considerando-se que esteja sobre o assento da motocicleta.

• No Catálogo de peças utilizam-se as seguintes abreviaturas:

Conj. ..... Conjunto
Comp. ..... Completo
Dir. ..... Direito
Esq. ..... Esquerdo
STD ..... Standard
mm ..... Milímetro
G ..... Grama
D (22D) ..... Dente (22 dentes)
A ..... Ampére
V ..... Volt
W ..... Watt
C.A. ..... Corrente Alternada
C.C. ..... Corrente Contínua
ADM ..... Admissão
ESC ..... Escape
DIANT. ..... Dianteira
TRAS. ..... Traseira
SEX ..... Sextavado
LAT ..... Lateral
TRANS ..... Transmissão
PRIM ..... Primário
SEC ..... Secundário
MPH ..... Milhas por Hora
Km/h ..... Quilômetro por Hora
L.E.D. ..... Diodo Emissor de Luz
C.D.I. ..... Unidade Descarga Capacitiva
1LA ..... República Dominicana, El Salvador Venezuela, Guatemala, Guiana (Mercosul: Argentina, Paraguai, Uruguai)
MIX ..... Moto Mix Brasil
2LA ..... Colômbia, México
3LA ..... América Latina
AR ..... Argentina
M ..... Motor de Partida

Como Localizar o Bloco de Peças e os Números de Série

Bloco de Peças	Peças do Motor M-1 ~	Peças do Corpo do Acelerador M-22~	Peças do Chassi C-1 ~
Números Necessários	Número de Série do Motor	Número de Série do Corpo do Acelerador	Número de Série do Chassi
Pontos de Localização	①	②	③

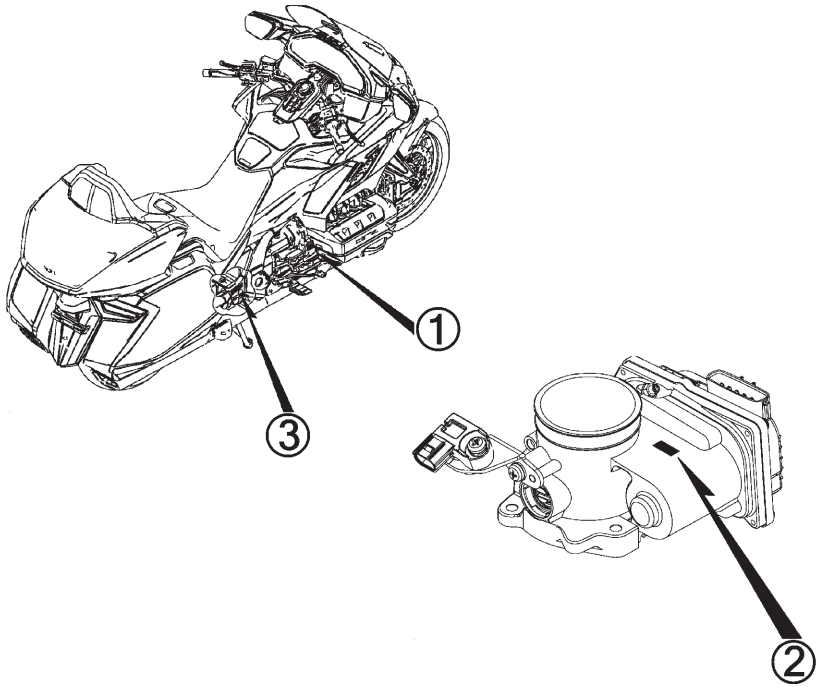

Localização da Etiqueta de Cores

Peças Coloridas
Etiqueta de Cores
④

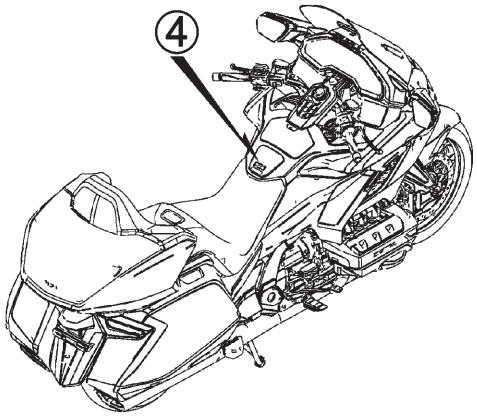

Modelos, Códigos de Área e Números de Série Aplicáveis

Os Modelos, Códigos de Área, Tipos e os Números de Série Aplicáveis podem ser identificados conforme tabela abaixo.
As peças com código de área são exclusivas dos países designados.
Se os códigos de área não estiverem listados, as peças são de uso comum.

Modelo	Código de Área	Tipo	Nº de Série Aplicável do Motor	Nº de Série Aplicável do Chassi	Nº de Série Aplicável do Corpo do Acelerador
GL1800DA$_K$	2BR	Brasil	SC79E-6000001~	JH2SC79X*KK100001~	L1A A
GL1800B$_K$	BR	Brasil	SC79E-5000001~	JH2SC799*KK100001~	

* Para identificação do número do carburador/corpo do acelerador, somente a parte sublinhada deverá ser usada para registro.

L1A[A] KC ア

Etiqueta de Cores

- Ao solicitar as peças, verifique o nome, a cor principal e o código observando a “ETIQUETA DE CORES” na motocicleta.
- Ao solicitar as peças coloridas, utilize a Tabela de Cores conforme instruções de utilização do Catálogo de Peças.

VFR800FIW

COR **R-157**
CÓDIGO **R157**

Nº	Modelo		VFR800FIW			
	Cor Principal		Prata Sparking Metálico NH-295M	Preto Mute Metálico NH-359M	Nº de identificação do Bloco	Nº de ref.
	Código de Cor		NH295	NH359		
	Nome das Peças Coloridas	Nº Peça Básico				
1						
2						
3						
4						
5						
6						
7						
8						
9						
10						
11						
12						
13						

Voltar

Voltar

Tabela de Cores

• Ao solicitar as peças coloridas consulte a tabela abaixo, verifique a cor principal da motocicleta e utilize o número de peça básico adicionando o código de cor relativo.

GL1800 (GL1800DA$_K$) 2BR

Nº	Modelo		GL1800DA$_K$		
	Cor Principal		Vermelho Candy Ardent R-367C	Nº de identificação do Bloco	Nº de ref.
	Código de Cor		R367B		
	Nome das Peças Coloridas	Nº Peça Básico			
1	Braço Conj., Inferior Dianteiro	51360-MKC-A00	ZB	C-11.10	2
2	Braço Conj., Superior Dianteiro	51350-MKC-A00	ZB	C-11.10	1
3	Braço, Pedal Apoio Traseiro Esquerdo	50816-MKC-A00	ZA	C-30	18
4	Braço, Pedal Apoio Traseiro Direito	50716-MKC-A00	ZA	C-30	11
5	Chassi Conj.	50010-MKC-A01	ZA	C-44	3
6	Suporte, Pedal Apoio Esquerdo	50614-MKC-A00	ZA	C-30	3
7	Suporte, Pedal Apoio Direito	50613-MKC-A00	ZA	C-30	2
8	Botão Comp., Suporte Capacete	84160-MKC-A00	ZA	C-22	15
9	Capa	90312-MKC-A00	ZA	C-44	31
10	Tampa A, Compartimento Bagagem Lateral Traseiro Esquerdo	80130-MKC-A00	ZB	C-34	14
11	Tampa A, Lateral Esquerda	83710-MKC-A00	ZE	C-27	10
12	Tampa A, Compartimento Bagagem Lateral Traseiro Direito	80120-MKC-A00	ZB	C-34	12
13	Tampa A, Lateral Direita	83610-MKC-A00	ZE	C-27	8
14	Tampa Jogo, Lateral Esquerda Compartimento Bagagem	81210-MKC-A30	ZA	C-49	31
15	Tampa Jogo, Lateral Direita Compartimento Bagagem	81110-MKC-A30	ZA	C-49	7
16	Tampa, Inferior Central Compartimento Bagagem	81115-MKC-A00	ZC	C-49	10
17	Tampa, Dianteira Esquerda Compartimento Bagagem	81293-MKC-A00	ZA	C-49	34
18	Capa, Espelho Retrovisor Esquerdo	88145-MKC-A00	ZE	C-35	8
19	Tampa, Suporte Pedal Apoio Traseiro Esquerdo	50750-MKC-A00	ZB	C-27	5
20	Tampa, Placa Esquerda	50415-MKC-A00	ZA	C-44	14
21	Tampa, Alto-falante Traseiro Esquerdo	81294-MKC-A00	ZA	C-49	35
22	Tampa, Compartimento Bagagem Lateral Esquerdo	81444-MKC-A00	ZA	C-50	44
23	Tampa, Superior Esquerda Compartimento Bagagem Lateral	81493-MKC-A00	ZE	C-50	48
24	Tampa, Esquerda Para-brisa	64178-MKC-A00	ZA	C-45	13
25	Tampa, Dianteira Direita Compartimento Bagagem	81193-MKC-A00	ZA	C-49	29
26	Capa, Espelho Retrovisor Direito	88135-MKC-A00	ZE	C-35	5
27	Tampa, Suporte Pedal Apoio Traseiro Direito	50740-MKC-A00	ZB	C-27	3

Tabela de Cores

• Ao solicitar as peças coloridas consulte a tabela abaixo, verifique a cor principal da motocicleta e utilize o número de peça básico adicionando o código de cor relativo.

GL1800 (GL1800DA$_K$) 2BR

Nº	Modelo		GL1800DA$_K$		
	Cor Principal		Vermelho Candy Ardent R-367C	Nº de identificação do Bloco	Nº de ref.
	Código de Cor		R367B		
	Nome das Peças Coloridas	Nº Peça Básico			
28	Tampa, Placa Direita	50410-MKC-A00	ZA	C-44	13
29	Tampa, Alto-falante Traseiro Direito	81194-MKC-A00	ZA	C-49	30
30	Tampa, Compartimento Bagagem Lateral Direito	81344-MKC-A00	ZA	C-50	27
31	Tampa, Superior Direita Compartimento Bagagem Lateral	81393-MKC-A00	ZE	C-50	35
32	Tampa, Direita Para-brisa	64177-MKC-A00	ZA	C-45	12
33	Tampa, Placa VIN	50741-MKC-A00	ZB	C-27	4
34	Carenagem Conj., Intermediária Esquerda	64305-MKC-A30	ZA	C-46	8
35	Carenagem Conj., Intermediária Direita	64300-MKC-A30	ZA	C-46	7
36	Carenagem, Inferior Dianteira	64410-MKC-A00	ZB	C-46.10	6
37	Carenagem, Inferior Esquerda	64430-MKC-A00	ZB	C-46.10	10
38	Carenagem, Inferior Direita	64420-MKC-A00	ZB	C-46.10	8
39	Amortecedor Comp., Descansa Braço Esquerdo	81820-MKC-A30	ZA	C-22	11
40	Amortecedor Comp., Descansa Braço Direito	81810-MKC-A30	ZA	C-22	10
41	Para-lama A, Dianteiro	61101-MKC-A00	ZB	C-10	2
42	Garfo Subconj., Dianteiro	51119-MKC-A00	ZB	C-11	5
43	Chassi, Inferior Esquerdo	50352-MKC-A00	ZA	C-44	9
44	Chassi, Inferior Direito	50351-MKC-A00	ZA	C-44	8
45	Guarnição A, Para-brisa	64100-MKC-A00	ZE	C-45	2
46	Guarnição B Conj., Para-brisa	64105-MKC-A00	ZB	C-45	3
47	Guarnição Jogo, Console Central	83100-MKC-A00	ZA	C-2	10
48	Alça Conj., Traseira Esquerda	84110-MKC-A30	ZA	C-22	13
49	Alça, Passageiro Direita	84150-MKC-A30	ZA	C-22	14
50	Assento Aquecido Comp., Traseiro	77500-MKC-A31	ZA	C-22	8
51	Suporte Conj., Garfo Dianteiro	51200-MKC-A00	ZB	C-11	6
52	Suporte, Pedal Apoio Traseiro Esquerdo	50815-MKC-A00	ZA	C-30	17
53	Suporte, Pedal Apoio Traseiro Direito	50715-MKC-A00	ZA	C-30	10
54	Tampa Conj., Combustível	83105-MKC-A00	ZG	C-21	3

Tabela de Cores

• Ao solicitar as peças coloridas consulte a tabela abaixo, verifique a cor principal da motocicleta e utilize o número de peça básico adicionando o código de cor relativo.

GL1800 (GL1800DA$_K$) 2BR

Nº	Modelo		GL1800DA$_K$		
	Cor Principal		Vermelho Candy Ardent R-367C	Nº de identificação do Bloco	Nº de ref.
	Código de Cor		R367B		
	Nome das Peças Coloridas	Nº Peça Básico			
55	Tampa Jogo, Compartimento Bagagem Lateral Esquerdo	81420-MKC-A30	ZA	C-50	40
56	Tampa Jogo, Compartimento Bagagem Lateral Direito	81320-MKC-A30	ZA	C-50	22
57	Tampa Jogo, Compartimento Bagagem	81120-MKC-A00	ZE	C-49	11
58	Módulo Jogo, Airbag	06770-MKC-B30	ZA	C-62	1
59	Painel, Compartimento Bagagem Inferior Dianteiro	81191-MKC-A00	ZA	C-49	28
60	Painel, Console Central Esquerdo	83152-MKC-A00	ZB	C-2	12
61	Painel, Instrumentos	64285-MKC-A00	ZB	C-2	7
62	Painel, Console Central Direito	83151-MKC-A00	ZB	C-2	11
63	Assento Comp., Aquecido Duplo	77200-MKC-C31	ZA	C-22	3
64	Painel, Superior Jogo	83110-MKC-A30	ZB	C-21	4
65	Painel, Lateral Esquerdo	83140-MKC-A00	ZE	C-21	7
66	Painel, Lateral Direito	83130-MKC-A00	ZE	C-21	5
67	Faixa, Carenagem Intermediária Esquerda	86646-MKC-A30	ZA	C-65.1	2
68	Faixa, Compartimento Bagagem Lateral Esquerdo	86816-MKC-A30	ZA	C-65.1	6
69	Faixa, Painel Superior Esquerdo	86832-MKC-A30	ZB	C-65.1	8
70	Faixa, Tampa Lateral Esquerda Compartimento Bagagem	86814-MKC-A30	ZA	C-65.1	4
71	Faixa, Carenagem Intermediária Direita	86645-MKC-A30	ZA	C-65.1	1
72	Faixa, Compartimento Bagagem Lateral Direito	86815-MKC-A30	ZA	C-65.1	5
73	Faixa, Painel Superior Direito	86831-MKC-A30	ZB	C-65.1	7
74	Faixa, Tampa Lateral Direita Compartimento Bagagem	86813-MKC-A30	ZA	C-65.1	3
75	Chassi Secundário, Inferior Esquerdo	50354-MKC-A00	ZA	C-44	11
76	Chassi Secundário, Inferior Direito	50353-MKC-A00	ZA	C-44	10
77	Garfo Traseiro, Subconj.	52200-MKC-A00	ZB	C-32	8

Tabela de Cores

• Ao solicitar as peças coloridas consulte a tabela abaixo, verifique a cor principal da motocicleta e utilize o número de peça básico adicionando o código de cor relativo.

GL1800 (GL1800B$_K$) BR

Nº	Modelo		GL1800B$_K$			
	Cor Principal		Preto Darkness Metálico NH-463M	Prata Majestic Fosco Metálico NH-B70M	Nº de identificação do Bloco	Nº de ref.
	Código de Cor		NH463	NHB70		
	Nome das Peças Coloridas	Nº Peça Básico				
1	Braço Conj., Inferior Dianteiro	51360-MKC-A00	ZA	ZA	C-11.10	2
2	Braço Conj., Superior Dianteiro	51350-MKC-A00	ZA	ZA	C-11.10	1
3	Braço, Pedal Apoio Traseiro Esquerdo	50816-MKC-A00	ZB	ZB	C-30	18
4	Braço, Pedal Apoio Traseiro Direito	50716-MKC-A00	ZB	ZB	C-30	11
5	Chassi Conj.	50010-MKC-A01	ZB	ZB	C-44	3
6	Suporte, Pedal Apoio Esquerdo	50614-MKC-A10	ZA	ZA	C-30	3
7	Suporte, Pedal Apoio Direito	50613-MKC-A10	ZA	ZA	C-30	2
8	Botão Comp., Suporte Capacete	84160-MKC-A00	ZB	ZB	C-22	15
9	Capa	90312-MKC-A00	ZA	ZA	C-44	31
10	Tampa A, Compartimento Bagagem Lateral Traseiro Esquerdo	80130-MKC-A00	ZB	ZC	C-34	14
11	Tampa A, Lateral Esquerda	83710-MKC-A00	ZA	ZB	C-27	10
12	Tampa A, Compartimento Bagagem Lateral Traseiro Direito	80120-MKC-A00	ZB	ZC	C-34	12
13	Tampa A, Lateral Direita	83610-MKC-A00	ZA	ZB	C-27	8
14	Tampa, Superior Central Traseira	81500-MKC-A10	ZD	ZA	C-49.10	2
15	Capa, Espelho Retrovisor Esquerdo	88145-MKC-A00	ZA	ZB	C-35	8
16	Tampa, Suporte Pedal Apoio Traseiro Esquerdo	50750-MKC-A00	ZA	ZA	C-27	5
17	Tampa, Placa Esquerda	50415-MKC-A00	ZB	ZB	C-44	14
18	Tampa, Compartimento Bagagem Lateral Esquerdo	81444-MKC-A00	ZA	ZA	C-50	44
19	Tampa, Superior Esquerda Compartimento Bagagem Lateral	81493-MKC-A00	ZA	ZB	C-50	48
20	Tampa, Esquerda Para-brisa	64178-MKC-A00	ZA	ZA	C-45	13
21	Capa, Espelho Retrovisor Direito	88135-MKC-A00	ZA	ZB	C-35	5
22	Tampa, Suporte Pedal Apoio Traseiro Direito	50740-MKC-A00	ZA	ZA	C-27	3
23	Tampa, Placa Direita	50410-MKC-A00	ZB	ZB	C-44	13
24	Tampa, Compartimento Bagagem Lateral Direito	81344-MKC-A00	ZA	ZA	C-50	27
25	Tampa, Superior Direita Compartimento Bagagem Lateral	81393-MKC-A00	ZA	ZB	C-50	35
26	Tampa, Direita Para-brisa	64177-MKC-A00	ZA	ZA	C-45	12
27	Tampa, Superior Extremidade Traseira	81540-MKC-A10	ZD	ZA	C-49.10	6

Voltar

Tabela de Cores

• Ao solicitar as peças coloridas consulte a tabela abaixo, verifique a cor principal da motocicleta e utilize o número de peça básico adicionando o código de cor relativo.

GL1800 (GL1800B$_K$) BR

Nº	Modelo		GL1800B$_K$			
	Cor Principal		Preto Darkness Metálico NH-463M	Prata Majestic Fosco Metálico NH-B70M	Nº de identificação do Bloco	Nº de ref.
	Código de Cor		NH463	NHB70		
	Nome das Peças Coloridas	Nº Peça Básico				
28	Tampa, Superior Interna Traseira	81530-MKC-A10	ZD	ZA	C-49.10	5
29	Tampa, Placa VIN	50741-MKC-A00	ZA	ZA	C-27	4
30	Carenagem Conj., Intermediária Esquerda	64305-MKC-A00	ZA	ZB	C-46	8
31	Carenagem Conj., Intermediária Direita	64300-MKC-A00	ZA	ZB	C-46	7
32	Carenagem, Inferior Dianteira	64410-MKC-A00	ZA	ZA	C-46.10	6
33	Carenagem, Inferior Esquerda	64430-MKC-A00	ZA	ZA	C-46.10	10
34	Carenagem, Inferior Direita	64420-MKC-A00	ZA	ZA	C-46.10	8
35	Para-lama A, Dianteiro	61101-MKC-A00	ZF	ZD	C-10	2
36	Garfo Subconj., Dianteiro	51119-MKC-A00	ZA	ZA	C-11	5
37	Chassi, Inferior Esquerdo	50352-MKC-A00	ZA	ZA	C-44	9
38	Chassi, Inferior Direito	50351-MKC-A00	ZA	ZA	C-44	8
39	Guarnição A, Para-brisa	64100-MKC-A00	ZA	ZB	C-45	2
40	Guarnição B Conj., Para-brisa	64105-MKC-A10	ZA	ZA	C-45	3
41	Guarnição Jogo, Console Central	83100-MKC-A00	ZA	ZA	C-2	10
42	Alça Conj., Traseira Esquerda	84110-MKC-A00	ZA	ZA	C-22	13
43	Alça, Passageiro Direita	84150-MKC-A00	ZA	ZA	C-22	14
44	Suporte Conj., Garfo Dianteiro	51200-MKC-A00	ZA	ZA	C-11	6
45	Suporte, Pedal Apoio Traseiro Esquerdo	50815-MKC-A00	ZB	ZB	C-30	17
46	Suporte, Pedal Apoio Traseiro Direito	50715-MKC-A00	ZB	ZB	C-30	10
47	Tampa Conj., Porta-objetos Central	83211-MKC-A00	ZG	ZF	C-47.10	9
48	Tampa Conj., Combustível	83105-MKC-A00	ZC	ZD	C-21	3
49	Tampa, Superior Traseira Esquerda	81525-MKC-A10	ZD	ZA	C-49.10	4
50	Tampa, Compartimento Bagagem Lateral Esquerdo	81420-MKC-A00	–	ZA	C-50	39
51	Tampa, Compartimento Bagagem Lateral Esquerdo	81420-MKC-A70	ZA	–	C-50	39
52	Tampa, Superior Traseira Direita	81520-MKC-A10	ZD	ZA	C-49.10	3
53	Tampa, Compartimento Bagagem Lateral Direito	81320-MKC-A00	–	ZA	C-50	21
54	Tampa, Compartimento Bagagem Lateral Direito	81320-MKC-A70	ZA	–	C-50	21

Tabela de Cores

• Ao solicitar as peças coloridas consulte a tabela abaixo, verifique a cor principal da motocicleta e utilize o número de peça básico adicionando o código de cor relativo.

GL1800 (GL1800B$_K$) BR

Nº	Modelo		GL1800B$_K$			
	Cor Principal		Preto Darkness Metálico NH-463M	Prata Majestic Fosco Metálico NH-B70M	Nº de identificação do Bloco	Nº de ref.
	Código de Cor		NH463	NHB70		
	Nome das Peças Coloridas	Nº Peça Básico				
55	Painel, Console Central Esquerdo	83152-MKC-A00	ZA	ZA	C-2	12
56	Painel, Instrumentos	64285-MKC-A00	ZA	ZA	C-2	7
57	Painel, Console Central Direito	83151-MKC-A00	ZA	ZA	C-2	11
58	Porta-objetos Conj., Central	83210-MKC-A00	ZG	ZF	C-47.10	8
59	Assento Comp., Duplo	77200-MKC-A11	ZA	ZA	C-22	3
60	Painel, Lateral Esquerdo	83140-MKC-A00	ZA	ZB	C-21	7
61	Painel, Lateral Direito	83130-MKC-A00	ZA	ZB	C-21	5
62	Painel, Superior	83110-MKC-A00	ZA	ZB	C-21	4
63	Chassi Secundário, Inferior Esquerdo	50354-MKC-A00	ZA	ZA	C-44	11
64	Chassi Secundário, Inferior Direito	50353-MKC-A00	ZA	ZA	C-44	10
65	Garfo Traseiro, Subconj.	52200-MKC-A00	ZA	ZA	C-32	8

Voltar

Composição do Número de Identificação do Veículo (V.I.N.)

Exemplo: 9 C 2 J C 3 0 1 _ 0YR _ 0 0 0 0 0 1

Número Sequencial de Produção

Código de Fábrica

A .... Ohio U.S.A
B .... Alost Bélgica
C .... Saitama Japão
D .... Guadalajara México
E .... Montesa Espanha
F .... Atessa Itália
K .... Kumamoto Japão
M .... Hamamatsu Japão
R .... Manaus Brasil
S .... Susuka Japão
T .... Tochigi Japão
4 .... Carolina do Sul U.S.A

Ano do Modelo

Exemplo: K....1989 L....1990 M....1991 N....1992 X....1999 Y....2000 (Exceto as letras I.O Q.U) 1....2001 2....2002 3....2003
4....2004 5....2005 6....2006 7....2007 8....2008 9....2009 A....2010 B....2011 C....2012 D....2013 E....2014
F....2015 G....2016 H....2017

Dígito de Controle

Código de Descrição do Veículo

Exemplo: PE04....XR600R RC30....CFR750R JC301....CG125TITAN • KS JC302....CG125TITAN • ES JC303....CG125 • CARGO

Marca e Tipo de Veículo

JH2 ..... HONDA Motocicleta Fabricada no Japão
1HF ..... HONDA Motocicleta Fabricada nos Estados Unidos da América
YC1 ..... HONDA Motocicleta Fabricada na Bélgica
9C2 ..... HONDA Motocicleta Fabricada no Brasil
3H1 ..... HONDA Motocicleta Fabricada no México
VTM ..... HONDA Motocicleta Fabricada na Espanha
ZDC ..... HONDA Motocicleta Fabricada na Itália
JH3 ..... HONDA Motocicleta Fabricada no Japão
478 ..... HONDA Motocicleta Fabricada nos Estados Unidos da América

Mangueira de Combustível, Mangueiras de Aplicação Geral e Mangueira de Vinil

- As “peças padronizadas das mangueiras de combustível”, as “mangueiras de aplicação geral” e as “mangueiras de vinil” podem ser fornecidas sem embalagem (granel) em forma de bobinas.
- Quando necessitar efetuar o pedido destas “mangueiras”, verifique no Catálogo de Peças o código da “mangueira padrão” e em seguida coloque entre parênteses o código da “mangueira sem embalagem (granel)” relativa utilizando a tabela abaixo.
  (O comprimento padrão das “mangueiras sem embalagem (granel)” é de 1 metro. As mangueiras indicadas com o símbolo < > também estão disponíveis com as medidas de 3 e 8 metros).
- Quando necessitar de troca, corte a mangueira sem embalagem (granel) na medida especificada. Esta medida pode ser verificada no nome da peça (verifique no Manual de Serviços ou nas instruções que acompanham as mangueiras sem embalagem (granel) os procedimentos para o corte e instalação).
- A relação abaixo especifica o código das mangueiras padrão e as respectivas mangueiras sem embalagem (granel) e suas medidas. Certifique-se de que estes números sejam aplicados somente para as peças de reposição relacionadas.

Mangueiras de Combustível / Tubos			
Número de Peça Padrão	Número de Peça sem Embalagem (granel)	Peça sem Embalagem (granel)	
		Diâmetro Interno (mm)	Comprimento (m)
95001-30xxx-2x	95001-30001-20M	3,0	1
95001-30xxx-3x	95001-30001-30M	3,0	1
95001-30xxx-4x	95001-30001-40M	3,0	1
95001-35xxx-2x	95001-35001-50M <95001-35003-50M>	3,5	1 3
95001-35xxx-3x	95001-35001-60M <95001-35003-60M>	3,5	1 3
95001-35xxx-4x	95001-35001-60M <95001-35003-60M>	3,5	1 3
95001-35xxx-5x	95001-35001-50M <95001-35003-50M>	3,5	1 3
95001-35xxx-6x	95001-35001-60M <95001-35003-60M>	3,5	1 3
95001-45xxx-2x	95001-45001-50M <95001-45003-50M>	4,5	1 3
95001-45xxx-3x	95001-45001-60M <95001-45003-60M> <95001-45008-60M>	4,5	1 3 8
95001-45xxx-4x	95001-45001-60M <95001-45003-60M> <95001-45008-60M>	4,5	1 3 8
95001-45xxx-5x	95001-45001-50M <95001-45003-50M>	4,5	1 3
95001-45xxx-6x	95001-45001-60M <95001-45003-60M> <95001-45008-60M>	4,5	1 3 8
95001-55xxx-2x	95001-55001-50M <95001-55003-50M> <95001-55008-50M>	5,5	1 3 8

Mangueiras de Combustível / Tubos			
Número de Peça Padrão	Número de Peça sem Embalagem (granel)	Peça sem Embalagem (granel)	
		Diâmetro Interno (mm)	Comprimento (m)
95001-55xxx-3x	95001-55001-60M <95001-55003-60M> <95001-55008-60M>	5,5	1 3 8
95001-55xxx-4x	95001-55001-60M <95001-55003-60M> <95001-55008-60M>	5,5	1 3 8
95001-55xxx-5x	95001-55001-50M <95001-55003-50M> <95001-55008-50M>	5,5	1 3 8
95001-55xxx-6x	95001-55001-60M <95001-55003-60M> <95001-55008-60M>	5,5	1 3 8
95001-75xxx-2x	95001-75001-50M <95001-75003-50M>	7,5	1 3
95001-75xxx-3x	95001-75001-60M <95001-75003-60M> <95001-75008-60M>	7,5	1 3 8
95001-75xxx-4x	95001-75001-60M <95001-75003-60M> <95001-75008-60M>	7,5	1 3 8
95001-75xxx-5x	95001-75001-50M <95001-75003-50M>	7,5	1 3
95001-75xxx-6x	95001-75001-60M <95001-75003-60M> <95001-75008-60M>	7,5	1 3 8
95001-80xxx-2x	95001-80001-50M	8,0	1
95001-80xxx-3x	95001-80001-60M	8,0	1
95001-80xxx-4x	95001-80001-60M	8,0	1
95001-80xxx-5x	95001-80001-50M	8,0	1
95001-80xxx-6x	95001-80001-60M	8,0	1

CUIDADO

É PERIGOSO confundir uma “Mangueira de Combustível” com a “Mangueira de Aplicação Geral” ou com a “Mangueira de Vinil”. Cada “Mangueira” tem sua utilização apropriada.
Nunca utilize uma “Mangueira de Aplicação Geral” ou a “Mangueira de Vinil” no lugar de uma “Mangueira de Combustível” ou vice-versa.
Use sempre a mangueira sem embalagem (granel) especificada, utilizando as instruções de corte e instalação dos Manuais de Serviços e das instruções que são fornecidas juntamente com a embalagem.

Mangueira de Combustível, Mangueiras de Aplicação Geral e Mangueira de Vinil

Mangueira de Vinil				
Número de Peça Padrão	Número de Peça sem Embalagem (granel)	Peça sem Embalagem (granel)		
		Diâmetro Interno (mm)	Diâmetro Externo (mm)	Comprimento (m)
95003-01xxx-3x	95003-01001-60M <95003-01003-60M>	2,9	6,8	1 3
95003-01xxx-60	95003-01001-60M <95003-01003-60M>	2,9	6,8	1 3
95003-03xxx-3x	95003-03001-60M <95003-03003-60M>	3,0	6,0	1 3
95003-03xxx-60	95003-03001-60M <95003-03003-60M>	3,0	6,0	1 3
95003-05xxx-3x	95003-05001-60M <95003-05003-60M> <95003-05008-60M>	3,5	6,5	1 3 8
95003-05xxx-60	95003-05001-60M <95003-05003-60M> <95003-05008-60M>	3,5	6,5	1 3 8
95003-07xxx-1x	95003-07001-10M <95003-07003-10M> <95003-07008-10M>	4,0	7,0	1 3 8
95003-07xxx-20	95003-07001-10M <95003-07003-10M> <95003-07008-10M>	4,0	7,0	1 3 8
95003-07xxx-3x	95003-07001-60M <95003-07003-60M> <95003-07008-60M>	4,0	7,0	1 3 8
95003-07xxx-60	95003-07001-60M <95003-07003-60M> <95003-07008-60M>	4,0	7,0	1 3 8
95003-07xxx-7x	95003-07001-70M <95003-07003-70M> <95003-07008-70M>	4,0	7,0	1 3 8
95003-08xxx-1x	95003-08001-10M <95003-08003-10M> <95003-08008-10M>	4,5	6,5	1 3 8
95003-09xxx-3x	95003-09001-60M <95003-09003-60M>	4,5	8,0	1 3
95003-09xxx-60	95003-09001-60M <95003-09003-60M>	4,5	8,0	1 3
95003-10xxx-1x	95003-10001-10M <95003-10003-10M>	5,0	8,0	1 3
95003-10xxx-20	95003-10001-10M <95003-10003-10M>	5,0	8,0	1 3
95003-10xxx-3x	95003-10001-60M <95003-10003-60M>	5,0	8,0	1 3
95003-10xxx-60	95003-10001-60M <95003-10003-60M>	5,0	8,0	1 3
95003-11xxx-3x	95003-11001-60M <95003-11003-60M> <95003-11008-60M>	5,0	9,0	1 3 8
95003-11xxx-60	95003-11001-60M <95003-11003-60M> <95003-11008-60M>	5,0	9,0	1 3 8
95003-12xxx-1x	95003-12001-10M <95003-12003-10M> <95003-12008-10M>	5,0	7,0	1 3 8
95003-12xxx-20	95003-12001-10M <95003-12003-10M> <95003-12008-10M>	5,0	7,0	1 3 8

Mangueira de Vinil				
Número de Peça Padrão	Número de Peça sem Embalagem (granel)	Peça sem Embalagem (granel)		
		Diâmetro Interno (mm)	Diâmetro Externo (mm)	Comprimento (m)
95003-14xxx-1x	95003-14001-10M <95003-14003-10M>	6,0	9,0	1 3
95003-14xxx-20	95003-14001-10M <95003-14003-10M>	6,0	9,0	1 3
95003-14xxx-3x	95003-14001-60M <95003-14003-60M>	6,0	9,0	1 3
95003-17xxx-1x	95003-17001-10M <95003-17003-10M>	7,0	9,0	1 3
95003-19xxx-1x	95003-19001-10M <95003-19003-10M> <95003-19008-10M>	7,0	11,0	1 3 8
95003-19xxx-20	95003-19001-10M <95003-19003-10M> <95003-19008-10M>	7,0	11,0	1 3 8
95003-19xxx-3x	95003-19001-60M <95003-19003-60M> <95003-19008-60M>	7,0	11,0	1 3 8
95003-19xxx-60	95003-19001-60M <95003-19003-60M> <95003-19008-60M>	7,0	11,0	1 3 8
95003-21xxx-1x	95003-21001-10M <95003-21003-10M>	8,0	9,0	1 3
95003-21xxx-20	95003-21001-10M <95003-21003-10M>	8,0	9,0	1 3
95003-23xxx-1x	95003-23001-10M <95003-23003-10M>	8,0	12,0	1 3
95003-23xxx-20	95003-23001-10M <95003-23003-10M>	8,0	12,0	1 3
95003-23xxx-3x	95003-23001-60M <95003-23003-60M> <95003-23008-60M>	8,0	12,0	1 3 8
95003-23xxx-60	95003-23001-60M <95003-23003-60M> <95003-23008-60M>	8,0	12,0	1 3 8
95003-25xxx-1x	95003-25001-10M <95003-25003-10M>	9,0	11,0	1 3
95003-25xxx-20	95003-25001-10M <95003-25003-10M>	9,0	11,0	1 3
95003-25xxx-3x	95003-25001-60M <95003-25003-60M>	9,0	11,0	1 3
95003-25xxx-7x	95003-25001-70M <95003-25003-70M>	9,0	11,0	1 3
95003-27xxx-1x	95003-27001-10M <95003-27003-10M>	9,0	13,0	1 3
95003-27xxx-20	95003-27001-10M <95003-27003-10M>	9,0	13,0	1 3
95003-27xxx-3x	95003-27001-60M <95003-27003-60M>	9,0	13,0	1 3
95003-27xxx-60	95003-27001-60M <95003-27003-60M>	9,0	13,0	1 3
95003-33xxx-1x	95003-33001-10M <95003-33003-10M>	10,0	14,0	1 3
95003-33xxx-20	95003-33001-10M <95003-33003-10M>	10,0	14,0	1 3

Mangueira de Vinil				
Número de Peça Padrão	Número de Peça sem Embalagem (granel)	Peça sem Embalagem (granel)		
		Diâmetro Interno (mm)	Diâmetro Externo (mm)	Comprimento (m)
95003-36xxx-1x	95003-36001-10M <95003-36003-10M> <95003-36008-10M>	11,0	13,0	1 3 8
95003-36xxx-20	95003-36001-10M <95003-36003-10M> <95003-36008-10M>	11,0	13,0	1 3 8
95003-37xxx-3x	95003-37001-60M <95003-37003-60M>	11,0	15,0	1 3
95003-37xxx-60	95003-37001-60M <95003-37003-60M>	11,0	15,0	1 3
95003-38xxx-1x	95003-38001-10M <95003-38003-10M>	12,0	13,0	1 3
95003-38xxx-20	95003-38001-10M <95003-38003-10M>	12,0	13,0	1 3
95003-39xxx-1x	95003-39001-10M <95003-39003-10M>	12,0	14,0	1 3
95003-39xxx-20	95003-39001-10M <95003-39003-10M>	12,0	14,0	1 3
95003-40xxx-20	95003-40001-10M <95003-40003-10M>	12,0	16,0	1 3
95003-40xxx-3x	95003-40001-60M <95003-40003-60M>	12,0	16,0	1 3
95003-40xxx-60	95003-40001-60M <95003-40003-60M>	12,0	16,0	1 3
95003-43xxx-1x	95003-43001-10M <95003-43003-10M> <95003-43008-10M>	13,0	15,0	1 3 8
95003-43xxx-20	95003-43001-10M <95003-43003-10M> <95003-43008-10M>	13,0	15,0	1 3 8
95003-45xxx-1x	95003-45001-10M <95003-45003-10M> <95003-45008-10M>	14,0	18,0	1 3 8
95003-45xxx-20	95003-45001-10M <95003-45003-10M> <95003-45008-10M>	14,0	18,0	1 3 8
95003-50xxx-1x	95003-50001-10M <95003-50003-10M>	16,0	19,0	1 3
95003-50xxx-20	95003-50001-10M <95003-50003-10M>	16,0	19,0	1 3
95003-50xxx-3x	95003-50001-60M <95003-50003-60M>	16,0	19,0	1 3
95003-55xxx-1x	95003-55001-10M <95003-55003-10M>	17,5	20,5	1 3
95003-55xxx-20	95003-55001-10M <95003-55003-10M>	17,5	20,5	1 3
95003-60xxx-1x	95003-60001-10M <95003-60003-10M>	22,0	27,0	1 3
95003-60xxx-20	95003-60001-10M <95003-60003-10M>	22,0	27,0	1 3
95003-60xxx-3x	95003-60001-60M <95003-60003-60M>	22,0	27,0	1 3
95003-60xxx-60	95003-60001-60M <95003-60003-60M>	22,0	27,0	1 3

CUIDADO

É PERIGOSO confundir uma "Mangueira de Combustível" com a "Mangueira de Aplicação Geral" ou com a "Mangueira de Vinil". Cada "Mangueira" tem sua utilização apropriada. Nunca utilize uma "Mangueira de Aplicação Geral" ou a "Mangueira de Vinil" no lugar de uma "Mangueira de Combustível" ou vice-versa.
Use sempre a mangueira sem embalagem (granel) especificada, utilizando as instruções de corte e instalação dos Manuais de Serviços e das instruções que são fornecidas juntamente com a embalagem.

Mangueira de Combustível, Mangueiras de Aplicação Geral e Mangueira de Vinil

Mangueiras de Aplicação Geral			
Número de Peça Padrão	Número de Peça sem Embalagem (granel)	Peça sem Embalagem (granel)	
		Diâmetro Interno (mm)	Comprimento (m)
95005-11xxx-3x	95005-11001-30M	11,0	1
95005-11xxx-5x	95005-11001-50M	11,0	1
95005-12xxx-1x	95005-12001-10M <95005-12003-10M>	12,0	1 3
95005-12xxx-2x	95005-12001-20M	12,0	1
95005-12xxx-3x	95005-12001-30M	12,0	1
95005-12xxx-5x	95005-12001-50M	12,0	1
95005-14xxx-1x	95005-14001-10M	14,0	1
95005-14xxx-2x	95005-14001-20M <95005-14003-20M>	14,0	1 3
95005-14xxx-3x	95005-14001-30M	14,0	1
95005-14xxx-5x	95005-14001-50M	14,0	1
95005-17xxx-1x	95005-17001-10M	17,0	1
95005-17xxx-2x	95005-17001-20M	17,0	1
95005-17xxx-3x	95005-17001-30M	17,0	1
95005-17xxx-5x	95005-17001-50M	17,0	1
95005-30xxx-3x	95005-30001-30M	3,0	1
95005-30xxx-5x	95005-30001-50M	3,0	1
95005-35xxx-1x	95005-35001-10M <95005-35003-10M> <95005-35008-10M>	3,5	1 3 8
95005-35xxx-2x	95005-35001-20M	3,5	1
95005-35xxx-3x	95005-35001-30M	3,5	1
95005-35xxx-4x	95005-35001-10M <95005-35003-10M> <95005-35008-10M>	3,5	1 3 8
95005-35xxx-5x	95005-35001-50M	3,5	1
95005-45xxx-1x	95005-45001-10M <95005-45003-10M> <95005-45008-10M>	4,5	1 3 8
95005-45xxx-2x	95005-45001-20M	4,5	1
95005-45xxx-3x	95005-45001-30M	4,5	1

Mangueiras de Aplicação Geral			
Número de Peça Padrão	Número de Peça sem Embalagem (granel)	Peça sem Embalagem (granel)	
		Diâmetro Interno (mm)	Comprimento (m)
95005-45xxx-4x	95005-45001-10M <95005-45003-10M> <95005-45008-10M>	4,5	1 3 8
95005-45xxx-5x	95005-45001-50M	4,5	1
95005-50xxx-3x	95005-50001-30M <95005-50003-30M>	5,0	1 3
95005-50xxx-5x	95005-50001-50M	5,0	1
95005-55xxx-1x	95005-55001-10M <95005-55003-10M> <95005-55008-10M>	5,3	1 3 8
95005-55xxx-2x	95005-55001-20M <95005-55003-20M>	5,3	1 3
95005-55xxx-4x	95005-55001-10M <95005-55003-10M> <95005-55008-10M>	5,3	1 3 8
95005-65xxx-1x	95005-65001-10M <95005-65003-10M>	6,5	1 3
95005-65xxx-2x	95005-65001-20M	6,5	1
95005-70xxx-3x	95005-70001-30M <95005-70003-30M>	7,0	1 3
95005-70xxx-5x	95005-70001-50M	7,0	1
95005-75xxx-1x	95005-75001-10M <95005-75003-10M>	7,3	1 3
95005-75xxx-2x	95005-75001-20M	7,3	1
95005-80xxx-1x	95005-80001-10M <95005-80003-10M>	8,0	1 3
95005-80xxx-2x	95005-80001-20M	8,0	1
95005-80xxx-3x	95005-80001-30M	8,0	1
95005-80xxx-5x	95005-80001-50M	8,0	1
95005-91xxx-3x	95005-91001-30M	12,0	1
95005-91xxx-5x	95005-91001-50M	12,0	1
95005-92xxx-3x	95005-92001-30M	12,0	1
95005-92xxx-5x	95005-92001-50M	12,0	1

NOTA: X é mostrado para representar os números e letras omitidas do alfabeto romano.

CUIDADO

É PERIGOSO confundir uma "Mangueira de Combustível" com a "Mangueira de Aplicação Geral" ou com a "Mangueira de Vinil". Cada "Mangueira" tem sua utilização apropriada.
Nunca utilize uma "Mangueira de Aplicação Geral" ou a "Mangueira de Vinil" no lugar de uma "Mangueira de Combustível" ou vice-versa.
Use sempre a mangueira sem embalagem (granel) especificada, utilizando as instruções de corte e instalação dos Manuais de Serviços e das instruções que são fornecidas juntamente com a embalagem.

Composição do Número de Identificação das Mangueiras

Exemplo: 9 5 0 0 1 - 7 5 0 0 1 - 5 0 M

- M — Número de Peça sem Embalar: Refere-se a Peça sem Embalar
- 0 — Código da Marca (Tipo de Mangueira) (Mangueira de Combustível e Mangueira de Aplicação Geral)
  Código de Troca (para Mangueira Adicionada); (Mangueira de Vinil)
  • Indica a marca do número ou a Sequência de Troca. O código para a peça sem embalar deve ser estritamente 0 (Zero).
- 5 — Tipos de Código:
  - Mangueira de Combustível
    - 2: Trançada Exterior Vermelha (Somente com 3 mm de diâmetro Interno)
    - 5: Trançada Interior Preta
    - 3: Vermelha (Somente 3 mm de diâmetro Interno)
    - 4: Cinza com faixa Vermelha (Somente com 3 mm de diâmetro Interno)
    - 6: Preta
  - Mangueira de Vinil
    - 1: Transparente
    - 2: Preta
    - 3: Vermelho Claro
    - 6: Vermelho Claro
    - 7: Preto Pálido
  - Mangueira de Aplicação Geral
    - 1: Cinza
    - 2: Cinza
    - 3: Preta
    - 5: Preta
- 0 0 1 — Comprimento:
  - 001: 1 m (Padrão)
  - 003: 3 m
  - 008: 8 m
- 7 5 — Código de Diâmetro Interno (Mangueira de Combustível e Mangueira de Aplicação Geral)

30: 3,0 mm	11: 11 mm
35: 3,5 mm	91: 12 (Diâmetro Externo de 15) mm
45: 4,5 mm	92: 12 (Diâmetro Externo de 16) mm
50: 5,0 mm	12: 12 (Diâmetro Externo de 17) mm
55: 5,3 mm, 5,5 mm	14: 14 mm
65: 6,5 mm	17: 17 mm
70: 7,0 mm	
75: 7,3 mm, 7,5 mm	
80: 8,0 mm	

- 1 — Código de Diâmetro Externo / Interno (Mangueira de Vinil)

01: DI 2,9, DE 6,8 mm	14: DI 6,0, DE 9,0 mm	37: DI 11,0, DE 15,0 mm
03: DI 3,0, DE 6,0 mm	17: DI 7,0, DE 9,0 mm	38: DI 12,0, DE 13,0 mm
05: DI 3,5, DE 6,5 mm	19: DI 7,0, DE 11,0 mm	39: DI 12,0, DE 14,0 mm
07: DI 4,0, DE 7,0 mm	21: DI 8,0, DE 9,0 mm	40: DI 12,0, DE 16,0 mm
08: DI 4,5, DE 6,5 mm	23: DI 8,0, DE 12,0 mm	43: DI 13,0, DE 15,0 mm
09: DI 4,5, DE 8,0 mm	25: DI 9,0, DE 11,0 mm	45: DI 14,0, DE 18,0 mm
12: DI 5,0, DE 7,0 mm	27: DI 9,0, DE 13,0 mm	50: DI 16,0, DE 19,0 mm
10: DI 5,0, DE 8,0 mm	33: DI 10,0, DE 14,0 mm	55: DI 17,5, DE 20,5 mm
11: DI 5,0, DE 9,0 mm	36: DI 11,0, DE 13,0 mm	60: DI 22,0, DE 27,0 mm

- 9 — Tipo de Mangueira:
  - 1: Mangueira de Combustível
  - 3: Mangueira de Vinil
  - 5: Mangueira de Aplicação Geral

Instruções para o Uso do Tempo de Mão de Obra (T.M.O.)

O tempo de Mão de Obra (T.M.O.) significa o tempo necessário para a realização de um serviço, o qual é mencionado neste catálogo para ajudar as Concessionárias a controlar o processo de trabalho real e calcular o tempo de serviço, utilizando-o como um guia.

Ajuste do Sistema T.M.O.

- Tempo de Serviço
  - Remoção, Desmontagem/ Montagem, Instalação
  - Verificação, Medição, Ajuste, Confirmação
  - Diagnóstico (Sistema Elétrico)
  - Inspeção Completa
- Tempo Variável
  - Preparação
    (Verificação do processo, Preparação das ferramentas especiais necessárias ao serviço)
  - Trabalhos relacionados (Transferência de motocicletas)

* O tempo variável é obtido multiplicando-se o tempo de serviço pelo coeficiente especificado.

Instruções para o Uso do Catálogo

Os itens de serviço mostrados no texto estão relacionados com o tempo de trabalho e as peças comercializadas para reparo, conforme sua especificação. Outros itens de serviço representativos, os quais não utilizam peças para reparos (remoção/ instalação, ajuste, verificação/ medição e outros) estão relacionados na introdução, classificados de acordo com o assunto.

Ajuste do T.M.O.

- O Sistema Decimal (em unidade 0,1) é utilizado para obter o T.M.O. simplificando o cálculo global.
  Exemplo: (0,1) ⇒ 6 minutos, (0,2) ⇒ 12 minutos
  [Custo por hora de trabalho] x [T.M.O.] = [Cálculo global]
- O T.M.O. é calculado manualmente.
- Os itens de serviço e o T.M.O. podem ser modificados dependendo do desenvolvimento de ferramentas, equipamentos de serviço e da melhoria dos procedimentos.

Voltar

Procedimento de Trabalho

- O procedimento de trabalho é determinado através do tempo de serviço juntamente com o método especificado no Manual de Serviço, portanto, consulte-o quando necessário.
- Os procedimentos de trabalho que permitem ser executados num tempo reduzido, preservam a segurança do trabalho e a garantia do produto dos itens não mencionados no Manual de Serviço.
- O trabalho é executado por apenas um mecânico. Quando dois ou mais mecânicos são necessários, o cálculo do tempo real é efetuado de acordo com o número de pessoas.
- Para avaliar o conhecimento dos mecânicos, a HONDA utiliza como padrão, mecânicos com três anos de experiência no reparo de suas motocicletas.
- As ferramentas especiais e os equipamentos de serviço utilizados para obter o T.M.O. estão especificados no Manual de Serviços e publicações técnicas emitidas sobre o tema.

Itens de Serviço que não apresentam T.M.O.

- Peças e acessórios não mencionados neste Catálogo.
- Áreas com deterioração pelo tempo de uso ou danos (quebras, rachaduras) durante uso em condições normais.
- Serviços que podem ser executados com apenas um ajuste.
- Serviços raramente executados (exemplo: problemas com causas extremamente simples e frequência de uso).

* Faça o cálculo global baseado no tempo de serviço real quando o serviço não apresenta T.M.O.

Serviços não incluídos no T.M.O.

- Óleo e drenagem de fluido, tempo de espera para desaquecimento, etc.
- Serviços adicionais que envolvam remoção/ instalação de equipamentos externos.
- Tempo de serviço utilizado com visitas ao cliente, realização de negociações e a entrega da motocicleta.
- Tempo necessário com a requisição e a entrega de peças.
- Custos referentes à graxa, agente adesivo, etc., utilizados no serviço.

Explicação do T.M.O. utilizando um exemplo (O exemplo pode ser diferente dos itens apresentados)

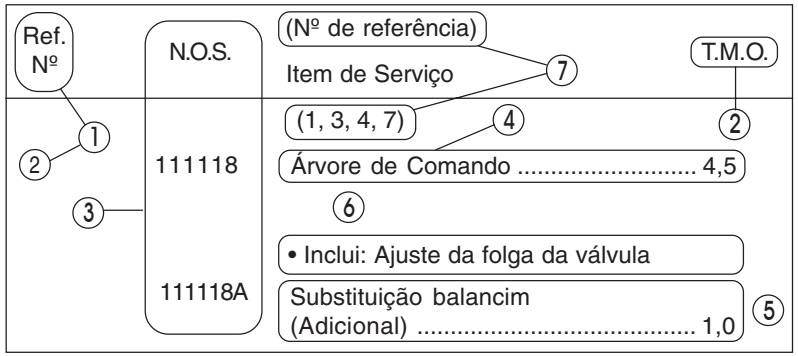

① O Nº de Referência da peça na ilustração indica a localização da peça a ser substituída.

② T.M.O. é a abreviatura de Tempo de Mão de Obra e indica o tempo de serviço padrão necessário para a execução do serviço.

③ N.O.S. é a abreviatura do Número de Operação de Serviço, e classifica os itens de serviço de acordo com o código de unidade de trabalho.

O mesmo código de serviço é utilizado independentemente dos modelos.

O serviço padrão é apresentado com 6 dígitos e o serviço adicional com 7 dígitos.

④ Indica a substituição da árvore de comando e o T.M.O. 4,5.

⑤ Indica T.M.O. 1,0 que será acrescentado quando um serviço adicional (substituição do balancim) é executado em conjunto com a substituição da árvore de comando.

⑥ Indica a descrição dos serviços incluídos no item de serviço.

⑦ Indica o Nº de referência cujo serviço e tempo do mesmo são iguais ao T.M.O. 4,5 para a árvore de comando.

(A aplicação da área é limitada aos itens de serviço que não possuem identificação N.O.S. dentro de um mesmo bloco.)

Como designar o item de serviço utilizando o exemplo (substituição da árvore de comando)

Abra a página do bloco onde a ilustração da árvore de comando é mostrada.

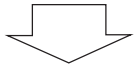

Procure a árvore de comando na ilustração, o item de serviço especificado e o T.M.O. relacionado com o Nº de referência.

Voltar

Símbolo de indicação dos itens de serviço relacionados que continuam na página seguinte

Ref. Nº	N.O.S.	(Nº de referência) Item de Serviço	T.M.O.
2	111118	**Árvore de Comando**	4,5
	•	•	•
	•	•	•
+			

Símbolo de indicação na última linha

Indicação do bloco sem informação do T.M.O.

Ref. Nº	N.O.S.	(Nº de referência) Item de Serviço	T.M.O.
		Sem Informação	–

• Código N.O.S.

1	11	1	18	A
a	b	c	d	e

a) Código da categoria ..... Motor

b) Localização/ código da função .... Motor superior

c) Código de serviço ..... Substituição

d) Número sequencial de serviço .... (Código da unidade é mostrado através de letras)

..... árvore de comando (Sem regra padrão do código)

e) Código adicional ..... substituição do balancim (Sem regra padrão do código)

1	11	1	18	A
a		c		

a) Códigos da categoria e classificação

Código	Categoria
1	Motor
2	Transmissão
3	Combustível e Escapamento
4	Chassi e Carcaça
5	Direção/ Suspensão
6	Elétrica
7	Rodas/ Freios
8	Controles/ Instrumentos
9	–
0	–

c) Códigos de serviço e classificação

Código	Categoria de Serviço
1	Substituição, Remoção/ Instalação, Troca
2	Revisão
3	Ajuste, Balanceamento
4	(Serviços relacionados à Pintura: Camada Superior)
5	Teste, Inspeção/ Diagnóstico, Medição, Verificação
6	(Serviços relacionados à Revisão: Recondicionamento)
7	(Serviços relacionados à Revisão: Reapertos)
8	(Retífica)
9	(Serviços relacionados à Pintura: Acabamento)
0	Reparo, Limpeza, Sangria de Ar

Principais itens de serviço sem a utilização de peças adicionais
(1)Remoção/ Instalação, (2) Ajuste, (3) Verificação/ Medição,
(4) Revisão, (5) Outros Serviços

M: Motor, C: Chassi

* SERVIÇOS EXCETO SUBSTITUIÇÃO DE PEÇAS

(1) Remoção e instalação

Relacione as peças removidas da motocicleta com a descrição

	N.O.S.	DESCRIÇÃO	T.M.O.
M	1101E5	**Motor Conj.** **Remoção/ Instalação** Inclui: Todos os ajustes necessários	10,5
	3111D5	**Corpo do Acelerador Conj.** **Remoção/ Instalação**	2,2
	1101E6	**Carcaça do Motor, Desmontagem** Inclui: Remoção e instalação do motor	17,9
C	1151E6	**Radiador Conj.** **Remoção/ Instalação**	2,3
	1151E6C	1 Radiador adicionar	0,2
	2131G3	**Engrenagem Movida Transmissão, Comp.** **Remoção/ Instalação**	1,7

(2) Ajuste

	N.O.S.	DESCRIÇÃO	T.M.O.
M	6143A1	**Vela de Ignição - Ajuste/ Limpeza** Nota: para 1 motocicleta	0,5
	1113A0	**Folga da Válvula - Ajuste** Nota: para 1 motocicleta	3,1
C	6163A0	**Farol - Alinhamento**	0,1
	7103A3	**Convergência - Ajuste**	0,3
	7103A1	**Roda Dianteira - Balanceamento**	0,7
	7103A2	**Roda Traseira - Balanceamento**	0,7
	7113A2	**Freio de Estacionamento - Ajuste**	0,1

(3) Verificação, Medição

	N.O.S.	DESCRIÇÃO	T.M.O.
M	1115A0	**Compressão, Pressão - Medição**	0,4
	6145A0	**Ponto de Ignição - Inspeção**	0,3
C	6105A0	**Bateria - Carga** Inclui: No caso de bateria não selada, verifique o nível do eletrólito e carga	0,2
	3115A4	**Funcionamento do Acelerador - Inspeção**	0,1

(4) Revisão

Condição de trabalho: As medições necessárias, verificações, ajustes, e limpeza/ lavagem de cada peça são executadas, incluindo o serviço de remoção/ instalação da carcaça e a substituição das peças defeituosas.

	N.O.S.	DESCRIÇÃO	T.M.O.
C	213218	**Engrenagem Movida Transmissão, Comp.** **Revisão**	3,5

(5) Outros Serviços

	N.O.S.	DESCRIÇÃO	T.M.O.
M	1130A1	**Tela Filtro de Óleo - Limpeza** Inclui: Remoção e instalação do motor	12,8
	1130A2	**Filtro de Óleo - Limpeza** Inclui: Remoção e instalação do motor	17,9
C	2125A0	**Aprendizado de Inicialização da Embreagem**	0,1
	7110A0	**Freio Dianteiro - Sangria de ar**	0,2
	7110A1	**Freio Traseiro - Sangria de ar**	0,3
	1151E7	**Líquido de arrefecimento, Radiador - Troca**	1,6
	6155A0	**Memorização da Chave Inteligente**	0,4
	6185A0	**Atualização ECM/PCM**	0,2

Grupo do Motor

• O número de referência na ilustração do índice pode ser diferente do que aparece no texto.

M-1 Tampa do Cabeçote

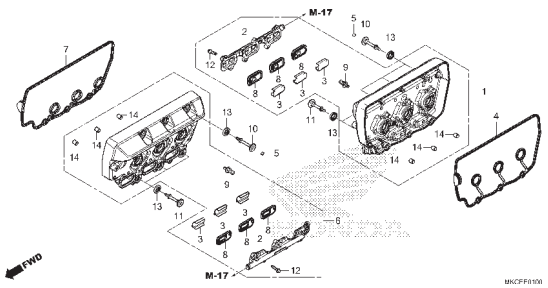

M-2 Cabeçote

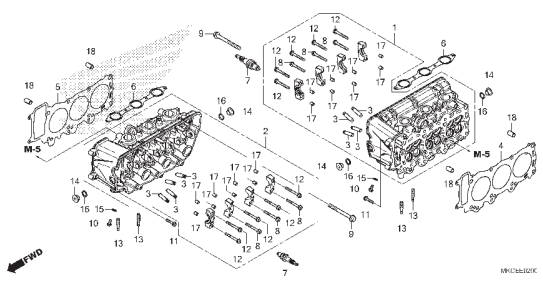

M-3 Árvore de Comando • Válvulas

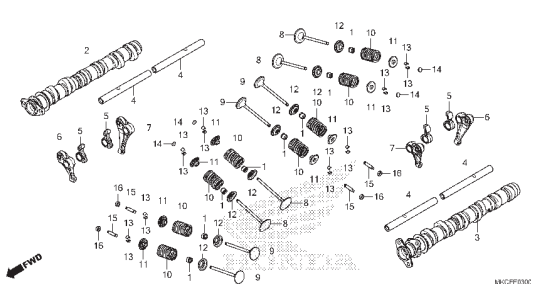

M-4 Corrente de Comando • Tensor

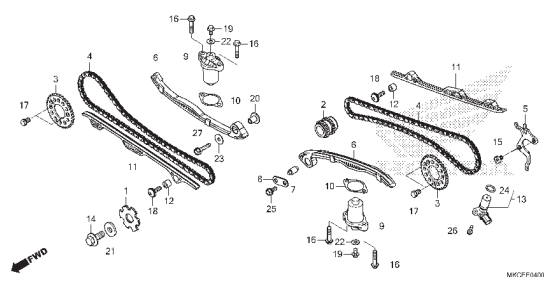

M-5 Bomba d' Água

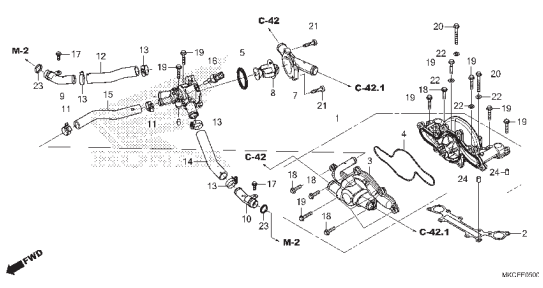

M-6 Tampa do Motor Dianteira

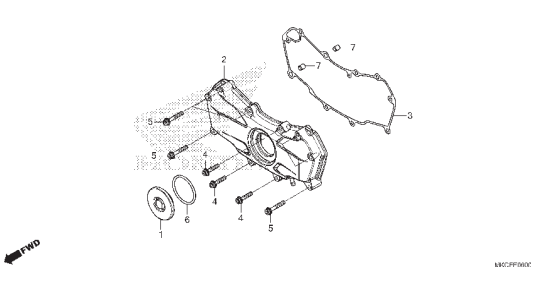

M-6.10 Tampa da Transmissão

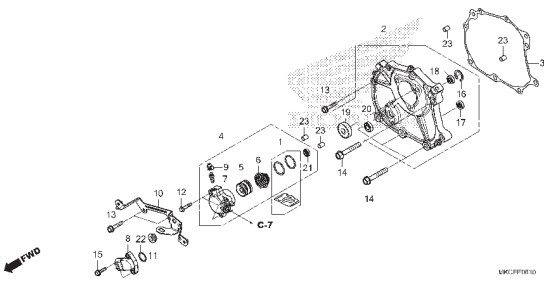

M-6.11 Tampa da Transmissão (DCT)

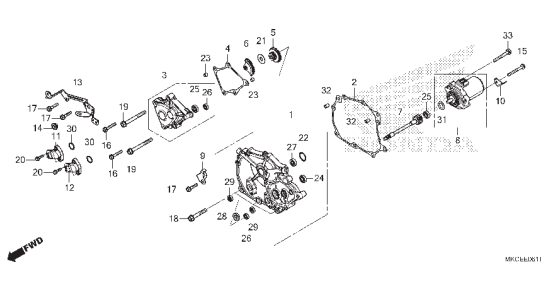

M-7 Tampa da Embreagem

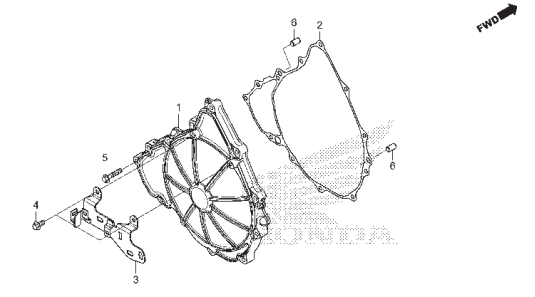

Grupo do Motor

• O número de referência na ilustração do índice pode ser diferente do que aparece no texto.

M-7.10 Tampa da Embreagem (DCT)

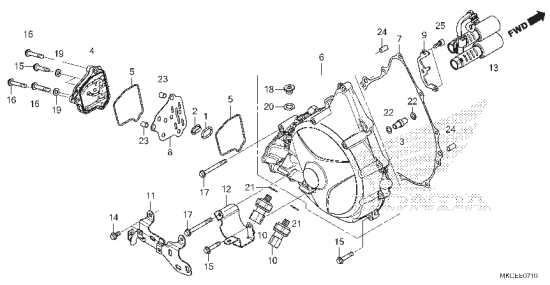

M-8 Embreagem

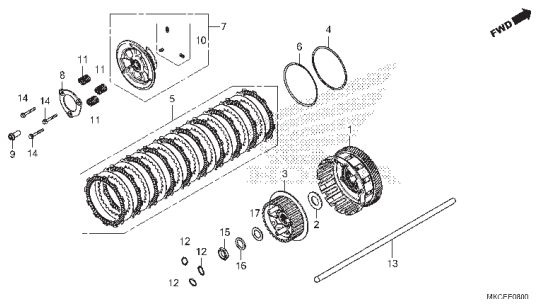

M-8.10 Embreagem (DCT)

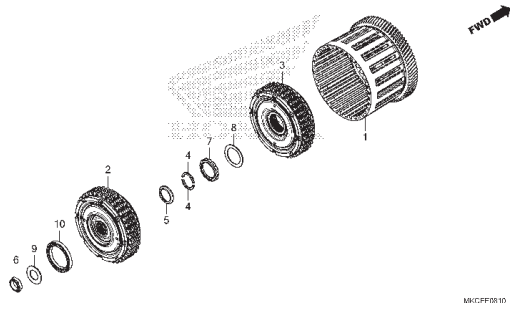

M-9 Gerador

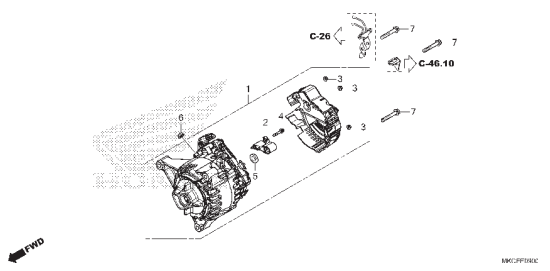

M-11 Carcaça Traseira

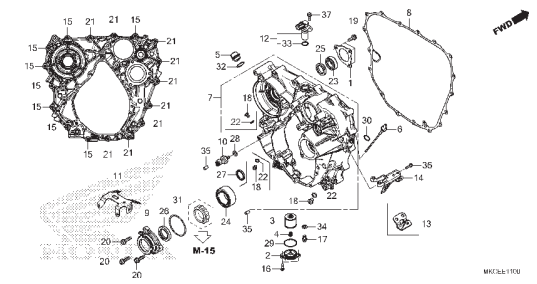

M-12 Engrenagem da Ré

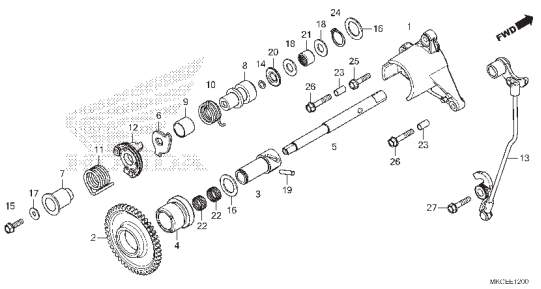

M-13 Atuador de Mudança da Ré

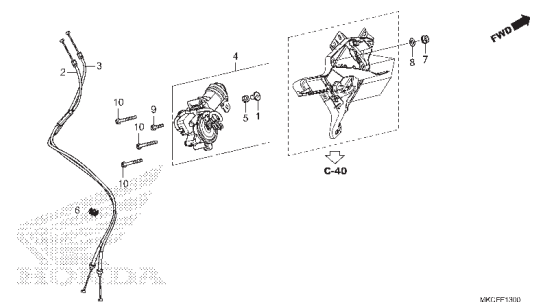

M-14 Engrenagem Motora Primária

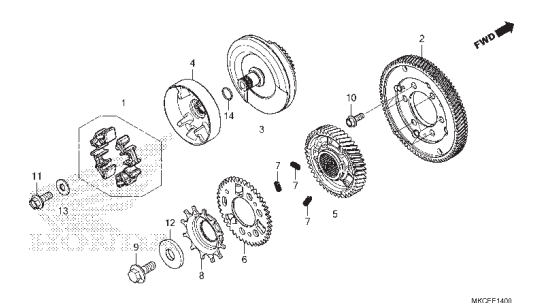

M-15 Eixo da Transmissão Final

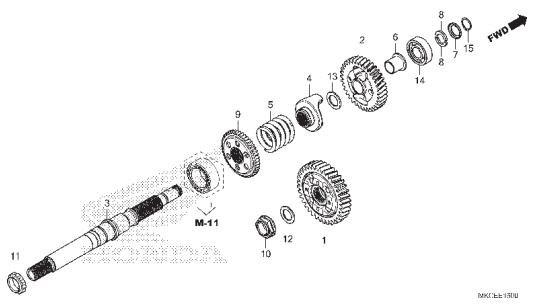

Grupo do Motor

• O número de referência na ilustração do índice pode ser diferente do que aparece no texto.

M-16 Bomba de Óleo

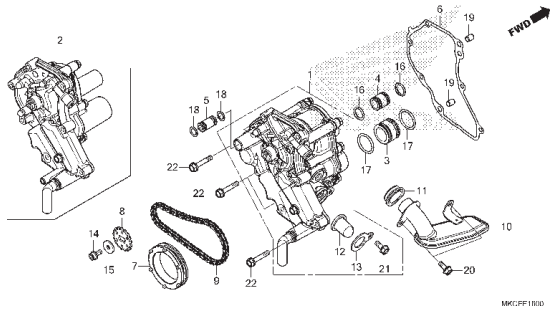

M-17 Bloco do Cilindro

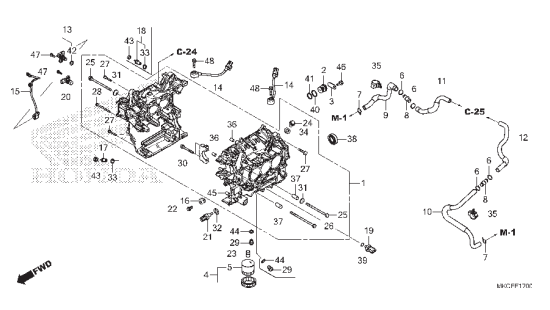

M-18 Árvore de Manivelas • Pistão

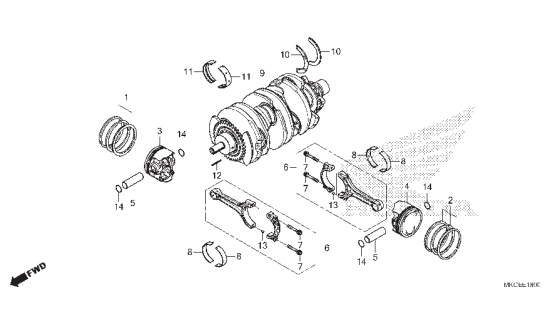

M-19.10 Transmissão (Árvore Principal)

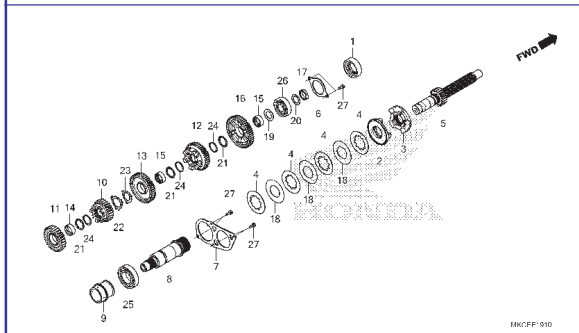

M-19.11 Transmissão (Árvore Principal) (DCT)

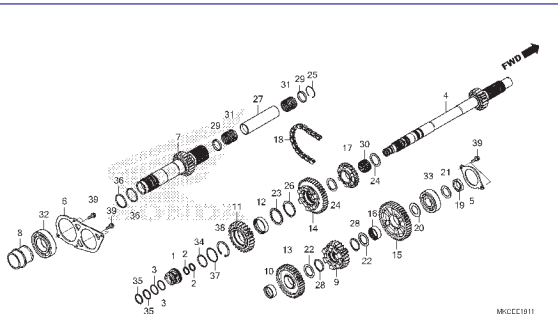

M-19.20 Transmissão (Árvore Secundária)

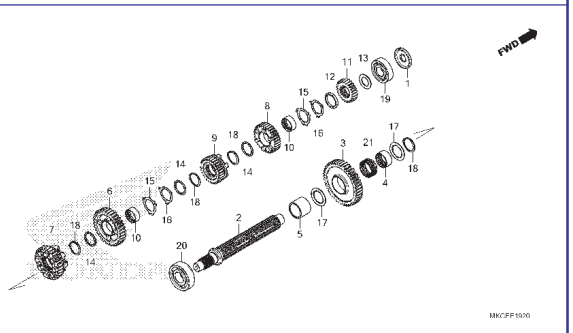

M-19.21 Transmissão (Árvore Secundária) (DCT)

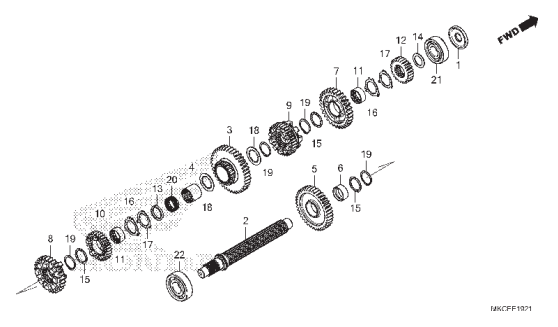

M-20 Eixo Seletor de Marchas • Garfo Seletor

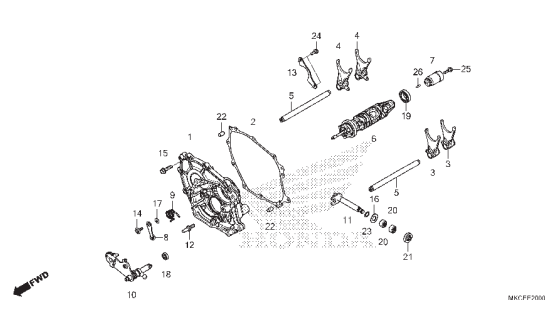

M-20.10 Eixo Seletor de Marchas • Garfo Seletor (DCT)

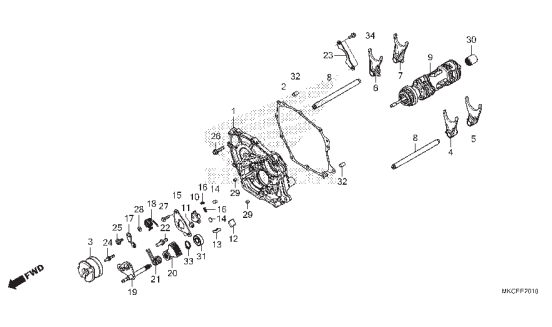

Grupo do Motor

• O número de referência na ilustração do índice pode ser diferente do que aparece no texto.

M-22 Corpo do Acelerador

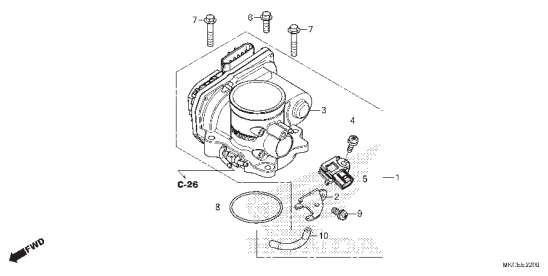

M-23 Injetor

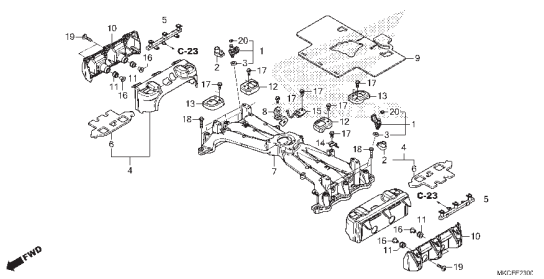

M-24 Motor da Ré

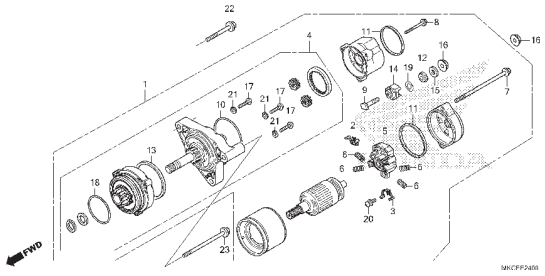

M-25 Fiação Secundária do Motor

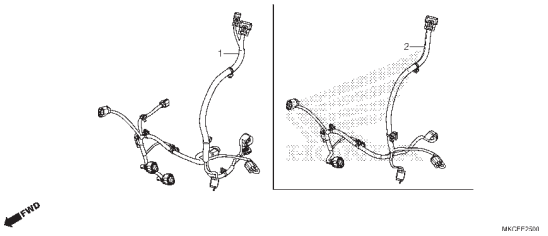

Grupo do Chassi

• O número de referência na ilustração do índice pode ser diferente do que aparece no texto.

C-1 Farol

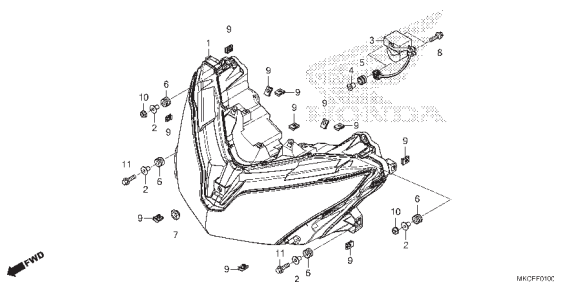

C-2 Painel de Instrumentos • Painel de Interruptores • Chave FOB

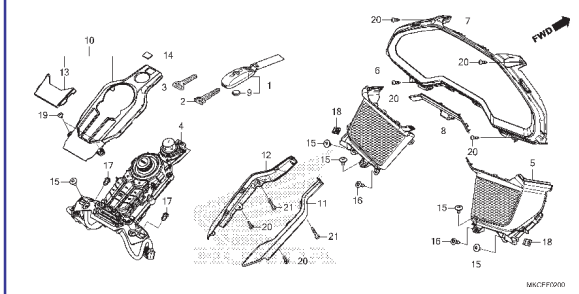

C-3 Instrumentos

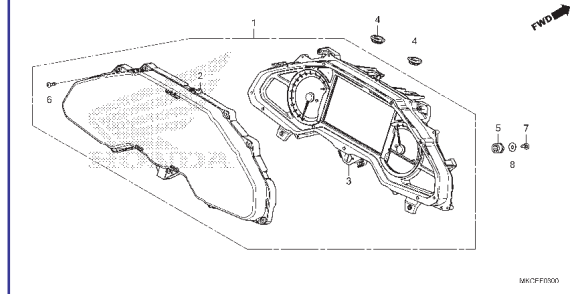

C-4 Interruptores do Guidão

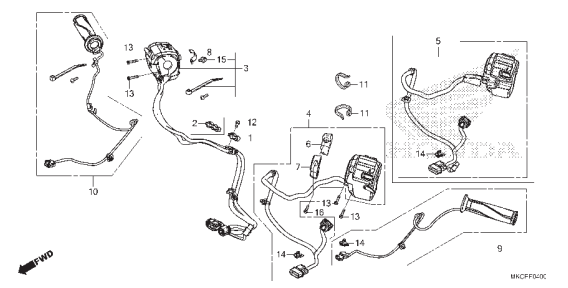

C-4.10 Alavanca do Freio de Estacionamento

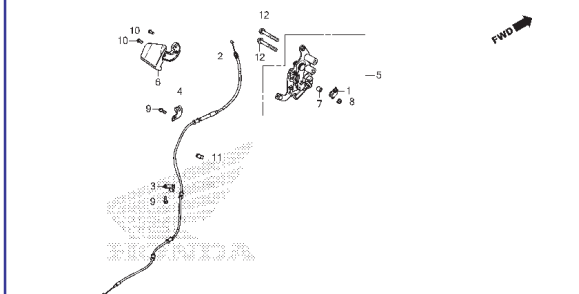

C-5.20 Modulador ABS

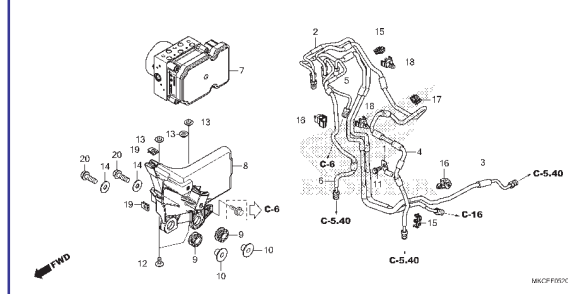

C-5.40 Mangueira de Freio • Tubo de Freio

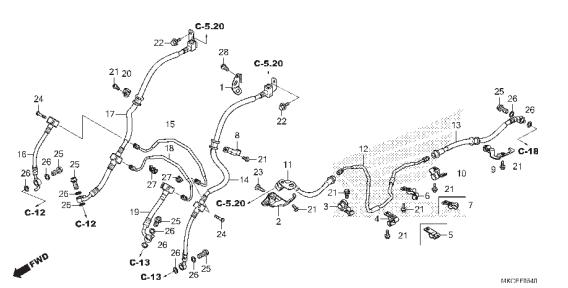

C-6 Cilindro Mestre do Freio Dianteiro

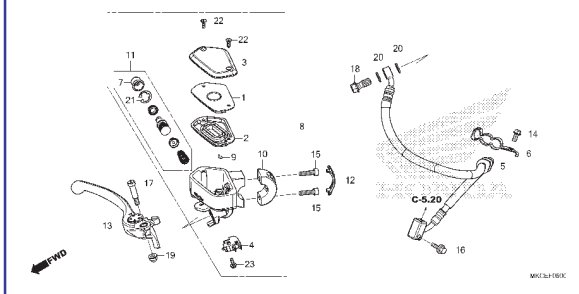

C-7 Cilindro Mestre da Embreagem

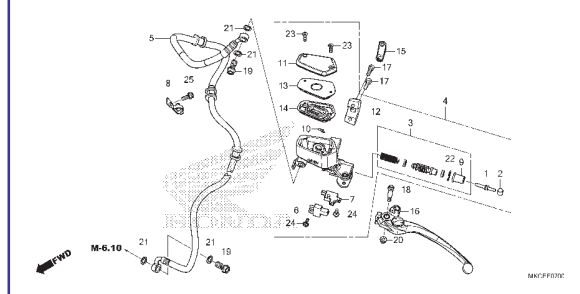

Grupo do Chassi

• O número de referência na ilustração do índice pode ser diferente do que aparece no texto.

C-8 Guidão • Mesa Superior

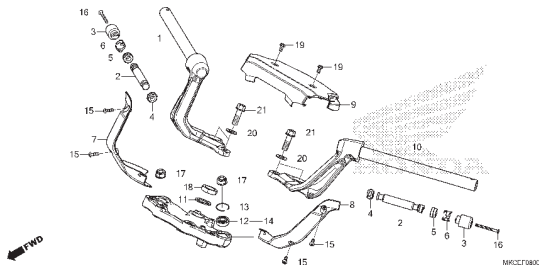

C-9 Eixo da Coluna de Direção

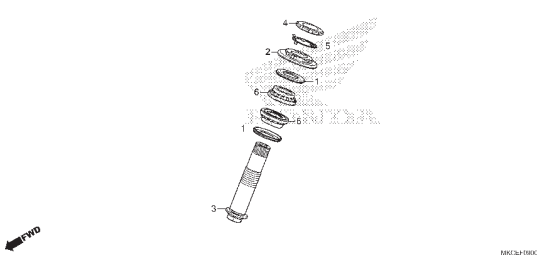

C-10 Para-lama Dianteiro

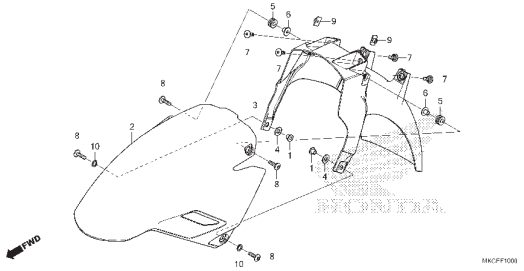

C-11 Garfo Dianteiro

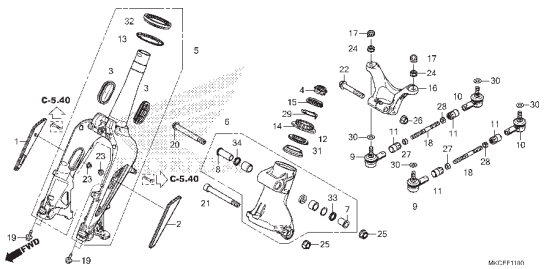

C-11.10 Braço do Amortecedor

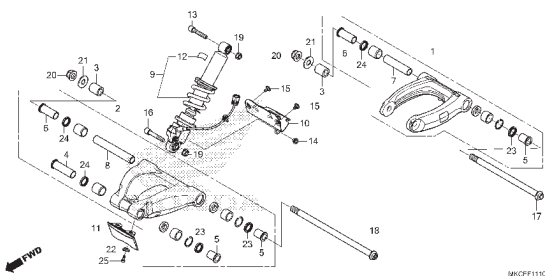

C-12 Cáliper do Freio Dianteiro Direito

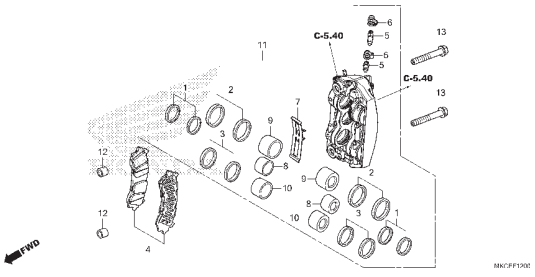

C-13 Cáliper do Freio Dianteiro Esquerdo

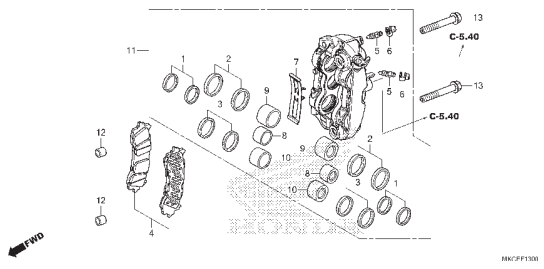

C-15 Roda Dianteira

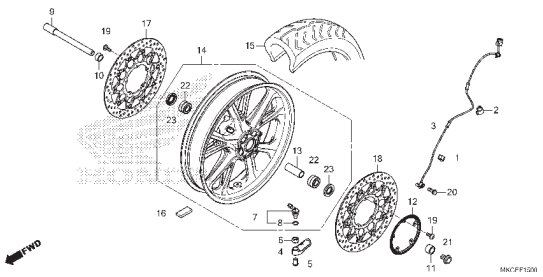

C-16 Cilindro Mestre do Freio Traseiro

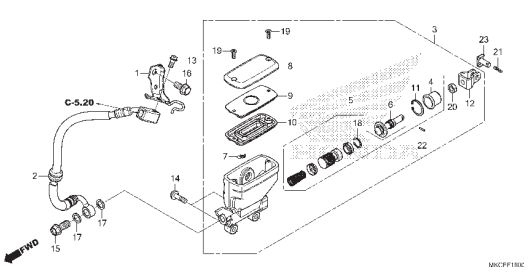

Voltar

Grupo do Chassi

• O número de referência na ilustração do índice pode ser diferente do que aparece no texto.

C-18 Cáliper do Freio Traseiro

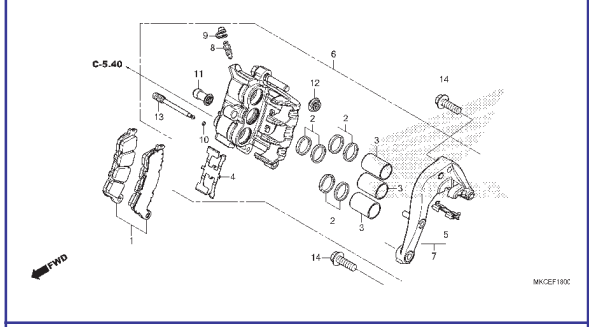

C-18.10 Cáliper do Freio Estacionamento

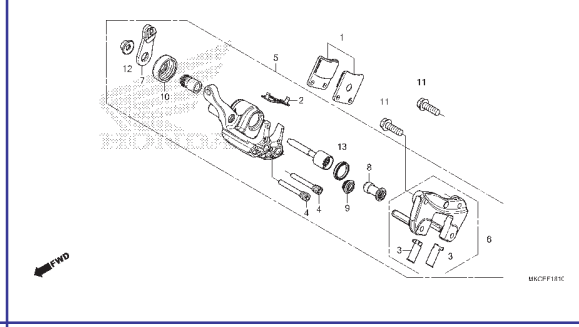

C-19 Roda Traseira

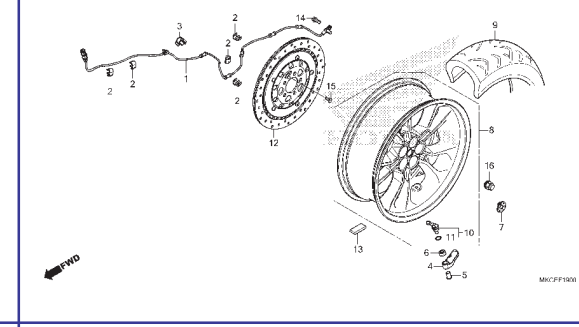

C-20 Caixa de Transmissão Final

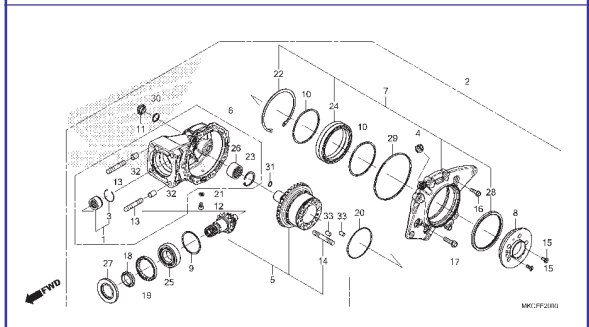

C-21 Painel

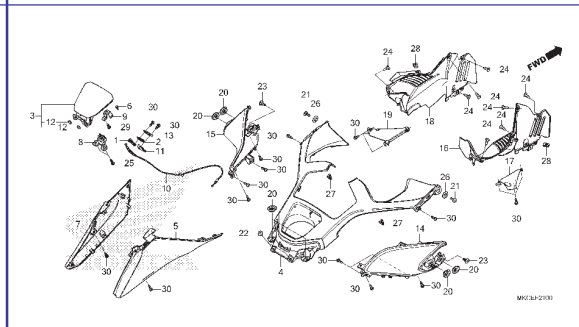

C-22 Assento

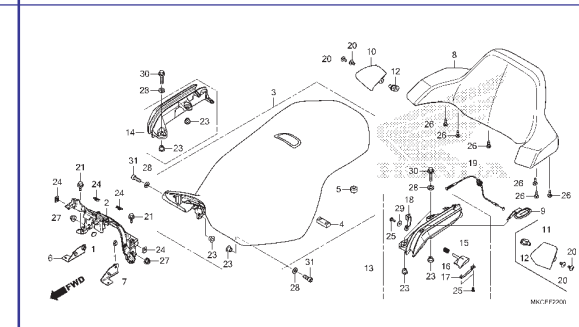

C-23 Tanque de Combustível

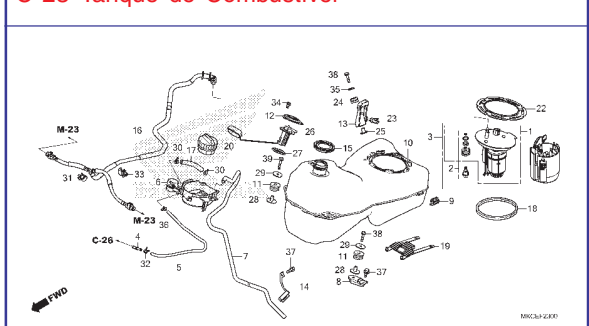

C-24 Filtro de Ar

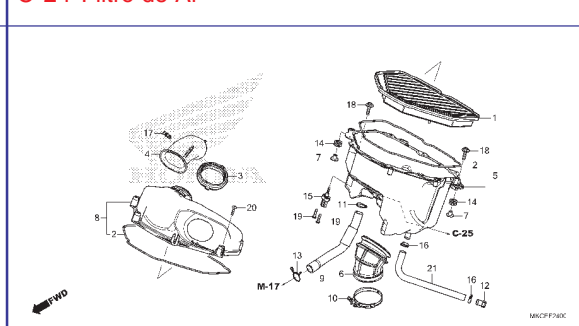

C-25 Válvula de Injeção a Ar

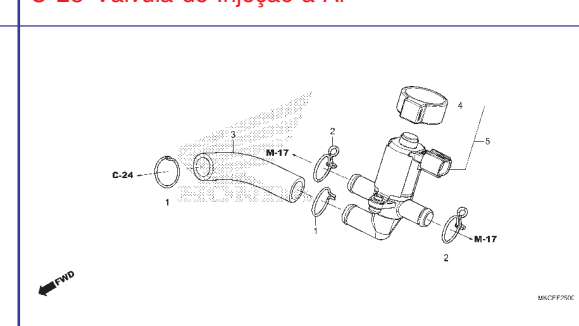

Voltar

Grupo do Chassi

• O número de referência na ilustração do índice pode ser diferente do que aparece no texto.

C-26 Cânister

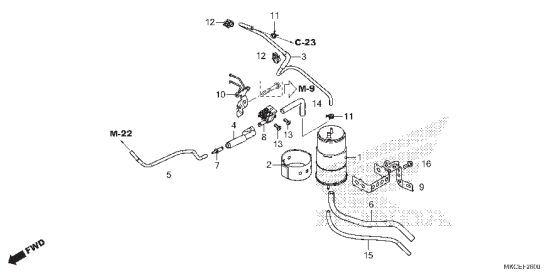

C-27 Tampa Lateral

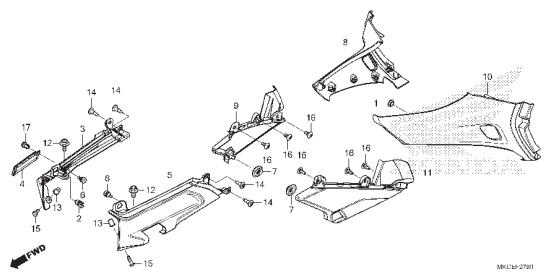

C-28 Escapamento

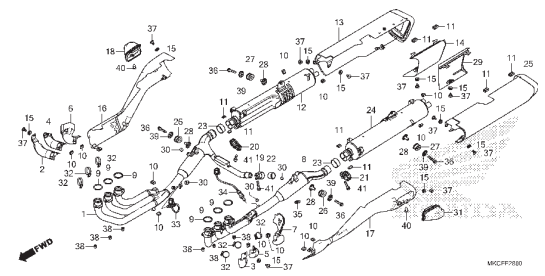

C-29 Pedal

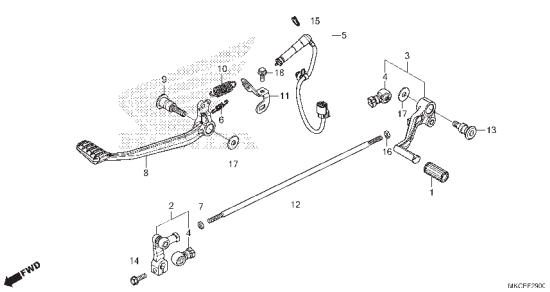

C-30 Pedal de Apoio

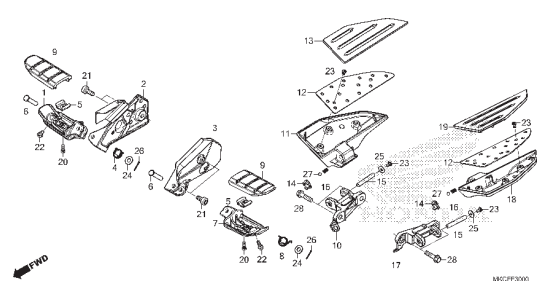

C-31 Cavalete

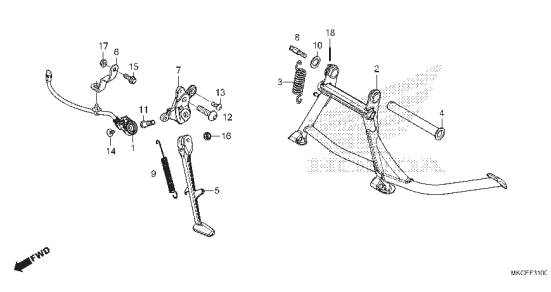

C-32 Garfo Traseiro

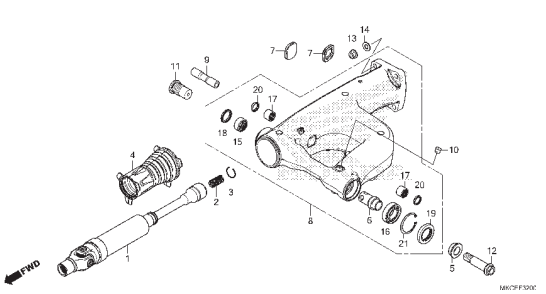

C-33 Amortecedor Traseiro

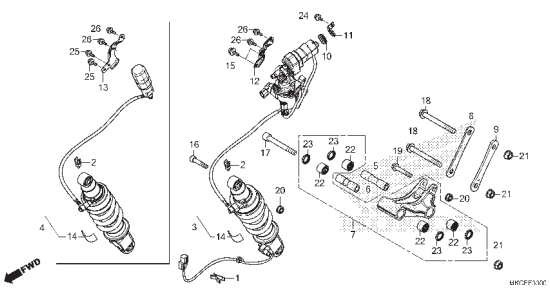

C-34 Para-lama Traseiro

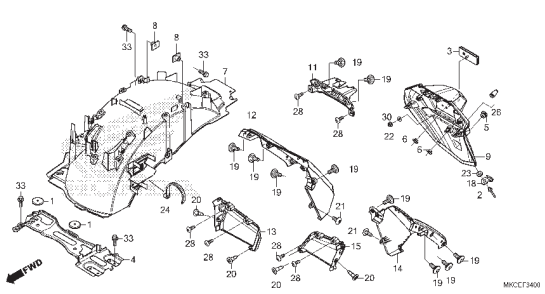

Grupo do Chassi

• O número de referência na ilustração do índice pode ser diferente do que aparece no texto.

C-35 Sinalizador • Espelho

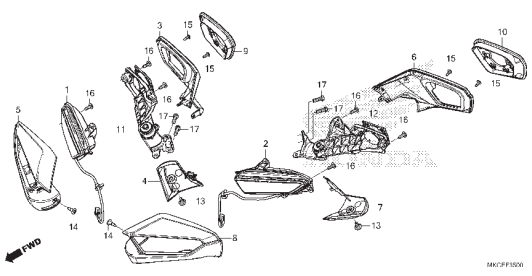

C-36 Lanterna Traseira

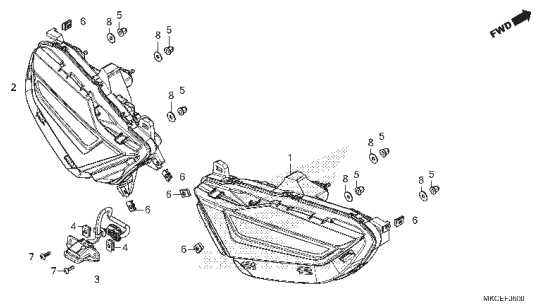

C-37 Bateria

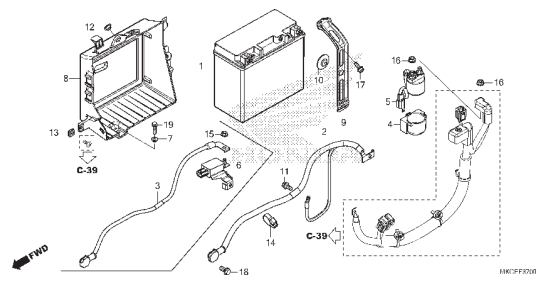

C-39 Fiação Principal

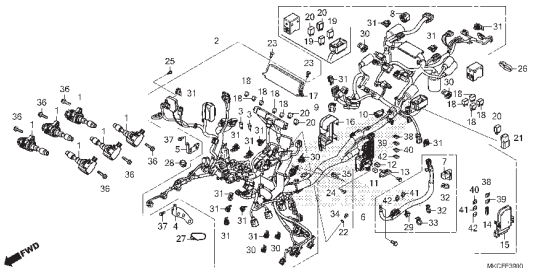

C-39.10 Fiação Secundária

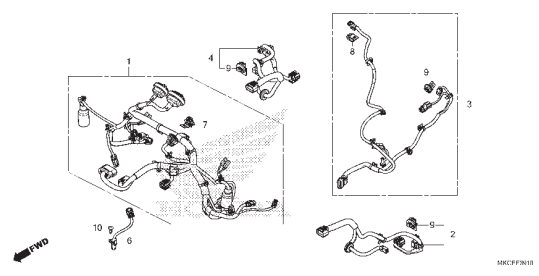

C-39.20 Jogo da Antena • Jogo de Cabos

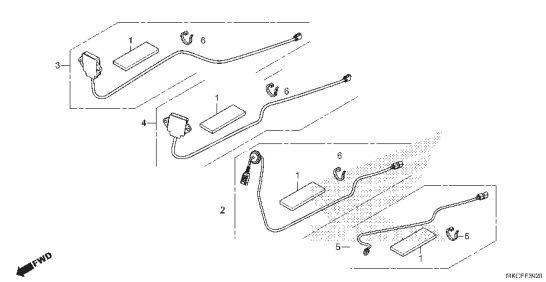

C-40 Unidade de Controle

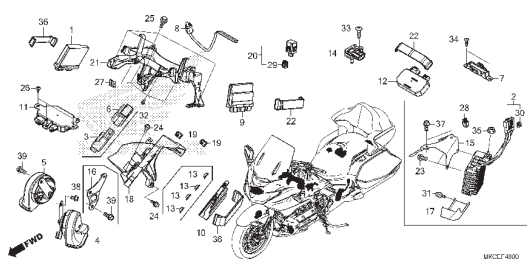

C-42 Radiador (Direito)

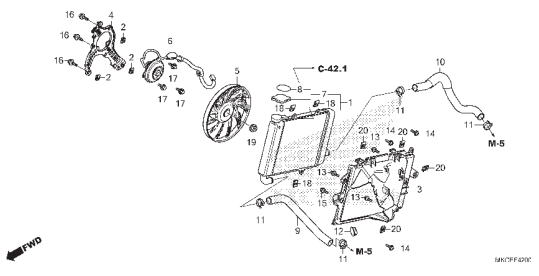

C-42.1 Radiador (Esquerdo)

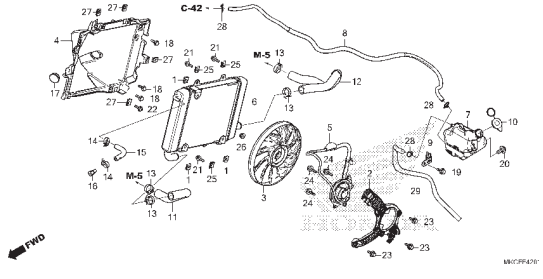

Voltar

Grupo do Chassi

• O número de referência na ilustração do índice pode ser diferente do que aparece no texto.

C-44 Chassi

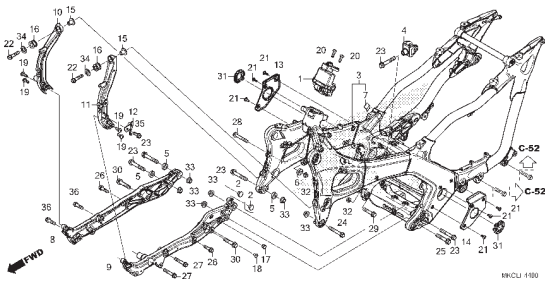

C-44.10 Suporte do Compartimento de Bagagem

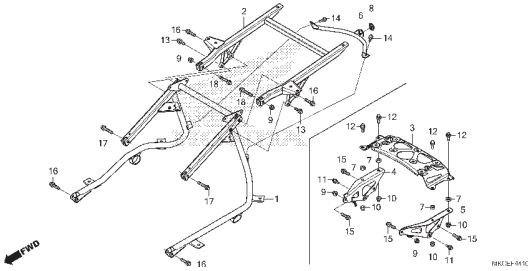

C-45 Para-brisa

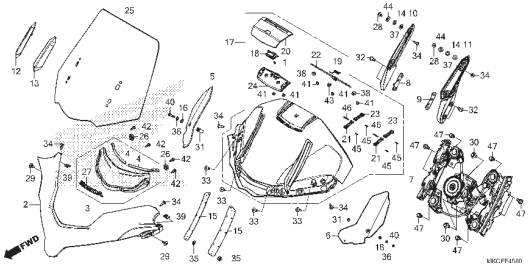

C-46 Carenagem

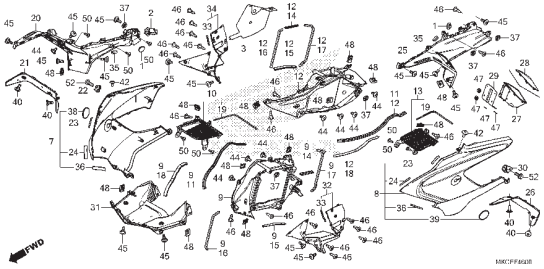

C-46.10 Tampa do Motor

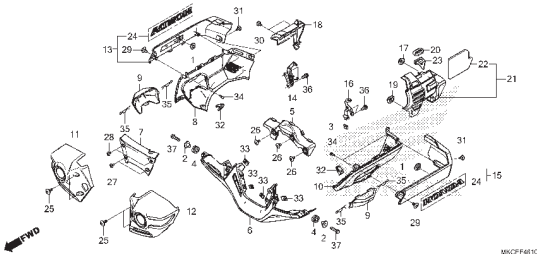

C-47 Porta-objetos

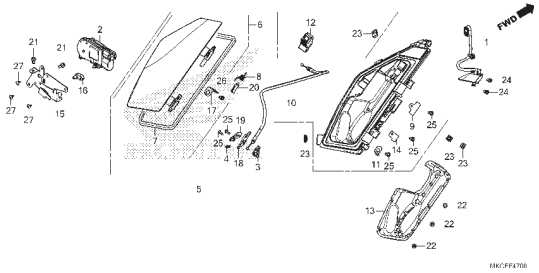

C-47.10 Porta-objetos Central

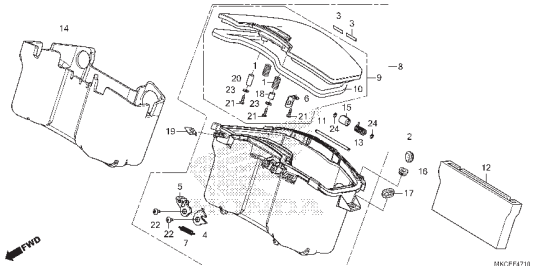

C-48 Suporte da Carenagem

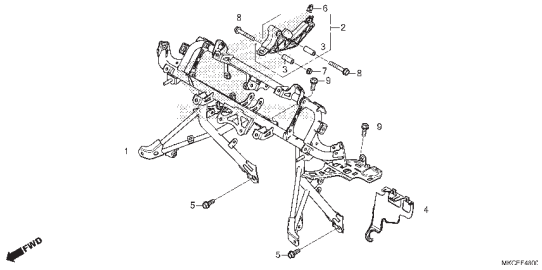

C-49 Compartimento de Bagagem

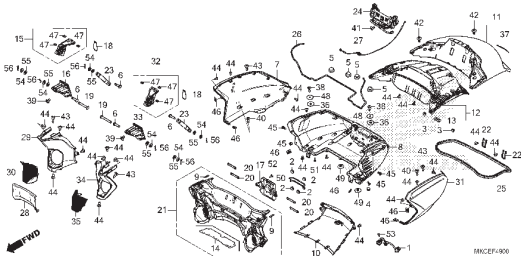

Voltar

Grupo do Chassi

• O número de referência na ilustração do índice pode ser diferente do que aparece no texto.

C-49.10 Tampa Superior Central Traseira

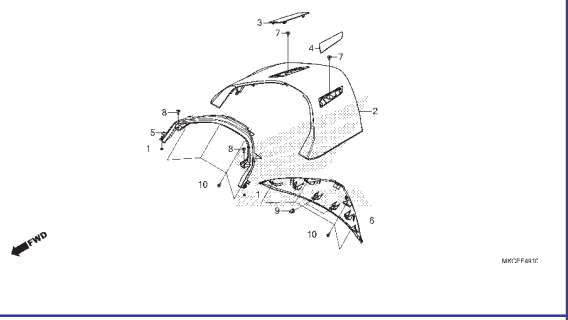

C-50 Compartimento de Bagagem Lateral

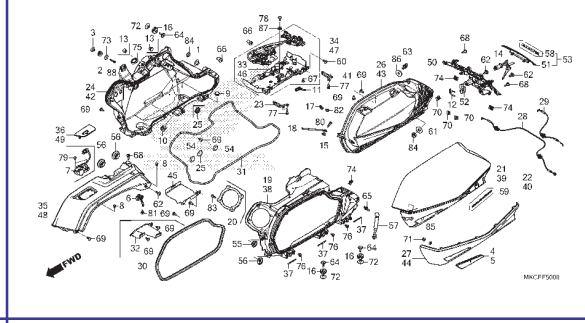

C-52 Protetor do Motor

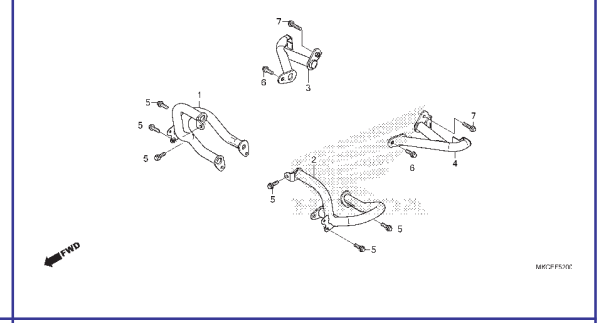

C-53 Unidade de Áudio

C-61 Fiação do Airbag

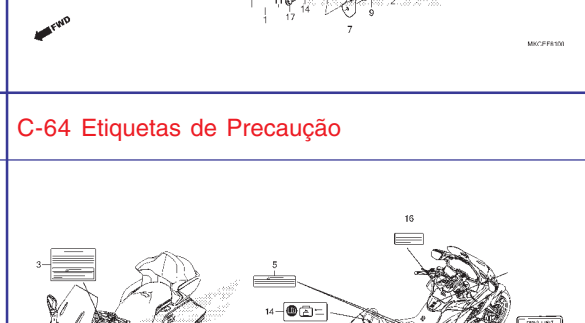

C-62 Módulo do Airbag

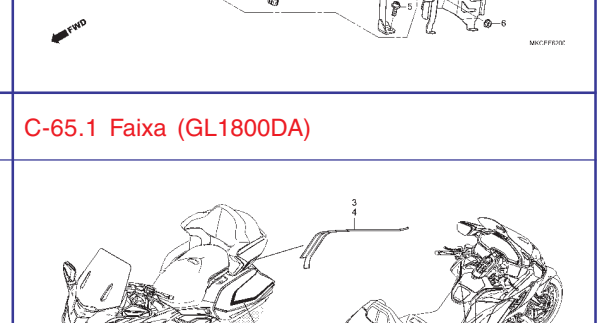

C-63 Ferramentas

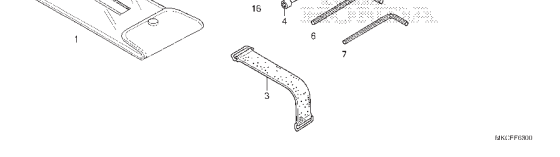

C-64 Etiquetas de Precaução

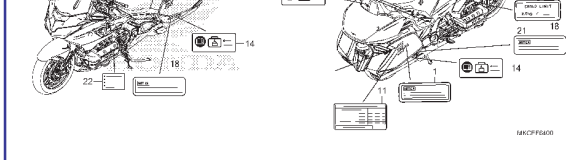

C-65.1 Faixa (GL1800DA)

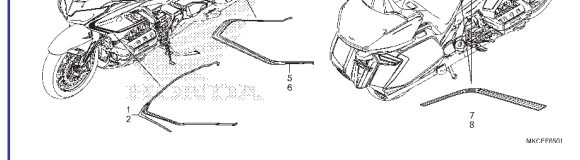

Voltar

M-1

Tampa do Cabeçote

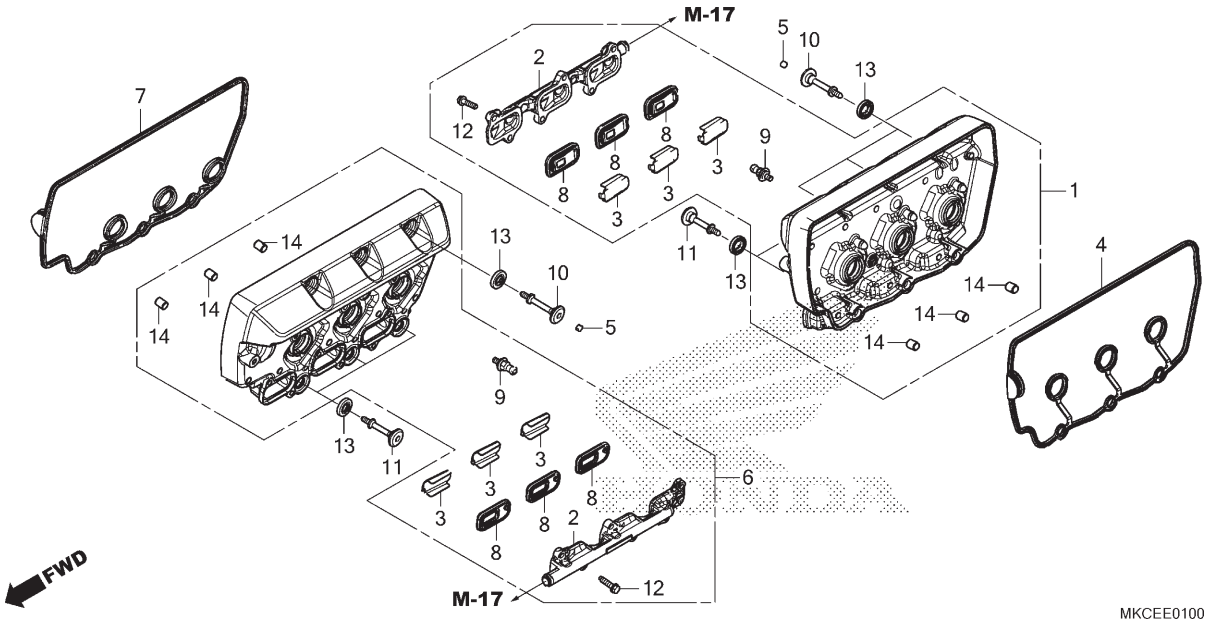

Ref. Nº	N.O.S.	Item de serviço	T.M.O.
1	1111C6	Tampa, Cabeçote: Direito	0,5
4	1111D4	Junta, Tampa Cabeçote: Direito	0,5
6	1111C5	Tampa, Cabeçote: Esquerdo	0,5
	1111C9	Tampa, Cabeçote: Ambos	0,7
7	1111D3	Junta, Tampa Cabeçote: Esquerdo	0,5
	1111S7	Junta, Tampa Cabeçote: Ambos	0,7
8		(2,3)	
	3141B0	Válvula, Retenção Pair: Esquerda	0,3
		• Nota: Mesmo tempo para duas unidades ou mais	
	3141B1	Válvula, Retenção Pair: Direita	0,3
		• Nota Mesmo tempo para duas unidades ou mais	
	3141A8	Válvula, Retenção Pair: Para 1 motocicleta	0,5

Ref. Nº	Nº da peça	Descrição	Qtd. GL1800 DA	Qtd. GL1800 B	Nº de série		Tipo
1	12310-MKC-A00	Tampa Conj., Direita Cabeçote	1	–			
	12310-MKC-A10		–	1			
2	12331-MKC-A00	Tampa, Válvula Palheta	2	2			
3	12341-MAT-750	Placa, Porta (Al)	6	6			
4	12391-MKC-A00	Junta Comp., Direita Tampa Cabeçote	1	1			
5	12392-MJ0-000	Plugue, Sextavado, 6mm	6	6			
6	12410-MKC-A00	Tampa Conj., Esquerda Cabeçote	1	–			
	12410-MKC-A10		–	1			
7	12491-MKC-A00	Junta Comp., Esquerda Tampa Cabeçote	1	1			
8	18601-MCH-003	Válvula Comp., Palheta	6	6			
9	90004-MKC-A00	Parafuso, Tampa Lateral	2	2			
10	90017-MCA-000	Parafuso, Tampa Cabeçote	6	6			
11	90017-MGS-D30	Parafuso, Tampa Cabeçote	6	6			
12	90020-ZC3-000	Parafuso, Flange, 6x20	12	12			
13	90543-MV9-670	Borracha, Fixação	12	12			
14	94301-10120	Pino, Guia, 10x12	6	6			

Voltar

M-2

Cabeçote

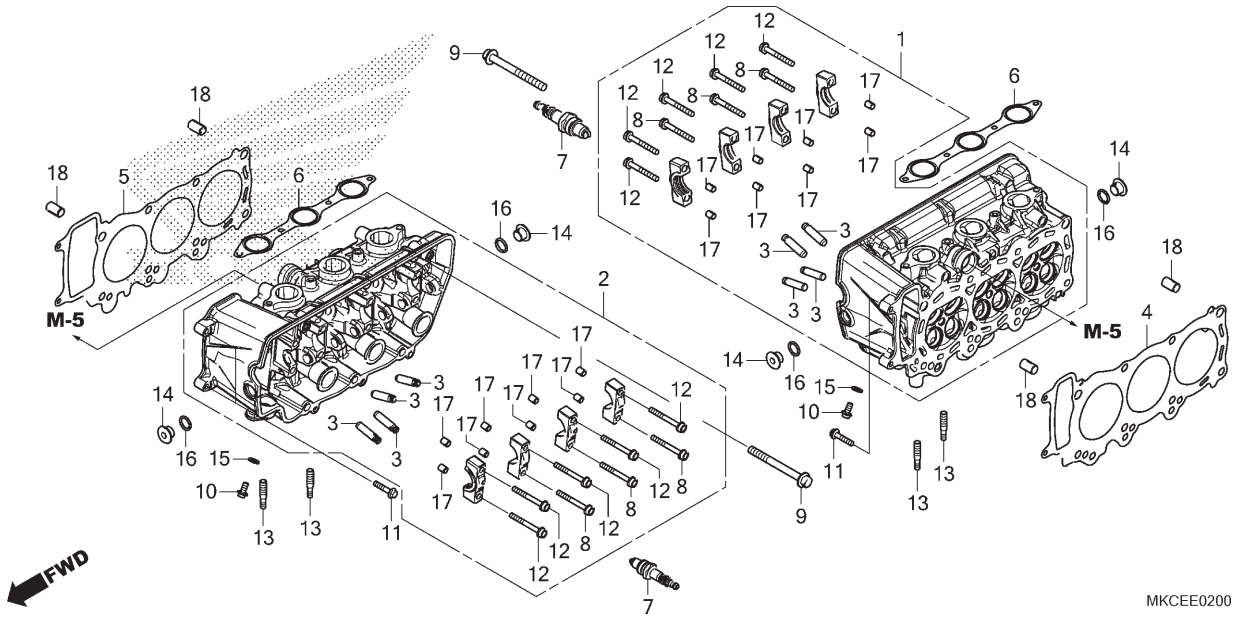

Ref. Nº	N.O.S.	Item de serviço	T.M.O.
1	1111A1	Cabeçote: Direito	7,3
		• Inclui: Ajuste da válvula e retífica	
2	1111A0	Cabeçote: Esquerdo	7,3
		• Inclui: Ajuste da válvula e retífica	
	1111A4	Cabeçote: Ambos	11,2
		• Inclui: Ajuste da válvula e retífica	
3	1111M5	Guia, Válvula Admissão (Uma): Cilindro Esquerdo	5,3
		• Inclui: Alargamento	
		• Inclui: Ajuste da válvula e retífica	
	1111M5A	• Substituição de todas as guias da válvula de admissão adicionar	1,5
	1111M5B	• Substituição de todas as guias das válvulas de admissão e escape adicionar	3,3
	1111M6	Guia, Válvula Escape (Uma): Cilindro Esquerdo	5,3
		• Inclui: Alargamento	
		• Inclui: Ajuste da válvula e retífica	
	1111M6A	• Substituição de todas as guias da válvula de escape adicionar	1,5
	1111M6B	• Substituição de todas as guias das válvulas de admissão e escape adicionar	3,3
+			

Ref. Nº	Nº da peça	Descrição	Qtd. GL1800 DA	Qtd. GL1800 B	Nº de série		Tipo
1	12010-MKC-A00	Cabeçote Conj., Direito	1	1			
2	12020-MKC-A00	Cabeçote Conj., Esquerdo	1	1			
3	12204-MKC-305	Guia, Válvula (O.S.)	24	24			
4	12251-MKC-A01	Junta, Cabeçote Direito	1	1			
5	12261-MKC-A01	Junta, Cabeçote Esquerdo	1	1			
6	17134-MKC-A01	Junta, Coletor Admissão	2	2			
7	31917-MKC-A01	Vela, Ignição (CR6HSB-9)(NGK)	6	6			
8	90003-MKC-A00	Parafuso, Flange, 6x52	6	6			
9	90012-MCA-000	Parafuso, Flange, 9x89	16	16			
10	90017-GHB-610	Parafuso, Flange, 6x12 (NSHF)	2	2			
11	90017-GHB-680	Parafuso, Flange, 6x28 (NSHF)	4	4			
12	90018-425-000	Parafuso, Flange, 6x48	10	10			
13	90035-MKC-A00	Prisioneiro, 8-6x40	12	12			
14	90084-MN8-010	Tampa, 14mm	4	4			
15	90441-706-000	Arruela, Vedação, 6mm	2	2			
16	91303-377-000	Anel, Vedação, 13,8x2,5	4	4			
17	94301-08100	Pino, Guia, 8x10	16	16			
18	94301-12200	Pino, Guia, 12x20	4	4			

Voltar

M-2

Cabeçote

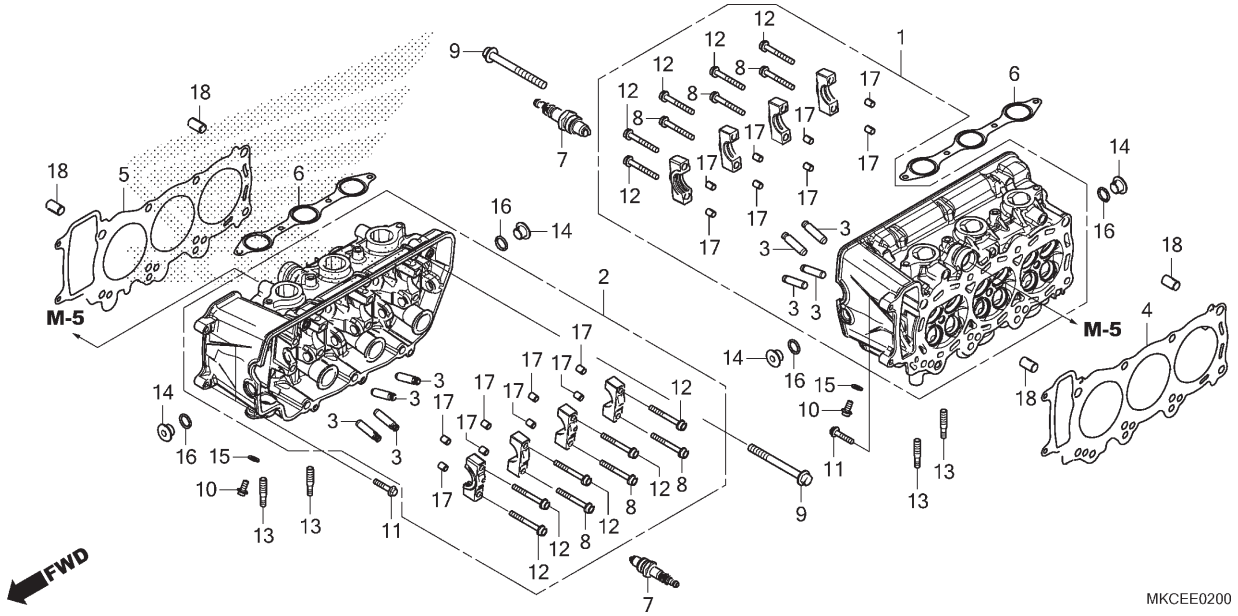

Ref. Nº	N.O.S.	Item de serviço	T.M.O.
+			
3	1111M7	Guia, Válvula Admissão (Uma): Cilindro Direito	5,3
		• Inclui: Alargamento	
		• Inclui: Ajuste da válvula e retífica	
	1111M7A	• Substituição de todas as guias da válvula de admissão adicionar	1,5
	1111M7B	• Substituição de todas as guias das válvulas de admissão e escape adicionar	3,3
	1111M8	Guia, Válvula Escape (Uma): Cilindro Direito	5,3
		• Inclui: Alargamento	
		• Inclui: Ajuste da válvula e retífica	
	1111M8A	• Substituição de todas as guias da válvula de escape adicionar	1,5
	1111M8B	• Substituição de todas as guias das válvulas de admissão e escape adicionar	3,3
	1111M9	Guia, Válvula: Para 1 motocicleta	18,0
		• Inclui: Alargamento	
		• Inclui: Ajuste da válvula e retífica	
4	1111C0	Junta, Cabeçote: Direita	4,4
+			

Ref. Nº	Nº da peça	Descrição	Qtd. GL1800 DA	Qtd. GL1800 B	Nº de série	Tipo

Voltar

M-2

Cabeçote

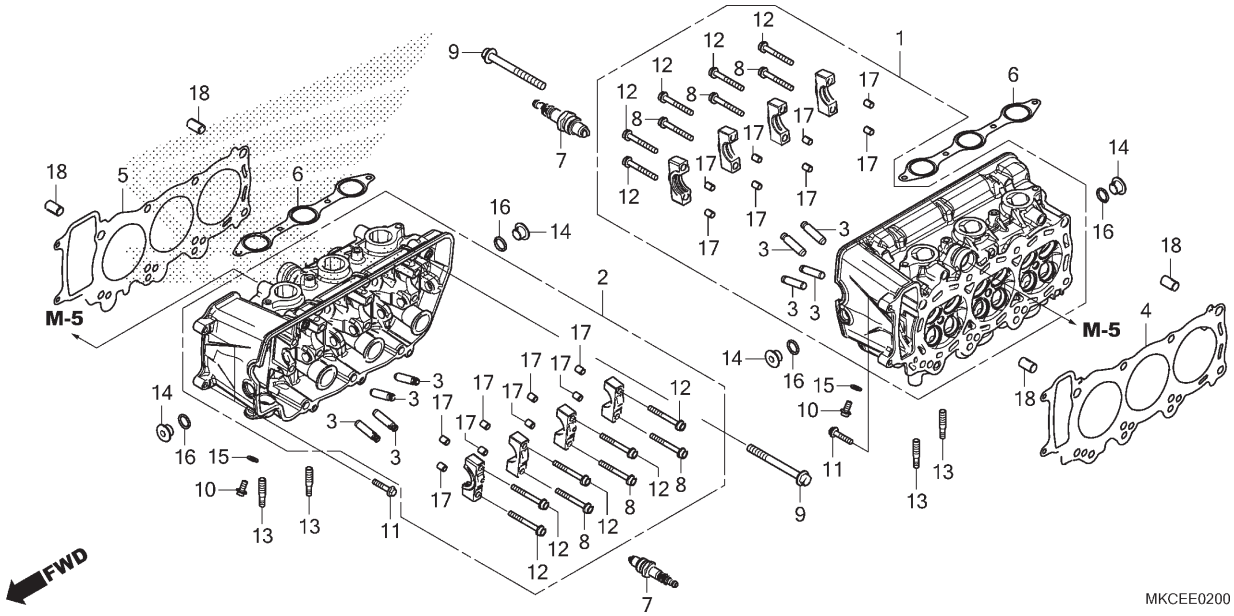

Ref. Nº	N.O.S.	Item de serviço	T.M.O.
5	1111B9	Junta, Cabeçote: Esquerda	4,4
	1111C3	Junta, Cabeçote: Ambas	5,3
6	1111J1	Junta, Coletor Admissão	1,2
		• Nota Mesmo tempo para duas unidades	
7	6141B0	Vela, Ignição: Esquerda	0,4
	6141B0A	• Substituição de 1 vela de ignição adicionar	0,1
	6141B0B	• Substituição de 2 velas de ignição adicionar	0,2
	6141B1	Vela, Ignição: Direita	0,4
	6141B1A	• Substituição de 1 vela de ignição adicionar	0,1
	6141B1B	• Substituição de 2 velas de ignição adicionar	0,2
	6141B2	Vela, Ignição: Para 1 motocicleta	1,1

Ref. Nº	Nº da peça	Descrição	Qtd. GL1800 DA	Qtd. GL1800 B	Nº de série	Tipo

Voltar

M-3

Árvore de Comando • Válvulas

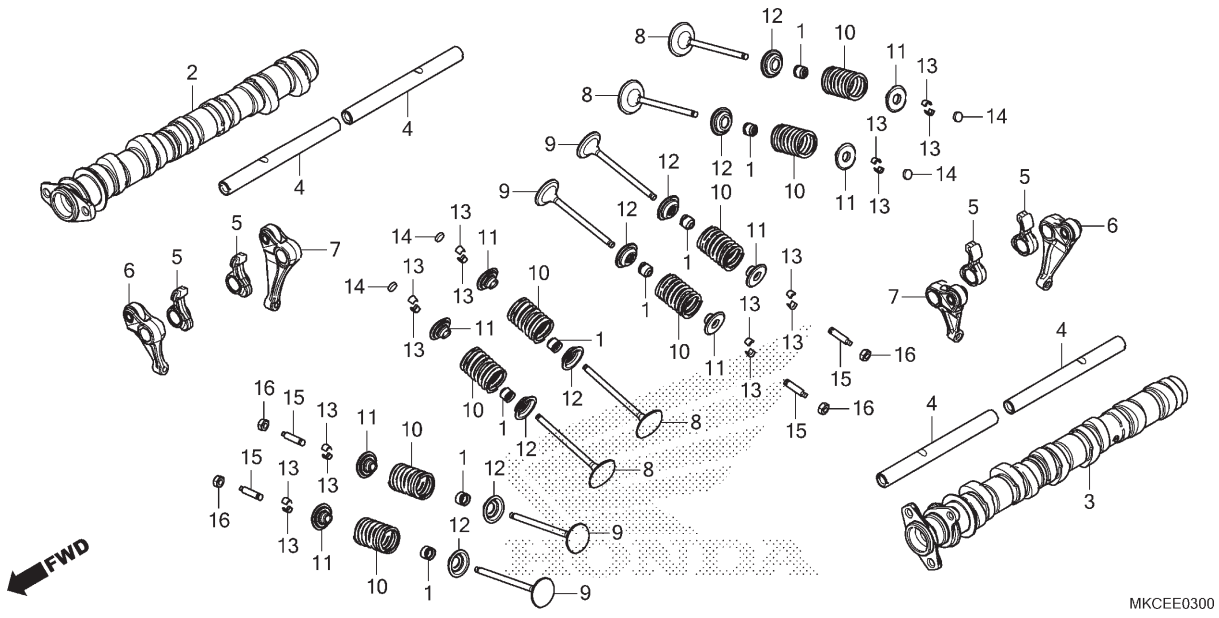

Ref. Nº	N.O.S.	Item de serviço	T.M.O.
2	1111E2	Árvore Comando: Direita	2,8
		• Inclui: Ajuste da folga da válvula	
3	1111E1	Árvore Comando: Esquerda	2,8
		• Inclui: Ajuste da folga da válvula	
	1111T4	Árvore Comando: Para 1 motocicleta	3,3
		• Inclui: Ajuste da folga da válvula	
5		(4)	
	1111L4	Balancim, Válvula Admissão (Um): Cilindro Esquerdo	2,8
		• Nota Mesmo tempo para duas unidades	
		• Inclui: Ajuste da válvula	
	1111L6	Balancim, Válvula Admissão (Um): Cilindro Direito	2,8
		• Nota Mesmo tempo para duas unidades	
		• Inclui: Ajuste da válvula	
6		(4,7)	
	1111L5	Balancim, Válvula Escape (Um): Cilindro Esquerdo	2,8
		• Nota Mesmo tempo para duas unidades	
		• Inclui: Ajuste da válvula	
+			

Ref. Nº	Nº da peça	Descrição	Qtd. GL1800 DA	Qtd. GL1800 B	Nº de série		Tipo
1	12209-ML0-722	Retentor, Óleo Haste Válvulas (ARAI)	24	24			
2	14110-MKC-A00	Árvore Comando Comp., Direita	1	1			
3	14210-MKC-A00	Árvore Comando Comp., Esquerda	1	1			
4	14451-MKC-A00	Eixo, Balancim	4	4			
5	14621-MKC-A00	Balancim, Admissão	12	12			
6	14630-MKC-A00	Balancim A Comp., Escape	6	6			
7	14640-MKC-A00	Balancim B Comp., Escape	6	6			
8	14711-MKC-A00	Válvula, Admissão	12	12			
9	14721-MKC-A00	Válvula, Escape	12	12			
10	14751-MKC-A00	Mola, Válvula	24	24			
11	14771-KW3-900	Retentor, Mola Válvula	24	24			
12	14775-KTW-900	Assento, Mola Válvula	24	24			
13	14781-ML0-720	Chaveta, Válvula	48	48			
14	14901-KT7-013	Calço, Ajuste (1,200)	12	12			
	14902-KT7-013	Calço, Ajuste (1,225)	12	12			
	14903-KT7-013	Calço, Ajuste (1,250)	12	12			
	14904-KT7-013	Calço, Ajuste (1,275)	12	12			
	14905-KT7-013	Calço, Ajuste (1,300)	12	12			
	14906-KT7-013	Calço, Ajuste (1,325)	12	12			
	14907-KT7-013	Calço, Ajuste (1,350)	12	12			
	14908-KT7-013	Calço, Ajuste (1,375)	12	12			
	14909-KT7-013	Calço, Ajuste (1,400)	12	12			
	14910-KT7-013	Calço, Ajuste (1,425)	12	12			

M-3

Árvore de Comando • Válvulas

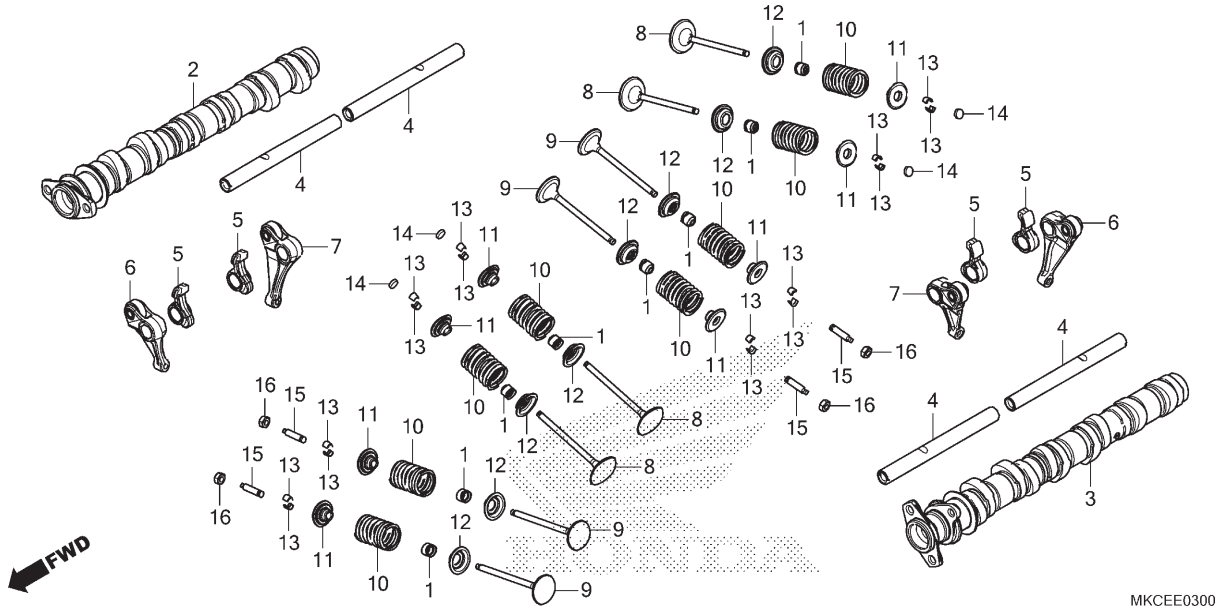

Ref. Nº	N.O.S.	Item de serviço	T.M.O.
+			
6	1111L7	Balancim, Válvula Escape (Um): Cilindro Direito	2,8
		• Nota Mesmo tempo para duas unidades	
		• Inclui: Ajuste da válvula	
	1111L8	Balancim, Válvula: Para 1 motocicleta	3,1
		• Inclui: Ajuste da válvula	
8	1111N6	Válvula, Admissão (Uma): Cilindro Esquerdo	4,8
		• Inclui: Retífica	
	1111N6A	• Substituição de todas as válvulas de admissão adicionar	1,0
	1111N6B	• Substituição de todas as válvulas de admissão e escape adicionar	2,2
	1111N8	Válvula, Admissão (Uma): Cilindro Direito	4,8
		• Inclui: Retífica	
	1111N8A	• Substituição de todas as válvulas de admissão adicionar	1,0
	1111N8B	• Substituição de todas as válvulas de admissão e escape adicionar	2,2
+			

Ref. Nº	Nº da peça	Descrição	Qtd. GL1800 DA	Qtd. GL1800 B	Nº de série		Tipo
14)	14911-KT7-013	Calço, Ajuste (1,450)	12	12			
	14912-KT7-013	Calço, Ajuste (1,475)	12	12			
	14913-KT7-013	Calço, Ajuste (1,500)	12	12			
	14914-KT7-013	Calço, Ajuste (1,525)	12	12			
	14915-KT7-013	Calço, Ajuste (1,550)	12	12			
	14916-KT7-013	Calço, Ajuste (1,575)	12	12			
	14917-KT7-013	Calço, Ajuste (1,600)	12	12			
	14918-KT7-013	Calço, Ajuste (1,625)	12	12			
	14919-KT7-013	Calço, Ajuste (1,650)	12	12			
	14920-KT7-013	Calço, Ajuste (1,675)	12	12			
	14921-KT7-013	Calço, Ajuste (1,700)	12	12			
	14922-KT7-013	Calço, Ajuste (1,725)	12	12			
	14923-KT7-013	Calço, Ajuste (1,750)	12	12			
	14924-KT7-013	Calço, Ajuste (1,775)	12	12			
	14925-KT7-013	Calço, Ajuste (1,800)	12	12			
	14926-KT7-013	Calço, Ajuste (1,825)	12	12			
	14927-KT7-013	Calço, Ajuste (1,850)	12	12			
	14928-KT7-013	Calço, Ajuste (1,875)	12	12			
	14929-KT7-013	Calço, Ajuste (1,900)	12	12			
	14930-KT7-013	Calço, Ajuste (1,925)	12	12			
	14931-KT7-013	Calço, Ajuste (1,950)	12	12			
	14932-KT7-013	Calço, Ajuste (1,975)	12	12			
	14933-KT7-013	Calço, Ajuste (2,000)	12	12			
	14934-KT7-013	Calço, Ajuste (2,025)	12	12			
	14935-KT7-013	Calço, Ajuste (2,050)	12	12			

Voltar

M-3

Árvore de Comando • Válvulas

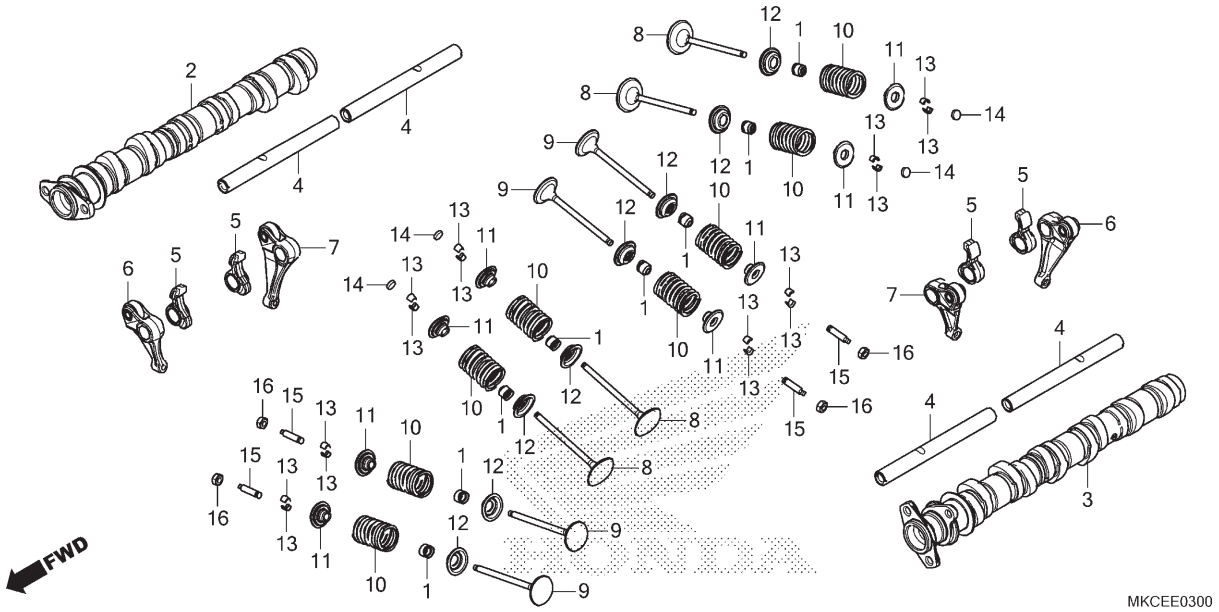

Ref. Nº	N.O.S.	Item de serviço	T.M.O.
9	1111N7	Válvula, Escape (Uma):	
		Cilindro Esquerdo	4,8
		• Inclui: Retífica	
	1111N7A	• Substituição de todas as válvulas de escape adicionar	1,0
	1111N7B	• Substituição de todas as válvulas de admissão e escape adicionar	2,2
	1111N9	Válvula, Escape (Uma):	
		Cilindro Direito	4,8
		• Inclui: Retífica	
	1111N9A	• Substituição de todas as válvulas de escape adicionar	1,0
	1111N9B	• Substituição de todas as válvulas de admissão e escape adicionar	2,2
	1111P0	Válvula: Para 1 motocicleta	10,6
		• Inclui: Retífica	
10		(1,11,12,13)	
	1111P8	Mola e/ou Retentor Haste, Válvula Admissão (Uma): Cilindro Esquerdo	4,6
	1111P8A	• Substituição de todas as molas de admissão adicionar	0,5
	1111P8B	• Substituição de todas as molas de admissão e escape adicionar	1,1
+			

Ref. Nº	Nº da peça	Descrição	Qtd. GL1800 DA	Qtd. GL1800 B	Nº de série		Tipo
14)	14936-KT7-013	Calço, Ajuste (2,075)	12	12			
	14937-KT7-013	Calço, Ajuste (2,100)	12	12			
	14938-KT7-013	Calço, Ajuste (2,125)	12	12			
	14939-KT7-013	Calço, Ajuste (2,150)	12	12			
	14940-KT7-013	Calço, Ajuste (2,175)	12	12			
	14941-KT7-013	Calço, Ajuste (2,200)	12	12			
	14942-KT7-013	Calço, Ajuste (2,225)	12	12			
	14943-KT7-013	Calço, Ajuste (2,250)	12	12			
	14944-KT7-013	Calço, Ajuste (2,275)	12	12			
	14945-KT7-013	Calço, Ajuste (2,300)	12	12			
	14946-KT7-013	Calço, Ajuste (2,325)	12	12			
	14947-KT7-013	Calço, Ajuste (2,350)	12	12			
	14948-KT7-013	Calço, Ajuste (2,375)	12	12			
	14949-KT7-013	Calço, Ajuste (2,400)	12	12			
	14950-KT7-013	Calço, Ajuste (2,425)	12	12			
	14951-KT7-013	Calço, Ajuste (2,450)	12	12			
	14952-KT7-013	Calço, Ajuste (2,475)	12	12			
	14953-KT7-013	Calço, Ajuste (2,500)	12	12			
	14954-KT7-013	Calço, Ajuste (2,525)	12	12			
	14955-KT7-013	Calço, Ajuste (2,550)	12	12			
	14956-KT7-013	Calço, Ajuste (2,575)	12	12			
	14957-KT7-013	Calço, Ajuste (2,600)	12	12			
	14958-KT7-013	Calço, Ajuste (2,625)	12	12			
	14959-KT7-013	Calço, Ajuste (2,650)	12	12			
	14960-KT7-013	Calço, Ajuste (2,675)	12	12			

Voltar

M-3

Árvore de Comando • Válvulas

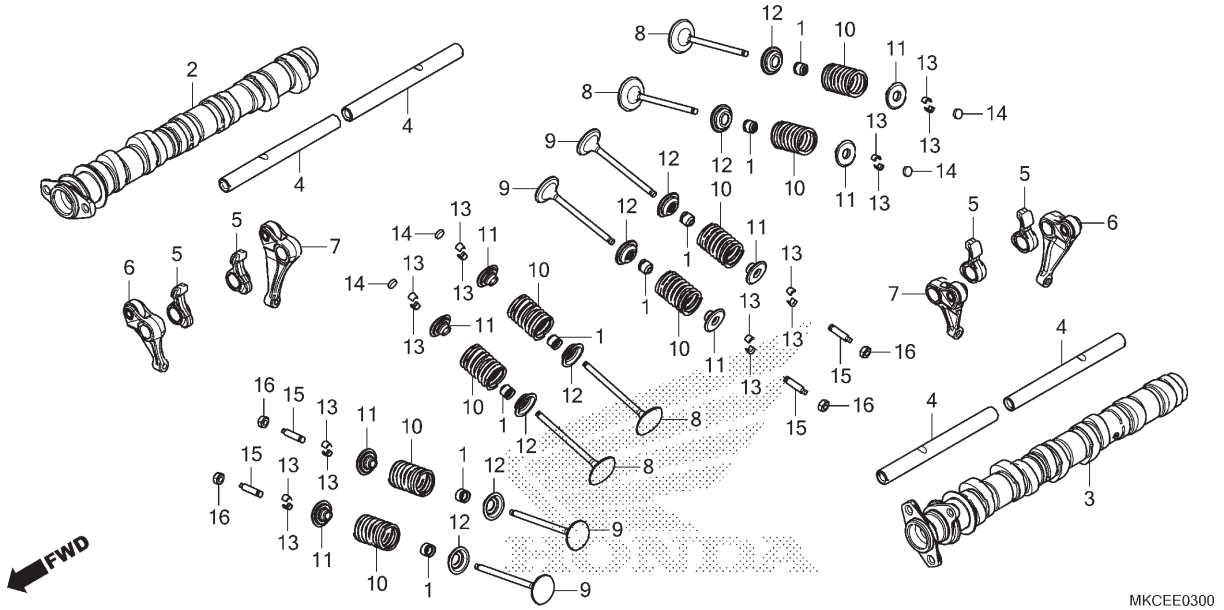

Ref. Nº	N.O.S.	Item de serviço	T.M.O.
+			
10	1111P9	Mola e/ou Retentor Haste, Válvula Escape (Uma): Cilindro Esquerdo	4,6
	1111P9A	• Substituição de todas as molas de escape adicionar	0,5
	1111P9B	• Substituição de todas as molas de admissão e escape adicionar	1,1
	1111Q0	Mola e/ou Retentor Haste, Válvula Admissão (Uma): Cilindro Direito	4,6
	1111Q0A	• Substituição de todas as molas de admissão adicionar	0,5
	1111Q0B	• Substituição de todas as molas de admissão e escape adicionar	1,1
	1111Q1	Mola e/ou Retentor Haste, Válvula Escape (Uma): Cilindro Direito	4,6
	1111Q1A	• Substituição de todas as molas de escape adicionar	0,5
	1111Q1B	• Substituição de todas as molas de admissão e escape adicionar	1,1
	1111Q2	Mola Válvula e/ou Retentor Haste: Para 1 motocicleta	7,8

Ref. Nº	Nº da peça	Descrição	Qtd. GL1800 DA	Qtd. GL1800 B	Nº de série		Tipo
14)	14961-KT7-013	Calço, Ajuste (2,700)	12	12			
	14962-KT7-013	Calço, Ajuste (2,725)	12	12			
	14963-KT7-013	Calço, Ajuste (2,750)	12	12			
	14964-KT7-013	Calço, Ajuste (2,775)	12	12			
	14965-KT7-013	Calço, Ajuste (2,800)	12	12			
15	90012-MGE-000	Parafuso, Ajuste	12	12			
16	90206-KM3-000	Porca, Ajuste	12	12			

Voltar

M-4

Corrente de Comando • Tensor

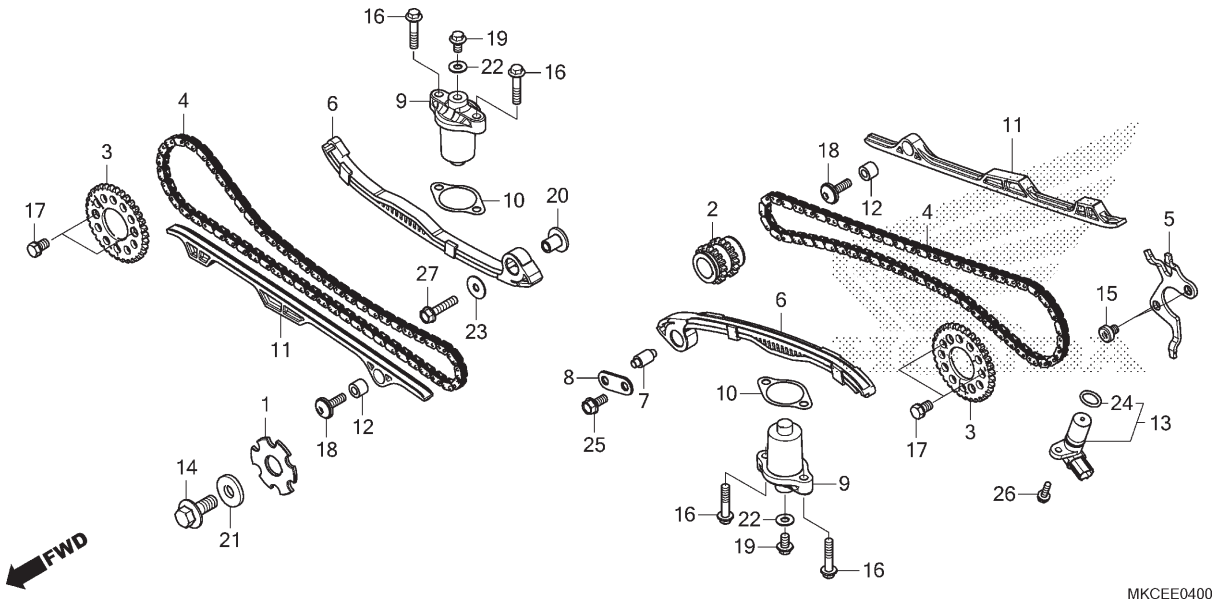

Ref. Nº	N.O.S.	Item de serviço	T.M.O.
2	1101C8	Pinhão, Distribuição	3,3
3	1111F3	Pinhão, Comando: Esquerdo	2,7
	1111F4	Pinhão, Comando: Direito	2,7
	1111F9	Pinhão, Comando: Para 1 motocicleta	3,1
4	1101C9	Corrente, Comando: Esquerda	3,3
	1101D0	Corrente, Comando: Direita	2,9
	1101D3	Corrente, Comando: Ambas	3,3
5	111119	Rotor, Pulsador Comando	2,7
6	1111G5	Tensor, Corrente Comando: Esquerdo	0,5
	1111G6	Tensor, Corrente Comando: Direito	0,5
	1111X8	Tensor, Corrente Comando: Ambos	0,6
9		(10)	
	1111G7	Acionador, Tensor: Esquerdo	0,4
	1111G7A	• Substituição do acionador do tensor direito adicionar	0,1
	1111G8	Acionador, Tensor: Direito	0,4
	1111G8A	• Substituição do acionador do tensor esquerdo adicionar	0,1
11	1111H5	Guia, Corrente Comando: Esquerda	0,5
	1111H6	Guia, Corrente Comando: Direita	0,5
	1111H9	Guia, Corrente Comando: Ambas	0,6
13		(24)	
	614117	Gerador, Pulsos Comando	0,5

Ref. Nº	Nº da peça	Descrição	Qtd. GL1800 DA	Qtd. GL1800 B	Nº de série		Tipo
1	13341-MKC-A00	Arruela, Especial	1	1			
2	14311-MKC-A00	Pinhão, Distribuição (17D)	1	1			
3	14321-MKC-A00	Pinhão, Comando (34D)	2	2			
4	14401-MKC-A01	Corrente, Comando (116 Elos) (BORG WARNER)	2	2			
5	14405-MKC-A00	Rotor, Pulsador Comando	1	1			
6	14510-MKC-A00	Tensor Comp., Corrente Comando	2	2			
7	14512-MKC-A00	Pino, Fixação Pivô Tensor	1	1			
8	14515-MKC-A00	Placa, Fixação Pivô Tensor	1	1			
9	14520-MKC-A01	Acionador Conj., Tensor	2	2			
10	14560-MKC-A01	Junta, Acionador Tensor	2	2			
11	14620-MKC-A00	Guia, Corrente Comando	2	2			
12	14622-MKC-A00	Bucha, Guia Corrente Comando	2	2			
13	36140-MCT-003	Pulsador Conj., Comando	1	1			
14	90013-430-000	Parafuso, Especial, 10x25	1	1			
15	90014-MFL-000	Parafuso, Allen Especial, 6x7,5	2	2			
16	90017-GHB-680	Parafuso, Flange, 6x28 (NSHF)	4	4			
17	90082-HA0-000	Parafuso, Flange, 7x10,5	4	4			
18	90085-KCR-000	Parafuso-arruela, Especial, 6x22	2	2			
19	90101-KRN-A90	Parafuso, Flange, 6x10 (NSHF)	2	2			
20	90401-MFL-000	Bucha, Tensor Corrente Comando	1	1			

Voltar

M-4

Corrente de Comando • Tensor

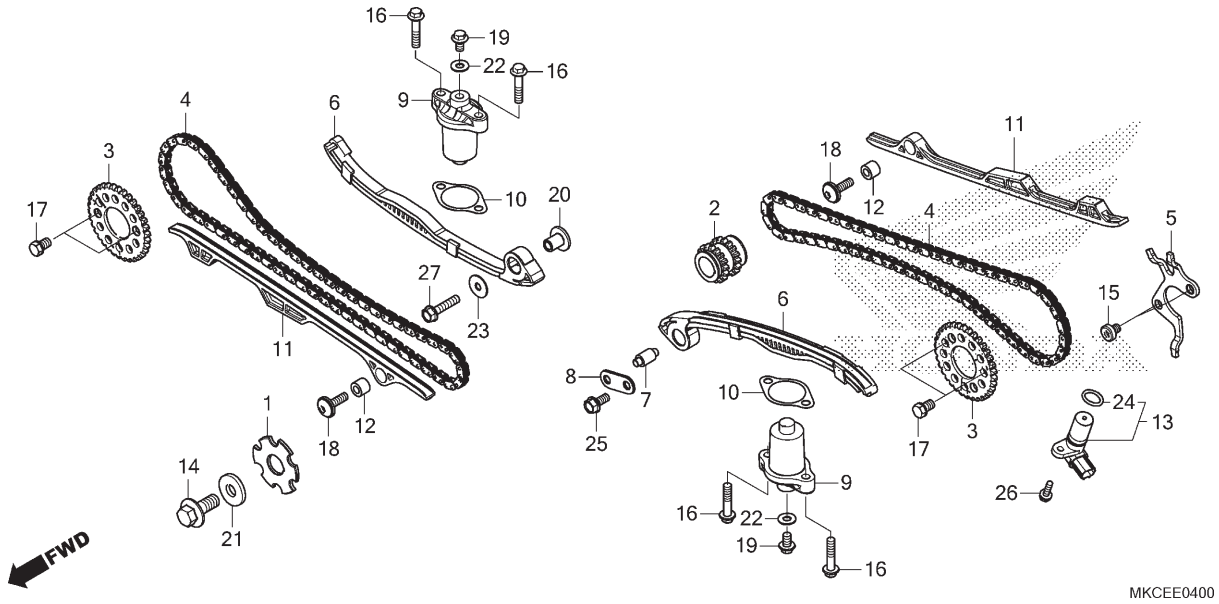

Ref. Nº	N.O.S.	Item de serviço	T.M.O.	Ref. Nº	Nº da peça	Descrição	Qtd. GL1800 DA	Qtd. GL1800 B	Nº de série		Tipo
				21	90402-KSE-670	Arruela, Lisa, 10mm	1	1			
				22	90442-397-000	Arruela, Vedação, 6mm	2	2			
				23	90487-MB0-000	Arruela, Posicionador Tambor Seletor	1	1			
				24	91309-PX4-003	Anel, Vedação, 16x2,1 (NOK)	1	1			
				25	95701-06014-00	Parafuso, Flange, 6x14	1	1			
				26	95701-06018-07	Parafuso, Flange, 6x18	1	1			
				27	95801-06028-00	Parafuso, Flange, 6x28	1	1			

Voltar

M-5

Bomba d' Água

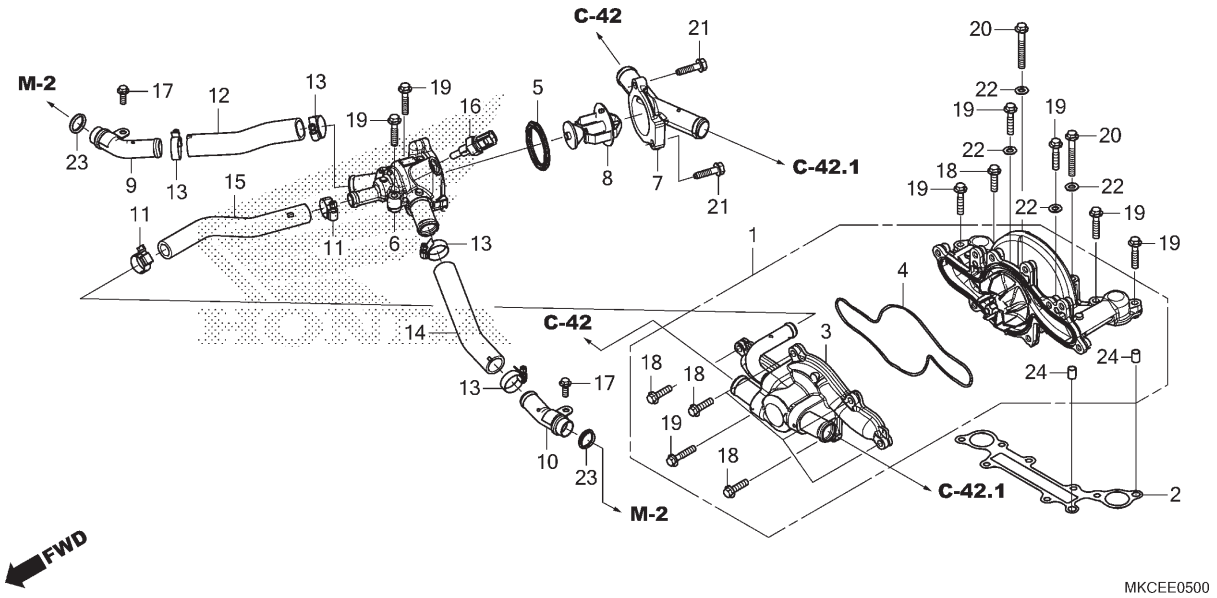

Ref. Nº	N.O.S.	Item de serviço	T.M.O.
1		(2)	
	114103	Bomba Conj., Água	4,3
3		(4)	
	1141B0	Tampa, Bomba Água	4,2
6	114117	Carcaça, Termostato	11,2
		• Inclui: Remoção e instalação do motor	
7	1141B3	Tampa, Termostato	3,1
8		(5)	
	114116	Termostato	3,2
9		(23)	
	1141A2	Tubo, Água: Direito	11,0
		• Inclui: Remoção e instalação do motor	
10		(23)	
	1141A1	Tubo, Água: Esquerdo	11,0
		• Inclui: Remoção e instalação do motor	
	1141A3	Tubo, Água: Ambos	11,1
		• Inclui: Remoção e instalação do motor	
12	1141Q8	Mangueira, Água: Direita	11,0
		• Inclui: Remoção e instalação do motor	
+			

Ref. Nº	Nº da peça	Descrição	Qtd. GL1800 DA	Qtd. GL1800 B	Nº de série		Tipo
1	19200-MKC-305	Bomba Conj., Água	1	1			
2	19216-MKC-A01	Junta, Corpo Bomba Água	1	1			
3	19220-MKC-A00	Tampa Comp., Bomba Água	1	1			
4	19226-MKC-A00	Junta, Tampa Bomba Água	1	1			
5	19305-KV3-010	Coxim, Termostato	1	1			
6	19310-MKC-305	Carcaça Comp., Termostato	1	1			
7	19315-MKC-A00	Tampa, Termostato	1	1			
8	19320-MKF-D41	Termostato (NIPPON THERMOSTAT)	1	1			
9	19411-MKC-A00	Tubo Comp., Água Direito	1	1			
10	19421-MKC-A00	Tubo Comp., Água Esquerdo	1	1			
11	19505-KS6-700	Braçadeira A, Mangueira Água	2	2			
12	19505-MKC-A00	Mangueira, Direita	1	1			
13	19506-KS6-700	Braçadeira B, Mangueira Água	4	4			
14	19506-MKC-A00	Mangueira, Esquerda	1	1			
15	19507-MKC-A00	Mangueira, Derivação (Inferior)	1	1			
16	37870-MGS-D31	Sensor Conj., Temperatura Água	1	1			
17	90017-GHB-630	Parafuso, Flange, 6x16 (NSHF)	2	2			
18	90017-GHB-660	Parafuso, Flange, 6x22 (NSHF)	6	6			
19	90017-GHB-680	Parafuso, Flange, 6x28 (NSHF)	8	8			
20	90017-GHB-720	Parafuso, Flange, 6x45 (NSHF)	2	2			

M-5

Bomba d' Água

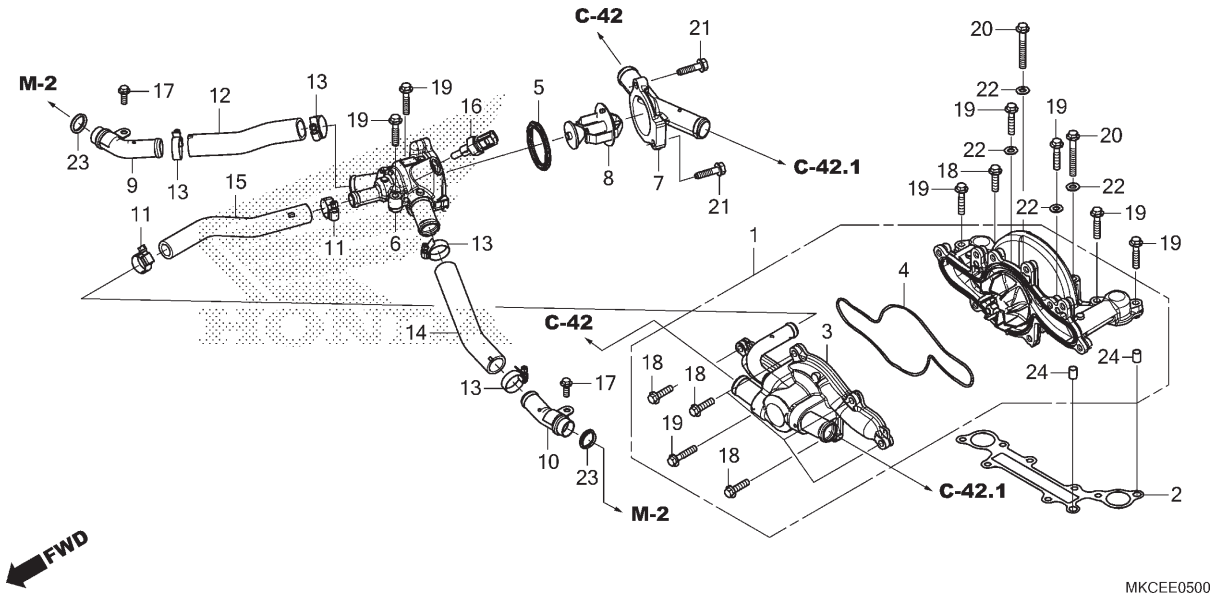

Ref. Nº	N.O.S.	Item de serviço	T.M.O.
14	1141Q7	Mangueira, Água: Esquerda	11,0
		• Inclui: Remoção e instalação do motor	
	1141C7	Mangueira, Água: Ambas	11,1
		• Inclui: Remoção e instalação do motor	
15	1141B4	Mangueira, Derivação Água	11,0
		• Inclui: Remoção e instalação do motor	
16	6171A9	Sensor, Temperatura Água	2,2

Ref. Nº	Nº da peça	Descrição	Qtd. GL1800 DA	Qtd. GL1800 B	Nº de série		Tipo
21	90018-MKC-A00	Parafuso, Flange, 6x23 (CT200)	2	2	.....	.....	.....
22	90488-425-000	Arruela, Vedação, 6mm	4	4	.....	.....	.....
23	91316-MKC-A01	Retentor, Tubo Água 22,5mm	2	2	.....	.....	.....
24	94301-08100	Pino, Guia, 8x10	2	2	.....	.....	.....

Voltar

M-6

Tampa do Motor Dianteira

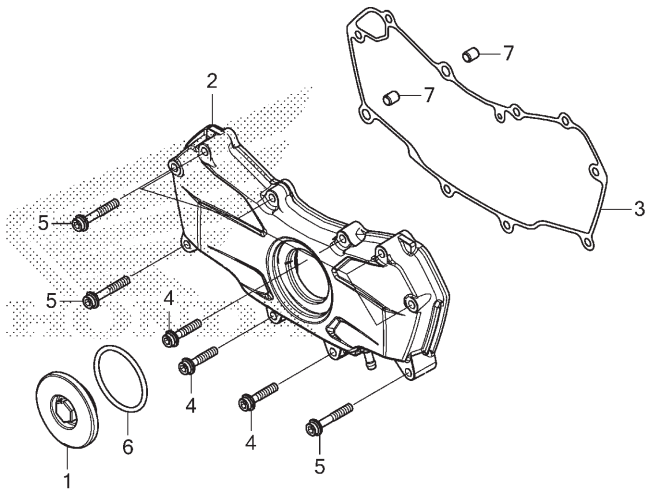

MKCEE0600

Ref. Nº	N.O.S.	Item de serviço	T.M.O.
2	1101A7	Tampa, Lateral: Dianteira	0,2
3	1101A4	Junta, Tampa Lateral: Dianteira	0,2

Ref. Nº	Nº da peça	Descrição	Qtd. GL1800 DA	Qtd. GL1800 B	Nº de série		Tipo
1	11332-ML7-670	Tampa, 45mm	1	1			
2	11500-MKC-A00	Tampa Conj., Dianteira	1	1			
3	11512-MKC-A01	Junta, Tampa Dianteira	1	1			
4	90011-MKC-A00	Parafuso, Allen Flange, 6x28	3	3			
5	90012-MKC-A00	Parafuso, Allen Flange, 6x40	7	7			
6	91301-ML7-003	Anel, Vedação, 48,1x3,6 (ARAI)	1	1			
7	94301-08100	Pino, Guia, 8x10	2	2			

Voltar

M-6.10

Tampa da Transmissão

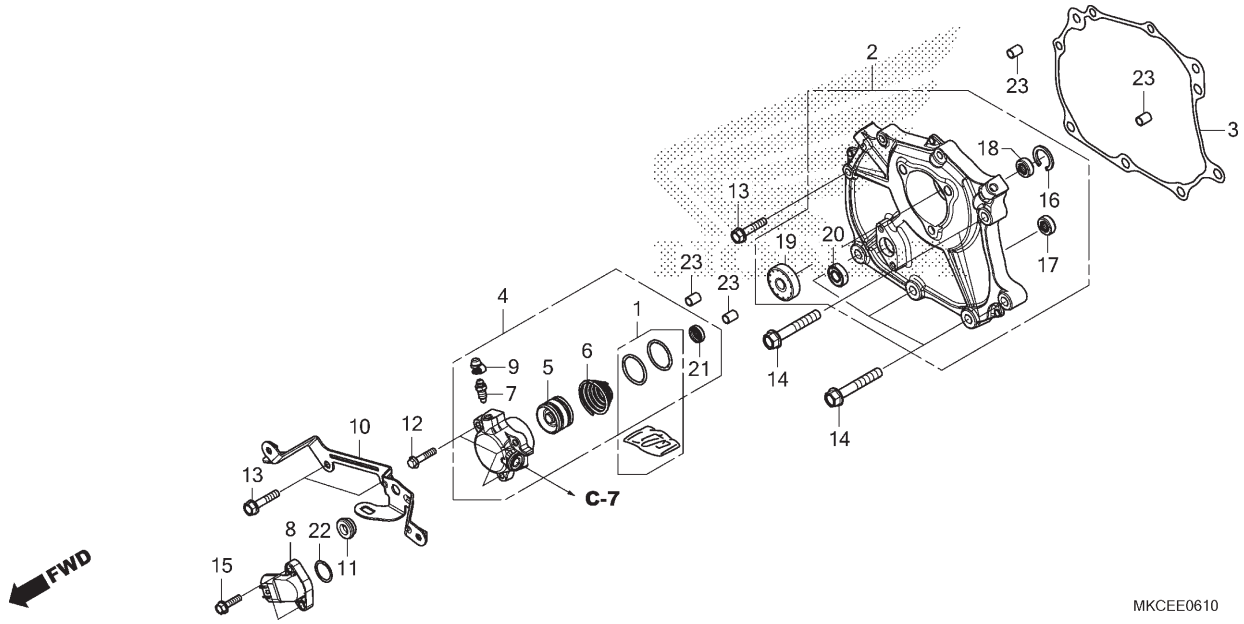

Ref. Nº	N.O.S.	Item de serviço	T.M.O.
2	2101A0	Tampa, Transmissão	0,6
3	2101A1	Junta, Tampa Transmissão	0,6
4	212115	Cilindro, Secundário Embreagem	0,6
		• Inclui: Sangria de ar	
5		(1,6)	
	2121B1	Pistão, Cilindro Secundário	0,8
		• Inclui: Sangria de ar	
8		(22)	
	615125	Interruptor, Câmbio	0,4
17	2101V4	Rolamento, Seletor Marchas: Dianteiro	0,8
18	2101U9	Rolamento, Tambor Seletor Marchas: Dianteiro	0,9
19	2121B9	Retentor Óleo, Haste Acionador Embreagem	0,7
20	1101Z1	Retentor Óleo, Tambor Seletor Marchas	0,7

Ref. Nº	Nº da peça	Descrição	Qtd. GL1800 DA	Qtd. GL1800 B	Nº de série		Tipo
1	04121-MKC-A20	Anel, Vedação Jogo	–	1			
2	11360-MKC-A20	Tampa Comp., Transmissão	–	1			
3	11365-MKC-A01	Junta, Tampa Transmissão	–	1			
4	22860-MKC-A21	Cilindro Conj., Secundário	–	1			
5	22863-MKC-A21	Pistão, Cilindro Secundário	–	1			
6	22864-MGE-003	Mola, Cilindro Secundário	–	1			
7	22866-MF2-711	Parafuso, Sangria	–	1			
8	38800-MKC-A01	Sensor Conj., Ângulo (350 graus)	–	1			
9	43353-461-771	Capa, Sangria	–	1			
10	64412-MKC-A00	Suporte, Interno Inferior Dianteiro	–	1			
11	64586-MBW-D20	Borracha, Fixação Tampa Duto Ar	–	1			
12	90017-GHB-680	Parafuso, Flange, 6x28 (NSHF)	–	3			
13	90033-MKC-A00	Parafuso, Flange, 6x28	–	3			
14	90076-MKC-A00	Parafuso, Flange, 8x50	–	5			
15	90097-MKC-A00	Parafuso, Flange, 5x20	–	2			
16	90606-MKC-A00	Anel Elástico, Interno (16)	–	1			
17	91025-MGS-D21	Rolamento, Radial Esferas, 699ZZ	–	1			
18	91030-MKC-A01	Rolamento, Radial Esferas, 8X16X4	–	1			

M-6.10

Tampa da Transmissão

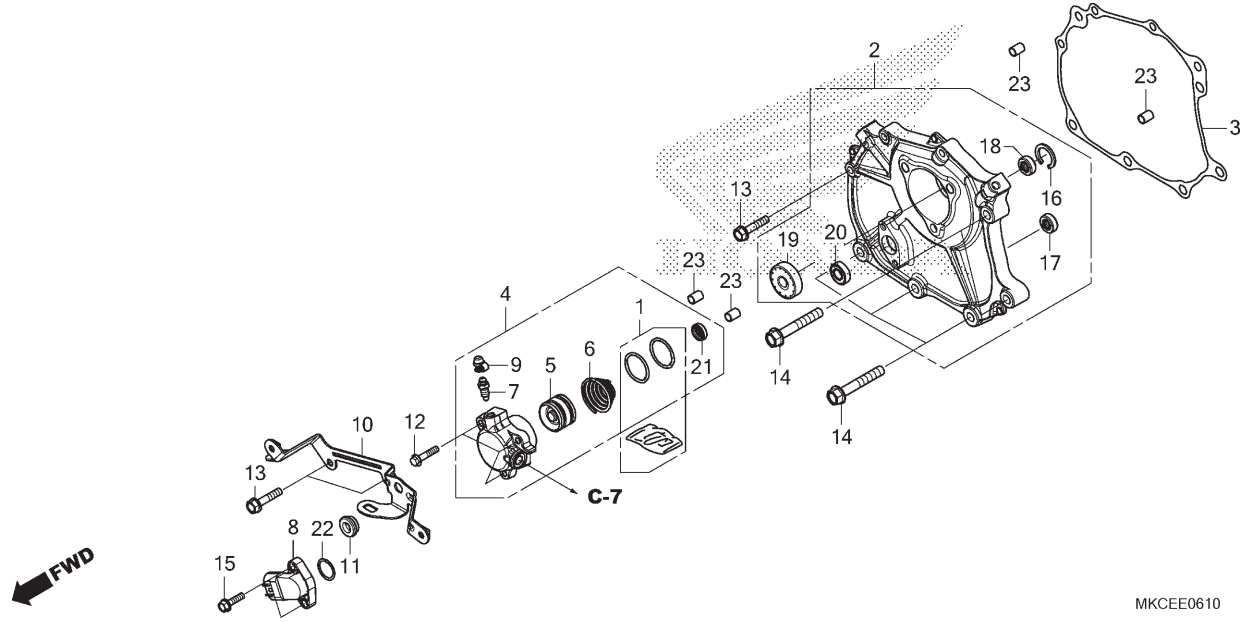

Ref. Nº	N.O.S.	Item de serviço	T.M.O.	Ref. Nº	Nº da peça	Descrição	Qtd. GL1800 DA	Qtd. GL1800 B	Nº de série		Tipo
				19	91204-MB0-013	Retentor, Óleo, 8x25x8 (ARAI)	–	1	.....	.....	.....
				20	91208-689-005	Retentor, Óleo, 8x16x6 (NOK)	–	1	.....	.....	.....
				21	91209-MB0-003	Retentor, Óleo, 8x18x5	–	1	.....	.....	.....
				22	91308-HN0-A10	Anel Vedação, Sensor Ângulo	–	1	.....	.....	.....
				23	94301-08100	Pino, Guia, 8x10	–	4	.....	.....	.....

M-6.11

Tampa da Transmissão (DCT)

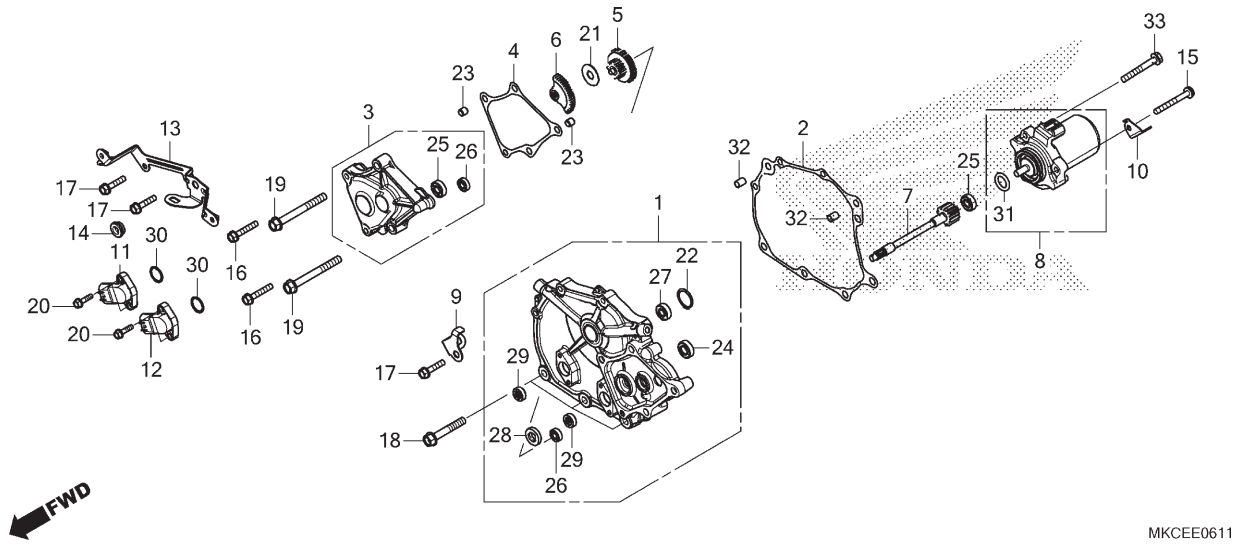

Ref. Nº	N.O.S.	Item de serviço	T.M.O.
1	2101A0	Tampa, Transmissão	0,6
2	2101A1	Junta, Tampa Transmissão	0,6
3		(4)	
	2101D7	Tampa, Engrenagem Redução	0,4
5		(6)	
	110111	Engrenagem, Redução	0,4
		• Nota Mesmo tempo para duas unidades	
7	1101Z0	Eixo, Engrenagem Redução	13,0
		• Inclui: Remoção e instalação do motor	
8		(31)	
	2101B8	Motor, Controle Seletor Marchas	0,7
11		(30)	
	6171F6	Sensor, Faixa Transmissão	0,4
12	6171F7	Sensor, Ângulo Eixo Seletor Marchas	0,4
24	1101Z3	Rolamento, Seletor Marchas (A): Dianteiro	0,9
+			

Ref. Nº	Nº da peça	Descrição	Qtd. GL1800 DA	Qtd. GL1800 B	Nº de série		Tipo
1	11360-MKC-A00	Tampa Comp., Transmissão	1	–			
2	11365-MKC-A01	Junta, Tampa Transmissão	1	–			
3	11520-MKC-A00	Tampa Comp., Engrenagem Redução	1	–			
4	11525-MKC-A01	Junta, Tampa Engrenagem Redução	1	–			
5	24615-MKC-A01	Engrenagem, Redução (65D/19D)	1	–			
6	24616-MKC-A01	Engrenagem, Redução (50D)	1	–			
7	24618-MKC-A00	Eixo, Engrenagem Redução	1	–			
8	31300-KVZ-631	Motor Conj., Controle Razão	1	–			
9	32151-MKC-A00	Suporte A, Presilha	1	–			
10	32163-HL4-000	Suporte, Presilha Fiação (C)	1	–			
11	38800-MKC-A01	Sensor Conj., Ângulo (350 graus)	1	–			
12	38810-MKC-A01	Sensor Conj., Ângulo (40 Graus)	1	–			
13	64412-MKC-A00	Suporte, Interno Inferior Dianteiro	1	–			
14	64586-MBW-D20	Borracha, Fixação Tampa Duto Ar	1	–			
15	90001-MB0-000	Parafuso, Flange, 6x52	1	–			
16	90031-MKC-A00	Parafuso, Flange, 6x35	2	–			
17	90033-MKC-A00	Parafuso, Flange, 6x28	3	–			
18	90076-MKC-A00	Parafuso, Flange, 8x50	3	–			
19	90077-MKC-A00	Parafuso, Flange, 8x75	2	–			
20	90097-MKC-A00	Parafuso, Flange, 5x20	4	–			

M-6.11

Tampa da Transmissão (DCT)

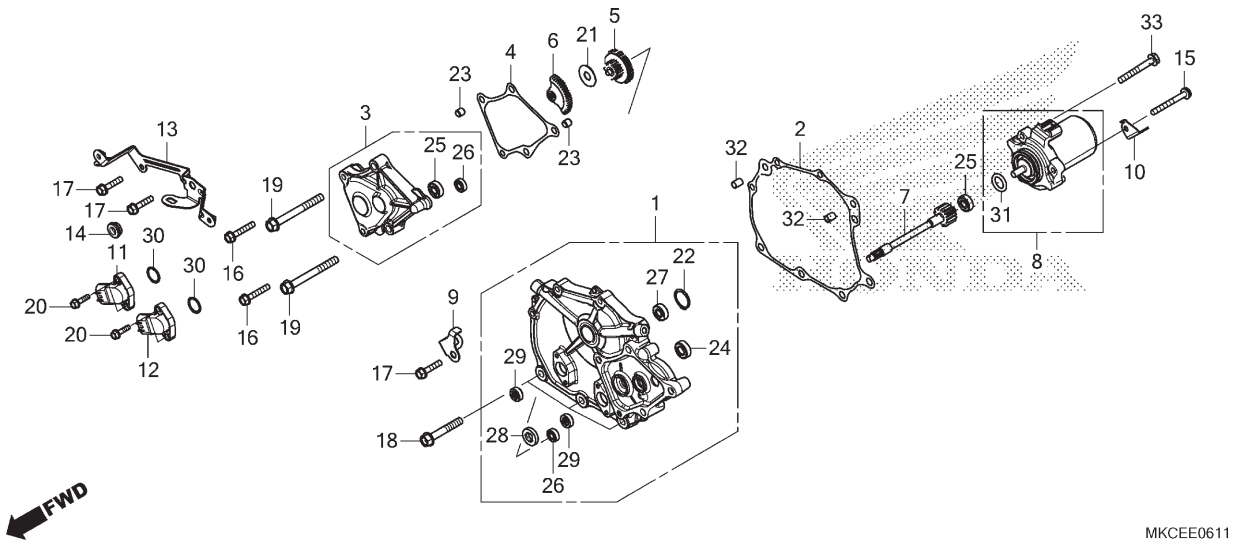

Ref. Nº	N.O.S.	Item de serviço	T.M.O.
25		(26)	
	2101D8	Rolamento, Engrenagem Redução: Dianteiro	0,6
	2101D8A	• Substituição de 1 rolamento adicionar	0,2
	2101D9	Rolamento, Engrenagem Redução: Traseiro	0,8
	2101E0	Rolamento, Engrenagem Redução: Para 1 motocicleta	1,2
	2101V3	Rolamento, Eixo Engrenagem Redução	13,2
		• Inclui: Remoção e instalação do motor	
27	2101U9	Rolamento, Tambor Seletor Marchas: Dianteiro	0,9
28	1101Z2	Retentor Óleo, Engrenagem Redução	0,7
29	1101F9	Retentor, Óleo, Seletor Marchas	0,7
	1101Z1	Retentor Óleo, Tambor Seletor Marchas	0,7

Ref. Nº	Nº da peça	Descrição	Qtd. GL1800 DA	Qtd. GL1800 B	Nº de série		Tipo
21	90512-KRN-730	Arruela, 26x10,5	1	–			
22	90606-MKC-A00	Anel Elástico, Interno (16)	1	–			
23	90702-MB0-000	Pino, Guia, 8x8	2	–			
24	91025-MGS-D21	Rolamento, Radial Esferas, 699ZZ	1	–			
25	91026-MGS-D21	Rolamento, Radial Esferas, 607ZZ	2	–			
26	91027-MGS-D21	Rolamento, Radial Esferas, 696ZZ	2	–			
27	91030-MKC-A01	Rolamento, Radial Esferas, 8X16X4	1	–			
28	91204-HP1-601	Retentor, Óleo, 10x21x5	1	–			
29	91208-689-005	Retentor, Óleo, 8x16x6 (NOK)	2	–			
30	91308-HN0-A10	Anel Vedação, Sensor Ângulo	2	–			
31	91351-HM8-A51	Anel Vedação, Controle Motor	1	–			
32	94301-08100	Pino, Guia, 8x10	2	–			
33	95701-06028-00	Parafuso, Flange, 6x28	2	–			

M-7

Tampa da Embreagem

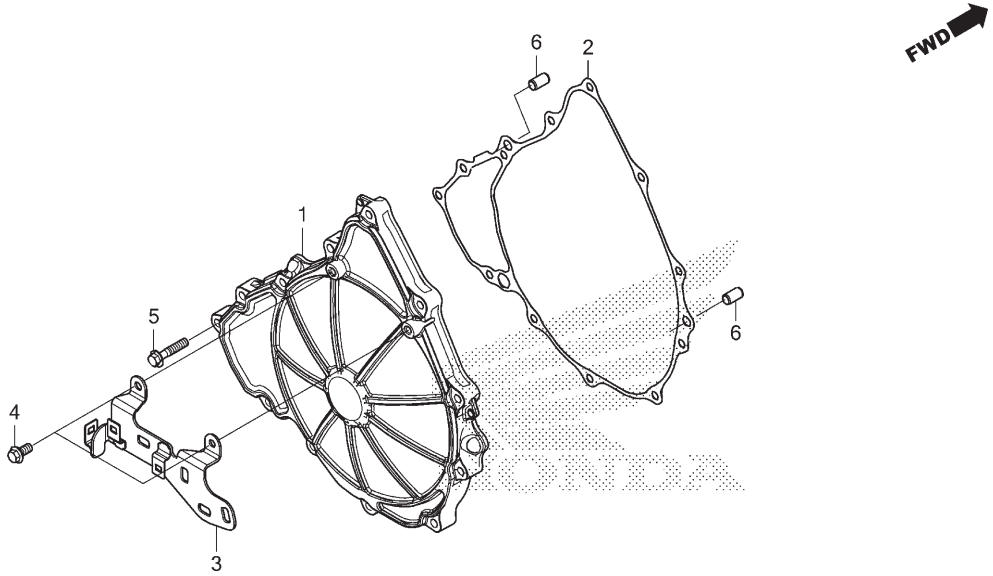

Ref. Nº	N.O.S.	Item de serviço	T.M.O.
1	212121	Tampa, Embreagem	0,4
2	212122	Junta, Tampa Embreagem	0,4

Ref. Nº	Nº da peça	Descrição	Qtd. GL1800 DA	Qtd. GL1800 B	Nº de série		Tipo
1	27311-MKC-A20	Tampa, Embreagem	–	1			
2	27312-MKC-A01	Junta, Tampa Embreagem	–	1			
3	32150-MKC-A00	Suporte, Conector A	–	1			
4	90005-GHB-610	Parafuso, Flange, 6x12	–	2			
5	90017-GHB-680	Parafuso, Flange, 6x28 (NSHF)	–	12			
6	94301-08140	Pino, Guia, 8x14	–	2			

Voltar

M-7.10

Tampa da Embreagem (DCT)

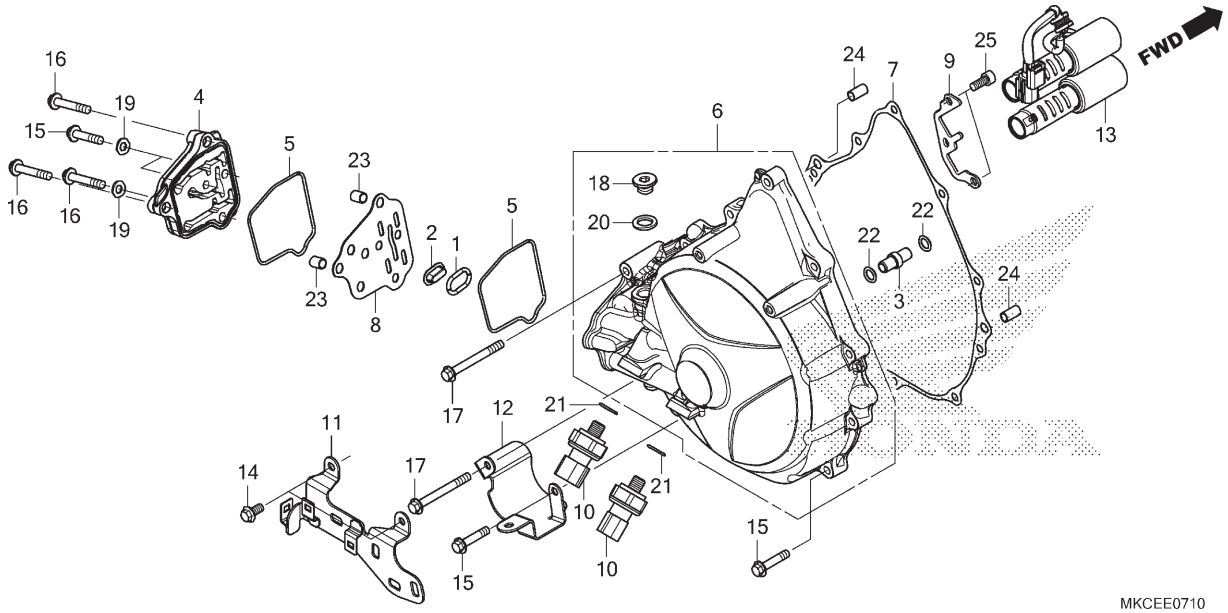

Ref. Nº	N.O.S.	Item de serviço	T.M.O.
6	2121P2	Tampa, Embreagem (A)	0,6
7	212122	Junta, Tampa Embreagem	0,4
10		(21)	
	6171G0	Sensor, Pressão Óleo	0,3
	6171G0A	• Substituição de 1 sensor de pressão de óleo adicionar	0,1
13		(1,2,4,5,8)	
	2101F6	Válvula, Solenóide Linear	0,5

Ref. Nº	Nº da peça	Descrição	Qtd. GL1800 DA	Qtd. GL1800 B	Nº de série		Tipo
1	11371-MGS-D20	Guarnição, Base	1	–			
2	11372-MGS-D20	Filtro Comp., Válvula	1	–			
3	15112-MKC-A00	Junção, Linha (DCT)	1	–			
4	27110-MKC-A00	Tampa, Solenóide Linear	1	–			
5	27112-MKC-A00	Junta, Solenóide Linear	2	–			
6	27310-MKC-A00	Tampa Comp., Embreagem	1	–			
7	27312-MKC-A01	Junta, Tampa Embreagem	1	–			
8	27315-MKC-A00	Placa, Separadora	1	–			
9	27321-MKC-A00	Placa, Limitadora Solenóide	1	–			
10	28660-RFH-013	Sensor Conj., Pressão Óleo	2	–			
11	32150-MKC-A00	Suporte, Conector A	1	–			
12	32159-MKC-A00	Suporte, Protetor Sensor	1	–			
13	38610-MKC-A01	Solenóide Conj., Linear	1	–			
14	90005-GHB-610	Parafuso, Flange, 6x12	2	–			
15	90017-GHB-680	Parafuso, Flange, 6x28 (NSHF)	12	–			
16	90017-GHB-700	Parafuso, Flange, 6x35 (NSHF)	3	–			
17	90017-GHB-740	Parafuso, Flange, 6x55 (NSHF)	2	–			
18	90031-MJP-G80	Parafuso, Vedação, 12x8	1	–			
19	90488-425-000	Arruela, Vedação, 6mm	3	–			
20	90545-KF0-000	Arruela, 12mm	1	–			

M-7.10

Tampa da Embreagem (DCT)

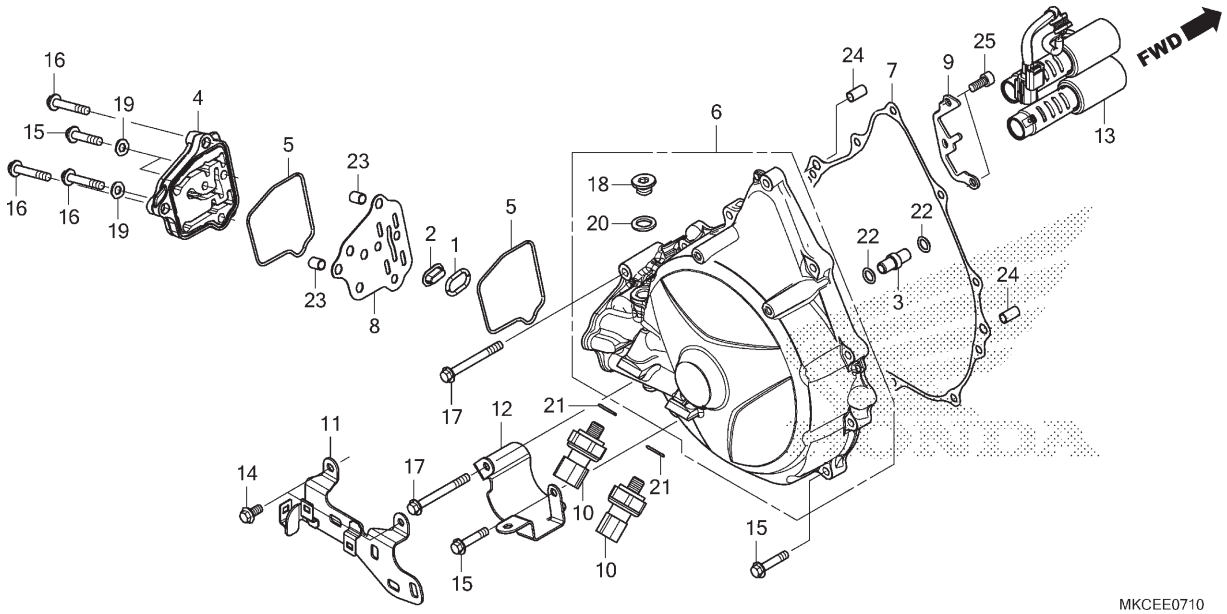

Ref. Nº	N.O.S.	Item de serviço	T.M.O.	Ref. Nº	Nº da peça	Descrição	Qtd. GL1800 DA	Qtd. GL1800 B	Nº de série		Tipo
				21	91301-MEH-003	Anel, Vedação, 13x1,5	2	–			
				22	91311-PA9-004	Anel, Vedação, 7,7x1,9 (NOK)	2	–			
				23	94301-08100	Pino, Guia, 8x10	2	–			
				24	94301-08140	Pino, Guia, 8x14	2	–			
				25	96600-06014-00	Parafuso, Allen, 6x14	2	–			

Voltar

M-8

Embreagem

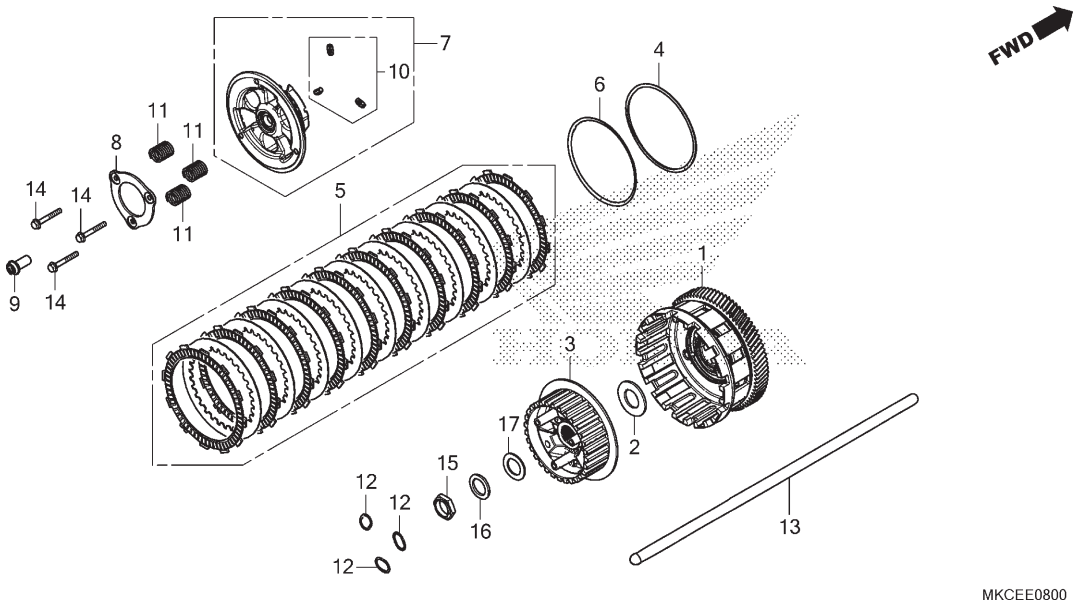

Ref. Nº	N.O.S.	Item de serviço	T.M.O.
1	2121A0	Platô, Embreagem	0,7
3	212112	Cubo, Embreagem	0,6
5		(4,6)	
	2121A1	Disco, Fricção Embreagem	0,5
7		(10)	
	2121A3	Placa, Pressão Embreagem	0,5
8	2121A4	Placa, Acionador Embreagem	0,5
9	2121A5	Pino, Junção Embreagem	0,5
11	212107	Mola, Embreagem	0,5
		• Nota Mesmo tempo para duas unidades ou mais	
13	2121B6	Haste, Acionador Embreagem	0,5

Ref. Nº	Nº da peça	Descrição	Qtd. GL1800 DA	Qtd. GL1800 B	Nº de série		Tipo
1	22100-MKC-A21	Platô Comp., Embreagem (79D)	–	1			
2	22117-MEJ-610	Espaçador	–	1			
3	22121-MKC-A21	Cubo, Embreagem (30D)	–	1			
4	22125-MAT-000	Assento, Mola Judder	–	1			
5	22210-MKC-A20	Disco Embreagem, Jogo	–	1			
6	22325-MKC-A21	Mola, Judder	–	1			
7	22355-MKC-A20	Placa Jogo, Pressão Embreagem	–	1			
8	22361-MKC-A21	Placa, Fixação	–	1			
9	22366-MKC-A20	Pino, Junção Embreagem	–	1			
10	22375-MKC-A20	Borracha Jogo, Embreagem	–	1			
11	22401-MKC-A21	Mola, Embreagem	–	3			
12	22425-MKF-D41	Assento, Mola Embreagem	–	3			
13	22851-MKC-A20	Haste, Acionador Embreagem	–	1			
14	90050-MKF-D41	Parafuso, Flange, 6x45	–	3			
15	90231-MCH-000	Porca, Trava, 25mm	–	1			
16	90432-MM8-003	Arruela, Pressão, 25mm (CHUO SPRING)	–	1			
17	90451-VM0-000	Arruela, Encosto, 25x40x2	–	1			

Voltar

M-8.10

Embreagem (DCT)

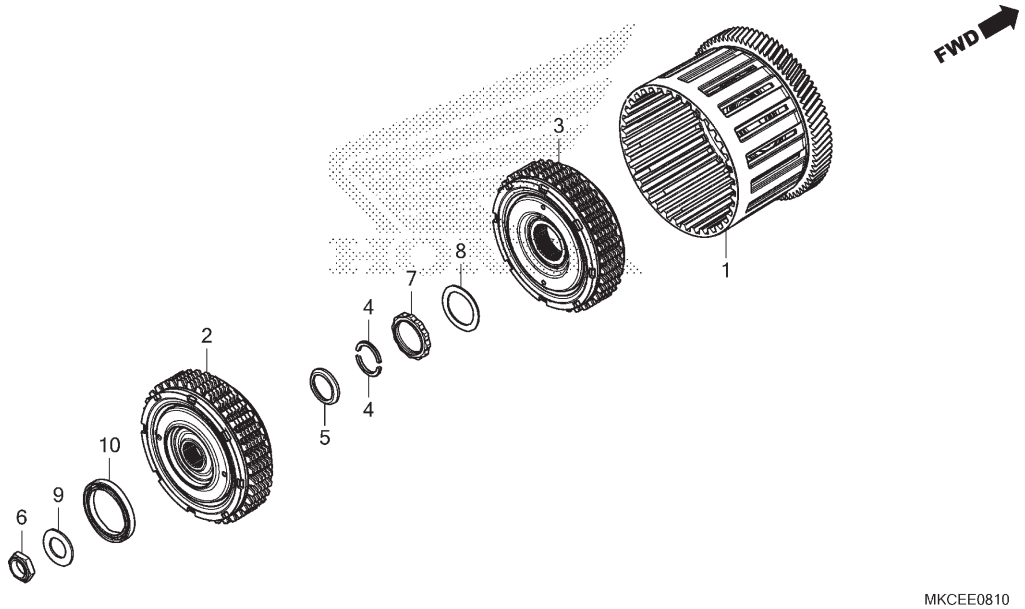

Ref. Nº	N.O.S.	Item de serviço	T.M.O.
1	2121F6	Platô, Embreagem (A)	1,2
2	2121P5	Embreagem Conj.	1,2
3	2121R2	Embreagem Conj. (A)	1,3
10	2121R3	Rolamento, Embreagem	1,1

Ref. Nº	Nº da peça	Descrição	Qtd. GL1800 DA	Qtd. GL1800 B	Nº de série		Tipo
1	22100-MKC-A01	Platô Comp., Embreagem (79D)	1	–			
2	22500-MKC-A00	Embreagem, Conj. 1	1	–			
3	22600-MKC-A00	Embreagem, Conj. 2	1	–			
4	23215-MKC-A00	Contrapino, Embreagem	2	–			
5	23216-MKC-A00	Retentor, Embreagem	1	–			
6	90231-HN8-A60	Porca, Trava, 22mm	1	–			
7	90231-MGE-D00	Porca, Trava, 36mm	1	–			
8	90403-MGE-D00	Arruela, 36,2x49x1,5	1	–			
9	90451-KG4-000	Arruela, Encosto, 22x39x2	1	–			
10	91004-RFH-003	Rolamento, Esferas, 50x65x7	1	–			

M-9

Gerador

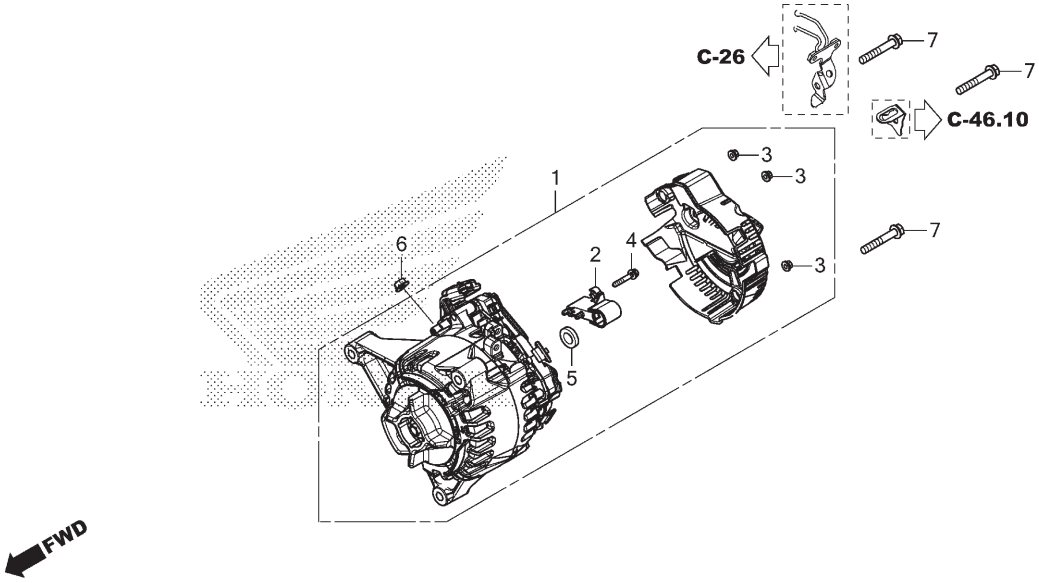

Ref. Nº	N.O.S.	Item de serviço	T.M.O.
1	613101	Alternador	1,9
2		(5)	
	6131C4	Escovas, Alternador	2,0

Ref. Nº	Nº da peça	Descrição	Qtd. GL1800 DA	Qtd. GL1800 B	Nº de série		Tipo
1	31100-MKC-A01	ISG Conj.	1	1			
2	31103-MKC-A00	Escovas, Jogo	1	1			
3	31105-MKC-A00	Porca	3	3			
4	31106-MKC-A00	Parafuso, 5x30	1	1			
5	31108-MKC-A00	Retentor	1	1			
6	94050-08080	Porca, Flange, 8mm	1	1			
7	95701-08050-08	Parafuso, Flange, 8x50	3	3			

Voltar

M-11

Carcaça Traseira

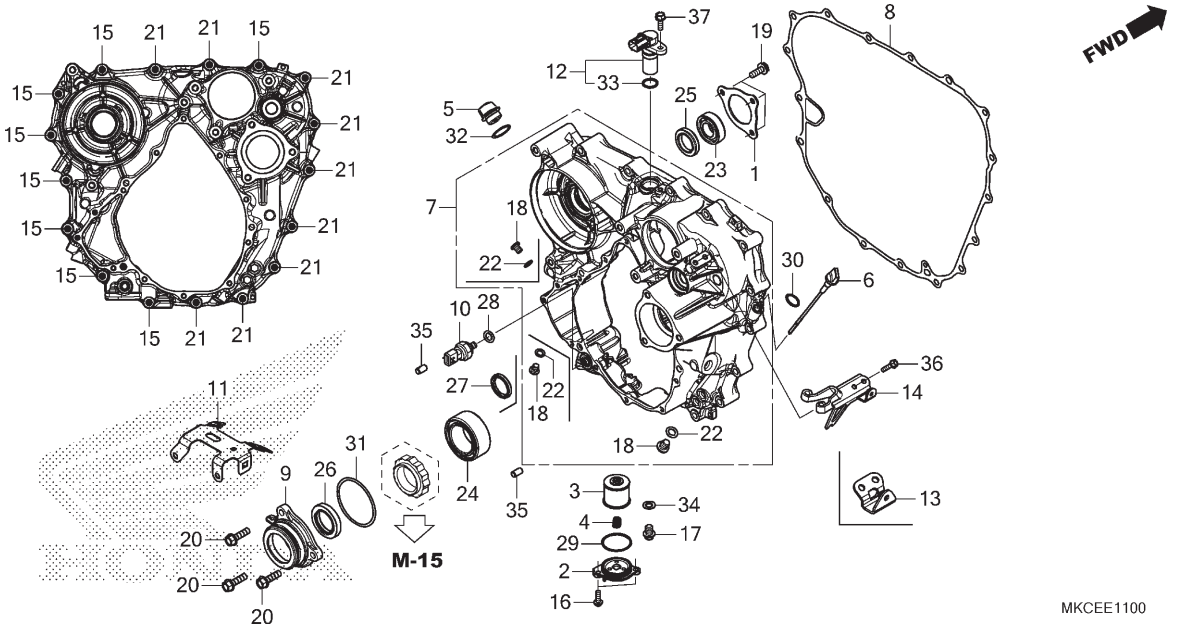

Ref. Nº	N.O.S.	Item de serviço	T.M.O.
3		(2,4,29)	
	113127	Elemento, Filtro Óleo	0,2
7	1101D4	Carcaça, Traseira	13,1
		• Inclui: Remoção e instalação do motor	
8	1101D5	Junta, Carcaça Traseira	12,6
		• Inclui: Remoção e instalação do motor	
9		(26)	
	2101A8	Suporte, Rolamento Eixo Transmissão Final	1,8
10		(28)	
	6171G2	Sensor, Pressão Óleo (B)	0,3
12		(33)	
	6171H6	Sensor, Comando	1,5
23		(25)	
	2101H2	Rolamento, Engrenagem Movida Alternador: Traseira	12,8
		• Inclui: Remoção e instalação do motor	
	2101H3	Rolamento, Engrenagem Movida Alternador: Ambas	13,0
		• Inclui: Remoção e instalação do motor	
+			

Ref. Nº	Nº da peça	Descrição	Qtd. GL1800 DA	Qtd. GL1800 B	Nº de série		Tipo
1	13459-MKC-A00	Placa, Fixação Rolamento ISG	1	1			
2	15411-MKC-A00	Tampa, Filtro Óleo	1	–			
3	15412-MGS-D21	Elemento, Filtro Óleo	1	–			
4	15414-MEB-670	Mola, Filtro Óleo	1	–			
5	15611-KA4-710	Capa, Abastecimento Óleo	1	1			
6	15650-MKC-A20	Medidor, Nível Óleo	–	1			
	15650-MKC-A00		1	–			
7	21110-MKC-A20	Carcaça Conj., Traseira	–	1			
	21110-MKC-A00		1	–			
8	21112-MKC-A01	Junta, Carcaça Traseira	1	1			
9	23751-MKC-A00	Suporte, Rolamento Eixo Transmissão Final	1	–			
	23751-MKC-A40		–	1			
10	28660-RFH-013	Sensor Conj., Pressão Óleo	1	–			
11	30531-MKC-A00	Suporte, Conector Detonação	1	1			
12	36140-MCT-003	Pulsador Conj., Comando	1	1			
13	83512-MKC-A00	Suporte A, Tampa Lateral Direita Motor	1	–			
14	83512-MKC-A20	Suporte A, Tampa Lateral Direita Motor	–	1			
15	90001-MFA-D00	Parafuso, Flange, 8x55	8	8			
16	90017-GHB-640	Parafuso, Flange, 6x18 (NSHF)	2	–			
17	90043-MKC-A00	Parafuso, Plugue Drenagem, 12x15	1	–			

M-11

Carcaça Traseira

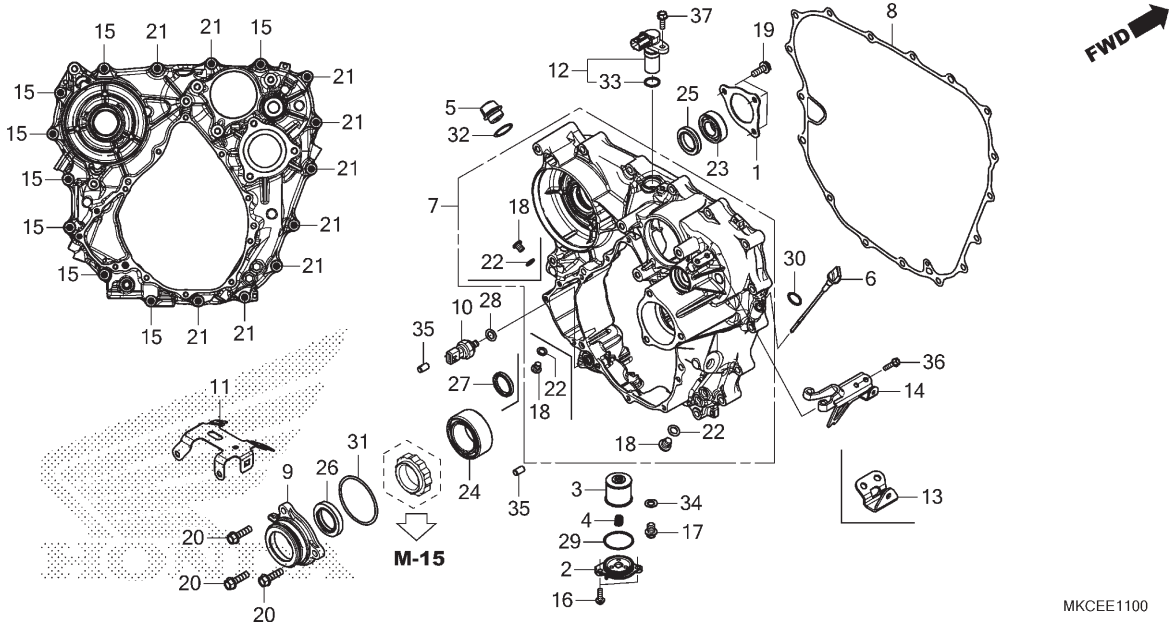

Ref. Nº	N.O.S.	Item de serviço	T.M.O.
24	7101C5	Rolamento, Suporte Eixo Transmissão Final ..... 12,8 • Inclui: Remoção e instalação do motor	

Ref. Nº	Nº da peça	Descrição	Qtd. GL1800 DA	Qtd. GL1800 B	Nº de série		Tipo
18	90044-MKC-A00	Parafuso, Especial, 10x12	3	1	.....	.....	.....
19	90071-171-010	Parafuso, Trava, 6mm	3	3	.....	.....	.....
20	90074-MKC-A00	Parafuso, Flange, 8x28	3	3	.....	.....	.....
21	90101-MCA-A20	Parafuso, Flange, 8x45	9	9	.....	.....	.....
22	90443-MB0-000	Arruela, Vedação, 10,2mm	3	1	.....	.....	.....
23	91001-MKC-A01	Rolamento, Radial Esferas Especial, 6004	1	1	.....	.....	.....
24	91029-MKC-A01	Rolamento, Radial Esferas, 34X62X24 ..	1	1	.....	.....	.....
25	91202-MKC-A01	Retentor, Óleo, 26x39x6,5	1	1	.....	.....	.....
26	91203-MKC-A01	Retentor, Óleo, 32x48x8	1	1	.....	.....	.....
27	91208-MN5-003	Retentor, Óleo, 27x34x5	–	1	.....	.....	.....
28	91301-MEH-003	Anel, Vedação, 13x1,5	1	–	.....	.....	.....
29	91302-PA9-003	Anel, Vedação, 39,8x2,2 (ARAI)	1	–	.....	.....	.....
30	91303-MJ0-003	Anel, Vedação, 6,3x2,3 (ARAI)	1	1	.....	.....	.....
31	91304-MN5-003	Anel, Vedação, 63x3 (ARAI)	1	1	.....	.....	.....
32	91307-035-000	Anel, Vedação, 18x3	1	1	.....	.....	.....
33	91309-PX4-003	Anel, Vedação, 16x2,1 (NOK)	1	1	.....	.....	.....
34	94109-12000	Arruela, Plugue Drenagem, 12mm	1	–	.....	.....	.....
35	94301-10160	Pino, Guia, 10x16	2	2	.....	.....	.....
36	95701-06016-00	Parafuso, Flange, 6x16	2	2	.....	.....	.....
37	95701-06018-07	Parafuso, Flange, 6x18	1	1	.....	.....	.....

Voltar

M-12

Engrenagem da Ré

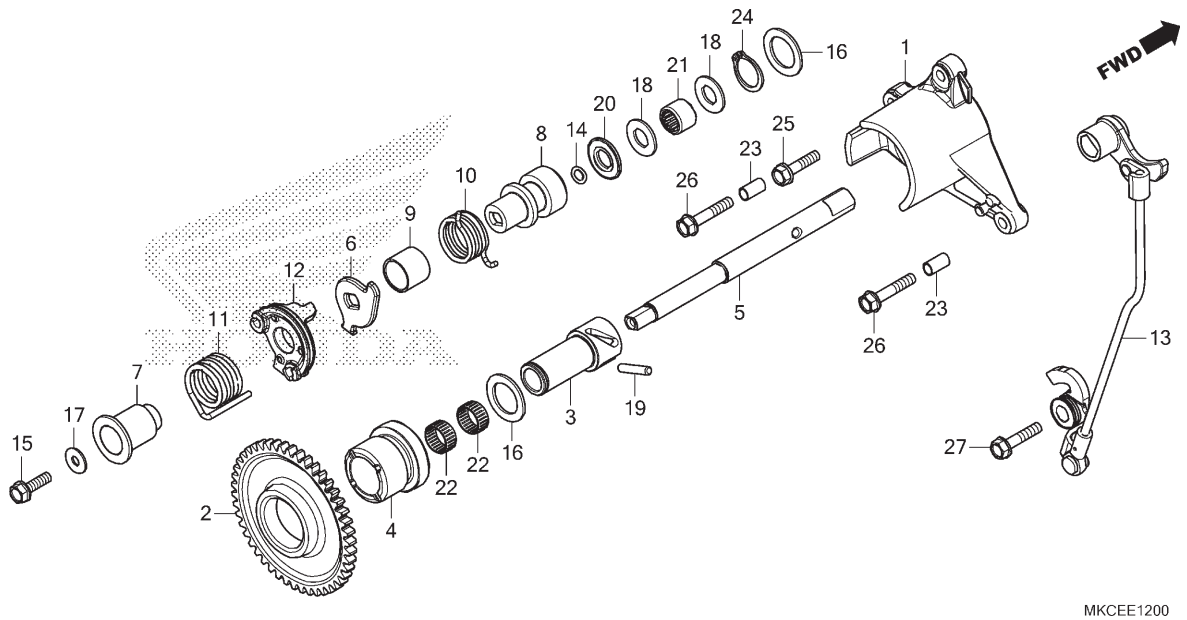

Ref. Nº	N.O.S.	Item de serviço	T.M.O.
1	8101G7	Suporte, Ré	12,7
		• Inclui: Remoção e instalação do motor	
2	2101A7	Engrenagem, Intermediária Ré	12,6
		• Inclui: Remoção e instalação do motor	
3		(22)	
	2101B6	Seletor, Ré	12,7
		• Inclui: Remoção e instalação do motor	
4	2101B7	Engrenagem, Mudança Ré	12,7
		• Inclui: Remoção e instalação do motor	
5	210185	Eixo, Seletor Ré	12,7
		• Inclui: Remoção e instalação do motor	
12		(10,11,14,20)	
	2101L1	Braço, Mudança Ré	0,2
13	210197	Braço, Trava Tambor Seletor Ré	12,7
		• Inclui: Remoção e instalação do motor	
21	2101K8	Rolamento, Eixo Mudança Ré	12,8
		• Inclui: Remoção e instalação do motor	

Ref. Nº	Nº da peça	Descrição	Qtd. GL1800 DA	Qtd. GL1800 B	Nº de série		Tipo
1	28150-MKC-A20	Suporte Comp., Engrenagem Motora Ré	–	1			
2	28162-MN5-000	Engrenagem, Intermediária Ré (46D)	–	1			
3	28165-MN5-000	Seletor, Ré	–	1			
4	28171-MN5-000	Engrenagem, Mudança Ré (18D)	–	1			
5	28211-MKC-A20	Eixo, Seletor Ré	–	1			
6	28215-MCA-000	Placa, Mecanismo Ré	–	1			
7	28218-MCA-000	Bucha, Mola Mecanismo Ré	–	1			
8	28219-MKC-A20	Bucha, Mola Alavanca Ré	–	1			
9	28221-MN5-000	Bucha, Mola Ré	–	1			
10	28224-MKC-A20	Mola, Alavanca Ré	–	1			
11	28226-MCA-000	Mola, Mecanismo Ré	–	1			
12	28241-MCA-A00	Tambor A	–	1			
13	28250-MKC-A20	Braço Comp., Trava Tambor Seletor	–	1			
14	51996-SA5-800	Anel, Vedação B	–	1			
15	90014-MN5-000	Parafuso, Flange, 6x20	–	1			
16	90409-ML4-610	Arruela B, Encosto (30x1,7)	–	2			
17	90485-VM0-000	Arruela, 6mm	–	1			
18	90492-MN5-000	Arruela, 12,2x23x1,6	–	2			

M-12

Engrenagem da Ré

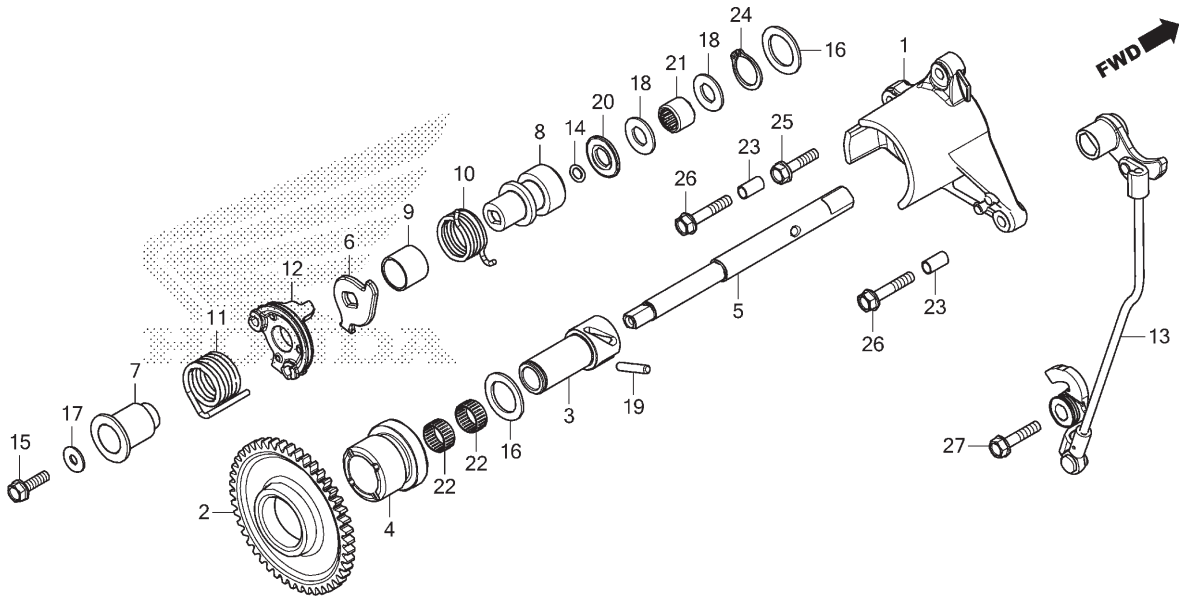

Ref. Nº	N.O.S.	Item de serviço	T.M.O.	Ref. Nº	Nº da peça	Descrição	Qtd. GL1800 DA	Qtd. GL1800 B	Nº de série		Tipo
				19	90702-MN5-000	Rolete, 5x25	–	1			
				20	91001-147-006	Rolamento, Agulhas, 12mm (THOMPSON)	–	1			
				21	91024-GJ5-003	Rolamento, Agulhas, 12x16x10	–	1			
				22	91051-727-000	Rolamento, Agulhas, 20x24x17	–	2			
				23	94301-08140	Pino, Guia, 8x14	–	2			
				24	94510-20000	Anel Elástico, Externo, 20mm	–	1			
				25	95701-06025-00	Parafuso, Flange, 6x25	–	1			
				26	95701-06032-00	Parafuso, Flange, 6x32	–	2			
				27	95801-06028-00	Parafuso, Flange, 6x28	–	1			

Voltar

M-13

Atuador de Mudança da Ré

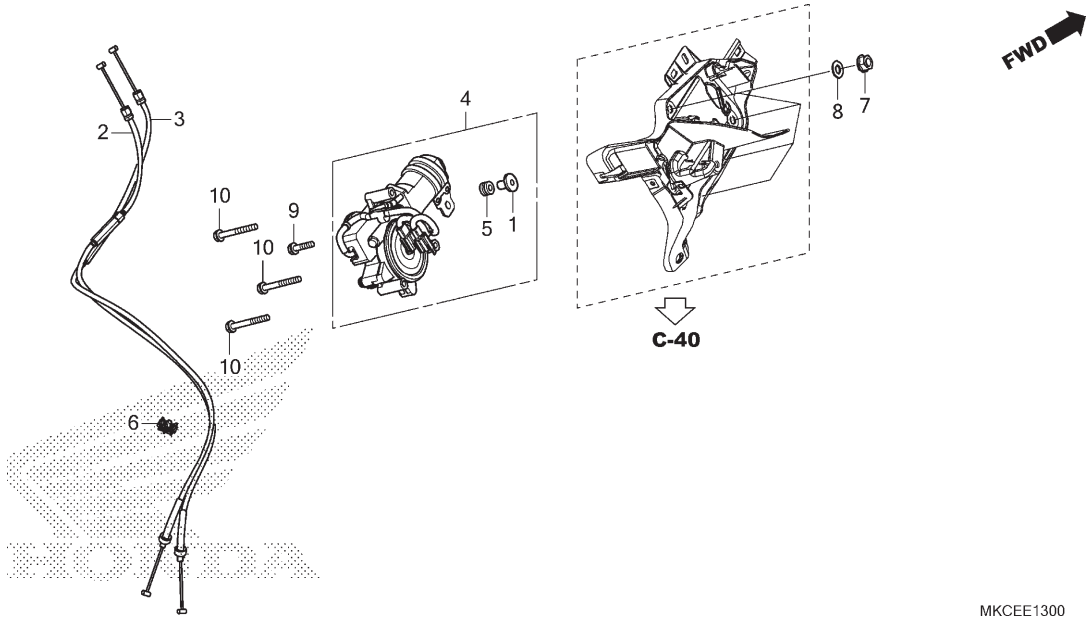

Ref. Nº	N.O.S.	Item de serviço	T.M.O.
2		(3)	
	811148	Cabo, Ré	1,7
		• Nota Mesmo tempo para duas unidades	
4	210160	Atuador, Mudança Ré	1,4

Ref. Nº	Nº da peça	Descrição	Qtd. GL1800 DA	Qtd. GL1800 B	Nº de série		Tipo
1	19052-MB4-880	Bucha, Fixação Cânister	–	1			
2	24810-MKC-A20	Cabo Comp., Ré	–	1			
3	24820-MKC-A20	Cabo Comp., Ponto Morto	–	1			
4	36800-MCA-671	Atuador Conj., Mudança Ré	–	1			
5	80101-310-000	Coxim, Para-lama Traseiro	–	1			
6	90655-MKC-A20	Braçadeira, Cabo Ré	–	1			
7	94050-06080	Porca, Flange, 6mm	–	4			
8	94101-06800	Arruela, Lisa, 6mm	–	4			
9	95701-06025-08	Parafuso, Flange, 6x25	–	1			
10	95701-06050-08	Parafuso, Flange, 6x50	–	3			

Voltar

M-14

Engrenagem Motora Primária

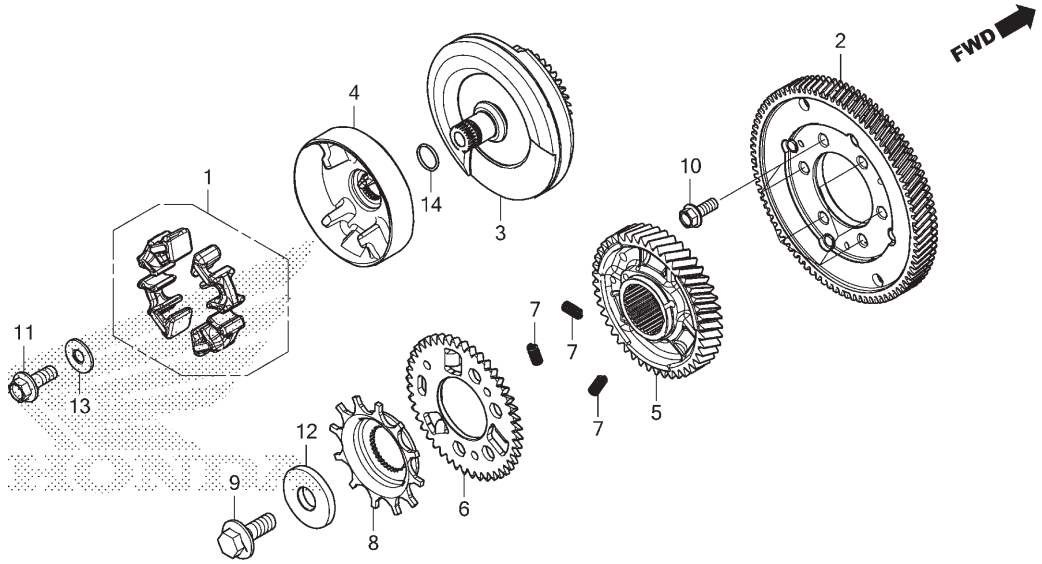

MKCEE1400

Ref. Nº	N.O.S.	Item de serviço	T.M.O.
1	213190	Borracha, Adaptador	1,7
2	613160	Engrenagem, Motora Alternador • Inclui: Remoção e instalação do motor	12,8
3	613122	Engrenagem, Movida Alternador • Inclui: Remoção e instalação do motor	12,6
4	6131E1	Acoplamento, Gerador	1,8
5		(6,7)	
	211105	Engrenagem, Motora Primária • Inclui: Remoção e instalação do motor	12,8
8	614111	Rotor, Pulsador • Inclui: Remoção e instalação do motor	12,7

Ref. Nº	Nº da peça	Descrição	Qtd. GL1800 DA	Qtd. GL1800 B	Nº de série		Tipo
1	13020-MKC-A00	Borracha Jogo, Acoplamento ISG	1	1			
2	13320-MKC-A00	Engrenagem Comp., Motora ISG (88D)	1	1			
3	13400-MKC-A00	Engrenagem Conj., Movida ISG (35D)	1	1			
4	13541-MKC-A00	Acoplamento, ISG Dianteiro	1	1			
5	23103-MKC-A00	Engrenagem, Motora Primária (44D)	1	1			
6	23104-MKC-A00	Engrenagem Secundária, Primária (44D)	1	1			
7	23115-MN5-300	Mola, Engrenagem Motora Primária	3	3			
8	30291-MKC-A00	Rotor, Pulsador	1	1			
9	90005-MKC-A00	Parafuso, Flange UBS, 12x30	1	1			
10	90006-MN5-000	Parafuso, Flange, 8x20	6	6			
11	90105-960-003	Parafuso, Sextavado, 10x25	1	1			
12	90402-MKC-A00	Arruela, 17x46x5,5	1	1			
13	90404-MKC-A00	Arruela, 10,1x25x2	1	1			
14	91301-PWR-003	Anel, Vedação, 16,7x1,9 (NOK)	1	1			

M-15

Eixo da Transmissão Final

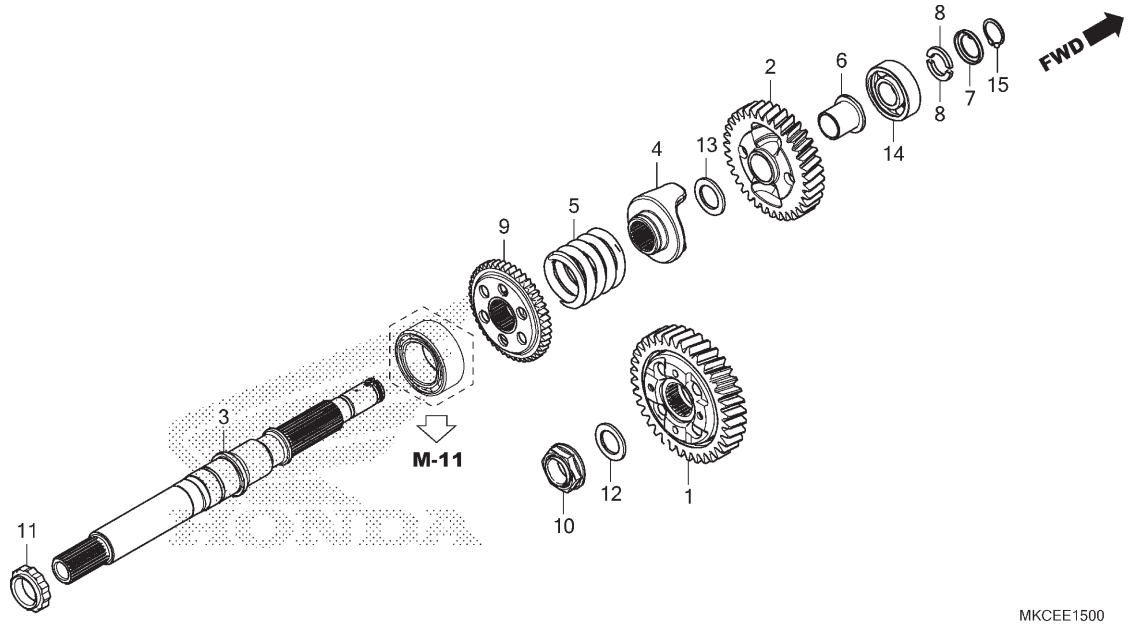

Ref. Nº	N.O.S.	Item de serviço	T.M.O.
1	2131A2	Engrenagem, Motora Final	13,0
		• Inclui: Remoção e instalação do motor	
3		(2,4,5,9,14)	
	210170	Eixo, Engrenagem Final	13,1
		• Inclui: Remoção e instalação do motor	

Ref. Nº	Nº da peça	Descrição	Qtd. GL1800 DA	Qtd. GL1800 B	Nº de série		Tipo
1	23570-MKC-A00	Engrenagem Comp., Motora Final (36D)	1	1	.....	.....	.....
2	23581-MKC-A00	Engrenagem, Movida Final (35D)	1	1	.....	.....	.....
3	23611-MKC-A00	Eixo, Engrenagem Final	1	1	.....	.....	.....
4	23721-MJG-A00	Acionador, Amortecedor	1	1	.....	.....	.....
5	23732-MJG-A00	Mola, Amortecedor	1	1	.....	.....	.....
6	23733-MN5-000	Bucha, 22x26x27,6	1	1	.....	.....	.....
7	23741-MN5-000	Retentor, Eixo Transmissão Final	1	1	.....	.....	.....
8	23742-MN5-000	Arruela, Limitadora Mola	2	2	.....	.....	.....
9	28178-MCA-000	Engrenagem, Movida Ré (45D)	1	1	.....	.....	.....
10	90205-MCA-780	Porca, Especial, 22mm	1	1	.....	.....	.....
11	90241-MKC-A00	Porca, Trava, 34mm	1	1	.....	.....	.....
12	90498-MEC-000	Arruela, 22,1x36x2,6	1	1	.....	.....	.....
13	90498-MN5-000	Arruela, 22,2x35x2,6	1	1	.....	.....	.....
14	91003-MCA-003	Rolamento, Radial Esferas, 22x52x15 ...	1	1	.....	.....	.....
15	94510-22000	Anel Elástico, Externo, 22mm	1	1	.....	.....	.....

M-16

Bomba de Óleo

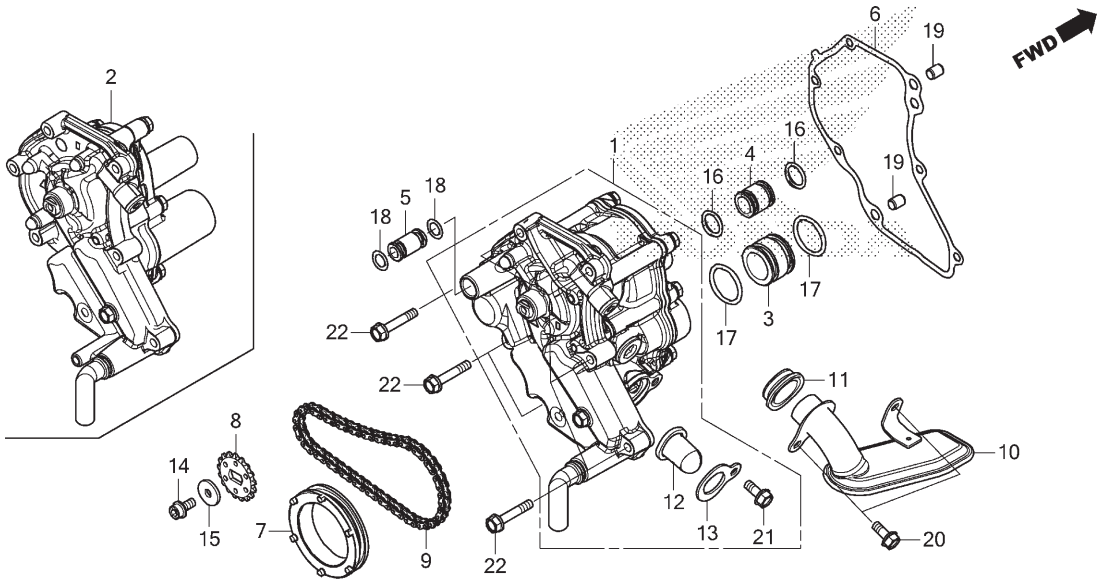

Ref. Nº	N.O.S.	Item de serviço	T.M.O.
1		(2,6,12,16,17)	
	113105	Bomba Óleo, Conj.	12,8
		• Inclui: Remoção e instalação do motor	
7	1131A2	Engrenagem, Motora Bomba Óleo	12,7
		• Inclui: Remoção e instalação do motor	
8	113111	Engrenagem, Movida Bomba Óleo	12,7
		• Inclui: Remoção e instalação do motor	
9	113122	Corrente, Transmissão Bomba Óleo	12,7
		• Inclui: Remoção e instalação do motor	
10		(11)	
	1131B6	Filtro, Óleo	17,9
		• Inclui: Remoção e instalação do motor	

Ref. Nº	Nº da peça	Descrição	Qtd. GL1800 DA	Qtd. GL1800 B	Nº de série		Tipo
1	15100-MKC-A00	Bomba Óleo, Conj.	1	–			
2	15100-MKC-A20	Bomba Óleo, Conj.	–	1			
3	15106-MKC-A00	Junção, Linha Alimentação (Interna)	1	1			
4	15107-MKC-A00	Junção, Linha Alimentação (Externa)	1	1			
5	15108-MKC-A00	Junção, Linha (DCT) (Externa)	1	–			
6	15115-MKC-A01	Junta B, Tampa Bomba Óleo	1	–			
7	15131-MKC-A01	Engrenagem, Motora Bomba Óleo (31D)	1	1			
8	15134-MKC-A00	Engrenagem, Movida Bomba Óleo (17D)	1	1			
9	15135-MCA-003	Corrente, Bomba Óleo (DID25H-54L) (DAIDO) (54L)	1	1			
10	15150-MKC-A00	Filtro Comp., Óleo	1	1			
11	15154-MM5-000	Guarnição, Filtro Óleo	1	1			
12	15421-MKC-A00	Tela, Filtro Óleo	1	–			
13	15422-MKC-A00	Placa Jogo, Tela Óleo	1	–			
14	90003-HA0-003	Parafuso, Allen, 6x12	1	1			
15	90488-MB0-000	Arruela, 6x2,3	1	1			
16	91303-MKC-A00	Anel, Vedação, 14,8x2,4	2	2			
17	91305-MN1-670	Anel, Vedação, 25x3	2	2			

Voltar

M-16

Bomba de Óleo

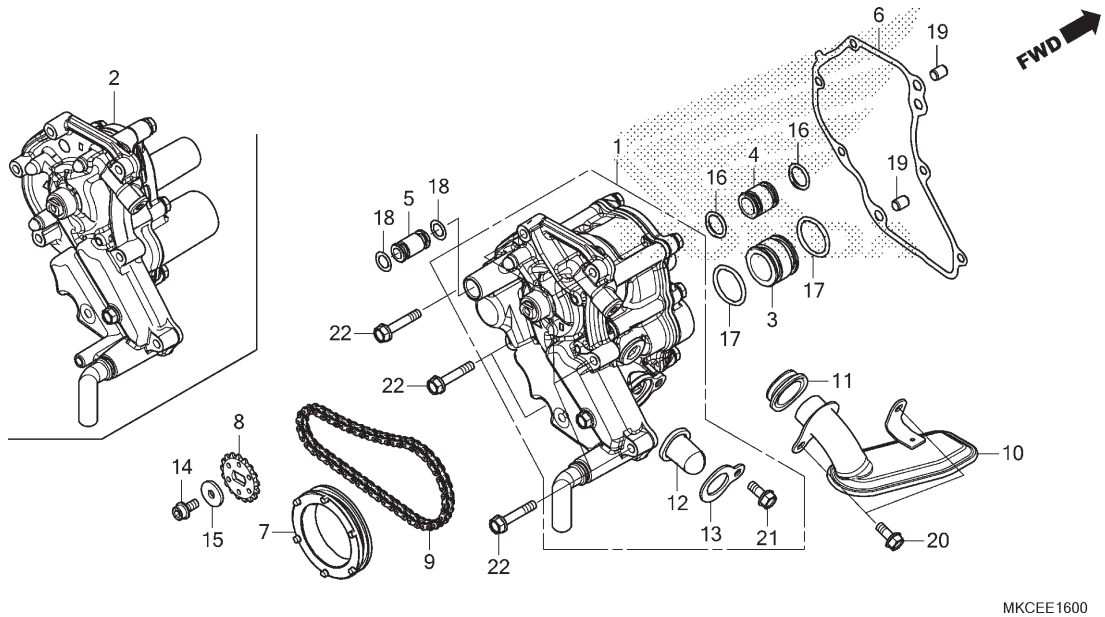

Ref. Nº	N.O.S.	Item de serviço	T.M.O.	Ref. Nº	Nº da peça	Descrição	Qtd. GL1800 DA	Qtd. GL1800 B	Nº de série		Tipo
				18	91307-PY3-000	Anel, Vedação, 9,8x2,4	2	–			
				19	94301-08100	Pino, Guia, 8x10	2	2			
				20	95701-06014-00	Parafuso, Flange, 6x14	2	2			
				21	95701-06014-08	Parafuso, Flange, 6x14	1	–			
				22	95701-06032-00	Parafuso, Flange, 6x32	7	7			

Voltar

M-17

Bloco do Cilindro

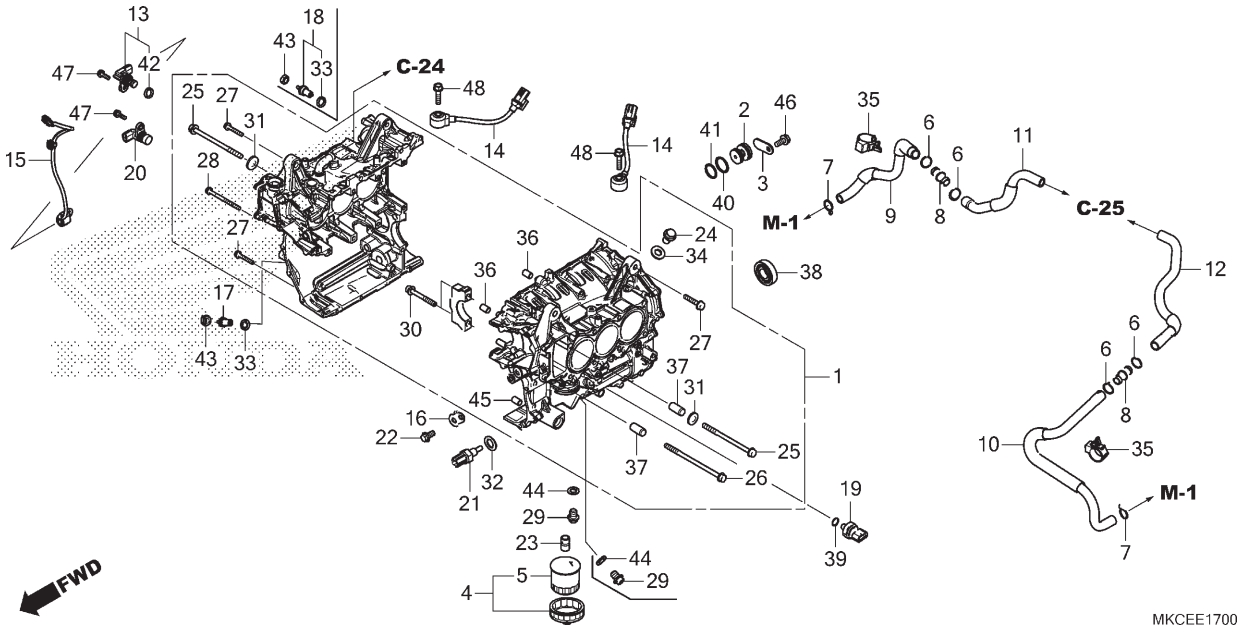

Ref. Nº	N.O.S.	Item de serviço	T.M.O.
1	110105	Carcaça, Motor	21,6
		• Inclui: Remoção e instalação do motor	
2		(40,41)	
	1131H8	Plugue, Vedação	12,7
		• Inclui: Remoção e instalação do motor	
5		(4)	
	113180	Cartucho, Filtro Óleo	0,2
13		(42)	
	6171F9	Sensor, Árvore Principal: Externo	1,5
14	6171A1	Sensor, Detonação: Esquerdo	11,1
		• Inclui: Remoção e instalação do motor	
	6171A2	Sensor, Detonação: Direito	11,1
		• Inclui: Remoção e instalação do motor	
	6171A3	Sensor, Detonação: Ambos	11,2
		• Inclui: Remoção e instalação do motor	
15	6111F6	Fiação Secundária B, Motor	2,6
17	6151B8	Interruptor, Ponto Morto	0,3
18	615180	Interruptor, Ré	0,2
+			

Ref. Nº	Nº da peça	Descrição	Qtd. GL1800 DA	Qtd. GL1800 B	Nº de série		Tipo
1	11000-MKC-A20	Bloco Conj., Cilindro	–	1			
	11000-MKC-A00		1	–			
2	11216-MKC-A00	Plugue, Vedação	1	1			
3	11217-MKC-A00	Placa, Galeria Principal	1	1			
4	15010-MCE-H51	Filtro Óleo, Jogo	1	1			
5	15410-MFJ-D01	Cartucho, Filtro Óleo (TOYO ROKI)	1	1			
6	17366-MJ0-000	Presilha B, Tubo	4	4			
7	17724-102-700	Presilha, Mangueira Tanque Secundário	2	2			
8	18651-MKC-A00	Junção, 2 Pólos	2	2			
9	18652-MKC-A00	Tubo A, Indução Ar Direito	1	1			
10	18653-MKC-A00	Tubo A, Indução Ar Esquerdo	1	1			
11	18662-MKC-A00	Tubo B, Indução Ar Direito	1	1			
12	18663-MKC-A00	Tubo B, Indução Ar Esquerdo	1	1			
13	28810-R9L-003	Pick Up, Conj.	1	–			
14	30530-MKC-A01	Sensor, Detonação	2	2			
15	32109-MKC-A00	Fiação Secundária, Sensor Velocidade	1	–			
16	32157-MJM-D00	Suporte, Presilha Fiação	1	1			
17	35600-MKF-D41	Interruptor Conj., Ponto Morto	1	1			

Voltar

M-17

Bloco do Cilindro

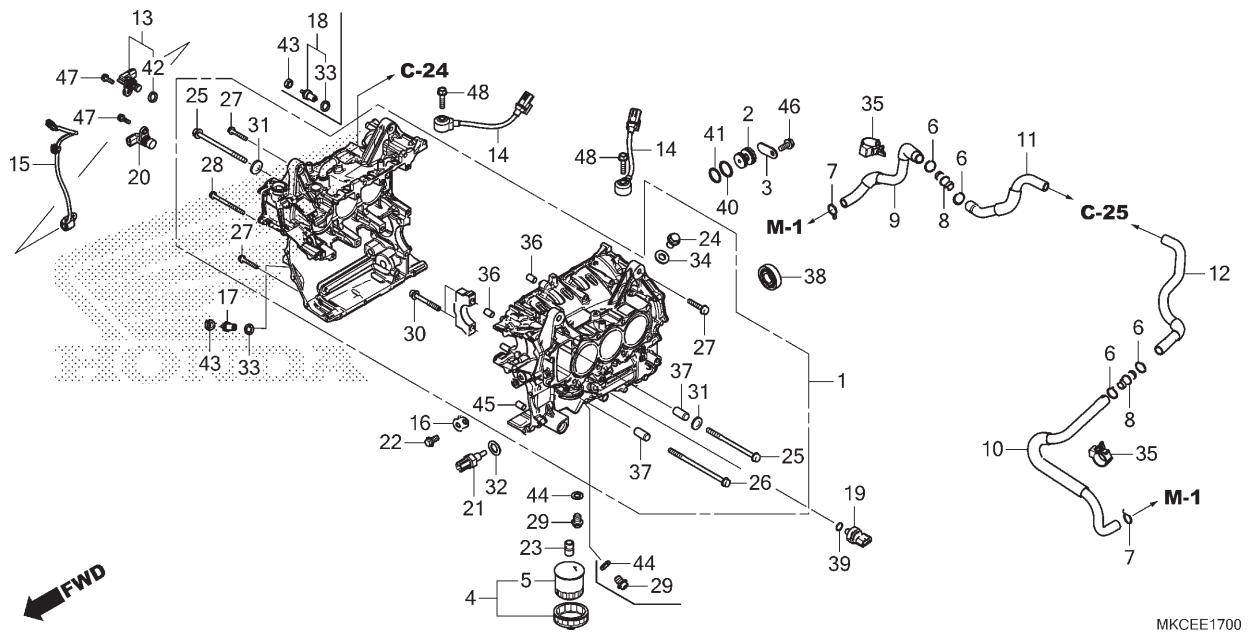

Ref. Nº	N.O.S.	Item de serviço	T.M.O.
19		(39)	
	6171G1	Sensor, Pressão Óleo (A)	1,6
20	6171F8	Sensor, Árvore Principal: Interno	1,5
21	617151	Sensor, Temperatura Óleo	1,0
38	2101H1	Rolamento, Engrenagem Movida Alternador: Dianteiro	12,8
		• Inclui: Remoção e instalação do motor	
	2101H3	Rolamento, Engrenagem Movida Alternador: Ambos	13,0
		• Inclui: Remoção e instalação do motor	

Ref. Nº	Nº da peça	Descrição	Qtd. GL1800 DA	Qtd. GL1800 B	Nº de série		Tipo
18	35600-MM5-003	Interruptor Conj., Ponto Morto (TEC)	–	1	.....	.....	.....
19	37260-MGE-641	Sensor, Pressão Óleo	1	1	.....	.....	.....
20	37700-K48-A01	Sensor Conj., Velocidade	1	–	.....	.....	.....
21	37750-KPH-701	Sensor Conj., Óleo Termostato (PANASONIC)	1	–	.....	.....	.....
22	90005-GHB-610	Parafuso, Flange, 6x12	1	1	.....	.....	.....
23	90019-MB0-000	Prisioneiro, Filtro Óleo	1	1	.....	.....	.....
24	90019-MKC-A00	Parafuso, Vedação, 8mm	1	1	.....	.....	.....
25	90025-MKC-A00	Parafuso, Flange, 8x120	5	5	.....	.....	.....
26	90026-MKC-A00	Parafuso, Flange, 8x140	4	4	.....	.....	.....
27	90031-MKC-A00	Parafuso, Flange, 6x35	9	9	.....	.....	.....
28	90032-MKC-A00	Parafuso, Flange, 6x75	1	1	.....	.....	.....
29	90043-MKC-A00	Parafuso, Plugue Drenagem, 12x15	2	1	.....	.....	.....
30	90049-MKC-A00	Parafuso, arruela, 10x80	8	8	.....	.....	.....
31	90441-ME9-000	Arruela, Vedação, 8mm	9	9	.....	.....	.....
32	90443-MB0-000	Arruela, Vedação, 10,2mm	1	–	.....	.....	.....
33	90443-MJ6-000	Arruela, Ponto Morto	1	2	.....	.....	.....
34	90474-333-000	Arruela, Vedação, 8mm	1	1	.....	.....	.....
35	90651-HL3-G01	Braçadeira, Tubo (D18)	2	2	.....	.....	.....

M-17

Bloco do Cilindro

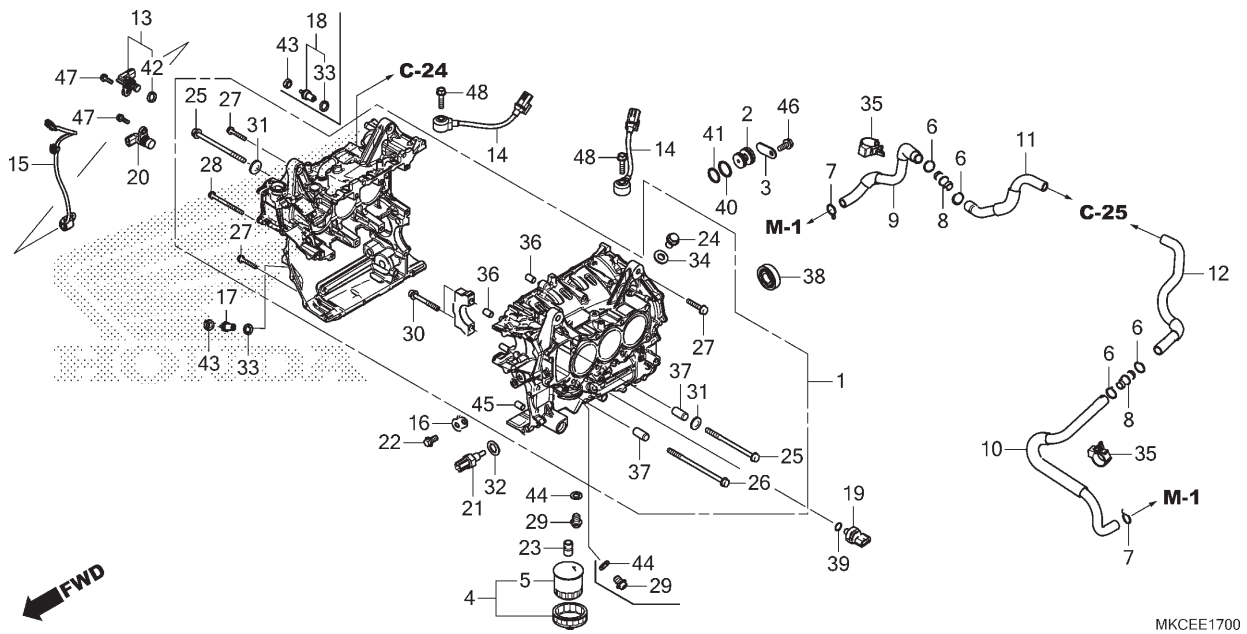

Ref. Nº	N.O.S.	Item de serviço	T.M.O.	Ref. Nº	Nº da peça	Descrição	Qtd. GL1800 DA	Qtd. GL1800 B	Nº de série		Tipo
				36	90701-MV9-670	Pino, Guia, 10x16	2	2			
				37	90715-RZ0-G00	Pino, Guia, 12x37	8	8			
				38	91006-HN2-003	Rolamento, Radial Esferas (6203U SPL.)	1	1			
				39	91301-MEH-003	Anel, Vedação, 13x1,5	1	1			
				40	91301-P7X-003	Anel, Vedação, 18,5x1,9 (NOK)	1	1			
				41	91301-PWR-003	Anel, Vedação, 16,7x1,9 (NOK)	1	1			
				42	91304-RE5-003	Anel, Vedação	1	–			
				43	94001-04000-0S	Porca, Sextavada, 4mm	1	2			
				44	94109-12000	Arruela, Plugue Drenagem, 12mm	2	1			
				45	94303-08140	Pino, Guia, 8x14	1	1			
				46	95701-06014-00	Parafuso, Flange, 6x14	1	1			
				47	95701-06018-00	Parafuso, Flange, 6x18	2	–			
				48	95701-08030-00	Parafuso, Flange, 8x30	2	2			

Voltar

M-18

Árvore de Manivelas • Pistão

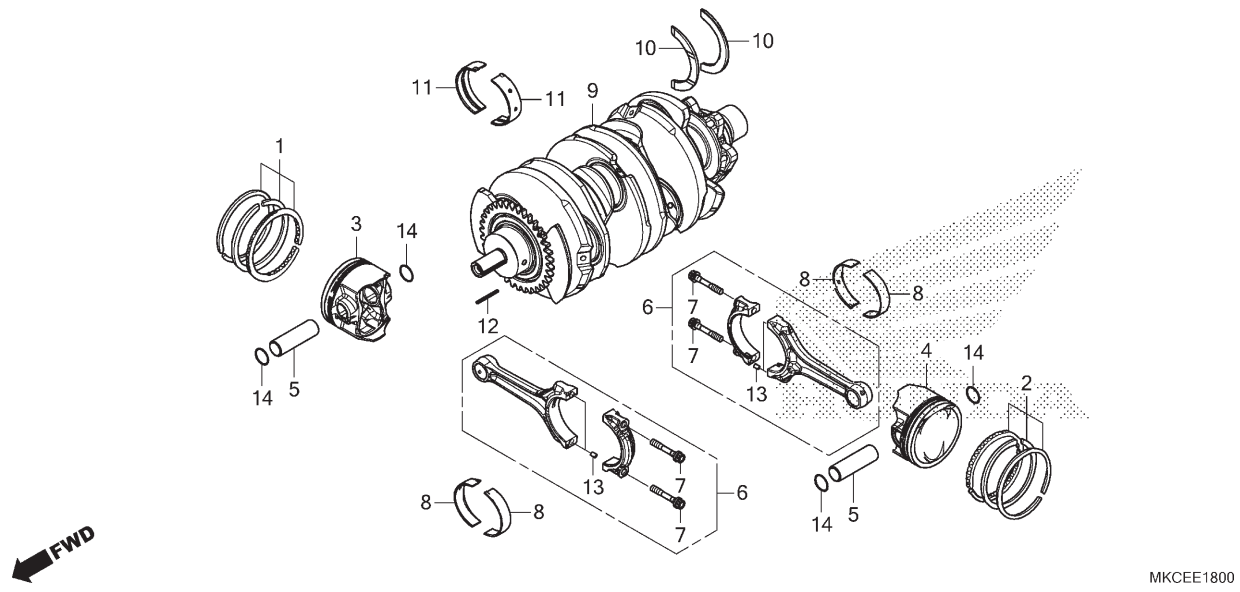

Ref. Nº	N.O.S.	Item de serviço	T.M.O.
3		(1,5,6,8,14)	
	1111U1	Pistão e/ou Anéis, Jogo e/ou Bronzina e/ou Biela: Direito	17,3
		• Inclui: Remoção e instalação do motor	
		• Inclui: Inspeção/ Medição/Limpeza	
	1111U1A	• Com 1 cilindros adicionar	0,5
	1111U1B	• Com 2 cilindros adicionar	1,0
4		(2,5,6,8,14)	
	1111U0	Pistão e/ou Anéis Jogo e/ou Bronzina e/ou Biela: Esquerdo	18,1
		• Inclui: Remoção e instalação do motor	
		• Inclui: Inspeção/ Medição/Limpeza	
	1111U0A	• Com 1 cilindros adicionar	0,6
	1111U0B	• Com 2 cilindros adicionar	1,2
	1111X9	Pistão e/ou Anéis, Jogo e/ou Bronzina e/ou Biela: Para 1 motocicleta	20,2
		• Inclui: Remoção e instalação do motor	
		• Inclui: Inspeção/ Medição/Limpeza	
+			

Ref. Nº	Nº da peça	Descrição	Qtd. GL1800 DA	Qtd. GL1800 B	Nº de série		Tipo
1	13010-MKC-A00	Anéis Pistão, Jogo Direito (STD.)	3	3			
	13011-MKC-A00	Anéis Pistão, Jogo Direito (0,25)	(3)	(3)			
2	13015-MKC-A00	Anéis Pistão, Jogo Esquerdo (STD.)	3	3			
	13016-MKC-A00	Anéis Pistão, Jogo Esquerdo (0,25)	(3)	(3)			
3	13101-MKC-A00	Pistão, Direito (STD.)	3	3			
	13103-MKC-305	Pistão, Direito (0,25)	(3)	(3)			
4	13102-MKC-A00	Pistão, Esquerdo (STD.)	3	3			
	13107-MKC-305	Pistão, Esquerdo (0,25)	(3)	(3)			
5	13111-MKC-A00	Pino, Pistão	6	6			
6	13210-MKC-A00	Biela Conj.	6	6			
7	13213-MKC-A01	Parafuso, Biela	12	12			
8	13214-MKC-A01	Bronzina A, Biela (Azul)	12	12			
	13215-MKC-A01	Bronzina B, Biela (Preto)	12	12			
	13216-MKC-A01	Bronzina C, Biela (Marrom)	12	12			
	13217-MKC-A01	Bronzina D, Biela (Verde)	12	12			
	13218-MKC-A01	Bronzina E, Biela (Amarelo)	12	12			
9	13300-MKC-A00	Árvore Manivelas, Conj.	1	1			
10	13312-MN5-003	Rolamento, Encosto	2	2			

M-18

Árvore de Manivelas • Pistão

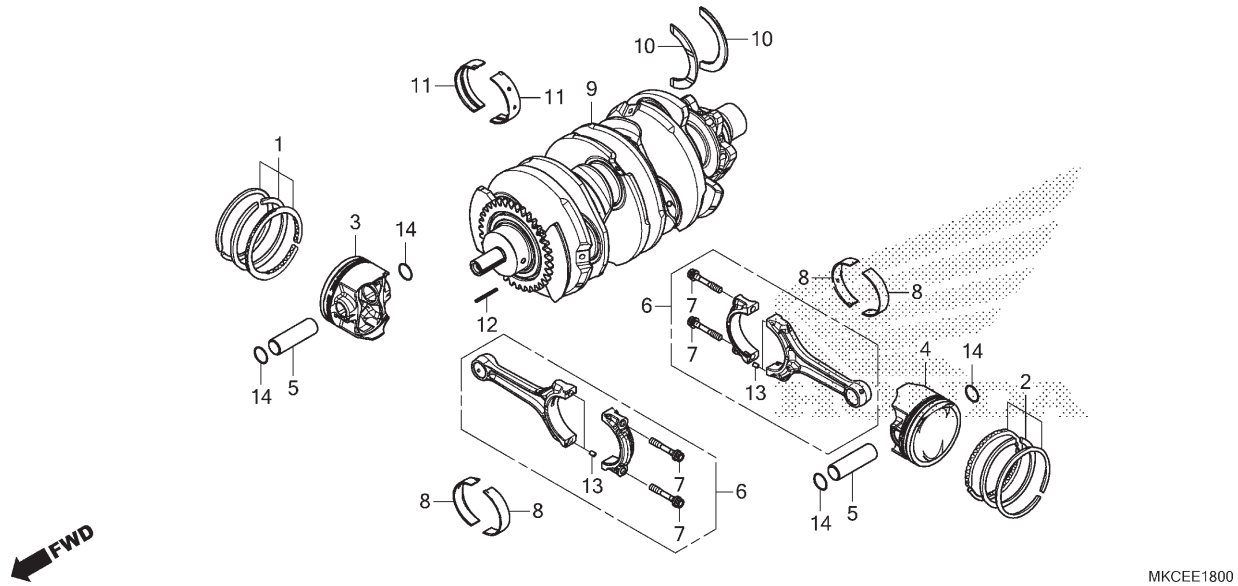

Ref. Nº	N.O.S.	Item de serviço	T.M.O.
9	1101B5	Árvore de Manivelas	19,2
		• Inclui: Remoção e instalação do motor	
10	1101K9	Rolamento, Encosto Árvore Manivelas	16,8
		• Inclui: Remoção e instalação do motor	
		• Nota Mesmo tempo para duas unidades	
11	110125	Bronzina, Árvore Manivelas	17,6
		• Inclui: Remoção e instalação do motor	
		• Nota Mesmo tempo para duas unidades ou mais	

Ref. Nº	Nº da peça	Descrição	Qtd. GL1800 DA	Qtd. GL1800 B	Nº de série		Tipo
11	13313-MKC-A01	Bronzina A, Árvore Manivelas (Azul)	8	8	.....	.....	.....
	13314-MKC-A01	Bronzina B, Árvore Manivelas (Preto)	8	8	.....	.....	.....
	13315-MKC-A01	Bronzina C, Árvore Manivelas (Marrom) .	8	8	.....	.....	.....
	13316-MKC-A01	Bronzina D, Árvore Manivelas (Verde)	8	8	.....	.....	.....
	13317-MKC-A01	Bronzina E, Árvore Manivelas (Amarelo)	8	8	.....	.....	.....
12	90701-MCA-010	Chave, 2x2x30	1	1	.....	.....	.....
13	94303-03050	Pino, Guia, 3x5	12	12	.....	.....	.....
14	94601-17000	Trava, Pino Pistão, 17mm	12	12	.....	.....	.....

Voltar

M-19.10

Transmissão (Árvore Principal)

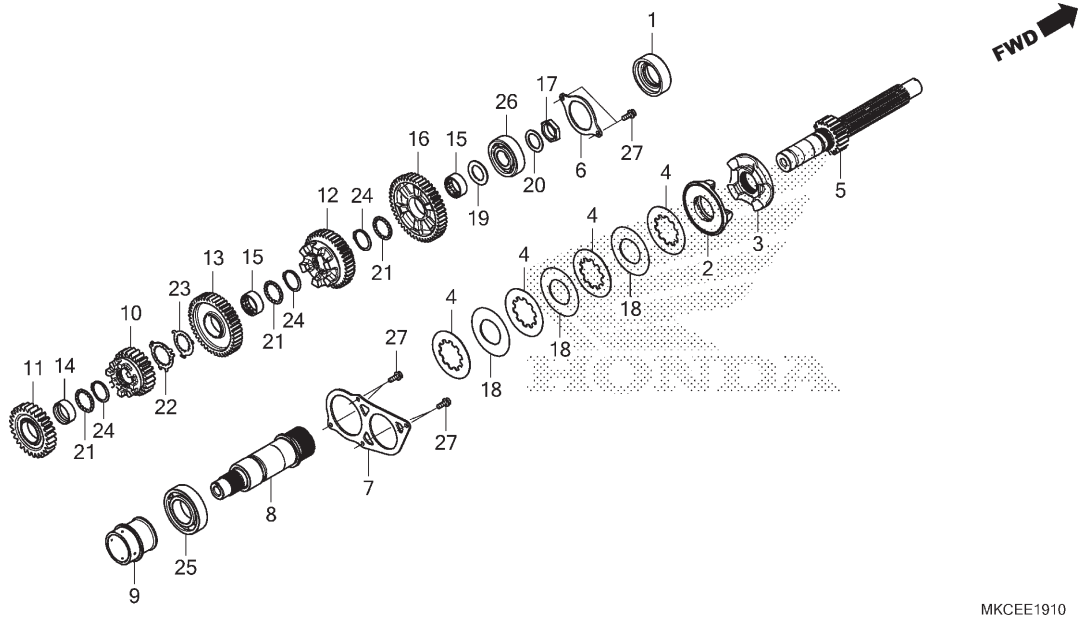

Ref. Nº	N.O.S.	Item de serviço	T.M.O.
5		(2,3,8,10,11,12,13,16)	
	210141	Árvore Principal, Transmissão	13,4
		• Inclui: Remoção e instalação do motor	
	210141A	• Substituição da árvore secundária adicionar	0,2
25	2101D1	Rolamento, Árvore Principal: Traseiro	13,2
		• Inclui: Remoção e instalação do motor	
26	2101D0	Rolamento, Árvore Principal: Dianteiro	13,5
		• Inclui: Remoção e instalação do motor	
	2101C6	Rolamento, Árvore Principal: Ambos	13,7
		• Inclui: Remoção e instalação do motor	
	2101D4	Rolamento, Árvore Principal e Secundária: Todos	14,1
		• Inclui: Remoção e instalação do motor	

Ref. Nº	Nº da peça	Descrição	Qtd. GL1800 DA	Qtd. GL1800 B	Nº de série		Tipo
1	11371-MKC-A20	Borracha A, Rolamento	–	1			
2	23112-MKC-A20	Acionador, Amortecedor Principal	–	1			
3	23113-MKC-A20	Comando, Principal	–	1			
4	23114-MKC-A20	Mola, Amortecedor Principal	–	4			
5	23211-MKC-A20	Árvore Principal (20D)	–	1			
6	23212-MKC-A00	Placa A, Fixação Rolamento	–	1			
7	23213-MKC-A00	Placa B, Fixação Rolamento	–	1			
8	23231-MKC-A20	Árvore Principal, Externa (23D)	–	1			
9	23235-MKC-A00	Bucha, Externa Embreagem	–	1			
10	23431-MKC-A20	Engrenagem, Principal 2ª (24D)	–	1			
11	23451-MKC-A20	Engrenagem, Principal 3ª (28D)	–	1			
12	23471-MKC-A20	Engrenagem, Principal 4ª (39D)	–	1			
13	23491-MKC-A20	Engrenagem, Principal 5ª (42D)	–	1			
14	23492-HL4-000	Bucha, 32x35x13,5	–	1			
15	23492-MKC-A20	Bucha, Entalhada, 32x35x14	–	2			
16	23531-MKC-A00	Engrenagem, Principal Alta (46D)	–	1			
17	90231-MCH-000	Porca, Trava, 25mm	–	1			
18	90410-MKC-A20	Arruela, 42,2x81x1	–	3			

Voltar

M-19.10

Transmissão (Árvore Principal)

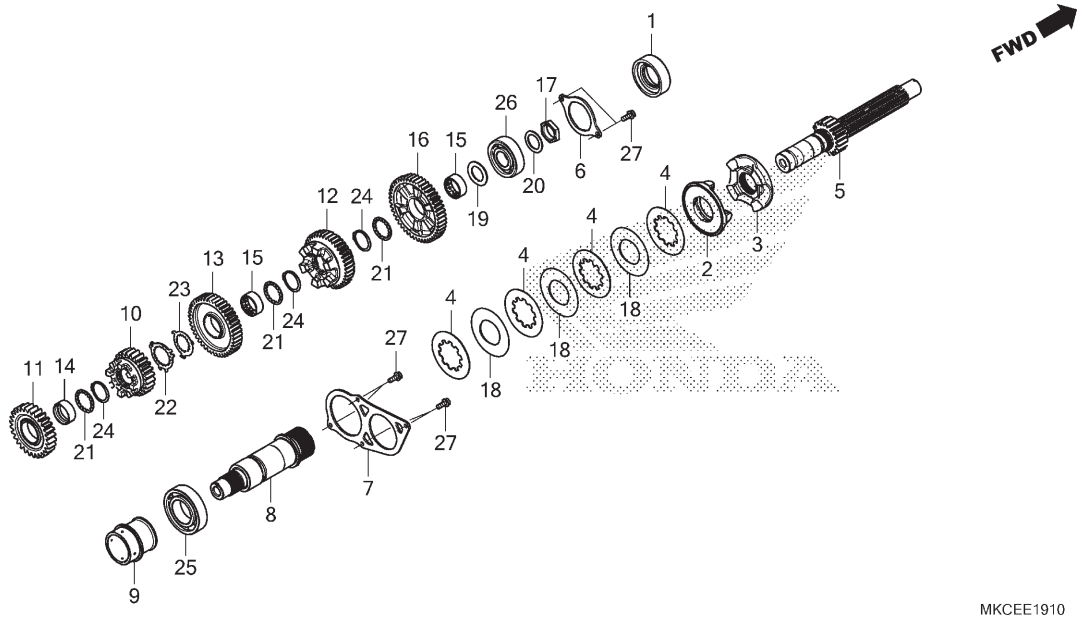

Ref. Nº	N.O.S.	Item de serviço	T.M.O.	Ref. Nº	Nº da peça	Descrição	Qtd. GL1800 DA	Qtd. GL1800 B	Nº de série		Tipo
				19	90417-HL4-000	Arruela, Especial, 25x40x2	–	1			
				20	90451-VM0-000	Arruela, Encosto, 25x40x2	–	1			
				21	90452-MCA-000	Arruela, Entalhada, 32x17x1,667	–	3			
				22	90466-MKC-A20	Arruela, Entalhada, 32mm	–	1			
				23	90469-MKC-A20	Arruela, Trava, 32mm	–	1			
				24	90604-MCA-780	Anel Elástico, 32mm	–	3			
				25	91023-MKC-A01	Rolamento, Radial Esferas, 40x76x18	–	1			
				26	91024-MKC-A01	Rolamento, Radial Esferas, 25x62x17 (EC)	–	1			
				27	95701-06016-00	Parafuso, Flange, 6x16	–	6			

Voltar

M-19.11

Transmissão (Árvore Principal) (DCT)

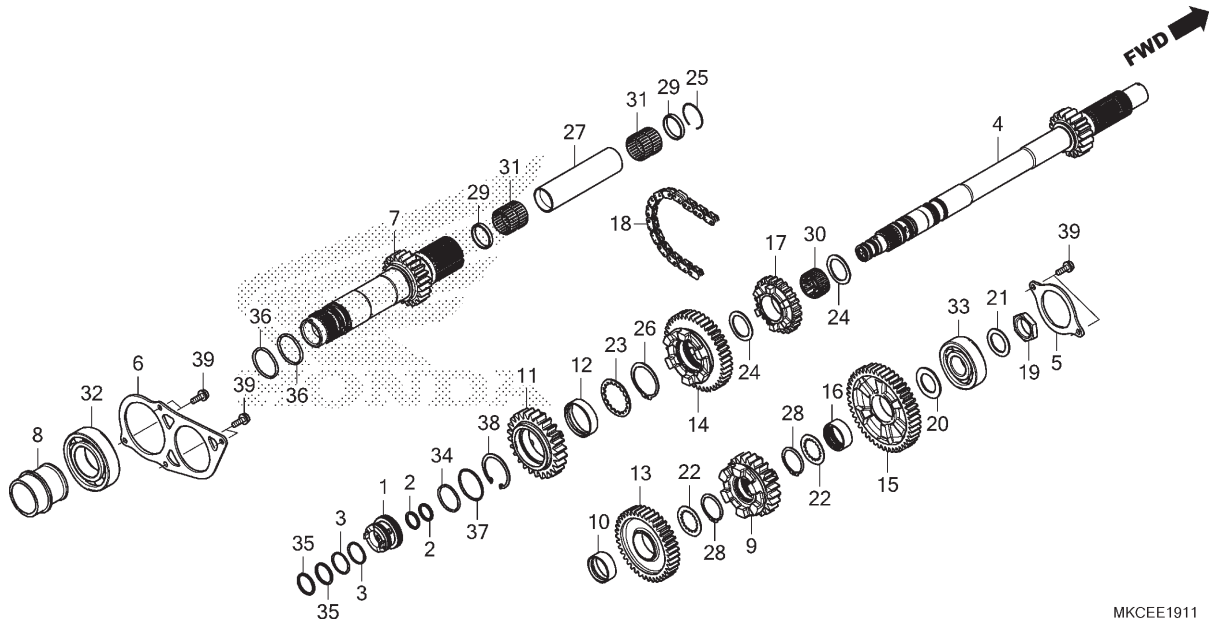

Ref. Nº	N.O.S.	Item de serviço	T.M.O.
4		(7,9,11,13,14,15,17,18,30,31)	
	210141	Árvore Principal, Transmissão	13,4
		• Inclui: Remoção e instalação do motor	
	210141A	• Substituição da árvore secundária adicionar	0,2
32	2101D1	Rolamento, Árvore Principal: Traseiro	13,2
		• Inclui: Remoção e instalação do motor	
33	2101D0	Rolamento, Árvore Principal: Dianteiro	13,5
		• Inclui: Remoção e instalação do motor	
	2101C6	Rolamento, Árvore Principal: Ambos	13,7
		• Inclui: Remoção e instalação do motor	
	2101D4	Rolamento, Árvore Principal e Secundária: Todos	14,1
		• Inclui: Remoção e instalação do motor	

Ref. Nº	Nº da peça	Descrição	Qtd. GL1800 DA	Qtd. GL1800 B	Nº de série		Tipo
1	11332-MGS-D20	Bucha, Guia Óleo	1	–			
2	22814-RGC-003	Anel, Vedação, (21,2mm)	2	–			
3	22815-MGE-D01	Anel, Vedação, 28mm	2	–			
4	23210-MKC-A00	Árvore Principal Comp., Interna (18D)	1	–			
5	23212-MKC-A00	Placa A, Fixação Rolamento	1	–			
6	23213-MKC-A00	Placa B, Fixação Rolamento	1	–			
7	23230-MKC-A00	Árvore Principal Comp., Externa (23D)	1	–			
8	23235-MKC-A00	Bucha, Externa Embreagem	1	–			
9	23451-MKC-A00	Engrenagem, Principal 3ª (23D)	1	–			
10	23462-MCA-000	Bucha, 32mm	1	–			
11	23471-MKC-A00	Engrenagem, Principal 4ª (26D)	1	–			
12	23472-MKC-A00	Bucha, 42x45x11,5	1	–			
13	23491-MKC-A00	Engrenagem, Principal 5ª (39D)	1	–			
14	23511-MKC-A00	Engrenagem, Principal 6ª (42D)	1	–			
15	23531-MKC-A00	Engrenagem, Principal Alta (46D)	1	–			
16	23532-MKC-A00	Bucha, Entalhada, 32x14	1	–			
17	23551-MKC-A00	Roda Dentada, Árvore Principal Ré (25D)	1	–			

M-19.11

Transmissão (Árvore Principal) (DCT)

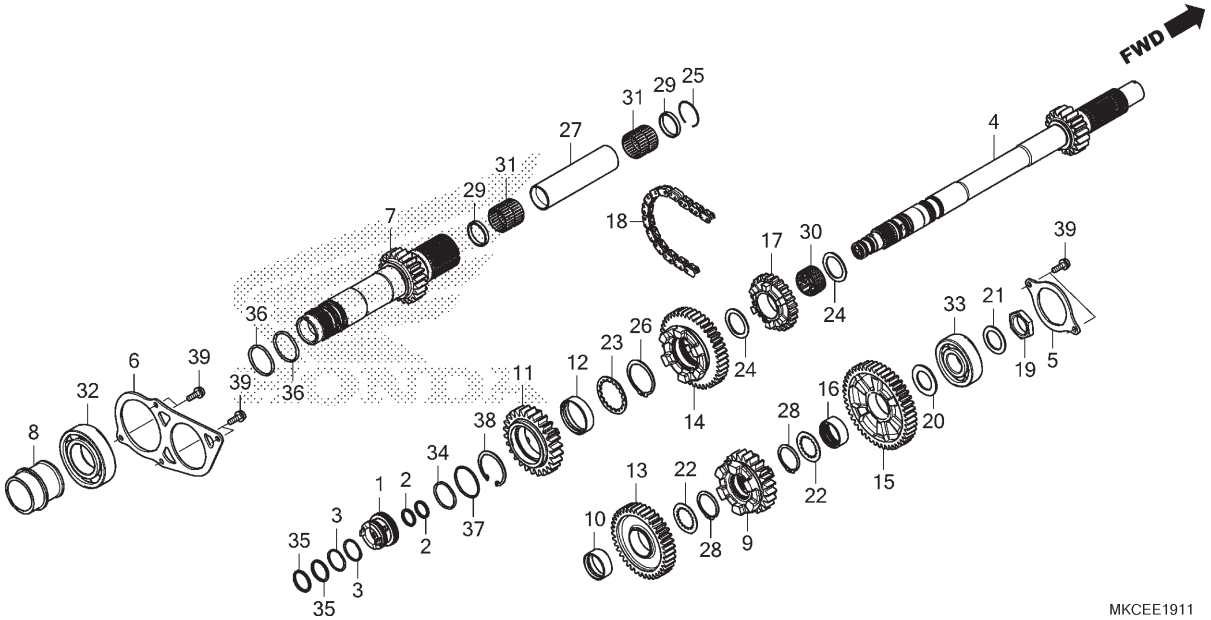

Ref. Nº	N.O.S.	Item de serviço	T.M.O.	Ref. Nº	Nº da peça	Descrição	Qtd. GL1800 DA	Qtd. GL1800 B	Nº de série		Tipo
				18	23552-MKC-A01	Corrente, Ré (40 Elos) (BORG WARNER)	1	–			
				19	90231-MCH-000	Porca, Trava, 25mm	1	–			
				20	90417-HL4-000	Arruela, Especial, 25x40x2	1	–			
				21	90451-VM0-000	Arruela, Encosto, 25x40x2	1	–			
				22	90452-MKC-A00	Arruela, Entalhada, 32x31x1	2	–			
				23	90493-MKC-A00	Arruela, Entalhada, 42x49,5x1,5	1	–			
				24	90554-MCA-000	Arruela, Encosto, 28mm	2	–			
				25	90601-MGE-D00	Presilha, 33,2mm	1	–			
				26	90602-MKC-A00	Anel Elástico, 42mm	1	–			
				27	90603-MKC-A00	Bucha, Rolamento Agulhas	1	–			
				28	90604-MCA-780	Anel Elástico, 32mm	2	–			
				29	90604-MGE-D00	Bucha B, Rolamento Agulhas	2	–			
				30	91012-PZ4-003	Rolamento, Agulhas, 28x33x16,8 (NTN)	1	–			
				31	91021-ML3-003	Rolamento, Agulhas, 28x32x27,2 (THOMPSON)	2	–			
				32	91023-MKC-A01	Rolamento, Radial Esferas, 40x76x18	1	–			

M-19.11

Transmissão (Árvore Principal) (DCT)

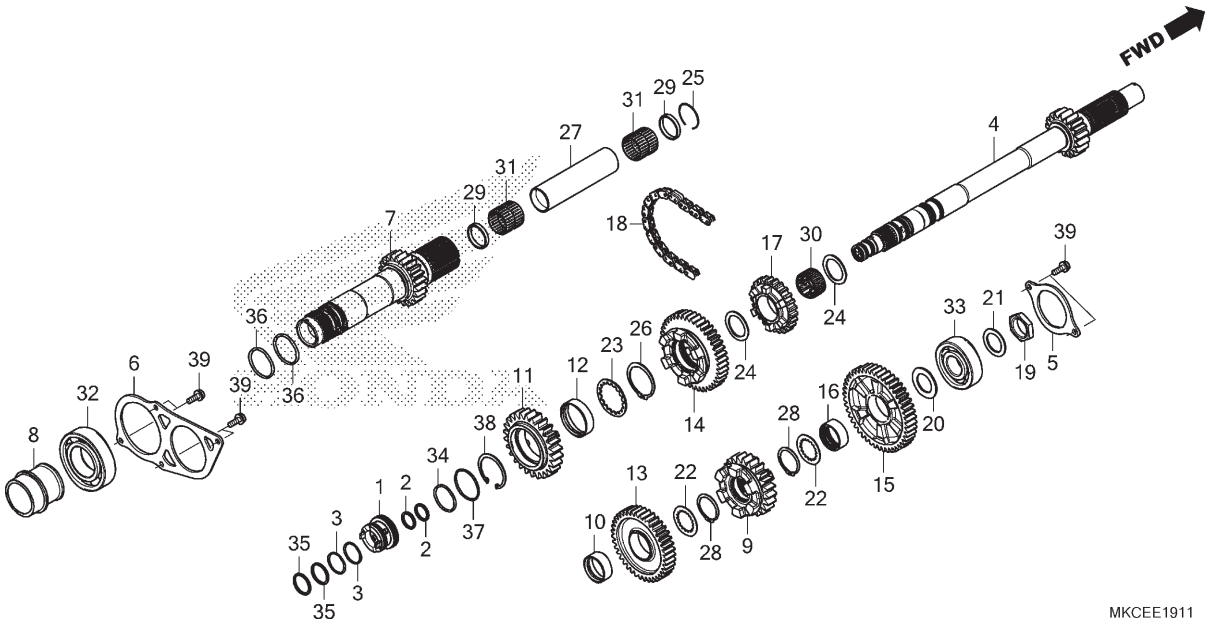

Ref. Nº	N.O.S.	Item de serviço	T.M.O.

Ref. Nº	Nº da peça	Descrição	Qtd. GL1800 DA	Qtd. GL1800 B	Nº de série		Tipo
33	91024-MKC-A01	Rolamento, Radial Esferas, 25x62x17 (EC)	1	–			
34	91302-MGS-D20	Anel, Vedação, 35x2,2	1	–			
35	91306-MGE-D01	Anel, Vedação, 23,3x1,9	2	–			
36	91320-RT4-003	Anel, Vedação, 35,5x1,9	2	–			
37	91344-PC9-004	Anel, Vedação, 29x2,4 (NOK)	1	–			
38	94520-40150	Anel Elástico, Interno, 40	1	–			
39	95701-06016-00	Parafuso, Flange, 6x16	6	–			

M-19.20

Transmissão (Árvore Secundária)

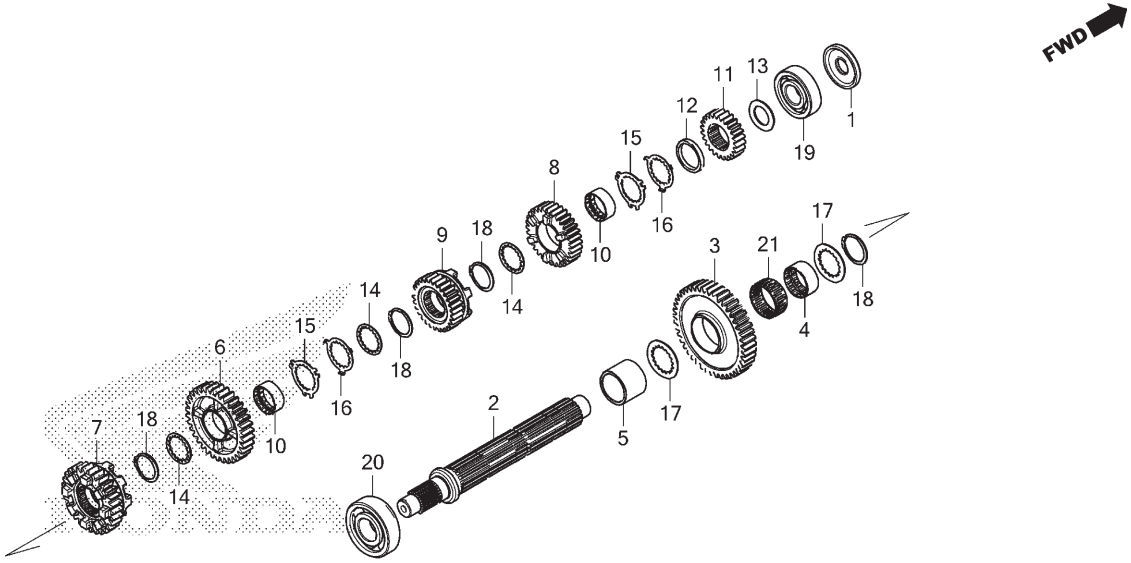

Ref. Nº	N.O.S.	Item de serviço	T.M.O.
2		(3,6,7,8,9,11,21)	
	210142	Árvore Secundária, Transmissão	13,4
		• Inclui: Remoção e instalação do motor	
	210142A	• Substituição da árvore principal adicionar	0,2
19		(1)	
	2101D2	Rolamento, Árvore Secundária: Dianteiro	13,5
		• Inclui: Remoção e instalação do motor	
20	2101D3	Rolamento, Árvore Secundária: Traseiro	13,2
		• Inclui: Remoção e instalação do motor	
	2101C9	Rolamento, Árvore Secundária: Ambos	13,7
		• Inclui: Remoção e instalação do motor	
	2101D4	Rolamento, Árvore Principal e Secundária: Todos	14,1
		• Inclui: Remoção e instalação do motor	

Ref. Nº	Nº da peça	Descrição	Qtd. GL1800 DA	Qtd. GL1800 B	Nº de série		Tipo
1	11369-MKC-A00	Amortecedor B, Rolamento	–	1	.....	.....	.....
2	23221-MKC-A20	Árvore Secundária (18D)	–	1	.....	.....	.....
3	23421-MKC-A20	Engrenagem, Secundária 1ª (44D)	–	1	.....	.....	.....
4	23422-MKC-A20	Bucha, Entalhada, 34x38x17	–	1	.....	.....	.....
5	23423-MKC-A20	Bucha, 34x42x32,2	–	1	.....	.....	.....
6	23441-MKC-A20	Engrenagem, Secundária 2ª (34D)	–	1	.....	.....	.....
7	23461-MKC-A20	Engrenagem, Secundária 3ª (29D)	–	1	.....	.....	.....
8	23481-MKC-A20	Engrenagem, Secundária 4ª (32D)	–	1	.....	.....	.....
9	23501-MKC-A20	Engrenagem, Secundária 5ª (28D)	–	1	.....	.....	.....
10	23523-MKC-A00	Bucha, Entalhada, 34x37x15	–	2	.....	.....	.....
11	23541-MKC-A00	Engrenagem, Secundária Alta (24D)	–	1	.....	.....	.....
12	23542-MKC-A00	Bucha, 34x42x5,4	–	1	.....	.....	.....
13	90417-HL4-000	Arruela, Especial, 25x40x2	–	1	.....	.....	.....
14	90462-MKC-A00	Arruela, Entalhada, 34x40x1,5	–	3	.....	.....	.....
15	90463-MKC-A00	Arruela, Entalhada, 34mm	–	2	.....	.....	.....
16	90464-MKC-A00	Arruela, Trava, 34mm	–	2	.....	.....	.....
17	90465-MKC-A00	Arruela, Entalhada, 34x47x1,5	–	2	.....	.....	.....
18	90601-MKC-A00	Anel Elástico, 34mm	–	4	.....	.....	.....

Voltar

M-19.20

Transmissão (Árvore Secundária)

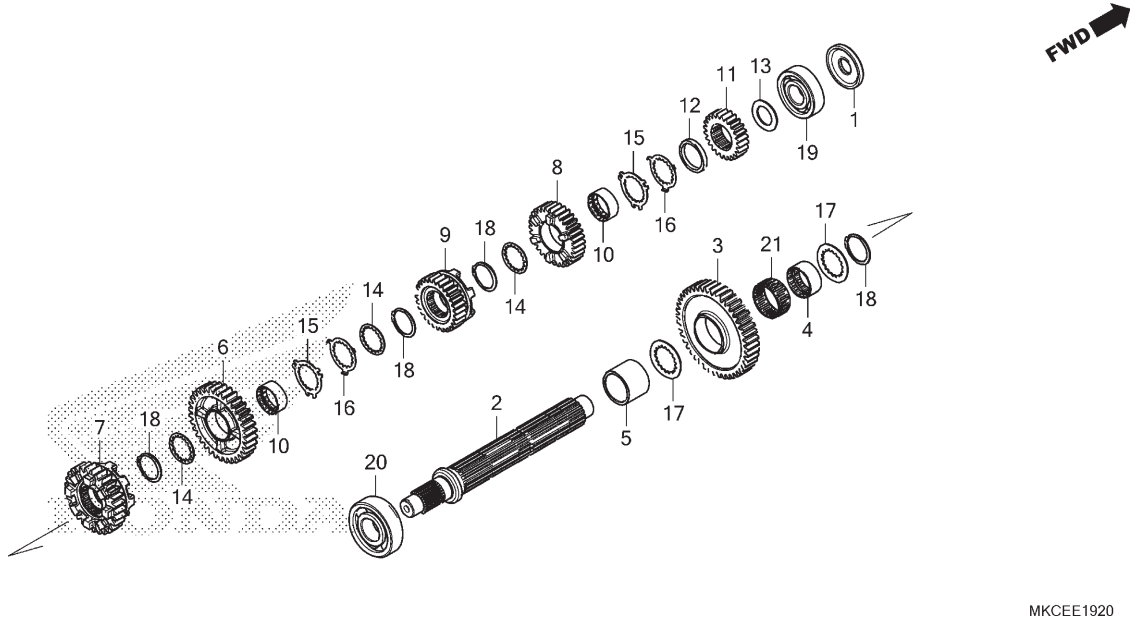

Ref. Nº	N.O.S.	Item de serviço	T.M.O.	Ref. Nº	Nº da peça	Descrição	Qtd. GL1800 DA	Qtd. GL1800 B	Nº de série		Tipo
				19	91024-MKC-A01	Rolamento, Radial Esferas, 25x62x17 (EC)	–	1			
				20	91025-MKC-A01	Rolamento, Radial Esferas, 28x68x18 (EC)	–	1			
				21	91027-MKC-A21	Rolamento, Agulhas, 38x43x17	–	1			

Voltar

M-19.21

Transmissão (Árvore Secundária) (DCT)

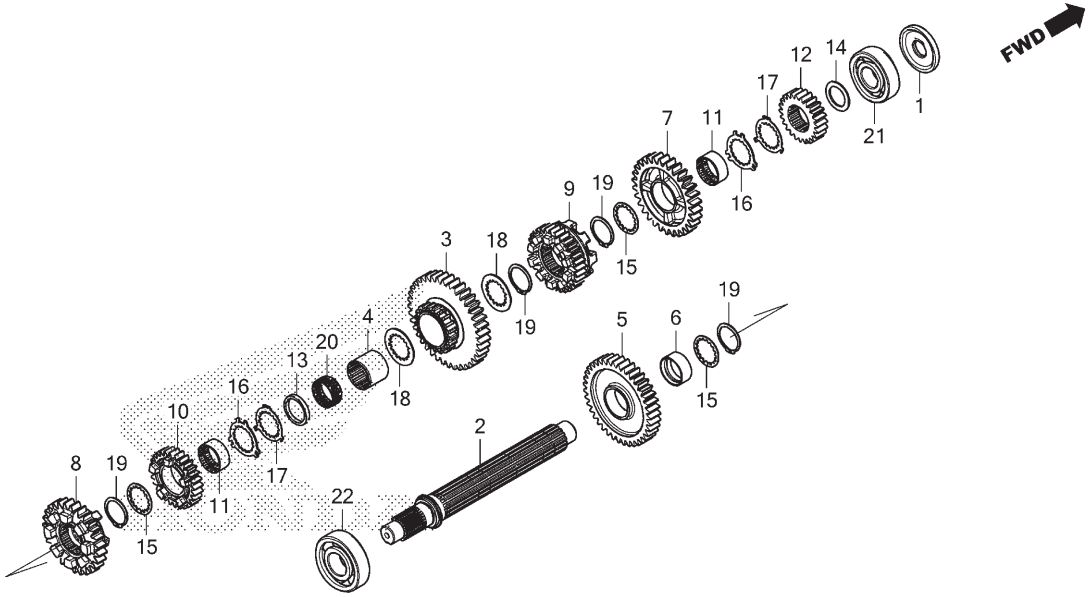

Ref. Nº	N.O.S.	Item de serviço	T.M.O.
2		(3,5,7,8,9,10,12,20)	
	210142	Árvore Secundária, Transmissão	13,4
		• Inclui: Remoção e instalação do motor	
	210142A	• Substituição da árvore principal adicionar	0,2
21		(1)	
	2101D2	Rolamento, Árvore Secundária: Dianteiro	13,5
		• Inclui: Remoção e instalação do motor	
22	2101D3	Rolamento, Árvore Secundária: Traseiro	13,2
		• Inclui: Remoção e instalação do motor	
	2101C9	Rolamento, Árvore Secundária: Ambos	13,7
		• Inclui: Remoção e instalação do motor	
	2101D4	Rolamento, Árvore Principal e Secundária: Todos	14,1
		• Inclui: Remoção e instalação do motor	

Ref. Nº	Nº da peça	Descrição	Qtd. GL1800 DA	Qtd. GL1800 B	Nº de série		Tipo
1	11369-MKC-A00	Amortecedor B, Rolamento	1	–			
2	23221-MKC-A00	Árvore Secundária (18D)	1	–			
3	23421-MKC-A00	Engrenagem, Secundária 1ª (39D)	1	–			
4	23423-MKC-A00	Bucha, Entalhada, 34x30,2	1	–			
5	23441-MKC-A00	Engrenagem, Secundária 2ª (39D)	1	–			
6	23442-MM5-000	Bucha, 34x14	1	–			
7	23461-MKC-A00	Engrenagem, Secundária 3ª (30D)	1	–			
8	23481-MKC-A00	Engrenagem, Secundária 4ª (27D)	1	–			
9	23501-MKC-A00	Engrenagem, Secundária 5ª (32D)	1	–			
10	23521-MKC-A00	Engrenagem, Secundária 6ª (28D)	1	–			
11	23523-MKC-A00	Bucha, Entalhada, 34x37x15	2	–			
12	23541-MKC-A00	Engrenagem, Secundária Alta (24D)	1	–			
13	23542-MKC-A00	Bucha, 34x42x5,4	1	–			
14	90417-HL4-000	Arruela, Especial, 25x40x2	1	–			
15	90462-MKC-A00	Arruela, Entalhada, 34x40x1,5	3	–			
16	90463-MKC-A00	Arruela, Entalhada, 34mm	2	–			
17	90464-MKC-A00	Arruela, Trava, 34mm	2	–			

Voltar

M-19.21

Transmissão (Árvore Secundária) (DCT)

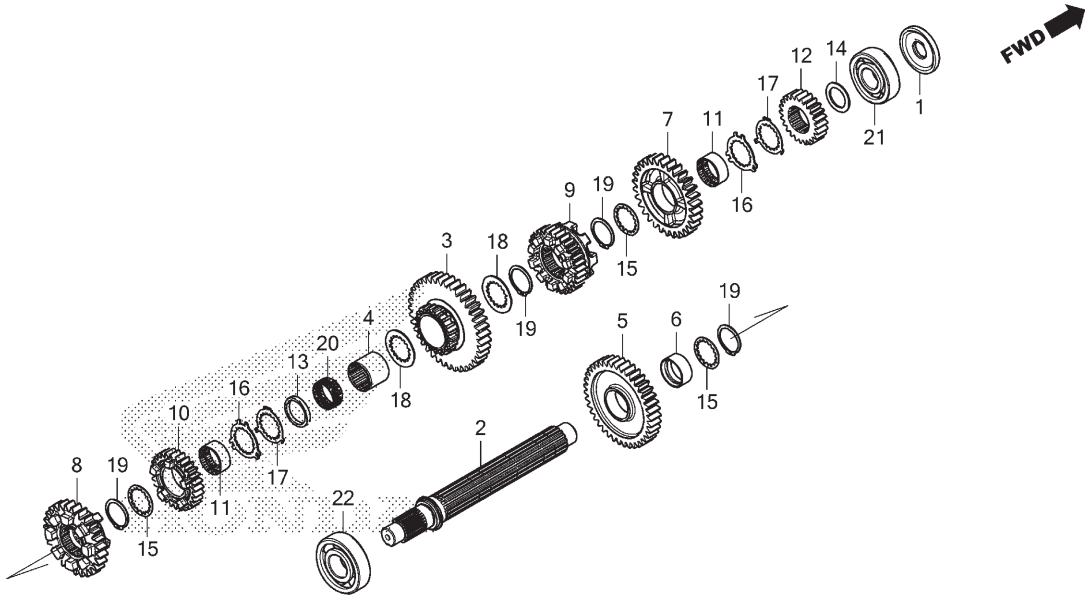

Ref. Nº	N.O.S.	Item de serviço	T.M.O.	Ref. Nº	Nº da peça	Descrição	Qtd. GL1800 DA	Qtd. GL1800 B	Nº de série		Tipo
				18	90465-MKC-A00	Arruela, Entalhada, 34x47x1,5	2	–	.....	.....	.....
				19	90601-MKC-A00	Anel Elástico, 34mm	4	–	.....	.....	.....
				20	91022-MKC-A01	Rolamento, Agulhas, 37x42x30	1	–	.....	.....	.....
				21	91024-MKC-A01	Rolamento, Radial Esferas, 25x62x17 (EC)	1	–	.....	.....	.....
				22	91025-MKC-A01	Rolamento, Radial Esferas, 28x68x18 (EC)	1	–	.....	.....	.....

Voltar

M-20

Eixo Seletor de Marchas • Garfo Seletor

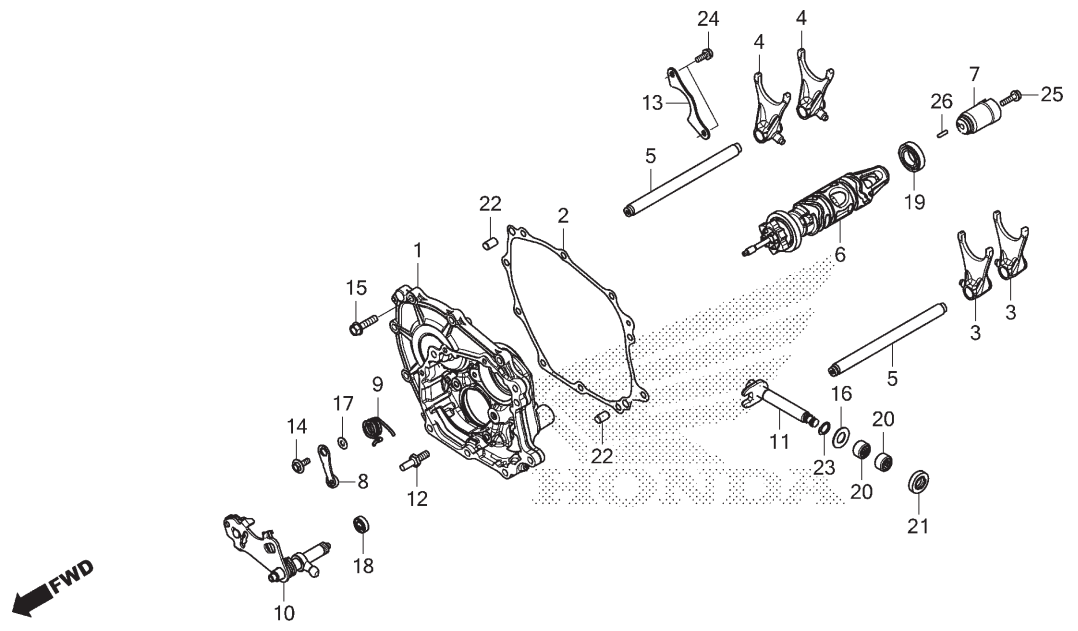

Ref. Nº	N.O.S.	Item de serviço	T.M.O.
1	2101A2	Carcaça, Transmissão	13,7
		• Inclui: Remoção e instalação do motor	
2	2101A3	Junta, Carcaça Transmissão	13,0
		• Inclui: Remoção e instalação do motor	
3		(4,5)	
	210112	Garfo, Seletor Marchas	13,1
		• Inclui: Remoção e instalação do motor	
		• Nota Mesmo tempo para duas unidades ou mais	
6	2101A9	Tambor, Seletor Marchas	13,2
		• Inclui: Remoção e instalação do motor	
7	2101B1	Excêntrico, Tambor Seletor Marchas	13,2
		• Inclui: Remoção e instalação do motor	
8		(9)	
	210125	Posicionador ou Mola, Tambor Seletor	0,7
10	210122	Eixo, Seletor Marchas	0,7
+			

Ref. Nº	Nº da peça	Descrição	Qtd. GL1800 DA	Qtd. GL1800 B	Nº de série		Tipo
1	11130-MKC-A20	Suporte, Transmissão	–	1			
2	11135-MKC-A01	Junta, Suporte Transmissão	–	1			
3	24211-MKC-A20	Garfo, Seletor Marchas Árvore Principal	–	2			
4	24212-MKC-A20	Garfo, Seletor Marchas Árvore Secundária	–	2			
5	24250-MKC-A00	Eixo Conj., Garfo Seletor	–	2			
6	24310-MKC-A20	Tambor Comp., Seletor	–	1			
7	24312-MKC-A20	Excêntrico, Tambor Seletor Marchas	–	1			
8	24430-MKC-A20	Posicionador Comp., Tambor	–	1			
9	24436-MKC-A20	Mola, Posicionador Tambor Seletor	–	1			
10	24610-MKC-A20	Eixo Comp., Seletor Marchas	–	1			
11	24620-MKC-A20	Eixo Comp., Seletor Marchas	–	1			
12	24652-MKC-A00	Pino, Mola Retorno	–	1			
13	24656-MKC-A00	Placa, Fixação Rolamento Tambor Seletor Marchas	–	1			
14	90022-MKC-A00	Parafuso, Pivô Fixação Posicionador	–	1			
15	90078-MKC-A00	Parafuso, Flange, 8x30	–	5			
16	90402-HA0-000	Arruela, Encosto, 14mm	–	1			
17	90417-360-000	Arruela, Posicionador Tambor	–	1			

Voltar

M-20

Eixo Seletor de Marchas • Garfo Seletor

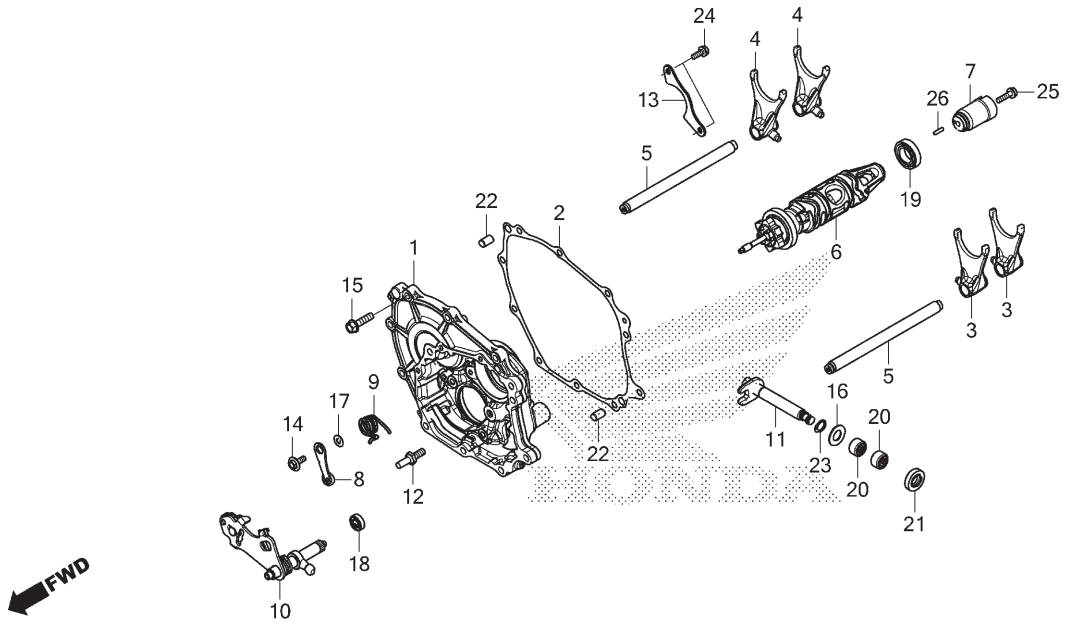

Ref. Nº	N.O.S.	Item de serviço	T.M.O.
11	2101P7	Eixo, Seletor Marchas (A)	13,0
		• Inclui: Remoção e instalação do motor	
18	1101E0	Rolamento, Seletor Marchas	13,2
		• Inclui: Remoção e instalação do motor	
19	2101C3	Rolamento, Tambor Seletor Marchas	13,2
		• Inclui: Remoção e instalação do motor	
20	1101R3	Rolamento, Seletor Marchas (A)	18,3
		• Inclui: Remoção e instalação do motor	
		• Nota Mesmo tempo para duas unidades	
21	1101S1	Retentor, Óleo, Seletor Marchas (A)	13,1
		• Inclui: Remoção e instalação do motor	

Ref. Nº	Nº da peça	Descrição	Qtd. GL1800 DA	Qtd. GL1800 B	Nº de série		Tipo
18	91026-MGS-D21	Rolamento, Radial Esferas, 607ZZ	–	1	.....	.....	.....
19	91028-MKC-A21	Rolamento, Radial Esferas, 20x37x9	–	1	.....	.....	.....
20	91101-121-691	Rolamento, Agulhas, 14mm (TOYO)	–	2	.....	.....	.....
21	91202-965-003	Retentor, Óleo, 14x28x7 (ARAI)	–	1	.....	.....	.....
22	94303-10160	Pino, Guia, 10x16	–	2	.....	.....	.....
23	94510-14000	Anel Elástico, Externo, 14mm	–	1	.....	.....	.....
24	95701-06016-00	Parafuso, Flange, 6x16	–	2	.....	.....	.....
25	95701-06022-00	Parafuso, Flange, 6x22	–	1	.....	.....	.....
26	96220-40148	Rolete, 4x14,8	–	1	.....	.....	.....

M-20.10

Eixo Seletor de Marchas • Garfo Seletor (DCT)

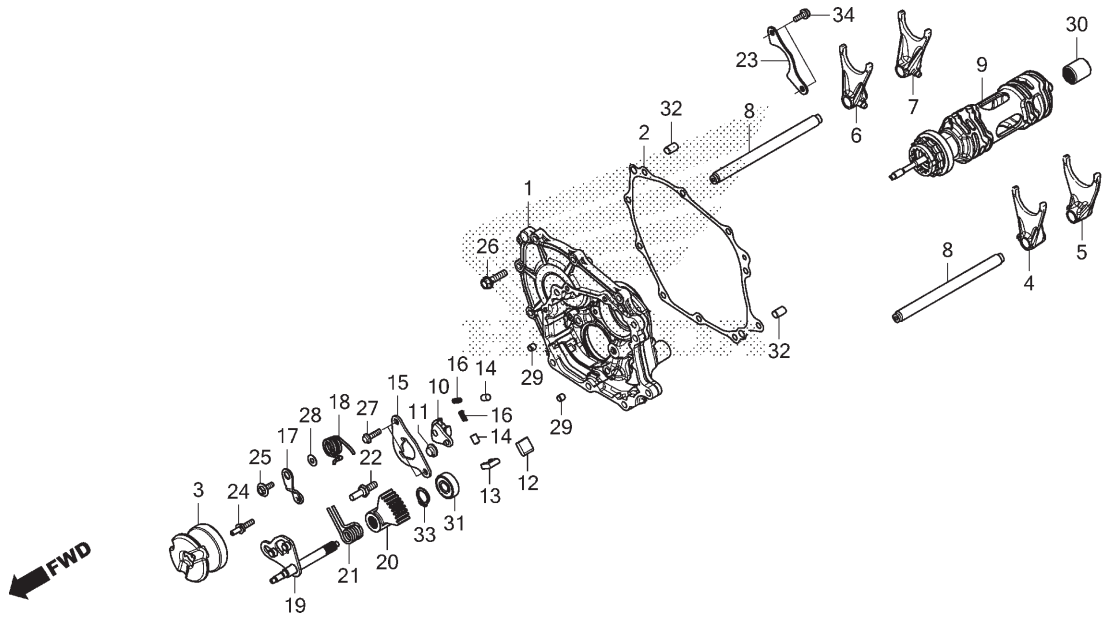

Ref. Nº	N.O.S.	Item de serviço	T.M.O.
1	2101A2	Carcaça, Transmissão	13,7
		• Inclui: Remoção e instalação do motor	
2	2101A3	Junta, Carcaça Transmissão	13,0
		• Inclui: Remoção e instalação do motor	
3	2101V5	Amortecedor, Rolamento	0,6
4		(5,6,7,8)	
	210112	Garfo, Seletor Marchas	13,1
		• Inclui: Remoção e instalação do motor	
		• Nota Mesmo tempo para duas unidades ou mais	
9	2101A9	Tambor, Seletor Marchas	13,2
		• Inclui: Remoção e instalação do motor	
10		(12,13,14,16)	
	2101B3	Tambor, Seletor Marchas	0,7
15	2101B4	Placa, Guia	0,7
17		(18)	
	210125	Posicionador ou Mola, Tambor Seletor	0,7
+			

Ref. Nº	Nº da peça	Descrição	Qtd. GL1800 DA	Qtd. GL1800 B	Nº de série		Tipo
1	11130-MKC-A00	Suporte, Transmissão	1	–			
2	11135-MKC-A01	Junta, Suporte Transmissão	1	–			
3	11370-MKC-A00	Amortecedor A Comp., Rolamento	1	–			
4	24211-MKC-A00	Garfo, Seletor Marchas Árvore Principal Dianteira	1	–			
5	24212-MKC-A00	Garfo, Seletor Marchas Árvore Principal Traseira	1	–			
6	24213-MKC-A00	Garfo, Seletor Marchas Árvore Secundária Dianteira	1	–			
7	24214-MKC-A00	Garfo, Seletor Marchas Árvore Secundária Traseira	1	–			
8	24250-MKC-A00	Eixo Conj., Garfo Seletor	2	–			
9	24300-MKC-A00	Tambor Conj., Seletor Marchas	1	–			
10	24321-MEB-670	Tambor, Seletor	1	–			
11	24322-MM4-000	Bucha, Seletor	1	–			
12	24324-MKC-A00	Lingueta A, Catraca	1	–			
13	24325-MKC-A00	Lingueta B, Catraca	1	–			
14	24326-KBH-901	Palheta, Lingueta	2	–			
15	24328-MKC-A00	Placa, Guia Câmbio	1	–			
16	24329-KA3-740	Mola, Palheta Lingueta	2	–			

Voltar

M-20.10

Eixo Seletor de Marchas • Garfo Seletor (DCT)

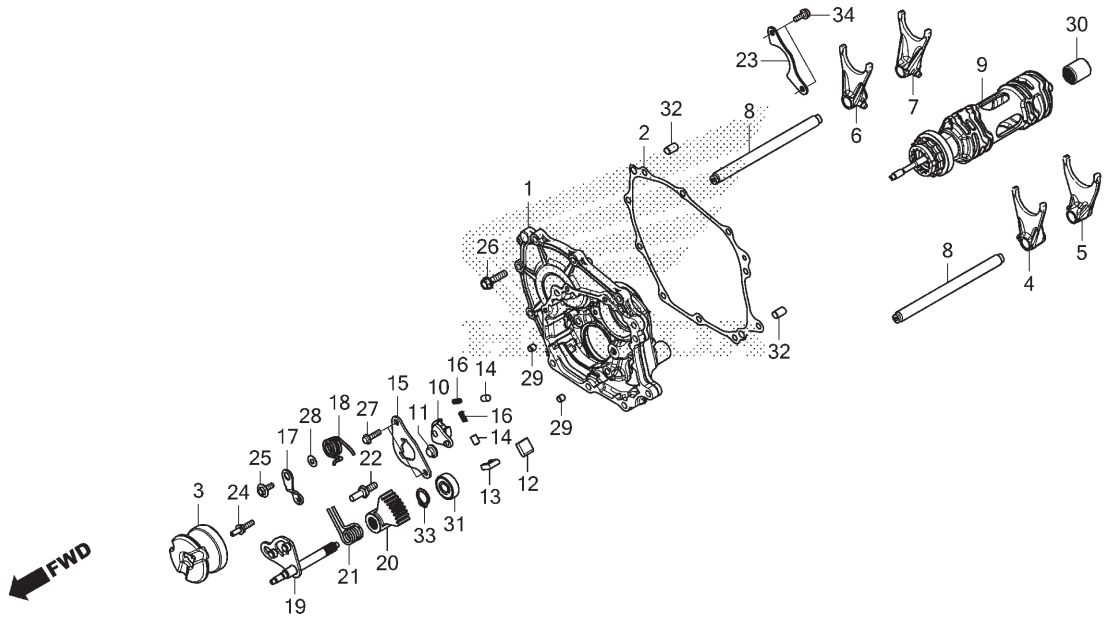

Ref. Nº	N.O.S.	Item de serviço	T.M.O.
19		(20,21)	
	210122	Eixo, Seletor Marchas	0,7
30	2101C3	Rolamento, Tambor Seletor Marchas	13,2
		• Inclui: Remoção e instalação do motor	
31	1101E0	Rolamento, Seletor Marchas	13,2
		• Inclui: Remoção e instalação do motor	

Ref. Nº	Nº da peça	Descrição	Qtd. GL1800 DA	Qtd. GL1800 B	Nº de série		Tipo
17	24430-MKC-A00	Posicionador Comp., Tambor Seletor	1	–			
18	24436-MKC-A20	Mola, Posicionador Tambor Seletor	1	–			
19	24610-MKC-A00	Eixo Comp., Seletor Marchas	1	–			
20	24617-MKC-A01	Engrenagem, Redução (51D)	1	–			
21	24651-MKC-A00	Mola, Retorno Seletor	1	–			
22	24652-MKC-A00	Pino, Mola Retorno	1	–			
23	24656-MKC-A00	Placa, Fixação Rolamento Tambor Seletor Marchas	1	–			
24	90010-MKC-A00	Parafuso, Passagem Óleo	1	–			
25	90022-MKC-A00	Parafuso, Pivô Fixação Posicionador	1	–			
26	90078-MKC-A00	Parafuso, Flange, 8x30	5	–			
27	90088-HP1-670	Parafuso, Flange Especial, 6x22	2	–			
28	90417-360-000	Arruela, Posicionador Tambor	1	–			
29	90702-MB0-000	Pino, Guia, 8x8	2	–			
30	91024-MGS-D21	Rolamento, Agulhas, 12x18x12	1	–			
31	91026-MGS-D21	Rolamento, Radial Esferas, 607ZZ	1	–			
32	94303-10160	Pino, Guia, 10x16	2	–			
33	94510-11000	Anel Elástico, Externo, 11mm	1	–			
34	95701-06016-00	Parafuso, Flange, 6x16	2	–			

M-22

Corpo do Acelerador

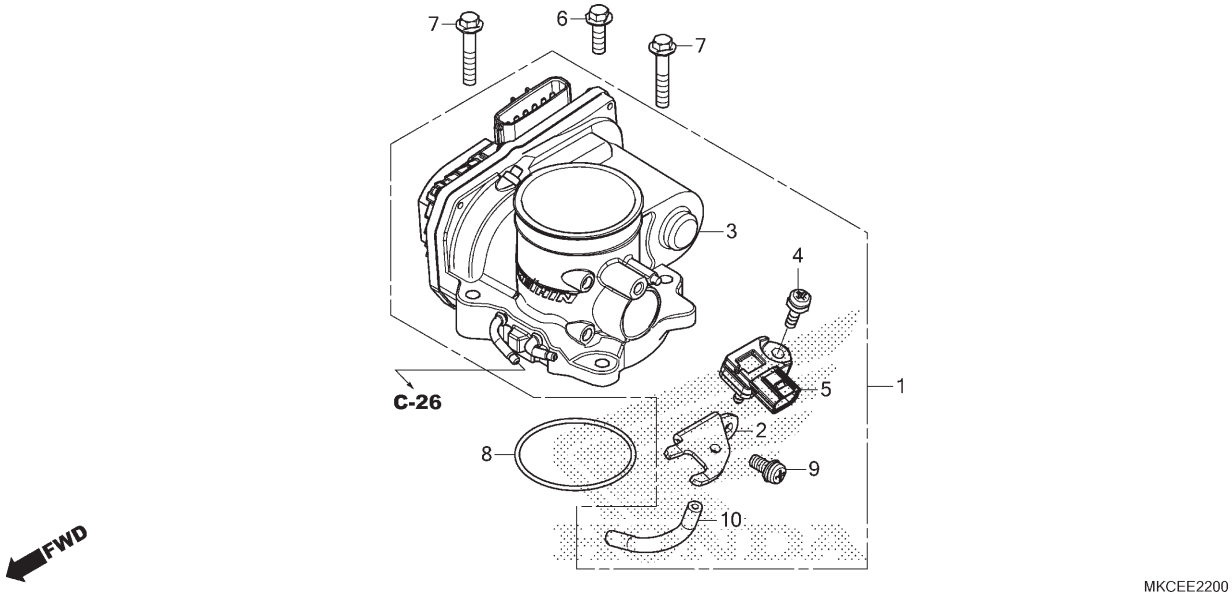

Ref. Nº	N.O.S.	Item de serviço	T.M.O.
1		(8)	
	311132	Corpo Conj., Acelerador	2,3
3	311130	Corpo, Acelerador	2,3
5	617116	Sensor, Mapeamento	2,3

Ref. Nº	Nº da peça	Descrição	Qtd. GL1800 DA	Qtd. GL1800 B	Nº de série		Tipo
1	16400-MKC-A01	Corpo Conj., Acelerador (L1A A)	1	1			
2	16402-MKC-A00	Suporte, Sensor Mapeamento	1	1			
3	16410-MKC-A01	Corpo, Conj.	1	1			
4	16542-MEL-003	Parafuso-arruela, 6x18	1	1			
5	46401-TM8-A01	Sensor A, Pressão Principal	1	1			
6	90006-GHB-640	Parafuso, Flange, 6x18 (NSHF)	1	1			
7	90017-GHB-760	Parafuso, Flange, 6x32 (NSHF)	2	2			
8	91391-MKC-A01	Anel, Vedação, 55,3x2,4	1	1			
9	93892-06014-18	Parafuso-arruela, 6x14	1	1			
10	95005-35065-20	Tubo, 3,5x65 (95005-35001-10M)	1	1			

Voltar

M-23

Injetor

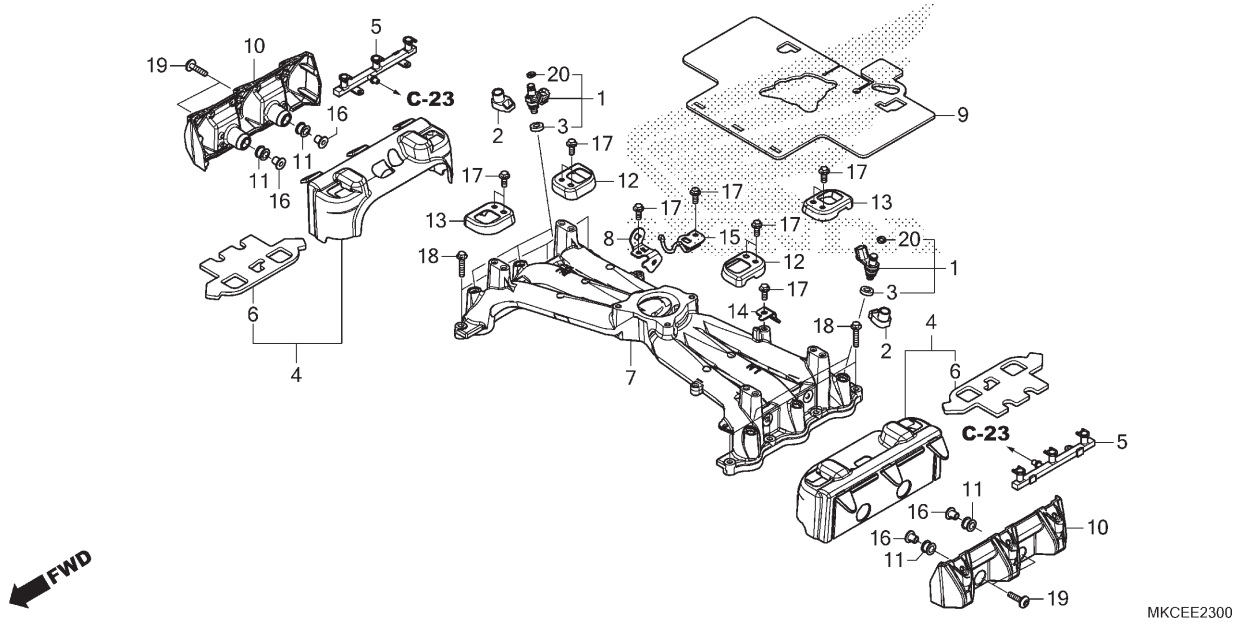

Ref. Nº	N.O.S.	Item de serviço	T.M.O.
1		(3,20)	
	3111H4	Injetor, Combustível: Esquerdo	1,6
	3111H4D	• Substituição de 1 injetor adicionar	0,1
	3111H4E	• Substituição de 2 injetores adicionar	0,2
	3111H5	Injetor, Combustível: Direito	1,5
	3111H5D	• Substituição de 1 injetor adicionar	0,1
	3111H5E	• Substituição de 2 injetores adicionar	0,2
	3111B7	Injetor, Combustível: Para 1 motocicleta	2,5
5	3111C4	Tubo, Combustível: Esquerdo	1,5
	3111C5	Tubo, Combustível: Direito	1,4
	3111C8	Tubo, Combustível: Ambos	1,8
7	111107	Coletor, Admissão	11,0
		• Inclui: Remoção e instalação do motor	
10	1111J3	Tampa, Injeção: Esquerda	0,1
	1111J4	Tampa, Injeção: Direita	0,1
	1111J5	Tampa, Injeção: Ambas	0,1

Ref. Nº	Nº da peça	Descrição	Qtd. GL1800 DA	Qtd. GL1800 B	Nº de série		Tipo
1	16450-K64-N01	Injetor Conj., Combustível	6	6			
2	16459-MKC-A00	Tampa, Injetor	6	6			
3	16472-KPC-D50	Anel, Vedação	6	6			
4	16600-MKC-A00	Tampa Conj., Tubo Combustível	2	2			
5	16610-MKC-A00	Tubo Comp., Combustível	2	2			
6	16616-MKC-A00	Protetor, Coletor Admissão	2	2			
7	17110-MKC-A00	Coletor, Admissão	1	1			
8	17120-MKC-A00	Suporte, Mangueira Combustível	1	1			
9	17140-MKC-A01	Placa, Coletor Admissão	1	1			
10	17150-MKC-A00	Tampa, Coletor Admissão	2	–			
	17150-MKC-A10		–	2			
11	17151-MKC-A00	Borracha A, Tampa Admissão	4	4			
12	17160-MKC-A00	Placa A, Tubo Combustível	2	2			
13	17170-MKC-A00	Placa B, Tubo Combustível	2	2			
14	19317-GET-000	Suporte, Presilha Fiação	1	1			
15	32152-MKC-A00	Suporte B, Presilha	1	1			
16	52157-GC5-000	Bucha, Protetor Corrente	4	4			
17	90017-GHB-620	Parafuso, Flange, 6x14 (NSHF)	11	11			
18	90017-GHB-680	Parafuso, Flange, 6x28 (NSHF)	8	8			
19	90115-MKC-A00	Parafuso, Especial, 6x25	4	–			
	90115-MKC-A10		–	4			
20	91301-GGL-J01	Anel, Vedação, 6,3x2,2	6	6			

M-24

Motor da Ré

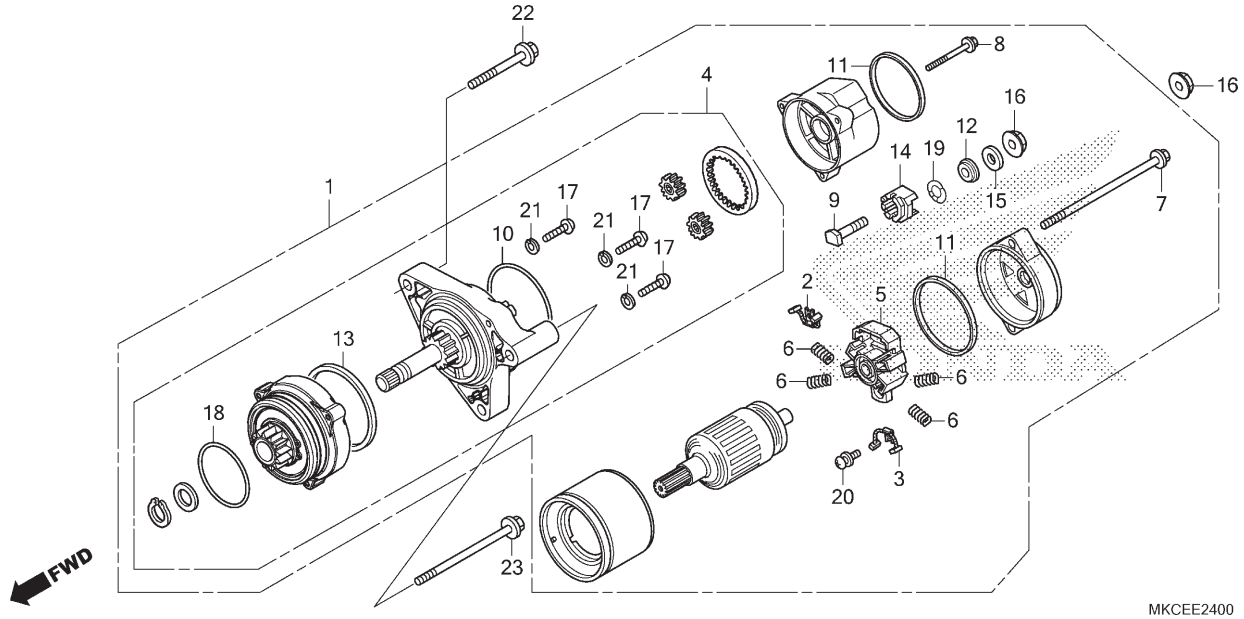

Ref. Nº	N.O.S.	Item de serviço	T.M.O.
1		(18)	
	612105	Motor, Partida	1,7
2		(3,5,6)	
	6121A4	Terminal, Escovas (Partida)	1,9
		• Nota Mesmo tempo para duas unidades	
4		(10,11)	
	6121A6	Pinhão, Partida	1,8

Ref. Nº	Nº da peça	Descrição	Qtd. GL1800 DA	Qtd. GL1800 B	Nº de série		Tipo
1	31200-MKC-A01	Motor Conj., Ré	–	1			
2	31201-MEW-921	Escovas Carbono A, Jogo	–	1			
3	31202-MEW-921	Escovas Carbono B, Jogo	–	1			
4	31202-MKC-A01	Engrenagem Conj.	–	1			
5	31203-MEW-921	Suporte, Escovas	–	1			
6	31204-MEW-921	Mola, Escovas Carbono	–	4			
7	31205-HM8-B61	Parafusos, Jogo	–	2			
8	31205-MKC-A01	Parafuso (M5x30)	–	3			
9	31206-MEW-921	Parafuso, Terminal	–	1			
10	31207-179-711	Anel, Vedação	–	1			
11	31207-HP5-601	Anel	–	2			
12	31208-MEW-921	Isolador	–	1			
13	31208-MG9-004	Anel	–	1			
14	31209-MEW-921	Limitador, Terminal	–	1			
15	31210-MEW-921	Arruela	–	1			
16	90071-MB0-000	Porca-arruela, 6mm	–	2			
17	91001-MN5-008	Parafuso, 5x39	–	3			
18	91309-MN5-008	Anel, Vedação, 59,6x2,4	–	1			

M-24

Motor da Ré

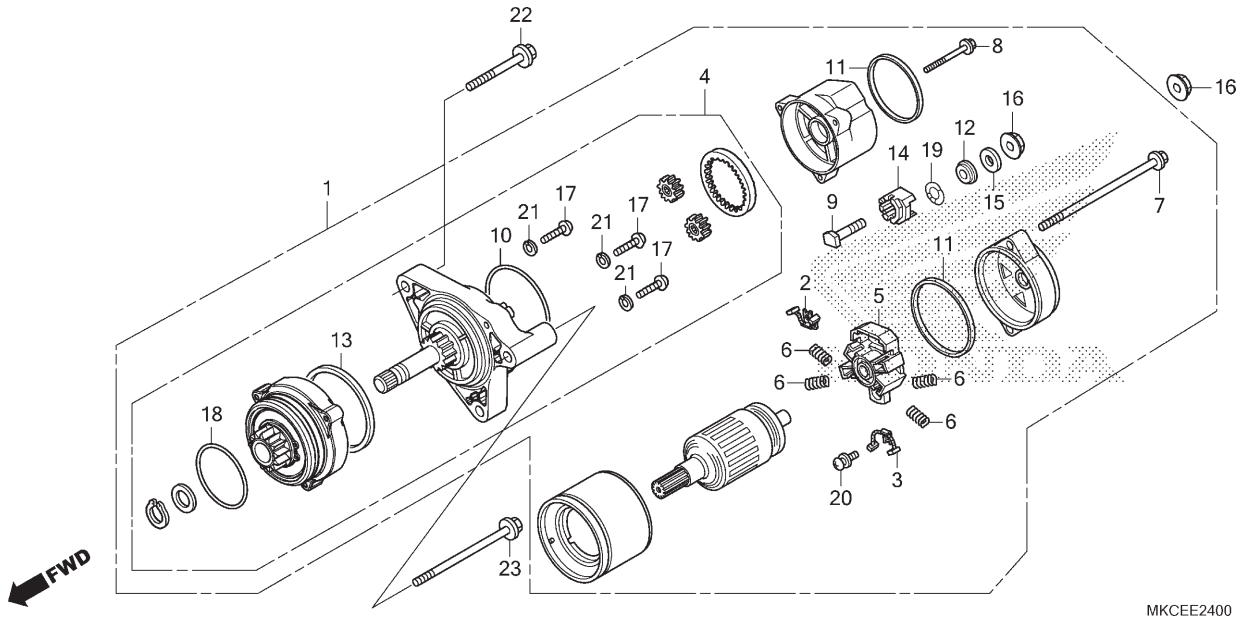

Ref. Nº	N.O.S.	Item de serviço	T.M.O.

Ref. Nº	Nº da peça	Descrição	Qtd. GL1800 DA	Qtd. GL1800 B	Nº de série		Tipo
19	91320-MB0-000	Anel, Vedação, 4x2	–	1			
20	93892-05012-08	Parafuso-arruela, 5x12	–	1			
21	94111-05000	Arruela, Pressão, 5mm	–	3			
22	95701-08038-00	Parafuso, Flange, 8x38	–	2			
23	95701-08060-00	Parafuso, Flange, 8x60	–	1			

Voltar

M-25

Fiação Secundária do Motor

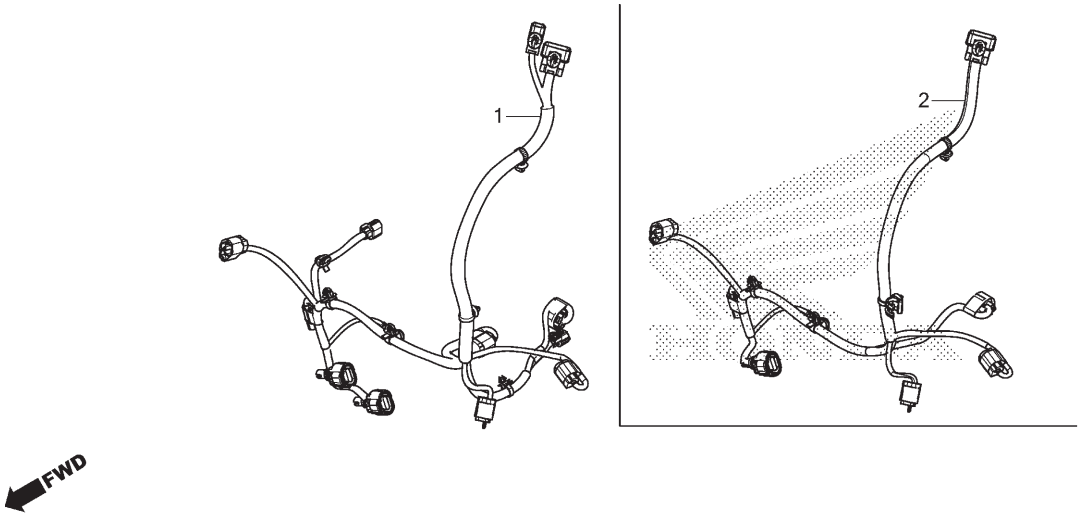

Ref. Nº	N.O.S.	Item de serviço	T.M.O.
1		(2)	
	611142	Fiação Secundária, Motor	3,1

Ref. Nº	Nº da peça	Descrição	Qtd. GL1800 DA	Qtd. GL1800 B	Nº de série		Tipo
1	32106-MKC-A00	Fiação Secundária, Motor	1	–	.....	.....	.....
2	32106-MKC-A20	Fiação Secundária, Motor	–	1	.....	.....	.....

Voltar

C-1

Farol

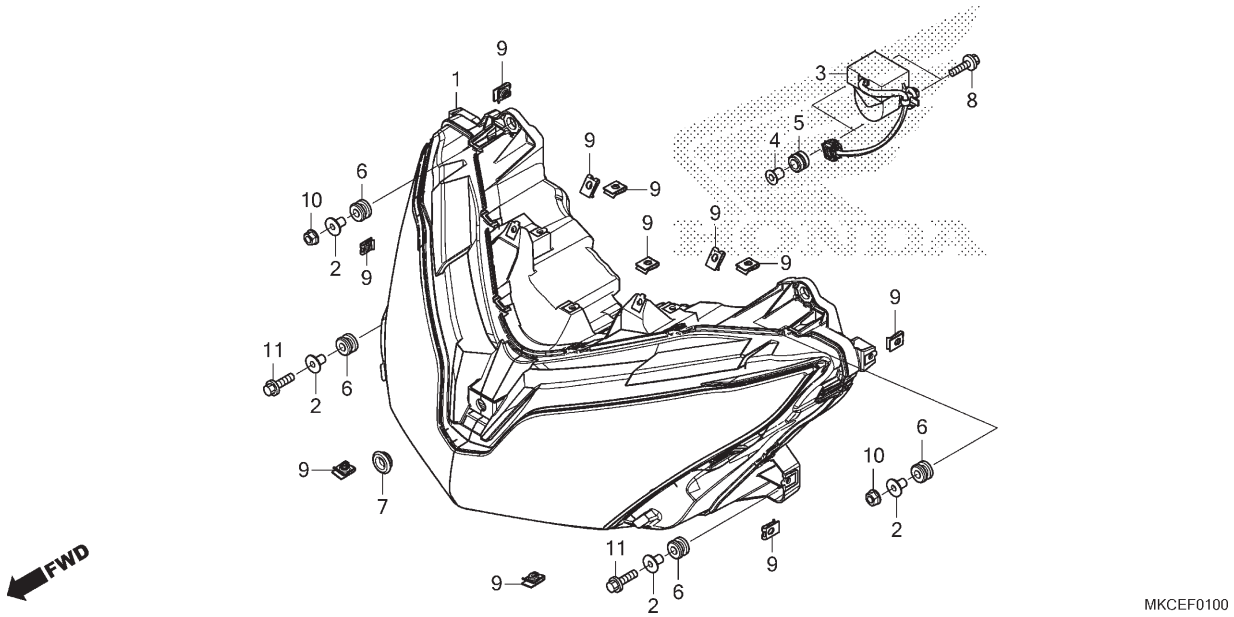

Ref. Nº	N.O.S.	Item de serviço	T.M.O.
1	6161A7	Farol Comp.	1,6
3	617125	Sensor, Ângulo	1,4

Ref. Nº	Nº da peça	Descrição	Qtd. GL1800 DA	Qtd. GL1800 B	Nº de série		Tipo
1	33010-MKC-A00	Farol, Jogo	1	1			
2	33111-MJN-A00	Bucha	4	4			
3	35161-MKC-A01	Sensor Comp., Ângulo	1	1			
4	35162-MGC-003	Bucha	2	2			
5	35163-MGC-003	Bucha	2	2			
6	43516-HA2-000	Borracha, Fixação Reservatório Óleo	4	4			
7	83504-GE0-000	Coxim, Tampa Traseira	1	1			
8	90017-GHB-660	Parafuso, Flange, 6x22 (NSHF)	2	2			
9	90677-KAN-961	Porca, Presilha, 5mm	11	11			
10	94050-06000	Porca, Flange, 6mm	2	2			
11	95701-06025-00	Parafuso, Flange, 6x25	2	2			

C-2

Painel de Instrumentos • Painel de Interruptores • Chave FOB

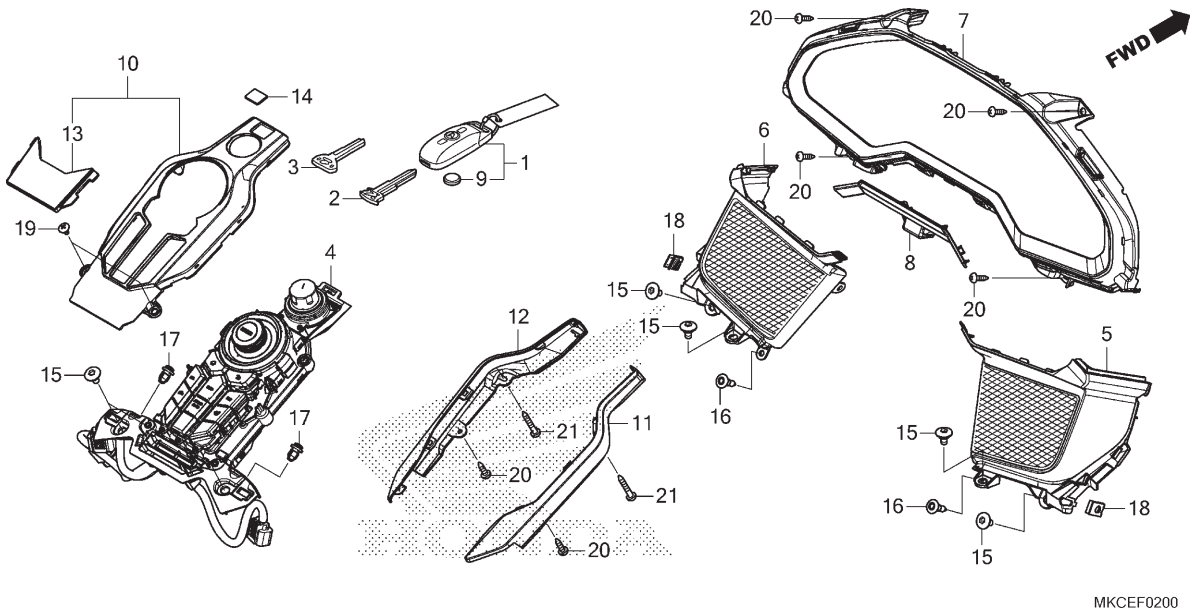

Ref. Nº	N.O.S.	Item de serviço	T.M.O.
4	6151G7	Interruptor, Navegação	1,4
5	6191B3	Tampa, Alto-falante: Direita	1,1
6	6191B2	Tampa, Alto-falante: Esquerda	1,1
	6191B4	Tampa, Alto-falante: Ambas	1,2
7	812140	Painel, Instrumentos	2,0
8	8121G2	Tampa, Painel Instrumentos	1,9
10	4111DX	Painel, Console Central	1,2
11	4111DZ	Painel, Console Central: Direito	1,1
12	4111DY	Painel, Console Central: Esquerdo	1,1
	4111EA	Painel, Console Central: Ambos	1,2

Ref. Nº	Nº da peça	Descrição	Qtd. GL1800 DA	Qtd. GL1800 B	Nº de série		Tipo
1	35010-MKC-EC1	FOB Conj.	1	1			
2	35121-MKC-A01	Chave, Virgem	(1)	(1)			
3	35125-MAS-G01	Chave, Virgem (Tipo 1)	(1)	(1)			
4	35400-MKC-ED1	Interruptor Conj., Painel Central	1	–			2BR
	35400-MKC-EE1	Interruptor Conj., Painel Central (sem Aquecedor do Assento)	–	1			
5	64235-MKC-A00	Tampa, Alto-falante Direito	1	1			
6	64245-MKC-A00	Tampa, Alto-falante Esquerdo	1	1			
7	64285-MKC-A00ZB	Painel, Instrumentos *NHB36M*Prata Horizontal Fosco Metálico	1	–			
	64285-MKC-A00ZA	*NH389M* Prata Bullet Fosco	–	1			
8	64286-MKC-A00	Painel, Inferior Instrumentos	1	1			
9	72148-SLJ-000	Bateria Comp. (CR2032)	1	1			
10	83100-MKC-A00ZA	Guarnição Jogo, Console Central (WL) *NHB01* Preto Grafite	1	1			
11	83151-MKC-A00ZB	Painel, Console Central Direito *NHB36M*Prata Horizontal Fosco Metálico	1	–			
	83151-MKC-A00ZA	*NH389M* Prata Bullet Fosco	–	1			
12	83152-MKC-A00ZB	Painel, Console Central Esquerdo *NHB36M*Prata Horizontal Fosco Metálico	1	–			
	83152-MKC-A00ZA	*NH389M* Prata Bullet Fosco	–	1			

C-2

Painel de Instrumentos • Painel de Interruptores • Chave FOB

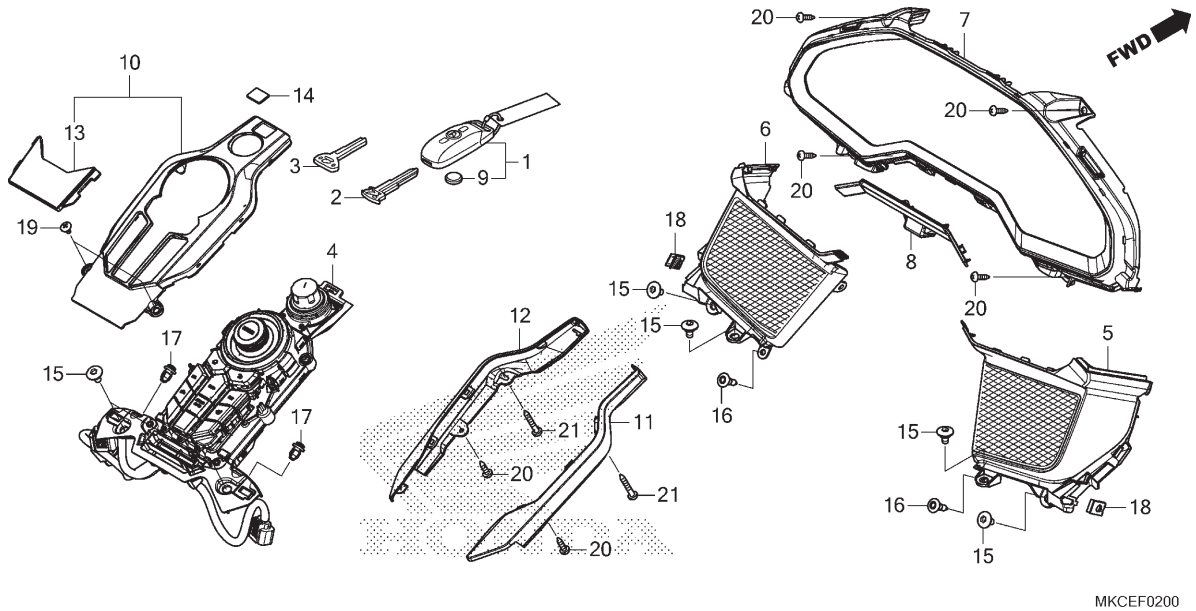

Ref. Nº	N.O.S.	Item de serviço	T.M.O.	Ref. Nº	Nº da peça	Descrição	Qtd. GL1800 DA	Qtd. GL1800 B	Nº de série		Tipo
				13	83153-MKC-A00	Emblema (Goldwing)	1	1			
				14	86150-KPG-902	Emblema (UEHARA)	1	1			
				15	90114-KPH-700	Parafuso, Especial, 5x11	6	6			
				16	90116-SP0-003	Presilha, Retentor Para-choque	2	2			
				17	90657-SB0-003	Presilha, Dispositivo Protetor	2	2			
				18	90677-KAN-961	Porca, Presilha, 5mm	2	2			
				19	93903-24180	Parafuso, Fixação, 4x8	2	2			
				20	93903-24380	Parafuso, Fixação, 4x12	6	6			
				21	93903-24680	Parafuso, Fixação, 4x25	2	2			

C-3

Instrumentos

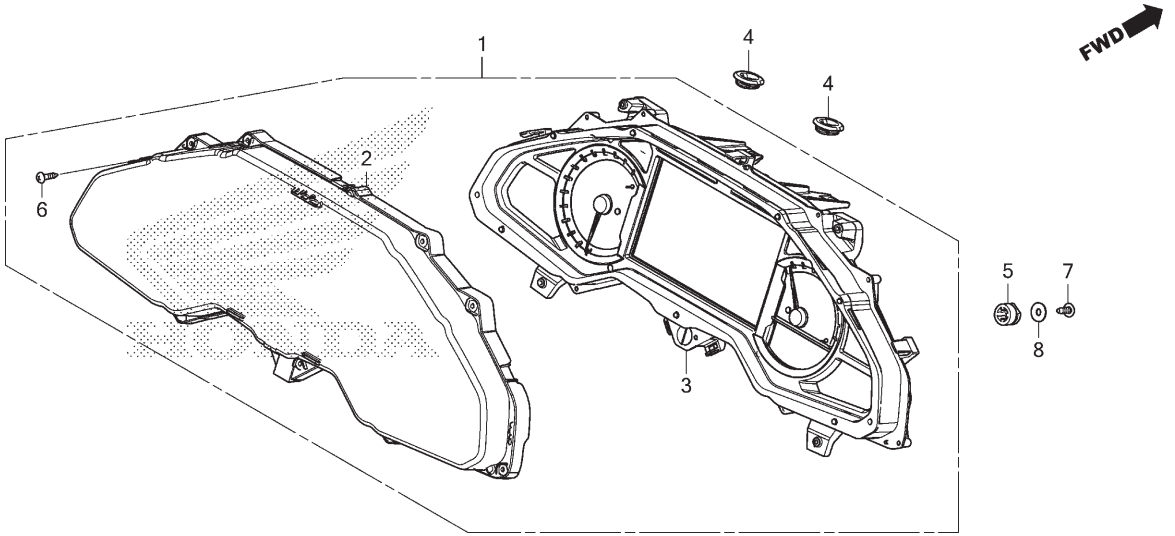

Ref. Nº	N.O.S.	Item de serviço	T.M.O.
1	8121A1	Instrumentos Conj., Painel	2,1
2	8121B7	Lentes, Instrumentos	2,1
3	8121A2	Instrumentos, Painel	2,2

Ref. Nº	Nº da peça	Descrição	Qtd. GL1800 DA	Qtd. GL1800 B	Nº de série		Tipo
1	37100-MKC-B32	Instrumentos Conj., Painel (KPH)	1	–			2BR
	37100-MKC-B42	Instrumentos Conj., Painel (KPH)	–	1			BR
	37100-MKC-TB3		–	–			
2	37102-MKC-A01	Lentes	1	1			
3	37130-MKC-B32	Velocímetro Comp. (KPH)	1	–			2BR
	37130-MKC-B42	Velocímetro Comp. (KPH)	–	1			BR
	37130-MKC-TB2	Velocímetro Comp. (KPH)	–	–			
4	83551-GE2-000	Bucha, Carcaça Filtro Ar	2	2			
5	84905-333-000	Borracha	5	5			
6	90101-KY6-008	Parafuso, Fixação, 3x14	9	9			
7	93913-25380	Parafuso, Fixação, 5x14 (PO)	5	5			
8	94103-05700	Arruela, Lisa, 5mm	5	5			

C-4

Interruptores do Guidão

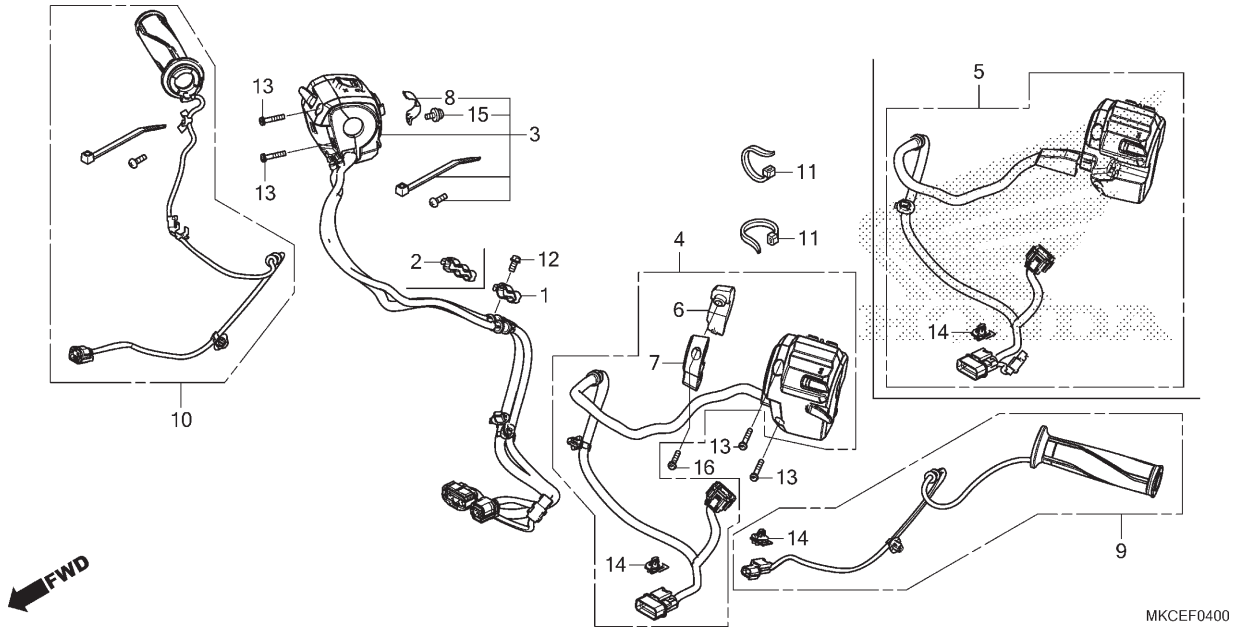

Ref. Nº	N.O.S.	Item de serviço	T.M.O.
3	6151K0	Interruptor, Manopla Direita	2,0
4		(5)	
	615118	Interruptor, Sinalizador	2,0
9	8101A0	Aquecedor, Manopla: Esquerdo	1,6
10	8101A1	Aquecedor, Manopla: Direita	2,0
	8101A2	Aquecedor, Manopla: Ambos	2,4

Ref. Nº	Nº da peça	Descrição	Qtd. GL1800 DA	Qtd. GL1800 B	Nº de série		Tipo
1	32154-MKC-A00	Braçadeira, Fiação Interruptor	1	–			
2	32154-MKC-A20	Braçadeira, Fiação Interruptor	–	1			
3	35135-MKC-A21	Interruptor e Conj. APS	–	1			
	35135-MKC-C01		1	–			
4	35200-MKC-A02	Interruptor Conj., Sinalizador	1	–			2BR
5	35200-MKC-A22	Interruptor Conj., Sinalizador (MT)	–	1			
6	35211-MKC-A01	Tampa, Dianteira	1	–			
7	35212-MKC-A01	Tampa, Traseira	1	–			
8	37971-MKC-A01	Placa, Jogo	1	1			
9	53166-MKC-A01	Manopla Comp., Aquecedor Esquerdo	1	1			
10	53169-MKC-A02	Manopla Conj., Aquecedor Direito	1	1			
11	83645-GG0-000	Cinta, Nylon	2	2			
12	90013-GHB-610	Parafuso, Flange, 6x12	1	1			
13	90508-MGE-D00	Parafuso-arruela, 5x25	4	4			
14	91535-TA0-003	Presilha, Adaptador (Marrom Escuro)	2	2			
15	93892-05008-08	Parafuso-arruela, 5x8	1	1			
16	93892-05020-17	Parafuso-arruela, 5x20	1	–			

Voltar

C-4.10

Alavanca do Freio de Estacionamento

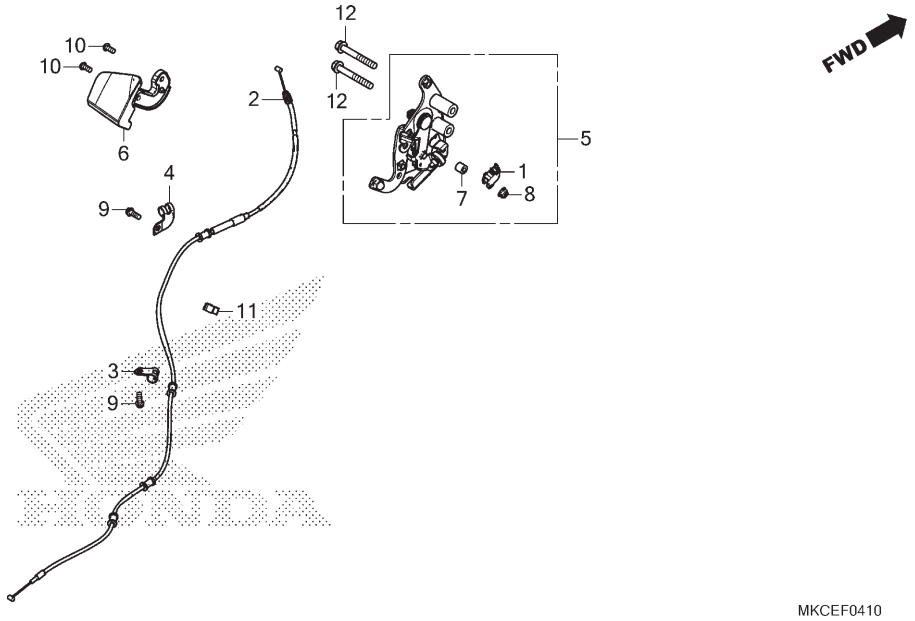

Ref. Nº	N.O.S.	Item de serviço	T.M.O.
1	6151E1	Interruptor, Indicador Freio Estacionamento	1,4
2	8111B0	Cabo, Freio Estacionamento	1,4
5	8101E0	Braço, Freio Estacionamento	1,4
6	7111G7	Manopla, Freio Manual	0,4

Ref. Nº	Nº da peça	Descrição	Qtd. GL1800 DA	Qtd. GL1800 B	Nº de série		Tipo
1	35340-MGS-D31	Interruptor Conj., Freio Dianteiro	1	–			
2	43450-MKC-A01	Cabo Comp., Freio Estacionamento	1	–			
3	43453-MKC-A00	Braçadeira B, Cabo Estacionamento	1	–			
4	43454-MKC-A00	Braçadeira C, Cabo Estacionamento	1	–			
5	47105-MKC-A01	Freio Comp., Manopla	1	–			
6	47107-MKC-A00	Manopla, Freio Manual	1	–			
7	47109-MGS-D70	Bucha, Suporte Interruptor	1	–			
8	47110-MGS-D70	Porca, Nylon, 4mm	1	–			
9	90013-GHB-630	Parafuso, Flange, 6x16	2	–			
10	90130-MEE-000	Parafuso, Allen, 6x13	2	–			
11	90682-MGS-D41	Presilha, Cabo	1	–			
12	96300-08060-00	Parafuso, Flange, 8x60	2	–			

Voltar

C-5.20

Modulador ABS

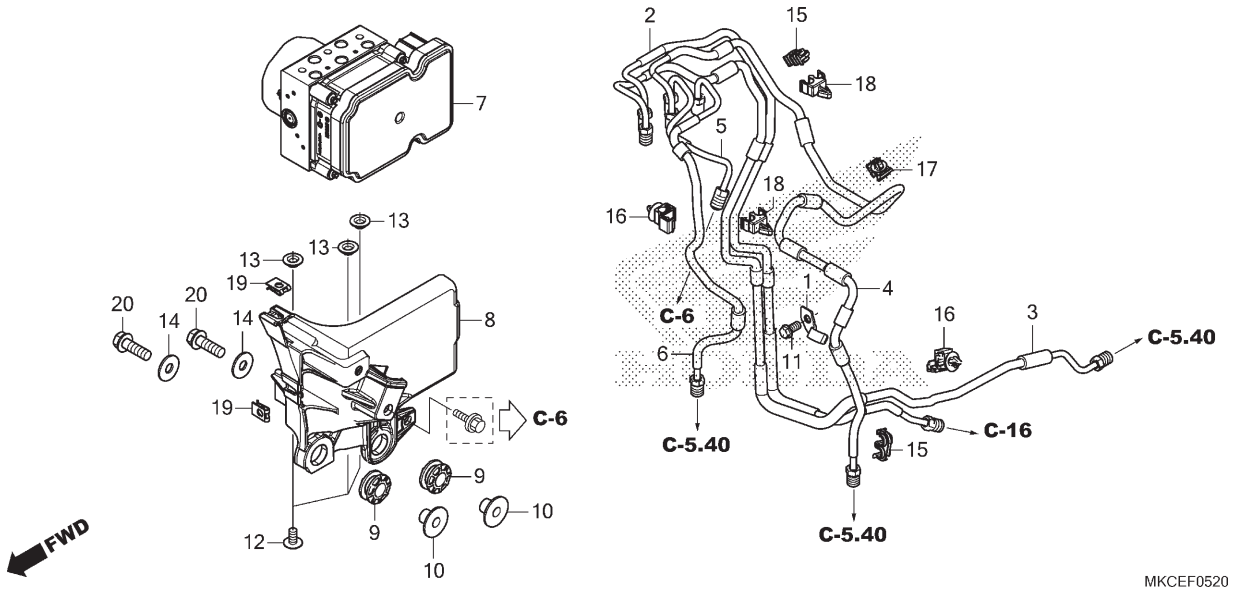

Ref. Nº	N.O.S.	Item de serviço	T.M.O.
2	7121D7	Tubo A, Freio Traseiro	2,5
		• Inclui: Sangria dos freios	
3	7121D8	Tubo B, Freio Traseiro	2,5
		• Inclui: Sangria dos freios	
4	7121S0	Tubo B, Secundário Freio	4,4
		• Inclui: Sangria dos freios	
5	7121C7	Tubo A, Freio Dianteiro	1,7
		• Inclui: Sangria dos freios	
6	7121C8	Tubo B, Freio Dianteiro	1,7
		• Inclui: Sangria dos freios	
7	7111H1	Modulador, ABS	2,9
		• Inclui: Sangria dos freios	
8	7111J8	Suporte, Modulador ABS	2,9
		• Inclui: Sangria dos freios	

Ref. Nº	Nº da peça	Descrição	Qtd. GL1800 DA	Qtd. GL1800 B	Nº de série		Tipo
1	43165-MKC-A00	Braçadeira C, Freio Secundário	1	1			
2	43311-MKC-A00	Tubo A Comp., Freio Traseiro	1	1			
3	43312-MKC-A00	Tubo B Comp., Freio Traseiro	1	1			
4	43321-MKC-A00	Tubo B Comp., Freio Secundário	1	1			
5	45124-MKC-A00	Tubo A Comp., Freio Dianteiro	1	1			
6	45125-MKC-A00	Tubo B Comp., Freio Dianteiro	1	1			
7	57110-MKC-A21	Modulador Conj.	–	1			
	57110-MKC-A01		1	–			
8	57150-MKC-A00	Suporte, Modulador ABS	1	1			
9	57156-MGE-000	Borracha	2	2			
10	77216-KG1-920	Bucha, Fixação Assento	2	2			
11	90013-GHB-610	Parafuso, Flange, 6x12	1	1			
12	90106-MAV-000	Parafuso, Phillips, 6x12	3	3			
13	90522-170-700	Bucha, Fixação Alavanca Seletor Marchas	3	3			
14	90524-030-000	Arruela A, Fixação Suporte Manopla	2	2			
15	90661-MCA-003	Braçadeira, Tubo Freio (6,8x2)	2	2			
16	90661-MGS-D71	Braçadeira, Tubo Freio (7,0)	2	2			
17	90663-MCA-971	Braçadeira, Tubo Freio (6,8)	1	1			
18	90664-MCA-003	Braçadeira, Tubo Freio (7,0x2)	2	2			
19	90677-KAN-961	Porca, Presilha, 5mm	2	2			
20	95701-08025-00	Parafuso, Flange, 8x25	2	2			

Voltar

C-5.40

Mangueira de Freio • Tubo de Freio

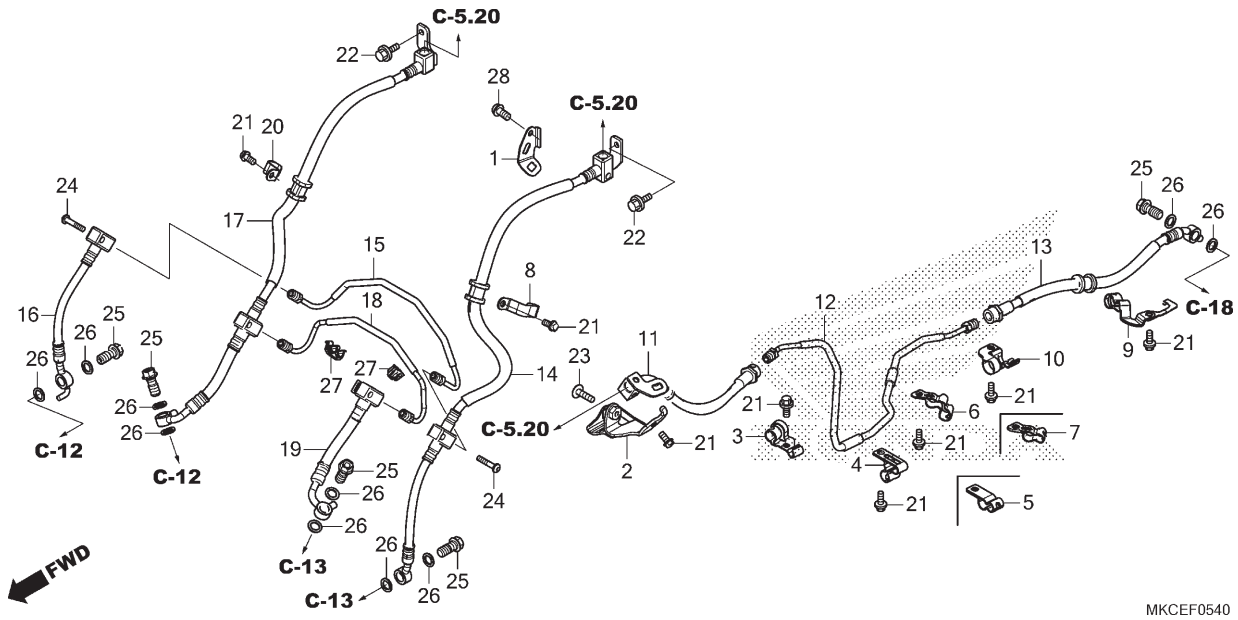

Ref. Nº	N.O.S.	Item de serviço	T.M.O.
11	7121B0	Mangueira B, Freio Traseiro	1,8
		• Inclui: Sangria dos freios	
12	7121D9	Tubo C, Freio Traseiro	1,8
		• Inclui: Sangria dos freios	
13	7121B1	Mangueira C, Freio Traseiro	0,4
		• Inclui: Sangria dos freios	
14	712191	Mangueira A, Secundária Freio Dianteiro	1,8
		• Inclui: Sangria dos freios	
15	7121D3	Tubo B, Secundário Freio Dianteiro	0,4
		• Inclui: Sangria dos freios	
16	712192	Mangueira B, Secundária Freio Dianteiro	0,4
		• Inclui: Sangria dos freios	
17	712128	Mangueira B, Freio Dianteiro	1,7
		• Inclui: Sangria dos freios	
18	7121C9	Tubo C, Freio Dianteiro	0,3
		• Inclui: Sangria dos freios	
19	7121A5	Mangueira C, Freio Dianteiro	0,3
		• Inclui: Sangria dos freios	

Ref. Nº	Nº da peça	Descrição	Qtd. GL1800 DA	Qtd. GL1800 B	Nº de série		Tipo
1	38522-MKC-A00	Suporte, Fiação (VW & DF)	1	1			
2	43156-MKC-A00	Suporte A, Freio Traseiro	1	1			
3	43157-MKC-A00	Braçadeira, Mangueira Freio Traseiro	1	1			
4	43158-MKC-A00	Braçadeira A, Mangueira Freio Traseiro	1	–			
5	43158-MKC-A20	Braçadeira A, Mangueira Freio Traseiro	–	1			
6	43159-MKC-A00	Braçadeira B, Freio Traseiro	1	–			
7	43159-MKC-A20	Braçadeira B, Freio Traseiro	–	1			
8	43161-MKC-A00	Suporte, Freio Secundário	1	1			
9	43164-MKC-A00	Braçadeira C, Freio Traseiro	1	1			
10	43167-MKC-A00	Braçadeira D, Tubo Freio Traseiro	1	1			
11	43313-MKC-A01	Mangueira B Comp., Freio Traseiro	1	1			
12	43314-MKC-A00	Tubo C Comp., Freio Traseiro	1	1			
13	43315-MKC-A01	Mangueira C Comp., Freio Traseiro	1	1			
14	43322-MKC-A01	Mangueira A Comp., Freio Secundário	1	1			
15	43323-MKC-A00	Tubo B Comp., Freio Secundário	1	1			
16	43324-MKC-A01	Mangueira B Comp., Freio Secundário	1	1			
17	45126-MKC-A01	Mangueira B Comp., Freio Dianteiro	1	1			

Voltar

C-5.40

Mangueira de Freio • Tubo de Freio

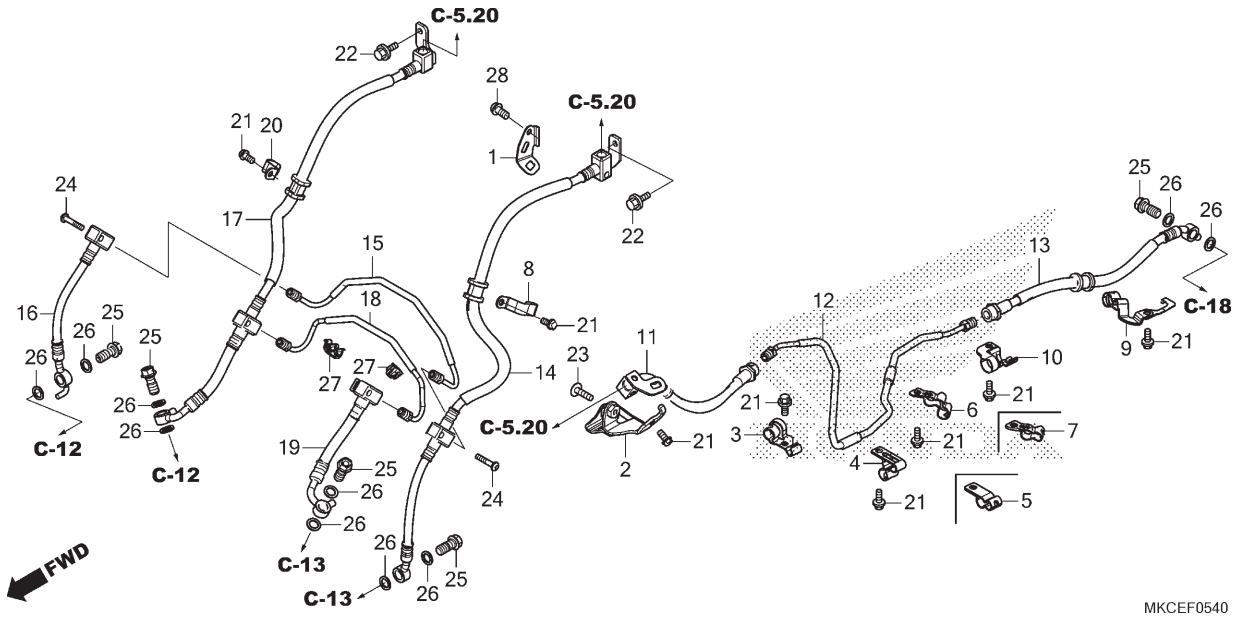

Ref. Nº	N.O.S.	Item de serviço	T.M.O.

Ref. Nº	Nº da peça	Descrição	Qtd. GL1800 DA	Qtd. GL1800 B	Nº de série		Tipo
18	45127-MKC-A00	Tubo C Comp., Freio Dianteiro	1	1			
19	45128-MKC-A01	Mangueira C Comp., Freio Dianteiro	1	1			
20	45157-MKC-A00	Suporte, Freio Dianteiro	1	1			
21	90013-GHB-610	Parafuso, Flange, 6x12	8	8			
22	90013-GHB-620	Parafuso, Flange, 6x14	2	2			
23	90106-MFF-D00	Parafuso, Especial, 6x22	1	1			
24	90138-MKC-A00	Parafuso, Especial, 6x31	2	2			
25	90145-MS9-612	Parafuso, Óleo, 10x22 (SAGA)	5	5			
26	90545-300-000	Arruela, Parafuso Óleo	10	10			
27	90661-MCA-003	Braçadeira, Tubo Freio (6,8x2)	2	2			
28	96001-06014-07	Parafuso, Flange, 6x14	1	1			

Voltar

C-6

Cilindro Mestre do Freio Dianteiro

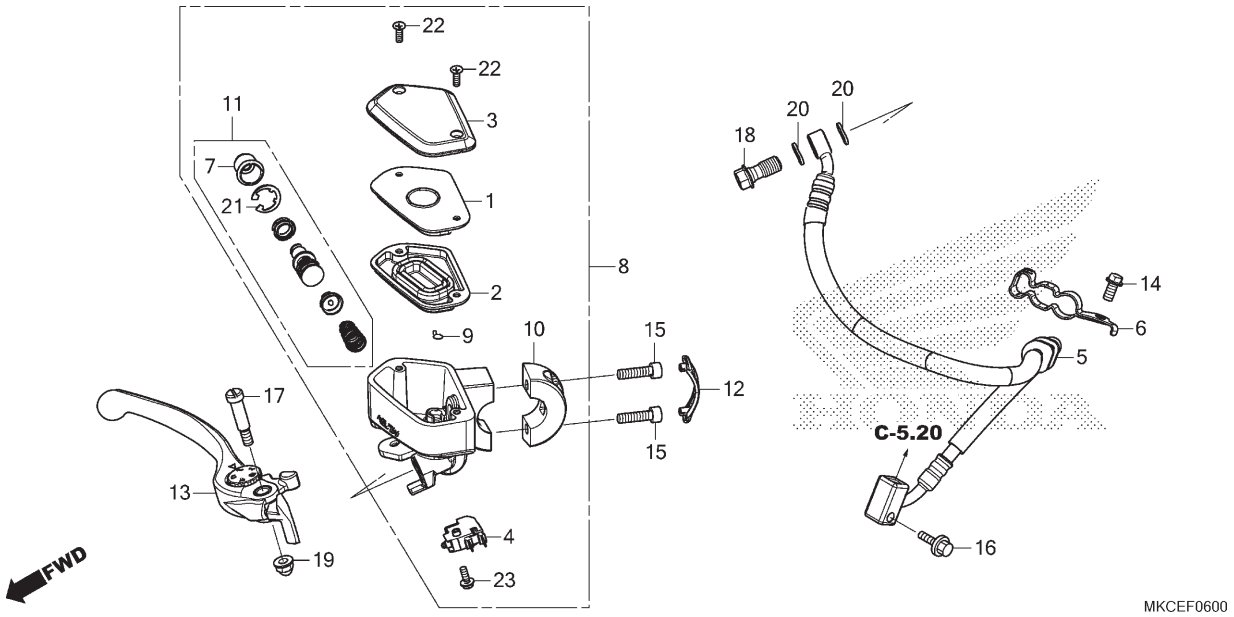

Ref. Nº	N.O.S.	Item de serviço	T.M.O.
2	7121G6	Diafragma, Cilindro Mestre Freio Dianteiro	0,1
4	6151B1	Interruptor, Freio Dianteiro & Cruzeiro	0,2
5	712127	Mangueira A, Freio Dianteiro • Inclui: Sangria dos freios	1,7
8	712105	Cilindro Mestre, Freio Dianteiro • Inclui: Sangria dos freios	0,5
11	7121G9	Pistão Jogo, Cilindro Mestre Freio Dianteiro • Inclui: Sangria dos freios	0,5
13	8101C7	Alavanca, Manopla: Direita	0,1
	8101F5	Alavanca, Manopla: Ambas	0,2

Ref. Nº	Nº da peça	Descrição	Qtd. GL1800 DA	Qtd. GL1800 B	Nº de série		Tipo
1	22887-MGE-006	Placa, Diafragma	1	1			
2	22888-MGE-006	Diafragma	1	1			
3	22889-MGE-006	Tampa, Cilindro Mestre	1	1			
4	35340-MGS-D31	Interruptor Conj., Freio Dianteiro	1	1			
5	45123-MKC-A01	Mangueira A Comp., Freio Dianteiro	1	1			
6	45155-MKC-A00	Braçadeira A, Freio Dianteiro	1	1			
7	45504-410-003	Coifa, Comp.	1	1			
8	45510-MKC-A01	Cilindro Mestre Subconj., Freio Dianteiro	1	1			
9	45512-MA6-006	Protetor	1	1			
10	45517-MAM-A62	Suporte, Cilindro Mestre	1	1			
11	45530-MA5-671	Cilindro Mestre, Conj.	1	1			
12	45553-MAM-A60	Capa, Suporte Cilindro Mestre Freio	1	1			
13	53170-MKC-A01	Alavanca Conj., Manopla Direita	1	–			
	53170-MKC-A11		–	1			
14	90013-GHB-610	Parafuso, Flange, 6x12	1	1			
15	90101-MCL-000	Parafuso, Allen, 6x22	2	2			
16	90111-187-000	Parafuso, Flange, 6mm	1	1			
17	90114-MG9-951	Parafuso, Alavanca Manopla	1	1			

Voltar

C-6

Cilindro Mestre do Freio Dianteiro

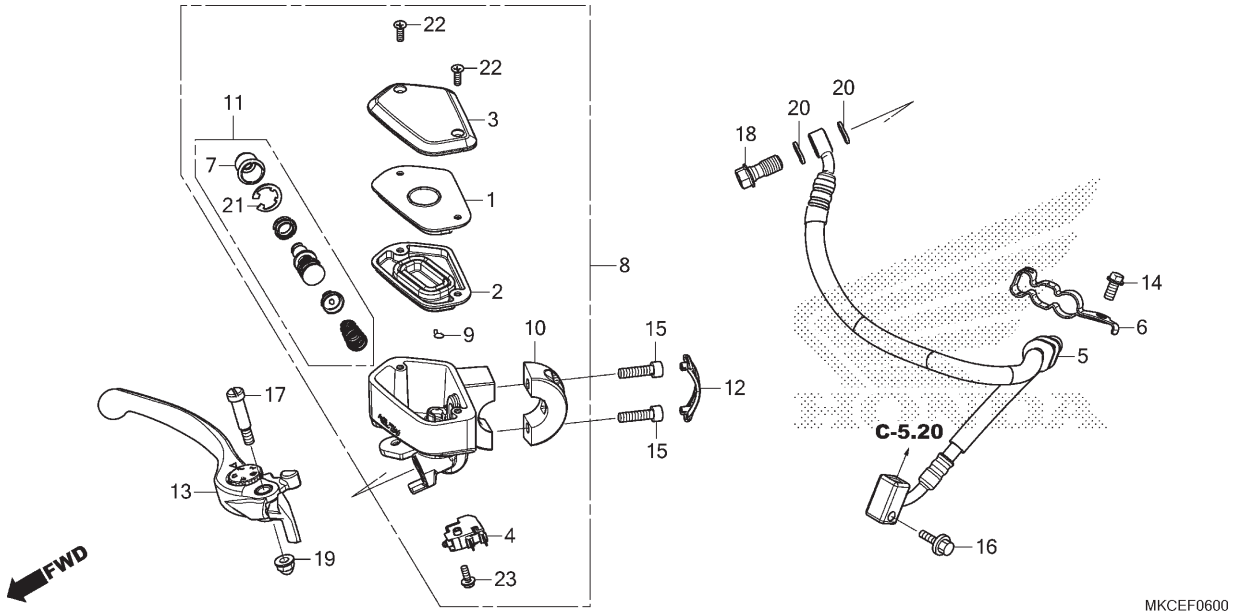

Ref. Nº	N.O.S.	Item de serviço	T.M.O.

Ref. Nº	Nº da peça	Descrição	Qtd. GL1800 DA	Qtd. GL1800 B	Nº de série		Tipo
18	90145-MS9-612	Parafuso, Óleo, 10x22 (SAGA)	1	1			
19	90202-ZV0-000	Porca, Cega, 6mm	1	1			
20	90545-300-000	Arruela, Parafuso Óleo	2	2			
21	90651-MA5-671	Anel Elástico	1	1			
22	93600-04012-1G	Parafuso, Cabeça Chata, 4x12	2	2			
23	93893-04012-17	Parafuso-arruela, 4x12	1	1			

C-7

Cilindro Mestre da Embreagem

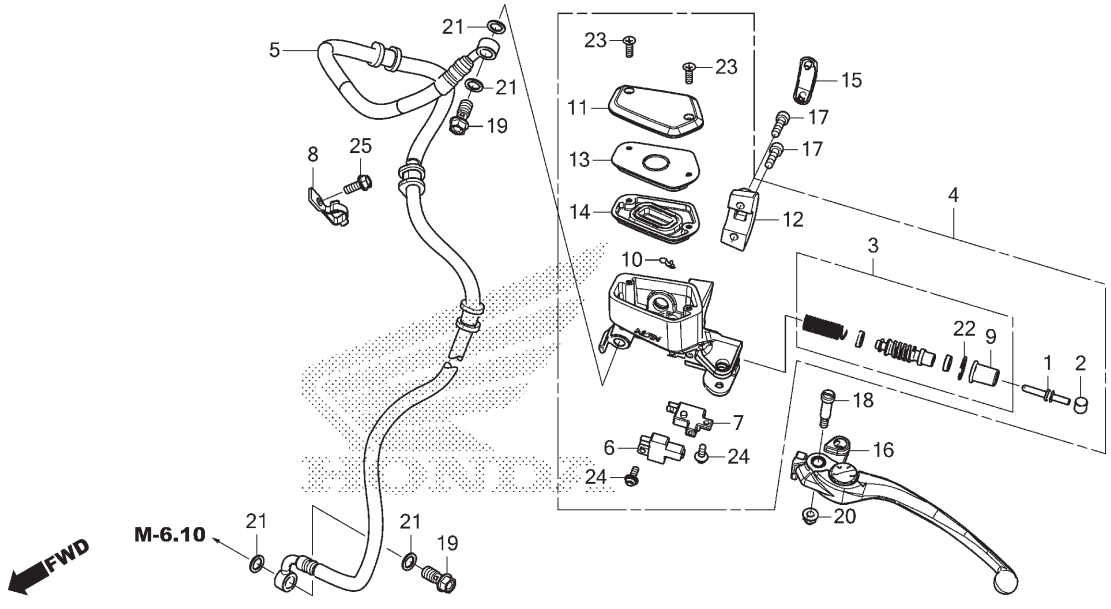

Ref. Nº	N.O.S.	Item de serviço	T.M.O.
3	2121B3	Pistão, Cilindro Mestre Embreagem ..	0,5
		• Inclui: Sangria de ar	
4	712150	Cilindro, Mestre Embreagem	0,5
		• Inclui: Sangria de ar	
5	712155	Mangueira, Embreagem	1,9
		• Inclui: Sangria de ar	
6	6151A9	Interruptor, Embreagem	0,2
7	6151B0	Interruptor, Cruzeiro Embreagem	0,2
14	7121G8	Diafragma, Cilindro Mestre Embreagem	0,1
16	8101C6	Alavanca, Manopla: Esquerda	0,1
	8101F5	Alavanca, Manopla: Ambas	0,2

Ref. Nº	Nº da peça	Descrição	Qtd. GL1800 DA	Qtd. GL1800 B	Nº de série		Tipo
1	22884-MAT-E01	Haste, Acionamento	–	1	.....	.....	.....
2	22885-MB0-006	Bucha	–	1	.....	.....	.....
3	22886-MAT-E01	Pistão Jogo, Cilindro Mestre	–	1	.....	.....	.....
4	22890-MKC-A21	Cilindro Mestre Embreagem, Subconj. ...	–	1	.....	.....	.....
5	22900-MKC-A11	Mangueira Comp., Embreagem	–	1	.....	.....	.....
6	35330-MB0-003	Interruptor Conj., Embreagem	–	1	.....	.....	.....
7	35335-MG9-951	Interruptor Conj., Cruzeiro Embreagem (TOYO)	–	1	.....	.....	.....
8	45158-MFL-D00	Braçadeira A, Mangueira Freio Dianteiro	–	1	.....	.....	.....
9	45504-MAT-E01	Coifa, Comp.	–	1	.....	.....	.....
10	45512-MA6-006	Protetor	–	1	.....	.....	.....
11	45513-MGE-006	Tampa, Cilindro Mestre	–	1	.....	.....	.....
12	45517-MAM-A62	Suporte, Cilindro Mestre	–	1	.....	.....	.....
13	45518-MGE-006	Placa, Diafragma	–	1	.....	.....	.....
14	45520-MGE-006	Diafragma	–	1	.....	.....	.....
15	45553-MAM-A60	Capa, Suporte Cilindro Mestre Freio	–	1	.....	.....	.....
16	53180-MCA-006	Alavanca Conj., Manopla Esquerda	–	1	.....	.....	.....
17	90101-MCL-000	Parafuso, Allen, 6x22	–	2	.....	.....	.....

Voltar

C-7

Cilindro Mestre da Embreagem

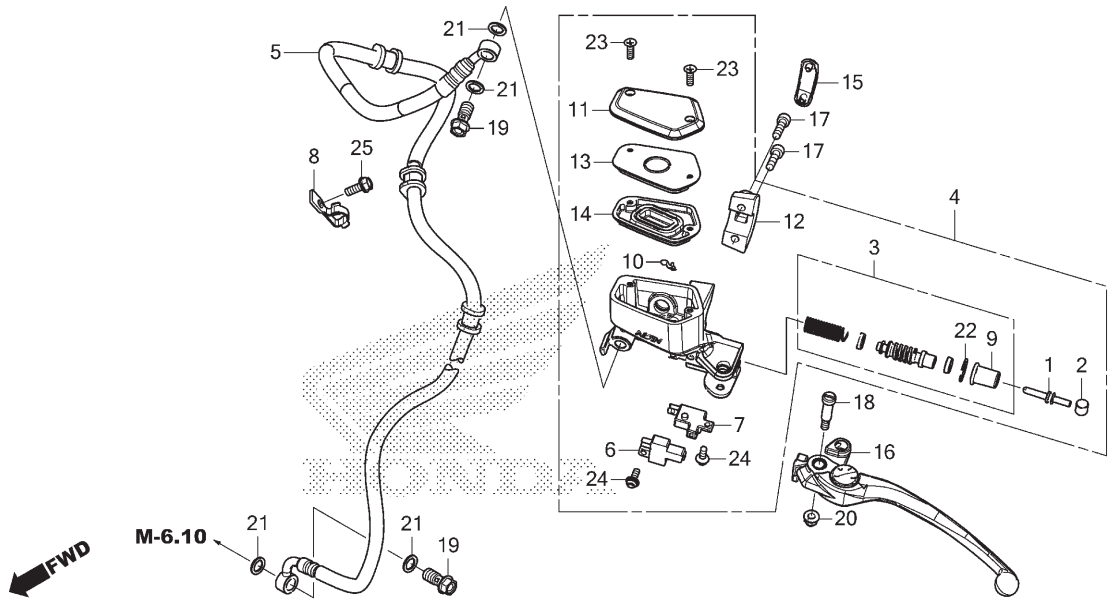

Ref. Nº	N.O.S.	Item de serviço	T.M.O.	Ref. Nº	Nº da peça	Descrição	Qtd. GL1800 DA	Qtd. GL1800 B	Nº de série		Tipo
				18	90114-MG9-951	Parafuso, Alavanca Manopla	–	1			
				19	90145-MS9-612	Parafuso, Óleo, 10x22 (SAGA)	–	2			
				20	90202-ZV0-000	Porca, Cega, 6mm	–	1			
				21	90545-300-000	Arruela, Parafuso Óleo	–	4			
				22	90651-MA5-671	Anel Elástico	–	1			
				23	93600-04012-1G	Parafuso, Cabeça Chata, 4x12	–	2			
				24	93893-04012-17	Parafuso-arruela, 4x12	–	2			
				25	95701-06016-07	Parafuso, Flange, 6x16	–	1			

Voltar

C-8

Guidão • Mesa Superior

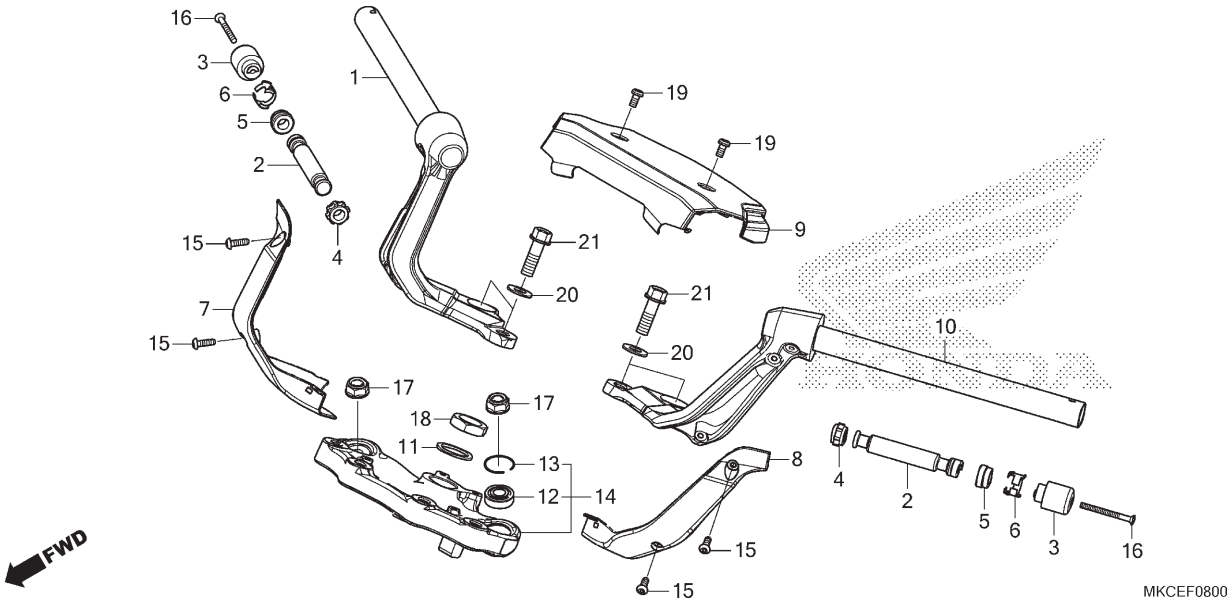

Ref. Nº	N.O.S.	Item de serviço	T.M.O.
1	8101B1	Tubo, Guidão: Direito	2,1
2		(4,5,6)	
	8101D6	Peso B, Guidão: Esquerdo	1,5
	8101D7	Peso B, Guidão: Direito	1,9
	8101D8	Peso B, Guidão: Ambos	2,3
7	4131PD	Tampa, Guidão: Direita	1,2
8	4131PC	Tampa, Guidão: Esquerda	1,2
	4131U1	Tampa, Guidão: Ambas	1,3
9	413175	Tampa, Guidão	1,1
10	8101B0	Tubo, Guidão: Esquerdo	2,1
	8101B2	Tubo, Guidão: Ambos	2,5
14	510110	Mesa, Superior	1,4

Ref. Nº	Nº da peça	Descrição	Qtd. GL1800 DA	Qtd. GL1800 B	Nº de série		Tipo
1	53100-MKC-A00	Tubo Comp., Direito Guidão	1	1			
2	53104-MCA-A60	Peso B, Guidão	2	2			
3	53105-MK4-620	Peso, Guidão	2	2			
4	53106-MJ0-000	Coxim A, Peso Guidão	2	2			
5	53107-MJ0-000	Coxim B, Peso Guidão	2	2			
6	53108-MJ0-000	Anel Elástico, Peso Guidão	2	2			
7	53110-MKC-A00	Tampa, Direita Guidão	1	1			
8	53120-MKC-A00	Tampa, Esquerda Guidão	1	1			
9	53130-MKC-A00	Tampa, Mesa Superior	1	1			
10	53150-MKC-A00	Tubo Comp., Esquerdo Direção	1	1			
11	53215-MEE-D00	Arruela, Porca Coluna Direção	1	1			
12	53234-MKC-A00	Bucha, Vareta	1	1			
13	53236-MKC-A00	Anel, Bucha Direção (27mm)	1	1			
14	53300-MKC-A00	Mesa Conj, Direção	1	1			
15	90116-MKC-A00	Parafuso, Especial, 5x16	4	4			
16	90191-KBG-000	Parafuso, Ovalado, 6x65	2	2			
17	90304-GE8-003	Porca, U, 10mm (FUSE RASHI)	2	2			
18	90304-KGA-900	Porca, Coluna Direção	1	1			
19	93500-05010-1G	Parafuso, Phillips, 5x10	2	2			
20	94101-10800	Arruela, Lisa, 10mm	4	4			
21	95701-10032-08	Parafuso, Flange, 10x32	4	4			

C-9

Eixo da Coluna de Direção

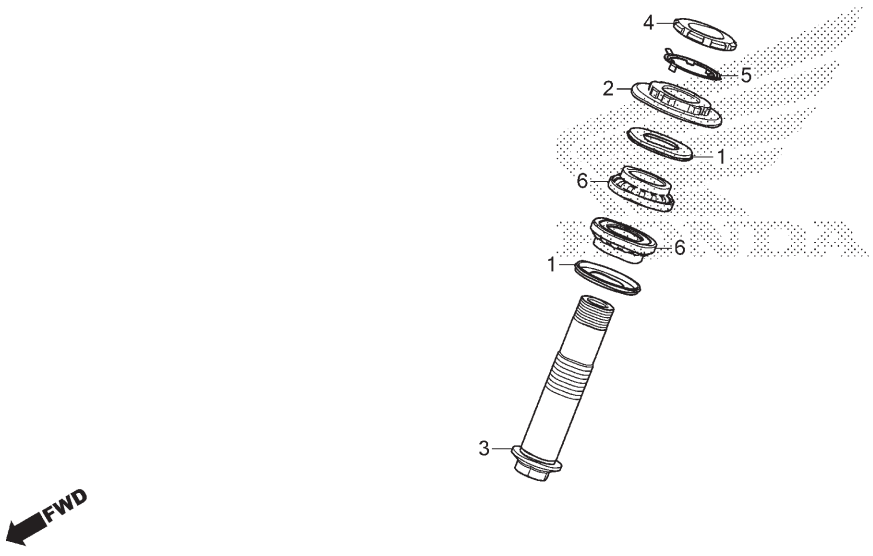

Ref. Nº	N.O.S.	Item de serviço	T.M.O.
2	5101B2	Porca, Superior Coluna Direção	3,6
3	510100	Coluna ou Eixo Conj., Direção	4,0
6		(1)	
	5101B6	Rolamento, Coluna Direção: Superior	3,8
	5101B7	Rolamento, Coluna Direção: Inferior	4,0
	5101C7	Rolamento, Coluna Direção: Ambos	4,0

Ref. Nº	Nº da peça	Descrição	Qtd. GL1800 DA	Qtd. GL1800 B	Nº de série		Tipo
1	53214-KA4-701	Retentor Pó, Coluna Direção (ARAI)	2	2			
2	53220-MW0-000	Porca, Superior Coluna Direção	1	1			
3	53235-MKC-A00	Eixo, Coluna Direção	1	1			
4	90302-425-830	Porca B, Superior Coluna Direção	1	1			
5	90506-425-830	Arruela, Trava	1	1			
6	91015-KT8-005	Rolamento, Superior Coluna Direção (KOYO)	2	2			

Voltar

C-10

Para-lama Dianteiro

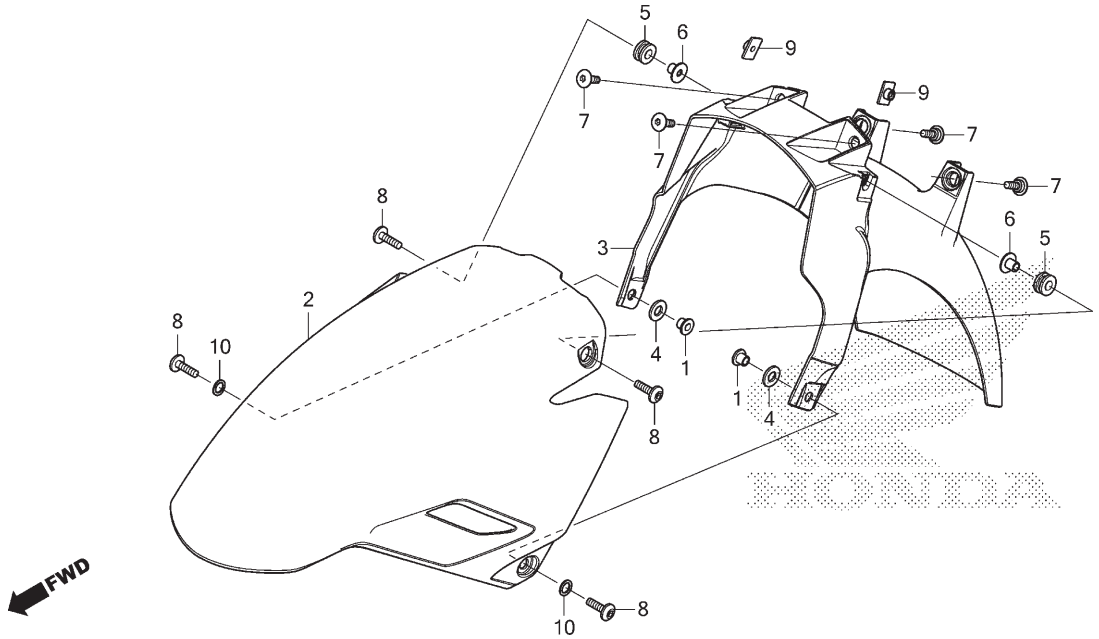

Ref. Nº	N.O.S.	Item de serviço	T.M.O.
2	413103	Para-lama A, Dianteiro	0,1
3	413104	Para-lama B, Dianteiro	0,4

Ref. Nº	Nº da peça	Descrição	Qtd. GL1800 DA	Qtd. GL1800 B	Nº de série		Tipo
1	33713-GC2-000	Bucha B, Lanterna Traseira	2	2			
2	61101-MKC-A00ZB	Para-lama A, Dianteiro					
		R367C Vermelho Candy Ardent	1	–			2BR
	61101-MKC-A00ZF	*NH463M* Preto Darkness Metálico	–	1			BR
	61101-MKC-A00ZD	*NHB70M* Prata Majestic Fosco Metálico	–	1			BR
3	61102-MKC-A00	Para-lama B, Dianteiro	1	1			
4	64179-MKC-A00	Arruela, Borracha	2	2			
5	80101-165-000	Coxim, Para-lama Traseiro	2	2			
6	84706-163-670	Bucha, Fixação Lanterna Traseira	2	2			
7	90103-K53-D00	Parafuso, Allen, 6x18	4	4			
8	90112-MBB-000	Parafuso, Especial, 6x22	4	4			
9	90303-HA0-680	Porca, Especial, 6x7	2	2			
10	90507-ZV1-000	Arruela, Nylon, 9mm	2	2			

Voltar

C-11

Garfo Dianteiro

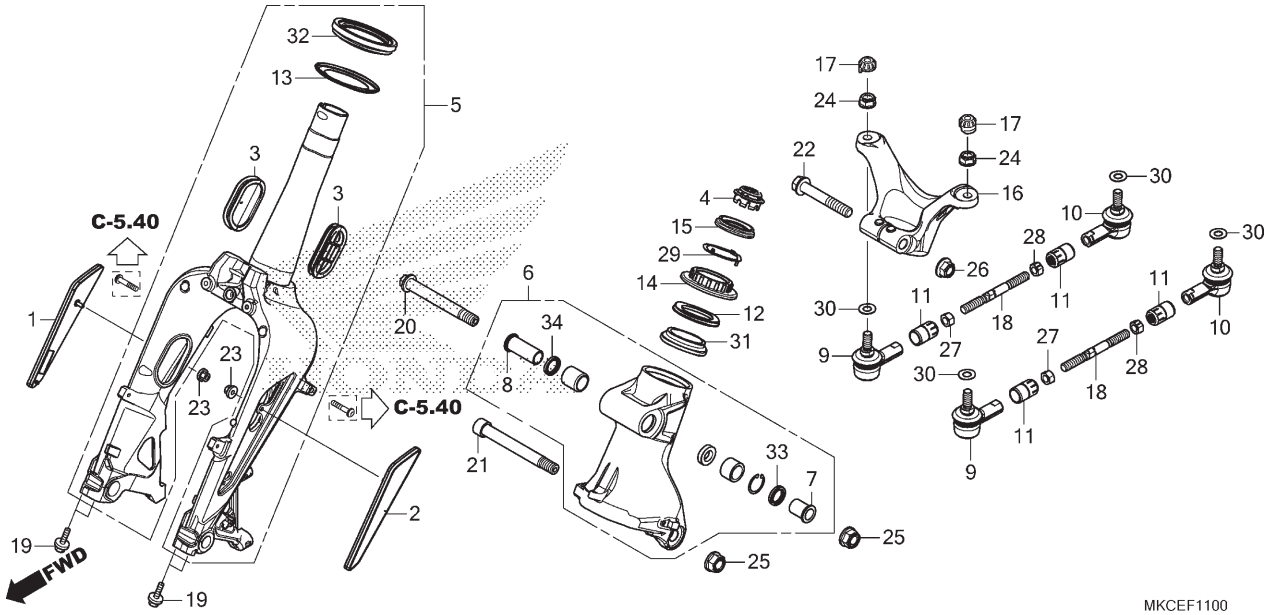

Ref. Nº	N.O.S.	Item de serviço	T.M.O.
5	511100	Garfo Conj., Dianteiro	3,5
6	510118	Suporte, Eixo Direção	3,7
14		(12)	
	5101F2	Porca, Superior Coluna Direção (A)	2,5
16	5101B4	Braço, Direção	2,3
18		(9,10)	
	1111S4	Vareta, Direção	1,8
		• Nota Mesmo tempo para duas unidades	
31	5101F3	Rolamento, Coluna Direção (A): Superior	3,5
32		(13)	
	5101F4	Rolamento, Coluna Direção (A): Inferior	3,7
	5101F5	Rolamento, Coluna Direção (A): Ambos	3,7

Ref. Nº	Nº da peça	Descrição	Qtd. GL1800 DA	Qtd. GL1800 B	Nº de série		Tipo
1	33741-MKC-A04	Refletor, Dianteiro Direito	1	1			
2	33742-MKC-A04	Refletor, Dianteiro Esquerdo	1	1			
3	51114-MKC-A00	Bucha, Garfo Dianteiro	2	2			
4	51117-MKC-A00	Capa, Tubo Coluna Direção	1	1			
5	51119-MKC-A00ZB	Garfo Subconj., Dianteiro					
		Tipo1	1	–			
	51119-MKC-A00ZA	*Tipo2*	–	1			
6	51200-MKC-A00ZB	Suporte Conj., Garfo Dianteiro					
		Tipo1	1	–			
	51200-MKC-A00ZA	*Tipo2*	–	1			
7	51365-MKC-A00	Espaçador, Esquerdo	1	1			
8	51366-MKC-A00	Espaçador B, Direito	1	1			
9	53157-MKC-A01	Terminal, Direita Vareta Direção (Rosca Sentido Horário)	2	2			
10	53158-MKC-A01	Terminal, Esquerdo Vareta Direção (Rosca Invertida)	2	2			
11	53159-MKC-A00	Tampa, Vareta	4	4			
12	53214-MKC-A01	Retentor Pó, Superior	1	1			
13	53215-MKC-A01	Retentor Pó, Inferior	1	1			
14	53220-MKC-A00	Porca, Superior Coluna Direção	1	1			
15	53233-MKC-A00	Retentor, Garfo Dianteiro	1	1			

C-11

Garfo Dianteiro

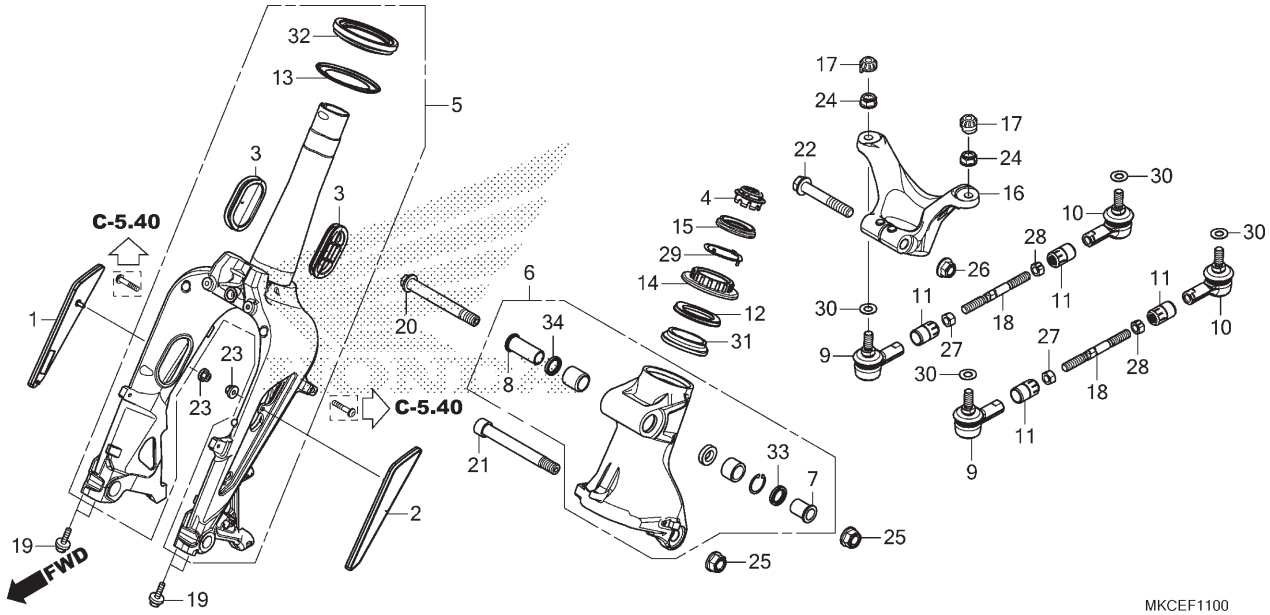

Ref. Nº	N.O.S.	Item de serviço	T.M.O.	Ref. Nº	Nº da peça	Descrição	Qtd. GL1800 DA	Qtd. GL1800 B	Nº de série		Tipo
				16	53240-MKC-A00	Braço, Direção	1	1			
				17	53242-MKC-A00	Capa, Porca	2	2			
				18	53521-MKC-A00	Vareta, Direção	2	2			
				19	90134-MEL-000	Parafuso, 8x45	4	4			
				20	90174-MKC-A00	Parafuso, Superior Coluna Direção	1	1			
				21	90175-MKC-A00	Parafuso, Inferior Coluna Direção	1	1			
				22	90176-MKC-A00	Parafuso, Flange, 12x78	1	1			
				23	90301-MG8-000	Porca, Flange, 5mm (FUSE RASHI)	2	2			
				24	90304-GE8-003	Porca, U, 10mm (FUSE RASHI)	2	2			
				25	90305-MCB-610	Porca, U, 16mm	2	2			
				26	90306-KV6-911	Porca U, Flange, 12mm	1	1			
				27	90311-MKC-A00	Porca A, Sextavada, 10mm	2	2			
				28	90315-MKC-A00	Porca B, Sextavada, 10mm (LE)	2	2			
				29	90502-MKC-A00	Arruela, Trava	1	1			
				30	90504-MKC-A00	Arruela, 10x20x1,0	4	4			
				31	91061-MKC-A01	Rolamento, Superior Coluna Direção	1	1			
				32	91062-MKC-A01	Rolamento, Inferior Coluna Direção	1	1			
				33	91253-HL1-A01	Retentor, Óleo, 22x30x5	1	1			
				34	91283-ML7-003	Retentor Pó, 22x29x4 (ARAI)	1	1			

Voltar

C-11.10

Braço do Amortecedor

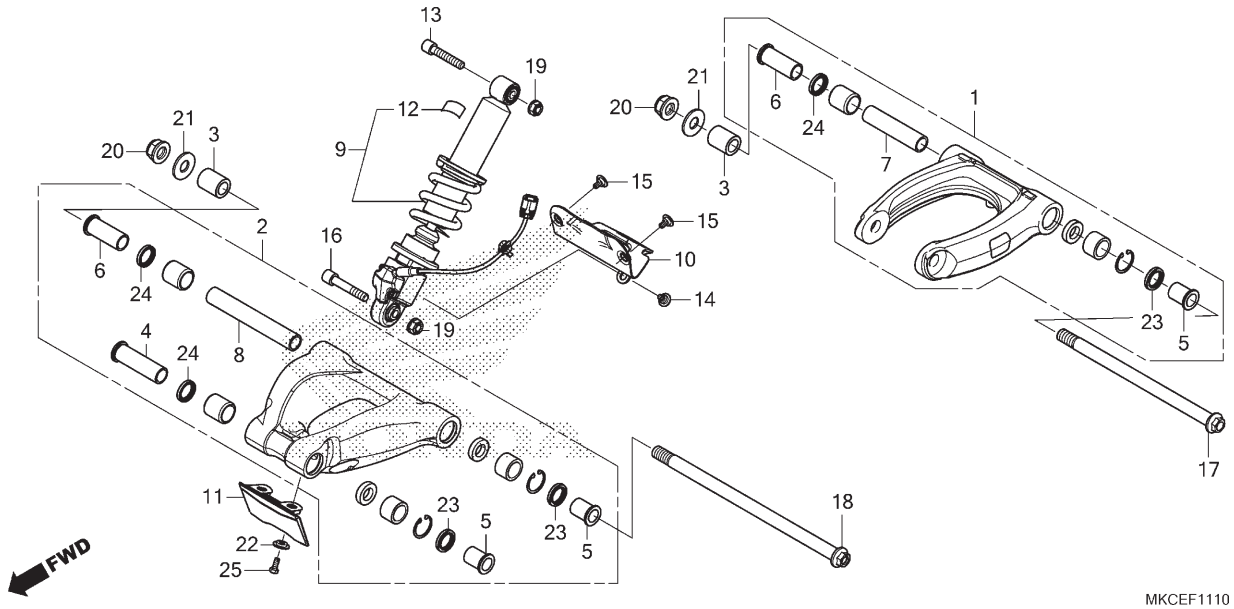

Ref. Nº	N.O.S.	Item de serviço	T.M.O.
1	5111V2	Braço, Amortecedor Dianteiro: Superior	3,2
2	5111V3	Braço, Amortecedor Dianteiro: Inferior	3,3
	5111V4	Braço, Amortecedor Dianteiro: Ambos	3,4
9	5111V5	Amortecedor Conj., Dianteiro	3,3

Ref. Nº	Nº da peça	Descrição	Qtd. GL1800 DA	Qtd. GL1800 B	Nº de série		Tipo
1	51350-MKC-A00ZB	Braço Conj., Superior Dianteiro *Tipo1*	1	–			
	51350-MKC-A00ZA	*Tipo2*	–	1			
2	51360-MKC-A00ZB	Braço Conj., Inferior Dianteiro *Tipo1*	1	–			
	51360-MKC-A00ZA	*Tipo2*	–	1			
3	51363-MKC-A00	Parafuso, Ajuste Dianteiro	2	2			
4	51364-MKC-A00	Espaçador A, Direito	1	1			
5	51365-MKC-A00	Espaçador, Esquerdo	3	3			
6	51366-MKC-A00	Espaçador B, Direito	2	2			
7	51367-MKC-A00	Espaçador, Braço Superior Dianteiro	1	1			
8	51368-MKC-A00	Espaçador A, Braço Inferior Dianteiro	1	1			
9	51400-MKC-B31	Amortecedor Dianteiro, Conj.	1	–			2BR
	51400-MKC-B41		–	1			BR
10	51405-MKC-A00	Tampa, Braço Inferior	1	1			
11	61115-MKC-A00	Flap, Guia Ar	1	1			
12	87516-KFC-900	Etiqueta Precaução, Amortecedor Traseiro (Português)	1	1			
13	90110-ML7-000	Parafuso, Allen, 10x55	1	1			

C-11.10

Braço do Amortecedor

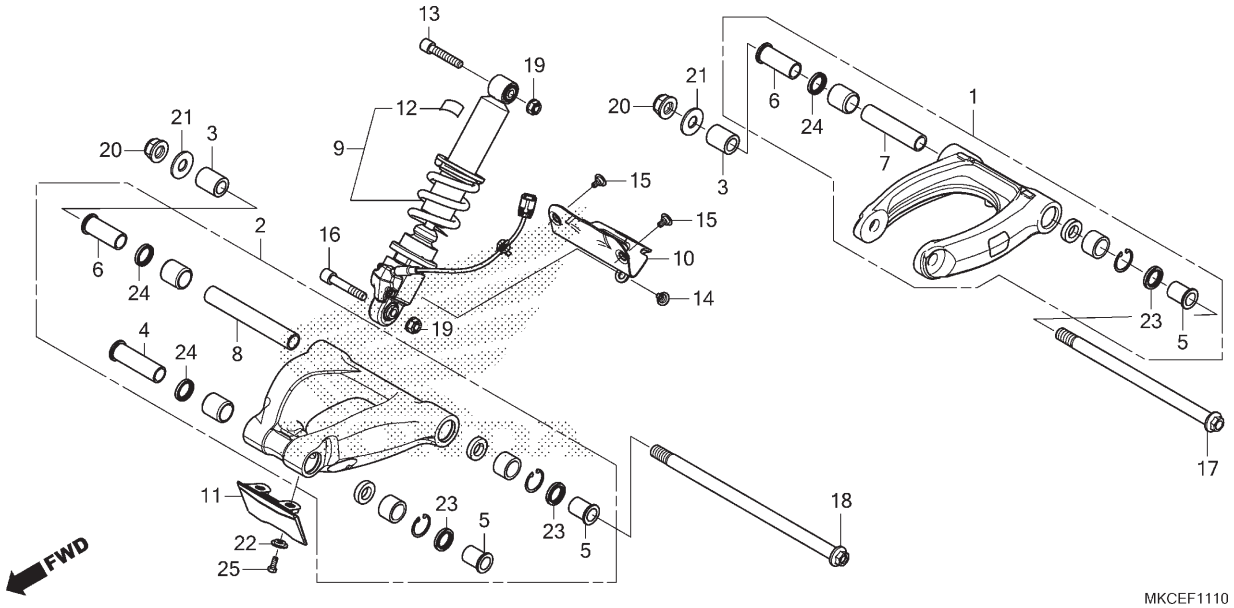

Ref. Nº	N.O.S.	Item de serviço	T.M.O.	Ref. Nº	Nº da peça	Descrição	Qtd. GL1800 DA	Qtd. GL1800 B	Nº de série		Tipo
				14	90114-MGE-000	Parafuso, Especial, 5x11	1	1			
				15	90114-MKC-A00	Parafuso, Especial, 5x15	2	2			
				16	90171-MKC-A00	Parafuso, Allen, 10x58	1	1			
				17	90172-MKC-A00	Parafuso, Braço Superior Dianteiro	1	1			
				18	90173-MKC-A00	Parafuso, Braço Inferior Dianteiro	1	1			
				19	90304-GE8-003	Porca, U, 10mm (FUSE RASHI)	2	2			
				20	90305-MCB-610	Porca, U, 16mm	2	2			
				21	90501-MKC-A00	Arruela, Braço	2	2			
				22	90554-MBT-610	Arruela, Ponta Eixo	2	2			
				23	91253-HL1-A01	Retentor, Óleo, 22x30x5	3	3			
				24	91283-ML7-003	Retentor Pó, 22x29x4 (ARAI)	3	3			
				25	92101-05012-0A	Parafuso, Sextavado, 5x12	2	2			

Voltar

C-12

Cáliper do Freio Dianteiro Direito

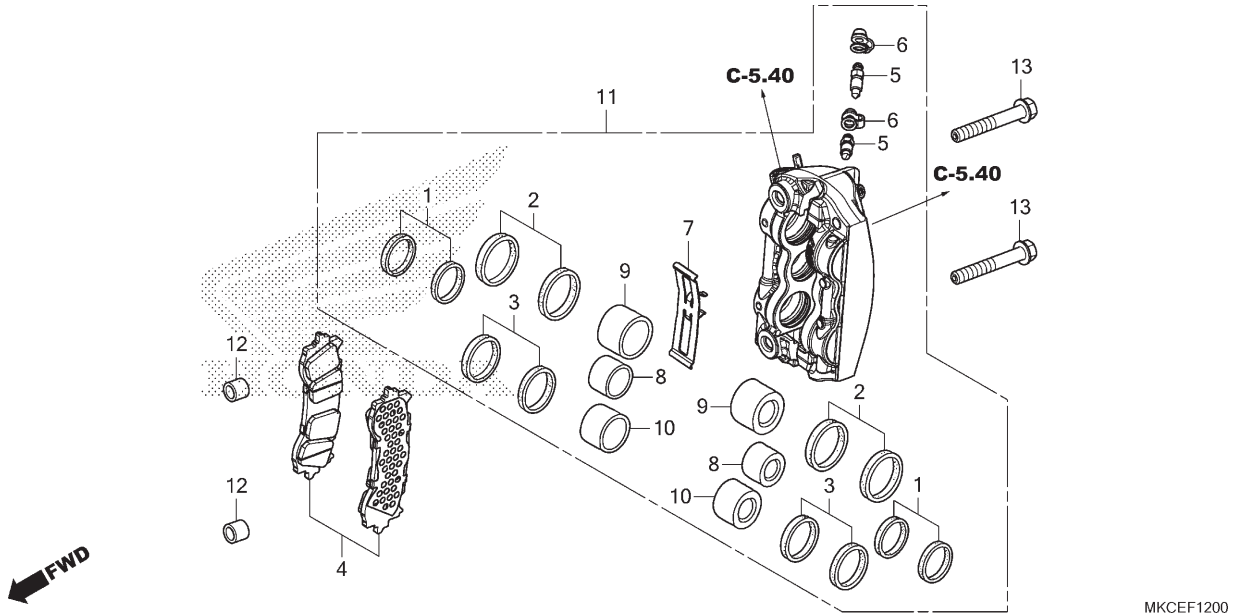

Ref. Nº	N.O.S.	Item de serviço	T.M.O.
4	7111A1	Sapata (Pastilha) Jogo, Freio: Dianteira Direita	0,1
	7111A2	Sapata (Pastilha) Jogo, Freio: Dianteira Ambas	0,2
8		(1,2,3,9,10)	
	7111D3	Pistão, Cáliper Freio Dianteiro: Direito	0,9
		• Inclui: Sangria dos freios	
		• Nota Mesmo tempo para duas unidades ou mais	
	7111D4	Pistão, Cáliper Freio Dianteiro: Ambos	1,3
		• Inclui: Sangria dos freios	
11	7111B6	Cáliper, Freio Dianteiro: Direito	0,6
		• Inclui: Sangria dos freios	
	7111B7	Cáliper, Freio Dianteiro: Ambos	0,7
		• Inclui: Sangria dos freios	

Ref. Nº	Nº da peça	Descrição	Qtd. GL1800 DA	Qtd. GL1800 B	Nº de série		Tipo
1	06431-MA3-405	Retentor Jogo, Pistão	2	2			
2	06451-MCJ-751	Retentor Jogo, Pistão	2	2			
3	06451-MCZ-006	Retentor Jogo, Pistão	2	2			
4	06455-MKC-A01	Pastilha Jogo, Freio Dianteiro	1	1			
5	43352-568-003	Parafuso, Sangria (NISSIN)	2	2			
6	43353-461-771	Capa, Sangria	2	2			
7	45108-MKC-A01	Mola, Pastilha	1	1			
8	45116-MGE-006	Pistão, 27mm	2	2			
9	45118-MKC-A01	Pistão, 32mm	2	2			
10	45119-MGE-006	Pistão, 30mm	2	2			
11	45250-MKC-A01	Cáliper Subconj., Dianteiro Direito	1	–			
	45250-MKC-A11		–	1			
12	51497-MEL-000	Espaçador, Garfo Dianteiro	2	2			
13	90139-MKC-A00	Parafuso, Flange, 10x67	2	2			

Voltar

C-13

Cáliper do Freio Dianteiro Esquerdo

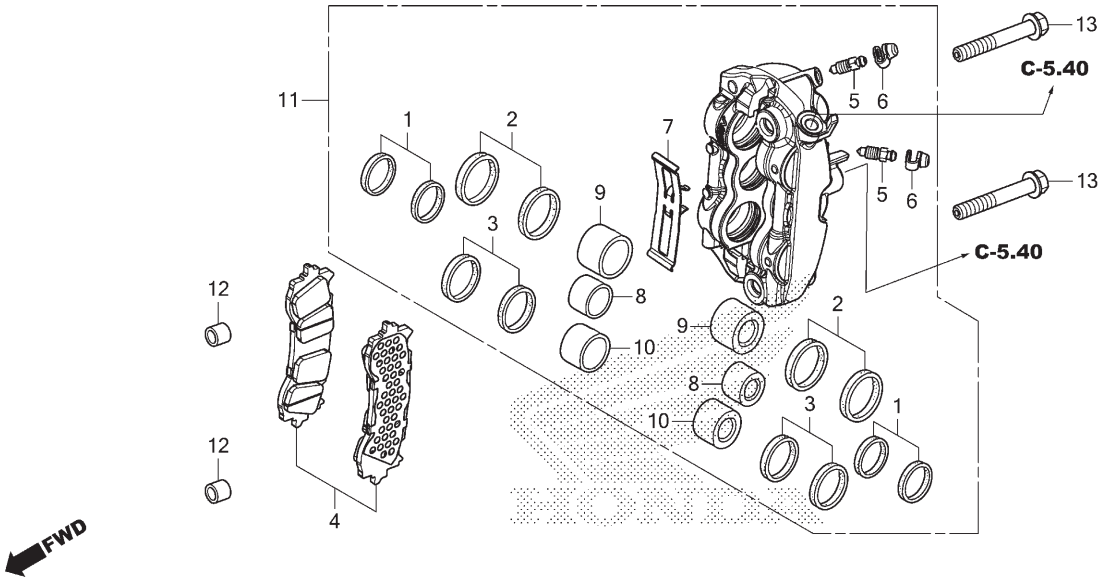

Ref. Nº	N.O.S.	Item de serviço	T.M.O.
4	7111A0	Sapata (Pastilha) Jogo, Freio: Dianteira Esquerda	0,1
	7111A2	Sapata (Pastilha) Jogo, Freio: Dianteira Ambas	0,2
8		(1,2,3,9,10)	
	7111D2	Pistão, Cáliper Freio Dianteiro: Esquerdo	0,9
		• Inclui: Sangria dos freios	
		• Nota Mesmo tempo para duas unidades ou mais	
	7111D4	Pistão, Cáliper Freio Dianteiro: Ambos	1,3
		• Inclui: Sangria dos freios	
11	7111B5	Cáliper, Freio Dianteiro: Esquerdo	0,6
		• Inclui: Sangria dos freios	
	7111B7	Cáliper, Freio Dianteiro: Ambos	0,7
		• Inclui: Sangria dos freios	

Ref. Nº	Nº da peça	Descrição	Qtd. GL1800 DA	Qtd. GL1800 B	Nº de série		Tipo
1	06431-MA3-405	Retentor Jogo, Pistão	2	2			
2	06451-MCJ-751	Retentor Jogo, Pistão	2	2			
3	06451-MCZ-006	Retentor Jogo, Pistão	2	2			
4	06455-MKC-A01	Pastilha Jogo, Freio Dianteiro	1	1			
5	43352-568-003	Parafuso, Sangria (NISSIN)	2	2			
6	43353-461-771	Capa, Sangria	2	2			
7	45108-MKC-A01	Mola, Pastilha	1	1			
8	45116-MGE-006	Pistão, 27mm	2	2			
9	45118-MKC-A01	Pistão, 32mm	2	2			
10	45119-MGE-006	Pistão, 30mm	2	2			
11	45150-MKC-A01	Cáliper Subconj., Dianteiro Esquerdo	1	–			
	45150-MKC-A11		–	1			
12	51497-MEL-000	Espaçador, Garfo Dianteiro	2	2			
13	90139-MKC-A00	Parafuso, Flange, 10x67	2	2			

Voltar

C-15

Roda Dianteira

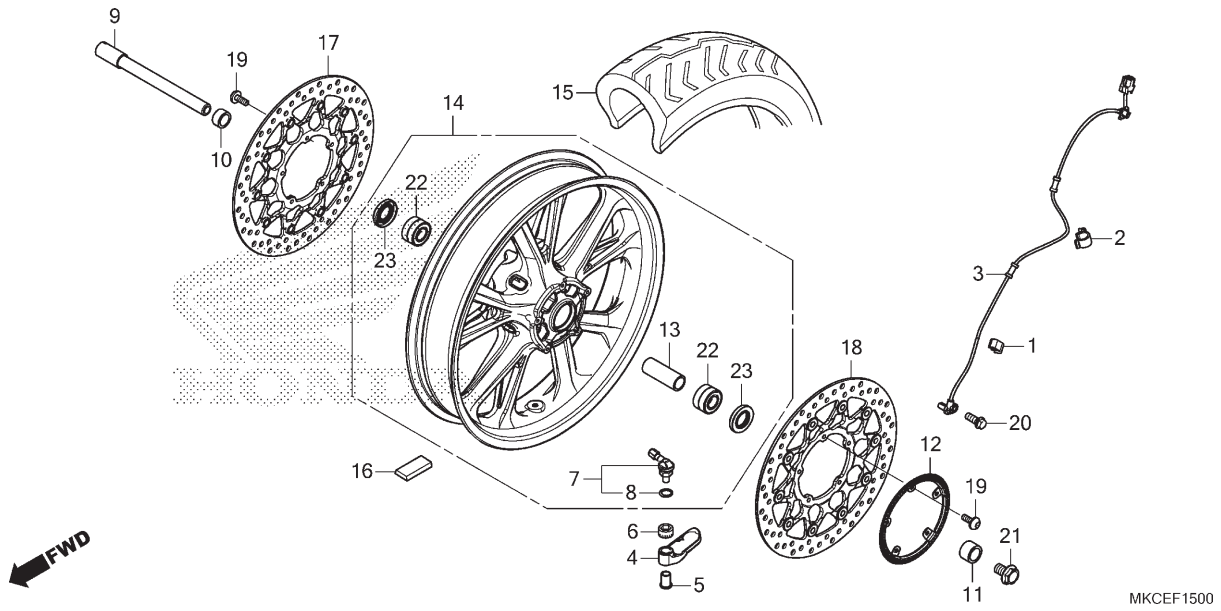

Ref. Nº	N.O.S.	Item de serviço	T.M.O.
3	617196	Sensor, Velocidade Roda: Dianteiro	0,2
4	6171E6	Sensor, TPMS: Dianteiro	1,3
		• Inclui: Balanceamento	
7		(8)	
	7101K1	Válvula, Fixação: Dianteira	1,0
		• Inclui: Balanceamento	
9		(23)	
	710151	Eixo, Roda Dianteira	0,4
12	7101B0	Anel, Pulsador: Dianteiro	0,5
14	7101D4	Roda Dianteira	1,1
		• Inclui: Balanceamento	
15	710139	Pneu Dianteiro (Um)	1,0
		• Inclui: Balanceamento	
16	7101A6	Contrapeso, Balanceiro: Dianteiro	0,7
17	7111D8	Disco, Freio Dianteiro: Direito	0,5
18	7111D7	Disco, Freio Dianteiro: Esquerdo	0,5
	7111D9	Disco, Freio Dianteiro: Ambos	0,6
22	710115	Rolamento, Roda Dianteira (Um)	0,6
	710115G	• Substituição de 1 rolamento adicionar	0,1

Ref. Nº	Nº da peça	Descrição	Qtd. GL1800 DA	Qtd. GL1800 B	Nº de série		Tipo
1	38516-MJN-A11	Braçadeira, Fiação ABS	1	1			
2	38517-MGE-003	Braçadeira, Fiação ABS (D12)	1	1			
3	38520-MKC-A01	Sensor, Velocidade Roda Dianteira	1	1			
4	39010-MKC-EC1	Sensor Jogo, TPMS	1	1			
5	39401-MKC-A01	Porca, TPMS	1	1			
6	39402-MKC-A01	Borracha, Fixação	1	1			
7	42755-MKC-A01	Válvula Conj., Fixação	1	1			
8	42758-MKA-D81	Anel, Vedação	1	1			
9	44301-MKC-A00	Eixo, Roda Dianteira	1	1			
10	44311-MKC-A00	Espaçador, Lateral Roda Dianteira Direita	1	1			
11	44312-MKC-A00	Espaçador, Lateral Roda Dianteira Esquerda	1	1			
12	44515-MKC-A00	Anel, Pulsador Dianteiro	1	1			
13	44620-MCA-000	Espaçador, Eixo Dianteiro	1	1			
14	44650-MKC-A00	Roda Dianteira, Subconj.	1	–			
	44650-MKC-A10		–	1			
15	44711-MKC-A01	Pneu, Dianteiro (BRIDGESTONE) (130/70R18 M/C 63H)	1	1			
	44711-MKC-A02	Pneu, Dianteiro (DUNLOP) (130/70R18 M/C 63H)	1	1			

Voltar

C-15

Roda Dianteira

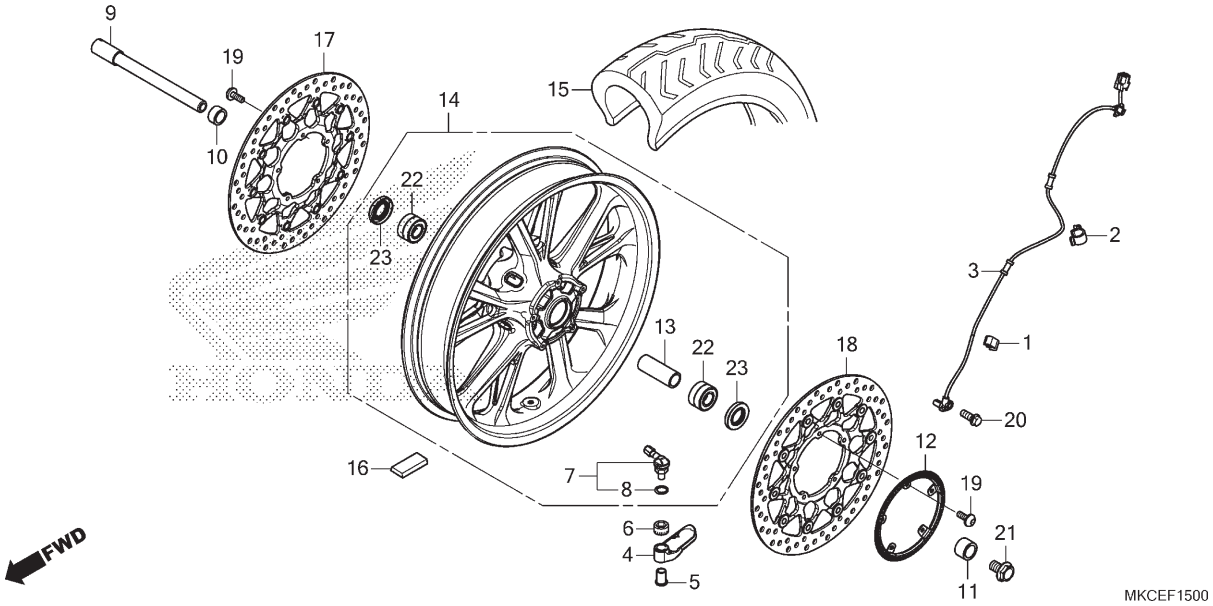

Ref. Nº	N.O.S.	Item de serviço	T.M.O.	Ref. Nº	Nº da peça	Descrição	Qtd. GL1800 DA	Qtd. GL1800 B	Nº de série		Tipo
				16	44721-MGC-003	Contrapeso, Balanceiro (10G)	N	–	.....	.....	.....
					44722-MGC-003	Contrapeso, Balanceiro (15G)	N	–	.....	.....	.....
					44723-MGC-003	Contrapeso, Balanceiro (20G)	N	–	.....	.....	.....
					44721-MGH-H21	Contrapeso, Balanceiro (10G)	–	N	.....	.....	.....
					44722-MGH-H21	Contrapeso, Balanceiro (15G)	–	N	.....	.....	.....
					44723-MGH-H21	Contrapeso, Balanceiro (20G)	–	N	.....	.....	.....
				17	45120-MKC-A01	Disco Comp., Freio Dianteiro Direito	1	–	.....	.....	.....
					45120-MKC-A11	.....	–	1	.....	.....	.....
				18	45220-MKC-A01	Disco Comp., Freio Dianteiro Esquerdo .	1	–	.....	.....	.....
					45220-MKC-A11	.....	–	1	.....	.....	.....
				19	90106-MFL-D20	Parafuso, Disco Freio, 6x17	10	10	.....	.....	.....
				20	90117-MJP-G60	Parafuso, Flange, 6x14	1	1	.....	.....	.....
				21	90305-ML7-000	Parafuso, Eixo Dianteiro	1	1	.....	.....	.....
				22	91055-MCA-A61	Rolamento, Radial Esferas, 6004 (LU)x2	2	2	.....	.....	.....
				23	91252-MC4-013	Retentor, Óleo, 28x47,2x7 (ARAI)	2	2	.....	.....	.....

C-16

Cilindro Mestre do Freio Traseiro

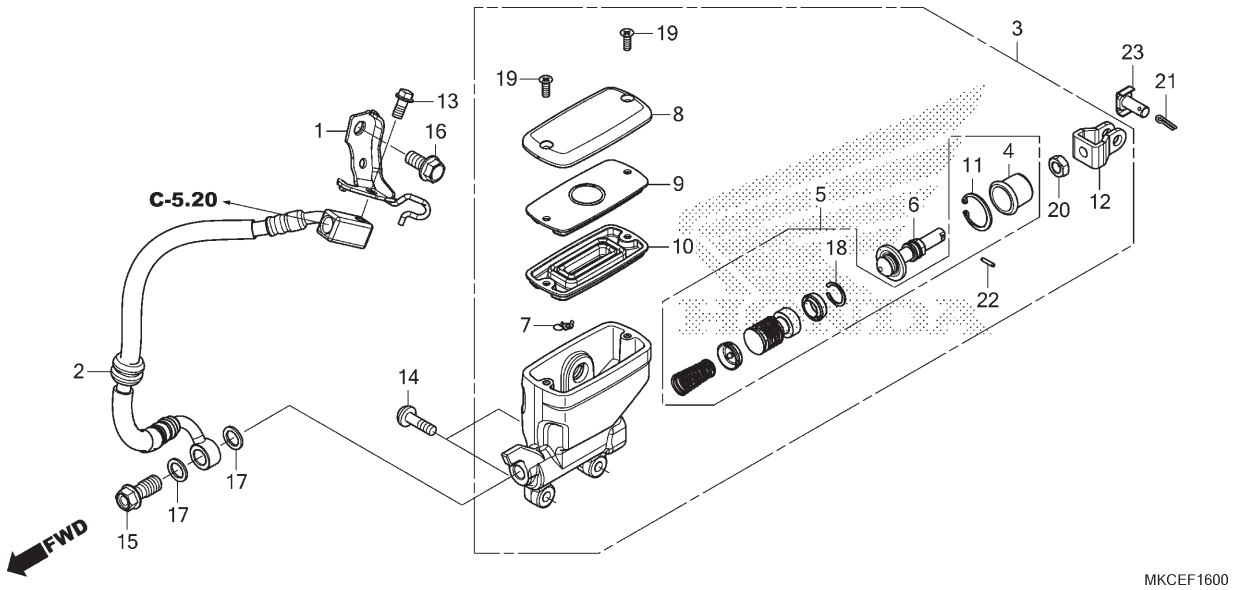

Ref. Nº	N.O.S.	Item de serviço	T.M.O.
2	712180	Mangueira A, Freio Traseiro	1,9
		• Inclui: Sangria dos freios	
3	712125	Cilindro Mestre, Freio Traseiro	0,5
		• Inclui: Sangria dos freios	
5	7121H0	Pistão Jogo, Cilindro Mestre Freio Traseiro	0,6
		• Inclui: Sangria dos freios	
10	7121G7	Diafragma, Cilindro Mestre Freio Traseiro	0,1

Ref. Nº	Nº da peça	Descrição	Qtd. GL1800 DA	Qtd. GL1800 B	Nº de série		Tipo
1	43163-MKC-A20	Suporte B, Freio Traseiro	–	1			
	43163-MKC-A00		1	–			
2	43310-MKC-A01	Mangueira A Comp., Freio Traseiro	1	1			
3	43500-MKC-A01	Cilindro Mestre Conj., Traseiro (NISSIN)	1	1			
4	43504-MB2-006	Coifa, Comp.	1	1			
5	43520-MKC-A01	Pistão Jogo, Cilindro Mestre Traseiro	1	1			
6	43530-MKC-A01	Haste Conj., Acionamento	1	1			
7	45512-MA6-006	Protetor	1	1			
8	45513-MM5-016	Tampa, Cilindro Mestre (NISSIN)	1	1			
9	45518-MM5-006	Placa, Diafragma	1	1			
10	45520-MM5-006	Diafragma	1	1			
11	46182-MEL-D21	Anel Elástico	1	1			
12	46504-MAH-671	Junção, Vareta Freio	1	1			
13	90013-GHB-610	Parafuso, Flange, 6x12	1	1			
14	90144-MKC-A00	Parafuso, Cilindro Mestre Traseiro, 6x21	2	2			
15	90145-MS9-612	Parafuso, Óleo, 10x22 (SAGA)	1	1			
16	90164-GHB-630	Parafuso, Flange, 8x16	1	1			
17	90545-300-000	Arruela, Parafuso Óleo	2	2			

Voltar

C-16

Cilindro Mestre do Freio Traseiro

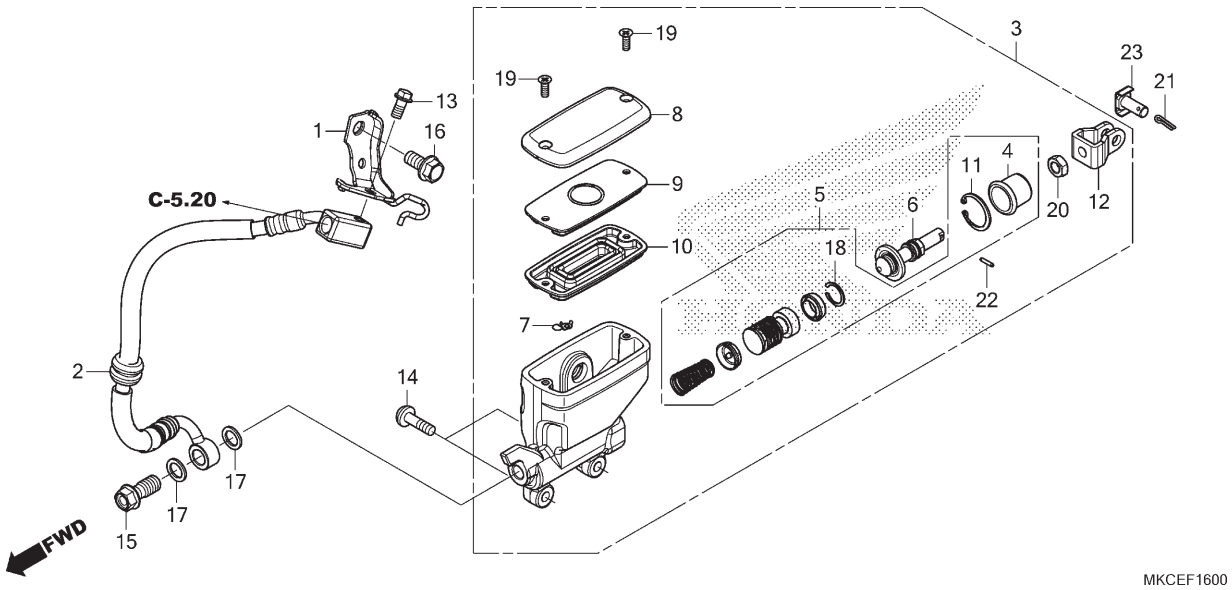

Ref. Nº	N.O.S.	Item de serviço	T.M.O.	Ref. Nº	Nº da peça	Descrição	Qtd. GL1800 DA	Qtd. GL1800 B	Nº de série		Tipo
				18	90651-MBG-006	Anel Elástico, Pistão	1	1			
				19	93600-04012-1G	Parafuso, Cabeça Chata, 4x12	2	2			
				20	94002-08070-0S	Porca, Sextavada, 8mm	1	1			
				21	94201-20150	Cupilha, 2,0x15	1	1			
				22	94305-20102	Pino, Pressão, 2x10	1	1			
				23	95015-54000	Pino D, Junção	1	1			

Voltar

C-18

Cáliper do Freio Traseiro

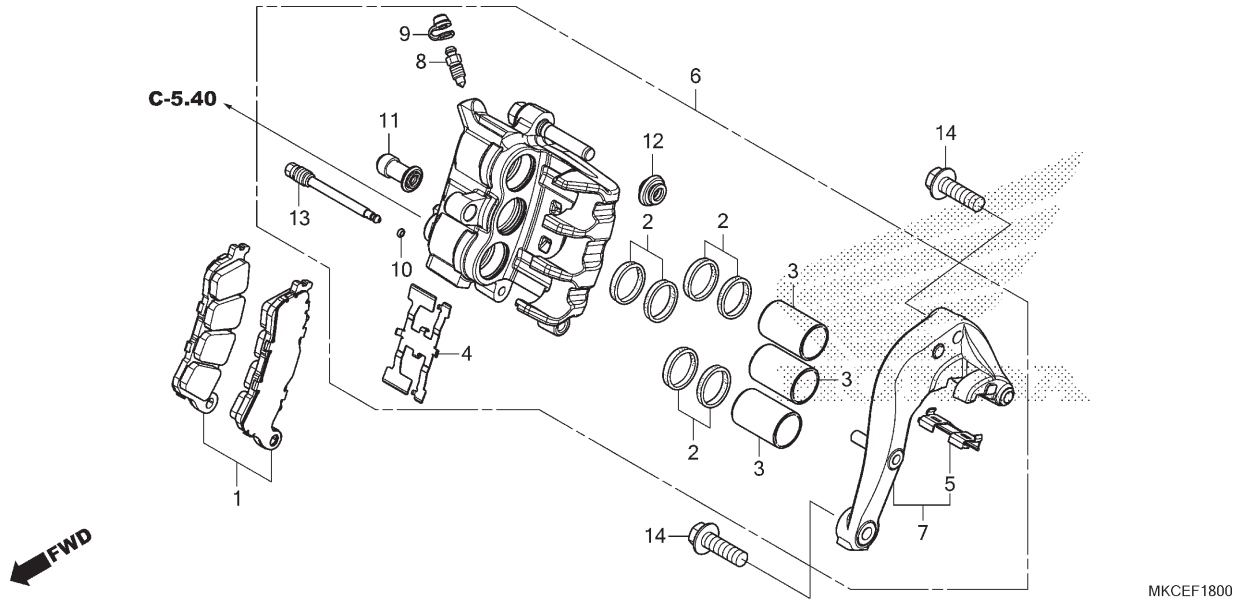

Ref. Nº	N.O.S.	Item de serviço	T.M.O.
1	711140	Sapata (Pastilha) Jogo, Freio: Traseiro	0,1
3		(2)	
	7111D5	Pistão, Cáliper Freio Traseiro	1,0
		• Inclui: Sangria dos freios	
		• Nota Mesmo tempo para duas unidades ou mais	
6	711155	Cáliper, Freio Traseiro	0,8
		• Inclui: Sangria dos freios	
7	7111C1	Suporte, Cáliper Traseiro	0,5

Ref. Nº	Nº da peça	Descrição	Qtd. GL1800 DA	Qtd. GL1800 B	Nº de série		Tipo
1	06435-MKC-A01	Pastilha Jogo, Freio Traseiro	1	1			
2	06451-GE2-405	Retentor Jogo, Pistão	3	3			
3	43107-MCP-901	Pistão (25 B)	3	3			
4	43109-MKC-A01	Mola, Pastilha	1	1			
5	43112-MCP-901	Retentor, Suporte	1	1			
6	43150-MKC-A01	Cáliper Subconj., Traseiro	1	1			
7	43190-MKC-A01	Suporte Subconj., Traseiro	1	1			
8	43352-568-003	Parafuso, Sangria (NISSIN)	1	1			
9	43353-461-771	Capa, Sangria	1	1			
10	45111-MAJ-G41	Anel, Limitador	1	1			
11	45132-166-016	Coifa, Pino (NISSIN)	1	1			
12	45133-MA3-006	Coifa B	1	1			
13	45215-MBT-D51	Pino, Suporte	1	1			
14	90134-MKC-A00	Parafuso, Flange, 10x32	2	2			

C-18.10

Cáliper do Freio Estacionamento

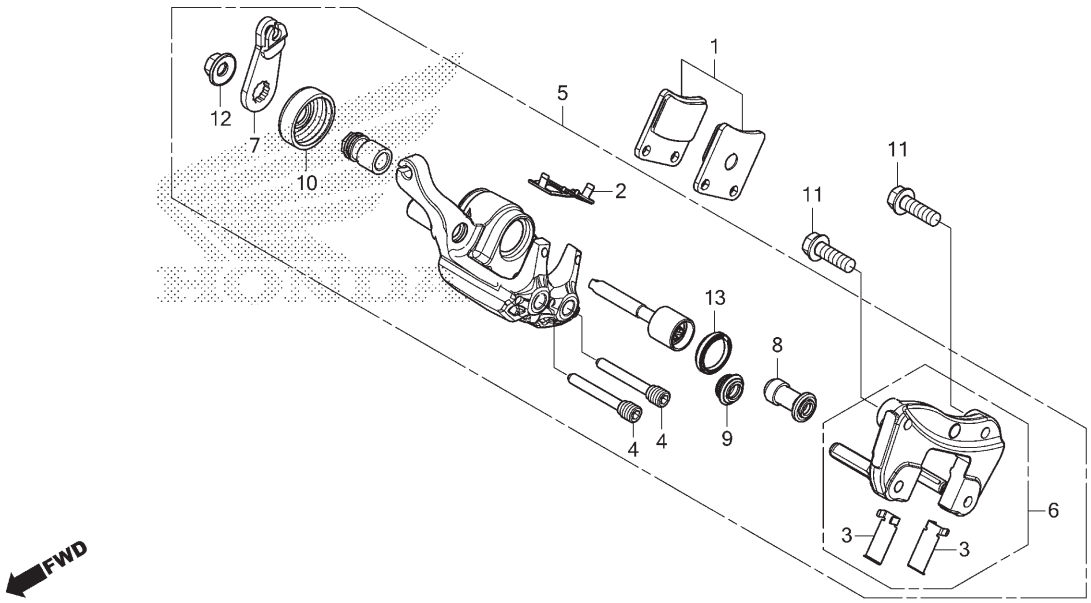

Ref. Nº	N.O.S.	Item de serviço	T.M.O.
1	7111A3	Sapata (Pastilha) Jogo, Freio: Estacionamento	0,2
5	7111B8	Cáliper, Freio Estacionamento	0,3
6	7111C2	Suporte, Cáliper Freio Estacionamento	0,3
7	7111G8	Braço, Freio Secundário: Traseiro	0,2

Ref. Nº	Nº da peça	Descrição	Qtd. GL1800 DA	Qtd. GL1800 B	Nº de série		Tipo
1	06436-MEH-006	Pastilha Jogo, Freio Estacionamento	1	–			
2	43208-MKC-A01	Mola, Pastilha	1	–			
3	43212-MEH-006	Retentor	2	–			
4	43215-MKC-A01	Pino, Suporte	2	–			
5	43240-MKC-A01	Cáliper Subconj., Freio Estacionamento	1	–			
6	43290-MKC-A01	Suporte Subconj., Freio Estacionamento	1	–			
7	43362-MGH-D21	Braço	1	–			
8	45132-166-016	Coifa, Pino (NISSIN)	1	–			
9	45133-MA3-006	Coifa B	1	–			
10	46184-611-000	Retentor Pó, Cilindro Mestre	1	–			
11	90135-MKC-A00	Parafuso, Flange, 8x25	2	–			
12	90313-HE0-006	Porca-arruela, 8mm	1	–			
13	91208-PF5-005	Retentor Pó, 20x25x4 (NOK)	1	–			

C-19

Roda Traseira

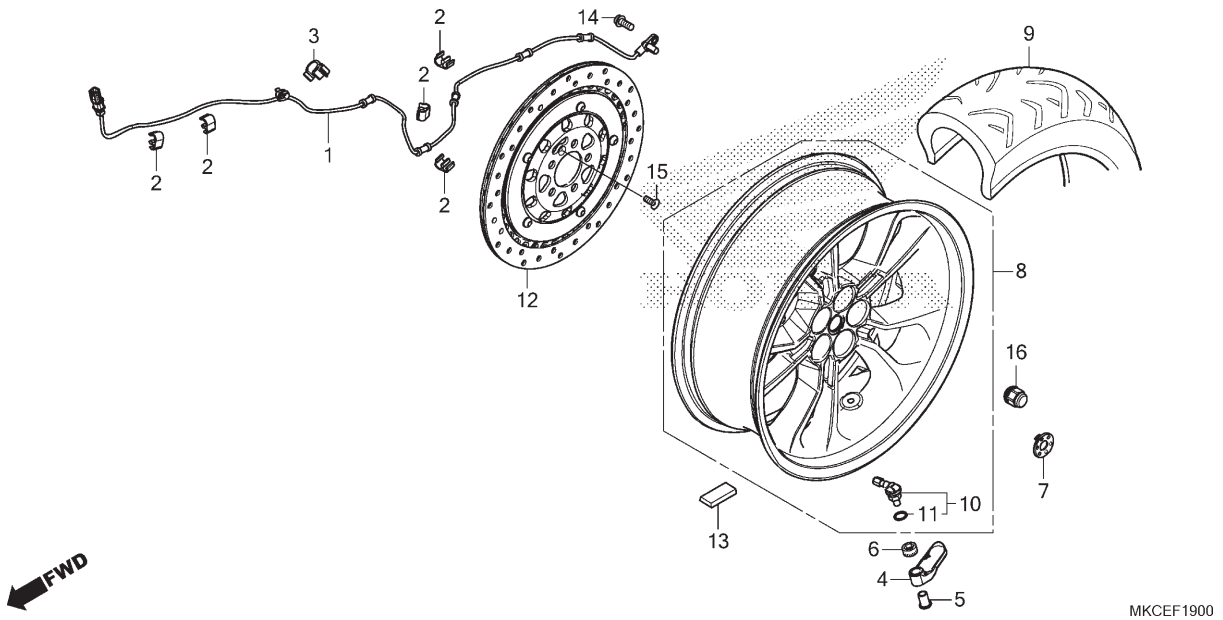

Ref. Nº	N.O.S.	Item de serviço	T.M.O.
1	617197	Sensor, Velocidade Roda: Traseiro ...	1,6
4	6171E7	Sensor, TPMS: Traseiro	1,3
		• Inclui: Balanceamento	
8	710118	Roda Traseira	1,1
		• Inclui: Balanceamento	
9	710142	Pneu Traseiro (Um)	1,0
		• Inclui: Balanceamento	
10		(11)	
	7101K2	Válvula, Fixação: Traseira	1,0
		• Inclui: Balanceamento	
12	711145	Disco, Freio Traseiro	0,6
13	7101E1	Contrapeso, Balanceiro: Traseiro	0,7

Ref. Nº	Nº da peça	Descrição	Qtd. GL1800 DA	Qtd. GL1800 B	Nº de série		Tipo
1	38510-MKC-A01	Sensor, Velocidade Roda Traseira	1	1	.....	.....	.....
2	38516-MJN-A11	Braçadeira, Fiação ABS	5	5	.....	.....	.....
3	38517-MGE-003	Braçadeira, Fiação ABS (D12)	1	1	.....	.....	.....
4	39010-MKC-EC1	Sensor Jogo, TPMS	1	1	.....	.....	.....
5	39401-MKC-A01	Porca, TPMS	1	1	.....	.....	.....
6	39402-MKC-A01	Borracha, Fixação	1	1	.....	.....	.....
7	42303-MKC-A00	Capa, Eixo Traseiro	1	–	.....	.....	.....
	42120-GCM-900	Capa, Roda Traseira	–	1	.....	.....	.....
8	42650-MKC-A00	Roda Traseira, Subconj.	1	–	.....	.....	.....
	42650-MKC-A10	.....	–	1	.....	.....	.....
9	42711-MKC-A01	Pneu, Traseiro (BRIDGESTONE) (200/55R16 M/C 77H)	1	1	.....	.....	.....
	42711-MKC-A02	Pneu, Traseiro (DUNLOP) (200/55R16 M/C 77H)	1	1	.....	.....	.....
10	42755-MKC-A01	Válvula Conj., Fixação	1	1	.....	.....	.....
11	42758-MKA-D81	Anel, Vedação	1	1	.....	.....	.....
12	43250-MKC-A01	Disco Conj., Freio Traseiro	1	1	.....	.....	.....

C-19

Roda Traseira

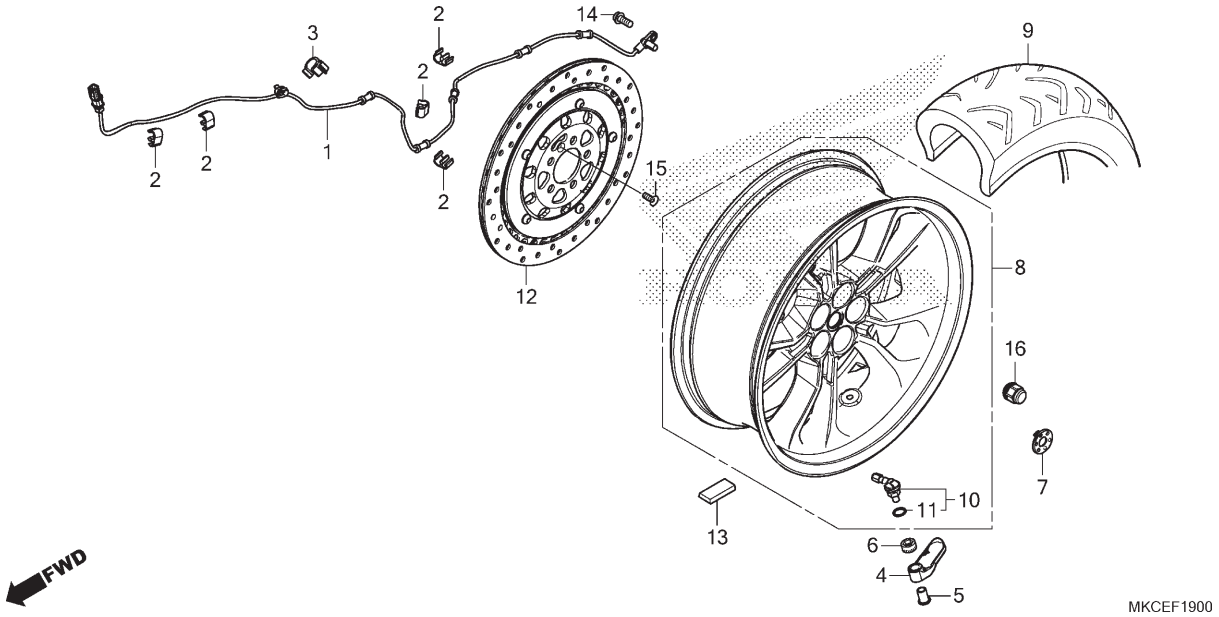

Ref. Nº	N.O.S.	Item de serviço	T.M.O.	Ref. Nº	Nº da peça	Descrição	Qtd. GL1800 DA	Qtd. GL1800 B	Nº de série		Tipo
				13	44721-MGC-003	Contrapeso, Balanceiro (10G)	N	–	.....	.....	.....
					44722-MGC-003	Contrapeso, Balanceiro (15G)	N	–	.....	.....	.....
					44723-MGC-003	Contrapeso, Balanceiro (20G)	N	–	.....	.....	.....
					44721-MGH-H21	Contrapeso, Balanceiro (10G)	–	N	.....	.....	.....
					44722-MGH-H21	Contrapeso, Balanceiro (15G)	–	N	.....	.....	.....
					44723-MGH-H21	Contrapeso, Balanceiro (20G)	–	N	.....	.....	.....
				14	90117-MJP-G60	Parafuso, Flange, 6x14	1	1	.....	.....	.....
				15	90132-MCA-000	Parafuso, Cabeça Chata, 6x16	1	1	.....	.....	.....
				16	90304-SA5-013	Porca, Roda (Cromado) (FUSE RASHI) ..	5	5	.....	.....	.....

Voltar

C-20

Caixa de Transmissão Final

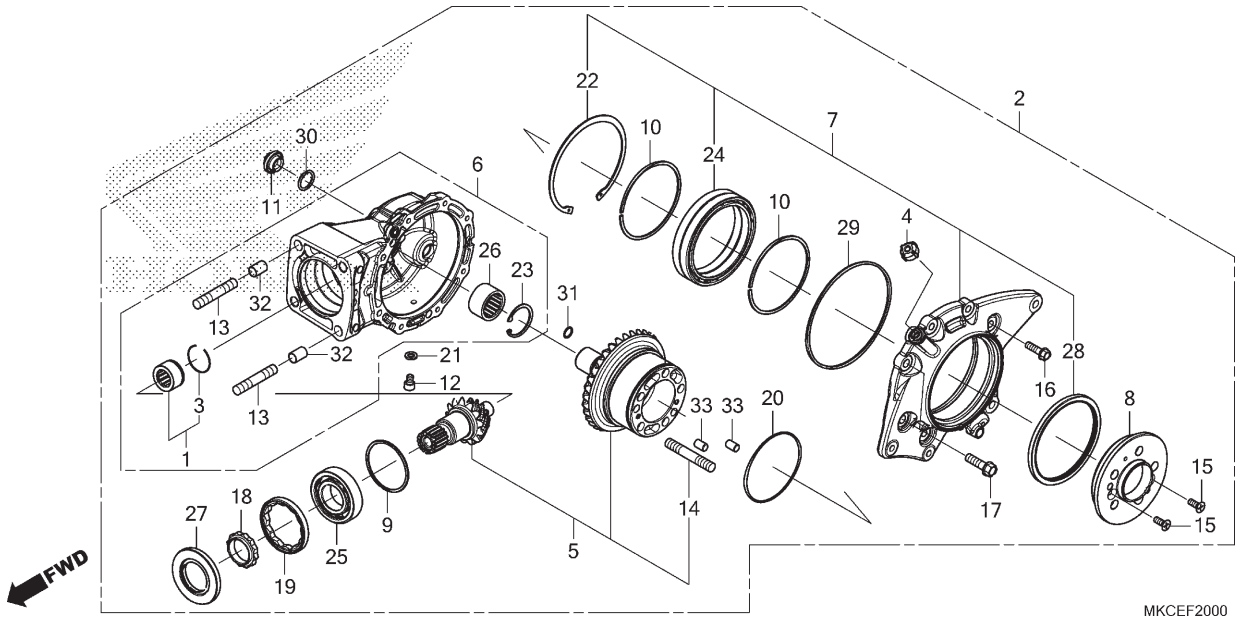

Ref. Nº	N.O.S.	Item de serviço	T.M.O.
1	2131G8	Rolamento, Engrenagem Pinhão Traseira: Traseiro	3,0
2	2131B1	Transmissão Final, Conj.	1,7
5	2131B4	Engrenagem Jogo, Movida Transmissão	3,5
6	213120	Carcaça, Transmissão Final	3,2
7	2131B9	Tampa Jogo, Engrenagem Final: Traseira	2,2
8	7101A4	Flange, Transmissão	1,9
9	2131C2	Calço, Engrenagem Pinhão	2,4
10	2131C5	Calço, Engrenagem Coroa	2,2
11	2131C5	Calço, Engrenagem Coroa	2,2
24	2131E8	Rolamento, Engrenagem Coroa Traseira: Esquerdo	2,2
25	2131A1	Rolamento, Engrenagem Pinhão Traseira: Dianteiro	2,4
26	2131E9	Rolamento, Engrenagem Coroa Traseira: Direito	2,1
	2131F2	Rolamento, Engrenagem Coroa Traseira: Ambos	2,4
27	2131G7	Retentor Óleo, Engrenagem Pinhão: Traseiro	1,8
28		(20)	
	2131F6	Retentor Óleo, Engrenagem Traseira: Esquerdo	2,2

Ref. Nº	Nº da peça	Descrição	Qtd. GL1800 DA	Qtd. GL1800 B	Nº de série		Tipo
1	06910-MCA-000	Rolamento, Agulhas Jogo	1	1			
2	41300-MKC-A00	Engrenagem Conj., Transmissão Final	1	–			
	41300-MKC-A40		–	1			
3	41305-MB4-770	Anel, Limitador	1	1			
4	41306-MKC-A00	Tampa, Respiro	1	1			
5	41310-MKC-A00	Engrenagem Jogo, Transmissão Final	1	1			
6	41311-MKC-A00	Carcaça Subconj., Engrenagem Final	1	–			
	41311-MKC-A10		–	1			
7	41320-MKC-A00	Tampa Subconj., Engrenagem Final	1	–			
	41320-MKC-A40		–	1			
8	41441-MKC-A00	Flange, Lateral Engrenagem Final	1	1			
9	41450-MGE-000	Calço A, Engrenagem Pinhão (1,32)	1	1			
	41451-MGE-000	Calço B, Engrenagem Pinhão (1,38)	1	1			
	41452-MGE-000	Calço C, Engrenagem Pinhão (1,44)	1	1			
	41453-MGE-000	Calço D, Engrenagem Pinhão (1,50)	1	1			
	41454-MGE-000	Calço E, Engrenagem Pinhão (1,56)	1	1			
	41455-MGE-000	Calço F, Engrenagem Pinhão (1,62)	1	1			
	41456-MGE-000	Calço G, Engrenagem Pinhão (1,68)	1	1			

C-20

Caixa de Transmissão Final

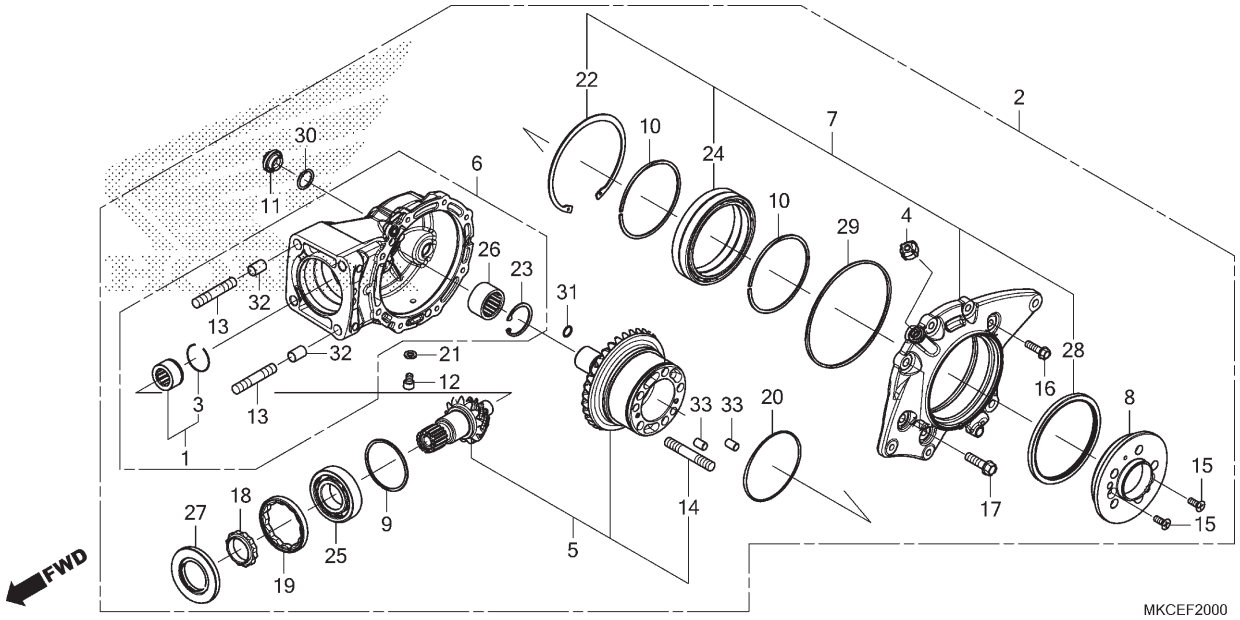

Ref. Nº	N.O.S.	Item de serviço	T.M.O.

Ref. Nº	Nº da peça	Descrição	Qtd. GL1800 DA	Qtd. GL1800 B	Nº de série		Tipo
10	41530-MCA-000	Calço A, Engrenagem Coroa (1,82)	2	2			
	41531-MCA-000	Calço B, Engrenagem Coroa (1,88)	2	2			
	41532-MCA-000	Calço C, Engrenagem Coroa (1,94)	2	2			
	41533-MCA-000	Calço D, Engrenagem Coroa (2,00)	2	2			
	41534-MCA-000	Calço E, Engrenagem Coroa (2,06)	2	2			
	41535-MCA-000	Calço F, Engrenagem Coroa (2,12)	2	2			
	41536-MCA-000	Calço G, Engrenagem Coroa (2,18)	2	2			
	41537-MCA-000	Calço H, Engrenagem Coroa (2,24)	2	2			
	41538-MCA-000	Calço I, Engrenagem Coroa (2,30)	2	2			
	41539-MCA-000	Calço J, Engrenagem Coroa (2,36)	2	2			
	41540-MCA-000	Calço K, Engrenagem Coroa (2,42)	2	2			
	41541-MCA-000	Calço L, Engrenagem Coroa (2,48)	2	2			
	41547-MCA-000	Calço S, Engrenagem Coroa (1,76)	2	2			
11	41530-MGE-000	Capa, Orifício Carcaça Engrenagem Final	1	1			
12	90109-ME5-770	Parafuso, Allen, 8x11	1	1			
13	90124-MGE-300	Prisioneiro, 12x48	4	4			
14	90125-MKC-A00	Prisioneiro, 12x51	5	5			
15	90132-MCA-000	Parafuso, Cabeça Chata, 6x16	2	2			
16	90132-MKC-A00	Parafuso, Flange, 8x28	6	6			
17	90134-MGE-000	Parafuso, Flange, 10x35	2	2			

C-20

Caixa de Transmissão Final

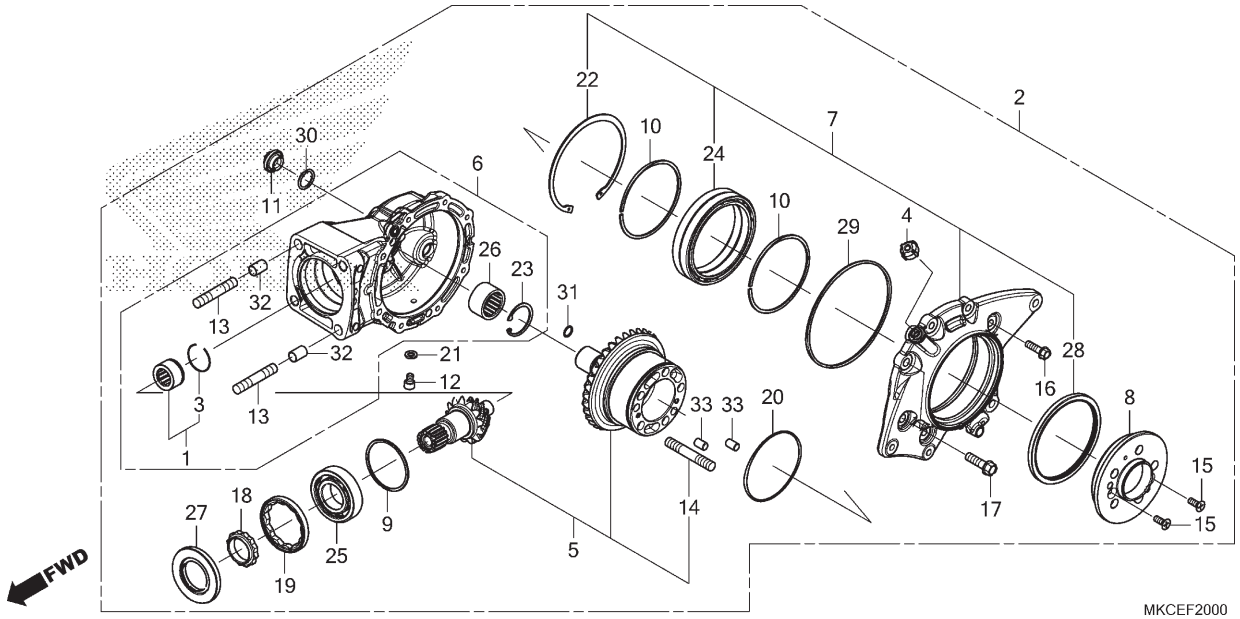

Ref. Nº	N.O.S.	Item de serviço	T.M.O.	Ref. Nº	Nº da peça	Descrição	Qtd. GL1800 DA	Qtd. GL1800 B	Nº de série		Tipo
				18	90241-MCH-000	Porca, Trava, 35mm	1	1			
				19	90242-MCH-000	Porca, Trava, 75mm	1	1			
				20	90351-MCA-003	Anel, Vedação	1	1			
				21	90471-580-000	Guarnição, 8mm	1	1			
				22	90653-MCA-000	Anel Elástico, Interno, 125mm	1	1			
				23	90654-MKC-A01	Anel Elástico, Interno (42)	1	1			
				24	91051-MCA-003	Rolamento, Radial Esferas, 100x125x26	1	1			
				25	91054-MKC-A01	Rolamento, Esferas Especial, 35x72x17	1	1			
				26	91057-MKC-A01	Rolamento, Agulhas, 30x42x23	1	1			
				27	91254-MKC-A01	Retentor, Óleo, 42x76x8	1	1			
				28	91265-MCA-003	Retentor, Óleo, 110x125x7	1	1			
				29	91351-MKC-A00	Anel Vedação, Carcaça Engrenagem Final	1	1			
				30	91352-MGE-003	Anel, Vedação, 21,5x2,9	1	1			
				31	91355-MGE-700	Anel, Vedação, 12x1,5	1	1			
				32	94301-14200	Pino, Guia, 14x20	2	2			
				33	94303-10160	Pino, Guia, 10x16	2	2			

C-21

Painel

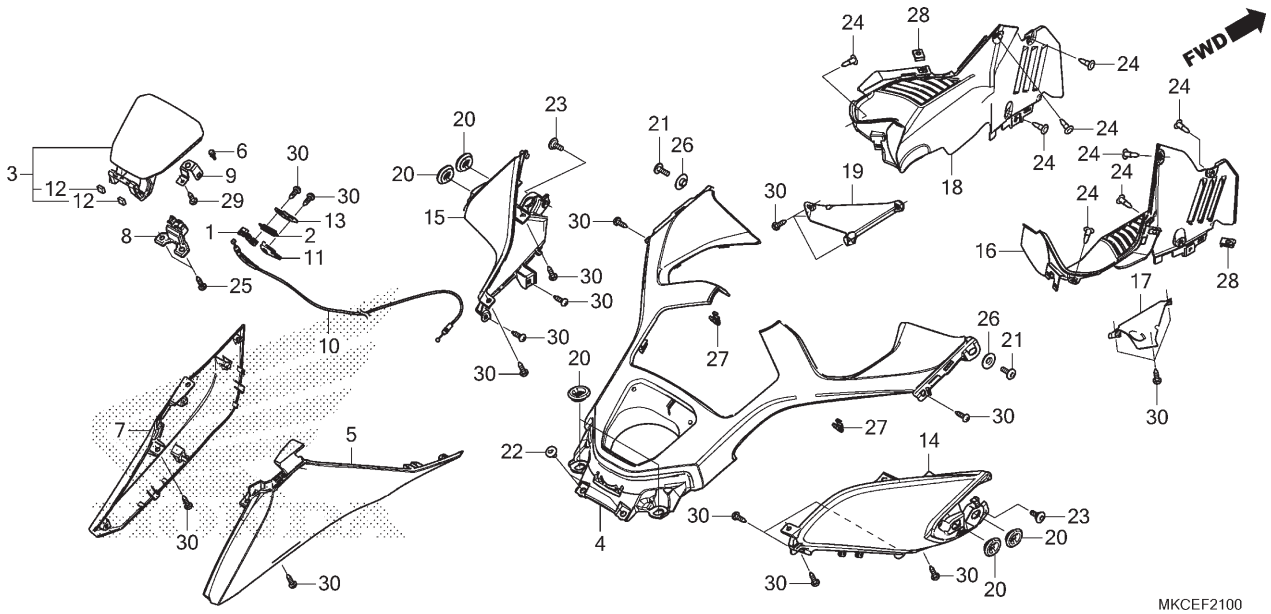

Ref. Nº	N.O.S.	Item de serviço	T.M.O.
3	3101B8	Tampa, Combustível	1,0
4	4131H5	Painel, Superior	1,2
5	4131BF	Painel, Superior: Direito	1,1
7	4131BG	Painel, Superior: Esquerdo	1,1
	4131BH	Painel, Superior: Ambos	1,2
10	8111B6	Cabo, Tampa Combustível	1,1
14	4131BB	Painel: Direito	1,1
15	4131BC	Painel: Esquerdo	1,0
	4131BD	Painel: Ambos	1,1
16		(17)	
	4131H8	Tampa, Interna Painel: Direita	1,1
18		(19)	
	4131H7	Tampa, Interna Painel: Esquerda	1,1
	4131T3	Tampa, Interna Painel: Ambas	1,2

Ref. Nº	Nº da peça	Descrição	Qtd. GL1800 DA	Qtd. GL1800 B	Nº de série		Tipo
1	64429-MKC-A00	Excêntrico B, Trava Tampa Porta-objetos	1	1			
2	64436-MCA-000	Mola, Excêntrico Trava Porta-objetos	1	1			
3	83105-MKC-A00ZG	Tampa Conj., Combustível					
		R367C Vermelho Candy Ardent	1	–			2BR
	83105-MKC-A00ZC	*NH463M* Preto Darkness Metálico	–	1			BR
	83105-MKC-A00ZD	*NHB70M* Prata Majestic Fosco Metálico	–	1			BR
4	83110-MKC-A30ZB	Painel, Superior Jogo (WL)					
		R367C Vermelho Candy Ardent	1	–			2BR
	83110-MKC-A00ZA	*NH463M* Preto Darkness Metálico	–	1			BR
	83110-MKC-A00ZB	*NHB70M* Prata Majestic Fosco Metálico	–	1			BR
5	83130-MKC-A00ZE	Painel, Lateral Direito					
		R367C Vermelho Candy Ardent	1	–			2BR
	83130-MKC-A00ZA	*NH463M* Preto Darkness Metálico	–	1			BR
	83130-MKC-A00ZB	*NHB70M* Prata Majestic Fosco Metálico	–	1			BR
6	83132-MN5-000	Coxim, Tampa Painel	2	2			
7	83140-MKC-A00ZE	Painel, Lateral Esquerdo					
		R367C Vermelho Candy Ardent	1	–			2BR
	83140-MKC-A00ZA	*NH463M* Preto Darkness Metálico	–	1			BR
	83140-MKC-A00ZB	*NHB70M* Prata Majestic Fosco Metálico	–	1			BR
8	83162-MKC-A00	Suporte, Tampa Combustível	1	1			
9	83163-MKC-A00	Placa, Trava Tampa	1	1			
10	83165-MKC-A01	Cabo Comp., Tampa Combustível	1	1			

C-21

Painel

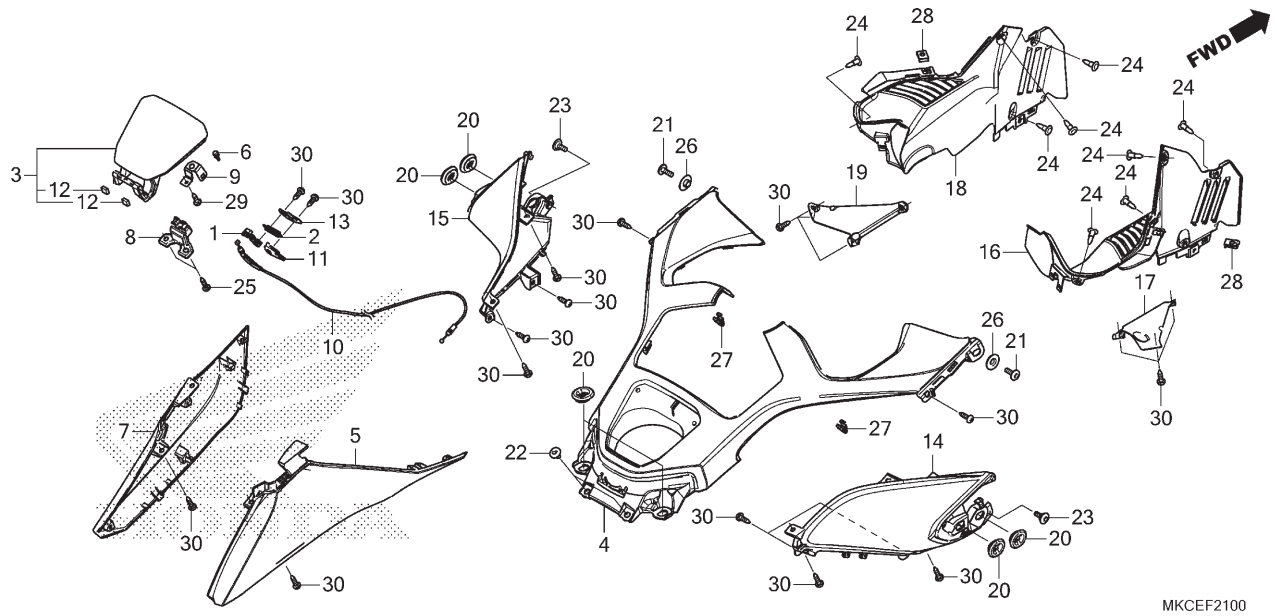

Ref. Nº	N.O.S.	Item de serviço	T.M.O.	Ref. Nº	Nº da peça	Descrição	Qtd. GL1800 DA	Qtd. GL1800 B	Nº de série		Tipo
				11	83166-MKC-A00	Trava A, Tampa	1	1			
				12	83167-MKC-A00	Coxim, Tampa Combustível	2	2			
				13	83174-MJN-A00	Suporte, Tampa Cabo	1	1			
				14	83175-MKC-A00	Tampa, Painel Direito	1	1			
				15	83185-MKC-A00	Tampa, Painel Esquerdo	1	1			
				16	83190-MKC-A00	Tampa, Interna Painel Direito	1	1			
				17	83191-MKC-A00	Painel, Interno Direito	1	1			
				18	83195-MKC-A00	Tampa, Interna Painel Esquerdo	1	1			
				19	83196-MKC-A00	Painel, Interno Esquerdo	1	1			
				20	83551-GE2-000	Bucha, Carcaça Filtro Ar	6	6			
				21	90113-MCJ-000	Parafuso, Phillips, 5x15	2	2			
				22	90114-KPH-700	Parafuso, Especial, 5x11	2	2			
				23	90114-MKC-A00	Parafuso, Especial, 5x15	2	2			
				24	90116-SP0-003	Presilha, Retentor Para-choque	8	8			
				25	90121-MJK-N20	Parafuso, Fixação, 5x12	2	2			
				26	90512-300-000	Arruela, 6x20	2	2			
				27	90666-SDA-A01	Presilha, Ajuste (PO) (Natural)	2	2			
				28	90677-KAN-961	Porca, Presilha, 5mm	2	2			
				29	93903-24280	Parafuso, Fixação, 4x10	1	1			
				30	93903-24380	Parafuso, Fixação, 4x12	20	20			

Voltar

C-22

Assento

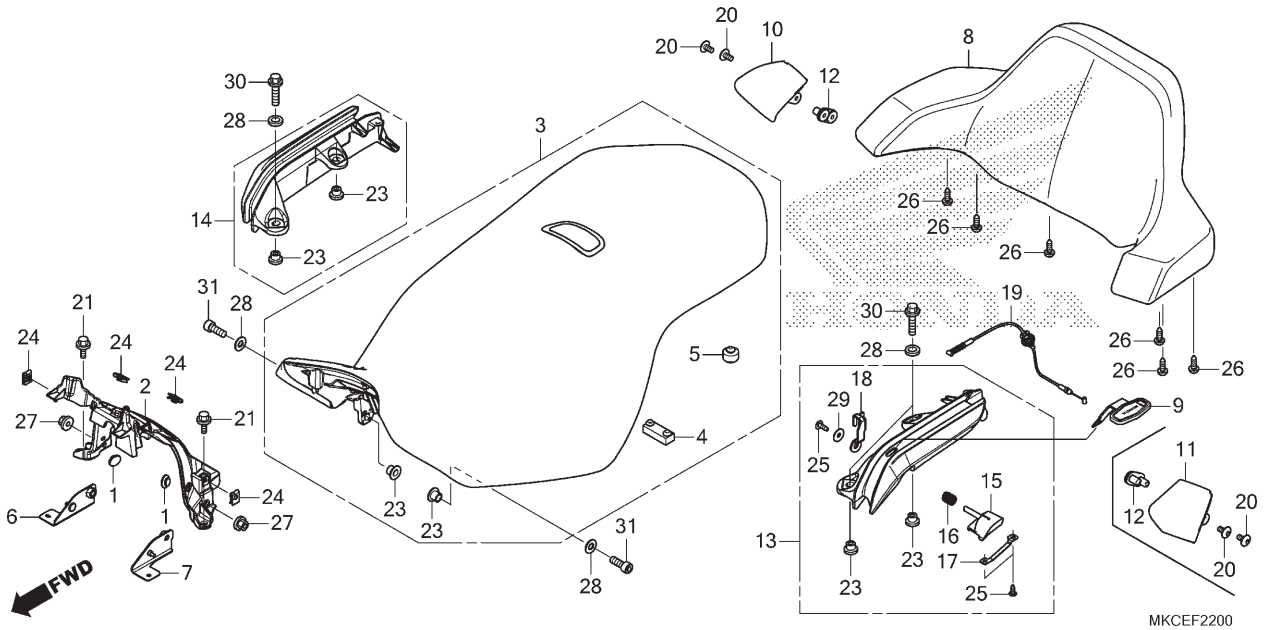

Ref. Nº	N.O.S.	Item de serviço	T.M.O.
3	4131E4	Assento: Duplo	0,1
	4131LT	Assento (A): Duplo	0,2
		• Nota Com aquecedor do assento	
8	4121A0	Encosto	0,3
10	4121F4	Amortecedor, Descansa Braço: Direito	0,1
11	4121F3	Amortecedor, Descansa Braço: Esquerdo	0,1
13	4131F3	Alça, Traseira: Esquerda	0,2
14	4131F4	Alça, Traseira: Direita	0,1
	4131F5	Alça, Traseira: Ambas	0,2
19	8111H4	Cabo, Suporte Capacete	0,7
	8111H8	Cabo, Suporte Capacete (A)	1,2
		• Nota Modelo com compartimento de bagagem	

Ref. Nº	Nº da peça	Descrição	Qtd. GL1800 DA	Qtd. GL1800 B	Nº de série		Tipo
1	16712-MN5-000	Coxim, Limitador Bomba Combustível	2	2			
2	50280-MKC-A00	Suporte, Painel	1	1			
3	77200-MKC-C31ZA	Assento Comp., Aquecido Duplo					
		Tipo1	1	–			
	77200-MKC-A11ZA	Assento Comp., Duplo					
		Tipo1	–	1			
4	77205-286-000	Coxim B, Fixação Assento	2	2			
5	77206-426-000	Coxim, Fixação Assento	2	2			
6	77206-MKC-A00	Suporte, Assento Dianteiro Direito	1	1			
7	77207-MKC-A00	Suporte, Assento Dianteiro Esquerdo	1	1			
8	77500-MKC-A31ZA	Assento Aquecido Comp., Traseiro					
		Tipo1	1	–			
9	81250-MKC-A00	Placa Comp., Suporte Capacete	1	1			
10	81810-MKC-A30ZA	Amortecedor Comp., Descansa Braço Direito					
		Tipo1	1	–			

Voltar

C-22

Assento

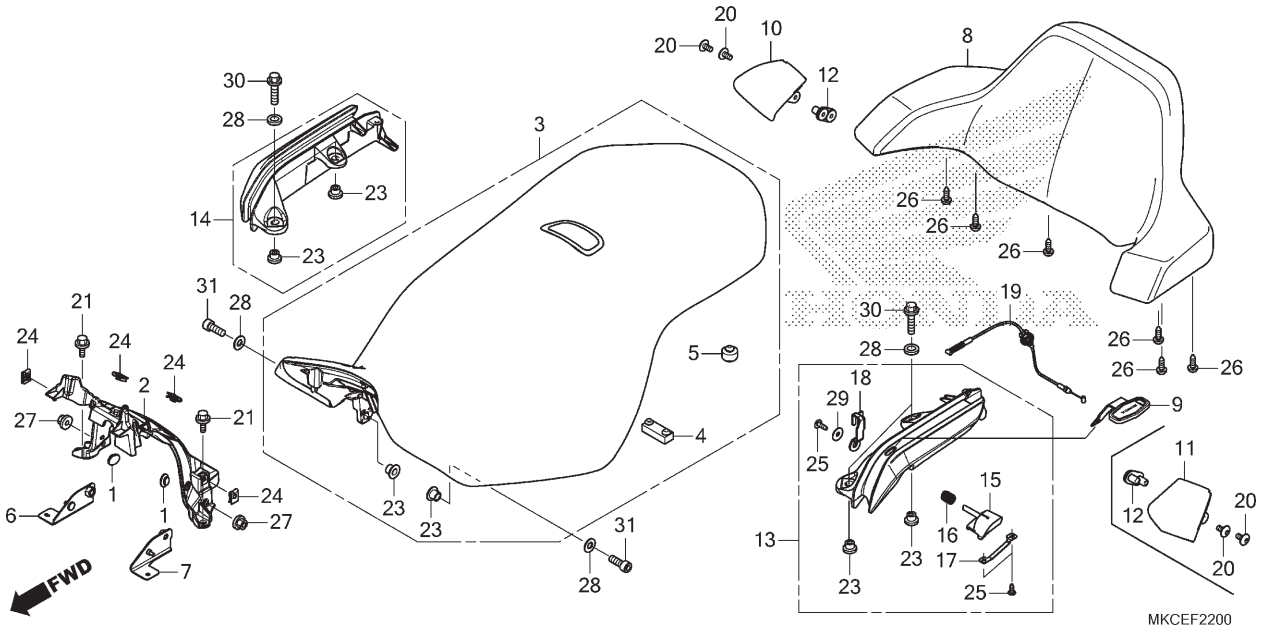

Ref. Nº	N.O.S.	Item de serviço	T.M.O.

Ref. Nº	Nº da peça	Descrição	Qtd. GL1800 DA	Qtd. GL1800 B	Nº de série		Tipo
11	81820-MKC-A30ZA	Amortecedor Comp., Descansa Braço Esquerdo					
		Tipo1	1	–			
12	81830-MKC-A30	Porca, Placa Descansa Braço	2	–			
13	84110-MKC-A00ZA	Alça Conj., Traseira Esquerda					
		NHA86M Preto Ballistic Fosco Metálico	–	1			
	84110-MKC-A30ZA	*NHB73M* ... Prata Alpha Fosco Metálico	1	–			2BR
14	84150-MKC-A00ZA	Alça, Passageiro Direita					
		NHA86M Preto Ballistic Fosco Metálico	–	1			
	84150-MKC-A30ZA	*NHB73M* ... Prata Alpha Fosco Metálico	1	–			2BR
15	84160-MKC-A00ZB	Botão Comp., Suporte Capacete					
		NHA86M Preto Ballistic Fosco Metálico	–	1			
	84160-MKC-A00ZA	*NHB73M* ... Prata Alpha Fosco Metálico	1	–			2BR
16	84163-MKC-A00	Mola, Retorno Botão	1	1			
17	84164-MKC-A00	Placa A, Suporte Capacete	1	1			
18	84166-MKC-A00	Placa B, Suporte Capacete	1	1			
19	84167-MKC-A01	Cabo Comp., Suporte Capacete	1	1			
20	90106-MAV-000	Parafuso, Phillips, 6x12	4	–			
21	90107-KTW-900	Parafuso, Especial, M6	2	2			

C-22

Assento

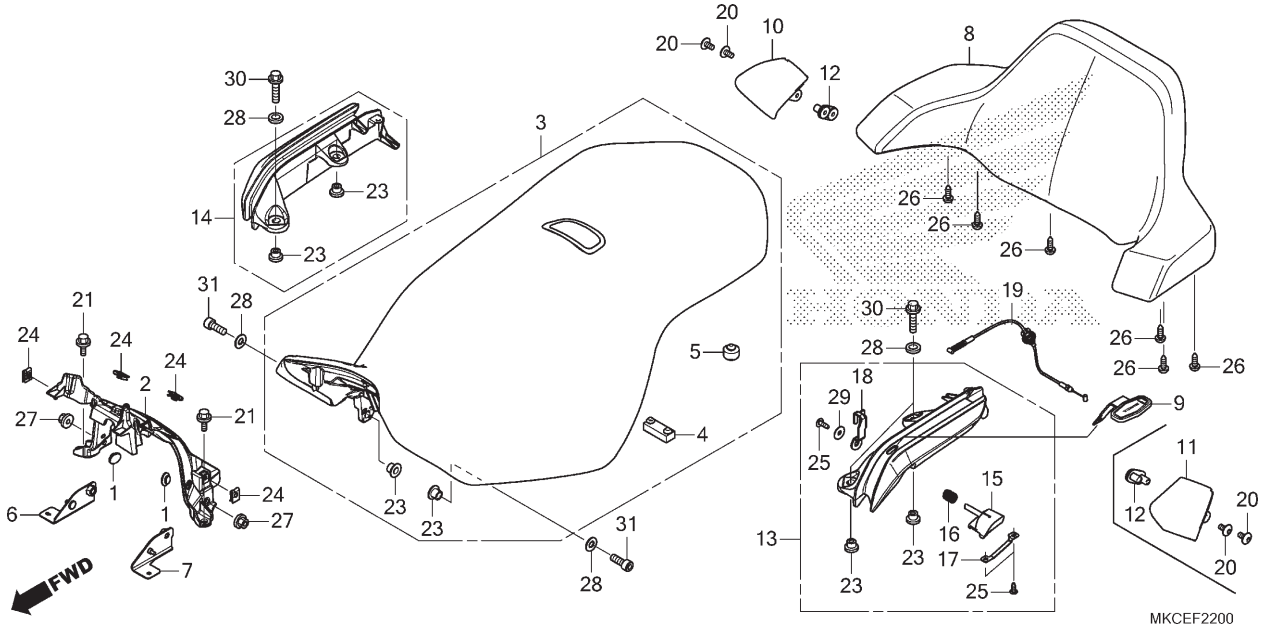

Ref. Nº	N.O.S.	Item de serviço	T.M.O.	Ref. Nº	Nº da peça	Descrição	Qtd. GL1800 DA	Qtd. GL1800 B	Nº de série		Tipo
				23	90450-KG8-000	Bucha, 8mm	6	6			
				24	90677-KAN-961	Porca, Presilha, 5mm	4	4			
				25	93903-24310	Parafuso, Fixação, 4x12	3	3			
				26	93903-25380	Parafuso, Fixação, 5x16	6	–			
				27	94050-05070	Porca, Flange, 5mm	2	2			
				28	94101-08800	Arruela, Lisa, 8mm	6	6			
				29	94103-04800	Arruela, Lisa, 4mm	1	1			
				30	95801-08032-00	Parafuso, Flange, 8x32	4	4			
				31	96700-08022-18	Parafuso, Allen, 8x22	2	2			

Voltar

C-23

Tanque de Combustível

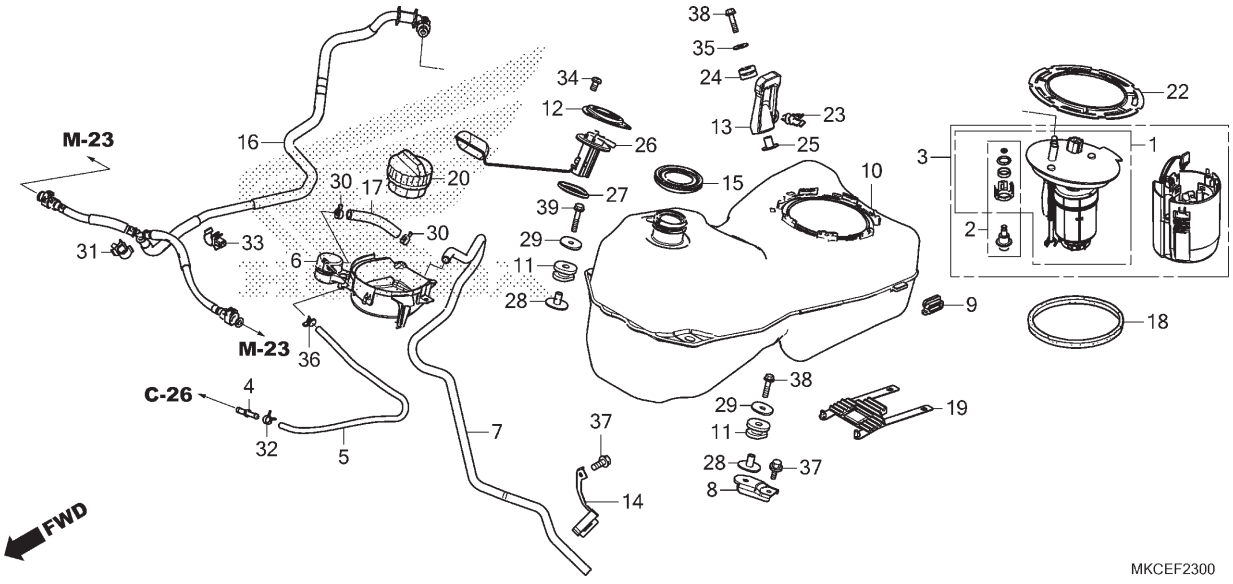

Ref. Nº	N.O.S.	Item de serviço	T.M.O.
1	310160	Filtro, Combustível	0,6
2	310125	Regulador, Pressão Combustível	0,5
3		(18)	
	310120	Bomba Conj., Combustível	0,4
10	310100	Tanque, Combustível	1,7
16	310162	Mangueira, Abastecimento Combustível	3,7
26		(27)	
	617105	Unidade Emissora, Tanque Combustível	1,3

Ref. Nº	Nº da peça	Descrição	Qtd. GL1800 DA	Qtd. GL1800 B	Nº de série		Tipo
1	16010-MKC-A01	Filtro Combustível, Jogo	1	1			
2	16015-MKC-A01	Regulador Conj.	1	1			
3	16700-MKC-B31	Bomba Conj., Combustível	1	1			
4	16958-GJ6-000	Junção, Tubo Combustível	1	1			
5	17411-MKC-EC0	Tubo (FT-B2) (TANK-JOINT)	1	1			
6	17505-MKC-A00	Suporte Conj., Tanque Combustível	1	1			
7	17506-MKC-A00	Tubo, Drenagem	1	1			
8	17507-MKC-A00	Suporte, Dianteiro Tanque	1	1			
9	17509-MKC-A00	Coxim, Limitador Tanque	1	1			
10	17510-MKC-A00	Tanque Comp., Combustível	1	1			
11	17515-GBB-000	Bucha, Fixação Tanque Combustível	2	2			
12	17515-GBL-760	Placa, Jogo Unidade	1	1			
13	17516-MKC-A00	Suporte, Dianteiro Traseiro	1	1			
14	17517-MKC-A00	Braçadeira, Tubo	1	1			
15	17526-KRJ-900	Coxim, Retentor Combustível	1	1			
16	17526-MKC-A01	Mangueira Comp., Abastecimento Combustível	1	1			
17	17561-MKC-A00	Tubo, Separador	1	1			
18	17574-MKC-A00	Guarnição, Bomba Combustível	1	1			
19	17614-MKC-A00	Coxim, Central Tanque Combustível	1	1			

Voltar

C-23

Tanque de Combustível

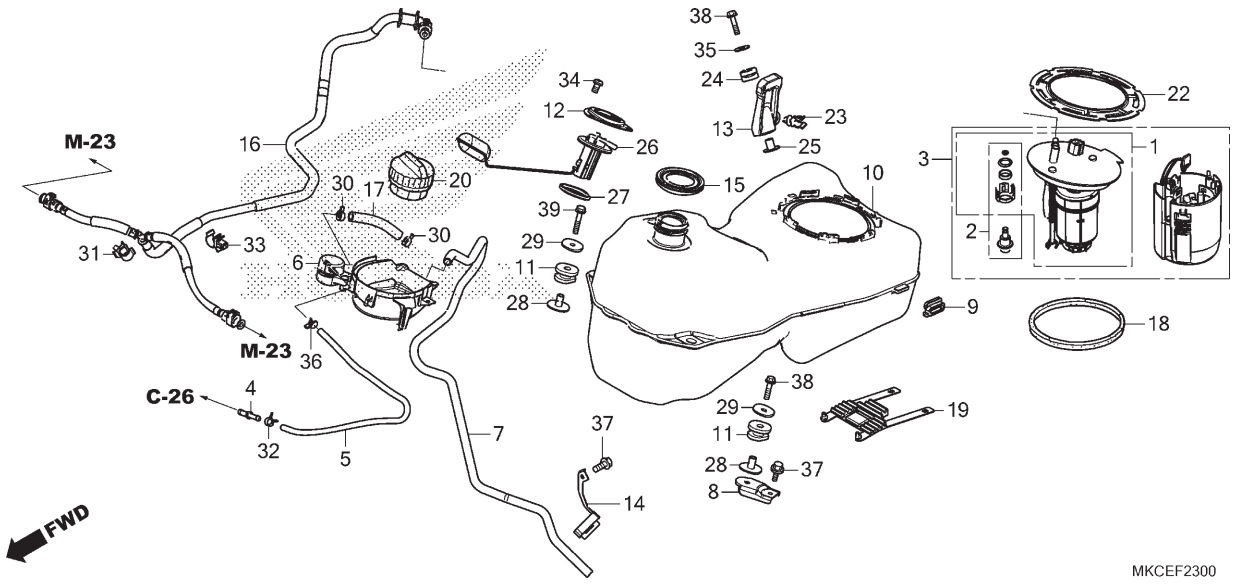

Ref. Nº	N.O.S.	Item de serviço	T.M.O.	Ref. Nº	Nº da peça	Descrição	Qtd. GL1800 DA	Qtd. GL1800 B	Nº de série		Tipo
				20	17620-MEH-003	Tampa Conj., Tanque Combustível	1	1			
				22	17719-HR3-A21	Anel Trava, Bomba Combustível	1	1			
				23	17938-SE0-941	Presilha, Fiação Acelerador	1	1			
				24	19051-KA3-830	Coxim, Fixação Radiador	1	1			
				25	19052-MAC-680	Bucha, Fixação Radiador	1	1			
				26	37800-MKC-A01	Unidade Combustível	1	1			
				27	37801-GA7-700	Guarnição, Base	1	1			
				28	80108-KF9-900	Bucha, Para-lama Traseiro	2	2			
				29	90136-428-870	Arruela, Fixação Tanque	2	2			
				30	90651-HN6-A51	Braçadeira, Tubo (12,0)	2	2			
				31	90652-HL4-A01	Presilha	1	1			
				32	90652-KSJ-A21	Braçadeira, Tubo (8,0)	1	1			
				33	90654-HL4-A01	Braçadeira, Mangueira (D15)	1	1			
				34	93500-06010-0A	Parafuso, Phillips, 6x10	3	3			
				35	94103-06000	Arruela, Lisa, 6mm	1	1			
				36	95002-40730-08	Braçadeira, Tubo (D7.3)	1	1			
				37	96300-06016-00	Parafuso, Flange, 6x16	2	2			
				38	96300-06025-00	Parafuso, Flange, 6x25	2	2			
				39	96300-06032-00	Parafuso, Flange, 6x32	1	1			

C-24

Filtro de Ar

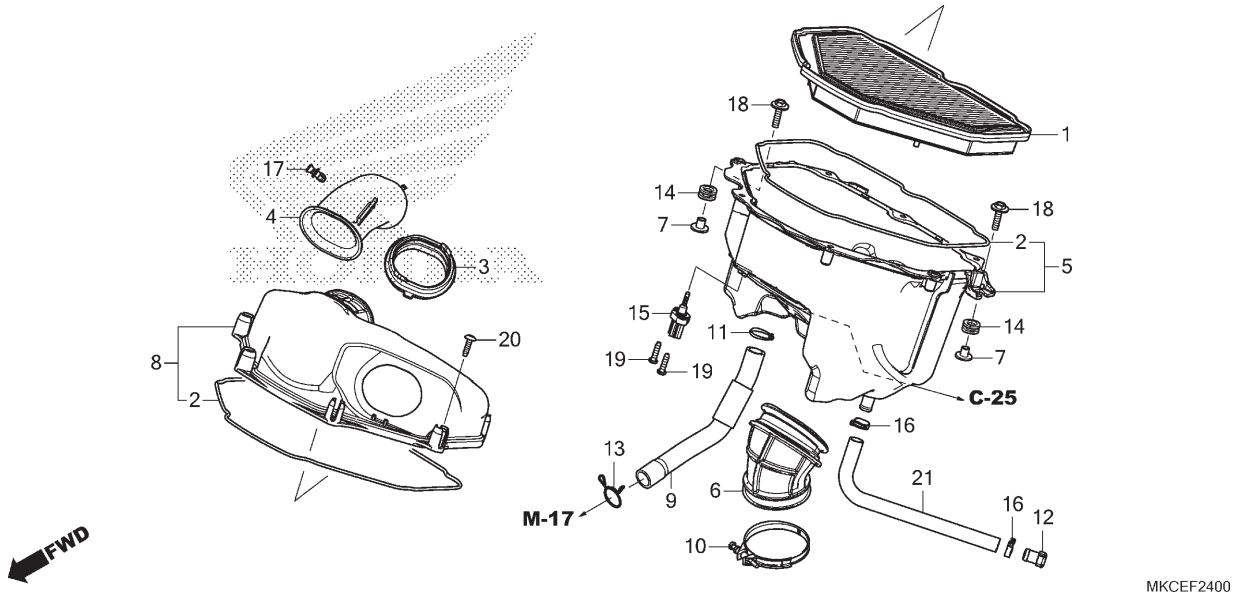

Ref. Nº	N.O.S.	Item de serviço	T.M.O.
1		(2)	
	312105	Elemento, Filtro Ar	1,5
4	3121A9	Duto, Filtro Ar: Esquerdo	1,5
5	3121A5	Carcaça, Filtro Ar	2,2
6	3121B6	Tubo, Conexão Filtro Ar	2,2
8		(3)	
	312102	Tampa, Carcaça Filtro Ar	1,5
15	617120	Sensor, Temperatura Ar	2,2

Ref. Nº	Nº da peça	Descrição	Qtd. GL1800 DA	Qtd. GL1800 B	Nº de série		Tipo
1	17210-MKC-A00	Elemento Comp., Filtro Ar	1	1			
2	17221-MKC-A00	Retentor, Filtro Ar	2	2			
3	17223-MKC-A00	Duto A, Esquerdo	1	1			
4	17225-MKC-A00	Duto B, Esquerdo	1	1			
5	17230-MKC-A00	Carcaça Comp., Filtro Ar	1	1			
6	17232-MKC-A00	Tubo, Conexão Filtro Ar	1	1			
7	17239-MGS-D30	Bucha, Fixação Filtro Ar	2	2			
8	17240-MKC-A00	Tampa Subconj., Filtro Ar	1	1			
9	17245-MKC-A00	Tubo, Respiro Motor	1	1			
10	17255-MKC-A00	Presilha, Tubo Conexão Filtro Ar (66)	1	1			
11	17366-MJ0-000	Presilha B, Tubo	1	1			
12	17370-382-870	Plugue, Tubo Respiro	1	1			
13	18532-634-670	Presilha, Mangueira Ar, 21,5	1	1			
14	33712-KT1-670	Coxim, Lanterna Traseira	2	2			
15	37880-KWW-C01	Sensor Conj., Temperatura Ar	1	1			
16	90651-HM3-A71	Braçadeira, Tubo (14,0)	2	2			
17	91549-MCA-000	Presilha, Fixação Painel	1	1			
18	93404-06025-07	Parafuso-arruela, 6x25	2	2			
19	93901-25420	Parafuso, Fixação, 5x20	2	2			
20	93903-25480	Parafuso, Fixação, 5x20	7	7			
21	95003-37025-31	Tubo, Vinil, 11x15x250 (95003-37001-60M)	1	1			

Voltar

C-25

Válvula de Injeção a Ar

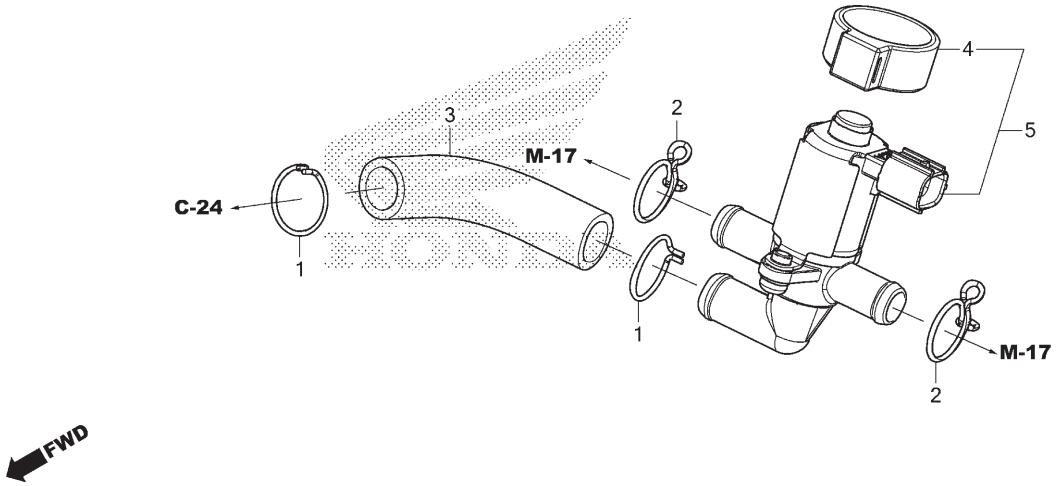

Ref. Nº	N.O.S.	Item de serviço	T.M.O.
5	314130	Válvula, Controle Ar Secundário	1,6

Ref. Nº	Nº da peça	Descrição	Qtd. GL1800 DA	Qtd. GL1800 B	Nº de série		Tipo
1	17366-MJ0-000	Presilha B, Tubo	2	2	.....	.....	.....
2	17724-102-700	Presilha, Mangueira Tanque Secundário	2	2	.....	.....	.....
3	18661-MKC-A00	Tubo, Sucção Ar	1	1	.....	.....	.....
4	36172-MCA-A61	Suporte, Válvula Solenóide	1	1	.....	.....	.....
5	36450-MGE-641	Válvula Conj., Injeção Ar Escape	1	1	.....	.....	.....

Voltar

C-26

Cânister

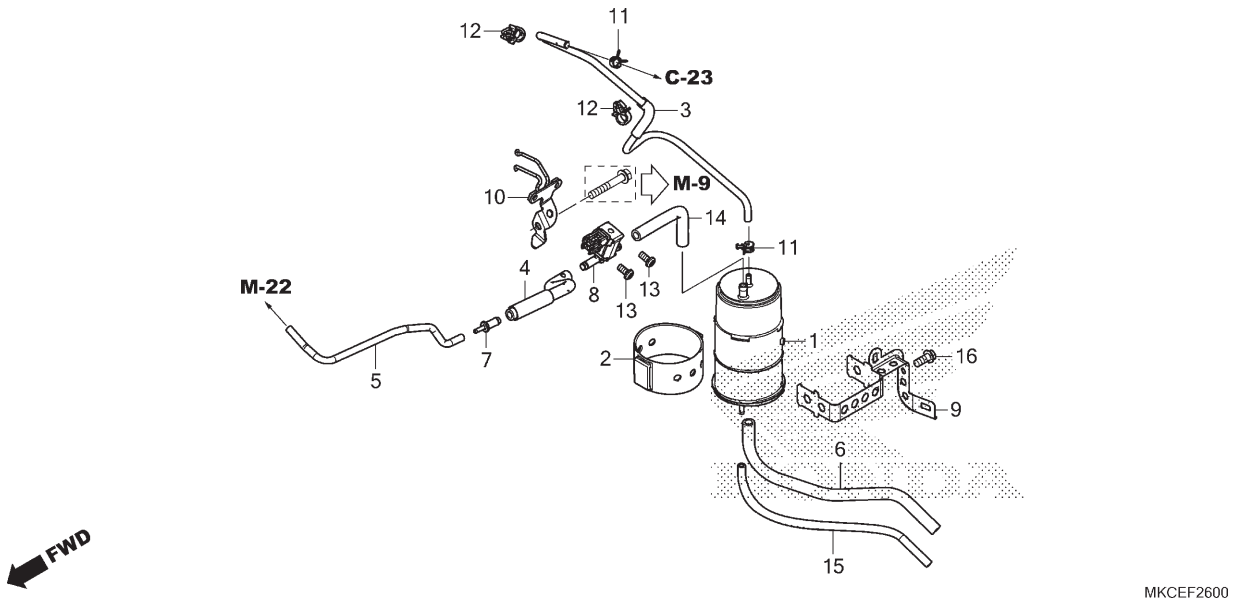

Ref. Nº	N.O.S.	Item de serviço	T.M.O.
1	3141A4	Cânister	0,2
8	3141A9	Válvula, Controle Purga	1,6

Ref. Nº	Nº da peça	Descrição	Qtd. GL1800 DA	Qtd. GL1800 B	Nº de série		Tipo
1	17310-MGS-T71	Cânister Comp.	1	1			
2	17311-MGS-T70	Borracha, Cânister	1	1			
3	17412-MKC-EC0	Tubo (FT-B2) (Junção-Cânister)	1	1			
4	17414-MKC-A00	Tubo, Junção Solenóide Controle Purga	1	1			
5	17415-MKC-A00	Tubo (Junção-Corpo Acelerador))	1	1			
6	17416-MKC-A00	Tubo, Ar Externo	1	1			
7	19126-KM1-010	Junção, Tubo	1	1			
8	36162-KZL-931	Válvula, Solenóide Controle Purga	1	1			
9	50161-MKC-A00	Suporte, Cânister	1	1			
10	50162-MKC-A00	Suporte, Válvula Solenóide Controle Purga	1	1			
11	90652-KSJ-A21	Braçadeira, Tubo (8,0)	2	2			
12	90682-MKE-A01	Presilha, Cabo	2	2			
13	93500-05010-0A	Parafuso, Phillips, 5x10	2	2			
14	95001-75155-40	Tubo, Combustível 7,3x155 (95001-75001-60M)	1	1			
15	95005-45280-20	Tubo, 4,5x280 (95005-45001-20M)	1	1			
16	95701-06014-00	Parafuso, Flange, 6x14	1	1			

Voltar

C-27

Tampa Lateral

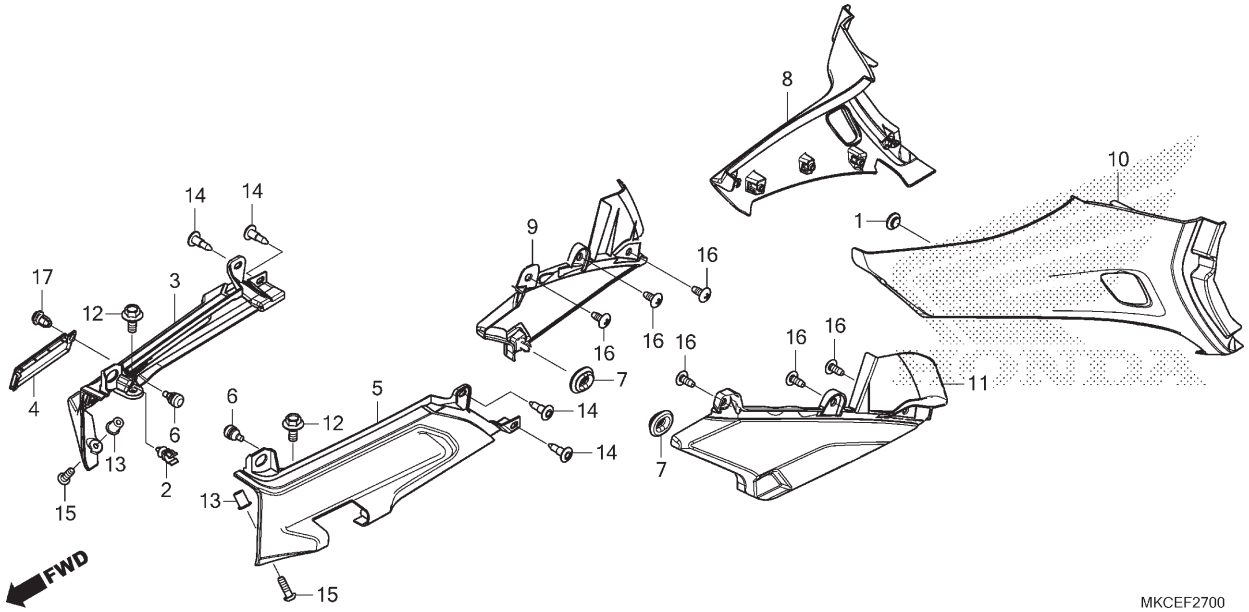

Ref. Nº	N.O.S.	Item de serviço	T.M.O.
3	4101D6	Tampa, Suporte Pedal Apoio Traseiro: Direito	0,1
5	4101D5	Tampa, Suporte Pedal Apoio Traseiro: Esquerdo	0,1
	4101M6	Tampa, Suporte Pedal Apoio Traseiro: Ambos	0,2
8	4131LM	Tampa, Lateral: Traseira Direita	0,1
9	4131HK	Tampa, Lateral: Dianteira Direita	0,1
10	4131HL	Tampa, Lateral: Traseira Esquerda	0,1
	4131NP	Tampa, Lateral: Traseira Ambas	0,1
11	4131HJ	Tampa, Lateral: Dianteira Esquerda	0,1
	4131LS	Tampa, Lateral: Dianteira Ambas	0,1

Ref. Nº	Nº da peça	Descrição	Qtd. GL1800 DA	Qtd. GL1800 B	Nº de série		Tipo
1	16712-MN5-000	Coxim, Limitador Bomba Combustível	1	1			
2	17938-SE0-941	Presilha, Fiação Acelerador	1	1			
3	50740-MKC-A00ZB	Tampa, Suporte Pedal Apoio Traseiro Direito					
		NHB73M ... Prata Alpha Fosco Metálico	1	–			
	50740-MKC-A00ZA	*NH389M* ... Prata Bullet Fosco	–	1			
4	50741-MKC-A00ZB	Tampa, Placa VIN					
		NHB73M ... Prata Alpha Fosco Metálico	1	–			2BR
	50741-MKC-A00ZA	*NH389M* ... Prata Bullet Fosco	–	1			
5	50750-MKC-A00ZB	Tampa, Suporte Pedal Apoio Traseiro Esquerdo					
		NHB73M ... Prata Alpha Fosco Metálico	1	–			
	50750-MKC-A00ZA	*NH389M* ... Prata Bullet Fosco	–	1			
6	80109-KR3-000	Coxim, Traseiro Para-lama	2	2			
7	83551-GE2-000	Bucha, Carcaça Filtro Ar	2	2			
8	83610-MKC-A00ZE	Tampa A, Lateral Direita					
		R367C ... Vermelho Candy Ardent	1	–			2BR
	83610-MKC-A00ZA	*NH463M* ... Preto Darkness Metálico	–	1			BR
	83610-MKC-A00ZB	*NHB70M* Prata Majestic Fosco Metálico	–	1			BR
9	83612-MKC-A00	Tampa B, Lateral Direita	1	1			

C-27

Tampa Lateral

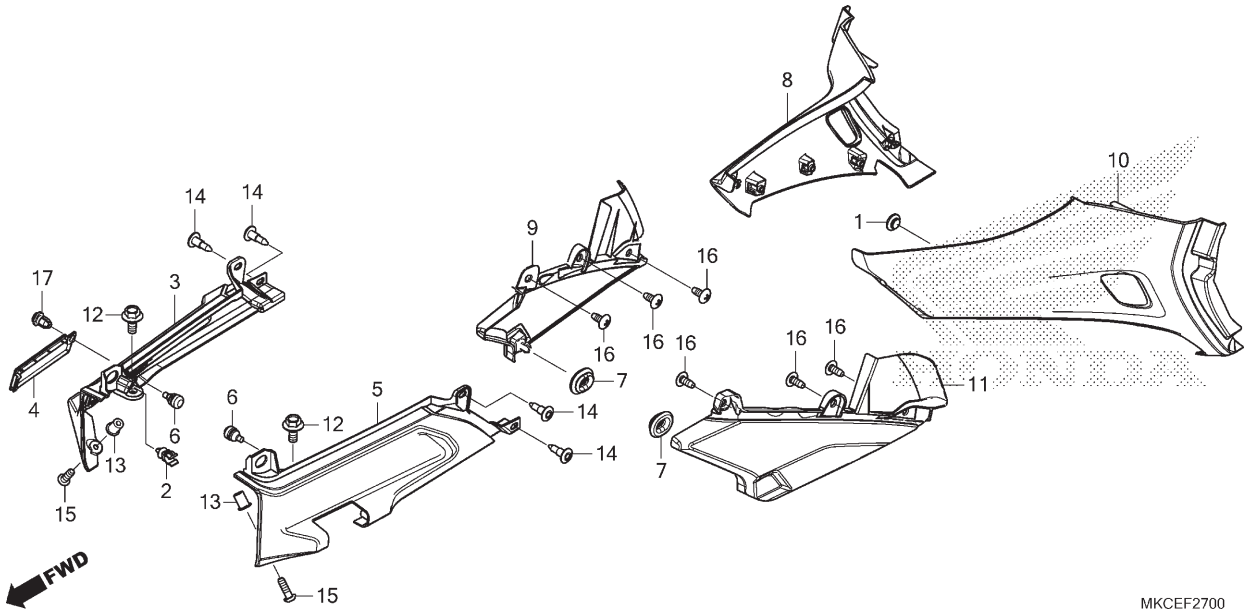

Ref. Nº	N.O.S.	Item de serviço	T.M.O.	Ref. Nº	Nº da peça	Descrição	Qtd. GL1800 DA	Qtd. GL1800 B	Nº de série		Tipo
				10	83710-MKC-A00ZE	Tampa A, Lateral Esquerda					
						R367C ..... Vermelho Candy Ardent	1	–	.....	.....	2BR
					83710-MKC-A00ZA	*NH463M* ..... Preto Darkness Metálico	–	1	.....	.....	BR
					83710-MKC-A00ZB	*NHB70M* Prata Majestic Fosco Metálico	–	1	.....	.....	BR
				11	83712-MKC-A00	Tampa B, Lateral Esquerda	1	1	.....	.....	.....
				12	90111-162-000	Parafuso, Flange, 6mm	2	2	.....	.....	.....
				13	90111-KW3-003	Porca, Fixação Carenagem, 5mm	2	2	.....	.....	.....
				14	90116-SP0-003	Presilha, Retentor Para-choque	4	4	.....	.....	.....
				15	90119-MFL-D20	Parafuso, Especial, 5x16	2	2	.....	.....	.....
				16	90121-MJK-N20	Parafuso, Fixação, 5x12	6	6	.....	.....	.....
				17	90657-SB0-003	Presilha, Dispositivo Protetor	1	1	.....	.....	.....

C-28

Escapamento

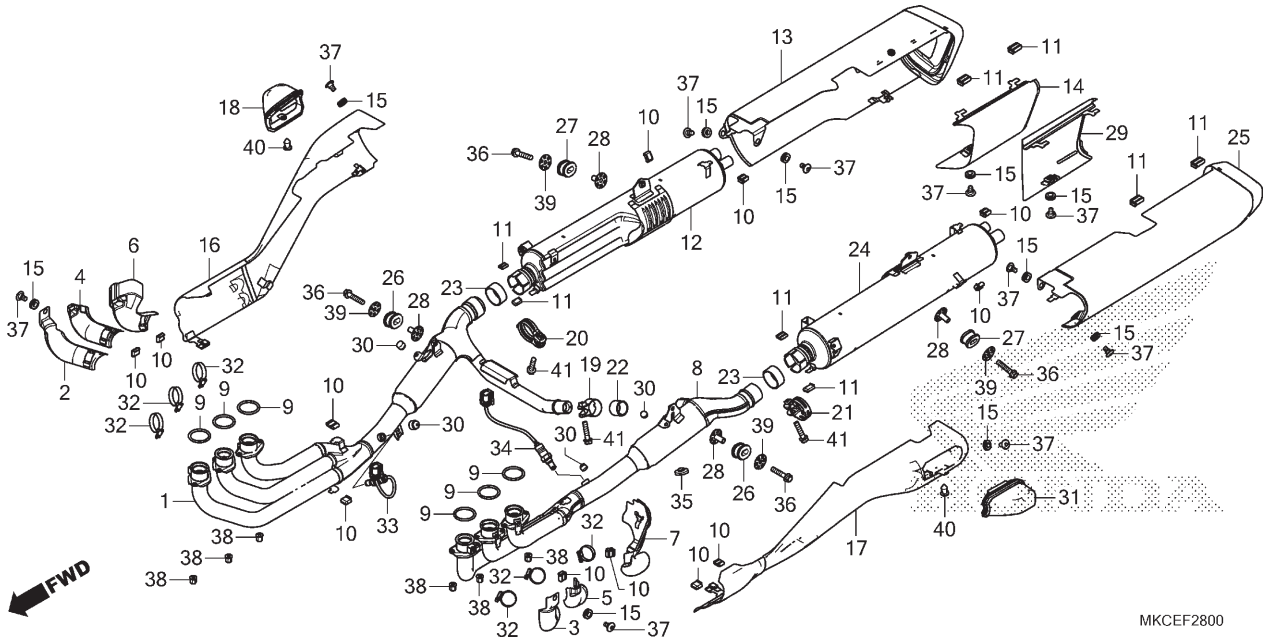

Ref. Nº	N.O.S.	Item de serviço	T.M.O.
1	3131A1	Tubo, Escape: Direito	0,8
2	3131G4	Tampa, Tubo Escape: Dianteira Direita	0,2
3	3131G3	Tampa, Tubo Escape: Dianteira Esquerda	0,2
4	3131S7	Tampa, Tubo Escape: Intermediária Direita	0,2
5	3131S6	Tampa, Tubo Escape: Intermediária Esquerda	0,2
6	3131G6	Tampa, Tubo Escape: Traseira Direita	0,2
7	3131G5	Tampa, Tubo Escape: Traseira Esquerda	0,2
8	3131A0	Tubo, Escape: Esquerdo	0,8
	3131E3	Tubo, Escape: Ambos	1,3
9	3131P9	Junta, Tubo Escape: Esquerda	0,8
		• Nota Mesmo tempo para duas unidades ou mais	
	3131Q0	Junta, Tubo Escape: Direita	0,8
		• Nota Mesmo tempo para duas unidades ou mais	
	3131Q1	Junta, Tubo Escape: Ambas	1,2
12	3131B6	Silencioso: Direito	0,2
13	3131K3	Tampa, Silencioso: Direita	0,1
+			

Ref. Nº	Nº da peça	Descrição	Qtd. GL1800 DA	Qtd. GL1800 B	Nº de série		Tipo
1	18150-MKC-A00	Tubo Comp., Escape Direito	1	–			
	18150-MKC-A10		–	1			
2	18151-MKC-A00	Tampa, Dianteira Escape Direito	1	–			
	18151-MKC-A10		–	1			
3	18152-MKC-A00	Tampa, Dianteira Escape Esquerdo	1	–			
	18152-MKC-A10		–	1			
4	18153-MKC-A00	Tampa, Intermediária Escape Direito	1	–			
	18153-MKC-A10		–	1			
5	18154-MKC-A00	Tampa, Intermediária Escape Esquerdo	1	–			
	18154-MKC-A10		–	1			
6	18155-MKC-A00	Tampa, Traseira Escape Direito	1	–			
	18155-MKC-A10		–	1			
7	18156-MKC-A00	Tampa, Traseira Escape Esquerdo	1	–			
	18156-MKC-A10		–	1			
8	18250-MKC-A00	Tubo Comp., Escape Esquerdo	1	–			
	18250-MKC-A10		–	1			
9	18291-MN4-920	Junta, Tubo Escape	6	6			
10	18293-MCA-A20	Coxim, Protetor	12	12			
11	18293-MJP-G50	Coxim, Protetor	8	8			
12	18300-MKC-N00	Silencioso Comp., Escape Direito	1	1			

Voltar

C-28

Escapamento

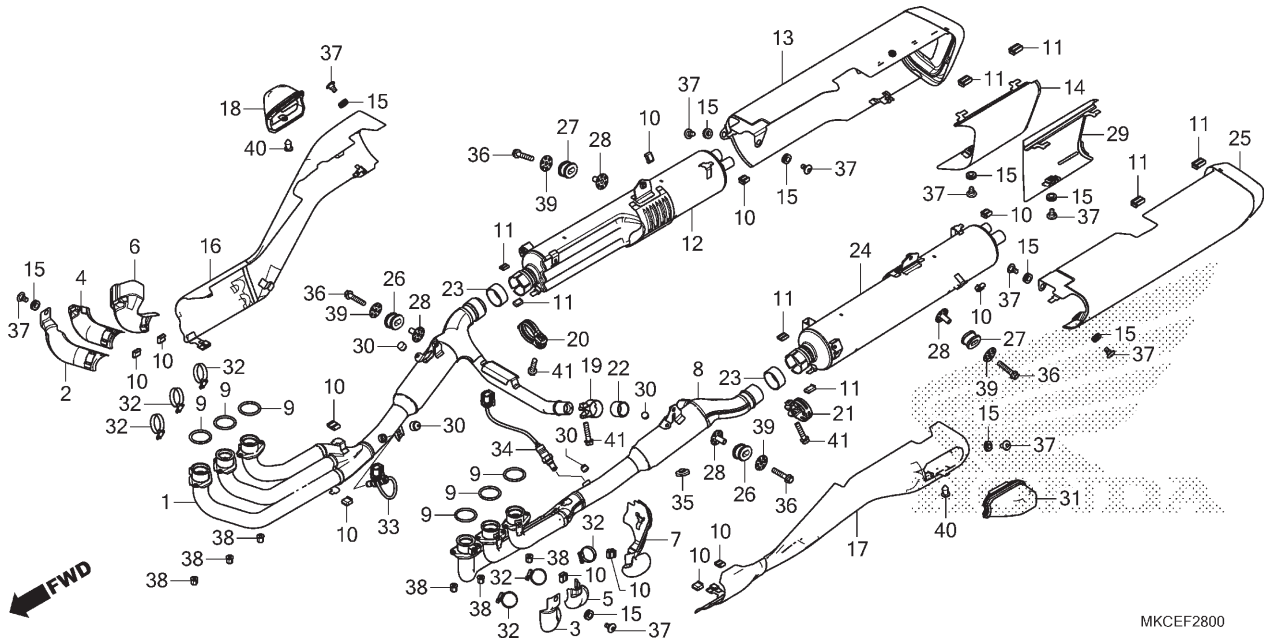

Ref. Nº	N.O.S.	Item de serviço	T.M.O.
14	3131D8	Protetor, Interno Silencioso: Direito	0,1
16	3131H8	Tampa, Tubo Escape: Direita	0,1
17	3131H7	Tampa, Tubo Escape: Esquerda	0,1
	3131K4	Tampa, Tubo Escape: Ambas	0,2
18	3131E6	Protetor, Escape: Direito	0,1
22	3131Q5	Junta, Tubo Escape	0,8
23	3131Q2	Junta, Silencioso: Esquerdo	0,2
	3131Q3	Junta, Silencioso: Direito	0,2
	3131Q4	Junta, Silencioso: Ambos	0,3
24	3131B5	Silencioso: Esquerdo	0,2
	3131D6	Silencioso: Ambos	0,3
25	3131K2	Tampa, Silencioso: Esquerda	0,1
	3131K5	Tampa, Silencioso: Ambos	0,2
29	3131D9	Protetor, Interno Silencioso: Esquerdo	0,1
	3131E0	Protetor, Interno Silencioso: Ambos	0,1
31	3131E5	Protetor, Escape: Esquerdo	0,1
	3131E7	Protetor, Escape: Ambos	0,1
33	6171B4	Sensor, Oxigênio: Direito	0,4
34	6171B3	Sensor, Oxigênio: Esquerdo	0,6
	6171B5	Sensor, Oxigênio: Ambos	0,8

Ref. Nº	Nº da peça	Descrição	Qtd. GL1800 DA	Qtd. GL1800 B	Nº de série		Tipo
13	18315-MKC-A01	Tampa Comp., Silencioso Direito	1	–			
	18315-MKC-A11		–	1			
14	18325-MKC-A00	Tampa, Interna Silencioso Direito	1	–			
	18325-MKC-A10		–	1			
15	18345-MBT-610	Coxim, Fixação Protetor	10	10			
16	18353-MKC-A00	Tampa Comp., Tubo Escape Direito	1	–			
	18353-MKC-A10		–	1			
17	18354-MKC-A00	Tampa Comp., Tubo Escape Esquerdo	1	–			
	18354-MKC-A10		–	1			
18	18355-MKC-A00	Tampa Comp., Protetor Compartimento Bagagem Lateral Direito	1	1			
19	18374-MN1-670	Presilha, Esquerda Tubo Escape	1	1			
20	18375-MKC-A00	Presilha, Silencioso Direito	1	1			
21	18376-MKC-A00	Presilha, Silencioso Esquerdo	1	1			
22	18391-MB0-891	Guarnição, Escape	1	1			
23	18392-MG7-750	Guarnição, Silencioso	2	2			
24	18400-MKC-N00	Silencioso Comp., Escape Esquerdo	1	1			
25	18415-MKC-A01	Tampa Comp., Silencioso Esquerdo	1	–			
	18415-MKC-A11		–	1			

C-28

Escapamento

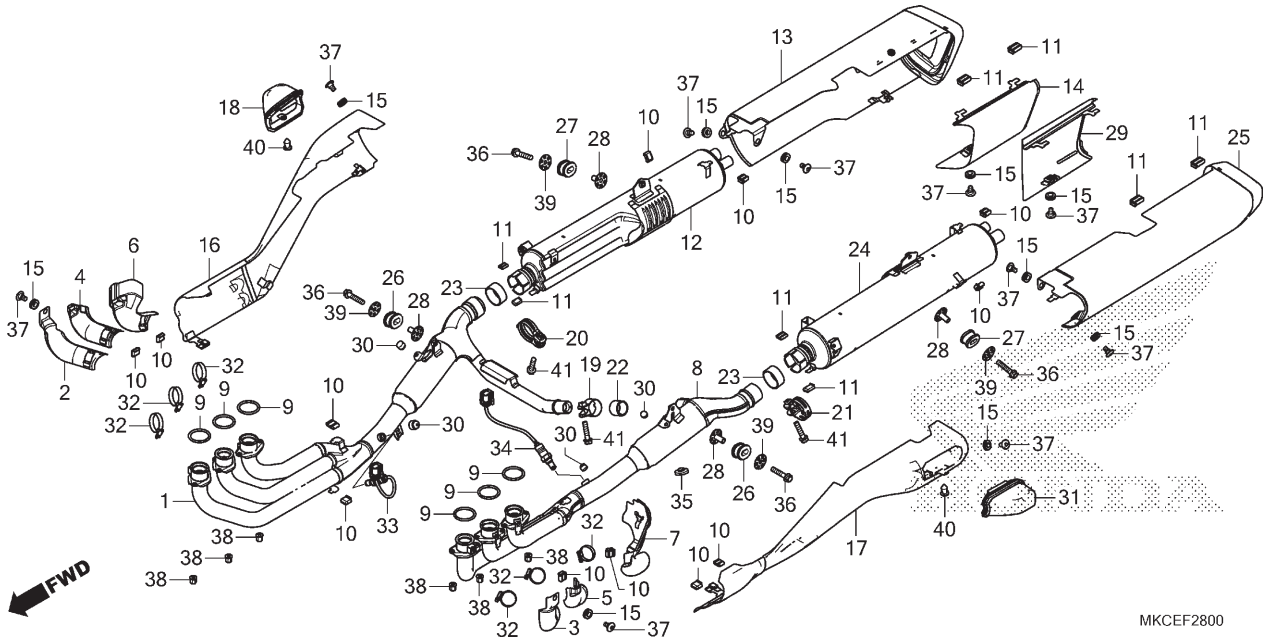

Ref. Nº	N.O.S.	Item de serviço	T.M.O.	Ref. Nº	Nº da peça	Descrição	Qtd. GL1800 DA	Qtd. GL1800 B	Nº de série		Tipo
				26	18421-MKC-A00	Coxim, Fixação Tubo Escape	2	2			
				27	18422-MKC-A00	Bucha, Fixação Silencioso	2	2			
				28	18423-MFJ-D00	Bucha, Fixação Tubo Escape	4	4			
				29	18425-MKC-A00	Tampa, Interna Silencioso Esquerdo	1	–			
					18425-MKC-A10		–	1			
				30	18443-MCW-D60	Coxim, Protetor	4	4			
				31	18455-MKC-A00	Tampa Comp., Protetor Compartimento Bagagem Lateral Esquerdo	1	1			
				32	19509-MM5-003	Braçadeira, Mangueira Radiador	6	6			
				33	36531-MKC-A01	Sensor, Oxigênio (#1-3-5)	1	1			
				34	36532-MKC-A01	Sensor, Oxigênio (#2-4-6)	1	1			
				35	50524-MN8-000	Coxim, Limitador Cavalete	1	–			
				36	90102-MKC-A00	Parafuso, Flange, 8x40	4	4			
				37	90106-MKC-A00	Parafuso, Phillips, 6x12	10	10			
				38	90304-HB3-771	Porca, Especial, 6mm	12	12			
				39	90507-MKC-A00	Arruela, 8,5x38	4	4			
				40	90653-HC4-900	Presilha, Defletor Lama	2	2			
				41	96400-08035-04	Parafuso, Flange, 8x35	3	3			

C-29

Pedal

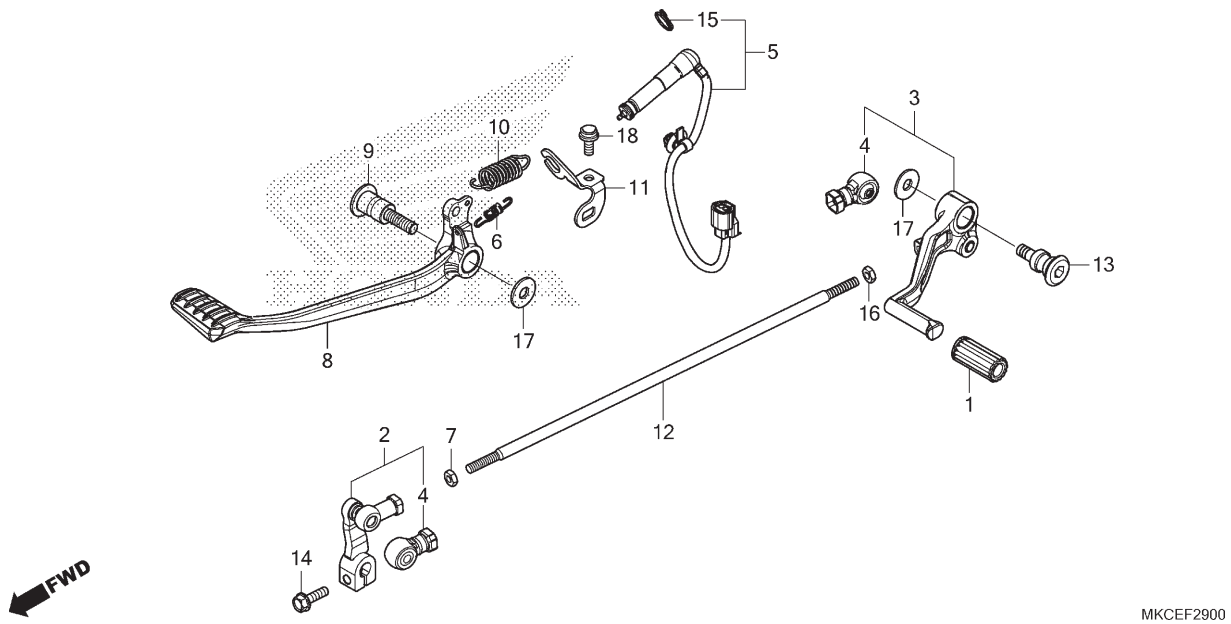

Ref. Nº	N.O.S.	Item de serviço	T.M.O.
2	4101A2	Braço, Câmbio	0,2
3	4101A1	Pedal, Câmbio	0,2
5	6151B5	Interruptor, Freio Traseiro: Pedal Lateral	0,2
8	810160	Pedal, Freio Traseiro	0,2
12	5101B5	Vareta, Câmbio	0,2

Ref. Nº	Nº da peça	Descrição	Qtd. GL1800 DA	Qtd. GL1800 B	Nº de série		Tipo
1	24705-MR7-000	Coxim, Pedal Câmbio	–	1			
2	24710-MKC-A20	Braço Comp., Câmbio	–	1			
3	24720-MKC-A20	Pedal Comp., Câmbio	–	1			
4	24724-MBW-D21	Tampa, Retentor Pó	–	2			
5	35350-MKC-A01	Interruptor Conj., Freio Traseiro	1	1			
6	35357-HP0-A00	Mola, Interruptor Freio	1	1			
7	45423-KA4-700	Porca, Sextavada, 6mm (Rosca Invertida)	–	1			
8	46500-MKC-A00	Pedal, Freio Traseiro	1	1			
9	46512-MKC-A00	Eixo, Freio	1	1			
10	46514-MKC-A00	Mola, Pedal Freio	1	1			
11	50358-MKC-A00	Suporte, Interruptor Freio Traseiro	1	1			
12	90101-MKC-A20	Parafuso, Vareta	–	1			
13	90113-MCF-000	Parafuso Pivô, Câmbio	–	1			
14	90118-KY1-000	Parafuso, Flange, 6x20	–	1			
15	90601-KAF-003	Presilha, Tampa Interruptor	1	1			
16	94002-06040-0S	Porca, Sextavada, 6mm	–	1			
17	94103-08700	Arruela, Lisa, 8mm	1	2			
18	95701-06014-07	Parafuso, Flange, 6x14	1	1			

C-30

Pedal de Apoio

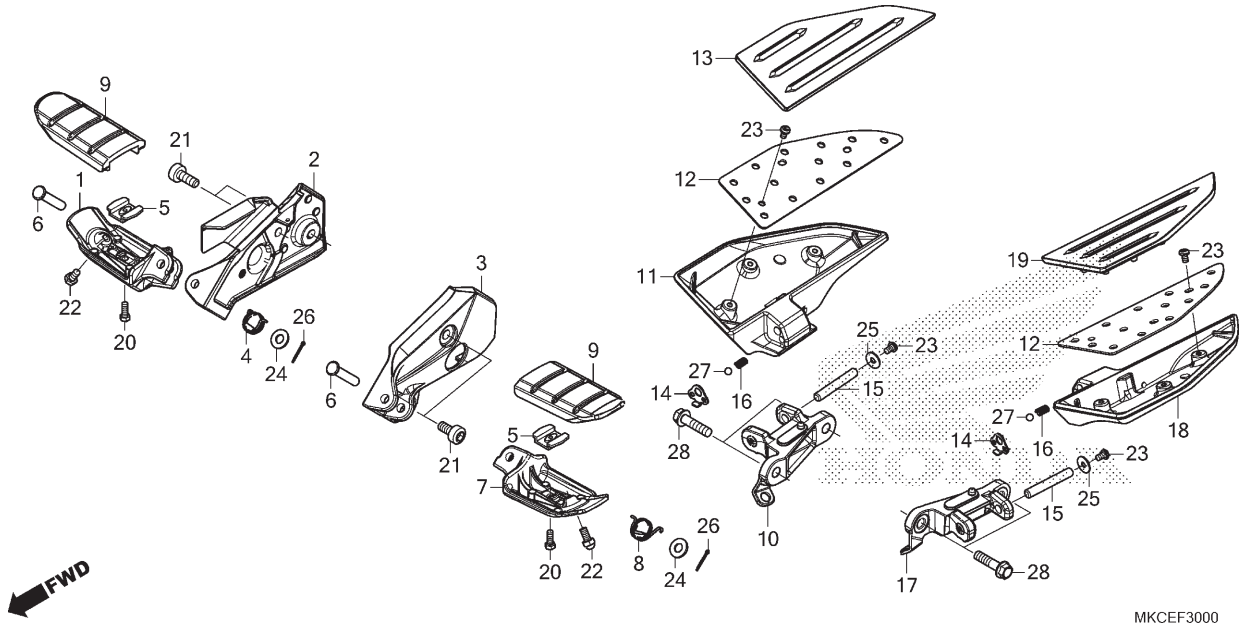

Ref. Nº	N.O.S.	Item de serviço	T.M.O.
1	4101C6	Pedal Apoio: Direito	0,1
2	4101C4	Suporte, Pedal Apoio: Direito	0,2
3	4101C3	Suporte, Pedal Apoio: Esquerdo	0,1
	4101N7	Suporte, Pedal Apoio: Ambos	0,2
7	4101C5	Pedal Apoio: Esquerdo	0,1
	4101J1	Pedal Apoio: Ambos	0,2
9	4101D3	Coxim, Pedal Apoio: Esquerdo	0,1
	4101D4	Coxim, Pedal Apoio: Direito	0,1
	4101L8	Coxim, Pedal Apoio: Ambos	0,1
10	4101D0	Suporte, Pedal Apoio Traseiro: Direito	0,2
11	4101C8	Pedal Apoio Traseiro: Direito	0,2
13	4101DY	Coxim, Pedal Apoio Traseiro: Direito	0,1
17	4101C9	Suporte, Pedal Apoio Traseiro: Esquerdo	0,2
	4101K4	Suporte, Pedal Apoio Traseiro: Ambos	0,3
18	4101C7	Pedal Apoio Traseiro: Esquerdo	0,2
	4101P4	Pedal Apoio Traseiro: Ambos	0,4
19	4101DX	Coxim, Pedal Apoio Traseiro: Esquerdo	0,1
	4101DZ	Coxim, Pedal Apoio Traseiro: Ambos	0,1

Ref. Nº	Nº da peça	Descrição	Qtd. GL1800 DA	Qtd. GL1800 B	Nº de série		Tipo
1	50612-MKC-A00	Braço, Pedal Apoio Direito	1	1			
2	50613-MKC-A00ZA	Suporte, Pedal Apoio Direito					
		NH460M Prata Omega Metálico	1	–			
	50613-MKC-A10ZA	*NH389M* Prata Bullet Fosco	–	1			
3	50614-MKC-A00ZA	Suporte, Pedal Apoio Esquerdo					
		NH460M Prata Omega Metálico	1	–			
	50614-MKC-A10ZA	*NH389M* Prata Bullet Fosco	–	1			
4	50617-MM5-000	Mola, Retorno Pedal Apoio Direito	1	1			
5	50619-MKC-A00	Placa, Fixação Pedal Apoio	2	2			
6	50639-MFL-D20	Pino, Pedal Apoio	2	2			
7	50642-MKC-A00	Braço, Pedal Apoio Esquerdo	1	1			
8	50644-MM5-000	Mola, Retorno Pedal Apoio Esquerdo	1	1			
9	50661-MKC-A00	Coxim, Pedal Apoio	2	2			
10	50715-MKC-A00ZA	Suporte, Pedal Apoio Traseiro Direito					
		NH460M Prata Omega Metálico	1	–			
	50715-MKC-A00ZB	*NH389M* Prata Bullet Fosco	–	1			
11	50716-MKC-A00ZA	Braço, Pedal Apoio Traseiro Direito					
		NH460M Prata Omega Metálico	1	–			2BR
	50716-MKC-A00ZB	*NH389M* Prata Bullet Fosco	–	1			
12	50717-MKC-A00	Placa, Pedal Apoio Traseiro	2	2			
13	50718-MKC-A00	Coxim, Pedal Apoio Traseiro Direito	1	1			

Voltar

C-30

Pedal de Apoio

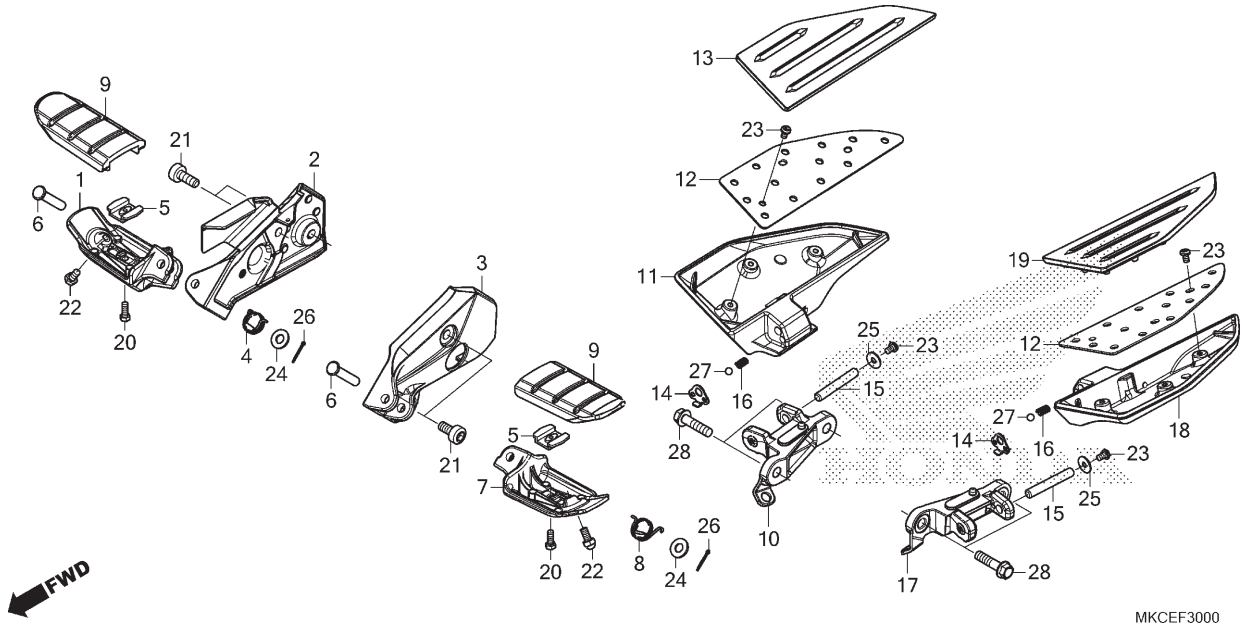

Ref. Nº	N.O.S.	Item de serviço	T.M.O.	Ref. Nº	Nº da peça	Descrição	Qtd. GL1800 DA	Qtd. GL1800 B	Nº de série		Tipo
				14	50720-MKC-A00	Placa, Pedal Apoio Traseiro	2	2			
				15	50721-MKC-A00	Pino, Pedal Apoio Traseiro	2	2			
				16	50746-MT8-770	Mola, Ajuste Pedal Apoio Traseiro	2	2			
				17	50815-MKC-A00ZA	Suporte, Pedal Apoio Traseiro Esquerdo					
						NH460M Prata Omega Metálico	1	–			
					50815-MKC-A00ZB	*NH389M* Prata Bullet Fosco	–	1			
				18	50816-MKC-A00ZA	Braço, Pedal Apoio Traseiro Esquerdo					
						NH460M Prata Omega Metálico	1	–			
					50816-MKC-A00ZB	*NH389M* Prata Bullet Fosco	–	1			
				19	50818-MKC-A00	Coxim, Pedal Apoio Traseiro Esquerdo	1	1			
				20	90115-MT3-000	Parafuso, Fixação Borracha Pedal Apoio Principal	2	2			
				21	90158-MKC-A00	Parafuso, Allen, 8x19	4	–			
					90158-MKC-A10		–	4			
				22	92501-06012-0A	Parafuso, Cego, 6x12	2	2			
				23	93500-05008-0A	Parafuso, Phillips, 5x8	8	8			
				24	94101-08000	Arruela, Lisa, 8mm	2	2			
				25	94103-05800	Arruela, Lisa, 5mm	2	2			
				26	94201-20150	Cupilha, 2,0x15	2	2			
				27	96211-08000	Esferas, Aço, #8 (1/4)	2	2			
				28	96400-08032-00	Parafuso, Flange, 8x32	4	4			

Voltar

C-31

Cavalete

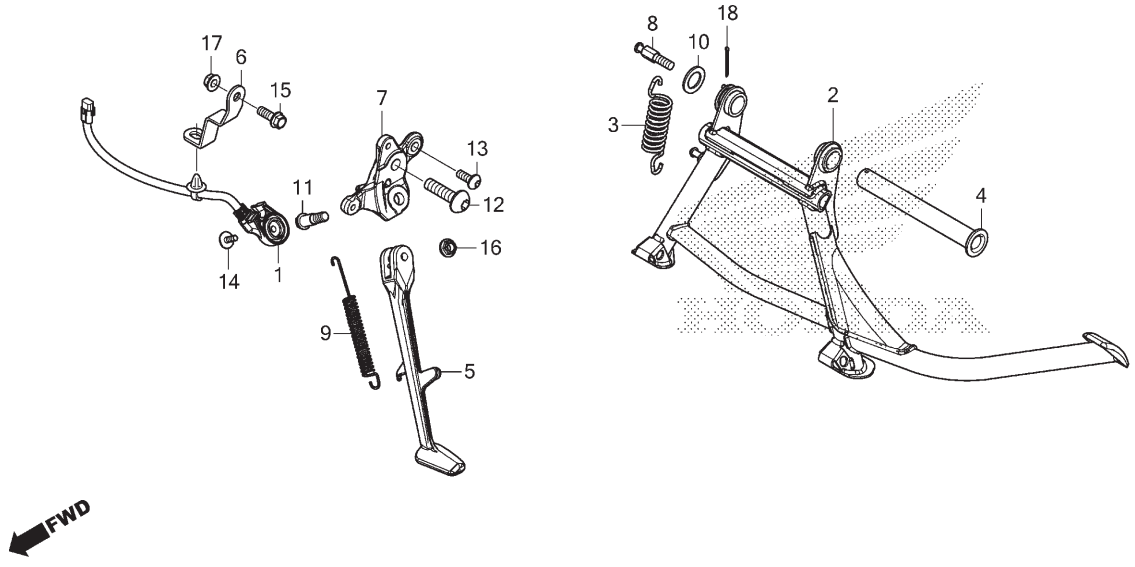

Ref. Nº	N.O.S.	Item de serviço	T.M.O.
1	615195	Interruptor, Cavalete Lateral	0,2
2		(4)	
	410175	Cavalete, Principal	0,4
3	410176	Mola, Cavalete Principal	0,2
5	410180	Cavalete Lateral	0,2
7	410181	Suporte, Cavalete Lateral	0,3
9	410182	Mola, Cavalete Lateral	0,1

Ref. Nº	Nº da peça	Descrição	Qtd. GL1800 DA	Qtd. GL1800 B	Nº de série		Tipo
1	35700-MKC-A21	Interruptor Conj., Cavalete Lateral (MT)	–	1			
	35700-MKC-A01	Interruptor Conj., Cavalete Lateral (DCT)	1	–			
2	50500-MKC-A00	Cavalete Principal, Comp.	1	–			2BR
3	50525-MKC-A00	Mola, Cavalete Principal	1	–			
4	50526-MKC-A00	Tubo, Cavalete Principal	1	–			
5	50530-MKC-A00	Cavalete Lateral	1	1			
6	50533-MKC-A00	Suporte, Fiação Principal Interruptor Cavalete Lateral	1	–			
7	50535-MKC-A00	Suporte, Cavalete Lateral	1	1			
8	50538-MCA-000	Gancho, Mola Cavalete Principal	1	–			
9	50540-MFL-000	Mola, Cavalete Lateral	1	1			
10	50712-405-000	Arruela, Pedal Apoio Traseiro	1	–			
11	90108-MKC-A00	Parafuso, Pivô Cavalete Lateral	1	1			
12	90126-MKC-A01	Parafuso, Allen, 12x45	1	–			
	90126-MKC-A11		–	1			
13	90128-KET-900	Parafuso, Allen, 8x22	1	1			
14	90147-MCE-950	Parafuso, Especial, 6x16	1	1			
15	90163-GHB-660	Parafuso, Flange, 8x22	1	–			
16	90303-MKC-A00	Porca, Cavalete Lateral	1	1			
17	94050-08070	Porca, Flange, 8mm	1	–			
18	94201-25300	Cupilha, 2,5x30	1	–			

C-32

Garfo Traseiro

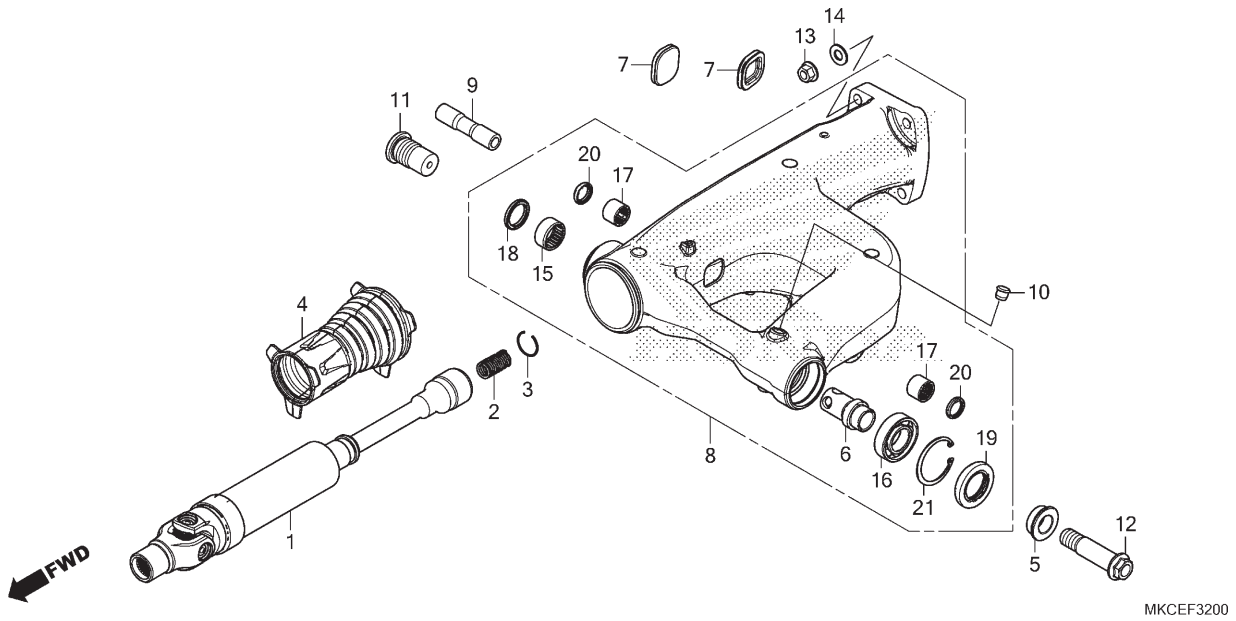

Ref. Nº	N.O.S.	Item de serviço	T.M.O.
1		(2)	
	2131A5	Árvore, Transmissão	1,7
4	2131E7	Coifa, Junção Árvore Transmissão Traseira	1,6
8	5121B0	Garfo Traseiro, Conj.	3,6
	5121K8	Garfo Traseiro, Conj. (A)	4,7
		• Nota Modelo com compartimento de bagagem	
15	5121C9	Rolamento, Garfo Traseiro: Direito	3,9
	5121L0	Rolamento, Garfo Traseiro (A): Direito	5,0
		• Nota Modelo com compartimento de bagagem	
16	5121C8	Rolamento, Garfo Traseiro: Esquerdo	4,3
	5121K9	Rolamento, Garfo Traseiro (A): Esquerdo	5,4
		• Nota Modelo com compartimento de bagagem	
	5121D0	Rolamento, Garfo Traseiro: Ambos	4,6
	5121L1	Rolamento, Garfo Traseiro (A): Ambos	5,7
		• Nota Modelo com compartimento de bagagem	
+			

Ref. Nº	Nº da peça	Descrição	Qtd. GL1800 DA	Qtd. GL1800 B	Nº de série		Tipo
1	40200-MKC-A00	Árvore Conj., Transmissão	1	1			
2	40216-MKC-A00	Mola, Árvore Transmissão	1	1			
3	40221-MKC-A00	Anel, Limitador	1	1			
4	52104-MKC-A00	Coifa, Junção	1	1			
5	52141-MKC-A00	Bucha, Garfo Traseiro	1	1			
6	52142-MKC-A00	Porca, Garfo Traseiro	1	1			
7	52175-MGE-000	Bucha, Garfo Traseiro	2	2			
8	52200-MKC-A00ZB	Garfo Traseiro, Subconj. *Tipo1*	1	–			
	52200-MKC-A00ZA	*Tipo2*	–	1			
9	52462-MKC-A00	Bucha B, Braço Amortecedor	1	1			
10	81212-GF4-000	Capa, Bagageiro Traseiro	1	1			
11	90141-MKC-A00	Parafuso, Garfo Traseiro Direito	1	1			
12	90142-MKC-A00	Parafuso, Garfo Traseiro Esquerdo	1	1			
13	90309-375-003	Porca, Flange, 12mm	4	4			
14	90440-GT4-970	Arruela, Lisa, 12mm	4	4			
15	91021-MGZ-J01	Rolamento, Agulhas, 28x35x16 (NTN)	1	1			
16	91051-MFL-003	Rolamento, Esferas Angular, 28x56x15	1	1			
17	91072-MY1-005	Rolamento, Agulhas, 20x26x20	2	2			

C-32

Garfo Traseiro

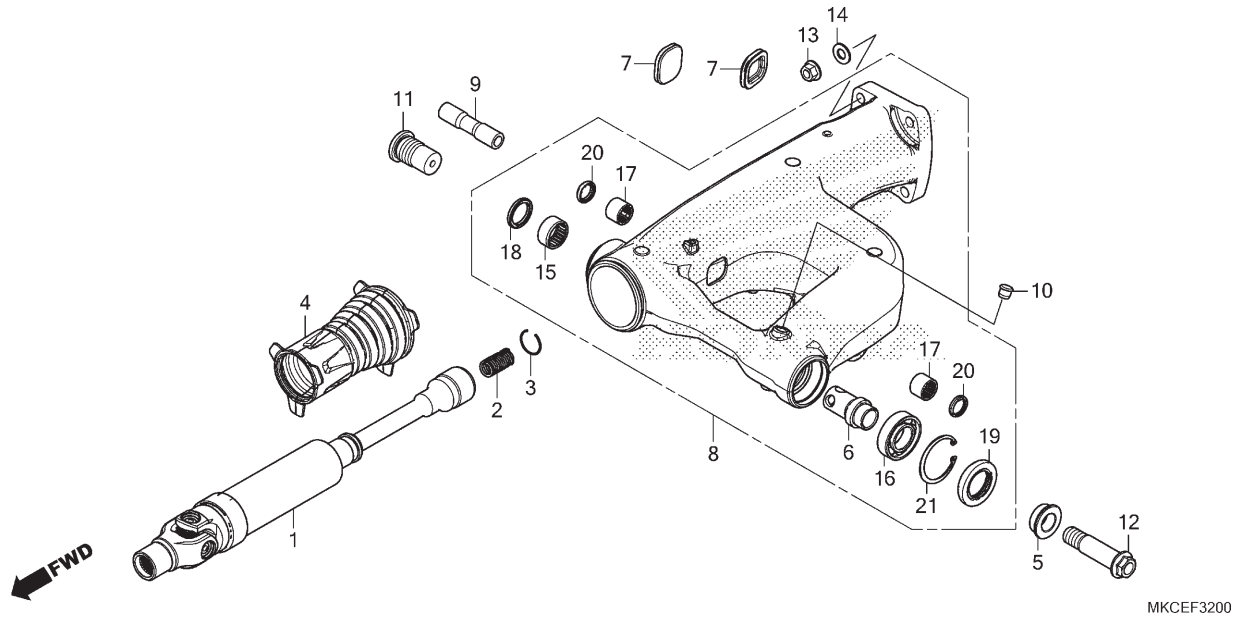

Ref. Nº	N.O.S.	Item de serviço	T.M.O.
17	5121G9	Rolamento, Placa Articulação Amortecedor Traseiro	3,9
	5121G9B	• Substituição de 1 rolamento adicionar	0,3
	5121P3	Rolamento, Placa Articulação Amortecedor Traseiro (A)	5,0
		• Nota Modelo com compartimento de bagagem	
	5121P3A	• Substituição de 1 rolamento adicionar	0,3

Ref. Nº	Nº da peça	Descrição	Qtd. GL1800 DA	Qtd. GL1800 B	Nº de série		Tipo
18	91202-MR7-003	Retentor Pó, 28x37x4	1	1			
19	91251-MFL-003	Retentor Pó, 35x56x7,5	1	1			
20	91254-KS6-003	Retentor Pó, 20x26x4,5 (ARAI)	2	2			
21	94520-56000	Anel Elástico, Interno, 56mm	1	1			

Voltar

C-33

Amortecedor Traseiro

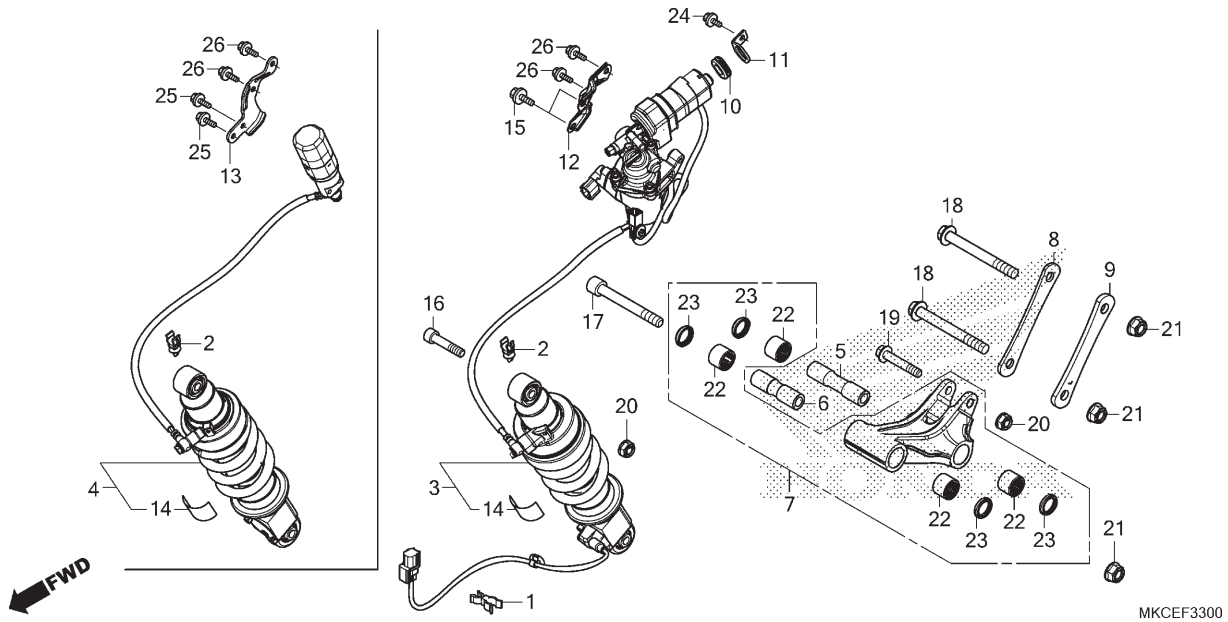

Ref. Nº	N.O.S.	Item de serviço	T.M.O.
3	512115	Amortecedor Traseiro, Conj.	2,8
4	5121K7	Amortecedor Traseiro, Conj. (A)	1,6
7	512140	Braço, Amortecedor	1,0
8		(9)	
	5121C4	Placa, Articulação Amortecedor Traseiro	0,9
		• Nota Mesmo tempo para duas unidades	
22	512146	Rolamento, Braço Amortecedor	1,3
	5121D3	Rolamento, Braço Amortecedor: Para 1 motocicleta	2,2

Ref. Nº	Nº da peça	Descrição	Qtd. GL1800 DA	Qtd. GL1800 B	Nº de série		Tipo
1	11338-KJ9-751	Presilha, Tubo Respiro	1	–			
2	17938-SE0-941	Presilha, Fiação Acelerador	1	1			
3	52400-MKC-B31	Amortecedor Traseiro, Conj.	1	–			2BR
4	52400-MKC-B41	Amortecedor Traseiro, Conj.	–	1			BR
5	52462-MKC-A00	Bucha B, Braço Amortecedor	1	1			
6	52463-MCA-000	Bucha C, Braço Amortecedor	1	1			
7	52465-MKC-A00	Braço Subconj., Amortecedor Traseiro	1	1			
8	52471-MKC-A00	Placa, Braço Amortecedor Direito	1	1			
9	52472-MKC-A00	Placa, Braço Amortecedor Esquerdo	1	1			
10	52491-MCA-000	Coxim, Fixação Motor	1	–			
11	52492-MCA-000	Suporte, Motor	1	–			
12	52493-MKC-A00	Suporte, Ajustador Amortecedor Traseiro	1	–			
13	52493-MKC-A10	Suporte, Ajustador Amortecedor Traseiro	–	1			
14	87516-KFC-900	Etiqueta Precaução, Amortecedor Traseiro (Português)	1	1			
15	90123-MEN-670	Parafuso, Flange, 8x16	2	–			
16	90126-MBN-670	Parafuso, Allen, 10x48	1	1			
17	90128-MN1-670	Parafuso, Allen, 12x102	1	1			

C-33

Amortecedor Traseiro

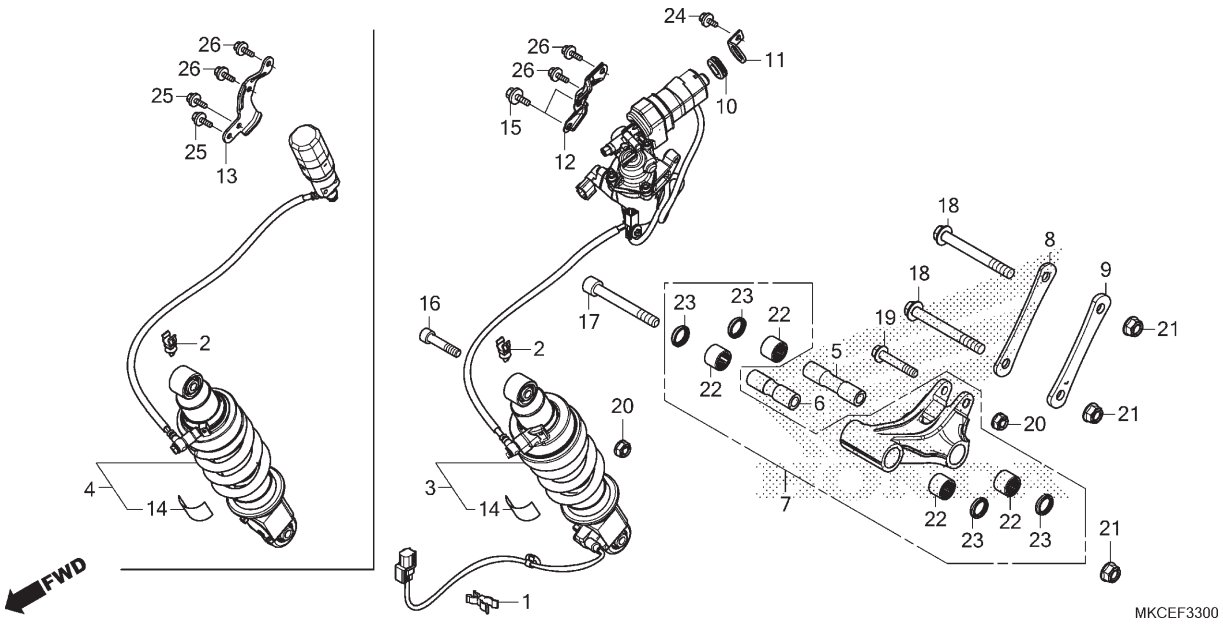

Ref. Nº	N.O.S.	Item de serviço	T.M.O.	Ref. Nº	Nº da peça	Descrição	Qtd. GL1800 DA	Qtd. GL1800 B	Nº de série		Tipo
				18	90136-MKC-A00	Parafuso, Flange, 12x112	2	2			
				19	90153-KK0-000	Parafuso, Flange, 10x58	1	1			
				20	90304-GE8-003	Porca, U, 10mm (FUSE RASHI)	2	2			
				21	90306-KF0-003	Porca, Flange, 12mm (FUSE RASHI)	3	3			
				22	91072-MY1-005	Rolamento, Agulhas, 20x26x20	4	4			
				23	91254-KS6-003	Retentor Pó, 20x26x4,5 (ARAI)	4	4			
				24	96300-06012-00	Parafuso, Flange, 6x12	1	–			
				25	96300-06014-00	Parafuso, Flange, 6x14	–	2			
				26	96300-06014-00	Parafuso, Flange, 6x14	2	2			

Voltar

C-34

Para-lama Traseiro

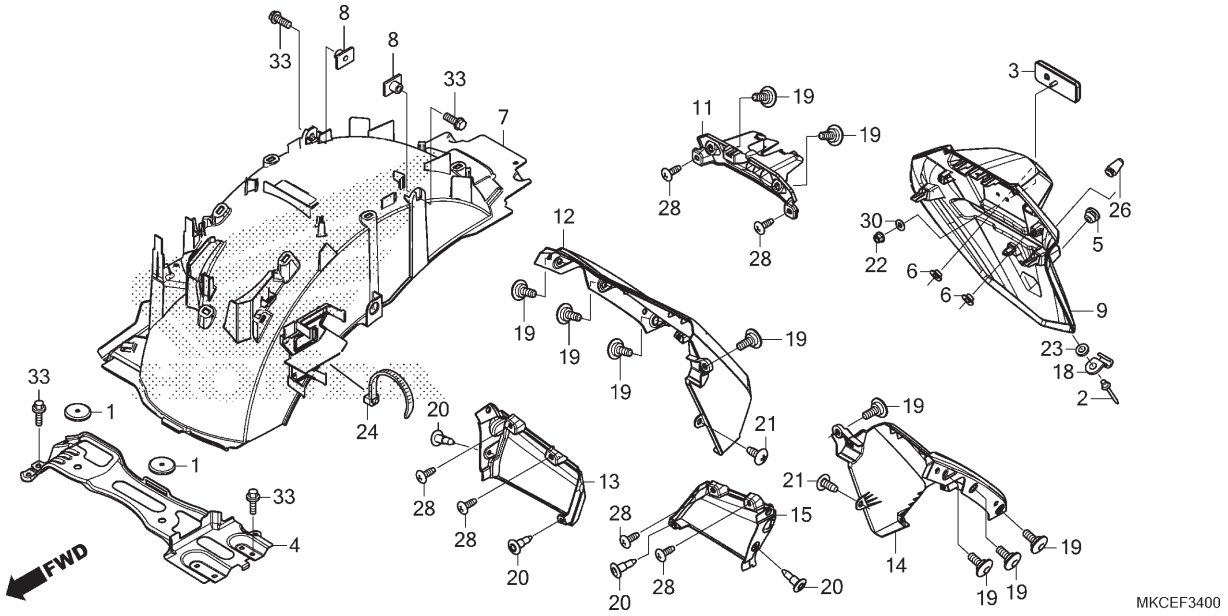

Ref. Nº	N.O.S.	Item de serviço	T.M.O.
7	413110	Para-lama B, Traseiro	2,5
9	413105	Para-lama A, Traseiro	0,2
11	6161CF	Suporte, Luz Licença	0,2
12		(13)	
	4121T8	Tampa, Compartimento Bagagem Lateral: Traseira Direita	0,5
	4121U1	Tampa, Compartimento Bagagem Lateral (A): Traseira Direita • Nota Modelo com compartimento de bagagem	1,0
14		(15)	
	4121T7	Tampa, Compartimento Bagagem Lateral: Traseira Esquerda	0,5
	4121U0	Tampa, Compartimento Bagagem Lateral (A): Traseira Esquerda • Nota Modelo com compartimento de bagagem	1,0
	4121T9	Tampa, Compartimento Bagagem Lateral: Traseira Ambas	0,6
	4121U2	Tampa, Compartimento Bagagem Lateral (A): Traseira Ambas • Nota Modelo com compartimento de bagagem	1,1

Ref. Nº	Nº da peça	Descrição	Qtd. GL1800 DA	Qtd. GL1800 B	Nº de série		Tipo
1	17615-MCA-000	Coxim, Traseiro Tanque Combustível	2	2			
2	18324-MEN-840	Rebite, 6,4	1	1			
3	33741-MS6-921	Refletor (STANLEY)	1	1			
4	50330-MKC-A00	Suporte, Bateria	1	1			
5	61105-KA8-000	Plugue, Para-lama Dianteiro	1	1			
6	77103-MEE-000	Bucha, Fixação Assento	2	2			
7	80101-MKC-A00	Para-lama B, Traseiro	1	1			
8	80104-KJ2-000	Porca, Para-lama Traseiro	2	2			
10	80106-MKC-B30	Para-lama A, Traseiro	1	1			
11	80107-MKC-A00	Suporte, Luz Licença	1	1			
12	80120-MKC-A00ZB	Tampa A, Compartimento Bagagem Lateral Traseiro Direito *Tipo5*	1	–			2BR
	80120-MKC-A00ZB	*Tipo5*	–	1			BR
	80120-MKC-A00ZC	*Tipo4*	–	1			BR
13	80126-MKC-A00	Tampa B, Compartimento Bagagem Lateral Traseiro Direito	1	1			
14	80130-MKC-A00ZB	Tampa A, Compartimento Bagagem Lateral Traseiro Esquerdo *Tipo5*	1	–			2BR
	80130-MKC-A00ZB	*Tipo5*	–	1			BR
	80130-MKC-A00ZC	*Tipo4*	–	1			BR

C-34

Para-lama Traseiro

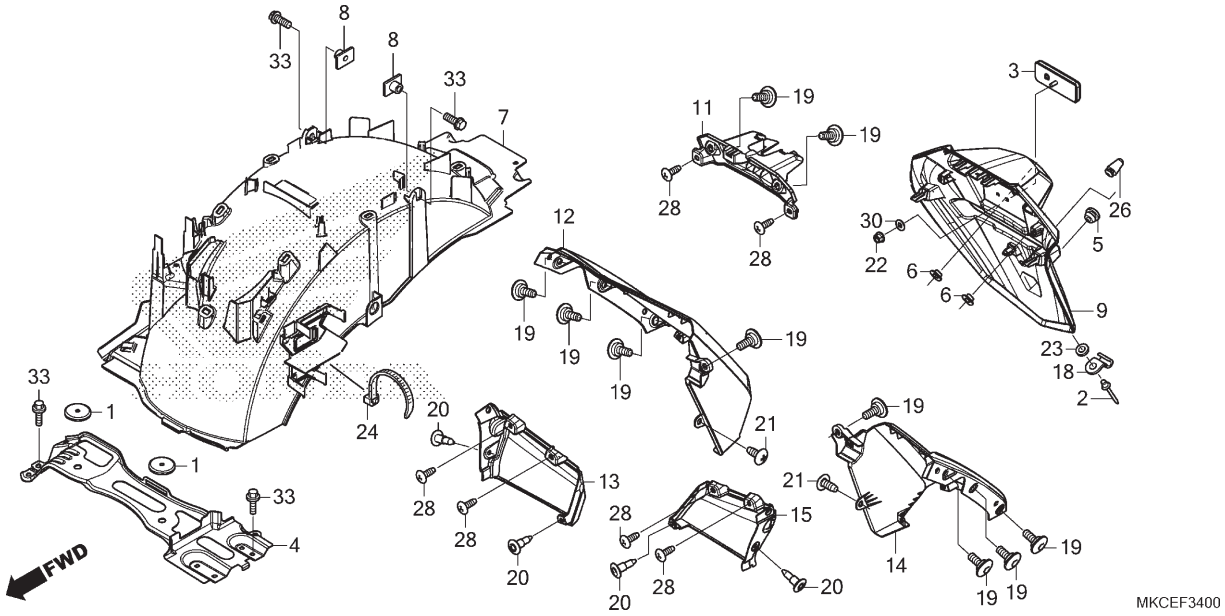

Ref. Nº	N.O.S.	Item de serviço	T.M.O.

Ref. Nº	Nº da peça	Descrição	Qtd. GL1800 DA	Qtd. GL1800 B	Nº de série		Tipo
15	80136-MKC-A00	Tampa B, Compartimento Bagagem Lateral Traseiro Esquerdo	1	1			
18	84701-MKC-B30	Suporte, Inferior Placa Licença	1	1			
19	90101-MJJ-D30	Parafuso, Especial, 5x14	10	10			
20	90116-SP0-003	Presilha, Retentor Para-choque	4	4			
21	90121-MJK-N20	Parafuso, Fixação, 5x12	2	2			
22	90301-MG8-000	Porca, Flange, 5mm (FUSE RASHI)	1	1			
23	90452-GK4-600	Arruela, Lisa, 5mm	1	1			
24	90679-SG9-E01	Presilha, Mangueira Sucção (Preto)	1	1			
26	90899-422-610	Plugue, Cônico	1	1			
28	93903-24380	Parafuso, Fixação, 4x12	6	6			
30	94101-05800	Arruela, Lisa, 5mm	1	1			
33	96001-06016-07	Parafuso, Flange, 6x16	4	4			

Voltar

C-35

Sinalizador • Espelho

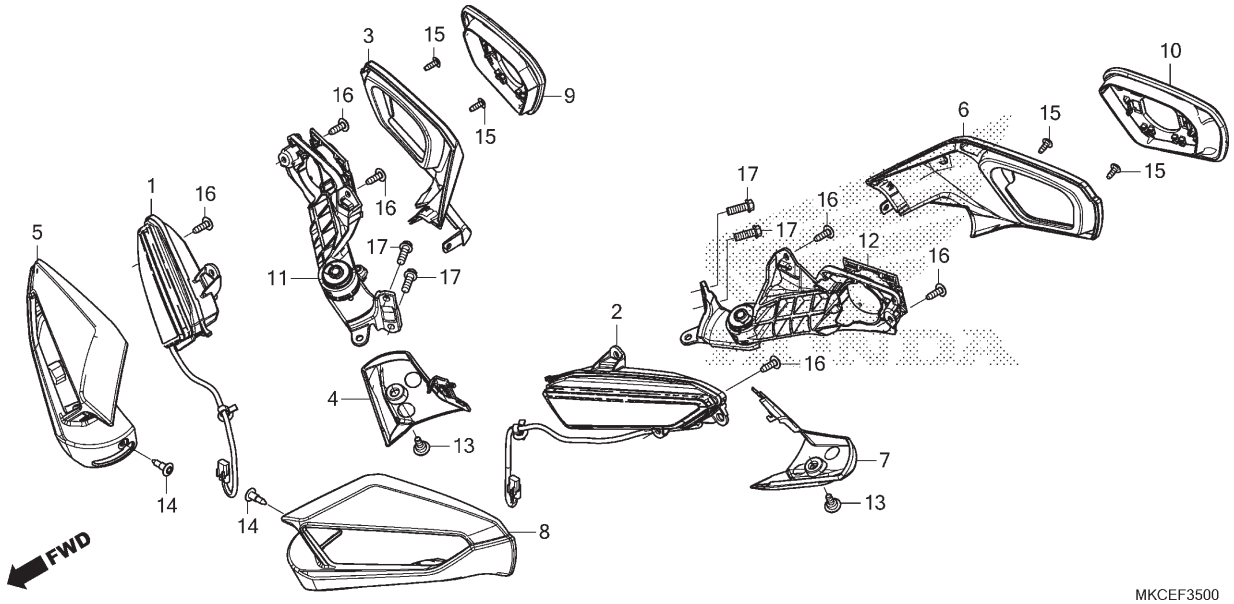

Ref. Nº	N.O.S.	Item de serviço	T.M.O.
1	6161C4	Sinalizador: Dianteiro Direito	0,3
2	6161C3	Sinalizador: Dianteiro Esquerdo	0,3
	6161C5	Sinalizador: Dianteiro Ambos	0,6
3	4131LB	Painel, Espelho: Direito	0,2
4	4131L2	Capa, Espelho: Direita	0,1
5	6161R5	Tampa, Sinalizador Dianteiro: Direita	0,2
6	4131LA	Painel, Espelho: Esquerdo	0,2
	4131LC	Painel, Espelho: Ambos	0,3
7	4131L1	Capa, Espelho: Esquerda	0,1
	4131S4	Capa, Espelho: Ambas	0,1
8	6161Z7	Tampa, Sinalizador Traseiro: Esquerdo	0,2
	6161Z9	Tampa, Sinalizador Traseiro: Ambos	0,4
11	4131S1	Suporte, Espelho: Direito	0,2
12	4131S0	Suporte, Espelho: Esquerdo	0,2
	4131S2	Suporte, Espelho: Ambos	0,3

Ref. Nº	Nº da peça	Descrição	Qtd. GL1800 DA	Qtd. GL1800 B	Nº de série		Tipo
1	33400-MKC-A02	Sinalizador Conj., Dianteiro Direito	1	1			
2	33450-MKC-A02	Sinalizador Conj., Dianteiro Esquerdo	1	1			
3	88131-MKC-A00	Painel, Espelho Retrovisor Direito	1	1			
4	88133-MKC-A00	Painel, Braço Espelho Retrovisor Direito	1	1			
5	88135-MKC-A00ZE	Capa, Espelho Retrovisor Direito *R367C* Vermelho Candy Ardent	1	–			2BR
	88135-MKC-A00ZA	*NH463M* Preto Darkness Metálico	–	1			BR
	88135-MKC-A00ZB	*NHB70M* Prata Majestic Fosco Metálico	–	1			BR
6	88141-MKC-A00	Painel, Espelho Retrovisor Esquerdo	1	1			
7	88143-MKC-A00	Painel, Braço Espelho Retrovisor Esquerdo	1	1			
8	88145-MKC-A00ZE	Capa, Espelho Retrovisor Esquerdo *R367C* Vermelho Candy Ardent	1	–			2BR
	88145-MKC-A00ZA	*NH463M* Preto Darkness Metálico	–	1			BR
	88145-MKC-A00ZB	*NHB70M* Prata Majestic Fosco Metálico	–	1			BR
9	88210-MKC-A00	Suporte Conj., Direito	1	1			
10	88220-MKC-A00	Suporte Conj., Esquerdo	1	1			
11	88310-MKC-A00	Suporte Conj., Direito	1	1			
12	88320-MKC-A00	Suporte Conj., Esquerdo	1	1			

C-35

Sinalizador • Espelho

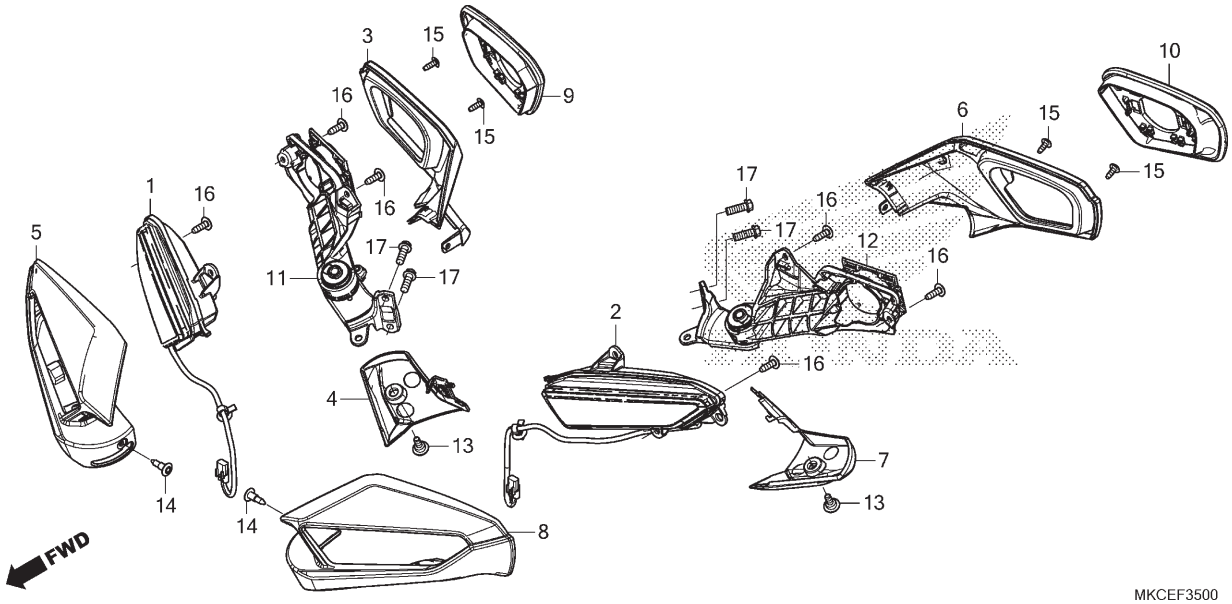

Ref. Nº	N.O.S.	Item de serviço	T.M.O.	Ref. Nº	Nº da peça	Descrição	Qtd. GL1800 DA	Qtd. GL1800 B	Nº de série		Tipo
				13	90114-MKC-A00	Parafuso, Especial, 5x15	2	2			
				14	90116-SP0-003	Presilha, Retentor Para-choque	2	2			
				15	93903-24380	Parafuso, Fixação, 4x12	4	4			
				16	93903-25380	Parafuso, Fixação, 5x16	6	6			
				17	96001-06020-07	Parafuso, Flange, 6x20	4	4			

C-36

Lanterna Traseira

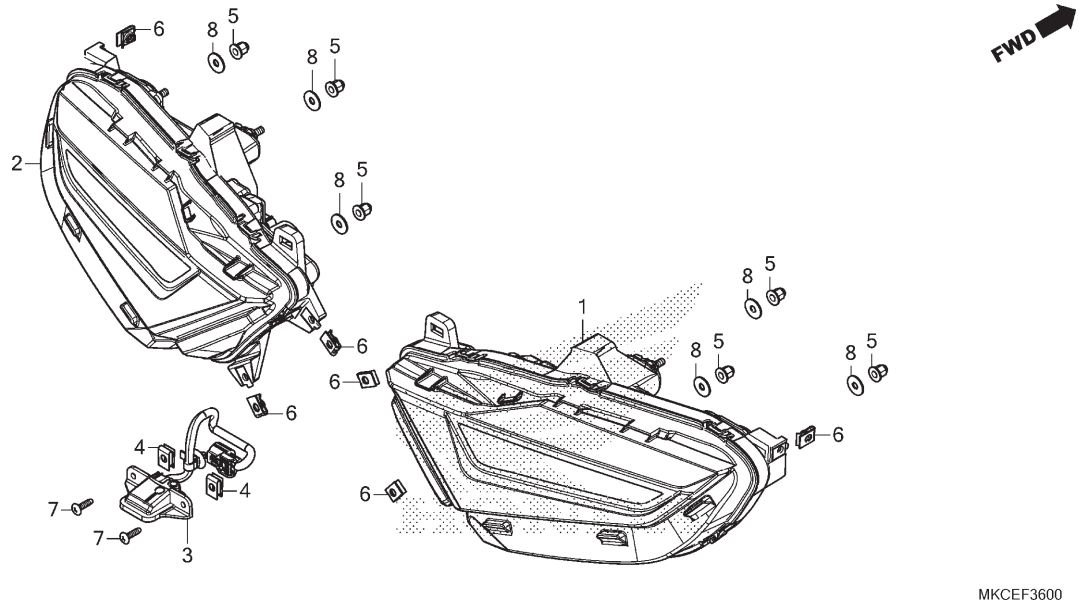

Ref. Nº	N.O.S.	Item de serviço	T.M.O.
1	6161D7	Unidade, Lanterna Traseira: Direita ...	0,7
	6161CT	Unidade, Lanterna Traseira (A): Direita	1,2
		• Nota Modelo com compartimento de bagagem	
2	6161D6	Unidade, Lanterna Traseira: Esquerda	0,7
	6161CS	Unidade, Lanterna Traseira (A): Esquerda	1,2
		• Nota Modelo com compartimento de bagagem	
	6161N2	Unidade, Lanterna Traseira: Ambas ..	1,0
	6161CU	Unidade, Lanterna Traseira (A): Ambas	1,5
		• Nota Modelo com compartimento de bagagem	
3	6161D8	Luz, Licença	0,3

Ref. Nº	Nº da peça	Descrição	Qtd. GL1800 DA	Qtd. GL1800 B	Nº de série		Tipo
1	33500-MKC-A03	Luz Conj., Lanterna Traseira Direita	1	1	.....	.....	.....
2	33550-MKC-A03	Luz Conj., Lanterna Traseira Esquerda ..	1	1	.....	.....	.....
3	33720-MKC-A01	Luz Conj., Licença	1	1	.....	.....	.....
4	66871-KY2-700	Porca, Carenagem Superior	2	2	.....	.....	.....
5	90321-SLE-000	Porca, Cega Sextavada, 5mm	6	6	.....	.....	.....
6	90677-KAN-961	Porca, Presilha, 5mm	6	6	.....	.....	.....
7	93903-24480	Parafuso, Fixação, 4x16	2	2	.....	.....	.....
8	94103-05800	Arruela, Lisa, 5mm	6	6	.....	.....	.....

C-37

Bateria

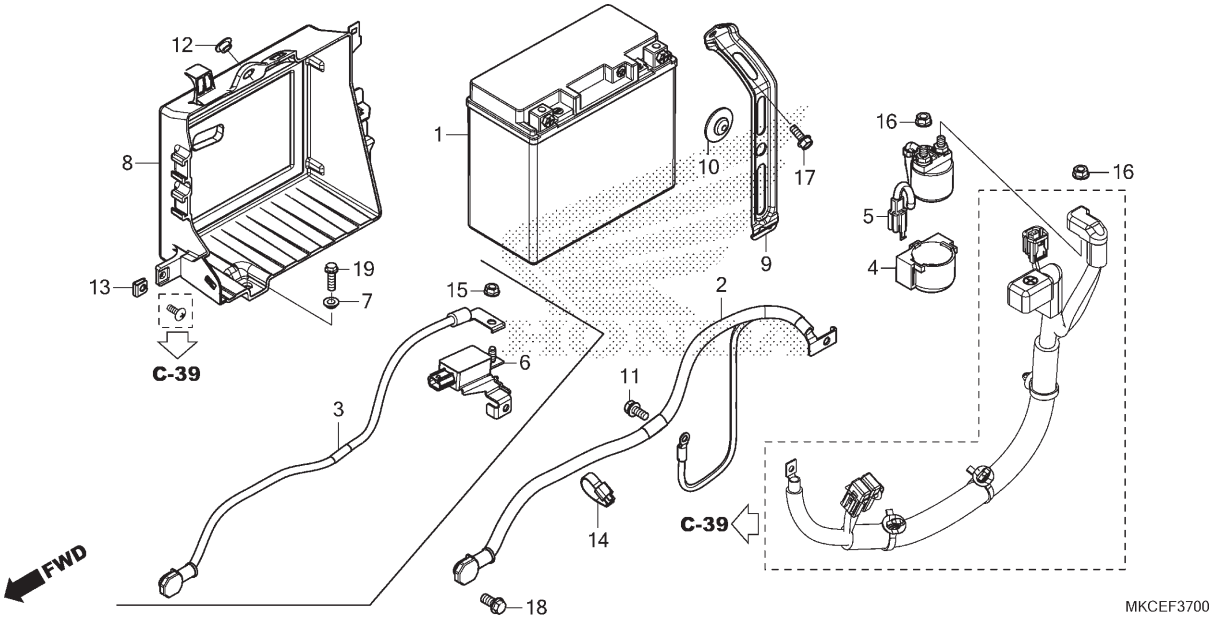

Ref. Nº	N.O.S.	Item de serviço	T.M.O.
1	610100	Bateria	0,2
2	6101A2	Cabo, Negativo Bateria (A)	1,6
3	610110	Cabo, Negativo Bateria	0,2
5	6151H2	Interruptor, Ré (A)	0,4
6	6101A8	Sensor, Bateria	0,2
8	410185	Caixa, Bateria	0,3

Ref. Nº	Nº da peça	Descrição	Qtd. GL1800 DA	Qtd. GL1800 B	Nº de série		Tipo
1	31500-MKC-B31	Bateria (GYZ20L) (GS YUASA)	1	1			
2	32601-MKC-A20	Cabo, Terra Bateria	–	1			
3	32601-MKC-C00	Cabo, Terra Bateria	1	–			
4	35856-425-000	Coxim, Magnético	–	1			
5	35860-MCA-A61	Interruptor Conj., Magnético Partida (A)	–	1			
6	38920-MKC-A01	Sensor Conj., Bateria	1	–			
7	61105-KM7-910	Bucha, Para-lama Dianteiro	1	1			
8	80111-MKC-A00	Caixa, Bateria	1	1			
9	80112-MKC-A00	Presilha, Bateria	1	1			
10	83618-323-000	Coxim, Caixa Bateria	1	1			
11	90114-SG0-003	Parafuso, 5x13	–	1			
12	90127-KF0-770	Bucha, 6x4	1	1			
13	90312-MT3-000	Porca, Presilha, 5mm	1	1			
14	90652-KT1-771	Presilha, Cabo (Preto)	1	1			
15	94050-06000	Porca, Flange, 6mm	1	–			
16	94050-06080	Porca, Flange, 6mm	–	2			
17	95701-06016-00	Parafuso, Flange, 6x16	1	1			
18	96001-06012-00	Parafuso, Flange, 6x12	1	1			
19	96001-06020-07	Parafuso, Flange, 6x20	1	1			

Voltar

C-39

Fiação Principal

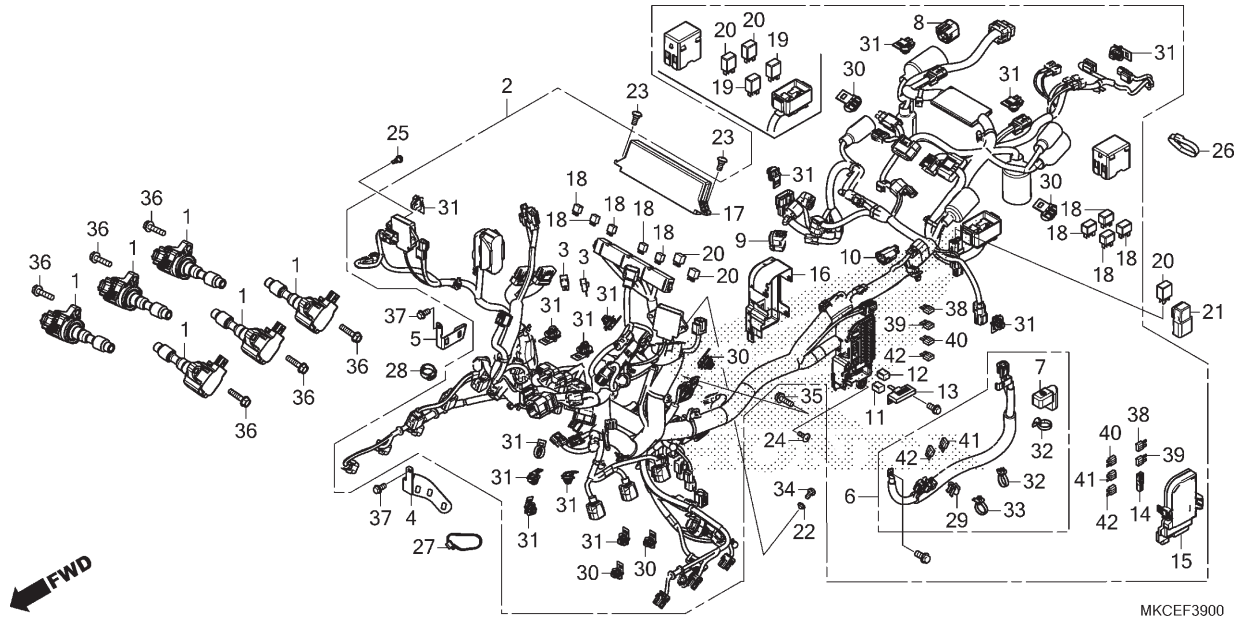

Ref. Nº	N.O.S.	Item de serviço	T.M.O.
1	6141E9	Bobina, Ignição Direta: Esquerda	0,4
	6141E9A	• Substituição de 1 bobina de ignição direta adicionar	0,2
	6141E9B	• Substituição de 2 bobinas de ignição direta adicionar	0,4
	6141F0	Bobina, Ignição Direta: Direita	0,4
	6141F0A	• Substituição de 1 bobina de ignição direta adicionar	0,2
	6141F0B	• Substituição de 2 bobinas de ignição direta adicionar	0,4
	6141C0	Bobina, Ignição Direta: Para 1 motocicleta	1,6
2	611100	Fiação, Principal	5,6
3	6131E0	Diodo	1,1
	6131E0A	• Substituição de 1 diodo adicionar	0,1
6	610105	Cabo, Positivo Bateria	1,0
	6101A6	Cabo, Positivo Bateria (A)	1,5
		• Nota Modelo com compartimento de bagagem	
18	6111H8	Relé, Acessórios	0,8
	6111Y3	Relé, Acessórios (A)	1,3
		• Nota Modelo com compartimento de bagagem	
+			

Ref. Nº	Nº da peça	Descrição	Qtd. GL1800 DA	Qtd. GL1800 B	Nº de série		Tipo
1	30510-MKC-A01	Bobina Conj., Superior Plugue	6	6			
2	32100-MKC-B30	Fiação, Principal	1	–			2BR
	32100-MKC-B40		–	1			BR
3	32146-S84-003	Conector, Diodo (2P)(3A)	–	1			BR
			1	–			2BR
4	32153-MKC-A00	Suporte B, Conector	1	1			
5	32158-MKC-A00	Suporte C, Conector	1	1			
6	32401-MKC-A20	Cabo, Partida Bateria	–	1			
	32401-MKC-A00		1	–			
7	32412-MCA-000	Tampa, Terminal Bateria	1	1			
8	32605-GEV-761	Capa (WPC 4P 090 M) (Natural)	1	1			
9	32606-K44-V01	Capa (WPC 4P 090 M) (Vermelho)	1	1			
10	32606-KCW-J91	Capa (2P) (Vermelho)	1	–			
11	38211-MCA-A61	Fusível, Bloco 60A (LOW-PROFILE)	–	1			
12	38211-SNA-A21	Fusíveis, Bloco (40A)	1	1			
13	38231-SFE-J01	Fusível A, Multi-Bloco (120A/40A)	1	1			
14	38235-S04-003	Sacador, Fusível (SUMITOMO)	1	1			
15	38251-MKC-C30	Tampa Jogo, Superior (WL)	1	–			2BR
	38251-MKC-C40		–	1			BR

C-39

Fiação Principal

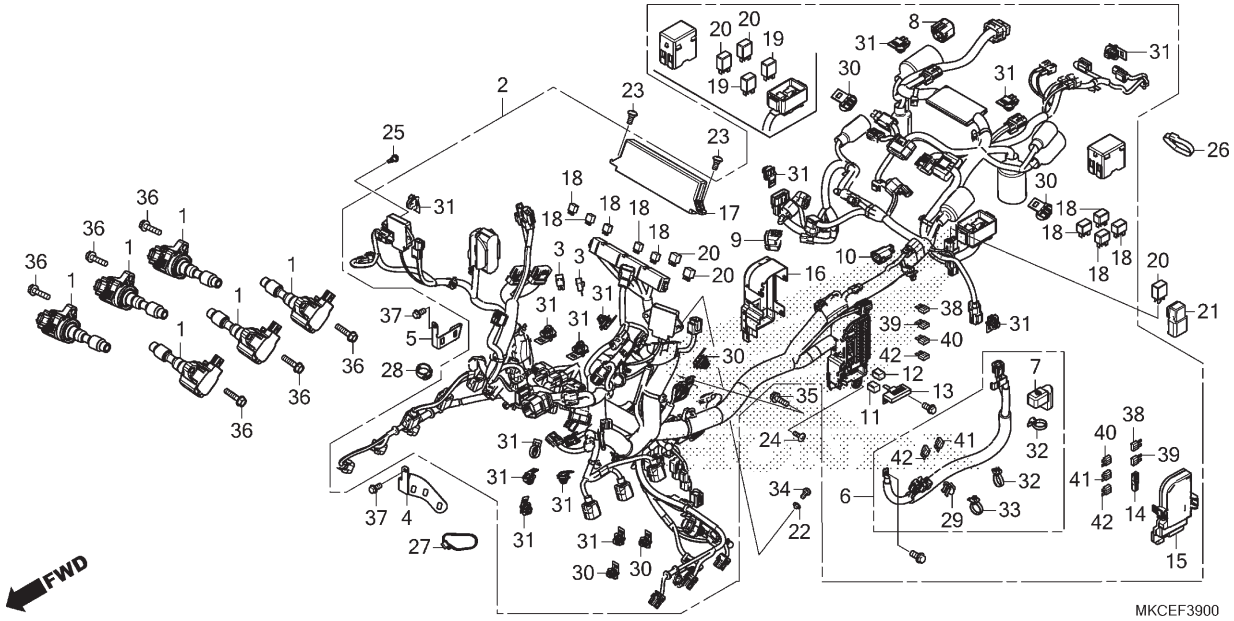

Ref. Nº	N.O.S.	Item de serviço	T.M.O.
+			
16	6111H0	Relé, Ignição FI	0,8
	6111Y2	Relé, Ignição FI (A)	1,3
		• Nota Modelo com compartimento de bagagem	
	6111G1	Relé, Bomba Combustível	1,1
	6111N6	Relé, Aquecedor	1,3
	6111S4	Relé, TBW	1,1
	6111T5	Relé, Buzina	1,1
	6111X9	Relé, Suspensão	1,3
	6111Y1	Relé, VB	1,1
	6111D8	Relé, Farol	1,1
	6111H2	Relé, Mudança Ré (1)	1,1
19	6111J7	Relé, Mudança Ré (2)	0,2
	6111J8	Relé, Mudança Ré (3)	0,2
20	6111D9	Relé, Controle Ventoinha	1,1
	6111N9	Relé, Amplificador Potência	0,8
	6111Y4	Relé, Amplificador Potência (A)	1,3
		• Nota Modelo com compartimento de bagagem	
	6111Y0	Relé, Transmissão Dupla Embreagem	1,1
	6111J2	Relé, Controle Potência (1)	0,2
	6111J3	Relé, Controle Potência (2)	0,2
	6111H1	Relé, Ré	1,1

Ref. Nº	Nº da peça	Descrição	Qtd. GL1800 DA	Qtd. GL1800 B	Nº de série		Tipo
16	38256-MCA-A61	Tampa, Inferior	1	1			
17	38282-MKC-A01	Tampa, Superior	1	1			
18	38501-MEL-003	Relé Conj., Potência (MICRO ISO 4P)	9	7			
19	38502-MCS-G01	Relé Comp. (MICRO ISO 5P)	–	2			
20	38503-MCA-A61	Relé Comp. (MICRO ISO 4P)	3	5			
21	38506-MCS-G00	Suporte, Relé	1	1			
22	90007-MA3-770	Bucha, 6x5,5	2	2			
23	93903-25380	Parafuso, Fixação, 5x16	–	2			
	90103-MN9-000	Parafuso, Disco Dianteiro	2	–			
24	90109-KBV-000	Parafuso, Phillips, 5x14	1	1			
25	90300-GB6-920	Parafuso, Defletor Lama	2	2			
26	90650-KV6-003	Presilha, Cabo, 95mm	1	1			
27	90651-KV6-003	Presilha, Cabo, 165mm (Preto)	1	1			
28	90683-KJ2-003	Presilha, Fiação Principal	1	1			
29	91533-S04-003	Presilha, Adaptador (Natural)	1	1			
30	91535-STK-003	Presilha, Adaptador (Azul Escuro)	5	5			
31	91535-TA0-003	Presilha, Adaptador (Marrom Escuro)	14	12			

C-39

Fiação Principal

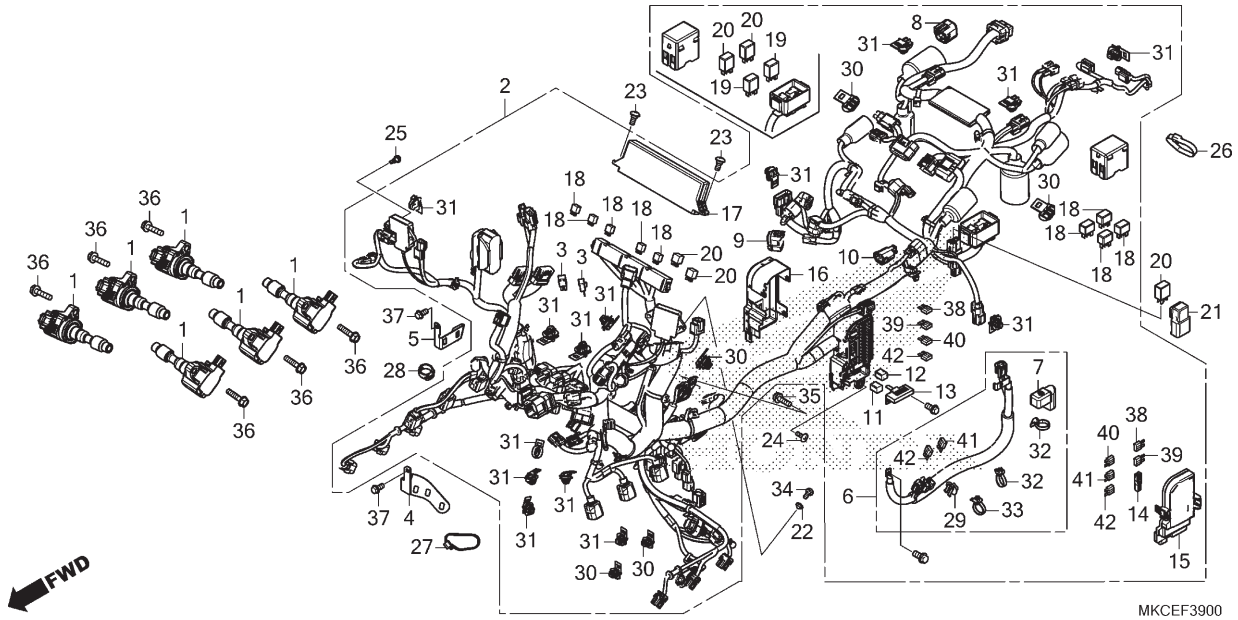

Ref. Nº	N.O.S.	Item de serviço	T.M.O.

Ref. Nº	Nº da peça	Descrição	Qtd. GL1800 DA	Qtd. GL1800 B	Nº de série		Tipo
32	91540-S7S-003	Presilha, Fiação (Preto) (157,7mm)	–	2			
	91541-S0A-003	Presilha, Fiação (Preto) (145mm)	2	–			
33	91541-S0A-003	Presilha, Fiação (Preto) (145mm)	1	1			
34	93500-04014-0A	Parafuso, Phillips, 4x14	2	2			
35	95701-06020-08	Parafuso, Flange, 6x20	1	1			
36	95701-06025-08	Parafuso, Flange, 6x25	6	6			
37	96001-06012-07	Parafuso, Flange, 6x12	2	2			
38	98200-40500	Fusível (5A)	6	–			2BR
			–	5			BR
39	98200-41000	Fusível (10A)	10	9			
40	98200-41500	Fusível (15A)	10	10			
41	98200-42000	Fusível (20A)	2	2			
42	98200-43000	Fusível (30A)	6	5			

Voltar

C-39.10

Fiação Secundária

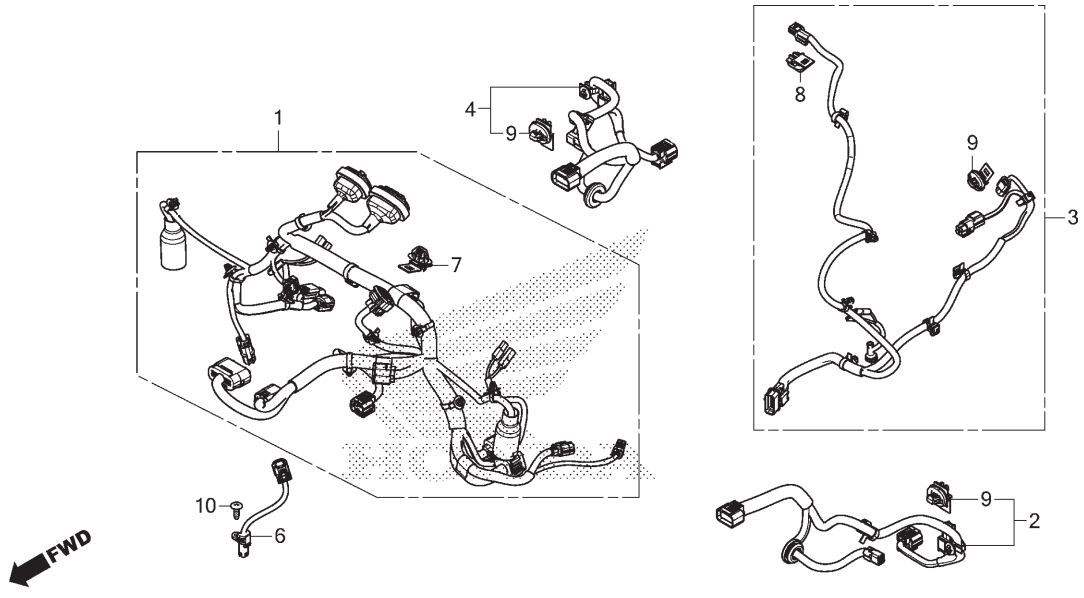

Ref. Nº	N.O.S.	Item de serviço	T.M.O.
1	611115	Fiação Secundária, Revestimento	2,4
2	6111A9	Fiação Secundária, Compartimento Bagagem Lateral: Esquerda	1,0
	6111X5	Fiação Secundária, Compartimento Bagagem Lateral (A): Esquerdo • Nota Modelo com compartimento de bagagem	1,5
3	6111B1	Fiação Secundária, Unidade Compartimento Bagagem	1,0
4	6111B0	Fiação Secundária, Compartimento Bagagem Lateral: Direita	1,0
	6111X6	Fiação Secundária, Compartimento Bagagem Lateral (A): Direito • Nota Modelo com compartimento de bagagem	1,5
6	617166	Sensor, Temperatura Ar Externo	1,4

Ref. Nº	Nº da peça	Descrição	Qtd. GL1800 DA	Qtd. GL1800 B	Nº de série		Tipo
1	32105-MKC-TD0	Fiação Secundária, Revestimento	1	–			2BR
	32105-MKC-TE0		–	1			BR
2	32130-MKC-A00	Fiação Secundária, Compartimento Bagagem Lateral Esquerdo	1	1			
3	32140-MKC-A00	Fiação Secundária, Compartimento Bagagem	1	–			
4	32180-MKC-A00	Fiação Secundária, Compartimento Bagagem Lateral Direito	1	1			
6	37890-MKC-A01	Sensor, Temperatura Ar Externo	1	1			
7	91535-STK-003	Presilha, Adaptador (Azul Escuro)	1	1			
8	91535-TA0-003	Presilha, Adaptador (Marrom Escuro)	1	–			
9	91535-TL4-003	Presilha, Adaptador (Azul Escuro) (Retentor)	3	2			
10	93903-24380	Parafuso, Fixação, 4x12	1	1			

Voltar

C-39.20

Jogo da Antena • Jogo de Cabos

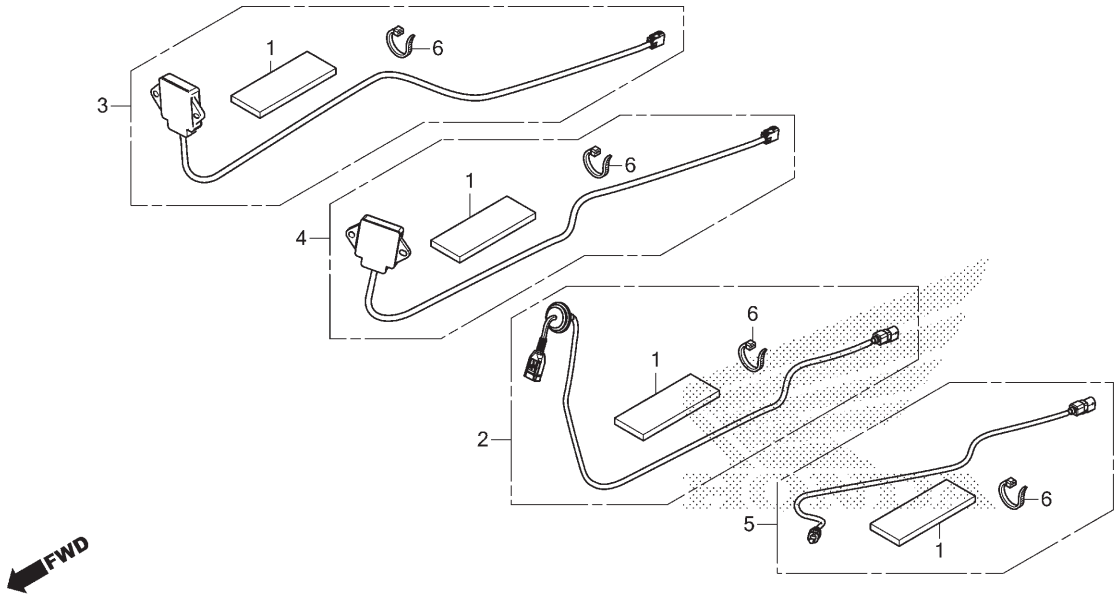

Ref. Nº	N.O.S.	Item de serviço	T.M.O.
2	6111S8	Fiação, USB	1,3
3	6111X1	Antena, Bluetooth	1,5
4	6111X0	Antena, Bluetooth: Dianteira	1,5
5	6111X3	Cabo, LVDS	1,4

Ref. Nº	Nº da peça	Descrição	Qtd. GL1800 DA	Qtd. GL1800 B	Nº de série		Tipo
1	35229-HAC-000	Coxim	3	4			
2	39190-MKC-305	Cabo Jogo, USB	–	1			
3	39211-MKC-305	Antena Jogo, Bluetooth (Principal)	1	1			
4	39212-MKC-305	Antena Jogo, Bluetooth (Dianteira)	1	1			
5	39725-MKC-305	Cabo Jogo, LVDS Traseiro	1	1			
6	90652-KT1-771	Presilha, Cabo (Preto)	19	25			

Voltar

C-40

Unidade de Controle

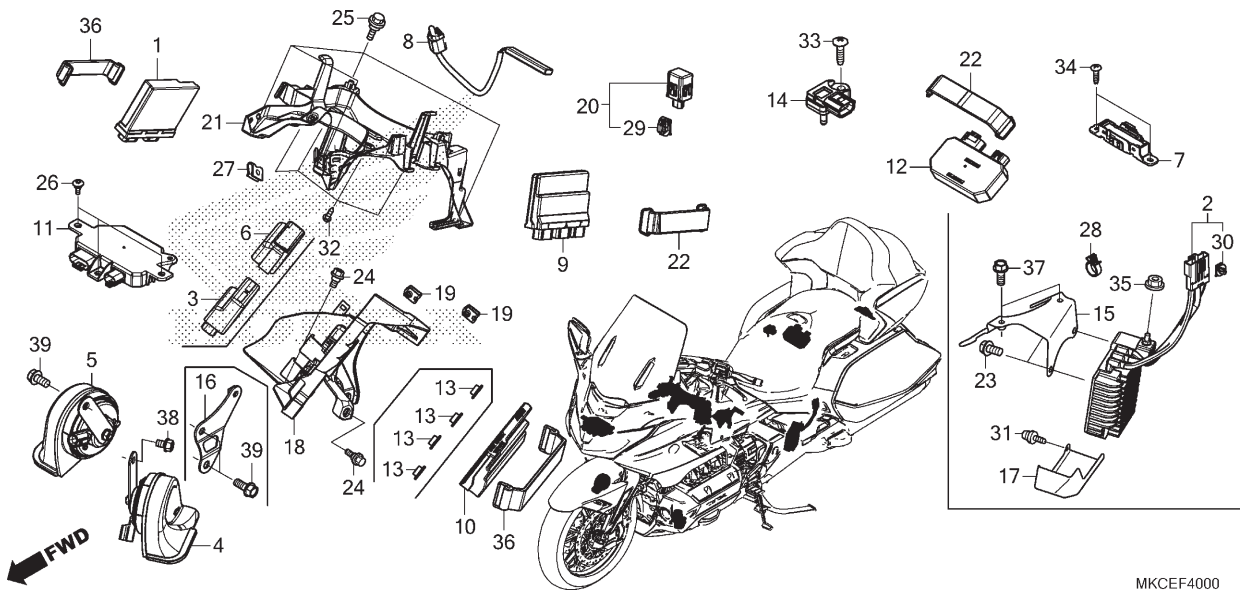

Ref. Nº	N.O.S.	Item de serviço	T.M.O.
1	6181D3	Unidade Controle, Inteligente	1,7
		• Inclui: Memorização do Número ID de Autenticação	
2	612150	Resistor, Ré	0,6
3	618130	Unidade Controle, Ré	1,3
4	6161BJ	Buzina: Esquerda	0,2
5	6161BK	Buzina: Direita	0,2
	6161BL	Buzina: Ambas	0,4
7	6171J5	Antena, Sem Chave: Traseira	0,3
8	6171C3	Antena, Sem Chave	1,4
9	618135	Módulo Controle Motor (ECM)	1,2
10	6181A7	Módulo de Controle da Transmissão (TCM)	1,3
11	6181E0	Unidade Controle: Dianteiro	1,5
12	6181E1	Unidade Controle: Traseiro	0,3
	6181E2	Unidade Controle: Ambos	1,8
14	6171B8	Sensor, Barométrico	0,2
18	4131PE	Suporte, Unidade Elétrica	1,2
20	6161AB	Aviso Sonoro, Eletrônico	1,1
21	4111AM	Suporte, Carcaça Painel	1,4

Ref. Nº	Nº da peça	Descrição	Qtd. GL1800 DA	Qtd. GL1800 B	Nº de série		Tipo
1	35011-MKC-EC2	Unidade Inteligente, Jogo	1	1			
2	36280-MKC-A21	Resistor Conj., Ré	–	1			
3	36701-MKC-A21	Unidade Controle, Ré	–	1			
4	38110-MKC-A01	Buzina Conj. (Aguda)	1	1			
5	38120-MKC-A01	Buzina Conj. (Grave)	1	1			
6	38302-MJM-D10	Suporte, Relé Sinalizador	–	1			
7	38387-TY0-J01	Antena Conj., LF (Dianteira) (Para Traseira)	1	1			
8	38389-MKC-A01	Antena Conj., LF (Dianteira)	1	1			
9	38770-MKC-B01	Unidade PGM-FI (MT)	1	–			2BR
	38770-MKC-B41		–	1			BR
10	38780-MKC-B01	Unidade PGM-DCT	1	–			2BR
11	38950-MKC-E21	Unidade Controle, Dianteira	1	–			2BR
	38950-MKC-EE1		–	1			BR
12	38960-MKC-A01	Unidade Controle, Traseira	1	–			
13	44125-MN5-000	Espaçador, Tampa Roda Dianteira	–	4			
14	46401-TM8-A01	Sensor A, Pressão Principal	1	1			
15	50331-MKC-A20	Suporte, Resistor Ré	–	1			
16	50332-MKC-A20	Placa, Suporte Unidade Elétrica	–	1			
17	50333-MKC-A20	Protetor, Térmico Resistor	–	1			
18	58150-MKC-A00	Suporte, Unidade Elétrica	1	1			

Voltar

C-40

Unidade de Controle

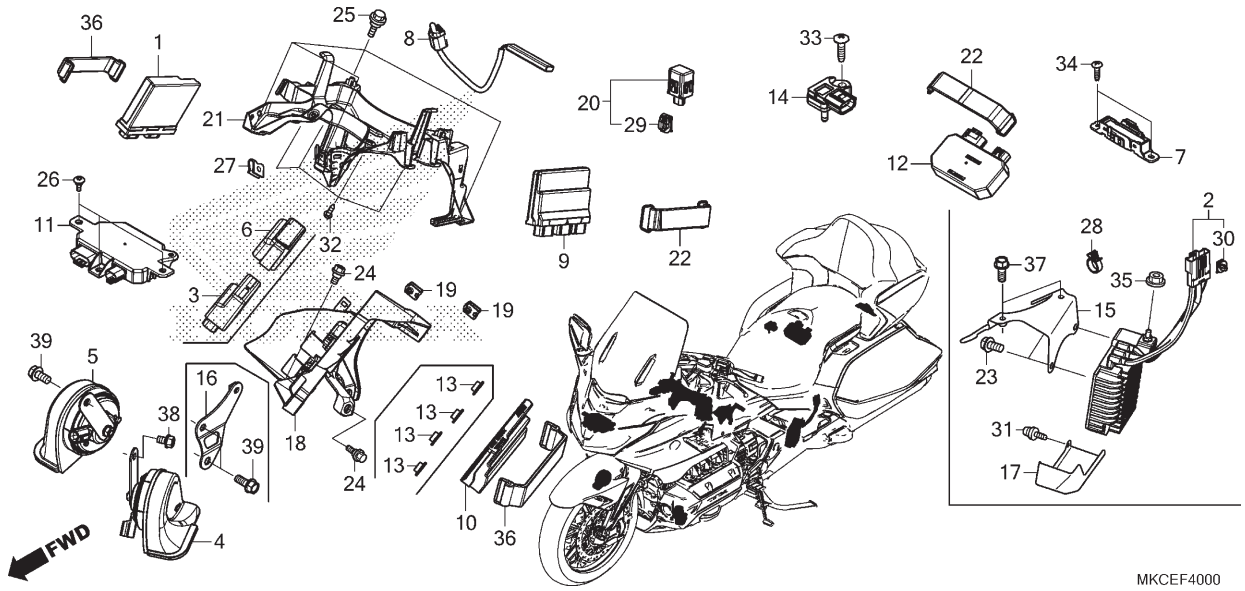

Ref. Nº	N.O.S.	Item de serviço	T.M.O.	Ref. Nº	Nº da peça	Descrição	Qtd. GL1800 DA	Qtd. GL1800 B	Nº de série		Tipo
				19	64521-MN5-000	Porca, Presilha, 4mm	2	2			
				20	74940-SZW-003	Alarme Conj., Inteligente	1	1			
				21	83120-MKC-A00	Suporte, Porta-objetos Central	–	1			
				22	89105-MCA-000	Presilha, Fixação Ferramentas (183mm)	2	1			
				23	90002-MC7-000	Parafuso, Flange, 5x8	–	2			
				24	90106-K29-900	Parafuso, Flange, 6mm	2	2			
				25	90106-MM9-000	Parafuso, Fixação Para-lama Dianteiro	–	4			
				26	90114-MKC-A00	Parafuso, Especial, 5x15	3	3			
				27	90305-GEE-710	Porca, Presilha, 6mm	–	1			
				28	90624-SB0-003	Presilha, Fiação Principal	–	1			
				29	91534-SWA-003	Presilha, Adaptador (Cinza Escuro)	1	1			
				30	91556-SP0-003	Presilha, Adaptador (Marrom)	–	1			
				31	93892-05008-08	Parafuso-arruela, 5x8	–	2			
				32	93903-24220	Parafuso, Fixação, 4x10	–	4			
				33	93903-25480	Parafuso, Fixação, 5x20	1	1			
				34	93903-34480	Parafuso, Fixação, 4x16	2	2			
				35	94050-06080	Porca, Flange, 6mm	–	1			
				36	95012-17001	Presilha F, Bateria (155mm)	2	1			
				37	95701-06010-08	Parafuso, Flange, 6x10	–	2			
				38	95701-08012-08	Parafuso, Flange, 8x12	1	1			
				39	95701-08020-08	Parafuso, Flange, 8x20	1	3			

C-42

Radiador (Direito)

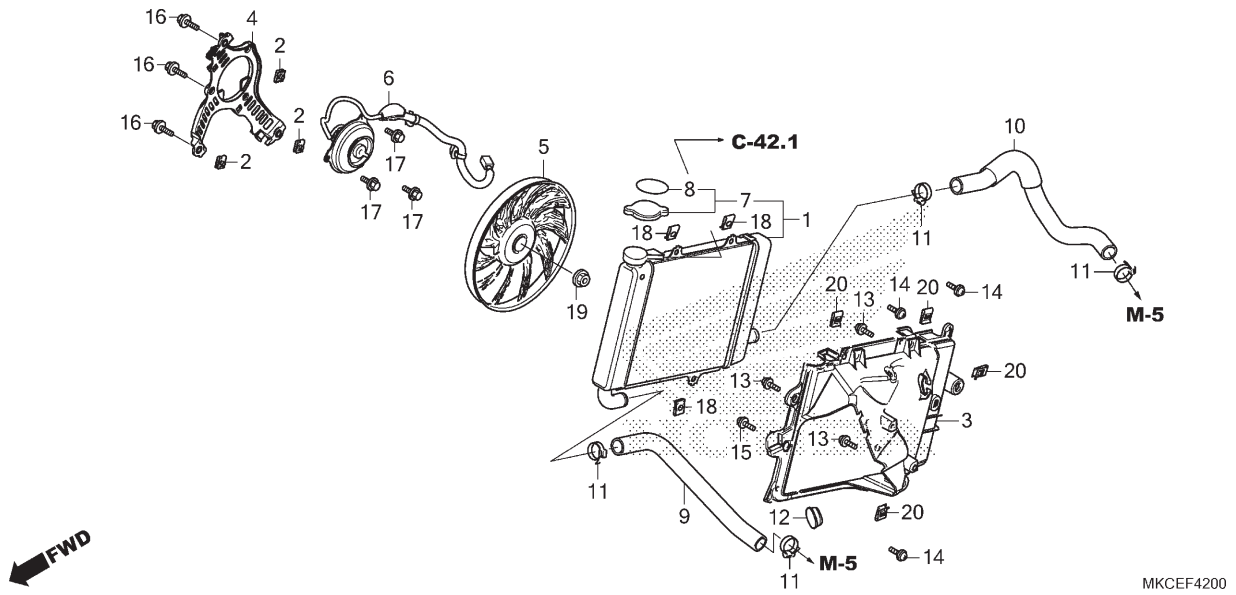

Ref. Nº	N.O.S.	Item de serviço	T.M.O.
1	115102	Radiador: Direito	2,3
	1151A2	Radiador: Ambos	2,8
3	1151B3	Grade, Radiador: Direita	2,2
	1151G3	Grade, Radiador: Ambas	2,7
4	1151A0	Carenagem, Radiador: Direita	2,4
	1151A5	Carenagem, Radiador: Ambas	2,5
5	1151H3	Ventoinha, Arrefecimento: Direita	2,4
	1151H4	Ventoinha, Arrefecimento: Ambas	2,4
6	1151A9	Motor, Ventoinha: Direita	2,5
	1151B0	Motor, Ventoinha: Ambas	2,7
7	1151B8	Tampa, Radiador	0,4
9	1151C7	Mangueira, Radiador: Dianteira Direita	1,7
	1151L1	Mangueira, Radiador: Dianteira Ambas	1,8
10	1151D0	Mangueira, Radiador: Traseira Direita	3,4

Ref. Nº	Nº da peça	Descrição	Qtd. GL1800 DA	Qtd. GL1800 B	Nº de série		Tipo
1	19010-MKC-B31	Radiador Comp., Direito	1	1			
2	19014-KEA-003	Porca, Fixação (6mm)	3	3			
3	19015-MKC-A00	Guia Ar, Radiador Direito	1	1			
4	19016-MKC-A01	Carenagem, Comp.	1	1			
5	19020-MJN-A01	Ventoinha, Comp.	1	1			
6	19030-MKC-A01	Motor Conj., Ventoinha Direita	1	1			
7	19037-KZR-E01	Tampa Comp., Radiador (T.RAD)	1	1			
8	19055-KZR-E01	Etiqueta, Tampa Radiador (T.RAD) (Português/Espanhol)	1	1			
9	19501-MKC-A00	Mangueira, Radiador Dianteiro Direito	1	1			
10	19503-MKC-A00	Mangueira, Radiador Traseiro Direito	1	1			
11	19506-KS6-700	Braçadeira B, Mangueira Água	4	4			
12	50750-MB0-000	Capa, Tubo Cavalete Principal	1	1			
13	90001-KWR-000	Parafuso, Allen, 6x18	3	3			
14	90114-MGE-D00	Parafuso, Especial, 6x15	3	3			
15	90114-MKC-A00	Parafuso, Especial, 5x15	1	1			
16	90120-KCR-003	Parafuso-arruela, 6x16	3	3			
17	90196-MBB-003	Parafuso, Flange, 5x10	3	3			
18	90201-KPR-901	Porca, Presilha, 6mm	3	3			
19	90315-MK3-003	Porca, Serrilhada, 5mm	1	1			
20	90677-KAN-961	Porca, Presilha, 5mm	4	4			

Voltar

C-42.1

Radiador (Esquerdo)

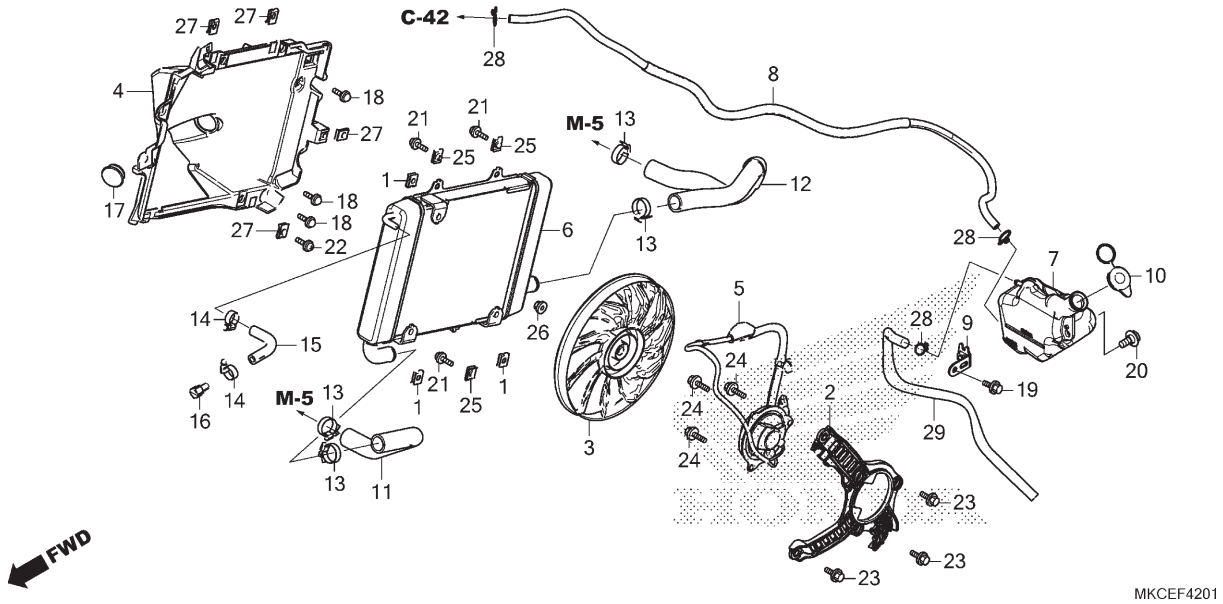

Ref. Nº	N.O.S.	Item de serviço	T.M.O.
2	115126	Carenagem, Radiador: Esquerda	2,4
	1151A5	Carenagem, Radiador: Ambas	2,5
3	1151H2	Ventoinha, Arrefecimento: Esquerda	2,4
	1151H4	Ventoinha, Arrefecimento: Ambas	2,4
4	1151B2	Grade, Radiador: Esquerda	2,3
	1151G3	Grade, Radiador: Ambas	2,7
5	1151A8	Motor, Ventoinha: Esquerda	2,5
	1151B0	Motor, Ventoinha: Ambas	2,7
6	115101	Radiador: Esquerdo	2,4
	1151A2	Radiador: Ambos	2,8
7	115110	Tanque, Reserva Radiador	0,4
8	1151E5	Tubo, Tanque Reserva Radiador	2,4
11	1151C6	Mangueira, Radiador: Dianteira Esquerda	1,7
	1151L1	Mangueira, Radiador: Dianteira Ambas	1,8
12	1151C9	Mangueira, Radiador: Traseira Esquerda	3,5

Ref. Nº	Nº da peça	Descrição	Qtd. GL1800 DA	Qtd. GL1800 B	Nº de série		Tipo
1	19014-KEA-003	Porca, Fixação (6mm)	3	3			
2	19016-MKC-A01	Carenagem, Comp.	1	1			
3	19020-MJN-A01	Ventoinha, Comp.	1	1			
4	19025-MKC-A00	Guia Ar, Radiador Esquerdo	1	1			
5	19035-MKC-A01	Motor Conj., Ventoinha Esquerda	1	1			
6	19060-MKC-A01	Radiador Comp., Esquerdo	1	1			
7	19101-MKC-A00	Tanque, Reserva Radiador	1	1			
8	19102-MKC-A00	Tubo, Tanque Reserva	1	1			
9	19107-MKC-A00	Suporte, Tanque Reserva	1	1			
10	19109-KPC-640	Tampa, Tanque Reserva	1	1			
11	19502-MKC-A00	Mangueira, Radiador Dianteiro Esquerdo	1	1			
12	19504-MKC-A00	Mangueira, Radiador Traseiro Esquerdo	1	1			
13	19506-KS6-700	Braçadeira B, Mangueira Água	4	4			
14	19507-MAL-600	Braçadeira, Mangueira Água	2	2			
15	19508-MKC-A00	Mangueira, Drenagem Ar	1	1			
16	19509-MKC-A00	Plugue, Drenagem Radiador	1	1			
17	50750-MB0-000	Capa, Tubo Cavalete Principal	1	1			
18	90001-KWR-000	Parafuso, Allen, 6x18	3	3			

C-42.1

Radiador (Esquerdo)

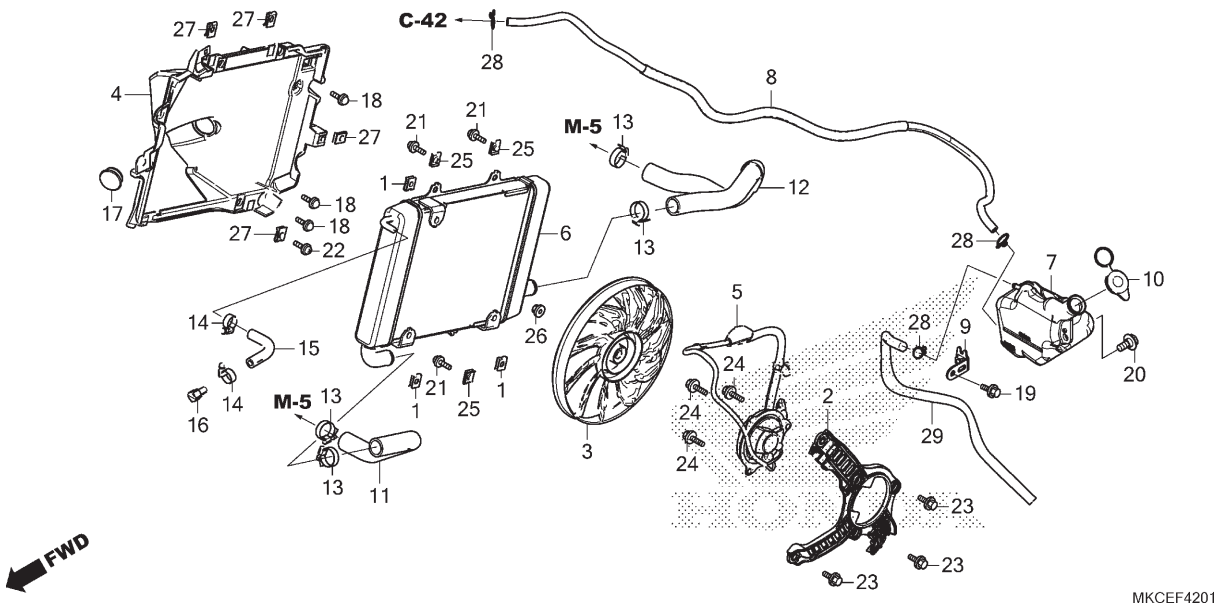

Ref. Nº	N.O.S.	Item de serviço	T.M.O.	Ref. Nº	Nº da peça	Descrição	Qtd. GL1800 DA	Qtd. GL1800 B	Nº de série		Tipo
				19	90013-GHB-630	Parafuso, Flange, 6x16	1	1			
				20	90111-187-000	Parafuso, Flange, 6mm	1	1			
				21	90114-MGE-D00	Parafuso, Especial, 6x15	3	3			
				22	90114-MKC-A00	Parafuso, Especial, 5x15	1	1			
				23	90120-KCR-003	Parafuso-arruela, 6x16	3	3			
				24	90196-MBB-003	Parafuso, Flange, 5x10	3	3			
				25	90201-KPR-901	Porca, Presilha, 6mm	3	3			
				26	90315-MK3-003	Porca, Serrilhada, 5mm	1	1			
				27	90677-KAN-961	Porca, Presilha, 5mm	4	4			
				28	95002-02100	Presilha, Tubo (B10)	3	3			
				29	95005-55380-20	Tubo, 5,3x380 (95005-55001-20M)	1	1			

Voltar

C-44

Chassi

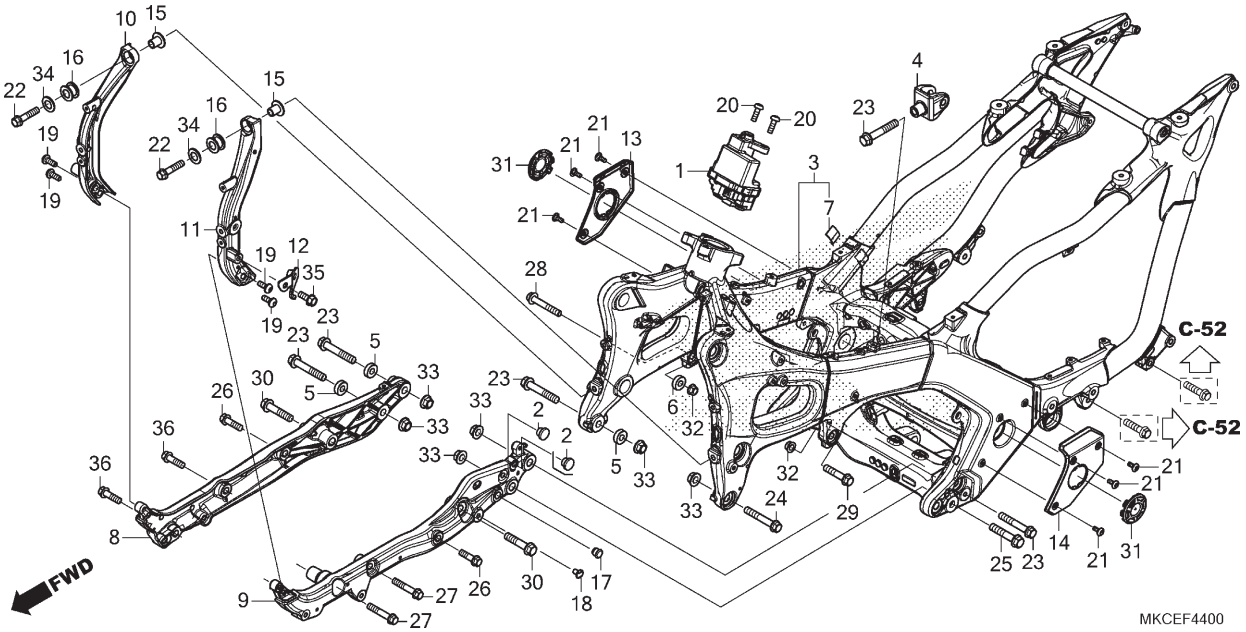

Ref. Nº	N.O.S.	Item de serviço	T.M.O.
1	615147	Trava, Direção	3,4
3	410100	Chassi	16,7
		• Inclui: Remoção e instalação do motor	
8	4101B3	Suporte, Motor: Direito	1,4
9	4101B2	Suporte, Motor: Esquerdo	1,3
	4101B4	Suporte, Motor: Ambos	2,4
10	4101R1	Placa, Suporte Superior Motor: Direito	0,7
11	4101R0	Placa, Suporte Superior Motor: Esquerdo	0,7
	4101R2	Placa, Suporte Superior Motor: Ambos	1,2
13	4101C2	Tampa, Placa: Direita	0,1
14	4101C1	Tampa, Placa: Esquerda	0,1
	4101M5	Tampa, Placa: Ambas	0,2

Ref. Nº	Nº da peça	Descrição	Qtd. GL1800 DA	Qtd. GL1800 B	Nº de série		Tipo
1	06351-MKC-A01	Trava Conj., Direção (Elétrica)	1	1			
2	42717-329-000	Capa, Orifício Aro	1	2			
3	50010-MKC-A01ZA	Chassi Conj.					
		NH460M Prata Omega Metálico	1	–			
	50010-MKC-A01ZB	*NH389M* Prata Bullet Fosco	–	1			
4	50121-MKC-A00	Suporte Comp., Amortecedor Traseiro	1	1			
5	50193-MKC-A00	Bucha A, Suporte Motor	3	3			
6	50194-MKC-A00	Bucha B, Fixação Motor	1	1			
7	50199-MKC-A00	Borracha	1	1			
8	50351-MKC-A00ZA	Chassi, Inferior Direito					
		NHA86M Preto Ballistic Fosco Metálico	1	1			
9	50352-MKC-A00ZA	Chassi, Inferior Esquerdo					
		NHA86M Preto Ballistic Fosco Metálico	1	1			
10	50353-MKC-A00ZA	Chassi Secundário, Inferior Direito					
		NHA86M Preto Ballistic Fosco Metálico	1	1			
11	50354-MKC-A00ZA	Chassi Secundário, Inferior Esquerdo					
		NHA86M Preto Ballistic Fosco Metálico	1	1			
12	50356-MKC-A00	Suporte, Esquerdo Buzina	1	1			

C-44

Chassi

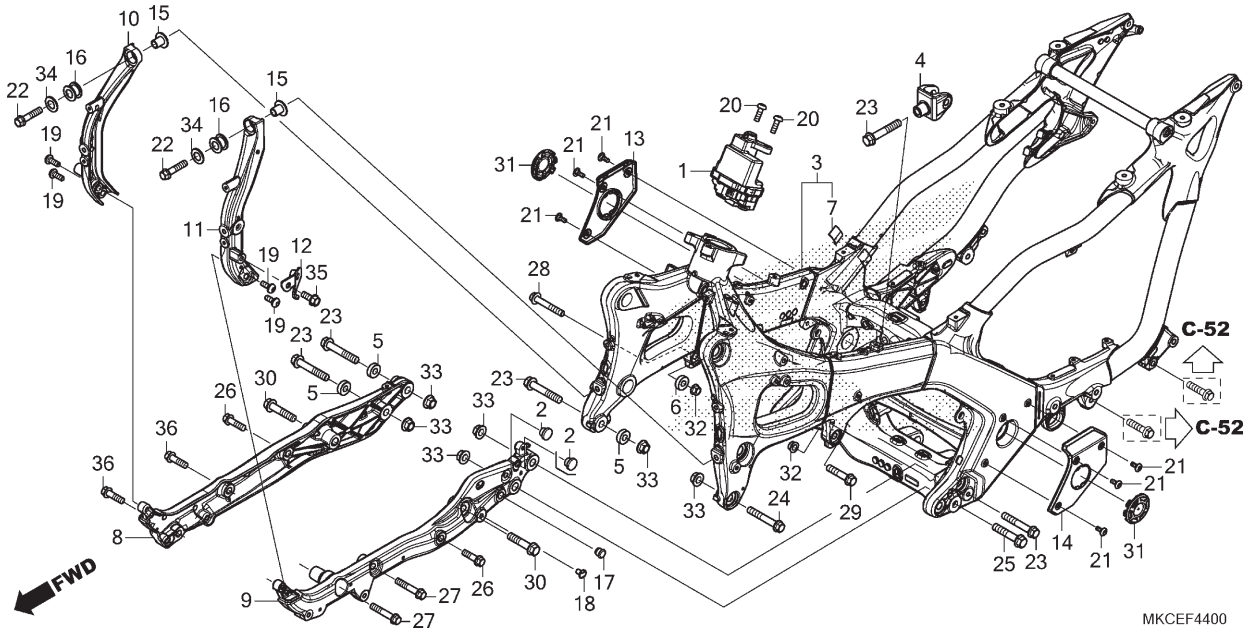

Ref. Nº	N.O.S.	Item de serviço	T.M.O.

Ref. Nº	Nº da peça	Descrição	Qtd. GL1800 DA	Qtd. GL1800 B	Nº de série		Tipo
13	50410-MKC-A00ZA	Tampa, Placa Direita					
		NH168M ..... Cinza Vernier Metálico	1	–	.....	.....	.....
	50410-MKC-A00ZB	*NH1* ..... Preto	–	1	.....	.....	.....
14	50415-MKC-A00ZA	Tampa, Placa Esquerda					
		NH168M ..... Cinza Vernier Metálico	1	–	.....	.....	.....
	50415-MKC-A00ZB	*NH1* ..... Preto	–	1	.....	.....	.....
15	62502-MKC-A00	Bucha, Chassi Inferior	2	2	.....	.....	.....
16	62503-MKC-A00	Borracha, Chassi Inferior	2	2	.....	.....	.....
17	81212-GF4-000	Capa, Bagageiro Traseiro	1	1	.....	.....	.....
18	83614-MKC-A01	Presilha, Escovas	1	–	.....	.....	.....
19	90100-GCT-J50	Parafuso, Allen, 8x22	4	4	.....	.....	.....
20	90107-MBG-000	Parafuso, Unidirecional, 8mm	2	2	.....	.....	.....
21	90112-MBS-000	Parafuso, Phillips, 5x13	6	6	.....	.....	.....
22	90162-MKC-A00	Parafuso, Flange, 10x45	2	2	.....	.....	.....
23	90163-MKC-A00	Parafuso, Flange, 12x70	5	5	.....	.....	.....
24	90164-MKC-A00	Parafuso, Flange, 12x60	1	1	.....	.....	.....
25	90165-MKC-A00	Parafuso, Flange, 12x60	1	1	.....	.....	.....

Voltar

C-44

Chassi

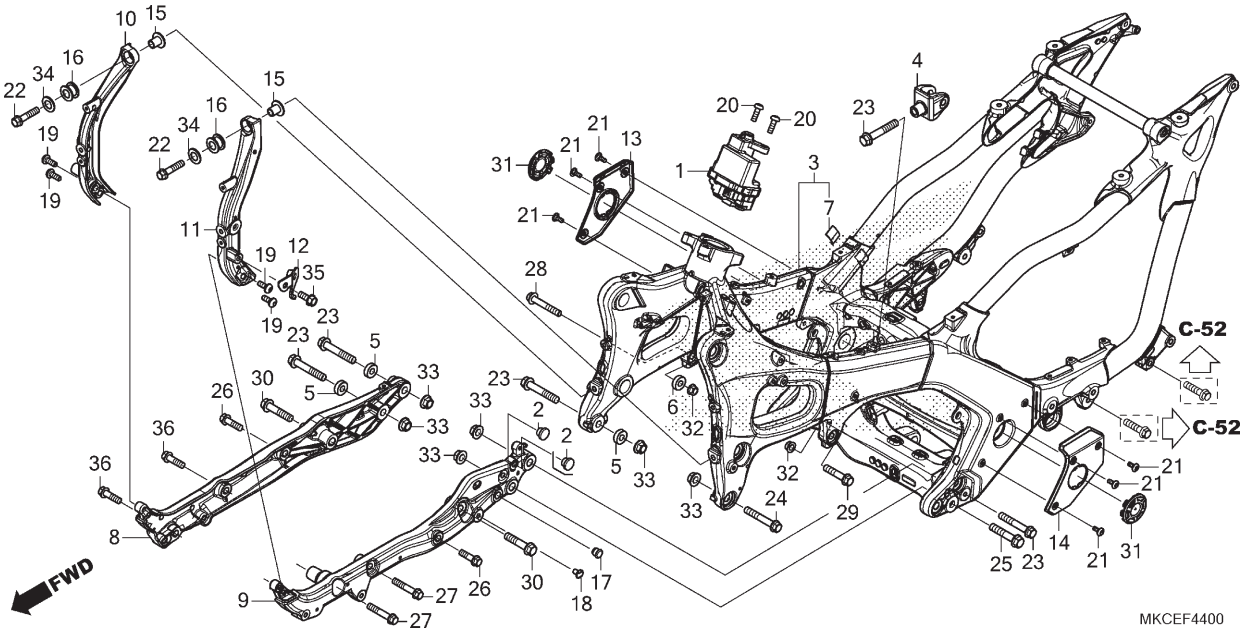

Ref. Nº	N.O.S.	Item de serviço	T.M.O.	Ref. Nº	Nº da peça	Descrição	Qtd. GL1800 DA	Qtd. GL1800 B	Nº de série		Tipo
				26	90166-GHB-700	Parafuso, Flange, 10x35	2	2			
				27	90166-GHB-740	Parafuso, Flange, 10x55	2	2			
				28	90166-MKC-A00	Parafuso, Flange, 10x65	1	1			
				29	90167-MKC-A00	Parafuso, Flange, 10x55	1	1			
				30	90168-MKC-A00	Parafuso, Flange, 12x55	2	2			
				31	90312-MKC-A00ZA	Capa					
						NHB73M ... Prata Alpha Fosco Metálico	2	2			
				32	94050-10000	Porca, Flange, 10mm	2	2			
				33	94050-12000	Porca, Flange, 12mm	6	6			
				34	94103-10400	Arruela, Lisa, 10mm	2	2			
				35	95701-08020-08	Parafuso, Flange, 8x20	1	1			
				36	96400-10035-00	Parafuso, Flange, 10x35	2	2			

Voltar

C-44.10

Suporte do Compartimento de Bagagem

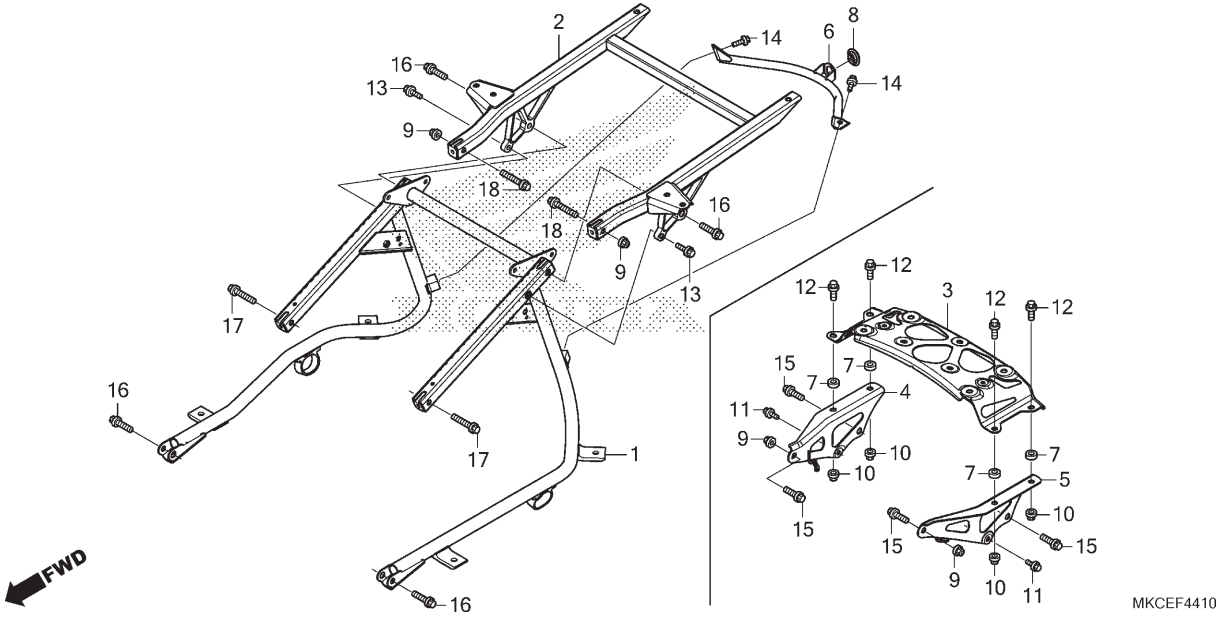

Ref. Nº	N.O.S.	Item de serviço	T.M.O.
1	412125	Suporte, Compartimento Bagagem Lateral	1,8
	4121V0	Suporte, Compartimento Bagagem Lateral (A)	2,3
		• Nota Modelo com compartimento de bagagem	
2	4121S0	Suporte, Compartimento Bagagem	1,7
3	4101V2	Placa, Traseira	0,4

Ref. Nº	Nº da peça	Descrição	Qtd. GL1800 DA	Qtd. GL1800 B	Nº de série		Tipo
1	50250-MKC-A00	Suporte Comp., Compartimento Bagagem Lateral	1	1			
2	50260-MKC-A00	Suporte Comp., Compartimento Superior	1	–			
3	50265-MKC-A10	Placa, Traseira	–	1			
4	50268-MKC-A10	Suporte, Compartimento Bagagem Direito	–	1			
5	50269-MKC-A10	Suporte, Compartimento Bagagem Esquerdo	–	1			
6	50271-MKC-A00	Tubo C, Traseiro	1	1			
7	50291-MKC-A10	Bucha, Suporte Compartimento Superior	–	4			
8	83551-300-000	Bucha, Carcaça Filtro Ar	1	1			
9	94050-08000	Porca, Flange, 8mm	2	2			
10	94050-08080	Porca, Flange, 8mm	–	4			
11	95701-06016-00	Parafuso, Flange, 6x16	–	2			
12	95701-08020-00	Parafuso, Flange, 8x20	–	4			
13	95801-06022-00	Parafuso, Flange, 6x22	2	–			
14	96300-06016-00	Parafuso, Flange, 6x16	2	2			
15	96400-08025-00	Parafuso, Flange, 8x25	–	4			
16	96400-08032-00	Parafuso, Flange, 8x32	4	2			
17	96400-08040-00	Parafuso, Flange, 8x40	2	2			
18	96400-08045-07	Parafuso, Flange, 8x45	2	–			

Voltar

C-45

Para-brisa

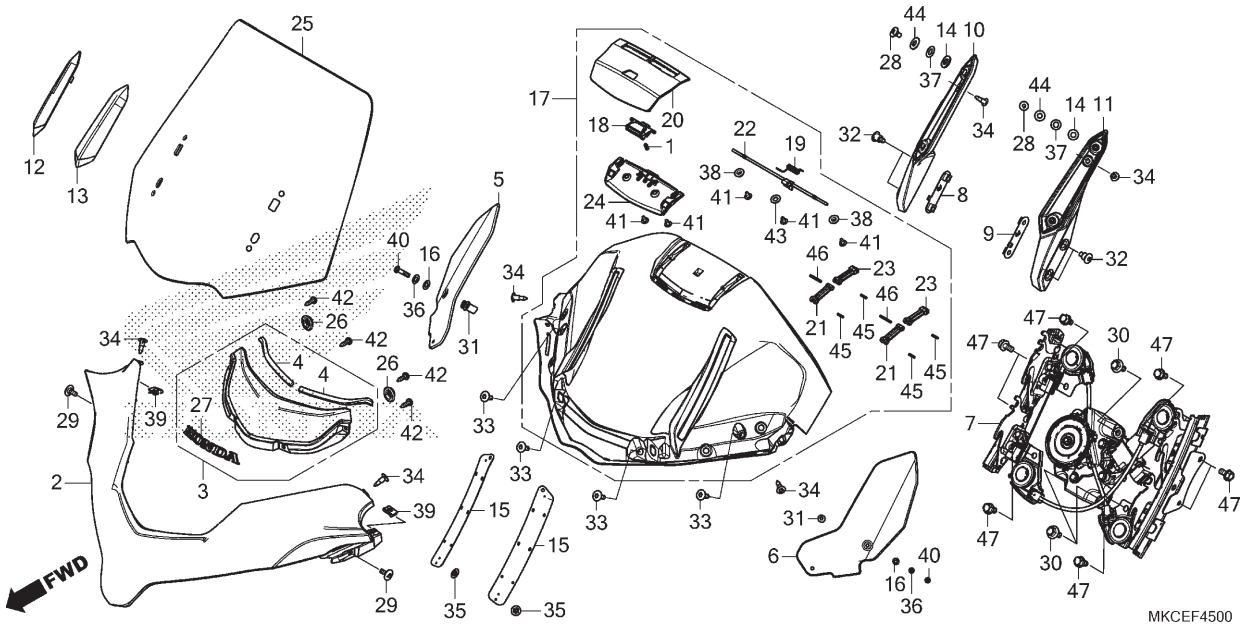

Ref. Nº	N.O.S.	Item de serviço	T.M.O.
2		(3)	
	4111M3	Guarnição, Para-brisa	0,8
5	4111EC	Para-brisa: Direito	0,8
6	4111EB	Para-brisa: Esquerdo	0,8
	4111ED	Para-brisa: Ambos	0,8
7	411116	Ajustador, Para-brisa	1,3
10	4111B1	Suporte, Para-brisa: Direito	0,2
11	4111B0	Suporte, Para-brisa: Esquerdo	0,2
	4111L8	Suporte, Para-brisa: Ambos	0,2
17	812102	Defletor, Instrumentos	1,1
20	8121D8	Defletor, Ar	1,7
25	4111Y7	Para-brisa	0,1

Ref. Nº	Nº da peça	Descrição	Qtd. GL1800 DA	Qtd. GL1800 B	Nº de série		Tipo
1	14126-KV2-940	Mola, Êmbolo	1	1			
2	64100-MKC-A00ZE	Guarnição A, Para-brisa					
		R367C Vermelho Candy Ardent	1	–			2BR
	64100-MKC-A00ZA	*NH463M* Preto Darkness Metálico	–	1			BR
	64100-MKC-A00ZB	*NHB70M* Prata Majestic Fosco Metálico	–	1			BR
3	64105-MKC-A00ZB	Guarnição B Conj., Para-brisa					
		Tipo1	1	–			2BR
	64105-MKC-A10ZA	*Tipo1*	–	1			
4	64116-MKC-A00	Retentor B, Guarnição	2	2			
5	64121-MKC-A00	Flap, Interno Direito Para-brisa	1	1			
6	64126-MKC-A00	Flap, Interno Esquerdo Para-brisa	1	1			
7	64170-MKC-A01	Ajustador Conj., Para-brisa	1	1			
8	64173-MKC-A00	Placa, Direita Ajustador Para-brisa	1	1			
9	64174-MKC-A00	Placa, Esquerda Ajustador Para-brisa	1	1			
10	64175-MKC-A00	Suporte, Direito Para-brisa	1	1			
11	64176-MKC-A00	Suporte, Esquerdo Para-brisa	1	1			
12	64177-MKC-A00ZA	Tampa, Direita Para-brisa					
		NHA86M Preto Ballistic Fosco Metálico	1	1			
13	64178-MKC-A00ZA	Tampa, Esquerda Para-brisa					
		NHA86M Preto Ballistic Fosco Metálico	1	1			

C-45

Para-brisa

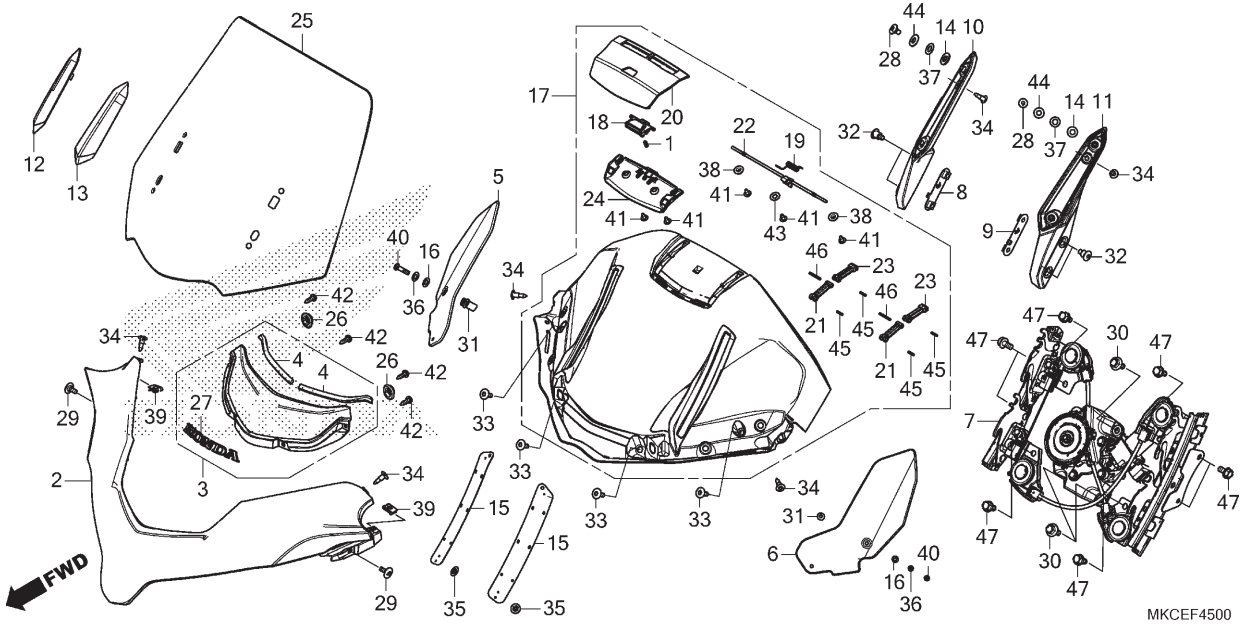

Ref. Nº	N.O.S.	Item de serviço	T.M.O.	Ref. Nº	Nº da peça	Descrição	Qtd. GL1800 DA	Qtd. GL1800 B	Nº de série		Tipo
				14	64179-MKC-A00	Arruela, Borracha	4	4			
				15	64185-MKC-A00	Retentor, Ajustador Para-brisa	2	2			
				16	64205-166-610	Arruela, Fixação Para-brisa	4	4			
				17	64251-MKC-A00	Defletor Conj.	1	1			
				18	64273-MKC-A00	Interruptor, Abertura Defletor	1	1			
				19	64274-MKC-A00	Mola, Flap Defletor	1	1			
				20	64275-MKC-A00	Flap, Defletor	1	1			
				21	64276-MKC-A00	Braço (A)	2	2			
				22	64277-MKC-A00	Haste, Braço	1	1			
				23	64278-MKC-A00	Braço (B)	2	2			
				24	64279-MKC-A00	Tampa, Flap	1	1			
				25	67110-MKC-A00	Para-brisa	1	–			
					67110-MKC-A10		–	1			
				26	83551-GE2-000	Bucha, Carcaça Filtro Ar	2	2			
				27	86101-MKC-A00	Emblema, Honda (105mm)	1	–			
					86101-MKC-A10		–	1			
				28	90106-KY2-701	Parafuso, Phillips, 6x11	4	4			
				29	90106-MBY-000	Parafuso, Especial, 5x12	2	2			
				30	90111-162-000	Parafuso, Flange, 6mm	3	3			

C-45

Para-brisa

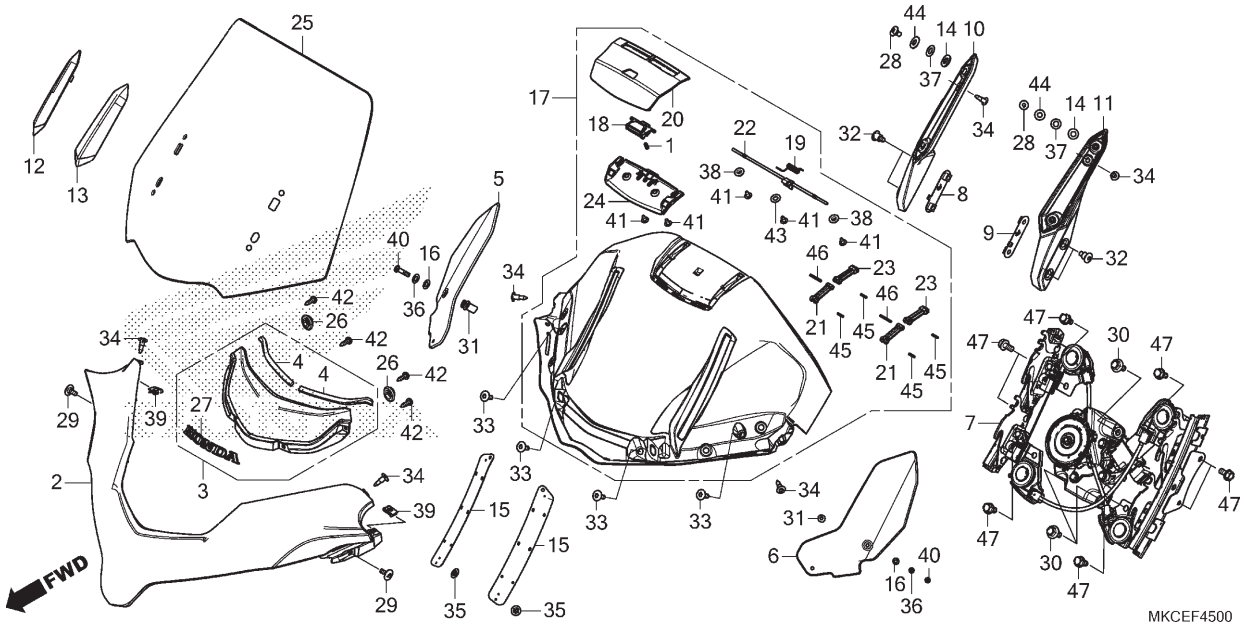

Ref. Nº	N.O.S.	Item de serviço	T.M.O.	Ref. Nº	Nº da peça	Descrição	Qtd. GL1800 DA	Qtd. GL1800 B	Nº de série		Tipo
				31	90111-KW3-003	Porca, Fixação Carenagem, 5mm	4	4			
				32	90113-MKC-A00	Parafuso, Phillips, 6x15	4	4			
				33	90114-MKC-A00	Parafuso, Especial, 5x15	4	4			
				34	90116-SP0-003	Presilha, Retentor Para-choque	6	6			
				35	90301-ST0-003	Porca, 3mm	16	16			
				36	90504-964-000	Arruela, Encosto, 5mm	4	4			
				37	90511-MCS-G50	Arruela, 9x17x1	4	4			
				38	90556-MB4-000	Arruela, Tampa Lateral Dianteira	2	2			
				39	90677-KAN-961	Porca, Presilha, 5mm	2	2			
				40	93500-05018-0G	Parafuso, Phillips, 5x18	4	4			
				41	93903-24180	Parafuso, Fixação, 4x8	5	5			
				42	93903-24380	Parafuso, Fixação, 4x12	4	4			
				43	94101-06800	Arruela, Lisa, 6mm	1	1			
				44	94101-08700	Arruela, Lisa, 8mm	4	4			
				45	94305-20103	Pino, Pressão, 2x10	4	4			
				46	94305-20203	Pino, Pressão, 2x20	2	2			
				47	95701-06012-08	Parafuso, Flange, 6x12	8	8			

C-46

Carenagem

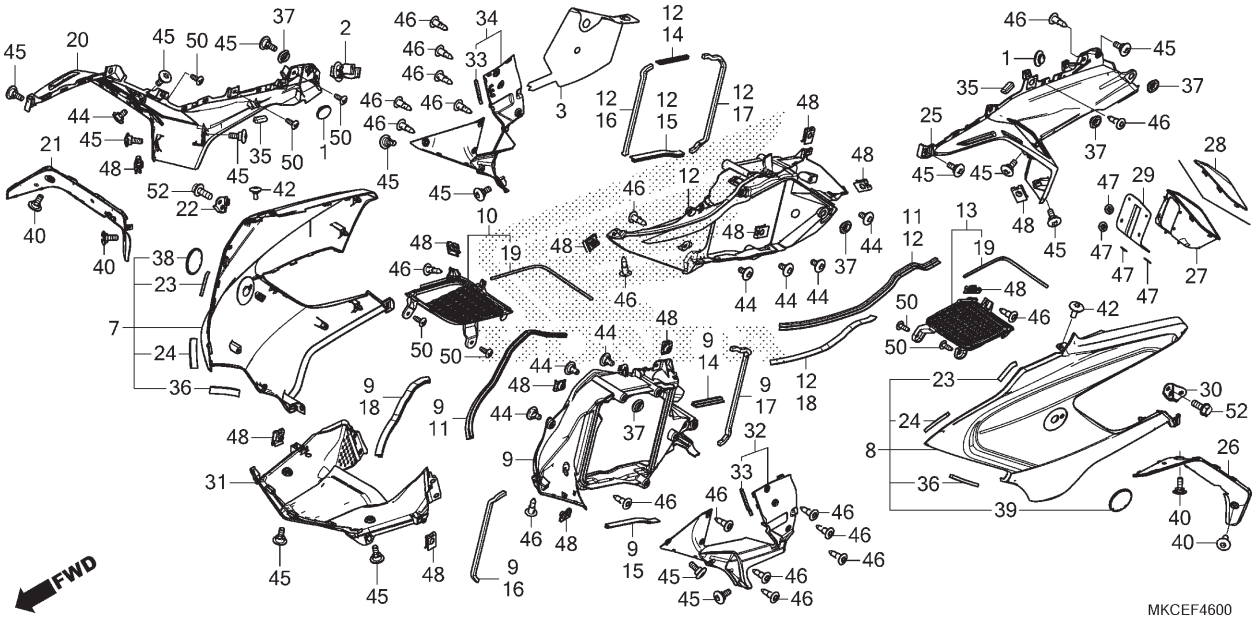

Ref. Nº	N.O.S.	Item de serviço	T.M.O.
21	4111EJ	Painel, Defletor: Dianteiro Direito	0,1

Ref. Nº	Nº da peça	Descrição	Qtd. GL1800 DA	Qtd. GL1800 B	Nº de série		Tipo
1	16712-MN5-000	Coxim, Limitador Bomba Combustível	2	2	.....	.....	.....
2	16725-PNA-003	Braçadeira A, Mangueira Combustível ...	1	1	.....	.....	.....
3	17229-MKC-A00	Borracha, Protetora Ar	1	1	.....	.....	.....
7	64300-MKC-A30ZA	Carenagem Conj., Intermediária Direita (WL)					
		R367C ..... Vermelho Candy Ardent	1	–	.....	.....	2BR
	64300-MKC-A00ZA	*NH463M* ..... Preto Darkness Metálico	–	1	.....	.....	BR
	64300-MKC-A00ZB	*NHB70M* Prata Majestic Fosco Metálico	–	1	.....	.....	BR
8	64305-MKC-A30ZA	Carenagem Conj., Intermediária Esquerda (WL)					
		R367C ..... Vermelho Candy Ardent	1	–	.....	.....	2BR
	64305-MKC-A00ZA	*NH463M* ..... Preto Darkness Metálico	–	1	.....	.....	BR
	64305-MKC-A00ZB	*NHB70M* Prata Majestic Fosco Metálico	–	1	.....	.....	BR
9	64311-MKC-A00	Guia Conj., Ar Externa Direita	1	1	.....	.....	.....
10	64312-MKC-A00	Grade Conj., Saída Radiador Direita	1	1	.....	.....	.....
11	64318-MKC-A00	Retentor A, Guia Ar	2	2	.....	.....	.....
12	64321-MKC-A00	Guia Conj., Ar Externa Esquerda	1	1	.....	.....	.....
13	64322-MKC-A00	Grade Conj., Saída Radiador Esquerda .	1	1	.....	.....	.....
14	64323-MKC-A00	Retentor C, Guia Ar	2	2	.....	.....	.....
15	64324-MKC-A00	Retentor D, Guia Ar	2	2	.....	.....	.....

C-46

Carenagem

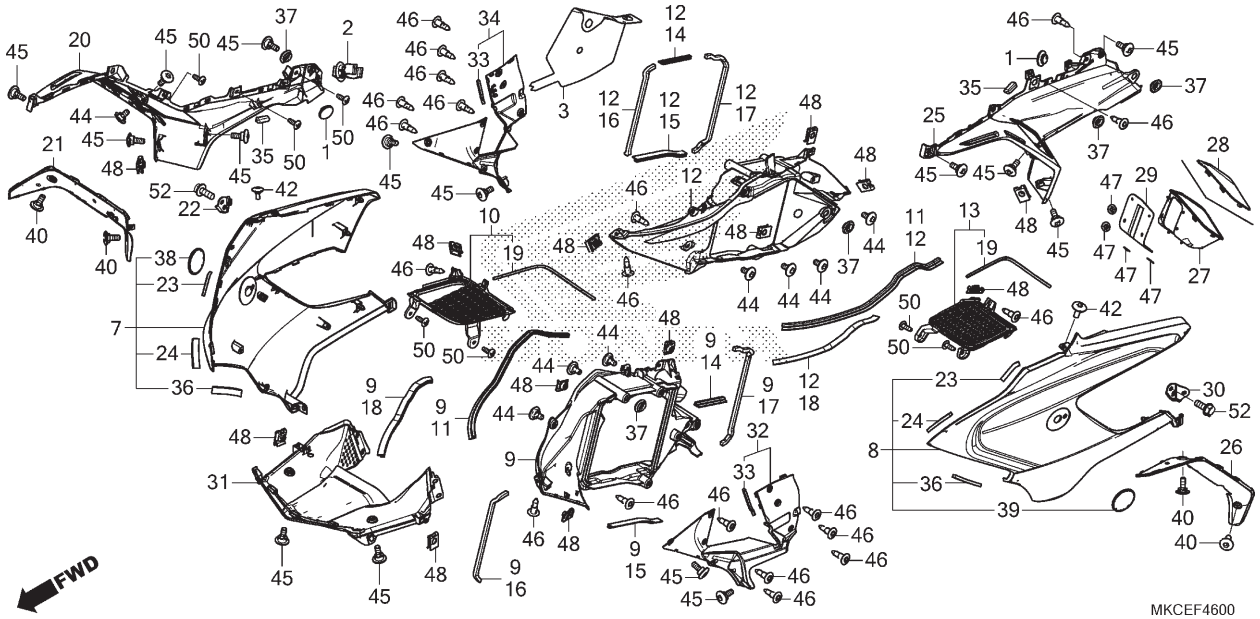

Ref. Nº	N.O.S.	Item de serviço	T.M.O.

Ref. Nº	Nº da peça	Descrição	Qtd. GL1800 DA	Qtd. GL1800 B	Nº de série		Tipo
16	64328-MKC-A00	Retentor, Radiador Dianteiro	2	2			
17	64331-MKC-A00	Retentor, Radiador Traseiro	2	2			
18	64332-MKC-A00	Retentor B, Guia Ar	2	2			
19	64333-MKC-A00	Retentor, Grade Saída Radiador	2	2			
20	64335-MKC-A00	Painel A, Defletor Direito	1	1			
21	64336-MKC-A00	Painel B, Defletor Direito	1	1			
22	64339-MKC-A00	Suporte, Defletor Direito	1	1			
23	64341-MKC-A00	Retentor, Superior Carenagem Intermediária	2	2			
24	64342-MKC-A00	Retentor, Inferior Carenagem Intermediária	2	2			
25	64345-MKC-A00	Painel A, Defletor Esquerdo	1	1			
26	64346-MKC-A00	Painel B, Defletor Esquerdo	1	1			
27	64347-MKC-A00	Painel, Alavanca Estacionamento	1	–			
28	64347-MKC-A10	Tampa, Defletor Esquerdo	–	1			
29	64348-MKC-A00	Borracha, Painel Alavanca Estacionamento	1	–			
30	64349-MKC-A00	Suporte, Defletor Esquerdo	1	1			

Voltar

C-46

Carenagem

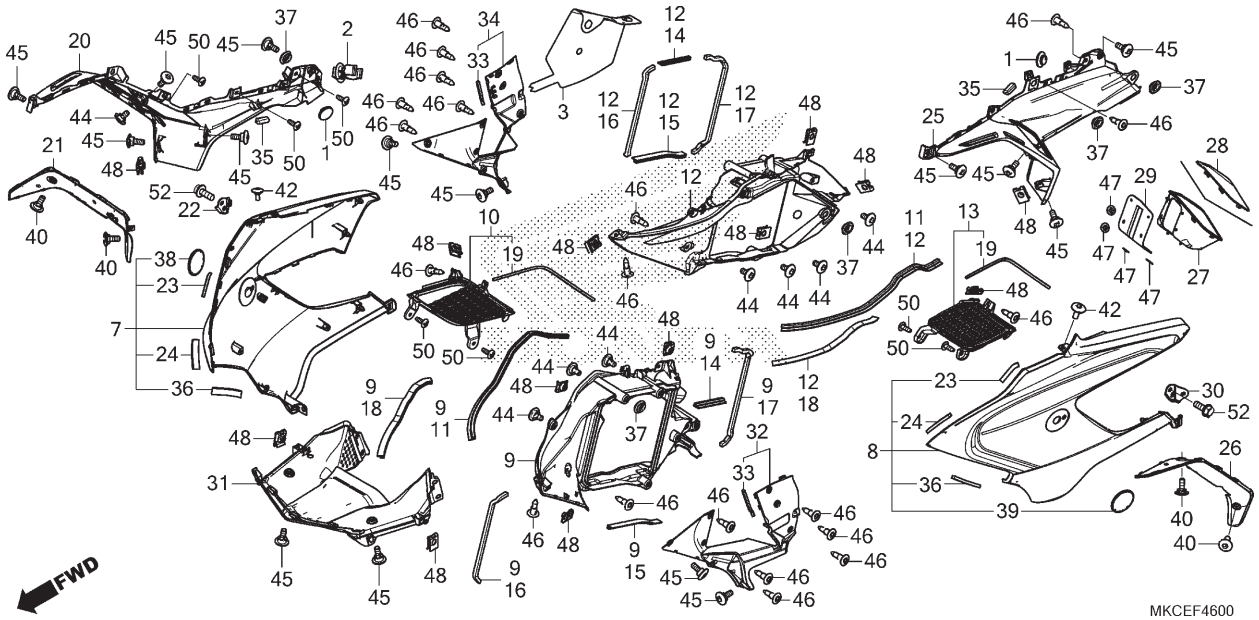

Ref. Nº	N.O.S.	Item de serviço	T.M.O.	Ref. Nº	Nº da peça	Descrição	Qtd. GL1800 DA	Qtd. GL1800 B	Nº de série		Tipo
				31	64355-MKC-A00	Carenagem, Central Dianteira	1	1			
				32	64365-MKC-A00	Carenagem, Interna Direita	1	1			
				33	64366-MKC-A00	Retentor, Carenagem Interna	2	2			
				34	64375-MKC-A00	Carenagem, Interna Esquerda	1	1			
				35	77212-MFJ-D00	Protetor, Borracha	2	2			
				36	81112-MCA-S40	Retentor, Painel Compartimento Bagagem	2	2			
				37	83551-GE2-000	Bucha, Carcaça Filtro Ar	5	5			
				38	86211-MJK-N20	Emblema, Produto Direito	1	1			
				39	86212-MJK-N20	Emblema, Produto Esquerdo	1	1			
				40	90102-MKA-D80	Parafuso, Especial, 5x14	4	4			
				42	90106-MBY-000	Parafuso, Especial, 5x12	2	2			
				44	90114-KPH-700	Parafuso, Especial, 5x11	12	12			
				45	90114-MKC-A00	Parafuso, Especial, 5x15	15	15			
				46	90116-SP0-003	Presilha, Retentor Para-choque	20	20			
				47	90301-ST0-003	Porca, 3mm	6	–			
				48	90677-KAN-961	Porca, Presilha, 5mm	13	13			
				50	93903-24380	Parafuso, Fixação, 4x12	7	7			
				52	95701-06016-08	Parafuso, Flange, 6x16	2	2			

C-46.10

Tampa do Motor

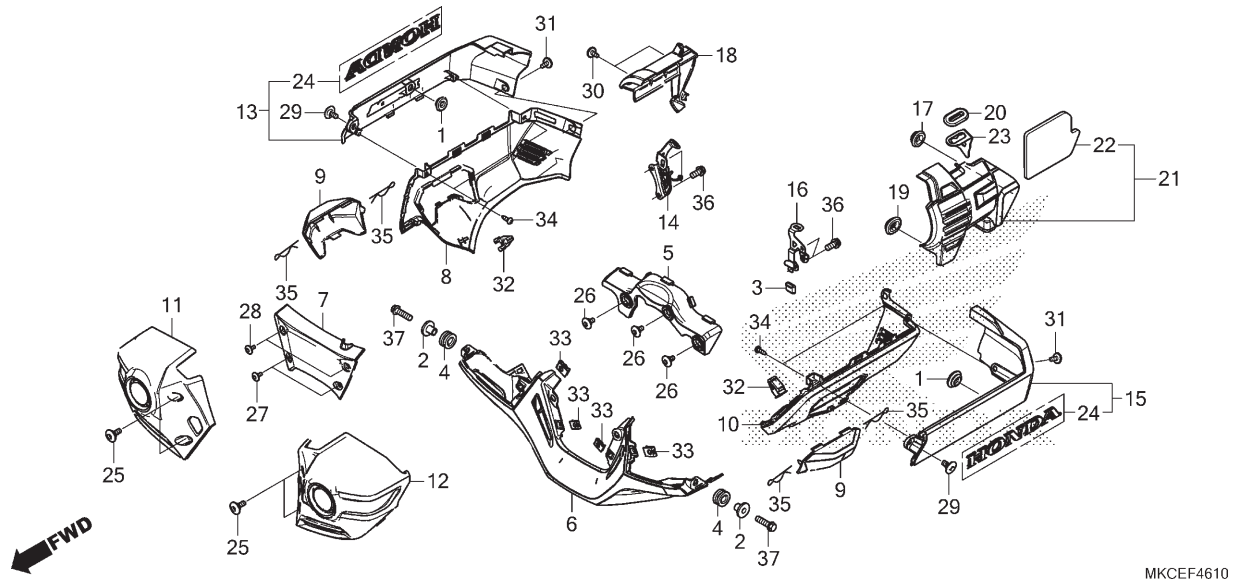

Ref. Nº	N.O.S.	Item de serviço	T.M.O.
6	411110	Carenagem, Inferior: Dianteira	0,3
7	4111G7	Carenagem, Inferior Interna	0,1
8	4111D7	Carenagem, Inferior: Direita	0,2
9	4111C1	Tampa, Protetora Motor: Esquerda ...	0,1
	4111C2	Tampa, Protetora Motor: Direita	0,1
	4111L9	Tampa, Protetora Motor: Ambas	0,1
10	4111D6	Carenagem, Inferior: Esquerda	0,2
	4111H1	Carenagem, Inferior: Ambas	0,3
11	4131FR	Tampa, Inferior Dianteira: Direita	0,1
12	4131FQ	Tampa, Inferior Dianteira: Esquerda .	0,1
	4131FS	Tampa, Inferior Dianteira: Ambas	0,1
13	1111D1	Tampa, Lateral Cabeçote: Direito	0,2
15	1111D0	Tampa, Lateral Cabeçote: Esquerdo .	0,2
	1111Y5	Tampa, Lateral Cabeçote: Ambos	0,3
18	4131K0	Tampa, Lateral Motor: Direita	0,1
21	4131J9	Tampa, Lateral Motor: Esquerda	0,1
	4131K1	Tampa, Lateral Motor: Ambas	0,1

Ref. Nº	Nº da peça	Descrição	Qtd. GL1800 DA	Qtd. GL1800 B	Nº de série		Tipo
1	11345-MB0-000	Bucha de Borracha B, Tampa Traseira ...	2	2	.....	.....	.....
2	17239-MGS-D30	Bucha, Fixação Filtro Ar	2	2	.....	.....	.....
3	18293-MCA-A20	Coxim, Protetor	1	1	.....	.....	.....
4	33712-KT1-670	Coxim, Lanterna Traseira	2	2	.....	.....	.....
5	61110-MKC-A00	Guia, Ar Dianteira	1	1	.....	.....	.....
6	64410-MKC-A00ZB	Carenagem, Inferior Dianteira					
		NHB73M ... Prata Alpha Fosco Metálico	1	–	.....	.....	.....
	64410-MKC-A00ZA	*NH389M* ..... Prata Bullet Fosco	–	1	.....	.....	.....
7	64411-MKC-A00	Carenagem, Interna Inferior Dianteira	1	1	.....	.....	.....
8	64420-MKC-A00ZB	Carenagem, Inferior Direita					
		NHB73M ... Prata Alpha Fosco Metálico	1	–	.....	.....	.....
	64420-MKC-A00ZA	*NH389M* ..... Prata Bullet Fosco	–	1	.....	.....	.....
9	64421-MKC-A00	Tampa, Protetora Motor	2	2	.....	.....	.....
10	64430-MKC-A00ZB	Carenagem, Inferior Esquerda					
		NHB73M ... Prata Alpha Fosco Metálico	1	–	.....	.....	.....
	64430-MKC-A00ZA	*NH389M* ..... Prata Bullet Fosco	–	1	.....	.....	.....
11	64440-MKC-A00	Tampa, Lanterna Neblina Dianteira Direita	1	1	.....	.....	.....
12	64450-MKC-A00	Tampa, Lanterna Neblina Dianteira Esquerda	1	1	.....	.....	.....

C-46.10

Tampa do Motor

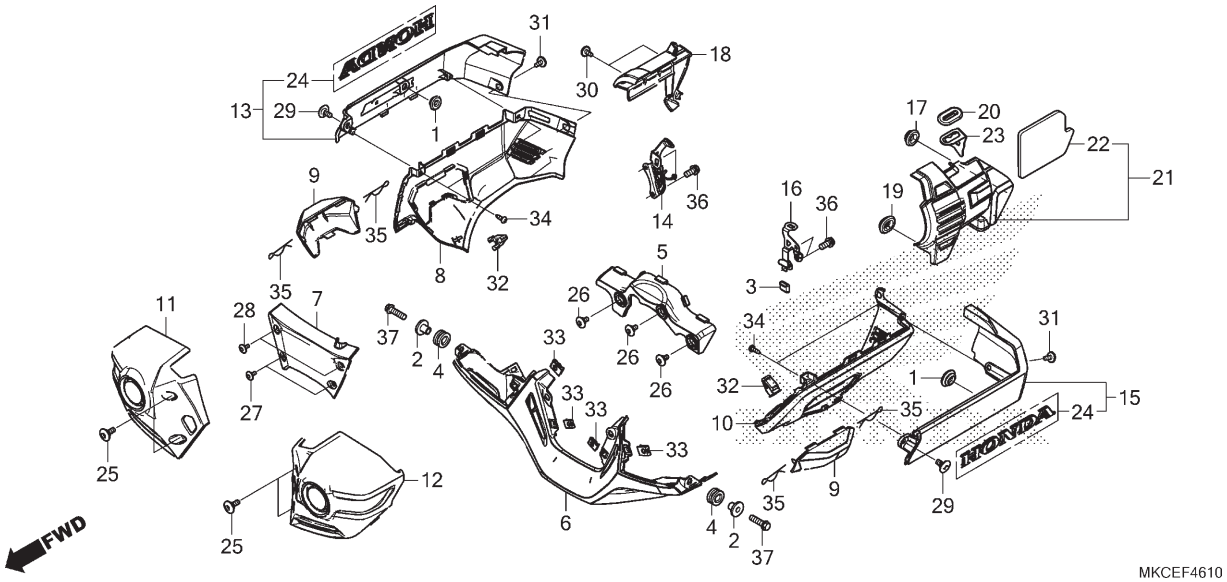

Ref. Nº	N.O.S.	Item de serviço	T.M.O.	Ref. Nº	Nº da peça	Descrição	Qtd. GL1800 DA	Qtd. GL1800 B	Nº de série		Tipo
				13	64460-MKC-A00	Tampa Jogo, Lateral Direita Cabeçote (WL)	1	–			
					64460-MKC-A10		–	1			
				14	64466-MKC-A00	Suporte Comp., Tampa Lateral Direita Cabeçote	1	1			
				15	64470-MKC-A00	Tampa Jogo, Lateral Esquerda Cabeçote (WL)	1	–			
					64470-MKC-A10		–	1			
				16	64477-MKC-A00	Junta Comp., Tampa Lateral Esquerda Cabeçote	1	1			
				17	83504-GE0-000	Coxim, Tampa Traseira	1	1			
				18	83511-MKC-A10	Tampa, Lateral Direita Motor	–	1			
					83511-MKC-A00		1	–			
				19	83551-GE2-000	Bucha, Carcaça Filtro Ar	1	1			
				20	83551-ME9-000	Coxim, Tampa Lateral	1	1			
				21	83560-MKC-A00	Tampa Conj., Lateral Esquerda Motor	1	1			
				22	83562-MKC-A00	Revestimento, Tampa Lateral Esquerda Motor	1	1			
				23	83563-MKC-A00	Suporte, Tampa Lateral Esquerda Motor	1	1			

C-46.10

Tampa do Motor

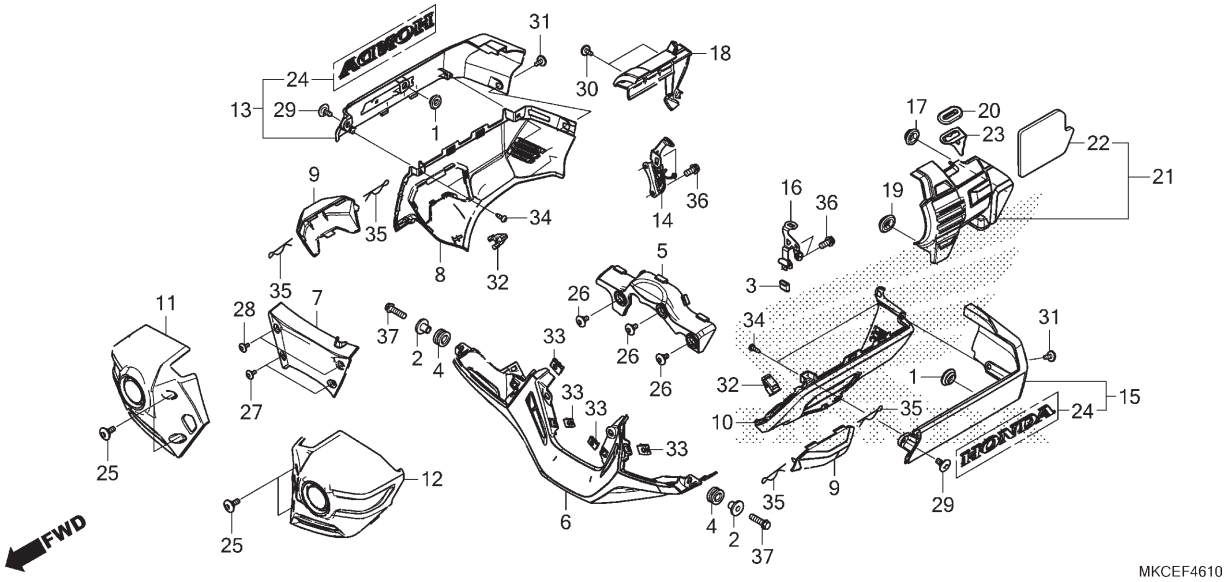

Ref. Nº	N.O.S.	Item de serviço	T.M.O.

Ref. Nº	Nº da peça	Descrição	Qtd. GL1800 DA	Qtd. GL1800 B	Nº de série		Tipo
24	86103-MKC-A00	Emblema, Honda (140mm)	2	–			
	86103-MKC-A10		–	2			
25	90102-MKA-D80	Parafuso, Especial, 5x14	4	4			
26	90103-K53-D00	Parafuso, Allen, 6x18	3	3			
27	90106-MBY-000	Parafuso, Especial, 5x12	2	2			
28	90113-MCA-A80	Parafuso, Especial, 5x14	2	2			
29	90124-MY6-670	Parafuso, Phillips, 6x13	2	2			
30	90132-MJE-D40	Parafuso, Phillips, 5x14	2	2			
31	90154-MEE-D00	Parafuso, Allen, 5x12	2	2			
32	90666-SDA-A01	Presilha, Ajuste (PO) (Natural)	2	2			
33	90677-KAN-961	Porca, Presilha, 5mm	4	4			
34	93903-24380	Parafuso, Fixação, 4x12	4	4			
35	94251-10400	Pino, Trava, 10mm	4	4			
36	96001-06012-00	Parafuso, Flange, 6x12	4	4			
37	96001-06022-00	Parafuso, Flange, 6x22	2	2			

C-47

Porta-objetos

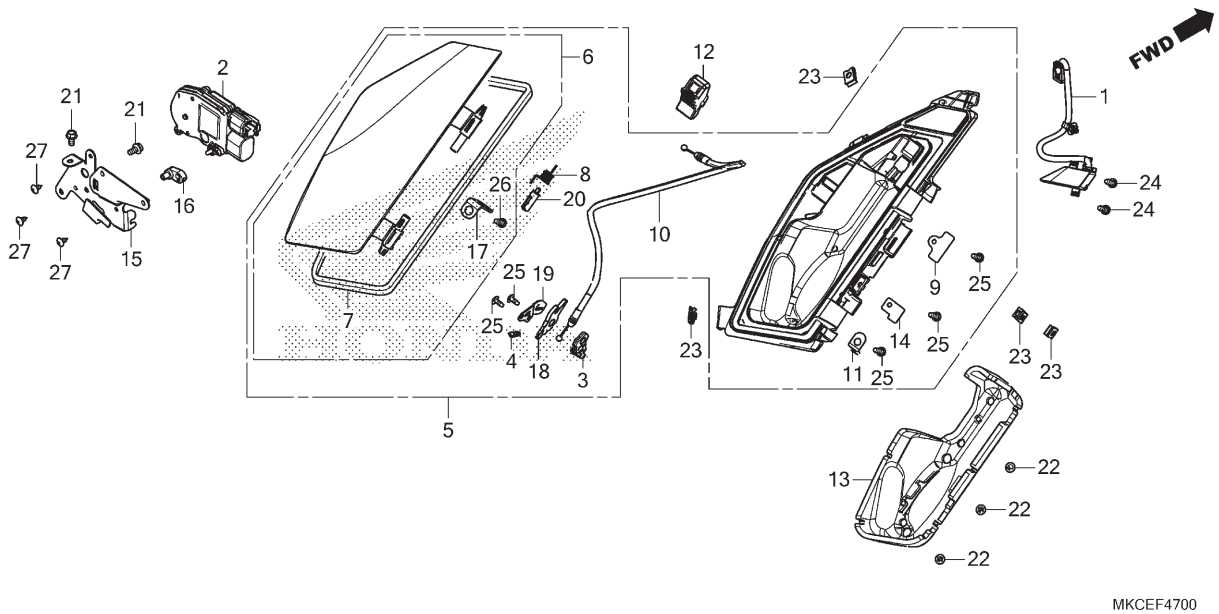

Ref. Nº	N.O.S.	Item de serviço	T.M.O.
1	4111X5	Dispositivo Abertura, Tampa Porta-objetos	1,2
2	4111Q0	Atuador, Console	1,2
5	4111B9	Porta-objetos, Carenagem: Direito	1,1
6	4111F3	Tampa, Porta-objetos: Direita	1,1
10	8111A9	Cabo, Trava Porta-objetos	1,0

Ref. Nº	Nº da peça	Descrição	Qtd. GL1800 DA	Qtd. GL1800 B	Nº de série		Tipo
1	35370-MKC-A01	Interruptor Conj., Abertura Porta-objetos	1	1			
2	36520-KSV-J03	Atuador Conj.	1	1			
3	64429-MKC-A00	Excêntrico B, Trava Tampa Porta-objetos	1	1			
4	64436-MCA-000	Mola, Excêntrico Trava Porta-objetos	1	1			
5	64610-MKC-A00	Porta-objetos Conj.	1	1			
6	64620-MKC-A00	Tampa Conj., Porta-objetos	1	1			
7	64622-MKC-A00	Retentor, Porta-objetos	1	1			
8	64623-MKC-A00	Mola, Porta-objetos	1	1			
9	64632-MKC-A00	Suporte, Amortecedor	1	1			
10	64633-MKC-A01	Cabo Comp., Tampa Porta-objetos	1	1			
11	64634-MKC-A00	Suporte, Trava Cabo	1	1			
12	64635-MKC-A00	Botão, Abertura Tampa Combustível	1	1			
13	64636-MKC-A00	Carcaça, Externa Porta-objetos Lateral	1	1			
14	64637-MKC-A00	Placa, Porta-objetos Lateral	1	1			
15	64641-MKC-A00	Suporte, Atuador	1	1			
16	77242-KSV-J00	Junção, Cabo	1	1			
17	83128-MCA-S40	Placa, Trava Porta-objetos	1	1			
18	83132-MCA-S40	Excêntrico A, Trava Tampa Porta-objetos	1	1			

C-47

Porta-objetos

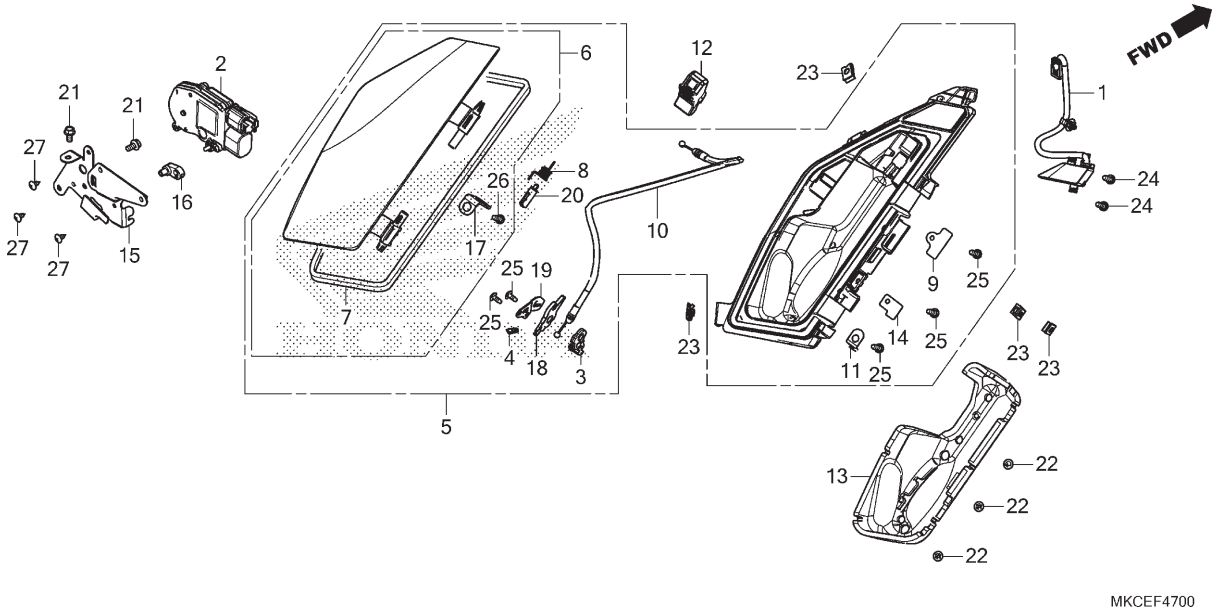

Ref. Nº	N.O.S.	Item de serviço	T.M.O.	Ref. Nº	Nº da peça	Descrição	Qtd. GL1800 DA	Qtd. GL1800 B	Nº de série		Tipo
				19	83174-MJN-A00	Suporte, Tampa Cabo	1	1			
				20	83534-GGK-003	Amortecedor, Tampa Carga	1	1			
				21	90002-892-000	Parafuso, Flange, 5x10	2	2			
				22	90301-ST0-003	Porca, 3mm	3	3			
				23	90677-KAN-961	Porca, Presilha, 5mm	4	4			
				24	93901-22320	Parafuso, Fixação, 3x12	2	2			
				25	93903-24120	Parafuso, Fixação, 4x8	5	5			
				26	93903-24180	Parafuso, Fixação, 4x8	1	1			
				27	93903-24320	Parafuso, Fixação, 4x12	3	3			

Voltar

C-47.10

Porta-objetos Central

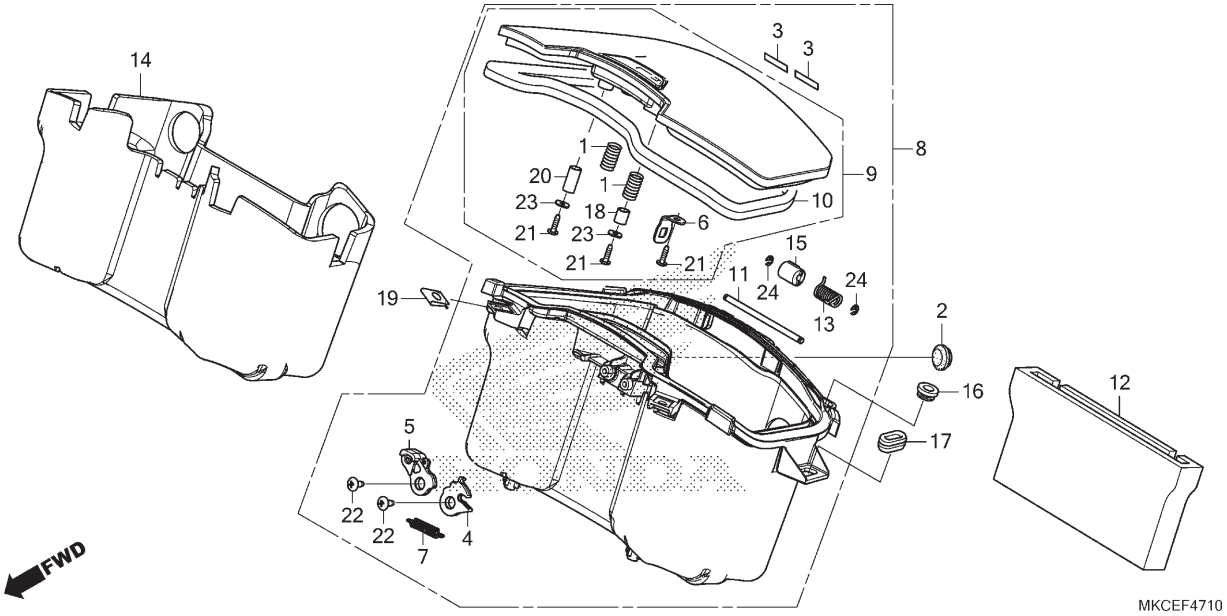

Ref. Nº	N.O.S.	Item de serviço	T.M.O.
8	4111EL	Porta-objetos, Carenagem	1,5
9	4111V1	Tampa, Porta-objetos	1,5

Ref. Nº	Nº da peça	Descrição	Qtd. GL1800 DA	Qtd. GL1800 B	Nº de série		Tipo
1	38253-898-000	Mola, Bobina	–	2	.....	.....	.....
2	38564-SA5-000	Coxim	–	1	.....	.....	.....
3	64205-MEJ-J00	Coxim, Carenagem Central Dianteira	–	2	.....	.....	.....
4	64428-MKC-A00	Excêntrico A, Trava Tampa Porta-objetos	–	1	.....	.....	.....
5	64429-MKC-A00	Excêntrico B, Trava Tampa Porta-objetos	–	1	.....	.....	.....
6	64431-MCA-000	Placa, Trava Porta-objetos	–	1	.....	.....	.....
7	64436-MCA-000	Mola, Excêntrico Trava Porta-objetos	–	1	.....	.....	.....
8	83210-MKC-A00ZG	Porta-objetos Conj., Central					
		NH463M ..... Preto Darkness Metálico	–	1	.....	.....	BR
	83210-MKC-A00ZF	*NHB70M* Prata Majestic Fosco Metálico	–	1	.....	.....	BR
9	83211-MKC-A00ZG	Tampa Conj., Porta-objetos Central					
		NH463M ..... Preto Darkness Metálico	–	1	.....	.....	BR
	83211-MKC-A00ZF	*NHB70M* Prata Majestic Fosco Metálico	–	1	.....	.....	BR
10	83235-MKC-A00	Retentor, Porta-objetos Central	–	1	.....	.....	.....
11	83236-MKC-A00	Pino, Porta-objetos Central	–	1	.....	.....	.....
12	83240-MKC-A00	Protetor, Porta-objetos Central	–	1	.....	.....	.....
13	83241-MKC-A00	Mola, Porta-objetos Central	–	1	.....	.....	.....
14	83242-MKC-A00	Carcaça, Externa Porta-objetos Central	–	1	.....	.....	.....
15	83245-MKC-A00	Amortecedor, Porta-objetos	–	1	.....	.....	.....

Voltar

C-47.10

Porta-objetos Central

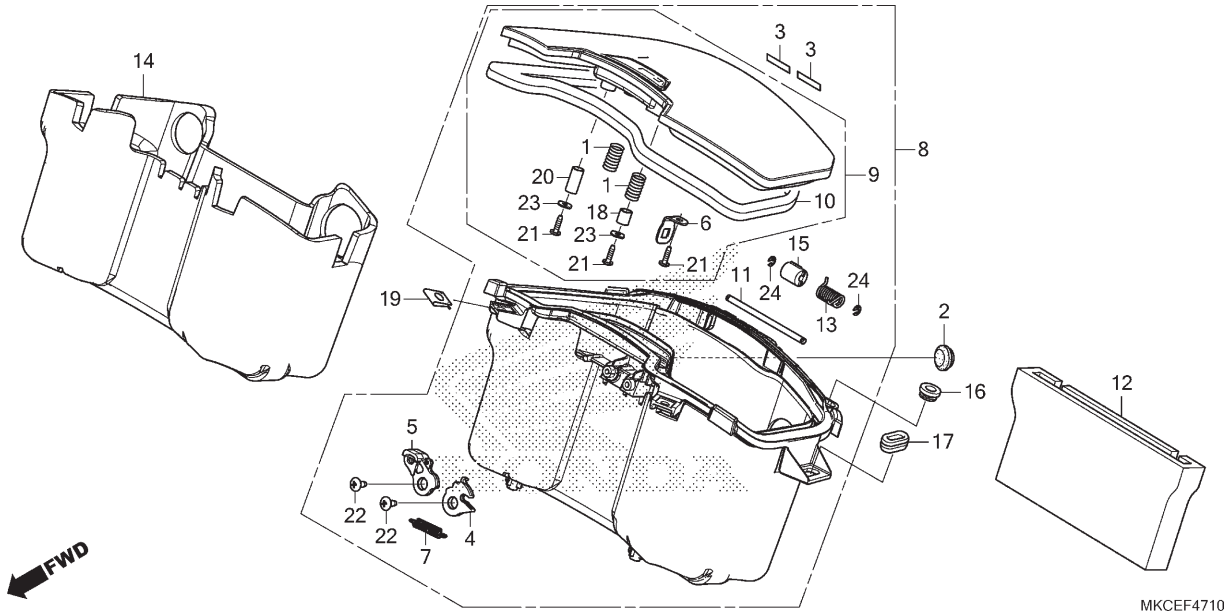

Ref. Nº	N.O.S.	Item de serviço	T.M.O.

Ref. Nº	Nº da peça	Descrição	Qtd. GL1800 DA	Qtd. GL1800 B	Nº de série		Tipo
16	83501-MG7-000	Coxim, Tampa Lateral	–	2			
17	83601-MB0-000	Bucha A, Tampa Lateral	–	2			
18	83607-356-000	Bucha, Inferior Bateria	–	1			
19	90677-KAN-961	Porca, Presilha, 5mm	–	2			
20	91551-883-T00	Bucha A	–	1			
21	93903-24220	Parafuso, Fixação, 4x10	–	3			
22	93903-24280	Parafuso, Fixação, 4x10	–	2			
23	94101-04800	Arruela, Lisa, 4mm	–	2			
24	94540-03010	Anel, Vedação E, 3mm	–	2			

Voltar

C-48

Suporte da Carenagem

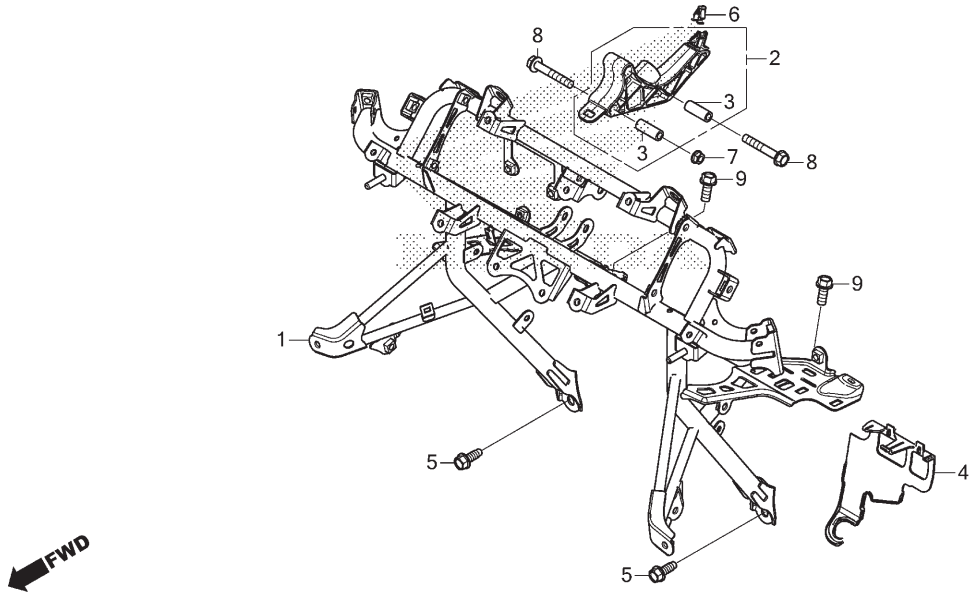

Ref. Nº	N.O.S.	Item de serviço	T.M.O.
1	411105	Suporte, Tampa Dianteira	2,5

Ref. Nº	Nº da peça	Descrição	Qtd. GL1800 DA	Qtd. GL1800 B	Nº de série		Tipo
1	64510-MKC-A00	Suporte Comp., Carenagem Dianteira	1	1			
2	64511-MKC-A00	Suporte, Console Central	1	1			
3	64512-MKC-A00	Bucha, 6,5x10	2	2			
4	64514-MKC-A00	Placa, Interna Carenagem Dianteira	1	1			
5	90114-SFE-010	Parafuso, Flange, 8x22 (Com Guia)	2	2			
6	90666-SDA-A01	Presilha, Ajuste (PO) (Natural)	1	1			
7	94050-06070	Porca, Flange, 6mm	1	1			
8	95701-06040-07	Parafuso, Flange, 6x40	2	2			
9	95701-08020-08	Parafuso, Flange, 8x20	2	2			

Voltar

C-49

Compartimento de Bagagem

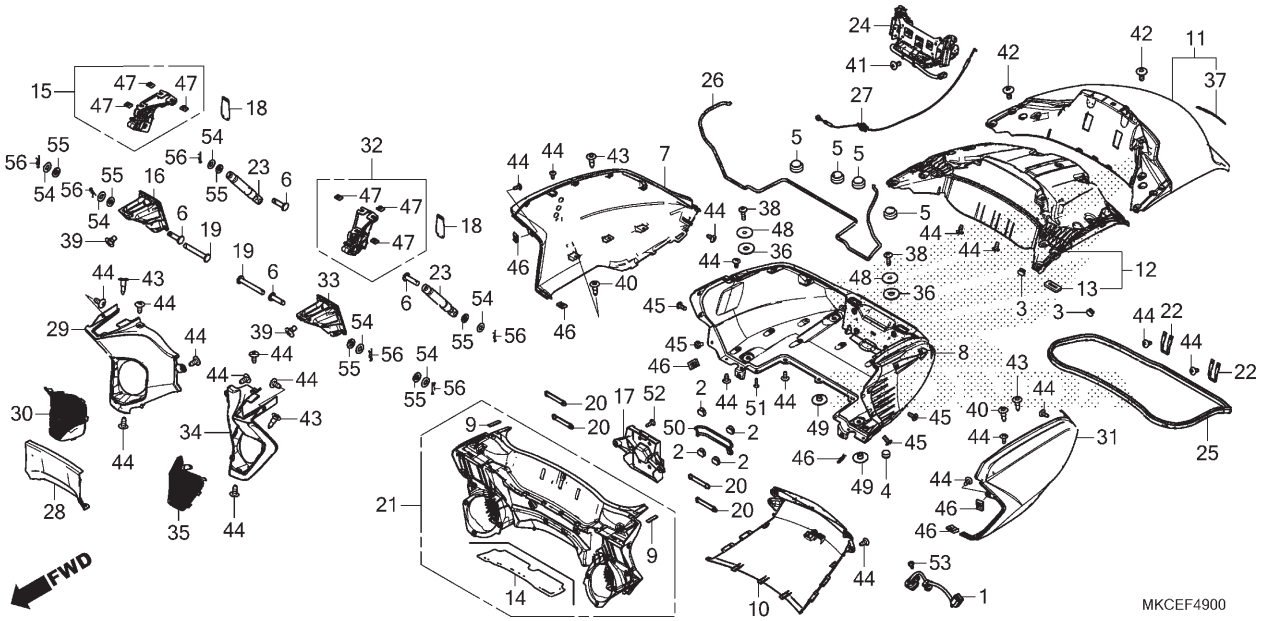

Ref. Nº	N.O.S.	Item de serviço	T.M.O.
1	4121S6	Interruptor, Dispositivo Abertura Compartimento Bagagem	0,7
7	4121K8	Tampa, Inferior Compartimento Bagagem: Direita	0,4
8	4121L3	Compartimento, Bagagem	1,1
10	412103	Tampa, Inferior Compartimento Bagagem	0,6
11	413140	Tampa, Compartimento Bagagem	0,3
12	4131T5	Tampa Interna, Compartimento Bagagem	0,3
15	4121F6	Dobradiça, Compartimento Bagagem: Direita	0,6
16	4121S9	Dobradiça, Compartimento Bagagem (A): Direita	0,7
21	4121T4	Painel, Compartimento Bagagem	1,5
23	4121T1	Amortecedor, Tampa Compartimento Bagagem: Esquerdo	0,6
	4121T2	Amortecedor, Tampa Compartimento Bagagem: Direito	0,6
	4121T3	Amortecedor, Tampa Compartimento Bagagem: Ambos	0,9
24	4121S5	Trava, Compartimento Bagagem	0,8
27	4121S4	Cabo, Compartimento Bagagem	1,3
+			

Ref. Nº	Nº da peça	Descrição	Qtd. GL1800 DA	Qtd. GL1800 B	Nº de série		Tipo
1	35390-MKC-A01	Interruptor Conj., Dispositivo Abertura Compartimento Bagagem	1	–			
2	50318-041-600	Plugue, Orifício	4	–			
3	60107-752-000	Coxim, Limitador Tampa Combustível	2	–			
4	61105-KA8-000	Plugue, Para-lama Dianteiro	1	–			
5	77110-KA3-730	Bucha, Fixação Assento	4	–			
6	77156-GZ4-670	Pino, Gancho Assento	4	–			
7	81110-MKC-A30ZA	Tampa Jogo, Lateral Direita Compartimento Bagagem (WL) *Tipo1*	1	–			2BR
8	81111-MKC-A00	Compartimento Bagagem, Interno	1	–			
9	81112-MCA-S40	Retentor, Painel Compartimento Bagagem	2	–			
10	81115-MKC-A00ZC	Tampa, Inferior Central Compartimento Bagagem *Tipo5*	1	–			2BR
11	81120-MKC-A00ZE	Tampa Jogo, Compartimento Bagagem (WL) *Tipo1*	1	–			2BR
12	81126-MKC-A00	Tampa Interna, Compartimento Bagagem	1	–			

C-49

Compartimento de Bagagem

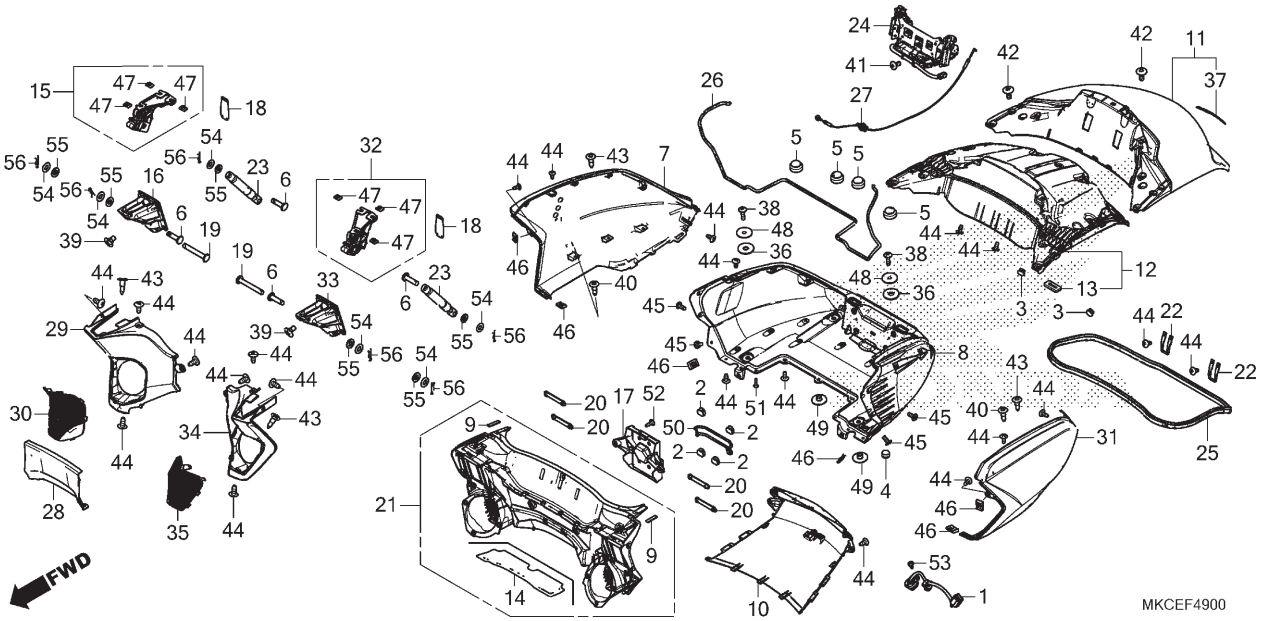

Ref. Nº	N.O.S.	Item de serviço	T.M.O.
28	4121G2	Painel, Compartimento Bagagem: Dianteiro	0,2
29	4121G0	Painel, Compartimento Bagagem: Direito	0,5
30	6191C7	Tampa, Alto-falante: Traseira Direita	0,4
31	4121K7	Tampa, Inferior Compartimento Bagagem: Esquerda	0,4
	4121S7	Tampa, Inferior Compartimento Bagagem: Ambas	0,5
32	4121F5	Dobradiça, Compartimento Bagagem: Esquerda	0,6
	4121F7	Dobradiça, Compartimento Bagagem: Ambas	0,8
33	4121S8	Dobradiça, Compartimento Bagagem (A): Esquerda	0,7
	4121T0	Dobradiça, Compartimento Bagagem (A): Ambas	1,0
34	4121F9	Painel, Compartimento Bagagem: Esquerdo	0,5
	4121G1	Painel, Compartimento Bagagem: Ambos	0,6
35	6191C6	Tampa, Alto-falante: Traseira Esquerda	0,4
	6191C8	Tampa, Alto-falante: Traseira Ambas	0,6

Ref. Nº	Nº da peça	Descrição	Qtd. GL1800 DA	Qtd. GL1800 B	Nº de série		Tipo
13	81127-MKC-A00	Protetor, Tampa Interna	2	–			
14	81128-MKC-A30	Protetor, Painel Compartimento Bagagem	1	–			
15	81131-MKC-A00	Dobradiça A, Compartimento Bagagem Direita	1	–			
16	81132-MKC-A00	Dobradiça B, Compartimento Bagagem Direita	1	–			
17	81133-MKC-A30	Suporte, Compartimento Bagagem	1	–			
18	81134-MKC-A00	Coxim, Dobradiça	2	–			
19	81136-MKC-A00	Pino A, Dobradiça Compartimento Bagagem	2	–			
20	81140-MKC-A00	Placa, Dobradiça Compartimento Bagagem	4	–			
21	81150-MKC-A30	Painel Comp., Compartimento Bagagem	1	–			
22	81151-MKC-A00	Haste, Compartimento Bagagem	2	–			
23	81155-MKC-A01	Amortecedor, Tampa Compartimento Bagagem	2	–			
24	81160-MKC-A01	Trava Comp., Compartimento Bagagem	1	–			
25	81181-MKC-A00	Borracha, Retentor Tampa Compartimento Bagagem	1	–			

C-49

Compartimento de Bagagem

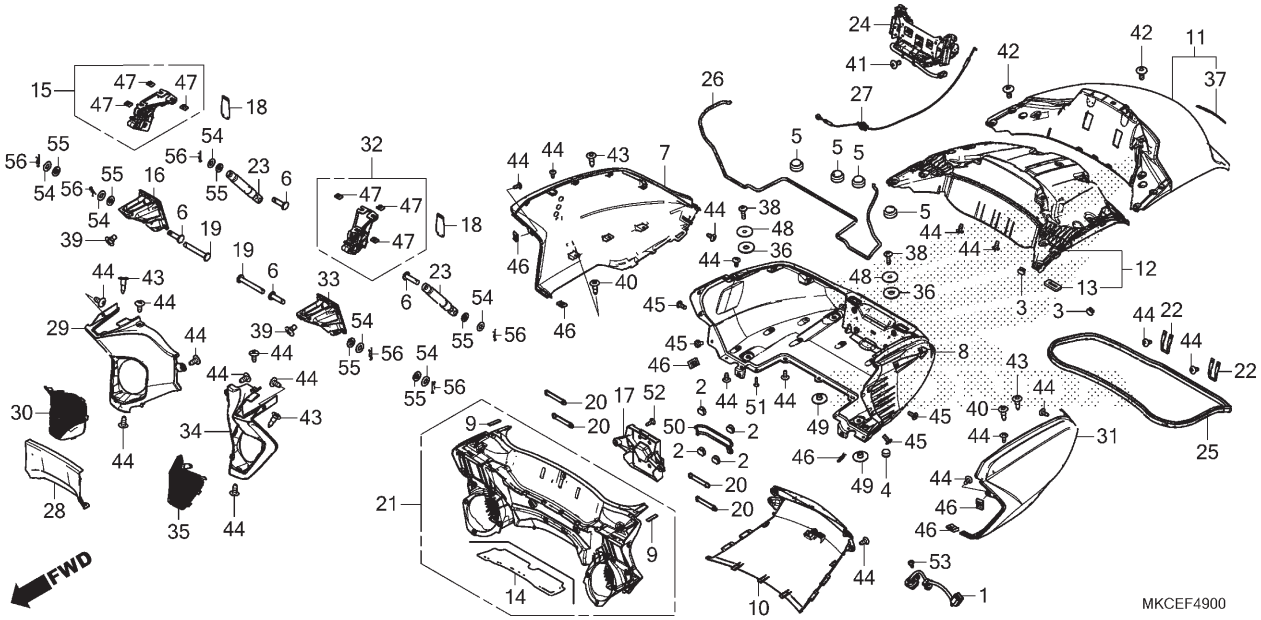

Ref. Nº	N.O.S.	Item de serviço	T.M.O.	Ref. Nº	Nº da peça	Descrição	Qtd. GL1800 DA	Qtd. GL1800 B	Nº de série		Tipo
				26	81182-MKC-A00	Borracha, Painel Compartimento Bagagem	1	–			
				27	81184-MKC-A01	Cabo Comp., Emergência Compartimento Bagagem	1	–			
				28	81191-MKC-A00ZA	Painel, Compartimento Bagagem Inferior Dianteiro					
						NH1 Preto	1	–			
				29	81193-MKC-A00ZA	Tampa, Dianteira Direita Compartimento Bagagem					
						NH1 Preto	1	–			
				30	81194-MKC-A00ZA	Tampa, Alto-falante Traseiro Direito					
						NH1 Preto	1	–			
				31	81210-MKC-A30ZA	Tampa Jogo, Lateral Esquerda Compartimento Bagagem (WL)					
						Tipo1	1	–			2BR
				32	81231-MKC-A00	Dobradiça A, Compartimento Bagagem Esquerda	1	–			
				33	81232-MKC-A00	Dobradiça B, Compartimento Bagagem Esquerda	1	–			
				34	81293-MKC-A00ZA	Tampa, Dianteira Esquerda Compartimento Bagagem					
						NH1 Preto	1	–			

Voltar

C-49

Compartimento de Bagagem

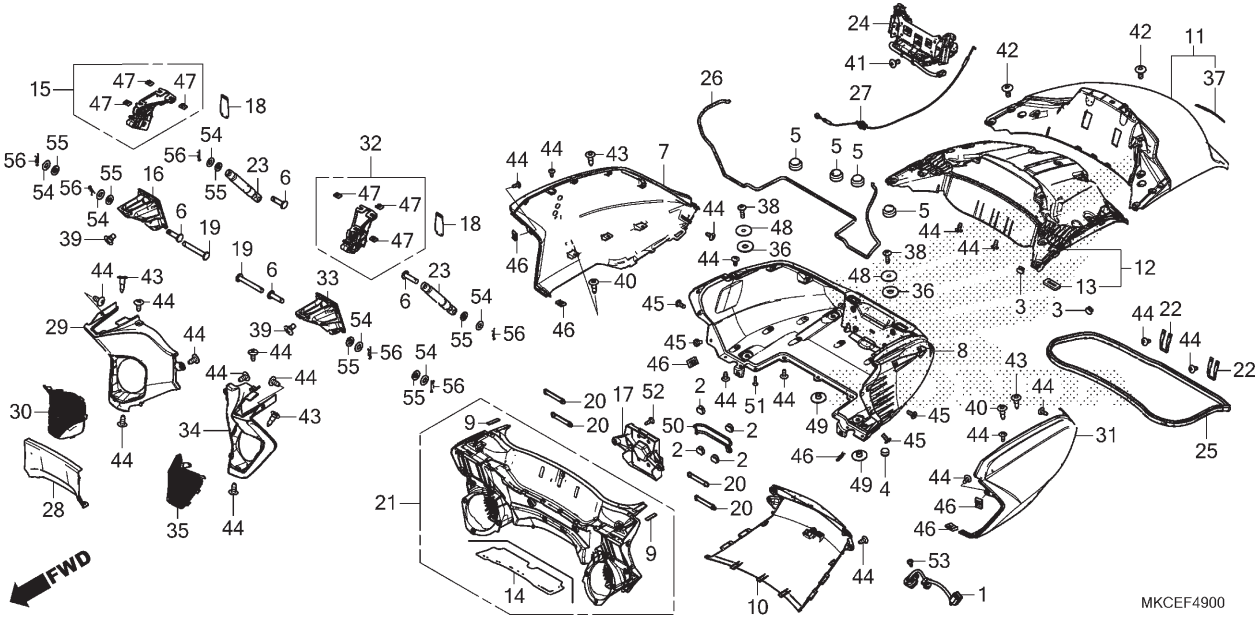

Ref. Nº	N.O.S.	Item de serviço	T.M.O.	Ref. Nº	Nº da peça	Descrição	Qtd. GL1800 DA	Qtd. GL1800 B	Nº de série		Tipo
				35	81294-MKC-A00ZA	Tampa, Alto-falante Traseiro Esquerdo *NH1* ... Preto	1	–			
				36	81356-MKC-A00	Bucha, Fixação Compartimento Bagagem	4	–			
				37	86102-MKC-A00	Emblema, Honda (100mm)	1	–			
				38	90085-MAJ-A20	Parafuso, Especial, 6x22	4	–			
				39	90106-KY2-701	Parafuso, Phillips, 6x11	8	–			
				40	90111-MKC-A00	Rebite	2	–			
				41	90112-MJK-N20	Emblema, 5x12	4	–			
				42	90114-MCJ-000	Parafuso, Especial, 6x14	6	–			
				43	90116-SP0-003	Presilha, Retentor Para-choque	6	–			
				44	90121-MJK-N20	Parafuso, Fixação, 5x12	38	–			
				45	90140-MCA-000	Parafuso, Fixação, 5x12	6	–			
				46	90301-KE1-003	Porca, Pressão, 5mm	6	–			
				47	90303-HA0-680	Porca, Especial, 6x7	6	–			
				48	90506-MKC-A00	Arruela, Compartimento Bagagem	4	–			
				49	90508-MKC-A00	Bucha, Traseira Compartimento Bagagem	4	–			
				50	91315-MA6-003	Anel, Vedação, 81x4,5 (ARAI)	1	–			

C-49

Compartimento de Bagagem

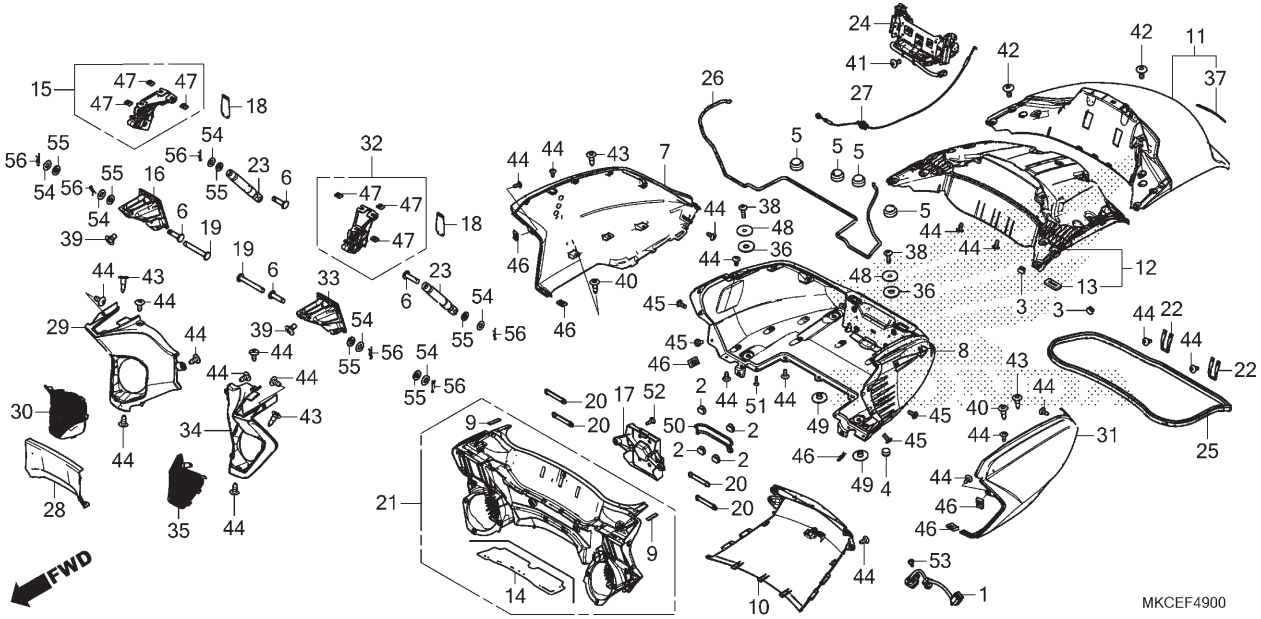

Ref. Nº	N.O.S.	Item de serviço	T.M.O.

Ref. Nº	Nº da peça	Descrição	Qtd. GL1800 DA	B	Nº de série		Tipo
51	93903-24480	Parafuso, Fixação, 4x16	2	–			
52	93903-25380	Parafuso, Fixação, 5x16	2	–			
53	93903-32180	Parafuso, Fixação, 3x8	1	–			
54	94101-06000	Arruela, Lisa, 6mm	6	–			
55	94111-06800	Arruela, Pressão, 6mm	6	–			
56	94251-06000	Pino, Trava, 6mm	6	–			

C-49.10

Tampa Superior Central Traseira

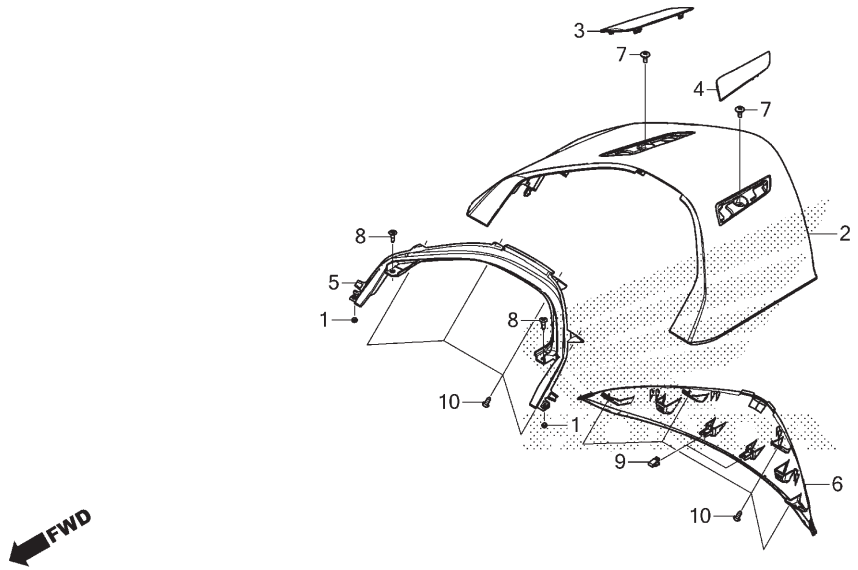

Ref. Nº	N.O.S.	Item de serviço	T.M.O.
2	411135	Rabeta	0,3
3	4111X7	Carenagem, Traseira: Direita	0,1
4	4111X6	Carenagem, Traseira: Esquerda	0,1
	4111X8	Carenagem, Traseira: Ambas	0,2
5	4111K7	Rabeta, Central	0,3
6	4111Y0	Carenagem, Inferior Traseira	0,3

Ref. Nº	Nº da peça	Descrição	Qtd. GL1800 DA	Qtd. GL1800 B	Nº de série		Tipo
1	60107-752-000	Coxim, Limitador Tampa Combustível	–	2			
2	81500-MKC-A10ZD	Tampa, Superior Central Traseira					
		NH463M Preto Darkness Metálico	–	1			BR
	81500-MKC-A10ZA	*NHB70M* Prata Majestic Fosco Metálico	–	1			BR
3	81520-MKC-A10ZD	Tampa, Superior Traseira Direita					
		NH463M Preto Darkness Metálico	–	1			BR
	81520-MKC-A10ZA	*NHB70M* Prata Majestic Fosco Metálico	–	1			BR
4	81525-MKC-A10ZD	Tampa, Superior Traseira Esquerda					
		NH463M Preto Darkness Metálico	–	1			BR
	81525-MKC-A10ZA	*NHB70M* Prata Majestic Fosco Metálico	–	1			BR
5	81530-MKC-A10ZD	Tampa, Superior Interna Traseira					
		NH463M Preto Darkness Metálico	–	1			BR
	81530-MKC-A10ZA	*NHB70M* Prata Majestic Fosco Metálico	–	1			BR
6	81540-MKC-A10ZD	Tampa, Superior Extremidade Traseira					
		NH463M Preto Darkness Metálico	–	1			BR
	81540-MKC-A10ZA	*NHB70M* Prata Majestic Fosco Metálico	–	1			BR
7	90102-MKA-D80	Parafuso, Especial, 5x14	–	2			
8	90116-SP0-003	Presilha, Retentor Para-choque	–	2			
9	90666-SDA-A01	Presilha, Ajuste (PO) (Natural)	–	2			
10	93903-24320	Parafuso, Fixação, 4x12	–	8			

Voltar

C-50

Compartimento de Bagagem Lateral

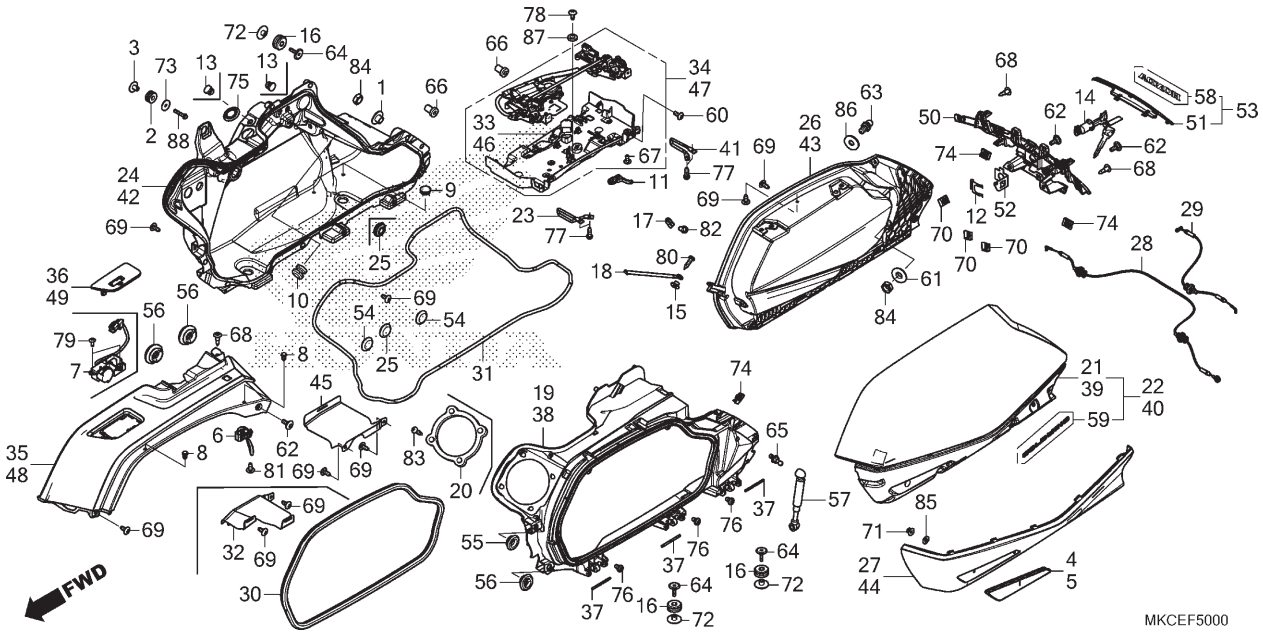

Ref. Nº	N.O.S.	Item de serviço	T.M.O.
6	6151L9	Interruptor, Abertura Tampa: Esquerdo	0,6
	6151M2	Interruptor, Abertura Tampa (A): Esquerdo	1,1
		• Nota Modelo com compartimento de bagagem	
	6151M0	Interruptor, Abertura Tampa: Direito	0,6
	6151M3	Interruptor, Abertura Tampa (A): Direito	1,1
		• Nota Modelo com compartimento de bagagem	
	6151M1	Interruptor, Abertura Tampa: Ambos	0,8
	6151M4	Interruptor, Abertura Tampa (A): Ambos	1,3
		• Nota Modelo com compartimento de bagagem	
7	6151F3	Interruptor, Aquecedor Assento Passageiro	1,2
14	4121H3	Chave, Tampa Compartimento Bagagem Lateral	0,5
	4121U9	Chave, Tampa Compartimento Bagagem Lateral (A)	1,0
		• Nota Modelo com compartimento de bagagem	
+			

Ref. Nº	Nº da peça	Descrição	Qtd. GL1800 DA	Qtd. GL1800 B	Nº de série		Tipo
1	18422-MR1-000	Bucha, 8mm	2	2			
2	19051-KA3-710	Coxim, Fixação Radiador	2	2			
3	19052-KA3-710	Bucha, Fixação Radiador	2	2			
4	33741-MKC-A04	Refletor, Dianteiro Direito (Para Traseira)	1	1			
5	33742-MKC-A04	Refletor, Dianteiro Esquerdo (Para Traseira)	1	1			
6	35380-MKC-A01	Interruptor Conj., Abertura Tampa	2	2			
7	39500-MKC-A01	Interruptor Conj., Passageiro	1	–			
8	50049-046-000	Plugue, Coluna Direção	4	4			
9	50317-254-000	Plugue, Orifício	2	2			
10	50318-041-600	Plugue, Orifício	1	1			
11	53190-MEN-670	Alavanca, Partida Quente	1	1			
12	75581-GN8-920	Mola, Fixação	1	1			
13	77212-965-000	Borracha, Lateral Assento (Lado Direito)	1	2			
14	77234-MKC-C01	Chave, Emergência	1	1			
15	80103-MCJ-750	Bucha, Fixação Para-lama	2	2			
16	80201-MCA-000	Bucha, Fixação Compartimento Bagagem Lateral	6	6			
17	81254-MN5-000	Suporte B, Limitador Tampa	2	2			

C-50

Compartimento de Bagagem Lateral

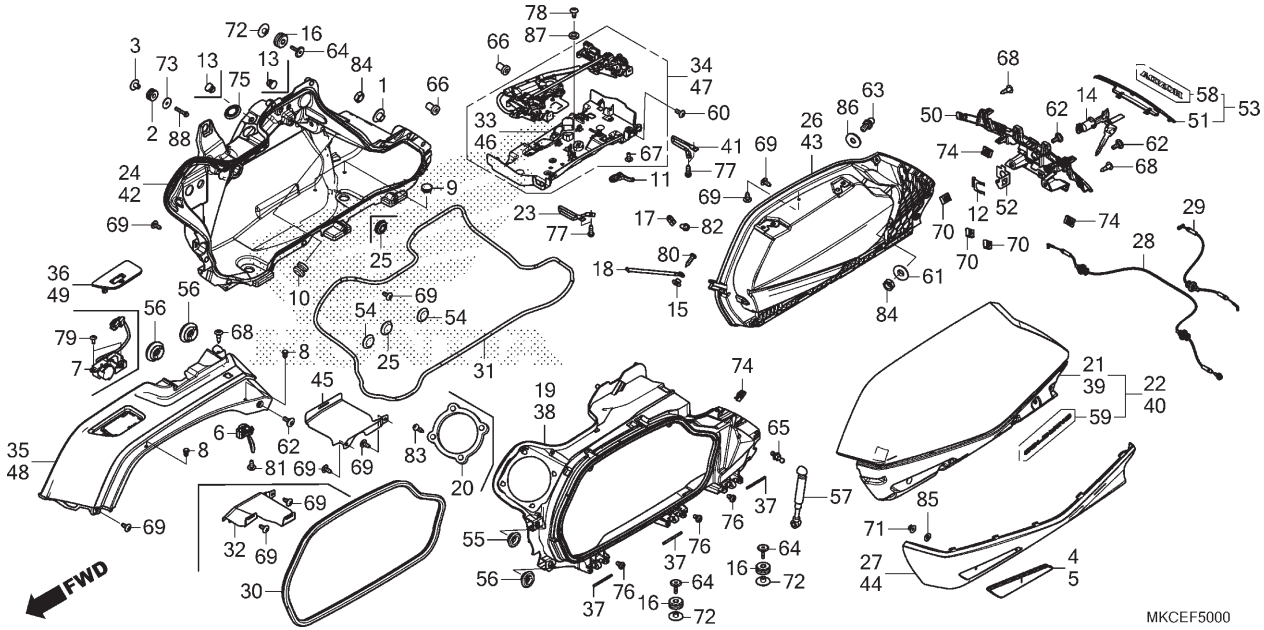

Ref. Nº	N.O.S.	Item de serviço	T.M.O.
19	4121B0	Compartimento Bagagem Lateral: Direito	1,5
	4121U7	Compartimento Bagagem Lateral (A): Direito	2,0
		• Nota Modelo com compartimento de bagagem	
22		(21,27)	
	4121B3	Tampa, Compartimento Bagagem Lateral: Direito	0,3
24	4121B9	Painel, Compartimento Bagagem Lateral: Direito	1,5
	4121U4	Painel, Compartimento Bagagem Lateral (A): Direito	2,0
		• Nota Modelo com compartimento de bagagem	
26	4121B5	Tampa Interna, Compartimento Bagagem Lateral: Direito	0,7
28	8111F4	Cabo, Dispositivo Abertura Compartimento Bagagem Lateral: Direito	0,9
	8111H6	Cabo, Dispositivo Abertura Compartimento Bagagem Lateral (A): Direito	1,4
		• Nota Modelo com compartimento de bagagem	
+			

Ref. Nº	Nº da peça	Descrição	Qtd. GL1800 DA	Qtd. GL1800 B	Nº de série		Tipo
18	81255-MKC-A00	Cabo, Limitador Compartimento Bagagem Lateral	2	2			
19	81311-MKC-A00	Carcaça, Compartimento Bagagem Lateral Direito	1	–			
	81311-MKC-A10		–	1			
20	81315-MKC-A10	Tampa Comp., Alto-falante Compartimento Bagagem Lateral	–	2			
21	81320-MKC-A70ZA	Tampa, Compartimento Bagagem Lateral Direito *NH463M* ..... Preto Darkness Metálico	–	1			BR
	81320-MKC-A00ZA	*NHB70M* Prata Majestic Fosco Metálico	–	1			BR
22	81320-MKC-A30ZA	Tampa Jogo, Compartimento Bagagem Lateral Direito (WL) *Tipo1*	1	–			2BR
23	81324-MKC-A00	Haste A, Compartimento Bagagem Lateral	2	2			
24	81331-MKC-A00	Painel, Compartimento Bagagem Lateral Direito	1	1			
25	81336-MKC-A00	Plugue, 20mm	3	3			
26	81341-MKC-A00	Tampa Interna, Compartimento Bagagem Lateral Direito	1	1			

Voltar

C-50

Compartimento de Bagagem Lateral

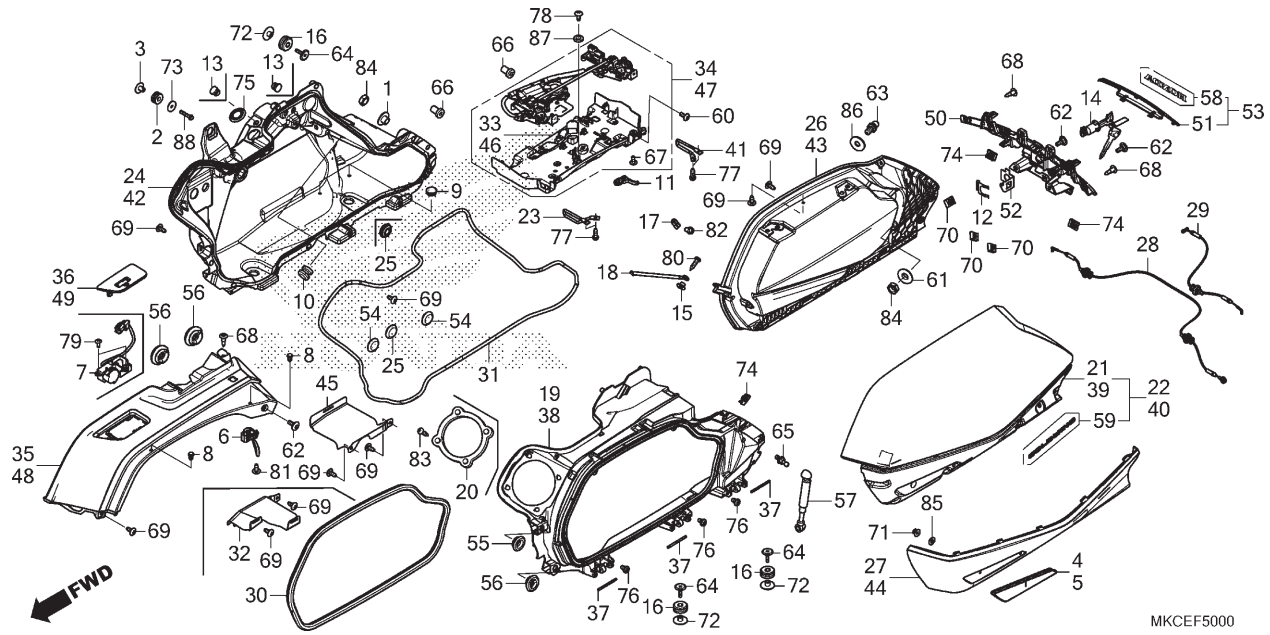

Ref. Nº	N.O.S.	Item de serviço	T.M.O.
+			
28	8111F5	Cabo, Dispositivo Abertura Compartimento Bagagem Lateral: Ambos	0,9
	8111H7	Cabo, Dispositivo Abertura Compartimento Bagagem Lateral (A): Ambos	1,4
		• Nota Modelo com compartimento de bagagem	
29	8111F3	Cabo, Dispositivo Abertura Compartimento Bagagem Lateral: Esquerdo	0,7
	8111H5	Cabo, Dispositivo Abertura Compartimento Bagagem Lateral (A): Esquerdo	1,2
		• Nota Modelo com compartimento de bagagem	
	8111F5	Cabo, Dispositivo Abertura Compartimento Bagagem Lateral: Ambos	0,9
	8111H7	Cabo, Dispositivo Abertura Compartimento Bagagem Lateral (A): Ambos	1,4
		• Nota Modelo com compartimento de bagagem	
+			

Ref. Nº	Nº da peça	Descrição	Qtd. GL1800 DA	Qtd. GL1800 B	Nº de série		Tipo
27	81344-MKC-A00ZA	Tampa, Compartimento Bagagem Lateral Direito *NH1* ..... Preto	1	1	.....	.....	.....
28	81345-MKC-A01	Cabo Comp., Emergência Compartimento Bagagem Lateral Direito	1	1	.....	.....	.....
29	81346-MKC-A01	Cabo Comp., Emergência Compartimento Bagagem Lateral Esquerdo	1	1	.....	.....	.....
30	81350-MKC-A00	Borracha, Retentor Tampa Compartimento Bagagem Lateral	2	2	.....	.....	.....
31	81351-MKC-A00	Borracha, Vedação Painel Traseiro	2	2	.....	.....	.....
32	81359-MKC-A00	Protetor, Térmico Compartimento Bagagem Lateral Direito	1	1	.....	.....	.....
33	81362-MKC-A00	Tampa, Trava Compartimento Bagagem Lateral Direito	1	1	.....	.....	.....
34	81365-MKC-A01	Trava Conj., Compartimento Bagagem Lateral Direito	1	1	.....	.....	.....
35	81393-MKC-A00ZE	Tampa, Superior Direita Compartimento Bagagem Lateral *R367C* ..... Vermelho Candy Ardent	1	–	.....	.....	2BR
	81393-MKC-A00ZA	*NH463M* ..... Preto Darkness Metálico	–	1	.....	.....	BR
	81393-MKC-A00ZB	*NHB70M* Prata Majestic Fosco Metálico	–	1	.....	.....	BR

C-50

Compartimento de Bagagem Lateral

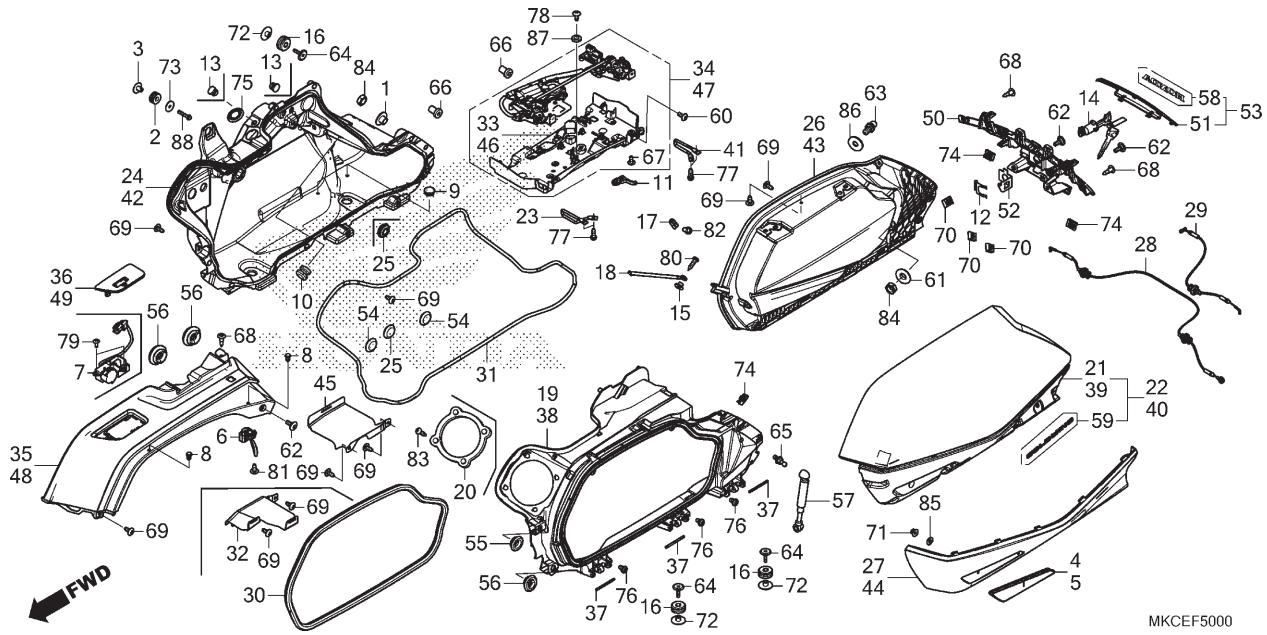

Ref. Nº	N.O.S.	Item de serviço	T.M.O.
34	4121E2	Trava, Compartimento Bagagem Lateral: Direita	0,3
35	4121N5	Tampa Compartimento Bagagem Lateral: Direita	0,5
	4121S2	Tampa, Compartimento Bagagem Lateral (A): Direita	1,0
		• Nota Modelo com compartimento de bagagem	
38	4121A9	Compartimento Bagagem Lateral: Esquerdo	1,6
	4121U6	Compartimento Bagagem Lateral (A): Esquerdo	2,1
		• Nota Modelo com compartimento de bagagem	
	4121M2	Compartimento Bagagem Lateral: Ambos	2,7
	4121U8	Compartimento Bagagem Lateral (A): Ambos	3,2
		• Nota Modelo com compartimento de bagagem	
40		(39,44)	
	4121B2	Tampa, Compartimento Bagagem Lateral: Esquerda	0,3
	4121M3	Tampa, Compartimento Bagagem Lateral: Ambas	0,6
+			

Ref. Nº	Nº da peça	Descrição	Qtd. GL1800 DA	Qtd. GL1800 B	Nº de série		Tipo
36	81395-MKC-A00	Tampa, Interruptor Compartimento Bagagem Lateral Direito	1	1			
37	81401-MKC-A00	Pino, Dobradiça Compartimento Bagagem Lateral	6	6			
38	81411-MKC-A00	Carcaça, Compartimento Bagagem Lateral Esquerdo	1	–			
	81411-MKC-A10		–	1			
39	81420-MKC-A70ZA	Tampa, Compartimento Bagagem Lateral Esquerdo *NH463M* ..... Preto Darkness Metálico	–	1			BR
	81420-MKC-A00ZA	*NHB70M* Prata Majestic Fosco Metálico	–	1			BR
40	81420-MKC-A30ZA	Tampa Jogo, Compartimento Bagagem Lateral Esquerdo (WL) *Tipo1*	1	–			2BR
41	81424-MKC-A00	Haste B, Compartimento Bagagem Lateral	2	2			
42	81431-MKC-A00	Painel, Compartimento Bagagem Lateral Esquerdo	1	1			
43	81441-MKC-A00	Tampa Interna, Compartimento Bagagem Lateral Esquerdo	1	1			
44	81444-MKC-A00ZA	Tampa, Compartimento Bagagem Lateral Esquerdo *NH1* ..... Preto	1	1			

Voltar

C-50

Compartimento de Bagagem Lateral

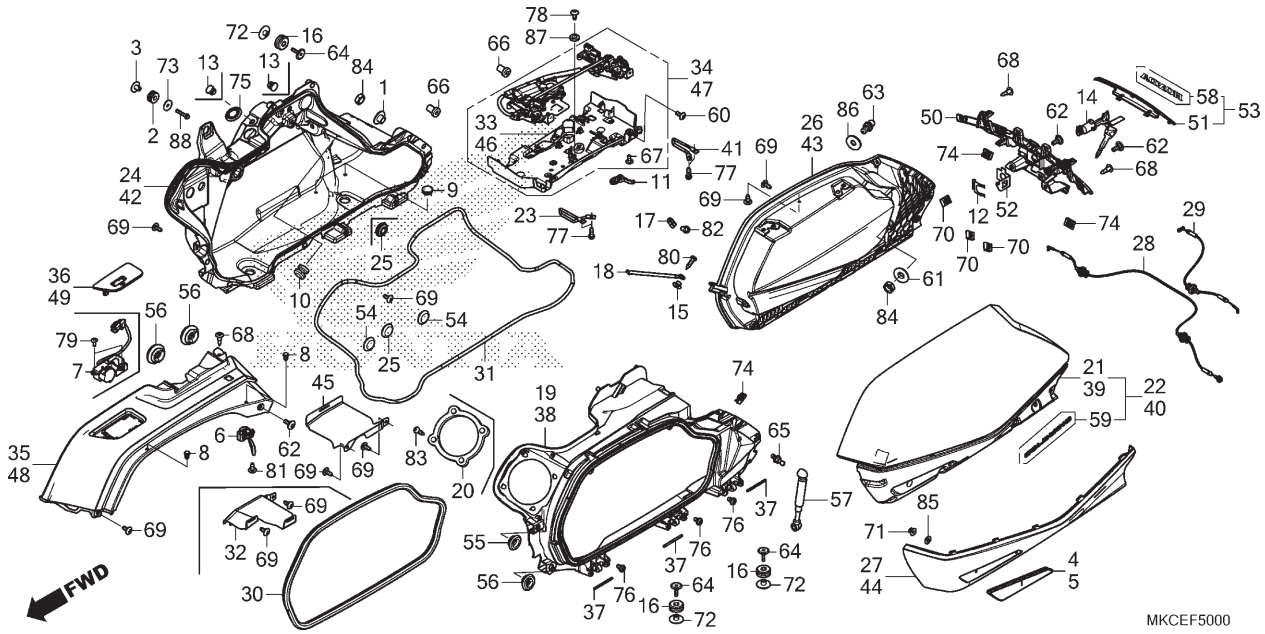

Ref. Nº	N.O.S.	Item de serviço	T.M.O.
42	4121B8	Painel, Compartimento Bagagem Lateral: Esquerdo	1,6
	4121U3	Painel, Compartimento Bagagem Lateral (A): Esquerdo • Nota Modelo com compartimento de bagagem	2,1
	4121Q1	Painel, Compartimento Bagagem Lateral: Ambos	2,7
	4121U5	Painel, Compartimento Bagagem Lateral (A): Ambos • Nota Modelo com compartimento de bagagem	3,2
43	4121B4	Tampa Interna, Compartimento Bagagem Lateral: Esquerda	0,7
	4121Q9	Tampa Interna, Compartimento Bagagem Lateral: Ambas	1,3
47	4121E1	Trava, Compartimento Bagagem Lateral: Esquerda	0,3
	4121N8	Trava, Compartimento Bagagem Lateral: Ambas	0,5
48	4121N4	Tampa, Compartimento Bagagem Lateral: Esquerda	0,6
+			

Ref. Nº	Nº da peça	Descrição	Qtd. GL1800 DA	Qtd. GL1800 B	Nº de série		Tipo
45	81459-MKC-A00	Protetor, Térmico Compartimento Bagagem Lateral Esquerdo	1	1			
46	81462-MKC-A00	Tampa, Trava Compartimento Bagagem Lateral Esquerdo	1	1			
47	81465-MKC-A01	Trava Conj., Compartimento Bagagem Lateral Esquerdo	1	1			
48	81493-MKC-A00ZE	Tampa, Superior Esquerda Compartimento Bagagem Lateral *R367C* Vermelho Candy Ardent	1	–			2BR
	81493-MKC-A00ZA	*NH463M* Preto Darkness Metálico	–	1			BR
	81493-MKC-A00ZB	*NHB70M* Prata Majestic Fosco Metálico	–	1			BR
49	81495-MKC-A00	Tampa, Interruptor Compartimento Bagagem Lateral Esquerdo	1	–			
	81495-MKC-A10		–	1			
50	81501-MKC-A00	Rabeta, Central Compartimento Bagagem Lateral	1	1			
51	81502-MKC-A00	Tampa, Central Traseira Compartimento Bagagem Lateral	1	–			
52	81504-MKC-A00	Suporte, Cabo Emergência	1	1			
53	81505-MKC-A10	Tampa Jogo, Central Traseira Compartimento Bagagem Lateral (WL)	–	1			

C-50

Compartimento de Bagagem Lateral

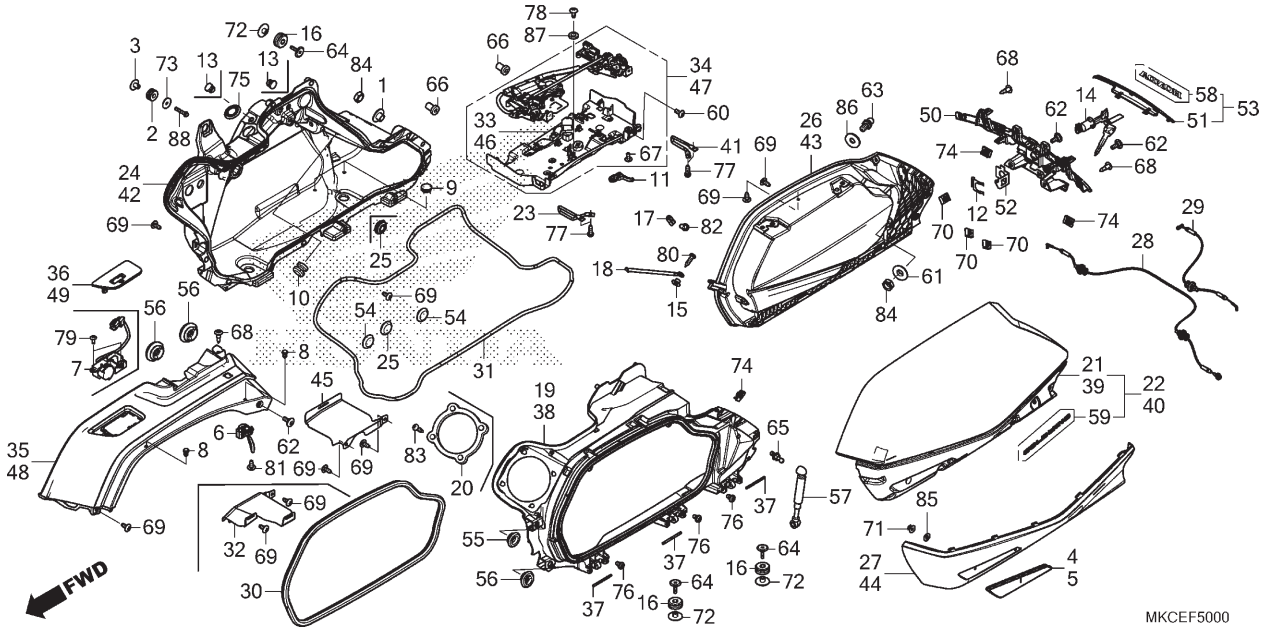

Ref. Nº	N.O.S.	Item de serviço	T.M.O.
+			
48	4121S1	Tampa, Compartimento Bagagem Lateral (A): Esquerda	1,1
		• Nota Modelo com compartimento de bagagem	
	4121N6	Tampa, Compartimento Bagagem Lateral: Ambas	0,7
	4121S3	Tampa, Compartimento Bagagem Lateral (A): Ambas	1,2
		• Nota Modelo com compartimento de bagagem	
50	4121N7	Carenagem, Compartimento Bagagem Lateral	0,5
	4121T6	Carenagem, Compartimento Bagagem Lateral (A)	1,0
		• Nota Modelo com compartimento de bagagem	
53		(51)	
	4121T5	Tampa, Compartimento Bagagem Lateral	0,1

Ref. Nº	Nº da peça	Descrição	Qtd. GL1800 DA	Qtd. GL1800 B	Nº de série		Tipo
54	82871-671-000	Bucha, Orifício Drenagem, 25mm	3	3			
55	83504-GE0-000	Coxim, Tampa Traseira	2	2			
56	83551-GE2-000	Bucha, Carcaça Filtro Ar	2	6			
57	83590-MKC-A01	Amortecedor, Tampa Compartimento Bagagem Lateral	2	2			
58	86102-MKC-A10	Emblema, Honda (100mm)	–	1			
59	86811-MKC-A30	Emblema (Goldwing) (180mm)	2	–			
60	90001-MG1-000	Parafuso, Especial, 5x16	8	8			
61	90006-KC5-000	Bucha A, Fixação Para-lama	2	2			
62	90101-MJJ-D30	Parafuso, Especial, 5x14	4	4			
63	90108-KWR-003	Prisioneiro	2	2			
64	90109-MCA-000	Parafuso, Especial, 6mm	6	6			
65	90109-SCK-003	Prisioneiro	2	2			
66	90111-MGS-D70	Porca, 5mm	4	4			
67	90112-MJK-N20	Emblema, 5x12	12	12			
68	90116-SP0-003	Presilha, Retentor Para-choque	4	4			
69	90121-MJK-N20	Parafuso, Fixação, 5x12	54	54			
70	90301-KE1-003	Porca, Pressão, 5mm	6	6			

Voltar

C-50

Compartimento de Bagagem Lateral

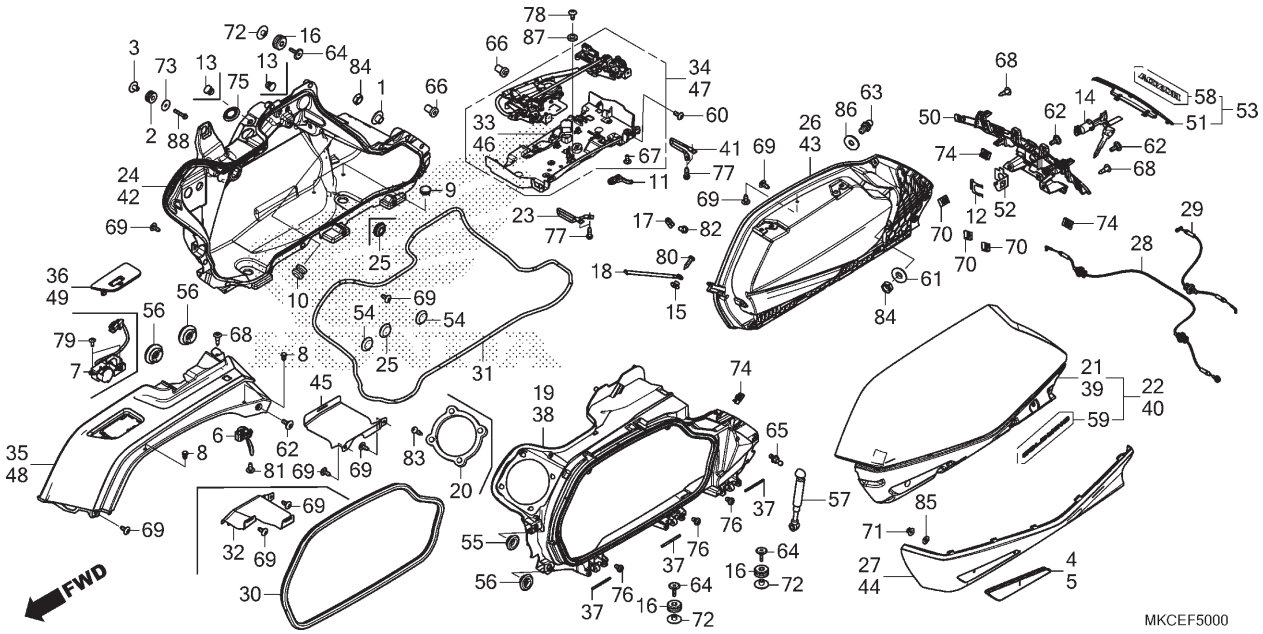

Ref. Nº	N.O.S.	Item de serviço	T.M.O.

Ref. Nº	Nº da peça	Descrição	Qtd. GL1800 DA	Qtd. GL1800 B	Nº de série		Tipo
71	90301-MG8-000	Porca, Flange, 5mm (FUSE RASHI)	2	2			
72	90501-MCA-000	Bucha, Fixação Compartimento Bagagem Lateral	6	6			
73	90506-430-000	Arruela, Fixação Para-lama	2	2			
74	90677-KAN-961	Porca, Presilha, 5mm	8	8			
75	90830-T0T-003	Bucha Borracha, 30mm	2	2			
76	93901-24180	Parafuso, Fixação, 4x8	6	6			
77	93901-25380	Parafuso, Fixação, 5x16	8	8			
78	93903-24220	Parafuso, Fixação, 4x10	1	1			
79	93903-24280	Parafuso, Fixação, 4x10	2	–			
80	93903-25420	Parafuso, Fixação, 5x20	2	2			
81	93903-32180	Parafuso, Fixação, 3x8	2	2			
82	93911-14480	Parafuso, Fixação, 4x16	2	2			
83	93913-25380	Parafuso, Fixação, 5x14 (PO)	–	8			
84	94001-08000-0S	Porca, Sextavada, 8mm	4	4			
85	94101-05800	Arruela, Lisa, 5mm	2	2			
86	94101-08000	Arruela, Lisa, 8mm	2	2			
87	94103-04800	Arruela, Lisa, 4mm	1	1			
88	96001-06032-00	Parafuso, Flange, 6x32	2	2			

C-52

Protetor do Motor

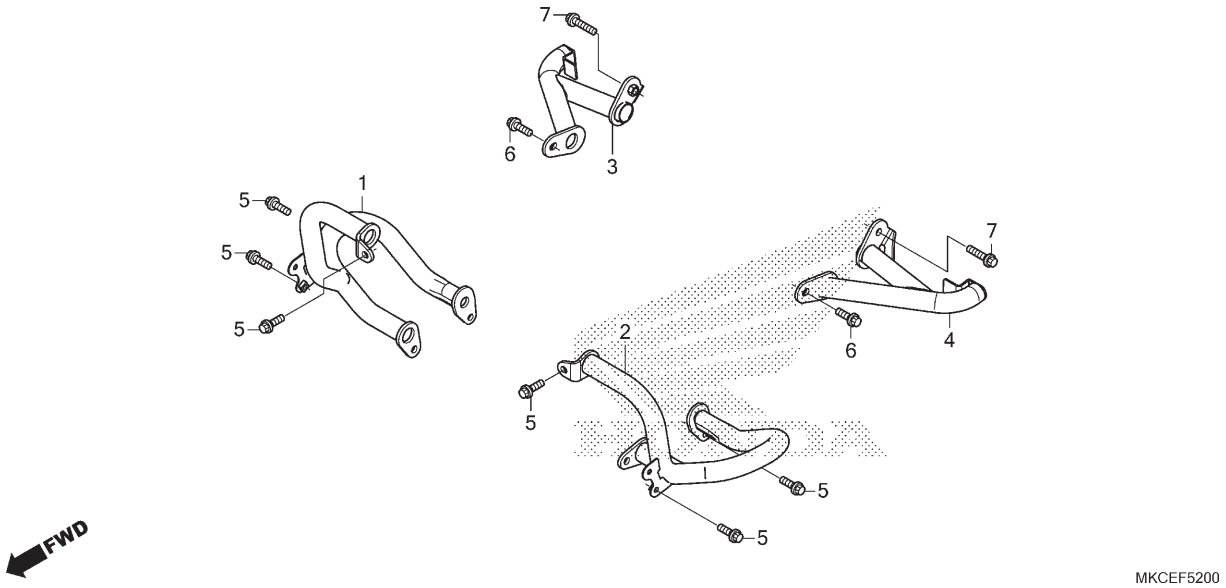

Ref. Nº	N.O.S.	Item de serviço	T.M.O.
1	4101F6	Protetor, Motor: Direito	0,3
2	4101F5	Protetor, Motor: Esquerdo	0,3
	4101F9	Protetor, Motor: Ambos	0,4
3	4121G5	Tubo, Protetor Compartimento Bagagem Lateral: Direito	0,1
4	4121G4	Tubo, Protetor Compartimento Bagagem Lateral: Esquerdo	0,1

Ref. Nº	Nº da peça	Descrição	Qtd. GL1800 DA	Qtd. GL1800 B	Nº de série		Tipo
1	62501-MKC-A00	Protetor, Direito Motor	1	1			
2	62601-MKC-A00	Protetor, Esquerdo Motor	1	1			
3	84130-MKC-A00	Tubo, Protetor Compartimento Bagagem Lateral Direito	1	1			
4	84140-MKC-A00	Tubo, Protetor Compartimento Bagagem Lateral Esquerdo	1	1			
5	90164-GHB-670	Parafuso, Flange, 8x25	6	6			
6	96400-08025-00	Parafuso, Flange, 8x25	2	–			
	96300-08025-07		–	2			
7	96400-08035-00	Parafuso, Flange, 8x35	2	–			
	96400-08035-07		–	2			

Voltar

C-53

Unidade de Áudio

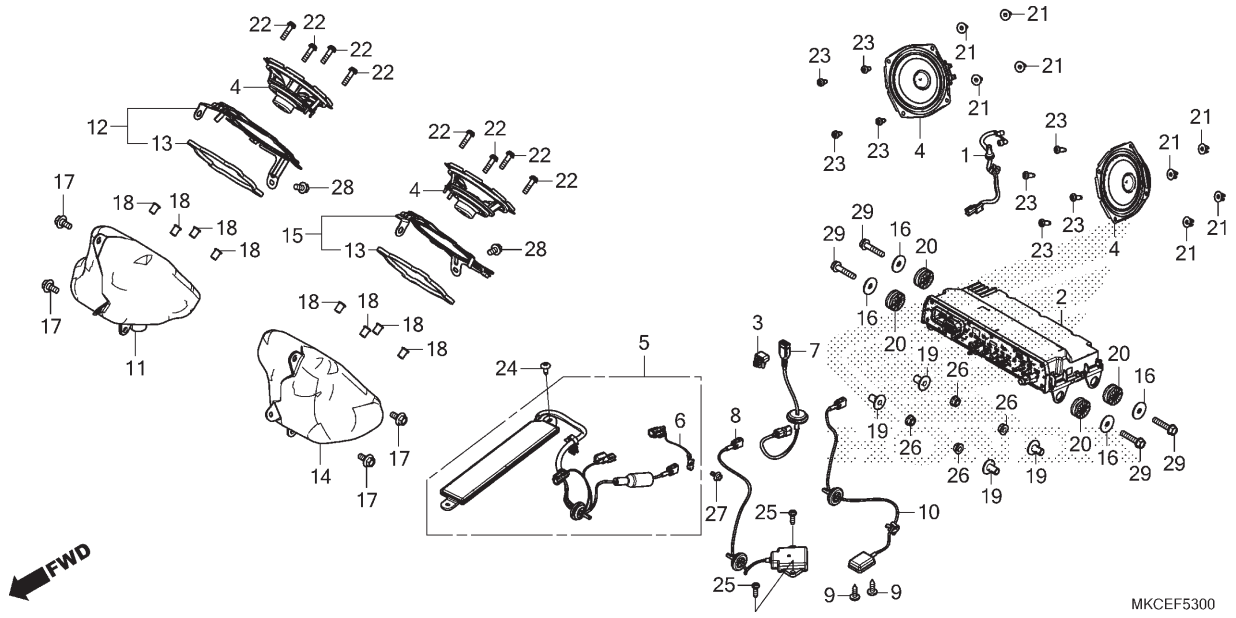

Ref. Nº	N.O.S.	Item de serviço	T.M.O.
1	6111D1	Fiação Secundária, Alto-falante	0,9
2	6191A0	Unidade de Áudio	1,6
	6191C0	Unidade de Áudio (A)	2,1
		• Nota Modelo com compartimento de bagagem	
4	6191A1	Unidade Alto-falante: Dianteira Esquerda	1,3
	6191A2	Unidade Alto-falante: Dianteira Direita	1,3
	6191A3	Unidade Alto-falante: Dianteira Ambas	1,5
	6191A4	Unidade Alto-falante: Traseira Esquerda	0,5
	6191A5	Unidade Alto-falante: Traseira Direita	0,5
	6191A6	Unidade Alto-falante: Traseira Ambas	0,8
5	619130	Antena	0,9
	6191C9	Antena (A)	1,4
		• Nota Modelo com compartimento de bagagem	
+			

Ref. Nº	Nº da peça	Descrição	Qtd. GL1800 DA	Qtd. GL1800 B	Nº de série		Tipo
1	32145-MKC-A00	Fiação Secundária, Alto-falante	1	–			
2	39011-MKC-TB2	Áudio, Conj.	1	1			
3	39115-TK6-003	Presilha, Suporte Conector USB (A)	1	1			
4	39130-MKC-A01	Unidade Alto-falante	4	2			
5	39150-MKC-A01	Antena Conj., Rádio	1	1			
6	39151-MKC-A01	Fiação Secundária, Antena Rádio	1	1			
7	39190-MKC-A31	Cabo Conj., USB	1	–			
8	39213-MKC-A01	Antena Conj., Bluetooth (Traseira)	1	1			
9	39221-MCA-S51	Parafuso, Phillips (3x6)	2	2			
10	39230-MKC-A01	Antena Conj., GPS	1	1			
11	64181-MKC-A00	Caixa, Alto-falante Direito	1	1			
12	64183-MKC-A00	Placa Comp., Caixa Alto-falante Direito	1	1			
13	64184-MKC-A00	Coxim, Alto-falante	2	2			
14	64191-MKC-A00	Caixa, Alto-falante Esquerdo	1	1			
15	64193-MKC-A00	Placa Comp., Caixa Alto-falante Esquerdo	1	1			
16	77302-124-000	Arruela, Fixação Assento	4	4			
17	90111-162-000	Parafuso, Flange, 6mm	4	4			
18	90111-KW3-003	Porca, Fixação Carenagem, 5mm	8	8			

Voltar

C-53

Unidade de Áudio

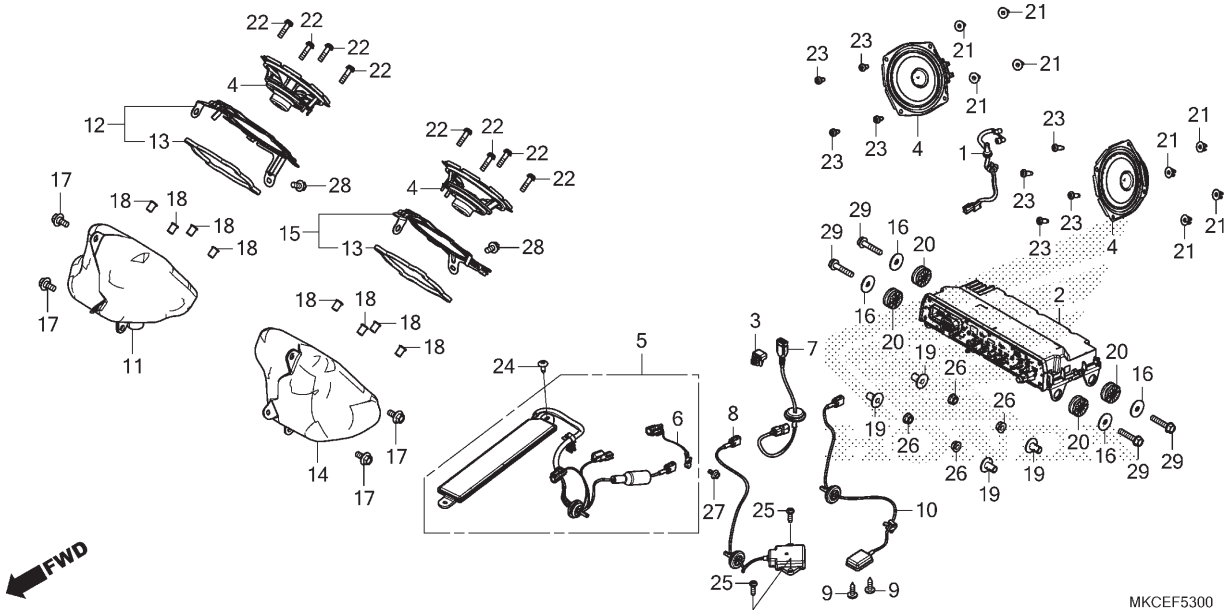

Ref. Nº	N.O.S.	Item de serviço	T.M.O.
6	6111E9	Cabo, Terra	0,8
	6111W7	Cabo, Terra (A)	1,3
		• Nota Modelo com compartimento de bagagem	
7	6111M3	Fiação Secundária, USB	0,8
8	6111X2	Antena, Bluetooth: Traseira	0,8
	6111X8	Antena, Bluetooth (A): Traseira	1,3
		• Nota Modelo com compartimento de bagagem	
10	6171J6	Antena, GPS	0,8
	6171J7	Antena, GPS (A)	1,3
		• Nota Modelo com compartimento de bagagem	
11	6191B0	Caixa, Alto-falante: Direita	1,2
14	6191A9	Caixa, Alto-falante: Esquerda	1,2
	6191B1	Caixa, Alto-falante: Ambas	1,4

Ref. Nº	Nº da peça	Descrição	Qtd. GL1800 DA	Qtd. GL1800 B	Nº de série		Tipo
19	90503-MKC-A00	Bucha, 6,3x14	4	4			
20	90505-MKC-A00	Bucha, Fixação Áudio	4	4			
21	90661-SJ8-000	Bucha, Borracha, 5mm	8	–			
22	93892-05020-07	Parafuso-arruela, 5x20	8	8			
23	93901-25280	Parafuso, Fixação, 5x12	8	–			
24	93903-25210	Parafuso, Fixação, 5x12	1	1			
25	93903-25310	Parafuso, Fixação, 5x16	2	2			
26	94050-06000	Porca, Flange, 6mm	4	4			
27	95701-06010-00	Parafuso, Flange, 6x10	1	1			
28	95701-06012-08	Parafuso, Flange, 6x12	2	2			
29	95801-06030-00	Parafuso, Flange, 6x30	4	4			

Voltar

C-61

Fiação do Airbag

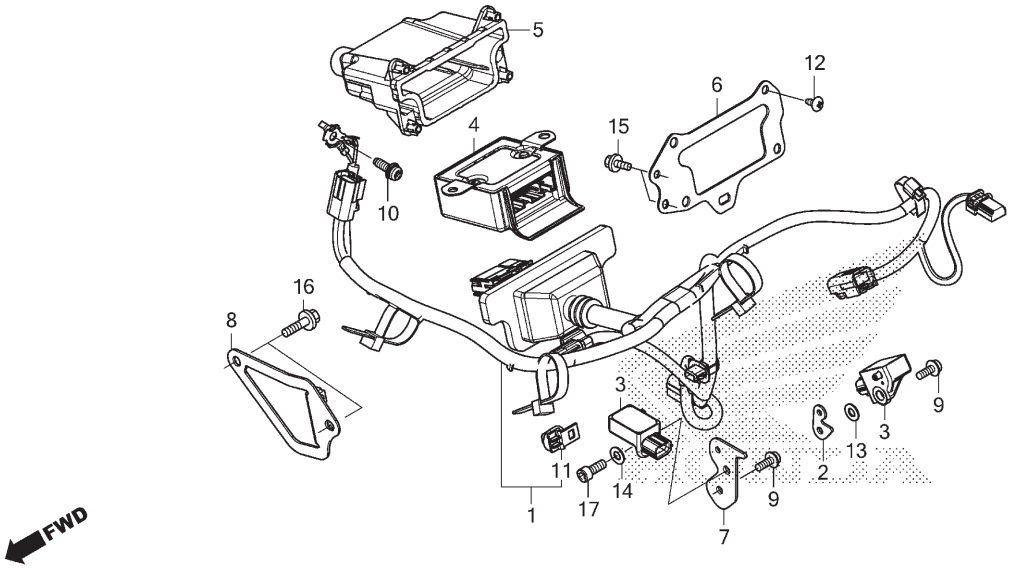

Ref. Nº	N.O.S.	Item de serviço	T.M.O.
1	6111P4	Fiação, Principal Airbag	1,8
3	6171D2	Sensor, Colisão: Inferior Esquerdo	0,2
	6171D4	Sensor, Colisão: Inferior Direito	0,2
	6171D6	Sensor, Colisão: Para 1 motocicleta	0,4
4		(5)	
	6181B6	Unidade Controle, Airbag	1,7

Ref. Nº	Nº da peça	Descrição	Qtd. GL1800 DA	Qtd. GL1800 B	Nº de série		Tipo
1	32191-MKC-A30	Fiação Secundária, Airbag	1	–			
2	50360-MKC-A30	Suporte, Sensor-G	1	–			
3	77930-MKC-A31	Sensor-G Conj.	2	–			
4	77960-MKC-A31	Airbag, Unidade (DENSO)	1	–			
5	77961-MKC-A30	Carcaça, Unidade SRS	1	–			
6	77963-MKC-A30	Suporte, Unidade SRS	1	–			
7	77964-MKC-A30	Suporte, Sensor-G	1	–			
8	77966-MKC-A30	Suporte, Fixação Unidade SRS	1	–			
9	90106-MCA-A80	Parafuso, Torx, 6x16	2	–			
10	90137-S84-A01	Parafuso, Torx Terra, 6x20	1	–			
11	91535-TA0-003	Presilha, Adaptador (Marrom Escuro)	1	–			
12	93903-25220	Parafuso, Fixação, 5x12	4	–			
13	94101-06000	Arruela, Lisa, 6mm	1	–			
14	94101-06800	Arruela, Lisa, 6mm	1	–			
15	95701-06012-00	Parafuso, Flange, 6x12	2	–			
16	95701-08020-08	Parafuso, Flange, 8x20	2	–			
17	96600-06016-08	Parafuso, Allen, 6x16	1	–			

Voltar

C-62

Módulo do Airbag

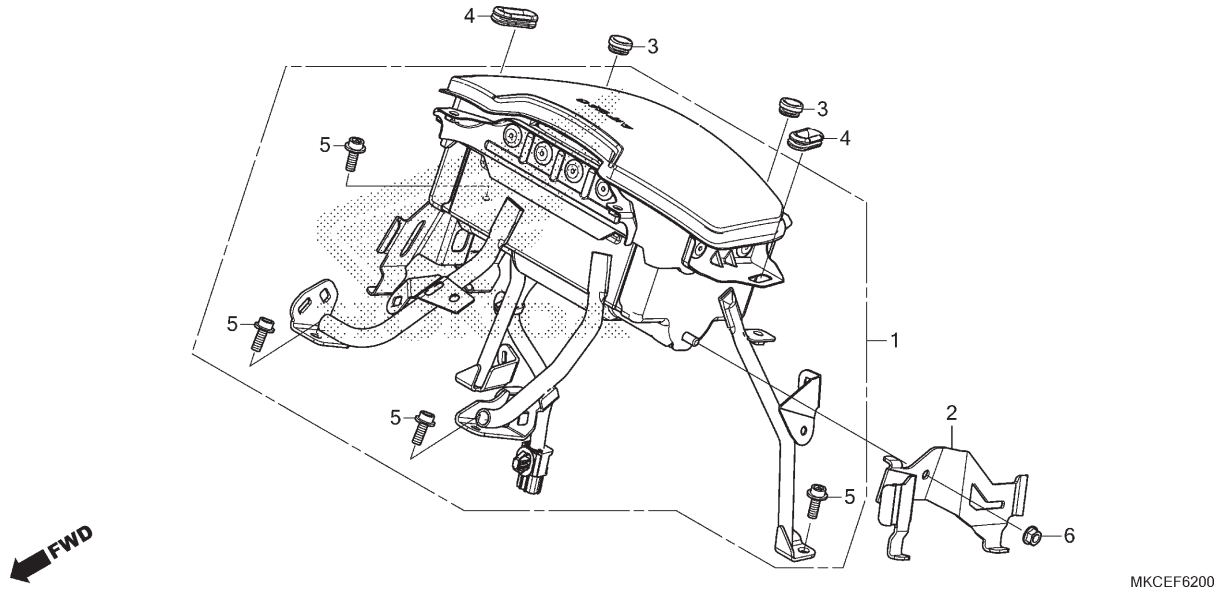

Ref. Nº	N.O.S.	Item de serviço	T.M.O.
1	6211A0	Módulo, Airbag	1,9

Ref. Nº	Nº da peça	Descrição	Qtd. GL1800 DA	Qtd. GL1800 B	Nº de série		Tipo
1	06770-MKC-B30ZA	Módulo Jogo, Airbag					
		NHA85 ..... Preto Air Fosco	1	–	.....	.....	2BR
2	77811-MKC-A30	Suporte, Unidade PGM-FI	1	–	.....	.....	.....
3	83501-MG7-000	Coxim, Tampa Lateral	2	–	.....	.....	.....
4	83601-MB0-000	Bucha A, Tampa Lateral	2	–	.....	.....	.....
5	90106-MCA-A80	Parafuso, Torx, 6x16	4	–	.....	.....	.....
6	94050-06000	Porca, Flange, 6mm	1	–	.....	.....	.....

Voltar

C-63

Ferramentas

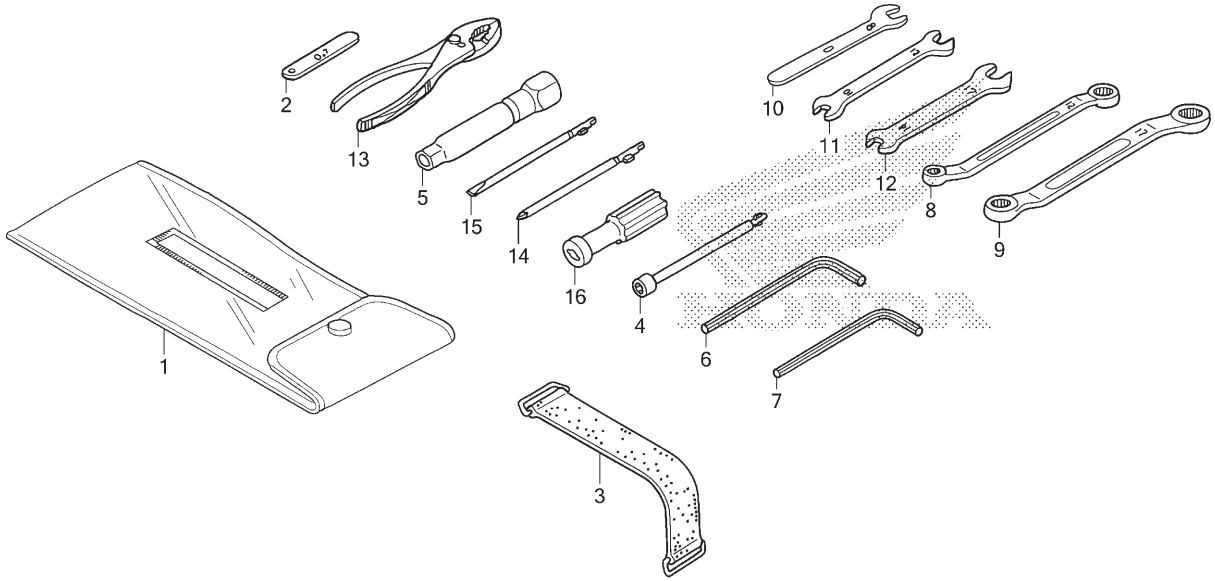

Ref. Nº	N.O.S.	Item de serviço	T.M.O.
Sem Informação			–

Ref. Nº	Nº da peça	Descrição	Qtd. GL1800 DA	Qtd. GL1800 B	Nº de série		Tipo
1	89101-300-010	Bolsa, Ferramentas	1	1			
2	89103-371-000	Calibre, Lâminas, 0,7mm	1	1			
3	89105-MCA-000	Presilha, Fixação Ferramentas (183mm)	1	1			
4	89214-ML0-000	Chave, Velas (10)	1	1			
5	89216-MY9-000	Chave, Velas (16MM)	1	1			
6	89221-371-000	Chave, Allen, 6mm	1	1			
7	89221-429-000	Chave, Allen, 5mm	1	1			
8	89227-461-000	Chave, Boca, 10x12	1	1			
9	89228-MR8-000	Chave, Boca, 14x17	1	1			
10	99001-08000	Chave, Boca, 8	1	1			
11	99001-10120	Chave, Boca,10x12	1	1			
12	99001-14170	Chave, Boca,14x17	1	1			
13	99002-15000	Alicate, 150	1	1			
14	99003-10000	Chave, Phillips 1, (Nº2)	1	1			
15	99003-30000	Chave, Fenda 3, (Nº2)	1	1			
16	99003-50000	Cabo, Chave	1	1			

Voltar

C-64

Etiquetas de Precaução

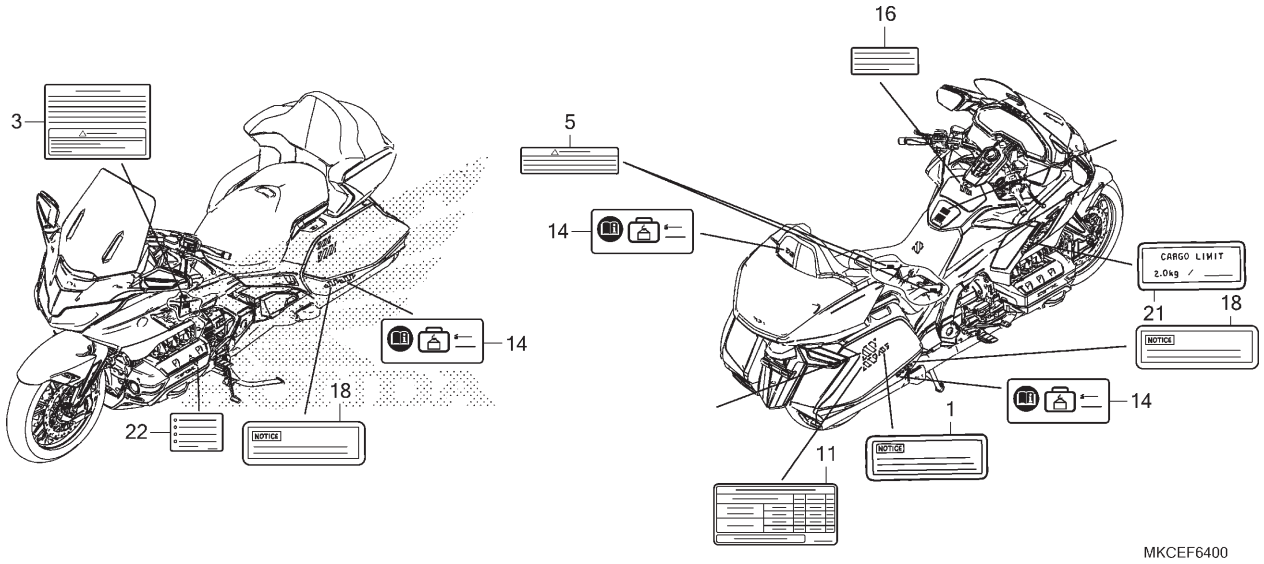

Ref. Nº	N.O.S.	Item de serviço	T.M.O.
Sem Informação			–

Ref. Nº	Nº da peça	Descrição	Qtd. GL1800 DA	Qtd. GL1800 B	Nº de série		Tipo
1	42765-MKC-B30	Etiqueta, TPMS (Português)	1	1			
3	77871-MCA-B40	Etiqueta, Advertência Airbag (Português)	1	–			2BR
5	77872-MCA-B40	Etiqueta B, Advertência Airbag (Português)	2	–			2BR
11	87505-MKC-B30	Etiqueta, Pneu (Português)	1	1			
14	87520-MCA-B31	Etiqueta, Limite de Carga (9,0 Kg)	3	2			
16	87520-MGS-H70	Etiqueta, Limite de Carga (3,0)	–	1			BR
18	87521-MCA-B31	Etiqueta, Compartimento Bagagem Lateral	2	2			
21	87523-MCA-B31	Etiqueta, Limite de Carga (2,0 Kg)	1	1			
22	87541-MKC-B30	Etiqueta, Capacidade Óleo (Português)	1	–			2BR
	87541-MJP-B60	Etiqueta, Capacidade Óleo	–	1			BR

Voltar

C-65.1

Faixa (GL1800DA)

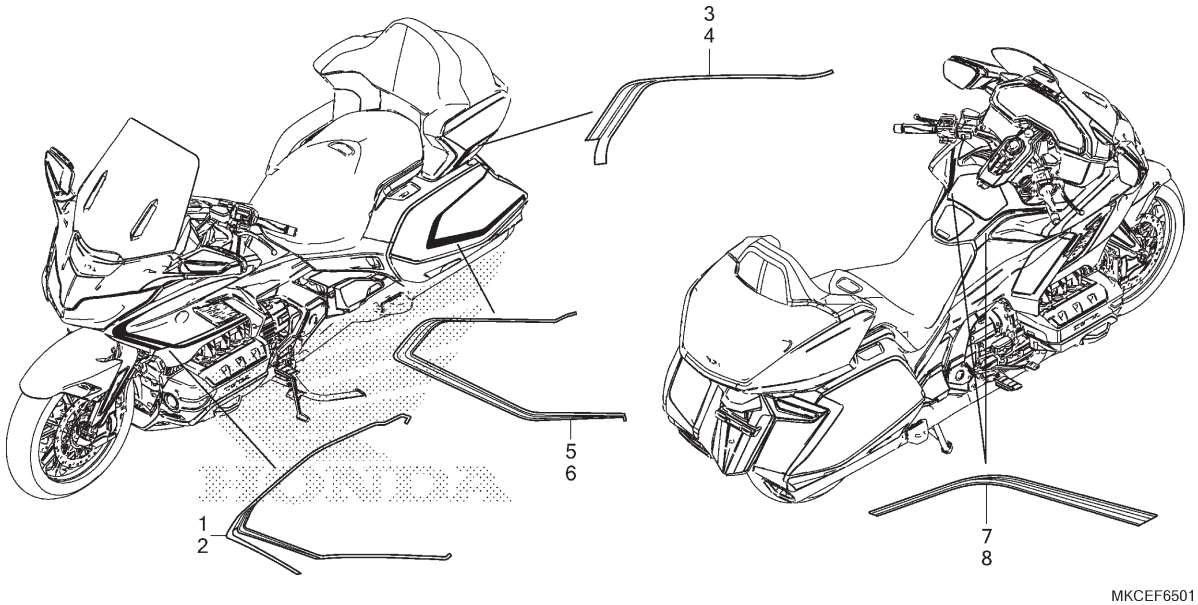

Ref. Nº	N.O.S.	Item de serviço	T.M.O.
Sem Informação			–

Ref. Nº	Nº da peça	Descrição	Qtd. GL1800 DA	Qtd. GL1800 B	Nº de série		Tipo
1	86645-MKC-A30ZA	Faixa, Carenagem Intermediária Direita *Tipo1*	1	–			2BR
2	86646-MKC-A30ZA	Faixa, Carenagem Intermediária Esquerda *Tipo1*	1	–			2BR
3	86813-MKC-A30ZA	Faixa, Tampa Lateral Direita Compartimento Bagagem *Tipo1*	1	–			2BR
4	86814-MKC-A30ZA	Faixa, Tampa Lateral Esquerda Compartimento Bagagem *Tipo1*	1	–			2BR
5	86815-MKC-A30ZA	Faixa, Compartimento Bagagem Lateral Direito *Tipo1*	1	–			2BR
6	86816-MKC-A30ZA	Faixa, Compartimento Bagagem Lateral Esquerdo *Tipo1*	1	–			2BR
7	86831-MKC-A30ZB	Faixa, Painel Superior Direito *Tipo1*	1	–			2BR
8	86832-MKC-A30ZB	Faixa, Painel Superior Esquerdo *Tipo1*	1	–			2BR

Voltar

ÍNDICE DE NÚMERO DE PEÇAS

Nº da Peça	Nº do bloco
04000	
04121-MKC-A20	M-6.10
06000	
06351-MKC-A01	C-44
06431-MA3-405	C-12
06431-MA3-405	C-13
06435-MKC-A01	C-18
06436-MEH-006	C-18.10
06451-GE2-405	C-18
06451-MCJ-751	C-12
06451-MCJ-751	C-13
06451-MCZ-006	C-12
06451-MCZ-006	C-13
06455-MKC-A01	C-12
06455-MKC-A01	C-13
06770-MKC-B30ZA	C-62
06910-MCA-000	C-20
11000	
11000-MKC-A00	M-17
11000-MKC-A20	M-17
11130-MKC-A00	M-20.10
11130-MKC-A20	M-20
11135-MKC-A01	M-20
11135-MKC-A01	M-20.10
11216-MKC-A00	M-17
11217-MKC-A00	M-17
11332-MGS-D20	M-19.11
11332-ML7-670	M-6
11338-KJ9-751	C-33
11345-MB0-000	C-46.10
11360-MKC-A00	M-6.11
11360-MKC-A20	M-6.10
11365-MKC-A01	M-6.10
11365-MKC-A01	M-6.11
11369-MKC-A00	M-19.20
11369-MKC-A00	M-19.21
11370-MKC-A00	M-20.10
11371-MGS-D20	M-7.10
11371-MKC-A20	M-19.10
11372-MGS-D20	M-7.10
11500-MKC-A00	M-6
11512-MKC-A01	M-6
11520-MKC-A00	M-6.11
11525-MKC-A01	M-6.11
12000	
12010-MKC-A00	M-2
12020-MKC-A00	M-2
12204-MKC-305	M-2
12209-ML0-722	M-3
12251-MKC-A01	M-2
12261-MKC-A01	M-2
12310-MKC-A00	M-1
12310-MKC-A10	M-1
12331-MKC-A00	M-1
12341-MAT-750	M-1
12391-MKC-A00	M-1
12392-MJ0-000	M-1
12410-MKC-A00	M-1
12410-MKC-A10	M-1
12491-MKC-A00	M-1
13000	
13010-MKC-A00	M-18
13011-MKC-A00	M-18
13015-MKC-A00	M-18
13016-MKC-A00	M-18
13020-MKC-A00	M-14
13101-MKC-A00	M-18
13102-MKC-A00	M-18
13103-MKC-305	M-18
13107-MKC-305	M-18
13111-MKC-A00	M-18
13210-MKC-A00	M-18
13213-MKC-A01	M-18
13214-MKC-A01	M-18
13215-MKC-A01	M-18
13216-MKC-A01	M-18
13217-MKC-A01	M-18
13218-MKC-A01	M-18
13300-MKC-A00	M-18
13312-MN5-003	M-18
13313-MKC-A01	M-18
13314-MKC-A01	M-18
13315-MKC-A01	M-18
13316-MKC-A01	M-18
13317-MKC-A01	M-18
13320-MKC-A00	M-14
13341-MKC-A00	M-4
13400-MKC-A00	M-14
13459-MKC-A00	M-11
13541-MKC-A00	M-14
14000	
14110-MKC-A00	M-3
14126-KV2-940	C-45
14210-MKC-A00	M-3
14311-MKC-A00	M-4
14321-MKC-A00	M-4
14401-MKC-A01	M-4
14405-MKC-A00	M-4
14451-MKC-A00	M-3
14510-MKC-A00	M-4
14512-MKC-A00	M-4
14515-MKC-A00	M-4
14520-MKC-A01	M-4
14560-MKC-A01	M-4
14620-MKC-A00	M-4
14621-MKC-A00	M-3
14622-MKC-A00	M-4
14630-MKC-A00	M-3
14640-MKC-A00	M-3
14711-MKC-A00	M-3
14721-MKC-A00	M-3
14751-MKC-A00	M-3
14771-KW3-900	M-3
14775-KTW-900	M-3
14781-ML0-720	M-3
14901-KT7-013	M-3
14902-KT7-013	M-3
14903-KT7-013	M-3
14904-KT7-013	M-3
14905-KT7-013	M-3
14906-KT7-013	M-3
14907-KT7-013	M-3
14908-KT7-013	M-3
14909-KT7-013	M-3
14910-KT7-013	M-3
14911-KT7-013	M-3
14912-KT7-013	M-3
14913-KT7-013	M-3
14914-KT7-013	M-3
14915-KT7-013	M-3
14916-KT7-013	M-3
14917-KT7-013	M-3
14918-KT7-013	M-3
14919-KT7-013	M-3
14920-KT7-013	M-3
14921-KT7-013	M-3
14922-KT7-013	M-3
14923-KT7-013	M-3
14924-KT7-013	M-3
14925-KT7-013	M-3
14926-KT7-013	M-3
14927-KT7-013	M-3
14928-KT7-013	M-3
14929-KT7-013	M-3
14930-KT7-013	M-3
14931-KT7-013	M-3
14932-KT7-013	M-3
14933-KT7-013	M-3
14934-KT7-013	M-3
14935-KT7-013	M-3
14936-KT7-013	M-3
14937-KT7-013	M-3
14938-KT7-013	M-3
14939-KT7-013	M-3
14940-KT7-013	M-3
14941-KT7-013	M-3
14942-KT7-013	M-3
14943-KT7-013	M-3
14944-KT7-013	M-3
14945-KT7-013	M-3
14946-KT7-013	M-3
14947-KT7-013	M-3
14948-KT7-013	M-3
14949-KT7-013	M-3
14950-KT7-013	M-3
14951-KT7-013	M-3
14952-KT7-013	M-3
14953-KT7-013	M-3
14954-KT7-013	M-3
14955-KT7-013	M-3
14956-KT7-013	M-3
14957-KT7-013	M-3
14958-KT7-013	M-3
14959-KT7-013	M-3
14960-KT7-013	M-3
14961-KT7-013	M-3
14962-KT7-013	M-3
14963-KT7-013	M-3
14964-KT7-013	M-3
14965-KT7-013	M-3
15000	
15010-MCE-H51	M-17
15100-MKC-A00	M-16
15100-MKC-A20	M-16
15106-MKC-A00	M-16
15107-MKC-A00	M-16
15108-MKC-A00	M-16
15112-MKC-A00	M-7.10
15115-MKC-A01	M-16
15131-MKC-A01	M-16
15134-MKC-A00	M-16
15135-MCA-003	M-16
15150-MKC-A00	M-16
15154-MM5-000	M-16
15410-MFJ-D01	M-17
15411-MKC-A00	M-11
15412-MGS-D21	M-11
15414-MEB-670	M-11
15421-MKC-A00	M-16
15422-MKC-A00	M-16
15611-KA4-710	M-11
15650-MKC-A00	M-11
15650-MKC-A20	M-11
16000	
16010-MKC-A01	C-23
16015-MKC-A01	C-23
16400-MKC-A01	M-22
16402-MKC-A00	M-22
16410-MKC-A01	M-22
16450-K64-N01	M-23
16459-MKC-A00	M-23
16472-KPC-D50	M-23
16542-MEL-003	M-22
16600-MKC-A00	M-23
16610-MKC-A00	M-23
16616-MKC-A00	M-23
16700-MKC-B31	C-23
16712-MN5-000	C-22
16712-MN5-000	C-27
16712-MN5-000	C-46
16725-PNA-003	C-46
16958-GJ6-000	C-23
17000	
17110-MKC-A00	M-23
17120-MKC-A00	M-23
17134-MKC-A01	M-2
17140-MKC-A01	M-23
17150-MKC-A00	M-23
17150-MKC-A10	M-23
17151-MKC-A00	M-23
17160-MKC-A00	M-23
17170-MKC-A00	M-23
17210-MKC-A00	C-24
17221-MKC-A00	C-24
17223-MKC-A00	C-24
17225-MKC-A00	C-24
17229-MKC-A00	C-46
17230-MKC-A00	C-24
17232-MKC-A00	C-24
17239-MGS-D30	C-24
17239-MGS-D30	C-46.10
17240-MKC-A00	C-24
17245-MKC-A00	C-24

Voltar

ÍNDICE DE NÚMERO DE PEÇAS

Nº da Peça	Nº do bloco
17255-MKC-A00	C-24
17310-MGS-T71	C-26
17311-MGS-T70	C-26
17366-MJ0-000	M-17
17366-MJ0-000	C-24
17366-MJ0-000	C-25
17370-382-870	C-24
17411-MKC-EC0	C-23
17412-MKC-EC0	C-26
17414-MKC-A00	C-26
17415-MKC-A00	C-26
17416-MKC-A00	C-26
17505-MKC-A00	C-23
17506-MKC-A00	C-23
17507-MKC-A00	C-23
17509-MKC-A00	C-23
17510-MKC-A00	C-23
17515-GBB-000	C-23
17515-GBL-760	C-23
17516-MKC-A00	C-23
17517-MKC-A00	C-23
17526-KRJ-900	C-23
17526-MKC-A01	C-23
17561-MKC-A00	C-23
17574-MKC-A00	C-23
17614-MKC-A00	C-23
17615-MCA-000	C-34
17620-MEH-003	C-23
17719-HR3-A21	C-23
17724-102-700	M-17
17724-102-700	C-25
17938-SE0-941	C-23
17938-SE0-941	C-27
17938-SE0-941	C-33
18000	
18150-MKC-A00	C-28
18150-MKC-A10	C-28
18151-MKC-A00	C-28
18151-MKC-A10	C-28
18152-MKC-A00	C-28
18152-MKC-A10	C-28
18153-MKC-A00	C-28
18153-MKC-A10	C-28
18154-MKC-A00	C-28
18154-MKC-A10	C-28
18155-MKC-A00	C-28
18155-MKC-A10	C-28
18156-MKC-A00	C-28
18156-MKC-A10	C-28
18250-MKC-A00	C-28
18250-MKC-A10	C-28
18291-MN4-920	C-28
18293-MCA-A20	C-28
18293-MCA-A20	C-46.10
18293-MJP-G50	C-28
18300-MKC-N00	C-28
18315-MKC-A01	C-28
18315-MKC-A11	C-28
18324-MEN-840	C-34
18325-MKC-A00	C-28
18325-MKC-A10	C-28
18345-MBT-610	C-28
18353-MKC-A00	C-28
18353-MKC-A10	C-28
18354-MKC-A00	C-28
18354-MKC-A10	C-28
18355-MKC-A00	C-28
18374-MN1-670	C-28
18375-MKC-A00	C-28
18376-MKC-A00	C-28
18391-MB0-891	C-28
18392-MG7-750	C-28
18400-MKC-N00	C-28
18415-MKC-A01	C-28
18415-MKC-A11	C-28
18421-MKC-A00	C-28
18422-MKC-A00	C-28
18422-MR1-000	C-50
18423-MFJ-D00	C-28
18425-MKC-A00	C-28
18425-MKC-A10	C-28
18443-MCW-D60	C-28
18455-MKC-A00	C-28
18532-634-670	C-24
18601-MCH-003	M-1
18651-MKC-A00	M-17
18652-MKC-A00	M-17
18653-MKC-A00	M-17
18661-MKC-A00	C-25
18662-MKC-A00	M-17
18663-MKC-A00	M-17
19000	
19010-MKC-B31	C-42
19014-KEA-003	C-42
19014-KEA-003	C-42.1
19015-MKC-A00	C-42
19016-MKC-A01	C-42
19016-MKC-A01	C-42.1
19020-MJN-A01	C-42
19020-MJN-A01	C-42.1
19025-MKC-A00	C-42.1
19030-MKC-A01	C-42
19035-MKC-A01	C-42.1
19037-KZR-E01	C-42
19051-KA3-710	C-50
19051-KA3-830	C-23
19052-KA3-710	C-50
19052-MAC-680	C-23
19052-MB4-880	M-13
19055-KZR-E01	C-42
19060-MKC-A01	C-42.1
19101-MKC-A00	C-42.1
19102-MKC-A00	C-42.1
19107-MKC-A00	C-42.1
19109-KPC-640	C-42.1
19126-KM1-010	C-26
19200-MKC-305	M-5
19216-MKC-A01	M-5
19220-MKC-A00	M-5
19226-MKC-A00	M-5
19305-KV3-010	M-5
19310-MKC-305	M-5
19315-MKC-A00	M-5
19317-GET-000	M-23
19320-MKF-D41	M-5
19411-MKC-A00	M-5
19421-MKC-A00	M-5
19501-MKC-A00	C-42
19502-MKC-A00	C-42.1
19503-MKC-A00	C-42
19504-MKC-A00	C-42.1
19505-KS6-700	M-5
19505-MKC-A00	M-5
19506-KS6-700	M-5
19506-KS6-700	C-42
19506-KS6-700	C-42.1
19506-MKC-A00	M-5
19507-MAL-600	C-42.1
19507-MKC-A00	M-5
19508-MKC-A00	C-42.1
19509-MKC-A00	C-42.1
19509-MM5-003	C-28
21000	
21110-MKC-A00	M-11
21110-MKC-A20	M-11
21112-MKC-A01	M-11
22000	
22100-MKC-A01	M-8.10
22100-MKC-A21	M-8
22117-MEJ-610	M-8
22121-MKC-A21	M-8
22125-MAT-000	M-8
22210-MKC-A20	M-8
22325-MKC-A21	M-8
22355-MKC-A20	M-8
22361-MKC-A21	M-8
22366-MKC-A20	M-8
22375-MKC-A20	M-8
22401-MKC-A21	M-8
22425-MKF-D41	M-8
22500-MKC-A00	M-8.10
22600-MKC-A00	M-8.10
22814-RGC-003	M-19.11
22815-MGE-D01	M-19.11
22851-MKC-A20	M-8
22860-MKC-A21	M-6.10
22863-MKC-A21	M-6.10
22864-MGE-003	M-6.10
22866-MF2-711	M-6.10
22884-MAT-E01	C-7
22885-MB0-006	C-7
22886-MAT-E01	C-7
22887-MGE-006	C-6
22888-MGE-006	C-6
22889-MGE-006	C-6
22890-MKC-A21	C-7
22900-MKC-A11	C-7
23000	
23103-MKC-A00	M-14
23104-MKC-A00	M-14
23112-MKC-A20	M-19.10
23113-MKC-A20	M-19.10
23114-MKC-A20	M-19.10
23115-MN5-300	M-14
23210-MKC-A00	M-19.11
23211-MKC-A20	M-19.10
23212-MKC-A00	M-19.10
23212-MKC-A00	M-19.11
23213-MKC-A00	M-19.10
23213-MKC-A00	M-19.11
23215-MKC-A00	M-8.10
23216-MKC-A00	M-8.10
23221-MKC-A00	M-19.21
23221-MKC-A20	M-19.20
23230-MKC-A00	M-19.11
23231-MKC-A20	M-19.10
23235-MKC-A00	M-19.10
23235-MKC-A00	M-19.11
23421-MKC-A00	M-19.21
23421-MKC-A20	M-19.20
23422-MKC-A20	M-19.20
23423-MKC-A00	M-19.21
23423-MKC-A20	M-19.20
23431-MKC-A20	M-19.10
23441-MKC-A00	M-19.21
23441-MKC-A20	M-19.20
23442-MM5-000	M-19.21
23451-MKC-A00	M-19.11
23451-MKC-A20	M-19.10
23461-MKC-A00	M-19.21
23461-MKC-A20	M-19.20
23462-MCA-000	M-19.11
23471-MKC-A00	M-19.11
23471-MKC-A20	M-19.10
23472-MKC-A00	M-19.11
23481-MKC-A00	M-19.21
23481-MKC-A20	M-19.20
23491-MKC-A00	M-19.11
23491-MKC-A20	M-19.10
23492-HL4-000	M-19.10
23492-MKC-A20	M-19.10
23501-MKC-A00	M-19.21
23501-MKC-A20	M-19.20
23511-MKC-A00	M-19.11
23521-MKC-A00	M-19.21
23523-MKC-A00	M-19.20
23523-MKC-A00	M-19.21
23531-MKC-A00	M-19.10
23531-MKC-A00	M-19.11
23532-MKC-A00	M-19.11
23541-MKC-A00	M-19.20
23541-MKC-A00	M-19.21
23542-MKC-A00	M-19.20
23542-MKC-A00	M-19.21
23551-MKC-A00	M-19.11
23552-MKC-A01	M-19.11
23570-MKC-A00	M-15
23581-MKC-A00	M-15
23611-MKC-A00	M-15
23721-MJG-A00	M-15
23732-MJG-A00	M-15
23733-MN5-000	M-15
23741-MN5-000	M-15
23742-MN5-000	M-15
23751-MKC-A00	M-11
23751-MKC-A40	M-11

Voltar

ÍNDICE DE NÚMERO DE PEÇAS

Nº da Peça	Nº do bloco
24000	
24211-MKC-A00	M-20.10
24211-MKC-A20	M-20
24212-MKC-A00	M-20.10
24212-MKC-A20	M-20
24213-MKC-A00	M-20.10
24214-MKC-A00	M-20.10
24250-MKC-A00	M-20
24250-MKC-A00	M-20.10
24300-MKC-A00	M-20.10
24310-MKC-A20	M-20
24312-MKC-A20	M-20
24321-MEB-670	M-20.10
24322-MM4-000	M-20.10
24324-MKC-A00	M-20.10
24325-MKC-A00	M-20.10
24326-KBH-901	M-20.10
24328-MKC-A00	M-20.10
24329-KA3-740	M-20.10
24430-MKC-A00	M-20.10
24430-MKC-A20	M-20
24436-MKC-A20	M-20
24436-MKC-A20	M-20.10
24610-MKC-A00	M-20.10
24610-MKC-A20	M-20
24615-MKC-A01	M-6.11
24616-MKC-A01	M-6.11
24617-MKC-A01	M-20.10
24618-MKC-A00	M-6.11
24620-MKC-A20	M-20
24651-MKC-A00	M-20.10
24652-MKC-A00	M-20
24652-MKC-A00	M-20.10
24656-MKC-A00	M-20
24656-MKC-A00	M-20.10
24705-MR7-000	C-29
24710-MKC-A20	C-29
24720-MKC-A20	C-29
24724-MBW-D21	C-29
24810-MKC-A20	M-13
24820-MKC-A20	M-13

Nº da Peça	Nº do bloco
27000	
27110-MKC-A00	M-7.10
27112-MKC-A00	M-7.10
27310-MKC-A00	M-7.10
27311-MKC-A20	M-7
27312-MKC-A01	M-7
27312-MKC-A01	M-7.10
27315-MKC-A00	M-7.10
27321-MKC-A00	M-7.10
28000	
28150-MKC-A20	M-12
28162-MN5-000	M-12
28165-MN5-000	M-12
28171-MN5-000	M-12
28178-MCA-000	M-15
28211-MKC-A20	M-12
28215-MCA-000	M-12
28218-MCA-000	M-12
28219-MKC-A20	M-12
28221-MN5-000	M-12
28224-MKC-A20	M-12
28226-MCA-000	M-12
28241-MCA-A00	M-12
28250-MKC-A20	M-12
28660-RFH-013	M-7.10
28660-RFH-013	M-11
28810-R9L-003	M-17
30000	
30291-MKC-A00	M-14
30510-MKC-A01	C-39
30530-MKC-A01	M-17
30531-MKC-A00	M-11
31000	
31100-MKC-A01	M-9
31103-MKC-A00	M-9
31105-MKC-A00	M-9

Nº da Peça	Nº do bloco
31106-MKC-A00	M-9
31108-MKC-A00	M-9
31200-MKC-A01	M-24
31201-MEW-921	M-24
31202-MEW-921	M-24
31202-MKC-A01	M-24
31203-MEW-921	M-24
31204-MEW-921	M-24
31205-HM8-B61	M-24
31205-MKC-A01	M-24
31206-MEW-921	M-24
31207-179-711	M-24
31207-HP5-601	M-24
31208-MEW-921	M-24
31208-MG9-004	M-24
31209-MEW-921	M-24
31210-MEW-921	M-24
31300-KVZ-631	M-6.11
31500-MKC-B31	C-37
31917-MKC-A01	M-2
32000	
32100-MKC-B30	C-39
32100-MKC-B40	C-39
32105-MKC-TD0	C-39.10
32105-MKC-TE0	C-39.10
32106-MKC-A00	M-25
32106-MKC-A20	M-25
32109-MKC-A00	M-17
32130-MKC-A00	C-39.10
32140-MKC-A00	C-39.10
32145-MKC-A00	C-53
32146-S84-003	C-39
32150-MKC-A00	M-7
32150-MKC-A00	M-7.10
32151-MKC-A00	M-6.11
32152-MKC-A00	M-23
32153-MKC-A00	C-39
32154-MKC-A00	C-4
32154-MKC-A20	C-4
32157-MJM-D00	M-17
32158-MKC-A00	C-39

Nº da Peça	Nº do bloco
32159-MKC-A00	M-7.10
32163-HL4-000	M-6.11
32180-MKC-A00	C-39.10
32191-MKC-A30	C-61
32401-MKC-A00	C-39
32401-MKC-A20	C-39
32412-MCA-000	C-39
32601-MKC-A20	C-37
32601-MKC-C00	C-37
32605-GEV-761	C-39
32606-K44-V01	C-39
32606-KCW-J91	C-39
33000	
33010-MKC-A00	C-1
33111-MJN-A00	C-1
33400-MKC-A02	C-35
33450-MKC-A02	C-35
33500-MKC-A03	C-36
33550-MKC-A03	C-36
33712-KT1-670	C-24
33712-KT1-670	C-46.10
33713-GC2-000	C-10
33720-MKC-A01	C-36
33741-MKC-A04	C-11
33741-MKC-A04	C-50
33741-MS6-921	C-34
33742-MKC-A04	C-11
33742-MKC-A04	C-50
35000	
35010-MKC-EC1	C-2
35011-MKC-EC2	C-40
35121-MKC-A01	C-2
35125-MAS-G01	C-2
35135-MKC-A21	C-4
35135-MKC-C01	C-4
35161-MKC-A01	C-1
35162-MGC-003	C-1
35163-MGC-003	C-1
35200-MKC-A02	C-4

Nº da Peça	Nº do bloco
35200-MKC-A22	C-4
35211-MKC-A01	C-4
35212-MKC-A01	C-4
35229-HAC-000	C-39.20
35330-MB0-003	C-7
35335-MG9-951	C-7
35340-MGS-D31	C-4.10
35340-MGS-D31	C-6
35350-MKC-A01	C-29
35357-HP0-A00	C-29
35370-MKC-A01	C-47
35380-MKC-A01	C-50
35390-MKC-A01	C-49
35400-MKC-ED1	C-2
35400-MKC-EE1	C-2
35600-MKF-D41	M-17
35600-MM5-003	M-17
35700-MKC-A01	C-31
35700-MKC-A21	C-31
35856-425-000	C-37
35860-MCA-A61	C-37
36000	
36140-MCT-003	M-4
36140-MCT-003	M-11
36162-KZL-931	C-26
36172-MCA-A61	C-25
36280-MKC-A21	C-40
36450-MGE-641	C-25
36520-KSV-J03	C-47
36531-MKC-A01	C-28
36532-MKC-A01	C-28
36701-MKC-A21	C-40
36800-MCA-671	M-13
37000	
37100-MKC-B32	C-3
37100-MKC-B42	C-3
37100-MKC-TB3	C-3
37102-MKC-A01	C-3
37130-MKC-B32	C-3

Nº da Peça	Nº do bloco
37130-MKC-B42	C-3
37130-MKC-TB2	C-3
37260-MGE-641	M-17
37700-K48-A01	M-17
37750-KPH-701	M-17
37800-MKC-A01	C-23
37801-GA7-700	C-23
37870-MGS-D31	M-5
37880-KWW-C01	C-24
37890-MKC-A01	C-39.10
37971-MKC-A01	C-4
38000	
38110-MKC-A01	C-40
38120-MKC-A01	C-40
38211-MCA-A61	C-39
38211-SNA-A21	C-39
38231-SFE-J01	C-39
38235-S04-003	C-39
38251-MKC-C30	C-39
38251-MKC-C40	C-39
38253-898-000	C-47.10
38256-MCA-A61	C-39
38282-MKC-A01	C-39
38302-MJM-D10	C-40
38387-TY0-J01	C-40
38389-MKC-A01	C-40
38501-MEL-003	C-39
38502-MCS-G01	C-39
38503-MCA-A61	C-39
38506-MCS-G00	C-39
38510-MKC-A01	C-19
38516-MJN-A11	C-15
38516-MJN-A11	C-19
38517-MGE-003	C-15
38517-MGE-003	C-19
38520-MKC-A01	C-15
38522-MKC-A00	C-5.40
38564-SA5-000	C-47.10
38610-MKC-A01	M-7.10
38770-MKC-B01	C-40
38770-MKC-B41	C-40

Voltar

ÍNDICE DE NÚMERO DE PEÇAS

Nº da Peça	Nº do bloco
38780-MKC-B01	C-40
38800-MKC-A01	M-6.10
38800-MKC-A01	M-6.11
38810-MKC-A01	M-6.11
38920-MKC-A01	C-37
38950-MKC-E21	C-40
38950-MKC-EE1	C-40
38960-MKC-A01	C-40
39000	
39010-MKC-EC1	C-15
39010-MKC-EC1	C-19
39011-MKC-TB2	C-53
39115-TK6-003	C-53
39130-MKC-A01	C-53
39150-MKC-A01	C-53
39151-MKC-A01	C-53
39190-MKC-305	C-39.20
39190-MKC-A31	C-53
39211-MKC-305	C-39.20
39212-MKC-305	C-39.20
39213-MKC-A01	C-53
39221-MCA-S51	C-53
39230-MKC-A01	C-53
39401-MKC-A01	C-15
39401-MKC-A01	C-19
39402-MKC-A01	C-15
39402-MKC-A01	C-19
39500-MKC-A01	C-50
39725-MKC-305	C-39.20
40000	
40200-MKC-A00	C-32
40216-MKC-A00	C-32
40221-MKC-A00	C-32
41000	
41300-MKC-A00	C-20
41300-MKC-A40	C-20
41305-MB4-770	C-20
41306-MKC-A00	C-20
41310-MKC-A00	C-20
41311-MKC-A00	C-20
41311-MKC-A10	C-20
41320-MKC-A00	C-20
41320-MKC-A40	C-20
41441-MKC-A00	C-20
41450-MGE-000	C-20
41451-MGE-000	C-20
41452-MGE-000	C-20
41453-MGE-000	C-20
41454-MGE-000	C-20
41455-MGE-000	C-20
41456-MGE-000	C-20
41530-MCA-000	C-20
41530-MGE-000	C-20
41531-MCA-000	C-20
41532-MCA-000	C-20
41533-MCA-000	C-20
41534-MCA-000	C-20
41535-MCA-000	C-20
41536-MCA-000	C-20
41537-MCA-000	C-20
41538-MCA-000	C-20
41539-MCA-000	C-20
41540-MCA-000	C-20
41541-MCA-000	C-20
41547-MCA-000	C-20
42000	
42120-GCM-900	C-19
42303-MKC-A00	C-19
42650-MKC-A00	C-19
42650-MKC-A10	C-19
42711-MKC-A01	C-19
42711-MKC-A02	C-19
42717-329-000	C-44
42755-MKC-A01	C-15
42755-MKC-A01	C-19
42758-MKA-D81	C-15
42758-MKA-D81	C-19
42765-MKC-B30	C-64
43000	
43107-MCP-901	C-18
43109-MKC-A01	C-18
43112-MCP-901	C-18
43150-MKC-A01	C-18
43156-MKC-A00	C-5.40
43157-MKC-A00	C-5.40
43158-MKC-A00	C-5.40
43158-MKC-A20	C-5.40
43159-MKC-A00	C-5.40
43159-MKC-A20	C-5.40
43161-MKC-A00	C-5.40
43163-MKC-A00	C-16
43163-MKC-A20	C-16
43164-MKC-A00	C-5.40
43165-MKC-A00	C-5.20
43167-MKC-A00	C-5.40
43190-MKC-A01	C-18
43208-MKC-A01	C-18.10
43212-MEH-006	C-18.10
43215-MKC-A01	C-18.10
43240-MKC-A01	C-18.10
43250-MKC-A01	C-19
43290-MKC-A01	C-18.10
43310-MKC-A01	C-16
43311-MKC-A00	C-5.20
43312-MKC-A00	C-5.20
43313-MKC-A01	C-5.40
43314-MKC-A00	C-5.40
43315-MKC-A01	C-5.40
43321-MKC-A00	C-5.20
43322-MKC-A01	C-5.40
43323-MKC-A00	C-5.40
43324-MKC-A01	C-5.40
43352-568-003	C-12
43352-568-003	C-13
43352-568-003	C-18
43353-461-771	M-6.10
43353-461-771	C-12
43353-461-771	C-13
43353-461-771	C-18
43362-MGH-D21	C-18.10
43450-MKC-A01	C-4.10
43453-MKC-A00	C-4.10
43454-MKC-A00	C-4.10
43500-MKC-A01	C-16
43504-MB2-006	C-16
43516-HA2-000	C-1
43520-MKC-A01	C-16
43530-MKC-A01	C-16
44000	
44125-MN5-000	C-40
44301-MKC-A00	C-15
44311-MKC-A00	C-15
44312-MKC-A00	C-15
44515-MKC-A00	C-15
44620-MCA-000	C-15
44650-MKC-A00	C-15
44650-MKC-A10	C-15
44711-MKC-A01	C-15
44711-MKC-A02	C-15
44721-MGC-003	C-15
44721-MGC-003	C-19
44721-MGH-H21	C-15
44721-MGH-H21	C-19
44722-MGC-003	C-15
44722-MGC-003	C-19
44722-MGH-H21	C-15
44722-MGH-H21	C-19
44723-MGC-003	C-15
44723-MGC-003	C-19
44723-MGH-H21	C-15
44723-MGH-H21	C-19
45000	
45108-MKC-A01	C-12
45108-MKC-A01	C-13
45111-MAJ-G41	C-18
45116-MGE-006	C-12
45116-MGE-006	C-13
45118-MKC-A01	C-12
45118-MKC-A01	C-13
45119-MGE-006	C-12
45119-MGE-006	C-13
45120-MKC-A01	C-15
45120-MKC-A11	C-15
45123-MKC-A01	C-6
45124-MKC-A00	C-5.20
45125-MKC-A00	C-5.20
45126-MKC-A01	C-5.40
45127-MKC-A00	C-5.40
45128-MKC-A01	C-5.40
45132-166-016	C-18
45132-166-016	C-18.10
45133-MA3-006	C-18
45133-MA3-006	C-18.10
45150-MKC-A01	C-13
45150-MKC-A11	C-13
45155-MKC-A00	C-6
45157-MKC-A00	C-5.40
45158-MFL-D00	C-7
45215-MBT-D51	C-18
45220-MKC-A01	C-15
45220-MKC-A11	C-15
45250-MKC-A01	C-12
45250-MKC-A11	C-12
45423-KA4-700	C-29
45504-410-003	C-6
45504-MAT-E01	C-7
45510-MKC-A01	C-6
45512-MA6-006	C-6
45512-MA6-006	C-7
45512-MA6-006	C-16
45513-MGE-006	C-7
45513-MM5-016	C-16
45517-MAM-A62	C-6
45517-MAM-A62	C-7
45518-MGE-006	C-7
45518-MM5-006	C-16
45520-MGE-006	C-7
45520-MM5-006	C-16
45530-MA5-671	C-6
45553-MAM-A60	C-6
45553-MAM-A60	C-7
46000	
46182-MEL-D21	C-16
46184-611-000	C-18.10
46401-TM8-A01	M-22
46401-TM8-A01	C-40
46500-MKC-A00	C-29
46504-MAH-671	C-16
46512-MKC-A00	C-29
46514-MKC-A00	C-29
47000	
47105-MKC-A01	C-4.10
47107-MKC-A00	C-4.10
47109-MGS-D70	C-4.10
47110-MGS-D70	C-4.10
50000	
50010-MKC-A01ZA	C-44
50010-MKC-A01ZB	C-44
50049-046-000	C-50
50121-MKC-A00	C-44
50161-MKC-A00	C-26
50162-MKC-A00	C-26
50193-MKC-A00	C-44
50194-MKC-A00	C-44
50199-MKC-A00	C-44
50250-MKC-A00	C-44.10
50260-MKC-A00	C-44.10
50265-MKC-A10	C-44.10
50268-MKC-A10	C-44.10
50269-MKC-A10	C-44.10
50271-MKC-A00	C-44.10
50280-MKC-A00	C-22
50291-MKC-A10	C-44.10
50317-254-000	C-50
50318-041-600	C-49
50318-041-600	C-50
50330-MKC-A00	C-34
50331-MKC-A20	C-40
50332-MKC-A20	C-40

Voltar

ÍNDICE DE NÚMERO DE PEÇAS

Nº da Peça	Nº do bloco
50333-MKC-A20	C-40
50351-MKC-A00ZA	C-44
50352-MKC-A00ZA	C-44
50353-MKC-A00ZA	C-44
50354-MKC-A00ZA	C-44
50356-MKC-A00	C-44
50358-MKC-A00	C-29
50360-MKC-A30	C-61
50410-MKC-A00ZA	C-44
50410-MKC-A00ZB	C-44
50415-MKC-A00ZA	C-44
50415-MKC-A00ZB	C-44
50500-MKC-A00	C-31
50524-MN8-000	C-28
50525-MKC-A00	C-31
50526-MKC-A00	C-31
50530-MKC-A00	C-31
50533-MKC-A00	C-31
50535-MKC-A00	C-31
50538-MCA-000	C-31
50540-MFL-000	C-31
50612-MKC-A00	C-30
50613-MKC-A00ZA	C-30
50613-MKC-A10ZA	C-30
50614-MKC-A00ZA	C-30
50614-MKC-A10ZA	C-30
50617-MM5-000	C-30
50619-MKC-A00	C-30
50639-MFL-D20	C-30
50642-MKC-A00	C-30
50644-MM5-000	C-30
50661-MKC-A00	C-30
50712-405-000	C-31
50715-MKC-A00ZA	C-30
50715-MKC-A00ZB	C-30
50716-MKC-A00ZA	C-30
50716-MKC-A00ZB	C-30
50717-MKC-A00	C-30
50718-MKC-A00	C-30
50720-MKC-A00	C-30
50721-MKC-A00	C-30
50740-MKC-A00ZA	C-27
50740-MKC-A00ZB	C-27

Nº da Peça	Nº do bloco
50741-MKC-A00ZA	C-27
50741-MKC-A00ZB	C-27
50746-MT8-770	C-30
50750-MB0-000	C-42
50750-MB0-000	C-42.1
50750-MKC-A00ZA	C-27
50750-MKC-A00ZB	C-27
50815-MKC-A00ZA	C-30
50815-MKC-A00ZB	C-30
50816-MKC-A00ZA	C-30
50816-MKC-A00ZB	C-30
50818-MKC-A00	C-30
51000	
51114-MKC-A00	C-11
51117-MKC-A00	C-11
51119-MKC-A00ZA	C-11
51119-MKC-A00ZB	C-11
51200-MKC-A00ZA	C-11
51200-MKC-A00ZB	C-11
51350-MKC-A00ZA	C-11.10
51350-MKC-A00ZB	C-11.10
51360-MKC-A00ZA	C-11.10
51360-MKC-A00ZB	C-11.10
51363-MKC-A00	C-11.10
51364-MKC-A00	C-11.10
51365-MKC-A00	C-11
51365-MKC-A00	C-11.10
51366-MKC-A00	C-11
51366-MKC-A00	C-11.10
51367-MKC-A00	C-11.10
51368-MKC-A00	C-11.10
51400-MKC-B31	C-11.10
51400-MKC-B41	C-11.10
51405-MKC-A00	C-11.10
51497-MEL-000	C-12
51497-MEL-000	C-13
51996-SA5-800	M-12
52000	
52104-MKC-A00	C-32

Nº da Peça	Nº do bloco
52141-MKC-A00	C-32
52142-MKC-A00	C-32
52157-GC5-000	M-23
52175-MGE-000	C-32
52200-MKC-A00ZA	C-32
52200-MKC-A00ZB	C-32
52400-MKC-B31	C-33
52400-MKC-B41	C-33
52462-MKC-A00	C-32
52462-MKC-A00	C-33
52463-MCA-000	C-33
52465-MKC-A00	C-33
52471-MKC-A00	C-33
52472-MKC-A00	C-33
52491-MCA-000	C-33
52492-MCA-000	C-33
52493-MKC-A00	C-33
52493-MKC-A10	C-33
53000	
53100-MKC-A00	C-8
53104-MCA-A60	C-8
53105-MK4-620	C-8
53106-MJ0-000	C-8
53107-MJ0-000	C-8
53108-MJ0-000	C-8
53110-MKC-A00	C-8
53120-MKC-A00	C-8
53130-MKC-A00	C-8
53150-MKC-A00	C-8
53157-MKC-A01	C-11
53158-MKC-A01	C-11
53159-MKC-A00	C-11
53166-MKC-A01	C-4
53169-MKC-A02	C-4
53170-MKC-A01	C-6
53170-MKC-A11	C-6
53180-MCA-006	C-7
53190-MEN-670	C-50
53214-KA4-701	C-9
53214-MKC-A01	C-11
53215-MEE-D00	C-8

Nº da Peça	Nº do bloco
53215-MKC-A01	C-11
53220-MKC-A00	C-11
53220-MW0-000	C-9
53233-MKC-A00	C-11
53234-MKC-A00	C-8
53235-MKC-A00	C-9
53236-MKC-A00	C-8
53240-MKC-A00	C-11
53242-MKC-A00	C-11
53300-MKC-A00	C-8
53521-MKC-A00	C-11
57000	
57110-MKC-A01	C-5.20
57110-MKC-A21	C-5.20
57150-MKC-A00	C-5.20
57156-MGE-000	C-5.20
58000	
58150-MKC-A00	C-40
60000	
60107-752-000	C-49
60107-752-000	C-49.10
61000	
61101-MKC-A00ZB	C-10
61101-MKC-A00ZD	C-10
61101-MKC-A00ZF	C-10
61102-MKC-A00	C-10
61105-KA8-000	C-34
61105-KA8-000	C-49
61105-KM7-910	C-37
61110-MKC-A00	C-46.10
61115-MKC-A00	C-11.10
62000	
62501-MKC-A00	C-52

Nº da Peça	Nº do bloco
62502-MKC-A00	C-44
62503-MKC-A00	C-44
62601-MKC-A00	C-52
64000	
64100-MKC-A00ZA	C-45
64100-MKC-A00ZB	C-45
64100-MKC-A00ZE	C-45
64105-MKC-A00ZB	C-45
64105-MKC-A10ZA	C-45
64116-MKC-A00	C-45
64121-MKC-A00	C-45
64126-MKC-A00	C-45
64170-MKC-A01	C-45
64173-MKC-A00	C-45
64174-MKC-A00	C-45
64175-MKC-A00	C-45
64176-MKC-A00	C-45
64177-MKC-A00ZA	C-45
64178-MKC-A00ZA	C-45
64179-MKC-A00	C-10
64179-MKC-A00	C-45
64181-MKC-A00	C-53
64183-MKC-A00	C-53
64184-MKC-A00	C-53
64185-MKC-A00	C-45
64191-MKC-A00	C-53
64193-MKC-A00	C-53
64205-166-610	C-45
64205-MEJ-J00	C-47.10
64235-MKC-A00	C-2
64245-MKC-A00	C-2
64251-MKC-A00	C-45
64273-MKC-A00	C-45
64274-MKC-A00	C-45
64275-MKC-A00	C-45
64276-MKC-A00	C-45
64277-MKC-A00	C-45
64278-MKC-A00	C-45
64279-MKC-A00	C-45
64285-MKC-A00ZA	C-2
64285-MKC-A00ZB	C-2

Nº da Peça	Nº do bloco
64286-MKC-A00	C-2
64300-MKC-A00ZA	C-46
64300-MKC-A00ZB	C-46
64300-MKC-A30ZA	C-46
64305-MKC-A00ZA	C-46
64305-MKC-A00ZB	C-46
64305-MKC-A30ZA	C-46
64311-MKC-A00	C-46
64312-MKC-A00	C-46
64318-MKC-A00	C-46
64321-MKC-A00	C-46
64322-MKC-A00	C-46
64323-MKC-A00	C-46
64324-MKC-A00	C-46
64328-MKC-A00	C-46
64331-MKC-A00	C-46
64332-MKC-A00	C-46
64333-MKC-A00	C-46
64335-MKC-A00	C-46
64336-MKC-A00	C-46
64339-MKC-A00	C-46
64341-MKC-A00	C-46
64342-MKC-A00	C-46
64345-MKC-A00	C-46
64346-MKC-A00	C-46
64347-MKC-A00	C-46
64347-MKC-A10	C-46
64348-MKC-A00	C-46
64349-MKC-A00	C-46
64355-MKC-A00	C-46
64365-MKC-A00	C-46
64366-MKC-A00	C-46
64375-MKC-A00	C-46
64410-MKC-A00ZA	C-46.10
64410-MKC-A00ZB	C-46.10
64411-MKC-A00	C-46.10
64412-MKC-A00	M-6.10
64412-MKC-A00	M-6.11
64420-MKC-A00ZA	C-46.10
64420-MKC-A00ZB	C-46.10
64421-MKC-A00	C-46.10
64428-MKC-A00	C-47.10
64429-MKC-A00	C-21

Voltar

ÍNDICE DE NÚMERO DE PEÇAS

Nº da Peça	Nº do bloco
64429-MKC-A00	C-47
64429-MKC-A00	C-47.10
64430-MKC-A00ZA	C-46.10
64430-MKC-A00ZB	C-46.10
64431-MCA-000	C-47.10
64436-MCA-000	C-21
64436-MCA-000	C-47
64436-MCA-000	C-47.10
64440-MKC-A00	C-46.10
64450-MKC-A00	C-46.10
64460-MKC-A00	C-46.10
64460-MKC-A10	C-46.10
64466-MKC-A00	C-46.10
64470-MKC-A00	C-46.10
64470-MKC-A10	C-46.10
64477-MKC-A00	C-46.10
64510-MKC-A00	C-48
64511-MKC-A00	C-48
64512-MKC-A00	C-48
64514-MKC-A00	C-48
64521-MN5-000	C-40
64586-MBW-D20	M-6.10
64586-MBW-D20	M-6.11
64610-MKC-A00	C-47
64620-MKC-A00	C-47
64622-MKC-A00	C-47
64623-MKC-A00	C-47
64632-MKC-A00	C-47
64633-MKC-A01	C-47
64634-MKC-A00	C-47
64635-MKC-A00	C-47
64636-MKC-A00	C-47
64637-MKC-A00	C-47
64641-MKC-A00	C-47
66000	
66871-KY2-700	C-36
67000	
67110-MKC-A00	C-45
67110-MKC-A10	C-45
72000	
72148-SLJ-000	C-2
74000	
74940-SZW-003	C-40
75000	
75581-GN8-920	C-50
77000	
77103-MEE-000	C-34
77110-KA3-730	C-49
77156-GZ4-670	C-49
77200-MKC-A11ZA	C-22
77200-MKC-C31ZA	C-22
77205-286-000	C-22
77206-426-000	C-22
77206-MKC-A00	C-22
77207-MKC-A00	C-22
77212-965-000	C-50
77212-MFJ-D00	C-46
77216-KG1-920	C-5.20
77234-MKC-C01	C-50
77242-KSV-J00	C-47
77302-124-000	C-53
77500-MKC-A31ZA	C-22
77811-MKC-A30	C-62
77871-MCA-B40	C-64
77872-MCA-B40	C-64
77930-MKC-A31	C-61
77960-MKC-A31	C-61
77961-MKC-A30	C-61
77963-MKC-A30	C-61
77964-MKC-A30	C-61
77966-MKC-A30	C-61
80000	
80101-165-000	C-10
80101-310-000	M-13
80101-MKC-A00	C-34
80103-MCJ-750	C-50
80104-KJ2-000	C-34
80106-MKC-B30	C-34
80107-MKC-A00	C-34
80108-KF9-900	C-23
80109-KR3-000	C-27
80111-MKC-A00	C-37
80112-MKC-A00	C-37
80120-MKC-A00ZB	C-34
80120-MKC-A00ZB	C-34
80120-MKC-A00ZC	C-34
80126-MKC-A00	C-34
80130-MKC-A00ZB	C-34
80130-MKC-A00ZB	C-34
80130-MKC-A00ZC	C-34
80136-MKC-A00	C-34
80201-MCA-000	C-50
81000	
81110-MKC-A30ZA	C-49
81111-MKC-A00	C-49
81112-MCA-S40	C-46
81112-MCA-S40	C-49
81115-MKC-A00ZC	C-49
81120-MKC-A00ZE	C-49
81126-MKC-A00	C-49
81127-MKC-A00	C-49
81128-MKC-A30	C-49
81131-MKC-A00	C-49
81132-MKC-A00	C-49
81133-MKC-A30	C-49
81134-MKC-A00	C-49
81136-MKC-A00	C-49
81140-MKC-A00	C-49
81150-MKC-A30	C-49
81151-MKC-A00	C-49
81155-MKC-A01	C-49
81160-MKC-A01	C-49
81181-MKC-A00	C-49
81182-MKC-A00	C-49
81184-MKC-A01	C-49
81191-MKC-A00ZA	C-49
81193-MKC-A00ZA	C-49
81194-MKC-A00ZA	C-49
81210-MKC-A30ZA	C-49
81212-GF4-000	C-32
81212-GF4-000	C-44
81231-MKC-A00	C-49
81232-MKC-A00	C-49
81250-MKC-A00	C-22
81254-MN5-000	C-50
81255-MKC-A00	C-50
81293-MKC-A00ZA	C-49
81294-MKC-A00ZA	C-49
81311-MKC-A00	C-50
81311-MKC-A10	C-50
81315-MKC-A10	C-50
81320-MKC-A00ZA	C-50
81320-MKC-A30ZA	C-50
81320-MKC-A70ZA	C-50
81324-MKC-A00	C-50
81331-MKC-A00	C-50
81336-MKC-A00	C-50
81341-MKC-A00	C-50
81344-MKC-A00ZA	C-50
81345-MKC-A01	C-50
81346-MKC-A01	C-50
81350-MKC-A00	C-50
81351-MKC-A00	C-50
81356-MKC-A00	C-49
81359-MKC-A00	C-50
81362-MKC-A00	C-50
81365-MKC-A01	C-50
81393-MKC-A00ZA	C-50
81393-MKC-A00ZB	C-50
81393-MKC-A00ZE	C-50
81395-MKC-A00	C-50
81401-MKC-A00	C-50
81411-MKC-A00	C-50
81411-MKC-A10	C-50
81420-MKC-A00ZA	C-50
81420-MKC-A30ZA	C-50
81420-MKC-A70ZA	C-50
81424-MKC-A00	C-50
81431-MKC-A00	C-50
81441-MKC-A00	C-50
81444-MKC-A00ZA	C-50
81459-MKC-A00	C-50
81462-MKC-A00	C-50
81465-MKC-A01	C-50
81493-MKC-A00ZA	C-50
81493-MKC-A00ZB	C-50
81493-MKC-A00ZE	C-50
81495-MKC-A00	C-50
81495-MKC-A10	C-50
81500-MKC-A10ZA	C-49.10
81500-MKC-A10ZD	C-49.10
81501-MKC-A00	C-50
81502-MKC-A00	C-50
81504-MKC-A00	C-50
81505-MKC-A10	C-50
81520-MKC-A10ZA	C-49.10
81520-MKC-A10ZD	C-49.10
81525-MKC-A10ZA	C-49.10
81525-MKC-A10ZD	C-49.10
81530-MKC-A10ZA	C-49.10
81530-MKC-A10ZD	C-49.10
81540-MKC-A10ZA	C-49.10
81540-MKC-A10ZD	C-49.10
81810-MKC-A30ZA	C-22
81820-MKC-A30ZA	C-22
81830-MKC-A30	C-22
82000	
82871-671-000	C-50
83000	
83100-MKC-A00ZA	C-2
83105-MKC-A00ZC	C-21
83105-MKC-A00ZD	C-21
83105-MKC-A00ZG	C-21
83110-MKC-A00ZA	C-21
83110-MKC-A00ZB	C-21
83110-MKC-A30ZB	C-21
83120-MKC-A00	C-40
83128-MCA-S40	C-47
83130-MKC-A00ZA	C-21
83130-MKC-A00ZB	C-21
83130-MKC-A00ZE	C-21
83132-MCA-S40	C-47
83132-MN5-000	C-21
83140-MKC-A00ZA	C-21
83140-MKC-A00ZB	C-21
83140-MKC-A00ZE	C-21
83151-MKC-A00ZA	C-2
83151-MKC-A00ZB	C-2
83152-MKC-A00ZA	C-2
83152-MKC-A00ZB	C-2
83153-MKC-A00	C-2
83162-MKC-A00	C-21
83163-MKC-A00	C-21
83165-MKC-A01	C-21
83166-MKC-A00	C-21
83167-MKC-A00	C-21
83174-MJN-A00	C-21
83174-MJN-A00	C-47
83175-MKC-A00	C-21
83185-MKC-A00	C-21
83190-MKC-A00	C-21
83191-MKC-A00	C-21
83195-MKC-A00	C-21
83196-MKC-A00	C-21
83210-MKC-A00ZF	C-47.10
83210-MKC-A00ZG	C-47.10
83211-MKC-A00ZF	C-47.10
83211-MKC-A00ZG	C-47.10
83235-MKC-A00	C-47.10
83236-MKC-A00	C-47.10
83240-MKC-A00	C-47.10
83241-MKC-A00	C-47.10
83242-MKC-A00	C-47.10
83245-MKC-A00	C-47.10
83501-MG7-000	C-47.10
83501-MG7-000	C-62
83504-GE0-000	C-1
83504-GE0-000	C-46.10
83504-GE0-000	C-50

Voltar

ÍNDICE DE NÚMERO DE PEÇAS

Nº da Peça	Nº do bloco
83511-MKC-A00	C-46.10
83511-MKC-A10	C-46.10
83512-MKC-A00	M-11
83512-MKC-A20	M-11
83534-GGK-003	C-47
83551-300-000	C-44.10
83551-GE2-000	C-3
83551-GE2-000	C-21
83551-GE2-000	C-27
83551-GE2-000	C-45
83551-GE2-000	C-46
83551-GE2-000	C-46.10
83551-GE2-000	C-50
83551-ME9-000	C-46.10
83560-MKC-A00	C-46.10
83562-MKC-A00	C-46.10
83563-MKC-A00	C-46.10
83590-MKC-A01	C-50
83601-MB0-000	C-47.10
83601-MB0-000	C-62
83607-356-000	C-47.10
83610-MKC-A00ZA	C-27
83610-MKC-A00ZB	C-27
83610-MKC-A00ZE	C-27
83612-MKC-A00	C-27
83614-MKC-A01	C-44
83618-323-000	C-37
83645-GG0-000	C-4
83710-MKC-A00ZA	C-27
83710-MKC-A00ZB	C-27
83710-MKC-A00ZE	C-27
83712-MKC-A00	C-27
84000	
84110-MKC-A00ZA	C-22
84110-MKC-A30ZA	C-22
84130-MKC-A00	C-52
84140-MKC-A00	C-52
84150-MKC-A00ZA	C-22
84150-MKC-A30ZA	C-22
84160-MKC-A00ZA	C-22
84160-MKC-A00ZB	C-22
84163-MKC-A00	C-22
84164-MKC-A00	C-22
84166-MKC-A00	C-22
84167-MKC-A01	C-22
84701-MKC-B30	C-34
84706-163-670	C-10
84905-333-000	C-3
86000	
86101-MKC-A00	C-45
86101-MKC-A10	C-45
86102-MKC-A00	C-49
86102-MKC-A10	C-50
86103-MKC-A00	C-46.10
86103-MKC-A10	C-46.10
86150-KPG-902	C-2
86211-MJK-N20	C-46
86212-MJK-N20	C-46
86645-MKC-A30ZA	C-65.1
86646-MKC-A30ZA	C-65.1
86811-MKC-A30	C-50
86813-MKC-A30ZA	C-65.1
86814-MKC-A30ZA	C-65.1
86815-MKC-A30ZA	C-65.1
86816-MKC-A30ZA	C-65.1
86831-MKC-A30ZB	C-65.1
86832-MKC-A30ZB	C-65.1
87000	
87505-MKC-B30	C-64
87516-KFC-900	C-11.10
87516-KFC-900	C-33
87520-MCA-B31	C-64
87520-MGS-H70	C-64
87521-MCA-B31	C-64
87523-MCA-B31	C-64
87541-MJP-B60	C-64
87541-MKC-B30	C-64
88000	
88131-MKC-A00	C-35
88133-MKC-A00	C-35
88135-MKC-A00ZA	C-35
88135-MKC-A00ZB	C-35
88135-MKC-A00ZE	C-35
88141-MKC-A00	C-35
88143-MKC-A00	C-35
88145-MKC-A00ZA	C-35
88145-MKC-A00ZB	C-35
88145-MKC-A00ZE	C-35
88210-MKC-A00	C-35
88220-MKC-A00	C-35
88310-MKC-A00	C-35
88320-MKC-A00	C-35
89000	
89101-300-010	C-63
89103-371-000	C-63
89105-MCA-000	C-40
89105-MCA-000	C-63
89214-ML0-000	C-63
89216-MY9-000	C-63
89221-371-000	C-63
89221-429-000	C-63
89227-461-000	C-63
89228-MR8-000	C-63
90000	
90001-KWR-000	C-42
90001-KWR-000	C-42.1
90001-MB0-000	M-6.11
90001-MFA-D00	M-11
90001-MG1-000	C-50
90002-892-000	C-47
90002-MC7-000	C-40
90003-HA0-003	M-16
90003-MKC-A00	M-2
90004-MKC-A00	M-1
90005-GHB-610	M-7
90005-GHB-610	M-7.10
90005-GHB-610	M-17
90005-MKC-A00	M-14
90006-GHB-640	M-22
90006-KC5-000	C-50
90006-MN5-000	M-14
90007-MA3-770	C-39
90010-MKC-A00	M-20.10
90011-MKC-A00	M-6
90012-MCA-000	M-2
90012-MGE-000	M-3
90012-MKC-A00	M-6
90013-430-000	M-4
90013-GHB-610	C-4
90013-GHB-610	C-5.20
90013-GHB-610	C-5.40
90013-GHB-610	C-6
90013-GHB-610	C-16
90013-GHB-620	C-5.40
90013-GHB-630	C-4.10
90013-GHB-630	C-42.1
90014-MFL-000	M-4
90014-MN5-000	M-12
90017-GHB-610	M-2
90017-GHB-620	M-23
90017-GHB-630	M-5
90017-GHB-640	M-11
90017-GHB-660	M-5
90017-GHB-660	C-1
90017-GHB-680	M-2
90017-GHB-680	M-4
90017-GHB-680	M-5
90017-GHB-680	M-6.10
90017-GHB-680	M-7
90017-GHB-680	M-7.10
90017-GHB-680	M-23
90017-GHB-700	M-7.10
90017-GHB-720	M-5
90017-GHB-740	M-7.10
90017-GHB-760	M-22
90017-MCA-000	M-1
90017-MGS-D30	M-1
90018-425-000	M-2
90018-MKC-A00	M-5
90019-MB0-000	M-17
90019-MKC-A00	M-17
90020-ZC3-000	M-1
90022-MKC-A00	M-20
90022-MKC-A00	M-20.10
90025-MKC-A00	M-17
90026-MKC-A00	M-17
90031-MJP-G80	M-7.10
90031-MKC-A00	M-6.11
90031-MKC-A00	M-17
90032-MKC-A00	M-17
90033-MKC-A00	M-6.10
90033-MKC-A00	M-6.11
90035-MKC-A00	M-2
90043-MKC-A00	M-11
90043-MKC-A00	M-17
90044-MKC-A00	M-11
90049-MKC-A00	M-17
90050-MKF-D41	M-8
90071-171-010	M-11
90071-MB0-000	M-24
90074-MKC-A00	M-11
90076-MKC-A00	M-6.10
90076-MKC-A00	M-6.11
90077-MKC-A00	M-6.11
90078-MKC-A00	M-20
90078-MKC-A00	M-20.10
90082-HA0-000	M-4
90084-MN8-010	M-2
90085-KCR-000	M-4
90085-MAJ-A20	C-49
90088-HP1-670	M-20.10
90097-MKC-A00	M-6.10
90097-MKC-A00	M-6.11
90100-GCT-J50	C-44
90101-KRN-A90	M-4
90101-KY6-008	C-3
90101-MCA-A20	M-11
90101-MCL-000	C-6
90101-MCL-000	C-7
90101-MJJ-D30	C-34
90101-MJJ-D30	C-50
90101-MKC-A20	C-29
90102-MKA-D80	C-46
90102-MKA-D80	C-46.10
90102-MKA-D80	C-49.10
90102-MKC-A00	C-28
90103-K53-D00	C-10
90103-K53-D00	C-46.10
90103-MN9-000	C-39
90105-960-003	M-14
90106-K29-900	C-40
90106-KY2-701	C-45
90106-KY2-701	C-49
90106-MAV-000	C-5.20
90106-MAV-000	C-22
90106-MBY-000	C-45
90106-MBY-000	C-46
90106-MBY-000	C-46.10
90106-MCA-A80	C-61
90106-MCA-A80	C-62
90106-MFF-D00	C-5.40
90106-MFL-D20	C-15
90106-MKC-A00	C-28
90106-MM9-000	C-40
90107-KTW-900	C-22
90107-MBG-000	C-44
90108-KWR-003	C-50
90108-MKC-A00	C-31
90109-KBV-000	C-39
90109-MCA-000	C-50
90109-ME5-770	C-20
90109-SCK-003	C-50
90110-ML7-000	C-11.10
90111-162-000	C-27
90111-162-000	C-45
90111-162-000	C-53
90111-187-000	C-6
90111-187-000	C-42.1
90111-KW3-003	C-27
90111-KW3-003	C-45
90111-KW3-003	C-53
90111-MGS-D70	C-50
90111-MKC-A00	C-49
90112-MBB-000	C-10
90112-MBS-000	C-44
90112-MJK-N20	C-49
90112-MJK-N20	C-50

ÍNDICE DE NÚMERO DE PEÇAS

Nº da Peça	Nº do bloco
90113-MCA-A80	C-46.10
90113-MCF-000	C-29
90113-MCJ-000	C-21
90113-MKC-A00	C-45
90114-KPH-700	C-2
90114-KPH-700	C-21
90114-KPH-700	C-46
90114-MCJ-000	C-49
90114-MG9-951	C-6
90114-MG9-951	C-7
90114-MGE-000	C-11.10
90114-MGE-D00	C-42
90114-MGE-D00	C-42.1
90114-MKC-A00	C-11.10
90114-MKC-A00	C-21
90114-MKC-A00	C-35
90114-MKC-A00	C-40
90114-MKC-A00	C-42
90114-MKC-A00	C-42.1
90114-MKC-A00	C-45
90114-MKC-A00	C-46
90114-SFE-010	C-48
90114-SG0-003	C-37
90115-MKC-A00	M-23
90115-MKC-A10	M-23
90115-MT3-000	C-30
90116-MKC-A00	C-8
90116-SP0-003	C-2
90116-SP0-003	C-21
90116-SP0-003	C-27
90116-SP0-003	C-34
90116-SP0-003	C-35
90116-SP0-003	C-45
90116-SP0-003	C-46
90116-SP0-003	C-49
90116-SP0-003	C-49.10
90116-SP0-003	C-50
90117-MJP-G60	C-15
90117-MJP-G60	C-19
90118-KY1-000	C-29
90119-MFL-D20	C-27
90120-KCR-003	C-42
90120-KCR-003	C-42.1
90121-MJK-N20	C-21
90121-MJK-N20	C-27
90121-MJK-N20	C-34
90121-MJK-N20	C-49
90121-MJK-N20	C-50
90123-MEN-670	C-33
90124-MGE-300	C-20
90124-MY6-670	C-46.10
90125-MKC-A00	C-20
90126-MBN-670	C-33
90126-MKC-A01	C-31
90126-MKC-A11	C-31
90127-KF0-770	C-37
90128-KET-900	C-31
90128-MN1-670	C-33
90130-MEE-000	C-4.10
90132-MCA-000	C-19
90132-MCA-000	C-20
90132-MJE-D40	C-46.10
90132-MKC-A00	C-20
90134-MEL-000	C-11
90134-MGE-000	C-20
90134-MKC-A00	C-18
90135-MKC-A00	C-18.10
90136-428-870	C-23
90136-MKC-A00	C-33
90137-S84-A01	C-61
90138-MKC-A00	C-5.40
90139-MKC-A00	C-12
90139-MKC-A00	C-13
90140-MCA-000	C-49
90141-MKC-A00	C-32
90142-MKC-A00	C-32
90144-MKC-A00	C-16
90145-MS9-612	C-5.40
90145-MS9-612	C-6
90145-MS9-612	C-7
90145-MS9-612	C-16
90147-MCE-950	C-31
90153-KK0-000	C-33
90154-MEE-D00	C-46.10
90158-MKC-A00	C-30
90158-MKC-A10	C-30
90162-MKC-A00	C-44
90163-GHB-660	C-31
90163-MKC-A00	C-44
90164-GHB-630	C-16
90164-GHB-670	C-52
90164-MKC-A00	C-44
90165-MKC-A00	C-44
90166-GHB-700	C-44
90166-GHB-740	C-44
90166-MKC-A00	C-44
90167-MKC-A00	C-44
90168-MKC-A00	C-44
90171-MKC-A00	C-11.10
90172-MKC-A00	C-11.10
90173-MKC-A00	C-11.10
90174-MKC-A00	C-11
90175-MKC-A00	C-11
90176-MKC-A00	C-11
90191-KBG-000	C-8
90196-MBB-003	C-42
90196-MBB-003	C-42.1
90201-KPR-901	C-42
90201-KPR-901	C-42.1
90202-ZV0-000	C-6
90202-ZV0-000	C-7
90205-MCA-780	M-15
90206-KM3-000	M-3
90231-HN8-A60	M-8.10
90231-MCH-000	M-8
90231-MCH-000	M-19.10
90231-MCH-000	M-19.11
90231-MGE-D00	M-8.10
90241-MCH-000	C-20
90241-MKC-A00	M-15
90242-MCH-000	C-20
90300-GB6-920	C-39
90301-KE1-003	C-49
90301-KE1-003	C-50
90301-MG8-000	C-11
90301-MG8-000	C-34
90301-MG8-000	C-50
90301-ST0-003	C-45
90301-ST0-003	C-46
90301-ST0-003	C-47
90302-425-830	C-9
90303-HA0-680	C-10
90303-HA0-680	C-49
90303-MKC-A00	C-31
90304-GE8-003	C-8
90304-GE8-003	C-11
90304-GE8-003	C-11.10
90304-GE8-003	C-33
90304-HB3-771	C-28
90304-KGA-900	C-8
90304-SA5-013	C-19
90305-GEE-710	C-40
90305-MCB-610	C-11
90305-MCB-610	C-11.10
90305-ML7-000	C-15
90306-KF0-003	C-33
90306-KV6-911	C-11
90309-375-003	C-32
90311-MKC-A00	C-11
90312-MKC-A00ZA	C-44
90312-MT3-000	C-37
90313-HE0-006	C-18.10
90315-MK3-003	C-42
90315-MK3-003	C-42.1
90315-MKC-A00	C-11
90321-SLE-000	C-36
90351-MCA-003	C-20
90401-MFL-000	M-4
90402-HA0-000	M-20
90402-KSE-670	M-4
90402-MKC-A00	M-14
90403-MGE-D00	M-8.10
90404-MKC-A00	M-14
90409-ML4-610	M-12
90410-MKC-A20	M-19.10
90417-360-000	M-20
90417-360-000	M-20.10
90417-HL4-000	M-19.10
90417-HL4-000	M-19.11
90417-HL4-000	M-19.20
90417-HL4-000	M-19.21
90432-MM8-003	M-8
90440-GT4-970	C-32
90441-706-000	M-2
90441-ME9-000	M-17
90442-397-000	M-4
90443-MB0-000	M-11
90443-MB0-000	M-17
90443-MJ6-000	M-17
90450-KG8-000	C-22
90451-KG4-000	M-8.10
90451-VM0-000	M-8
90451-VM0-000	M-19.10
90451-VM0-000	M-19.11
90452-GK4-600	C-34
90452-MCA-000	M-19.10
90452-MKC-A00	M-19.11
90462-MKC-A00	M-19.20
90462-MKC-A00	M-19.21
90463-MKC-A00	M-19.20
90463-MKC-A00	M-19.21
90464-MKC-A00	M-19.20
90464-MKC-A00	M-19.21
90465-MKC-A00	M-19.20
90465-MKC-A00	M-19.21
90466-MKC-A20	M-19.10
90469-MKC-A20	M-19.10
90471-580-000	C-20
90474-333-000	M-17
90485-VM0-000	M-12
90487-MB0-000	M-4
90488-425-000	M-5
90488-425-000	M-7.10
90488-MB0-000	M-16
90492-MN5-000	M-12
90493-MKC-A00	M-19.11
90498-MEC-000	M-15
90498-MN5-000	M-15
90501-MCA-000	C-50
90501-MKC-A00	C-11.10
90502-MKC-A00	C-11
90503-MKC-A00	C-53
90504-964-000	C-45
90504-MKC-A00	C-11
90505-MKC-A00	C-53
90506-425-830	C-9
90506-430-000	C-50
90506-MKC-A00	C-49
90507-MKC-A00	C-28
90507-ZV1-000	C-10
90508-MGE-D00	C-4
90508-MKC-A00	C-49
90511-MCS-G50	C-45
90512-300-000	C-21
90512-KRN-730	M-6.11
90522-170-700	C-5.20
90524-030-000	C-5.20
90543-MV9-670	M-1
90545-300-000	C-5.40
90545-300-000	C-6
90545-300-000	C-7
90545-300-000	C-16
90545-KF0-000	M-7.10
90554-MBT-610	C-11.10
90554-MCA-000	M-19.11
90556-MB4-000	C-45
90601-KAF-003	C-29
90601-MGE-D00	M-19.11
90601-MKC-A00	M-19.20
90601-MKC-A00	M-19.21
90602-MKC-A00	M-19.11
90603-MKC-A00	M-19.11
90604-MCA-780	M-19.10
90604-MCA-780	M-19.11
90604-MGE-D00	M-19.11
90606-MKC-A00	M-6.10
90606-MKC-A00	M-6.11
90624-SB0-003	C-40
90650-KV6-003	C-39
90651-HL3-G01	M-17
90651-HM3-A71	C-24
90651-HN6-A51	C-23
90651-KV6-003	C-39
90651-MA5-671	C-6
90651-MA5-671	C-7
90651-MBG-006	C-16
90652-HL4-A01	C-23
90652-KSJ-A21	C-23

Voltar

ÍNDICE DE NÚMERO DE PEÇAS

Nº da Peça	Nº do bloco
90652-KSJ-A21	C-26
90652-KT1-771	C-37
90652-KT1-771	C-39.20
90653-HC4-900	C-28
90653-MCA-000	C-20
90654-HL4-A01	C-23
90654-MKC-A01	C-20
90655-MKC-A20	M-13
90657-SB0-003	C-2
90657-SB0-003	C-27
90661-MCA-003	C-5.20
90661-MCA-003	C-5.40
90661-MGS-D71	C-5.20
90661-SJ8-000	C-53
90663-MCA-971	C-5.20
90664-MCA-003	C-5.20
90666-SDA-A01	C-21
90666-SDA-A01	C-46.10
90666-SDA-A01	C-48
90666-SDA-A01	C-49.10
90677-KAN-961	C-1
90677-KAN-961	C-2
90677-KAN-961	C-5.20
90677-KAN-961	C-21
90677-KAN-961	C-22
90677-KAN-961	C-36
90677-KAN-961	C-42
90677-KAN-961	C-42.1
90677-KAN-961	C-45
90677-KAN-961	C-46
90677-KAN-961	C-46.10
90677-KAN-961	C-47
90677-KAN-961	C-47.10
90677-KAN-961	C-50
90679-SG9-E01	C-34
90682-MGS-D41	C-4.10
90682-MKE-A01	C-26
90683-KJ2-003	C-39
90701-MCA-010	M-18
90701-MV9-670	M-17
90702-MB0-000	M-6.11
90702-MB0-000	M-20.10
90702-MN5-000	M-12

Nº da Peça	Nº do bloco
90715-RZ0-G00	M-17
90830-T0T-003	C-50
90899-422-610	C-34
91000	
91001-147-006	M-12
91001-MKC-A01	M-11
91001-MN5-008	M-24
91003-MCA-003	M-15
91004-RFH-003	M-8.10
91006-HN2-003	M-17
91012-PZ4-003	M-19.11
91015-KT8-005	C-9
91021-MGZ-J01	C-32
91021-ML3-003	M-19.11
91022-MKC-A01	M-19.21
91023-MKC-A01	M-19.10
91023-MKC-A01	M-19.11
91024-GJ5-003	M-12
91024-MGS-D21	M-20.10
91024-MKC-A01	M-19.10
91024-MKC-A01	M-19.11
91024-MKC-A01	M-19.20
91024-MKC-A01	M-19.21
91025-MGS-D21	M-6.10
91025-MGS-D21	M-6.11
91025-MKC-A01	M-19.20
91025-MKC-A01	M-19.21
91026-MGS-D21	M-6.11
91026-MGS-D21	M-20
91026-MGS-D21	M-20.10
91027-MGS-D21	M-6.11
91027-MKC-A21	M-19.20
91028-MKC-A21	M-20
91029-MKC-A01	M-11
91030-MKC-A01	M-6.10
91030-MKC-A01	M-6.11
91051-727-000	M-12
91051-MCA-003	C-20
91051-MFL-003	C-32
91054-MKC-A01	C-20
91055-MCA-A61	C-15

Nº da Peça	Nº do bloco
91057-MKC-A01	C-20
91061-MKC-A01	C-11
91062-MKC-A01	C-11
91072-MY1-005	C-32
91072-MY1-005	C-33
91101-121-691	M-20
91202-965-003	M-20
91202-MKC-A01	M-11
91202-MR7-003	C-32
91203-MKC-A01	M-11
91204-HP1-601	M-6.11
91204-MB0-013	M-6.10
91208-689-005	M-6.10
91208-689-005	M-6.11
91208-MN5-003	M-11
91208-PF5-005	C-18.10
91209-MB0-003	M-6.10
91251-MFL-003	C-32
91252-MC4-013	C-15
91253-HL1-A01	C-11
91253-HL1-A01	C-11.10
91254-KS6-003	C-32
91254-KS6-003	C-33
91254-MKC-A01	C-20
91265-MCA-003	C-20
91283-ML7-003	C-11
91283-ML7-003	C-11.10
91301-GGL-J01	M-23
91301-MEH-003	M-7.10
91301-MEH-003	M-11
91301-MEH-003	M-17
91301-ML7-003	M-6
91301-P7X-003	M-17
91301-PWR-003	M-14
91301-PWR-003	M-17
91302-MGS-D20	M-19.11
91302-PA9-003	M-11
91303-377-000	M-2
91303-MJ0-003	M-11
91303-MKC-A00	M-16
91304-MN5-003	M-11
91304-RE5-003	M-17
91305-MN1-670	M-16

Nº da Peça	Nº do bloco
91306-MGE-D01	M-19.11
91307-035-000	M-11
91307-PY3-000	M-16
91308-HN0-A10	M-6.10
91308-HN0-A10	M-6.11
91309-MN5-008	M-24
91309-PX4-003	M-4
91309-PX4-003	M-11
91311-PA9-004	M-7.10
91315-MA6-003	C-49
91316-MKC-A01	M-5
91320-MB0-000	M-24
91320-RT4-003	M-19.11
91344-PC9-004	M-19.11
91351-HM8-A51	M-6.11
91351-MKC-A00	C-20
91352-MGE-003	C-20
91355-MGE-700	C-20
91391-MKC-A01	M-22
91533-S04-003	C-39
91534-SWA-003	C-40
91535-STK-003	C-39
91535-STK-003	C-39.10
91535-TA0-003	C-4
91535-TA0-003	C-39
91535-TA0-003	C-39.10
91535-TA0-003	C-61
91535-TL4-003	C-39.10
91540-S7S-003	C-39
91541-S0A-003	C-39
91541-S0A-003	C-39
91549-MCA-000	C-24
91551-883-T00	C-47.10
91556-SP0-003	C-40
92000	
92101-05012-0A	C-11.10
92501-06012-0A	C-30
93000	
93404-06025-07	C-24

Nº da Peça	Nº do bloco
93500-04014-0A	C-39
93500-05008-0A	C-30
93500-05010-0A	C-26
93500-05010-1G	C-8
93500-05018-0G	C-45
93500-06010-0A	C-23
93600-04012-1G	C-6
93600-04012-1G	C-7
93600-04012-1G	C-16
93892-05008-08	C-4
93892-05008-08	C-40
93892-05012-08	M-24
93892-05020-07	C-53
93892-05020-17	C-4
93892-06014-18	M-22
93893-04012-17	C-6
93893-04012-17	C-7
93901-22320	C-47
93901-24180	C-50
93901-25280	C-53
93901-25380	C-50
93901-25420	C-24
93903-24120	C-47
93903-24180	C-2
93903-24180	C-45
93903-24180	C-47
93903-24220	C-40
93903-24220	C-47.10
93903-24220	C-50
93903-24280	C-21
93903-24280	C-47.10
93903-24280	C-50
93903-24310	C-22
93903-24320	C-47
93903-24320	C-49.10
93903-24380	C-2
93903-24380	C-21
93903-24380	C-34
93903-24380	C-35
93903-24380	C-39.10
93903-24380	C-45
93903-24380	C-46
93903-24380	C-46.10

Nº da Peça	Nº do bloco
93903-24480	C-36
93903-24480	C-49
93903-24680	C-2
93903-25210	C-53
93903-25220	C-61
93903-25310	C-53
93903-25380	C-22
93903-25380	C-35
93903-25380	C-39
93903-25380	C-49
93903-25420	C-50
93903-25480	C-24
93903-25480	C-40
93903-32180	C-49
93903-32180	C-50
93903-34480	C-40
93911-14480	C-50
93913-25380	C-3
93913-25380	C-50
94000	
94001-04000-0S	M-17
94001-08000-0S	C-50
94002-06040-0S	C-29
94002-08070-0S	C-16
94050-05070	C-22
94050-06000	C-1
94050-06000	C-37
94050-06000	C-53
94050-06000	C-62
94050-06070	C-48
94050-06080	M-13
94050-06080	C-37
94050-06080	C-40
94050-08000	C-44.10
94050-08070	C-31
94050-08080	M-9
94050-08080	C-44.10
94050-10000	C-44
94050-12000	C-44
94101-04800	C-47.10
94101-05800	C-34

Voltar

ÍNDICE DE NÚMERO DE PEÇAS

Nº da Peça	Nº do bloco
94101-05800	C-50
94101-06000	C-49
94101-06000	C-61
94101-06800	M-13
94101-06800	C-45
94101-06800	C-61
94101-08000	C-30
94101-08000	C-50
94101-08700	C-45
94101-08800	C-22
94101-10800	C-8
94103-04800	C-22
94103-04800	C-50
94103-05700	C-3
94103-05800	C-30
94103-05800	C-36
94103-06000	C-23
94103-08700	C-29
94103-10400	C-44
94109-12000	M-11
94109-12000	M-17
94111-05000	M-24
94111-06800	C-49
94201-20150	C-16
94201-20150	C-30
94201-25300	C-31
94251-06000	C-49
94251-10400	C-46.10
94301-08100	M-2
94301-08100	M-5
94301-08100	M-6
94301-08100	M-6.10
94301-08100	M-6.11
94301-08100	M-7.10
94301-08100	M-16
94301-08140	M-7
94301-08140	M-7.10
94301-08140	M-12
94301-10120	M-1
94301-10160	M-11
94301-12200	M-2
94301-14200	C-20
94303-03050	M-18
94303-08140	M-17
94303-10160	M-20
94303-10160	M-20.10
94303-10160	C-20
94305-20102	C-16
94305-20103	C-45
94305-20203	C-45
94510-11000	M-20.10
94510-14000	M-20
94510-20000	M-12
94510-22000	M-15
94520-40150	M-19.11
94520-56000	C-32
94540-03010	C-47.10
94601-17000	M-18
95000	
95001-75155-40	C-26
95002-02100	C-42.1
95002-40730-08	C-23
95003-37025-31	C-24
95005-35065-20	M-22
95005-45280-20	C-26
95005-55380-20	C-42.1
95012-17001	C-40
95015-54000	C-16
95701-06010-00	C-53
95701-06010-08	C-40
95701-06012-00	C-61
95701-06012-08	C-45
95701-06012-08	C-53
95701-06014-00	M-4
95701-06014-00	M-16
95701-06014-00	M-17
95701-06014-00	C-26
95701-06014-07	C-29
95701-06014-08	M-16
95701-06016-00	M-11
95701-06016-00	M-19.10
95701-06016-00	M-19.11
95701-06016-00	M-20
95701-06016-00	M-20.10
95701-06016-00	C-37
95701-06016-00	C-44.10
95701-06016-07	C-7
95701-06016-08	C-46
95701-06018-00	M-17
95701-06018-07	M-4
95701-06018-07	M-11
95701-06020-08	C-39
95701-06022-00	M-20
95701-06025-00	M-12
95701-06025-00	C-1
95701-06025-08	M-13
95701-06025-08	C-39
95701-06028-00	M-6.11
95701-06032-00	M-12
95701-06032-00	M-16
95701-06040-07	C-48
95701-06050-08	M-13
95701-08012-08	C-40
95701-08020-00	C-44.10
95701-08020-08	C-40
95701-08020-08	C-44
95701-08020-08	C-48
95701-08020-08	C-61
95701-08025-00	C-5.20
95701-08030-00	M-17
95701-08038-00	M-24
95701-08050-08	M-9
95701-08060-00	M-24
95701-10032-08	C-8
95801-06022-00	C-44.10
95801-06028-00	M-4
95801-06028-00	M-12
95801-06030-00	C-53
95801-08032-00	C-22
96000	
96001-06012-00	C-37
96001-06012-00	C-46.10
96001-06012-07	C-39
96001-06014-07	C-5.40
96001-06016-07	C-34
96001-06020-07	C-35
96001-06020-07	C-37
96001-06022-00	C-46.10
96001-06032-00	C-50
96211-08000	C-30
96220-40148	M-20
96300-06012-00	C-33
96300-06014-00	C-33
96300-06014-00	C-33
96300-06016-00	C-23
96300-06016-00	C-44.10
96300-06025-00	C-23
96300-06032-00	C-23
96300-08025-07	C-52
96300-08060-00	C-4.10
96400-08025-00	C-44.10
96400-08025-00	C-52
96400-08032-00	C-30
96400-08032-00	C-44.10
96400-08035-00	C-52
96400-08035-04	C-28
96400-08035-07	C-52
96400-08040-00	C-44.10
96400-08045-07	C-44.10
96400-10035-00	C-44
96600-06014-00	M-7.10
96600-06016-08	C-61
96700-08022-18	C-22
98000	
98200-40500	C-39
98200-41000	C-39
98200-41500	C-39
98200-42000	C-39
98200-43000	C-39
99000	
99001-08000	C-63
99001-10120	C-63
99001-14170	C-63
99002-15000	C-63
99003-10000	C-63
99003-30000	C-63
99003-50000	C-63

Voltar

HONDA

The Power of Dreams

Publicado pela Moto Honda da Amazônia Ltda.
Setor Publicações Técnicas