HONDA

CBR1100XX

CBR1100XXv
CBR1100XXw
CBR1100XXx
CBR1100XXy
CBR1100XX1
CBR1100XX2
CBR1100XX3
CBR1100XX4

CATÁLOGO DE PEÇAS

7

Moto Honda da Amazônia Ltda. – 2004

00X1B-MAT-007

ÍNDICE

INSTRUÇÕES 1

GRUPO DO MOTOR 2

GRUPO DO CHASSI 3

ÍNDICE DE NÚMERO DE PEÇAS 4

CBR1100XXv

Instruções para o Uso do Catálogo de Peças

- Este Catálogo de Peças descreve todas as peças de reposição, bem como o tempo de mão-de-obra (T.M.O.) para o modelo CBR1100XXv•w•x•y•1•2•3.
  - Este Catálogo de Peças foi elaborado com base nas últimas informações disponíveis até 10 de Outubro de 2002.
- Especifique sempre o Nº completo da peça quando fizer um pedido de peças.
  - Verifique sempre o número, modelo, tipo, série, cor, marca, e o tamanho que for necessário antes de encomendar as peças.
  - Observe sempre que as ilustrações permitem localizar uma determinada parte do chassi ou do motor, podendo diferenciar da sua forma original.
- Quando forem realizadas as modificações ou adições no Catálogo de Peças, as páginas a serem substituídas ou adicionadas serão emitidas no momento oportuno acompanhadas de uma página de instruções para atualização.
- Periodicamente serão emitidas Notícias de Peças para que seja atualizado temporariamente o Catálogo de Peças até que seja publicada a Atualização definitiva do Catálogo.
- **Recomendamos ao Concessionário que mantenha seu Catálogo de Peças atualizado, observando com atenção a página de instruções para atualização.**

Índice

- Instruções para o Uso do Catálogo de Peças 1
- Como Localizar as Informações Sobre as Peças 2
- Estrutura do Catálogo de Peças 3
- Quando Utilizar as Peças 4
- Abreviaturas Utilizadas neste Catálogo de Peças 4
- Como Localizar o Bloco de Peças e os Números de Série 5
- Como Localizar a Etiqueta de Cor 5
- Modelo, Código de Área e Números de Série Aplicáveis 6
- Composição do Número de Identificação do Veículo (VIN) 1996~ 8
- Tabela de Cores 10
- Mangueira de Combustível, Mangueiras de Aplicação Geral, Mangueira de Vinil 32
- Composição do Número de Identificação das Mangueiras 35
- Instruções para o Uso do Tempo de Mão-de-Obra (T.M.O.) 36
- Índice Ilustrado – Grupo do Motor 38
- Índice Ilustrado – Grupo do Chassi 41
- Índice de Número de Peças 235

Como Localizar as Informações Sobre as Peças

Ⓐ Referência com o Índice Ilustrado

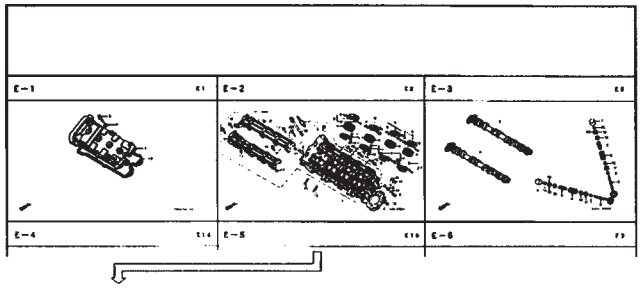

Ⓑ Referência com o Índice de Número de Peças

ÍNDICE DE NÚMERO DE PEÇAS

Nº da Peça	Nº do bloco
06000	
06165-ZE2-000	M-3
061A1-ZE2-700	C-4
06550-ZB4-630	C-16
06710-ZB4-000	C-18
06710-ZB4-800	C-20
06810-ZB4-800	C-21
11000	
11300-ZE2-700	M-3
11315-ZE2-700	M-3
11381-ZE2-000	C-4
11381-ZE2-000	M-3
11381-ZE2-800	M-3
12000	
120A0-ZE2-811	M-2
120A0-ZE2-812	M-2
120A0-ZE2-813	M-2
120A0-ZE2-820	M-2
13013-ZE2-014	M-8
13101-ZE2-000	M-8
13101-ZE2-010	M-8
13101-ZE2-810	M-8
13101-ZE2-811	M-8
13102-ZE2-000	M-8
13102-ZE2-010	M-8
13102-ZE2-810	M-8
13102-ZE2-811	M-8
13103-ZE2-000	M-8
13103-ZE2-010	M-8
13103-ZE2-810	M-8
13103-ZE2-811	M-8
13104-ZE2-000	M-8
13104-ZE2-010	M-8
13104-ZE2-810	M-8
13104-ZE2-811	M-8
13111-ZE2-000	M-8
13200-ZE2-000	M-8
13200-ZE2-305	M-8
13310-ZE2-700	M-7
13310-ZE2-701	M-7
15520-ZB2-003	C-5.17
15520-ZB2-003	C-5.18
15520-ZB2-003	C-5.19
15520-ZB2-003	C-5.2
15520-ZB2-003	C-5.3
15520-ZB2-003	C-5.4
15520-ZB2-003	C-5.5
15520-ZB2-003	C-5.6
15520-ZB2-003	C-5.7
15520-ZB2-003	C-5.8
15520-ZB2-003	C-5.9
15520-ZE2-003	M-10
15620-ZE2-700	M-3
15721-ZB4-000	C-9
16000	
16010-ZA0-931	M-13
16010-ZE2-811	M-13.1
16010-ZE2-812	M-13.1
16011-ZA0-931	M-13
16011-ZA0-931	M-13.1
16013-ZA0-931	M-13
16223-ZA0-700	M-13
16223-ZA0-700	M-13.1
16223-ZA0-800	M-13
16223-ZA0-800	M-13.1
16252-ZA1-000	C-8
16260-ZE2-700	M-13
16260-ZE2-720	M-13
16260-ZE2-721	M-13
16260-ZE2-722	M-13
16261-ZE2-700	M-13
16261-ZE2-701	M-13
16261-ZE2-702	M-13
16262-ZE2-710	M-13
16262-ZE2-711	M-13
16263-ZA0-000	M-13
16264-ZE2-700	M-13
16264-ZE2-701	M-13
16265-ZE2-721	M-13
16268-893-000	C-8
16268-ZE2-720	M-13
16268-ZE2-721	M-13
16269-ZA0-700	M-13
16269-ZA0-800	M-13

Ⓒ Referência com o Índice de Nome de Peças

ÍNDICE DE NOME DE PEÇAS

Descrição	Nº do bloco	Nº de Ref.
A		
Acelerador Automático Comp.	C-8	3
Acoplador Comp. (EMS)	C-5	20
Acoplador Comp. (EMS)	C-5.1	21
Acoplador Comp. (EMS)	C-5.3	22
Acoplador Comp. (EMS)	C-5.4	20
Acoplador Comp. (EMS)	C-5.5	21
Acoplador Comp. (EMS)	C-5.6	21
Acoplador Comp. (EMS)	C-5.7	22
Acoplador Comp. (EMS)	C-5.8	19
Afogador Comp	M-13.1	7
Alavanca	C-15	8
Alavanca Comp., Afogador	M-13	25
Alavanca Comp., Afogador	M-13	25
Alavanca Comp., Afogador (STD)	M-13.1	16
Alavanca Comp., Solenóide Acelerador	C-8	5
Alavanca Direita	C-20	4
Alavanca Esquerda	C-20	5
Alavanca, Afogador	M-13	18
Alavanca, Afogador	M-13	18
Alavanca, Afogador	M-13	20
Alavanca, Afogador	M-13	20
Alavanca, Afogador	M-13.1	17
Arruela de Pressão, 6 mm	C-5.15	35
Arruela de Pressão, 6 mm	C-5.16	40
Arruela de Pressão, 6 mm	C-5.17	37
Arruela de Pressão, 6 mm	C-5.18	36
Arruela de Pressão, 6 mm	C-5.19	47
Arruela de Pressão, 6 mm	C-5.2	54
Arruela de Pressão, 6 mm	C-5.20	24
Arruela de Pressão, 6 mm	C-5.21	24
Arruela de Pressão, 6 mm	C-5.22	29
Arruela de Pressão, 6 mm	C-5.23	23
Arruela de Pressão, 6 mm	C-5.24	23
Arruela de Pressão, 6 mm	C-5.25	19
Arruela de Pressão, 6 mm	C-5.26	19
Arruela de Pressão, 6 mm	C-5.27	30
Arruela de Pressão, 6 mm	C-5.28	20
Arruela de Pressão, 6 mm	C-5.3	53
Arruela de Pressão, 6 mm	C-5.4	54
Arruela de Pressão, 6 mm	C-5.5	57
Arruela de Pressão, 6 mm	C-5.6	55
Arruela de Pressão, 6 mm	C-5.7	53
Arruela de Pressão, 6 mm	C-5.8	53
Arruela de Pressão, 6 mm	C-5.9	46
Arruela do Tanque	C-14	13
Arruela Lisa, 20 mm	C-18	8

M-14

Árvore de Manivelas
• Pistão
(CBR900RRN/RRS)

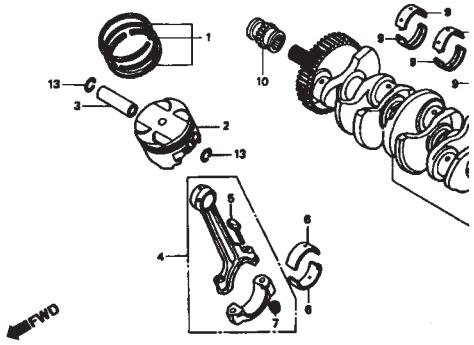

Item de serviço	T.M.O.	Ref. Nº	Nº da peça	Descrição	Qtd. CBR900 RRN	RRP	RRR	RRS	RRT	RRV
Jogo de Anéis, Pistão	*6,8	1	13011-MT4-315	Jogo de Anéis, Pistão (RIKEN)	4	4	4	4	–	–
(Adicione 0,2 por Unidade)			13031-MT4-315	Jogo de Anéis, Pistão (0,50)	(4)	(4)	(4)	(4)	–	–
• Pistão			13051-MW0-305	Jogo de Anéis, Pistão (1,00)	(4)	(4)	(4)	(4)	–	–
(Adicione 0,2 por Unidade)										
Pino, Pistão	*6,7									
Biela, Comp.	*7,1									
(Adicione 0,4 por Unidade)					–	(4)	–	–	–	–
Rolamento da Biela	*5,8	2	13101-MW0-000	Pistão	4	–	–	–	–	–
(Adicione 0,3 por Unidade)										
Árvore de Manivelas	*7,9									
Rolamento, Árvore de Manivelas	*7,2									
(Um ou Todos)			13101-MW0-760	Pistão	4	–	–	–	–	–
Engrenagem, Distribuição	2,2		13101-MW0-790	Pistão	–	4	–	–	–	–
Rolamento de Esferas, 28 x 41 x 21	*6,0									
					–	4	4	–	–	–
			13101-MAE-000	Pistão	–	–	4	4	–	–
					–	–	–	4	–	–

Estrutura do Catálogo de Peças

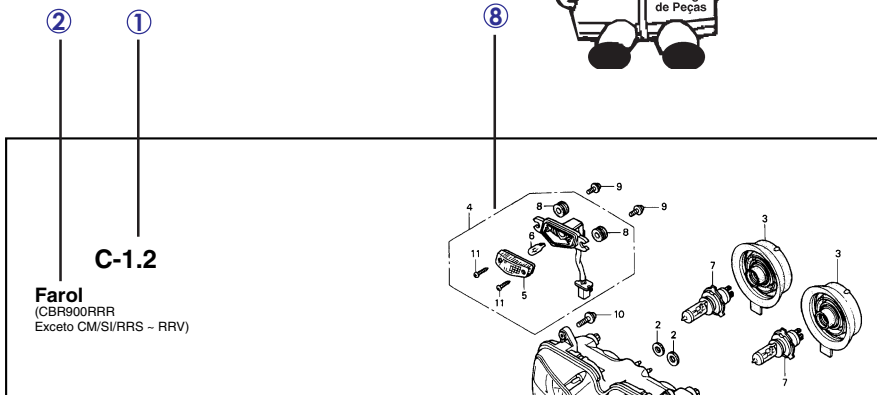

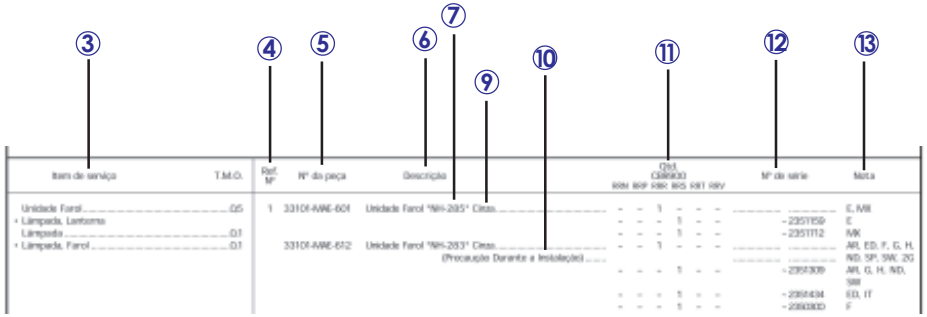

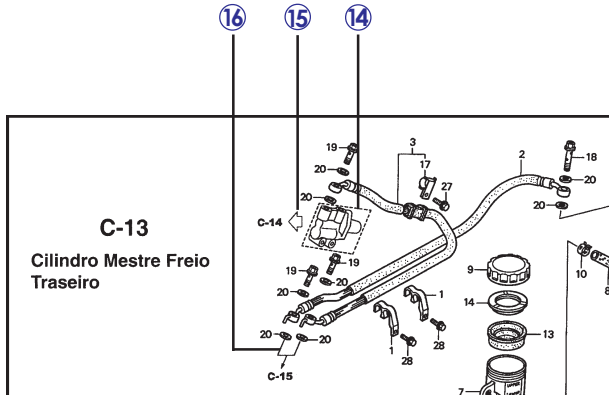

① Número do Bloco

② Nome do Bloco

③ Item de Serviço Tempo de Mão-de-Obra (T.M.O.)

④ Número de Referência
- Os números descritos entre parênteses indicam que continua da página anterior)

⑤ Número da Peça

⑥ Descrição

⑦ Código de Cores HONDA

⑧ Conjuntos
- As peças cujas figuras estiverem delimitadas por linhas interrompidas são disponíveis em conjunto completo. (As peças componentes do conjunto, também são comercializadas individualmente)

⑨ Descrição de Cores

⑩ Observação
As observações que aparecem entre parênteses devem ser atentas.

⑪ Quantidade Utilizada na Motocicleta
- Quando aparecem entre parênteses indicam peças opcionais.
- Quando indicadas com a letra “N” deve-se utilizar a quantidade que for necessária.
- Indica o nº da peça usada no bloco.

⑫ Número de Série

⑬ Nota
- Quando a coluna Nota está em branco, indica que a peça é aplicável a todos os códigos.

⑭
- Peças incluídas na linha pontilhada pertencem a um bloco diferente.

⑮
- Uma seta vazada indica o nº do bloco para a peça incluída na linha pontilhada.

⑯
- Uma seta preenchida indica o nº do bloco em que a peça em questão está ligada.

Quando Utilizar as Peças

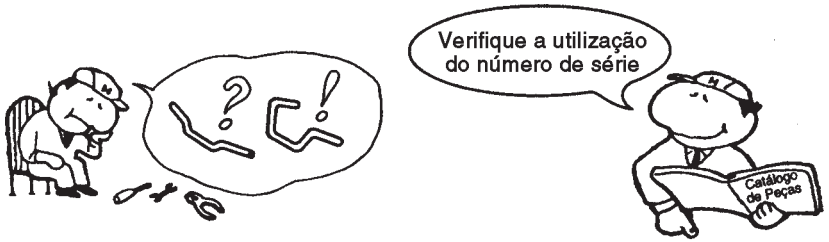

Ref. Nº	Nº da peça	Descrição	Qtd. CBR900 RAN	RAP	RAR	RAS	RAT	RAV	Nº de série
1	33101-MAE-601	Unidade Farol "NH-285" Cinza	–	–	1	–	–	–	
			–	–	–	1	–	–	~2351159
			–	–	–	1	–	–	~2351712
	33101-MAE-612	Unidade Farol "NH-283" Cinza	–	–	1	–	–	–	
		(Precaução Durante a Instalação)							
			–	–	–	1	–	–	~2351309
			–	–	–	1	–	–	~2351434
			–	–	–	1	–	–	~2350300
			–	–	–	1	–	–	~0M300138
	33101-MAE-671	Unidade Farol "NH-1" Preto	–	–	1	–	–	–	
			–	–	–	1	–	–	
			–	–	–	1	–	–	~SM300366
	33101-MAE-691	Unidade Farol	–	–	1	–	–	–	
	33101-MAE-602	Unidade Farol	–	–	–	1	–	–	2351160~
			–	–	–	1	–	–	2351713~
			–	–	–	–	1	1	

O número de Série foi utilizado desde o modelo inicial

Quando a numeração de Chassi aparece do lado esquerdo da coluna significa que a utilização das peças se aplica a partir deste número de chassi (2351160)

Quando a numeração de Chassi aparece do lado direito da coluna significa que a utilização da peça se aplica até este número de chassi (2351159)

Abreviaturas Utilizadas neste Catálogo de Peças

* "Esq" e "Dir" na descrição de uma peça significa o lado Esquerdo e o lado Direito considerando-se que esteje sobre o assento da motocicleta.

• No Catálogo de peças utilizam-se as seguintes abreviaturas:

Conj. ..... Conjunto
Comp. ..... Completo
Dir. ..... Direito
Esq. ..... Esquerdo
STD ..... Standard
MM ..... Milímetro
G ..... Grama
D (22D) ..... Dente (22 dentes)
A ..... Ampére
V ..... Volt
W ..... Watt
C.A. ..... Corrente Alternada
C.C. ..... Corrente Contínua
ADM ..... Admissão
ESC ..... Escape
DIANT. ..... Dianteira
TRAS. ..... Traseira
SEX ..... Sextavado
LAT ..... Lateral
TRANS ..... Transmissão
SEX ..... Sextavado
PRIM ..... Primário
SEC ..... Secundário
MPH ..... Milhas por Hora
KPH ..... Quilômetro por Hora
L.E.D. ..... Diodo Emissor de Luz
C.D.I. ..... Unidade Descarga Capacitiva
1LA ..... República Dominicana, El Salvador Venezuela, Guatemala, Guiana (Mercosul: Argentina, Paraguai, Uruguai)
2LA ..... Colômbia, México
BR ..... Sem Partida Elétrica
2BR ..... Com Partida Elétrica

Como Localizar o Bloco de Peças e os Números de Série

Parte do bloco	Partes do motor M-1 ~	Partes do carburador M-18~	Partes do chassi C-1 ~
Números necessários	Número do motor estampado	Número de identificação do carburador e car-caça aceleração	Número do chassi estampado
Pontos de localização	①	②	③

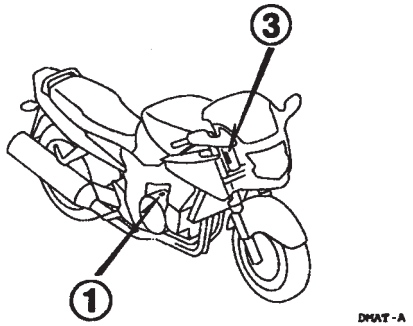

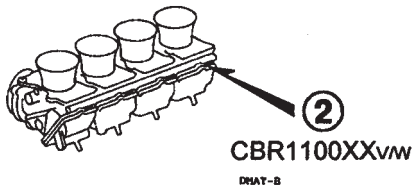

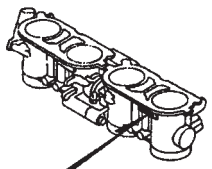

Como Localizar a Etiqueta de Cor

Peças Coloridas

⇩

Etiqueta de Cor

④

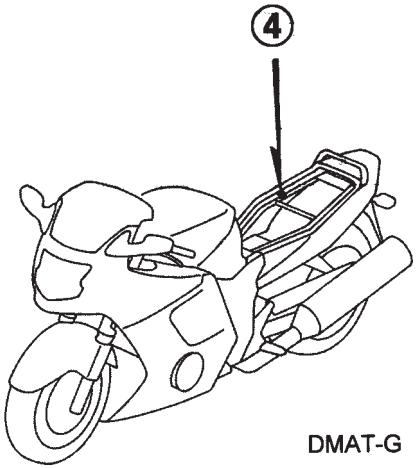

Modelo, Código de Área e Números de Séries Aplicáveis

O Modelo, Código de Área, Tipo e os Números de Identificações podem ser identificados conforme tabela abaixo:

Modelo	Código de Área	Tipo	Nº de identificação do motor	Nº de identificação do chassi	Nº de identificação do carburador
CBR1100XXv	AR	Áustria	SC35E-5000001~5000235	JH2SC35C* VM000001~VM002148	VPS2B A
	CM	Canadá	SC35E-2000001~2017590	JH2SC352* VM000001~VM000300	VPS2A A
	E	Inglaterra	SC35E-2000001~2018614	JH2SC35A* VM000001~VM009514	VPS0A A
	ED	Mercado Europeu	SC35E-2000001~2018387	JH2SC35A* VM000001~VM009287	
	F	França	SC35E-2000001~2018641	JH2SC35B* VM000001~VM001569	VPS0C A
	G	Alemanha	SC35E-2000001~2017530	JH2SC35C* VM000001~VM002226	VPS2D B
	ND	Norte Europa	SC35E-2000001~2017904	JH2SC35A* VM000001~VM008894	VPS2E A
	SW	Suíça	SC35E-2000001~2013938	JH2SC35E* VM000001~VM000504	VPS2C A
	U	Australia	SC35E-2000001~2018634	JH2SC35U* VM000001~VM000451	VPS0D A
	2G	Alemanha	SC35E-2000001~2017888	JH2SC35D* VM000001~VM001144	VPS2F A
CBR1100XXw	AR	Áustria	SC35E-3000001~	JH2SC35F* VM100001~	VPS2G A
	BR	**Brasil**	**SC35E-2100001~2105147**	**JH2SC353* VM800001~VM800230**	**VPS0E A**
	BR/A		**SC35E-2106805~2108315**	**JH2SC353* WM800001~WM800097**	
	CM	Canadá	SC35E-3000001~	JH2SC352* WM100001~	VPS2A A
	E	Inglaterra	SC35E-3000001~	JH2SC35A* WM100001~	VPS0D A
	ED	Mercado Europeu	SC35E-3000001~	JH2SC35A* WM100001~	
	F	França	SC35E-3000001~	JH2SC35C* WM100001~	VPS2D B
	ND	Norte Europa	SC35E-3000001~	JH2SC35A* WM100001~	VPS2E A
	SD	Suécia	SC35E-3000001~	JH2SC35C* WM100001~	VPS2D B
	SW	Suíça	SC35E-3000001~	JH2SC35E* WM100001~	VPS2C A

Modelo	Código de Área	Tipo	Nº de identificação do motor	Nº de identificação do chassi	Nº de identificação do carburador
CBR1100XXw	U	Austrália	SC35E-3000001~	JH2SC35U* WM100001~	VPS0D A
	2G	Alemanha	SC35E-2000001~	JH2SC35D* WM100001~	VPS2F A
CBR1100XXx	**BR**	**Brasil**	**SC35E-2200046~2202632**	**JH2SC353* WM900001~WM900007**	**GQ40A A**
	BR/A		**SC35E-2202982~**	**JH2SC353* XM900001~**	
	CM	Canadá	SC35E-3100001~	JH2SC352* XM200001~	GQ40D A
	E	Inglaterra	SC35E-3100001~	JH2SC35A* XM200001~	GQ40A A
	ED	Mercado Europeu	SC35E-3100001~	JH2SC35A* XM200001~	
	F	França	SC35E-3100001~	JH2SC35C* XM200001~	
	SD	Suécia	SC35E-3100001~	JH2SC35A* XM200001~	
	SW	Suíça	SC35E-3100001~	JH2SC35G* XM200001~	GQ40C A
	U	Austrália	SC35E-3100001~	JH2SC35U* XM200001~	GQ40D A
	2G	Alemanha	SC35E-5200001~	JH2SC35G* XM200001~	GQ40C A
CBR1100XXy	**BR**	**Brasil**	**SC35E-3300001~**	**JH2SC353* YM300001~**	**GQ40A A**
	CM	Canadá	SC35E-3300001~	JH2SC352* YM300001~	GQ40D A
	E	Inglaterra	SC35E-3300001~	JH2SC35A* YM300001~	GQ40A A
	ED	Mercado Europeu	SC35E-3300001~	JH2SC35A* YM300001~	
	F	França	SC35E-3300001~	JH2SC35C* YM300001~	
	SD	Suécia	SC35E-3300001~	JH2SC35A* YM300001~	
	SW	Suíça	SC35E-3300001~	JH2SC35G* YM300001~	GQ40C A
	U	Austrália	SC35E-3300001~	JH2SC35U* YM300001~	GQ40D A
	2G	Alemanha	SC35E-5300001~	JH2SC35G* YM300001~	GQ40C A

Modelo, Código de Área e Números de Séries Aplicáveis

Modelo	Código de área	Tipo	Nº de identificação do motor	Nº de identificação do chassi	Nº de identificação do carburador
CBR1100XX1	**BR**	**Brasil**	**SC35E-3400001~**	**JH2SC359* 1M400001~**	**GQ40E A/B**
	CM	Canadá	SC35E-3400001~	JH2SC352* 1M400001~	GQ40H A
	E	Inglaterra	SC35E-3400001~	JH2SC35A* 1M400001~	GQ40E A/B
	ED	Mercado Europeu	SC35E-3400001~	JH2SC35A* 1M400001~	
	F	França	SC35E-3400001~	JH2SC35C* 1M400001~	
	U	Austrália	SC35E-3400001~	JH2SC35U* 1M400001~	GQ40H A
CBR1100XX2	**BR**	**Brasil**	**SC35E-3500001~**	**JH2SC359* 2M500001~**	**GQ40E B**
	CM	Canadá	SC35E-3500001~	JH2SC352* 2M500001~	GQ40H A
	E	Inglaterra	SC35E-3500001~	JH2SC35A* 2M500001~	GQ40E B
	ED	Mercado Europeu	SC35E-3500001~	JH2SC35A* 2M500001~	
	F	França	SC35E-3500001~	JH2SC35C* 2M500001~	
	U	Austrália	SC35E-3500001~	JH2SC35U* 2M500001~	
CBR1100XX3	**BR**	**Brasil**	**SC35E-3600001~**	**JH2SC359* 3M600001~**	**GQ40E B**
	CM	Canadá	SC35E-3600001~	JH2SC352* 3M600001~	GQ40H A
	E	Inglaterra	SC35E-3600001~	JH2SC35A* 3M600001~	GQ40E B
	ED	Mercado Europeu	SC35E-3600001~	JH2SC35A* 3M600001~	
	F	França	SC35E-3600001~	JH2SC35C* 3M600001~	
	U	Austrália	SC35E-3600001~	JH2SC35U* 3M600001~	

* Para identificação do número do carburador, somente a parte sublinhada deverá ser usada para registro.

GQ40H A KC 7

Tabela de Seleção para Identificar as Chaves

Tipo	Número da chave
1	A**, B**
2	C**, D**

*: 0, 1, 2, 3, 4, 5, 6, 7, 8 ou 9

Composição do Número de Identificação do Veículo (VIN) 1996 ~

Exemplo: J H 2 P E 0 4 A * K M 2 0 0 0 0 1

Número Seqüencial de Produção

Código de Fábrica

A .... Ohio U.S.A	E .... Montesa Espanha	R .... Manaus Brasil
B .... Alost Bélgica	F .... Atessa Itália	S .... Susuka Japão
C .... Saitama Japão	K .... Kumamoto Japão	T .... Tochigi Japão
D .... Guadalajara México	M .... Hamamatsu Japão	4 .... Carolina do Sul U.S.A

Modelo do Ano

Exemplo: K....1989 L....1990 M....1991 N....1992 X....1999 (Exceto I.O Q.U) Y....2000 1....2001
2....2002 3....2003 4....2004 5....2005 6....2006 7....2007 8....2008 9....2009

Versão
Dígito de Controle

Versão
Especificação

Código de Descrição do Veículo
Exemplo: PE04....XR600R RC30....VFR750R

Marca e Tipo de Veículo

JH2	HONDA Motocicleta Fabricada no Japão	VTM	HONDA Motocicleta Fabricada na Espanha
1HF	HONDA Motocicleta Fabricada nos Estados Unidos da América	ZDC	HONDA Motocicleta Fabricada na Itália
YC1	HONDA Motocicleta Fabricada na Bélgica	JH3	HONDA Motocicleta Fabricada no Japão
9C2	HONDA Motocicleta Fabricada no Brasil	478	HONDA Motocicleta Fabricada nos Estados Unidos da América
3H1	HONDA Motocicleta Fabricada no México		

Etiqueta de Cores

- Ao solicitar as peças, comprove o nome domodelo, a cor principal e o código, observando a etiqueta de cor do veículo.
- Ao pedir uma peça de cor utilize o gráfico de corese as instruções sobre o catálogo de peças.

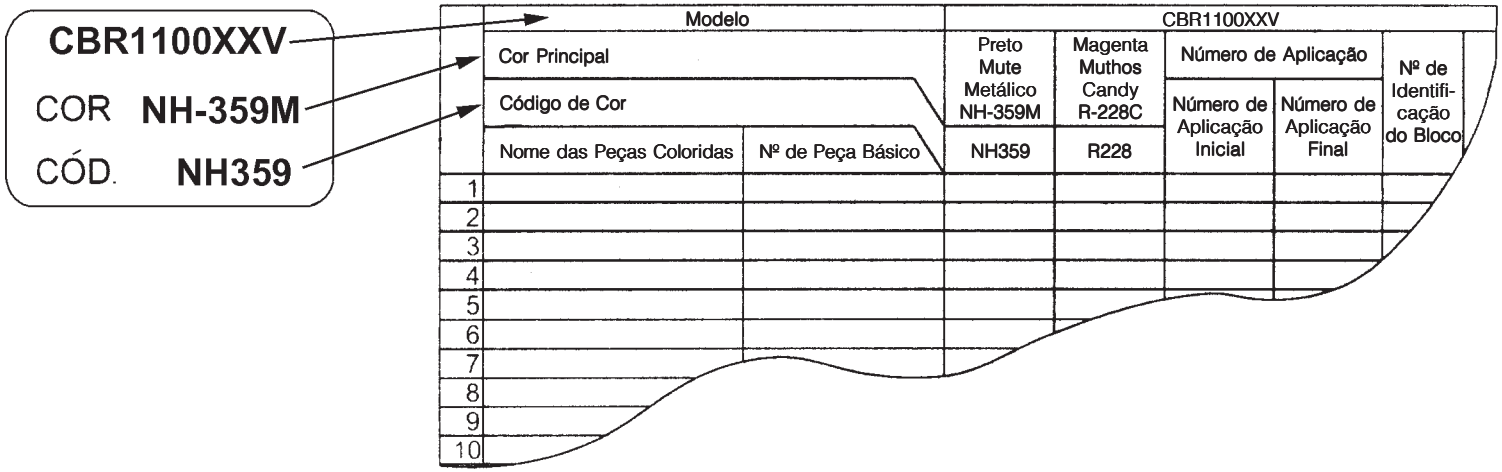

Tabela de Cores

• Ao solicitar as peças coloridas consulte a tabela abaixo, verifique a cor principal da motocicleta e utilize o número de peça básico acionando o código de cor relativo.

CBR1100XX(CBR1100XXv) AR, E, ED, F, G, ND, SW, U, 2G

Nº	Modelo		CBR1100XXV						
	Cor Principal		Preto Mute Metálico NH-359M	Magenta Muthos Candy R-228C	Titânio Metálico YR-183M	Número de Aplicação		Nº de Identificação do Bloco	Nº de ref.
	Código de Cor		NH359	R228	YR183	Número de Aplicação Inicial	Número de Aplicação Final		
	Nome das Peças Coloridas	Peça Básica Nº							
1	Chassi Comp.	50100-MAT-000	ZB	ZB	ZB			C-32	11
2	Tampa, Verificação	64365-MAT-000	ZA	ZA	ZA			C-35	13
3	Presilha, Fixação Painel	91549-MW0-790	ZA	ZA	ZA			C-32	26
4	Presilha, Fixação Painel	91549-MW0-790	ZA	ZA	ZA			C-35	34
5	Presilha, Fixação Painel	91549-MW0-790	ZA	ZA	ZA			C-37	26
6	Tampa, Espelho Retrovisor Esquerdo	88125-MAT-000	ZB	ZE	ZD			C-36	14
7	Tampa, Carenagem Superior Esquerda	64596-MAT-000	ZB	ZB	ZB			C-35	16
8	Tampa, Espelho Retrovisor Direito	88115-MAT-000	ZB	ZE	ZD			C-36	10
9	Tampa, Carenagem Superior Direita	64591-MAT-000	ZB	ZB	ZB			C-35	15
10	Carenagem Inferior Esquerda	64470-MAT-000	ZE	ZG	ZF			C-37	12
11	Carenagem Inferior Direita	64460-MAT-000	ZE	ZG	ZF			C-37	11
12	Rabeta	77250-MAT-000	ZE	ZG	ZF			C-19	6
13	Carenagem Superior	64230-MAT-000	ZE	ZG	ZF			C-35	10
14	Carenagem, Interna	64510-MAT-000	ZG	ZJ	ZH			C-37	13
15	Pára-Lama Dianteiro	61100-MAT-000	ZD	ZG	ZF			C-9	1
16	Etiqueta, Cor	87565-MAT-610	ZA	ZB	ZC			C-38	9
17	Etiqueta, Combustível	87586-MB6-870	ZH	ZH	ZH			C-38	10
18	Etiqueta, Combustível	87586-MR6-670	ZD	ZD	ZD			C-38	10
19	Emblema A, Rabeta	77219-MAT-300	ZA	ZB	ZC			C-39	6
20	Emblema B, Rabeta	77218-MAT-300	ZA	ZB	ZC			C-39	5

Tabela de Cores

• Ao solicitar as peças coloridas consulte a tabela abaixo, verifique a cor principal da motocicleta e utilize o número de peça básico acionando o código de cor relativo.

CBR1100XX(CBR1100XXv) AR, E, ED, F, G, ND, SW, U, 2G

Nº	Modelo		CBR1100XXV						
	Cor Principal		Preto Mute Metálico NH-359M	Magenta Muthos Candy R-228C	Titânio Metálico YR-183M	Número de Aplicação		Nº de Identificação do Bloco	Nº de ref.
	Código de Cor		NH359	R228	YR183	Número de Aplicação Inicial	Número de Aplicação Final		
	Nome das Peças Coloridas	Peça Básica Nº							
21	Emblema Esquerdo, Tanque Combustível	17526-MAT-300	ZA	ZB	ZC			C-39	2
22	Emblema Inferior, Carenagem	64419-MAT-300	ZA	ZB	ZC			C-39	4
23	Emblema Direito, Tanque Combustível	17521-MAT-300	ZA	ZB	ZC			C-39	1
24	Emblema Superior, Carenagem	64219-MAT-300	ZA	ZB	ZC			C-39	3
25	Espelho Retrovisor, Esquerdo	88120-MAT-000	ZB	ZE	ZD			C-36	27
26	Espelho Retrovisor, Direito	88110-MAT-000	ZB	ZE	ZD			C-36	26
27	Painel Interno, Esquerdo	64320-MAT-000	ZB	ZB	ZB			C-35	12
28	Painel Interno, Direito	64310-MAT-000	ZB	ZB	ZB			C-35	11
29	Alça Traseira	77310-MAT-000	ZB	ZE	ZD			C-19	7
30	Tanque, Combustível	17520-MAT-000	ZE	ZG	ZF			C-17	11
31	Tanque, Combustível	17520-MAT-630	ZA	ZB	ZC			C-17	11

Tabela de Cores

• Ao solicitar as peças coloridas consulte a tabela abaixo, verifique a cor principal da motocicleta e utilize o número de peça básico acionando o código de cor relativo.

CBR1100XX(CBR1100XXv) CM

Nº	Modelo		CBR1100XXV				
	Cor Principal		Preto Mute Metálico NH-359M	Número de Aplicação		Nº de Identificação do Bloco	Nº de ref.
	Código de Cor		NH359	Número de Aplicação Inicial	Número de Aplicação Final		
	Nome das Peças Coloridas	Peça Básica Nº					
1	Chassi Comp.	50100-MAT-000	ZB			C-32	11
2	Tampa, Verificação	64365-MAT-000	ZA			C-35	13
3	Presilha, Fixação Painel	91549-MW0-790	ZA			C-32	26
4	Presilha, Fixação Painel	91549-MW0-790	ZA			C-35	34
5	Presilha, Fixação Painel	91549-MW0-790	ZA			C-37	26
6	Tampa, Espelho Retrovisor Esquerdo	88125-MAT-000	ZB			C-36	14
7	Tampa, Carenagem Inferior Esquerda	64596-MAT-000	ZB			C-35	16
8	Tampa, Espelho Retrovisor Direito	88115-MAT-000	ZB			C-36	10
9	Tampa, Carenagem Inferior Direita	64591-MAT-000	ZB			C-35	15
10	Carenagem, Inferior Esquerda	64470-MAT-670	ZA			C-37	12
11	Carenagem, Inferior Direita	64460-MAT-670	ZA			C-37	11
12	Rabeta	77250-MAT-670	ZA			C-19	6
13	Carenagem Superior	64230-MAT-000	ZE			C-35	10
14	Carenagem Interna	64510-MAT-670	ZA			C-37	14
15	Pára-Lama Dianteiro	61100-MAT-000	ZD			C-9	1
16	Etiqueta, Cor	87565-MAT-610	ZA			C-38	9
17	Emblema A, Rabeta	77219-MAT-300	ZA			C-39-1	6
18	Emblema B, Rabeta	77218-MAT-670	ZA			C-39-1	5
19	Emblema Esquerdo, Tanque Combustível	17526-MAT-300	ZA			C-39-1	2
20	Emblema Inferior, Rabeta	64419-MAT-670	ZA			C-39-1	4

Tabela de Cores

• Ao solicitar as peças coloridas consulte a tabela abaixo, verifique a cor principal da motocicleta e utilize o número de peça básico acionando o código de cor relativo.

CBR1100XX(CBR1100XXv) CM

Nº	Modelo		CBR1100XXV				
	Cor Principal		Preto Mute Metálico NH-359M	Número de Aplicação		Nº de Identificação do Bloco	Nº de ref.
	Código de Cor		NH359	Número de Aplicação Inicial	Número de Aplicação Final		
	Nome das Peças Coloridas	Peça Básica Nº					
21	Emblema Direito, Tanque Combustível	17521-MAT-300	ZA			C-39-1	1
22	Emblema, Carenagem Superior	64219-MAT-300	ZA			C-39-1	3
23	Espelho Retrovisor, Esquerdo	88120-MAT-000	ZB			C-36	27
24	Espelho Retrovisor, Direito	88110-MAT-000	ZB			C-36	26
25	Painel Interno, Esquerdo	64320-MAT-000	ZB			C-35	12
26	Painel Interno, Direito	64310-MAT-000	ZB			C-35	11
27	Alça Traseira	77310-MAT-000	ZB			C-19	7
28	Tanque, Combustível	17520-MAT-000	ZE			C-17	11

Tabela de Cores

• Ao solicitar as peças coloridas consulte a tabela abaixo, verifique a cor principal da motocicleta e utilize o número de peça básico acionando o código de cor relativo.

CBR1100XX(CBR1100XXw) AR, CM, E, ED, F, ND, SD, SW, U, 2G

Nº	Modelo		CBR1100XXW						
	Cor Principal		Titânio Metálico YR-183M	Vermelho Glória Candy R-101-U	Preto Mute Metálico NH-359M	Número de Aplicação		Nº de Identificação do Bloco	Nº de ref.
	Código de Cor		YR183	R101	NH359B	Número de Aplicação Inicial	Número de Aplicação Final		
	Nome das Peças Coloridas	Peça Básica Nº							
1	Chassi Comp.	50100-MAT-000	ZB	ZB	ZB			C-32	11
2	Tampa, Verificação	64365-MAT-000	ZA	ZA	ZA			C-35	13
3	Presilha, Fixação Painel	91549-MW0-790	ZA	ZA	ZA			C-32	26
4	Presilha, Fixação Painel	91549-MW0-790	ZA	ZA	ZA			C-35	34
5	Presilha, Fixação Painel	91549-MW0-790	ZA	ZA	ZA			C-37	26
6	Capa, Espelho Retrovisor Esquerdo	88125-MAT-000	ZD	ZF	ZB			C-36	14
7	Tampa, Carenagem Superior Esquerda	64596-MAT-000	ZB	ZB	ZB			C35	16
8	Capa, Espelho Retrovisor Direito	88115-MAT-000	ZD	ZF	ZB			C-36	10
9	Tampa, Carenagem Superior Direita	64591-MAT-000	ZB	ZB	ZB			C-35	15
10	Carenagem, Inferior Esquerda	64470-MAT-860	ZA	ZB	ZC			C-37	12
11	Carenagem, Inferior Direita	64460-MAT-860	ZA	ZB	ZC			C-37	11
12	Rabeta	77250-MAT-860	ZB	ZC	ZA			C-19	6
13	Carenagem, Superior	64230-MAT-860	ZB	ZC	ZA			C-35	10
14	Carenagem, Interna	64510-MAT-000	ZH	ZK	ZG			C-37	13
15	Carenagem, Interna	64510-MAT-670	ZD	ZC	ZA			C-37	14
16	Pára-Lama Dianteiro	61100-MAT-000	ZF	ZH	ZD			C-9	1
17	Etiqueta, Cor	87565-MAT-860	ZB	ZC	ZD			C-38	9
18	Etiqueta, Combustível	87586-MB6-870	ZH	ZH	ZH			C-38	10
19	Etiqueta, Combustível	87586-MR6-670	ZD	ZD	ZD			C-38	10
20	Emblema A, Rabeta	77219-MAT-860	ZB	ZC	ZA			C-39	6

Tabela de Cores

• Ao solicitar as peças coloridas consulte a tabela abaixo, verifique a cor principal da motocicleta e utilize o número de peça básico acionando o código de cor relativo.

CBR1100XX(CBR1100XXw) AR, CM, E, ED, F, ND, SD, SW, U, 2G

Nº	Modelo		CBR1100XXW						
	Cor		Titânio Metálico YR-183M	Vermelho Glória Candy R-101-U	Preto Mute Metálico NH-359M	Número de Aplicação		Nº de Identificação do Bloco	Nº de ref.
	Código		YR183	R101	NH359B	Número de Aplicação Inicial	Número de Aplicação Final		
	Nome das Peças Coloridas	Peça Básica Nº							
21	Emblema B, Rabeta	77218-MAT-860	ZB	ZC	ZA			C-39	5
22	Emblema Esquerdo, Tanque Combustível	17526-MAT-860	ZB	ZC	ZA			C-39	2
23	Emblema, Carenagem Inferior	64419-MAT-860	ZA	ZB	ZC			C-39	4
24	Emblema Direito, Tanque Combustível	17521-MAT-860	ZB	ZC	ZA			C-39	1
25	Emblema, Carenagem Superior	64219-MAT-860	ZB	ZC	ZA			C-39	3
26	Espelho Retrovisor, Esquerdo	88120-MAT-000	ZD	ZF	ZB			C-36	27
27	Espelho Retrovisor, Direito	88110-MAT-000	ZD	ZF	ZB			C-36	26
28	Painel Interno, Esquerdo	64320-MAT-000	ZB	ZB	ZB			C-35	12
29	Painel Interno, Direito	64310-MAT-000	ZB	ZB	ZB			C-35	11
30	Alça Traseira	77310-MAT-000	ZD	ZF	ZB			C-19	7
31	Tanque, Combustível	17520-MAT-840	ZB	ZC	ZA			C-17	11
32	Tanque, Combustível	17520-MAT-860	ZB	ZC	ZA			C-17	11

Tabela de Cores

• Ao solicitar as peças coloridas consulte a tabela abaixo, verifique a cor principal da motocicleta e utilize o número de peça básico acionando o código de cor relativo.

CBR1100XX(CBR1100XXw) BR, BR/A

Nº	Modelo		CBR1100XXW					
	Cor Principal		Preto Mute Metálico NH-359M	Magenta Muthos Candy R-228C	Número de Aplicação			Nº de ref.
	Código de Cor		NH359	R228	Número de Aplicação Inicial	Número de Aplicação Final	Nº de Identificação do Bloco	
	Nome das Peças Coloridas	Peça Básica Nº						
1	Chassi Comp.	50100-MAT-900	ZA	ZA			C-32	11
2	Tampa, Verificação	64365-MAT-000	ZA	ZA			C-35	13
3	Presilha, Fixação Painel	91549-MW0-790	ZA	ZA			C-32	26
4	Presilha, Fixação Painel	91549-MW0-790	ZA	ZA			C-35	34
5	Presilha, Fixação Painel	91549-MW0-790	ZA	ZA			C-37	26
6	Tampa, Espelho Retrovisor Esquerdo	88125-MAT-000	ZB	ZE			C-36	14
7	Tampa, Carenagem Superior Esquerda	64596-MAT-000	ZB	ZB			C35	16
8	Tampa, Espelho Retrovisor Direito	88115-MAT-000	ZB	ZE			C-36	10
9	Tampa, Carenagem Superior Direita	64591-MAT-000	ZB	ZB			C-35	15
10	Carenagem Inferior Esquerda	64470-MAT-000	ZE	ZG			C-37	12
11	Carenagem Inferior Direita	64460-MAT-000	ZE	ZG			C-37	11
12	Rabeta	77250-MAT-000	ZE	ZG			C-19	6
13	Carenagem Superior	64230-MAT-000	ZE	ZG			C-35	10
14	Carenagem, Interna	64510-MAT-000	ZG	ZJ			C-37	13
15	Pára-Lama Dianteiro	61100-MAT-000	ZD	ZG			C-9	1
16	Emblema A, Rabeta	77219-MAT-300	ZA	ZA			C-39	6
17	Emblema A, Rabeta	77219-MAT-300	ZA	ZB			C-39	6
18	Emblema B, Rabeta	77218-MAT-300	ZA	ZB			C-39	5
19	Emblema Esquerdo, Tanque Combustível	17526-MAT-300	ZA	ZB			C-39	2
20	Emblema, Carenagem Inferior	64419-MAT-300	ZA	ZB			C-39	4

Tabela de Cores

• Ao solicitar as peças coloridas consulte a tabela abaixo, verifique a cor principal da motocicleta e utilize o número de peça básico acionando o código de cor relativo.

CBR1100XX(CBR1100XXw) BR, BR/A

Nº	Modelo		CBR1100XXW					
	Cor Principal		Preto Mute Metálico NH-359M	Magenta Muthos Candy R-228C	Número de Aplicação		Nº de Identificação do Bloco	Nº de ref.
	Código de Cor		NH359	R228	Número de Aplicação Inicial	Número de Aplicação Final		
	Nome das Peças Coloridas	Peça Básica Nº						
21	Emblema Direito, Tanque Combustível	17521-MAT-300	ZA	ZB			C-39	1
22	Emblema, Carenagem Superior	64219-MAT-300	ZA	ZB			C-39	3
23	Espelho Retrovisor, Esquerdo	88120-MAT-000	ZB	ZE			C-36	27
24	Espelho Retrovisor, Direito	88110-MAT-000	ZB	ZE			C-36	26
25	Painel Interno, Esquerdo	64320-MAT-000	ZB	ZB			C-35	12
26	Painel Interno, Direito	64310-MAT-000	ZB	ZB			C-35	11
27	Alça Traseira	77310-MAT-000	ZB	ZE			C-19	7
28	Tanque, Combustível	17520-MAT-000	ZE	ZG			C-17	11

Tabela de Cores

• Ao solicitar as peças coloridas consulte a tabela abaixo, verifique a cor principal da motocicleta e utilize o número de peça básico acionando o código de cor relativo.

CBR1100XX(CBR1100XXx)

Nº	Modelo		CBR1100XXX						
	Cor Principal		Preto Prisma Metálico NH-418P	Azul Phoenix Candy PB-284C	Vermelho-U Glória Candy R-101C-U	Número de Aplicação		Nº de Identificação do Bloco	Nº de ref.
	Código de Cor		NH418	PB284	R101	Número de Aplicação Inicial	Número de Aplicação Final		
	Nome das Peças Coloridas	Peça Básica Nº							
1	Chassi Comp.	50100-MAT-B00	ZA	ZA	ZA			C-32-1	10
2	Chassi Comp.	50100-MAT-D00	ZA	ZA	ZA			C-32-1	10
3	Tampa, Verificação	64365-MAT-000	ZA	ZA	ZA			C-35	13
4	Presilha, Verificação Painel	91549-MW0-790	ZA	ZA	ZA			C-35	34
5	Presilha, Verificação Painel	91549-MW0-790	ZA	ZA	ZA			C-37	26
6	Tampa, Espelho Retrovisor Esquerdo	88125-MAT-000	ZG	ZL	ZF			C-36	14
7	Tampa, Carenagem Superior Esquerda	64596-MAT-D00	ZA	ZA	ZA			C-35	16
8	Tampa, Espelho Retrovisor Direito	88115-MAT-000	ZG	ZL	ZF			C-36	10
9	Tampa, Carenagem Superior Direita	64591-MAT-D00	ZA	ZA	ZA			C-35	15
10	Carenagem Inferior Esquerda	64470-MAT-D00	ZB	ZC	ZA			C-37	12
11	Carenagem Inferior Direita	64460-MAT-D00	ZB	ZC	ZA			C-37	11
12	Rabeta	77250-MAT-D00	ZC	ZD	ZB			C-19	6
13	Carenagem Superior	64230-MAT-D00	ZA	ZE	ZF			C-35	43
14	Carenagem, Interna	64510-MAT-D00	ZA	ZE	ZF			C-37	13
15	Pára-Lama Dianteiro	61200-MAT-D00	ZA	ZC	ZB			C-9	5
16	Protetor, Esquerdo Pára-Brisa	64226-MAT-D00	ZA	ZA	ZA			C-35	41
17	Protetor, Direito Pára-Brisa	64216-MAT-D00	ZA	ZA	ZA			C-35	39
18	Etiqueta, Cor	87565-MAT-D00	ZB	ZC	ZD			C-38	9
19	Etiqueta, Combustível	87586-MB6-870	ZH	ZH	ZH			C-38	10
20	Etiqueta, Combustível	87586-MR6-670	ZD	ZD	ZD			C-38	10

Tabela de Cores

• Ao solicitar as peças coloridas consulte a tabela abaixo, verifique a cor principal da motocicleta e utilize o número de peça básico acionando o código de cor relativo.

CBR1100XX(CBR1100XXx)

Nº	Modelo		CBR1100XXX						
	Cor Principal		Preto Prisma Metálico NH-418P	Azul Phoenix Candy PB-284C	Vermelho-U Glória Candy R-101C-U	Número de Aplicação		Nº de Identificação do Bloco	Nº de ref.
	Código de Cor		NH418	PB284	R101	Número de Aplicação Inicial	Número de Aplicação Final		
	Nome das Peças Coloridas	Peça Básica Nº							
21	Emblema A, Rabeta	77219-MAT-D00	ZB	ZC	ZA			C-39-2	7
22	Emblema B, Rabeta	77218-MAT-D00	ZB	ZC	ZA			C-39-2	6
23	Emblema, CBS	61105-MAT-D00	ZA	ZC	ZB			C-39-2	3
24	Emblema Esquerdo, Tanque Combustível	17526-MAT-F00	ZA	ZB	-			C-39-2	2
25	Emblema Esquerdo, Tanque Combustível	17526-MAT-860	-	-	ZC			C-39-2	2
26	Emblema, Carenagem Inferior	64419-MAT-D00	ZA	ZB	-			C-39-2	5
27	Emblema, Carenagem Inferior	64419-MAT-860	-	-	ZB			C-39-2	5
28	Emblema Direito, Tanque Combustível	17521-MAT-F00	ZA	ZB	-			C-39-2	1
29	Emblema Direito, Tanque Combustível	17521-MAT-860	-	-	ZC			C-39-2	1
30	Espelho Retrovisor, Esquerdo	88120-MAT-D01	ZB	ZC	ZD			C-36	27
31	Espelho Retrovisor, Direito	88110-MAT-D01	ZB	ZC	ZD			C-36	26
32	Painel Interno, Esquerdo	64320-MAT-000	ZB	ZB	ZB			C-35	12
33	Painel Interno, Direito	64310-MAT-000	ZB	ZB	ZB			C-35	11
34	Alça Traseira	77310-MAT-000	ZL	ZQ	ZF			C-19	7
35	Emblema, Pára-Brisa	64205-MAT-D00	ZA	ZB	ZA			C-39-2	4
36	Tanque, Combustível	17520-MAT-D00	ZC	ZD	ZB			C-17-1	14
37	Tanque, Combustível	17520-MAT-G20	ZB	ZC	ZA			C-17-1	14
38	Pára-Brisa, Jogo	64250-MAT-D00	ZA	ZB	ZA			C-35	42

Tabela de Cores

• Ao solicitar as peças coloridas consulte a tabela abaixo, verifique a cor principal da motocicleta e utilize o número de peça básico acionando o código de cor relativo.

CBR1100XX(CBR1100XXy)

Nº	Modelo		CBR1100XXY						
	Cor Principal		Preto Prisma Metálico NH-418P	Azul Phoenix Candy PB-284C	Vermelho-U Glória Candy R-101C-U	Número de Aplicação		Nº de Identificação do Bloco	Nº de ref.
	Código de Cor		NH418	PB284	R101	Número de Aplicação Inicial	Número de Aplicação Final		
	Nome das Peças Coloridas	Peça Básica Nº							
1	Chassi Comp.	50100-MAT-B00	ZB	ZB	ZB			C-32-1	10
2	Chassi Comp.	50100-MAT-D00	ZB	ZB	ZB			C-32-1	10
3	Tampa, Verificação	64365-MAT-000	ZA	ZA	ZA			C-35	13
4	Presilha, Verificação Painel	91549-MW0-790	ZA	ZA	ZA			C-35	34
5	Presilha, Verificação Painel	91549-MW0-790	ZA	ZA	ZA			C-37	26
6	Tampa, Espelho Retrovisor Esquerdo	88125-MAT-000	ZG	ZL	ZF			C-36	14
7	Tampa, Carenagem Superior Esquerda	64596-MAT-D00	ZA	ZA	ZA			C-35	16
8	Tampa, Espelho Retrovisor Direito	88115-MAT-000	ZG	ZL	ZF			C-36	10
9	Tampa, Carenagem Superior Direita	64591-MAT-D00	ZA	ZA	ZA			C-35	15
10	Carenagem Inferior Esquerda	64470-MAT-D30	ZC	ZA	ZB			C-37	12
11	Carenagem Inferior Direita	64460-MAT-D30	ZC	ZA	ZB			C-37	11
12	Rabeta	77250-MAT-D30	ZB	ZC	ZA			C-19	6
13	Carenagem Superior	64230-MAT-D00	ZA	ZE	ZF			C-35	43
14	Carenagem, Interna	64510-MAT-D00	ZA	ZE	ZF			C-37	13
15	Pára-Lama Dianteiro	61200-MAT-D30	ZB	ZC	ZA			C-9	5
16	Protetor, Esquerdo Pára-Brisa	64226-MAT-D00	ZA	ZA	ZA			C-35	41
17	Protetor, Direito Pára-Brisa	64216-MAT-D00	ZA	ZA	ZA			C-35	39
18	Etiqueta, Cor	87565-MAT-D30	ZA	ZB	ZC			C-38	9
19	Etiqueta, Combustível	87586-MB6-870	ZH	ZH	ZH			C-38	10
20	Etiqueta, Combustível	87586-MR6-670	ZD	ZD	ZD			C-38	10

Tabela de Cores

• Ao solicitar as peças coloridas consulte a tabela abaixo, verifique a cor principal da motocicleta e utilize o número de peça básico acionando o código de cor relativo.

CBR1100XX(CBR1100XXy)

Nº	Modelo		CBR1100XXY						
	Cor Principal		Preto Prisma Metálico NH-418P	Azul Phoenix Candy PB-284C	Vermelho-U Glória Candy R-101C-U	Número de Aplicação		Nº de Identificação do Bloco	Nº de ref.
	Código de Cor		NH418	PB284	R101	Número de Aplicação Inicial	Número de Aplicação Final		
	Nome das Peças Coloridas	Peça Básica Nº							
21	Emblema	61105-MAT-D30	ZB	ZC	ZA			C-32-2	3
22	Emblema A, Rabeta	77219-MAT-D00	ZB	ZC	ZA			C-39-2	7
23	Emblema B, Rabeta	77218-MAT-D30	ZB	ZC	ZA			C-39-2	6
24	Emblema Esquerdo, Tanque Combustível	17526-MAT-D30	ZA	-	-			C-39-2	2
25	Emblema Esquerdo, Tanque Combustível	17526-MAT-F00	-	ZB	-			C-39-2	2
26	Emblema Esquerdo, Tanque Combustível	17526-MAT-860	-	-	ZC			C-39-2	2
27	Emblema, Carenagem Inferior	64419-MAT-D30	ZC	ZA	ZB			C-39-2	5
28	Emblema Direito, Tanque Combustível	17521-MAT-D30	ZA	-	-			C-39-2	1
29	Emblema Direito, Tanque Combustível	17521-MAT-F00	-	ZB	-			C-39-2	1
30	Emblema Direito, Tanque Combustível	17521-MAT-860	-	-	ZC			C-39-2	1
31	Espelho Retrovisor, Esquerdo	88120-MAT-D01	ZB	ZC	ZD			C-36	27
32	Espelho Retrovisor, Direito	88110-MAT-D01	ZB	ZC	ZD			C-36	26
33	Painel Interno, Esquerdo	64230-MAT-000	ZB	ZB	ZB			C-35	12
34	Painel Interno, Direito	64310-MAT-000	ZB	ZB	ZB			C-35	11
35	Alça Traseira	77310-MAT-000	ZL	ZQ	ZF			C-19	7
36	Emblema, Pára-Brisa	64205-MAT-D00	ZA	ZB	ZA			C-39-2	4
37	Tanque, Combustível	17520-MAT-D00	-	ZD	ZB			C-17-1	14
38	Tanque, Combustível	17520-MAT-D30	ZA	-	-			C-17-1	14
39	Tanque, Combustível	17520-MAT-G20	-	ZC	ZA			C-17-1	14
40	Tanque, Combustível	17520-MAT-G30	ZA	-	-			C-17-1	14
41	Pára-Brisa, Jogo	64250-MAT-D00	ZA	ZB	ZA			C-35	42

Tabela de Cores

• Ao solicitar as peças coloridas consulte a tabela abaixo, verifique a cor principal da motocicleta e utilize o número de peça básico acionando o código de cor relativo.

CBR1100XX(CBR1100XX1)

Nº	Modelo		CBR1100XX1							
	Cor Principal		Preto Metálico NH-463M	Azul Phoenix Candy PB-284C	Vermelho-U Glória Candy R-101C-U	Cinza Accurate Metálico NH-146M	Número de Aplicação		Nº de Identificação do Bloco	Nº de ref.
	Código de Cor		NH463	PB284	R101	NH146	Número de Aplicação Inicial	Número de Aplicação Final		
	Nome das Peças Coloridas	Peça Básica Nº								
1	Chassi Comp.	50100-MAT-D50	ZA	ZB	ZB	ZA			C-32-1	10
2	Tampa, Verificação	64365-MAT-000		ZB	ZB	ZB			C-32-1	10
3	Presilha, Fixação Painel	91549-MW0-790		ZA	ZA	ZA			C-35	13
4	Presilha, Fixação Painel	91549-MW0-790		ZA	ZA	ZA			C-35	34
5	Tampa, Espelho Retrovisor Esquerdo	88125-MAT-000		ZA	ZA	ZA			C-37	26
6	Tampa, Carenagem Superior Esquerda	64596-MAT-D00		ZG	ZL	ZF			C-36	14
7	Tampa, Carenagem Superior Esquerda	64596-MAT-D00		ZA	ZA	ZA			C-35	16
8	Tampa, Carenagem Superior Esquerda	64596-MAT-D01		ZG	ZL	ZF			C-36	10
9	Tampa, Carenagem Superior Esquerda	64596-MAT-D01		ZA	ZA	ZA			C-35	15
10	Tampa, Carenagem Superior Esquerda	64596-MAT-D01		ZC	ZA	ZB			C-37	12
11	Tampa, Espelho Retrovisor Direito	88115-MAT-D00		ZC	ZA	ZB			C-37	11
12	Tampa, Carenagem Superior Direita	64591-MAT-D00		ZB	ZC	ZA			C-19	6
13	Tampa, Carenagem Superior Direita	64591-MAT-D00		ZA	ZE	ZF			C-35	43
14	Tampa, Carenagem Superior Direita	64591-MAT-D01		ZA	ZE	ZF			C-37	13
15	Tampa, Carenagem Superior Direita	64591-MAT-D01		ZB	ZC	ZA			C-9	5
16	Tampa, Carenagem Superior Direita	64591-MAT-D01		ZA	ZA	ZA			C-35	41
17	Carenagem, Inferior Esquerda	64470-MAT-D50		ZA	ZA	ZA			C-35	39
18	Carenagem, Inferior Direita	64460-MAT-D50		ZA	ZB	ZC			C-38	9
19	Rabeta	77250-MAT-D50		ZH	ZH	ZH			C-38	10
20	Carenagem, Superior	64230-MAT-D00		ZD	ZD	ZD			C-38	10

Tabela de Cores

• Ao solicitar as peças coloridas consulte a tabela abaixo, verifique a cor principal da motocicleta e utilize o número de peça básico acionando o código de cor relativo.

CBR1100XX(CBR1100XX1)

Nº	Modelo		CBR1100XX1							
	Cor Principal		Preto Metálico NH-463M	Azul Phoenix Candy PB-284C	Vermelho-U Glória Candy R-101C-U	Cinza Accurate Metálico NH-146M	Número de Aplicação		Nº de Identificação do Bloco	Nº de ref.
	Código de Cor		NH463	PB284	R101	NH146	Número de Aplicação Inicial	Número de Aplicação Final		
	Nome das Peças Coloridas	Peça Básica Nº								
21	Carenagem, Superior	64230-MAT-D00	ZK	-	ZF	ZJ		1M400007	C-35	43
22	Carenagem, Superior	64230-MAT-D00	ZK	-	ZF	ZJ		1M400041	C-35	43
23	Carenagem, Superior	64230-MAT-D00	ZK	-	ZF	ZJ		1M400253	C-35	43
24	Carenagem, Superior	64230-MAT-D00	ZK	-	ZF	ZJ		1M403024	C-35	43
25	Carenagem, Superior	64230-MAT-D01	ZK	-	ZF	ZJ			C-35	43
26	Carenagem, Superior	64230-MAT-D01	ZK	-	ZF	ZJ	1M400008		C-35	43
27	Carenagem, Superior	64230-MAT-D01	ZK	-	ZF	ZJ	1M400042		C-35	43
28	Carenagem, Superior	64230-MAT-D01	ZK	-	ZF	ZJ	1M400254		C-35	43
29	Carenagem, Superior	64230-MAT-D01	ZK	-	ZF	ZJ	1M403025		C-35	43
30	Carenagem, Interna	64510-MAT-D00	ZK	ZE	ZF	ZJ			C-37	13
31	Pára-Lama, Dianteiro	61200-MAT-D50	ZD	ZA	ZB	ZC			C-9	5
32	Protetor, Esquerdo	64226-MAT-D00	ZA	ZA	ZA	ZA			C-35	41
33	Protetor, Direito	64216-MAT-D00	ZA	ZA	ZA	ZA			C-35	39
34	Etiqueta, Cor	87565-MAT-D50	ZD	ZA	ZB	ZC			C-38	9
35	Etiqueta, Combustível	87586-MB6-870	ZM	ZM	ZM	ZE			C-38	10
36	Emblema	61105-MAT-D50	ZD	ZA	ZB	ZC			C-39-2	3
37	Emblema A, Rabeta	77219-MAT-D50	ZD	ZA	ZB	ZC			C-39-2	7
38	Emblema B, Rabeta	77218-MAT-D50	ZD	ZA	ZB	ZC			C-39-2	6
39	Emblema Esquerdo, Combustível	17526-MAT-D50	ZD	ZA	ZB	ZC			C-39-2	2

Tabela de Cores

• Ao solicitar as peças coloridas consulte a tabela abaixo, verifique a cor principal da motocicleta e utilize o número de peça básico acionando o código de cor relativo.

CBR1100XX(CBR1100XX1)

Nº	Modelo		CBR1100XX1							
	Cor Principal		Preto Metálico NH-463M	Azul Phoenix Candy PB-284C	Vermelho-U Glória Candy R-101C-U	Cinza Accurate Metálico NH-146M	Número de Aplicação		Nº de Identificação do Bloco	Nº de ref.
	Código de Cor		NH463	PB284	R101	NH146	Número de Aplicação Inicial	Número de Aplicação Final		
	Nome das Peças Coloridas	Peça Básica Nº								
40	Emblema, Carenagem Inferior	64419-MAT-D50	ZD	ZA	ZB	ZC			C-39-2	5
41	Emblema Direito, Tanque Combustível	17521-MAT-D50	ZD	ZA	ZB	ZC			C-39-2	1
42	Espelho Retrovisor Esquerdo	88120-MAT-D01	ZG	ZC	ZD	ZF			C-36	27
43	Espelho Retrovisor Direito	88110-MAT-D01	ZG	ZC	ZD	ZF			C-36	26
44	Painel Interno Esquerdo	64320-MAT-000	ZB	ZB	ZB	ZB			C-35	12
45	Painel Interno Direito	64321-MAT-000	ZB	ZB	ZB	ZB			C-35	11
46	AlçaTraseira	77310-MAT-000	ZT	ZQ	ZF	ZS			C-19	7
47	Emblema, Pára-Brisa	64205-MAT-D50	ZA	ZA	ZA	ZA			C-39-2	4
48	Tanque, Combustível	17520-MAT-D50	ZD	ZA	ZB	ZC			C-17-1	14
49	Tanque, Combustível	17520-MAT-J00	ZD	ZA	ZB	ZC			C-17-1	14
50	Pára-Brisa, Jogo	64250-MAT-A20	-	ZA	ZA	-			C-35	42
51	Pára-Brisa, Jogo	64250-MAT-D50	ZA	ZA	ZA	ZA			C-35	42

Tabela de Cores

• Ao solicitar as peças coloridas consulte a tabela abaixo, verifique a cor principal da motocicleta e utilize o número de peça básico acionando o código de cor relativo.

CBR1100XX(CBR1100XX2)

Nº	Modelo		CBR1100XX2							
	Cor Principal		Preto Metálico NH-463M	Azul Tahiti Candy PB-215C	Vermelho Blazing Candy R-195C	Cinza Accurate Metálico NH-146M	Número de Aplicação		Nº de Identificação do Bloco	Nº de ref.
	Código de Cor		NH463	PB215	R195	NH146	Número de Aplicação Inicial	Número de Aplicação Final		
	Nome das Peças Coloridas	Peça Básica Nº								
1	Chassi Comp.	50100-MAT-D50	ZA	ZA	ZA	ZA			C-32-1	10
2	Tampa, Verificação	64365-MAT-000	ZA	ZA	ZA	ZA			C-35	13
3	Presilha, Fixação Painel	91549-MW0-790	ZA	ZA	ZA	ZA			C-35	34
4	Presilha, Fixação Painel	91549-MW0-790	ZA	ZA	ZA	ZA			C-37	26
5	Tampa, Espelho Retrovisor Esquerdo	88125-MAT-000	ZN	ZP	ZQ	ZM			C-36	14
6	Tampa, Carenagem Superior Esquerda	64596-MAT-D01	ZA	ZA	ZA	ZA			C-35	16
7	Tampa, Espelho Retrovisor Direito	88115-MAT-000	ZN	ZP	ZQ	ZM			C-36	10
8	Tampa, Carenagem Superior Direita	64591-MAT-D01	ZA	ZA	ZA	ZA			C-35	15
9	Carenagem, Inferior Esquerda	64470-MAT-D50	-	-	-	ZC			C-37	12
10	Carenagem, Inferior Esquerda	64470-MAT-D70	ZA	ZB	ZC	-			C-37	12
11	Carenagem, Inferior Direita	64460-MAT-D50	-	-	-	ZC			C-37	11
12	Carenagem, Inferior Direita	64460-MAT-D70	ZA	ZB	ZC	-			C-37	11
13	Rabeta	77250-MAT-D70	ZA	ZB	ZC	ZD			C-19	6
14	Carenagem, Superior	64230-MAT-D01	ZK	ZL	ZM	ZJ			C-35	43
15	Carenagem, Interna	64510-MAT-D00	ZK	ZL	ZM	ZJ			C-37	13
16	Pára-Lama, Dianteiro	61200-MAT-D70	ZA	ZB	ZC	ZD			C-9	5
17	Protetor, Esquerdo	64226-MAT-D00	ZA	ZA	ZA	ZA			C-35	41
18	Protetor, Direito	64216-MAT-D00	ZA	ZA	ZA	ZA			C-35	39
19	Etiqueta, Cor	87565-MAT-D70	ZA	ZB	ZC	ZD			C-38	9
20	Etiqueta, Combustível	87586-MB6-870	ZM	ZM	ZM	ZE			C-38	10

Tabela de Cores

• Ao solicitar as peças coloridas consulte a tabela abaixo, verifique a cor principal da motocicleta e utilize o número de peça básico acionando o código de cor relativo.

CBR1100XX(CBR1100XX2)

Nº	Modelo		CBR1100XX2							
	Cor Principal		Preto Metálico NH-463M	Azul Tahiti Candy PB-215C	Vermelho Blazing Candy R-195C	Cinza Accurate Metálico NH-146M	Número de Aplicação		Nº de Identificação do Bloco	Nº de ref.
	Código de Cor		NH463	PB215	R195	NH146	Número de Aplicação Inicial	Número de Aplicação Final		
	Nome das Peças Coloridas	Peça Básica Nº								
21	Emblema A, Rabeta	77219-MAT-D70	ZA	ZB	ZC	ZD			C-39-2	7
22	Emblema B, Rabeta	77218-MAT-D50	-	ZC	ZC	ZC			C-39-2	6
23	Emblema B, Rabeta	77218-MAT-D70	ZA	ZB	ZC	-			C-39-2	6
24	Emblema, CBS	61105-MAT-D70	ZA	ZB	ZC	ZD			C-39-2	8
25	Emblema Esquerdo, Tanque Combustível	17526-MAT-D70	ZA	ZB	ZC	ZD			C-39-2	2
26	Emblema, Carenagem Inferior	64419-MAT-D50	-	-	-	ZC			C-39-2	5
27	Emblema, Carenagem Inferior	64419-MAT-D70	ZA	ZB	ZC	-			C-39-2	1
28	Emblema Direito, Tanque Combustível	17521-MAT-D70	ZA	ZB	ZC	ZD			C-39-2	1
29	Espelho Retrovisor, Esquerdo	88120-MAT-D01	ZG	ZH	ZJ	ZF			C-36	27
30	Espelho Retrovisor, Direito	88110-MAT-D01	ZG	ZH	ZJ	ZF			C-36	26
31	Painel, Interno Esquerdo	64320-MAT-000	ZB	ZB	ZB	ZB			C-35	12
32	Painel, Interno Direito	64310-MAT-000	ZB	ZB	ZB	ZB			C-35	11
33	Alça Traseira	77310-MAT-000	ZT	ZU	ZV	ZS			C-19	7
34	Emblema, Pára-Brisa	64205-MAT-D70	ZB	ZB	ZB	ZB			C-39-2	4
35	Tanque, Combustível	17520-MAT-D70	ZA	ZB	-	-		2M500236	C-17-1	14
36	Tanque, Combustível	17520-MAT-D70	ZA	ZB	ZC	ZD		2M500535	C-17-1	14
37	Tanque, Combustível	17520-MAT-D70	ZA	ZB	ZC	ZD		2M503866	C-17-1	14
38	Tanque, Combustível	17520-MAT-J10	ZA	ZB	ZC	ZD			C-17-1	14
39	Tanque, Combustível	17520-MAT-J10	ZA	ZB	-	-	2M500237		C-17-1	14
40	Tanque, Combustível	17520-MAT-J10	ZA	ZB	ZC	ZD	2M500536		C-17-1	14
41	Tanque, Combustível	17520-MAT-J10	ZA	ZB	ZC	ZD	2M503867		C-17-1	14
42	Pára-Brisa, Jogo	64250-MAT-A30	ZB	ZB	ZB	ZB			C-35	42
43	Pára-Brisa, Jogo	64250-MAT-D70	ZA	ZA	ZA	ZA			C-35	42

Tabela de Cores

• Ao solicitar as peças coloridas consulte a tabela abaixo, verifique a cor principal da motocicleta e utilize o número de peça básico acionando o código de cor relativo.

CBR1100XX(CBR1100XX3) BR, E, ED, F, U

Nº	Modelo		CBR1100XX3							
	Cor Principal		Preto Metálico NH-463M	Azul Tahiti Candy PB-215C	Vermelho Blazing Candy R-195C	Cinza Accurate Metálico NH-146M	Número de Aplicação		Nº de Identificação do Bloco	Nº de ref.
	Código de Cor		NH463	PB215	R195	NH146	Número de Aplicação Inicial	Número de Aplicação Final		
	Nome das Peças Coloridas	Peça Básica Nº								
1	Chassi Comp.	50100-MAT-D50	ZA	ZA	ZA	ZA			C-32-1	10
2	Tampa, Verificação	64365-MAT-000	ZA	ZA	ZA	ZA			C-35	13
3	Presilha, Fixação Painel	91549-MW0-790	ZA	ZA	ZA	ZA			C-35	34
4	Presilha, Fixação Painel	91549-MW0-790	ZA	ZA	ZA	ZA			C-37	26
5	Tampa, Espelho Retrovisor Esquerdo	88125-MAT-000	ZN	ZP	ZQ	ZM			C-36	14
6	Tampa, Carenagem Superior Esquerda	64596-MAT-D01	ZA	ZA	ZA	ZA			C-35	16
7	Tampa, Espelho Retrovisor Direito	88115-MAT-000	ZN	ZP	ZQ	ZM			C-36	10
8	Tampa, Carenagem Superior Direita	64591-MAT-D01	ZA	ZA	ZA	ZA			C-35	15
9	Carenagem, Inferior Esquerda	64470-MAT-D50	-	-	-	ZC			C-37	12
10	Carenagem, Inferior Esquerda	64470-MAT-D70	ZD	ZE	ZF	-			C-37	12
11	Carenagem, Inferior Direita	64460-MAT-D50	-	-	-	ZC			C-37	11
12	Carenagem, Inferior Direita	64460-MAT-D70	ZA	ZB	ZC	-			C-37	11
13	Rabeta	77250-MAT-D70	ZA	ZB	ZC	ZD			C-19	6
14	Carenagem, Superior	64230-MAT-D01	ZK	ZL	ZM	ZJ			C-35	43
15	Carenagem, Interna	64510-MAT-D00	ZK	ZL	ZM	ZJ			C-37	13
16	Pára-Lama, Dianteiro	61200-MAT-D70	ZA	ZB	ZC	ZD			C-9	5
17	Protetor, Esquerdo	64226-MAT-D00	ZA	ZA	ZA	ZA			C-35	41
18	Protetor, Direito	64216-MAT-D00	ZA	ZA	ZA	ZA			C-35	39
19	Etiqueta, Cor	87565-MAT-D80	ZB	ZC	ZD	ZE			C-38	9
20	Etiqueta, Combustível	87586-MB6-870	ZM	ZM	ZM	ZE			C-38	10

Tabela de Cores

• Ao solicitar as peças coloridas consulte a tabela abaixo, verifique a cor principal da motocicleta e utilize o número de peça básico acionando o código de cor relativo.

CBR1100XX(CBR1100XX3) BR, E, ED, F, U

Nº	Modelo		CBR1100XX3							
	Cor Principal		Preto Metálico NH-463M	Azul Tahiti Candy PB-215C	Vermelho Blazing Candy R-195C	Cinza Accurate Metálico NH-146M	Número de Aplicação		Nº de Identificação do Bloco	Nº de ref.
	Código de Cor		NH463	PB215	R195	NH146	Número de Aplicação Inicial	Número de Aplicação Final		
	Nome das Peças Coloridas	Peça Básica Nº								
21	Emblema A, Rabeta	77219-MAT-D70	ZA	ZB	ZC	ZD			C-39-2	7
22	Emblema B, Rabeta	77218-MAT-D50	-	-	-	ZC			C-39-2	6
23	Emblema B, Rabeta	77218-MAT-D70	ZA	ZB	ZC	-			C-39-2	6
24	Emblema, CBS	61105-MAT-D70	ZA	ZB	ZC	ZD			C-39-2	8
25	Emblema Esquerdo, Tanque Combustível	17526-MAT-D70	ZA	ZB	ZC	ZD			C-39-2	2
26	Emblema, Carenagem Inferior	64419-MAT-D50	-	-	-	ZC			C-39-2	5
27	Emblema, Carenagem Inferior	64419-MAT-D70	ZA	ZB	ZC	-			C-39-2	5
28	Emblema Direito, Tanque Combustível	17521-MAT-D70	ZA	ZB	ZC	ZD			C-39-2	1
29	Espelho Retrovisor, Esquerdo	88120-MAT-D01	ZG	ZH	ZJ	ZF			C-36	27
30	Espelho Retrovisor, Direito	88110-MAT-D01	ZG	ZH	ZJ	ZF			C-36	26
31	Painel, Interno Esquerdo	64320-MAT-000	ZB	ZB	ZB	ZB			C-35	12
32	Painel, Interno Direito	64310-MAT-000	ZB	ZB	ZB	ZB			C-35	11
33	Alça Traseira	77310-MAT-000	ZT	ZU	ZV	ZS			C-19	7
34	Emblema, Pára-Brisa	64205-MAT-D70	ZB	ZB	ZB	ZB			C-39-2	4
35	Tanque, Combustível	17520-MAT-J10	ZA	ZB	ZC	ZD			C-17-1	14
36	Pára-Brisa, Jogo	64250-MAT-D70	ZA	ZA	ZA	ZA			C-35	42

Tabela de Cores

• Ao solicitar as peças coloridas consulte a tabela abaixo, verifique a cor principal da motocicleta e utilize o número de peça básico acionando o código de cor relativo.

CBR1100XX(CBR1100XX3) CM

Nº	Modelo		CBR1100XX3				
	Cor Principal		Preto Darkness Metálico NH-463M	Número de Aplicação		Nº de Identificação do Bloco	Nº de ref.
	Código de Cor		NH463	Número de Aplicação Inicial	Número de Aplicação Final		
	Nome das Peças Coloridas	Peça Básica Nº					
1	Chassi Comp.	50100-MAT-D50	ZA			C-32-1	10
2	Tampa, Verificação	64365-MAT-000	ZA			C-35	13
3	Presilha, Fixação Painel	91549-MW0-790	ZA			C-35	34
4	Presilha, Fixação Painel	91549-MW0-790	ZA			C-37	26
5	Tampa, Espelho Retrovisor Esquerdo	88125-MAT-000	ZN			C-36	14
6	Tampa, Carenagem Superior Esquerda	64596-MAT-D01	ZA			C-35	16
7	Tampa, Espelho Retrovisor Direito	88115-MAT-000	ZN			C-36	10
8	Tampa, Carenagem Superior Direita	64591-MAT-D01	ZA			C-35	15
9	Carenagem, Inferior Esquerda	64470-MAT-A40	ZA			C-37	12
10	Carenagem, Inferior Esquerda	64460-MAT-A40	ZA			C-37	11
11	Rabeta	77250-MAT-A40	ZA			C-19	6
12	Carenagem, Superior	64230-MAT-D01	ZK			C-35	43
13	Carenagem, Interna	64510-MAT-D00	ZJ			C-37	13
14	Protetor, Esquerdo	64226-MAT-D00	ZA			C-35	41
15	Protetor, Direito	64216-MAT-D00	ZA			C-35	39
16	Etiqueta, Cor	87565-MAT-D80	ZA			C-38	9
17	Emblema A, Rabeta	77219-MAT-A40	ZA			C-39-2	7
18	Emblema Esquerdo, Tanque Combustível	17526-MAT-A40	ZA			C-39-2	2
19	Emblema, Carenagem Inferior	64419-MAT-A40	ZA			C-39-2	5
20	Emblema Direito, Tanque Combustível	17521-MAT-A40	ZA			C-39-2	1

Tabela de Cores

• Ao solicitar as peças coloridas consulte a tabela abaixo, verifique a cor principal da motocicleta e utilize o número de peça básico acionando o código de cor relativo.

CBR1100XX(CBR1100XX3) CM

Nº	Modelo		CBR1100XX3				
	Cor Principal		Preto Darkness Metálico NH-463M	Número de Aplicação		Nº de Identificação do Bloco	Nº de ref.
	Código de Cor		NH463	Número de Aplicação Inicial	Número de Aplicação Final		
	Nome das Peças Coloridas	Peça Básica Nº					
21	Espelho Retrovisor, Esquerdo	88120-MAT-D01	ZG			C-36	27
22	Espelho Retrovisor, Direito	88110-MAT-D01	ZG			C-36	26
23	Painel, Interno Esquerdo	64320-MAT-000	ZB			C-35	12
24	Painel, Interno Direito	64310-MAT-000	ZB			C-35	11
25	Alça Traseira	77310-MAT-000	ZT			C-19	7
26	Emblema, Pára-Brisa	64205-MAT-D70	ZA			C-39-2	4
27	Tanque, Combustível	17520-MAT-A40	ZA			C-17-1	14
28	Pára-Brisa, Jogo	64250-MAT-A30	ZA			C-35	42

Tabela de Cores

• Ao solicitar as peças coloridas consulte a tabela abaixo, verifique a cor principal da motocicleta e utilize o número de peça básico acionando o código de cor relativo.

CBR1100XX(CBR1100XX4) ED,E ,F,U

Nº	Modelo		CBR1100XX4						
	Cor Principal		Cinza Accurate Metálico NH-146M	Preto Darkness Metálico NH-463M	Azul Tahiti Candy PB-215C	Número de Aplicação		Nº de Identificação do Bloco	Nº de ref.
	Código de Cor		NH146	NH463	PB215	Número de Aplicação Inicial	Número de Aplicação Final		
	Nome das Peças Coloridas	Peça Básica Nº							
1	Chassi Comp.	50100-MAT-D50	ZA	ZA	ZA			F-32-1	10
2	Tampa, Ventilação	64365-MAT-000	ZA	ZA	ZA			F-35	13
3	Presilha, Ventilação Painel	91549-MWO-790	ZA	ZA	ZA			F-35	34
4	Presilha, Ventilação Painel	91549-MWO-790	ZA	ZA	ZA			F-37	26
5	Tampa, Espelho Retrovisor Esquerdo	88125-MAT-000	ZM	ZN	ZP			F-36	14
6	Tampa, Carenagem Superior Esquerda	64596-MAT-D01	ZA	ZA	ZA			F-35	16
7	Tampa, Espelho Retrovisor Direito	88115-MAT-000	ZM	ZN	ZP			F-36	10
8	Tampa, Carenagem Superior Direita	64591-MAT-D01	ZA	ZA	ZA			F-35	15
9	Carenagem Inferior Esquerda	64470-MAT-D50	ZC	-	-			F-37	12
10	Carenagem Inferior Esquerda	64470-MAT-D70	-	ZD	ZE			F-37	12
11	Carenagem Inferior Direita	64460-MAT-D50	ZC	-	-			F-37	11
12	Carenagem Inferior Direita	64460-MAT-D70	-	ZA	ZB			F-37	11
13	Rabeta	77250-MAT-D70	ZD	ZA	ZB			F-19	6
14	Carenagem Superior	64230-MAT-D01	ZJ	ZK	ZL			F-35	43
15	Carenagem Interna	64510-MAT-D00	ZJ	ZK	ZL			F-37	13
16	Pára-Lama Dianteiro	61200-MAT-D70	ZD	ZA	ZB			F-9	6
17	Protetor, Esquerdo Pára-Brisa	64226-MAT-D00	ZA	ZA	ZA			F-35	41
18	Protetor, Direito Pára-Brisa	64216-MAT-D00	ZA	ZA	ZA			F-35	39
19	Etiqueta, Cor	87565-MAT-D90	ZC	ZA	ZB			F-38	9
20	Etiqueta Combustível	87586-MB6-870	ZE	ZM	ZM			F-38	10

Mangueira de Combustível, Mangueiras de Aplicação Geral e Mangueira de Vinil

- As “mangueiras de combustível de peças padronizadas”, as “mangueiras de aplicações gerais” e as “ mangueiras de vinil” são fornecidas sem embalagem (granel) em forma de bobinas.
- Quando necessitar efetuar o pedido destas “mangueiras”, verifique no Catálogo de Peças o código da “mangueira padrão” e em seguida coloque entre parênteses o código da “mangueira sem embalagem (granel)” relativa utilizando a tabela abaixo.
  (O comprimento padrão das “mangueiras sem embalagem (granel)” é de 1 metro. As mangueiras indicadas com o símbolo < > também estão disponíveis com as medidas de 3 a 8 metros).
- Quando necessitar de troca, corte a mangueira sem embalagem (granel) na medida especificada. Esta medida pode ser verificada no nome da peça (verifique no manual de Serviços ou nas instruções que acompanham as mangueiras sem embalagem (granel) os procedimentos para o corte e instalação).
- A relação abaixo especifica o código das mangueiras padrão e as respectivas mangueiras sem embalagem (granel) e suas medidas. Certifique-se de que estes números sejam aplicados somente para as peças de reposição relacionadas.

Mangueira de Combustível			
Número de Peça Padrão	Número de Peça Sem Embalagem (granel)	Peça Sem Embalagem (granel)	
		Diâmetro Interno(mm)	Comprimento (m)
95001-30xxx-2x	95001-30001-20M	3.0	1
95001-30xxx-3x	95001-30001-30M	3.0	1
95001-30xxx-4x	95001-30001-40M	3.0	1
95001-35xxx-2x	95001-35001-50M <95001-35003-50M>	3.5	1 3
95001-35xxx-3x	95001-35001-60M <95001-35003-60M>	3.5	1 3
95001-35xxx-4x	95001-35001-60M <95001-35003-60M>	3.5	1 3
95001-35xxx-5x	95001-35001-50M <95001-35003-50M>	3.5	1 3
95001-35xxx-6x	95001-35001-60M <95001-35003-60M>	3.5	1 3
95001-45xxx-2x	95001-45001-50M <95001-45003-50M>	4.5	1 3
95001-45xxx-3x	95001-45001-60M <95001-45003-60M> <95001-45008-60M>	4.5	1 3 8
95001-45xxx-4x	95001-45001-60M <95001-45003-60M> <95001-45008-60M>	4.5	1 3 8
95001-45xxx-5x	95001-45001-50M <95001-45003-50M>	4.5	1 3
95001-45xxx-6x	95001-45001-60M <95001-45003-60M> <95001-45008-60M>	4.5	1 3 8
95001-55xxx-2x	95001-55001-50M <95001-55003-50M> <95001-55008-50M>	5.5	1 3 8

Mangueira de Combustível			
Número de Peça Padrão	Número de Peça Sem Embalagem (granel)	Peça Sem Embalagem (granel)	
		Diâmetro Interno(mm)	Comprimento (m)
95001-55xxx-3x	95001-55001-60M <95001-55003-60M> <95001-55008-60M>	5.5	1 3 8
95001-55xxx-4x	95001-55001-60M <95001-55003-60M> <95001-55008-60M>	5.5	1 3 8
95001-55xxx-5x	95001-55001-50M <95001-55003-50M> <95001-55008-50M>	5.5	1 3 8
95001-55xxx-6x	95001-55001-60M <95001-55003-60M> <95001-55008-60M>	5.5	1 3 8
95001-75xxx-2x	95001-75001-50M <95001-75003-50M>	7.5	1 3
95001-75xxx-3x	95001-75001-60M <95001-75003-60M> <95001-75008-60M>	7.5	1 3 8
95001-75xxx-4x	95001-75001-60M <95001-75003-60M> <95001-75008-60M>	7.5	1 3 8
95001-75xxx-5x	95001-75001-50M <95001-75003-50M>	7.5	1 3
95001-75xxx-6x	95001-75001-60M <95001-75003-60M> <95001-75008-60M>	7.5	1 3 8
95001-80xxx-2x	95001-80001-50M	8.0	1
95001-80xxx-3x	95001-80001-60M	8.0	1
95001-80xxx-4x	95001-80001-60M	8.0	1
95001-80xxx-5x	95001-80001-50M	8.0	1
95001-80xxx-6x	95001-80001-60M	8.0	1

CUIDADO

É PERIGOSO confundir uma “Mangueira de Combustível” com a “Mangueira de Aplicações Gerais” ou com a “Mangueira de Vinil”. Cada “Mangueira” tem sua utilização apropriada.
Nunca utilize uma “Mangueira de Aplicações Gerais” ou a “Mangueira de Vinil” no lugar de uma “Mangueira de Combustível” ou vice-versa.
Use sempre a mangueira sem embalagem (granel) especificada, utilizando as instruções de corte e instalação dos Manuais de Serviços e das instruções que são fornecidas juntamente com a embalagem.

Mangueira de Combustível, Mangueiras de Aplicação Geral e Mangueira de Vinil

Mangueira de Vinil				
Número de Peça Standard	Número de Peça Sem Embalagem (granel)	Peça S/ Embalagem (granel)		
		Diâmetro Int.(mm)	Diâmetro Ext.(mm)	Compr. (m)
95003-01xxx-3x	95003-01001-60M <95003-01003-60M>	2.9	6.8	1 3
95003-01xxx-60	95003-01001-60M <95003-01003-60M>	2.9	6.8	1 3
95003-03xxx-3x	95003-03001-60M <95003-03003-60M>	3.0	6.0	1 3
95003-03xxx-60	95003-03001-60M <95003-03003-60M>	3.0	6.0	1 3
95003-05xxx-3x	95003-05001-60M <95003-05003-60M> <95003-05008-60M>	3.5	6.5	1 3 8
95003-05xxx-60	95003-05001-60M <95003-05003-60M> <95003-05008-60M>	3.5	6.5	1 3 8
95003-07xxx-1x	95003-07001-10M <95003-07003-10M> <95003-07008-10M>	4.0	7.0	1 3 8
95003-07xxx-20	95003-07001-10M <95003-07003-10M> <95003-07008-10M>	4.0	7.0	1 3 8
95003-07xxx-3x	95003-07001-60M <95003-07003-60M> <95003-07008-60M>	4.0	7.0	1 3 8
95003-07xxx-60	95003-07001-60M <95003-07003-60M> <95003-07008-60M>	4.0	7.0	1 3 8
95003-07xxx-7x	95003-07001-70M <95003-07003-70M> <95003-07008-70M>	4.0	7.0	1 3 8
95003-08xxx-1x	95003-08001-10M <95003-08003-10M> <95003-08008-10M>	4.5	6.5	1 3 8
95003-09xxx-3x	95003-09001-60M <95003-09003-60M>	4.5	8.0	1 3
95003-09xxx-60	95003-09001-60M <95003-09003-60M>	4.5	8.0	1 3
95003-10xxx-1x	95003-10001-10M <95003-10003-10M>	5.0	8.0	1 3
95003-10xxx-20	95003-10001-10M <95003-10003-10M>	5.0	8.0	1 3
95003-10xxx-3x	95003-10001-60M <95003-10003-60M>	5.0	8.0	1 3
95003-10xxx-60	95003-10001-60M <95003-10003-60M>	5.0	8.0	1 3
95003-11xxx-3x	95003-11001-60M <95003-11003-60M> <95003-11008-60M>	5.0	9.0	1 3 8
95003-11xxx-60	95003-11001-60M <95003-11003-60M> <95003-11008-60M>	5.0	9.0	1 3 8
95003-12xxx-1x	95003-12001-10M <95003-12003-10M> <95003-12008-10M>	5.0	7.0	1 3 8
95003-12xxx-20	95003-12001-10M <95003-12003-10M> <95003-12008-10M>	5.0	7.0	1 3 8

Mangueira de Vinil				
Número de Peça Standard	Número de Peça Sem Embalagem (granel)	Peça S/ Embalagem (granel)		
		Diâmetro Int.(mm)	Diâmetro Ext.(mm)	Compr. (m)
95003-14xxx-1x	95003-14001-10M <95003-14003-10M>	6.0	9.0	1 3
95003-14xxx-20	95003-14001-10M <95003-14003-10M>	6.0	9.0	1 3
95003-14xxx-3x	95003-14001-60M <95003-14003-60M>	6.0	9.0	1 3
95003-17xxx-1x	95003-17001-10M <95003-17003-10M>	7.0	9.0	1 3
95003-19xxx-1x	95003-19001-10M <95003-19003-10M> <95003-19008-10M>	7.0	11.0	1 3 8
95003-19xxx-20	95003-19001-10M <95003-19003-10M> <95003-19008-10M>	7.0	11.0	1 3 8
95003-19xxx-3x	95003-19001-60M <95003-19003-60M> <95003-19008-60M>	7.0	11.0	1 3 8
95003-19xxx-60	95003-19001-60M <95003-19003-60M> <95003-19008-60M>	7.0	11.0	1 3 8
95003-21xxx-1x	95003-21001-10M <95003-21003-10M>	8.0	9.0	1 3
95003-21xxx-20	95003-21001-10M <95003-21003-10M>	8.0	9.0	1 3
95003-23xxx-1x	95003-23001-10M <95003-23003-10M>	8.0	12.0	1 3
95003-23xxx-20	95003-23001-10M <95003-23003-10M>	8.0	12.0	1 3
95003-23xxx-3x	95003-23001-60M <95003-23003-60M> <95003-23008-60M>	8.0	12.0	1 3 8
95003-23xxx-60	95003-23001-60M <95003-23003-60M> <95003-23008-60M>	8.0	12.0	1 3 8
95003-25xxx-1x	95003-25001-10M <95003-25003-10M>	9.0	11.0	1 3
95003-25xxx-20	95003-25001-10M <95003-25003-10M>	9.0	11.0	1 3
95003-25xxx-3x	95003-25001-60M <95003-25003-60M>	9.0	11.0	1 3
95003-25xxx-7x	95003-25001-70M <95003-25003-70M>	9.0	11.0	1 3
95003-27xxx-1x	95003-27001-10M <95003-27003-10M>	9.0	13.0	1 3
95003-27xxx-20	95003-27001-10M <95003-27003-10M>	9.0	13.0	1 3
95003-27xxx-3x	95003-27001-60M <95003-27003-60M>	9.0	13.0	1 3
95003-27xxx-60	95003-27001-60M <95003-27003-60M>	9.0	13.0	1 3
95003-33xxx-1x	95003-33001-10M <95003-33003-10M>	10.0	14.0	1 3
95003-33xxx-20	95003-33001-10M <95003-33003-10M>	10.0	14.0	1 3

Mangueira de Vinil				
Número de Peça Standard	Número de Peça Sem Embalagem (granel)	Peça S/ Embalagem (granel)		
		Diâmetro Int.(mm)	Diâmetro Ext.(mm)	Compr. (m)
95003-36xxx-1x	95003-36001-10M <95003-36003-10M> <95003-36008-10M>	11.0	13.0	1 3 8
95003-36xxx-20	95003-36001-10M <95003-36003-10M> <95003-36008-10M>	11.0	13.0	1 3 8
95003-37xxx-3x	95003-37001-60M <95003-37003-60M>	11.0	15.0	1 3
95003-37xxx-60	95003-37001-60M <95003-37003-60M>	11.0	15.0	1 3
95003-38xxx-1x	95003-38001-10M <95003-38003-10M>	12.0	13.0	1 3
95003-38xxx-20	95003-38001-10M <95003-38003-10M>	12.0	13.0	1 3
95003-39xxx-1x	95003-39001-10M <95003-39003-10M>	12.0	14.0	1 3
95003-39xxx-20	95003-39001-10M <95003-39003-10M>	12.0	14.0	1 3
95003-40xxx-20	95003-40001-10M <95003-40003-10M>	12.0	16.0	1 3
95003-40xxx-3x	95003-40001-60M <95003-40003-60M>	12.0	16.0	1 3
95003-40xxx-60	95003-40001-60M <95003-40003-60M>	12.0	16.0	1 3
95003-43xxx-1x	95003-43001-10M <95003-43003-10M> <95003-43008-10M>	13.0	15.0	1 3 8
95003-43xxx-20	95003-43001-10M <95003-43003-10M> <95003-43008-10M>	13.0	15.0	1 3 8
95003-45xxx-1x	95003-45001-10M <95003-45003-10M> <95003-45008-10M>	14.0	18.0	1 3 8
95003-45xxx-20	95003-45001-10M <95003-45003-10M> <95003-45008-10M>	14.0	18.0	1 3 8
95003-50xxx-1x	95003-50001-10M <95003-50003-10M>	16.0	19.0	1 3
95003-50xxx-20	95003-50001-10M <95003-50003-10M>	16.0	19.0	1 3
95003-50xxx-3x	95003-50001-60M <95003-50003-60M>	16.0	19.0	1 3
95003-55xxx-1x	95003-55001-10M <95003-55003-10M>	17.5	20.5	1 3
95003-55xxx-20	95003-55001-10M <95003-55003-10M>	17.5	20.5	1 3
95003-60xxx-1x	95003-60001-10M <95003-60003-10M>	22.0	27.0	1 3
95003-60xxx-20	95003-60001-10M <95003-60003-10M>	22.0	27.0	1 3
95003-60xxx-3x	95003-60001-60M <95003-60003-60M>	22.0	27.0	1 3
95003-60xxx-60	95003-60001-60M <95003-60003-60M>	22.0	27.0	1 3

CUIDADO

É PERIGOSO confundir uma “Mangueira de Combustível” com a “Mangueira de Aplicações Gerais” ou com a “Mangueira de Vinil”. Cada “Mangueira” tem sua utilização apropriada.
Nunca utilize uma “Mangueira de Aplicações Gerais” ou a “Mangueira de Vinil” no lugar de uma “Mangueira de Combustível” ou vice-versa.
Use sempre a mangueira sem embalagem (granel) especificada, utilizando as instruções de corte e instalação dos Manuais de Serviços e das instruções que são fornecidas juntamente com a embalagem.

Mangueira de Combustível, Mangueiras de Aplicação Geral e Mangueira de Vinil

Mangueira de Aplicação Geral			
Número de Peça Padrão	Número de Peça Sem Embalagem (granel)	Peça Sem Emb. (granel)	
		Diâmetro Interno (mm)	Comprimento (m)
95005-11xxx-3x	95005-11001-30M	11.0	1
95005-11xxx-5x	95005-11001-50M	11.0	1
95005-12xxx-1x	95005-12001-10M <95005-12003-10M>	12.0	1 3
95005-12xxx-2x	95005-12001-20M	12.0	1
95005-12xxx-3x	95005-12001-30M	12.0	1
95005-12xxx-5x	95005-12001-50M	12.0	1
95005-14xxx-1x	95005-14001-10M	14.0	1
95005-14xxx-2x	95005-14001-20M <95005-14003-20M>	14.0	1 3
95005-14xxx-3x	95005-14001-30M	14.0	1
95005-14xxx-5x	95005-14001-50M	14.0	1
95005-17xxx-1x	95005-17001-10M	17.0	1
95005-17xxx-2x	95005-17001-20M	17.0	1
95005-17xxx-3x	95005-17001-30M	17.0	1
95005-17xxx-5x	95005-17001-50M	17.0	1
95005-30xxx-3x	95005-30001-30M	3.0	1
95005-30xxx-5x	95005-30001-50M	3.0	1
95005-35xxx-1x	95005-35001-10M <95005-35003-10M> <95005-35008-10M>	3.5	1 3 8
95005-35xxx-2x	95005-35001-20M	3.5	1
95005-35xxx-3x	95005-35001-30M	3.5	1
95005-35xxx-4x	95005-35001-10M <95005-35003-10M> <95005-35008-10M>	3.5	1 3 8
95005-35xxx-5x	95005-35001-50M	3.5	1
95005-45xxx-1x	95005-45001-10M <95005-45003-10M> <95005-45008-10M>	4.5	1 3 8
95005-45xxx-2x	95005-45001-20M	4.5	1
95005-45xxx-3x	95005-45001-30M	4.5	1

Mangueira de Aplicação Geral			
Número de Peça Padrão	Número de Peça Sem Embalagem (granel)	Peça Sem Emb. (granel)	
		Diâmetro Interno (mm)	Comprimento (m)
95005-45xxx-4x	95005-45001-10M <95005-45003-10M> <95005-45008-10M>	4.5	1 3 8
95005-45xxx-5x	95005-45001-50M	4.5	1
95005-50xxx-3x	95005-50001-30M <95005-50003-30M>	5.0	1 3
95005-50xxx-5x	95005-50001-50M	5.0	1
95005-55xxx-1x	95005-55001-10M <95005-55003-10M> <95005-55008-10M>	5.3	1 3 8
95005-55xxx-2x	95005-55001-20M <95005-55003-20M>	5.3	1 3
95005-55xxx-4x	95005-55001-10M <95005-55003-10M> <95005-55008-10M>	5.3	1 3 8
95005-65xxx-1x	95005-65001-10M <95005-65003-10M>	6.5	1 3
95005-65xxx-2x	95005-65001-20M	6.5	1
95005-70xxx-3x	95005-70001-30M <95005-70003-30M>	7.0	1 3
95005-70xxx-5x	95005-70001-50M	7.0	1
95005-75xxx-1x	95005-75001-10M <95005-75003-10M>	7.3	1 3
95005-75xxx-2x	95005-75001-20M	7.3	1
95005-80xxx-1x	95005-80001-10M <95005-80003-10M>	8.0	1 3
95005-80xxx-2x	95005-80001-20M	8.0	1
95005-80xxx-3x	95005-80001-30M	8.0	1
95005-80xxx-5x	95005-80001-50M	8.0	1
95005-91xxx-3x	95005-91001-30M	12.0	1
95005-91xxx-5x	95005-91001-50M	12.0	1
95005-92xxx-3x	95005-92001-30M	12.0	1
95005-92xxx-5x	95005-92001-50M	12.0	1

CUIDADO

É PERIGOSO confundir uma "Mangueira de Combustível" com a "Mangueira de Aplicações Gerais" ou com a "Mangueira de Vinil". Cada "Mangueira" tem sua utilização apropriada.
Nunca utilize uma "Mangueira de Aplicações Gerais" ou a "Mangueira de Vinil" no lugar de uma "Mangueira de Combustível" ou vice-versa.
Use sempre a mangueira sem embalagem (granel) especificada, utilizando as instruções de corte e instalação dos Manuais de Serviços e das instruções que são fornecidas juntamente com a embalagem.

Composição do Número de Identificação das Mangueiras

Exemplo: 9 5 0 0 1 - 7 5 0 0 1 - 5 0 M

Número de Peça sem Embalar : Refere-se a Peça sem Embalar

Codigo da Marca (Tipo de Mangueira) (Mangueira de Combustível e Mangueira de Aplicação Geral)
Código de Reposição (para Mangueira Adicional); (Mangueira de Vinil)
• Indica a marca do número ou a Seqüência de Troca. O código para a peça sem embalagem deve ser estritamente 0 (Zero).

Tipos de Codigo:

- Mangueira de Combustível
  - 5: Trançada Interior Preta
  - 2: Trançada Exterior Roxa (Somente com 3 mm de diametro Interno)
  - 6: Preta
  - 3: Roxa (Somente 3 mm de diametro Interno)
  - 4: Cinza com faixa Roxa (Somente com 3 mm de diametro Interno)
- Mangueira de Aplicação Geral:
  - 1 : Cinza
  - 2 : Cinza
  - 3 : Preta
  - 5 : Preta
- Mangueira de Vinil
  - 1: Transparente
  - 2: Preta
  - 3: Roxo Claro
  - 7: Preto Palido
  - 6: Roxo Claro

Comprimento:
- 001: 1 m (Standard)
- 003 : 3 m
- 008 : 8 m

Código de Diâmetro Interno (Mangueira de Combustível e Mangueira de aplicação geral)

30: 3,0 mm	11: 11 mm
35: 3,5 mm	91: 12 (Diâmetro Externo de 15) mm
45: 4,5 mm	92: 12 (Diâmetro Externo de 16) mm
50: 5,0 mm	12: 12 (Diâmetro Externo de 17) mm
55: 5,3 mm	14: 14 mm
5,5 mm	17: 17 mm
65: 6,5 mm	
70: 7,0 mm	
75: 7,3 mm	
7,5 mm	
80: 8,0 mm	

Código de Diâmetro Externo/Interno (Mangueira de Vinil)

01: DI 2,9, DE 6,8 mm	14 : DI 6,0, DE 9,0 mm	37 : DI 11,0, DE 15,0 mm
03: DI 3,0, DE 6,0 mm	17 : DI 7,0, DE 9,0 mm	38 : DI 12,0, DE 13,0 mm
05: DI 3,5, DE 6,5 mm	19 : DI 7,0, DE 11,0 mm	39 : DI 12,0, DE 14,0 mm
07: DI 4,0, DE 7,0 mm	21 : DI 8,0, DE 9,0 mm	40 : DI 12,0, DE 16,0 mm
08: DI 4,5, DE 6,5 mm	23 : DI 8,0, DE 12,0 mm	43 : DI 13,0, DE 15,0 mm
09: DI 4,5, DE 8,0 mm	25 : DI 9,0, DE 11,0 mm	45 : DI 14,0, DE 18,0 mm
12: DI 5,0, DE 7,0 mm	27 : DI 9,0, DE 13,9 mm	50 : DI 16,0, DE 19,0 mm
10: DI 5,0, DE 8,0 mm	33 : DI 10,0, DE 14,0 mm	55 : DI 17,5, DE 20,5 mm
11: DI 5,0, DE 9,0 mm	36 : DI 11,0, DE 13,0 mm	60 : DI 22,0, DE 27,0 mm

Tipo de Mangueira:
- 1 Mangueira de Combustível
- 2 Mangueira de Aplicação Geral
- 3 Mangueira de Vinil

Instruções para o Uso do Tempo de Mão-de-obra (T.M.O.)

O tempo padrão de mão-de-obra (TMO) é utilizado para determinar o tempo de serviço necessário para a substituição das peças e posterior ajuste. Para as peças que não apresentam (T.M.O.) devem ser utilizados os tempos das peças correlatas.

1. O T.M.O. é baseado nas seguintes condições de serviço:
   a. Serviço executado por mecânico experiente em motocicletas HONDA, trabalhando em ritmo normal.
   b. O tempo necessário para inspeção, regulagem e teste operacional, após o reparo, está incluido no T.M.O.
   c. Utilização de todas as ferramentas especiais necessárias ao serviço.

2. Método de Computação
   O tempo de Serviço está tabelado em décimos de hora para simplificar o cálculo global.
   Exemplo: 0,3 = 18 Minutos
   5,6 = 5 Horas e 36 Minutos

Tabela de Conversão			
Horas	Minutos	Horas	Minutos
0,1	6	0,6	36
0,2	12	0,7	42
0,3	18	0,8	48
0,4	24	0,9	54
0,5	30	1,0	60

3. Cálculo do tempo de serviço
Quando vários serviços são executados em uma mesma motocicleta,o tempo de serviço deve ser calculado de acordo com a natureza dos serviços
   a. Serviços de natureza não duplicada
   São serviços sem correlação, isto é, serviços cuja execução de um não afeta o outro .O tempo de serviço será a soma de cada peça substituida.
   Exemplo: Substituição do Cilindro e Mola de Embreagem

Item de Serviço	T.M.O.
Cilindro	1,8
Mola de Embreagem	0,8

O T.M.O. para o serviço é 1,8 + 0,8 = 2,6

b. Serviços de natureza duplicada
   São serviços cuja execução de um afeta diretamente o outro. O tempo de serviço será da peça de maior tempo.
   Exemplo: Substituição do Pistão e Junta do Cabeçote

Item de Serviço	T.M.O.
Junta do Cabeçote	1,5
Pistão	1,9

O T.M.O. para o serviço será 2,8

c. Serviços de natureza mista
   Tipo de serviço comum no reparo de uma motocicleta
   São serviços de natureza duplicada executados simultaneamente com serviço de natureza não duplicada.
   Exemplo: Substituição do Tambor Seletor Comp., Árvore de Manivelas Comp., e Junta da Carcaça do Motor.

Item de Serviço	T.M.O.
Tambor Seletor	*4,1
Árvore de Manivelas	*4,3
Desmontagem da Carcaça do Motor	*3,9

O T.M.O. para o serviço é (4,1 + 4,3) – 3,9 = 4,5

A desmontagem da carcaça do motor é um serviço de natureza duplicada.

O T.M.O identificado com asterisco (*) inclui a remoção e instalação do motor.

As peças identificadas com o símbolo "•" têm o mesmo T.M.O da peça imediatamente descrita acima.

4. Operações de Natureza Distinta

a. Remoção e instalação

Nº	Item de Serviço	T.M.O.
1	Motor	3,3
2	Cabeçote	4,3
3	Carburador	1,3
4	Carcaça	*5,7
5	Carcaça Aceleração	1,3

b. Ajuste, medição, limpeza

Motor

Nº	Item de Serviço	T.M.O.
1	Ajuste e Limpeza da Vela de Ignição	0,1
2	Ajuste da Marcha Lenta do Carburador	0,1
3	Inspeção do Óleo do Motor (Excluindo troca de óleo)	0,1
4	Medição de Compressão	0,1
5	Verificação do Nível de Eletrólito da Bateria	0,1
6	Medição do Nível da Bóia do Carburador	0,4
7	Ajuste da Operação de Aceleração	0,2
8	Inspeção de Ponto de Ignição	0,1
9	Limpeza do Elemento do Filtro de Ar	0,2
10	Ajuste da Embreagem	0,1
11	Limpeza da Tela de Filtro de Óleo	0,1
12	Ajuste da Folga de Válvulas	0,2
13	Ajuste do Motor	0,1
14	Ajuste/Sincronização Válvula Partida	0,6

Chassi

Nº	Item de Serviço	T.M.O.
1	Sangria de Ar do Freio Dianteiro	0,5
2	Sangria de Ar do Freio Traseiro	0,5
3	Teste de Funcionamento do Freio	0,1
4	Regulagem do Farol	0,2
5	Balanceamento Roda Dianteira	0,8
6	Balanceamento Roda Traseira	1,0
7	Corrente de Transmissão (inclui o ajuste da tensão, mas não inclui a troca)	0,1

c. Revisão geral

Nº	Item de Serviço	T.M.O.
1	Carburador	2,9

Todas as informações, ilustrações e especificações incluídas nesta publicação são baseadas nas informações mais recentes disponíveis sobre o produto no momento de autorizar a impressão. A MOTO HONDA AMAZÔNIA LTDA. se reserva o direito de alterar as características do veículo a qualquer momento sem aviso prévio, sem incorrer em obrigações de qualquer espécie.
Nenhuma parte desta publicação pode ser reproduzida sem autorização por escrito.

MOTO HONDA DA AMAZÔNIA LTDA
Depto. de Serviços Pós-Venda
Setor de Publicações Técnicas.

Grupo do Motor

- O número de referência na ilustração do índice pode ser diferente da que aparece no texto.

M-1 Tampa Cabeçote

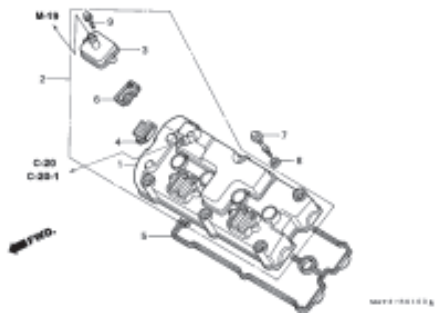

M-2 Cabeçote

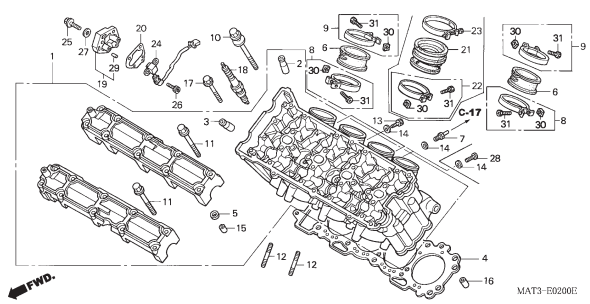

M-3 Árvore Comando • Válvulas

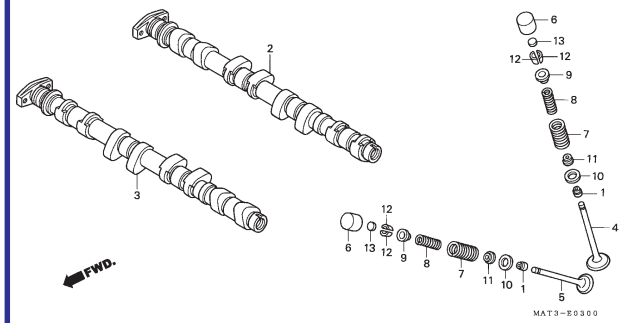

M-4 Corrente Comando • Tensor

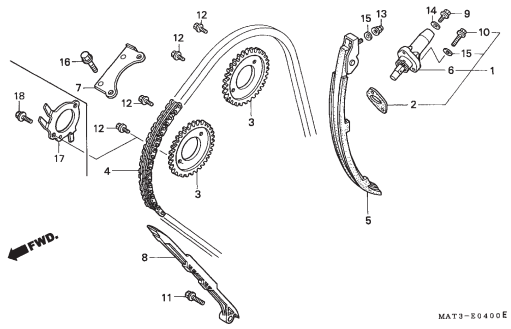

M-5 Tampa Lateral Direita

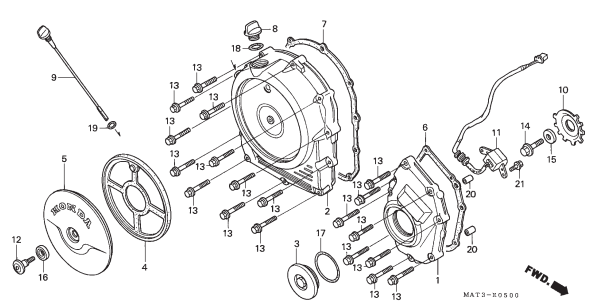

M-6 Embreagem (V/W)

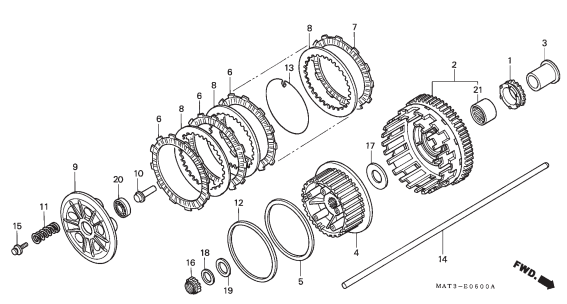

M-6-1 Embreagem (X/Y/1/2/3)

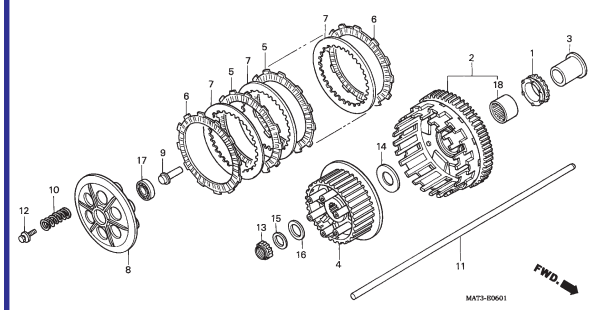

M-7 Embreagem Partida

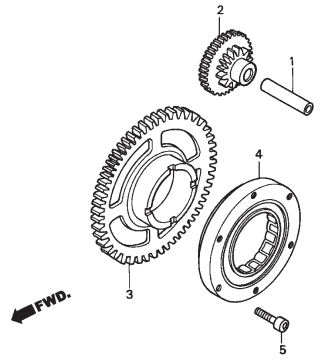

M-8 Tampa Lateral Esquerda

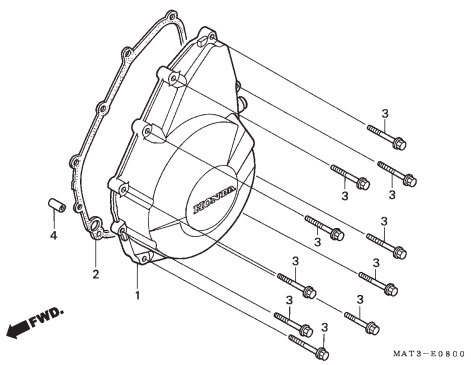

Grupo do Motor

- O número de referência na ilustração do índice pode ser diferente da que aparece no texto.

M-9 Gerador

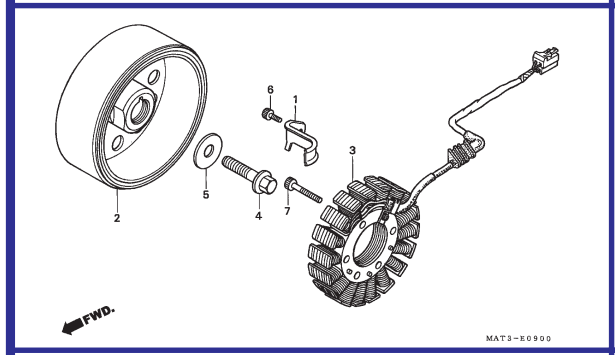

M-10 Bomba D´Água (V)

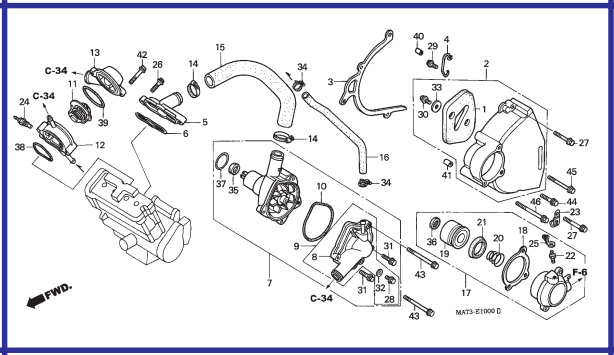

M-10-1 Bomba D´Água (W/X/Y/1/2/3)

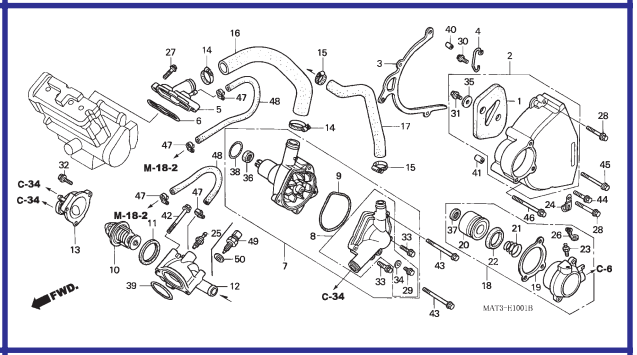

M-11 Motor Partida

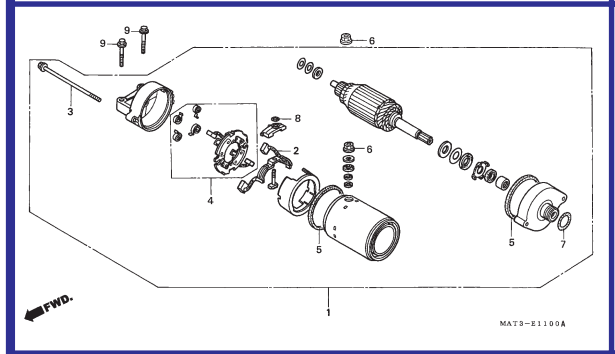

M-12 Bomba Óleo • Cárter • Filtro Óleo

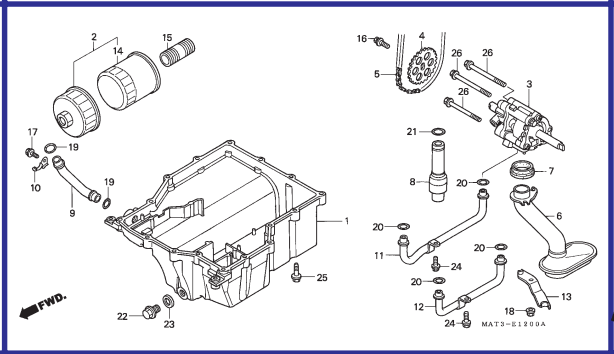

M-13 Carcaça

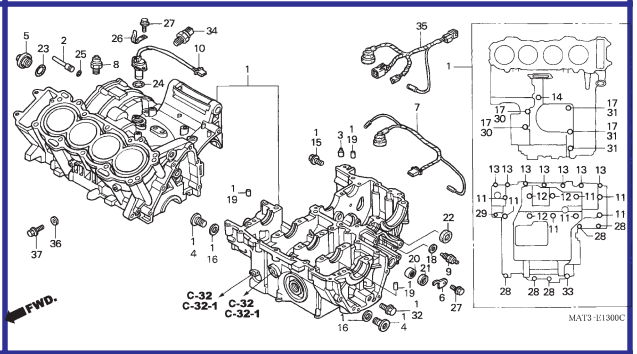

M-14 Árvore Manivelas • Pistão

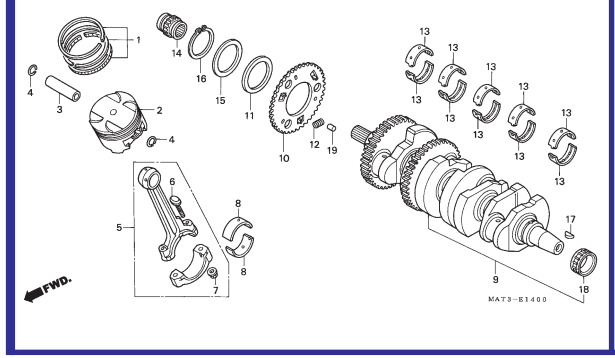

M-15 Balanceiro

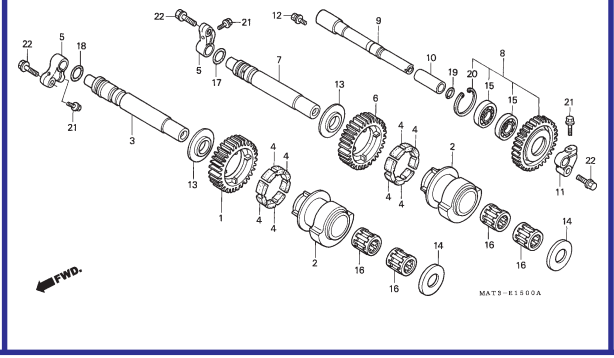

M-16 Transmissão

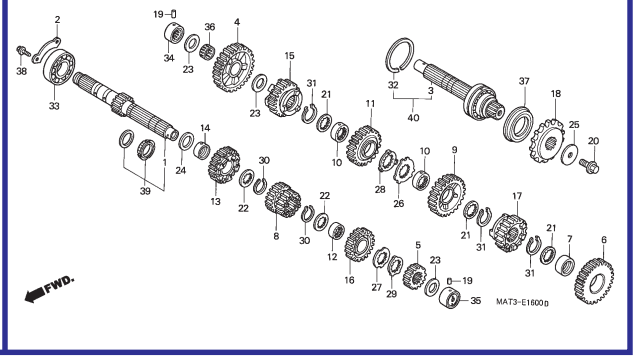

Grupo do Motor

- O número de referência na ilustração do índice pode ser diferente da que aparece no texto.

M-17 Eixo Seletor Marchas

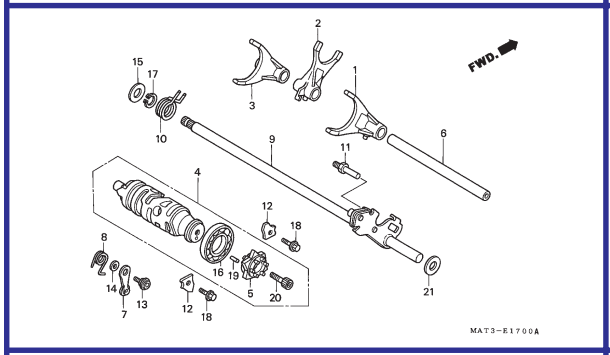

M-18 Carburador

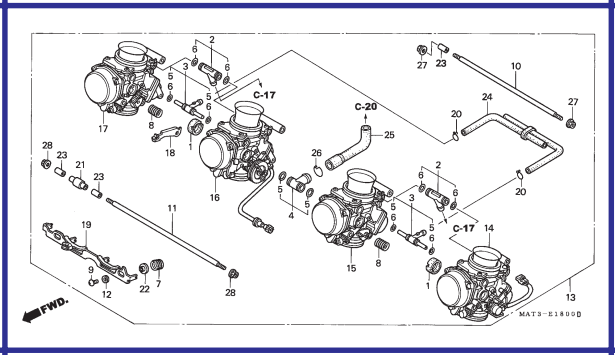

M-18-1 Carburador (Peças Componentes)

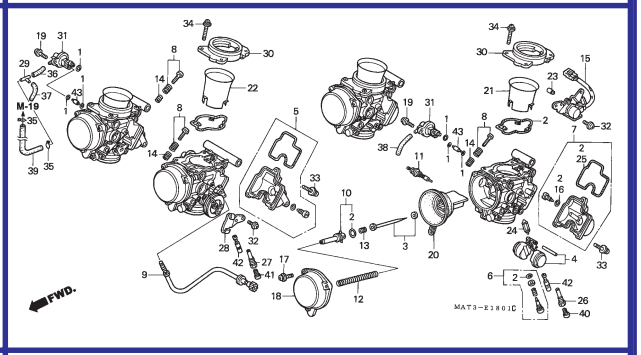

M-18-2 Carcaça Aceleração

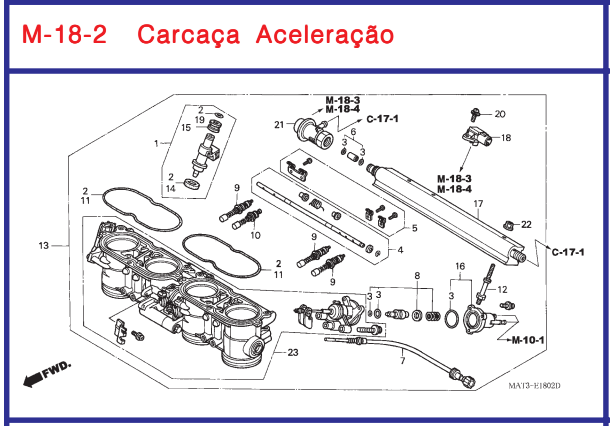

M-18-3 Carcaça Aceleração (Tubulação) (X/Y)

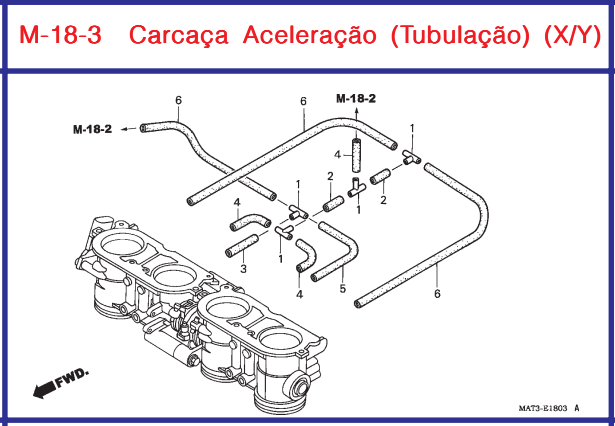

M-18-4 Carcaça de Aceleração (Tubulação) (1/2/3)

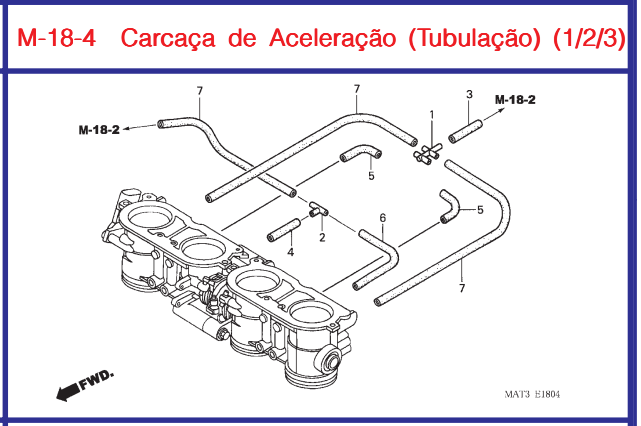

M-19 Válvula Sucção Ar

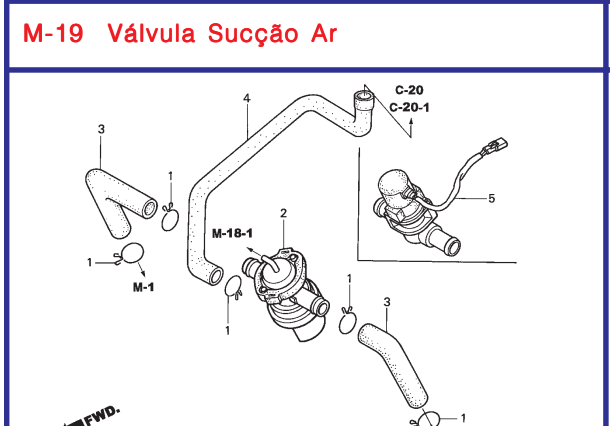

EOP-01 Jogo de Juntas A

EOP-02 Jogo de Juntas B

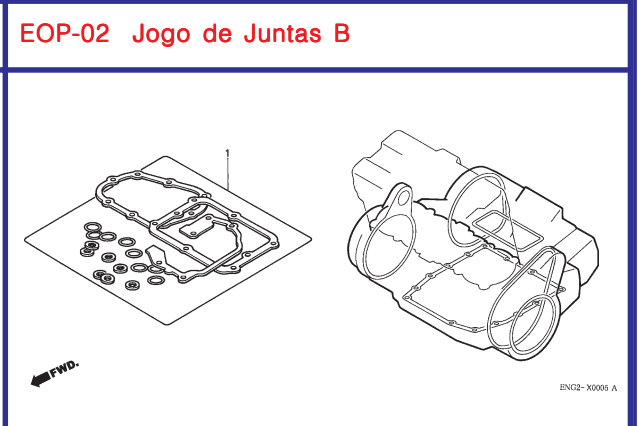

Grupo do Chassi

- O número de referência na ilustração do índice pode ser diferente da que aparece no texto.

C-1 Farol

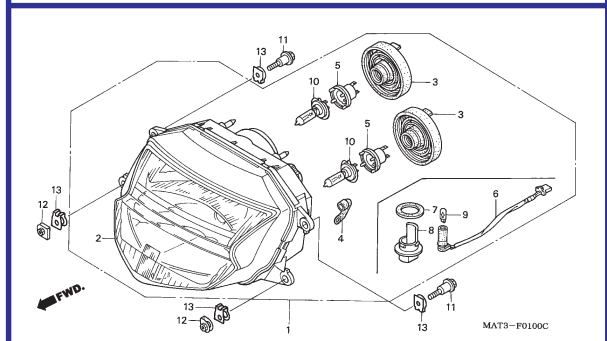

C-2 Instrumentos (V/W/X/Y)

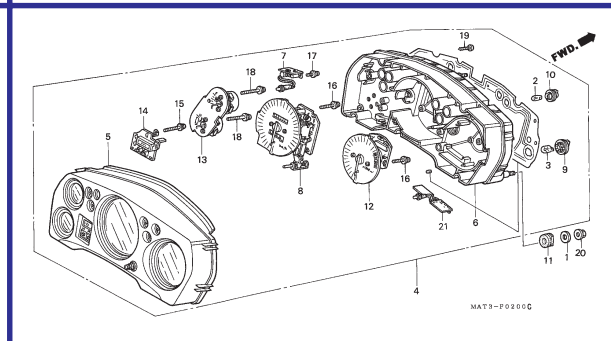

C-2-1 Instrumentos (1/2/3)

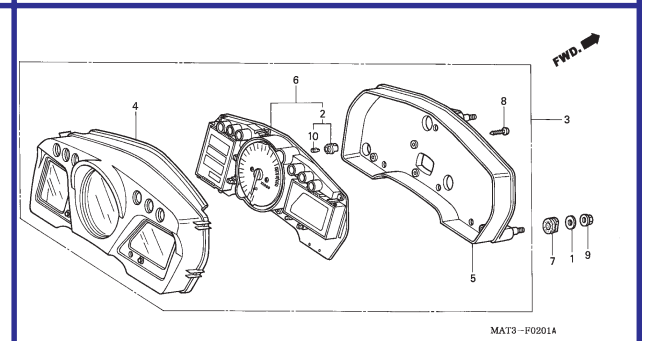

C-3 Interruptores • Cabos

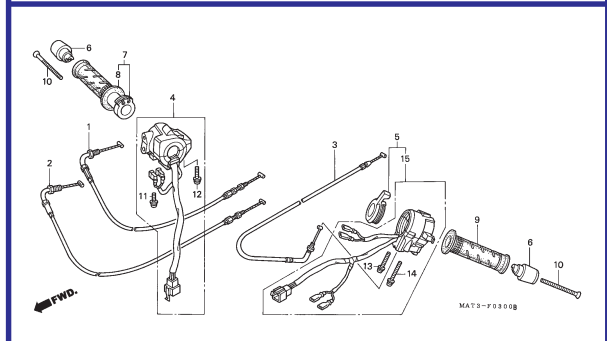

C-4 Cilindro Mestre Freio Dianteiro

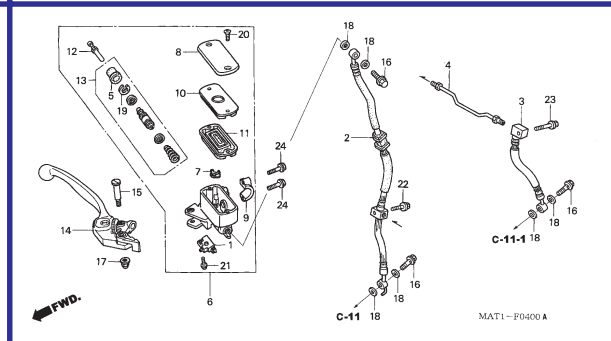

C-5 Cilindro Mestre Secundario

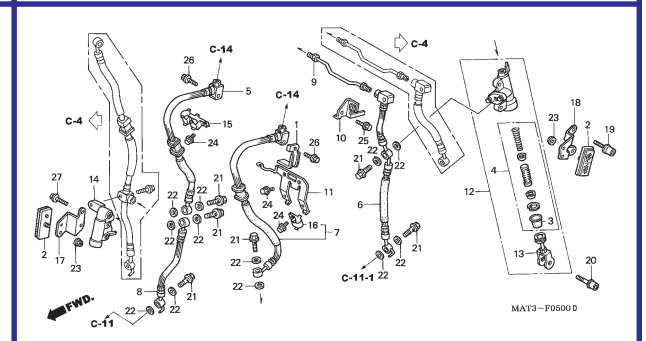

C-6 Cilindro Mestre Embreagem

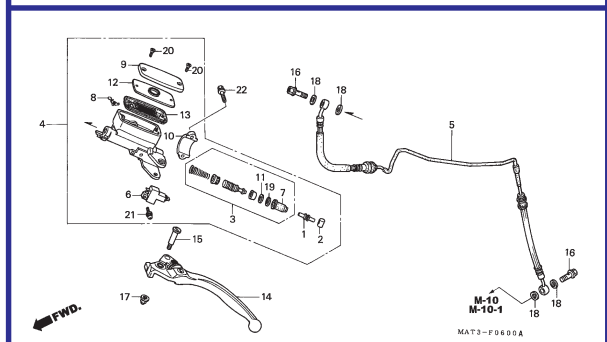

C-7 Guidão • Mesa Superior (V/W)

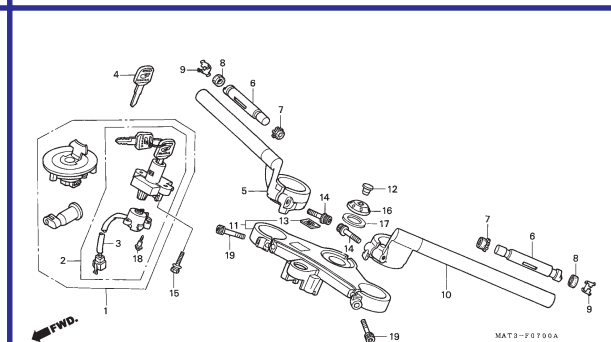

C-7-1 Guidão • Mesa Superior (X/Y/1/2/3)

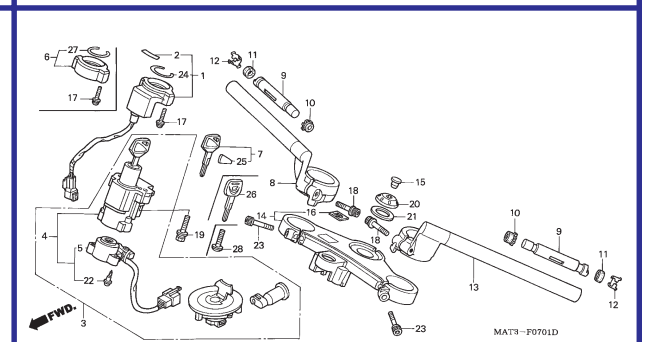

Grupo do Chassi

- O número de referência na ilustração do índice pode ser diferente da que aparece no texto.

C-8 Coluna Direção

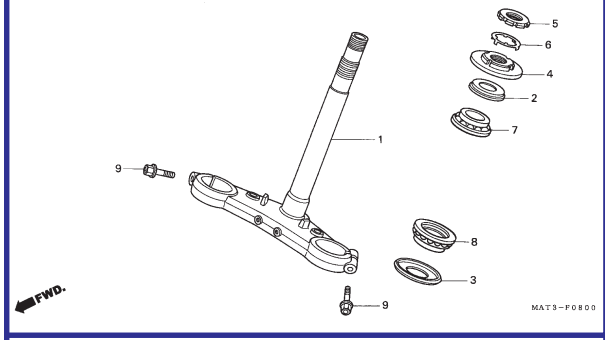

C-9 Pára-lama Dianteiro

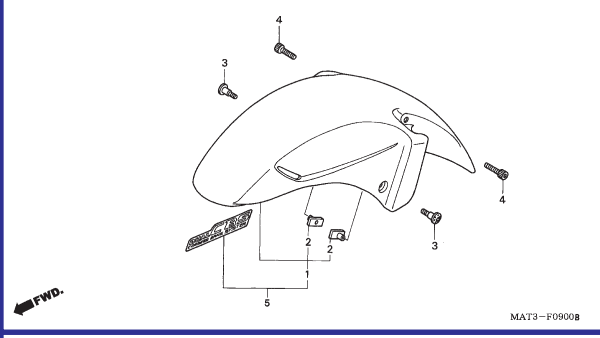

C-10 Garfo Dianteiro

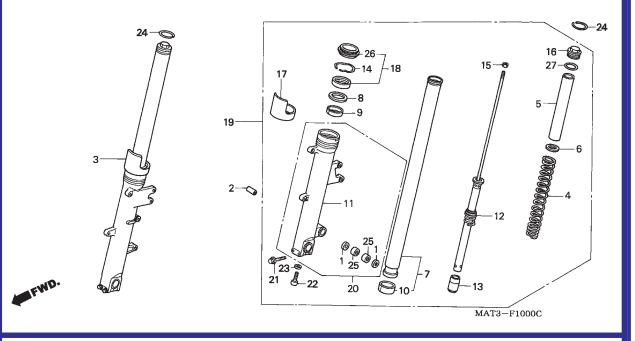

C-11 Cáliper Direito Freio Dianteiro

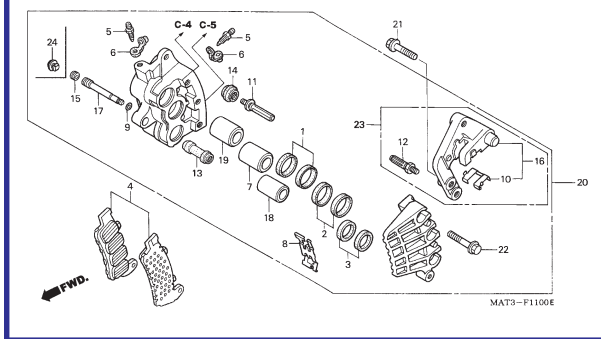

C-11-1 Cáliper Esquerdo Freio Dianteiro

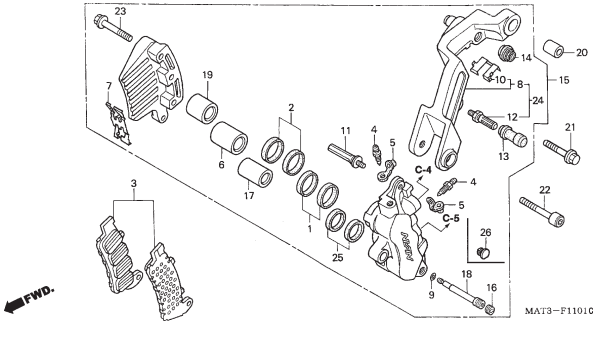

C-12 Roda Dianteira

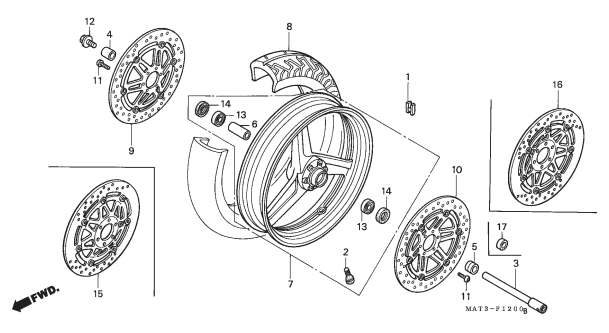

C-13 Cilindro Mestre Freio Traseiro

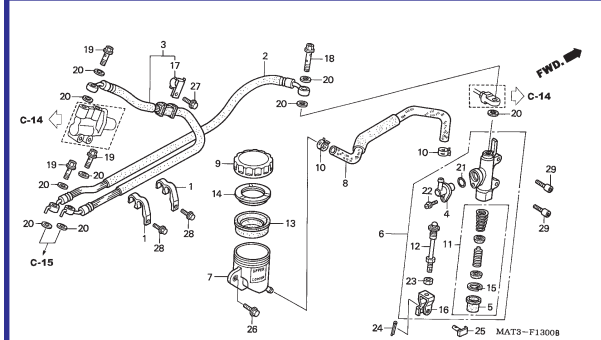

C-14 Válvula Controle Dosagem

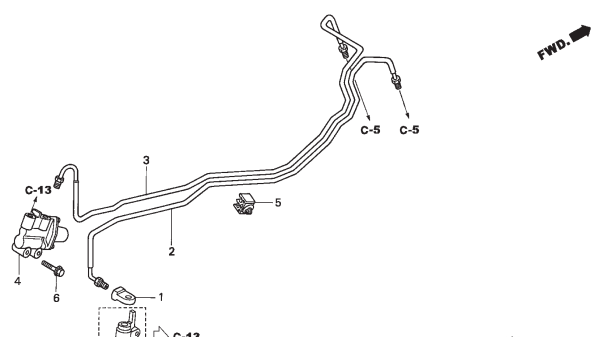

C-15 Cáliper Freio Traseiro

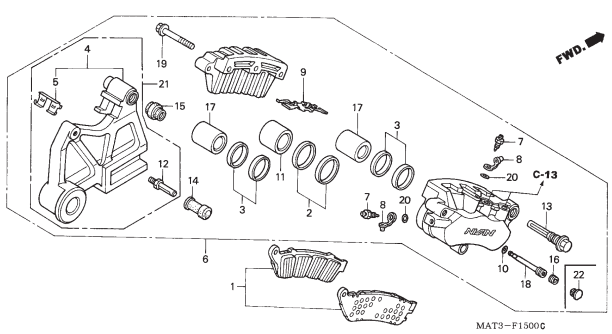

Grupo do Chassi

- O número de referência na ilustração do índice pode ser diferente da que aparece no texto.

C-16 Roda Traseira

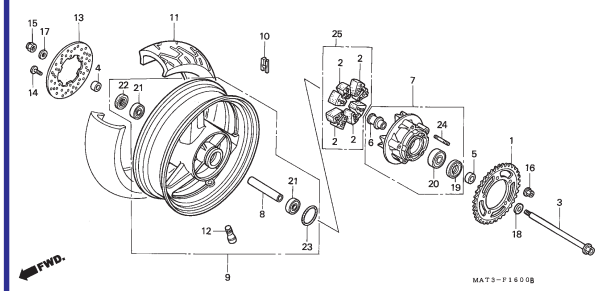

C-17 Tanque Combustível (V/W)

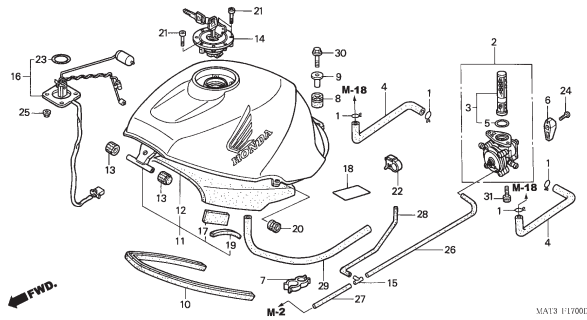

C-17-1 Tanque Combustível (X/Y/1/2/3)

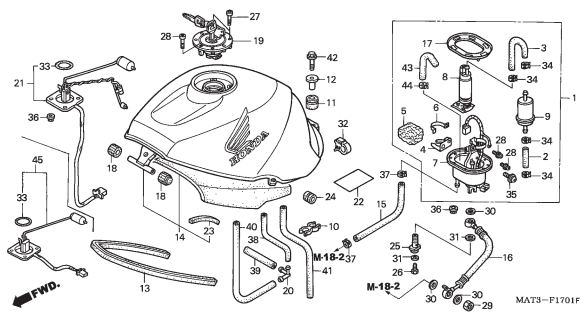

C-18 Assento

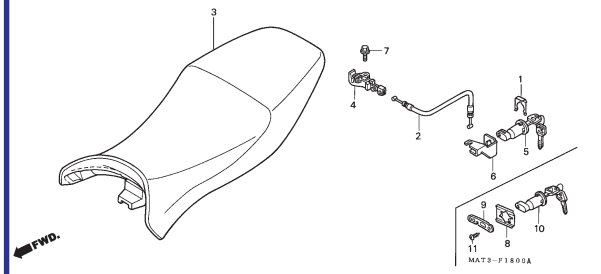

C-19 Rabeta

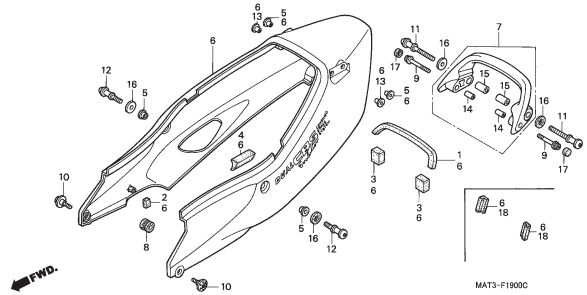

C-20 Filtro de Ar (V/W)

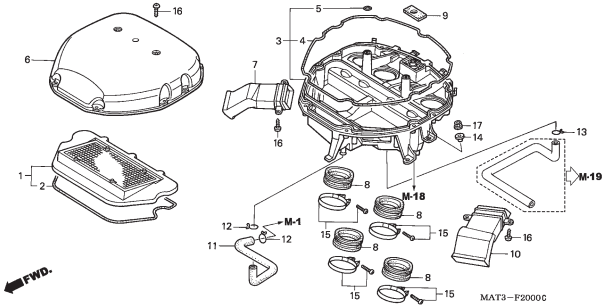

C-20-1 Filtro de Ar (X/Y/1/2/3)

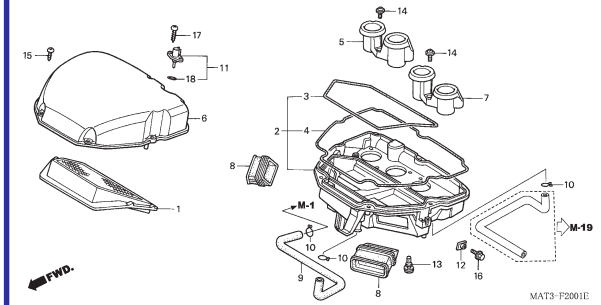

C-21 Escapamento

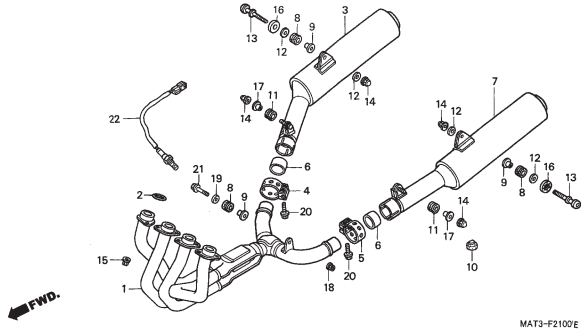

C-22 Pedal Freio • Pedal Cambio

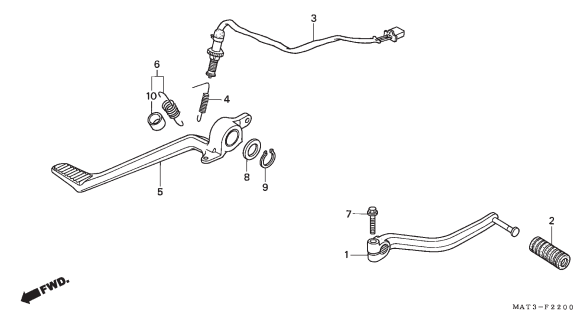

Grupo do Chassi

- O número de referência na ilustração do índice pode ser diferente da que aparece no texto.

C-23 Pedal • Apoio

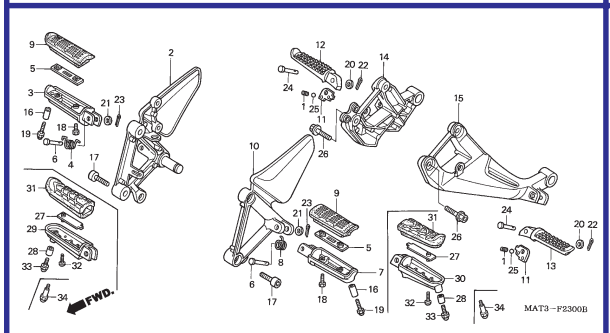

C-24 Cavalete Central • Cavalete Lateral

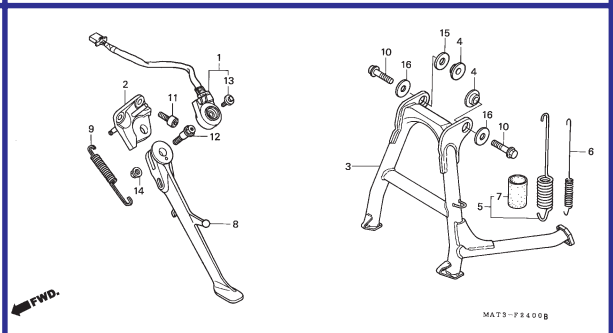

C-25 Garfo Traseiro

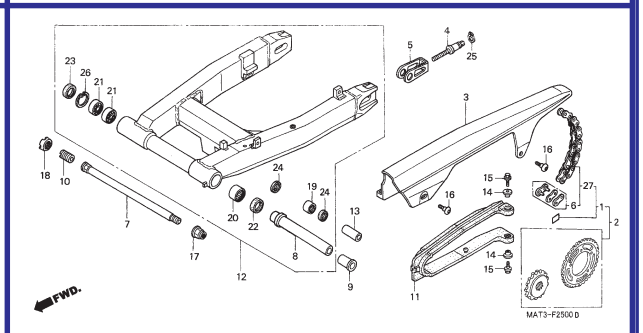

C-26 Amortecedor Traseiro

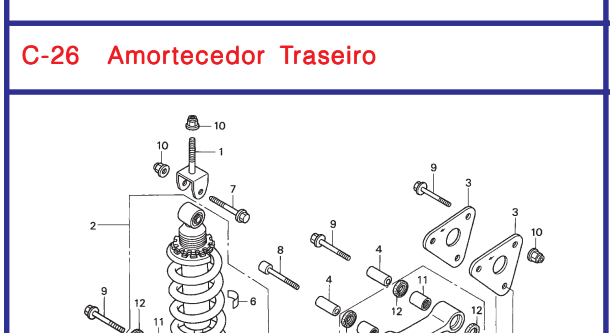

C-27 Pára-lama Traseiro

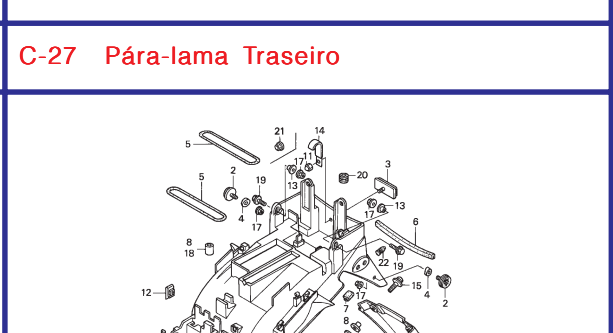

C-28 Sinalizador (V-Y.1/2/3-CM)

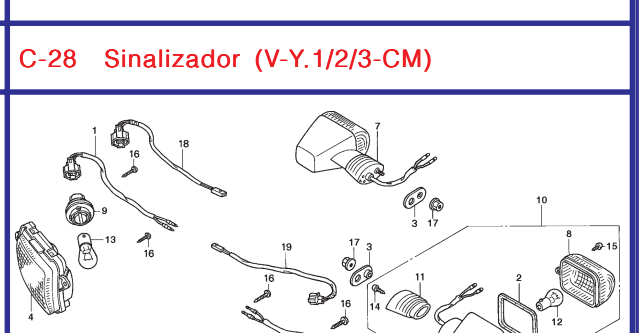

C-28-1 Sinalizador (1/2/3 - Exceto CM)

C-29 Lanterna Traseira (V/W)

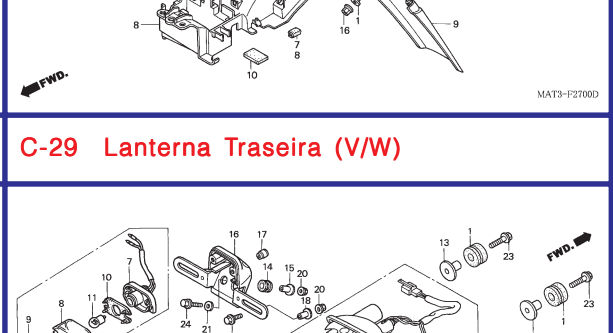

C-29-1 Lanterna Traseira (X/Y/1/2/3)

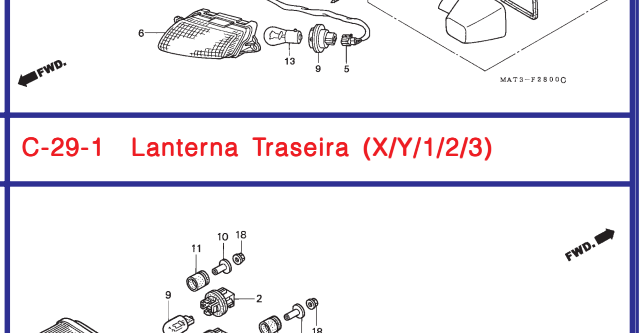

Grupo do Chassi

- O número de referência na ilustração do índice pode ser diferente da que aparece no texto.

C-30 Bateria

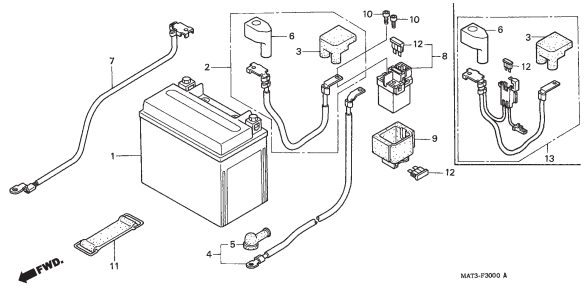

C-31 Fiação Principal (V/W)

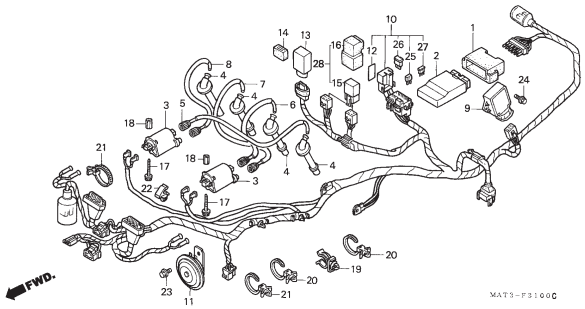

C-31-1 Fiação Principal (X/Y)

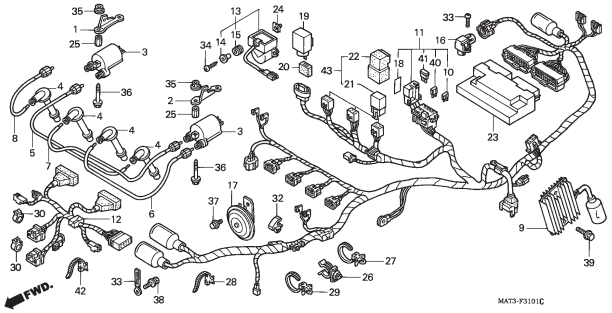

C-31-2 Fiação Principal (1/2/3)

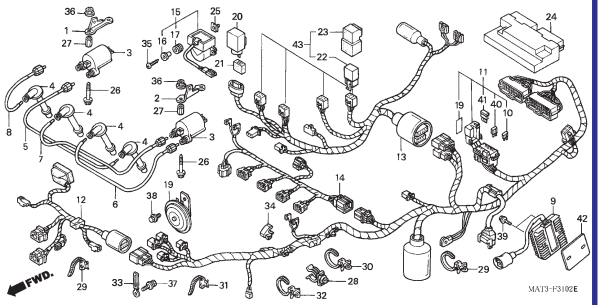

C-32 Chassi • Resfriador de Óleo (V/W)

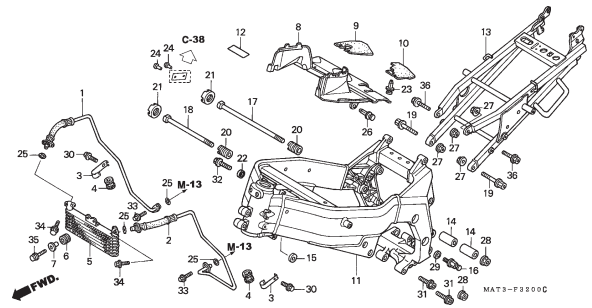

C-32-1 Chassi (X/Y/1/2/3)

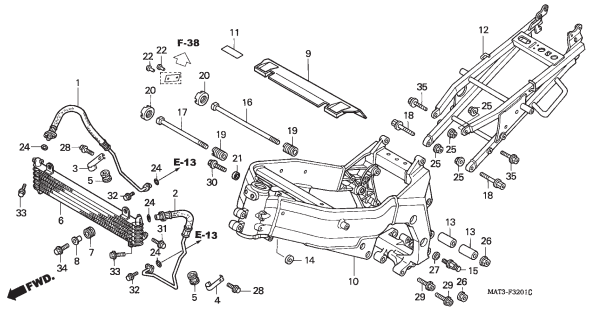

C-33 Ferramentas

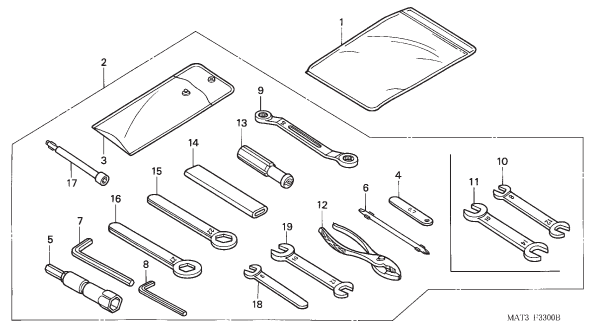

C-34 Radiador

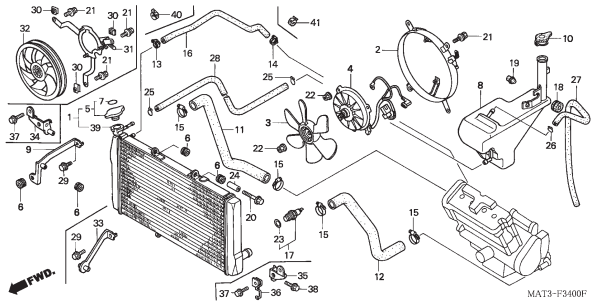

C-35 Carenagem Superior

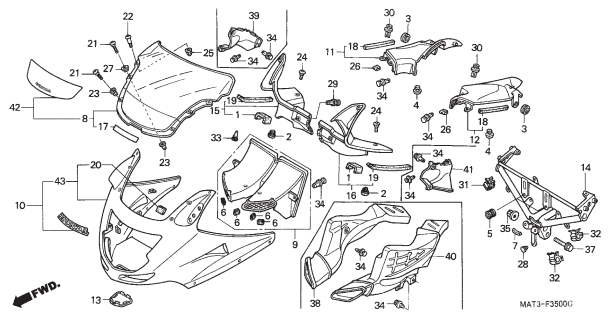

Grupo do Chassi

- O número de referência na ilustração do índice pode ser diferente da que aparece no texto.

C-36 Espelho Retrovisor

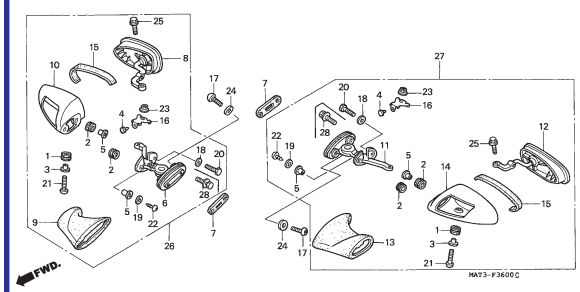

C-37 Carenagem Inferior

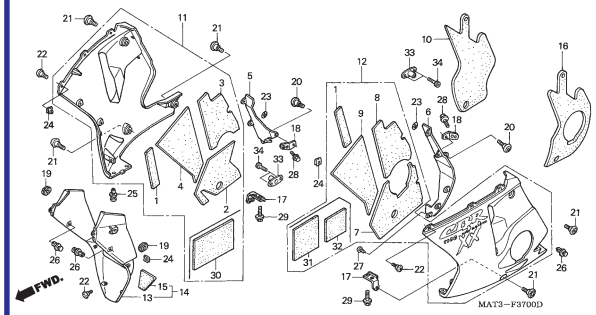

C-38 Etiqueta Precaução

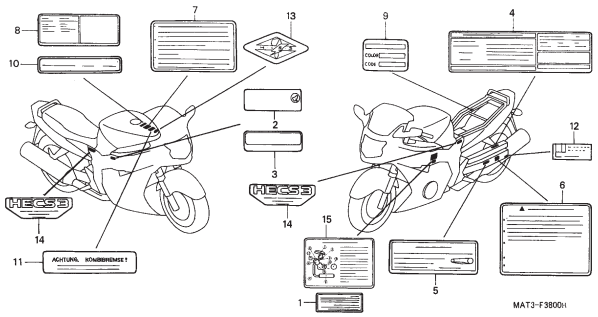

C-39 Faixas • Emblemas (V - Exceto CM.W)

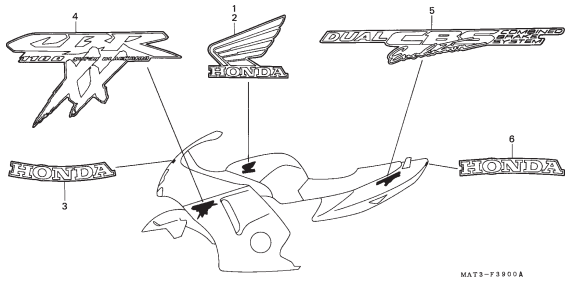

C-39-1 Faixas • Emblemas (V-CM)

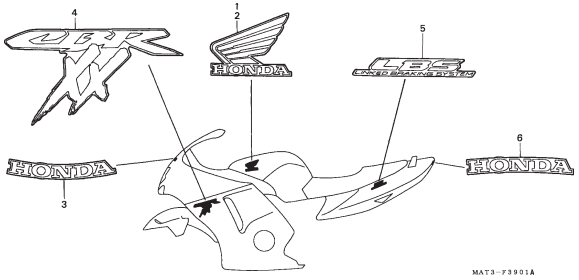

C-39-2 Faixas • Emblemas (X/Y/1/2/3)

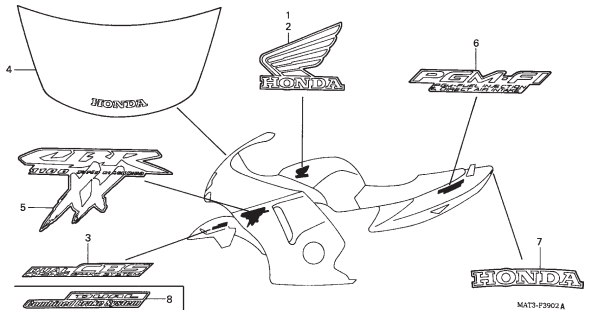

M-1

Tampa do Cabeçote

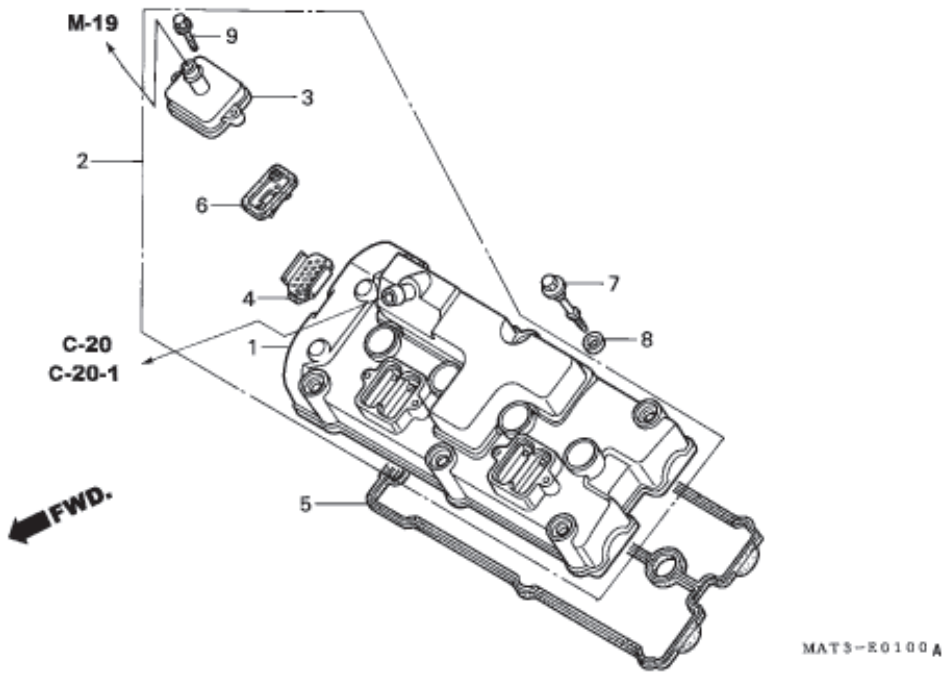

Item de serviço	T.M.O.
Válvula Comp., Alívio	1,3
(Adicionar 0,1 por Unidade)	
Tampa Comp., Cabeçote	1,9
• Junta, Tampa Cabeçote	

Ref. Nº	Nº da peça	Descrição	Qtd. CBR1100XX V	W	X	Y	1	2	3	4	Nº de série		Nota
1	12310-MAT-000	Tampa, Cabeçote	1	1	-	-	-	-	-	-			BR, BR/A, E, ED, F, G, ND,SD, U
2	12310-MAT-750	Tampa Comp., Cabeçote (AI)	1	1	-	-	-	-	-	-			AR, CM, SW, 2G
	12310-MAT-E00	Tampa Comp., Cabeçote	-	-	1	1	1	1	1	1			
3	12331-MAT-750	Tampa, Válvula Alívio	2	2	-	-	-	-	-	-			AR, CM, SW, 2G
			-	-	2	2	2	2	2	2			
4	12341-MAT-750	Placa (AI)	4	4	-	-	-	-	-	-			AR, CM, SW, 2G
			-	-	4	4	4	4	4	4			
5	12391-MAT-000	Junta, Tampa Cabeçote	1	1	1	1	1	1	1	1			
6	18601-MJ1-790	Válvula Comp., Alívio	4	4	-	-	-	-	-	-			AR, CM, SW, 2G
	18601-MBW-003		-	-	4	4	4	4	4	4			
7	90002-MAT-000	Parafuso, Tampa Cabeçote	6	6	-	-	-	-	-	-			
	90002-MY5-850		-	-	6	6	6	6	-	-			
8	90543-MV9-670	Coxim, Fixação	6	6	6	6	6	6	6	6			
9	96001-06020-00	Parafuso, Flange, 6 x 20	4	4	-	-	-	-	-	-			AR, CM, SW, 2G
	90020-ZC3-000		-	-	4	4	4	4	4	4			
10	94301-10160	Pino, Guia, 10x16	4	4	4	4	4	4	4	4			

M-2

Cabeçote

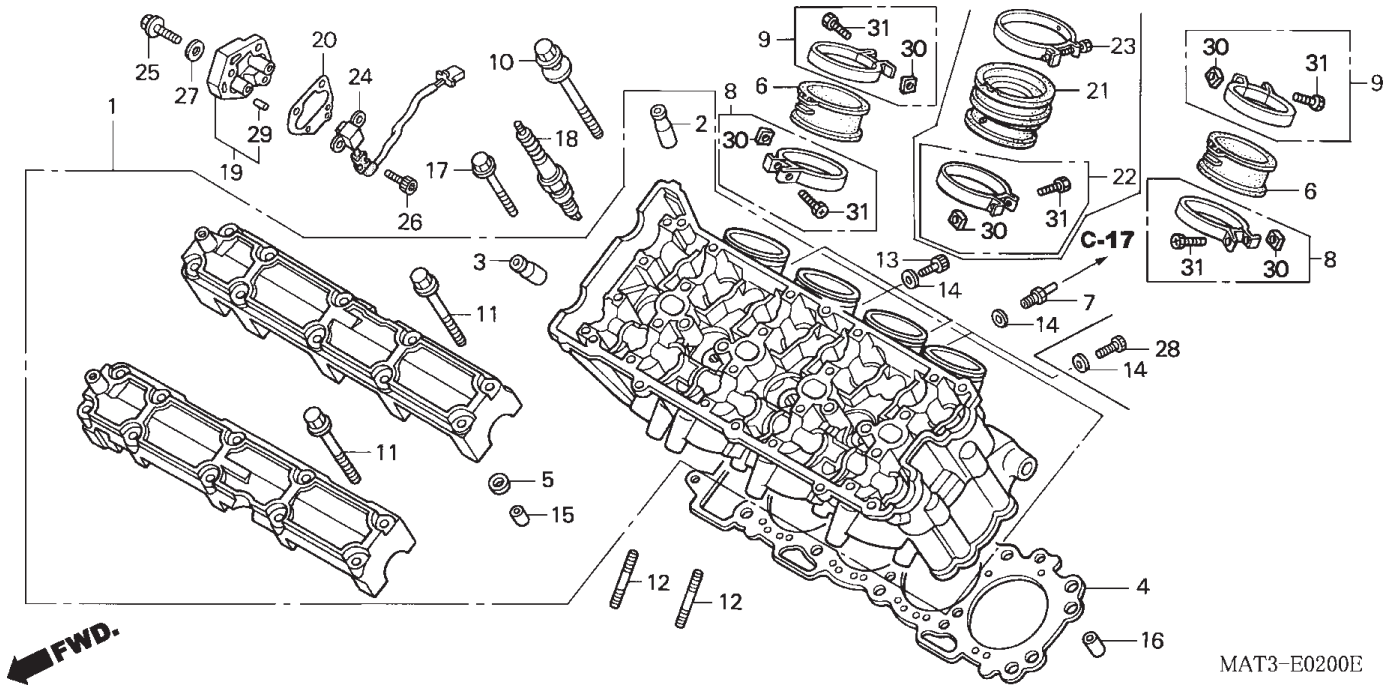

Item de serviço	T.M.O.
Tampa Comp., Pulsador Comando	0,4
Gerador Comp., Pulsador Comando	0,7
• Ignição, Vela	
(Adicionar 0,1 por Unidade)	
(Ao Trabalhar na Unidade Comp., o T.M.O. será de 0,9)	
Parafuso, Prisioneiro, 8 x 24	1,1
(Adicionar 0,1 por Unidade)	
Coletor, Carburador	1,3
(Adicionar 0,1 por Unidade)	
(Ao Trabalhar na Unidade Comp., o T.M.O. será de 1,5)	
Junta, Cabeçote	*4,3
Guia, Válvula	*5,0
(Inc. Retificar)	
(Adicionar 0,3 por Unidade)	
(Exc. Retificar Válvulas)	
(Adicionar Mais 0,2 de Necessário)	
Cabeçote Comp.	*8,2

Ref. Nº	Nº da peça	Descrição	Qtd. CBR1100XX V	W	X	Y	1	2	3	4	Nº de série		Nota
1	12010-MAT-000	Cabeçote Comp.	1	1	-	-	-	-	-	-			BR, BR/A, E, ED, F, G, ND, SD, U
	12010-MAT-750	Cabeçote Comp. (A.I.)	1	1	-	-	-	-	-	-			AR, CM, SW, 2G
	12010-MAT-E00	Cabeçote Comp.	-	-	1	1	1	1	1	1			
2	12204-MAT-305	Guia Válvula, Admissão (O.S.)	8	8	8	8	8	8	8	8			
3	12205-MAT-305	Guia Válvula, Escape (O.S.)	8	8	8	8	8	8	8	8			
4	12251-MAT-003	Junta, Cabeçote	1	1	-	-	-	-	-	-			
	12251-MAT-E01		-	-	1	1	1	1	1	1			
5	12395-MAT-750	Junta B, Tampa Cabeçote	4	4	-	-	-	-	-	-			AR, CM, SW, 2G
			-	-	4	4	4	4	-	-			
6	16210-MAT-610	Coletor, Carburador	4	4	-	-	-	-	-	-			G, SD, 2G
			4	-	-	-	-	-	-	-			AR
			-	4	-	-	-	-	-	-			F
	16211-MAT-000		4	4	-	-	-	-	-	-			BR, BR/A, CM, E, ED, ND, SW, U
			4	-	-	-	-	-	-	-			F
			-	4	-	-	-	-	-	-			AR
7	16214-MB0-000	Junção	1	1	-	-	-	-	-	-			
8	16217-MAT-000	Presilha A, Coletor	4	4	-	-	-	-	-	-			
9	16218-MAT-000	Presilha B, Coletor	4	4	-	-	-	-	-	-			
10	90007-MAT-000	Parafuso, Arruela, 10 x 105	10	10	10	10	10	10	10	10			
11	90018-425-000	Parafuso, Flange, 6 x 48	20	20	20	20	20	20	20	20			
12	90035-MM5-000	Prisioneiro, 8 x 24	8	8	8	8	8	8	8	8			
13	90089-MN8-000	Parafuso, Allen, 5 x 8	3	3	-	-	-	-	-	-			
14	90452-323-000	Arruela, Vedação 5 mm	4	4	4	4	4	4	4	4			

M-2

Cabeçote

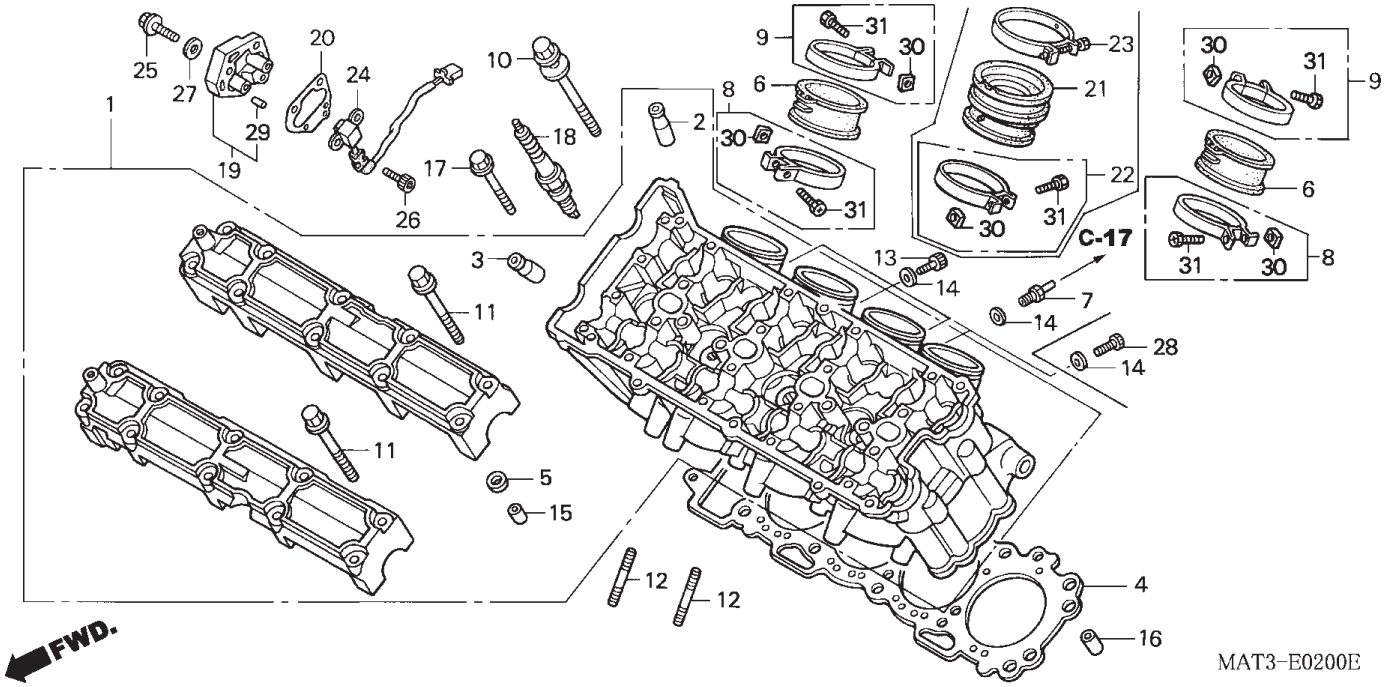

Item de serviço	T.M.O.	Ref. Nº	Nº da peça	Descrição	Qtd. CBR1100XX V	W	X	Y	1	2	3	4	Nº de série		Nota
		15	94301-08200	Pino, Guia, 8 x 20	4	4	-	-	-	-	-	-			AR, CM, SW, 2G
					-	-	4	4	4	4	4	4			
		16	94301-10160	Pino, Guia, 10 x 16	2	2	2	2	2	2	2	2			
		17	96001-06045-07	Parafuso, Flange, 6 x 45	2	2	2	2	2	2	2	2			
		18	98059-5991F	Vela, Ignição (CR9EHVX-9) (NGK)	4	4	4	4	-	-	-	-			
			98059-5991U	Vela, Ignição (IMR9A-9H) (NGK)	-	-	-	-	4	4	-	-		~ 3405929	
			31912-MBW-E11	Vela, Ignição (IMR9C-9H) (NGK)	-	-	-	-	4	4	-	-	3405930 ~		
					-	-	-	-	-	-	4	4			
		19	12320-MAT-E00	Tampa Comp., Pulsador	-	-	1	1	1	1	1	1			
		20	12322-MAT-E01	Junta, Pulsador	-	-	1	1	1	1	1	1			
		21	16210-MAT-F00	Coletor	-	-	4	4	-	-	-	-			F
			16210-MAT-F20		-	-	-	-	4	4	4	4			F, 2F
			16211-MAT-E00		-	-	4	4	-	-	-	-			BR, BR/A, CM, E, ED, SD, SW, U, 2G
			16211-MCC-600		-	-	-	-	4	4	4	4			BR, CM, E, ED, U, 2BR, 2ED, 2U, 3E
		22	16217-MAT-E00	Presilha, Coletor	-	-	4	4	4	4	4	4			
		23	16219-MAT-E00	Presilha, Coletor	-	-	4	4	4	4	4	4			
		24	30330-MAT-E00	Gerador Comp., Pulsos	-	-	1	1	1	1	1	1			
		25	90005-GHB-670	Parafuso, Flange, 6 x 25 (NSHF)	-	-	3	3	-	-	-	-			
			90004-GHB-670		-	-	-	-	3	3	3	3			
		26	90049-KT7-000	Parafuso, Allen, 5 x 12	-	-	2	2	2	2	2	2			
		27	90463-ML7-000	Arruela, Vedação, 6,5 mm	-	-	3	3	3	3	3	3			
		28	92301-05008-0A	Parafuso, Trava, 5 x 8	-	-	4	4	4	4	4	4			
		29	96220-40100	Rolete, 4 x 10	-	-	2	2	2	2	2	2			
		30	16222-MV4-300	Porca Quadrada 5 mm	8	8	4	4	4	4	4	4			
		31	90005-MM4-000	Parafuso, Trava, 5 x 32	8	8	4	4	4	4	4	4			

M-3

Árvore de Comando • Válvulas

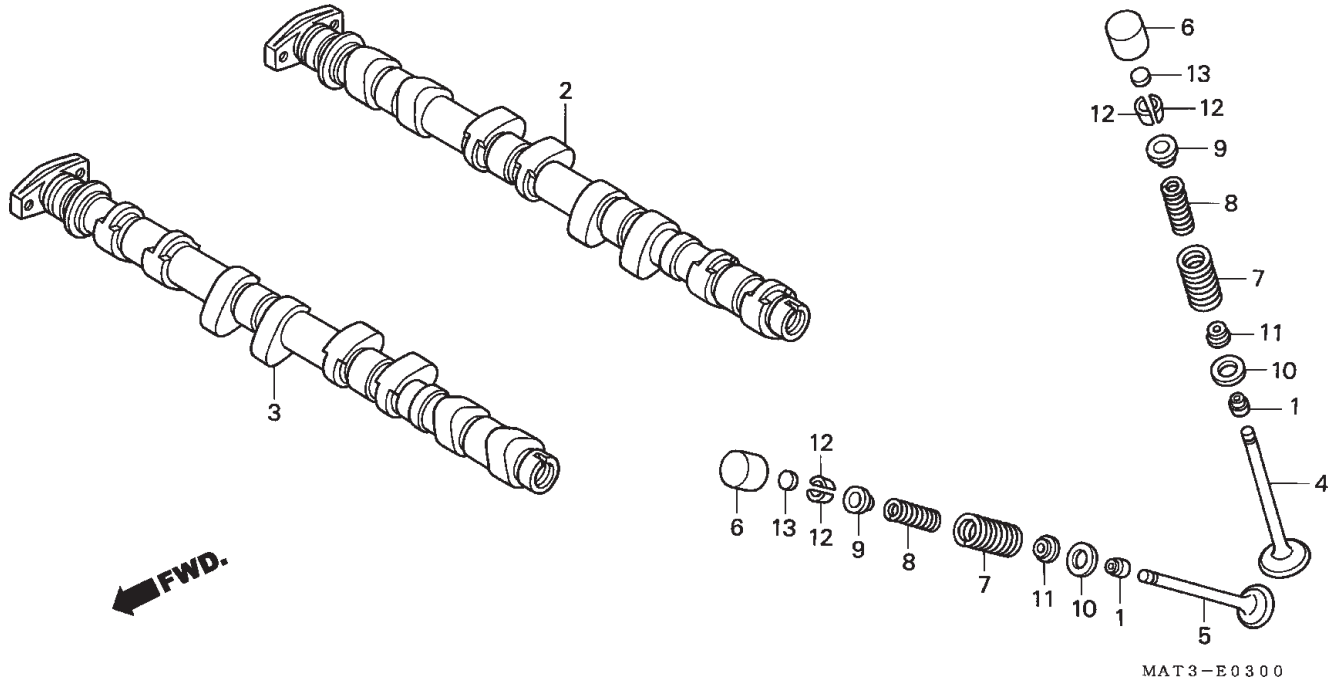

Item de serviço	T.M.O.	Ref. Nº	Nº da peça	Descrição	Qtd. CBR1100XX V	W	X	Y	1	2	3	4	Nº de série		Nota
Árvore Comando Comp., Escape	3,0	1	12209-MA6-005	Retentor Óleo, Haste Válvula (NOK)	16	16	16	16	16	16	16	16			
(Adicionar 0,8 por Unidade)		2	14110-MAT-000	Árvore Comando, Admissão	1	-	-	-	-	-	-	-			AR, CM, E, ED, G, ND, SW, U, 2G
• Árvore, Comando Admissão					-	1	-	-	-	-	-	-			
Mola, Válvula	*4,5		14110-MAT-620		1	-	-	-	-	-	-	-			F
(Adicionar 0,1 por Unidade)			14110-MAT-E00		-	-	1	1	1	1	1	1			
(Inclui Peça Relativa)															
Válvula	*4,7	3	14210-MAT-000	Árvore Comando, Escape	1	-	-	-	-	-	-	-			AR, CM, E, ED, G, ND, SW, U, 2G
(Adicionar 0,2 por Unidade)					-	1	-	-	-	-	-	-			
(Inclui Retífica)			14210-MAT-620		1	-	-	-	-	-	-	-			F
(Exclui Troca Guia Válvula)			14210-MAT-E00		-	-	1	1	1	1	1	1			
		4	14711-MAT-000	Válvula, Admissão	8	8	8	8	8	8	8	8			
		5	14721-MAT-000	Válvula, Escape	8	8	8	8	8	8	8	8			
		6	14731-MT4-000	Tucho, Válvula	16	16	16	16	16	16	16	16			
		7	14751-MAT-000	Mola, Externa Válvula	16	-	-	-	-	-	-	-			E, ED, F, G, ND, SW, U
			14751-MAT-003	Mola, Externa Válvula (CHUO HATSUJO)	16	-	-	-	-	-	-	-			AR, CM, 2G
					-	16	16	16	16	16	16	16			
			14751-MAT-004	Mola, Externa Válvula (NIPPON HATSUJO)	16	-	-	-	-	-	-	-			AR, CM, 2G
					-	16	16	16	16	16	16	16			
		8	14761-MAT-000	Mola, Interna Válvula	16	-	-	-	-	-	-	-			E, ED, F, G, ND, SW, U
			14761-MAT-003	Mola, Interna Válvula(CHUO HATSUJO)	16	-	-	-	-	-	-	-			AR, CM, 2G
					-	16	16	16	16	16	16	16			
			14761-MAT-004	Mola, Interna Válvula(NIPPON HATSUJO)	16	-	-	-	-	-	-	-			AR, CM, 2G
					-	16	16	16	16	16	16	16			
		9	14771-MAT-000	Trava, Mola Válvula	16	16	16	16	16	16	16	16			
		10	14775-MR7-000	Assento, Mola Externa Válvula	16	16	16	16	16	16	16	16			

M-3

Árvore de Comando • Válvulas

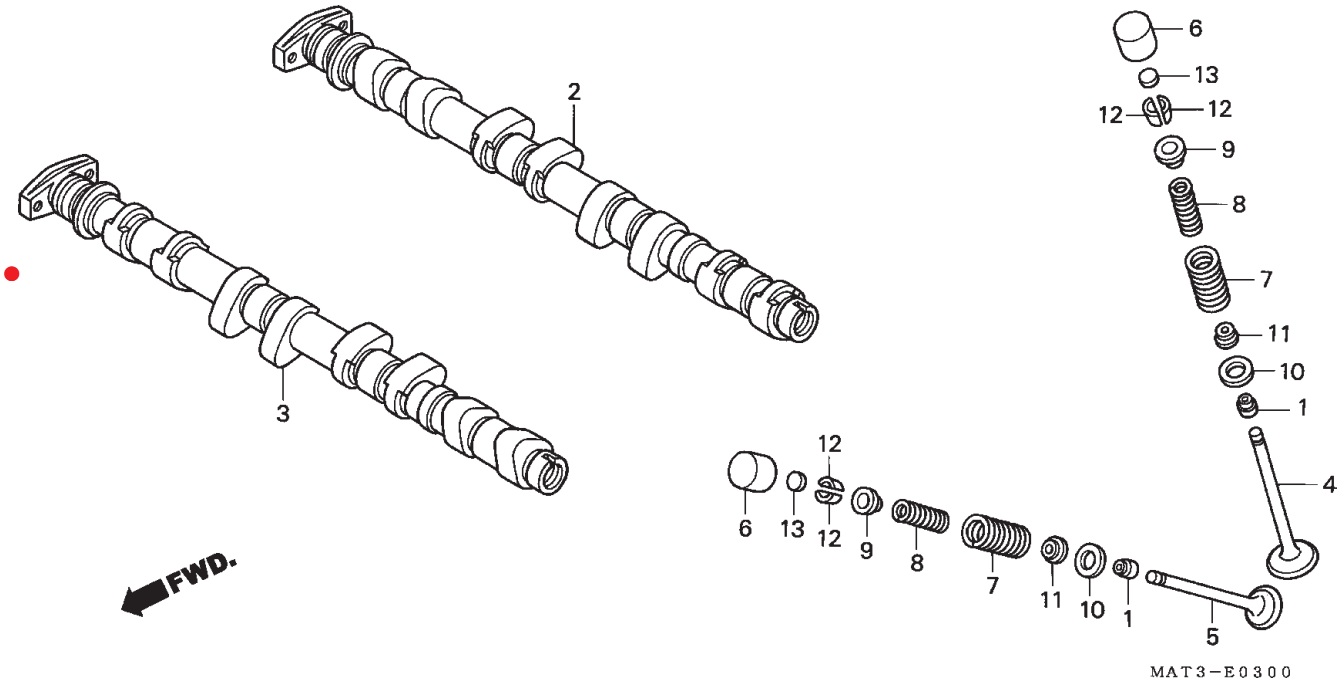

Item de serviço	T.M.O.	Ref. Nº	Nº da peça	Descrição	Qtd. CBR1100XX V	W	X	Y	1	2	3	4	Nº de série		Nota
		11	14777-MT4-000	Assento, Mola Interna Válvula	16	16	16	16	16	16	16	16			
		12	14781-MAT-000	Chaveta, Válvula	32	32	32	32	32	32	32	32			
		13	14901-KT7-013	Calço, Ajuste (1.200)	16	16	16	16	16	16	16	16			
			14902-KT7-013	Calço, Ajuste (1.225)	16	16	16	16	16	16	16	16			
			14903-KT7-013	Calço, Ajuste (1.250)	16	16	16	16	16	16	16	16			
			14904-KT7-013	Calço, Ajuste (1.275)	16	16	16	16	16	16	16	16			
			14905-KT7-013	Calço, Ajuste (1.300)	16	16	16	16	16	16	16	16			
			14906-KT7-013	Calço, Ajuste (1.325)	16	16	16	16	16	16	16	16			
			14907-KT7-013	Calço, Ajuste (1.350)	16	16	16	16	16	16	16	16			
			14908-KT7-013	Calço, Ajuste (1.375)	16	16	16	16	16	16	16	16			
			14909-KT7-013	Calço, Ajuste (1.400)	16	16	16	16	16	16	16	16			
			14910-KT7-013	Calço, Ajuste (1.425)	16	16	16	16	16	16	16	16			
			14911-KT7-013	Calço, Ajuste (1.450)	16	16	16	16	16	16	16	16			
			14912-KT7-013	Calço, Ajuste (1.475)	16	16	16	16	16	16	16	16			
			14913-KT7-013	Calço, Ajuste (1.500)	16	16	16	16	16	16	16	16			
			14914-KT7-013	Calço, Ajuste (1.525)	16	16	16	16	16	16	16	16			
			14915-KT7-013	Calço, Ajuste (1.550)	16	16	16	16	16	16	16	16			
			14916-KT7-013	Calço, Ajuste (1.575)	16	16	16	16	16	16	16	16			
			14917-KT7-013	Calço, Ajuste (1.600)	16	16	16	16	16	16	16	16			
			14918-KT7-013	Calço, Ajuste (1.625)	16	16	16	16	16	16	16	16			
			14919-KT7-013	Calço, Ajuste (1.650)	16	16	16	16	16	16	16	16			
			14920-KT7-013	Calço, Ajuste (1.675)	16	16	16	16	16	16	16	16			
			14921-KT7-013	Calço, Ajuste (1.700)	16	16	16	16	16	16	16	16			
			14922-KT7-013	Calço, Ajuste (1.725)	16	16	16	16	16	16	16	16			
			14923-KT7-013	Calço, Ajuste (1.750)	16	16	16	16	16	16	16	16			
			14924-KT7-013	Calço, Ajuste (1.775)	16	16	16	16	16	16	16	16			
			14925-KT7-013	Calço, Ajuste (1.800)	16	16	16	16	16	16	16	16			

M-3

Árvore de Comando • Válvulas

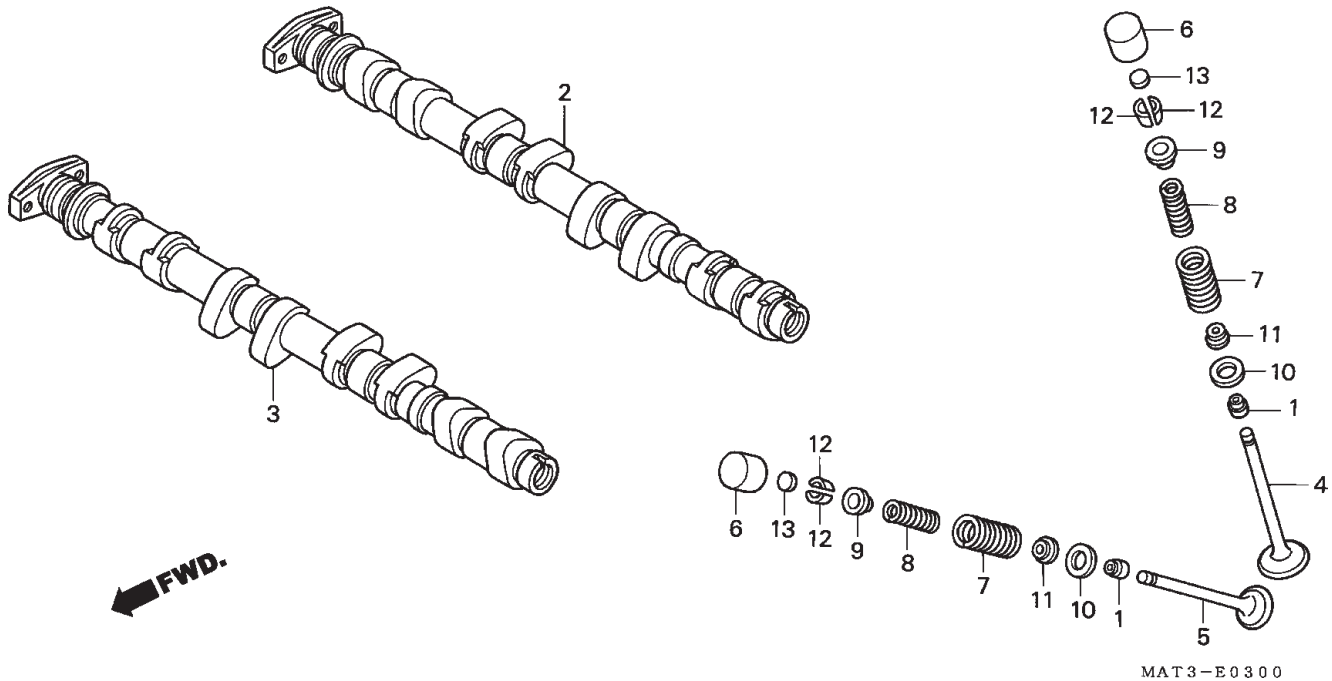

Item de serviço	T.M.O.	Ref. Nº	Nº da peça	Descrição	Qtd. CBR1100XX V	W	X	Y	1	2	3	4	Nº de série	Nota
		(13)	14926-KT7-013	Calço, Ajuste (1.825)	16	16	16	16	16	16	16	16		
			14927-KT7-013	Calço, Ajuste (1.850)	16	16	16	16	16	16	16	16		
			14928-KT7-013	Calço, Ajuste (1.875)	16	16	16	16	16	16	16	16		
			14929-KT7-013	Calço, Ajuste (1.900)	16	16	16	16	16	16	16	16		
			14930-KT7-013	Calço, Ajuste (1.925)	16	16	16	16	16	16	16	16		
			14931-KT7-013	Calço, Ajuste (1.950)	16	16	16	16	16	16	16	16		
			14932-KT7-013	Calço, Ajuste (1.975)	16	16	16	16	16	16	16	16		
			14933-KT7-013	Calço, Ajuste (2.000)	16	16	16	16	16	16	16	16		
			14934-KT7-013	Calço, Ajuste (2.025)	16	16	16	16	16	16	16	16		
			14935-KT7-013	Calço, Ajuste (2.050)	16	16	16	16	16	16	16	16		
			14936-KT7-013	Calço, Ajuste (2.075)	16	16	16	16	16	16	16	16		
			14937-KT7-013	Calço, Ajuste (2.100)	16	16	16	16	16	16	16	16		
			14938-KT7-013	Calço, Ajuste (2.125)	16	16	16	16	16	16	16	16		
			14939-KT7-013	Calço, Ajuste (2.150)	16	16	16	16	16	16	16	16		
			14940-KT7-013	Calço, Ajuste (2.175)	16	16	16	16	16	16	16	16		
			14941-KT7-013	Calço, Ajuste (2.200)	16	16	16	16	16	16	16	16		
			14942-KT7-013	Calço, Ajuste (2.225)	16	16	16	16	16	16	16	16		
			14943-KT7-013	Calço, Ajuste (2.250)	16	16	16	16	16	16	16	16		
			14944-KT7-013	Calço, Ajuste (2.275)	16	16	16	16	16	16	16	16		
			14945-KT7-013	Calço, Ajuste (2.300)	16	16	16	16	16	16	16	16		
			14946-KT7-013	Calço, Ajuste (2.325)	16	16	16	16	16	16	16	16		
			14947-KT7-013	Calço, Ajuste (2.350)	16	16	16	16	16	16	16	16		
			14948-KT7-013	Calço, Ajuste (2.375)	16	16	16	16	16	16	16	16		
			14949-KT7-013	Calço, Ajuste (2.400)	16	16	16	16	16	16	16	16		
			14950-KT7-013	Calço, Ajuste (2.425)	16	16	16	16	16	16	16	16		
			14951-KT7-013	Calço, Ajuste (2.450)	16	16	16	16	16	16	16	16		

M-3

Árvore de Comando • Válvulas

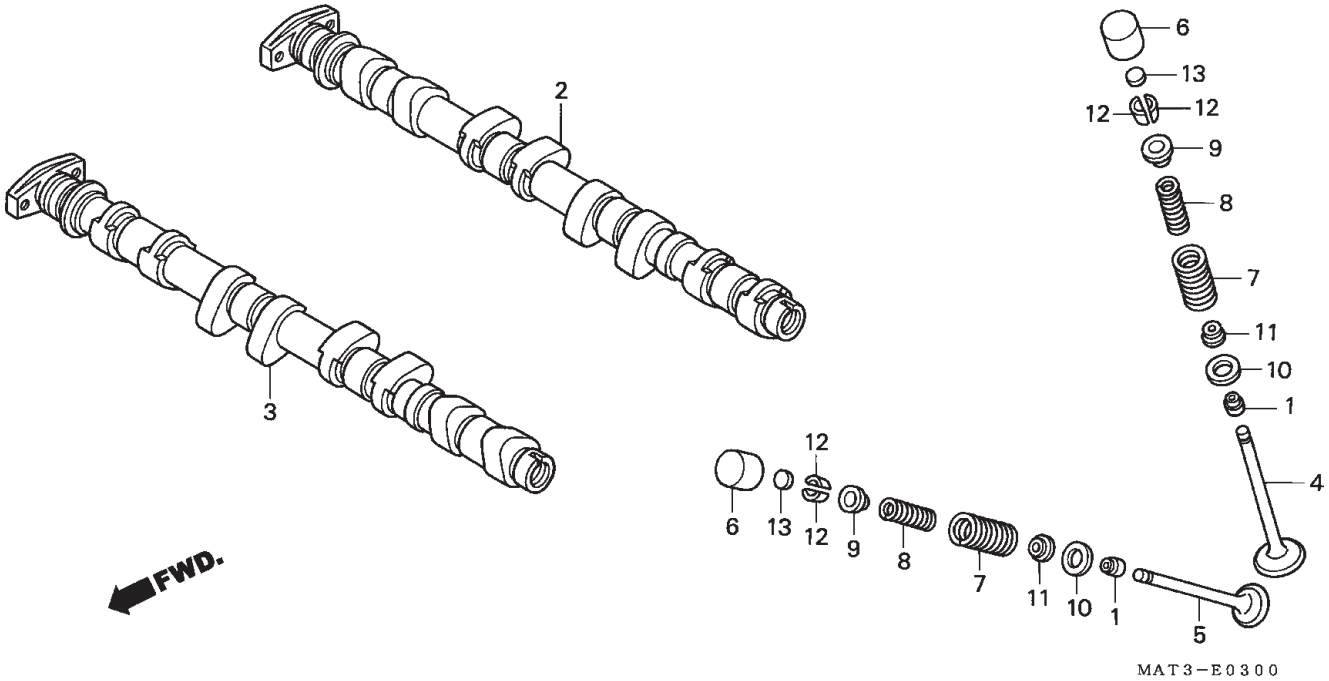

Item de serviço	T.M.O.	Ref. Nº	Nº da peça	Descrição	Qtd. CBR1100XX V	W	X	Y	1	2	3	4	Nº de série		Nota
		(13)	14952-KT7-013	Calço, Ajuste (2.475)	16	16	16	16	16	16	16	16			
			14953-KT7-013	Calço, Ajuste (2.500)	16	16	16	16	16	16	16	16			
			14954-KT7-013	Calço, Ajuste (2.525)	16	16	16	16	16	16	16	16			
			14955-KT7-013	Calço, Ajuste (2.550)	16	16	16	16	16	16	16	16			
			14956-KT7-013	Calço, Ajuste (2.575)	16	16	16	16	16	16	16	16			
			14957-KT7-013	Calço, Ajuste (2.600)	16	16	16	16	16	16	16	16			
			14958-KT7-013	Calço, Ajuste (2.625)	16	16	16	16	16	16	16	16			
			14959-KT7-013	Calço, Ajuste (2.650)	16	16	16	16	16	16	16	16			
			14960-KT7-013	Calço, Ajuste (2.675)	16	16	16	16	16	16	16	16			
			14961-KT7-013	Calço, Ajuste (2.700)	16	16	16	16	16	16	16	16			
			14962-KT7-013	Calço, Ajuste (2.725)	16	16	16	16	16	16	16	16			
			14963-KT7-013	Calço, Ajuste (2.750)	16	16	16	16	16	16	16	16			
			14964-KT7-013	Calço, Ajuste (2.775)	16	16	16	16	16	16	16	16			
			14965-KT7-013	Calço, Ajuste (2.800)	16	16	16	16	16	16	16	16			

M-4

Corrente Comando • Tensor

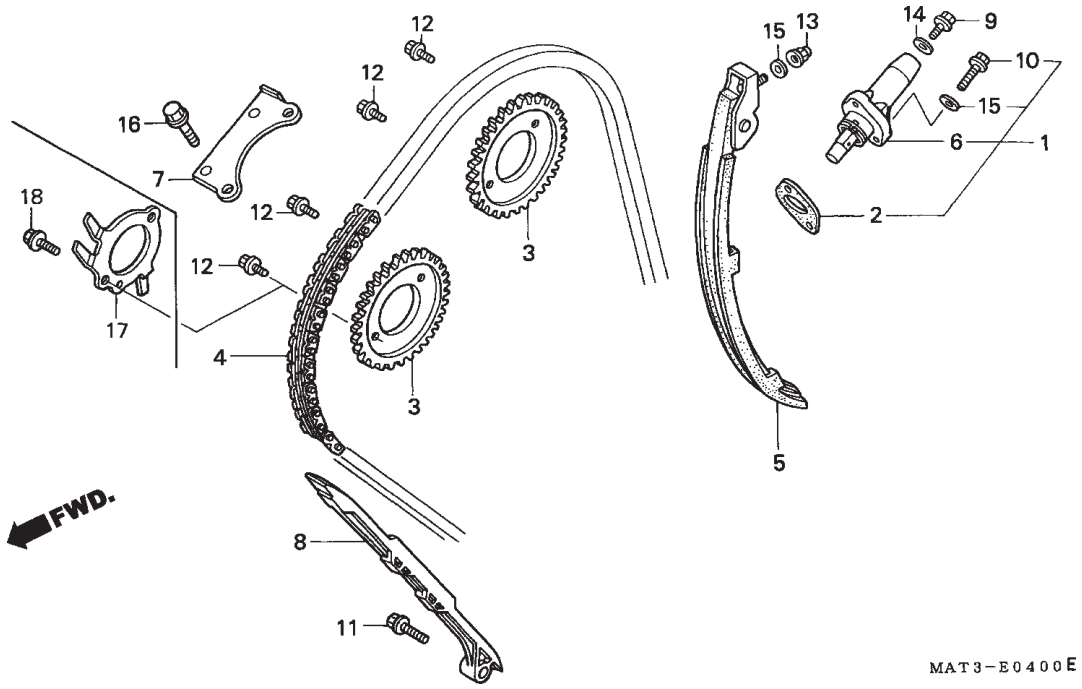

Item de serviço	T.M.O.
Levantador Comp., Tensor	0,4
Guia Comp., B, Corrente Comando	1,9
Rotor, Pulsador	2,3
• Pinhão, Comando (Adicionar 0,1 por Unidade)	
Tensor Comp., Corrente Comando	2,5
Guia A, Corrente Comando	2,8
Corrente, Comando	3,2

Ref. Nº	Nº da peça	Descrição	Qtd. CBR1100XX V	W	X	Y	1	2	3	4	Nº de série	Nota
1	06140-MAT-305	Acionador Comp., Tensor	1	-	-	-	-	-	-	-	2009731 ~	CM,E,ED,F,G,ND,SW,U
			1	-	-	-	-	-	-	-	5000064 ~	AR
			-	1	-	-	-	-	-	-		
			-	-	1	1	-	-	-	-		BR,BR/A,CM,E,ED,F,SD, SW,U
	06140-MAT-315		-	-	-	-	1	1	1	-		BR,E,ED,F,U
			-	-	-	-	-	-	-	1		
2	12194-HC5-740	Junta, Tensor	1	-	-	-	-	-	-	-	~ 2009730	CM,E,ED,F,G,ND,SW,U
			1	-	-	-	-	-	-	-	~ 5000063	AR
	14523-MAL-A00		1	-	-	-	-	-	-	-		2G
			1	-	-	-	-	-	-	-	2009731 ~	CM, E, ED, F, G, ND, SW, U
			1	-	-	-	-	-	-	-	5000064 ~	AR
			-	1	1	1	1	1	1	1		
3	14321-MAT-000	Pinhão, Comando (34D)	2	2	-	-	-	-	-	-		
	14321-MAT-E00		-	-	2	2	-	-	-	-		
	14321-MAT-E20		-	-	-	-	2	2	2	2		
4	14401-MAT-003	Corrente, Comando (BORG WARNER) (130L)	1	1	1	1	1	1	1	1		
5	14510-MAT-000	Tensor Comp. Corrente Comando	1	1	1	1	1	1	1	1		
6	14520-MAT-003	Acionador Comp., Tensor	1	-	-	-	-	-	-	-	~ 2009730	CM,E,ED,F,G,ND,SW,U
			1	-	-	-	-	-	-	-	~ 5000063	AR
	14520-MAT-630		1	-	-	-	-	-	-	-		2G
	14520-MAT-631		1	-	-	-	-	-	-	-	2009731 ~	CM,E,ED,F,G,ND,SW,U
			1	-	-	-	-	-	-	-	5000064 ~	AR
			-	1	1	1	-	-	-	-		
	14520-MAT-E21		-	-	-	-	1	1	1	1		

M-4

Corrente Comando • Tensor

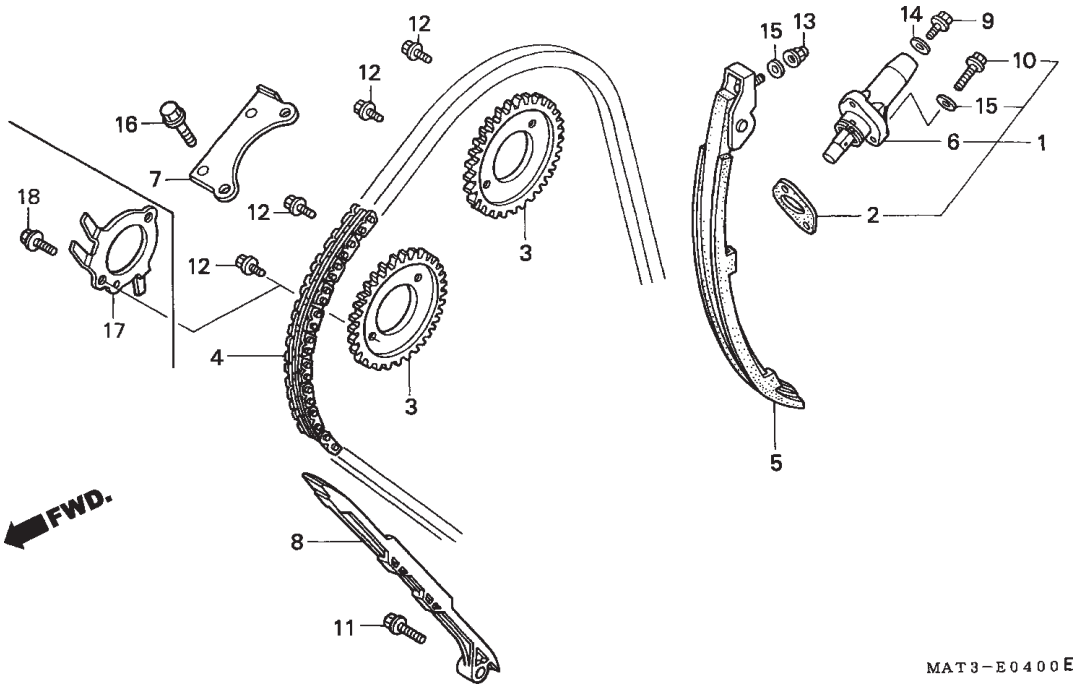

Item de serviço	T.M.O.	Ref. Nº	Nº da peça	Descrição	Qtd. CBR1100XX V	W	X	Y	1	2	3	4	Nº de série		Nota
		7	14546-MAT-000	Guia Comp. B, Corrente Comando	1	1	1	1	1	1	1	1			
		8	14620-MAT-000	Guia, A, Corrente Comando	1	1	-	-	-	-	-	-			
			14620-MAT-E00		-	-	1	1	1	1	1	1			
		9	90004-GHB-600	Parafuso, Flange, 6 x 10 (NSHF)	1	1	1	1	1	1	1	1			
		10	90004-GHB-670	Parafuso, Flange, 6 x 25 (NSHF)	2	-	-	-	-	-	-	-		~ 2009730	CM,E,ED,F,G,ND,SW,U
					2	-	-	-	-	-	-	-		~ 5000063	AR
			96600-06025-00	Parafuso, Allen, 6 x 25	2	-	-	-	-	-	-	-			2G
					2	-	-	-	-	-	-	-	2009731 ~		CM,E,ED,F,G,ND,SW,U
					2	-	-	-	-	-	-	-	5000064 ~		AR
					-	2	2	2	2	2	2	2			
		11	90021-MM5-000	Parafuso, Arruela, 6 x 12	1	1	1	1	1	1	1	1			
		12	90082-HA0-000	Parafuso, Flange 7 x 10,5	4	4	2	2	2	2	2	2			
		13	90201-415-000	Porca, Cega, 6 mm	1	1	1	1	1	1	1	1			
		14	90442-397-000	Arruela, Vedação, 6 mm	1	1	1	1	1	1	1	1			
		15	90463-ML7-000	Arruela, Vedação, 6,5 mm	3	3	3	3	3	3	3	3			
		16	95701-06014-00	Parafuso, Flange, 6 x 14	2	2	2	2	2	2	2	2			
		17	14405-MAT-E00	Pulsador, Rotor	-	-	1	1	1	1	1	1			
		18	90086-MZ8-H00	Parafuso, Flange Especial, 7 x 13	-	-	2	2	2	2	2	2			

M-5

Tampa Lateral Direita

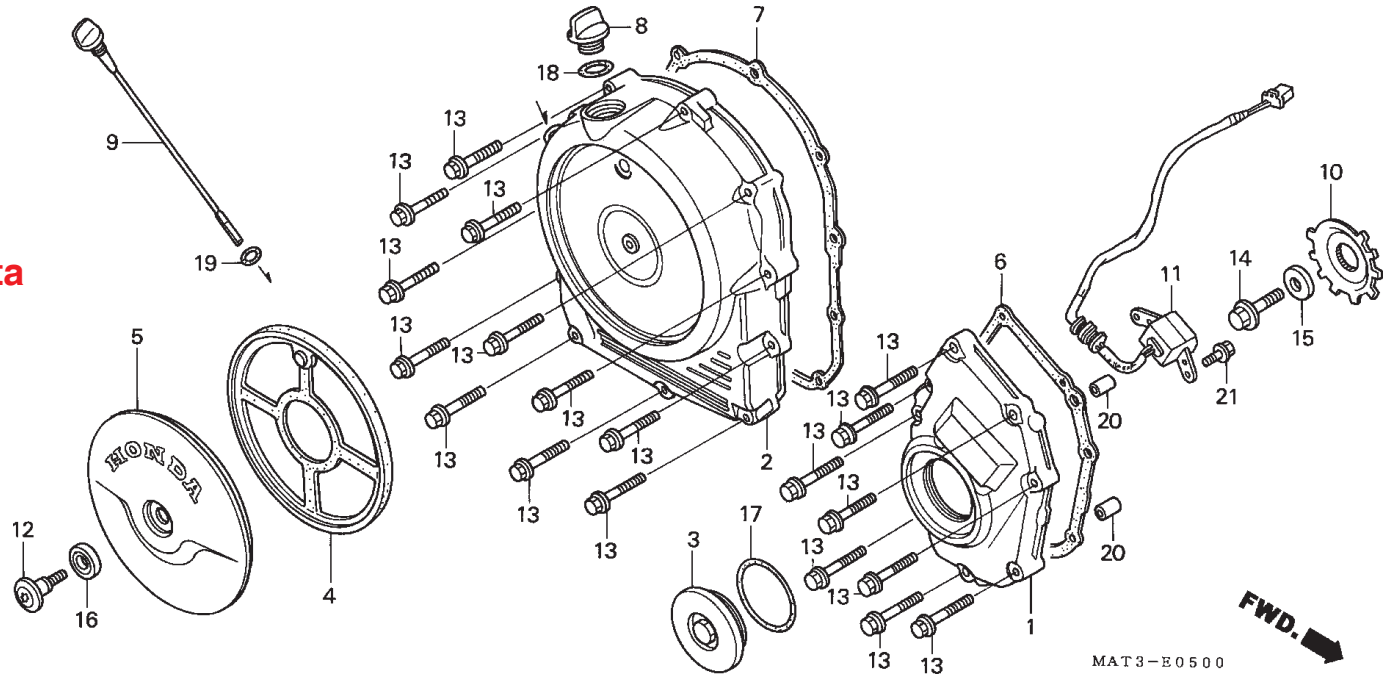

Item de serviço	T.M.O.
Junta, Tampa Pulsador	0,5
Tampa, Pulsador	0,6
• Junta, Tampa Embreagem	
• Rotor, Pulsador	
Tampa, Embreagem	0,7
Gerador Comp., Pulsador	0,9

Ref. Nº	Nº da peça	Descrição	Qtd. CBR1100XX V	W	X	Y	1	2	3	4	Nº de série		Nota
1	11311-MAT-000	Tampa, Pulsador	1	1	1	1	1	1	1	1			
2	11331-MAT-000	Tampa, Embreagem	1	1	-	-	-	-	-	-			
			-	-	-	-	-	-	-	1			2BR,2ED,2F,2U,3E
	11331-MAT-E00		-	-	1	-	-	-	-	-			
			-	-	-	-	1	1	1	-			CM
	11331-MAT-E10		-	-	-	1	-	-	-	-			
			-	-	-	-	1	1	1	1			BR,E,ED,F,U
3	11332-ML7-000	Tampa, 45 mm	1	1	1	1	1	1	1	1			
4	11334-MAN-620	Coxim, Tampa Central	1	1	1	1	1	1	1	1			
5	11371-MAT-000	Tampa Central	1	1	-	-	-	-	-	-			
			-	-	-	-	-	-	-	1			2BR,2ED,2F,2U,3E
	11371-MAT-E00		-	-	1	-	-	-	-	-			
			-	-	-	-	1	1	1	-			CM
	11371-MAT-E10		-	-	-	1	-	-	-	-			
			-	-	-	-	1	1	1	1			BR, E, ED, F, U
6	11391-MAT-000	Junta, Tampa Pulsador	1	1	1	1	1	1	1	1			
7	11393-MAT-000	Junta, Tampa Embreagem	1	1	1	1	1	1	1	1			
8	15611-MB0-000	Tampa, Verificação Óleo	1	1	1	1	1	1	1	1			
9	15650-MAT-000	Medidor, Nível Óleo	1	1	1	1	1	1	1	1			
10	30291-MV9-671	Pulsador, Rotor	1	1	-	-	-	-	-	-			
	30291-MAT-E00		-	-	1	-	-	-	-	-			
			-	-	-	1	-	-	-	-			2G
			-	-	-	1	-	-	-	-		~ 3308823	BR,CM,E,ED,F,SD,SW,U
	30291-MAT-E01		-	-	-	1	-	-	-	-	3308824 ~		BR,CM,E,ED,F,SD,SW,U
			-	-	-	-	1	1	1	1			
11	30300-MAT-003	Gerador Comp., Pulsos	1	1	1	1	1	1	1	1			

M-5

Tampa Lateral Direita

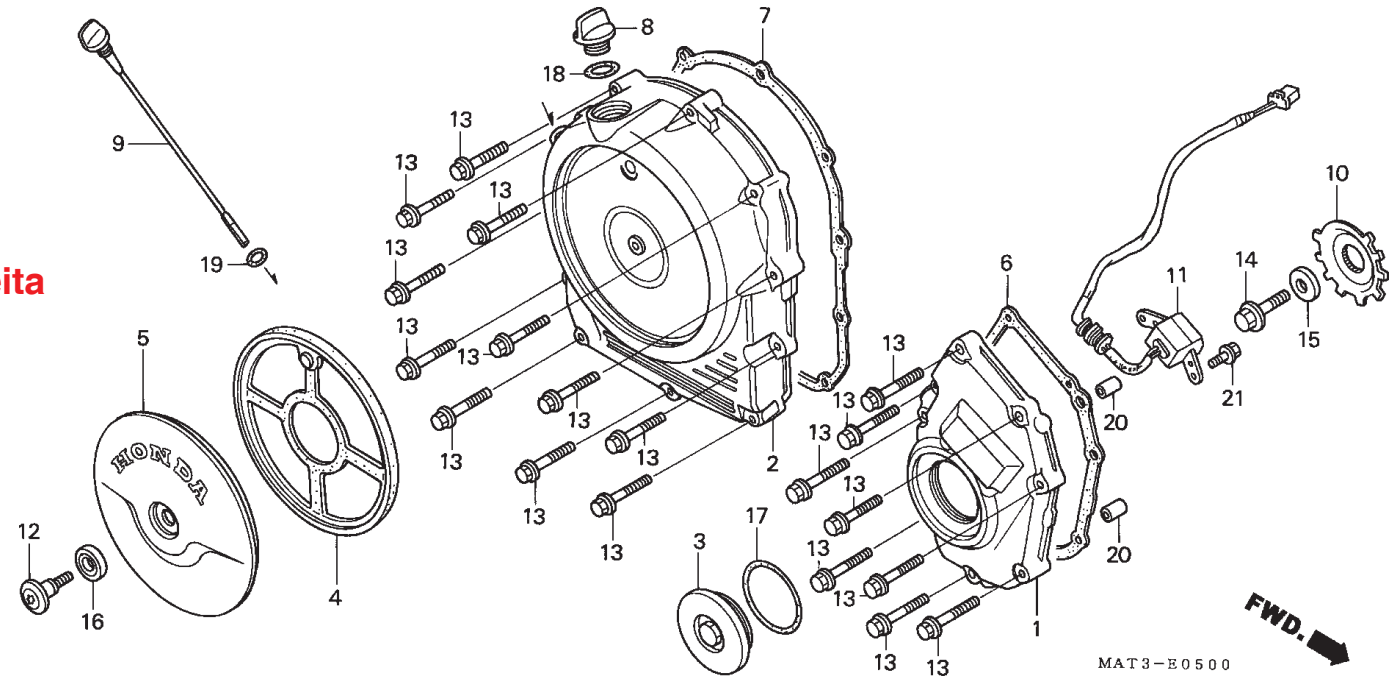

Item de serviço	T.M.O.	Ref. Nº	Nº da peça	Descrição	Qtd. CBR1100XX V	W	X	Y	1	2	3	4	Nº de série		Nota
		12	90001-MAT-000	Parafuso, Tampa Central	1	1	1	1	1	1	1	1			
		13	90005-GHB-680	Parafuso, Flange, 6 x 28 (NSHF)	19	19	19	19	-	-	-	-			
			90006-GHB-680		-	-	-	-	19	19	19	19			
		14	90013-430-000	Parafuso Especial, 10 x 25	1	1	1	1	1	1	1	1			
		15	90405-KT7-000	Arruela, 10,5 x 27	1	1	1	1	1	1	1	1			
		16	90543-MV9-670	Coxim, Fixação	1	1	1	1	1	1	1	1			
		17	91301-ML7-003	Anel, Vedação, 48,1 x 3,6 (ARAI)	1	1	1	1	1	1	1	1			
		18	91301-250-000	Anel, Vedação, 21,5 mm	1	1	1	1	1	1	1	1			
		19	91316-MJ8-003	Anel, Vedação, 8,4 x 2,4	1	1	1	1	1	1	1	1			
		20	94301-08140	Pino, Guia, 8 x 14	2	2	2	2	2	2	2	2			
		21	95701-06014-00	Parafuso, Flange, 6 x 14	2	2	2	2	2	2	2	2			

M-6

Embreagem (V/W)

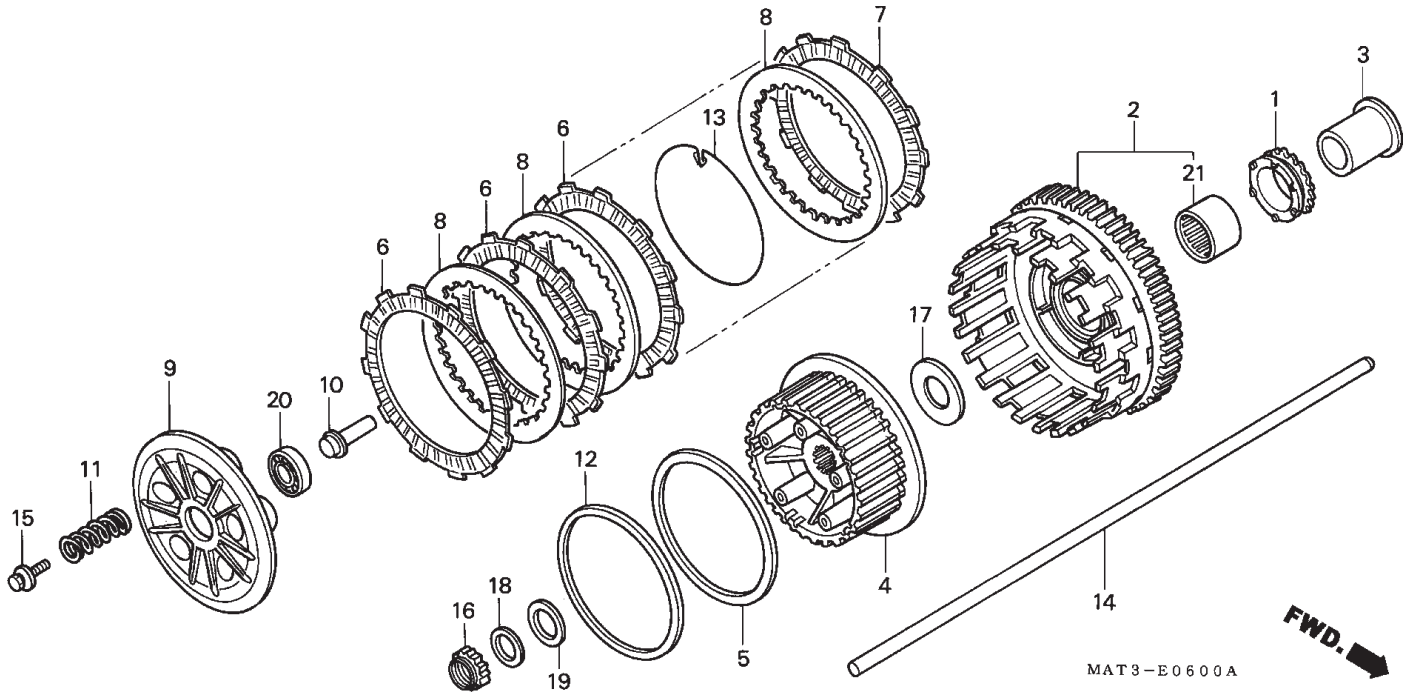

Item de serviço	T.M.O.
Haste, Acionamento Embreagem	0,3
Pino, Acionamento Embreagem	0,7
• Mola, Embreagem (Uma ou Todas)	
Rolamento, Radial Esferas, 16003	0,8
• Disco Fricção Embreagem (Inclui Peça Relativa) (Um ou Todos)	
• Placa, Pressão Embreagem	
Embreagem, Central	1,0
• Carcaça Externa, Embreagem	
• Engrenagem, Bomba de Óleo	

Ref. Nº	Nº da peça	Descrição	Qtd. CBR1100XX V	W	X	Y	1	2	3	4	Nº de série		Nota
1	15131-MAL-601	Engrenagem, Bomba Óleo (26D)	1	-	-	-	-	-	-	-		~ 2011355	CM, E, ED, F, G, ND, SW, U
			1	-	-	-	-	-	-	-		~ 5000114	AR
	15131-MAL-A01		1	-	-	-	-	-	-	-			2G
			1	-	-	-	-	-	-	-	2011356 ~		CM, E, ED, F, G, ND, SW, U
			1	-	-	-	-	-	-	-	5000115 ~		AR
			-	1	-	-	-	-	-	-			
2	22100-MAT-000	Carcaça, Externa Embreagem	1	1	-	-	-	-	-	-			
3	22116-MAT-000	Guia, Carcaça Externa Embreagem	1	1	-	-	-	-	-	-			
4	22120-MAT-000	Embreagem Central	1	1	-	-	-	-	-	-			
5	22125-MAT-000	Assento, Mola	1	1	-	-	-	-	-	-			
6	22201-MAT-000	Disco A, Fricção Embreagem	8	8	-	-	-	-	-	-			
7	22202-MAT-000	Disco B, Fricção Embreagem	1	1	-	-	-	-	-	-			
8	22321-MAT-000	Placa, Embreagem	8	8	-	-	-	-	-	-			
9	22350-MAT-000	Placa, Pressão Embreagem	1	1	-	-	-	-	-	-			
10	22366-MAT-000	Vareta, Acionamento Embreagem	1	1	-	-	-	-	-	-			
11	22401-MAT-000	Mola, Embreagem	5	5	-	-	-	-	-	-			
12	22402-MAT-000	Mola, Judder	1	1	-	-	-	-	-	-			
13	22431-MAT-000	Presilha, Embreagem Central	1	1	-	-	-	-	-	-			
14	22850-MAT-000	Vareta, Acionamento Embreagem	1	1	-	-	-	-	-	-			
15	90022-MAT-000	Parafuso, Arruela 6 x 32	5	5	-	-	-	-	-	-			
16	90231-MS2-610	Porca, Trava, 25 mm	1	1	-	-	-	-	-	-			
17	90401-MS2-610	Arruela, Encosto, 28,5 x 56 x 2	1	1	-	-	-	-	-	-			
18	90432-MM8-003	Arruela, Pressão, 25 mm (CHUO HATSUJO)	1	1	-	-	-	-	-	-			
19	90451-VM0-000	Arruela, Encosto, 25 x 40 x 2	1	1	-	-	-	-	-	-			
20	91008-362-000	Rolamento, Radial Esferas, 16003	1	1	-	-	-	-	-	-			
21	91024-MW3-671	Rolamento, Agulhas, 35 x 42 x 30	1	1	-	-	-	-	-	-			

M-6-1

Embreagem

(X/Y/1/2/3)

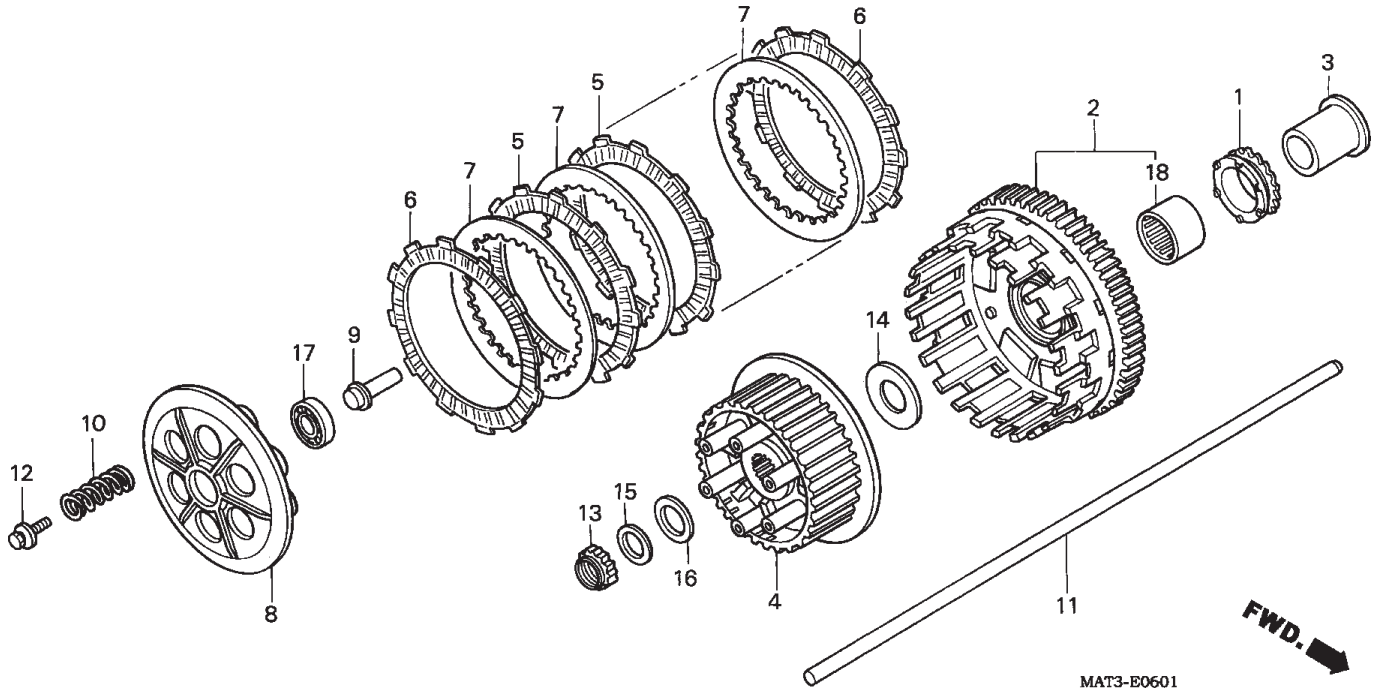

Item de serviço	T.M.O.
Vareta, Acionamento Embreagem	0,3
Pino, Acionamento Embreagem	0,7
• Mola, Embreagem (Mesmo Tempo para Duas Unidades ou Mais)	
Rolamento, Radial Esferas, 16003	0,8
• Disco, Fricção Embreagem (Inc. Peças Relativas) (Mesmo Tempo para Duas Unidades ou Mais)	
• Placa, Pressão Embreagem	
Embreagem Central	1,0
• Componentes Externos, Embreagm	
• Pinhão, Acionamento Bomba Óleo	

Ref. Nº	Nº da peça	Descrição	Qtd. CBR1100XX V	W	X	Y	1	2	3	4	Nº de série		Nota
1	15131-MAT-E01	Engrenagem, Bomba Óleo (26D)	-	-	1	1	1	1	1	1			
2	22100-MAT-E00	Carcaça, Externa Embreagem	-	-	1	1	1	1	1	1			
3	22116-MAT-000	Guia, Carcaça Externa Embreagem	-	-	1	1	1	1	1	1			
4	22120-MAT-E00	Embreagem Central	-	-	1	1	1	1	1	1			
5	22201-MAT-E00	Disco, Fricção Embreagem	-	-	5	5	5	5	5	5			
6	22201-MAT-000	Disco A, Fricção Embreagem	-	-	2	2	2	2	2	2			
7	22321-MAT-000	Placa, Embreagem	-	-	6	6	6	6	6	6			
8	22350-MAT-E00	Placa, Pressão Embreagem	-	-	1	1	1	1	1	1			
9	22366-MAT-000	Pino, Acionamento Embreagem	-	-	1	1	1	1	1	1			
10	22401-MAT-E00	Mola, Embreagem	-	-	6	6	6	6	6	6			
11	22850-MAT-E00	Vareta, Acionamento Embreagem	-	-	1	1	-	-	-	-			
	22850-MAT-000	Vareta, Acionamento Embreagem	-	-	-	-	1	1	1	1			
12	90022-MAT-E00	Parafuso, Arruela, 6 x 35	-	-	6	6	6	6	6	6			
13	90231-MS2-610	Porca, Trava, 25 mm	-	-	1	1	1	1	1	1			
14	90401-MS2-610	Arruela, Encosto, 28,2 x 56 x 2	-	-	1	1	1	1	1	1			
15	90432-MM8-003	Arruela, Pressão, 25 mm (CHUO HATSUJO)	-	-	1	1	1	1	1	1			
16	90451-VM0-000	Arruela, Encosto, 25 x 40 x 2	-	-	1	1	1	1	1	1			
17	91008-362-000	Rolamento, Radial Esferas 16003	-	-	1	1	1	1	1	1			
18	91024-MW3-671	Rolamento, Agulhas, 35 x 42 x 30	-	-	1	1	1	1	1	1			

M-7

Embreagem Partida

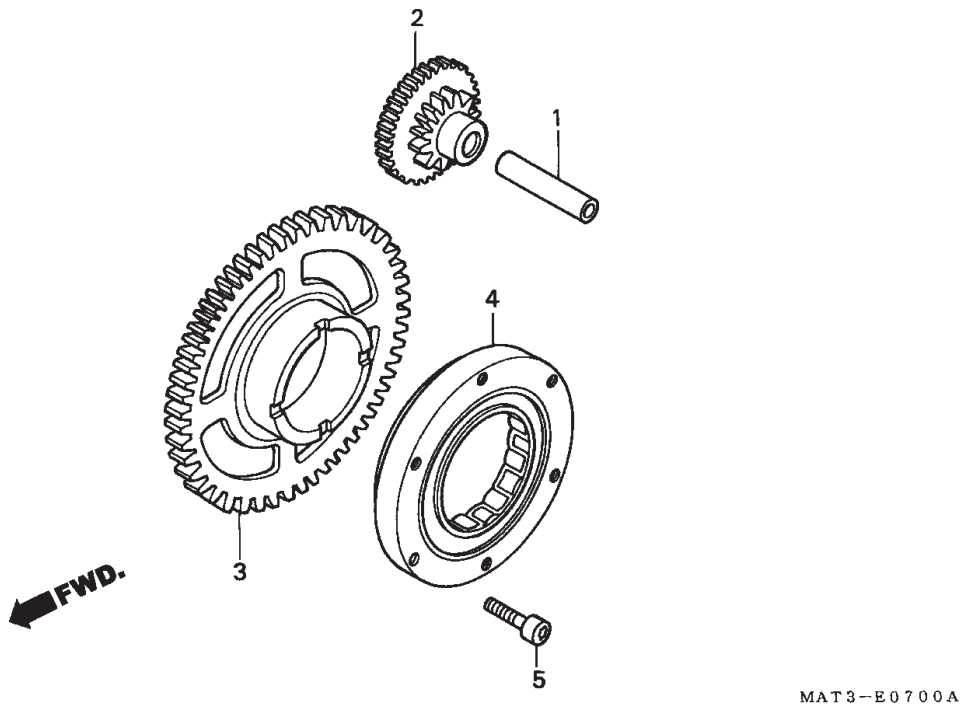

Item de serviço	T.M.O.
Engrenagem, Redução Partida	0,7
Engrenagem Comp., Acionamento Partida	0,8
Componentes Externos, Embreagem Partida	1,0

Ref. Nº	Nº da peça	Descrição	Qtd. CBR1100XX V	W	X	Y	1	2	3	4	Nº de série		Nota
1	13111-892-000	Pino, Engrenagem	1	1	1	1	1	1	1	1			
2	28101-MAT-000	Engrenagem, Redução Partida (17D / 74D)	1	1	1	1	1	1	1	1			
3	28110-MAT-000	Engrenagem, Comp. Partida (55D)	1	1	1	1	1	1	1	1			
4	28125-MV9-672	Carcaça Externa, Embreagem Partida	1	1	1	1	1	1	1	1			
5	90085-413-781	Parafuso, Allen, 6 mm	6	6	6	6	6	6	6	6			

M-8

Tampa Lateral Esquerda

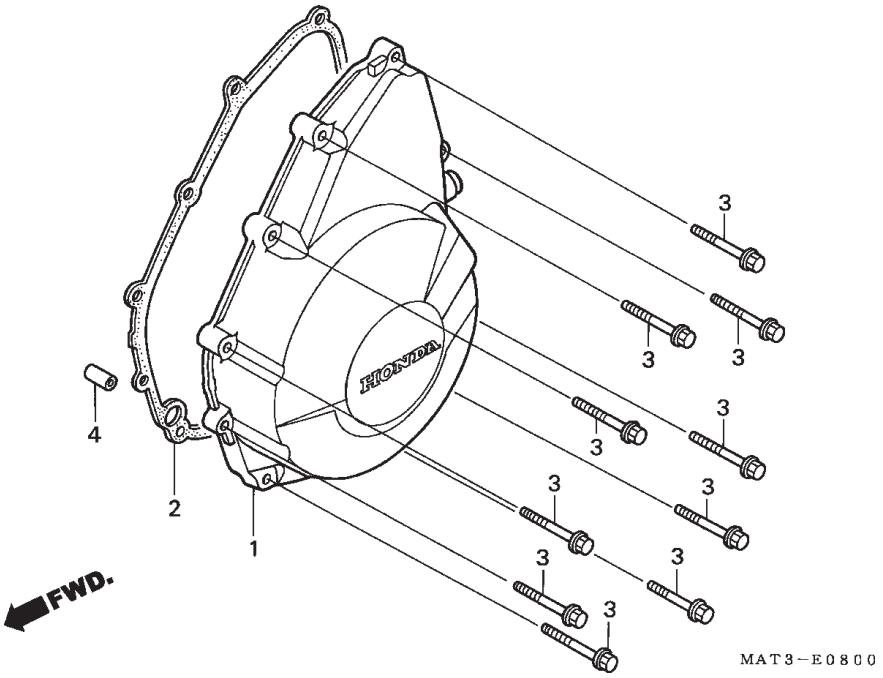

Item de serviço	T.M.O.
Junta, A. C. Tampa Gerador	0,6
Tampa, A. C. Gerador	0,7

Ref. Nº	Nº da peça	Descrição	Qtd. CBR1100XX V	W	X	Y	1	2	3	4	Nº de série		Nota
1	11321-MAT-000	Tampa, Gerador	1	1	-	-	-	-	-	-			
			-	-	-	-	-	-	-	1			2BR, 2ED, 2F, 2U, 3E
	11321-MAT-E00		-	-	1	-	-	-	-	-			
			-	-	-	-	1	1	1	-			CM
	11321-MAT-E10		-	-	-	1	-	-	-	-			
			-	-	-	-	1	1	1	1			BR, E, ED, F, U
2	11392-MAT-000	Junta, Tampa Gerador	1	1	1	1	1	1	1	1			
3	90005-GHB-680	Parafuso, Flange, 6 x 28 (NSHF)	10	10	10	10	-	-	-	-			
	90006-GHB-680		-	-	-	-	10	10	10	10			
4	94301-10160	Pino, Guia 10 x 16	1	1	1	1	1	1	1	1			

M-9

Gerador

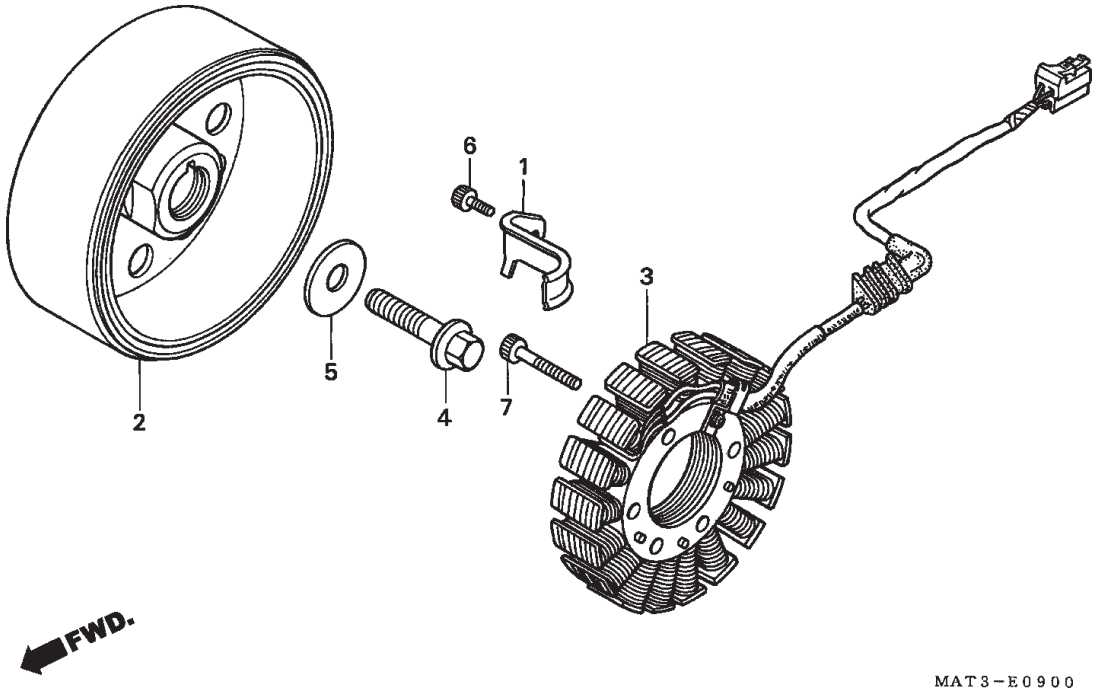

Item de serviço	T.M.O.
Gerador Comp.	1,0
Estator Comp.	1,1

Ref. Nº	Nº da peça	Descrição	Qtd. CBR1100XX V	W	X	Y	1	2	3	4	Nº de série	Nota
1	11333-MV9-670	Presilha, Fiação Gerador	1	1	1	1	1	1	1	1		
2	31110-MAT-004	Gerador, Comp.	1	1	-	-	-	-	-	-		
	31110-MAT-E01	Gerador, Comp. (DENSO)	-	-	1	1	1	1	1	1		
3	31120-MAT-004	Estator, Comp.	1	1	-	-	-	-	-	-		
	31120-MAT-E01		-	-	1	1	1	1	1	1		
4	90023-MV9-670	Parafuso, Flange, 10 mm	1	1	-	-	-	-	-	-		
	90023-MBW-000		-	-	1	1	1	1	1	1		
5	90405-KT7-000	Arruela, 10,5 x 27	1	1	-	-	-	-	-	-		
	90404-MBW-000	Arruela, 10mm	-	-	1	1	1	1	1	1		
6	96600-06012-00	Parafuso, Allen, 6 x 12	1	1	1	1	1	1	1	1		
7	96600-06040-00	Parafuso, Allen, 6 x 40	4	4	4	4	4	4	4	4		

M-10

Bomba D´Água (V)

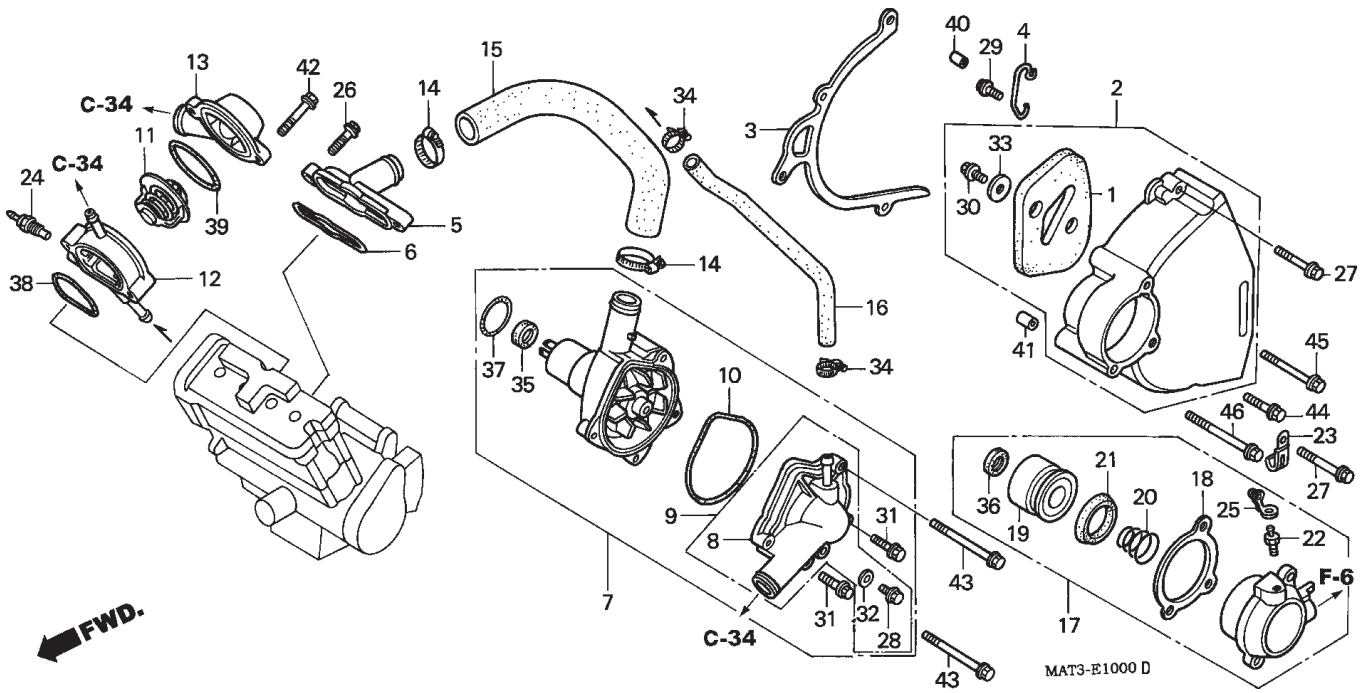

Item de serviço	T.M.O.
Tampa Traseira Esquerda	0,3
Anel, Vedação, 32,95 x 2,62	0,4
Cilindro Comp.,Válvula Compensadora	0,6
• Junta Tampa, Bomba D'água	
Tampa Comp., Bomba D'água	0,7
Pistão, Cilindro	0,8
(Inclui Peça Relativa)	
Bomba Comp. Água	
Carcaça Comp. Termostato	0,9
• Tampa, Termostato	
• Junta, Água	
• Unidade Térmica	
Mangueira, Água	1,0
(Adicionar 0,1 por Unidade)	
• Termostato	

Ref. Nº	Nº da peça	Descrição	Qtd. CBR1100XX V	W	X	Y	1	2	3	4	Nº de série		Nota
1	11342-MZ7-000	Borracha, Tampa Esquerda	1	-	-	-	-	-	-	-			
2	11350-MAT-000	Tampa, Traseira Esquerda	1	-	-	-	-	-	-	-			
3	11355-MAT-000	Placa, Guia Corrente	1	-	-	-	-	-	-	-			
4	16173-MAT-000	Presilha, Fiação	1	-	-	-	-	-	-	-			
5	19063-MAT-000	Junção	1	-	-	-	-	-	-	-			
6	19064-MAT-000	Junta, Junção	1	-	-	-	-	-	-	-			
7	19200-MAT-000	Bomba D'Água Comp.	1	-	-	-	-	-	-	-			E, ED, F, G, ND, U, 2G
	19200-MAT-670		1	-	-	-	-	-	-	-			AR, CM, SW
8	19220-MAT-305	Tampa Comp., Bomba D'Água	1	-	-	-	-	-	-	-			E, ED, F, G, ND, U, 2G
9	19220-MAT-670	Tampa Comp., Bomba D'Água	1	-	-	-	-	-	-	-			AR, CM, SW
10	19226-MAT-000	Junta Tampa, Bomba D'Água	1	-	-	-	-	-	-	-			
11	19300-MAT-600	Termostato	1	-	-	-	-	-	-	-			E, ED, G, ND, U
	19300-MAT-601		1	-	-	-	-	-	-	-			2G
	19300-MG9-000		1	-	-	-	-	-	-	-			AR, CM, F, SW
12	19314-MAT-000	Carcaça Termostato	1	-	-	-	-	-	-	-			E, ED, F, G, ND, U, 2G
	19314-MAT-670		1	-	-	-	-	-	-	-			AR, CM, SW
13	19315-MAT-000	Tampa, Termostato	1	-	-	-	-	-	-	-			
14	19504-ZG8-000	Presilha, Mangueira Água	2	-	-	-	-	-	-	-			
15	19521-MAT-000	Mangueira Água	1	-	-	-	-	-	-	-			
16	19522-MAT-000	Mangueira B, Água	1	-	-	-	-	-	-	-			E, ED, F, G, ND, U, 2G
17	22860-MT7-000	Cilindro Comp.,Válvula Compensadora	1	-	-	-	-	-	-	-			
18	22862-MW7-650	Junta, Cilindro Válvula Compensadora	1	-	-	-	-	-	-	-			
19	22863-MJ8-003	Pistão, Cilindro Válvula Compensadora	1	-	-	-	-	-	-	-			
20	22864-MT7-006	Mola, Cilindro Válvula Compensadora	1	-	-	-	-	-	-	-			
21	22865-MJ8-003	Tampa, Cilindro Válvula Compensadora	1	-	-	-	-	-	-	-			

M-10

Bomba D´Água (V)

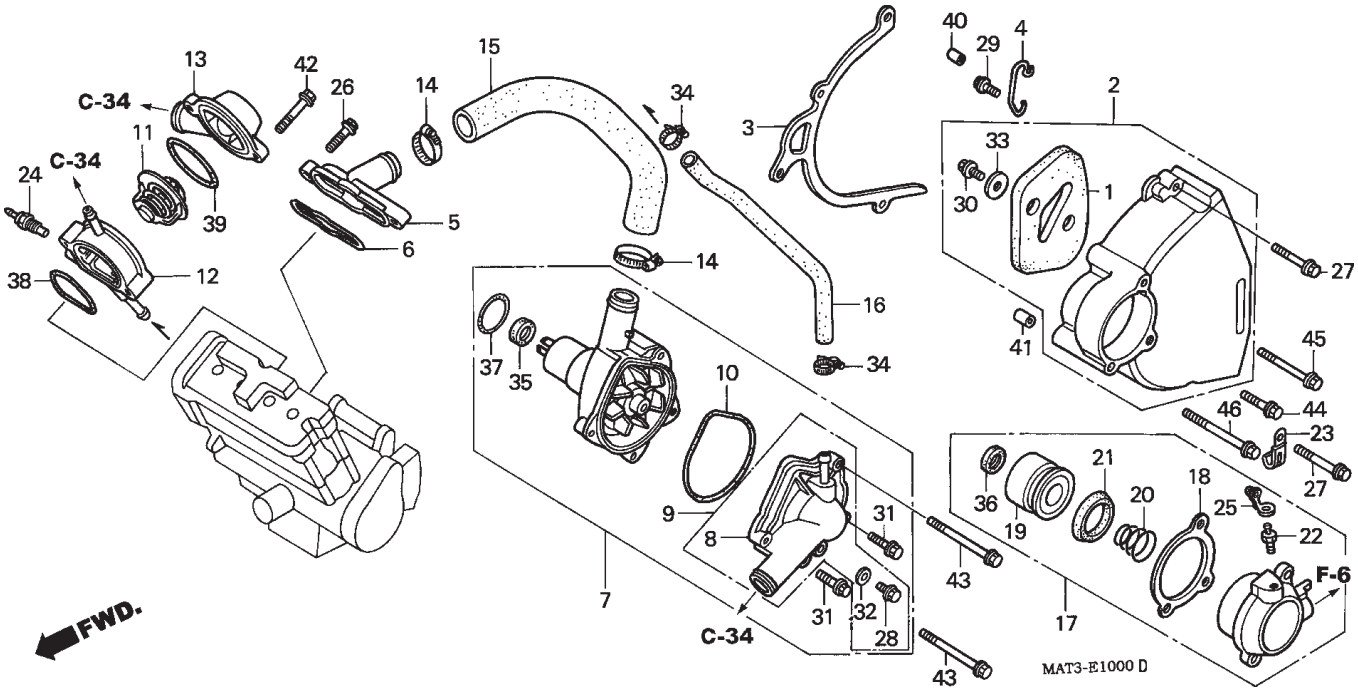

Item de serviço	T.M.O.	Ref. Nº	Nº da peça	Descrição	Qtd. CBR1100XX V	W	X	Y	1	2	3	4	Nº de série		Nota
		22	22866-MF2-711	Parafuso, Sangria	1	-	-	-	-	-	-	-			
		23	35211-443-760	Presilha, Interruptor Fiação	1	-	-	-	-	-	-	-			
		24	37750-PC1-004	Unidade Térmica (DENSO)	1	-	-	-	-	-	-	-			
		25	43353-461-771	Tampa, Parafuso Respiro	1	-	-	-	-	-	-	-			
		26	90004-GHB-670	Parafuso, Flange, 6 x 25 (NSHF)	2	-	-	-	-	-	-	-			
		27	90005-GHB-710	Parafuso, Flange, 6 x 40 (NSHF)	2	-	-	-	-	-	-	-			
		28	90013-MW0-000	Parafuso, Flange, 6 x 12	1	-	-	-	-	-	-	-			
		29	90014-952-00 0	Parafuso, Flange, 6 x 14 (CT200)	1	-	-	-	-	-	-	-			
		30	90083-657-000	Parafuso, Flange, 6 x 10	2	-	-	-	-	-	-	-			
		31	90121-MW0-000	Parafuso, Flange, 6 x 25	2	-	-	-	-	-	-	-			
		32	90463-ML7-000	Arruela, Vedação, 6,5 mm	1	-	-	-	-	-	-	-			
		33	90503-898-000	Arruela, Coxim Tanque	2	-	-	-	-	-	-	-			
		34	90670-GHB-610	Presilha, Mangueira Água	2	-	-	-	-	-	-	-			E, ED, F, G, ND, U, 2G
		35	91201-MV4-003	Vedador Óleo 12 x 26 x 7 (ARAI)	1	-	-	-	-	-	-	-			
		36	91209-MB0-003	Vedador Óleo 8 x 18 x 5	1	-	-	-	-	-	-	-			
		37	91302-MB0-013	Anel, Vedação, 32,95 x 2,62 (ARAI)	1	-	-	-	-	-	-	-			
		38	91352-KM1-005	Anel, Vedação, 47 x 1,9 (ARAI)	1	-	-	-	-	-	-	-			
		39	91352-MN8-003	Anel, Vedação, Cubo Engrenagem	1	-	-	-	-	-	-	-			
		40	94301-08100	Pino, Guia, 8 x 10	2	-	-	-	-	-	-	-			
		41	94301-08140	Pino, Guia, 8 x 14	2	-	-	-	-	-	-	-			
		42	95701-06045-00	Parafuso, Flange, 6 x 45	2	-	-	-	-	-	-	-			
		43	95701-06065-07	Parafuso, Flange, 6 x 65	2	-	-	-	-	-	-	-			
		44	96001-06020-07	Parafuso, Flange, 6 x 20	1	-	-	-	-	-	-	-			
		45	96001-06075-07	Parafuso, Flange, 6 x 75	1	-	-	-	-	-	-	-			
		46	96001-06080-07	Parafuso, Flange, 6 x 80	1	-	-	-	-	-	-	-			

M-10-1

Bomba D´Água

(W/X/Y/1/2/3)

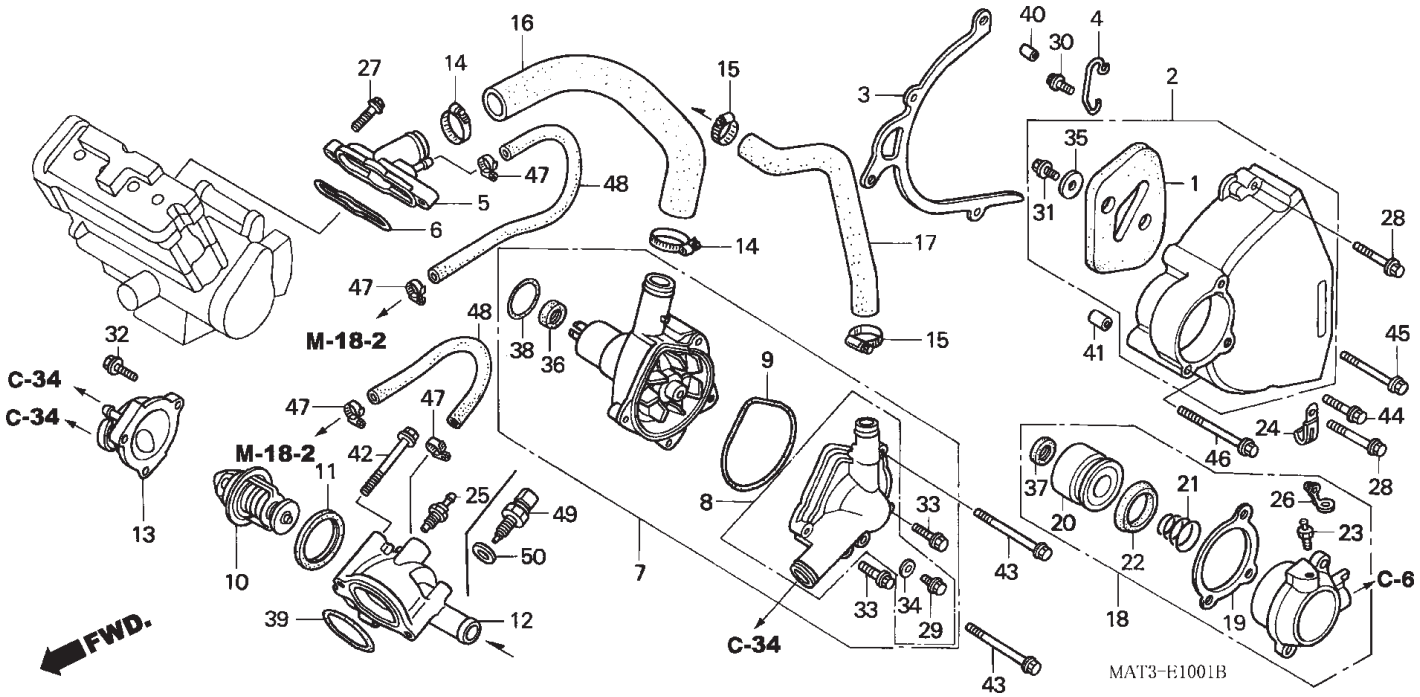

Item de serviço	T.M.O.
Tampa Traseira Esquerda	0,3
Anel, Vedação, 32,95 X 2,62	0,4
Cilindro Comp.,Válvula Compensadora	0,6
• Junta Tampa, Bomba D'água	
Tampa Comp., Bomba D'água	0,7
• Sensor Comp. Temperatura Água	
Pistão, Cilindro Válvula Compensadora	0,8
(Inclui Peça Relativa)	
• Bomba Comp. Água	
Carcaça Termostato	0,9
• Tampa, Termostato	
• Junta, Água	
• Unidade Térmica	
Mangueira, Água	1,0
(Adicionar 0,1 por Unidade)	
• Termostato	

Ref. Nº	Nº da peça	Descrição	Qtd. CBR1100XX V	W	X	Y	1	2	3	4	Nº de série		Nota
1	11342-MZ7-000	Borracha, Tampa Esquerda	-	1	1	1	1	1	1	1			
2	11350-MAT-000	Tampa, Traseira Esquerda	-	1	1	1	1	1	1	1			
3	11355-MAT-000	Placa, Guia Corrente	-	1	1	1	1	1	1	1			
4	16173-MAT-000	Presilha, Fiação	-	1	1	1	-	-	-	-			
	16173-MAT-E20		-	-	-	-	1	1	1	1			
5	19063-MAT-000	Junção	-	1	-	-	-	-	-	-			
	19060-MAT-E00	Junção	-	-	1	1	-	-	-	-			
	19060-MAT-E20		-	-	-	-	1	1	1	1			
6	19064-MAT-000	Junta, Junção	-	1	1	1	1	1	1	1			
7	19200-MAT-760	Bomba D'Água Comp.	-	1	1	1	-	-	-	-			
	19200-MAT-E20		-	-	-	-	1	1	1	1			
8	19220-MAT-760	Tampa Comp., Bomba D'Água	-	1	1	1	1	1	1	1			
9	19226-MAT-000	Junta Tampa, Bomba D'Água	-	1	1	1	1	1	1	1			
10	19300-MAT-760	Termostato	-	1	-	-	-	-	-	-			BR, BR/A
	19300-MAT-761		-	1	-	-	-	-	-	-			AR, CM, E, ED, F, ND, SD, SW, U, 2G
			-	-	1	1	1	1	1	1			
11	19305-MN5-000	Anel, Vedação, Termostato	-	1	1	1	1	1	1	1			
12	19314-MAT-305	Carcaça Termostato	-	1	-	-	-	-	-	-			
	19310-MAT-305		-	-	1	1	1	1	1	1			
13	19315-MAT-760	Tampa, Termostato	-	1	-	-	-	-	-	-			
	19315-MAT-E00		-	-	1	1	-	-	-	-			
	19315-MAT-E20		-	-	-	-	1	1	1	1			
14	19504-ZG8-000	Presilha, Mangueira Água	-	2	2	2	2	2	2	2			
15	19516-ML7-691	Presilha, Mangueira Água	-	2	2	2	2	2	2	2			

M-10-1

Bomba D´Água (W/X/Y/1/2/3)

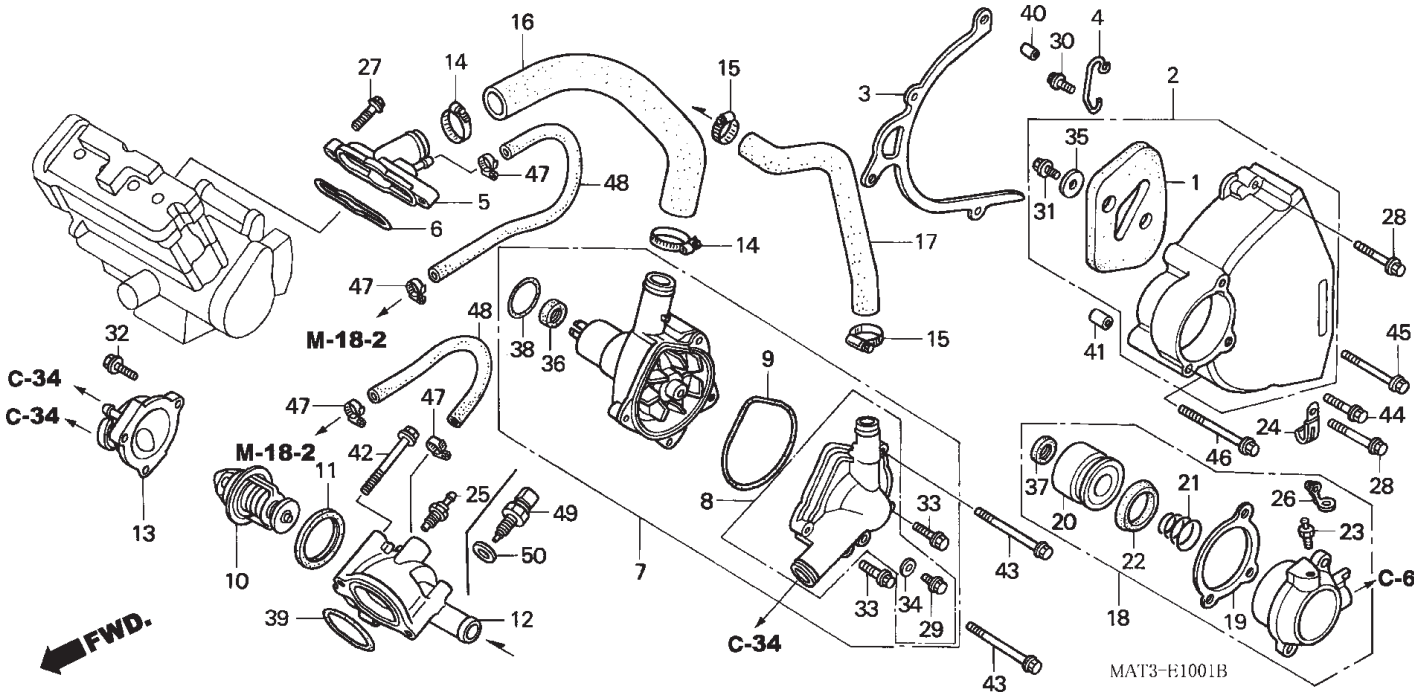

Item de serviço	T.M.O.	Ref. Nº	Nº da peça	Descrição	Qtd. CBR1100XX V	W	X	Y	1	2	3	4	Nº de série		Nota
		16	19521-MAT-000	Mangueira Água	-	1	1	1	1	1	1	1			
		17	19523-MAT-760	Mangueira B, Água	-	1	1	1	1	1	1	1			
		18	22860-MT7-000	Cilindro Comp.,Válvula Compensadora	-	1	1	1	1	1	1	1			
		19	22862-MW7-650	Junta, Cilindro Válvula Compensadora	-	1	1	1	1	1	1	1			
		20	22863-MJ8-003	Pistão, Cilindro Válvula Compensadora	-	1	1	1	1	1	1	1			
		21	22864-MT7-006	Mola, Cilindro Válvula Compensadora	-	1	1	1	1	1	-	-			
					-	-	-	-	-	-	1	-		~ 3600296	
			22864-MT7-016		-	-	-	-	-	-	1	-	3600297 ~		
					-	-	-	-	-	-	-	1			
		22	22865-MJ8-003	Tampa, Cilindro Válvula Compensadora	-	1	1	1	1	1	1	1			
		23	22866-MF2-711	Parafuso, Sangria	-	1	1	1	1	1	1	1			
		24	35211-443-760	Presilha, Interruptor Fiação	-	1	1	1	1	1	1	1			
		25	37750-PC1-004	Unidade Térmica (DENSO)	-	1	-	-	-	-	-	-			
		26	43353-461-771	Tampa, Parafuso Respiro	-	1	1	1	1	1	1	1			
		27	90004-GHB-670	Parafuso, Flange, 6 x 25 (NSHF)	-	2	2	2	2	2	2	2			
		28	90005-GHB-710	Parafuso, Flange, 6 x 40 (NSHF)	-	2	2	2	2	2	2	2			
		29	90013-MW0-000	Parafuso, Flange, 6 x 12	-	1	1	1	1	1	1	1			
		30	90014-952-000	Parafuso, Flange, 6 x 14 (CT200)	-	1	1	1	-	-	-	-			
			90029-MT4-000	Parafuso, Flange, 6 x 12 (CT200)	-	-	-	-	1	1	1	1			
		31	90083-657-000	Parafuso, Flange, 6 x 10	-	2	2	2	2	2	2	2			
		32	90121-MV9-670	Parafuso, Flange, 6 x 25	-	3	3	3	3	3	3	3			
		33	90121-MW0-000	Parafuso, Flange, 6 x 25	-	2	2	2	2	2	2	2			
		34	90463-ML7-000	Arruela, Vedação, 6,5 mm	-	1	1	1	1	1	1	1			
		35	90503-898-000	Arruela, Coxim Tanque	-	2	2	2	2	2	2	2			
		36	91201-MV4-003	Vedador Óleo 12 x 26 x 7 (ARAI)	-	1	1	1	1	1	1	1			
		37	91209-MB0-003	Vedador Óleo 8 x 18 x 5	-	1	1	1	1	1	1	1			

M-10-1

Bomba D´Água

(W/X/Y/1/2/3)

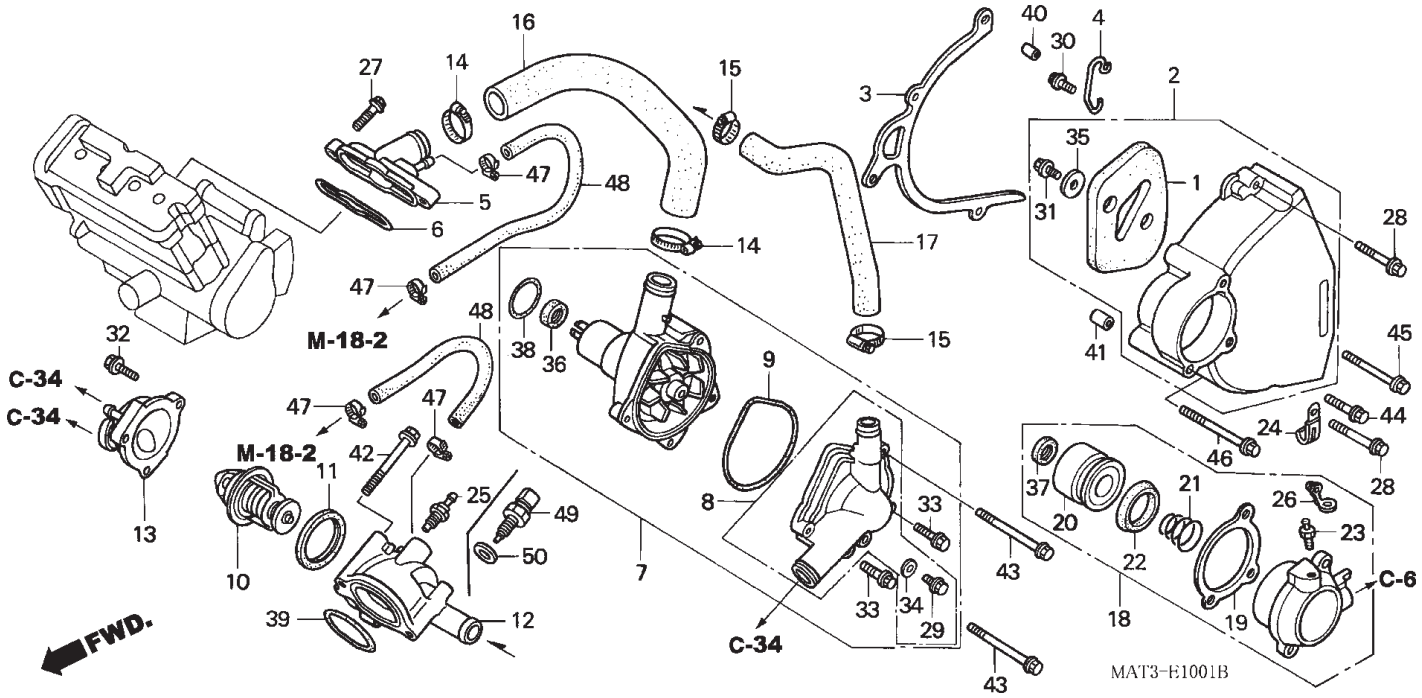

Item de serviço	T.M.O.	Ref. Nº	Nº da peça	Descrição	Qtd. CBR1100XX V	W	X	Y	1	2	3	4	Nº de série	Nota
		38	91302-MB0-013	Anel, Vedação, 32,95 x 2,62 (ARAI)	-	1	1	1	1	1	1	1		
		39	91352-KM1-005	Anel, Vedação, 47 x 1,9 (ARAI)	-	1	1	1	1	1	1	1		
		40	94301-08100	Pino, Guia, 8 x 10	-	2	2	2	2	2	2	2		
		41	94301-08140	Pino, Guia, 8 x 14	-	2	2	2	2	2	2	2		
		42	95701-06060-00	Parafuso, Flange, 6 x 60	-	2	2	2	2	2	2	2		
		43	95701-06065-07	Parafuso, Flange, 6 x 65	-	2	2	2	2	2	2	2		
		44	96001-06020-07	Parafuso, Flange, 6 x 20	-	1	1	1	1	1	1	1		
		45	96001-06075-07	Parafuso, Flange, 6 x 75	-	1	1	1	1	1	1	1		
		46	96001-06080-07	Parafuso, Flange, 6 x 80	-	1	1	1	1	1	1	1		
		47	19507-MAT-000	Presilha,Mangueira Radiador	-	-	4	4	4	4	4	4		
		48	19512-MAT-E00	Mangueira, Carcaça Termostato	-	-	2	2	2	2	2	2		
		49	37870-MAT-E01	Sensor Comp.Temperatura Água	-	-	1	1	-	-	-	-		
			37870-MBG-003		-	-	-	-	1	1	1	1		
		50	90454-MC7-000	Arruela, Especial, 12 mm	-	-	1	1	1	1	1	1		

M-11

Motor de Partida

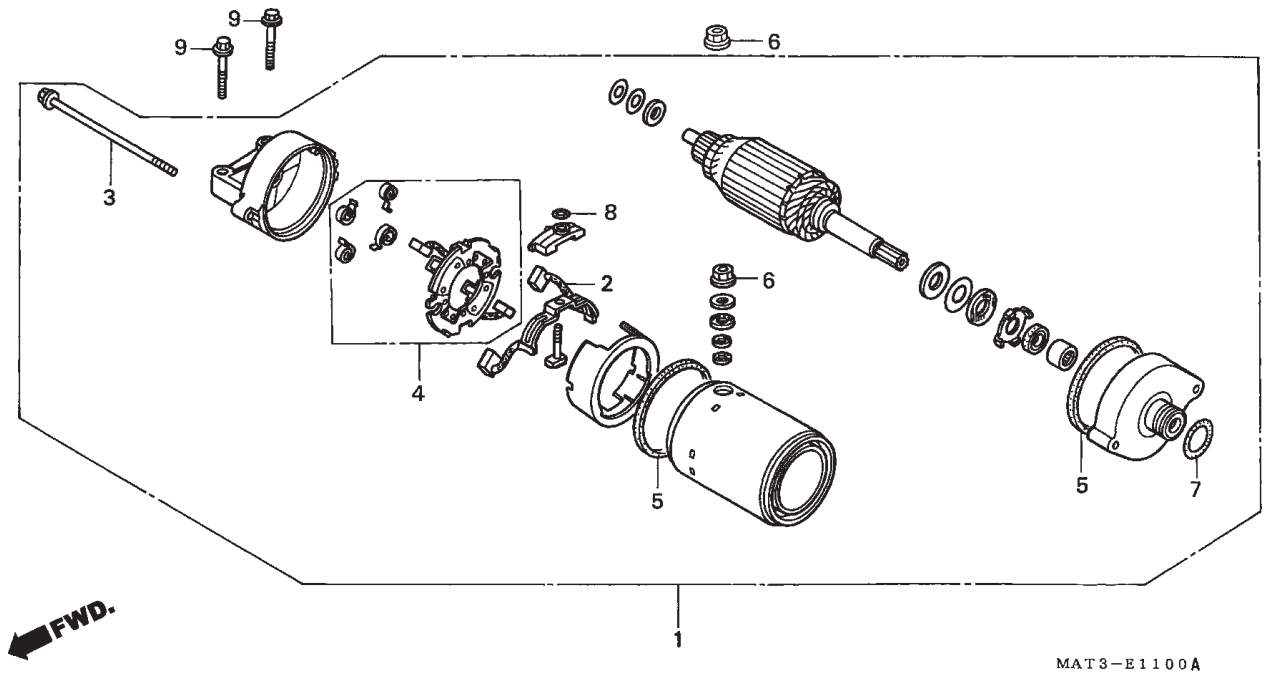

Item de serviço	T.M.O.
Motor Comp. Partida	0,9
Suporte Comp. Escovas	1,2
• Terminal Comp. Escovas	

Ref. Nº	Nº da peça	Descrição	Qtd. CBR1100XX V	W	X	Y	1	2	3	4	Nº de série	Nota
1	31200-MAT-003	Motor Partida	1	1	1	1	1	1	1	1		
2	31201-MR6-008	Terminal Escovas	1	1	1	1	1	1	1	1		
3	31205-MV9-671	Parafuso, Fixação	2	2	2	2	2	2	2	2		
4	31206-MR6-008	Suporte Escovas	1	1	1	1	1	1	1	1		
5	31207-KS5-901	Anel	2	2	2	2	2	2	2	2		
6	90071-MB0-000	Porca Arruela 6 mm	2	2	2	2	2	2	2	2		
7	91309-425-003	Anel, Vedação 24,4 x 3,1 (ARAI)	1	1	1	1	1	1	1	1		
8	91320-MB0-000	Anel, Vedação	1	1	1	1	1	1	1	1		
9	95701-06028-00	Parafuso, Flange, 6 x 28	2	2	2	2	2	2	2	2		

M-12

Bomba Óleo • Cárter • Filtro de Óleo

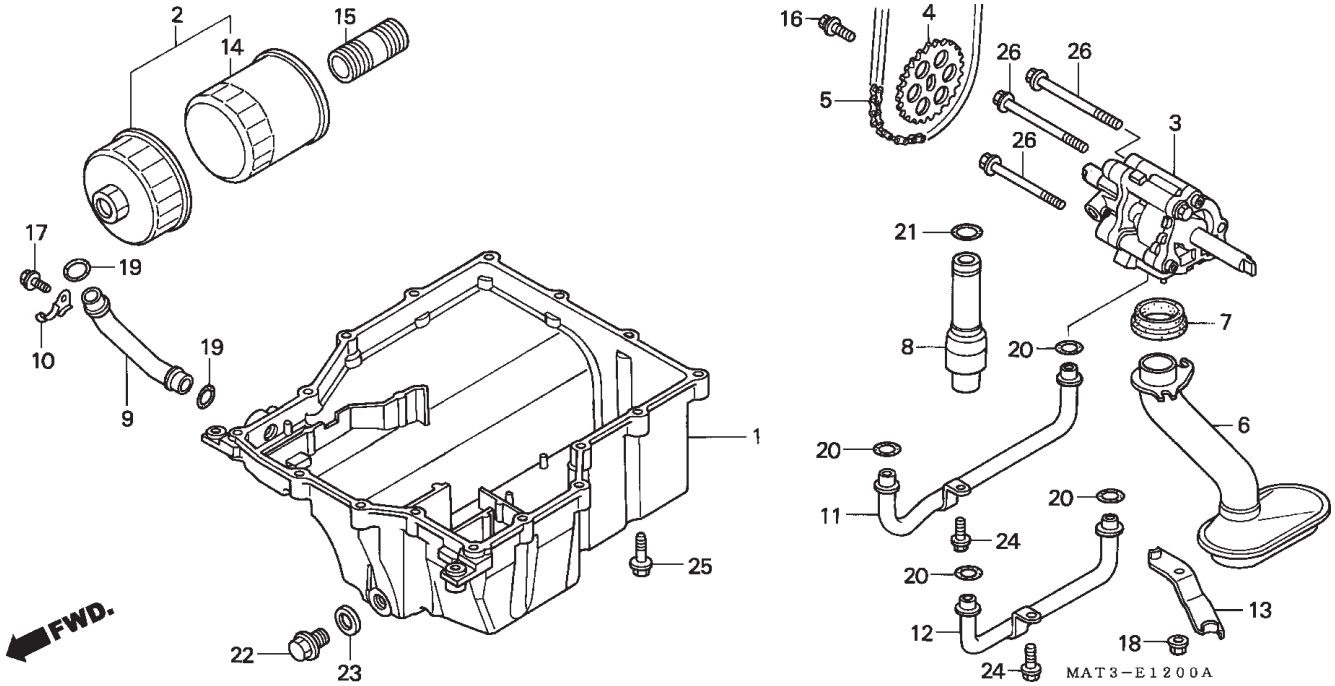

Item de serviço	T.M.O.
Filtro Comp., Óleo	0,3
Corrente, Bomba Óleo	1,0
• Pinhão, Acionamento Bomba Óleo	
Cárter, Óleo	1,5
• Tubo Comp., A Óleo	
(Mesmo Tempo Para Duas Unidades)	
• Tubo Comp., B, Óleo	
• Tubo, Retorno Óleo	
• Filtro Comp. Óleo	
Bomba Comp., Óleo	1,7
• Válvula Comp. Alívio	

Ref. Nº	Nº da peça	Descrição	Qtd. CBR1100XX V	W	X	Y	1	2	3	4	Nº de série		Nota
1	11210-MAT-000	Carter, Óleo	1	1	1	1	-	-	-	-			
	11210-MAT-E20		-	-	-	-	1	1	1	1			
2	15010-MW0-000	Filtro, Óleo Comp.	(1)	(1)	(1)	(1)	(1)	(1)	(1)	(1)			
3	15100-MAT-000	Bomba Comp. Óleo	1	1	1	1	1	1	1	1			
4	15134-MAT-000	Pinhão, Bomba Óleo (29D)	1	1	1	1	1	1	1	1			
5	15140-MAT-000	Corrente, Bomba Óleo (25H-56)	1	-	-	-	-	-	-	-			E, ED, F, G, ND, SW, U
	15140-MAT-003	Corrente, Bomba Óleo (DID 25H-56LE)	1	-	-	-	-	-	-	-			AR, CM, 2G
			-	1	1	1	1	1	1	1			
6	15150-MAT-000	Filtro Comp. Óleo	1	1	1	1	1	1	1	1			
7	15154-MAT-000	Guarnição, Filtro Óleo	1	1	1	1	1	1	1	1			
8	15220-MAT-000	Válvula, Alívio	1	1	1	1	1	1	1	1			
9	15241-MAT-000	Tubo, Retorno Óleo	1	1	1	1	1	1	1	1			
10	15242-MAT-000	Placa	1	1	1	1	1	1	1	1			
11	15310-MAT-000	Tubo Comp., A, Óleo	1	1	1	1	1	1	1	1			
12	15320-MAT-000	Tubo Comp., B, Óleo	1	1	1	1	1	1	1	1			
13	15331-MAT-000	Suporte Comp., Tubo Óleo	1	1	1	1	1	1	1	1			
14	15410-MM9-013	Cartucho, Filtro Óleo (TOYO ROKI)	1	1	1	1	1	1	1	1			
15	90019-MB0-000	Parafuso, Filtro Óleo	1	1	1	1	1	1	1	1			
16	90021-MM5-000	Parafuso, Arruela, 6 x 12	1	1	1	1	1	1	1	1			
17	90029-MT4-000	Parafuso, Flange, 6 x 12 (CT200)	1	1	1	1	1	1	1	1			
18	90301-473-003	Porca, U, 6 mm	1	1	1	1	1	1	1	1			
19	91309-MB0-003	Anel, Vedação, 14,6 x 3,7 (ARAI)	2	2	2	2	2	2	2	2			
20	91309-ML7-003	Anel, Vedação, 9,6 x 2,6 (ARAI)	4	4	4	4	4	4	4	4			
21	91313-MB0-003	Anel, Vedação, 14,7 x 2,2 (ARAI)	1	1	1	1	1	1	1	1			

M-12

Bomba Óleo • Cárter • Filtro de Óleo

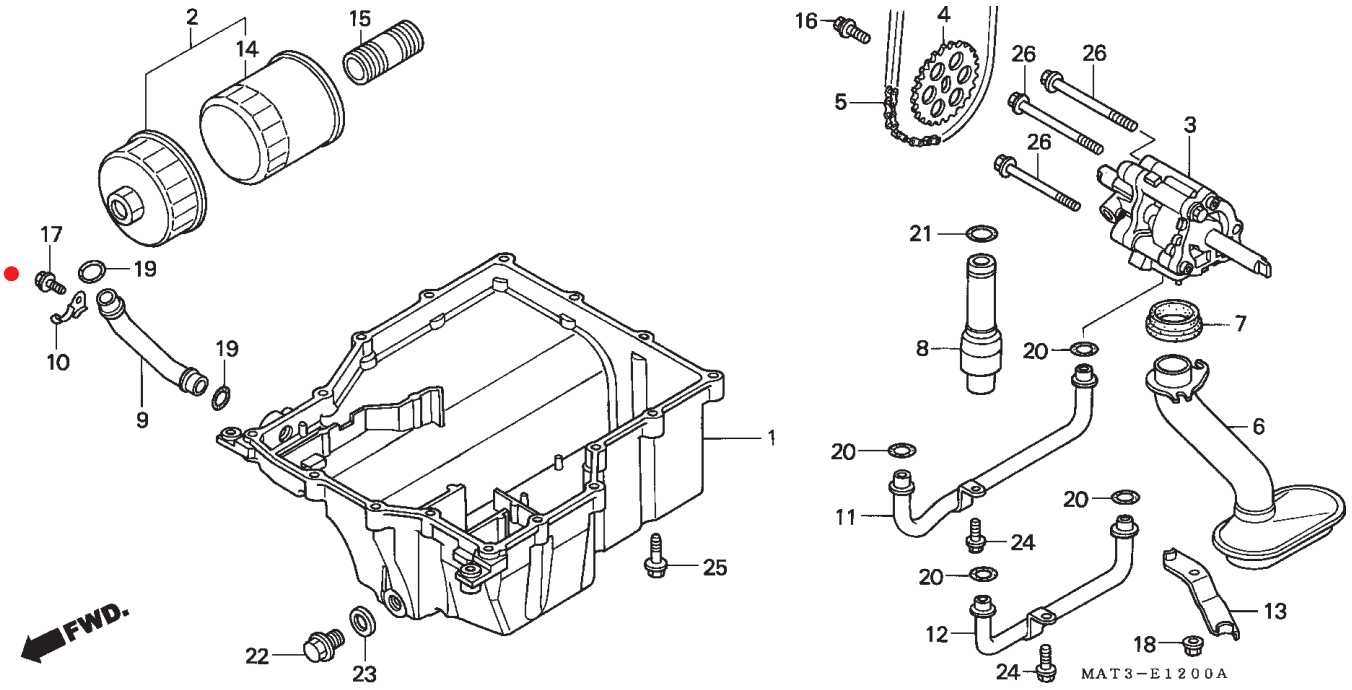

Item de serviço	T.M.O.	Ref. Nº	Nº da peça	Descrição	Qtd. CBR1100XX V	W	X	Y	1	2	3	4	Nº de série		Nota
		22	92800-14000	Parafuso, Plugue Dreno, 14 mm	1	1	1	1	1	1	1	1			
		23	94109-14000	Arruela, Plugue Dreno, 14 mm	1	1	1	1	1	1	1	1			
		24	95701-06014-00	Parafuso, Flange, 6 x 14	2	2	2	2	2	2	2	2			
		25	95701-06032-00	Parafuso, Flange, 6 x 32	16	16	16	16	16	16	16	16			
		26	95701-06085-00	Parafuso, Flange, 6 x 85	3	3	3	3	3	3	3	3			
		27	94301-08200	Pino, Guia, 8 x 20	2	2	2	2	2	2	2	2			

M-13

Carcaça

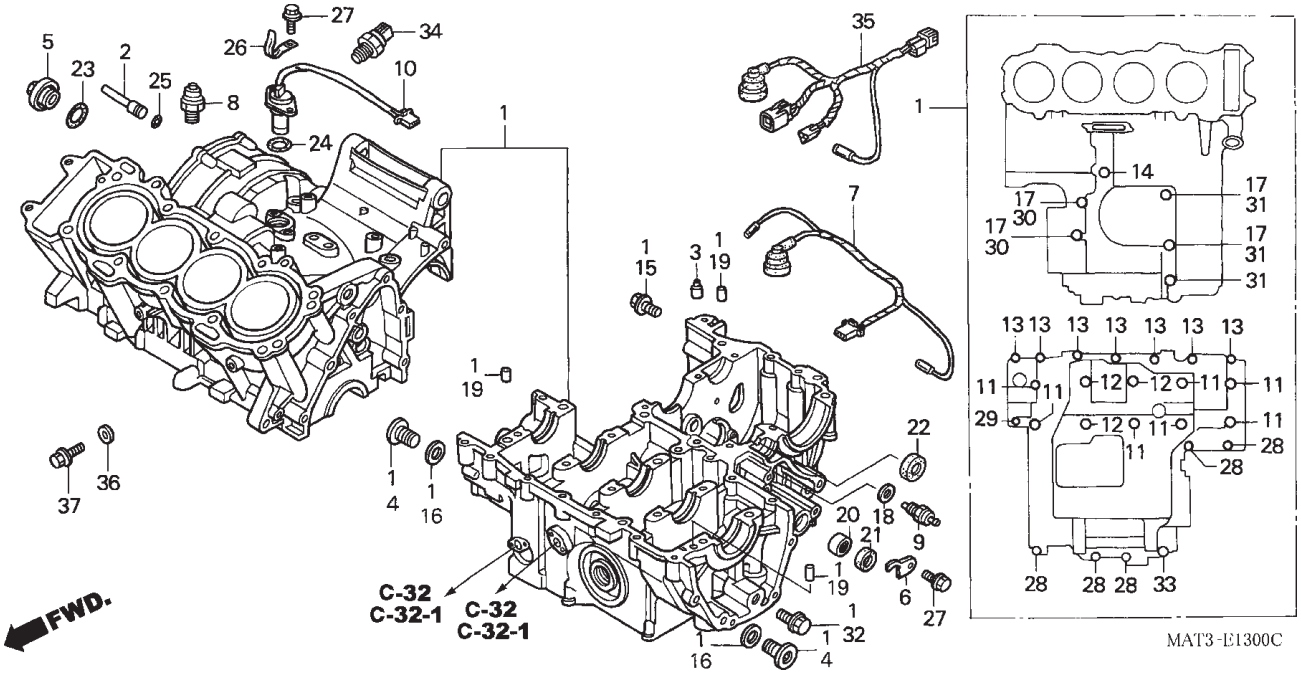

Item de serviço	T.M.O.	Ref. Nº	Nº da peça	Descrição	Qtd. CBR1100XX V	W	X	Y	1	2	3	4	Nº de série	Nota
Interruptor Comp. Neutro	0,5	1	11000-MAT-000	Carcaça, Jogo	1	-	-	-	-	-	-	-	~ 2012826	CM, E, ED, F, G, ND, SW, U
Sensor Comp. Pré-Ignição	0,6				1	-	-	-	-	-	-	-	~ 5000164	AR
• Sensor Comp. Tacômetro			11000-MAT-630		1	-	-	-	-	-	-	-		2G
• Sub Fiação A					1	-	-	-	-	-	-	-	2012827 ~	CM, E, ED, F, G, ND, SW, U
• Sub Fiação A					1	-	-	-	-	-	-	-	5000165 ~	AR
• Interruptor Comp., Pressão Óleo					-	1	-	-	-	-	-	-		
Carcaça, Jogo	*9,4		11000-MAT-E00		-	-	1	1	1	1	1	1		
		2	11103-MAT-000	Plugue, Vedação	1	1	1	1	1	1	1	1		
		3	11104-MW0-000	Pino, 1,2 mm	2	2	2	2	2	2	2	2		
		4	12208-PR3-000	Parafuso, Vedação, 20 mm	3	3	-	-	-	-	-	-		
			90048-ME5-000		-	-	3	3	3	3	3	3		
		5	12361-035-000	Tampa, Verificação Válvulas	1	1	1	1	1	1	1	1		
		6	24612-MAL-600	Placa	1	1	1	1	1	1	1	1		
		7	32101-MAT-000	Sub Fiação A	1	1	-	-	-	-	-	-		
		8	35500-MJ4-024	Interruptor Comp. Pressão Óleo (DENSO)	1	1	1	1	-	-	-	-		
			37240-P13-013		-	-	-	-	1	1	1	1		
		9	35600-KE8-003	Interruptor Comp. Neutro (TOYO)	1	1	1	1	1	1	1	1		
		10	37700-MAT-610	Sensor Comp., Tacômetro	1	1	1	1	1	1	1	1		
		11	90015-MAT-000	Parafuso, Flange, 9 x 110	7	7	7	7	7	7	7	7		
		12	90016-MAT-000	Parafuso, Flange, 9 x 135	3	3	3	3	3	3	3	3		
		13	90017-MAT-000	Parafuso, Flange, 7 x 40	7	7	7	7	7	7	7	7		
		14	90018-MAT-000	Parafuso, Flange, 8 x 115	1	1	1	1	1	1	1	1		
		15	90019-MAT-000	Parafuso, Flange, 6 x 48	1	1	1	1	1	1	1	1		
		16	90441-MN5-000	Arruela, Vedação, 20 mm	2	-	-	-	-	-	-	-	~ 2012826	CM, E, ED, F, G, ND, SW, U
					2	-	-	-	-	-	-	-	~ 5000164	AR

M-13

Carcaça

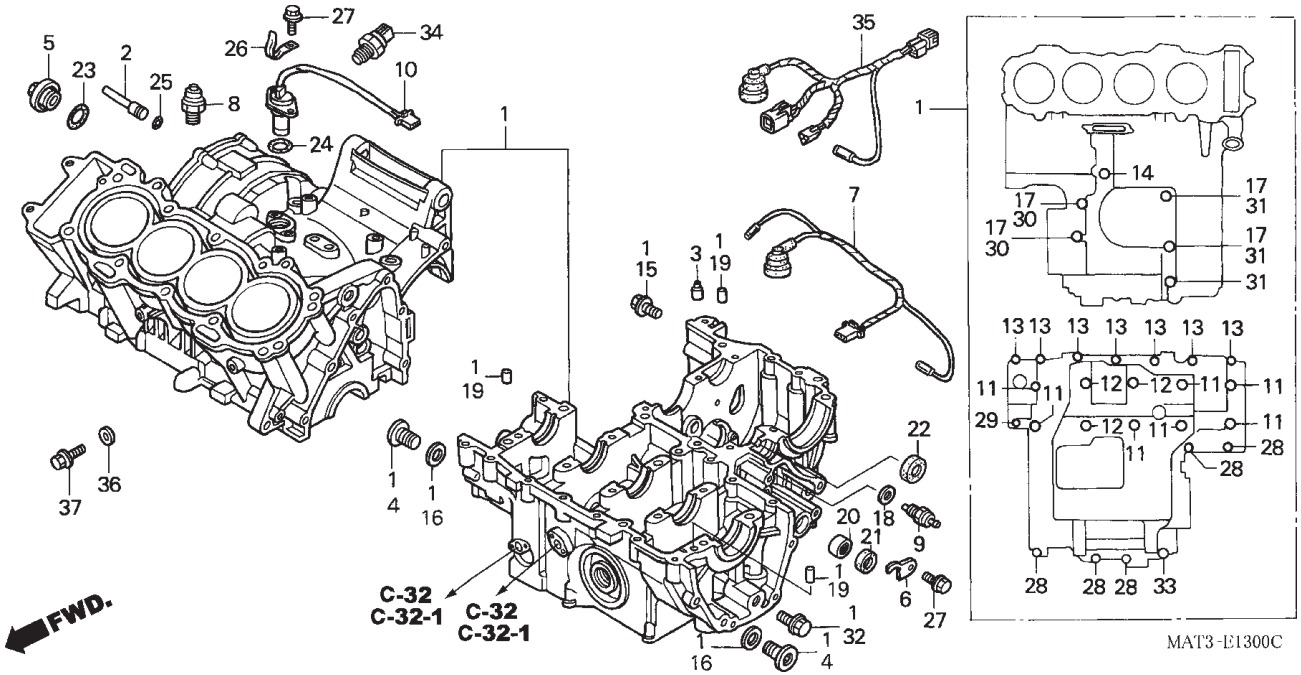

Item de serviço	T.M.O.	Ref. Nº	Nº da peça	Descrição	Qtd. CBR1100XX V	W	X	Y	1	2	3	4	Nº de série	Nota
		17	90442-028-000	Arruela, Vedação, 8 mm	4	4	4	4	4	4	4	4		
		18	90443-MJ6-000	Arruela, Neutro	1	1	1	1	1	1	1	1		
		19	90701-MV9-670	Pino, Guia, 10 x 16	3	3	3	3	3	3	3	3		
		20	91106-KM1-013	Rolamento, Agulhas, 14 x 22 16	1	1	1	1	1	1	1	1		
		21	91203-KA4-771	Vedador, Óleo, 14 x 22 x 5 (NOK)	1	1	1	1	1	1	1	1		
		22	91204-MG8-003	Vedador, Óleo, 8 x 25 x 7 (ARAI)	1	1	1	1	1	1	1	1		
		23	91302-KCC-900	Anel, Vedação, 30,8 mm	1	1	1	1	1	1	1	1		
		24	91302-MAL-601	Anel, Vedação, 18,1 x 3,5	1	1	1	1	1	1	1	1		
		25	91315-PN1-000	Anel, Vedação, 5,2 x 1,9	1	1	1	1	1	1	1	1		
		26	91406-166-000	Presilha, Fiação	1	1	1	1	1	1	1	1		
		27	95701-06014-00	Parafuso, Flange, 6 x 14	3	3	3	3	3	3	3	3		
		28	95701-06035-00	Parafuso, Flange, 6 x 35	5	5	5	5	5	5	5	5		
		29	95701-06060-00	Parafuso, Flange, 6 x 60	1	1	1	1	1	1	1	1		
		30	95701-08075-00	Parafuso, Flange, 8 x 75	2	2	2	2	2	2	2	2		
		31	95701-08085-00	Parafuso, Flange, 8 x 85	3	3	3	3	3	3	3	3		
		32	95701-10016-00	Parafuso, Flange, 10 x 16	1	1	1	1	1	1	1	1		
		33	95701-10065-00	Parafuso, Flange, 10 x 65	1	1	1	1	1	1	1	1		
		34	30530-MAT-E01	Sensor Comp., Pré-Ignição	-	-	1	1	-	-	-	-		
			30530-MCC-601		-	-	-	-	1	1	1	1		
		35	32101-MAT-E00	Sub-Fiação A	-	-	1	1	1	1	1	1		
		36	90463-ML7-000	Arruela, Vedação, 6,5 mm	-	1	1	1	1	1	1	1		
		37	95701-06012-00	Parafuso, Flange, 6 x 12	-	1	-	1	1	1	1	1		
			95701-06014-00	Parafuso, Flange, 6 x 14	-	-	1	-	-	-	-	-		

M-14

Árvore de Manivelas • Pistão

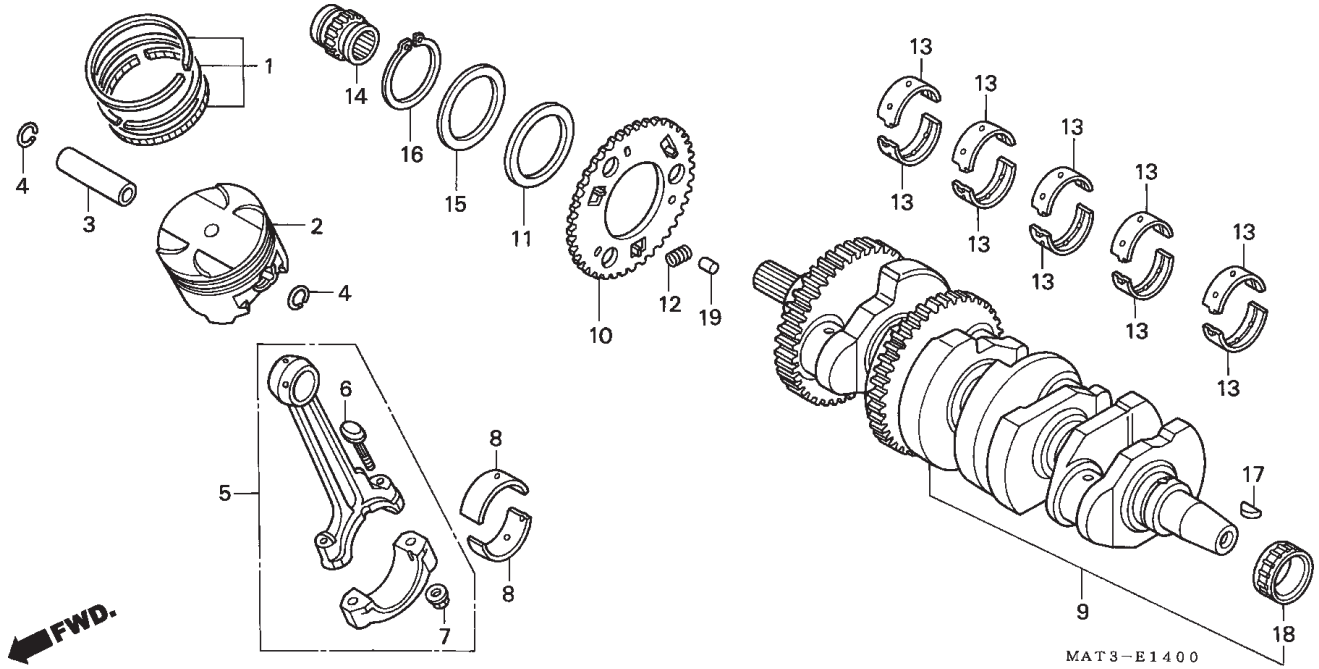

Item de serviço	T.M.O.
Pinhão, Transmissão	2,4
Rolamento, Biela	*6,5
(Adicionar 0,3 por Unidade)	
Rolamento, Agulhas, 28 x 41 x 21	*6,7
• Sub Engrenagem, Primária	
Pino, Pistão	*7,4
Pistão	*7,5
(Adicionar 0,2 por Unidade)	
• Anéis, Pistão Jogo	
(Adicionar 0,2 por Unidade)	
Biela Comp.	*7,8
(Adicionar 0,4 para Cada)	
Bronzina, Carcaça	*7,9
(Mesmo Tempo para Duas Unidades ou Mais)	
Árvore Manivelas Comp.	*8,6

Ref. Nº	Nº da peça	Descrição	Qtd. CBR1100XX V	W	X	Y	1	2	3	4	Nº de série		Nota
1	13011-MAT-305	Anéis, Pistão Jogo (STD)	4	4	4	4	4	4	4	4			
	13031-MAT-305	Anéis, Pistão Jogo (0,50)	(4)	(4)	(4)	(4)	(4)	(4)	(4)	(4)			
2	13101-MAT-000	Pistão (STD)	4	-	-	-	-	-	-	-			AR, CM, E, ED, G, ND, SW, U, 2G
			-	4	-	-	-	-	-	-			
	13101-MAT-620		4	-	-	-	-	-	-	-			F
	13101-MAT-E00		-	-	4	4	-	4	4	4			
	13101-MAT-E20		-	-	-	-	4	-	-	-			
	13103-MAT-305	Pistão (0,50)	(4)	-	-	-	-	-	-	-			AR, CM, E, ED, G, ND, SW, U, 2G
			-	(4)	-	-	-	-	-	-			
	13103-MAT-306		(4)	-	-	-	-	-	-	-			F
	13103-MAT-E00		-	-	(4)	(4)	(4)	(4)	(4)	(4)			
3	13111-MAT-000	Pino, Pistão	4	4	4	4	4	4	4	4			
4	13112-MAT-000	Trava, Pino Pistão, 19 mm	8	8	8	8	8	8	8	8			
5	13210-MAT-000	Biela Comp.	4	4	4	4	4	4	4	4			
6	13213-MAT-000	Parafuso, Biela	8	-	-	-	-	-	-	-			E, ED, F, G, ND, SW, U
	13213-MAT-003		8	-	-	-	-	-	-	-			AR, CM, 2G
			-	8	8	8	8	8	8	8			
7	13215-ML7-000	Porca, Biela	8	8	8	8	8	8	8	8			
8	13224-MS2-611	Bronzina A, Biela (Marrom)	8	8	8	8	8	8	8	8			
	13225-MS2-611	Bronzina B, Biela (Verde)	8	8	8	8	8	8	8	8			
	13226-MS2-611	Bronzina C, Biela (Amarelo)	8	8	8	8	8	8	8	8			
9	13300-MAT-000	Árvore, Manivelas Comp.	1	1	-	-	-	-	-	-			
	13300-MAT-E00		-	-	1	1	1	1	1	1			

M-14

Árvore de Manivelas • Pistão

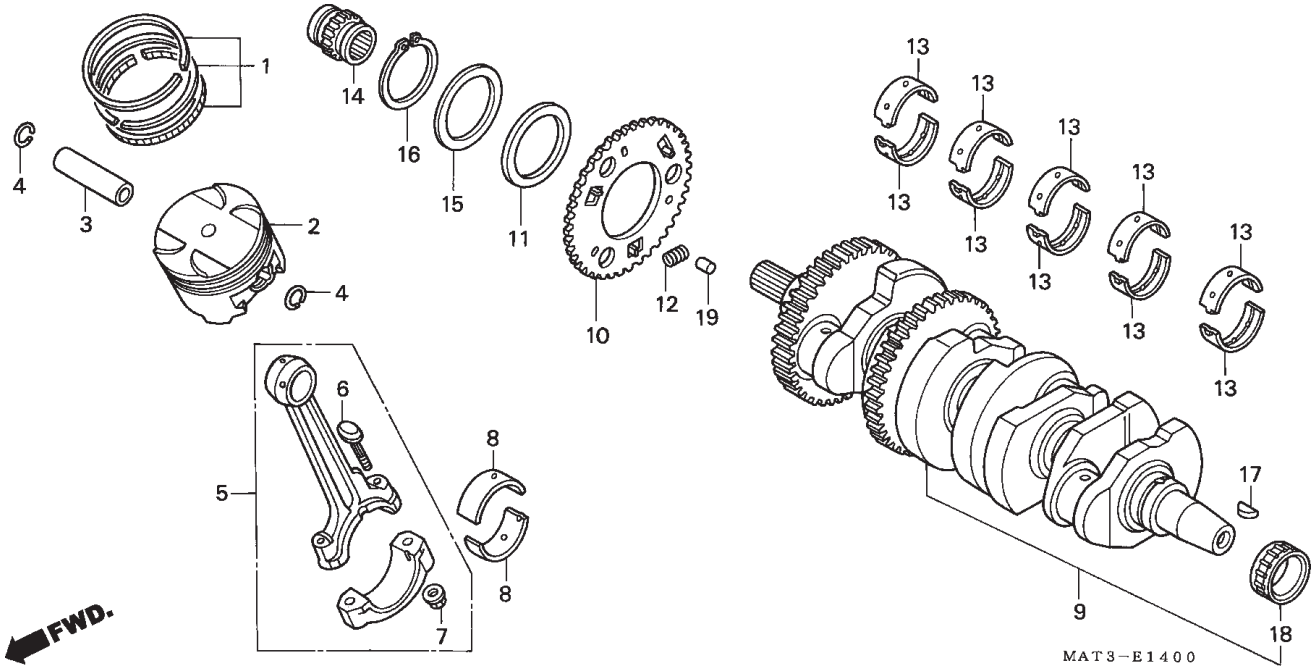

Item de serviço	T.M.O.	Ref. Nº	Nº da peça	Descrição	Qtd. CBR1100XX V	W	X	Y	1	2	3	4	Nº de série		Nota
		10	13303-MAT-300	Sub Engrenagem, Primária (56D)	1	1	1	1	1	1	1	1			
		11	13304-MAT-300	Sub Mola, Engrenagem Fricção	1	1	-	-	-	-	-	-			
			13304-MAT-E00		-	-	1	1	1	1	1	1			
		12	13306-MAT-000	Mola, Primária Amortecedora	3	3	3	-	-	-	-	-			
			13306-MCC-600		-	-	-	3	3	3	3	3			
		13	13313-MAT-000	Bronzina A, Carcaça (Preto)	10	-	-	-	-	-	-	-			E, ED, F, G, ND, SW, U
			13313-MAT-003		10	-	-	-	-	-	-	-			AR, CM, 2G
					-	10	10	10	10	10	10	10			
			13314-MAT-000	Bronzina B, Carcaça (Marrom)	10	-	-	-	-	-	-	-			E, ED, F, G, ND, SW, U
			13314-MAT-003		10	-	-	-	-	-	-	-			AR, CM, 2G
					-	10	10	10	10	10	10	10			
			13315-MAT-000	Bronzina C, Carcaça (Verde)	10	-	-	-	-	-	-	-			E, ED, F, G, ND, SW, U
			13315-MAT-003		10	-	-	-	-	-	-	-			AR, CM, 2G
					-	10	10	10	10	10	10	10			
			13316-MAT-000	Bronzina C, Carcaça (Amarelo)	10	-	-	-	-	-	-	-			E, ED, F, G, ND, SW, U
			13316-MAT-003		10	-	-	-	-	-	-	-			AR, CM, 2G
					-	10	10	10	10	10	10	10			
			13317-MAT-000	Bronzina C, Carcaça (Rosa)	10	-	-	-	-	-	-	-			E, ED, F, G, ND, SW, U
			13317-MAT-003		10	-	-	-	-	-	-	-			AR, CM, 2G
					-	10	10	10	10	10	10	10			
		14	14312-MAT-000	Pinhão (17D)	1	1	1	1	1	1	1	1			
		15	90401-MAT-000	Arruela, 59 x 70 x 1,4	1	1	1	1	1	1	1	1			
		16	90601-MAT-000	Anel, Elástico Externo, 58	1	1	1	1	1	1	1	1			
		17	90741-413-000	Chaveta, Woodruff, 25 x 14	1	1	1	1	1	1	1	1			
		18	91021-MV9-671	Rolamento, Agulhas, 28 x 41 x 21	1	1	1	1	1	1	1	1			
		19	94302-07120	Pino, Guia, 7 x 12	3	3	3	3	3	3	3	3			

M-15

Balanceiro

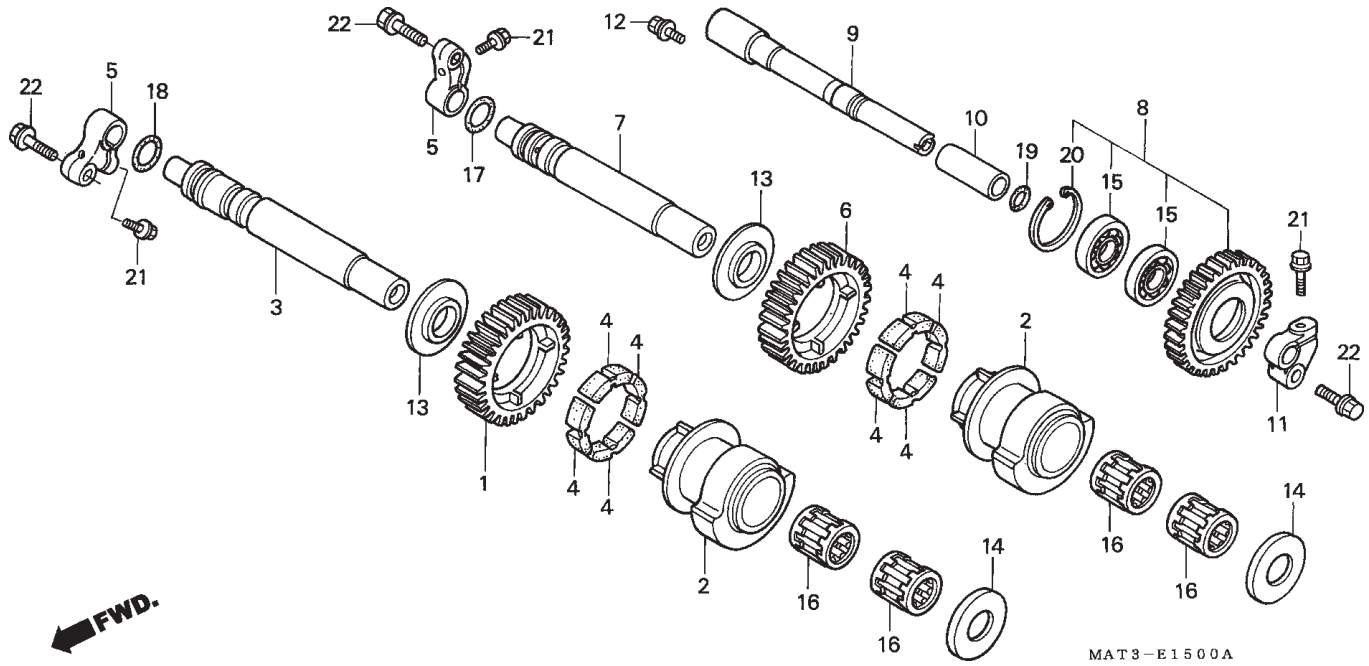

Item de serviço	T.M.O.	Ref. Nº	Nº da peça	Descrição	Qtd. CBR1100XX V	W	X	Y	1	2	3	4	Nº de série		Nota
Engrenagem Dianteira Balanceiro	1,9	1	13421-MAT-000	Engrenagem, Dianteira Balanceiro (30D)	1	1	-	-	-	-	-	-			
(Inc. Peças Relativas)			13421-MAT-E00		-	-	1	1	1	1	1	1			
Engrenagem Comp. Balanceiro	*6,1	2	13430-MAT-000	Peso, Balanceiro	2	2	2	2	2	2	2	2			
(Inc. Peças Relativas)		3	13431-MAT-000	Eixo, Dianteiro Balanceiro	1	-	-	-	-	-	-	-			2G
• Engrenagem Traseira Balanceiro			13431-MAT-010		1	-	-	-	-	-	-	-			AR, CM, E, ED, F, G, ND, SW, U
(Inc. Peças Relativas)					-	1	1	1	1	1	1	1			
		4	13435-MAT-000	Coxim, Amortecedor	8	8	8	8	8	8	8	8			
		5	13436-MAT-000	Suporte, Eixo Balanceiro	2	-	-	-	-	-	-	-		~ 2003093	E, ED, F, G, ND, SW, U
			13436-MAT-010		2	-	-	-	-	-	-	-			AR, CM, 2G
					2	-	-	-	-	-	-	-	2003094 ~		E, ED, F, G, ND, SW, U
					-	2	2	2	2	2	2	2			
		6	13521-MAT-000	Engrenagem, Traseira Balanceiro	1	1	1	1	1	1	1	1			
		7	13531-MAT-000	Eixo, Traseiro Balanceiro	1	-	-	-	-	-	-	-			2G
			13531-MAT-010		-	-	-	-	-	-	-	-			AR, CM, E, ED, F, G, ND, SW, U
					-	1	1	1	1	1	1	1			
		8	13620-MAT-000	Engrenagem Comp. Balanceiro (31D)	1	1	-	-	-	-	-	-			
			13620-MAT-E00		-	-	1	1	1	1	1	1			
		9	13631-MAT-000	Eixo, Balanceiro	1	1	1	1	1	1	1	1			
		10	13633-MAT-000	Bucha, Distanciadora Eixo	1	1	1	1	1	1	1	1			
		11	13635-MAT-000	Suporte Comp., Eixo Balanceiro	1	1	1	1	1	1	1	1			
		12	90021-MM5-000	Parafuso, Arruela, 6 x 12	1	1	1	1	1	1	1	1			
		13	90457-MAT-000	Arruela A, Lateral Balanceiro	2	2	2	2	2	2	2	2			
		14	90458-MAT-000	Arruela B, Lateral Balanceiro	2	2	2	2	2	2	2	2			
		15	91007-MAT-003	Rolamento, Radial Esferas, 16002	2	2	2	2	2	2	2	2			

M-15

Balanceiro

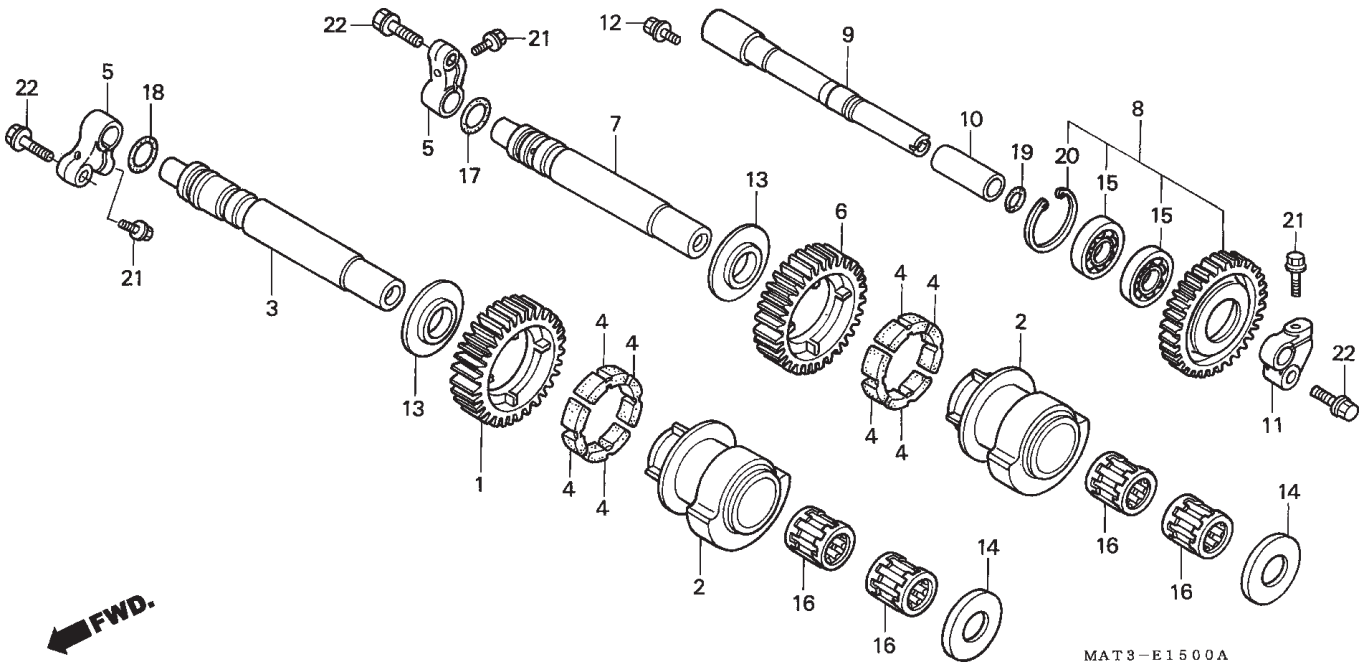

Item de serviço	T.M.O.	Ref. Nº	Nº da peça	Descrição	Qtd. CBR1100XX V	W	X	Y	1	2	3	4	Nº de série		Nota
		16	91014-MAT-003	Rolamento, Agulhas, 18 x 27 x 26,8 (Vermelho)		4	4	4	4	4	4	4	.....	.....	.....
			91015-MAT-003	Rolamento, Agulhas, 18 x 27 x 26,8 (Azul) ...	4	4	4	4	4	4	4	4	.....	.....	.....
			91016-MAT-003	Rolamento, Agulhas, 18 x 27 x 26,8 (Branco)	4	4	4	4	4	4	4	4	.....	.....	.....
			91017-MAT-003	Rolamento, Agulhas, 18 x 27 x 26,8 (Verde).	4	4	4	4	4	4	4	4	.....	.....	.....
			91018-MAT-003	Rolamento, Agulhas, 18 x 27 x 26,8 (Amarelo)	4	4	4	4	4	4	4	4	.....	.....	.....
		17	91302-377-000	Anel, Vedação, 15 x 16,5	1	1	1	1	1	1	1	1	.....	.....	.....
		18	91306-HA7-671	Anel, Vedação 2,4 x 2,3 (ARAI)	1	1	1	1	1	1	1	1	.....	.....	.....
		19	91313-PC9-003	Anel, Vedação, 9 x 2,3 (NOK)	1	1	1	1	1	1	1	1	.....	.....	.....
		20	94520-32000	Anel, Elástico Interno, 32 mm	1	1	1	1	1	1	1	1	.....	.....	.....
		21	95701-06018-00	Parafuso, Flange, 6 x 18	3	3	3	3	3	3	3	3	.....	.....	.....
		22	95701-08025-00	Parafuso, Flange, 8 x 25	3	3	3	3	3	3	3	3	.....	.....	.....

M-16

Transmissão

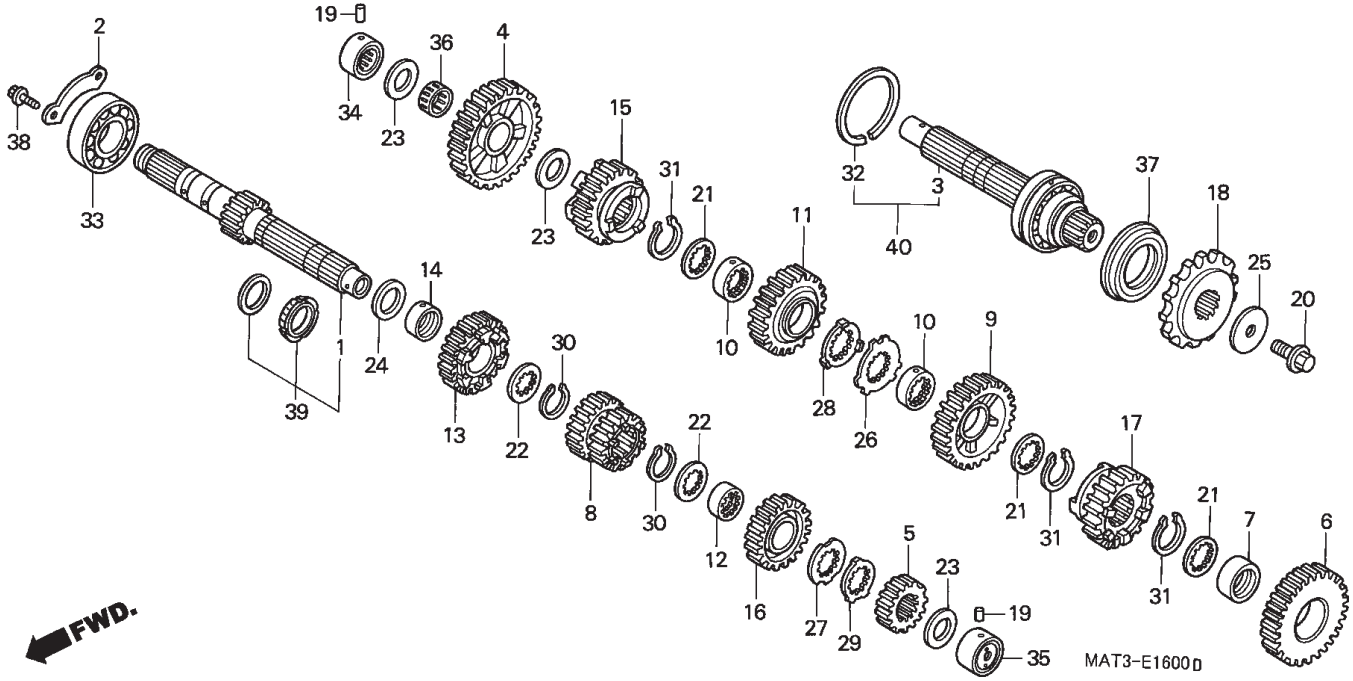

Item de serviço	T.M.O.
Pinão, Transmissão	0,5
Árvore, Secundária	*5,9
(Inc. Peças Relativas)	
(Ao Executar Serviços Comp., A Unidade T.M.O. será 6,1)	
• Árvore Primária	
(Inc. Peças Relativas)	

Ref. Nº	Nº da peça	Descrição	Qtd. CBR1100XX V	W	X	Y	1	2	3	4	Nº de série		Nota
1	23211-MAT-000	Árvore, Primária (13D)	1	1	-	-	-	-	-	-			
2	23212-MV9-670	Placa, Fixação Rolamento	1	1	1	1	1	1	1	1			
3	23220-MAT-630	Árvore, Secundária	1	-	-	-	-	-	-	-			
			-	1	-	-	-	-	-	-			BR, BR/A
4	23421-MAT-000	Engrenagem, Secundária 1ª (36D)	1	1	-	-	-	-	-	-			
	23421-MAT-E00		-	-	1	1	1	1	1	1			
5	23431-MAT-000	Engrenagem, Principal, 2ª (16D)	1	1	1	1	1	1	1	1			
6	23441-MAT-000	Engrenagem, Secundária 2ª (32D)	1	1	1	1	1	1	1	1			
7	23442-MS2-610	Bucha, 30 x 11,2	1	1	1	1	1	1	1	1			
8	23451-MAT-000	Engrenagem, Principal, 3ª 4ª (19D/21D)	1	1	-	-	-	-	-	-			
	23451-MAT-E00		-	-	1	1	1	1	1	1			
9	23461-MAT-000	Engrenagem, Secundária 3ª (30D)	1	1	1	1	1	1	1	1			
10	23462-MAT-000	Bucha, Entalhada, 30 x 11	2	2	2	2	2	2	2	2			
11	23481-MAT-000	Engrenagem, Secundária 4ª (28D)	1	1	1	1	1	1	1	1			
12	23482-MR7-000	Bucha, Entalhada, 28 x 13,5	1	1	1	1	1	1	1	1			
13	23491-MAT-000	Engrenagem, Principal 5ª (24D)	1	1	-	-	-	-	-	-			
	23491-MAT-E00		-	-	1	1	1	1	1	1			
14	23495-MM5-000	Bucha, 28 x 13	1	1	1	1	1	1	1	1			
15	23501-MAT-000	Engrenagem, Secundária 5ª(28D)	1	1	1	1	1	1	1	1			
16	23511-MAT-000	Engrenagem, Principal 6ª (24D)	1	1	1	1	1	1	1	1			
17	23521-MAT-000	Engrenagem, Secundária 6ª (25D)	1	1	1	1	1	1	1	1			
18	23801-MAT-000	Pinhão, Transmissão (17D)	1	-	-	-	-	-	-	-			
	23801-MAT-760		-	1	1	1	1	1	1	1			

M-16

Transmissão

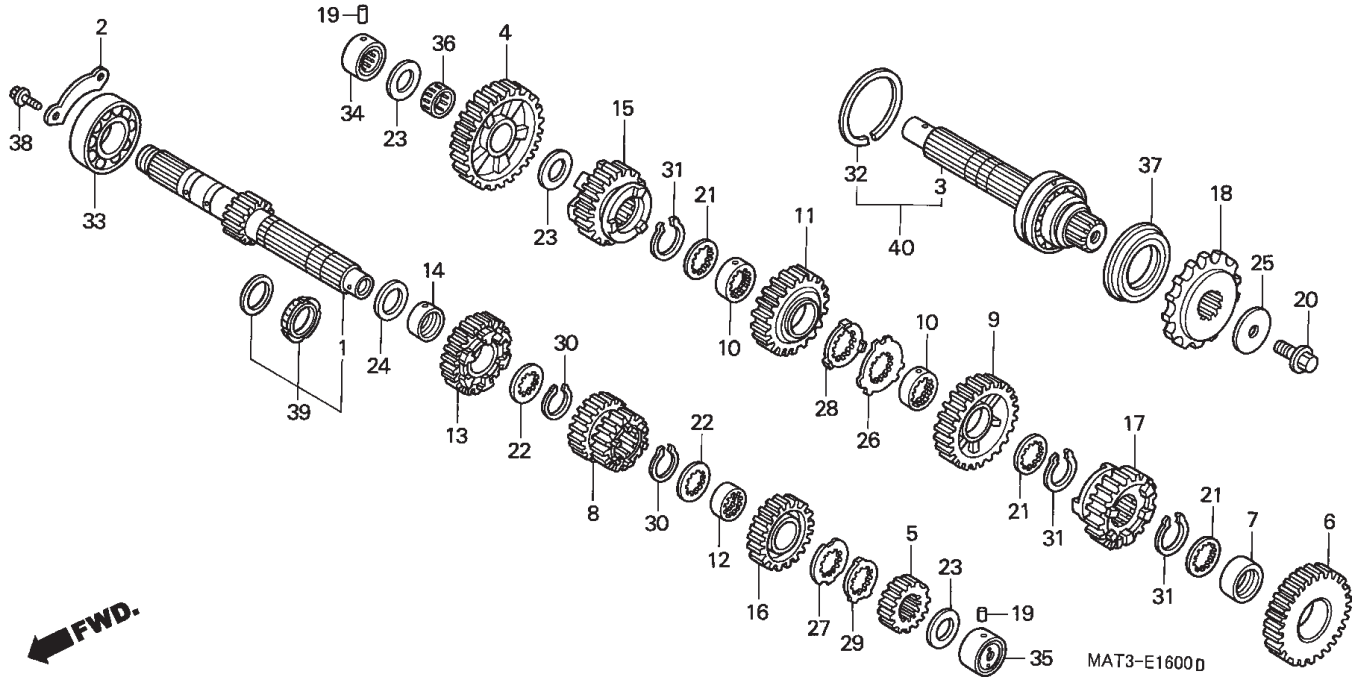

Item de serviço	T.M.O.	Ref. Nº	Nº da peça	Descrição	Qtd. CBR1100XX V	W	X	Y	1	2	3	4	Nº de série		Nota
		19	24261-283-000	Pino	2	2	2	2	2	2	2	2			
		20	90037-422-003	Parafuso, Especial, 10 mm	1	1	1	1	1	1	1	1			
		21	90452-MAT-000	Arruela, Entalhada, 30 x 36 x 1,5	3	3	3	3	3	3	3	3			
		22	90452-MR7-000	Arruela, Entalhada, 28 x 34 x 1,5	2	2	2	2	2	2	2	2			
		23	90455-ML7-000	Arruela, B, Encosto, 22 mm (azul)	3	3	3	3	3	3	3	3			
		24	90458-729-920	Arruela, Encosto, 28 mm	1	1	-	-	-	-	-	-			
		25	90459-438-000	Arruela, 10,2 mm	1	1	1	1	1	1	1	1			
		26	90463-MAT-000	Arruela, Entalhada, 30 mm	1	1	1	1	1	1	1	1			
		27	90463-MR7-000	Arruela, Entalhada, 20 mm	1	1	1	1	1	1	1	1			
		28	90464-MAT-000	Arruela, Trava, 30 mm	1	1	1	1	1	1	1	1			
		29	90464-MR7-000	Arruela, Trava, 28 mm	1	1	1	1	1	1	1	1			
		30	90603-MN4-000	Anel, Elástico, 28 mm	2	2	2	2	2	2	2	2			
		31	90604-MM5-000	Anel, Elástico, 30 mm	3	3	3	3	3	3	3	3			
		32	90605-MM5-000	Anel, Elástico Rápido, 72 mm	1	1	1	1	1	1	1	1			
		33	91004-MAT-000	Rolamento, Radial Esferas, 28 x 62 x 16	1	-	-	-	-	-	-	-			
					-	1	-	-	-	-	-	-			BR, BR/A
			91004-MAT-003		-	1	-	-	-	-	-	-			AR, CM, E, ED, F, ND, SD, SW, U, 2G
					-	-	1	1	1	1	1	1			
		34	91022-MAT-000	Rolamento, Agulhas, 22 x 38 x 16	1	-	-	-	-	-	-	-			E, ED, F, G, ND, SW, U
			91022-MAT-003		1	-	-	-	-	-	-	-			AR, CM, 2G
					-	1	-	-	-	-	-	-			
			91022-MAT-E01		-	-	1	1	1	1	1	1			
		35	91023-MM5-641	Rolamento, Agulhas, 22 mm	1	1	-	-	-	-	-	-			
			91023-MAT-E01	Rolamento, Agulhas, 22 x 38 x 19	-	-	1	1	1	1	1	1			
		36	91026-MB4-003	Rolamento, Agulhas, 22 x 26 x 11	1	1	1	1	1	1	1	1			

M-16

Transmissão

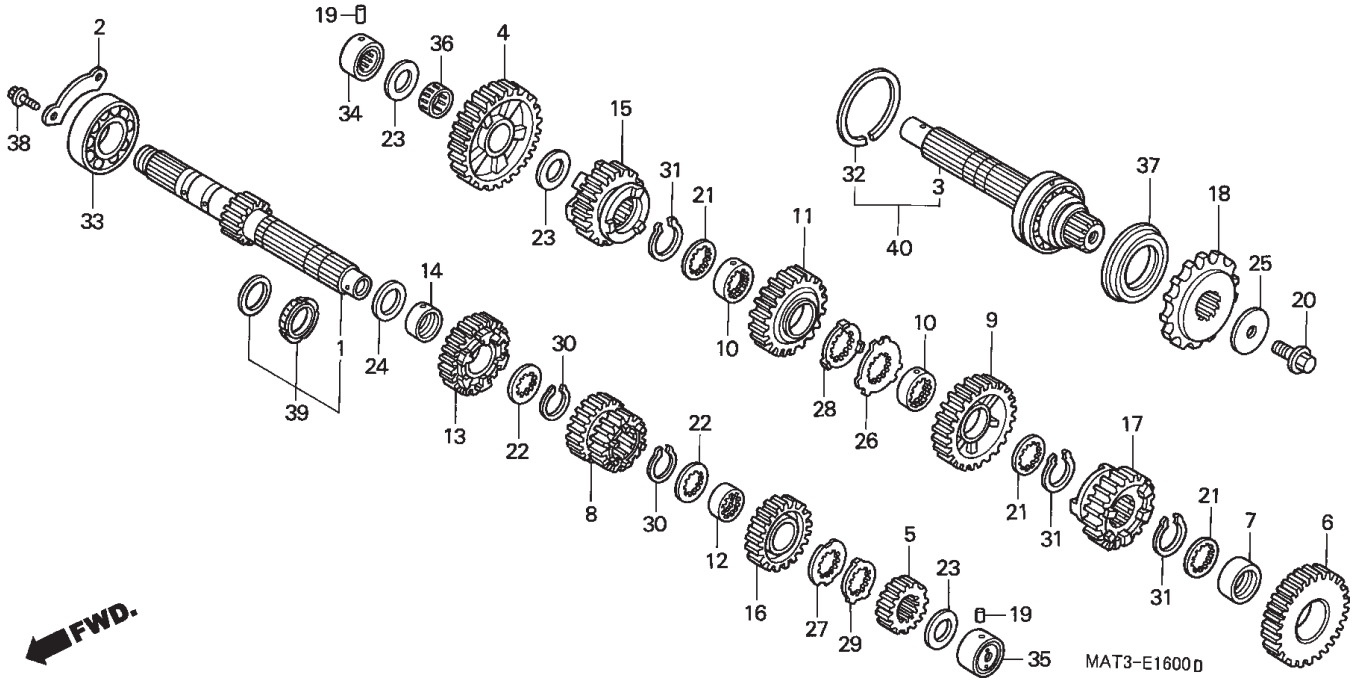

Item de serviço	T.M.O.	Ref. Nº	Nº da peça	Descrição	Qtd. CBR1100XX V	W	X	Y	1	2	3	4	Nº de série		Nota
		37	91207-MAT-003	Vedador, Óleo, 45 x 72 x 8	1	-	-	-	-	-	-	-			E, ED, F, G, ND, SW, U
			91207-MAT-003		1	-	-	-	-	-	-	-			AR, CM, 2G
					-	1	1	1	1	1	1	1			
		38	95701-06014-00	Parafuso, Flange, 6 x 14	2	2	2	2	2	2	2	2			
		39	23210-MAT-E00	Árvore Principal Comp. (13D)	-	-	1	1	1	1	1	1			
		40	23220-MAT-E00	Árvore Secundária Comp.	-	1	-	-	-	-	-	-			AR, CM, E, ED, F, ND, SD, SW, U, 2G
					-	-	1	1	1	1	1	1			

M-17

Eixo Seletor Marchas

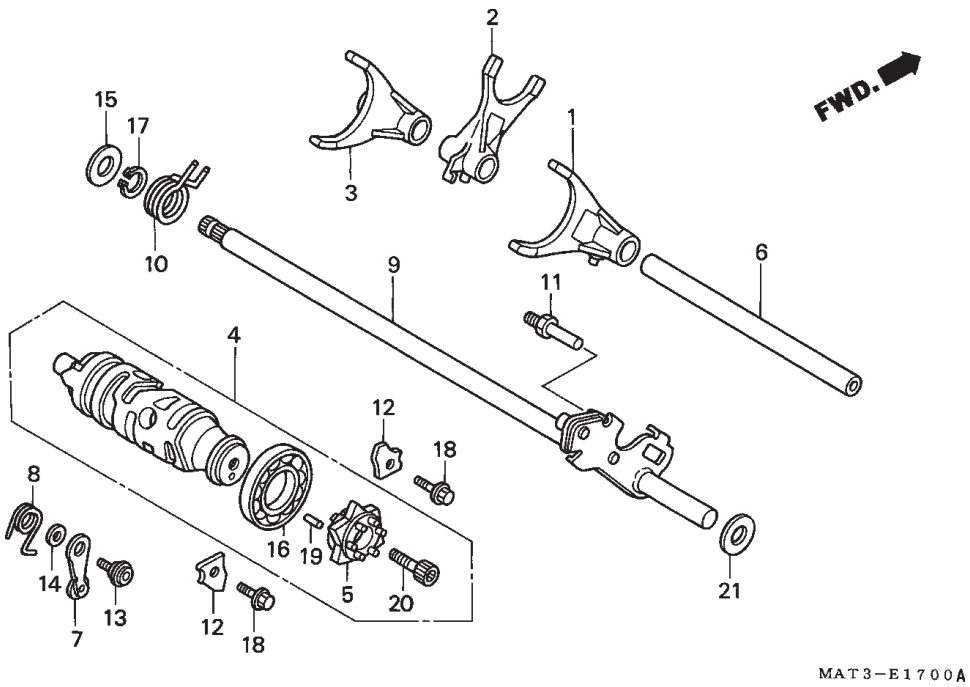

Item de serviço	T.M.O.
Eixo Comp. Seletor Marchas	1,2
(Inc. Peças Relativas)	
• Posicionador, Garfo Seletor Comp.	
(Inc. Peças Relativas)	
Excêntrico, Posicionador Marchas	1,4
Garfo Seletor	2,7
(Mesmo Tempo Para Duas Unidades Ou Mais)	
Tambor, Seletor Marchas	2,8

Ref. Nº	Nº da peça	Descrição	Qtd. CBR1100XX V	W	X	Y	1	2	3	4	Nº de série		Nota
1	24211-MAT-000	Garfo Seletor, Direito	1	1	1	1	-	1	1	1			
	24211-MAT-E20		-	-	-	-	1	-	-	-			
2	24212-MAT-000	Garfo Seletor, Central	1	1	1	1	-	1	1	1			
	24212-MAT-E20		-	-	-	-	1	-	-	-			
3	24213-MAT-000	Garfo Seletor, Esquerdo	1	1	1	1	-	1	1	1			
	24213-MAT-E20		-	-	-	-	1	-	-	-			
4	24310-MAT-000	Tambor, Seletor Marchas	1	1	-	-	-	-	-	-			
	24310-MAT-E00		-	-	1	1	1	1	1	1			
5	24315-MW0-791	Excêntrico, Posicionador Marchas	1	1	-	-	-	-	-	-			
	24315-MAS-E00		-	-	1	1	1	1	1	1			
6	24321-MV9-670	Eixo, Garfo Seletor	1	1	1	1	1	1	1	1			
7	24430-MAT-000	Posicionador, Garfo Seletor Comp.	1	1	-	-	-	-	-	-			
	24430-MT3-000		-	-	1	1	1	1	1	1			
8	24435-MAT-000	Mola, Posicionador de Marchas	1	1	-	-	-	-	-	-			
	24435-MAT-E00		-	-	1	1	1	1	1	1			
9	24610-MAT-000	Eixo Comp., Seletor Marchas	1	1	-	-	1	1	1	1			
	24610-MAT-E00		-	-	1	1	-	-	-	-			
10	24651-MAT-000	Mola, Retorno Sistema Seletor	1	1	-	-	-	-	-	-			
	24651-MBB-000		-	-	1	1	1	1	1	1			
11	24652-028-000	Pino Mola Retorno	1	1	1	1	1	1	1	1			
12	24655-MV9-670	Placa, Fixação	2	2	2	2	2	2	2	2			
13	90022-MY5-600	Parafuso, Posicionador	1	1	1	1	1	1	1	1			
14	90417-360-000	Arruela, Limitadora	1	1	1	1	1	1	1	1			
15	90451-155-000	Arruela, 14 mm	1	1	1	1	1	1	1	1			
16	91008-374-003	Rolamento, Radial Esferas, 1600 (NTN)	1	1	1	1	1	1	1	1			
17	94510-14000	Anel, Elástico Externo, 14 mm	1	1	1	1	1	1	1	1			

M-17

Eixo Seletor Marchas

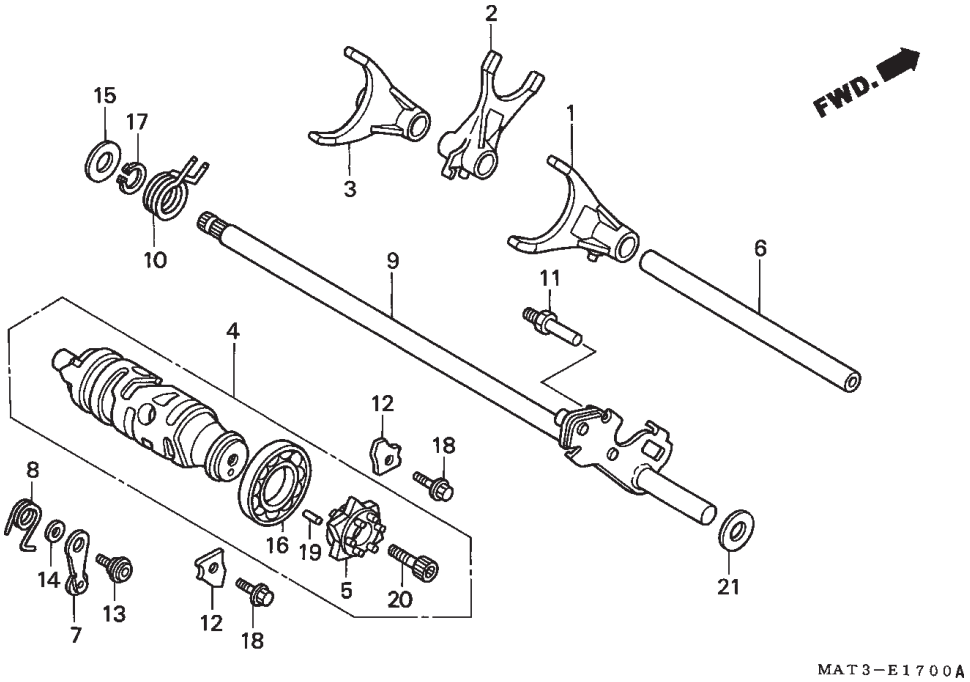

Item de serviço	T.M.O.	Ref. Nº	Nº da peça	Descrição	Qtd. CBR1100XX V	W	X	Y	1	2	3	4	Nº de série		Nota
		18	95701-06014-0	Parafuso, Flange, 6 x 14	2	2	2	2	2	2	2	2			
		19	96220-40080	Rolete, 4 x 8	1	1	1	1	1	1	1	1			
		20	96600-08020-10	Parafuso, Allen, 8 x 20	1	1	1	1	1	1	1	1			
		21	90408-MN5-000	Arruela, 14,2 x 23 x 2,6	-	-	1	1	1	1	1	1			

M-18

Carburador

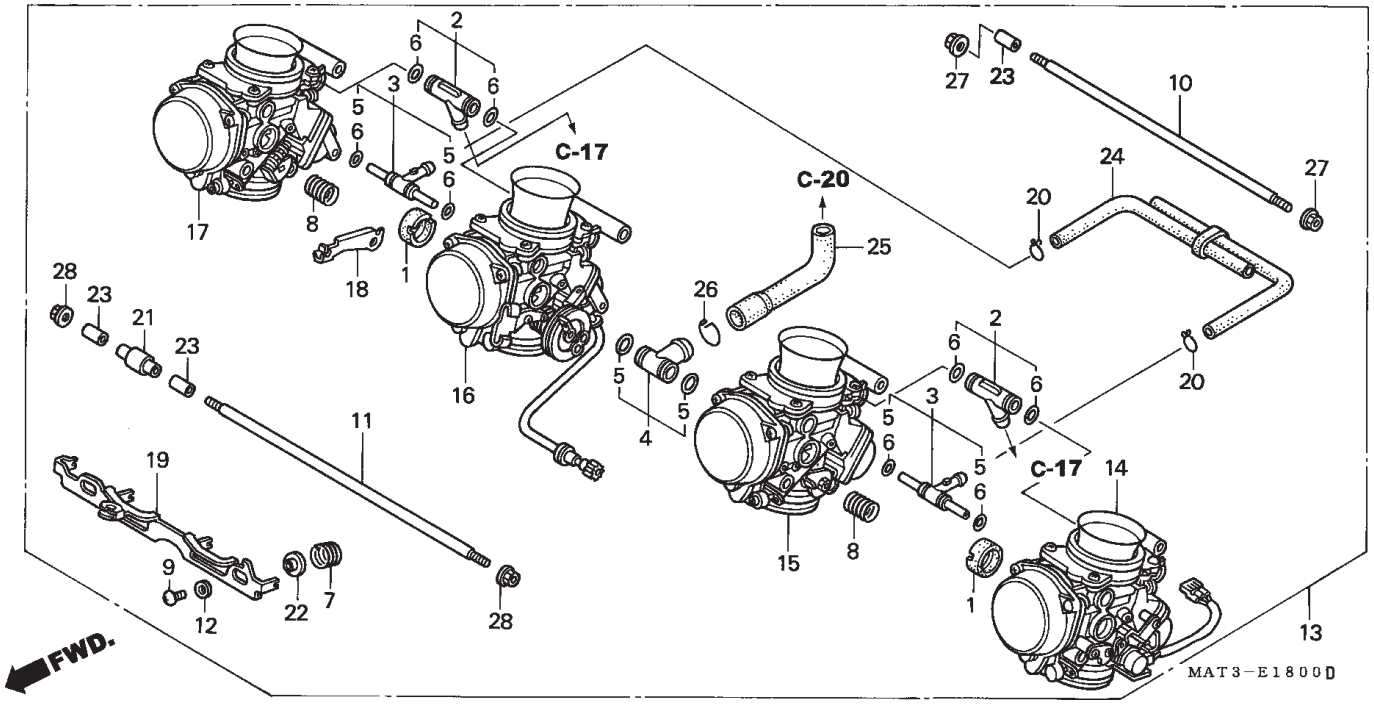

Item de serviço	T.M.O.
Alavanca, Partida	1,3
Carburador Comp.	1,7
• Junção	
Carburador Comp. 1	1,9
(Adicionar 0,3 Por Unidade)	

Ref. Nº	Nº da peça	Descrição	Qtd. CBR1100XX V	W	X	Y	1	2	3	4	Nº de série		Nota
1	16024-KAZ-000	Junção	2	2	-	-	-	-	-	-			
2	16024-MY9-750	Junção, Combustível	2	2	-	-	-	-	-	-			
3	16026-MZ2-E00	Junção, Jogo	2	2	-	-	-	-	-	-			
4	16038-MAT-600	Junção, Jogo	1	1	-	-	-	-	-	-			
5	16039-MZ1-790	Juntas, Jogo C	2	2	-	-	-	-	-	-			
6	16040-MZ1-790	Juntas, Jogo B	2	2	-	-	-	-	-	-			
7	16051-MZ5-670	Mola, Torção	1	1	-	-	-	-	-	-			
8	16053-MA6-003	Mola	2	2	-	-	-	-	-	-			
9	16081-KAZ-000	Parafuso, Phillips, 4 x 8	2	2	-	-	-	-	-	-			
10	16083-MAT-000	Parafuso	1	1	-	-	-	-	-	-			
11	16084-MAT-000	Parafuso	1	1	-	-	-	-	-	-			
12	16085-MV4-000	Arruela, Lisa	2	2	-	-	-	-	-	-			
13	16100-MAT-600	Carburador Comp. (VPS0A A)	1	-	-	-	-	-	-	-			E, ED, U
	16100-MAT-680	Carburador Comp. (VPS2B A)	1	-	-	-	-	-	-	-			AR
	16100-MAT-611	Carburador Comp. (VPS2D B)	1	1	-	-	-	-	-	-			G, SD
			-	1	-	-	-	-	-	-			F
	16100-MAT-620	Carburador Comp. (VPS0C A)	1	-	-	-	-	-	-	-			F
	16100-MAT-630	Carburador Comp. (VPS2F A)	1	1	-	-	-	-	-	-			2G
	16100-MAT-660	Carburador Comp. (VPS2C A)	1	1	-	-	-	-	-	-			SW
	16100-MAT-670	Carburador Comp. (VPS2A A)	1	1	-	-	-	-	-	-			CM
	16100-MAT-690	Carburador Comp. (VPS2E A)	1	1	-	-	-	-	-	-			ND
	16100-MAT-760	Carburador Comp. (VPS0D A)	-	1	-	-	-	-	-	-			E, ED, U
	16100-MAT-870	Carburador Comp. (VPS2G A)	-	1	-	-	-	-	-	-			AR
	16100-MAT-900	Carburador Comp. (VPS0E A)	-	1	-	-	-	-	-	-			BR, BR/A
14	16101-MAT-600	Carburador Comp. Nº 1	1	-	-	-	-	-	-	-			E, ED, F, U
	16101-MAT-670		1	1	-	-	-	-	-	-			CM
			1	-	-	-	-	-	-	-			SW

M-18

Carburador

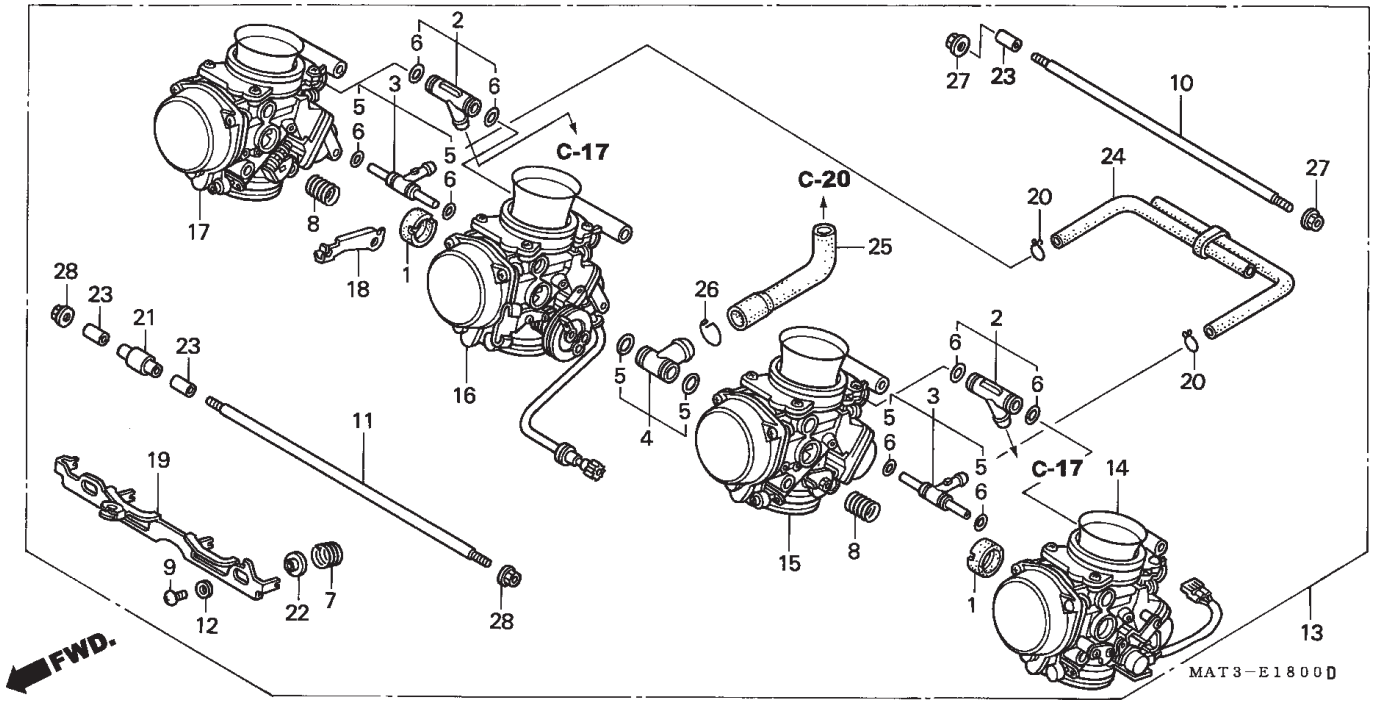

Item de serviço	T.M.O.	Ref. Nº	Nº da peça	Descrição	Qtd. CBR1100XX V	W	X	Y	1	2	3	4	Nº de série		Nota
		(14)	16101-MAT-680	Carburador Comp. Nº 1	1	-	-	-	-	-	-	-			AR
			16101-MAT-611		1	1	-	-	-	-	-	-			G, SD
					-	1	-	-	-	-	-	-			F
			16101-MAT-630		1	1	-	-	-	-	-	-			2G
			16101-MAT-690		1	1	-	-	-	-	-	-			ND
			16101-MAT-660		-	1	-	-	-	-	-	-			SW
			16101-MAT-680		-	1	-	-	-	-	-	-			AR
			16101-MAT-760		-	1	-	-	-	-	-	-			E, ED, U
			16101-MAT-900		-	1	-	-	-	-	-	-			BR, BR/A
		15	16102-MAT-600	Carburador Comp. Nº 2	1	-	-	-	-	-	-	-			E, ED, F, U
			16102-MAT-680		1	-	-	-	-	-	-	-			AR
			16102-MAT-611		1	1	-	-	-	-	-	-			G, SD
					-	1	-	-	-	-	-	-			F
			16102-MAT-630		1	1	-	-	-	-	-	-			2G
			16102-MAT-670		1	1	-	-	-	-	-	-			CM
					1	-	-	-	-	-	-	-			SW
			16102-MAT-690		1	1	-	-	-	-	-	-			ND
			16102-MAT-660		-	1	-	-	-	-	-	-			SW
			16102-MAT-680		-	1	-	-	-	-	-	-			AR
			16102-MAT-760		-	1	-	-	-	-	-	-			E, ED, U
			16102-MAT-900		-	1	-	-	-	-	-	-			BR, BR/A

M-18

Carburador

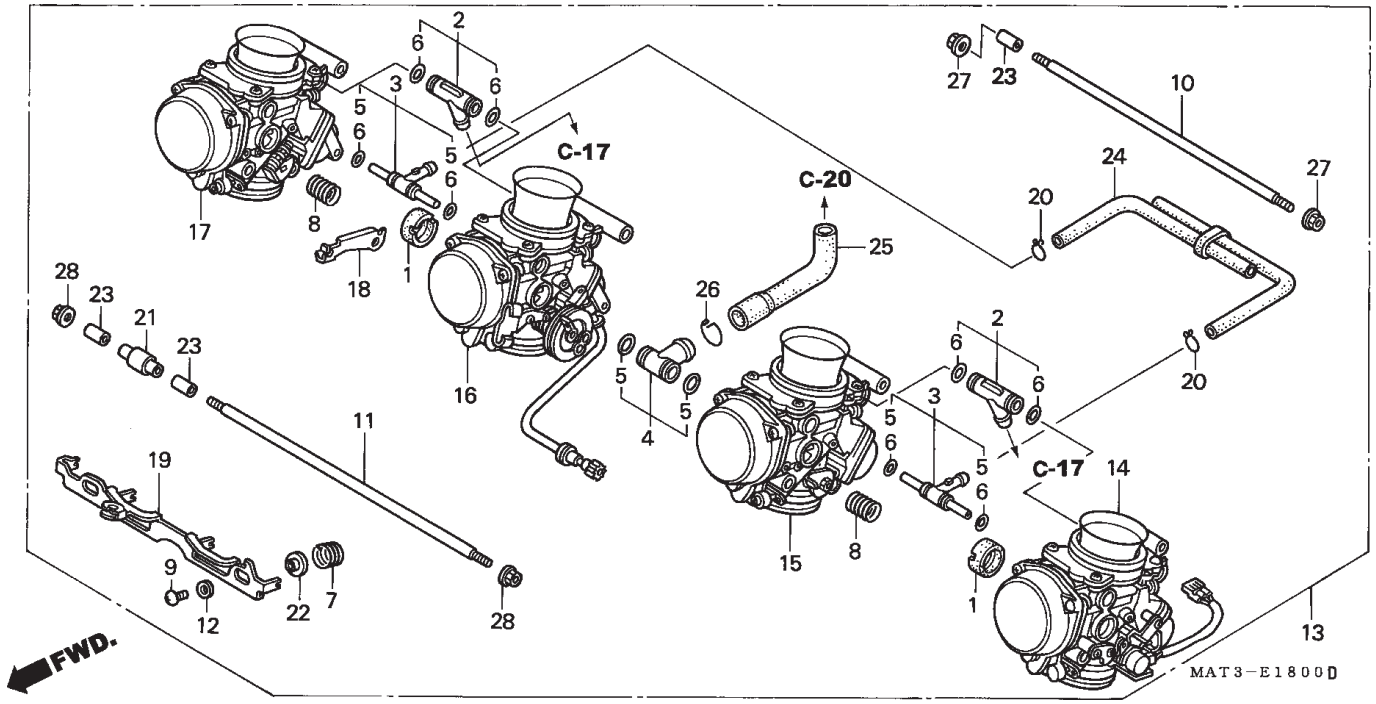

Item de serviço	T.M.O.	Ref. Nº	Nº da peça	Descrição	Qtd. CBR1100XX V	W	X	Y	1	2	3	4	Nº de série		Nota
		16	16103-MAT-600	Carburador Comp. Nº 3	1	-	-	-	-	-	-	-			E, ED, F, U
			16103-MAT-680		1	-	-	-	-	-	-	-			AR
			16103-MAT-611		1	1	-	-	-	-	-	-			G, SD
					-	1	-	-	-	-	-	-			F
			16103-MAT-630		1	1	-	-	-	-	-	-			2G
			16103-MAT-670		1	1	-	-	-	-	-	-			CM
					1	-	-	-	-	-	-	-			SW
			16103-MAT-690		1	1	-	-	-	-	-	-			ND
			16103-MAT-660		-	1	-	-	-	-	-	-			SW
			16103-MAT-680		-	1	-	-	-	-	-	-			AR
			16103-MAT-760		-	1	-	-	-	-	-	-			E, ED, U
			16103-MAT-900		-	1	-	-	-	-	-	-			BR, BR/A
		17	16104-MAT-600	Carburador Comp. Nº 4	1	-	-	-	-	-	-	-			E, ED, F, U
			16104-MAT-680		1	-	-	-	-	-	-	-			AR
			16104-MAT-611		1	1	-	-	-	-	-	-			G, SD
					-	1	-	-	-	-	-	-			F
			16104-MAT-630		1	1	-	-	-	-	-	-			2G
			16104-MAT-670		1	1	-	-	-	-	-	-			CM
					1	-	-	-	-	-	-	-			SW
			16104-MAT-690		1	1	-	-	-	-	-	-			ND
			16104-MAT-660		-	1	-	-	-	-	-	-			SW
			16104-MAT-680		-	1	-	-	-	-	-	-			AR
			16104-MAT-760		-	1	-	-	-	-	-	-			E, ED, U
			16104-MAT-900		-	1	-	-	-	-	-	-			BR, BR/A

M-18

Carburador

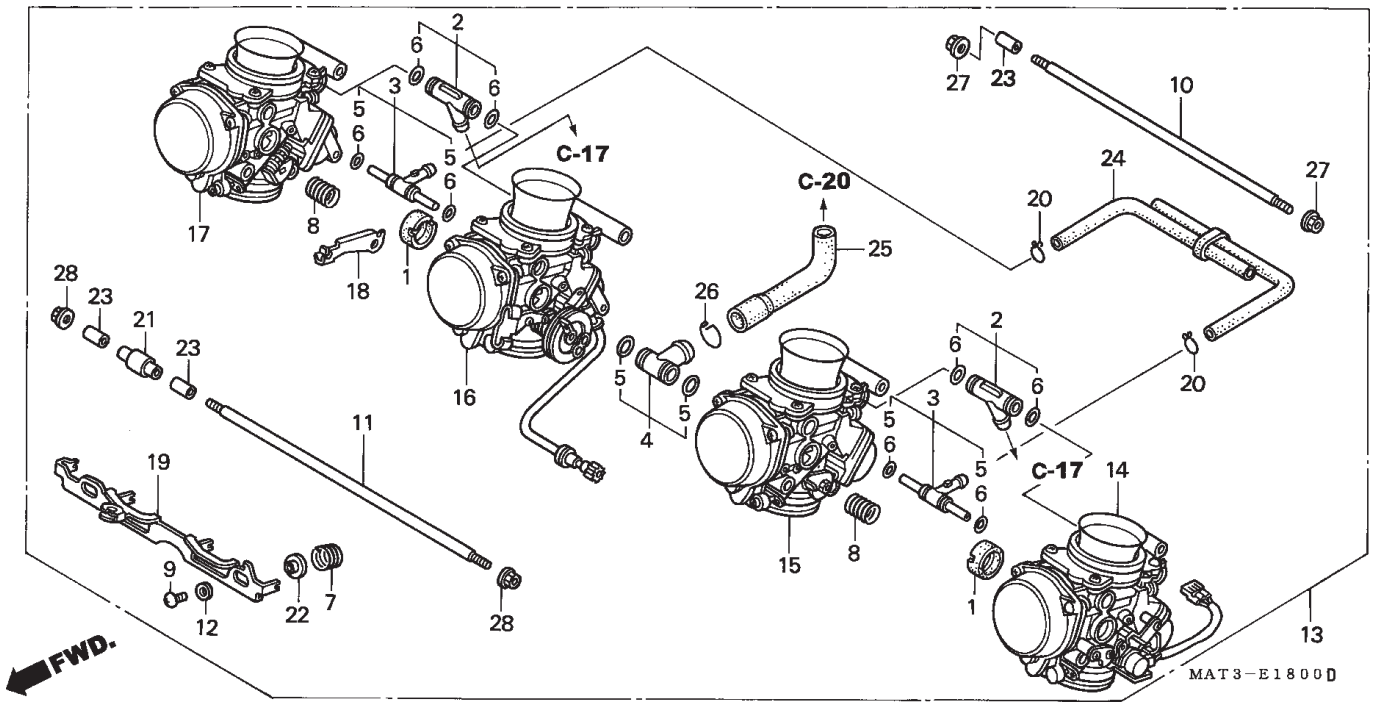

Item de serviço	T.M.O.	Ref. Nº	Nº da peça	Descrição	Qtd. CBR1100XX V	W	X	Y	1	2	3	4	Nº de série		Nota
		18	16119-MAT-000	Suporte, Placa	1	1	-	-	-	-	-	-			
		19	16120-MAT-000	Alavanca, Partida	1	1	-	-	-	-	-	-			
		20	16163-GHB-610	Presilha, Tubo (B 6,5)	2	2	-	-	-	-	-	-			
		21	16172-MV9-670	Bucha	1	1	-	-	-	-	-	-			
		22	16175-MZ1-000	Bucha	2	2	-	-	-	-	-	-			
		23	16178-MAS-600	Pino, Guia, 7,9 x 20	5	5	-	-	-	-	-	-			
		24	16197-MAT-000	Tubo, Passagem Ar	1	1	-	-	-	-	-	-			
		25	16198-MAT-000	Tubo	1	1	-	-	-	-	-	-			
		26	17366-MJ0-000	Presilha B, Tubo	1	1	-	-	-	-	-	-			
		27	94050-05000	Porca, Flange, 5 mm	2	2	-	-	-	-	-	-			
		28	94050-06000	Porca, Flange, 6 mm	2	2	-	-	-	-	-	-			

M-18-1

Carburador
(Peças Componentes)

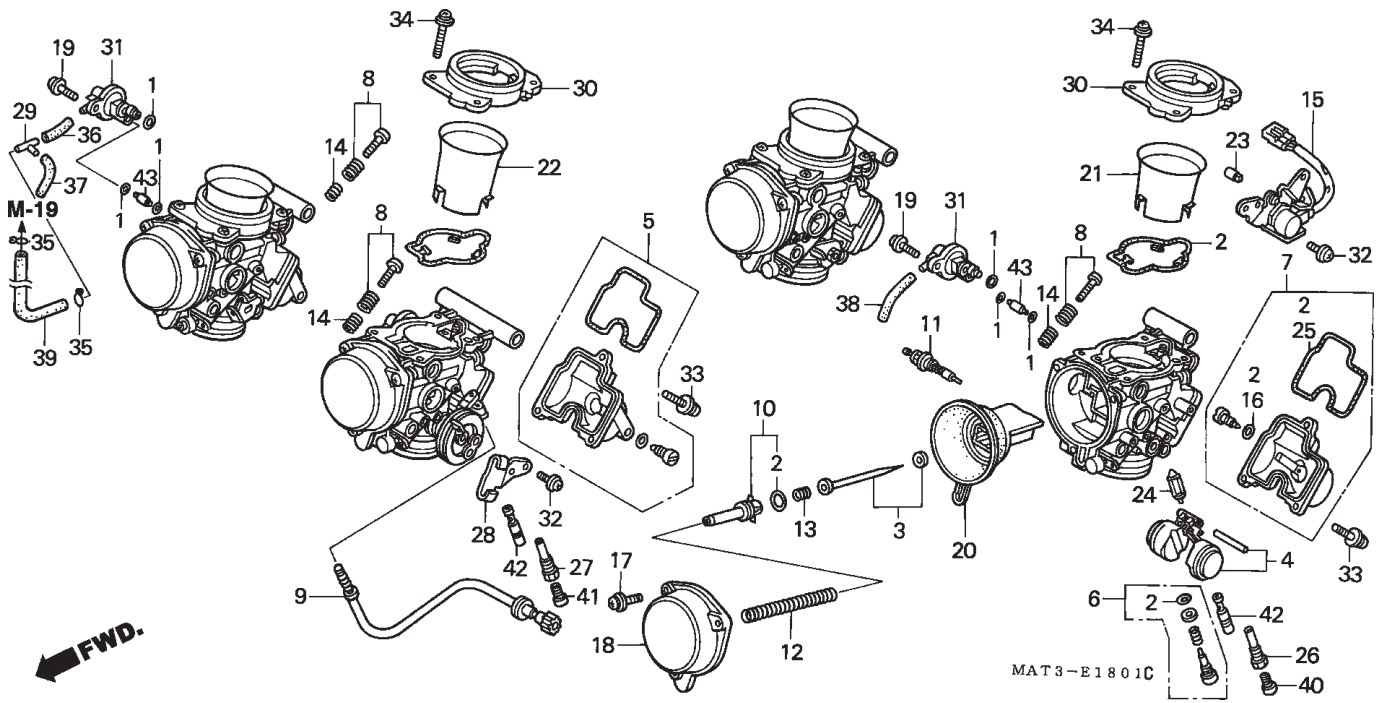

Item de serviço	T.M.O.	Ref. Nº	Nº da peça	Descrição	Qtd. CBR1100XX V	W	X	Y	1	2	3	4	Nº de série	Nota
Funil, Ar	1,2	1	16010-HM7-670	Juntas, Jogo	2	2	-	-	-	-	-	-		AR, CM, G, ND, SD, 2G
Cuba, Bóia	1,3				4	4	-	-	-	-	-	-		SW
(Adicionar 0,1 Por Unidade)					-	4	-	-	-	-	-	-		F
• Sensor Comp. Acelerador		2	16010-MAT-600	Juntas A, Jogo	4	4	-	-	-	-	-	-		
Agulhas, Jogo	1,4	3	16012-MAT-680	Agulhas, Jogo	4	4	-	-	-	-	-	-		AR
(Adicionar 0,2 Por Unidade)					4	-	-	-	-	-	-	-		2G
(Nº 1 Lateral 1,2)			16012-MAT-690		4	4	-	-	-	-	-	-		ND
• Pistão Comp. Vácuo			16027-MAS-600		4	4	-	-	-	-	-	-		CM, E, ED, F, G, SD, U
(Adicionar 0,2 Por Unidade)					-	4	-	-	-	-	-	-		2G
(Nº 1 Lateral 1,2)			16012-MAT-610		-	4	-	-	-	-	-	-		SW
• Válvula, Passagem Ar			16027-MAT-900		-	4	-	-	-	-	-	-		BR, BR/A
(Adicionar 0,1 Por Unidade)		4	16013-MAT-600	Bóia, Jogo	4	4	-	-	-	-	-	-		
(Nº 4 Lateral 1,2)		5	16015-MAS-600	Cuba, Bóia (Cilindro Nº 3 e 4)	2	2	-	-	-	-	-	-		
• Válvula Comp. Partida		6	16016-MAS-640	Parafuso, Jogo	4	4	-	-	-	-	-	-		CM, SW
(Adicionar 0,1 Por Unidade)			16016-MZ1-790		4	4	-	-	-	-	-	-		AR, BR, BR/A, E, ED, F, G, ND, SD, U, 2G
Bóia Comp	1,5	7	16023-MAS-600	Cuba, Bóia (Cilindro Nº 1 e 2)	2	2	-	-	-	-	-	-		
(Adicionar 0,2 Por Unidade)		8	16028-MZ2-E00	Parafuso, Jogo	3	3	-	-	-	-	-	-		
• Gicleur, Principal		9	16029-MAT-600	Parafuso, Jogo	1	1	-	-	-	-	-	-		
(Adicionar 0,2 Por Unidade)		10	16037-MAT-600	Placa, Válvula	4	4	-	-	-	-	-	-		
• Válvula Comp., Bóia		11	16046-MZ2-E00	Válvula, Partida Jogo	4	4	-	-	-	-	-	-		
(Adicionar 0,2 Por Unidade)		12	16050-MAT-000	Mola, Pistão Vácuo	4	-	-	-	-	-	-	-		AR, CM, E, ED, G, ND, SW, U, 2G
					-	4	-	-	-	-	-	-		
			16050-MAT-620		4	-	-	-	-	-	-	-		F
		13	16051-MV4-000	Mola, Compressão	4	4	-	-	-	-	-	-		
		14	16052-KG4-003	Mola, Compressão	3	3	-	-	-	-	-	-		

M-18-1

Carburador
(Peças Componentes)

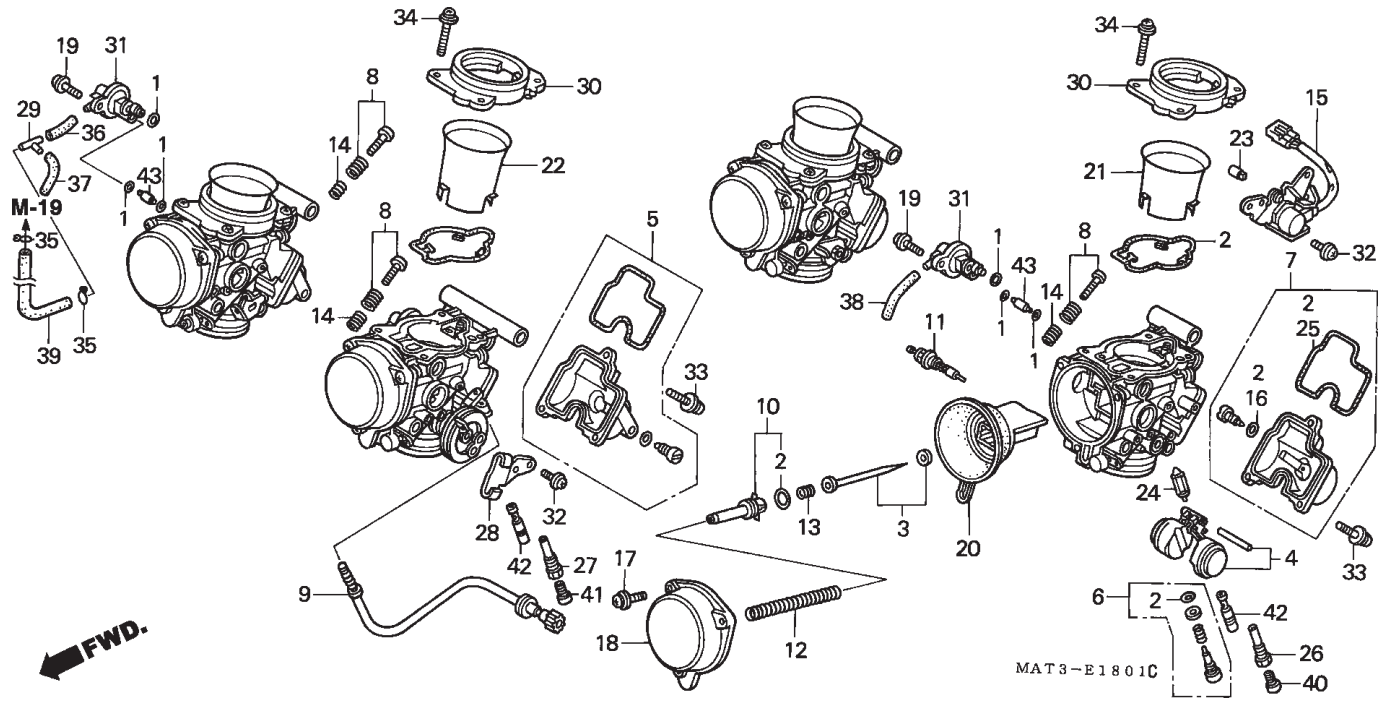

Item de serviço	T.M.O.	Ref. Nº	Nº da peça	Descrição	Qtd. CBR1100XX V	W	X	Y	1	2	3	4	Nº de série		Nota
		15	16060-MAT-600	Sensor, Comp., Acelerador	1	1	-	-	-	-	-	-			
		16	16075-GHB-640	Anel, Vedação, 1,3 x 4,3	4	4	-	-	-	-	-	-			
		17	16080-MV4-000	Parafuso, Arruela	12	12	-	-	-	-	-	-			
		18	16107-MAT-000	Tampa, Comp.	4	4	-	-	-	-	-	-			
		19	16108-MW0-750	Parafuso	2	2	-	-	-	-	-	-			CM,G,ND,SD,2G
					2	-	-	-	-	-	-	-			AR
					4	4	-	-	-	-	-	-			SW
					-	2	-	-	-	-	-	-			F
		20	16111-MAT-000	Pistão Comp., Vácuo	4	4	-	-	-	-	-	-			
		21	16141-MAT-000	Funil, Ar, (Cilindro Nº 1 e 4)	2	2	-	-	-	-	-	-			
		22	16142-MAT-000	Funil, Ar, (Cilindro Nº 2 e 3)	2	2	-	-	-	-	-	-			
		23	16145-MZ2-780	Junção, Conector	1	1	-	-	-	-	-	-			
		24	16155-MN9-004	Válvula, Cuba	4	4	-	-	-	-	-	-			
		25	16163-MZ5-920	Junta, Cuba Bóia	4	4	-	-	-	-	-	-			
		26	16165-MAT-000	Suporte, Agulhas,Jogo (Cilindro Nº 1 e 4)	2	2	-	-	-	-	-	-			AR,CM,E, ED, G, ND,SD, SW, U, 2G
					-	2	-	-	-	-	-	-			F
			16165-MAT-620	(Cilindro Nº 1 e 4)	2	-	-	-	-	-	-	-			F
			16165-MAT-900	(Cilindro Nº 1 e 4)	-	2	-	-	-	-	-	-			BR,BR/A
		27	16165-MAT-000	Suporte, Agulhas, Jogo (Cilindro Nº 2 e 3)	2	2	-	-	-	-	-	-			AR, CM,G, ND,SD,SW, 2G
					2	-	-	-	-	-	-	-			E, ED, U
					-	2	-	-	-	-	-	-			F
			16165-MAT-620	(Cilindro Nº 2 e 3)	2	-	-	-	-	-	-	-			F
			16165-MAT-900	(Cilindro Nº 2 e 3)	-	2	-	-	-	-	-	-			BR, BR/A
			16165-MAT-760	(Cilindro Nº 2 e 3)	-	2	-	-	-	-	-	-			E, ED, U

M-18-1

Carburador
(Peças Componentes)

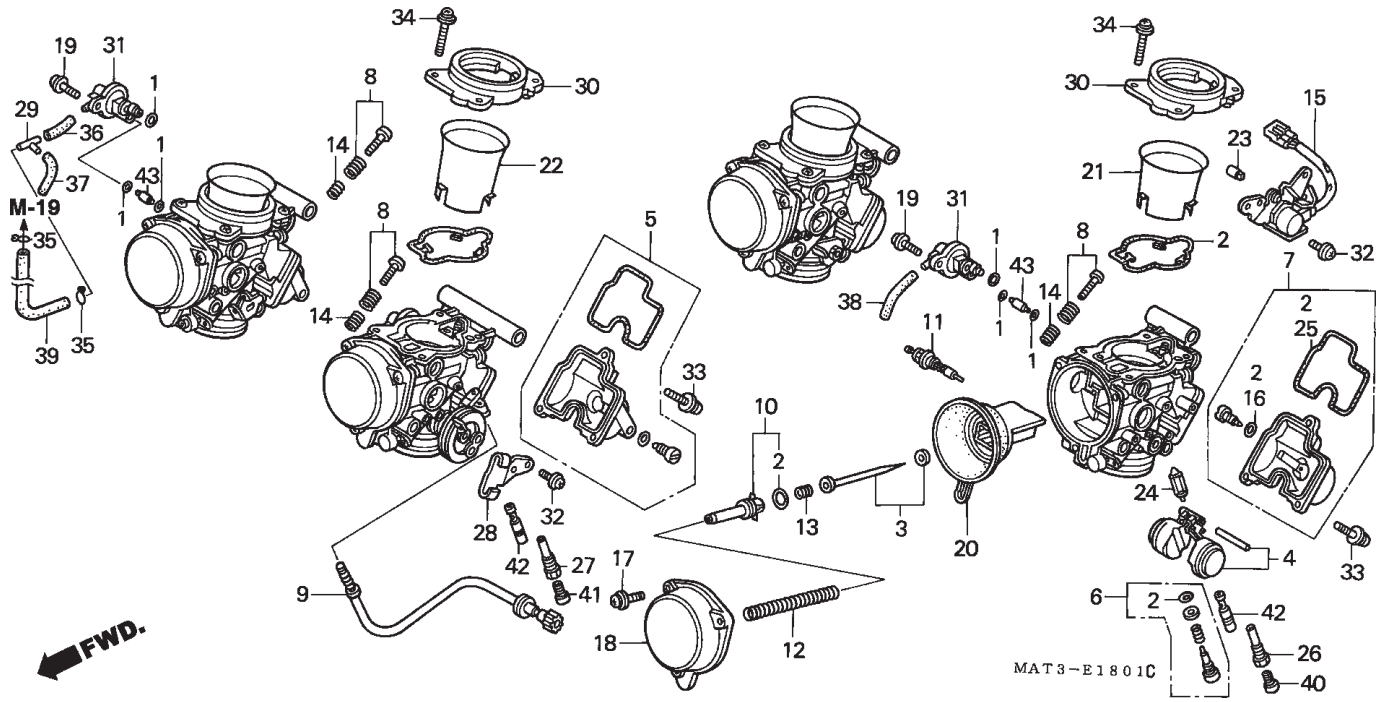

Item de serviço	T.M.O.	Ref. Nº	Nº da peça	Descrição	Qtd. CBR1100XX V	W	X	Y	1	2	3	4	Nº de série		Nota
		28	16169-MZ2-600	Suporte, Fiação	1	1	-	-	-	-	-	-			
		29	16180-195-731	Junção, T	1	1	-	-	-	-	-	-			AR, CM, SW, 2G
		30	16188-MAT-000	Placa, Fixação Funil	4	4	-	-	-	-	-	-			
		31	16510-MAL-600	Válvula, Passagem Ar	2	2	-	-	-	-	-	-			AR, CM, G, ND, SD, 2G
					4	4	-	-	-	-	-	-			SW
					-	2	-	-	-	-	-	-			F
		32	93892-05010-10	Parafuso, Arruela, 5 x 10	5	5	-	-	-	-	-	-			
		33	93892-05016-10	Parafuso, Arruela, 5 x 16	12	12	-	-	-	-	-	-			
		34	93892-04014-17	Parafuso, Arruela, 4 x 14	16	16	-	-	-	-	-	-			
		35	95002-02079	Presilha, Tubo (B7)	2	2	-	-	-	-	-	-			AR, CM, SW, 2G
		36	95005-35030-20	Tubo, 3,5 x 30 (95005-35001-20M)	1	1	-	-	-	-	-	-			AR, CM, SW, 2G
			95005-35060-20	Tubo, 3,5 x 30 (95005-35001-20M)	1	1	-	-	-	-	-	-			G, ND, SD
					-	1	-	-	-	-	-	-			F
		37	95005-35040-20	Tubo, 3,5 x 40 (95005-35001-20M)	1	1	-	-	-	-	-	-			AR, CM, SW, 2G
		38	95005-35060-20	Tubo, 3,5 x 60 (95005-35001-20M)	1	1	-	-	-	-	-	-			AR, CM, G, ND, SD, SW, 2G
					-	1	-	-	-	-	-	-			F
		39	95005-35350-2A	Tubo, 3,5 x 350 (95005-35001-20M)	1	1	-	-	-	-	-	-			AR, CM, SW, 2G
		40	99101-GHB-1400	Gicleur, Principal, # 140 (Cilindro Nº 1 e 4)	2	2	-	-	-	-	-	-			AR, CM, SW
			99101-GHB-1420	Gicleur, Principal, # 142 (Cilindro Nº 1 e 4)	2	2	-	-	-	-	-	-			ND
					2	-	-	-	-	-	-	-			E, ED, U
			99101-GHB-1450	Gicleur, Principal, # 145(Cilindro Nº 1 e 4)	2	2	-	-	-	-	-	-			G, SD, 2G
					-	2	-	-	-	-	-	-			E, ED, F, U
			99101-MAT-1400	Gicleur, Principal, # 140 (Cilindro Nº 1 e 4)	2	-	-	-	-	-	-	-			F
			99102-MAT-1500	Gicleur, # 142 (Cilindro Nº 1 e 4)	-	2	-	-	-	-	-	-			BR, BR/A

M-18-1

Carburador
(Peças Componentes)

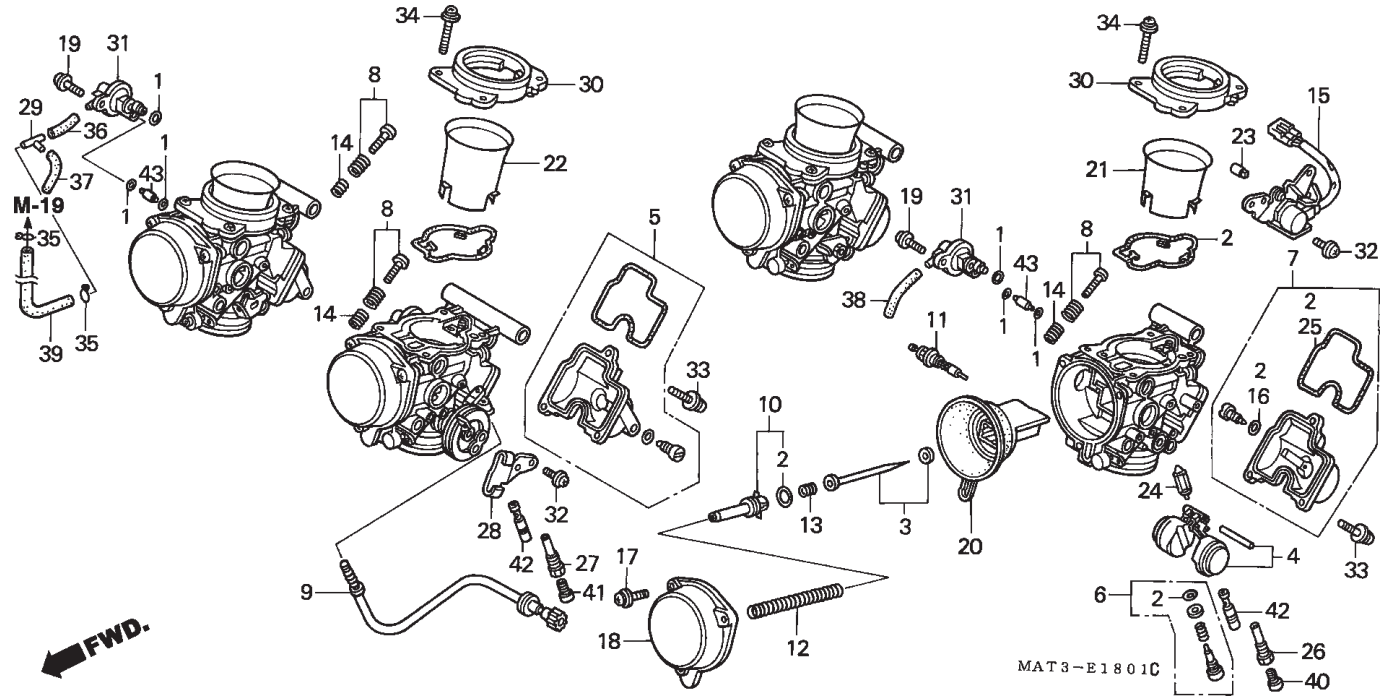

Item de serviço	T.M.O.	Ref. Nº	Nº da peça	Descrição	Qtd. CBR1100XX V	W	X	Y	1	2	3	4	Nº de série		Nota
		41	99101-GHB-1420	Gicleur, Principal, # 142 (Cilindro Nº 2 e 3)	2	2	-	-	-	-	-	-	.....	.....	AR, CM, SW, 2G
			99101-GHB-1450	Gicleur, Principal, # 145 (Cilindro Nº 2 e 3)	2	2	-	-	-	-	-	-	.....	.....	G, ND, SD
					2	-	-	-	-	-	-	-	.....	.....	E, ED, U
					-	2	-	-	-	-	-	-	.....	.....	F
			99101-MAT-1420	Gicleur, Principal, # 142 (Cilindro Nº 2 e 3)	2	-	-	-	-	-	-	-	.....	.....	F
			99101-443-1520	Gicleur, Principal, # 152 (Cilindro Nº 2 e 3)	-	2	-	-	-	-	-	-	.....	.....	BR, BR/A
			99101-GHB-1500	Gicleur, Principal, # 150 (Cilindro Nº 2 e 3)	-	2	-	-	-	-	-	-	.....	.....	E, ED, U
		42	99103-MT2-0420	Gicleur, Marcha Lenta, # 42	4	-	-	-	-	-	-	-	.....	.....	.....
					-	4	-	-	-	-	-	-	.....	.....	AR, CM, E, ED, F, ND, SD, SW, U, 2G
			99103-MV9-0420	Gicleur, Marcha Lenta, # 40	-	4	-	-	-	-	-	-	.....	.....	BR, BR/A
		43	99108-MW0-1152	Gicleur, Marcha Lenta, # 115	2	2	-	-	-	-	-	-	.....	.....	CM
			99108-MY5-1150	.....	2	2	-	-	-	-	-	-	.....	.....	AR, G, ND, SD, 2G
					4	4	-	-	-	-	-	-	.....	.....	SW
					-	2	-	-	-	-	-	-	.....	.....	F

M-18-2

Carcaça Aceleração

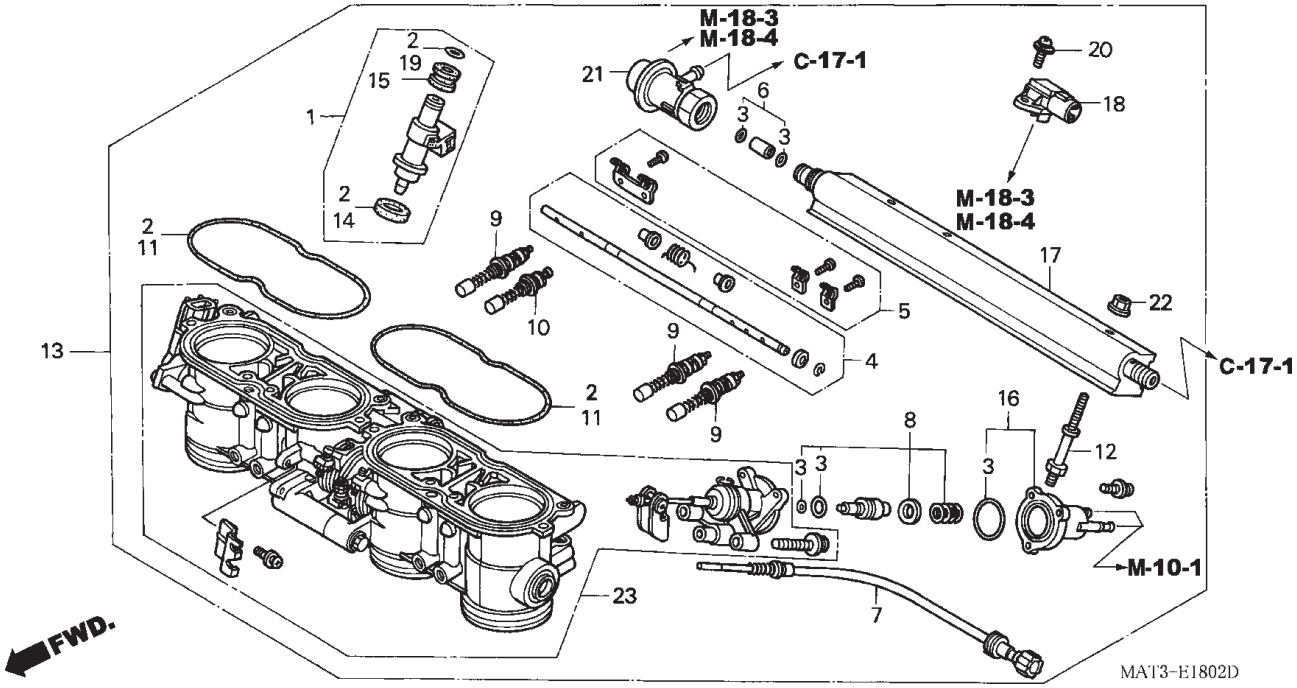

Item de serviço	T.M.O.
Regulador Comp., Pressão	0,4
Carcaça Injetora, Jogo	0,5
• Sensor Comp., Mapeamento	
Guarnição, Injetor, Jogo	1,5
(Mesmo Tempo Para Duas Unidades Ou Mais)	
• Tubo Comp., Combustível	
Carcaça Comp., Aceleração	1,7
Válvula Comp., Partida	1,9
• Válvula A, Partida	
(Mesmo Tempo Para Duas Unidades Ou Mais)	
Carcaça Comp., Aceleração	2,2

Ref. Nº	Nº da peça	Descrição	Qtd. CBR1100XX V	W	X	Y	1	2	3	4	Nº de série		Nota
1	06164-PCB-000	Guarnição, Injetor, Jogo	-	-	4	4	4	4	4	4			
2	16010-MAT-E01	Juntas, Jogo	-	-	1	1	1	1	1	1			
3	16011-MAT-E01	Juntas B, Jogo	-	-	1	1	1	1	1	1			
4	16017-MAT-E01	Eixo Comp., Partida	-	-	1	1	1	1	1	1			
5	16018-MAT-E01	Alavanca, Partida	-	-	1	1	1	1	1	1			
6	16024-MAT-E01	Junção, Jogo	-	-	1	1	1	1	1	1			
7	16029-MAT-E01	Parafuso, Limitador	-	-	1	1	1	1	1	1			
8	16044-MAT-E01	Elemento Carcaça, Jogo	-	-	1	1	1	1	1	1			
9	16046-MAT-E01	Válvula A, Partida	-	-	3	3	-	-	-	-			
	16046-MCJ-003	Válvula, Partida	-	-	-	-	3	3	3	3			
10	16047-MAT-E01	Válvula, Partida, Jogo	-	-	1	1	-	-	-	-			
	16047-MCJ-003		-	-	-	-	1	1	1	1			
11	16076-MAT-E01	Anel, Vedação	-	-	2	2	2	2	2	2			
12	16084-MAT-E01	Parafuso, Combustível	-	-	2	2	2	2	2	2			
13	16400-MAT-A01	Carcaça Comp., Aceleração (GQ40D A)	-	-	1	1	-	-	-	-			CM, U
	16400-MAT-E01	Carcaça Comp., Aceleração (GQ40A A)	-	-	1	1	-	-	-	-			BR, BR/A, E, ED, F, SD
	16400-MAT-G21	Carcaça Comp., Aceleração (GQ40C A)	-	-	1	1	-	-	-	-			SW, 2G
	16400-MAT-E21	Carcaça Comp., Aceleração (GQ40E A)	-	-	-	-	1	-	-	-		~ 3400764	BR, E, ED, F
	16400-MAT-E22	Carcaça Comp., Aceleração (GQ40E B)	-	-	-	-	1	-	-	-	3400765 ~		BR, E, ED, F
	16401-MAT-A21	Carcaça Comp., Aceleração (GQ40H A)	-	-	-	-	1	1	1	-			CM
			-	-	-	-	1	-	-	-			U
	16401-MAT-E23	Carcaça Comp., Aceleração (GQ40E C)	-	-	-	-	-	1	1	-			BR, E, ED, F, U
			-	-	-	-	-	-	-	1			
14	16472-PH7-003	Anel, Vedação (OTSUKA)	-	-	4	4	4	4	4	4			
	16472-P0H-A01	Anel, Vedação (NOK)	-	-	-	-	-	4	4	4			
15	16473-PD6-000	Coxim, Anel, Injetor (OTSUKA)	-	-	4	4	4	4	4	4			
	16473-P10-A01	Coxim, anel, Injetor (NOK)	-	-	-	-	-	4	4	4			

M-18-2

Carcaça Aceleração

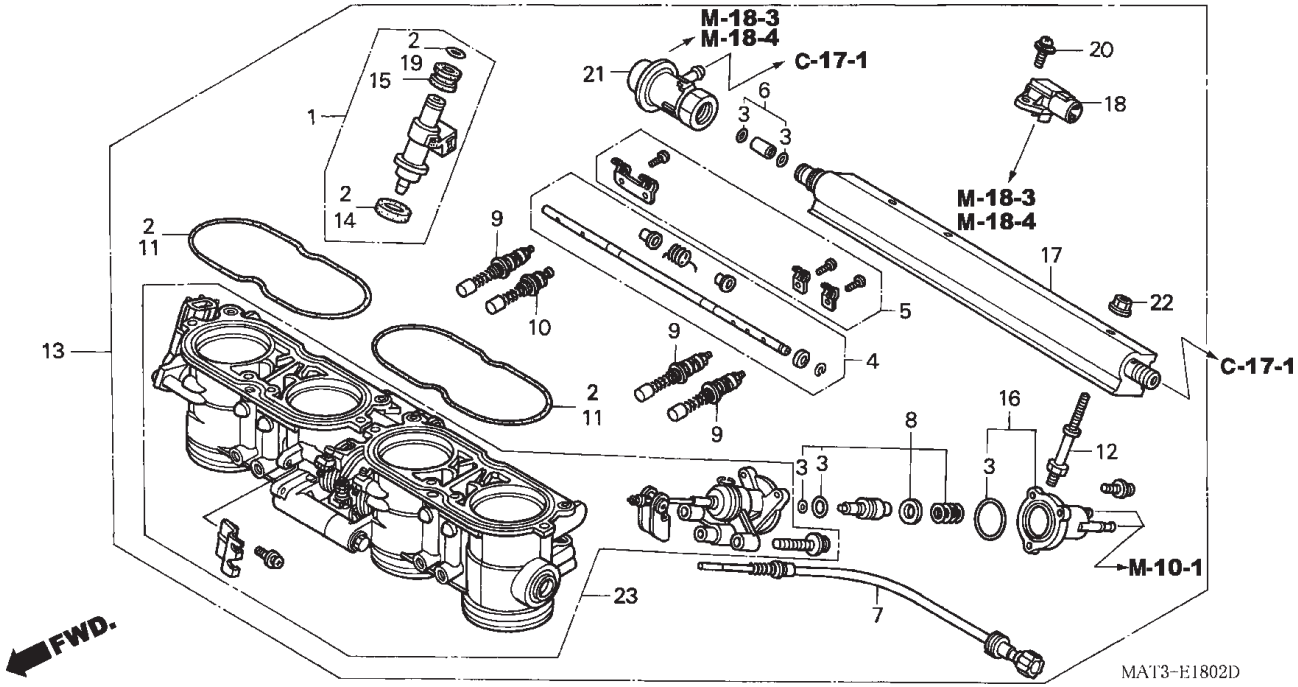

Item de serviço	T.M.O.	Ref. Nº	Nº da peça	Descrição	V	W	X	Y	1	2	3	4	Nº de série		Nota
					Qtd. CBR1100XX										
		16	16052-MAT-E01	Carcaça, Injetora, Jogo	-	-	1	1	1	1	1	1			
		17	16610-MAT-E01	Tubo Comp., Combustível	-	-	1	1	-	-	-	-			
			16610-MCC-E01		-	-	-	-	1	1	1	1			
		18	37830-MAT-E01	Sensor Comp., Mapeamento	-	-	1	1	1	1	1	1			
		19	91301-PM7-003	Anel, Vedação 7,3 x 2,2 (ARAI)	-	-	4	4	4	4	4	4			
		20	93893-04014-18	Parafuso, Arruela, 4 x 14	-	-	1	1	1	1	1	1			
		21	16740-MAT-E01	Regulador Comp. Pressão	-	-	1	1	-	-	-	-			
			16740-MAT-E21		-	-	-	-	1	1	-	-			
			16740-MAT-E22	Regulador Comp. Pressão	-	-	-	-	-	-	1	1			
		22	94050-06000	Porca, Flange, 6 mm	-	-	2	2	2	2	2	2			
		23	16401-MAT-A01	Carcaça, Comp. Aceleração	-	-	1	1	-	-	-	-			CM, U
			16401-MAT-E01		-	-	1	1	-	-	-	-			BR, BR/A, E, ED,F, SD
			16401-MAT-G21		-	-	1	1	-	-	-	-			SW, 2G
			16401-MAT-E21		-	-	-	-	1	-	-	-		~ 3400764	BR, E, ED, F
			16401-MAT-A21		-	-	-	-	1	1	1	-			CM
					-	-	-	-	1	-	-	-			U
			16401-MAT-E22		-	-	-	-	1	-	-	-	3400765 ~		BR, E, ED, F
			16401-MAT-E23		-	-	-	-	-	1	1	-			BR, E, ED, F, U
					-	-	-	-	-	-	-	1			

M-18-3

Carcaça Aceleração
(Tubulação) (X/Y)

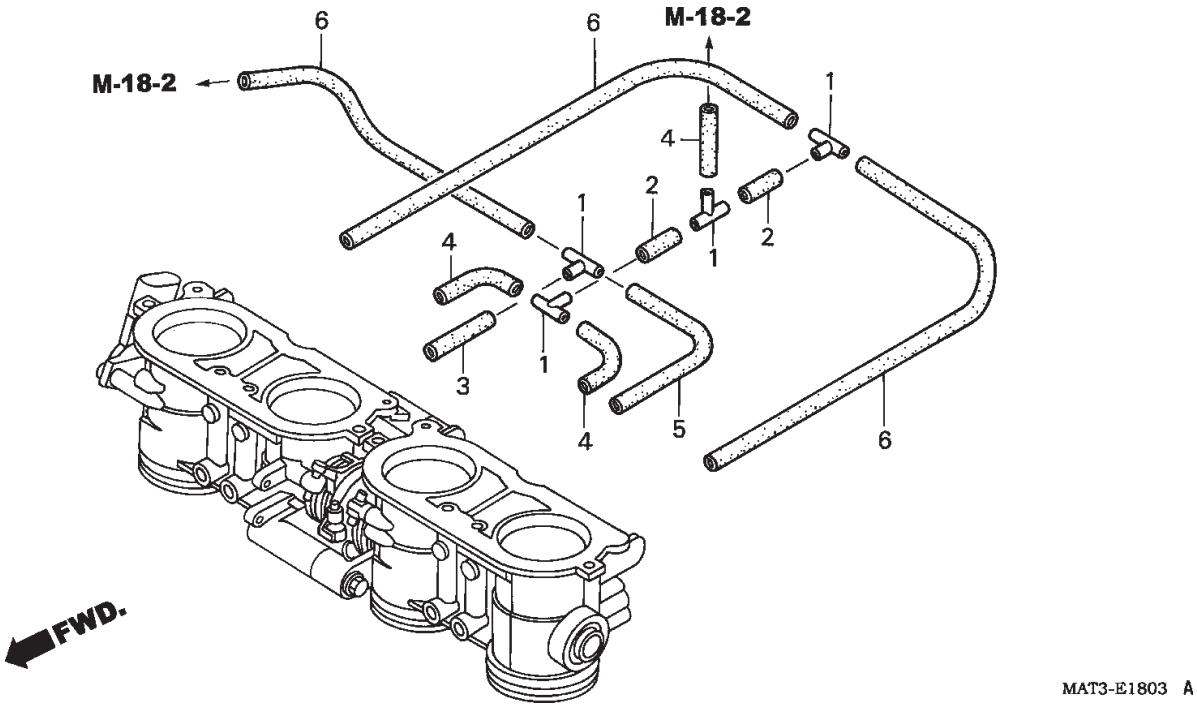

Item de serviço	T.M.O.	Ref. Nº	Nº da peça	Descrição	Qtd. CBR1100XX V	W	X	Y	1	2	3	4	Nº de série	Nota
SEM INFORMAÇÃO	-	1	17201-MG9-000	Junção A, Tubo Vácuo	-	-	4	4	-	-	-	-		
		2	95005-35030-20	Tubo, 3,5 x 30 (95005-35001-20M)	-	-	2	2	-	-	-	-		
		3	95005-35050-20	Tubo, 3,5 x 50 (95005-35001-20M)	-	-	1	1	-	-	-	-		
		4	95005-35060-20	Tubo, 3,5 x 60 (95005-35001-20M)	-	-	3	3	-	-	-	-		
		5	95005-35120-20	Tubo, 3,5 x 120 (95005-35001-20M)	-	-	1	1	-	-	-	-		
		6	95005-35180-20	Tubo, 3,5 x 180 (95005-35001-20M)	-	-	3	3	-	-	-	-		

M-18-4

Carcaça Aceleração
(Tubulação) (1/2/3)

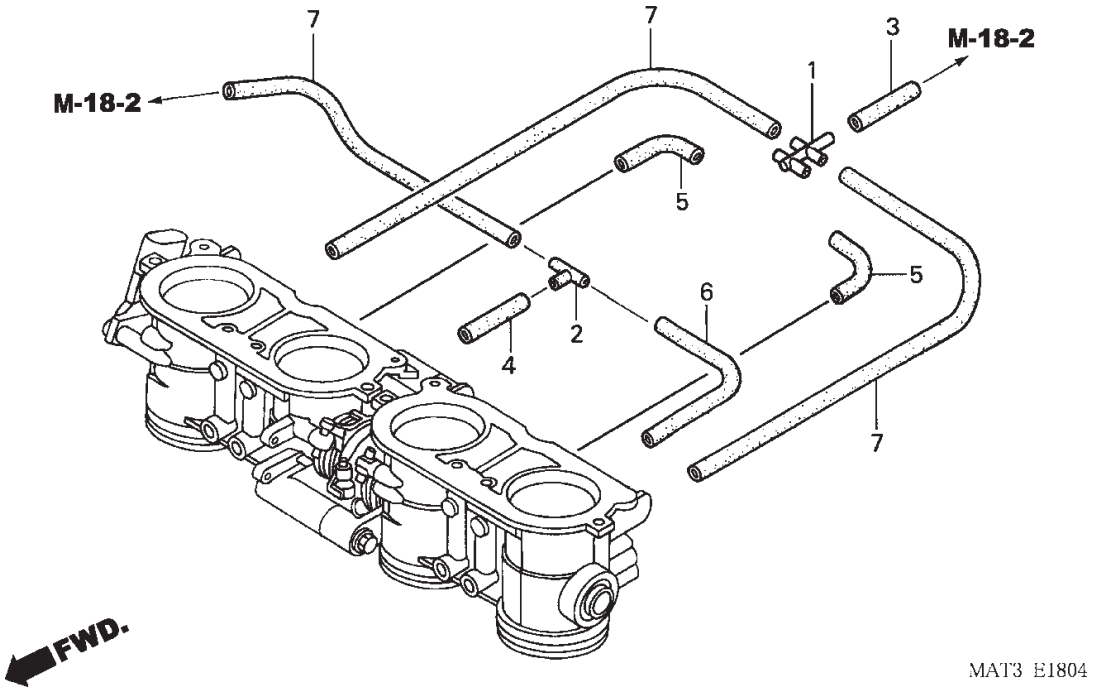

Item de serviço	T.M.O.	Ref. Nº	Nº da peça	Descrição	Qtd. CBR1100XX V	W	X	Y	1	2	3	4	Nº de série		Nota
SEM INFORMAÇÃO	-	1	17021-MCJ-003	Junção, 5 Pólos	-	-	-	-	1	1	1	1			
		2	17021-MG9-000	Junção A, Tubo Vácuo	-	-	-	-	1	1	1	1			
		3	95005-35040-20	Tubo, 3,5 x 40 (95005-35001-20M)	-	-	-	-	1	1	1	1			
		4	95005-35050-20	Tubo, 3,5 x 50 (95005-35001-20M)	-	-	-	-	1	1	1	1			
		5	95005-35060-20	Tubo, 3,5 x 60 (95005-35001-20M)	-	-	-	-	2	2	2	2			
		6	95005-35120-20	Tubo, 3,5 x 120 (95005-35001-20M)	-	-	-	-	1	1	1	1			
		7	95005-35180-20	Tubo, 3,5 x 180 (95005-35001-20M)	-	-	-	-	3	3	3	3			

M-19

Válvula Sucção Ar

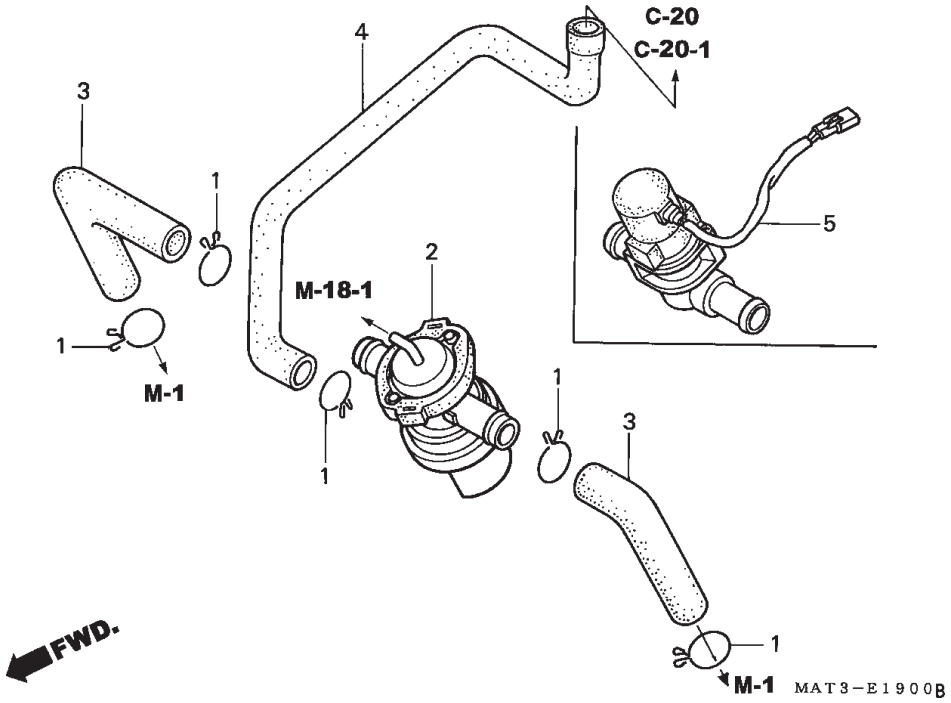

Item de serviço	T.M.O.	Ref. Nº	Nº da peça	Descrição	Qtd. CBR1100XX V	W	X	Y	1	2	3	4	Nº de série		Nota
Válvula Comp., Controle Injeção Ar	1,2	1	17724-102-700	Presilha	5	5	-	-	-	-	-	-			AR, CM, SW, 2G
• Válvula Comp., Saída Ar					-	-	5	5	5	5	5	5			
		2	18650-MAT-661	Válvula Comp., Controle Injeção Ar	1	1	-	-	-	-	-	-			AR, CM, SW, 2G
		3	18651-MAT-660	Tubo A, Passagem Ar	2	2	-	-	-	-	-	-			AR, CM, SW, 2G
			18651-MAT-E00		-	-	2	2	2	2	2	2			
		4	18652-MAT-660	Tubo B, Passagem Ar	1	1	-	-	-	-	-	-			AR, CM, SW, 2G
			18652-MAT-E00		-	-	1	1	1	1	1	1			
		5	36450-MAT-E00	Válvula Comp. Saída Ar	-	-	1	1	1	1	1	1			

EOP-1

Jogo de Juntas A

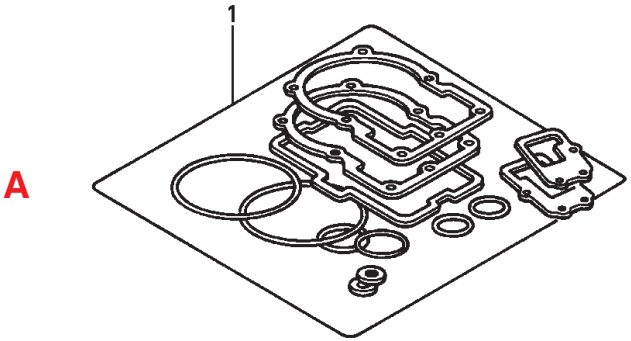

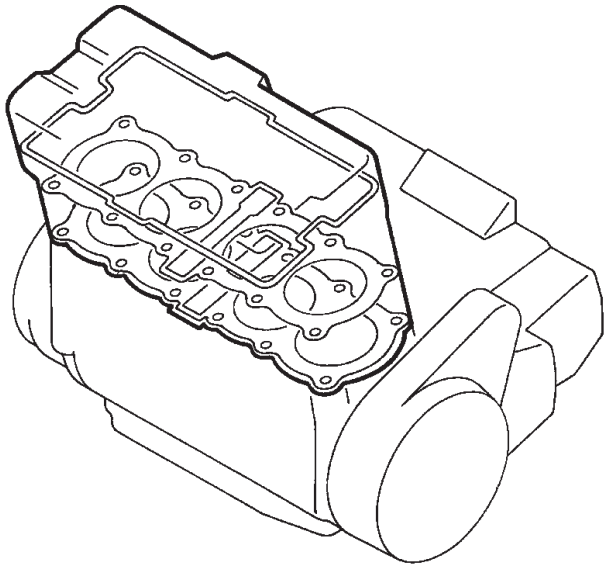

ENG1- X0005 A

Item de serviço	T.M.O.	Ref. Nº	Nº da peça	Descrição	Qtd. CBR1100XX V	W	X	Y	1	2	3	4	Nº de série		Nota
SEM INFORMAÇÃO	-	1	06111-MAT-E00	Jogo Juntas, A (Para Pistão Standard)	-	-	1	-	1	1	1	-			
					-	-	-	1	-	-	-	-			BR,E,ED,F,SD,SW,U,2G
			06111-MAT-010		1	-	-	-	-	-	-	-			E, ED, F, G, ND, U
			06111-MAT-020		-	1	-	-	-	-	-	-			BR, BR/A, E, ED, F, ND SD, U
			06111-MAT-630		1	-	-	-	-	-	-	-			2G
					1	-	-	-	-	-	-	-	2009731 ~		CM, SW
					1	-	-	-	-	-	-	-	5000064 ~		AR
			06111-MAT-750		1	-	-	-	-	-	-	-		~ 2009730	CM, SW
					1	-	-	-	-	-	-	-		~ 5000063	AR
			06111-MAT-760												
				(Componentes Peças)	-	1	-	-	-	-	-	-			AR, CM, SW, 2G
			12194-HC5-740	Junta, Tensor	1	-	-	-	-	-	-	-		~ 2009730	CM,E,ED,F,G,ND,SW, U
					1	-	-	-	-	-	-	-		~ 5000063	AR
			12209-MA6-005	Retentor Óleo, Haste Válvulas (NOK)	16	16	16	16	16	16	16	-			
			12251-MAT-E01	Junta, Cabeçote	-	-	1	1	1	1	1	-			
			12251-MAT-003		1	1	-	-	-	-	-	-			
			12322-MAT-E01	Junta, Braço Pulsador	-	-	1	1	1	1	1	-			
			12391-MAT-000	Junta, Tampa Cabeçote	1	1	1	1	1	1	1	-			
			12395-MAT-750	Junta B, Tampa Cabeçote	4	4	-	-	-	-	-	-			AR, CM, SW, 2G
					-	-	4	4	4	4	4	-			
			14523-MAL-A00	Junta, Tensor	1	-	-	-	-	-	-	-			2G
					1	-	-	-	-	-	-	-	2009731 ~		CM,E,ED,F,G,ND,SW,U
					1	-	-	-	-	-	-	-	5000064 ~		AR
					-	1	1	1	1	1	1	-			

EOP-1

Jogo de Juntas A

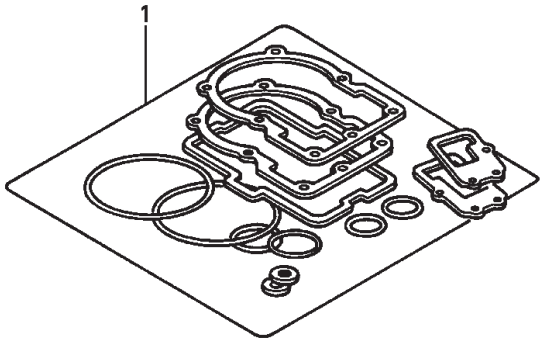

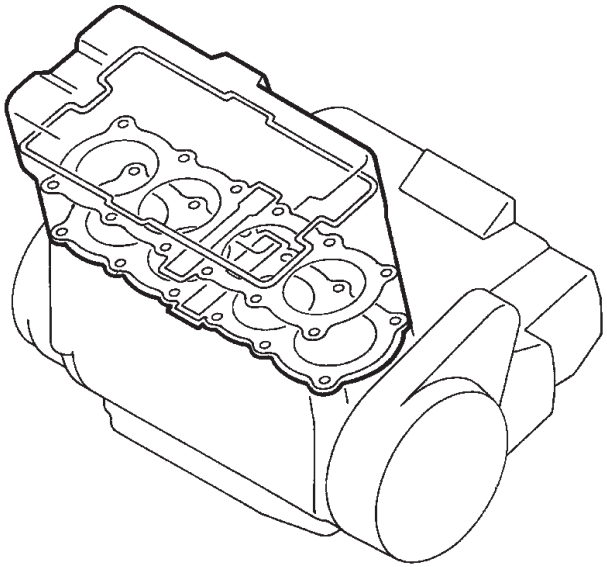

ENG1- X0005 A

Item de serviço	T.M.O.	Ref. Nº	Nº da peça	Descrição	Qtd. CBR1100XX V	W	X	Y	1	2	3	4	Nº de série		Nota
		(1)	18291-MW3-670	Junta, Tubo Escape	4	4	4	-	4	4	4	-	.....	.....	.....
					-	-	-	4	-	-	-	-	.....	.....	BR,E,ED,F,SD,SW,U,2G
			18391-ML0-003	Guarnição, Escapamento	2	2	2	-	2	2	2	-	.....	.....	.....
					-	-	-	2	-	-	-	-	.....	.....	BR,E,ED,F,SD,SW,U,2G
			90442-397-000	Arruela, Vedação, 6 mm	1	1	1	1	1	1	1	-	.....	.....	.....
			90463-ML7-000	Arruela, Vedação, 6,5 mm	2	3	6	6	6	6	6	-	.....	.....	.....
			90543-MV9-670	Coxim, Fixação	6	6	6	6	6	6	6	-	.....	.....	.....

EOP-2

Jogo de Juntas B

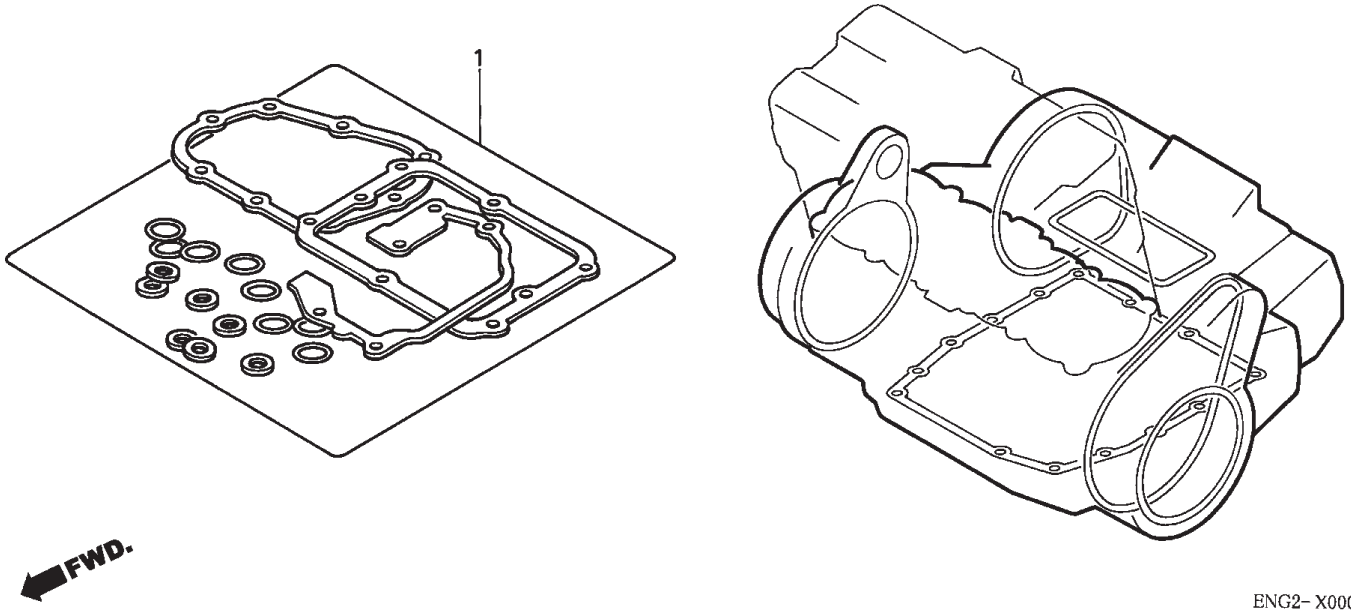

Item de serviço	T.M.O.	Ref. Nº	Nº da peça	Descrição	Qtd. CBR1100XX V	W	X	Y	1	2	3	4	Nº de série		Nota
SEM INFORMAÇÃO	-	1	06112-MAT-E00	Juntas B, Jogo	-	-	1	1	-	-	-	-			BR,BR/A,E,ED,F,SD,SW,U 2G
					-	-	-	-	1	1	1	-			
			06112-MAT-000		1	-	-	-	-	-	-	-			
			06112-MAT-010												
				(Componentes Peças)	-	1	-	-	-	-	-	-			
					-	-	1	1	-	-	-	-			CM
			11391-MAT-000	Junta, Tampa Pulsador	1	1	1	1	1	1	1	-			
			11392-MAT-000	Junta, Tampa Gerador	1	1	1	1	1	1	1	-			
			11393-MAT-000	Junta, Tampa Embreagem	1	1	1	1	1	1	1	-			
			15154-MAT-000	Guarnição, Filtro Óleo	1	1	1	1	1	1	1	-			
			19064-MAT-000	Junta, Bomba Água	1	1	1	1	1	1	1	-			
			19226-MAT-000	Junta, Tampa Bomba Água	1	1	1	1	1	1	1	-			
			22862-MW7-650	Junta, Cilindro	1	1	1	1	1	1	1	-			
			90442-028-000	Arruela, Vedação, 8 mm	-	4	4	4	4	4	4	-			
			90463-ML7-000	Arruela, Vedação, 6,5 mm	1	2	2	2	2	2	2	-			
			91301-ML7-003	Anel, Vedação, 48,1 x 3,6 (ARAI)	1	1	1	1	1	1	1	-			
			91301-250-000	Anel, Vedação, 21,5 mm	1	1	1	1	1	1	1	-			
			91302-KCC-900	Anel, Vedação, 30,8 mm	-	1	1	1	1	1	1	-			
			91302-MAL-601	Anel, Vedação,18,1 x 3,6	-	1	1	1	1	1	1	-			
			91302-MB0-013	Anel, Vedação, 32,95 x 2,62 (ARAI)	1	1	1	1	1	1	1	-			
			91302-377-000	Anel, Vedação, 15 x 2,5	-	1	1	1	1	1	1	-			
			91306-HA7-671	Anel, Vedação, 2,4 x 16,5 (ARAI)	-	1	1	1	1	1	1	-			
			91309-MB0-003	Anel, Vedação, 14,6 x 3,7 (ARAI)	2	2	2	2	2	2	2	-			
			91309-ML7-003	Anel, Vedação, 9,6 x 2,6 (ARAI)	4	4	4	4	4	4	4	-			
			91309-425-003	Anel, Vedação, 24,4 x 3,1 (ARAI)	1	1	1	1	1	1	1	-			
			91313-MB0-003	Anel, Vedação, 14,7 x 2,2 (ARAI)	1	1	1	1	1	1	1	-			

EOP-2

Jogo de Juntas B

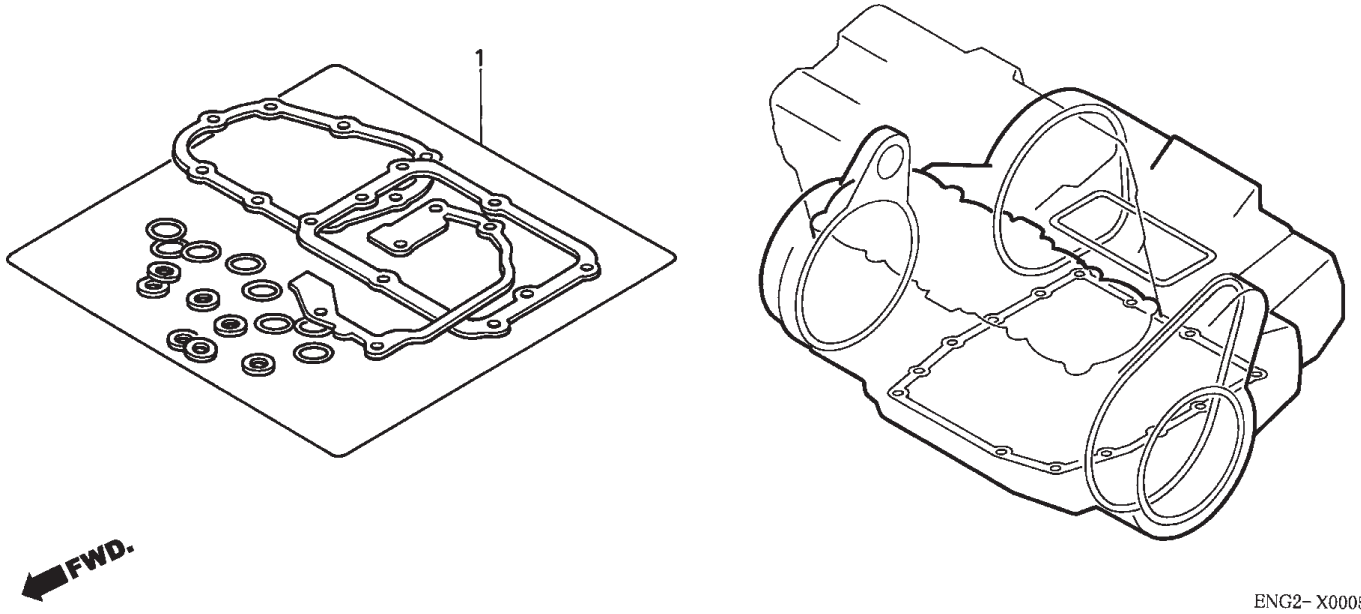

Item de serviço	T.M.O.	Ref. Nº	Nº da peça	Descrição	Qtd. CBR1100XX V	W	X	Y	1	2	3	4	Nº de série		Nota
		(1)	91313-PC9-003	Anel, Vedação, 9 x 2,3 (NOK)	-	1	1	1	1	1	1	-			
			91315-PN1-000	Anel, Vedação, 5,2 x 1,9	-	1	1	1	1	1	1	-			
			91316-MJ8-003	Anel, Vedação, 8,4 x 2,4	1	1	1	1	1	1	1	-			
			91352-KM1-005	Anel, Vedação, 47 x 1,9 (ARAI)	1	1	1	1	1	1	1	-			
			91352-MN8-003	Anel, Vedação	1	1	-	-	1	1	1	-			
					-	-	1	1	-	-	-	-			CM
			94109-14000	Arruela, Plugue Drenagem, 14 mm	1	1	1	1	1	1	1	-			

C-1

Farol

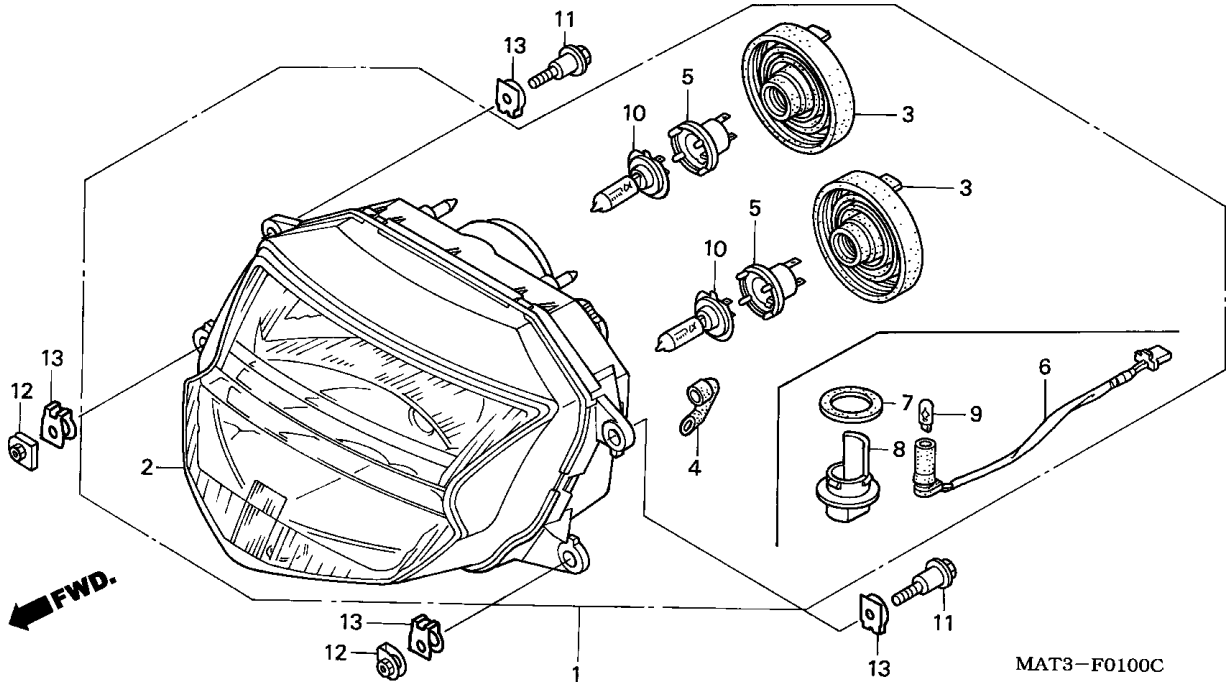

Item de serviço	T.M.O.
Lâmpada	0,1
• Lâmpada, Farol Soquete, Lâmpada Posição	0,4
Farol Comp.	0,6
Farol	0,7

Ref. Nº	Nº da peça	Descrição	Qtd. CBR1100XX V	W	X	Y	1	2	3	4	Nº de série		Nota
1	33100-MAT-601	Farol Comp.	1	1	1	1	-	-	-	-			E
			-	-	-	-	1	-	-	-		~ 1M404519	E
	33100-MAT-611		1	1	1	1	1	1	1	1			AR, BR, BR/A, ED, F, G, ND,SD,SW, 2BR, 2ED, 2F, 2G
	33100-MAT-671		1	1	1	1	1	1	1	1			CM, U, 2U
	33100-MAT-E21		-	-	-	-	1	-	-	-	1M404520 ~		E
			-	-	-	-	-	1	1	1			E, 3E
2	33102-MAT-601	Farol	1	1	1	1	-	-	-	-			E
			-	-	-	-	1	-	-	-		~ 1M404519	E
	33102-MAT-611		1	1	1	1	1	1	1	1			AR, BR, BR/A, ED, F, G, ND, SD, SW, 2BR, 2ED,2F, 2G
	33102-MAT-671		1	1	1	1	1	1	1	1			CM, U, 2U
	33102-MAT-E21		-	-	-	-	1	-	-	-	1M404520 ~		E
			-	-	-	-	-	1	1	1			E,3E
3	33112-MAT-611	Tampa, Borracha	2	2	2	2	-	-	-	-			
			-	-	-	-	2	2	2	2			BR, CM, ED, F, U, 2BR 2ED, 2F, 2U
			-	-	-	-	2	-	-	-		~ 1M404519	E
	33112-KPB-003		-	-	-	-	2	-	-	-	1M404520 ~		E
			-	-	-	-	-	2	2	2			E, 3E
4	33113-MAT-611	Tubo, CP	1	1	1	1	1	1	1	1			
5	33130-MAT-611	Soquete Comp. Farol	2	2	2	2	2	2	2	2			

C-1

Farol

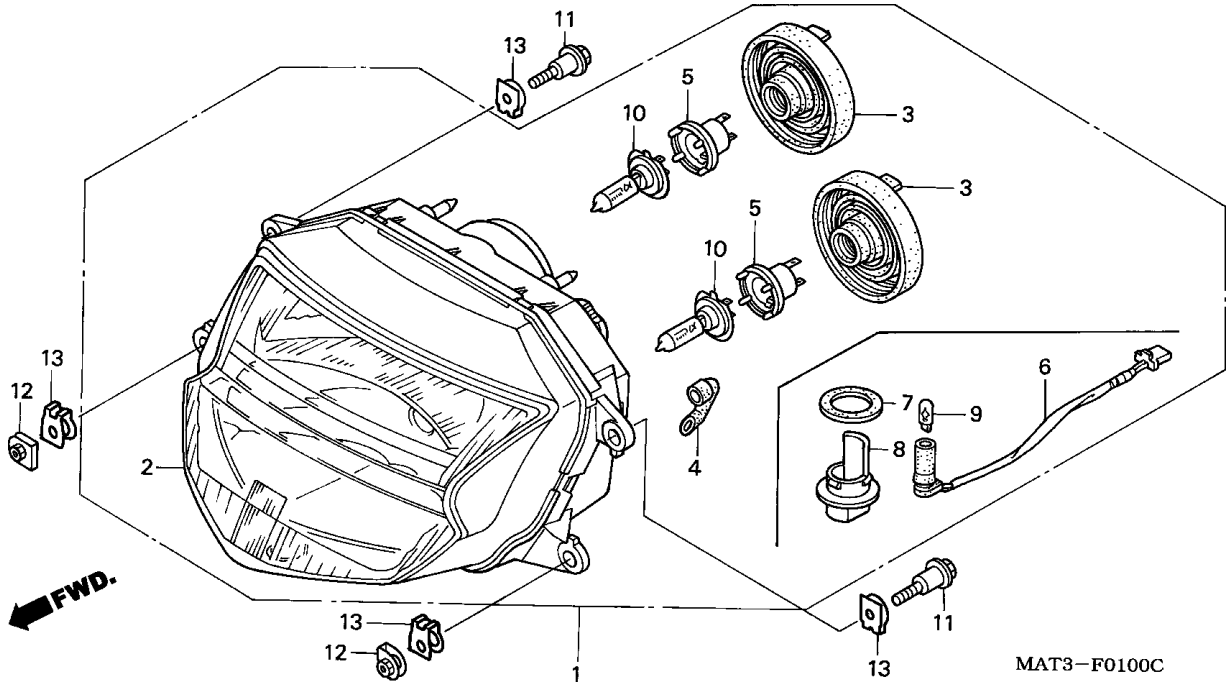

Ref. Nº	Nº da peça	Descrição	Qtd. CBR1100XX V	W	X	Y	1	2	3	4	Nº de série		Nota
6	33140-MAT-611	Soquete Comp. Lâmpada Posição	1	1	1	1	1	1	1	1			AR,BR,BR/A,E,ED,F,G, ND,SD,SW,2BR,2ED,2F, 2G, 3E
7	33141-MAT-611	Junta, Vedação	1	1	1	1	1	1	1	1			AR,BR,BR/A,E,ED,F,G, ND,SD,SW,2BR,2ED,2F, 2G,3E
8	33181-MAT-611	Refletor, Lâmpada Posição	1	1	1	1	1	1	1	1			AR,BR,BR/A,E,ED,F,G, ND,SD,SW,2BR,2ED,2F, 2G,3E
9	33301-SA0-741	Lâmpada Posição (12 V, 5 W) (STANLEY)	1	1	1	1	1	1	1	1			AR,BR,BR/A,E,ED,F,G, ND,SD,SW,2BR,2ED,2F, 2G,3E
10	34901-MAT-611	Lâmpada, Farol (H7) (12 V/ 55 W)	2	2	2	2	2	2	2	2			
11	90192-SG0-003	Parafuso	4	4	4	4	4	4	4	4			
12	90305-SH3-000	Porca, Fixação	4	4	4	4	4	4	4	4			
13	90503-MS2-000	Arruela, Fixação Farol	4	4	4	4	4	4	4	4			

Item de serviço T.M.O.

C-2

Instrumentos (V/W/X/Y)

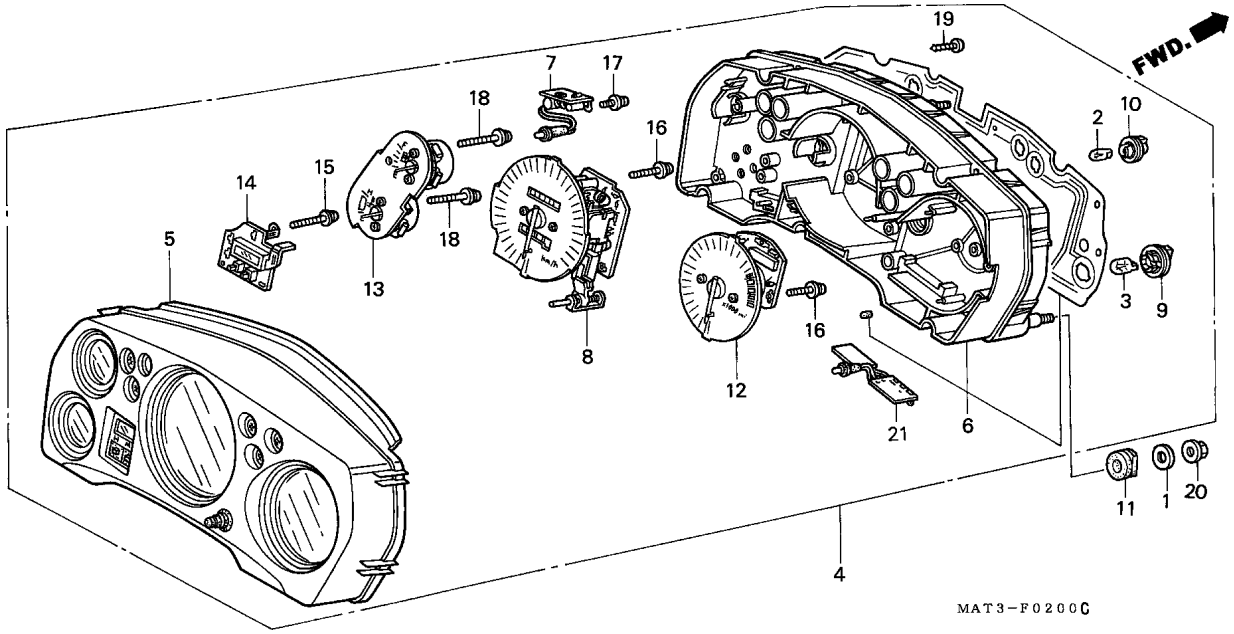

Item de serviço	T.M.O.
Lâmpada, Instrumentos	0,4
(Mesmo Tempo Para Duas Unidades Ou Mais)	
Carcaça Superior	0,6
• Instrumentos	
Carcaça Inferior	0,8
• Relógio Comp.	
• Indicador Comp. Led	
• Indicador Comp. Led	
• Medidor Comp., Combustível Temperatura	
• Velocímetro Comp. (Mph/Kph)	
• Tacometro Comp. (Rpm)	

Ref. Nº	Nº da peça	Descrição	Qtd. CBR1100XX V	W	X	Y	1	2	3	4	Nº de série		Nota
1	17936-921-000	Arruela	3	3	3	3	-	-	-	-			
2	34908-KM1-671	Lâmpada Instrumentos (T6,5) (12V 3W)	6	6	6	6	-	-	-	-			
3	34908-MB9-871	Lâmpada Instrumentos (12 V 1,7 W)	4	4	-	-	-	-	-	-			
	34909-KW3-003	Lâmpada Instrumentos (STANLEY) (12V 1,7W)	-	-	4	4	-	-	-	-			
4	37100-MAT-601	Instrumentos	1	1	-	-	-	-	-	-			E
	37100-MAT-611		1	1	-	-	-	-	-	-			AR, BR, BR/A, ED, F, G, ND, SD, U, 2G
	37100-MAT-661		1	1	-	-	-	-	-	-			SW
	37100-MAT-721		1	1	-	-	-	-	-	-			CM
	37100-MAT-C01		-	-	1	1	-	-	-	-			CM
	37100-MAT-D01		-	-	1	1	-	-	-	-			ED,F,SD,SW,2G
	37100-MAT-U01		-	-	1	1	-	-	-	-			BR,BR/A,U
	37100-MAT-E01		-	-	1	1	-	-	-	-			E
5	37102-MAT-611	Carcaça, Superior	1	1	-	-	-	-	-	-			AR, BR, BR/A, E, ED, F,G, ND, SD, SW, U, 2G
	37102-MAT-671		1	1	-	-	-	-	-	-			CM
	37102-MAT-A01		-	-	1	1	-	-	-	-			CM
	37102-MAT-D01		-	-	1	1	-	-	-	-			BR,BR/A, E, ED, F, SD, SW, U, 2G
6	37103-MAT-611	Carcaça, Inferior	1	1	-	-	-	-	-	-			
			-	-	1	1	-	-	-	-			BR,BR/A,CM,U
	37103-MAT-D01		-	-	1	1	-	-	-	-			E,ED,F,SD,SW,2G
			-	-	1	-	-	-	-	-			U
7	37104-MAT-611	Indicador Comp. LED	1	1	1	1	-	-	-	-			

C-2

Instrumentos (V/W/X/Y)

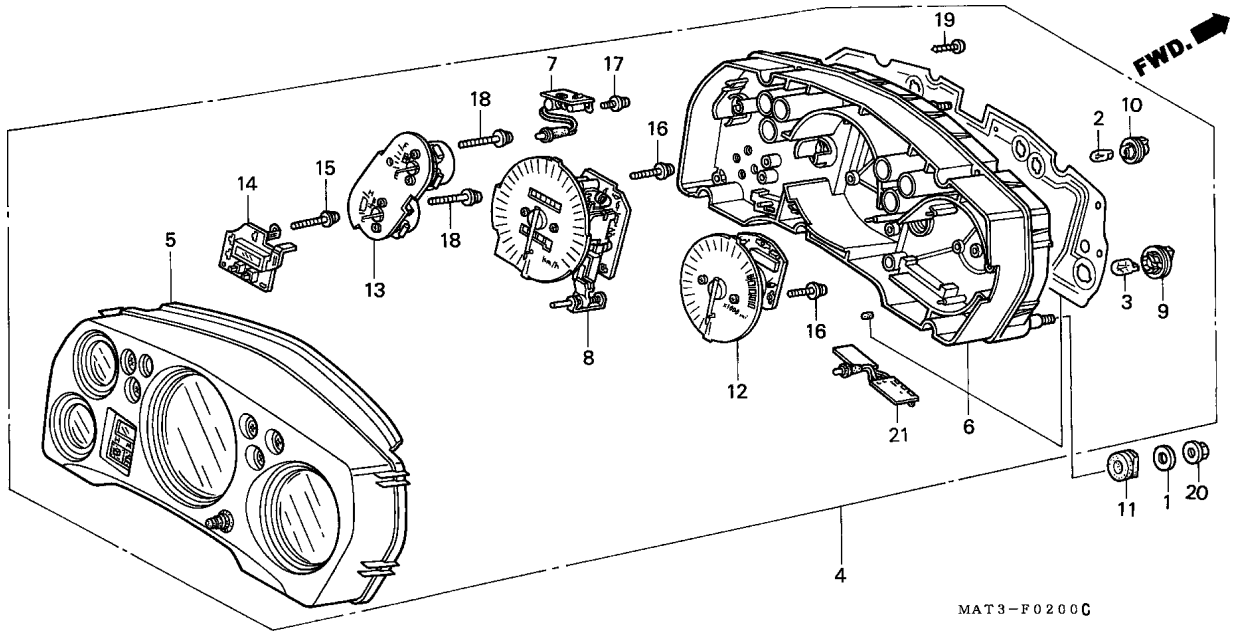

Item de serviço	T.M.O.	Ref. Nº	Nº da peça	Descrição	Qtd. CBR1100XX V	W	X	Y	1	2	3	4	Nº de série		Nota
		8	37200-MAT-601	Velocímetro Comp. (MPH/KPH)	1	1	1	1	-	-	-	-			E
			37200-MAT-611	Velocímetro Comp. (KPH)	1	1	1	1	-	-	-	-			AR,BR,BR/A, ED, F, G, ND,SD, SW, U, 2G
			37200-MAT-721	Velocímetro Comp. (KPH/MPH)	1	1	1	1	-	-	-	-			CM
		9	37205-MZ7-008	Soquete Comp.	4	4	-	-	-	-	-	-			
			37204-MBG-003		-	-	4	4	-	-	-	-			
		10	37206-MAT-003	Soquete Comp.	6	6	6	6	-	-	-	-			
		11	37215-MA6-008	Coxim, Instrumentos	3	3	3	3	-	-	-	-			
		12	37250-MAT-611	Tacômetro Comp. (RPM)	1	1	-	-	-	-	-	-			AR, BR, BR/A, E, ED, F, G, ND, SD, U, 2G
					-	-	1	-	-	-	-	-		~ XM200271	U
					-	-	1	-	-	-	-	-		~ XM900160	BR/A
			37250-MAT-661		1	1	-	-	-	-	-	-			SW
			37250-MAT-671		1	1	1	1	-	-	-	-			CM
					-	-	1	-	-	-	-	-	XM200272 ~		U
					-	-	1	-	-	-	-	-	XM900161 ~		BR/A
					-	-	-	1	-	-	-	-			BR,U
			37250-MAT-D01		-	-	1	1	-	-	-	-			E,ED,F,SD,SW,2G
		13	37430-MAT-611	Medidor Comp., Combustível e Temperatura	1	1	1	1	-	-	-	-			
		14	37460-MAT-611	Relógio Comp.	1	1	1	1	-	-	-	-			
		15	90132-MAT-003	Parafuso, Arruela Especial, 3 x 22	3	3	3	3	-	-	-	-			
		16	90133-SL9-003	Parafuso, Arruela, 3 x 18	6	6	6	6	-	-	-	-			
		17	90134-SH3-003	Parafuso, Arruela, 3 x 10 (NS)	3	3	3	3	-	-	-	-			
		18	90135-MAT-003	Parafuso, Arruela Especial, 3 x 22	6	6	6	6	-	-	-	-			
		19	93913-24420	Parafuso, Fixação, 4 x 16 (PO)	5	5	5	5	-	-	-	-			
		20	94050-06080	Porca, Flange, 6 mm	3	3	3	3	-	-	-	-			
		21	37207-MAT-E01	Indicador Comp., LED (IMMOBI)	-	-	1	1	-	-	-	-			E,ED,F,SD,SW,2G

C-2-1

Instrumentos (1/2/3)

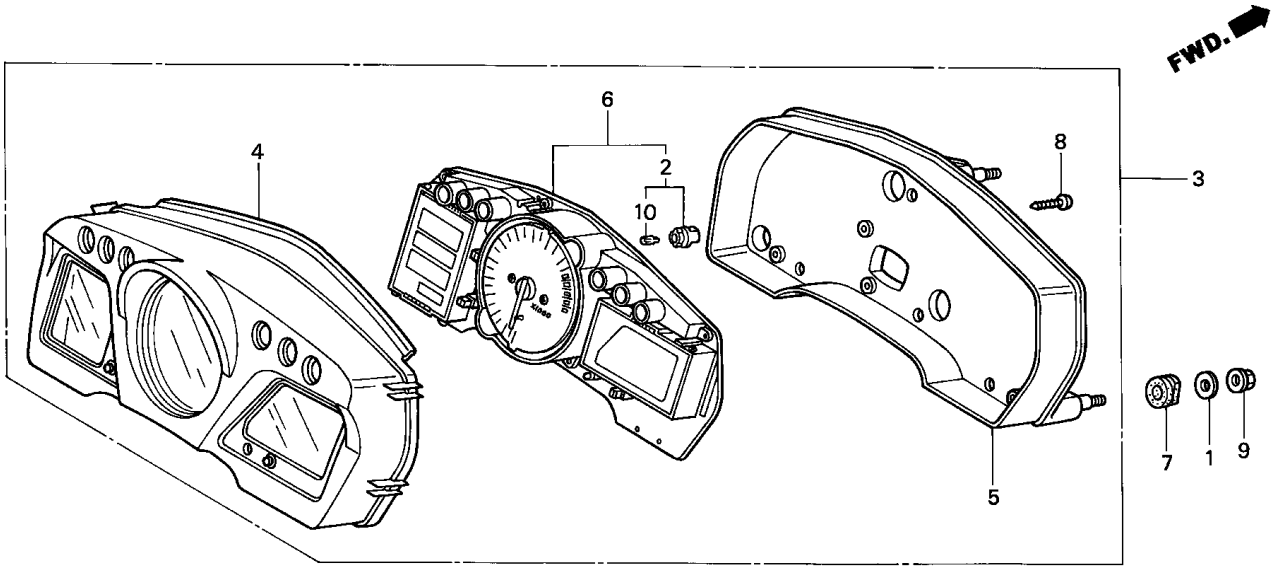

MAT3–F0201A

Item de serviço	T.M.O.
Carcaça Comp., Superior	0,6
• Medidor Instrumentos	
Carcaça Comp., Inferior	0,7
• Medidor Comp., Velocidade Tacômetro	
• Soquete Lâmpada	

Ref. Nº	Nº da peça	Descrição	Qtd. CBR1100XX V	W	X	Y	1	2	3	4	Nº de série		Nota
1	17936-921-000	Arruela	-	-	-	-	3	3	3	3			
2	35505-SA5-003	Soquete Comp. Lâmpada (14 V 1,4 W) (NS) (BASE:Preto)	-	-	-	-	2	2	2	2			
3	37100-MAT-B21	Instrumentos Comp.	-	-	-	-	1	1	1	1			BR,2BR
	37100-MAT-C41		-	-	-	-	1	1	1	-			CM
	37100-MAT-D51		-	-	-	-	1	1	1	1			ED,F,U,2ED,2F,2U
	37100-MAT-E21		-	-	-	-	1	1	1	1			E, 3E
4	37101-MAT-D51	Carcaça Superior Instrumentos	-	-	-	-	1	1	1	1			E,ED,F,U
			-	-	-	-	1	-	-	1			BR,2ED,2F,2U,3E
	37101-MAT-E21		-	-	-	-	1	-	-	-			CM
	37101-MAT-A21		-	-	-	-	-	1	1	-			CM
	37101-MAT-B21		-	-	-	-	-	1	1	1			BR,2BR
5	37102-MAT-E21	Carcaça Inferior Instrumentos	-	-	-	-	1	1	1	1			
6	37110-MAT-D51	Instrumentos Comp.	-	-	-	-	1	1	1	1			ED,F,U,2ED,2F,2U
	37110-MAT-E21		-	-	-	-	1	1	1	1			E
			-	-	-	-	1	-	-	1			BR,CM,3E
	37110-MAT-B21		-	-	-	-	-	1	1	1			BR,2BR
	37110-MAT-C41		-	-	-	-	-	1	1	-			CM
7	37215-MA6-008	Borracha Instrumentos	-	-	-	-	3	3	3	3			
8	93903-24420	Parafuso, Fixação, 4 x 16	-	-	-	-	8	8	8	8			
9	94050-06080	Porca, Flange, 6 mm	-	-	-	-	3	3	3	-			
	94050-06070		-	-	-	-	-	-	-	3			
10	35506-SA5-003	Lâmpada (14 V 1,4 W)	-	-	-	-	2	2	2	2			

C-3

Interruptores • Cabos

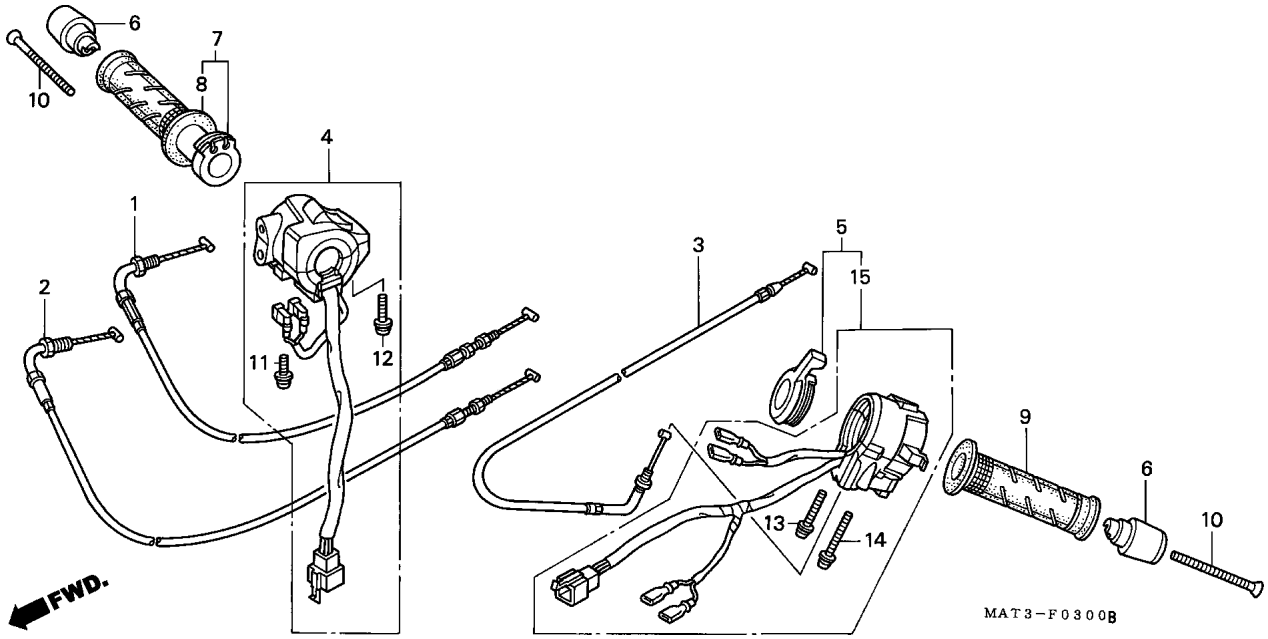

Item de serviço	T.M.O.
Manopla, Esquerda	0,1
Manopla, Direita	0,2
Manopla, Direita Comp.	0,3
Interruptor Comp. Sinalizador	0,6
Interruptor Comp. Partida	0,7
Cabo Comp. Afogador	1,3
Cabo Comp. A, Acelerador	1,5
(Mesmo Tempo Para Duas Unidades)	
• Cabo Comp. B, Acelerador	

Ref. Nº	Nº da peça	Descrição	Qtd. CBR1100XX V	W	X	Y	1	2	3	4	Nº de série		Nota
1	17910-MAT-000	Cabo Comp., A, Acelerador	1	1	-	-	-	-	-	-			
	17910-MAT-D00		-	-	1	1	1	1	1	1			
2	17920-MAT-000	Cabo Comp., B, Acelerador	1	1	-	-	-	-	-	-			
	17920-MAT-D00		-	-	1	1	1	1	1	1			
3	17950-MAT-000	Cabo Comp., Afogador	1	1	-	-	-	-	-	-			
4	35013-MAT-670	Interruptor Comp., Partida	1	1	-	-	-	-	-	-			BR,BR/A,CM,U
	35015-MAT-610	Interruptor Comp., Partida Emergência	1	1	-	-	-	-	-	-			AR,E,ED,F,G,ND,SD, SW,2G
	35013-MAT-A00	Interruptor Comp., Partida	-	-	1	1	1	1	1	1			CM,U,2U
	35015-MAT-E00	Interruptor Comp., Partida Emergência	-	-	1	1	1	1	-	-			BR,BR/A,E,ED,F,SD,SW,2G
	35013-MAT-D80	Interruptor Comp., Partida	-	-	-	-	-	-	1	1			BR,E,ED,F,2BR,2ED,2F,3E
5	35020-MAT-610	Interruptor Comp., Sinalizador	1	1	-	-	-	-	-	-			AR,E,ED,F,G,ND,SD,SW,U 2G
	35020-MAT-670		1	1	-	-	-	-	-	-			BR,BR/A,CM
6	53105-MN4-000	Peso, Guidão	2	2	-	-	-	-	-	-			
	53105-KT8-000		-	-	2	-	-	-	-	-			
			-	-	-	2	-	-	-	-		~ YM300180	F
			-	-	-	2	-	-	-	-		~ YM300755	E,ED,SD
	53105-KT8-010		-	-	-	2	-	-	-	2			BR,CM,SW,U,2G
			-	-	-	2	-	-	-	-	YM300181 ~		F
			-	-	-	2	-	-	-	-	YM300756 ~		E,ED,SD
			-	-	-	-	2	2	2	-			
			-	-	-	-	-	-	-	2			E,ED,F
	53105-MAT-J00		-	-	-	-	-	-	-	2			2BR,2ED,2F,2U,3E
7	53140-MAT-000	Manopla Direita Comp.	1	1	1	1	1	-	-	-			
			-	-	-	-	-	1	-	-		~ 2M500202	U
			-	-	-	-	-	1	-	-		~ 2M500400	F
			-	-	-	-	-	1	-	-		~ 2M503038	E,ED

C-3

Interruptores • Cabos

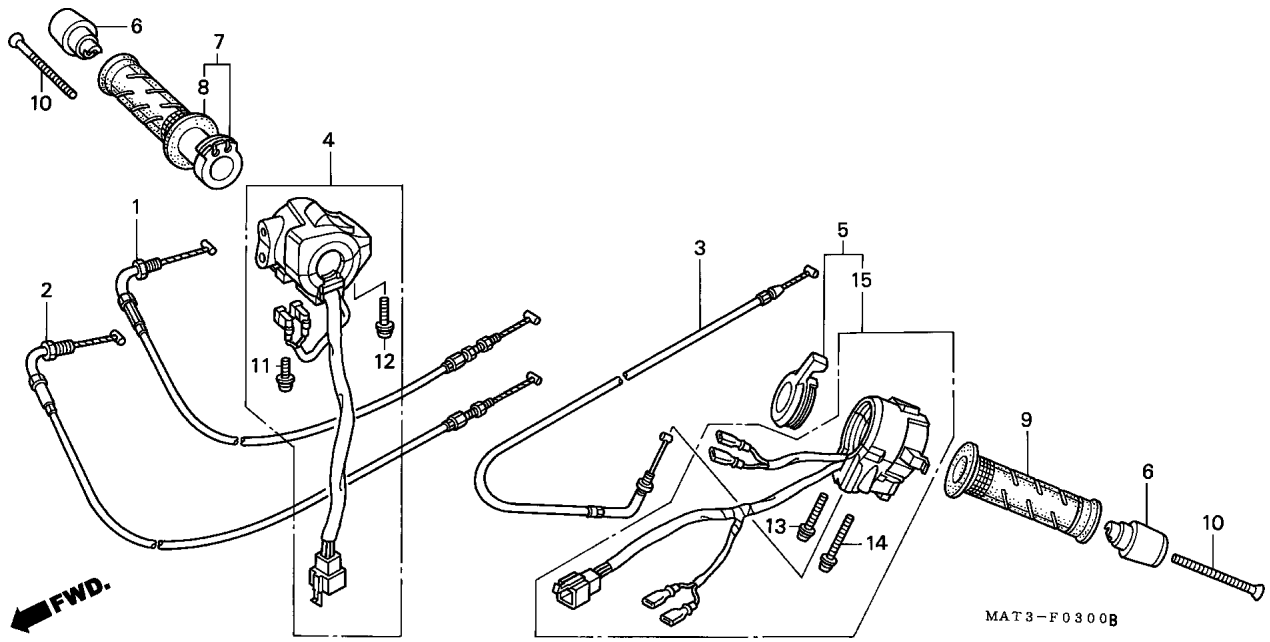

Item de serviço	T.M.O.	Ref. Nº	Nº da peça	Descrição	Qtd. CBR1100XX V	W	X	Y	1	2	3	4	Nº de série		Nota
		(7)	53140-MCF-000	Conjunto Manopla, Acelerador	-	-	-	-	-	1	-	-			BR,CM
					-	-	-	-	-	1	-	-	2M500203 ~		U
					-	-	-	-	-	1	-	-	2M500401 ~		F
					-	-	-	-	-	1	-	-	2M503039 ~		E,ED
					-	-	-	-	-	-	1	1			
		8	53165-MY9-890	Manopla, Direita	1	1	1	1	1	1	1	1			
		9	53166-MY9-890	Manopla, Esquerda	1	1	1	1	1	1	1	1			
		10	90191-KBG-000	Parafuso, Phillips, 6 x 65	2	2	2	2	2	2	2	-			
					-	-	-	-	-	-	-	2			E,ED,F,U
			90191-MK6-670		-	-	-	-	-	-	-	2			2BR,2ED,2F,2U,3E
		11	93892-05020-07	Parafuso, Arruela, 5 x 20	1	1	1	1	1	1	1	1			
		12	93892-05025-07	Parafuso, Arruela, 5 x 25	1	1	1	1	1	1	1	1			
		13	93892-05035-07	Parafuso, Arruela, 5 x 35	1	1	1	1	1	1	1	1			
		14	93892-05045-07	Parafuso, Arruela, 5 x 45	1	1	1	1	1	1	1	1			
		15	35020-MAT-A00	Interruptor Comp., Sinalizador	-	-	1	1	1	1	1	-			CM
					-	-	1	1	-	-	-	-			U
			35020-MAT-E00		-	-	1	1	1	1	1	-			BR,BR/A,E,ED,F,SD,SW,2G
					-	-	-	-	1	1	1	-			U
					-	-	-	-	-	-	-	1			

C-4

Cilindro Mestre Freio Dianteiro

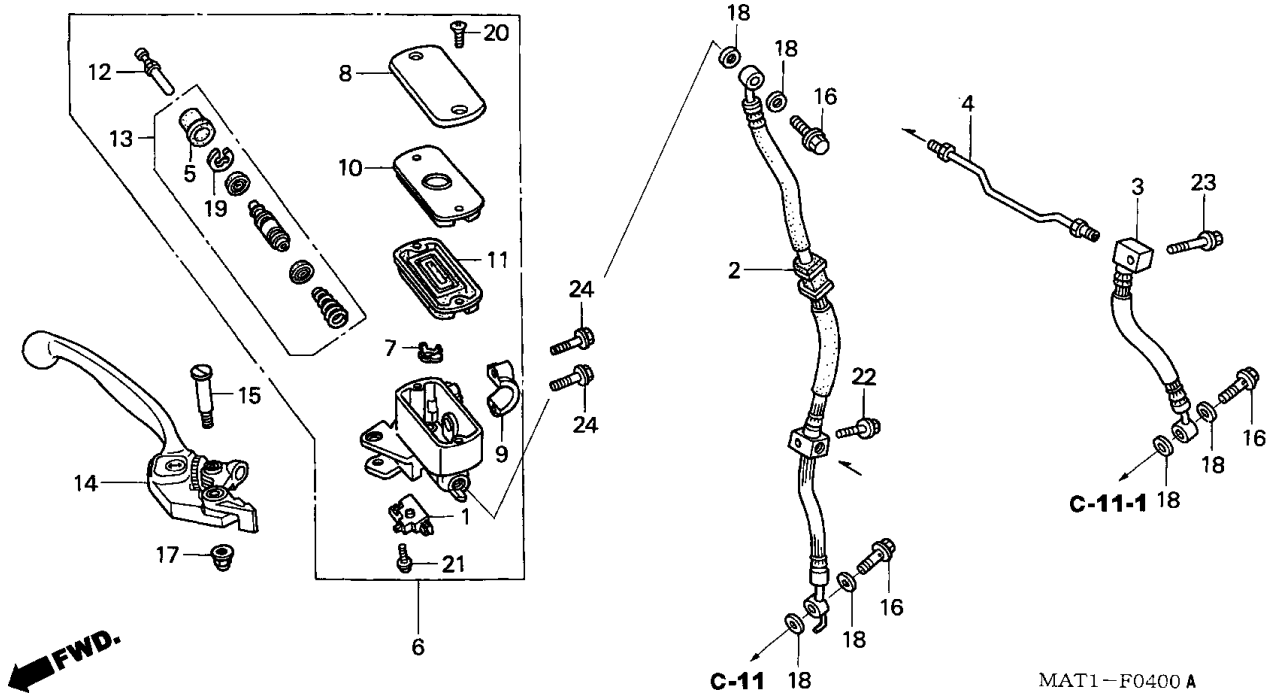

Item de serviço	T.M.O.
Diafragma	0,1
• Alavanca Comp. Direita	
• Interruptor Comp., Freio Dianteiro	
Cilindro Mestre Freio Dianteiro	0,4
• Pistão Comp. Cilindro Mestre Dianteiro	
Mangueira Freio Dianteira Esquerda	0,5
• Mangueira Freio Dianteira Direita (Quando for Executado o Serviço na Unidade Comp., O TMO Será 0,6)	
• Tubo Comp., Freio	

Ref. Nº	Nº da peça	Descrição	Qtd. CBR1100XX V	W	X	Y	1	2	3	4	Nº de série		Nota
1	35340-MM5-600	Interruptor, Freio Dianteiro	1	1	1	1	1	1	1	1			
2	45124-MAT-003	Mangueira, Freio Dianteiro Direito	1	1	-	-	-	-	-	-			
	45124-MAT-E01		-	-	1	1	1	1	1	1			
3	45125-MAT-003	Mangueira, Freio Dianteiro Esquerdo	1	1	-	-	-	-	-	-			
	45125-MAT-E01		-	-	1	1	1	1	1	1			
4	45130-MAT-000	Tubo Comp., Junção Freio	1	1	-	-	-	-	-	-			
	45130-MAT-E00		-	-	1	1	1	1	1	1			
5	45504-410-003	Capa, Comp.	1	1	1	1	1	1	1	1			
6	45510-MAJ-G41	Cilindro Mestre, Freio Dianteiro (NISSIN)	1	1	1	1	1	1	1	-			AR,BR,BR/A, E, ED, F, G, ND, SD, SW, U, 2G
			-	-	-	-	-	-	-	1			
	45510-MAT-671	Cilindro Mestre, Freio Dianteiro (NISSIN)	1	1	1	1	1	1	1	-			CM
7	45512-MA6-006	Protetor	1	1	1	1	1	1	1	1			
8	45513-MM5-006	Tampa, Cilindro Mestre (NISSIN)	1	1	1	1	1	-	-	-			
			-	-	-	-	-	1	-	-		~ 2M500032	BR
			-	-	-	-	-	1	-	-		~ 2M500170	U
			-	-	-	-	-	1	-	-		~ 2M500197	F
			-	-	-	-	-	1	-	-		~ 2M502095	E,ED
	45513-MM5-016		-	-	-	-	-	1	-	-			CM
			-	-	-	-	-	1	-	-	2M500033 ~		BR
			-	-	-	-	-	1	-	-	2M500171 ~		U
			-	-	-	-	-	1	-	-	2M500198 ~		F
			-	-	-	-	-	1	-	-	2M502096 ~		E,ED
			-	-	-	--	-	-	1	1			
9	45517-166-006	Suporte, Cilindro Mestre	1	1	1	1	1	1	1	1			
10	45518-MM5-006	Placa, Diafragma	1	1	1	1	1	1	1	1			
11	45520-MM5-006	Diafragma	1	1	1	1	1	1	1	1			

C-4

Cilindro Mestre Freio Dianteiro

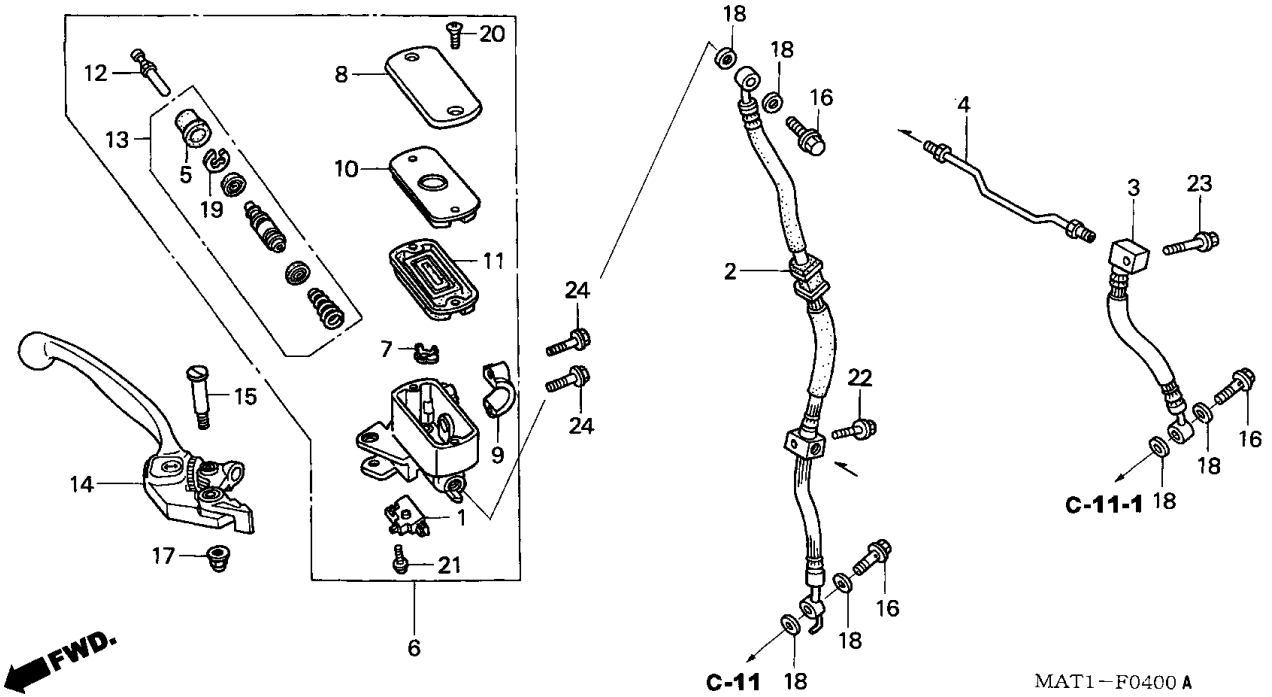

Item de serviço	T.M.O.	Ref. Nº	Nº da peça	Descrição	Qtd. CBR1100XX V	W	X	Y	1	2	3	4	Nº de série		Nota
		12	45525-MAJ-G41	Vareta, Empuxo	1	1	1	1	1	1	1	1			
		13	45530-MAJ-G41	Pistão Comp., Cilindro Mestre	1	1	1	1	1	1	1	-			AR, BR, BR/A, E, ED, F, G, ND, SD, SW, U, 2G
					-	-	-	-	-	-	-	1			
			45530-MAT-671		1	1	1	1	1	1	1	-			CM
		14	53170-MAT-006	Alavanca Comp. Direita	1	1	-	-	-	-	-	-			
			53170-MAT-E01		-	-	1	1	1	1	1	1			
		15	90114-MA5-671	Parafuso, Alavanca	1	1	1	1	1	1	1	1			
		16	90145-MS9-611	Parafuso, Óleo, 10 x 22	3	-	-	-	-	-	-	-			
			90145-MS9-612		-	3	3	3	3	3	3	3			
		17	90201-415-000	Capa, Porca, 6 mm	1	1	1	1	1	1	1	-			AR, BR, BR/A, E, ED, F, G, ND, SD, SW, U, 2G
					-	-	-	-	-	-	-	1			
			90201-428-900		1	1	1	1	1	1	1	-			CM
		18	90545-300-000	Arruela, Parafuso, Óleo	6	6	6	6	6	6	6	6			
		19	90651-MA5-671	Anel, Elástico	1	1	1	1	1	1	1	1			
		20	93600-04012-1G	Parafuso, Phillips, 4 x 12	2	2	2	2	2	2	2	2			
		21	93893-04012-17	Parafuso, Arruela, 4 x 12	1	1	1	1	1	1	1	1			
		22	95801-06025-07	Parafuso, Flange, 6 x 25	1	1	1	1	1	1	1	1			
		23	95801-06040-07	Parafuso, Flange, 6 x 40	1	1	1	1	1	1	1	1			
		24	96001-06022-07	Parafuso, Flange, 6 x 22	2	2	2	2	2	2	2	2			

C-5

Cilindro Mestre Secundário

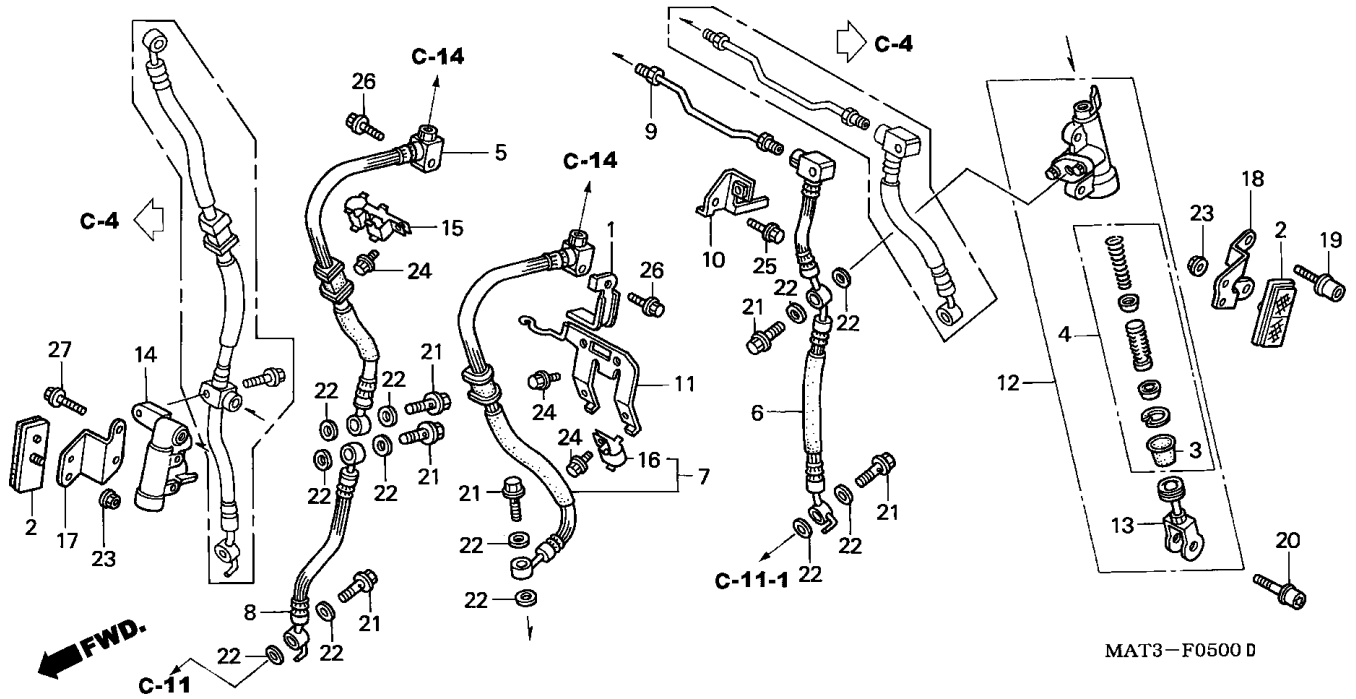

Item de serviço	T.M.O.
Sub Mangueira B, Freio Dianteiro Direito	0,7
Válvula, Alívio Comp.	0,8
Cilindro Mestre Secundário	0,9
• Tubo Comp., Junção Freio	
• Sub Mangueira, Freio Dianteiro Esquerdo	
Mangueira Cilindro Mestre Secundário	1,0
• Pistão Cilindro Mestre	
• Sub Mangueira A, Freio Dianteiro Direito (Quando for Executado Serviço na Unidade Comp., o TMO Será 1,3)	

Ref. Nº	Nº da peça	Descrição	Qtd. CBR1100XX V	W	X	Y	1	2	3	4	Nº de série	Nota
1	32109-MAT-000	Presilha	1	1	-	-	-	-	-	-		
2	33741-ME9-673	Refletor	2	2	2	2	2	2	2	-		CM
3	43504-MB2-006	Capa. Comp.	1	1	1	1	1	1	1	1		
4	43520-MAJ-G41	Pistão, Cilindro Mestre Jogo	1	1	1	1	1	1	1	1		
5	45126-MAT-003	Sub Mangueira A, Freio Dianteiro Direito	1	1	-	-	-	-	-	-		
	45126-MAT-E01		-	-	1	1	1	1	1	1		
6	45127-MAT-003	Sub Mangueira A, Freio Dianteiro Esquerdo	1	1	-	-	-	-	-	-		
	45127-MAT-E01		-	-	1	1	1	1	1	1		
7	45128-MAT-003	Mangueira, Cilindro Mestre Secundário	1	1	-	-	-	-	-	-		
	45128-MAT-E01		-	-	1	1	1	1	1	1		
8	45129-MAT-003	Sub Mangueira B, Freio Dianteiro Direito	1	1	-	-	-	-	-	-		
	45129-MAT-E01		-	-	1	1	1	1	1	1		
9	45131-MAT-000	Tubo, Junção Freio	1	1	-	-	-	-	-	-		
	45131-MAT-E00		-	-	1	1	1	1	1	1		
10	45156-MAT-000	Suporte, Freio Dianteiro	1	1	1	1	1	1	1	1		
11	45157-MAT-000	Suporte, Presilha Mangueira Freio Dianteiro	1	1	-	-	-	-	-	-		
	45157-MAT-D00		-	-	1	1	1	1	1	1		
12	45600-MAT-006	Cilindro Mestre, Secundário	1	1	1	1	1	1	1	1		
13	45630-MAT-006	Junção, Braço Freio	1	1	1	1	1	1	1	1		
14	46300-MAT-006	Válvula, Alívio	1	1	1	1	1	1	1	1		
15	52115-MAT-000	Presilha, Mangueira Freio	1	1	1	1	1	1	1	1		
16	52115-ML8-670	Presilha, Mangueira Freio	1	1	1	1	1	1	1	1		
17	80101-MAT-670	Suporte Direito, Refletor	1	1	1	1	1	1	1	-		CM
18	80102-MAT-670	Suporte Esquerdo, Refletor	1	1	1	1	1	1	1	-		CM
19	90133-MAT-000	Parafuso, Flange, 8 x 32	2	2	2	2	2	2	2	2		
20	90134-MAT-000	Parafuso, Phillips, 8 x 25	1	1	1	1	1	1	1	1		

C-5

Cilindro Mestre Secundário

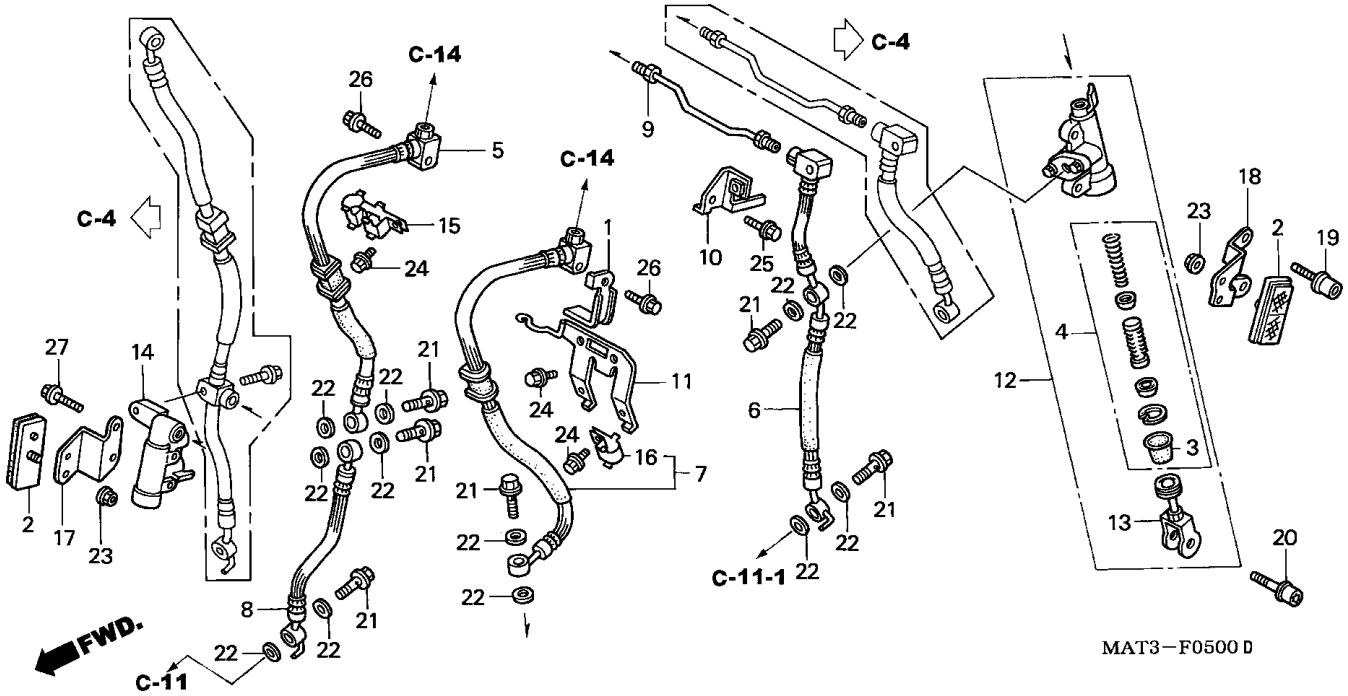

Item de serviço	T.M.O.	Ref. Nº	Nº da peça	Descrição	Qtd. CBR1100XX V	W	X	Y	1	2	3	4	Nº de série		Nota
		21	90145-MS9-611	Parafuso, Óleo, 10 x 22	6	-	-	-	-	-	-	-			
			90145-MS9-612		-	6	6	6	6	6	6	6			
		22	90545-300-000	Arruela, Parafuso Óleo	12	12	12	12	12	12	12	12			
		23	94050-05070	Porca, Flange, 5 mm	2	2	2	2	2	2	2	-			CM
		24	95701-06012-07	Parafuso, Flange, 6 x 12	4	4	4	4	4	4	4	4			
		25	95701-06016-07	Parafuso, Flange, 6 x 16	1	1	1	1	1	1	1	1			
		26	95801-06025-07	Parafuso, Flange, 6 x 25	2	2	2	2	2	2	2	2			
		27	95801-06030-07	Parafuso, Flange, 6 x 30	2	2	2	2	2	2	2	2			

C-6

Cilindro Mestre Embreagem

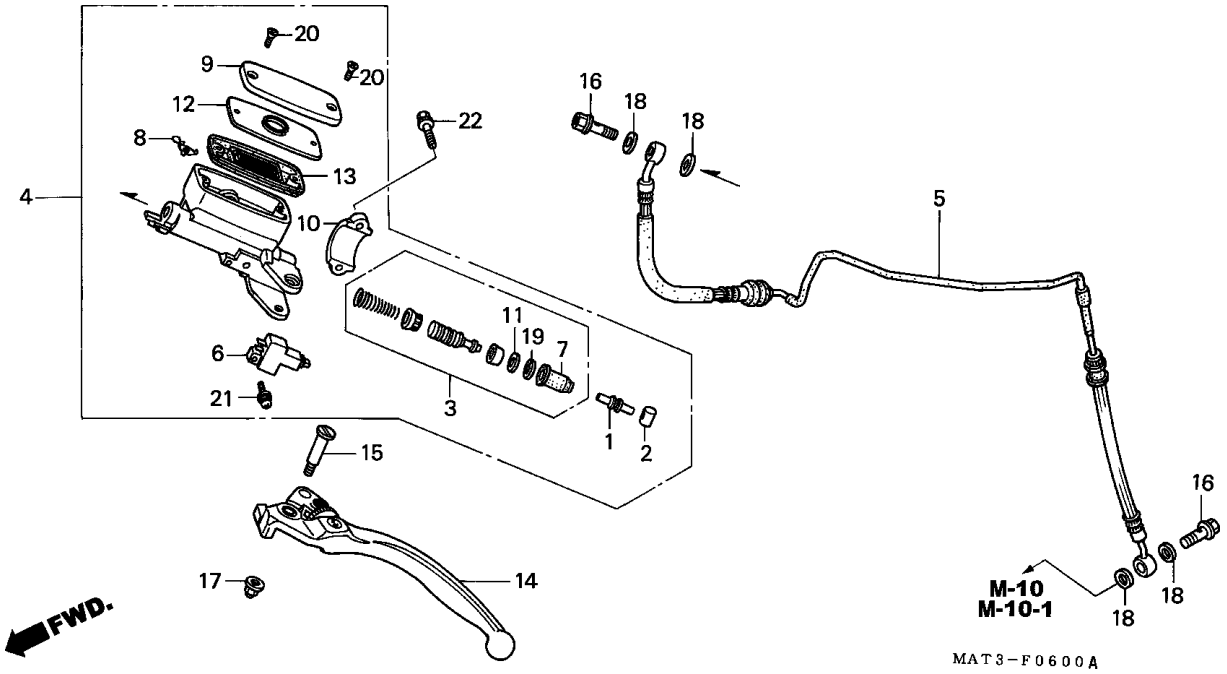

Item de serviço	T.M.O.
Diafragma	0,1
• Alavanca Comp., Esquerda	
• Interruptor Comp., Embreagem	
Cilindro Mestre Embreagem	0,5
• Pistão, Cilindro Mestre Embreagem	
Tubo Comp., Embreagem	1,5

Ref. Nº	Nº da peça	Descrição	Qtd. CBR1100XX V	W	X	Y	1	2	3	4	Nº de série		Nota
1	22884-MB0-006	Pino, Acionamento	1	1	-	-	-	-	-	-			
	22884-MAT-E01		-	-	1	1	1	1	1	1			
2	22885-MB0-006	Bucha	1	1	1	1	1	1	1	1			
3	22886-MB0-305	Pistão, Cilindro Mestre Embreagem	1	1	-	-	-	-	-	-			
	22886-MAT-E01	Pistão Cilindro Mestre, Jogo	-	-	1	1	1	1	1	1			
4	22890-MAT-006	Cilindro Mestre, Embreagem	1	1	-	-	-	-	-	-			
	22890-MAT-E01		-	-	1	1	1	1	1	1			
5	22900-MAT-000	Tubo Comp., Embreagem	1	1	-	-	-	-	-	-			
	22900-MAT-D00		-	-	1	1	1	1	1	1			
6	35330-MB0-003	Interruptor Comp., Embreagem	1	1	1	1	1	1	1	1			
7	45504-410-003	Capa Comp.	1	1	-	-	-	-	-	-			
	45504-MAT-E01		-	-	1	1	1	1	1	1			
8	45512-MA6-006	Protetor	1	1	1	1	1	1	1	1			
9	45513-MM5-006	Tampa, Cilindro Mestre (NISSIN)	1	1	1	1	1	-	-	-			
			-	-	-	-	-	1	-	-		~ 2M500032	BR
			-	-	-	-	-	1	-	-		~ 2M500170	U
			-	-	-	-	-	1	-	-		~ 2M500197	F
			-	-	-	-	-	1	-	-		~ 2M502095	E,ED
	45513-MM5-016		-	-	-	-	-	1	-	-			CM
			-	-	-	-	-	1	-	-	2M500033 ~		BR
			-	-	-	-	-	1	-	-	2M500171 ~		U
			-	-	-	-	-	1	-	-	2M500198 ~		F
			-	-	-	-	-	1	-	-	2M502096 ~		E,ED
			-	-	-	-	-	-	1	1			
10	45517-166-006	Suporte, Cilindro Mestre	1	1	1	1	1	1	1	1			

C-6

Cilindro Mestre Embreagem

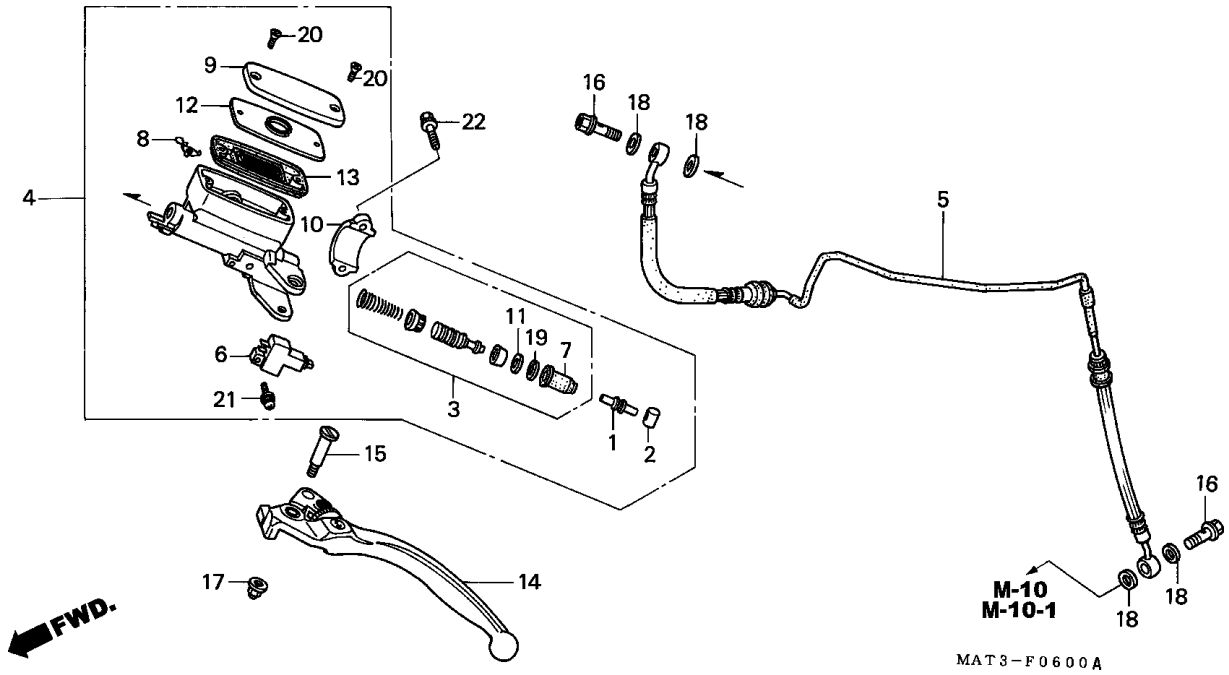

Item de serviço	T.M.O.	Ref. Nº	Nº da peça	Descrição	Qtd. CBR1100XX V	W	X	Y	1	2	3	4	Nº de série		Nota
		11	45518-MB0-006	Placa, Limitadora	1	1	-	-	-	-	-	-			
		12	45518-MM5-006	Placa, Diafragma	1	1	1	1	1	1	1	1			
		13	45520-MM5-006	Diafragma	1	1	1	1	1	1	1	1			
		14	53180-MZ1-791	Alavanca Comp., Esquerda	1	1	-	-	-	-	-	-			
			53180-MZ1-792		-	-	1	1	1	1	1	1			
		15	90114-MA5-671	Parafuso, Articulação	1	1	1	1	1	1	1	1			
		16	90145-MS9-611	Parafuso, Óleo, 10 x 22	2	-	-	-	-	-	-	-			
			90145-MS9-612		-	2	2	2	2	2	2	2			
		17	90201-415-000	Porca, Cega, 6 mm	1	1	1	1	1	1	1	1			
		18	90545-300-000	Arruela, Parafuso Óleo	4	4	4	4	4	4	4	4			
		19	90651-377-003	Anel, Elástico Interno, 18 mm	1	1	-	-	-	-	-	-			
			90651-MA5-671	Anel, Elástico	-	-	1	1	1	1	1	1			
		20	93600-04012-1G	Parafuso, Phillips, 4 x 12	2	2	2	2	2	2	2	2			
		21	93893-04012-17	Parafuso, Arruela, 4 x 12	1	1	1	1	1	1	1	1			
		22	96001-06022-07	Parafuso, Flange, 6 x 22	2	2	2	2	2	2	2	2			

C-7

Guidão • Mesa Superior (V/W)

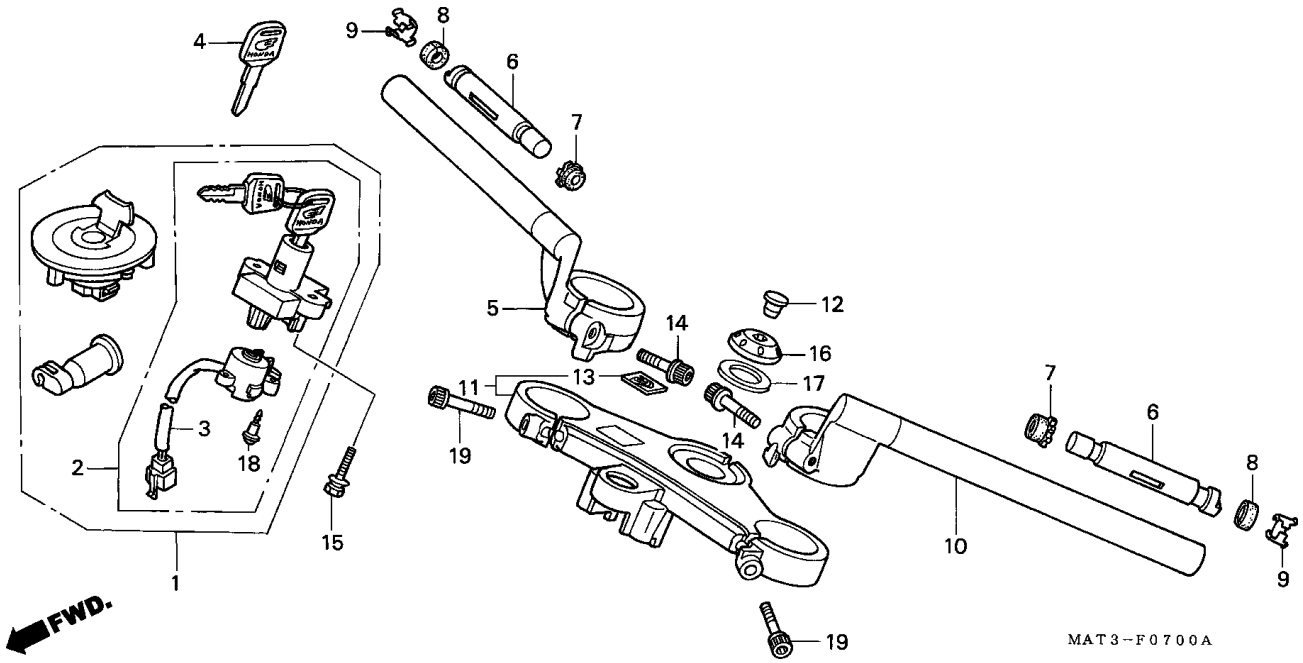

Item de serviço	T.M.O.
Peso B, Guidão	0,2
Tubo Comp., Direito Guidão	0,3
Tubo Comp., Esquerdo Guidão	0,4
Coluna, Direção	0,5
Base Comp., Contato	0,6
• Interruptor Ignição, Trava e Chaves, Jogo	0,9

Ref. Nº	Nº da peça	Descrição	Qtd. CBR1100XX V	W	X	Y	1	2	3	4	Nº de série		Nota
1	35010-MAT-610	Chaves, Jogo	1	1	-	-	-	-	-	-			AR, BR ,BR/A, E, ED, F, G, ND, SD, SW, 2G
	35010-MAT-670		1	1	-	-	-	-	-	-			CM,U
2	35100-MAT-611	Interruptor, Ignição e Trava	1	1	-	-	-	-	-	-			AR, BR, BR/A, E, ED, F, G, ND, SD, SW, 2G
	35100-MAT-671		1	1	-	-	-	-	-	-			CM,U
3	35101-MAT-610	Base Comp., Contato	1	1	-	-	-	-	-	-			
4	35121-KW3-771	Chave Comp (Nº 1)	(1)	(1)	-	-	-	-	-	-			BR,BR/A,CM,U
	35122-KW3-771	Chave Comp (Nº 2)	(1)	(1)	-	-	-	-	-	-			BR,BR/A,CM,U
	35121-MN9-611	Chave Comp	(1)	(1)	-	-	-	-	-	-			AR,E,ED,F,G,ND,SD, SW,2G
5	53100-MAT-000	Tubo Comp., Direito, Guidão	1	1	-	-	-	-	-	-			
6	53105-KV3-000	Peso B, Guidão	2	2	-	-	-	-	-	-			
7	53106-KT7-000	Coxim A, Peso Guidão	2	2	-	-	-	-	-	-			
8	53107-MB6-630	Coxim B, peso Guidão	2	2	-	-	-	-	-	-			
9	53108-MAT-000	Anel, Peso Guidão	2	2	-	-	-	-	-	-			
10	53150-MAT-000	Tubo Comp., Esquerdo, Guidão	1	1	-	-	-	-	-	-			
11	53300-MAT-000	Coluna, Direção	1	1	-	-	-	-	-	-			
12	81212-GF4-000	Tampa, Guidão	1	1	-	-	-	-	-	-			
13	86150-MN8-300	Emblema, Guidão	1	1	-	-	-	-	-	-			
14	90063-MK4-000	Parafuso, Flange, 8 x 35	2	2	-	-	-	-	-	-			
15	90100-KAE-000	Parafuso, Allen, 8 x 25	2	2	-	-	-	-	-	-			CM, U
	90100-MW6-610	Parafuso, Fixação Interruptor	2	2	-	-	-	-	-	-			AR, BR, BR/A, E, ED, F, G, ND, SD, SW, 2G
16	90304-MAT-003	Porca, Coluna Direção	1	1	-	-	-	-	-	-			
17	90503-283-000	Arruela, Coluna Direção	1	1	-	-	-	-	-	-			

C-7

Guidão • Mesa Superior (V/W)

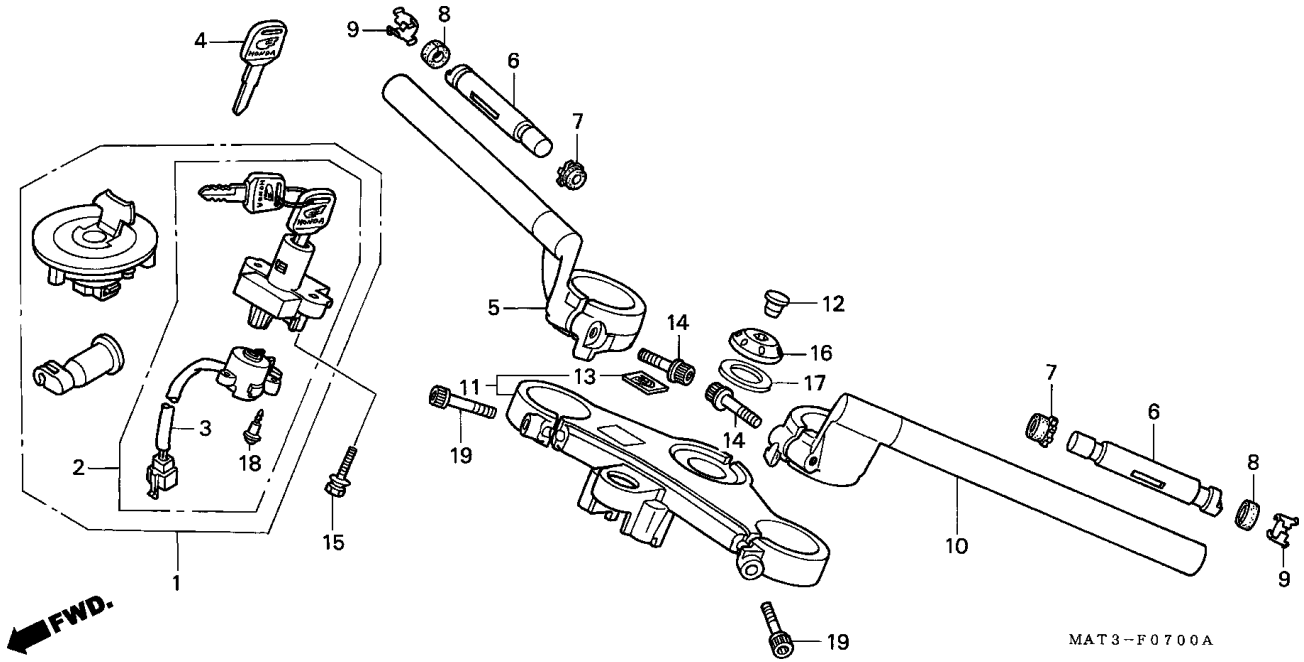

Item de serviço	T.M.O.	Ref. Nº	Nº da peça	Descrição	Qtd. CBR1100XX V	W	X	Y	1	2	3	4	Nº de série		Nota
		18	91059-KY2-711	Parafuso, Fixação, 3 x 16	3	3	-	-	-	-	-	-			
		19	96600-08040-07	Parafuso, Allen, 8 x 40	2	2	-	-	-	-	-	-			

C-7-1

Guidão • Mesa Superior (X/Y/1/2/3)

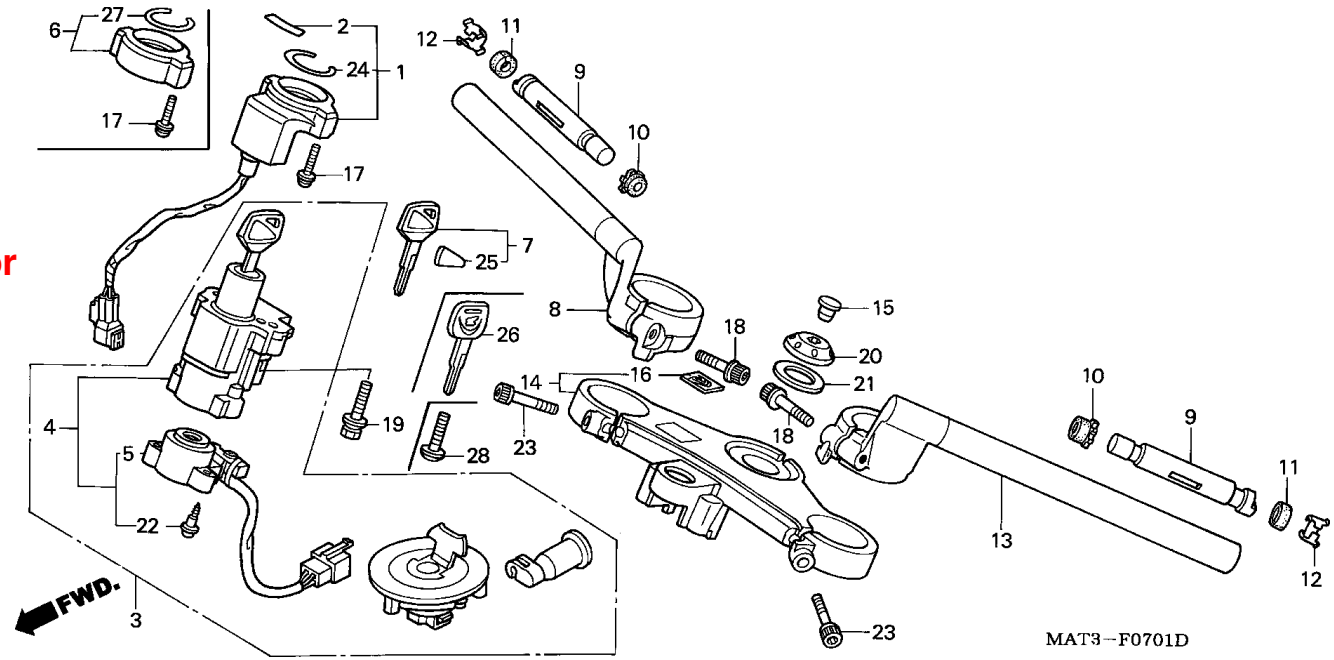

Item de serviço	T.M.O.
Peso, Guidão	0,2
Tubo Comp. Direito Guidão	0,3
Tubo Comp. Esquerdo Guidão	0,4
Mesa, Superior Guidão	0,5
Base Comp., Contato	0,6
• Unidade Receptora	
• Interruptor Comp. Ignição Trava (Tipo Hiss 1,0)	
Chaves, Jogo (Tipo Hiss 1,4)	1,0

Ref. Nº	Nº da peça	Descrição	Qtd. CBR1100XX V	W	X	Y	1	2	3	4	Nº de série		Nota
1	30430-MAT-E02	Unidade Receptora	-	-	1	-	-	-	-	-			E,ED,F,SD,SW,2G
	30430-MAT-D30		-	-	-	-	1	1	1	-			U
	30430-MAT-305		-	-	-	1	1	1	1	1			E,ED,F,SD,SW,2ED,2F,2G, 3E
	30430-MAT-D31		-	-	-	-	-	-	-	1			U, 2U
2	30432-MBW-601	Emblema, Receptor	-	-	1	-	-	-	-	-			E,ED,F,SD,SW,2G
	30432-MBW-E00		-	-	-	1	1	1	1	1			E,ED,F,SD,SW,2ED,2F,2G, 2U,3E
			-	-	-	-	1	1	1	1			U
3	35010-MAT-A00	Chaves, Jogo	-	-	1	-	-	-	-	-			BR,BR/A,CM,U
	35010-MAT-E00		-	-	1	1	-	-	-	-			F,SW,2G
			-	-	1	-	-	-	-	-			E,ED,SD
			-	-	-	1	-	-	-	-		~ YM300017	E,ED,SD
	35010-MAT-A01		-	-	-	1	-	-	-	-			CM
			-	-	-	1	-	-	-	-		~ YM300064	BR
			-	-	-	1	-	-	-	-		~ YM300237	U
	35010-MAT-E01		-	-	-	1	-	-	-	-		~ YM300837	F
			-	-	-	1	-	-	-	-		~ YM301630	SW,2G
			-	-	-	1	-	-	-	-	YM300018	~ YM305018	E,ED,SD
	35010-MAT-A02		-	-	-	1	-	-	-	-	YM300065	~	BR
			-	-	-	1	-	-	-	-	YM300238	~ YM300357	U
	35010-MAT-E02		-	-	-	1	-	-	-	-	YM300838	~	F
			-	-	-	1	-	-	-	-	YM301631	~	SW,2G
			-	-	-	1	-	-	-	-	YM305019	~	E,ED,SD
	35010-MAT-A03		-	-	-	1	-	-	-	-	YM300358	~	U
			-	-	-	-	1	1	1	1			BR, CM,2BR
	35010-MAT-E03		-	-	-	-	1	1	1	1			E,ED,F,U,2ED,2F,2U,3E

C-7-1

Guidão • Mesa Superior (X/Y/1/2/3)

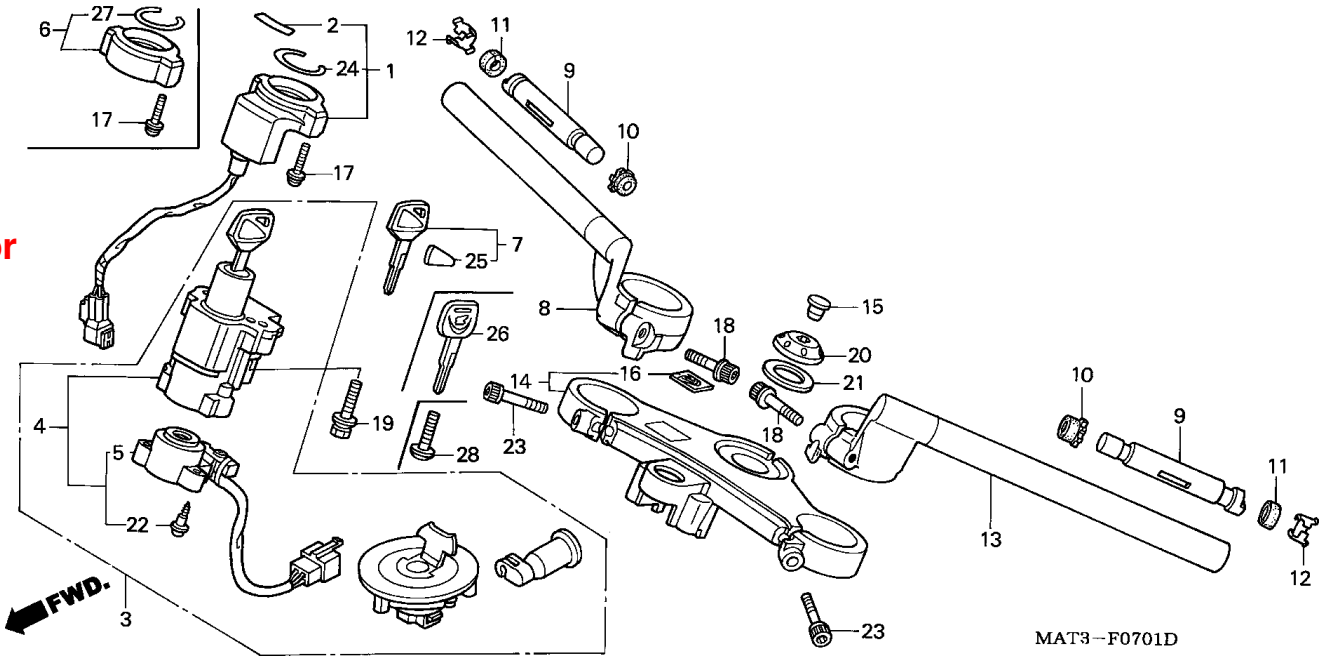

Item de serviço	T.M.O.	Ref. Nº	Nº da peça	Descrição	V	W	X	Y	1	2	3	4	Nº de série	Nota
					Qtd. CBR1100XX									
		4	35100-MAT-A01	Interruptor Comp., Ignição e Trava	-	-	1	-	-	-	-	-	....	BR,BR/A,CM,U
			35100-MAT-E01	.....	-	-	1	-	-	-	-	-	....	E,ED,F,SD,SW,2G
					-	-	-	1	-	-	-	-	YM300017 ~	E, ED, SD
			'35100-MAT-A02	Interruptor Comp., Ignição e Trava	-	-	-	1	-	-	-	-	....	CM
					-	-	-	1	-	-	-	-	~ YM300064	BR
					-	-	-	1	-	-	-	-	~ YM300237	U
			35100-MAT-E02	.....	-	-	-	1	-	-	-	-	~ YM300837	F
					-	-	-	1	-	-	-	-	~ YM301630	SW,2G
					-	-	-	1	-	-	-	-	YM300018 ~ YM305018	E,ED,SD
			35100-MAT-A03	.....	-	-	-	1	-	-	-	-	YM300065 ~	BR
					-	-	-	1	-	-	-	-	YM300238 ~	U
					-	-	-	-	1	1	1	1	....	BR,CM,2BR
			35100-MAT-E03	.....	-	-	-	1	-	-	-	-	YM300838 ~	F
					-	-	-	1	-	-	-	-	YM301631 ~	SW,2G
					-	-	-	1	-	-	-	-	YM305019 ~	E,ED,SD
					-	-	-	-	1	1	1	1		E,ED,F,U,2ED,2F,2U,3E
		5	35101-MAT-E01	Base Comp., Contato	-	-	1	1	1	1	1	1	....	.....
		6	35106-MAT-A00	Tampa, Interruptor	-	-	1	1	1	1	1	1	....	BR,BR/A,CM,2BR
					-	-	1	1	-	-	-	-	....	U
		7	35121-MAT-E00	Chave	-	-	(1)	-	-	-	-	-	....	E,ED,F,SD,SW,2G
			35121-MBW-601	.....	-	-	-	(1)	(1)	(1)	(1)	(1)	....	E,ED,F,SD,SW,2ED,2F, 2G,2U,3E
					-	-	-	(1)	(1)	(1)	(1)	(1)	....	U
		8	53100-MAT-D00	Tubo Comp. Direito Guidão	-	-	1	1	-	-	-	-	....	.....
			53100-MAT-D50	.....	-	-	-	-	1	1	1	1	....	.....

C-7-1

Guidão • Mesa Superior (X/Y/1/2/3)

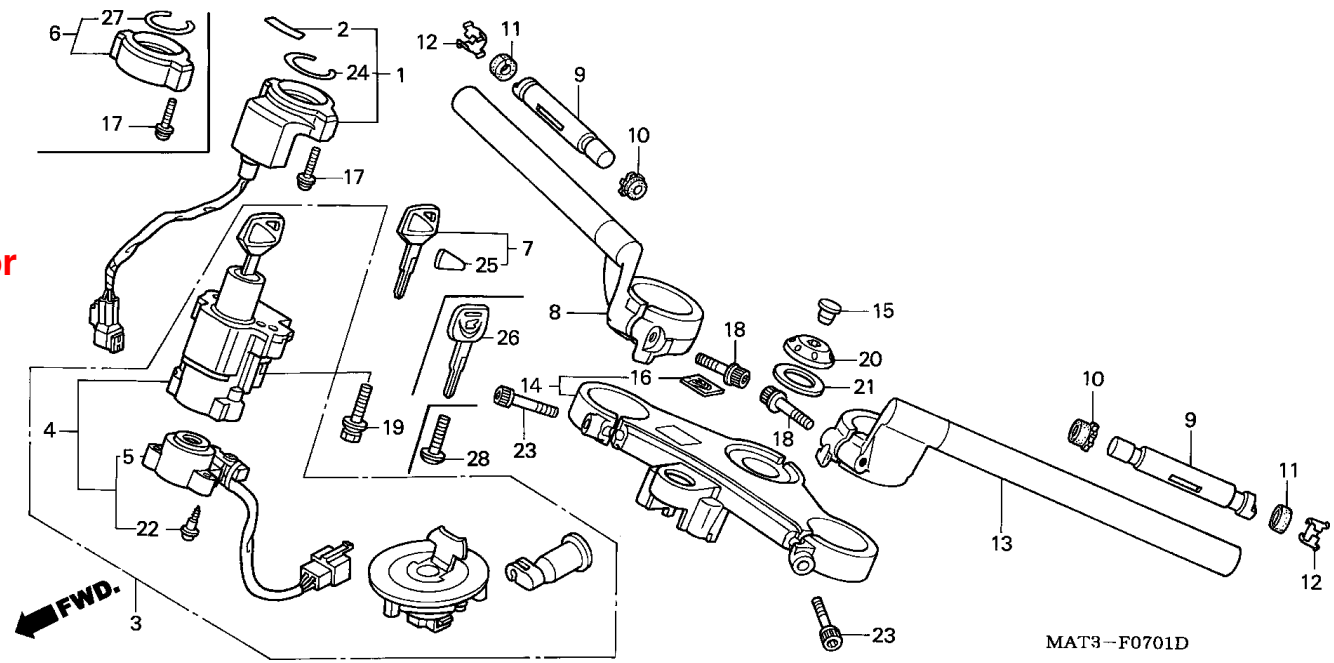

Ref. Nº	Nº da peça	Descrição	Qtd. CBR1100XX V	W	X	Y	1	2	3	4	Nº de série		Nota
9	53105-KV3-000	Peso B, Guidão	-	-	2	2	2	2	2	2			
10	53106-KT7-000	Borracha A, Peso Guidão	-	-	2	2	2	2	2	2			
11	53106-MJ0-000	Borracha A, Peso Guidão	-	-	2	2	2	2	2	2			
12	53108-MAT-000	Anel, Peso Guidão	-	-	2	2	2	2	2	2			
13	53150-MAT-D00	Tubo Comp., Esquerdo Guidão	-	-	1	1	-	-	-	-			
	53150-MAT-D50	Tubo Comp., Esquerdo Guidão	-	-	-	-	1	1	1	1			
14	53300-MAT-E00	Mesa, Superior	-	-	1	1	1	-	-	-			
	53300-MAT-D70		-	-	-	-	-	1	-	-			
	53300-MAT-D80		-	-	-	-	-	-	1	1			
15	81212-GF4-000	Tampa, Porca Guidão	-	-	1	1	1	1	1	1			
16	86150-MN8-300	Emblema, Asa	-	-	1	1	1	-	-	-			
	86150-MCF-300		-	-	-	-	-	1	-	-			
	86150-KPG-900		-	-	-	-	-	-	1	-			
	86150-KPG-901	Emblema, Produto	-	-	-	-	-	-	-	1			
17	90020-MBW-610	Parafuso, Arruela, 5 x 22	-	-	2	2	2	2	2	2			
18	90063-MK4-000	Parafuso, Flange, 8 x 35	-	-	2	2	2	2	2	2			
19	90100-KAE-000	Parafuso, Allen, 8 x 25	-	-	2	2	-	-	-	-			CM,U
	90100-MW6-610	Parafuso, Fixação	-	-	2	2	-	-	-	-			BR,BR/A,E,ED,F,SD,SW,2G
20	90304-MAT-003	Porca, Coluna Direção	-	-	1	1	1	1	1	1			
21	90503-283-000	Arruela, Coluna Direção	-	-	1	1	1	1	1	1			
22	91059-KY2-711	Parafuso, Fixação, 3 x 16	-	-	3	3	3	3	3	3			
23	96600-08040-07	Parafuso, Allen, 8 x 40	-	-	2	2	2	2	2	2			

Item de serviço | T.M.O.

C-7-1

Guidão • Mesa Superior (X/Y/1/2/3)

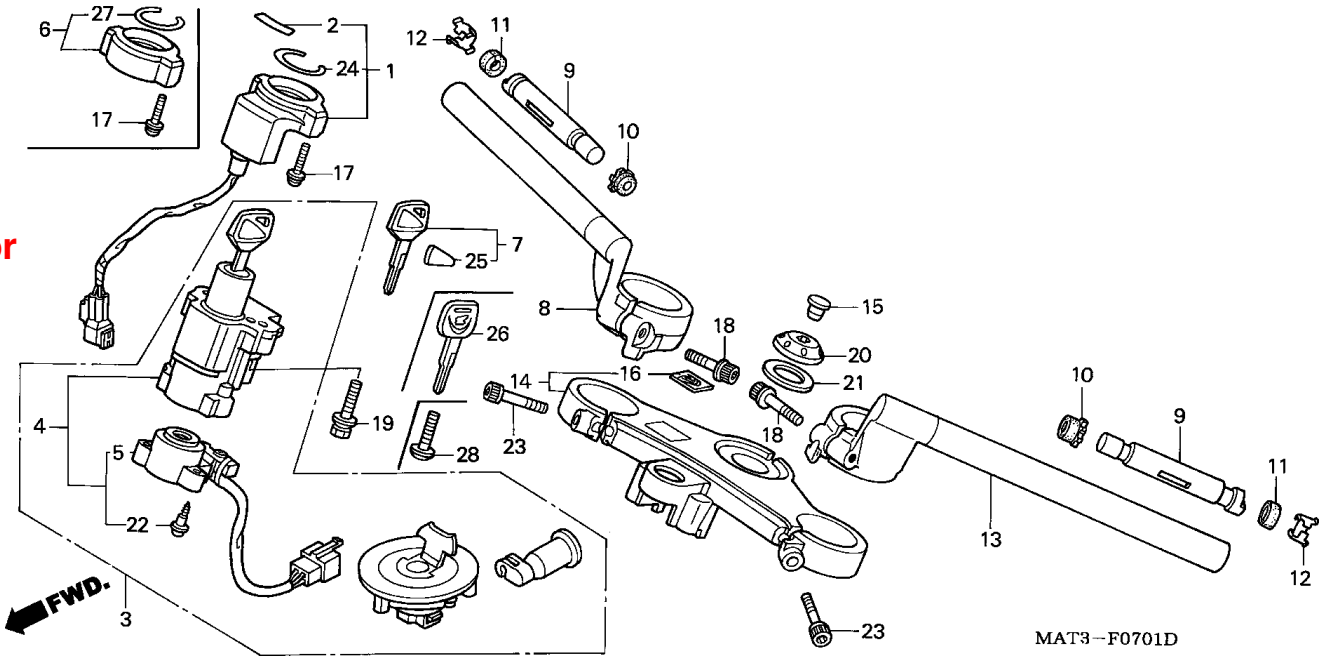

Item de serviço	T.M.O.	Ref. Nº	Nº da peça	Descrição	Qtd. CBR1100XX V	W	X	Y	1	2	3	4	Nº de série		Nota
		25	35113-MBW-601	Emblema	-	-	1	1	1	1	1	1			E,ED,F,SD,SW,2ED,2F,2G, 2U,3E
					-	-	-	-	1	1	1	1			U
		26	35121-MAS-G01	Chave (Tipo 1)	-	-	(1)	(1)	(1)	(1)	(1)	(1)			BR,BR/A,CM,2BR
					-	-	(1)	(1)	-	-	-	-			U
		28	90107-MBG-000	Parafuso, 8 mm	-	-	-	-	2	2	2	2			

C-8

Coluna Direção

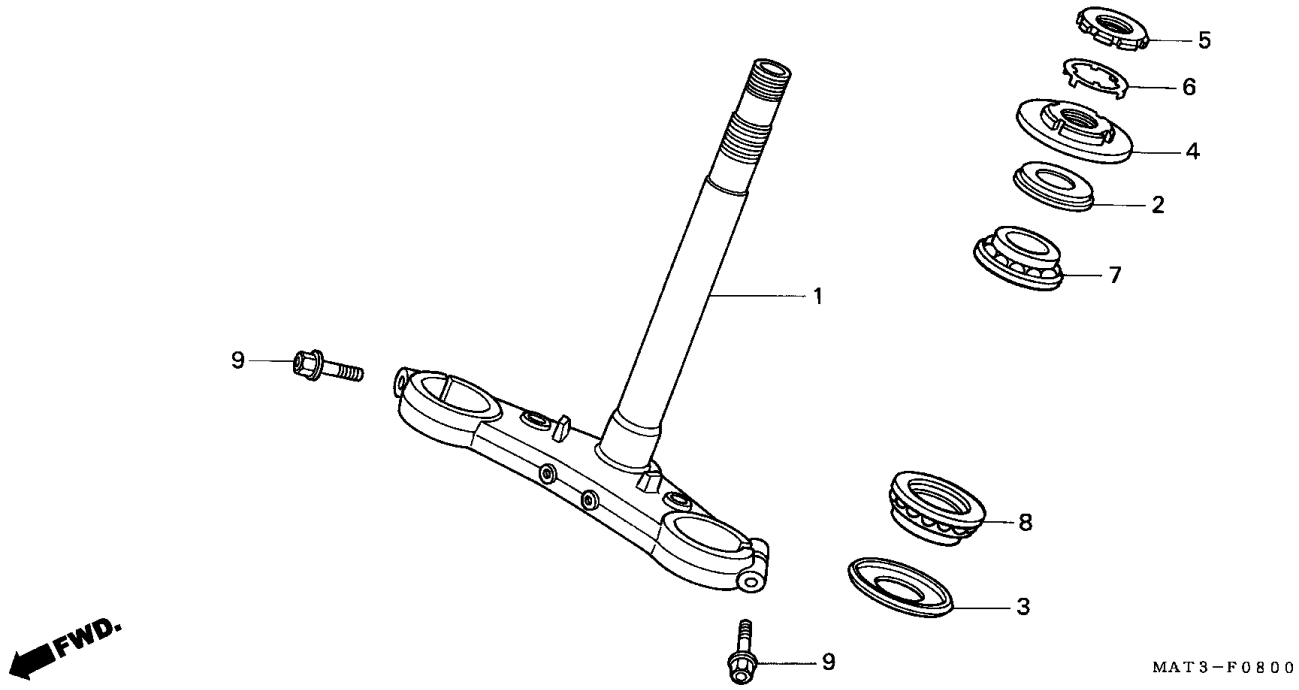

Item de serviço	T.M.O.
Porca Superior, Coluna Direção	0,5
Rolamento Superior, Coluna Direção	1,3
(Adicionar 0,1 Por Unidade)	
Rolamento Inferior, Coluna Direção	1,4
• Coluna,Direção	

Ref. Nº	Nº da peça	Descrição	Qtd. CBR1100XX V	W	X	Y	1	2	3	4	Nº de série		Nota
1	53200-MAT-000	Coluna, Direção	1	1	1	1	1	1	1	1			
2	53214-KA4-701	Vedador, Pó, Coluna Direção (ARAI)	1	1	1	1	1	1	1	1			
3	53214-371-010	Vedador, Pó, Coluna Direção	1	1	1	1	1	1	1	1			
4	53220-MW0-000	Porca Superior, Coluna Direção	1	1	1	1	1	1	1	1			
5	90302-425-830	Porca B, Coluna Direção	1	1	1	1	1	1	1	1			
6	90506-425-830	Arruela, Trava	1	1	1	1	1	1	1	1			
7	91015-KT8-005	Rolamento, Superior, Coluna Direção (KOYO)	1	1	1	1	1	1	1	1			
8	91016-KT8-005	Rolamento, Superior, Coluna Direção (KOYO)	1	1	1	1	1	1	1	1			
9	96400-10040-07	Parafuso, Flange, 10 x 40	2	2	2	2	2	2	2	2			

C-9

Pára-lama Dianteiro

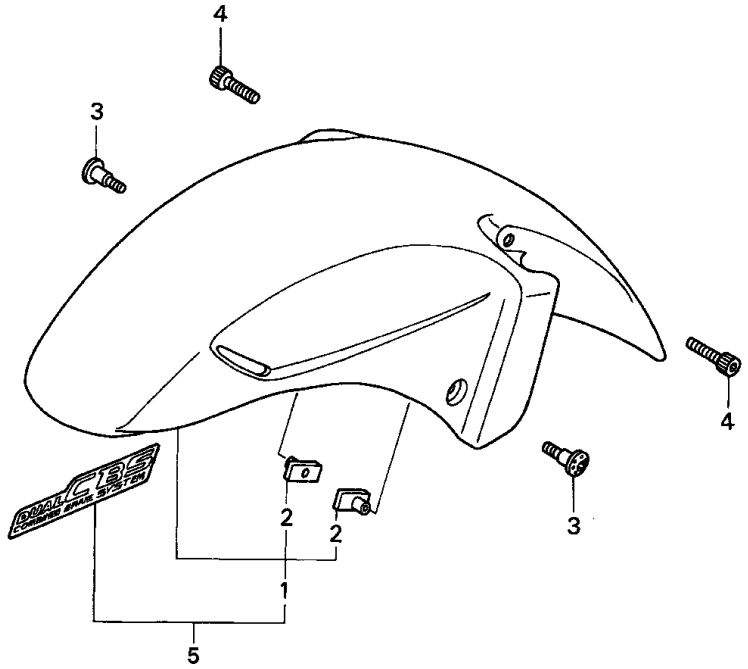

MAT3–F0900B

Item de serviço	T.M.O.	Ref. Nº	Nº da peça	Descrição	Qtd. CBR1100XX V	W	X	Y	1	2	3	4	Nº de série		Nota
Pára-Lama Dianteiro	0,1	1	61100-MAT-000ZD	Pára-Lama Dianteiro											
				NH359M Preto Mute Metálico	1	-	-	-	-	-	-	-			
					-	1	-	-	-	-	-	-			AR,BR,BR/A,E,ED,F, ND, SD, SW, U, 2G
			61100-MAT-000ZF	*YR183M* Titânio Metálico	1	1	-	-	-	-	-	-			AR,E,ED,F,G,ND,SD,SW, U,2G
					-	1	-	-	-	-	-	-			CM
			61100-MAT-000ZG	*R228C* Magenta Muthos Candy	1	1	-	-	-	-	-	-			BR,BR/A,G
					1	-	-	-	-	-	-	-			AR,E,ED,F,ND,SW,U,2G
			61100-MAT-000ZH	*R101CU* Vermelho Gloria Candy-U	-	1	-	-	-	-	-	-			AR,CM,E,ED,F,ND,SD, SW,U,2G
		2	61304-162-013	Porca, Fixação Farol	2	2	2	2	2	2	2	2			
		3	90113-MAT-000	Parafuso, Phillips, 6 x 14	2	2	2	2	2	2	2	2			
		4	96600-06018-00	Parafuso, Allen, 6 x 18	2	2	2	2	-	-	-	-			
			96600-06018-07		-	-	-	-	2	2	2	2			
		5	61200-MAT-D00ZA	Pára-Lama Dianteiro *Tipo 2* (WL)	-	-	1	-	-	-	-	-			BR,BR/A,E,ED,F,SD,SW, U,2G
			61200-MAT-D00ZB	Pára-Lama Dianteiro *Tipo 1* (WL)	-	-	1	-	-	-	-	-			BR,BR/A,CM,E,ED,F,SD, SW,2G
			61200-MAT-D00ZC	Pára-Lama Dianteiro *Tipo 3* (WL)	-	-	1	-	-	-	-	-			CM,E,ED,F,SD,SW,U,2G
			61200-MAT-D30ZA	Pára-Lama Dianteiro *Tipo 1* (WL)	-	-	-	1	-	-	-	-			E,ED,F,SD,SW,2G
			61200-MAT-D30ZB	Pára-Lama Dianteiro *Tipo 2* (WL)	-	-	-	1	-	-	-	-			
			61200-MAT-D30ZC	Pára-Lama Dianteiro *Tipo 3* (WL)	-	-	-	1	-	-	-	-			
			61200-MAT-D50ZA	Pára-Lama Dianteiro *Tipo 2* (WL)	-	-	-	-	1	-	-	-			CM,E,ED,F,U
			61200-MAT-D50ZB	Pára-Lama Dianteiro *Tipo 3* (WL)	-	-	-	-	1	-	-	-			CM,E,ED,F,U
			61200-MAT-D50ZC	Pára-Lama Dianteiro *Tipo 4* (WL)	-	-	-	-	1	-	-	-			BR,E,ED,F

C-9

Pára-lama Dianteiro

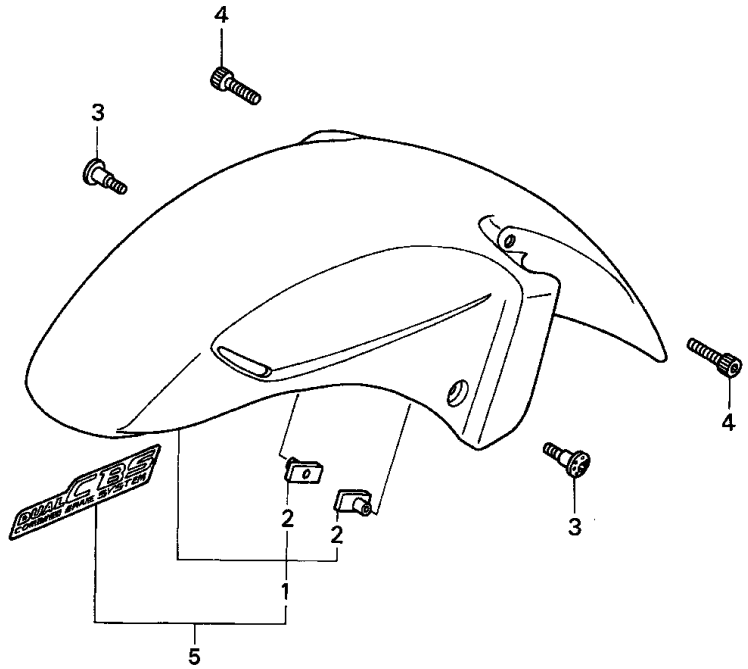

MAT3–F0900B

Item de serviço	T.M.O.	Ref. Nº	Nº da peça	Descrição	Qtd. CBR1100XX V	W	X	Y	1	2	3	4	Nº de série		Nota
		(5)	61200-MAT-D50ZD	Pára-Lama Dianteiro *Tipo 1* (WL)	-	-	-	-	1	-	-	-			BR,E,ED,F
			61200-MAT-D70ZA		-	-	-	-	-	1	-	-			
					-	-	-	-	-	-	1	1			BR,E,ED,F,U
			61200-MAT-D70ZB	Pára-Lama Dianteiro *Tipo 2* (WL)	-	-	-	-	-	1	-	-			
					-	-	-	-	-	-	1	1			BR,E,ED,F,U
			61200-MAT-D70ZC	Pára-Lama Dianteiro *Tipo 3* (WL)	-	-	-	-	-	1	1	-			E,ED,F
					-	-	-	-	-	1	-	-			BR,CM
			61200-MAT-D70ZD	Pára-Lama Dianteiro *Tipo 4* (WL)	-	-	-	-	-	1	1	1			E,ED,F
					-	-	-	-	-	1	-	-			BR,CM
			61200-MAT-B90ZA	Pára-Lama Dianteiro *Tipo 1* (WL)	-	-	-	-	-	-	-	1			2BR,2ED,2F,2U,3E

C-10

Garfo Dianteiro

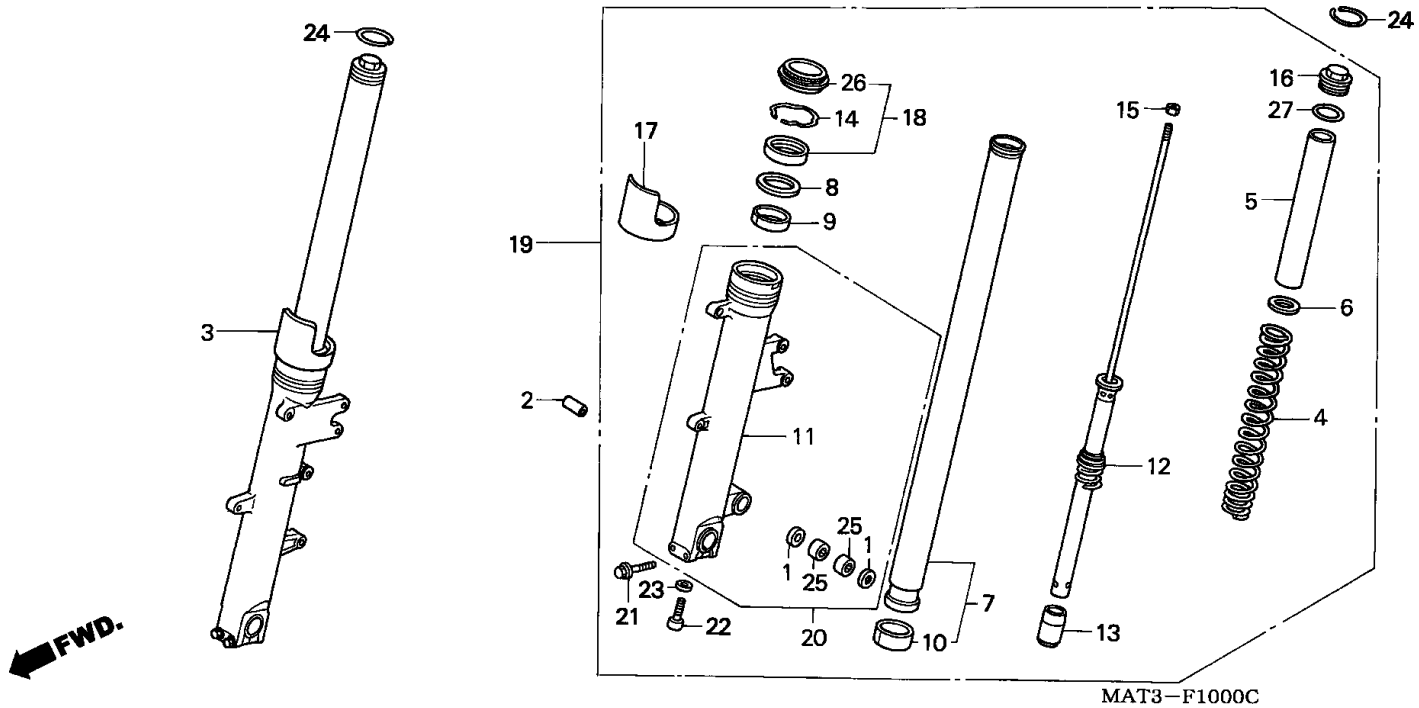

Item de serviço	T.M.O.	Ref. Nº	Nº da peça	Descrição	Qtd. CBR1100XX V	W	X	Y	1	2	3	4	Nº de série		Nota
Garfo Dianteiro Esquerdo	0,6	1	45134-KB7-005	Vedador Pó (NOK)	2	2	2	2	2	2	2	2			
(Adicionar 0,2 Por Unidade)		2	45452-MZ2-000	Bucha	1	1	1	1	1	1	1	1			
• Garfo Dianteiro Direito		3	51400-MAT-003	Garfo, Dianteiro Direito	1	-	-	-	-	-	-	-			
Mola, Garfo Dianteiro	0,8		51400-MAT-861		-	1	-	-	-	-	-	-			
(Adicionar 0,2 Por Unidade)			51400-MAT-E01		-	-	1	1	-	-	-	-			
Amortecedor Comp., Dianteiro	1,1		51400-MAT-E20		-	-	-	-	1	-	-	-			
(Adicionar 0,8 Por Unidade)			51400-MAT-E21		-	-	-	-	-	1	1	1			
• Vedador Garfo Dianteiro		4	51401-MAT-003	Mola, Garfo Dianteiro	2	2	-	-	-	-	-	-			
(Adicionar 0,8 Por Unidade)			51401-MAT-E01		-	-	2	2	2	2	2	2			
Cilindro Inferior Esquerdo	1,2	5	51402-MAT-003	Bucha, Pressão	2	-	-	-	-	-	-	-			E,ED,F,G,ND,SW,U
• Cilindro Inferior Direito			51402-KV3-701	Bucha, Pressão (SHOWA)	2	-	-	-	-	-	-	-			AR,CM,2G
(Adicionar 0,9 Por Unidade)					-	2	2	2	2	2	2	2			
• Cilindro Comp., Inferior Garfo		6	51405-KA4-711	Assento, Mola	2	2	2	2	2	2	2	2			
(Adicionar 0,9 Por Unidade)		7	51410-MAT-003	Tubo Comp., Garfo Dianteiro	2	2	-	-	-	-	-	-			
			51410-MAT-E01		-	-	2	2	2	2	2	2			
		8	51412-KA4-711	Anel, Limitador	2	2	2	2	2	2	2	2			
		9	51414-MN1-671	Bucha. Guia	2	2	-	-	-	-	-	-			
			51414-MAT-E01		-	-	2	2	2	2	2	2			
		10	51415-KS6-831	Bucha, Deslizadora (SHOWA)	2	2	-	-	-	-	-	-			
			51415-MBW-003	Bucha, Deslizadora	-	-	2	2	2	2	2	2			
		11	51420-MAT-003	Cilindro Externo Direito	1	1	-	-	-	-	-	-			
			51420-MAT-E01		-	-	1	1	-	-	-	-			
			51420-MAT-E20		-	-	-	-	1	-	-	-			
			51420-MAT-E21		-	-	-	-	-	1	1	1			
		12	51430-MAT-003	Amortecedor Dianteiro Comp.	2	-	-	-	-	-	-	-			
			51430-MAT-861		-	2	-	-	-	-	-	-			
			51430-MAT-E01		-	-	2	2	2	2	2	2			

C-10

Garfo Dianteiro

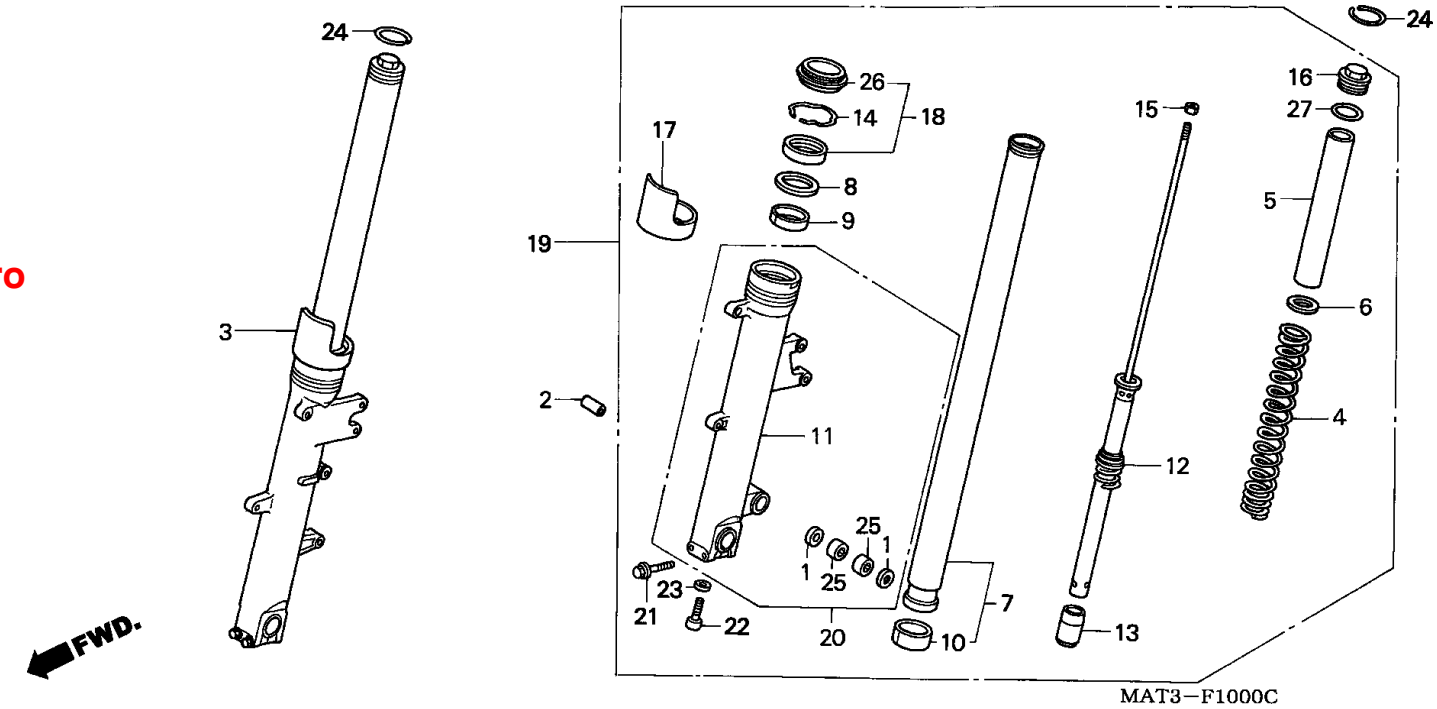

Item de serviço	T.M.O.	Ref. Nº	Nº da peça	Descrição	Qtd. CBR1100XX V	W	X	Y	1	2	3	4	Nº de série		Nota
		13	51432-MS2-003	Anel, Trava Óleo	2	2	2	2	2	2	2	2			
		14	51447-KA4-711	Anel, Limitador	2	2	2	2	2	2	2	2			
		15	51451-MAJ-G41	Porca, Sextavada, 10 mm	2	2	2	2	2	2	2	2			
		16	51454-MZ1-003	Parafuso, Garfo Dianteiro	2	2	2	2	2	2	2	2			
		17	51460-MT3-611	Protetor, Garfo Dianteiro	2	2	2	2	2	2	2	2			
		18	51490-MZ1-305	Vedador, Garfo Dianteiro	2	2	2	2	2	2	2	2			
		19	51500-MAT-003	Garfo, Dianteiro Esquerdo	1	-	-	-	-	-	-	-			
			51500-MAT-861		-	1	-	-	-	-	-	-			
			51500-MAT-E01		-	-	1	1	-	-	-	-			
			51500-MAT-E20		-	-	-	-	1	-	-	-			
			51500-MAT-E21		-	-	-	-	-	1	1	1			
		20	51520-MAT-003	Cilindro Comp. Esquerdo	1	1	-	-	-	-	-	-			
			51520-MAT-E01		-	-	1	1	-	-	-	-			
			51520-MAT-E20		-	-	-	-	1	-	-	-			
			51520-MAT-E21		-	-	-	-	-	1	1	1			
		21	90109-MR7-000	Parafuso, Flange, 8 x 45	4	4	4	4	4	4	4	4			
		22	90116-383-721	Parafuso, Allen, 8 x 27	2	2	2	2	2	2	2	2			
		23	90544-283-000	Arruela, Especial, 8 mm	2	2	2	2	2	2	2	2			
		24	90657-MR7-000	Anel, Limitador	2	2	2	2	2	2	2	2			
		25	91101-KG8-003	Rolamento, Agulhas, 14 x 20 x 12	2	2	2	2	2	2	2	2			
		26	91254-ML3-791	Vedador, Pó	2	2	2	2	2	2	2	2			
		27	91356-KA4-711	Anel, Vedação, 35,2 x 2,4	2	2	2	2	2	2	2	2			

C-11

Cáliper Direito Freio Dianteiro

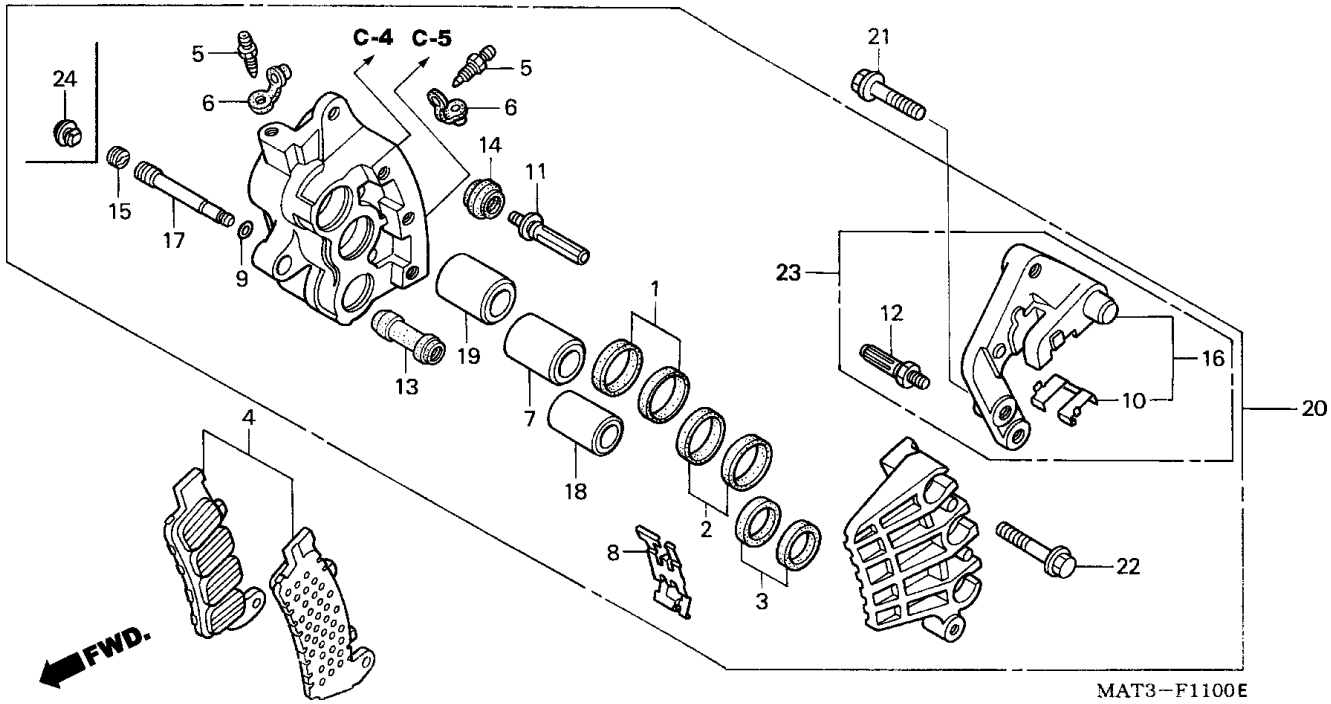

Item de serviço	T.M.O.
Pastilha, Dianteira, Jogo	0,1
Suporte Comp., Dianteiro Direito	0,2
Cáliper Comp., Dianteiro Direito	0,6
(Adicionar 0,2 Por Unidade)	
Pistão B, 22 X 27	0,7
(Adicionar 0,1 Por Unidade)	
(Inclui Peça Relativa)	

Ref. Nº	Nº da peça	Descrição	Qtd. CBR1100XX V	W	X	Y	1	2	3	4	Nº de série		Nota
1	06431-MA3-405	Vedador, Pistão	1	1	1	1	1	1	1	1			
2	06451-GE2-405	Vedador, Pistão	1	1	1	1	1	1	1	1			
3	06451-MZ2-405	Vedador, Pistão	1	1	1	1	1	1	1	1			
4	06455-MAT-006	Pastilha, Dianteira, Jogo	1	1	1	1	-	-	-	-			
	06456-MCC-006		-	-	-	-	1	-	-	-			
	06455-MAT-E21		-	-	-	-	-	1	1	1			
5	43352-568-003	Parafuso, Sangria	2	2	2	2	2	2	2	2			
6	43353-461-771	Capa, Parafuso, Sangria	2	2	2	2	2	2	2	2			
7	45107-MAJ-G41	Pistão B, 22 x 27	1	1	1	1	1	1	1	1			
8	45108-MZ2-006	Mola, Pastilha	1	-	-	-	-	-	-	-			2G
			1	-	-	-	-	-	-	-		~ VM000140	CM
			1	-	-	-	-	-	-	-		~ VM000254	SW
			1	-	-	-	-	-	-	-		~ VM000345	U
			1	-	-	-	-	-	-	-		~ VM000860	F
			1	-	-	-	-	-	-	-		~ VM001845	AR,G
			1	-	-	-	-	-	-	-		~ VM004128	E,ED,ND
	45108-MZ2-016		1	-	-	-	-	-	-	-	VM000141 ~		CM
			1	-	-	-	-	-	-	-	VM000255 ~		SW
			1	-	-	-	-	-	-	-	VM000346 ~		U
			1	-	-	-	-	-	-	-	VM000861 ~		F
			1	-	-	-	-	-	-	-	VM001846 ~		AR,G
			1	-	-	-	-	-	-	-	VM004129 ~		E,ED,ND
			-	1	1	1	1	1	1	1			
9	45111-MAJ-G41	Anel, Limitador	1	1	1	1	1	1	1	1			
10	45112-MZ2-006	Suporte, Trava	1	1	1	1	1	1	1	1			
11	45131-ML7-921	Parafuso A	1	1	1	1	1	1	1	1			
12	45131-166-016	Parafuso, Pino	1	1	1	1	-	-	-	-			

C-11

Cáliper Direito Freio Dianteiro

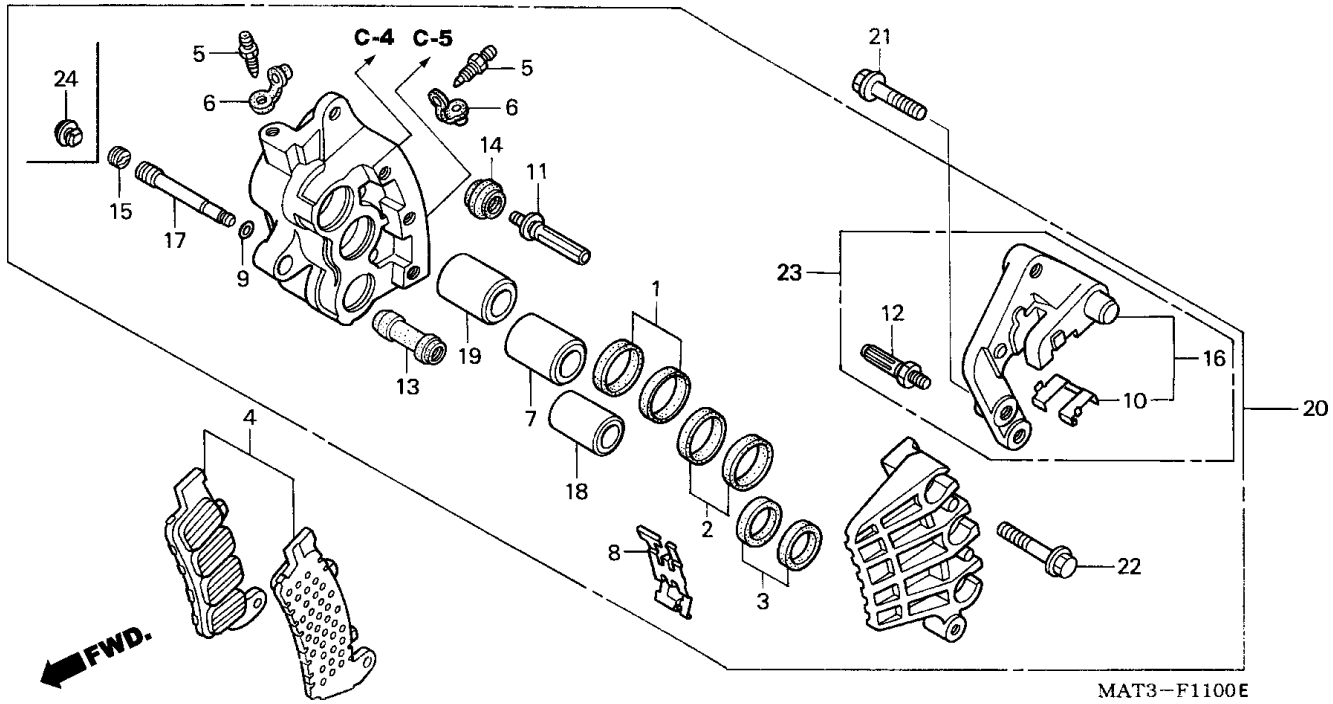

Item de serviço	T.M.O.	Ref. Nº	Nº da peça	Descrição	Qtd. CBR1100XX V	W	X	Y	1	2	3	4	Nº de série		Nota
		13	45132-166-016	Capa, Pino Parafuso (NISSIN)	1	1	1	1	1	1	1	1			
		14	45133-MA3-006	Capa B	1	1	1	1	1	1	1	1			
		15	45203-MG3-016	Pino, Plugue	1	1	1	1	-	-	-	-			
		16	45210-MAT-006	Suporte Comp., Dianteiro, Direito	1	1	1	1	-	-	-	-			
		17	45215-MAJ-G41	Pino	1	1	1	1	1	1	1	1			
		18	45217-MAJ-G41	Pistão B, 25 x 35	1	1	1	1	1	1	1	1			
		19	45218-MAJ-G41	Pistão B, 27 x 35	1	1	1	1	1	1	1	1			
		20	45250-MAT-006	Cáliper Comp., Dianteiro Direito	1	-	-	-	-	-	-	-			2G
					1	-	-	-	-	-	-	-		~ VM000140	CM
					1	-	-	-	-	-	-	-		~ VM000254	SW
					1	-	-	-	-	-	-	-		~ VM000345	U
					1	-	-	-	-	-	-	-		~ VM000860	F
					1	-	-	-	-	-	-	-		~ VM001845	AR,G
					1	-	-	-	-	-	-	-		~ VM004128	E,ED,ND
			45250-MAT-016	Cáliper Comp. Dianteiro Direito (NISSIN)	1	-	-	-	-	-	-	-	VM000141 ~		CM
					1	-	-	-	-	-	-	-	VM000255 ~		SW
					1	-	-	-	-	-	-	-	VM000346 ~		U
					1	-	-	-	-	-	-	-	VM000861 ~		F
					1	-	-	-	-	-	-	-	VM001846 ~		AR,G
					1	-	-	-	-	-	-	-	VM004129 ~		E,ED,ND
					-	1	1	1	-	-	-	-			
			45250-MCC-006		-	-	-	-	1	1	1	1			
		21	90107-MT3-003	Parafuso, Flange, 8 x 32	1	1	1	1	1	1	1	1			
		22	90135-MAJ-G41	Parafuso, Flange, 8 x 45	3	3	3	3	3	3	3	3			
		23	06453-MBG-405	Suporte Comp. Dianteiro Direito	-	-	-	-	1	1	1	1			
		24	45203-MCC-006	Pino, Plugue	-	-	-	-	1	1	1	1			

C-11-1

Cáliper Esquerdo Freio Dianteiro

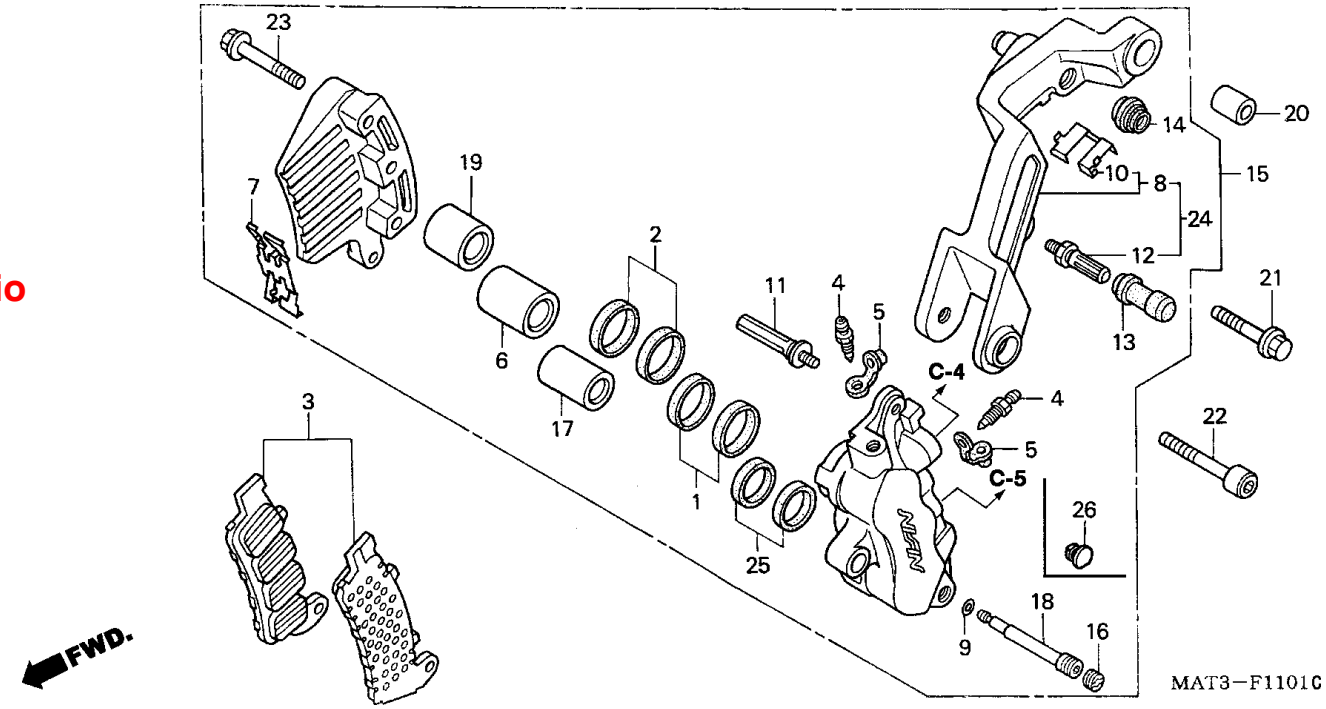

Item de serviço	T.M.O.
Pastilha Dianteira	0,1
Suporte Comp., Dianteiro Esquerdo	0,3
Cáliper Dianteiro Esquerdo	0,6
(Adicionar 0,2 Por Unidade)	
Pistão B, 22 X 27	0,7
(Adicionar 0,1 Por Unidade)	
(Inclui Peça Relativa)	

Ref. Nº	Nº da peça	Descrição	Qtd. CBR1100XX V	W	X	Y	1	2	3	4	Nº de série		Nota
1	06451-GE2-405	Vedador, Pistão	1	1	1	1	1	1	1	1			
2	06451-MZ2-405	Vedador, Pistão	2	2	2	2	2	2	2	2			
3	06455-MAT-006	Pastilha, Dianteira	1	1	1	1	-	-	-	-			
	06455-MAT-E21		-	-	-	-	1	1	1	1			
4	43352-568-003	Parafuso, Sangria	2	2	2	2	2	2	2	2			
5	43353-461-771	Capa, Parafuso Sangria	2	2	2	2	2	2	2	2			
6	45107-MAJ-G41	Pistão B, 22 x 27	1	1	1	1	1	1	1	1			
7	45108-MZ2-006	Mola, Pastilha	1	-	-	-	-	-	-	-			2G
			1	-	-	-	-	-	-	-		~ VM000140	CM
			1	-	-	-	-	-	-	-		~ VM000254	SW
			1	-	-	-	-	-	-	-		~ VM000345	U
			1	-	-	-	-	-	-	-		~ VM000860	F
			1	-	-	-	-	-	-	-		~ VM001845	AR,G
			1	-	-	-	-	-	-	-		~ VM004128	E,ED,ND
	45108-MZ2-016		1	-	-	-	-	-	-	-	VM000141 ~		CM
			1	-	-	-	-	-	-	-	VM000255 ~		SW
			1	-	-	-	-	-	-	-	VM000346 ~		U
			1	-	-	-	-	-	-	-	VM000861 ~		F
			1	-	-	-	-	-	-	-	VM001846 ~		AR,G
			1	-	-	-	-	-	-	-	VM004129 ~		E,ED,ND
			-	1	1	1	1	1	1	1			
8	45110-MAT-006	Suporte Comp., Dianteiro Esquerdo	1	-	-	-	-	-	-	-		~ VM009276	E,ED,ND
	45110-MAT-016		1	-	-	-	-	-	-	-			AR,CM,F,G,SW,U,2G
			1	-	-	-	-	-	-	-	VM009277 ~		E,ED,ND
			-	1	1	1	-	-	-	-			
9	45111-MAJ-G41	Anel, Limitador	1	1	1	1	1	1	1	1			
10	45112-MZ2-006	Trava, Suporte	1	1	1	1	1	1	1	1			

C-11-1

Cáliper Esquerdo Freio Dianteiro

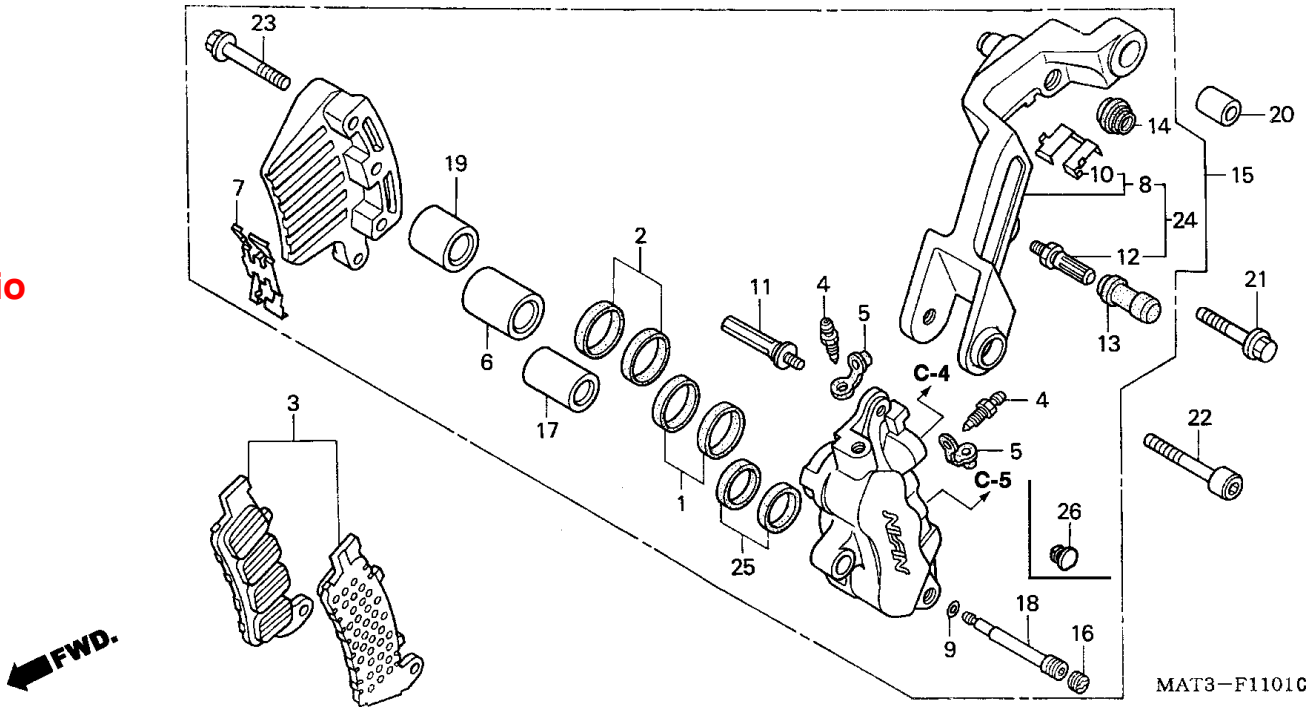

Item de serviço	T.M.O.	Ref. Nº	Nº da peça	Descrição	Qtd. CBR1100XX V	W	X	Y	1	2	3	4	Nº de série			Nota
		11	45131-ML7-921	Pino A, Parafuso	1	1	1	1	1	1	1	1				
		12	45131-166-016	Pino, Parafuso	1	1	1	1	-	-	-	-				
		13	45132-166-016	Capa, Pino Parafuso (NISSIN)	1	1	1	1	1	1	1	1				
		14	45133-MA3-006	Capa B	1	1	1	1	1	1	1	1				
		15	45150-MAT-006	Cáliper Comp., Dianteiro Esquerdo	1	-	-	-	-	-	-	-				2G
					1	-	-	-	-	-	-	-		~	VM000140	CM
					1	-	-	-	-	-	-	-		~	VM000254	SW
					1	-	-	-	-	-	-	-		~	VM000345	U
					1	-	-	-	-	-	-	-		~	VM000860	F
					1	-	-	-	-	-	-	-		~	VM001845	AR,G
					1	-	-	-	-	-	-	-		~	VM004128	E,ED,ND
			45150-MAT-016		1	-	-	-	-	-	-	-	VM004129	~	VM009276	E,ED,ND
			45150-MAT-026		1	-	-	-	-	-	-	-	VM000141	~		CM
					1	-	-	-	-	-	-	-	VM000255	~		SW
					1	-	-	-	-	-	-	-	VM000346	~		U
					1	-	-	-	-	-	-	-	VM000861	~		F
					1	-	-	-	-	-	-	-	VM001846	~		AR,G
					1	-	-	-	-	-	-	-	VM009277	~		E,ED,ND
					-	1	1	1	-	-	-	-				
			45150-MAT-E21		-	-	-	-	1	1	1	1				
		16	45203-MG3-016	Pino, Plugue	1	1	1	1	-	-	-	-				
		17	45207-MAJ-G41	Pistão B, 22 x 35	1	1	1	1	1	1	1	1				
		18	45215-MAJ-G41	Pino	1	1	1	1	1	1	1	1				
		19	45217-MAJ-G41	Pistão B, 25 x 35	1	1	1	1	1	1	1	1				
		20	45442-MAT-000	Bucha, Suporte Cáliper Esquerdo	1	1	1	1	1	1	1	1				

C-11-1

Cáliper Esquerdo Freio Dianteiro

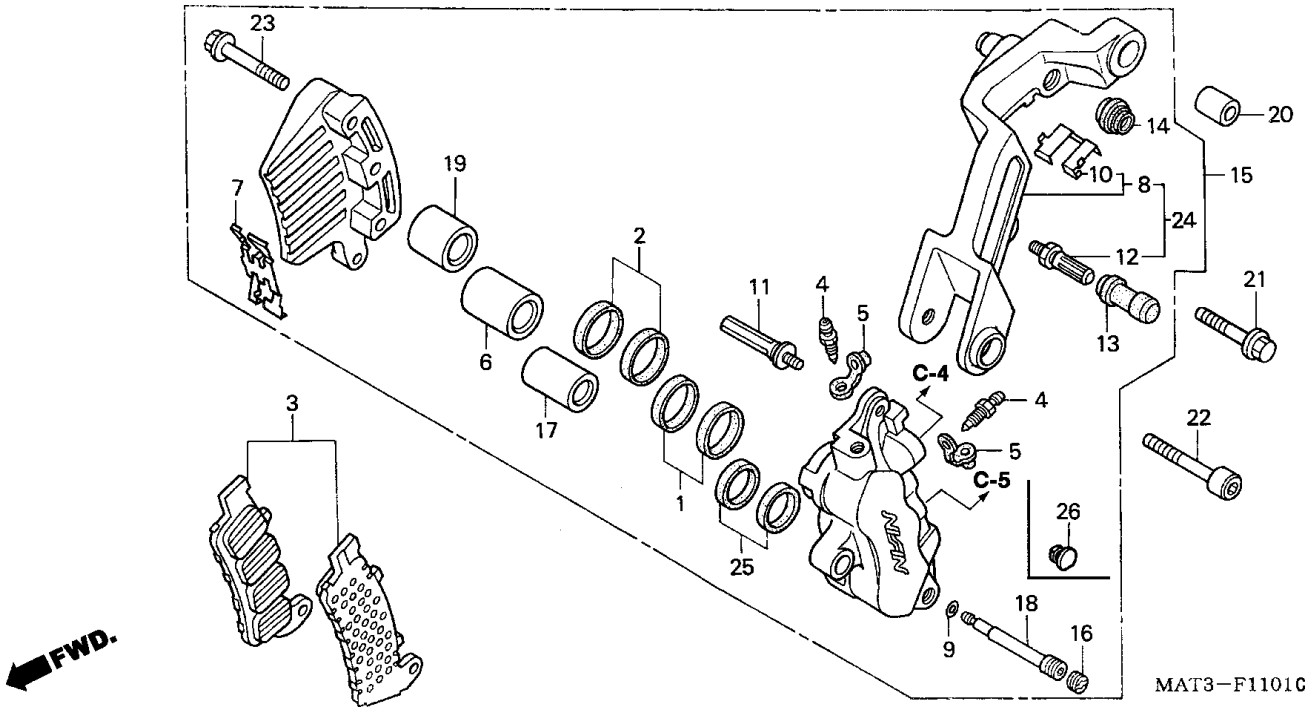

Item de serviço	T.M.O.	Ref. Nº	Nº da peça	Descrição	Qtd. CBR1100XX V	W	X	Y	1	2	3	4	Nº de série		Nota
		21	90107-MT3-003	Parafuso, Flange, 8 x 32	1	1	1	1	1	1	1	1			
		22	90132-MZ2-000	Parafuso, Allen, 8 x 45	1	1	1	1	1	1	1	1			
		23	90135-MAJ-G41	Parafuso, Flange, 8 x 45	3	3	3	3	3	3	3	3			
		24	45190-MCC-006	Suporte Dianteiro Esquerdo	-	-	-	-	1	1	1	1			
		26	45203-MCC-006	Pino, Plugue	-	-	-	-	1	1	1	1			

C-12

Roda Dianteira

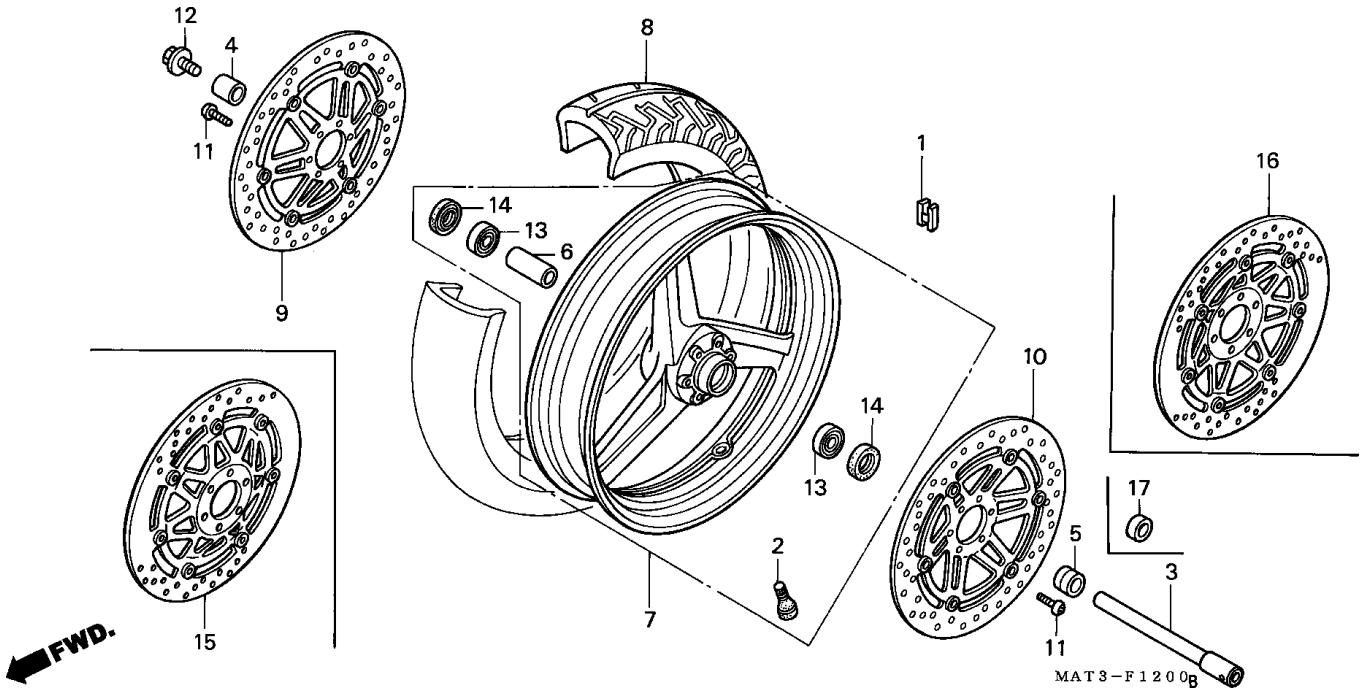

Item de serviço	T.M.O.
Eixo, Roda Dianteira	0,4
Disco Freio, Dianteiro Esquerdo	0,5
(Adicionar 0,1 Por Unidade)	
• Disco Freio, Dianteir Direito	
Rolamento, Radial Esferas, 6204	0,6
(Adicionar 0,1 Por Unidade)	
• Ducha Distanciadora, Eixo Dianteiro	
Peso, Balanceador	0,7
Pneu, Dianteiro	1,1
Roda, Dianteira	1,2

Ref. Nº	Nº da peça	Descrição	Qtd. CBR1100XX V	W	X	Y	1	2	3	4	Nº de série	Nota
1	42704-MB0-000	Peso, Balanceador (10G)	N	N	N	N	N	N	N	N		
	42705-MB0-000	Peso, Balanceador (20G)	N	N	N	N	N	N	N	N		
	42706-MB0-000	Peso, Balanceador (30G)	N	N	N	N	N	N	N	N		
2	42753-ML7-003	Válvula, Aro (BRIDGESTONE)	1	-	1	-	-	-	-	-		
			-	1	-	1	1	1	1	1		AR,BR/A,CM,E,ED,ND,SD, SW,U,2ED,2F,2G,2U,3E
			-	1	-	-	-	-	-	-		BR
			-	-	-	1	1	1	1	1		F
	42753-ML7-004	Válvula, Aro (DUNLOP)	1	-	1	1	1	1	1	1		
			-	1	-	-	-	-	-	-		AR,BR,BR/A,CM,E,ED,ND SD,SW,U,2G
	42753-MT4-005	Válvula, Aro (MICHELIN)	1	1	1	-	-	-	-	-		
			-	-	-	1	1	-	-	-		CM,E,ED,F,SD,SW,U,2G
3	44301-MW0-000	Eixo, Roda Dianteira	1	1	-	-	-	-	-	-		
	44301-MBG-000		-	-	1	1	1	1	1	1		
4	44311-MAE-000	Bucha Lateral, Direita Roda Dianteira	1	1	1	1	-	-	-	-		
	44311-MCP-900		-	-	-	-	1	-	-	-		
	44311-MAT-E20		-	-	-	-	-	1	1	1		
5	44312-MAE-000	Bucha Lateral, Esquerda Roda Dianteira	1	1	-	-	-	-	-	-		
6	44620-MR1-000	Bucha Distanciadora Eixo Dianteiro	1	1	-	-	-	-	-	-		
	44620-MBW-000		-	-	1	1	1	1	1	1		
7	44650-MAT-000	Roda Dianteira	1	1	-	-	-	-	-	-		
	44650-MBW-000		-	-	1	-	-	-	-	-		
	44650-MAT-E10		-	-	-	1	-	-	-	-		
			-	-	-	-	1	-	-	-		BR

C-12

Roda Dianteira

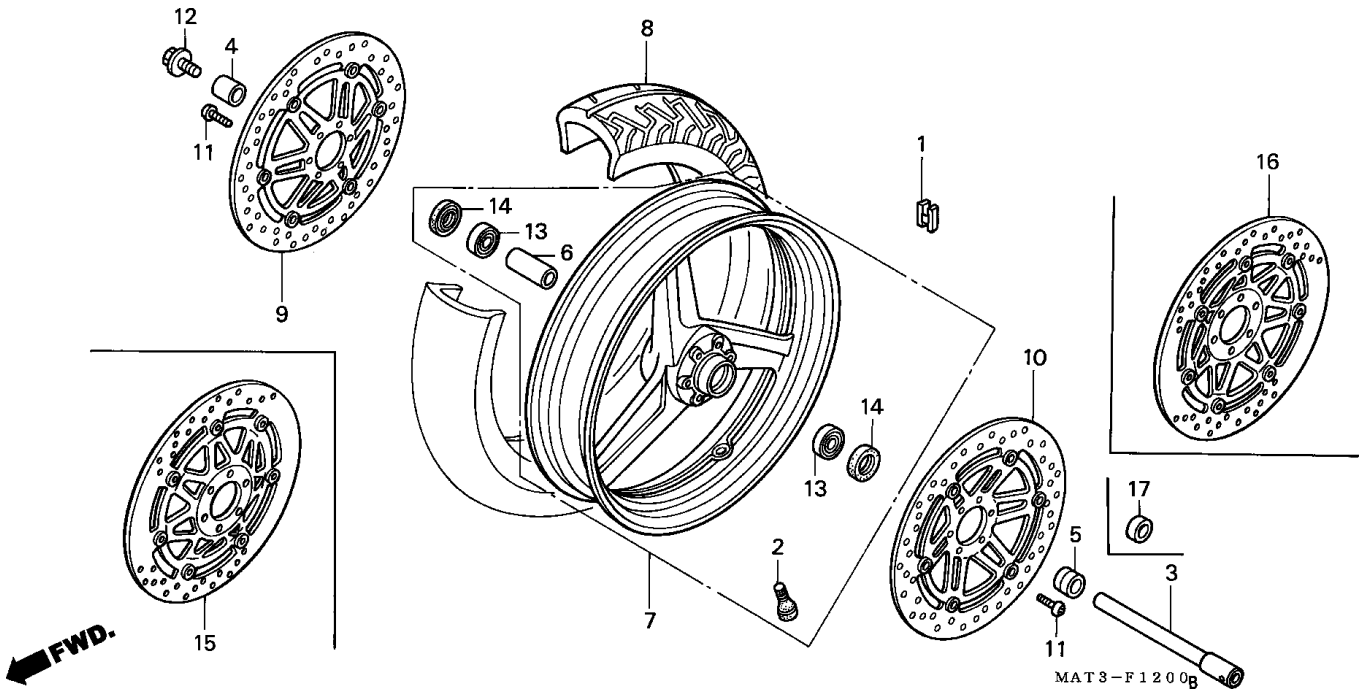

Item de serviço	T.M.O.	Ref. Nº	Nº da peça	Descrição	Qtd. CBR1100XX V	W	X	Y	1	2	3	4	Nº de série		Nota
		(7)	44650-MAT-E20	Roda Dianteira	-	-	-	-	1	-	-	-	.....	.....	CM,E,ED,F,U
			44650-MAT-E21		-	-	-	-	-	1	-	-		~ 2M500309	U
					-	-	-	-	-	1	-	-		~ 2M504132	E,ED
			44650-MAT-E22		-	-	-	-	-	1	1	1	.....	.....	BR.F
					-	-	-	-	-	1	-	-	.....	.....	CM
					-	-	-	-	-	1	-	-	2M500310	~	U
					-	-	-	-	-	1	-	-	2M504133	~	E,ED
					-	-	-	-	-	-	1	1	.....	.....	E,ED,U
			44650-MAT-B890		-	-	-	-	-	-	-	1	.....	.....	2BR,2ED,2F,2U,3E
			44650-MBW-020		-	-	-	-	-	-	1	-	.....	.....	CM
		8	44711-MAT-003	Pneu, Dianteiro (BRIDGESTONE) (120/70ZR17)	1	-	-	-	-	-	-	-		~ VM000411	U
					1	-	-	-	-	-	-	-		~ VM001102	2G
					1	-	-	-	-	-	-	-		~ VM003408	E,ED,ND
			44711-MAT-004	Pneu, Dianteiro (DUNLOP) (120/70ZR17)	1	-	-	-	-	-	-	-		~ VM000411	U
					1	-	-	-	-	-	-	-		~ VM001102	2G
					1	-	-	-	-	-	-	-		~ VM008871	E,ED,ND
			44711-MAT-007	Pneu, Dianteiro (MICHELIN) (120/70ZR17)	1	-	-	-	-	-	-	-		~ VM000411	U
					1	-	-	-	-	-	-	-		~ VM001102	2G
					1	-	-	-	-	-	-	-		~ VM008871	E,ED,ND
			44711-MAT-013	Pneu, Dianteiro (BRIDGESTONE) (120/70ZR17)	1	1	1	-	-	-	-	-	.....	.....	BR,BR/A,G
					1	-	-	-	-	-	-	-	.....	.....	AR,CM,F,SW
					1	-	-	-	-	-	-	-	VM000412	~	U
					1	-	-	-	-	-	-	-	VM001103	~	2G
					1	-	-	-	-	-	-	-	VM003409	~	E,ED,ND

C-12

Roda Dianteira

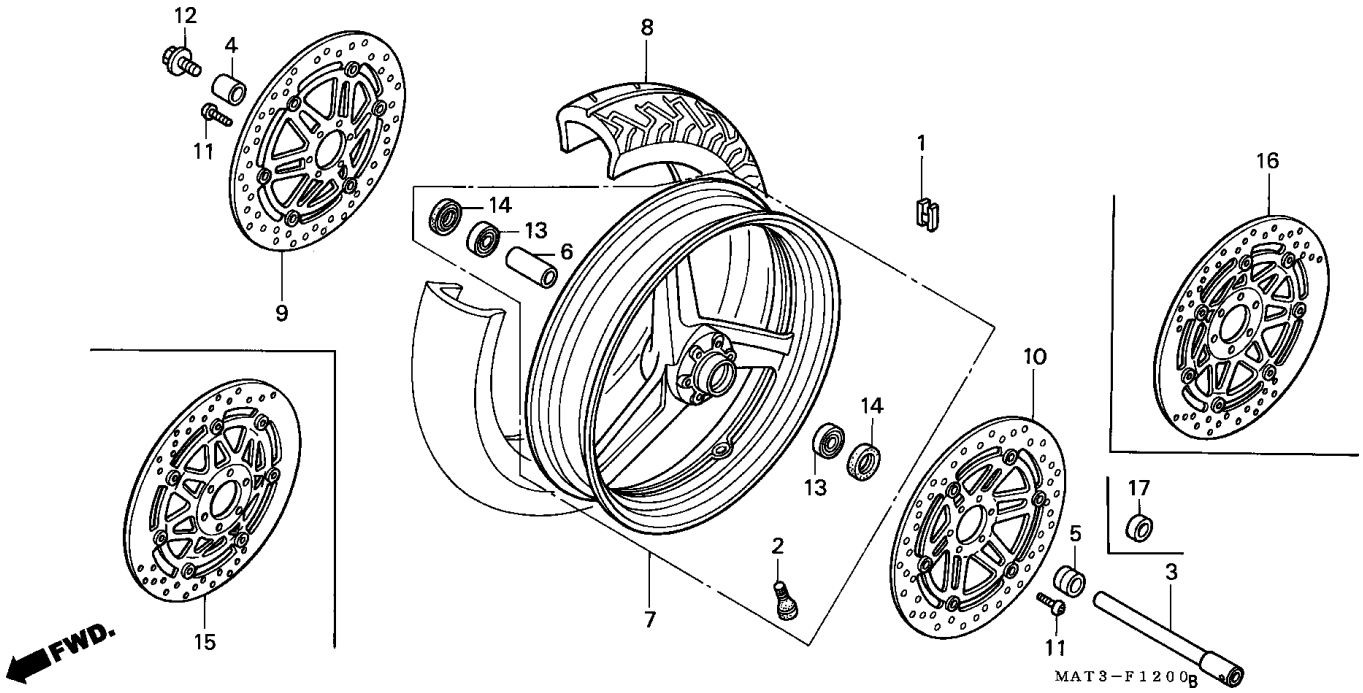

Item de serviço	T.M.O.	Ref. Nº	Nº da peça	Descrição	Qtd. CBR1100XX V	W	X	Y	1	2	3	4	Nº de série		Nota
		(8)	44711-MAT-014	Pneu, Dianteiro (DUNLOP) (120/70ZR17)	1	1	1	-	-	-	-	-	.....	.....	BR,G
					1	-	-	-	-	-	-	-	.....	.....	AR,CM,F,SW
					1	-	-	-	-	-	-	-	VM000412	~	U
					1	-	-	-	-	-	-	-	VM001103	~	2G
					1	-	-	-	-	-	-	-	VM008872	~	E,ED,ND
					-	1	-	-	-	-	-	-	.....	.....	BR/A
			44711-MAT-017	Pneu, Dianteiro (MICHELIN) (120/70ZR17) ..	1	-	-	-	-	-	-	-	.....	.....	AR,CM,F,G,SW
					1	-	-	-	-	-	-	-	VM000412	~	U
					1	-	-	-	-	-	-	-	VM001103	~	2G
					1	-	-	-	-	-	-	-	VM008872	~	E,ED,ND
					-	1	1	-	-	-	-	-	.....	.....	.....
					-	-	-	1	-	-	-	-		~ YM300177	U
					-	-	-	1	-	-	-	-		~ YM300633	F
					-	-	-	1	-	-	-	-		~ YM301209	SW,2G
					-	-	-	1	-	-	-	-		~ YM304259	E,ED,SD
			44711-MAT-023	Pneu, Dianteiro (BRIDGESTONE) (120/70ZR17)	-	1	1	1	1	-	-	-	.....	.....	AR,CM,E,ED,ND,SD,SW, U,2G
					-	-	1	1	1	-	-	-	.....	.....	F
			44711-MAT-024	Pneu, Dianteiro (DUNLOP) (120/70ZR17)	-	1	1	-	-	-	-	-	.....	.....	AR,CM,E,ED,ND,SD,SW, U,2G
					-	-	1	-	-	-	-	-	.....	.....	BR/A,F
					-	-	-	1	1	-	-	-	.....	.....	.....
			44711-MAT-027	Pneu, Dianteiro (MICHELIN) (120/70ZR17) ..	-	-	-	1	1	-	-	-	.....	.....	CM
					-	-	-	1	-	-	-	-	YM300178	~	U
					-	-	-	1	-	-	-	-	YM300634	~	F
					-	-	-	1	-	-	-	-	YM301210	~	SW,2G
					-	-	-	1	-	-	-	-	YM304260	~	E,ED,SD
					-	-	-	-	1	-	-	-	.....	.....	E,ED,F,U

C-12

Roda Dianteira

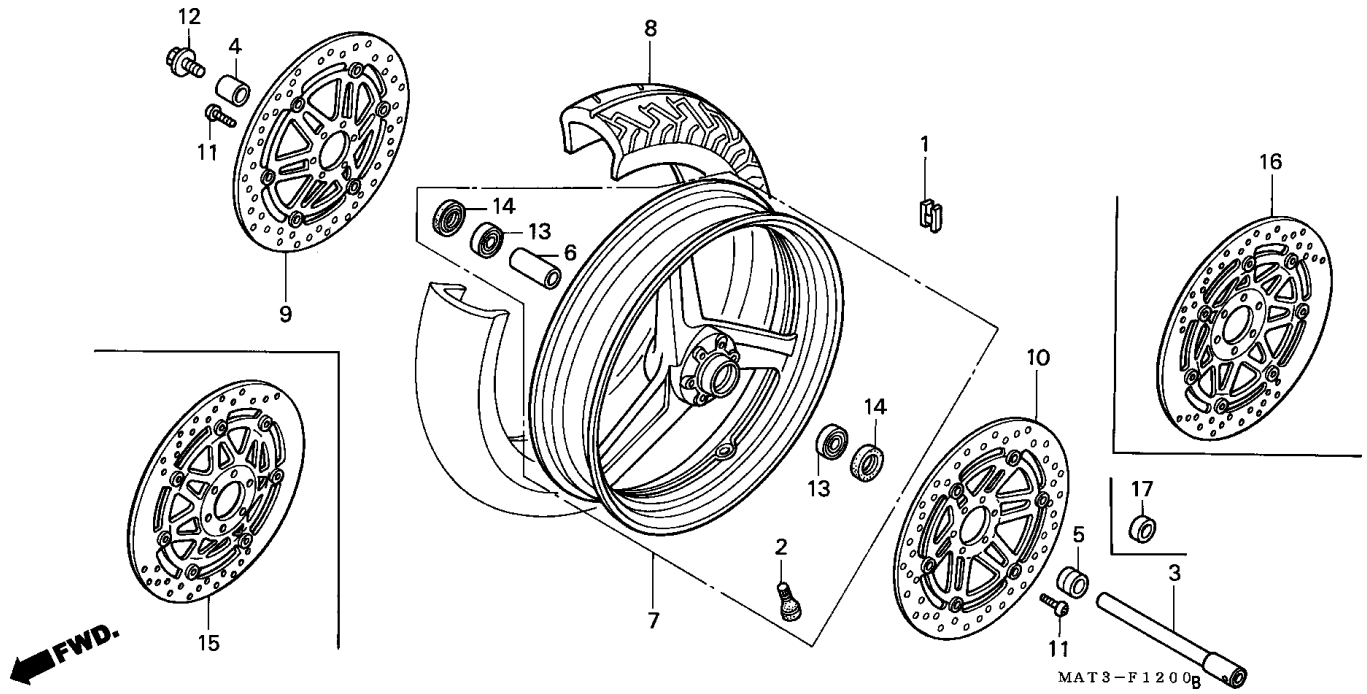

Item de serviço	T.M.O.	Ref. Nº	Nº da peça	Descrição	Qtd. CBR1100XX V	W	X	Y	1	2	3	4	Nº de série	Nota
		(8)	44711-MAT-033	Pneu, Diant. (BRIDGESTONE)(120/70ZR17M/C)	-	-	-	-	-	1	1	1		CM,E,ED,F,U,2ED,2F,2U, 3E
			44711-MAT-034	Pneu, Dianteiro (DUNLOP) (120/70ZR17M/C)	-	-	-	-	-	1	1	1		
			45120-MAT-003	Disco Comp., Freio Dianteiro Direito	1	1	-	-	-	-	-	-		
		10	45220-MAT-003	Disco Comp., Freio Dianteiro Esquerdo	1	1	-	-	-	-	-	-		
		11	90106-MT3-003	Parafuso, Disco, 6 x 17 (SAGA)	12	12	-	-	-	-	-	-		
			90106-MBB-000	Parafuso, Disco, 6 x 17	-	-	12	12	12	12	12	12		
		12	90305-ML7-000	Parafuso, Eixo Dianteiro	1	1	1	1	1	1	1	1		
		13	91054-MN8-741	Rolamento, Radial Esferas, 6004 (NTN)	2	2	-	-	-	-	-	-		
			91052-MBR-003	Rolamento, Radial Esferas, 6204	-	-	2	2	2	2	2	2		
		14	91257-MAY-003	Vedador, Pó, 28 x 42 x 8 (NOK)	2	2	-	-	-	-	-	-		
			91252-MC4-003	Vedador, Óleo, 28X47,2X7 (ARAI)	-	-	2	2	2	-	-	-		
					-	-	-	-	-	2	-	-	~ 2M500309	U
					-	-	-	-	-	2	-	-	~ 2M504132	E,ED
			91252-MC4-013		-	-	-	-	-	2	-	-		BR,CM,F
					-	-	-	-	-	2	-	-	2M500310 ~	U
					-	-	-	-	-	2	-	-	2M500133 ~	E,ED
					-	-	-	-	-	-	2	2		
		15	45120-MAT-E01	Disco Comp., Freio Dianteiro Direito	-	-	1	-	-	-	-	-		
					-	-	-	1	-	-	-	-		BR,CM
					-	-	-	1	-	-	-	-	~ YM300247	U
					-	-	-	1	-	-	-	-	~ YM300989	F
					-	-	-	1	-	-	-	-	~ YM301630	SW,2G
					-	-	-	1	-	-	-	-	~ YM305251	E,ED,SD

C-12

Roda Dianteira

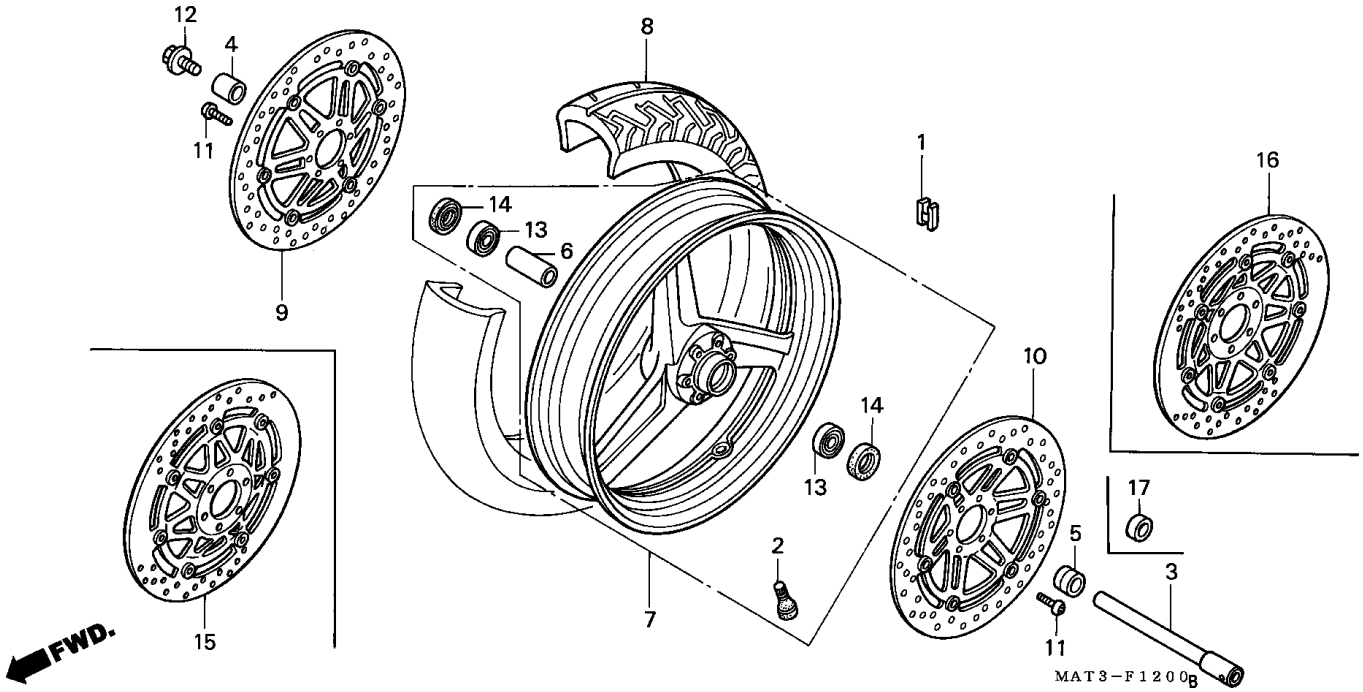

Item de serviço	T.M.O.	Ref. Nº	Nº da peça	Descrição	V	W	X	Y	1	2	3	4	Nº de série		Nota
					Qtd. CBR1100XX										
		(15)	45120-MAT-E02	Disco Comp., Freio Dianteiro Direito	-	-	-	1	-	-	-	-	YM300248	~	U
					-	-	-	1	-	-	-	-	YM300990	~	F
					-	-	-	1	-	-	-	-	YM301631	~	SW,2G
					-	-	-	1	-	-	-	-	YM305252	~	E,ED,SD
					-	-	-	1	1	1	-	-	.....	.....	.....
					-	-	-	-	-	-	-	1	.....	.....	E,ED,F,U
			45120-MAT-B891	.....	-	-	-	-	-	-	-	1	.....	.....	2BR,2ED,2F,2U,3E
		16	45220-MAT-E01	Disco Comp., Freio Dianteiro Esquerdo	-	-	1	-	-	-	-	-	.....	.....	.....
					-	-	-	1	-	-	-	-	.....	.....	BR,CM
					-	-	-	1	-	-	-	-		~ YM300247	U
					-	-	-	1	-	-	-	-		~ YM300989	F
					-	-	-	1	-	-	-	-		~ YM301630	SW,2G
					-	-	-	1	-	-	-	-		~ YM305251	E,ED,SD
			45220-MAT-E02	.....	-	-	-	1	-	-	-	-	YM300248	~	U
					-	-	-	1	-	-	-	-	YM300990	~	F
					-	-	-	1	-	-	-	-	YM301631	~	SW,2G
					-	-	-	1	-	-	-	-	YM305252	~	E,ED,SD
					-	-	-	-	1	1	1	-	.....	.....	.....
					-	-	-	-	-	-	-	1	.....	.....	E,ED,F,U
			45220-MAT-B891	.....	-	-	-	-	-	-	-	1	.....	.....	2BR,2ED,2F,2U,3E
		17	44311-MS2-000	Bucha Lateral, Roda Dianteira	-	-	1	1	-	-	-	-	.....	.....	.....
			44312-MCP-900	Bucha Lateral, Roda Dianteira Esquerda	-	-	-	-	1	-	-	-	.....	.....	.....
			44312-MAT-E20	.....	-	-	-	-	-	1	1	1	.....	.....	.....

C-13

Cilindro Mestre Freio Traseiro

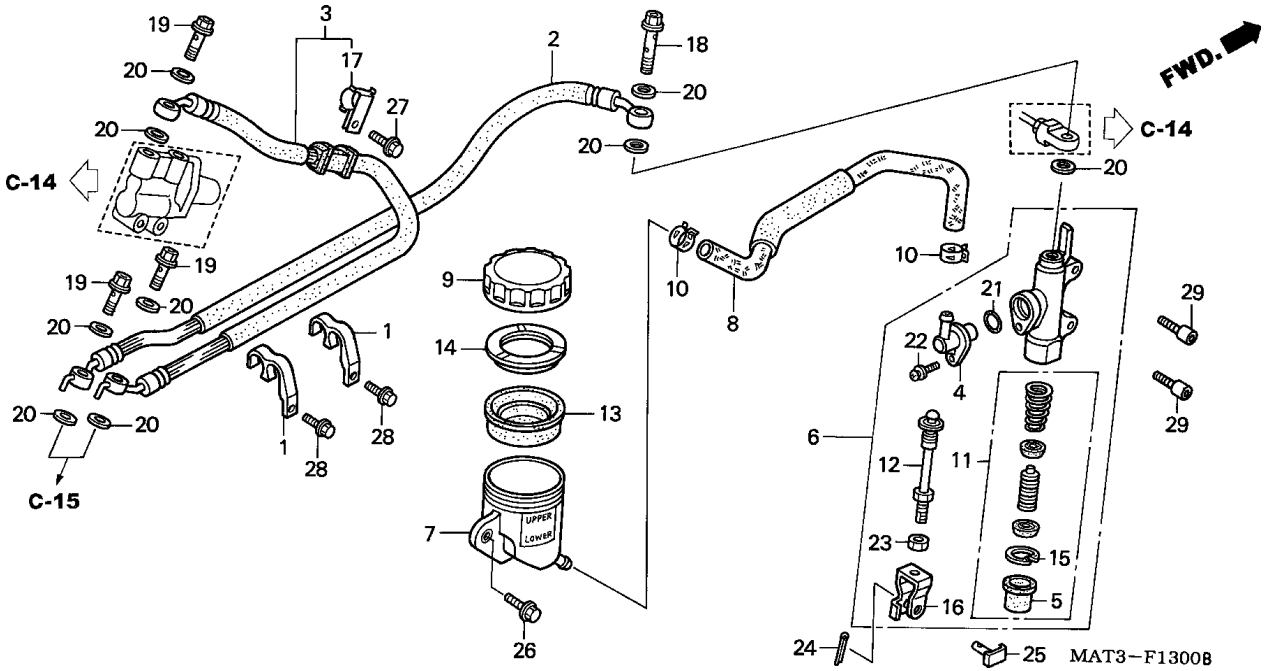

Item de serviço	T.M.O.
Diafragma	0,2
Tampa Reservatório, Cilindro Mestre	0,3
• Mangueira, Cilindro Mestre Traseiro	
Mangueira, Freio Traseiro	0,7
Sub Mangueira, Freio Traseiro	0,8
Cilindro Mestre, Freio Traseiro	0,9
• Pistão, Cilindro Mestre	

Ref. Nº	Nº da peça	Descrição	Qtd. CBR1100XX V	W	X	Y	1	2	3	4	Nº de série		Nota
1	43156-MAT-000	Guia, Mangueira Freio Traseiro	2	2	2	2	2	2	2	2			
2	43310-MAT-003	Mangueira, Freio Traseiro	1	1	-	-	-	-	-	-			
	43310-MAT-E01		-	-	1	1	1	1	1	1			
3	43311-MAT-003	Sub Mangueira Freio Traseiro	1	1	-	-	-	-	-	-			
	43311-MAT-E01		-	-	1	1	1	1	1	1			
4	43503-MB2-006	Conector, Cilindro Mestre	1	1	1	1	1	1	1	1			
5	43504-MB2-006	Capa, Comp.	1	1	1	1	1	1	1	1			
6	43510-MAT-305	Cilindro Mestre Freio Traseiro	1	1	-	-	-	-	-	-			
	43510-MAT-E01		-	-	1	1	1	1	1	1			
7	43511-MA6-006	Tampa, Reservatório Cilindro Mestre	1	1	1	1	1	1	1	1			
8	43512-MAT-006	Mangueira, Cilindro Mestre Traseiro	1	1	-	-	-	-	-	-			
	43512-MAT-E01		-	-	1	1	1	1	1	1			
9	43513-MY1-006	Tampa, Reservatório Óleo	1	1	1	1	1	1	1	1			
10	43514-445-771	Presilha, Mangueira Cilindro Mestre	2	2	2	2	2	2	2	2			
11	43520-MZ2-305	Pistão, Cilindro Mestre	1	1	-	-	-	-	-	-			
	43520-MAT-E01	Pistão, Cilindro Mestre	-	-	1	1	1	1	1	1			
12	43530-KV3-701	Vareta Comp. Acionamento	1	1	-	-	-	-	-	-			
	43530-MAT-E01		-	-	1	1	1	1	1	1			
13	45520-300-000	Diafragma	1	1	1	1	1	1	1	1			
14	45521-MJ6-006	Placa, Diafragma	1	1	1	1	1	1	1	1			
15	46182-500-013	Anel Elástico	1	1	-	-	-	-	-	-			
	90651-MBG-006	Anel Elástico, Pistão	-	-	1	1	1	1	1	1			
16	46504-MT4-006	Junção, Braço Freio	1	1	1	1	1	1	1	1			
17	52116-MS6-900	Presilha B, Mangueira Freio Traseiro	1	1	1	1	1	1	1	1			

C-13

Cilindro Mestre Freio Traseiro

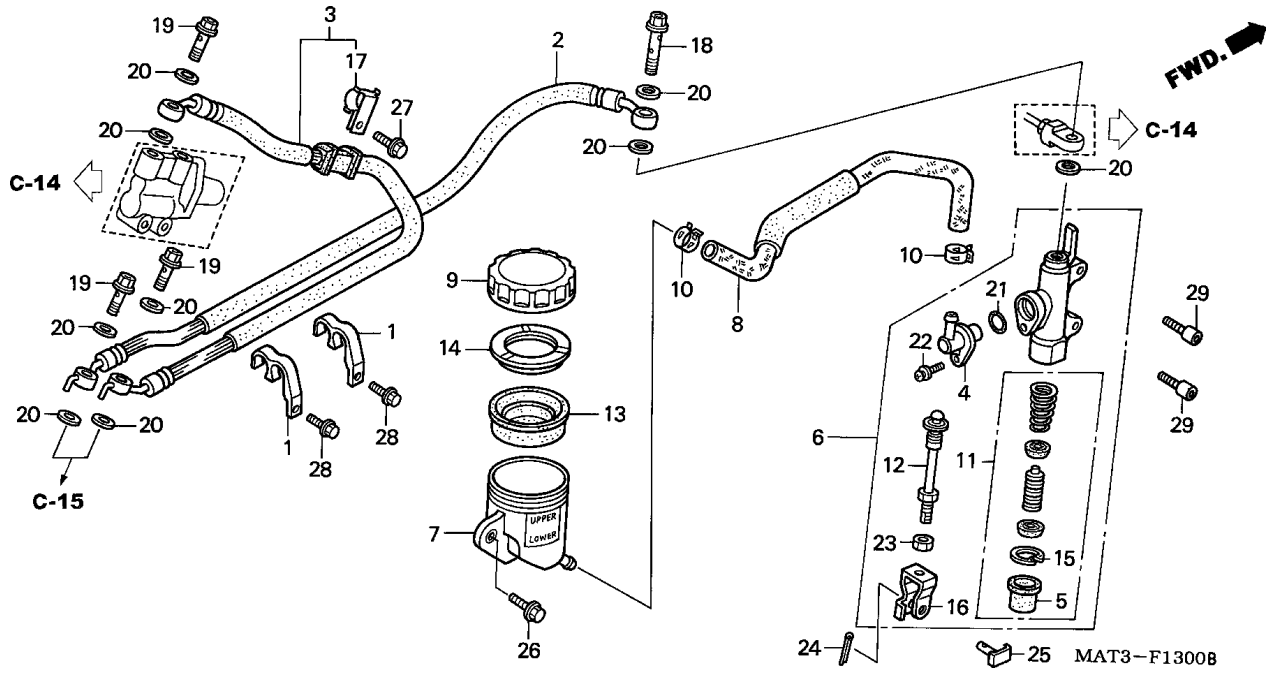

Item de serviço	T.M.O.	Ref. Nº	Nº da peça	Descrição	Qtd. CBR1100XX V	W	X	Y	1	2	3	4	Nº de série		Nota
		18	90145-MR8-004	Parafuso, Óleo, 10 x 34	1	-	-	-	-	-	-	-			
			90145-MR8-014		-	1	1	1	1	1	1	1			
		19	90145-MS9-611	Parafuso, Óleo, 10 x 22	3	-	-	-	-	-	-	-			
			90145-MS9-612		-	3	3	3	3	3	3	3			
		20	90545-300-000	Arruela, Parafuso Óleo	9	9	9	9	9	9	9	9			
		21	91212-422-006	Anel, Vedação, 14,8 x 2,4	1	1	1	1	1	1	1	1			
		22	93893-04012-17	Parafuso, Arruela, 4 x 12	1	1	1	1	1	1	1	1			
		23	94002-08000-0S	Porca, Sextavada, 8 mm	1	1	1	1	1	1	1	1			
		24	94201-20120	Cupilha, 2,0 x 12	1	1	1	1	1	1	1	1			
		25	95015-54000	Pino D, Junção	1	1	1	1	1	1	1	1			
		26	95701-06016-07	Parafuso, Flange, 6 x 16	1	1	1	1	1	1	1	1			
		27	95801-06016-07	Parafuso, Flange, 6 x 16	1	-	-	-	-	-	-	-			G
			95701-06016-07		1	-	-	-	-	-	-	-			AR,CM,E,ED,F,ND,SW,U, 2G
					-	1	1	1	1	1	1	1			
		28	96001-06016-02	Parafuso, Flange, 6 x 16	2	2	-	-	-	-	-	-			
			96001-06016-00		-	-	2	2	2	2	2	2			
		29	96700-06016-00	Parafuso, Allen, 6 x 16	2	2	2	2	2	2	2	2			

C-14

Válvula Controle Dosagem

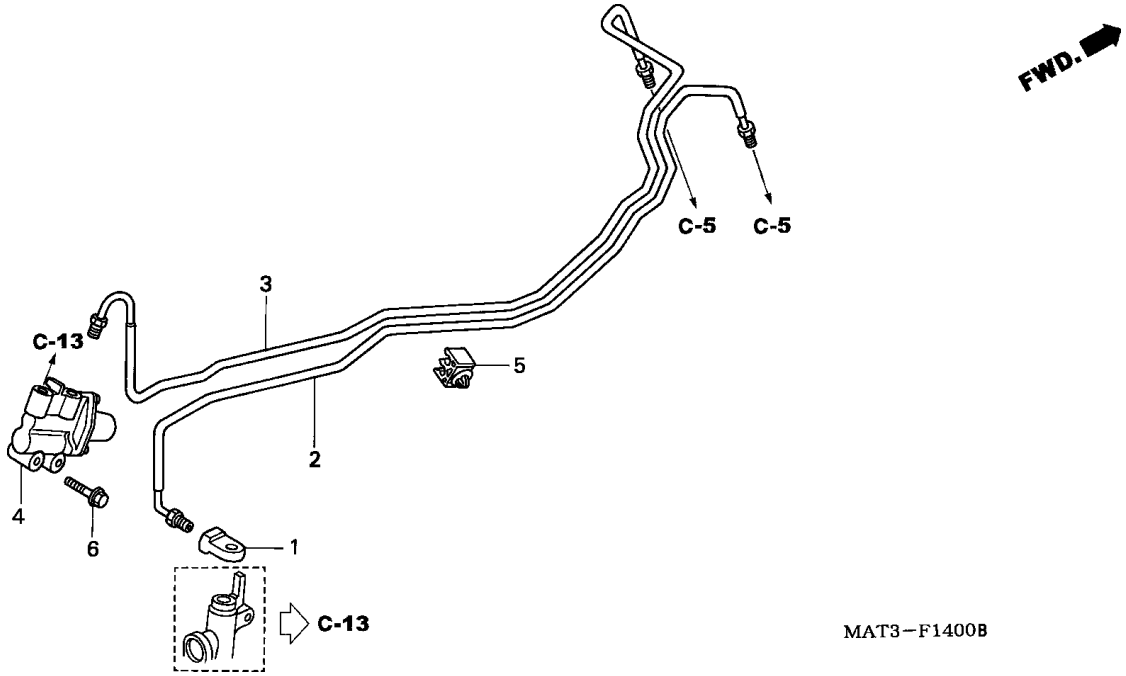

Item de serviço	T.M.O.
Válvula Contole Dosagem	0,7
Tubo Junção, Pvc	2,0
Tubo, Junção Cilindro Mestre Traseiro	2,1
(Adicionar 0,2 Por Unidade)	

Ref. Nº	Nº da peça	Descrição	Qtd. CBR1100XX V	W	X	Y	1	2	3	4	Nº de série		Nota
1	43321-MY4-003	Junção A, Tubo Cilindro Mestre	1	1	1	1	1	1	1	1			
2	45132-MAT-000	Tubo Junção, Cilindro Mestre Traseiro	1	1	-	-	-	-	-	-			
	45132-MAT-E00		-	-	1	1	1	1	1	1			
3	45133-MAT-000	Tubo, Junção PVC	1	1	-	-	-	-	-	-			
	45133-MAT-E00		-	-	1	1	1	1	1	1			
4	46200-MAT-006	Válvula Controle Dosagem	1	1	-	-	-	-	-	-			
	46200-MAT-E00		-	-	1	-	-	-	-	-			
	46200-MAT-E01		-	-	-	1	1	1	1	1			
5	90651-MAT-000	Presilha, Tubo Freio	1	1	1	1	1	1	1	1			
6	95801-06025-00	Parafuso, Flange, 6 x 25	2	2	2	2	2	2	2	2			

C-15

Cáliper Freio Traseiro

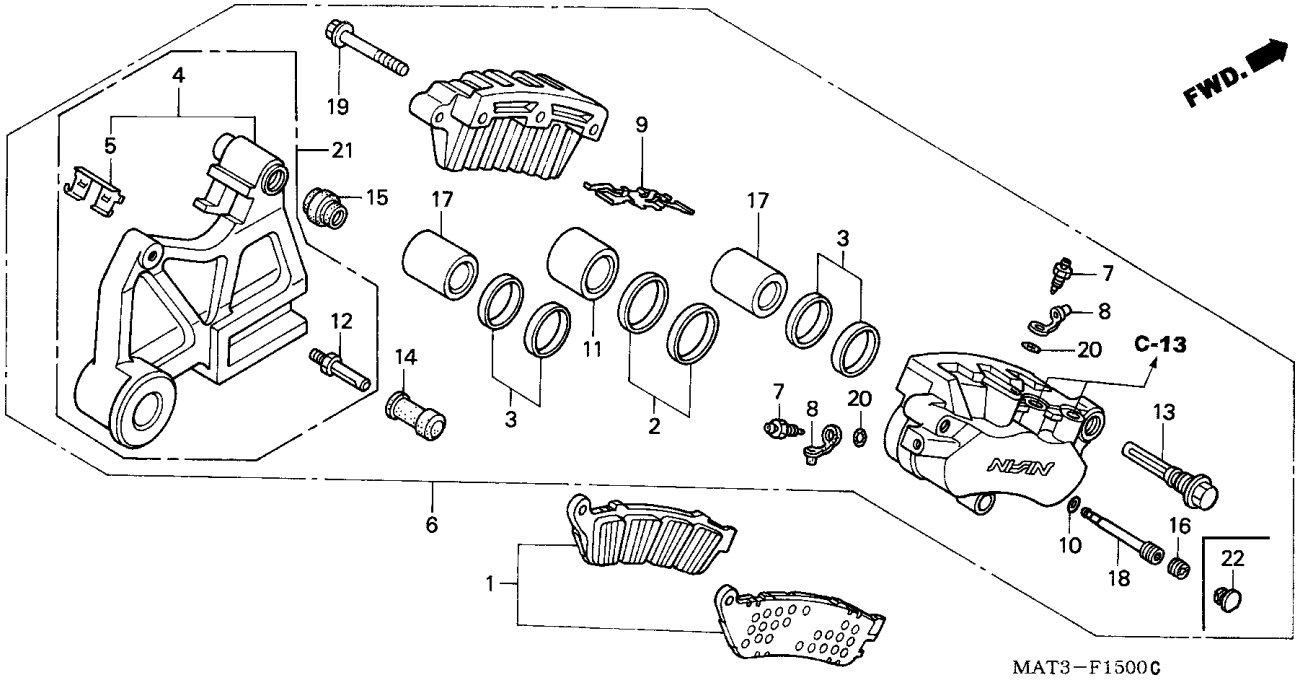

Item de serviço	T.M.O.
Pastilha Traseira	0,1
Suporte Comp., Traseiro	0,5
Cáliper Freio Traseiro	1,0
Pistão A, 27 X 27	1,1
(Adicionar 0,1 Por Unidade)	
(Inclui Peça Relativa)	

Ref. Nº	Nº da peça	Descrição	Qtd. CBR1100XX V	W	X	Y	1	2	3	4	Nº de série			Nota
1	06435-MAT-006	Pastilha Traseira, Jogo	1	1	1	1	1	1	1	1				
2	06451-GE2-405	Vedador, Pistão	1	1	1	1	1	1	1	1				
3	06451-MZ2-405	Vedador, Pistão	2	2	2	2	2	2	2	2				
4	43110-MAT-006	Suporte Comp., Traseiro	1	1	1	-	-	-	-	-				
	43110-MAT-016		-	-	-	1	-	-	-	-				
5	43112-MAT-006	Trava, Suporte Traseiro	1	1	1	-	-	-	-	-				
	43112-MAT-016	Trava, Suporte	-	-	-	1	1	1	1	1				
6	43150-MAT-006	Cáliper Comp., Freio Traseiro	1	-	-	-	-	-	-	-				2G
			1	-	-	-	-	-	-	-		~	VM000140	CM
			1	-	-	-	-	-	-	-		~	VM000254	SW
			1	-	-	-	-	-	-	-		~	VM000345	U
			1	-	-	-	-	-	-	-		~	VM000860	F
			1	-	-	-	-	-	-	-		~	VM001845	AR,G
			1	-	-	-	-	-	-	-		~	VM004128	E,ED,ND
	43150-MAT-016		1	-	-	-	-	-	-	-	VM000141	~		CM
			1	-	-	-	-	-	-	-	VM000255	~		SW
			1	-	-	-	-	-	-	-	VM000346	~		U
			1	-	-	-	-	-	-	-	VM000861	~		F
			1	-	-	-	-	-	-	-	VM001846	~		AR,G
			1	-	-	-	-	-	-	-	VM004129	~		E,ED,ND
			-	1	1	1	-	-	-	-				
	43150-MCC-006	Cáliper Comp., Freio Traseiro	-	-	-	-	1	1	1	1				
7	43352-MG9-006	Parafuso, Sangria	2	2	2	2	-	-	-	-				
	43352-568-003		-	-	-	-	2	2	2	2				
8	43353-MG9-006	Parafuso, Sangria	2	2	2	2	-	-	-	-				
	43353-461-771		-	-	-	-	2	2	2	2				

C-15

Cáliper Freio Traseiro

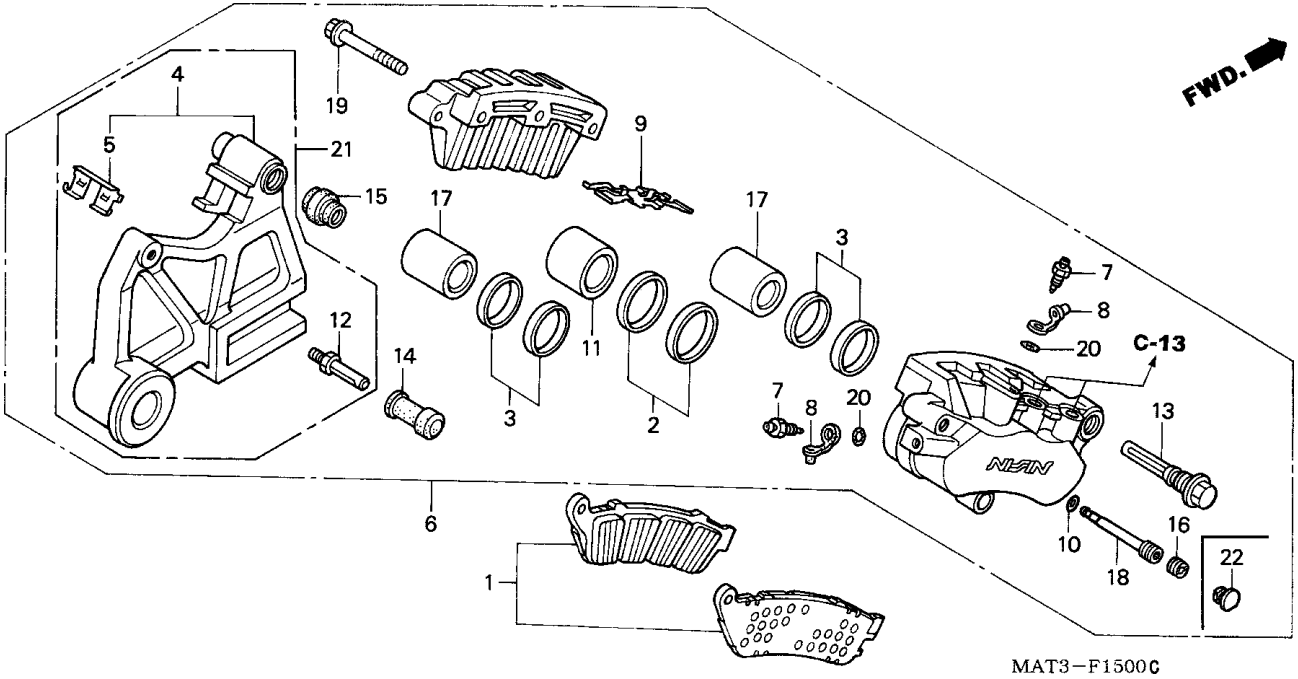

Item de serviço	T.M.O.	Ref. Nº	Nº da peça	Descrição	Qtd. CBR1100XX V	W	X	Y	1	2	3	4	Nº de série		Nota
		9	45108-MZ2-006	Mola, Pastilha	1	-	-	-	-	-	-	-			2G
					1	-	-	-	-	-	-	-		~ VM000140	CM
					1	-	-	-	-	-	-	-		~ VM000254	SW
					1	-	-	-	-	-	-	-		~ VM000345	U
					1	-	-	-	-	-	-	-		~ VM000860	F
					1	-	-	-	-	-	-	-		~ VM001845	AR,G
					1	-	-	-	-	-	-	-		~ VM004128	E,ED,ND
			45108-MZ2-016		1	-	-	-	-	-	-	-	VM000141	~	CM
					1	-	-	-	-	-	-	-	VM000255	~	SW
					1	-	-	-	-	-	-	-	VM000346	~	U
					1	-	-	-	-	-	-	-	VM000861	~	F
					1	-	-	-	-	-	-	-	VM001846	~	AR,G
					1	-	-	-	-	-	-	-	VM004129	~	E,ED,ND
					-	1	1	1	-	-	-	-			
			45108-MBT-612		-	-	-	-	1	1	1	1			
		10	45111-MAJ-G41	Anel, Limitador	1	1	1	1	1	1	1	1			
		11	45117-MAJ-G41	Pistão A, 25 x 27	1	1	1	1	1	1	1	1			
		12	45131-MAC-681	Pino, Parafuso	1	1	1	1	-	-	-	-			
		13	45131-MZ2-006	Pino, Parafuso	1	1	1	1	1	1	1	1			
		14	45132-166-016	Capa, Pino Parafuso (NISSIN)	1	1	1	1	1	1	1	1			
		15	45133-MA3-006	Capa B	1	1	1	1	1	1	1	1			
		16	45203-MG3-016	Pino, Plugue	1	1	1	1	-	-	-	-			
		17	45207-MAJ-G41	Pistão B, 22 x 35	2	2	2	2	2	2	2	2			
		18	45215-MAJ-G41	Pino	1	1	1	1	1	1	1	1			
		19	90135-MAJ-G41	Parafuso, Flange, 8 x 45	3	3	3	3	3	3	3	3			
		20	91355-MG9-006	Anel, Vedação	2	2	2	2	-	-	-	-			

C-15

Cáliper Freio Traseiro

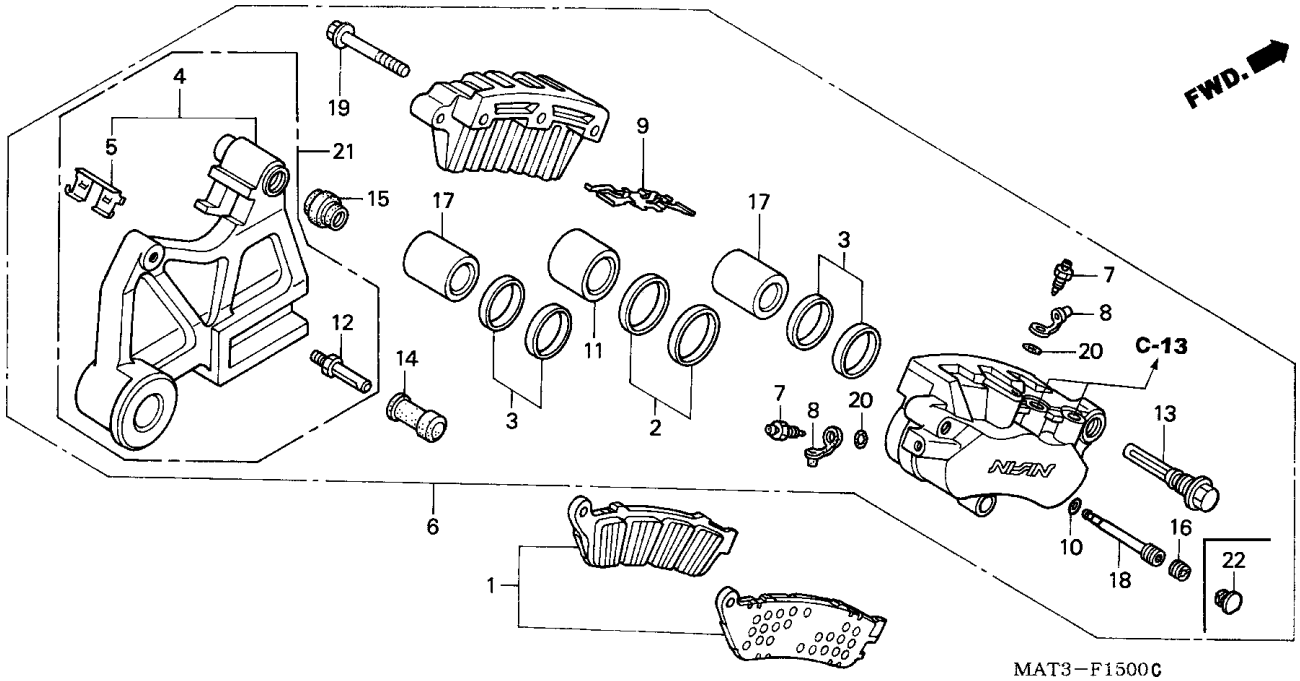

Item de serviço	T.M.O.	Ref. Nº	Nº da peça	Descrição	Qtd. CBR1100XX V	W	X	Y	1	2	3	4	Nº de série	Nota
		21	43190-MCC-006	Suporte, Traseiro Esquerdo	-	-	-	-	1	1	1	1		
		22	45203-MCC-006	Pino, Plugue	-	-	-	-	1	1	1	1		

C-16

Roda Traseira

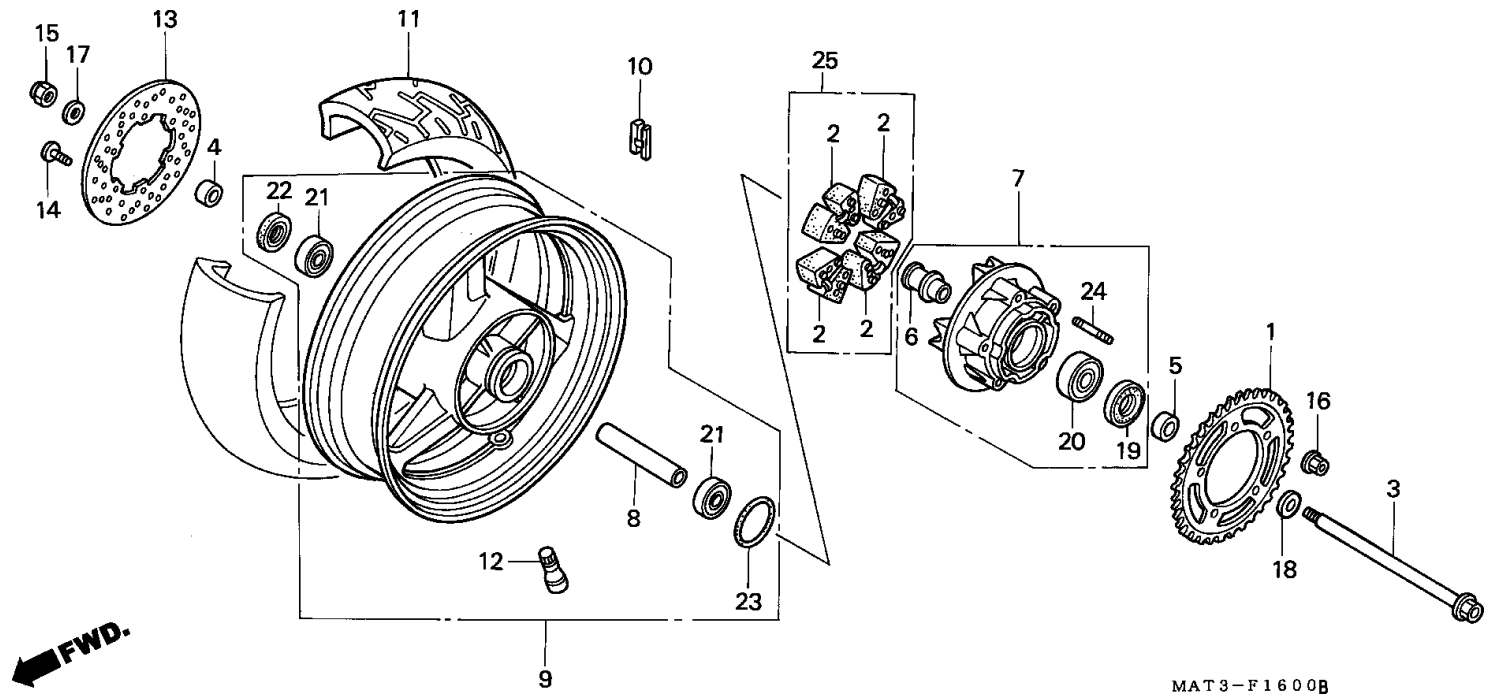

Item de serviço	T.M.O.
Eixo Roda Dianteira	0,4
• Amortecedor Roda Traseira (Mesmo Tempo Para Duas Unidades Ou Mais)	
Disco, Freio Traseiro	0,5
• Flange, Roda Traseira	
• Pinhão, Transmissão	
Rolamento, Radial Esferas	0,6
(Adicionar 0,1 Por Unidade)	
• Bucha, Distanciadora Eixo Traseiro	
Peso, Balanceador	0,7
Pneu Traseiro	1,1
Roda, Comp., Traseira	1,2

Ref. Nº	Nº da peça	Descrição	Qtd. CBR1100XX V	W	X	Y	1	2	3	4	Nº de série		Nota
1	41201-MAT-000	Coroa, Transmissão (44D)	1	1	-	-	-	-	-	-			AR,BR,BR/A,E,ED,F,G,ND, SD,SW,U,2G
	41201-MAT-670	Coroa, Transmissão (45D)	1	1	-	-	-	-	-	-			CM
	41201-MAT-A00		-	-	1	1	1	1	1	-			CM
	41201-MAT-E00	Coroa, Transmissão (44D)	-	-	1	1	1	1	1	-			BR,BR/A,E,ED,F,SD,SW,U 2G
			-	-	-	-	-	-	-	1			
2	41241-MAT-000	Amortecedor, Roda Traseira	4	4	-	-	-	-	-	-			
3	42301-MM5-000	Eixo, Roda Traseira	1	1	1	1	1	1	1	1			
4	42312-MAE-010	Bucha Lateral, Roda Traseira	1	1	1	1	1	1	1	1			
5	42311-MG5-670	Bucha Lateral, Roda Traseira	1	1	1	1	1	1	1	1			
6	42606-MS2-000	Deslizador, Eixo Traseiro	1	1	1	1	1	1	1	1			
7	42615-MAT-000	Flange Traseira	1	1	1	-	-	-	-	-			
			-	-	-	-	-	-	1	-			CM
	42615-MAT-E10		-	-	-	1	1	1	-	1			
			-	-	-	-	-	-	1	-			BR,E,ED,F,U
8	42620-MW0-010	Bucha Distanciadora, Eixo Traseiro	1	1	1	1	1	1	1	1			
9	42650-MAT-000	Roda Traseira Comp.	1	1	1	-	-	-	-	-			
	42650-MAT-E10		-	-	-	1	-	-	-	-			
	42650-MAT-E20		-	-	-	-	1	-	-	-			
	42650-MAT-E21		-	-	-	-	-	1	-	-			
			-	-	-	-	-	-	1	1			BR,E,ED,F,U
	42650-MAT-010		-	-	-	-	-	-	1	-			CM
	42650-MAT-B90		-	-	-	-	-	-	-	1			2BR,2ED,2F,2U,3E
10	42704-MB0-000	Peso, Balanceador (10G)	N	N	N	N	N	N	N	N			
	42705-MB0-000	Peso, Balanceador (20G)	N	N	N	N	N	N	N	N			
	42706-MB0-000	Peso, Balanceador (30G)	N	N	N	N	N	N	N	N			

C-16

Roda Traseira

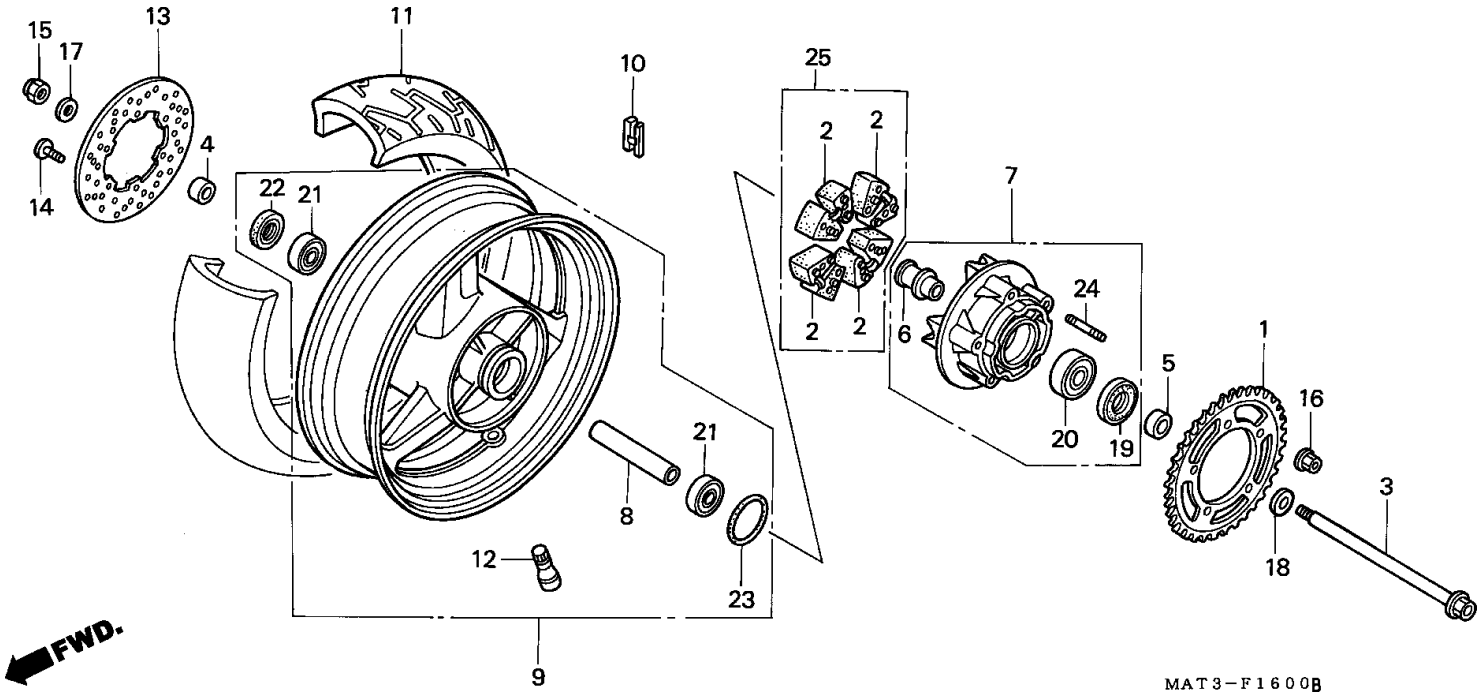

Item de serviço	T.M.O.	Ref. Nº	Nº da peça	Descrição	Qtd. CBR1100XX V	W	X	Y	1	2	3	4	Nº de série		Nota
		11	42711-MAT-003	Pneu, Traseiro, (BRIDGESTONE) (180/55ZR17)	1	-	-	-	-	-	-	-	.....	.....	CM,F,2G
					1	-	-	-	-	-	-	-		~ VM000254	SW
					1	-	-	-	-	-	-	-		~ VM000345	U
					1	-	-	-	-	-	-	-		~ VM001845	AR,G
					1	-	-	-	-	-	-	-		~ VM003963	E,ED,ND
			42711-MAT-004	Pneu, Traseiro, (DUNLOP) (180/55ZR17)	1	-	-	-	-	-	-	-	.....	.....	.....
			42711-MAT-007	Pneu, Traseiro, (MICHELIN) (180/55ZR17) ...	1	-	-	-	-	-	-	-	.....	.....	.....
			42711-MAT-013	Pneu, Traseiro, (BRIDGESTONE) (180/55ZR17)		-	1	1	-	-	-	-	.....	.....	BR,BR/A
			42711-MAT-014	Pneu, Traseiro, (DUNLOP) (180/55ZR17)	-	1	1	-	-	-	-	-	.....	.....	BR
					-	1	-	-	-	-	-	-	.....	.....	BR/A
			42711-MAT-017	Pneu, Traseiro, (MICHELIN) (180/55ZR17) ...	-	1	1	-	-	-	-	-	.....	.....	.....
			42711-MAT-023	Pneu, Traseiro, (BRIDGESTONE) (180/55ZR17)	-	1	1	1	1	-	-	-	.....	.....	AR,CM,E,ED,ND,SD,SW, U,2G
					-	-	1	1	1	-	-	-	.....	.....	F
			42711-MAT-024	Pneu, Traseiro, (DUNLOP) (180/55ZR17)	-	1	1	-	-	-	-	-	.....	.....	AR,CM,E,ED,ND,SD,SW, U,2G
					-	-	1	-	-	-	-	-	.....	.....	BR/A,F
					-	-	-	1	1	-	-	-	.....	.....	.....
			42711-MAT-027	Pneu, Traseiro, (MICHELIN) (180/55ZR17) ...	-	-	-	1	1	-	-	-	.....	.....	CM,E,ED,F,SD,SW,U,2G
			42711-MAT-033	Pneu, Tras., (BRIDGESTONE) (180/55ZR17M/C)	-	-	-	-	-	1	1	1	.....	.....	CM,E,ED,F,U,2ED,2F, 2U,3E
			42711-MAT-034	Pneu, Traseiro, (DUNLOP) (180/55ZR17 M/C)	-	-	-	-	-	1	1	1	.....	.....	.....
		12	42753-ML7-003	Válvula, Aro (BRIDGESTONE).....	1	-	1	-	-	-	-	-	.....	.....	.....
					-	1	-	1	1	1	1	1	.....	.....	AR,BR/A,CM,E,ED,ND,SD, SW,U,2ED,2F,2G,2U,3E
					-	1	-	-	-	-	-	-	.....	.....	BR
					-	-	-	1	1	1	1	1	.....	.....	F

C-16

Roda Traseira

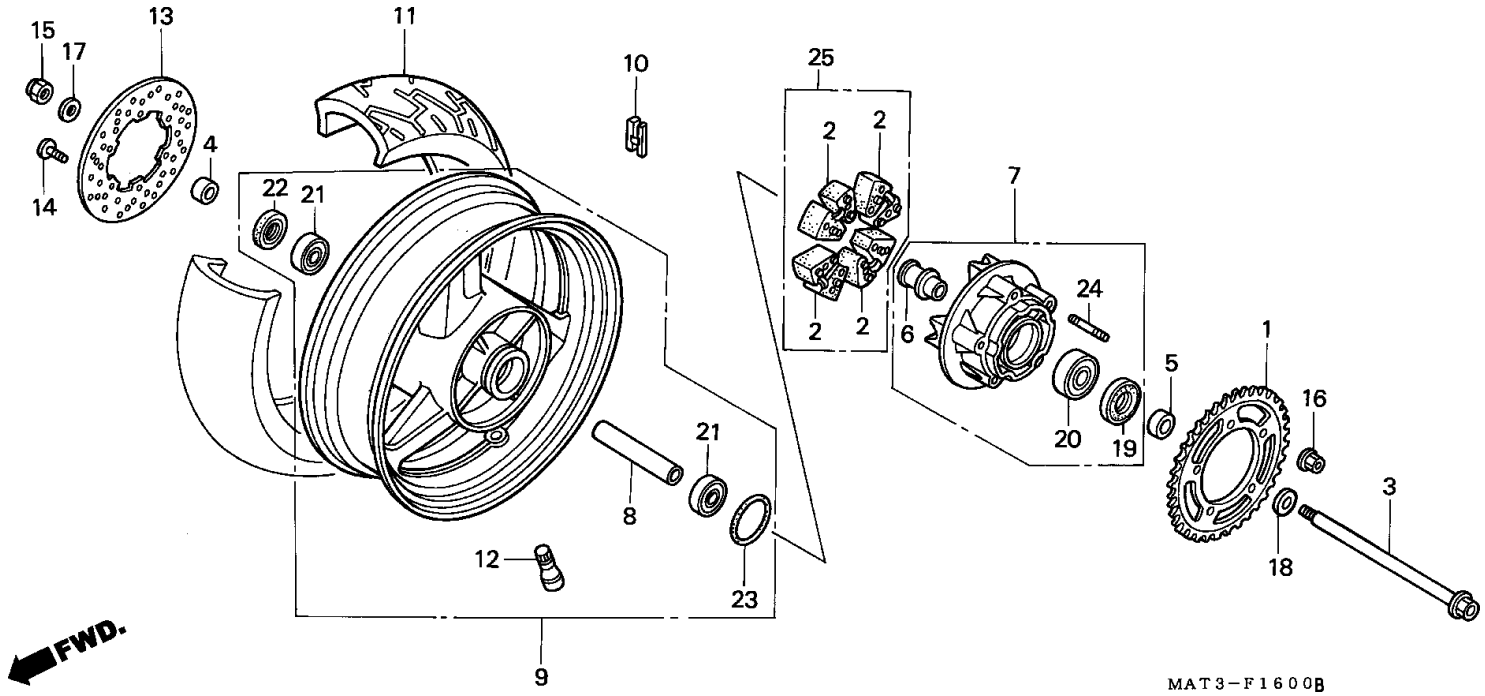

Item de serviço	T.M.O.	Ref. Nº	Nº da peça	Descrição	Qtd. CBR1100XX V	W	X	Y	1	2	3	4	Nº de série		Nota
		(12)	42753-ML7-004	Válvula, Aro (DUNLOP)	1	-	1	1	1	1	1	1			
					-	1	-	-	-	-	-	-			AR,BR,BR/A,CM,E,ED, ND,SD, SW,U,2G
			42753-MT4-005	Válvula, Aro (MICHELIN)	1	1	1	-	-	-	-	-			
					-	-	-	1	1	-	-	-			CM,E,ED,F,SD,SW,U,2G
		13	43251-MAT-000	Disco, Freio Traseiro	1	1	1	1	1	1	1	1			
		14	90105-MV9-003	Parafuso, Disco, 8 x 24	6	6	-	-	-	-	-	-			
			90105-MBB-000	Parafuso, Disco Freio, 8 x 24	-	-	6	6	6	6	6	6			
		15	90305-KZ4-891	Porca, U, 18 mm	1	1	1	1	1	1	1	1			
		16	90306-KF0-003	Porca, Flange, 12 mm	5	5	5	5	5	5	5	5			
		17	90401-KZ4-890	Arruela, 18 x 32 x 2	1	1	1	1	1	1	1	1			
		18	90401-MAS-000	Arruela, 20 x 31,5 x 2	1	1	1	1	1	1	1	1			
		19	90753-MG5-670	Vedador, Óleo, 34 x 62,2 x 7	1	1	1	1	1	1	1	1			
		20	91051-MAT-003	Rolamento Radial Esferas, (6305UU)	1	1	1	1	1	1	1	1			
		21	91053-MM5-004	Rolamento Radial Esferas, (6304UU)	2	2	2	2	2	2	2	2			
		22	91253-442-003	Vedador, Pó, 30 x 52 x 7	1	1	1	1	1	1	1	1			
		23	91302-MS2-003	Anel, Vedação, 69 x 2	1	1	1	1	1	1	1	1			
		24	92918-12028-0E	Prisioneiro, 12 x 28	5	5	5	5	5	5	5	5			
		25	06410-MAT-E00	Amortecedor Roda	-	-	1	1	1	1	1	1			

C-17

Tanque Combustível (V/W)

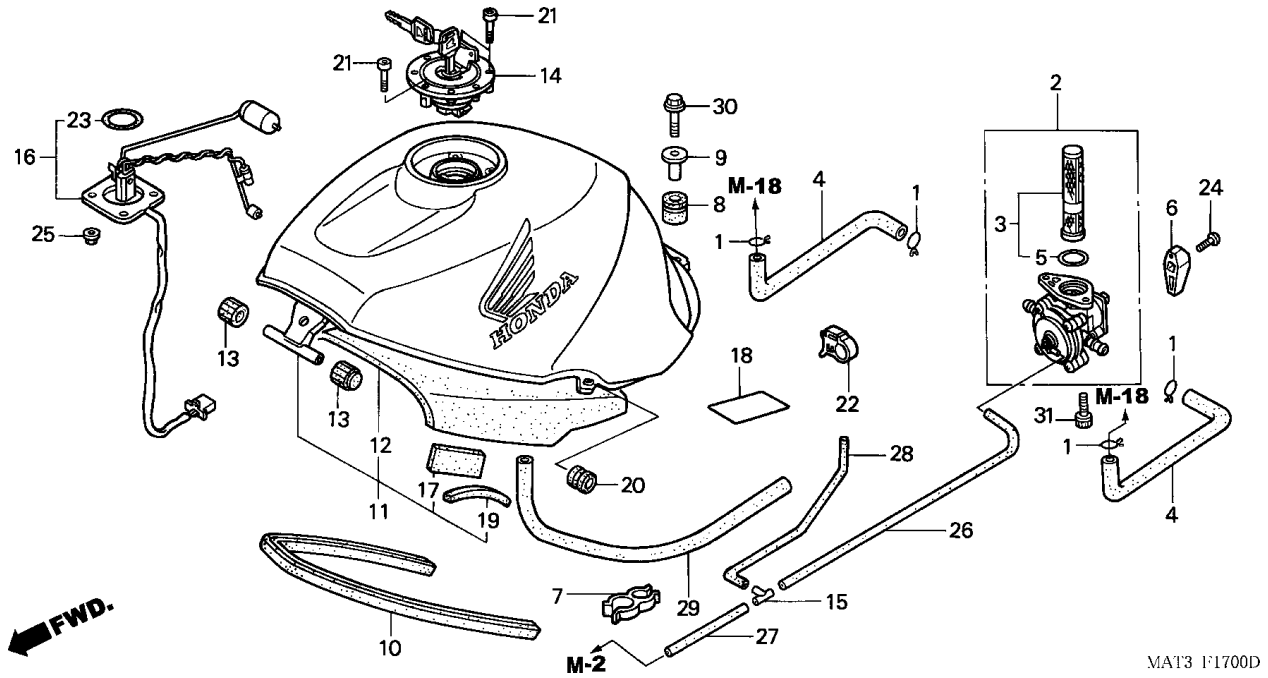

Item de serviço	T.M.O.	Ref. Nº	Nº da peça	Descrição	Qtd. CBR1100XX V	W	X	Y	1	2	3	4	Nº de série		Nota
Tampa, Tanque Combustível	0,1	1	15771-KV6-000	Presilha, Tubo Combustível	4	4	-	-	-	-	-	-			
Registro, Combustível	0,3	2	16950-MAT-003	Registro, Combustível	1	-	-	-	-	-	-	-			CM,2G
• Tela, Filtro Combustível					1	-	-	-	-	-	-	-		~ VM000355	U
Medidor, Combustível	0,4				1	-	-	-	-	-	-	-		~ VM000359	SW
• Tanque, Combustível					1	-	-	-	-	-	-	-		~ VM001078	F
					1	-	-	-	-	-	-	-		~ VM001966	AR,G
					1	-	-	-	-	-	-	-		~ VM005352	E,ED,ND
			16950-MBB-003		1	-	-	-	-	-	-	-	VM000356 ~		U
					1	-	-	-	-	-	-	-	VM000360 ~		SW
					1	-	-	-	-	-	-	-	VM001079 ~		F
					1	-	-	-	-	-	-	-	VM001967 ~		AR,G
					1	-	-	-	-	-	-	-	VM005353 ~		E,ED,ND
			16950-MAT-901		-	1	-	-	-	-	-	-			BR,BR/A
			16950-MBB-640		-	1	-	-	-	-	-	-			AR,CM,E,ED,F,ND,SD, SW,U,2G
		3	16952-MAT-003	Tela, Filtro Combustível	1	-	-	-	-	-	-	-			CM,2G
					1	-	-	-	-	-	-	-		~ VM000355	U
					1	-	-	-	-	-	-	-		~ VM000359	SW
					1	-	-	-	-	-	-	-		~ VM001078	F
					1	-	-	-	-	-	-	-		~ VM001966	AR,G
					1	-	-	-	-	-	-	-		~ VM005352	E,ED,ND
			16952-MBB-003		1	-	-	-	-	-	-	-	VM000356 ~		U
					1	-	-	-	-	-	-	-	VM000360 ~		SW
					1	-	-	-	-	-	-	-	VM001079 ~		F
					1	-	-	-	-	-	-	-	VM001967 ~		AR,G
					1	-	-	-	-	-	-	-	VM005353 ~		E,ED,ND
					-	1	-	-	-	-	-	-			
		4	16955-MAT-000	Tubo, Combustível	2	2	-	-	-	-	-	-			

C-17

Tanque Combustível (V/W)

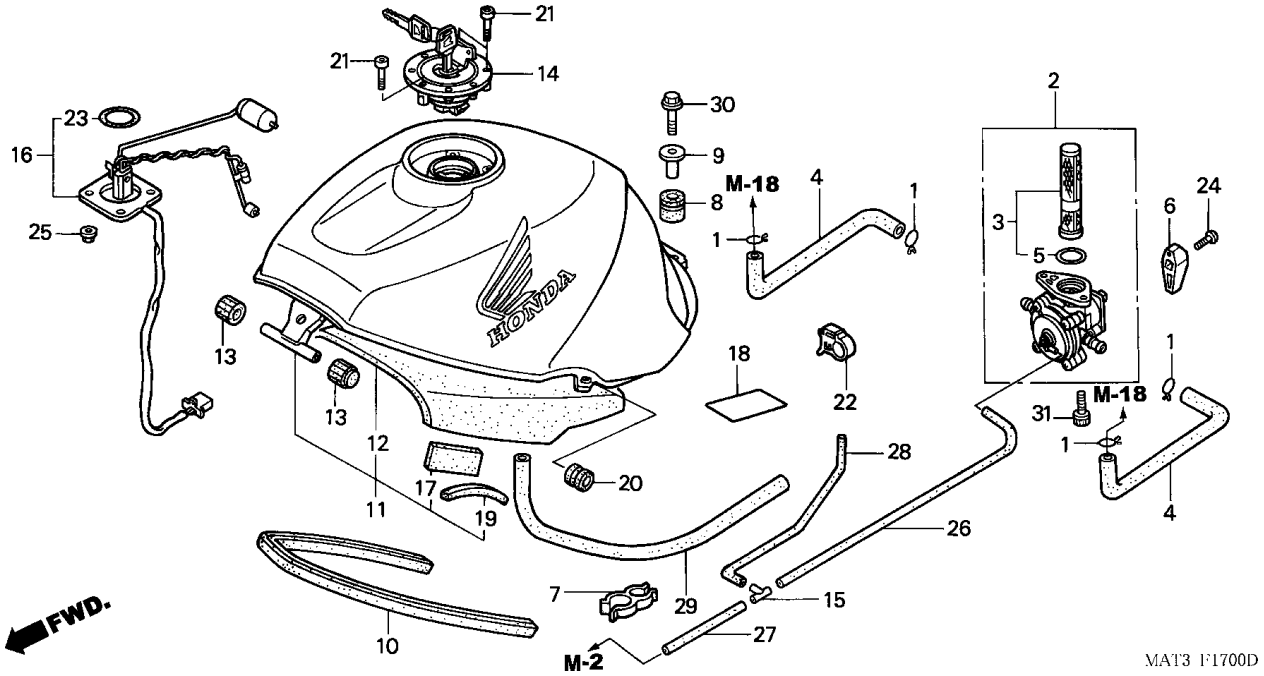

Item de serviço	T.M.O.	Ref. Nº	Nº da peça	Descrição	Qtd. CBR1100XX V	W	X	Y	1	2	3	4	Nº de série		Nota
		5	16958-MF2-880	Anel, Vedação	1	-	-	-	-	-	-	-			CM,2G
					1	-	-	-	-	-	-	-	~	VM000355	U
					1	-	-	-	-	-	-	-	~	VM000359	SW
					1	-	-	-	-	-	-	-	~	VM001078	F
					1	-	-	-	-	-	-	-	~	VM001966	AR,G
					1	-	-	-	-	-	-	-	~	VM005352	E,ED,ND
			16079-NC5-004		1	-	-	-	-	-	-	-	VM000356 ~		U
					1	-	-	-	-	-	-	-	VM000360 ~		SW
					1	-	-	-	-	-	-	-	VM001079 ~		F
					1	-	-	-	-	-	-	-	VM001967 ~		AR,G
					1	-	-	-	-	-	-	-	VM005353 ~		E,ED,ND
					-	1	-	-	-	-	-	-			
		6	16963-MAT-000	Alavanca, Registro Combustível	1	1	-	-	-	-	-	-			
		7	17446-ML7-710	Presilha, Tubo	1	1	-	-	-	-	-	-			
		8	17508-MAT-000	Coxim, Fixação	2	2	-	-	-	-	-	-			
		9	17509-GZ4-670	Bucha, Fixação	2	2	-	-	-	-	-	-			
		10	17516-MAT-000	Tanque, Combustível	1	1	-	-	-	-	-	-			
		11	17520-MAT-000ZE	Tanque, Combustível *Tipo 1 1* (WL)	1	1	-	-	-	-	-	-			BR,BR/A,G
					1	-	-	-	-	-	-	-			AR,CM,E,ED,F,ND,SW,U
			17520-MAT-000ZF	Tanque, Combustível *Tipo 3 1* (WL)	1	-	-	-	-	-	-	-			AR,E,ED,F,G,ND,SW,U
			17520-MAT-000ZG	Tanque, Combustível *Tipo 2 1* (WL)	1	1	-	-	-	-	-	-			BR,BR/A,G
					1	-	-	-	-	-	-	-			AR,E,ED,F,ND,SW,U
			17520-MAT-630ZA	Tanque, Combustível *Tipo 1* (WL)	1	-	-	-	-	-	-	-			2G
			17520-MAT-630ZB	Tanque, Combustível *Tipo 2* (WL)	1	-	-	-	-	-	-	-			2G

C-17

Tanque Combustível (V/W)

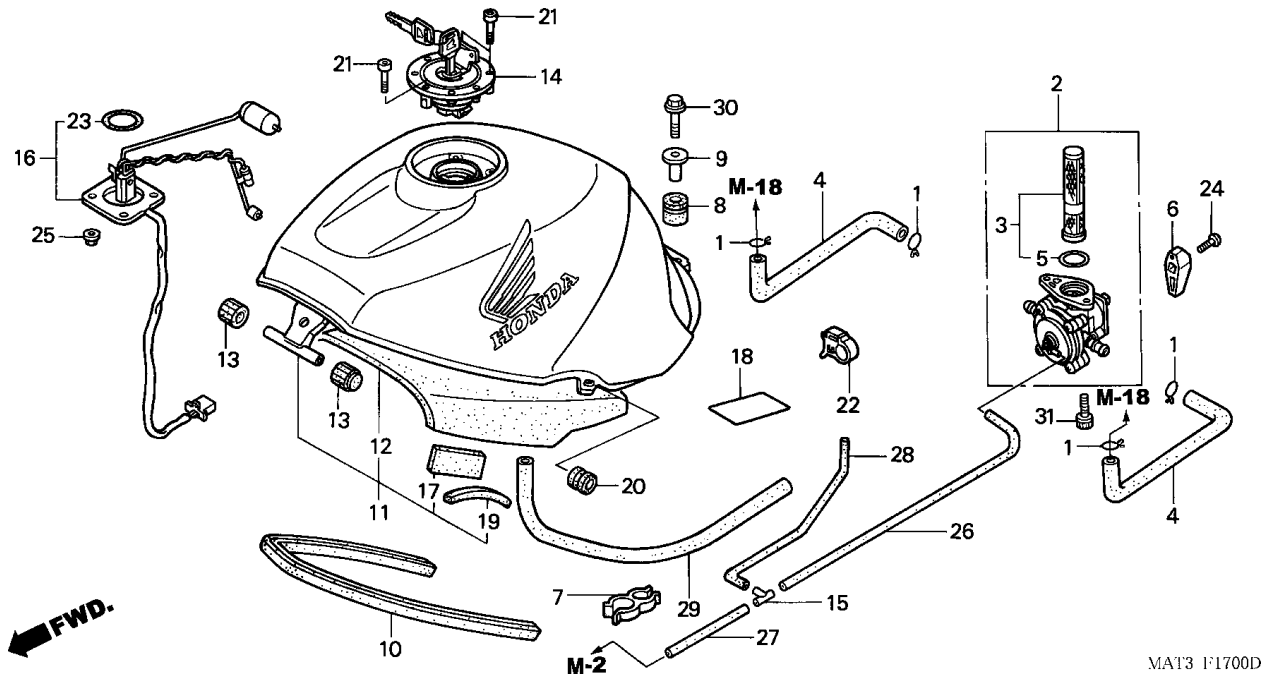

Item de serviço	T.M.O.	Ref. Nº	Nº da peça	Descrição	Qtd. CBR1100XX V	W	X	Y	1	2	3	4	Nº de série		Nota
		(11)	17520-MAT-630ZC	Tanque, Combustível *Tipo 3* (WL)	1	-	-	-	-	-	-	-			2G
			17520-MAT-840ZA	Tanque, Combustível *Tipo 1* (WL)	-	1	-	-	-	-	-	-			AR,E,ED,F,ND,SD,SW,U
			17520-MAT-840ZB	Tanque, Combustível *Tipo 3* (WL)	-	1	-	-	-	-	-	-			AR,CM,E,ED,F,ND,SD, SW,U
			17520-MAT-840ZC	Tanque, Combustível *Tipo 4* (WL)	-	1	-	-	-	-	-	-			AR,CM,E,ED,F,ND,SD, SW,U
			17520-MAT-860ZA	Tanque, Combustível *Tipo 1* (WL)	-	1	-	-	-	-	-	-			2G
			17520-MAT-860ZB	Tanque, Combustível *Tipo 3* (WL)	-	1	-	-	-	-	-	-			2G
			17520-MAT-860ZC	Tanque, Combustível *Tipo 4* (WL)	-	1	-	-	-	-	-	-			2G
		12	17528-MAT-300	Abafador, Tanque Combustível	1	1	-	-	-	-	-	-			
		13	17611-HA5-000	Coxim, Dianteiro Tanque	2	2	-	-	-	-	-	-			
		14	17620-MT4-010	Tampa, Tanque Combustível	1	1	-	-	-	-	-	-			
		15	36191-KV3-700	Junção	1	1	-	-	-	-	-	-			
		16	37010-MAT-000	Medidor, Combustível	1	1	-	-	-	-	-	-			
		17	64233-MR7-300	Protetor, Mangueira	2	2	-	-	-	-	-	-			
		18	80116-MAT-000	Protetor, Tanque Combustível	2	2	-	-	-	-	-	-			
		19	81354-MAT-300	Vedador, Tanque	2	2	-	-	-	-	-	-			
		20	83551-300-000	Coxim	2	2	-	-	-	-	-	-			
		21	90074-MT4-000	Parafuso, Allen, 4 x 21	3	3	-	-	-	-	-	-			
		22	90690-GHB-631	Presilha, Cabo, 8 mm	1	1	-	-	-	-	-	-			
		23	91305-MC7-000	Anel, Vedação, 39,5 x 5	1	1	-	-	-	-	-	-			
		24	93500-05014-0A	Parafuso, Phillips, 5 x 14	1	1	-	-	-	-	-	-			
		25	94050-06080	Porca, Flange, 6 mm	4	4	-	-	-	-	-	-			
		26	95005-35650-20	Tubo, 3,5 x 650 (95005-35001-20M)	1	1	-	-	-	-	-	-			
		27	95005-45220-20	Tubo, 4,5 x 220 (95005-45001-20M)	1	1	-	-	-	-	-	-			
		28	95005-45400-20	Tubo, 4,5 x 450 (95005-45001-20M)	1	1	-	-	-	-	-	-			
		29	95005-80450-50	Tubo, 8 x 450 (95005-80001-50M)	1	1	-	-	-	-	-	-			
		30	95701-08045-00	Parafuso, Flange, 8 x 45	2	2	-	-	-	-	-	-			
		31	96600-06016-00	Parafuso, Allen, 6 x 16	2	2	-	-	-	-	-	-			

C-17-1

Tanque Combustível (X/Y/1/2/3)

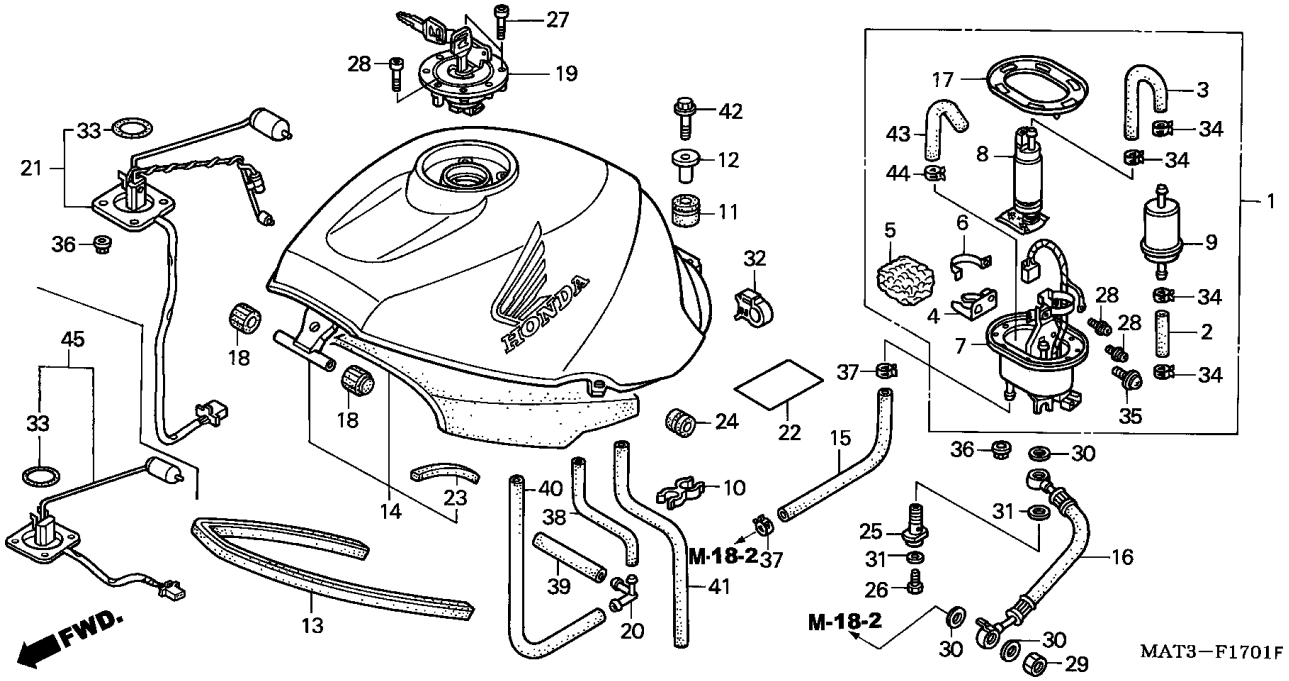

Item de serviço	T.M.O.
Tampa, Tanque Combustível	0,1
Medidor, Combustível	0,4
• Mangueira, Retorno Combustível	
• Bomba, Combustível	
Filtro Comp., Combustível	0,5
• Bomba Comp., Combustível	
• Suporte, Bomba Combustível	
• Tanque, Combustível	

Ref. Nº	Nº da peça	Descrição	Qtd. CBR1100XX V	W	X	Y	1	2	3	4	Nº de série		Nota
1	16700-MAT-D01	Bomba, Combustível	-	-	1	-	-	-	-	-	.....	.....	BR,BR/A,CM,SW,U,2G
			-	-	1	-	-	-	-	-		~ XM200916	F
			-	-	1	-	-	-	-	-		~ XM207089	E,ED,SD
	16700-MAT-D02		-	-	1	-	-	-	-	-	XM200917	~	F
			-	-	1	-	-	-	-	-	XM207090	~	E,ED,SD
			-	-	-	1	-	-	-	-	.....	.....	.....
	16700-MAT-E20		-	-	-	-	1	-	-	-	.....	.....	.....
			-	-	-	-	-	1	-	-		~ 2M500032	BR
			-	-	-	-	-	1	-	-		~ 2M500170	U
			-	-	-	-	-	1	-	-		~ 2M500197	F
			-	-	-	-	-	1	-	-		~ 2M501999	E,ED
	16700-MAT-E21		-	-	-	-	-	1	-	-	.....	.....	CM
			-	-	-	-	-	1	-	-	2M500033	~	BR
			-	-	-	-	-	1	-	-	2M500171	~	U
			-	-	-	-	-	1	-	-	2M500198	~	F
			-	-	-	-	-	1	-	-	2M502000	~	E,ED
			-	-	-	-	-	-	1	1	.....	.....	.....
2	16711-MAT-D00	Mangueira A, Bomba	-	-	1	1	1	1	1	1	.....	.....	.....
3	16712-MAT-D00	Mangueira B, Bomba	-	-	1	-	-	-	-	-	.....	.....	BR,BR/A,CM,SW,U,2G
			-	-	1	-	-	-	-	-		~ XM200916	F
			-	-	1	-	-	-	-	-		~ XM207089	E,ED,SD
	16712-MAT-D01		-	-	1	-	-	-	-	-	XM200917	~	F
			-	-	1	-	-	-	-	-	XM207090	~	E,ED,SD
			-	-	-	1	1	1	1	1	.....	.....	.....
4	16714-MAT-D00	Suporte B, Bomba	-	-	1	1	1	1	1	1	.....	.....	.....
5	16714-MBG-000	Filtro Retorno, Combustível	-	-	1	1	1	1	1	1	.....	.....	.....
6	16717-MAT-D00	Presilha B	-	-	1	1	1	1	1	1	.....	.....	.....

C-17-1

Tanque Combustível (X/Y/1/2/3)

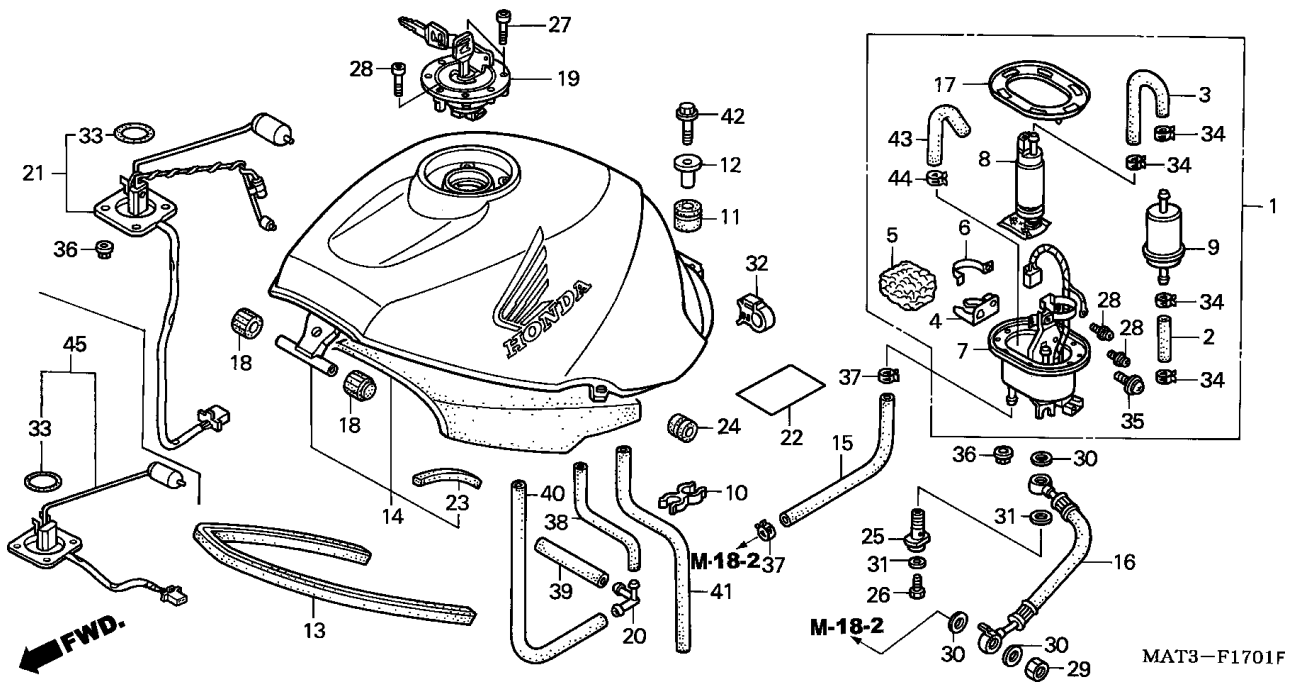

Item de serviço	T.M.O.	Ref. Nº	Nº da peça	Descrição	Qtd. CBR1100XX V	W	X	Y	1	2	3	4	Nº de série		Nota
		7	16720-MAT-D00	Suporte Comp., Bomba Combustível	-	-	1	-	-	-	-	-	.....	.....	BR,BR/A,CM,SW,U,2G
					-	-	1	-	-	-	-	-		~ XM200916	F
					-	-	1	-	-	-	-	-		~ XM207089	E,ED,SD
			16720-MAT-D01	.....	-	-	1	-	-	-	-	-	MXM200917	~	F
					-	-	1	-	-	-	-	-	MXM207090	~	E,ED,SD
					-	-	-	1	-	-	-	-	.....	.....	.....
			16720-MAT-D50	.....	-	-	-	-	1	-	-	-	.....	.....	.....
					-	-	-	-	-	1	-	-		~ 2M500032	BR
					-	-	-	-	-	1	-	-		~ 2M500170	U
					-	-	-	-	-	1	-	-		~ 2M500197	F
					-	-	-	-	-	1	-	-		~ 2M501999	E,ED
		8	16730-MAT-D00	Bomba Comp., Combustível	-	-	1	1	-	-	-	-	.....	.....	.....
			16730-MAT-E20	.....	-	-	-	-	1	-	-	-	.....	.....	.....
					-	-	-	-	-	1	-	-		~ 2M500032	BR
					-	-	-	-	-	1	-	-		~ 2M500170	U
					-	-	-	-	-	1	-	-		~ 2M500197	F
					-	-	-	-	-	1	-	-		~ 2M501999	E,ED
		9	16900-MBG-003	Filtro Comp. Combustível	-	-	1	-	-	-	-	-	.....	.....	BR,BR/A,CM,SW,U,2G
					-	-	1	-	-	-	-	-		~ XM200916	F
					-	-	1	-	-	-	-	-		~ XM207089	E,ED,SD
			16900-MBG-013	.....	-	-	1	-	-	-	-	-	XM200917	~	F
					-	-	1	-	-	-	-	-	XM207090	~	E,ED,SD
					-	-	-	1	1	1	1	1	.....	.....	.....

C-17-1

Tanque Combustível (X/Y/1/2/3)

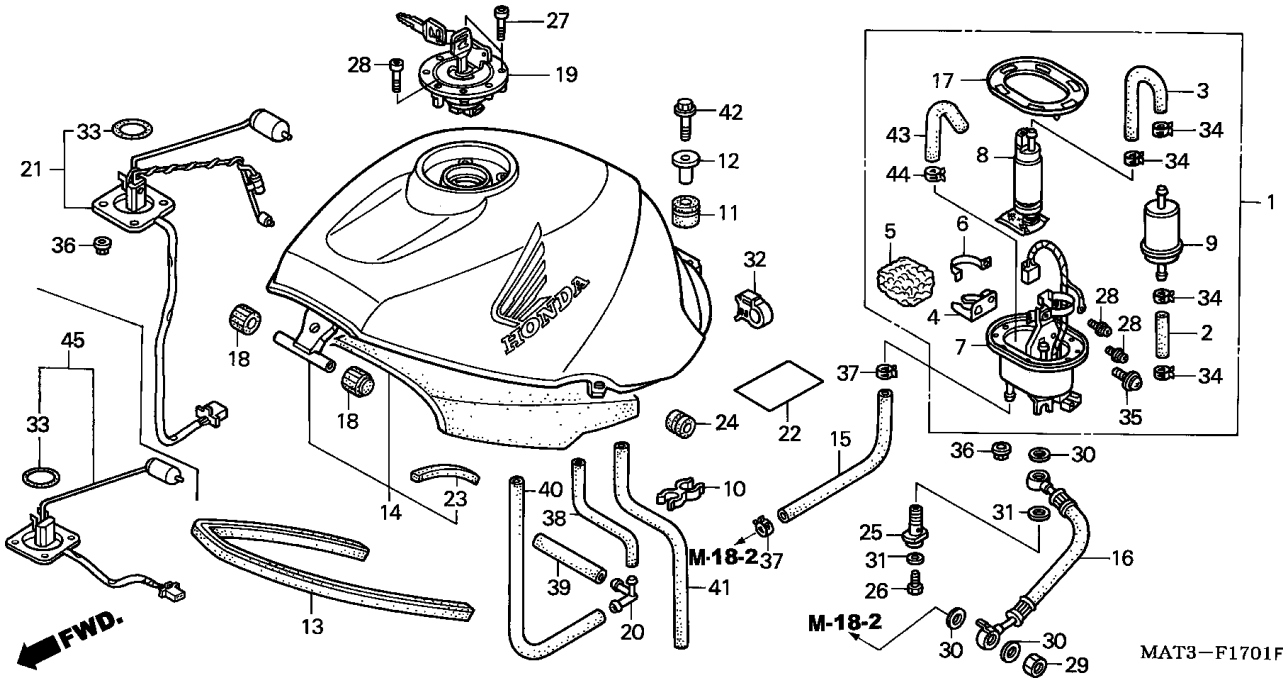

Item de serviço	T.M.O.	Ref. Nº	Nº da peça	Descrição	Qtd. CBR1100XX V	W	X	Y	1	2	3	4	Nº de série	Nota
		10	17446-ML7-710	Presilha, Tubo	-	-	1	1	1	1	1	1		
		11	17508-MAT-000	Coxim, Fixação Tanque	-	-	2	2	2	2	2	2		
		12	17509-GZ4-670	Bucha, Fixação Tanque	-	-	2	2	2	2	2	2		
		13	17516-MAT-000	Presilha, Tanque	-	-	1	1	1	1	1	1		
		14	17520-MAT-D00ZB	Tanque, Combustível *Tipo 4* (WL)	-	-	1	1	-	-	-	-		BR/A,E,ED,F,SD
					-	-	1	-	-	-	-	-		BR,CM
			17520-MAT-D00ZC	Tanque, Combustível *Tipo 6* (WL)	-	-	1	-	-	-	-	-		BR,BR/A,E,ED,F,SD,U
			17520-MAT-D00ZD	Tanque, Combustível *Tipo 7* (WL)	-	-	1	1	-	-	-	-		CM,E,ED,F,SD,U
					-	-	-	1	-	-	-	-		BR
			17520-MAT-G20ZA	Tanque, Combustível *Tipo 4* (WL)	-	-	1	1	-	-	-	-		SW,2G
			17520-MAT-G20ZB	Tanque, Combustível *Tipo 6* (WL)	-	-	1	-	-	-	-	-		SW,2G
			17520-MAT-G20ZC	Tanque, Combustível *Tipo 7* (WL)	-	-	1	1	-	-	-	-		SW,2G
			17520-MAT-G30ZA	Tanque, Combustível *Tipo 8* (WL)	-	-	-	1	-	-	-	-		SW,2G
			17520-MAT-D30ZA		-	-	-	1	-	-	-	-		BR,CM,E,ED,F,SD,U
			17520-MAT-D50ZA	Tanque, Combustível *Tipo 10* (WL)	-	-	-	-	1	-	-	-		E,ED,F,U
			17520-MAT-D50ZB	Tanque, Combustível *Tipo 11* (WL)	-	-	-	-	1	-	-	-		E,ED,F,U
			17520-MAT-D50ZC	Tanque, Combustível *Tipo 12* (WL)	-	-	-	-	1	-	-	-		E,ED,F
			17520-MAT-D50ZD	Tanque, Combustível *Tipo 9* (WL)	-	-	-	-	1	-	-	-		E,ED,F
			17520-MAT-J00ZA	Tanque, Combustível *Tipo 10* (WL)	-	-	-	-	1	-	-	-		CM
			17520-MAT-J00ZB	Tanque, Combustível *Tipo 11* (WL)	-	-	-	-	1	-	-	-		CM
			17520-MAT-J00ZC	Tanque, Combustível *Tipo 12* (WL)	-	-	-	-	1	-	-	-		BR
			17520-MAT-J00ZD	Tanque, Combustível *Tipo 9* (WL)	-	-	-	-	1	-	-	-		BR
			17520-MAT-D70ZA	Tanque, Combustível *Tipo 1* (WL)	-	-	-	-	-	1	-	-	~ 2M500236	U
					-	-	-	-	-	1	-	-	~ 2M500535	F
					-	-	-	-	-	1	-	-	~ 2M503866	E,ED

C-17-1

Tanque Combustível (X/Y/1/2/3)

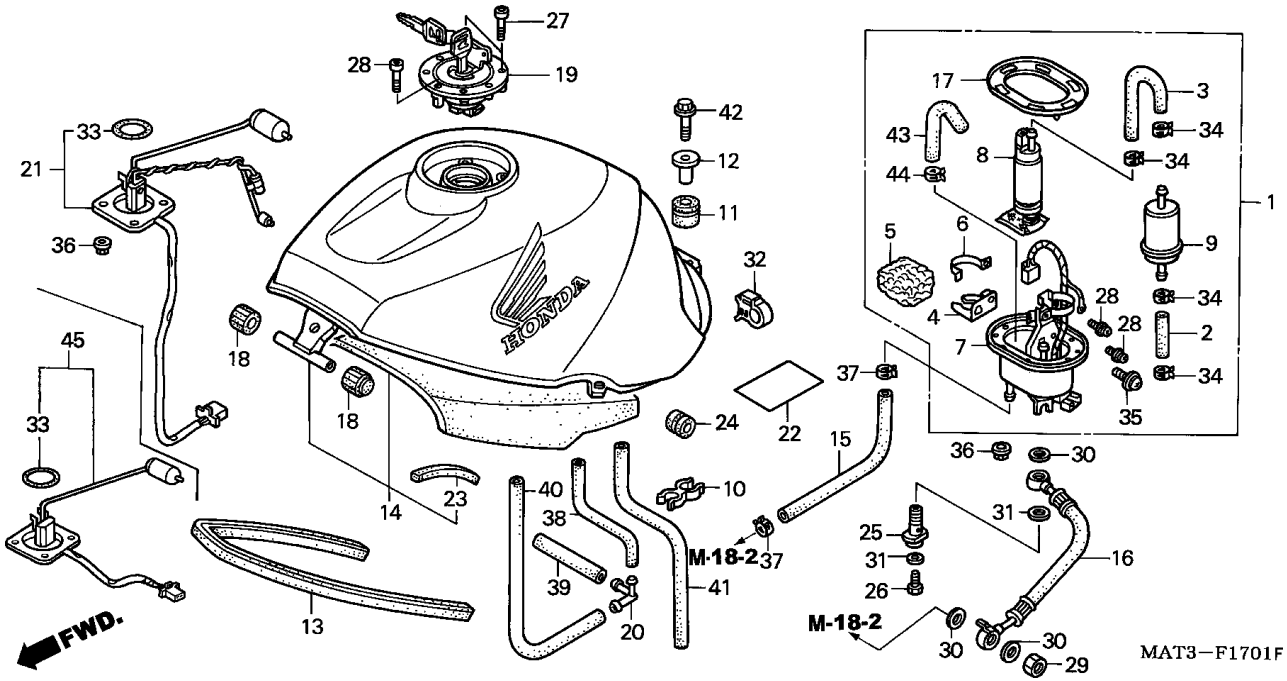

Item de serviço	T.M.O.	Ref. Nº	Nº da peça	Descrição	V	W	X	Y	1	2	3	4	Nº de série	Nota
					Qtd. CBR1100XX									
		(14)	17520-MAT-D70ZB	Tanque, Combustível *Tipo 2* (WL)	-	-	-	-	-	1	-	-	~ 2M500236	U
					-	-	-	-	-	1	-	-	~ 2M500535	F
					-	-	-	-	-	1	-	-	~ 2M503866	E,ED
			17520-MAT-D70ZC	Tanque, Combustível *Tipo 3* (WL)	-	-	-	-	-	1	-	-	~ 2M500535	F
					-	-	-	-	-	1	-	-	~ 2M503866	E,ED
			17520-MAT-D70ZD	Tanque, Combustível *Tipo 4* (WL)	-	-	-	-	-	1	-	-	~ 2M500535	F
					-	-	-	-	-	1	-	-	~ 2M503866	E,ED
			17520-MAT-J10ZA	Tanque, Combustível *Tipo 1* (WL)	-	-	-	-	-	1	1	-	....	BR
					-	-	-	-	-	1	-	-	....	CM
					-	-	-	-	-	1	-	-	2M500237 ~	U
					-	-	-	-	-	1	-	-	2M500536 ~	F
					-	-	-	-	-	1	-	-	2M503867 ~	E,ED
					-	-	-	-	-	-	1	1	....	E,ED,F,U
			17520-MAT-J10ZB	Tanque, Combustível *Tipo 2* (WL)	-	-	-	-	-	1	1	-	....	BR
					-	-	-	-	-	1	-	-	....	CM
					-	-	-	-	-	1	-	-	2M500237 ~	U
					-	-	-	-	-	1	-	-	2M500536 ~	F
					-	-	-	-	-	1	-	-	2M503867 ~	E,ED
					-	-	-	-	-	-	1	1	....	E,ED,F,U
			17520-MAT-J10ZC	Tanque, Combustível *Tipo 3* (WL)	-	-	-	-	-	1	-	-	....	BR,CM
					-	-	-	-	-	1	-	-	2M500536 ~	F
					-	-	-	-	-	1	-	-	2M503867 ~	E,ED
					-	-	-	-	-	-	1	-	....	E,ED,F

C-17-1

Tanque Combustível (X/Y/1/2/3)

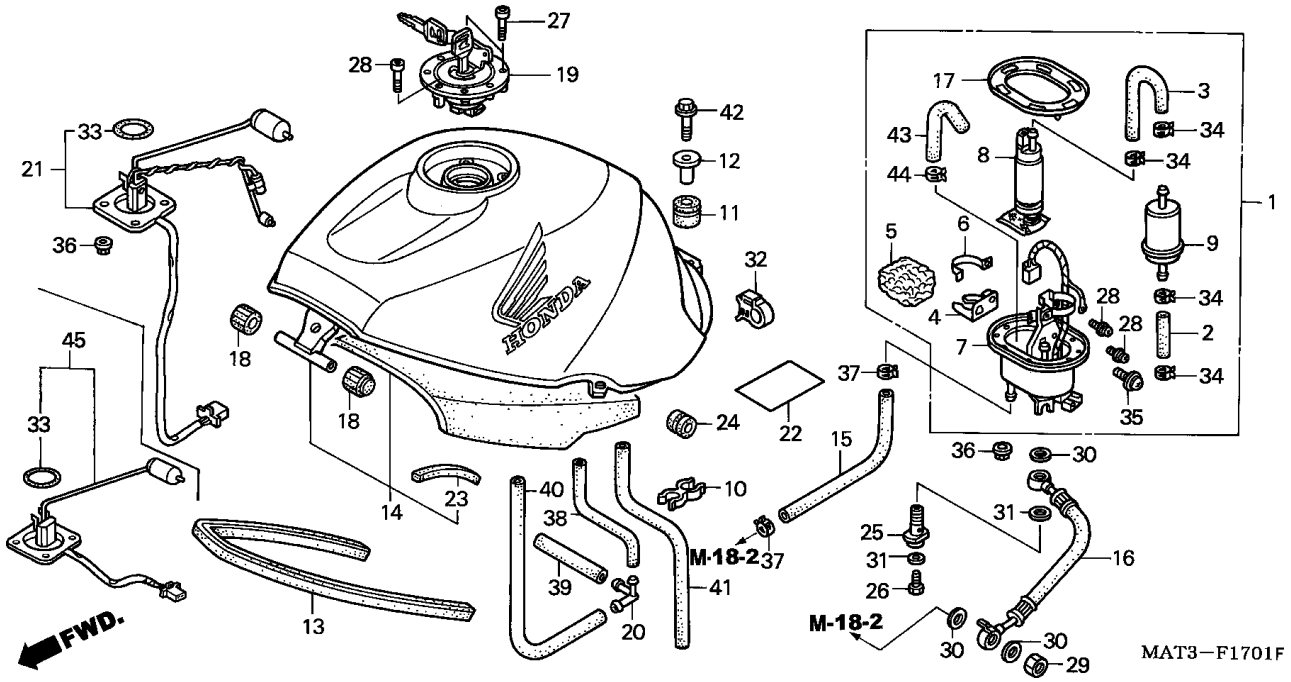

Item de serviço	T.M.O.	Ref. Nº	Nº da peça	Descrição	V	W	X	Y	1	2	3	4	Nº de série	Nota
					Qtd. CBR1100XX									
		(14)	17520-MAT-J10ZD	Tanque, Combustível *Tipo 4* (WL)	-	-	-	-	-	1	-	-	....	BR,CM
					-	-	-	-	-	1	-	-	2M500536 ~	F
					-	-	-	-	-	1	-	-	2M503867 ~	E,ED
					-	-	-	-	-	-	1	1	....	E,ED,F
			17520-MAT-A40ZA	Tanque, Combustível *Tipo 1* (WL)	-	-	-	-	-	-	1	-	....	CM
			17520-MAT-B90ZA		-	-	-	-	-	-	-	1	....	2BR,2ED,2F,2U,3E
		15	17525-MAT-D00	Mangueira, Retorno Combustível	-	-	1	1	1	1	1	1	....	.....
		16	17527-MAT-D00	Mangueira, Retorno Combustível	-	-	1	1	-	-	-	-	....	.....
			17527-MAT-D50		-	-	-	-	1	1	1	1	....	.....
		17	17574-MN5-000	Guarnição, Base	-	-	1	1	1	1	1	1	....	.....
		18	17611-HA5-000	Coxim, Traseiro Tanque	-	-	2	2	2	2	2	2	....	.....
		19	17620-MAS-E01	Tampa, Tanque Combustível	-	-	1	-	-	-	-	-	....	.....
					-	-	-	1	-	-	-	-	....	BR,CM,E,ED,F,SD,SW,2G
					-	-	-	1	-	-	-	-	~ YM300357	U
			17620-MAS-E02		-	-	-	1	-	-	-	-	YM300358 ~	U
					-	-	-	-	1	1	1	1	....	.....
		20	36191-KV3-700	Junção, Filtro Ar	-	-	1	1	1	1	1	1	....	.....
		21	37080-MAT-E00	Medidor, Combustível	-	-	1	1	-	-	-	-	....	.....
		22	80116-MAT-000	Fita, Proteção Tanque	-	-	2	2	2	2	2	2	....	.....
		23	81354-MAT-300	Vedador, Tanque Combustível	-	-	2	2	2	2	2	2	....	.....
		24	83551-300-000	Coxim	-	-	2	2	2	2	2	2	....	.....
		25	90008-PP4-E02	Parafuso, Flange, 12 mm	-	-	1	1	1	1	1	1	....	.....
		26	90009-PP4-E01	Parafuso, Vedação, 6 mm	-	-	1	1	1	1	1	1	....	.....
		27	90074-MT4-000	Parafuso, Allen, 4 x21	-	-	3	3	3	3	3	3	....	.....
		28	90105-MBG-000	Parafuso, Trava Arruela, 4 x 8	-	-	2	2	2	2	2	2	....	.....

C-17-1

Tanque Combustível (X/Y/1/2/3)

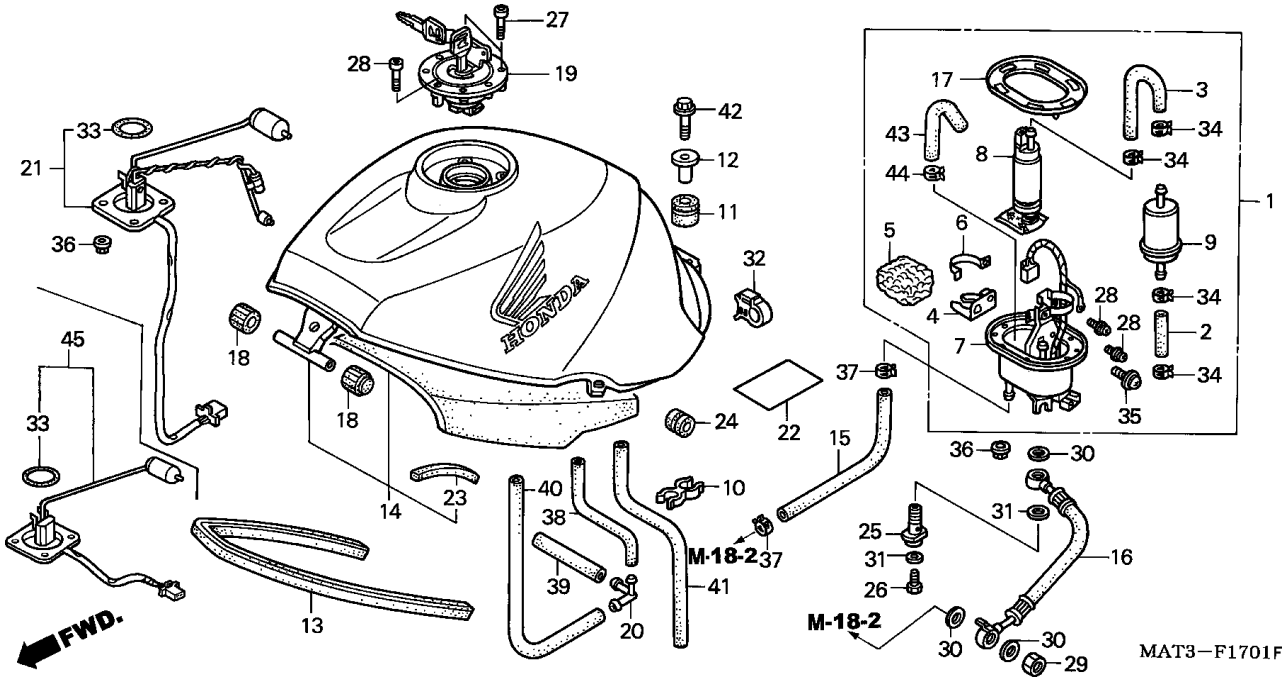

Item de serviço	T.M.O.	Ref. Nº	Nº da peça	Descrição	Qtd. CBR1100XX V	W	X	Y	1	2	3	4	Nº de série	Nota
		29	90201-PD1-000	Porca A, Vedação, 12 mm	-	-	1	1	1	1	1	1		
		30	90428-PD6-003	Arruela, Vedação, 12 mm	-	-	4	4	4	4	4	4		
		31	90430-PD6-003	Arruela, Vedação, 6 mm	-	-	1	1	1	1	1	1		
		32	90690-GHB-631	Presilha, Cabo, 8 mm	-	-	1	1	1	1	1	1		
		33	91305-MC7-000	Anel, Vedação, 39,5 x 5	-	-	1	1	1	1	1	1		
		34	91405-PD1-004	Presilha, Tubo (D12)	-	-	4	4	4	4	4	4		
		35	93893-05010-08	Parafuso, Arruela, 5 x 10	-	-	1	1	1	1	1	1		
		36	94050-06080	Porca, Flange, 6 mm	-	-	10	10	10	10	10	10		
		37	95002-41050-08	Presilha, Tubo (D10,5)	-	-	2	2	2	2	2	2		
		38	95005-35650-20	Tubo, 3,5 x 650 (95005-35001-20M)	-	-	1	1	1	1	1	1		
		39	95005-45220-20	Tubo, 4,5 x 220 (95005-45001-20M)	-	-	1	1	1	1	1	1		
		40	95005-45400-20	Tubo, 4,5 x 400 (95005-45001-20M)	-	-	1	1	1	1	1	1		
		41	95005-80450-50	Tubo, 8 x 450 (95005-80001-50M)	-	-	1	1	1	1	1	1		
		42	95701-08045-00	Parafuso, Flange, 8 x 45	-	-	2	2	2	2	2	2		
		43	16713-MBG-010	Tubo, Retorno Combustível	-	-	1	1	1	1	1	1		
		44	95002-40850-04	Presilha, Tubo (D8,5)	-	-	1	1	1	1	1	1		
		45	37080-MAT-E20	Medidor, Combustível	-	-	-	-	1	1	1	1		

C-18

Assento

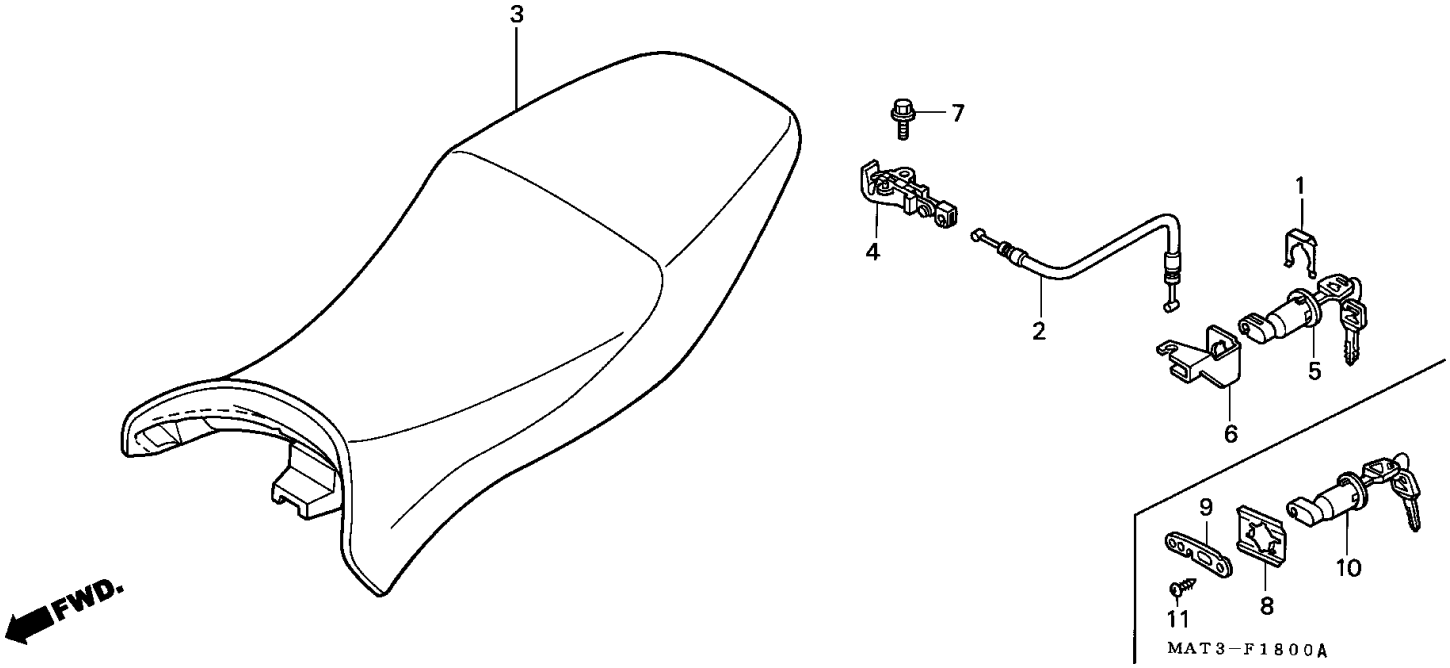

Item de serviço	T.M.O.
Presilha, Trava Assento (PGM-FI, Tipo 0,4)	0,1
• Trava Assento Chave Assento (PGM-FI, Tipo 0,4)	0,3

Ref. Nº	Nº da peça	Descrição	Qtd. CBR1100XX V	W	X	Y	1	2	3	4	Nº de série		Nota
1	75581-GN8-920	Mola, Fixação Trava Assento	1	1	-	-	-	-	-	-			
2	77156-MAT-000	Cabo, Trava Assento	1	1	1	-	-	-	-	-			
	77156-MAT-D00		-	-	-	1	1	1	1	1			
3	77200-MAT-000	Assento Comp.	1	1	1	1	1	1	1	1			
4	77220-KY6-000	Trava, Assento	1	1	1	1	1	1	1	1			
5	77239-KAB-000	Chave, Trava Assento	1	1	-	-	-	-	-	-			
6	77242-MAT-000	Suporte, Cabo Trava Assento	1	1	-	-	-	-	-	-			
	77242-MAT-D00	Placa, Trava Cabo Assento	-	-	1	1	1	1	1	1			
7	96001-06012-07	Parafuso, Flange, 6 x 12	1	1	1	1	1	1	1	1			
8	75581-MAT-D00	Mola, Fixação Trava Assento	-	-	1	1	1	1	1	1			
9	77242-MAT-D00	Placa, Cabo Trava Assento	-	-	1	1	1	1	1	1			
10	77234-MBL-611	Chave, Trava Assento	-	-	1	1	1	1	1	1			
11	93903-24380	Parafuso, Fixação, 4 x 12	-	-	1	1	1	1	1	1			

C-19

Rabeta

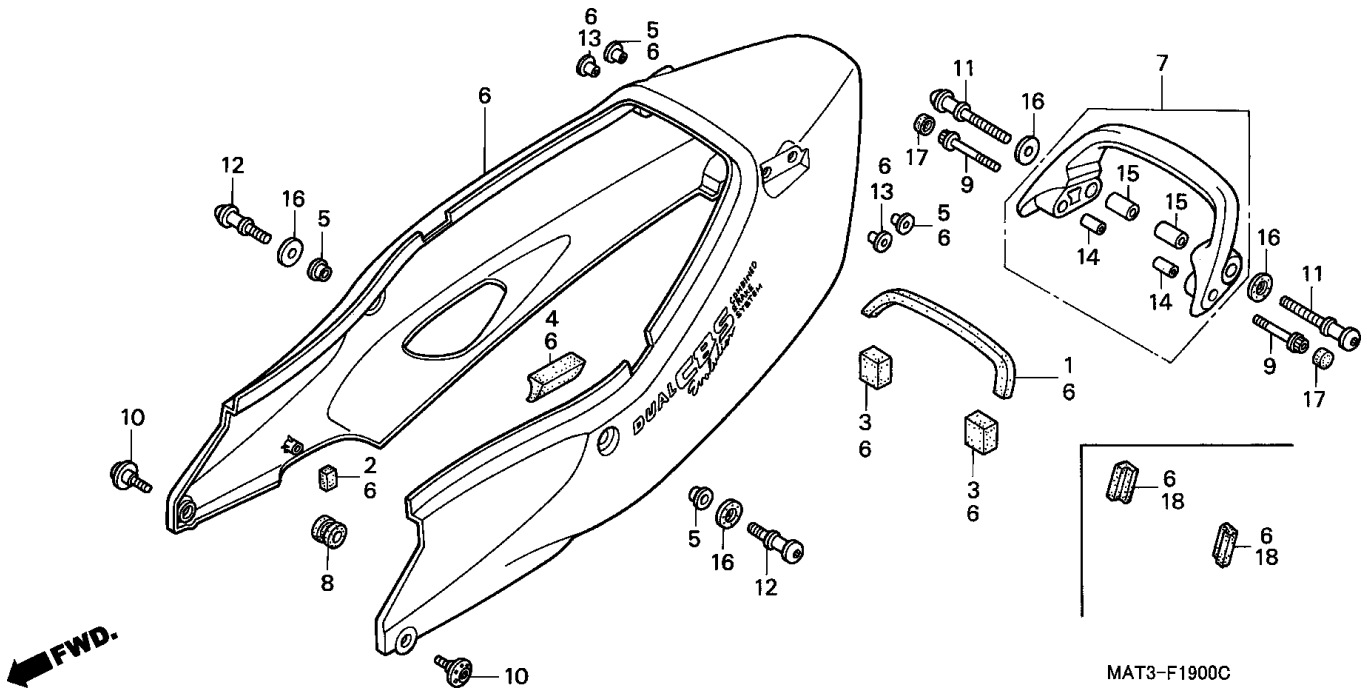

Item de serviço	T.M.O.
Alça Traseira	0,1
Rabeta	0,2

Ref. Nº	Nº da peça	Descrição	V	W	X	Y	1	2	3	4	Nº de série	Nota
			Qtd. CBR1100XX									
1	17518-MAT-300	Coxim, Fixação	1	1	-	-	-	-	-	-		
	64219-MAL-600	Abafador	-	-	1	1	1	1	1	1		
2	61313-GJ1-000	Coxim	2	2	-	-	-	-	-	-		
	77213-MV4-300	Coxim	-	-	2	2	2	2	2	2		
3	77211-MAT-300	Coxim, Assento	2	2	-	-	-	-	-	-		
4	77215-MAT-300	Coxim, Assento	1	1	1	1	1	1	1	1		
5	77223-MW3-670	Bucha, Fixação Rabeta	4	4	4	4	4	4	4	4		
6	77250-MAT-000ZE	Rabeta, *Tipo 1 1* (WL)	1	1	-	-	-	-	-	-		BR,BR/A,G
			1	-	-	-	-	-	-	-		AR,E,ED,F,ND,SW,U,2G
	77250-MAT-000ZF	Rabeta, *Tipo 3 1* (WL)	1	-	-	-	-	-	-	-		AR,E,ED,F,G,ND,SW,U,2G
	77250-MAT-000ZG	Rabeta, *Tipo 2 1* (WL)	1	1	-	-	-	-	-	-		BR,BR/A,G
			1	-	-	-	-	-	-	-		AR,E,ED,F,ND,SW,U,2G
	77250-MAT-670ZA	Rabeta, *Tipo 1* (WL)	1	-	-	-	-	-	-	-		CM
	77250-MAT-860ZA		-	1	-	-	-	-	-	-		AR,E,ED,F,ND,SD,SW. U,2G
	77250-MAT-860ZB	Rabeta, *Tipo 3* (WL)	-	1	-	-	-	-	-	-		AR,CM,E,ED,F,ND,SD,SW, U,2G
	77250-MAT-860ZC	Rabeta, *Tipo 4* (WL)	-	1	-	-	-	-	-	-		AR,CM,E,ED,F,ND,SD,SW, U,2G
	77250-MAT-D00ZB	Rabeta, *Tipo 1* (WL)	-	-	1	-	-	-	-	-		BR,BR/A,CM,E,ED,F,SD, SW,2G
	77250-MAT-D00ZC	Rabeta, *Tipo 2* (WL)	-	-	1	-	-	-	-	-		BR,BR/A,E,ED,F,SD,SW, U,2G
	77250-MAT-D00ZD	Rabeta, *Tipo 3* (WL)	-	-	1	-	-	-	-	-		CM,E,ED,F,SD,SW,U,2G
	77250-MAT-D30ZA	Rabeta, *Tipo 1* (WL)	-	-	-	1	-	-	-	-		E,ED,F,SD,SW,2G
	77250-MAT-D30ZB	Rabeta, *Tipo 2* (WL)	-	-	-	1	-	-	-	-		
	77250-MAT-D30ZC	Rabeta, *Tipo 3* (WL)	-	-	-	1	-	-	-	-		
	77250-MAT-D50ZA	Rabeta, *Tipo 2* (WL)	-	-	-	-	1	-	-	-		CM,E,ED,F,U
	77250-MAT-D50ZB	Rabeta, *Tipo 3* (WL)	-	-	-	-	1	-	-	-		CM,E,ED,F,U

C-19

Rabeta

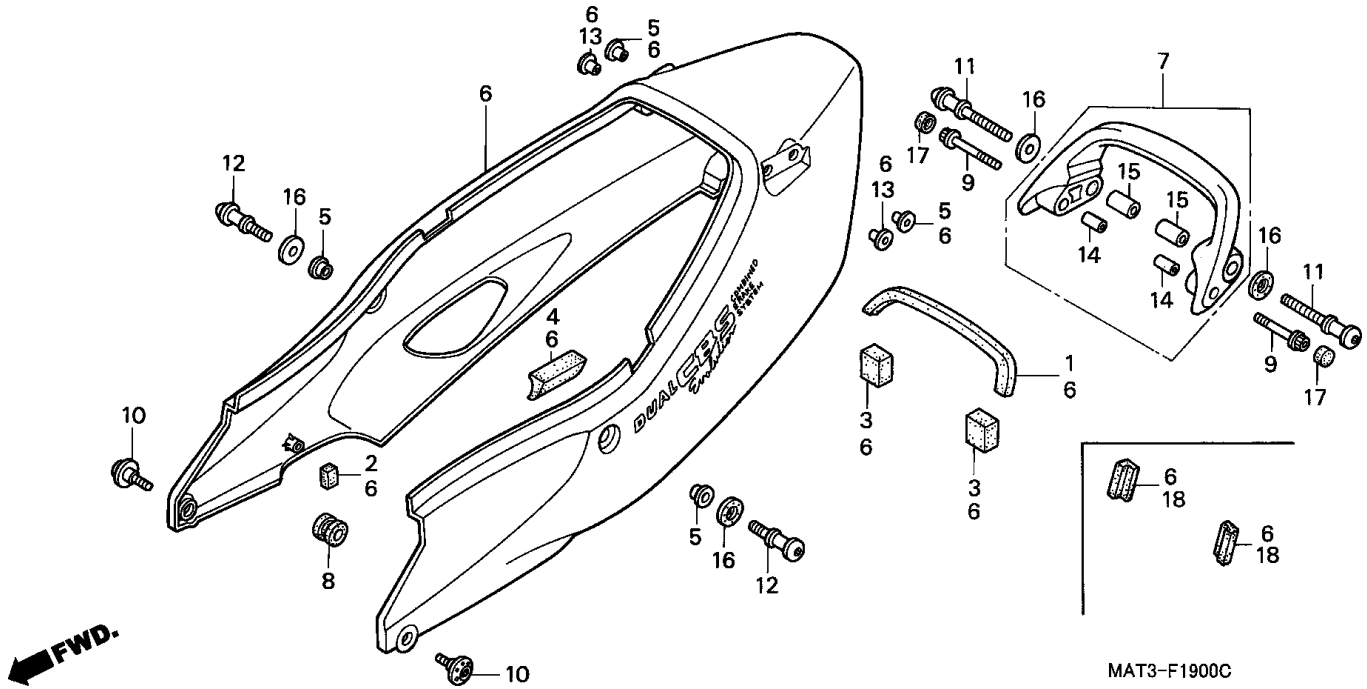

Item de serviço	T.M.O.	Ref. Nº	Nº da peça	Descrição	V	W	X	Y	1	2	3	4	Nº de série		Nota
					Qtd. CBR1100XX										
		(6)	77250-MAT-D50ZC	Rabeta, *Tipo 4* (WL)	-	-	-	-	1	-	-	-			BR,E,ED,F
			77250-MAT-D50ZD	Rabeta, *Tipo 1* (WL)	-	-	-	-	1	-	-	-			BR,E,ED,F
			77250-MAT-D70ZA		-	-	-	-	-	1	-	-			
					-	-	-	-	-	-	1	1			BR,E,ED,F,U
			77250-MAT-D70ZB	Rabeta, *Tipo 2* (WL)	-	-	-	-	-	1	-	-			
					-	-	-	-	-	-	1	1			BR,E,ED,F,U
			77250-MAT-D70ZC	Rabeta, *Tipo 3* (WL)	-	-	-	-	-	1	1	-			E,ED,F
					-	-	-	-	-	1	-	-			BR,CM
			77250-MAT-D70ZD	Rabeta, *Tipo 4* (WL)	-	-	-	-	-	1	1	1			E,ED,F
					-	-	-	-	-	1	-	-			BR,CM
			77250-MAT-A40ZA	Rabeta, *Tipo 1* (WL)	-	-	-	-	-	-	1	-			CM
			77250-MAT-B90ZA		-	-	-	-	-	-	-	1			2BR,2ED,2F,2U,3E
		7	77310-MAT-000YB	Alça Traseira *NH436M* Preto Mat Gunpowder Metálico	-	-	-	-	-	-	-	1			2BR,2ED,2F,2U,3E
			77310-MAT-000ZB	Alça Traseira *NH359M* Preto Mute Metálico	1	-	-	-	-	-	-	-			
					-	1	-	-	-	-	-	-			AR,BR,BR/A,E,ED,F,ND, SD,SW,U,2G
			77310-MAT-000ZD	*YR183M* Titânio Metálico	1	1	-	-	-	-	-	-			AR,E,ED,F,G,ND,SD,SW U,2G
					-	1	-	-	-	-	-	-			CM
			77310-MAT-000ZE	*R228C* Magenta Muthos Candy	1	1	-	-	-	-	-	-			BR,BR/A,G
					1	-	-	-	-	-	-	-			AR,E,ED,F,ND,SW,U,2G
			77310-MAT-000ZF	*R101CU* Vermelho Gloria Candy-U	-	1	1	1	1	-	-	-			E,ED,F,SD,SW,2G
					-	1	1	-	1	-	-	-			AR,CM,ND
					-	1	-	-	1	-	-	-			U
					-	-	1	-	-	-	-	-			BR,BR/A

C-19

Rabeta

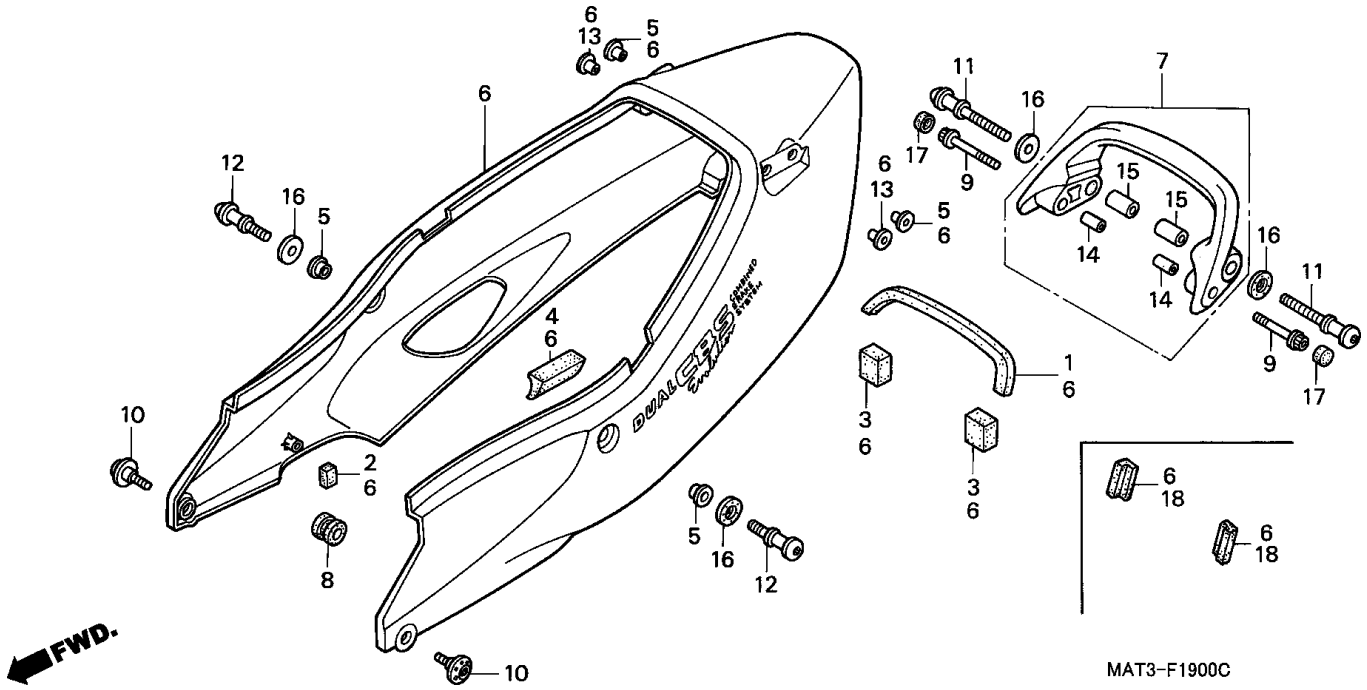

Item de serviço	T.M.O.	Ref. Nº	Nº da peça	Descrição	Qtd. CBR1100XX V	W	X	Y	1	2	3	4	Nº de série		Nota
		(7)	77310-MAT-000ZL	*NH418P* Preto Prisma Perolizado	-	-	1	-	-	-	-	-			BR,BR/A,E,ED,F,SD,SW, U,2G
					-	-	-	1	-	-	-	-			
			77310-MAT-000ZQ	*PB284C* Azul Phoenix Candy	-	-	1	1	-	-	-	-			
					-	-	-	-	1	-	-	-			CM,E,ED,F,U
			77310-MAT-000ZS	*NH146M* Prata Accurate Metálico	-	-	-	-	1	1	1	1			E,ED,F
					-	-	-	-	1	1	-	-			BR
					-	-	-	-	-	1	-	-			CM
			77310-MAT-000ZT	*NH463M* Preto Darkness Metálico	-	-	-	-	1	-	-	1			BR,E,ED,F
					-	-	-	-	-	1	1	-			
					-	-	-	-	-	-	-	1			U
			77310-MAT-000ZU	*PB215C* Azul Taiti Candy	-	-	-	-	-	1	-	-			
					-	-	-	-	-	-	1	1			BR,E,ED,F,U
			77310-MAT-000ZV	*R195C* Vermelho Blazing Candy	-	-	-	-	-	1	1	-			E,ED,F
					-	-	-	-	-	1	-	-			BR,CM
		8	80105-MG9-000	Coxim	2	-	-	-	-	-	-	-			
			52714-MN5-003	Coxim	-	2	2	2	2	2	2	2			
		9	90093-MG3-000	Parafuso, Flange, 6 x 45	2	2	2	2	2	2	2	2			
		10	90112-MAT-000	Parafuso, Phillips, 6 x 16	2	2	2	2	2	2	2	2			
		11	90116-MAT-000	Parafuso, Flange, 8 x 47	2	2	2	2	2	2	2	2			
		12	90117-MAT-000	Parafuso, Flange, 8 x 20	2	2	2	2	2	2	2	2			
		13	90511-MAT-000	Arruela, Fixação	2	2	2	2	2	2	2	2			
		14	90512-MAT-000	Bucha, 6 x 22	2	2	2	2	2	2	2	2			
		15	90513-MAT-000	Bucha, 8 x 20	2	2	2	2	2	2	2	2			
		16	90514-MAT-000	Arruela, Especial, 8 mm	4	4	4	4	4	4	4	4			
		17	91456-KCR-000	Capa, Parafuso	2	2	2	2	2	2	2	2			
		18	17518-MAT-D00	Coxim	-	-	2	2	2	2	2	2			

C-20

Filtro de Ar (V/W)

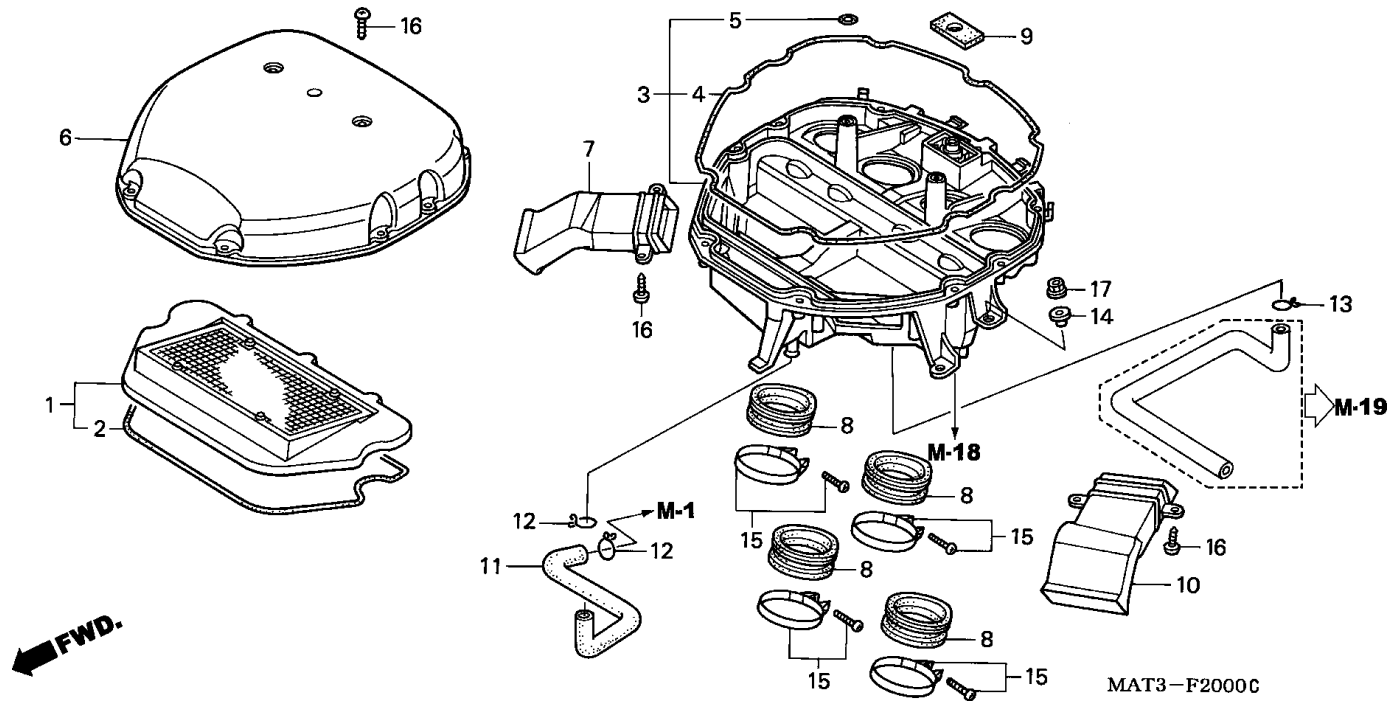

Item de serviço	T.M.O.
Elemento, Filtro Ar	0,3
Condutor, Interno Esquerdo Filtro Ar	1,2
• Condutor, Interno Direito Filtro Ar (Mesmo Tempo Para Duas Unidades)	
• Tubo, Conexão Filtro Ar (Adicionar 0,1 Por Unidade) (Quando For Executada A Manutenção com o Tmo Será 1,4)	
Carcaça, Filtro Ar	1,4

Ref. Nº	Nº da peça	Descrição	Qtd. CBR1100XX V	W	X	Y	1	2	3	4	Nº de série		Nota
1	17210-MAT-000	Elemento, Filtro Ar	1	1	-	-	-	-	-	-			
2	17212-MAT-300	Vedador, Elemento	1	1	-	-	-	-	-	-			
3	17221-MAT-000	Carcaça, Filtro Ar	1	1	-	-	-	-	-	-			BR,BR/A,E,ED,F,G,ND, SD,U
	17221-MAT-660		1	1	-	-	-	-	-	-			AR,CM,SW,2G
4	17222-MAT-300	Vedador A, Carcaça Filtro Ar	1	1	-	-	-	-	-	-			
5	17223-MAT-300	Vedador B, Carcaça Filtro Ar	2	2	-	-	-	-	-	-			
6	17231-MAT-000	Tampa, Filtro Ar	1	1	-	-	-	-	-	-			
7	17251-MAT-000	Condutor, Interno Direito Filtro Ar	1	1	-	-	-	-	-	-			
8	17253-MAT-300	Tubo, Conexão Filtro Ar	4	4	-	-	-	-	-	-			
9	17254-MAT-000	Sub Filtro Ar	1	1	-	-	-	-	-	-			
10	17351-MAT-000	Condutor, Interno Esquerdo Filtro Ar	1	1	-	-	-	-	-	-			
11	17357-MAT-000	Tubo, Respiro	1	1	-	-	-	-	-	-			
12	17365-MJ0-010	Presilha A, Tubo	2	2	-	-	-	-	-	-			
13	17554-MB0-000	Presilha, Tubo Respiro	1	1	-	-	-	-	-	-			AR,CM,SW,2G
14	90522-170-700	Bucha, Fixação	4	4	-	-	-	-	-	-			
15	95018-68250	Presilha, Conexão, Tubo Filtro Ar (68)	4	4	-	-	-	-	-	-			
16	93903-25480	Parafuso, Fixação, 5 x 20	15	15	-	-	-	-	-	-			
17	94050-06070	Porca, Flange, 6 mm	4	4	-	-	-	-	-	-			

C-20-1

Filtro de Ar (X/Y/1/2/3)

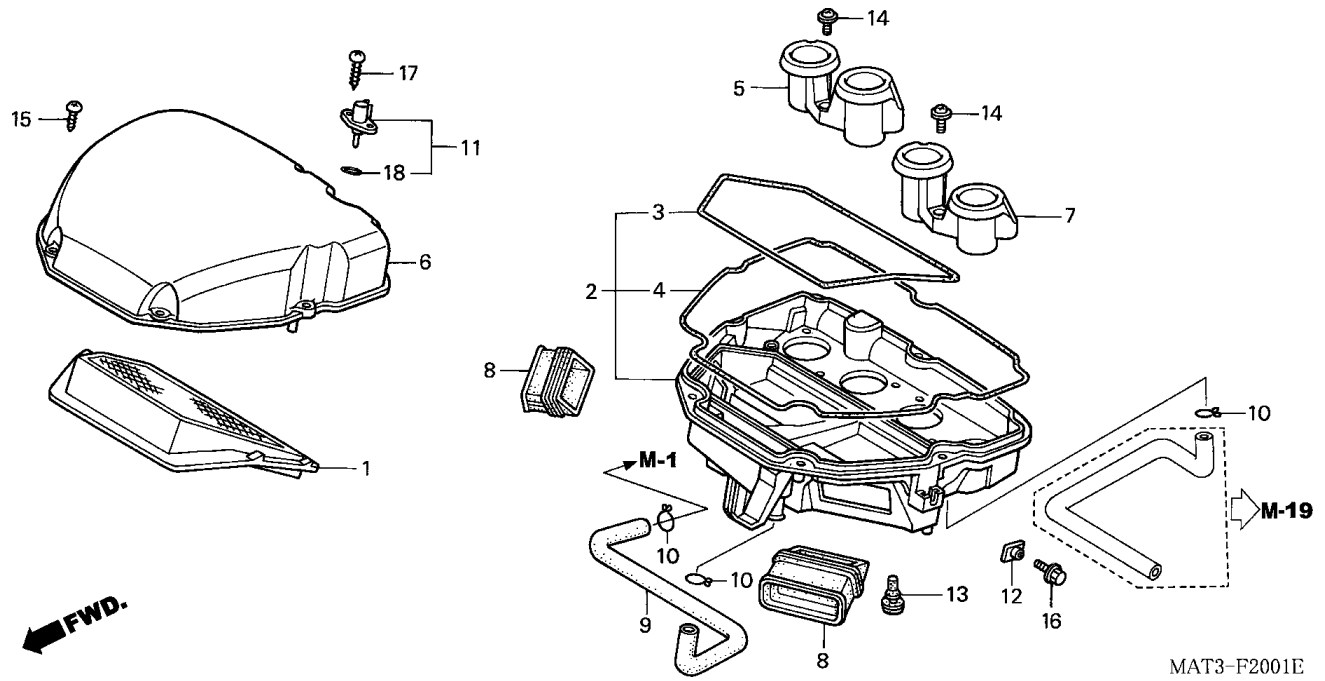

Item de serviço	T.M.O.	Ref. Nº	Nº da peça	Descrição	Qtd. CBR1100XX V	W	X	Y	1	2	3	4	Nº de série		Nota
Tampa, Filtro Ar	0,3	1	17210-MAT-E00	Elemento, Filtro Ar	-	-	1	-	-	-	-	-			BR
• Elemento, Filtro Ar					-	-	1	-	-	-	-	-		~ XM200181	CM
• Sensor Comp., Temperatura					-	-	1	-	-	-	-	-		~ XM200301	U
Funil, Esquerdo Ar	0,4				-	-	1	-	-	-	-	-		~ XM200916	F
(O Mesmo Tempo Para Duas Unidades)					-	-	1	-	-	-	-	-		~ XM206885	E,ED,SD
• Funil Direito Ar			17210-MAT-E01		-	-	1	-	-	-	-	-			BR/A,SW,2G
Junção, Condutor	1,2				-	-	1	-	-	-	-	-	XM200182 ~		CM
(Adicionar 0,1 Por Unidade)					-	-	1	-	-	-	-	-	XM200302 ~		U
Carcaça Comp., Filtro Ar	1,4				-	-	1	-	-	-	-	-	XM200917 ~		F
					-	-	1	-	-	-	-	-	XM206886 ~		E,ED,SD
					-	-	-	1	1	1	1	1			
		2	17221-MAT-E00	Carcaça Comp., Filtro Ar	-	-	1	-	-	-	-	-			BR
					-	-	1	-	-	-	-	-		~ XM200181	CM
					-	-	1	-	-	-	-	-		~ XM200301	U
					-	-	1	-	-	-	-	-		~ XM200916	F
					-	-	1	-	-	-	-	-		~ XM206885	E,ED,SD
			17221-MAT-E01		-	-	1	-	-	-	-	-			BR/A,SW,2G
					-	-	1	-	-	-	-	-	XM200182 ~		CM
					-	-	1	-	-	-	-	-	XM200302 ~		U
					-	-	1	-	-	-	-	-	XM200917 ~		F
					-	-	1	-	-	-	-	-	XM206886 ~		E,ED,SD
					-	-	-	1	1	1	1	1			
		3	17223-MAT-E00	Vedador A, Carcaça Filtro Ar	-	-	1	1	1	1	1	1			
		4	17224-MAT-E00	Vedador D, carcaça Filtro Ar	-	-	1	1	1	1	1	1			
		5	17225-MAT-E00	Funil, Direito Ar	-	-	1	1	1	1	1	1			

C-20-1

Filtro de Ar (X/Y/1/2/3)

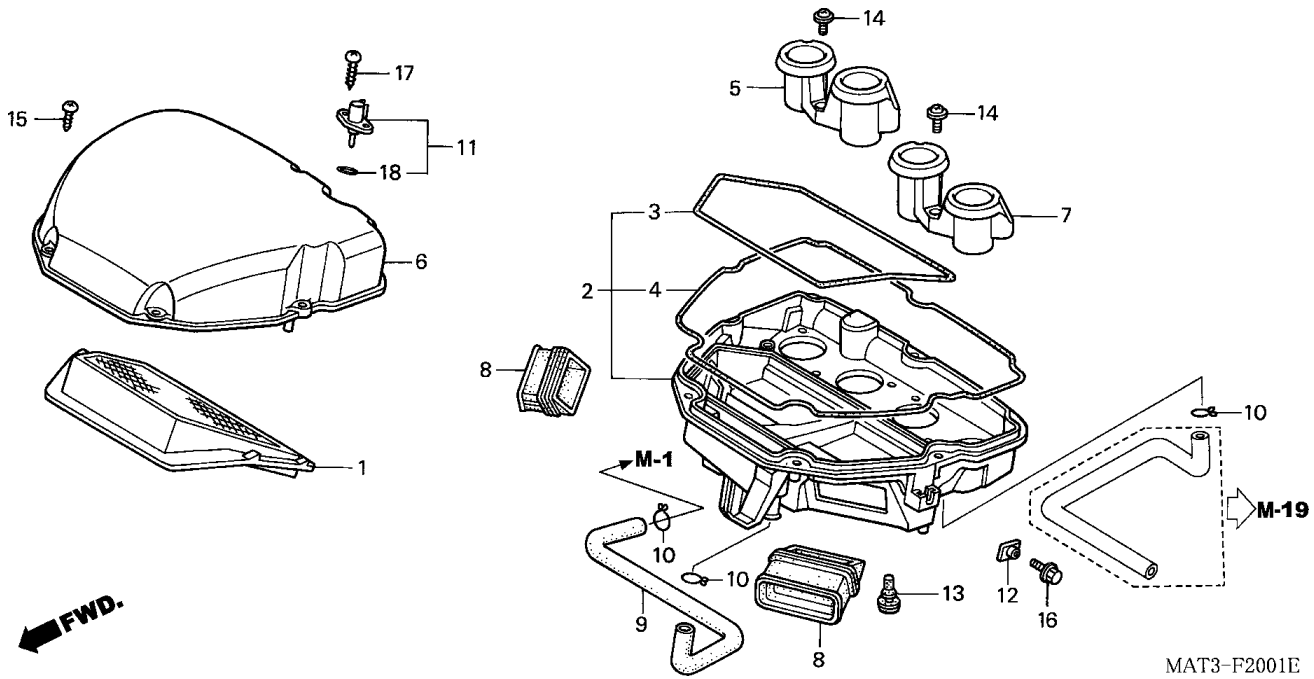

Item de serviço	T.M.O.	Ref. Nº	Nº da peça	Descrição	Qtd. CBR1100XX V	W	X	Y	1	2	3	4	Nº de série	Nota
		6	17231-MAT-E00	Tampa, Filtro Ar	-	-	1	-	-	-	-	-	....	BR
					-	-	1	-	-	-	-	-	~ XM200181	CM
					-	-	1	-	-	-	-	-	~ XM200301	U
					-	-	1	-	-	-	-	-	~ XM200916	F
					-	-	1	-	-	-	-	-	~ XM206885	E,ED,SD
			17231-MAT-E01		-	-	1	-	-	-	-	-	....	BR/A,SW,2G
					-	-	1	-	-	-	-	-	XM200182 ~	CM
					-	-	1	-	-	-	-	-	XM200302 ~	U
					-	-	1	-	-	-	-	-	XM200917 ~	F
					-	-	1	-	-	-	-	-	XM206886 ~	E,ED,SD
					-	-	-	1	1	1	1	1	....	.....
		7	17235-MAT-E00	Funil, Esquerdo Ar	-	-	1	1	1	1	1	1	....	.....
		8	17251-MAT-E00	Junção	-	-	2	2	2	2	2	2	....	.....
		9	17357-MAT-000	Tubo, Respiro	-	-	1	1	1	1	1	1	....	.....
		10	17554-MB0-000	Presilha, Tubo Respiro	-	-	3	3	3	3	3	3	....	.....
		11	37880-P05-A00	Sensor Comp., Temperatura Ar	-	-	1	1	1	1	1	1	....	.....
		12	61304-958-003	Porca, Especial, 6 x 7	-	-	2	2	2	2	2	2	....	.....
		13	81310-HA0-680	Coxim	-	-	2	2	2	2	2	2	....	.....
		14	91508-MM5-000	Parafuso, Phillips, 5 mm	-	-	6	6	6	6	6	6	....	.....
		15	93903-25480	Parafuso, Fixação, 5 x 20	-	-	7	7	7	7	7	7	....	.....
		16	95701-06012-00	Parafuso, Flange, 6 x 12	-	-	2	2	2	2	2	2	....	.....
		17	93911-25420	Parafuso, Fixação, 5 x 16	-	-	2	2	2	2	2	2	....	.....
		18	91303-PK2-005	Anel, 7,5 x 1,5	-	-	1	1	1	1	1	1	....	.....

C-21

Escapamento

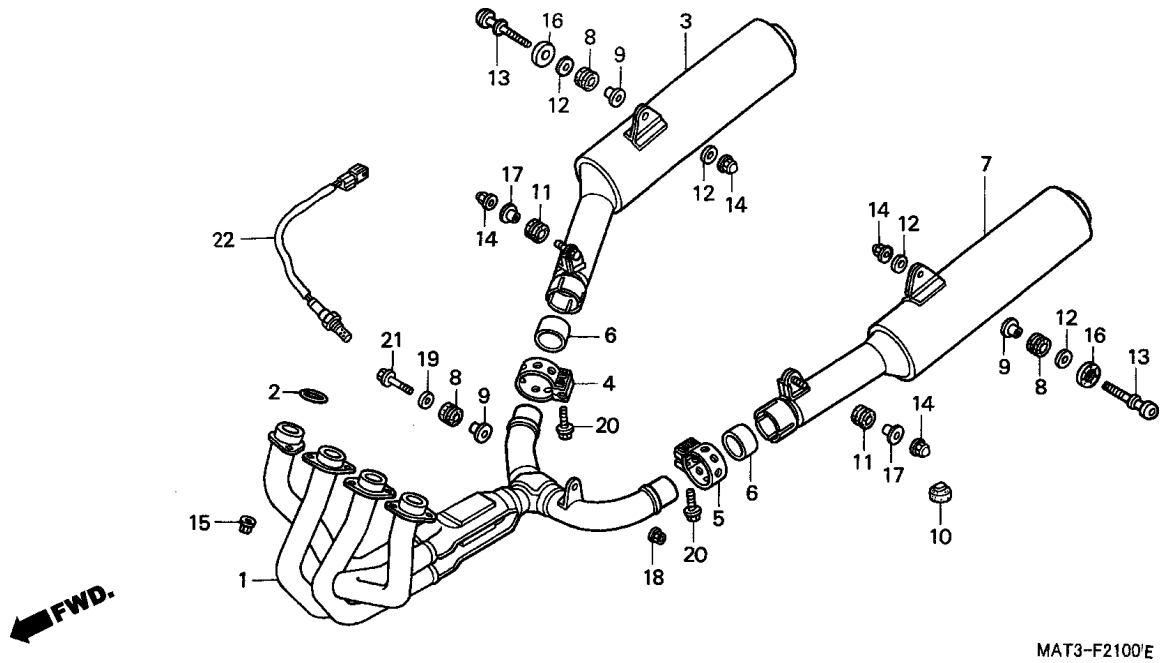

Item de serviço	T.M.O.
Escapamento Comp., Esquerdo	0,2
(Adicionar 0,1 Por Unidade)	
• Escapamento Comp., Direito	
Sensor, Oxigênio	0,5
Junta, Tubo Escape	1,0
(Mesmo Tempo Para Duas Unidades ou Mais)	
• Tubo Comp.	

Ref. Nº	Nº da peça	Descrição	Qtd. CBR1100XX V	W	X	Y	1	2	3	4	Nº de série		Nota
1	18150-MAT-003	Tubo Comp. Escape	1	-	-	-	-	-	-	-			
	18150-MAT-771		-	1	-	-	-	-	-	-			
	18150-MAT-A01		-	-	1	1	1	1	1	1			BR,BR/A,CM,SD
			-	-	1	1	-	-	-	-			E,ED,F,U
	18150-MAT-G21		-	-	1	1	-	-	-	-			SW,2G
			-	-	-	-	1	1	1	1			E,ED,F,U,2ED,2F,2U,3E
2	18291-MW3-670	Junta, Tubo escape	4	4	4	4	4	4	4	4			
3	18310-MAT-003	Escapamento Comp., Direito	1	1	-	-	-	-	-	-			AR,BR,BR/A,CM,E,ED,F,G, ND, SD,SW, U
	18310-MAT-630		1	1	-	-	-	-	-	-			2G
	18310-MAT-A01		-	-	1	-	1	-	-	-			BR,BR/A,SD
			-	-	1	-	-	-	-	-			E,ED,F,U
	18310-MAT-G21		-	-	1	1	-	-	-	-			SW,2G
	18310-MAT-L01		-	-	1	1	-	-	-	-			CM
			-	-	-	1	-	-	-	-			BR,E,ED,F,SD,U
	18310-MAT-D51		-	-	-	-	1	1	1	1			E,ED,F,U,2ED,2F,2U,3E
	18310-MAT-L03		-	-	-	-	1	1	1	1			CM
			-	-	-	-	-	1	1	1			BR,2BR
4	18371-MAT-000	Presilha, Direita Silencioso	1	1	1	1	1	1	1	1			
5	18372-MAT-000	Presilha, Esquerda Silencioso	1	1	1	1	1	1	1	1			
6	18391-ML0-003	Guarnição, Silencioso	2	2	2	2	2	2	2	2			
7	18410-MAT-003	Silencioso, Comp., Esquerdo	1	1	-	-	-	-	-	-			AR,BR,BR/A,CM,E,ED,F,G, ND, SD,SW,U
	18410-MAT-630		1	1	-	-	-	-	-	-			2G

C-21

Escapamento

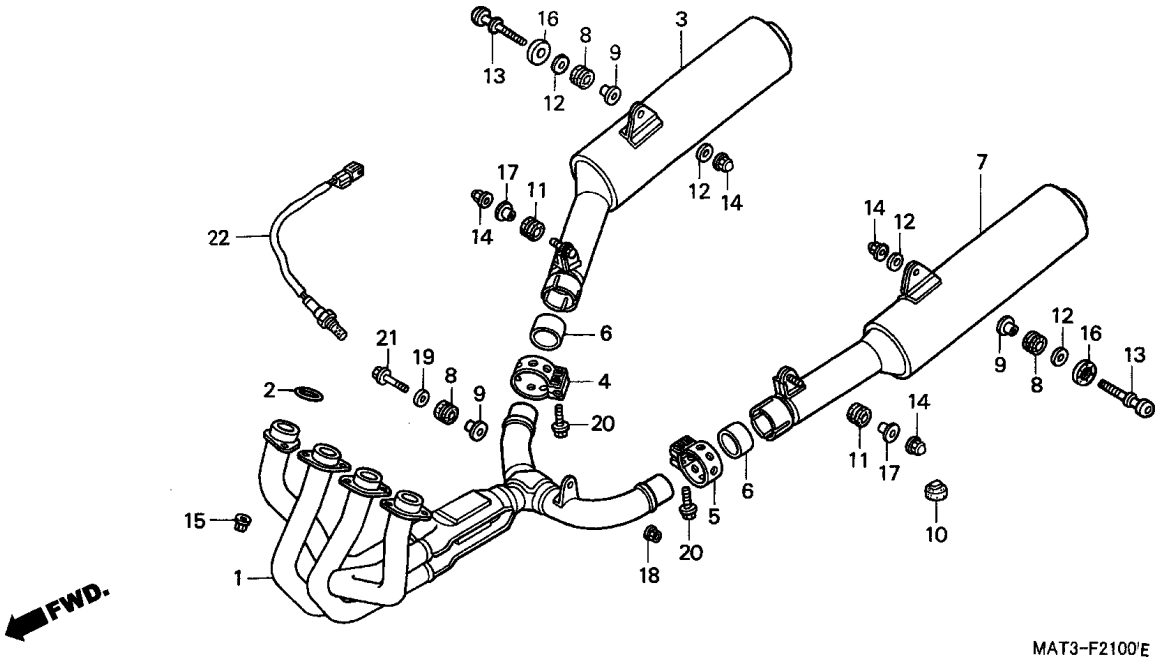

Item de serviço	T.M.O.	Ref. Nº	Nº da peça	Descrição	Qtd. CBR1100XX V	W	X	Y	1	2	3	4	Nº de série		Nota
		(7)	18410-MAT-A01	Silencioso, Comp., Esquerdo	-	-	1	-	1	-	-	-			BR,BR/A,SD
					-	-	1	-	-	-	-	-			E,ED,F,U
			18410-MAT-G21		-	-	1	1	-	-	-	-			SW,2G
			18410-MAT-L01		-	-	1	1	-	-	-	-			CM
					-	-	-	1	-	-	-	-			BR,E,ED,F,SD,U
			18410-MAT-D51		-	-	-	-	1	1	1	1			E,ED,F,U,2ED,2F,2U,3E
			18410-MAT-L03	Silencioso, Comp., Esquerdo	-	-	-	-	1	1	1	-			CM
					-	-	-	-	-	1	1	1			BR,2BR
		8	18421-MA6-000	Coxim, Fixação Silencioso	3	3	3	3	3	3	3	3			
		9	18422-MA6-000	Bucha, Fixação Silencioso	3	3	3	3	3	3	3	3			
		10	50524-MG9-000	Coxim, Limitador	1	1	1	1	1	1	1	1			
		11	80103-MG2-000	Coxim	2	2	2	2	2	2	2	2			
		12	90101-ML0-720	Arruela, Lisa, 8 mm	2	2	4	4	4	4	4	4			
		13	90116-MAT-000	Parafuso, Phillips, 8 x 47	2	2	2	2	2	2	2	2			
		14	90301-SA0-000	Porca, Flange, 8 mm	4	4	4	4	4	4	4	4			
		15	90304-MM5-000	Porca, Flange, 7 mm	8	8	8	8	8	8	8	8			
		16	90514-MAT-000	Arruela, Especial, 8 mm	2	2	2	2	2	2	2	2			
		17	90551-MG7-000	Bucha, 8,8 x 11	2	2	2	2	2	2	2	2			
		18	90301-SA0-000	Porca, Flange, 8 mm	1	-	-	-	-	-	-	-			
			94050-08070	Porca, Flange, 8 mm	-	1	1	1	1	1	1	1			
		19	94103-08700	Arruela, Lisa, 8 mm	1	1	1	1	1	1	1	1			
		20	95701-08035-00	Parafuso, Flange, 8 x 35	4	4	4	4	4	4	4	4			
		21	96400-08045-07	Parafuso, Flange, 8 x 45	1	1	1	1	1	1	1	1			

C-21

Escapamento

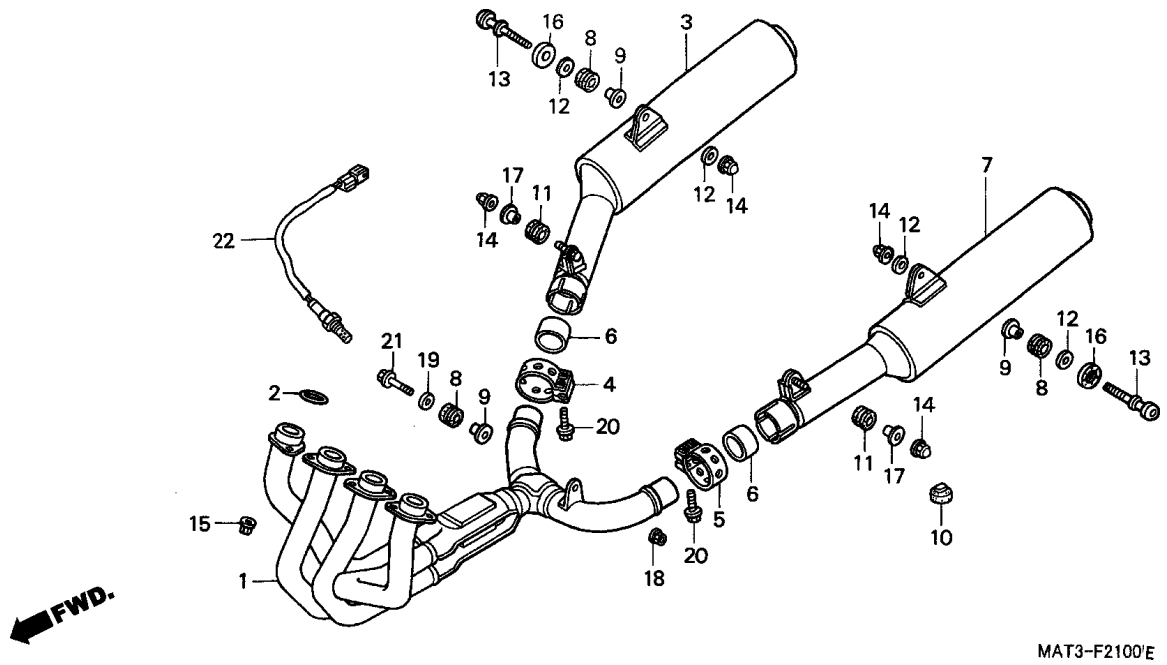

Item de serviço	T.M.O.	Ref. Nº	Nº da peça	Descrição	Qtd. CBR1100XX V	W	X	Y	1	2	3	4	Nº de série		Nota
		22	36531-MAT-G21	Sensor, Oxigênio	-	-	1	1	-	-	-	-	.....	.....	SW,2G
					-	-	-	-	1	-	-	-	.....	.....	E,ED
					-	-	-	-	-	1	-	-	.....	.....	F
					-	-	-	-	-	1	-	-		~ 2M500309	U
					-	-	-	-	-	1	-	-		~ 2M504132	E,ED
			36531-MAT-G22	.....	-	-	-	-	-	1	1	1	.....	.....	F
					-	-	-	-	-	1	-	-	2M500310 ~		U
					-	-	-	-	-	1	-	-	2M504133 ~		E,ED
					-	-	-	-	-	-	1	1	.....	.....	E,ED,U,2ED,2F,2U,3E

C-22

Pedal Freio • Pedal Câmbio

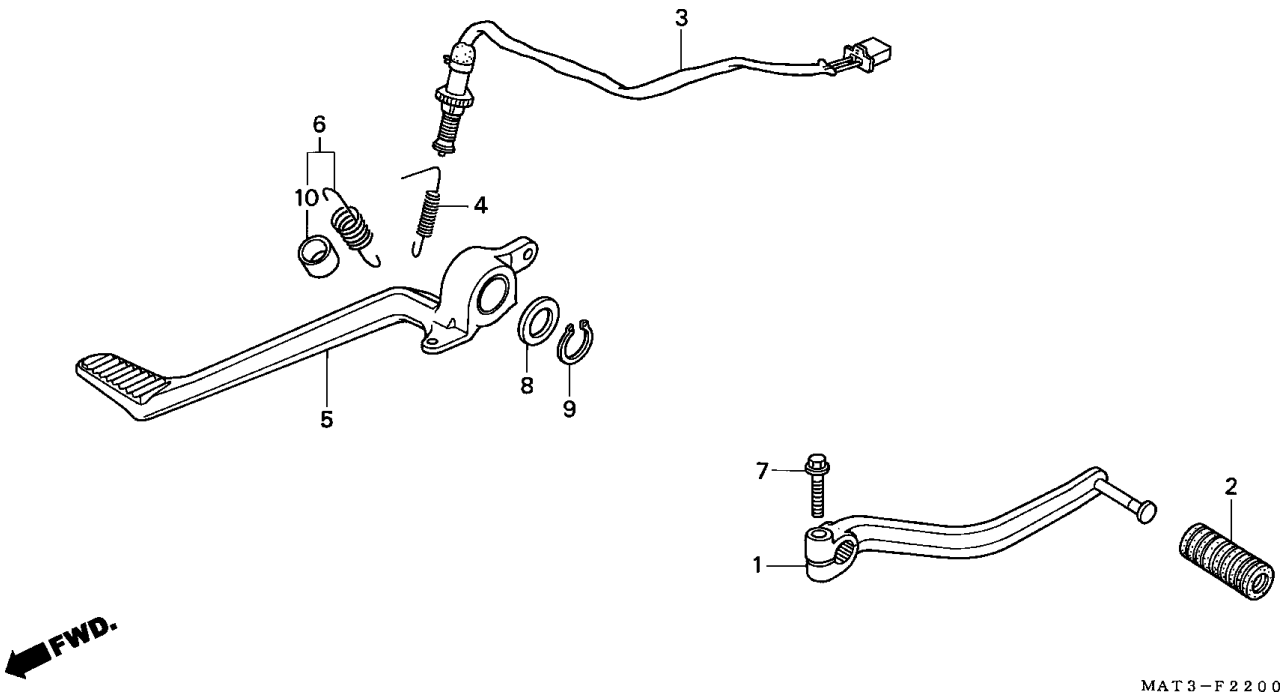

Item de serviço	T.M.O.
Pedal, Cambio	0,1
Pedal, Freio	0,2
Interruptor, Freio Traseiro	0,3

Ref. Nº	Nº da peça	Descrição	Qtd. CBR1100XX V	W	X	Y	1	2	3	4	Nº de série		Nota
1	24701-MAT-000	Pedal, Câmbio	1	1	1	1	1	1	1	1			
2	24781-KR3-770	Borracha Pedal Câmbio	1	1	1	1	1	1	1	1			
3	35350-MW0-600	Interruptor, Comp., Traseiro	1	1	1	1	1	1	1	1			
4	35357-KY2-700	Mola, Interruptor Parada	1	1	1	1	1	1	1	1			
5	46500-MAT-000	Pedal Freio	1	1	1	1	1	1	1	1			
6	46513-MAT-000	Mola, Pedal Freio Conj.	1	1	-	-	-	-	-	-			
	46513-MAT-D00		-	-	1	1	1	1	1	1			
7	90051-MN8-870	Parafuso, Flange, 6 x 20	1	1	1	1	1	1	1	1			
8	90557-230-000	Arruela, 15,2 x 25	1	1	1	1	1	1	1	1			
9	94511-15000	Anel, Elástico Externo, 15 mm	1	1	1	1	1	1	1	1			

C-23

Pedal • Apoio

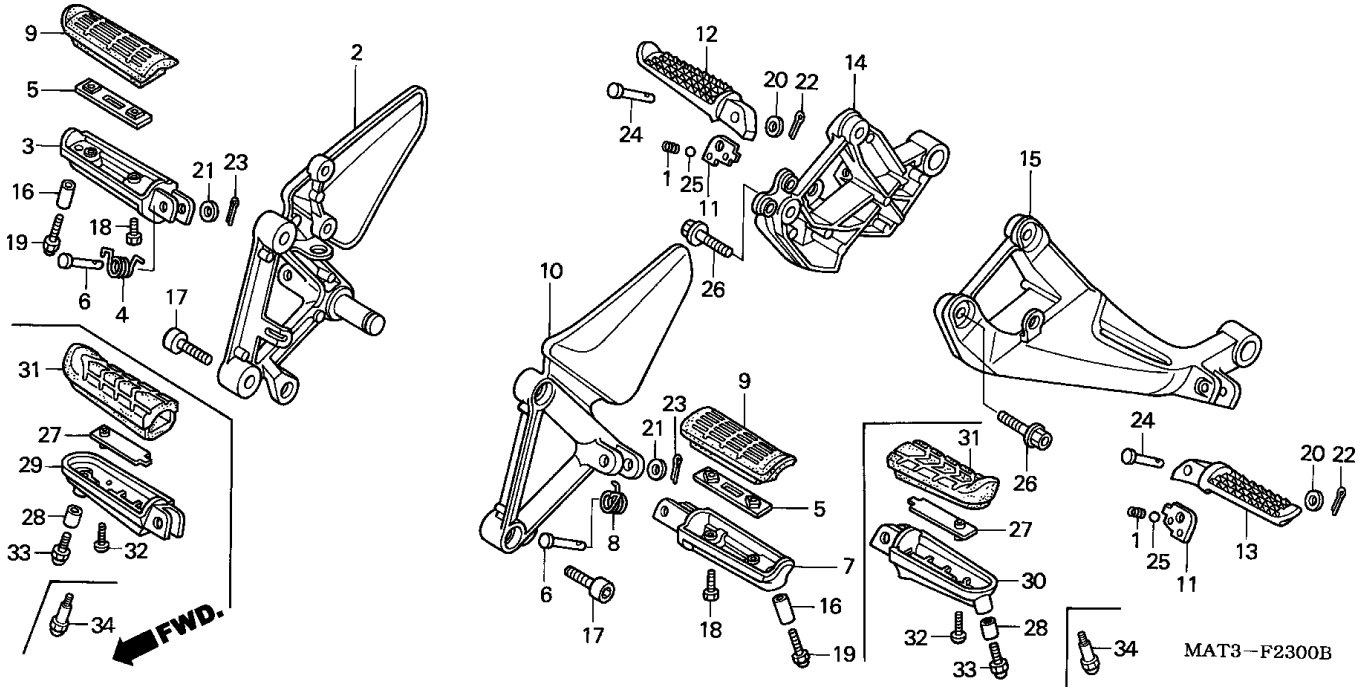

Item de serviço	T.M.O.	Ref. Nº	Nº da peça	Descrição	Qtd. CBR1100XX V	W	X	Y	1	2	3	4	Nº de série		Nota
Pedal Esquerdo	0,1	1	28333-300-000	Mola, Pedal Apoio	2	2	2	2	2	2	2	2			
(Inclui Peça Relativa)		2	50600-MAT-000	Suporte, Pedal Apoio Direito	1	1	1	-	-	-	-	-			
• Pedal Direito					-	-	-	1	-	-	-	-			CM
(Inclui Peça Relativa)					-	-	-	1	-	-	-	-		~ YM300064	BR
• Suporte, Esquerdo Pedal Apoio					-	-	-	1	-	-	-	-		~ YM300217	U
• Suporte, Direito Pedal Apoio					-	-	-	1	-	-	-	-		~ YM300785	F
Suporte, Pedal Apoio Esquerdo	0,2				-	-	-	1	-	-	-	-		~ YM301503	SW,2G
Suporte, Pedal Apoio Esquerdo	0,3				-	-	-	1	-	-	-	-		~ YM304722	E,ED,SD
(Adicionar 0,2 Por Unidade)			50600-MAT-010		-	-	-	1	-	-	-	-	YM300065 ~		BR
• Suporte , Direito Pedal Apoio					-	-	-	1	-	-	-	-	YM300218 ~		U
• Suporte, Esquerdo Pedal Apoio					-	-	-	1	-	-	-	-	YM300786 ~		F
					-	-	-	1	-	-	-	-	YM301504 ~		SW,2G
					-	-	-	1	-	-	-	-	YM304723 ~		E,ED,SD
					-	-	-	-	1	1	1	1			
		3	50612-MM5-000	Pedal, Apoio Dianteiro Direito	1	1	-	-	-	-	-	-			
		4	50617-445-840	Mola, Retorno Pedal Apoio	1	1	1	1	1	1	1	1			
		5	50619-MM5-000	Placa, Fixação Pedal Apoio	2	2	-	-	-	-	-	-			
		6	50639-ML0-010	Pino, Pedal	2	2	2	2	2	2	2	2			
		7	50642-MM5-000	Pedal, Apoio Dianteiro Esquerdo	1	1	-	-	-	-	-	-			
		8	50644-445-840	Mola, Retorno Pedal Apoio	1	1	1	1	1	1	1	1			
		9	50661-MV9-000	Borracha	2	2	-	-	-	-	-	-			
		10	50700-MAT-000	Suporte, Pedal Apoio Esquerdo	1	1	1	-	-	-	-	-			
					-	-	-	1	-	-	-	-			CM

C-23

Pedal • Apoio

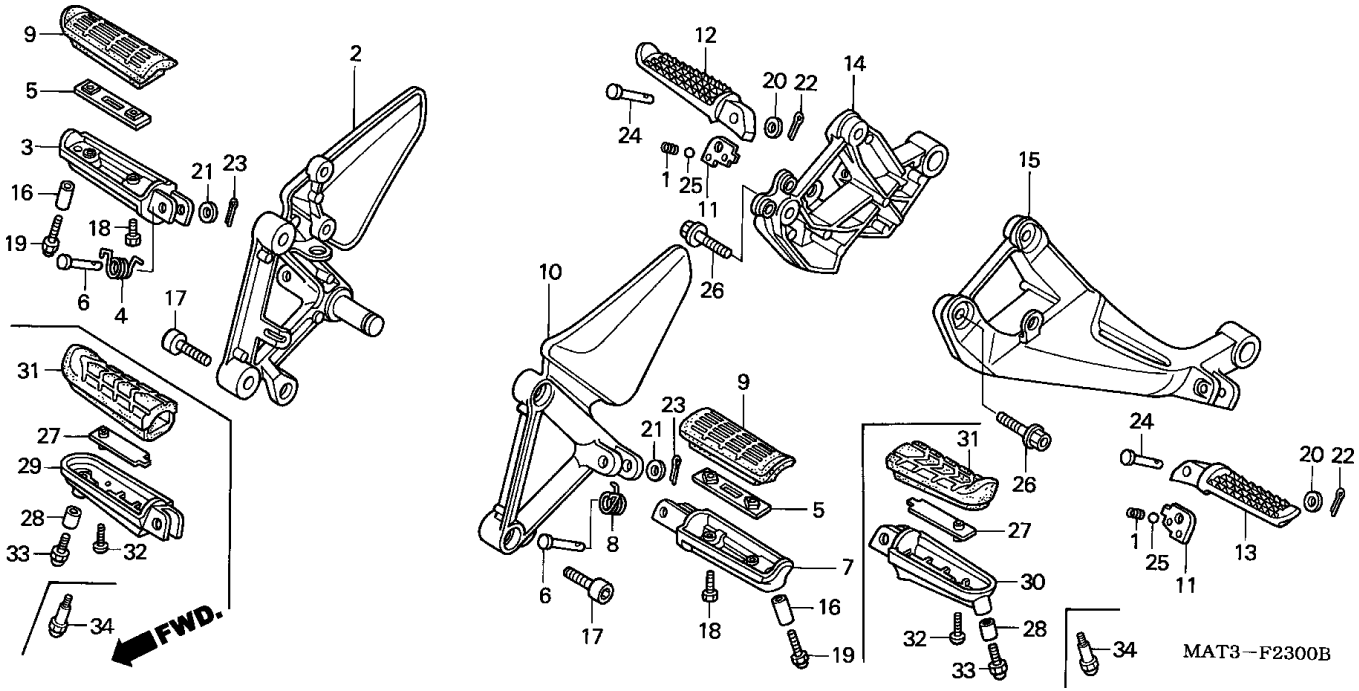

Item de serviço	T.M.O.	Ref. Nº	Nº da peça	Descrição	Qtd. CBR1100XX V	W	X	Y	1	2	3	4	Nº de série		Nota
		(10)	50700-MAT-000	Suporte, Pedal Apoio Esquerdo	-	-	-	1	-	-	-	-		~ YM300064	BR
					-	-	-	1	-	-	-	-		~ YM300217	U
					-	-	-	1	-	-	-	-		~ YM300785	F
					-	-	-	1	-	-	-	-		~ YM301503	SW,2G
					-	-	-	1	-	-	-	-		~ YM304722	E,ED,SD
			50700-MAT-010	Suporte, Pedal Apoio Esquerdo	-	-	-	1	-	-	-	-	YM300065 ~		BR
					-	-	-	1	-	-	-	-	YM300218 ~		U
					-	-	-	1	-	-	-	-	YM300786 ~		F
					-	-	-	1	-	-	-	-	YM301504 ~		SW,2G
					-	-	-	1	-	-	-	-	YM304723 ~		E,ED,SD
					-	-	-	-	1	1	1	1	.....	.....	.....
		11	50718-KT7-761	Placa, Fixação Pedal Apoio	2	2	2	2	2	2	2	2	.....	.....	.....
		12	50720-KT7-760	Suporte, Pedal Traseiro Direito	1	1	1	-	-	-	-	-	.....	.....	.....
					-	-	-	1	-	-	-	-		~ YM300633	F
			50720-KT7-761		-	-	-	1	-	-	-	-	.....	.....	BR,CM,E,ED,SD,SW,U,2G
					-	-	-	1	-	-	-	-	YM300634 ~		F
					-	-	-	-	1	1	1	1	.....	.....	.....
		13	50730-KT7-760	Suporte, Pedal Traseiro Esquerdo	1	1	1	-	-	-	-	-	.....	.....	.....
					-	-	-	1	-	-	-	-		~ YM300633	F
			50730-KT7-761		-	-	-	1	-	-	-	-	.....	.....	BR,CM,E,ED,SD,SW,U,2G
					-	-	-	1	-	-	-	-	YM300634 ~		F
					-	-	-	-	1	1	1	1	.....	.....	.....

C-23

Pedal • Apoio

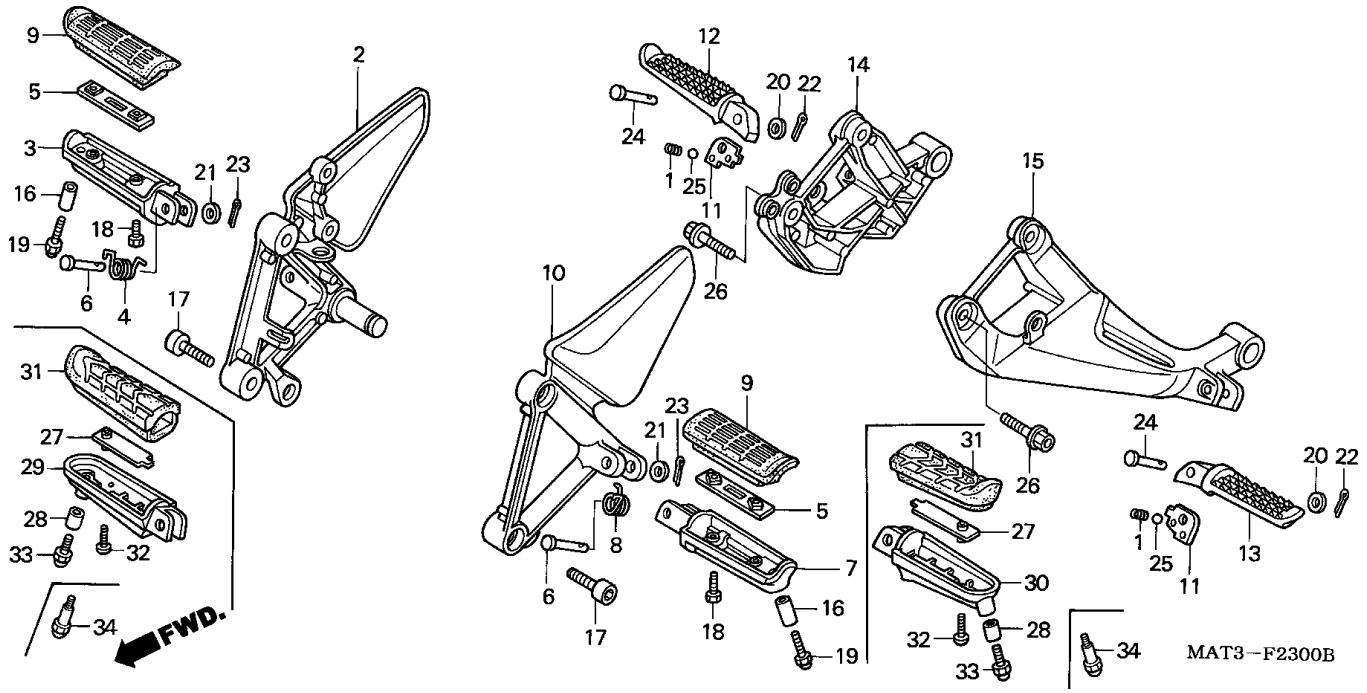

Item de serviço	T.M.O.	Ref. Nº	Nº da peça	Descrição	Qtd. CBR1100XX V	W	X	Y	1	2	3	4	Nº de série		Nota
		14	50750-MAT-000	Suporte Direito, Pedal Apoio	1	1	1	-	-	-	-	-	.....	.....	.....
					-	-	-	1	-	-	-	-	.....	.....	CM
					-	-	-	1	-	-	-	-		~ YM300064	BR
					-	-	-	1	-	-	-	-		~ YM300217	U
					-	-	-	1	-	-	-	-		~ YM300785	F
					-	-	-	1	-	-	-	-		~ YM301490	SW,2G
					-	-	-	1	-	-	-	-		~ YM304722	E,ED,SD
			50750-MAT-010	.....	-	-	-	1	-	-	-	-	YM300065	~	BR
					-	-	-	1	-	-	-	-	YM300218	~	U
					-	-	-	1	-	-	-	-	YM300634	~	F
					-	-	-	1	-	-	-	-	YM301491	~	SW,2G
					-	-	-	1	-	-	-	-	YM304723	~	E,ED,SD
					-	-	-	-	1	1	1	1	.....	.....	.....
		15	50760-MAT-000	Suporte Esquerdo, Pedal Apoio	1	1	1	-	-	-	-	-	.....	.....	.....
					-	-	-	1	-	-	-	-	.....	.....	CM
					-	-	-	1	-	-	-	-		~ YM300064	BR
					-	-	-	1	-	-	-	-		~ YM300217	U
					-	-	-	1	-	-	-	-		~ YM300785	F
					-	-	-	1	-	-	-	-		~ YM301490	SW,2G
					-	-	-	1	-	-	-	-		~ YM304722	E,ED,SD

C-23

Pedal • Apoio

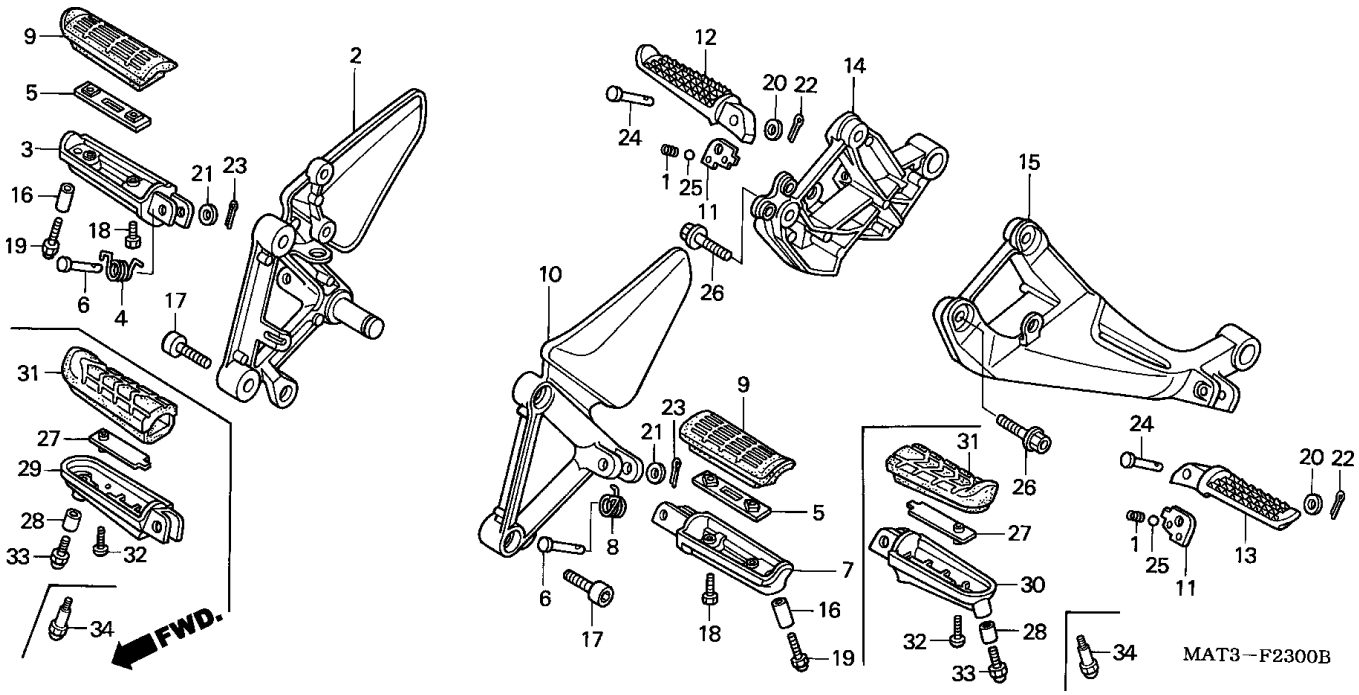

Item de serviço	T.M.O.	Ref. Nº	Nº da peça	Descrição	Qtd. CBR1100XX V	W	X	Y	1	2	3	4	Nº de série	Nota
		(15)	50760-MAT-010	Suporte Esquerdo, Pedal Apoio	-	-	-	1	-	-	-	-	YM300065 ~	BR
					-	-	-	1	-	-	-	-	YM300218 ~	U
					-	-	-	1	-	-	-	-	YM300786 ~	F
					-	-	-	1	-	-	-	-	YM301491 ~	SW,2G
					-	-	-	1	-	-	-	-	YM304723 ~	E,ED,SD
					-	-	-	-	1	1	1	1		
		16	51486-KV3-680	Bucha, Inferior	2	2	-	-	-	-	-	-		
		17	90102-MN8-700	Parafuso, Allen, 8 x 25	4	4	-	-	-	-	-	-		
			90105-MBW-000		-	-	4	4	4	4	4	4		
		18	90115-MV9-000	Parafuso, Fixação Borracha	4	4	-	-	-	-	-	-		
		19	92501-08038-0A	Parafuso, 8 x 38	2	2	-	-	-	-	-	-		
		20	94101-06000	Arruela Lisa, 6 mm	2	2	2	2	2	2	2	2		
		21	94102-08000	Arruela Lisa, 8 mm	2	2	2	2	2	2	2	2		
		22	94201-16120	Cupilha, 1,6 x 12	2	2	2	2	2	2	2	2		
		23	94201-20150	Cupilha, 2,0 x 15	2	2	2	2	2	2	2	2		
		24	95015-83000	Pino C	2	2	2	2	2	2	2	2		
		25	96211-08000	Esferas, Aço #8 (1/4)	2	2	2	2	2	2	2	2		
		26	96400-08030-00	Parafuso, Flange, 8 x 30	4	4	4	4	4	4	4	4		
		27	50609-MBW-000	Placa, Fixação	-	-	2	2	2	2	2	2		
		28	50618-MAT-D00	Bucha, Pedal Principal	-	-	2	2	-	-	-	-		
		29	50635-MBW-000	Braço Direito	-	-	1	1	1	1	1	1		
		30	50645-MBW-000	Braço Esquerdo	-	-	1	1	1	1	1	1		
		31	50661-MBW-000	Coxim	-	-	2	2	2	2	2	2		
		32	90118-MBW-000	Parafuso Especial, 5 x 14	-	-	2	2	2	2	2	2		
		33	92501-06045-0A	Capa, Parafuso, 6 x 45	-	-	2	2	-	-	-	-		
		34	90176-MAT-D50	Parafuso Especial, 6 mm	-	-	-	-	2	2	2	2		

C-24

Cavalete Central • Cavalete Lateral

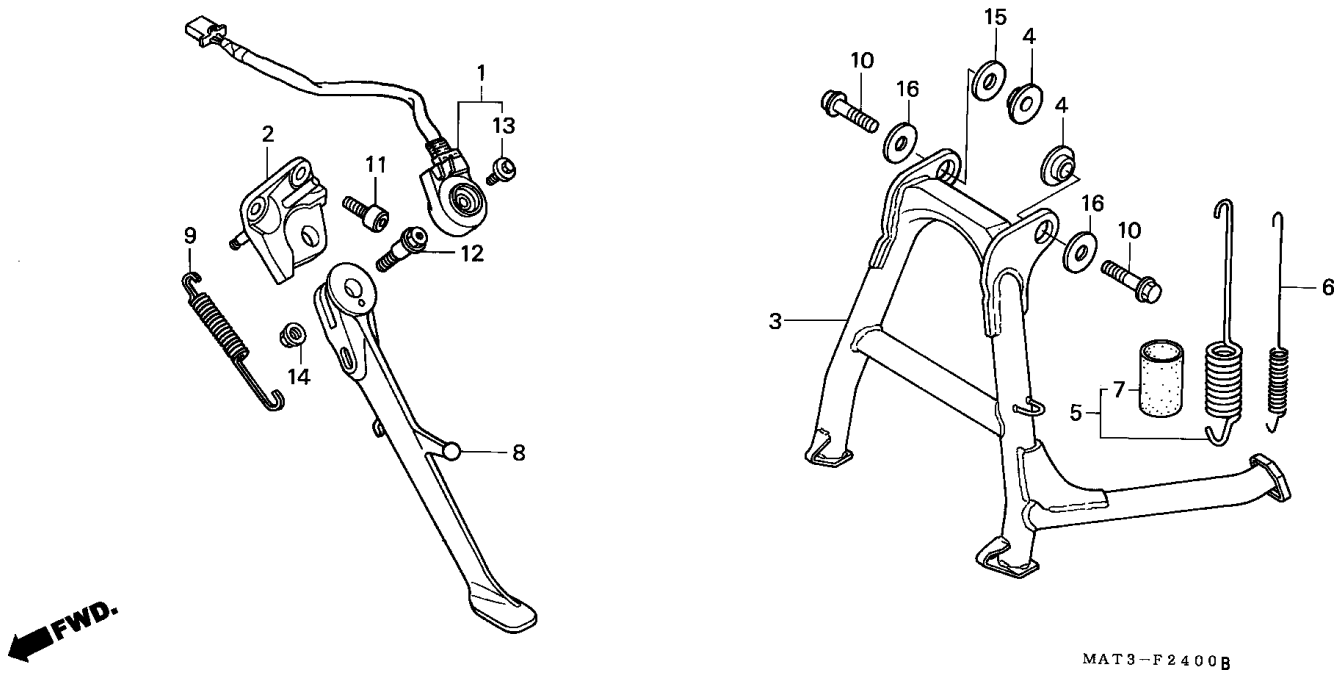

Item de serviço	T.M.O.
Mola. Cavalete Lateral	0,1
Pedal, Lateral	0,2
• Suporte, Pedal Lateral	
• Mola, Pedal Lateral	
Cavalete, Central	0,4
• Interruptor Comp., Cavalete Lateral	

Ref. Nº	Nº da peça	Descrição	Qtd. CBR1100XX V	W	X	Y	1	2	3	4	Nº de série	Nota
1	35700-198-305	Interruptor, Comp., Cavalete Lateral	1	1	-	-	-	-	-	-		
	35700-MAT-305		-	-	1	1	1	1	1	1		
2	50150-MAT-000	Suporte, Cavalete Lateral	1	1	1	1	1	1	1	1		
3	50500-MAT-000	Cavalete, Central	1	1	-	-	-	-	-	-		
			-	-	1	1	1	1	1	1		BR,BR/A,CM,SD,2BR
			-	-	1	1	-	-	-	-		E,ED,F,U
	50500-MAT-G20		-	-	1	1	-	-	-	-		SW,2G
			-	-	-	-	1	1	1	1		E,ED,F,U,2ED,2F,2U,3E
4	50503-MA1-000	Bucha, Cavalete Central	2	2	2	2	2	2	2	2		
5	50520-MAT-000	Mola, Comp., Cavalete Central	1	1	1	1	1	1	1	1		
6	50523-MAT-000	Sub Mola, Cavalete Central	1	1	1	1	1	1	1	1		
8	50530-MAT-000	Cavalete, Lateral	1	1	-	-	-	-	-	-		
	50530-MAT-D00		-	-	1	1	1	1	1	1		
9	50540-MAT-000	Mola, Cavalete Lateral	1	1	1	1	1	1	1	1		
10	90105-KBG-000	Parafuso, Flange, 10 x 40	2	2	2	2	2	2	2	2		
11	90106-MAT-000	Parafuso, Allen, 10 x 26	2	2	2	2	2	2	2	2		
12	90108-MK6-670	Parafuso, Cavalete Lateral	1	1	1	1	1	1	1	1		
13	90147-MK6-671	Parafuso, Especial, 6 x 16	1	1	1	1	1	1	1	-		
	90147-MCE-950		-	-	-	-	-	-	-	1		
14	90203-MF9-710	Porca, Cavalete Lateral	1	1	1	1	1	1	1	1		
15	90551-SE0-000	Arruela, Pressão, 24 x 18	1	1	1	1	1	1	1	1		
16	94103-10700	Arruela, Lisa, 10 mm	2	2	2	2	2	2	2	2		

C-25

Garfo Traseiro

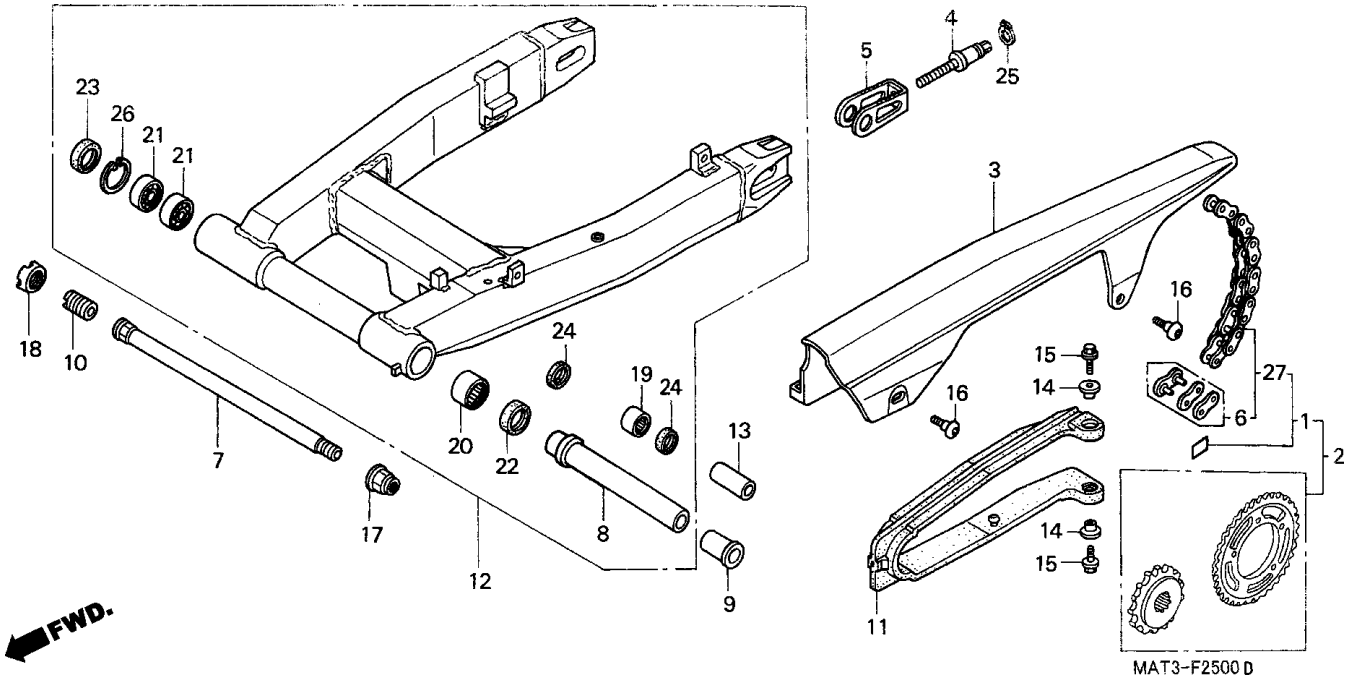

Item de serviço	T.M.O.
Tampa, Corrente Transmissão	0,1
Corrente, Transmissão	0,5
Deslizador, Corrente	0,6
Garfo, Traseiro	1,1
Rolamento, Agulhas	1,3
(Braço Lateral 0,7)	
• Rolamento, Radial Esferas, 20 x 37 x 9	
(Mesmo Tempo para Duas Unidades)	
Corrente, Transmissão	1,4

Ref. Nº	Nº da peça	Descrição	Qtd. CBR1100XX V	W	X	Y	1	2	3	4	Nº de série		Nota
1	06405-MAT-003	Corrente, Transmissão (DAIDO) (102L-120L) (articulação standard 110L)	1	-	-	-	-	-	-	-			
	06405-MAT-005	Corrente, Transmissão (RK EXCEL) (102L-120L) (articulação standard 110L)	1	-	-	-	-	-	-	-			
2	06406-MAT-000	Corrente, Transmissão Comp. (102L-120L) (articulação standard 110L)	1	-	-	-	-	-	-	-			
			-	1	-	-	-	-	-	-			CM
	06406-MAT-010	Corrente, Transmissão Comp. (articulação standard 110L)	-	1	-	-	-	-	-	-			AR,BR,BR/A,ED,F,ND, SD,SW,U,2G
	06406-MAT-A00	Corrente, Transmissão Comp. (50L-120L) (articulação standard 110L)	-	-	1	1	-	-	-	-			CM
	06406-MAT-E00	(articulação standard 110L)	-	-	1	1	1	1	1	1			E,ED,F,SD,SW
			-	-	1	1	-	-	-	1			BR,BR/A,2ED,2F,2G,3E
			-	-	1	1	-	-	-	-			U
3	40510-KY6-000	Tampa, Corrente Transmissão	1	1	1	1	1	1	1	1			
4	40542-KV3-700	Parafuso, Ajuste Corrente	2	2	2	2	2	2	2	2			
5	40543-MAS-000	Ajustador, Corrente	2	2	2	2	2	2	2	2			
6	40545-MAT-003	Junção, Corrente (DAIDO)	1	1	1	1	1	1	1	1			
	40545-MZ2-306	Junção, Corrente (RK EXCEL)	1	1	1	1	1	1	1	1			
7	52101-MW0-000	Parafuso, Garfo Traseiro	1	1	1	1	1	1	1	1			
8	52102-MW0-000	Bucha, Grafo Traseiro	1	1	-	-	-	-	-	-			
	52102-MAT-E00		-	-	1	1	1	1	1	1			
9	52106-MR7-000	Bucha B	1	1	1	1	1	1	1	1			
10	52109-MR8-000	Parafuso, Ajuste	1	1	-	-	-	-	-	-			
	52109-MAT-E00		-	-	1	1	1	1	1	1			

C-25

Garfo Traseiro

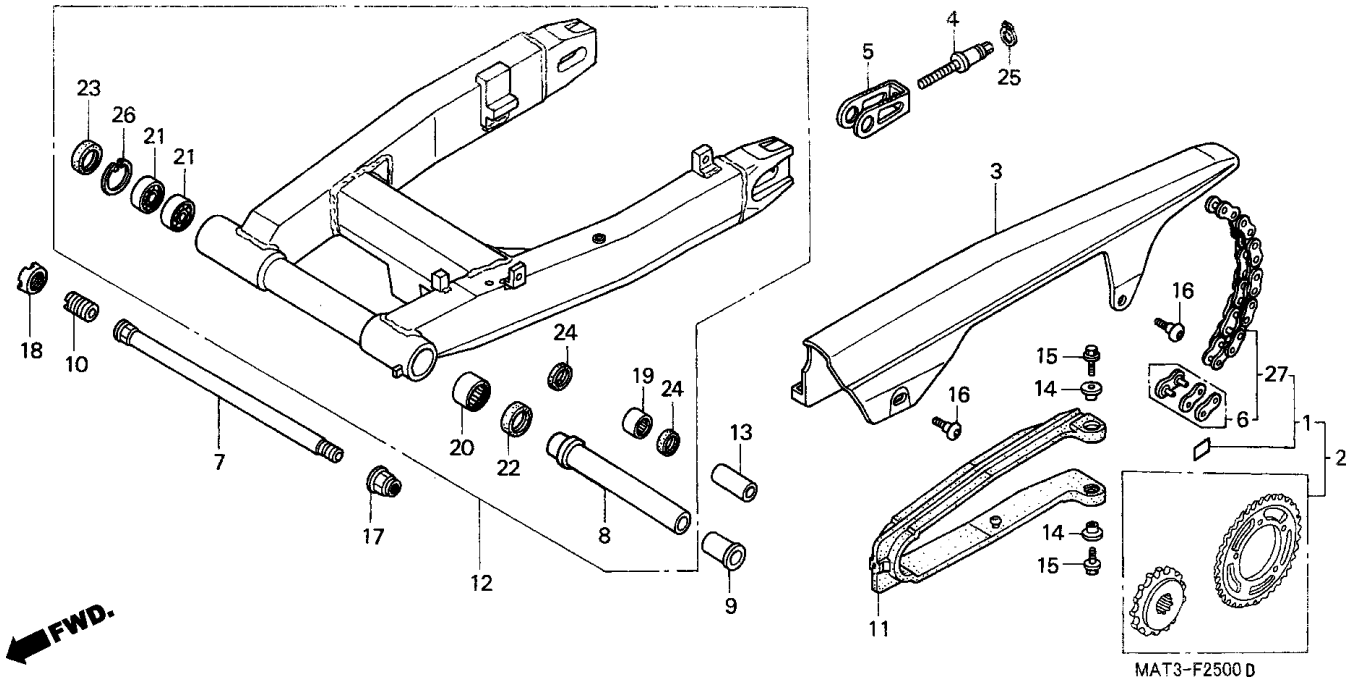

Item de serviço	T.M.O.	Ref. Nº	Nº da peça	Descrição	Qtd. CBR1100XX V	W	X	Y	1	2	3	4	Nº de série		Nota
		11	52170-MAT-000	Deslizador, Corrente	1	1	1	1	1	1	1	1			
		12	52200-MAT-000	Garfo Traseiro	1	1	-	-	-	-	-	-			
			52200-MAT-E00		-	-	1	1	1	1	1	1			
		13	52463-KV3-000	Bucha, Garfo Traseiro	1	1	-	-	-	-	-	-			
			52463-MAL-G00	Bucha, Conexão Garfo Traseiro	-	-	1	1	1	1	1	1			
		14	81312-GJ5-000	Bucha	2	2	2	2	2	2	2	2			
		15	90105-MY9-000	Parafuso, Flange, 6 x 18	2	2	2	2	2	2	2	2			
		16	90106-KY2-701	Parafuso, Phillips, 6 x 11	2	2	2	2	2	2	2	2			
		17	90305-MB4-003	Porca U, 18 mm	1	1	1	1	1	1	1	1			
		18	90355-469-000	Porca Trava, Garfo Traseiro	1	1	1	1	1	1	1	1			
		19	91071-KV3-005	Rolamento, Agulhas, (KOYO)	1	1	1	1	1	1	1	1			
		20	91071-MR7-003	Rolamento, Agulhas	1	1	1	1	1	1	1	1			
		21	91072-MR7-003	Rolamento, Radial Esferas, 20 x 37 x 9	2	2	2	2	2	2	2	2			
		22	91202-MR7-003	Vedador, Pó, 28 x 37 x 4	1	1	1	1	1	1	1	1			
		23	91214-MR7-003	Vedador, Pó, 26 x 37 x 5	1	1	1	1	1	1	1	1			
		24	91262-KV3-831	Vedador, Pó, 17 x 24 x 5 (ARAI)	2	2	2	2	2	2	2	2			
		25	94511-10000	Anel, Elástico Externo, 10 mm	2	2	2	2	2	2	2	2			
		26	94520-37000	Anel, Elástico Interno, 37 mm	1	1	1	1	1	1	1	1			
		27	06405-MAT-P00	Corrente, Transmissão (DAIDO) (DID50 112-120L) (articulação standard 110L)	-	1	1	1	1	1	1	1			
			06405-MAT-P10	Corrente, Transmissão (RK EXCEL) (RK50 112-120L) (articulação standard 110L)	-	1	1	1	1	1	1	1			

C-26

Amortecedor Traseiro

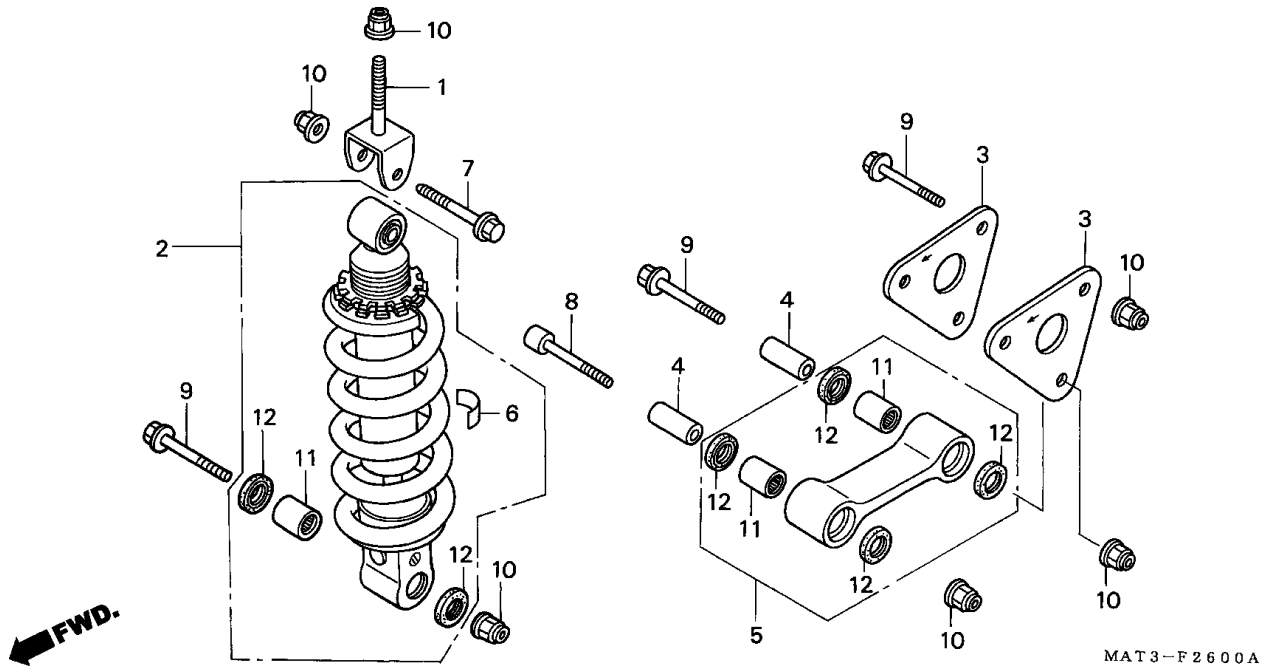

Item de serviço	T.M.O.
Bucha, Braço Traseiro	0,2
• Placa, Garfo Traseiro (Mesmo Tempo Para Duas Unidades)	
• Braço, Oscilante Conexão Rolamento, Agulhas	0,4
(Adicionar 0,1 por Unidade)	
Amortecedor Traseiro	0,6
Suporte Comp., Amortecedor Traseiro	0,7

Ref. Nº	Nº da peça	Descrição	Qtd. CBR1100XX V	W	X	Y	1	2	3	4	Nº de série		Nota
1	50233-MZ7-000	Suporte Comp., Amortecedor Traseiro	1	1	1	1	1	1	1	1			
2	52400-MAT-003	Amortecedor, Traseiro	1	-	-	-	-	-	-	-			
			-	1	-	-	-	-	-	-			AR, BR, BR/A, CM, E, ED, ND, SD, SW, U, 2G
	52400-MAT-621		-	1	-	-	-	-	-	-			F
	52400-MAT-E01		-	-	1	1	1	1	1	1			BR, BR/A, CM, E, ED, SD, SW, U, 2BR, 2ED, 2G, 2U, 3E
	52400-MAT-F01		-	-	1	1	1	1	1	1			F, 2F
3	52461-MAT-000	Placa, Traseira	2	2	-	-	-	-	-	-			
	52461-MAT-E00		-	-	2	2	2	2	2	2			
4	52463-KV3-000	Bucha, Braço Traseiro	2	2	2	2	2	2	2	2			
5	52475-MAT-000	Braço, Oscilante, Conexão	1	1	1	1	1	1	1	1			
6	87516-KV6-610	Etiqueta, Precaução Amortecedor Traseiro	1	1	1	1	1	1	1	1			AR, BR, BR/A, CM, E, ED, G,ND, SD, SW, U, 2BR, 2ED, 2G, 2U, 3E
	87516-KV6-631	Etiqueta, Precaução Amortecedor Traseiro (Francês)	1	1	1	1	1	1	1	1			CM, F, 2F
7	90101-KBH-003	Parafuso, Flange, 10 x 65	1	1	1	1	1	1	1	1			
8	90110-KV3-700	Parafuso, Allen, 10 x 66	1	1	-	-	-	-	-	-			
			-	-	1	-	-	-	-	-			BR, BR/A, E, ED, F, SD, SW, U, 2G
			-	-	1	-	-	-	-	-		~ XM200181	CM
	90110-KY6-000		-	-	1	-	-	-	-	-	XM200182 ~		CM
			-	-	-	1	1	1	1	1			
9	90151-KF0-000	Parafuso, Flange, 10 x 69	3	3	3	3	3	3	3	3			

C-26

Amortecedor Traseiro

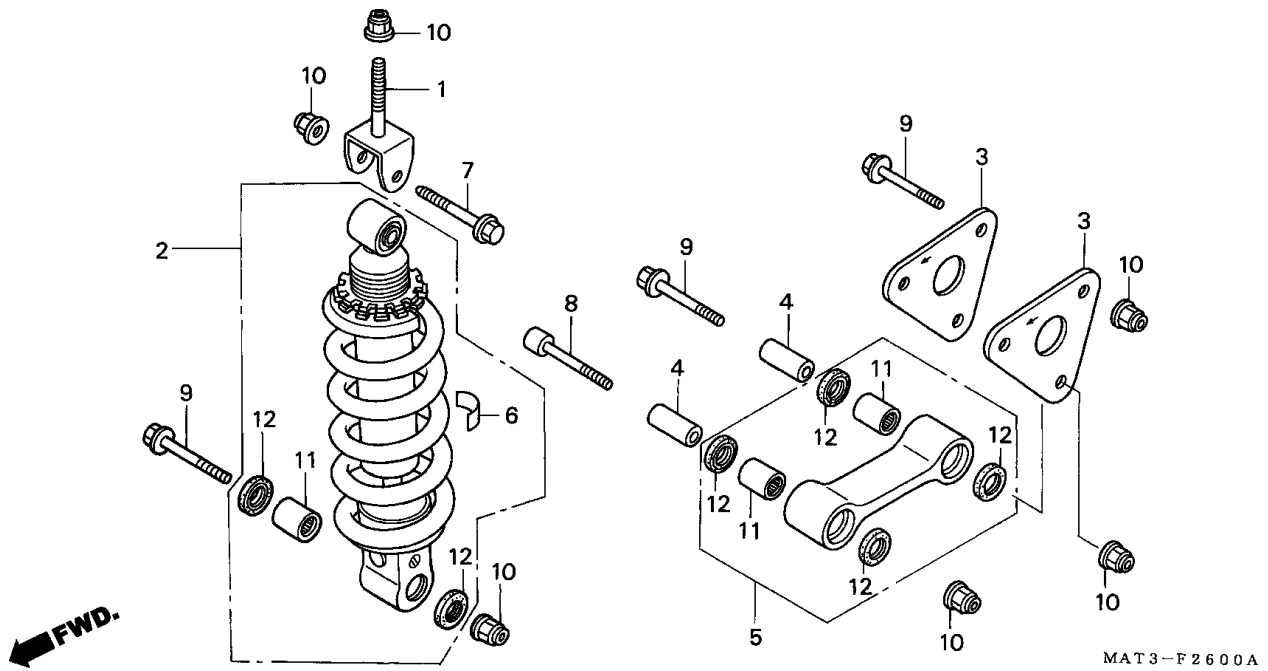

Item de serviço	T.M.O.	Ref. Nº	Nº da peça	Descrição	Qtd. CBR1100XX V	W	X	Y	1	2	3	4	Nº de série		Nota
		10	90304-GE8-003	Porca, U, 10 mm	6	6	6	6	6	6	6	6			
		11	91071-KV3-005	Rolamento, Agulhas (KOYO)	2	2	2	2	2	2	2	2			
		12	91262-KV3-831	Vedador, Pó, 17 x 24 x 5 (ARAI)	6	6	6	6	6	6	6	6			
		13	91072-KT7-003	Rolamento, Agulhas, 17 X 24 X 20	1	1	1	1	1	1	1	1			

C-27

Pára-Lama Traseiro

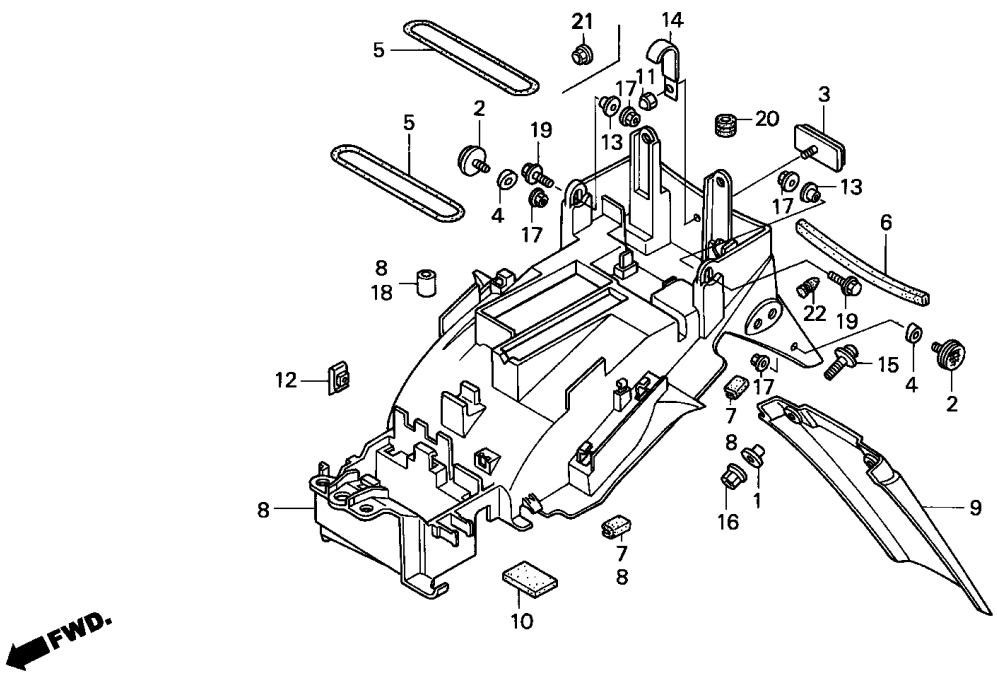

Item de serviço	T.M.O.
Pára-Barro Traseiro	0,1
Pára-Lama Traseiro	1,1

Ref. Nº	Nº da peça	Descrição	Qtd. CBR1100XX V	W	X	Y	1	2	3	4	Nº de série		Nota
1	33712-GC6-000	Bucha	2	2	2	2	-	-	-	-			AR, G, ND, SD, SW
			2	2	-	-	-	-	-	-			2G
2	33741-HB9-641	Refletor	2	2	2	2	2	2	2	-			CM
3	33741-MS6-921	Refletor	1	1	1	1	1	1	1	1			
4	33748-MT4-750	Espaçador, Refletor Traseiro	2	2	2	2	2	2	2	-			CM
5	50290-MZ7-000	Presilha, Trava U	1	1	2	2	2	2	2	2			
6	64121-MAT-300	Coxim, Inferior	1	1	-	-	-	-	-	-			
7	64121-MY9-000	Coxim, Protetor	6	6	-	-	-	-	-	-			
8	80100-MAT-600	Pára-Lama Traseiro	1	1	-	-	-	-	-	-			BR, BR/A, E, ED, F, U
	80100-MAT-610		1	1	-	-	-	-	-	-			AR, G, ND, SD, SW, 2G
	80100-MAT-670		1	1	-	-	-	-	-	-			CM
	80100-MAT-A00		-	-	1	1	-	-	-	-			CM
	80100-MAT-D00		-	-	1	1	-	-	-	-			BR, BR/A, E, ED, F, U, 2G
	80100-MAT-G10		-	-	1	1	-	-	-	-			SD, SW
	80100-MAT-A20		-	-	-	-	1	1	1	-			CM
	80100-MAT-D50		-	-	-	-	1	1	1	-			BR, E, ED, F, U
			-	-	-	-	-	-	-	1			
9	80121-MW0-610	Pára-Barro Traseiro	1	1	1	1	-	-	-	-			AR, G, ND, SD, SW
			1	1	-	-	-	-	-	-			2G
10	83705-MT3-300	Coxim	1	1	1	1	1	1	1	1			
11	90167-SA0-980	Porca, Flange, 5 mm	1	1	-	-	-	-	-	-			
12	90301-KBH-000	Porca, 6 mm	1	1	1	1	1	1	1	1			
13	90505-HA0-680	Arruela, 6 x 20	2	2	2	2	2	2	2	2			
14	91416-PA1-000	Presilha, Fiação, 4 x 100	1	1	-	-	-	-	-	-			
15	93894-05016-07	Parafuso, Arruela, 5 x 16	2	2	2	2	-	-	-	-			AR, G, ND, SD, SW
			2	2	-	-	-	-	-	-			2G

C-27

Pára-Lama Traseiro

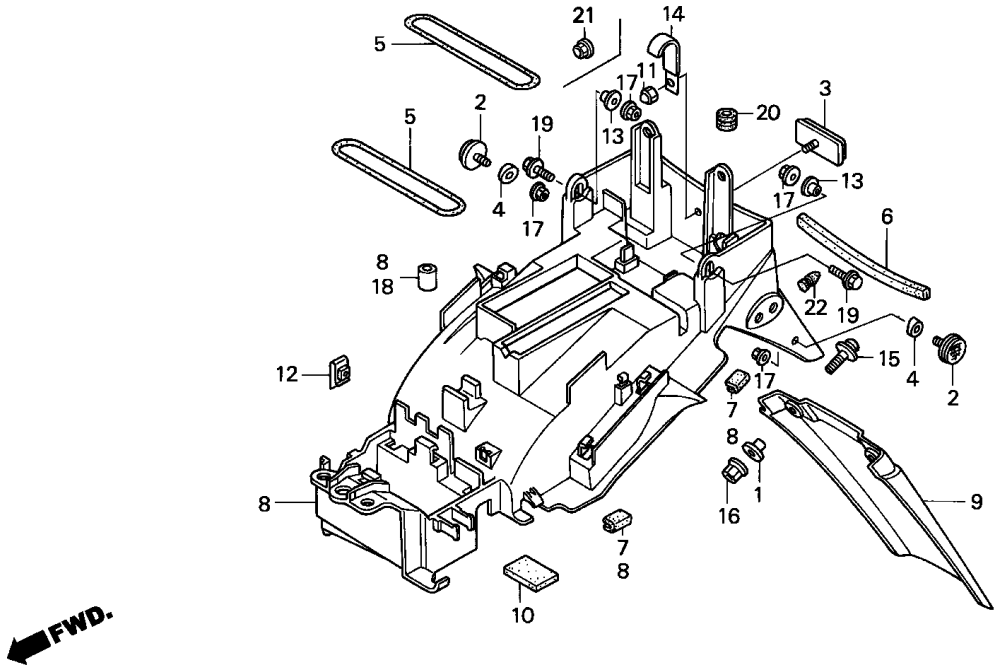

MAT3-F2700D

Item de serviço	T.M.O.	Ref. Nº	Nº da peça	Descrição	Qtd. CBR1100XX V	W	X	Y	1	2	3	4	Nº de série		Nota
		16	94050-05000	Porca, Flange, 5 mm	2	2	2	2	-	-	-	-			AR, G, ND, SD, SW
					2	2	-	-	-	-	-	-			2G
		17	94050-06000	Porca, Flange, 6 mm	2	-	-	-	-	-	-	-			AR, E, ED, F, G, ND, SW, U, 2G
					4	4	-	-	-	-	-	-			CM
			94050-06070		-	2	2	2	2	2	2	-			AR, BR, BR/A, E, ED, F, ND, SD, SW, U, 2G
					-	-	4	4	4	4	4	-			CM
					-	-	-	-	-	-	-	2			
		18	95003-39001-10	Tubo Vinil, 12 x 14 x 10 (95003-39001-10M)	1	1	-	-	-	-	-	-			
		19	96001-06020-07	Parafuso, Flange, 6 x 20	2	2	2	2	2	2	2	2			
		20	83501-MG7-000	Coxim, Tampa Lateral	-	-	1	1	1	1	1	1			
		21	94050-05070	Porca, Flange, 5 mm	-	-	1	1	1	1	1	1			
		22	90899-KL8-000	Plugue Cônico	-	-	1	1	1	1	1	1			
		23	77206-329-000	Borracha B, Ajuste Banco	-	-	-	-	-	-	-	2			

C-28

Sinalizador (V-Y.1/2/3-CM)

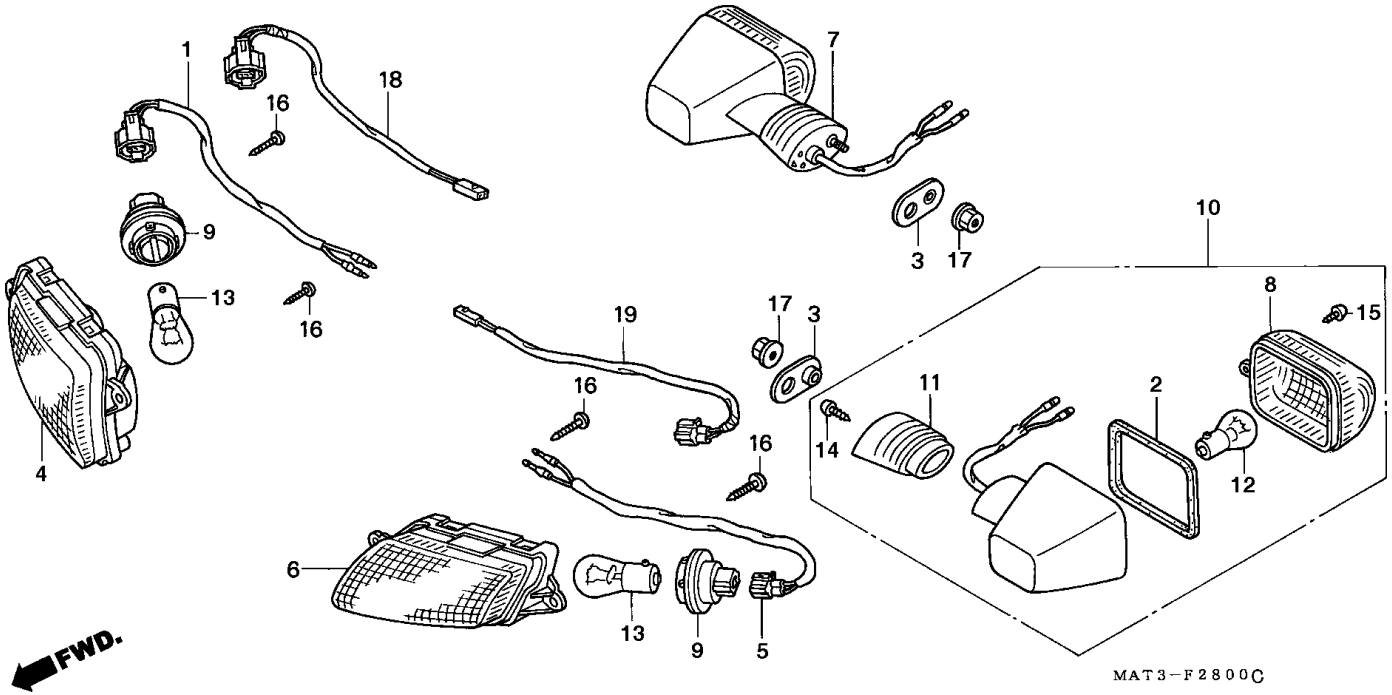

Item de serviço	T.M.O.	Ref. Nº	Nº da peça	Descrição	V	W	X	Y	1	2	3	4	Nº de série	Nota
					Qtd. CBR1100XX									
Lâmpada Sinalizador	0,1	1	33405-MAT-611	Sub Fiação, Sinalizador Dianteiro Direito	1	1	-	-	-	-	-	-		AR, BR, BR/A, E, ED, F, G, ND, SD, SW, U, 2G
(Mesmo Tempo para Duas Unidades)			33405-MAT-671		1	1	-	-	-	-	-	-		CM
(Dianteira, Lateral 0,3)		2	33407-MAS-601	Guarnição, Lente	2	2	2	2	-	-	-	-		
(Adicionar 0,1 por Unidade)					-	-	-	-	2	2	2	-		CM
Sinalizador Traseiro	0,2	3	33409-MW0-000	Placa, Fixação Sinalizador	2	2	2	2	-	-	-	-		
(Adicionar 0,1 por Unidade)					-	-	-	-	2	2	2	-		CM
(Inclui Peça Relativa)		4	33410-MT7-003	Lente Comp., Direita	1	1	1	1	-	-	-	-		
Sinalizador Dianteiro	0,3		33410-MAT-A20		-	-	-	-	1	1	1	-		CM
(Adicionar 0,2 por Unidade)		5	33455-MAT-611	Sub Fiação, Sinalizador Dianteiro Esquerdo	1	1	-	-	-	-	-	-		AR, BR, BR/A, E, ED, F, G, ND, SD, SW, U, 2G
(Inclui Peça Relativa)			33455-MAT-671		1	1	-	-	-	-	-	-		CM
		6	33460-MT7-003	Lente Comp., Esquerda	1	1	1	1	-	-	-	-		
			33460-MAT-A20		-	-	-	-	1	1	1	-		CM
		7	33600-MAT-600	Sinalizador Traseiro Direito (12V 21W)	1	1	-	-	-	-	-	-		AR, BR, BR/A, E, ED, F, G, ND, SD, SW, U, 2G
			33600-MAT-670	Sinalizador Traseiro Direito (12V 23W)	1	1	-	-	-	-	-	-		CM
			33600-MAT-A00	Sinalizador Traseiro Direito (12V 23W)(STANLEY)	-	-	1	-	-	-	-	-		CM
			33600-MAT-E00	Sinalizador Traseiro Direito (12V 21W)(STANLEY)	-	-	1	-	-	-	-	-		BR, BR/A, E, ED, F, SD, SW, U, 2G
					-	-	1	-	-	-	-	-	~ YM300174	U
					-	-	1	-	-	-	-	-	~ YM300350	SW, 2G
					-	-	1	-	-	-	-	-	~ YM300380	F
					-	-	1	-	-	-	-	-	~ YM303024	E, ED, SD

C-28

Sinalizador (V-Y.1/2/3-CM)

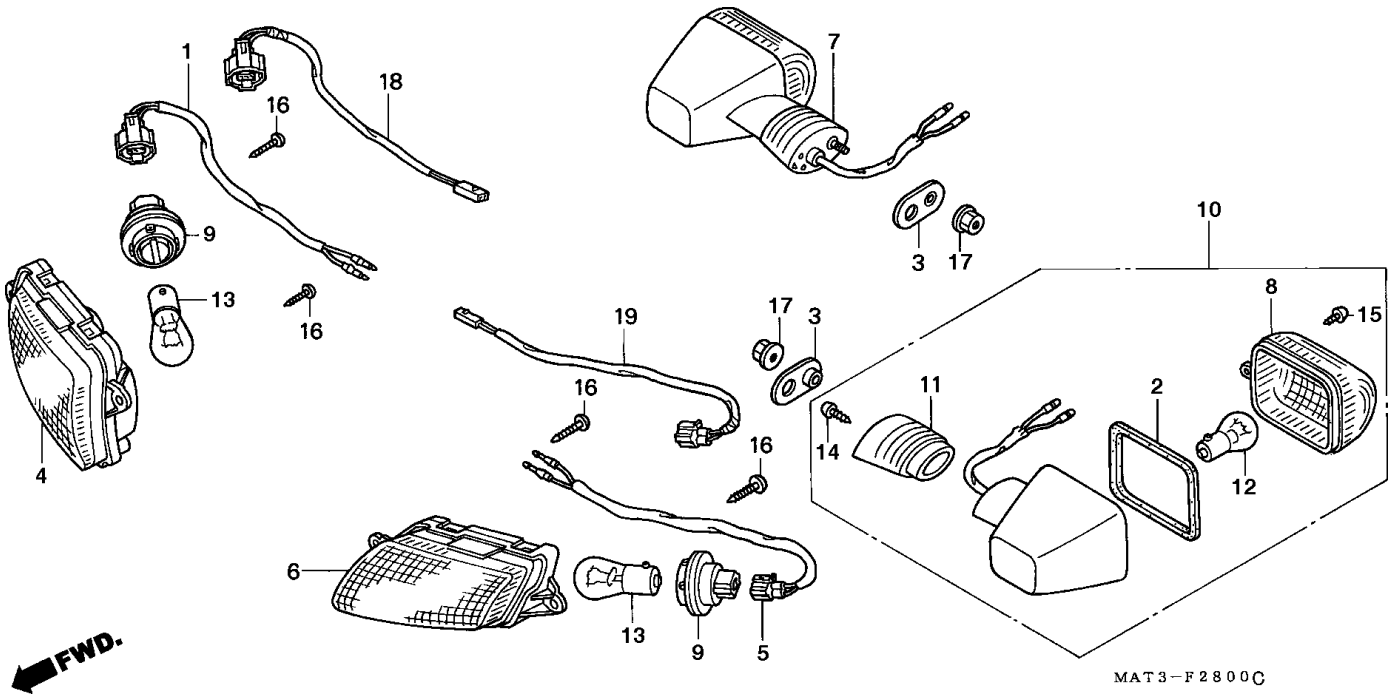

Item de serviço	T.M.O.	Ref. Nº	Nº da peça	Descrição	Qtd. CBR1100XX V	W	X	Y	1	2	3	4	Nº de série		Nota
		(7)	33600-MAT-E01	Sinalizador Traseiro Direito (12V 21W)(STANLEY)	-	-	1	-	-	-	-	-			BR
					-	-	1	-	-	-	-	-	YM300175 ~		U
					-	-	1	-	-	-	-	-	YM300351 ~		SW,2G
					-	-	1	-	-	-	-	-	YM300381 ~		F
					-	-	1	-	-	-	-	-	YM303025 ~		E, ED, SD
			33600-MAT-A01	Sinalizador Traseiro Direito (12V 23W)(STANLEY)	-	-	-	1	1	1	1	-			CM
		8	33602-MAS-601	Lente, Sinalizador	2	2	2	-	-	-	-	-			AR, BR, BR/A, E, ED, F, G, ND, SD, SW, U, 2G
			33402-MAS-601		2	2	2	-	-	-	-	-			CM
			33602-MAS-602		-	-	-	2	-	-	-	-			BR, E, ED, SD, SW, U, 2G
			33402-MAS-602		-	-	-	2	2	2	2	-			CM
		9	33605-MT3-671	Soquete, Lâmpada (2P)	2	2	2	2	-	-	-	-			AR, BR, BR/A, E, ED, F, G, ND, SD, SW, U, 2G
			33405-MT3-671	Soquete, Lâmpada (3P)	2	2	2	2	2	2	2	-			CM
		10	33650-MAT-600	Sinalizador, Traseiro Esquerdo (12V 21W)	1	1	-	-	-	-	-	-			AR, BR, BR/A, E, ED, F, G, ND, SD, SW, U, 2G
			33650-MAT-670	Sinalizador, Traseiro Esquerdo (12V 23W)	1	1	-	-	-	-	-	-			CM
			33650-MAT-A00	Sinalizador, Traseiro Esquerdo (12V 23W) (STANLEY)	-	-	1	-	-	-	-	-			CM
			33650-MAT-E00	Sinalizador, Traseiro Esquerdo (12V 21W) (STANLEY)	-	-	1	-	-	-	-	-			BR, BR/A, E, ED, F, SD,SW, U, 2G
			33650-MAT-E01		-	-	-	1	-	-	-	-			BR, E, ED, F, SD, SW, U, 2G
			33650-MAT-A01	Sinalizador, Traseiro Esquerdo (12V 23W) (STANLEY)	-	-	-	1	1	1	1	-			CM

C-28

Sinalizador (V-Y.1/2/3-CM)

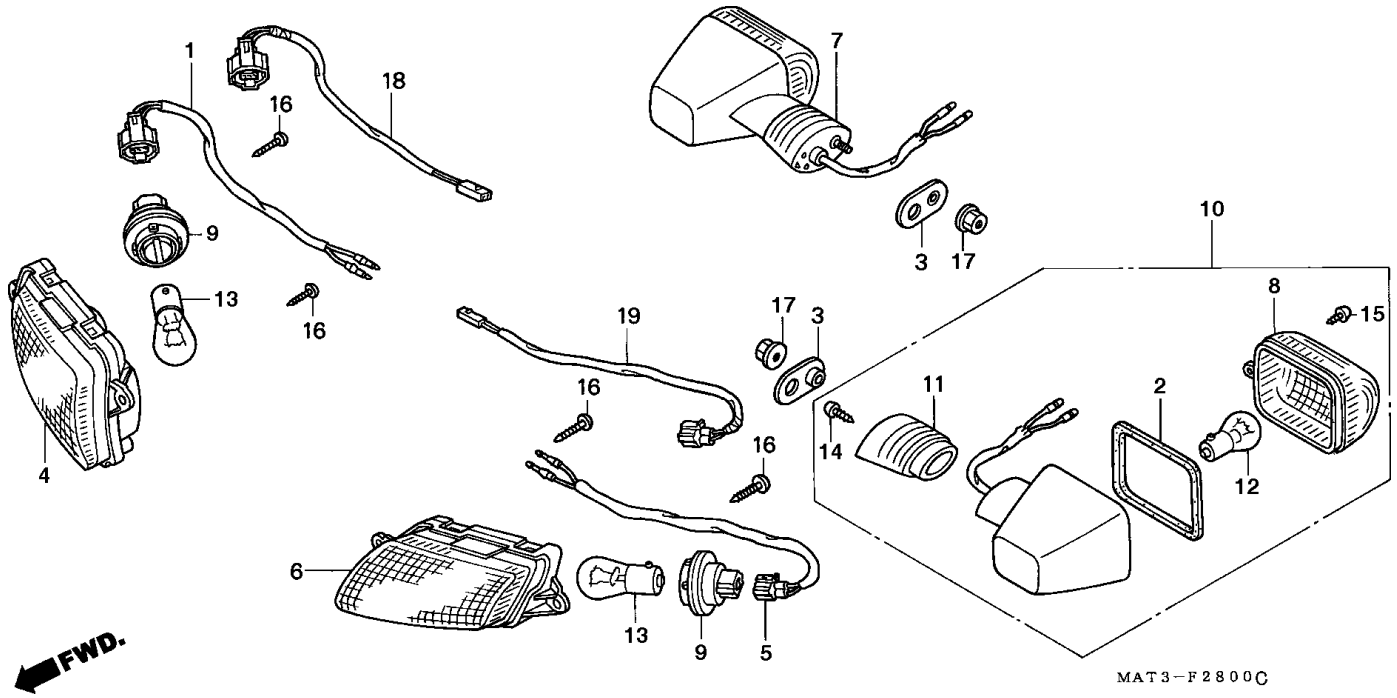

Item de serviço	T.M.O.	Ref. Nº	Nº da peça	Descrição	Qtd. CBR1100XX V	W	X	Y	1	2	3	4	Nº de série		Nota
		11	33691-MAS-601	Suporte, Sinalizador	2	2	2	2	-	-	-	-			
					-	-	-	-	2	2	2	-			CM
		12	34905-MAS-601	Lâmpada, Sinalizador (12V 21W)	2	2	2	2	-	-	-	-			AR, BR, BR/A, E, ED, F,G, ND, SD, SW, U, 2G
			34906-MAS-671	Lâmpada, Sinalizador (12V 23W)	2	2	2	2	2	2	2	-			CM
		13	34908-634-611	Lâmpada, (12V 21W) (ECE) (STANLEY)	2	2	2	2	-	-	-	-			AR, BR, BR/A, E, ED, F, ND, SD, SW, U, 2G
			34905-425-671	Lâmpada, (12V 23/8W) (STANLEY)	2	2	2	2	-	-	-	-			CM
			34906-477-711	Lâmpada, Sinalizador (12V 21/5W) (STANLEY)	-	-	-	-	2	2	2	-			CM
		14	93901-34520	Parafuso, Fixação, 4 x 20	2	2	2	2	-	-	-	-			
					-	-	-	-	2	2	2	-			CM
		15	93903-24280	Parafuso, Fixação, 4 x 10	2	2	2	2	-	-	-	-			
					-	-	-	-	2	2	2	-			CM
		16	93903-24380	Parafuso, Fixação, 4 x 12	4	4	4	4	-	-	-	-			
					-	-	-	-	4	4	4	-			CM
		17	94050-06080	Porca, Flange, 6 mm	2	2	2	2	-	-	-	-			
					-	-	-	-	2	2	2	-			CM
		18	33405-MAT-E00	Sub Fiação, Sinalizador Dianteiro	-	-	1	1	-	-	-	-			BR, BR/A, E, ED, F, SD, SW, U, 2G
			33405-MAT-A00	Sub Fiação, Sinalizador Dianteiro Direito	-	-	1	1	1	1	1	-			CM
		19	33405-MAT-E00	Sub Fiação, Sinalizador Dianteiro	-	-	1	1	-	-	-	-			BR, BR/A, E, ED, F, SD, SW, U, 2G
			33455-MAT-A00	Sub Fiação, Sinalizador Dianteiro Esquerdo	-	-	1	1	1	1	1	-			CM

C-28-1

Sinalizador (1/2/3-Exceto CM)

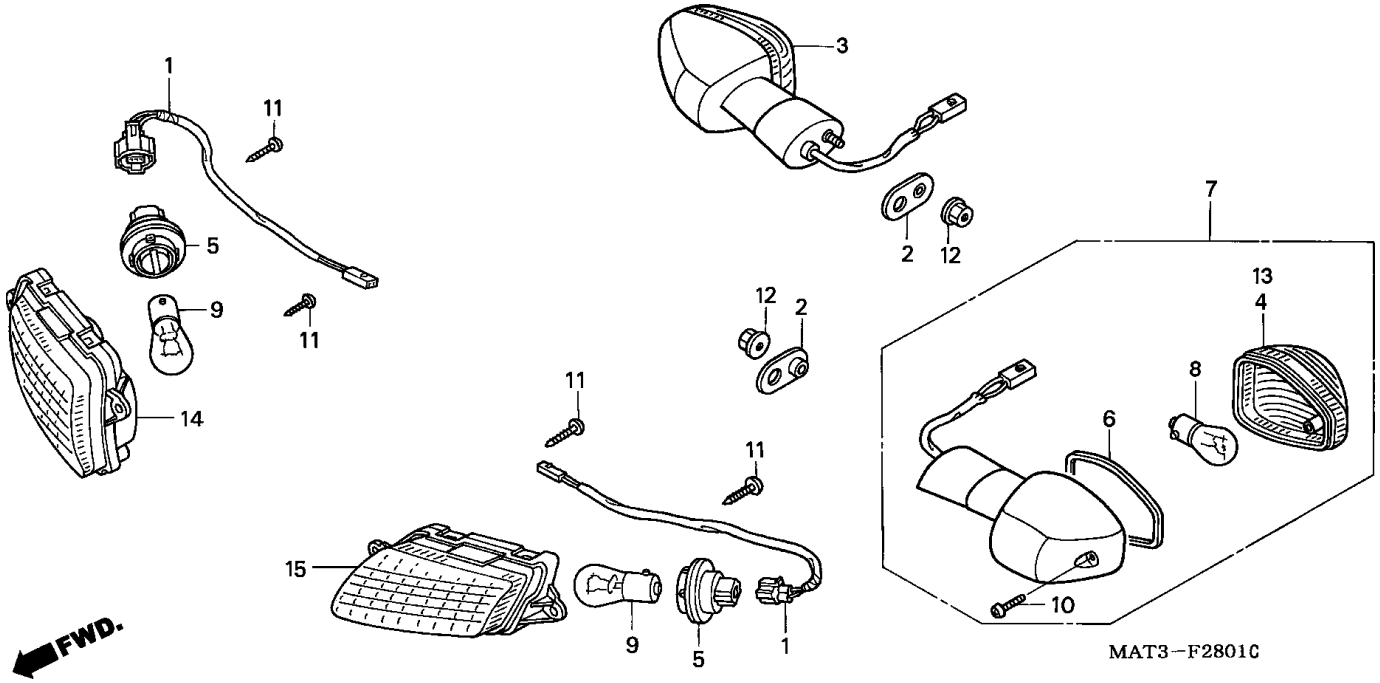

Item de serviço	T.M.O.	Ref. Nº	Nº da peça	Descrição	Qtd. CBR1100XX V	W	X	Y	1	2	3	4	Nº de série		Nota
Lâmpada, Sinalizador	0,1	1	33405-MAT-E00	Sub Fiação, Sinalizador Dianteiro	-	-	-	-	2	2	2	-			BR, E, ED, F, U
(Mesmo Tempo para Duas Unidades)					-	-	-	-	-	-	-	2			
(Dianteira 0,3)		2	33409-MW0-000	Placa, Fixação Sinalizador	-	-	-	-	2	2	2	-			BR, E, ED, F, U
(Adicionar 0,1 por Unidade)					-	-	-	-	-	-	-	2			
Sinalizador, Traseiro	0,2	3	33600-MAT-E21	Sinalizador, Traseiro Direito (12V 21W)	-	-	-	-	1	1	1	-			BR, E, ED, F, U
(Inclui Peça Relativa)					-	-	-	-	-	-	-	1			
Sinalizador, Dianteiro	0,3	4	33602-MAT-E21	Lente, Direita, Sinalizador	-	-	-	-	1	1	1	-			BR, E, ED, F, U
(Adicionar 0,2 por Unidade)					-	-	-	-	-	-	-	1			
(Inclui Peça Relativa)		5	33605-MT3-671	Soquete, Lâmpada (2P)	-	-	-	-	2	2	2	-			BR, E, ED, F, U
					-	-	-	-	-	-	-	2			
		6	33607-MAT-E21	Guarnição, Lente	-	-	-	-	2	2	2	-			BR, E, ED, F, U
					-	-	-	-	-	-	-	2			
		7	33650-MAT-E21	Sinalizador, Traseiro Esquerdo (12V 21W)	-	-	-	-	1	1	1	-			BR, E, ED, F, U
					-	-	-	-	-	-	-	1			
		8	34905-MAS-601	Lâmpada, Sinalizador (12V 21W)	-	-	-	-	2	2	2	-			BR, E, ED, F, U
					-	-	-	-	-	-	-	2			
		9	34908-634-611	Lâmpada (12 V 21 W) (ECE) (STANLEY)	-	-	-	-	2	2	2	-			BR, E, ED, F, U
					-	-	-	-	-	-	-	2			
		10	93911-24380	Parafuso, Fixação, 4 x 14	-	-	-	-	2	2	2	-			BR, E, ED, F, U
					-	-	-	-	-	-	-	2			
		11	93903-24380	Parafuso, Fixação, 4 x 12	-	-	-	-	4	4	4	-			BR, E, ED, F, U
					-	-	-	-	-	-	-	4			
		12	94050-06080	Porca, Flange, 6 mm	-	-	-	-	2	2	2	-			BR, E, ED, F, U
					-	-	-	-	-	-	-	2			

C-28-1

Sinalizador (1/2/3-Exceto CM)

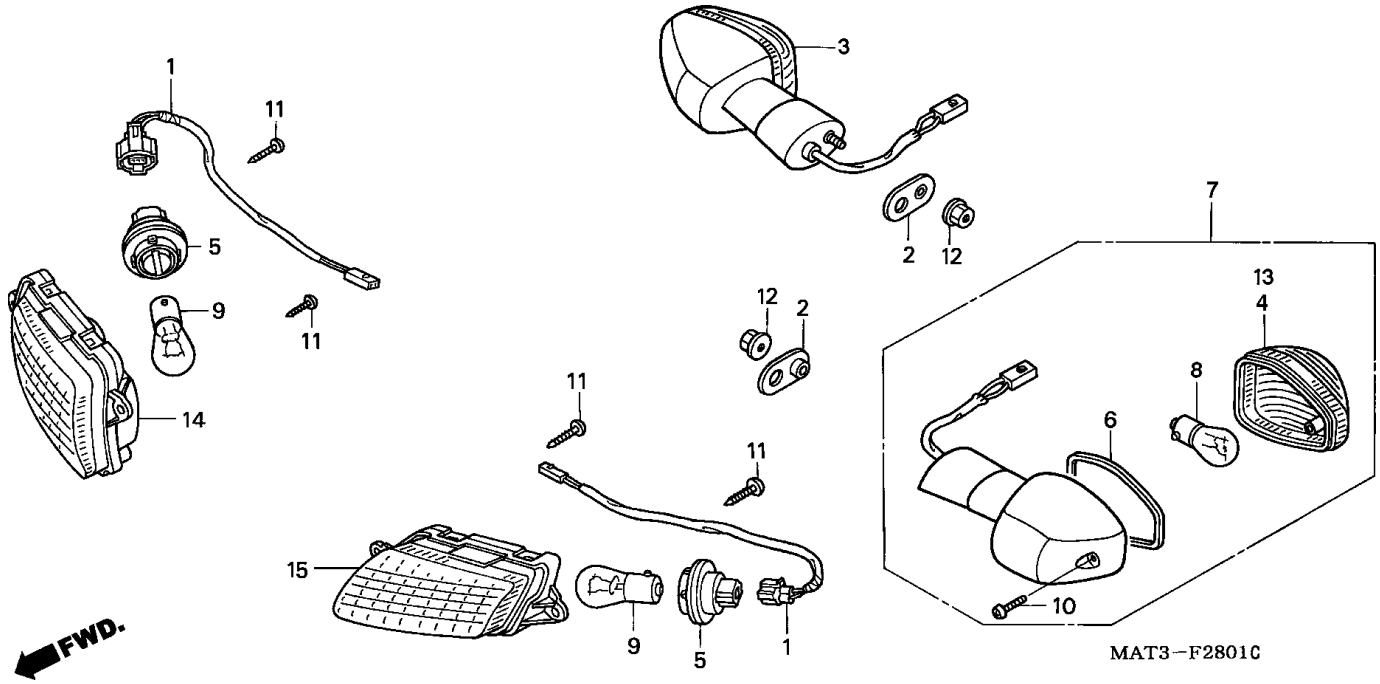

Item de serviço	T.M.O.	Ref. Nº	Nº da peça	Descrição	Qtd. CBR1100XX V	W	X	Y	1	2	3	4	Nº de série		Nota
		13	33652-MAT-E21	Lente, Sinalizador Traseiro	-	-	-	-	1	1	1	-	.....	.....	BR, E, ED, F, U
					-	-	-	-	-	-	-	1	.....	.....	.....
		14	33410-MAT-E20	Lente Comp., Direita	-	-	-	-	1	1	1	-	.....	.....	BR, E, ED, F, U
					-	-	-	-	-	-	-	1	.....	.....	.....
		15	33460-MAT-E20	Lente Comp., Esquerda	-	-	-	-	1	1	1	-	.....	.....	BR, E, ED, F, U
					-	-	-	-	-	-	-	1	.....	.....	.....

C-29

Lanterna Traseira (V/W)

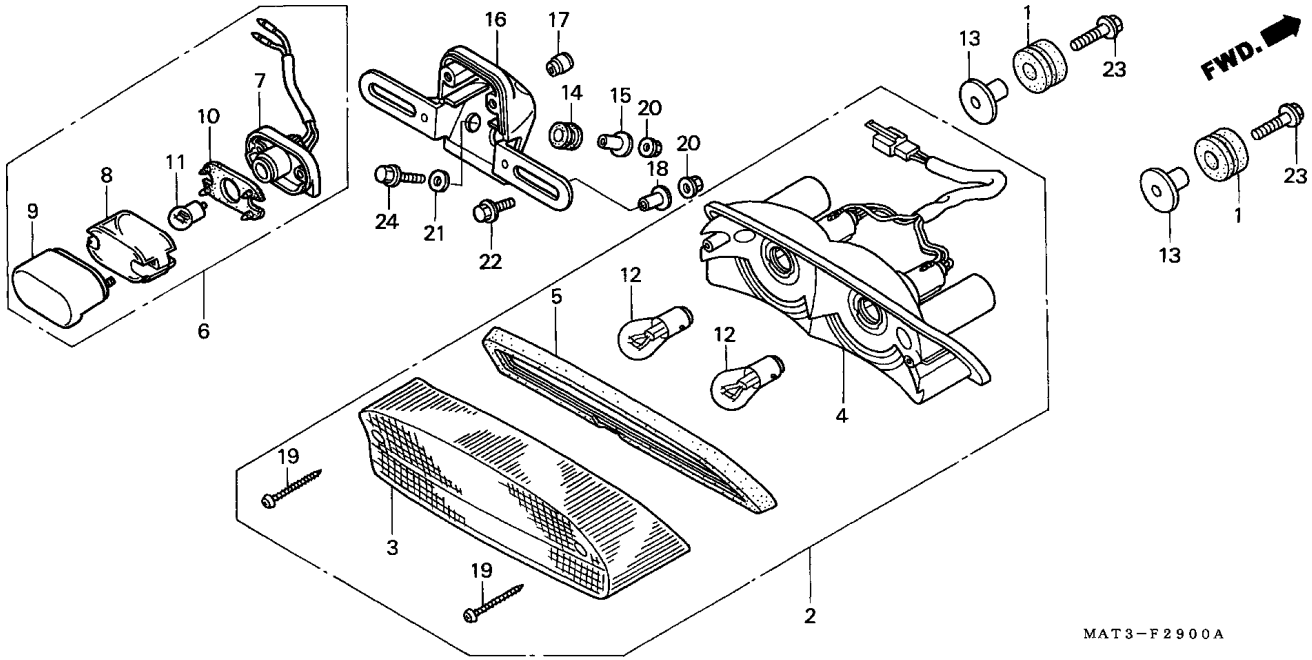

Item de serviço	T.M.O.
Lâmpada, Lanterna Traseira	0,1
(Mesmo Tempo Para Duas Unidades)	
Lâmpada, Luz Licença	0,2
Base Comp., Lâmpada Licença	0,3
• Base Comp., Lanterna Traseira	
• Suporte, Placa Números	
• Lâmpada, Licença	
• Lanterna Traseira	

Ref. Nº	Nº da peça	Descrição	Qtd. CBR1100XX V	W	X	Y	1	2	3	4	Nº de série		Nota
1	19051-MS8-000	Coxim, Fixação	2	2	-	-	-	-	-	-			
2	33701-MAT-611	Lanterna Traseira (12V 21/5W)	1	1	-	-	-	-	-	-			AR, BR, BR/A, E, ED, F, G, ND, SD, SW, U, 2G
	33701-MAT-671	Lanterna Traseira (12V 32/3CP)	1	1	-	-	-	-	-	-			CM
3	33702-MM8-671	Lente, Lanterna Traseira	1	1	-	-	-	-	-	-			AR, BR, BR/A, E, ED, F, G, ND, SD, SW, U, 2G
	33702-MM8-611		1	1	-	-	-	-	-	-			CM
4	33704-MAT-611	Base, Comp., Lanterna Traseira	1	1	-	-	-	-	-	-			AR, BR, BR/A, E, ED, F, G, ND, SD, SW, U, 2G
	33704-MAT-671		1	1	-	-	-	-	-	-			CM
5	33709-MM8-671	Guarnição, Lanterna Traseira	1	1	-	-	-	-	-	-			
6	33720-MAT-671	Lâmpada, Licença (12V 8W)	1	1	-	-	-	-	-	-			CM
7	33721-MAT-671	Base, Comp., Licença	1	1	-	-	-	-	-	-			CM
8	33722-MZ0-710	Lente, Licença	1	1	-	-	-	-	-	-			CM
9	33727-ME4-671	Tampa Comp., Lâmpada Licença (STANLEY)	1	1	-	-	-	-	-	-			CM
10	33729-MB1-003	Guarnição, Lente	1	1	-	-	-	-	-	-			CM
11	34616-568-671	Lâmpada Licença (STANLEY) (12V 8W)	1	1	-	-	-	-	-	-			CM
12	34906-447-711	Lâmpada, Lanterna Traseira (STANLEY) (12V 21/5W)	2	2	-	-	-	-	-	-			AR, BR, BR/A, E, ED, F, G, ND, SD, SW, U, 2G
	34906-425-771	Lâmpada, Lanterna Traseira (STANLEY) (12V 32/3CP)	2	2	-	-	-	-	-	-			CM
13	40521-437-000	Bucha	2	2	-	-	-	-	-	-			
14	61103-357-000	Coxim, Fixação	2	2	-	-	-	-	-	-			CM

C-29

Lanterna Traseira (V/W)

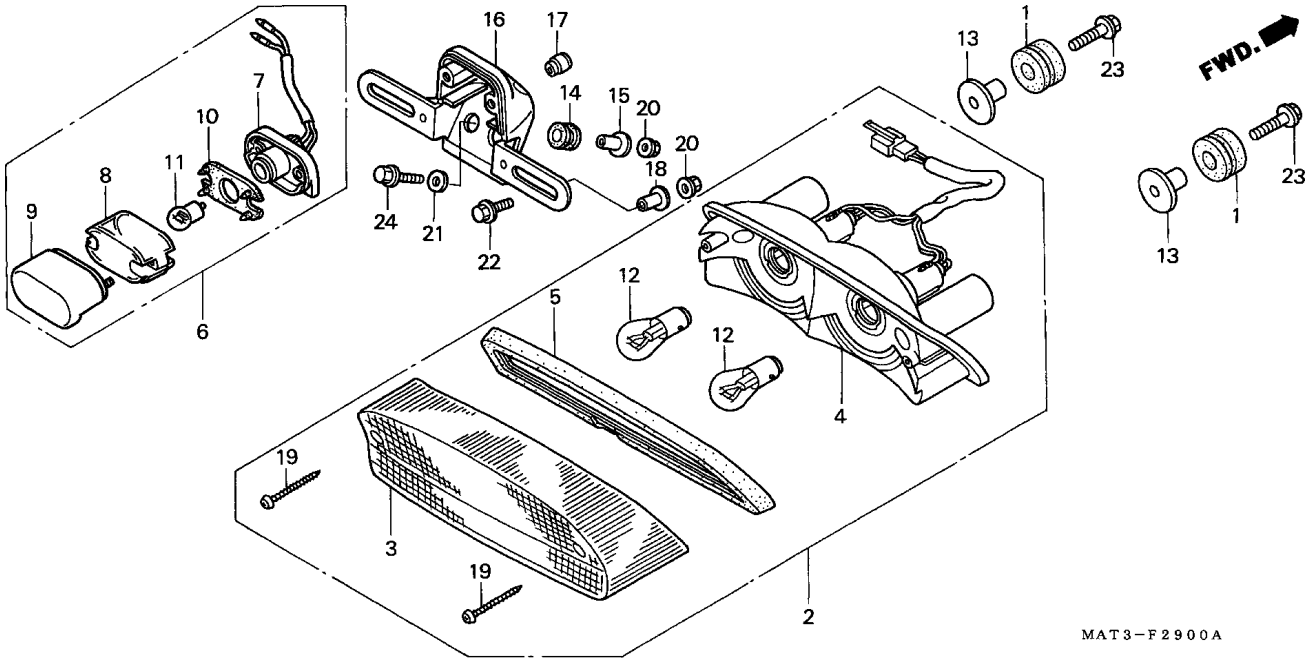

Item de serviço	T.M.O.	Ref. Nº	Nº da peça	Descrição	Qtd. CBR1100XX V	W	X	Y	1	2	3	4	Nº de série		Nota
		15	80114-KE2-940	Bucha	2	2	-	-	-	-	-	-			CM
		16	84701-ML7-670	Suporte, Placa Números	1	1	-	-	-	-	-	-			CM
		17	90302-MB2-000	Porca Especial, 4 mm	2	2	-	-	-	-	-	-			CM
		18	90502-VA4-640	Arruela, 6 x 20	2	2	-	-	-	-	-	-			CM
		19	93901-34780	Parafuso, Fixação, 4 x 30	2	2	-	-	-	-	-	-			
		20	94050-06000	Porca, Flange, 6 mm	4	4	-	-	-	-	-	-			CM
		21	94103-06000	Arruela, Lisa, 6 mm	2	2	-	-	-	-	-	-			CM
		22	95701-06016-00	Parafuso, Flange, 6 x 16	2	2	-	-	-	-	-	-			CM
		23	95701-06025-00	Parafuso, Flange, 6 x 25	2	2	-	-	-	-	-	-			
		24	95701-06025-08	Parafuso, Flange, 6 x 25	2	2	-	-	-	-	-	-			CM

C-29-1

Lanterna Traseira (X/Y/1/2/3)

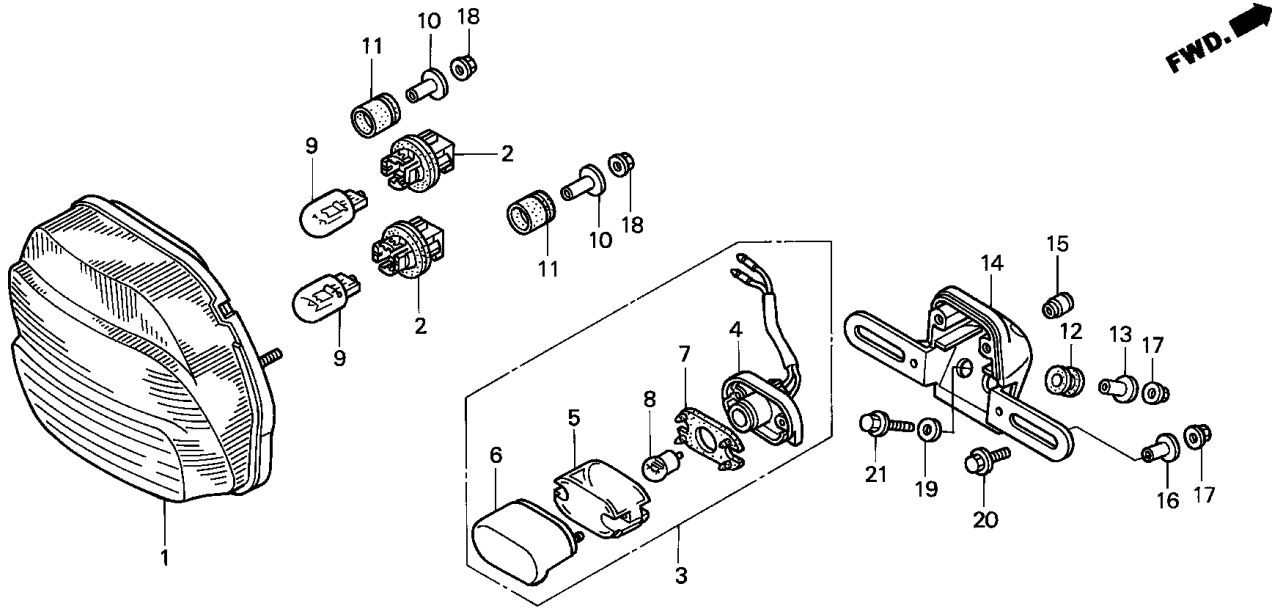

Item de serviço	T.M.O.
Lâmpada Lanterna	0,1
(Mesmo Tempo para Duas Unidades)	
Lâmpada Placa Licença	0,2
Base Comp.	0,3
• Suporte, Placa Números	
• Lâmpada, Licença	
• Lanterna, Traseira	

Ref. Nº	Nº da peça	Descrição	Qtd. CBR1100XX V	W	X	Y	1	2	3	4	Nº de série		Nota
1	33710-MAT-A01	Lanterna Traseira	-	-	1	1	1	1	1	-			CM
	33710-MAT-E01		-	-	1	1	1	1	1	-			BR, BR/A, E. ED, F, SD, SW, U, 2G
			-	-	-	-	-	-	-	1			
2	33720-GZ9-003	Soquete	-	-	2	2	2	2	2	2			
3	33720-MAT-A01	Lâmpada, Licença (12 V 8 W)	-	-	1	1	1	1	1	-			CM
4	33721-MAT-A00	Base Comp., Lâmpada, Licença	-	-	1	1	1	1	1	-			CM
5	33722-MZ0-710	Lente Comp., Lâmpada, Licença	-	-	1	1	1	1	1	-			CM
6	33727-ME4-671	Tampa Comp., Licença	-	-	1	1	1	1	1	-			CM
7	33729-MB1-003	Guarnição Lente	-	-	1	1	1	1	1	-			CM
8	34616-568-671	Lâmpada, Licença (STANLEY) (12V 8W)	-	-	1	1	1	1	1	-			CM
9	34906-MBB-611	Lâmpada, Licença (STANLEY) (12V 21/5W ECE)	-	-	2	2	2	2	2	2			
10	37243-MBB-000	Bucha, Fixação	-	-	2	2	2	2	2	2			
11	37243-MBB-000	Coxim, Fixação	-	-	2	2	2	2	2	2			
12	61103-357-000	Coxim, Fixação	-	-	2	2	2	2	2	-			CM
13	80114-KE2-940	Bucha	-	-	2	2	2	2	2	-			CM
14	84701-ML7-670	Suporte, Placa Números	-	-	1	1	1	1	1	-			CM
15	90302-MB2-000	Porca Especial, 4 mm	-	-	2	2	2	2	2	-			CM
16	90502-VA4-640	Bucha, 6 x 20	-	-	2	2	2	2	2	-			CM
17	94050-06000	Porca, Flange, 6 mm	-	-	4	4	4	4	4	-			CM
18	94050-06000	Porca, Flange, 6 mm	-	-	2	2	2	2	2	2			
19	94103-06000	Arruela Lisa, 6 mm	-	-	2	2	2	2	2	-			CM
20	95701-06016-00	Parafuso, Flange, 6 x 16	-	-	2	2	2	2	2	-			CM
21	95701-06025-08	Parafuso, Flange, 6 x 25	-	-	2	2	2	2	2	-			CM

C-30

Bateria

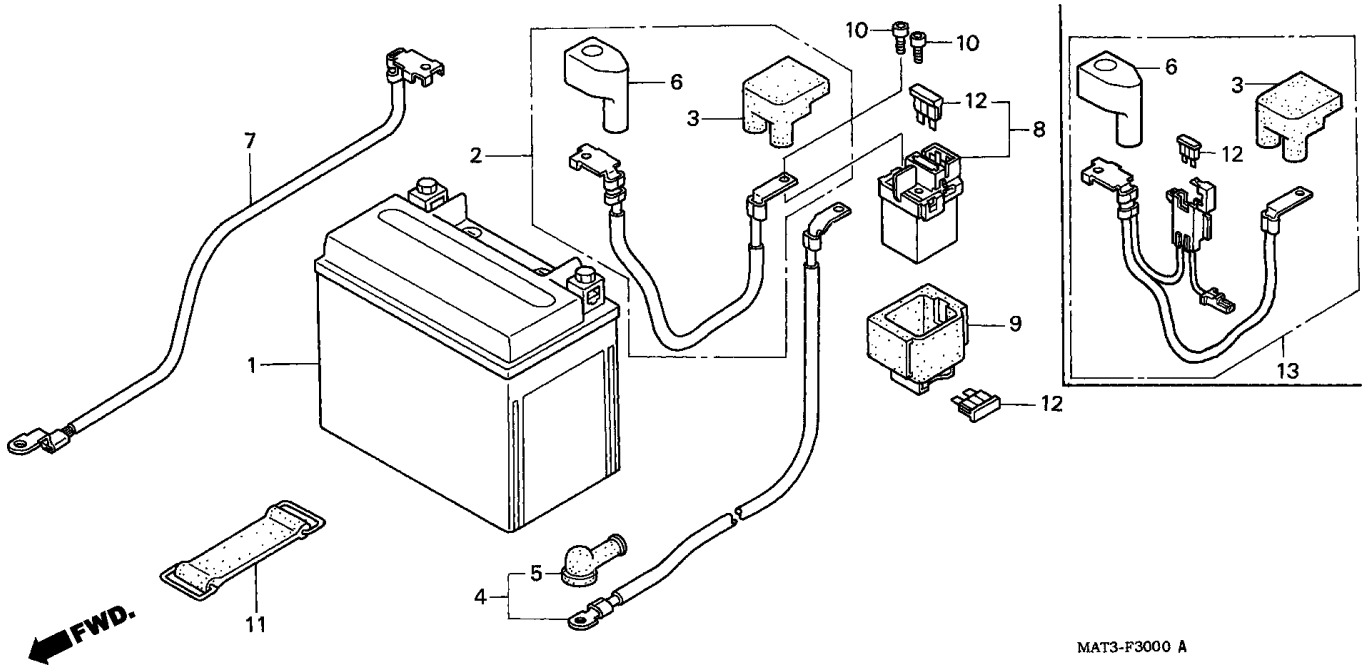

Item de serviço	T.M.O.
Bateria	0,2
• Cabo, Partida Bateria	
Cabo, Terra Bateria	0,3
• Cabo, Motor Partida	
• Interruptor, Magnético Partida	

Ref. Nº	Nº da peça	Descrição	Qtd. CBR1100XX V	W	X	Y	1	2	3	4	Nº de série		Nota
1	31500-KM1-837	Bateria (YTX12-BS) (YUASA)	1	1	1	1	-	-	-	-			
	31500-MCF-642	Bateria (FTZ12S) (FURUKAWA)	-	-	-	-	1	1	1	-			BR, E, ED, F, U
			-	-	-	-	-	-	-	1			
	31500-MCF-672		-	-	-	-	1	1	1	-			CM
	31500-MCF-643	Bateria (YTZ12S) (YUASA)	-	-	-	-	1	1	1	1			
2	32401-MAT-000	Cabo, Partida Bateria	1	1	-	-	-	-	-	-			
3	32406-KAZ-000	Tampa Terminal, Magnético Partida	1	1	1	1	1	1	1	1			
4	32410-MAT-000	Cabo, Motor Partida	1	1	1	1	1	1	1	1			
5	32411-253-000	Tampa, Terminal Motor Partida	1	1	1	1	1	1	1	1			
6	32414-MZ5-000	Tampa, Terminal Bateria	1	1	1	1	-	-	-	-			
	32414-MCF-000		-	-	-	-	1	1	1	1			
7	32601-MAT-000	Cabo Terra, Bateria	1	1	1	1	1	1	1	1			
8	35850-MR5-007	Interruptor, Magnético Partida	1	1	1	1	1	1	1	1			
9	35856-KAZ-003	Coxim	1	1	1	1	1	1	1	1			
10	90111-MR5-000	Parafuso, Allen, 5 x 9	2	2	2	2	2	2	2	2			
11	95012-12001	Presilha, B1, Bateria	1	1	1	1	1	1	1	1			
12	98200-33000	Fusível (30 A)	3	3	4	4	4	4	4	4			
13	32401-MAT-E00	Cabo, Partida, Bateria	-	-	1	1	-	-	-	-			
	32401-MAT-E20		-	-	-	-	1	1	1	1			

C-31

Fiação Principal (V/W)

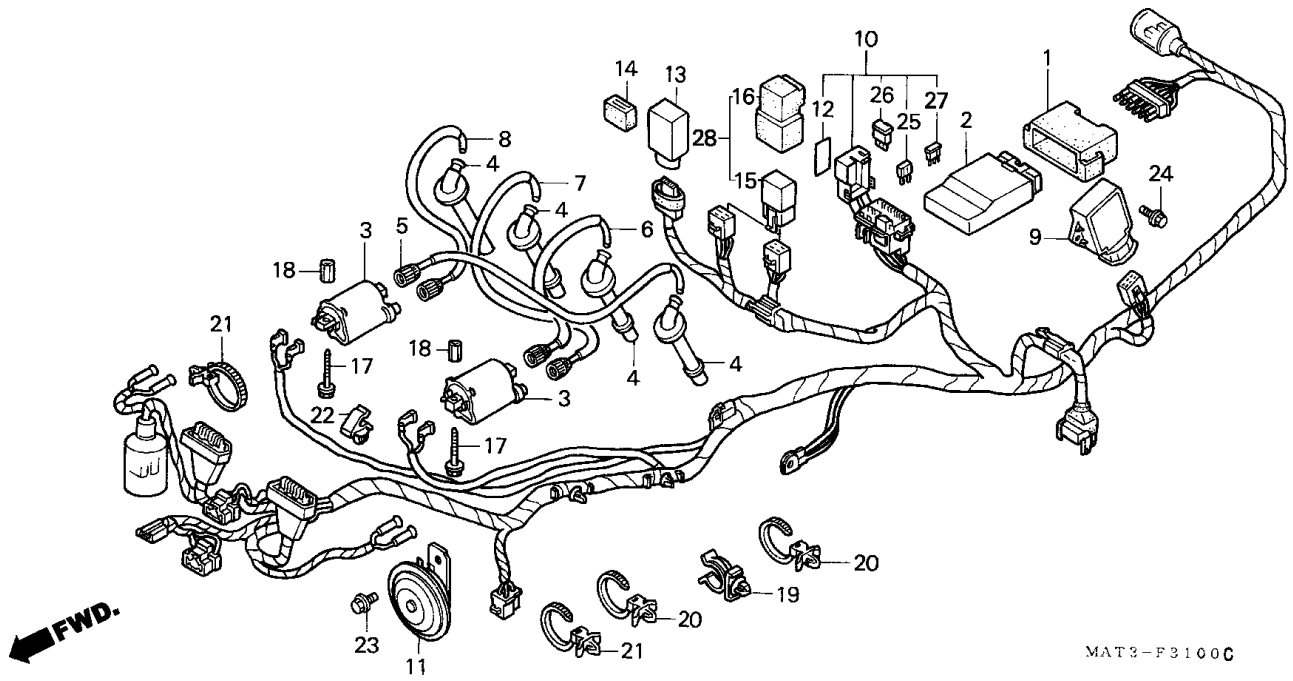

Item de serviço	T.M.O.
Buzina, Comp.	0,1
Relê Comp. Partida	0,2
• Relê Comp. Sinalizador	
Regulador, Retificador	0,4
• Detentor	
Bobina, Ignição	1,2
(Adicionar 0,1 por Unidade)	
Fiação	1,8

Ref. Nº	Nº da peça	Descrição	Qtd. CBR1100XX V	W	X	Y	1	2	3	4	Nº de série		Nota
1	30405-MT6-000	Coxim, Unidade Ignição	1	1	-	-	-	-	-	-			
2	30410-MAT-680	Unidade, Ignição	1	-	-	-	-	-	-	-			2G
	30410-MAT-681		1	-	-	-	-	-	-	-			AR
	30410-MAT-601		1	-	-	-	-	-	-	-			E, ED, ND, U
	30410-MAT-611		1	-	-	-	-	-	-	-			G
	30410-MAT-621		1	-	-	-	-	-	-	-			F
	30410-MAT-661		1	-	-	-	-	-	-	-			SW
	30410-MAT-671		1	1	-	-	-	-	-	-			CM
	30410-MAT-760		-	1	-	-	-	-	-	-			BR, BR/A, E, ED, ND, U
	30410-MAT-850		-	1	-	-	-	-	-	-			SW
	30410-MAT-860		-	1	-	-	-	-	-	-			F, SD, 2G
	30410-MAT-870		-	1	-	-	-	-	-	-			AR
3	30510-MM8-003	Bobina, Ignição (TEC)	2	2	-	-	-	-	-	-			
4	30700-MW4-000	Supressor, Ruídos	4	4	-	-	-	-	-	-			
5	30731-MAT-000	Supressor, Ruídos (1)	1	1	-	-	-	-	-	-			
6	30732-MAT-000	Supressor, Ruídos (2)	1	1	-	-	-	-	-	-			
7	30733-MAT-000	Supressor, Ruídos (3)	1	1	-	-	-	-	-	-			
8	30734-MAT-000	Supressor, Ruídos (4)	1	1	-	-	-	-	-	-			
9	31600-MY7-600	Regulador, Retificador	1	1	-	-	-	-	-	-			
10	32100-MAT-610	Fiação, Principal	1	1	-	-	-	-	-	-			BR, BR/A, E, ED, G, ND, SD
	32100-MAT-620		1	1	-	-	-	-	-	-			F
	32100-MAT-650		1	1	-	-	-	-	-	-			U
	32100-MAT-660		1	1	-	-	-	-	-	-			AR, SW, 2G
	32100-MAT-670		1	1	-	-	-	-	-	-			CM

C-31

Fiação Principal (V/W)

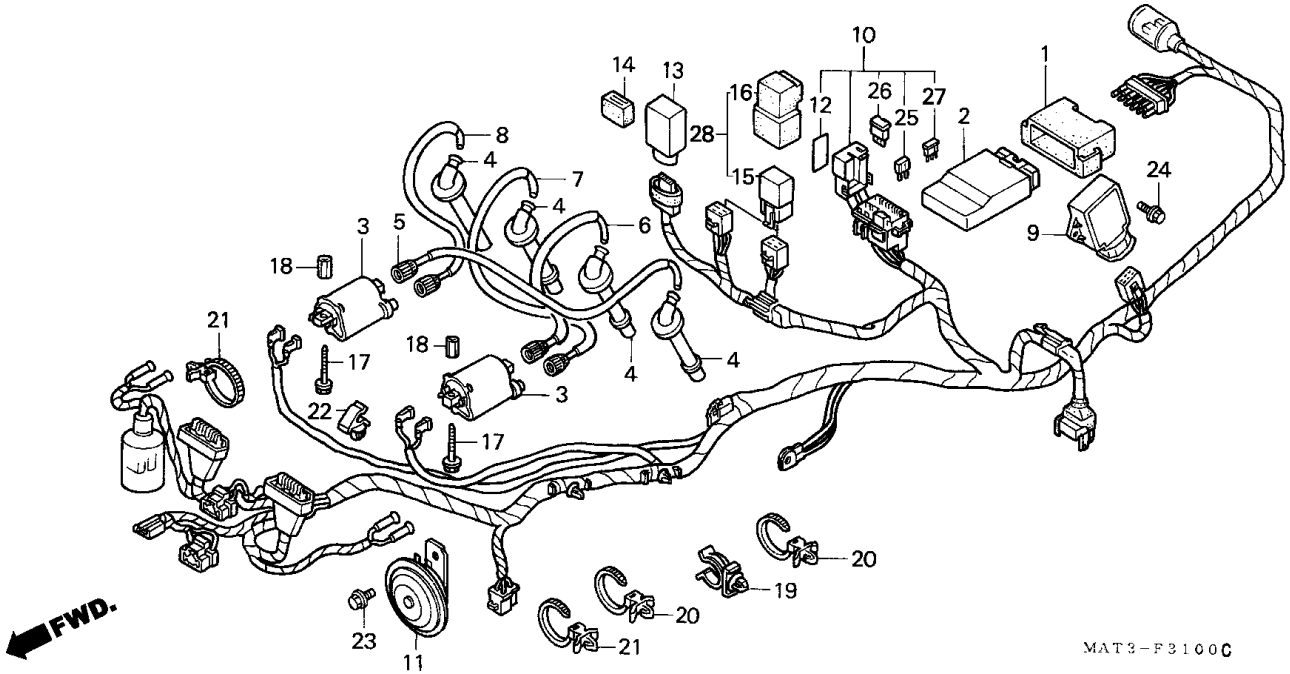

Item de serviço	T.M.O.	Ref. Nº	Nº da peça	Descrição	Qtd. CBR1100XX V	W	X	Y	1	2	3	4	Nº de série		Nota
		11	38110-KW3-008	Buzina Comp. (Grave)	1	1	-	-	-	-	-	-			
		13	38301-KK9-952	Relê Comp., Sinalizador (MITSUBA)	1	1	-	-	-	-	-	-			
		14	38306-KK4-000	Suporte Relê Sinalizador (MITSUBA)	1	1	-	-	-	-	-	-			
		15	38501-GN2-014	Relê Comp., Partida (MITSUBA)	1	1	-	-	-	-	-	-			BR, BR/A, E, ED, F, G, ND, SD, U
					2	2	-	-	-	-	-	-			AR, CM, SW, 2G
		16	38506-GC7-611	Suporte, Relê Partida (MITSUBA)	1	1	-	-	-	-	-	-			BR, BR/A, E, ED, F, G, ND, SD, U
					2	2	-	-	-	-	-	-			AR, CM, SW, 2G
		17	90091-P0A-000	Parafuso, Ajuste	4	4	-	-	-	-	-	-			
		18	90282-329-000	Porca, 6 x 15	4	-	-	-	-	-	-	-			E, ED, F, G, ND, SW, U
			90282-MAT-000	Porca, 6 x 19	4	-	-	-	-	-	-	-			AR, CM, 2G
					-	4	-	-	-	-	-	-			
		19	90650-MAT-000	Presilha, Mangueira Embreagem	1	1	-	-	-	-	-	-			
		20	90672-SA0-003	Presilha, Cabo, 118 mm (Preto)	2	2	-	-	-	-	-	-			
		21	90690-GHB-611	Presilha, Fiação, 25 mm	2	2	-	-	-	-	-	-			
		22	91594-SV4-003	Presilha, Tubo	1	1	-	-	-	-	-	-			
		23	95701-08012-07	Parafuso, Flange, 8 x 12	1	1	-	-	-	-	-	-			
		24	96001-06014-07	Parafuso, Flange, 6 x 14	2	2	-	-	-	-	-	-			
		25	98200-41000	Fusível (10 A)	6	6	-	-	-	-	-	-			
		26	98200-42000	Fusível (20 A)	2	2	-	-	-	-	-	-			

C-31

Fiação Principal (V/W)

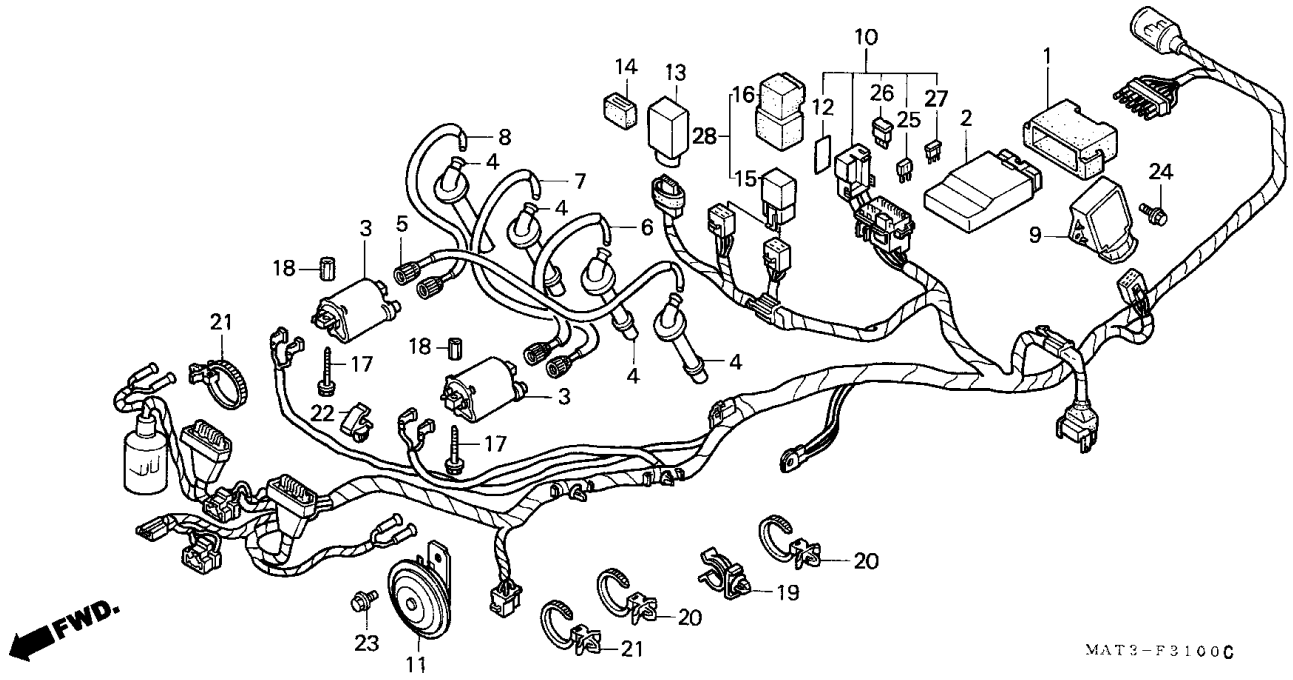

Item de serviço	T.M.O.	Ref. Nº	Nº da peça	Descrição	Qtd. CBR1100XX V	W	X	Y	1	2	3	4	Nº de série		Nota
		27	31730-MAS-601	Diodo Comp., Três Pólos (SUMITOMO)	1	1	-	-	-	-	-	-	.....	.....	.....
		28	38500-GC7-612	Relê Comp., Partida	1	1	-	-	-	-	-	-	.....	.....	BR, BR/A, E, ED, F, G, ND, SD, U
					2	2	-	-	-	-	-	-	.....	.....	AR, CM, SW, 2G

C-31-1

Fiação Principal (X/Y)

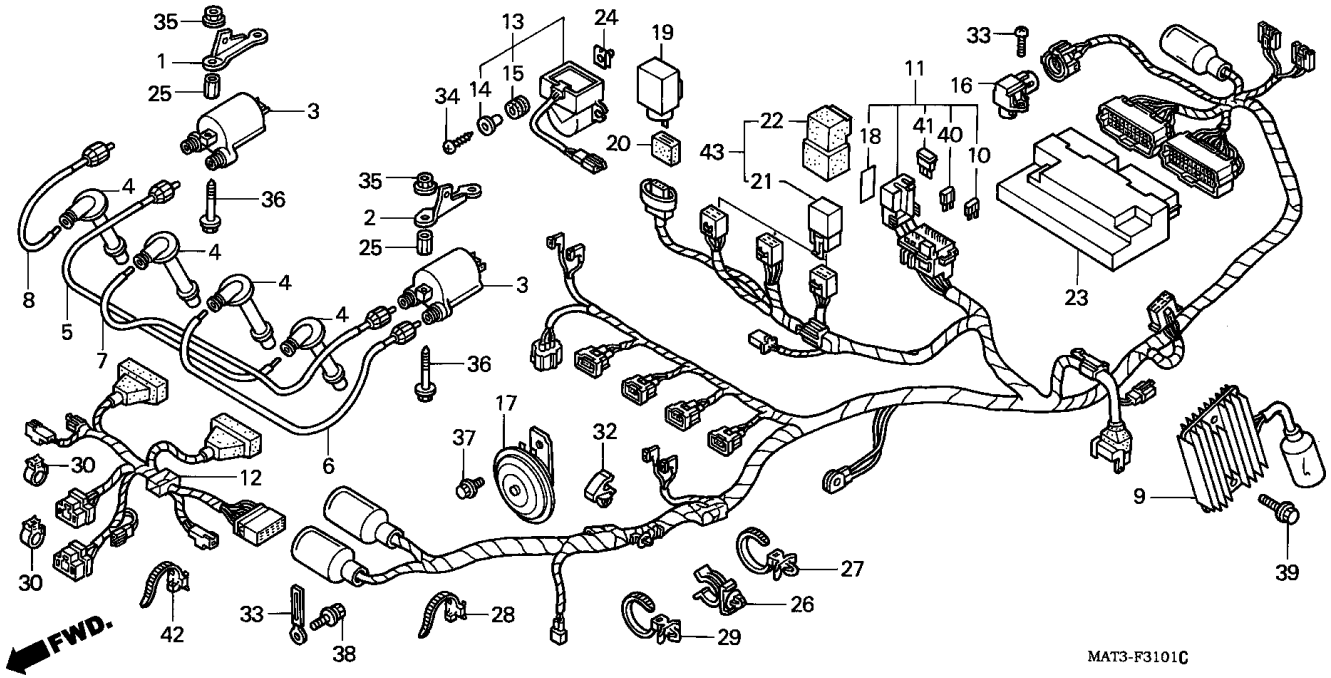

Item de serviço	T.M.O.
Buzina Comp.	0,1
Diodo Comp. Três Polos	0,2
• Relê Comp., Partida	
• Relê Comp., Sinalizador	
(Adicionar 0,1 por Unidade)	
• Sensor Comp., Mapeamento	
Sensor Comp., Velocidade	0,3
Unidade PGM-FI	0,4
• Regulador, Retificador	
Fiação, Dianteira	0,6
Bobina, Ignição	1,2
(Adicionar 0,1 por Unidade)	
Fiação Principal	1,8

Ref. Nº	Nº da peça	Descrição	Qtd. CBR1100XX V	W	X	Y	1	2	3	4	Nº de série		Nota
1	17226-MAT-E00	Suporte, Direito, Bobina Ignição	-	-	1	1	-	-	-	-			
2	17236-MAT-E00	Suporte, Esquerdo, Bobina Ignição	-	-	1	1	-	-	-	-			
3	30510-MM8-003	Bobina, Ignição	-	-	2	2	-	-	-	-			
4	30700-MBG-000	Supressor, Ruídos	-	-	4	4	-	-	-	-			
5	30731-MAT-000	Supressor, Ruídos (1)	-	-	1	1	-	-	-	-			
6	30732-MAT-000	Supressor, Ruídos (2)	-	-	1	1	-	-	-	-			
7	30733-MAT-000	Supressor, Ruídos (3)	-	-	1	1	-	-	-	-			
8	30734-MAT-000	Supressor, Ruídos (4)	-	-	1	1	-	-	-	-			
9	31600-MAT-E01	Regulador, Retificador	-	-	1	1	-	-	-	-			
10	31730-MAS-601	Diodo Comp., Três (SUMITOMO)	-	-	1	1	-	-	-	-			
11	32100-MAT-A00	Fiação, Principal	-	-	1	1	-	-	-	-			CM
	32100-MAT-E00		-	-	1	1	-	-	-	-			E, ED, SD
	32100-MAT-F00		-	-	1	1	-	-	-	-			F
	32100-MAT-G20		-	-	1	1	-	-	-	-			SW, 2G
	32100-MAT-U00		-	-	1	1	-	-	-	-			U
	32100-MAT-B00		-	-	1	1	-	-	-	-			BR, BR/A
12	32102-MAT-A00	Sub Fiação, Dianteira	-	-	1	1	-	-	-	-			CM
	32102-MAT-E00		-	-	1	1	-	-	-	-			E, ED, F, SD, SW, 2G
	32102-MAT-B00		-	-	1	1	-	-	-	-			BR, BR/A
	32102-MAT-U00		-	-	1	1	-	-	-	-			U
13	35160-MBG-003	Sensor Comp., Velocidade	-	-	1	1	-	-	-	-			
14	35162-MN5-003	Bucha	-	-	2	2	-	-	-	-			
15	35163-MN5-003	Coxim	-	-	2	2	-	-	-	-			
16	37830-MAT-E01	Sensor Comp., Mapeamento	-	-	1	1	-	-	-	-			
17	38110-KY4-008	Buzina Comp., (Grave)	-	-	1	1	-	-	-	-			

C-31-1

Fiação Principal (X/Y)

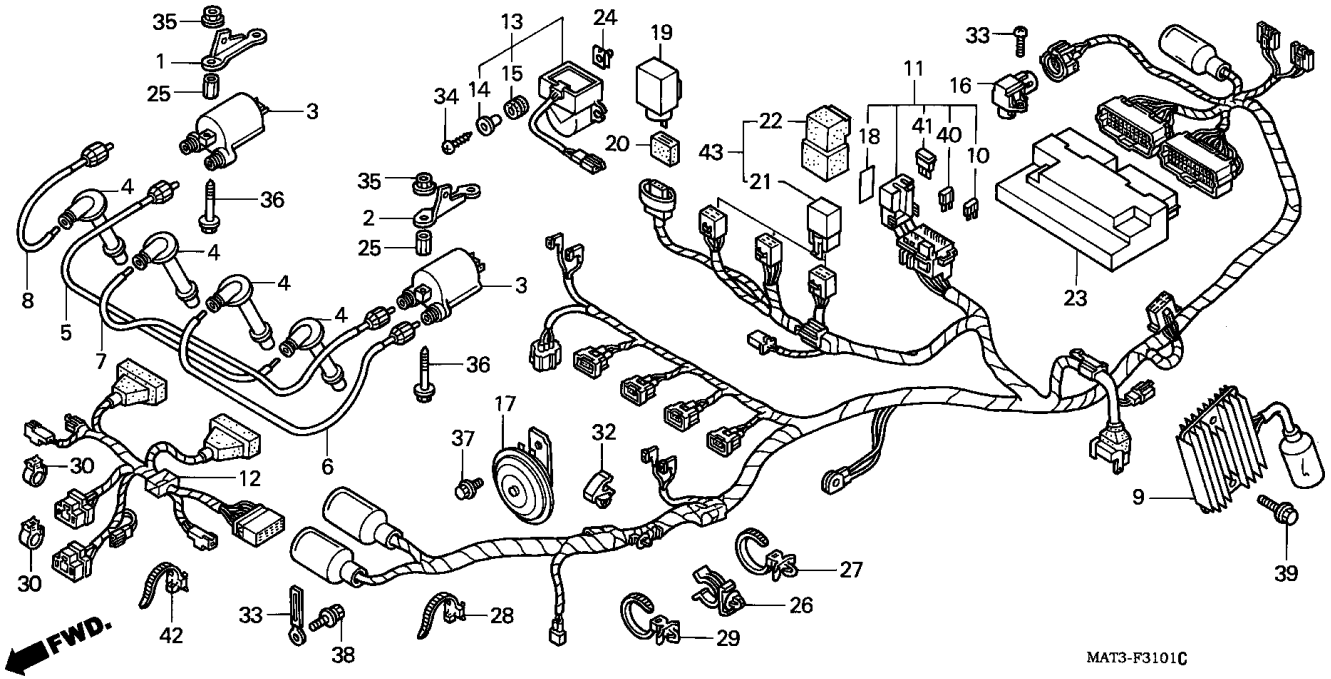

Item de serviço	T.M.O.	Ref. Nº	Nº da peça	Descrição	Qtd. CBR1100XX V	W	X	Y	1	2	3	4	Nº de série		Nota
		19	38301-KK9-952	Relê Comp., Sinalizador (MITSUBA)	-	-	1	1	-	-	-	-			
		20	38306-KK4-000	Suporte Relê Sinalizador (MITSUBA)	-	-	1	1	-	-	-	-			
		21	38501-GN2-014	Relê Comp., Partida (MITSUBA)	-	-	3	3	-	-	-	-			
		22	38506-GC7-611	Suporte, Relê Sinalizador (MITSUBA)	-	-	3	3	-	-	-	-			
		23	38770-MAT-A02	Unidade PGM-FI	-	-	1	1	-	-	-	-			CM
			38770-MAT-B02		-	-	1	1	-	-	-	-			BR, BR/A
			38770-MAT-E02		-	-	1	1	-	-	-	-			E, ED, SD
			38770-MAT-F02		-	-	1	1	-	-	-	-			F
			38770-MAT-G22		-	-	1	1	-	-	-	-			SW, 2G
			38770-MAT-U01		-	-	1	1	-	-	-	-			U
		24	66871-KY2-700	Porca, Superior	-	-	2	2	-	-	-	-			
		25	90282-MAT-000	Porca, 6 x 19	-	-	4	4	-	-	-	-			
		26	90650-MAT-000	Presilha Mangueira Embreagem	-	-	1	1	-	-	-	-			
		27	90672-SA0-003	Presilha, Cabo, 118 mm (Preto)	-	-	1	1	-	-	-	-			
		28	90690-GHB-601	Presilha, Fiação (15)	-	-	1	1	-	-	-	-			
		29	90690-GHB-611	Presilha, Fiação 25 mm	-	-	1	1	-	-	-	-			
		30	90690-GHB-631	Presilha, Cabo, 8 mm	-	-	2	2	-	-	-	-			
		31	91404-MAT-E00	Presilha, Cabo	-	-	1	1	-	-	-	-			
		32	91594-SV4-003	Presilha, Tubo Combustível	-	-	1	1	-	-	-	-			
		33	93903-24380	Parafuso, Fixação, 4 x 12	-	-	1	1	-	-	-	-			
		34	93903-24680	Parafuso, Fixação, 4 x 25	-	-	2	2	-	-	-	-			
		35	94050-06080	Porca, Flange, 6 mm	-	-	4	4	-	-	-	-			
		36	90091-P0A-000	Parafuso, Ajuste, Bomba	-	-	4	4	-	-	-	-			

C-31-1

Fiação Principal (X/Y)

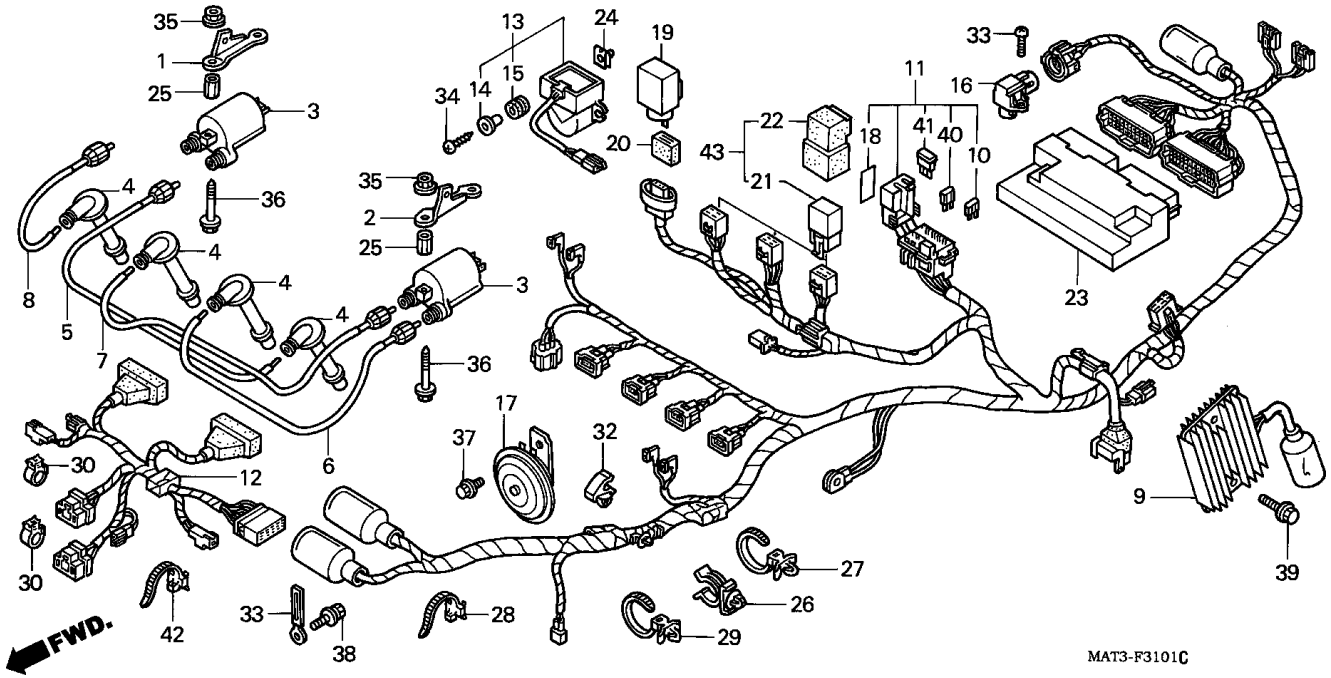

Item de serviço	T.M.O.	Ref. Nº	Nº da peça	Descrição	Qtd. CBR1100XX V	W	X	Y	1	2	3	4	Nº de série		Nota
		37	95701-08012-07	Parafuso, Flange, 8 x 12	-	-	1	1	-	-	-	-			
		38	95701-06016-08	Parafuso, Flange, 6 x 16	-	-	1	1	-	-	-	-			
		39	96001-06022-07	Parafuso, Flange, 6 x 22	-	-	2	2	-	-	-	-			
		40	98200-41000	Fusível (10 A)	-	-	6	6	-	-	-	-			
		41	98200-42000	Fusível (20 A)	-	-	2	2	-	-	-	-			
		42	90651-KV6-003	Presilha, Fiação	-	-	1	1	-	-	-	-			
		43	38500-GC7-612	Relê Comp., Partida	-	-	3	3	-	-	-	-			

C-31-2

Fiação Principal (1/2/3)

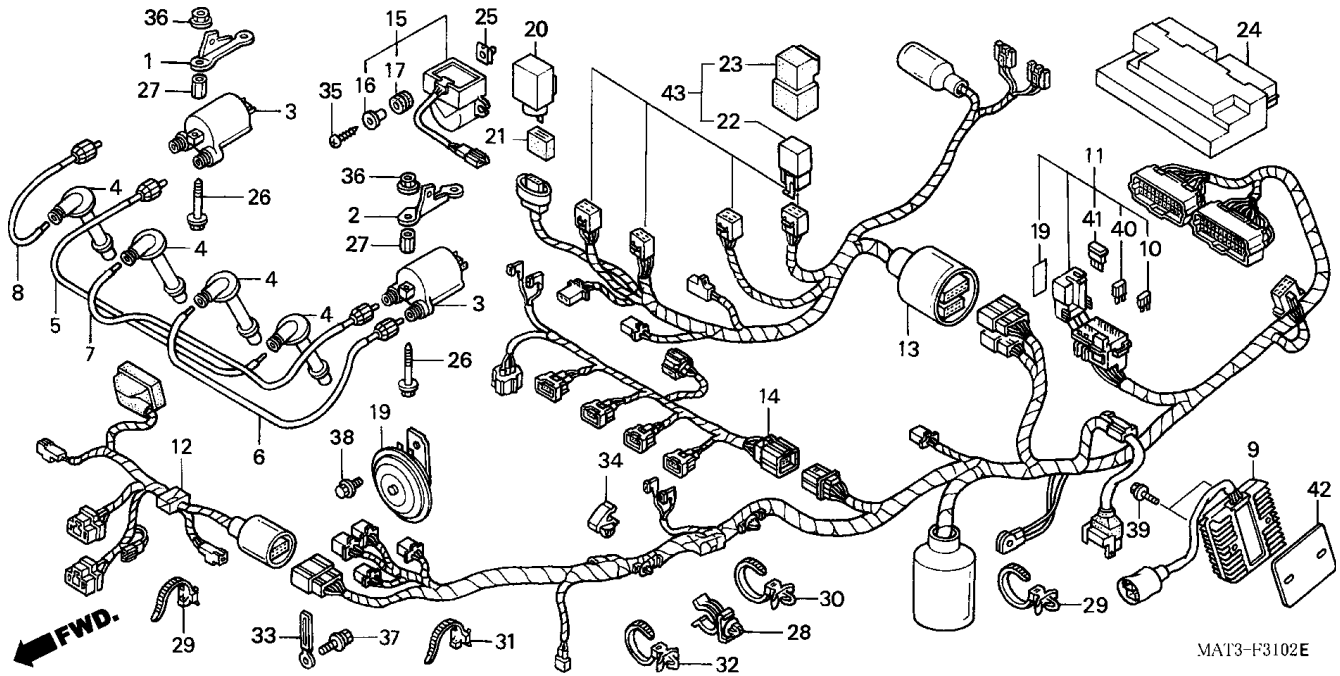

Item de serviço	T.M.O.	Ref. Nº	Nº da peça	Descrição	Qtd. CBR1100XX V	W	X	Y	1	2	3	4	Nº de série		Nota
Buzina Comp.	0,1	1	17226-MAT-E00	Suporte, Direito, Bobina Ignição	-	-	-	-	1	1	1	1			
Diodo Comp. Três Polos	0,2	2	17236-MAT-E00	Suporte, Esquerdo, Bobina Ignição	-	-	-	-	1	1	1	1			
• Relê Comp., Partida		3	30510-MM8-003	Bobina Ignição (TEC)	-	-	-	-	2	2	2	2			
• Relê Sinalizador		4	30700-MBG-000	Supressor Ruídos	-	-	-	-	4	4	4	4			
Sensor, Comp., Ângulos	0,3	5	30731-MAT-000	Fiação (1)	-	-	-	-	1	1	1	1			
• Sub Fiação Injetor		6	30732-MAT-000	Fiação (2)	-	-	-	-	1	1	1	1			
Unidade PGM-FI	0,4	7	30733-MAT-000	Fiação (3)	-	-	-	-	1	1	1	1			
• Regulador, Retificador		8	30734-MAT-000	Fiação (4)	-	-	-	-	1	1	1	1			
Sub Fiação Dianteira	0,6	9	31600-MAT-E01	Regulador, Retificador	-	-	-	-	1	-	-	-			BR, CM, U
Sub Fiação Traseira	0,7		31600-MAT-D51		-	-	-	-	1	-	-	-			E, ED, F
Bobina Ignição	1,2				-	-	-	-	-	1	1	1			
(Adicionar 0,1 por Unidade)		10	31730-MAS-601	Diodo, Comp., Três Pólos (SUMITOMO)	-	-	-	-	1	1	1	1			
Fiação, Principal	1,8	11	32100-MAT-A20	Fiação, Principal	-	-	-	-	1	-	-	-			CM
			32100-MAT-E20		-	-	-	-	1	-	-	-		~ 1M404416	E, ED
			32100-MAT-F20		-	-	-	-	1	-	-	-		~ 1M400343	F
			32100-MAT-E21		-	-	-	-	1	-	-	-	1M404417 ~		E, ED
					-	-	-	-	-	1	1	1			E, ED, 2ED, 3E
			32100-MAT-F21		-	-	-	-	1	-	-	-	1M400344 ~		F
					-	-	-	-	-	1	1	1			F, 2F
			32100-MAT-U21		-	-	-	-	1	1	1	1			U, 2U
			32100-MAT-B21		-	-	-	-	1	1	1	1			BR, 2BR
			32100-MAT-A21		-	-	-	-	-	1	1	-			CM
		12	32102-MAT-A20	Sub Fiação, Dianteira	-	-	-	-	1	1	1	-			CM
			32102-MAT-B20		-	-	-	-	1	1	1	1			BR, 2BR
			32102-MAT-E20		-	-	-	-	1	1	1	1			E, ED, F, 2ED, 2F, 3E
			32102-MAT-U20		-	-	-	-	1	1	1	1			U, 2U

C-31-2

Fiação Principal (1/2/3)

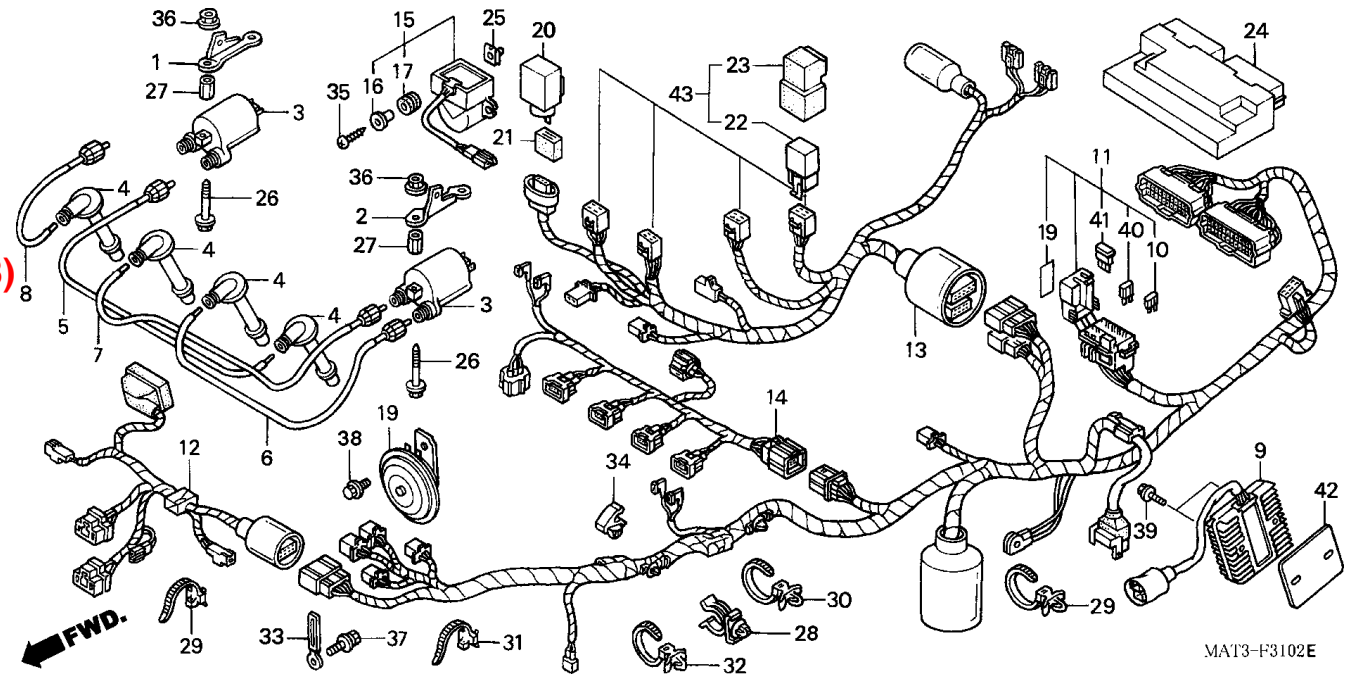

Item de serviço	T.M.O.	Ref. Nº	Nº da peça	Descrição	Qtd. CBR1100XX V	W	X	Y	1	2	3	4	Nº de série		Nota
		13	32103-MAT-A20	Sub Fiação Traseira	-	-	-	-	1	1	1	-			CM
			32103-MAT-E20		-	-	-	-	1	1	1	-			BR, E, ED, F, U
					-	-	-	-	-	-	-	1			
		14	32104-MAT-E20	Sub Fiação, Injetor	-	-	-	-	1	1	1	1			
		15	35160-MBW-D21	Sensor, Ângulos	-	-	-	-	1	1	1	1			
		16	35162-MN5-003	Bucha	-	-	-	-	2	2	2	2			
		17	35163-MN5-003	Coxim	-	-	-	-	2	2	2	2			
		18	38110-KY4-008	Buzina, Comp. (Grave)	-	-	-	-	1	1	1	1			
		20	38301-KK9-952	Relê Comp., Sinalizador (MITSUBA)	-	-	-	-	1	1	1	1			
		21	38306-KK4-000	Suporte, Relê Sinalizador (MITSUBA)	-	-	-	-	1	1	1	1			
		22	38501-GN2-014	Relê, Partida (MITSUBA)	-	-	-	-	4	4	4	4			
		23	38506-GC7-611	Suporte, Relê Partida (MITSUBA)	-	-	-	-	4	4	4	4			
		24	38770-MAT-A21	Unidade PGM-FI	-	-	-	-	1	1	1	-			CM
			38770-MAT-B21		-	-	-	-	1	1	1	1			BR, 2BR
			38770-MAT-D51		-	-	-	-	1	1	-	-			U
					-	-	-	-	1	-	-	-			E, ED
			38770-MAT-F21		-	-	-	-	1	1	-	-			F
			38770-MAT-D52		-	-	-	-	-	1	1	1			E, ED, 2ED, 2U, 3E
					-	-	-	-	-	-	1	1			U
			38770-MAT-F22		-	-	-	-	-	-	1	1			F, 2F
		25	66871-KY2-700	Porca, Superior, Carenagem	-	-	-	-	2	2	2	2			
		26	90091-P0A-000	Parafuso, Ajuste, Bomba	-	-	-	-	4	4	4	4			

C-31-2

Fiação Principal (1/2/3)

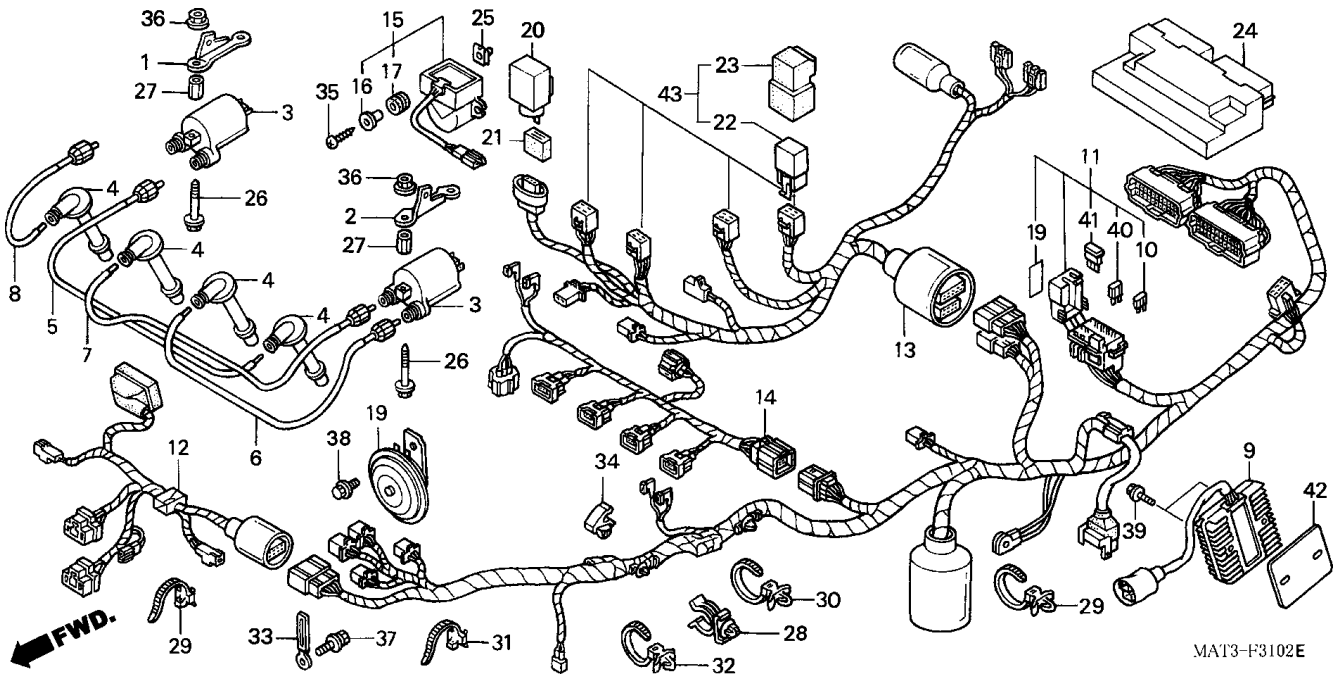

Item de serviço	T.M.O.	Ref. Nº	Nº da peça	Descrição	Qtd. CBR1100XX V	W	X	Y	1	2	3	4	Nº de série	Nota
		27	90282-MAT-000	Porca, 6 x 19	-	-	-	-	4	4	4	4		
		28	90650-MAT-000	Presilha, Mangueira Embreagem	-	-	-	-	1	1	1	1		
		29	90651-KV6-003	Presilha, Fiação	-	-	-	-	2	2	2	2		
		30	90672-SA0-003	Presilha, Cabo, 118 mm (Preto)	-	-	-	-	1	1	1	1		
		31	90690-GHB-601	Presilha, Fiação (15)	-	-	-	-	1	1	1	1		
		32	90690-GHB-611	Presilha, Fiação 25 mm	-	-	-	-	1	1	1	1		
		33	91404-MAT-E00	Presilha, Cabo	-	-	-	-	1	1	1	1		
		34	91594-SV4-003	Presilha, Tubo	-	-	-	-	1	1	1	1		
		35	93903-24680	Parafuso, Fixação, 4 x 25	-	-	-	-	2	2	2	2		
		36	94050-06080	Porca, Flange, 6 mm	-	-	-	-	4	-	-	-		
			94050-06070		-	-	-	-	-	4	4	4		
		37	95701-06016-08	Parafuso, Flange, 6 x 16	-	-	-	-	1	1	1	1		
		38	95701-08012-07	Parafuso, Flange, 8 x 12	-	-	-	-	1	1	1	1		
		39	96001-06022-07	Parafuso, Flange, 6 x 22	-	-	-	-	2	-	-	-		
			96001-06032-07	Parafuso, Flange, 6 x 32	-	-	-	-	-	2	2	2		
		40	98200-41000	Fusível (10 A)	-	-	-	-	6	-	-	-		CM
					-	-	-	-	6	-	-	-	~ 1M400032	BR
					-	-	-	-	6	-	-	-	~ 1M400132	U
					-	-	-	-	6	-	-	-	~ 1M400343	F
					-	-	-	-	6	-	-	-	~ 1M404416	E, ED
					-	-	-	-	5	-	-	-	1M400033 ~	BR
					-	-	-	-	5	-	-	-	1M400133 ~	U
					-	-	-	-	5	-	-	-	1M400344 ~	F
					-	-	-	-	5	-	-	-	1M404417 ~	E, ED
					-	-	-	-	-	5	5	5		

C-31-2

Fiação Principal (1/2/3)

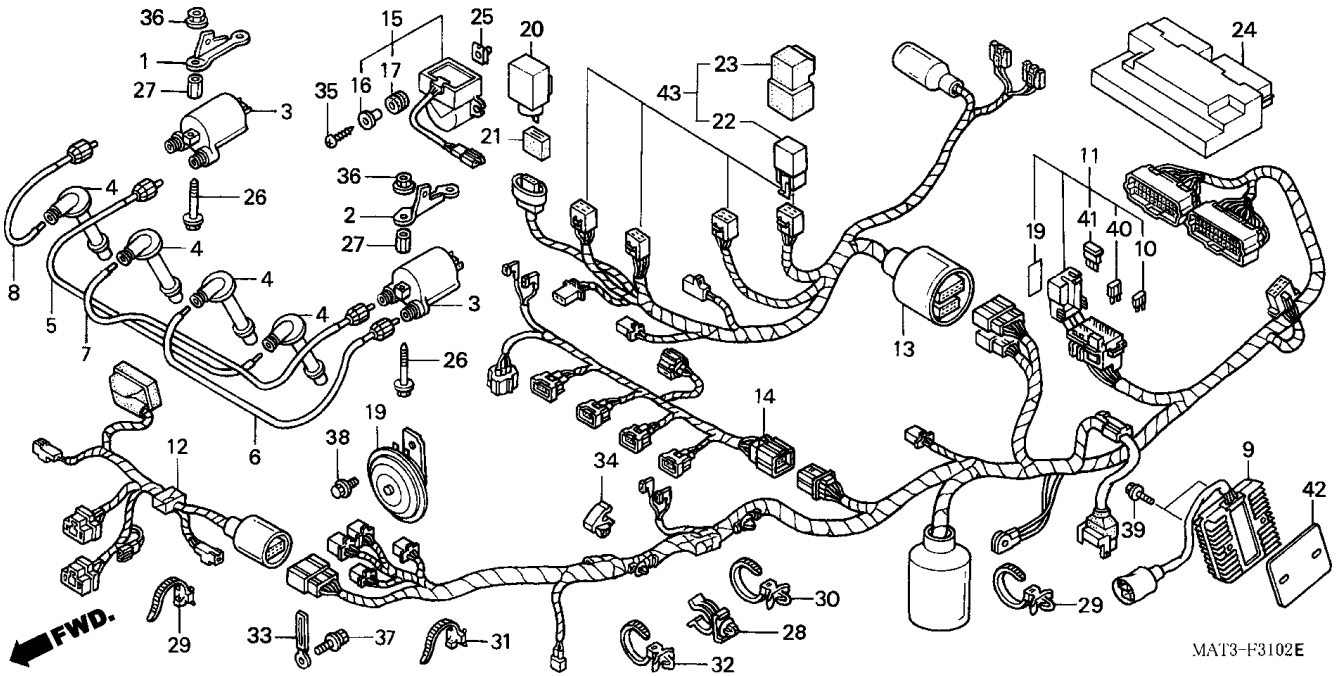

Item de serviço	T.M.O.	Ref. Nº	Nº da peça	Descrição	Qtd. CBR1100XX V	W	X	Y	1	2	3	4	Nº de série		Nota
		41	98200-42000	Fusível (20 A)	-	-	-	-	2	-	-	-			CM
					-	-	-	-	2	-	-	-		~ 1M400032	BR
					-	-	-	-	2	-	-	-		~ 1M400132	U
					-	-	-	-	2	-	-	-		~ 1M400343	F
					-	-	-	-	2	-	-	-		~ 1M404416	E, ED
					-	-	-	-	3	-	-	-	1M400033 ~		BR
					-	-	-	-	3	-	-	-	1M400133 ~		U
					-	-	-	-	3	-	-	-	1M400344 ~		F
					-	-	-	-	3	-	-	-	1M404417 ~		E, ED
					-	-	-	-	-	3	3	3			
		42	31605-MBW-D20	Espaçador, Regulador, Retificador	-	-	-	-	-	1	1	1			
		43	38500-GC7-612	Relê Comp., Partida	-	-	-	-	4	4	4	4			
		44	90650-KV6-003	Prendedor, Fiação	-	-	-	-	-	-	-	1			

C-32

Chassi (V/W)

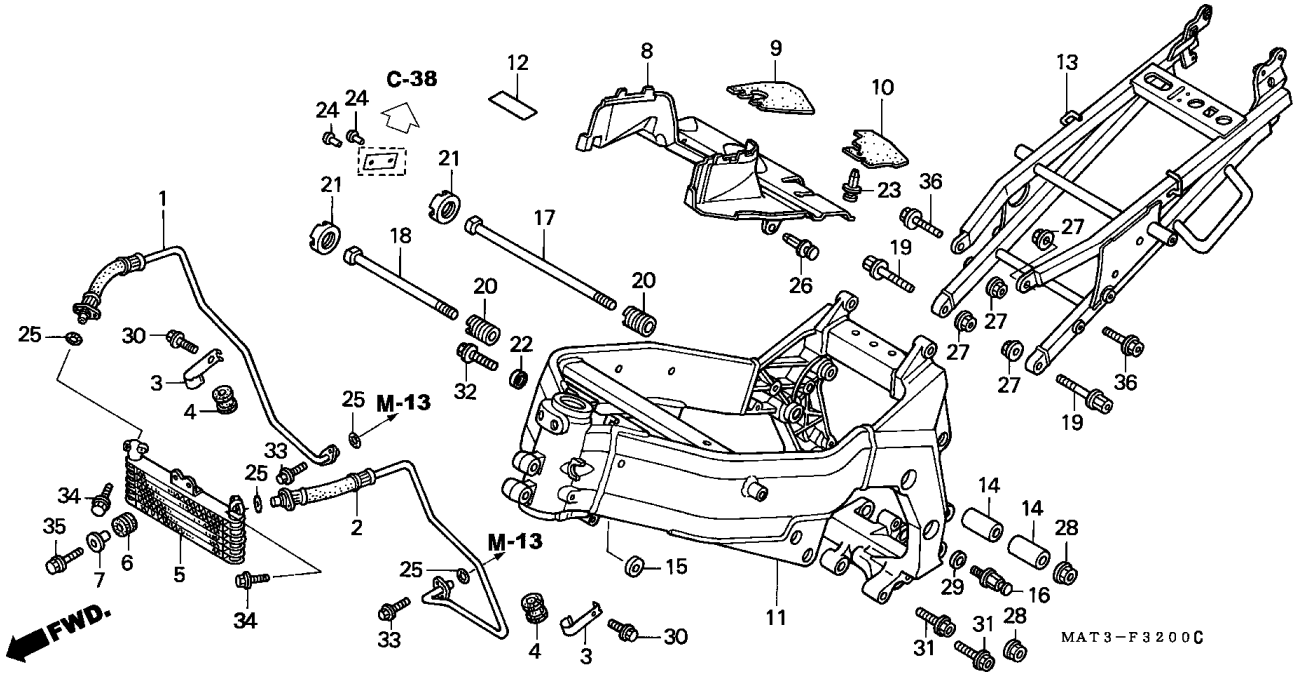

Item de serviço	T.M.O.
Radiador Comp., Óleo	0,7
• Tubo Comp., Esquerdo Mangueira Óleo (Adicionar 0,3 Por Unidade)	
• Tubo Comp., Direito, Mangueira Óleo Protetor	1,1
• Alça, Assento Chassi, Comp.	*9,4

Ref. Nº	Nº da peça	Descrição	Qtd. CBR1100XX V	W	X	Y	1	2	3	4	Nº de série		Nota
1	15510-MAT-000	Tubo Comp., Direito Mangueira Óleo	1	1	-	-	-	-	-	-			
2	15515-MAT-000	Tubo Comp., Esquerdo Mangueira Óleo	1	1	-	-	-	-	-	-			
3	15520-MAT-000	Presilha, Tubo Óleo	2	2	-	-	-	-	-	-			
4	15521-MA6-000	Coxim, Tubo Óleo	2	2	-	-	-	-	-	-			
5	15600-MAT-003	Borracha Comp., Óleo	1	1	-	-	-	-	-	-			
6	19051-KA3-830	Coxim, Fixação Radiador	2	2	-	-	-	-	-	-			
7	19052-MN8-000	Bucha, Fixação Radiador	2	2	-	-	-	-	-	-			
8	19105-MAT-000	Protetor, Térmico	1	1	-	-	-	-	-	-			
9	19106-MAT-000	Protetor, A	2	2	-	-	-	-	-	-			
10	19108-MAT-000	Protetor, B	2	2	-	-	-	-	-	-			
11	50100-MAT-000ZB	Chassi Comp.,											
		NH377M Preto Core Metálico	1	-	-	-	-	-	-	-			
			-	1	-	-	-	-	-	-			AR, CM, E, ED, F, ND, SD, SW, U, 2G
	50100-MAT-900ZA	*NH377M* Preto Core Metálico	-	1	-	-	-	-	-	-			BR, BR/A
12	50159-KR3-300	Protetor Superior Chassi	1	1	-	-	-	-	-	-			
13	50240-MAT-000	Alça Assento	1	1	-	-	-	-	-	-			
14	50357-MAT-000	Bucha Traseira Superior Motor	2	2	-	-	-	-	-	-			
15	50358-MW0-000	Bucha Dianteira Superior Motor	1	1	-	-	-	-	-	-			
16	50538-MAT-000	Mola	1	1	-	-	-	-	-	-			
17	90104-MAT-000	Parafuso, Especial, 12 x 312	1	1	-	-	-	-	-	-			
18	90105-MAT-000	Parafuso, Especial, 12 x 254	1	1	-	-	-	-	-	-			
19	90110-MAT-000	Parafuso, Especial, 10 x 47	2	2	-	-	-	-	-	-			
20	90119-MR8-000	Parafuso B, Traseiro Inferior Motor	2	2	-	-	-	-	-	-			
21	90310-MR7-000	Porca, Trava, 22 x 2,0	2	2	-	-	-	-	-	-			

C-32

Chassi (V/W)

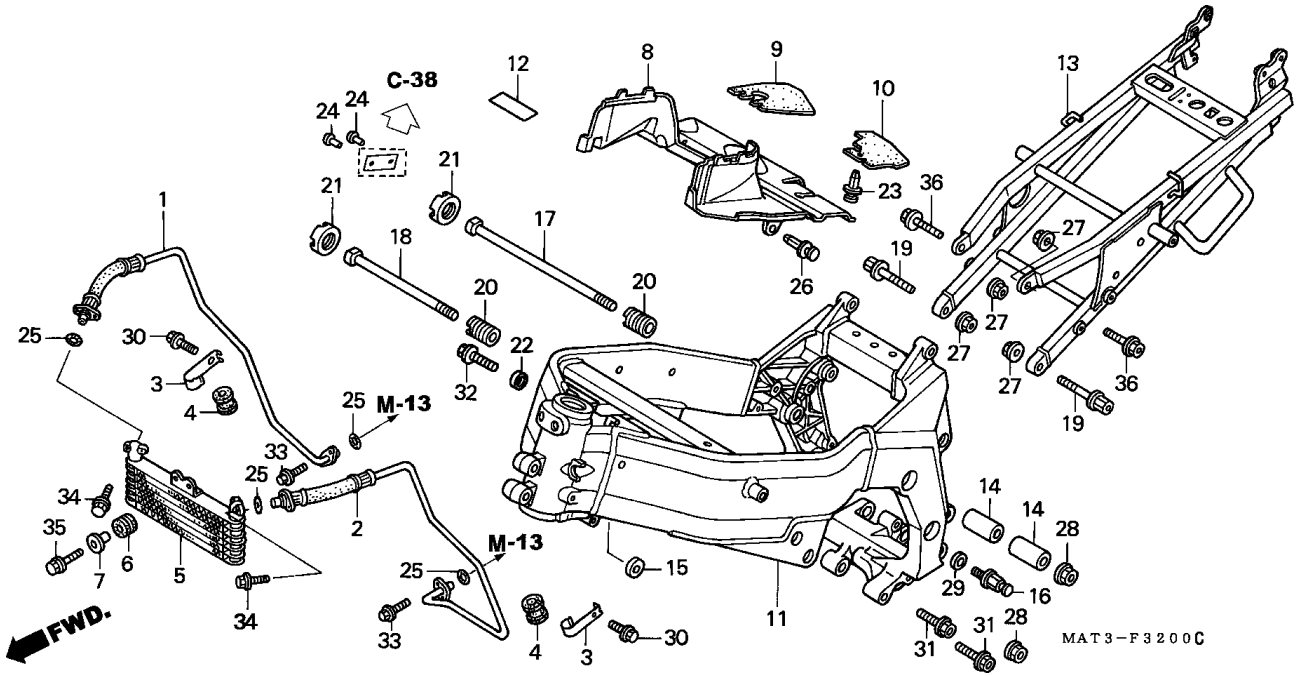

Item de serviço	T.M.O.	Ref. Nº	Nº da peça	Descrição	Qtd. CBR1100XX V	W	X	Y	1	2	3	4	Nº de série	Nota
		22	90502-MM8-610	Arruela, Lisa, 10 mm	1	1	-	-	-	-	-			
		23	90683-GR1-003	Presilha, Tampa	2	2	-	-	-	-	-			
		24	90841-001-000	Parafuso, Phillips 1,8 x 5	2	2	-	-	-	-	-			AR, F, ND, SD, SW, 2G
		25	91314-ME5-003	Anel, Vedação, 10 x 2,6 (ARAI)	4	4	-	-	-	-	-			
		26	91549-MW0-790ZA	Presilha, Fixação, Painel, *NH1* Preto	2	2	-	-	-	-	-			
		27	94050-10070	Porca, Flange, 10 mm	4	4	-	-	-	-	-			
		28	94050-12000	Porca, Flange, 12 mm	2	2	-	-	-	-	-			
		29	94102-08700	Arruela, Lisa, 8 mm	1	1	-	-	-	-	-			
		30	95701-06012-07	Parafuso, Flange, 6 x 12	2	2	-	-	-	-	-			
		31	95701-10045-07	Parafuso, Flange, 10 x 45	2	2	-	-	-	-	-			
		32	95701-10050-07	Parafuso, Flange, 10 x 50	1	1	-	-	-	-	-			
		33	96001-06016-00	Parafuso, Flange, 6 x 16	4	4	-	-	-	-	-			
		34	96001-06020-07	Parafuso, Flange, 6 x 20	4	4	-	-	-	-	-			
		35	96001-06022-07	Parafuso, Flange, 6 x 22	2	2	-	-	-	-	-			
		36	96400-10032-07	Parafuso, Flange, 10 x 32	2	2	-	-	-	-	-			

C-32-1

Chassi (X/Y/1/2/3)

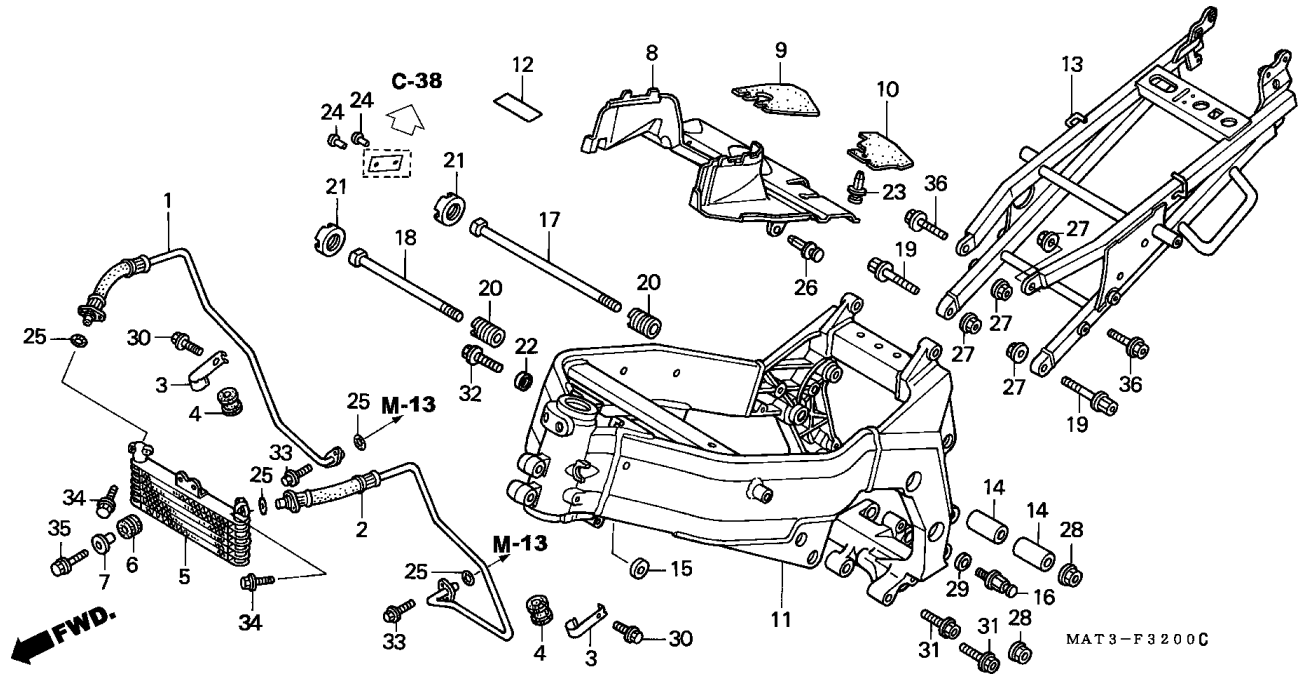

Item de serviço	T.M.O.
Radiador Comp. Óleo	0,7
• Tubo Comp., Mangueira Esquerda Óleo (Adicionar 0,3 por Unidade)	
• Tubo Comp., Mangueira Direita Óleo	
Protetor Térmico	1,1
• Alça, Assento	
Chassi Comp.	*9,4

Ref. Nº	Nº da peça	Descrição	Qtd. CBR1100XX V	W	X	Y	1	2	3	4	Nº de série	Nota
1	15510-MAT-E00	Tubo Comp., Mangueira Direita Óleo	-	-	1	1	1	1	1	1		
2	15515-MAT-E00	Tubo Comp., Mangueira Esquerda Óleo	-	-	1	1	1	1	1	1		
3	15520-MAT-E00	Presilha, Tubo Óleo	-	-	1	1	1	1	1	1		
4	15520-MAT-000	Presilha, Tubo Óleo	-	-	1	1	1	1	1	1		
5	15521-MA6-000	Coxim, Tubo Óleo	-	-	2	2	2	2	2	2		
6	15600-MAT-E01	Radiador Comp., Óleo	-	-	1	1	1	1	1	1		
7	19051-KA3-830	Coxim, Fixação	-	-	2	2	2	2	2	2		
8	19052-MN8-000	Bucha, Fixação	-	-	2	2	2	2	2	2		
9	19110-MAT-E00	Protetor Térmico	-	-	1	1	1	1	1	1		
10	50100-MAT-B00ZA	Chassi Comp., *NH377M* Preto Core Metálico	-	-	1	-	-	-	-	-		BR, BR/A
	50100-MAT-B00ZB	*NH437M* Prata Ray Fosco	-	-	-	1	-	-	-	-		BR
	50100-MAT-D00ZA	*NH377M* Preto Core Metálico	-	-	1	-	-	-	-	-		CM, E, ED, F, SD, SW, U, 2G
	50100-MAT-D00ZB	*NH437M* Prata Ray Fosco	-	-	-	1	-	-	-	-		CM, E, ED, F, SD, SW, U, 2G
	50100-MAT-D50ZB	*NH377M* Preto Core Metálico	-	-	-	-	1	-	-	1		CM, 2BR,2ED,2F,2U,3E
			-	-	-	-	1	-	-	-		E,ED,F,U
	50100-MAT-D50ZA	*NH437M* Prata Ray Fosco	-	-	-	-	1	-	-	1		BR, E, ED, F
			-	-	-	-	-	1	1	-		
			-	-	-	-	-	-	-	1		U
11	50159-KR3-300	Protetor Superior Chassi	-	-	1	1	1	1	1	1		
12	50240-MAT-D00	Alça Assento	-	-	1	1	-	-	-	-		
	50240-MAT-D50		-	-	-	-	1	1	1	1		
13	50357-MAT-000	Bucha Traseira Superior Motor	-	-	2	2	2	2	2	2		
14	50358-MW0-000	Bucha Traseira Superior Motor	-	-	1	1	1	1	1	1		
15	50358-MAT-000	Mola	-	-	1	1	1	1	1	1		

C-32-1

Chassi (X/Y/1/2/3)

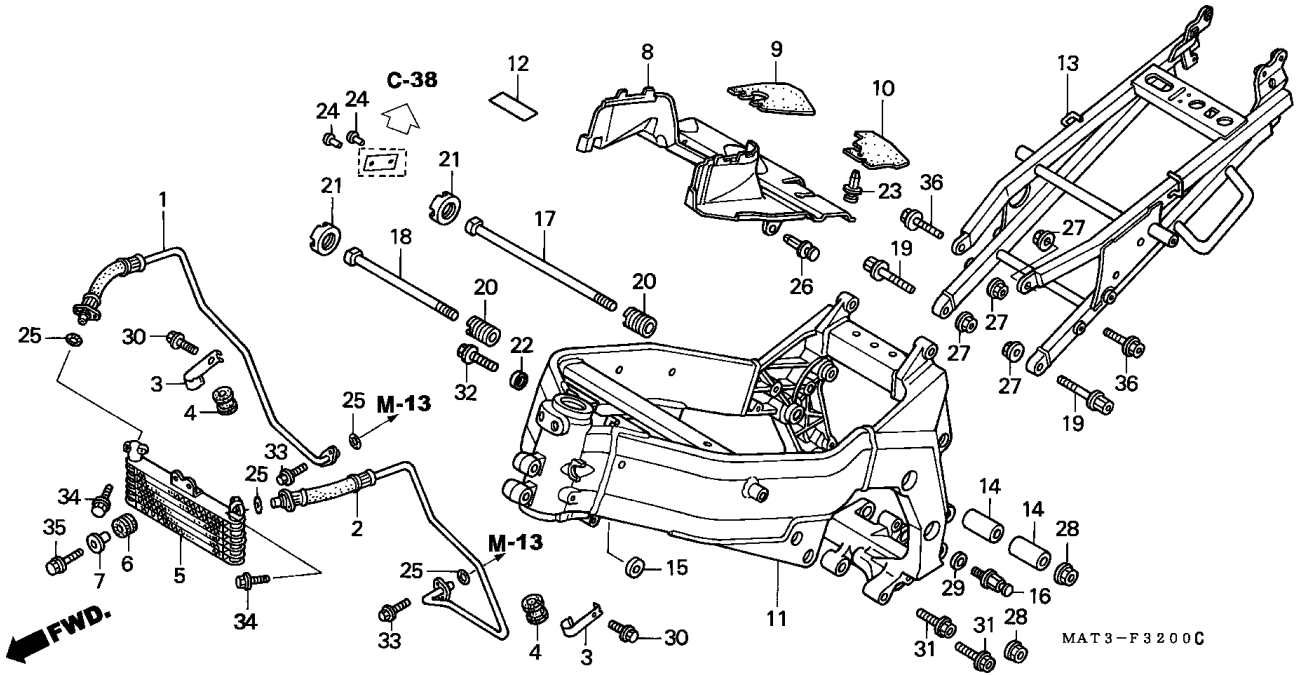

Item de serviço	T.M.O.	Ref. Nº	Nº da peça	Descrição	Qtd. CBR1100XX V	W	X	Y	1	2	3	4	Nº de série		Nota
		16	90104-MAT-000	Parafuso, Especial, 12 x 312	-	-	1	1	1	1	1	1			
		17	90105-MAT-000	Parafuso, Especial, 12 x 254	-	-	1	1	1	1	1	1			
		18	90110-MAT-000	Parafuso, Especial, 10 x 47	-	-	2	2	2	2	2	2			
		19	90119-MR8-000	Parafuso B, Inferior	-	-	2	2	2	2	2	2			
		20	90310-MR7-000	Porca, Trava, 22 x 2,0	-	-	2	2	2	2	2	2			
		21	90502-MM8-610	Arruela, Lisa, 10 mm	-	-	1	1	1	1	1	1			
		22	90841-001-000	Parafuso, Allen, 1,8 x 5	-	-	2	2	2	2	2	2			E, ED, F, SD, SW, 2ED ,2F, 2G, 3E
					-	-	2	2	2	2	2	-			U
		23	91314-ME5-003	Anel, Vedação, 10 x 2,6 (ARAI)	-	-	4	4	4	4	4	4			
		24	94050-10070	Porca, Flange, 10 mm	-	-	4	4	4	4	4	4			
		25	94050-12000	Porca, Flange, 12 mm	-	-	2	2	2	2	2	2			
		26	94102-08700	Arruela, Lisa, 8 mm	-	-	1	1	1	1	1	1			
		27	95701-06012-07	Parafuso, Flange, 6 x 12	-	-	2	2	2	2	2	2			
		28	95701-10045-07	Parafuso, Flange, 10 x 45	-	-	2	2	2	2	2	2			
		29	95701-10050-07	Parafuso, Flange, 10 x 50	-	-	1	1	1	1	1	1			
		30	96001-06012-07	Parafuso, Flange, 6 x 12	-	-	2	2	2	2	2	2			
		31	96001-06016-00	Parafuso, Flange, 6 x 16	-	-	4	4	4	-	-	-			
			96001-06016-07		-	-	-	-	-	4	4	4			
		32	96001-06020-07	Parafuso, Flange, 6 x 20	-	-	4	4	4	4	4	4			
		33	96001-06022-07	Parafuso, Flange, 6 x 22	-	-	2	2	2	2	2	2			
		34	96400-10032-07	Parafuso, Flange, 10 x 32	-	-	2	2	2	2	2	2			

C-33

Ferramentas

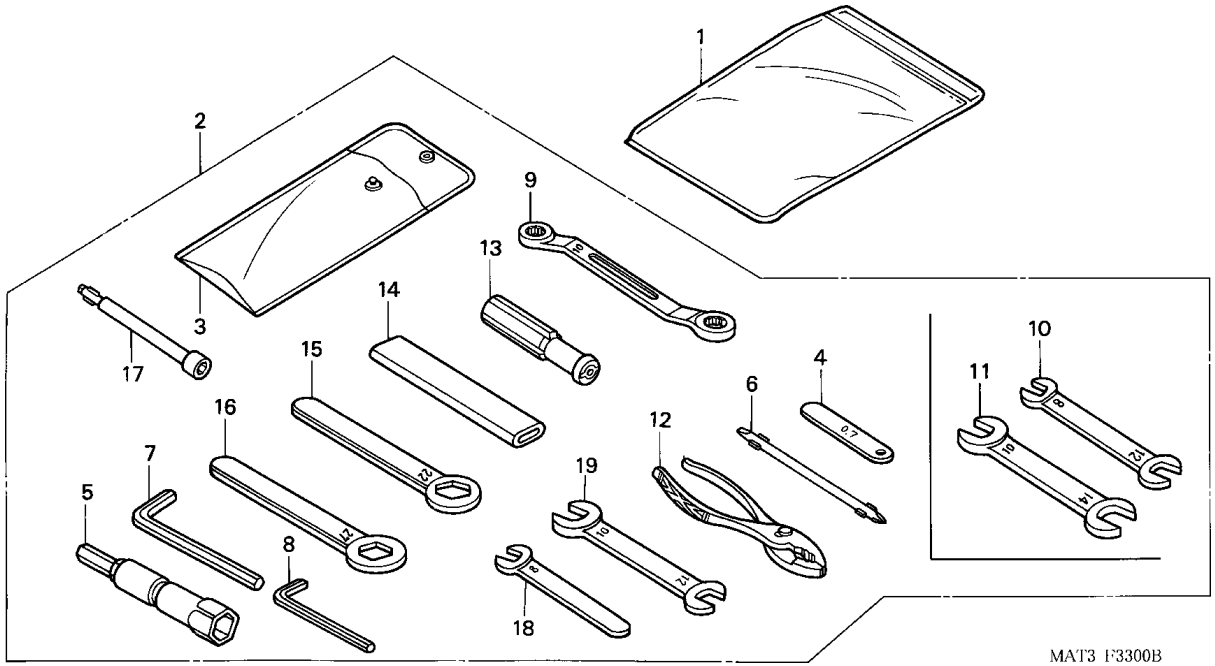

Item de serviço	T.M.O.	Ref. Nº	Nº da peça	Descrição	Qtd. CBR1100XX V	W	X	Y	1	2	3	4	Nº de série	Nota
Sem Informação	–	1	77251-342-000	Bolsa, Manual Proprietário	1	1	1	1	1	1	1	1		
		2	89010-MAT-000	Ferramentas, Jogo	1	1	-	-	-	-	-	-		
			89010-MAT-D00		-	-	1	-	-	-	-	-		
			89010-MAT-D30		-	-	-	1	1	1	1	1		
		3	89101-300-010	Bolsa, Ferramentas	1	1	-	-	-	-	-	-		
			89101-MBW-000		-	-	1	1	1	1	1	1		
		4	89103-371-000	Calibre, Lâminas, 0,7 mm	1	1	1	1	1	1	1	1		
		5	89216-MAT-000	Chave de Velas (16,5)	1	1	1	1	1	1	1	1		
		6	89217-MAT-000	Chave, (Nº 2)	1	1	1	1	1	1	1	1		
		7	89221-371-000	Chave, 6 mm	1	1	1	1	1	1	1	1		
		8	89221-429-000	Chave, 5 mm	1	1	1	1	1	1	1	1		
		9	89227-461-000	Chave, 10 x 12	1	1	1	1	1	1	1	1		
		10	99001-08120	Chave, 8 x 12	1	1	-	-	-	-	-	-		
		11	99001-10140	Chave, 10 x 14	1	1	-	-	-	-	-	-		
		12	99002-13500	Alicate, 135	1	1	1	1	1	1	1	1		
			89210-GBJ-J00	Alicate, 135 (RIKEN)	-	-	-	1	1	1	1	1		
			89210-GBJ-J10	Alicate, 135 (KOWA)	-	-	-	1	1	1	1	1		
		13	99003-50000	Cabo, Chave	1	1	1	1	1	1	1	1		
		14	99006-12000	Cabo, Chave, 12 mm	1	1	1	1	1	1	1	1		
		15	99006-22000	Chave, 22 mm	1	1	1	1	1	1	1	1		
		16	99006-27000	Chave, 27 mm	1	1	1	1	1	1	1	1		
		17	89211-KJ2-000	Chave, (8 mm)	-	-	-	1	1	1	1	1		
		18	99001-08000	Chave, 8	-	-	-	1	1	1	1	1		
		19	99001-10120	Chave, 10 x 12	-	-	-	1	1	1	1	1		

C-34

Radiador

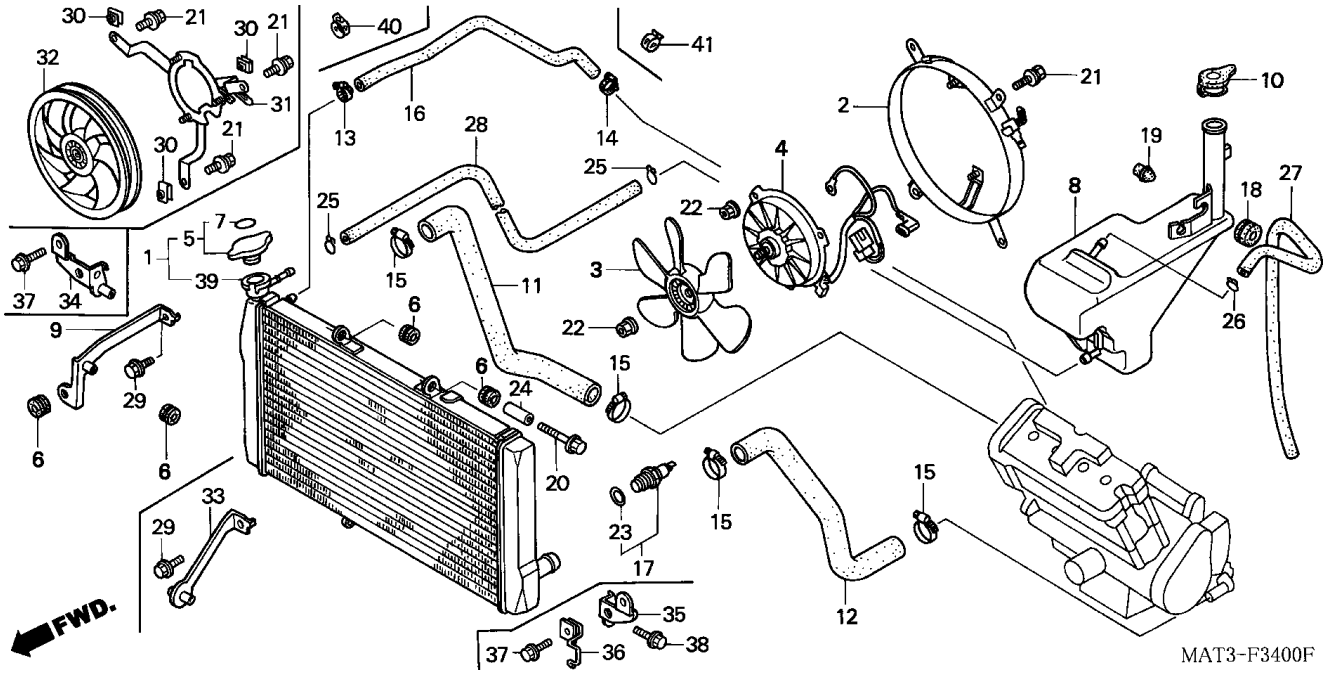

Item de serviço	T.M.O.
Tampa Comp., Radiador	0,1
(PGM-FI Tipo 0,2)	
Interruptor, Termostato	0,4
Mangueira, Inferior, Radiador	0,5
Tubo, Água	0,6
Mangueira, Superior, Radiador	0,7
Tanque, Reserva, Radiador	0,9
Ventoinha Comp.	1,1
• Suporte Comp.	
• Tubo 5,3 X 660	
Motor Comp. Ventoinha	1,2
• Radiador Comp.	

Ref. Nº	Nº da peça	Descrição	Qtd. CBR1100XX V	W	X	Y	1	2	3	4	Nº de série		Nota
1	19010-MAT-003	Radiador	1	-	-	-	-	-	-	-			
			-	1	-	-	-	-	-	-		SW, U, 2G	AR, CM, E, ED, F, ND, SD,
	19010-MAT-901		-	1	-	-	-	-	-	-			BR, BR/A
2	19015-MAT-003	Suporte Comp.	1	1	-	-	-	-	-	-			
3	19020-MM5-003	Ventoinha Comp., (TEC)	1	1	-	-	-	-	-	-			
4	19030-MAT-003	Motor Comp., Ventoinha	1	1	-	-	-	-	-	-			
	19030-MAT-E00		-	-	1	1	-	-	-	-			
	19030-MAT-E21		-	-	-	-	1	-	-	-			CM
			-	-	-	-	1	-	-	-		~ 1M400032	BR
			-	-	-	-	1	-	-	-		~ 1M400132	U
			-	-	-	-	1	-	-	-		~ 1M400343	F
			-	-	-	-	1	-	-	-		~ 1M404416	E, ED
	19030-MAT-D51		-	-	-	-	1	-	-	-	1M400033 ~		BR
			-	-	-	-	1	-	-	-	1M400133 ~		U
			-	-	-	-	1	-	-	-	1M400344 ~		F
			-	-	-	-	1	-	-	-	1M404417 ~		E, ED
			-	-	-	-	-	1	1	1			
5	19045-GBF-700	Tampa Comp., Radiador	1	-	-	-	-	-	-	-			
			-	1	-	-	-	-	-	-		SW, U, 2G	AR, CM, E, ED, F, ND, SD,
	19045-MAL-981		-	1	-	-	-	-	-	-			BR, BR/A
	19045-MY3-621		-	-	1	1	1	1	-	-			
			-	-	-	-	-	-	1	1			CM, E, ED, F, U, 2ED, 2F, 2U, 3E
	19045-MAT-B41		-	-	-	-	-	-	1	1			BR, 2BR

C-34

Radiador

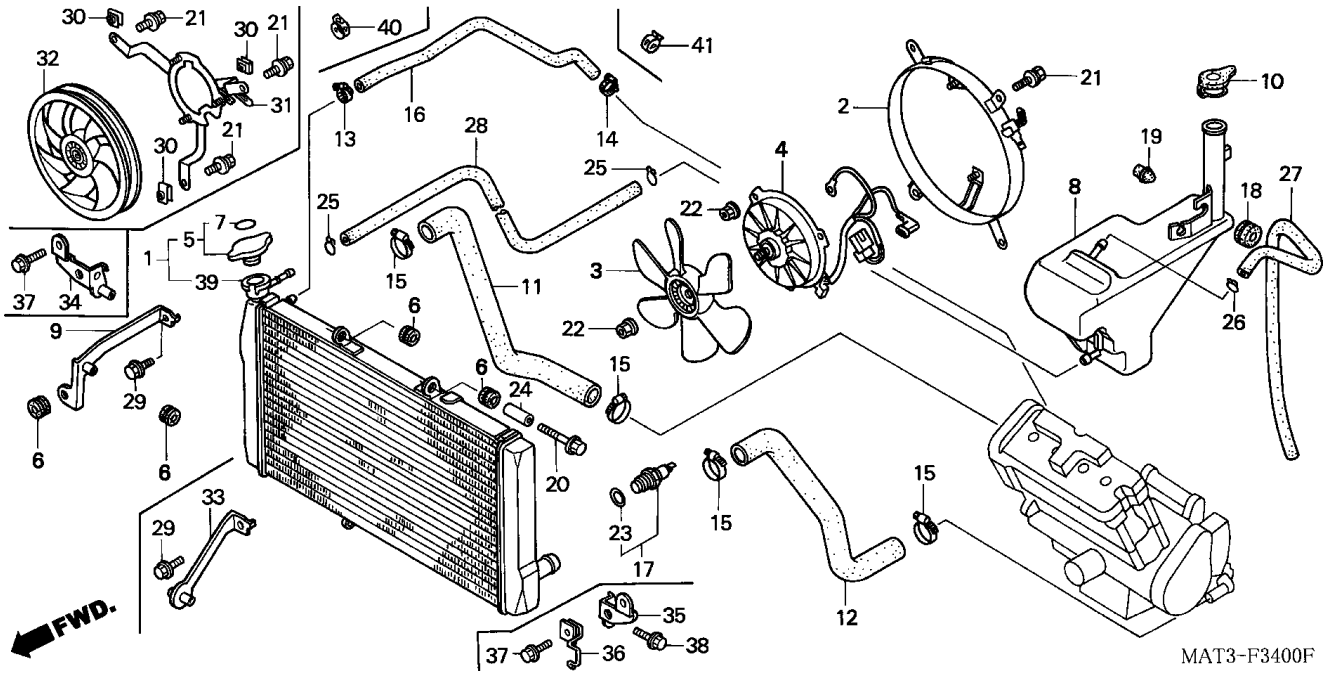

Item de serviço	T.M.O.	Ref. Nº	Nº da peça	Descrição	Qtd. CBR1100XX V	W	X	Y	1	2	3	4	Nº de série		Nota
		6	19051-KA3-830	Coxim, Fixação Radiador	4	4	3	3	3	3	3	3			
		7	19055-MV9-881	Anel, Vedação, Tampa Radiador (Inglês, Francês, Japonês)	1	-	1	1	1	1	-	-			
					-	1	-	-	-	-	1	1			AR, CM, E, ED, F, ND, SD, SW, U, 2ED, 2F, 2G, 2U, 3E
			19055-MV9-891	Anel, Vedação, Tampa Radiador	-	1	-	-	-	-	1	1			BR, BR/A, 2BR
		8	19101-MAT-000	Tanque, Reserva Radiador	1	1	1	1	1	1	1	1			
		9	19102-MAT-000	Suporte, Radiador	1	1	-	-	-	-	-	-			
		10	19109-MJ4-305	Tampa, Tanque Reserva	1	1	1	-	-	-	-	-			
			19109-KPC-640		-	-	-	1	1	1	1	1			
		11	19501-MAT-000	Mangueira, Superior Radiador	1	-	-	-	-	-	-	-			
			19501-MAT-770		-	1	-	-	-	-	-	-			
			19501-MAT-E00		-	-	1	1	1	1	1	1			
		12	19502-MAT-000	Mangueira, Inferior Radiador	1	1	-	-	-	-	-	-			
			19502-MAT-E00		-	-	1	1	1	1	1	1			
		13	19507-MAT-000	Presilha, Mangueira Radiador	1	1	-	-	-	-	-	-			
		14	19507-MK4-000	Presilha, Mangueira Radiador	1	1	-	-	-	-	-	-			
		15	19509-MM5-003	Presilha, Mangueira Radiador	4	4	4	4	4	4	4	4			
		16	19511-MAT-000	Tubo, Água	1	-	-	-	-	-	-	-			
			19511-MAT-770		-	1	1	1	1	1	1	1			
		17	37760-MT2-003	Interruptor, Termostato	1	1	1	1	-	-	-	-			
		18	77206-464-000	Borracha, Vedação	1	1	1	1	1	1	1	1			
		19	84103-443-611	Plugue	1	1	1	1	1	1	1	1			
		20	90118-MAT-000	Parafuso, Trava, 6 x 70	1	1	-	-	-	-	-	-			

C-34

Radiador

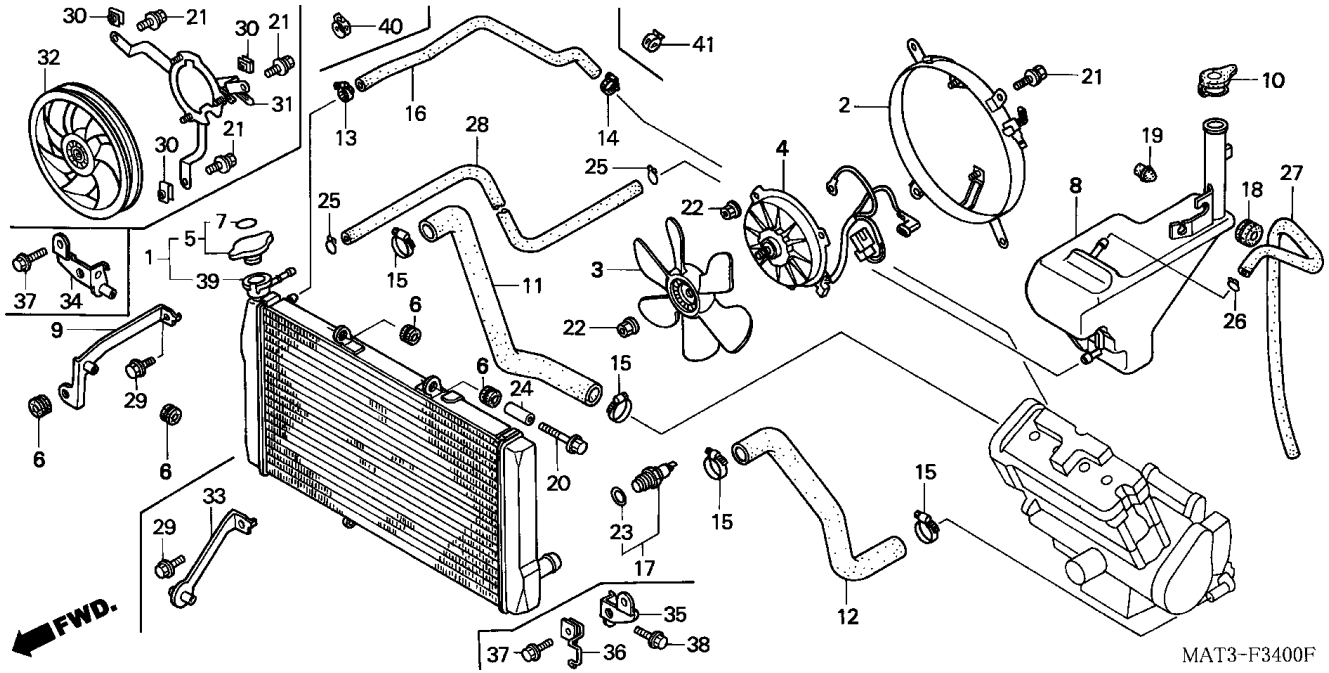

Item de serviço	T.M.O.	Ref. Nº	Nº da peça	Descrição	V	W	X	Y	1	2	3	4	Nº de série	Nota
					Qtd. CBR1100XX									
		21	90120-KCR-003	Parafuso, Arruela, 6 x 16	4	4	3	3	3	3	3	3		
		22	90315-MK3-003	Porca, Trava, 5 mm	4	4	4	4	4	4	4	4		
		23	91307-611-000	Anel, Vedação, 13,5 x 1,4	1	1	1	1	-	-	-	-		
		24	91552-734-A20	Bucha, Limitadora, (10 x 55)	1	1	-	-	-	-	-	-		
		25	95002-02100	Presilha, Tubo (B10)	2	2	2	2	2	2	2	2		
		26	95002-50000	Presilha, Tubo, (C9)	1	1	1	1	1	1	1	1		
		27	95002-50400-30	Tubo, 5 x 400 (95005-50001-30M)	1	1	1	1	1	1	1	1		
		28	95005-55750-20	Tubo, 5,3 x 750 (95005-50001-20M)	1	1	-	-	-	-	-	-		
					-	-	1	-	-	-	-	-		BR, BR/A, CM, E, ED, F, SD, U
			95005-55660-20	Tubo, 5,3 x 660 (95005-50001-20M)	-	-	1	-	-	-	-	-		SW, 2G
					-	-	-	1	1	1	1	1		
		29	95701-06012-07	Parafuso, Flange, 6 x 12	1	1	1	1	1	1	1	1		
		30	19014-KEA-003	Porca, Fixação	-	-	3	3	3	3	3	3		
		31	19015-MAT-E01	Suporte Comp.	-	-	1	1	1	1	1	1		
		32	19020-MAT-E01	Ventoinha Comp.,	-	-	1	1	1	1	-	-		
					-	-	-	-	-	-	1	-	~ 3M600000	BR
					-	-	-	-	-	-	1	-	~ 3M600020	U
					-	-	-	-	-	-	1	-	~ 3M600081	CM
					-	-	-	-	-	-	1	-	~ 3M600082	F
					-	-	-	-	-	-	1	-	~ 3M600447	E, ED
					-	-	-	-	-	-	1	-	3M600001 ~	BR
					-	-	-	-	-	-	1	-	3M600021 ~	U
					-	-	-	-	-	-	1	-	3M600082 ~	CM
					-	-	-	-	-	-	1	-	3M600083 ~	F
					-	-	-	-	-	-	1	-	3M600448 ~	E, ED
					-	-	-	-	-	-	-	1		

C-34

Radiador

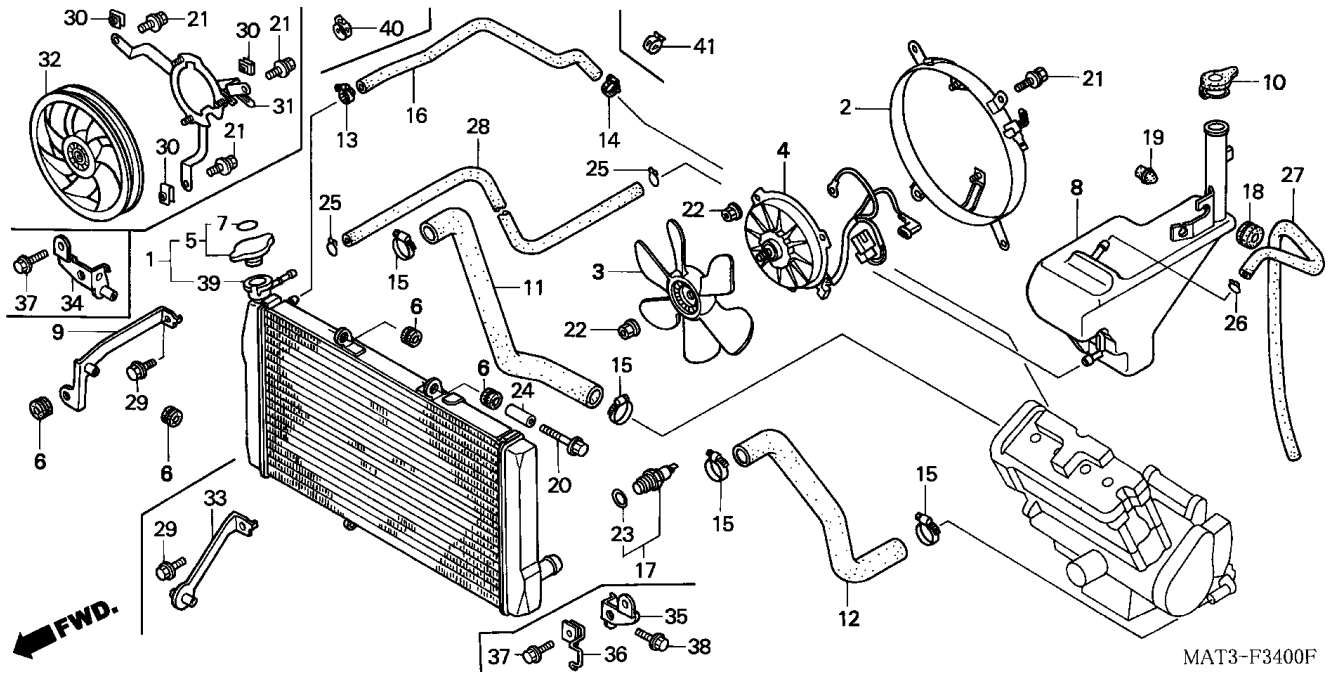

Item de serviço	T.M.O.	Ref. Nº	Nº da peça	Descrição	Qtd. CBR1100XX V	W	X	Y	1	2	3	4	Nº de série		Nota
		33	19102-MAT-E00	Suporte, Radiador	-	-	1	1	1	1	1	1			
		34	19515-MAT-E00	Suporte Direito, Radiador	-	-	1	1	1	1	1	1			
		35	19516-MAT-E00	Suporte Esquerdo, Radiador	-	-	1	1	1	1	1	1			
		36	32105-MAT-E00	Guia, Fixação	-	-	1	1	1	1	1	1			
		37	96001-06015-07	Parafuso, Flange, 6 x 15	-	-	2	-	-	-	-	-			
			96001-06016-07	Parafuso, Flange, 6 x 16	-	-	-	2	2	2	2	2			
		38	96001-06022-07	Parafuso, Flange, 6 x 22	-	-	1	1	1	1	1	1			
		39	19010-MAT-E01	Radiador, Comp.	-	-	1	1	-	-	-	-			
			19010-MAT-E21		-	-	-	-	1	1	1	1			
		40	91406-SL4-931	Presilha, Tubo Combustível (D10,5)	-	-	1	1	1	1	1	1			
		41	91405-PD1-004	Presilha, Tubo (D12)	-	-	1	1	1	1	1	1			

C-35

Carenagem Superior

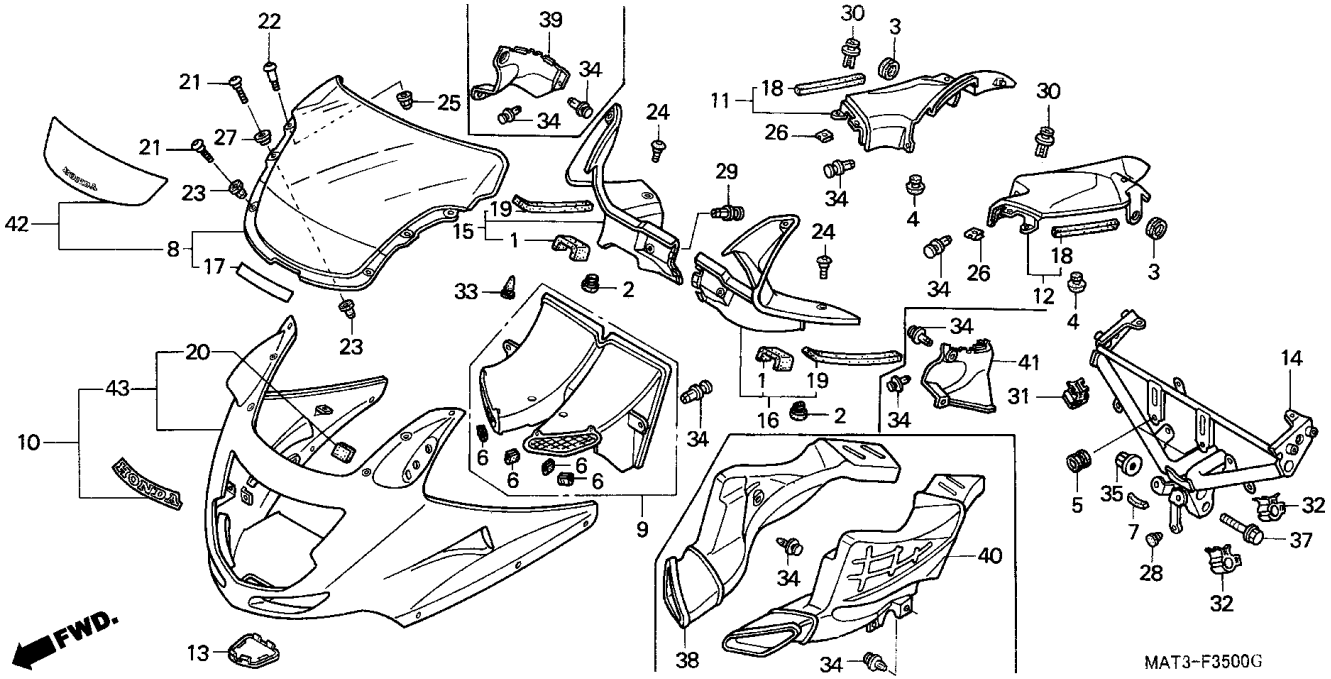

Item de serviço	T.M.O.
Tampa, Carenagem Superior Esquerda	0,1
• Tampa, Carenagem Superior Direita	
Pára-Brisa	0,3
Guia Comp., Radiador	0,5
• Painel, Comp., Esquerdo	
(Adicionar 0,1 por Unidade)	
• Painel, Interno Direito	
Carenagem, Superior	0,6
• Condutor Esquerdo	
(Adicionar 0,1 por Unidade)	
• Condutor Direito	
Suporte, Carenagem Superior	0,7

Ref. Nº	Nº da peça	Descrição	Qtd. CBR1100XX V	W	X	Y	1	2	3	4	Nº de série		Nota
1	19107-MAT-300	Vedador, Dianteiro	2	2	-	-	-	-	-	-			
2	47117-196-000	Coxim, Limitador	2	2	2	2	2	2	2	2			
3	53111-HE0-000	Coxim B, Fixação	2	2	2	-	-	-	-	-			
4	61112-727-000	Coxim, Braço Tensor	2	2	2	2	2	2	2	2			
5	61304-415-000	Coxim, Fixação	2	2	2	2	2	2	2	2			
6	64121-MY9-000	Coxim, Protetor	4	4	-	-	-	-	-	-			
7	64122-MAT-300	Coxim, Carenagem Superior	1	1	1	1	1	1	1	1			
8	64200-MAT-000	Pára-brisa	1	1	-	-	-	-	-	-			
9	64221-MAT-000	Guia Comp., Ar	1	1	-	-	-	-	-	-			
10	64230-MAT-000ZE	Carenagem, Superior *Tipo 1 1* (WL)	1	-	-	-	-	-	-	-			
			-	1	-	-	-	-	-	-			BR, BR/A
	64230-MAT-000ZF	Carenagem, Superior *Tipo 3 1* (WL)	1	-	-	-	-	-	-	-			AR, E, ED, F, G, ND, SW, U, 2G
	64230-MAT-000ZG	Carenagem, Superior *Tipo 2 1* (WL)	1	1	-	-	-	-	-	-			BR, BR/A, G
			1	-	-	-	-	-	-	-			AR, E, ED, F, ND, SW, U, 2G
	64230-MAT-860ZA	Carenagem, Superior *Tipo 1* (WL)	-	1	-	-	-	-	-	-			AR, E, ED, F, ND, SD, SW, U, 2G
	64230-MAT-860ZB	Carenagem, Superior *Tipo 3* (WL)	-	1	-	-	-	-	-	-			AR, CM, E, ED, F, ND, SD, SW, U, 2G
	64230-MAT-860ZC	Carenagem, Superior *Tipo 4* (WL)	-	1	-	-	-	-	-	-			AR, CM, E, ED, F, ND, SD, SW, U, 2G
11	64310-MAT-000ZB	Painel, Interno Direito *NH375R* Preto Clause	1	1	1	1	1	1	1	-			
			-	-	-	-	-	-	-	1			E, ED, F, U
	64310-MAT-B90ZA	*NH437M* Cinza Mat Ray	-	-	-	-	-	-	-	1			2BR, 2ED, 2F, 2U, 3E

C-35

Carenagem Superior

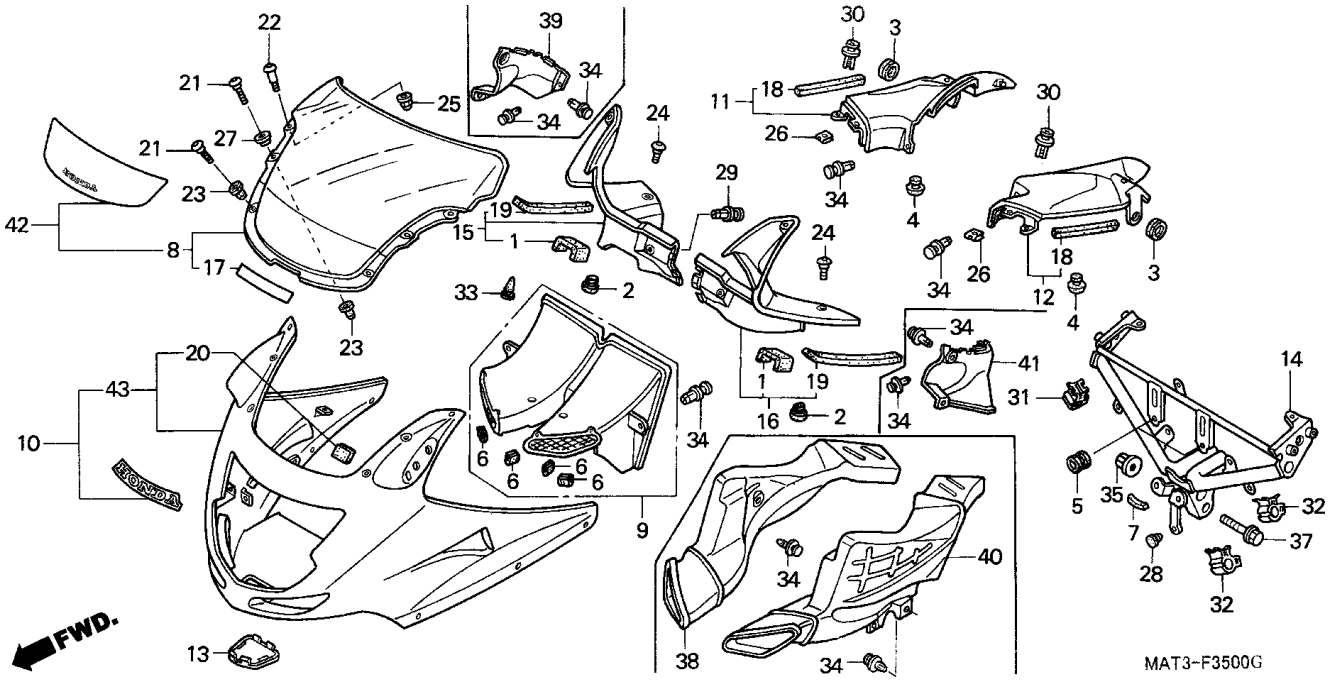

Item de serviço	T.M.O.	Ref. Nº	Nº da peça	Descrição	Qtd. CBR1100XX V	W	X	Y	1	2	3	4	Nº de série		Nota
		12	64320-MAT-000ZB	Painel, Interno Esquerdo *NH375R* Preto Clause	1	1	1	1	1	1	1	-			
					-	-	-	-	-	-	-	1			E, ED, F, U
			64320-MAT-B90ZA	*NH437M* Cinza Mat Ray	-	-	-	-	-	-	-	1			2BR, 2ED, 2F, 2U, 3E
		13	64365-MAT-000ZA	Tampa Verificação *NH1* Preto	1	1	1	1	1	1	1	1			
		14	64500-MAT-000	Suporte, Superior Carenagem	1	1	-	-	-	-	-	-			
			64500-MAT-D00		-	-	1	1	1	1	-	-			
			64500-MAT-D01		-	-	-	-	-	-	1	1			
		15	64591-MAT-000ZB	Tampa Direita, Carenagem Superior *NH375R* Preto Clause	1	1	-	-	-	-	-	-			
			64591-MAT-D00ZA	*NH375R* Preto Clause	-	-	1	1	-	-	-	-			
					-	-	-	-	1	-	-	-		~ 1M400253	F
					-	-	-	-	1	-	-	-		~ 1M403024	E, ED
			64591-MAT-D01ZA	*NH375R* Preto Clause	-	-	-	-	1	-	-	1			BR, CM, U
					-	-	-	-	1	-	-	-	1M400254 ~		F
					-	-	-	-	1	-	-	-	1M403025 ~		E, ED
					-	-	-	-	-	1	1	-			
					-	-	-	-	-	-	-	1			E, ED, F, U
			64591-MAT-B90ZA	*NH437M* Cinza Mat Ray	-	-	-	-	-	-	-	1			2BR, 2ED, 2F, 2U, 3E
		16	64596-MAT-000ZB	Tampa Carenagem, Superior Esquerda *NH375R* Preto Clause	1	1	-	-	-	-	-	-			
			64596-MAT-D00ZA	*NH375R* Preto Clause	-	-	1	1	-	-	-	-			
					-	-	-	-	1	-	-	-		~ 1M400253	F
					-	-	-	-	1	-	-	-		~ 1M403024	E, ED

C-35

Carenagem Superior

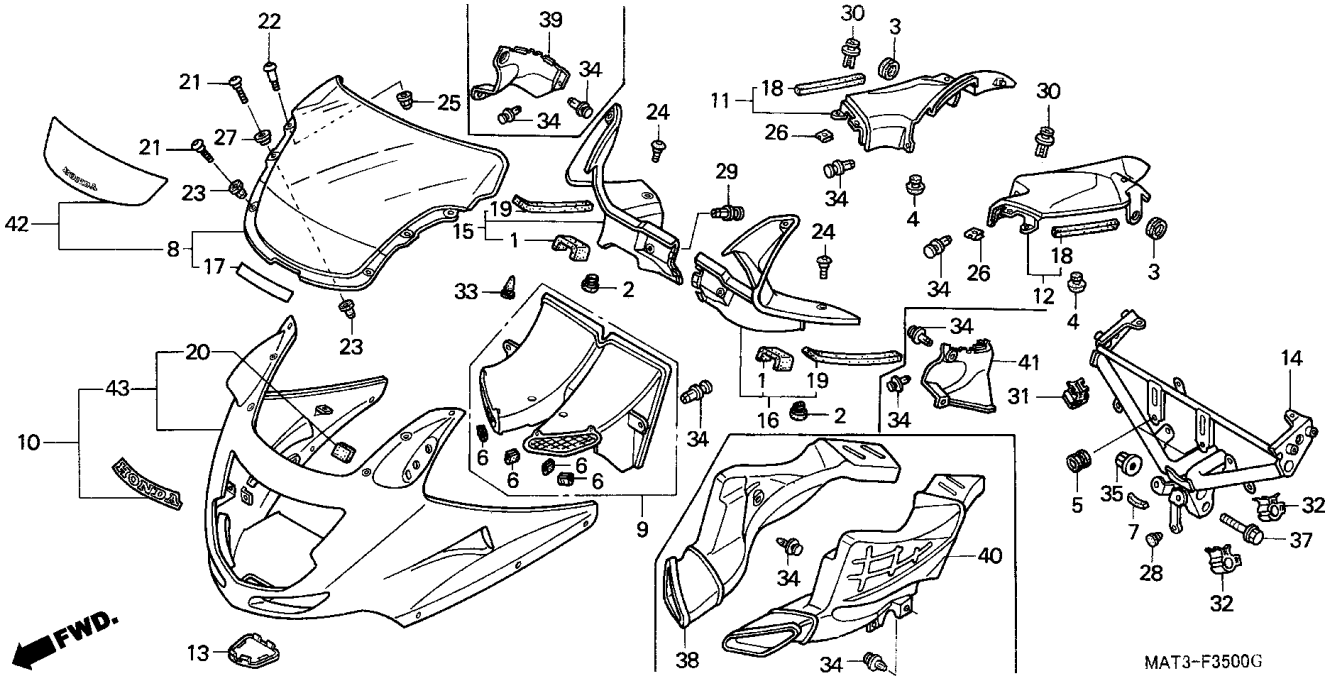

Item de serviço	T.M.O.	Ref. Nº	Nº da peça	Descrição	Qtd. CBR1100XX V	W	X	Y	1	2	3	4	Nº de série		Nota
		(16)	64596-MAT-D01ZA	*NH375R* Preto Clause	-	-	-	-	1	-	-	1			BR, CM, U
					-	-	-	-	1	-	-	-	1M400254	~	F
					-	-	-	-	1	-	-	-	1M403025	~	E, ED
					-	-	-	-	-	1	1	-			
					-	-	-	-	-	-	-	1			E, ED, F
			64596-MAT-B90ZA	*NH437M* Cinza Mat Ray	-	-	-	-	-	-	-	1			2BR, 2ED, 2F, 2U, 3E
		17	80115-MAT-300	Fita, Proteção	1	1	-	-	-	-	-	-			
		18	81355-MAT-300	Anel, Vedação, Painel Interno	2	2	2	2	2	2	2	2			
		19	81356-MAT-300	Anel, Vedação, Tampa Carenagem	2	2	2	2	2	2	2	2			
		20	83521-198-900	Coxim, Fixação	2	2	2	2	2	2	2	2			
		21	90108-MAT-000	Parafuso, Phillips, 5 x 21	4	4	4	4	4	4	4	4			
		22	90109-MAT-000	Parafuso, Phillips, 5 x 20	2	2	2	2	2	2	2	2			
		23	90111-KW3-003	Porca, Fixação Carenagem, 5 mm	4	4	4	4	4	4	4	4			
		24	90113-MAT-000	Parafuso, Phillips, 6 x 14	2	2	2	2	2	2	2	2			
		25	90167-SA0-980	Porca, Flange, 5 mm	2	2	2	2	2	2	2	2			
		26	90320-MM5-000	Porca, Pressão, 6 mm	2	2	2	2	2	2	2	2			
		27	90502-680-000	Bucha, 6 x 14 x 8 x 5	2	2	2	2	2	2	2	2			
		28	90572-MR5-000	Borracha, Limitadora	1	1	-	-	-	-	-	-			
		29	90657-SB0-003	Presilha, Rápida	2	2	2	2	2	2	2	2			
		30	90683-GR1-003	Presilha, Tampa	2	2	2	2	2	2	2	2			
		31	90690-GHB-631	Presilha, Cabo, 5 mm	1	1	1	1	1	1	1	1			
		32	90690-GHB-651	Presilha, Cabo, 15 mm	2	2	2	2	2	2	2	2			
		33	90899-422-610	Plugue, Cônico Tipo	2	2	-	-	-	-	-	-			
		34	91549-MW0-790ZA	Presilha Fixação Painel *NH1* Preto	4	4	10	10	10	10	10	10			
		35	94050-08070	Porca, Flange, 5 mm	2	2	-	-	-	-	-	-			
		37	96400-08040-07	Parafuso, Flange, 8 x 40	2	2	2	2	2	2	2	2			

C-35

Carenagem Superior

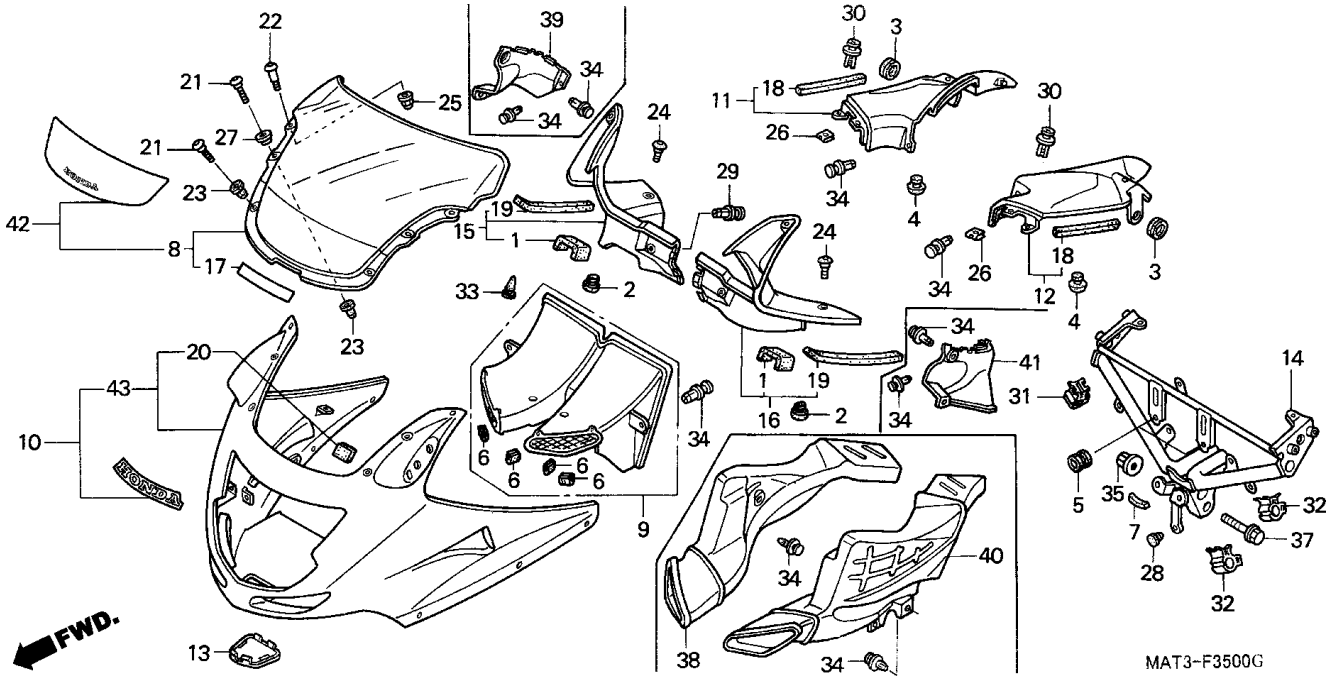

Item de serviço	T.M.O.	Ref. Nº	Nº da peça	Descrição	Qtd. CBR1100XX V	W	X	Y	1	2	3	4	Nº de série		Nota
		38	64212-MAT-D00	Condutor Direito	-	-	1	1	-	-	-	-			
			64212-MAT-D50		-	-	-	-	1	1	-	-			
			64212-MAT-D51		-	-	-	-	-	-	1	1			
		39	64216-MAT-D00ZA	Protetor, Direito *NH1* Preto	-	-	1	1	1	1	1	1			
			64216-MAT-D00ZB	*NH375R* Preto Clause	-	-	-	-	-	-	-	1			E, ED, F, U
		40	64222-MAT-D00	Condutor Esquerdo	-	-	1	1	-	-	-	-			
			64222-MAT-D50		-	-	-	-	1	1	-	-			
			64222-MAT-D51		-	-	-	-	-	-	1	1			
		41	64226-MAT-D00ZA	Protetor, Esquerdo *NH1* Preto	-	-	1	1	1	1	1	1			
			64226-MAT-D00ZB	*NH375R* Preto Clause	-	-	-	-	-	-	-	1			E, ED, F, U
		42	64250-MAT-D00ZA	Pára-Brisa *Tipo 1* (WL)	-	-	1	1	-	-	-	-			
			64250-MAT-D00ZB	Pára-Brisa *Tipo 2* (WL)	-	-	1	1	-	-	-	-			
			64250-MAT-A20ZA	Pára-Brisa *Tipo 1* (WL)	-	-	-	-	1	-	-	-			CM
			64250-MAT-D50ZA		-	-	-	-	1	-	-	-			BR, E, ED, F, U
			64250-MAT-A30ZB		-	-	-	-	-	1	-	-			CM
			64250-MAT-D70ZA		-	-	-	-	-	1	1	1			BR, E, ED, F, U
			64250-MAT-A30ZA	Pára-Brisa *Tipo 2* (WL)	-	-	-	-	-	-	1	-			CM
			64250-MAT-B9ZA	Pára-Brisa *Tipo 1* (WL)	-	-	-	-	-	-	-	1			2BR, 2ED, 2F, 2U, 3E
		43	64230-MAT-D00ZA	Carenagem Superior *NH41BP* Preto Prisma Perolizado	-	-	1	-	-	-	-	-			BR, BR/A, E, ED, F, SD, SW, U, 2G
					-	-	-	1	-	-	-	-			
			64230-MAT-D00ZE	*PB284C* Azul Phoenix Candy	-	-	1	-	1	-	-	-			CM, E, ED, F, SD, SW, U, 2G
					-	-	-	1	-	-	-	-			

C-35

Carenagem Superior

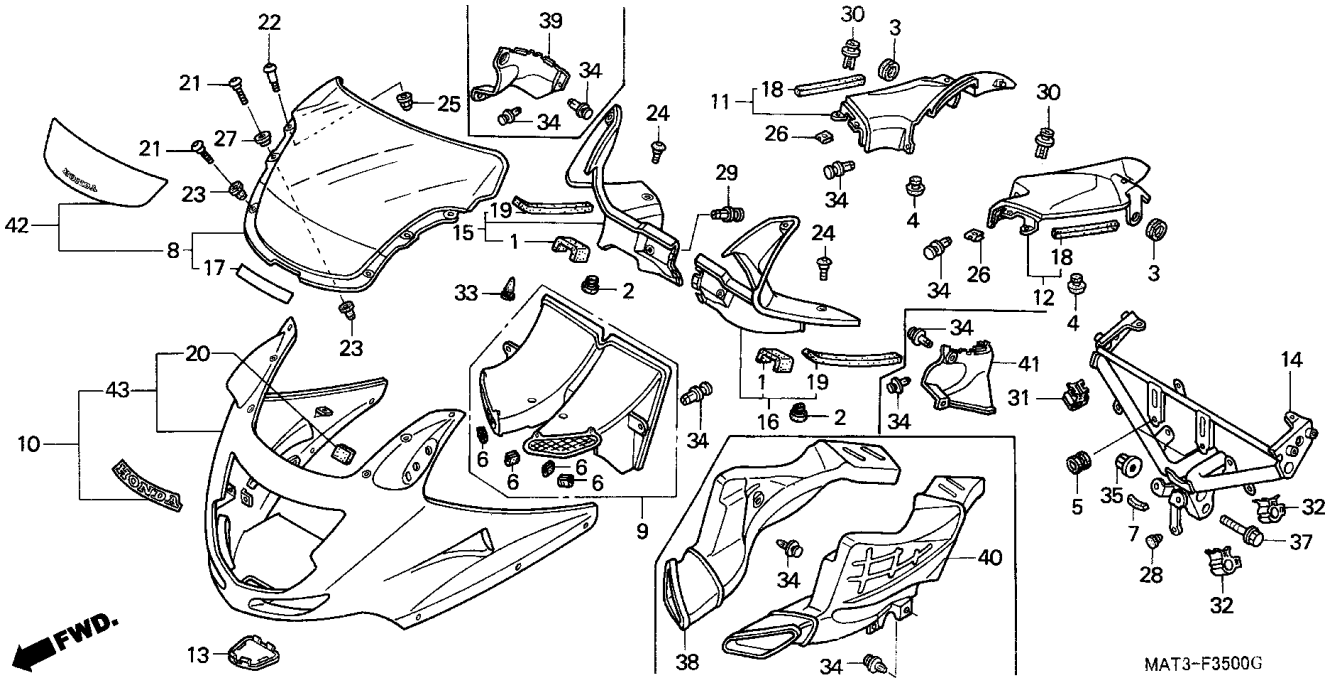

Item de serviço	T.M.O.	Ref. Nº	Nº da peça	Descrição	V	W	X	Y	1	2	3	4	Nº de série	Nota
					Qtd. CBR1100XX									
		(43)	64230-MAT-D00ZF	*R101CU* Vermelho-U Glória Candy	-	-	1	1	-	-	-	-	....	BR/A, E, ED, F, SD, SW, 2G
					-	-	1	-	-	-	-	-	....	BR, CM
					-	-	-	-	1	-	-	-	~ 1M400007	U
					-	-	-	-	1	-	-	-	~ 1M400041	CM
					-	-	-	-	1	-	-	-	~ 1M400253	F
					-	-	-	-	1	-	-	-	~ 1M403024	E, ED
			64230-MAT-D00ZJ	*NH146M* Prata Accurate Metálico	-	-	-	-	1	-	-	-	~ 1M400253	F
					-	-	-	-	1	-	-	-	~ 1M403024	E, ED
			64230-MAT-D00ZK	*NH463M* Preto Darkness Metálico	-	-	-	-	1	-	-	-	~ 1M400253	F
					-	-	-	-	1	-	-	-	~ 1M403024	E, ED
			64230-MAT-D01ZF	*R101CU* Vermelho-U Glória Candy	-	-	-	-	1	-	-	-	1M400008 ~	U
					-	-	-	-	1	-	-	-	1M400042 ~	CM
					-	-	-	-	1	-	-	-	1M400254 ~	F
					-	-	-	-	1	-	-	-	1M403025 ~	E, ED
			64230-MAT-D01ZJ	*NH146M* Prata Accurate Metálico	-	-	-	-	1	1	-	-	....	BR
					-	-	-	-	1	-	-	-	1M400254 ~	F
					-	-	-	-	1	-	-	-	1M403025 ~	E, ED
					-	-	-	-	-	1	1	1	....	E, ED, F
					-	-	-	-	-	1	-	-	....	CM
			64230-MAT-D01ZK	*NH463M* Preto Darkness Metálico	-	-	-	-	1	-	-	-	....	BR
					-	-	-	-	1	-	-	-	1M400254 ~	F
					-	-	-	-	1	-	-	-	1M403025 ~	E, ED
					-	-	-	-	-	1	1	-	....	.....
					-	-	-	-	-	-	-	1	....	E, ED, F, U

C-35

Carenagem Superior

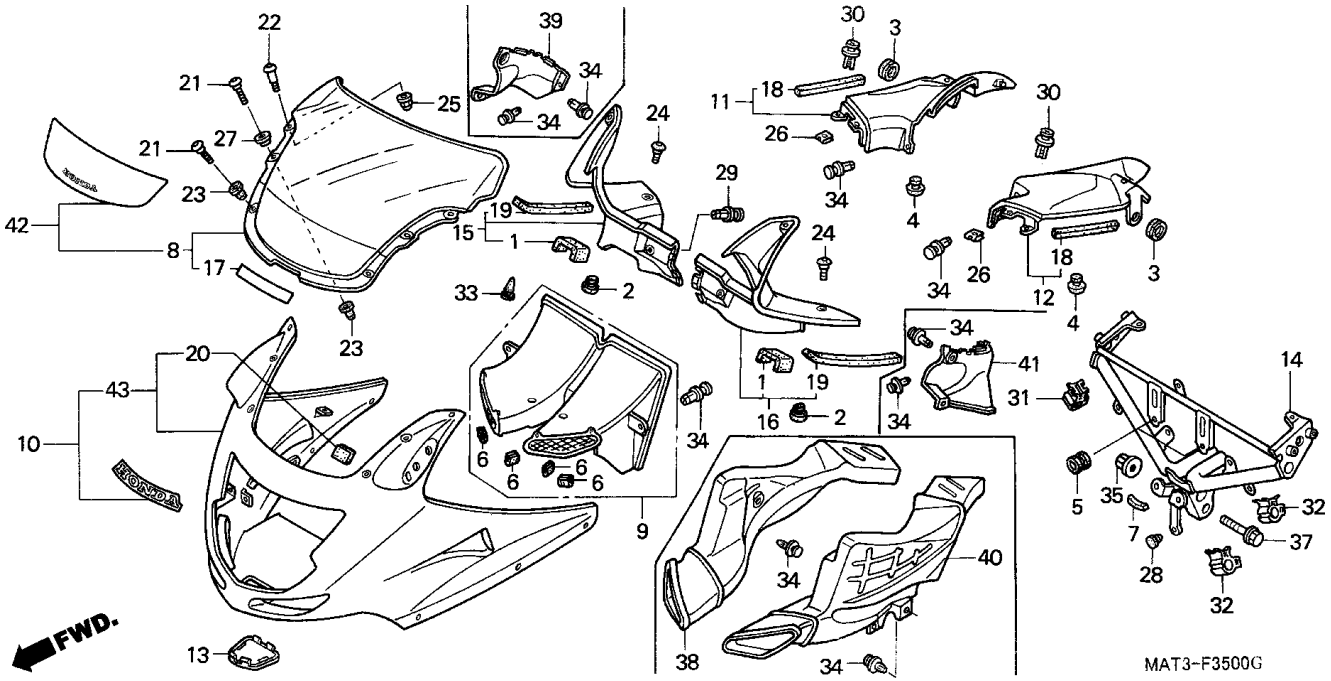

Item de serviço	T.M.O.	Ref. Nº	Nº da peça	Descrição	Qtd. CBR1100XX V	W	X	Y	1	2	3	4	Nº de série		Nota
		(43)	64230-MAT-D01ZL	*PB215C* Azul Taiti Candy	-	-	-	-	-	1	-	-			
					-	-	-	-	-	-	1	1			BR, E, ED, F, U
			64230-MAT-D01ZM	*R195C* Vermelho Blazing Candy	-	-	-	-	-	1	1	-			E, ED, F
					-	-	-	-	-	1	-	-			BR, CM
			64230-MAT-D0ZN	*NH436M* Preto Mat Gunpowder Metálico	-	-	-	-	-	-	-	1			2BR, 2ED, 2F, 2U, 3E

C-36

Espelho Retrovisor

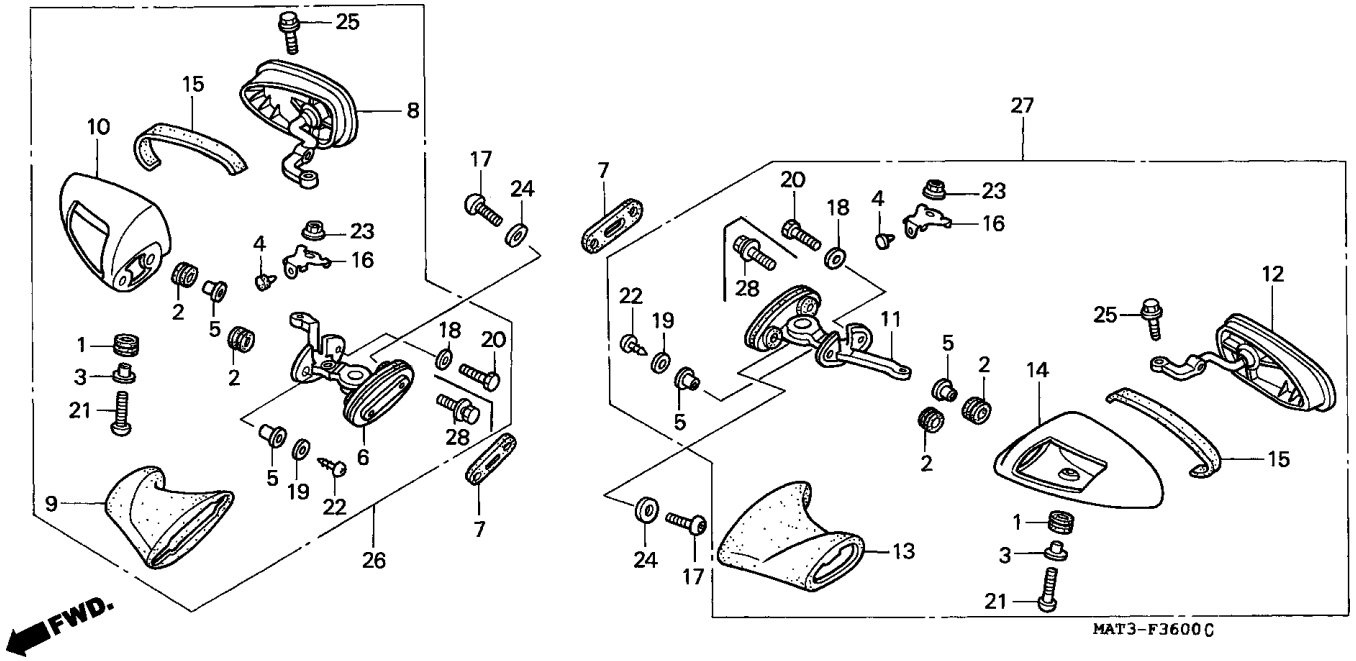

Item de serviço	T.M.O.
Tampa, Espelho Retrovisor Esquerdo	0,3
• Tampa, Espelho Retrovisor Direito (Adicionar 0,2 por Unidade)	
• Espelho Retrovisor Esquerdo	
• Espelho Retrovisor Direito	
• Espelho Retrovisor Esquerdo Comp.	
• Espelho Retrovisor Direito Comp. (Adicionar 0,1 por Unidade)	
• Suporte Comp. Esquerdo	
• Suporte Comp. Direito (Adicionar 0,2 por Unidade)	

Ref. Nº	Nº da peça	Descrição	Qtd. CBR1100XX V	W	X	Y	1	2	3	4	Nº de série		Nota
1	11344-MB0-000	Coxim A	2	2	2	2	2	2	2	2			
2	18293-GN2-000	Coxim Protetor	4	4	4	4	4	4	4	4			
3	33712-GC6-000	Bucha	2	2	2	2	2	2	2	2			
4	40514-333-000	Plugue, Carcaça	2	2	-	-	-	-	-	-			
5	61304-292-000	Bucha, Fixação	4	4	4	4	4	4	4	4			
6	88111-MAT-000	Suporte, Comp., Direito	1	1	1	1	1	1	1	1			
7	88112-MS2-670	Coxim, Fixação	2	2	2	2	2	2	2	2			
8	88112-MT7-003	Espelho Retrovisor Direito	1	1	1	1	1	1	1	1			
9	88113-MAT-000	Parafuso, Retrovisor Direito	1	1	1	1	1	1	1	1			
10	88115-MAT-000ZB	Tampa, Retrovisor Direito											
		NH359M Preto Mute Metálico	1	-	-	-	-	-	-	-			
			-	1	-	-	-	-	-	-			AR, BR, BR/A, E, ED, F, ND, SD, SW, U, 2G
	88115-MAT-000ZD	*YR183M* Titânio Metálico	1	1	-	-	-	-	-	-			AR, E, ED, F, G, ND, SD, SW, U, 2G
			-	1	-	-	-	-	-	-			CM
	88115-MAT-000ZE	*R228C* Magenta Muthos Candy	1	1	-	-	-	-	-	-			BR, BR/A, G
			1	-	-	-	-	-	-	-			AR, E, ED, F, ND, SW, U, 2G
	88115-MAT-000ZF	*R101CU* Vermelho Gloria Candy-U	-	1	1	1	1	-	-	-			E, ED, F, SD, SW, 2G
			-	1	1	-	1	-	-	-			AR, CM, ND
			-	1	-	-	1	-	-	-			U
			-	-	1	-	-	-	-	-			BR, BR/A
	88115-MAT-000ZG	*NH418P* Preto Prisma Perolizado	-	-	1	-	-	-	-	-			BR, BR/A, E, ED, F, SD, SW, U, 2G
			- -	-	1	-	-	-	-				

C-36

Espelho Retrovisor

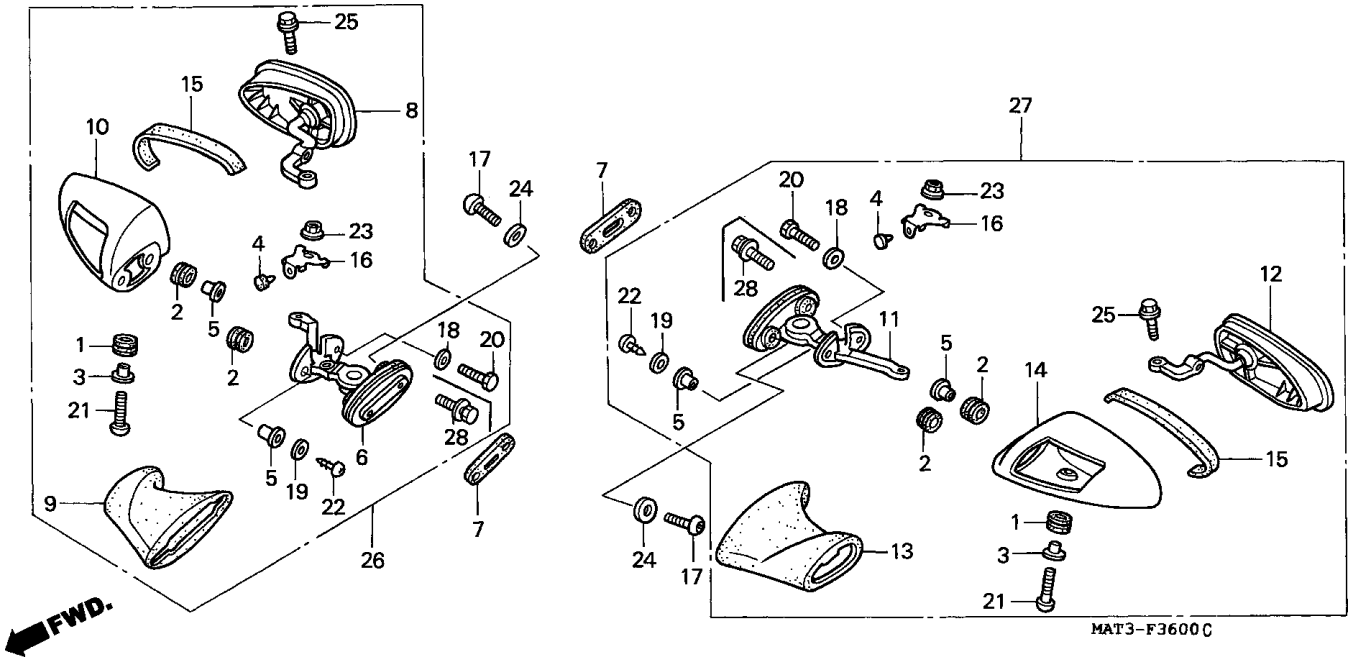

Item de serviço	T.M.O.	Ref. Nº	Nº da peça	Descrição	Qtd. CBR1100XX V	W	X	Y	1	2	3	4	Nº de série		Nota
		(10)	88115-MAT-000ZL	*PB284C* Azul Phoenix Candy	-	-	1	-	1	-	-	-			CM, E, ED, F, SD, SW, U, 2G
					-	-	-	1	-	-	-	-			
			88115-MAT-000ZM	Tampa Espelho Retrovisor Direito *NH146M* Prata Accurate Metálico	-	-	-	-	1	1	1	1			E, ED, F,
					-	-	-	-	1	1	-	-			BR
					-	-	-	-	-	1	-	-			CM
			88115-MAT-000ZN	*NH463M* Preto Darkness Metálico	-	-	-	-	1	-	-	1			BR, E, ED, F
					-	-	-	-	-	1	1	-			
					-	-	-	-	-	-	-	1			U
			88115-MAT-000ZP	*PB215C* Azul Tahiti Candy	-	-	-	-	-	1	-	-			
					-	-	-	-	-	-	1	1			BR, E, ED, F, U
			88115-MAT-000ZQ	*R195C* Vermelho Blazing Candy	-	-	-	-	-	1	1	-			E, ED, F,
					-	-	-	-	-	1	-	-			BR, CM
			88115-MAT-000ZR	*NH436M* Preto Mat Gunpowder Metálico	-	-	-	-	-	-	-	1			2BR, 2ED, 2F, 2U, 3E
		11	88121-MAT-000	Suporte Comp., Esquerdo	1	1	1	1	1	1	1	1			
		12	88122-MT7-003	Espelho Retrovisor Esquerdo	1	1	1	1	1	1	1	1			
		13	88123-MAT-000	Capa Espelho Retrovisor Esquerdo	1	1	1	1	1	1	1	1			
		14	88125-MAT-000ZB	Tampa Espelho Retrovisor Esquerdo *NH359M* Preto Mute Metálico	1	-	-	-	-	-	-	-			
					-	1	-	-	-	-	-	-			AR, BR, BR/A, E, ED, F, ND,SD, SW, U, 2G

C-36

Espelho Retrovisor

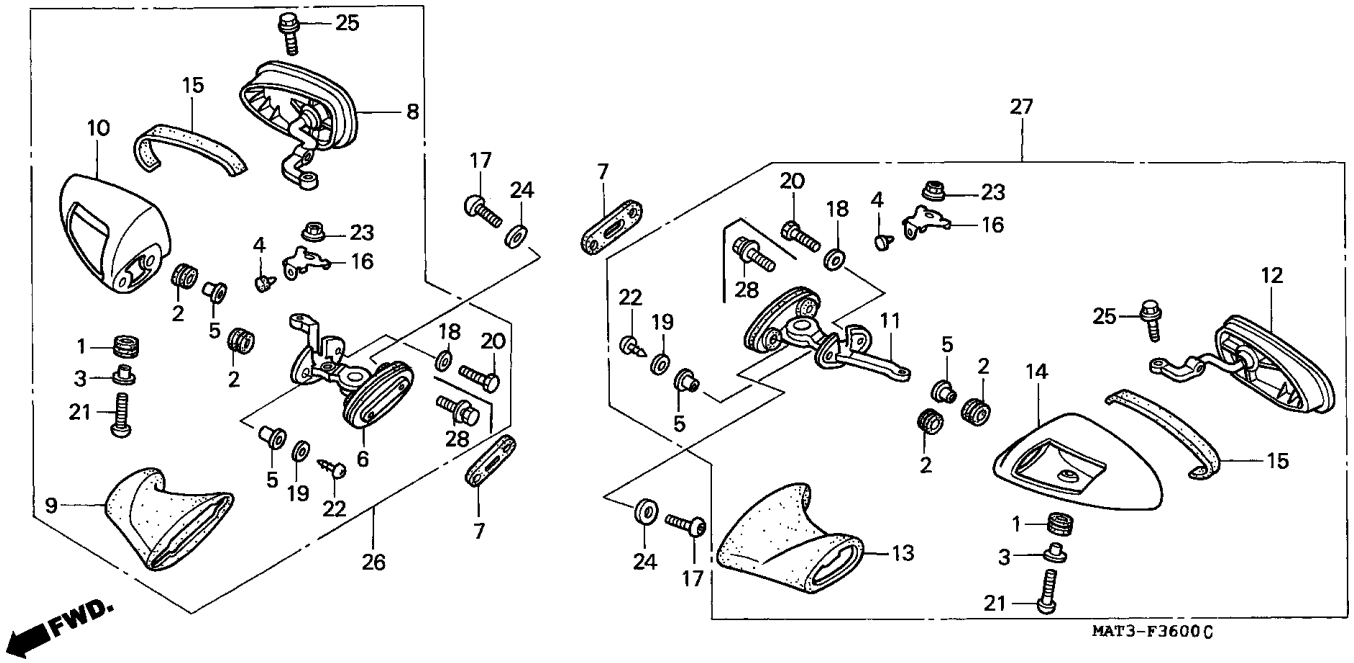

Item de serviço	T.M.O.	Ref. Nº	Nº da peça	Descrição	V	W	X	Y	1	2	3	4	Nº de série		Nota
					Qtd. CBR1100XX										
		(14)	88125-MAT-000ZD	*YR183M* Titânio Matálico	1	1	-	-	-	-	-	-			AR, E, ED, F, G, ND, SD, SW, U, 2G
					-	1	-	-	-	-	-	-			CM
			88125-MAT-000ZE	*R228C* Magenta Mutos Candy*	1	1	-	-	-	-	-	-			BR, BR/A, G
					1	-	-	-	-	-	-	-			AR, E, ED, F, ND, SW, U, 2G
			88125-MAT-000ZF	*R101CU* Vermelho Glória Candy U	-	1	1	1	1	-	-	-			E, ED, F, SD, SW, 2G
					-	1	1	-	1	-	-	-			AR, CM, ND
					-	1	-	-	1	-	-	-			U
					-	-	1	-	-	-	-	-			BR, BR/A
			88125-MAT-000ZG	*NH418P* Preto Prisma Perolizado	-	-	1	-	-	-	-	-			BR, BR/A, E, ED, F, SD, SW, 2G
					-	-	-	1	-	-	-	-			
			88125-MAT-000ZL	*PB284C* Azul Phoenix Candy	-	-	1	-	1	-	-	-			CM, E, ED, F, SD, SW, U, 2G
					-	-	-	1	-	-	-	-			
			88125-MAT-000ZM	*NH146M* Prata Accurate Metálico	-	-	-	-	1	1	1	1			E, ED, F
					-	-	-	-	1	1	-	-			BR
					-	-	-	-	-	1	-	-			CM
			88125-MAT-000ZN	*NH463M* Preto Darkness Metálico	-	-	-	-	1	-	-	1			BR, E, ED, F
					-	-	-	-	-	1	1	-			
					-	-	-	-	-	-	-	1			U
			88125-MAT-000ZP	*PB215C* Azul Tahiti Candy	-	-	-	-	-	1	-	-			
					-	-	-	-	-	-	1	1			BR, E, ED, F, U
			88125-MAT-000ZQ	*R195C* Vermelho Blazing Candy	-	-	-	-	-	1	1	-			E, ED, F
					-	-	-	-	-	1	-	-			BR, CM
			88125-MAT-000ZR	*NH436M* Preto Mat Gunpowder Metálico	-	-	-	-	-	-	-	1			2BR, 2ED, 2F, 2U, 3E

C-36

Espelho Retrovisor

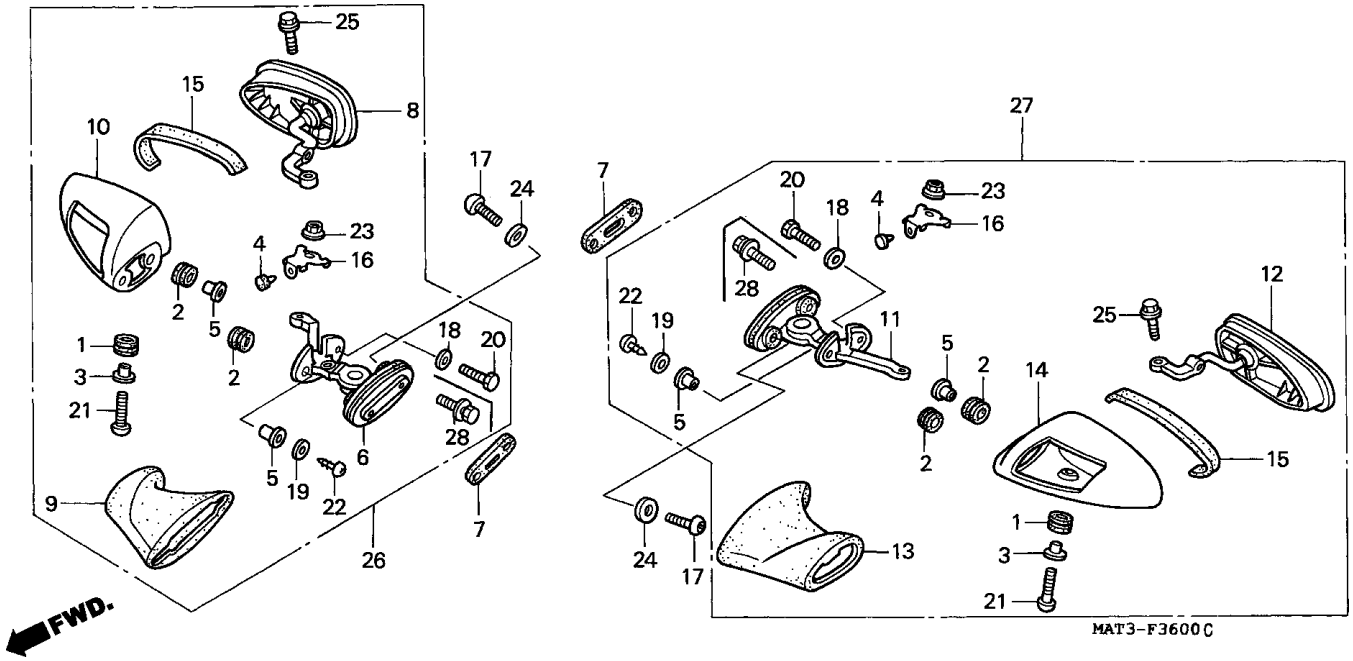

Item de serviço	T.M.O.	Ref. Nº	Nº da peça	Descrição	Qtd. CBR1100XX V	W	X	Y	1	2	3	4	Nº de série		Nota
		15	88125-MT7-300	Borracha Carcaça	2	2	2	2	2	2	2	2			
		16	88126-MT7-000	Suporte Limitador Sinalizador	2	2	-	-	-	-	-	-			
		17	90106-MS2-000	Parafuso, Especial, 6 x 25	4	4	4	4	4	4	4	4			
		18	90483-040-000	Arruela, Limitadora, 14 mm	2	2	2	2	2	2	2	2			
		19	90483-178-000	Arruela, Limitadora, 14 mm	2	2	-	-	-	-	-	-			
		20	92101-05022-0A	Parafuso, Sextavado, 5 x 22	2	2	-	-	-	-	-	-			
		21	93500-05025-0G	Parafuso, Phillips, 5 x 25	2	2	-	-	-	-	-	-			
			93500-05020-0G	Parafuso, Phillips, 5 x 20	-	-	2	2	2	2	2	2			
		22	93903-25380	Parafuso, Fixação, 5 x 16	2	2	-	-	-	-	-	-			
			93903-25320		-	-	2	2	2	2	2	2			
		23	94050-05080	Porca, Flange, 5 mm	2	2	-	-	-	-	-	-			
		24	94103-06800	Arruela Lisa, 6 mm	4	4	4	4	4	4	4	4			
		25	96001-06016-00	Parafuso, Flange, 6 x 16	2	2	2	2	2	2	2	2			
		26	88110-MAT-000ZB	Espelho Retrovisor Direito											
				NH359M Preto Mute Metálico	1	-	-	-	-	-	-	-			
					-	1	-	-	-	-	-	-			AR, BR, BR/A, E, ED, F, ND,SD, SW, U, 2G
			88110-MAT-000ZD	*YR183M* Titânio Matálico	1	1	-	-	-	-	-	-			AR, E, ED, F, G, ND, SD, SW, U, 2G
					-	1	-	-	-	-	-	-			CM

C-36

Espelho Retrovisor

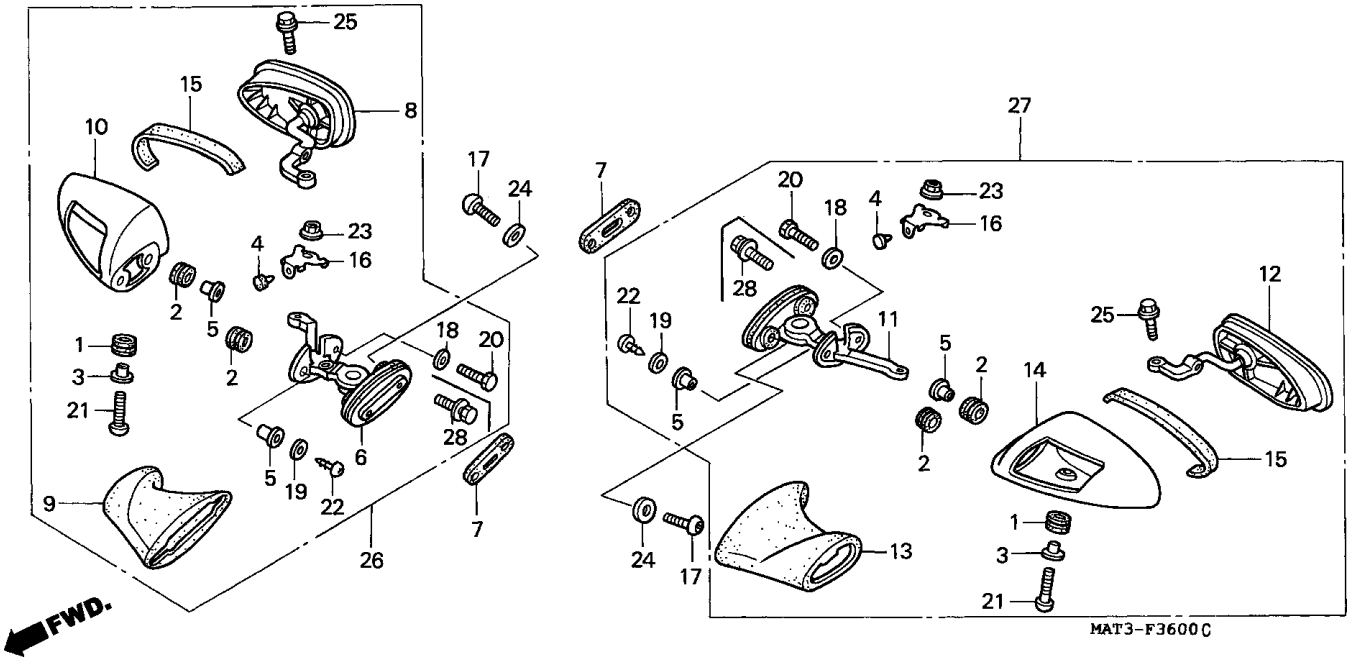

Item de serviço	T.M.O.	Ref. Nº	Nº da peça	Descrição	V	W	X	Y	1	2	3	4	Nº de série		Nota
					Qtd. CBR1100XX										
		(26)	88110-MAT-000ZE	*R228C* Magenta Mutos Candy*	1	1	-	-	-	-	-	-			BR, BR/A, G
					1	-	-	-	-	-	-	-			AR, E, ED, F, ND, SW, U, 2G
			88110-MAT-000ZF	*R101CU* Vermelho Glória Candy U	-	1	-	-	-	-	-	-			AR, CM, E, ED, F, ND, SD, SW, U, 2G
			88110-MAT-D01ZB	*NH418P* Preto Prisma Perolizado	-	-	1	-	-	-	-	-			BR, BR/A, E, ED, F, SD, SW, U, 2G
					-	-	-	-	1	-	-	-			
			88110-MAT-D01ZC	*PB284C* Azul Phoenix Candy	-	-	1	-	1	-	-	-			CM, E, ED, F, SD, SW, U
					-	-	-	-	-	-	-	1			
			88110-MAT-D01ZD	*R101CU* Vermelho Glória Candy U	-	-	1	1	1	-	-	-			E, ED, F, SD, SW, 2G
					-	-	1	-	1	-	-	-			BR/A, CM
					-	-	1	-	-	-	-	-			BR
					-	-	-	-	1	-	-	-			U
			88110-MAT-D01ZF	*NH146M* Prata Accurate Metálico	-	-	-	-	1	1	1	1			E, ED, F
					-	-	-	-	1	1	-	-			BR
					-	-	-	-	-	1	-	-			CM
			88110-MAT-D01ZG	*NH463M* Preto Darkness Metálico	-	-	-	-	1	-	-	1			BR, E, ED, F
					-	-	-	-	-	1	1	-			
					-	-	-	-	-	-	-	1			U
			88110-MAT-D01ZH	*PB215C* Azul Tahiti Candy	-	-	-	-	-	1	-	-			
					-	-	-	-	-	-	1	1			BR, E, ED, F, U
			88110-MAT-D01ZJ	*R195C* Vermelho Blazing Candy	-	-	-	-	-	1	1	-			E, ED, F
					-	-	-	-	-	1	-	-			BR, CM
			88110-MAT-D01ZK	*NH436M* Preto Mat Gunpowder Metálico	-	-	-	-	-	-	-	1			2BR, 2ED, 2F, 2U, 3E

C-36

Espelho Retrovisor

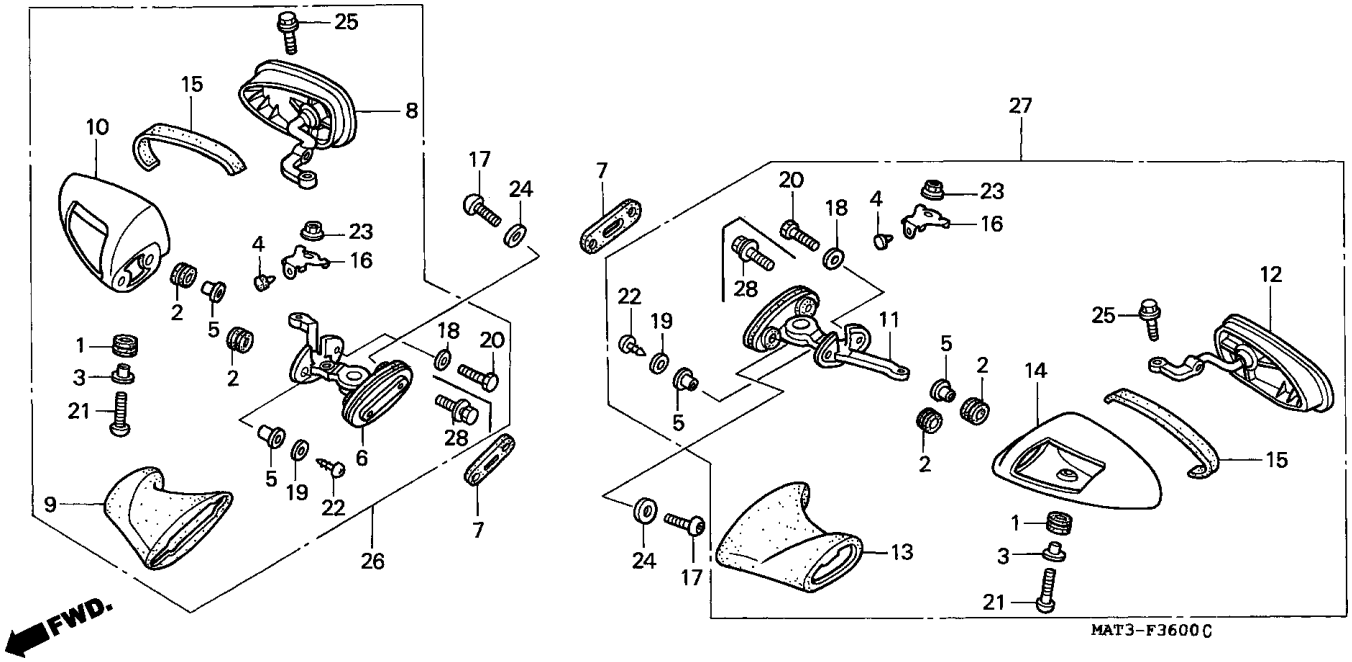

Item de serviço	T.M.O.	Ref. Nº	Nº da peça	Descrição	Qtd. CBR1100XX V	W	X	Y	1	2	3	4	Nº de série		Nota
		(27)	88120-MAT-000ZB	Espelho Retrovisor Esquerdo *NH359M* Preto Mute Metálico	1	-	-	-	-	-	-	-	.....	.....	.....
					-	1	-	-	-	-	-	-	.....	.....	AR, BR, BR/A, E, ED, F, ND, SD, SW, U, 2G
			88120-MAT-000ZD	*YR183M* Titânio Matálico	1	1	-	-	-	-	-	-	.....	.....	AR, E, ED, F, G, ND, SD, SW, U, 2G
					-	1	-	-	-	-	-	-	.....	.....	CM
			88120-MAT-000ZE	*R228C* Magenta Mutos Candy*	1	1	-	-	-	-	-	-	.....	.....	BR, BR/A, G
					1	-	-	-	-	-	-	-	.....	.....	AR, E, ED, F, ND, SW, U,G
			88120-MAT-000ZF	*R101CU* Vermelho Glória Candy U	-	1	-	-	-	-	-	-	.....	.....	AR, CM, E, ED, F, ND, SD, SW, U, 2G
			88120-MAT-D01ZB	*NH418P* Preto Prisma Perolizado	-	-	1	-	-	-	-	-	.....	.....	BR, BR/A, E, ED, F, SD, SW, U, 2G
					-	-	-	1	-	-	-	-	.....	.....	.....
			88120-MAT-D01ZC	*PB284C* Azul Phoenix Candy	-	-	1	-	1	-	-	-	.....	.....	CM, E, ED, F, SD, SW, U, 2G
					-	-	-	1	-	-	-	-	.....	.....	.....
			88120-MAT-D01ZD	*R101CU* Vermelho Glória Candy U	-	-	1	1	1	-	-	-	.....	.....	E, ED, F, SD, SW, 2G
					-	-	1	-	1	-	-	-	.....	.....	BR/A, CM
					-	-	1	-	-	-	-	-	.....	.....	BR
					-	-	-	-	1	-	-	-	.....	.....	U
			88120-MAT-D01ZF	*NH146M* Prata Accurate Metálico	-	-	-	-	1	1	1	1	.....	.....	E, ED, F,
					-	-	-	-	1	1	-	-	.....	.....	BR
					-	-	-	-	-	1	-	-	.....	.....	CM
			88120-MAT-D01ZG	*NH463M* Preto Darkness Metálico	-	-	-	-	1	-	-	1	.....	.....	BR, E, ED, F,
					-	-	-	-	-	1	1	-	.....	.....	.....
					-	-	-	-	-	-	-	1	.....	.....	U

C-36

Espelho Retrovisor

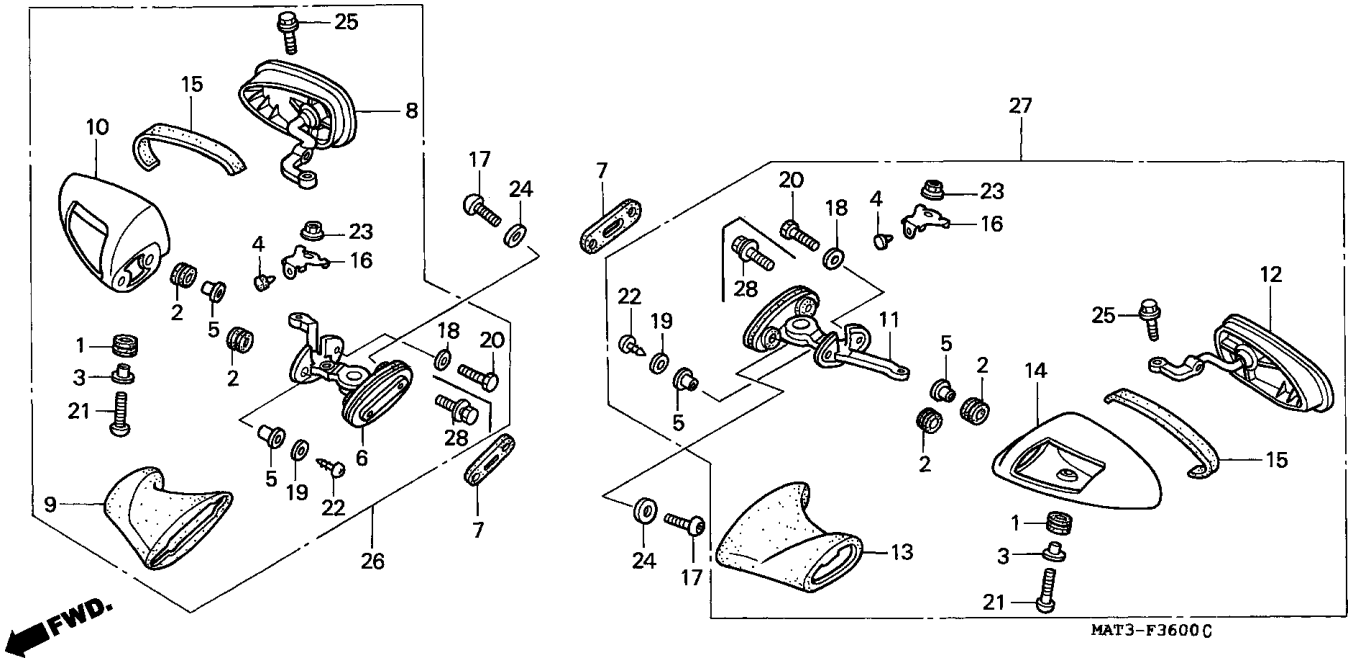

Item de serviço	T.M.O.	Ref. Nº	Nº da peça	Descrição	Qtd. CBR1100XX V	W	X	Y	1	2	3	4	Nº de série		Nota
		(27)	88120-MAT-D01ZH	*PB215C* Azul Tahiti Candy	-	-	-	-	-	1	-	-			
					-	-	-	-	-	-	1	1			BR, E, ED, F, U
			88120-MAT-D01ZJ	*R195C* Vermelho Blazing Candy	-	-	-	-	-	1	1	-			E, ED, F,
					-	-	-	-	-	1	-	-			BR, CM
			88120-MAT-D01ZK	*NH436M* Preto Mat Gunpowder Metálico	-	-	-	-	-	-	-	1			2BR, 2ED, 2F, 2U, 3E
		28	93401-05025-08	Parafuso, Arruela, 5 x 25	-	-	2	2	2	2	2	2			

C-37

Carenagem Inferior

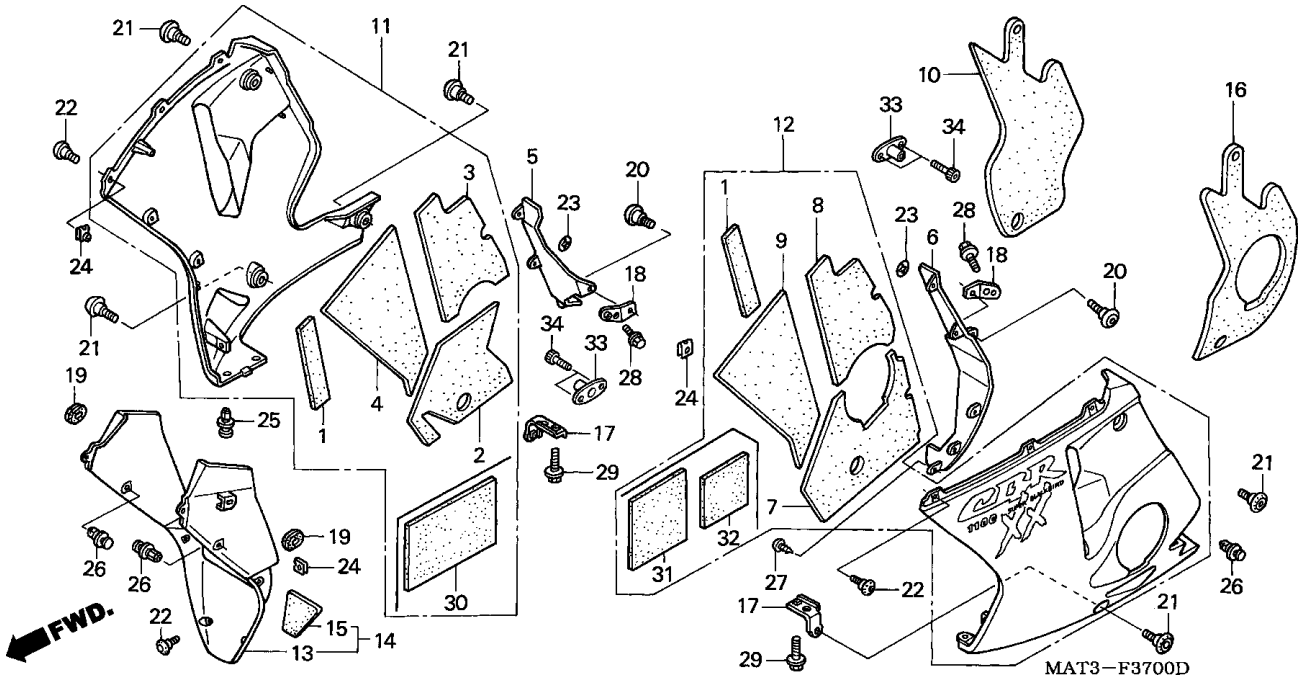

Item de serviço	T.M.O.
Carenagem, Inferior Esquerda	0,3
(Adicionar 0,2 por Unidade)	
• Carenagem Inferior Direita	
• Protetor Esquerdo Carenagem Inferior	
(Adicionar 0,2 por Unidade)	
• Protetor Direito Carenagem Inferior	
Carenagem, Interna	0,4

Ref. Nº	Nº da peça	Descrição	Qtd. CBR1100XX V	W	X	Y	1	2	3	4	Nº de série		Nota
1	64231-MZ7-300	Abafador Inferior	2	2	-	-	-	-	-	-			
2	64415-MAT-300	Abafador A, Carenagem Inferior Direita	1	1	-	-	-	-	-	-			
	64415-MAT-D00		-	-	1	1	-	-	-	-			
			-	-	-	-	-	-	1	-			CM
3	64416-MAT-300	Abafador B, Carenagem Inferior Direita	1	1	-	-	-	-	-	-			
	64416-MAT-D00		-	-	1	1	1	1	1	1			
4	64417-MAT-300	Abafador C, Carenagem Inferior Direita	1	1	1	1	1	1	1	1			
5	64423-MAT-000	Protetor Direito Carenagem Inferior	1	1	1	1	1	1	1	1			
6	64424-MAT-000	Protetor Esquerdo Carenagem Inferior	1	1	1	1	1	1	1	1			
7	64425-MAT-300	Abafador A, Carenagem Inferior Esquerda	1	1	-	-	-	-	-	-			
	64425-MAT-D00		-	-	1	1	-	-	-	-			
			-	-	-	-	-	-	1	-			CM
8	64426-MAT-300	Abafador B, Carenagem Inferior Esquerda	1	1	-	-	-	-	-	-			
	64426-MAT-D00		-	-	1	1	1	1	1	1			
9	64427-MAT-300	Abafador C, Carenagem Inferior Esquerda	1	1	1	1	1	1	1	1			
10	64430-MAT-000	Borracha Carenagem Inferior Direita	1	1	-	-	-	-	-	-			
11	64460-MAT-000ZE	Carenagem Inferior Direita *Tipo 1 1* (WL)	1	1	-	-	-	-	-	-			BR, BR/A, G
			1	-	-	-	-	-	-	-			AR, E, ED, F, ND, SW, U, 2G
	64460-MAT-000ZF	Carenagem Inferior Direita *Tipo 3 1* (WL)	1	-	-	-	-	-	-	-			AR, E, ED, F, G, ND, SW, U, 2G
	64460-MAT-000ZG	Carenagem Inferior Direita *Tipo 2 1* (WL)	1	1	-	-	-	-	-	-			BR, BR/A, G
			1	-	-	-	-	-	-	-			AR, E, ED, F, ND, SW, U, 2G
	64460-MAT-670ZA	Carenagem Inferior Direita *Tipo 1* (WL)	1	-	-	-	-	-	-	-			CM
	64460-MAT-860ZA	Carenagem Inferior Direita *Tipo 3* (WL)	-	1	-	-	-	-	-	-			AR, CM, E, ED, F, ND, SD, SW, U, 2G

C-37

Carenagem Inferior

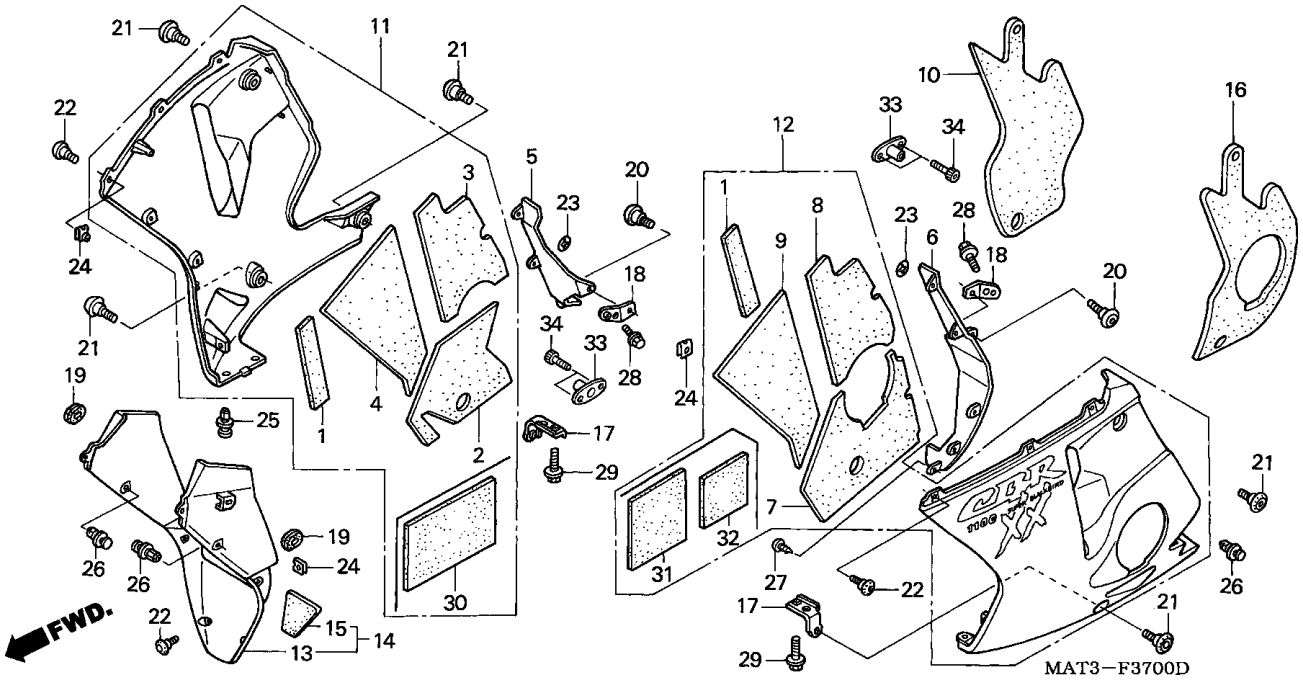

Item de serviço	T.M.O.	Ref. Nº	Nº da peça	Descrição	Qtd. CBR1100XX V	W	X	Y	1	2	3	4	Nº de série		Nota
		(11)	64460-MAT-860ZB	Carenagem Inferior Direita *Tipo 4* (WL)	-	1	-	-	-	-	-	-	.....	.....	AR, CM, E, ED, F, ND, SD, SW, U, 2G
			64460-MAT-860ZC	Carenagem Inferior Direita *Tipo 5* (WL)	-	1	-	-	-	-	-	-	.....	.....	AR, E, ED, F, ND, SD, SW, U, 2G
			64460-MAT-D00ZA	Carenagem Inferior Direita *Tipo 4* (WL)	-	-	1	-	-	-	-	-	.....	.....	BR, BR/A, E, ED, F, SD, SW, U, 2G
			64460-MAT-D00ZB	Carenagem Inferior Direita *Tipo 6* (WL)	-	-	1	-	-	-	-	-	.....	.....	CM, E, ED, F, SD, SW, U, 2G
			64460-MAT-D00ZC	Carenagem Inferior Direita *Tipo 7* (WL)	-	-	1	-	-	-	-	-	.....	.....	.....
			64460-MAT-D30ZA	Carenagem Inferior Direita *Tipo10* (WL)	-	-	-	1	-	-	-	-	.....	.....	E, ED, F, SD, SW, 2G
			64460-MAT-D30ZB	Carenagem Inferior Direita *Tipo 8* (WL)	-	-	-	1	-	-	-	-	.....	.....	.....
			64460-MAT-D30ZC	Carenagem Inferior Direita *Tipo 9* (WL)	-	-	-	1	-	-	-	-	.....	.....	CM, E, ED, F, U
			64460-MAT-D50ZA	Carenagem Inferior Direita *Tipo 12* (WL)	-	-	-	-	1	-	-	-	.....	.....	CM, E, ED, F, U
			64460-MAT-D50ZB	Carenagem Inferior Direita *Tipo 13* (WL)	-	-	-	-	1	-	-	-	.....	.....	.....
			64460-MAT-D50ZC	Carenagem Inferior Direita *Tipo 14* (WL)	-	-	-	-	1	1	1	1	.....	.....	E, ED, F
					-	-	-	-	1	1	-	-	.....	.....	BR
					-	-	-	-	-	1	-	-	.....	.....	CM
			64460-MAT-D50ZD	Carenagem Inferior Direita *Tipo 11* (WL)	-	-	-	-	1	-	-	-	.....	.....	BR, E, ED, F
			64460-MAT-D70ZA	Carenagem Inferior Direita *Tipo 1* (WL)	-	-	-	-	-	1	-	-	.....	.....	.....
					-	-	-	-	-	-	1	1	.....	.....	BR, E, ED, F, U
			64460-MAT-D70ZB	Carenagem Inferior Direita *Tipo 2* (WL)	-	-	-	-	-	1	-	-	.....	.....	.....
					-	-	-	-	-	-	1	1	.....	.....	BR, E, ED, F, U
			64460-MAT-D70ZC	Carenagem Inferior Direita *Tipo 3* (WL)	-	-	-	-	-	1	1	-	.....	.....	E, ED, F
					-	-	-	-	-	1	-	-	.....	.....	BR, CM
			64460-MAT-A40ZA	Carenagem Inferior Direita *Tipo 1* (WL)	-	-	-	-	-	-	1	-	.....	.....	CM
			64460-MAT-B90ZA	.....	-	-	-	-	-	-	-	1	.....	.....	2BR, 2ED, 2F, 2U, 3E

C-37

Carenagem Inferior

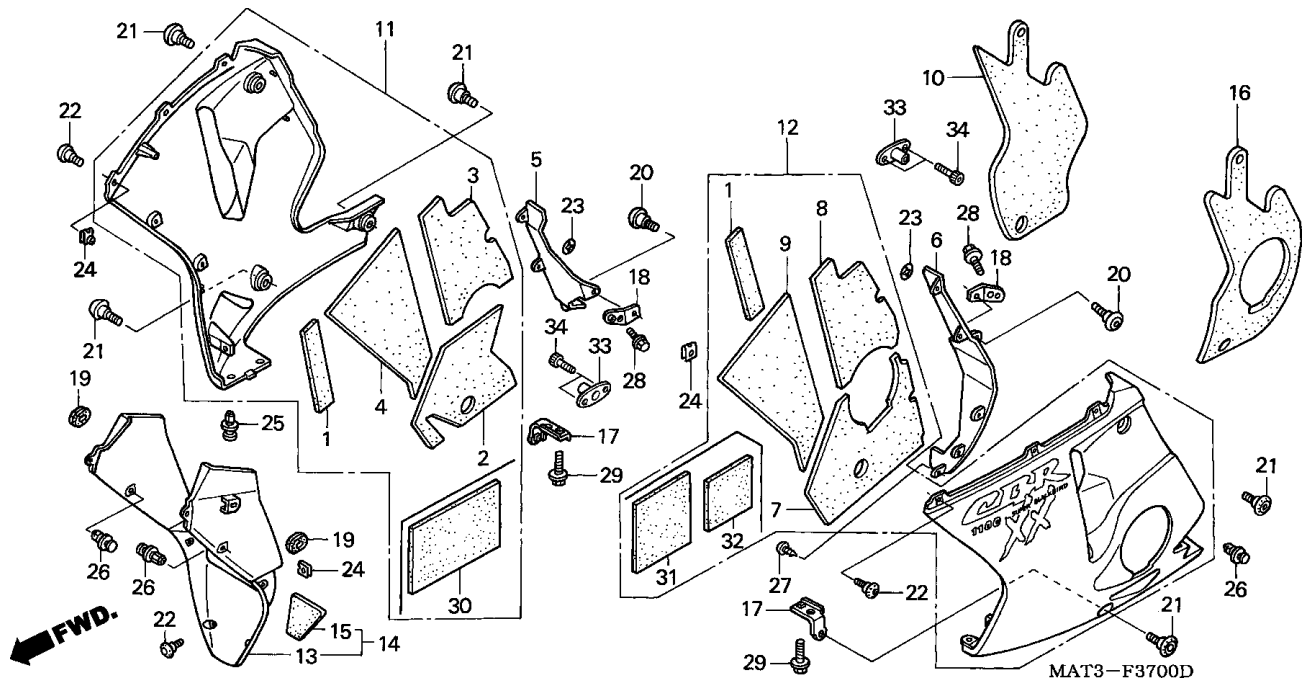

Item de serviço	T.M.O.	Ref. Nº	Nº da peça	Descrição	Qtd. CBR1100XX V	W	X	Y	1	2	3	4	Nº de série		Nota
		12	64470-MAT-000ZE	Carenagem Inferior Esquerda *Tipo1 1* (WL) .	1	1	-	-	-	-	-	-	.....	.....	BR, BR/A, G
					1	-	-	-	-	-	-	-	.....	.....	AR, E, ED, F, ND, SW, U,
			64470-MAT-000ZF	Carenagem Inferior Esquerda *Tipo 3 1* (WL)	1	-	-	-	-	-	-	-	.....	.....	AR, E, ED, F, G, ND, SW, U, 2G
			64470-MAT-000ZG	Carenagem Inferior Esquerda *Tipo 2 1* (WL)	1	1	-	-	-	-	-	-	.....	.....	BR, BR/A, G
					1	-	-	-	-	-	-	-	.....	.....	AR, E, ED, F, ND, SW, U, 2G
			64470-MAT-670ZA	Carenagem Inferior Esquerda *Tipo 1* (WL)	1	-	-	-	-	-	-	-	.....	.....	CM
			64470-MAT-860ZA	Carenagem Inferior Esquerda *Tipo 3* (WL)	-	1	-	-	-	-	-	-	.....	.....	AR, CM, E, ED, F, ND, SD, SW, U, 2G
			64470-MAT-860ZB	Carenagem Inferior Esquerda *Tipo 4* (WL)	-	1	-	-	-	-	-	-	.....	.....	AR, CM, E, ED, F, ND, SD, SW, U, 2G
			64470-MAT-860ZC	Carenagem Inferior Esquerda *Tipo 5* (WL)	-	1	-	-	-	-	-	-	.....	.....	AR, E, ED, F, ND, SD, SW, U, 2G
			64470-MAT-D00ZA	Carenagem Inferior Esquerda *Tipo 4* (WL)	-	-	1	-	-	-	-	-	.....	.....	BR, BR/A, CM, E, ED, F, SD, SW, 2G
			64470-MAT-D00ZB	Carenagem Inferior Esquerda *Tipo 6* (WL)	-	-	1	-	-	-	-	-	.....	.....	BR, BR/A, E, ED, F, SD, SW, U, 2G
			64470-MAT-D00ZC	Carenagem Inferior Esquerda *Tipo 7* (WL)	-	-	1	-	-	-	-	-	.....	.....	CM, E, ED, F, SD, SW, U, 2G
			64470-MAT-D30ZA	Carenagem Inferior Esquerda *Tipo 10* (WL) ..	-	-	-	1	-	-	-	-	.....	.....	.....
			64470-MAT-D30ZB	Carenagem Inferior Esquerda *Tipo 8* (WL)	-	-	-	1	-	-	-	-	.....	.....	E, ED, F, SD, SW, 2G
			64470-MAT-D30ZC	Carenagem Inferior Esquerda *Tipo 9* (WL)	-	-	-	1	-	-	-	-	.....	.....	.....
			64470-MAT-D50ZA	Carenagem Inferior Esquerda *Tipo 12* (WL) ..	-	-	-	-	1	-	-	-	.....	.....	CM, E, ED, F, U
			64470-MAT-D50ZB	Carenagem Inferior Esquerda *Tipo 13* (WL) ..	-	-	-	-	1	-	-	-	.....	.....	CM, E, ED, F, U
			64470-MAT-D50ZC	Carenagem Inferior Esquerda *Tipo 14* (WL) ..	-	-	-	-	1	1	1	1	.....	.....	E, ED, F
					-	-	-	-	1	1	-	-	.....	.....	BR
					-	-	-	-	-	1	-	-	.....	.....	CM

C-37

Carenagem Inferior

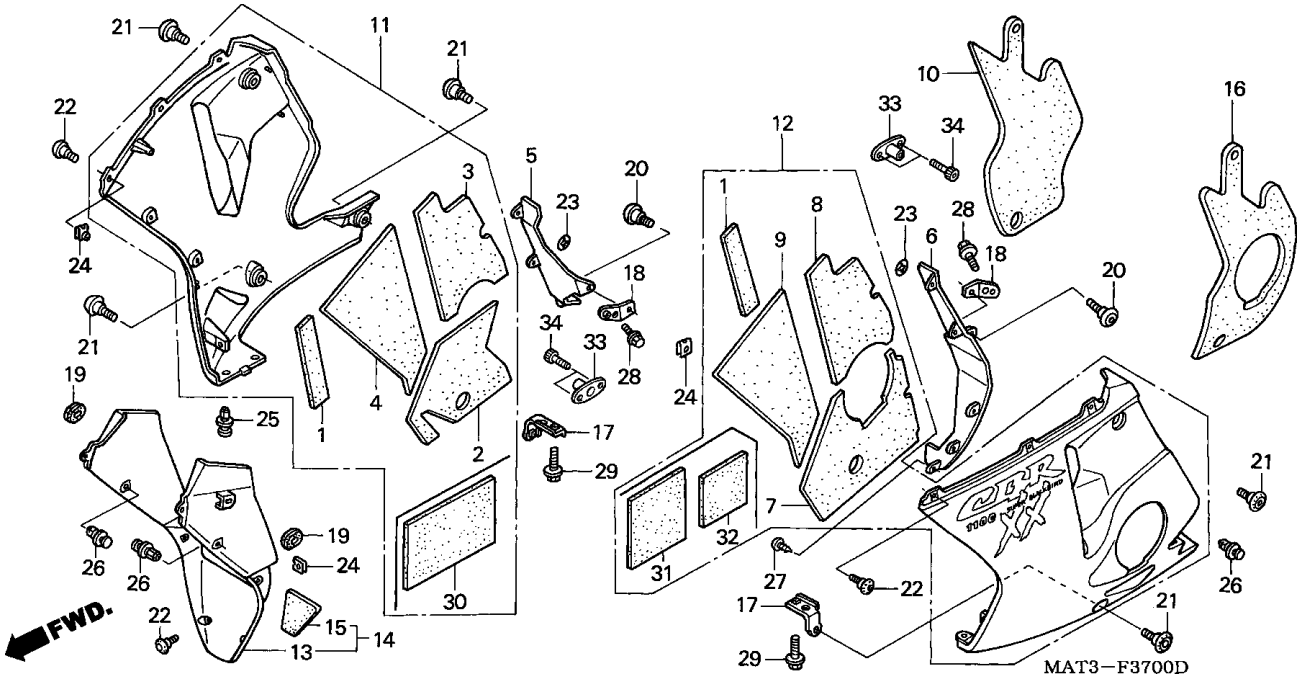

Item de serviço	T.M.O.	Ref. Nº	Nº da peça	Descrição	Qtd. CBR1100XX V	W	X	Y	1	2	3	4	Nº de série		Nota
		(12)	64470-MAT-D50ZD	Carenagem Inferior Esquerda *Tipo 11* (WL)	-	-	-	-	1	-	-	-	.....	.....	BR, E, ED, F
			64470-MAT-D70ZA	Carenagem Inferior Esquerda *Tipo 1* (WL) ...	-	-	-	-	-	1	-	-	.....	.....	.....
			64470-MAT-D70ZB	Carenagem Inferior Esquerda *Tipo 2* (WL) ...	-	-	-	-	-	1	-	-	.....	.....	.....
			64470-MAT-D70ZC	Carenagem Inferior Esquerda *Tipo 3* (WL) ...	-	-	-	-	-	1	-	-	.....	.....	BR, CM, E, ED, F
			64470-MAT-D70ZD	Carenagem Inferior Esquerda *Tipo 1 1* (WL)	-	-	-	-	-	-	1	1	.....	.....	BR, E, ED, F, U
			64470-MAT-D70ZE	Carenagem Inferior Esquerda *Tipo 2 1* (WL)	-	-	-	-	-	-	1	1	.....	.....	BR, E, ED, F, U
			64470-MAT-D70ZF	Carenagem Inferior Esquerda *Tipo 3 1* (WL)	-	-	-	-	-	-	1	-	.....	.....	E, ED, F
			64470-MAT-A40ZA	Carenagem Inferior Esquerda *Tipo 1* (WL) ...	-	-	-	-	-	-	1	-	.....	.....	CM
			64470-MAT-B90ZA	.....	-	-	-	-	-	-	-	1	.....	.....	2BR, 2ED, 2F, 2U, 3E
		13	64510-MAT-000ZG	Carenagem Interna											
				NH359M Preto Darkness metálico	1	1	-	-	-	-	-	-	.....	.....	BR, BR/A, E, ED, F, G, ND, SD, U
					1	-	-	-	-	-	-	-	.....	.....	AR, SW, 2G
			64510-MAT-000ZH	*YR183M* Titânio Matálico	1	1	-	-	-	-	-	-	.....	.....	E, ED, F, G, ND, SD, U
					1	-	-	-	-	-	-	-	.....	.....	AR, SW, 2G
			64510-MAT-000ZJ	*R228C* Magenta Mutos Candy*	1	1	-	-	-	-	-	-	.....	.....	BR, BR/A, G
					1	-	-	-	-	-	-	-	.....	.....	AR, E, ED, F, ND, SW, U, 2G
			64510-MAT-000ZK	*R101CU* Vermelho Glória Candy U	-	1	-	-	-	-	-	-	.....	.....	E, ED, F, ND, SD, U
			64510-MAT-D00ZA	*NH418P* Preto Prisma Perolizado	-	-	1	-	-	-	-	-	.....	.....	BR, BR/A, E, ED, F, SD, SW, U, 2G
					-	-	-	1	-	-	-	-	.....	.....	.....
			64510-MAT-D00ZE	*PB284C* Azul Phoenix Candy	-	-	1	-	1	-	-	-	.....	.....	CM, E, ED, F, SD, SW, U, 2G
					-	-	-	1	-	-	-	-	.....	.....	.....
			64510-MAT-D00ZF	*R101CU* Vermelho Glória Candy U	-	-	1	1	1	-	-	-	.....	.....	E, ED, F, SD, SW, 2G
					-	-	1	-	1	-	-	-	.....	.....	BR/A, CM

C-37

Carenagem Inferior

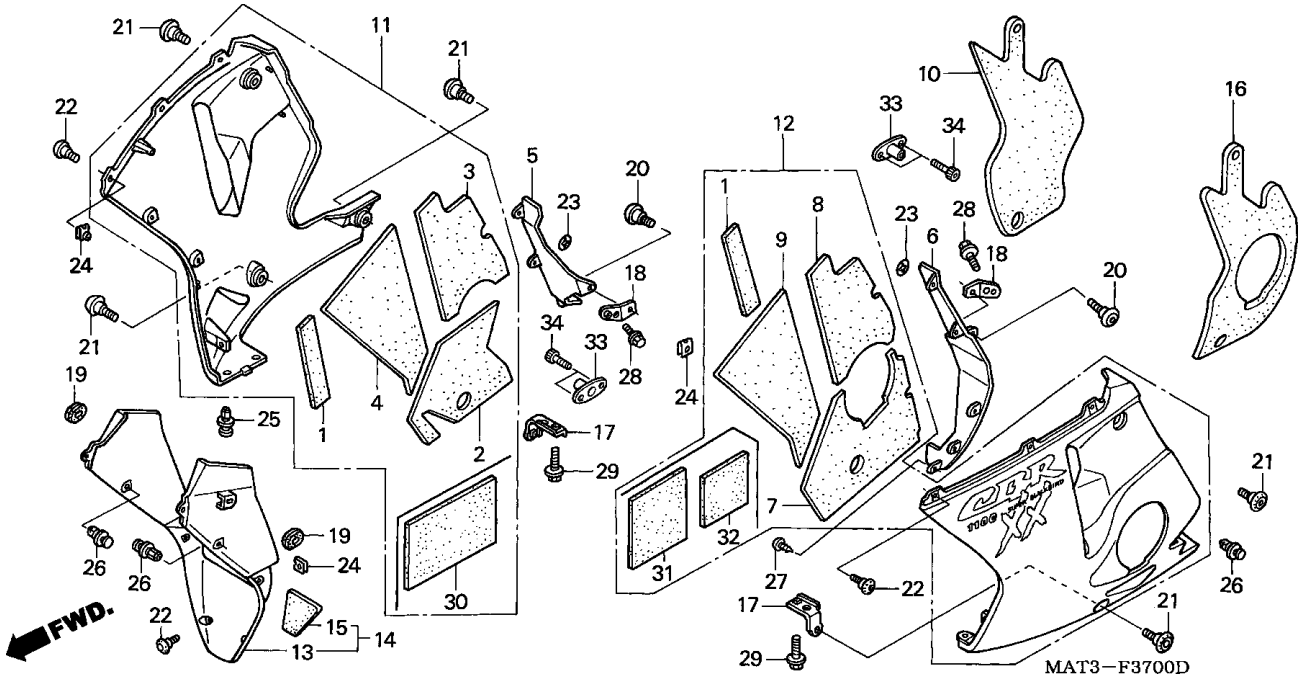

Item de serviço	T.M.O.	Ref. Nº	Nº da peça	Descrição	Qtd. CBR1100XX V	W	X	Y	1	2	3	4	Nº de série		Nota
		(13)	64510-MAT-D00ZF	*R101CU* Vermelho Glória Candy U	-	-	1	-	-	-	-	-			BR
					-	-	-	-	1	-	-	-			U
			64510-MAT-D00ZK	*NH463M* Preto Darkness Metálico	-	-	-	-	1	-	1	1			BR, E, ED, F
					-	-	-	-	-	1	-	-			
					-	-	-	-	-	-	-	1			U
			64510-MAT-D00ZJ	*NH1* Preto	-	-	-	-	1	1	1	1			E, ED, F
					-	-	-	-	1	1	-	-			BR
					-	-	-	-	-	1	1	-			CM
			64510-MAT-D00ZL	*PB215C* Azul Tahiti Candy	-	-	-	-	-	1	-	-			
					-	-	-	-	-	-	1	1			BR, E, ED, F, U
			64510-MAT-D00ZM	*R195C* Vermelho Blazing Candy	-	-	-	-	-	1	1	-			E, ED, F,
					-	-	-	-	-	1	-	-			BR, CM
			64510-MAT-D00ZN	*NH436M* Preto Mat Gunpowder Metálico	-	-	-	-	-	-	-	1			2BR, 2ED, 2F, 2U, 3E
		14	64510-MAT-670ZA	Carenagem Interna											
				NH359M Preto Mute Metálico	1	-	-	-	-	-	-	-			CM
					-	1	-	-	-	-	-	-			AR, SW, 2G
			64510-MAT-670ZC	*R101CU* Vermelho Glória Candy U	-	1	-	-	-	-	-	-			AR, CM, SW, 2G
			64510-MAT-670ZD	*YR183M* Titânio Matálico	-	1	-	-	-	-	-	-			AR, CM, SW, 2G
		15	64511-MAT-670	Protetor Interno	1	1	-	-	-	-	-	-			CM
					-	1	-	-	-	-	-	-			AR, SW, 2G
		16	64530-MAT-000	Coxim Interno, Inferior	1	1	-	-	-	-	-	-			
		17	64542-MAT-000	Suporte, Inferior, Carenagem	2	2	2	2	2	2	2	2			
		18	64543-MAT-000	Suporte A, Carenagem Inferior	2	2	2	2	2	2	2	2			
		19	83551-MA6-000	Coxim, Tampa Lateral	2	2	2	2	2	2	2	2			
		20	90106-KY2-701	Parafuso, Phillips, 6 x 11	2	2	2	2	2	2	2	2			

C-37

Carenagem Inferior

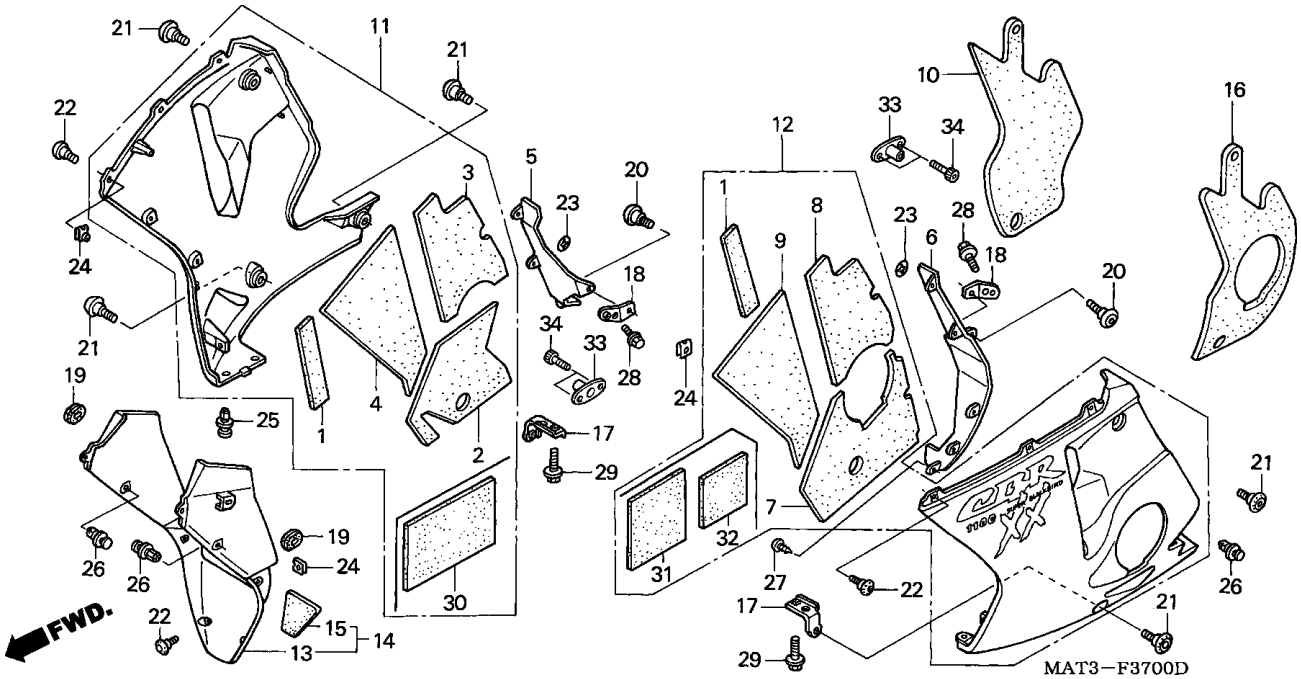

Item de serviço	T.M.O.	Ref. Nº	Nº da peça	Descrição	Qtd. CBR1100XX V	W	X	Y	1	2	3	4	Nº de série		Nota
		21	90112-MAT-000	Parafuso, Phillips, 6 x 16	5	5	5	5	5	5	5	5			
		22	90113-MAT-000	Parafuso, Phillips, 6 x 14	8	8	8	8	8	8	8	3			
		23	90310-GC8-000	Porca, Rápida, 6 mm	7	7	7	7	7	7	7	7			
		24	90320-MM5-000	Porca, Pressão, 6 mm	8	8	8	8	8	8	8	8			
		25	90657-SB0-003	Presilha, Rápida	2	2	2	2	2	2	2	2			
		26	91549-MW0-790ZA	Presilha, Fixação Painel *NH1* Preto	7	7	7	7	7	7	7	7			
		27	93903-34320	Parafuso, Fixação, 4 x 12	1	1	1	1	1	1	1	1			
		28	95701-06016-00	Parafuso, Flange, 6 x 16	2	2	2	2	2	2	2	2			
		29	95801-06025-00	Parafuso, Flange, 6 x 25	2	2	2	2	2	2	2	2			
		30	64411-MAT-D50	Abafador A, Carenagem Inferior	-	-	-	-	1	1	-	1			
					-	-	-	-	-	-	1	-			BR, E, ED, F, U
		31	64412-MAT-D50	Abafador B, Carenagem Inferior	-	-	-	-	1	1	-	1			
					-	-	-	-	-	-	1	-			BR, E, ED, F, U
		32	64413-MAT-D50	Abafador C, Carenagem Inferior	-	-	-	-	1	1	-	1			
					-	-	-	-	-	-	1	-			BR, E, ED, F, U
		33	64351-MAT-D50	Suporte, Inferior Carenagem	-	-	-	-	2	2	2	2			
		34	96600-06016-07	Parafuso, Allen, 6 x 16	-	-	-	-	4	4	4	4			

C-38

Etiqueta Precaução

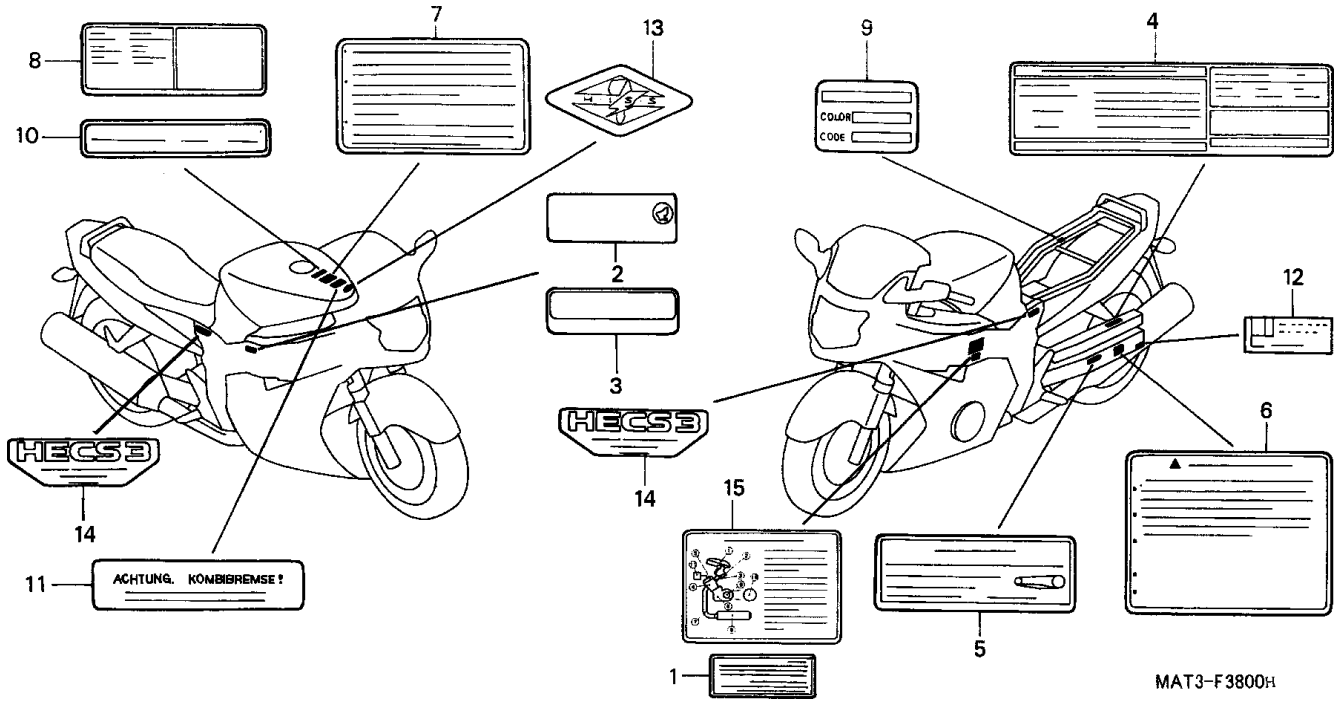

Item de serviço	T.M.O.	Ref. Nº	Nº da peça	Descrição	Qtd. CBR1100XX V	W	X	Y	1	2	3	4	Nº de série		Nota
Sem Informação	–	1	30590-GBF-850	Etiqueta, Ignição	-	1	-	-	-	-	-	-			CM
			30590-GBF-851		-	-	1	1	1	1	1	-			CM
		2	87139-463-670	Etiqueta, Altitude	1	1	1	1	1	-	-	-			CM
		3	87501-MAS-415	Placa, Número Registro	1	1	1	1	-	-	-	-			AR, F, ND, SD, SW, 2G
					-	-	1	1	-	-	-	-			E, ED
			87125-041-680	Placa, Nome	-	-	-	1	1	-	-	-			BR
			87501-MBW-P00	Placa, Número Registro	-	-	-	-	1	1	1	1			E, ED, F
		4	87505-MAT-300	Etiqueta, Precaução Pneu	1	1	-	-	-	-	-	-			AR, E, ED, G, ND, SD, SW, U, 2G
			87505-MAT-620		1	1	-	-	-	-	-	-			F
			87505-MAT-720		1	1	-	-	-	-	-	-			CM
			87505-MAT-740	Etiqueta, Precaução Pneu (Francês)	1	1	-	-	-	-	-	-			CM
			87505-MAT-900	Etiqueta, Precaução Pneu	-	1	-	-	-	-	-	-			BR, BR/A
			87505-MAT-B00		-	-	1	1	1	1	-	-			BR, BR/A
			87505-MAT-C00		-	-	1	1	1	1	-	-			CM
			87505-MAT-C10	Etiqueta, Precaução Pneu (Francês)	-	-	1	1	1	1	-	-			CM
			87505-MAT-E00	Etiqueta, Precaução Pneu	-	-	1	1	1	1	-	-			E, ED, SD, SW, U, 2G
			87505-MAT-F00		-	-	1	1	1	1	-	-			F
			87505-MAT-B40		-	-	-	-	-	-	1	1			BR, 2BR
			87505-MAT-C80		-	-	-	-	-	-	1	-			CM
			87505-MAT-C90	Etiqueta, Precaução Pneu (Francês)	-	-	-	-	-	-	1	-			CM
			87505-MAT-E40	Etiqueta, Precaução Pneu	-	-	-	-	-	-	1	1			E, ED, U, 2ED, 2U, 3E
			87505-MAT-F40		-	-	-	-	-	-	1	1			F, 2F
		5	87507-MAT-300	Etiqueta, Precaução Corrente	1	1	1	1	1	1	-	-			AR, CM, E, ED, G, ND, SD, SW, U, 2G

C-38

Etiqueta Precaução

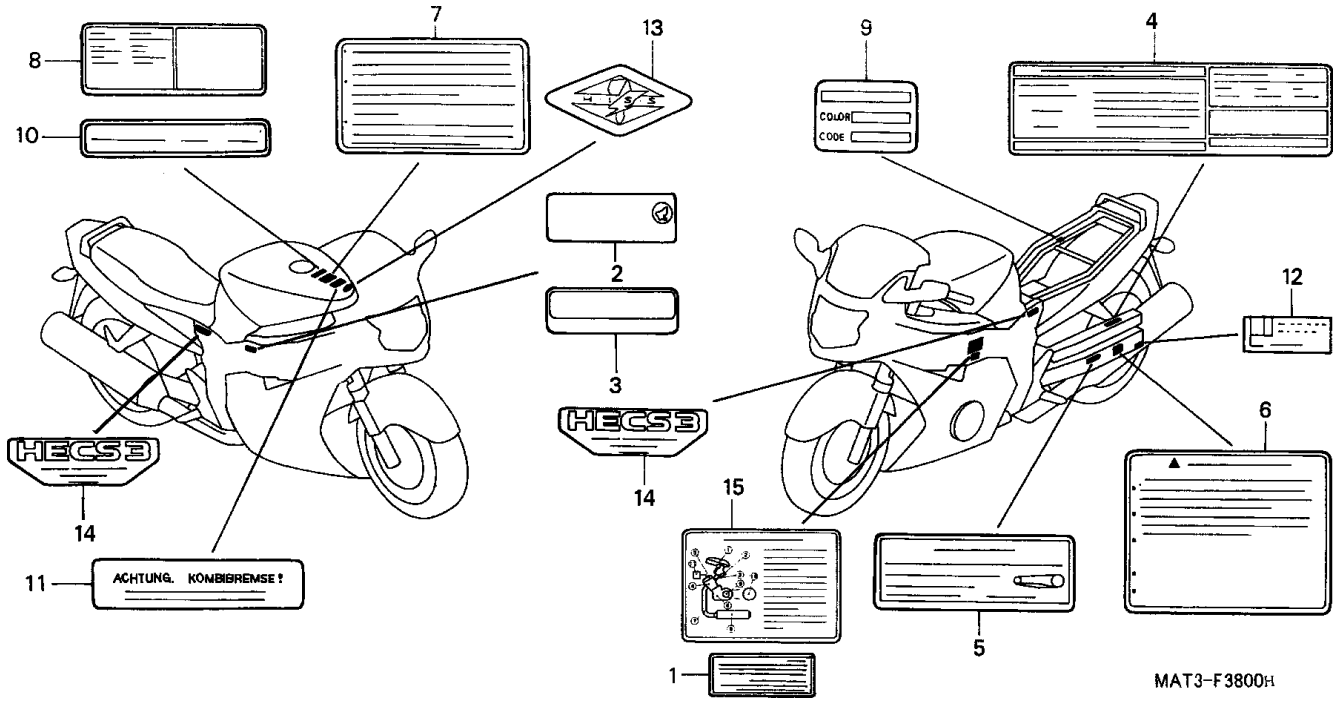

Item de serviço	T.M.O.	Ref. Nº	Nº da peça	Descrição	Qtd. CBR1100XX V	W	X	Y	1	2	3	4	Nº de série		Nota
		(5)	87507-MAT-620	Etiqueta, Precaução Corrente (Francês)	1	1	1	1	1	1	-	-			CM, F
			87507-MAT-900	Etiqueta, Precaução Corrente	-	1	1	1	1	1	-	-			BR, BR/A
			87507-MBW-E80		-	-	-	-	-	-	1	1			CM, E, ED, U
			87507-MBW-F80	Etiqueta, Precaução Corrente (Francês)	-	-	-	-	-	-	1	1			CM, F
			87507-MAT-B40	Etiqueta, Precaução Corrente	-	-	-	-	-	-	1	1			BR
		6	87512-MAT-300	Etiqueta, Carga, Acessórios	1	1	1	-	-	-	-	-			AR, E, ED, G, ND, SD, SW, U, 2G
			87512-MZ3-620	Etiqueta, Carga, Acessórios (Francês)	1	1	1	-	-	-	-	-			F
			87512-MZ3-670	Etiqueta, Precaução	1	1	1	1	1	1	-	-			CM
			87512-MZ5-730	Etiqueta, Precaução (Francês)	1	1	1	1	1	1	-	-			CM
			87512-MAT-900	Etiqueta, Carga, Acessórios	-	1	1	-	-	-	-	-			BR, BR/A
			87512-MAT-E00		-	-	-	1	1	1	-	-			E, ED, SD, SW, U, 2G
			87512-MAT-F00		-	-	-	1	1	1	-	-			F
			87512-MAT-B00		-	-	-	1	1	1	-	-			BR
			87512-MCA-A00	Etiqueta, Precaução	-	-	-	-	-	-	1	-			CM
			87512-MAT-B40	Etiqueta, Carga, Acessórios	-	-	-	-	-	-	1	1			BR
			87512-MAT-E40		-	-	-	-	-	-	1	1			E, ED, U
			87512-MAT-F40		-	-	-	-	-	-	1	1			F
			87512-MCA-C10	Etiqueta, Precaução (Francês)	-	-	-	-	-	-	1	-			CM
		7	87560-MZ0-610	Etiqueta, Precaução (Inglês, Francês, Alemão)	1	1	1	1	-	-	-	-			AR, E, ED, F, G, ND, SD, SW, U, 2G
					-	-	-	-	1	-	-	-		~ 1M400253	F
					-	-	-	-	1	-	-	-		~ 1M402292	E, ED
			87560-MZ0-670	Etiqueta, Precaução	1	1	1	1	1	1	1	-			CM

C-38

Etiqueta Precaução

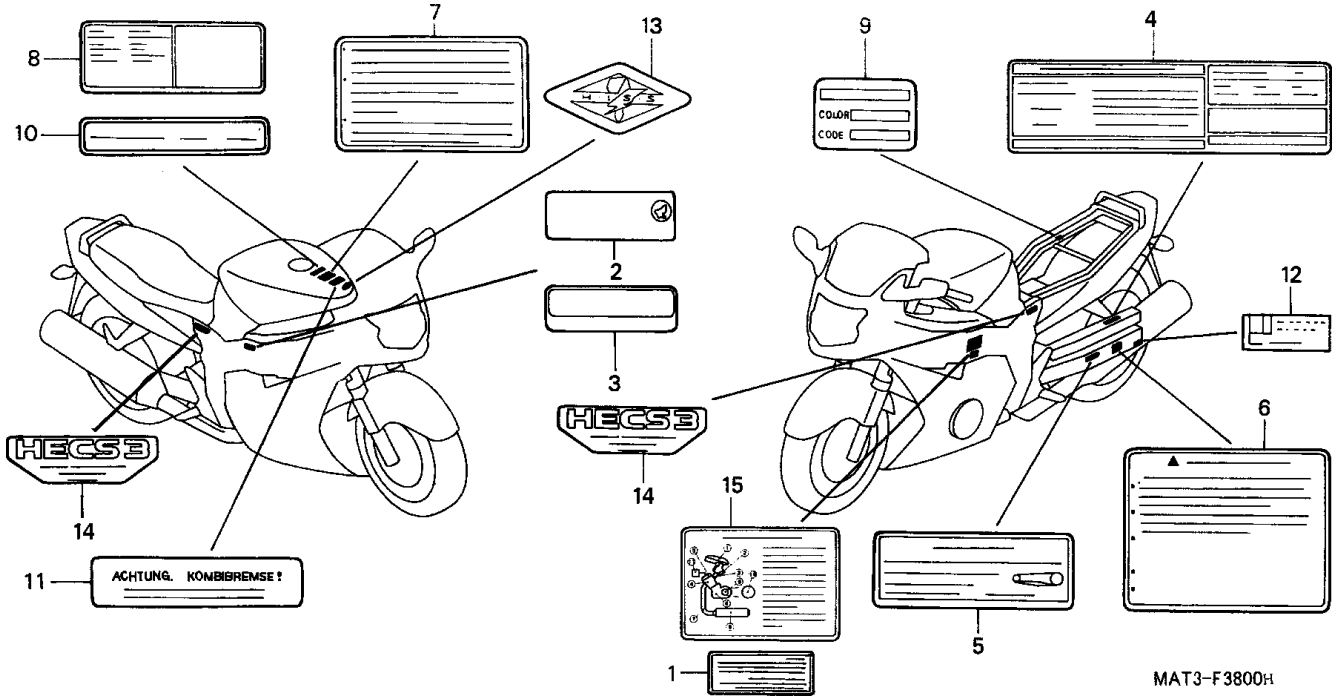

Item de serviço	T.M.O.	Ref. Nº	Nº da peça	Descrição	V	W	X	Y	1	2	3	4	Nº de série	Nota
					Qtd. CBR1100XX									
		(7)	87560-MZ0-740	Etiqueta, Precaução (Francês)	1	1	1	1	-	-	-	-		CM
			87560-KE2-710	Etiqueta, Precaução	-	1	1	-	-	-	-	-		BR, BR/A
			87560-KCH-630	Etiqueta, Precaução	-	-	-	1	1	1	1	1		BR
			87560-MZ0-611	Etiqueta, Precaução (Inglês, Francês, Alemão)	-	-	-	-	1	1	1	1		U
					-	-	-	-	1	-	-	-	1M400254 ~	F
					-	-	-	-	1	-	-	-	1M402293 ~	E, ED
					-	-	-	-	-	1	1	1		E, ED, F, 2ED, 2F, 2U, 3E
			87560-MZ0-741	Etiqueta, Precaução (Francês)	-	-	-	-	1	1	1	-		CM
		8	87560-MZ1-620	Etiqueta, Precaução, Francês	1	1	1	1	1	1	1	1		F, 2F
		9	87565-MAT-610ZA	Etiqueta, Cor *Tipo 1* (NH359)	1	-	-	-	-	-	-	-		
			87565-MAT-610ZB	Etiqueta, Cor *Tipo 2* (R228)	1	-	-	-	-	-	-	-		AR,E,ED,F,G,ND,SW,U,2G
			87565-MAT-610ZC	Etiqueta, Cor *Tipo 3* (YR183)	1	-	-	-	-	-	-	-		AR,E,ED,F,G,ND,SW,U,2G
			87565-MAT-860ZB		-	1	-	-	-	-	-	-		AR, CM,E,ED,F,ND,SD,SW, U,2G
			87565-MAT-860ZC	Etiqueta, Cor *Tipo 4* (R101)	-	1	-	-	-	-	-	-		AR, CM,E,ED,F,ND,SD,SW, U,2G
			87565-MAT-860ZD	Etiqueta, Cor *Tipo 5* (NH359B)	-	1	-	-	-	-	-	-		AR,E,ED,F,ND,SD,SW,U,2G
			87565-MAT-D00ZB	Etiqueta, Cor *Tipo 6* (NH418)	-	-	1	-	-	-	-	-		E,ED,F,SD,SW,U,2G
			87565-MAT-D00ZC	Etiqueta, Cor *Tipo 7* (PB284)	-	-	1	-	-	-	-	-		CM,E,ED,F,SD,SW,U,2G
			87565-MAT-D00ZD	Etiqueta, Cor *Tipo 8* (R101)	-	-	1	-	-	-	-	-		CM,E,ED,F,SD,SW,2G
			87565-MAT-D30ZA	Etiqueta, Cor *Tipo 11* (NH418)	-	-	-	1	-	-	-	-		
			87565-MAT-D30ZB	Etiqueta, Cor *Tipo 12* (PB284)	-	-	-	1	-	-	-	-		
			87565-MAT-D30ZC	Etiqueta, Cor *Tipo 13* (R101)	-	-	-	1	-	-	-	-		E,ED,F,SD,SW,U,2G
			87565-MAT-D50ZA	Etiqueta, Cor *Tipo 15* (PB284)	-	-	-	-	1	-	-	-		CM,E,ED,F,U
			87565-MAT-D50ZB	Etiqueta, Cor *Tipo 16* (R101)	-	-	-	-	1	-	-	-		CM,E,ED,F,U
			87565-MAT-D50ZC	Etiqueta, Cor *Tipo 17* (NH146)	-	-	-	-	1	-	-	-		E,ED,F

C-38

Etiqueta Precaução

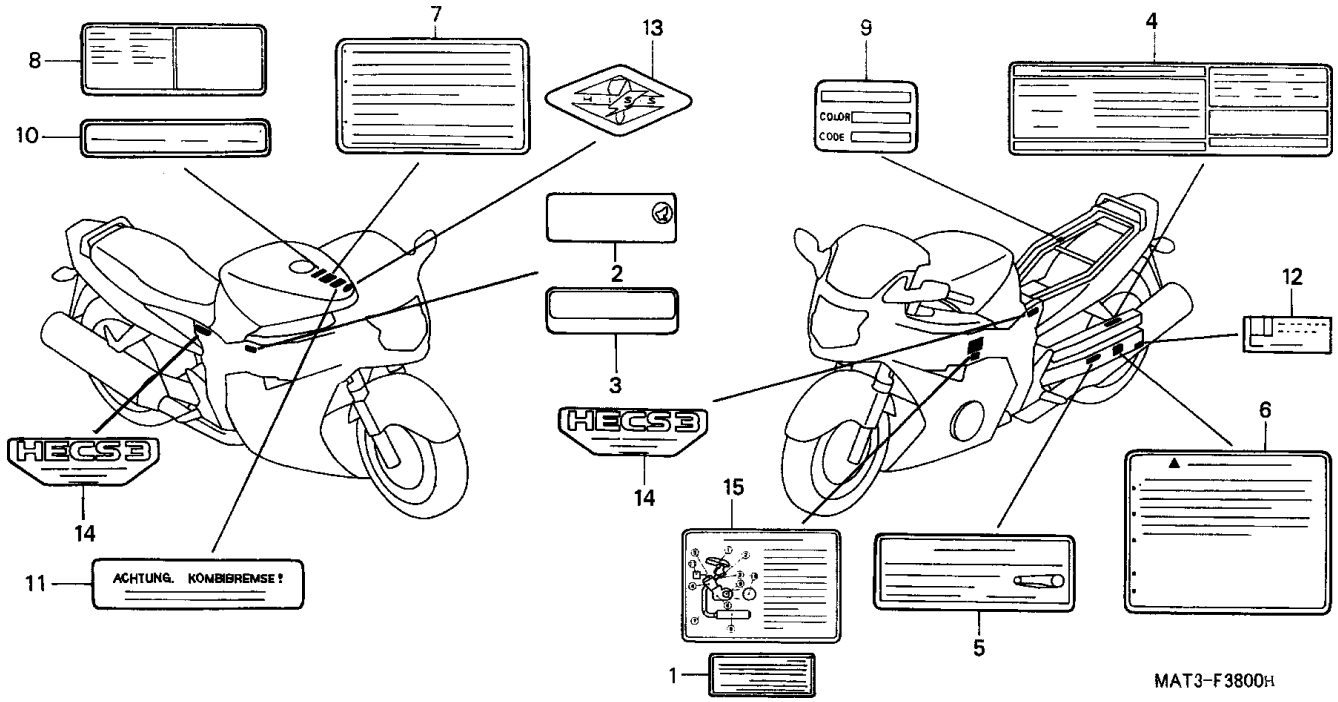

Item de serviço	T.M.O.	Ref. Nº	Nº da peça	Descrição	V	W	X	Y	1	2	3	4	Nº de série		Nota
					Qtd. CBR1100XX										
SEM INFORMAÇÃO	-	(9)	87565-MAT-D50ZD	Etiqueta, Cor *Tipo 14* (NH463)	-	-	-	-	1	-	-	-			E,ED,F
			87565-MAT-D70ZA	Etiqueta, Cor *Tipo 1* (NH463)	-	-	-	-	-	1	-	-			CM,E,ED,F,U
			87565-MAT-D70ZB	Etiqueta, Cor *Tipo 2* (PB215)	-	-	-	-	-	1	-	-			CM,E,ED,F,U
			87565-MAT-D70ZC	Etiqueta, Cor *Tipo 3* (R195)	-	-	-	-	-	1	-	-			CM,E,ED,F
			87565-MAT-D70ZD	Etiqueta, Cor *Tipo 4* (NH146)	-	-	-	-	-	1	-	-			CM,E,ED,F
			87565-MAT-D80ZA	Etiqueta, Cor *Tipo 5* (NH463B)	-	-	-	-	-	-	1	-			CM
			87565-MAT-D80ZB	Etiqueta, Cor *Tipo 1* (NH463)	-	-	-	-	-	-	1	-			E,ED,F,U
			87565-MAT-D80ZC	Etiqueta, Cor *Tipo 2* (PB215)	-	-	-	-	-	-	1	-			E,ED,F,U
			87565-MAT-D80ZD	Etiqueta, Cor *Tipo 3* (R195)	-	-	-	-	-	-	1	-			E,ED,F
			87565-MAT-D80ZE	Etiqueta, Cor *Tipo 4* (NH146)	-	-	-	-	-	-	1	-			E,ED,F
			87565-MAT-B90ZA	Etiqueta, Cor *Tipo 1* (NH436E)	-	-	-	-	-	-	1	-			2ED,2F,2U,3E
			87565-MAT-D90ZA	Etiqueta, Cor *Tipo 1* (NH463)	-	-	-	-	-	-	1	-			E,ED,F,U
			87565-MAT-D90ZB	Etiqueta, Cor *Tipo 2* (PB215)	-	-	-	-	-	-	1	-			E,ED,F,U
			87565-MAT-D90ZC	Etiqueta, Cor *Tipo 3* (NH146)	-	-	-	-	-	-	1	-			E,ED,F
		10	87586-MR6-670ZD	Etiqueta, Combustível *Tipo W*	1	1	1	1	-	-	-	-			E
			87586-MR6-670ZH		1	1	1	1	-	-	-	-			U, 2G
					-	-	1	1	-	-	-	-			SW
			87586-MB6-870ZM	Etiqueta, Combustível *Tipo S*	-	-	-	-	1	1	1	1			E,ED,2ED,3E
					-	-	-	-	1	1	-	-			U
			87586-MCC-620	Etiqueta, Combustível	-	-	-	-	1	1	1	1			F,2F
			87586-MB6-870ZE	Etiqueta, Combustível *Tipo B*	-	-	-	-	1	1	1	1			E,ED
		11	87591-MAJ-G40	Etiqueta, Precaução, Frenagem (Alemão)	1	1	1	-	-	-	-	-			G,2G

C-38

Etiqueta Precaução

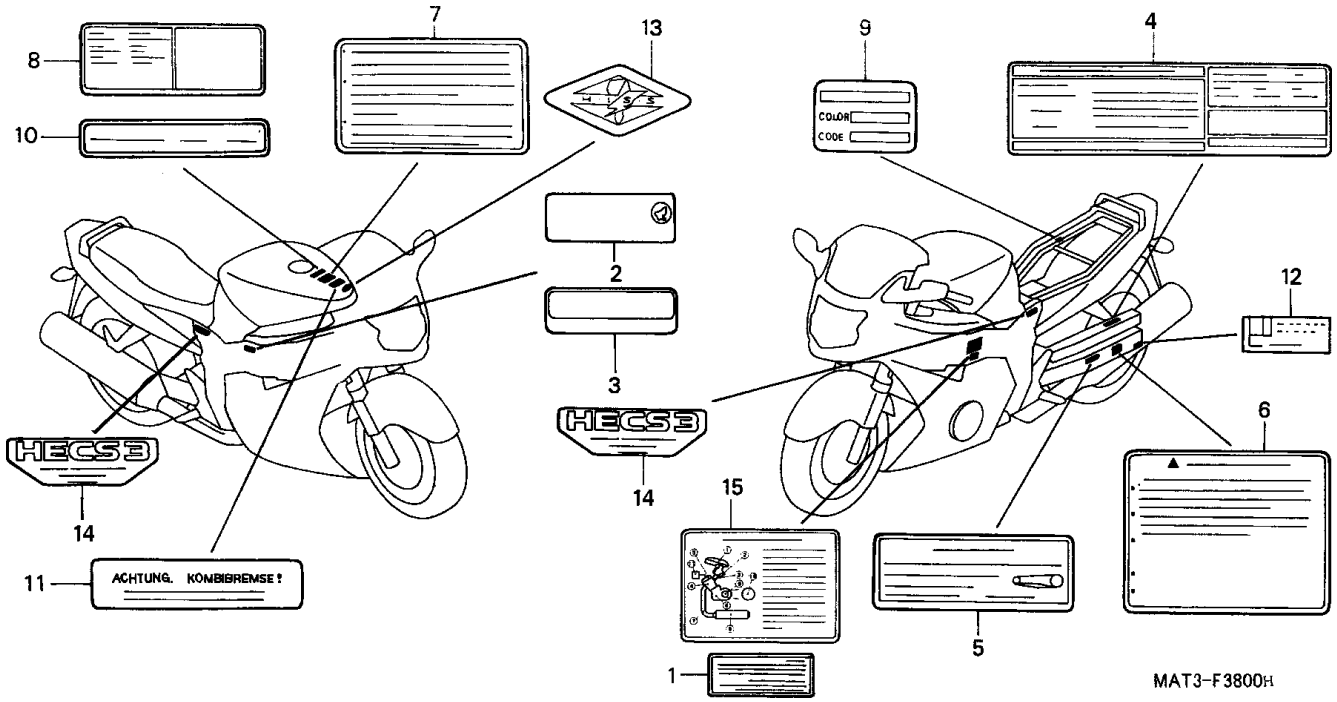

Item de serviço	T.M.O.	Ref. Nº	Nº da peça	Descrição	Qtd. CBR1100XX V	W	X	Y	1	2	3	4	Nº de série		Nota
		12	87508-MK6-670	Etiqueta, Ajuste Corrente	-	1	1	1	1	1	1	1			AR,CM,E,ED,ND,SD, SW,U,2G
					-	1	-	-	-	-	-	-			BR,BR/A
			87508-MZ1-620	Etiqueta, Ajuste Corrente (Francês)	-	1	1	1	1	1	1	1			CM,F,2F
			87508-MAT-900	Etiqueta, Ajuste Corrente	-	-	1	1	1	1	1	1			BR,BR/A,2BR
		13	17528-MBW-D00	Emblema (HISS)	-	-	-	1	1	-	-	-			E,ED,F,SD,SW,2G
					-	-	-	-	1	-	-	-			U
			17528-MAT-D70		-	-	-	-	-	1	1	1			E,ED,F,U,2ED,2F,2U,3E
		14	87121-MBG-610	Emblema (HECS 3)	-	-	2	2	-	-	-	-			SW,2G
					-	-	-	-	2	-	-	-			E,ED,F
		15	87591-MAT-680	Etiqueta, Precaução (CAR)	1	-	-	-	-	-	-	-			AR
			87520-MAT-790	Etiqueta, Precaução (CAR) (Francês)	-	1	-	-	-	-	-	-			F
			87591-MAT-870	Etiqueta, Precaução (CAR)	-	1	-	-	-	-	-	-			AR
			87591-MAT-R00	Etiqueta, Precaução (INJ.)	-	-	1	1	-	-	-	-			SD
			87520-MAT-F00	Etiqueta, Precaução (INJ.) (Francês)	-	-	1	1	-	-	-	-			F
			87520-MAT-F20		-	-	-	-	1	-	-	-			F
			87520-MAT-F30		-	-	-	-	-	1	-	-			F
			87520-MAT-F31	Etiqueta, Precaução (INJ.)	-	-	-	-	-	-	1	1			F,2F

C-39

Faixas • Emblemas

(V - Exceto CM • W)

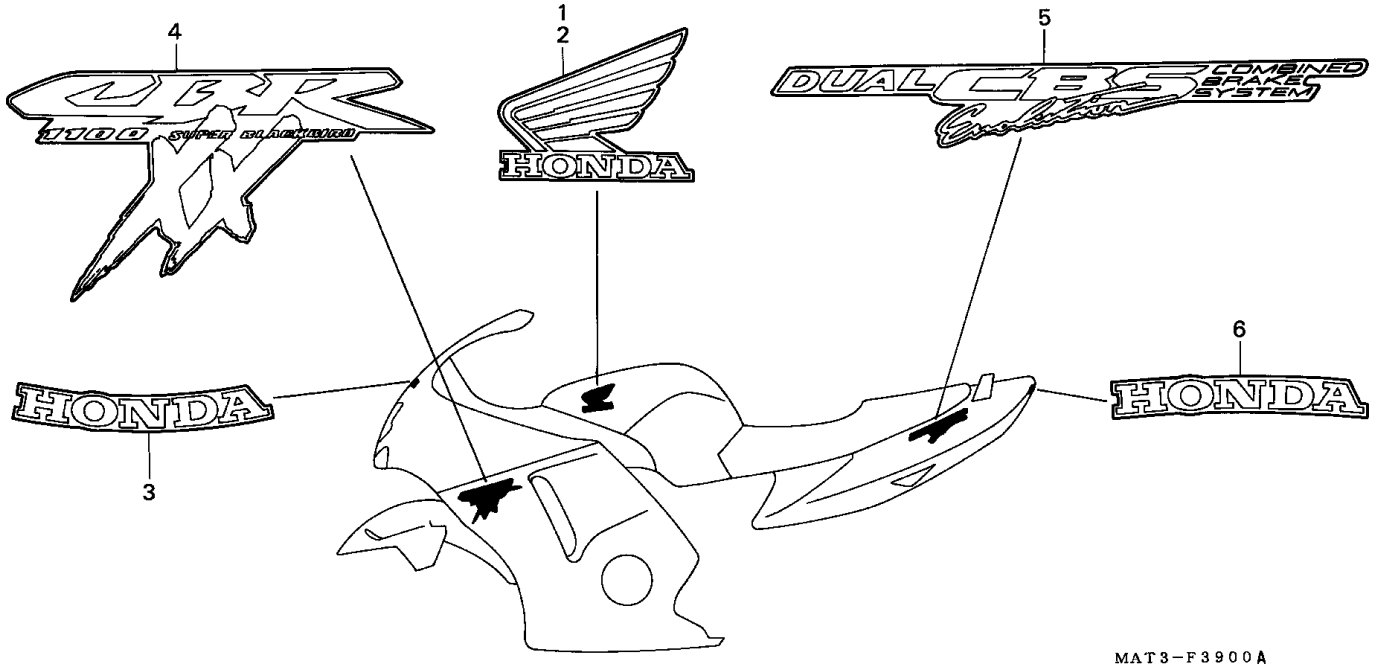

Item de serviço	T.M.O.	Ref. Nº	Nº da peça	Descrição	Qtd. CBR1100XX V	W	X	Y	1	2	3	4	Nº de série		Nota
Sem Informação	-	1	17521-MAT-300ZA	Emblema Direito, Tanque Combustível *Tipo 1*	1	1	-	-	-	-	-	-	.....	.....	BR,BR/A,G
					1	-	-	-	-	-	-	-	.....	.....	AR,E,ED,F,ND,SW,U,2G
			17521-MAT-300ZB	Emblema Direito, Tanque Combustível *Tipo 2*	1	1	-	-	-	-	-	-	.....	.....	BR,BR/A,G
					1	-	-	-	-	-	-	-	.....	.....	AR,E,ED,F,ND,SW,U,2G
			17521-MAT-300ZC	Emblema Direito, Tanque Combustível *Tipo 3*	1	-	-	-	-	-	-	-	.....	.....	AR,E,ED,F,G,ND,SW,U,2G
			17521-MAT-860ZA	Emblema Direito, Tanque Combustível *Tipo 1*	-	1	-	-	-	-	-	-	.....	.....	AR,E,ED,F,ND,SD,SW,U,2G
			17521-MAT-860ZB	Emblema Direito, Tanque Combustível *Tipo 3*	-	1	-	-	-	-	-	-	.....	.....	AR,CM,E,ED,F,ND,SD, SW,U,2G
			17521-MAT-860ZC	Emblema Direito, Tanque Combustível *Tipo 4*	-	1	-	-	-	-	-	-	.....	.....	AR,CM,E,ED,F,ND,SD, SW,U,2G
		2	17526-MAT-300ZA	Emblema Esq., Tanque Combustível *Tipo 1*	1	1	-	-	-	-	-	-	.....	.....	BR,BR/A,G
					1	-	-	-	-	-	-	-	.....	.....	AR,E,ED,F,ND,SW,U,2G
			17526-MAT-300ZB	Emblema Esq., Tanque Combustível *Tipo 2*	1	1	-	-	-	-	-	-	.....	.....	BR,BR/A,G
					1	-	-	-	-	-	-	-	.....	.....	AR,E,ED,F,ND,SW,U,2G
			17526-MAT-300ZC	Emblema Esq., Tanque Combustível *Tipo 3*	1	-	-	-	-	-	-	-	.....	.....	AR,E,ED,F,G,ND,SW,U,2G
			17526-MAT-860ZA	Emblema Esq., Tanque Combustível *Tipo 1*	-	1	-	-	-	-	-	-	.....	.....	AR,E,ED,F,ND,SD,SW,U,2G
			17526-MAT-860ZB	Emblema Esq., Tanque Combustível *Tipo 3*	-	1	-	-	-	-	-	-	.....	.....	AR, CM,E,ED,F,ND,SD, SW,U,2G
			17526-MAT-860ZC	Emblema Esq., Tanque Combustível *Tipo 4*	-	1	-	-	-	-	-	-	.....	.....	AR,CM,E,ED,F,ND,SD, SW,U,2G
		3	64219-MAT-300ZA	Emblema, Carenagem Superior *Tipo 1*	1	1	-	-	-	-	-	-	.....	.....	BR,BR/A,G
					1	-	-	-	-	-	-	-	.....	.....	AR,E,ED,F,ND,SW,U,2G
			64219-MAT-300ZB	Emblema, Carenagem Superior *Tipo 2*	1	1	-	-	-	-	-	-	.....	.....	BR,BR/A,G
					1	-	-	-	-	-	-	-	.....	.....	AR,E,ED,F,ND,SW,U,2G
			64219-MAT-300ZC	Emblema, Carenagem Superior *Tipo 3*	1	-	-	-	-	-	-	-	.....	.....	AR,E,ED,F,G,ND,SW,U,2G
			64219-MAT-860ZA	Emblema, Carenagem Superior *Tipo 1*	-	1	-	-	-	-	-	-	.....	.....	AR,E,ED,F,ND,SD,SW,U,2G
			64219-MAT-860ZB	Emblema, Carenagem Superior *Tipo 3*	-	1	-	-	-	-	-	-	.....	.....	AR,CM,E,ED,F,ND,SD, SW,U,2G

C-39

Faixas • Emblemas

(V - Exceto CM • W)

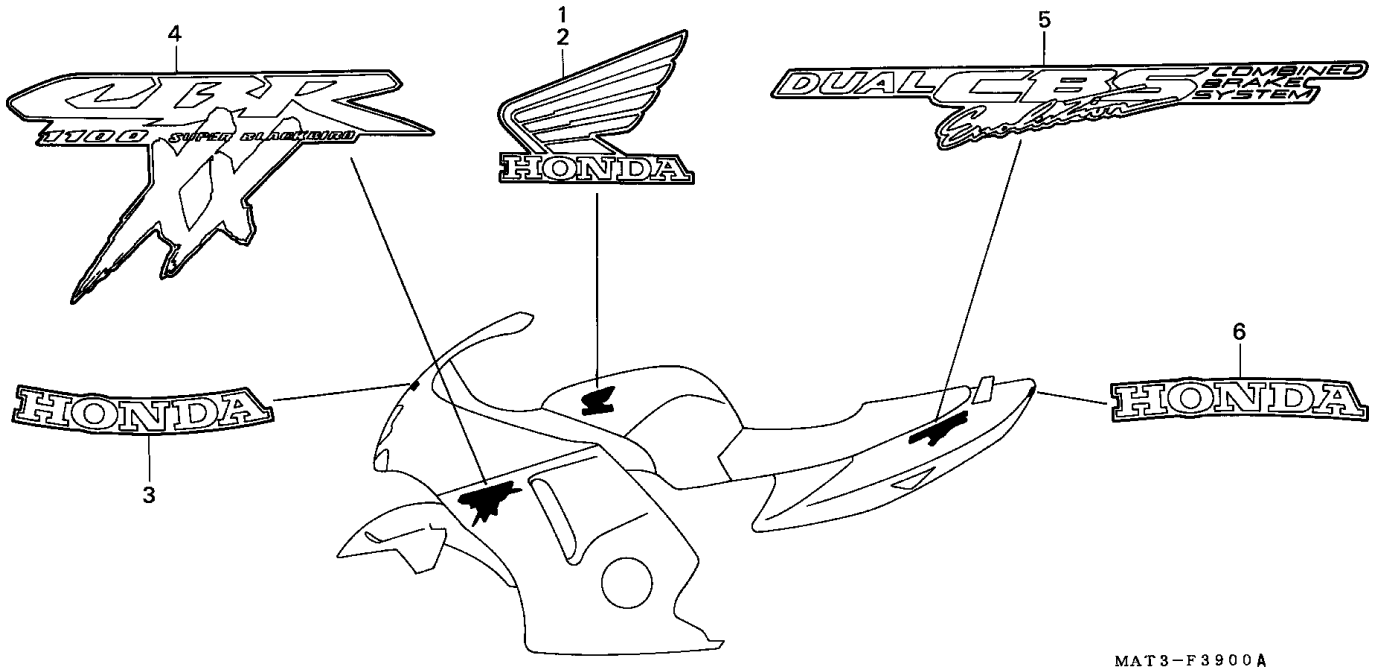

Item de serviço	T.M.O.	Ref. Nº	Nº da peça	Descrição	Qtd. CBR1100XX V	W	X	Y	1	2	3	4	Nº de série		Nota
		(3)	64219-MAT-860ZC	Emblema, Carenagem Superior *Tipo 4*	-	1	-	-	-	-	-	-			AR,CM,E,ED,F,ND,SD,SW U,2G
		4	64419-MAT-300ZA	Emblema, Carenagem Inferior *Tipo 1*	2	2	-	-	-	-	-	-			BR,BR/A,G
					2	-	-	-	-	-	-	-			AR,E,ED,F,ND,SW,U,2G
			64419-MAT-300ZB	Emblema, Carenagem Inferior *Tipo 2*	2	2	-	-	-	-	-	-			BR,BR/A,G
					2	-	-	-	-	-	-	-			AR,E,ED,F,ND,SW,U,2G
			64419-MAT-300ZC	Emblema, Carenagem Inferior *Tipo 3*	2	-	-	-	-	-	-	-			AR,E,ED,F,G,ND,SW,U,2G
			64419-MAT-860ZA	Emblema, Carenagem Inferior *Tipo 3*	-	2	-	-	-	-	-	-			AR,CM,E,ED,F,ND,SD,SW U,2G
			64419-MAT-860ZB	Emblema, Carenagem Inferior *Tipo 4*	-	2	-	-	-	-	-	-			AR,CM,E,ED,F,ND,SD,SW, U,2G
			64419-MAT-860ZC	Emblema, Carenagem Inferior *Tipo 5*	-	2	-	-	-	-	-	-			AR,E,ED,F,ND,SD,SW,U,2G
		5	77218-MAT-300ZA	Emblema, B, Rabeta *Tipo 1*	2	2	-	-	-	-	-	-			BR,BR/A,G
					2	-	-	-	-	-	-	-			AR,E,ED,F,ND,SW,U,2G
			77218-MAT-300ZB	Emblema, B, Rabeta *Tipo 2*	2	2	-	-	-	-	-	-			BR,BR/A,G
					2	-	-	-	-	-	-	-			AR,E,ED,F,ND,SW,U,2G
			77218-MAT-300ZC	Emblema, B, Rabeta *Tipo 3*	2	-	-	-	-	-	-	-			AR,E,ED,F,G,ND,SW,U,2G
			77218-MAT-860ZA	Emblema, B, Rabeta *Tipo 1*	-	2	-	-	-	-	-	-			AR,E,ED,F,ND,SD,SW,U,2G
			77218-MAT-860ZB	Emblema, B, Rabeta *Tipo 3*	-	2	-	-	-	-	-	-			AR,CM,E,ED,F,ND,SD,SW, U,2G
			77218-MAT-860ZC	Emblema, B, Rabeta *Tipo 4*	-	2	-	-	-	-	-	-			AR,CM,E,ED,F,ND,SD,SW U,2G
		6	77219-MAT-300ZA	Emblema, A, Rabeta *Tipo 1*	1	1	-	-	-	-	-	-			BR,BR/A,G
					1	-	-	-	-	-	-	-			AR,E,ED,F,ND,SW,U,2G
			77219-MAT-300ZB	Emblema, A, Rabeta *Tipo 2*	1	1	-	-	-	-	-	-			BR,BR/A,G
					1	-	-	-	-	-	-	-			AR,E,ED,F,ND,SW,U,2G

C-39

Faixas • Emblemas

(V - Exceto CM • W)

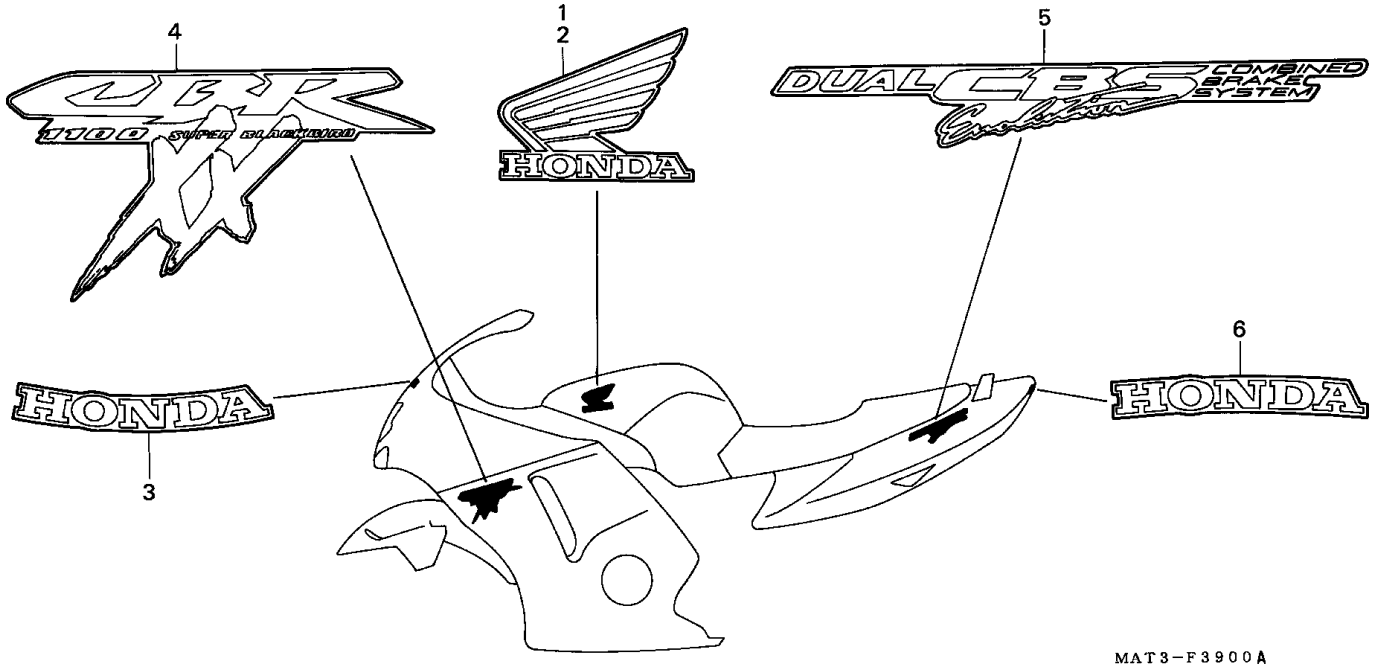

Item de serviço	T.M.O.	Ref. Nº	Nº da peça	Descrição	Qtd. CBR1100XX V	W	X	Y	1	2	3	4	Nº de série		Nota
		(6)	77219-MAT-300ZC	Emblema, A, Rabeta *Tipo 3*	1	-	-	-	-	-	-	-	.....	.....	AR,E,ED,F,G,ND,SW,U,2G
			77219-MAT-860ZA	Emblema, A, Rabeta *Tipo 1*	-	1	-	-	-	-	-	-	.....	.....	AR,E,ED,F,ND,SD,SW,U,2G
			77219-MAT-860ZB	Emblema, A, Rabeta *Tipo 3*	-	1	-	-	-	-	-	-	.....	.....	AR,CM,E,ED,F,ND,SD,SW, U,2G
			77219-MAT-860ZC	Emblema, A, Rabeta *Tipo 4*	-	1	-	-	-	-	-	-	.....	.....	AR,CM,E,ED,F,ND,SD,SW, U,2G

C-39-1

Faixas • Emblemas (V - CM)

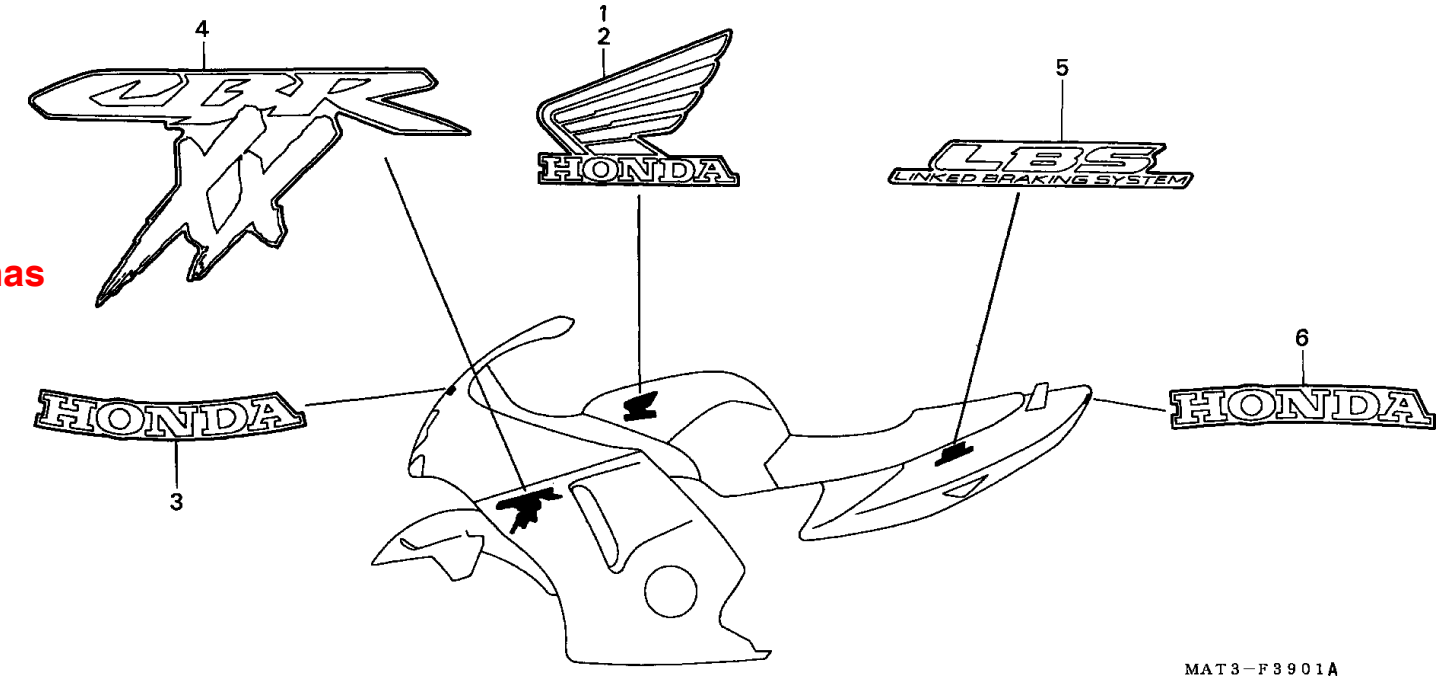

Item de serviço	T.M.O.	Ref. Nº	Nº da peça	Descrição	Qtd. CBR1100XX V	W	X	Y	1	2	3	4	Nº de série		Nota
Sem Informação	-	1	17521-MAT-300ZA	Emblema Direito, Tanque Combustível *Tipo 1*	1	-	-	-	-	-	-	-			CM
		2	17526-MAT-300ZA	Emblema Esq., Tanque Combustível *Tipo 1*	1	-	-	-	-	-	-	-			CM
		3	64219-MAT-300ZA	Emblema, Carenagem Superior *Tipo 1*	1	-	-	-	-	-	-	-			CM
		4	64419-MAT-670ZA	Emblema, Carenagem Superior *Tipo 1*	2	-	-	-	-	-	-	-			CM
		5	77218-MAT-670ZA	Emblema B, Rabeta *Tipo 1*	2	-	-	-	-	-	-	-			CM
		6	77219-MAT-300ZA	Emblema A, Rabeta *Tipo 1*	1	-	-	-	-	-	-	-			CM

C-39-2

Faixas • Emblemas

(X/Y/1/2/3)

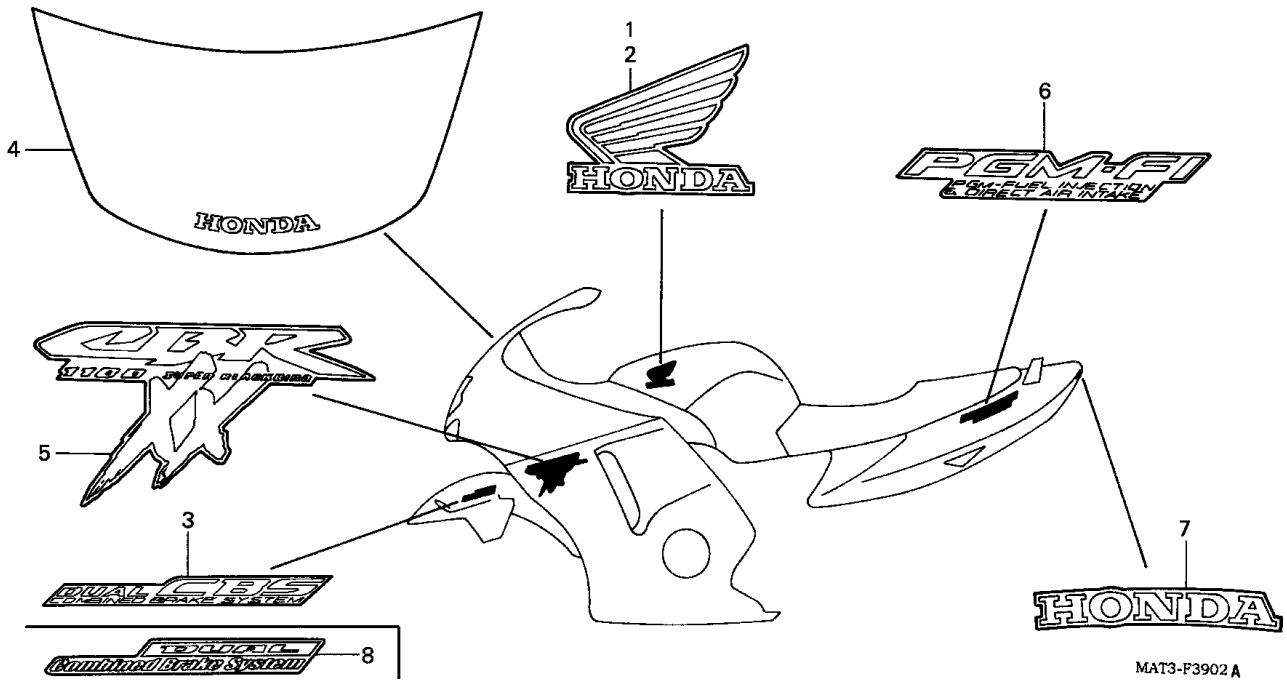

Item de serviço	T.M.O.	Ref. Nº	Nº da peça	Descrição	V	W	X	Y	1	2	3	4	Nº de série		Nota
					Qtd. CBR1100XX										
Sem Informação	-	1	17521-MAT-F00ZA	Emblema Direito, Tanque Combustível *Tipo 6*	-	-	1	-	-	-	-	-			BR,BR/A,E,ED,F,SD,SW,U,2G
			17521-MAT-F00ZB	Emblema Direito, Tanque Combustível *Tipo7*	-	-	1	-	-	-	-	-			CM,E,ED,F,SD,SW,U,2G
					-	-	-	1	-	-	-	-			
			17521-MAT-860ZC	Emblema Direito, Tanque Combustível *Tipo4*	-	-	1	1	-	-	-	-			BR/A,E,ED,F,SD,SW,2G
					-	-	1	-	-	-	-	-			BR,CM
			17521-MAT-D30ZA	Emblema Direito, Tanque Combustível *Tipo 8*	-	-	-	1	-	-	-	-			
			17521-MAT-D50ZA	Emblema Direito, Tanque Combustível *Tipo 10*	-	-	-	-	1	-	-	-			CM,E,ED,F,U
			17521-MAT-D50ZB	Emblema Direito, Tanque Combustível *Tipo 11*	-	-	-	-	1	-	-	-			CM,E,ED,F,U
			17521-MAT-D50ZC	Emblema Direito, Tanque Combustível *Tipo 12*	-	-	-	-	1	-	-	-			BR,E,ED,F
			17521-MAT-D50ZD	Emblema Direito, Tanque Combustível *Tipo 9*	-	-	-	-	1	-	-	-			BR,E,ED,F
			17521-MAT-D70ZA	Emblema Direito, Tanque Combustível *Tipo 1*	-	-	-	-	-	1	-	-			
					-	-	-	-	-	-	1	1			BR,E,ED,F,U
			17521-MAT-D70ZB	Emblema Direito, Tanque Combustível *Tipo 2*	-	-	-	-	-	1	-	-			
					-	-	-	-	-	-	1	1			BR,E,ED,F,U
			17521-MAT-D70ZC	Emblema Direito, Tanque Combustível *Tipo 3*	-	-	-	-	-	1	1	-			E,ED,F
					-	-	-	-	-	1	-	-			BR,CM
			17521-MAT-D70ZD	Emblema Direito, Tanque Combustível *Tipo 4*	-	-	-	-	-	1	1	1			E,ED,F
					-	-	-	-	-	1	-	-			BR,CM
			17521-MAT-A40ZA	Emblema Direito, Tanque Combustível *Tipo 1*	-	-	-	-	-	-	1	-			CM
			17521-MAT-B90ZA		-	-	-	-	-	-	-	1			2BR,2ED,2F,2U,3E

C-39-2

Faixas • Emblemas (X/Y/1/2/3)

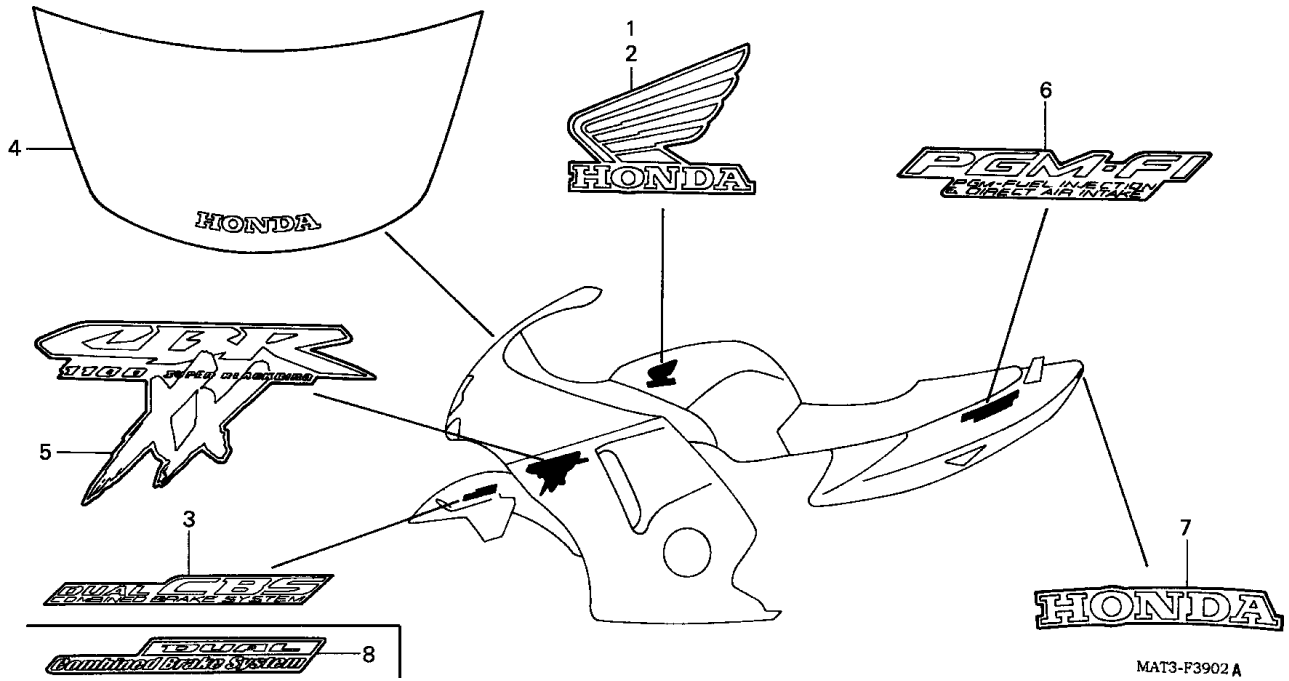

Item de serviço	T.M.O.	Ref. Nº	Nº da peça	Descrição	V	W	X	Y	1	2	3	4	Nº de série		Nota
					Qtd. CBR1100XX										
		2	17526-MAT-F00ZA	Emblema Esq., Tanque Combustível *Tipo 6*	-	-	1	-	-	-	-	-	.....	.....	BR,BR/A,E,ED,F,SD,SW,U,2G
			17526-MAT-F00ZB	Emblema Esq., Tanque Combustível *Tipo 7*	-	-	1	-	-	-	-	-	.....	.....	CM,E,ED,F,SD,SW,U,2G
					-	-	-	1	-	-	-	-	.....	.....	.....
			17526-MAT-860ZC	Emblema Esq., Tanque Combustível *Tipo 4*	-	-	1	1	-	-	-	-	.....	.....	BR/A,E,ED,F,SD,SW,2G
					-	-	1	-	-	-	-	-	.....	.....	BR,CM
			17526-MAT-D30ZA	Emblema Esq., Tanque Combustível *Tipo 8*	-	-	-	1	-	-	-	-	.....	.....	.....
			17526-MAT-D50ZA	Emblema Esq., Tanque Combustível *Tipo 10* ..	-	-	-	-	1	-	-	-	.....	.....	CM,E,ED,F,U
			17526-MAT-D50ZB	Emblema Esq., Tanque Combustível *Tipo 11*	-	-	-	-	1	-	-	-	.....	.....	CM,E,ED,F,U
			17526-MAT-D50ZC	Emblema Esq., Tanque Combustível *Tipo 12*	-	-	-	-	1	-	-	-	.....	.....	BR,E,ED,F
			17526-MAT-D50ZD	Emblema Esq., Tanque Combustível *Tipo 9* .	-	-	-	-	1	-	-	-	.....	.....	BR,E,ED,F
			17526-MAT-D70ZA	Emblema Esq., Tanque Combustível *Tipo 1*	-	-	-	-	-	1	-	-	.....	.....	.....
					-	-	-	-	-	-	1	1	.....	.....	BR,E,ED,F,U
			17526-MAT-D70ZB	Emblema Esq., Tanque Combustível *Tipo2* ..	-	-	-	-	-	1	-	-	.....	.....	.....
					-	-	-	-	-	-	1	1	.....	.....	BR,E,ED,F,U
			17526-MAT-D70ZC	Emblema Esq., Tanque Combustível *Tipo 3*	-	-	-	-	-	1	1	-	.....	.....	E,ED,F
					-	-	-	-	-	1	-	-	.....	.....	BR,CM
			17526-MAT-D70ZD	Emblema Esq., Tanque Combustível *Tipo 4*	-	-	-	-	-	1	1	1	.....	.....	E,ED,F
					-	-	-	-	-	1	-	-	.....	.....	BR,CM
			17526-MAT-A40ZA	Emblema Esq., Tanque Combustível *Tipo 1*	-	-	-	-	-	-	1	-	.....	.....	CM
			17526-MAT-B90ZA	.....	-	-	-	-	-	-	-	1	.....	.....	2BR,2ED,2F,2U,3E
		3	61105-MAT-D00ZA	Emblema, CBS Tipo *2*	-	-	2	-	-	-	-	-	.....	.....	BR,BR/A,E,ED,F,SD,SW,U,2G
			61105-MAT-D00ZB	Emblema, CBS Tipo *1*	-	-	2	-	-	-	-	-	.....	.....	BR,BR/A,CM,E,ED,F,SD,SW,2G
			61105-MAT-D00ZC	Emblema, CBS Tipo *3*	-	-	2	-	-	-	-	-	.....	.....	CM,E,ED,F,SD,SW,U,2G
			61105-MAT-D30ZA	Emblema, Tipo *1* (CBS)	-	-	-	2	-	-	-	-	.....	.....	E,ED,F,SD,SW,2G

C-39-2

Faixas • Emblemas

(X/Y/1/2/3)

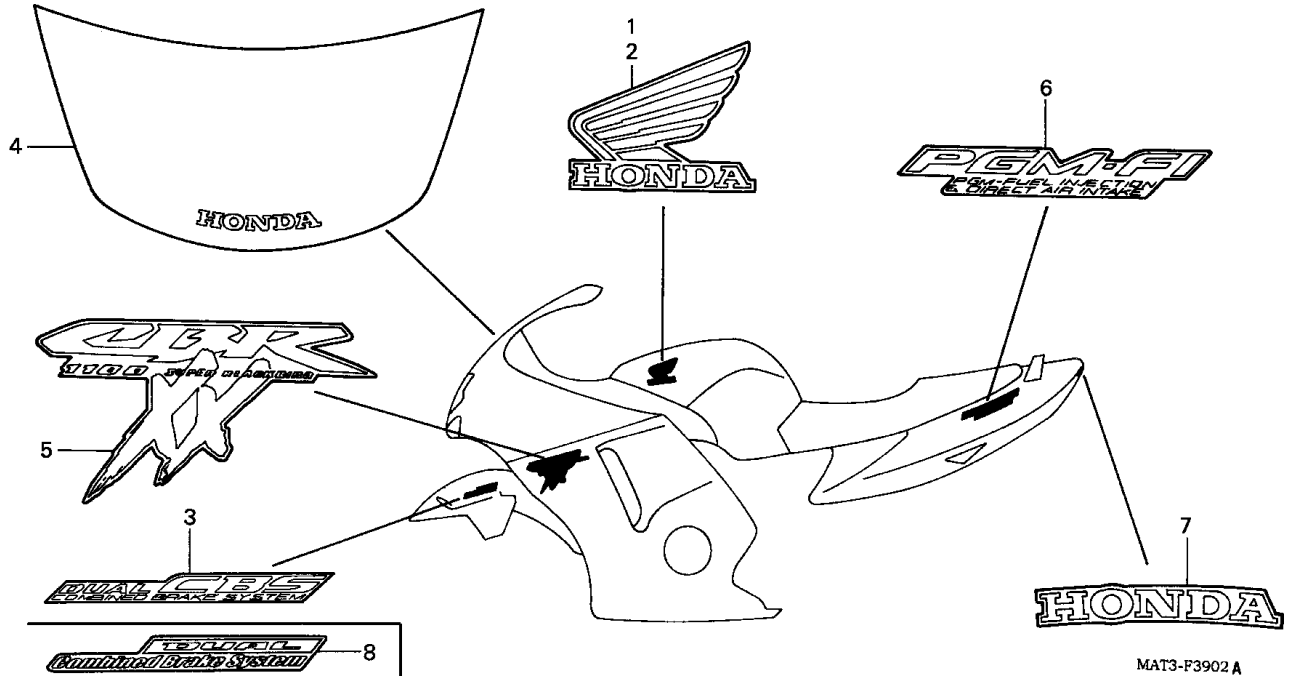

Item de serviço	T.M.O.	Ref. Nº	Nº da peça	Descrição	Qtd. CBR1100XX V	W	X	Y	1	2	3	4	Nº de série		Nota
		(3)	61105-MAT-D30ZB	Emblema, Tipo *2* (CBS)	-	-	-	2	-	-	-	-			
			61105-MAT-D30ZC	Emblema, Tipo *3* (CBS)	-	-	-	2	-	-	-	-			
			61105-MAT-D50ZA	Emblema, Tipo *2* (CBS)	-	-	-	-	2	-	-	-			CM,E,ED,F,U
			61105-MAT-D50ZB	Emblema, Tipo *3* (CBS)	-	-	-	-	2	-	-	-			CM,E,ED,F,U
			61105-MAT-D50ZC	Emblema, Tipo *4* (CBS)	-	-	-	-	2	-	-	-			BR,E,ED,F
			61105-MAT-D50ZD	Emblema, Tipo *1* (CBS)	-	-	-	-	2	-	-	-			BR,E,ED,F
		4	64205-MAT-D00ZA	Faixa Pára-Brisa *Tipo 1*	-	1	1	-	-	-	-	-			
			64205-MAT-D00ZB	Faixa Pára-Brisa *Tipo 2*	-	-	1	-	-	-	-	-			CM,E,ED,F,SD,SW,U,2G
					-	-	-	1	-	-	-	-			
			64205-MAT-D50ZA	Faixa Pára-Brisa *Tipo 1*	-	-	-	-	1	-	-	-			
			64205-MAT-D70ZB		-	-	-	-	-	1	-	-			
					-	-	-	-	-	-	1	1			BR,E,ED,F,U
			64205-MAT-D70ZA	Faixa Pára-Brisa *Tipo 2*	-	-	-	-	-	-	1	-			CM
			64205-MAT-B90ZA	Faixa Pára-Brisa *Tipo 1*	-	-	-	-	-	-	-	1			2BR,2ED,2F,2U,3E
		5	64419-MAT-D00ZA	Emblema, Carenagem Inferior *Tipo 6*	-	-	2	-	-	-	-	-			BR,BR/A,E,ED,F,SD,SW, U,2G
			64419-MAT-D00ZB	Emblema, Carenagem Inferior *Tipo 7*	-	-	2	-	-	-	-	-			CM,E,ED,F,SD,SW,U,2G
			64419-MAT-860ZB	Emblema, Carenagem Inferior *Tipo 4*	-	-	2	-	-	-	-	-			BR,BR/A,CM,E,ED,F,SD SW,2G
			64419-MAT-D30ZA	Emblema, Carenagem Inferior *Tipo 10*	-	-	-	2	-	-	-	-			
			64419-MAT-D30ZB	Emblema, Carenagem Inferior *Tipo 8*	-	-	-	2	-	-	-	-			E,ED,F,SD,SW,2G
			64419-MAT-D30ZC	Emblema, Carenagem Inferior *Tipo 9*	-	-	-	2	-	-	-	-			
			64419-MAT-D50ZA	Emblema, Carenagem Inferior *Tipo 12*	-	-	-	-	2	-	-	-			CM,E,ED,F,U
			64419-MAT-D50ZB	Emblema, Carenagem Inferior *Tipo 13*	-	-	-	-	2	-	-	-			CM,E,ED,F,U
			64419-MAT-D50ZC	Emblema, Carenagem Inferior *Tipo 14*	-	-	-	-	2	2	2	2			E,ED,F
					-	-	-	-	2	2	-	-			BR
					-	-	-	-	-	2	-	-			CM

C-39-2

Faixas • Emblemas

(X/Y/1/2/3)

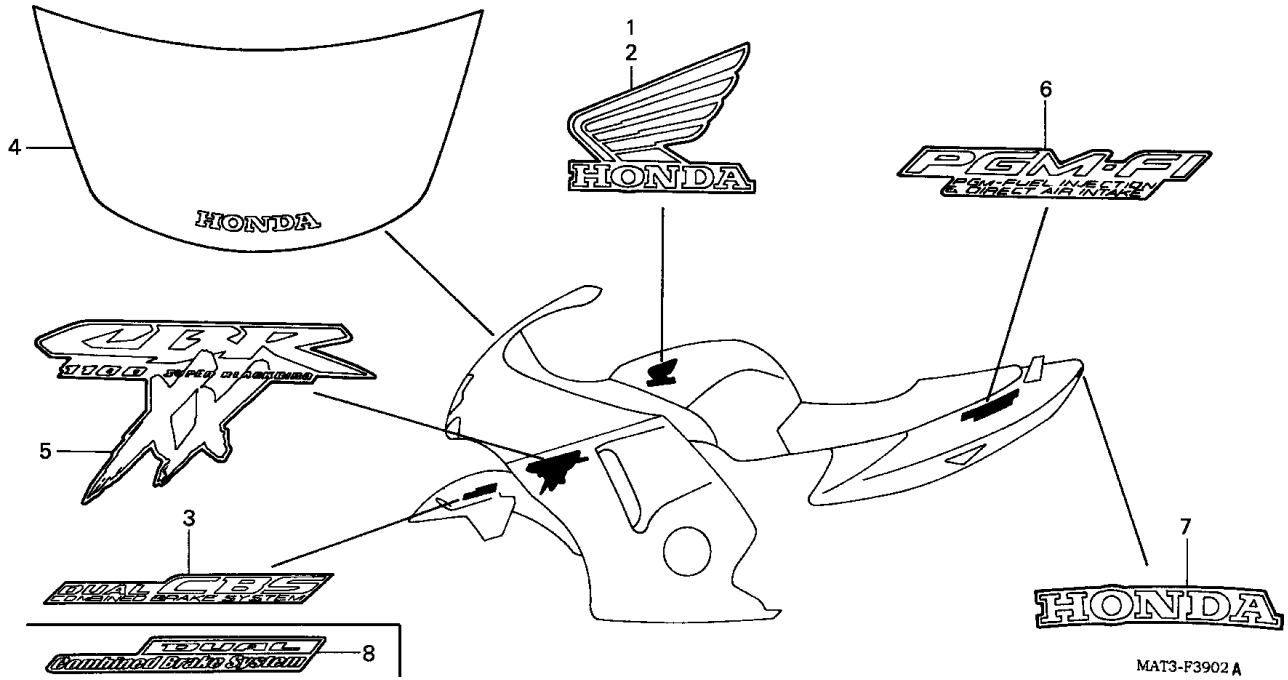

Item de serviço	T.M.O.	Ref. Nº	Nº da peça	Descrição	Qtd. CBR1100XX V	W	X	Y	1	2	3	4	Nº de série		Nota
		(5)	64419-MAT-D50ZD	Emblema, Carenagem Inferior *Tipo 11*	-	-	-	-	2	-	-	-			BR,E,ED,F
			64419-MAT-D70ZA	Emblema, Carenagem Inferior *Tipo 1*	-	-	-	-	-	2	-	-			
					-	-	-	-	-	-	2	2			BR,E,ED,F,U
			64419-MAT-D70ZB	Emblema, Carenagem Inferior *Tipo 2*	-	-	-	-	-	2	-	-			
					-	-	-	-	-	-	2	2			BR,E,ED,F,U
			64419-MAT-D70ZC	Emblema, Carenagem Inferior *Tipo 3*	-	-	-	-	-	2	2	-			E,ED,F
					-	-	-	-	-	2	-	-			BR,CM
			64419-MAT-A40ZA	Emblema, Carenagem Inferior *Tipo 1*	-	-	-	-	-	-	2	-			CM
			64419-MAT-B90ZA		-	-	-	-	-	-	-	2			2BR,2ED,2F,2U,3E
		6	77218-MAT-D00ZA	Emblema B, Rabeta *Tipo 1*	-	-	2	-	-	-	-	-			BR,BR/A,CM,E,ED,F,SD, SW,2G
			77218-MAT-D00ZB	Emblema B, Rabeta *Tipo 2*	-	-	2	-	-	-	-	-			BR,BR/A,E,ED,F,SD,SW, U,2G
			77218-MAT-D00ZC	Emblema B, Rabeta *Tipo 3*	-	-	2	-	-	-	-	-			CM,E,ED,F,SD,SW,U,2G
			77218-MAT-D30ZA	Emblema B, Rabeta *Tipo 1*	-	-	-	2	-	-	-	-			E,ED,F,SD,SW,2G
			77218-MAT-D30ZB	Emblema B, Rabeta *Tipo 2*	-	-	-	2	-	-	-	-			
			77218-MAT-D30ZC	Emblema B, Rabeta *Tipo 3*	-	-	-	2	-	-	-	-			
			77218-MAT-D50ZA	Emblema B, Rabeta *Tipo 2*	-	-	-	-	2	-	-	-			CM,E,ED,F,U
			77218-MAT-D50ZB	Emblema B, Rabeta *Tipo 3*	-	-	-	-	2	-	-	-			CM,E,ED,F,U
			77218-MAT-D50ZC	Emblema B, Rabeta *Tipo 4*	-	-	-	-	2	2	2	2			E,ED,F
					-	-	-	-	2	2	-	-			BR
					-	-	-	-	-	2	-	-			CM
			77218-MAT-D50ZD	Emblema B, Rabeta *Tipo 1*	-	-	-	-	2	-	-	-			BR,E,ED,F
			77218-MAT-D70ZA		-	-	-	-	-	2	-	-			
					-	-	-	-	-	-	2	2			BR,E,ED,F,U
			77218-MAT-D70ZB	Emblema B, Rabeta *Tipo 2*	-	-	-	-	-	2	-	-			
					-	-	-	-	-	-	2	2			BR,E,ED,F,U

C-39-2

Faixas • Emblemas

(X/Y/1/2/3)

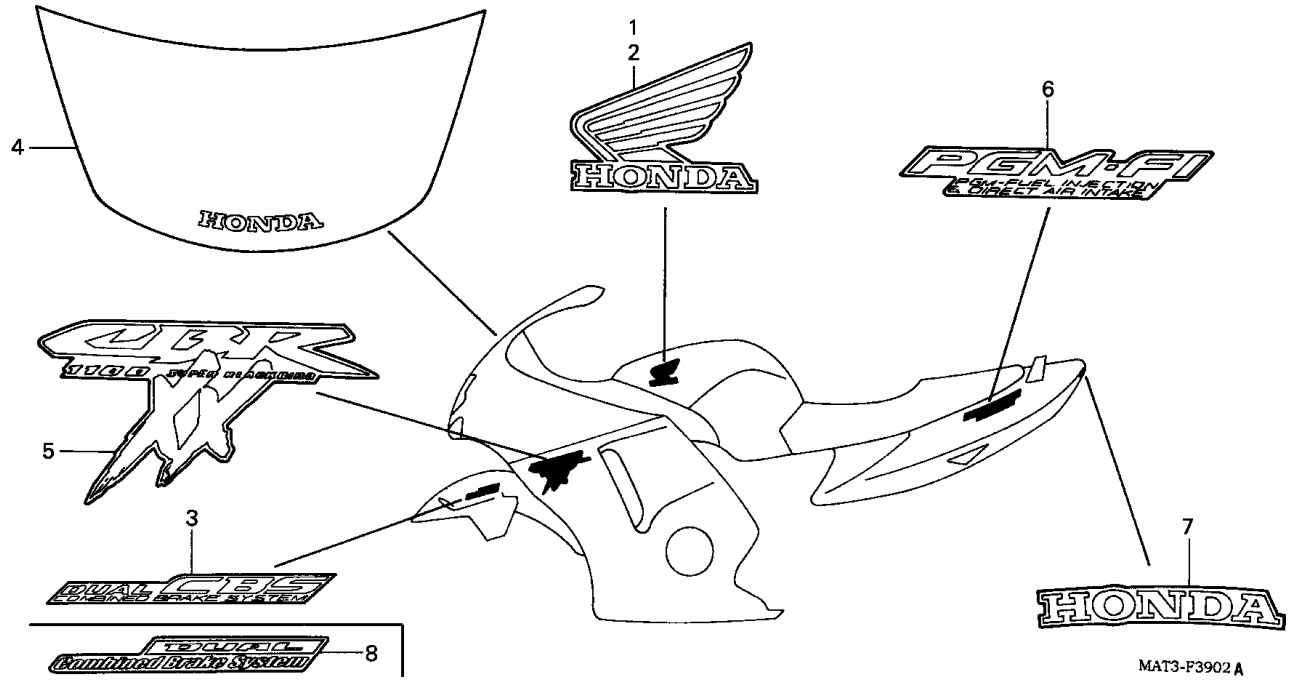

Item de serviço	T.M.O.	Ref. Nº	Nº da peça	Descrição	V	W	X	Y	1	2	3	4	Nº de série		Nota
					Qtd. CBR1100XX										
		(6)	77218-MAT-D70ZC	Emblema B, Rabeta *Tipo 3*	-	-	-	-	-	2	2	-	.....	.....	E,ED,F
					-	-	-	-	-	2	-	-	.....	.....	BR,CM
			77218-MAT-B90ZA	Emblema B, Rabeta *Tipo 1*	-	-	-	-	-	-	-	2	.....	.....	2BR,2ED,2F,2U,3E
		7	77219-MAT-D00ZA	Emblema A, Rabeta *Tipo 1*	-	-	1	1	-	-	-	-	.....	.....	BR/A,E,ED,F,SD,SW,2G
					-	-	1	-	-	-	-	-	.....	.....	BR,CM
			77219-MAT-D00ZB	*Emblema A, Rabeta *Tipo 2*	-	-	1	-	-	-	-	-	.....	.....	BR,BR/A,E,ED,F,SD,SW U,2G
					-	-	-	1	-	-	-	-	.....	.....	.....
			77219-MAT-D00ZC	Emblema A, Rabeta *Tipo 3*	-	-	1	-	-	-	-	-	.....	.....	CM,E,ED,F,SD,SW,U,2G
					-	-	-	1	-	-	-	-	.....	.....	.....
			77219-MAT-D50ZA	Emblema A, Rabeta *Tipo 2*	-	-	-	-	1	-	-	-	.....	.....	CM,E,ED,F,U
			77219-MAT-D50ZB	Emblema A, Rabeta *Tipo 3*	-	-	-	-	1	-	-	-	.....	.....	CM,E,ED,F,U
			77219-MAT-D50ZC	Emblema A, Rabeta *Tipo 4*	-	-	-	-	1	-	-	-	.....	.....	BR,E,ED,F
			77219-MAT-D50ZD	Emblema A, Rabeta *Tipo 1*	-	-	-	-	1	-	-	-	.....	.....	BR,E,ED,F
			77219-MAT-D70ZA	.....	-	-	-	-	-	1	-	-	.....	.....	.....
					-	-	-	-	-	-	1	1	.....	.....	BR,E,ED,F,U
			77219-MAT-D70ZB	Emblema A, Rabeta *Tipo 2*	-	-	-	-	-	1	-	-	.....	.....	.....
					-	-	-	-	-	-	1	1	.....	.....	BR,E,ED,F,U
			77219-MAT-D70ZC	Emblema A, Rabeta *Tipo 3*	-	-	-	-	-	1	1	-	.....	.....	E,ED,F
					-	-	-	-	-	1	-	-	.....	.....	BR,CM
			77219-MAT-D70ZD	Emblema A, Rabeta *Tipo 4*	-	-	-	-	-	1	1	1	.....	.....	E,ED,F
					-	-	-	-	-	1	-	-	.....	.....	BR,CM
			77219-MAT-A40ZA	Emblema A, Rabeta *Tipo 1*	-	-	-	-	-	-	1	-	.....	.....	CM
			77219-MAT-B90ZA	.....	-	-	-	-	-	-	-	1	.....	.....	2BR,2ED,2F,2U,3E
		8	61105-MAT-D70ZA	Emblema, CBS*Tipo 1*	-	-	-	-	-	2	-	-	.....	.....	.....
					-	-	-	-	-	-	2	2	.....	.....	BR,E,ED,F,U
			61105-MAT-D70ZB	Emblema, CBS*Tipo 2*	-	-	-	-	-	2	-	-	.....	.....	.....
					-	-	-	-	-	-	2	2	.....	.....	BR,E,ED,F,U

C-39-2

Faixas • Emblemas (X/Y/1/2/3)

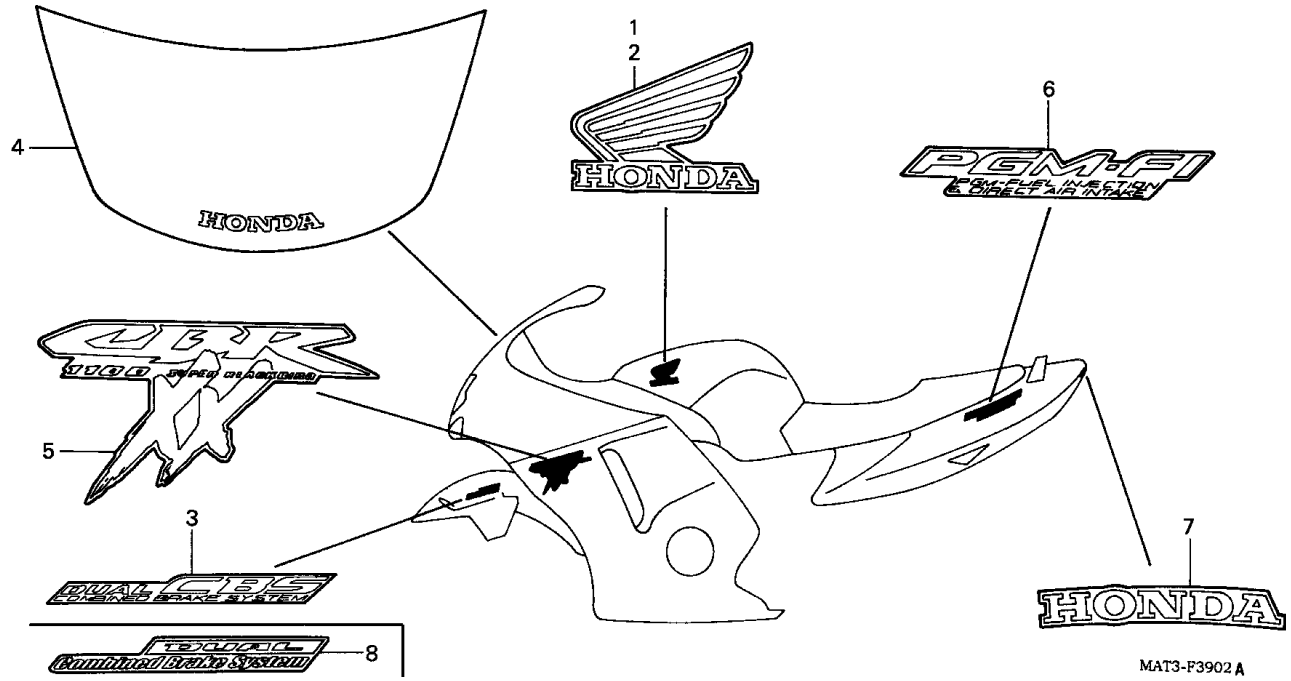

Item de serviço	T.M.O.	Ref. Nº	Nº da peça	Descrição	Qtd. CBR1100XX V	W	X	Y	1	2	3	4	Nº de série		Nota
		(7)	61105-MAT-D70ZC	Emblema, CBS*Tipo 3*	-	-	-	-	-	2	2	-			E,ED,F
					-	-	-	-	-	2	-	-			BR,CM
			61105-MAT-D70ZD	Emblema, CBS*Tipo 4*	-	-	-	-	-	2	2	2			E,ED,F
					-	-	-	-	-	2	-	-			BR,CM
			61105-MAT-B90ZA	Emblema, CBS*Tipo 1*	-	-	-	-	-	-	-	2			2BR,2ED,2F,2U,3E

ÍNDICE DE NÚMERO DE PEÇAS

Nº da Peça	Nº do Bloco
06000	
06111-MAT-01	EOP-1
06111-MAT-020	EOP-1
06111-MAT-630	EOP-1
06111-MAT-750	EOP-1
06111-MAT-760	EOP-1
06111-MAT-E00	EOP-1
06112-MAT-000	EOP-2
06112-MAT-010	EOP-2
06112-MAT-E00	EOP-2
06140-MAT-305	M-4
06140-MAT-315	M-4
06164-PCB-000	M-18-2
06405-MAT-003	C-25
06405-MAT-005	C-25
06405-MAT-P00	C-25
06405-MAT-P10	C-25
06406-MAT-000	C-25
06406-MAT-010	C-25
06406-MAT-A00	C-25
06406-MAT-E00	C-25
06410-MAT-E00	C-16
06431-MA3-405	C-11
06435-MAT-006	C-15
06451-GE2-405	C-11
06451-GE2-405	C-11-1
06451-GE2-405	C-11-1
06451-GE2-405	C-15
06451-MZ2-405	C-11
06451-MZ2-405	C-11-1
06451-MZ2-405	C-11-1
06451-MZ2-405	C-15
06453-MBG-405	C-11
06455-MAT-006	C-11
06455-MAT-006	C-11-1
06455-MAT-E21	C-11
06455-MAT-E21	C-11-1
06456-MCC-006	C-11

Nº da Peça	Nº do Bloco
11000	
11000-MAT-000	M-13
11000-630	M-13
11000-MAT-E00	M-13
11103-MAT-000	M-13
11104-MW0-000	M-13
11210-MAT-000	M-12
11210-MAT-E20	M-12
11311-MAT-000	M-5
11321-MAT-000	M-8
11321-MAT-E00	M-8
11321-MAT-E10	M-8
11331-MAT-000	M-5
11331-MAT-E00	M-5
11331-MAT-E10	M-5
11332-ML7-000	M-5
11333-MV9-670	M-9
11334-MAN-620	M-5
11342-MZ7-000	M-10
11342-MZ7-000	M-10-1
11344-MB0-000	C-36
11350-MAT-000	M-10
11350-MAT-000	M-10-1
11355-MAT-000	M-10
11355-MAT-000	M-10-1
11371-MAT-000	M-5
11371-MAT-E00	M-5
11371-MAT-E10	M-5
11391-MAT-000	M-5
11391-MAT-000	EOP-2
11392-MAT-000	M-8
11392-MAT-000	EOP-2
11393-MAT-000	M-5
11393-MAT-000	EOP-2
12000	
12010-MAT-000	M-2
12010-MAT-750	M-2

Nº da Peça	Nº do Bloco
12010-MAT-E00	M-2
12194-HC5-740	M-4
12194-HC5-740	EOP-1
12204-MAT-305	M-2
12205-MAT-305	M-2
12208-PR3-000	M-13
12209-MA6-005	M-3
12209-MA6-005	EOP-1
12251-MAT-003	M-2
12251-MAT-003	EOP-1
12251-MAT-E01	M-2
12251-MAT-E01	EOP-1
12310-MAT-000	M-1
12310-MAT-750	M-1
12310-MAT-E00	M-1
12320-MAT-E00	M-2
12322-MAT-E01	M-2
12322-MAT-E01	EOP-1
12331-MAT-750	M-1
12341-MAT-750	M-1
12361-035-000	M-13
12391-MAT-000	M-1
12391-MAT-000	EOP-1
12395-MAT-750	M-2
12395-MAT-750	EOP-1
13000	
13011-MAT-305	M-14
13031-MAT-305	M-14
13101-MAT-000	M-14
13101-MAT-620	M-14
13101-MAT-E00	M-14
13101-MAT-E20	M-14
13103-MAT-305	M-14
13103-MAT-306	M-14
13103-MAT-E00	M-14
13111-892-000	M-7
13111-MAT-000	M-14
13112-MAT-000	M-14

Nº da Peça	Nº do Bloco
13210-MAT-000	M-14
13213-MAT-000	M-14
13213-MAT-003	M-14
13215-ML7-000	M-14
13224-MS2-611	M-14
13225-MS2-611	M-14
13226-MS2-611	M-14
13300-MAT-000	M-14
13300-MAT-E00	M-14
13303-MAT-300	M-14
13304-MAT-300	M-14
13304-MAT-E00	M-14
13306-MAT-000	M-14
13306-MCC-600	M-14
13313-MAT-000	M-14
13313-MAT-003	M-14
13314-MAT-000	M-14
13314-MAT-003	M-14
13315-MAT-000	M-14
13315-MAT-003	M-14
13316-MAT-000	M-14
13316-MAT-003	M-14
13317-MAT-000	M-14
13317-MAT-003	M-14
13421-MAT-000	M-15
13421-MAT-E00	M-15
13430-MAT-000	M-15
13431-MAT-000	M-15
13431-MAT-010	M-15
13435-MAT-000	M-15
13436-MAT-000	M-15
13436-MAT-010	M-15
13521-MAT-000	M-15
13531-MAT-000	M-15
13531-MAT-010	M-15
13620-MAT-000	M-15
13620-MAT-E00	M-15
13631-MAT-000	M-15
13633-MAT-000	M-15
13635-MAT-000	M-15

Nº da Peça	Nº do Bloco
14000	
14110-MAT-000	M-3
14110-MAT-620	M-3
14110-MAT-E00	M-3
14210-MAT-000	M-3
14210-MAT-620	M-3
14210-MAT-E00	M-3
14312-MAT-000	M-14
14321-MAT-000	M-4
14321-MAT-E00	M-4
14321-MAT-E20	M-4
14401-MAT-003	M-4
14405-MAT-E00	M-4
14510-MAT-000	M-4
14520-MAT-003	M-4
14520-MAT-630	M-4
14520-MAT-631	M-4
14520-MAT-E21	M-4
14523-MAL-A00	M-4
14523-MAL-A00	EOP-1
14546-MAT-000	M-4
14620-MAT-000	M-4
14620-MAT-E00	M-4
14711-MAT-000	M-3
14721-MAT-000	M-3
14731-MT4-000	M-3
14751-MAT-000	M-3
14751-MAT-003	M-3
14751-MAT-004	M-3
14761-MAT-000	M-3
14761-MAT-003	M-3
14761-MAT-004	M-3
14771-MAT-000	M-3
14775-MR7-000	M-3
14777-MT4-000	M-3
14781-MAT-000	M-3
14901-KT7-013	M-3
14902-KT7-013	M-3
14903-KT7-013	M-3

Nº da Peça	Nº do Bloco
14904-KT7-013	M-3
14905-KT7-013	M-3
14906-KT7-013	M-3
14907-KT7-013	M-3
14908-KT7-013	M-3
14909-KT7-013	M-3
14910-KT7-013	M-3
14911-KT7-013	M-3
14912-KT7-013	M-3
14913-KT7-013	M-3
14914-KT7-013	M-3
14915-KT7-013	M-3
14916-KT7-013	M-3
14917-KT7-013	M-3
14918-KT7-013	M-3
14919-KT7-013	M-3
14920-KT7-013	M-3
14921-KT7-013	M-3
14922-KT7-013	M-3
14923-KT7-013	M-3
14924-KT7-013	M-3
14925-KT7-013	M-3
14926-KT7-013	M-3
14927-KT7-013	M-3
14928-KT7-013	M-3
14929-KT7-013	M-3
14930-KT7-013	M-3
14931-KT7-013	M-3
14932-KT7-013	M-3
14933-KT7-013	M-3
14934-KT7-013	M-3
14935-KT7-013	M-3
14936-KT7-013	M-3
14937-KT7-013	M-3
14938-KT7-013	M-3
14939-KT7-013	M-3
14940-KT7-013	M-3
14941-KT7-013	M-3
14942-KT7-013	M-3
14943-KT7-013	M-3

ÍNDICE DE NÚMERO DE PEÇAS

Nº da Peça	Nº do Bloco
14944-KT7-013	M-3
14945-KT7-013	M-3
14946-KT7-013	M-3
14947-KT7-013	M-3
14948-KT7-013	M-3
14949-KT7-013	M-3
14950-KT7-013	M-3
14951-KT7-013	M-3
14952-KT7-013	M-3
14953-KT7-013	M-3
14954-KT7-013	M-3
14955-KT7-013	M-3
14956-KT7-013	M-3
14957-KT7-013	M-3
14958-KT7-013	M-3
14959-KT7-013	M-3
14960-KT7-013	M-3
14961-KT7-013	M-3
14962-KT7-013	M-3
14963-KT7-013	M-3
14964-KT7-013	M-3
14965-KT7-013	M-3
15000	
15010-MW0-000	M-12
15100-MAT-000	M-12
15131-MAL-601	M-6
15131-MAL-A01	M-6
15131-MAT-E01	M-6-1
15134-MAT-000	M-12
15140-MAT-000	M-12
15140-MAT-003	M-12
15150-MAT-000	M-12
15154-MAT-000	M-12
15154-MAT-000	EOP-2
15220-MAT-000	M-12
15241-MAT-000	M-12
15242-MAT-000	M-12
15310-MAT-000	M-12
15320-MAT-000	M-12
15331-MAT-000	M-12
15410-MM9-013	M-12
15510-MAT-000	C-32
15510-MAT-E00	C-32-1
15515-MAT-000	C-32
15515-MAT-E00	C-32-1
15520-MAT-000	C-32
15520-MAT-000	C-32-1
15520-MAT-E00	C-32-1
15521-MA6-000	C-32
15521-MA6-000	C-32-1
15600-MAT-003	C-32
15600-MAT-E01	C-32-1
15611-MB0-000	M-5
15650-MAT-000	M-5
15771-KV6-000	C-17
16000	
16010-HM7-670	M-18-1
16010-MAT-600	M-18-1
16010-MAT-E01	M-18-2
16011-MAT-E01	M-18-2
16012-MAT-610	M-18-1
16012-MAT-680	M-18-1
16012-MAT-690	M-18-1
16013-MAT-600	M-18-1
16015-MAS-600	M-18-1
16016-MAS-640	M-18-1
16016-MZ1-790	M-18-1
16017-MAT-E01	M-18-2
16018-MAT-E01	M-18-2
16023-MAS-600	M-18-1
16024-KAZ-000	M-18
16024-MAT-E01	M-18-2
16024-MY9-750	M-18
16026-MZ2-E00	M-18
16027-MAS-600	M-18-1
16027-MAT-900	M-18-1
16028-MZ2-E00	M-18-1
16029-MAT-600	M-18-1
16029-MAT-E01	M-18-2
16037-MAT-600	M-18-1
16038-MAT-600	M-18
16039-MZ1-790	M-18
16040-MZ1-790	M-18
16044-MAT-E01	M-18-2
16046-MAT-E01	M-18-2
16046-MCJ-003	M-18-2
16046-MZ2-E00	M-18-1
16047-MAT-E01	M-18-2
16047-MCJ-003	M-18-2
16050-MAT-000	M-18-1
16050-MAT-620	M-18-1
16051-MV4-000	M-18-1
16051-MZ5-670	M-18
16052-KG4-003	M-18-1
16053-MA6-003	M-18
16060-MAT-600	M-18-1
16075-GHB-640	M-18-1
16076-MAT-E01	M-18-2
16079-NC5-004	C-17
16080-MV4-000	M-18-1
16081-KAZ-000	M-18
16083-MAT-000	M-18
16084-MAT-000	M-18
16084-MAT-E01	M-18-2
16085-MV4-000	M-18
16100-MAT-600	M-18
16100-MAT-611	M-18
16100-MAT-620	M-18
16100-MAT-630	M-18
16100-MAT-660	M-18
16100-MAT-670	M-18
16100-MAT-680	M-18
16100-MAT-690	M-18
16100-MAT-760	M-18
16100-MAT-870	M-18
16100-MAT-900	M-18
16101-MAT-600	M-18
16101-MAT-611	M-18
16101-MAT-630	M-18
16101-MAT-660	M-18
16101-MAT-670	M-18
16101-MAT-680	M-18
16101-MAT-680	M-18
16101-MAT-690	M-18
16101-MAT-760	M-18
16101-MAT-900	M-18
16102-MAT-600	M-18
16102-MAT-611	M-18
16102-MAT-630	M-18
16102-MAT-660	M-18
16102-MAT-670	M-18
16102-MAT-680	M-18
16102-MAT-680	M-18
16102-MAT-690	M-18
16102-MAT-760	M-18
16102-MAT-900	M-18
16103-MAT-600	M-18
16103-MAT-611	M-18
16103-MAT-630	M-18
16103-MAT-660	M-18
16103-MAT-670	M-18
16103-MAT-680	M-18
16103-MAT-680	M-18
16103-MAT-690	M-18
16103-MAT-760	M-18
16103-MAT-900	M-18
16104-MAT-600	M-18
16104-MAT-611	M-18
16104-MAT-630	M-18
16104-MAT-660	M-18
16104-MAT-670	M-18
16104-MAT-680	M-18
16104-MAT-680	M-18
16104-MAT-690	M-18
16104-MAT-760	M-18
16104-MAT-900	M-18
16107-MAT-000	M-18-1
16108-MW0-750	M-18-1
16111-MAT-000	M-18-1
16119-MAT-000	M-18
16120-MAT-000	M-18
16141-MAT-000	M-18-1
16142-MAT-000	M-18-1
16145-MZ2-780	M-18-1
16155-MN9-004	M-18-1
16163-GHB-610	M-18
16163-MZ5-920	M-18-1
16165-MAT-000	M-18-1
16165-MAT-000	M-18-1
16165-MAT-620	M-18-1
16165-MAT-620	M-18-1
16165-MAT-760	M-18-1
16165-MAT-900	M-18-1
16165-MAT-900	M-18-1
16169-MZ2-600	M-18-1
16172-MV9-670	M-18
16173-MAT-000	M-10
16173-MAT-000	M-10-1
16173-MAT-E20	M-10-1
16175-MZ1-000	M-18
16178-MAS-600	M-18
16180-195-731	M-18-1
16188-MAT-000	M-18-1
16197-MAT-000	M-18
16198-MAT-000	M-18
16210-MAT-610	M-2
16210-MAT-F00	M-2
16210-MAT-F20	M-2
16211-MAT-000	M-2
16211-MAT-E00	M-2
16211-MCC-600	M-2
16214-MB0-000	M-2
16217-MAT-000	M-2
16217-MAT-E00	M-2
16218-MAT-000	M-2
16219-MAT-E00	M-2
16222-MV4-300	M-2
16400-MAT-A01	M-18-2
16400-MAT-A21	M-18-2
16400-MAT-E01	M-18-2
16400-MAT-E21	M-18-2
16400-MAT-E22	M-18-2
16400-MAT-E23	M-18-2
16400-MAT-G2	M-18-2
16401-MAT-A01	M-18-2
16401-MAT-A21	M-18-2
16401-MAT-E01	M-18-2
16401-MAT-E21	M-18-2
16401-MAT-E22	M-18-2
16401-MAT-E23	M-18-2
16400-MAT-E01	M-18-2
16401-MAT-G21	M-18-2
16472-PH7-003	M-18-2
16472-POH-A01	M-18-2
16473-P10-A01	M-18-2
16473-PD6-000	M-18-2
16502-MAT-E01	M-18-2
16510-MAL-600	M-18-1
16610-MAT-E01	M-18-2
16610-MCC-E01	M-18-2
16700-MAT-D01	C-17-1
16700-MAT-D02	C-17-1
16700-MAT-E20	C-17-1
16700-MAT-E21	C-17-1
16711-MAT-D00	C-17-1
16712-MAT-D00	C-17-1
16712-MAT-D01	C-17-1
16713-MBG-010	C-17-1
16714-MAT-D00	C-17-1
16714-MBG-000	C-17-1
16717-MAT-D00	C-17-1
16720-MAT-D00	C-17-1
16720-MAT-D01	C-17-1
16720-MAT-D50	C-17-1
16730-MAT-D00	C-17-1

ÍNDICE DE NÚMERO DE PEÇAS

Nº da Peça	Nº do Bloco
16730-MAT-E20	C-17-1
16740-MAT-E01	M-18-2
16740-MAT-E21	M-18-2
16740-MAT-E22	M-18-2
16900-MBG-003	C-17-1
16900-MBG-013	C-17-1
16950-MAT-003	C-17
16950-MAT-901	C-17
16950-MBB-003	C-17
16950-MBB-640	C-17
16952-MAT-003	C-17
16952-MBB-003	C-17
16955-MAT-000	C-17
16958-MF2-880	C-17
16963-MAT-000	C-17
17000	
17021-MCJ-003	M-18-4
17021MG9-000	M-18-4
17201-MG9-000	M-18-3
17210-MAT-000	C-20
17210-MAT-E00	C-20-1
17210-MAT-E01	C-20-1
17212-MAT-300	C-20
17221-MAT-000	C-20
17221-MAT-660	C-20
17221-MAT-E00	C-20-1
17221-MAT-E01	C-20-1
17222-MAT-300	C-20
17223-MAT-300	C-20
17223-MAT-E00	C-20-1
17224-MAT-E00	C-20-1
17225-MAT-E00	C-20-1
17226-MAT-E00	C-31-1
17226-MAT-E00	C-31-2
17231-MAT-000	C-20
17231-MAT-E00	C-20-1
17231-MAT-E01	C-20-1
17235-MAT-E00	C-20-1

Nº da Peça	Nº do Bloco
17236-MAT-E00	C-31-1
17236-MAT-E00	C-31-2
17251-MAT-000	C-20
17251-MAT-E00	C-20-1
17253-MAT-300	C-20
17254-MAT-000	C-20
17351-MAT-000	C-20
17357-MAT-000	C-20
17357-MAT-000	C-20-1
17365-MJ0-010	C-20
17366-MJ0-000	M-18
17446-ML7-710	C-17
17446-ML7-710	C-17-1
17508-MAT-000	C-17
17508-MAT-000	C-17-1
17509-GZ4-670	C-17
17509-GZ4-670	C-17-1
17516-MAT-000	C-17
17516-MAT-000	C-17-1
17518-MAT-300	C-19
17518-MAT-D00	C-19
17520-MAT-000ZE	C-17
17520-MAT-000ZF	C-17
17520-MAT-000ZG	C-17
17520-MAT-630ZA	C-17
17520-MAT-630ZB	C-17
17520-MAT-630ZC	C-17
17520-MAT-840ZA	C-17
17520-MAT-840ZB	C-17
17520-MAT-840ZC	C-17
17520-MAT-860ZA	C-17
17520-MAT-860ZB	C-17
17520-MAT-860ZC	C-17
17520-MAT-A40ZA	C-17-1
17520-MAT-B90ZA	C-17-1
17520-MAT-D00ZB	C-17-1
17520-MAT-D00ZC	C-17-1
17520-MAT-D00ZD	C-17-1
17520-MAT-D30ZA	C-17-1
17520-MAT-D50ZA	C-17-1

Nº da Peça	Nº do Bloco
17520-MAT-D50ZB	C-17-1
17520-MAT-D50ZC	C-17-1
17520-MAT-D50ZD	C-17-1
17520-MAT-D70ZA	C-17-1
17520-MAT-D70ZB	C-17-1
17520-MAT-D70ZC	C-17-1
17520-MAT-D70ZD	C-17-1
17520-MAT-G20ZA	C-17-1
17520-MAT-G20ZB	C-17-1
17520-MAT-G20ZC	C-17-1
17520-MAT-G30ZA	C-17-1
17520-MAT-J00ZA	C-17-1
17520-MAT-J00ZB	C-17-1
17520-MAT-J00ZC	C-17-1
17520-MAT-J00ZD	C-17-1
17520-MAT-J10ZA	C-17-1
17520-MAT-J10ZB	C-17-1
17520-MAT-J10ZC	C-17-1
17520-MAT-J10ZD	C-17-1
17521-MAT-300ZA	C-39
17521-MAT-300ZA	C-39-1
17521-MAT-300ZB	C-39
17521-MAT-300ZC	C-39
17521-MAT-860ZA	C-39
17521-MAT-860ZB	C-39
17521-MAT-860ZC	C-39
17521-MAT-860ZC	C-39-2
17521-MAT-A40ZA	C-39-2
17521-MAT-B90ZA	C-39-2
17521-MAT-D30ZA	C-39-2
17521-MAT-D50ZA	C-39-2
17521-MAT-D50ZB	C-39-2
17521-MAT-D50ZC	C-39-2
17521-MAT-D50ZD	C-39-2
17521-MAT-D70ZA	C-39-2
17521-MAT-D70ZB	C-39-2
17521-MAT-D70ZC	C-39-2
17521-MAT-D70ZD	C-39-2
17521-MAT-F00ZA	C-39-2
17521-MAT-F00ZB	C-39-2

Nº da Peça	Nº do Bloco
17525-MAT-D00	C-17-1
17526-MAT-300ZA	C-39
17526-MAT-300ZA	C-39-1
17526-MAT-300ZB	C-39
17526-MAT-300ZC	C-39
17526-MAT-860ZA	C-39
17526-MAT-860ZB	C-39
17526-MAT-860ZC	C-39
17526-MAT-860ZC	C-39-2
17526-MAT-A40ZA	C-39-2
17526-MAT-B90ZA	C-39-2
17526-MAT-D30ZA	C-39-2
17526-MAT-D50ZA	C-39-2
17526-MAT-D50ZB	C-39-2
17526-MAT-D50ZC	C-39-2
17526-MAT-D50ZD	C-39-2
17526-MAT-D70ZA	C-39-2
17526-MAT-D70ZB	C-39-2
17526-MAT-D70ZC	C-39-2
17526-MAT-D70ZD	C-39-2
17526-MAT-F00ZA	C-39-2
17526-MAT-F00ZB	C-39-2
17527-MAT-D00	C-17-1
17527-MAT-D50	C-17-1
17528-MAT-300	C-17
17528-MAT-D70	C-38
17528-MBW-D00	C-38
17554-MB0-000	C-20
17554-MB0-000	C-20-1
17574-MN5-000	C-17-1
17611-HA5-000	C-17
17611-HA5-000	C-17-1
17620-MAS-E01	C-17-1
17620-MAS-E02	C-17-1
17620-MT4-010	C-17
17724-102-700	M-19
17910-MAT-000	C-3
17910-MAT-D00	C-3
17920-MAT-000	C-3
17920-MAT-D00	C-3

Nº da Peça	Nº do Bloco
17936-921-000	C-2
17936-921-000	C-2-1
17950-MAT-000	C-3
18000	
18150-MAT-003	C-21
18150-MAT-771	C-21
18150-MAT-A01	C-21
18150-MAT-G21	C-21
18291-MW3-670	EOP-1
18291-MW3-670	C-21
18293-GN2-000	C-36
18310-MAT-003	C-21
18310-MAT-630	C-21
18310-MAT-A01	C-21
18310-MAT-D51	C-21
18310-MAT-G21	C-21
18310-MAT-L01	C-21
18310-MAT-L03	C-21
18371-MAT-000	C-21
18372-MAT-000	C-21
18391-ML0-003	EOP-1
18391-ML0-003	C-21
18410-MAT-003	C-21
18410-MAT-630	C-21
18410-MAT-A01	C-21
18410-MAT-D51	C-21
18410-MAT-G21	C-21
18410-MAT-L01	C-21
18410-MAT-L03	C-21
18421-MA6-000	C-21
18422-MA6-000	C-21
18601-MBW-003	M-1
18601-MJ1-790	M-1
18650-MAT-661	M-19
18651-MAT-660	M-19
18651-MAT-E00	M-19
18652-MAT-660	M-19
18652-MAT-E00	M-19

Nº da Peça	Nº do Bloco
19000	
19010-MAT-003	C-34
19010-MAT-901	C-34
19010-MAT-E01	C-34
19010-MAT-E21	C-34
19014-KEA-003	C-34
19015-MAT-003	C-34
19015-MAT-E01	C-34
19020-MAT-E01	C-34
19020-MAT-E02	C-34
19020-MM5-003	C-34
19030-MAT-003	C-34
19030-MAT-D51	C-34
19030-MAT-E00	C-34
19030-MAT-E21	C-34
19045-GBF-700	C-34
19045-MAL-981	C-34
19045-MAT-B41	C-34
19045-MY3-621	C-34
19051-KA3-830	C-32
19051-KA3-830	C-32-1
19051-KA3-830	C-34
19051-MS8-000	C-29
19052-MN8-000	C-32
19052-MN8-000	C-32-1
19055-MV9-881	C-34
19055-MV9-891	C-34
19060-MAT-E00	M-10-1
19060-MAT-E20	M-10-1
19063-MAT-000	M-10
19063-MAT-000	M-10-1
19064-MAT-000	M-10
19064-MAT-000	M-10-1
19064-MAT-000	EOP-2
19101-MAT-000	C-34
19102-MAT-000	C-34
19102-MAT-E00	C-34
19105-MAT-000	C-32
19106-MAT-000	C-32

ÍNDICE DE NÚMERO DE PEÇAS

Nº da Peça	Nº do Bloco
19107-MAT-300	C-35
19108-MAT-000	C-32
19109-KPC-640	C-34
19109-MAT-000	C-34
19109-MJ4-305	C-34
19110-MAT-E00	C-32-1
19200-MAT-000	M-10
19200-MAT-670	M-10
19200-MAT-760	M-10-1
19200-MAT-E20	M-10-1
19220-MAT-305	M-10
19220-MAT-670	M-10
19220-MAT-760	M-10-1
19226-MAT-000	M-10
19226-MAT-000	M-10-1
19226-MAT-000	EOP-2
19300-MAT-600	M-10
19300-MAT-601	M-10
19300-MAT-760	M-10-1
19300-MAT-761	M-10-1
19300-MG9-000	M-10
19305-MN5-000	M-10-1
19310-MAT-305	M-10-1
19314-MAT-000	M-10
19314-MAT-305	M-10-1
19314-MAT-670	M-10
19315-MAT-000	M-10
19315-MAT-760	M-10-1
19315-MAT-E00	M-10-1
19315-MAT-E20	M-10-1
19501-MAT-000	C-34
19501-MAT-770	C-34
19501-MAT-E00	C-34
19502-MAT-000	C-34
19502-MAT-E00	C-34
19504-ZG8-000	M-10
19504-ZG8-000	M-10-1
19507-MAT-000	M-10-1
19507-MAT-000	C-34
19507-MK4-00	C-34

Nº da Peça	Nº do Bloco
19509-MM5-003	C-34
19511-MAT-000	C-34
19511-MAT-770	C-34
19512-MAT-E00	M-10-1
19515-MAT-E00	C-34
19516-MAT-E00	C-34
19516-ML7-691	M-10-1
19521-MAT-000	M-10
19521-MAT-000	M-10-1
19522-MAT-000	M-10
19523-MAT-760	M-10-1
22000	
22100-MAT-000	M-6
22100-MAT-E00	M-6-1
22116-MAT-000	M-6
22116-MAT-000	M-6-1
22120-MAT-000	M-6
22120-MAT-E00	M-6-1
22125-MAT-000	M-6
22201-MAT-000	M-6
22201-MAT-000	M-6-1
22201-MAT-E00	M-6-1
22202-MAT-000	M-6
22321-MAT-000	M-6
22321-MAT-000	M-6-1
22350-MAT-000	M-6
22350-MAT-E00	M-6-1
22366-MAT-000	M-6
22366-MAT-000	M-6-1
22401-MAT-000	M-6
22401-MAT-E00	M-6-1
22402-MAT-000	M-6
22431-MAT-000	M-6
22850-MAT-000	M-6
22850-MAT-000	M-6-1
22850-MAT-E00	M-6-1
22860-MT7-000	M-10
22860-MT7-000	M-10-1

Nº da Peça	Nº do Bloco
22862-MW7-650	M-10
22862-MW7-650	M-10-1
22862-MW7-650	EOP-2
22863-MJ8-003	M-10
22863-MJ8-003	M-10-1
22864-MT7-006	M-10
22864-MT7-006	M-10-1
22865-MJ8-003	M-10
22865-MJ8-003	M-10-1
22866-MF2-711	M-10
22866-MF2-711	M-10-1
22884-MAT-E01	C-6
22884-MB0-006	C-6
22885-MB0-006	C-6
22886-MAT-E01	C-6
22886-MB0-305	C-6
22890-MAT-006	C-6
22890-MAT-E01	C-6
22900-MAT-000	C-6
22900-MAT-D00	C-6
23000	
23210-MAT-E00	M-16
23211-MAT-000	M-16
23212-MV9-670	M-16
23220-MAT-630	M-16
23220-MAT-E00	M-16
23421-MAT-000	M-16
23421-MAT-E00	M-16
23431-MAT-000	M-16
23441-MAT-000	M-16
23442-MS2-610	M-16
23451-MAT-000	M-16
23451-MAT-E00	M-16
23461-MAT-000	M-16
23462-MAT-000	M-16
23481-MAT-000	M-16
23482-MR7-000	M-16
23491-MAT-000	M-16

Nº da Peça	Nº do Bloco
23491-MAT-E00	M-16
23495-MM5-000	M-16
23501-MAT-000	M-16
23511-MAT-000	M-16
23521-MAT-000	M-16
23801-MAT-000	M-16
23801-MAT-760	M-16
24000	
24211-MAT-000	M-17
24211-MAT-000	M-17
24211-MAT-E20	M-17
24212-MAT-000	M-17
24212-MAT-E20	M-17
24213-MAT-000	M-17
24213-MAT-E20	M-17
24261-283-000	M-16
24310-MAT-000	M-17
24310-MAT-E00	M-17
24315-MAS-E00	M-17
24315-MW0-791	M-17
24321-MV9-670	M-17
24430-MAT-000	M-17
24430-MT3-000	M-17
24435-MAT-000	M-17
24435-MAT-E00	M-17
24610-MAT-000	M-17
24610-MAT-E00	M-17
24612-MAL-600	M-13
24651-MAT-000	M-17
24651-MBB-000	M-17
24652-028-000	M-17
24655-MV9-670	M-17
24701-MAT-000	C-22
24781-KR3-770	C-22
28000	
28101-MAT-000	M-7

Nº da Peça	Nº do Bloco
28110-MAT-000	M-7
28125-MV9-672	M-7
28333-300-000	C-23
30000	
30291-MAT-E00	M-5
30291-MAT-E01	M-5
30291-MV9-671	M-5
30300-MAT-003	M-5
30330-MAT-E00	M-2
30405-MT6-000	C-31
30410-MAT-601	C-31
30410-MAT-611	C-31
30410-MAT-621	C-31
30410-MAT-661	C-31
30410-MAT-671	C-31
30410-MAT-680	C-31
30410-MAT-681	C-31
30410-MAT-760	C-31
30410-MAT-850	C-31
30410-MAT-860	C-31
30410-MAT-870	C-31
30430-MAT-305	C-7-1
30430-MAT-D30	C-7-1
30430-MAT-D31	C-7-1
30430-MAT-E02	C-7-1
30432-MBW-601	C-7-1
30432-MBW-E00	C-7-1
30510-MM8-003	C-31
30510-MM8-003	C-31-1
30510-MM8-003	C-31-2
30530-MAT-E01	M-13
30530-MCC-601	M-13
30590-GBF-850	C-38
30590-GBF-851	C-38
30700-MBG-000	C-31-1
30700-MBG-000	C-31-2
30700-MW4-000	C-31
30731-MAT-000	C-31

Nº da Peça	Nº do Bloco
30731-MAT-000	C-31-1
30731-MAT-000	C-31-2
30732-MAT-000	C-31
30732-MAT-000	C-31-1
30732-MAT-000	C-31-2
30733-MAT-000	C-31
30733-MAT-000	C-31-1
30733-MAT-000	C-31-2
30734-MAT-000	C-31
30734-MAT-000	C-31-1
30734-MAT-000	C-31-2
31000	
31110-MAT-004	M-9
31110-MAT-E01	M-9
31120-MAT-004	M-9
31120-MAT-E01	M-9
31200-MAT-003	M-11
31201-MR6-008	M-11
31205-MV9-671	M-11
31206-MR6-008	M-11
31207-KS5-901	M-11
31500-KM1-837	C-30
31500-MCF-642	C-30
31500-MCF-643	C-30
31500-MCF-672	C-30
31600-MAT-D51	C-31-2
31600-MAT-E01	C-31-1
31600-MAT-E01	C-31-2
31600-MY7-600	C-31
31605-MBW-D20	C-31-2
31730-MAS-601	C-31
31730-MAS-601	C-31-1
31730-MAS-601	C-31-2
31912-MBW-E11	M-2
32000	
32100-MAT-610	C-31

ÍNDICE DE NÚMERO DE PEÇAS

Nº da Peça	Nº do Bloco
32100-MAT-620	C-31
32100-MAT-650	C-31
32100-MAT-660	C-31
32100-MAT-670	C-31
32100-MAT-A00	C-31-1
32100-MAT-A20	C-31-2
32100-MAT-A21	C-31-2
32100-MAT-B00	C-31-1
32100-MAT-B21	C-31-2
32100-MAT-E00	C-31-1
32100-MAT-E20	C-31-2
32100-MAT-E21	C-31-2
32100-MAT-F00	C-31-1
32100-MAT-F20	C-31-2
32100-MAT-F21	C-31-2
32100-MAT-G20	C-31-1
32100-MAT-U00	C-31-1
32100-MAT-U21	C-31-2
32101-MAT-000	M-13
32101-MAT-E00	M-13
32102-MAT-A00	C-31-1
32102-MAT-A20	C-31-2
32102-MAT-B00	C-31-1
32102-MAT-B20	C-31-2
32102-MAT-E00	C-31-1
32102-MAT-E20	C-31-2
32102-MAT-U00	C-31-1
32102-MAT-U20	C-31-2
32103-MAT-A20	C-31-2
32103-MAT-E20	C-31-2
32104-MAT-E20	C-31-2
32105-MAT-E00	C-34
32109-MAT-000	C-5
32401-MAT-000	C-30
32401-MAT-E00	C-30
32401-MAT-E20	C-30
32406-KAZ-000	C-30
32410-MAT-000	C-30
32411-253-000	C-30
32414-MCF-000	C-30
32414-MZ5-000	C-30
32601-MAT-000	C-30
33000	
33100-MAT-601	C-1
33100-MAT-611	C-1
33100-MAT-671	C-1
33100-MAT-E21	C-1
33102-MAT-601	C-1
33102-MAT-611	C-1
33102-MAT-671	C-1
33102-MAT-E21	C-1
33112-KPB-003	C-1
33112-MAT-611	C-1
33113-MAT-611	C-1
33130-MAT-611	C-1
33140-MAT-611	C-1
33141-MAT-611	C-1
33181-MAT-611	C-1
33301-SA0-741	C-1
33402-MAS-601	C-28
33402-MAS-602	C-28
33405-MAT-611	C-28
33405-MAT-671	C-28
33405-MAT-A00	C-28
33405-MAT-E00	C-28
33405-MAT-E00	C-28
33405-MAT-E00	C-28-1
33405-MT3-671	C-28
33407-MAS-601	C-28
33409-MW0-000	C-28
33409-MW0-000	C-28-1
33410-MAT-A20	C-28
33410-MAT-E20	C-28-1
33410-MT7-003	C-28
33455-MAT-611	C-28
33455-MAT-671	C-28
33455-MAT-A00	C-28
33460-MAT-A20	C-28
33460-MAT-E20	C-28-1
33460-MT7-003	C-28
33600-MAT-600	C-28
33600-MAT-670	C-28
33600-MAT-A00	C-28
33600-MAT-A01	C-28
33600-MAT-E00	C-28
33600-MAT-E01	C-28
33600-MAT-E21	C-28-1
33602-MAS-601	C-28
33602-MAS-602	C-28
33602-MAT-E21	C-28-1
33605-MT3-671	C-28
33605-MT3-671	C-28-1
33607-MAT-E21	C-28-1
33650-MAT-600	C-28
33650-MAT-670	C-28
33650-MAT-A00	C-28
33650-MAT-A01	C-28
33650-MAT-E00	C-28
33650-MAT-E01	C-28
33650-MAT-E21	C-28-1
33652-MAT-E21	C-28-1
33691-MAS-601	C-28
33701-MAT-611	C-29
33701-MAT-671	C-29
33702-MM8-611	C-29
33702-MM8-671	C-29
33704-MAT-611	C-29
33704-MAT-671	C-29
33709-MM8-671	C-29
33710-MAT-A01	C-29-1
33710-MAT-E01	C-29-1
33712-GC6-000	C-27
33712-GC6-000	C-36
33720-GZ9-003	C-29-1
33720-MAT-671	C-29
33720-MAT-A01	C-29-1
33721-MAT-671	C-29
33721-MAT-A00	C-29-1
33722-MZ0-710	C-29
33722-MZ0-710	C-29-1
33727-ME4-671	C-29
33727-ME4-671	C-29-1
33729-MB1-003	C-29
33729-MB1-003	C-29-1
33741-HB9-641	C-27
33741-ME9-673	C-5
33741-MS6-921	C-27
33748-MT4-750	C-27
34000	
34616-568-671	C-29
34616-568-671	C-29-1
34901-MAT-611	C-1
34905-425-671	C-28
34905-MAS-601	C-28
34905-MAS-601	C-28-1
34906-425-771	C-29
34906-447-711	C-28
34906-447-711	C-29
34906-MAS-671	C-28
34906-MBB-611	C-29-1
34908-634-611	C-28
34908-634-611	C-28-1
34908-KM1-671	C-2
34908-MB9-871	C-2
34909-KW3-003	C-2
35000	
35010-MAT-610	C-7
35010-MAT-670	C-7
35010-MAT-A00	C-7-1
35010-MAT-A01	C-7-1
35010-MAT-A02	C-7-1
35010-MAT-A03	C-7-1
35010-MAT-E00	C-7-1
35010-MAT-E01	C-7-1
35010-MAT-E02	C-7-1
35010-MAT-E03	C-7-1
35013-MAT-670	C-3
35013-MAT-A00	C-3
35013-MAT-D80	C-3
35015-MAT-610	C-3
35015-MAT-E00	C-3
35020-MAT-610	C-3
35020-MAT-670	C-3
35020-MAT-A00	C-3
35020-MAT-E00	C-3
35100-MAT-611	C-7
35100-MAT-671	C-7
35100-MAT-A01	C-7-1
35100-MAT-A02	C-7-1
35100-MAT-A03	C-7-1
35100-MAT-E01	C-7-1
35100-MAT-E02	C-7-1
35100-MAT-E03	C-7-1
35101-MAT-610	C-7
35101-MAT-E01	C-7-1
35106-MAT-A00	C-7-1
35113-MBW-601	C-7-1
35121-KW3-771	C-7
35121-MAS-G01	C-7-1
35121-MAT-E00	C-7-1
35121-MBW-601	C-7-1
35121-MN9-611	C-7
35122-KW3-771	C-7
35160-MBG-003	C-31-1
35160-MBW-D21	C-31-2
35162-MN5-003	C-31-1
35162-MN5-003	C-31-2
35163-MN5-003	C-31-1
35163-MN5-003	C-31-2
35211-443-760	M-10
35-211-443-760	M-10-1
35330-MB0-003	C-6
35340-MM5-600	C-4
35350-MW0-600	C-22
35357-KY2-700	C-22
35500-MJ4-024	M-13
35505-SA5-003	C-2-1
35506-SA5-003	C-2-1
35600-KE8-003	M-13
35700-198-305	C-24
35700-MAT-305	C-24
35850-MR5-007	C-30
35856-KAZ-003	C-30
36000	
36191-KV3-700	C-17
36191-KV3-700	C-17-1
36450-MAT-E00	M-19
36531-MAT-G21	C-21
36531-MAT-G22	C-21
37000	
37010-MAT-000	C-17
37080-MAT-E00	C-17-1
37080-MAT-E20	C-17-1
37100-MAT-601	C-2
37100-MAT-611	C-2
37100-MAT-661	C-2
37100-MAT-721	C-2
37100-MAT-B21	C-2-1
37100-MAT-C01	C-2
37100-MAT-C41	C-2-1
37100-MAT-D01	C-2
37100-MAT-D51	C-2-1
37100-MAT-E01	C-2
37100-MAT-E21	C-2-1
37100-MAT-U01	C-2
37101-MAT-A21	C-2-1
37101-MAT-B21	C-2-1
37101-MAT-D51	C-2-1
37101-MAT-E21	C-2-1

ÍNDICE DE NÚMERO DE PEÇAS

Nº da Peça	Nº do Bloco
37102-MAT-611	C-2
37102-MAT-671	C-2
37102-MAT-A01	C-2
37102-MAT-D01	C-2
37102-MAT-E21	C-2-1
37103-MAT-611	C-2
37103-MAT-D01	C-2
37104-MAT-611	C-2
37110-MAT-B21	C-2-1
37110-MAT-C41	C-2-1
37110-MAT-D51	C-2-1
37110-MAT-E21	C-2-1
37200-MAT-601	C-2
37200-MAT-611	C-2
37200-MAT-721	C-2
37204-MBG-003	C-2
37205-MZ7-008	C-2
37206-MAT-003	C-2
37207-MAT-E01	C-2
37215-MA6-008	C-2
37215-MA6-008	C-2-1
37240-P13-013	M-13
37243-MBB-000	C-29-1
37244-MBB-000	C-29-1
37250-MAT-611	C-2
37250-MAT-661	C-2
37250-MAT-671	C-2
37250-MAT-D01	C-2
37430-MAT-611	C-2
37460-MAT-611	C-2
37700-MAT-610	M-13
37750-PC1-004	M-10
37750-PC1-004	M-10-1
37760-MT2-003	C-34
37830-MAT-E01	M-18-2
37830-MAT-E01	C-31-1
37870-MAT-E01	M-10-1
37870-MBG-003	M-10-1
37880-P05-A00	C-20-1

Nº da Peça	Nº do Bloco
38000	
38110-KW3-008	C-31
38110-KY4-008	C-31-1
38110-KY4-008	C-31-2
38301-KK9-952	C-31
38301-KK9-952	C-31-1
38301-KK9-952	C-31-2
38306-KK4-000	C-31
38306-KK4-000	C-31-1
38306-KK4-000	C-31-2
38500-GC7-612	C-31
38500-GC7-612	C-31-1
38500-GC7-612	C-31-2
38501-GN2-014	C-31
38501-GN2-014	C-31-1
38501-GN2-014	C-31-2
38506-GC7-611	C-31
38506-GC7-611	C-31-1
38506-GC7-611	C-31-2
38770-MAT-A02	C-31-1
38770-MAT-A21	C-31-2
38770-MAT-B02	C-31-1
38770-MAT-B21	C-31-2
38770-MAT-D51	C-31-2
38770-MAT-D52	C-31-2
38770-MAT-D52	C-31-2
38770-MAT-E02	C-31-1
38770-MAT-F02	C-31-1
38770-MAT-F21	C-31-2
38770-MAT-F22	C-31-2
38770-MAT-G22	C-31-1
38770-MAT-U01	C-31-1
40000	
40510-KY6-000	C-25
40514-333-000	C-36
40521-437-000	C-29
40542-KV3-700	C-25

Nº da Peça	Nº do Bloco
40543-MAS-000	C-25
40545-MAT-003	C-25
40545-MZ2-306	C-25
41000	
41201-MAT-000	C-16
41201-MAT-670	C-16
41201-MAT-A00	C-16
41201-MAT-E00	C-16
41241-MAT-000	C-16
42000	
42301-MM5-000	C-16
42311-MG5-670	C-16
42312-MAE-010	C-16
42606-MS2-000	C-16
42615-MAT-000	C-16
42615-MAT-E10	C-16
42620-MW0-010	C-16
42650-MAT-000	C-16
42650-MAT-010	C-16
42650-MAT-B90	C-16
42650-MAT-E10	C-16
42650-MAT-E20	C-16
42650-MAT-E21	C-16
42704-MB0-000	C-12
42704-MB0-000	C-16
42705-MB0-000	C-12
42705-MB0-000	C-16
42706-MB0-000	C-12
42706-MB0-000	C-16
42711-MAT-003	C-16
42711-MAT-004	C-16
42711-MAT-007	C-16
42711-MAT-013	C-16
42711-MAT-014	C-16
42711-MAT-017	C-16

Nº da Peça	Nº do Bloco
42711-MAT-023	C-16
42711-MAT-024	C-16
42711-MAT-027	C-16
42711-MAT-033	C-16
42711-MAT-034	C-16
42753-ML7-003	C-12
42753-ML7-003	C-16
42753-ML7-004	C-12
42753-ML7-004	C-16
42753-MT4-005	C-12
42753-MT4-005	C-16
43000	
43110-MAT-006	C-15
43110-MAT-016	C-15
43112-MAT-006	C-15
43112-MAT-016	C-15
43150-MAT-006	C-15
43150-MAT-016	C-15
43150-MCC-006	C-15
43156-MAT-000	C-13
43190-MCC-006	C-15
43251-MAT-000	C-16
43310-MAT-003	C-13
43310-MAT-E01	C-13
43311-MAT-003	C-13
43311-MAT-E01	C-13
43321-MY4-003	C-14
43352-568-003	C-11
43352-568-003	C-11-1
43352-568-003	C-15
43352-MG9-006	C-15
43353-461-771	M-10
43353-461-771	M-10-1
43353-461-771	C-11
43353-461-771	C-11-1
43353-461-771	C-15
43353-MG9-006	C-15

Nº da Peça	Nº do Bloco
43503-MB2-006	C-13
43504-MB2-006	C-5
43504-MB2-006	C-13
43510-MAT-305	C-13
43510-MAT-E01	C-13
43511-MA6-006	C-13
43512-MAT-006	C-13
43512-MAT-E01	C-13
43513-MY1-006	C-13
43514-445-771	C-13
43520-MAJ-G41	C-5
43520-MAT-E01	C-13
43520-MZ2-305	C-13
43530-KV3-701	C-13
43530-MAT-E01	C-13
44000	
44301-MBG-000	C-12
44301-MW0-000	C-12
44311-MAE-000	C-12
44311-MAT-E20	C-12
44311-MCP-900	C-12
44311-MS2-000	C-12
44312-MAE-000	C-12
44312-MAT-E20	C-12
44312-MCP-900	C-12
44620-MBW-000	C-12
44620-MR1-000	C-12
44650-MAT-000	C-12
44650-MAT-B90	C-12
44650-MAT-E10	C-12
44650-MAT-E20	C-12
44650-MAT-E21	C-12
44650-MAT-E22	C-12
44650-MBW-000	C-12
44650-MBW-020	C-12
44711-MAT-003	C-12

Nº da Peça	Nº do Bloco
44711-MAT-004	C-12
44711-MAT-007	C-12
44711-MAT-013	C-12
44711-MAT-014	C-12
44711-MAT-017	C-12
44711-MAT-023	C-12
44711-MAT-024	C-12
44711-MAT-027	C-12
44711-MAT-033	C-12
44711-MAT-034	C-12
45000	
45107-MAJ-G41	C-11
45107-MAJ-G41	C-11-1
45108-MBT-612	C-15
45108-MZ2-006	C-11
45108-MZ2-006	C-11-1
45108-MZ2-006	C-15
45108-MZ2-016	C-11
45108-MZ2-016	C-11-1
45108-MZ2-016	C-15
45110-MAT-006	C-11-1
45110-MAT-016	C-11-1
45111-MAJ-G41	C-11
45111-MAJ-G41	C-11-1
45111-MAJ-G41	C-15
45112-MZ2-006	C-11
45112-MZ2-006	C-11-1
45117-MAJ-G41	C-15
45120-MAT-003	C-12
45120-MAT-B91	C-12
45120-MAT-E01	C-12
45120-MAT-E02	C-12
45124-MAT-003	C-4
45124-MAT-E01	C-4
45125-MAT-003	C-4
45125-MAT-E01	C-4
45126-MAT-003	C-5

ÍNDICE DE NÚMERO DE PEÇAS

Nº da Peça	Nº do Bloco
45126-MAT-E01	C-5
45127-MAT-003	C-5
45127-MAT-E01	C-5
45128-MAT-003	C-5
45128-MAT-E01	C-5
45129-MAT-003	C-5
45129-MAT-E01	C-5
45130-MAT-000	C-4
45130-MAT-E00	C-4
45131-166-016	C-11
45131-166-016	C-11-1
45131-MAC-681	C-15
45131-MAT-000	C-5
45131-MAT-E00	C-5
45131-ML7-921	C-11
45131-ML7-921	C-11-1
45131-MZ2-006	C-15
45132-166-016	C-11
45132-166-016	C-11-1
45132-166-016	C-15
45132-MAT-000	C-14
45132-MAT-E00	C-14
45133-MA3-006	C-11
45133-MA3-006	C-11-1
45133-MA3-006	C-15
45133-MAT-000	C-14
45133-MAT-E00	C-14
45134-KB7-005	C-10
45150-MAT-006	C-11-1
45150-MAT-016	C-11-1
45150-MAT-026	C-11-1
45150-MAT-E21	C-11-1
45156-MAT-000	C-5
45157-MAT-000	C-5
45157-MAT-D00	C-5
45190-MCC-006	C-11-1
45203-MCC-006	C-11
45203-MCC-006	C-11-1
45203-MCC-006	C-15
45203-MG3-016	C-11
45203-MG3-016	C-15
45207-MAJ-G41	C-11-1
45207-MAJ-G41	C-15
45210-MAT-006	C-11
45215-MAJ-G41	C-11
45215-MAJ-G41	C-11-1
45215-MAJ-G41	C-15
45217-MAJ-G41	C-11
45217-MAJ-G41	C-11-1
45218-MAJ-G41	C-11
45220-MAT-003	C-12
45220-MAT-B91	C-12
45220-MAT-E01	C-12
45220-MAT-E02	C-12
45250-MAT-006	C-11
45250-MAT-016	C-11
45250-MCC-006	C-11
45442-MAT-000	C-11-1
45452-MZ2-000	C-10
45504-410-003	C-4
45504-410-003	C-6
45504-MAT-E01	C-6
45510-MAJ-G41	C-4
45510-MAT-671	C-4
45512-MA6-006	C-4
45512-MA6-006	C-6
45513-MM5-006	C-4
45513-MM5-006	C-6
45513-MM5-016	C-4
45513-MM5-016	C-6
45517-166-006	C-4
45517-166-006	C-6
45518-MB0-006	C-6
45518-MM5-006	C-4
45518-MM5-006	C-6
45520-300-000	C-13
45520-MM5-006	C-4
45520-MM5-006	C-6
45521-MJ6-006	C-13
45525-MAJ-G41	C-4
45530-MAJ-G41	C-4
45530-MAT-671	C-4
45600-MAT-006	C-5
45630-MAT-006	C-5
46000	
46182-500-013	C-13
46200-MAT-006	C-14
46200-MAT-E00	C-14
46200-MAT-E01	C-14
46300-MAT-006	C-5
46500-MAT-000	C-22
46504-MT4-006	C-13
46513-MAT-000	C-22
46513-MAT-D00	C-22
47000	
47117-196-000	C-35
50000	
50100-MAT-000ZB	C-32
50100-MAT-000	C-32
50100-MAT-900ZA	C-32
50100-MAT-B00ZA	C-32-1
50100-MAT-B00ZB	C-32-1
50100-MAT-D00ZA	C-32-1
50100-MAT-D00ZB	C-32-1
50100-MAT-D50ZA	C-32-1
50100-MAT-D50ZB	C-32-1
50150-MAT-000	C-24
50159-KR3-300	C-32
50159-KR3-300	C-32-1
50233-MZ7-000	C-26
50240-MAT-000	C-32
50240-MAT-D00	C-32-1
50240-MAT-D50	C-32-1
50290-MZ7-000	C-27
50357-MAT-000	C-32
50357-MAT-000	C-32-1
50358-MW0-000	C-32
50358-MW0-000	C-32-1
50500-MAT-000	C-24
50500-MAT-G20	C-24
50503-MA1-000	C-24
50520-MAT-000	C-24
50523-MAT-000	C-24
50524-MG9-000	C-21
50530-MAT-000	C-24
50530-MAT-D00	C-24
50538-MAT-000	C-32
50538-MAT-000	C-32-1
50540-MAT-000	C-24
50600-MAT-000	C-23
50600-MAT-010	C-23
50609-MBW-000	C-23
50612-MM5-000	C-23
50617-445-840	C-23
50618-MAT-D00	C-23
50619-MM5-000	C-23
50635-MBW-000	C-23
50639-ML0-010	C-23
50642-MM5-000	C-23
50644-445-840	C-23
50645-MBW-000	C-23
50661-MBW-000	C-23
50661-MV9-000	C-23
50700-MAT-000	C-23
50700-MAT-010	C-23
50718-KT7-761	C-23
50720-KT7-760	C-23
50720-KT7-761	C-23
50730-KT7-760	C-23
50730-KT7-761	C-23
50750-MAT-000	C-23
50750-MAT-010	C-23
50760-MAT-000	C-23
50760-MAT-010	C-23
51000	
51400-MAT-003	C-10
51400-MAT-861	C-10
51400-MAT-E01	C-10
51400-MAT-E20	C-10
51400-MAT-E21	C-10
51401-MAT-003	C-10
51401-MAT-E01	C-10
51402-KV3-701	C-10
51402-MAT-003	C-10
51405-KA4-711	C-10
51410-MAT-003	C-10
51410-MAT-E01	C-10
51412-KA4-711	C-10
51414-MAT-E01	C-10
51414-MN1-671	C-10
51415-KS6-831	C-10
51415-MBW-003	C-10
51420-MAT-003	C-10
51420-MAT-E01	C-10
51420-MAT-E20	C-10
51420-MAT-E21	C-10
51430-MAT-003	C-10
51430-MAT-861	C-10
51430-MAT-E01	C-10
51432-MS2-003	C-10
51447-KA4-711	C-10
51451-MAJ-G41	C-10
51454-MZ1-003	C-10
51460-MT3-611	C-10
51486-KV3-680	C-23
51490-MZ1-305	C-10
51500-MAT-003	C-10
51500-MAT-861	C-10
51500-MAT-E01	C-10
51500-MAT-E20	C-10
51500-MAT-E21	C-10
51520-MAT-003	C-10
51520-MAT-E01	C-10
51520-MAT-E20	C-10
51520-MAT-E21	C-10
52000	
52101-MW0-000	C-25
52102-MAT-E00	C-25
52102-MW0-000	C-25
52106-MR7-000	C-25
52109-MAT-E00	C-25
52109-MR8-000	C-25
52115-MAT-000	C-5
52115-ML8-670	C-5
52116-MS6-900	C-13
52170-MAT-000	C-25
52200-MAT-000	C-25
52200-MAT-E00	C-25
52400-MAT-003	C-26
52400-MAT-621	C-26
52400-MAT-E01	C-26
52400-MAT-F01	C-26
52461-MAT-000	C-26
52461-MAT-E00	C-26
52463-KV3-000	C-25
52463-KV3-000	C-26
52463-MAL-G00	C-25
52475-MAT-000	C-26
52714-MN5-003	C-19
53000	
53100-MAT-000	C-7
53100-MAT-D00	C-7-1
53100-MAT-D50	C-7-1
53105-KT8-000	C-3
53105-KT8-010	C-3
53105-KV3-000	C-7
53105-KV3-000	C-7-1
53105-MAT-J00	C-3
53105-MN4-000	C-3

ÍNDICE DE NÚMERO DE PEÇAS

Nº da Peça	Nº do Bloco
53106-KT7-000	C-7
53106-KT7-000	C-7-1
53106-MJ0-000	C-7-1
53107-MB6-630	C-7
53108-MAT-000	C-7
53108-MAT-000	C-7-1
53111-HE0-000	C-35
53140-MAT-000	C-3
53140-MCF-000	C-3
53150-MAT-000	C-7
53150-MAT-D00	C-7-1
53150-MAT-D50	C-7-1
53165-MY9-890	C-3
53166-MY9-890	C-3
53170-MAT-006	C-4
53170-MAT-E01	C-4
53180-MZ1-791	C-6
53180-MZ1-792	C-6
53200-MAT-000	C-8
53214-371-010	C-8
53214-KA4-701	C-8
53220-MW0-000	C-8
53300-MAT-000	C-7
53300-MAT-D70	C-7-1
53300-MAT-D80	C-7-1
53300-MAT-E00	C-7-1
61000	
61100-MAT-000ZD	C-9
61100-MAT-000ZF	C-9
61100-MAT-000ZG	C-9
61100-MAT-000ZH	C-9
61103-357-000	C-29
61103-357-000	C-29-1
61105-357-000	C-29-1
61105-MAT-B90ZA	C-39-2
61105-MAT-D00ZA	C-39-2
61105-MAT-D00ZB	C-39-2
61105-MAT-D00ZC	C-39-2
61105-MAT-D30ZA	C-39-2
61105-MAT-D30ZB	C-39-2
61105-MAT-D30ZC	C-39-2
61105-MAT-D50ZA	C-39-2
61105-MAT-D50ZB	C-39-2
61105-MAT-D50ZC	C-39-2
61105-MAT-D50ZD	C-39-2
61105-MAT-D70ZA	C-39-2
61105-MAT-D70ZB	C-39-2
61105-MAT-D70ZC	C-39-2
61105-MAT-D70ZD	C-39-2
61112-727-000	C-35
61200-MAT-B90ZA	C-9
61200-MAT-D00ZA	C-9
61200-MAT-D00ZB	C-9
61200-MAT-D00ZC	C-9
61200-MAT-D30ZA	C-9
61200-MAT-D30ZB	C-9
61200-MAT-D30ZC	C-9
61200-MAT-D50ZA	C-9
61200-MAT-D50ZB	C-9
61200-MAT-D50ZC	C-9
61200-MAT-D50ZD	C-9
61200-MAT-D70ZA	C-9
61200-MAT-D70ZB	C-9
61200-MAT-D70ZC	C-9
61200-MAT-D70ZD	C-9
61304-162-013	C-9
61304-292-000	C-36
61304-415-000	C-35
61304-958-003	C-20-1
61313-GJ1-000	C-19
64000	
64121-MAT-300	C-27
64121-MY9-000	C-27
64121-MY9-000	C-35
64122-MAT-300	C-35
64200-MAT-000	C-35
64205-MAT-B90ZA	C-39-2
64205-MAT-D00ZA	C-39-2
64205-MAT-D00ZB	C-39-2
64205-MAT-D50ZA	C-39-2
64205-MAT-D70ZA	C-39-2
64205-MAT-D70ZB	C-39-2
64212-MAT-D00	C-35
64212-MAT-D50	C-35
64212-MAT-D51	C-35
64216-MAT-D00ZA	C-35
64216-MAT-D00ZB	C-35
64219-MAL-600	C-19
64219-MAT-300ZA	C-39
64219-MAT-300ZA	C-39-1
64219-MAT-300ZB	C-39
64219-MAT-300ZC	C-39
64219-MAT-860ZA	C-39
64219-MAT-860ZB	C-39
64219-MAT-860ZC	C-39
64221-MAT-000	C-35
64222-MAT-D00	C-35
64222-MAT-D50	C-35
64222-MAT-D51	C-35
64226-MAT-D00ZA	C-35
64226-MAT-D00ZB	C-35
64230-MAT-000ZE	C-35
64230-MAT-000ZF	C-35
64230-MAT-000ZG	C-35
64230-MAT-860ZA	C-35
64230-MAT-860ZB	C-35
64230-MAT-860ZC	C-35
64230-MAT-D00ZA	C-35
64230-MAT-D00ZE	C-35
64230-MAT-D00ZF	C-35
64230-MAT-D00ZJ	C-35
64230-MAT-D00ZK	C-35
64230-MAT-D01ZF	C-35
64230-MAT-D01ZJ	C-35
64230-MAT-D01ZK	C-35
64230-MAT-D01ZL	C-35
64230-MAT-D01ZM	C-35
64230-MAT-D01ZN	C-35
64231-MZ7-300	C-37
64233-MR7-300	C-17
64250-MAT-A20ZA	C-35
64250-MAT-A30ZA	C-35
64250-MAT-A30ZB	C-35
64250-MAT-B90ZA	C-35
64250-MAT-D00ZA	C-35
64250-MAT-D00ZB	C-35
64250-MAT-D50ZA	C-35
64250-MAT-D70ZA	C-35
64310-MAT-000ZB	C-35
64310-MAT-B90ZA	C-35
64320-MAT-000ZB	C-35
64320-MAT-B90ZA	C-35
64365-MAT-000ZA	C-35
64411-MAT-D50	C-37
64412-MAT-D50	C-37
64413-MAT-D50	C-37
64415-MAT-300	C-37
64415-MAT-D00	C-37
64416-MAT-300	C-37
64416-MAT-D00	C-37
64417-MAT-300	C-37
64419-MAT-300ZA	C-39
64419-MAT-300ZB	C-39
64419-MAT-300ZC	C-39
64419-MAT-670ZA	C-39-1
64419-MAT-860ZA	C-39
64419-MAT-860ZB	C-39
64419-MAT-860ZB	C-39-2
64419-MAT-860ZC	C-39
64419-MAT-A40ZA	C-39-2
64419-MAT-B90ZA	C-39-2
64419-MAT-D00ZA	C-39-2
64419-MAT-D00ZB	C-39-2
64419-MAT-D30ZA	C-39-2
64419-MAT-D30ZB	C-39-2
64419-MAT-D30ZC	C-39-2
64419-MAT-D50ZA	C-39-2
64419-MAT-D50ZB	C-39-2
64419-MAT-D50ZC	C-39-2
64419-MAT-D50ZD	C-39-2
64419-MAT-D70ZA	C-39-2
64419-MAT-D70ZB	C-39-2
64419-MAT-D70ZC	C-39-2
64423-MAT-000	C-37
64424-MAT-000	C-37
64425-MAT-300	C-37
64425-MAT-D00	C-37
64426-MAT-300	C-37
64426-MAT-D00	C-37
64427-MAT-300	C-37
64430-MAT-000	C-37
64460-MAT-000ZE	C-37
64460-MAT-000ZF	C-37
64460-MAT-000ZG	C-37
64460-MAT-670ZA	C-37
64460-MAT-860ZA	C-37
64460-MAT-860ZB	C-37
64460-MAT-860ZC	C-37
64460-MAT-A40ZA	C-37
64460-MAT-B90ZA	C-37
64460-MAT-D00ZA	C-37
64460-MAT-D00ZB	C-37
64460-MAT-D00ZC	C-37
64460-MAT-D30ZA	C-37
64460-MAT-D30ZB	C-37
64460-MAT-D30ZC	C-37
64460-MAT-D50ZA	C-37
64460-MAT-D50ZB	C-37
64460-MAT-D50ZC	C-37
64460-MAT-D50ZD	C-37
64460-MAT-D70ZA	C-37
64460-MAT-D70ZB	C-37
64460-MAT-D70ZC	C-37
64470-MAT-000ZE	C-37
64470-MAT-000ZF	C-37
64470-MAT-000ZG	C-37
64470-MAT-670ZA	C-37
64470-MAT-860ZA	C-37
64470-MAT-860ZB	C-37
64470-MAT-860ZC	C-37
64470-MAT-A40ZA	C-37
64470-MAT-B90ZA	C-37
64470-MAT-D00ZA	C-37
64470-MAT-D00ZB	C-37
64470-MAT-D00ZC	C-37
64470-MAT-D30ZA	C-37
64470-MAT-D30ZB	C-37
64470-MAT-D30ZC	C-37
64470-MAT-D50ZA	C-37
64470-MAT-D50ZB	C-37
64470-MAT-D50ZC	C-37
64470-MAT-D50ZD	C-37
64470-MAT-D70ZA	C-37
64470-MAT-D70ZB	C-37
64470-MAT-D70ZC	C-37
64470-MAT-D70ZD	C-37
64470-MAT-D70ZE	C-37
64470-MAT-D70ZF	C-37
64500-MAT-000	C-35
64500-MAT-D00	C-35
64500-MAT-D01	C-35
64510-MAT-000ZG	C-37
64510-MAT-000ZH	C-37
64510-MAT-000ZJ	C-37
64510-MAT-000ZK	C-37
64510-MAT-670ZA	C-37
64510-MAT-670ZC	C-37
64510-MAT-670ZD	C-37
64510-MAT-D00ZA	C-37
64510-MAT-D00ZE	C-37
64510-MAT-D00ZF	C-37
64510-MAT-D00ZJ	C-37
64510-MAT-D00ZK	C-37
64510-MAT-D00ZL	C-37
64510-MAT-D00ZM	C-37
64510-MAT-D00ZN	C-37

ÍNDICE DE NÚMERO DE PEÇAS

Nº da Peça	Nº do Bloco
64511-MAT-670	C-37
64530-MAT-000	C-37
64531-MAT-D50	C-37
64542-MAT-000	C-37
64543-MAT-000	C-37
64591-MAT-000ZB	C-35
64591-MAT-B90ZA	C-35
64591-MAT-D00ZA	C-35
64591-MAT-D01ZA	C-35
64596-MAT-000ZA	C-35
64596-MAT-000ZB	C-35
64596-MAT-B90ZA	C-35
64596-MAT-D01ZA	C-35
66000	
66871-KY2-700	C-31-1
66871-KY2-700	C-31-2
75000	
75581-GN8-920	C-18
75581-MAT-D00	C-18
77000	
77156-MAT-000	C-18
77156-MAT-D00	C-18
77200-MAT-000	C-18
77206-329-000	C-27
77206-464-000	C-34
77211-MAT-300	C-19
77213-MV4-300	C-19
77215-MAT-300	C-19
77218-MAT-300ZA	C-39
77218-MAT-300ZB	C-39
77218-MAT-300ZC	C-39
77218-MAT-670ZA	C-39-1
77218-MAT-860ZA	C-39
77218-MAT-860ZB	C-39
77218-MAT-860ZC	C-39
77218-MAT-B90ZA	C-39-2
77218-MAT-D00ZA	C-39-2
77218-MAT-D00ZB	C-39-2
77218-MAT-D00ZC	C-39-2
77218-MAT-D30ZA	C-39-2
77218-MAT-D30ZB	C-39-2
77218-MAT-D30ZC	C-39-2
77218-MAT-D50ZA	C-39-2
77218-MAT-D50ZB	C-39-2
77218-MAT-D50ZC	C-39-2
77218-MAT-D50ZD	C-39-2
77218-MAT-D70ZA	C-39-2
77218-MAT-D70ZB	C-39-2
77218-MAT-D70ZC	C-39-2
77219-MAT-300ZA	C-39
77219-MAT-300ZA	C-39-1
77219-MAT-300ZB	C-39
77219-MAT-300ZC	C-39
77219-MAT-860ZA	C-39
77219-MAT-860ZB	C-39S
77219-MAT-860ZC	C-39
77219-MAT-A40ZA	C-39-2
77219-MAT-B90ZA	C-39-2
77219-MAT-D00ZA	C-39-2
77219-MAT-D00ZB	C-39-2
77219-MAT-D00ZC	C-39-2
77219-MAT-D050ZA	C-39-2
77219-MAT-D50ZB	C-39-2
77219-MAT-D50ZC	C-39-2
77219-MAT-D50ZD	C-39-2
77219-MAT-D70ZA	C-39-2
77219-MAT-D70ZB	C-39-2
77219-MAT-D70ZC	C-39-2
77219-MAT-D70ZD	C-39-2
77220-KY6-000	C-18
77223-MW3-670	C-19
77234-MBL-611	C-18
77239-KAB-000	C-18
77242-MAT-000	C-18
77242-MAT-D00	C-18
77242-MAT-D00	C-18
77250-MAT-000ZE	C-19
77250-MAT-000ZF	C-19
77250-MAT-000ZG	C-19
77250-MAT-670ZA	C-19
77250-MAT-860ZA	C-19
77250-MAT-860ZB	C-19
77250-MAT-860ZC	C-19
77250-MAT-A40ZA	C-19
77250-MAT-B90ZA	C-19
77250-MAT-D00ZB	C-19
77250-MAT-D00ZC	C-19
77250-MAT-D00ZD	C-19
77250-MAT-D30ZA	C-19
77250-MAT-D30ZB	C-19
77250-MAT-D30ZC	C-19
77250-MAT-D50ZA	C-19
77250-MAT-D50ZB	C-19
77250-MAT-D50ZC	C-19
77250-MAT-D50ZD	C-19
77250-MAT-D70ZA	C-19
77250-MAT-D70ZB	C-19
77250-MAT-D70ZC	C-19
77250-MAT-D70ZD	C-19
77251-342-000	C-33
77310-MAT-000YB	C-19
77310-MAT-000ZB	C-19
77310-MAT-000ZD	C-19
77310-MAT-000ZE	C-19
77310-MAT-000ZF	C-19
77310-MAT-000ZL	C-19
77310-MAT-000ZQ	C-19
77310-MAT-000ZS	C-19
77310-MAT-000ZT	C-19
77310-MAT-000ZU	C-19
77310-MAT-000ZV	C-19
80000	
80100-MAT-600	C-27
80100-MAT-610	C-27
80100-MAT-670	C-27
80100-MAT-A00	C-27
80100-MAT-A20	C-27
80100-MAT-D00	C-27
80100-MAT-D50	C-27
80100-MAT-G10	C-27
80101-MAT-670	C-5
80102-MAT-670	C-5
80103-MG2-000	C-21
80105-MG9-000	C-19
80114-KE2-940	C-29
80114-KE2-940	C-29-1
80115-MAT-300	C-35
80116-MAT-000	C-17
80116-MAT-000	C-17-1
80121-MW0-610	C-27
81000	
81212-GF4-000	C-7
81212-GF4-000	C-7-1
81310-HA0-680	C-20-1
81312-GJ5-000	C-25
81354-MAT-300	C-17
81354-MAT-300	C-17-1
81355-MAT-300	C-35
81356-MAT-300	C-35
83000	
83501-MG7-000	C-27
83521-198-900	C-35
83551-300-000	C-17
83551-300-000	C-17-1
83551-MA6-000	C-37
83705-MT3-300	C-27
84000	
84103-443-611	C-34
84701-ML7-670	C-29
84701-ML7-670	C-29-1
86000	
86150-KPG-900	C-7-1
86150-KPG-901	C-7-1
86150-MCF-300	C-7-1
86150-MN8-300	C-7
86150-MN8-300	C-7-1
87000	
87121-MBG-610	C-38
87125-041-680	C-38
87215-041-680	C-38
87501-MAS-415	C-38
87501-MBW-P00	C-38
87505-MAT-300	C-38
87505-MAT-620	C-38
87505-MAT-720	C-38
87505-MAT-740	C-38
87505-MAT-900	C-38
87505-MAT-B00	C-38
87505-MAT-B40	C-38
87505-MAT-C00	C-38
87505-MAT-C10	C-38
87505-MAT-C80	C-38
87505-MAT-C90	C-38
87505-MAT-E00	C-38
87505-MAT-E40	C-38
87505-MAT-F00	C-38
87505-MAT-F40	C-38
87507-MAT-300	C-38
87507-MAT-620	C-38
87507-MAT-900	C-38
87507-MAT-B40	C-38
87507-MBW-E80	C-38
87507-MBW-F80	C-38
87508-MAT-900	C-38
87508-MK6-670	C-38
87508-MZ1-620	C-38
87512-MAT-300	C-38
87512-MAT-620	C-38
87512-MAT-900	C-38
87512-MAT-B00	C-38
87512-MAT-B40	C-38
87512-MAT-E00	C-38
87512-MAT-E40	C-38
87512-MAT-F00	C-38
87512-MAT-F40	C-38
87512-MCA-A00	C-38
87512-MCA-C10	C-38
87512-MZ3-670	C-38
87512-MZ5-730	C-38
87516-KV6-610	C-26
87516-KV6-631	C-26
87520-MAT-790	C-38
87520-MAT-F00	C-38
87520-MAT-F20	C-38
87520-MAT-F30	C-38
87520-MAT-F31	C-38
87560-KE2-710	C-38
87560-KHC-630	C-38
87560-MZ0-610	C-38
87560-MZ0-611	C-38
87560-MZ0-670	C-38
87560-MZ0-740	C-38
87560-MZ0-741	C-38
87560-MZ1-620	C-38
87565-MAT-610ZA	C-38
87565-MAT-610ZB	C-38
87565-MAT-610ZC	C-38
87565-MAT-860ZB	C-38
87565-MAT-860ZC	C-38
87565-MAT-860ZD	C-38

ÍNDICE DE NÚMERO DE PEÇAS

Nº da Peça	Nº do Bloco
87565-MAT-B90ZA	C-38
87565-MAT-D00ZB	C-38
87565-MAT-D00ZC	C-38
87565-MAT-D00ZD	C-38
87565-MAT-D30ZA	C-38
87565-MAT-D30ZB	C-38
87565-MAT-D30ZC	C-38
87565-MAT-D50ZA	C-38
87565-MAT-D50ZB	C-38
87565-MAT-D50ZC	C-38
87565-MAT-D50ZD	C-38
87565-MAT-D70ZA	C-38
87565-MAT-D70ZB	C-38
87565-MAT-D70ZC	C-38
87565-MAT-D70ZD	C-38
87565-MAT-D80ZA	C-38
87565-MAT-D80ZB	C-38
87565-MAT-D80ZC	C-38
87565-MAT-D80ZD	C-38
87565-MAT-D80ZE	C-38
87565-MAT-D90ZA	C-38
87565-MAT-D90ZB	C-38
87565-MAT-D90ZC	C-38
87586-MB6-870ZE	C-38
87586-MB6-870ZH	C-38
87586-MB6-870ZM	C-38
87586-MCC—620	C-38
87586-MR6-670ZD	C-38
87591-MAJ-G40	C-38
87591-MAT-680	C-38
87591-MAT-870	C-38
87591-MAT-R00	C-38
88000	
88110-MAT-000ZB	C-36
88110-MAT-000ZD	C-36
88110-MAT-000ZE	C-36
88110-MAT-000ZF	C-36
88110-MAT-D01ZB	C-36
88110-MAT-D01ZC	C-36
88110-MAT-D01ZD	C-36
88110-MAT-D01ZF	C-36
88110-MAT-D01ZG	C-36
88110-MAT-D01ZH	C-36
88110-MAT-D01ZJ	C-36
88110-MAT-D01ZK	C-36
88111-MAT-000	C-36
88112-MS2-670	C-36
88112-MT7-003	C-36
88113-MAT-000	C-36
88115-MAT-000ZB	C-36
88115-MAT-000ZD	C-36
88115-MAT-000ZE	C-36
88115-MAT-000ZF	C-36
88115-MAT-000ZG	C-36
88115-MAT-000ZL	C-36
88115-MAT-000ZM	C-36
88115-MAT-000ZN	C-36
88115-MAT-000ZP	C-36
88115-MAT-000ZQ	C-36
88115-MAT-000ZR	C-36
88120-MAT-000ZB	C-36
88120-MAT-000ZD	C-36
88120-MAT-000ZE	C-36
88120-MAT-000ZF	C-36
88120-MAT-D01ZB	C-36
88120-MAT-D01ZC	C-36
88120-MAT-D01ZD	C-36
88120-MAT-D01ZF	C-36
88120-MAT-D01ZG	C-36
88120-MAT-D01ZH	C-36
88120-MAT-D01ZJ	C-36
88120-MAT-D01ZK	C-36
88121-MAT-000	C-36
88122-MT7-003	C-36
88123-MAT-000	C-36
88125-MAT-000ZB	C-36
88125-MAT-000ZD	C-36
88125-MAT-000ZE	C-36
88125-MAT-000ZF	C-36
88125-MAT-000ZG	C-36
88125-MAT-000ZL	C-36
88125-MAT-000ZM	C-36
88125-MAT-000ZN	C-36
88125-MAT-000ZP	C-36
88125-MAT-000ZQ	C-36
88125-MAT-000ZR	C-36
88125-MT7-300	C-36
88126-MT7-000	C-36
89000	
89010-MAT-000	C-33
89010-MAT-D00	C-33
89010-MAT-D30	C-33
89101-300-010	C-33
89101-MBW-000	C-33
89103-371-000	C-33
89210-GBJ-J00	C-33
89210-GBJ-J10	C-33
89211-KJ2-000	C-33
89216-MAT-000	C-33
89217-MAT-000	C-33
89221-371-000	C-33
89221-429-000	C-33
89227-461-000	C-33
90000	
90001-MAT-000	M-5
90002-MAT-000	M-1
90002-MY5-850	M-1
90004-GHB-600	M-4
90004-GHB-670	M-2
90004-GHB-670	M-4
90004-GHB-670	M-10
90004-GHB-670	M-10-1
90005-GHB-670	M-2
90005-GHB-680	M-5
90005-GHB-680	M-8
90005-GHB-710	M-10-1
90005-MM4-000	M-2
90006-GHB-680	M-5
90006-GHB-680	M-8
90007-MAT-000	M-2
90008-PP4-E02	C-17-1
90009-PP4-E01	C-17-1
90013-430-000	M-5
90013-MW0-000	M-10
90013-MW0-000	M-10-1
90014-952-000	M-10
90014-952-000	M-10-1
90015-MAT-000	M-13
90016-MAT-000	M-13
90017-MAT-000	M-13
90018-425-000	M-2
90018-MAT-000	M-13
90019-MAT-000	M-13
90019-MB0-000	M-12
90020-MBW-610	C-7-1
90020-ZC3-000	M-1
90021-MM5-000	M-4
90021-MM5-000	M-12
90021-MM5-000	M-15
90022-MAT-000	M-6
90022-MAT-E00	M-6-1
90022-MY5-600	M-17
90023-MBW-000	M-9
90023-MV9-670	M-9
90029-MT4-000	M-10-1
90029-MT4-000	M-12
90035-MM5-000	M-2
90037-422-003	M-16
90048-ME5-000	M-13
90049-KT7-000	M-2
90051-MN8-870	C-22
90063-MK4-000	C-7
90063-MK4-000	C-7-1
90071-MB0-000	M-11
90074-MT4-000	C-17
90074-MT4-000	C-17-1
90082-HA0-000	M-4
90083-657-000	M-10
90083-657-000	M-10-1
90085-413-781	M-7
90086-MZ8-H00	M-4
90089-MN8-000	M-2
90091-P0A-000	C-31
90091-P0A-000	C-31-1
90091-P0A-000	C-31-2
90093-MG3-000	C-19
90100-KAE-000	C-7
90100-KAE-000	C-7-1
90100-MW6-610	C-7
90100-MW6-610	C-7-1
90101-KBH-003	C-26
90101-ML0-720	C-21
90102-MN8-700	C-23
90104-MAT-000	C-32
90104-MAT-000	C-32-1
90105-KBG-000	C-24
90105-MAT-000	C-32
90105-MAT-000	C-32-1
90105-MBB-000	C-16
90105-MBG-000	C-17-1
90105-MBW-000	C-23
90105-MV9-003	C-16
90105-MY9-000	C-25
90106-KY2-701	C-25
90106-KY2-701	C-37
90106-MAT-000	C-24
90106-MBB-000	C-12
90106-MS2-000	C-36
90106-MT3-003	C-12
90107-MBG-000	C-7-1
90107-MT3-003	C-11
90107-MT3-003	C-11-1
90108-MAT-000	C-35
90108-MK6-670	C-24
90109-MAT-000	C-35
90109-MR7-000	C-10
90110-KV3-700	C-26
90110-KY6-000	C-26
90110-MAT-000	C-32
90110-MAT-000	C-32-1
90111-KW3-003	C-35
90111-MR5-000	C-30
90112-MAT-000	C-19
90112-MAT-000	C-37
90113-MAT-000	C-9
90113-MAT-000	C-35
90113-MAT-000	C-37
90114-MA5-671	C-4
90114-MA5-671	C-6
90115-MV9-000	C-23
90116-383-721	C-10
90116-MAT-000	C-19
90116-MAT-000	C-21
90117-MAT-000	C-19
90118-MAT-000	C-34
90118-MBW-000	C-23
90119-MR8-000	C-32
90119-MR8-000	C-32-1
90120-KCR-003	C-34
90121-MV9-670	M-10-1
90121-MW0-000	M-10
90121-MW0-000	M-10-1
90132-MAT-003	C-2
90132-MZ2-000	C-11-1
90133-MAT-000	C-5
90133-SL9-003	C-2
90134-MAT-000	C-5
90134-SH3-003	C-2
90135-MAJ-G41	C-11
90135-MAJ-G41	C-11-1
90135-MAJ-G41	C-15
90135-MAT-003	C-2
90145-MR8-004	C-13
90145-MR8-014	C-13

ÍNDICE DE NÚMERO DE PEÇAS

Nº da Peça	Nº do Bloco
90145-MS9-611	C-4
90145-MS9-611	C-5
90145-MS9-611	C-6
90145-MS9-611	C-13
90145-MS9-612	C-4
90145-MS9-612	C-5
90145-MS9-612	C-6
90145-MS9-612	C-13
90147-MCE-950	C-24
90147-MK6-671	C-24
90151-KF0-000	C-26
90167-SA0-980	C-27
90167-SA0-980	C-35
90176-MAT-D50	C-23
90191-KBG-000	C-3
90191-MK6-670	C-3
90192-SG0-003	C-1
90201-415-000	M-4
90201-415-000	C-4
90201-415-000	C-6
90201-428-900	C-4
90201-PD1-000	C-17-1
90203-MF9-710	C-24
90231-MS2-610	M-6
90231-MS2-610	M-6-1
90282-329-000	C-31
90282-MAT-000	C-31
90282-MAT-000	C-31-1
90282-MAT-000	C-31-2
90301-473-003	M-12
90301-KBH-000	C-27
90301-SA0-000	C-21
90301-SA0-000	C-21
90302-425-830	C-8
90302-MB2-000	C-29
90302-MB2-000	C-29-1
90304-GE8-003	C-26
90304-MAT-003	C-7
90304-MAT-003	C-7-1
90304-MM5-000	C-21

Nº da Peça	Nº do Bloco
90305-KZ4-891	C-16
90305-MB4-003	C-25
90305-ML7-000	C-12
90305-SH3-000	C-1
90306-KF0-003	C-16
90310-GC8-000	C-37
90310-MR7-000	C-32
90310-MR7-000	C-32-1
90315-MK3-003	C-34
90320-MM5-000	C-35
90320-MM5-000	C-37
90355-469-000	C-25
90401-KZ4-890	C-16
90401-MAS-000	C-16
90401-MAT-000	M-14
90401-MS2-610	M-6
90401-MS2-610	M-6-1
90404-MBW-000	M-9
90405-KT7-000	M-5
90405-KT7-000	M-9
90408-MN5-000	M-17
90417-360-000	M-17
90428-PD6-003	C-17-1
90430-PD6-003	C-17-1
90432-MM8-003	M-6
90432-MM8-003	M-6-1
90441-MN5-000	M-13
90442-028-000	M-13
90442-028-000	EOP-2
90442-397-000	M-4
90442-397-000	EOP-1
90443-MJ6-000	M-13
90451-155-000	M-17
90451-VM0-000	M-6
90451-VM0-000	M-6-1
90452-323-000	M-2
90452-MAT-000	M-16
90452-MR7-000	M-16
90454-MC7-000	M-10-1
90455-ML7-000	M-16

Nº da Peça	Nº do Bloco
90457-MAT-000	M-15
90458-729-920	M-16
90458-MAT-000	M-15
90459-438-000	M-16
90463-MAT-000	M-16
90463-ML7-000	M-2
90463-ML7-000	M-4
90463-ML7-000	M-10
90463-ML7-000	M-10-1
90463-ML7-000	M-13
90463-ML7-000	EOP-1
90463-ML7-000	EOP-2
90463-MR7-000	M-16
90464-MAT-000	M-16
90464-MR7-000	M-16
90483-040-000	C-36
90483-178-000	C-36
90502-680-000	C-35
90502-MM8-610	C-32
90502-MM8-610	C-32-1
90502-VA4-640	C-29
90502-VA4-640	C-29-1
90503-283-000	C-7
90503-283-000	C-7-1
90503-898-000	M-10
90503-898-000	M-10-1
90503-MS2-000	C-1
90505-HA0-680	C-27
90506-425-830	C-8
90511-MAT-000	C-19
90512-MAT-000	C-19
90513-MAT-000	C-19
90514-MAT-000	C-19
90514-MAT-000	C-21
90522-170-700	C-20
90543-MV9-670	M-1
90543-MV9-670	M-5
90543-MV9-670	EOP-1
90544-283-000	C-10
90545-300-000	C-4

Nº da Peça	Nº do Bloco
90545-300-000	C-5
90545-300-000	C-6
90545-300-000	C-13
90551-MG7-000	C-21
90551-SE0-000	C-24
90557-230-000	C-22
90572-MR5-000	C-35
90601-MAT-000	M-14
90603-MN4-000	M-16
90604-MM5-000	M-16
90605-MM5-000	M-16
90650-KV6-003	C-31-2
90650-MAT-000	C-31
90650-MAT-000	C-31-1
90650-MAT-000	C-31-2
90651-377-003	C-6
90651-KV6-003	C-31-1
90651-KV6-003	C-31-2
90651-MA5-671	C-4
90651-MA5-671	C-6
90651-MAT-000	C-14
90651-MBG-006	C-13
90657-MR7-000	C-10
90657-SB0-003	C-35
90657-SB0-003	C-37
90670-GHB-610	M-10
90672-SA0-003	C-31
90672-SA0-003	C-31-1
90672-SA0-003	C-31-2
90683-GR1-003	C-32
90683-GR1-003	C-35
90690-GHB-601	C-31-1
90690-GHB-601	C-31-2
90690-GHB-611	C-31
90690-GHB-611	C-31-1
90690-GHB-611	C-31-2
90690-GHB-631	C-17
0690-GHB-631	C-17-1
90690-GHB-631	C-31-1
90690-GHB-631	C-35

Nº da Peça	Nº do Bloco
90690-GHB-651	C-35
90701-MV9-670	M-13
90741-413-000	M-14
90753-MG5-670	C-16
90841-001-000	C-32
90841-001-000	C-32-1
90899-422-610	C-35
90899-KL8-000	C-27
91000	
91004-MAT-000	M-16
91004-MAT-003	M-16
91007-MAT-003	M-15
91008-362-000	M-6
91008-362-000	M-6-1
91008-374-003	M-17
91014-MAT-003	M-15
91015-KT8-005	C-8
91015-MAT-003	M-15
91016-KT8-005	C-8
91016-MAT-003	M-15
91017-MAT-003	M-15
91018-MAT-003	M-15
91021-MV9-671	M-14
91022-MAT-000	M-16
91022-MAT-003	M-16
91022-MAT-E01	M-16
91023-MAT-E01	M-16
91023-MM5-641	M-16
91024-MW3-671	M-6
91024-MW3-671	M-6-1
91026-MB4-003	M-16
91051-MAT-003	C-16
91052-MBR-003	C-12
91053-MM5-004	C-16
91054-MN8-741	C-12
91059-KY2-711	C-7
91071-KV3-005	C-25
91071-KV3-005	C-26

Nº da Peça	Nº do Bloco
91071-MR7-003	C-25
91072-KT7-003	C-26
91072-MR7-003	C-25
91101-KG8-003	C-10
91106-KM1-013	M-13
91201-MV4-003	M-10
91201-MV4-003	M-10-1
91202-MR7-003	C-25
91203-KA4-771	M-13
91204-MG8-003	M-13
91207-MAT-003	M-16
91207-MAT-003	M-16
91209-MB0-003	M-10
91209-MB0-003	M-10-1
91212-422-006	C-13
91214-MR7-003	C-25
91252-MC4-003	C-12
91252-MC4-013	C-12
91253-442-003	C-16
91254-ML3-791	C-10
91257-MAY-003	C-12
91262-KV3-831	C-25
91262-KV3-831	C-26
91301-250-000	M-5
91301-250-000	EOP-2
91301-ML7-003	M-5
91301-ML7-003	EOP-2
91301-PM7-003	M-18-2
91302-377-000	M-15
91302-377-000	EOP-2
91302-KCC-900	M-13
91302-KCC-900	EOP-2
91302-MAL-601	M-13
91302-MAL-601	EOP-2
91302-MB0-013	M-10
91302-MB0-013	M-10-1
91302-MB0-013	EOP-2
91302-MS2-003	C-16
91303-PK2-005	C-20-1
91305-MC7-000	C-17

ÍNDICE DE NÚMERO DE PEÇAS

Nº da Peça	Nº do Bloco
91305-MC7-000	C-17-1
91306-HA7-671	M-15
91306-HA7-671	EOP-2
91307-611-000	C-34
91309-425-003	M-11
91309-425-003	EOP-2
91309-MB0-003	M-12
91309-MB0-003	EOP-2
91309-ML7-003	M-12
91309-ML7-003	EOP-2
91313-MB0-003	M-12
91313-MB0-003	EOP-2
91313-PC9-003	M-15
91313-PC9-003	EOP-2
91314-ME5-003	C-32
91314-ME5-003	C-32-1
91315-PN1-000	M-13
91315-PN1-000	EOP-2
91316-MJ8-003	M-5
91316-MJ8-003	EOP-2
91320-MB0-000	M-11
91352-KM1-005	M-10
91352-KM1-005	M-10-1
91352-KM1-005	EOP-2
91352-MN8-003	M-10
91352-MN8-003	EOP-2
91355-MG9-006	C-15
91356-KA4-711	C-10
91404-MAT-E00	C-31-1
91404-MAT-E00	C-31-2
91405-PD1-004	C-17-1
91405-PD1-004	C-34
91406-166-000	M-13
91406-SL4-931	C-34
91416-PA1-000	C-27
91456-KCR-000	C-19
91508-MM5-000	C-20-1
91549-MW0-790ZA	C-32
91549-MW0-790ZA	C-35
91549-MW0-790ZA	C-37

Nº da Peça	Nº do Bloco
91552-734-A20	C-34
91594-SV4-003	C-31
91594-SV4-003	C-31-1
91594-SV4-003	C-31-2
92000	
92101-05022-0A	C-36
92301-05008-0A	M-2
92501-06045-0A	C-23
92501-08038-0A	C-23
92800-14000	M-12
92918-12028-0E	C-16
93000	
93401-05025-08	C-36
93500-05014-0A	C-17
93500-05020-0G	C-36
93500-05025-0G	C-36
93600-04012-1G	C-4
93600-04012-1G	C-6
93892-05010-10	M-18-1
93892-05016-10	M-18-1
93892-05020-07	C-3
93892-05025-07	C-3
93892-05035-07	C-3
93892-05045-07	C-3
93893-04012-17	C-4
93893-04012-17	C-6
93893-04012-17	C-13
93893-04014-17	M-18-1
93893-04014-18	M-18-2
93893-05010-08	C-17-1
93894-05016-07	C-27
93901-34520	C-28
93901-34780	C-29
93903-24280	C-28
93903-24380	C-18
93903-24380	C-28

Nº da Peça	Nº do Bloco
93903-24380	C-28-1
93903-24380	C-31-1
93903-24420	C-2-1
93903-24680	C-31-1
93903-24680	C-31-2
93903-25320	C-36
93903-25380	C-36
93903-25480	C-20
93903-25480	C-20-1
93903-34320	C-37
93911-24380	C-28-1
93911-25420	C-20-1
93913-24420	C-2
94000	
94002-08000-0S	C-13
94050-05000	M-18
94050-05000	C-27
94050-05070	C-5
94050-05070	C-27
94050-05080	C-36
94050-06000	M-18
94050-06000	M-18-2
94050-06000	C-27
94050-06000	C-29
94050-06000	C-29-1
94050-06070	C-20
94050-06070	C-27
94050-06070	C-31-2
94050-06080	C-2
94050-06080	C-2-1
94050-06080	C-17
94050-06080	C-17-1
94050-06080	C-28
94050-06080	C-28-1
94050-06080	C-29-1
94050-06080	C-31-1
94050-06080	C-31-2

Nº da Peça	Nº do Bloco
94050-08070	C-21
94050-08070	C-35
94050-10070	C-32
94050-10070	C-32-1
94050-12000	C-32
94050-12000	C-32-1
94101-06000	C-23
94102-08000	C-23
94102-08700	C-32
94102-08700	C-32-1
94103-06000	C-29
94103-06000	C-29-1
94103-06800	C-36
94103-08700	C-21
94103-10700	C-24
94109-14000	M-12
94109-14000	EOP-2
94201-16120	C-23
94201-20120	C-13
94201-20150	C-23
94301-08100	M-10
94301-08100	M-10-1
94301-08140	M-5
94301-08140	M-10
94301-08140	M-10-1
94301-08200	M-2
94301-10160	M-2
94301-10160	M-8
94302-07120	M-14
94510-14000	M-17
94511-10000	C-25
94511-15000	C-22
94520-32000	M-15
94520-37000	C-25
95000	
95002-02079	M-18-1
95002-02100	C-34
95002-40850-04	C-17-1
95002-41050-08	C-17-1

Nº da Peça	Nº do Bloco
95002-50000	C-34
95003-39001-10	C-27
95005-35030-20	M-18-1
95005-35030-20	M-18-3
95005-35040-20	M-18-1
95005-35040-20	M-18-4
95005-35050-20	M-18-3
95005-35050-20	M-18-4
95005-35060-20	M-18-1
95005-35060-20	M-18-1
95005-35060-20	M-18-3
95005-35060-20	M-18-4
95005-35120-20	M-18-3
95005-35120-20	M-18-4
95005-35180-20	M-18-3
95005-35180-20	M-18-4
95005-35350-2A	M-18-1
95005-35650-20	C-17
95005-35650-20	C-17-1
95005-45220-20	C-17
95005-45220-20	C-17-1
95005-45400-20	C-17
95005-45400-20	C-17-1
95005-50400-30	C-34
95005-55660-20	C-34
95005-55750-20	C-34
95005-80450-50	C-17
95005-80450-50	C-17-1
95012-12001	C-30
95015-54000	C-13
95015-83000	C-23
95018-68250	C-20
95701-06012-00	M-13
95701-06012-00	C-20-1
95701-06012-07	C-5
95701-06012-07	C-32
95701-06012-07	C-32-1
95701-06012-07	C-34
95701-06014-00	M-4
95701-06014-00	M-5

Nº da Peça	Nº do Bloco
95701-06014-00	M-12
95701-06014-00	M-13
95701-06014-00	M-13
95701-06014-00	M-16
95701-06014-00	M-17
95701-06016-00	C-29
95701-06016-00	C-29-1
95701-06016-00	C-37
95701-06016-07	C-5
95701-06016-07	C-13
95701-06016-07	C-13
95701-06016-08	C-31-1
95701-06016-08	C-31-2
95701-06018-00	M-15
95701-06025-00	C-29
95701-06025-08	C-29
95701-06025-08	C-29-1
95701-06028-00	M-11
95701-06032-00	M-12
95701-06035-00	M-13
95701-06045-00	M-10
95701-06060-00	M-10-1
95701-06060-00	M-13
95701-06065-07	M-10
95701-06065-07	M-10-1
95701-06085-00	M-12
95701-08012-07	C-31
95701-08012-07	C-31-1
95701-08012-07	C-31-2
95701-08025-00	M-15
95701-08035-00	C-21
95701-08045-00	C-17
95701-08045-00	C-17-1
95701-08075-00	M-13
95701-08085-00	M-13
95701-10016-00	M-13
95701-10045-07	C-32
95701-10045-07	C-32-1
95701-10050-07	C-32
95701-10050-07	C-32-1

ÍNDICE DE NÚMERO DE PEÇAS

Nº da Peça	Nº do Bloco
95701-10065-00	M-13
95801-06016-07	C-13
95801-06025-00	C-14
95801-06025-00	C-37
95801-06025-07	C-4
95801-06025-07	C-5
95801-06030-07	C-5
95801-06040-07	C-4
96000	
96001-06012-07	C-18
96001-06012-07	C-32-1
96001-06014-07	C-31
96001-06015-07	C-34
96001-06016-00	C-13
96001-06016-00	C-32
96001-06016-00	C-32-1
96001-06016-00	C-36
96001-06016-02	C-13
96001-06016-07	C-32-1
96001-06016-07	C-34
96001-06020-00	M-1
96001-06020-07	M-10
96001-06020-07	M-10-1
96001-06020-07	C-27
96001-06020-07	C-32
96001-06020-07	C-32-1
96001-06022-07	C-4
96001-06022-07	C-6
96001-06022-07	C-31-1
96001-06022-07	C-31-2
96001-06022-07	C-32
96001-06022-07	C-32-1
96001-06022-07	C-34
96001-06032-07	C-31-2
96001-06045-07	M-2
96001-06075-07	M-10
96001-06075-07	M-10-1
96001-06080-07	M-10

Nº da Peça	Nº do Bloco
96001-06080-07	M-10-1
96211-08000	C-23
96220-40080	M-17
96220-40100	M-2
96400-08030-00	C-23
96400-08040-07	C-35
96400-08045-07	C-21
96400-10032-07	C-32
96400-10032-07	C-32-1
96400-10040-07	C-8
96600-06012-00	M-9
96600-06016-00	C-17
96600-06016-07	C-37
96600-06018-00	C-9
96600-06018-07	C-9
96600-06025-00	M-4
96600-06040-00	M-9
96600-08020-10	M-17
96600-08040-07	C-7
96600-08040-07	C-7-1
96700-06016-00	C-13
98000	
98059-5991F	M-2
98059-5991U	M-2
98200-33000	C-30
98200-41000	C-31
98200-41000	C-31-1
98200-41000	C-31-2
98200-42000	C-31
98200-42000	C-31-1
98200-42000	C-31-2
99000	
99001-08000	C-33
99001-08120	C-33
99001-10120	C-33
99001-10140	C-33
99002-13500	C-33

Nº da Peça	Nº do Bloco
99003-50000	C-33
99006-12000	C-33
99006-22000	C-33
99006-27000	C-33
99101-443-1520	M-18-1
99101-GHB-1400	M-18-1
99101-GHB-1420	M-18-1
99101-GHB-1420	M-18-1
99101-GHB-1450	M-18-1
99101-GHB-1450	M-18-1
99101-GHB-1500	M-18-1
99101-MAT-1400	M-18-1
99101-MAT-1420	M-18-1
99102-MAT-1500	M-18-1
99103-MT2-0420	M-18-1
99103-MV9-0420	M-18-1
99108-MW0-1152	M-18-1
99108-MY5-1150	M-18-1

Nº da Peça	Nº do Bloco

Nº da Peça	Nº do Bloco

Nº da Peça	Nº do Bloco

HONDA

The Power of Dreams

Publicado pela Moto Honda da Amazônia Ltda.
Setor Publicações Técnicas
IMPRESSO NO BRASIL

A0700-0303