HONDA

XRE300A

XRE300AK
XRE300AL
XRE300AM
XRE300AN
XRE300AP

CATÁLOGO DE PEÇAS

1

Moto Honda da Amazônia Ltda. – 2022

00X1B-KWTW-001

Catálogo de Peças
00X1B-KWTW-001
Draft
15KWTKB1
Atualizado com
NP 002/ 004/ 005/
007/ 009/ 010
07/06/2022
6HS

PROIBIDA A REPRODUÇÃO E DISTRIBUIÇÃO
1010913 - Matsuo - MM-GT

ÍNDICE

INSTRUÇÕES 1

GRUPO DO MOTOR 2

GRUPO DO CHASSI 3

ÍNDICE DE NÚMERO DE PEÇAS 4

© Moto Honda da Amazônia Ltda.
Todos os direitos reservados.

NH-167M-U Prata Iron Nail Metálico-U

B-182P Azul Cruzeiro Perolizado

R-334 Vermelho Victory

G-212M Verde Hunter Fosco Metálico

Modelo 2019

PROIBIDA DUPLICAÇÃO
10109_3 - Matsu

© Moto Honda da Amazônia Ltda.
Todos os direitos reservados.

NH-411M Prata Force Metálico

NH-B64M Cinza Crow Fosco Metálico

R-334 Vermelho Victory

G-212M Verde Hunter Fosco Metálico

Modelo 2020/ 2021

PROIBIDA PRODUÇÃO E DISTRIBUIÇÃO
1010913 - Matsu

© Moto Honda da Amazônia Ltda.
Todos os direitos reservados.

***NH-367M* Cinza Embare Metálico**

***R-334* Vermelho Victory**

***NH-B64M* Cinza Crow Fosco Metálico**

Modelo 2022

PROIBIDA DISTRIBUIÇÃO
- Mats
1010

© Moto Honda da Amazônia Ltda.
Todos os direitos reservados.

NH-367M Cinza Embare Metálico

PROIBIDA A REPRODUÇÃO E DISTRIBUIÇÃO

1010913 - Matsuo - MM-GT

R-334 Vermelho Victory

NH-B64M Cinza Crow Fosco Metálico

Modelo 2023

© Moto Honda da Amazônia Ltda.
Todos os direitos reservados.

Instruções para o Uso do Catálogo de Peças

- **Este Catálogo de Peças descreve todas as peças de reposição, bem como o tempo de Mão de Obra (T.M.O.) para os modelos XRE300A.**
- **Este Catálogo de Peças foi elaborado com base nas últimas informações disponíveis até 07 de Junho de 2022.**
- **Especifique sempre o Nº completo da peça quando for efetuar um pedido de peças.**
- **Verifique sempre o número, modelo, tipo, série, cor, marca, tamanho, que se fizer necessário antes de fazer o pedido de peças.**
- **Observe sempre que as ilustrações permitem localizar uma determinada parte do chassi ou do motor, podendo diferenciar da sua forma original.**
- **Informe-se sobre a versão atualizada do catálogo de peças através do site www.hondaposvenda.com.br.**

Índice

- Instruções para o Uso do Catálogo de Peças 1
- Como Localizar as Informações sobre as Peças 2
- Estrutura do Catálogo de Peças 3
- Quando Utilizar as Peças 4
- Abreviaturas Utilizadas neste Catálogo de Peças 4
- Como Localizar o Bloco de Peças e os Números de Série 5
- Localização da Etiqueta de Cores 5
- Modelos, Códigos de Área e Números de Série Aplicáveis 6
- Etiqueta de Cores 7
- Tabela de Cores 8
- Composição do Número de Identificação do Veículo (V.I.N.) 32
- Mangueira de Combustível, Mangueiras de Aplicação Geral e Mangueira de Vinil 33
- Composição do Número de Identificação das Mangueiras 36
- Instruções para o Uso do Tempo de Mão de Obra (T.M.O.) 37
- Índice Ilustrado - Grupo do Motor 42
- Índice Ilustrado - Grupo do Chassi 44
- Índice de Número de Peças 136

PROIBIDA A REPRODUÇÃO E DISTRIBUIÇÃO
1010913 - Matsuo - MM CT

© Moto Honda da Amazônia Ltda.
Todos os direitos reservados.

Voltar

Como Localizar as Informações sobre as Peças

Ⓐ Referência com o Índice Ilustrado

Grupo do Motor

• O número de referência na ilustração do índice pode ser diferente da que aparece no texto.

M-1 Tampa do Cabeçote	M-2 Cabeçote	M-3 Árvore de Comando • Válvulas
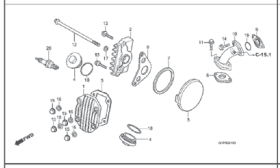	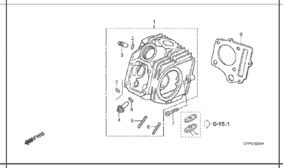	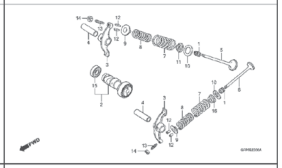
M-4 Corrente de Comando • Tensor	M-5 Cilindro	M-6 Tampa Lateral Direita

Ⓑ Referência com o Índice de Número de Peças

ÍNDICE DE NÚMERO DE PEÇAS

Nº da Peça	Nº do Bloco	Nº da Peça	Nº do Bloco
06000		**13000**	
06420-GFP-900	C-11	13000-GFP-900	M-12
06421-GFP-900	C-11	13000-GFP-B00	M-12
06430-GCE-900	C-10	13011-GFP-900	M-12
06430-GCE-900	C-8	13021-GFP-900	M-12
06440-GFP-900	C-9	13031-GFP-900	M-12
06441-GFP-900	C-9	13041-GFP-900	M-12
06530-GBG-B20	C-5	13051-GFP-900	M-12
06531-GBG-B20	C-5	13101-GFP-900	M-12
06531-GCE-F20	C-5	13102-GFP-900	M-12
		13103-GFP-900	M-12
11000		13104-GFP-900	M-12
		13105-GFP-900	M-12
11100-GCE-900	M-11	13111-087-000	M-12
11191-GCE-900	M-11	13115-GN5-910	M-12
11200-GCE-D60	M-11		
11330-GFP-900	M-6	**14000**	
11341-GFP-900	M-9		
11394-GW8-680	M-6	14100-GFP-900	M-3
		14100-GFP-B00	M-3
12000		14311-KEV-900	M-12
		14321-GBG-900	M-4
12101-GFP-900	M-5	14321-GFP-B00	M-4
12101-GFP-B00	M-5	14401-178-003	M-4
12191-GFP-B00	M-5	14431-035-020	M-3
12191-GS4-761	M-5	14451-035-000	M-3
12200-GFP-900	M-2	14500-035-020	M-4
12200-GFP-B00	M-2	14502-086-000	M-4
12209-GB4-681	M-3	14531-035-000	M-4
12209-GBG-900	M-3	14541-GB4-681	M-4
12213-KRM-840	M-2	14550-GB0-911	M-4
12237-GFP-305	M-2	14566-086-030	M-4
12245-KEV-305	M-2	14610-086-010	M-4
12251-KST-941	M-2	14615-035-010	M-4
12301-GB6-910	M-1	14670-035-030	M-4
12301-GB6-911	M-1	14675-178-000	M-4
12331-GB0-910	M-1	14711-GFP-900	M-3
12341-GB6-910	M-1	14721-GFP-900	M-3
12361-035-000	M-1	14751-GN5-911	M-3

Bloco No.

C-6

Para-lama Dianteiro

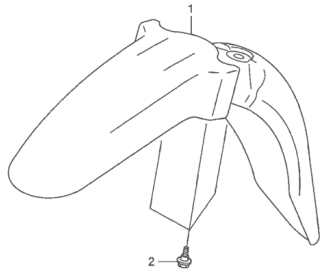

Ref. No.

Ref. Nº	N.O.S.	Item de serviço	T.M.O.	Ref. Nº	Nº da peça	Descrição	Qtd. POP100 7	8	9	Nº de série		Tipo
1	4131B7	Pára-lama, Dianteiro	0,1	1	61100-GFP-900ZA	Pára-lama, Dianteiro						
						NH1 Preto	1	1	1			
					61100-GFP-900ZB	*PB362R* Azul Buliti-R	1	–	–			
					61100-GFP-900ZC	*R286R* Vermelho Caucaia	1	1	–			
					61100-GFP-900ZD	*Y197R* Amarelo Trancoso-R	1	1	–			
					61100-GFP-900ZE	*PB337R* Azul Penedo	–	1	1			
					61100-GFP-900ZF	*NHA57R* Cinza Cloudia R	–	–	1			
					61100-GFP-900ZG	*R304R* Vermelho Clivia-R	–	–	1			
				2	90111-162-000	Parafuso, Flange, 6mm	3	3	3			

122

Página No.

24.07.08

© Moto Honda da Amazônia Ltda.
Todos os direitos reservados.

Estrutura do Catálogo de Peças

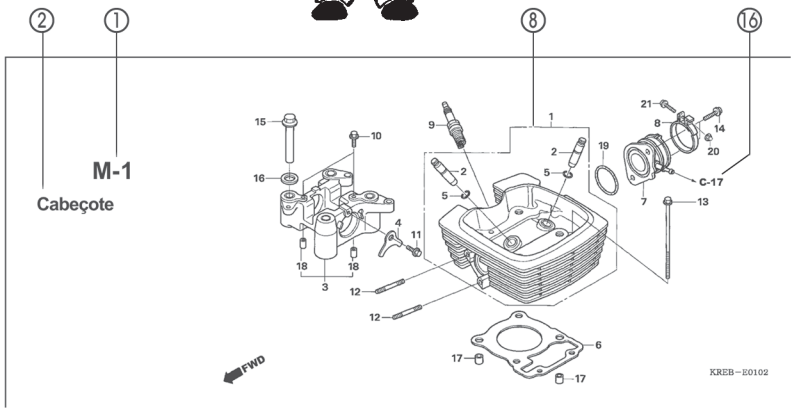

Ref. Nº	N.O.S.	Item de serviço	T.M.O.	Ref. Nº	Nº da peça	Descrição	Qtd. POP100 7	8	9	Nº de série		Tipo
4	811175	Cabo, Trava Assento	0,1	1	18327-KAE-000	Bucha, Traseira Câmara (8,5x15)	2	2	2			
5	4131E8	Trava, Assento: Lateral Traseira	0,1	2	61104-GCE-E40	Bucha, Pára-lama Dianteiro	2	2	2			
6	4131E4	Assento: Duplo	0,1	3	77151-KW3-000	Mola, Trava Assento	1	–	–			BR
13	4121K9	Tampa, Trava Assento	0,1		77151-MB1-870		1	–	–			2LA,3LA
15	4131F2	Chave, Trava Assento	0,2				–	1	1			
				4	77156-GFP-900	Cabo, Trava Assento	1	1	1			
				5	77160-GFP-900	Suporte Comp., Trava Assento	1	1	–			
					77160-GFP-B00		–	–	1			
				6	77200-GFP-900ZB	Assento Conj., Duplo						
					NHA08L	Cinza Itaipu	1	–	–			
					77200-GFP-900ZD	*RA08L* Vermelho Urucum	1	–	–			
					77200-GFP-910ZA	*NH1L* Preto	–	1	1			
				7	77201-GFP-900	Suporte, Dobradiça Assento	1	1	1			
				8	94001-05070-0S	Presilha, Fiação (Preto) (145mm)	1	1	1			

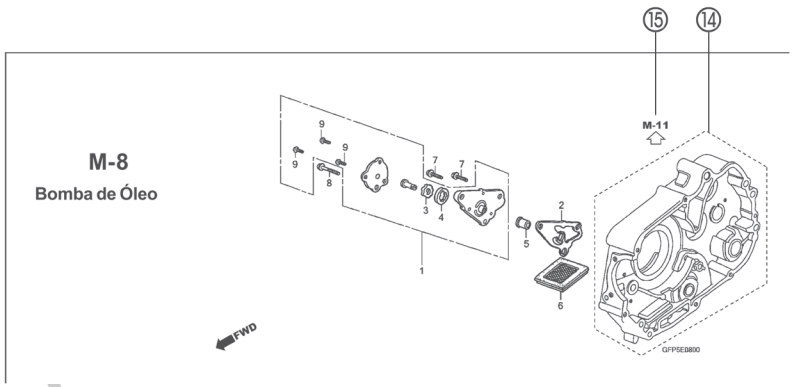

① **Número do Bloco**
- O número do bloco é oferecido (no lugar do nº da página) para ajudar na consulta da peça com o nº ou nome da peça.

② **Nome do Bloco**

③ **Item de Serviço / Tempo de Mão de Obra (T.M.O.)**

④ **Número de Referência**
- Os números de título descritos entre parênteses indicam que a informação continua da página anterior.

⑤ **Número da Peça**

⑥ **Descrição**

⑦ **Código de Cores HONDA**

⑧ **Conjuntos**
- As peças cujas figuras estejam delimitadas por linhas pontilhadas são disponíveis em conjunto completo. (As peças componentes do conjunto também são comercializadas individualmente).

⑨ **Descrição de Cores**

⑩ **Nota**
As notas são apresentadas entre parênteses na coluna do nome da peça.

⑪ **Quantidade Utilizada na Motocicleta**
- Quando aparecem entre parênteses indicam peças opcionais.
- Quando indicadas com a letra "N" deve-se utilizar a quantidade que for necessária.
- Indica o número de peças utilizadas no bloco.

⑫ **Número de Série**

⑬ **Tipo**
- Quando a coluna tipo se encontra em branco significa que as peças são aplicáveis a todos os tipos.

⑭ ⬚
- Peças circundadas por uma linha pontilhada ⬚ estão incluídas em blocos diferentes.

⑮ ⇦
- A flecha vazada ⇦ indica o Nº do bloco onde a peça incluída na linha ⬚ se encontra.

⑯ ←
- A flecha sólida ← indica o Nº do bloco com o qual a peça em questão está conectada.

UÇÃO E DISTRIBUIÇÃO
Matsuda MM-GT

© Moto Honda da Amazônia Ltda.
Todos os direitos reservados.

Quando Utilizar as Peças

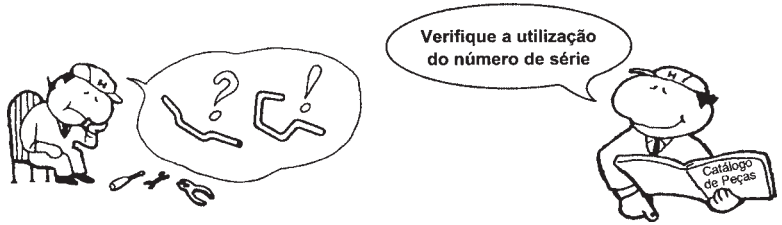

Ref. Nº	Nº da peça	Descrição	Qtd. CBR300 RRN	RRP	RRR	RRS	RRT	RRV	Nº de série
1	33101-MAE-601	Unidade Farol "NH-285" Cinza	–	–	1	–	–	–	
			–	–	–	1	–	–	~ 2351159
			–	–	–	1	–	–	~ 2351712
	33101-MAE-612	Unidade Farol "NH-283" Cinza	–	–	1	–	–	–	
		(Precaução Durante a Instalação)							
			–	–	–	1	–	–	~ 2351309
			–	–	–	1	–	–	~ 2351434
			–	–	–	1	–	–	~ 2350300
			–	–	–	1	–	–	~ OM300138
	33101-MAE-671	Unidade Farol "NH-1" Preto	–	–	1	–	–	–	
			–	–	–	1	–	–	
			–	–	–	1	–	–	~ SM300356
	33101-MAE-691	Unidade Farol	–	–	1	–	–	–	
	33101-MAE-602	Unidade Farol	–	–	–	1	–	–	2351160 ~
			–	–	–	1	–	–	2351713 ~
			–	–	–	–	1	1	

O número de Série foi utilizado desde o modelo inicial

Quando a numeração do Chassi aparece do lado esquerdo da coluna significa que a utilização da peça se aplica a partir deste número do chassi (2351160)

Quando a numeração do Chassi aparece do lado direito da coluna significa que a utilização da peça se aplica até este número do chassi (2351159)

Abreviaturas Utilizadas neste Catálogo de Peças

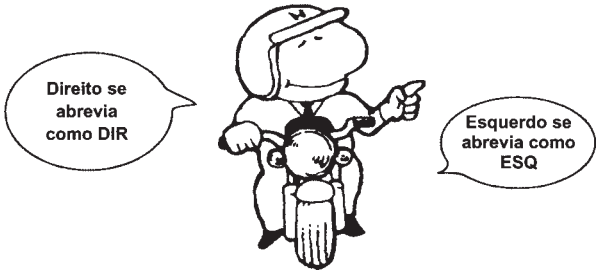

* "Esq" e "Dir" na descrição de uma peça significa o lado Esquerdo e o lado Direito considerando-se que esteja sobre o assento da motocicleta.

• No Catálogo de peças utilizam-se as seguintes abreviaturas:

Conj. ..... Conjunto
Comp. ..... Completo
Dir. ..... Direito
Esq. ..... Esquerdo
STD ..... Standard
mm ..... Milímetro
G ..... Grama
D (22D) ..... Dente (22 dentes)
A ..... Ampére
V ..... Volt
W ..... Watt
C.A. ..... Corrente Alternada
C.C. ..... Corrente Contínua
ADM ..... Admissão
ESC ..... Escape
DIANT. ..... Dianteira
TRAS. ..... Traseira
SEX ..... Sextavado
LAT ..... Lateral
TRANS ..... Transmissão
PRIM ..... Primário
SEC ..... Secundário
MPH ..... Milhas por Hora
Km/h ..... Quilômetro por Hora
L.E.D. ..... Diodo Emissor de Luz
C.D.I. ..... Unidade Descarga Capacitiva
1LA ..... República Dominicana, El Salvador Venezuela, Guatemala, Guiana (Mercosul: Argentina, Paraguai, Uruguai)
MIX ..... Moto Mix Brasil
2LA ..... Colômbia, México
3LA ..... América Latina
AR ..... Argentina
M ..... Motor de Partida

PROIBIDA A REPRODUÇÃO E DISTRIBUIÇÃO
1010913 - Matsuo - MM-CT

© Moto Honda da Amazônia Ltda.
Todos os direitos reservados.

Como Localizar o Bloco de Peças e os Números de Série

Localização da Etiqueta de Cores

Bloco de Peças	Peças do Motor M-1 ~	Peças do Corpo do Acelerador M-23 ~	Peças do Chassi C-1 ~	Peças Coloridas
Números Necessários	Número de Série do Motor	Número de Série do Corpo do Acelerador	Número de Série do Chassi	Etiqueta de Cores
Pontos de Localização	①	②	③	④

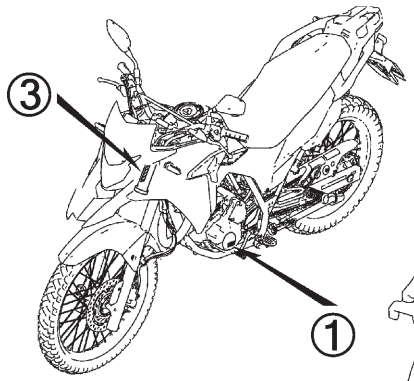

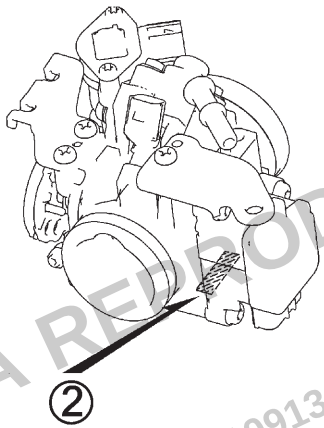

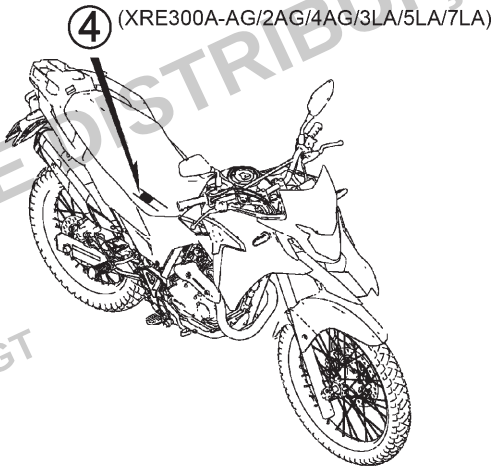

PROIBIDA A REPRODUÇÃO E DISTRIBUIÇÃO
1010913 - Matsuo - MM-GT

© Moto Honda da Amazônia Ltda.
Todos os direitos reservados.

Modelos, Códigos de Área e Números de Série Aplicáveis

Os Modelos, Códigos de Área, Tipos e os Números de Série Aplicáveis podem ser identificados conforme tabela abaixo.
As peças com código de área são exclusivas dos países designados.
Se os códigos de área não estiverem listados, as peças são de uso comum.

Modelo	Código de Área	Tipo	Nº de Série Aplicável do Motor	Nº de Série Aplicável do Chassi	Nº de Série Aplicável do Corpo do Acelerador
XRE300A$_K$	2BR	Brasil	ND11E2K000001~	9C2ND1120KR000001~	3DB A
	3BR	Brasil	ND11E2K200001~	9C2ND1120KR200001~	
	5BR	Brasil	ND11E2K100001~	9C2ND1120KR100001~	
XRE300A$_L$	2BR	Brasil	ND11E2L000001~	9C2ND1120LR000001~	
	3BR	Brasil	ND11E2L100001~	9C2ND1120LR100001~	
	5BR	Brasil	ND11E2L200001~	9C2ND1120LR200001~	
XRE300A$_M$	2BR	Brasil	ND11E2M000001~	9C2ND1120MR000001~	
	3BR	Brasil	ND11E2M100001~	9C2ND1120MR100001~	
	5BR	Brasil	ND11E2M200001~	9C2ND1120MR200001~	
XRE300A$_N$	2BR	Brasil	ND11EN000001~	9C2ND112*NR000001~	
	3BR	Brasil	ND11EN100001~	9C2ND112*NR100001~	
	5BR	Brasil	ND11EN200001~	9C2ND112*NR200001~	
XRE300A$_P$	2BR	Brasil	ND12EP200001~	9C2ND122*PR200001~	GQ3DB B
	3BR	Brasil	ND12EP000001~	9C2ND122*PR000001~	
	5BR	Brasil	ND12EP100001~	9C2ND122*PR100001~	

* Para identificação do número do carburador/corpo do acelerador, somente a parte sublinhada deverá ser usada para registro.

3DB A KC ア

PROIBIDA A REPRODUÇÃO E DISTRIBUIÇÃO
1010913 - Matsuo - MM-GT

© Moto Honda da Amazônia Ltda.
Todos os direitos reservados.

Etiqueta de Cores

- Ao solicitar as peças, verifique o nome, a cor principal e o código observando a “ETIQUETA DE CORES” na motocicleta.
- Ao solicitar as peças coloridas, utilize a Tabela de Cores conforme instruções de utilização do Catálogo de Peças.

VFR800FIW

COR **R-157**
CÓDIGO **R157**

Nº	Modelo		VFR800FIW			
	Cor Principal		Prata Sparking Metálico NH-295M	Preto Mute Metálico NH-359M	Nº de identificação do Bloco	Nº de ref.
	Código de Cor		NH295	NH359		
	Nome das Peças Coloridas	Nº Peça Básico				
1						
2						
3						
4						
5						
6						
7						
8						
9						
10						
11						
12						
13						

PROIBIDA A REPRODUÇÃO E DISTRIBUIÇÃO
1010913 - Matsuo - MM-GT

© Moto Honda da Amazônia Ltda.
Todos os direitos reservados.

Tabela de Cores

• Ao solicitar as peças coloridas consulte a tabela abaixo, verifique a cor principal da motocicleta e utilize o número de peça básico adicionando o código de cor relativo.

XRE300A (XRE300A$_K$) 2BR

Nº	Modelo		XRE300A$_K$			
	Cor Principal		Azul Cruzeiro Perolizado B-182P	Prata Iron Nail Metálico-U NH-167M-U	Nº de identificação do Bloco	Nº de ref.
	Código de Cor		B182	NH167		
	Nome das Peças Coloridas	Nº Peça Básico				
1	Braço Comp., Pedal Apoio Esquerdo	50625-KWT-FB0	ZA	ZA	C-30	7
2	Braço Comp., Pedal Apoio Direito	50615-KWT-FB0	ZA	ZA	C-30	5
3	Cavalete Lateral	50530-KWT-FB0	ZA	ZA	C-31	2
4	Base Jogo, Placa Licença	84700-KWT-FB0	ZA	ZA	C-34	14
5	Chassi, Comp.	50010-KWT-J00	ZA	ZA	C-39	3
6	Suporte Comp., Pedal Apoio Traseiro Esquerdo	50706-KWT-FB0	ZA	ZA	C-30	12
7	Suporte Comp., Pedal Apoio Traseiro Direito	50606-KWT-FB0	ZA	ZA	C-30	3
8	Capa, Silencioso	18315-KWT-900	ZD	ZD	C-27	4
9	Tampa Jogo, Sensor Velocidade Dianteiro	45700-KWT-FB0	ZA	ZA	C-11	3
10	Tampa Jogo, Lateral Traseira Esquerda	83615-KWT-FB0	ZA	ZB	C-24	6
11	Tampa Jogo, Lateral Traseira Direita	83515-KWT-FB0	ZA	ZB	C-24	3
12	Duto, Dianteiro Esquerdo	61303-KWT-FB0	ZA	ZA	C-1	6
13	Duto, Dianteiro Direito	61302-KWT-FB0	ZA	ZA	C-1	5
14	Para-lama, Superior	61100-KWT-FB0	ZA	ZA	C-10	1
15	Garfo Subconj., Dianteiro Direito	51480-KWT-FB1	ZA	ZA	C-11	19
16	Alça, Traseira Esquerda	50335-KWT-FB0	ZB	ZB	C-34	8
17	Alça, Traseira Direita	50315-KWT-FB0	ZB	ZB	C-34	6
18	Suporte, Eixo	51634-MK5-003	ZK	ZK	C-11	23
19	Suporte, Superior	53131-KBB-950	ZA	ZA	C-7	11
20	Emblema, ABS	86611-KWT-FB0	ZA	ZA	C-50	7
21	Emblema, HONDA	86101-KWT-FB0	ZC	ZD	C-50	1
22	Emblema, HONDA	86102-KWT-FB0	ZA	ZA	C-50	2
23	Emblema, Carenagem Dianteira Esquerda	86174-KWT-FB0	ZA	ZB	C-50	4
24	Emblema, Asa Esquerda	86202-KWT-FB0	ZA	ZA	C-50	6

PROIBIDA A REPRODUÇÃO E DISTRIBUIÇÃO
1010913 - Matsuo - MM-G7

© Moto Honda da Amazônia Ltda.
Todos os direitos reservados.

Tabela de Cores

• Ao solicitar as peças coloridas consulte a tabela abaixo, verifique a cor principal da motocicleta e utilize o número de peça básico adicionando o código de cor relativo.

XRE300A (XRE300A$_K$) 2BR

Nº	Modelo		XRE300A$_K$			
	Cor Principal		Azul Cruzeiro Perolizado B-182P	Prata Iron Nail Metálico-U NH-167M-U	Nº de identificação do Bloco	Nº de ref.
	Código de Cor		B182	NH167		
	Nome das Peças Coloridas	Nº Peça Básico				
25	Emblema, Carenagem Dianteira Direita	86173-KWT-FB0	ZA	ZB	C-50	3
26	Emblema, Asa Direita	86201-KWT-FB0	ZA	ZA	C-50	5
27	Emblema, Garfo Traseiro	86521-KWT-FB0	ZA	ZA	C-49	2
28	Protetor, Tubo Escape	18325-KWT-740	ZB	ZB	C-27	6
29	Protetor, Silencioso	18355-KWT-900	ZA	ZA	C-27	7
30	Carenagem Jogo, Dianteira Esquerda	17595-KWT-FB0	ZA	ZB	C-22	3
31	Carenagem Jogo, Traseira Esquerda	17675-KWT-FB0	ZA	ZA	C-22	7
32	Carenagem Jogo, Dianteira Direita	17585-KWT-FB0	ZA	ZB	C-22	1
33	Carenagem Jogo, Traseira Direita	17665-KWT-FB0	ZA	ZA	C-22	5
34	Pedal Apoio Comp., Esquerdo	50642-KWT-FB0	ZA	ZA	C-30	9
35	Pedal Apoio Comp., Direito	50612-KWT-FB0	ZA	ZA	C-30	4
36	Faixa, Tampa Lateral Traseira Esquerda	86832-KWT-FB0	ZA	ZB	C-50	9
37	Faixa, Tampa Lateral Traseira Direita	86831-KWT-FB0	ZA	ZB	C-50	8
38	Tanque Jogo, Combustível	06170-KWT-FB0	ZB	ZA	C-21	2
39	Defletor Jogo, Dianteiro	61300-KWT-FB0	ZA	ZB	C-1	4

PROIBIDA A REPRODUÇÃO E DISTRIBUIÇÃO
1010913 - Matsuo - MM-GT

© Moto Honda da Amazônia Ltda.
Todos os direitos reservados.

Tabela de Cores

• Ao solicitar as peças coloridas consulte a tabela abaixo, verifique a cor principal da motocicleta e utilize o número de peça básico adicionando o código de cor relativo.

XRE300A (XRE300A$_K$) 3BR

Nº	Modelo		XRE300A$_K$		
	Cor Principal		Vermelho Victory R-334	Nº de identificação do Bloco	Nº de ref.
	Código de Cor		R334		
	Nome das Peças Coloridas	Nº Peça Básico			
1	Braço Comp., Pedal Apoio Esquerdo	50625-KWT-FB0	ZA	C-30	7
2	Braço Comp., Pedal Apoio Direito	50615-KWT-FB0	ZA	C-30	5
3	Cavalete Lateral	50530-KWT-FB0	ZA	C-31	2
4	Base Jogo, Placa Licença	84700-KWT-FB0	ZA	C-34	14
5	Chassi, Comp.	50010-KWT-J00	ZA	C-39	3
6	Suporte Comp., Pedal Apoio Traseiro Esquerdo	50706-KWT-FB0	ZA	C-30	12
7	Suporte Comp., Pedal Apoio Traseiro Direito	50606-KWT-FB0	ZA	C-30	3
8	Capa, Silencioso	18315-KWT-900	ZD	C-27	4
9	Tampa Jogo, Sensor Velocidade Dianteiro	45700-KWT-FB0	ZA	C-11	3
10	Tampa Jogo, Lateral Traseira Esquerda	83615-KWT-600	ZA	C-24	6
11	Tampa Jogo, Lateral Traseira Direita	83515-KWT-600	ZA	C-24	3
12	Duto, Dianteiro Esquerdo	61303-KWT-FB0	ZA	C-1	6
13	Duto, Dianteiro Direito	61302-KWT-FB0	ZA	C-1	5
14	Para-lama, Superior	61100-KWT-FB0	ZA	C-10	1
15	Garfo Subconj., Dianteiro Direito	51480-KWT-FB1	ZA	C-11	19
16	Alça, Traseira Esquerda	50335-KWT-FB0	ZB	C-34	8
17	Alça, Traseira Direita	50315-KWT-FB0	ZB	C-34	6
18	Suporte, Eixo	51634-MK5-003	ZK	C-11	23
19	Suporte, Superior	53131-KBB-950	ZA	C-7	11
20	Emblema, ABS	86611-KWT-FB0	ZA	C-50.1	9
21	Emblema, HONDA	86101-KWT-FB0	ZB	C-50.1	1
22	Emblema, HONDA	86102-KWT-FB0	ZA	C-50.1	2
23	Emblema, Asa Esquerda	86202-KWT-FB0	ZA	C-50.1	8
24	Emblema, Asa Direita	86201-KWT-FB0	ZA	C-50.1	7

PROIBIDA A REPRODUÇÃO E DISTRIBUIÇÃO
1010913 - Matsuo - MM-GT

© Moto Honda da Amazônia Ltda.
Todos os direitos reservados.

Tabela de Cores

• Ao solicitar as peças coloridas consulte a tabela abaixo, verifique a cor principal da motocicleta e utilize o número de peça básico adicionando o código de cor relativo.

XRE300A (XRE300A$_K$) 3BR

Nº	Modelo		XRE300A$_K$		
	Cor Principal		Vermelho Victory R-334	Nº de identificação do Bloco	Nº de ref.
	Código de Cor		R334		
	Nome das Peças Coloridas	Nº Peça Básico			
25	Emblema, Garfo Traseiro	86521-KWT-FB0	ZA	C-49	2
26	Protetor, Tubo Escape	18325-KWT-740	ZB	C-27	6
27	Protetor, Silencioso	18355-KWT-900	ZA	C-27	7
28	Carenagem Jogo, Dianteira Esquerda	17595-KWT-600	ZA	C-22	3
29	Carenagem Jogo, Traseira Esquerda	17675-KWT-FB0	ZA	C-22	7
30	Carenagem Jogo, Dianteira Direita	17585-KWT-600	ZA	C-22	1
31	Carenagem Jogo, Traseira Direita	17665-KWT-FB0	ZA	C-22	5
32	Pedal Apoio Comp., Esquerdo	50642-KWT-FB0	ZA	C-30	9
33	Pedal Apoio Comp., Direito	50612-KWT-FB0	ZA	C-30	4
34	Faixa, Carenagem Dianteira Esquerda	86174-KWT-600	ZA	C-50.1	6
35	Faixa, Defletor Dianteiro Esquerdo	86614-KWT-600	ZA	C-50.1	11
36	Faixa, Esquerda Tanque Combustível	86172-KWT-600	ZA	C-50.1	4
37	Faixa, Tampa Lateral Traseira Esquerda	86832-KWT-600	ZA	C-50.1	13
38	Faixa, Carenagem Dianteira Direita	86173-KWT-600	ZA	C-50.1	5
39	Faixa, Defletor Dianteiro Direito	86613-KWT-600	ZA	C-50.1	10
40	Faixa, Direita Tanque Combustível	86171-KWT-600	ZA	C-50.1	3
41	Faixa, Tampa Lateral Traseira Direita	86831-KWT-600	ZA	C-50.1	12
42	Tanque Jogo, Combustível	06170-KWT-600	ZA	C-21	1
43	Defletor Jogo, Dianteiro	61300-KWT-600	ZA	C-1	4

PROIBIDA A REPRODUÇÃO E DISTRIBUIÇÃO
1010913 - Matsuo - MM-GT

© Moto Honda da Amazônia Ltda.
Todos os direitos reservados.

Tabela de Cores

• Ao solicitar as peças coloridas consulte a tabela abaixo, verifique a cor principal da motocicleta e utilize o número de peça básico adicionando o código de cor relativo.

XRE300A (XRE300A$_K$) 5BR

Nº	Modelo		XRE300A$_K$		
	Cor Principal		Verde Hunter Fosco Metálico G-212M	Nº de identificação do Bloco	Nº de ref.
	Código de Cor		G212		
	Nome das Peças Coloridas	Nº Peça Básico			
1	Braço Comp., Pedal Apoio Esquerdo	50625-KWT-FB0	ZA	C-30	7
2	Braço Comp., Pedal Apoio Direito	50615-KWT-FB0	ZA	C-30	5
3	Cavalete Lateral	50530-KWT-FB0	ZA	C-31	2
4	Base Jogo, Placa Licença	84700-KWT-FB0	ZA	C-34	14
5	Chassi, Comp.	50010-KWT-J00	ZA	C-39	3
6	Suporte Comp., Pedal Apoio Traseiro Esquerdo	50706-KWT-FB0	ZA	C-30	12
7	Suporte Comp., Pedal Apoio Traseiro Direito	50606-KWT-FB0	ZA	C-30	3
8	Capa, Silencioso	18315-KWT-900	ZD	C-27	4
9	Tampa Jogo, Sensor Velocidade Dianteiro	45700-KWT-FB0	ZA	C-11	3
10	Tampa Jogo, Lateral Traseira Esquerda	83615-KWT-630	ZA	C-24	6
11	Tampa Jogo, Lateral Traseira Direita	83515-KWT-630	ZA	C-24	3
12	Duto, Dianteiro Esquerdo	61303-KWT-FB0	ZA	C-1	6
13	Duto, Dianteiro Direito	61302-KWT-FB0	ZA	C-1	5
14	Para-lama, Superior	61100-KWT-FB0	ZA	C-10	1
15	Garfo Subconj., Dianteiro Direito	51480-KWT-FB1	ZA	C-11	19
16	Alça, Traseira Esquerda	50335-KWT-FB0	ZB	C-34	8
17	Alça, Traseira Direita	50315-KWT-FB0	ZB	C-34	6
18	Suporte, Eixo	51634-MK5-003	ZK	C-11	23
19	Suporte, Superior	53131-KBB-950	ZA	C-7	11
20	Emblema, ABS	86611-KWT-FB0	ZA	C-50.2	11
21	Emblema, HONDA	86101-KWT-FB0	ZA	C-50.2	1
22	Emblema, HONDA	86102-KWT-FB0	ZA	C-50.2	2
23	Emblema, Asa Esquerda	86202-KWT-FB0	ZA	C-50.2	10
24	Emblema, Asa Direita	86201-KWT-FB0	ZA	C-50.2	9

PROIBIDA A REPRODUÇÃO E DISTRIBUIÇÃO
1010913 - Matsuo - MM-GT

© Moto Honda da Amazônia Ltda.
Todos os direitos reservados.

Tabela de Cores

• Ao solicitar as peças coloridas consulte a tabela abaixo, verifique a cor principal da motocicleta e utilize o número de peça básico adicionando o código de cor relativo.

XRE300A (XRE300A$_K$) 5BR

Nº	Modelo		XRE300A$_K$		
	Cor Principal		Verde Hunter Fosco Metálico G-212M	Nº de identificação do Bloco	Nº de ref.
	Código de Cor		G212		
	Nome das Peças Coloridas	Nº Peça Básico			
25	Emblema, Garfo Traseiro	86521-KWT-FB0	ZA	C-49	2
26	Protetor, Tubo Escape	18325-KWT-740	ZB	C-27	6
27	Protetor, Silencioso	18355-KWT-900	ZA	C-27	7
28	Carenagem Jogo, Dianteira Esquerda	17595-KWT-630	ZA	C-22	4
29	Carenagem Jogo, Traseira Esquerda	17675-KWT-FB0	ZA	C-22	7
30	Carenagem Jogo, Dianteira Direita	17585-KWT-630	ZA	C-22	2
31	Carenagem Jogo, Traseira Direita	17665-KWT-FB0	ZA	C-22	5
32	Pedal Apoio Comp., Esquerdo	50642-KWT-FB0	ZA	C-30	9
33	Pedal Apoio Comp., Direito	50612-KWT-FB0	ZA	C-30	4
34	Faixa A, Carenagem Dianteira Esquerda	86174-KWT-630	ZA	C-50.2	6
35	Faixa A, Carenagem Dianteira Direita	86173-KWT-630	ZA	C-50.2	5
36	Faixa B, Carenagem Dianteira Esquerda	86176-KWT-630	ZA	C-50.2	8
37	Faixa B, Carenagem Dianteira Direita	86175-KWT-630	ZA	C-50.2	7
38	Faixa, Defletor Dianteiro Esquerdo	86614-KWT-630	ZA	C-50.2	13
39	Faixa, Esquerda Tanque Combustível	86172-KWT-630	ZA	C-50.2	4
40	Faixa, Tampa Lateral Traseira Esquerda	86832-KWT-630	ZA	C-50.2	15
41	Faixa, Defletor Dianteiro Direito	86613-KWT-630	ZA	C-50.2	12
42	Faixa, Direita Tanque Combustível	86171-KWT-630	ZA	C-50.2	3
43	Faixa, Tampa Lateral Traseira Direita	86831-KWT-630	ZA	C-50.2	14
44	Tanque Jogo, Combustível	06170-KWT-630	ZA	C-21	1
45	Defletor Jogo, Dianteiro	61300-KWT-630	ZA	C-1	4

PROIBIDA A REPRODUÇÃO E DISTRIBUIÇÃO
1010913 - Matsuo - MM-GT

© Moto Honda da Amazônia Ltda.
Todos os direitos reservados.

Voltar

Tabela de Cores

• Ao solicitar as peças coloridas consulte a tabela abaixo, verifique a cor principal da motocicleta e utilize o número de peça básico adicionando o código de cor relativo.

XRE300A (XRE300A$_{L/M}$) 2BR

Nº	Modelo		XRE300A$_{L/M}$			
	Cor Principal		Prata Force Metálico NH-411M	Cinza Crow Fosco Metálico NH-B64M	Nº de identificação do Bloco	Nº de ref.
	Código de Cor		NH411	NHB64		
	Nome das Peças Coloridas	Nº Peça Básico				
1	Braço Comp., Pedal Apoio Esquerdo	50625-KWT-FB0	ZA	ZA	C-30	7
2	Braço Comp., Pedal Apoio Direito	50615-KWT-FB0	ZA	ZA	C-30	5
3	Cavalete Lateral	50530-KWT-FB0	ZA	ZA	C-31	2
4	Base Jogo, Placa Licença	84700-KWT-FB0	ZA	ZA	C-34	14
5	Chassi, Comp.	50010-KWT-J00	ZA	ZA	C-39	3
6	Suporte Comp., Pedal Apoio Traseiro Esquerdo	50706-KWT-FB0	ZA	ZA	C-30	12
7	Suporte Comp., Pedal Apoio Traseiro Direito	50606-KWT-FB0	ZA	ZA	C-30	3
8	Capa, Silencioso	18315-KWT-900	ZD	ZD	C-27	4
9	Tampa Jogo, Sensor Velocidade Dianteiro	45700-KWT-FB0	ZA	ZA	C-11	3
10	Tampa Jogo, Lateral Traseira Esquerda	83615-KWT-J00	ZB	ZA	C-24	6
11	Tampa Jogo, Lateral Traseira Direita	83515-KWT-J00	ZB	ZA	C-24	3
12	Duto, Dianteiro Esquerdo	61303-KWT-FB0	ZA	ZA	C-1	6
13	Duto, Dianteiro Direito	61302-KWT-FB0	ZA	ZA	C-1	5
14	Para-lama, Superior	61100-KWT-FB0	ZA	ZA	C-10	1
15	Garfo Subconj., Dianteiro Direito	51480-KWT-FB1	ZA	ZA	C-11	19
16	Alça, Traseira Esquerda	50335-KWT-FB0	ZB	ZB	C-34	8
17	Alça, Traseira Direita	50315-KWT-FB0	ZB	ZB	C-34	6
18	Suporte, Eixo	51634-MK5-003	ZK	ZK	C-11	23
19	Suporte, Superior	53131-KBB-950	ZA	ZA	C-7	11
20	Emblema, ABS	86611-KWT-FB0	ZA	ZA	C-50	7
21	Emblema, HONDA	86101-KWT-J00	ZB	ZA	C-50	1
22	Emblema, HONDA	86102-KWT-FB0	ZA	ZA	C-50	2
23	Emblema, Carenagem Dianteira Esquerda	86174-KWT-J00	ZB	ZA	C-50	4
24	Emblema, Asa Esquerda	86202-KWT-FB0	–	ZA	C-50	6

PROIBIDA A REPRODUÇÃO E DISTRIBUIÇÃO
1010913 - Matsuo - MM-G7

© Moto Honda da Amazônia Ltda.
Todos os direitos reservados.

Tabela de Cores

• Ao solicitar as peças coloridas consulte a tabela abaixo, verifique a cor principal da motocicleta e utilize o número de peça básico adicionando o código de cor relativo.

XRE300A (XRE300A$_{L/M}$) 2BR

Nº	Modelo		XRE300A$_{L/M}$			
	Cor Principal		Prata Force Metálico NH-411M	Cinza Crow Fosco Metálico NH-B64M	Nº de identificação do Bloco	Nº de ref.
	Código de Cor		NH411	NHB64		
	Nome das Peças Coloridas	Nº Peça Básico				
25	Emblema, Asa Esquerda	86202-KWT-J00	ZA	–	C-50	6
26	Emblema, Carenagem Dianteira Direita	86173-KWT-J00	ZB	ZA	C-50	3
27	Emblema, Asa Direita	86201-KWT-FB0	–	ZA	C-50	5
28	Emblema, Asa Direita	86201-KWT-J00	ZA	–	C-50	5
29	Emblema, Garfo Traseiro	86521-KWT-FB0	ZA	ZA	C-49	2
30	Protetor, Tubo Escape	18325-KWT-740	ZB	ZB	C-27	6
31	Protetor, Silencioso	18355-KWT-900	ZC	ZA	C-27	7
32	Carenagem Jogo, Dianteira Esquerda	17595-KWT-J00	ZB	ZA	C-22	3
33	Carenagem Jogo, Traseira Esquerda	17675-KWT-J00	ZB	ZA	C-22	7
34	Carenagem Jogo, Dianteira Direita	17585-KWT-J00	ZB	ZA	C-22	1
35	Carenagem Jogo, Traseira Direita	17665-KWT-J00	ZB	ZA	C-22	5
36	Pedal Apoio Comp., Esquerdo	50642-KWT-FB0	ZA	ZA	C-30	9
37	Pedal Apoio Comp., Direito	50612-KWT-FB0	ZA	ZA	C-30	4
38	Faixa, Tampa Lateral Traseira Esquerda	86832-KWT-J00	ZB	ZA	C-50	9
39	Faixa, Tampa Lateral Traseira Direita	86831-KWT-J00	ZB	ZA	C-50	8
40	Tanque Jogo, Combustível	06170-KWT-FB0	ZC	ZD	C-21	2
41	Defletor Jogo, Dianteiro	61300-KWT-J00	ZB	ZA	C-1	4

PROIBIDA A REPRODUÇÃO E DISTRIBUIÇÃO
1010913 - Matsuo - MM-GT

© Moto Honda da Amazônia Ltda.
Todos os direitos reservados.

Tabela de Cores

• Ao solicitar as peças coloridas consulte a tabela abaixo, verifique a cor principal da motocicleta e utilize o número de peça básico adicionando o código de cor relativo.

XRE300A (XRE300A$_{L/M}$) 3BR

Nº	Modelo		XRE300A$_{L/M}$		
	Cor Principal		Vermelho Victory R-334	Nº de identificação do Bloco	Nº de ref.
	Código de Cor		R334		
	Nome das Peças Coloridas	Nº Peça Básico			
1	Braço Comp., Pedal Apoio Esquerdo	50625-KWT-FB0	ZA	C-30	7
2	Braço Comp., Pedal Apoio Direito	50615-KWT-FB0	ZA	C-30	5
3	Cavalete Lateral	50530-KWT-FB0	ZA	C-31	2
4	Base Jogo, Placa Licença	84700-KWT-FB0	ZA	C-34	14
5	Chassi, Comp.	50010-KWT-J00	ZA	C-39	3
6	Suporte Comp., Pedal Apoio Traseiro Esquerdo	50706-KWT-FB0	ZA	C-30	12
7	Suporte Comp., Pedal Apoio Traseiro Direito	50606-KWT-FB0	ZA	C-30	3
8	Capa, Silencioso	18315-KWT-900	ZD	C-27	4
9	Tampa Jogo, Sensor Velocidade Dianteiro	45700-KWT-FB0	ZA	C-11	3
10	Tampa Jogo, Lateral Traseira Esquerda	83615-KWT-J30	ZA	C-24	6
11	Tampa Jogo, Lateral Traseira Direita	83515-KWT-J30	ZA	C-24	3
12	Duto, Dianteiro Esquerdo	61303-KWT-FB0	ZA	C-1	6
13	Duto, Dianteiro Direito	61302-KWT-FB0	ZA	C-1	5
14	Para-lama, Superior	61100-KWT-FB0	ZA	C-10	1
15	Garfo Subconj., Dianteiro Direito	51480-KWT-FB1	ZA	C-11	19
16	Alça, Traseira Esquerda	50335-KWT-FB0	ZB	C-34	8
17	Alça, Traseira Direita	50315-KWT-FB0	ZB	C-34	6
18	Suporte, Eixo	51634-MK5-003	ZK	C-11	23
19	Suporte, Superior	53131-KBB-950	ZA	C-7	11
20	Emblema, ABS	86611-KWT-FB0	ZA	C-50.1	9
21	Emblema, HONDA	86101-KWT-FB0	ZB	C-50.1	1
22	Emblema, HONDA	86102-KWT-FB0	ZA	C-50.1	2
23	Emblema, HONDA	86202-KWT-FB0	ZA	C-50.1	8
24	Emblema, Asa Direita	86201-KWT-FB0	ZA	C-50.1	7

PROIBIDA A REPRODUÇÃO E DISTRIBUIÇÃO
1010913 - Matsuo - MM-GT

© Moto Honda da Amazônia Ltda.
Todos os direitos reservados.

Tabela de Cores

• Ao solicitar as peças coloridas consulte a tabela abaixo, verifique a cor principal da motocicleta e utilize o número de peça básico adicionando o código de cor relativo.

XRE300A (XRE300A$_{L/M}$) 3BR

Nº	Modelo		XRE300A$_{L/M}$		
	Cor Principal		Vermelho Victory R-334	Nº de identificação do Bloco	Nº de ref.
	Código de Cor		R334		
	Nome das Peças Coloridas	Nº Peça Básico			
25	Emblema, Garfo Traseiro	86521-KWT-FB0	ZA	C-49	2
26	Protetor, Tubo Escape	18325-KWT-740	ZB	C-27	6
27	Protetor, Silencioso	18355-KWT-900	ZC	C-27	7
28	Carenagem Jogo, Dianteira Esquerda	17595-KWT-J30	ZA	C-22	3
29	Carenagem Jogo, Traseira Esquerda	17675-KWT-FB0	ZA	C-22	7
30	Carenagem Jogo, Dianteira Direita	17585-KWT-J30	ZA	C-22	1
31	Carenagem Jogo, Traseira Direita	17665-KWT-FB0	ZA	C-22	5
32	Pedal Apoio Comp., Esquerdo	50642-KWT-FB0	ZA	C-30	9
33	Pedal Apoio Comp., Direito	50612-KWT-FB0	ZA	C-30	4
34	Faixa, Carenagem Dianteira Esquerda	86174-KWT-J30	ZA	C-50.1	6
35	Faixa, Defletor Dianteiro Esquerdo	86614-KWT-J30	ZA	C-50.1	11
36	Faixa, Esquerda Tanque Combustível	86172-KWT-J30	ZA	C-50.1	4
37	Faixa, Tampa Lateral Traseira Esquerda	86832-KWT-J30	ZA	C-50.1	13
38	Faixa, Carenagem Dianteira Direita	86173-KWT-J30	ZA	C-50.1	5
39	Faixa, Defletor Dianteiro Direito	86613-KWT-J30	ZA	C-50.1	10
40	Faixa, Direita Tanque Combustível	86171-KWT-J30	ZA	C-50.1	3
41	Faixa, Tampa Lateral Traseira Direita	86831-KWT-J30	ZA	C-50.1	12
42	Tanque Jogo, Combustível	06170-KWT-J30	ZA	C-21	1
43	Defletor Jogo, Dianteiro	61300-KWT-J30	ZA	C-1	4

PROIBIDA A REPRODUÇÃO E DISTRIBUIÇÃO
1010913 - Matsuo - MM-GT

© Moto Honda da Amazônia Ltda.
Todos os direitos reservados.

Tabela de Cores

• Ao solicitar as peças coloridas consulte a tabela abaixo, verifique a cor principal da motocicleta e utilize o número de peça básico adicionando o código de cor relativo.

XRE300A (XRE300A$_{L/M}$) 5BR

Nº	Modelo		XRE300A$_{L/M}$		
	Cor Principal		Verde Hunter Fosco Metálico G-212M	Nº de identificação do Bloco	Nº de ref.
	Código de Cor		G212		
	Nome das Peças Coloridas	Nº Peça Básico			
1	Braço Comp., Pedal Apoio Esquerdo	50625-KWT-FB0	ZA	C-30	7
2	Braço Comp., Pedal Apoio Direito	50615-KWT-FB0	ZA	C-30	5
3	Cavalete Lateral	50530-KWT-FB0	ZA	C-31	2
4	Base Jogo, Placa Licença	84700-KWT-FB0	ZA	C-34	14
5	Chassi, Comp.	50010-KWT-J00	ZA	C-39	3
6	Suporte Comp., Pedal Apoio Traseiro Esquerdo	50706-KWT-FB0	ZA	C-30	12
7	Suporte Comp., Pedal Apoio Traseiro Direito	50606-KWT-FB0	ZA	C-30	3
8	Capa, Silencioso	18315-KWT-900	ZD	C-27	4
9	Tampa Jogo, Sensor Velocidade Dianteiro	45700-KWT-FB0	ZA	C-11	3
10	Tampa Jogo, Lateral Traseira Esquerda	83615-KWT-630	ZA	C-24	6
11	Tampa Jogo, Lateral Traseira Direita	83515-KWT-630	ZA	C-24	3
12	Duto, Dianteiro Esquerdo	61303-KWT-FB0	ZA	C-1	6
13	Duto, Dianteiro Direito	61302-KWT-FB0	ZA	C-1	5
14	Para-lama, Superior	61100-KWT-FB0	ZA	C-10	1
15	Garfo Subconj., Dianteiro Direito	51480-KWT-FB1	ZA	C-11	19
16	Alça, Traseira Esquerda	50335-KWT-FB0	ZB	C-34	8
17	Alça, Traseira Direita	50315-KWT-FB0	ZB	C-34	6
18	Suporte, Eixo	51634-MK5-003	ZK	C-11	23
19	Suporte, Superior	53131-KBB-950	ZA	C-7	11
20	Emblema, ABS	86611-KWT-FB0	ZA	C-50.2	11
21	Emblema, HONDA	86101-KWT-FB0	ZA	C-50.2	1
22	Emblema, HONDA	86102-KWT-FB0	ZA	C-50.2	2
23	Emblema, Asa Esquerda	86202-KWT-FB0	ZA	C-50.2	10
24	Emblema, Asa Direita	86201-KWT-FB0	ZA	C-50.2	9

PROIBIDA A REPRODUÇÃO E DISTRIBUIÇÃO
1010913 - Matsuo - MM-GT

© Moto Honda da Amazônia Ltda.
Todos os direitos reservados.

Tabela de Cores

• Ao solicitar as peças coloridas consulte a tabela abaixo, verifique a cor principal da motocicleta e utilize o número de peça básico adicionando o código de cor relativo.

XRE300A (XRE300A$_{L/M}$) 5BR

Nº	Modelo		XRE300A$_{L/M}$		
	Cor Principal		Verde Hunter Fosco Metálico G-212M	Nº de identificação do Bloco	Nº de ref.
	Código de Cor		G212		
	Nome das Peças Coloridas	Nº Peça Básico			
25	Emblema, Garfo Traseiro	86521-KWT-FB0	ZA	C-49	2
26	Protetor, Tubo Escape	18325-KWT-740	ZB	C-27	6
27	Protetor, Silencioso	18355-KWT-900	ZA	C-27	7
28	Carenagem Jogo, Dianteira Esquerda	17595-KWT-630	ZA	C-22	4
29	Carenagem Jogo, Traseira Esquerda	17675-KWT-FB0	ZA	C-22	7
30	Carenagem Jogo, Dianteira Direita	17585-KWT-630	ZA	C-22	2
31	Carenagem Jogo, Traseira Direita	17665-KWT-FB0	ZA	C-22	5
32	Pedal Apoio Comp., Esquerdo	50642-KWT-FB0	ZA	C-30	9
33	Pedal Apoio Comp., Direito	50612-KWT-FB0	ZA	C-30	4
34	Faixa A, Carenagem Dianteira Esquerda	86174-KWT-630	ZA	C-50.2	6
35	Faixa A, Carenagem Dianteira Direita	86173-KWT-630	ZA	C-50.2	5
36	Faixa B, Carenagem Dianteira Esquerda	86176-KWT-630	ZA	C-50.2	8
37	Faixa B, Carenagem Dianteira Direita	86175-KWT-630	ZA	C-50.2	7
38	Faixa, Defletor Dianteiro Esquerdo	86614-KWT-630	ZA	C-50.2	13
39	Faixa, Esquerda Tanque Combustível	86172-KWT-630	ZA	C-50.2	4
40	Faixa, Tampa Lateral Traseira Esquerda	86832-KWT-630	ZA	C-50.2	15
41	Faixa, Defletor Dianteiro Direito	86613-KWT-630	ZA	C-50.2	12
42	Faixa, Direita Tanque Combustível	86171-KWT-630	ZA	C-50.2	3
43	Faixa, Tampa Lateral Traseira Direita	86831-KWT-630	ZA	C-50.2	14
44	Tanque Jogo, Combustível	06170-KWT-630	ZA	C-21	1
45	Defletor Jogo, Dianteiro	61300-KWT-630	ZA	C-1	4

PROIBIDA A REPRODUÇÃO E DISTRIBUIÇÃO
1010913 - Matsuo - MM-GT

© Moto Honda da Amazônia Ltda.
Todos os direitos reservados.

Tabela de Cores

• Ao solicitar as peças coloridas consulte a tabela abaixo, verifique a cor principal da motocicleta e utilize o número de peça básico adicionando o código de cor relativo.

XRE300A (XRE300A$_N$) 2BR

Nº	Modelo		XRE300A$_N$		
	Cor Principal		Cinza Embare Metálico NH-367M	Nº de identificação do Bloco	Nº de ref.
	Código de Cor		NH367		
	Nome das Peças Coloridas	Nº Peça Básico			
1	Braço Comp., Pedal Apoio Esquerdo	50625-KWT-FB0	ZA	C-30	7
2	Braço Comp., Pedal Apoio Direito	50615-KWT-FB0	ZA	C-30	5
3	Cavalete Lateral	50530-KWT-FB0	ZA	C-31	2
4	Base Jogo, Placa Licença	84700-KWT-FB0	ZA	C-34	14
5	Chassi, Comp.	50010-KWT-J00	ZA	C-39	3
6	Suporte Comp., Pedal Apoio Traseiro Esquerdo	50706-KWT-FB0	ZA	C-30	12
7	Suporte Comp., Pedal Apoio Traseiro Direito	50606-KWT-FB0	ZA	C-30	3
8	Capa, Silencioso	18315-KWT-900	ZD	C-27	4
9	Tampa Jogo, Sensor Velocidade Dianteiro	45700-KWT-FB0	ZA	C-11	3
10	Tampa Jogo, Lateral Traseira Esquerda	83615-KWT-L00	ZA	C-24	6
11	Tampa Jogo, Lateral Traseira Direita	83515-KWT-L00	ZA	C-24	3
12	Duto, Dianteiro Esquerdo	61303-KWT-FB0	ZA	C-1	6
13	Duto, Dianteiro Direito	61302-KWT-FB0	ZA	C-1	5
14	Para-lama, Superior	61100-KWT-FB0	ZA	C-10	1
15	Garfo Subconj., Dianteiro Direito	51480-KWT-FB1	ZA	C-11	19
16	Alça, Traseira Esquerda	50335-KWT-FB0	ZB	C-34	8
17	Alça, Traseira Direita	50315-KWT-FB0	ZB	C-34	6
18	Suporte, Eixo	51634-MK5-003	ZK	C-11	23
19	Suporte, Superior	53131-KBB-950	ZC	C-7	11
20	Emblema, ABS	86611-KWT-FB0	ZA	C-50	7
21	Emblema, HONDA	86101-KWT-L00	ZE	C-50	1
22	Emblema, HONDA	86102-KWT-FB0	ZA	C-50	2
23	Emblema, Carenagem Dianteira Esquerda	86174-KWT-L00	ZA	C-50	11
24	Emblema, Asa Esquerda	86202-KWT-FB0	ZA	C-50	6

PROIBIDA A REPRODUÇÃO E DISTRIBUIÇÃO
1010913 - Matsuo - MM-GT

© Moto Honda da Amazônia Ltda.
Todos os direitos reservados.

Tabela de Cores

• Ao solicitar as peças coloridas consulte a tabela abaixo, verifique a cor principal da motocicleta e utilize o número de peça básico adicionando o código de cor relativo.

XRE300A (XRE300A$_N$) 2BR

Nº	Modelo		XRE300A$_N$		
	Cor Principal		Cinza Embare Metálico NH-367M	Nº de identificação do Bloco	Nº de ref.
	Código de Cor		NH367		
	Nome das Peças Coloridas	Nº Peça Básico			
25	Emblema, Carenagem Dianteira Direita	86173-KWT-L00	ZA	C-50	10
26	Emblema, Asa Direita	86201-KWT-FB0	ZA	C-50	5
27	Emblema, Garfo Traseiro	86521-KWT-FB0	ZA	C-49	2
28	Protetor, Tubo Escape	18325-KWT-740	ZB	C-27	6
29	Protetor, Silencioso	18355-KWT-900	ZC	C-27	7
30	Carenagem Jogo, Dianteira Esquerda	17595-KWT-L00	ZA	C-22	4
31	Carenagem Jogo, Traseira Esquerda	17675-KWT-FB0	ZA	C-22	7
32	Carenagem Jogo, Dianteira Direita	17585-KWT-L00	ZA	C-22	2
33	Carenagem Jogo, Traseira Direita	17665-KWT-FB0	ZA	C-22	5
34	Pedal Apoio Comp., Esquerdo	50642-KWT-FB0	ZA	C-30	9
35	Pedal Apoio Comp., Direito	50612-KWT-FB0	ZA	C-30	4
36	Faixa, Tampa Lateral Traseira Esquerda	86832-KWT-L00	ZA	C-50	13
37	Faixa, Tampa Lateral Traseira Direita	86831-KWT-L00	ZA	C-50	12
38	Tanque Jogo, Combustível	06170-KWT-FB0	ZD	C-21	2
39	Defletor Jogo, Dianteiro	61300-KWT-L00	ZC	C-1	4

PROIBIDA A REPRODUÇÃO E DISTRIBUIÇÃO
1010913 - Matsuo - MM-GT

© Moto Honda da Amazônia Ltda.
Todos os direitos reservados.

Tabela de Cores

• Ao solicitar as peças coloridas consulte a tabela abaixo, verifique a cor principal da motocicleta e utilize o número de peça básico adicionando o código de cor relativo.

XRE300A (XRE300A$_N$) 3BR

Nº	Modelo		XRE300A$_N$		
	Cor Principal		Vermelho Victory R-334	Nº de identificação do Bloco	Nº de ref.
	Código de Cor		R334		
	Nome das Peças Coloridas	Nº Peça Básico			
1	Braço Comp., Pedal Apoio Esquerdo	50625-KWT-FB0	ZA	C-30	7
2	Braço Comp., Pedal Apoio Direito	50615-KWT-FB0	ZA	C-30	5
3	Cavalete Lateral	50530-KWT-FB0	ZA	C-31	2
4	Base Jogo, Placa Licença	84700-KWT-FB0	ZA	C-34	14
5	Chassi, Comp.	50010-KWT-J00	ZA	C-39	3
6	Suporte Comp., Pedal Apoio Traseiro Esquerdo	50706-KWT-FB0	ZA	C-30	12
7	Suporte Comp., Pedal Apoio Traseiro Direito	50606-KWT-FB0	ZA	C-30	3
8	Capa, Silencioso	18315-KWT-900	ZD	C-27	4
9	Tampa Jogo, Sensor Velocidade Dianteiro	45700-KWT-FB0	ZA	C-11	3
10	Tampa Jogo, Lateral Traseira Esquerda	83615-KWT-L10	ZA	C-24	6
11	Tampa Jogo, Lateral Traseira Direita	83515-KWT-L10	ZA	C-24	3
12	Duto, Dianteiro Esquerdo	61303-KWT-FB0	ZA	C-1	6
13	Duto, Dianteiro Direito	61302-KWT-FB0	ZA	C-1	5
14	Para-lama, Superior	61100-KWT-FB0	ZA	C-10	1
15	Garfo Subconj., Dianteiro Direito	51480-KWT-FB1	ZA	C-11	19
16	Alça, Traseira Esquerda	50335-KWT-FB0	ZB	C-34	8
17	Alça, Traseira Direita	50315-KWT-FB0	ZB	C-34	6
18	Suporte, Eixo	51634-MK5-003	ZK	C-11	23
19	Suporte, Superior	53131-KBB-950	ZC	C-7	11
20	Emblema, ABS	86611-KWT-FB0	ZA	C-50.1	9
21	Emblema, HONDA	86101-KWT-L00	ZD	C-50.1	1
22	Emblema, HONDA	86102-KWT-FB0	ZA	C-50.1	2
23	Emblema, HONDA	86202-KWT-FB0	ZA	C-50.1	8
24	Emblema, Asa Direita	86201-KWT-FB0	ZA	C-50.1	7

PROIBIDA A REPRODUÇÃO E DISTRIBUIÇÃO
1010913 - Matsuo - MM-GT

© Moto Honda da Amazônia Ltda.
Todos os direitos reservados.

Tabela de Cores

• Ao solicitar as peças coloridas consulte a tabela abaixo, verifique a cor principal da motocicleta e utilize o número de peça básico adicionando o código de cor relativo.

XRE300A (XRE300A$_N$) 3BR

Nº	Modelo		XRE300A$_N$		
	Cor Principal		Vermelho Victory R-334	Nº de identificação do Bloco	Nº de ref.
	Código de Cor		R334		
	Nome das Peças Coloridas	Nº Peça Básico			
25	Emblema, Garfo Traseiro	86521-KWT-FB0	ZA	C-49	2
26	Protetor, Tubo Escape	18325-KWT-740	ZB	C-27	6
27	Protetor, Silencioso	18355-KWT-900	ZC	C-27	7
28	Carenagem Jogo, Dianteira Esquerda	17595-KWT-L10	ZA	C-22	4
29	Carenagem Jogo, Traseira Esquerda	17675-KWT-FB0	ZA	C-22	7
30	Carenagem Jogo, Dianteira Direita	17585-KWT-L10	ZA	C-22	2
31	Carenagem Jogo, Traseira Direita	17665-KWT-FB0	ZA	C-22	5
32	Pedal Apoio Comp., Esquerdo	50642-KWT-FB0	ZA	C-30	9
33	Pedal Apoio Comp., Direito	50612-KWT-FB0	ZA	C-30	4
34	Faixa A, Carenagem Dianteira Esquerda	86174-KWT-L10	ZA	C-50.1	17
35	Faixa A, Carenagem Dianteira Direita	86173-KWT-L10	ZA	C-50.1	16
36	Faixa B, Carenagem Dianteira Esquerda	86176-KWT-L10	ZA	C-50.1	19
37	Faixa B, Carenagem Dianteira Direita	86175-KWT-L10	ZA	C-50.1	18
38	Faixa, Defletor Dianteiro Esquerdo	86614-KWT-L10	ZA	C-50.1	21
39	Faixa, Esquerda Tanque Combustível	86172-KWT-L10	ZA	C-50.1	15
40	Faixa, Tampa Lateral Traseira Esquerda	86832-KWT-L10	ZA	C-50.1	23
41	Faixa, Defletor Dianteiro Direito	86613-KWT-L10	ZA	C-50.1	20
42	Faixa, Direita Tanque Combustível	86171-KWT-L10	ZA	C-50.1	14
43	Faixa, Tampa Lateral Traseira Direita	86831-KWT-L10	ZA	C-50.1	22
44	Tanque Jogo, Combustível	06170-KWT-L10	ZA	C-21	1
45	Defletor Jogo, Dianteiro	61300-KWT-L10	ZA	C-1	4

PROIBIDA A REPRODUÇÃO E DISTRIBUIÇÃO
1010913 - Matsuo - MM-GT

© Moto Honda da Amazônia Ltda.
Todos os direitos reservados.

Tabela de Cores

• Ao solicitar as peças coloridas consulte a tabela abaixo, verifique a cor principal da motocicleta e utilize o número de peça básico adicionando o código de cor relativo.

XRE300A (XRE300A$_N$) 5BR

Nº	Modelo		XRE300A$_N$		
	Cor Principal		Cinza Crow Fosco Metálico NH-B64M	Nº de identificação do Bloco	Nº de ref.
	Código de Cor		NHB64		
	Nome das Peças Coloridas	Nº Peça Básico			
1	Braço Comp., Pedal Apoio Esquerdo	50625-KWT-FB0	ZA	C-30	7
2	Braço Comp., Pedal Apoio Direito	50615-KWT-FB0	ZA	C-30	5
3	Cavalete Lateral	50530-KWT-FB0	ZA	C-31	2
4	Base Jogo, Placa Licença	84700-KWT-FB0	ZA	C-34	14
5	Chassi, Comp.	50010-KWT-J00	ZA	C-39	3
6	Suporte Comp., Pedal Apoio Traseiro Esquerdo	50706-KWT-FB0	ZA	C-30	12
7	Suporte Comp., Pedal Apoio Traseiro Direito	50606-KWT-FB0	ZA	C-30	3
8	Capa, Silencioso	18315-KWT-900	ZD	C-27	4
9	Tampa Jogo, Sensor Velocidade Dianteiro	45700-KWT-FB0	ZA	C-11	3
10	Tampa Jogo, Lateral Traseira Esquerda	83615-KWT-L20	ZA	C-24	6
11	Tampa Jogo, Lateral Traseira Direita	83515-KWT-L20	ZA	C-24	3
12	Duto, Dianteiro Esquerdo	61303-KWT-FB0	ZA	C-1	6
13	Duto, Dianteiro Direito	61302-KWT-FB0	ZA	C-1	5
14	Para-lama, Superior	61100-KWT-FB0	ZA	C-10	1
15	Garfo Subconj., Dianteiro Direito	51480-KWT-FB1	ZA	C-11	19
16	Alça, Traseira Esquerda	50335-KWT-FB0	ZB	C-34	8
17	Alça, Traseira Direita	50315-KWT-FB0	ZB	C-34	6
18	Suporte, Eixo	51634-MK5-003	ZK	C-11	23
19	Suporte, Superior	53131-KBB-950	ZC	C-7	11
20	Emblema, ABS	86611-KWT-FB0	ZA	C-50.2	11
21	Emblema, HONDA	86101-KWT-L00	ZC	C-50.2	1
22	Emblema, HONDA	86102-KWT-FB0	ZA	C-50.2	2
23	Emblema, Asa Esquerda	86202-KWT-FB0	ZA	C-50.2	10
24	Emblema, Asa Direita	86201-KWT-FB0	ZA	C-50.2	9

PROIBIDA A REPRODUÇÃO E DISTRIBUIÇÃO
1010913 - Matsuo - MM-GT

© Moto Honda da Amazônia Ltda.
Todos os direitos reservados.

Tabela de Cores

• Ao solicitar as peças coloridas consulte a tabela abaixo, verifique a cor principal da motocicleta e utilize o número de peça básico adicionando o código de cor relativo.

XRE300A (XRE300A$_N$) 5BR

Nº	Modelo		XRE300A$_N$		
	Cor Principal		Cinza Crow Fosco Metálico NH-B64M	Nº de identificação do Bloco	Nº de ref.
	Código de Cor		NHB64		
	Nome das Peças Coloridas	Nº Peça Básico			
25	Emblema, Garfo Traseiro	86521-KWT-FB0	ZA	C-49	2
26	Protetor, Tubo Escape	18325-KWT-740	ZB	C-27	6
27	Protetor, Silencioso	18355-KWT-900	ZC	C-27	7
28	Carenagem Jogo, Dianteira Esquerda	17595-KWT-L20	ZA	C-22	4
29	Carenagem Jogo, Traseira Esquerda	17675-KWT-FB0	ZA	C-22	7
30	Carenagem Jogo, Dianteira Direita	17585-KWT-L20	ZA	C-22	2
31	Carenagem Jogo, Traseira Direita	17665-KWT-FB0	ZA	C-22	5
32	Pedal Apoio Comp., Esquerdo	50642-KWT-FB0	ZA	C-30	9
33	Pedal Apoio Comp., Direito	50612-KWT-FB0	ZA	C-30	4
34	Faixa A, Carenagem Dianteira Esquerda	86174-KWT-L20	ZA	C-50.2	19
35	Faixa A, Carenagem Dianteira Direita	86173-KWT-L20	ZA	C-50.2	18
36	Faixa B, Carenagem Dianteira Esquerda	86176-KWT-L20	ZA	C-50.2	21
37	Faixa B, Carenagem Dianteira Direita	86175-KWT-L20	ZA	C-50.2	20
38	Faixa, Defletor Dianteiro Esquerdo	86614-KWT-L20	ZA	C-50.2	23
39	Faixa, Esquerda Tanque Combustível	86172-KWT-L20	ZA	C-50.2	17
40	Faixa, Tampa Lateral Traseira Esquerda	86832-KWT-L20	ZA	C-50.2	25
41	Faixa, Defletor Dianteiro Direito	86613-KWT-L20	ZA	C-50.2	22
42	Faixa, Direita Tanque Combustível	86171-KWT-L20	ZA	C-50.2	16
43	Faixa, Tampa Lateral Traseira Direita	86831-KWT-L20	ZA	C-50.2	24
44	Tanque Jogo, Combustível	06170-KWT-L20	ZA	C-21	1
45	Defletor Jogo, Dianteiro	61300-KWT-L20	ZA	C-1	4

PROIBIDA A REPRODUÇÃO E DISTRIBUIÇÃO
1010913 - Matsuo - MM-GT

© Moto Honda da Amazônia Ltda.
Todos os direitos reservados.

Tabela de Cores

• Ao solicitar as peças coloridas consulte a tabela abaixo, verifique a cor principal da motocicleta e utilize o número de peça básico adicionando o código de cor relativo.

XRE300A (XRE300A$_P$) 2BR

Nº	Modelo		XRE300A$_P$		
	Cor Principal		Cinza Embare Metálico NH-367M	Nº de identificação do Bloco	Nº de ref.
	Código de Cor		NH367		
	Nome das Peças Coloridas	Nº Peça Básico			
1	Braço Comp., Pedal Apoio Esquerdo	50625-KWT-FB0	ZA	C-30	7
2	Braço Comp., Pedal Apoio Direito	50615-KWT-FB0	ZA	C-30	5
3	Cavalete Lateral	50530-KWT-FB0	ZA	C-31	2
4	Base Jogo, Placa Licença	84700-KWT-FB0	ZA	C-34	14
5	Chassi, Comp.	50010-KWT-J00	ZA	C-39	3
6	Suporte Comp., Pedal Apoio Traseiro Esquerdo	50706-KWT-FB0	ZA	C-30	12
7	Suporte Comp., Pedal Apoio Traseiro Direito	50606-KWT-FB0	ZA	C-30	3
8	Capa, Silencioso	18315-KWT-900	ZD	C-27	4
9	Tampa Jogo, Sensor Velocidade Dianteiro	45700-KWT-FB0	ZA	C-11	3
10	Tampa Jogo, Lateral Traseira Esquerda	83615-KWT-L00	ZA	C-24	6
11	Tampa Jogo, Lateral Traseira Direita	83515-KWT-L00	ZA	C-24	3
12	Duto, Dianteiro Esquerdo	61303-KWT-FB0	ZA	C-1	6
13	Duto, Dianteiro Direito	61302-KWT-FB0	ZA	C-1	5
14	Para-lama, Superior	61100-KWT-FB0	ZA	C-10	1
15	Garfo Subconj., Dianteiro Direito	51480-KWT-FB1	ZA	C-11	19
16	Alça, Traseira Esquerda	50335-KWT-FB0	ZB	C-34	8
17	Alça, Traseira Direita	50315-KWT-FB0	ZB	C-34	6
18	Suporte, Eixo	51634-MK5-003	ZK	C-11	23
19	Suporte, Superior	53131-KBB-950	ZC	C-7	11
20	Emblema, ABS	86611-KWT-FB0	ZA	C-50	7
21	Emblema, HONDA	86101-KWT-L00	ZE	C-50	1
22	Emblema, HONDA	86102-KWT-FB0	ZA	C-50	2
23	Emblema, Carenagem Dianteira Esquerda	86174-KWT-L00	ZA	C-50	11
24	Emblema, Asa Esquerda	86202-KWT-FB0	ZA	C-50	6

PROIBIDA A REPRODUÇÃO E DISTRIBUIÇÃO
1010913 - Matsuo - MM-GT

© Moto Honda da Amazônia Ltda.
Todos os direitos reservados.

Tabela de Cores

• Ao solicitar as peças coloridas consulte a tabela abaixo, verifique a cor principal da motocicleta e utilize o número de peça básico adicionando o código de cor relativo.

XRE300A (XRE300A$_P$) 2BR

Nº	Modelo		XRE300A$_P$		
	Cor Principal		Cinza Embare Metálico NH-367M	Nº de identificação do Bloco	Nº de ref.
	Código de Cor		NH367		
	Nome das Peças Coloridas	Nº Peça Básico			
25	Emblema, Carenagem Dianteira Direita	86173-KWT-L00	ZA	C-50	10
26	Emblema, Asa Direita	86201-KWT-FB0	ZA	C-50	5
27	Emblema, Garfo Traseiro	86521-KWT-FB0	ZA	C-49	2
28	Protetor, Tubo Escape	18325-KWT-740	ZB	C-27	6
29	Protetor, Silencioso	18355-KWT-900	ZC	C-27	7
30	Carenagem Jogo, Dianteira Esquerda	17595-KWT-L00	ZA	C-22	4
31	Carenagem Jogo, Traseira Esquerda	17675-KWT-FB0	ZA	C-22	7
32	Carenagem Jogo, Dianteira Direita	17585-KWT-L00	ZA	C-22	2
33	Carenagem Jogo, Traseira Direita	17665-KWT-FB0	ZA	C-22	5
34	Pedal Apoio Comp., Esquerdo	50642-KWT-FB0	ZA	C-30	9
35	Pedal Apoio Comp., Direito	50612-KWT-FB0	ZA	C-30	4
36	Faixa, Tampa Lateral Traseira Esquerda	86832-KWT-L00	ZA	C-50	13
37	Faixa, Tampa Lateral Traseira Direita	86831-KWT-L00	ZA	C-50	12
38	Tanque Jogo, Combustível	06170-KWT-FB0	ZD	C-21	2
39	Defletor Jogo, Dianteiro	61300-KWT-L00	ZC	C-1	4

PROIBIDA A REPRODUÇÃO E DISTRIBUIÇÃO
1010913 - Matsuo - MM-GT

© Moto Honda da Amazônia Ltda.
Todos os direitos reservados.

Tabela de Cores

• Ao solicitar as peças coloridas consulte a tabela abaixo, verifique a cor principal da motocicleta e utilize o número de peça básico adicionando o código de cor relativo.

XRE300A (XRE300A$_P$) 3BR

Nº	Modelo		XRE300A$_P$		
	Cor Principal		Vermelho Victory R-334	Nº de identificação do Bloco	Nº de ref.
	Código de Cor		R334		
	Nome das Peças Coloridas	Nº Peça Básico			
1	Braço Comp., Pedal Apoio Esquerdo	50625-KWT-FB0	ZA	C-30	7
2	Braço Comp., Pedal Apoio Direito	50615-KWT-FB0	ZA	C-30	5
3	Cavalete Lateral	50530-KWT-FB0	ZA	C-31	2
4	Base Jogo, Placa Licença	84700-KWT-FB0	ZA	C-34	14
5	Chassi, Comp.	50010-KWT-J00	ZA	C-39	3
6	Suporte Comp., Pedal Apoio Traseiro Esquerdo	50706-KWT-FB0	ZA	C-30	12
7	Suporte Comp., Pedal Apoio Traseiro Direito	50606-KWT-FB0	ZA	C-30	3
8	Capa, Silencioso	18315-KWT-900	ZD	C-27	4
9	Tampa Jogo, Sensor Velocidade Dianteiro	45700-KWT-FB0	ZA	C-11	3
10	Tampa Jogo, Lateral Traseira Esquerda	83615-KWT-L10	ZA	C-24	6
11	Tampa Jogo, Lateral Traseira Direita	83515-KWT-L10	ZA	C-24	3
12	Duto, Dianteiro Esquerdo	61303-KWT-FB0	ZA	C-1	6
13	Duto, Dianteiro Direito	61302-KWT-FB0	ZA	C-1	5
14	Para-lama, Superior	61100-KWT-FB0	ZA	C-10	1
15	Garfo Subconj., Dianteiro Direito	51480-KWT-FB1	ZA	C-11	19
16	Alça, Traseira Esquerda	50335-KWT-FB0	ZB	C-34	8
17	Alça, Traseira Direita	50315-KWT-FB0	ZB	C-34	6
18	Suporte, Eixo	51634-MK5-003	ZK	C-11	23
19	Suporte, Superior	53131-KBB-950	ZC	C-7	11
20	Emblema, ABS	86611-KWT-FB0	ZA	C-50.1	9
21	Emblema, HONDA	86101-KWT-L00	ZD	C-50.1	1
22	Emblema, HONDA	86102-KWT-FB0	ZA	C-50.1	2
23	Emblema, HONDA	86202-KWT-FB0	ZA	C-50.1	8
24	Emblema, Asa Direita	86201-KWT-FB0	ZA	C-50.1	7

PROIBIDA A REPRODUÇÃO E DISTRIBUIÇÃO
1010913 - Matsuo - MM-GT

© Moto Honda da Amazônia Ltda.
Todos os direitos reservados.

Tabela de Cores

• Ao solicitar as peças coloridas consulte a tabela abaixo, verifique a cor principal da motocicleta e utilize o número de peça básico adicionando o código de cor relativo.

XRE300A (XRE300A$_P$) 3BR

Nº	Modelo		XRE300A$_P$		
	Cor Principal		Vermelho Victory R-334	Nº de identificação do Bloco	Nº de ref.
	Código de Cor		R334		
	Nome das Peças Coloridas	Nº Peça Básico			
25	Emblema, Garfo Traseiro	86521-KWT-FB0	ZA	C-49	2
26	Protetor, Tubo Escape	18325-KWT-740	ZB	C-27	6
27	Protetor, Silencioso	18355-KWT-900	ZC	C-27	7
28	Carenagem Jogo, Dianteira Esquerda	17595-KWT-L10	ZA	C-22	4
29	Carenagem Jogo, Traseira Esquerda	17675-KWT-FB0	ZA	C-22	7
30	Carenagem Jogo, Dianteira Direita	17585-KWT-L10	ZA	C-22	2
31	Carenagem Jogo, Traseira Direita	17665-KWT-FB0	ZA	C-22	5
32	Pedal Apoio Comp., Esquerdo	50642-KWT-FB0	ZA	C-30	9
33	Pedal Apoio Comp., Direito	50612-KWT-FB0	ZA	C-30	4
34	Faixa A, Carenagem Dianteira Esquerda	86174-KWT-L10	ZA	C-50.1	17
35	Faixa A, Carenagem Dianteira Direita	86173-KWT-L10	ZA	C-50.1	16
36	Faixa B, Carenagem Dianteira Esquerda	86176-KWT-L10	ZA	C-50.1	19
37	Faixa B, Carenagem Dianteira Direita	86175-KWT-L10	ZA	C-50.1	18
38	Faixa, Defletor Dianteiro Esquerdo	86614-KWT-L10	ZA	C-50.1	21
39	Faixa, Esquerda Tanque Combustível	86172-KWT-L10	ZA	C-50.1	15
40	Faixa, Tampa Lateral Traseira Esquerda	86832-KWT-L10	ZA	C-50.1	23
41	Faixa, Defletor Dianteiro Direito	86613-KWT-L10	ZA	C-50.1	20
42	Faixa, Direita Tanque Combustível	86171-KWT-L10	ZA	C-50.1	14
43	Faixa, Tampa Lateral Traseira Direita	86831-KWT-L10	ZA	C-50.1	22
44	Tanque Jogo, Combustível	06170-KWT-L10	ZA	C-21	1
45	Defletor Jogo, Dianteiro	61300-KWT-L10	ZA	C-1	4

PROIBIDA A REPRODUÇÃO E DISTRIBUIÇÃO
1010913 - Matsuo - MM-GT

© Moto Honda da Amazônia Ltda.
Todos os direitos reservados.

Tabela de Cores

• Ao solicitar as peças coloridas consulte a tabela abaixo, verifique a cor principal da motocicleta e utilize o número de peça básico adicionando o código de cor relativo.

XRE300A (XRE300A$_P$) 5BR

Nº	Modelo		XRE300A$_P$		
	Cor Principal		Cinza Crow Fosco Metálico NH-B64M	Nº de identificação do Bloco	Nº de ref.
	Código de Cor		NHB64		
	Nome das Peças Coloridas	Nº Peça Básico			
1	Braço Comp., Pedal Apoio Esquerdo	50625-KWT-FB0	ZA	C-30	7
2	Braço Comp., Pedal Apoio Direito	50615-KWT-FB0	ZA	C-30	5
3	Cavalete Lateral	50530-KWT-FB0	ZA	C-31	2
4	Base Jogo, Placa Licença	84700-KWT-FB0	ZA	C-34	14
5	Chassi, Comp.	50010-KWT-J00	ZA	C-39	3
6	Suporte Comp., Pedal Apoio Traseiro Esquerdo	50706-KWT-FB0	ZA	C-30	12
7	Suporte Comp., Pedal Apoio Traseiro Direito	50606-KWT-FB0	ZA	C-30	3
8	Capa, Silencioso	18315-KWT-900	ZD	C-27	4
9	Tampa Jogo, Sensor Velocidade Dianteiro	45700-KWT-FB0	ZA	C-11	3
10	Tampa Jogo, Lateral Traseira Esquerda	83615-KWT-L20	ZA	C-24	6
11	Tampa Jogo, Lateral Traseira Direita	83515-KWT-L20	ZA	C-24	3
12	Duto, Dianteiro Esquerdo	61303-KWT-FB0	ZA	C-1	6
13	Duto, Dianteiro Direito	61302-KWT-FB0	ZA	C-1	5
14	Para-lama, Superior	61100-KWT-FB0	ZA	C-10	1
15	Garfo Subconj., Dianteiro Direito	51480-KWT-FB1	ZA	C-11	19
16	Alça, Traseira Esquerda	50335-KWT-FB0	ZB	C-34	8
17	Alça, Traseira Direita	50315-KWT-FB0	ZB	C-34	6
18	Suporte, Eixo	51634-MK5-003	ZK	C-11	23
19	Suporte, Superior	53131-KBB-950	ZC	C-7	11
20	Emblema, ABS	86611-KWT-FB0	ZA	C-50.2	11
21	Emblema, HONDA	86101-KWT-L00	ZC	C-50.2	1
22	Emblema, HONDA	86102-KWT-FB0	ZA	C-50.2	2
23	Emblema, Asa Esquerda	86202-KWT-FB0	ZA	C-50.2	10
24	Emblema, Asa Direita	86201-KWT-FB0	ZA	C-50.2	9

PROIBIDA A REPRODUÇÃO E DISTRIBUIÇÃO
1010913 - Matsuo - MM-GT

© Moto Honda da Amazônia Ltda.
Todos os direitos reservados.

Tabela de Cores

• Ao solicitar as peças coloridas consulte a tabela abaixo, verifique a cor principal da motocicleta e utilize o número de peça básico adicionando o código de cor relativo.

XRE300A (XRE300A$_P$) 5BR

Nº	Modelo		XRE300A$_P$		
	Cor Principal		Cinza Crow Fosco Metálico NH-B64M	Nº de identificação do Bloco	Nº de ref.
	Código de Cor		NHB64		
	Nome das Peças Coloridas	Nº Peça Básico			
25	Emblema, Garfo Traseiro	86521-KWT-FB0	ZA	C-49	2
26	Protetor, Tubo Escape	18325-KWT-740	ZB	C-27	6
27	Protetor, Silencioso	18355-KWT-900	ZC	C-27	7
28	Carenagem Jogo, Dianteira Esquerda	17595-KWT-L20	ZA	C-22	4
29	Carenagem Jogo, Traseira Esquerda	17675-KWT-FB0	ZA	C-22	7
30	Carenagem Jogo, Dianteira Direita	17585-KWT-L20	ZA	C-22	2
31	Carenagem Jogo, Traseira Direita	17665-KWT-FB0	ZA	C-22	5
32	Pedal Apoio Comp., Esquerdo	50642-KWT-FB0	ZA	C-30	9
33	Pedal Apoio Comp., Direito	50612-KWT-FB0	ZA	C-30	4
34	Faixa A, Carenagem Dianteira Esquerda	86174-KWT-L20	ZA	C-50.2	19
35	Faixa A, Carenagem Dianteira Direita	86173-KWT-L20	ZA	C-50.2	18
36	Faixa B, Carenagem Dianteira Esquerda	86176-KWT-L20	ZA	C-50.2	21
37	Faixa B, Carenagem Dianteira Direita	86175-KWT-L20	ZA	C-50.2	20
38	Faixa, Defletor Dianteiro Esquerdo	86614-KWT-L20	ZA	C-50.2	23
39	Faixa, Esquerda Tanque Combustível	86172-KWT-L20	ZA	C-50.2	17
40	Faixa, Tampa Lateral Traseira Esquerda	86832-KWT-L20	ZA	C-50.2	25
41	Faixa, Defletor Dianteiro Direito	86613-KWT-L20	ZA	C-50.2	22
42	Faixa, Direita Tanque Combustível	86171-KWT-L20	ZA	C-50.2	16
43	Faixa, Tampa Lateral Traseira Direita	86831-KWT-L20	ZA	C-50.2	24
44	Tanque Jogo, Combustível	06170-KWT-L20	ZA	C-21	1
45	Defletor Jogo, Dianteiro	61300-KWT-L20	ZA	C-1	4

PROIBIDA A REPRODUÇÃO E DISTRIBUIÇÃO
1010913 - Matsuo - MM-GT

© Moto Honda da Amazônia Ltda.
Todos os direitos reservados.

Composição do Número de Identificação do Veículo (V.I.N.)

Exemplo: 9 C 2 J C 3 0 1 _ 0YR _ 0 0 0 0 0 1

Número Sequencial de Produção

Código de Fábrica

A .... Ohio U.S.A
B .... Alost Bélgica
C .... Saitama Japão
D .... Guadalajara México
E .... Montesa Espanha
F .... Atessa Itália
K .... Kumamoto Japão
M .... Hamamatsu Japão
R .... Manaus Brasil
S .... Susuka Japão
T .... Tochigi Japão
4 .... Carolina do Sul U.S.A

Ano do Modelo

Exemplo: K....1989 L....1990 M....1991 N....1992 X....1999 Y....2000 (Exceto as letras I.O Q.U) 1....2001 2....2002 3....2003
4....2004 5....2005 6....2006 7....2007 8....2008 9....2009 A....2010 B....2011 C....2012 D....2013 E....2014
F....2015 G....2016 H....2017

Dígito de Controle

Código de Descrição do Veículo

Exemplo: PE04....XR600R RC30....CFR750R JC301....CG125TITAN • KS JC302....CG125TITAN • ES JC303....CG125 • CARGO

Marca e Tipo de Veículo

JH2 ..... HONDA Motocicleta Fabricada no Japão
1HF ..... HONDA Motocicleta Fabricada nos Estados Unidos da América
YC1 ..... HONDA Motocicleta Fabricada na Bélgica
9C2 ..... HONDA Motocicleta Fabricada no Brasil
3H1 ..... HONDA Motocicleta Fabricada no México
VTM ..... HONDA Motocicleta Fabricada na Espanha
ZDC ..... HONDA Motocicleta Fabricada na Itália
JH3 ..... HONDA Motocicleta Fabricada no Japão
478 ..... HONDA Motocicleta Fabricada nos Estados Unidos da América

PROIBIDA A REPRODUÇÃO E DISTRIBUIÇÃO
1010913 - Matsuo - MM-GT

© Moto Honda da Amazônia Ltda.
Todos os direitos reservados.

Mangueira de Combustível, Mangueiras de Aplicação Geral e Mangueira de Vinil

- As “peças padronizadas das mangueiras de combustível”, as “mangueiras de aplicação geral” e as “mangueiras de vinil” podem ser fornecidas sem embalagem (granel) em forma de bobinas.
- Quando necessitar efetuar o pedido destas “mangueiras”, verifique no Catálogo de Peças o código da “mangueira padrão” e em seguida coloque entre parênteses o código da “mangueira sem embalagem (granel)” relativa utilizando a tabela abaixo.
  (O comprimento padrão das “mangueiras sem embalagem (granel)” é de 1 metro. As mangueiras indicadas com o símbolo < > também estão disponíveis com as medidas de 3 e 8 metros).
- Quando necessitar de troca, corte a mangueira sem embalagem (granel) na medida especificada. Esta medida pode ser verificada no nome da peça (verifique no Manual de Serviços ou nas instruções que acompanham as mangueiras sem embalagem (granel) os procedimentos para o corte e instalação).
- A relação abaixo especifica o código das mangueiras padrão e as respectivas mangueiras sem embalagem (granel) e suas medidas. Certifique-se de que estes números sejam aplicados somente para as peças de reposição relacionadas.

Mangueiras de Combustível / Tubos			
Número de Peça Padrão	Número de Peça sem Embalagem (granel)	Peça sem Embalagem (granel)	
		Diâmetro Interno (mm)	Comprimento (m)
95001-30xxx-2x	95001-30001-20M	3,0	1
95001-30xxx-3x	95001-30001-30M	3,0	1
95001-30xxx-4x	95001-30001-40M	3,0	1
95001-35xxx-2x	95001-35001-50M <95001-35003-50M>	3,5	1 3
95001-35xxx-3x	95001-35001-60M <95001-35003-60M>	3,5	1 3
95001-35xxx-4x	95001-35001-60M <95001-35003-60M>	3,5	1 3
95001-35xxx-5x	95001-35001-50M <95001-35003-50M>	3,5	1 3
95001-35xxx-6x	95001-35001-60M <95001-35003-60M>	3,5	1 3
95001-45xxx-2x	95001-45001-50M <95001-45003-50M>	4,5	1 3
95001-45xxx-3x	95001-45001-60M <95001-45003-60M> <95001-45008-60M>	4,5	1 3 8
95001-45xxx-4x	95001-45001-60M <95001-45003-60M> <95001-45008-60M>	4,5	1 3 8
95001-45xxx-5x	95001-45001-50M <95001-45003-50M>	4,5	1 3
95001-45xxx-6x	95001-45001-60M <95001-45003-60M> <95001-45008-60M>	4,5	1 3 8
95001-55xxx-2x	95001-55001-50M <95001-55003-50M> <95001-55008-50M>	5,5	1 3 8

Mangueiras de Combustível / Tubos			
Número de Peça Padrão	Número de Peça sem Embalagem (granel)	Peça sem Embalagem (granel)	
		Diâmetro Interno (mm)	Comprimento (m)
95001-55xxx-3x	95001-55001-60M <95001-55003-60M> <95001-55008-60M>	5,5	1 3 8
95001-55xxx-4x	95001-55001-60M <95001-55003-60M> <95001-55008-60M>	5,5	1 3 8
95001-55xxx-5x	95001-55001-50M <95001-55003-50M> <95001-55008-50M>	5,5	1 3 8
95001-55xxx-6x	95001-55001-60M <95001-55003-60M> <95001-55008-60M>	5,5	1 3 8
95001-75xxx-2x	95001-75001-50M <95001-75003-50M>	7,5	1 3
95001-75xxx-3x	95001-75001-60M <95001-75003-60M> <95001-75008-60M>	7,5	1 3 8
95001-75xxx-4x	95001-75001-60M <95001-75003-60M> <95001-75008-60M>	7,5	1 3 8
95001-75xxx-5x	95001-75001-50M <95001-75003-50M>	7,5	1 3
95001-75xxx-6x	95001-75001-60M <95001-75003-60M> <95001-75008-60M>	7,5	1 3 8
95001-80xxx-2x	95001-80001-50M	8,0	1
95001-80xxx-3x	95001-80001-60M	8,0	1
95001-80xxx-4x	95001-80001-60M	8,0	1
95001-80xxx-5x	95001-80001-50M	8,0	1
95001-80xxx-6x	95001-80001-60M	8,0	1

CUIDADO

É PERIGOSO confundir uma “Mangueira de Combustível” com a “Mangueira de Aplicação Geral” ou com a “Mangueira de Vinil”. Cada “Mangueira” tem sua utilização apropriada.
Nunca utilize uma “Mangueira de Aplicação Geral” ou a “Mangueira de Vinil” no lugar de uma “Mangueira de Combustível” ou vice-versa.
Use sempre a mangueira sem embalagem (granel) especificada, utilizando as instruções de corte e instalação dos Manuais de Serviços e das instruções que são fornecidas juntamente com a embalagem.

PROIBIDA A REPRODUÇÃO E DISTRIBUIÇÃO
4010913 - Matsuo - 2011

© Moto Honda da Amazônia Ltda.
Todos os direitos reservados.

Mangueira de Combustível, Mangueiras de Aplicação Geral e Mangueira de Vinil

Mangueira de Vinil				
Número de Peça Padrão	Número de Peça sem Embalagem (granel)	Peça sem Embalagem (granel)		
		Diâmetro Interno (mm)	Diâmetro Externo (mm)	Comprimento (m)
95003-01xxx-3x	95003-01001-60M <95003-01003-60M>	2,9	6,8	1 3
95003-01xxx-60	95003-01001-60M <95003-01003-60M>	2,9	6,8	1 3
95003-03xxx-3x	95003-03001-60M <95003-03003-60M>	3,0	6,0	1 3
95003-03xxx-60	95003-03001-60M <95003-03003-60M>	3,0	6,0	1 3
95003-05xxx-3x	95003-05001-60M <95003-05003-60M> <95003-05008-60M>	3,5	6,5	1 3 8
95003-05xxx-60	95003-05001-60M <95003-05003-60M> <95003-05008-60M>	3,5	6,5	1 3 8
95003-07xxx-1x	95003-07001-10M <95003-07003-10M> <95003-07008-10M>	4,0	7,0	1 3 8
95003-07xxx-20	95003-07001-10M <95003-07003-10M> <95003-07008-10M>	4,0	7,0	1 3 8
95003-07xxx-3x	95003-07001-60M <95003-07003-60M> <95003-07008-60M>	4,0	7,0	1 3 8
95003-07xxx-60	95003-07001-60M <95003-07003-60M> <95003-07008-60M>	4,0	7,0	1 3 8
95003-07xxx-7x	95003-07001-70M <95003-07003-70M> <95003-07008-70M>	4,0	7,0	1 3 8
95003-08xxx-1x	95003-08001-10M <95003-08003-10M> <95003-08008-10M>	4,5	6,5	1 3 8
95003-09xxx-3x	95003-09001-60M <95003-09003-60M>	4,5	8,0	1 3
95003-09xxx-60	95003-09001-60M <95003-09003-60M>	4,5	8,0	1 3
95003-10xxx-1x	95003-10001-10M <95003-10003-10M>	5,0	8,0	1 3
95003-10xxx-20	95003-10001-10M <95003-10003-10M>	5,0	8,0	1 3
95003-10xxx-3x	95003-10001-60M <95003-10003-60M>	5,0	8,0	1 3
95003-10xxx-60	95003-10001-60M <95003-10003-60M>	5,0	8,0	1 3
95003-11xxx-3x	95003-11001-60M <95003-11003-60M> <95003-11008-60M>	5,0	9,0	1 3 8
95003-11xxx-60	95003-11001-60M <95003-11003-60M> <95003-11008-60M>	5,0	9,0	1 3 8
95003-12xxx-1x	95003-12001-10M <95003-12003-10M> <95003-12008-10M>	5,0	7,0	1 3 8
95003-12xxx-20	95003-12001-10M <95003-12003-10M> <95003-12008-10M>	5,0	7,0	1 3 8

Mangueira de Vinil				
Número de Peça Padrão	Número de Peça sem Embalagem (granel)	Peça sem Embalagem (granel)		
		Diâmetro Interno (mm)	Diâmetro Externo (mm)	Comprimento (m)
95003-14xxx-1x	95003-14001-10M <95003-14003-10M>	6,0	9,0	1 3
95003-14xxx-20	95003-14001-10M <95003-14003-10M>	6,0	9,0	1 3
95003-14xxx-3x	95003-14001-60M <95003-14003-60M>	6,0	9,0	1 3
95003-17xxx-1x	95003-17001-10M <95003-17003-10M>	7,0	9,0	1 3
95003-19xxx-1x	95003-19001-10M <95003-19003-10M> <95003-19008-10M>	7,0	11,0	1 3 8
95003-19xxx-20	95003-19001-10M <95003-19003-10M> <95003-19008-10M>	7,0	11,0	1 3 8
95003-19xxx-3x	95003-19001-60M <95003-19003-60M> <95003-19008-60M>	7,0	11,0	1 3 8
95003-19xxx-60	95003-19001-60M <95003-19003-60M> <95003-19008-60M>	7,0	11,0	1 3 8
95003-21xxx-1x	95003-21001-10M <95003-21003-10M>	8,0	9,0	1 3
95003-21xxx-20	95003-21001-10M <95003-21003-10M>	8,0	9,0	1 3
95003-23xxx-1x	95003-23001-10M <95003-23003-10M>	8,0	12,0	1 3
95003-23xxx-20	95003-23001-10M <95003-23003-10M>	8,0	12,0	1 3
95003-23xxx-3x	95003-23001-60M <95003-23003-60M> <95003-23008-60M>	8,0	12,0	1 3 8
95003-23xxx-60	95003-23001-60M <95003-23003-60M> <95003-23008-60M>	8,0	12,0	1 3 8
95003-25xxx-1x	95003-25001-10M <95003-25003-10M>	9,0	11,0	1 3
95003-25xxx-20	95003-25001-10M <95003-25003-10M>	9,0	11,0	1 3
95003-25xxx-3x	95003-25001-60M <95003-25003-60M>	9,0	11,0	1 3
95003-25xxx-7x	95003-25001-70M <95003-25003-70M>	9,0	11,0	1 3
95003-27xxx-1x	95003-27001-10M <95003-27003-10M>	9,0	13,0	1 3
95003-27xxx-20	95003-27001-10M <95003-27003-10M>	9,0	13,0	1 3
95003-27xxx-3x	95003-27001-60M <95003-27003-60M>	9,0	13,0	1 3
95003-27xxx-60	95003-27001-60M <95003-27003-60M>	9,0	13,0	1 3
95003-33xxx-1x	95003-33001-10M <95003-33003-10M>	10,0	14,0	1 3
95003-33xxx-20	95003-33001-10M <95003-33003-10M>	10,0	14,0	1 3

Mangueira de Vinil				
Número de Peça Padrão	Número de Peça sem Embalagem (granel)	Peça sem Embalagem (granel)		
		Diâmetro Interno (mm)	Diâmetro Externo (mm)	Comprimento (m)
95003-36xxx-1x	95003-36001-10M <95003-36003-10M> <95003-36008-10M>	11,0	13,0	1 3 8
95003-36xxx-20	95003-36001-10M <95003-36003-10M> <95003-36008-10M>	11,0	13,0	1 3 8
95003-37xxx-3x	95003-37001-60M <95003-37003-60M>	11,0	15,0	1 3
95003-37xxx-60	95003-37001-60M <95003-37003-60M>	11,0	15,0	1 3
95003-38xxx-1x	95003-38001-10M <95003-38003-10M>	12,0	13,0	1 3
95003-38xxx-20	95003-38001-10M <95003-38003-10M>	12,0	13,0	1 3
95003-39xxx-1x	95003-39001-10M <95003-39003-10M>	12,0	14,0	1 3
95003-39xxx-20	95003-39001-10M <95003-39003-10M>	12,0	14,0	1 3
95003-40xxx-20	95003-40001-10M <95003-40003-10M>	12,0	16,0	1 3
95003-40xxx-3x	95003-40001-60M <95003-40003-60M>	12,0	16,0	1 3
95003-40xxx-60	95003-40001-60M <95003-40003-60M>	12,0	16,0	1 3
95003-43xxx-1x	95003-43001-10M <95003-43003-10M> <95003-43008-10M>	13,0	15,0	1 3 8
95003-43xxx-20	95003-43001-10M <95003-43003-10M> <95003-43008-10M>	13,0	15,0	1 3 8
95003-45xxx-1x	95003-45001-10M <95003-45003-10M> <95003-45008-10M>	14,0	18,0	1 3 8
95003-45xxx-20	95003-45001-10M <95003-45003-10M> <95003-45008-10M>	14,0	18,0	1 3 8
95003-50xxx-1x	95003-50001-10M <95003-50003-10M>	16,0	19,0	1 3
95003-50xxx-20	95003-50001-10M <95003-50003-10M>	16,0	19,0	1 3
95003-50xxx-3x	95003-50001-60M <95003-50003-60M>	16,0	19,0	1 3
95003-55xxx-1x	95003-55001-10M <95003-55003-10M>	17,5	20,5	1 3
95003-55xxx-20	95003-55001-10M <95003-55003-10M>	17,5	20,5	1 3
95003-60xxx-1x	95003-60001-10M <95003-60003-10M>	22,0	27,0	1 3
95003-60xxx-20	95003-60001-10M <95003-60003-10M>	22,0	27,0	1 3
95003-60xxx-3x	95003-60001-60M <95003-60003-60M>	22,0	27,0	1 3
95003-60xxx-60	95003-60001-60M <95003-60003-60M>	22,0	27,0	1 3

CUIDADO

É PERIGOSO confundir uma "Mangueira de Combustível" com a "Mangueira de Aplicação Geral" ou com a "Mangueira de Vinil". Cada "Mangueira" tem sua utilização apropriada. Nunca utilize uma "Mangueira de Aplicação Geral" ou a "Mangueira de Vinil" no lugar de uma "Mangueira de Combustível" ou vice-versa.
Use sempre a mangueira sem embalagem (granel) especificada, utilizando as instruções de corte e instalação dos Manuais de Serviços e das instruções que são fornecidas juntamente com a embalagem.

PROIBIDA A REPRODUÇÃO E DISTRIBUIÇÃO
1010913 - Matsuo - MM-CT

© Moto Honda da Amazônia Ltda.
Todos os direitos reservados.

Mangueira de Combustível, Mangueiras de Aplicação Geral e Mangueira de Vinil

Mangueiras de Aplicação Geral			
Número de Peça Padrão	Número de Peça sem Embalagem (granel)	Peça sem Embalagem (granel)	
		Diâmetro Interno (mm)	Comprimento (m)
95005-11xxx-3x	95005-11001-30M	11,0	1
95005-11xxx-5x	95005-11001-50M	11,0	1
95005-12xxx-1x	95005-12001-10M <95005-12003-10M>	12,0	1 3
95005-12xxx-2x	95005-12001-20M	12,0	1
95005-12xxx-3x	95005-12001-30M	12,0	1
95005-12xxx-5x	95005-12001-50M	12,0	1
95005-14xxx-1x	95005-14001-10M	14,0	1
95005-14xxx-2x	95005-14001-20M <95005-14003-20M>	14,0	1 3
95005-14xxx-3x	95005-14001-30M	14,0	1
95005-14xxx-5x	95005-14001-50M	14,0	1
95005-17xxx-1x	95005-17001-10M	17,0	1
95005-17xxx-2x	95005-17001-20M	17,0	1
95005-17xxx-3x	95005-17001-30M	17,0	1
95005-17xxx-5x	95005-17001-50M	17,0	1
95005-30xxx-3x	95005-30001-30M	3,0	1
95005-30xxx-5x	95005-30001-50M	3,0	1
95005-35xxx-1x	95005-35001-10M <95005-35003-10M> <95005-35008-10M>	3,5	1 3 8
95005-35xxx-2x	95005-35001-20M	3,5	1
95005-35xxx-3x	95005-35001-30M	3,5	1
95005-35xxx-4x	95005-35001-10M <95005-35003-10M> <95005-35008-10M>	3,5	1 3 8
95005-35xxx-5x	95005-35001-50M	3,5	1
95005-45xxx-1x	95005-45001-10M <95005-45003-10M> <95005-45008-10M>	4,5	1 3 8
95005-45xxx-2x	95005-45001-20M	4,5	1
95005-45xxx-3x	95005-45001-30M	4,5	1

Mangueiras de Aplicação Geral			
Número de Peça Padrão	Número de Peça sem Embalagem (granel)	Peça sem Embalagem (granel)	
		Diâmetro Interno (mm)	Comprimento (m)
95005-45xxx-4x	95005-45001-10M <95005-45003-10M> <95005-45008-10M>	4,5	1 3 8
95005-45xxx-5x	95005-45001-50M	4,5	1
95005-50xxx-3x	95005-50001-30M <95005-50003-30M>	5,0	1 3
95005-50xxx-5x	95005-50001-50M	5,0	1
95005-55xxx-1x	95005-55001-10M <95005-55003-10M> <95005-55008-10M>	5,3	1 3 8
95005-55xxx-2x	95005-55001-20M <95005-55003-20M>	5,3	1 3
95005-55xxx-4x	95005-55001-10M <95005-55003-10M> <95005-55008-10M>	5,3	1 3 8
95005-65xxx-1x	95005-65001-10M <95005-65003-10M>	6,5	1 3
95005-65xxx-2x	95005-65001-20M	6,5	1
95005-70xxx-3x	95005-70001-30M <95005-70003-30M>	7,0	1 3
95005-70xxx-5x	95005-70001-50M	7,0	1
95005-75xxx-1x	95005-75001-10M <95005-75003-10M>	7,3	1 3
95005-75xxx-2x	95005-75001-20M	7,3	1
95005-80xxx-1x	95005-80001-10M <95005-80003-10M>	8,0	1 3
95005-80xxx-2x	95005-80001-20M	8,0	1
95005-80xxx-3x	95005-80001-30M	8,0	1
95005-80xxx-5x	95005-80001-50M	8,0	1
95005-91xxx-3x	95005-91001-30M	12,0	1
95005-91xxx-5x	95005-91001-50M	12,0	1
95005-92xxx-3x	95005-92001-30M	12,0	1
95005-92xxx-5x	95005-92001-50M	12,0	1

NOTA: X é mostrado para representar os números e letras omitidas do alfabeto romano.

CUIDADO

É PERIGOSO confundir uma "Mangueira de Combustível" com a "Mangueira de Aplicação Geral" ou com a "Mangueira de Vinil". Cada "Mangueira" tem sua utilização apropriada.
Nunca utilize uma "Mangueira de Aplicação Geral" ou a "Mangueira de Vinil" no lugar de uma "Mangueira de Combustível" ou vice-versa.
Use sempre a mangueira sem embalagem (granel) especificada, utilizando as instruções de corte e instalação dos Manuais de Serviços e das instruções que são fornecidas juntamente com a embalagem.

PROIBIDA A REPRODUÇÃO E DISTRIBUIÇÃO
1010-[illegible] - Matsuo - MM-GT

© Moto Honda da Amazônia Ltda.
Todos os direitos reservados.

Composição do Número de Identificação das Mangueiras

Exemplo: 9 5 0 0 1 - 7 5 0 0 1 - 5 0 M

- M — Número de Peça sem Embalar: Refere-se a Peça sem Embalar
- 0 — Código da Marca (Tipo de Mangueira) (Mangueira de Combustível e Mangueira de Aplicação Geral)
  Código de Troca (para Mangueira Adicionada); (Mangueira de Vinil)
  - Indica a marca do número ou a Sequência de Troca. O código para a peça sem embalar deve ser estritamente 0 (Zero).
- 5 — Tipos de Código:
  - Mangueira de Combustível
    - 2: Trançada Exterior Vermelha (Somente com 3 mm de diâmetro Interno)
    - 5: Trançada Interior Preta
    - 3: Vermelha (Somente 3 mm de diâmetro Interno)
    - 4: Cinza com faixa Vermelha (Somente com 3 mm de diâmetro Interno)
    - 6: Preta
  - Mangueira de Vinil
    - 1: Transparente
    - 2: Preta
    - 3: Vermelho Claro
    - 6: Vermelho Claro
    - 7: Preto Pálido
  - Mangueira de Aplicação Geral
    - 1: Cinza
    - 2: Cinza
    - 3: Preta
    - 5: Preta
- 0 0 1 — Comprimento:
  - 001: 1 m (Padrão)
  - 003: 3 m
  - 008: 8 m
- 7 5 — Código de Diâmetro Interno (Mangueira de Combustível e Mangueira de Aplicação Geral)

30: 3,0 mm	11: 11 mm
35: 3,5 mm	91: 12 (Diâmetro Externo de 15) mm
45: 4,5 mm	92: 12 (Diâmetro Externo de 16) mm
50: 5,0 mm	12: 12 (Diâmetro Externo de 17) mm
55: 5,3 mm, 5,5 mm	14: 14 mm
65: 6,5 mm	17: 17 mm
70: 7,0 mm	
75: 7,3 mm, 7,5 mm	
80: 8,0 mm	

- 7 5 — Código de Diâmetro Externo / Interno (Mangueira de Vinil)

01: DI 2,9, DE 6,8 mm	14: DI 6,0, DE 9,0 mm	37: DI 11,0, DE 15,0 mm
03: DI 3,0, DE 6,0 mm	17: DI 7,0, DE 9,0 mm	38: DI 12,0, DE 13,0 mm
05: DI 3,5, DE 6,5 mm	19: DI 7,0, DE 11,0 mm	39: DI 12,0, DE 14,0 mm
07: DI 4,0, DE 7,0 mm	21: DI 8,0, DE 9,0 mm	40: DI 12,0, DE 16,0 mm
08: DI 4,5, DE 6,5 mm	23: DI 8,0, DE 12,0 mm	43: DI 13,0, DE 15,0 mm
09: DI 4,5, DE 8,0 mm	25: DI 9,0, DE 11,0 mm	45: DI 14,0, DE 18,0 mm
12: DI 5,0, DE 7,0 mm	27: DI 9,0, DE 13,0 mm	50: DI 16,0, DE 19,0 mm
10: DI 5,0, DE 8,0 mm	33: DI 10,0, DE 14,0 mm	55: DI 17,5, DE 20,5 mm
11: DI 5,0, DE 9,0 mm	36: DI 11,0, DE 13,0 mm	60: DI 22,0, DE 27,0 mm

- 9 — Tipo de Mangueira:
  - 1: Mangueira de Combustível
  - 3: Mangueira de Vinil
  - 5: Mangueira de Aplicação Geral

PROIBIDA A REPRODUÇÃO E DISTRIBUIÇÃO
20110913 - MARIO IMMGT

© Moto Honda da Amazônia Ltda.
Todos os direitos reservados.

Instruções para o Uso do Tempo de Mão de Obra (T.M.O.)

O tempo de Mão de Obra (T.M.O.) significa o tempo necessário para a realização de um serviço, o qual é mencionado neste catálogo para ajudar as Concessionárias a controlar o processo de trabalho real e calcular o tempo de serviço, utilizando-o como um guia.

Ajuste do Sistema T.M.O.

- Tempo de Serviço
  - Remoção, Desmontagem/ Montagem, Instalação
  - Verificação, Medição, Ajuste, Confirmação
  - Diagnóstico (Sistema Elétrico)
  - Inspeção Completa
- Tempo Variável
  - Preparação
    (Verificação do processo, Preparação das ferramentas especiais necessárias ao serviço)
  - Trabalhos relacionados (Transferência de motocicletas)

* O tempo variável é obtido multiplicando-se o tempo de serviço pelo coeficiente especificado.

Instruções para o Uso do Catálogo

Os itens de serviço mostrados no texto estão relacionados com o tempo de trabalho e as peças comercializadas para reparo, conforme sua especificação. Outros itens de serviço representativos, os quais não utilizam peças para reparos (remoção/ instalação, ajuste, verificação/ medição e outros) estão relacionados na introdução, classificados de acordo com o assunto.

Ajuste do T.M.O.

- O Sistema Decimal (em unidade 0,1) é utilizado para obter o T.M.O. simplificando o cálculo global.
  Exemplo: (0,1) ⇒ 6 minutos, (0,2) ⇒ 12 minutos
  [Custo por hora de trabalho] x [T.M.O.] = [Cálculo global]
- O T.M.O. é calculado manualmente.
- Os itens de serviço e o T.M.O. podem ser modificados dependendo do desenvolvimento de ferramentas, equipamentos de serviço e da melhoria dos procedimentos.

PROIBIDA A REPRODUÇÃO E DISTRIBUIÇÃO
1010913 - Matsuo - MM-GT

© Moto Honda da Amazônia Ltda.
Todos os direitos reservados.

Procedimento de Trabalho

- O procedimento de trabalho é determinado através do tempo de serviço juntamente com o método especificado no Manual de Serviço, portanto, consulte-o quando necessário.
- Os procedimentos de trabalho que permitem ser executados num tempo reduzido, preservam a segurança do trabalho e a garantia do produto dos itens não mencionados no Manual de Serviço.
- O trabalho é executado por apenas um mecânico. Quando dois ou mais mecânicos são necessários, o cálculo do tempo real é efetuado de acordo com o número de pessoas.
- Para avaliar o conhecimento dos mecânicos, a HONDA utiliza como padrão, mecânicos com três anos de experiência no reparo de suas motocicletas.
- As ferramentas especiais e os equipamentos de serviço utilizados para obter o T.M.O. estão especificados no Manual de Serviços e publicações técnicas emitidas sobre o tema.

Itens de Serviço que não apresentam T.M.O.

- Peças e acessórios não mencionados neste Catálogo.
- Áreas com deterioração pelo tempo de uso ou danos (quebras, rachaduras) durante uso em condições normais.
- Serviços que podem ser executados com apenas um ajuste.
- Serviços raramente executados (exemplo: problemas com causas extremamente simples e frequência de uso).

* Faça o cálculo global baseado no tempo de serviço real quando o serviço não apresenta T.M.O.

Serviços não incluídos no T.M.O.

- Óleo e drenagem de fluido, tempo de espera para desaquecimento, etc.
- Serviços adicionais que envolvam remoção/ instalação de equipamentos externos.
- Tempo de serviço utilizado com visitas ao cliente, realização de negociações e a entrega da motocicleta.
- Tempo necessário com a requisição e a entrega de peças.
- Custos referentes à graxa, agente adesivo, etc., utilizados no serviço.

PROIBIDA A REPRODUÇÃO E DISTRIBUIÇÃO
1010913 - Matsuo - MM-GT

© Moto Honda da Amazônia Ltda.
Todos os direitos reservados.

Explicação do T.M.O. utilizando um exemplo (O exemplo pode ser diferente dos itens apresentados)

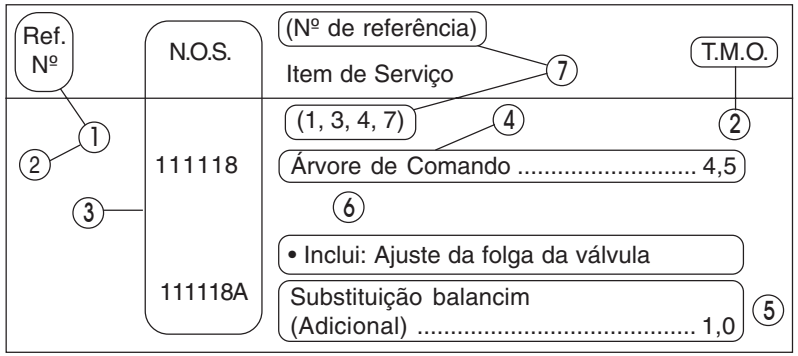

① O Nº de Referência da peça na ilustração indica a localização da peça a ser substituída.

② T.M.O. é a abreviatura de Tempo de Mão de Obra e indica o tempo de serviço padrão necessário para a execução do serviço.

③ N.O.S. é a abreviatura do Número de Operação de Serviço, e classifica os itens de serviço de acordo com o código de unidade de trabalho.

O mesmo código de serviço é utilizado independentemente dos modelos.

O serviço padrão é apresentado com 6 dígitos e o serviço adicional com 7 dígitos.

④ Indica a substituição da árvore de comando e o T.M.O. 4,5.

⑤ Indica T.M.O. 1,0 que será acrescentado quando um serviço adicional (substituição do balancim) é executado em conjunto com a substituição da árvore de comando.

⑥ Indica a descrição dos serviços incluídos no item de serviço.

⑦ Indica o Nº de referência cujo serviço e tempo do mesmo são iguais ao T.M.O. 4,5 para a árvore de comando.

(A aplicação da área é limitada aos itens de serviço que não possuem identificação N.O.S. dentro de um mesmo bloco.)

Como designar o item de serviço utilizando o exemplo (substituição da árvore de comando)

Abra a página do bloco onde a ilustração da árvore de comando é mostrada.

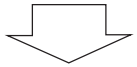

Procure a árvore de comando na ilustração, o item de serviço especificado e o T.M.O. relacionado com o Nº de referência.

PROIBIDA A REPRODUÇÃO E DISTRIBUIÇÃO
1010913 - Matsuo - MM-GT

© Moto Honda da Amazônia Ltda.
Todos os direitos reservados.

Voltar

Símbolo de indicação dos itens de serviço relacionados que continuam na página seguinte

Ref. Nº	N.O.S.	(Nº de referência) Item de Serviço	T.M.O.
2	111118	**Árvore de Comando**	4,5
	•	•	•
	•	•	•
+			

Símbolo de indicação na última linha

Indicação do bloco sem informação do T.M.O.

Ref. Nº	N.O.S.	(Nº de referência) Item de Serviço	T.M.O.
		Sem Informação	–

• Código N.O.S.

1	11	1	18	A
a	b	c	d	e

a) Código da categoria ..... Motor

b) Localização/ código da função .... Motor superior

c) Código de serviço ..... Substituição

d) Número sequencial de serviço .... (Código da unidade é mostrado através de letras)

..... árvore de comando (Sem regra padrão do código)

e) Código adicional ..... substituição do balancim (Sem regra padrão do código)

1	11	1	18	A
a		c		

a) Códigos da categoria e classificação

Código	Categoria
1	Motor
2	Transmissão
3	Combustível e Escapamento
4	Chassi e Carcaça
5	Direção/ Suspensão
6	Elétrica
7	Rodas/ Freios
8	Controles/ Instrumentos
9	–
0	–

c) Códigos de serviço e classificação

Código	Categoria de Serviço
1	Substituição, Remoção/ Instalação, Troca
2	Revisão
3	Ajuste, Balanceamento
4	(Serviços relacionados à Pintura: Camada Superior)
5	Teste, Inspeção/ Diagnóstico, Medição, Verificação
6	(Serviços relacionados à Revisão: Recondicionamento)
7	(Serviços relacionados à Revisão: Reapertos)
8	(Retífica)
9	(Serviços relacionados à Pintura: Acabamento)
0	Reparo, Limpeza, Sangria de Ar

PROIBIDA A REPRODUÇÃO E DISTRIBUIÇÃO
1010913 - Matsuo - IMAC

© Moto Honda da Amazônia Ltda.
Todos os direitos reservados.

Principais itens de serviço sem a utilização de peças adicionais
(1) Remoção/ Instalação, (2) Ajuste, (3) Verificação/ Medição,
(4) Revisão, (5) Outros Serviços

M: Motor, C: Chassi

* SERVIÇOS EXCETO SUBSTITUIÇÃO DE PEÇAS

(1) Remoção e instalação

Relacione as peças removidas da motocicleta com a descrição

	N.O.S.	DESCRIÇÃO	T.M.O.
M	1101E5	**Motor Comp. Remoção/ Instalação** Inclui: Todos os ajustes necessários	3,6
	3111D5	**Corpo do Acelerador Comp. Remoção/ Instalação**	1,3
	1101E6	**Carcaça do Motor, Desmontagem** Inclui: Remoção e instalação do motor	7,1

(2) Ajuste

	N.O.S.	DESCRIÇÃO	T.M.O.
M	2123A0	**Embreagem, Ajuste** Inclui: Ajuste alavanca, embreagem	0,1
	1113A0	**Folga da Válvula - Ajuste** NOTA: Para 1 motocicleta	1,8
C	6163A0	**Farol - Alinhamento**	0,1
	2133A0	**Corrente da Transmissão - Ajuste**	0,1
	3113A3	**Acelerador, Funcionamento - Ajuste**	0,1

(3) Verificação, Medição

	N.O.S.	DESCRIÇÃO	T.M.O.
M	1115A0	**Compressão, Pressão - Medição**	0,2
	6145A0	**Ponto de Ignição - Verificação**	0,2
C	6105A0	**Bateria - Carga** Inclui: No caso de bateria não selada, verifique o nível do eletrólito e carga	0,3

(5) Outros Serviços

	N.O.S.	DESCRIÇÃO	T.M.O.
M	1130A1	**Tela Filtro de Óleo - Limpeza**	0,7
C	7110A0	**Freio Dianteiro - Sangria de ar**	0,2
	7110A1	**Freio Traseiro - Sangria de ar**	0,2
	6185A0	**Atualização ECM/PCM**	0,3

PROIBIDA A REPRODUÇÃO E DISTRIBUIÇÃO
1010913 - Matsuo - MM-GT

© Moto Honda da Amazônia Ltda.
Todos os direitos reservados.

Grupo do Motor

• O número de referência na ilustração do índice pode ser diferente do que aparece no texto.

M-1 Tampa do Cabeçote

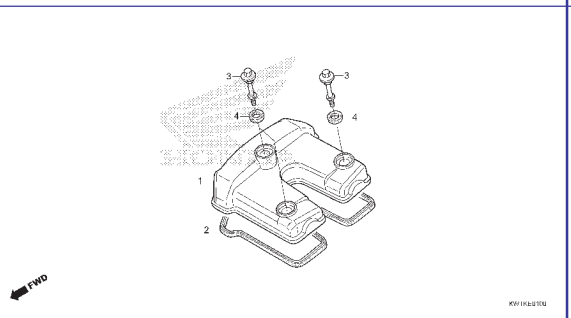

M-2 Cabeçote

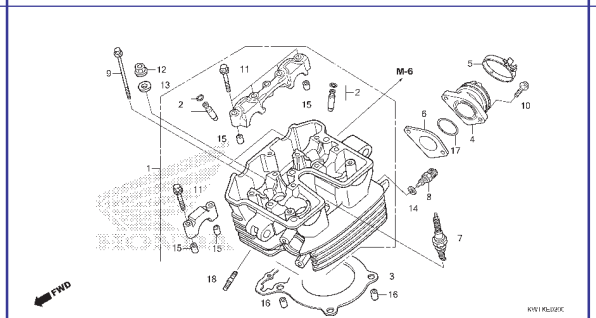

M-3 Árvore de Comando • Válvulas

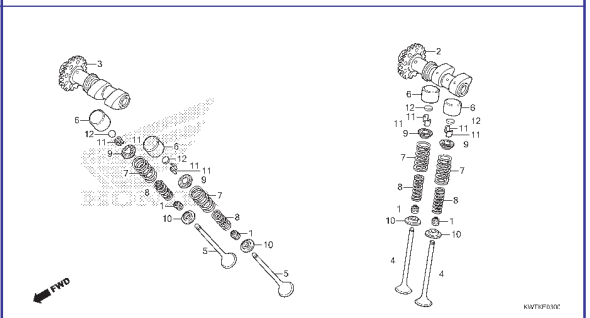

M-4 Corrente de Comando • Tensor

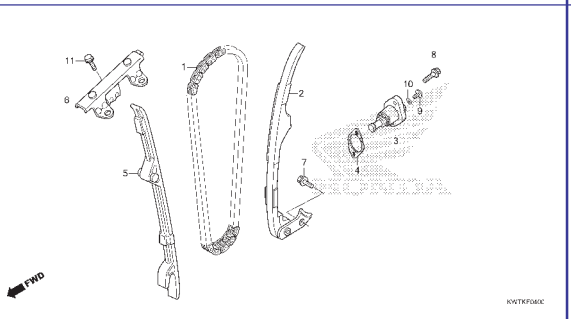

M-5 Cilindro

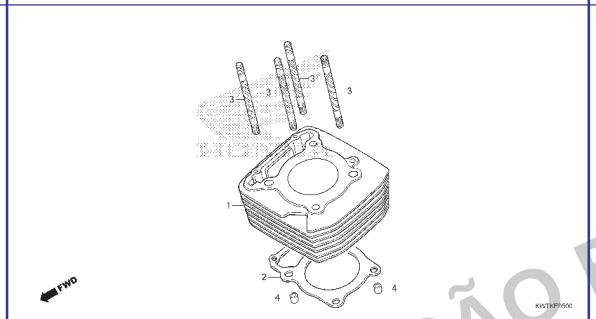

M-6 Tampa Lateral Direita

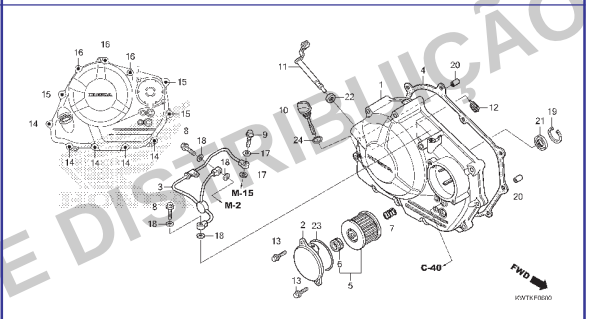

M-8 Embreagem

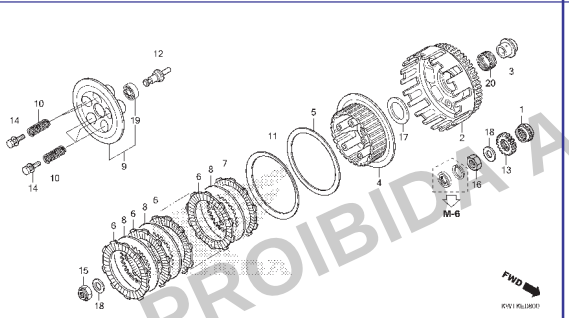

M-9 Embreagem de Partida

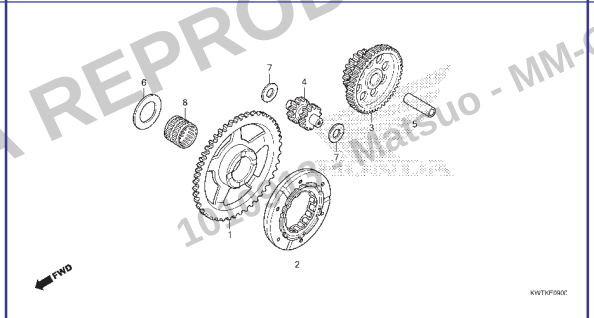

M-10 Tampa Lateral Esquerda

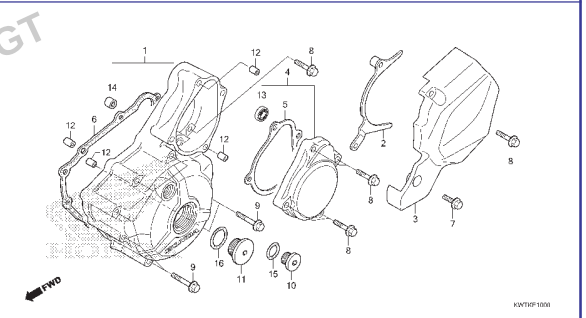

PROIBIDA A REPRODUÇÃO E DISTRIBUIÇÃO
10/06/22 - Matsuo - MM-GT

© Moto Honda da Amazônia Ltda.
Todos os direitos reservados.

Grupo do Motor

• O número de referência na ilustração do índice pode ser diferente do que aparece no texto.

M-11 Gerador

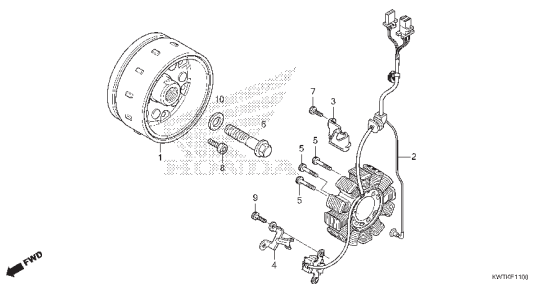

M-13 Motor de Partida

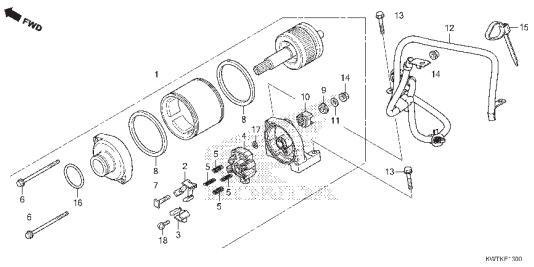

M-14 Bomba de Óleo

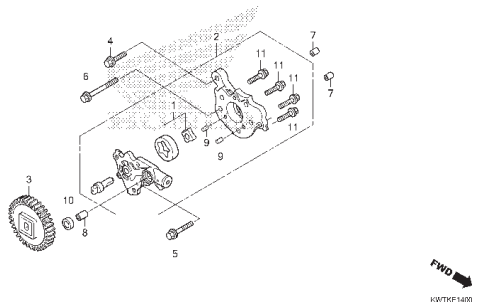

M-15 Carcaça do Motor

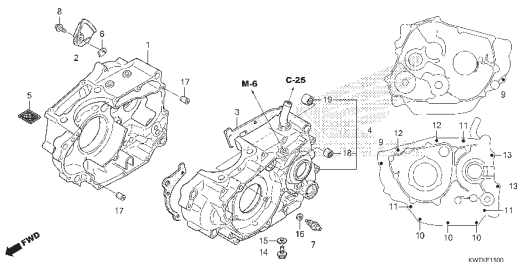

M-16 Árvore de Manivelas • Pistão

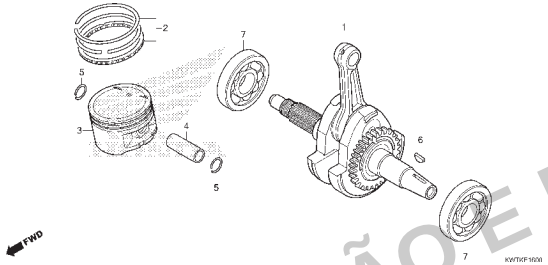

M-16.10 Eixo do Balanceiro

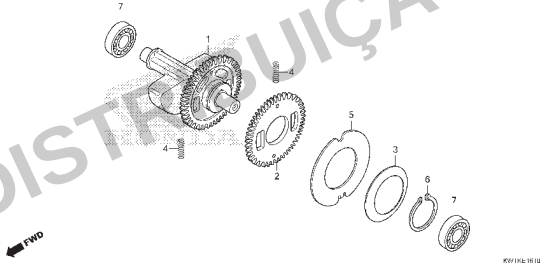

M-17 Transmissão

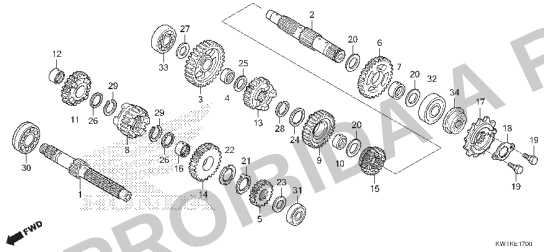

M-19 Tambor Seletor de Marchas

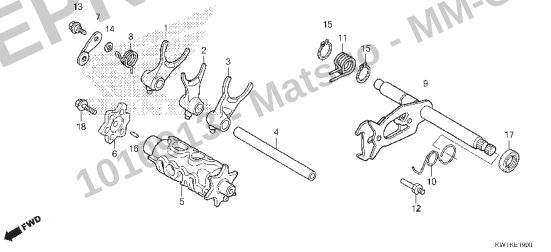

M-23 Corpo do Acelerador

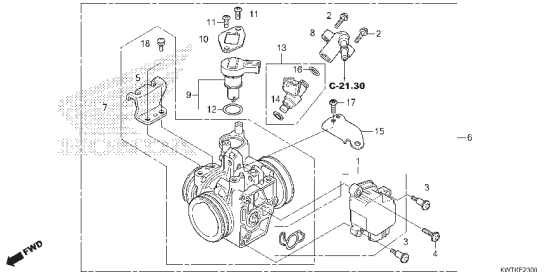

PROIBIDA A REPRODUÇÃO E DISTRIBUIÇÃO
101.021.37 Matsuo - MM-GT

© Moto Honda da Amazônia Ltda.
Todos os direitos reservados.

Grupo do Chassi

• O número de referência na ilustração do índice pode ser diferente do que aparece no texto.

C-1 Farol

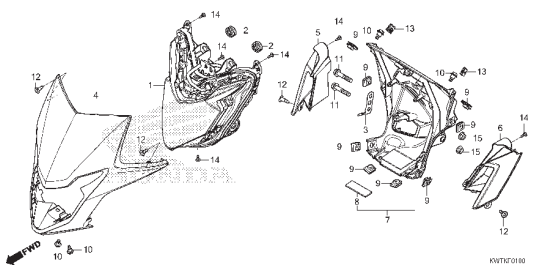

C-2 Instrumentos

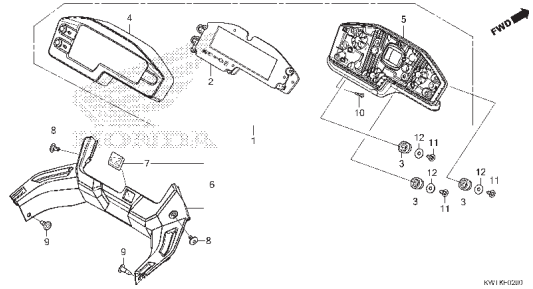

C-3 Espelho

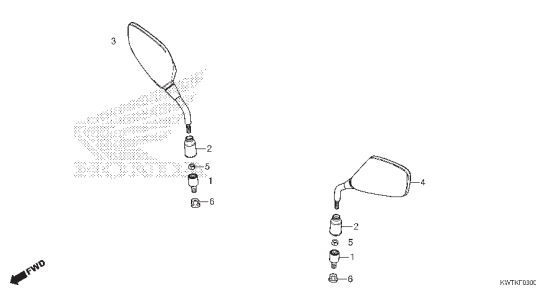

C-4 Alavancas • Interruptores • Cabos

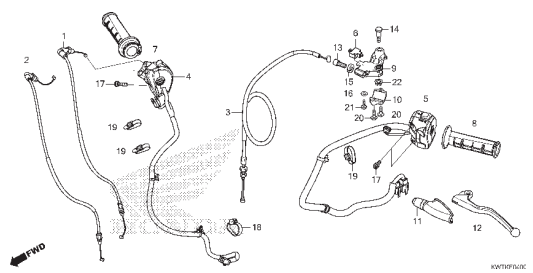

C-5 Cilindro Mestre do Freio Dianteiro

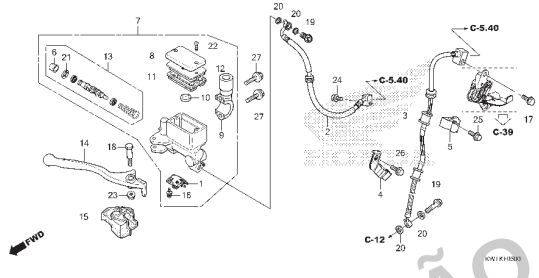

C-5.20 Modulador ABS

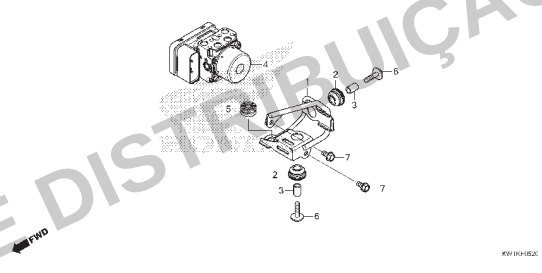

C-5.40 Tubo de Freio

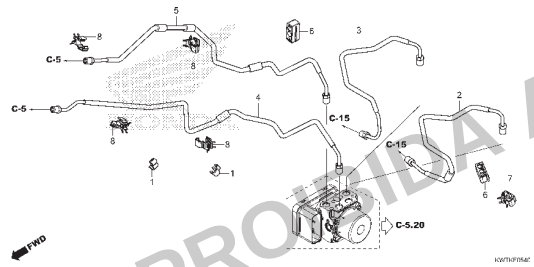

C-7 Guidão • Mesa Superior

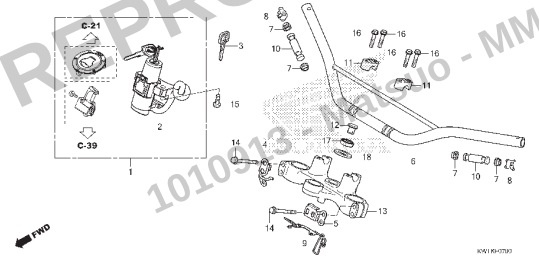

C-9 Coluna de Direção

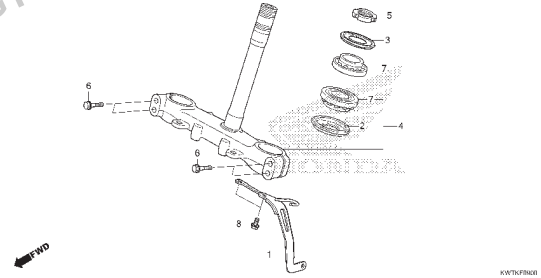

PROIBIDA A REPRODUÇÃO E DISTRIBUIÇÃO
1010113 - MARCIO - MM-GT

© Moto Honda da Amazônia Ltda.
Todos os direitos reservados.

Grupo do Chassi

• O número de referência na ilustração do índice pode ser diferente do que aparece no texto.

C-10 Para-lama Dianteiro

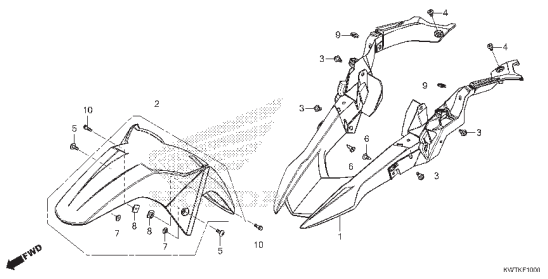

C-11 Garfo Dianteiro

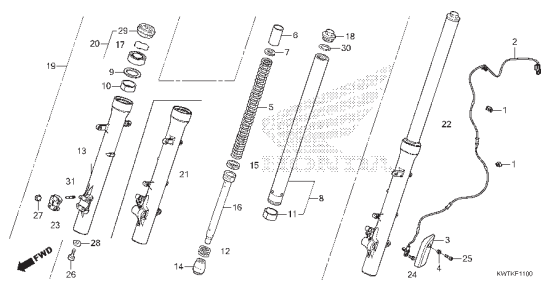

C-12 Cáliper do Freio Dianteiro

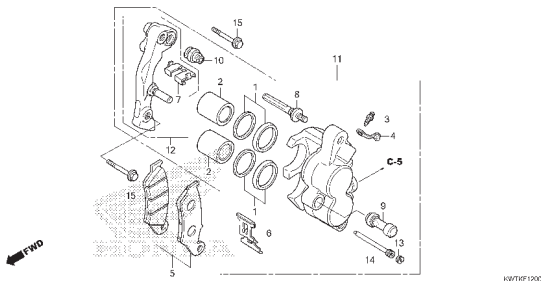

C-14.20 Roda Dianteira

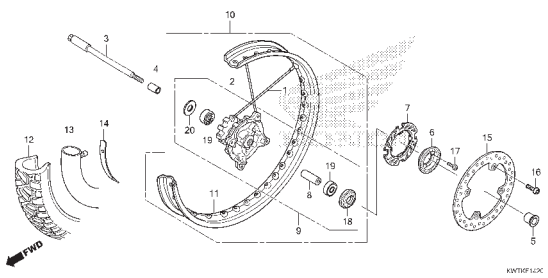

C-15 Cilindro Mestre do Freio Traseiro

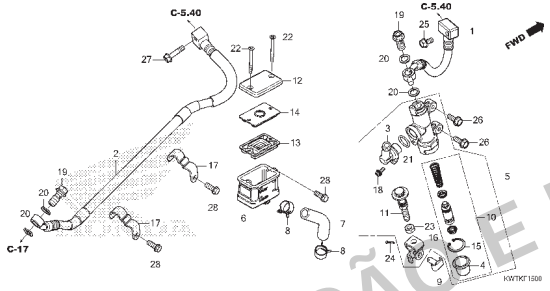

C-17 Cáliper do Freio Traseiro

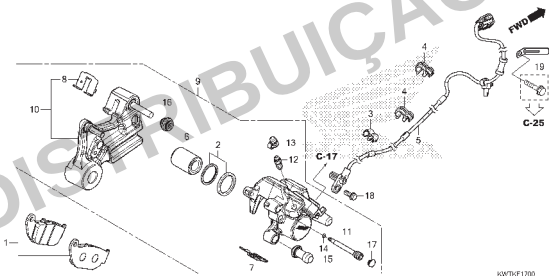

C-19.20 Roda Traseira

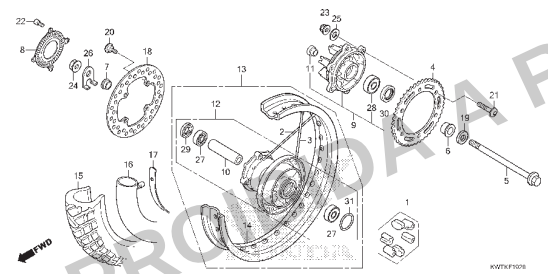

C-21 Tanque de Combustível

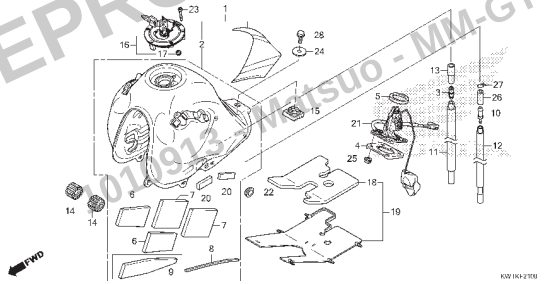

C-21.30 Filtro de Combustível • Bomba de Combustível

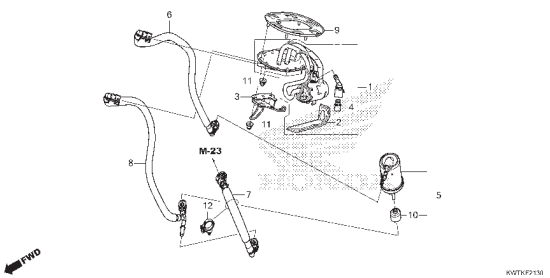

PROIBIDA A REPRODUÇÃO E DISTRIBUIÇÃO
011.913 - Matsuo - MM-GT

© Moto Honda da Amazônia Ltda.
Todos os direitos reservados.

Grupo do Chassi

• O número de referência na ilustração do índice pode ser diferente do que aparece no texto.

C-22 Carenagem

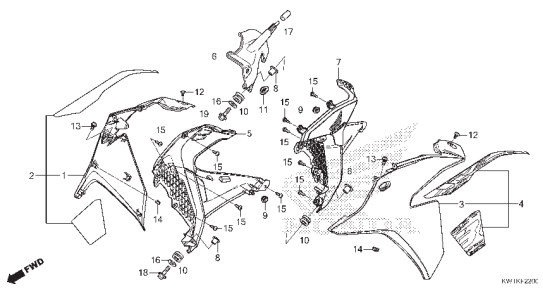

C-23 Assento

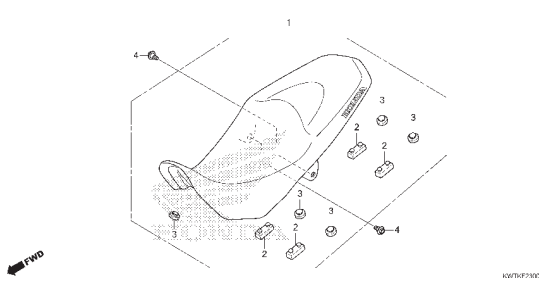

C-24 Tampa Lateral

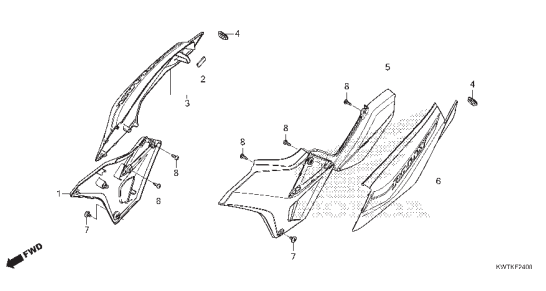

C-25 Filtro de Ar

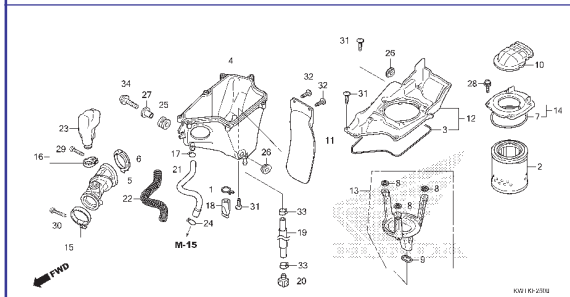

C-27 Escapamento

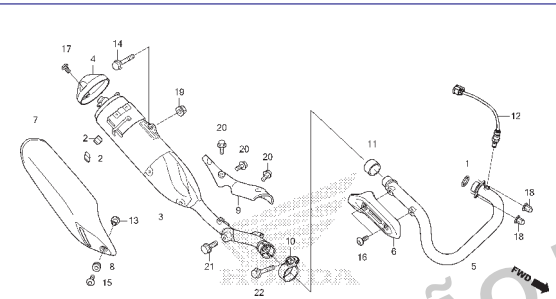

C-29 Pedal

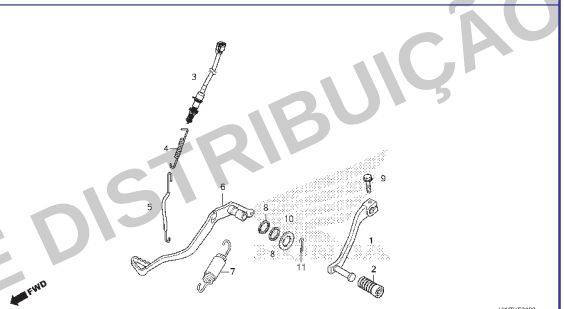

C-30 Pedal de Apoio

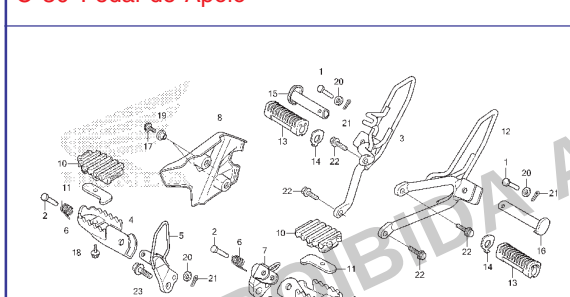

C-31 Cavalete Lateral

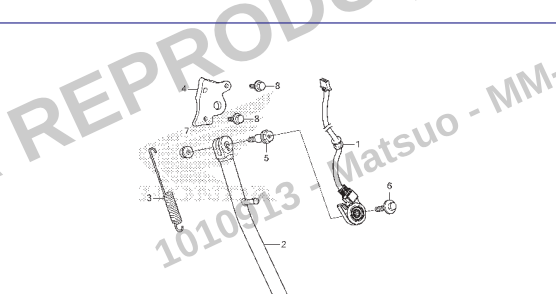

C-32 Garfo Traseiro

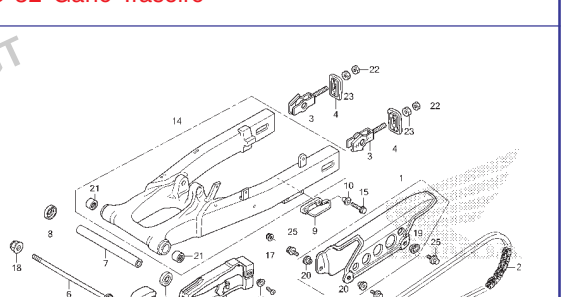

PROIBIDA A REPRODUÇÃO E DISTRIBUIÇÃO
1010913 - Matsuo - MM-GT

© Moto Honda da Amazônia Ltda.
Todos os direitos reservados.

Grupo do Chassi

• O número de referência na ilustração do índice pode ser diferente do que aparece no texto.

C-33 Amortecedor Traseiro

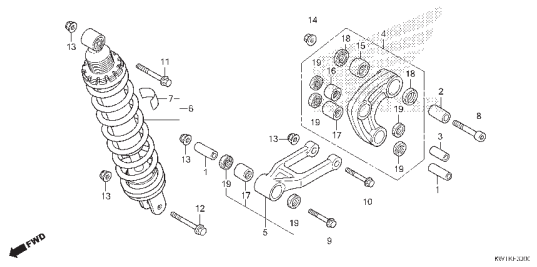

C-34 Para-lama Traseiro

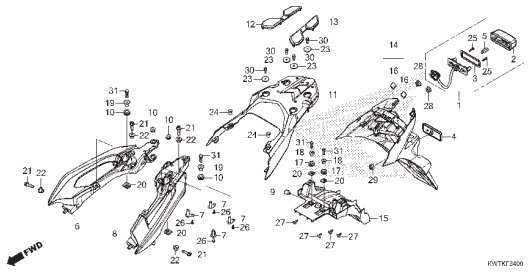

C-35 Sinalizador

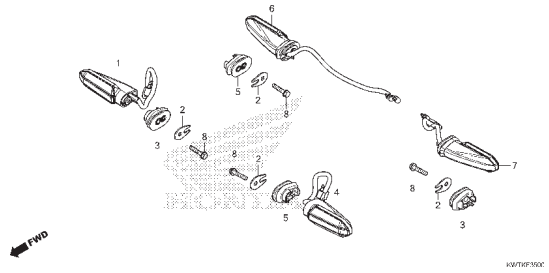

C-36 Lanterna Traseira

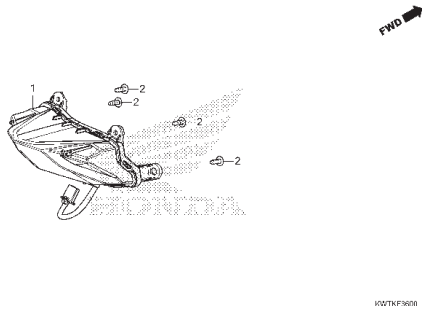

C-37 Bateria

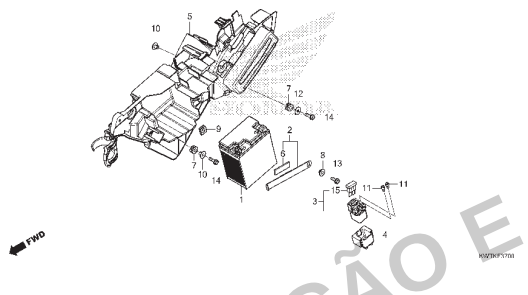

C-38 Fiação Principal

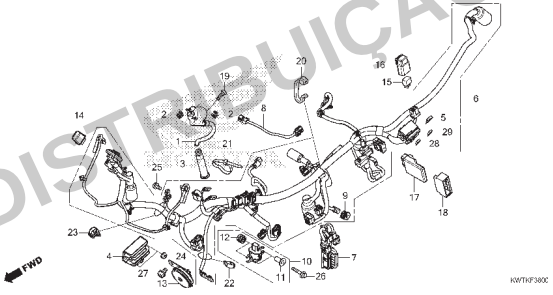

C-39 Chassi

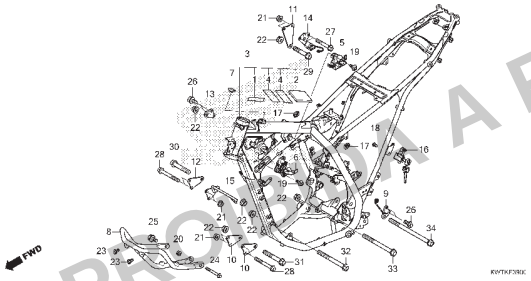

C-40 Radiador de Óleo

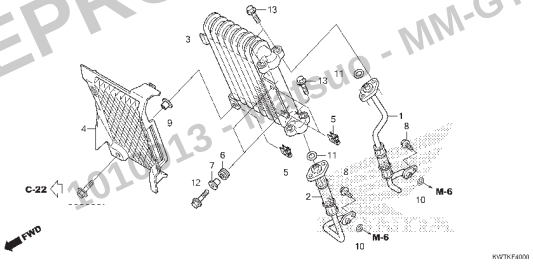

C-48 Ferramentas

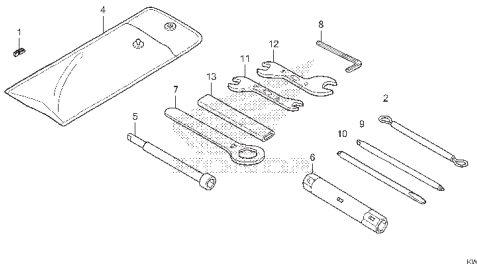

PROIBIDA A REPRODUÇÃO E DISTRIBUIÇÃO
1010-13 - MANSUO - MM-GT

Voltar

© Moto Honda da Amazônia Ltda.
Todos os direitos reservados.

Grupo do Chassi

• O número de referência na ilustração do índice pode ser diferente do que aparece no texto.

C-49 Etiquetas de Precaução

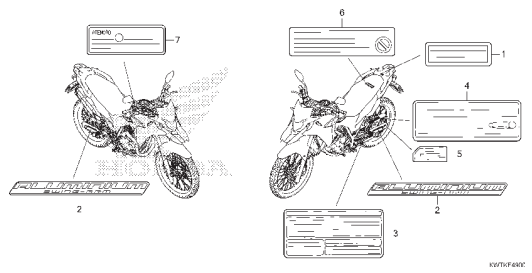

C-50 Emblemas • Faixas (1)

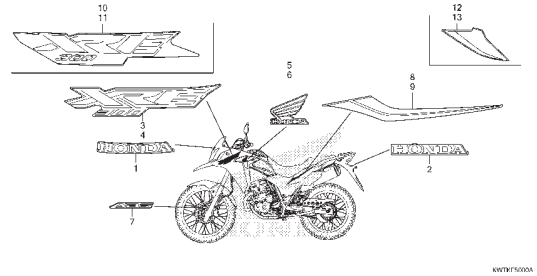

C-50.1 Emblemas • Faixas (2) (RALLY)

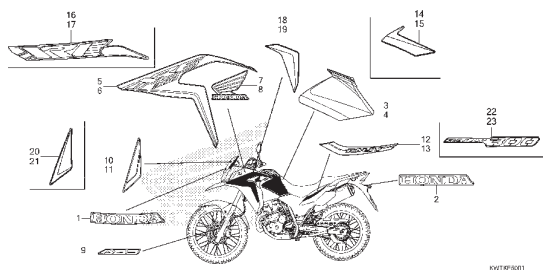

C-50.2 Emblemas • Faixas (3) (ADVENTURE)

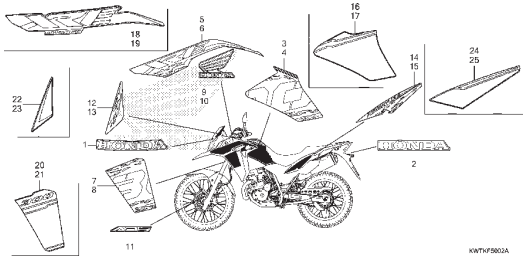

PROIBIDA A REPRODUÇÃO E DISTRIBUIÇÃO

1010913 - Matsuo - MM-GT

© Moto Honda da Amazônia Ltda.
Todos os direitos reservados.

M-1

Tampa do Cabeçote

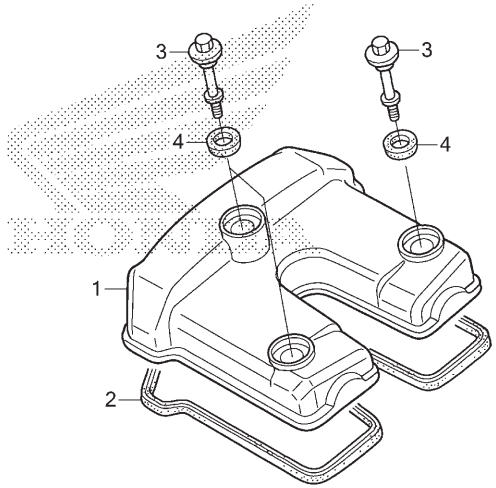

KWTKE0100

Ref. Nº	N.O.S.	Item de serviço	T.M.O.
1	1111C4	Tampa, Cabeçote	0,5
2	1111D2	Junta, Tampa Cabeçote	0,5

Ref. Nº	Nº da peça	Descrição	Qtd. XRE 300A K	L/M	N	P	Nº de série		Tipo
1	12311-KWT-700	Tampa, Cabeçote	1	1	1	1	.....	.....	.....
2	12391-KVK-900	Junta, Tampa Cabeçote	1	1	1	1	.....	.....	.....
3	90017-KPF-850	Parafuso, Tampa Cabeçote	3	3	3	3	.....	.....	.....
4	90543-MV9-670	Borracha, Fixação	3	3	3	3	.....	.....	.....

PROIBIDA A REPRODUÇÃO E DISTRIBUIÇÃO
1010913 - Matsuo - MM-GT

Voltar

© Moto Honda da Amazônia Ltda.
Todos os direitos reservados.

M-2

Cabeçote

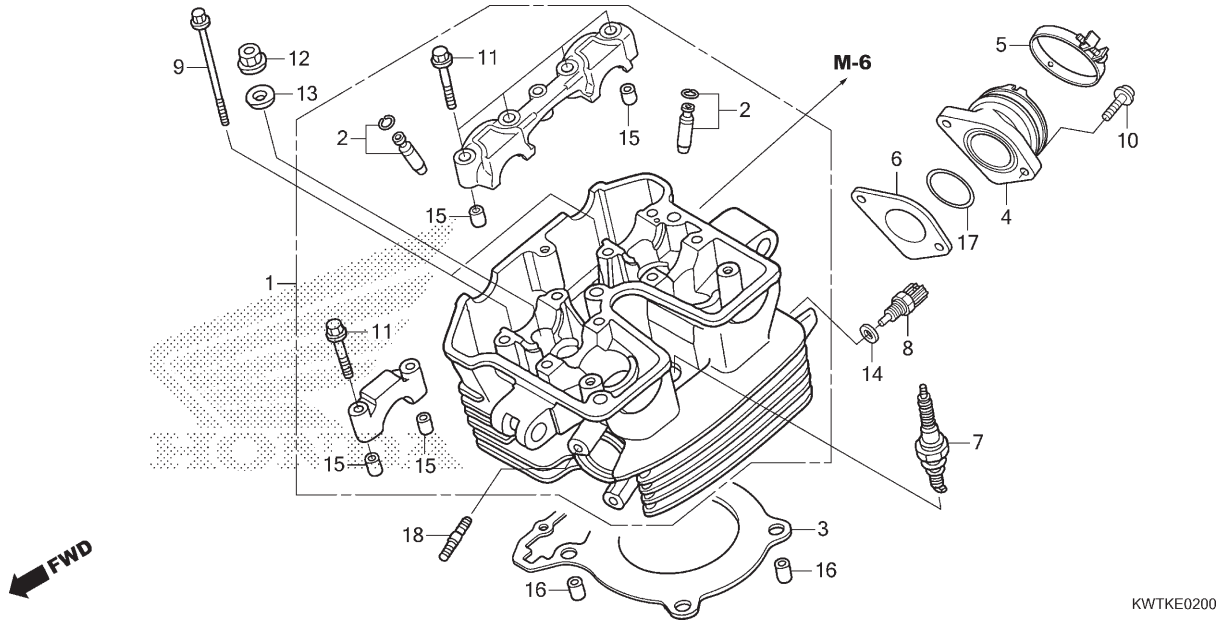

Ref. Nº	N.O.S.	Item de serviço	T.M.O.
1	111106	Cabeçote	5,9
		• Inclui: Remoção e instalação do motor	
		• Inclui: Ajuste da válvula e retífica	
2	1111L9	Guia, Válvula Admissão (Uma)	5,4
		• Inclui: Remoção e instalação do motor	
		• Inclui: Alargamento	
		• Inclui: Ajuste da válvula e retífica	
	1111L9A	• Substituição de todas as guias da válvula de admissão adicionar	0,3
	1111M0	Guia, Válvula Escape (Uma)	5,4
		• Inclui: Remoção e instalação do motor	
		• Inclui: Alargamento	
		• Inclui: Ajuste da válvula e retífica	
	1111M0A	• Substituição de todas as guias da válvula de escape adicionar	0,3
	1111M9	Guia, Válvula: Para 1 motocicleta	6,3
		• Inclui: Remoção e instalação do motor	
		• Inclui: Alargamento	
		• Inclui: Ajuste da válvula e retífica	
+			

Ref. Nº	Nº da peça	Descrição	Qtd. XRE 300A K	L/M	N	P	Nº de série	Tipo
1	12010-KWT-D20	Cabeçote, Conj.	1	1	1	1		
2	12204-KVK-315	Guia, Válvula (O.S.)	4	4	4	4		
3	12251-KVK-901	Junta, Cabeçote	1	1	1	1		
4	16210-KVK-B20	Isolador Comp., Corpo Acelerador	1	1	1	1		
5	16217-KVK-900	Presilha, Isolador	1	1	1	1		
6	16291-KVK-901	Junta, Isolador	1	1	1	1		
7	31907-KWT-D21	Vela, Ignição (NGK) (SILMAR7D9DS)	1	1	1	1		
8	37750-KPH-701	Sensor Conj., Óleo Termostato (PANASONIC)	1	1	1	1		
9	90001-KVK-900	Parafuso, Especial, 6x130	2	2	2	2		
10	90080-MG8-000	Parafuso, Allen Flange, 6x25	2	2	2	2		
11	90102-KE5-000	Parafuso, Flange, 6x40	8	8	8	8		
12	90204-KPE-870	Porca, Flange, 10mm	4	4	4	4		
13	90410-GCE-C60	Arruela, 10mm	4	4	4	4		
14	90443-KSS-B30	Arruela, Vedação, 10mm	1	1	1	1		
15	90702-KRM-840	Pino, Guia, 8x14	6	6	6	6		
	94301-08140		6	6	6	6		

PROIBIDA A REPRODUÇÃO E DISTRIBUIÇÃO
1010913 - Matsuo - MM-GT

© Moto Honda da Amazônia Ltda.
Todos os direitos reservados.

M-2

Cabeçote

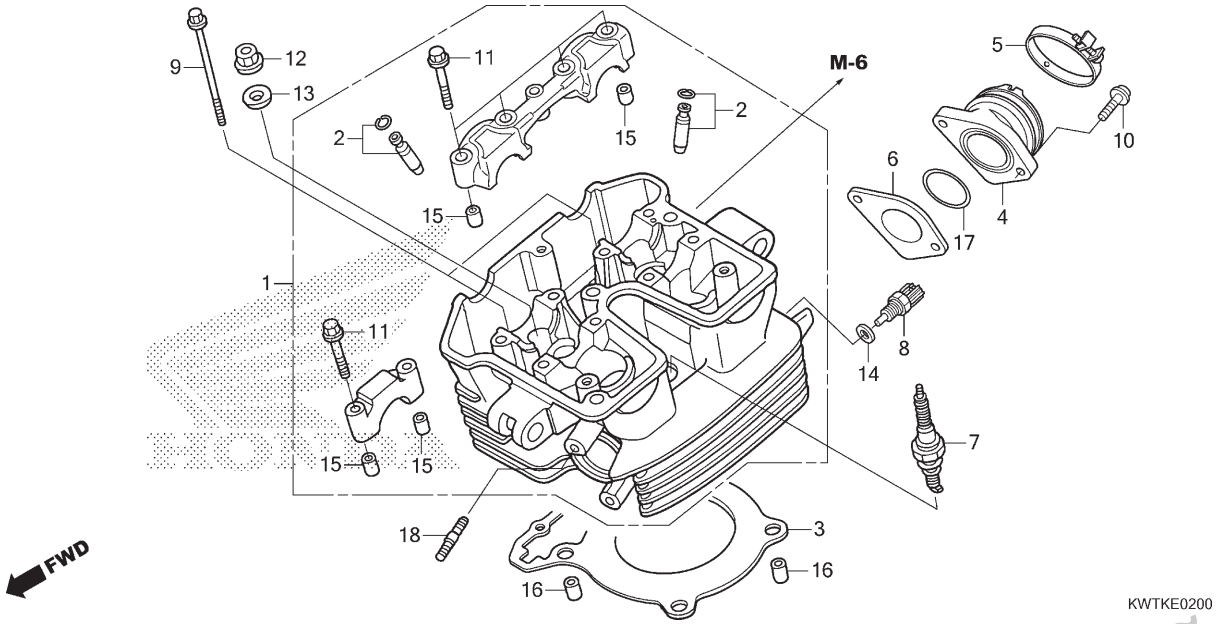

Ref. Nº	N.O.S.	Item de serviço	T.M.O.
3	111115	Junta, Cabeçote	4,5
		• Inclui: Remoção e instalação do motor	
4		(6,17)	
	311131	Isolador, Corpo Acelerador/ Carburador	1,4
7	614130	Vela, Ignição	0,1
8	617151	Sensor, Temperatura Óleo	3,7
		• Inclui: Remoção e instalação do motor	

Ref. Nº	Nº da peça	Descrição	Qtd. XRE 300A K	L/M	N	P	Nº de série	Tipo
16	90706-KPF-960	Pino, Guia, 12x20	2	2	2	2		
17	91305-HN0-A00	Anel, Vedação, 37x2,4	1	1	1	1		
18	92900-08022-3E	Prisioneiro, 8x22	2	2	2	2		

PROIBIDA A REPRODUÇÃO E DISTRIBUIÇÃO
1010913 - Matsuo - MM-GT

© Moto Honda da Amazônia Ltda.
Todos os direitos reservados.

M-3

Árvore de Comando • Válvulas

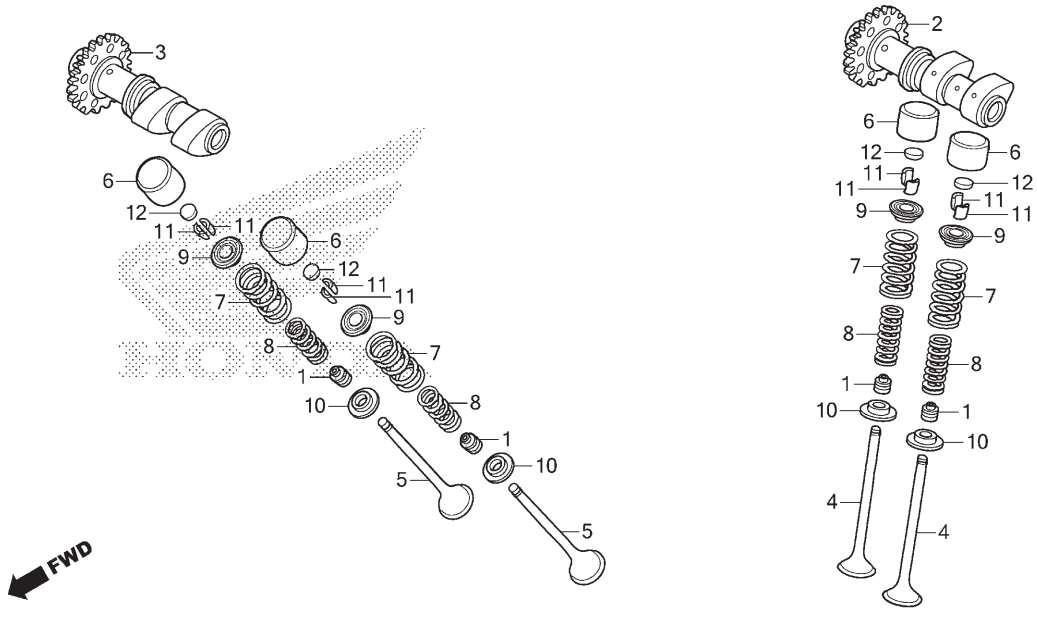

Ref. Nº	N.O.S.	Item de serviço	T.M.O.
2	1111E5	Árvore Comando: Admissão	1,6
		• Inclui: Ajuste da folga da válvula	
3	1111E6	Árvore Comando: Escape	1,6
		• Inclui: Ajuste da folga da válvula	
	1111T4	Árvore Comando: Para 1 motocicleta	2,0
		• Inclui: Ajuste da folga da válvula	
4	1111N0	Válvula, Admissão (Uma)	4,9
		• Inclui: Remoção e instalação do motor	
		• Inclui: Retífica	
	1111N0A	• Substituição de todas as válvulas de admissão adicionar	0,2
5	1111N1	Válvula, Escape (Uma)	4,9
		• Inclui: Remoção e instalação do motor	
		• Inclui: Retífica	
	1111N1A	• Substituição de todas as válvulas de escape adicionar	0,2
	1111P0	Válvula: Para 1 motocicleta	5,5
		• Inclui: Remoção e instalação do motor	
		• Inclui: Retífica	
+			

Ref. Nº	Nº da peça	Descrição	Qtd. XRE 300A K	L/M	N	P	Nº de série		Tipo
1	12209-GB4-681	Retentor, Óleo Haste Válvulas (NOK)	4	4	4	4			
2	14100-KWT-D20	Árvore Comando Comp., Admissão	1	1	1	1			
3	14200-KVK-900	Árvore Comando Comp., Escape	1	1	1	1			
4	14711-KWT-D20	Válvula, Admissão	2	2	2	2			
5	14721-KWT-D20	Válvula, Escape	2	2	2	2			
6	14731-MFL-D21	Acionador, Válvula	4	4	4	4			
7	14751-KPF-900	Mola Externa, Válvula	4	4	4	4			
8	14761-KPF-900	Mola Interna, Válvula	4	4	4	4			
9	14771-MAT-000	Retentor, Mola Válvula	4	4	4	4			
10	14775-KVK-B20	Assento, Mola Válvula	4	4	4	4			
11	14781-MAT-000	Chaveta, Válvula	8	8	8	8			
12	14901-KT7-013	Calço, Ajuste (1,200)	4	4	4	4			
	14902-KT7-013	Calço, Ajuste (1,225)	4	4	4	4			
	14903-KT7-013	Calço, Ajuste (1,250)	4	4	4	4			
	14904-KT7-013	Calço, Ajuste (1,275)	4	4	4	4			
	14905-KT7-013	Calço, Ajuste (1,300)	4	4	4	4			
	14906-KT7-013	Calço, Ajuste (1,325)	4	4	4	4			
	14907-KT7-013	Calço, Ajuste (1,350)	4	4	4	4			
	14908-KT7-013	Calço, Ajuste (1,375)	4	4	4	4			
	14909-KT7-013	Calço, Ajuste (1,400)	4	4	4	4			
	14910-KT7-013	Calço, Ajuste (1,425)	4	4	4	4			
	14911-KT7-013	Calço, Ajuste (1,450)	4	4	4	4			

PROIBIDA REPRODUÇÃO E DISTRIBUIÇÃO
Manual - Matsuo - MM-GT

© Moto Honda da Amazônia Ltda.
Todos os direitos reservados.

M-3

Árvore de Comando • Válvulas

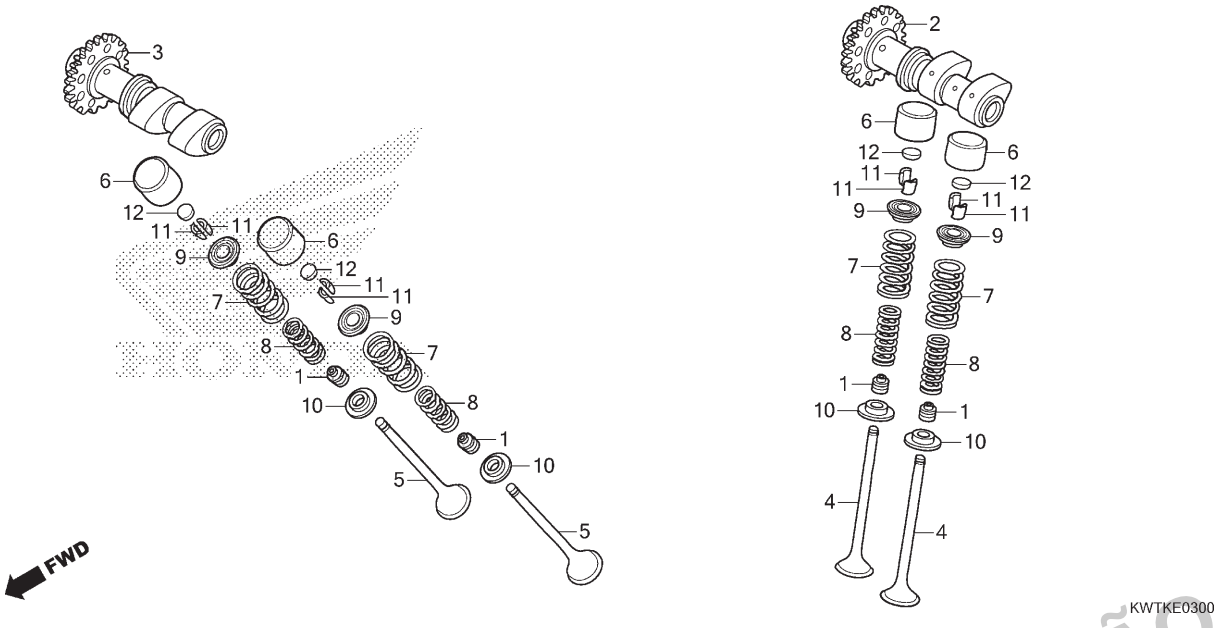

Ref. Nº	N.O.S.	Item de serviço	T.M.O.
7		(1,8,9,10,11)	
	1111P2	Mola e/ou Retentor Haste, Válvula Admissão (Uma)	4,7
		• Inclui: Remoção e instalação do motor	
	1111P2A	• Substituição de todas as molas de admissão adicionar	0,1
	1111P3	Mola e/ou Retentor Haste, Válvula Escape (Uma)	4,7
		• Inclui: Remoção e instalação do motor	
	1111P3A	• Substituição de todas as molas de escape adicionar	0,1
	1111Q2	Mola Válvula e/ou Retentor Haste: Para 1 motocicleta	5,0
		• Inclui: Remoção e instalação do motor	

Ref. Nº	Nº da peça	Descrição	Qtd. XRE 300A K	L/M	N	P	Nº de série		Tipo
12)	14912-KT7-013	Calço, Ajuste (1,475)	4	4	4	4			
	14913-KT7-013	Calço, Ajuste (1,500)	4	4	4	4			
	14914-KT7-013	Calço, Ajuste (1,525)	4	4	4	4			
	14915-KT7-013	Calço, Ajuste (1,550)	4	4	4	4			
	14916-KT7-013	Calço, Ajuste (1,575)	4	4	4	4			
	14917-KT7-013	Calço, Ajuste (1,600)	4	4	4	4			
	14918-KT7-013	Calço, Ajuste (1,625)	4	4	4	4			
	14919-KT7-013	Calço, Ajuste (1,650)	4	4	4	4			
	14920-KT7-013	Calço, Ajuste (1,675)	4	4	4	4			
	14921-KT7-013	Calço, Ajuste (1,700)	4	4	4	4			
	14922-KT7-013	Calço, Ajuste (1,725)	4	4	4	4			
	14923-KT7-013	Calço, Ajuste (1,750)	4	4	4	4			
	14924-KT7-013	Calço, Ajuste (1,775)	4	4	4	4			
	14925-KT7-013	Calço, Ajuste (1,800)	4	4	4	4			
	14926-KT7-013	Calço, Ajuste (1,825)	4	4	4	4			
	14927-KT7-013	Calço, Ajuste (1,850)	4	4	4	4			
	14928-KT7-013	Calço, Ajuste (1,875)	4	4	4	4			
	14929-KT7-013	Calço, Ajuste (1,900)	4	4	4	4			
	14930-KT7-013	Calço, Ajuste (1,925)	4	4	4	4			
	14931-KT7-013	Calço, Ajuste (1,950)	4	4	4	4			
	14932-KT7-013	Calço, Ajuste (1,975)	4	4	4	4			
	14933-KT7-013	Calço, Ajuste (2,000)	4	4	4	4			
	14934-KT7-013	Calço, Ajuste (2,025)	4	4	4	4			
	14935-KT7-013	Calço, Ajuste (2,050)	4	4	4	4			
	14936-KT7-013	Calço, Ajuste (2,075)	4	4	4	4			

PROIBIDA A REPRODUÇÃO E DISTRIBUIÇÃO
Takashi Matsuo - MMGT

© Moto Honda da Amazônia Ltda.
Todos os direitos reservados.

M-3

Árvore de Comando • Válvulas

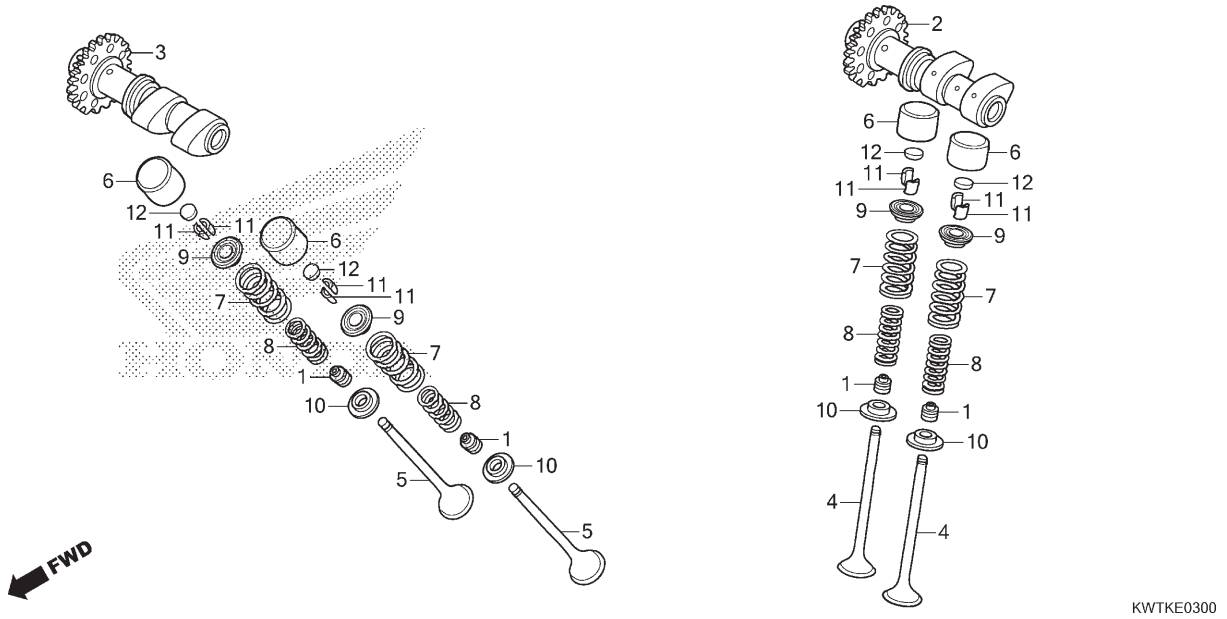

Ref. Nº	N.O.S.	Item de serviço	T.M.O.	Ref. Nº	Nº da peça	Descrição	Qtd. XRE 300A K	L/M	N	P	Nº de série	Tipo
				12)	14937-KT7-013	Calço, Ajuste (2,100)	4	4	4	4		
					14938-KT7-013	Calço, Ajuste (2,125)	4	4	4	4		
					14939-KT7-013	Calço, Ajuste (2,150)	4	4	4	4		
					14940-KT7-013	Calço, Ajuste (2,175)	4	4	4	4		
					14941-KT7-013	Calço, Ajuste (2,200)	4	4	4	4		
					14942-KT7-013	Calço, Ajuste (2,225)	4	4	4	4		
					14943-KT7-013	Calço, Ajuste (2,250)	4	4	4	4		
					14944-KT7-013	Calço, Ajuste (2,275)	4	4	4	4		
					14945-KT7-013	Calço, Ajuste (2,300)	4	4	4	4		
					14946-KT7-013	Calço, Ajuste (2,325)	4	4	4	4		
					14947-KT7-013	Calço, Ajuste (2,350)	4	4	4	4		
					14948-KT7-013	Calço, Ajuste (2,375)	4	4	4	4		
					14949-KT7-013	Calço, Ajuste (2,400)	4	4	4	4		
					14950-KT7-013	Calço, Ajuste (2,425)	4	4	4	4		
					14951-KT7-013	Calço, Ajuste (2,450)	4	4	4	4		
					14952-KT7-013	Calço, Ajuste (2,475)	4	4	4	4		
					14953-KT7-013	Calço, Ajuste (2,500)	4	4	4	4		
					14954-KT7-013	Calço, Ajuste (2,525)	4	4	4	4		
					14955-KT7-013	Calço, Ajuste (2,550)	4	4	4	4		
					14956-KT7-013	Calço, Ajuste (2,575)	4	4	4	4		
					14957-KT7-013	Calço, Ajuste (2,600)	4	4	4	4		
					14958-KT7-013	Calço, Ajuste (2,625)	4	4	4	4		
					14959-KT7-013	Calço, Ajuste (2,650)	4	4	4	4		
					14960-KT7-013	Calço, Ajuste (2,675)	4	4	4	4		
					14961-KT7-013	Calço, Ajuste (2,700)	4	4	4	4		

PROIBIDA A REPRODUÇÃO E DISTRIBUIÇÃO
Jun.13 - Matsuo - MM-GT

© Moto Honda da Amazônia Ltda.
Todos os direitos reservados.

M-3

Árvore de Comando • Válvulas

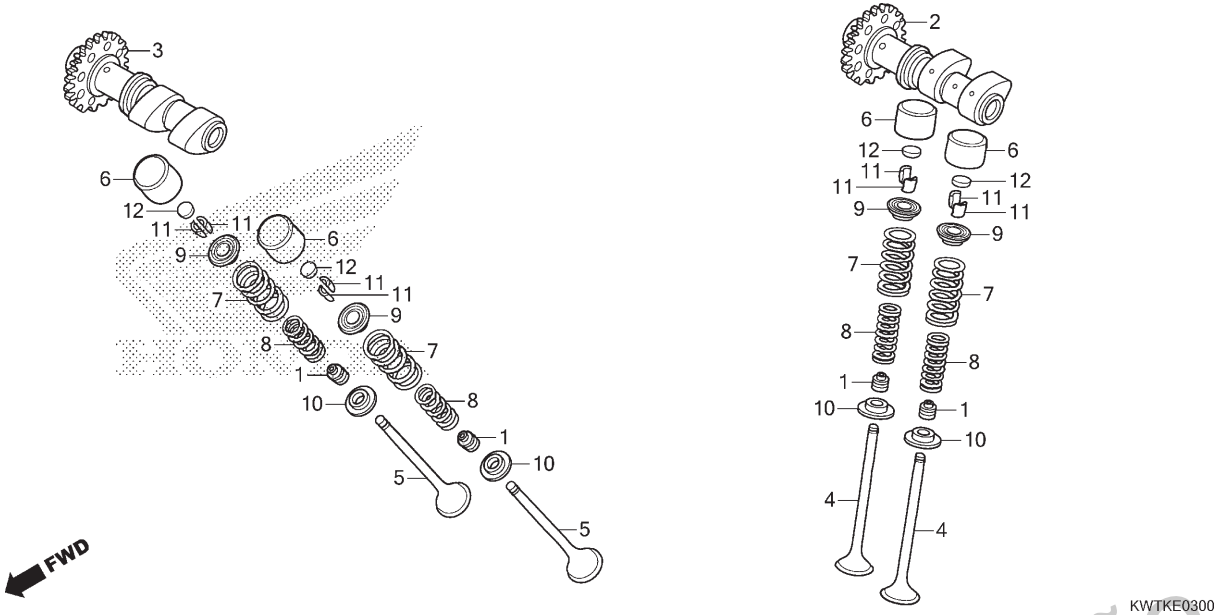

Ref. Nº	N.O.S.	Item de serviço	T.M.O.	Ref. Nº	Nº da peça	Descrição	Qtd. XRE 300A K	L/M	N	P	Nº de série		Tipo
				12)	14962-KT7-013	Calço, Ajuste (2,725)	4	4	4	4			
					14963-KT7-013	Calço, Ajuste (2,750)	4	4	4	4			
					14964-KT7-013	Calço, Ajuste (2,775)	4	4	4	4			
					14965-KT7-013	Calço, Ajuste (2,800)	4	4	4	4			
					14966-KT7-013	Calço, Ajuste (2,825)	4	4	4	4			
					14967-KT7-013	Calço, Ajuste (2,850)	4	4	4	4			
					14968-KT7-013	Calço, Ajuste (2,875)	4	4	4	4			
					14969-KT7-013	Calço, Ajuste (2,900)	4	4	4	4			

PROIBIDA A REPRODUÇÃO E DISTRIBUIÇÃO
1010913 - Matsuo - MM-GT

© Moto Honda da Amazônia Ltda.
Todos os direitos reservados.

M-4

Corrente de Comando • Tensor

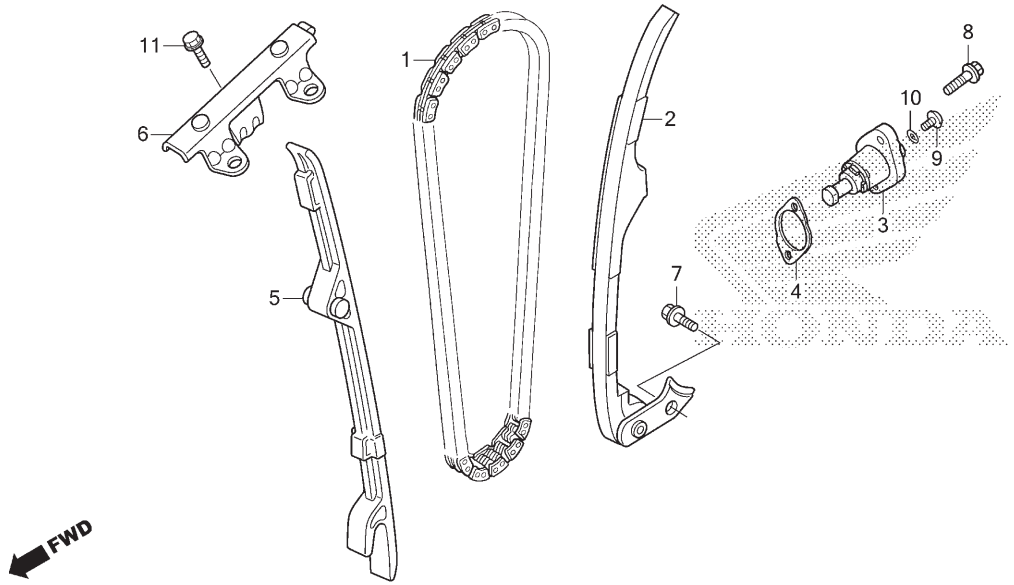

Ref. Nº	N.O.S.	Item de serviço	T.M.O.
1	110140	Corrente, Comando	2,1
2	111130	Tensor, Corrente Comando	2,0
3		(4)	
	111133	Acionador, Tensor	0,4
5	111139	Guia, Corrente Comando	4,5
		• Inclui: Remoção e instalação do motor	
6	1111G9	Guia B, Corrente Comando	0,6

Ref. Nº	Nº da peça	Descrição	Qtd. XRE 300A K	L/M	N	P	Nº de série		Tipo
1	14401-KPF-903	Corrente, Comando (126 Elos) (DAIDO)	1	1	1	1			
2	14500-KVK-900	Tensor Conj., Corrente Comando	1	1	1	1			
3	14520-KRM-874	Acionador Conj., Tensor	1	1	1	1			
4	14560-KRM-840	Junta, Acionador Tensor	1	1	1	1			
5	14620-KPF-901	Guia Comp. A, Corrente Comando	1	1	1	1			
6	14630-KPF-901	Guia Comp. B, Corrente Comando	1	1	1	1			
7	90004-GHB-630	Parafuso, Flange, 6x16 (NSHF)	1	1	1	1			
8	90004-GHB-660	Parafuso, Flange, 6x22 (NSHF)	2	2	2	2			
9	90005-KY7-000	Parafuso, Phillips, 6x6	1	1	1	1			
10	91306-KRM-840	Anel, Vedação, 1,5x9,5	1	1	1	1			
11	95701-06016-00	Parafuso, Flange, 6x16	1	1	1	1			

PROIBIDA A REPRODUÇÃO E DISTRIBUIÇÃO
1010913 - Matsuo - MM-GT

© Moto Honda da Amazônia Ltda.
Todos os direitos reservados.

M-5

Cilindro

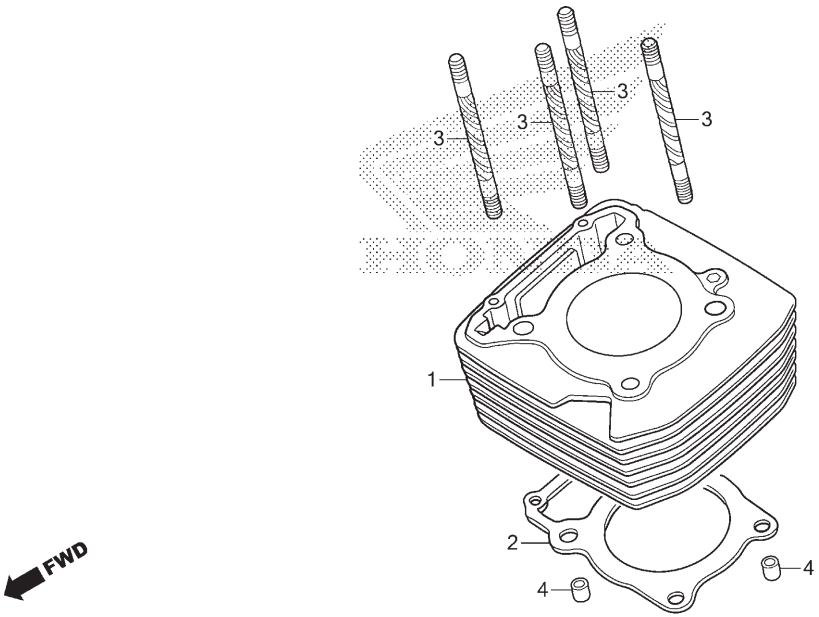

Ref. Nº	N.O.S.	Item de serviço	T.M.O.
1	1111A5	Cilindro	4,9
		• Inclui: Remoção e instalação do motor	
2	111102	Junta, Cilindro	4,8
		• Inclui: Remoção e instalação do motor	

Ref. Nº	Nº da peça	Descrição	Qtd. XRE 300A K	L/M	N	P	Nº de série		Tipo
1	12100-KVK-900	Cilindro Comp.	1	1	1	1	.....	.....	.....
2	12191-KVK-901	Junta, Cilindro	1	1	1	1	.....	.....	.....
3	90032-KVK-900	Prisioneiro, 10x143	4	4	4	4	.....	.....	.....
4	90706-KPF-960	Pino, Guia, 12x20	2	2	2	2	.....	.....	.....

PROIBIDA A REPRODUÇÃO E DISTRIBUIÇÃO
1010913 - Matsuo - MM-GT

© Moto Honda da Amazônia Ltda.
Todos os direitos reservados.

M-6

Tampa Lateral Direita

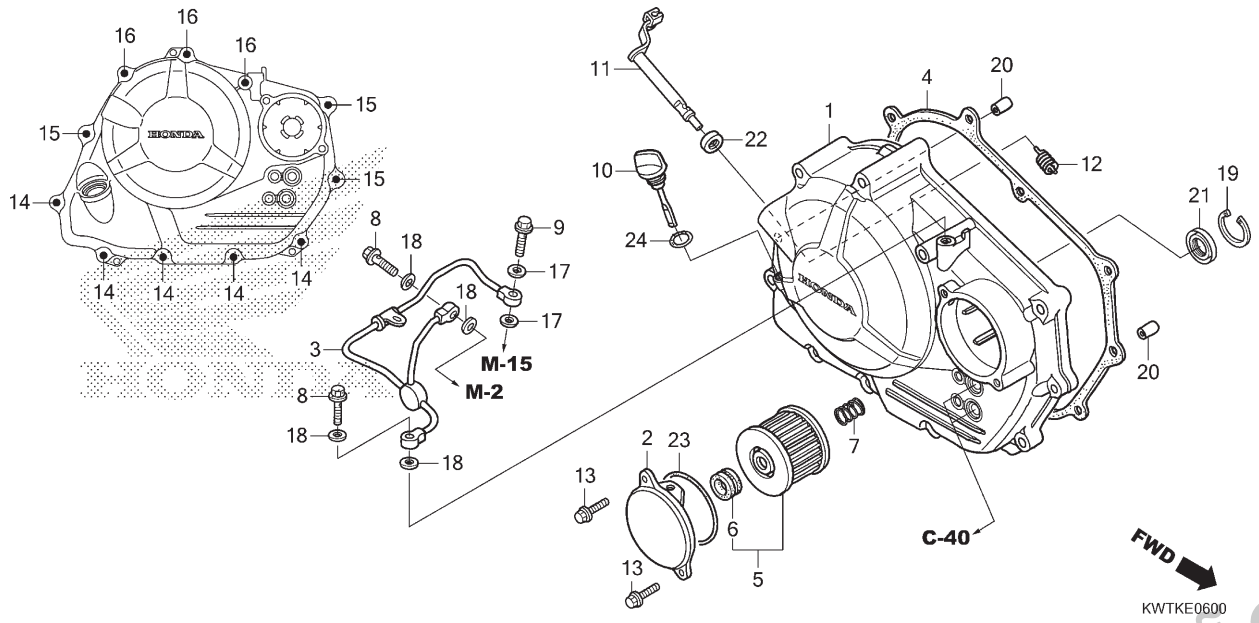

Ref. Nº	N.O.S.	Item de serviço	T.M.O.
1	110159	Tampa, Lateral: Direita	0,9
3	1101H9	Tubo, Abastecimento Óleo	0,8
4	110158	Junta, Tampa Lateral: Direita	0,7
5		(2,6,7,23)	
	113127	Elemento, Filtro Óleo	0,2
11	2121A7	Alavanca, Embreagem	0,8

Ref. Nº	Nº da peça	Descrição	Qtd. XRE 300A K	L/M	N	P	Nº de série		Tipo
1	11330-KWT-D20	Tampa Comp., Lateral Direita	1	1	1	1			
2	11333-KVK-900	Tampa, Filtro Óleo	1	1	1	1			
3	11335-KPF-900	Tubo Comp., Passagem Óleo	1	1	1	1			
4	11394-KPF-901	Junta, Tampa Lateral Direita	1	1	1	1			
5	15412-HM5-A10	Elemento, Filtro Óleo	1	1	1	1			
6	15413-MC8-000	Coxim, Filtro	1	1	1	1			
7	15414-KF0-000	Mola, Fixação Elemento Filtro Óleo	1	1	1	1			
8	15532-KPF-900	Parafuso, Flange, 8x24	2	2	2	2			
9	15533-KWT-D20	Parafuso, Flange, 7x25	1	1	1	1			
10	15650-KWT-900	Medidor, Nível Óleo	1	1	1	1			
11	22810-KWT-D20	Alavanca Comp., Embreagem	1	1	1	1			
12	22815-KM7-700	Mola, Alavanca Embreagem	1	1	1	1			
13	90004-GHB-630	Parafuso, Flange, 6x16 (NSHF)	2	2	2	2			
14	90004-GHB-680	Parafuso, Flange, 6x28 (NSHF)	5	5	5	5			
15	90004-GHB-710	Parafuso, Flange, 6x40 (NSHF)	3	3	3	3			
16	90004-GHB-770	Parafuso, Flange, 6x70 (NSHF)	3	3	3	3			
17	90441-MC0-000	Arruela, Vedação, 7mm	2	2	2	2			
18	90475-KPF-960	Arruela, 8mm	4	4	4	4			

PROIBIDA A REPRODUÇÃO E DISTRIBUIÇÃO
1010913 - Matsuo - MM-ST

© Moto Honda da Amazônia Ltda.
Todos os direitos reservados.

M-6

Tampa Lateral Direita

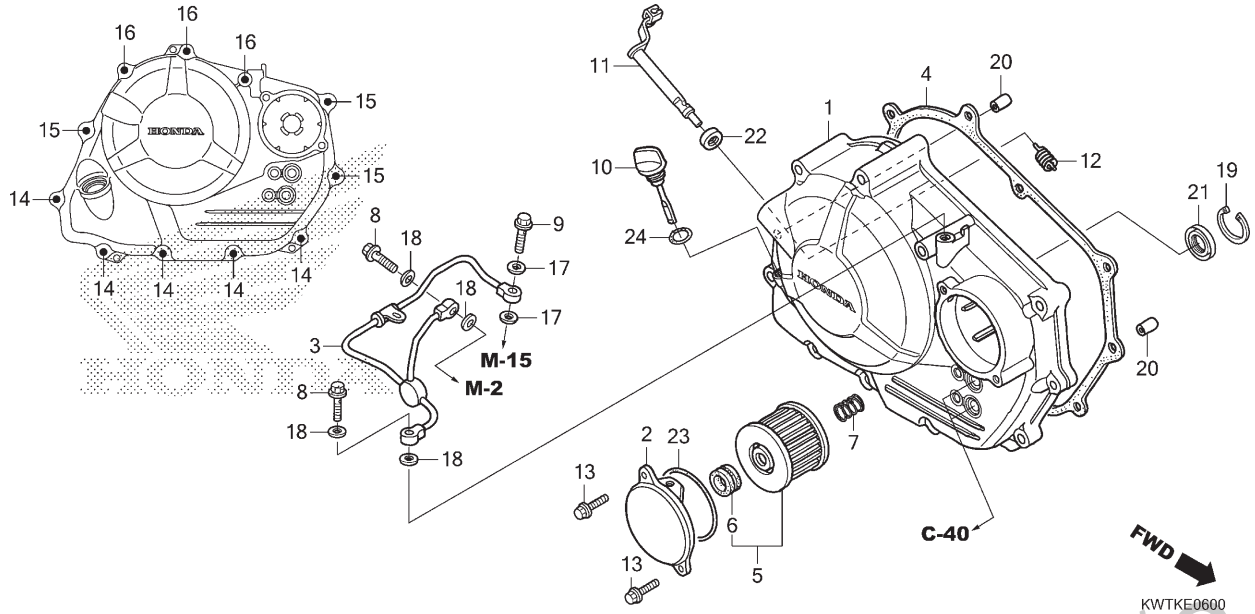

Ref. Nº	N.O.S.	Item de serviço	T.M.O.

Ref. Nº	Nº da peça	Descrição	Qtd. XRE 300A K	L/M	N	P	Nº de série		Tipo
19	90601-KPF-900	Anel Elástico, Interno, 24mm	1	1	1	1			
20	90702-KRM-840	Pino, Guia, 8x14	2	2	2	2			
21	91203-KK0-003	Retentor, Óleo, 14x22x5	1	1	1	–			
	91203-KPE-D51		–	–	–	1			
22	91204-KK0-003	Retentor, Óleo, 12x18x5 (ARAI)	1	1	1	1			
23	91302-KPF-960	Anel, Vedação 54x2,4	1	1	1	1			
24	91307-KRM-840	Anel, Vedação, 18x3	1	1	1	1			

PROIBIDA A REPRODUÇÃO E DISTRIBUIÇÃO
1010913 - Matsuo - MM-GT

© Moto Honda da Amazônia Ltda.
Todos os direitos reservados.

M-8

Embreagem

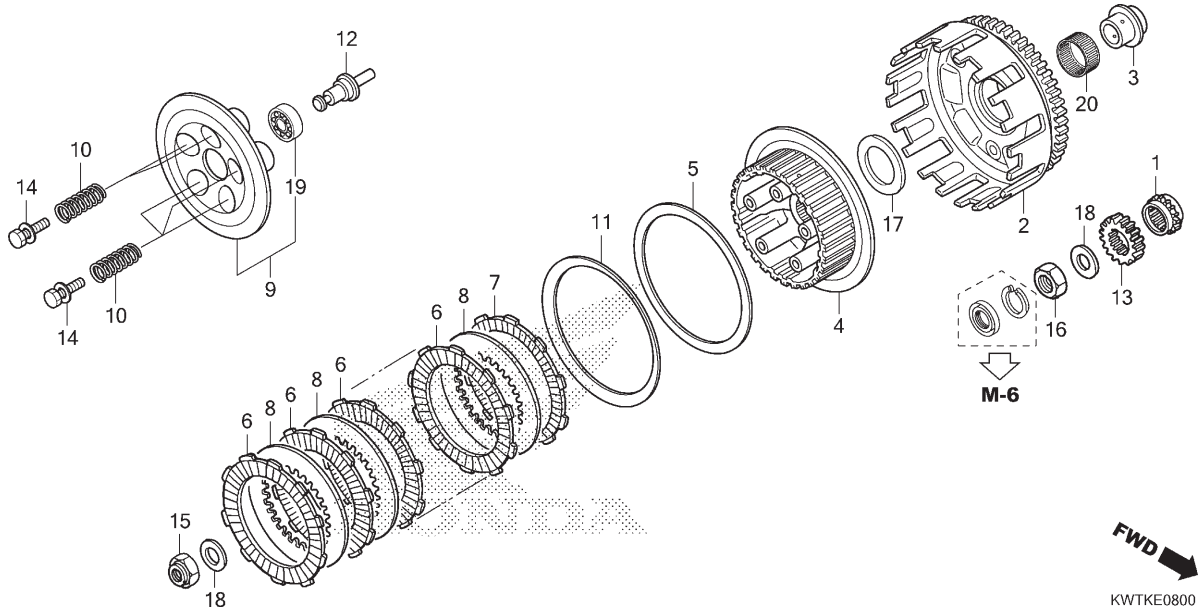

Ref. Nº	N.O.S.	Item de serviço	T.M.O.
1	1101C8	Pinhão, Distribuição	2,1
2	2121A0	Carcaça Externa, Embreagem	1,0
4	212112	Cubo, Embreagem	1,0
6		(5,7,8,11)	
	2121A1	Disco, Fricção Embreagem • Nota: Mesmo tempo para duas unidades ou mais	0,9
9	2121A3	Placa, Pressão Embreagem	0,8
10	212107	Mola, Embreagem • Nota: Mesmo tempo para duas unidades ou mais	0,8
12	2121B6	Haste, Acionador Embreagem	0,8
13	211105	Engrenagem, Motora Primária	1,1

Ref. Nº	Nº da peça	Descrição	Qtd. XRE 300A K	L/M	N	P	Nº de série	Tipo
1	14312-KPF-900	Pinhão, Distribuição (17D)	1	1	1	1		
2	22100-KVK-B20	Carcaça Externa Comp., Embreagem	1	1	1	1		
3	22116-KVK-900	Guia, Externa Embreagem	1	1	1	1		
4	22121-KVK-900	Cubo, Embreagem	1	1	1	1		
5	22125-435-000	Assento, Mola Judder	1	1	1	1		
6	22201-HM3-A60	Disco, Fricção Embreagem	6	6	6	6		
7	22202-MAE-000	Disco B, Fricção Embreagem	1	1	1	1		
8	22321-KF0-770	Placa, Embreagem	6	6	6	6		
9	22350-KVK-900	Placa Comp., Pressão Embreagem	1	1	1	1		
10	22401-KVK-900	Mola, Embreagem	5	5	5	5		
11	22402-435-000	Mola, Judder	1	1	1	1		
12	22847-KVK-900	Haste, Acionador Embreagem	1	1	1	1		
13	23121-KVK-900	Engrenagem, Motora Primária (24D)	1	1	1	1		
14	90024-MAS-000	Parafuso-arruela, 6x28	5	5	5	5		
15	90201-KCZ-010	Porca, Especial, 16mm	1	1	1	1		
16	90235-KPF-900	Porca, Trava, 16mm	1	1	1	1		
17	90404-KVK-900	Arruela, 20x40x2	1	1	1	1		
18	90431-KM1-010	Arruela, Encosto, 16,2x30x2,0	2	2	2	2		
19	91007-KPF-901	Rolamento, Radial Esferas, 6903	1	1	1	1		
	91008-HC4-004	Rolamento, Esferas, 6903 (KOYO)	1	1	1	1		
20	91012-PZ4-003	Rolamento, Agulhas, 28x33x16,8 (NTN)	1	1	1	1		

PROIBIDA A REPRODUÇÃO E DISTRIBUIÇÃO
Thomas - Matsuo - MM-GT

© Moto Honda da Amazônia Ltda.
Todos os direitos reservados.

M-9

Embreagem de Partida

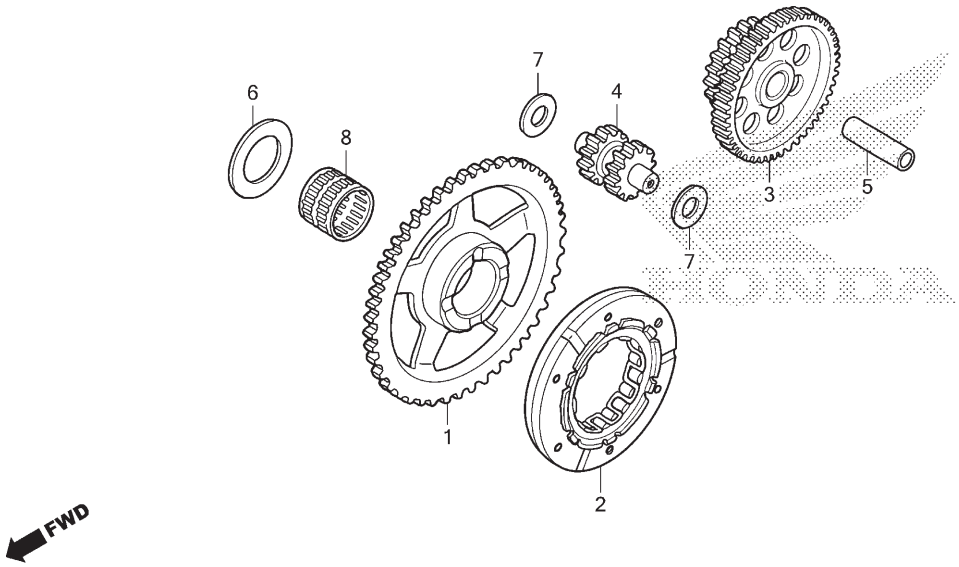

Ref. Nº	N.O.S.	Item de serviço	T.M.O.
1	612120	Engrenagem, Movida Partida	0,8
2	612131	Carcaça Externa, Embreagem Partida	0,9
3	612125	Engrenagem, Redução Partida	0,2
4	612135	Engrenagem, Intermediária Partida	0,7

Ref. Nº	Nº da peça	Descrição	Qtd. XRE 300A K	L/M	N	P	Nº de série		Tipo
1	28111-KVK-900	Engrenagem, Movida Partida (60D)	1	1	1	1			
2	28125-KVK-B21	Carcaça Externa Comp., Embreagem Partida	1	1	1	1			
3	28131-KVK-900	Engrenagem, Redução Partida (69D/20D)	1	1	1	1			
4	28141-KVK-900	Engrenagem, Intermediária Partida (12D/12D)	1	1	1	1			
5	28151-KVK-900	Eixo, Engrenagem Partida	1	1	1	1			
6	90407-415-000	Arruela, Encosto, 26mm	1	1	1	1			
7	90452-187-000	Arruela, 10x21	2	2	2	2			
8	91102-KR0-003	Rolamento, Agulhas, 26x31x24 (NTN)	1	1	1	1			

PROIBIDA A REPRODUÇÃO E DISTRIBUIÇÃO
1010913 - Matsuo - MM-GT

© Moto Honda da Amazônia Ltda.
Todos os direitos reservados.

M-10

Tampa Lateral Esquerda

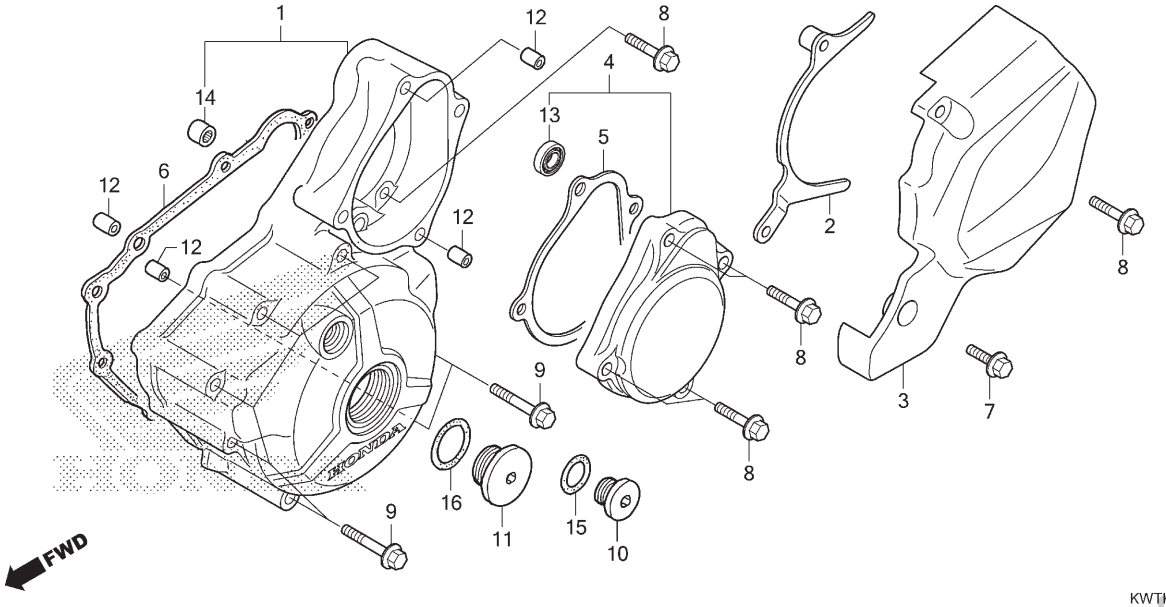

Ref. Nº	N.O.S.	Item de serviço	T.M.O.
1	1101A6	Tampa, Lateral: Esquerda	0,7
3	1101B0	Tampa, Lateral: Traseira Esquerda	0,1
4		(5)	
	1101B3	Tampa, Motor Partida	0,1
6	1101A3	Junta, Tampa Lateral: Esquerda	0,6

Ref. Nº	Nº da peça	Descrição	Qtd. XRE 300A K	L/M	N	P	Nº de série	Tipo
1	11340-KVK-900	Tampa Lateral Comp., Esquerda	1	1	1	1		
2	11352-KVK-900	Guia Comp., Corrente Transmissão	1	1	1	1		
3	11361-KWT-900	Tampa, Traseira Esquerda	1	1	1	1		
4	11370-KVK-900	Tampa Comp., Motor Partida	1	1	1	1		
5	11377-KVK-901	Junta, Tampa Motor Partida	1	1	1	1		
6	11395-KVK-901	Junta, Tampa Lateral Esquerda	1	1	1	1		
7	90004-GHB-670	Parafuso, Flange, 6x25 (NSHF)	1	1	1	1		
8	90004-GHB-700	Parafuso, Flange, 6x35 (NSHF)	6	6	6	6		
9	90004-GHB-760	Parafuso, Flange, 6x65 (NSHF)	7	7	7	7		
10	90084-KPS-900	Tampa, 14mm	1	1	1	1		
11	90087-KSS-900	Tampa, 30mm	1	1	1	1		
12	90702-KRM-840	Pino, Guia, 8x14	4	4	4	4		
13	91011-GCE-D61	Rolamento, Radial Esferas, 6000	1	1	1	1		
	91011-GCE-D62		1	1	1	1		
14	91021-148-004	Rolamento, Agulhas, 1010 (NTN)	1	1	1	1		
	91022-KPF-961	Rolamento, Agulhas, 1010	1	1	1	1		
15	91303-KRM-840	Anel, Vedação, 13,8x2,5	1	1	1	1		
16	91356-KWV-000	Anel, Vedação, 30mm	1	1	1	1		

PROIBIDA A REPRODUÇÃO E DISTRIBUIÇÃO
1010913 - Matsuo - MM-GT

© Moto Honda da Amazônia Ltda.
Todos os direitos reservados.

M-11

Gerador

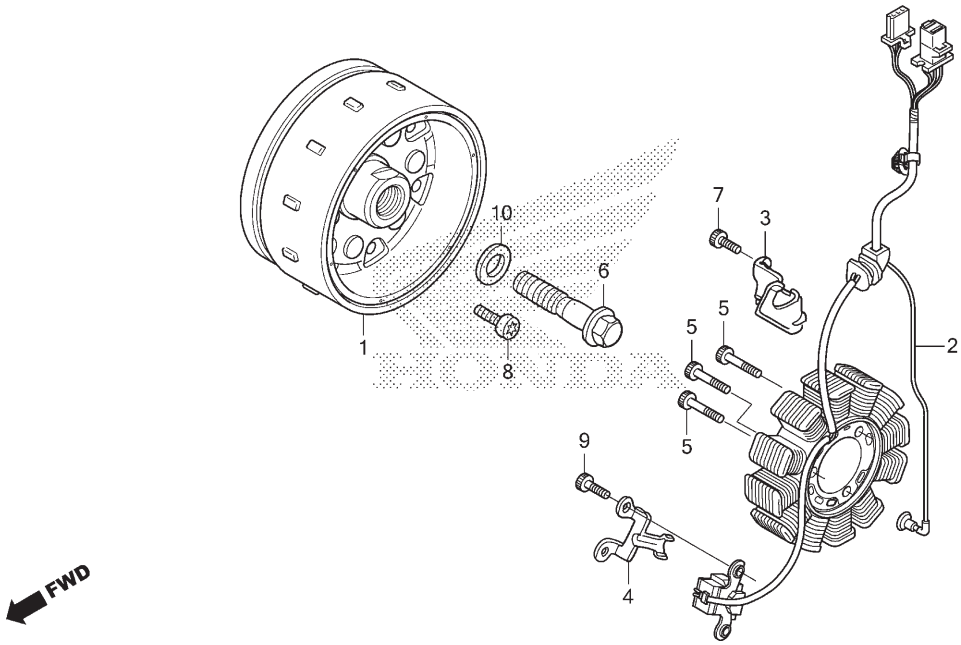

Ref. Nº	N.O.S.	Item de serviço	T.M.O.
1	613105	Rotor ou Volante	0,9
2	6131A3	Estator	0,9

Ref. Nº	Nº da peça	Descrição	Qtd. XRE 300A K	L/M	N	P	Nº de série		Tipo
1	31110-KWT-FB1	Volante Comp.	1	1	1	1			
2	31120-KWT-FB1	Estator Comp.	1	1	1	1			
3	32111-KVK-900	Braçadeira, Fiação Gerador C.A.	1	1	1	1			
4	32112-KVK-900	Braçadeira, Fiação Gerador Pulsos	1	1	1	1			
5	90016-KWT-FB0	Parafuso, Allen, 6x27,2	3	3	3	3			
6	90023-MA6-000	Parafuso, Flange, 12x45	1	1	1	1			
7	90071-ME9-000	Parafuso, Allen, 6x15	1	1	1	1			
8	90085-KVK-900	Parafuso, Torx, 7mm	6	6	6	6			
9	90089-KCZ-000	Parafuso, Allen, 5x14	2	2	2	2			
10	90504-KPF-900	Arruela, 12,5x26x4,3	1	1	1	1			

PROIBIDA A REPRODUÇÃO E DISTRIBUIÇÃO
1010913 - Matsuo - MM-GT

© Moto Honda da Amazônia Ltda.
Todos os direitos reservados.

M-13

Motor de Partida

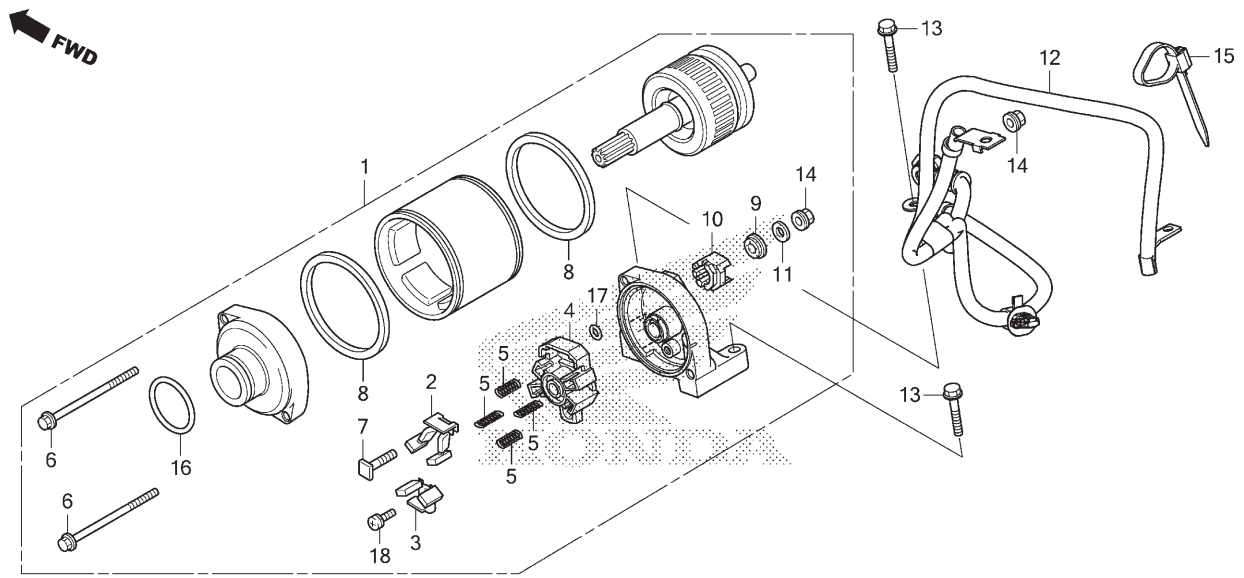

Ref. Nº	N.O.S.	Item de serviço	T.M.O.
1		(16)	
	612105	Motor, Partida	0,7
2		(3,4,5,8)	
	6121A4	Terminal, Escovas (Partida)	0,8
		• Nota: Mesmo tempo para duas unidades	
12	612115	Cabo, Motor Partida	0,6

Ref. Nº	Nº da peça	Descrição	Qtd. XRE 300A K	L/M	N	P	Nº de série		Tipo
1	31200-KWT-FB1	Motor Partida, Conj.	1	1	1	1			
2	31201-MEW-921	Escovas Carbono A, Jogo	1	1	1	1			
3	31202-MEW-921	Escovas Carbono B, Jogo	1	1	1	1			
4	31203-MEW-921	Suporte, Escovas	1	1	1	1			
5	31204-MEW-921	Mola, Escovas Carbono	4	4	4	4			
6	31205-HP5-601	Parafuso, Fixação	2	2	2	2			
7	31206-MEW-921	Parafuso, Terminal	1	1	1	1			
8	31207-HP5-601	Anel	2	2	2	2			
9	31208-MEW-921	Isolador	1	1	1	1			
10	31209-MEW-921	Limitador, Terminal	1	1	1	1			
11	31210-MEW-921	Arruela	1	1	1	1			
12	32200-KWT-FB0	Cabo, Partida & Terra	1	1	1	1			
13	90004-GHB-680	Parafuso, Flange, 6x28 (NSHF)	2	2	2	2			
14	90071-MB0-000	Porca-arruela, 6mm	2	2	2	2			
15	90652-KT1-771	Presilha, Cabo (Preto)	1	1	1	1			
16	91309-425-003	Anel, Vedação, 24,4x3,1 (ARAI)	1	1	1	1			
17	91320-MB0-000	Anel, Vedação, 4x2	1	1	1	1			
18	93892-05012-08	Parafuso-arruela, 5x12	1	1	1	1			

PROIBIDA A REPRODUÇÃO E DISTRIBUIÇÃO
1010913 - Matsuo - MM-ST

© Moto Honda da Amazônia Ltda.
Todos os direitos reservados.

M-14

Bomba de Óleo

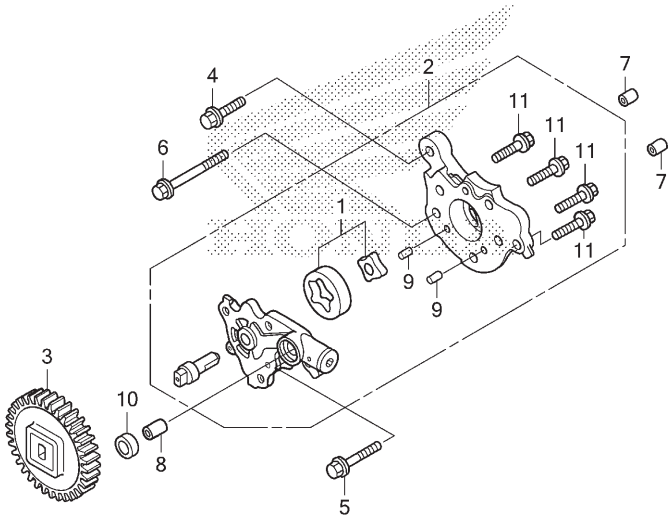

Ref. Nº	N.O.S.	Item de serviço	T.M.O.
2	113105	Bomba Óleo, Conj.	1,2
3	1131C4	Engrenagem, Movida Bomba Óleo	0,7

Ref. Nº	Nº da peça	Descrição	Qtd. XRE 300A K	L/M	N	P	Nº de série		Tipo
1	15021-KWT-D20	Rotor Jogo, Bomba Óleo	1	1	1	1			
2	15100-KWT-D20	Bomba Óleo, Conj.	1	1	1	1			
3	15130-KWT-D20	Engrenagem Comp., Movida Bomba Óleo (32D)	1	1	1	1			
4	90004-GHB-660	Parafuso, Flange, 6x22 (NSHF)	1	1	1	1			
5	90004-GHB-710	Parafuso, Flange, 6x40 (NSHF)	1	1	1	1			
6	90004-GHB-800	Parafuso, Flange, 6x85 (NSHF)	1	1	1	1			
7	90702-KRM-840	Pino, Guia, 8x14	2	2	2	2			
8	90703-KRM-840	Pino, Guia, 10x12	1	1	1	1			
9	90707-KPF-960	Pino, Guia, 4x6,5	2	2	2	2			
	94303-04065	Pino C, Guia, 4x6,5	2	2	2	2			
10	91303-KPF-960	Junta, Borracha	1	1	1	1			
11	96001-06016-00	Parafuso, Flange, 6x16	4	4	4	4			

PROIBIDA A REPRODUÇÃO E DISTRIBUIÇÃO
1010913 - Matsuo - MM-GT

© Moto Honda da Amazônia Ltda.
Todos os direitos reservados.

M-15

Carcaça do Motor

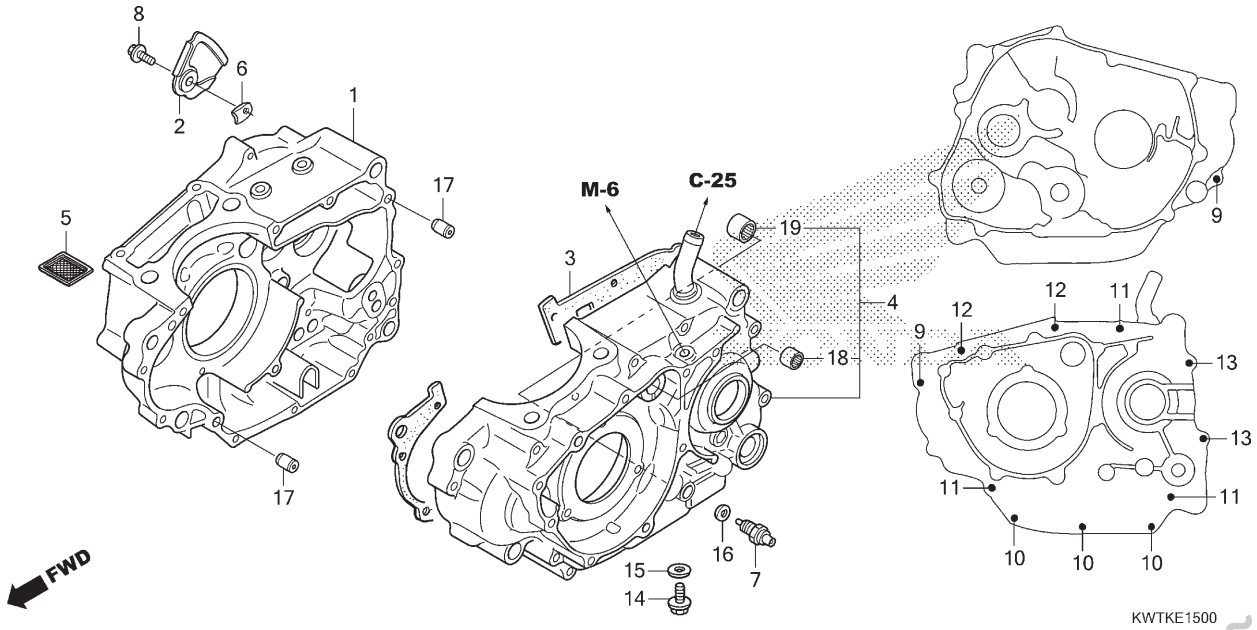

Ref. Nº	N.O.S.	Item de serviço	T.M.O.
1	110120	Carcaça Motor: Direita	7,7
		• Inclui: Remoção e instalação do motor	
3	110110	Junta, Carcaça Motor	7,1
		• Inclui: Remoção e instalação do motor	
4	110115	Carcaça Motor: Esquerda	8,5
		• Inclui: Remoção e instalação do motor	
	1101A2	Carcaça Motor: Ambas	8,9
		• Inclui: Remoção e instalação do motor	
5	1131B5	Tela, Filtro Óleo	0,7
7	6151B8	Interruptor, Ponto Morto	0,2

Ref. Nº	Nº da peça	Descrição	Qtd. XRE 300A K	L/M	N	P	Nº de série	Tipo
1	11100-KWT-D20	Carcaça Motor Comp., Direita	1	1	1	1		
2	11110-KVK-B20	Placa, Respiro	1	1	1	1		
3	11191-KVK-901	Junta, Carcaça Motor	1	1	1	1		
4	11200-KVK-B20	Carcaça Motor Comp., Esquerda	1	1	1	1		
5	15421-KK0-000	Tela, Filtro Óleo	1	1	1	1		
6	23522-KW3-000	Placa B, Fixação Rolamento	1	1	1	1		
7	35600-HA0-003	Interruptor Conj., Ponto Morto (TOYO)	1	1	1	1		
8	90004-GHB-630	Parafuso, Flange, 6x16 (NSHF)	1	1	1	1		
9	90004-GHB-700	Parafuso, Flange, 6x35 (NSHF)	2	2	2	2		
10	90004-GHB-740	Parafuso, Flange, 6x55 (NSHF)	3	3	3	3		
11	90004-GHB-770	Parafuso, Flange, 6x70 (NSHF)	3	3	3	3		
12	90004-GHB-790	Parafuso, Flange, 6x80 (NSHF)	2	2	2	2		
13	90004-GHB-810	Parafuso, Flange, 6x90 (NSHF)	2	2	2	2		
14	90131-KRM-840	Parafuso, Plugue Drenagem, 12mm	1	1	1	1		
15	90401-KRM-R20	Arruela, Plugue Drenagem, 12mm	1	1	1	–		
	90407-259-000	Arruela, Plugue Drenagem, 12,5x20	–	–	–	1		
16	90443-KR0-000	Arruela, Interruptor Ponto Morto	1	1	1	1		
17	90702-KRM-840	Pino, Guia, 8x14	2	2	2	2		
18	91021-148-004	Rolamento, Agulhas, 1010 (NTN)	1	1	1	1		
	91022-KPF-961	Rolamento, Agulhas, 1010	1	1	1	1		
19	91053-719-004	Rolamento, Agulhas, 12x16x10 (TOYO)	1	1	1	1		
	91053-719-005	Rolamento, Agulhas, 12x16x10 (NTN)	1	1	1	1		
	91053-KPF-901	Rolamento, Agulhas, 12x16x10 (INA)	1	1	1	1		

PROIBIDA A REPRODUÇÃO E DISTRIBUIÇÃO
10/04/13 - Matsuo - MM-GT

© Moto Honda da Amazônia Ltda.
Todos os direitos reservados.

M-16

Árvore de Manivelas • Pistão

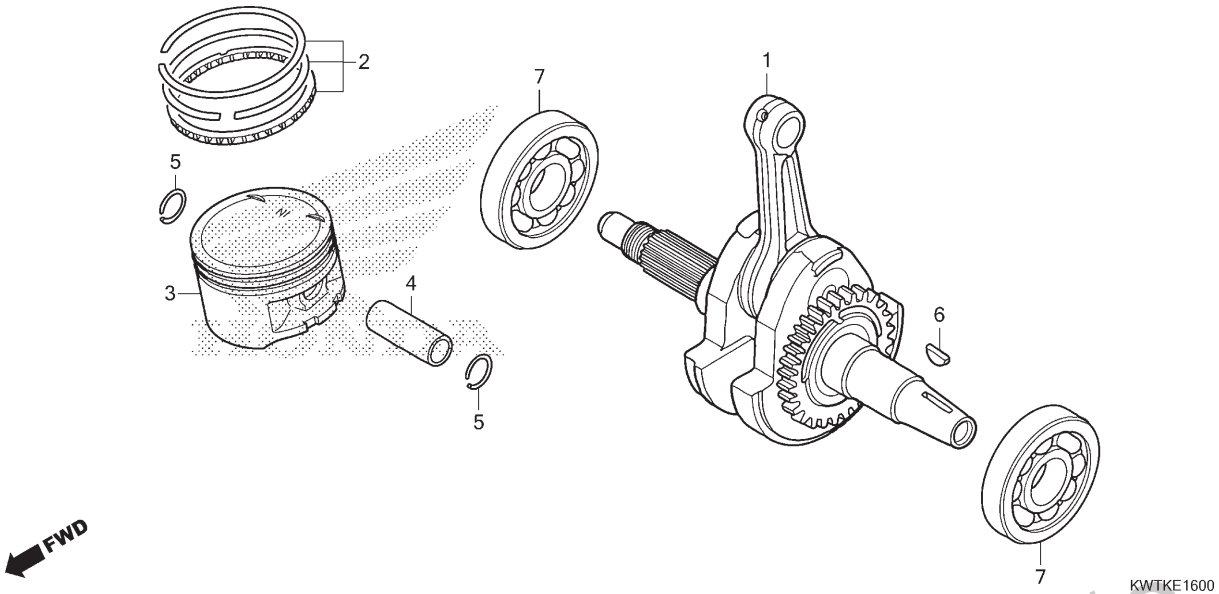

Ref. Nº	N.O.S.	Item de serviço	T.M.O.
1	1101B5	Árvore de Manivelas	8,0
		• Inclui: Remoção e instalação do motor	
3		(2,4,5)	
	111103	Anel Pistão e/ou Pistão (Um)	5,0
		• Inclui: Remoção e instalação do motor	
7	1101B6	Rolamento, Árvore Manivelas: Esquerda	7,9
		• Inclui: Remoção e instalação do motor	
	1101B7	Rolamento, Árvore Manivelas: Direita	7,3
		• Inclui: Remoção e instalação do motor	
	1101G0	Rolamento, Árvore Manivelas: Ambas	8,1
		• Inclui: Remoção e instalação do motor	

Ref. Nº	Nº da peça	Descrição	Qtd. XRE 300A K	L/M	N	P	Nº de série		Tipo
1	13000-KVK-B20	Árvore Manivelas, Comp.	1	1	1	1			
2	13011-KVK-900	Anéis Pistão, Jogo (STD.)	1	1	1	1			
	13021-KVK-900	Anéis Pistão, Jogo (0,25)	(1)	(1)	(1)	(1)			
	13031-KVK-900	Anéis Pistão, Jogo (0,50)	(1)	(1)	(1)	(1)			
3	13101-KWT-D20	Pistão (STD.)	1	1	1	1			
	13102-KWT-D20	Pistão (O.S.) (0,25)	(1)	(1)	(1)	(1)			
	13103-KWT-D20	Pistão (O.S.) (0,50)	(1)	(1)	(1)	(1)			
4	13111-KVK-900	Pino, Pistão	1	1	1	1			
5	13112-KVK-900	Trava, Pino Pistão, 18mm	2	2	2	2			
6	90741-KVK-900	Chave, Woodruff, 25x14x4,6	1	1	1	1			
7	91001-KVK-901	Rolamento, Radial Esferas, 32x80x18	2	2	2	2			

PROIBIDA A REPRODUÇÃO E DISTRIBUIÇÃO
1010913 - Matsuo - MM-GT

© Moto Honda da Amazônia Ltda.
Todos os direitos reservados.

M-16.10

Eixo do Balanceiro

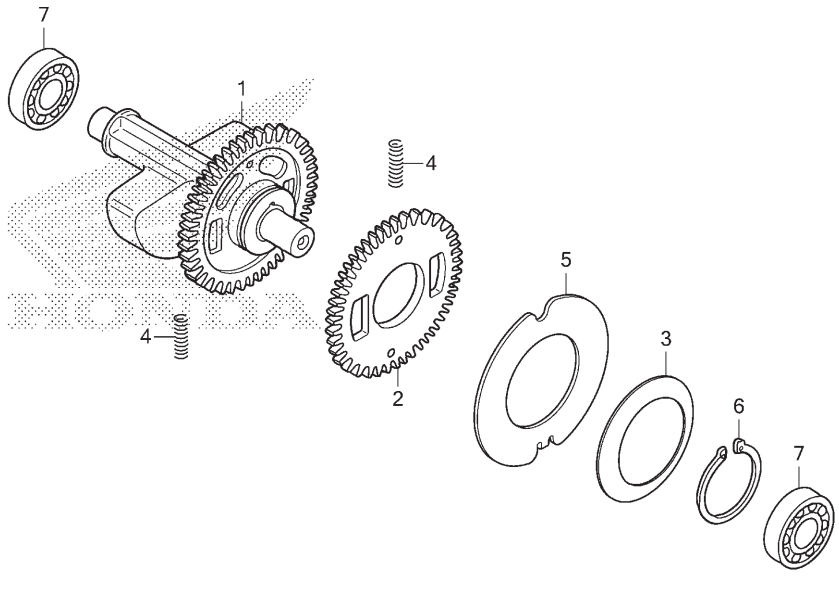

Ref. Nº	N.O.S.	Item de serviço	T.M.O.
1	110185	Eixo, Balanceiro	7,9
		• Inclui: Remoção e instalação do motor	
2		(4)	
	1101L5	Engrenagem, Movida Balanceiro	7,9
		• Inclui: Remoção e instalação do motor	
7	1101G3	Rolamento, Eixo Balanceiro: Esquerdo	8,1
		• Inclui: Remoção e instalação do motor	
	1101G4	Rolamento, Eixo Balanceiro: Direito	7,3
		• Inclui: Remoção e instalação do motor	
	1101G5	Rolamento, Eixo Balanceiro: Ambos	8,3
		• Inclui: Remoção e instalação do motor	

Ref. Nº	Nº da peça	Descrição	Qtd. XRE 300A K	L/M	N	P	Nº de série	Tipo
1	13410-KVK-901	Eixo Comp., Balanceiro	1	1	1	1		
2	13421-KVK-900	Engrenagem, Movida Secundária Balanceiro (35D)	1	1	1	1		
3	13423-KPF-960	Mola, Disco Balanceiro	1	1	1	1		
4	14333-KPF-960	Mola, Engrenagem Balanceiro	2	2	2	2		
5	90402-KPF-960	Arruela, 32x58x1	1	1	1	1		
6	90601-KPF-960	Anel Elástico, Externo, 32mm	1	1	1	1		
7	91002-KPF-901	Rolamento, Radial Esferas, 13x37x12	2	2	2	2		

PROIBIDA A REPRODUÇÃO E DISTRIBUIÇÃO
1010913 - Matsuo - MM-GT

© Moto Honda da Amazônia Ltda.
Todos os direitos reservados.

M-17

Transmissão

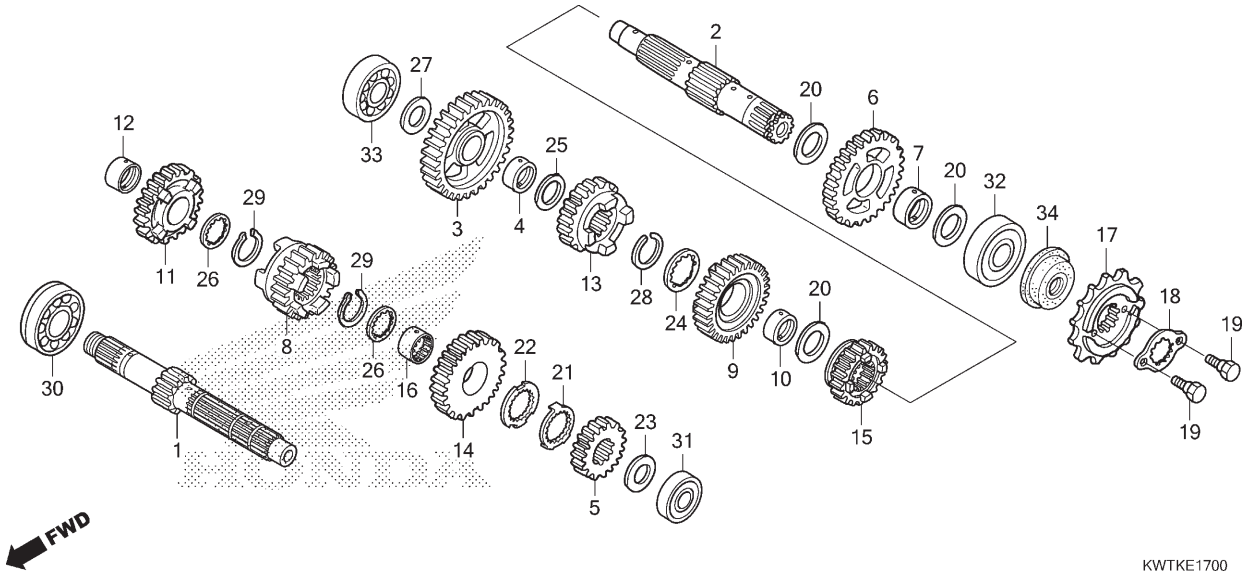

Ref. Nº	N.O.S.	Item de serviço	T.M.O.
1		(5,8,11,14)	
	210141	Árvore Principal, Transmissão	7,3
		• Inclui: Remoção e instalação do motor	
	210141A	• Substituição da árvore secundária adicionar	0,2
2		(3,6,9,13,15)	
	210142	Árvore Secundária, Transmissão	7,3
		• Inclui: Remoção e instalação do motor	
	210142A	• Substituição da árvore principal adicionar	0,2
17	213135	Pinhão, Transmissão	0,3
30	2101C5	Rolamento, Árvore Principal: Direito	7,3
		• Inclui: Remoção e instalação do motor	
31	2101C2	Rolamento, Árvore Principal: Esquerdo	8,1
		• Inclui: Remoção e instalação do motor	
	2101C6	Rolamento, Árvore Principal: Ambos	8,3
		• Inclui: Remoção e instalação do motor	
+			

Ref. Nº	Nº da peça	Descrição	Qtd. XRE 300A K	L/M	N	P	Nº de série		Tipo
1	23211-KVK-900	Árvore Principal (12D)	1	1	1	1			
2	23220-KVK-900	Árvore, Secundária Comp.	1	1	1	1			
3	23411-KVK-900	Engrenagem, Secundária 1ª Baixa (38D)	1	1	1	1			
4	23412-KVK-900	Bucha, 18x21x11,8	1	1	1	1			
5	23421-KVK-900	Engrenagem, Principal 2ª (17D)	1	1	1	1			
6	23431-KVK-900	Engrenagem, Secundária 2ª (33D)	1	1	1	1			
7	23432-KVK-900	Bucha, 22x25x11,1	1	1	1	1			
8	23441-KVK-900	Engrenagem, Principal 3ª (21D)	1	1	1	1			
9	23451-KVK-900	Engrenagem, Secundária 3ª (29D)	1	1	1	1			
10	23452-KVK-900	Bucha, 22x25x13,1	1	1	1	1			
11	23461-KVK-900	Engrenagem, Principal 4ª (24D)	1	1	1	1			
12	23462-KVK-900	Bucha, 20x23x17,4	1	1	1	1			
13	23471-KVK-900	Engrenagem, Secundária 4ª (26D)	1	1	1	1			
14	23481-KVK-900	Engrenagem, Principal 5ª (26D)	1	1	1	1			
15	23491-KVK-900	Engrenagem, Secundária 5ª (23D)	1	1	1	1			
16	23502-KVK-900	Bucha, Entalhada, 23mm	1	1	1	1			
17	23800-KVK-900	Pinhão Comp., Transmissão (13D)	1	1	1	1			

PROIBIDA A REPRODUÇÃO E DISTRIBUIÇÃO
1010913 Matsuo MMGT

© Moto Honda da Amazônia Ltda.
Todos os direitos reservados.

M-17

Transmissão

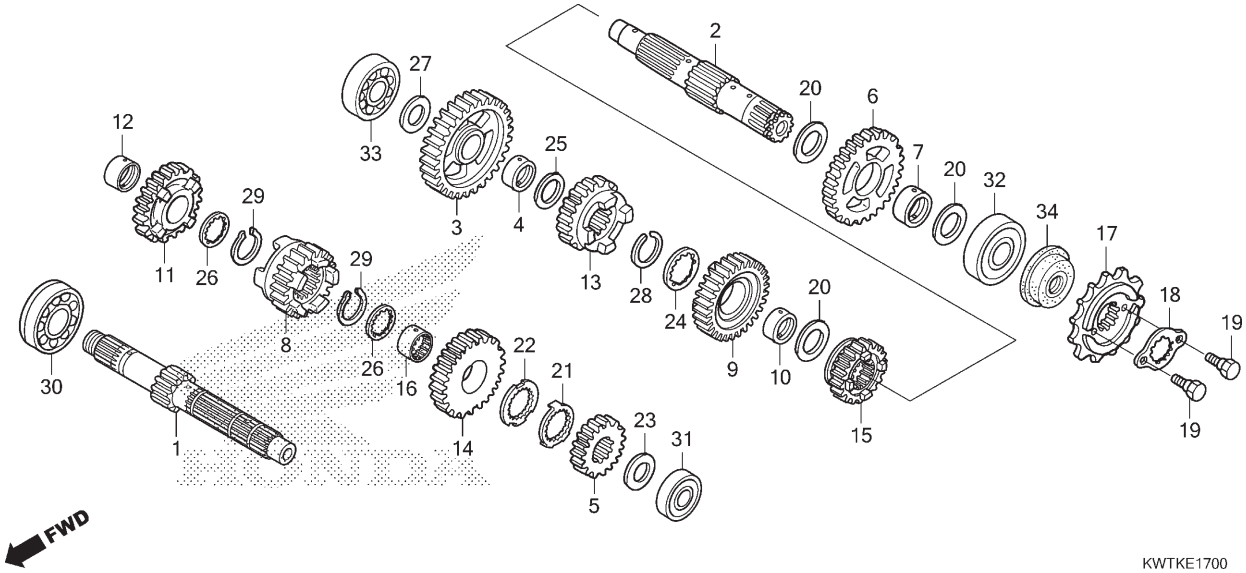

Ref. Nº	N.O.S.	Item de serviço	T.M.O.
32	2101C7	Rolamento, Árvore Secundária: Esquerdo	8,1
		• Inclui: Remoção e instalação do motor	
33	2101C8	Rolamento, Árvore Secundária: Direito	7,3
		• Inclui: Remoção e instalação do motor	
	2101C9	Rolamento, Árvore Secundária: Ambos	8,3
		• Inclui: Remoção e instalação do motor	
	2101D4	Rolamento, Árvore Principal e Árvore Secundária: Todos	8,5
		• Inclui: Remoção e instalação do motor	

Ref. Nº	Nº da peça	Descrição	Qtd. XRE 300A K	L/M	N	P	Nº de série	Tipo
18	23804-KPF-900	Placa, Fixação	1	1	1	1		
19	90084-041-000	Parafuso, Fixação Pinhão Transmissão	2	2	2	2		
20	90401-KE7-000	Arruela, Encosto, 22,2mm	3	3	3	3		
21	90401-KVK-900	Arruela, Trava, 20x19x1,0	1	1	1	1		
22	90402-KVK-900	Arruela, Encosto, 20x19x1,0	1	1	1	1		
23	90451-KPS-900	Arruela, Encosto, 15mm	1	1	1	1		
24	90451-KY1-000	Arruela, Entalhada, 22mm	1	1	1	1		
25	90452-701-000	Arruela, Encosto, 18mm	1	1	1	1		
26	90453-KRM-840	Arruela, Entalhada, 20mm	2	2	2	2		
27	90454-KF0-000	Arruela, Encosto, 17mm	1	1	1	1		
28	90601-329-000	Anel Elástico, 22mm	1	1	1	1		
29	90605-KVS-900	Anel Ajuste, 20mm	2	2	2	2		
30	91003-KPF-901	Rolamento, Radial Esferas, 6204	1	1	1	1		
31	91004-KPF-901	Rolamento, Radial Esferas, 6202	1	1	1	1		
32	91004-KW3-004	Rolamento, Esferas, 62/22 (KOYO)	1	1	1	1		
33	91005-KPF-901	Rolamento, Radial Esferas, 17x42x12	1	1	1	1		
34	91201-KW3-003	Retentor, Óleo, 21,5x36x7	1	1	1	1		

PROIBIDA A REPRODUÇÃO E DISTRIBUIÇÃO
1010913 - Fabiano - MM-GT

© Moto Honda da Amazônia Ltda.
Todos os direitos reservados.

M-19

Tambor Seletor de Marchas

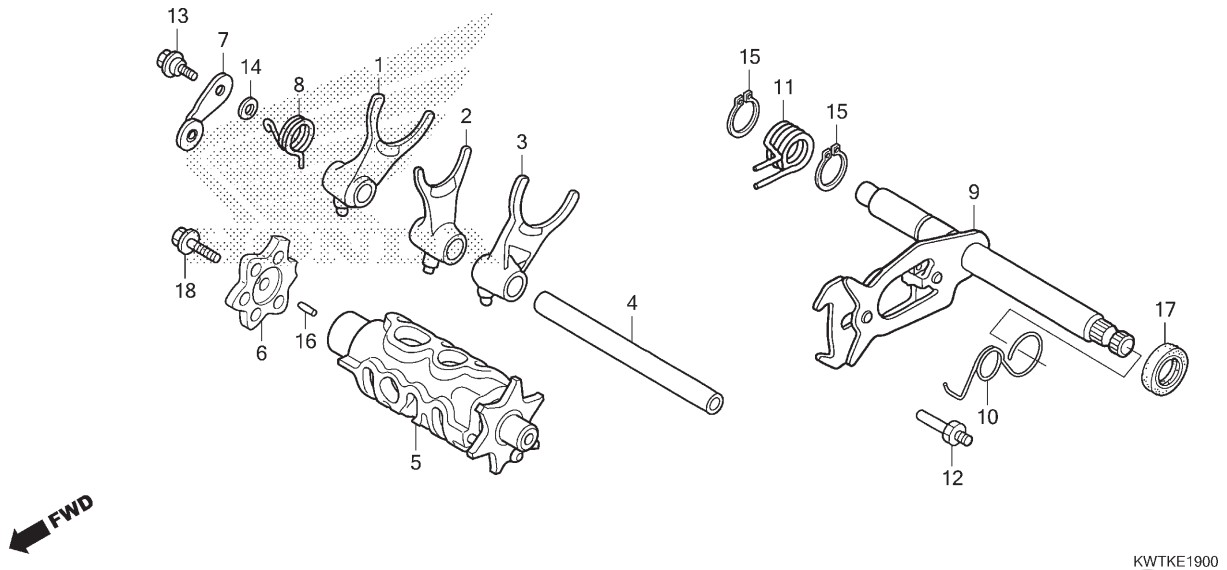

Ref. Nº	N.O.S.	Item de serviço	T.M.O.
1		(2,3)	
	210112	Garfo, Seletor Marchas	7,3
		• Inclui: Remoção e instalação do motor	
		• Nota: Mesmo tempo para duas unidades ou mais	
5	2101A9	Tambor, Seletor Marchas	7,3
		• Inclui: Remoção e instalação do motor	
6	2101B0	Excêntrico, Tambor Seletor	0,8
7		(8)	
	210125	Posicionador ou Mola, Tambor Seletor	0,8
9		(11)	
	210122	Eixo, Seletor Marchas	7,2
		• Inclui: Remoção e instalação do motor	

Ref. Nº	Nº da peça	Descrição	Qtd. XRE 300A K	L/M	N	P	Nº de série		Tipo
1	24211-KVK-900	Garfo, Direito Seletor Marchas	1	1	1	1			
2	24212-KVK-900	Garfo, Central Seletor Marchas	1	1	1	1			
3	24213-KVK-900	Garfo, Esquerdo Seletor Marchas	1	1	1	1			
4	24241-KCZ-000	Eixo, Guia Garfo Seletor	1	1	1	1			
5	24300-KVK-900	Tambor Comp., Seletor	1	1	1	1			
6	24411-KCZ-000	Comando, Seletor Marchas	1	1	1	1			
7	24430-KK0-000	Posicionador Comp., Tambor Seletor	1	1	1	1			
8	24435-KCZ-000	Mola, Posicionador Tambor Seletor	1	1	1	1			
9	24610-KPF-900	Eixo Comp., Seletor Marchas	1	1	1	1			
10	24624-MT3-000	Mola, Seletor Marchas	1	1	1	1			
11	24651-MAK-F00	Mola, Retorno Seletor Marchas	1	1	1	1			
12	24652-028-000	Pino, Mola Retorno Seletor	1	1	1	1			
	24652-KWT-D20		1	1	1	1			
13	90022-KRM-840	Parafuso, Pivô Fixação Posicionador	1	1	1	1			
14	90417-KRM-840	Arruela, Posicionador Tambor	1	1	1	1			
15	90606-KRM-840	Anel Elástico, Externo, 14mm	2	2	2	2			
16	91101-KPF-960	Rolete, 3x9,8	1	1	1	1			
17	91202-965-003	Retentor, Óleo, 14x28x7 (ARAI)	1	1	1	1			
18	95701-06020-00	Parafuso, Flange, 6x20	1	1	1	1			

PROIBIDA A REPRODUÇÃO E DISTRIBUIÇÃO
1010216 - Matsuo - MMGT

© Moto Honda da Amazônia Ltda.
Todos os direitos reservados.

M-23

Corpo do Acelerador

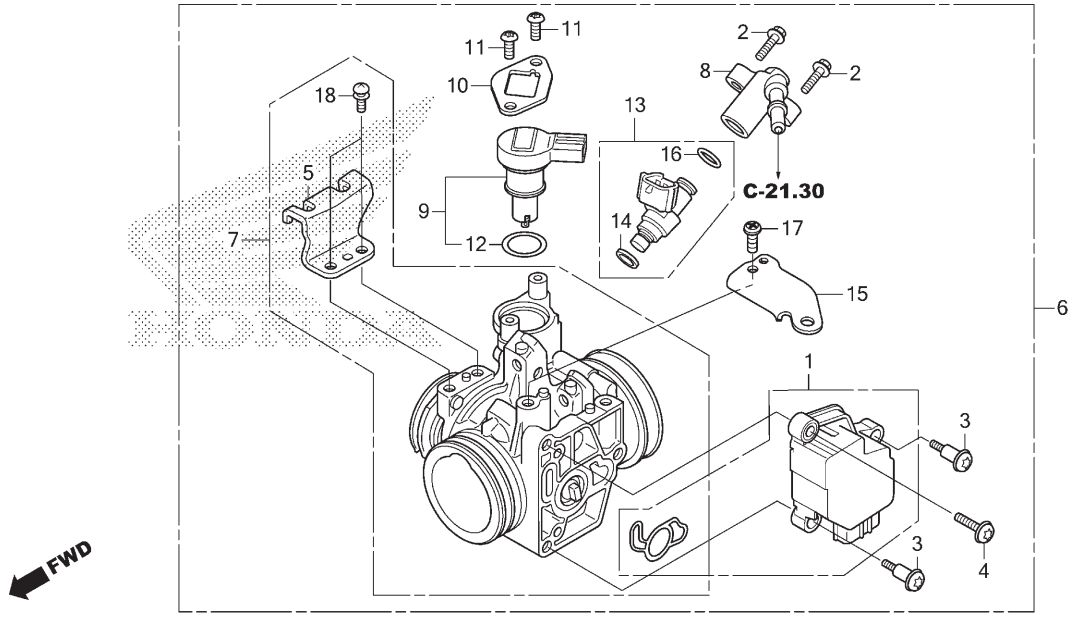

Ref. Nº	N.O.S.	Item de serviço	T.M.O.
1	617115	Sensor, Acelerador	1,4
6	311132	Corpo Conj., Acelerador	1,3
7	311130	Corpo, Acelerador	1,4
9		(12)	
	3111N5	Válvula, Controle Ar Marcha Lenta	1,4
13		(8,14,16)	
	311145	Injetor, Combustível	1,4

Ref. Nº	Nº da peça	Descrição	Qtd. XRE 300A K	L/M	N	P	Nº de série	Tipo
1	16060-K31-601	Sensor, Jogo	1	1	1	1		
2	16080-KPH-701	Parafuso, Flange, 5x20	2	2	2	2		
3	16081-KYJ-901	Parafuso, Torx, 5X8,7	2	2	2	2		
4	16082-KYJ-901	Parafuso, Torx, 5x17	1	1	1	1		
5	16169-MFE-641	Suporte, Cabo	1	1	1	1		
6	16400-KWT-FB1	Corpo Acelerador, Conj. (3DB A)	1	1	1	–		
	16400-KWT-FB2	Corpo Acelerador, Conj. (GQ3DB B)	–	–	–	1		
7	16410-KWT-FB1	Corpo, Conj.	1	1	1	1		
8	16422-KVK-B21	Junção, Injetor	1	1	1	1		
9	16430-KVK-901	Válvula Jogo, Controle Ar Marcha Lenta	1	1	1	1		
10	16432-HP5-601	Placa, Válvula Controle Ar Marcha Lenta	1	1	1	1		
11	16433-HN8-A61	Parafuso, Torx	2	2	2	2		
12	16435-HN8-A61	Anel, Vedação, 17,8x1,9	1	1	1	1		
13	16450-KVK-B21	Injetor Conj., Combustível	1	1	1	–		
	16450-KVK-B22		–	–	–	1		
14	16472-KPC-D50	Anel, Vedação	1	1	1	1		
15	17567-KWT-FB1	Braçadeira, Mangueira Combustível	1	1	1	1		
16	91301-GGL-J01	Anel, Vedação, 6,3x2,2	1	1	1	1		
17	93500-05012-1H	Parafuso, Phillips, 5x12	1	1	1	1		
18	93892-05012-18	Parafuso-arruela, 5x12	2	2	2	2		

PROIBIDA A REPRODUÇÃO E DISTRIBUIÇÃO
20210916 - Matsuo - MM-GT

© Moto Honda da Amazônia Ltda.
Todos os direitos reservados.

C-1

Farol

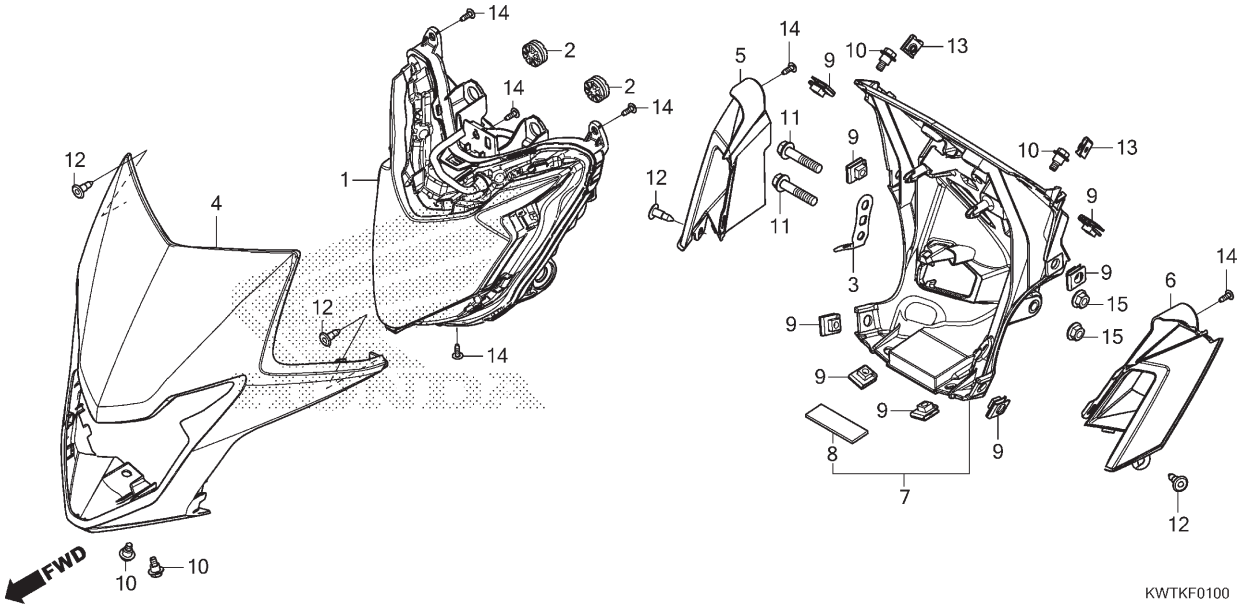

Ref. Nº	N.O.S.	Item de serviço	T.M.O.
1	6161A7	Farol Comp.	0,7
4	4111L3	Carenagem, Dianteira: Central	0,6
5	4111L1	Duto, Ar: Direito	0,6
6	4111L0	Duto, Ar: Esquerdo	0,6
	4111L2	Duto, Ar: Ambos	0,6
7	411105	Suporte, Tampa Dianteira	0,8

Ref. Nº	Nº da peça	Descrição	Qtd. XRE 300A K	L/M	N	P	Nº de série		Tipo
1	33100-MJW-A41	Farol Conj.	1	1	1	1			
2	33705-KW7-900	Coxim A, Fixação Lanterna Traseira	2	2	2	2			
3	50203-KWT-FB0	Suporte, Braçadeira Fiação	1	1	1	1			
4	61300-KWT-600ZA	Defletor Jogo, Dianteiro (WL)							
		R-334 Vermelho Victory	1	–	–	–			3BR
	61300-KWT-FB0ZA	*B-182P* Azul Cruzeiro Perolizado	1	–	–	–			2BR
	61300-KWT-FB0ZB	*NH-167M-U* Prata Iron Nail Metálico-U	1	–	–	–			2BR
	61300-KWT-630ZA	*G-212M* Verde Hunter Fosco Metálico	1	1	–	–			5BR
	61300-KWT-J00ZA	*NH-B64M* Cinza Crow Fosco Metálico	–	1	–	–			2BR
	61300-KWT-J00ZB	*NH-411M* Prata Force Metálico	–	1	–	–			2BR
	61300-KWT-J30ZA	*R-334* Vermelho Victory	–	1	–	–			3BR
	61300-KWT-L00ZC	*NH-367M* Cinza Embare Metálico	–	–	1	1			2BR
	61300-KWT-L10ZA	*R-334* Vermelho Victory	–	–	1	1			3BR
	61300-KWT-L20ZA	*NH-B64M* Cinza Crow Fosco Metálico	–	–	1	1			5BR
5	61302-KWT-FB0ZA	Duto, Dianteiro Direito							
		NH1 Preto	1	1	1	1			
6	61303-KWT-FB0ZA	Duto, Dianteiro Esquerdo							
		NH1 Preto	1	1	1	1			
7	61310-KWT-FB0	Suporte Comp., Carenagem Dianteira	1	1	1	1			
8	84702-KWT-900	Borracha Comp., Base Placa Licença	1	1	1	1			
9	84707-KWT-900	Porca, Presilha, 6mm	8	8	8	8			
10	90101-KWT-FB0	Parafuso, Flange, 6x14,5	4	4	4	4			

PROIBIDA A REPRODUÇÃO E DISTRIBUIÇÃO
101044 - Diagnóstico - MM-GT

© Moto Honda da Amazônia Ltda.
Todos os direitos reservados.

C-1

Farol

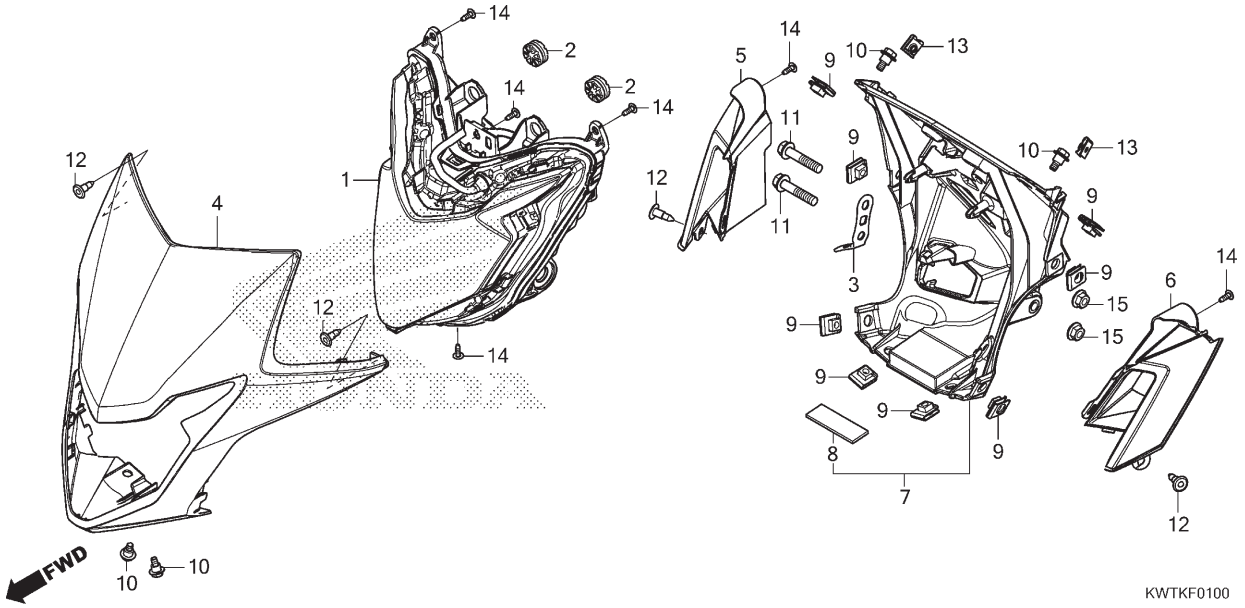

Ref. Nº	N.O.S.	Item de serviço	T.M.O.

Ref. Nº	Nº da peça	Descrição	Qtd. XRE 300A K	L/M	N	P	Nº de série		Tipo
11	90103-K68-900	Parafuso, Flange, 8x40	2	2	2	2			
12	90116-KWT-900	Rebite, 7mm	4	4	4	4			
13	90320-GC3-000	Porca, Pressão, 5mm	2	2	2	2			
14	93903-24380	Parafuso, Fixação, 4x12	6	6	6	6			
15	94050-08000	Porca, Flange, 8mm	2	2	2	2			

PROIBIDA A REPRODUÇÃO E DISTRIBUIÇÃO
1010913 - Matsuo - MM-GT

© Moto Honda da Amazônia Ltda.
Todos os direitos reservados.

C-2

Instrumentos

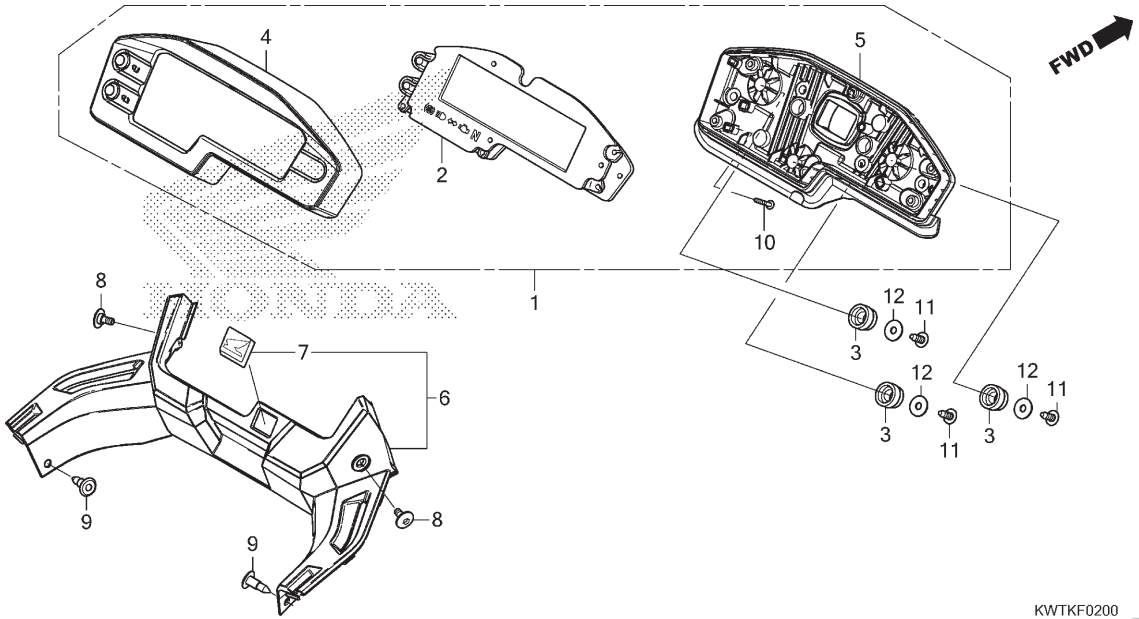

Ref. Nº	N.O.S.	Item de serviço	T.M.O.
1	8121A1	Instrumentos Conj., Painel	0,7
2	8121A2	Instrumentos, Painel	0,8
4	4131Q1	Tampa, Instrumentos: Superior	0,7
5	4131Q2	Tampa, Instrumentos: Inferior	0,7
6	812140	Painel, Instrumentos	0,1

Ref. Nº	Nº da peça	Descrição	Qtd. XRE 300A K	L/M	N	P	Nº de série		Tipo
1	37100-KWT-FB1	Instrumentos Conj., Painel (KPH)	1	1	1	1			
2	37110-KWT-FB1	Instrumentos Comp., LCD (KPH)	1	1	1	1			
3	37215-KWT-D20	Coxim, Fixação Instrumentos	3	3	3	3			
4	37610-KWT-D21	Carcaça Comp., Superior	1	1	1	1			
5	37620-KWT-D21	Carcaça Comp., Inferior	1	1	1	1			
6	64200-KWT-FB0	Tampa Conj., Instrumentos	1	1	1	1			
7	86150-GFC-901	Emblema (MARUI)	1	1	1	1			
	86150-GFC-902	Emblema (UEHARA)	1	1	1	1			
8	90104-KWT-FB0	Parafuso, Phillips, 5x12	2	2	2	2			
9	90116-KWT-900	Rebite, 7mm	2	2	2	2			
10	93903-22520	Parafuso, Fixação, 3x20	8	8	8	8			
11	93913-25310	Parafuso, Fixação, 5x14 (PO)	3	3	3	3			
12	94103-05700	Arruela, Lisa, 5mm	3	3	3	3			

PROIBIDA A REPRODUÇÃO E DISTRIBUIÇÃO
1010913 - Matsuo - MM-G

© Moto Honda da Amazônia Ltda.
Todos os direitos reservados.

C-3

Espelho

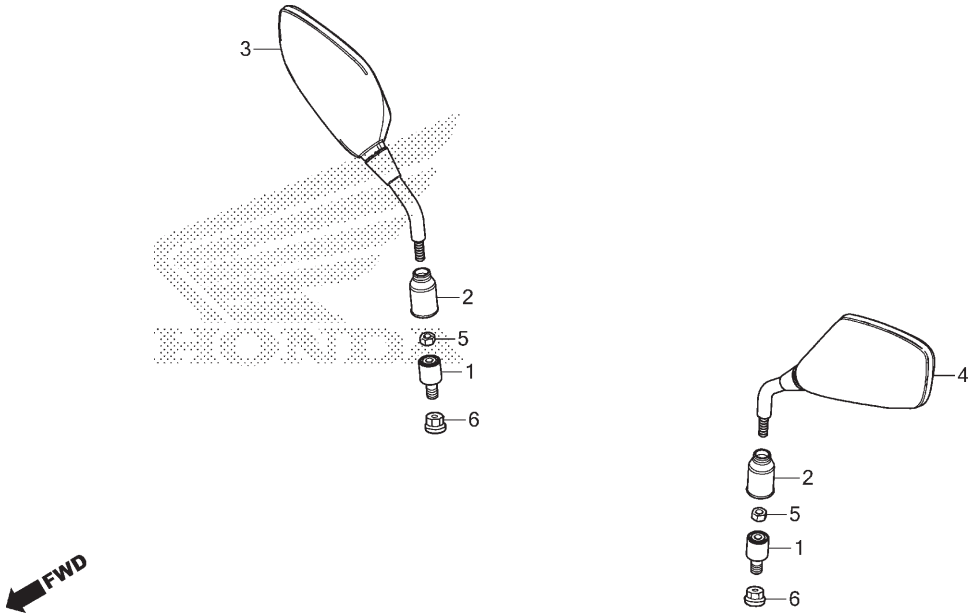

Ref. Nº	N.O.S.	Item de serviço	T.M.O.
Sem Informação			–

Ref. Nº	Nº da peça	Descrição	Qtd. XRE 300A K	L/M	N	P	Nº de série		Tipo
1	88113-KBA-900	Bucha, Fixação Espelho	2	2	2	2			
2	88114-KFN-950	Capa, Porca Trava	2	2	2	2			
3	88210-KWT-FB0	Espelho Retrovisor Comp., Direito	1	1	1	1			
4	88220-KWT-FB0	Espelho Retrovisor Comp., Esquerdo	1	1	1	1			
5	90301-KBA-900	Porca, Trava (Rosca Invertida)	2	2	2	2			
6	94050-10070	Porca, Flange, 10mm	2	2	2	2			

PROIBIDA A REPRODUÇÃO E DISTRIBUIÇÃO
1010913 - Matsuo - MM-GT

© Moto Honda da Amazônia Ltda.
Todos os direitos reservados.

C-4

Alavancas • Interruptores • Cabos

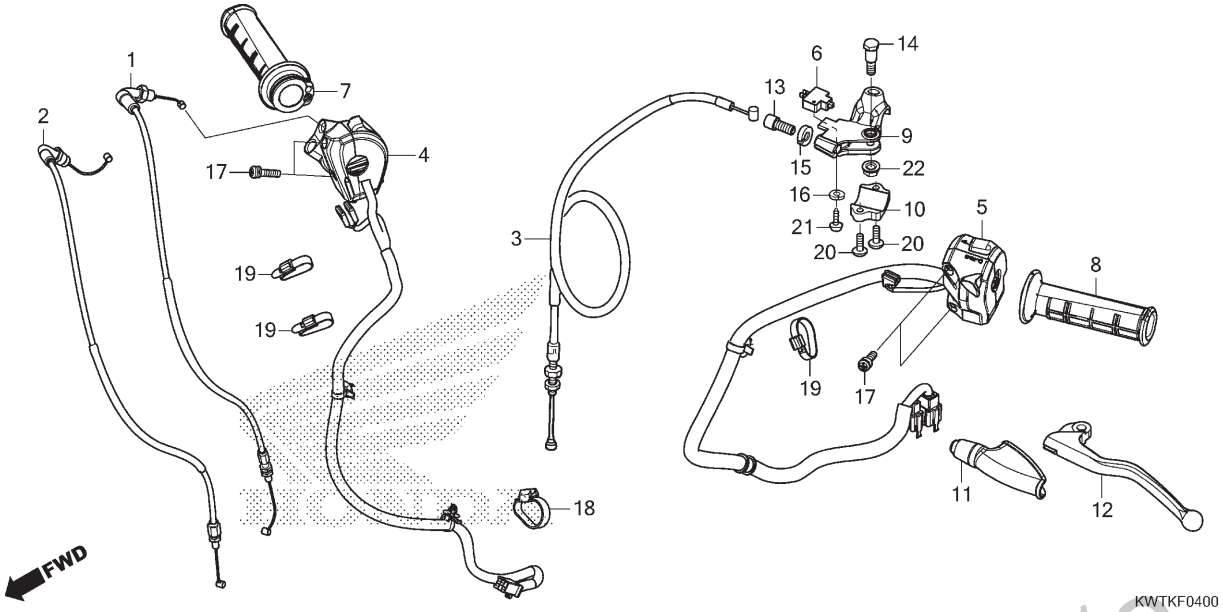

Ref. Nº	N.O.S.	Item de serviço	T.M.O.
1		(2)	
	811100	Cabo, Acelerador	1,1
		• Nota: Mesmo tempo para duas unidades	
3	811115	Cabo, Embreagem	1,0
4	615120	Interruptor, Corte Ignição	1,3
5	615118	Interruptor, Sinalizador	1,0
6	6151A9	Interruptor, Embreagem	0,2
7	810150	Manopla, Acelerador	0,2
8	8101C0	Manopla: Esquerda	0,1
9	8101C8	Suporte, Alavanca Manopla: Esquerda	0,2
12	8101C6	Alavanca, Manopla: Esquerda	0,1
	8101F5	Alavanca, Manopla: Ambas	0,2

Ref. Nº	Nº da peça	Descrição	Qtd. XRE 300A K	L/M	N	P	Nº de série		Tipo
1	17910-KWT-FB1	Cabo A Comp., Acelerador	1	1	1	1			
2	17920-KWT-FB1	Cabo B Comp., Acelerador	1	1	1	1			
3	22870-KWT-700	Cabo Comp., Embreagem	1	1	1	1			
4	35130-KWT-FB1	Interruptor Conj., Partida & Parada Motor	1	1	1	1			
5	35200-KWT-FB1	Interruptor Conj., Sinalizador	1	1	1	1			
6	35330-KRE-851	Interruptor Conj., Embreagem	1	1	1	1			
7	53140-KWT-D20	Manopla Comp., Acelerador	1	1	1	1			
8	53166-KRE-G00	Manopla, Esquerda	1	1	1	1			
9	53172-KRH-D20	Suporte, Superior Alavanca Esquerda	1	1	1	1			
10	53174-KRH-D20	Suporte, Inferior Alavanca Esquerda	1	1	1	1			
11	53177-KPS-730	Capa, Alavanca Esquerda	1	1	1	1			
12	53178-KRH-D20	Alavanca, Esquerda Guidão	1	1	1	1			
13	53192-KRM-860	Parafuso, Ajuste Cabo	1	1	1	1			
14	90113-HA6-770	Parafuso Pivô, Alavanca Manopla	1	1	1	1			
15	90322-KRM-860	Porca, Fixação	1	1	1	1			
16	90501-KPE-B40	Arruela, Pressão, 3mm	1	1	1	1			
17	90507-MGE-640	Parafuso-arruela, 5x20	4	4	4	4			

PROIBIDA A REPRODUÇÃO E DISTRIBUIÇÃO
1010910 Matsuo MMGT

© Moto Honda da Amazônia Ltda.
Todos os direitos reservados.

C-4

Alavancas • Interruptores • Cabos

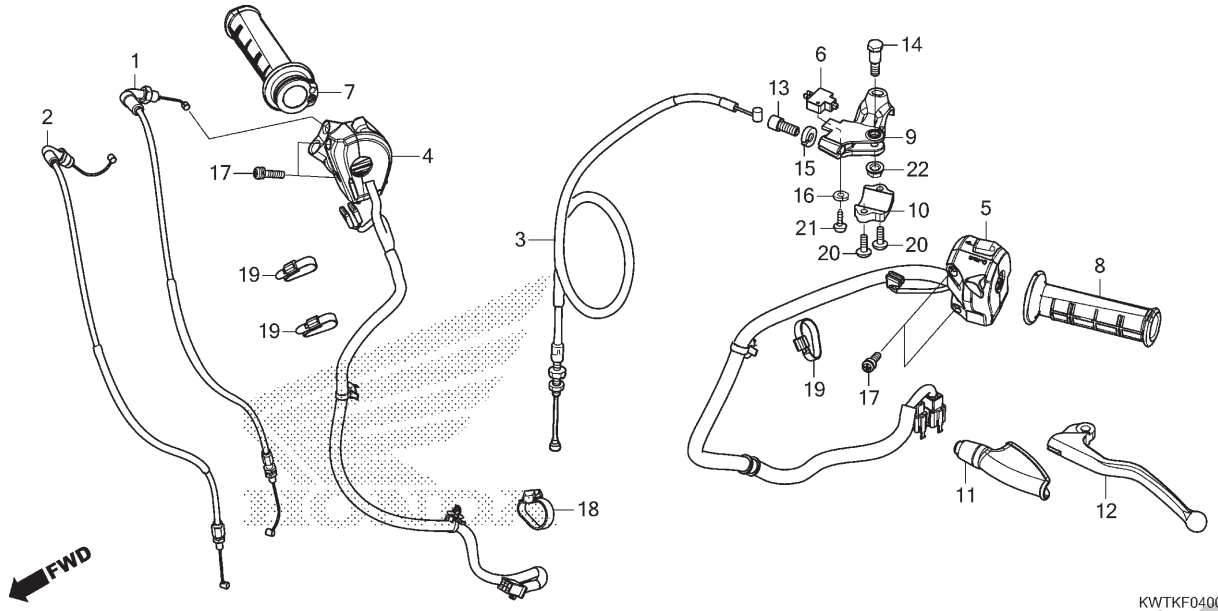

Ref. Nº	N.O.S.	Item de serviço	T.M.O.

Ref. Nº	Nº da peça	Descrição	Qtd. XRE 300A K	L/M	N	P	Nº de série		Tipo
18	90650-KV6-003	Presilha, Cabo, 95mm	1	1	1	1			
19	90650-KW3-000	Presilha, Cabo	3	3	3	3			
20	93500-05016-0G	Parafuso, Phillips, 5x16	2	2	2	2			
21	93901-32320	Parafuso, Fixação, 3x12	1	1	1	1			
22	94050-06000	Porca, Flange, 6mm	1	1	1	1			

PROIBIDA A REPRODUÇÃO E DISTRIBUIÇÃO
1010913 - Matsuo - MM-GT

© Moto Honda da Amazônia Ltda.
Todos os direitos reservados.

C-5

Cilindro Mestre do Freio Dianteiro

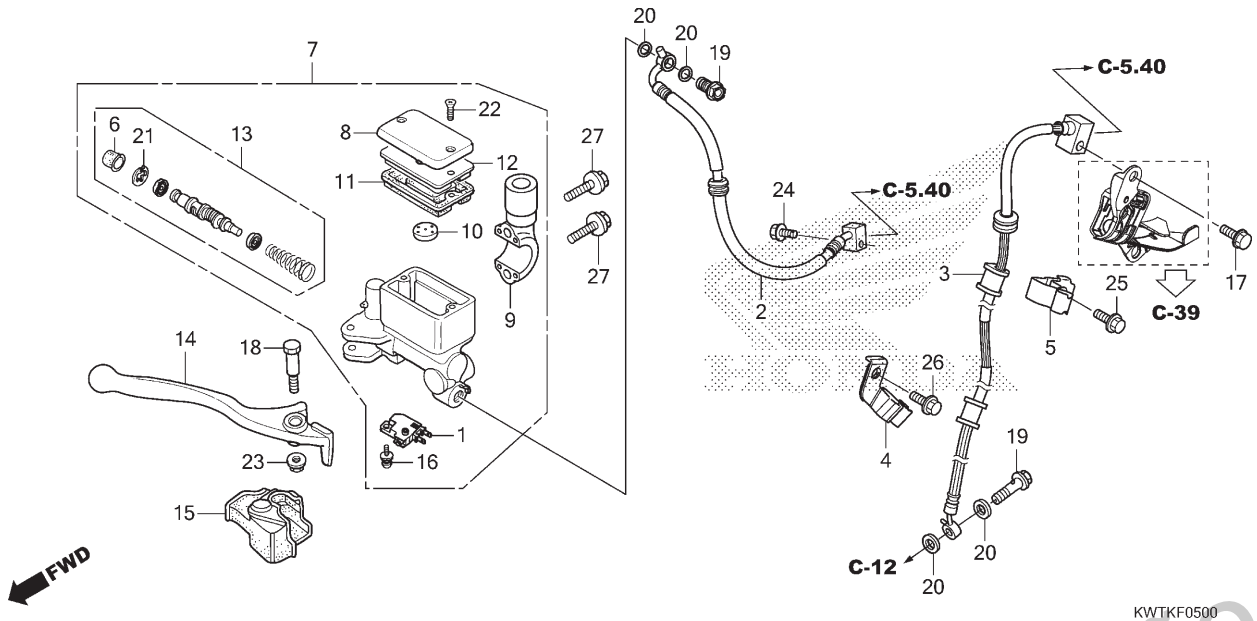

Ref. Nº	N.O.S.	Item de serviço	T.M.O.
1	6151B2	Interruptor, Freio Dianteiro	0,1
2	712127	Mangueira A, Freio Dianteiro	1,0
		• Inclui: Sangria dos freios	
3	712128	Mangueira B, Freio Dianteiro	1,0
		• Inclui: Sangria dos freios	
7	712105	Cilindro Mestre, Freio Dianteiro	0,4
		• Inclui: Sangria dos freios	
11	7121G6	Diafragma, Cilindro Mestre Freio Dianteiro	0,1
13	7121G9	Pistão Jogo, Cilindro Mestre Freio Dianteiro	0,4
		• Inclui: Sangria dos freios	
14	8101C7	Alavanca, Manopla: Direita	0,1
	8101F5	Alavanca, Manopla: Ambas	0,2

Ref. Nº	Nº da peça	Descrição	Qtd. XRE 300A K	L/M	N	P	Nº de série		Tipo
1	35340-MGS-D31	Interruptor Conj., Freio Dianteiro	1	1	1	1			
2	45125-KWT-FB1	Mangueira A Comp., Freio Dianteiro	1	1	1	1			
3	45126-KWT-FB1	Mangueira B Comp., Freio Dianteiro	1	1	1	1			
4	45157-KWT-700	Braçadeira C, Mangueira Freio Dianteiro	1	1	1	1			
5	45158-KWT-920	Braçadeira B, Mangueira Freio Dianteiro	1	1	1	1			
6	45504-410-003	Coifa, Comp.	1	1	1	1			
7	45510-KWT-FB1	Cilindro Mestre Dianteiro, Subconj.	1	1	1	1			
8	45513-KV2-901	Tampa, Cilindro Mestre	1	1	1	1			
9	45517-KFR-861	Suporte, Espelho	1	1	1	1			
10	45518-MG3-016	Separador Comp.	1	1	1	1			
11	45520-MG7-006	Diafragma	1	1	1	1			
12	45521-HA2-006	Placa, Diafragma	1	1	1	1			
13	45530-KVK-961	Cilindro Mestre, Conj.	1	1	1	1			
14	53175-KV2-900	Alavanca, Direita Guidão	1	1	1	1			
15	53176-KJ1-701	Capa, Alavanca Direita	1	1	1	1			
16	90101-KRM-R80	Parafuso-arruela, 4x12	1	1	1	1			
17	90107-KWT-FB0	Parafuso, Flange, 6x15	1	1	1	1			

PROIBIDA A REPRODUÇÃO E DISTRIBUIÇÃO
10109013 - Matsuo - MMGT

© Moto Honda da Amazônia Ltda.
Todos os direitos reservados.

C-5

Cilindro Mestre do Freio Dianteiro

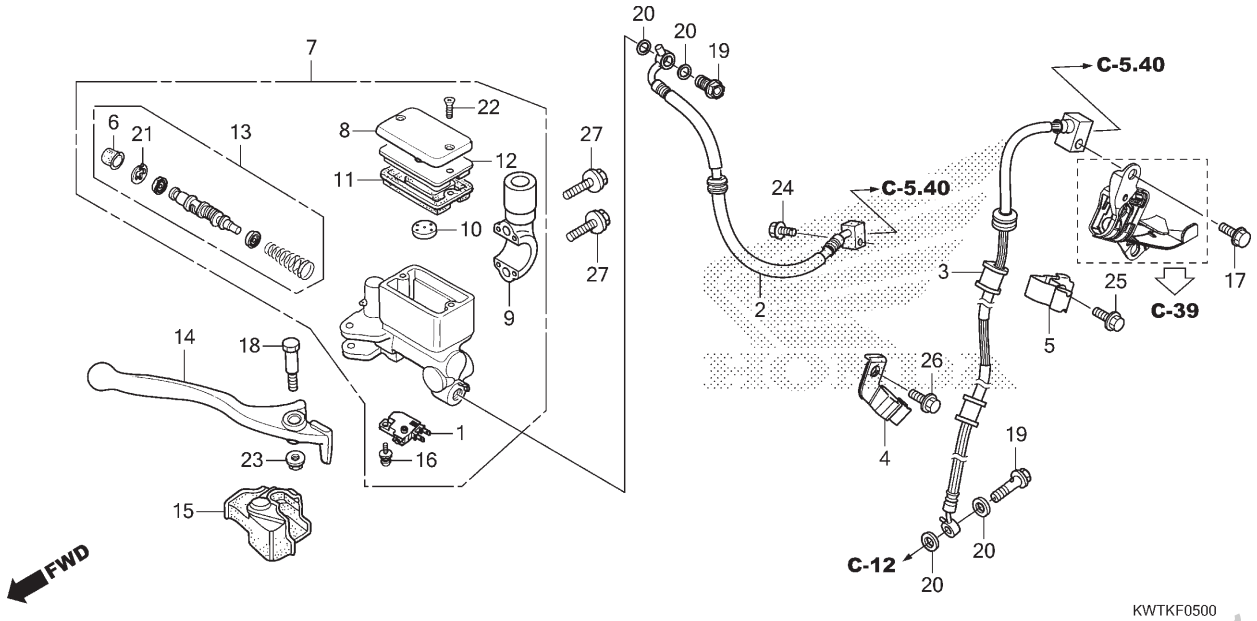

Ref. Nº	N.O.S.	Item de serviço	T.M.O.	Ref. Nº	Nº da peça	Descrição	Qtd. XRE 300A K	L/M	N	P	Nº de série		Tipo
				18	90114-KBZ-900	Parafuso, Alavanca Manopla	1	1	1	1			
				19	90145-KVS-M30	Parafuso, Óleo, 10x22	2	2	2	2			
				20	90545-300-000	Arruela, Parafuso Óleo	4	4	4	4			
				21	90651-MA5-671	Anel Elástico	1	1	1	1			
				22	93600-04012-1G	Parafuso, Cabeça Chata, 4x12	2	2	2	2			
				23	94050-06000	Porca, Flange, 6mm	1	1	1	1			
				24	95701-06012-00	Parafuso, Flange, 6x12	1	1	1	1			
				25	96001-06012-07	Parafuso, Flange, 6x12	1	1	1	1			
				26	96001-06014-07	Parafuso, Flange, 6x14	1	1	1	1			
				27	96001-06022-07	Parafuso, Flange, 6x22	2	2	2	2			

PROIBIDA A REPRODUÇÃO E DISTRIBUIÇÃO
1010913 - Matsuo - MM-GT

© Moto Honda da Amazônia Ltda.
Todos os direitos reservados.

C-5.20

Modulador ABS

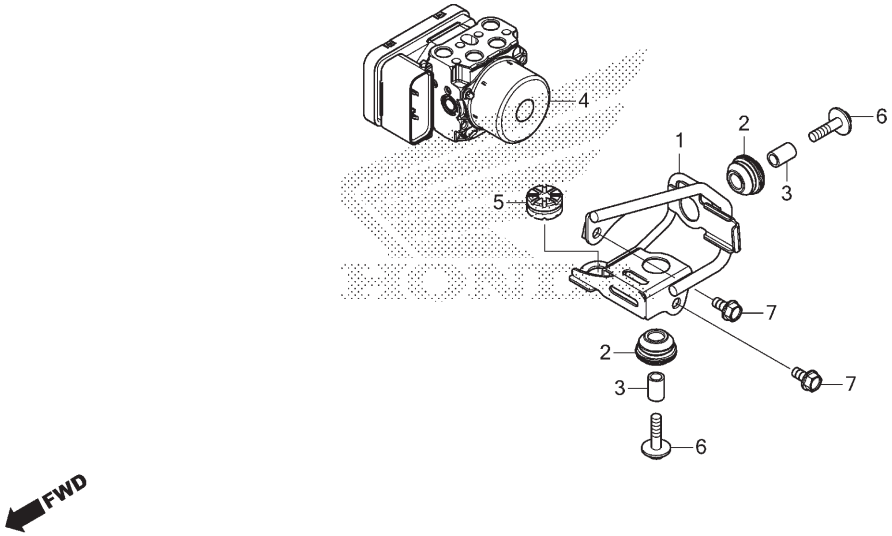

Ref. Nº	N.O.S.	Item de serviço	T.M.O.
1	7111J8	Suporte, Modulador ABS	0,3
4	7111H1	Modulador, ABS • Inclui: Sangria dos freios	0,9

Ref. Nº	Nº da peça	Descrição	Qtd. XRE 300A K	L/M	N	P	Nº de série		Tipo
1	50730-KWT-FB0	Suporte Comp., Unidade ABS	1	1	1	1			
2	57101-MER-D21	Borracha, Fixação	2	2	2	2			
3	57103-SDA-003	Bucha	2	2	2	2			
4	57110-KWT-FB1	Modulador Conj.	1	1	1	1			
5	84703-425-000	Coxim, Fixação Lanterna Traseira	1	1	1	1			
6	93404-06025-00	Parafuso-arruela, 6x25	2	2	2	2			
7	95701-06012-00	Parafuso, Flange, 6x12	2	2	2	2			

PROIBIDA A REPRODUÇÃO E DISTRIBUIÇÃO
1010913 - Matsuo - MM-GT

© Moto Honda da Amazônia Ltda.
Todos os direitos reservados.

C-5.40

Tubo de Freio

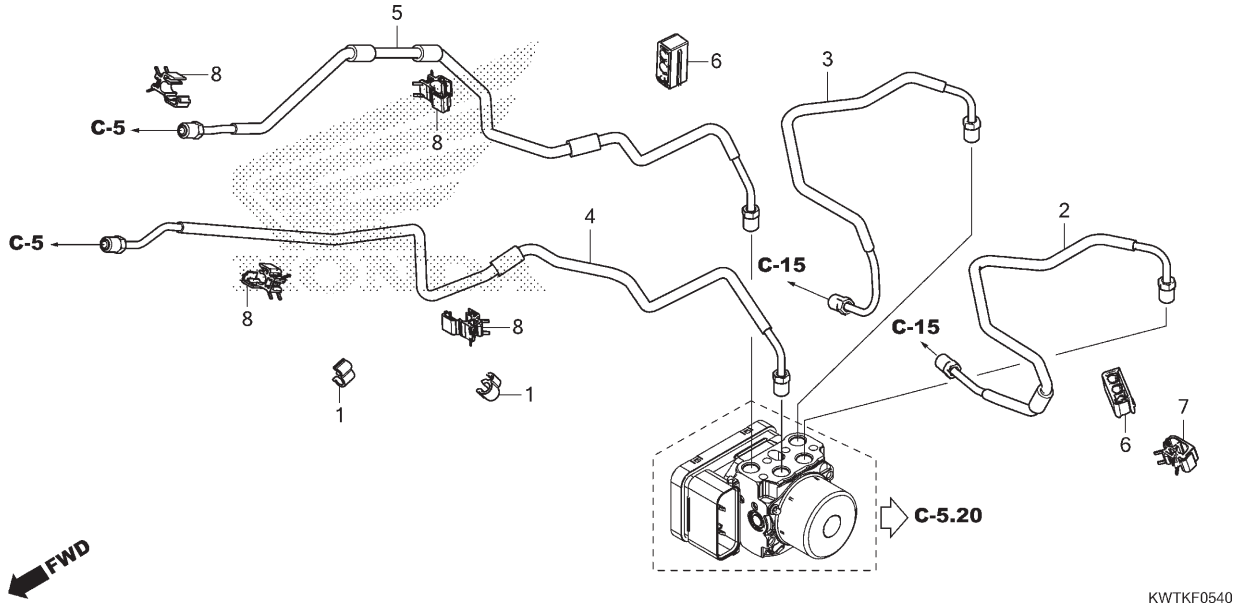

Ref. Nº	N.O.S.	Item de serviço	T.M.O.
2	7121D7	Tubo A, Freio Traseiro	0,5
		• Inclui: Sangria dos freios	
3	7121D8	Tubo B, Freio Traseiro	0,5
		• Inclui: Sangria dos freios	
4	7121C7	Tubo A, Freio Dianteiro	1,1
		• Inclui: Sangria dos freios	
5	7121C8	Tubo B, Freio Dianteiro	1,1
		• Inclui: Sangria dos freios	

Ref. Nº	Nº da peça	Descrição	Qtd. XRE 300A K	L/M	N	P	Nº de série	Tipo
1	38516-MJN-A11	Braçadeira, Fiação ABS	2	2	2	2		
2	43312-KWT-FB0	Tubo A Comp., Freio Traseiro	1	1	1	1		
3	43313-KWT-FB0	Tubo B Comp., Freio Traseiro	1	1	1	1		
4	45128-KWT-FB0	Tubo A Comp., Freio Dianteiro	1	1	1	1		
5	45129-KWT-FB0	Tubo B Comp., Freio Dianteiro	1	1	1	1		
6	90661-KVK-B11	Presilha, Tubo Freio (6,9x2)	2	2	2	2		
7	90661-MEW-921	Braçadeira, Tubo Freio (7,0x2)	1	1	1	1		
8	90662-MGS-D81	Braçadeira, Tubo Freio (7,0)	4	4	4	4		

PROIBIDA A REPRODUÇÃO E DISTRIBUIÇÃO
1010913 - Matsuo - MM-GT

© Moto Honda da Amazônia Ltda.
Todos os direitos reservados.

C-7

Guidão • Mesa Superior

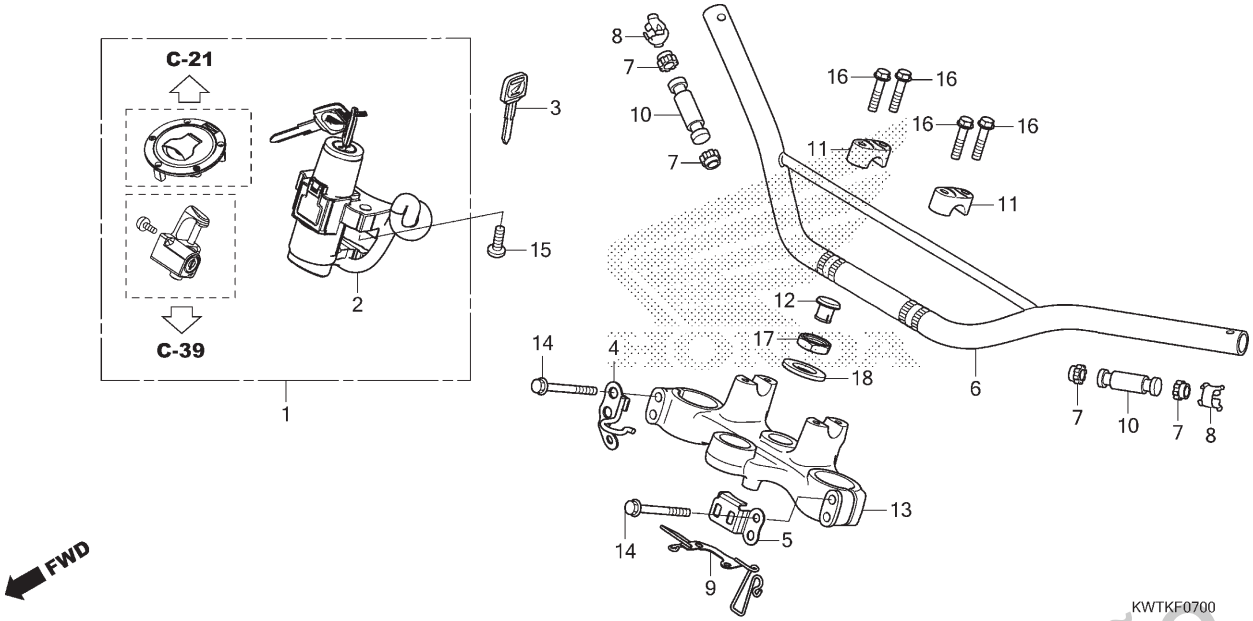

Ref. Nº	N.O.S.	Item de serviço	T.M.O.
1	6151A1	Chaves, Jogo	1,7
2	615145	Interruptor, Ignição & Trava	1,4
6	810100	Guidão	0,5
10		(7,8)	
	8101B3	Peso, Guidão: Esquerdo	0,2
	8101B4	Peso, Guidão: Direito	0,2
	8101B5	Peso, Guidão: Ambos	0,4
13	510110	Mesa, Superior	1,5

Ref. Nº	Nº da peça	Descrição	Qtd. XRE 300A K	L/M	N	P	Nº de série		Tipo
1	35010-KWT-FB0	Chaves, Jogo	1	1	–	–			
2	35100-KWT-FB1	Interruptor Conj., Ignição & Trava	1	1	1	1			
3	35127-KPF-960	Chave, Virgem	(1)	(1)	(1)	(1)			
4	45463-KWT-FB0	Guia Comp., Mangueira Freio Dianteiro	1	1	1	1			
5	50204-KWT-FB0	Suporte B, Braçadeira Fiação	1	1	1	1			
6	53100-KWT-D20	Guidão	1	1	1	1			
7	53106-KR3-000	Coxim A, Peso Guidão	4	4	4	4			
8	53108-KR3-770	Anel Elástico, Peso Guidão	2	2	2	2			
9	53111-KWT-FB0	Guia Comp., Cabo Acelerador	1	1	1	1			
10	53113-KWT-900	Peso, Guidão	2	2	2	2			
11	53131-KBB-950ZA	Suporte, Superior							
		NH146M Prata Accurate Metálico	2	2	–	–			
	53131-KBB-950ZC	*NH109MS* Prata Shot Metálico Especial	–	–	2	2			
12	53208-KCH-900	Capa, Coluna Direção	1	1	1	1			
13	53230-KWT-D20	Mesa, Superior	1	1	1	1			
14	90103-KB7-000	Parafuso, Flange, 8x45	4	4	4	4			
15	90107-MBG-000	Parafuso, Unidirecional, 8mm	2	2	2	2			
16	90111-362-000	Parafuso, Flange, 8x36	4	4	4	4			
17	90304-KRM-860	Porca, Coluna Direção	1	1	1	1			
18	90503-KRM-860	Arruela, Coluna Direção	1	1	1	1			
19	35010-KWT-J00	Chaves, Jogo	–	–	1	1			

PROIBIDA A REPRODUÇÃO E DISTRIBUIÇÃO
10/06/13 - Matsuo - MMGT

© Moto Honda da Amazônia Ltda.
Todos os direitos reservados.

C-9

Coluna de Direção

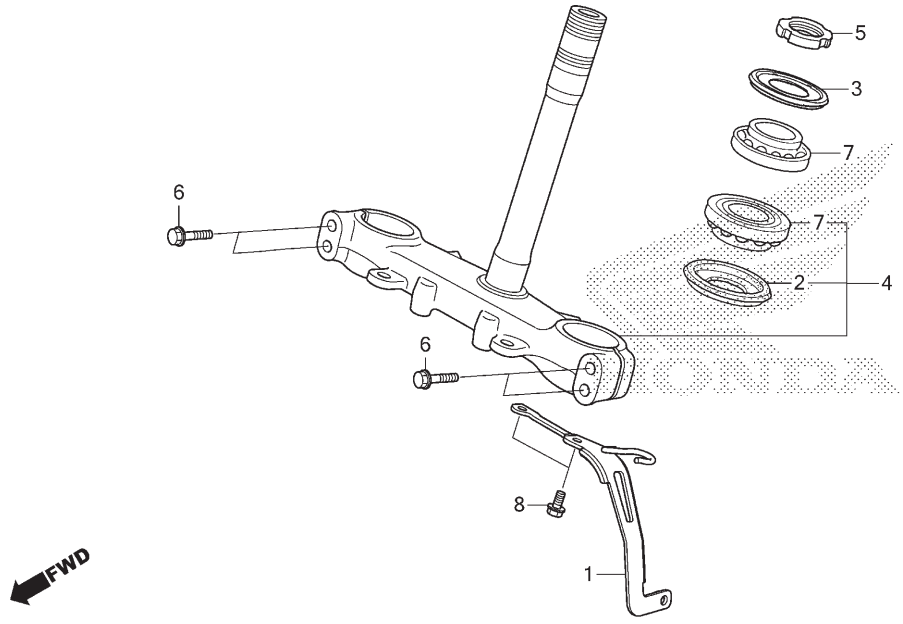

Ref. Nº	N.O.S.	Item de serviço	T.M.O.
4	510100	Coluna ou Eixo Conj., Direção	1,8
5		(3)	
	5101B2	Porca, Superior Coluna Direção	1,6
7		(2)	
	5101B6	Rolamento, Coluna Direção: Superior	1,8
	5101B7	Rolamento, Coluna Direção: Inferior	2,0
	5101C7	Rolamento, Coluna Direção: Ambos	2,0

Ref. Nº	Nº da peça	Descrição	Qtd. XRE 300A K	L/M	N	P	Nº de série		Tipo
1	45156-KWT-FB0	Braçadeira A, Mangueira Freio Dianteiro	1	1	1	1			
2	53214-KA4-701	Retentor Pó, Coluna Direção (ARAI)	1	1	1	1			
3	53214-KZZ-901	Retentor Pó, Superior Direção	1	1	1	1			
4	53219-KWT-FB0	Coluna Direção, Subconj.	1	1	1	1			
5	53229-KPE-900	Porca, Superior Coluna Direção	1	1	1	1			
6	90103-KB7-000	Parafuso, Flange, 8x45	4	4	4	4			
7	91015-KV6-003	Rolamento, Coluna Direção (NTN)	2	2	2	2			
	91051-KRE-B01	Rolamento, Coluna Direção (INA)	(2)	(2)	(2)	(2)			
8	95701-06012-00	Parafuso, Flange, 6x12	2	2	2	2			

PROIBIDA A REPRODUÇÃO E DISTRIBUIÇÃO
1010913 - Matsuo - MM-GT

© Moto Honda da Amazônia Ltda.
Todos os direitos reservados.

C-10

Para-lama Dianteiro

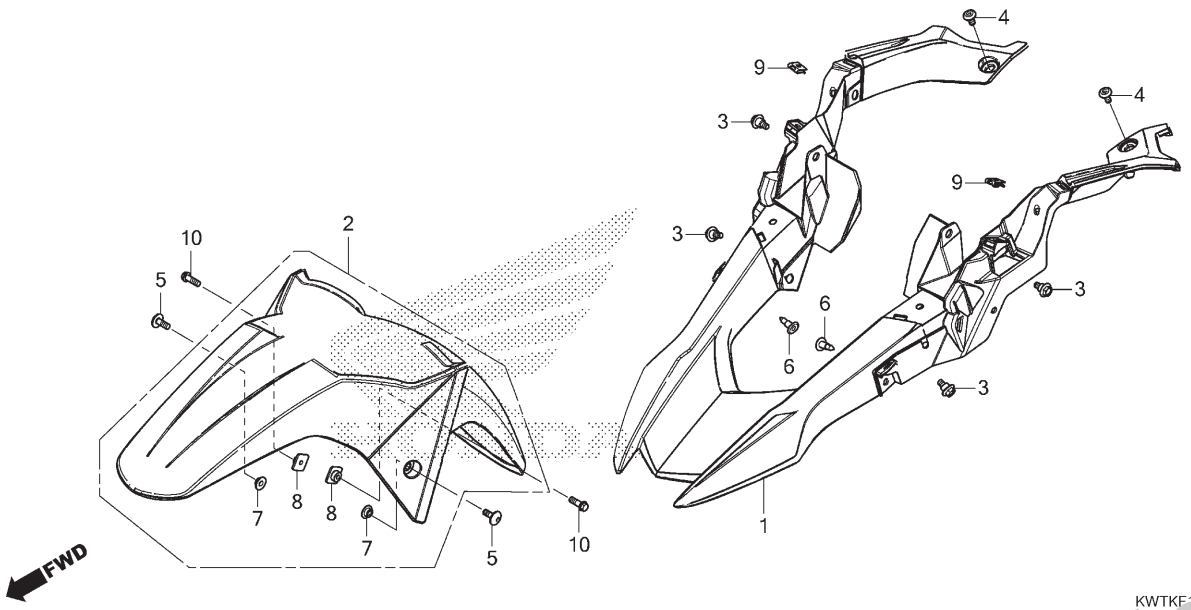

Ref. Nº	N.O.S.	Item de serviço	T.M.O.
1	4131B7	Para-lama, Dianteiro	0,6
2	4131T2	Para-lama (A), Dianteiro	0,2

Ref. Nº	Nº da peça	Descrição	Qtd. XRE 300A K	L/M	N	P	Nº de série		Tipo
1	61100-KWT-FB0ZA	Para-lama, Superior							
		NH1 Preto	1	1	1	1			
2	61210-KWT-FB0	Para-lama Inferior Dianteiro, Comp.	1	1	1	1			
3	90101-KWT-FB0	Parafuso, Flange, 6x14,5	4	4	4	4			
4	90103-KWT-900	Parafuso, Especial, 6mm	2	2	2	2			
5	90105-KWT-FB0	Parafuso, Phillips, 6x16	2	2	2	2			
6	90116-KWT-900	Rebite, 7mm	2	2	2	2			
7	90127-KF0-770	Bucha, 6x4	2	2	2	2			
8	90302-MCZ-000	Porca, Especial, 6mm	2	2	2	2			
9	90320-GC3-000	Porca, Pressão, 5mm	2	2	2	2			
10	96001-06018-07	Parafuso, Flange, 6x18	2	2	2	2			

PROIBIDA A REPRODUÇÃO E DISTRIBUIÇÃO
1010913 - Matsuo - MM-GT

© Moto Honda da Amazônia Ltda.
Todos os direitos reservados.

C-11

Garfo Dianteiro

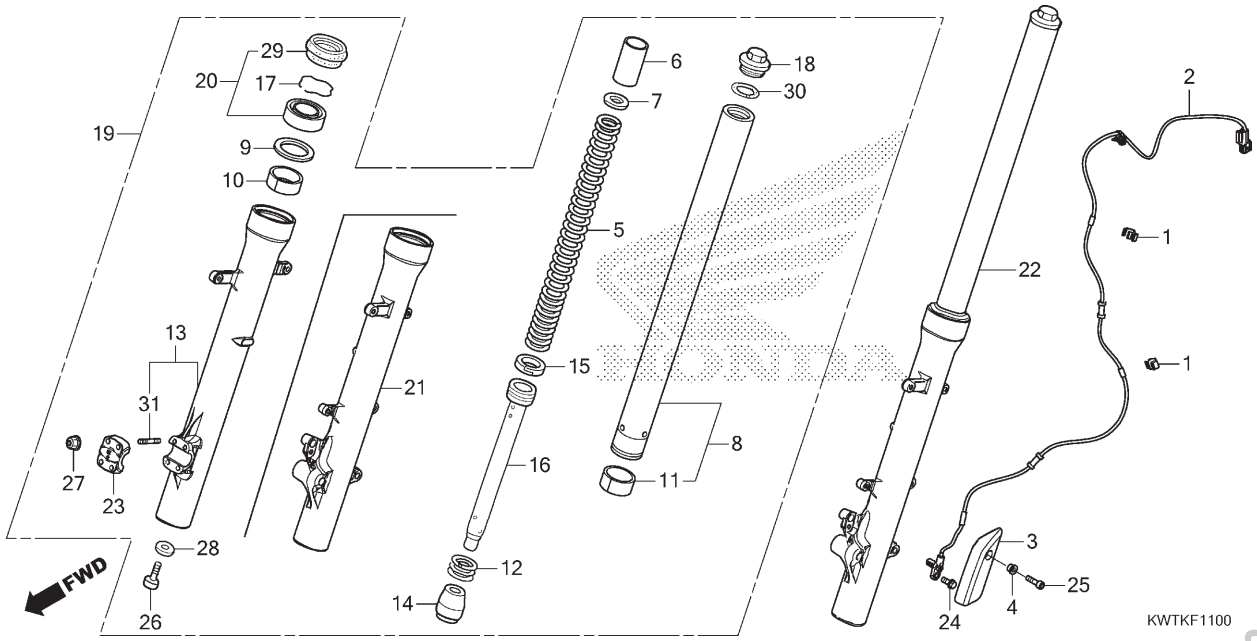

Ref. Nº	N.O.S.	Item de serviço	T.M.O.
2	617196	Sensor, Velocidade Roda: Dianteiro	0,8
5	5111C5	Mola, Garfo Dianteiro: Esquerda	0,2
	5111C6	Mola, Garfo Dianteiro: Direita	0,2
	5111C7	Mola, Garfo Dianteiro: Ambas	0,4
8		(10,11,12,14,15,16)	
	5111G2	Cilindro, Garfo Dianteiro: Esquerdo	0,9
	5111G3	Cilindro, Garfo Dianteiro: Direito	0,9
	5111G4	Cilindro, Garfo Dianteiro: Ambos	1,5
13	5111D2	Cilindro, Inferior: Direito	0,9
19	5111C3	Garfo Conj., Dianteiro: Direito	0,4
20	5111E7	Retentor Jogo, Garfo Dianteiro: Esquerdo	0,8
	5111E8	Retentor Jogo, Garfo Dianteiro: Direito	0,8
	5111E9	Retentor Jogo, Garfo Dianteiro: Ambos	1,3
21	5111D1	Cilindro, Inferior: Esquerdo	0,9
	5111D3	Cilindro, Inferior: Ambos	1,5
22	5111C2	Garfo Conj., Dianteiro: Esquerdo	0,4
	5111C4	Garfo Conj., Dianteiro: Ambos	0,6

Ref. Nº	Nº da peça	Descrição	Qtd. XRE 300A K	L/M	N	P	Nº de série		Tipo
1	11152-KS4-003	Braçadeira, Tubo	2	2	2	2			
2	38520-KWT-FB1	Sensor, Velocidade Roda Dianteira	1	1	1	1			
3	45700-KWT-FB0ZA	Tampa Jogo, Sensor Velocidade Dianteiro *Tipo1*	1	1	1	1			
4	45711-KWT-FB0	Bucha, Fixação Tampa Sensor Velocidade Dianteiro	1	1	1	1			
5	51401-KWT-901	Mola, Garfo Dianteiro	2	2	2	2			
6	51402-MV8-901	Bucha, Mola	2	2	2	2			
7	51403-KF0-003	Assento, Mola (SHOWA)	2	2	2	2			
8	51410-KWT-901	Cilindro Comp., Garfo Dianteiro	2	2	2	2			
9	51412-MB4-003	Anel, Apoio (SHOWA)	2	2	2	2			
10	51414-KWT-901	Bucha, Guia	2	2	2	2			
11	51415-KWT-901	Bucha, Deslizante	2	2	2	2			
12	51416-MCG-003	Mola, Retorno	2	2	2	2			
13	51430-KWT-FB1	Cilindro Jogo, Inferior Direito	1	1	1	1			
14	51432-MV4-003	Retentor, Óleo	2	2	2	2			
15	51437-MM5-003	Anel, Pistão	2	2	2	2			

PROIBIDA A REPRODUÇÃO E DISTRIBUIÇÃO
1010913 - Matsuo - MM-GT

© Moto Honda da Amazônia Ltda.
Todos os direitos reservados.

C-11

Garfo Dianteiro

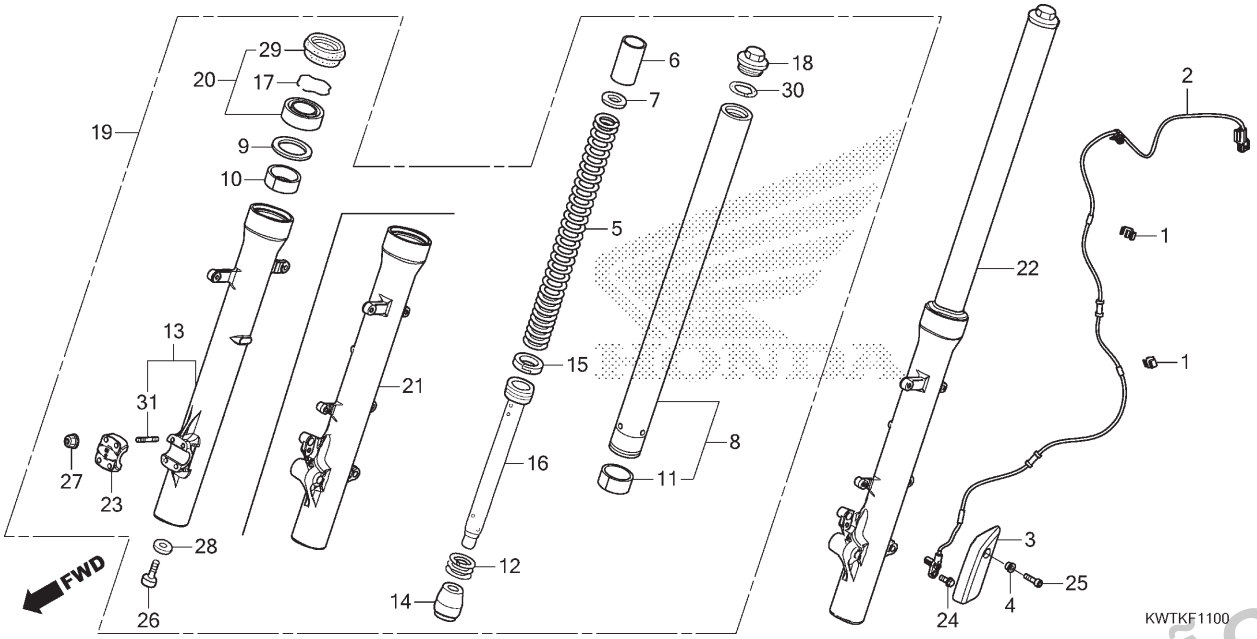

Ref. Nº	N.O.S.	Item de serviço	T.M.O.

Ref. Nº	Nº da peça	Descrição	Qtd. XRE 300A K	L/M	N	P	Nº de série		Tipo
16	51440-KWT-901	Tubo, Assento	2	2	2	2			
17	51447-MCG-003	Anel, Limitador Retentor Óleo	2	2	2	2			
18	51454-MM9-671	Parafuso, Garfo Dianteiro	2	2	2	2			
19	51480-KWT-FB1ZA	Garfo Subconj., Dianteiro Direito							
		NH109MS Prata Shot Especial Metálico	1	1	1	1			
20	51490-KWT-901	Retentor Jogo, Garfo Dianteiro	2	2	2	2			
21	51530-KWT-FB1	Cilindro Jogo, Inferior Esquerdo	1	1	1	1			
22	51580-KWT-FB1	Garfo Subconj., Dianteiro Esquerdo	1	1	1	1			
23	51634-MK5-003ZK	Suporte, Eixo							
		NH109MS Prata Shot Especial Metálico	1	1	1	1			
24	90106-K68-900	Parafuso, Flange, 6x14	1	1	1	1			
25	90106-KWT-FB0	Parafuso, Allen, 6x22	1	1	1	1			
26	90116-KV3-701	Parafuso, Allen, 8mm (SHOWA)	2	2	2	2			
27	90301-473-003	Porca, U, 6mm (FUSE RASHI)	4	4	4	4			
28	90544-439-930	Guarnição (SHOWA)	2	2	2	2			
29	91254-MM8-003	Retentor, Pó	2	2	2	2			
30	91356-KF0-003	Anel, Vedação 33,2x2,4	2	2	2	2			
31	92900-06025-0E	Prisioneiro, 6x25	4	4	4	4			

PROIBIDA A REPRODUÇÃO E DISTRIBUIÇÃO
1010918 - Matsuo - MMGT

© Moto Honda da Amazônia Ltda.
Todos os direitos reservados.

C-12

Cáliper do Freio Dianteiro

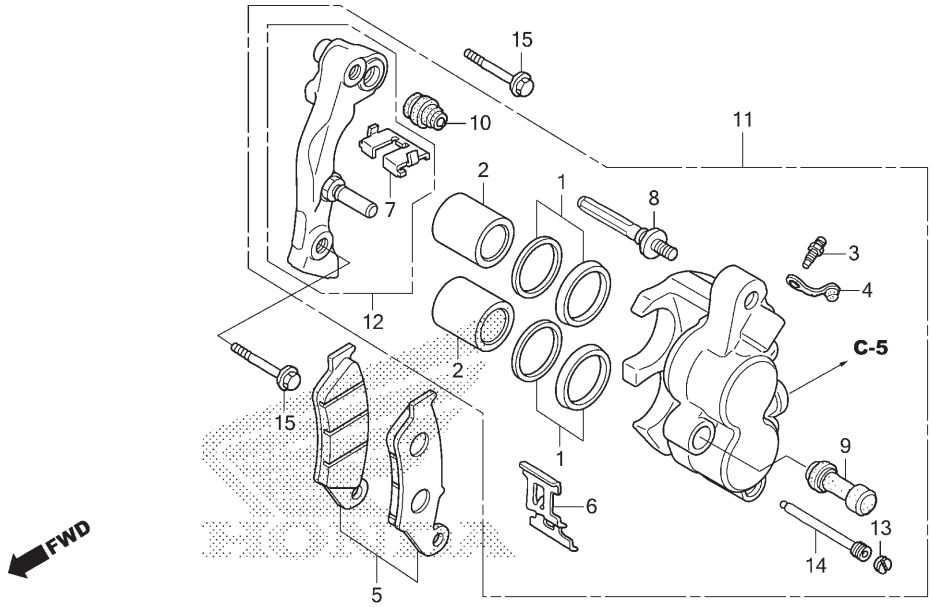

Ref. Nº	N.O.S.	Item de serviço	T.M.O.
2		(1)	
	7111D1	Pistão, Cáliper Freio Dianteiro	0,5
		• Inclui: Sangria dos freios	
		• Nota: Mesmo tempo para duas unidades	
5	711115	Sapata (Pastilha) Jogo, Freio: Dianteiro	0,1
11	711130	Cáliper, Freio Dianteiro	0,4
		• Inclui: Sangria dos freios	
12	7111G0	Suporte, Cáliper Dianteiro	0,2

Ref. Nº	Nº da peça	Descrição	Qtd. XRE 300A K	L/M	N	P	Nº de série		Tipo
1	06431-MA3-405	Retentor Jogo, Pistão	2	2	2	2			
2	43107-MAJ-G41	Pistão, 27x31	2	2	2	2			
3	43352-568-003	Parafuso, Sangria (NISSIN)	1	1	1	1			
4	43353-461-771	Capa, Sangria	1	1	1	1			
5	45105-KAS-415	Pastilha Jogo, Freio Dianteiro	1	1	1	1			
6	45108-KW8-901	Mola, Pastilha	1	1	1	1			
7	45112-KAS-901	Retentor	1	1	1	1			
8	45131-HA5-672	Parafuso A, Pino	1	1	1	1			
9	45132-166-016	Coifa, Pino (NISSIN)	1	1	1	1			
10	45133-MA3-006	Coifa B	1	1	1	1			
11	45150-KWT-FB1	Cáliper Subconj., Dianteiro Esquerdo	1	1	1	1			
12	45190-KWT-901	Suporte Subconj., Cáliper Dianteiro Esquerdo	1	1	1	1			
13	45203-MG3-016	Plugue, Pino	1	1	1	1			
14	45215-ML7-922	Pino, Suporte	1	1	1	1			
15	90131-MY6-670	Parafuso, Flange, 8x35	2	2	2	2			

PROIBIDA A REPRODUÇÃO E DISTRIBUIÇÃO
1010913 - Matsuo - MM-GT

© Moto Honda da Amazônia Ltda.
Todos os direitos reservados.

C-14.20

Roda Dianteira

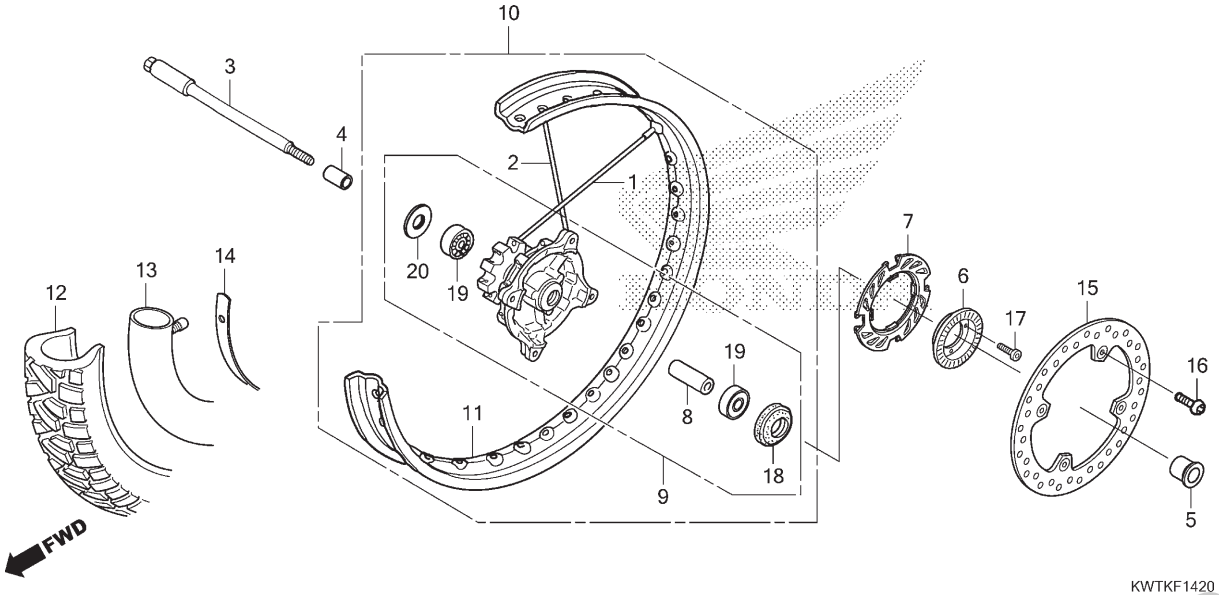

Ref. Nº	N.O.S.	Item de serviço	T.M.O.
3		(18)	
	710151	Eixo, Roda Dianteira	0,3
6	7101B0	Anel, Pulsador: Dianteiro	0,4
9		(1,2)	
	710103	Cubo, Roda Dianteira	2,4
10	7101D4	Roda Dianteira	0,9
11	710109	Aro, Roda: Dianteiro	2,3
12		(13,14)	
	7101J8	Pneu Dianteiro e/ou Câmara (Um)	0,8
15	711120	Disco, Freio Dianteiro	0,4
19	710115	Rolamento, Roda Dianteira (Um)	0,5
	710115G	• Substituição de 1 rolamento adicionar	0,1

Ref. Nº	Nº da peça	Descrição	Qtd. XRE 300A K	L/M	N	P	Nº de série		Tipo
1	06440-KWT-900	Raio A Jogo, Dianteiro (A10X249) (Lado Direito)	18	18	18	18			
2	06441-KWT-900	Raio B Jogo, Dianteiro (A10X247) (Lado Esquerdo)	18	18	18	18			
3	44301-KWT-FB0	Eixo, Roda Dianteira	1	1	1	1			
4	44311-KWT-FB0	Espaçador, Lateral Roda Dianteira	1	1	1	1			
5	44312-KWT-FB0	Espaçador, Lateral Roda Dianteira Esquerda	1	1	1	1			
6	44515-KWT-920	Anel, Pulsador Dianteiro	1	1	1	1			
7	44610-KWT-920	Capa, Cubo Dianteiro	1	1	1	1			
8	44620-MG3-000	Espaçador, Roda Dianteira	1	1	1	1			
9	44635-KWT-FB0	Cubo Subconj., Dianteiro	1	1	1	1			
10	44650-KWT-FB0	Roda Dianteira, Subconj.	1	1	1	1			
11	44701-KWT-901	Aro, Roda Dianteira (21x1,85)	1	1	1	1			
12	44711-KPE-903	Pneu, Dianteiro (METZELER) (90/90-21 M/L 54S ENDURO3)	1	1	1	1			
13	44712-KPE-901	Câmara, Pneu (METZELER)	1	1	1	1			
14	44713-MAN-622	Protetor, Câmara (PIRELLI)	1	1	1	1			
15	45351-KWT-900	Disco, Freio Dianteiro	1	1	1	1			

PROIBIDA A REPRODUÇÃO E DISTRIBUIÇÃO
1010916 - Thiago - MM-GT

© Moto Honda da Amazônia Ltda.
Todos os direitos reservados.

C-14.20

Roda Dianteira

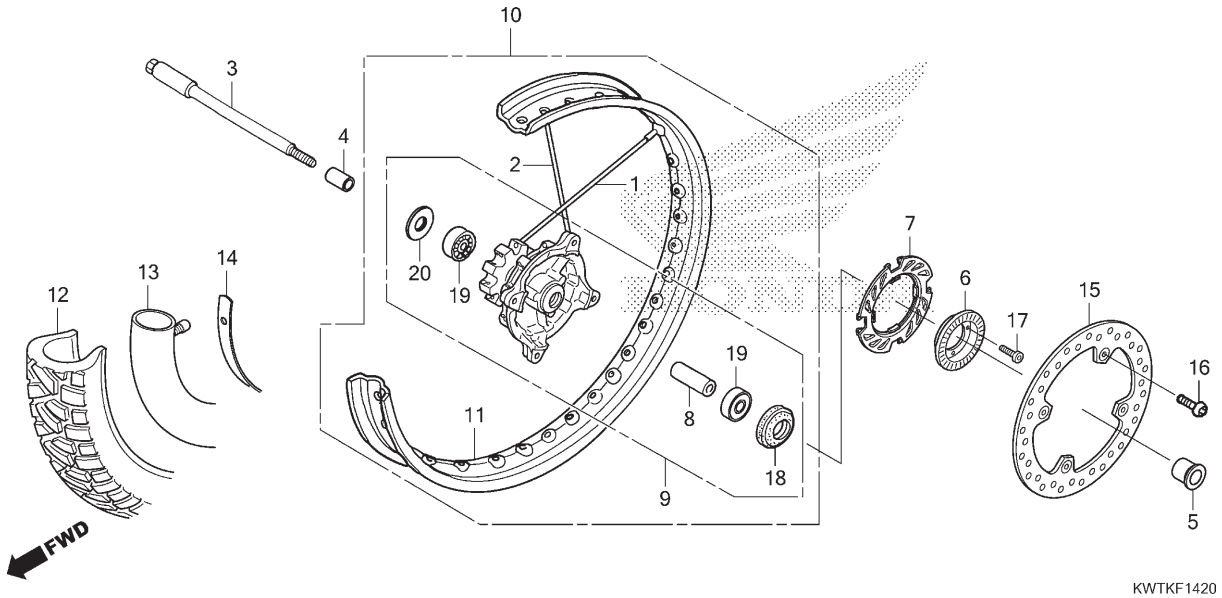

Ref. Nº	N.O.S.	Item de serviço	T.M.O.	Ref. Nº	Nº da peça	Descrição	Qtd. XRE 300A K	L/M	N	P	Nº de série		Tipo
				16	90105-MK5-010	Parafuso, Disco, 8x22	4	4	4	4			
				17	90131-KPB-751	Parafuso, Torx, 5x10	3	3	3	3			
				18	90755-229-003	Retentor, Óleo, 21x37x7 (ARAI)	1	1	1	1			
				19	91014-KPS-731	Rolamento, Radial Esferas, 6202U (FUJIKOSHI)	2	2	2	2			
					91014-KPS-732	Rolamento, Radial Esferas, 6202U (NSK)	2	2	2	2			
				20	91254-KA3-831	Retentor Pó, 22x50x5 (ARAI)	1	1	1	1			

PROIBIDA A REPRODUÇÃO E DISTRIBUIÇÃO
1010913 - Matsuo - MM-GT

© Moto Honda da Amazônia Ltda.
Todos os direitos reservados.

C-15

Cilindro Mestre do Freio Traseiro

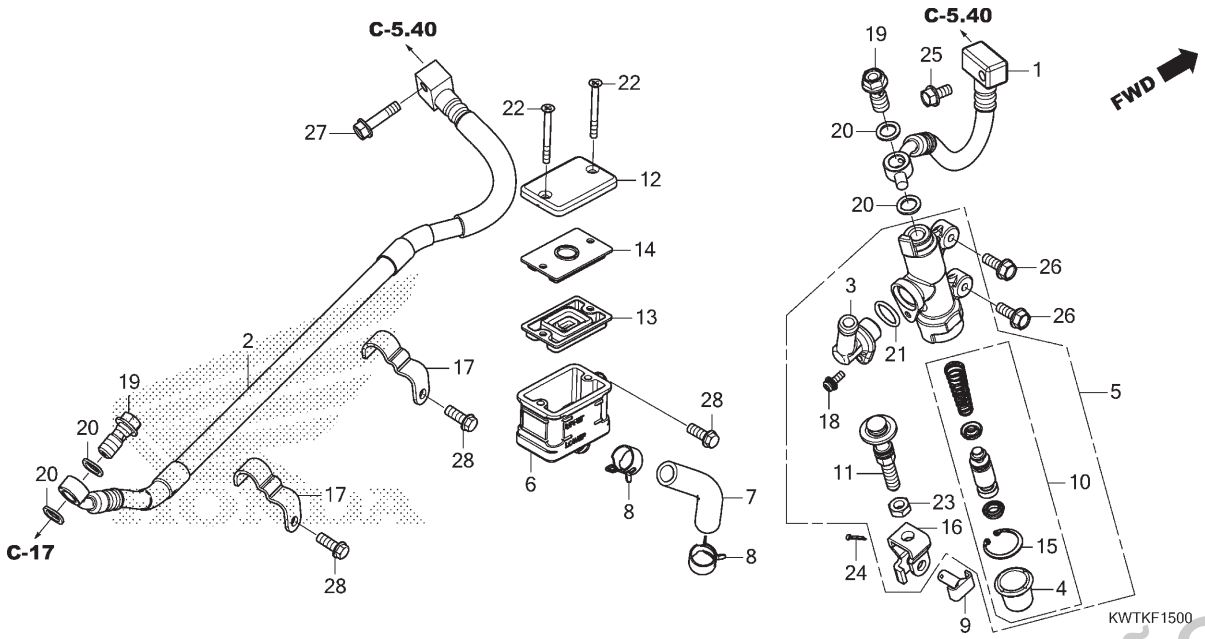

Ref. Nº	N.O.S.	Item de serviço	T.M.O.
1	712180	Mangueira A, Freio Traseiro	0,3
		• Inclui: Sangria dos freios	
2	7121B0	Mangueira B, Freio Traseiro	0,7
		• Inclui: Sangria dos freios	
5	712125	Cilindro Mestre, Freio Traseiro	0,5
		• Inclui: Sangria dos freios	
6	7121F6	Reservatório, Óleo Cilindro Mestre Traseiro	0,3
		• Inclui: Sangria dos freios	
7	7121C2	Mangueira, Reservatório Óleo Cilindro Mestre Traseiro	0,4
		• Inclui: Sangria dos freios	
10	7121H0	Pistão Jogo, Cilindro Mestre Freio Traseiro	0,5
		• Inclui: Sangria dos freios	
13	7121G7	Diafragma, Cilindro Mestre Freio Traseiro	0,1

Ref. Nº	Nº da peça	Descrição	Qtd. XRE 300A K	L/M	N	P	Nº de série		Tipo
1	43310-KWT-FB1	Mangueira A Comp., Freio Traseiro	1	1	1	1			
2	43311-KWT-FB1	Mangueira B Comp., Freio Traseiro	1	1	1	1			
3	43503-MJ0-006	Conector	1	1	1	1			
4	43504-MB2-006	Coifa, Comp.	1	1	1	1			
5	43510-KWT-FB1	Cilindro Mestre Traseiro, Subconj.	1	1	1	–			
	43510-KWT-901		–	–	–	1			
6	43511-KT8-006	Reservatório Comp., Óleo	1	1	1	1			
7	43512-KWT-921	Mangueira, Cilindro Mestre Traseiro	1	1	1	1			
8	43514-445-771	Braçadeira, Mangueira Óleo Cilindro Mestre	2	2	2	2			
9	43515-K31-600	Pino D, Junção	1	1	1	1			
10	43520-MJ6-315	Pistão Jogo, Cilindro Mestre (NISSIN)	1	1	1	1			
11	43530-MB2-006	Haste Comp., Acionamento	1	1	1	1			
12	45513-MCG-006	Tampa, Cilindro Mestre	1	1	1	1			
13	45520-MG7-006	Diafragma	1	1	1	1			
14	45521-HA2-006	Placa, Diafragma	1	1	1	1			
15	46182-MEL-D21	Anel Elástico	1	1	1	1			
16	46504-MAL-601	Junção, Vareta Freio	1	1	1	1			
17	52114-KWT-FB0	Guia A, Mangueira Freio Traseiro	2	2	2	2			

PROIBIDA A REPRODUÇÃO E DISTRIBUIÇÃO
10100102 - Matsuo - MMGT

© Moto Honda da Amazônia Ltda.
Todos os direitos reservados.

C-15

Cilindro Mestre do Freio Traseiro

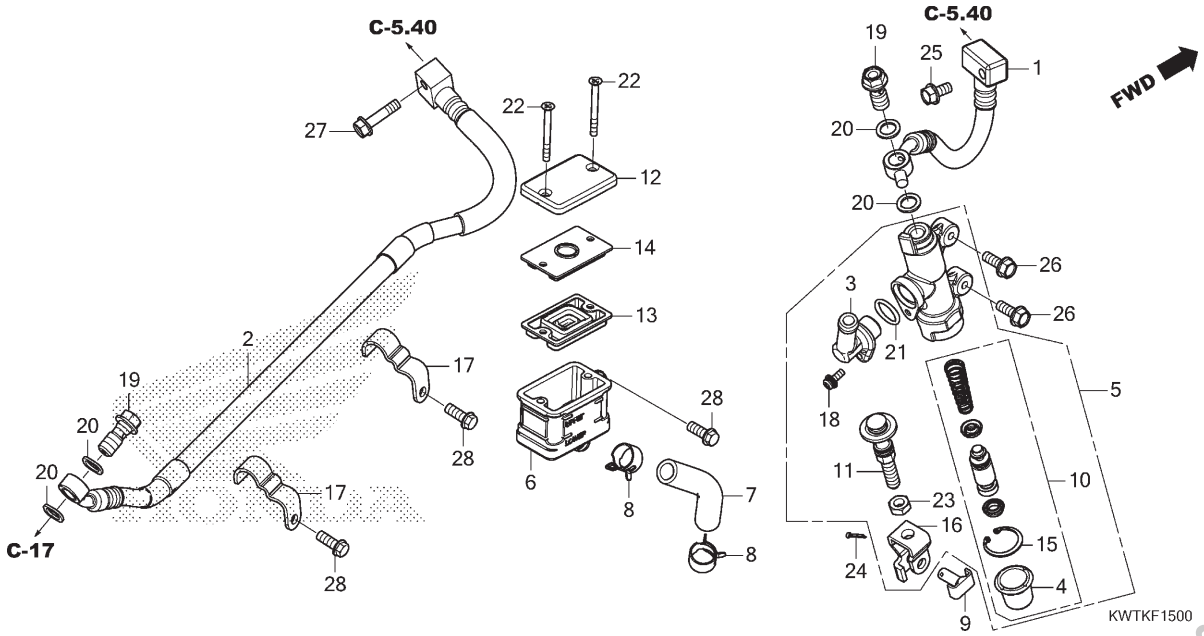

Ref. Nº	N.O.S.	Item de serviço	T.M.O.

Ref. Nº	Nº da peça	Descrição	Qtd. XRE 300A K	L/M	N	P	Nº de série		Tipo
18	90101-KRM-R80	Parafuso-arruela, 4x12	1	1	1	1			
19	90145-KVS-M30	Parafuso, Óleo, 10x22	2	2	2	2			
20	90545-300-000	Arruela, Parafuso Óleo	4	4	4	4			
21	91212-422-006	Anel, Vedação, 14,8x2,4	1	1	1	1			
22	93600-04040-1G	Parafuso, Cabeça Chata, 4x40	2	2	2	2			
23	94002-08000-0S	Porca, Sextavada, 8mm	1	1	1	1			
24	94201-20120	Cupilha, 2,0x12	1	1	1	1			
25	95701-06012-00	Parafuso, Flange, 6x12	1	1	1	1			
26	95701-06016-00	Parafuso, Flange, 6x16	2	2	2	2			
27	95701-06025-00	Parafuso, Flange, 6x25	1	1	1	1			
28	96001-06016-00	Parafuso, Flange, 6x16	3	3	3	3			

PROIBIDA A REPRODUÇÃO E DISTRIBUIÇÃO
1010913 - Matsuo - MM-GT

© Moto Honda da Amazônia Ltda.
Todos os direitos reservados.

C-17

Cáliper do Freio Traseiro

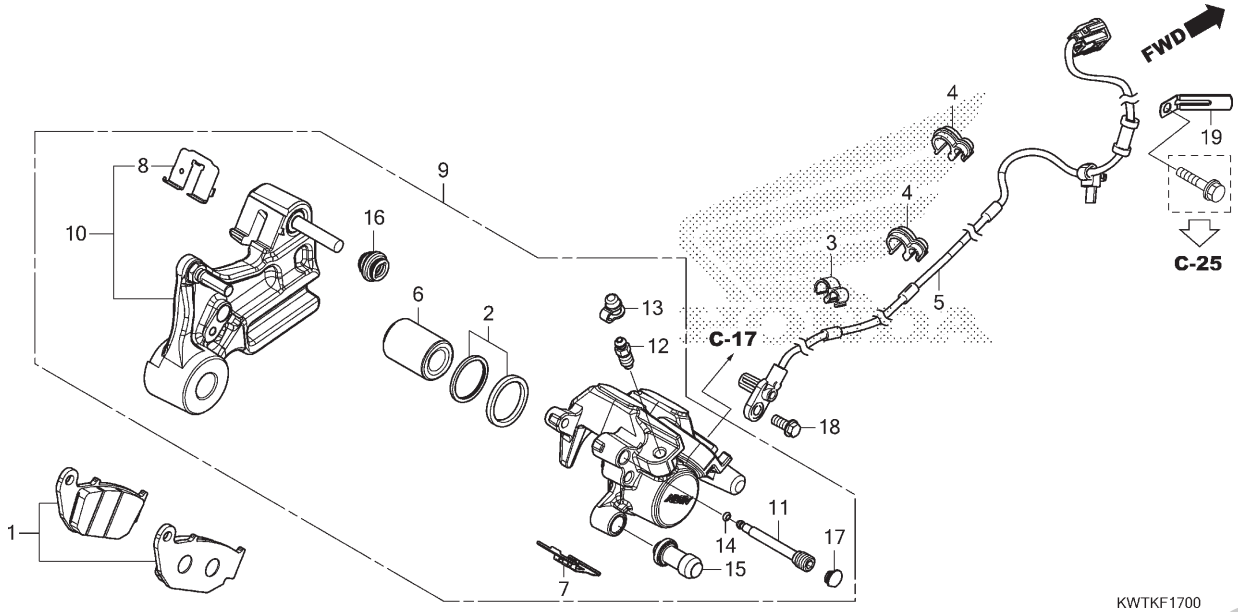

Ref. Nº	N.O.S.	Item de serviço	T.M.O.
1	711140	Sapata (Pastilha) Jogo, Freio: Traseiro	0,1
5	617197	Sensor, Velocidade Roda: Traseiro (2)	0,6
6	7111D5	Pistão, Cáliper Freio Traseiro • Inclui: Sangria dos freios	0,6
9	711155	Cáliper, Freio Traseiro • Inclui: Sangria dos freios	0,6
10	7111C1	Suporte, Cáliper Traseiro	0,4

Ref. Nº	Nº da peça	Descrição	Qtd. XRE 300A K	L/M	N	P	Nº de série		Tipo
1	06435-KSP-B02	Pastilha Jogo, Freio Traseiro	1	1	1	1			
2	06451-MA7-405	Retentor Jogo, Pistão	1	1	1	1			
3	11152-KS4-003	Braçadeira, Tubo	1	1	1	1			
4	17368-KV7-671	Braçadeira, Tubo	2	2	2	2			
5	38510-KWT-FB1	Sensor, Velocidade Roda Traseira	1	1	1	1			
6	43107-MA7-006	Pistão	1	1	1	1			
7	43108-KSP-B51	Mola, Pastilha (NISSIN)	1	1	1	1			
8	43112-KZZ-901	Retentor	1	1	1	1			
9	43150-KWT-FB1	Cáliper Subconj., Traseiro	1	1	1	1			
10	43190-KWT-FB1	Suporte Subconj., Traseiro	1	1	1	1			
11	43215-KGH-901	Pino, Suporte	1	1	1	1			
12	43352-568-003	Parafuso, Sangria (NISSIN)	1	1	1	1			
13	43353-461-771	Capa, Sangria	1	1	1	1			
14	45111-MAJ-G41	Anel, Limitador	1	1	1	1			
15	45132-166-016	Coifa, Pino (NISSIN)	1	1	1	1			
16	45133-MA3-006	Coifa B	1	1	1	1			
17	45203-MCC-006	Plugue, Pino	1	1	1	1			
18	90106-K68-900	Parafuso, Flange, 6x14	1	1	1	1			
19	90601-KJ9-000	Presilha, 4x50	1	1	1	1			

PROIBIDA A REPRODUÇÃO E DISTRIBUIÇÃO
1010106 - Matsuo - MMGT

© Moto Honda da Amazônia Ltda.
Todos os direitos reservados.

C-19.20

Roda Traseira

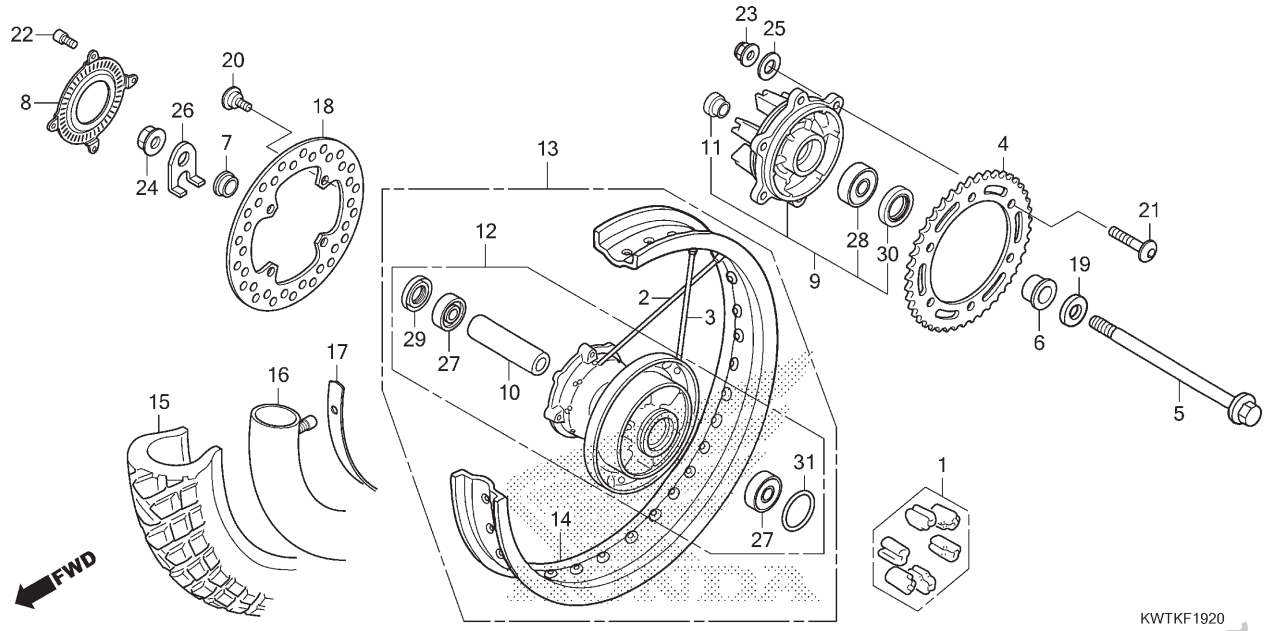

Ref. Nº	N.O.S.	Item de serviço	T.M.O.
1		(31)	
	710157	Amortecedor, Roda Traseira	0,3
4	7101A0	Coroa, Transmissão	0,4
5		(29,30)	
	710160	Eixo, Roda Traseira	0,3
8	7101B1	Anel, Pulsador: Traseiro	0,4
9	7101A5	Flange Conj., Transmissão	0,4
12		(2,3)	
	710121	Cubo, Roda Traseira	2,4
13	710118	Roda Traseira	0,9
14	710127	Aro, Roda: Traseira	2,3
15		(16,17)	
	7101J9	Pneu Traseiro e/ou Câmara (Um)	0,8
18	711145	Disco, Freio Traseiro	0,4
27	710133	Rolamento, Roda Traseira (Um)	0,5
	710133G	• Substituição de 1 rolamento adicionar	0,1
28	7101D1	Rolamento, Flange Transmissão	0,5

Ref. Nº	Nº da peça	Descrição	Qtd. XRE 300A K	L/M	N	P	Nº de série		Tipo
1	06410-MAN-910	Amortecedor Jogo, Roda	1	1	1	1			
2	06420-KWT-900	Raio A Jogo, Traseiro (A10X188) (Lado Direito)	18	18	18	18			
3	06421-KWT-900	Raio B Jogo, Traseiro (A10X171) (Lado Esquerdo)	18	18	18	18			
4	41202-KWT-900	Coroa, Transmissão (39D)	1	1	1	1			
5	42301-KWT-900	Eixo, Roda Traseira	1	1	1	1			
6	42311-KWT-FB0	Espaçador, Lateral Roda Traseira Esquerda	1	1	1	1			
7	42312-KWT-FB0	Espaçador, Lateral Roda Traseira Direita	1	1	1	1			
8	42515-KWT-920	Anel, Pulsador Traseiro	1	1	1	1			
9	42615-KWT-FB0	Flange Subconj., Transmissão Traseira	1	1	1	1			
10	42620-KPE-730	Espaçador, Eixo Traseiro	1	1	1	1			
11	42625-MC4-000	Espaçador B, Eixo Traseiro	1	1	1	1			
12	42635-KWT-FB0	Cubo Subconj., Traseiro	1	1	1	1			
13	42650-KWT-FB0	Roda Traseira, Subconj.	1	1	1	1			
14	42701-KWT-901	Aro, Roda Traseira (18x2,15)	1	1	1	1			
15	42711-KPE-903	Pneu, Traseiro (METZELER) (120/80-18 M/C 62S ENDURO3)	1	1	1	1			
16	42712-KPE-901	Câmara, Pneu (METZELER)	1	1	1	1			

PROIBIDA A REPRODUÇÃO E DISTRIBUIÇÃO
1010[illegible] - Matsuo - MM-GT

© Moto Honda da Amazônia Ltda.
Todos os direitos reservados.

C-19.20

Roda Traseira

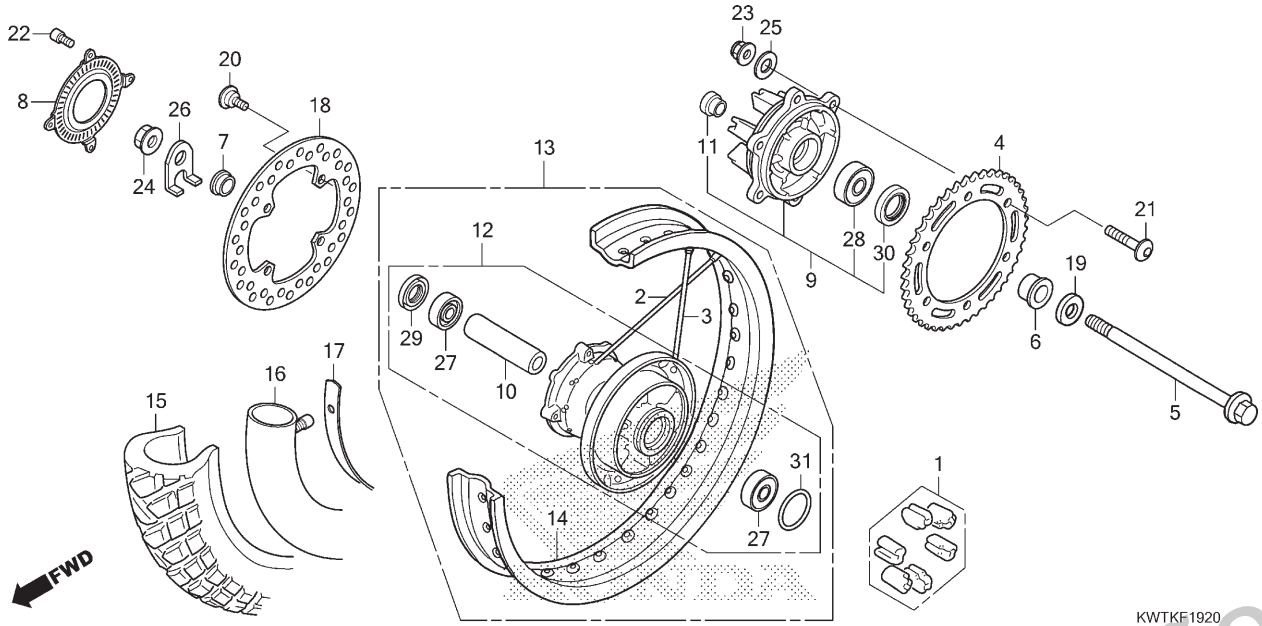

Ref. Nº	N.O.S.	Item de serviço	T.M.O.	Ref. Nº	Nº da peça	Descrição	Qtd. XRE 300A K	L/M	N	P	Nº de série		Tipo
				17	42713-KW8-901	Protetor, Câmara (PIRELLI) (1.85-18)	1	1	1	1			
				18	43251-KWT-900	Disco, Freio Traseiro	1	1	1	1			
				19	52116-MC7-000	Arruela, Lisa, 17mm	1	1	1	1			
				20	90105-MK5-010	Parafuso, Disco, 8x22	4	4	4	4			
				21	90128-MM9-000	Parafuso, Fixação Pinhão	6	6	6	6			
				22	90131-KPB-751	Parafuso, Torx, 5x10	4	4	4	4			
				23	90304-GA6-003	Porca, Eixo, 10mm	6	6	6	6			
				24	90306-KCJ-951	Porca, U, 16mm	1	1	1	1			
				25	90465-MM9-000	Arruela, 10mm	6	6	6	6			
				26	90559-KWT-D20	Arruela, Eixo Traseiro	1	1	1	1			
				27	91013-KPS-731	Rolamento, Radial Esferas, 6203U (FUJIKOSHI)	2	2	2	2			
					91013-KPS-732	Rolamento, Radial Esferas, 6203U (NSK)	2	2	2	2			
					96140-62030-10	Rolamento, Radial Esferas, 6203U	2	2	2	2			
				28	91013-MCG-901	Rolamento, Radial Esferas, 6204(UU) (FUJIKOSHI)	1	1	1	1			
					96150-62040-10	Rolamento, Radial Esferas, 6204UU	1	1	1	1			
				29	91252-KCY-671	Retentor, Óleo, 25x40x7	1	1	1	1			
				30	91252-MC4-013	Retentor, Óleo, 28x47,2x7 (ARAI)	1	1	1	1			
				31	91302-317-700	Anel, Vedação, 54x2	1	1	1	1			

PROIBIDA A REPRODUÇÃO E DISTRIBUIÇÃO
1010200 Marisa MM-GT

© Moto Honda da Amazônia Ltda.
Todos os direitos reservados.

C-21

Tanque de Combustível

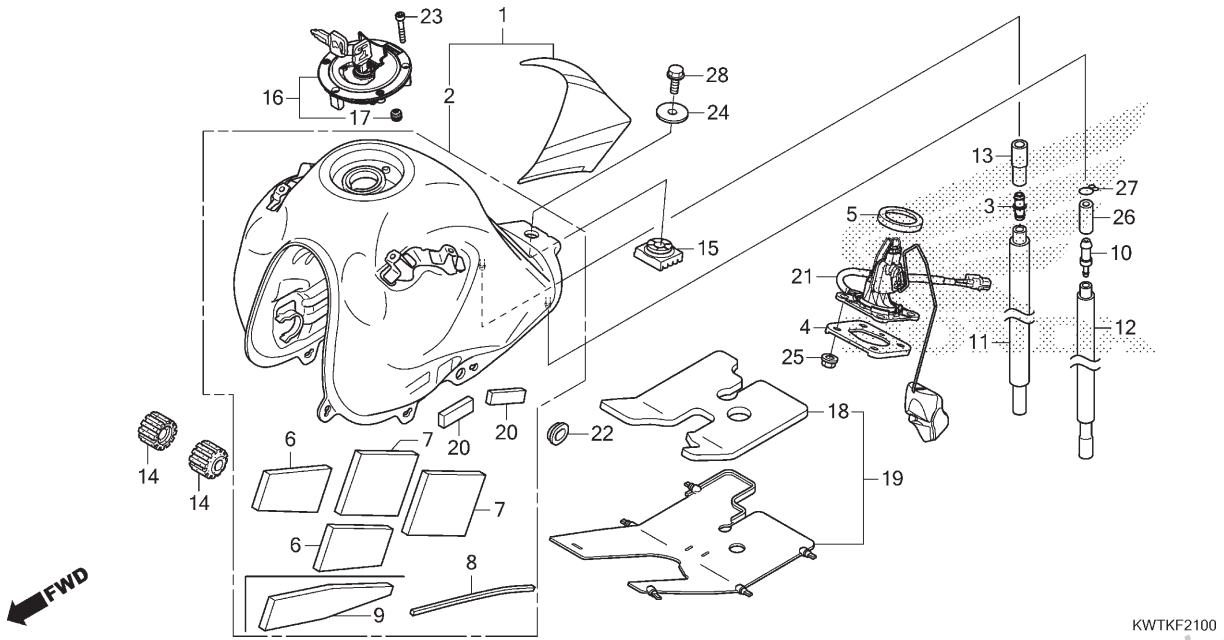

Ref. Nº	N.O.S.	Item de serviço	T.M.O.
1		(2)	
	310100	Tanque, Combustível	0,9
16		(17)	
	3101C1	Tampa, Trava Tanque Combustível ...	0,1
21		(5)	
	617105	Unidade Emissora, Tanque Combustível	1,0

Ref. Nº	Nº da peça	Descrição	Qtd. XRE 300A K	L/M	N	P	Nº de série		Tipo
1	06170-KWT-600ZA	Tanque Jogo, Combustível (WL)							
		R-334 ..... Vermelho Victory	1	–	–	–	.....	.....	3BR
	06170-KWT-630ZA	*G-212M* .. Verde Hunter Fosco Metálico	1	1	–	–	.....	.....	5BR
	06170-KWT-J30ZA	*R-334* ..... Vermelho Victory	–	1	–	–	.....	.....	3BR
	06170-KWT-L10ZA	*R-334* ..... Vermelho Victory	–	–	1	1	.....	.....	3BR
	06170-KWT-L20ZA	*NH-B64M* .. Cinza Crow Fosco Metálico	–	–	1	1	.....	.....	5BR
2	06170-KWT-FB0ZA	Tanque Jogo, Combustível							
		NH167MU .... Prata Iron Nail Metálico-U	1	–	–	–	.....	.....	2BR
	06170-KWT-FB0ZB	*B182P* ..... Azul Cruzeiro Perolizado	1	–	–	–	.....	.....	2BR
	06170-KWT-FB0ZC	*NH-411M* ..... Prata Force Metálico	–	1	–	–	.....	.....	2BR
	06170-KWT-FB0ZD	*NH1* ..... Preto	–	1	–	–	.....	.....	2BR
3	17359-419-670	Junção, Tubo Respiro	1	1	1	1	.....	.....	.....
4	17507-KRE-R00	Placa, Fixação	1	1	1	1	.....	.....	.....
5	17522-KWT-FB0	Guarnição, Unidade Combustível	1	1	1	1	.....	.....	.....
6	17541-KWT-900	Protetor, Dianteiro Tanque Combustível .	4	4	4	4	.....	.....	.....
7	17542-KWT-900	Protetor, Traseiro Tanque Combustível ..	4	4	4	4	.....	.....	.....
8	17543-KWT-FB0	Coxim, Carcaça Tanque	2	2	2	2	.....	.....	.....
9	17549-KWT-D20	Revestimento, Carcaça Tanque	2	2	2	2	.....	.....	.....
10	17561-MEE-000	Junção, Tubo Respiro	1	1	1	1	.....	.....	.....
11	17571-KWT-D20	Tubo, Drenagem (610mm)	1	1	1	1	.....	.....	.....
12	17572-KWT-D20	Tubo, Respiro Tanque (590mm)	1	1	1	1	.....	.....	.....

PROIBIDA A REPRODUÇÃO E DISTRIBUIÇÃO
10/2013 - Matsuo - MM-GT

© Moto Honda da Amazônia Ltda.
Todos os direitos reservados.

C-21

Tanque de Combustível

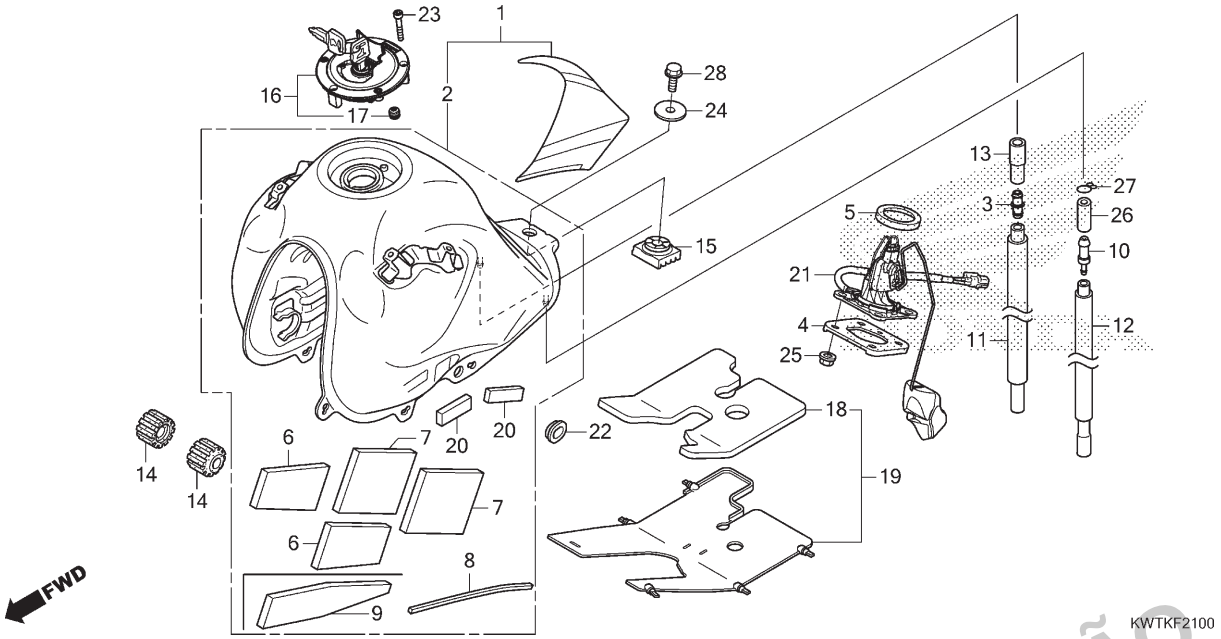

Ref. Nº	N.O.S.	Item de serviço	T.M.O.

Ref. Nº	Nº da peça	Descrição	Qtd. XRE 300A K	L/M	N	P	Nº de série		Tipo
13	17576-KWT-D20	Tubo, Superior Drenagem	1	1	1	1			
14	17611-KWT-700	Coxim, Dianteiro Tanque Combustível	2	2	2	2			
15	17613-KFB-010	Coxim, Traseiro Tanque Combustível	1	1	1	1			
16	17620-KVS-J01	Tampa Comp., Abastecimento Combustível	1	1	1	1			
17	17621-KRE-G01	Retentor, Respiro	1	1	1	1			
18	17624-KWT-D20	Revestimento, Protetor Térmico	1	1	1	1			
19	17625-KWT-D20	Protetor, Inferior Térmico Tanque	1	1	1	1			
20	19110-KPE-730	Coxim A	4	4	4	4			
21	37800-KWT-701	Unidade Combustível Conj.	1	1	1	1			
22	83551-300-000	Bucha, Carcaça Filtro Ar	2	2	2	2			
23	90110-MGP-D60	Parafuso, Allen, 4x24 (SUS)	3	3	3	3			
24	90136-428-870	Arruela, Fixação Tanque	1	1	1	1			
25	94050-06000	Porca, Flange, 6mm	4	4	4	4			
26	95001-75050-40	Tubo, Combustível 7,3x50 (95001-75001-60M)	1	1	1	1			
27	95002-02120	Presilha, Tubo (B12)	1	1	1	1			
28	95701-06014-00	Parafuso, Flange, 6x14	1	1	1	1			

PROIBIDA A REPRODUÇÃO E DISTRIBUIÇÃO
1010910 - Matsuo - MMGT

© Moto Honda da Amazônia Ltda.
Todos os direitos reservados.

C-21.30

Filtro de Combustível • Bomba de Combustível

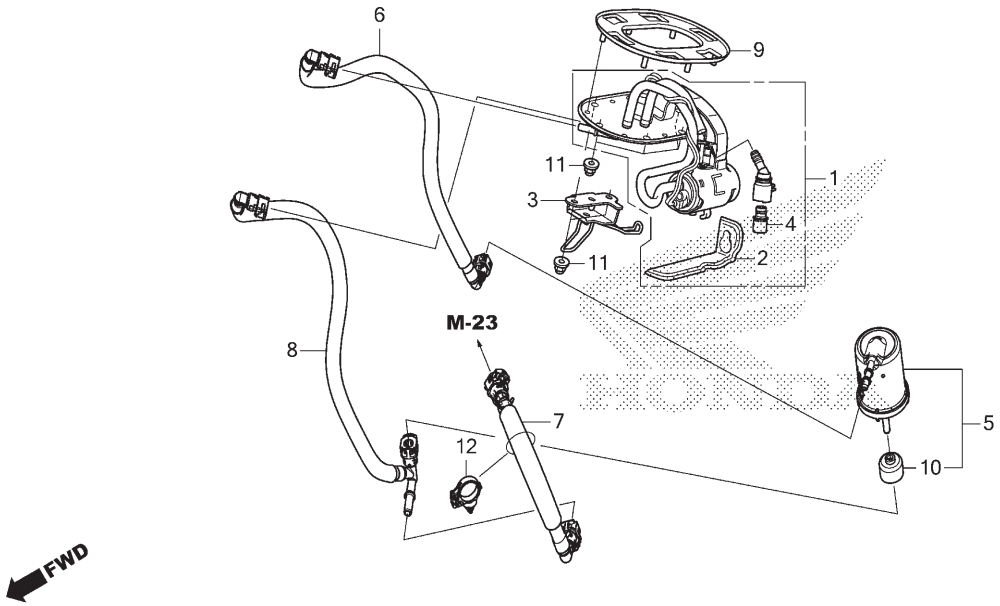

Ref. Nº	N.O.S.	Item de serviço	T.M.O.
1		(9)	
	310120	Bomba Conj., Combustível	1,0
2	3101G5	Filtro, Combustível (A)	1,1
4	310125	Regulador, Pressão Combustível	1,1
5	3101C7	Filtro, Combustível	0,6
6	3101G2	Mangueira A, Abastecimento Combustível	0,8
7	3101G3	Mangueira B, Abastecimento Combustível	0,8
8	3101G4	Mangueira C, Abastecimento Combustível	0,8

Ref. Nº	Nº da peça	Descrição	Qtd. XRE 300A K	L/M	N	P	Nº de série		Tipo
1	16700-KWT-701	Unidade Conj., Bomba Combustível	1	1	1	1			
2	16705-KWT-701	Filtro	1	1	1	1			
3	16723-KWT-700	Suporte Comp., Mangueira Combustível	1	1	1	1			
4	16740-KVK-B21	Regulador Conj., Pressão	1	1	1	1			
5	16910-KWT-305	Filtro Jogo, Combustível	1	1	1	1			
6	17526-KWT-FB1	Mangueira A Comp., Abastecimento Combustível	1	1	1	1			
7	17527-KWT-FB1	Mangueira B Comp., Abastecimento Combustível	1	1	1	1			
8	17573-KWT-FB1	Mangueira C Comp., Abastecimento Combustível	1	1	1	1			
9	17574-KWT-700	Guarnição, Base	1	1	1	1			
10	17579-KVS-J00	Tampa, Conector	1	1	1	1			
11	90201-415-000	Porca, Cega, 6mm	6	6	6	6			
12	90652-HC4-003	Braçadeira, Fiação	1	1	1	1			

PROIBIDA A REPRODUÇÃO E DISTRIBUIÇÃO
1010913 - Matsuo - MM-GT

© Moto Honda da Amazônia Ltda.
Todos os direitos reservados.

C-22

Carenagem

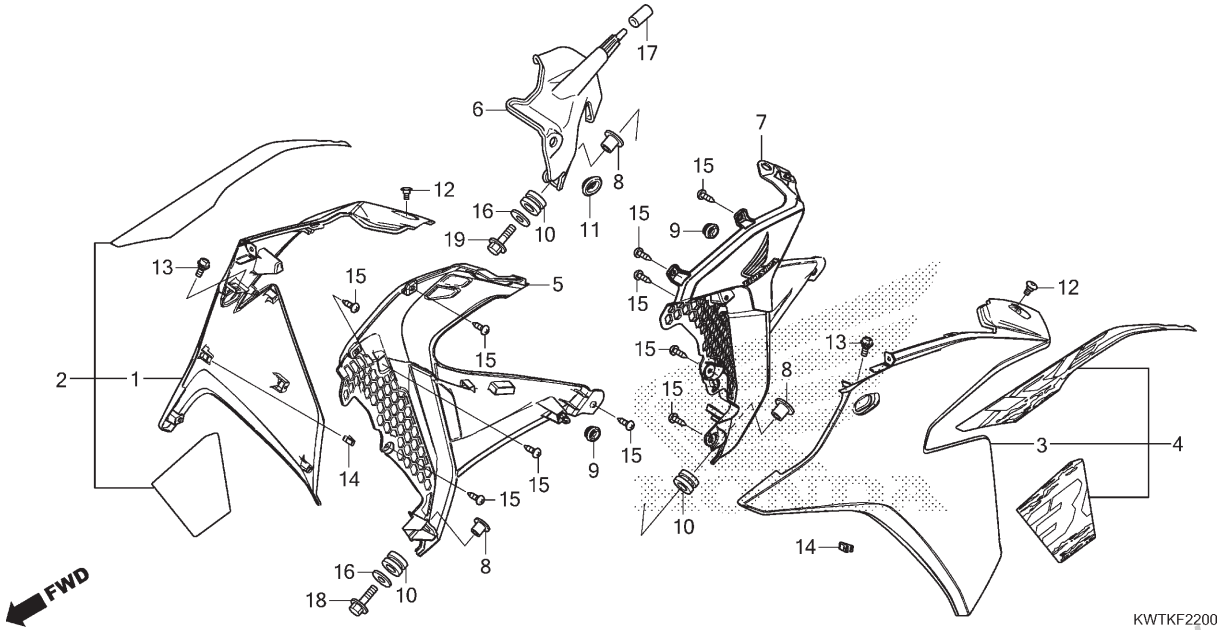

Ref. Nº	N.O.S.	Item de serviço	T.M.O.
1		(2)	
	4111CB	Carenagem: Superior Direita	0,3
3		(4)	
	4111CA	Carenagem: Superior Esquerda	0,3
	4111CC	Carenagem: Superior Ambas	0,5
5	4111BX	Carenagem: Direita	0,3
6	4111V9	Duto, Ar (A): Esquerdo	0,1
7	4111BW	Carenagem: Esquerda	0,3
	4111BY	Carenagem: Ambas	0,5

Ref. Nº	Nº da peça	Descrição	Qtd. XRE 300A K	L/M	N	P	Nº de série		Tipo
1	17585-KWT-600ZA	Carenagem Jogo, Dianteira Direita (WL)							
		R-334 Vermelho Victory	1	–	–	–			3BR
	17585-KWT-FB0ZA	*B-182P* Azul Cruzeiro Perolizado	1	–	–	–			2BR
	17585-KWT-FB0ZB	*NH-167M-U* Prata Iron Nail Metálico-U	1	–	–	–			2BR
	17585-KWT-J00ZA	*NH-B64M* Cinza Crow Fosco Metálico	–	1	–	–			2BR
	17585-KWT-J00ZB	*NH-411M* Prata Force Metálico	–	1	–	–			2BR
	17585-KWT-J30ZA	*R-334* Vermelho Victory	–	1	–	–			3BR
2	17585-KWT-630ZA	Carenagem Jogo, Dianteira Direita (WL)							
		G-212M Verde Hunter Fosco Metálico	1	1	–	–			5BR
	17585-KWT-L00ZA	*NH-367M* Cinza Embare Metálico	–	–	1	1			2BR
	17585-KWT-L10ZA	*R-334* Vermelho Victory	–	–	1	1			3BR
	17585-KWT-L20ZA	*NH-B64M* Cinza Crow Fosco Metálico	–	–	1	1			5BR
3	17595-KWT-600ZA	Carenagem Jogo, Dianteira Esquerda (WL)							
		R-334 Vermelho Victory	1	–	–	–			3BR
	17595-KWT-FB0ZA	*B-182P* Azul Cruzeiro Perolizado	1	–	–	–			2BR
	17595-KWT-FB0ZB	*NH-167M-U* Prata Iron Nail Metálico-U	1	–	–	–			2BR
	17595-KWT-J00ZA	*NH-B64M* Cinza Crow Fosco Metálico	–	1	–	–			2BR
	17595-KWT-J00ZB	*NH-411M* Prata Force Metálico	–	1	–	–			2BR
	17595-KWT-J30ZA	*R-334* Vermelho Victory	–	1	–	–			3BR

PROIBIDA A REPRODUÇÃO E DISTRIBUIÇÃO
1010913 - MANUAL CMM-GT

© Moto Honda da Amazônia Ltda.
Todos os direitos reservados.

C-22

Carenagem

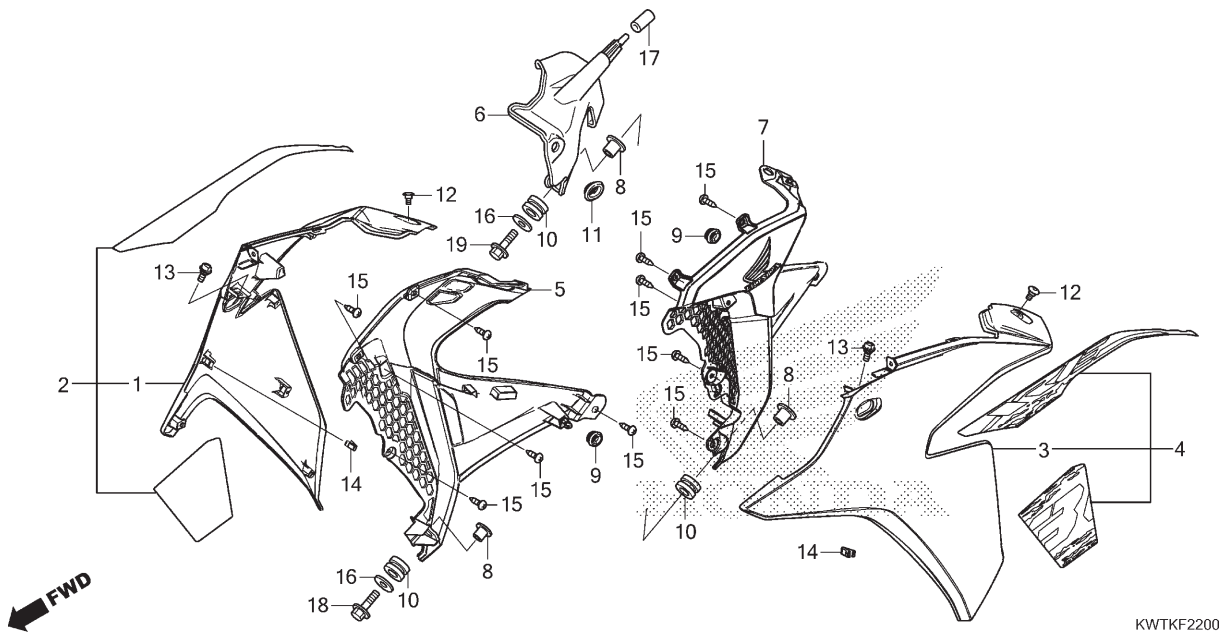

Ref. Nº	N.O.S.	Item de serviço	T.M.O.	Ref. Nº	Nº da peça	Descrição	Qtd. XRE 300A K	L/M	N	P	Nº de série		Tipo
				4	17595-KWT-630ZA	Carenagem Jogo, Dianteira Esquerda (WL)							
						G-212M .. Verde Hunter Fosco Metálico	1	1	–	–			5BR
					17595-KWT-L00ZA	*NH-367M* ..... Cinza Embare Metálico	–	–	1	1			2BR
					17595-KWT-L10ZA	*R-334* ..... Vermelho Victory	–	–	1	1			3BR
					17595-KWT-L20ZA	*NH-B64M* .. Cinza Crow Fosco Metálico	–	–	1	1			5BR
				5	17665-KWT-FB0ZA	Carenagem Jogo, Traseira Direita (WL)							
						Tipo1	1	–	–	–			
					17665-KWT-J00ZA	*Tipo2*	–	1	–	–			2BR
					17665-KWT-J00ZB	*Tipo1*	–	1	–	–			2BR
					17665-KWT-FB0ZA	*Tipo1*	–	–	1	1			2BR
				6	17672-KWT-D20	Duto, Ar	1	1	1	1			
				7	17675-KWT-FB0ZA	Carenagem Jogo, Traseira Esquerda (WL)							
						Tipo1	1	–	–	–			
					17675-KWT-J00ZA	*Tipo2*	–	1	–	–			2BR
					17675-KWT-J00ZB	*Tipo1*	–	1	–	–			2BR
					17675-KWT-FB0ZA	*Tipo1*	–	–	1	1			2BR
				8	17690-KWT-900	Bucha, Carenagem Inferior	3	3	3	3			
				9	64413-KSS-C00	Coxim, Tampa Carenagem	2	2	2	2			
				10	80101-165-000	Coxim, Para-lama Traseiro	3	3	3	3			

PROIBIDA A REPRODUÇÃO E DISTRIBUIÇÃO
1010913 - Matsuo - MM-GT

© Moto Honda da Amazônia Ltda.
Todos os direitos reservados.

C-22

Carenagem

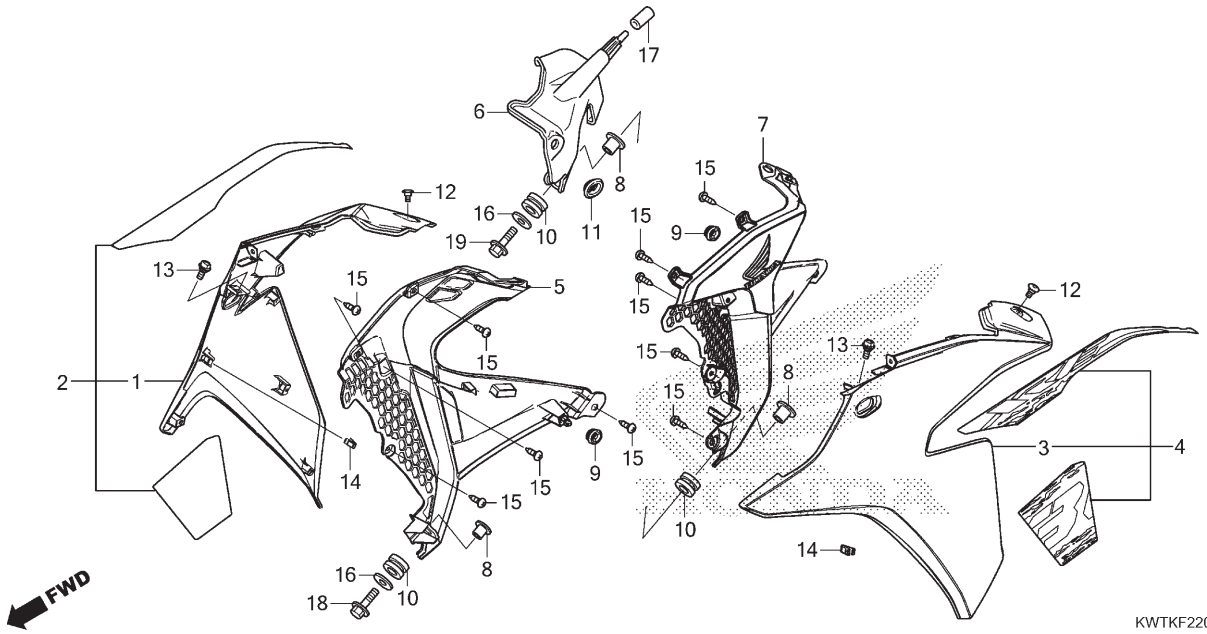

Ref. Nº	N.O.S.	Item de serviço	T.M.O.

Ref. Nº	Nº da peça	Descrição	Qtd. XRE 300A K	L/M	N	P	Nº de série		Tipo
11	83551-GE2-000	Bucha, Carcaça Filtro Ar	1	1	1	1			
12	90102-KWT-FB0	Parafuso, Phillips, 6x13,5	2	2	2	2			
13	90508-GC8-000	Parafuso, Flange, 5x9	2	2	2	2			
14	90666-SDA-A01	Presilha, Ajuste (PO) (Natural)	2	2	2	2			
15	93903-25280	Parafuso, Fixação, 5x12	10	10	10	10			
16	94103-06000	Arruela, Lisa, 6mm	2	2	2	2			
17	95005-70015-50	Tubo, 7x15 (95005-70001-50M)	1	1	1	1			
18	96001-06028-00	Parafuso, Flange, 6x28	1	1	1	1			
19	96001-06032-00	Parafuso, Flange, 6x32	1	1	1	1			

PROIBIDA A REPRODUÇÃO E DISTRIBUIÇÃO
1010913 - Matsuo - MM-GT

© Moto Honda da Amazônia Ltda.
Todos os direitos reservados.

C-23

Assento

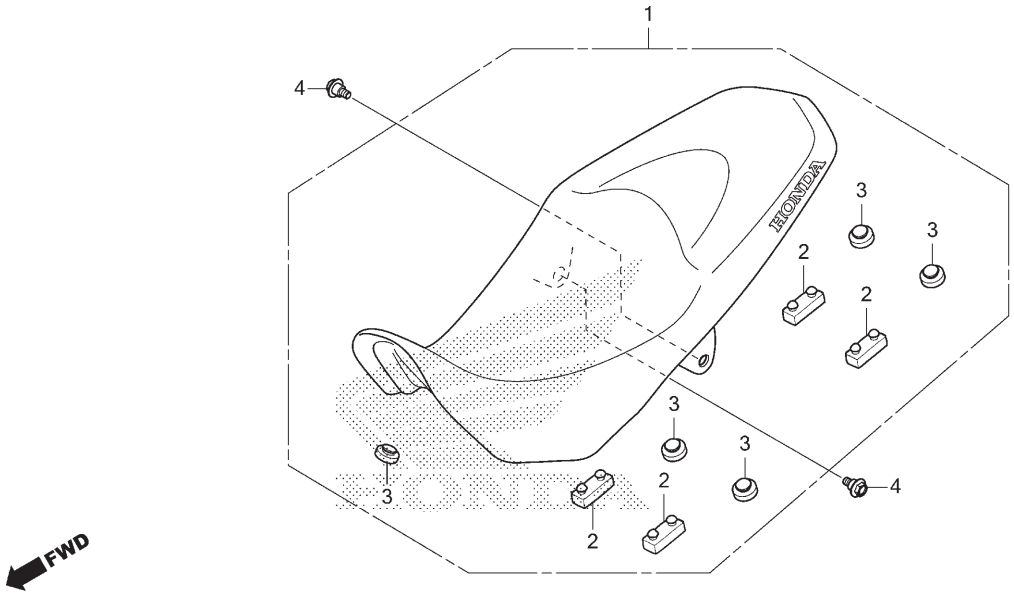

Ref. Nº	N.O.S.	Item de serviço	T.M.O.
1	4131E4	Assento: Duplo	0,1

Ref. Nº	Nº da peça	Descrição	Qtd. XRE 300A K	L/M	N	P	Nº de série	Tipo
1	77200-KWT-900	Assento Comp., Duplo	1	–	–	–	.....	.....
			–	1	–	–	.....	2BR, 5BR
	77200-KWT-Y10	.....	–	1	–	–	.....	3BR
2	77205-286-000	Coxim B, Fixação Assento	4	4	4	4	.....	.....
3	83512-KPS-730	Coxim, Tampa Lateral	5	5	5	5	.....	.....
4	90101-KWT-FB0	Parafuso, Flange, 6x14,5	2	2	2	2	.....	.....

PROIBIDA A REPRODUÇÃO E DISTRIBUIÇÃO
1010913 - Matsuo - MM-GT

© Moto Honda da Amazônia Ltda.
Todos os direitos reservados.

C-24

Tampa Lateral

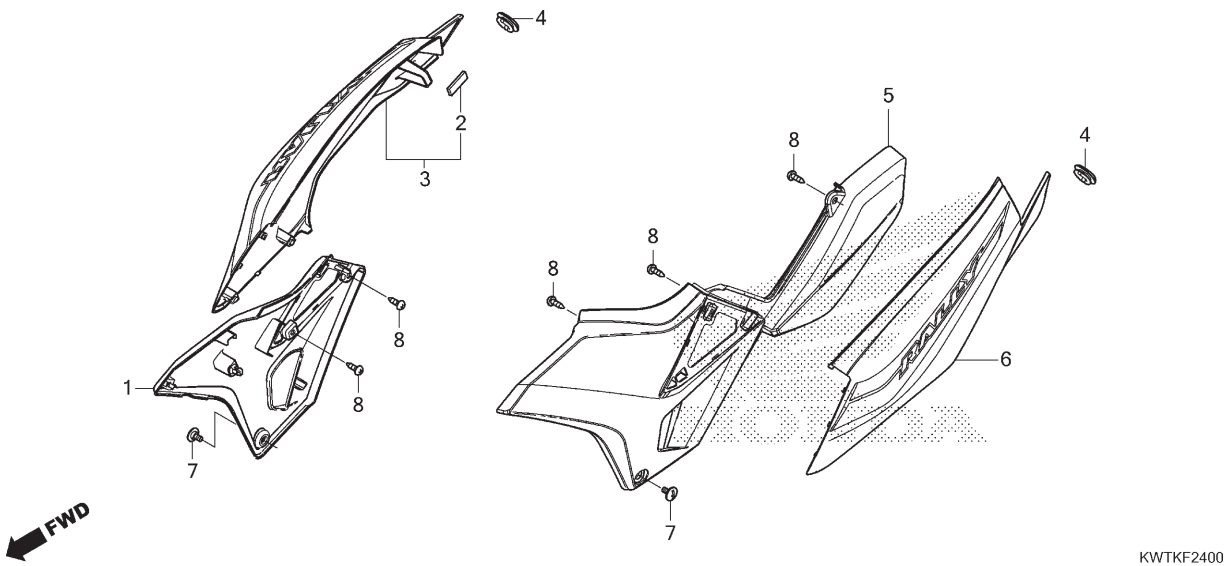

Ref. Nº	N.O.S.	Item de serviço	T.M.O.
1	4111H9	Tampa, Lateral: Direita	0,2
3	4111J4	Rabeta, Assento: Direita	0,2
5	4111H8	Tampa, Lateral: Esquerda	0,2
	4111J0	Tampa, Lateral: Ambas	0,2
6	4111J3	Rabeta, Assento: Esquerda	0,2
	4111M1	Rabeta, Assento: Ambas	0,2

Ref. Nº	Nº da peça	Descrição	Qtd. XRE 300A K	L/M	N	P	Nº de série		Tipo
1	83501-KWT-FB0	Tampa, Lateral Dianteira Direita	1	1	1	1			
2	83511-KWT-FB0	Revestimento, Tampa Lateral Traseira Direita	1	1	1	1			
3	83515-KWT-600ZA	Tampa Jogo, Lateral Traseira Direita (WL)							
		R-334 Vermelho Victory	1	–	–	–			3BR
	83515-KWT-FB0ZA	*B-182P* Azul Cruzeiro Perolizado	1	–	–	–			2BR
	83515-KWT-FB0ZB	*NH-167M-U* Prata Iron Nail Metálico-U	1	–	–	–			2BR
	83515-KWT-630ZA	*G-212M* Verde Hunter Fosco Metálico	1	1	–	–			5BR
	83515-KWT-J00ZA	*NH-B64M* Cinza Crow Fosco Metálico	–	1	–	–			2BR
	83515-KWT-J00ZB	*NH-411M* Prata Force Metálico	–	1	–	–			2BR
	83515-KWT-J30ZA	*R-334* Vermelho Victory	–	1	–	–			3BR
	83515-KWT-L00ZA	*NH-367M* Cinza Embare Metálico	–	–	1	1			2BR
	83515-KWT-L10ZA	*R-334* Vermelho Victory	–	–	1	1			3BR
	83515-KWT-L20ZA	*NH-B64M* Cinza Crow Fosco Metálico	–	–	1	1			5BR
4	83551-GE2-000	Bucha, Carcaça Filtro Ar	2	2	2	2			
5	83601-KWT-FB0	Tampa, Lateral Dianteira Esquerda	1	1	1	1			

PROIBIDA A REPRODUÇÃO E DISTRIBUIÇÃO
1010913 - Matsuo - MMGT

© Moto Honda da Amazônia Ltda.
Todos os direitos reservados.

C-24

Tampa Lateral

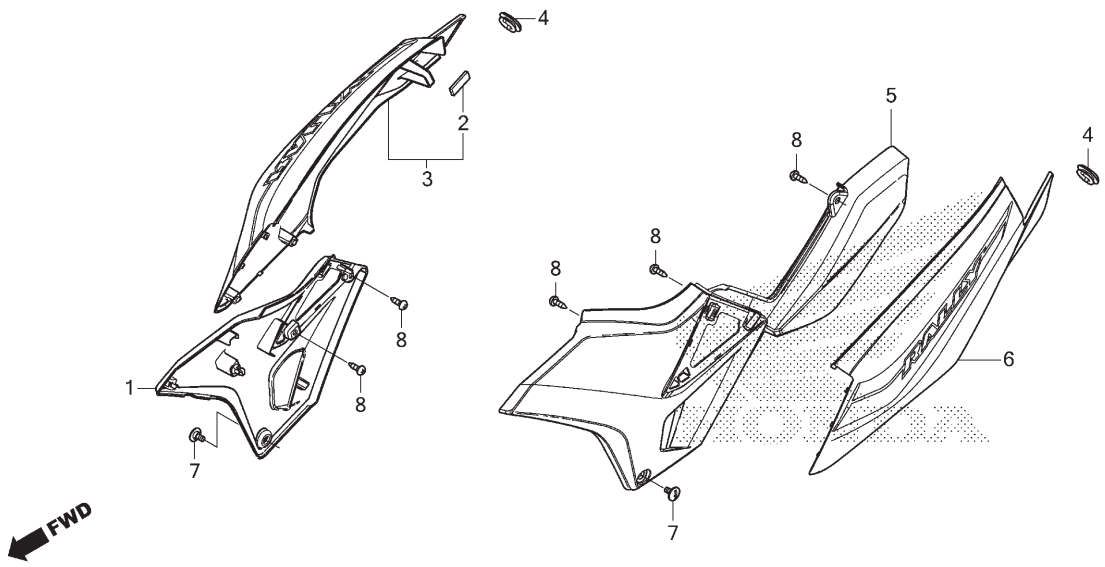

Ref. Nº	N.O.S.	Item de serviço	T.M.O.	Ref. Nº	Nº da peça	Descrição	Qtd. XRE 300A K	L/M	N	P	Nº de série		Tipo
				6	83615-KWT-600ZA	Tampa Jogo, Lateral Traseira Esquerda (WL)							
						R-334 ..... Vermelho Victory	1	–	–	–	.....	.....	3BR
					83615-KWT-FB0ZA	*B-182P* ..... Azul Cruzeiro Perolizado	1	–	–	–	.....	.....	2BR
					83615-KWT-FB0ZB	*NH-167M-U* .. Prata Iron Nail Metálico-U	1	–	–	–	.....	.....	2BR
					83615-KWT-630ZA	*G-212M* .. Verde Hunter Fosco Metálico	1	1	–	–	.....	.....	5BR
					83615-KWT-J00ZA	*NH-B64M* .. Cinza Crow Fosco Metálico	–	1	–	–	.....	.....	2BR
					83615-KWT-J00ZB	*NH-411M* ..... Prata Force Metálico	–	1	–	–	.....	.....	2BR
					83615-KWT-J30ZA	*R-334* ..... Vermelho Victory	–	1	–	–	.....	.....	3BR
					83615-KWT-L00ZA	*NH-367M* ..... Cinza Embare Metálico	–	–	1	1	.....	.....	2BR
					83615-KWT-L10ZA	*R-334* ..... Vermelho Victory	–	–	1	1	.....	.....	3BR
					83615-KWT-L20ZA	*NH-B64M* .. Cinza Crow Fosco Metálico	–	–	1	1	.....	.....	5BR
				7	90124-KVS-600	Parafuso, Tampa Lateral	2	2	2	2	.....	.....	.....
				8	93903-24320	Parafuso, Fixação, 4x12	5	5	5	5	.....	.....	.....

PROIBIDA A REPRODUÇÃO E DISTRIBUIÇÃO
1010913 - Matsuo - MM-GT

© Moto Honda da Amazônia Ltda.
Todos os direitos reservados.

C-25

Filtro de Ar

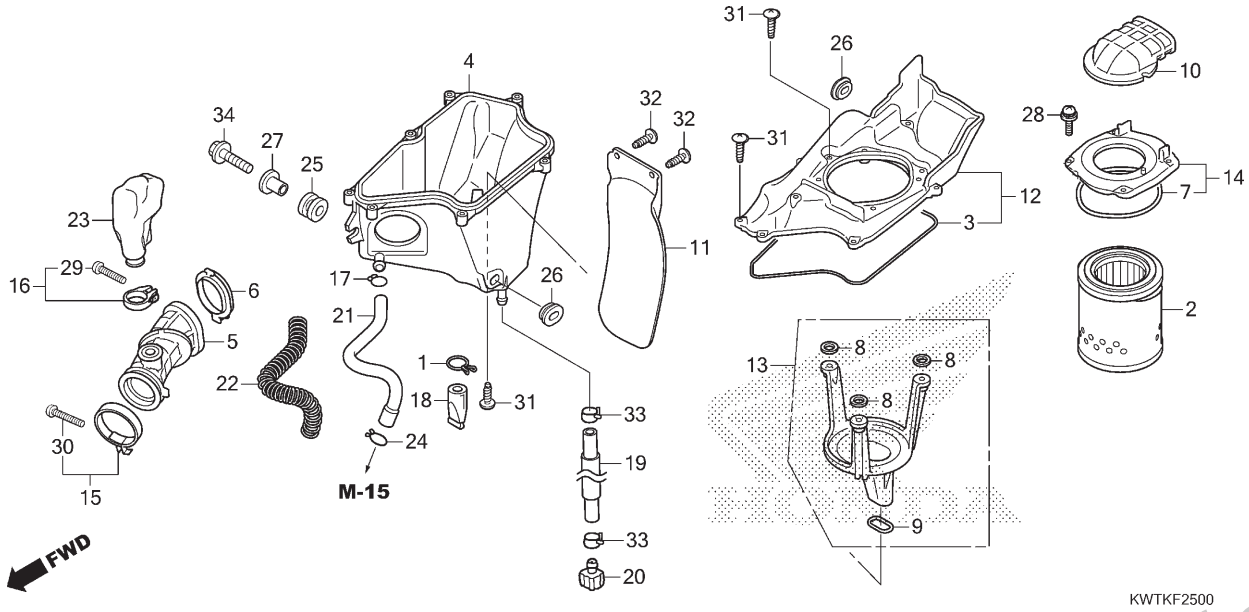

Ref. Nº	N.O.S.	Item de serviço	T.M.O.
2	312105	Elemento, Filtro Ar	0,2
4	3121D1	Carcaça, Filtro Ar: Inferior	1,0
5	3121B6	Tubo, Conexão Filtro Ar	1,0
10		(7,14)	
	3121D3	Duto, Admissão Ar	0,2
11	4131A0	Defletor Lama, Carcaça Filtro Ar	0,1
12		(13)	
	312102	Tampa, Carcaça Filtro Ar	0,7
23	3121C1	Ressonador	0,7

Ref. Nº	Nº da peça	Descrição	Qtd. XRE 300A K	L/M	N	P	Nº de série		Tipo
1	15707-KPE-B00	Presilha, Tubo Drenagem Óleo	1	1	1	1			
2	17211-KWT-A20	Elemento, Filtro Ar	1	1	1	1			
3	17219-KWT-900	Retentor, Carcaça Filtro Ar	1	1	1	1			
4	17220-KWT-700	Carcaça, Inferior Filtro Ar	1	1	1	1			
5	17222-KWT-900	Tubo, Conexão Filtro Ar	1	1	1	1			
6	17223-KWT-900	Anel, Tubo Conexão	1	1	1	1			
7	17236-KWT-900	Retentor, Tampa Duto	1	1	1	1			
8	17237-KWT-900	Retentor A, Placa Fixação	3	3	3	3			
9	17238-KWT-900	Retentor B, Placa Fixação	1	1	1	1			
10	17240-KWT-900	Duto, Admissão Filtro Ar	1	1	1	1			
11	17245-KPE-900	Defletor Lama, Filtro Ar	1	1	1	1			
12	17251-KWT-900	Carcaça Subconj., Filtro Ar	1	1	1	1			
13	17252-KWT-901	Placa Subconj., Fixação Filtro Ar	1	1	1	1			
14	17253-KWT-900	Tampa Subconj., Duto	1	1	1	1			
15	17254-KWT-900	Presilha, Tubo Conexão Filtro Ar (56)	1	1	1	1			
16	17255-MCG-000	Presilha, Ressonador (28)	1	1	1	1			
17	17316-KRH-D20	Presilha, Tubo Respiro	1	1	1	1			
18	17358-HA0-680	Tubo, Drenagem	1	1	1	1			
19	17363-KWT-D20	Tubo, Respiro Drenagem	1	1	1	1			
20	17370-419-700	Plugue, Tubo Respiro	1	1	1	1			

PROIBIDA A REPRODUÇÃO E DISTRIBUIÇÃO
10/08/10 - Matsuo - MMGT

© Moto Honda da Amazônia Ltda.
Todos os direitos reservados.

C-25

Filtro de Ar

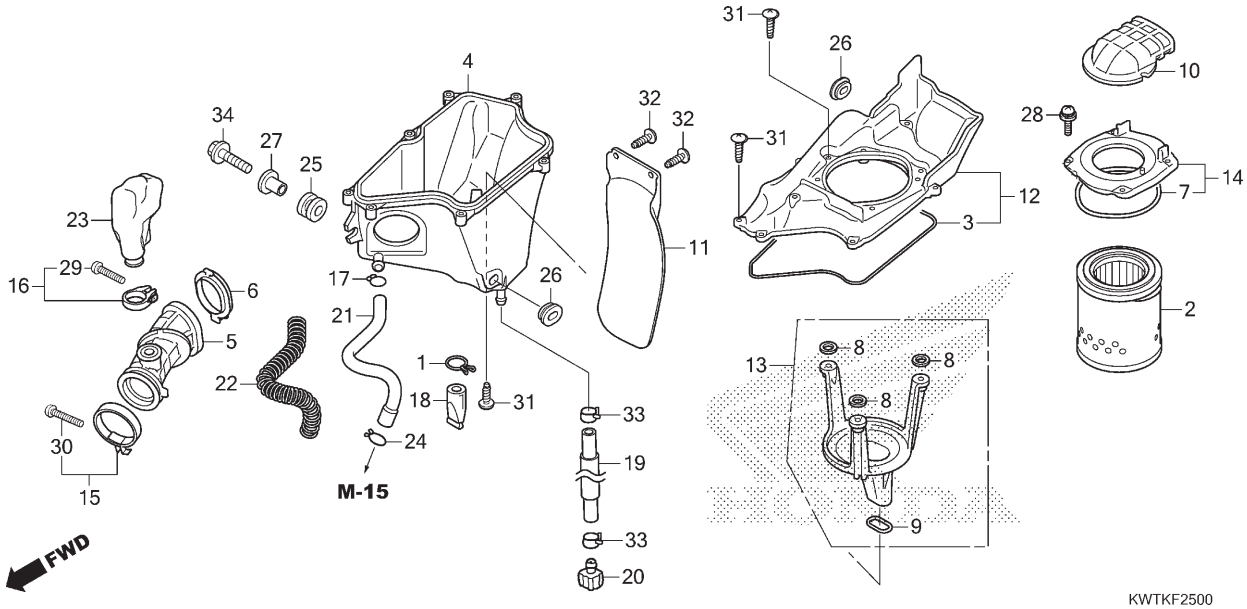

Ref. Nº	N.O.S.	Item de serviço	T.M.O.

Ref. Nº	Nº da peça	Descrição	Qtd. XRE 300A K	L/M	N	P	Nº de série	Tipo
21	17373-KWT-700	Tubo, Respiro	1	1	1	1		
22	17374-KWT-D20	Protetor, Tubo	1	1	1	1		
23	17410-KWT-D20	Ressonador	1	1	1	1		
24	17724-102-700	Presilha, Mangueira Tanque Secundário	1	1	1	1		
25	80101-165-000	Coxim, Para-lama Traseiro	1	1	1	1		
26	83551-KRH-D20	Coxim, Tampa Lateral	2	2	2	2		
27	90001-961-670	Bucha, Fixação Lateral	1	1	1	1		
28	90108-KGA-K00	Parafuso-arruela, 5x16	4	4	4	4		
29	93500-05025-0G	Parafuso, Phillips, 5x25	1	1	1	1		
30	93500-05028-0G	Parafuso, Phillips, 5x28	1	1	1	1		
31	93903-25320	Parafuso, Fixação, 5x16	11	11	11	11		
32	93913-25410	Parafuso, Fixação, 5x16 (PO)	2	2	2	2		
33	95002-41050-00	Braçadeira, Tubo (D10,5)	2	2	2	2		
34	95701-06020-00	Parafuso, Flange, 6x20	1	1	1	1		

PROIBIDA A REPRODUÇÃO E DISTRIBUIÇÃO
1010913 - Matsuo - MM-ST

© Moto Honda da Amazônia Ltda.
Todos os direitos reservados.

C-27

Escapamento

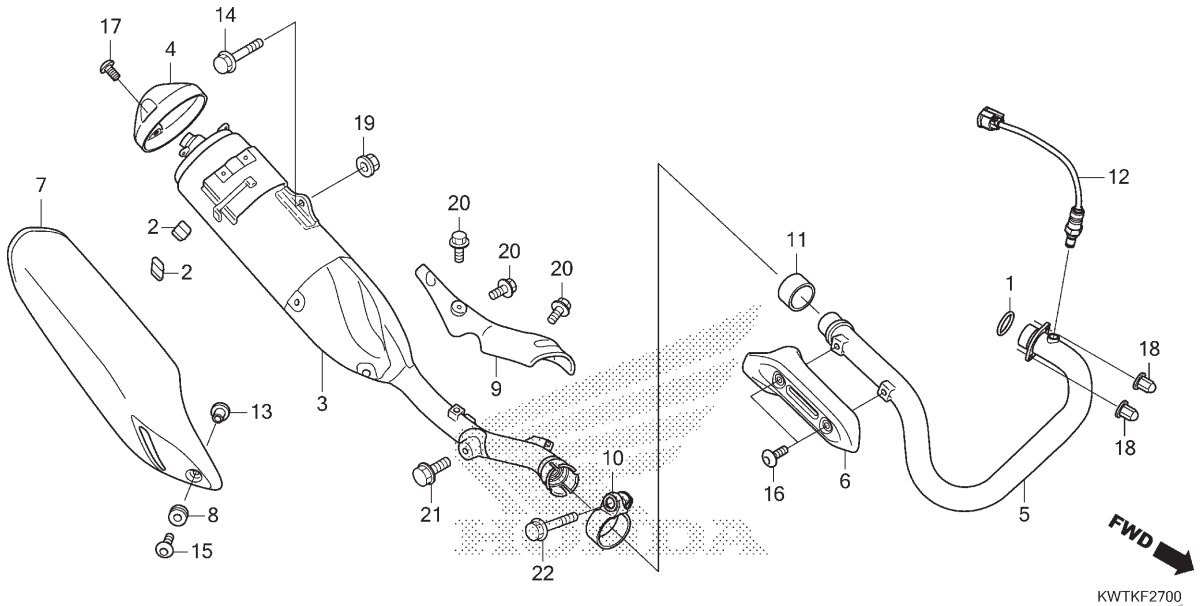

Ref. Nº	N.O.S.	Item de serviço	T.M.O.
1	3131B4	Junta, Tubo Escape	0,3
3	313120	Silencioso	0,3
4	3131F2	Capa, Extremidade Silencioso	0,1
5	313110	Tubo, Escape	0,3
6	3131A6	Protetor, Tubo Escape	0,1
7	313121	Protetor, Silencioso	0,1
9	4101L6	Protetor, Térmico	0,2
11	3131C4	Junta, Silencioso	0,2
12	617121	Sensor, Oxigênio	0,9

Ref. Nº	Nº da peça	Descrição	Qtd. XRE 300A K	L/M	N	P	Nº de série		Tipo
1	18291-MM5-860	Junta, Tubo Escape	1	1	1	1			
2	18293-MN0-000	Coxim, Protetor	2	2	2	2			
3	18310-KWT-FB0	Silencioso Comp.	1	1	1	1			
4	18315-KWT-900ZD	Capa, Silencioso							
		NH131M Prata Starlight Metálico	1	1	1	1			
5	18320-KWT-900	Tubo, Escape	1	1	1	1			
6	18325-KWT-740ZB	Protetor, Tubo Escape							
		NH131M Prata Starlight Metálico	1	1	1	1			
7	18355-KWT-900ZA	Protetor, Silencioso							
		NH146M Prata Accurate Metálico	1	–	–	–			
			–	1	–	–			2BR,5BR
	18355-KWT-900ZC	*NH312M* Cinza Cynos Fosco Metálico	–	1	–	–			2BR,3BR
			–	–	1	1			5BR
8	18357-MCG-000	Coxim, Fixação Protetor	1	1	1	1			
9	18360-KWT-900	Protetor, Dianteiro	1	1	1	1			
10	18373-KPE-730	Presilha, Silencioso	1	1	1	1			
11	18392-MK4-000	Guarnição, Silencioso	1	1	1	1			
12	36531-KWT-FB1	Sensor, Oxigênio	1	1	1	1			
13	83119-MG9-000	Bucha, Fixação Trava	1	1	1	1			
14	90101-KWT-900	Parafuso, Flange, 8x38	1	1	1	1			
15	90107-KWT-900	Parafuso, Especial, 6x16	1	1	1	1			

PROIBIDA A REPRODUÇÃO E DISTRIBUIÇÃO
Impresso - Matsuo - MMGT

© Moto Honda da Amazônia Ltda.
Todos os direitos reservados.

C-27

Escapamento

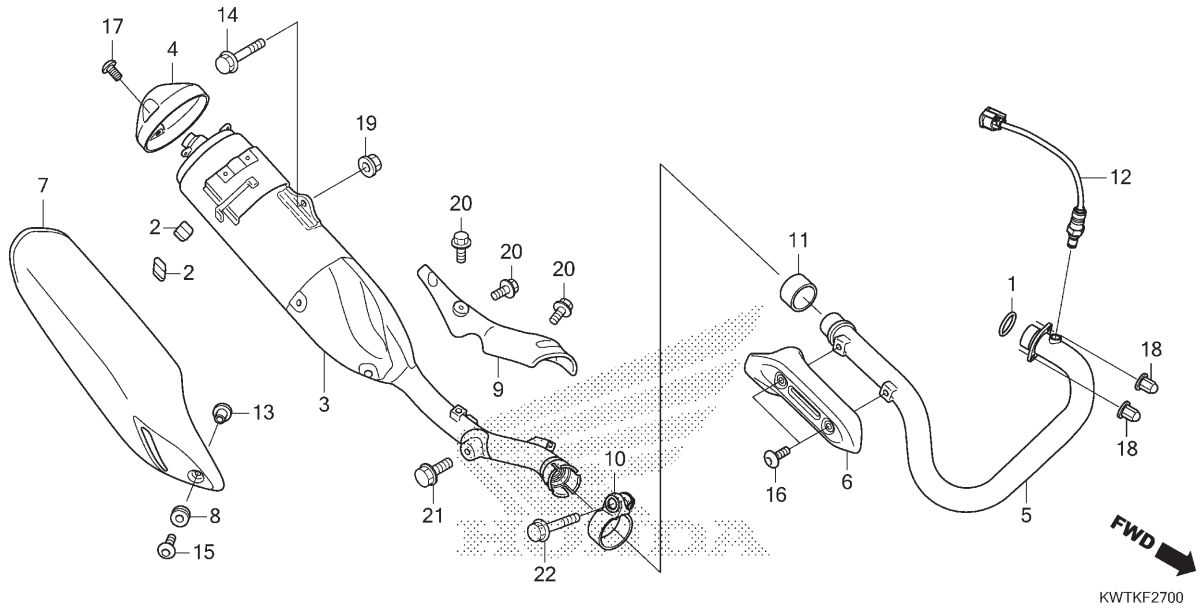

Ref. Nº	N.O.S.	Item de serviço	T.M.O.

Ref. Nº	Nº da peça	Descrição	Qtd. XRE 300A K	L/M	N	P	Nº de série		Tipo
16	90108-KWT-900	Parafuso, Especial, 6x8	2	2	2	2			
17	90114-MBZ-K00	Parafuso, Especial, 5x10	3	3	3	3			
18	90308-KRM-860	Porca, Cega, Sextavada, 8mm	2	2	2	2			
19	94050-08000	Porca, Flange, 8mm	1	1	1	1			
20	95701-06010-00	Parafuso, Flange, 6x10	3	3	3	3			
21	95701-08016-07	Parafuso, Flange, 8x16	1	1	1	1			
22	95701-08038-00	Parafuso, Flange, 8x38	1	1	1	1			

PROIBIDA A REPRODUÇÃO E DISTRIBUIÇÃO
1010913 - Matsuo - MM-GT

© Moto Honda da Amazônia Ltda.
Todos os direitos reservados.

C-29

Pedal

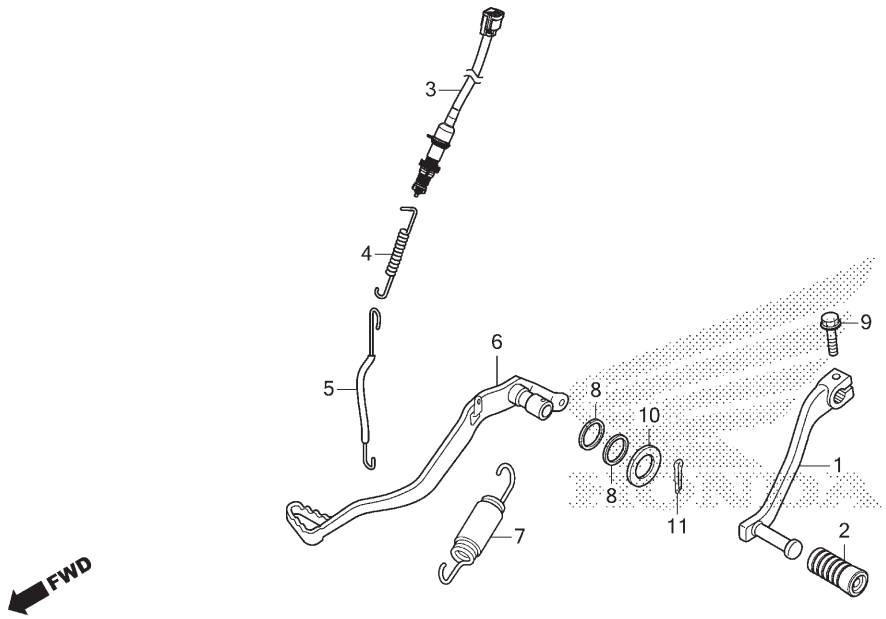

Ref. Nº	N.O.S.	Item de serviço	T.M.O.
1	4101A1	Pedal, Câmbio	0,1
3	6151B5	Interruptor, Freio Traseiro: Pedal Lateral	0,3
6	810160	Pedal, Freio Traseiro	0,3

Ref. Nº	Nº da peça	Descrição	Qtd. XRE 300A K	L/M	N	P	Nº de série		Tipo
1	24710-KWT-FB0	Pedal Comp., Câmbio	1	1	1	1			
2	24781-MCG-600	Coxim, Pedal Câmbio	1	1	1	1			
3	35350-KWT-FB1	Interruptor Conj., Freio Traseiro	1	1	1	1			
4	35357-KRE-900	Mola, Interruptor Freio	1	1	1	1			
5	35358-KWT-900	Vareta, Interruptor Freio	1	1	1	1			
6	46500-KWT-FB0	Pedal Comp., Freio	1	1	1	1			
7	46513-KT0-670	Mola Jogo, Pedal Freio	1	1	1	1			
8	46525-KK0-003	Retentor Pó, 17x20x2,5	2	2	2	2			
9	90010-ML0-720	Parafuso, Flange, 6x20	1	1	1	1			
10	90501-KRE-900	Arruela	1	1	1	1			
11	94201-30280	Cupilha, 3,0x28	1	1	1	1			

PROIBIDA A REPRODUÇÃO E DISTRIBUIÇÃO
1010913 - Matsuo - MM-GT

© Moto Honda da Amazônia Ltda.
Todos os direitos reservados.

C-30

Pedal de Apoio

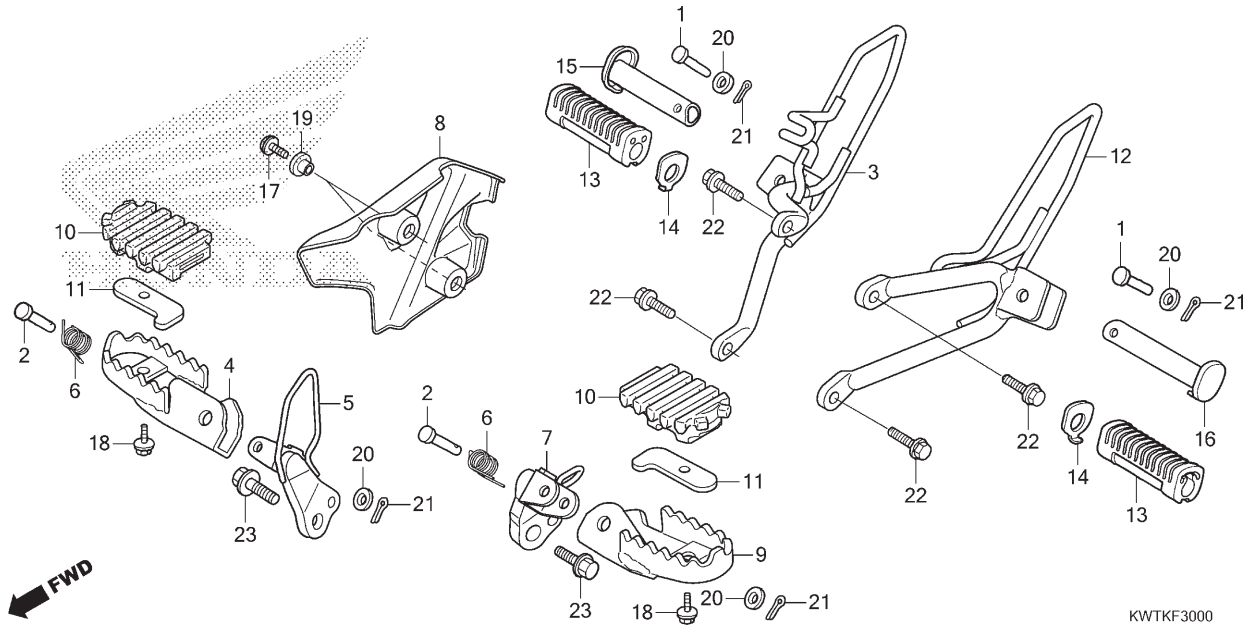

Ref. Nº	N.O.S.	Item de serviço	T.M.O.
3	4101D0	Suporte, Pedal Apoio Traseiro: Direito	0,1
4	4101C6	Pedal Apoio: Direito	0,1
5	4101C4	Suporte, Pedal Apoio: Direito	0,1
7	4101C3	Suporte, Pedal Apoio: Esquerdo	0,1
	4101N7	Suporte, Pedal Apoio: Ambos	0,2
8	4101A0	Protetor, Pedal	0,1
9	4101C5	Pedal Apoio: Esquerdo	0,1
	4101J1	Pedal Apoio: Ambos	0,2
12	4101C9	Suporte, Pedal Apoio Traseiro: Esquerdo	0,1
	4101K4	Suporte, Pedal Apoio Traseiro: Ambos	0,2
13	4101DX	Coxim, Pedal Apoio Traseiro: Esquerdo	0,1
	4101DY	Coxim, Pedal Apoio Traseiro: Direito	0,1
	4101DZ	Coxim, Pedal Apoio Traseiro: Ambos	0,2
15	4101C8	Pedal Apoio Traseiro: Direito	0,1
16	4101C7	Pedal Apoio Traseiro: Esquerdo	0,1
	4101P4	Pedal Apoio Traseiro: Ambos	0,2

Ref. Nº	Nº da peça	Descrição	Qtd. XRE 300A K	L/M	N	P	Nº de série		Tipo
1	50603-KEJ-900	Pino, Articulação Pedal Apoio	2	2	2	2			
2	50603-KPS-900	Pino, Articulação Pedal Apoio	2	2	2	2			
3	50606-KWT-FB0ZA	Suporte Comp., Pedal Apoio Traseiro Direito *NH1* Preto	1	1	1	1			
4	50612-KWT-FB0ZA	Pedal Apoio Comp., Direito *NH1* Preto	1	1	1	1			
5	50615-KWT-FB0ZA	Braço Comp., Pedal Apoio Direito *NH1* Preto	1	1	1	1			
6	50617-466-000	Mola, Retorno Pedal	2	2	2	2			
7	50625-KWT-FB0ZA	Braço Comp., Pedal Apoio Esquerdo *NH1* Preto	1	1	1	1			
8	50641-KWT-900	Protetor	1	1	1	1			
9	50642-KWT-FB0ZA	Pedal Apoio Comp., Esquerdo *NH1* Preto	1	1	1	1			
10	50661-KWT-900	Coxim, Pedal Apoio	2	2	2	2			
11	50662-KWT-900	Placa, Fixação Borracha Pedal	2	2	2	2			
12	50706-KWT-FB0ZA	Suporte Comp., Pedal Apoio Traseiro Esquerdo *NH1* Preto	1	1	1	1			

PROIBIDA A REPRODUÇÃO E DISTRIBUIÇÃO
1010913 - Matsuo - MM-GT

© Moto Honda da Amazônia Ltda.
Todos os direitos reservados.

C-30

Pedal de Apoio

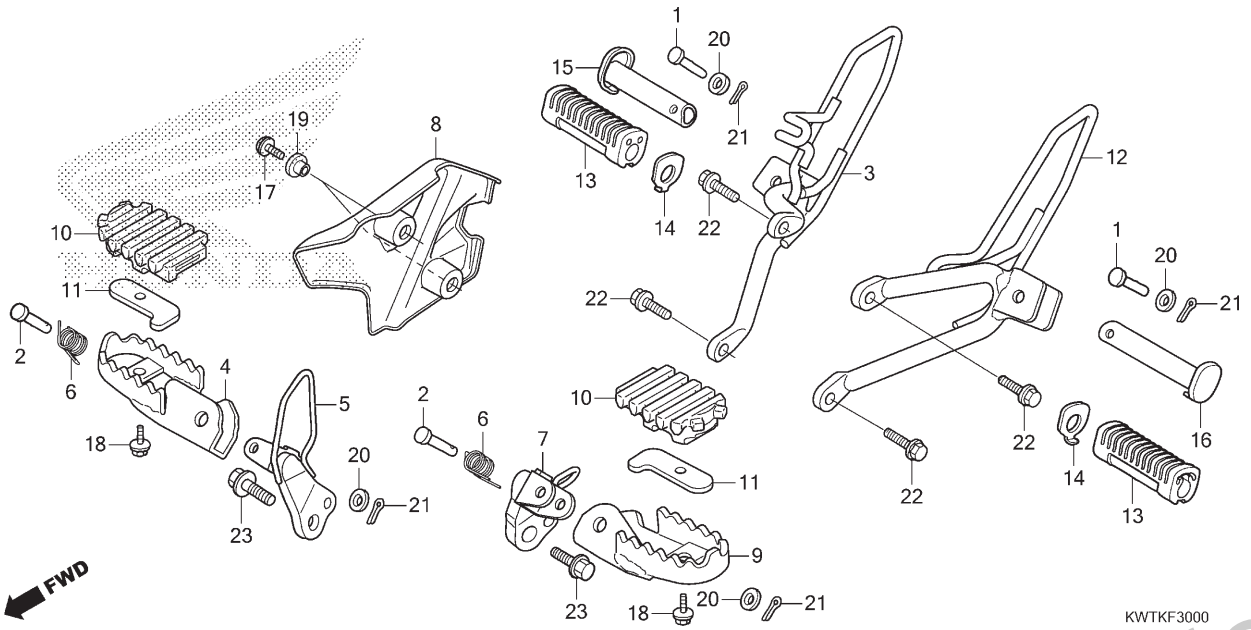

Ref. Nº	N.O.S.	Item de serviço	T.M.O.

Ref. Nº	Nº da peça	Descrição	Qtd. XRE 300A K	L/M	N	P	Nº de série		Tipo
13	50710-KGA-940	Borracha, Pedal Apoio Traseiro	2	2	2	2			
14	50711-KRM-860	Placa, Pedal Apoio Traseiro	2	2	2	2			
15	50713-KRE-B00	Pedal Apoio, Traseiro Direito	1	1	1	1			
16	50714-KRE-B00	Pedal Apoio, Traseiro Esquerdo	1	1	1	1			
17	90107-KRE-B00	Parafuso, Especial, 6x14	2	2	2	2			
18	90112-KWT-900	Parafuso, Flange, 6x8	2	2	2	2			
19	90127-KF0-770	Bucha, 6x4	2	2	2	2			
20	94101-08000	Arruela, Lisa, 8mm	4	4	4	4			
21	94201-20150	Cupilha, 2,0x15	4	4	4	4			
22	95701-08018-07	Parafuso, Flange, 8x18	4	4	4	4			
23	95801-12050-00	Parafuso, Flange, 12x50	2	2	2	2			

PROIBIDA A REPRODUÇÃO E DISTRIBUIÇÃO
1010913 - Matsuo - MM-GT

© Moto Honda da Amazônia Ltda.
Todos os direitos reservados.

C-31

Cavalete Lateral

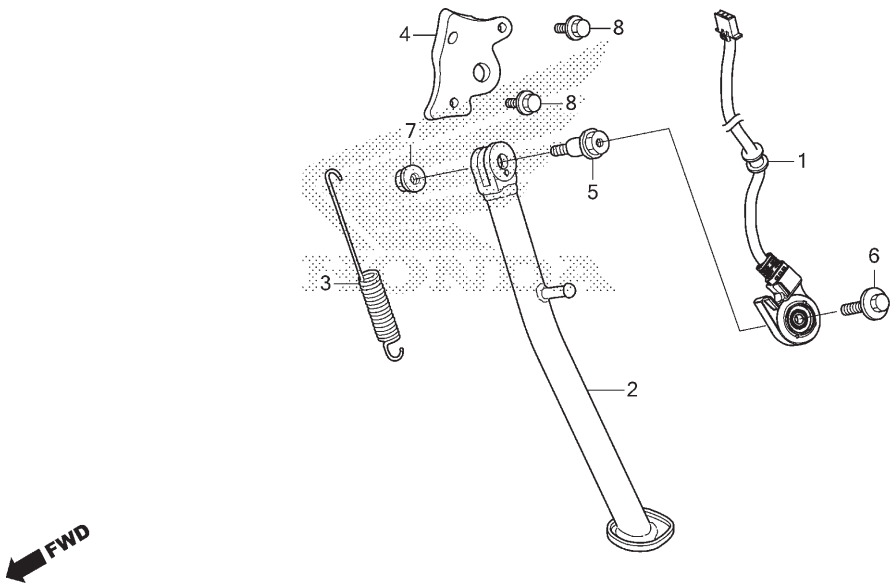

Ref. Nº	N.O.S.	Item de serviço	T.M.O.
1	615195	Interruptor, Cavalete Lateral	0,3
2	410180	Cavalete Lateral	0,2
3	410182	Mola, Cavalete Lateral	0,1

Ref. Nº	Nº da peça	Descrição	Qtd. XRE 300A K	L/M	N	P	Nº de série	Tipo
1	35700-KWT-FB1	Interruptor Conj., Cavalete Lateral	1	1	1	1		
2	50530-KWT-FB0ZA	Cavalete Lateral *NH1* Preto	1	1	1	1		
3	50535-KPF-850	Mola, Cavalete Lateral	1	1	1	1		
4	50547-KPE-900	Protetor, Interruptor Cavalete Lateral	1	1	1	1		
5	90108-MK6-670	Parafuso, Pivô Cavalete Lateral	1	1	1	1		
6	90147-MCE-950	Parafuso, Especial, 6x16	1	1	1	1		
7	90203-MF9-710	Porca, Cavalete Lateral	1	1	1	1		
8	96001-06010-07	Parafuso, Flange, 6x10	2	2	2	2		

PROIBIDA A REPRODUÇÃO E DISTRIBUIÇÃO
1010913 - Matsuo - MM-GT

© Moto Honda da Amazônia Ltda.
Todos os direitos reservados.

C-32

Garfo Traseiro

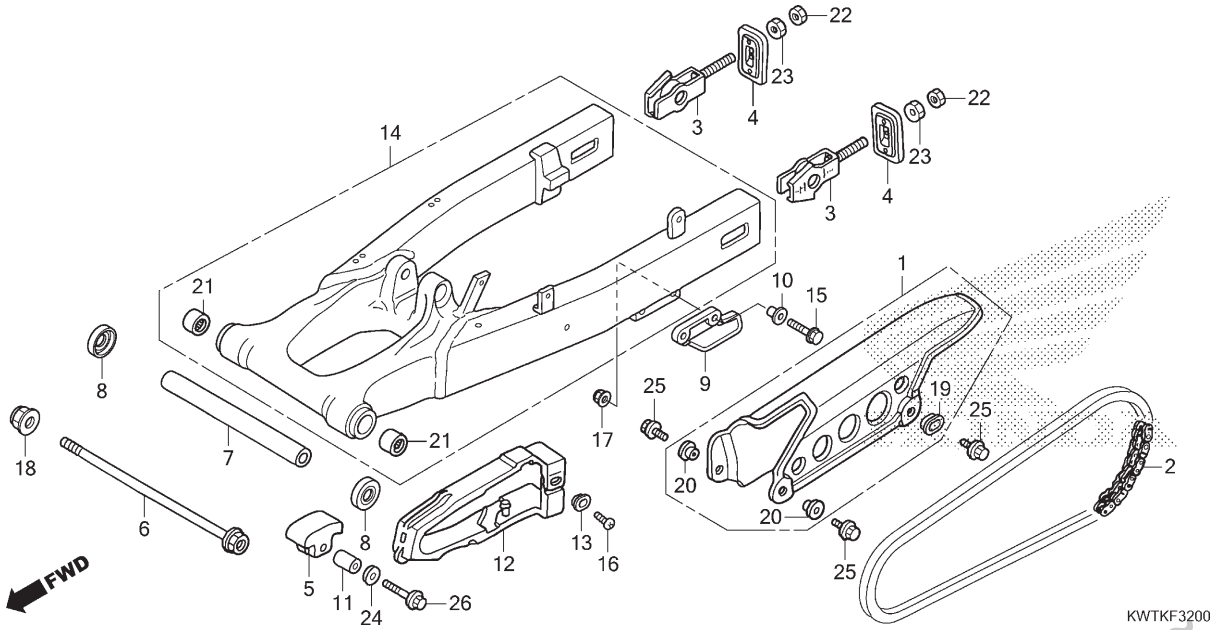

Ref. Nº	N.O.S.	Item de serviço	T.M.O.
1	410195	Carcaça, Corrente Transmissão	0,1
2	2131M1	Corrente, Transmissão (Sem fim)	0,9
5	4101Q8	Deslizador, Corrente: Inferior	0,1
9	4101J3	Protetor, Corrente	0,1
12	4101E5	Deslizador, Corrente	1,0
14	5121B0	Garfo Traseiro, Conj.	1,0
21	5121C8	Rolamento, Garfo Traseiro: Esquerdo	1,1
	5121C9	Rolamento, Garfo Traseiro: Direito	1,1
	5121D0	Rolamento, Garfo Traseiro: Ambos	1,3

Ref. Nº	Nº da peça	Descrição	Qtd. XRE 300A K	L/M	N	P	Nº de série		Tipo
1	40510-MCG-000	Carcaça, Corrente Transmissão	1	1	–	–			
	40510-MCG-010		–	–	1	1			
2	40530-KWT-901	Corrente, Transmissão (DID520VD-104L)	1	1	–	–			
	40530-KWT-902		–	–	1	1			
3	40543-MCG-000	Ajustador, Corrente	2	2	2	2			
4	40546-KWT-D20	Placa, Corrente	2	2	2	2			
5	50911-MN1-670	Deslizador, Corrente	1	1	1	1			
6	52101-KPE-900	Parafuso, Garfo Traseiro	1	1	1	1			
7	52141-KWT-900	Espaçador Central	1	1	1	1			
8	52144-356-005	Capa, Retentor Pó Garfo Traseiro (NOK)	2	2	2	2			
9	52156-KB7-000	Protetor, Corrente	1	1	1	1			
10	52159-KB7-000	Bucha, Protetor Corrente	2	2	2	2			
11	52159-KPE-900	Bucha, Deslizador Corrente	1	1	1	1			
12	52170-KPE-900	Deslizador, Corrente	1	1	1	1			
13	52171-KR6-000	Arruela, Deslizador Corrente	1	1	1	1			
14	52200-KWT-920	Garfo Traseiro, Subconj.	1	1	1	1			
15	90103-KPE-B40	Parafuso, Flange, 6x28	2	2	2	2			
16	90115-KV3-700	Parafuso, Phillips, 5x8	1	1	1	1			
17	90301-473-003	Porca, U, 6mm (FUSE RASHI)	2	2	2	2			

PROIBIDA A REPRODUÇÃO E DISTRIBUIÇÃO
1010119 - Matsuo - MMGT

© Moto Honda da Amazônia Ltda.
Todos os direitos reservados.

C-32

Garfo Traseiro

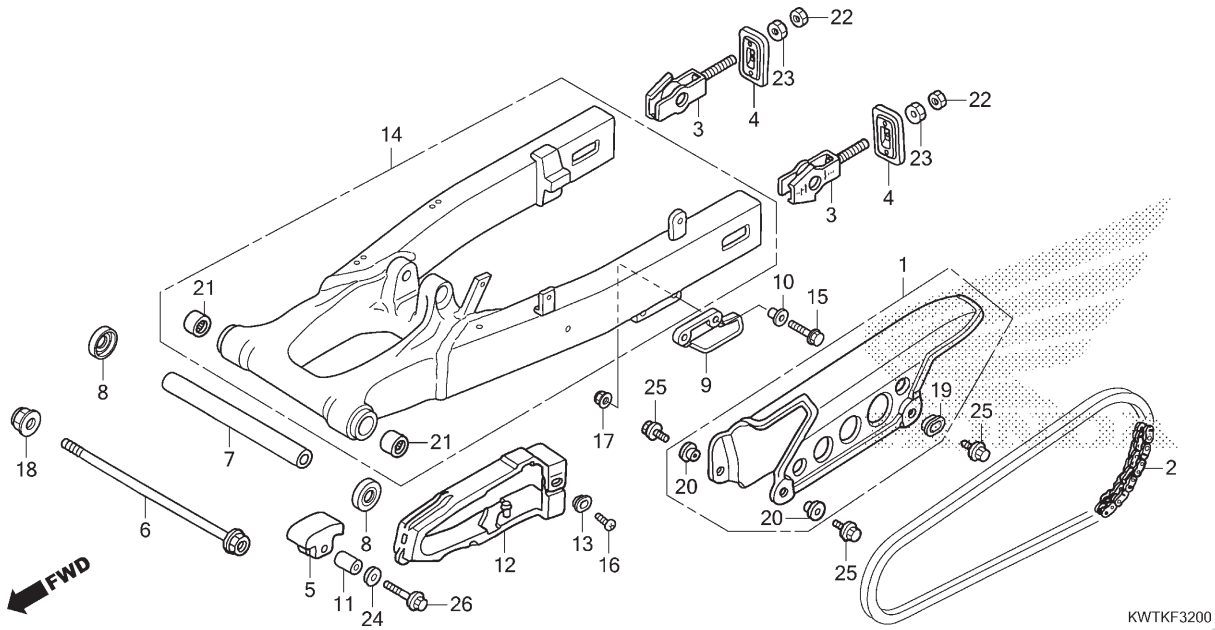

Ref. Nº	N.O.S.	Item de serviço	T.M.O.

Ref. Nº	Nº da peça	Descrição	Qtd. XRE 300A K	L/M	N	P	Nº de série		Tipo
18	90305-KCJ-951	Porca, U, 14mm (FUJI SEIMITSU)	1	1	1	1			
19	90501-KGA-E00	Arruela, 6x9	1	1	1	1			
20	90512-300-000	Arruela, 6x20	2	2	2	2			
21	91070-GC4-601	Rolamento, Agulhas, 20x26x20(NTN)	2	2	2	2			
	91070-KPE-901	Rolamento, Agulhas, 20x26x20	2	2	2	2			
22	94002-08000-0S	Porca, Sextavada, 8mm	2	2	2	2			
23	94031-08000	Porca, Sextavada, 8mm	2	2	2	2			
24	94103-06000	Arruela, Lisa, 6mm	1	1	1	1			
25	95701-06012-00	Parafuso, Flange, 6x12	3	3	3	3			
26	95701-06028-00	Parafuso, Flange, 6x28	1	1	1	1			

PROIBIDA A REPRODUÇÃO E DISTRIBUIÇÃO
1010913 - Matsuo - MM-GT

© Moto Honda da Amazônia Ltda.
Todos os direitos reservados.

C-33

Amortecedor Traseiro

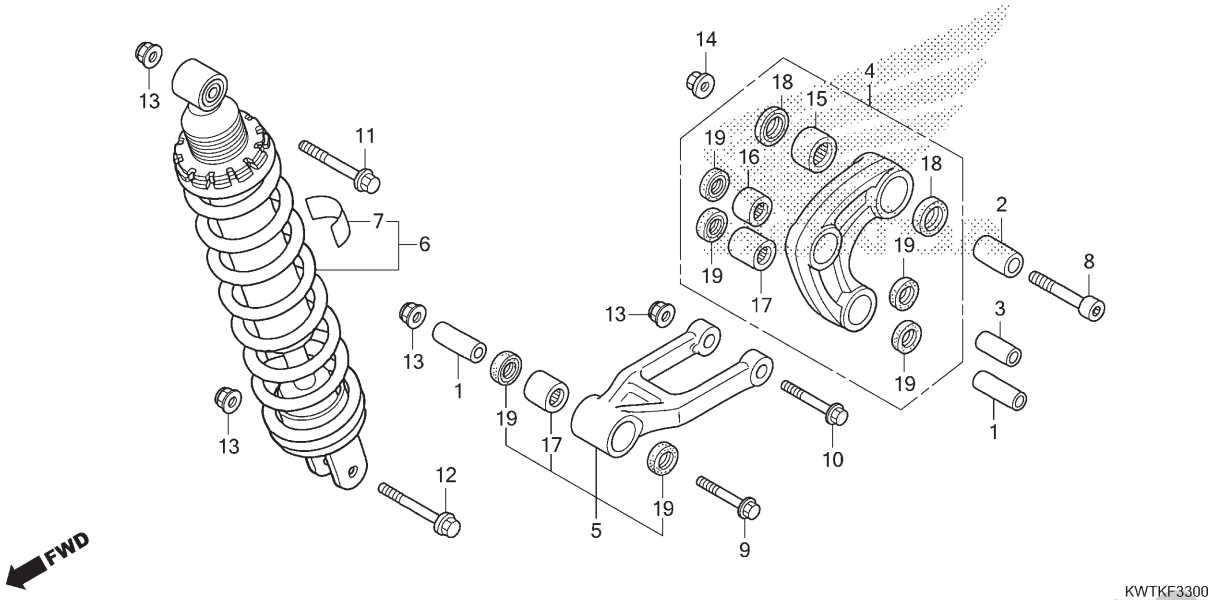

Ref. Nº	N.O.S.	Item de serviço	T.M.O.
4	512140	Braço, Amortecedor	0,6
5	512145	Braço Oscilante, Amortecedor	0,7
6	512115	Amortecedor Traseiro, Conj.	1,1
17		(15,16)	
	5121D4	Rolamento, Braço Amortecedor	0,9
	512146	Rolamento, Braço Amortecedor	0,8
	512146A	• Substituição de 1 rolamento adicionar	0,1
	5121D3	Rolamento, Braço Amortecedor: Para 1 motocicleta	1,0

Ref. Nº	Nº da peça	Descrição	Qtd. XRE 300A K	L/M	N	P	Nº de série		Tipo
1	52462-KPE-900	Bucha A, Braço Amortecedor	2	2	2	2			
2	52463-KPE-900	Bucha B, Braço Amortecedor	1	1	1	1			
3	52464-KPE-900	Bucha C, Braço Amortecedor	1	1	1	1			
4	52465-KWT-D20	Braço Subconj., Amortecedor	1	1	1	1			
5	52475-KWT-D20	Braço Oscilante Subconj., Amortecedor	1	1	1	1			
6	52490-KWT-FB1	Amortecedor Traseiro, Conj.	1	1	1	1			
7	87516-KFC-900	Etiqueta Precaução, Amortecedor Traseiro (Português)	1	1	1	1			
8	90128-KPE-900	Parafuso, Allen, 12x64	1	1	1	1			
9	90129-KPE-900	Parafuso, Flange, 10x69	1	1	1	1			
10	90150-KPE-900	Parafuso, Flange, 10x72	1	1	1	1			
11	90153-KV6-920	Parafuso, Flange, 10x58	1	1	1	1			
12	90154-HA8-000	Parafuso, Flange, 10x52	1	1	1	1			
13	90304-KGH-901	Porca, U, 10mm	4	4	4	4			
14	90306-KGH-901	Porca, U, 12mm (FUJI SEIMITSU)	1	1	1	1			
15	91071-KPE-901	Rolamento, Agulhas, 20x26x20	1	1	1	1			
16	91072-KPE-901	Rolamento, Agulhas, 17x24x17	1	1	1	1			
17	91073-KPE-901	Rolamento, Agulhas, 17x24x25	2	2	2	2			
18	91254-KPE-730	Retentor Pó, 20x26x4,5	2	2	2	2			
	91254-KS6-003	Retentor Pó, 20x26x4,5 (ARAI)	2	2	2	2			
19	91262-KV3-831	Retentor Pó, 17x24x5 (ARAI)	6	6	6	6			

PROIBIDA A REPRODUÇÃO E DISTRIBUIÇÃO
10/08/12 - Matsuo - MMGT

© Moto Honda da Amazônia Ltda.
Todos os direitos reservados.

C-34

Para-lama Traseiro

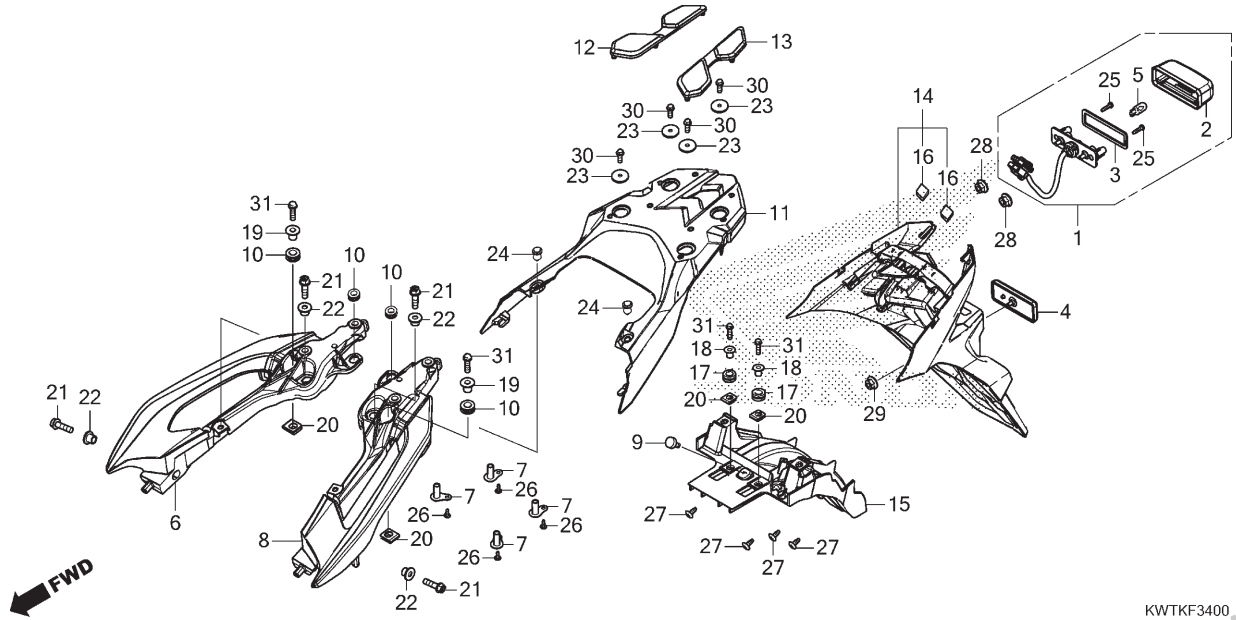

Ref. Nº	N.O.S.	Item de serviço	T.M.O.
1	6161D8	Luz, Licença	0,3
5	6161F3	Lâmpada, Luz Licença	0,1
6	4131F4	Alça, Traseira: Direita	0,2
8	4131F3	Alça, Traseira: Esquerda	0,2
	4131F5	Alça, Traseira: Ambas	0,3
11	4131Y3	Tampa, Traseira Manopla	0,2
14	413102	Para-lama, Traseiro	0,4
15	4131N4	Para-lama, Interno: Traseiro	0,3

Ref. Nº	Nº da peça	Descrição	Qtd. XRE 300A K	L/M	N	P	Nº de série	Tipo
1	33720-KWT-FB1	Luz Conj., Licença	1	1	1	1		
2	33722-KRE-E31	Tampa Comp., Licença	1	1	1	1		
3	33729-KRE-E31	Guarnição, Lente	1	1	1	1		
4	33741-KRE-E31	Refletor, Traseiro	1	1	1	1		
5	34903-K29-902	Lâmpada, Licença (12V 5W) (W5W) (LIFE ELEX)	1	1	–	–		
	34903-K0N-E01	Lâmpada, Licença (W5W) (LIFE ELEX)	1	1	1	1		
6	50315-KWT-FB0ZB	Alça, Traseira Direita *NH312M* . Cinza Cynos Fosco Metálico	1	1	1	1		
7	50316-KRE-G00	Placa, Porca	4	4	4	4		
8	50335-KWT-FB0ZB	Alça, Traseira Esquerda *NH312M* . Cinza Cynos Fosco Metálico	1	1	1	1		
9	50352-GS6-000	Coxim, Limitador	1	1	1	1		
10	61104-KRM-860	Coxim, Fixação Para-lama Dianteiro	4	4	4	4		
11	80200-KWT-FB0	Rabeta	1	1	1	1		
12	81301-KWT-FB0	Coxim, Rabeta Direita	1	1	1	1		
13	81302-KWT-FB0	Coxim, Rabeta Esquerda	1	1	1	1		
14	84700-KWT-FB0ZA	Base Jogo, Placa Licença (WL) *Tipo1*	1	1	1	1		
15	84702-KWT-FB0	Suporte,Interno Placa Licença	1	1	1	1		

PROIBIDA A REPRODUÇÃO E DISTRIBUIÇÃO
10100013 - Matsuo - MM-GT

© Moto Honda da Amazônia Ltda.
Todos os direitos reservados.

C-34

Para-lama Traseiro

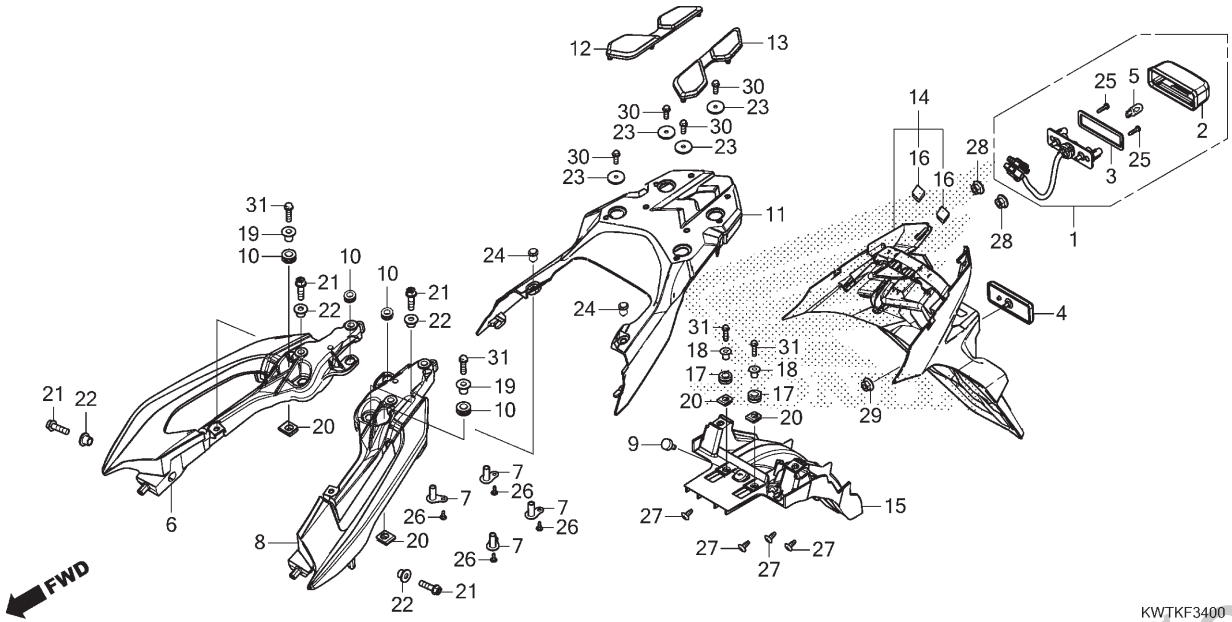

Ref. Nº	N.O.S.	Item de serviço	T.M.O.

Ref. Nº	Nº da peça	Descrição	Qtd. XRE 300A K	L/M	N	P	Nº de série		Tipo
16	84703-KWT-FB0	Borracha A	2	2	2	2			
17	84705-KWT-900	Borracha, Suporte	2	2	2	2			
18	84706-KRE-G00	Bucha, Suporte	2	2	2	2			
19	84706-KWT-900	Bucha, Suporte	2	2	2	2			
20	84707-KWT-900	Porca, Presilha, 6mm	4	4	4	4			
21	90003-KRE-G00	Parafuso, Flange, 8x30	4	4	4	4			
	90003-P8A-A00		4	4	4	4			
22	90103-K64-N00	Bucha, 8,5x10	4	4	4	4			
23	90504-KRM-860	Arruela, Lisa, 6mm	4	4	4	4			
24	90653-HC4-900	Presilha, Defletor Lama	2	2	2	2			
25	93901-24480	Parafuso, Fixação, 4x16	2	2	2	2			
26	93903-24320	Parafuso, Fixação, 4x12	4	4	4	4			
27	93903-25280	Parafuso, Fixação, 5x12	4	4	4	4			
28	94050-05000	Porca, Flange, 5mm	2	2	2	2			
29	94050-05000	Porca, Flange, 5mm	1	1	1	1			
30	96001-06016-00	Parafuso, Flange, 6x16	4	4	4	4			
31	96001-06022-00	Parafuso, Flange, 6x22	4	4	4	4			

PROIBIDA A REPRODUÇÃO E DISTRIBUIÇÃO
1010913 - Matsuo - MMGT

© Moto Honda da Amazônia Ltda.
Todos os direitos reservados.

C-35

Sinalizador

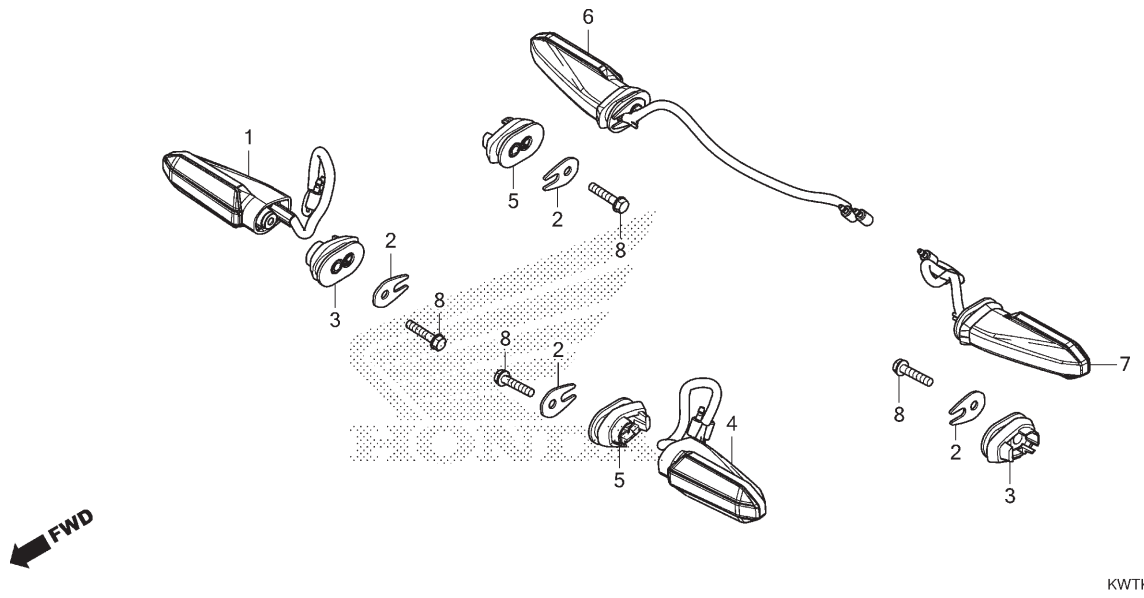

Ref. Nº	N.O.S.	Item de serviço	T.M.O.
1	6161C4	Sinalizador: Dianteiro Direito	0,4
4	6161C3	Sinalizador: Dianteiro Esquerdo	0,4
	6161C5	Sinalizador: Dianteiro Ambos	0,6
6	6161C7	Sinalizador: Traseiro Direito	0,3
7	6161C6	Sinalizador: Traseiro Esquerdo	0,3
	6161C8	Sinalizador: Traseiro Ambos	0,5

Ref. Nº	Nº da peça	Descrição	Qtd. XRE 300A K	L/M	N	P	Nº de série		Tipo
1	33400-KWT-FB1	Sinalizador Conj., Dianteiro Direito	1	1	1	1			
2	33411-K15-920	Bucha, Sinalizador	4	4	4	4			
3	33416-KZZ-J00	Coxim, Fixação Sinalizador Direito (A40) (Dianteiro Direito/Traseiro Esquerdo)	2	2	2	2			
4	33450-KWT-FB1	Sinalizador Conj., Dianteiro Esquerdo	1	1	1	1			
5	33456-KZZ-J00	Coxim, Fixação Sinalizador Esquerdo (B40) (Dianteiro Esquerdo/Traseiro Direito)	2	2	2	2			
6	33600-KWT-FB1	Sinalizador Conj., Traseiro Direito	1	1	1	1			
7	33650-KWT-FB1	Sinalizador Conj., Traseiro Esquerdo	1	1	1	1			
8	93411-05025-00	Parafuso-arruela, 5x25	4	4	4	4			

PROIBIDA A REPRODUÇÃO E DISTRIBUIÇÃO
1010913 - Matsuo - MM-GT

© Moto Honda da Amazônia Ltda.
Todos os direitos reservados.

C-36

Lanterna Traseira

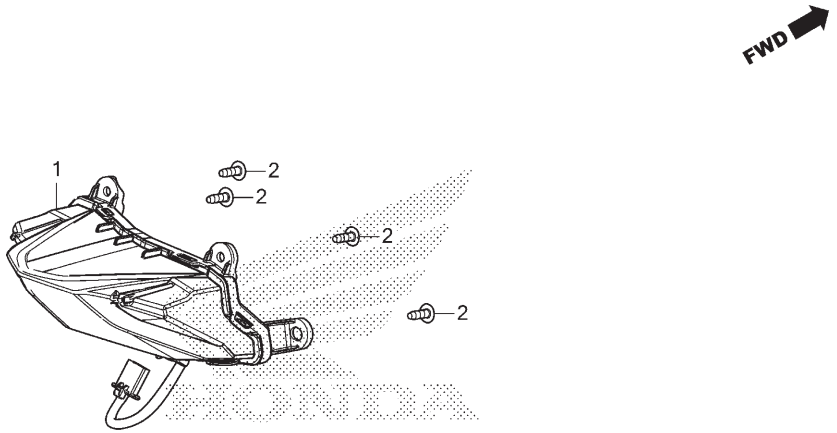

KWTKF3600

Ref. Nº	N.O.S.	Item de serviço	T.M.O.
1	6161D5	Unidade, Lanterna Traseira	0,4

Ref. Nº	Nº da peça	Descrição	Qtd. XRE 300A K	L/M	N	P	Nº de série	Tipo
1	33701-KWT-FB1	Unidade, Lanterna Traseira	1	1	1	1	.....	.....
2	93903-25320	Parafuso, Fixação, 5x16	4	4	4	4	.....	.....

PROIBIDA A REPRODUÇÃO E DISTRIBUIÇÃO
1010913 - Matsuo - MM-GT

© Moto Honda da Amazônia Ltda.
Todos os direitos reservados.

C-37

Bateria

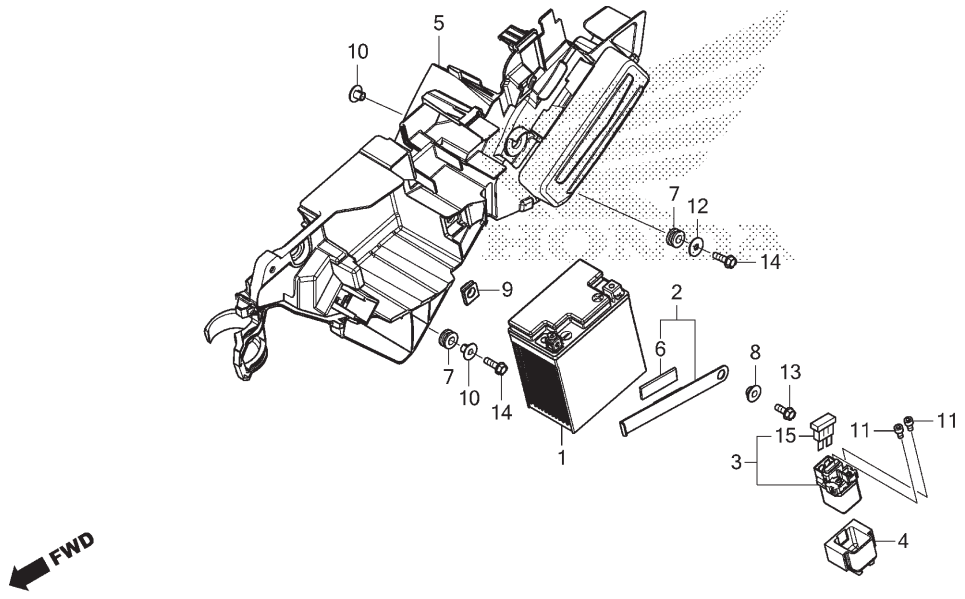

Ref. Nº	N.O.S.	Item de serviço	T.M.O.
1	610100	Bateria	0,3
3	615113	Interruptor, Magnético Partida	0,3
5	410185	Caixa, Bateria	0,3

Ref. Nº	Nº da peça	Descrição	Qtd. XRE 300A K	L/M	N	P	Nº de série		Tipo
1	31500-KWT-FB1	Bateria Conj. (DTZ7L)	1	1	1	1			
2	31501-KWT-FB0	Presilha Comp., Bateria	1	1	1	1			
3	35850-MR5-007	Interruptor Conj., Magnético Partida	1	1	1	1			
4	35856-KBG-007	Coxim	1	1	1	1			
5	50325-KWT-FB0	Caixa, Bateria	1	1	1	1			
6	50385-KVS-750	Coxim B, Bateria	1	1	1	1			
7	80101-165-000	Coxim, Para-lama Traseiro	2	2	2	2			
8	80205-KRE-G00	Bucha, Fixação Carenagem Traseira	1	1	1	1			
9	84707-KWT-900	Porca, Presilha, 6mm	1	1	1	1			
10	90001-961-670	Bucha, Fixação Lateral	2	2	2	2			
11	90111-KVS-B50	Parafuso, Allen, 5x9	2	2	2	2			
12	94103-06000	Arruela, Lisa, 6mm	1	1	1	1			
13	95701-06016-00	Parafuso, Flange, 6x16	1	1	1	1			
14	95701-06020-00	Parafuso, Flange, 6x20	2	2	2	2			
15	98200-33000	Fusível (30A)	1	1	1	1			

PROIBIDA A REPRODUÇÃO E DISTRIBUIÇÃO
1010913 - Matsuo - MM-GT

© Moto Honda da Amazônia Ltda.
Todos os direitos reservados.

C-38

Fiação Principal

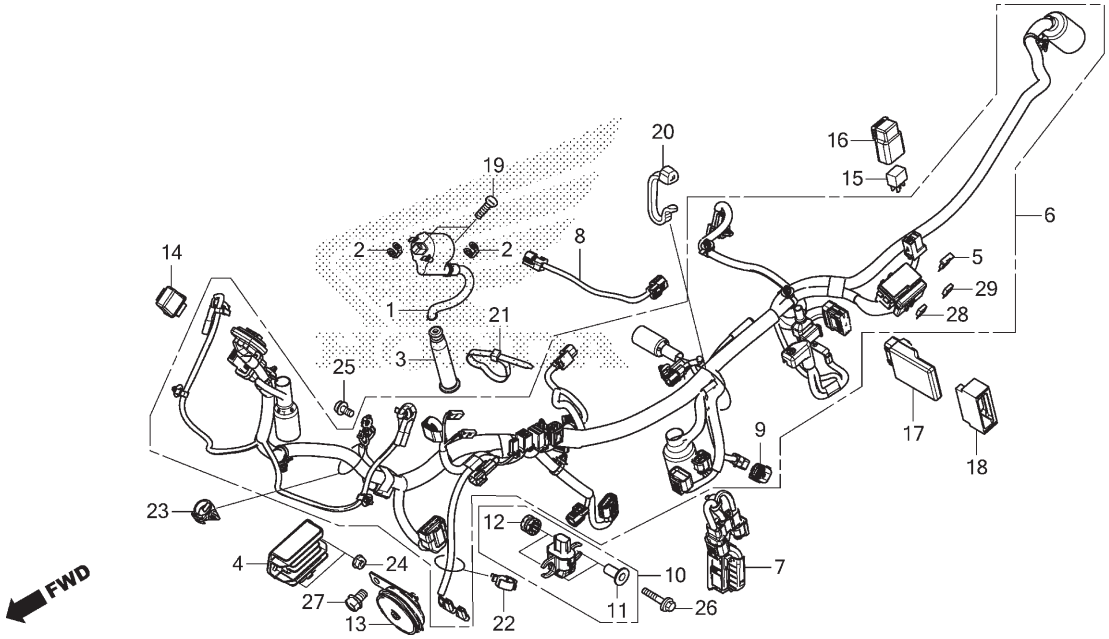

Ref. Nº	N.O.S.	Item de serviço	T.M.O.
1	614105	Bobina, Ignição	1,1
3	6141E3	Supressor Ruídos	0,2
4	6131B2	Regulador, Retificador	0,9
6	611100	Fiação, Principal	2,4
7	611146	Fiação Secundária, ABS	0,3
8	6111Q5	Fiação Secundária, Bomba Combustível	0,7
10	617125	Sensor, Ângulo	1,0
13	616169	Buzina	0,1
14	6111C3	Relé, Sinalizador	0,7
15	6111G1	Relé, Bomba Combustível	0,3
17	618135	Módulo Controle Motor (ECM)	0,4

Ref. Nº	Nº da peça	Descrição	Qtd. XRE 300A K	L/M	N	P	Nº de série		Tipo
1	30510-KWT-D21	Bobina Ignição, Comp.	1	1	1	1			
2	30520-ML7-000	Espaçador, Bobina Ignição	2	2	2	2			
3	30700-KWT-D21	Supressor Ruídos, Conj.	1	1	1	1			
4	31600-KWT-FB1	Regulador Conj., Retificador	1	1	1	1			
5	31730-MAS-601	Diodo Conj., Trifásico (SUMITOMO)	1	1	1	1			
6	32100-KWT-FB0	Fiação, Principal	1	1	1	1			
7	32102-KWT-FB0	Fiação Secundária, ABS	1	1	1	1			
8	32120-KWT-FB0	Fiação Secundária, Bomba Combustível	1	1	1	1			
9	32606-GEV-761	Capa (4P) (Vermelho)	1	1	1	1			
10	35160-KRE-G01	Sensor Conj., Ângulo	1	1	1	1			
11	35162-KRE-G00	Bucha	2	2	2	2			
12	35163-KRE-G00	Bucha	2	2	2	2			
13	38110-GET-671	Buzina, Comp. (Aguda)	1	1	1	1			
14	38301-KZZ-J01	Relé Comp., Sinalizador (LED)	1	1	1	1			
15	38501-KSS-B31	Relé Comp. (MICRO ISO 4P)	1	1	1	1			
16	38506-KVS-600	Suporte, Relé	1	1	1	1			
17	38770-KWT-FB1	Unidade PGM-FI	1	1	1	1			

PROIBIDA A REPRODUÇÃO E DISTRIBUIÇÃO
1010915 - Matsuo - MMG

© Moto Honda da Amazônia Ltda.
Todos os direitos reservados.

C-38

Fiação Principal

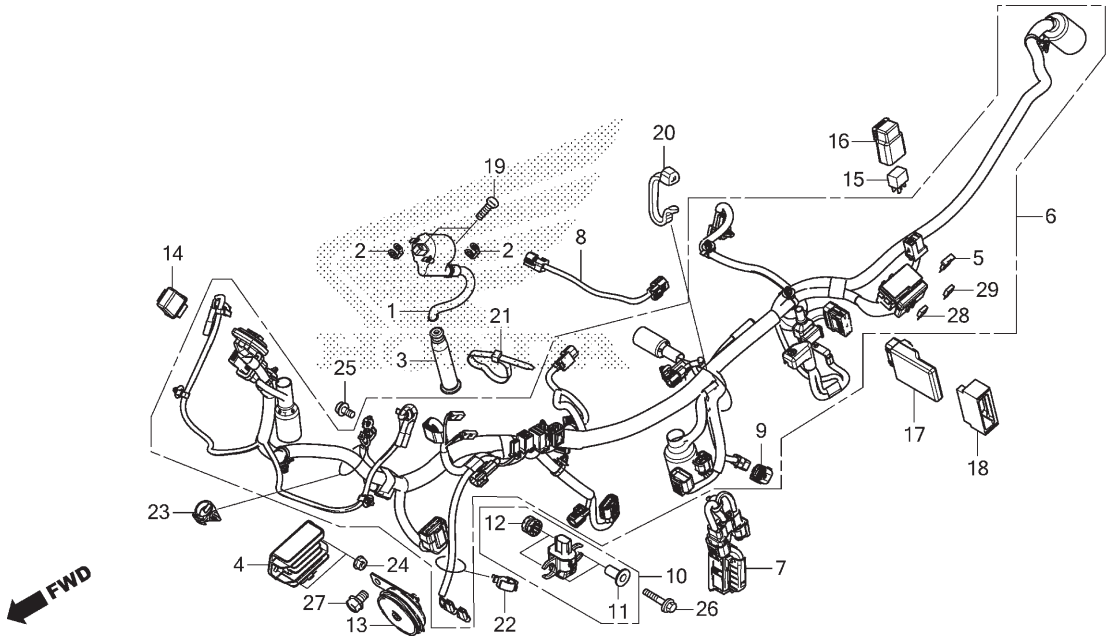

Ref. Nº	N.O.S.	Item de serviço	T.M.O.

Ref. Nº	Nº da peça	Descrição	Qtd. XRE 300A K	L/M	N	P	Nº de série		Tipo
18	38771-KWT-FB1	Coxim, Unidade PGM-FI	1	1	1	1			
19	90102-KVS-J00	Parafuso, Sextavado, 6x20	2	2	2	2			
	92101-06020-4J		2	2	2	2			
20	90651-KRH-D20	Presilha, Cabo	1	1	1	1			
21	90651-KV6-003	Presilha, Cabo, 165mm (Preto)	1	1	1	1			
22	90684-ZA0-601	Presilha, Fiação	1	1	1	1			
23	91558-SD5-003	Presilha, Fiação (Preto)	1	1	1	1			
24	94050-06000	Porca, Flange, 6mm	2	2	2	2			
25	95701-06012-00	Parafuso, Flange, 6x12	1	1	1	1			
26	95701-06022-00	Parafuso, Flange, 6x22	2	2	2	2			
27	95701-08012-00	Parafuso, Flange, 8x12	1	1	1	1			
28	98200-41000	Fusível (10A)	6	6	6	6			
29	98200-42000	Fusível (20A)	3	3	3	3			

PROIBIDA A REPRODUÇÃO E DISTRIBUIÇÃO
1010913 - Matsuo - MM-GT

© Moto Honda da Amazônia Ltda.
Todos os direitos reservados.

C-39

Chassi

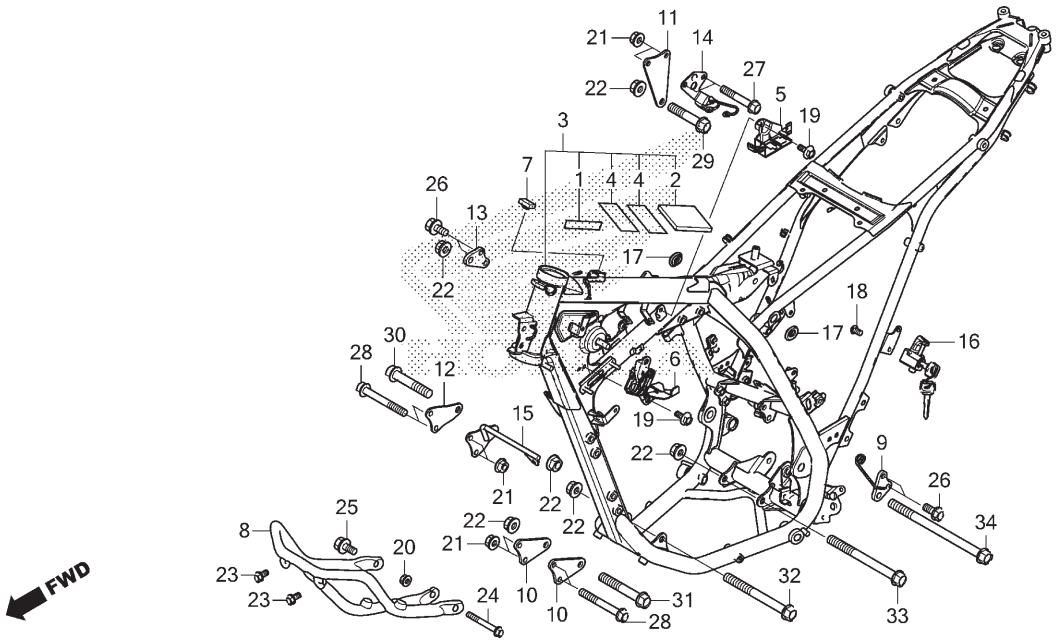

Ref. Nº	N.O.S.	Item de serviço	T.M.O.
3	410100	Chassi	6,3
		• Inclui: Remoção e instalação do motor	
8	4101B6	Tubo, Inferior Chassi	0,1
16	410197	Trava, Capacete	0,2

Ref. Nº	Nº da peça	Descrição	Qtd. XRE 300A K	L/M	N	P	Nº de série		Tipo
1	17517-KVS-600	Fita, Protetora	1	1	1	1			
2	17541-KWT-700	Coxim, Protetor	1	1	1	1			
3	50010-KWT-J00ZA	Chassi, Comp.							
		NH1 Preto	1	1	1	1			
4	50173-KWT-700	Fita, Protetora	2	2	2	2			
5	50191-KWT-FB0	Suporte, Adaptador Esquerdo	1	1	1	1			
6	50192-KWT-FB0	Suporte, Fiação	1	1	1	1			
7	50352-KE1-000	Coxim, Limitador	1	1	1	1			
8	50360-KWT-D20	Tubo Comp., Patinamento	1	1	1	1			
9	50532-KWT-FB0	Placa, Traseira Esquerda Fixação Motor	1	1	1	1			
10	50533-KWT-900	Placa, Dianteira Fixação Motor	2	2	2	2			
11	50534-KWT-920	Placa Comp., Superior Fixação Motor	1	1	1	1			
12	50536-KWT-900	Placa, Dianteira Direita Superior Fixação Motor	1	1	1	1			
13	50538-KWT-900	Placa, Traseira Direita Fixação Motor	1	1	1	1			
14	50539-KWT-FB0	Suporte Comp., Tubo ABS	1	1	1	1			
15	50540-KWT-900	Placa Comp., Superior Dianteira Esquerda Fixação Motor	1	1	1	1			
16	50710-KVS-901	Suporte Conj., Capacete	1	1	–	–			

PROIBIDA A REPRODUÇÃO E DISTRIBUIÇÃO
10/10/2022 - MM-GT

© Moto Honda da Amazônia Ltda.
Todos os direitos reservados.

C-39

Chassi

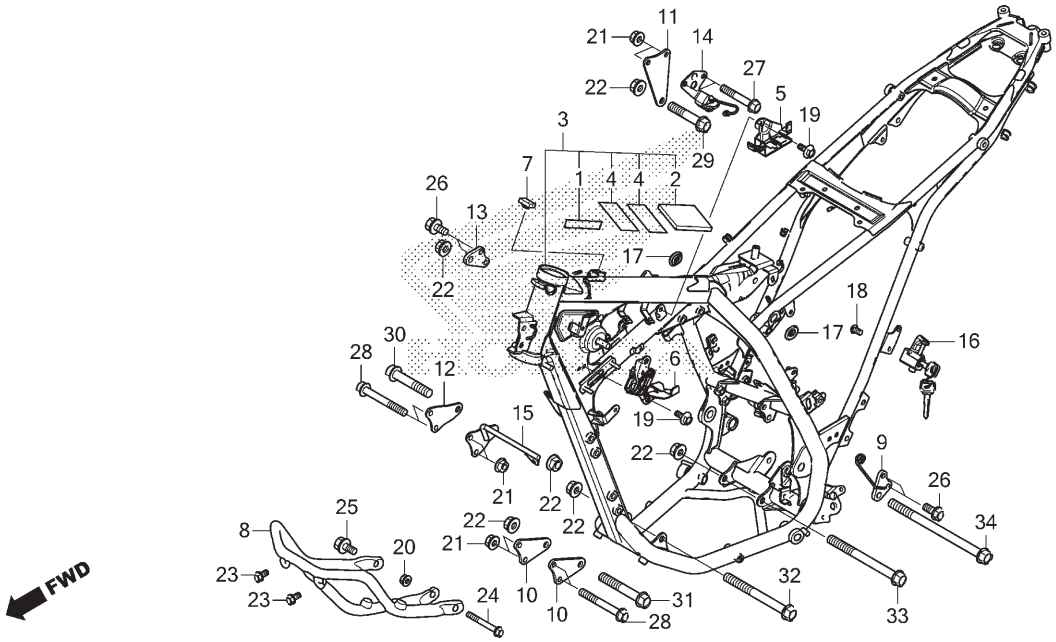

Ref. Nº	N.O.S.	Item de serviço	T.M.O.	Ref. Nº	Nº da peça	Descrição	Qtd. XRE 300A K	L/M	N	P	Nº de série	Tipo
				17	83551-300-000	Bucha, Carcaça Filtro Ar	2	2	2	2		
				18	90105-KGA-B00	Parafuso, Unidirecional, 6x10	1	1	–	–		
				19	90107-KWT-FB0	Parafuso, Flange, 6x15	2	2	2	2		
				20	94050-06000	Porca, Flange, 6mm	1	1	1	1		
				21	94050-08000	Porca, Flange, 8mm	6	6	6	6		
				22	94050-10000	Porca, Flange, 10mm	6	6	6	6		
				23	95701-06010-00	Parafuso, Flange, 6x10	2	2	2	2		
				24	95701-06055-00	Parafuso, Flange, 6x55	1	1	1	1		
				25	95701-08016-00	Parafuso, Flange, 8x16	1	1	1	1		
				26	95701-08018-00	Parafuso, Flange, 8x18	4	4	4	4		
				27	95801-08050-00	Parafuso, Flange, 8x50	2	2	2	2		
				28	95801-08065-00	Parafuso, Flange, 8x65	4	4	4	4		
				29	95801-10050-00	Parafuso, Flange, 10x50	1	1	1	1		
				30	95801-10055-00	Parafuso, Flange, 10x55	1	1	1	1		
				31	95801-10065-00	Parafuso, Flange, 10x65	1	1	1	1		
				32	95801-10100-00	Parafuso, Flange, 10x100	1	1	1	1		
				33	95801-10110-00	Parafuso, Flange, 10x110	1	1	1	1		
				34	95801-10150-00	Parafuso, Flange, 10x150	1	1	1	1		

PROIBIDA A REPRODUÇÃO E DISTRIBUIÇÃO
1010913 - Matsuo - MM-GT

© Moto Honda da Amazônia Ltda.
Todos os direitos reservados.

C-40

Radiador de Óleo

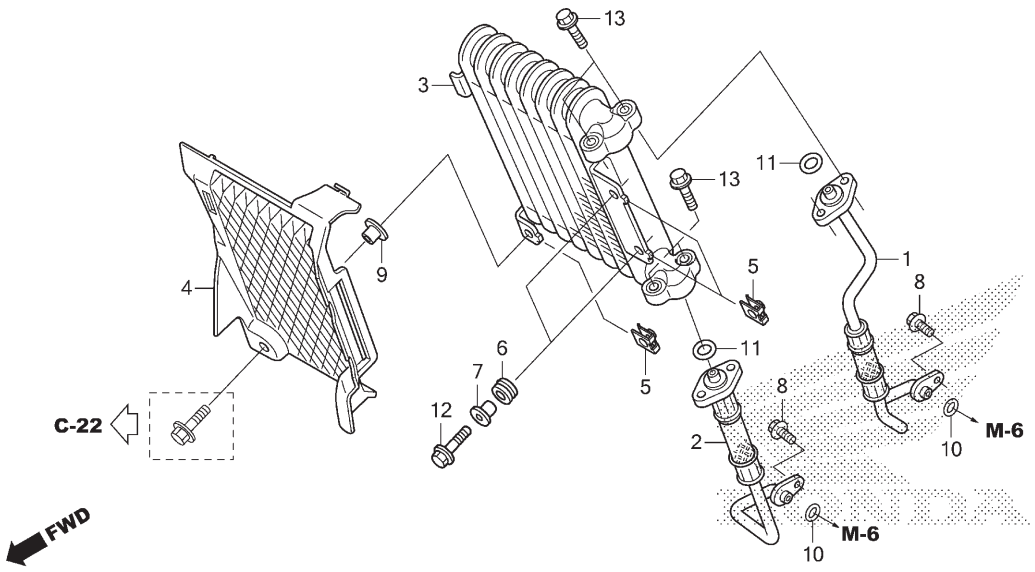

Ref. Nº	N.O.S.	Item de serviço	T.M.O.
1	1131A6	Mangueira ou Anel Vedação, Radiador Óleo: Externo	0,6
2	1131A5	Mangueira ou Anel Vedação, Radiador Óleo: Interno	0,6
	1131A7	Mangueira ou Anel Vedação, Radiador Óleo: Ambos	0,7
3	1131B4	Radiador, Óleo	0,7
4	1131C0	Grade, Radiador Óleo	0,7

Ref. Nº	Nº da peça	Descrição	Qtd. XRE 300A K	L/M	N	P	Nº de série		Tipo
1	15510-KWT-900	Tubo A Comp., Óleo	1	1	1	1			
2	15520-KWT-900	Mangueira B Comp., Óleo	1	1	1	1			
3	15600-KWT-D21	Radiador Comp., Óleo	1	1	1	1			
4	15630-KWT-D20	Grade, Radiador Óleo	1	1	1	1			
5	19014-KEA-003	Porca, Fixação (6mm)	3	3	3	3			
6	19051-KA3-830	Coxim, Fixação Radiador	2	2	2	2			
7	19052-MGH-640	Bucha, Fixação Radiador	2	2	2	2			
8	90004-GHB-630	Parafuso, Flange, 6x16 (NSHF)	2	2	2	2			
9	90127-KF0-770	Bucha, 6x4	1	1	1	1			
10	91305-KPF-850	Anel, Vedação 9,8x1,9	2	2	2	2			
11	91314-KPF-850	Anel, Vedação 10x2,6	2	2	2	2			
12	95701-06025-00	Parafuso, Flange, 6x25	2	2	2	2			
13	96001-06020-00	Parafuso, Flange, 6x20	4	4	4	4			

PROIBIDA A REPRODUÇÃO E DISTRIBUIÇÃO
1010913 - Matsuo - MM-GT

© Moto Honda da Amazônia Ltda.
Todos os direitos reservados.

C-48

Ferramentas

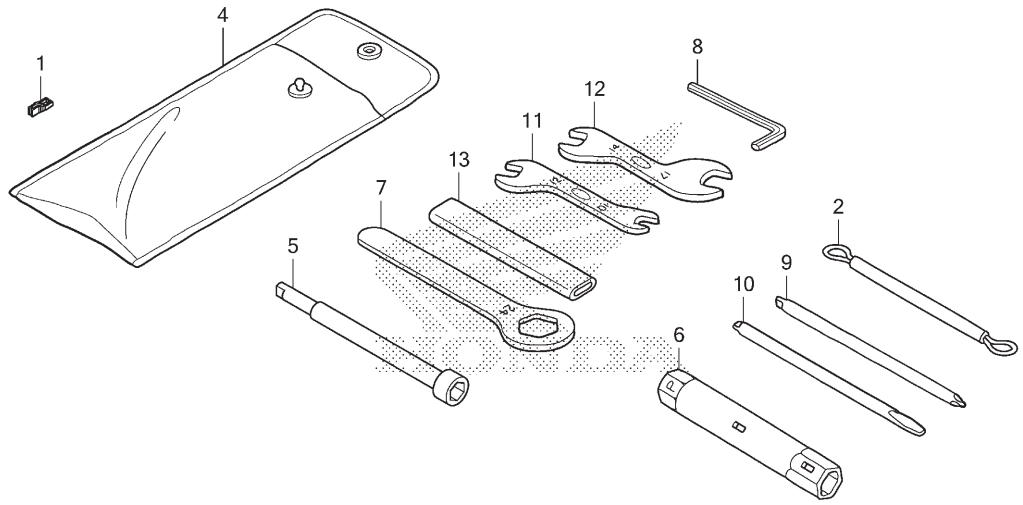

Ref. Nº	N.O.S.	Item de serviço	T.M.O.
Sem Informação			–

Ref. Nº	Nº da peça	Descrição	Qtd. XRE 300A K	L/M	N	P	Nº de série	Tipo
1	38235-S04-003	Sacador, Fusível (SUMITOMO)	1	1	1	–		
2	77236-KEA-000	Cabo, Fixação Capacete	1	1	–	–		
4	83501-KRM-B91	Bolsa, Ferramentas (160mm)	1	1	1	1		
5	89211-MJ0-950	Chave, Velas (8MM)	1	1	1	–		
6	89216-KWT-D20	Chave, Velas (14)	1	1	1	–		
7	89218-KB7-900	Chave, Boca, 24mm	(1)	(1)	(1)	(1)		
	89218-KVK-840		–	–	–	1		
8	89221-MJ0-950	Chave, Allen, 5	(1)	(1)	(1)	(1)		
9	89222-443-900	Chave, Fenda 1	(1)	(1)	(1)	(1)		
10	89224-443-900	Chave, Fenda 3	(1)	(1)	(1)	(1)		
11	89225-KW8-900	Chave, Boca,10x12	(1)	(1)	(1)	(1)		
	89211-KRM-B91		–	–	–	1		
12	89226-KW8-900	Chave, Boca,14x17	(1)	(1)	(1)	(1)		
	89212-KRM-B91		–	–	–	1		
13	89228-443-900	Cabo, Chave Boca, 120mm	(1)	(1)	(1)	(1)		
	89215-KRM-B91		–	–	–	1		

PROIBIDA A REPRODUÇÃO E DISTRIBUIÇÃO
1010913 - Matsuo - MM-CT

© Moto Honda da Amazônia Ltda.
Todos os direitos reservados.

C-49

Etiquetas de Precaução

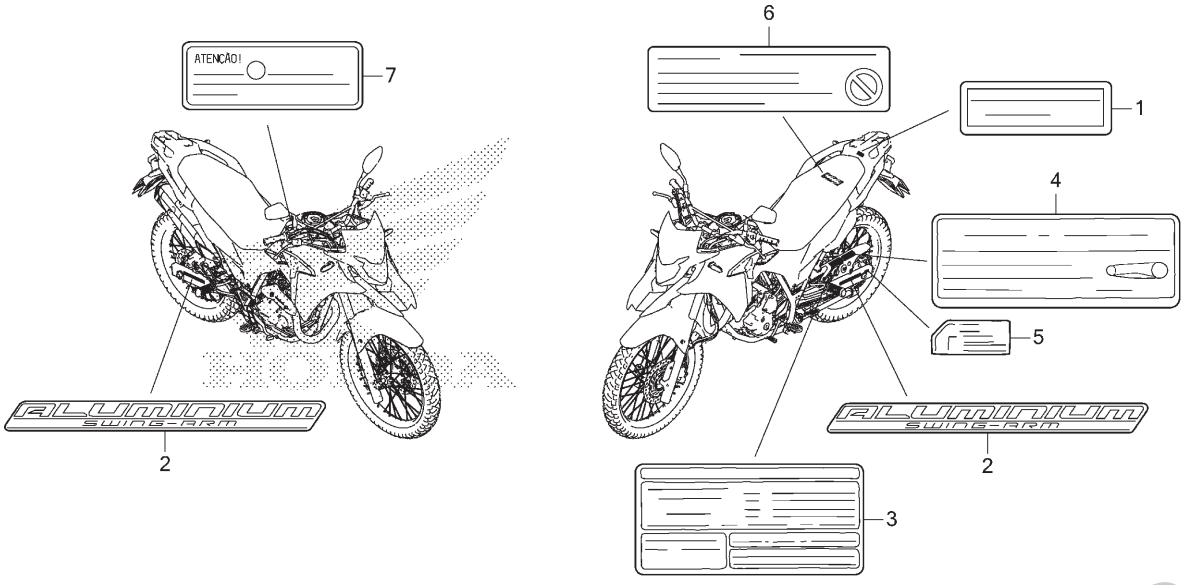

Ref. Nº	N.O.S.	Item de serviço	T.M.O.
Sem Informação			–

Ref. Nº	Nº da peça	Descrição	Qtd. XRE 300A K	L/M	N	P	Nº de série		Tipo
1	81220-KRE-B00	Etiqueta, Bagageiro Traseiro (Português)	1	1	1	1			
2	86521-KWT-FB0ZA	Emblema, Garfo Traseiro *Tipo1*	2	2	2	2			
3	87505-KPE-930	Etiqueta, Pneu	1	1	–	–			
4	87507-KPE-900	Etiqueta, Corrente Transmissão	1	1	–	–			
5	87508-MY5-B60	Etiqueta, Ajustador Corrente (Português)	1	1	1	1			
6	87509-KWG-B00	Etiqueta, Advertência Elemento Filtro Ar (Português)	1	1	1	1			
7	87560-KVS-F00	Etiqueta, Injeção Mistura Combustível (Português)	1	–	–	–		~ KR001010	2BR
			1	–	–	–		~ KR100830	5BR
			1	–	–	–		~ KR200888	3BR
9	87505-KWT-J00	Etiqueta, Pneu & Corrente Transmissão (Português)	–	–	1	1			

PROIBIDA A REPRODUÇÃO E DISTRIBUIÇÃO
1010913 - Matsuo - MM-GT

© Moto Honda da Amazônia Ltda.
Todos os direitos reservados.

C-50

Emblemas • Faixas (1)

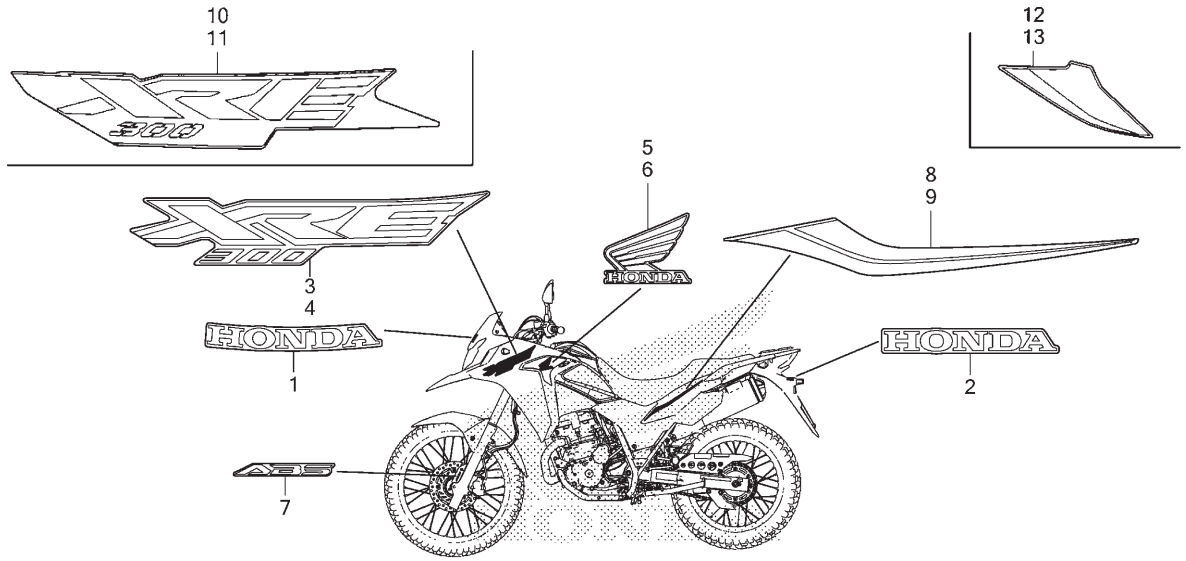

Ref. Nº	N.O.S.	Item de serviço	T.M.O.
Sem Informação			–

Ref. Nº	Nº da peça	Descrição	Qtd. XRE 300A K	L/M	N	P	Nº de série		Tipo
1	86101-KWT-FB0ZC	Emblema, HONDA (80 mm)							
		Tipo2	1	–	–	–			2BR
	86101-KWT-FB0ZD	*Tipo1*	1	–	–	–			2BR
	86101-KWT-J00ZA	*Tipo2*	–	1	–	–			2BR
	86101-KWT-J00ZB	*Tipo1*	–	1	–	–			2BR
	86101-KWT-L00ZE	*Tipo1*	–	–	1	1			2BR
2	86102-KWT-FB0ZA	Emblema, HONDA (75 mm)							
		Tipo1	1	1	1	1			2BR
3	86173-KWT-FB0ZA	Emblema, Carenagem Dianteira Direita							
		Tipo2	1	–	–	–			2BR
	86173-KWT-FB0ZB	*Tipo1*	1	–	–	–			2BR
	86173-KWT-J00ZA	*Tipo2*	–	1	–	–			2BR
	86173-KWT-J00ZB	*Tipo1*	–	1	–	–			2BR
4	86174-KWT-FB0ZA	Emblema, Carenagem Dianteira Esquerda							
		Tipo2	1	–	–	–			2BR
	86174-KWT-FB0ZB	*Tipo1*	1	–	–	–			2BR
	86174-KWT-J00ZA	*Tipo2*	–	1	–	–			2BR
	86174-KWT-J00ZB	*Tipo1*	–	1	–	–			2BR
5	86201-KWT-FB0ZA	Emblema, Asa Direita (65mm)							
		Tipo1	1	1	1	1			2BR
	86201-KWT-J00ZA	*Tipo1*	–	1	–	–			2BR

PROIBIDA A REPRODUÇÃO E DISTRIBUIÇÃO
10109113 - Matsuo - MM-GT

© Moto Honda da Amazônia Ltda.
Todos os direitos reservados.

C-50

Emblemas • Faixas (1)

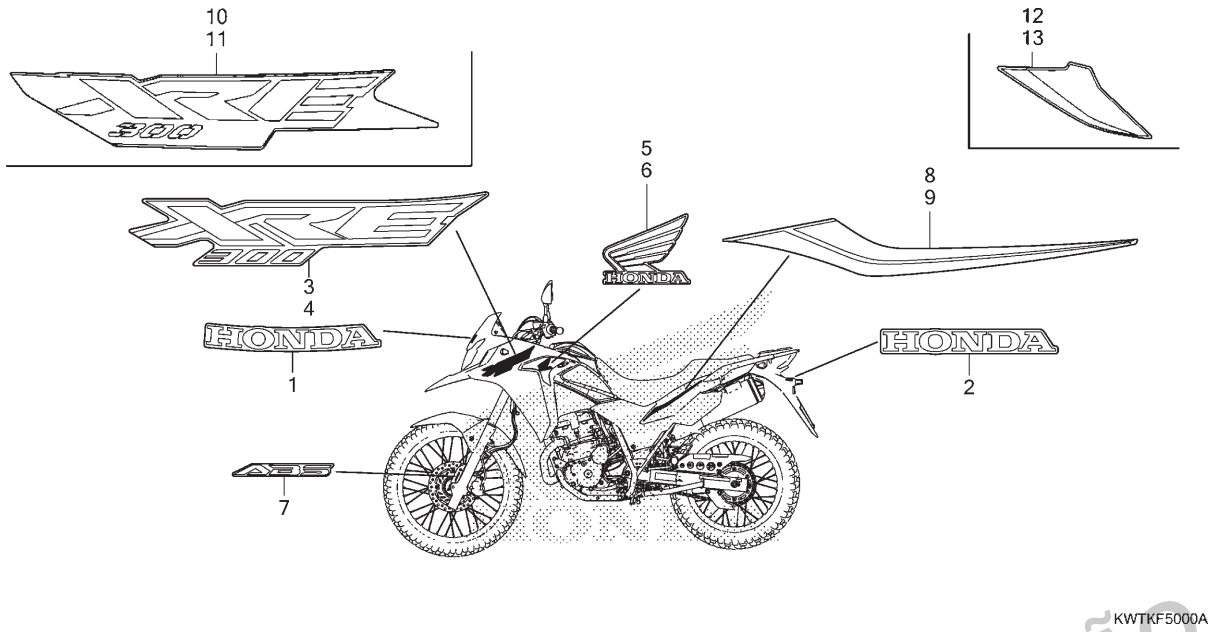

Ref. Nº	N.O.S.	Item de serviço	T.M.O.

Ref. Nº	Nº da peça	Descrição	Qtd. XRE 300A K	L/M	N	P	Nº de série		Tipo
6	86202-KWT-FB0ZA	Emblema, Asa Esquerda (65mm)							
		Tipo1	1	1	1	1			2BR
	86202-KWT-J00ZA	*Tipo1*	–	1	–	–			2BR
7	86611-KWT-FB0ZA	Emblema, ABS							
		Tipo1	1	1	1	1			2BR
8	86831-KWT-FB0ZA	Faixa, Tampa Lateral Traseira Direita							
		Tipo2	1	–	–	–			2BR
	86831-KWT-FB0ZB	*Tipo1*	1	–	–	–			2BR
	86831-KWT-J00ZA	*Tipo2*	–	1	–	–			2BR
	86831-KWT-J00ZB	*Tipo1*	–	1	–	–			2BR
9	86832-KWT-FB0ZA	Faixa, Tampa Lateral Traseira Esquerda							
		Tipo2	1	–	–	–			2BR
	86832-KWT-FB0ZB	*Tipo1*	1	–	–	–			2BR
	86832-KWT-J00ZA	*Tipo2*	–	1	–	–			2BR
	86832-KWT-J00ZB	*Tipo1*	–	1	–	–			2BR
10	86173-KWT-L00ZA	Emblema, Carenagem Dianteira Direita							
		Tipo1	–	–	1	1			2BR
11	86174-KWT-L00ZA	Emblema, Carenagem Dianteira Esquerda							
		Tipo1	–	–	1	1			2BR
12	86831-KWT-L00ZA	Faixa, Tampa Lateral Traseira Direita							
		Tipo1	–	–	1	1			2BR
13	86832-KWT-L00ZA	Faixa, Tampa Lateral Traseira Esquerda							
		Tipo1	–	–	1	1			2BR

PROIBIDA A REPRODUÇÃO E DISTRIBUIÇÃO
Matsuo - MM-GT

© Moto Honda da Amazônia Ltda.
Todos os direitos reservados.

C-50.1

Emblemas • Faixas (2) (RALLY)

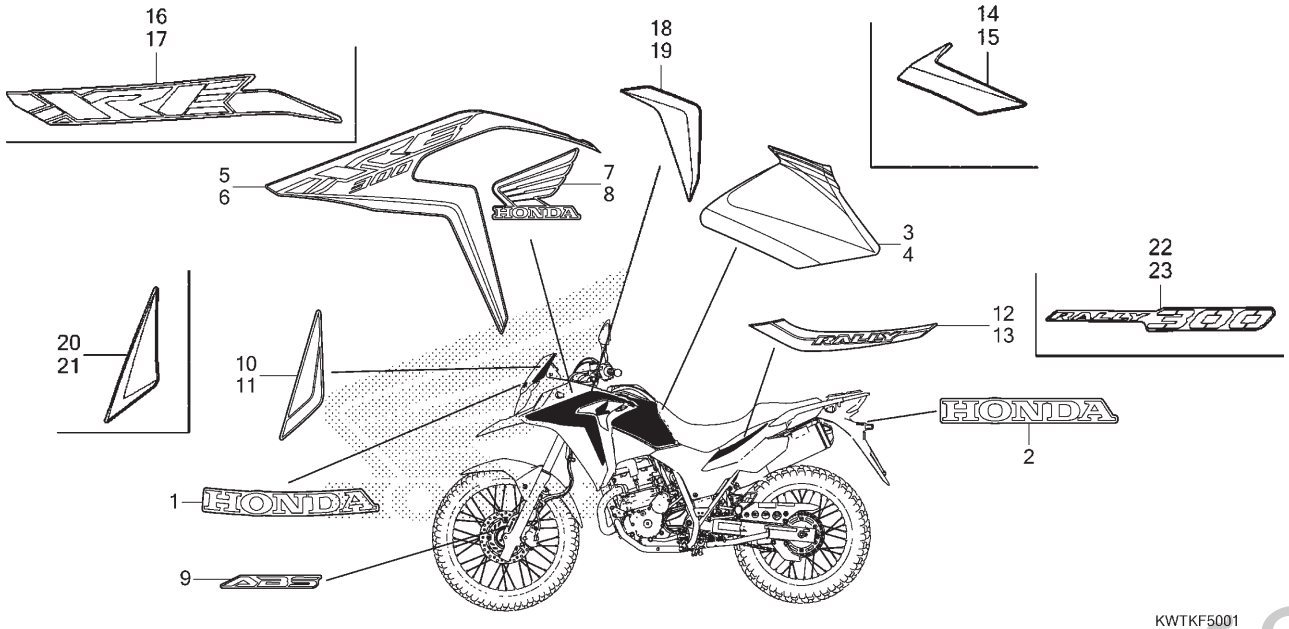

Ref. Nº	N.O.S.	Item de serviço	T.M.O.
Sem Informação			–

Ref. Nº	Nº da peça	Descrição	Qtd. XRE 300A K	L/M	N	P	Nº de série		Tipo
1	86101-KWT-FB0ZB	Emblema, HONDA (80 mm)							
		Tipo3	1	1	–	–			3BR
	86101-KWT-L00ZD	*Tipo2*	–	–	1	1			3BR
2	86102-KWT-FB0ZA	Emblema, HONDA (75 mm)							
		Tipo1	1	1	1	1			3BR
3	86171-KWT-600ZA	Faixa, Direita Tanque Combustível							
		Tipo1	1	–	–	–			3BR
	86171-KWT-J30ZA	*Tipo1*	–	1	–	–			3BR
4	86172-KWT-600ZA	Faixa, Esquerda Tanque Combustível							
		Tipo1	1	–	–	–			3BR
	86172-KWT-J30ZA	*Tipo1*	–	1	–	–			3BR
5	86173-KWT-600ZA	Faixa, Carenagem Dianteira Direita							
		Tipo1	1	–	–	–			3BR
	86173-KWT-J30ZA	*Tipo1*	–	1	–	–			3BR
6	86174-KWT-600ZA	Faixa, Carenagem Dianteira Esquerda							
		Tipo1	1	–	–	–			3BR
	86174-KWT-J30ZA	*Tipo1*	–	1	–	–			3BR
7	86201-KWT-FB0ZA	Emblema, Asa Direita (65mm)							
		Tipo1	1	1	1	1			3BR
8	86202-KWT-FB0ZA	Emblema, Asa Esquerda (65mm)							
		Tipo1	1	1	1	1			3BR

PROIBIDA A REPRODUÇÃO E DISTRIBUIÇÃO
1010918 - Matsuo - MM-GT

© Moto Honda da Amazônia Ltda.
Todos os direitos reservados.

C-50.1

Emblemas • Faixas (2) (RALLY)

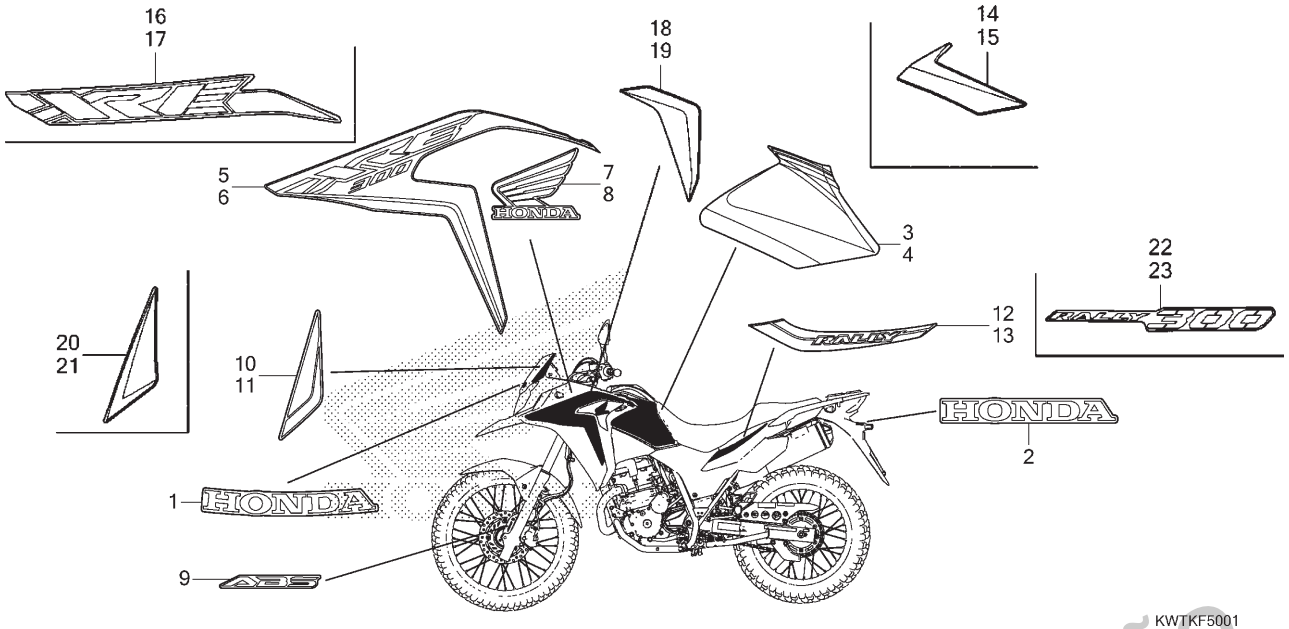

Ref. Nº	N.O.S.	Item de serviço	T.M.O.

Ref. Nº	Nº da peça	Descrição	Qtd. XRE 300A K	L/M	N	P	Nº de série		Tipo
9	86611-KWT-FB0ZA	Emblema, ABS							
		Tipo1	1	1	1	1			3BR
10	86613-KWT-600ZA	Faixa, Defletor Dianteiro Direito							
		Tipo1	1	–	–	–			3BR
	86613-KWT-J30ZA	*Tipo1*	–	1	–	–			3BR
11	86614-KWT-600ZA	Faixa, Defletor Dianteiro Esquerdo							
		Tipo1	1	–	–	–			3BR
	86614-KWT-J30ZA	*Tipo1*	–	1	–	–			3BR
12	86831-KWT-600ZA	Faixa, Tampa Lateral Traseira Direita							
		Tipo1	1	–	–	–			3BR
	86831-KWT-J30ZA	*Tipo1*	–	1	–	–			3BR
13	86832-KWT-600ZA	Faixa, Tampa Lateral Traseira Esquerda							
		Tipo1	1	–	–	–			3BR
	86832-KWT-J30ZA	*Tipo1*	–	1	–	–			3BR
14	86171-KWT-L10ZA	Faixa, Direita Tanque Combustível							
		Tipo1	–	–	1	1			3BR
15	86172-KWT-L10ZA	Faixa, Esquerda Tanque Combustível							
		Tipo1	–	–	1	1			3BR
16	86173-KWT-L10ZA	Faixa A, Carenagem Dianteira Direita							
		Tipo1	–	–	1	1			3BR

PROIBIDA A REPRODUÇÃO E DISTRIBUIÇÃO
10/2013 - Matsuo - MMGT

© Moto Honda da Amazônia Ltda.
Todos os direitos reservados.

C-50.1

Emblemas • Faixas (2) (RALLY)

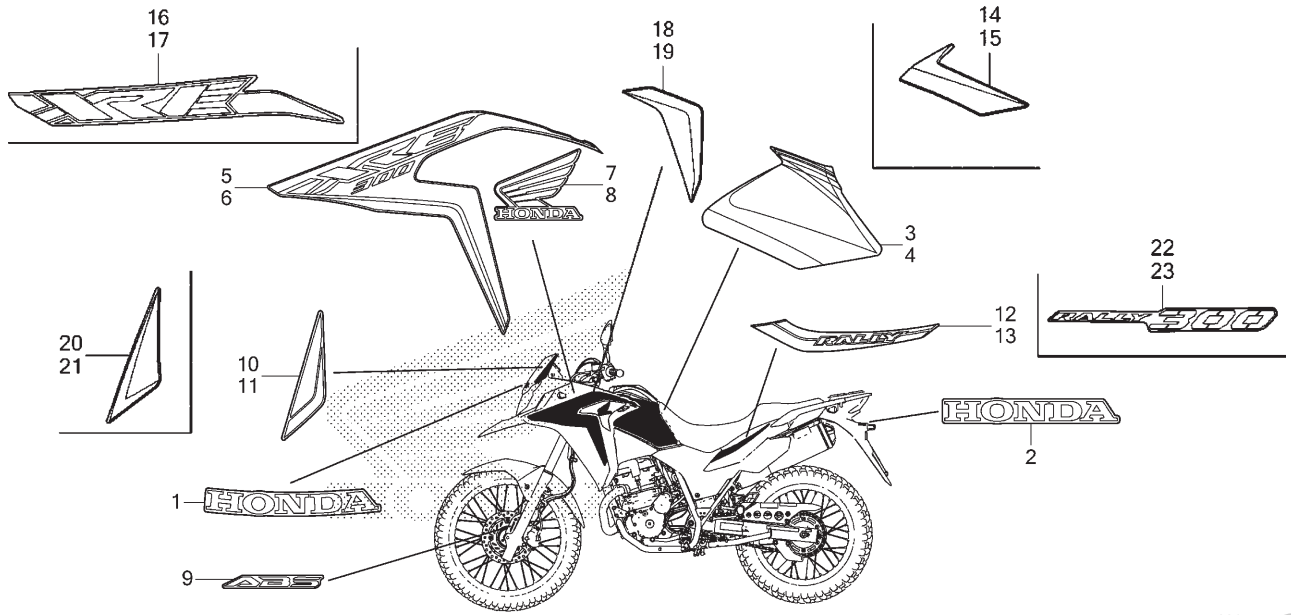

Ref. Nº	N.O.S.	Item de serviço	T.M.O.

Ref. Nº	Nº da peça	Descrição	Qtd. XRE 300A K	L/M	N	P	Nº de série		Tipo
17	86174-KWT-L10ZA	Faixa A, Carenagem Dianteira Esquerda *Tipo1*	–	–	1	1			3BR
18	86175-KWT-L10ZA	Faixa B, Carenagem Dianteira Direita *Tipo1*	–	–	1	1			3BR
19	86176-KWT-L10ZA	Faixa B, Carenagem Dianteira Esquerda *Tipo1*	–	–	1	1			3BR
20	86613-KWT-L10ZA	Faixa, Defletor Dianteiro Direito *Tipo1*	–	–	1	1			3BR
21	86614-KWT-L10ZA	Faixa, Defletor Dianteiro Esquerdo *Tipo1*	–	–	1	1			3BR
22	86831-KWT-L10ZA	Faixa, Tampa Lateral Traseira Direita *Tipo1*	–	–	1	1			3BR
23	86832-KWT-L10ZA	Faixa, Tampa Lateral Traseira Esquerda *Tipo1*	–	–	1	1			3BR

PROIBIDA A REPRODUÇÃO E DISTRIBUIÇÃO
1010913 - Matsuo - MM-GT

© Moto Honda da Amazônia Ltda.
Todos os direitos reservados.

C-50.2

Emblemas • Faixas (3) (ADVENTURE)

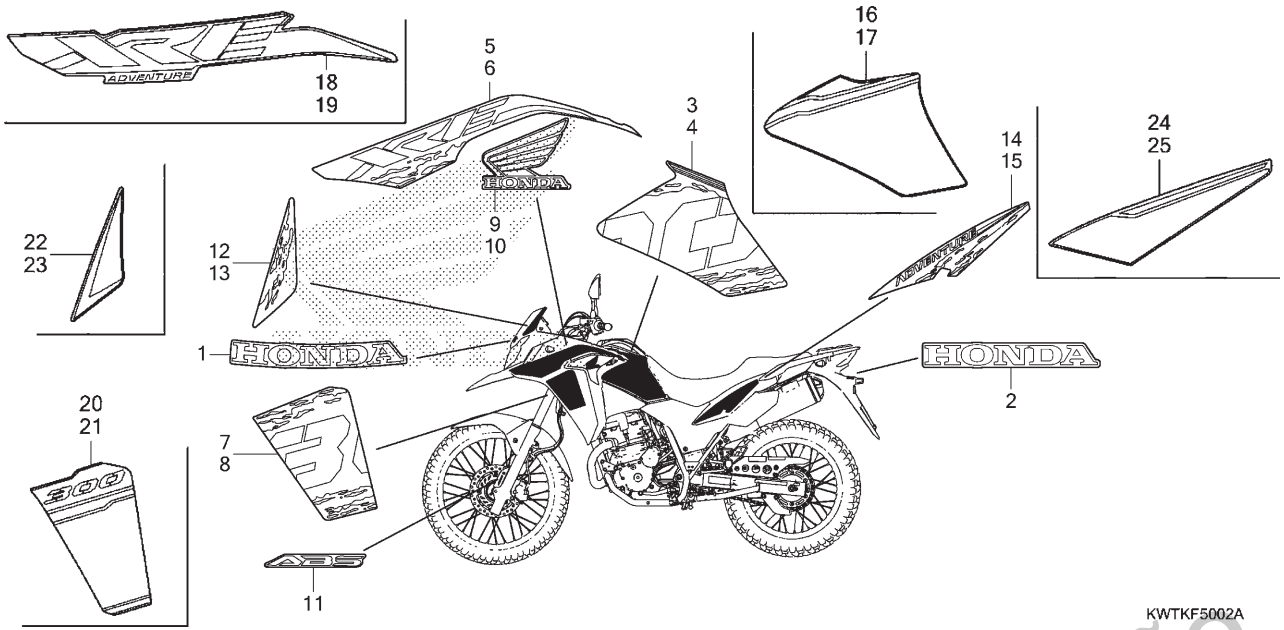

Ref. Nº	N.O.S.	Item de serviço	T.M.O.
Sem Informação			–

Ref. Nº	Nº da peça	Descrição	Qtd. XRE 300A K	L/M	N	P	Nº de série		Tipo
1	86101-KWT-FB0ZA	Emblema, HONDA (80 mm)							
		Tipo4	1	1	–	–			5BR
	86101-KWT-L00ZC	*Tipo3*	–	–	1	1			5BR
2	86102-KWT-FB0ZA	Emblema, HONDA (75 mm)							
		Tipo1	1	1	1	1			5BR
3	86171-KWT-630ZA	Faixa, Direita Tanque Combustível							
		Tipo1	1	1	–	–			5BR
4	86172-KWT-630ZA	Faixa, Esquerda Tanque Combustível							
		Tipo1	1	1	–	–			5BR
5	86173-KWT-630ZA	Faixa A, Carenagem Dianteira Direita							
		Tipo1	1	1	–	–			5BR
6	86174-KWT-630ZA	Faixa A, Carenagem Dianteira Esquerda							
		Tipo1	1	1	–	–			5BR
7	86175-KWT-630ZA	Faixa B, Carenagem Dianteira Direita							
		Tipo1	1	1	–	–			5BR
8	86176-KWT-630ZA	Faixa B, Carenagem Dianteira Esquerda							
		Tipo1	1	1	–	–			5BR
9	86201-KWT-FB0ZA	Emblema, Asa Direita (65mm)							
		Tipo1	1	1	1	1			5BR
10	86202-KWT-FB0ZA	Emblema, Asa Esquerda (65mm)							
		Tipo1	1	1	1	1			5BR

PROIBIDA A REPRODUÇÃO E DISTRIBUIÇÃO
Rodrigo - Matsuo - MM-GT

© Moto Honda da Amazônia Ltda.
Todos os direitos reservados.

C-50.2

Emblemas • Faixas (3) (ADVENTURE)

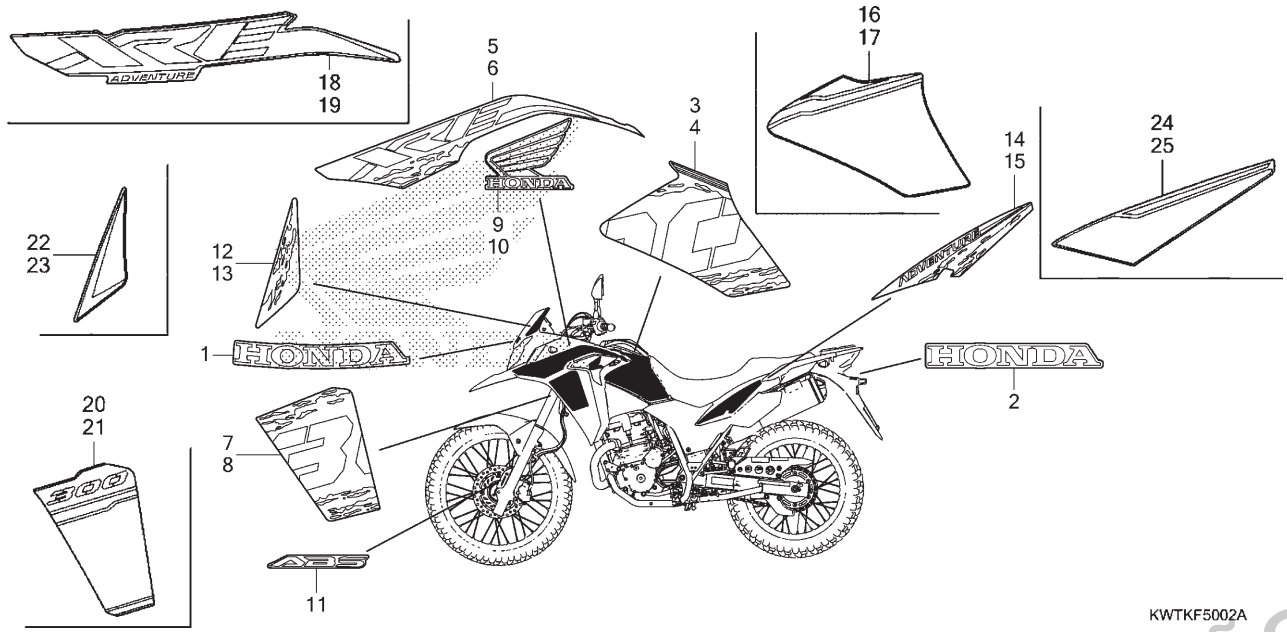

Ref. Nº	N.O.S.	Item de serviço	T.M.O.

Ref. Nº	Nº da peça	Descrição	Qtd. XRE 300A K	L/M	N	P	Nº de série		Tipo
11	86611-KWT-FB0ZA	Emblema, ABS *Tipo1*	1	1	1	1			5BR
12	86613-KWT-630ZA	Faixa, Defletor Dianteiro Direito *Tipo1*	1	1	–	–			5BR
13	86614-KWT-630ZA	Faixa, Defletor Dianteiro Esquerdo *Tipo1*	1	1	–	–			5BR
14	86831-KWT-630ZA	Faixa, Tampa Lateral Traseira Direita *Tipo1*	1	1	–	–			5BR
15	86832-KWT-630ZA	Faixa, Tampa Lateral Traseira Esquerda *Tipo1*	1	1	–	–			5BR
16	86171-KWT-L20ZA	Faixa, Direita Tanque Combustível *Tipo1*	–	–	1	1			5BR
17	86172-KWT-L20ZA	Faixa, Esquerda Tanque Combustível *Tipo1*	–	–	1	1			5BR
18	86173-KWT-L20ZA	Faixa A, Carenagem Dianteira Direita *Tipo1*	–	–	1	1			5BR
19	86174-KWT-L20ZA	Faixa A, Carenagem Dianteira Esquerda *Tipo1*	–	–	1	1			5BR
20	86175-KWT-L20ZA	Faixa B, Carenagem Dianteira Direita *Tipo1*	–	–	1	1			5BR

PROIBIDA A REPRODUÇÃO E DISTRIBUIÇÃO
1010910 - Matsuo - MM-GT

© Moto Honda da Amazônia Ltda.
Todos os direitos reservados.

C-50.2

Emblemas • Faixas (3) (ADVENTURE)

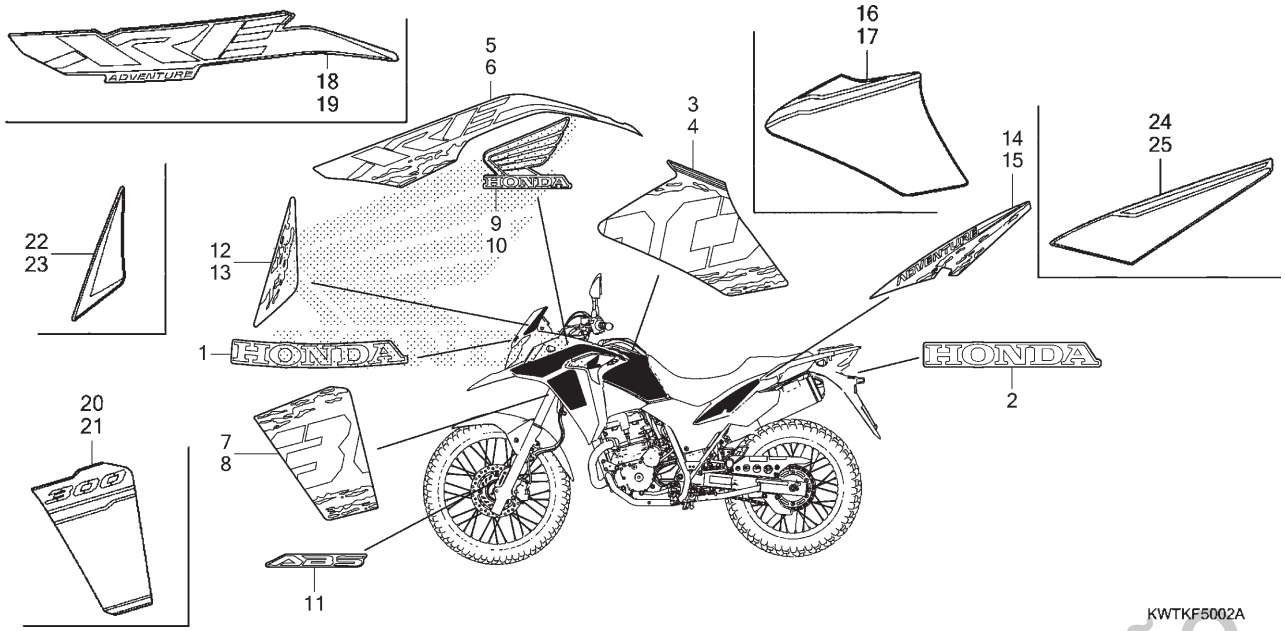

Ref. Nº	N.O.S.	Item de serviço	T.M.O.	Ref. Nº	Nº da peça	Descrição	Qtd. XRE 300A K	L/M	N	P	Nº de série		Tipo
				21	86176-KWT-L20ZA	Faixa B, Carenagem Dianteira Esquerda *Tipo1*	–	–	1	1	.....	.....	5BR
				22	86613-KWT-L20ZA	Faixa, Defletor Dianteiro Direito *Tipo1*	–	–	1	1	.....	.....	5BR
				23	86614-KWT-L20ZA	Faixa, Defletor Dianteiro Esquerdo *Tipo1*	–	–	1	1	.....	.....	5BR
				24	86831-KWT-L20ZA	Faixa, Tampa Lateral Traseira Direita *Tipo1*	–	–	1	1	.....	.....	5BR
				25	86832-KWT-L20ZA	Faixa, Tampa Lateral Traseira Esquerda *Tipo1*	–	–	1	1	.....	.....	5BR

PROIBIDA A REPRODUÇÃO E DISTRIBUIÇÃO
1010913 - Matsuo - MM-GT

© Moto Honda da Amazônia Ltda.
Todos os direitos reservados.

ÍNDICE DE NÚMERO DE PEÇAS

Nº da Peça	Nº do bloco
06000	
06170-KWT-600ZA	C-21
06170-KWT-630ZA	C-21
06170-KWT-FB0ZA	C-21
06170-KWT-FB0ZB	C-21
06170-KWT-FB0ZC	C-21
06170-KWT-FB0ZD	C-21
06170-KWT-J30ZA	C-21
06170-KWT-L10ZA	C-21
06170-KWT-L20ZA	C-21
06410-MAN-910	C-19.20
06420-KWT-900	C-19.20
06421-KWT-900	C-19.20
06431-MA3-405	C-12
06435-KSP-B02	C-17
06440-KWT-900	C-14.20
06441-KWT-900	C-14.20
06451-MA7-405	C-17
11000	
11100-KWT-D20	M-15
11110-KVK-B20	M-15
11152-KS4-003	C-11
11152-KS4-003	C-17
11191-KVK-901	M-15
11200-KVK-B20	M-15
11330-KWT-D20	M-6
11333-KVK-900	M-6
11335-KPF-900	M-6
11340-KVK-900	M-10
11352-KVK-900	M-10
11361-KWT-900	M-10
11370-KVK-900	M-10
11377-KVK-901	M-10
11394-KPF-901	M-6
11395-KVK-901	M-10
12000	
12010-KWT-D20	M-2
12100-KVK-900	M-5
12191-KVK-901	M-5
12204-KVK-315	M-2
12209-GB4-681	M-3
12251-KVK-901	M-2
12311-KWT-700	M-1
12391-KVK-900	M-1
13000	
13000-KVK-B20	M-16
13011-KVK-900	M-16
13021-KVK-900	M-16
13031-KVK-900	M-16
13101-KWT-D20	M-16
13102-KWT-D20	M-16
13103-KWT-D20	M-16
13111-KVK-900	M-16
13112-KVK-900	M-16
13410-KVK-901	M-16.10
13421-KVK-900	M-16.10
13423-KPF-960	M-16.10
14000	
14100-KWT-D20	M-3
14200-KVK-900	M-3
14312-KPF-900	M-8
14333-KPF-960	M-16.10
14401-KPF-903	M-4
14500-KVK-900	M-4
14520-KRM-874	M-4
14560-KRM-840	M-4
14620-KPF-901	M-4
14630-KPF-901	M-4
14711-KWT-D20	M-3
14721-KWT-D20	M-3
14731-MFL-D21	M-3
14751-KPF-900	M-3
14761-KPF-900	M-3
14771-MAT-000	M-3
14775-KVK-B20	M-3
14781-MAT-000	M-3
14901-KT7-013	M-3
14902-KT7-013	M-3
14903-KT7-013	M-3
14904-KT7-013	M-3
14905-KT7-013	M-3
14906-KT7-013	M-3
14907-KT7-013	M-3
14908-KT7-013	M-3
14909-KT7-013	M-3
14910-KT7-013	M-3
14911-KT7-013	M-3
14912-KT7-013	M-3
14913-KT7-013	M-3
14914-KT7-013	M-3
14915-KT7-013	M-3
14916-KT7-013	M-3
14917-KT7-013	M-3
14918-KT7-013	M-3
14919-KT7-013	M-3
14920-KT7-013	M-3
14921-KT7-013	M-3
14922-KT7-013	M-3
14923-KT7-013	M-3
14924-KT7-013	M-3
14925-KT7-013	M-3
14926-KT7-013	M-3
14927-KT7-013	M-3
14928-KT7-013	M-3
14929-KT7-013	M-3
14930-KT7-013	M-3
14931-KT7-013	M-3
14932-KT7-013	M-3
14933-KT7-013	M-3
14934-KT7-013	M-3
14935-KT7-013	M-3
14936-KT7-013	M-3
14937-KT7-013	M-3
14938-KT7-013	M-3
14939-KT7-013	M-3
14940-KT7-013	M-3
14941-KT7-013	M-3
14942-KT7-013	M-3
14943-KT7-013	M-3
14944-KT7-013	M-3
14945-KT7-013	M-3
14946-KT7-013	M-3
14947-KT7-013	M-3
14948-KT7-013	M-3
14949-KT7-013	M-3
14950-KT7-013	M-3
14951-KT7-013	M-3
14952-KT7-013	M-3
14953-KT7-013	M-3
14954-KT7-013	M-3
14955-KT7-013	M-3
14956-KT7-013	M-3
14957-KT7-013	M-3
14958-KT7-013	M-3
14959-KT7-013	M-3
14960-KT7-013	M-3
14961-KT7-013	M-3
14962-KT7-013	M-3
14963-KT7-013	M-3
14964-KT7-013	M-3
14965-KT7-013	M-3
14966-KT7-013	M-3
14967-KT7-013	M-3
14968-KT7-013	M-3
14969-KT7-013	M-3
15000	
15021-KWT-D20	M-14
15100-KWT-D20	M-14
15130-KWT-D20	M-14
15412-HM5-A10	M-6
15413-MC8-000	M-6
15414-KF0-000	M-6
15421-KK0-000	M-15
15510-KWT-900	C-40
15520-KWT-900	C-40
15532-KPF-900	M-6
15533-KWT-D20	M-6
15600-KWT-D21	C-40
15630-KWT-D20	C-40
15650-KWT-900	M-6
15707-KPE-B00	C-25
16000	
16060-K31-601	M-23
16080-KPH-701	M-23
16081-KYJ-901	M-23
16082-KYJ-901	M-23
16169-MFE-641	M-23
16210-KVK-B20	M-2
16217-KVK-900	M-2
16291-KVK-901	M-2
16400-KWT-FB1	M-23
16400-KWT-FB2	M-23
16410-KWT-FB1	M-23
16422-KVK-B21	M-23
16430-KVK-901	M-23
16432-HP5-601	M-23
16433-HN8-A61	M-23
16435-HN8-A61	M-23
16450-KVK-B21	M-23
16450-KVK-B22	M-23
16472-KPC-D50	M-23
16700-KWT-701	C-21.30
16705-KWT-701	C-21.30
16723-KWT-700	C-21.30
16740-KVK-B21	C-21.30
16910-KWT-305	C-21.30
17000	
17211-KWT-A20	C-25
17219-KWT-900	C-25
17220-KWT-700	C-25
17222-KWT-900	C-25
17223-KWT-900	C-25
17236-KWT-900	C-25
17237-KWT-900	C-25
17238-KWT-900	C-25
17240-KWT-900	C-25
17245-KPE-900	C-25
17251-KWT-900	C-25
17252-KWT-901	C-25
17253-KWT-900	C-25
17254-KWT-900	C-25
17255-MCG-000	C-25
17316-KRH-D20	C-25
17358-HA0-680	C-25
17359-419-670	C-21
17363-KWT-D20	C-25
17368-KV7-671	C-17
17370-419-700	C-25
17373-KWT-700	C-25
17374-KWT-D20	C-25
17410-KWT-D20	C-25
17507-KRE-R00	C-21
17517-KVS-600	C-39
17522-KWT-FB0	C-21
17526-KWT-FB1	C-21.30
17527-KWT-FB1	C-21.30
17541-KWT-700	C-39
17541-KWT-900	C-21
17542-KWT-900	C-21
17543-KWT-FB0	C-21
17549-KWT-D20	C-21
17561-MEE-000	C-21
17567-KWT-FB1	M-23
17571-KWT-D20	C-21
17572-KWT-D20	C-21
17573-KWT-FB1	C-21.30
17574-KWT-700	C-21.30
17576-KWT-D20	C-21
17579-KVS-J00	C-21.30
17585-KWT-600ZA	C-22
17585-KWT-630ZA	C-22
17585-KWT-FB0ZA	C-22
17585-KWT-FB0ZB	C-22

PROIBIDA A REPRODUÇÃO E DISTRIBUIÇÃO
1110913 - Maisvio - MM-GT

Voltar
4

© Moto Honda da Amazônia Ltda.
Todos os direitos reservados.

ÍNDICE DE NÚMERO DE PEÇAS

Nº da Peça	Nº do bloco
17585-KWT-J00ZA	C-22
17585-KWT-J00ZB	C-22
17585-KWT-J30ZA	C-22
17585-KWT-L00ZA	C-22
17585-KWT-L10ZA	C-22
17585-KWT-L20ZA	C-22
17595-KWT-600ZA	C-22
17595-KWT-630ZA	C-22
17595-KWT-FB0ZA	C-22
17595-KWT-FB0ZB	C-22
17595-KWT-J00ZA	C-22
17595-KWT-J00ZB	C-22
17595-KWT-J30ZA	C-22
17595-KWT-L00ZA	C-22
17595-KWT-L10ZA	C-22
17595-KWT-L20ZA	C-22
17611-KWT-700	C-21
17613-KFB-010	C-21
17620-KVS-J01	C-21
17621-KRE-G01	C-21
17624-KWT-D20	C-21
17625-KWT-D20	C-21
17665-KWT-FB0ZA	C-22
17665-KWT-J00ZA	C-22
17665-KWT-J00ZB	C-22
17672-KWT-D20	C-22
17675-KWT-FB0ZA	C-22
17675-KWT-J00ZA	C-22
17675-KWT-J00ZB	C-22
17690-KWT-900	C-22
17724-102-700	C-25
17910-KWT-FB1	C-4
17920-KWT-FB1	C-4
18000	
18291-MM5-860	C-27
18293-MN0-000	C-27
18310-KWT-FB0	C-27
18315-KWT-900ZD	C-27
18320-KWT-900	C-27
18325-KWT-740ZB	C-27
18355-KWT-900ZA	C-27
18355-KWT-900ZC	C-27
18357-MCG-000	C-27
18360-KWT-900	C-27
18373-KPE-730	C-27
18392-MK4-000	C-27
19000	
19014-KEA-003	C-40
19051-KA3-830	C-40
19052-MGH-640	C-40
19110-KPE-730	C-21
22000	
22100-KVK-B20	M-8
22116-KVK-900	M-8
22121-KVK-900	M-8
22125-435-000	M-8
22201-HM3-A60	M-8
22202-MAE-000	M-8
22321-KF0-770	M-8
22350-KVK-900	M-8
22401-KVK-900	M-8
22402-435-000	M-8
22810-KWT-D20	M-6
22815-KM7-700	M-6
22847-KVK-900	M-8
22870-KWT-700	C-4
23000	
23121-KVK-900	M-8
23211-KVK-900	M-17
23220-KVK-900	M-17
23411-KVK-900	M-17
23412-KVK-900	M-17
23421-KVK-900	M-17
23431-KVK-900	M-17
23432-KVK-900	M-17
23441-KVK-900	M-17
23451-KVK-900	M-17
23452-KVK-900	M-17
23461-KVK-900	M-17
23462-KVK-900	M-17
23471-KVK-900	M-17
23481-KVK-900	M-17
23491-KVK-900	M-17
23502-KVK-900	M-17
23522-KW3-000	M-15
23800-KVK-900	M-17
23804-KPF-900	M-17
24000	
24211-KVK-900	M-19
24212-KVK-900	M-19
24213-KVK-900	M-19
24241-KCZ-000	M-19
24300-KVK-900	M-19
24411-KCZ-000	M-19
24430-KK0-000	M-19
24435-KCZ-000	M-19
24610-KPF-900	M-19
24624-MT3-000	M-19
24651-MAK-F00	M-19
24652-028-000	M-19
24652-KWT-D20	M-19
24710-KWT-FB0	C-29
24781-MCG-600	C-29
28000	
28111-KVK-900	M-9
28125-KVK-B21	M-9
28131-KVK-900	M-9
28141-KVK-900	M-9
28151-KVK-900	M-9
30000	
30510-KWT-D21	C-38
30520-ML7-000	C-38
30700-KWT-D21	C-38
31000	
31110-KWT-FB1	M-11
31120-KWT-FB1	M-11
31200-KWT-FB1	M-13
31201-MEW-921	M-13
31202-MEW-921	M-13
31203-MEW-921	M-13
31204-MEW-921	M-13
31205-HP5-601	M-13
31206-MEW-921	M-13
31207-HP5-601	M-13
31208-MEW-921	M-13
31209-MEW-921	M-13
31210-MEW-921	M-13
31500-KWT-FB1	C-37
31501-KWT-FB0	C-37
31600-KWT-FB1	C-38
31730-MAS-601	C-38
31907-KWT-D21	M-2
32000	
32100-KWT-FB0	C-38
32102-KWT-FB0	C-38
32111-KVK-900	M-11
32112-KVK-900	M-11
32120-KWT-FB0	C-38
32200-KWT-FB0	M-13
32606-GEV-761	C-38
33000	
33100-MJW-A41	C-1
33400-KWT-FB1	C-35
33411-K15-920	C-35
33416-KZZ-J00	C-35
33450-KWT-FB1	C-35
33456-KZZ-J00	C-35
33600-KWT-FB1	C-35
33650-KWT-FB1	C-35
33701-KWT-FB1	C-36
33705-KW7-900	C-1
33720-KWT-FB1	C-34
33722-KRE-E31	C-34
33729-KRE-E31	C-34
33741-KRE-E31	C-34
34000	
34903-K0N-E01	C-34
34903-K29-902	C-34
35000	
35010-KWT-FB0	C-7
35010-KWT-J00	C-7
35100-KWT-FB1	C-7
35127-KPF-960	C-7
35130-KWT-FB1	C-4
35160-KRE-G01	C-38
35162-KRE-G00	C-38
35163-KRE-G00	C-38
35200-KWT-FB1	C-4
35330-KRE-851	C-4
35340-MGS-D31	C-5
35350-KWT-FB1	C-29
35357-KRE-900	C-29
35358-KWT-900	C-29
35600-HA0-003	M-15
35700-KWT-FB1	C-31
35850-MR5-007	C-37
35856-KBG-007	C-37
36000	
36531-KWT-FB1	C-27
37000	
37100-KWT-FB1	C-2
37110-KWT-FB1	C-2
37215-KWT-D20	C-2
37610-KWT-D21	C-2
37620-KWT-D21	C-2
37750-KPH-701	M-2
37800-KWT-701	C-21
38000	
38110-GET-671	C-38
38235-S04-003	C-48
38301-KZZ-J01	C-38
38501-KSS-B31	C-38
38506-KVS-600	C-38
38510-KWT-FB1	C-17
38516-MJN-A11	C-5.40
38520-KWT-FB1	C-11
38770-KWT-FB1	C-38
38771-KWT-FB1	C-38
40000	
40510-MCG-000	C-32
40510-MCG-010	C-32
40530-KWT-901	C-32
40530-KWT-902	C-32
40543-MCG-000	C-32
40546-KWT-D20	C-32
41000	
41202-KWT-900	C-19.20
42000	
42301-KWT-900	C-19.20
42311-KWT-FB0	C-19.20
42312-KWT-FB0	C-19.20
42515-KWT-920	C-19.20
42615-KWT-FB0	C-19.20
42620-KPE-730	C-19.20
42625-MC4-000	C-19.20
42635-KWT-FB0	C-19.20
42650-KWT-FB0	C-19.20
42701-KWT-901	C-19.20
42711-KPE-903	C-19.20

PROIBIDA A REPRODUÇÃO E DISTRIBUIÇÃO
1010913 - Matsuo - MM-GT

© Moto Honda da Amazônia Ltda.
Todos os direitos reservados.

ÍNDICE DE NÚMERO DE PEÇAS

Nº da Peça	Nº do bloco
42712-KPE-901	C-19.20
42713-KW8-901	C-19.20
43000	
43107-MA7-006	C-17
43107-MAJ-G41	C-12
43108-KSP-B51	C-17
43112-KZZ-901	C-17
43150-KWT-FB1	C-17
43190-KWT-FB1	C-17
43215-KGH-901	C-17
43251-KWT-900	C-19.20
43310-KWT-FB1	C-15
43311-KWT-FB1	C-15
43312-KWT-FB0	C-5.40
43313-KWT-FB0	C-5.40
43352-568-003	C-12
43352-568-003	C-17
43353-461-771	C-12
43353-461-771	C-17
43503-MJ0-006	C-15
43504-MB2-006	C-15
43510-KWT-901	C-15
43510-KWT-FB1	C-15
43511-KT8-006	C-15
43512-KWT-921	C-15
43514-445-771	C-15
43515-K31-600	C-15
43520-MJ6-315	C-15
43530-MB2-006	C-15
44000	
44301-KWT-FB0	C-14.20
44311-KWT-FB0	C-14.20
44312-KWT-FB0	C-14.20
44515-KWT-920	C-14.20
44610-KWT-920	C-14.20
44620-MG3-000	C-14.20
44635-KWT-FB0	C-14.20
44650-KWT-FB0	C-14.20
44701-KWT-901	C-14.20
44711-KPE-903	C-14.20
44712-KPE-901	C-14.20
44713-MAN-622	C-14.20
45000	
45105-KAS-415	C-12
45108-KW8-901	C-12
45111-MAJ-G41	C-17
45112-KAS-901	C-12
45125-KWT-FB1	C-5
45126-KWT-FB1	C-5
45128-KWT-FB0	C-5.40
45129-KWT-FB0	C-5.40
45131-HA5-672	C-12
45132-166-016	C-12
45132-166-016	C-17
45133-MA3-006	C-12
45133-MA3-006	C-17
45150-KWT-FB1	C-12
45156-KWT-FB0	C-9
45157-KWT-700	C-5
45158-KWT-920	C-5
45190-KWT-901	C-12
45203-MCC-006	C-17
45203-MG3-016	C-12
45215-ML7-922	C-12
45351-KWT-900	C-14.20
45463-KWT-FB0	C-7
45504-410-003	C-5
45510-KWT-FB1	C-5
45513-KV2-901	C-5
45513-MCG-006	C-15
45517-KFR-861	C-5
45518-MG3-016	C-5
45520-MG7-006	C-5
45520-MG7-006	C-15
45521-HA2-006	C-5
45521-HA2-006	C-15
45530-KVK-961	C-5
45700-KWT-FB0ZA	C-11
45711-KWT-FB0	C-11
46000	
46182-MEL-D21	C-15
46500-KWT-FB0	C-29
46504-MAL-601	C-15
46513-KT0-670	C-29
46525-KK0-003	C-29
50000	
50010-KWT-J00ZA	C-39
50173-KWT-700	C-39
50191-KWT-FB0	C-39
50192-KWT-FB0	C-39
50203-KWT-FB0	C-1
50204-KWT-FB0	C-7
50315-KWT-FB0ZB	C-34
50316-KRE-G00	C-34
50325-KWT-FB0	C-37
50335-KWT-FB0ZB	C-34
50352-GS6-000	C-34
50352-KE1-000	C-39
50360-KWT-D20	C-39
50385-KVS-750	C-37
50530-KWT-FB0ZA	C-31
50532-KWT-FB0	C-39
50533-KWT-900	C-39
50534-KWT-920	C-39
50535-KPF-850	C-31
50536-KWT-900	C-39
50538-KWT-900	C-39
50539-KWT-FB0	C-39
50540-KWT-900	C-39
50547-KPE-900	C-31
50603-KEJ-900	C-30
50603-KPS-900	C-30
50606-KWT-FB0ZA	C-30
50612-KWT-FB0ZA	C-30
50615-KWT-FB0ZA	C-30
50617-466-000	C-30
50625-KWT-FB0ZA	C-30
50641-KWT-900	C-30
50642-KWT-FB0ZA	C-30
50661-KWT-900	C-30
50662-KWT-900	C-30
50706-KWT-FB0ZA	C-30
50710-KGA-940	C-30
50710-KVS-901	C-39
50711-KRM-860	C-30
50713-KRE-B00	C-30
50714-KRE-B00	C-30
50730-KWT-FB0	C-5.20
50911-MN1-670	C-32
51000	
51401-KWT-901	C-11
51402-MV8-901	C-11
51403-KF0-003	C-11
51410-KWT-901	C-11
51412-MB4-003	C-11
51414-KWT-901	C-11
51415-KWT-901	C-11
51416-MCG-003	C-11
51430-KWT-FB1	C-11
51432-MV4-003	C-11
51437-MM5-003	C-11
51440-KWT-901	C-11
51447-MCG-003	C-11
51454-MM9-671	C-11
51480-KWT-FB1ZA	C-11
51490-KWT-901	C-11
51530-KWT-FB1	C-11
51580-KWT-FB1	C-11
51634-MK5-003ZK	C-11
52000	
52101-KPE-900	C-32
52114-KWT-FB0	C-15
52116-MC7-000	C-19.20
52141-KWT-900	C-32
52144-356-005	C-32
52156-KB7-000	C-32
52159-KB7-000	C-32
52159-KPE-900	C-32
52170-KPE-900	C-32
52171-KR6-000	C-32
52200-KWT-920	C-32
52462-KPE-900	C-33
52463-KPE-900	C-33
52464-KPE-900	C-33
52465-KWT-D20	C-33
52475-KWT-D20	C-33
52490-KWT-FB1	C-33
53000	
53100-KWT-D20	C-7
53106-KR3-000	C-7
53108-KR3-770	C-7
53111-KWT-FB0	C-7
53113-KWT-900	C-7
53131-KBB-950ZA	C-7
53131-KBB-950ZC	C-7
53140-KWT-D20	C-4
53166-KRE-G00	C-4
53172-KRH-D20	C-4
53174-KRH-D20	C-4
53175-KV2-900	C-5
53176-KJ1-701	C-5
53177-KPS-730	C-4
53178-KRH-D20	C-4
53192-KRM-860	C-4
53208-KCH-900	C-7
53214-KA4-701	C-9
53214-KZZ-901	C-9
53219-KWT-FB0	C-9
53229-KPE-900	C-9
53230-KWT-D20	C-7
57000	
57101-MER-D21	C-5.20
57103-SDA-003	C-5.20
57110-KWT-FB1	C-5.20
61000	
61100-KWT-FB0ZA	C-10
61104-KRM-860	C-34
61210-KWT-FB0	C-10
61300-KWT-600ZA	C-1
61300-KWT-630ZA	C-1
61300-KWT-FB0ZA	C-1
61300-KWT-FB0ZB	C-1
61300-KWT-J00ZA	C-1
61300-KWT-J00ZB	C-1
61300-KWT-J30ZA	C-1
61300-KWT-L00ZC	C-1
61300-KWT-L10ZA	C-1
61300-KWT-L20ZA	C-1
61302-KWT-FB0ZA	C-1
61303-KWT-FB0ZA	C-1
61310-KWT-FB0	C-1
64000	
64200-KWT-FB0	C-2
64413-KSS-C00	C-22
77000	
77200-KWT-900	C-23
77200-KWT-Y10	C-23
77205-286-000	C-23
77236-KEA-000	C-48
80000	
80101-165-000	C-22
80101-165-000	C-25
80101-165-000	C-37
80200-KWT-FB0	C-34
80205-KRE-G00	C-37
81000	
81220-KRE-B00	C-49
81301-KWT-FB0	C-34
81302-KWT-FB0	C-34

PROIBIDA A REPRODUÇÃO E DISTRIBUIÇÃO
_1010913 - MANSUO - MM-GT

© Moto Honda da Amazônia Ltda.
Todos os direitos reservados.

ÍNDICE DE NÚMERO DE PEÇAS

Nº da Peça	Nº do bloco
83000	
83119-MG9-000	C-27
83501-KRM-B91	C-48
83501-KWT-FB0	C-24
83511-KWT-FB0	C-24
83512-KPS-730	C-23
83515-KWT-600ZA	C-24
83515-KWT-630ZA	C-24
83515-KWT-FB0ZA	C-24
83515-KWT-FB0ZB	C-24
83515-KWT-J00ZA	C-24
83515-KWT-J00ZB	C-24
83515-KWT-J30ZA	C-24
83515-KWT-L00ZA	C-24
83515-KWT-L10ZA	C-24
83515-KWT-L20ZA	C-24
83551-300-000	C-21
83551-300-000	C-39
83551-GE2-000	C-22
83551-GE2-000	C-24
83551-KRH-D20	C-25
83601-KWT-FB0	C-24
83615-KWT-600ZA	C-24
83615-KWT-630ZA	C-24
83615-KWT-FB0ZA	C-24
83615-KWT-FB0ZB	C-24
83615-KWT-J00ZA	C-24
83615-KWT-J00ZB	C-24
83615-KWT-J30ZA	C-24
83615-KWT-L00ZA	C-24
83615-KWT-L10ZA	C-24
83615-KWT-L20ZA	C-24
84000	
84700-KWT-FB0ZA	C-34
84702-KWT-900	C-1
84702-KWT-FB0	C-34
84703-425-000	C-5.20
84703-KWT-FB0	C-34
84705-KWT-900	C-34
84706-KRE-G00	C-34
84706-KWT-900	C-34
84707-KWT-900	C-1
84707-KWT-900	C-34
84707-KWT-900	C-37
86000	
86101-KWT-FB0ZA	C-50.2
86101-KWT-FB0ZB	C-50.1
86101-KWT-FB0ZC	C-50
86101-KWT-FB0ZD	C-50
86101-KWT-J00ZA	C-50
86101-KWT-J00ZB	C-50
86101-KWT-L00ZC	C-50.2
86101-KWT-L00ZD	C-50.1
86101-KWT-L00ZE	C-50
86102-KWT-FB0ZA	C-50
86102-KWT-FB0ZA	C-50.1
86102-KWT-FB0ZA	C-50.2
86150-GFC-901	C-2
86150-GFC-902	C-2
86171-KWT-600ZA	C-50.1
86171-KWT-630ZA	C-50.2
86171-KWT-J30ZA	C-50.1
86171-KWT-L10ZA	C-50.1
86171-KWT-L20ZA	C-50.2
86172-KWT-600ZA	C-50.1
86172-KWT-630ZA	C-50.2
86172-KWT-J30ZA	C-50.1
86172-KWT-L10ZA	C-50.1
86172-KWT-L20ZA	C-50.2
86173-KWT-600ZA	C-50.1
86173-KWT-630ZA	C-50.2
86173-KWT-FB0ZA	C-50
86173-KWT-FB0ZB	C-50
86173-KWT-J00ZA	C-50
86173-KWT-J00ZB	C-50
86173-KWT-J30ZA	C-50.1
86173-KWT-L00ZA	C-50
86173-KWT-L10ZA	C-50.1
86173-KWT-L20ZA	C-50.2
86174-KWT-600ZA	C-50.1
86174-KWT-630ZA	C-50.2
86174-KWT-FB0ZA	C-50
86174-KWT-FB0ZB	C-50
86174-KWT-J00ZA	C-50
86174-KWT-J00ZB	C-50
86174-KWT-J30ZA	C-50.1
86174-KWT-L00ZA	C-50
86174-KWT-L10ZA	C-50.1
86174-KWT-L20ZA	C-50.2
86175-KWT-630ZA	C-50.2
86175-KWT-L10ZA	C-50.1
86175-KWT-L20ZA	C-50.2
86176-KWT-630ZA	C-50.2
86176-KWT-L10ZA	C-50.1
86176-KWT-L20ZA	C-50.2
86201-KWT-FB0ZA	C-50
86201-KWT-FB0ZA	C-50.1
86201-KWT-FB0ZA	C-50.2
86201-KWT-J00ZA	C-50
86202-KWT-FB0ZA	C-50
86202-KWT-FB0ZA	C-50.1
86202-KWT-FB0ZA	C-50.2
86202-KWT-J00ZA	C-50
86521-KWT-FB0ZA	C-49
86611-KWT-FB0ZA	C-50
86611-KWT-FB0ZA	C-50.1
86611-KWT-FB0ZA	C-50.2
86613-KWT-600ZA	C-50.1
86613-KWT-630ZA	C-50.2
86613-KWT-J30ZA	C-50.1
86613-KWT-L10ZA	C-50.1
86613-KWT-L20ZA	C-50.2
86614-KWT-600ZA	C-50.1
86614-KWT-630ZA	C-50.2
86614-KWT-J30ZA	C-50.1
86614-KWT-L10ZA	C-50.1
86614-KWT-L20ZA	C-50.2
86831-KWT-600ZA	C-50.1
86831-KWT-630ZA	C-50.2
86831-KWT-FB0ZA	C-50
86831-KWT-FB0ZB	C-50
86831-KWT-J00ZA	C-50
86831-KWT-J00ZB	C-50
86831-KWT-J30ZA	C-50.1
86831-KWT-L00ZA	C-50
86831-KWT-L10ZA	C-50.1
86831-KWT-L20ZA	C-50.2
86832-KWT-600ZA	C-50.1
86832-KWT-630ZA	C-50.2
86832-KWT-FB0ZA	C-50
86832-KWT-FB0ZB	C-50
86832-KWT-J00ZA	C-50
86832-KWT-J00ZB	C-50
86832-KWT-J30ZA	C-50.1
86832-KWT-L00ZA	C-50
86832-KWT-L10ZA	C-50.1
86832-KWT-L20ZA	C-50.2
87000	
87505-KPE-930	C-49
87505-KWT-J00	C-49
87507-KPE-900	C-49
87508-MY5-B60	C-49
87509-KWG-B00	C-49
87516-KFC-900	C-33
87560-KVS-F00	C-49
88000	
88113-KBA-900	C-3
88114-KFN-950	C-3
88210-KWT-FB0	C-3
88220-KWT-FB0	C-3
89000	
89211-KRM-B91	C-48
89211-MJ0-950	C-48
89212-KRM-B91	C-48
89215-KRM-B91	C-48
89216-KWT-D20	C-48
89218-KB7-900	C-48
89218-KVK-840	C-48
89221-MJ0-950	C-48
89222-443-900	C-48
89224-443-900	C-48
89225-KW8-900	C-48
89226-KW8-900	C-48
89228-443-900	C-48
90000	
90001-961-670	C-25
90001-961-670	C-37
90001-KVK-900	M-2
90003-KRE-G00	C-34
90003-P8A-A00	C-34
90004-GHB-630	M-4
90004-GHB-630	M-6
90004-GHB-630	M-15
90004-GHB-630	C-40
90004-GHB-660	M-4
90004-GHB-660	M-14
90004-GHB-670	M-10
90004-GHB-680	M-6
90004-GHB-680	M-13
90004-GHB-700	M-10
90004-GHB-700	M-15
90004-GHB-710	M-6
90004-GHB-710	M-14
90004-GHB-740	M-15
90004-GHB-760	M-10
90004-GHB-770	M-6
90004-GHB-770	M-15
90004-GHB-790	M-15
90004-GHB-800	M-14
90004-GHB-810	M-15
90005-KY7-000	M-4
90010-ML0-720	C-29
90016-KWT-FB0	M-11
90017-KPF-850	M-1
90022-KRM-840	M-19
90023-MA6-000	M-11
90024-MAS-000	M-8
90032-KVK-900	M-5
90071-MB0-000	M-13
90071-ME9-000	M-11
90080-MG8-000	M-2
90084-041-000	M-17
90084-KPS-900	M-10
90085-KVK-900	M-11
90087-KSS-900	M-10
90089-KCZ-000	M-11
90101-KRM-R80	C-5
90101-KRM-R80	C-15
90101-KWT-900	C-27
90101-KWT-FB0	C-1
90101-KWT-FB0	C-10
90101-KWT-FB0	C-23
90102-KE5-000	M-2
90102-KVS-J00	C-38
90102-KWT-FB0	C-22
90103-K64-N00	C-34
90103-K68-900	C-1
90103-KB7-000	C-7
90103-KB7-000	C-9
90103-KPE-B40	C-32
90103-KWT-900	C-10
90104-KWT-FB0	C-2
90105-KGA-B00	C-39
90105-KWT-FB0	C-10
90105-MK5-010	C-14.20
90105-MK5-010	C-19.20
90106-K68-900	C-11
90106-K68-900	C-17
90106-KWT-FB0	C-11
90107-KRE-B00	C-30
90107-KWT-900	C-27
90107-KWT-FB0	C-5
90107-KWT-FB0	C-39
90107-MBG-000	C-7
90108-KGA-K00	C-25
90108-KWT-900	C-27
90108-MK6-670	C-31
90110-MGP-D60	C-21
90111-362-000	C-7
90111-KVS-B50	C-37
90112-KWT-900	C-30
90113-HA6-770	C-4

PROIBIDA A REPRODUÇÃO E DISTRIBUIÇÃO
Douglas - Matsuo - MM-GT

© Moto Honda da Amazônia Ltda.
Todos os direitos reservados.

ÍNDICE DE NÚMERO DE PEÇAS

Nº da Peça	Nº do bloco
90114-KBZ-900	C-5
90114-MBZ-K00	C-27
90115-KV3-700	C-32
90116-KV3-701	C-11
90116-KWT-900	C-1
90116-KWT-900	C-2
90116-KWT-900	C-10
90124-KVS-600	C-24
90127-KF0-770	C-10
90127-KF0-770	C-30
90127-KF0-770	C-40
90128-KPE-900	C-33
90128-MM9-000	C-19.20
90129-KPE-900	C-33
90131-KPB-751	C-14.20
90131-KPB-751	C-19.20
90131-KRM-840	M-15
90131-MY6-670	C-12
90136-428-870	C-21
90145-KVS-M30	C-5
90145-KVS-M30	C-15
90147-MCE-950	C-31
90150-KPE-900	C-33
90153-KV6-920	C-33
90154-HA8-000	C-33
90201-415-000	C-21.30
90201-KCZ-010	M-8
90203-MF9-710	C-31
90204-KPE-870	M-2
90235-KPF-900	M-8
90301-473-003	C-11
90301-473-003	C-32
90301-KBA-900	C-3
90302-MCZ-000	C-10
90304-GA6-003	C-19.20
90304-KGH-901	C-33
90304-KRM-860	C-7
90305-KCJ-951	C-32
90306-KCJ-951	C-19.20
90306-KGH-901	C-33
90308-KRM-860	C-27
90320-GC3-000	C-1
90320-GC3-000	C-10
90322-KRM-860	C-4
90401-KE7-000	M-17
90401-KRM-R20	M-15
90401-KVK-900	M-17
90402-KPF-960	M-16.10
90402-KVK-900	M-17
90404-KVK-900	M-8
90407-259-000	M-15
90407-415-000	M-9
90410-GCE-C60	M-2
90417-KRM-840	M-19
90431-KM1-010	M-8
90441-MC0-000	M-6
90443-KR0-000	M-15
90443-KSS-B30	M-2
90451-KPS-900	M-17
90451-KY1-000	M-17
90452-187-000	M-9
90452-701-000	M-17
90453-KRM-840	M-17
90454-KF0-000	M-17
90465-MM9-000	C-19.20
90475-KPF-960	M-6
90501-KGA-E00	C-32
90501-KPE-B40	C-4
90501-KRE-900	C-29
90503-KRM-860	C-7
90504-KPF-900	M-11
90504-KRM-860	C-34
90507-MGE-640	C-4
90508-GC8-000	C-22
90512-300-000	C-32
90543-MV9-670	M-1
90544-439-930	C-11
90545-300-000	C-5
90545-300-000	C-15
90559-KWT-D20	C-19.20
90601-329-000	M-17
90601-KJ9-000	C-17
90601-KPF-900	M-6
90601-KPF-960	M-16.10
90605-KVS-900	M-17
90606-KRM-840	M-19
90650-KV6-003	C-4
90650-KW3-000	C-4
90651-KRH-D20	C-38
90651-KV6-003	C-38
90651-MA5-671	C-5
90652-HC4-003	C-21.30
90652-KT1-771	M-13
90653-HC4-900	C-34
90661-KVK-B11	C-5.40
90661-MEW-921	C-5.40
90662-MGS-D81	C-5.40
90666-SDA-A01	C-22
90684-ZA0-601	C-38
90702-KRM-840	M-2
90702-KRM-840	M-6
90702-KRM-840	M-10
90702-KRM-840	M-14
90702-KRM-840	M-15
90703-KRM-840	M-14
90706-KPF-960	M-2
90706-KPF-960	M-5
90707-KPF-960	M-14
90741-KVK-900	M-16
90755-229-003	C-14.20
91000	
91001-KVK-901	M-16
91002-KPF-901	M-16.10
91003-KPF-901	M-17
91004-KPF-901	M-17
91004-KW3-004	M-17
91005-KPF-901	M-17
91007-KPF-901	M-8
91008-HC4-004	M-8
91011-GCE-D61	M-10
91011-GCE-D62	M-10
91012-PZ4-003	M-8
91013-KPS-731	C-19.20
91013-KPS-732	C-19.20
91013-MCG-901	C-19.20
91014-KPS-731	C-14.20
91014-KPS-732	C-14.20
91015-KV6-003	C-9
91021-148-004	M-10
91021-148-004	M-15
91022-KPF-961	M-10
91022-KPF-961	M-15
91051-KRE-B01	C-9
91053-719-004	M-15
91053-719-005	M-15
91053-KPF-901	M-15
91070-GC4-601	C-32
91070-KPE-901	C-32
91071-KPE-901	C-33
91072-KPE-901	C-33
91073-KPE-901	C-33
91101-KPF-960	M-19
91102-KR0-003	M-9
91201-KW3-003	M-17
91202-965-003	M-19
91203-KK0-003	M-6
91203-KPE-D51	M-6
91204-KK0-003	M-6
91212-422-006	C-15
91252-KCY-671	C-19.20
91252-MC4-013	C-19.20
91254-KA3-831	C-14.20
91254-KPE-730	C-33
91254-KS6-003	C-33
91254-MM8-003	C-11
91262-KV3-831	C-33
91301-GGL-J01	M-23
91302-317-700	C-19.20
91302-KPF-960	M-6
91303-KPF-960	M-14
91303-KRM-840	M-10
91305-HN0-A00	M-2
91305-KPF-850	C-40
91306-KRM-840	M-4
91307-KRM-840	M-6
91309-425-003	M-13
91314-KPF-850	C-40
91320-MB0-000	M-13
91356-KF0-003	C-11
91356-KWV-000	M-10
91558-SD5-003	C-38
92000	
92101-06020-4J	C-38
92900-06025-0E	C-11
92900-08022-3E	M-2
93000	
93404-06025-00	C-5.20
93411-05025-00	C-35
93500-05012-1H	M-23
93500-05016-0G	C-4
93500-05025-0G	C-25
93500-05028-0G	C-25
93600-04012-1G	C-5
93600-04040-1G	C-15
93892-05012-08	M-13
93892-05012-18	M-23
93901-24480	C-34
93901-32320	C-4
93903-22520	C-2
93903-24320	C-24
93903-24320	C-34
93903-24380	C-1
93903-25280	C-22
93903-25280	C-34
93903-25320	C-25
93903-25320	C-36
93913-25310	C-2
93913-25410	C-25
94000	
94002-08000-0S	C-15
94002-08000-0S	C-32
94031-08000	C-32
94050-05000	C-34
94050-05000	C-34
94050-06000	C-4
94050-06000	C-5
94050-06000	C-21
94050-06000	C-38
94050-06000	C-39
94050-08000	C-1
94050-08000	C-27
94050-08000	C-39
94050-10000	C-39
94050-10070	C-3
94101-08000	C-30
94103-05700	C-2
94103-06000	C-22
94103-06000	C-32
94103-06000	C-37
94201-20120	C-15
94201-20150	C-30
94201-30280	C-29
94301-08140	M-2
94303-04065	M-14
95000	
95001-75050-40	C-21
95002-02120	C-21
95002-41050-00	C-25
95005-70015-50	C-22
95701-06010-00	C-27
95701-06010-00	C-39
95701-06012-00	C-5
95701-06012-00	C-5.20
95701-06012-00	C-9
95701-06012-00	C-15
95701-06012-00	C-32
95701-06012-00	C-38
95701-06014-00	C-21
95701-06016-00	M-4
95701-06016-00	C-15
95701-06016-00	C-37
95701-06020-00	M-19
95701-06020-00	C-25
95701-06020-00	C-37
95701-06022-00	C-38
95701-06025-00	C-15
95701-06025-00	C-40
95701-06028-00	C-32
95701-06055-00	C-39

PROIBIDA A REPRODUÇÃO E DISTRIBUIÇÃO
10.10913 - Matsuo - MM-GT

Voltar

© Moto Honda da Amazônia Ltda.
Todos os direitos reservados.

ÍNDICE DE NÚMERO DE PEÇAS

Nº da Peça	Nº do bloco	Nº da Peça	Nº do bloco	Nº da Peça	Nº do bloco	Nº da Peça	Nº do bloco	Nº da Peça	Nº do bloco	Nº da Peça	Nº do bloco
95701-08012-00	C-38										
95701-08016-00	C-39										
95701-08016-07	C-27										
95701-08018-00	C-39										
95701-08018-07	C-30										
95701-08038-00	C-27										
95801-08050-00	C-39										
95801-08065-00	C-39										
95801-10050-00	C-39										
95801-10055-00	C-39										
95801-10065-00	C-39										
95801-10100-00	C-39										
95801-10110-00	C-39										
95801-10150-00	C-39										
95801-12050-00	C-30										
96000											
96001-06010-07	C-31										
96001-06012-07	C-5										
96001-06014-07	C-5										
96001-06016-00	M-14										
96001-06016-00	C-15										
96001-06016-00	C-34										
96001-06018-07	C-10										
96001-06020-00	C-40										
96001-06022-00	C-34										
96001-06022-07	C-5										
96001-06028-00	C-22										
96001-06032-00	C-22										
96140-62030-10	C-19.20										
96150-62040-10	C-19.20										
98000											
98200-33000	C-37										
98200-41000	C-38										
98200-42000	C-38										

PROIBIDA A REPRODUÇÃO E DISTRIBUIÇÃO
1010913 - Matsuo - MM-GT

© Moto Honda da Amazônia Ltda.
Todos os direitos reservados.

HONDA

The Power of Dreams

Publicado pela Moto Honda da Amazônia Ltda.
Setor Publicações Técnicas