HONDA

BIZ 125 KS/ES • BIZ 125 +

BIZ 125
KS/ES • +
(06/07/08/09/A)

CATÁLOGO DE PEÇAS
PARTS CATALOGUE
CATALOGO DE PIEZAS

14

00X1B-KSS-014

Moto Honda da Amazônia Ltda. - 2011

ÍNDICE	INDEX	INDICE	
INSTRUÇÕES	INSTRUCTIONS	INSTRUCIONES	1
GRUPO DO MOTOR	ENGINE GROUP	GRUPO DE MOTOR	2
GRUPO DO CHASSI	FRAME GROUP	GRUPO DE BASTIDOR	3
ÍNDICE DE NÚMERO DE PEÇAS	PART NUMBER INDEX	INDICE DEL NUMERO DE LA PIEZA	4

CATÁLOGO DE PEÇAS
00X1B-KSS-014
15 KSS 6B3
DATA EMISSÃO
7 # 5 C B
28/02/2011

PROIBIDA A REPRODUÇÃO E DISTRIBUIÇÃO
1010413 - Matsuo - MM - JT

© Moto Honda da Amazônia Ltda.
Todos os direitos reservados.

B-184M
Prata Appaloosa Metálico

NH-1
Preto

PB-363M
Azul Saira Metálico

R-297
Vermelho Caruaru

Modelo (2006)

PROIBIDA A R
1010913 - Matsu
AO

© Moto Honda da Amazônia Ltda.
Todos os direitos reservados.

C

YR-265M
Laranja Pôr do Sol Metálico

NH-1
Preto

Modelo (2006)

PROIBIDA A REPRODUÇÃO
1010913 - Matsuo - MM - JT

D

© Moto Honda da Amazônia Ltda.
Todos os direitos reservados.

B-184M
Prata Appaloosa Metálico

NH-1
Preto

PB-314P
Azul Twister Perolizado

R-239
Vermelho Guarau

Modelo (2007)

PROIBIDA A R
1010913 - Matsuo

© Moto Honda da Amazônia Ltda.
Todos os direitos reservados.

Y-198
Amarelo Topázio

NH-1
Preto

Modelo (2007)

PROIBIDA A REPRODUÇÃO
1010913 - Matsuo - MM - JT

F

© Moto Honda da Amazônia Ltda.
Todos os direitos reservados.

Y-198
Amarelo Topázio

NH-1
Preto

NH-455M
Prata Lumiar Metálico

R-239
Vermelho Guarau

Modelo (2008)

PROIBIDA A ... 1010913 - Mat... ÇÃO

© Moto Honda da Amazônia Ltda.
Todos os direitos reservados.

NH-477M
Cinza Ipojuka Metálico

R-206
Vermelho Maceió

Modelo (2008)

PROIBIDA A REPRODUÇÃO E ÇÃO
1010913 - Matsuo - MM - JT

H

© Moto Honda da Amazônia Ltda.
Todos os direitos reservados.

NH-1
Preto

NH-455M
Prata Lumiar Metálico

Y-198
Amarelo Topázio

R-335P
Vermelho Cardeal Perolizado

Modelo (2009)

PROIBIDA A R... 1010913 - Mats... ÃO

© Moto Honda da Amazônia Ltda.
Todos os direitos reservados.

NH-477M
Cinza Ipojuka Metálico

R-206
Vermelho Maceió

Modelo (2009)

PROIBIDA A REPRODUÇÃO E ÇÃO
1010913 - Matsuo - MM - JT

J

© Moto Honda da Amazônia Ltda.
Todos os direitos reservados.

NH-1
Preto

RP-185P
Rosa Ágata Perolizado

R-206
Vermelho Maceió

YR-296M
Bege Citrino Metálico

Modelo (2010)

PROIBIDA A REPRODUÇÃO
1010913 - Matsuo

© Moto Honda da Amazônia Ltda.
Todos os direitos reservados.

B-182P
Azul Cruzeiro Perolizado

R-301C
Vermelho Bromeria Candy

Modelo (2010)

PROIBIDA A REPRODUÇÃO E D ÇÃO
1010913 - Matsuo - MM - JT

L

© Moto Honda da Amazônia Ltda.
Todos os direitos reservados.

Instruções para o Uso do Catálogo de Peças

- **Este Catálogo de Peças descreve todas as peças de reposição, bem como o tempo de mão de obra (T.M.O.) para os modelos BIZ 125 KS • BIZ 125 ES • BIZ 125 +.**
- **Este Catálogo de Peças foi elaborado com base nas últimas informações disponíveis até 28 de Fevereiro de 2011.**
- **Especifique sempre o Nº completo da peça quando for efetuar um pedido de peças.**
- **Verifique sempre o número, modelo, tipo, série, cor, marca, tamanho, que se fizer necessário antes de fazer o pedido de peças.**
- **Observe sempre que as ilustrações permitem localizar uma determinada parte do chassi ou do motor, podendo diferenciar da sua forma original.**
- **Informe-se sobre a versão atualizada do catálogo de peças através do site www.hondaposvenda.com.br.**

Índice

- Instruções para o uso do catálogo de peças 1
- Como localizar as informações sobre as peças 2
- Estrutura do catálogo de peças 3
- Quando utilizar as peças 4
- Abreviaturas utilizadas neste catálogo de peças 4
- Como localizar o bloco de peças e os números de Série 5
- Modelos, códigos de área, códigos do catálogo de peças e números de série aplicáveis 6
- Tabela de cores 8
- Mangueira de combustível, mangueiras de aplicação geral, mangueira de vinil 26
- Instruções para o uso do tempo padrão de mão de obra (T.M.O.). 30
- Índice ilustrado 101
- Grupo do motor 110
- Grupo do chassi 172
- Índice de número de peças 312

PROIBIDA A REPRODUÇÃO E DISTRIBUIÇÃO
1010913 - Matsuo - MM - JT

© Moto Honda da Amazônia Ltda.
Todos os direitos reservados.

Voltar
Back
Volver

Como localizar as informações sobre as peças

Ⓐ Referência com o Índice Ilustrado

Grupo do Motor

M-1 Tampa do Cabeçote	M-2 Cabeçote	M-3 Árvore de Comando/Válvulas
M-4 Corrente de Comando/Tensor	M-5 Cilindro	M-6 Tampa Direita da Carcaça

Ⓑ Referência com o Índice de Número de Peças

ÍNDICE DOS NÚMEROS DAS PEÇAS

Número da Peça	Página	Ref.	Número da Peça	Página	Ref.	Número
04000			13323-MY9-751	28	10	1492
			13324-MY9-751	28	10	1493
04911-MCE-000	26	1	13325-MY9-751	28	10	1493
			13327-MY9-751	28	10	1493
06000						1493
			14000			1493
06405-MY5-P00	67	3				1493
06405-MY5-P10	67	3	14100-MCE-000	13	2	1493
06410-MY9-860	56	1	14200-MCE-000	13	3	1493
06435-MCE-006	55	1	14321-MCE-000	16	2	1493
06451-166-405	51	2	14401-MCE-003	16	3	1493
06451-443-405	55	2	14510-MBE-000	16	4	1494
06451-MA7-405	51	1	14520-MY9-691	16	5	1494
06455-MCE-006	51	3	14524-MY9-690	16	6	1494
			14546-MCE-000	16	7	1494
11000			14620-MY9-691	16	8	1494
			14711-MCE-000	13	4	1494
11210-MCE-000	25	1	14712-MCE-000	13	5	1494
11330-MCE-305	18	1	14721-MCE-000	13	6	1494
11333-KT8-000	22	1	14722-MCE-000	13	7	1494
11335-MCE-000	18	2	14730-MCE-000	13	8	1494
11360-MCE-000	23	1	14731-MCE-000	13	9	1495
11365-MCE-000	23	2	14731-MY9-751	13	10	1495
11396-MY9-000	18	3	14751-KY2-000	13	11	1495
11631-MCE-000	21	1	14751-MCE-000	13	12	1495
11691-MY9-000	21	2	14761-MCE-000	13	13	1495

Número do Bloco

C-28

Chassi • Bagageiro

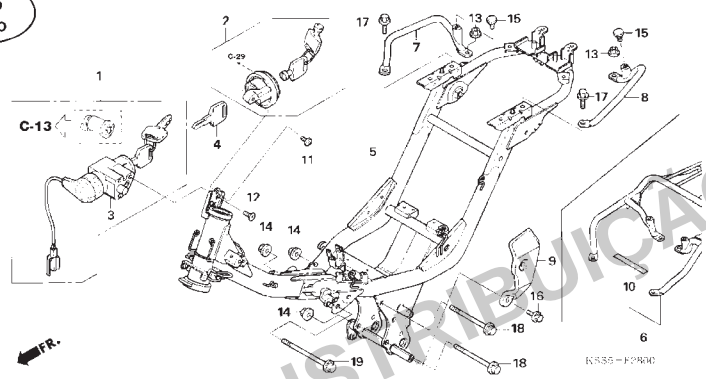

Número de Referência

Nº Ref.	N.O.S. (Nº de Referência) Item de Serviço	T.M.O.
1	6151A1 Chaves, Jogo	1.3
2	6151A2 Chave, obturador	0.8
3	6151A5 Conj. do interruptor, ignição e trava	0.8
5	410100 Chassi, comp.	5.0
	• Inclui: remoção e instalação do motor	
6	4101H6 Bagageiro: traseira	0.2
7	4131F4 Alça traseira direita	0.2
	4131F5 Alças traseiras, ambas	0.2
8	4131F3 Alça traseira esquerda	0.2
	4131F5 Alças traseiras, ambas	0.2

Ref. Nº	Nº da peça	Descrição	Qtde. BIZ125 KS BIZ125 ES (6)	Nº de série	Código
1	35010-KSS-900	Chaves, jogo	1	--------	--------
2	35011-KSS-900	Obturador, conj., chave	1	--------	--------
3	35100-KSS-900	Conj. do interruptor, ignição e trava	1	--------	--------
4	35121-KSS-900	Chaves, Jogo (Tipo 1) (Chave Nº AXX / BXX)	(1)	--------	--------
5	50100-KSS-900	Chassi, comp.	1	--------	--------
6	50400-KSS-900	Bagageiro comp., traseiro	(1)	--------	--------
7	50401-KSS-900	Alça traseira direita	1	--------	--------
8	50402-KSS-900	Alça traseira esquerda	1	--------	--------
9	50701-KSS-900ZA	Placa, lateral, articulação, esquerda *NH1* Preto	1	--------	--------
10	81219-GCE-900	Etiqueta, limite de carga (3 Kg)	(1)	--------	--------
11	90106-KPH-690	Parafuso, Allen, 6 x 10	1	--------	--------
12	90164-028-000	Parafuso travante, 6 x 12	2	--------	--------
13	90208-GHR-640	Porca, flange, 8 mm	2	--------	--------
14	90208-GHR-J50	Porca, flange, 10 mm	3	--------	--------
15	95011-62000	Batente B, Cavalete	2	--------	--------

Número da Página

26

PROIBIDA A REPRODUÇÃO E DISTRIBUIÇÃO
1010913 - Matsuo - MM

© Moto Honda da Amazônia Ltda.
Todos os direitos reservados.

Estrutura do catálogo de peças

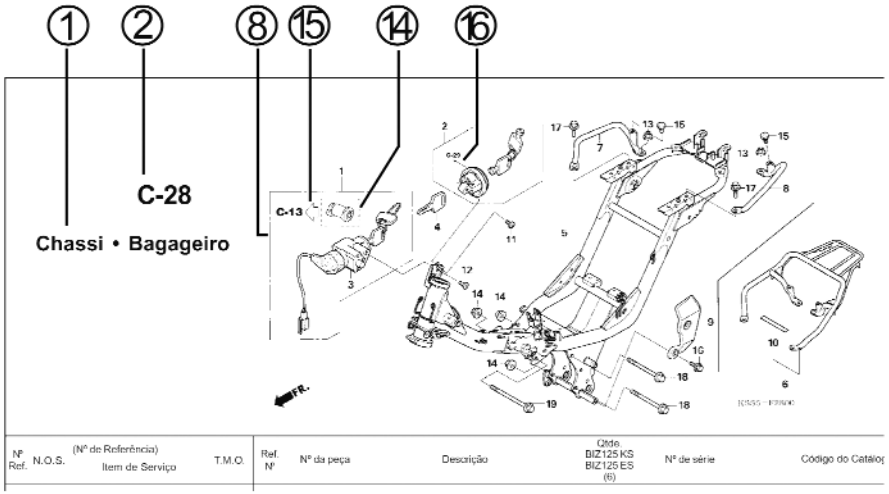

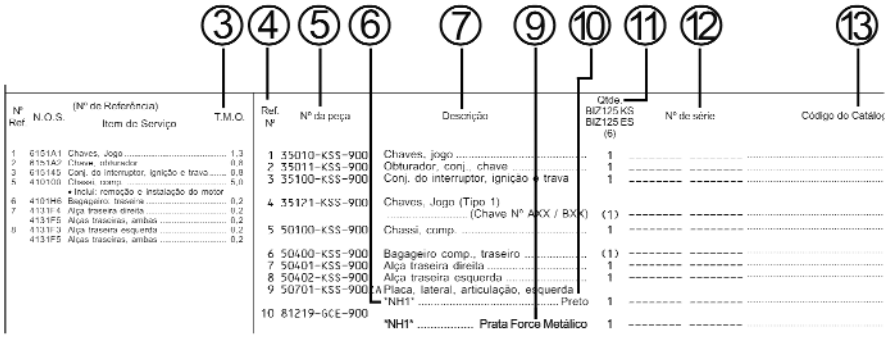

① Nome do Bloco

② Número do Bloco

③ Item de Serviço / Tempo de Mão de Obra

④ Número de Referência

- O Número descrito entre parêntesis significa que continua da página anterior.

⑤ Número da Peça

⑥ Código de Cores HONDA

⑦ Descrição

⑧ Conjuntos

- As peças cujas figuras estiverem delimitadas por linhas interrompidas são disponíveis em conjunto completo. (As peças componentes do conjunto também são comercializadas individualmente).

⑨ Descrição de Cores

⑩ Nota

- As notas aparecem entre parêntesis, na coluna referente ao nome das peças.

⑪ Quantidade necessária

- Indica a quantidade de cada peça usada no bloco.
- Quando aparece entre parêntesis, indica peça opcional.
- Quando indicada com a letra "N", deve-se utilizar a quantidade que for necessária.

⑫ Número de Série

⑬ Código do Catálogo de Peças

- Se a coluna referente ao Código do Catálogo de Peças estiver em branco, significa que a peça é aplicável a todos os códigos.

⑭

- Uma linha pontilhada ⬚ ao redor de uma peça significa que a peça será apresentada em outro bloco.

⑮

- Uma seta em branco indica o Nº do bloco das peças contornadas pela linha pontilhada ⬚.

⑯

- Uma seta compacta ← indica o Nº do bloco ao qual a peça pertence.

PROIBIDA A REPRODUÇÃO E DISTRIBUIÇÃO
1010913 - Matsuo - MM

© Moto Honda da Amazônia Ltda.
Todos os direitos reservados.

Quando utilizar as peças

Nº Ref.	Nº da Peça	Descrição	Qtde. CB400 SFX	Qtde. CB400 SFY	Nº de Série
1	45156-MCE-000	Presilha, mangueira do freio diant. dir.	1	1	
2	45157-MCE-000	Presilha, mangueira do freio diant. esq.	1	1	
3	61100-MCE-000ZA	Pára-lama completo, dianteiro			
		Prata force metálico	1	-	-------- --------3J,4J
			-	1	
	61100-MCE-000ZB	*PB284C* Azul-fênix-candy	1	-	-------- --------J,2J
4	61101-MCE-000	Placa, pára-lama diant. (###)	2	2	-------- 1008000
	61101-MCE-010		2	2	1008001
5	61102-MCE-300	Coxim, pára-lama diant. (Preto)	2	2	
6	61105-MCE-000	Suporte, fixação do pára-lama diant.	2	2	
7	61107-MR7-000	Espaçador (6,5)	4	4	
8	96001-06020-00	Parafuso, flange, 6 x 20	4	4	

A peça foi usada desde o modelo inicial, sem alteração.

Quando a numeração aparece do lado esquerdo da coluna, isto significa que a peça se aplica a partir do Nº 1008001.

Quando a numeração aparece do lado direito da coluna, isto significa que peça se aplica até o Nº 1008000.

Abreviaturas utilizadas neste catálogo de peças

* "Esq" ou "Dir", na descrição de uma peça, significa o lado Esquerdo e o lado Direito, sob o ponto de vista de uma pessoa que esteja sobre o assento da motocicleta.

• No Catálogo de Peças utilizam-se as seguintes abreviaturas:

A	Ampére
ABS	Sistema de freio ABS antiblocante
ADM	Admissão
C.A.	Corrente Alternada
C.C.	Corrente Contínua
C.D.I.	Ignição por Descarga Capacitiva
CE	Com Etiqueta
COMP.	Completo
CONJ.	Conjunto
D (22D)	Dente (22 D)
DIANT.	Dianteiro
DIR.	Direito
ESC	Escape
ESQ.	Esquerdo
G	Grama
Km/h	Quilômetros por Hora
L (100 L)	Elo (100 Elos)
L.E.D.	Diodo Emissor de Luz
LAT	Lateral
M	Motor de Partida
M.F.	Marca de Fixação
MM	Milímetro
MPH	Milhas por Hora
PRIM	Primário
SCT	Sistema de Controle de Tração
SE	Sem etiqueta
SEC	Secundário
SEX	Sextavado
STD	Standard
M.T.	Marca de transcrição
TRANS	Transmissão
TRAS.	Traseiro
V	Volt
W	Watt

PROIBIDA A REPRODUÇÃO E DISTRIBUIÇÃO
1010913 - Mitsuo - MM 2.37

© Moto Honda da Amazônia Ltda.
Todos os direitos reservados.

Como localizar o bloco de peças e os números de série

Bloco de peças	Peças do motor **M-1~**	Peças do carburador **M-18~**	Peças do acelerador **M-19~**	Peças do Chassi **C-1~**
Números Necessários	Número de série do motor	Número de série do carburador	Número de série do acelerador	Número de série do chassi
Pontos de Localização	①	②	③	④

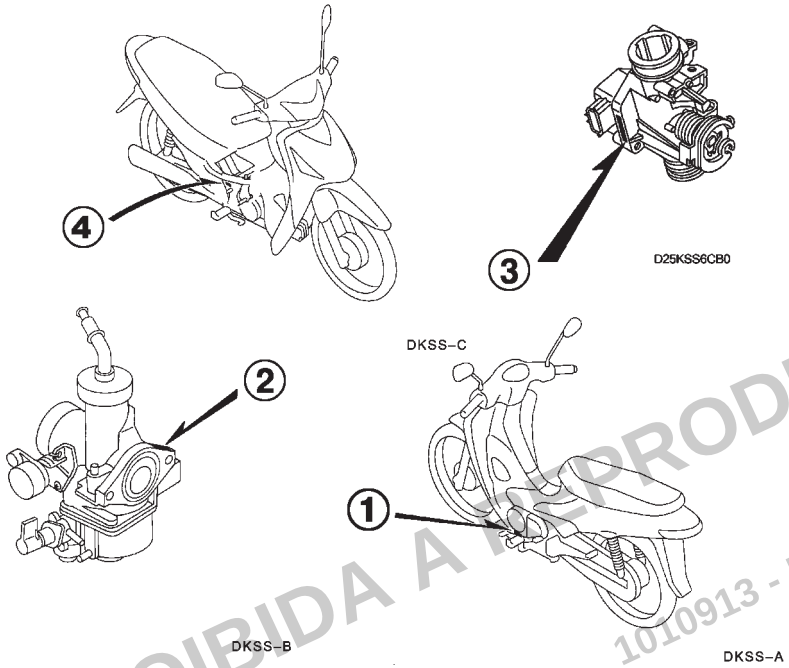

PROIBIDA A REPRODUÇÃO E DISTRIBUIÇÃO
1010913 - Matsuo - MM - JT

© Moto Honda da Amazônia Ltda.
Todos os direitos reservados.

Modelos, códigos de área, códigos do catálogo de peças e números de série aplicáveis

- Os modelos, códigos de área, código do catálogo de peças e números de série aplicáveis que constam deste catálogo podem ser identificados conforme a tabela abaixo.
- Peças com código de área são exclusivas para modelos destinados aos países designados.
- Se não houver código de área, as peças são de uso comum.

Modelo	Código de Área	Tipo	Código do Catálogo de Peças	Número de série Aplicável do Motor	Número de série Aplicável do Chassi	Número de série Aplicável do Carburador
BIZ 125 KS_6	KSBR	Brasil	KSBR	JA04E16000001~	9C2JA04106R000001~	PB7SA A
				JA04E16800001~	9C2JA04106R800001~	
	KS2LA	América Latina	KS2LA	JA04E16600001~	9C2JA041*6R600001~	PB7SC A
	KS3LA		KS3LA	JA04E16500001~	9C2JA04106R500001~	PB7SD A
BIZ 125 KS_7	KSBR	Brasil	KSBR	JA04E17000001~	9C2JA04107R800001~	PB7SA A
	KS3LA	América Latina	KS3LA	JA04E17700001~	9C2JA04107R700001~	PB7SD A
BIZ 125 KS_8	KSBR	Brasil	KSBR	JA04E1-8000001~	9C2JA04108R000001~	PB7SA A
	KS3LA	América Latina	KS3LA	JA04E1-8700001~	9C2JA04108R700001~	PB7SD A
BIZ125 KS_9	KSBR	Brasil	KSBR	JC42E19000001~	9C2JC42109R000001~	GQR6A A
	KS2LA	América Latina	KS2LA	JC42E19500001~	9C2JC421*9R500001~	GQR6A A
	KS3LA	América Latina	KS3LA	JC42E219600001~	9C2JC42109R600001~	GQR6A A
BIZ 125 ES_6	ESBR	Brasil	ESBR	JA04E26000001~	9C2JA04206R000001~	PB7SA A
				JA04E26800001~	9C2JA04206R800001~	
	ES2LA	América Latina	ES2LA	JA04E26600001~	9C2JA042*6R600001~	PB7SC A
	ES3LA		ES3LA	JA04E26500001~	9C2JA04206R500001~	PB7SD A
BIZ 125 ES_7	ESBR	Brasil	ESBR	JA04E27000001~	9C2JA04207R800001~	PB7SA A
	ES2LA	América Latina	ES2LA	JA04E27600001~	9C2JA042*7R800001~	PBTSC A
	ES3LA	América Latina	ES3LA	JA04E27700001~	9C2JA04207R700001~	PB7SD A
BIZ 125 ES_8	ESBR	Brasil	ESBR	JA04E2-8000001~	9C2JA042*8R600001~	PB7SA A
	ES2LA	América Latina	ES2LA	JA04E2-8600001~	9C2JA042*8R600001~	PB7SC A
	ES3LA	América Latina	ES3LA	JA04E2-8700001~	9C2JA04208R700001~	PB7SD A
BIZ125 ES_9	ESBR	Brasil	ESBR	JC42E29000001~	9C2JC42209R000001~	GQR6A A
	ES2LA	América Latina	ES2LA	JC42E29500001~	9C2JC422*9R500001~	GQR6A A
	ES3LA	América Latina	ES3LA	JC42E29600001~	9C2JC42209R600001~	GQR6A A

© Moto Honda da Amazônia Ltda.
Todos os direitos reservados.

Modelos, códigos de área, códigos do catálogo de peças e números de série aplicáveis

- Os modelos, códigos de área, código do catálogo de peças e números de série aplicáveis que constam deste catálogo podem ser identificados conforme a tabela abaixo.
- Peças com código de área são exclusivas para modelos destinados aos países designados.
- Se não houver código de área, as peças são de uso comum.

Modelo	Código de Área	Tipo	Código do Catálogo de Peças	Número de série Aplicável do Motor	Número de série Aplicável do Chassi	Número de série Aplicável do Carburador
BIZ 125 +6	+BR	Brasil	+BR	JA04E36000001~	9C2JA04306R000001~	PB7SA A
				JA04E36800001~	9C2JA04306R800001~	
	+2LA	América Latina	+2LA	JA04E36600001~	9C2JA04306R500001~	PB7SC A
	+3LA		+3LA	JA04E36500001~	9C2JA04306R600001~	PB7SD A
BIZ 125 +7	+BR	Brasil	+BR	JA04E37000001~	9C2JA04307R800001~	PB7SA A
	+3LA	América Latina	+3LA	JA04E37700001~	9C2JA04307R700001~	PB7SD A
BIZ 125 +8	+BR	Brasil	+BR	JA04E3-8000001~	9C2JA04308R000001~	PB7SA A
	+3LA	América Latina	+3LA	JA04E3-8700001~	9C2JA04308R700001~	PB7SD A
BIZ 125 +9	+BR	Brasil	+BR	JC42E39000001~	9C2JC42309R000001~	GQR6A A
	+2LA	América Latina	+2LA	JC42E39500001~	9C2JC423*9R500001~	GQR6A A
	+3LA		+3LA	JC42E39600001~	9C2JC42309R600001~	GQR6A A
Biz 125 KS	BR	Brasil	KSBR	JC42E1-A000001~	9C2JC4210AR000001~	GQR6A A
	2LA	América Latina	KS2LA	JC42E1-A500001~	9C2JC421*AR500001~	GQRAA A
	3LA	América Latina	KS3LA	JC42E1-A600001~	9C2JC4210AR600001~	GQR6A A
Biz 125 ES	BR	Brasil	ESBR	JC42E2-A000001~	9C2JC4220AR000001~	GQR6A A
	2LA	América Latina	ES2LA	JC42E2-A500001~	9C2JC422*AR500001~	GQRAA A
	3LA	América Latina	ES3LA	JC42E2-A600001~	9C2JC4220AR600001~	GQR6A A
Biz 125 +	BR	Brasil	+BR	JC42E3-A000001~	9C2JC4230AR000001~	GQR6A A
	2LA	América Latina	+2LA	JC42E3-A500001~	9C2JC423*AR500001~	GQRAA A
	3LA	América Latina	+3LA	JC42E3-A600001~	9C2JC4230AR600001~	GQR6A A

- Quanto aos números de identificação do carburador / acelerador, apenas as partes sublinhadas são usadas para registro, como mostra o exemplo ao lado: PB7SA A KC 7

© Moto Honda da Amazônia Ltda.
Todos os direitos reservados.

Voltar
Back
Volver

Tabela de cores

• Ao solicitar uma peça colorida, consulte a tabela abaixo, verifique a cor principal da motocicleta e utilize o número de peça básico que vem acompanhado do código de cor.

BIZ 125 KS_6 / KS_6 2LA / KS_6 3LA

Nº	Modelo		BIZ 125 KS_6							
	Cor		Prata Appaloosa Metálico	Preto	Azul Saira Metálico	Vermelho Caruaru	Modelo aplicável		Nº de Bloco aplicável	Nº de Ref.
	Nome das Peças Coloridas	Número de Peça Básico	B-184M	NH-1	PB-363M	R-297	Modelo aplicável inicial	Modelo aplicável final		
1	TAMPA TRASEIRA, CONJ., GUIDÃO	53204-KSS-900	ZB	ZB	ZB	ZB			C-4	9
2	TAMPA, JOGO DIANTEIRA	64310-KSS-900	ZA	ZB	ZC	ZE			C-30	1
3	CARENAGEM JOGO, ESQUERDA	64420-KSS-910	ZD	ZB	ZC	ZE			C-14	2
4	CARENAGEM JOGO, DIREITA	64410-KSS-910	ZD	ZB	ZC	ZE			C-14	1
5	TAMPA DIANTEIRA, GUIDÃO	53205-KSS-900	ZA	ZB	ZC	ZE			C-4	10
6	TAMPA LATERAL ESQUERDA	64451-KSS-900	ZB	ZB	ZB	ZB			C-14	4
7	TAMPA LATERAL DIREITA	64441-KSS-900	ZB	ZB	ZB	ZB			C-14	3
8	PARA-LAMA, DIANTEIRO	61100-KSS-900	ZA	ZB	ZC	ZE			C-6	2
9	CUBO, SUBCONJ., RODA DIANTEIRA	44635-KSS-900	ZA	ZA	ZA	ZA			C-9	7
10	CUBO, SUBCONJ., RODA TRASEIRA	42635-KSS-900	ZA	ZA	ZA	ZA			C-11	10
11	EMBLEMA, HONDA	61310-KPE-870	-	ZA	ZA	ZA			C-32	1
12	EMBLEMA, HONDA	61310-KPE-900	ZA	-	-	-			C-32	1
13	EMBLEMA, HONDA	87103-GCE-D60	ZA	ZA	ZA	ZA			C-32	4
14	PAINEL COMP., FREIO TRASEIRO	43100-GCE-900	ZA	ZA	ZA	ZA			C-10	4
15	PAINEL SECUNDÁRIO COMP., FREIO DIANTEIRO	45010-KSS-900	ZA	ZA	ZA	ZA			C-8	6
16	PLACA LATERAL, ARTICULAÇÃO ESQUERDA	50701-KSS-900	ZA	ZA	ZA	ZA			C-28	9
17	PROTETOR DE PERNAS, CONJ.	64320-KSS-900	ZB	ZB	ZB	ZB			C-30	2
18	SUPORTE, ESCAPAMENTO	18315-KSS-900	ZA	ZA	ZA	ZA			C-17	2
19	FAIXA, CARENAGEM	87102-KSS-910	ZD	ZB	ZC	ZA			C-32	3
20	RODA DIANTEIRA, CONJ.	44650-KSS-900	ZA	ZA	ZA	ZA			C-9	8
21	RODA TRASEIRA, CONJ.	42650-KSS-900	ZA	ZA	ZA	ZA			C-11	11

PROIBIDA A REPRODUÇÃO E DISTRIBUIÇÃO
1010913 - Matsuo - MM - JT

© Moto Honda da Amazônia Ltda.
Todos os direitos reservados.

Tabela de cores

• Ao solicitar uma peça colorida, consulte a tabela abaixo, verifique a cor principal da motocicleta e utilize o número de peça básico que vem acompanhado do código de cor.

BIZ 125 ES_6 / ES_6 2LA / ES_6 3LA

Nº	Modelo		BIZ 125 ES_6							
	Cor		Prata Appaloosa Metálico	Preto	Azul Saira Metálico	Vermelho Caruaru	Modelo aplicável		Nº de Bloco aplicável	Nº de Ref.
	Nome das Peças Coloridas	Número de Peça Básico	B-184M	NH-1	PB-363M	R-297	Modelo aplicável inicial	Modelo aplicável final		
1	TAMPA TRASEIRA, CONJ., GUIDÃO	53204-KSS-900	ZB	ZB	ZB	ZB			C-4	9
2	TAMPA, JOGO DIANTEIRA	64310-KSS-900	ZA	ZB	ZC	ZE			C-30	1
3	CARENAGEM JOGO, ESQUERDA	64420-KSS-900	ZD	ZB	ZC	ZE			C-14	2
4	CARENAGEM JOGO, DIREITA	64410-KSS-900	ZD	ZB	ZC	ZE			C-14	1
5	TAMPA DIANTEIRA, GUIDÃO	53205-KSS-900	ZA	ZB	ZC	ZE			C-4	10
6	TAMPA LATERAL ESQUERDA	64451-KSS-900	ZB	ZB	ZB	ZB			C-14	4
7	TAMPA LATERAL DIREITA	64441-KSS-900	ZB	ZB	ZB	ZB			C-14	3
8	PARA LAMA, DIANTEIRO	61100-KSS-900	ZA	ZB	ZC	ZE			C-6	2
9	CUBO, SUBCONJ., RODA DIANTEIRA	44635-KSS-900	ZA	ZA	ZA	ZA			C-9	7
10	CUBO, SUBCONJ., RODA TRASEIRA	42635-KSS-900	ZA	ZA	ZA	ZA			C-11	10
11	EMBLEMA, HONDA	61310-KPE-870	-	ZA	ZA	ZA			C-32	1
12	EMBLEMA, HONDA	61310-KPE-900	ZA	-	-	-			C-32	1
13	EMBLEMA, HONDA	87103-GCE-D60	ZA	ZA	ZA	ZA			C-32	4
14	PAINEL COMP., FREIO TRASEIRO	43100-GCE-900	ZA	ZA	ZA	ZA			C-10	4
15	PAINEL SECUNDÁRIO COMP., FREIO DIANTEIRO	45010-KSS-900	ZA	ZA	ZA	ZA			C-8	6
16	PLACA LATERAL, ARTICULAÇÃO ESQUERDA	50701-KSS-900	ZA	ZA	ZA	ZA			C-28	9
17	PROTETOR DE PERNAS, CONJ.	64320-KSS-900	ZB	ZB	ZB	ZB			C-30	2
18	SUPORTE, ESCAPAMENTO	18315-KSS-900	ZA	ZA	ZA	ZA			C-17	2
19	FAIXA, CARENAGEM	87102-KSS-900	ZD	ZB	ZC	ZA			C-32	2
20	RODA DIANTEIRA, CONJ.	44650-KSS-900	ZA	ZA	ZA	ZA			C-9	8
21	RODA TRASEIRA, CONJ.	42650-KSS-900	ZA	ZA	ZA	ZA			C-11	11

PROIBIDA A REPRODUÇÃO E DISTRIBUIÇÃO
1010913 - Matsuo - MM - JT

© Moto Honda da Amazônia Ltda.
Todos os direitos reservados.

Voltar
Back
Volver

Tabela de cores

• Ao solicitar uma peça colorida, consulte a tabela abaixo, verifique a cor principal da motocicleta e utilize o número de peça básico que vem acompanhado do código de cor.

BIZ 125 +6 / +6 2LA / +6 3LA

Nº	Modelo		BIZ 125 +6					
	Cor		Laranja Pôr do sol Metálico	Preto	Modelo aplicável		Nº de Bloco aplicável	Nº de Ref.
	Nome das Peças Coloridas	Número de Peça Básico	YR-265M	NH-1	Modelo aplicável inicial	Modelo aplicável final		
1	TAMPA TRASEIRA, CONJ., GUIDÃO	53204-KSS-900	ZC	ZC			C-4	9
2	TAMPA JOGO, DIANTEIRA	64310-KSS-900	ZG	ZB			C-30	1
3	CARENAGEM JOGO, ESQUERDA	64420-KSS-950	ZB	ZA			C-14	2
4	CARENAGEM JOGO, DIREITA	64410-KSS-950	ZB	ZA			C-14	1
5	TAMPA DIANTEIRA, GUIDÃO	53205-KSS-950	ZF	ZB			C-4	10
6	TAMPA LATERAL ESQUERDA	64451-KSS-900	ZC	ZC			C-14	4
7	TAMPA LATERAL DIREITA	64441-KSS-900	ZC	ZC			C-14	3
8	PARA-LAMA, DIANTEIRO	61100-KSS-900	ZG	ZB			C-6	2
9	FLANGE, SUBCONJ., RODA TRASEIRA	42615-KSS-950	ZA	ZA			C-11-1	6
10	FAIXA, CARENAGEM	87102-KSS-950	ZB	ZA			C-32	5
11	EMBLEMA, HONDA	61310-KPE-870	-	ZA			C-32	1
12	EMBLEMA, HONDA	61310-KPE-900	ZA	-			C-32	1
13	EMBLEMA, HONDA	87103-GCE-D60	ZA	ZA			C-32	4
14	PAINEL COMP., FREIO TRASEIRO	43100-GCE-900	ZA	ZA			C-10	4
15	PLACA LATERAL, ARTICULAÇÃO ESQUERDA	50701-KSS-900	ZA	ZA			C-28	9
16	PLUGUE, PARA-LAMA DIANTEIRO	90656-KM1-000	ZL	ZL			C-6	10
17	PROTETOR DE PERNAS, CONJ.	64320-KSS-900	ZC	ZC			C-30	2
18	SUPORTE, ESCAPAMENTO	18315-KSS-900	ZA	ZA			C-17	2
19	RODA DIANTEIRA, CONJ.	44650-KSS-950	ZB	ZB			C-9-1	4
20	RODA TRASEIRA, CONJ.	42650-KSS-950	ZB	ZB			C-11-1	8

PROIBIDA A REPRODUÇÃO E DISTRIBUIÇÃO
1010913 - Matsuo - MM - JT

© Moto Honda da Amazônia Ltda.
Todos os direitos reservados.

Tabela de cores

• Ao solicitar uma peça colorida, consulte a tabela abaixo, verifique a cor principal da motocicleta e utilize o número de peça básico que vem acompanhado do código de cor.

BIZ 125 KS_7 / KS_7 2LA / KS_7 3LA

Nº	Modelo		BIZ 125 KS_7							
	Cor		Vermelho Guarau	Preto	Azul Twister Perolizado	Prata Appaloosa Metálico	Modelo aplicável		Nº de Bloco aplicável	Nº de Ref.
	Nome das Peças Coloridas	Número de Peça Básico	R-239	NH-1	PB-314P	B-184M	Modelo aplicável inicial	Modelo aplicável final		
1	TAMPA TRASEIRA, CONJ., GUIDÃO	53204-KSS-900	ZB	ZB	ZB	ZB			C-4	9
2	TAMPA JOGO, DIANTEIRA	64310-KSS-700	ZD	ZB	ZC	ZA			C-30	1
3	CARENAGEM JOGO, ESQUERDA	64420-KSS-730	ZA	ZB	ZC	ZD			C-14	2
4	CARENAGEM JOGO, DIREITA	64410-KSS-730	ZA	ZB	ZC	ZD			C-14	1
5	TAMPA DIANTEIRA, GUIDÃO	53205-KSS-900	ZD	ZB	ZF	ZA			C-4	10
6	TAMPA LATERAL ESQUERDA	64451-KSS-900	ZB	ZB	ZB	ZB			C-14	4
7	TAMPA LATERAL DIREITA	64441-KSS-900	ZB	ZB	ZB	ZB			C-14	3
8	PARA-LAMA, DIANTEIRO	61100-KSS-900	ZD	ZB	ZH	ZA			C-6	2
9	CUBO, SUBCONJ., RODA DIANTEIRA	44635-KSS-900	ZA	ZA	ZA	ZA			C-9	7
10	CUBO, SUBCONJ., RODA TRASEIRA	42635-KSS-900	ZA	ZA	ZA	ZA			C-11	10
11	EMBLEMA, HONDA	61310-KPE-870	ZA	ZA	ZA	-			C-32	1
12	EMBLEMA, HONDA	61310-KPE-900	-	-	-	ZA			C-32	1
13	EMBLEMA, HONDA	87103-GCE-D60	ZA	ZA	ZA	ZA			C-32	4
14	PAINEL COMP., FREIO TRASEIRO	43100-GCE-900	ZA	ZA	ZA	ZA			C-10	4
15	PAINEL SECUNDÁRIO COMP., FREIO DIANTEIRO	45010-KSS-900	ZA	ZA	ZA	ZA			C-8	6
16	PLACA LATERAL, ARTICULAÇÃO ESQUERDA	50701-KSS-900	ZA	ZA	ZA	ZA			C-28	9
17	PROTETOR DE PERNAS, CONJ.	64320-KSS-900	ZB	ZB	ZB	ZB			C-30	2
18	SUPORTE, ESCAPAMENTO	18315-KSS-900	ZA	ZA	ZA	ZA			C-17	2
19	FAIXA, CARENAGEM ESQUERDA	87104-KSS-730	ZA	ZB	ZC	ZD			C-32	9
20	FAIXA, CARENAGEM DIREITA	87102-KSS-730	ZA	ZB	ZC	ZD			C-32	7
21	RODA DIANTEIRA, CONJ.	44650-KSS-900	ZA	ZA	ZA	ZA			C-9	8
22	RODA TRASEIRA, CONJ.	42650-KSS-900	ZA	ZA	ZA	ZA			C-11	11

PROIBIDA A REPRODUÇÃO E DISTRIBUIÇÃO
1010913 - Matsuo - MM - JT

© Moto Honda da Amazônia Ltda.
Todos os direitos reservados.

Voltar
Back
Volver

Tabela de cores

• Ao solicitar uma peça colorida, consulte a tabela abaixo, verifique a cor principal da motocicleta e utilize o número de peça básico que vem acompanhado do código de cor.

BIZ 125 ES_7 / ES_7 2LA / ES_7 3LA

Nº	Modelo		BIZ 125 ES_7							
	Cor		Vermelho Guarau	Preto	Azul Twister Perolizado	Prata Appaloosa Metálico	Modelo aplicável		Nº de Bloco aplicável	Nº de Ref.
	Nome das Peças Coloridas	Número de Peça Básico	R-239	NH-1	PB-314P	B-184M	Modelo aplicável inicial	Modelo aplicável final		
1	TAMPA TRASEIRA, CONJ., GUIDÃO	53204-KSS-900	ZB	ZB	ZB	ZB			C-4	9
2	TAMPA JOGO, DIANTEIRA	64310-KSS-700	ZD	ZB	ZC	ZA			C-30	1
3	CARENAGEM LATERAL ESQUERDA	64420-KSS-700	ZA	ZB	ZC	ZD			C-14	2
4	CARENAGEM LATERAL DIREITA	64410-KSS-700	ZA	ZB	ZC	ZD			C-14	1
5	TAMPA DIANTEIRA, GUIDÃO	53205-KSS-900	ZD	ZB	ZF	ZA			C-4	10
6	TAMPA LATERAL ESQUERDA	64451-KSS-900	ZB	ZB	ZB	ZB			C-14	4
7	TAMPA LATERAL DIREITA	64441-KSS-900	ZB	ZB	ZB	ZB			C-14	3
8	PARA-LAMA, DIANTEIRO	61100-KSS-900	ZD	ZB	ZH	ZA			C-6	2
9	CUBO, SUBCONJ., RODA DIANTEIRA	44635-KSS-900	ZA	ZA	ZA	ZA			C-9	7
10	CUBO, SUBCONJ., RODA TRASEIRA	42635-KSS-900	ZA	ZA	ZA	ZA			C-11	10
11	EMBLEMA, HONDA	61310-KPE-870	ZA	ZA	ZA	-			C-32	1
12	EMBLEMA, HONDA	61310-KPE-900	-	-	-	ZA			C-32	1
13	EMBLEMA, HONDA	87103-GCE-D60	ZA	ZA	ZA	ZA			C-32	4
14	PAINEL COMP., FREIO TRASEIRO	43100-GCE-900	ZA	ZA	ZA	ZA			C-10	4
15	PAINEL SECUNDÁRIO COMP., FREIO DIANTEIRO	45010-KSS-900	ZA	ZA	ZA	ZA			C-8	6
16	PLACA LATERAL, ARTICULAÇÃO ESQUERDA	50701-KSS-900	ZA	ZA	ZA	ZA			C-28	9
17	PROTETOR DE PERNAS, CONJ.	64320-KSS-900	ZB	ZB	ZB	ZB			C-30	2
18	SUPORTE, ESCAPAMENTO	18315-KSS-900	ZA	ZA	ZA	ZA			C-17	2
19	FAIXA, CARENAGEM ESQUERDA	87104-KSS-700	ZA	ZB	ZC	ZD			C-32	8
20	FAIXA, CARENAGEM DIREITA	87102-KSS-700	ZA	ZB	ZC	ZD			C-32	6
21	RODA DIANTEIRA, CONJ.	44650-KSS-900	ZA	ZA	ZA	ZA			C-9	8
22	RODA TRASEIRA, CONJ.	42650-KSS-900	ZA	ZA	ZA	ZA			C-11	11

PROIBIDA A REPRODUÇÃO E DISTRIBUIÇÃO
1010913 - Matsuo - MM - JT

© Moto Honda da Amazônia Ltda.
Todos os direitos reservados.

Tabela de cores

• Ao solicitar uma peça colorida, consulte a tabela abaixo, verifique a cor principal da motocicleta e utilize o número de peça básico que vem acompanhado do código de cor.

BIZ 125 +7 / +7 2LA / +7 3LA

Nº	Modelo		BIZ 125 +7					
	Cor		Amarelo Topázio	Preto	Modelo aplicável		Nº de Bloco aplicável	Nº de Ref.
	Nome das Peças Coloridas	Número de Peça Básico	Y-198	NH-1	Modelo aplicável inicial	Modelo aplicável final		
1	TAMPA TRASEIRA, CONJ., GUIDÃO	53204-KSS-900	ZC	ZC			C-4	9
2	TAMPA JOGO, DIANTEIRA	64310-KSS-700	ZE	ZB			C-30	1
3	CARENAGEM JOGO, ESQUERDA	64420-KSS-950	ZC	ZA			C-14	2
4	CARENAGEM JOGO, DIREITA	64410-KSS-950	ZC	ZA			C-14	1
5	TAMPA DIANTEIRA, GUIDÃO	53205-KSS-950	ZG	ZB			C-4	10
6	TAMPA LATERAL ESQUERDA	64451-KSS-900	ZC	ZC			C-14	4
7	TAMPA LATERAL DIREITA	64441-KSS-900	ZC	ZC			C-14	3
8	PARA-LAMA, DIANTEIRO	61100-KSS-900	ZJ	ZB			C-6	2
9	FLANGE, SUBCONJ., RODA TRASEIRA	42615-KSS-950	ZA	ZA			C-11-1	6
10	EMBLEMA, CARENAGEM	87102-KSS-950	ZA	ZA			C-32	5
11	EMBLEMA, HONDA	61310-KPE-870	-	ZA			C-32	1
12	EMBLEMA, HONDA	61310-KPE-900	ZA	-			C-32	1
13	EMBLEMA, HONDA	87103-GCE-D60	ZA	ZA			C-32	4
14	PAINEL COMP., FREIO TRASEIRO	43100-GCE-900	ZA	ZA			C-10	4
15	PLACA LATERAL, ARTICULAÇÃO ESQUERDA	50701-KSS-900	ZA	ZA			C-28	9
16	PLUGUE, PARA-LAMA	90656-KM1-000	ZL	ZL			C-6	10
17	PROTETOR DE PERNAS, CONJ.	64320-KSS-900	ZC	ZC			C-30	2
18	SUPORTE, ESCAPAMENTO	18315-KSS-900	ZA	ZA			C-17	2
19	RODA DIANTEIRA, CONJ.	44650-KSS-950	ZB	ZB			C-9-1	4
20	RODA TRASEIRA, CONJ.	42650-KSS-950	ZB	ZB			C-11-1	8

PROIBIDA A REPRODUÇÃO E DISTRIBUIÇÃO
1010913 - Matsuo - MM - JT

© Moto Honda da Amazônia Ltda.
Todos os direitos reservados.

Voltar
Back
Volver

Tabela de cores

• Ao solicitar uma peça colorida, consulte a tabela abaixo, verifique a cor principal da motocicleta e utilize o número de peça básico que vem acompanhado do código de cor.

BIZ 125 KS_8 / KS_8 2LA / KS_8 3LA

Nº	Modelo		BIZ 125 KS_8							
	Cor		Vermelho Guarau	Preto	Amarelo Topázio	Prata Lumiar Metálico	Modelo aplicável		Nº de Bloco aplicável	Nº de Ref.
	Nome das Peças Coloridas	Número de Peça Básico	R-239	NH-1	Y-198	NH-455M	Modelo aplicável inicial	Modelo aplicável final		
1	TAMPA TRASEIRA, CONJ., GUIDÃO	53204-KSS-900	ZB	ZB	ZB	ZB			C-4	9
2	TAMPA JOGO, DIANTEIRA	64310-KSS-700	ZD	ZB	ZE	-			C-30	1
3	TAMPA JOGO, DIANTEIRA	64310-KSS-770	-	-	-	ZB			C-30	1
4	CARENAGEM JOGO, ESQUERDA	64420-KSS-600	ZA	ZB	ZC	ZD			C-14	2
5	CARENAGEM JOGO, DIREITA	64410-KSS-600	ZA	ZB	ZC	ZD			C-14	1
6	TAMPA DIANTEIRA, GUIDÃO	53205-KSS-900	ZD	ZB	ZH	ZG			C-4	10
7	TAMPA LATERAL ESQUERDA	64451-KSS-900	ZB	ZB	ZB	ZB			C-14	4
8	TAMPA LATERAL DIREITA	64441-KSS-900	ZB	ZB	ZB	ZB			C-14	3
9	PARA-LAMA, DIANTEIRO	61100-KSS-900	ZD	ZB	ZJ	ZK			C-6	2
10	CUBO, SUBCONJ., RODA DIANTEIRA	44635-KSS-900	ZA	ZA	ZA	ZA			C-9	7
11	CUBO, SUBCONJ., RODA TRASEIRA	42635-KSS-900	ZA	ZA	ZA	ZA			C-11	10
12	EMBLEMA, HONDA	61310-KPE-870	ZA	ZA	-	-			C-32-1	1
13	EMBLEMA, HONDA	61310-KPE-900	-	-	ZA	ZA			C-32-1	1
14	EMBLEMA, HONDA	87103-KSS-900	ZA	ZA	ZA	ZA			C-32-1	6
15	PAINEL COMP., FREIO TRASEIRO	43100-GCE-900	ZA	ZA	ZA	ZA			C-10	4
16	PAINEL SECUNDÁRIO COMP., FREIO DIANTEIRO	45010-KSS-900	ZA	ZA	ZA	ZA			C-8	6
17	PLACA LATERAL, ARTICULAÇÃO ESQUERDA	50701-KSS-900	ZA	ZA	ZA	ZA			C-28	9
18	PROTETOR DE PERNAS, CONJ.	64320-KSS-900	ZB	ZB	ZB	ZB			C-30	2
19	SUPORTE, ESCAPAMENTO	18315-KSS-900	ZA	ZA	ZA	ZA			C-17	2
20	FAIXA, CARENAGEM ESQUERDA	87104-KSS-600	ZA	ZB	ZC	ZD			C-32-1	7
21	FAIXA, CARENAGEM DIREITA	87102-KSS-600	ZA	ZB	ZC	ZD			C-32-1	3
22	RODA DIANTEIRA, CONJ.	44650-KSS-900	ZA	ZA	ZA	ZA			C-9	8
23	RODA TRASEIRA, CONJ.	42650-KSS-900	ZA	ZA	ZA	ZA			C-11	11

PROIBIDA A REPRODUÇÃO E DISTRIBUIÇÃO
1010913 - Matsuo - MM - JT

© Moto Honda da Amazônia Ltda.
Todos os direitos reservados.

Tabela de cores

• Ao solicitar uma peça colorida, consulte a tabela abaixo, verifique a cor principal da motocicleta e utilize o número de peça básico que vem acompanhado do código de cor.

BIZ 125 ES_8 / ES_8 2LA / ES_8 3LA

Nº	Modelo		BIZ 125 ES_8							
	Cor		Vermelho Guarau	Preto	Amarelo Topázio	Prata Lumiar Metálico	Modelo aplicável		Nº de Bloco aplicável	Nº de Ref.
	Nome das Peças Coloridas	Número de Peça Básico	R-239	NH-1	Y-198	NH-455M	Modelo aplicável inicial	Modelo aplicável final		
1	TAMPA TRASEIRA, CONJ., GUIDÃO	53204-KSS-900	ZB	ZB	ZB	ZB			C-4	9
2	TAMPA JOGO, DIANTEIRA	64310-KSS-700	ZD	ZB	ZE	-			C-30	1
3	TAMPA JOGO, DIANTEIRA	64310-KSS-770	-	-	-	ZB			C-30	1
4	CARENAGEM JOGO, ESQUERDA	64420-KSS-770	ZA	ZB	ZC	ZD			C-14	2
5	CARENAGEM JOGO, DIREITA	64410-KSS-770	ZA	ZB	ZC	ZD			C-14	1
6	TAMPA DIANTEIRA, GUIDÃO	53205-KSS-900	ZD	ZB	ZH	ZG			C-4	10
7	TAMPA LATERAL ESQUERDA	64451-KSS-900	ZB	ZB	ZB	ZB			C-14	4
8	TAMPA LATERAL DIREITA	64441-KSS-900	ZB	ZB	ZB	ZB			C-14	3
9	PARA-LAMA, DIANTEIRO	61100-KSS-900	ZD	ZB	ZJ	ZK			C-6	2
10	CUBO, SUBCONJ., RODA DIANTEIRA	44635-KSS-900	ZA	ZA	ZA	ZA			C-9	7
11	CUBO, SUBCONJ., RODA TRASEIRA	42635-KSS-900	ZA	ZA	ZA	ZA			C-11	10
12	EMBLEMA, HONDA	61310-KPE-870	ZA	ZA	-	-			C-32-1	1
13	EMBLEMA, HONDA	61310-KPE-900	-	-	ZA	ZA			C-32-1	1
14	EMBLEMA, HONDA	87103-KSS-900	ZA	ZA	ZA	ZA			C-32-1	6
15	PAINEL COMP., FREIO TRASEIRO	43100-GCE-900	ZA	ZA	ZA	ZA			C-10	4
16	PAINEL SECUNDÁRIO COMP., FREIO DIANTEIRO	45010-KSS-900	ZA	ZA	ZA	ZA			C-8	6
17	PLACA LATERAL, ARTICULAÇÃO ESQUERDA	50701-KSS-900	ZA	ZA	ZA	ZA			C-28	9
18	PROTETOR DE PERNAS, CONJ.	64320-KSS-900	ZB	ZB	ZB	ZB			C-30	2
19	SUPORTE, ESCAPAMENTO	18315-KSS-900	ZA	ZA	ZA	ZA			C-17	2
20	FAIXA, CARENAGEM ESQUERDA	87104-KSS-770	ZA	ZB	ZC	ZD			C-32-1	9
21	FAIXA, CARENAGEM DIREITA	87102-KSS-770	ZA	ZB	ZC	ZD			C-32-1	5
22	RODA DIANTEIRA, CONJ.	44650-KSS-900	ZA	ZA	ZA	ZA			C-9	8
23	RODA TRASEIRA, CONJ.	42650-KSS-900	ZA	ZA	ZA	ZA			C-11	11

PROIBIDA A REPRODUÇÃO E DISTRIBUIÇÃO
1010913 - Matsuo - MN - JT

© Moto Honda da Amazônia Ltda.
Todos os direitos reservados.

Voltar
Back
Volver

Tabela de cores

• Ao solicitar uma peça colorida, consulte a tabela abaixo, verifique a cor principal da motocicleta e utilize o número de peça básico que vem acompanhado do código de cor.

BIZ 125 +8 / +8 2LA / +8 3LA

Nº	Modelo		BIZ 125 +8					
	Cor		Vermelho Maceió	Cinza Ipojuka Metálico	Modelo aplicável		Nº de Bloco aplicável	Nº de Ref.
	Nome das Peças Coloridas	Número de Peça Básico	R-206	NH-477M	Modelo aplicável inicial	Modelo aplicável final		
1	TAMPA TRASEIRA, CONJ., GUIDÃO	53204-KSS-900	ZC	ZC			C-4	9
2	TAMPA JOGO, DIANTEIRA	64310-KSS-750	ZA	ZB			C-30	1
3	CARENAGEM JOGO, ESQUERDA	64420-KSS-750	ZA	ZB			C-14	2
4	CARENAGEM JOGO, DIREITA	64410-KSS-750	ZA	ZB			C-14	1
5	TAMPA DIANTEIRA, GUIDÃO	53205-KSS-950	ZJ	ZH			C-4	10
6	TAMPA LATERAL ESQUERDA	64451-KSS-900	ZC	ZC			C-14	4
7	TAMPA LATERAL DIREITA	64441-KSS-900	ZC	ZC			C-14	3
8	PARA-LAMA, DIANTEIRO	61100-KSS-900	ZM	ZL			C-6	2
9	FLANGE, SUBCONJ. RODA TRASEIRA	42615-KSS-950	ZB	ZB			C-11-1	6
10	EMBLEMA, HONDA	61310-KPE-870	-	ZA			C-32-1	1
11	EMBLEMA, HONDA	61310-KPE-900	ZA	-			C-32-1	1
12	EMBLEMA, HONDA	87103-KSS-900	ZA	ZA			C-32-1	6
13	PAINEL COMP., FREIO TRASEIRO	43100-GCE-900	ZB	ZB			C-10	4
14	PLACA LATERAL, ARTICULAÇÃO ESQUERDA	50701-KSS-900	ZA	ZA			C-28	9
15	PLUGUE, PARA-LAMA	90656-KM1-000	ZL	ZL			C-6	10
16	PROTETOR DE PERNAS, CONJ.	64320-KSS-900	ZC	ZC			C-30	2
17	SUPORTE, ESCAPAMENTO	18315-KSS-900	ZA	ZA			C-17	2
18	FAIXA, TAMPA DIANTEIRA	87101-KSS-750	ZA	ZB			C-32-1	2
19	FAIXA, CARENAGEM ESQUERDA	87104-KSS-750	ZA	ZB			C-32-1	8
20	FAIXA, CARENAGEM DIREITA	87102-KSS-750	ZA	ZB			C-32-1	4
21	RODA DIANTEIRA, CONJ.	44650-KSS-950	ZA	ZA			C-9-1	4
22	RODA TRASEIRA, CONJ.	42650-KSS-950	ZA	ZA			C-11-1	8

PROIBIDA A REPRODUÇÃO E DISTRIBUIÇÃO
1010913 - Matsuo - MM - JT

© Moto Honda da Amazônia Ltda.
Todos os direitos reservados.

Tabela de cores

• Ao solicitar uma peça colorida, consulte a tabela abaixo, verifique a cor principal da motocicleta e utilize o número de peça básico que vem acompanhado do código de cor.

BIZ 125 KS_9 / KS_9 2LA / KS_9 3LA

Nº	Modelo		BIZ 125 KS_9							
	Cor		Preto	Prata Lumiar Metálico	Vermelho Cardeal Perolizado	Amarelo Topázio	Modelo aplicável		Nº de Bloco aplicável	Nº de Ref.
	Nome das Peças Coloridas	Número de Peça Básico	NH-1	NH-455M	R-335P	Y-198	Modelo aplicável inicial	Modelo aplicável final		
1	TAMPA DIANTEIRA CONJ., GUIDÃO	53203-KSS-B30	ZA	ZB	ZC	ZD			C-4-1	7
2	TAMPA TRASEIRA CONJ., GUIDÃO	53204-KSS-B30	ZA	ZA	ZA	ZA			C-4-1	8
3	TAMPA JOGO, DIANTEIRA	64310-KSS-B30	-	-	ZB	-			C-30	1
4	TAMPA JOGO, DIANTEIRA	64310-KSS-700	ZB	-	-	ZE			C-30	1
5	TAMPA JOGO, DIANTEIRA	64310-KSS-770	-	ZB	-	-			C-30	1
6	CARENAGEM JOGO, ESQUERDA	64420-KSS-B60	ZB	ZD	ZA	ZC			C-14	2
7	CARENAGEM JOGO, DIREITA	64410-KSS-B60	ZB	ZD	ZA	ZC			C-14	1
8	TAMPA LATERAL ESQUERDA	64451-KSS-900	ZC	ZC	ZC	ZC			C-14	4
9	TAMPA LATERAL DIREITA	64441-KSS-900	ZC	ZC	ZC	ZC			C-14	3
10	PARA-LAMA, DIANTEIRO	61100-KSS-B30	ZA	ZB	ZC	ZD			C-6	2
11	CUBO SUBCONJ., RODA DIANTEIRA	44635-KSS-900	ZA	ZA	ZA	ZA			C-9	7
12	CUBO SUBCONJ., RODA TRASEIRA	42635-KSS-B30	ZA	ZA	ZA	ZA			C-11	10
13	EMBLEMA, HONDA	61310-KPE-870	ZA	-	ZA	-			C-32-2	1
14	EMBLEMA, HONDA	61310-KPE-900	-	ZA	-	ZA			C-32-2	1
15	EMBLEMA, HONDA	87103-KSS-900	ZA	ZA	ZA	ZA			C-32-2	4
16	PAINEL COMP., FREIO DIANTEIRO	43100-GCE-900	ZA	ZA	ZA	ZA			C-10	4
17	PAINEL SUBCONJ. COMP., FREIO DIANTEIRO	45010-KSS-900	ZA	ZA	ZA	ZA			C-8	6
18	PLACA LATERAL, ARTICULAÇÃO ESQUERDA	50701-KSS-900	ZA	ZA	ZA	ZA			C-28-1	11
19	PROTETOR DE PERNAS	64320-KSS-B30	ZA	ZA	ZA	ZA			C-30	2
20	SUPORTE, ESCAPAMENTO	18315-KSS-900	ZA	ZA	ZA	ZA			C-17	2
21	FAIXA, CARENAGEM ESQUERDA	87104-KSS-B60	ZB	ZD	ZA	ZC			C-32-2	6
22	FAIXA, CARENAGEM DIREITA	87102-KSS-B60	ZB	ZD	ZA	ZC			C-32-2	3
23	RODA DIANTEIRA, CONJ.	44650-KSS-900	ZA	ZA	ZA	ZA			C-9	8
24	RODA TRASEIRA, CONJ.	42650-KSS-B30	ZA	ZA	ZA	ZA			C-11	11

PROIBIDA A REPRODUÇÃO E DISTRIBUIÇÃO
1010913 - Matsuo - MM - JT

© Moto Honda da Amazônia Ltda.
Todos os direitos reservados.

Voltar
Back
Volver

Tabela de cores

• Ao solicitar uma peça colorida, consulte a tabela abaixo, verifique a cor principal da motocicleta e utilize o número de peça básico que vem acompanhado do código de cor.

BIZ 125 ES_9 / ES_9 2LA / ES_9 3LA

Nº	Modelo		BIZ 125 ES_9							
	Cor		Preto	Prata Lumiar Metálico	Vermelho Cardeal Perolizado	Amarelo Topázio	Modelo aplicável		Nº de Bloco aplicável	Nº de Ref.
	Nome das Peças Coloridas	Número de Peça Básico	NH-1	NH-455M	R-335P	Y-198	Modelo aplicável inicial	Modelo aplicável final		
1	TAMPA DIANTEIRA CONJ. GUIDÃO	53203-KSS-B30	ZA	ZB	ZC	ZD			C-4-1	7
2	TAMPA TRASEIRA CONJ. GUIDÃO	53204-KSS-B30	ZA	ZA	ZA	ZA			C-4-1	8
3	TAMPA JOGO, DIANTEIRA	64310-KSS-B30	-	-	ZB	-			C-30	1
4	TAMPA JOGO, DIANTEIRA	64310-KSS-700	ZB	-	-	ZE			C-30	1
5	TAMPA JOGO, DIANTEIRA	64310-KSS-770	-	ZB	-	-			C-30	1
6	CARENAGEM JOGO, ESQUERDA	64420-KSS-B30	ZB	ZD	ZA	ZC			C-14	2
7	CARENAGEM JOGO, DIREITA	64410-KSS-B30	ZB	ZD	ZA	ZC			C-14	1
8	TAMPA LATERAL ESQUERDA	64451-KSS-900	ZC	ZC	ZC	ZC			C-14	4
9	TAMPA LATERAL DIREITA	64441-KSS-900	ZC	ZC	ZC	ZC			C-14	3
10	PARA-LAMA, DIANTEIRO	61100-KSS-B30	ZA	ZB	ZC	ZD			C-6	2
11	CUBO SUBCONJ., RODA DIANTEIRA	44635-KSS-900	ZA	ZA	ZA	ZA			C-9	7
12	CUBO SUBCONJ.,RODA TRASEIRA	42635-KSS-B30	ZA	ZA	ZA	ZA			C-11	10
13	EMBLEMA, HONDA	61310-KPE-870	ZA	-	ZA	-			C-32-2	1
14	EMBLEMA, HONDA	61310-KPE-900	-	ZA	-	ZA			C-32-2	1
15	EMBLEMA, HONDA	87103-KSS-900	ZA	ZA	ZA	ZA			C-32-2	4
16	PAINEL COMP., FREIO TRASEIRO	43100-GCE-900	ZA	ZA	ZA	ZA			C-10	4
17	PAINEL SECUNDÁRIO. COMP., FREIO DIANTEIRO	45010-KSS-900	ZA	ZA	ZA	ZA			C-8	6
18	PLACA LATERAL, ARTICULAÇÃO ESQUERDA	50701-KSS-900	ZA	ZA	ZA	ZA			C-28-1	11
19	PROTETOR DE PERNAS	64320-KSS-B30	ZA	ZA	ZA	ZA			C-30	2
20	SUPORTE, ESCAPAMENTO	18315-KSS-900	ZA	ZA	ZA	ZA			C-17	2
21	FAIXA, CARENAGEM ESQUERDA	87104-KSS-B30	ZB	ZD	ZA	ZC			C-32-2	5
22	FAIXA, CARENAGEM DIREITA	87102-KSS-B30	ZB	ZD	ZA	ZC			C-32-2	2
23	RODA DIANTEIRA, CONJ.	44650-KSS-900	ZA	ZA	ZA	ZA			C-9	8
24	RODA TRASEIRA, CONJ.	42650-KSS-B30	ZA	ZA	ZA	ZA			C-11	11

PROIBIDA A REPRODUÇÃO E DISTRIBUIÇÃO
1010913 - Matsuo - MM - JT

© Moto Honda da Amazônia Ltda.
Todos os direitos reservados.

Tabela de cores

• Ao solicitar uma peça colorida, consulte a tabela abaixo, verifique a cor principal da motocicleta e utilize o número de peça básico que vem acompanhado do código de cor.

BIZ 125 +9 / +9 2LA / +9 3LA

Nº	Modelo		BIZ 125 +9					
	Cor		Cinza Ipojuka Metálico	Vermelho Maceió	Modelo aplicável		Nº de Bloco aplicável	Nº de Ref.
	Nome das Peças Coloridas	Número de Peça Básico	NH-477M	R-206	Modelo aplicável inicial	Modelo aplicável final		
1	TAMPA DIANTEIRA CONJ., GUIDÃO	53203-KSS-B00	ZA	ZB			C-4-1	7
2	TAMPA TRASEIRA CONJ., GUIDÃO	53204-KSS-B30	ZA	ZA			C-4-1	8
3	TAMPA JOGO, DIANTEIRA	64310-KSS-B00	ZB	ZA			C-30	1
4	CARENAGEM JOGO, ESQUERDA	64420-KSS-B00	ZB	ZA			C-14	2
5	CARENAGEM JOGO, DIREITA	64410-KSS-B00	ZB	ZA			C-14	1
6	TAMPA LATERAL ESQUERDA	64451-KSS-900	ZC	ZC			C-14	4
7	TAMPA LATERAL DIREITA	64441-KSS-900	ZC	ZC			C-14	3
8	PARA-LAMA, DIANTEIRO	61100-KSS-900	ZL	ZM			C-6	2
9	FLANGE SUBCONJ., RODA TRASEIRA	42615-KSS-950	ZB	ZB			C-11-1	6
10	EMBLEMA HONDA	87103-KSS-900	ZA	ZA			C-32-2	4
11	PAINEL COMP., FREIO DIANTEIRO	43100-GCE-900	ZB	ZB			C-10	4
12	PLACA LATERAL ARTICULAÇÃO ESQUERDA	50701-KSS-900	ZA	ZA			C-28-1	11
13	PLUGUE, PARA-LAMA DIANTEIRO	90656-KM1-000	ZL	ZL			C-6	10
14	PROTETOR DE PERNAS CONJ.,	64320-KSS-B30	ZA	ZA			C-30	2
15	SUPORTE , ESCAPAMENTO	18315-KSS-900	ZA	ZA			C-17	2
16	FAIXA, TAMPA DIANTEIRA	87101-KSS-B00	ZB	ZA			C-32-2	7
17	FAIXA CARENAGEM ESQUERDA	87104-KSS-B00	ZB	ZA			C-32-2	9
18	FAIXA CARENAGEM DIREITA	87102-KSS-B00	ZB	ZA			C-32-2	8
19	RODA DIANTEIRA, CONJ.	44650-KSS-950	ZA	ZA			C-9-1	4
20	RODA TRASEIRA, CONJ.	42650-KSS-950	ZA	ZA			C-11-1	8

PROIBIDA A REPRODUÇÃO E DISTRIBUIÇÃO
1010913 - Matsuo - MM - JT

© Moto Honda da Amazônia Ltda.
Todos os direitos reservados.

Voltar
Back
Volver

Tabela de cores

• Ao solicitar uma peça colorida, consulte a tabela abaixo, verifique a cor principal da motocicleta e utilize o número de peça básico que vem acompanhado do código de cor.

BIZ 125 KS_A - BR

Nº	Modelo		BIZ 125 KS_A							
	Cor		Preto	Rosa Ágata Perolizado	Vermelho Maceió	Bege Citrino Metálico	Modelo aplicável		Nº de Bloco aplicável	Nº de Ref.
	Nome das Peças Coloridas	Número de Peça Básico	NH-1	RP-185P	R-206	YR-296M	Modelo aplicável inicial	Modelo aplicável final		
1	TAMPA CONJ., DIANTEIRA GUIDÃO	53203-KSS-B30	ZA	ZE	ZF	ZG			C-4-1	7
2	TAMPA CONJ., TRASEIRA GUIDÃO	53204-KSS-B30	ZA	ZA	ZA	ZA			C-4-1	8
3	TAMPA JOGO, DIANTEIRA	64310-KSS-A30	-	ZA	ZB	ZC			C-30	1
4	TAMPA JOGO, DIANTEIRA	64310-KSS-700	ZB	-	-	-			C-30	1
5	TAMPA JOGO, CARENAGEM ESQUERDA	64420-KSS-A60	ZE	ZF	ZG	ZH			C-14	2
6	TAMPA JOGO, CARENAGEM DIREITA	64410-KSS-A60	ZE	ZF	ZG	ZH			C-14	1
7	TAMPA, LATERAL ESQUERDA	64451-KSS-900	ZC	ZC	ZC	ZC			C-14	4
8	TAMPA, LATERAL DIREITA	64441-KSS-900	ZC	ZC	ZC	ZC			C-14	3
9	PARA-LAMA A, DIANTEIRO	61100-KSS-B30	ZA	ZE	ZF	ZG			C-6	2
10	CUBO SUBCONJ., RODA DIANTEIRA	44635-KSS-900	ZA	ZA	ZA	ZA			C-9	7
11	CUBO SUBCONJ., RODA TRASEIRA	42635-KSS-B30	ZA	ZA	ZA	ZA			C-11	10
12	EMBLEMA, HONDA	61310-KPE-870	ZA	-	-	-			C-32-3	1
13	EMBLEMA, HONDA	61310-KPE-900	-	ZA	ZA	ZA			C-32-3	1
14	EMBLEMA, HONDA	87103-KSS-900	ZA	ZA	ZA	ZA			C-32-3	6
15	PAINEL COMP., FREIO TRASEIRO	43100-GCE-900	ZA	ZA	ZA	ZA			C-10	4
16	PAINEL SECUNDÁRIO COMP., FREIO DIANTEIRO	45010-KSS-900	ZA	ZA	ZA	ZA			C-8	6
17	PLACA, LATERAL ARTICULAÇÃO ESQUERDA	50701-KSS-900	ZA	ZA	ZA	ZA			C-28-1	11
18	PROTETOR CONJ., PERNAS	64320-KSS-B30	ZA	ZA	ZA	ZA			C-30	2
19	SUPORTE, ESCAPAMENTO	18315-KSS-900	ZA	ZA	ZA	ZA			C-17	2
20	FAIXA, CARENAGEM DIREITA	87102-KSS-A60	ZB	ZC	ZA	ZD			C-32-3	5
21	RODA SUBCONJ., DIANTEIRA	44650-KSS-900	ZA	ZA	ZA	ZA			C-9	8
22	RODA SUBCONJ. TRASEIRA	42650-KSS-B30	ZA	ZA	ZA	ZA			C-11	11

© Moto Honda da Amazônia Ltda.
Todos os direitos reservados.

Tabela de cores

• Ao solicitar uma peça colorida, consulte a tabela abaixo, verifique a cor principal da motocicleta e utilize o número de peça básico que vem acompanhado do código de cor.

BIZ 125 KS_A 2LA / KS_A 3LA

Nº	Modelo		BIZ 125 KS_A							
	Cor		Preto	Rosa Ágata Perolizado	Vermelho Maceió	Bege Citrino Metálico	Modelo aplicável		Nº de Bloco aplicável	Nº de Ref.
	Nome das Peças Coloridas	Número de Peça Básico	NH-1	RP-185P	R-206	YR-296M	Modelo aplicável inicial	**Modelo aplicável final**		
1	TAMPA CONJ., DIANTEIRA GUIDÃO	53203-KSS-B30	ZA	ZE	ZF	ZG			C-4-1	7
2	TAMPA CONJ., TRASEIRA GUIDÃO	53204-KSS-B30	ZA	ZA	ZA	ZA			C-4-1	8
3	TAMPA JOGO, DIANTEIRA	64310-KSS-A30	-	ZA	ZB	ZC			C-30	1
4	TAMPA JOGO, DIANTEIRA	64310-KSS-700	ZB	-	-	-			C-30	1
5	TAMPA JOGO, CARENAGEM ESQUERDA	64420-KSS-A60	ZE	ZF	ZG	ZH			C-14	2
6	TAMPA JOGO, CARENAGEM DIREITA	64410-KSS-A60	ZE	ZF	ZG	ZH			C-14	1
7	TAMPA, LATERAL ESQUERDA	64451-KSS-900	ZC	ZC	ZC	ZC			C-14	4
8	TAMPA, LATERAL DIREITA	64441-KSS-900	ZC	ZC	ZC	ZC			C-14	3
9	PARA-LAMA A, DIANTEIRO	61100-KSS-B30	ZA	ZE	ZF	ZG			C-6	2
10	CUBO SUBCONJ., RODA DIANTEIRA	44635-KSS-900	ZA	ZA	ZA	ZA			C-9	7
11	CUBO SUBCONJ., RODA TRASEIRA	42635-KSS-B30	ZA	ZA	ZA	ZA			C-11	10
12	EMBLEMA, HONDA	61310-KPE-870	ZA	-	-	-			C-32-3	1
13	EMBLEMA, HONDA	61310-KPE-900	-	ZA	ZA	ZA			C-32-3	1
14	EMBLEMA, HONDA	87103-KSS-900	ZA	ZA	ZA	ZA			C-32-3	6
15	PAINEL COMP., FREIO TRASEIRO	43100-GCE-900	ZA	ZA	ZA	ZA			C-10	4
16	PAINEL SECUNDÁRIO COMP., FREIO DIANTEIRO	45010-KSS-900	ZA	ZA	ZA	ZA			C-8	6
17	PLACA, LATERAL ARTICULAÇÃO ESQUERDA	50701-KSS-900	ZA	ZA	ZA	ZA			C-28-1	11
18	PROTETOR CONJ., PERNAS	64320-KSS-B30	ZA	ZA	ZA	ZA			C-30	2
19	SUPORTE, ESCAPAMENTO	18315-KSS-900	ZA	ZA	ZA	ZA			C-17	2
20	FAIXA, CARENAGEM DIREITA	87102-KSS-A60	ZB	ZC	ZA	ZD			C-32-3	5
21	RODA SUBCONJ., DIANTEIRA	44650-KSS-900	ZA	ZA	ZA	ZA			C-9	8
22	RODA SUBCONJ. TRASEIRA	42650-KSS-B30	ZA	ZA	ZA	ZA			C-11	11

© Moto Honda da Amazônia Ltda.
Todos os direitos reservados.

Voltar
Back
Volver

Tabela de cores

• Ao solicitar uma peça colorida, consulte a tabela abaixo, verifique a cor principal da motocicleta e utilize o número de peça básico que vem acompanhado do código de cor.

BIZ 125 ES_A - BR

Nº	Modelo		BIZ 125 ES_A							
	Cor		Preto	Rosa Ágata Perolizado	Vermelho Maceió	Bege Citrino Metálico	Modelo aplicável		Nº de Bloco aplicável	Nº de Ref.
	Nome das Peças Coloridas	Número de Peça Básico	NH-1	RP-185P	R-206	YR-296M	Modelo aplicável inicial	Modelo aplicável final		
1	TAMPA CONJ., DIANTEIRA GUIDÃO	53203-KSS-B30	ZA	ZE	ZF	ZG			C-4-1	7
2	TAMPA CONJ., TRASEIRA GUIDÃO	53204-KSS-B30	ZA	ZA	ZA	ZA			C-4-1	8
3	TAMPA JOGO, DIANTEIRA	64310-KSS-A30	-	ZA	ZB	ZC			C-30	1
4	TAMPA JOGO, DIANTEIRA	64310-KSS-700	ZB	-	-	-			C-30	1
5	TAMPA JOGO, CARENAGEM ESQUERDA	64420-KSS-A30	ZE	ZF	ZG	ZH			C-14	2
6	TAMPA JOGO, CARENAGEM DIREITA	64410-KSS-A30	ZE	ZF	ZG	ZH			C-14	1
7	TAMPA, LATERAL ESQUERDA	64451-KSS-900	ZC	ZC	ZC	ZC			C-14	4
8	TAMPA, LATERAL DIREITA	64441-KSS-900	ZC	ZC	ZC	ZC			C-14	3
9	PARA-LAMA A, DIANTEIRO	61100-KSS-B30	ZA	ZE	ZF	ZG			C-6	2
10	CUBO SUBCONJ., RODA DIANTEIRA	44635-KSS-900	ZA	ZA	ZA	ZA			C-9	7
11	CUBO SUBCONJ., RODA TRASEIRA	42635-KSS-B30	ZA	ZA	ZA	ZA			C-11	10
12	EMBLEMA, HONDA	61310-KPE-870	ZA	-	-	-			C-32-3	1
13	EMBLEMA, HONDA	61310-KPE-900	-	ZA	ZA	ZA			C-32-3	1
14	EMBLEMA, HONDA	87103-KSS-900	ZA	ZA	ZA	ZA			C-32-3	6
15	PAINEL COMP., FREIO TRASEIRO	43100-GCE-900	ZA	ZA	ZA	ZA			C-10	4
16	PAINEL SECUNDÁRIO COMP., FREIO DIANTEIRO	45010-KSS-900	ZA	ZA	ZA	ZA			C-8	6
17	PLACA, LATERAL ARTICULAÇÃO ESQUERDA	50701-KSS-900	ZA	ZA	ZA	ZA			C-28-1	11
18	PROTETOR CONJ., PERNAS	64320-KSS-B30	ZA	ZA	ZA	ZA			C-30	2
19	SUPORTE, ESCAPAMENTO	18315-KSS-900	ZA	ZA	ZA	ZA			C-17	2
20	FAIXA, CARENAGEM DIREITA	87102-KSS-A30	ZB	ZC	ZA	ZD			C-32-3	4
21	RODA SUBCONJ., DIANTEIRA	44650-KSS-900	ZA	ZA	ZA	ZA			C-9	8
22	RODA SUBCONJ. TRASEIRA	42650-KSS-B30	ZA	ZA	ZA	ZA			C-11	11

© Moto Honda da Amazônia Ltda.
Todos os direitos reservados.

Tabela de cores

• Ao solicitar uma peça colorida, consulte a tabela abaixo, verifique a cor principal da motocicleta e utilize o número de peça básico que vem acompanhado do código de cor.

BIZ 125 ES_A 2LA / ES_A 3LA

Nº	Modelo		BIZ 125 ES_A							
	Cor		Preto NH-1	Rosa Ágata Perolizado RP-185P	Vermelho Maceió R-206	Bege Citrino Metálico YR-296M	Modelo aplicável		Nº de Bloco aplicável	Nº de Ref.
	Nome das Peças Coloridas	Número de Peça Básico					Modelo aplicável inicial	Modelo aplicável final		
1	TAMPA CONJ., DIANTEIRA GUIDÃO	53203-KSS-B30	ZA	ZE	ZF	ZG			C-4-1	7
2	TAMPA CONJ., TRASEIRA GUIDÃO	53204-KSS-B30	ZA	ZA	ZA	ZA			C-4-1	8
3	TAMPA JOGO, DIANTEIRA	64310-KSS-A30	-	ZA	ZB	ZC			C-30	1
4	TAMPA JOGO, DIANTEIRA	64310-KSS-700	ZB	-	-	-			C-30	1
5	TAMPA JOGO, CARENAGEM ESQUERDA	64420-KSS-A30	ZE	ZF	ZG	ZH			C-14	2
6	TAMPA JOGO, CARENAGEM DIREITA	64410-KSS-A30	ZE	ZF	ZG	ZH			C-14	1
7	TAMPA, LATERAL ESQUERDA	64451-KSS-900	ZC	ZC	ZC	ZC			C-14	4
8	TAMPA, LATERAL DIREITA	64441-KSS-900	ZC	ZC	ZC	ZC			C-14	3
9	PARA-LAMA A, DIANTEIRO	61100-KSS-B30	ZA	ZE	ZF	ZG			C-6	2
10	CUBO SUBCONJ., RODA DIANTEIRA	44635-KSS-900	ZA	ZA	ZA	ZA			C-9	7
11	CUBO SUBCONJ., RODA TRASEIRA	42635-KSS-B30	ZA	ZA	ZA	ZA			C-11	10
12	EMBLEMA, HONDA	61310-KPE-870	ZA	-	-	-			C-32-3	1
13	EMBLEMA, HONDA	61310-KPE-900	-	ZA	ZA	ZA			C-32-3	1
14	EMBLEMA, HONDA	87103-KSS-900	ZA	ZA	ZA	ZA			C-32-3	6
15	PAINEL COMP., FREIO TRASEIRO	43100-GCE-900	ZA	ZA	ZA	ZA			C-10	4
16	PAINEL SECUNDÁRIO COMP., FREIO DIANTEIRO	45010-KSS-900	ZA	ZA	ZA	ZA			C-8	6
17	PLACA, LATERAL ARTICULAÇÃO ESQUERDA	50701-KSS-900	ZA	ZA	ZA	ZA			C-28-1	11
18	PROTETOR CONJ., PERNAS	64320-KSS-B30	ZA	ZA	ZA	ZA			C-30	2
19	SUPORTE, ESCAPAMENTO	18315-KSS-900	ZA	ZA	ZA	ZA			C-17	2
20	FAIXA, CARENAGEM DIREITA	87102-KSS-A30	ZB	ZC	ZA	ZD			C-32-3	4
21	RODA SUBCONJ., DIANTEIRA	44650-KSS-900	ZA	ZA	ZA	ZA			C-9	8
22	RODA SUBCONJ. TRASEIRA	42650-KSS-B30	ZA	ZA	ZA	ZA			C-11	11

PROIBIDA A REPRODUÇÃO E DISTRIBUIÇÃO
1010913 - Matsuo - MM - JT

© Moto Honda da Amazônia Ltda.
Todos os direitos reservados.

Voltar
Back
Volver

Tabela de cores

• Ao solicitar uma peça colorida, consulte a tabela abaixo, verifique a cor principal da motocicleta e utilize o número de peça básico que vem acompanhado do código de cor.

BIZ 125 +A - BR

Nº	Modelo		BIZ 125 +A					
	Cor		Azul Cruzeiro Perolizado B-182P	Vermelho Bromeria Candy R-301C	Modelo aplicável		Nº de Bloco aplicável	Nº de Ref.
	Nome das Peças Coloridas	Número de Peça Básico			Modelo aplicável inicial	Modelo aplicável final		
1	TAMPA CONJ., DIANTEIRA GUIDÃO	53203-KSS-B00	ZC	ZD			C-4-1	7
2	TAMPA CONJ., TRASEIRA GUIDÃO	53204-KSS-B30	ZA	ZA			C-4-1	8
3	TAMPA JOGO, DIANTEIRA	64310-KSS-A00	ZB	ZA			C-30	1
4	TAMPA JOGO, CARENAGEM ESQUERDA	64420-KSS-A00	ZB	ZA			C-14	2
5	TAMPA JOGO, CARENAGEM DIREITA	64410-KSS-A00	ZB	ZA			C-14	1
6	TAMPA, LATERAL ESQUERDA	64451-KSS-900	ZC	ZC			C-14	4
7	TAMPA, LATERAL DIREITA	64441-KSS-900	ZC	ZC			C-14	3
8	PARA-LAMA A, DIANTEIRO	61100-KSS-900	ZP	ZQ			C-6	2
9	FLANGE SUBCONJ., RODA TRASEIRA	42615-KSS-950	ZC	ZC			C-11-1	6
10	EMBLEMA, HONDA	87103-KSS-900	ZA	ZA			C-32-3	6
11	PAINEL COMP., FREIO TRASEIRO	43100-GCE-900	ZC	ZC			C-10	4
12	PLACA, LATERAL ARTICULAÇÃO ESQUERDA	50701-KSS-900	ZA	ZA			C-28-1	11
13	PLUGUE, PARA-LAMA DIANTEIRO	90656-KM1-000	ZL	ZL			C-6	10
14	PROTETOR CONJ., PERNAS	64320-KSS-B30	ZA	ZA			C-30	2
15	SUPORTE, ESCAPAMENTO	18315-KSS-900	ZA	ZA			C-17	2
16	FAIXA, TAMPA DIANTEIRA	87101-KSS-A00	ZB	ZA			C-32-3	2
17	FAIXA, CARENAGEM ESQUERDA	87104-KSS-A00	ZB	ZA			C-32-3	7
18	FAIXA, CARENAGEM DIREITA	87102-KSS-A00	ZB	ZA			C-32-3	3
19	RODA SUBCONJ., DIANTEIRA	44650-KSS-950	ZC	ZC			C-9-1	4
20	RODA SUBCONJ. TRASEIRA	42650-KSS-950	ZC	ZC			C-11-1	8

PROIBIDA A REPRODUÇÃO E DISTRIBUIÇÃO
1010913 - Matsuo - MM - TT

© Moto Honda da Amazônia Ltda.
Todos os direitos reservados.

Tabela de cores

• Ao solicitar uma peça colorida, consulte a tabela abaixo, verifique a cor principal da motocicleta e utilize o número de peça básico que vem acompanhado do código de cor.

BIZ 125 +A 2LA / +A 3LA

Nº	Modelo / Cor: Nome das Peças Coloridas	Número de Peça Básico	BIZ 125 +A: Azul Cruzeiro Perolizado B-182P	Vermelho Bromeria Candy R-301C	Modelo aplicável: Modelo aplicável inicial	Modelo aplicável: Modelo aplicável final	Nº de Bloco aplicável	Nº de Ref.
1	TAMPA CONJ., DIANTEIRA GUIDÃO	53203-KSS-B00	ZC	ZD			C-4-1	7
2	TAMPA CONJ., TRASEIRA GUIDÃO	53204-KSS-B30	ZA	ZA			C-4-1	8
3	TAMPA JOGO, DIANTEIRA	64310-KSS-A00	ZB	ZA			C-30	1
4	TAMPA JOGO, CARENAGEM ESQUERDA	64420-KSS-A00	ZB	ZA			C-14	2
5	TAMPA JOGO, CARENAGEM DIREITA	64410-KSS-A00	ZB	ZA			C-14	1
6	TAMPA, LATERAL ESQUERDA	64451-KSS-900	ZC	ZC			C-14	4
7	TAMPA, LATERAL DIREITA	64441-KSS-900	ZC	ZC			C-14	3
8	PARA-LAMA A, DIANTEIRO	61100-KSS-900	ZP	ZQ			C-6	2
9	FLANGE SUBCONJ., RODA TRASEIRA	42615-KSS-950	ZC	ZC			C-11-1	6
10	EMBLEMA, HONDA	87103-KSS-900	ZA	ZA			C-32-3	6
11	PAINEL COMP., FREIO TRASEIRO	43100-GCE-900	ZC	ZC			C-10	4
12	PLACA, LATERAL ARTICULAÇÃO ESQUERDA	50701-KSS-900	ZA	ZA			C-28-1	11
13	PLUGUE, PARA-LAMA DIANTEIRO	90656-KM1-000	ZL	ZL			C-6	10
14	PROTETOR CONJ., PERNAS	64320-KSS-B30	ZA	ZA			C-30	2
15	SUPORTE, ESCAPAMENTO	18315-KSS-900	ZA	ZA			C-17	2
16	FAIXA, TAMPA DIANTEIRA	87101-KSS-A00	ZB	ZA			C-32-3	2
17	FAIXA, CARENAGEM ESQUERDA	87104-KSS-A00	ZB	ZA			C-32-3	7
18	FAIXA, CARENAGEM DIREITA	87102-KSS-A00	ZB	ZA			C-32-3	3
19	RODA SUBCONJ., DIANTEIRA	44650-KSS-950	ZC	ZC			C-9-1	4
20	RODA SUBCONJ. TRASEIRA	42650-KSS-950	ZC	ZC			C-11-1	8

PROIBIDA A REPRODUÇÃO E DISTRIBUIÇÃO
1010913 - Matsuo - MM - JT

© Moto Honda da Amazônia Ltda.
Todos os direitos reservados.

Mangueira de combustível, mangueiras de aplicação geral e mangueira de vinil

- As “mangueiras de combustível”, “mangueiras de aplicação geral” e “mangueiras de vinil” de reposição são fornecidas sem embalagem (a granel), em forma de bobinas.
- Quando necessitar efetuar o pedido destas mangueiras, use o número da peça sem embalagem (a granel) que aparece entre parentêses ( ) após o nome da peça, ou use as tabelas abaixo. (O comprimento-padrão das "mangueiras sem embalagem (a granel)" é de 1 metro. Entretanto, as mangueiras indicadas com o símbolo < > também estão disponíveis nas medidas de 3 a 8 metros).
- Durante a substituição, corte a mangueira sem embalagem (a granel) na medida especificada. Esta medida pode ser verificada no nome da peça, consulte o Manual de Serviços ou as instruções que acompanham as mangueiras sem embalagem (a granel), quanto aos procedimentos referentes ao corte da mangueira e ao preenchimento do pedido.
- As tabelas abaixo especificam o código das mangueiras-padrão, bem como as respectivas mangueiras sem embalagem (a granel) e suas medidas. Observe que estes números aplicam-se somente às peças de reposição relacionadas.

Mangueira de Combustível/Tubo

Número de Peça Padrão	Número de Peça sem Embalagem (granel)	Peça sem Embalagem (granel)	
		Diâmetro Interno (mm)	Comprimento (m)
95001-30XXX-2X	95001-30001-20M	3,0	1
95001-30XXX-3X	95001-30001-30M	3,0	1
95001-30XXX-4X	95001-30001-40M	3,0	1
95001-35XXX-2X	95001-35001-50M <95001-35003-50M>	3,5	1 3
95001-35XXX-3X	95001-35001-60M <95001-35003-60M>	3,5	1 3
95001-35XXX-4X	95001-35001-60M <95001-35003-60M>	3,5	1 3
95001-35XXX-5X	95001-35001-50M> <95001-35003-50M>	3,5	1 3
95001-35XXX-6X	95001-35001-60M <95001-35003-60M>	3,5	1 3
95001-45XXX-2X	95001-45001-50M <95001-45003-50M>	4,5	1 3
95001-45XXX-3X	95001-45001-60M <95001-45003-60M> <95001-45008-60M>	4,5	1 3 8
95001-45XXX-4X	95001-45001-60M <95001-45003-60M> <95001-45008-60M>	4,5	1 3 8
95001-45XXX-5X	95001-45001-50M <95001-45003-50M>	4,5	1 3
95001-45XXX-6X	95001-45001-60M <95001-45003-60M> <95001-45008-60M>	4,5	1 3 8
95001-55XXX-2X	95001-55001-50M <95001-55003-50M> <95001-55008-50M>	5,5	1 3 8

Mangueira de Combustível/Tubo

Número de Peça Padrão	Número de Peça sem Embalagem (granel)	Peça sem Embalagem (granel)	
		Diâmetro Interno (mm)	Comprimento (m)
95001-55XXX-3X	95001-55001-60M <95001-55003-60M> <95001-55008-60M>	5,5	1 3 8
95001-55XXX-4X	95001-55001-60M <95001-55003-60M> <95001-55008-60M>	5,5	1 3 8
95001-55XXX-5X	95001-55001-50M <95001-55003-50M> <95001-55008-50M>	5,5	1 3 8
95001-55XXX-6X	95001-55001-60M <95001-55003-60M> <95001-55008-60M>	5,5	1 3 8
95001-75XXX-2X	95001-75001-50M <95001-75003-50M>	7,5	1 3
95001-75XXX-3X	95001-75001-60M <95001-75003-60M> <95001-75008-60M>	7,5	1 3 8
95001-75XXX-4X	95001-75001-60M <95001-75003-60M> <95001-75008-60M>	7,5	1 3 8
95001-75XXX-5X	95001-75001-50M <95001-75003-50M>	7,5	1 3
95001-75XXX-6X	95001-75001-60M <95001-75003-60M> <95001-75008-60M>	7,5	1 3 8
95001-80XXX-2X	95001-80001-50M	8,0	1
95001-80XXX-3X	95001-80001-60M	8,0	1
95001-80XXX-4X	95001-80001-60M	8,0	1
95001-80XXX-5X	95001-80001-50M	8,0	1
95001-80XXX-6X	95001-80001-60M	8,0	1

CUIDADO

É PERIGOSO confundir uma “Mangueira de Combustível” com a “Mangueira de Aplicação Geral” ou com a “Mangueira de Vinil”. Cada “Mangueira” tem sua utilização apropriada.
Nunca utilize uma “Mangueira de Aplicação Geral” ou a “Mangueira de Vinil” no lugar de uma “Mangueira de Combustível” ou vice-versa. Use sempre a mangueira sem embalagem (granel) especificada, utilizando as instruções de corte e instalação dos Manuais de Serviços e das instruções que são fornecidas juntamente com a embalagem

PROIBIDA A PRODUÇÃO
1010913 - M

© Moto Honda da Amazônia Ltda.
Todos os direitos reservados.

Mangueira de combustível, mangueiras de aplicação geral e mangueira de vinil

Mangueira de Vinil				
Número de Peça Padrão	Número de peça Sem Embalagem (granel)	Peça sem Embalagem (granel)		
		Diâmetro Interno (mm)	Diâmetro Externo (mm)	Comprimento (m)
95003-01XXX-3X	95003-01001-60M <95003-01003-60M>	2,9	6,8	1 3
95003-01XXX-60	95003-01001-60M <95003-01003-60M>	2,9	6,8	1 3
95003-03XXX-3X	95003-03001-60M <95003-03003-60M>	3,0	6,0	1 3
95003-03XXX-60	95003-03001-60M <95003-03003-60M>	3,0	6,0	1 3
95003-05XXX-3X	95003-05001-60M <95003-05003-60M> <95003-05008-60M>	3,5	6,5	1 3 8
95003-05XXX-60	95003-05001-60M <95003-05003-60M> <95003-05008-60M>	3,5	6,5	1 3 8
95003-07XXX-1X	95003-07001-10M <95003-07003-10M> <95003-07008-10M>	4,0	7,0	1 3 8
95003-07XXX-20	95003-07001-10M <95003-07003-10M> <95003-07008-10M>	4,0	7,0	1 3 8
95003-07XXX-3X	95003-07001-60M <95003-07003-60M> <95003-07008-60M>	4,0	7,0	1 3 8
95003-07XXX-60	95003-07001-60M <95003-07003-60M> <95003-07008-60M>	4,0	7,0	1 3 8
95003-07XXX-7X	95003-07001-70M <95003-07003-70M> <95003-07008-70M>	4,0	7,0	1 3 8
95003-08XXX-1X	95003-08001-10M <95003-08003-10M> <95003-08008-10M>	4,5	6,5	1 3 8
95003-09XXX-3X	95003-09001-60M <95003-09003-60M>	4,5	8,0	1 3
95003-09XXX-60	95003-09001-60M <95003-09003-60M>	4,5	8,0	1 3
95003-10XXX-1X	95003-10001-10M <95003-10003-10M>	5,0	8,0	1 3
95003-10XXX-20	95003-10001-10M <95003-10003-10M>	5,0	8,0	1 3
95003-10XXX-3X	95003-10001-60M <95003-10003-60M>	5,0	8,0	1 3
95003-10XXX-60	95003-10001-60M <95003-10003-60M>	5,0	8,0	1 3
95003-11XXX-3X	95003-11001-60M <95003-11003-60M> <95003-11008-60M>	5,0	9,0	1 3 8
95003-11XXX-60	95003-11001-60M <95003-11003-60M> <95003-11008-60M>	5,0	9,0	1 3 8
95003-12XXX-1X	95003-12001-10M <95003-12003-10M> <95003-12008-10M>	5,0	7,0	1 3 8
95003-12XXX-20	95003-12001-10M <95003-12003-10M> <95003-12008-10M>	5,0	7,0	1 3 8

Mangueira de Vinil				
Número de Peça Padrão	Número de peça Sem Embalagem (granel)	Peça sem Embalagem (granel)		
		Diâmetro Interno (mm)	Diâmetro Externo (mm)	Comprimento (m)
95003-14XXX-1X	95003-14001-10M <95003-14003-10M>	6,0	9,0	1 3
95003-14XXX-20	95003-14001-10M <95003-14003-10M>	6,0	9,0	1 3
95003-14XXX-3X	95003-14001-60M <95003-14003-60M>	6,0	9,0	1 3
95003-17XXX-1X	95003-17001-10M <95003-17003-10M>	7,0	9,0	1 3
95003-19XXX-1X	95003-19001-10M <95003-19003-10M> <95003-19008-10M>	7,0	11,0	1 3 8
95003-19XXX-20	95003-19001-10M <95003-19003-10M> <95003-19008-10M>	7,0	11,0	1 3 8
95003-19XXX-3X	95003-19001-60M <95003-19003-60M> <95003-19008-60M>	7,0	11,0	1 3 8
95003-19XXX-60	95003-19001-60M <95003-19003-60M> <95003-19008-60M>	7,0	11,0	1 3 8
95003-21XXX-1X	95003-21001-10M <95003-21003-10M>	8,0	9,0	1 3
95003-21XXX-20	95003-21001-10M <95003-21003-10M>	8,0	9,0	1 3
95003-23XXX-1X	95003-23001-10M <95003-23003-10M>	8,0	12,0	1 3
95003-23XXX-20	95003-23001-10M <95003-23003-10M>	8,0	12,0	1 3
95003-23XXX-3X	95003-23001-60M <95003-23003-60M> <95003-23008-60M>	8,0	12,0	1 3 8
95003-23XXX-60	95003-23001-60M <95003-23003-60M> <95003-23008-60M>	8,0	12,0	1 3 8
95003-25XXX-1X	95003-25001-10M <95003-25003-10M>	9,0	11,0	1 3
95003-25XXX-20	95003-25001-10M <95003-25003-10M>	9,0	11,0	1 3
95003-25XXX-3X	95003-25001-60M <95003-25003-60M>	9,0	11,0	1 3
95003-25XXX-7X	95003-25001-70M <95003-25003-70M>	9,0	11,0	1 3
95003-27XXX-1X	95003-27001-10M <95003-27003-10M>	9,0	13,0	1 3
95003-27XXX-20	95003-27001-10M <95003-27003-10M>	9,0	13,0	1 3
95003-27XXX-3X	95003-27001-60M <95003-27003-60M>	9,0	13,0	1 3
95003-27XXX-60	95003-27001-60M <95003-27003-60M>	9,0	13,0	1 3
95003-33XXX-1X	95003-33001-10M <95003-33003-10M>	10,0	14,0	1 3
95003-33XXX-20	95003-33001-10M <95003-33003-10M>	10,0	14,0	1 3

Mangueira de Vinil				
Número de Peça Padrão	Número de peça Sem Embalagem (granel)	Peça sem Embalagem (granel)		
		Diâmetro Interno (mm)	Diâmetro Externo (mm)	Comprimento (m)
95003-36XXX-1X	95003-36001-10M <95003-36003-10M> <95003-36008-10M>	11,0	13,0	1 3 8
95003-36XXX-20	95003-36001-10M <95003-36003-10M> <95003-36008-10M>	11,0	13,0	1 3 8
95003-37XXX-3X	95003-37001-60M 95003-37003-60M>	11,0	15,0	1 3
95003-37XXX-60	95003-37001-60M <95003-37003-60M>	11,0	15,0	1 3
95003-38XXX-1X	95003-38001-10M <95003-38003-10M>	12,0	13,0	1 3
95003-38XXX-20	95003-38001-10M <95003-38003-10M>	12,0	13,0	1 3
95003-39XXX-1X	95003-39001-10M <95003-39003-10M>	12,0	14,0	1 3
95003-39XXX-20	95003-39001-10M <95003-39003-10M>	12,0	14,0	1 3
95003-40XXX-20	95003-40001-10M <95003-40003-10M>	12,0	16,0	1 3
95003-40XXX-3X	95003-40001-60M <95003-40003-60M>	12,0	16,0	1 3
95003-40XXX-60	95003-40001-60M <95003-40003-60M>	12,0	16,0	1 3
95003-43XXX-1X	95003-43001-10M <95003-43003-10M> <95003-43008-10M>	13,0	15,0	1 3 8
95003-43XXX-20	95003-43001-10M <95003-43003-10M> <95003-43008-10M>	13,0	15,0	1 3 8
95003-45XXX-1X	95003-45001-10M <95003-45003-10M> <95003-45008-10M>	14,0	18,0	1 3 8
95003-45XXX-20	95003-45001-10M <95003-45003-10M> <95003-45008-10M>	14,0	18,0	1 3 8
95003-50XXX-1X	95003-50001-10M <95003-50003-10M>	16,0	19,0	1 3
95003-50XXX-20	95003-50001-10M <95003-50003-10M>	16,0	19,0	1 3
95003-50XXX-3X	95003-50001-60M <95003-50003-60M>	16,0	19,0	1 3
95003-55XXX-1X	95003-55001-10M <95003-55003-10M>	17,5	20,5	1 3
95003-55XXX-20	95003-55001-10M <95003-55003-10M>	17,5	20,5	1 3
95003-60XXX-1X	95003-60001-10M <95003-60003-10M>	22,0	27,0	1 3
95003-60XXX-20	95003-60001-10M <95003-60003-10M>	22,0	27,0	1 3
95003-60XXX-3X	95003-60001-60M <95003-60003-60M>	22,0	27,0	1 3
95003-60XXX-60	95003-60001-60M <95003-60003-60M>	22,0	27,0	1 3

PROIBIDA REPRODUÇÃO SEM CONSENTIMENTO
101095

© Moto Honda da Amazônia Ltda.
Todos os direitos reservados.

Mangueira de combustível, mangueiras de aplicação geral e mangueira de vinil

Mangueiras de Aplicação Geral			
Número de Peça Padrão	Número de Peça sem Embalagem (granel)	Peça sem Embalagem (granel)	
		Diâmetro Interno (mm)	Comprimento (m)
95005-11XXX-3X	95005-11001-30M	11,0	1
95005-11XXX-5X	95005-11001-50M	11,0	1
95005-12XXX-1X	95005-12001-10M <95005-12003-10M>	12,0	1 3
95005-12XXX-2X	95005-12001-20M	12,0	1
95005-12XXX-3X	95005-12001-30M	12,0	1
95005-12XXX-5X	95005-12001-50M	12,0	1
95005-14XXX-1X	95005-14001-10M	14,0	1
95005-14XXX-2X	95005-14001-20M <95005-14003-20M>	14,0	1 3
95005-14XXX-3X	95005-14001-30M	14,0	1
95005-14XXX-5X	95005-14001-50M	14,0	1
95005-17XXX-1X	95005-17001-10M	17,0	1
95005-17XXX-2X	95005-17001-20M	17,0	1
95005-17XXX-3X	95005-17001-30M	17,0	1
95005-17XXX-5X	95005-17001-50M	17,0	1
95005-30XXX-3X	95005-30001-30M	3,0	1
95005-30XXX-5X	95005-30001-50M	3,0	1
95005-35XXX-1X	95005-35001-10M <95005-35003-10M> <95005-35008-10M>	3,5	1 3 8
95005-35XXX-2X	95005-35001-20M	3,5	1
95005-35XXX-3X	95005-35001-30M	3,5	1
95005-35XXX-4X	95005-35001-10M <95005-35003-10M> <95005-35008-10M>	3,5	1 3 8
95005-35XXX-5X	95005-35001-50M	3,5	1
95005-45XXX-1X	95005-45001-10M <95005-45003-10M> <95005-45008-10M>	4,5	1 3 8
95005-45XXX-2X	95005-45001-20M	4,5	1
95005-45XXX-3X	95005-45001-30M	4,5	1

Mangueiras de Aplicação Geral			
Número de Peça Padrão	Número de Peça sem Embalagem (granel)	Peça sem Embalagem (granel)	
		Diâmetro Interno (mm)	Comprimento (m)
95005-45XXX-4X	95005-45001-10M <95005-45003-10M> <95005-45008-10M>	4,5	1 3 8
95005-45XXX-5X	95005-45001-50M	4,5	1
95005-50XXX-3X	95005-50001-30M <95005-50003-30M>	5,0	1 3
95005-50XXX-5X	95005-50001-50M	5,0	1
95005-55XXX-1X	95005-55001-10M <95005-55003-10M> <95005-55008-10M>	5,3	1 3 8
95005-55XXX-2X	95005-55001-20M <95005-55003-20M>	5,3	1 3
95005-55XXX-4X	95005-55001-10M <95005-55003-10M> <95005-55008-10M>	5,3	1 3 8
95005-65XXX-1X	95005-65001-10M <95005-65003-10M>	6,5	1 3
95005-65XXX-2X	95005-65001-20M	6,5	1
95005-70XXX-3X	95005-70001-30M <95005-70003-30M>	7,0	1 3
95005-70XXX-5X	95005-70001-50M	7,0	1
95005-75XXX-1X	95005-75001-10M <95005-75003-10M>	7,3	1 3
95005-75XXX-2X	95005-75001-20M	7,3	1
95005-80XXX-1X	95005-80001-10M <95005-80003-10M>	8,0	1 3
95005-80XXX-2X	95005-80001-20M	8,0	1
95005-80XXX-3X	95005-80001-30M	8,0	1
95005-80XXX-5X	95005-80001-50M	8,0	1
95005-91XXX-3X	95005-91001-30M	12,0	1
95005-91XXX-5X	95005-91001-50M	12,0	1
95005-92XXX-3X	95005-92001-30M	12,0	1
95005-92XXX-5X	95005-92001-50M	12,0	1

Nota: X é usado para representar os numerais e letras do alfabeto romano omitidos.

PROIBIDA A REPRODUÇÃO E DISTRIBUIÇÃO
1010913 - Matsuo - MM - JT

© Moto Honda da Amazônia Ltda.
Todos os direitos reservados.

• Número da Mangueira de Combustível, Mangueiras de Aplicação Geral e Mangueira de Vinil Sem Embalagem (a granel)

Exemplo: 9 5 0 0 1 - 7 5 0 0 1 - 5 0 M

Número da peça sem embalagem (granel):
Refere-se ao número da peça sem embalagem (granel).

Código da marca (tipo de mangueira: de combustível ou de aplicação geral)
Código de reposição (para mangueira adicional: mangueira de vinil)
• Indica a marca do número ou sequência de troca. O código da peça sem embalagem (a granel) deve ser estritamente 0 (zero).

Tipos de Código:

• Mangueira de Combustível:
2: trançada externa vermelha (somente com 3 mm de diâmetro interno)
5: trançada interna preta
3: vermelha
4: cinza com faixa vermelha (somente com 3 mm de diâmetro interno)
6: preta

• Mangueira de Aplicação Geral:
1: cinza
2: cinza
3: preta
5: preta

• Mangueira de Vinil:
1: transparente
2: preta
3: vermelho clara
6: vermelho clara
7: preto pálido

Comprimento:
001: 1 m (padrão)
003: 3 m
008: 8 m

Código do diâmetro interno (DI): mangueiras de combustível e de aplicação geral:

30: 3,0 mm
35: 3,5 mm
45: 4,5 mm
50: 5,0 mm
55: 5,3 mm
5,5 mm
65: 6,5 mm
70: 7,0 mm
75: 7,3 mm
7,5 mm
80: 8,0 mm

11: 11 mm
91: 12 (Diâmetro Externo de 15) mm
92: 12 (Diâmetro Externo de 16) mm
12: 12 (Diâmetro Externo de 17) mm
14: 14 mm
17: 17 mm

Código do DI/DE: mangueira de vinil:

01: DI 2,9, DE 6.8 mm
03: DI 3,0, DE 6.0 mm
05: DI 3,5, DE 6.5 mm
07: DI 4,0, DE 7.0 mm
08: DI 4,5, DE 6.5 mm
09: DI 4,5, DE 8.0 mm
12: DI 5,0, DE 7.0 mm
10: DI 5,0, DE 8.0 mm
11: DI 5,0, DE 9.0 mm
14: DI 6,0, DE 9,0 mm
17: DI 7,0, DE 9,0 mm
19: DI 7,0, DE 11,0 mm
21: DI 8,0, DE 9,0 mm
23: DI 8,0, DE 12,0 mm
25: DI 9,0, DE 11,0 mm
27: DI 9,0, DE 13,0 mm
33: DI 10,0, DE 14,0 mm
36: DI 11,0, DE 13,0 mm
37: DI 11,0, DE 15,0 mm
38: DI 12,0, DE 13,0 mm
39: DI 12,0, DE 14,0 mm
40: DI 12,0, DE 16,0 mm
43: DI 13,0, DE 15,0 mm
45: DI 14,0, DE 18,0 mm
50: DI 16,0, DE 19,0 mm
55: DI 17,5, DE 20,5 mm
60: DI 22,0, DE 27,0 mm

Tipo de Mangueira:
1: Mangueira de combustível
2: Mangueira de vinil
3: Mangueira de aplicação geral

PROIBIDA A REPRODUÇÃO E DISTRIBUIÇÃO
1010913 - Matsuo - MM - JT

© Moto Honda da Amazônia Ltda.
Todos os direitos reservados.

Instruções para o uso do tempo padrão de mão de obra (T.M.O.)

O Tempo Padrão de Mão de obra (T.M.O.) corresponde ao tempo padrão necessário para executar um serviço. Ele é apresentado neste catálogo para ajudar as concessionárias a controlar o processo de trabalho real e a calcular o tempo de serviço, usando-o como guia.

Ajuste do Sistema T.M.O.

- Tempo de serviço
  - Remoção, Desmontagem/montagem, Instalação
  - Inspeção, Medição, Ajuste, Confirmação
  - Diagnose de falhas (sistema elétrico)
  - Inspeção completa
- Tempo variável
  - Preparação
    (Verificação do processo, preparação das ferramentas especiais necessárias para o serviço)
  - Trabalhos relacionados (Transferência de motocicletas)

* O tempo variável é determinado multiplicando-se o tempo de serviço pelo coeficiente especificado.

Instruções para o Uso do Catálogo

Os itens de serviço mostrados no texto estão relacionados com o tempo de trabalho e as peças comercializadas para reparo, conforme sua especificação. Outros itens de serviço representativos que não utilizam peças para reparo (remoção/instalação, ajuste, inspeção/medição e outros) estão relacionados na introdução, classificados de acordo com o assunto.

Ajuste do T.M.O. Padrão

- O sistema decimal (em unidades de 0,1) é adotado para determinar o T.M.O. simplificando o cálculo global.
  Exemplo: (0,1) → 6 minutos; (0,2) → 12 minutos
  [Custo por hora de trabalho] x [T.M.O.] = [cálculo global]
- O T.M.O. é calculado manualmente.
- Os itens de serviço e o T.M.O. estão sujeitos a alterações, dependendo do desenvolvimento de ferramentas e equipamentos de serviço e aprimoramento dos procedimentos de serviço.

Procedimento de Trabalho

- O procedimento de trabalho é determinado através do tempo de serviço juntamente com o método do respectivo Manual de Serviços. Portanto, consulte-o conforme necessário.
- São adotados procedimentos de trabalho que podem ser executados num tempo reduzido sem afetar a segurança do trabalho e a garantia do produto para itens não mencionados no Manual de Serviços.
- Os serviços são executados basicamente por um técnico. Quando dois ou mais técnicos forem necessários, o cálculo do tempo total é efetuado de acordo com o número de pessoas.
- Para avaliar o conhecimento dos técnicos, a Honda considera como padrão um técnico com três anos de experiência em reparos de motocicletas Honda.
- As ferramentas especiais e equipamentos de serviço usados para obter o T.M.O. são aqueles especificados ou recomendados no Manual de Serviços e publicações técnicas emitidas sobre o tema.

Itens de Serviço que não apresentam T.M.O.

- Acessórios e peças não listados neste catálogo.
- Locais com deterioração pelo tempo de uso ou danos (quebras, rachaduras) durante o uso em condições normais.
- Serviços que podem ser executados com apenas um ajuste.
- Serviços raramente executados (exemplo, problemas com causas extremamente simples e frequência de uso).
- Produtos e peças cuja localização para instalação é diferente, dependendo da condição de uso e aplicação.

* Quando o serviço não apresenta T.M.O., faça o cálculo global com base no tempo de serviço real.

Serviços não incluídos no T.M.O.

- Drenagem de óleo e líquido de arrefecimento, tempo de espera para aquecimento, etc.
- Serviços adicionais que envolvem a remoção/instalação de equipamentos externos.
- Tempo gasto com visitas ao cliente, realização de negociações e entrega da motocicleta.
- Tempo necessário para requisição e entrega de peças.
- Custo referentes à graxa, adesivo, etc. usados no serviço.

PROIBIDA A REPRODUÇÃO E DISTRIBUIÇÃO
1010913 - Matsuo - MM - JT

© Moto Honda da Amazônia Ltda.
Todos os direitos reservados.

Explicação do T.M.O. utilizando um exemplo
(O exemplo pode ser diferente dos itens apresentados)

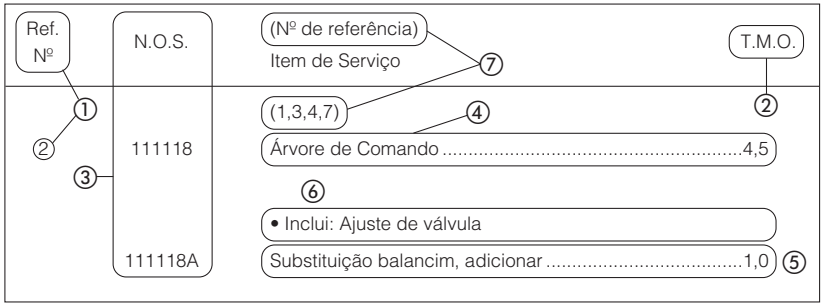

① O nº de referência da peça na ilustração mostra a localização da peça a ser substituída.

② T.M.O. é a abreviação de Tempo Padrão de mão de obra que indica o tempo de serviço padrão necessário para a execução do serviço.

③ N.O.S. é a abreviação de Número de Operação de Serviço, que é a classificação dos itens de serviço de acordo com o código de unidade de trabalho.

O mesmo código de serviço é utilizado independente do modelo.

O serviço padrão é indicado por um código de 6 dígitos, e o serviço adicional por um código de 7 dígitos.

④ Indica substituição da árvore de comando e T.M.O. de 4,5.

⑤ Indica que um T.M.O. de 1,0 será adicionado quando um serviço adicional (substituição do balancim) for efetuado em conjunto com a substituição da árvore de comando.

⑥ Indica a descrição dos serviços incluídos no item de serviço.

⑦ Indica um Nº de referência cujo serviço e tempo são iguais ao T.M.O. de 4,5 para a árvore de comando.

(A aplicação da área é limitada aos itens de serviço que não possuem identificação N.O.S. dentro de um mesmo bloco.)

Como designar o item de serviço utilizando o exemplo
(substituição da árvore de comando)

Abra a página do bloco onde a ilustração da árvore de comando é mostrada.

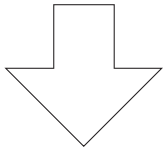

Procure a árvore de comando na ilustração, o item de serviço especificado e o T.M.O. que corresponde ao Nº de referência.

PROIBIDA A REPRODUÇÃO E DISTRIBUIÇÃO
1010913 - Matsuo - MM - JT

© Moto Honda da Amazônia Ltda.
Todos os direitos reservados.

Voltar
Back
Volver

Símbolo de indicação dos itens de serviço relacionados que continuam na página seguinte

Ref. Nº	N.O.S.	(Nº de referência) Item de Serviço	T.M.O.
2	**111118**	**Árvore de Comando**	**4,5**
	•	•	•
	•	•	•
+			

Símbolo de indicação na última linha

Indicação do bloco sem informação do T.M.O.

Ref. Nº	N.O.S.	(Nº de referência) Item de Serviço	T.M.O.
		Sem informação	**–**

• Código N.O.S.

1	11	1	18	A
a	b	c	d	e

a) Código da categoria..... Motor

b) Localização/código da função ..... Parte superior do motor

c) Código de serviço ..... Substituição

d) Número sequencial de serviço ..... (O código da unidade pode ser mostrado com letras)

..... Árvore de comando (Sem regra padrão do código)

e) Código adicional ..... Substituição do balancim (Sem regra padrão do código)

1	11	1	18	A
a		c		

a) Códigos da categoria e classificação

Código	Categoria
1	Motor
2	Transmissão
3	Combustível e escapamento
4	Chassi e carcaça
5	Direção / suspensão
6	Sistema elétrico
7	Rodas / Freios
8	Controles / Instrumentos
9	–
0	–

c) Códigos de serviço e classificação

Código	Categoria de Serviço
1	Substituição, Remoção/Instalação, Troca
2	Revisão
3	Ajuste/Balanceamento
4	(Serviço relacionado à pintura: camada superior)
5	Teste, Inspeção/diagnose, Medição, Verificação
6	(Serviço relacionado à revisão: retífica)
7	(Serviço relacionado à revisão: vedação)
8	(Recondicionamento)
9	(Serviço relacionado à pintura: acabamento)
0	Reparo, Limpeza, Sangria de Ar

PROIBIDA A REPRODUÇÃO E DISTRIBUIÇÃO
1010913 - Matsuo - MM - JT

© Moto Honda da Amazônia Ltda.
Todos os direitos reservados.

Principais itens de serviço sem a utilização de peças adicionais
(1) Remoção/Instalação, (2) Ajuste, (3) Inspeção/Medição,
(4) Revisão, (5) Outros Serviços

M: Motor, C: Chassi

* Operação de natureza distinta

(1) Remoção e instalação
Determinado com a peça removida da motocicleta.

	N.O.S.	DESCRIÇÃO	T.M.O.
M	1101E5	Conjunto do Motor Remoção/ Instalação Inclui: Todos os ajustes necessários	1,5
	1111K0	Conjunto do Cabeçote Remoção/ Instalação	1,5
	3111D5	Conjunto da carcaça do Acelerador Remoção/Instalação	1,0
	3111D6	Conjunto do Carburador Remoção/ Instalação	0,9
	1101E6	Separação das carcaças Inclui: Remoção e instalação do motor	3,9

(2) Ajustes

	N.O.S.	DESCRIÇÃO	T.M.O.
M	3113A0	Carburador – Ajuste	0,1
	2123A0	Embreagem – Ajuste	0,1
	6143A1	Vela de Ignição – Ajuste e Limpeza	0,1
	1113A0	Válvulas – Ajuste NOTA: Para 1 motocicleta	0,3
C	6163A0	Farol – Ajuste	0,1
	2133A0	Corrente de Transmissão – Ajuste	0,1
	7113A0	Freio Dianteiro – Ajuste EXCLUI: Ajuste da sapata do freio dianteiro	0,1
	7113A1	Freio Traseiro – Ajuste EXCLUI: Ajuste da sapata do freio traseiro	0,1
	3113A3	Funcionamento do Acelerador – Ajuste	0,1

(3) Verificação, Medição

	N.O.S.	DESCRIÇÃO	T.M.O.
M	1115A0	Pressão de Compressão – Medição	0,1
	3115A0	Nível da Boia do Carburador – Medição	1,0
	6145A0	Ponto de Ignição – Inspeção	0,2
	1135A0	Nível de Óleo do Motor – Inspeção EXCLUI: Troca de óleo	0,1
C	7115A0	Funcionamento do Freio – Teste	0,1
	6105A0	Bateria - Inspeção do Nível de Densidade da Solução da Bateria	0,2

(4) Revisão
Condições de trabalho: as medições, inspeções, ajustes, limpeza/lavagem necessários para cada peça são efetuados, incluindo o serviço de remoção/instalação da carcaça e substituição das peças defeituosas.

	N.O.S.	DESCRIÇÃO	T.M.O.
M	311200	Carburador – Revisão INCLUI: Todos os ajustes necessários	1,2

(5) Outros Serviços

	N.O.S.	DESCRIÇÃO	T.M.O.
M	1130A1	**Filtro de Óleo - Limpeza**	0,6
C	3120A0	**Elemento Filtro - Limpeza**	0,2
	7110A0	**Sangria de Ar - Freio Dianteiro**	0,2

PROIBIDA A REPRODUÇÃO E DISTRIBUIÇÃO
1010913 - Matsuo - MM - JT

© Moto Honda da Amazônia Ltda.
Todos os direitos reservados.

Instruction for use of parts catalogue

- **This Parts Catalogue describes all spare parts, as well the flat rate time (F.R.T.) for the BIZ 125 KS • BIZ 125 ES • BIZ 125 +.**
- **This parts catalogue was prepared based on the latest information available as of February, 28, 2011.**
- **Always specify the full part number when ordering a part.**
- **Check the model, type, serial numbers, color, maker, and the size as needed before ordering a part.**
- **Note that the illustrations (part drawings) can differ from the actual parts in shape.**
- **For the Parts Catalogue updated version, refer to website www.hondaposvenda.com.br.**

Contents

- Instruction for use of parts catalogue 34
- How to refer to the part information 35
- Part catalogue structure 36
- When the parts were revised 37
- Abbreviations used in the parts catalogue 37
- Part block and serial number check 38
- Models, area codes, parts catalogue codes and applicable serial numbers 39
- Color chart 41
- Fuel hose, general purpose hoses and vinyl hose 59
- Flat rate service time (F.R.T.) 63
- Illustrated Index 101
- Engine Group 110
- Frame Group 172
- Part. No. index 312

PROIBIDA A REPRODUÇÃO E DISTRIBUIÇÃO
1010913 - Matsuo - MM - JT

© Moto Honda da Amazônia Ltda.
Todos os direitos reservados.

How to refer to the part information

Ⓐ Reference with “Illustrated index”

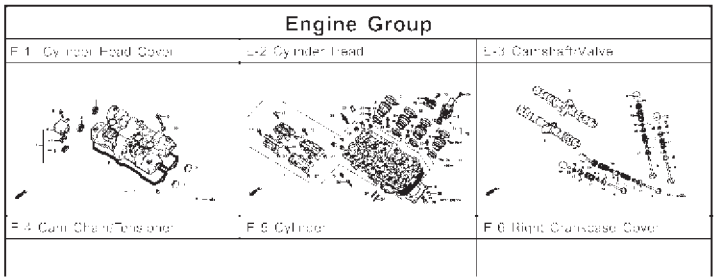

Ⓑ Reference with “Part number index”

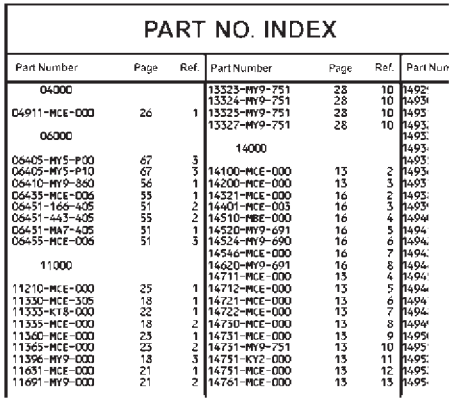

PART NO. INDEX

Part Number	Page	Ref.	Part Number	Page	Ref.	Part Num
04000			13323-MY9-751	28	10	1492
			13324-MY9-751	28	10	1493
04911-MCE-000	26	1	13325-MY9-751	28	10	1493
			13327-MY9-751	28	10	1493
06000						1493
			14000			1493
						1493
06405-MY5-P00	67	3				1493
06405-MY5-P10	67	3	14100-MCE-000	13	2	1493
06410-MY9-860	56	1	14200-MCE-000	13	3	1493
06435-MCE-006	55	1	14321-MCE-000	16	2	1493
06451-166-405	51	2	14401-MCE-003	16	3	1493
06451-443-405	55	2	14510-MBE-000	16	4	1494
06451-MA7-405	51	1	14520-MY9-691	16	5	1494
06455-MCE-006	51	3	14524-MY9-690	16	6	1494
			14546-MCE-000	16	7	1494
11000			14620-MY9-691	16	8	1494
			14711-MCE-000	13	4	1494
11210-MCE-000	25	1	14712-MCE-000	13	5	1494
11330-MCE-305	18	1	14721-MCE-000	13	6	1494
11335-KTB-000	22	1	14722-MCE-000	13	7	1494
11335-MCE-000	18	2	14730-MCE-000	13	8	1494
11360-MCE-000	23	1	14731-MCE-000	13	9	1495
11369-MCE-000	23	2	14731-MY9-751	13	10	1495
11396-MY9-000	18	3	14751-KY2-000	13	11	1495
11631-MCE-000	21	1	14751-MCE-000	13	12	1495
11691-MY9-000	21	2	14761-MCE-000	13	13	1495

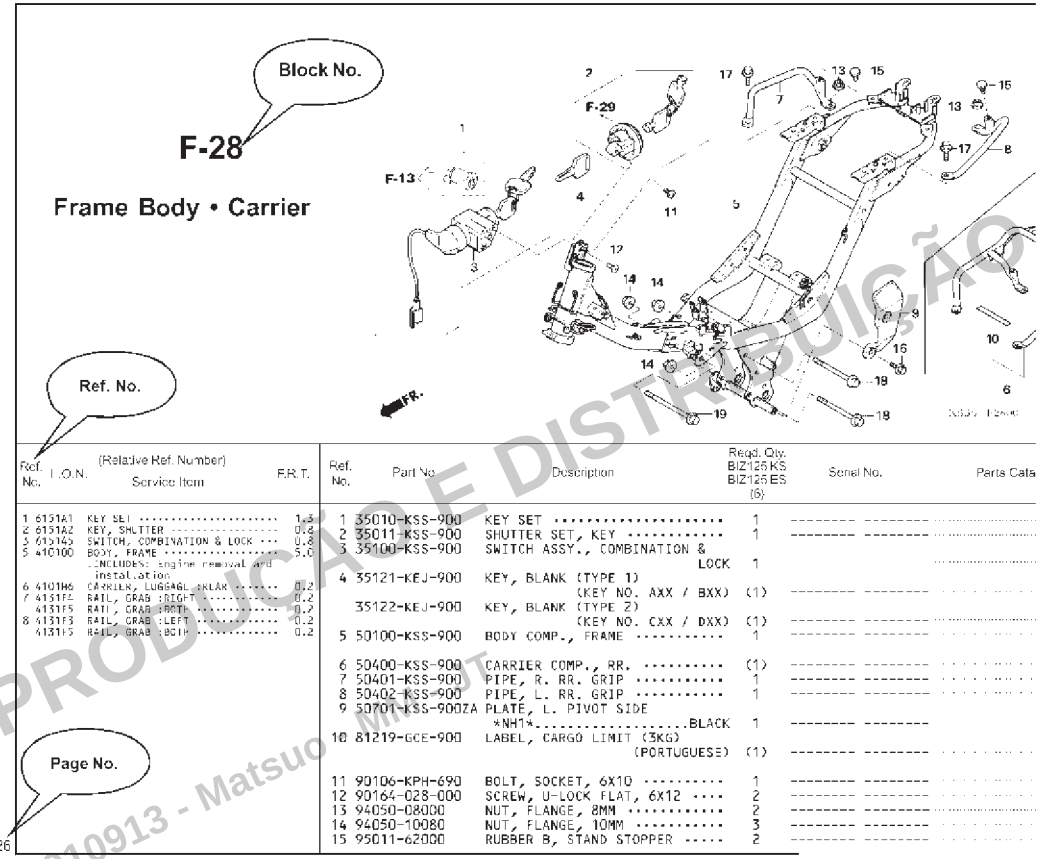

PROIBIDA A REPRODUÇÃO E DISTRIBUIÇÃO
1010913 - Matsuo MINAMI

© Moto Honda da Amazônia Ltda.
Todos os direitos reservados.

Parts catalogue structure

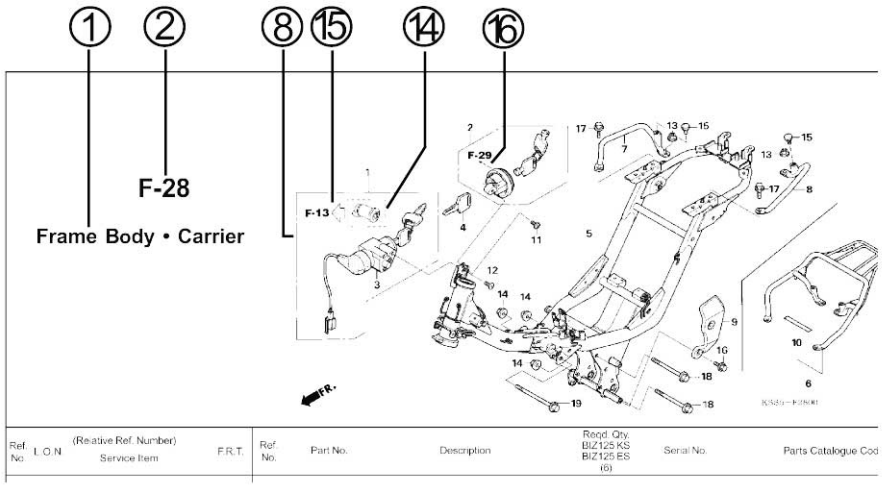

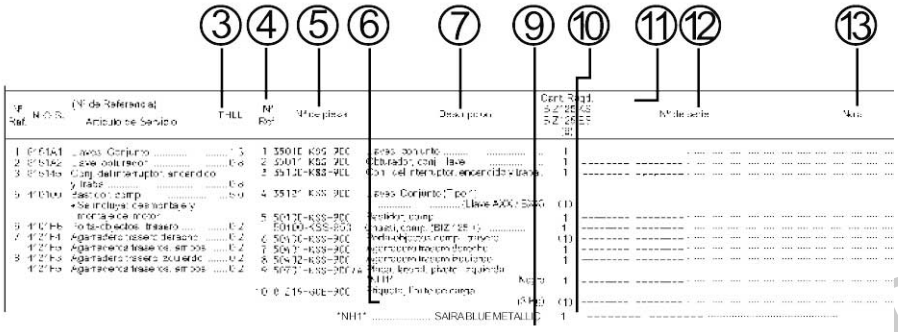

① **Block title**

② **Block number**

③ **Service item / Flat rate time**

④ **Reference number**
- Title number marked with the parenthesis or parentheses indicates that it continues from the previous page.

⑤ **Part number**

⑥ **Honda color code**

⑦ **Description**

⑧ **Assemblies**
- Sections framed with broken lines in the exploded view drawings are available as complete assemblies. (Their individual parts can also be obtained.)

⑨ **Colors description**

⑩ **Note**
- Notes are shown with the parentheses in the part name column.

⑪ **Required quantity**
- Reqd. QTY shown in the parenthesis or parentheses indicates the optional part.
- Reqd. QTY marked with "n" indicates the optional part that should be selected as needed.
- Reqd. QTY indicates the number of the part used in the block.

⑫ **Serial number**

⑬ **Parts catalogue code**
- When the parts catalogue code column is blank, it indicates that the part is applicable to all codes.

⑭
- Parts enclosed within a dotted line ⬚ are covered in a different block.

⑮ ⇦
- A hollow arrow ⇦ indicates the block no. for the parts enclosed within a dotted line ⬚.

⑯ ←
- A solid arrow ← indicates the block no. the part in question is connected to.

PROIBIDA A REPRODUÇÃO E DISTRIBUIÇÃO
1010913 - Matsuo - MM - JT

© Moto Honda da Amazônia Ltda.
Todos os direitos reservados.

When the parts were revised

Ref No.	Part No.	Description	Reqd. QTY CB400 SFX	SFY	Serial No.
1	45156-MCE-000	CLAMPER, R. FR. BRAKE HOSE ··	1	1	
2	45157-MCE-000	CLAMPER, L. FR. BRAKE HOSE ··	1	1	
3	61100-MCE-000ZA	FENDER COMP., FR.			
		*NH411M*FORCE SILVER METALLIC	1	–	3J,4J
			–	1	
	61100-MCE-000ZB	*PB284C*...CANDY PHOENIX BLUE	1	–	J,2J
4	61101-MCE-000	PLATE, FR. FENDER (###)·····	2	2	(1008000)
	61101-MCE-010	·····	2	2	(1008001)
5	61102-MCE-300	CUSHION, FR. FENDER ····· (BLACK)	2	2	
6	61105-MCE-000	STAY, FR. FENDER MOUNTING ···	2	2	
7	61107-MR7-000	COLLAR (6.5) ·····	4	4	
8	96001-06020-00	BOLT, FLANGE, 6X20 ·····	4	4	

The number has been used from the initial model without revision.

When shown at the left side, it is applicable to the models of No.1008001 and the subsequent numbers.

When shown at the right side, it is applicable to the models up to No.1008000.

Abbreviations used in the parts catalogue

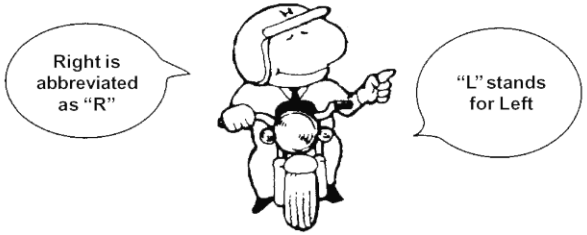

* "L." or "R." in the description of a part stands for the LEFT hand side or the RIGHT hand side. Determine the left or right as if you were in the motorcycle seat.

• The following abbreviations are used in this parts catalogue.

A	Ampere
ABS	Anti-lock brake system
ADM	Intake (In)
A.C.	Alternating current
A.M.	Attaching mark
ASSY.	Assembly
C.D.I.	Capacitive discharge ignition
CE	With labelling
COMP.	Complete
D.C.	Direct current
EX.	Exhaust
FR.	Front
G	Gram
HEX.	Hexagonal
In.	Inlet
KPH	Kilometers per hour
L.	Left
L (100L)	Link (100 Links)
L.E.D.	Light emitted diode
LAT	Side
M.	Starter motor
MM	Millimeter
MPH	Miles per hour
PRIM	Primary
R.	Right
RR.	Rear
SEC	Secondary
STD.	Standard
T (22T)	Tooth (22 Teeth)
TCS	Traction control system
T.M.	Transcript mark
TRANS.	Transmission
V	Volt
W	Watt

PROIBIDA A REPRODUÇÃO E DISTRIBUIÇÃO
1010913 - Matsuura - WM - JT

© Moto Honda da Amazônia Ltda.
Todos os direitos reservados.

Part block and serial number check

Part block	Engine parts **E-1~**	Carburetor parts **E-18~**	Throttle body parts **E-19~**	Frame parts **F-1~**
Required serial number	Engine serial number	Carburetor serial number	Throttle body number	Frame serial number
Check point	①	②	③	④

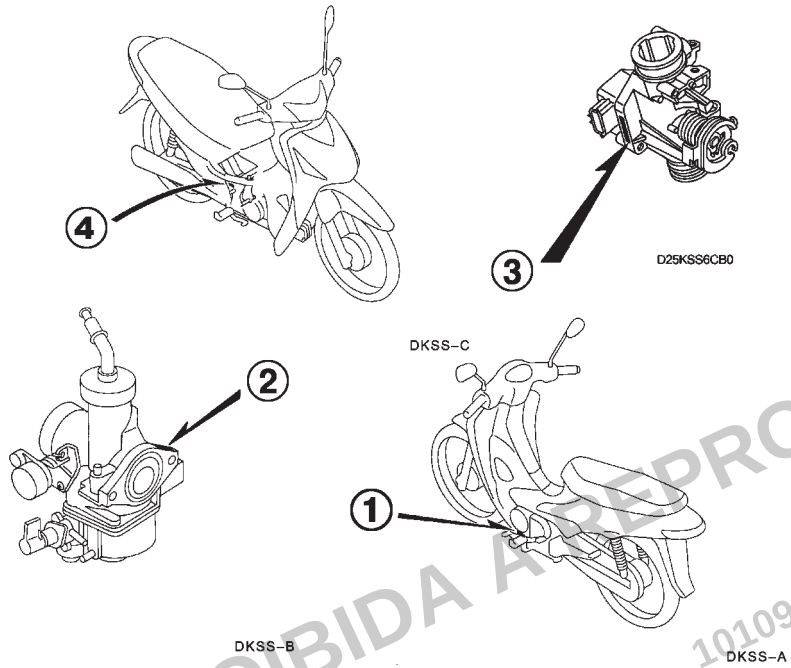

PROIBIDA A REPRODUÇÃO E DISTRIBUIÇÃO
1010913 - Matsuo - MM - JT

© Moto Honda da Amazônia Ltda.
Todos os direitos reservados.

Models, area codes, parts catalogue codes and applicable serial numbers

- Models, areas codes, parts catalogue codes and applicable serial Nos. given in this parts catalogue can be identified as follows.
- Parts with area codes are exclusive for models destined for countries designated.
- If no area codes are listed, parts are for common use.

Model	Area Code	Type	Parts Catalogue Code	Applicable Engine Serial	Applicable Frame Code	Applicable Carburetor Identification
BIZ 125 KS_6	KSBR	Brazil	KSBR	JA04E16000001~	9C2JA04106R000001~	PB7SA A
				JA04E16800001~	9C2JA04106R800001~	
	KS2LA	Latin America	KS2LA	JA04E16600001~	9C2JA041*6R600001~	PB7SC A
	KS3LA		KS3LA	JA04E16500001~	9C2JA04106R500001~	PB7SD A
BIZ 125 KS_7	KSBR	Brazil	KSBR	JA04E17000001~	9C2JA04107R800001~	PB7SA A
	KS3LA	Latin America	KS3LA	JA04E17700001~	9C2JA04107R700001~	PB7SD A
BIZ 125 KS_8	KSBR	Brazil	KSBR	JA04E1-8000001~	9C2JA04108R000001~	PB7SA A
	KS3LA	Latin America	KS3LA	JA04E1-8700001~	9C2JA04108R700001~	PB7SD A
BIZ125 KS_9	KSBR	Brazil	KSBR	JC42E19000001~	9C2JC42109R000001~	GQR6A A
	KS2LA	Latin America	KS2LA	JC42E19500001~	9C2JC421*9R500001~	GQR6A A
	KS3LA	Latin America	KS3LA	JC42E219600001~	9C2JC42109R600001~	GQR6A A
BIZ 125 ES_6	ESBR	Brazil	ESBR	JA04E26000001~	9C2JA04206R000001~	PB7SA A
				JA04E26800001~	9C2JA04206R800001~	
	ES2LA	Latin America	ES2LA	JA04E26600001~	9C2JA042*6R600001~	PB7SC A
	ES3LA		ES3LA	JA04E26500001~	9C2JA04206R500001~	PB7SD A
BIZ 125 ES_7	ESBR	Brazil	ESBR	JA04E27000001~	9C2JA04207R800001~	PB7SA A
	ES2LA	Latin America	ES2LA	JA04E27600001~	9C2JA042*7R800001~	PBTSC A
	ES3LA	Latin America	ES3LA	JA04E27700001~	9C2JA04207R700001~	PB7SD A
BIZ 125 ES_8	ESBR	Brazil	ESBR	JA04E2-8000001~	9C2JA042*8R600001~	PB7SA A
	ES2LA	Latin America	ES2LA	JA04E2-8600001~	9C2JA042*8R600001~	PB7SC A
	ES3LA	Latin America	ES3LA	JA04E2-8700001~	9C2JA04208R700001~	PB7SD A
BIZ125 ES_9	ESBR	Brazil	ESBR	JC42E29000001~	9C2JC42209R000001~	GQR6A A
	ES2LA	Latin America	ES2LA	JC42E29500001~	9C2JC422*9R500001~	GQR6A A
	ES3LA	Latin America	ES3LA	JC42E29600001~	9C2JC42209R600001~	GQR6A A

PROIBIDA A REPR
IÇÃO
1010913 - Matsuo - MM -

© Moto Honda da Amazônia Ltda.
Todos os direitos reservados.

Models, area codes, parts catalogue codes and applicable serial numbers

- Models, areas codes, parts catalogue codes and applicable serial Nos. given in this parts catalogue can be identified as follows.
- Parts with area codes are exclusive for models destined for countries designated.
- If no area codes are listed, parts are for common use.

Model	Area Code	Type	Parts Catalogue Code	Applicable Engine Serial	Applicable Frame Code	Applicable Carburetor Identification
BIZ 125 +6	+BR	Brazil	+BR	JA04E36000001~	9C2JA04306R000001~	PB7SA A
				JA04E36800001~	9C2JA04306R800001~	
	+2LA	Latin America	+2LA	JA04E36600001~	9C2JA04306R500001~	PB7SC A
	+3LA		+3LA	JA04E36500001~	9C2JA04306R600001~	PB7SD A
BIZ 125 +7	+BR	Brazil	+BR	JA04E37000001~	9C2JA04307R800001~	PB7SA A
	+3LA	Latin America	+3LA	JA04E37700001~	9C2JA04307R700001~	PB7SD A
BIZ 125 +8	+BR	Brazil	+BR	JA04E3-8000001~	9C2JA04308R000001~	PB7SA A
	+3LA	Latin America	+3LA	JA04E3-8700001~	9C2JA04308R700001~	PB7SD A
BIZ 125 +9	+BR	Brazil	+BR	JC42E39000001~	9C2JC42309R000001~	GQR6A A
	+2LA	Latin America	+2LA	JC42E39500001~	9C2JC423*9R500001~	GQR6A A
	+3LA		+3LA	JC42E39600001~	9C2JC42309R600001~	GQR6A A
Biz 125 KS	BR	Brazil	KSBR	JC42E1-A000001~	9C2JC4210AR000001~	GQR6A A
	2LA	Latin America	KS2LA	JC42E1-A500001~	9C2JC421*AR500001~	GQRAA A
	3LA	Latin America	KS3LA	JC42E1-A600001~	9C2JC4210AR600001~	GQR6A A
Biz 125 ES	BR	Brazil	ESBR	JC42E2-A000001~	9C2JC4220AR000001~	GQR6A A
	2LA	Latin America	ES2LA	JC42E2-A500001~	9C2JC422*AR500001~	GQRAA A
	3LA	Latin America	ES3LA	JC42E2-A600001~	9C2JC4220AR600001~	GQR6A A
Biz 125 +	BR	Brazil	+BR	JC42E3-A000001~	9C2JC4230AR000001~	GQR6A A
	2LA	Latin America	+2LA	JC42E3-A500001~	9C2JC423*AR500001~	GQRAA A
	3LA	Latin America	+3LA	JC42E3-A600001~	9C2JC4230AR600001~	GQR6A A

- Of carburetor/throttle body identification numbers, only the portions underlined in the example below are used for registration: PB7SA A KC

PROIBIDA A REPRODUÇÃO E DISTRIBUIÇÃO
1010913 - Matsuo - MM - JT

© Moto Honda da Amazônia Ltda.
Todos os direitos reservados.

Color chart

• When ordering a colored part, refer to the chart below and use a part number consisting of the relevant basic part number to which has been added a part color code.

BIZ 125 KS_6 / KS_6 2LA / KS_6 3LA

No.	Model		BIZ 125 KS_6							
	Color		Appaloosa silver metallic	Black	Saira blue metallic	Caruaru red	Applicable model		Applicable Block No.	Ref. No.
	Name of colored parts	Basic part No.	B-184M	NH-1	PB-363M	R-297	Initial applicable model	Final applicable model		
1	COVER ASSY., RR. HANDLE	53204-KSS-900	ZB	ZB	ZB	ZB			C-4	9
2	COVER SET, FR.	64310-KSS-900	ZA	ZB	ZC	ZE			C-30	1
3	COVER SET, L. BODY	64420-KSS-910	ZD	ZB	ZC	ZE			C-14	2
4	COVER SET, R. BODY	64410-KSS-910	ZD	ZB	ZC	ZE			C-14	1
5	COVER, HANDLE FR.	53205-KSS-900	ZA	ZB	ZC	ZE			C-4	10
6	COVER, L. SIDE	64451-KSS-900	ZB	ZB	ZB	ZB			C-14	4
7	COVER, R. SIDE	64441-KSS-900	ZB	ZB	ZB	ZB			C-14	3
8	FENDER A, FR.	61100-KSS-900	ZA	ZB	ZC	ZE			C-6	2
9	HUB SUB ASSY., FR.	44635-KSS-900	ZA	ZA	ZA	ZA			C-9	7
10	HUB SUB ASSY., RR.	42635-KSS-900	ZA	ZA	ZA	ZA			C-11	10
11	MARK, HONDA	61310-KPE-870	-	ZA	ZA	ZA			C-32	1
12	MARK, HONDA	61310-KPE-900	ZA	-	-	-			C-32	1
13	MARK, HONDA	87103-GCE-D60	ZA	ZA	ZA	ZA			C-32	4
14	PANEL COMP., RR. BRAKE	43100-GCE-900	ZA	ZA	ZA	ZA			C-10	4
15	PANEL SUB COMP., FR. BRAKE	45010-KSS-900	ZA	ZA	ZA	ZA			C-8	6
16	PLATE, L. PIVOT SIDE	50701-KSS-900	ZA	ZA	ZA	ZA			C-28	9
17	SHIELD SET, LEG	64320-KSS-900	ZB	ZB	ZB	ZB			C-30	2
18	STAY, MUFFLER	18315-KSS-900	ZA	ZA	ZA	ZA			C-17	2
19	STRIPE, BODY COVER	87102-KSS-910	ZD	ZB	ZC	ZA			C-32	3
20	WHEEL SUB ASSY., FR.	44650-KSS-900	ZA	ZA	ZA	ZA			C-9	8
21	WHEEL SUB ASSY., RR.	42650-KSS-900	ZA	ZA	ZA	ZA			C-11	11

PROIBIDA A REPRODUÇÃO
1010913 - Matsuo - M

© Moto Honda da Amazônia Ltda.
Todos os direitos reservados.

Voltar
Back
Volver

Color chart

• When ordering a colored part, refer to the chart below and use a part number consisting of the relevant basic part number to which has been added a part color code.

BIZ 125 ES_6 / ES_6 2LA / ES_6 3LA

No.	Model		BIZ 125 ES_6							
	Color		Appaloosa silver metallic	Black	Saira blue metallic	Caruaru red	Applicable model		Applicable Block No.	Ref. No.
	Name of colored parts	Basic part No.	B-184M	NH-1	PB-363M	R-297	Initial applicable model	Final applicable model		
1	COVER ASSY., RR. HANDLE	53204-KSS-900	ZB	ZB	ZB	ZB			C-4	9
2	COVER SET, FR.	64310-KSS-900	ZA	ZB	ZC	ZE			C-30	1
3	COVER SET, L. BODY	64420-KSS-900	ZD	ZB	ZC	ZE			C-14	2
4	COVER SET, R. BODY	64410-KSS-900	ZD	ZB	ZC	ZE			C-14	1
5	COVER, HANDLE FR.	53205-KSS-900	ZA	ZB	ZC	ZE			C-4	10
6	COVER, L. SIDE	64451-KSS-900	ZB	ZB	ZB	ZB			C-14	4
7	COVER, R. SIDE	64441-KSS-900	ZB	ZB	ZB	ZB			C-14	3
8	FENDER A, FR.	61100-KSS-900	ZA	ZB	ZC	ZE			C-6	2
9	HUB SUB ASSY., FR.	44635-KSS-900	ZA	ZA	ZA	ZA			C-9	7
10	HUB SUB ASSY., RR.	42635-KSS-900	ZA	ZA	ZA	ZA			C-11	10
11	MARK, HONDA	61310-KPE-870	-	ZA	ZA	ZA			C-32	1
12	MARK, HONDA	61310-KPE-900	ZA	-	-	-			C-32	1
13	MARK, HONDA	87103-GCE-D60	ZA	ZA	ZA	ZA			C-32	4
14	PANEL COMP., RR. BRAKE	43100-GCE-900	ZA	ZA	ZA	ZA			C-10	4
15	PANEL SUB COMP., FR. BRAKE	45010-KSS-900	ZA	ZA	ZA	ZA			C-8	6
16	PLATE, L. PIVOT SIDE	50701-KSS-900	ZA	ZA	ZA	ZA			C-28	9
17	SHIELD SET, LEG	64320-KSS-900	ZB	ZB	ZB	ZB			C-30	2
18	STAY, MUFFLER	18315-KSS-900	ZA	ZA	ZA	ZA			C-17	2
19	STRIPE, BODY COVER	87102-KSS-900	ZD	ZB	ZC	ZA			C-32	2
20	WHEEL SUB ASSY., FR.	44650-KSS-900	ZA	ZA	ZA	ZA			C-9	8
21	WHEEL SUB ASSY., RR.	42650-KSS-900	ZA	ZA	ZA	ZA			C-11	11

PROIBIDA A REP
1010913 - Matsuo - M
DIÇÃO

© Moto Honda da Amazônia Ltda.
Todos os direitos reservados.

Color chart

• When ordering a colored part, refer to the chart below and use a part number consisting of the relevant basic part number to which has been added a part color code.

BIZ 125 +6 / +6 2LA / +6 3LA

No.	Model		BIZ 125 +6					
	Color		Sunset orange metallic	Black	Applicable model		Applicable Block No.	Ref. No.
	Name of colored parts	Basic part No.	YR-265M	NH-1	Initial applicable model	Final applicable model		
1	COVER ASSY., RR. HANDLE	53204-KSS-900	ZC	ZC			C-4	9
2	COVER SET, FR.	64310-KSS-900	ZG	ZB			C-30	1
3	COVER SET, L. BODY	64420-KSS-950	ZB	ZA			C-14	2
4	COVER SET, R. BODY	64410-KSS-950	ZB	ZA			C-14	1
5	COVER, HANDLE FR.	53205-KSS-950	ZF	ZB			C-4	10
6	COVER, L. SIDE	64451-KSS-900	ZC	ZC			C-14	4
7	COVER, R. SIDE	64441-KSS-900	ZC	ZC			C-14	3
8	FENDER A, FR.	61100-KSS-900	ZG	ZB			C-6	2
9	FLANGE SUB ASSY., RR.	42615-KSS-950	ZA	ZA			C-11-1	6
10	STRIPE, BODY COVER	87102-KSS-950	ZB	ZA			C-32	5
11	MARK, HONDA	61310-KPE-870	-	ZA			C-32	1
12	MARK, HONDA	61310-KPE-900	ZA	-			C-32	1
13	MARK, HONDA	87103-GCE-D60	ZA	ZA			C-32	4
14	PANEL COM., RR. BRAKE	43100-GCE-900	ZA	ZA			C-10	4
15	PLATE, L. PIVOT SIDE	50701-KSS-900	ZA	ZA			C-28	9
16	PLUG, FRONT FENDER	90656-KM1-000	ZL	ZL			C-6	10
17	SHIELD SET, LEG	64320-KSS-900	ZC	ZC			C-30	2
18	STAY, MUFFLER	18315-KSS-900	ZA	ZA			C-17	2
19	WHEEL, SUB ASSY., FR.	44650-KSS-950	ZB	ZB			C-9-1	4
20	WHEEL, SUB ASSY., RR.	42650-KSS-950	ZB	ZB			C-11-1	8

PROIBIDA A REPRO RIBUIÇÃO
1010913 - Matsuo - MM - 3

© Moto Honda da Amazônia Ltda.
Todos os direitos reservados.

Voltar
Back
Volver

Color chart

• When ordering a colored part, refer to the chart below and use a part number consisting of the relevant basic part number to which has been added a part color code.

BIZ 125 KS_7 / KS_7 2LA / KS_7 3LA

No.	Model		BIZ 125 KS_7							
	Color		Guarau red	Black	Pearl twister blue	Appaloosa silver metallic	Applicable model		Applicable Block No.	Ref. No.
	Name of colored parts	Basic part No.	R-239	NH-1	PB-314P	B-184M	Initial applicable model	Final applicable model		
1	COVER ASSY., RR. HANDLE	53204-KSS-900	ZB	ZB	ZB	ZB			C-4	9
2	COVER SET, FR.	64310-KSS-700	ZD	ZB	ZC	ZA			C-30	1
3	COVER SET, L. BODY	64420-KSS-730	ZA	ZB	ZC	ZD			C-14	2
4	COVER SET, R. BODY	64410-KSS-730	ZA	ZB	ZC	ZD			C-14	1
5	COVER, HANDLE FR.	53205-KSS-900	ZD	ZB	ZF	ZA			C-4	10
6	COVER, L. SIDE	64451-KSS-900	ZB	ZB	ZB	ZB			C-14	4
7	COVER, R. SIDE	64441-KSS-900	ZB	ZB	ZB	ZB			C-14	3
8	FENDER A, FR.	61100-KSS-900	ZD	ZB	ZH	ZA			C-6	2
9	HUB SUB ASSY., FR.	44635-KSS-900	ZA	ZA	ZA	ZA			C-9	7
10	HUB SUB ASSY., RR.	42635-KSS-900	ZA	ZA	ZA	ZA			C-11	10
11	MARK, HONDA	61310-KPE-870	ZA	ZA	ZA	-			C-32	1
12	MARK, HONDA	61310-KPE-900	-	-	-	ZA			C-32	1
13	MARK, HONDA	87103-GCE-D60	ZA	ZA	ZA	ZA			C-32	4
14	PANEL COMP., RR. BRAKE	43100-GCE-900	ZA	ZA	ZA	ZA			C-10	4
15	PANEL SUB COMP., FR. BRAKE	45010-KSS-900	ZA	ZA	ZA	ZA			C-8	6
16	PLATE, L. PIVOT SIDE	50701-KSS-900	ZA	ZA	ZA	ZA			C-28	9
17	SHIELD SET, LEG	64320-KSS-900	ZB	ZB	ZB	ZB			C-30	2
18	STAY, MUFFLER	18315-KSS-900	ZA	ZA	ZA	ZA			C-17	2
19	STRIPE, L. BODY COVER	87104-KSS-730	ZA	ZB	ZC	ZD			C-32	9
20	STRIPE, R. BODY COVER	87102-KSS-730	ZA	ZB	ZC	ZD			C-32	7
21	WHEEL, SUB ASSY., FR.	44650-KSS-900	ZA	ZA	ZA	ZA			C-9	8
22	WHEEL, SUB ASSY., RR.	42650-KSS-900	ZA	ZA	ZA	ZA			C-11	11

PROIBIDA A R
1010913 - Matsu
DIÇÃO

© Moto Honda da Amazônia Ltda.
Todos os direitos reservados.

Color chart

• When ordering a colored part, refer to the chart below and use a part number consisting of the relevant basic part number to which has been added a part color code.

BIZ 125 ES_7 / ES_7 2LA / ES_7 3LA

No.	Model		BIZ 125 ES_7							
	Color		Guarau red	Black	Pearl twister blue	Appaloosa silver metallic	Applicable model		Applicable Block No.	Ref. No.
	Name of colored parts	Basic part No.	R-239	NH-1	PB-314P	B-184M	Initial applicable model	Final applicable model		
1	COVER ASSY., RR. HANDLE	53204-KSS-900	ZB	ZB	ZB	ZB			C-4	9
2	COVER SET, FR.	64310-KSS-700	ZD	ZB	ZC	ZA			C-30	1
3	COVER SET, L. BODY	64420-KSS-700	ZA	ZB	ZC	ZD			C-14	2
4	COVER SET, R. BODY	64410-KSS-700	ZA	ZB	ZC	ZD			C-14	1
5	COVER, HANDLE FR.	53205-KSS-900	ZD	ZB	ZF	ZA			C-4	10
6	COVER, L. SIDE	64451-KSS-900	ZB	ZB	ZB	ZB			C-14	4
7	COVER, R. SIDE	64441-KSS-900	ZB	ZB	ZB	ZB			C-14	3
8	FENDER A, FR.	61100-KSS-900	ZD	ZB	ZH	ZA			C-6	2
9	HUB SUB ASSY., FR.	44635-KSS-900	ZA	ZA	ZA	ZA			C-9	7
10	HUB SUB ASSY., RR.	42635-KSS-900	ZA	ZA	ZA	ZA			C-11	10
11	MARK, HONDA	61310-KPE-870	ZA	ZA	ZA	-			C-32	1
12	MARK, HONDA	61310-KPE-900	-	-	-	ZA			C-32	1
13	MARK, HONDA	87103-GCE-D60	ZA	ZA	ZA	ZA			C-32	4
14	PANEL COMP., RR. BRAKE	43100-GCE-900	ZA	ZA	ZA	ZA			C-10	4
15	PANEL SUB COMP., FR. BRAKE	45010-KSS-900	ZA	ZA	ZA	ZA			C-8	6
16	PLATE, L. PIVOT SIDE	50701-KSS-900	ZA	ZA	ZA	ZA			C-28	9
17	SHIELD SET, LEG	64320-KSS-900	ZB	ZB	ZB	ZB			C-30	2
18	STAY, MUFFLER	18315-KSS-900	ZA	ZA	ZA	ZA			C-17	2
19	STRIPE, L. BODY COVER	87104-KSS-700	ZA	ZB	ZC	ZD			C-32	8
20	STRIPE, R. BODY COVER	87102-KSS-700	ZA	ZB	ZC	ZD			C-32	6
21	WHEEL, SUB ASSY., FR.	44650-KSS-900	ZA	ZA	ZA	ZA			C-9	8
22	WHEEL, SUB ASSY., RR.	42650-KSS-900	ZA	ZA	ZA	ZA			C-11	11

PROIBIDA A R ÇÃO
1010913 - Matsuo

© Moto Honda da Amazônia Ltda.
Todos os direitos reservados.

Voltar
Back
Volver

Color chart

• When ordering a colored part, refer to the chart below and use a part number consisting of the relevant basic part number to which has been added a part color code.

BIZ 125 +7 / +7 2LA / +7 3LA

No.	Model		BIZ 125 +7					
	Color		Topazio yellow	Black	Applicable model		Applicable Block No.	Ref. No.
	Name of colored parts	Basic part No.	Y-198	NH-1	Initial applicable model	Final applicable model		
1	COVER ASSY., RR. HANDLE	53204-KSS-900	ZC	ZC			C-4	9
2	COVER SET, FR.	64310-KSS-700	ZE	ZB			C-30	1
3	COVER SET, L. BODY	64420-KSS-950	ZC	ZA			C-14	2
4	COVER SET, R. BODY	64410-KSS-950	ZC	ZA			C-14	1
5	COVER, HANDLE FR.	53205-KSS-950	ZG	ZB			C-4	10
6	COVER, L. SIDE	64451-KSS-900	ZC	ZC			C-14	4
7	COVER, R. SIDE	64441-KSS-900	ZC	ZC			C-14	3
8	FENDER A, FR.	61100-KSS-900	ZJ	ZB			C-6	2
9	FLANGE SUB ASSY., RR. DRIVEN	42615-KSS-950	ZA	ZA			C-11-1	6
10	MARK, BODY COVER	87102-KSS-950	ZA	ZA			C-32	5
11	MARK, HONDA	61310-KPE-870	-	ZA			C-32	1
12	MARK, HONDA	61310-KPE-900	ZA	-			C-32	1
13	MARK, HONDA	87103-GCE-D60	ZA	ZA			C-32	4
14	PANEL COMP., RR. BRAKE	43100-GCE-900	ZA	ZA			C-10	4
15	PLATE, L. PIVOT SIDE	50701-KSS-900	ZA	ZA			C-28	9
16	PLUG, HOLE	90656-KM1-000	ZL	ZL			C-6	10
17	SHIELD SET, LEG	64320-KSS-900	ZC	ZC			C-30	2
18	STAY, MUFFLER	18315-KSS-900	ZA	ZA			C-17	2
19	WHEEL, SUB ASSY., FR.	44650-KSS-950	ZB	ZB			C-9-1	4
20	WHEEL, SUB ASSY., RR.	42650-KSS-950	ZB	ZB			C-11-1	8

PROIBIDA A REPRO STRIBUIÇÃO
1010913 - Matsuo - MM - 3

© Moto Honda da Amazônia Ltda.
Todos os direitos reservados.

Color chart

• When ordering a colored part, refer to the chart below and use a part number consisting of the relevant basic part number to which has been added a part color code.

BIZ 125 KS_8 / KS_8 2LA / KS_8 3LA

No.	Model		BIZ 125 KS_8							
	Color		Guarau red	Black	Topazio yellow	Lumiar silver metallic	Applicable model		Applicable Block No.	Ref. No.
	Name of colored parts	Basic part No.	R-239	NH-1	Y-198	NH-455M	Initial applicable model	Final applicable model		
1	COVER ASSY., RR. HANDLE	53204-KSS-900	ZB	ZB	ZB	ZB			C-4	9
2	COVER SET, FR.	64310-KSS-700	ZD	ZB	ZE	-			C-30	1
3	COVER SET, FR.	64310-KSS-770	-	-	-	ZB			C-30	1
4	COVER SET, L. BODY	64420-KSS-600	ZA	ZB	ZC	ZD			C-14	2
5	COVER SET, R. BODY	64410-KSS-600	ZA	ZB	ZC	ZD			C-14	1
6	COVER, HANDLE FR.	53205-KSS-900	ZD	ZB	ZH	ZG			C-4	10
7	COVER, L. SIDE	64451-KSS-900	ZB	ZB	ZB	ZB			C-14	4
8	COVER, R. SIDE	64441-KSS-900	ZB	ZB	ZB	ZB			C-14	3
9	FENDER A, FR.	61100-KSS-900	ZD	ZB	ZJ	ZK			C-6	2
10	HUB SUB ASSY., FR.	44635-KSS-900	ZA	ZA	ZA	ZA			C-9	7
11	HUB SUB ASSY., RR.	42635-KSS-900	ZA	ZA	ZA	ZA			C-11	10
12	MARK, HONDA	61310-KPE-870	ZA	ZA	-	-			C-32-1	1
13	MARK, HONDA	61310-KPE-900	-	-	ZA	ZA			C-32-1	1
14	MARK, HONDA	87103-KSS-900	ZA	ZA	ZA	ZA			C-32-1	6
15	PANEL COMP., RR. BRAKE	43100-GCE-900	ZA	ZA	ZA	ZA			C-10	4
16	PANEL SUB COMP., FR. BRAKE	45010-KSS-900	ZA	ZA	ZA	ZA			C-8	6
17	PLATE, L. PIVOT SIDE	50701-KSS-900	ZA	ZA	ZA	ZA			C-28	9
18	SHIELD SET, LEG	64320-KSS-900	ZB	ZB	ZB	ZB			C-30	2
19	STAY, MUFFLER	18315-KSS-900	ZA	ZA	ZA	ZA			C-17	2
20	STRIPE, L. BODY COVER	87104-KSS-600	ZA	ZB	ZC	ZD			C-32-1	7
21	STRIPE, R. BODY COVER	87102-KSS-600	ZA	ZB	ZC	ZD			C-32-1	3
22	WHEEL, SUB ASSY., FR.	44650-KSS-900	ZA	ZA	ZA	ZA			C-9	8
23	WHEEL, SUB ASSY., RR.	42650-KSS-900	ZA	ZA	ZA	ZA			C-11	11

PROIBIDA A
1010913 - Ma
ÇÃO

© Moto Honda da Amazônia Ltda.
Todos os direitos reservados.

Voltar
Back
Volver

Color chart

• When ordering a colored part, refer to the chart below and use a part number consisting of the relevant basic part number to which has been added a part color code.

BIZ 125 ES_8 / ES_8 2LA / ES_8 3LA

No.	Model		BIZ 125 ES_8							
	Color		Guarau red	Black	Topazio yellow	Lumiar silver metallic	Applicable model		Applicable Block No.	Ref. No.
	Name of colored parts	Basic part No.	R-239	NH-1	Y-198	NH-455M	Initial applicable model	Final applicable model		
1	COVER ASSY., RR. HANDLE	53204-KSS-900	ZB	ZB	ZB	ZB			C-4	9
2	COVER SET, FR.	64310-KSS-700	ZD	ZB	ZE	-			C-30	1
3	COVER SET, FR.	64310-KSS-770	-	-	-	ZB			C-30	1
4	COVER SET, L. BODY	64420-KSS-770	ZA	ZB	ZC	ZD			C-14	2
5	COVER SET, R. BODY	64410-KSS-770	ZA	ZB	ZC	ZD			C-14	1
6	COVER, HANDLE FR.	53205-KSS-900	ZD	ZB	ZH	ZG			C-4	10
7	COVER, L. SIDE	64451-KSS-900	ZB	ZB	ZB	ZB			C-14	4
8	COVER, R. SIDE	64441-KSS-900	ZB	ZB	ZB	ZB			C-14	3
9	FENDER A, FR.	61100-KSS-900	ZD	ZB	ZJ	ZK			C-6	2
10	HUB SUB ASSY., FR.	44635-KSS-900	ZA	ZA	ZA	ZA			C-9	7
11	HUB SUB ASSY., RR.	42635-KSS-900	ZA	ZA	ZA	ZA			C-11	10
12	MARK, HONDA	61310-KPE-870	ZA	ZA	-	-			C-32-1	1
13	MARK, HONDA	61310-KPE-900	-	-	ZA	ZA			C-32-1	1
14	MARK, HONDA	87103-KSS-900	ZA	ZA	ZA	ZA			C-32-1	6
15	PANEL COMP., RR. BRAKE	43100-GCE-900	ZA	ZA	ZA	ZA			C-10	4
16	PANEL SUB COMP., FR. BRAKE	45010-KSS-900	ZA	ZA	ZA	ZA			C-8	6
17	PLATE, L. PIVOT SIDE	50701-KSS-900	ZA	ZA	ZA	ZA			C-28	9
18	SHIELD SET, LEG	64320-KSS-900	ZB	ZB	ZB	ZB			C-30	2
19	STAY, MUFFLER	18315-KSS-900	ZA	ZA	ZA	ZA			C-17	2
20	STRIPE, L. BODY COVER	87104-KSS-770	ZA	ZB	ZC	ZD			C-32-1	9
21	STRIPE, R. BODY COVER	87102-KSS-770	ZA	ZB	ZC	ZD			C-32-1	5
22	WHEEL, SUB ASSY., FR.	44650-KSS-900	ZA	ZA	ZA	ZA			C-9	8
23	WHEEL, SUB ASSY., RR.	42650-KSS-900	ZA	ZA	ZA	ZA			C-11	11

PROIBIDA A
1010913 - Ma
DIÇÃO

© Moto Honda da Amazônia Ltda.
Todos os direitos reservados.

Color chart

• When ordering a colored part, refer to the chart below and use a part number consisting of the relevant basic part number to which has been added a part color code.

BIZ 125 +8 / +8 2LA / +8 3LA

No.	Model		BIZ 125 +8					
	Color		Maceio red	Ipojuka gray metallic	Applicable model		Applicable Block No.	Ref. No.
	Name of colored parts	Basic part No.	R-206	NH-477M	Initial applicable model	Final applicable model		
1	COVER ASSY., RR. HANDLE	53204-KSS-900	ZC	ZC			C-4	9
2	COVER SET, FR.	64310-KSS-750	ZA	ZB			C-30	1
3	COVER SET, L. BODY	64420-KSS-750	ZA	ZB			C-14	2
4	COVER SET, R. BODY	64410-KSS-750	ZA	ZB			C-14	1
5	COVER, HANDLE FR.	53205-KSS-950	ZJ	ZH			C-4	10
6	COVER, L. SIDE	64451-KSS-900	ZC	ZC			C-14	4
7	COVER, R. SIDE	64441-KSS-900	ZC	ZC			C-14	3
8	FENDER A, FR.	61100-KSS-900	ZM	ZL			C-6	2
9	FLANGE SUB ASSY., RR. DRIVEN	42615-KSS-950	ZB	ZB			C-11-1	6
10	MARK, HONDA	61310-KPE-870	-	ZA			C-32-1	1
11	MARK, HONDA	61310-KPE-900	ZA	-			C-32-1	1
12	MARK, HONDA	87103-KSS-900	ZA	ZA			C-32-1	6
13	PANEL COMP., RR. BRAKE	43100-GCE-900	ZB	ZB			C-10	4
14	PLATE, L. PIVOT SIDE	50701-KSS-900	ZA	ZA			C-28	9
15	PLUG, HOLE	90656-KM1-000	ZL	ZL			C-6	10
16	SHIELD SET, LEG	64320-KSS-900	ZC	ZC			C-30	2
17	STAY, MUFFLER	18315-KSS-900	ZA	ZA			C-17	2
18	STRIPE, FR. COVER	87101-KSS-750	ZA	ZB			C-32-1	2
19	STRIPE, L. BODY COVER	87104-KSS-750	ZA	ZB			C-32-1	8
20	STRIPE, R. BODY COVER	87102-KSS-750	ZA	ZB			C-32-1	4
21	WHEEL, SUB ASSY., FR.	44650-KSS-950	ZA	ZA			C-9-1	4
22	WHEEL, SUB ASSY., RR.	42650-KSS-950	ZA	ZA			C-11-1	8

PROIBIDA A RE RIBUIÇÃO
1010913 - Matsuo

© Moto Honda da Amazônia Ltda.
Todos os direitos reservados.

Voltar
Back
Volver

Color chart

• When ordering a colored part, refer to the chart below and use a part number consisting of the relevant basic part number to which has been added a part color code.

BIZ 125 KS_9 / KS_9 2LA / KS_9 3LA

No.	Model		BIZ 125 KS_9							
	Color		Black	Lumiar silver metallic	Pearl cardeal red	Topazio yellow	Applicable model		Applicable Block No.	Ref. No.
	Name of colored parts	Basic part No.	NH-1	NH-455M	R-335P	Y-198	Initial applicable model	Final applicable model		
1	COVER ASSY., HANDLE FR.	53203-KSS-B30	ZA	ZB	ZC	ZD			C-4-1	7
2	COVER ASSY., RR. HANDLE	53204-KSS-B30	ZA	ZA	ZA	ZA			C-4-1	8
3	COVER SET, FR.	64310-KSS-B30	-	-	ZB	-			C-30	1
4	COVER SET, FR.	64310-KSS-700	ZB	-	-	ZE			C-30	1
5	COVER SET, FR.	64310-KSS-770	-	ZB	-	-			C-30	1
6	COVER SET, L. BODY	64420-KSS-B60	ZB	ZD	ZA	ZC			C-14	2
7	COVER SET, R. BODY	64410-KSS-B60	ZB	ZD	ZA	ZC			C-14	1
8	COVER, L. SIDE	64451-KSS-900	ZC	ZC	ZC	ZC			C-14	4
9	COVER, R. SIDE	64441-KSS-900	ZC	ZC	ZC	ZC			C-14	3
10	FENDER A. FR.	61100-KSS-B30	ZA	ZB	ZC	ZD			C-6	2
11	HUB SUB ASSY., FR.	44635-KSS-900	ZA	ZA	ZA	ZA			C-9	7
12	HUB SUB ASSY., RR.	42635-KSS-B30	ZA	ZA	ZA	ZA			C-11	10
13	MARK, HONDA	61310-KPE-870	ZA	-	ZA	-			C-32-2	1
14	MARK, HONDA	61310-KPE-900	-	ZA	-	ZA			C-32-2	1
15	MARK, HONDA	87103-KSS-900	ZA	ZA	ZA	ZA			C-32-2	4
16	PANEL COMP., RR. BRAKE	43100-GCE-900	ZA	ZA	ZA	ZA			C-10	4
17	PANEL SUB COMP., FR BRAKE	45010-KSS-900	ZA	ZA	ZA	ZA			C-8	6
18	PLATE, L. PIVOT SIDE	50701-KSS-900	ZA	ZA	ZA	ZA			C-28-1	11
19	SHIELD SET, LEG	64320-KSS-B30	ZA	ZA	ZA	ZA			C-30	2
20	STAY, MUFFLER	18315-KSS-900	ZA	ZA	ZA	ZA			C-17	2
21	STRIPE, L. BODY COVER	87104-KSS-B60	ZB	ZD	ZA	ZC			C-32-2	6
22	STRIPE, R. BODY COVER	87102-KSS-B60	ZB	ZD	ZA	ZC			C-32-2	3
23	WHEEL SUB ASSY., FR.	44650-KSS-900	ZA	ZA	ZA	ZA			C-9	8
24	WHEEL SUB ASSY., RR.	42650-KSS-B30	ZA	ZA	ZA	ZA			C-11	11

PROIBIDA
1010913
DIÇÃO

© Moto Honda da Amazônia Ltda.
Todos os direitos reservados.

Color chart

• When ordering a colored part, refer to the chart below and use a part number consisting of the relevant basic part number to which has been added a part color code.

BIZ 125 ES_9 / ES_9 2LA / ES_9 3LA

No.	Model		BIZ 125 ES_9							
	Color		Black	Lumiar silver metallic	Pearl cardeal red	Topazio yellow	Applicable model		Applicable Block No.	Ref. No.
	Name of colored parts	Basic part No.	NH-1	NH-455M	R-335P	Y-198	Initial applicable model	Final applicable model		
1	COVER ASSY., HANDLE FR.	53203-KSS-B30	ZA	ZB	ZC	ZD			C-4-1	7
2	COVER ASSY., RR. HANDLE	53204-KSS-B30	ZA	ZA	ZA	ZA			C-4-1	8
3	COVER SET, FR.	64310-KSS-B30	-	-	ZB	-			C-30	1
4	COVER SET, FR.	64310-KSS-700	ZB	-	-	ZE			C-30	1
5	COVER SET, FR.	64310-KSS-770	-	ZB	-	-			C-30	1
6	COVER SET, L. BODY	64420-KSS-B30	ZB	ZD	ZA	ZC			C-14	2
7	COVER SET, R. BODY	64410-KSS-B30	ZB	ZD	ZA	ZC			C-14	1
8	COVER, L. SIDE	64451-KSS-900	ZC	ZC	ZC	ZC			C-14	4
9	COVER, R. SIDE	64441-KSS-900	ZC	ZC	ZC	ZC			C-14	3
10	FENDER A. FR.	61100-KSS-B30	ZA	ZB	ZC	ZD			C-6	2
11	HUB SUB ASSY., FR.	44635-KSS-900	ZA	ZA	ZA	ZA			C-9	7
12	HUB SUB ASSY., RR.	42635-KSS-B30	ZA	ZA	ZA	ZA			C-11	10
13	MARK, HONDA	61310-KPE-870	ZA	-	ZA	-			C-32-2	1
14	MARK, HONDA	61310-KPE-900	-	ZA	-	ZA			C-32-2	1
15	MARK, HONDA	87103-KSS-900	ZA	ZA	ZA	ZA			C-32-2	4
16	PANEL COMP., RR. BRAKE	43100-GCE-900	ZA	ZA	ZA	ZA			C-10	4
17	PANEL SUB COMP., FR BRAKE	45010-KSS-900	ZA	ZA	ZA	ZA			C-8	6
18	PLATE, L. PIVOT SIDE	50701-KSS-900	ZA	ZA	ZA	ZA			C-28-1	11
19	SHIELD SET, LEG	64320-KSS-B30	ZA	ZA	ZA	ZA			C-30	2
20	STAY, MUFFLER	18315-KSS-900	ZA	ZA	ZA	ZA			C-17	2
21	STRIPE, L. BODY COVER	87104-KSS-B30	ZB	ZD	ZA	ZC			C-32-2	5
22	STRIPE, R. BODY COVER	87102-KSS-B30	ZB	ZD	ZA	ZC			C-32-2	2
23	WHEEL SUB ASSY., FR.	44650-KSS-900	ZA	ZA	ZA	ZA			C-9	8
24	WHEEL SUB ASSY., RR.	42650-KSS-B30	ZA	ZA	ZA	ZA			C-11	11

PROIBIDA A REPRODUÇÃO
1010913

© Moto Honda da Amazônia Ltda.
Todos os direitos reservados.

Voltar
Back
Volver

Color chart

• When ordering a colored part, refer to the chart below and use a part number consisting of the relevant basic part number to which has been added a part color code.

BIZ 125 +9 / +9 2LA / +9 3LA

No.	Model		BIZ 125 +9					
	Color		Ipojuka gray metallic	Maceio red	Applicable model		Applicable Block No.	Ref. No.
	Name of colored parts	Basic part No.	NH-477M	R-206	Initial applicable model	Final applicable model		
1	COVER ASSY.,HANDLE FR.	53203-KSS-B00	ZA	ZB			C-4-1	7
2	COVER ASSY.,RR HANDLE	53204-KSS-B30	ZA	ZA			C-4-1	8
3	COVER SET, FR.	64310-KSS-B00	ZB	ZA			C-30	1
4	COVER SET,L. BODY	64420-KSS-B00	ZB	ZA			C-14	2
5	COVER SET,R. BODY	64410-KSS-B00	ZB	ZA			C-14	1
6	COVER, L. SIDE	64451-KSS-900	ZC	ZC			C-14	4
7	COVER, R. SIDE	64441-KSS-900	ZC	ZC			C-14	3
8	FENDER A, FR.	61100-KSS-900	ZL	ZM			C-6	2
9	FLANGE SUB ASSY., RR. DRIVEN	42615-KSS-950	ZB	ZB			C-11-1	6
10	MARK HONDA	87103-KSS-900	ZA	ZA			C-32-2	4
11	PANEL COMP.,RR. BRAKE	43100-GCE-900	ZB	ZB			C-10	4
12	PLATE, L. PIVOT SIDE	50701-KSS-900	ZA	ZA			C-28-1	11
13	PLUG, HOLE	90656-KM1-000	ZL	ZL			C-6	10
14	SHIELD SET, LEG	64320-KSS-B30	ZA	ZA			C-30	2
15	STAY, MUFFLER	18315-KSS-900	ZA	ZA			C-17	2
16	STRIPE, FR. COVER	87101-KSS-B00	ZB	ZA			C-32-2	7
17	STRIPE, L. BODY COVER	87104-KSS-B00	ZB	ZA			C-32-2	9
18	STRIPE, R. BODY COVER	87102-KSS-B00	ZB	ZA			C-32-2	8
19	WHEEL SUB ASSY., FR.	44650-KSS-950	ZA	ZA			C-9-1	4
20	WHEEL SUB ASSY., RR.	42650-KSS-950	ZA	ZA			C-11-1	8

PROIBIDA A REPRO STRIBUIÇÃO
1010913 - Matsuo - MM - 3

© Moto Honda da Amazônia Ltda.
Todos os direitos reservados.

Color chart

• When ordering a colored part, refer to the chart below and use a part number consisting of the relevant basic part number to which has been added a part color code.

BIZ 125 KS_A - BR

No.	Model		BIZ 125 KS_A							
	Color		Black	Pearl agata pink	Maceió red	Citrino Beige Metallic	Applicable model		Applicable Block No.	Ref. No.
	Name of colored parts	Basic part No.	NH-1	RP-185P	R-206	YR-296M	Initial applicable model	Final applicable model		
1	COVER ASSY., HANDLE FR.	53203-KSS-B30	ZA	ZE	ZF	ZG			C-4-1	7
2	COVER ASSY., RR. HANDLE	53204-KSS-B30	ZA	ZA	ZA	ZA			C-4-1	8
3	COVER SET, FR.	64310-KSS-A30	-	ZA	ZB	ZC			C-30	1
4	COVER SET, FR.	64310-KSS-700	ZB	-	-	-			C-30	1
5	COVER SET, L. BODY	64420-KSS-A60	ZE	ZF	ZG	ZH			C-14	2
6	COVER SET, R. BODY	64410-KSS-A60	ZE	ZF	ZG	ZH			C-14	1
7	COVER, L. SIDE	64451-KSS-900	ZC	ZC	ZC	ZC			C-14	4
8	COVER, R. SIDE	64441-KSS-900	ZC	ZC	ZC	ZC			C-14	3
9	FENDER A. FR.	61100-KSS-B30	ZA	ZE	ZF	ZG			C-6	2
10	HUB SUB ASSY.	44635-KSS-900	ZA	ZA	ZA	ZA			C-9	7
11	HUB SUB ASSY.	42635-KSS-B30	ZA	ZA	ZA	ZA			C-11	10
12	MARK, HONDA	61310-KPE-870	ZA	-	-	-			C-32-3	1
13	MARK, HONDA	61310-KPE-900	-	ZA	ZA	ZA			C-32-3	1
14	MARK, HONDA	87103-KSS-900	ZA	ZA	ZA	ZA			C-32-3	6
15	PANEL COMP., RR. BRAKE	43100-GCE-900	ZA	ZA	ZA	ZA			C-10	4
16	PANEL SUB COMP., FR BRAKE	45010-KSS-900	ZA	ZA	ZA	ZA			C-8	6
17	PLATE, L. PIVOT SIDE	50701-KSS-900	ZA	ZA	ZA	ZA			C-28-1	11
18	SHIELD SET, LEG	64320-KSS-B30	ZA	ZA	ZA	ZA			C-30	2
19	STAY, MUFFLER	18315-KSS-900	ZA	ZA	ZA	ZA			C-17	2
20	STRIPE, R. BODY COVER	87102-KSS-A60	ZB	ZC	ZA	ZD			C-32-3	5
21	WHEEL SUB ASSY., FR.	44650-KSS-900	ZA	ZA	ZA	ZA			C-9	8
22	WHEEL SUB ASSY., RR.	42650-KSS-B30	ZA	ZA	ZA	ZA			C-11	11

PROIBIDA A REPRODUÇÃO E DISTRIBUIÇÃO
1010913 - Matsuo - MM - JT

© Moto Honda da Amazônia Ltda.
Todos os direitos reservados.

Voltar
Back
Volver

Color chart

• When ordering a colored part, refer to the chart below and use a part number consisting of the relevant basic part number to which has been added a part color code.

BIZ 125 KS_A 2LA / KS_A 3LA

No.	Model		BIZ 125 KS_A							
	Color		Black	Pearl Agata Pink	Maceio red	Citrino Beige Metallic	Applicable model		Applicable Block No.	Ref. No.
	Name of colored parts	Basic part No.	NH-1	RP-185P	R-206	YR-296M	Initial applicable model	Final applicable model		
1	COVER ASSY., HANDLE FR.	53203-KSS-B30	ZA	ZE	ZF	ZG			C-4-1	7
2	COVER ASSY., RR. HANDLE	53204-KSS-B30	ZA	ZA	ZA	ZA			C-4-1	8
3	COVER SET, FR.	64310-KSS-A30	-	ZA	ZB	ZC			C-30	1
4	COVER SET, FR.	64310-KSS-700	ZB	-	-	-			C-30	1
5	COVER SET, L. BODY	64420-KSS-A60	ZE	ZF	ZG	ZH			C-14	2
6	COVER SET, R. BODY	64410-KSS-A60	ZE	ZF	ZG	ZH			C-14	1
7	COVER, L. SIDE	64451-KSS-900	ZC	ZC	ZC	ZC			C-14	4
8	COVER, R. SIDE	64441-KSS-900	ZC	ZC	ZC	ZC			C-14	3
9	FENDER A. FR.	61100-KSS-B30	ZA	ZE	ZF	ZG			C-6	2
10	HUB SUB ASSY.	44635-KSS-900	ZA	ZA	ZA	ZA			C-9	7
11	HUB SUB ASSY.	42635-KSS-B30	ZA	ZA	ZA	ZA			C-11	10
12	MARK, HONDA	61310-KPE-870	ZA	-	-	-			C-32-3	1
13	MARK, HONDA	61310-KPE-900	-	ZA	ZA	ZA			C-32-3	1
14	MARK, HONDA	87103-KSS-900	ZA	ZA	ZA	ZA			C-32-3	6
15	PANEL COMP., RR. BRAKE	43100-GCE-900	ZA	ZA	ZA	ZA			C-10	4
16	PANEL SUB COMP., FR BRAKE	45010-KSS-900	ZA	ZA	ZA	ZA			C-8	6
17	PLATE, L. PIVOT SIDE	50701-KSS-900	ZA	ZA	ZA	ZA			C-28-1	11
18	SHIELD SET, LEG	64320-KSS-B30	ZA	ZA	ZA	ZA			C-30	2
19	STAY, MUFFLER	18315-KSS-900	ZA	ZA	ZA	ZA			C-17	2
20	STRIPE, R. BODY COVER	87102-KSS-A60	ZB	ZC	ZA	ZD			C-32-3	5
21	WHEEL SUB ASSY., FR.	44650-KSS-900	ZA	ZA	ZA	ZA			C-9	8
22	WHEEL SUB ASSY., RR.	42650-KSS-B30	ZA	ZA	ZA	ZA			C-11	11

PROIBIDA A REPRODUÇÃO E DISTRIBUIÇÃO
1010913 - Matsuo - MM - JT

© Moto Honda da Amazônia Ltda.
Todos os direitos reservados.

Color chart

• When ordering a colored part, refer to the chart below and use a part number consisting of the relevant basic part number to which has been added a part color code.

BIZ 125 ES_A - BR

No.	Model		BIZ 125 ES_A							
	Color		Black	Pearl agata pink	Maceio red	Citrino beige metallic	Applicable model		Applicable Block No.	Ref. No.
	Name of colored parts	Basic part No.	NH-1	RP-185P	R-206	YR-296M	Initial applicable model	Final applicable model		
1	COVER ASSY., HANDLE FR.	53203-KSS-B30	ZA	ZE	ZF	ZG			C-4-1	7
2	COVER ASSY., RR. HANDLE	53204-KSS-B30	ZA	ZA	ZA	ZA			C-4-1	8
3	COVER SET, FR.	64310-KSS-A30	-	ZA	ZB	ZC			C-30	1
4	COVER SET, FR.	64310-KSS-700	ZB	-	-	-			C-30	1
5	COVER SET, L. BODY	64420-KSS-A30	ZE	ZF	ZG	ZH			C-14	2
6	COVER SET, R. BODY	64410-KSS-A30	ZE	ZF	ZG	ZH			C-14	1
7	COVER, L. SIDE	64451-KSS-900	ZC	ZC	ZC	ZC			C-14	4
8	COVER, R. SIDE	64441-KSS-900	ZC	ZC	ZC	ZC			C-14	3
9	FENDER A. FR.	61100-KSS-B30	ZA	ZE	ZF	ZG			C-6	2
10	HUB SUB ASSY.	44635-KSS-900	ZA	ZA	ZA	ZA			C-9	7
11	HUB SUB ASSY.	42635-KSS-B30	ZA	ZA	ZA	ZA			C-11	10
12	MARK, HONDA	61310-KPE-870	ZA	-	-	-			C-32-3	1
13	MARK, HONDA	61310-KPE-900	-	ZA	ZA	ZA			C-32-3	1
14	MARK, HONDA	87103-KSS-900	ZA	ZA	ZA	ZA			C-32-3	6
15	PANEL COMP., RR. BRAKE	43100-GCE-900	ZA	ZA	ZA	ZA			C-10	4
16	PANEL SUB COMP., FR BRAKE	45010-KSS-900	ZA	ZA	ZA	ZA			C-8	6
17	PLATE, L. PIVOT SIDE	50701-KSS-900	ZA	ZA	ZA	ZA			C-28-1	11
18	SHIELD SET, LEG	64320-KSS-B30	ZA	ZA	ZA	ZA			C-30	2
19	STAY, MUFFLER	18315-KSS-900	ZA	ZA	ZA	ZA			C-17	2
20	STRIPE, R. BODY COVER	87102-KSS-A30	ZB	ZC	ZA	ZD			C-32-3	4
21	WHEEL SUB ASSY., FR.	44650-KSS-900	ZA	ZA	ZA	ZA			C-9	8
22	WHEEL SUB ASSY., RR.	42650-KSS-B30	ZA	ZA	ZA	ZA			C-11	11

PROIBIDA A REPRODUÇÃO E DISTRIBUIÇÃO
1010913 - Matsuo - MM - JT

© Moto Honda da Amazônia Ltda.
Todos os direitos reservados.

Voltar
Back
Volver

Color chart

• When ordering a colored part, refer to the chart below and use a part number consisting of the relevant basic part number to which has been added a part color code.

BIZ125 ES_A 2LA / ES_A 3LA

No.	Model		BIZ 125 ES_A							
	Color		Black	Pearl Agata Pink	Maceio red	Citrino Beige Metallic	Applicable model		Applicable Block No.	Ref. No.
	Name of colored parts	Basic part No.	NH-1	RP-185P	R-206	YR-296M	Initial applicable model	Final applicable model		
1	COVER ASSY., HANDLE FR.	53203-KSS-B30	ZA	ZE	ZF	ZG			C-4-1	7
2	COVER ASSY., RR. HANDLE	53204-KSS-B30	ZA	ZA	ZA	ZA			C-4-1	8
3	COVER SET, FR.	64310-KSS-A30	-	ZA	ZB	ZC			C-30	1
4	COVER SET, FR.	64310-KSS-700	ZB	-	-	-			C-30	1
5	COVER SET, L. BODY	64420-KSS-A30	ZE	ZF	ZG	ZH			C-14	2
6	COVER SET, R. BODY	64410-KSS-A30	ZE	ZF	ZG	ZH			C-14	1
7	COVER, L. SIDE	64451-KSS-900	ZC	ZC	ZC	ZC			C-14	4
8	COVER, R. SIDE	64441-KSS-900	ZC	ZC	ZC	ZC			C-14	3
9	FENDER A. FR.	61100-KSS-B30	ZA	ZE	ZF	ZG			C-6	2
10	HUB SUB ASSY.	44635-KSS-900	ZA	ZA	ZA	ZA			C-9	7
11	HUB SUB ASSY.	42635-KSS-B30	ZA	ZA	ZA	ZA			C-11	10
12	MARK, HONDA	61310-KPE-870	ZA	-	-	-			C-32-3	1
13	MARK, HONDA	61310-KPE-900	-	ZA	ZA	ZA			C-32-3	1
14	MARK, HONDA	87103-KSS-900	ZA	ZA	ZA	ZA			C-32-3	6
15	PANEL COMP., RR. BRAKE	43100-GCE-900	ZA	ZA	ZA	ZA			C-10	4
16	PANEL SUB COMP., FR BRAKE	45010-KSS-900	ZA	ZA	ZA	ZA			C-8	6
17	PLATE, L. PIVOT SIDE	50701-KSS-900	ZA	ZA	ZA	ZA			C-28-1	11
18	SHIELD SET, LEG	64320-KSS-B30	ZA	ZA	ZA	ZA			C-30	2
19	STAY, MUFFLER	18315-KSS-900	ZA	ZA	ZA	ZA			C-17	2
20	STRIPE, R. BODY COVER	87102-KSS-A30	ZB	ZC	ZA	ZD			C-32-3	4
21	WHEEL SUB ASSY., FR.	44650-KSS-900	ZA	ZA	ZA	ZA			C-9	8
22	WHEEL SUB ASSY., RR.	42650-KSS-B30	ZA	ZA	ZA	ZA			C-11	11

PROIBIDA A REPRODUÇÃO E DISTRIBUIÇÃO
1010913 - Matsuo - MM - JT

© Moto Honda da Amazônia Ltda.
Todos os direitos reservados.

Color chart

• When ordering a colored part, refer to the chart below and use a part number consisting of the relevant basic part number to which has been added a part color code.

BIZ 125 +A - BR

No.	Model		BIZ 125 +A					
	Color		Pearl Cruzeiro Blue B-182P	Bromeria Candy red R-301C	Applicable model		Applicable Block No.	Ref. No.
	Name of colored parts	Basic part No.			Initial applicable model	Final applicable model		
1	COVER ASSY., HANDLE FR.	53203-KSS-B00	ZC	ZD			C-4-1	7
2	COVER ASSY., RR. HANDLE	53204-KSS-B30	ZA	ZA			C-4-1	8
3	COVER SET, FR.	64310-KSS-A00	ZB	ZA			C-30	1
4	COVER SET, L. BODY	64420-KSS-A00	ZB	ZA			C-14	2
5	COVER SET, R. BODY	64410-KSS-A00	ZB	ZA			C-14	1
6	COVER, L. SIDE	64451-KSS-900	ZC	ZC			C-14	4
7	COVER, R. SIDE	64441-KSS-900	ZC	ZC			C-14	3
8	FENDER A. FR.	61100-KSS-900	ZP	ZQ			C-6	2
9	FLANGE SUB ASSY., RR.	42615-KSS-950	ZC	ZC			C-11-1	6
10	MARK, HONDA	87103-KSS-900	ZA	ZA			C-32-3	6
11	PANEL COM., RR. BRAKE	43100-GCE-900	ZC	ZC			C-10	4
12	PLATE, L. PIVOT SIDE	50701-KSS-900	ZA	ZA			C-28-1	11
13	PLUG, FRONT FENDER	90656-KM1-000	ZL	ZL			C-6	10
14	SHIELD SET, LEG	64320-KSS-B30	ZA	ZA			C-30	2
15	STAY, MUFFLER	18315-KSS-900	ZA	ZA			C-17	2
16	STRIPE, FR. COVER	87101-KSS-A00	ZB	ZA			C-32-3	2
17	STRIPE, L. BODY COVER	87104-KSS-A00	ZB	ZA			C-32-3	7
18	STRIPE, R. BODY COVER	87102-KSS-A00	ZB	ZA			C-32-3	3
19	WHEEL, SUB ASSY., FR.	44650-KSS-950	ZC	ZC			C-9-1	4
20	WHEEL, SUB ASSY., RR.	42650-KSS-950	ZC	ZC			C-11-1	8

PROIBIDA A REPRODUÇÃO E DISTRIBUIÇÃO
1010913 - Matsuo - MM - JT

© Moto Honda da Amazônia Ltda.
Todos os direitos reservados.

Voltar
Back
Volver

Color chart

• When ordering a colored part, refer to the chart below and use a part number consisting of the relevant basic part number to which has been added a part color code.

BIZ 125 +A 2LA / +A 3LA

No.	Model		BIZ 125 +A					
	Color		Pearl Cruzeiro Blue B-182P	Bromeria Candy red R-301C	Applicable model		Applicable Block No.	Ref. No.
	Name of colored parts	Basic part No.			Initial applicable model	Final applicable model		
1	COVER ASSY., HANDLE FR.	53203-KSS-B00	ZC	ZD			C-4-1	7
2	COVER ASSY., RR. HANDLE	53204-KSS-B30	ZA	ZA			C-4-1	8
3	COVER SET, FR.	64310-KSS-A00	ZB	ZA			C-30	1
4	COVER SET, L. BODY	64420-KSS-A00	ZB	ZA			C-14	2
5	COVER SET, R. BODY	64410-KSS-A00	ZB	ZA			C-14	1
6	COVER, L. SIDE	64451-KSS-900	ZC	ZC			C-14	4
7	COVER, R. SIDE	64441-KSS-900	ZC	ZC			C-14	3
8	FENDER A. FR.	61100-KSS-900	ZP	ZQ			C-6	2
9	FLANGE SUB ASSY., RR.	42615-KSS-950	ZC	ZC			C-11-1	6
10	MARK, HONDA	87103-KSS-900	ZA	ZA			C-32-3	6
11	PANEL COM., RR. BRAKE	43100-GCE-900	ZC	ZC			C-10	4
12	PLATE, L. PIVOT SIDE	50701-KSS-900	ZA	ZA			C-28-1	11
13	PLUG, FRONT FENDER	90656-KM1-000	ZL	ZL			C-6	10
14	SHIELD SET, LEG	64320-KSS-B30	ZA	ZA			C-30	2
15	STAY, MUFFLER	18315-KSS-900	ZA	ZA			C-17	2
16	STRIPE, FR. COVER	87101-KSS-A00	ZB	ZA			C-32-3	2
17	STRIPE, L. BODY COVER	87104-KSS-A00	ZB	ZA			C-32-3	7
18	STRIPE, R. BODY COVER	87102-KSS-A00	ZB	ZA			C-32-3	3
19	WHEEL, SUB ASSY., FR.	44650-KSS-950	ZC	ZC			C-9-1	4
20	WHEEL, SUB ASSY., RR.	42650-KSS-950	ZC	ZC			C-11-1	8

PROIBIDA A REPRODUÇÃO E DISTRIBUIÇÃO
1010913 - Matsuo - MM - TT

© Moto Honda da Amazônia Ltda.
Todos os direitos reservados.

Fuel hose, general purpose hoses and vinyl hose

- The standard part fuel hose, general purpose hose and vinyl hose may be substituted by the coiled bulk part.
- When ordering the standard part fuel hose, general purpose hose and vinyl hose use the bulk part number written in the parts catalogue in brackets ( ) underneath the part name, or use the catalogue below. (The bulk part standard length is 1 m, however, those displayed in the catalogue < > are available in 3 m and 8 m lengths.)
- When exchanging the hose, cut and use at the specified length as mentioned in the part name.(For the method of cutting the bulk part, and method of filling out orders etc., please refer to the service manual and the instructions issued with the bulk part.)
- The list below is a catalogue of the standard part numbers and bulk part numbers. Note that those numbers are applicable to the listed replacement parts only.

Fuel hose/Tubes			
Standard part number	Bulk part number	Bulk part	
		Inside diameter (mm)	Length (m)
95001-30XXX-2X	95001-30001-20M	3.0	1
95001-30XXX-3X	95001-30001-30M	3.0	1
95001-30XXX-4X	95001-30001-40M	3.0	1
95001-35XXX-2X	95001-35001-50M <95001-35003-50M>	3.5	1 3
95001-35XXX-3X	95001-35001-60M <95001-35003-60M>	3.5	1 3
95001-35XXX-4X	95001-35001-60M <95001-35003-60M>	3.5	1 3
95001-35XXX-5X	95001-35001-50M> <95001-35003-50M>	3.5	1 3
95001-35XXX-6X	95001-35001-60M <95001-35003-60M>	3.5	1 3
95001-45XXX-2X	95001-45001-50M <95001-45003-50M>	4.5	1 3
95001-45XXX-3X	95001-45001-60M <95001-45003-60M> <95001-45008-60M>	4.5	1 3 8
95001-45XXX-4X	95001-45001-60M <95001-45003-60M> <95001-45008-60M>	4.5	1 3 8
95001-45XXX-5X	95001-45001-50M <95001-45003-50M>	4.5	1 3
95001-45XXX-6X	95001-45001-60M <95001-45003-60M> <95001-45008-60M>	4.5	1 3 8
95001-55XXX-2X	95001-55001-50M <95001-55003-50M> <95001-55008-50M>	5.5	1 3 8

Fuel hose/Tubes			
Standard part number	Bulk part number	Bulk part	
		Inside diameter (mm)	Length (m)
95001-55XXX-3X	95001-55001-60M <95001-55003-60M> <95001-55008-60M>	5.5	1 3 8
95001-55XXX-4X	95001-55001-60M <95001-55003-60M> <95001-55008-60M>	5.5	1 3 8
95001-55XXX-5X	95001-55001-50M <95001-55003-50M> <95001-55008-50M>	5.5	1 3 8
95001-55XXX-6X	95001-55001-60M <95001-55003-60M> <95001-55008-60M>	5.5	1 3 8
95001-75XXX-2X	95001-75001-50M <95001-75003-50M>	7.5	1 3
95001-75XXX-3X	95001-75001-60M <95001-75003-60M> <95001-75008-60M>	7.5	1 3 8
95001-75XXX-4X	95001-75001-60M <95001-75003-60M> <95001-75008-60M>	7.5	1 3 8
95001-75XXX-5X	95001-75001-50M <95001-75003-50M>	7.5	1 3
95001-75XXX-6X	95001-75001-60M <95001-75003-60M> <95001-75008-60M>	7.5	1 3 8
95001-80XXX-2X	95001-80001-50M	8.0	1
95001-80XXX-3X	95001-80001-60M	8.0	1
95001-80XXX-4X	95001-80001-60M	8.0	1
95001-80XXX-5X	95001-80001-50M	8.0	1
95001-80XXX-6X	95001-80001-60M	8.0	1

WARNING

It is DANGEROUS to confuse the fuel hose with the general purpose hose or vinyl hose.
Never use a general purpose hose or vinyl hose in place of a fuel hose or vice versa.
Always use the correct bulk part in the parts catalogue, according to the service manual or the instructions issued with the bulk part.

PROIBIDA A DUÇÃO
1010913 - Matsu

© Moto Honda da Amazônia Ltda.
Todos os direitos reservados.

Voltar
Back
Volver

Fuel hose, general purpose hoses and vinyl hose

Vinyl Tube				
Standard part number	Bulk part number	Bulk part		
		Inner diameter (mm)	Outer diameter (mm)	Length (m)
95003-01XXX-3X	95003-01001-60M <95003-01003-60M>	2.9	6.8	1 3
95003-01XXX-60	95003-01001-60M <95003-01003-60M>	2.9	6.8	1 3
95003-03XXX-3X	95003-03001-60M <95003-03003-60M>	3.0	6.0	1 3
95003-03XXX-60	95003-03001-60M <95003-03003-60M>	3.0	6.0	1 3
95003-05XXX-3X	95003-05001-60M <95003-05003-60M> <95003-05008-60M>	3.5	6.5	1 3 8
95003-05XXX-60	95003-05001-60M <95003-05003-60M> <95003-05008-60M>	3.5	6.5	1 3 8
95003-07XXX-1X	95003-07001-10M <95003-07003-10M> <95003-07008-10M>	4.0	7.0	1 3 8
95003-07XXX-20	95003-07001-10M <95003-07003-10M> <95003-07008-10M>	4.0	7.0	1 3 8
95003-07XXX-3X	95003-07001-60M <95003-07003-60M> <95003-07008-60M>	4.0	7.0	1 3 8
95003-07XXX-60	95003-07001-60M <95003-07003-60M> <95003-07008-60M>	4.0	7.0	1 3 8
95003-07XXX-7X	95003-07001-70M <95003-07003-70M> <95003-07008-70M>	4.0	7.0	1 3 8
95003-08XXX-1X	95003-08001-10M <95003-08003-10M> <95003-08008-10M>	4.5	6.5	1 3 8
95003-09XXX-3X	95003-09001-60M <95003-09003-60M>	4.5	8.0	1 3
95003-09XXX-60	95003-09001-60M <95003-09003-60M>	4.5	8.0	1 3
95003-10XXX-1X	95003-10001-10M <95003-10003-10M>	5.0	8.0	1 3
95003-10XXX-20	95003-10001-10M <95003-10003-10M>	5.0	8.0	1 3
95003-10XXX-3X	95003-10001-60M <95003-10003-60M>	5.0	8.0	1 3
95003-10XXX-60	95003-10001-60M <95003-10003-60M>	5.0	8.0	1 3
95003-11XXX-3X	95003-11001-60M <95003-11003-60M> <95003-11008-60M>	5.0	9.0	1 3 8
95003-11XXX-60	95003-11001-60M <95003-11003-60M> <95003-11008-60M>	5.0	9.0	1 3 8
95003-12XXX-1X	95003-12001-10M <95003-12003-10M> <95003-12008-10M>	5.0	7.0	1 3 8
95003-12XXX-20	95003-12001-10M <95003-12003-10M> <95003-12008-10M>	5.0	7.0	1 3 8

Vinyl Tube				
Standard part number	Bulk part number	Bulk part		
		Inner diameter (mm)	Outer diameter (mm)	Length (m)
95003-14XXX-1X	95003-14001-10M <95003-14003-10M>	6.0	9.0	1 3
95003-14XXX-20	95003-14001-10M <95003-14003-10M>	6.0	9.0	1 3
95003-14XXX-3X	95003-14001-60M <95003-14003-60M>	6.0	9.0	1 3
95003-17XXX-1X	95003-17001-10M <95003-17003-10M>	7.0	9.0	1 3
95003-19XXX-1X	95003-19001-10M <95003-19003-10M> <95003-19008-10M>	7.0	11.0	1 3 8
95003-19XXX-20	95003-19001-10M <95003-19003-10M> <95003-19008-10M>	7.0	11.0	1 3 8
95003-19XXX-3X	95003-19001-60M <95003-19003-60M> <95003-19008-60M>	7.0	11.0	1 3 8
95003-19XXX-60	95003-19001-60M <95003-19003-60M> <95003-19008-60M>	7.0	11.0	1 3 8
95003-21XXX-1X	95003-21001-10M <95003-21003-10M>	8.0	9.0	1 3
95003-21XXX-20	95003-21001-10M <95003-21003-10M>	8.0	9.0	1 3
95003-23XXX-1X	95003-23001-10M <95003-23003-10M>	8.0	12.0	1 3
95003-23XXX-20	95003-23001-10M <95003-23003-10M>	8.0	12.0	1 3
95003-23XXX-3X	95003-23001-60M <95003-23003-60M> <95003-23008-60M>	8.0	12.0	1 3 8
95003-23XXX-60	95003-23001-60M <95003-23003-60M> <95003-23008-60M>	8.0	12.0	1 3 8
95003-25XXX-1X	95003-25001-10M <95003-25003-10M>	9.0	11.0	1 3
95003-25XXX-20	95003-25001-10M <95003-25003-10M>	9.0	11.0	1 3
95003-25XXX-3X	95003-25001-60M <95003-25003-60M>	9.0	11.0	1 3
95003-25XXX-7X	95003-25001-70M <95003-25003-70M>	9.0	11.0	1 3
95003-27XXX-1X	95003-27001-10M <95003-27003-10M>	9.0	13.0	1 3
95003-27XXX-20	95003-27001-10M <95003-27003-10M>	9.0	13.0	1 3
95003-27XXX-3X	95003-27001-60M <95003-27003-60M>	9.0	13.0	1 3
95003-27XXX-60	95003-27001-60M <95003-27003-60M>	9.0	13.0	1 3
95003-33XXX-1X	95003-33001-10M <95003-33003-10M>	10.0	14.0	1 3
95003-33XXX-20	95003-33001-10M <95003-33003-10M>	10.0	14.0	1 3

Vinyl Tube				
Standard part number	Bulk part number	Bulk part		
		Inner diameter (mm)	Outer diameter (mm)	Length (m)
95003-36XXX-1X	95003-36001-10M <95003-36003-10M> <95003-36008-10M>	11.0	13.0	1 3 8
95003-36XXX-20	95003-36001-10M <95003-36003-10M> <95003-36008-10M>	11.0	13.0	1 3 8
95003-37XXX-3X	95003-37001-60M 95003-37003-60M>	11.0	15.0	1 3
95003-37XXX-60	95003-37001-60M <95003-37003-60M>	11.0	15.0	1 3
95003-38XXX-1X	95003-38001-10M <95003-38003-10M>	12.0	13.0	1 3
95003-38XXX-20	95003-38001-10M <95003-38003-10M>	12.0	13.0	1 3
95003-39XXX-1X	95003-39001-10M <95003-39003-10M>	12.0	14.0	1 3
95003-39XXX-20	95003-39001-10M <95003-39003-10M>	12.0	14.0	1 3
95003-40XXX-20	95003-40001-10M <95003-40003-10M>	12.0	16.0	1 3
95003-40XXX-3X	95003-40001-60M <95003-40003-60M>	12.0	16.0	1 3
95003-40XXX-60	95003-40001-60M <95003-40003-60M>	12.0	16.0	1 3
95003-43XXX-1X	95003-43001-10M <95003-43003-10M> <95003-43008-10M>	13.0	15.0	1 3 8
95003-43XXX-20	95003-43001-10M <95003-43003-10M> <95003-43008-10M>	13.0	15.0	1 3 8
95003-45XXX-1X	95003-45001-10M <95003-45003-10M> <95003-45008-10M>	14.0	18.0	1 3 8
95003-45XXX-20	95003-45001-10M <95003-45003-10M> <95003-45008-10M>	14.0	18.0	1 3 8
95003-50XXX-1X	95003-50001-10M <95003-50003-10M>	16.0	19.0	1 3
95003-50XXX-20	95003-50001-10M <95003-50003-10M>	16.0	19.0	1 3
95003-50XXX-3X	95003-50001-60M <95003-50003-60M>	16.0	19.0	1 3
95003-55XXX-1X	95003-55001-10M <95003-55003-10M>	17.5	20.5	1 3
95003-55XXX-20	95003-55001-10M <95003-55003-10M>	17.5	20.5	1 3
95003-60XXX-1X	95003-60001-10M <95003-60003-10M>	22.0	27.0	1 3
95003-60XXX-20	95003-60001-10M <95003-60003-10M>	22.0	27.0	1 3
95003-60XXX-3X	95003-60001-60M <95003-60003-60M>	22.0	27.0	1 3
95003-60XXX-60	95003-60001-60M <95003-60003-60M>	22.0	27.0	1 3

PROIBIDO A

© Moto Honda da Amazônia Ltda.
Todos os direitos reservados.

General Purpose Hoses			
Standard part number	Bulk part number	Bulk part	
		Inner diameter (mm)	Length (m)
95005-11XXX-3X	95005-11001-30M	11.0	1
95005-11XXX-5X	95005-11001-50M	11.0	1
95005-12XXX-1X	95005-12001-10M <95005-12003-10M>	12.0	1 3
95005-12XXX-2X	95005-12001-20M	12.0	1
95005-12XXX-3X	95005-12001-30M	12.0	1
95005-12XXX-5X	95005-12001-50M	12.0	1
95005-14XXX-1X	95005-14001-10M	14.0	1
95005-14XXX-2X	95005-14001-20M <95005-14003-20M>	14.0	1 3
95005-14XXX-3X	95005-14001-30M	14.0	1
95005-14XXX-5X	95005-14001-50M	14.0	1
95005-17XXX-1X	95005-17001-10M	17.0	1
95005-17XXX-2X	95005-17001-20M	17.0	1
95005-17XXX-3X	95005-17001-30M	17.0	1
95005-17XXX-5X	95005-17001-50M	17.0	1
95005-30XXX-3X	95005-30001-30M	3.0	1
95005-30XXX-5X	95005-30001-50M	3.0	1
95005-35XXX-1X	95005-35001-10M <95005-35003-10M> <95005-35008-10M>	3.5	1 3 8
95005-35XXX-2X	95005-35001-20M	3.5	1
95005-35XXX-3X	95005-35001-30M	3.5	1
95005-35XXX-4X	95005-35001-10M <95005-35003-10M> <95005-35008-10M>	3.5	1 3 8
95005-35XXX-5X	95005-35001-50M	3.5	1
95005-45XXX-1X	95005-45001-10M <95005-45003-10M> <95005-45008-10M>	4.5	1 3 8
95005-45XXX-2X	95005-45001-20M	4.5	1
95005-45XXX-3X	95005-45001-30M	4.5	1

General Purpose Hoses			
Standard part number	Bulk part number	Bulk part	
		Inner diameter (mm)	Length (m)
95005-45XXX-4X	95005-45001-10M <95005-45003-10M> <95005-45008-10M>	4.5	1 3 8
95005-45XXX-5X	95005-45001-50M	4.5	1
95005-50XXX-3X	95005-50001-30M <95005-50003-30M>	5.0	1 3
95005-50XXX-5X	95005-50001-50M	5.0	1
95005-55XXX-1X	95005-55001-10M <95005-55003-10M> <95005-55008-10M>	5.3	1 3 8
95005-55XXX-2X	95005-55001-20M <95005-55003-20M>	5.3	1 3
95005-55XXX-4X	95005-55001-10M <95005-55003-10M> <95005-55008-10M>	5.3	1 3 8
95005-65XXX-1X	95005-65001-10M <95005-65003-10M>	6.5	1 3
95005-65XXX-2X	95005-65001-20M	6.5	1
95005-70XXX-3X	95005-70001-30M <95005-70003-30M>	7.0	1 3
95005-70XXX-5X	95005-70001-50M	7.0	1
95005-75XXX-1X	95005-75001-10M <95005-75003-10M>	7.3	1 3
95005-75XXX-2X	95005-75001-20M	7.3	1
95005-80XXX-1X	95005-80001-10M <95005-80003-10M>	8.0	1 3
95005-80XXX-2X	95005-80001-20M	8.0	1
95005-80XXX-3X	95005-80001-30M	8.0	1
95005-80XXX-5X	95005-80001-50M	8.0	1
95005-91XXX-3X	95005-91001-30M	12.0	1
95005-91XXX-5X	95005-91001-50M	12.0	1
95005-92XXX-3X	95005-92001-30M	12.0	1
95005-92XXX-5X	95005-92001-50M	12.0	1

Note: X is displayed to represent the omitted numerals and letters of the roman alphabet.

PROIBIDA A REPRODUÇÃO
1010913 - Matsuo - MM - JT

© Moto Honda da Amazônia Ltda.
Todos os direitos reservados.

• Bulk part number of fuel hose, general purpose hose and vinyl hose.

Example: 9 5 0 0 1 - 7 5 0 0 1 - 5 0 M

- M — Bulk part number: Refers to the bulk part.
- 0 — Marking code (hose type) : (fuel hose and general purpose hose)
  Change code (for added hose): (Vinyl hose)
  • Indicates number mark or change sequence, however, the code for the bulk part must be strictly 0 (zero)
- 5 — Types of code:
  - • Fuel hose 2: Red outside braid (3 mm inside dia. only)
    5: Black inside braid
    6: Black
    3: Red
    4: Ash gray with red stripe (3 mm inside dia. only)
  - • General hose: 1: Ash gray
    2: Ash gray
    3: Black
    5: Black
  - • Vinyl hose 1: Clear
    2: Black
    3: Light red
    6: Light red
    7: Pale black
- 001 — Lengths: 001: 1 m (Standard)
  003: 3 m
  008: 8 m
- 75 — I.D. code: (fuel hose and general purpose hose)
  30: 3.0 mm
  35: 3.5 mm
  45: 4.5 mm
  50: 5.0 mm
  55: 5.3 mm
  5.5 mm
  65: 6.5 mm
  70: 7.0 mm
  75: 7.3 mm
  7.5 mm
  80: 8.0 mm
  11: 11 mm
  91: 12 (outside dia. 15) mm
  92: 12 (outside dia. 16) mm
  12: 12 (outside dia. 17) mm
  14: 14 mm
  17: 17 mm
  ID./OD. code: (vinyl hose)
  01: ID 2.9, OD 6.8 mm
  03: ID 3.0, OD 6.0 mm
  05: ID 3.5, OD 6.5 mm
  07: ID 4.0, OD 7.0 mm
  08: ID 4.5, OD 6.5 mm
  09: ID 4.5, OD 8.0 mm
  12: ID 5.0, OD 7.0 mm
  10: ID 5.0, OD 8.0 mm
  11: ID 5.0, OD 9.0 mm
  14: ID 6.0, OD 9.0 mm
  17: ID 7.0, OD 9.0 mm
  19: ID 7.0, OD 11.0 mm
  21: ID 8.0, OD 9.0 mm
  23: ID 8.0, OD 12.0 mm
  25: ID 9.0, OD 11.0 mm
  27: ID 9.0, OD 13.0 mm
  33: ID 10.0, OD 14.0 mm
  36: ID 11.0, OD 13.0 mm
  37: ID 11.0, OD 15.0 mm
  38: ID 12.0, OD 13.0 mm
  39: ID 12.0, OD 14.0 mm
  40: ID 12.0, OD 16.0 mm
  43: ID 13.0, OD 15.0 mm
  45: ID 14.0, OD 18.0 mm
  50: ID 16.0, OD 19.0 mm
  55: ID 17.5, OD 20.5 mm
  60: ID 22.0, OD 27.0 mm
- 9 — Hose type: 1: Fuel hose
  2: Vinyl hose
  3: General hose

PROIBIDA A REPRODUÇÃO E DISTRIBUIÇÃO
1010913 - Matsuo - MM - JT

© Moto Honda da Amazônia Ltda.
Todos os direitos reservados.

Flat rate service time (F.R.T.)

Flat rate service time (F.R.T.) means the standard time required to service a MC, which is listed in this manual to help the dealers control the actual working process and calculate the service charge by using it as a guide.

FRT setting system

- Net service
  - Removal, Disassembly/reassembly, Installation
  - Inspection, Measurement, Adjusting, Confirmation
  - Diagnosis/troubleshooting (Electric system)
  - Completion inspection
- Tempo variável
  - Preparation
    (Process check, confirmation arrangement for necessary tools)
  - Related work (Transfer of vehicles)

* Float time is set by multiplying the net service time by a given coefficient.

Editorial style

The service items shown in the text are listed with the exchange work time for the repair sales parts as the subject. Other representative service items not using repair parts (removal/installation, adjustment, inspection/measuring, and other work) are listed collectively in the list in the preface, classified according to the work.

FRT setting standard

- Decimal system (in unit of 0.1) is adopted to set F.R.T. as it is convenient to calculate the wage.
  Example: (0.1) → 6 minutes; (0.2) → 12 minutes
  [Labor cost per hour] x [F.R.T.] = [Wage]
- F.R.T. is set with a hand tool.
- Service items and F.R.T. can be subject to change depending on development of tools and service equipment and improvement in service procedure.

Work procedure

- As the work procedure is set with the work time according to the method in the separate Service Manual, refer to this Manual as required.
- Work methods permitting servicing in the shortest time still permittingassurance of safe work and product warranty are used for the setting of service items not listed in the Service Manual.
- Work basically is to be performed by one person, and when two or more people are required, setting is done as the total time for the number of people.
- The set value for the technological level of the workers uses a person with three years of experience in the repair of Honda vehicles as the standard.
- Special tools and service equipment used to set F.R.T. are those specified or recommended in Service Manual.

Service item whose FRT is not presented

- Accessories and service parts that are not listed to use in this manual.
- Locations with little aging deterioration or breakage during normal use.
- Service work that can be finished by one touch.
- Service work that is seldom done (i.e. extremely small causes of trouble and service frequency).

* When FRT is not presented, please calculate wages based on appropriate actual work time

Operation not included of FRT

- Oil and coolant water draining, Waiting time for warming up operation and etc..
- Additional operation that involves removal/installation of standard exterior equipment.
- Indirect time spent for service by visiting the customer, trade-in, and delivery of a MC.
- Indirect time required for ordering and delivery of parts.
- Cost for grease, adhesive agent, etc. used for service work.

PROIBIDA A REPRODUÇÃO E DISTRIBUIÇÃO
1010913 - Matsuo - MM - JT

© Moto Honda da Amazônia Ltda.
Todos os direitos reservados.

Explanation of F.R.T. by using an example
(The example may differ from the actual presented items)

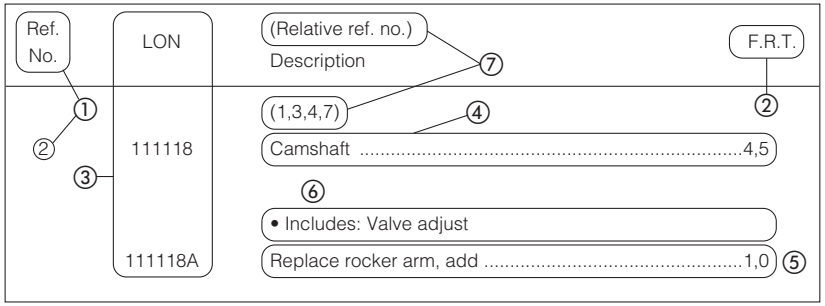

① Reference no. of the illustration of part that shows location of the replacement work.

② F.R.T. is an abbreviation of Flat Rate Time indicating the standard service time required for the replacement.

③ LON is an abbreviation of Labor Operation number, and it is a classification of the service items by the work unit code.

The same operation code is used regardless of the models.

Standard operation is indicated with 6 digits code, and additional operation is indicated with 7 digits code.

④ Indicating the camshaft replacement and F.R.T. 4.5.

⑤ Indicating F.R.T. 1.0 that will be added when additional operation (replace rocker arm) is done in association with camshaft replacement.

⑥ Indicating work contents that are included in the service item

⑦ Indicating a reference no. whose operation and time are the same as F.R.T. 4.5 for the camshaft.

(The application range is limited to the service items without an LON setting within a same block).

How to refer to the service item by using the sample
(camshaft replacement)

Open to the page of the block where the camshaft's spare part illustration is shown.

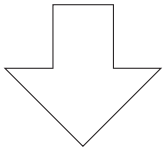

Look for the camshaft illustration, and refer to the service item and F.R.T. that agree with the reference no.

PROIBIDA A REPRODUÇÃO E DISTRIBUIÇÃO
1010913 - Matsuo - MM - JT

© Moto Honda da Amazônia Ltda.
Todos os direitos reservados.

Indication mark for the listing of service items that continues to the following page

Ref. No.	LON	(Relative ref. no.) Description	F.R.T.
2	**111118**	**Camshaft**	**4.5**
	•	•	•
	•	•	•
+			

Mark indicated at the last line.

Indication of the block with no setting of FRT

Ref. No.	LON	(Relative ref. no.) Description	F.R.T.
		No information	–

• L.O.N. CODE SYSTEM

1	11	1	18	A
a	b	c	d	e

- a) Category code ..... Engine
- b) Location/function code..... Engine upper
- c) Operation code ..... Replace
- d) Operation sequence number ..... (Unit code can be shown with alphabet)
  ..... Camshaft (no regular rule of code)
- e) Additional code ..... Replacedo rocker arm (no regular rule of code)

1	11	1	18	A
a		c		

a) Category codes and classification

Code	Category
1	Engine
2	Transmission
3	Fuel & Exhaust
4	Frame & Body
5	Steering / Suspension
6	Electrical system
7	Wheels / Brakes
8	Controls / Instruments
9	—
0	—

c) Operation codes and classification

Code	Operation category
1	Replace, Removal / Installation, Change
2	Overhaul
3	Adjust , Balance
4	(Paint-related work: Top-coat)
5	Test, Inspect/diagnose, Measurment, Check
6	(Overhaul-related work: rebore)
7	(Overhaul-related work: reseal)
8	(Resurface)
9	(Paint-related work: refinish)
0	Repair, Cleaning, Air bleeding

PROIBIDA A REPRODUÇÃO E DISTRIBUIÇÃO
1010913 - Matsuo - MM - JT

© Moto Honda da Amazônia Ltda.
Todos os direitos reservados.

Major service items without using spare parts.
(1) Removal/Installation, (2) Adjustment, (3) Inspection/Measurement,
(4) Overhaul, (5) Other work

E: Engine, F: Frame

* Operations other thean replacing parts

(1) Removal/Installation

Set for the configuration with the parts removed from the vehicle.

	L.O.N.	DESCRIPTION	F.R.T.
E	1101E5	Tilting Engine Assembly Removal / Installation INCLUDES: All necessary adjustment	1.5
	1111K0	Cylinder Head Assembly Removal / Installation	1.5
	3111D5	Throttle Body Assembly Removal / Installation	1.0
	3111D6	Carburetor Assembly Removal / Installation	0.9
	1101E6	Crankcase Separation Include: Engine removal and installation	3.9

(2) Adjust

	L.O.N.	Description	F.R.T.
E	3113A0	Carburetor Idle – Adjustment	0.1
	2123A0	Clutch – Adjustment	0.1
	6143A1	Spark Plug – Adjustment / Cleaning	0.1
	1113A0	Valve Clearance – Adjustment NOTE: For 1 vehicle	0.3
F	6163A0	Headlight – Aiming	0.1
	2133A0	Drive Chain – Adjustment	0.1
	7113A0	Front Brake – Adjustment EXCLUDES: Front brake shoe adjustment	0.1
	7113A1	Rear Brake – Adjustment EXCLUDES: Rear brake shoe adjustment	0.1
	3113A3	Throttle Operation – Adjustment	0.1

(3) Inspection / Measurement

	L.O.N.	DESCRIPTION	F.R.T.
E	1115A0	Compression Pressure – Measurement	0.1
	3115A0	Carburetor Float Level – Measurement	1.0
	6145A0	Ignition Timing – Inspection	0.2
	1135A0	Engine Oil – Inspection EXCLUDES: Oil change	0.1
F	7115A0	Brake Operation – Test	0.1
	6105A0	Battery – Checking of Electrolyte Level & Gravity	0.2

(4) Overhaul

Work condition: the required Measurements, inspections, adjustments, and cleaning/washing of each part are performed, including the main boby removal/installation work and the replacement of defective parts.

	L.O.N.	DESCRIPTION	F.R.T.
E	311200	Carburetor - Overhaul INCLUDES: All necessary adjustment	1.2

(5) Other work

	L.O.N.	DESCRIPTION	F.R.T.
E	1130A1	Oil Filter Screen - Cleaning	0.6
F	3120A0	Cleaner Element - Cleaning	0.2
	7110A0	Front Brake - Air Bleeding	0.2

PROIBIDA A REPRODUÇÃO E DISTRIBUIÇÃO
1010913 - Matsuo - MM - 35

© Moto Honda da Amazônia Ltda.
Todos os direitos reservados.

Instrucciones para emplear el catálogo de piezas

- **Este Catálogo de Piezas describe todas lãs piezas de repuesto, bien como El tiempo de servicio (THLL) para los modelos BIZ 125 KS • BIZ 125 ES • BIZ 125 +.**
- **Este catélogo de piezas há sido preparado em base a la última infomación disponible el 28 de Febrero, 2011.**
- **Especifique siempre el númeri de pieza cuando realice um pedido de piezas.**
- **Compruebe los números de modelo, de tipo, y de serie, el color, marca, y tamaño como sea necesario antes de realizar el pedido de una pieza.**
- **Tenga presente que las ilustraciones (planos de las piezas) pueden diferir de las piezas reales em su forma. Se incluyen solo para que Le sirvan de referencia para consultar lãs piezas.**
- **Infórmese em cuanto a la version actualizada del catálogo de piezas a través del sítio www.hondaposvenda.com.br.**

Indice

- Instrucciones para emplear el catálogo de piezas 67
- Como consultar la información de piezas 68
- Estructura del catálogo de piezas 69
- Cuando se han revisado las piezas 70
- Abreviaturas empleadas en el catálogo de piezas 70
- Cómo comprobar el bloque de piezas y los números de serie 71
- Modelos, códigos de área, códigos del catálogo de piezas y números de serie aplicables 72
- Tabla de colores 74
- Mangueras de combustible, mangueras de aplicación generales y mangueras de vinilo 92
- Instrucciones para el uso de la tarifa horaria llana (THLL) 97
- Índice ilustrado 101
- Grupo de motor 110
- Grupo de bastidor 172
- Índice del número de piezas 312

PROIBIDA A REPRODUÇÃO E DISTRIBUIÇÃO
1010913 - Matsuo - MM - JT

© Moto Honda da Amazônia Ltda.
Todos os direitos reservados.

Como consultar la información de piezas

Ⓐ Referencia con el "Índice ilustrado"

Grupo de Motor

M-1 Cubierta de la Culata	M-2 Culata	M-3 Árbol de Levas/Válvula
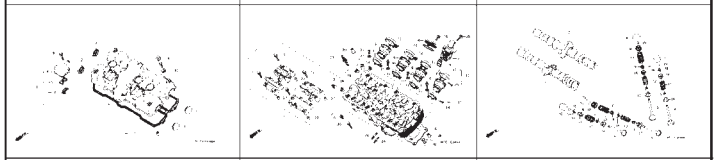		
M-4 Cadena de Distribución/Tensor	M-5 Cilindro	M-6 Cubierta Derecha del Motor

Ⓑ Referencia com el "Índice del número de pieza"

Nº de Pieza

Nº de Pieza	Página	Ref.	Nº de Pieza	Página	Ref.	Nº de Pie
04000			13323-MY9-751	28	10	1492
			13324-MY9-751	28	10	1493
04911-MCE-000	26	1	13325-MY9-751	28	10	1493
			13327-MY9-751	28	10	1493
06000						1493
			14000			1493
						1493
06405-MY5-P00	67	3				1493
06405-MY5-P10	67	3	14100-MCE-000	13	2	1493
06410-MY9-860	56	1	14200-MCE-000	13	3	1493
06435-MCE-006	55	1	14321-MCE-000	16	2	1493
06451-166-405	51	2	14401-MCE-005	16	3	1493
06451-443-405	55	2	14510-MBE-000	16	4	1494
06451-MA7-405	51	1	14520-MY9-691	16	5	1494
06455-MCE-006	51	3	14524-MY9-690	16	6	1494
			14546-MCE-000	16	7	1494
11000			14620-MY9-691	16	8	1494
			14711-MCE-000	13	4	1494
11210-MCE-000	25	1	14712-MCE-000	13	5	1494
11330-MCE-305	18	1	14721-MCE-000	13	6	1494
11335-KT8-000	22	1	14722-MCE-000	13	7	1494
11335-MCE-000	18	2	14730-MCE-000	13	8	1494
11360-MCE-000	23	1	14731-MCE-000	13	9	1495
11365-MCE-000	23	2	14731-MY9-751	13	10	1495
11396-MY9-000	18	3	14751-KYZ-000	13	11	1495
11631-MCE-000	21	1	14751-MCE-000	13	12	1495
11691-MY9-000	21	2	14761-MCE-000	13	13	1495

Nº del Bloque

C-28

Bastidor • Portaequipaje

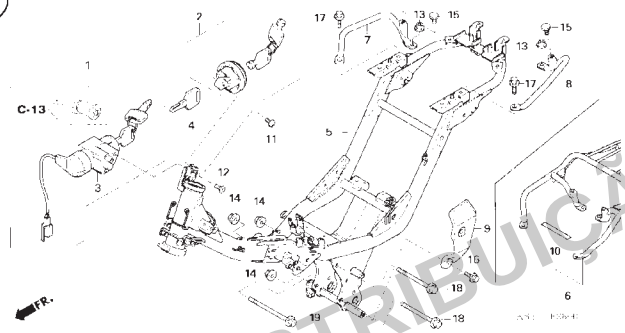

Nº Ref.

Nº Ref.	N.O.S. (Nº de Referencia)	Artículo de Servicio	THLL
1	6151A1	Llaves, Conjunto	1.3
2	6151A2	Llave, obturador	0.8
3	615-45	Conj. del interruptor, encendido y traba	0.8
5	410-00	Bastidor, comp. • Se incluye: desmontaje y montaje del motor	5.0
6	4101H6	Portaequipaje: trasero	0.2
7	4131F4	Agarradero trasero: derecho	0.2
	4131F5	Agarraderos traseros: ambos	0.2
8	4131F3	Agarradero trasero: izquierdo	0.2
	4131F5	Agarraderos traseros: ambos	0.2

Nº Ref.	Nº de pieza	Descripción	Cant. Requ. BIZ125 KS BIZ125 CS (6)	Nº de serie	Código del Catálogo de Piezas
1	35010-KSS-900	Llaves, conjunto	1	--------	--------
2	35011-KSS-900	Obturador, conj. llave	1	--------	--------
3	35100-KSS-900	Conj. del interruptor, encendido y traba	1	--------	--------
4	35121-KSS-900	Llaves, Conjunto (Tipo 1) (Llave AXX / BXX)	(1)	--------	--------
5	50100-KSS-900	Bastidor, comp.	1	--------	--------
	50100-KSS-950	Bastidor, comp. (BIZ´25-)	1	--------	--------
6	50400-KSS-900	Portaequipaje: comp., trasero	(1)	--------	--------
7	50401-KSS-900	Agarradero trasero derecho	1	--------	--------
8	50402-KSS-900	Agarradero trasero izquierdo	1	--------	--------
9	50701-KSS-9007A	Placa, lateral, pivote, izquierda "NH1" Negro	1	--------	--------
10	81219-GCE-900	Etiqueta, límite de carga (3 Kg)	(1)	--------	--------
11	90106-KPH-690	Tornillo, Allen, 6 x 10	1	--------	--------
12	90164-028-000	Tornillo trabante, 6 x 12	2	--------	--------
13	90208-GHR-640	Tuerca, reborde, 8 mm	2	--------	--------
14	90208-GHR-J50	Tuerca, reborde, 10 mm	3	--------	--------
15	95011-62000	Limitador B, Capa lote	2	--------	--------
16	90033-GHR-640	Tornillo, reborde, 8 x 12	1	--------	--------
17	90033-GHR-660	Tornillo, reborde, 8 x 16	2	--------	--------
18	90038-GHR-M00	Tornillo, reborde, 10 x 10	2	--------	--------
19	90038-GHR-M60	Tornillo, reborde, 10 x 40	1	--------	--------

Nº Página

26

PROIBIDA A REPRODUÇÃO E DISTRIBUIÇÃO
1010913 - MANSUR M.J.T.

© Moto Honda da Amazônia Ltda.
Todos os direitos reservados.

Estructura del catálogo de piezas

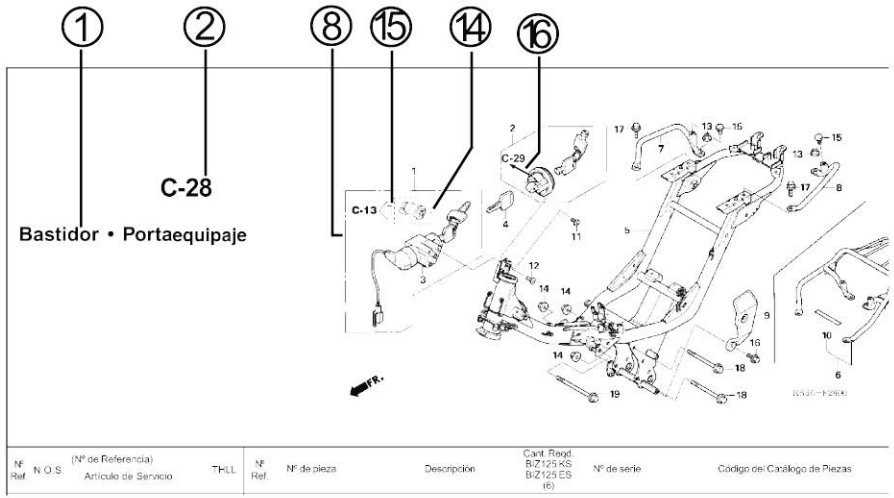

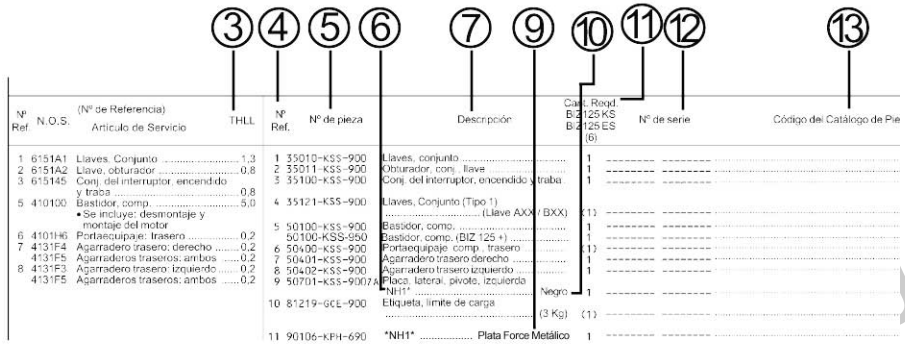

Nº Ref.	N.O.S.	(Nº de Referencia) Artículo de Servicio	THLL	Nº Ref.	Nº de pieza	Descripción	Cant. Reqd. BIZ125 KS BIZ125 ES (6)	Nº de serie	Código del Catálogo de Pie
1	6151A1	Llaves, Conjunto	1,3	1	35010-KSS-900	Llaves, conjunto	1	--------	--------
2	6151A2	Llave, obturador	0,8	2	35011-KSS-900	Obturador, conj. llave	1	--------	--------
3	615145	Conj. del interruptor, encendido y traba	0,8	3	35100-KSS-900	Conj. del interruptor, encendido y traba	1	--------	--------
5	410100	Bastidor, comp. • Se incluye: desmontaje y montaje del motor	5,0	4	35121-KSS-900	Llaves, Conjunto (Tipo 1) (Llave AXX / BXX)	(1)	--------	--------
				5	50100-KSS-900	Bastidor, comp.	1	--------	--------
					50100-KSS-950	Bastidor, comp. (BIZ 125 +)	1	--------	--------
6	4101H6	Portaequipaje: trasero	0,2	6	50400-KSS-900	Portaequipaje: comp., trasero	(1)	--------	--------
7	4131F4	Agarradero trasero: derecho	0,2	7	50401-KSS-900	Agarradero trasero derecho	1	--------	--------
	4131F5	Agarraderos traseros: ambos	0,2	8	50402-KSS-900	Agarradero trasero izquierdo	1	--------	--------
8	4131F3	Agarradero trasero: izquierdo	0,2	9	50701-KSS-9007A	Placa, lateral, pivote, izquierda *NH1* Negro	1	--------	--------
	4131F5	Agarraderos traseros: ambos	0,2	10	81219-GCE-900	Etiqueta, límite de carga (3 Kg)	(1)	--------	--------
				11	90106-KPH-690	*NH1* Plata Force Metálico	1	--------	--------

① **Nombre del Bloque**

② **Número del Bloque**

③ **Artículo de Servicio / Tarifa Horaria Llana (THLL)**

④ **Número de Referencia**
- Los números marcados con el paréntesis indican continuación desde la página anterior.

⑤ **Número de Pieza**

⑥ **Código de Colores Honda**

⑦ **Descripción**

⑧ **Conjuntos**
- Las secciones enmarcadas con líneas discontinuas en los diagramas detallados están disponibles como conjuntos completos (también pueden obtenerse sus partes individuales.)

⑨ **Descripción del Colores**

⑩ **Nota**
- Las notas se indican con los paréntesis en la columna del nombre de pieza.

⑪ **Cantidad Requerida**
- La Cant. reqd. indica el número de la pieza utilizada en el bloque.
- La Cant. reqd. indicada en el paréntesis indica la pieza opcional.
- La Cant. reqd. marcada con "n" indica la pieza opcional que debe seleccionarse según sea necesario.

⑫ **Número de Serie**

⑬ **Código del Catálogo de Piezas**
- En caso de que la columna del código del catálogo de piezas este en blanco, eso indica que la pieza se aplica a todos los códigos.

⑭ ⬚
- Piezas enmarcadas con líneas de puntos ⬚ se incluyen em otro bloque.

⑮ ⇦
- Una flecha hueca ⇦ indica el número del bloque de las piezas enmarcadas con la línea de puntos ⬚.

⑯ ←
- Una flecha sólida ← indica el número del bloque al cual la pieza pertenece.

PROIBIDA A REPRODUÇÃO E DISTRIBUIÇÃO
1010913 - Matsuo - MM - JT

© Moto Honda da Amazônia Ltda.
Todos os direitos reservados.

Cuando se han revisado las piezas

N° Ref.	N° de Pieza	Descripción	Cant. Reqd. CB400 SFX	SFY	N° de Serie
1	45156-MCE-000	Prendedor, manguera del freno delant. der. ..	1	1	
2	45157-MCE-000	Prendedor, manguera del freno delant. izq. ..	1	1	
3	61100-MCE-000ZA	Guardafango completo, delantero			
		Plata force metálico	1	-	-------- -------- 3J, 4J
			-	1	
	61100-MCE-000ZB	*PB284C* ..... Azul-fénix-candy	1	-	-------- -------- J, 2J
4	61101-MCE-000	Placa, guardafango delantero (###)	2	2	-------- 1008000
	61101-MCE-010	.....	2	2	1008001
5	61102-MCE-300	Collarin, guardafango delantero ..... (Negro)	2	2	
6	61105-MCE-000	Soporte, fijación del guardafango delant. ...	2	2	
7	61107-MR7-000	Espaciador (6,5)	4	4	
8	96001-06020-00	Tornillo, reborde, 6 x 20	4	4	

- El número ha sido utilizado desde el modelo inicial sin revisiones.
- Cuando se muestra en el lado izquierdo, es aplicable a los modelos N° 1008001. y números subsiguientes.
- Cuando se muestra en el lado derecho, es aplicable a los modelos hasta el N° 1008000.

• En caso de que la pieza sea seguida por un número entre paréntesis, eso indica que la pieza posee un periodo de suministro limitado (piezas que no están a la venta).

Abreviaturas empleadas en el catálogo de piezas

* "IZQ." y "DER." en la descripción de una pieza significa el lado IZQUIERDO o el lado DERECHO. Determine el izquierdo o derecho como si usted estuviera en el asiento de la motocicleta.

• En este catálogo de piezas se utilizan las abreviaturas siguientes.

A	Amperio
ABS	Sistema de freno ABS
ADM	Admisión
C.A.	Corriente Alterna
C.C.	Corrente Contínua
C.D.I.	Encendido por Descarga Capacitiva
CE	Con Etiqueta
COMP.	Completo
COnJ.	Conjunto
D (22D)	Diente (22 dientes)
DIAnT.	Delantero
DER.	Derecho
ESC	Escape
IZQ.	Izquierdo
G	Gramo
KPH	Kilómetro por Hora
L (100 L)	Eslabón (100 Eslabones)
L.E.D.	Diode Emisor de Luz
LAT	Lateral
M	Motor de Arranque
M.F.	Marca de Fijación
MM	Milímetro
MPH	Milla por Hora
PRIM	Primario
SCT	Sistema de Control de Tracción
SE	Sin Etiqueta
SEC	Secundario
SEX	Hexagonal
STD	Estándar
M.T.	Marca de Transcripción
TRANS	Transmisión
TRAS.	Trasero
V	Voltio
W	Watio

PROIBIDA A REPRODUÇÃO E DISTRIBUIÇÃO
1010913 - Suzuo - MM

© Moto Honda da Amazônia Ltda.
Todos os direitos reservados.

Cómo comprobar el bloque de piezas y los números de serie

Bloque de piezas	Partes del motor **M-1~**	Partes del carburador **M-18~**	Partes del carcasa aceleración **M-19~**	Partes del bastidor **C-1~**
Números necesarios	Número de serie del motor	Número de identificación del carburador	Número de identificación de la carcasa aceleración	Número de serie del bastidor
Punto de comprobación	①	②	③	④

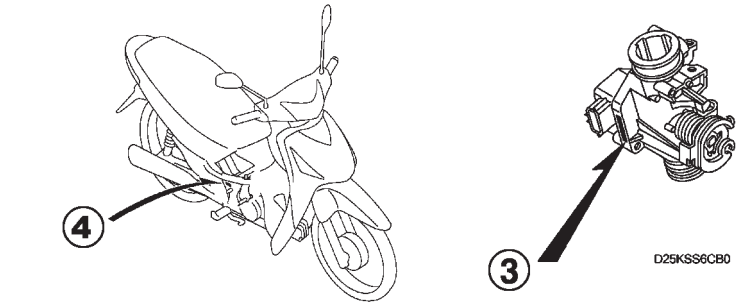

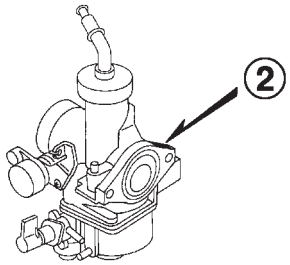

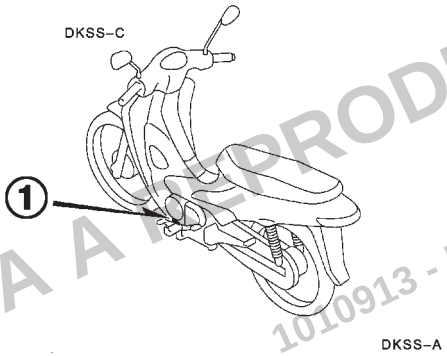

PROIBIDA A REPRODUÇÃO E DISTRIBUIÇÃO
1010913 - Matsuo - MM - JT

© Moto Honda da Amazônia Ltda.
Todos os direitos reservados.

Modelos, códigos de área, códigos del catálogo de piezas y números de serie aplicables

- Los modelos, códigos de área, códigos del catálogo de piezas y números de serie aplicables que se dan en este catálogo de piezas pueden identificarse como sigue.
- Piezas con código de área son exclusivas para modelos destinados a los países designados.
- En caso de que no haya código de área, las piezas son para uso común.

Modelo	Código de Área	Tipo	Código del Catálogo de Piezas	Nº de Série Aplicable de Motor	Nº de Série Aplicable de Bastidor	Nº de Série Identificación do Carburador
BIZ 125 KS_6	KSBR	Brasil	KSBR	JA04E16000001~	9C2JA04106R000001~	PB7SA A
				JA04E16800001~	9C2JA04106R800001~	
	KS2LA	América Latina	KS2LA	JA04E16600001~	9C2JA041*6R600001~	PB7SC A
	KS3LA		KS3LA	JA04E16500001~	9C2JA04106R500001~	PB7SD A
BIZ 125 KS_7	KSBR	Brasil	KSBR	JA04E17000001~	9C2JA04107R800001~	PB7SA A
	KS3LA	América Latina	KS3LA	JA04E17700001~	9C2JA04107R700001~	PB7SD A
BIZ 125 KS_8	KSBR	Brasil	KSBR	JA04E1-8000001~	9C2JA04108R000001~	PB7SA A
	KS3LA	América Latina	KS3LA	JA04E1-8700001~	9C2JA04108R700001~	PB7SD A
BIZ125 KS_9	KSBR	Brasil	KSBR	JC42E19000001~	9C2JC42109R000001~	GQR6A A
	KS2LA	América Latina	KS2LA	JC42E19500001~	9C2JC421*9R500001~	GQR6A A
	KS3LA	América Latina	KS3LA	JC42E219600001~	9C2JC42109R600001~	GQR6A A
BIZ 125 ES_6	ESBR	Brasil	ESBR	JA04E26000001~	9C2JA04206R000001~	PB7SA A
				JA04E26800001~	9C2JA04206R800001~	
	ES2LA	América Latina	ES2LA	JA04E26600001~	9C2JA042*6R600001~	PB7SC A
	ES3LA		ES3LA	JA04E26500001~	9C2JA04206R500001~	PB7SD A
BIZ 125 ES_7	ESBR	Brasil	ESBR	JA04E27000001~	9C2JA04207R800001~	PB7SA A
	ES2LA	América Latina	ES2LA	JA04E27600001~	9C2JA042*7R800001~	PBTSC A
	ES3LA	América Latina	ES3LA	JA04E27700001~	9C2JA04207R700001~	PB7SD A
BIZ 125 ES_8	ESBR	Brasil	ESBR	JA04E2-8000001~	9C2JA042*8R600001~	PB7SA A
	ES2LA	América Latina	ES2LA	JA04E2-8600001~	9C2JA042*8R600001~	PB7SC A
	ES3LA	América Latina	ES3LA	JA04E2-8700001~	9C2JA04208R700001~	PB7SD A
BIZ125 ES_9	ESBR	Brasil	ESBR	JC42E29000001~	9C2JC42209R000001~	GQR6A A
	ES2LA	América Latina	ES2LA	JC42E29500001~	9C2JC422*9R500001~	GQR6A A
	ES3LA	América Latina	ES3LA	JC42E29600001~	9C2JC42209R600001~	GQR6A A

© Moto Honda da Amazônia Ltda.
Todos os direitos reservados.

Modelos, códigos de área e números de série aplicáveis

- Los modelos, códigos de área, códigos del catálogo de piezas y números de serie aplicables que se dan en este catálogo de piezas pueden identificarse como sigue.
- Piezas con código de área son exclusivas para modelos destinados a los países designados.
- En caso de que no haya código de área, las piezas son para uso común.

Modelo	Código de Área	Tipo	Código del Catálogo de Piezas	Nº de Série Aplicable de Motor	Nº de Série Aplicable de Bastidor	Nº de Série Identificación do Carburador
BIZ 125 +6	+BR	Brasil	+BR	JA04E36000001~	9C2JA04306R000001~	PB7SA A
				JA04E36800001~	9C2JA04306R800001~	
	+2LA	América Latina	+2LA	JA04E36600001~	9C2JA04306R500001~	PB7SC A
	+3LA		+3LA	JA04E36500001~	9C2JA04306R600001~	PB7SD A
BIZ 125 +7	+BR	Brasil	+BR	JA04E37000001~	9C2JA04307R800001~	PB7SA A
	+3LA	América Latina	+3LA	JA04E37700001~	9C2JA04307R700001~	PB7SD A
BIZ 125 +8	+BR	Brasil	+BR	JA04E3-8000001~	9C2JA04308R000001~	PB7SA A
	+3LA	América Latina	+3LA	JA04E3-8700001~	9C2JA04308R700001~	PB7SD A
BIZ 125 +9	+BR	Brasil	+BR	JC42E39000001~	9C2JC42309R000001~	GQR6A A
	+2LA	América Latina	+2LA	JC42E39500001~	9C2JC423*9R500001~	GQR6A A
	+3LA		+3LA	JC42E39600001~	9C2JC42309R600001~	GQR6A A
Biz 125 KS	BR	Brasil	KSBR	JC42E1-A000001~	9C2JC4210AR000001~	GQR6A A
	2LA	América Latina	KS2LA	JC42E1-A500001~	9C2JC421*AR500001~	GQRAA A
	3LA	América Latina	KS3LA	JC42E1-A600001~	9C2JC4210AR600001~	GQR6A A
Biz 125 ES	BR	Brasil	ESBR	JC42E2-A000001~	9C2JC4220AR000001~	GQR6A A
	2LA	América Latina	ES2LA	JC42E2-A500001~	9C2JC422*AR500001~	GQRAA A
	3LA	América Latina	ES3LA	JC42E2-A600001~	9C2JC4220AR600001~	GQR6A A
Biz 125 +	BR	Brasil	+BR	JC42E3-A000001~	9C2JC4230AR000001~	GQR6A A
	2LA	América Latina	+2LA	JC42E3-A500001~	9C2JC423*AR500001~	GQRAA A
	3LA	América Latina	+3LA	JC42E3-A600001~	9C2JC4230AR600001~	GQR6A A

- De los números de identificación del carburador/acelerador, sólo las porciones subrayadas en el ejemplo siguiente se usan para registro: PB7SA A KC ア

© Moto Honda da Amazônia Ltda.
Todos os direitos reservados.

Voltar
Back
Volver

Tabla de colores

• Al pedir piezas coloreadas, consulte la tabla de abajo, verifique el color principal de la motocicleta y utilice el número de pieza básico al que se le ha añadido un código de color.

BIZ 125 KS_6 / KS_6 2LA / KS_6 3LA

Nº	Modelo		BIZ 125 KS_6							
	Color		Plata-Appaloosa Metalico	Negro	Azul-Saira Metálico	Rojo Caruaru	Modelo de aplicación		Nº de Bloque aplicable	Nº de Ref.
	Nombre de los colores de las piezas	Número de Pieza Básico	B-184M	NH-1	PB-363M	B-184M	Modelo de aplicación inicial	Modelo de aplicación final		
1	CUBIERTA TRASERA, CONJ., MANILLAR	53204-KSS-900	ZB	ZB	ZB	ZB			C-4	9
2	CUBIERTA FRONTAL	64310-KSS-900	ZA	ZB	ZC	ZE			C-30	1
3	CARENADO, LATERAL IZQUIERDO	64420-KSS-910	ZD	ZB	ZC	ZE			C-14	2
4	CARENADO, LATERAL DERECHO	64410-KSS-910	ZD	ZB	ZC	ZE			C-14	1
5	CUBIERTA FRONTAL, MANILLAR	53205-KSS-900	ZA	ZB	ZC	ZE			C-4	10
6	CUBIERTA LATERAL IZQUIERDA	64451-KSS-900	ZB	ZB	ZB	ZB			C-14	4
7	CUBIERTA LATERAL DERECHA	64441-KSS-900	ZB	ZB	ZB	ZB			C-14	3
8	GUARDAFANGO DELANTERO	61100-KSS-900	ZA	ZB	ZC	ZE			C-6	2
9	CUBO, CONJ., RUEDA DELANTERA	44635-KSS-900	ZA	ZA	ZA	ZA			C-9	7
10	CUBO, CONJ., RUEDA TRASERA	42635-KSS-900	ZA	ZA	ZA	ZA			C-11	10
11	FRANJA, HONDA	61310-KPE-870	-	ZA	ZA	ZA			C-32	1
12	FRANJA, HONDA	61310-KPE-900	ZA	-	-	-			C-32	1
13	FRANJA, HONDA	87103-GCE-D60	ZA	ZA	ZA	ZA			C-32	4
14	PANEL COMPLETO, FRENO TRASERO	43100-GCE-900	ZA	ZA	ZA	ZA			C-10	4
15	PANEL, FRENO DELANTERO	45010-KSS-900	ZA	ZA	ZA	ZA			C-8	6
16	PLACA LATERAL, PIVOTE, IZQUIERDA	50701-KSS-900	ZA	ZA	ZA	ZA			C-28	9
17	PROTECTOR DE PIERNAS, CONJ.	64320-KSS-900	ZB	ZB	ZB	ZB			C-30	2
18	SOPORTE, ESCAPE	18315-KSS-900	ZA	ZA	ZA	ZA			C-17	2
19	FRANJA, CARENADO	87102-KSS-910	ZD	ZB	ZC	ZA			C-32	3
20	RUEDA DELANTERA, CONJ.	44650-KSS-900	ZA	ZA	ZA	ZA			C-9	8
21	RUEDA TRASERA, CONJ.	42650-KSS-900	ZA	ZA	ZA	ZA			C-11	11

PROIBIDA A REP
1010913 - Matsuo - M
DIÇÃO

© Moto Honda da Amazônia Ltda.
Todos os direitos reservados.

Tabla de colores

• Al pedir piezas coloreadas, consulte la tabla de abajo, verifique el color principal de la motocicleta y utilice el número de pieza básico al que se le ha añadido un código de color.

BIZ 125 ES_6 / ES_6 2LA / ES_6 3LA

Nº	Modelo		BIZ 125 ES_6							
	Color		Plata-Appaloosa Metalico	Negro	Azul-Saira Metálico	Rojo Caruaru	Modelo de aplicación		Nº de Bloque aplicable	Nº de Ref.
	Nombre de los colores de las piezas	Número de Pieza Básico	B-184M	NH-1	PB-363M	B-184M	Modelo de aplicación inicial	Modelo de aplicación final		
1	CUBIERTA TRASERA, CONJ., MANILLAR	53204-KSS-900	ZB	ZB	ZB	ZB			C-4	9
2	CUBIERTA FRONTAL	64310-KSS-900	ZA	ZB	ZC	ZE			C-30	1
3	CARENADO, LATERAL IZQUIERDO	64420-KSS-900	ZD	ZB	ZC	ZE			C-14	2
4	CARENADO, LATERAL DERECHO	64410-KSS-900	ZD	ZB	ZC	ZE			C-14	1
5	CUBIERTA FRONTAL, MANILLAR	53205-KSS-900	ZA	ZB	ZC	ZE			C-4	10
6	CUBIERTA LATERAL IZQUIERDA	64451-KSS-900	ZB	ZB	ZB	ZB			C-14	4
7	CUBIERTA LATERAL DERECHA	64441-KSS-900	ZB	ZB	ZB	ZB			C-14	3
8	GUARDAFANGO DELANTERO	61100-KSS-900	ZA	ZB	ZC	ZE			C-6	2
9	CUBO, CONJ., RUEDA DELANTERA	44635-KSS-900	ZA	ZA	ZA	ZA			C-9	7
10	CUBO, CONJ., RUEDA TRASERA	42635-KSS-900	ZA	ZA	ZA	ZA			C-11	10
11	FRANJA, HONDA	61310-KPE-870	-	ZA	ZA	ZA			C-32	1
12	FRANJA, HONDA	61310-KPE-900	ZA	-	-	-			C-32	1
13	FRANJA, HONDA	87103-GCE-D60	ZA	ZA	ZA	ZA			C-32	4
14	PANEL COMPLETO, FRENO TRASERO	43100-GCE-900	ZA	ZA	ZA	ZA			C-10	4
15	PANEL, FRENO DELANTERO	45010-KSS-900	ZA	ZA	ZA	ZA			C-8	6
16	PLACA LATERAL, PIVOTE IZQUIERDA	50701-KSS-900	ZA	ZA	ZA	ZA			C-28	9
17	PROTECTOR DE PIERNAS, CONJ.	64320-KSS-900	ZB	ZB	ZB	ZB			C-30	2
18	SOPORTE, ESCAPE	18315-KSS-900	ZA	ZA	ZA	ZA			C-17	2
19	FRANJA, CARENADO	87102-KSS-900	ZD	ZB	ZC	ZA			C-32	2
20	RUEDA DELANTERA, CONJ.	44650-KSS-900	ZA	ZA	ZA	ZA			C-9	8
21	RUEDA TRASERA, CONJ.	42650-KSS-900	ZA	ZA	ZA	ZA			C-11	11

PROIBIDA A REPRODUÇÃO
1010913 - Matsuo - M

© Moto Honda da Amazônia Ltda.
Todos os direitos reservados.

Voltar
Back
Volver

Tabla de colores

• Al pedir piezas coloreadas, consulte la tabla de abajo, verifique el color principal de la motocicleta y utilice el número de pieza básico al que se le ha añadido un código de color.

BIZ 125 +6 / +6 2LA / +6 3LA

Nº	Modelo		BIZ 125 +6					
	Color		Anaranjado Puesta-de-sol Metálico YR-265M	Negro NH-1	Modelo de aplicación		Nº de Bloque aplicable	Nº de Ref.
	Nombre de los colores de las piezas	Número de Pieza Básico			Modelo de aplicación inicial	Modelo de aplicación final		
1	CUBIERTA TRASERA, CONJ., MANILLAR	53204-KSS-900	ZC	ZC			C-4	9
2	CUBIERTA FRONTAL	64310-KSS-900	ZG	ZB			C-30	1
3	CARENADO, LATERAL IZQUIERDO	64420-KSS-950	ZB	ZA			C-14	2
4	CARENADO, LATERAL DERECHO	64410-KSS-950	ZB	ZA			C-14	1
5	CUBIERTA FRONTAL, MANILLAR	53205-KSS-950	ZF	ZB			C-4	10
6	CUBIERTA LATERAL IZQUIERDA	64451-KSS-900	ZC	ZC			C-14	4
7	CUBIERTA LATERAL DERECHA	64441-KSS-900	ZC	ZC			C-14	3
8	GUARDAFANGO DELANTERO	61100-KSS-900	ZG	ZB			C-6	2
9	REBORDE CONJ., RUEDA TRASERA	42615-KSS-950	ZA	ZA			C-11-1	6
10	FRANJA, CARENADO	87102-KSS-950	ZB	ZA			C-32	5
11	FRANJA, HONDA	61310-KPE-870	-	ZA			C-32	1
12	FRANJA, HONDA	61310-KPE-900	ZA	-			C-32	1
13	FRANJA, HONDA	87103-GCE-D60	ZA	ZA			C-32	4
14	PANEL COMPLETO, FRENO TRASERO	43100-GCE-900	ZA	ZA			C-10	4
15	PLACA LATERAL, PIVOTE IZQUIERDA	50701-KSS-900	ZA	ZA			C-28	9
16	TAPÓN, GUARDAFANGO DELANTERO	90656-KM1-000	ZL	ZL			C-6	10
17	PROTECTOR DE PIERNAS, CONJ.	64320-KSS-900	ZC	ZC			C-30	2
18	SOPORTE, ESCAPE	18315-KSS-900	ZA	ZA			C-17	2
19	RUEDA DELANTERA, CONJ.	44650-KSS-950	ZB	ZB			C-9-1	4
20	RUEDA TRASERA, CONJ.	42650-KSS-950	ZB	ZB			C-11-1	8

PROIBIDA A REPRODUÇÃO E DISTRIBUIÇÃO
1010913 - Matsuo - MM - JT

© Moto Honda da Amazônia Ltda.
Todos os direitos reservados.

Tabla de colores

• Al pedir piezas coloreadas, consulte la tabla de abajo, verifique el color principal de la motocicleta y utilice el número de pieza básico al que se le ha añadido un código de color.

BIZ 125 KS_7 / KS_7 2LA / KS_7 3LA

Nº	Modelo		BIZ 125 KS_7							
	Color		Rojo Guarau	Negro	Azul Twister Metálico	Plata-Appaloosa Metalico	Modelo de aplicación		Nº de Bloque aplicable	Nº de Ref.
	Nombre de los colores de las piezas	Número de Pieza Básico	R-239	NH-1	PB-314P	B-184M	Modelo de aplicación inicial	Modelo de aplicación final		
1	CUBIERTA TRASERA, CONJ., MANILLAR	53204-KSS-900	ZB	ZB	ZB	ZB			C-4	9
2	CUBIERTA FRONTAL	64310-KSS-700	ZD	ZB	ZC	ZA			C-30	1
3	CARENADO, LATERAL IZQUIERDO	64420-KSS-730	ZA	ZB	ZC	ZD			C-14	2
4	CARENADO, LATERAL DERECHO	64410-KSS-730	ZA	ZB	ZC	ZD			C-14	1
5	CUBIERTA FRONTAL, MANILLAR	53205-KSS-900	ZD	ZB	ZF	ZA			C-4	10
6	CUBIERTA LATERAL IZQUIERDA	64451-KSS-900	ZB	ZB	ZB	ZB			C-14	4
7	CUBIERTA LATERAL DERECHA	64441-KSS-900	ZB	ZB	ZB	ZB			C-14	3
8	GUARDAFANGO DELANTERO	61100-KSS-900	ZD	ZB	ZH	ZA			C-6	2
9	CUBO, CONJ., RUEDA DELANTERA	44635-KSS-900	ZA	ZA	ZA	ZA			C-9	7
10	CUBO, CONJ., RUEDA TRASERA	42635-KSS-900	ZA	ZA	ZA	ZA			C-11	10
11	FRANJA, HONDA	61310-KPE-870	ZA	ZA	ZA	-			C-32	1
12	FRANJA, HONDA	61310-KPE-900	-	-	-	ZA			C-32	1
13	FRANJA, HONDA	87103-GCE-D60	ZA	ZA	ZA	ZA			C-32	4
14	PANEL COMPLETO, FRENO TRASERO	43100-GCE-900	ZA	ZA	ZA	ZA			C-10	4
15	PANEL, FRENO DELANTERO	45010-KSS-900	ZA	ZA	ZA	ZA			C-8	6
16	PLACA LATERAL, PIVOTE IZQUIERDA	50701-KSS-900	ZA	ZA	ZA	ZA			C-28	9
17	PROTECTOR DE PIERNAS, CONJ.	64320-KSS-900	ZB	ZB	ZB	ZB			C-30	2
18	SOPORTE, ESCAPE	18315-KSS-900	ZA	ZA	ZA	ZA			C-17	2
19	FRANJA, CARENADO IZQUIERDO	87104-KSS-730	ZA	ZB	ZC	ZD			C-32	9
20	FRANJA, CARENADO DERECHO	87102-KSS-730	ZA	ZB	ZC	ZD			C-32	7
21	RUEDA DELANTERA, CONJ.	44650-KSS-900	ZA	ZA	ZA	ZA			C-9	8
22	RUEDA TRASERA, CONJ.	42650-KSS-900	ZA	ZA	ZA	ZA			C-11	11

PROIBIDA A REPRODUÇÃO E DISTRIBUIÇÃO
1010913 - Matsuo - MM - JT

© Moto Honda da Amazônia Ltda.
Todos os direitos reservados.

Voltar
Back
Volver

Tabla de colores

• Al pedir piezas coloreadas, consulte la tabla de abajo, verifique el color principal de la motocicleta y utilice el número de pieza básico al que se le ha añadido un código de color.

BIZ 125 ES_7 / ES_7 2LA / ES_7 3LA

Nº	Modelo		BIZ 125 ES_7							
	Color		Rojo Guarau	Negro	Azul Twister Metálico	Plata-Appaloosa Metalico	Modelo de aplicación		Nº de Bloque aplicable	Nº de Ref.
	Nombre de los colores de las piezas	Número de Pieza Básico	R-239	NH-1	PB-314P	B-184M	Modelo de aplicación inicial	Modelo de aplicación final		
1	CUBIERTA TRASERA, CONJ., MANILLAR	53204-KSS-900	ZB	ZB	ZB	ZB			C-4	9
2	CUBIERTA FRONTAL	64310-KSS-700	ZD	ZB	ZC	ZA			C-30	1
3	CARENADO, LATERAL IZQUIERDO	64420-KSS-700	ZA	ZB	ZC	ZD			C-14	2
4	CARENADO, LATERAL DERECHO	64410-KSS-700	ZA	ZB	ZC	ZD			C-14	1
5	CUBIERTA FRONTAL, MANILLAR	53205-KSS-900	ZD	ZB	ZF	ZA			C-4	10
6	CUBIERTA LATERAL IZQUIERDA	64451-KSS-900	ZB	ZB	ZB	ZB			C-14	4
7	CUBIERTA LATERAL DERECHA	64441-KSS-900	ZB	ZB	ZB	ZB			C-14	3
8	GUARDAFANGO DELANTERO	61100-KSS-900	ZD	ZB	ZH	ZA			C-6	2
9	CUBO, CONJ., RUEDA DELANTERA	44635-KSS-900	ZA	ZA	ZA	ZA			C-9	7
10	CUBO, CONJ., RUEDA TRASERA	42635-KSS-900	ZA	ZA	ZA	ZA			C-11	10
11	FRANJA, HONDA	61310-KPE-870	ZA	ZA	ZA	-			C-32	1
12	FRANJA, HONDA	61310-KPE-900	-	-	-	ZA			C-32	1
13	FRANJA, HONDA	87103-GCE-D60	ZA	ZA	ZA	ZA			C-32	4
14	PANEL COMPLETO, FRENO TRASERO	43100-GCE-900	ZA	ZA	ZA	ZA			C-10	4
15	PANEL, FRENO DELANTERO	45010-KSS-900	ZA	ZA	ZA	ZA			C-8	6
16	PLACA LATERAL, PIVOTE IZQUIERDA	50701-KSS-900	ZA	ZA	ZA	ZA			C-28	9
17	PROTECTOR DE PIERNAS, CONJ.	64320-KSS-900	ZB	ZB	ZB	ZB			C-30	2
18	SOPORTE, ESCAPE	18315-KSS-900	ZA	ZA	ZA	ZA			C-17	2
19	FRANJA, CARENADO IZQUIERDO	87104-KSS-700	ZA	ZB	ZC	ZD			C-32	8
20	FRANJA, CARENADO DERECHO	87102-KSS-700	ZA	ZB	ZC	ZD			C-32	6
21	RUEDA DELANTERA, CONJ.	44650-KSS-900	ZA	ZA	ZA	ZA			C-9	8
22	RUEDA TRASERA, CONJ.	42650-KSS-900	ZA	ZA	ZA	ZA			C-11	11

PROIBIDA A REPRODUÇÃO E DISTRIBUIÇÃO
1010913 - Matsuo - MM - JT

© Moto Honda da Amazônia Ltda.
Todos os direitos reservados.

Tabla de colores

• Al pedir piezas coloreadas, consulte la tabla de abajo, verifique el color principal de la motocicleta y utilice el número de pieza básico al que se le ha añadido un código de color.

BIZ 125 +7 / +7 2LA / +7 3LA

Nº	Modelo		BIZ 125 +7					
	Color		Amarillo Topazio	Negro	Modelo de aplicación		Nº de Bloque aplicable	Nº de Ref.
	Nombre de los colores de las piezas	Número de Pieza Básico	Y-198	NH-1	Modelo de aplicación inicial	Modelo de aplicación final		
1	CUBIERTA TRASERA, CONJ., MANILLAR	53204-KSS-900	ZC	ZC			C-4	9
2	CUBIERTA FRONTAL	64310-KSS-700	ZE	ZB			C-30	1
3	CARENADO, LATERAL IZQUIERDO	64420-KSS-950	ZC	ZA			C-14	2
4	CARENADO, LATERAL DERECHO	64410-KSS-950	ZC	ZA			C-14	1
5	CUBIERTA FRONTAL, MANILLAR	53205-KSS-950	ZG	ZB			C-4	10
6	CUBIERTA LATERAL IZQUIERDA	64451-KSS-900	ZC	ZC			C-14	4
7	CUBIERTA LATERAL DERECHA	64441-KSS-900	ZC	ZC			C-14	3
8	GUARDAFANGO DELANTERO	61100-KSS-900	ZJ	ZB			C-6	2
9	REBORDE CONJ., RUEDA TRASERA	42615-KSS-950	ZA	ZA			C-11-1	6
10	FRANJA, CARENADO	87102-KSS-950	ZA	ZA			C-32	5
11	FRANJA, HONDA	61310-KPE-870	-	ZA			C-32	1
12	FRANJA, HONDA	61310-KPE-900	ZA	-			C-32	1
13	FRANJA, HONDA	87103-GCE-D60	ZA	ZA			C-32	4
14	PANEL COMPLETO, FRENO TRASERO	43100-GCE-900	ZA	ZA			C-10	4
15	PLACA LATERAL, PIVOTE IZQUIERDA	50701-KSS-900	ZA	ZA			C-28	9
16	TAPÓN, GUARDAFANGO	90656-KM1-000	ZL	ZL			C-6	10
17	PROTECTOR DE PIERNAS, CONJ.	64320-KSS-900	ZC	ZC			C-30	2
18	SOPORTE, ESCAPE	18315-KSS-900	ZA	ZA			C-17	2
19	RUEDA DELANTERA, CONJ.	44650-KSS-950	ZB	ZB			C-9-1	4
20	RUEDA TRASERA, CONJ.	42650-KSS-950	ZB	ZB			C-11-1	8

PROIBIDA A REPRODUÇÃO E DISTRIBUIÇÃO
1010913 - Matsuo - MM - JT

© Moto Honda da Amazônia Ltda.
Todos os direitos reservados.

Voltar
Back
Volver

Tabla de colores

• Al pedir piezas coloreadas, consulte la tabla de abajo, verifique el color principal de la motocicleta y utilice el número de pieza básico al que se le ha añadido un código de color.

BIZ 125 KS_8 / KS_8 2LA / KS_8 3LA

Nº	Modelo		BIZ 125 KS_8							
	Color		Rojo Guarau	Negro	Amarillo Topazio	Plata Lumiar Metalico	Modelo de aplicación		Nº de Bloque aplicable	Nº de Ref.
	Nombre de los colores de las piezas	Número de Pieza Básico	R-239	NH-1	Y-198	NH-455M	Modelo de aplicación inicial	Modelo de aplicación final		
1	CUBIERTA TRASERA, CONJ., MANILLAR	53204-KSS-900	ZB	ZB	ZB	ZB			C-4	9
2	CUBIERTA FRONTAL	64310-KSS-700	ZD	ZB	ZE	-			C-30	1
3	CUBIERTA FRONTAL	64310-KSS-770	-	-	-	ZB			C-30	1
4	CARENADO, LATERAL IZQUIERDO	64420-KSS-600	ZA	ZB	ZC	ZD			C-14	2
5	CARENADO, LATERAL DERECHO	64410-KSS-600	ZA	ZB	ZC	ZD			C-14	1
6	CUBIERTA FRONTAL, MANILLAR	53205-KSS-900	ZD	ZB	ZH	ZG			C-4	10
7	CUBIERTA LATERAL IZQUIERDA	64451-KSS-900	ZB	ZB	ZB	ZB			C-14	4
8	CUBIERTA LATERAL DERECHA	64441-KSS-900	ZB	ZB	ZB	ZB			C-14	3
9	GUARDAFANGO DELANTERO	61100-KSS-900	ZD	ZB	ZJ	ZK			C-6	2
10	CUBO, CONJ., RUEDA DELANTERA	44635-KSS-900	ZA	ZA	ZA	ZA			C-9	7
11	CUBO, CONJ., RUEDA TRASERA	42635-KSS-900	ZA	ZA	ZA	ZA			C-11	10
12	FRANJA, HONDA	61310-KPE-870	ZA	ZA	-	-			C-32-1	1
13	FRANJA, HONDA	61310-KPE-900	-	-	ZA	ZA			C-32-1	1
14	FRANJA, HONDA	87103-KSS-900	ZA	ZA	ZA	ZA			C-32-1	6
15	PANEL COMPLETO, FRENO TRASERO	43100-GCE-900	ZA	ZA	ZA	ZA			C-10	4
16	PANEL, FRENO DELANTERO	45010-KSS-900	ZA	ZA	ZA	ZA			C-8	6
17	PLACA LATERAL, PIVOTE IZQUIERDA	50701-KSS-900	ZA	ZA	ZA	ZA			C-28	9
18	PROTECTOR DE PIERNAS, CONJ.	64320-KSS-900	ZB	ZB	ZB	ZB			C-30	2
19	SOPORTE, ESCAPE	18315-KSS-900	ZA	ZA	ZA	ZA			C-17	2
20	FRANJA, CARENADO IZQUIERDO	87104-KSS-600	ZA	ZB	ZC	ZD			C-32-1	7
21	FRANJA, CARENADO DERECHO	87102-KSS-600	ZA	ZB	ZC	ZD			C-32-1	3
22	RUEDA DELANTERA, CONJ.	44650-KSS-900	ZA	ZA	ZA	ZA			C-9	8
23	RUEDA TRASERA, CONJ.	42650-KSS-900	ZA	ZA	ZA	ZA			C-11	11

PROIBIDA A REPRODUÇÃO E DISTRIBUIÇÃO
1010913 - Matsuo - MM - JT

© Moto Honda da Amazônia Ltda.
Todos os direitos reservados.

Tabla de colores

• Al pedir piezas coloreadas, consulte la tabla de abajo, verifique el color principal de la motocicleta y utilice el número de pieza básico al que se le ha añadido un código de color.

BIZ 125 ES_8 / ES_8 2LA / ES_8 3LA

Nº	Modelo		BIZ 125 ES_8							
	Color		Rojo Guarau	Negro	Amarillo Topazio	Plata Lumiar Metalico	Modelo de aplicación		Nº de Bloque aplicable	Nº de Ref.
	Nombre de los colores de las piezas	Número de Pieza Básico	R-239	NH-1	Y-198	NH-455M	Modelo de aplicación inicial	Modelo de aplicación final		
1	CUBIERTA TRASERA, CONJ., MANILLAR	53204-KSS-900	ZB	ZB	ZB	ZB			C-4	9
2	CUBIERTA FRONTAL	64310-KSS-700	ZD	ZB	ZE	-			C-30	1
3	CUBIERTA FRONTAL	64310-KSS-770	-	-	-	ZB			C-30	1
4	CARENADO, LATERAL IZQUIERDO	64420-KSS-770	ZA	ZB	ZC	ZD			C-14	2
5	CARENADO, LATERAL DERECHO	64410-KSS-770	ZA	ZB	ZC	ZD			C-14	1
6	CUBIERTA FRONTAL, MANILLAR	53205-KSS-900	ZD	ZB	ZH	ZG			C-4	10
7	CUBIERTA LATERAL IZQUIERDA	64451-KSS-900	ZB	ZB	ZB	ZB			C-14	4
8	CUBIERTA LATERAL DERECHA	64441-KSS-900	ZB	ZB	ZB	ZB			C-14	3
9	GUARDAFANGO DELANTERO	61100-KSS-900	ZD	ZB	ZJ	ZK			C-6	2
10	CUBO, CONJ., RUEDA DELANTERA	44635-KSS-900	ZA	ZA	ZA	ZA			C-9	7
11	CUBO, CONJ., RUEDA TRASERA	42635-KSS-900	ZA	ZA	ZA	ZA			C-11	10
12	FRANJA, HONDA	61310-KPE-870	ZA	ZA	-	-			C-32-1	1
13	FRANJA, HONDA	61310-KPE-900	-	-	ZA	ZA			C-32-1	1
14	FRANJA, HONDA	87103-KSS-900	ZA	ZA	ZA	ZA			C-32-1	6
15	PANEL COMPLETO, FRENO TRASERO	43100-GCE-900	ZA	ZA	ZA	ZA			C-10	4
16	PANEL, FRENO DELANTERO	45010-KSS-900	ZA	ZA	ZA	ZA			C-8	6
17	PLACA LATERAL, PIVOTE IZQUIERDA	50701-KSS-900	ZA	ZA	ZA	ZA			C-28	9
18	PROTECTOR DE PIERNAS, CONJ.	64320-KSS-900	ZB	ZB	ZB	ZB			C-30	2
19	SOPORTE, ESCAPE	18315-KSS-900	ZA	ZA	ZA	ZA			C-17	2
20	FRANJA, CARENADO IZQUIERDO	87104-KSS-770	ZA	ZB	ZC	ZD			C-32-1	9
21	FRANJA, CARENADO DERECHO	87102-KSS-770	ZA	ZB	ZC	ZD			C-32-1	5
22	RUEDA DELANTERA, CONJ.	44650-KSS-900	ZA	ZA	ZA	ZA			C-9	8
23	RUEDA TRASERA, CONJ.	42650-KSS-900	ZA	ZA	ZA	ZA			C-11	11

PROIBIDA A REPRODUÇÃO E DISTRIBUIÇÃO
1010913 - Matsuo - MM - JT

© Moto Honda da Amazônia Ltda.
Todos os direitos reservados.

Voltar
Back
Volver

Tabla de colores

• Al pedir piezas coloreadas, consulte la tabla de abajo, verifique el color principal de la motocicleta y utilice el número de pieza básico al que se le ha añadido un código de color.

BIZ 125 +8 / +8 2LA / +8 3LA

Nº	Modelo		BIZ 125 +8					
	Color		Rojo Maceió	Gris Ipojuka Metálico	Modelo de aplicación		Nº de Bloque aplicable	Nº de Ref.
	Nombre de los colores de las piezas	Número de Pieza Básico	R-206	NH-477M	Modelo de aplicación inicial	Modelo de aplicación final		
1	CUBIERTA TRASERA, CONJ., MANILLAR	53204-KSS-900	ZC	ZC			C-4	9
2	CUBIERTA FRONTAL	64310-KSS-750	ZA	ZB			C-30	1
3	CARENADO, LATERAL IZQUIERDO	64420-KSS-750	ZA	ZB			C-14	2
4	CARENADO, LATERAL DERECHO	64410-KSS-750	ZA	ZB			C-14	1
5	CUBIERTA FRONTAL, MANILLAR	53205-KSS-950	ZJ	ZH			C-4	10
6	CUBIERTA LATERAL IZQUIERDA	64451-KSS-900	ZC	ZC			C-14	4
7	CUBIERTA LATERAL DERECHA	64441-KSS-900	ZC	ZC			C-14	3
8	GUARDAFANGO DELANTERO	61100-KSS-900	ZM	ZL			C-6	2
9	REBORDE CONJ., RUEDA TRASERA	42615-KSS-950	ZB	ZB			C-11-1	6
10	FRANJA, HONDA	61310-KPE-870	-	ZA			C-32-1	1
11	FRANJA, HONDA	61310-KPE-900	ZA	-			C-32-1	1
12	FRANJA, HONDA	87103-KSS-900	ZA	ZA			C-32-1	6
13	PANEL COMPLETO, FRENO TRASERO	43100-GCE-900	ZB	ZB			C-10	4
14	PLACA LATERAL, PIVOTE IZQUIERDA	50701-KSS-900	ZA	ZA			C-28	9
15	TAPÓN, GUARDAFANGO	90656-KM1-000	ZL	ZL			C-6	10
16	PROTECTOR DE PIERNAS, CONJ.	64320-KSS-900	ZC	ZC			C-30	2
17	SOPORTE, ESCAPE	18315-KSS-900	ZA	ZA			C-17	2
18	FRANJA, CUBIERTA FRONTAL	87101-KSS-750	ZA	ZB			C-32-1	2
19	FRANJA, CARENADO IZQUIERDO	87104-KSS-750	ZA	ZB			C-32-1	8
20	FRANJA, CARENADO DERECHO	87102-KSS-750	ZA	ZB			C-32-1	4
21	RUEDA DELANTERA, CONJ.	44650-KSS-950	ZA	ZA			C-9-1	4
22	RUEDA TRASERA, CONJ.	42650-KSS-950	ZA	ZA			C-11-1	8

PROIBIDA A REPRODUÇÃO E DISTRIBUIÇÃO
1010913 - Matsuo - MM - JT

© Moto Honda da Amazônia Ltda.
Todos os direitos reservados.

Tabla de colores

• Al pedir piezas coloreadas, consulte la tabla de abajo, verifique el color principal de la motocicleta y utilice el número de pieza básico al que se le ha añadido un código de color.

BIZ 125 KS_9 / KS_9 2LA / KS_9 3LA

Nº	Modelo		BIZ 125 KS_9							
	Color		Negro	Plata Lumiar Metalico	Rojo Cardeal Perolizado	Amarillo Topazio	Modelo de aplicación		Nº de Bloque aplicable	Nº de Ref.
	Nombre de los colores de las piezas	Número de Pieza Básico	NH-1	NH-455M	R-335P	Y-198	Modelo de aplicación inicial	Modelo de aplicación final		
1	CUBIERTA DELANTERA CONJ., MANILLAR	53203-KSS-B30	ZA	ZB	ZC	ZD			C-4-1	7
2	CUBIERTA TRASERA CONJ., MANILLAR	53204-KSS-B30	ZA	ZA	ZA	ZA			C-4-1	8
3	CUBIERTA FRONTAL	64310-KSS-B30	-	-	ZB	-			C-30	1
4	CUBIERTA FRONTAL	64310-KSS-700	ZB	-	-	ZE			C-30	1
5	CUBIERTA FRONTAL	64310-KSS-770	-	ZB	-	-			C-30	1
6	CARENADO LATERAL IZQUIERDO	64420-KSS-B60	ZB	ZD	ZA	ZC			C-14	2
7	CARENADO LATERAL DERECHO	64410-KSS-B60	ZB	ZD	ZA	ZC			C-14	1
8	CARENADO LATERAL IZQUIERDO	64451-KSS-900	ZC	ZC	ZC	ZC			C-14	4
9	CARENADO LATERAL DERECHO	64441-KSS-900	ZC	ZC	ZC	ZC			C-14	3
10	PARAFANGO DELANTERO	61100-KSS-B30	ZA	ZB	ZC	ZD			C-6	2
11	CUBO RUEDA DELANTERA	44635-KSS-900	ZA	ZA	ZA	ZA			C-9	7
12	CUBO RUEDA TRASERA	42635-KSS-B30	ZA	ZA	ZA	ZA			C-11	10
13	FRANJA, HONDA	61310-KPE-870	ZA	-	ZA	-			C-32-2	1
14	FRANJA, HONDA	61310-KPE-900	-	ZA	-	ZA			C-32-2	1
15	FRANJA, HONDA	87103-KSS-900	ZA	ZA	ZA	ZA			C-32-2	4
16	PANEL COMPLETO, FRENO TRASERO	43100-GCE-900	ZA	ZA	ZA	ZA			C-10	4
17	PANEL COMPLETO, FRENO DELANTERO	45010-KSS-900	ZA	ZA	ZA	ZA			C-8	6
18	PLACA LATERAL, PIVOTE IZQUIERDA	50701-KSS-900	ZA	ZA	ZA	ZA			C-28-1	11
19	PROTECTOR DE PIERNAS	64320-KSS-B30	ZA	ZA	ZA	ZA			C-30	2
20	SOPORTE, ESCAPE	18315-KSS-900	ZA	ZA	ZA	ZA			C-17	2
21	FRANJA, CARENADO IZQUIERDO	87104-KSS-B60	ZB	ZD	ZA	ZC			C-32-2	6
22	FRANJA, CARENADO DERECHO	87102-KSS-B60	ZB	ZD	ZA	ZC			C-32-2	3
23	RUEDA DELANTERA	44650-KSS-900	ZA	ZA	ZA	ZA			C-9	8
24	RUEDA TRASERA	42650-KSS-B30	ZA	ZA	ZA	ZA			C-11	11

PROIBIDA A REPRODUÇÃO E DISTRIBUIÇÃO
1010913 - Matsuo - MM - JT

© Moto Honda da Amazônia Ltda.
Todos os direitos reservados.

Voltar
Back
Volver

Tabla de colores

• Al pedir piezas coloreadas, consulte la tabla de abajo, verifique el color principal de la motocicleta y utilice el número de pieza básico al que se le ha añadido un código de color.

BIZ 125 ES_9 / ES_9 2LA / ES_9 3LA

Nº	Modelo		BIZ 125 ES_9							
	Color		Negro	Plata Lumiar Metalico	Rojo Cardeal Perolizado	Amarillo Topazio	Modelo de aplicación		Nº de Bloque aplicable	Nº de Ref.
	Nombre de los colores de las piezas	Número de Pieza Básico	NH-1	NH-455M	R-335P	Y-198	Modelo de aplicación inicial	Modelo de aplicación final		
1	CUBIERTA DELANTERA CONJ., MANILLAR	53203-KSS-B30	ZA	ZB	ZC	ZD			C-4-1	7
2	CUBIERTA TRASERA CONJ., MANILLAR	53204-KSS-B30	ZA	ZA	ZA	ZA			C-4-1	8
3	CUBIERTA FRONTAL	64310-KSS-B30	-	-	ZB	-			C-30	1
4	CUBIERTA FRONTAL	64310-KSS-700	ZB	-	-	ZE			C-30	1
5	CUBIERTA FRONTAL	64310-KSS-770	-	ZB	-	-			C-30	1
6	CARENADO LATERAL IZQUIERDO	64420-KSS-B30	ZB	ZD	ZA	ZC			C-14	2
7	CARENADO LATERAL DERECHO	64410-KSS-B30	ZB	ZD	ZA	ZC			C-14	1
8	CARENADO LATERAL IZQUIERDO	64451-KSS-900	ZC	ZC	ZC	ZC			C-14	4
9	CARENADO LATERAL DERECHO	64441-KSS-900	ZC	ZC	ZC	ZC			C-14	3
10	PARAFANGO DELANTERO	61100-KSS-B30	ZA	ZB	ZC	ZD			C-6	2
11	CUBO RUEDA DELANTERA	44635-KSS-900	ZA	ZA	ZA	ZA			C-9	7
12	CUBO RUEDA TRASERA	42635-KSS-B30	ZA	ZA	ZA	ZA			C-11	10
13	FRANJA, HONDA	61310-KPE-870	ZA	-	ZA	-			C-32-2	1
14	FRANJA, HONDA	61310-KPE-900	-	ZA	-	ZA			C-32-2	1
15	FRANJA, HONDA	87103-KSS-900	ZA	ZA	ZA	ZA			C-32-2	4
16	PANEL COMPLETO, FRENO TRASERO	43100-GCE-900	ZA	ZA	ZA	ZA			C-10	4
17	PANEL COMPLETO, FRENO DELANTERO	45010-KSS-900	ZA	ZA	ZA	ZA			C-8	6
18	PLACA LATERAL, PIVOTE IZQUIERDA	50701-KSS-900	ZA	ZA	ZA	ZA			C-28-1	11
19	PROTECTOR DE PIERNAS	64320-KSS-B30	ZA	ZA	ZA	ZA			C-30	2
20	SOPORTE, ESCAPE	18315-KSS-900	ZA	ZA	ZA	ZA			C-17	2
21	FRANJA, CARENADO IZQUIERDO	87104-KSS-B30	ZB	ZD	ZA	ZC			C-32-2	5
22	FRANJA, CARENADO DERECHO	87102-KSS-B30	ZB	ZD	ZA	ZC			C-32-2	2
23	RUEDA DELANTERA	44650-KSS-900	ZA	ZA	ZA	ZA			C-9	8
24	RUEDA TRASERA	42650-KSS-B30	ZA	ZA	ZA	ZA			C-11	11

PROIBIDA A REPRODUÇÃO E DISTRIBUIÇÃO
1010913 - Matsuo - MM - JT

© Moto Honda da Amazônia Ltda.
Todos os direitos reservados.

Tabla de colores

• Al pedir piezas coloreadas, consulte la tabla de abajo, verifique el color principal de la motocicleta y utilice el número de pieza básico al que se le ha añadido un código de color.

BIZ 125 +9 / +9 2LA / +9 3LA

Nº	Modelo		BIZ 125 +9					
	Color		Gris Ipojuka Metálico	Rojo Maceió	Modelo de aplicación		Nº de Bloque aplicable	Nº de Ref.
	Nombre de los colores de las piezas	Número de Pieza Básico	NH-477M	R-206	Modelo de aplicación inicial	Modelo de aplicación final		
1	CUBIERTA DELANTERA CONJ, MANILLAR	53203-KSS-B00	ZA	ZB			C-4-1	7
2	CUBIERTA TRASERA CONJ, MANILLAR	53204-KSS-B30	ZA	ZA			C-4-1	8
3	CUBIERTA FRONTAL	64310-KSS-B00	ZB	ZA			C-30	1
4	CARENADO, LATERAL IZQUIERDO	64420-KSS-B00	ZB	ZA			C-14	2
5	CARENADO, LATERAL DERECHO	64410-KSS-B00	ZB	ZA			C-14	1
6	CUBIERTA LATERAL IZQUIERDA	64451-KSS-900	ZC	ZC			C-14	4
7	CUBIERTA LATERAL DERECHA	64441-KSS-900	ZC	ZC			C-14	3
8	GUARDAFANGO DELANTERO	61100-KSS-900	ZL	ZM			C-6	2
9	REBORDE, CONJ., RUEDA DELANTERA	42615-KSS-950	ZB	ZB			C-11-1	6
10	FRANJA, HONDA	87103-KSS-900	ZA	ZA			C-32-2	4
11	PANEL COMP., FRENO TRASERO	43100-GCE-900	ZB	ZB			C-10	4
12	PLACA LATERAL PIVOTE IZQUIERDA	50701-KSS-900	ZA	ZA			C-28-1	11
13	PANEL COMP., FRENO TRASERO	90656-KM1-000	ZL	ZL			C-6	10
14	PROTECTOR DE PIERNAS, CONJ.	64320-KSS-B30	ZA	ZA			C-30	2
15	SOPORTE , ESCAPE	18315-KSS-900	ZA	ZA			C-17	2
16	FRANJA, CUBIERTA FRONTAL	87101-KSS-B00	ZB	ZA			C-32-2	7
17	FRANJA, CARENADO IZQUIERDO	87104-KSS-B00	ZB	ZA			C-32-2	9
18	FRANJA, CARENADO DERECHO	87102-KSS-B00	ZB	ZA			C-32-2	8
19	RUEDA, DELANTERA CONJ.,	44650-KSS-950	ZA	ZA			C-9-1	4
20	RUEDA, TRASERA CONJ.,	42650-KSS-950	ZA	ZA			C-11-1	8

PROIBIDA A REPRODUÇÃO E DISTRIBUIÇÃO
1010913 - Matsuo - MM - JT

© Moto Honda da Amazônia Ltda.
Todos os direitos reservados.

Voltar
Back
Volver

Tabla de colores

• Al pedir piezas coloreadas, consulte la tabla de abajo, verifique el color principal de la motocicleta y utilice el número de pieza básico al que se le ha añadido un código de color.

BIZ 125 KS_A - BR

Nº	Modelo		BIZ 125 KS_A							
	Color		Negro	Rosa Ágata Perlado	Rojo Maceió	Beige Agrio Metálico	Modelo de aplicación		Nº de Bloque aplicable	Nº de Ref.
	Nombre de los colores de las piezas	Número de Pieza Básico	NH-1	RP-185P	R-206	YR-296M	Modelo de aplicación inicial	Modelo de aplicación final		
1	CUBIERTA DELANTERA CONJ MANILLAR	53203-KSS-B30	ZA	ZE	ZF	ZG			C-4-1	7
2	CUBIERTA TRASERA CONJ MANILLAR	53204-KSS-B30	ZA	ZA	ZA	ZA			C-4-1	8
3	CUBIERTA JUEGO, DELANTERA	64310-KSS-A30	-	ZA	ZB	ZC			C-30	1
4	CUBIERTA JUEGO, DELANTERA	64310-KSS-700	ZB	-	-	-			C-30	1
5	CUBIERTA JUEGO, CARENAR IZQUIERDA	64420-KSS-A60	ZE	ZF	ZG	ZH			C-14	2
6	CUBIERTA JUEGO, CARENAR DERECHA	64410-KSS-A60	ZE	ZF	ZG	ZH			C-14	1
7	CUBIERTA LATERAL IZQUIERDA	64451-KSS-900	ZC	ZC	ZC	ZC			C-14	4
8	CUBIERTA LATERAL DERECHA	64441-KSS-900	ZC	ZC	ZC	ZC			C-14	3
9	GUARDAFANGO, DELANTERO	61100-KSS-B30	ZA	ZE	ZF	ZG			C-6	2
10	CUBO SUBCONJ., RUEDA DELANTERA	44635-KSS-900	ZA	ZA	ZA	ZA			C-9	7
11	CUBO SUBCONJ., RUEDA TRASERA	42635-KSS-B30	ZA	ZA	ZA	ZA			C-11	10
12	FRANJA, HONDA	61310-KPE-870	ZA	-	-	-			C-32-3	1
13	FRANJA, HONDA	61310-KPE-900	-	ZA	ZA	ZA			C-32-3	1
14	FRANJA, HONDA	87103-KSS-900	ZA	ZA	ZA	ZA			C-32-3	6
15	PANEL COMP., FRENO TRASERO	43100-GCE-900	ZA	ZA	ZA	ZA			C-10	4
16	PANEL SECUNDARIO COMP.FRENO DELANTERO	45010-KSS-900	ZA	ZA	ZA	ZA			C-8	6
17	PLACA, LATERAL PIVOTE IZQUIERDA	50701-KSS-900	ZA	ZA	ZA	ZA			C-28-1	11
18	PROTECTOR DE PIERNAS, CONJ.	64320-KSS-B30	ZA	ZA	ZA	ZA			C-30	2
19	SOPORTE, ESCAPE	18315-KSS-900	ZA	ZA	ZA	ZA			C-17	2
20	FRANJA, CARENADO DERECHA	87102-KSS-A60	ZB	ZC	ZA	ZD			C-32-3	5
21	RUEDA DELANTERA, SUBCONJ.	44650-KSS-900	ZA	ZA	ZA	ZA			C-9	8
22	RUEDA TRASERA, SUBCONJ.	42650-KSS-B30	ZA	ZA	ZA	ZA			C-11	11

PROIBIDA A REPRODUÇÃO E DISTRIBUIÇÃO
1010913 - Matsuo - MM - JT

© Moto Honda da Amazônia Ltda.
Todos os direitos reservados.

Tabla de colores

• Al pedir piezas coloreadas, consulte la tabla de abajo, verifique el color principal de la motocicleta y utilice el número de pieza básico al que se le ha añadido un código de color.

BIZ 125 KS_A 2LA / KS_A 3LA

Nº	Modelo		BIZ 125 KS_A							
	Color		Negro	Rosa Ágata Perlado	Rojo Maceió	Beige Agrio Metálico	Modelo de aplicación		Nº de Bloque aplicable	Nº de Ref.
	Nombre de los colores de las piezas	Número de Pieza Básico	NH-1	RP-185P	R-206	YR-296M	Modelo de aplicación inicial	Modelo de aplicación final		
1	CUBIERTA DELANTERA CONJ MANILLAR	53203-KSS-B30	ZA	ZE	ZF	ZG			C-4-1	7
2	CUBIERTA TRASERA CONJ MANILLAR	53204-KSS-B30	ZA	ZA	ZA	ZA			C-4-1	8
3	CUBIERTA JUEGO, DELANTERA	64310-KSS-A30	-	ZA	ZB	ZC			C-30	1
4	CUBIERTA JUEGO, DELANTERA	64310-KSS-700	ZB	-	-	-			C-30	1
5	CUBIERTA JUEGO, CARENAR IZQUIERDA	64420-KSS-A60	ZE	ZF	ZG	ZH			C-14	2
6	CUBIERTA JUEGO, CARENAR DERECHA	64410-KSS-A60	ZE	ZF	ZG	ZH			C-14	1
7	CUBIERTA LATERAL IZQUIERDA	64451-KSS-900	ZC	ZC	ZC	ZC			C-14	4
8	CUBIERTA LATERAL DERECHA	64441-KSS-900	ZC	ZC	ZC	ZC			C-14	3
9	GUARDAFANGO, DELANTERO	61100-KSS-B30	ZA	ZE	ZF	ZG			C-6	
10	CUBO SUBCONJ., RUEDA DELANTERA	44635-KSS-900	ZA	ZA	ZA	ZA			C-9	7
11	CUBO SUBCONJ., RUEDA TRASERA	42635-KSS-B30	ZA	ZA	ZA	ZA			C-11	10
12	FRANJA, HONDA	61310-KPE-870	ZA	-	-	-			C-32-3	1
13	FRANJA, HONDA	61310-KPE-900	-	ZA	ZA	ZA			C-32-3	1
14	FRANJA, HONDA	87103-KSS-900	ZA	ZA	ZA	ZA			C-32-3	6
15	PANEL COMP., FRENO TRASERO	43100-GCE-900	ZA	ZA	ZA	ZA			C-10	4
16	PANEL SECUNDARIO COMP. FRENO DELANTERO	45010-KSS-900	ZA	ZA	ZA	ZA			C-8	6
17	PLACA, LATERAL PIVOTE IZQUIERDA	50701-KSS-900	ZA	ZA	ZA	ZA			C-28-1	11
18	PROTECTOR DE PIERNAS, CONJ.	64320-KSS-B30	ZA	ZA	ZA	ZA			C-30	2
19	SOPORTE, ESCAPE	18315-KSS-900	ZA	ZA	ZA	ZA			C-17	2
20	FRANJA, CARENADO DERECHA	87102-KSS-A60	ZB	ZC	ZA	ZD			C-32-3	5
21	RUEDA DELANTERA, SUBCONJ.	44650-KSS-900	ZA	ZA	ZA	ZA			C-9	8
22	RUEDA TRASERA, SUBCONJ.	42650-KSS-B30	ZA	ZA	ZA	ZA			C-11	11

PROIBIDA A REPRODUÇÃO E DISTRIBUIÇÃO
1010913 - Matsuo - MM - JT

© Moto Honda da Amazônia Ltda.
Todos os direitos reservados.

Voltar
Back
Volver

Tabla de colores

• Al pedir piezas coloreadas, consulte la tabla de abajo, verifique el color principal de la motocicleta y utilice el número de pieza básico al que se le ha añadido un código de color.

BIZ 125 ES_A - BR

Nº	Modelo		BIZ 125 ES_A							
	Color		Negro	Rosa Ágata Perlado	Rojo Maceió	Beige Agrio Metálico	Modelo de aplicación		Nº de Bloque aplicable	Nº de Ref.
	Nombre de los colores de las piezas	Número de Pieza Básico	NH-1	RP-185P	R-206	YR-296M	Modelo de aplicación inicial	Modelo de aplicación final		
1	CUBIERTA DELANTERA CONJ MANILLAR	53203-KSS-B30	ZA	ZE	ZF	ZG			C-4-1	7
2	CUBIERTA TRASERA CONJ MANILLAR	53204-KSS-B30	ZA	ZA	ZA	ZA			C-4-1	8
3	CUBIERTA JUEGO, DELANTERA	64310-KSS-A30	-	ZA	ZB	ZC			C-30	1
4	CUBIERTA JUEGO, DELANTERA	64310-KSS-700	ZB	-	-	-			C-30	1
5	CUBIERTA JUEGO, CARENAR IZQUIERDA	64420-KSS-A30	ZE	ZF	ZG	ZH			C-14	2
6	CUBIERTA JUEGO, CARENAR DERECHA	64410-KSS-A30	ZE	ZF	ZG	ZH			C-14	1
7	CUBIERTA LATERAL IZQUIERDA	64451-KSS-900	ZC	ZC	ZC	ZC			C-14	4
8	CUBIERTA LATERAL DERECHA	64441-KSS-900	ZC	ZC	ZC	ZC			C-14	3
9	GUARDAFANGO, DELANTERO	61100-KSS-B30	ZA	ZE	ZF	ZG			C-6	2
10	CUBO SUBCONJ., RUEDA DELANTERA	44635-KSS-900	ZA	ZA	ZA	ZA			C-9	7
11	CUBO SUBCONJ., RUEDA TRASERA	42635-KSS-B30	ZA	ZA	ZA	ZA			C-11	10
12	FRANJA, HONDA	61310-KPE-870	ZA	-	-	-			C-32-3	1
13	FRANJA, HONDA	61310-KPE-900	-	ZA	ZA	ZA			C-32-3	1
14	FRANJA, HONDA	87103-KSS-900	ZA	ZA	ZA	ZA			C-32-3	6
15	PANEL COMP., FRENO TRASERO	43100-GCE-900	ZA	ZA	ZA	ZA			C-10	4
16	PANEL SECUNDARIO COMP.FRENO DELANTERO	45010-KSS-900	ZA	ZA	ZA	ZA			C-8	6
17	PLACA, LATERAL PIVOTE IZQUIERDA	50701-KSS-900	ZA	ZA	ZA	ZA			C-28-1	11
18	PROTECTOR DE PIERNAS, CONJ.	64320-KSS-B30	ZA	ZA	ZA	ZA			C-30	2
19	SOPORTE, ESCAPE	18315-KSS-900	ZA	ZA	ZA	ZA			C-17	2
20	FRANJA, CARENADO DERECHA	87102-KSS-A30	ZB	ZC	ZA	ZD			C-32-3	4
21	RUEDA DELANTERA, SUBCONJ.	44650-KSS-900	ZA	ZA	ZA	ZA			C-9	8
22	RUEDA TRASERA, SUBCONJ.	42650-KSS-B30	ZA	ZA	ZA	ZA			C-11	11

PROIBIDA A REPRODUÇÃO E DISTRIBUIÇÃO
1010913 - Matsuo - MM - JT

© Moto Honda da Amazônia Ltda.
Todos os direitos reservados.

Tabla de colores

• Al pedir piezas coloreadas, consulte la tabla de abajo, verifique el color principal de la motocicleta y utilice el número de pieza básico al que se le ha añadido un código de color.

BIZ 125 ES_A 2LA / ES_A 3LA

Nº	Modelo		BIZ 125 ES_A							
	Color		Negro	Rosa Ágata Perlado	Rojo Maceió	Beige Agrio Metálico	Modelo de aplicación		Nº de Bloque aplicable	Nº de Ref.
	Nombre de los colores de las piezas	Número de Pieza Básico	NH-1	RP-185P	R-206	YR-296M	Modelo de aplicación inicial	Modelo de aplicación final		
1	CUBIERTA DELANTERA CONJ MANILLAR	53203-KSS-B30	ZA	ZE	ZF	ZG			C-4-1	7
2	CUBIERTA TRASERA CONJ MANILLAR	53204-KSS-B30	ZA	ZA	ZA	ZA			C-4-1	8
3	CUBIERTA JUEGO, DELANTERA	64310-KSS-A30	-	ZA	ZB	ZC			C-30	1
4	CUBIERTA JUEGO, DELANTERA	64310-KSS-700	ZB	-	-	-			C-30	1
5	CUBIERTA JUEGO, CARENAR IZQIUERDA	64420-KSS-A30	ZE	ZF	ZG	ZH			C-14	2
6	CUBIERTA JUEGO, CARENAR DERECHA	64410-KSS-A30	ZE	ZF	ZG	ZH			C-14	1
7	CUBIERTA LATERAL IZQUIERDA	64451-KSS-900	ZC	ZC	ZC	ZC			C-14	4
8	CUBIERTA LATERAL DERECHA	64441-KSS-900	ZC	ZC	ZC	ZC			C-14	3
9	GUARDAFANGO, DELANTERO	61100-KSS-B30	ZA	ZE	ZF	ZG			C-6	2
10	CUBO SUBCONJ., RUEDA DELANTERA	44635-KSS-900	ZA	ZA	ZA	ZA			C-9	7
11	CUBO SUBCONJ., RUEDA TRASERA	42635-KSS-B30	ZA	ZA	ZA	ZA			C-11	10
12	FRANJA, HONDA	61310-KPE-870	ZA	-	-	-			C-32-3	1
13	FRANJA, HONDA	61310-KPE-900	-	ZA	ZA	ZA			C-32-3	1
14	FRANJA, HONDA	87103-KSS-900	ZA	ZA	ZA	ZA			C-32-3	6
15	PANEL COMP., FRENO TRASERO	43100-GCE-900	ZA	ZA	ZA	ZA			C-10	4
16	PANEL SECUNDARIO COMP.FRENO DELANTERO	45010-KSS-900	ZA	ZA	ZA	ZA			C-8	6
17	PLACA, LATERAL PIVOTE IZQUIERDA	50701-KSS-900	ZA	ZA	ZA	ZA			C-28-1	11
18	PROTECTOR DE PIERNAS, CONJ.	64320-KSS-B30	ZA	ZA	ZA	ZA			C-30	2
19	SOPORTE, ESCAPE	18315-KSS-900	ZA	ZA	ZA	ZA			C-17	2
20	FRANJA, CARENADO DERECHA	87102-KSS-A30	ZB	ZC	ZA	ZD			C-32-3	4
21	RUEDA DELANTERA, SUBCONJ.	44650-KSS-900	ZA	ZA	ZA	ZA			C-9	8
22	RUEDA TRASERA, SUBCONJ.	42650-KSS-B30	ZA	ZA	ZA	ZA			C-11	11

PROIBIDA A REPRODUÇÃO E DISTRIBUIÇÃO
1010913 - Matsuo - MM - JT

© Moto Honda da Amazônia Ltda.
Todos os direitos reservados.

Voltar
Back
Volver

Tabla de colores

• Al pedir piezas coloreadas, consulte la tabla de abajo, verifique el color principal de la motocicleta y utilice el número de pieza básico al que se le ha añadido un código de color.

BIZ 125 +A - BR

Nº	Modelo		BIZ 125 +A					
	Color		Azul Crucero Perlado B-182P	Rojo Bromeria Candy R-301C	Modelo de aplicación		Nº de Bloque aplicable	Nº de Ref.
	Nombre de los colores de las piezas	Número de Pieza Básico			Modelo de aplicación inicial	Modelo de aplicación final		
1	CUBIERTA DELANTERA CONJ MANILLAR	53203-KSS-B00	ZC	ZD			C-4-1	7
2	CUBIERTA TRASERA CONJ MANILLAR	53204-KSS-B30	ZA	ZA			C-4-1	8
3	CUBIERTA JUEGO, DELANTERA	64310-KSS-A00	ZB	ZA			C-30	1
4	CUBIERTA JUEGO, CARENAR IZQUIERDA	64420-KSS-A00	ZB	ZA			C-14	2
5	CUBIERTA JUEGO, CARENAR DELANTERA	64410-KSS-A00	ZB	ZA			C-14	1
6	CUBIERTA LATERAL IZQUIERDA	64451-KSS-900	ZC	ZC			C-14	4
7	CUBIERTA LATERAL DERECHA	64441-KSS-900	ZC	ZC			C-14	3
8	GUARDAFANGO, DELANTERO	61100-KSS-900	ZP	ZQ			C-6	2
9	BRIDA SUBCONJ., RUEDA TRASERA	42615-KSS-950	ZC	ZC			C-11-1	6
10	FRANJA, HONDA	87103-KSS-900	ZA	ZA			C-32-3	6
11	PANEL COMP., FRENO TRASERO	43100-GCE-900	ZC	ZC			C-10	4
12	PLACA, LATERAL PIVOTE IZQUIERDA	50701-KSS-900	ZA	ZA			C-28-1	11
13	ENCHUFE, GUARDAFANGO DELANTERO	90656-KM1-000	ZL	ZL			C-6	10
14	PROTECTOR DE PIERNAS, CONJ.	64320-KSS-B30	ZA	ZA			C-30	2
15	SOPORTE, ESCAPE	18315-KSS-900	ZA	ZA			C-17	2
16	FRANJA, CUBIERTA DELANTERA	87101-KSS-A00	ZB	ZA			C-32-3	2
17	FRANJA, CARENADO IZQUIERDA	87104-KSS-A00	ZB	ZA			C-32-3	7
18	FRANJA, CARENADO DERECHA	87102-KSS-A00	ZB	ZA			C-32-3	3
19	RUEDA DELANTERA, SUBCONJ.	44650-KSS-950	ZC	ZC			C-9-1	4
20	RUEDA TRASERA, SUBCONJ.	42650-KSS-950	ZC	ZC			C-11-1	8

PROIBIDA A REPRODUÇÃO E DISTRIBUIÇÃO
1010913 - Matsuo - MM - TT

© Moto Honda da Amazônia Ltda.
Todos os direitos reservados.

Tabla de colores

• Al pedir piezas coloreadas, consulte la tabla de abajo, verifique el color principal de la motocicleta y utilice el número de pieza básico al que se le ha añadido un código de color.

BIZ 125 +A 2LA / +A 3LA

Nº	Modelo		BIZ 125 +A					
	Color		Azul Crucero Perlado B-182P	Rojo Bromeria Candy R-301C	Modelo de aplicación		Nº de Bloque aplicable	Nº de Ref.
	Nombre de los colores de las piezas	Número de Pieza Básico			Modelo de aplicación inicial	Modelo de aplicación final		
1	CUBIERTA DELANTERA CONJ MANILLAR	53203-KSS-B00	ZC	ZD			C-4-1	7
2	CUBIERTA TRASERA CONJ MANILLAR	53204-KSS-B30	ZA	ZA			C-4-1	8
3	CUBIERTA JUEGO, DELANTERA	64310-KSS-A00	ZB	ZA			C-30	1
4	CUBIERTA JUEGO, CARENAR IZQUIERDA	64420-KSS-A00	ZB	ZA			C-14	2
5	CUBIERTA JUEGO, CARENAR DELANTERA	64410-KSS-A00	ZB	ZA			C-14	1
6	CUBIERTA LATERAL IZQUIERDA	64451-KSS-900	ZC	ZC			C-14	4
7	CUBIERTA LATERAL DERECHA	64441-KSS-900	ZC	ZC			C-14	3
8	GUARDAFANGO, DELANTERO	61100-KSS-900	ZP	ZQ			C-6	2
9	BRIDA SUBCONJ., RUEDA TRASERA	42615-KSS-950	ZC	ZC			C-11-1	6
10	FRANJA, HONDA	87103-KSS-900	ZA	ZA			C-32-3	6
11	PANEL COMP., FRENO TRASERO	43100-GCE-900	ZC	ZC			C-10	4
12	PLACA, LATERAL PIVOTE IZQUIERDA	50701-KSS-900	ZA	ZA			C-28-1	11
13	ENCHUFE, GUARDAFANGO DELANTERO	90656-KM1-000	ZL	ZL			C-6	10
14	PROTECTOR DE PIERNAS, CONJ.	64320-KSS-B30	ZA	ZA			C-30	2
15	SOPORTE, ESCAPE	18315-KSS-900	ZA	ZA			C-17	2
16	FRANJA, CUBIERTA DELANTERA	87101-KSS-A00	ZB	ZA			C-32-3	2
17	FRANJA, CARENADO IZQUIERDA	87104-KSS-A00	ZB	ZA			C-32-3	7
18	FRANJA, CARENADO DERECHA	87102-KSS-A00	ZB	ZA			C-32-3	3
19	RUEDA DELANTERA, SUBCONJ.	44650-KSS-950	ZC	ZC			C-9-1	4
20	RUEDA TRASERA, SUBCONJ.	42650-KSS-950	ZC	ZC			C-11-1	8

PROIBIDA A REPRODUÇÃO E DISTRIBUIÇÃO
1010913 - Matsuo - MM - JT

© Moto Honda da Amazônia Ltda.
Todos os direitos reservados.

Mangueras de combustible, mangueras de aplicación generales y mangueras de vínilo

- La manguera de combustible de partes estándar, manguera de aplicaciones generales y la manguera de vínilo pueden sustituirse por la parte sin embalar bobinada.

- Cuando efectúe pedidos de la manguera de combustible de partes estándar, manguera de aplicaciones generales y manguera de vínilo, emplee el número de parte sin envasar escrito entre paréntesis ( ) en el catálogo de partes, debajo del nombre de la parte, o emplee el catálogo de abajo (La longitud estándar de la parte sin envasar es de 1 m, aunque las mostradas en el catálogo < > están disponibles en longitudes de 3 m y 8 m.)

- Cuando cambie la manguera, corte y emplee la manguera a la longitud especificada como se menciona en el nombre de la parte.
  (En cuanto al método de corte de la parte sin envasar, y método de relleno de pedidos, etc., consulte el manual de servicio y las instrucciones que acompañan a la parte sin envasar.)

- La lista siguiente es un catálogo de los números de parte estándar y números de parte sin envasar. Tenga presente que estos números son aplicabies solo a las partes de reemplazo enumeradas en la lista.

Manguera de combustible			
Número de parte estándar	Número de parte sin envasar	Parte sin envasar	
		Diámetro interior (mm)	Longitud (m)
95001-30XXX-2X	95001-30001-20M	3,0	1
95001-30XXX-3X	95001-30001-30M	3,0	1
95001-30XXX-4X	95001-30001-40M	3,0	1
95001-35XXX-2X	95001-35001-50M <95001-35003-50M>	3,5	1 3
95001-35XXX-3X	95001-35001-60M <95001-35003-60M>	3,5	1 3
95001-35XXX-4X	95001-35001-60M <95001-35003-60M>	3,5	1 3
95001-35XXX-5X	95001-35001-50M> <95001-35003-50M>	3,5	1 3
95001-35XXX-6X	95001-35001-60M <95001-35003-60M>	3,5	1 3
95001-45XXX-2X	95001-45001-50M <95001-45003-50M>	4,5	1 3
95001-45XXX-3X	95001-45001-60M <95001-45003-60M> <95001-45008-60M>	4,5	1 3 8
95001-45XXX-4X	95001-45001-60M <95001-45003-60M> <95001-45008-60M>	4,5	1 3 8
95001-45XXX-5X	95001-45001-50M <95001-45003-50M>	4,5	1 3
95001-45XXX-6X	95001-45001-60M <95001-45003-60M> <95001-45008-60M>	4,5	1 3 8
95001-55XXX-2X	95001-55001-50M <95001-55003-50M> <95001-55008-50M>	5,5	1 3 8

Manguera de combustible			
Número de parte estándar	Número de parte sin envasar	Parte sin envasar	
		Diámetro interior (mm)	Longitud (m)
95001-55XXX-3X	95001-55001-60M <95001-55003-60M> <95001-55008-60M>	5,5	1 3 8
95001-55XXX-4X	95001-55001-60M <95001-55003-60M> <95001-55008-60M>	5,5	1 3 8
95001-55XXX-5X	95001-55001-50M <95001-55003-50M> <95001-55008-50M>	5,5	1 3 8
95001-55XXX-6X	95001-55001-60M <95001-55003-60M> <95001-55008-60M>	5,5	1 3 8
95001-75XXX-2X	95001-75001-50M <95001-75003-50M>	7,5	1 3
95001-75XXX-3X	95001-75001-60M <95001-75003-60M> <95001-75008-60M>	7,5	1 3 8
95001-75XXX-4X	95001-75001-60M <95001-75003-60M> <95001-75008-60M>	7,5	1 3 8
95001-75XXX-5X	95001-75001-50M <95001-75003-50M>	7,5	1 3
95001-75XXX-6X	95001-75001-60M <95001-75003-60M> <95001-75008-60M>	7,5	1 3 8
95001-80XXX-2X	95001-80001-50M	8,0	1
95001-80XXX-3X	95001-80001-60M	8,0	1
95001-80XXX-4X	95001-80001-60M	8,0	1
95001-80XXX-5X	95001-80001-50M	8,0	1
95001-80XXX-6X	95001-80001-60M	8,0	1

ADVERTENCIA

Es PELIGROSO confundir la manguera de combustible con la manguera de aplicaciones generales o manguera de vínilo.
No emplee nunca una manguera de aplicaciones generales ni manguera de vinilo en lugar de una manguera de combustible ni vice-versa. Emplee siempre la parte sin envasar correcta de la lista de partes, de acuerdo con el manual de servicio o las instrucciones que acompañan a la parte sin envasar.

PROIBIDA A PRODUÇÃO
1010913 - M

© Moto Honda da Amazônia Ltda.
Todos os direitos reservados.

Mangueras de combustible, mangueras de aplicación generales y mangueras de vínilo

Manguera de vínilo				
Número de parte estándar	Número de parte sin evasar	Parte sin evasar		
		Diámetro interior (mm)	Diámetro exterior (mm)	Longitud (m)
95003-01XXX-3X	95003-01001-60M <95003-01003-60M>	2,9	6,8	1 3
95003-01XXX-60	95003-01001-60M <95003-01003-60M>	2,9	6,8	1 3
95003-03XXX-3X	95003-03001-60M <95003-03003-60M>	3,0	6,0	1 3
95003-03XXX-60	95003-03001-60M <95003-03003-60M>	3,0	6,0	1 3
95003-05XXX-3X	95003-05001-60M <95003-05003-60M> <95003-05008-60M>	3,5	6,5	1 3 8
95003-05XXX-60	95003-05001-60M <95003-05003-60M> <95003-05008-60M>	3,5	6,5	1 3 8
95003-07XXX-1X	95003-07001-10M <95003-07003-10M> <95003-07008-10M>	4,0	7,0	1 3 8
95003-07XXX-20	95003-07001-10M <95003-07003-10M> <95003-07008-10M>	4,0	7,0	1 3 8
95003-07XXX-3X	95003-07001-60M <95003-07003-60M> <95003-07008-60M>	4,0	7,0	1 3 8
95003-07XXX-60	95003-07001-60M <95003-07003-60M> <95003-07008-60M>	4,0	7,0	1 3 8
95003-07XXX-7X	95003-07001-70M <95003-07003-70M> <95003-07008-70M>	4,0	7,0	1 3 8
95003-08XXX-1X	95003-08001-10M <95003-08003-10M> <95003-08008-10M>	4,5	6,5	1 3 8
95003-09XXX-3X	95003-09001-60M <95003-09003-60M>	4,5	8,0	1 3
95003-09XXX-60	95003-09001-60M <95003-09003-60M>	4,5	8,0	1 3
95003-10XXX-1X	95003-10001-10M <95003-10003-10M>	5,0	8,0	1 3
95003-10XXX-20	95003-10001-10M <95003-10003-10M>	5,0	8,0	1 3
95003-10XXX-3X	95003-10001-60M <95003-10003-60M>	5,0	8,0	1 3
95003-10XXX-60	95003-10001-60M <95003-10003-60M>	5,0	8,0	1 3
95003-11XXX-3X	95003-11001-60M <95003-11003-60M> <95003-11008-60M>	5,0	9,0	1 3 8
95003-11XXX-60	95003-11001-60M <95003-11003-60M> <95003-11008-60M>	5,0	9,0	1 3 8
95003-12XXX-1X	95003-12001-10M <95003-12003-10M> <95003-12008-10M>	5,0	7,0	1 3 8
95003-12XXX-20	95003-12001-10M <95003-12003-10M> <95003-12008-10M>	5,0	7,0	1 3 8

Manguera de vínilo				
Número de parte estándar	Número de parte sin evasar	Parte sin evasar		
		Diámetro interior (mm)	Diámetro exterior (mm)	Longitud (m)
95003-14XXX-1X	95003-14001-10M <95003-14003-10M>	6,0	9,0	1 3
95003-14XXX-20	95003-14001-10M <95003-14003-10M>	6,0	9,0	1 3
95003-14XXX-3X	95003-14001-60M <95003-14003-60M>	6,0	9,0	1 3
95003-17XXX-1X	95003-17001-10M <95003-17003-10M>	7,0	9,0	1 3
95003-19XXX-1X	95003-19001-10M <95003-19003-10M> <95003-19008-10M>	7,0	11,0	1 3 8
95003-19XXX-20	95003-19001-10M <95003-19003-10M> <95003-19008-10M>	7,0	11,0	1 3 8
95003-19XXX-3X	95003-19001-60M <95003-19003-60M> <95003-19008-60M>	7,0	11,0	1 3 8
95003-19XXX-60	95003-19001-60M <95003-19003-60M> <95003-19008-60M>	7,0	11,0	1 3 8
95003-21XXX-1X	95003-21001-10M <95003-21003-10M>	8,0	9,0	1 3
95003-21XXX-20	95003-21001-10M <95003-21003-10M>	8,0	9,0	1 3
95003-23XXX-1X	95003-23001-10M <95003-23003-10M>	8,0	12,0	1 3
95003-23XXX-20	95003-23001-10M <95003-23003-10M>	8,0	12,0	1 3
95003-23XXX-3X	95003-23001-60M <95003-23003-60M> <95003-23008-60M>	8,0	12,0	1 3 8
95003-23XXX-60	95003-23001-60M <95003-23003-60M> <95003-23008-60M>	8,0	12,0	1 3 8
95003-25XXX-1X	95003-25001-10M <95003-25003-10M>	9,0	11,0	1 3
95003-25XXX-20	95003-25001-10M <95003-25003-10M>	9,0	11,0	1 3
95003-25XXX-3X	95003-25001-60M <95003-25003-60M>	9,0	11,0	1 3
95003-25XXX-7X	95003-25001-70M <95003-25003-70M>	9,0	11,0	1 3
95003-27XXX-1X	95003-27001-10M <95003-27003-10M>	9,0	13,0	1 3
95003-27XXX-20	95003-27001-10M <95003-27003-10M>	9,0	13,0	1 3
95003-27XXX-3X	95003-27001-60M <95003-27003-60M>	9,0	13,0	1 3
95003-27XXX-60	95003-27001-60M <95003-27003-60M>	9,0	13,0	1 3
95003-33XXX-1X	95003-33001-10M <95003-33003-10M>	10,0	14,0	1 3
95003-33XXX-20	95003-33001-10M <95003-33003-10M>	10,0	14,0	1 3

Manguera de vínilo				
Número de parte estándar	Número de parte sin evasar	Parte sin evasar		
		Diámetro interior (mm)	Diámetro exterior (mm)	Longitud (m)
95003-36XXX-1X	95003-36001-10M <95003-36003-10M> <95003-36008-10M>	11,0	13,0	1 3 8
95003-36XXX-20	95003-36001-10M <95003-36003-10M> <95003-36008-10M>	11,0	13,0	1 3 8
95003-37XXX-3X	95003-37001-60M 95003-37003-60M>	11,0	15,0	1 3
95003-37XXX-60	95003-37001-60M <95003-37003-60M>	11,0	15,0	1 3
95003-38XXX-1X	95003-38001-10M <95003-38003-10M>	12,0	13,0	1 3
95003-38XXX-20	95003-38001-10M <95003-38003-10M>	12,0	13,0	1 3
95003-39XXX-1X	95003-39001-10M <95003-39003-10M>	12,0	14,0	1 3
95003-39XXX-20	95003-39001-10M <95003-39003-10M>	12,0	14,0	1 3
95003-40XXX-20	95003-40001-10M <95003-40003-10M>	12,0	16,0	1 3
95003-40XXX-3X	95003-40001-60M <95003-40003-60M>	12,0	16,0	1 3
95003-40XXX-60	95003-40001-60M <95003-40003-60M>	12,0	16,0	1 3
95003-43XXX-1X	95003-43001-10M <95003-43003-10M> <95003-43008-10M>	13,0	15,0	1 3 8
95003-43XXX-20	95003-43001-10M <95003-43003-10M> <95003-43008-10M>	13,0	15,0	1 3 8
95003-45XXX-1X	95003-45001-10M <95003-45003-10M> <95003-45008-10M>	14,0	18,0	1 3 8
95003-45XXX-20	95003-45001-10M <95003-45003-10M> <95003-45008-10M>	14,0	18,0	1 3 8
95003-50XXX-1X	95003-50001-10M <95003-50003-10M>	16,0	19,0	1 3
95003-50XXX-20	95003-50001-10M <95003-50003-10M>	16,0	19,0	1 3
95003-50XXX-3X	95003-50001-60M <95003-50003-60M>	16,0	19,0	1 3
95003-55XXX-1X	95003-55001-10M <95003-55003-10M>	17,5	20,5	1 3
95003-55XXX-20	95003-55001-10M <95003-55003-10M>	17,5	20,5	1 3
95003-60XXX-1X	95003-60001-10M <95003-60003-10M>	22,0	27,0	1 3
95003-60XXX-20	95003-60001-10M <95003-60003-10M>	22,0	27,0	1 3
95003-60XXX-3X	95003-60001-60M <95003-60003-60M>	22,0	27,0	1 3
95003-60XXX-60	95003-60001-60M <95003-60003-60M>	22,0	27,0	1 3

PROIBIDA REPRODUÇÃO SEM CONSENTIMENTO
10105

© Moto Honda da Amazônia Ltda.
Todos os direitos reservados.

Manguera de aplicación generales			
Número de parte estándar	Número de parte sin evasar	Parte sin evasar	
		Diámetro interior (mm)	Longitud (m)
95005-11XXX-3X	95005-11001-30M	11,0	1
95005-11XXX-5X	95005-11001-50M	11,0	1
95005-12XXX-1X	95005-12001-10M <95005-12003-10M>	12,0	1 3
95005-12XXX-2X	95005-12001-20M	12,0	1
95005-12XXX-3X	95005-12001-30M	12,0	1
95005-12XXX-5X	95005-12001-50M	12,0	1
95005-14XXX-1X	95005-14001-10M	14,0	1
95005-14XXX-2X	95005-14001-20M <95005-14003-20M>	14,0	1 3
95005-14XXX-3X	95005-14001-30M	14,0	1
95005-14XXX-5X	95005-14001-50M	14,0	1
95005-17XXX-1X	95005-17001-10M	17,0	1
95005-17XXX-2X	95005-17001-20M	17,0	1
95005-17XXX-3X	95005-17001-30M	17,0	1
95005-17XXX-5X	95005-17001-50M	17,0	1
95005-30XXX-3X	95005-30001-30M	3,0	1
95005-30XXX-5X	95005-30001-50M	3,0	1
95005-35XXX-1X	95005-35001-10M <95005-35003-10M> <95005-35008-10M>	3,5	1 3 8
95005-35XXX-2X	95005-35001-20M	3,5	1
95005-35XXX-3X	95005-35001-30M	3,5	1
95005-35XXX-4X	95005-35001-10M <95005-35003-10M> <95005-35008-10M>	3,5	1 3 8
95005-35XXX-5X	95005-35001-50M	3,5	1
95005-45XXX-1X	95005-45001-10M <95005-45003-10M> <95005-45008-10M>	4,5	1 3 8
95005-45XXX-2X	95005-45001-20M	4,5	1
95005-45XXX-3X	95005-45001-30M	4,5	1

Manguera de aplicación generales			
Número de parte estándar	Número de parte sin evasar	Parte sin evasar	
		Diámetro interior (mm)	Longitud (m)
95005-45XXX-4X	95005-45001-10M <95005-45003-10M> <95005-45008-10M>	4,5	1 3 8
95005-45XXX-5X	95005-45001-50M	4,5	1
95005-50XXX-3X	95005-50001-30M <95005-50003-30M>	5,0	1 3
95005-50XXX-5X	95005-50001-50M	5,0	1
95005-55XXX-1X	95005-55001-10M <95005-55003-10M> <95005-55008-10M>	5,3	1 3 8
95005-55XXX-2X	95005-55001-20M <95005-55003-20M>	5,3	1 3
95005-55XXX-4X	95005-55001-10M <95005-55003-10M> <95005-55008-10M>	5,3	1 3 8
95005-65XXX-1X	95005-65001-10M <95005-65003-10M>	6,5	1 3
95005-65XXX-2X	95005-65001-20M	6,5	1
95005-70XXX-3X	95005-70001-30M <95005-70003-30M>	7,0	1 3
95005-70XXX-5X	95005-70001-50M	7,0	1
95005-75XXX-1X	95005-75001-10M <95005-75003-10M>	7,3	1 3
95005-75XXX-2X	95005-75001-20M	7,3	1
95005-80XXX-1X	95005-80001-10M <95005-80003-10M>	8,0	1 3
95005-80XXX-2X	95005-80001-20M	8,0	1
95005-80XXX-3X	95005-80001-30M	8,0	1
95005-80XXX-5X	95005-80001-50M	8,0	1
95005-91XXX-3X	95005-91001-30M	12,0	1
95005-91XXX-5X	95005-91001-50M	12,0	1
95005-92XXX-3X	95005-92001-30M	12,0	1
95005-92XXX-5X	95005-92001-50M	12,0	1

Nota: X é usado para representar os numerais e letras do alfabeto romano omitidos.

PROIBIDA A REPRODUÇÃO DISTRIBUIÇÃO
1010913 - Matsuo - MM - JT

© Moto Honda da Amazônia Ltda.
Todos os direitos reservados.

• Número de la Manguera de Combustible, Manguera de Aplicación General y Manguera de Vinilo Sin Envasar.

Ejemplo: 9 5 0 0 1 - 7 5 0 0 1 - 5 0 M

Número de parte sin envasar: Se refiere a la parte sin envasar.

Código de marca (tipo de manguera): (manguera de combustible y manguera de aplicaciones generales)
Código de cambio (para manguera añadida): (manguera de vinilo)
• Indica la marca de número o secuencia de cambio, aunque el código para la parte sin envasar debe ser estrictamente 0 (cero).

Tipos de código:

• Manguera de combustible
- 2: Trenzado exterior rojo (sólo 3 mm de diametro interior)
- 5: Trenzado interior negro
- 3: Rojo (sólo 3 mm de diámetro interior)
- 4: Gris ceniza con franja roja (sólo 3 mm de diametro interior)
- 6: Negro

• Manguera: general
- 1: Gris ceniza
- 2: Gris ceniza
- 3: Negro
- 5: Negro

• Manguera de vinilo
- 1: Transparente
- 2: Negro
- 3: Rojo claro
- 6: Rojo claro
- 7: Negro pálido

Longitudes:
- 001: 1 m (Estandar)
- 003: 3 m
- 008: 8 m

Código de diametro int: (Manguera de combustible y manguera de aplicaciones generales)

30: 3,0 mm	11: 11 mm
35: 3,5 mm	91: 12 (Diámetro exterior de 15) mm
45: 4,5 mm	92: 12 (Diámetro exterior de 16) mm
50: 5,0 mm	12: 12 (Diámetro exterior de 17) mm
55: 5,3 mm	14: 14 mm
5,5 mm	17: 17 mm
65: 6,5 mm	
70: 7,0 mm	
75: 7,3 mm	
7,5 mm	
80: 8,0 mm	

Código de diámetro int,/ext. (manguera de vinilo)

01: DI 2,9, DE 6,8 mm	14: DI 6,0, DE 9,0 mm	37: DI 11,0, DE 15,0 mm
03: DI 3,0, DE 6,0 mm	17: DI 7,0, DE 9,0 mm	38: DI 12,0, DE 13,0 mm
05: DI 3,5, DE 6,5 mm	19: DI 7,0, DE 11,0 mm	39: DI 12,0, DE 14,0 mm
07: DI 4,0, DE 7,0 mm	21: DI 8,0, DE 9,0 mm	40: DI 12,0, DE 16,0 mm
08: DI 4,5, DE 6,5 mm	23: DI 8,0, DE 12,0 mm	43: DI 13,0, DE 15,0 mm
09: DI 4,5, DE 8,0 mm	25: DI 9,0, DE 11,0 mm	45: DI 14,0, DE 18,0 mm
12: DI 5,0, DE 7,0 mm	27: DI 9,0, DE 13,0 mm	50: DI 16,0, DE 19,0 mm
10: DI 5,0, DE 8,0 mm	33: DI 10,0, DE 14,0 mm	55: DI 17,5, DE 20,5 mm
11: DI 5,0, DE 9,0 mm	36: DI 11,0, DE 13,0 mm	60: DI 22,0, DE 27,0 mm

Tipo Manguera:
- 1: Manguera de combustible
- 2: Manguera de vinilo
- 3: Manguera de aplicaciones generales

PROIBIDA A REPRODUÇÃO E DISTRIBUIÇÃO
1010913 - Matsuo - MM - JT

© Moto Honda da Amazônia Ltda.
Todos os direitos reservados.

Instrucciones para el uso de la tarifa horaria llana (THLL)

La Tarifa Horaria Llana (THLL) corresponde al tiempo padrón necesario para ejecutar un servicio. Ella es presentada en este catálogo para ayudar lãs concesionarias a controlar el proceso de trabajo real y a calcular el tiempo de servicio, usándola como guía.

Ajuste del sistema THLL

- Tiempo de servicio
  - Desmontaje, Desarmado/armado, Montaje
  - Inspección, Medición, Ajuste, Comprobación
  - Diagnóstico de fallas (sistema eléctrico)
  - Inspección completa
- Tiempo variable
  - Preparación (Verificación del proceso, preparación de las herramientas especiales necesarias para el servicio)
  - Trabajos relacionados (Transferencia de motocicletas)

* El tiempo variable es determinado multiplicando-se el tiempo de servicio por el coeficiente especificado.

Instrucciones para el uso del catálogo

Los ítems de servicio mostrados en el texto están relacionados con el tiempo de trabajo y las piezas comercializadas para reparo, conforme su especificación. Otros ítems de servicio representativos que no utilicen piezas para reparo (desmontaje/montaje, ajuste, inspección/medición y otros) están relacionados en la introducción, clasificados de acuerdo con el asunto.

Ajuste de la THLL padrón

- El sistema decimal (en unidades de 0,1) es adoptado para determinar la THLL, simplificando el cálculo global.
  Ejemplo: (0,1) → 6 minutos; (0,2) → 12 minutos
  [Costo por hora de trabajo] x [THLL] = [cálculo global]
- La THLL es calculada manualmente.
- Los ítems de servicio y la THLL están sujetos a alteraciones, dependiendo del desarrollo de herramientas y equipamientos de servicio y perfeccionamiento de los procedimientos de servicio.

PROIBIDA A REPRODUÇÃO E DISTRIBUIÇÃO
1010913 - Matsuo - MM - JT

© Moto Honda da Amazônia Ltda.
Todos os direitos reservados.

Instrucciones para el uso de la tarifa horaria llana (THLL)

Procedimiento de trabajo

- El procedimiento de trabajo es determinado a través del tiempo de servicio juntamente con el método del respectivo Manual de Taller. Por lo tanto, remítase a él conforme necesario.
- Se adoptan procedimientos de trabajo que pueden ser ejecutados em un tiempo reducido sin afectar la seguridad del trabajo y la garantía del producto para ítems no mencionados en el Manual de Taller.
- Los servicios son ejecutados básicamente por un técnico. Cuando dos o más técnicos se hagan necesarios, el cálculo del tiempo total se debe efectuar proporcionalmente al número de personas.
- Para se determinar el nivel tecnológico de los técnicos, Honda considera como padrón un técnico con tres años de experiencia en reparos de motocicletas Honda.
- Las herramientas especiales y equipamientos de servicio usados para se obtener la THLL son aquellos especificados o recomendados en el Manual de Taller.

Ítems de servicio que no apresentan THLL

- Accesorios y piezas no listados en este catálogo.
- Locales con deterioro por el tiempo de uso o daños (roturas, grietas) durante el uso en condiciones normales.
- Servicios que puedan ser ejecutados con apenas un ajuste.
- Servicios raramente ejecutados (ejemplo, problemas con causas extremamente simples y frecuencia de uso).
- Productos y piezas cuya ubicación para montaje sea diferente, dependiendo de la condición de uso y aplicación.

* Cuando el servicio no presenta THLL, haga el cálculo global con base em el tiempo de servicio real.

Servicios no inclusos en la THLL

- Drenaje de aceite y líquido de enfriamiento, tiempo de espera para calentamiento, etc.
- Servicios adicionales que impliquen en el desmontaje/montaje de equipamientos externos.
- Tiempo gasto con visitas al cliente, realización de tratos y entrega de la motocicleta.
- Tiempo necesario para requisición y entrega de piezas.
- Costos referentes a grasas, adhesivos, etc. usados en el servicio.

PROIBIDA A REPRODUÇÃO E DISTRIBUIÇÃO
1010913 - Matsuo - MM - JT

© Moto Honda da Amazônia Ltda.
Todos os direitos reservados.

Explicación de la THLL utilizando un ejemplo
(El ejemplo puede ser diferente de los ítems presentados)

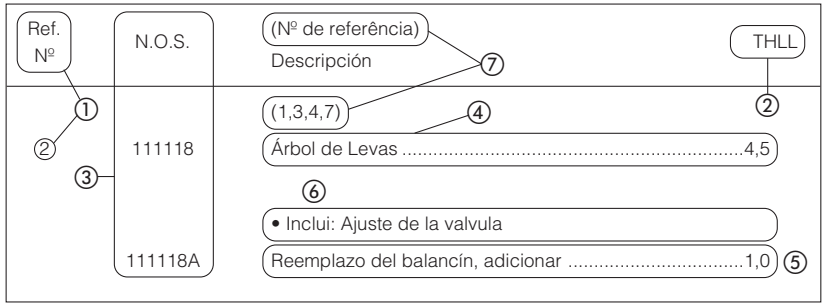

① El nº de referencia de la pieza en la ilustración muestra la ubicación de la pieza a ser reemplazada.

② THLL es la abreviación de Tarifa Horaria Llana que indica el tiempo de servicio padrón necesario para la ejecución del servicio.

③ N.O.S. es la abreviación de número de Operación de Servicio, que es la clasificación de los ítems de servicio de acuerdo con el código de unidad de trabajo.

El mismo código de servicio es utilizado, independiente del modelo.

El servicio padrón es indicado por un código de 6 dígitos, y el servicio adicional por un código de 7 dígitos.

④ Indica reemplazo del árbol de levas y THLL de 4,5.

⑤ Indica que una THLL de 1,0 será agregada cuando un servicio adicional (reemplazo del árbol de levas) del balancín fuera efectuado en conjunto con el reemplazo del árbol de levas.

⑥ Indica la descripción de los servicios incluidos en el ítem de servicio.

⑦ Indica un nº de referencia cuyo servicio y tiempo son iguales a la THLL de 4,5 para el árbol de levas.

(La aplicación del área es limitada a los ítems de servicio que no poseen identificación n.O.S. dentro de un mismo bloque.)

Como designar el ítem de servicio utilizando el ejemplo
(reemplazo del árbol de levas)

Abra la página del bloque donde se muestra la ilustración del árbol de levas.

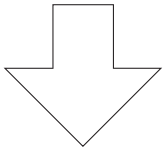

Procure el árbol de levas en la ilustración, el ítem de servicio especificado y la THLL que corresponde al nº de Referencia.

PROIBIDA A REPRODUÇÃO E DISTRIBUIÇÃO
1010913 - Matsuo - MM - JT

© Moto Honda da Amazônia Ltda.
Todos os direitos reservados.

Símbolo de indicación de los ítems de servicio relacionados que se extienden en la página a continuación.

Ref. Nº	N.O.S.	(Nº de referência) Descripción	THLL
2	**111118**	**Árbol de Levas**	**4,5**
	•	•	•
	•	•	•
+			

Símbolo de indicación en la última línea.

Indicación del bloque sin información de THLL

Ref. Nº	N.O.S.	(Nº de referência) Descripción	THLL
		Sin información	–

• Código N.O.S.

1	11	1	18	A
a	b	c	d	e

- a) Código de la categoria ..... Motor
- b) Ubicación/código de la función ..... Parte superior del motor
- c) Código de servicio ..... Reemplazo
- d) número secuencial de servicio ..... (El código de la unidad puede ser mostrado con letras)
  ..... Árbol de levas (Sin regla padrón del código)
- e) Código adicional ..... Reemplazo del balancín (Sin regla padrón del código)

1	11	1	18	A
a		c		

a) Códigos de la categoría y clasificación

Código	Catergoría
1	Motor
2	Transmisión
3	Combustible y escape
4	Bastidor y carcasa
5	Dirección / Suspensión
6	Sistema eléctrico
7	Ruedas / Freno
8	Controles / Instrumentos
9	—
0	—

c) Códigos de operación y clasificación

Código	Artículo de servicio
1	Reemplazo, Desmontaje/Montaje, Cambio
2	Revisión
3	Ajuste, Equilibrio
4	(Servicio relacionado a la pintura: camada superior)
5	Prueba, Inspección/diagnosis, Medición
6	(Servicio relacionado a la revisión: rectificación)
7	(Servicio relacionado a la revisión: sellado)
8	(Refaz)
9	(Servicio relacionado a la pintura: acabamiento)
0	Reparo, Limpieza, Sangría del Aire

PROIBIDA A REPRODUÇÃO E DISTRIBUIÇÃO
1010913 - Matsuo - MM - JT

© Moto Honda da Amazônia Ltda.
Todos os direitos reservados.

Ítems principales de servicio sin el uso de piezas adicionales
(1) Desmontaje/Montaje, (2) Ajuste, (3) Inspección/Medición,
(4) Revisión, (5) Otros servicios

M: Motor, C: Bastidor

* Operación de naturaleza distinta

(1) Desmontaje/Montaje
Determinado con la pieza desmontada de la motocicleta.

	N.O.S.	DESCRIPCION	THLL
M	1101E5	Conjunto del Motor Desmontaje / Montaje SE INCLUYE: Todos los ajustes necesarios.	1,5
	1111K0	Conjunto de la Culata Desmontaje / Montaje	1,5
	3111D5	Conjunto del Acelerador Remoción / Instalación	1,0
	3111D6	Conjunto del Carburador Desmontaje / Montaje	0,9
	1101E6	Separación de las carcasas Inclui: Remoción e instalación del motor	3,9

(2) Ajuste

	N.O.S.	DESCRIPCION	THLL
M	3113A0	Carburador – Ajuste	0,1
	2123A0	Embrague – Ajuste	0,1
	6143A1	Bujía de Encendido – Ajuste y Limpieza	0,1
	1113A0	Válvulas – Ajuste NOTA: Para 1 veículo	0,3
C	6163A0	Faro – Ajuste	0,1
	2133A0	Cadena de Transmisión – Ajuste	0,1
	7113A0	Freno Delantero – Ajuste SE EXCLUYE: Ajuste de la zapata del freno delantero	0,1
	7113A1	Freno Trasero – Ajuste SE EXCLUYE: Ajuste de la zapata del freno	0,1
	3113A3	Tornillo del Acelerador – Ajuste	0,1

(3) Inspección, Medición

	N.O.S.	DESCRIPCION	THLL
M	1115A0	Presión de Compresión – Medición	0,1
	3115A0	Nivel del Flotador del Carburador – Medición	1,0
	6145A0	Punto de Encendido – Inspección	0,2
	1135A0	Nivel de Aceite del Motor – Inspección SE EXCLUYE: Cambio de aceite	0,1
C	7115A0	Funcionamiento del Freno – Prueba	0,1
	6105A0	nivel y Densidad del Electrolito de la Batería – Inspección	0,2

(4) Revisión
Condiciones del trabajo: las mediciones, inspecciones, ajustes, limpieza/lavado necesarios para cada pieza son efectuados, incluyendo el servicio de desmontaje/montaje de la carcasa y reenplazo de las piezas defectuosas.

	N.O.S.	DESCRIPCION	THLL
M	311200	Carburador - Revisión SE INCLUYE: Todos los ajustes necesarios.	1,2

(5) Otros servicios

	N.O.S.	DESCRIPCION	THLL
M	1130A1	Filtro de Aceite - Limpieza	0,6
C	3120A0	Elemento del Filtro de Aire - Limpieza	0,2
	7110A0	Purga - Freno Delantero	

PROIBIDA A REPRODUÇÃO E DISTRIBUIÇÃO
1010913 - Matsuo - MM - JT

© Moto Honda da Amazônia Ltda.
Todos os direitos reservados.

Grupo do Motor
Engine Group
Grupo de Motor

- O número de referência na ilustração do índice pode ser diferente do que aparece no texto.
- Ref. No. on the index ilustration may be different from that in the text.
- El número de referencia en la ilustración de índices puede ser diferente del que aparece en el texto.

M-1 Cabeçote / Cylinder Head / Culata

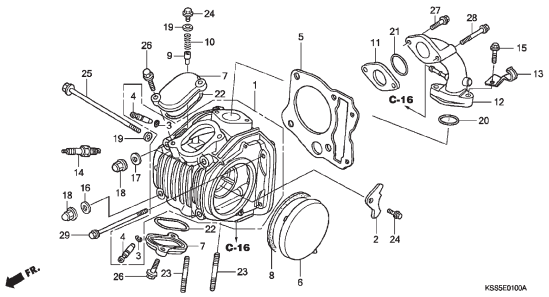

M-1-1 Cabeçote / Cylinder Head / Culata

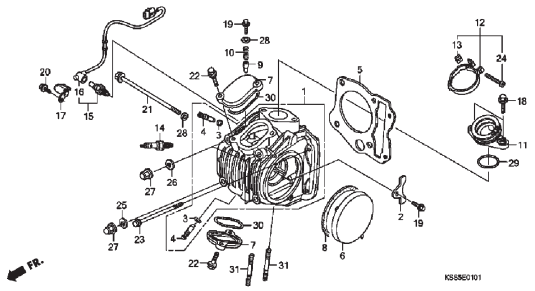

M-2 Árvore de Comando • Válvula / Camshaft • Valve / Árbol de Levas • Válvula

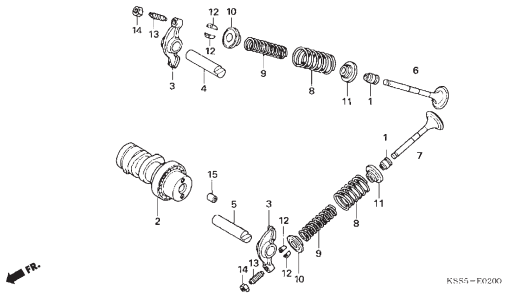

M-3 Corrente de Comando • Tensor / Cam Chain • Tensioner / Cadena de Distribucíon • Tensor

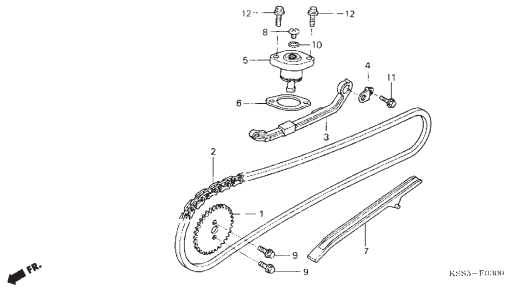

M-4 Cilindro / Cylinder / Cilindro

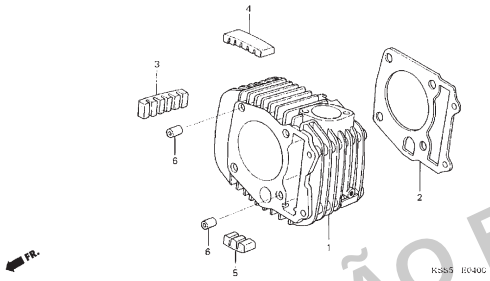

M-4-1 Cilindro / Cylinder / Cilindro

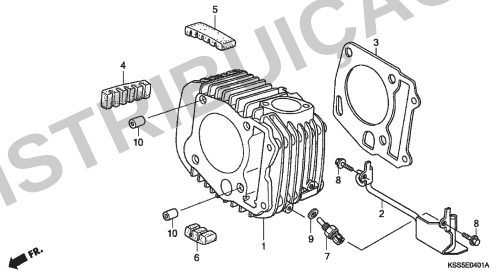

M-5 Tampa Direita do Motor / Right Crankcase Cover / Cubierta Derecha del Motor

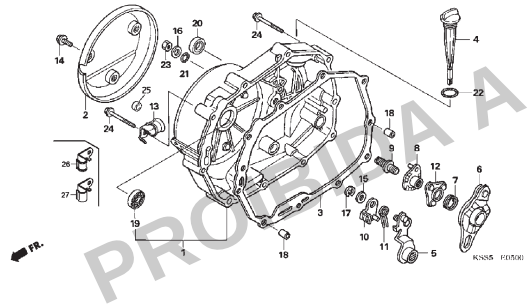

M-6 Embreagem Unidirecional / One Way Clutch / Embrague Unidireccional

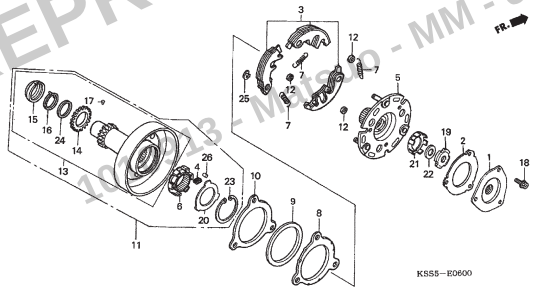

M-7 Embreagem / Clutch / Embrague

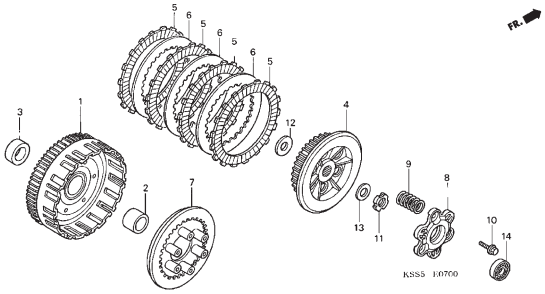

PROIBIDA A REPRODUÇÃO E DISTRIBUIÇÃO
10-0243 - Motoqui - MM - JT

© Moto Honda da Amazônia Ltda.
Todos os direitos reservados.

Grupo do Motor
Engine Group
Grupo de Motor

- O número de referência na ilustração do índice pode ser diferente do que aparece no texto.
- Ref. No. on the index ilustration may be different from that in the text.
- El número de referencia en la ilustración de índices puede ser diferente del que aparece en el texto.

M-8 Bomba de Óleo / Oil Pump / Bomba de Aceite

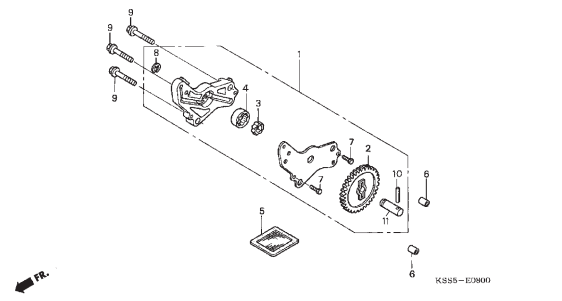

M-9 Tampa Esquerda do Motor / Left Crankcase Cover / Cubierta Izquierda del Motor

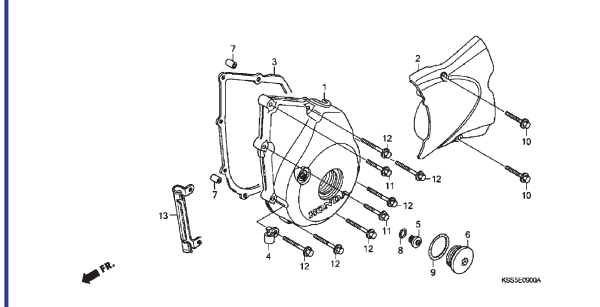

M-10 Gerador / Generator / Generador

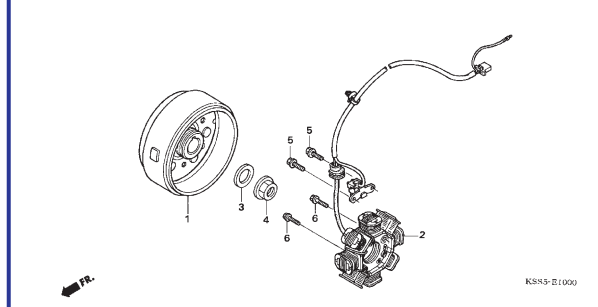

M-10-1 Gerador / Generator / Generador

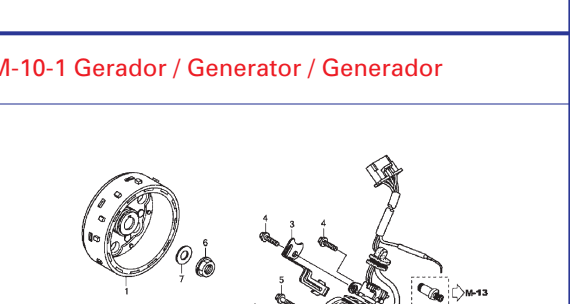

M-11 Embreagem de Partida / Starting Clutch / Embrague de Arranque (BIZ 125 ES • BIZ 125 +)

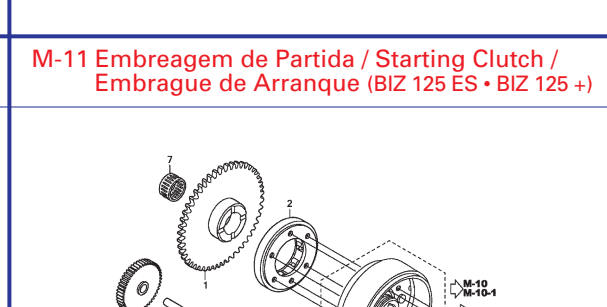

M-12 Motor de Partida / Starting Motor / Motor de Arranque (BIZ 125 ES • BIZ 125 +)

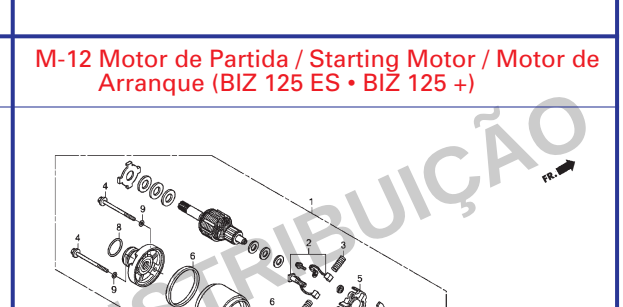

M-13 Carcaça do Motor / Crankcase / Carcasa del Motor

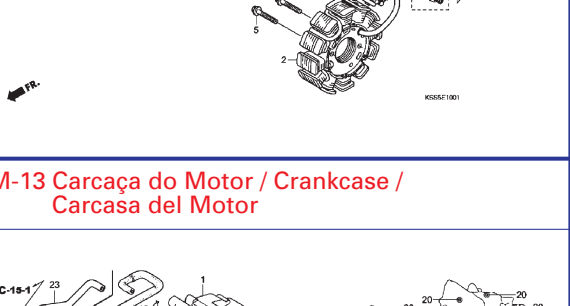

M-14 Árvore de Manivelas • Pistão / Crankshaft • Piston / Cigüeñal • Piston

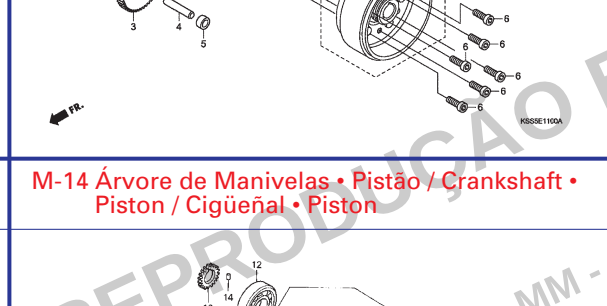

M-15 Transmissão / Transmission / Transmisión

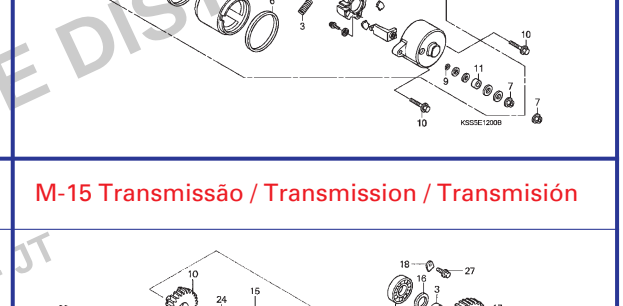

PROIBIDA A REPRODUÇÃO E DISTRIBUIÇÃO

© Moto Honda da Amazônia Ltda.
Todos os direitos reservados.

Grupo do Motor
Engine Group
Grupo de Motor

- O número de referência na ilustração do índice pode ser diferente do que aparece no texto.
- Ref. No. on the index ilustration may be different from that in the text.
- El número de referencia en la ilustración de índices puede ser diferente del que aparece en el texto.

M-16 Tambor Seletor • Eixo Seletor de Marchas / Gearshift Drum • Gearshift Spindle / Tambor de Cambio • Eje de Cambio de Velocidad

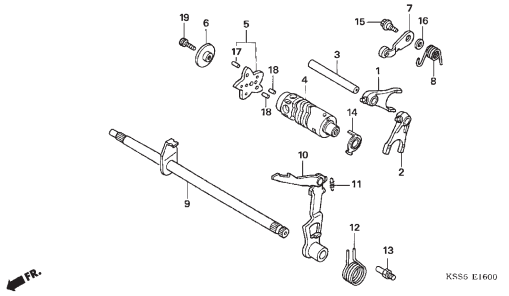

M-17 Sistema de Partida / Kick Stater Spindle / Sistema de Arranque

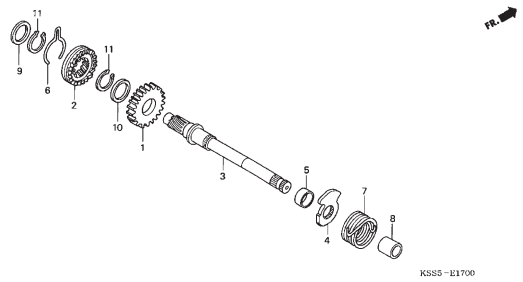

M-18 Carburador / Carburetor / Carburador

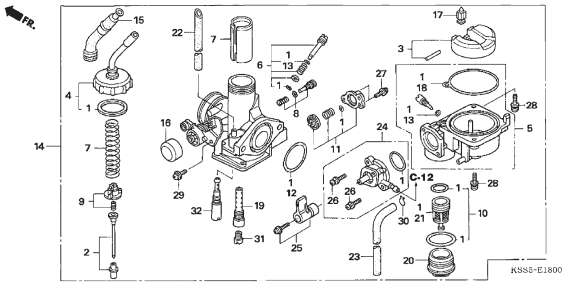

M-19 Corpo do Acelerador - Injetor Combustível / Throttle Body - Fuel Injector / Cuerpo Aceleración - Inyector Combustible

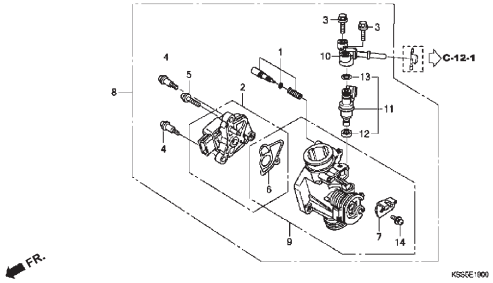

PROIBIDA A REPRODUÇÃO E DISTRIBUIÇÃO
1010913 - Matsuo - MM - JT

© Moto Honda da Amazônia Ltda.
Todos os direitos reservados.

Grupo do Chassi
Frame Group
Grupo de Bastidor

- O número de referência na ilustração do índice pode ser diferente do que aparece no texto.
- Ref. No. on the index ilustration may be different from that in the text.
- El número de referencia en la ilustración de índices puede ser diferente del que aparece en el texto.

C-1 Farol / Headlight / Faro

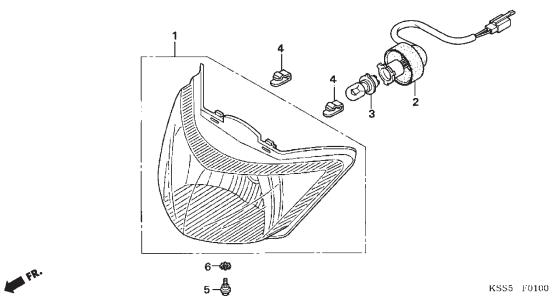

C-2 Instrumentos / Instruments / Instrumentos (BIZ 125 KS • ES)

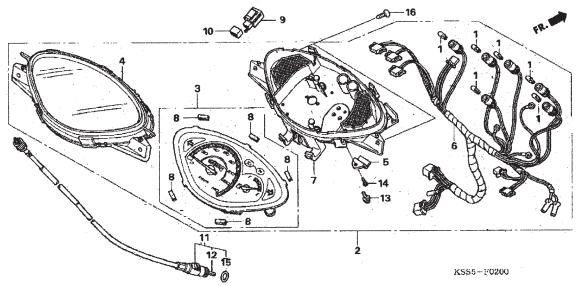

C-2-1 Instrumentos / Instruments / Instrumentos (BIZ 125 +)

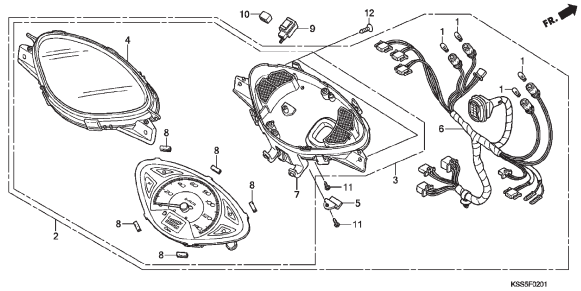

C-2-2 Instrumentos / Instruments / Instrumentos

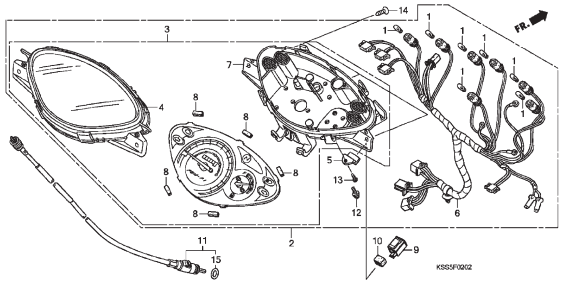

C-2-3 Instrumentos / Instruments / Instrumentos

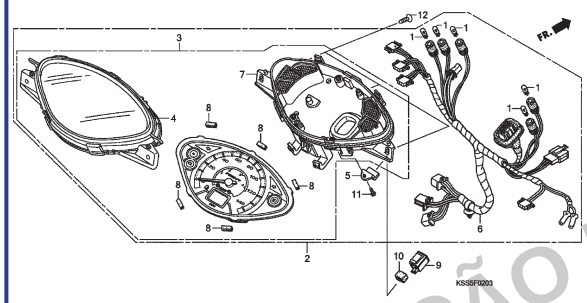

C-3 Alavancas • Interruptores • Cabos / Handle Lever • Switch • Cable / Palancas • Interruptores • Cables

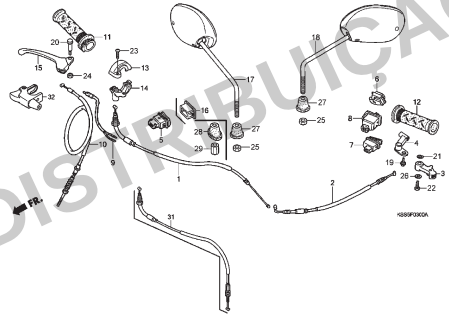

C-3-1 Cilindro Mestre do Freio Dianteiro / FR. Brake Master Cylinder / Cilindro Maestro del Freno (BIZ 125 +)

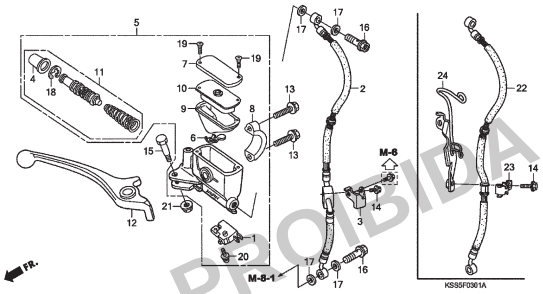

C-4 Guidão • Tampa do Guidão / Steering Handle • Handle Cover / Manillar • Cubierta del Manillar

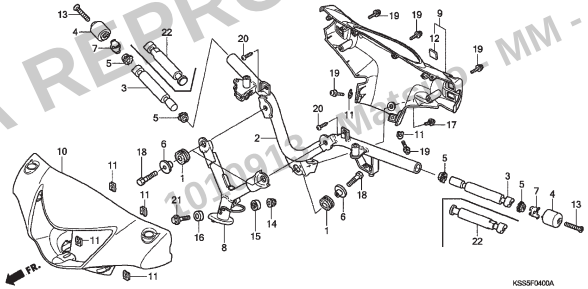

C-4-1 Guidão • Tampa do Guidão / Steering Handle • Handle Cover / Manillar • Cubierta del Manillar

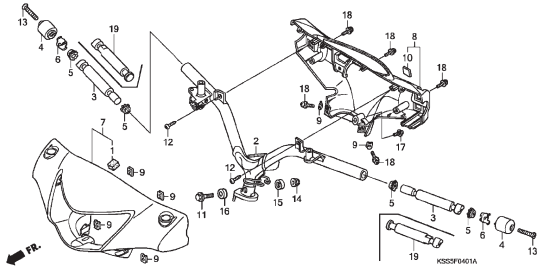

PROIBIDA A REPRODUÇÃO E DISTRIBUIÇÃO
30/09/91 Master Page MM - JT

© Moto Honda da Amazônia Ltda.
Todos os direitos reservados.

Grupo do Chassi
Frame Group
Grupo de Bastidor

- O número de referência na ilustração do índice pode ser diferente do que aparece no texto.
- Ref. No. on the index ilustration may be different from that in the text.
- El número de referencia en la ilustración de índices puede ser diferente del que aparece en el texto.

C-5 Coluna de Direção / Steering Stem / Columna de Dirección

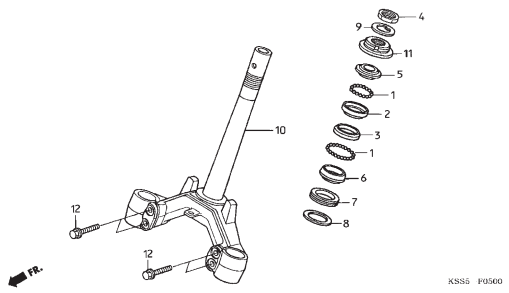

C-6 Para-lama Dianteiro / Front Fender / Guardafango Delantero

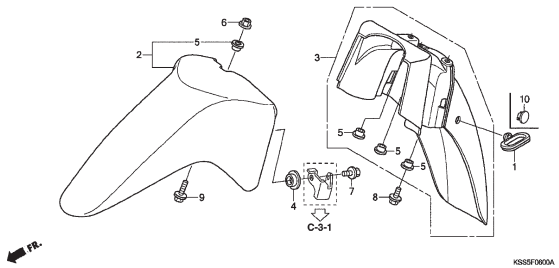

C-7 Garfo Dianteiro / Front Fork / Horquilla Delantera

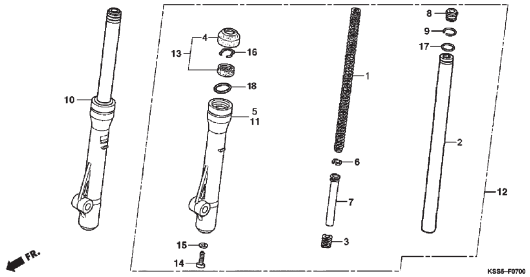

C-8 Espelho de Freio Dianteiro / Front Brake Panel / Panel de Freno Delantero (BIZ 125 KS/ES)

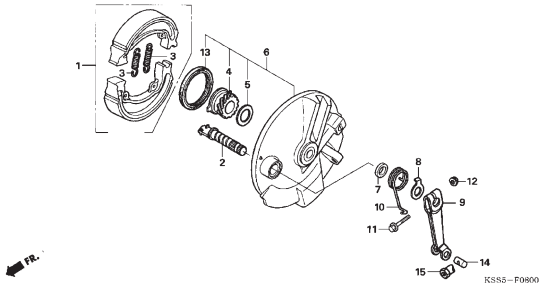

C-8-1 Cáliper do Freio Dianteiro / Front Brake Caliper / Caliper del Freno Delantero

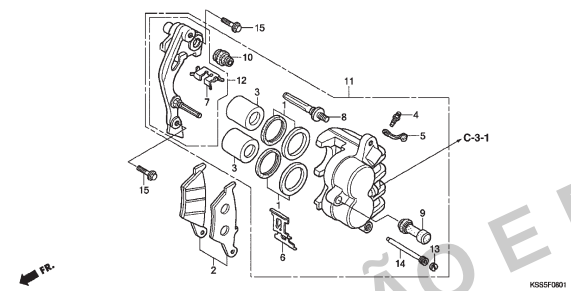

C-9 Roda Dianteira / Front Wheel / Rueda Delantera (BIZ 125 KS • ES)

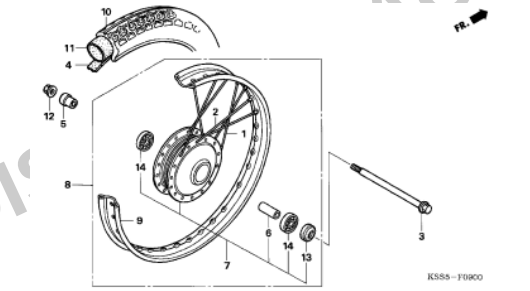

C-9-1 Roda Dianteira / Front Wheel / Rueda Delantera (BIZ 125 +)

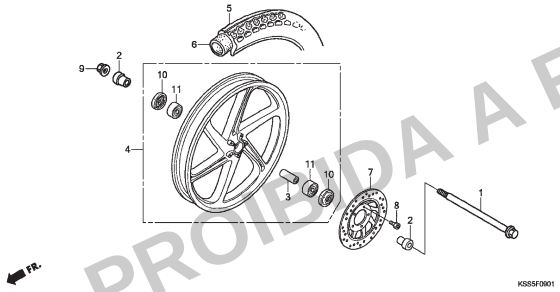

C-10 Espelho de Freio Traseiro / Rear Brake Panel / Panel del Freno Trasero

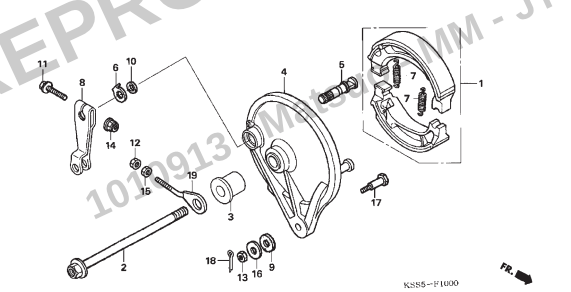

C-11 Roda traseira / Rear Wheel / Rueda Trasera (BIZ 125 KS • ES)

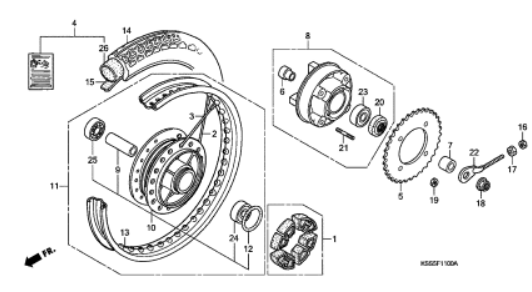

PROIBIDA A REPRODUÇÃO E DI
10/09/13 Matos - MM - JT

© Moto Honda da Amazônia Ltda.
Todos os direitos reservados.

Grupo do Chassi
Frame Group
Grupo de Bastidor

- O número de referência na ilustração do índice pode ser diferente do que aparece no texto.
- Ref. No. on the index ilustration may be different from that in the text.
- El número de referencia en la ilustración de índices puede ser diferente del que aparece en el texto.

C-11-1 Roda Traseira / Rear Wheel / Rueda Trasera (BIZ 125+)

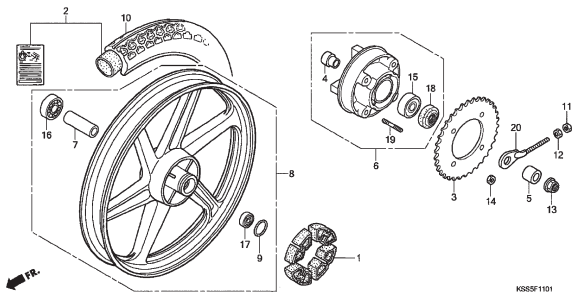

C-12 Tanque de Combustível / Fuel Tank / Depósito de Combustible

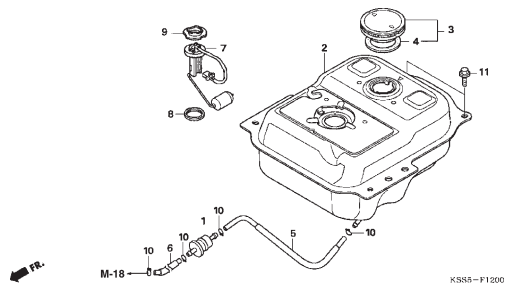

C-12-1 Tanque de Combustível / Fuel Tank / Depósito de Combustible

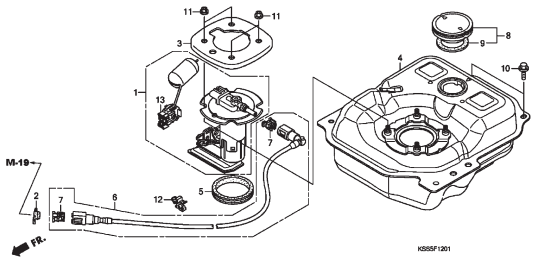

C-13 Assento • Caixa Interna / Seat • Luggage Box / Asiento • Caja Interna

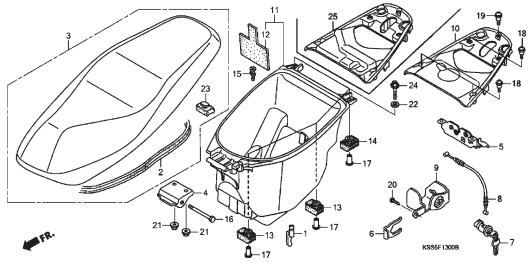

C-14 Carenagem Lateral / Body Cover / Carenado Lateral

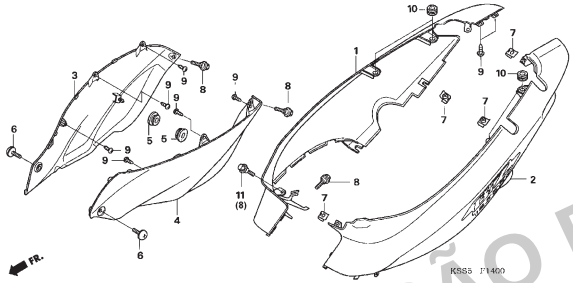

C-15 Filtro de Ar / Air Cleaner / Filtro de Aire

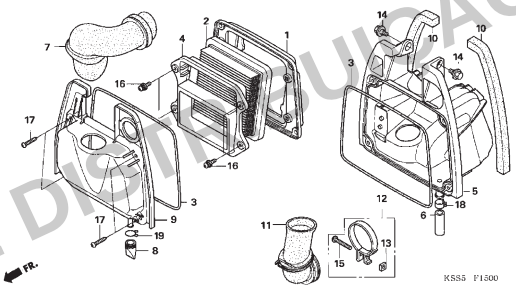

C-15-1 Filtro de Ar / Air Cleaner / Filtro de Aire

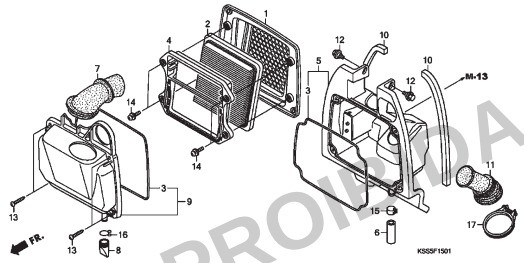

C-16 Válvula de Sucção de Ar / Air Suction Valve / Válvula de Succión de Aire

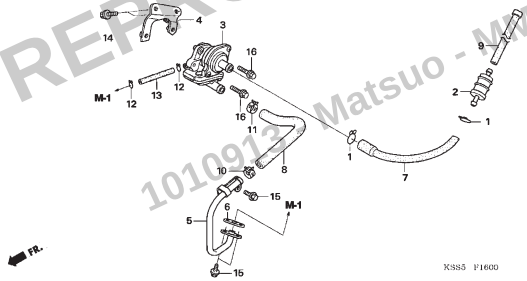

C-17 Escapamento / Exhaust Muffler / Escape

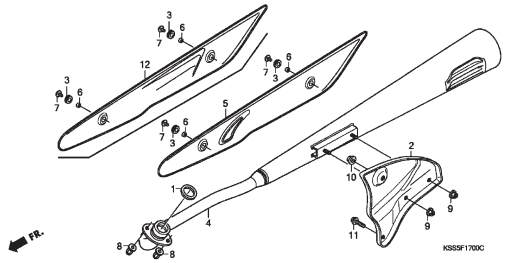

PROIBIDA A REPRODUÇÃO E DISTRIBUIÇÃO
101091 - Matsuo - MM - JT

Voltar
Back
Volver

© Moto Honda da Amazônia Ltda.
Todos os direitos reservados.

Grupo do Chassi
Frame Group
Grupo de Bastidor

- O número de referência na ilustração do índice pode ser diferente do que aparece no texto.
- Ref. No. on the index ilustration may be different from that in the text.
- El número de referencia en la ilustración de índices puede ser diferente del que aparece en el texto.

C-18 Pedal de Partida • Pedal de Freio / Kick Starter Arm • Brake Pedal / Pedal de Arranque • Pedal de Freno

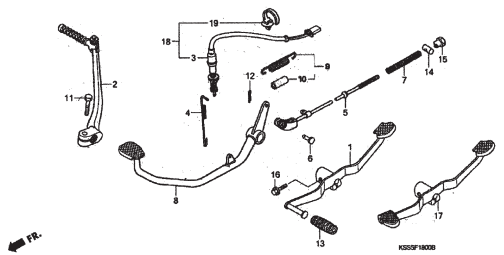

C-19 Pedal de Apoio / Step / Pedal de Apoyo

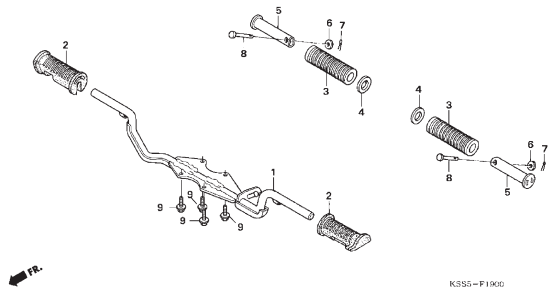

C-20 Cavalete / Stand / Caballete

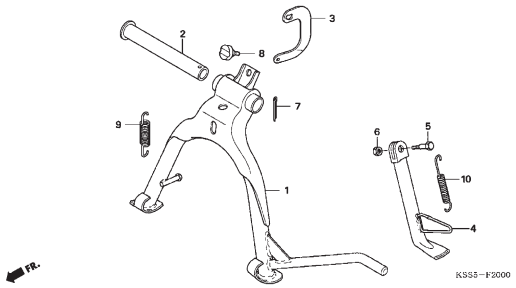

C-21 Garfo Traseiro • Capa da Corrente de Transmissão / Swingarm • Chain Case / Horquilla Trasera • Caja de Cadena de Transmisión

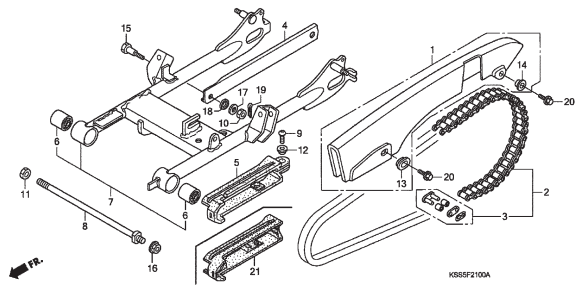

C-22 Amortecedor Traseiro / Rear Cushion / Amortiguador Trasero

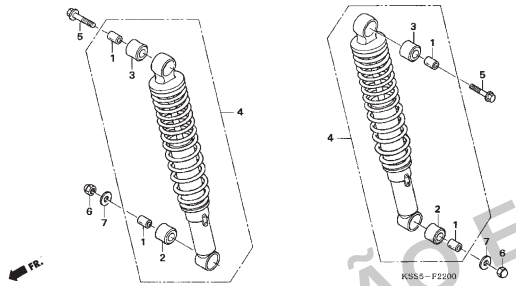

C-23 Para-lama Traseiro / Rear Fender / Guardafango Trasero

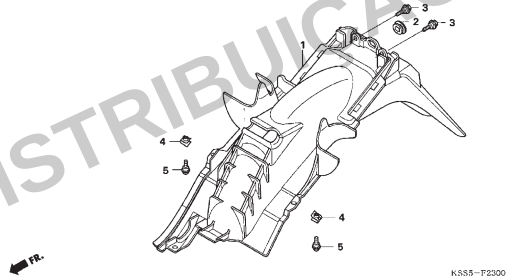

C-24 Sinaleira Dianteira / Front Winker / Interminente Delantero

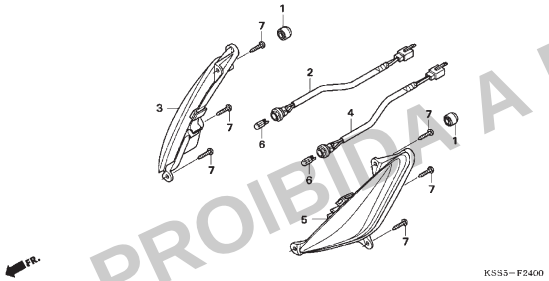

C-25 Lanterna Traseira / Rear Combination Light / Intermitente Trasero

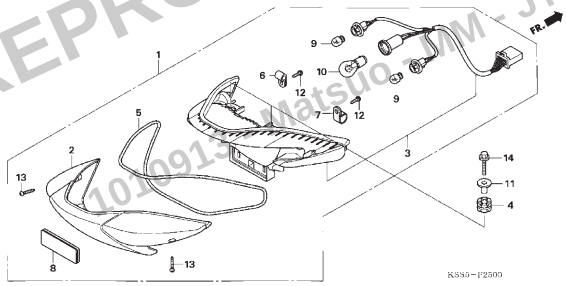

C-26 Bateria / Battery / Batería

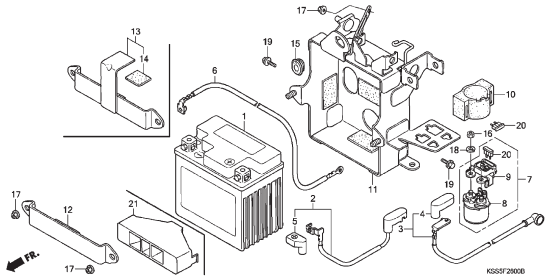

PROIBIDA A REPRODUÇÃO E DISTRIBUIÇÃO
1010911 - Matsuo - MM - JT

© Moto Honda da Amazônia Ltda.
Todos os direitos reservados.

Grupo do Chassi
Frame Group
Grupo de Bastidor

- O número de referência na ilustração do índice pode ser diferente do que aparece no texto.
- Ref. No. on the index ilustration may be different from that in the text.
- El número de referencia en la ilustración de índices puede ser diferente del que aparece en el texto.

C-26-1 Bateria / Battery / Batería

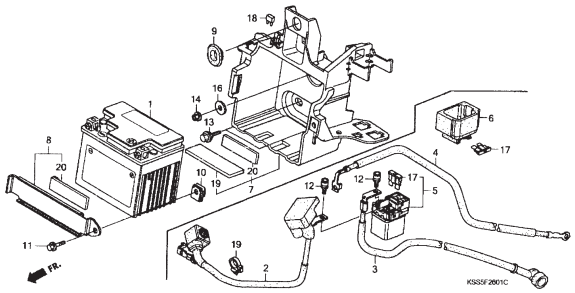

C-27 Fiação Principal / Wire Harness / Cableado (BIZ 125 KS)

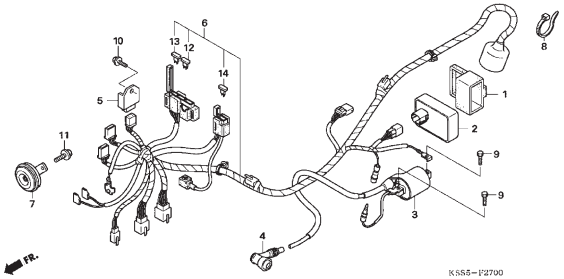

C-27-1 Fiação Principal / Wire Harness / Cableado (BIZ 125 ES • BIZ 125+)

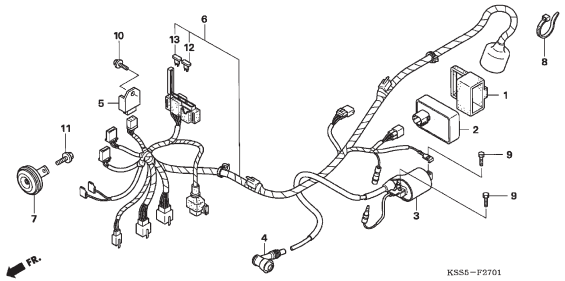

C-27-2 Fiação Principal / Wire Harness / Cableado (BIZ 125 KS • BIZ 125 ES • BIZ 125 +)

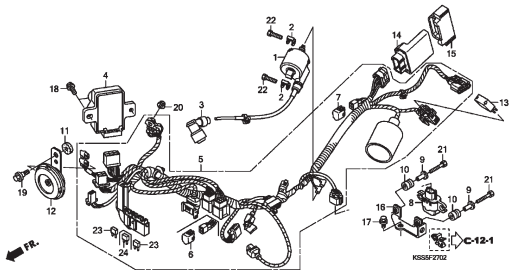

C-28 Chassi • Bagageiro / Frame Body • Carrier / Bastidor • Portaequipaje

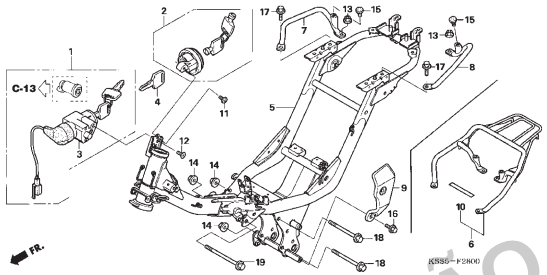

C-28-1 Chassi • Bagageiro / Frame Body • Carrier / Bastidor • Portaequipaje

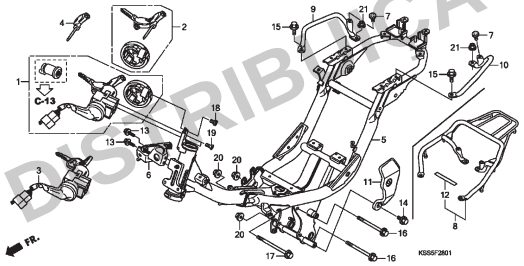

C-29 Ferramentas / Tools / Herramientas

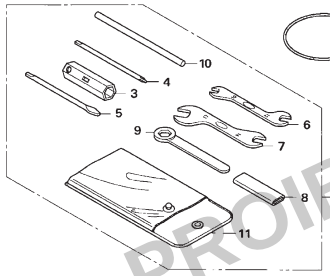

C-30 Tampa Dianteira • Protetor de Pernas / Front Cover • Leg Shield / Cubierta Frontal • Protector de Piernas

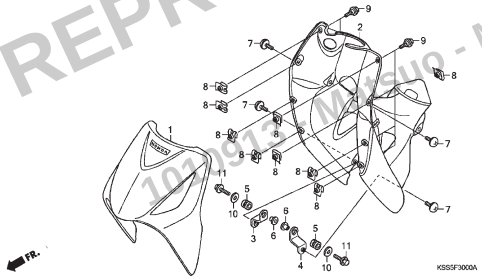

C-31 Etiqueta / Caution Label / Etiqueta

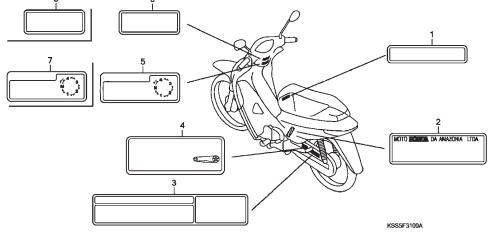

PROIBIDA A REPRODUÇÃO E DISTRIBUIÇÃO
101.061.3 - Miguel - MM - JT

Voltar
Back
Volver

© Moto Honda da Amazônia Ltda.
Todos os direitos reservados.

Grupo do Chassi
Frame Group
Grupo de Bastidor

- O número de referência na ilustração do índice pode ser diferente do que aparece no texto.
- Ref. No. on the index ilustration may be different from that in the text.
- El número de referencia en la ilustración de índices puede ser diferente del que aparece en el texto.

C-32 Emblemas • Faixa / Mark • Stripe / Franjas • Faja

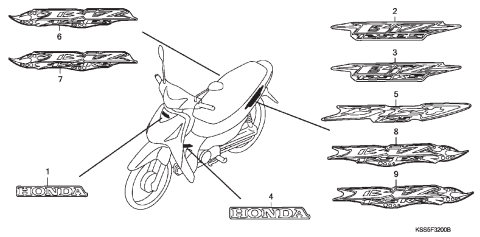

C-32-1 Emblemas • Faixa / Mark • Stripe / Franjas • Faja

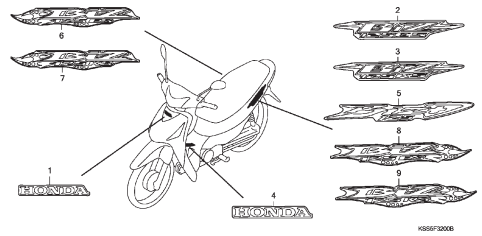

C-32-2 Emblemas • Faixa / Mark • Stripe / Franjas • Faja

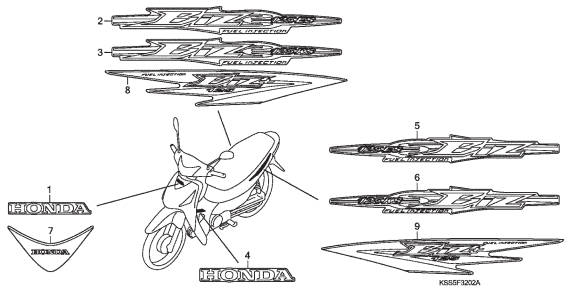

C-32-3 Emblemas • Faixa / Mark • Stripe / Franjas • Faja

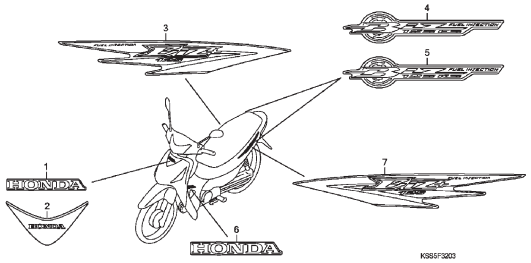

PROIBIDA A REPRODUÇÃO E DISTRIBUIÇÃO
1010913 - Matsuo - MM - JT

© Moto Honda da Amazônia Ltda.
Todos os direitos reservados.

M-1

Cabeçote

Cylinder Head

Culata

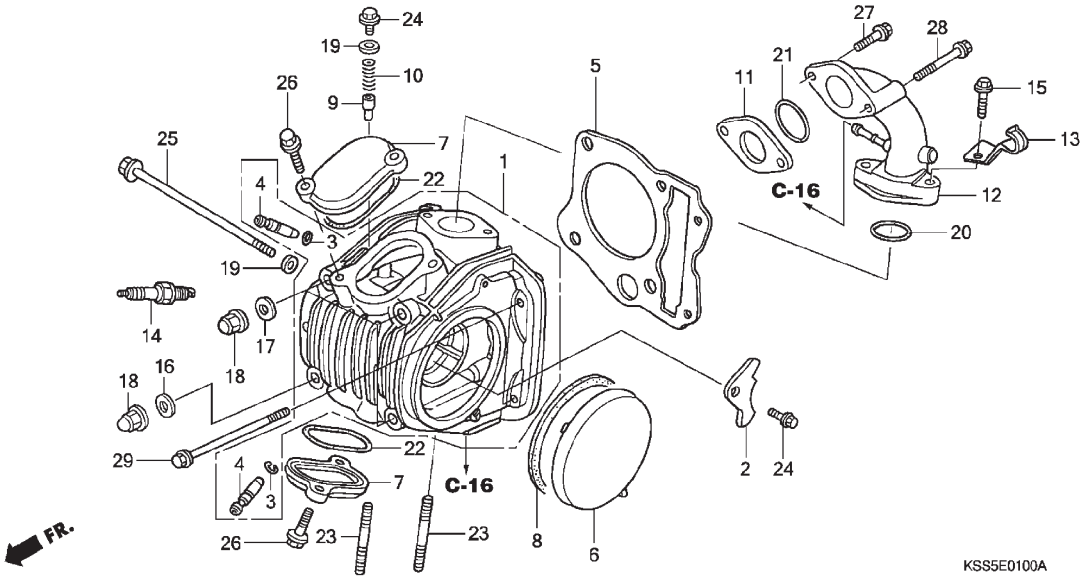

Ref. Nº	N.O.S.	Item de Serviço	T.M.O.
1	111106	Cabeçote	2,5
		• Inclui: Ajuste folga válvulas e retífica	
4	1111L9	Guia válvula admissão (Uma)	2,4
		• Inclui: recondicionamento	
		• Inclui: Ajuste folga válvulas e retífica	
	1111M0	Guia, válvula escape (Uma)	2,4
	1111M9	Guia: válvula, para uma motocicleta	2,7
		• Inclui: recondicionamento	
		• Inclui: Ajuste folga válvulas e retífica	
5	111115	Junta, Cabeçote	1,5
6	1111C5	Tampa esquerda, cabeçote	0,2
7		(22)	
	111175	Tampa e/ou junta, regulagem válvulas	0,1
		• Nota: mesmo tempo para as duas unidades	
11	311131	Isolador, Corpo Acelerador/Carburador	0,8
12		(20)	
	111107	Tubo, admissão	0,9
14	614130	Vela, ignição	0,1

Ref. Nº	Nº da peça	Descrição	Qtd. BIZ125 (6)	(7)	(8)	(9)	(A)	Nº de série		Tipo
1	12200-KSS-900	Cabeçote Completo	1	1	1	-	-			
2	12211-KSS-900	Placa limitadora	1	1	1	-	-			
3	12213-KRM-840	Presilha, guia válvula	2	2	2	-	-			
4	12237-KPH-305	Guia, válvula (O.S.)	2	2	2	-	-			
5	12251-KPH-901	Junta, cabeçote	1	1	1	-	-			
6	12341-KPH-900	Tampa esquerda, cabeçote	1	1	1	-	-			
7	12361-KPH-900	Tampa, regulagem válvulas	2	2	2	-	-			
8	12395-KPH-900	Junta, tampa esquerda, cabeçote	1	1	1	-	-			
9	14125-KPG-T00	Êmbolo ajuste comando	1	1	1	-	-			
10	14126-KSS-900	Mola, êmbolo	1	1	1	-	-			
11	16211-KCC-770	Isolador, carburador	1	1	1	-				
12	17110-KSS-900	Tubo comp., admissão	1	-	-	-	-			KS,ES
	17110-KSS-930	Tubo comp., admissão	1	1	1	-	-			KS,ES,+
13	17640-KSS-900	Presilha, tubo combustível	1	1	1	-	-			
14	31916-KPH-901	Vela, ignição (CPR6EA-9) (NGK)	1	1	1	-	-			KS,ES
	31917-KPH-900	Vela, ignição (CPR7EA) (NGK)	(1)	(1)	(1)	-	-			KS,ES
	31917-KPH-901	Vela, ignição (CPR7EA-9) (NGK)	(1)	(1)	(1)	-	-			+
15	90004-GHR-670	Parafuso, flange, 6 x 25 (NSHF)	2	2	2	-	-			
16	90441-ME9-000	Arruela, vedação, 8mm	1	1	1	-	-			
17	90441-286-000	Arruela, vedação, 8mm	3	3	3	-	-			
18	90443-107-000	Porca cega, 8mm	4	-	-	-	-			
	90443-KPS-900	Porca cega, 8mm	-	4	4	-	-			
19	90461-357-000	Arruela, vedação 6,5 x 12	2	2	-	-	-			

PROIBIDA A REPRODUÇÃO E DISTRIBUIÇÃO
1010912 - Matsuo - MM - JT

© Moto Honda da Amazônia Ltda.
Todos os direitos reservados.

Ref. Nº	LON	Service item	F.R.T.
1	111106	Head, cylinder	2.5
		• Includes: Valve clearance adjustment and reface	
4	1111L9	Guide, intake valve (one)	2.4
		• Includes: Reaming	
		• Includes: Valve clearance adjustment and reface	
	1111M0	Guide, exhaust valve (one)	2.4
	1111M9	Guide, valve: for 1 vehicle	2.7
		• Includes: Reaming	
		• Includes: Valve clearance adjustment and reface	
5	111115	Gasket, cylinder head	1.5
6	1111C5	Cover, cylinder head: left	0.2
7		(22)	
	111175	Cover and/or packing, tappet adjusting	0.1
		• Note: Same time two units	
11	311131	Insulator, Throttle body/carburetor	0.8
12		(20)	
	111107	Pipe inlet	0.9
14	614130	Plug, Spark	0.1

Ref. Nº	Part. No.	Description	Reqd. Qty. BIZ125 (6)	(7)	(8)	(9)	(A)	Serial No.		Note
1	12200-KSS-900	Head comp., cylinder	1	1	1	-	-			
2	12211-KSS-900	Plate, stopper	1	1	1	-	-			
3	12213-KRM-840	Clip, valve guide	2	2	2	-	-			
4	12237-KPH-305	Guide, valve (O.S.)	2	2	2	-	-			
5	12251-KPH-901	Gasket, cylinder head	1	1	1	-	-			
6	12341-KPH-900	Cover, left cylinder head side	1	1	1	-	-			
7	12361-KPH-900	Cover, tappet adjusting hole	2	2	2	-	-			
8	12395-KPH-900	Gasket, left cylinder head side cover	1	1	1	1	-			
9	14125-KPG-T00	Plunger, cam setting	1	1	1	-	-			
10	14126-KSS-900	Spring, plunger	1	1	1	-	-			
11	16211-KCC-770	Insulator, carburetor	1	1	1	-	-			
12	17110-KSS-900	Pipe comp., inlet	1	-	-	-	-			KS,ES
	17110-KSS-930	Pipe comp., inlet	1	1	1	-	-			KS,ES,+
13	17640-KSS-900	Clamper, fuel tube	1	1	1	-	-			
14	31916-KPH-901	Plug, spark (CPR6EA-9) (NGK)	1	1	1	-	-			KS,ES
	31917-KPH-900	Plug, spark (CPR7EA) (NGK)	(1)	(1)	(1)	-	-			KS,ES
	31917-KPH-901	Plug, spark (CPR7EA-9) (NGK)	(1)	(1)	(1)	-	-			+
15	90004-GHR-670	Bolt, flange, 6 x 25 (NSHF)	2	2	2	-	-			
16	90441-ME9-000	Washer, sealing, 8mm	1	1	1	-	-			
17	90441-286-000	Washer, sealing, 8mm	3	3	3	-	-			
18	90443-107-000	Nut, cap, 8mm	4	-	-	-	-			
	90443-KPS-900	Nut, cap, 8mm	-	4	4	-	-			
19	90461-357-000	Washer, sealing, 6,5 x 12	2	2	-	-	-			

Nº Ref.	N.O.S.	Articulo de servicio	T.H.L.L.
1	111106	Culata	2,5
		• Se incluye: Ajuste de la separación y refaz las válvulas	
4	1111L9	Guía, válvula de admisión (Una)	2,4
		• Se incluye: Refaz de la válvulas	
		• Se incluye: Ajuste de la separación y refaz las válvulas	
	1111M0	Guía, válvula de escape (Una)	2,4
	1111M9	Guía, válvula: para um vehículo	2,7
		• Se incluye: Refaz de la válvulas	
		• Se incluye: Ajuste de la separación y refaz las válvulas	
5	111115	Empaquetadura, culata	1,5
6	1111C5	Cubierta izquierda, culata	0,2
7		(22)	
	111175	Cubierta y/o Empaquetadura ajuste de válvulas	0,1
		• Nota: miesmo tiempo para las dos unidades	
11	311131	Aislador, Cuerpo del acelerador / carburador	0,8
12		(20)	
	111107	Tubo, admisión	0,9
14	614130	Bujía, encendido	0,1

Nº de Ref.	Nº. de pieza	Descripción	Cant. Reqd BIZ125 (6)	(7)	(8)	(9)	(A)	Nº de série		Nota
1	12200-KSS-900	Culata completa	1	1	1	-	-			
	12211-KSS-900	Placa limitadora	1	1	1	-	-			
3	12213-KRM-840	Prendedor, guía de válvula	2	2	2	-	-			
4	12237-KPH-305	Guía , válvula (O.S.)	2	2	2	-	-			
5	12251-KPH-901	Empaquetadura, culata	1	1	1	-	-			
6	12341-KPH-900	Cubierta izquierda, culata	1	1	1	-	-			
7	12361-KPH-900	Cubierta, ajuste de válvulas	2	2	2	-	-			
8	12395-KPH-900	Empaquetadura, cubierta izquierda, culata	1	1	1	1	-			
9	14125-KPG-T00	Émbolo de ajuste de distribución	1	1	1	-	-			
10	14126-KSS-900	Resorte, émbolo	1	1	1	-	-			
11	16211-KCC-770	Aislador, carburador	1	1	1	-	-			
12	17110-KSS-900	Tubo comp., admisión	1	-	-	-	-			KS,ES
	17110-KSS-930	Tubo comp., admisión	1	1	1	-	-			KS,ES,+
13	17640-KSS-900	Prendedor, tudo de combustible	1	1	1	-	-			
14	31916-KPH-901	Bujía, encendido (CPR6EA-9) (NGK)	1	1	1	-	-			KS,ES
	31917-KPH-900	Bujía, encendido (CPR7EA) (NGK)	(1)	(1)	(1)	-	-			KS,ES
	31917-KPH-901	Bujía, encendido (CPR7EA-9) (NGK)	(1)	(1)	(1)	-	-			+
15	90004-GHR-670	Tornillo, reborde, 6 x 25 (NSHF)	2	2	2	-	-			
16	90441-ME9-000	Arandela, sellado, 8mm	1	1	1	-	-			
17	90441-286-000	Arandela, sellado, 8mm	3	3	3	-	-			
18	90443-107-000	Tuerca ciega, 8mm	4	-	-	-	-			
	90443-KPS-900	Tuerca ciega, 8mm	-	4	4	-	-			
19	90461-357-000	Arandela, sellado, 6,5 x 12	2	2	-	-	-			

PROIBIDA A REPRODUÇÃO E DISTRIBUIÇÃO
1010915 - MANAUS - MM - JT

© Moto Honda da Amazônia Ltda.
Todos os direitos reservados.

M-1

Cabeçote

Cylinder Head

Culata

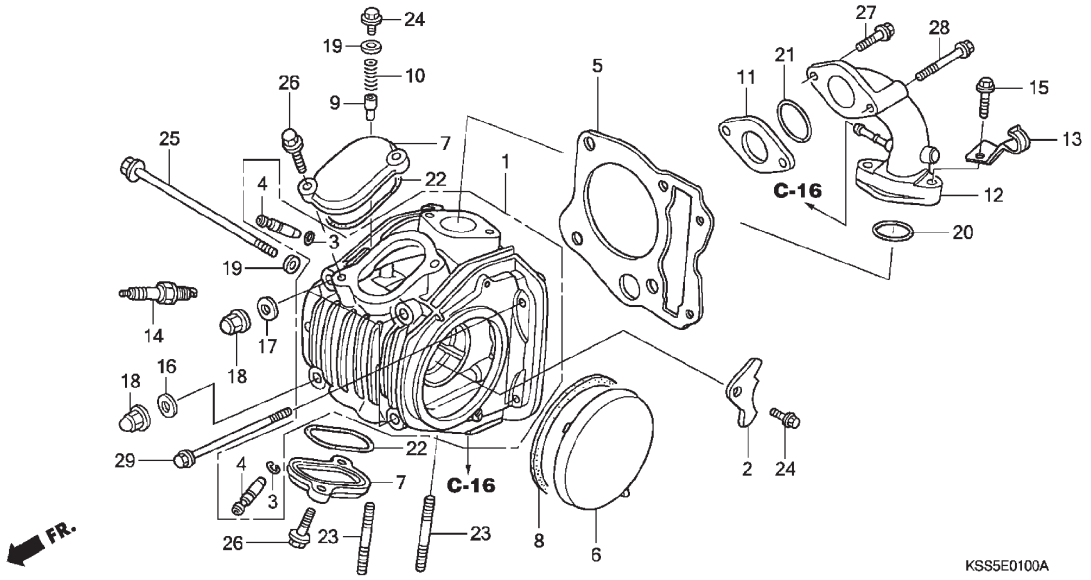

Ref. Nº	N.O.S.	Item de Serviço	T.M.O.	Ref. Nº	Nº da peça	Descrição	Qtd. BIZ125 (6)	(7)	(8)	(9)	(A)	Nº de série		Tipo
				19)	90463-KRM-840	Arruela, vedação 6,2 x 12 x 1,2	-	-	2	-	-			
				20	91301-GK4-871	Anel vedação, 27 x 2,0 (ARAI)	1	-	-	-	-			KS,ES
					90301-GFG-003	Anel vedação, 27 x 2,0	1	1	1	-	-			KS,ES,+
				21	91304-GB1-900	Anel vedação, 25 x 2,4	1	1	1	-	-			
				22	91372-KPH-900	Anel vedação, tampa, regulagem válvulas	2	2	2	-	-			
				23	92900-08028-0E	Parafuso, prisioneiro 8 x 28	2	2	2	-	-			
				24	90032-GHR-640	Parafuso, flange, 6 x 12	2	2	2	-	-			
				25	90032-GHR-900	Parafuso, flange, 6 x 110	1	1	1	-	-			
				26	90040-GHR-680	Parafuso, flange, 6 x 20	4	4	4	-	-			
				27	90040-GHR-690	Parafuso, flange 6 x 22	1	1	1	-	-			
				28	90040-GHR-770	Parafuso, flange, 6 x 45	1	1	1	-	-			
				29	90040-GHR-870	Parafuso, flange, 6 x 95	2	2	2	-	-			

PROIBIDA A REPRODUÇÃO E DISTRIBUIÇÃO
1010913 - Matsuo - MM - JT

© Moto Honda da Amazônia Ltda.
Todos os direitos reservados.

Ref. Nº	LON	Service item	F.R.T.	Ref. Nº	Part. No.	Description	Reqd. Qty. BIZ125 (6)	(7)	(8)	(9)	(A)	Serial No.		Note
				19)	90463-KRM-840	Washer, sealing, 6,2 x 12 x 1,2	-	-	2	-	-			
				20	91301-GK4-871	O-ring, 27 x 2.0 (ARAI)	1	-	-	-	-			KS,ES
					90301-GFG-003	O-ring, 27 x 2.0	1	1	1	-	-			KS,ES,+
				21	91304-GB1-900	O-ring, 25 x 2.4	1	1	1	-	-			
				22	91372-KPH-900	O-ring, tappet adjusting hole cap	2	2	2	-	-			
				23	92900-08028-0E	Bolt, stud, 8 x 28	2	2	2	-	-			
				24	90032-GHR-640	Bolt, flange, 6 x 12	2	2	2	-	-			
				25	90032-GHR-900	Bolt, flange, 6 x 110	1	1	1	-	-			
				26	90040-GHR-680	Bolt, flange, 6 x 20	4	4	4	-	-			
				27	90040-GHR-690	Bolt, flange, 6 x 22	1	1	1	-	-			
				28	90040-GHR-770	Bolt, flange, 6 x 45	1	1	1	-	-			
				29	90040-GHR-870	Bolt, flange, 6 x 95	2	2	2	-	-			

Nº Ref.	N.O.S.	Articulo de servicio	T.H.L.L.	Nº de Ref.	Nº. de pieza	Descripción	Cant. Reqd BIZ125 (6)	(7)	(8)	(9)	(A)	Nº de série		Nota
				19)	90463-KRM-840	Arandela, sellado, 6,2 x 12 x 1,2	-	-	2	-	-			
				20	91301-GK4-871	Anillo O, 27 x 2,0 (ARAI)	1	-	-	-	-			KS,ES
					90301-GFG-003	Anillo O, 27 x 2,0	1	1	1	-	-			KS,ES,+
				21	91304-GB1-900	Anillo O, 25 x 2,4	1	1	1	-	-			
				22	91372-KPH-900	Anillo O, cubierta, ajuste de válvulas	2	2	2	-	-			
				23	92900-08028-0E	Tornillo, espárrago, 8 x 28	2	2	2	-	-			
				24	90032-GHR-640	Tornillo, reborde, 6 x 12	2	2	2	-	-			
				25	90032-GHR-900	Tornillo, reborde, 6 x 110	1	1	1	-	-			
				26	90040-GHR-680	Tornillo, reborde, 6 x 20	4	4	4	-	-			
				27	90040-GHR-690	Tornillo, reborde, 6 x 22	1	1	1	-	-			
				28	90040-GHR-770	Tornillo, reborde, 6 x 45	1	1	1	-	-			
				29	90040-GHR-870	Tornillo, reborde, 6 x 95	2	2	2	-	-			

PROIBIDA A REPRODUÇÃO E DISTRIBUIÇÃO
1010913 - Matsuo - MM - JT

© Moto Honda da Amazônia Ltda.
Todos os direitos reservados.

M-1-1

Cabeçote

Cylinder Head

Culata

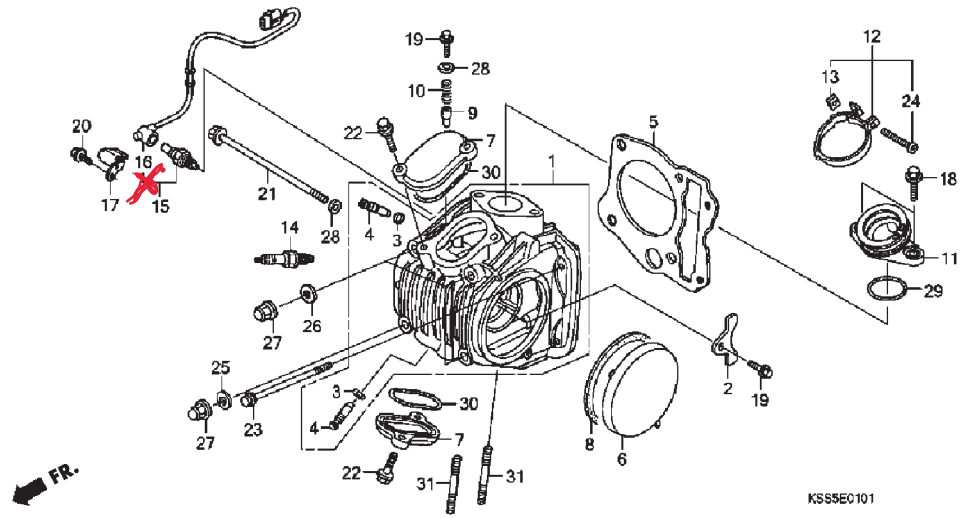

Ref. Nº	N.O.S.	Item de Serviço	T.M.O.
1	111106	Cabeçote	2,5
		• Inclui: Ajuste folga válvulas e retífica	
4	1111L9	Guia, válvula admissão (uma)	2,4
		• Inclui: Recondicionamento	
		• Inclui: Ajuste folga válvulas e retífica	
	1111M0	Guia, válvula escape (uma)	2,4
		• Inclui: Recondicionamento	
		• Inclui: Ajuste folga válvulas e retífica	
	1111M9	Guia, válvula para 1 motocicleta	2,7
		• Inclui: Recondicionamento	
		• Inclui: Ajuste folga válvulas e retífica	
5	111115	Junta, cabeçote esquerda	1,5
6		(8)	
	1111C5	Tampa, cabeçote esquerda	0,2
7		(30)	
	111175	Tampa e/ou junta, regulagem válvulas	0,1
		• NOTA: Mesmo tempo para as duas unidades	
11	311131	Isolador, corpo acelerador	0,7
14	614130	Vela, Ignição	0,1
15	617121	Sensor, oxigênio	0,7
16	6111P8	Sub fiação, sensor oxigênio	0,6

Ref. Nº	Nº da peça	Descrição	Qtd. BIZ125 (6)	(7)	(8)	(9)	(A)	Nº de série		Tipo
1	12200-KSS-B00	Cabeçote	-	-	-	1	1			
2	12211-KSS-900	Placa, limitadora	-	-	-	1	1			
3	12213-KRM-840	Presilha, guia válvula	-	-	-	2	2			
4	12237-KPH-305	Guia, válvula (OS)	-	-	-	2	2			
5	12251-KPH-901	Junta, cabeçote	-	-	-	1	1			
6	12341-KPH-900	Tampa, esquerda cabeçote	-	-	-	1	1			
7	12361-KPH-900	Tampa, regulagem válvulas	-	-	-	2	2			
8	12395-KPH-900	Junta, tampa esquerda, cabeçote	-	-	-	1	-			
			-	-	-	-	1			+2LA,+3LA, ES2LA,ES3LA,KS2LA,KS3LA
			-	-	-	-	1		A322693	BR,ESBR,+BR
	12395-KPH-901		-	-	-	-	1	A322694		BR,ESBR,+BR
9	14125-KPG-T00	Êmbolo ajuste comando	-	-	-	1	1			
10	14126-KSS-900	Mola, Êmbolo	-	-	-	1	1			
11	16210-KSS-B00	Coletor, corpo aceleração	-	-	-	1	1			
12	16217-KSS-B00	Presilha, coletor	-	-	-	1	1			
13	16222-MV4-300	Porca, quadrada, 5mm	-	-	-	1	1			
14	31916-KPH-901	Vela, ignição (CPR6EA-9) (NGK)	-	-	-	1	1			
	31917-KPH-901	Vela, ignição (CPR7EA-9) (NGK)	-	-	-	(1)	(1)			
	31926-KPH-901	Vela, ignição (U20EPR9) (DENSO)	-	-	-	1	1			
	31927-KPH-901	Vela, ignição (U22EPR9) (DENSO)	-	-	-	(1)	(1)			
15	36535-GFM-901	Sensor, oxigênio	-	-	-	1	1			
16	36533-KSS-B31	Fiação comp., Sensor, oxigênio	-	-	-	1	1			
17	36535-KSS-B00	Suporte, Sensor, Oxigênio	-	-	-	1	1			

PROIBIDA A REPRODUÇÃO E DISTRIBUIÇÃO
Fernando - Matsuo - MM - JT

© Moto Honda da Amazônia Ltda.
Todos os direitos reservados.

Ref. Nº	LON	Service item	F.R.T.
1	111106	Head, cylinder	2.5
		• Includes: Valve clearance adjustment and reface	
4	1111L9	Guide, intake valve (one)	2.4
		• Includes: Reaming	
		• Includes: Valve clearance adjustment and reface	
	1111M0	Guide, exhaust valve (one)	2.4
		• Includes: Reaming	
		• Includes: Valve clearance adjustment and reface	
	1111M9	Guide, valve: for 1 vehicle	2.7
		• Includes: Reaming	
		• Includes: Valve clearance adjustment and reface	
5	111115	Gasket, cylinder head: left	1.5
6	1111C5	(8)	
		Cover, cylinder head: left	0.2
7		(30)	
	111175	Cover and/or packing, tappet adjusting	0.1
		• NOTE: Same time for two units	
11	311131	Insulator, throttle body, carburetor	0.7
14	614130	Plug, spark	0.1
15	617121	Sensor, oxygen	0.7
16	6111P8	Cord Comp., oxygen Sensor	0.6

Ref. Nº	Part. No.	Description	Reqd. Qty. BIZ125 (6)	(7)	(8)	(9)	(A)	Serial No.		Note
1	12200-KSS-B00	Head, Comp., Cylinder	-	-	-	1	1			
2	12211-KSS-900	Plate, Stopper	-	-	-	1	1			
3	12213-KRM-840	Clip, Valve Guide	-	-	-	2	2			
4	12237-KPH-305	Guide, Valve (OS)	-	-	-	2	2			
5	12251-KPH-901	Gasket, Cylinder Head	-	-	-	1	1			
6	12341-KPH-900	Cover, L. Cylinder Head Side	-	-	-	1	1			
7	12361-KPH-900	Cover, Tappet Adjusting hole	-	-	-	2	2			
8	12395-KPH-900	Gasket, L. Cylinder Head Side Cover	-	-	-	1	-			
			-	-	-	-	1			+2LA,+3LA, ES2LA,ES3LA,KS2LA,KS3LA
			-	-	-	-	1		A322693	BR,ESBR,+BR
	12395-KPH-901		-	-	-	-	1	A322694		BR,ESBR,+BR
9	14125-KPG-T00	Plunger, Cam Setting	-	-	-	1	1			
10	14126-KSS-900	Spring, Plunger	-	-	-	1	1			
11	16210-KSS-B00	Insulator Comp., Throttle Body	-	-	-	1	1			
12	16217-KSS-B00	Band, insulator	-	-	-	1	1			
13	16222-MV4-300	Nut, Square, 5mm	-	-	-	1	1			
14	31916-KPH-901	Plug, Spark (CPR6EA-9) (NGK)	-	-	-	1	1			
	31917-KPH-901	Plug, Spark (CPR7EA-9) (NGK)	-	-	-	(1)	(1)			
	31926-KPH-901	Plug, Spark (U20EPR9) (DENSO)	-	-	-	1	1			
	31927-KPH-901	Plug, Spark (U22EPR9) (DENSO)	-	-	-	(1)	(1)			
15	36535-GFM-901	Sensor, Oxigen	-	-	-	1	1			
16	36533-KSS-B31	Cord Comp., Oxygen Sensor	-	-	-	1	1			
17	36535-KSS-B00	Guard, Oxygen Sensor	-	-	-	1	1			
18	90004-GHR-650	Bolt, Flange, 6 x 20 (NSHF)	-	-	-	2	2			

Nº Ref.	N.O.S.	Articulo de servicio	T.H.L.L.
1	111106	Culata	2,5
		• Se incluye: Ajuste de la separación y refaz de las válvulas	
4	1111L9	Guía, válvula de admisión (Una)	2,4
		• Se incluye: Refaz de la válvula	
		• Se incluye: Ajuste de la separación y refaz de las válvulas	
	1.111M0	Guía, válvula de escape (Una)	2,4
		• Se incluye: Refaz de la válvula	
		• Se incluye: Ajuste de la separación y refaz de las válvulas	
	1111M9	Guía, válvula: para un vehículo	2,7
		• Se incluye: Refaz de la válvula	
		• Se incluye: Ajuste de la separación y refaz de las válvulas	
5	111115	Empaquetadura, culata izquierda	1,5
6	1111C5	(8)	
		Cubierta izquierda, culata	0,2
7		(30)	
	111175	Cubierta y/o Empaquetadura, ajuste de válvulas	0,1
		• NOTA: mismo tiempo para las dos unidades	
11	311131	Aislador, cuerpo del acelerador/carburador	0,7
14	614130	Bujía, encendido	0,1
15	617121	Sensor, oxygenio	0,7
16	6111P8	Alambraje comp., sensor, oxygenio	0,6

Nº de Ref.	Nº. de pieza	Descripción	Cant. Reqd BIZ125 (6)	(7)	(8)	(9)	(A)	Nº de série		Nota
1	12200-KSS-B00	Culata completa	-	-	-	1	1			
2	12211-KSS-900	Placa limitadora	-	-	-	1	1			
3	12213-KRM-840	Prendedor, guia de válvula	-	-	-	2	2			
4	12237-KPH-305	Guía de válvula (OS)	-	-	-	2	2			
5	12251-KPH-901	Empaquetadura, culata	-	-	-	1	1			
6	12341-KPH-900	Cubierta, izquierda culata	-	-	-	1	1			
7	12361-KPH-900	Cubierta, ajuste, válvulas	-	-	-	2	2			
8	12395-KPH-900	Empaquetadura, cubierta izquierda culata	-	-	-	1	-			
			-	-	-	-	1			+2LA,+3LA, ES2LA,ES3LA,KS2LA,KS3LA
			-	-	-	-	1		A322693	BR,ESBR,+BR
	12395-KPH-901		-	-	-	-	1	A322694		BR,ESBR,+BR
9	14125-KPG-T00	Êmbolo, de ajuste de distribuícion	-	-	-	1	1			
10	14126-KSS-900	Resorte, êmbolo	-	-	-	1	1			
11	16210-KSS-B00	Aislador, cuerpo de aceleración	-	-	-	1	1			
12	16217-KSS-B00	Presilla, aislador	-	-	-	1	1			
13	16222-MV4-300	Tuerca, 5mm	-	-	-	1	1			
14	31916-KPH-901	Bujía, encendido (CPR6EA-9) (NGK)	-	-	-	1	1			
	31917-KPH-901	Bujía, encendido (CPR7EA-9) (NGK)	-	-	-	(1)	(1)			
	31926-KPH-901	Bujía, encendido (U20EPR9) (DENSO)	-	-	-	1	1			
	31927-KPH-901	Bujía, encendido (U22EPR9) (DENSO)	-	-	-	(1)	(1)			
15	36535-GFM-901	Sensor, Oxygenio	-	-	-	1	1			
16	36533-KSS-B31	Alambraje comp., sensor, oxygenio	-	-	-	1	1			
17	36535-KSS-B00	Presilla, sensor, oxygenio	-	-	-	1	1			
18	90004-GHR-650	Tornillo, reborde, 6 x 20 (NSHF)	-	-	-	2	2			

PROIBIDA A REPRODUÇÃO E DISTRIBUIÇÃO
10/10/13 - Hatsuo - MM - JT

© Moto Honda da Amazônia Ltda.
Todos os direitos reservados.

M-1-1

Cabeçote

Cylinder Head

Culata

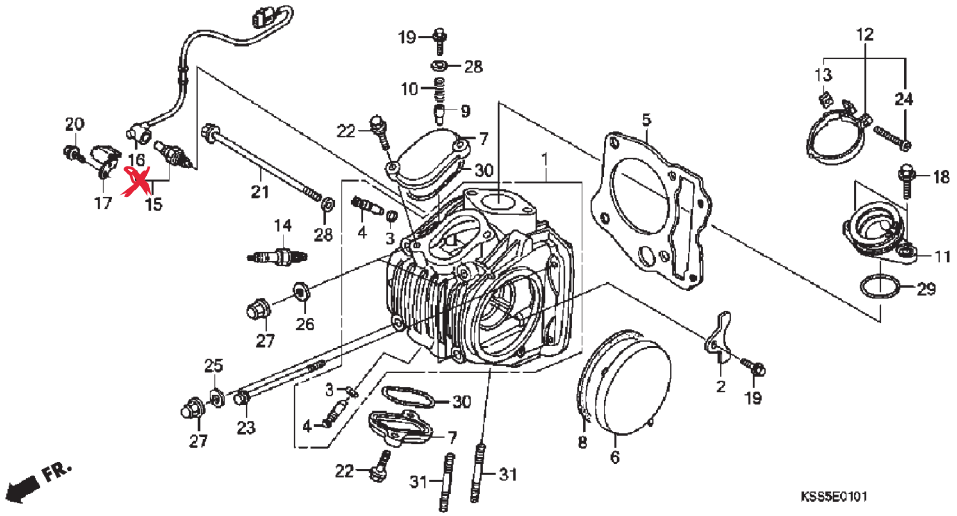

Ref. Nº	N.O.S.	Item de Serviço	T.M.O.	Ref. Nº	Nº da peça	Descrição	Qtd. BIZ125 (6)	(7)	(8)	(9)	(A)	Nº de série		Tipo
				18	90004-GHR-650	Parafuso, flange, 6 x 20 (NSHF)	-	-	-	2	2			
				19	90032-GHR-640	Parafuso, flange, 6 x 12	-	-	-	2	2			
				20	90032-GHR-650	Parafuso, flange, 6 x 14	-	-	-	1	1			
				21	90032-GHR-900	Parafuso, flange, 6 x 110	-	-	-	1	1			
				22	90040-GHR-680	Parafuso, flange, 6 x 20 (NSHF)	-	-	-	4	4			
				23	90040-GHR-870	Parafuso, flange, 6 x 95 (SH)	-	-	-	2	2			
				24	90227-GHR-E00	Parafuso, Phillips 5 x 25	-	-	-	1	1			
					93500-05025-0G		-	-	-	1	1			
				25	90441-ME9-000	Arruela, Vedação, 8mm	-	-	-	1	1			
				26	90441-286-000	Arruela, Vedação, 8mm	-	-	-	3	3			
				27	90443-KPS-900	Porca, Cega, 8mm	-	-	-	4	4			
				28	90463-KRM-840	Arruela, Vedação 6.2 x 12 1.2	-	-	-	2	2			
				29	91304-KSS-B00	Anel, Vedação, 29 x 2,4	-	-	-	1	1			
				30	91372-KPH-900	Anel, Vedação, tampa regulagem válvulas	-	-	-	2	2			
				31	92900-08028-0E	Prisioneiro 8 x 28	-	-	-	2	2			

Voltar
Back
Volver

PROIBIDA A REPRODUÇÃO E DISTRIBUIÇÃO
1010913 - Matsuo - MM - JT

© Moto Honda da Amazônia Ltda.
Todos os direitos reservados.

Ref. Nº	LON	Service item	F.R.T.	Ref. Nº	Part. No.	Description	Reqd. Qty. BIZ125 (6)	(7)	(8)	(9)	(A)	Serial No.		Note
				19	90032-GHR-640	Bolt, Flange, 6 x 12	-	-	-	2	2			
				20	90032-GHR-650	Bolt, Flange, 6 x 14	-	-	-	1	1			
				21	90032-GHR-900	Bolt, Flange, 6 x 110	-	-	-	1	1			
				22	90040-GHR-680	Bolt, Flange, 6 x 20 (NSHF)	-	-	-	4	4			
				23	90040-GHR-870	Bolt, Flange, 6 x 95 (SH)	-	-	-	2	2			
				24	90227-GHR-E00	Screw, Pan 5 x 25	-	-	-	1	1			
					93500-05025-0G		-	-	-	1	1			
				25	90441-ME9-000	Washer, Sealling, 8mm	-	-	-	1	1			
				26	90441-286-000	Washer, Sealling, 8mm	-	-	-	3	3			
				27	90443-KPS-900	Nut, Cap 8mm	-	-	-	4	4			
				28	90463-KRM-840	Washer, Sealling 6.2 x 12 1.2	-	-	-	2	2			
				29	91304-KSS-B00	O-ring, 29 x 2,4	-	-	-	1	1			
				30	91372-KPH-900	O-Ring, Tappet Adjusting Hole Cap	-	-	-	2	2			
				31	92900-08028-0E	Bolt, Stud 8 x 28	-	-	-	2	2			

Nº Ref.	N.O.S.	Articulo de servicio	T.H.L.L.	Nº de Ref.	Nº. de pieza	Descripción	Cant. Reqd BIZ125 (6)	(7)	(8)	(9)	(A)	Nº de série		Nota
				19	90032-GHR-640	Tornillo, reborde, 6 x 12	-	-	-	2	2			
				20	90032-GHR-650	Tornillo, reborde, 6 x 14	-	-	-	1	1			
				21	90032-GHR-900	Tornillo, reborde, 6 x 110	-	-	-	1	1			
				22	90040-GHR-680	Tornillo, reborde, 6 x 20 (NSHF)	-	-	-	4	4			
				23	90040-GHR-870	Tornillo, reborde, 6 x 95 (SH)	-	-	-	2	2			
				24	90227-GHR-E00	Tornillo, phillips 5 x 25	-	-	-	1	1			
					93500-05025-0G		-	-	-	1	1			
				25	90441-ME9-000	Arandela, sellado, 8mm	-	-	-	1	1			
				26	90441-286-000	Arandela, sellado, 8mm	-	-	-	3	3			
				27	90443-KPS-900	Tuerca, ciega 8mm	-	-	-	4	4			
				28	90463-KRM-840	Arandela, sellado 6.2 x 12 1.2	-	-	-	2	2			
				29	91304-KSS-B00	Anillo-O 29 x 2,4	-	-	-	1	1			
				30	91372-KPH-900	Anillo-O cubierta ajuste de válvulas	-	-	-	2	2			
				31	92900-08028-0E	Tornillo, espárrago 8 x 28	-	-	-	2	2			

PROIBIDA A REPRODUÇÃO E DISTRIBUIÇÃO
1010913 - Matsuo - MM - JT

© Moto Honda da Amazônia Ltda.
Todos os direitos reservados.

M-2

Árvore de Comando • Válvula

Camshaft • Valve

Árbol de Levas • Válvula

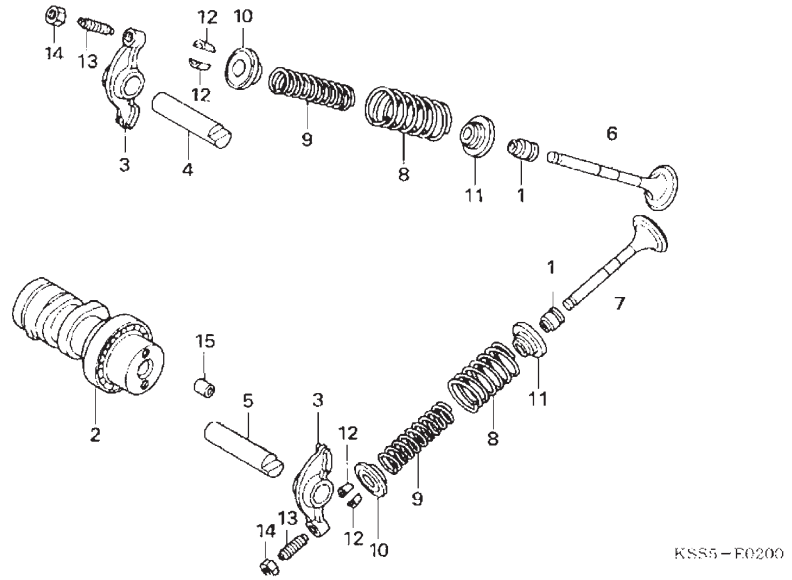

Ref. Nº	N.O.S.	Item de Serviço	T.M.O.
2	111118	Árvore de comando	1,7
		• Inclui: Ajuste folga válvulas	
3		(4, 5)	
	1111K8	Balancim, válvula admissão (Um)	1,7
		• Inclui: Ajuste folga válvulas	
	1111K9	Balancim, válvula de escape (Um)	1,7
		• Inclui: Ajuste folga válvulas	
	1111L8	Balancim, válvula para um motocicleta	1,7
		• Inclui: Ajuste folga válvulas	
6	1111N0	Válvula, admissão (Uma)	2,0
		• Inclui: retífica	
		Exclui: Substituição guia válvula	
	1111P0	Válvula: Para um motocicleta	2,2
		• Inclui: retífica	
		Exclui: Substituição guia válvula	
7	1111N1	Válvula, escape (Um)	2,0
		• Inclui: retífica	
		Exclui: Substituição guia válvula	
	1111P0	Válvula: para um motocicleta	2,2
		• Inclui: retífica	
		Exclui: Substituição guia válvula	
+			

Ref. Nº	Nº da peça	Descrição	Qtd. BIZ125 (6)	(7)	(8)	(9)	(A)	Nº de série		Tipo
1	12209-GB4-681	Retentor, haste válvula (NOK)	2	2	2	2	2			
2	14100-KSS-900	Árvore comando, Comp.	1	-	-	-	-			KS,ES,+
	14100-KSS-901	Árvore comando, Comp.	1	-	-	-	-			
	14100-KSS-902	Árvore comando, Comp.	-	1	1	-	-			KS,ES,+
	14100-KSS-B00		-	-	-	1	1			
3	14431-KSS-900	Válvula, balancim	2	2	2	2	2			
4	14451-KPH-900	Eixo, balancim, admissão	1	1	1	1	1			
5	14452-KPH-900	Eixo, balancim, escape	1	1	1	1	1			
6	14711-KSS-900	Válvula, admissão	1	1	1	1	1			
7	14721-KSS-900	Válvula, escape	1	1	1	1	1			
8	14751-GN5-911	Mola externa, válvula (NIPPON HATSUJO)	2	2	2	2	2			
9	14761-GN5-911	Mola interna, válvula (NIPPON HATSUJO)	2	2	2	2	2			
10	14771-GB4-680	Retentor, mola válvula	2	2	2	2	2			
11	14775-KSS-900	Assento, mola válvula	2	2	2	-	-			
	14775-KSS-B00		-	-	-	2	2			
12	14781-MA6-000	Chaveta, válvula	4	4	4	4	4			
13	90012-333-000	Parafuso, ajuste válvula	2	2	2	2	2			
14	90206-001-000	Porca, ajuste válvula	2	2	2	2	2			
15	90702-KFM-900	Pino-guia, 8 x 12	1	1	1	1	1			

PROIBIDA A REPRODUÇÃO E DISTRIBUIÇÃO
1010913 - Matsuo - MM - JT

© Moto Honda da Amazônia Ltda.
Todos os direitos reservados.

Ref. Nº	LON	Service item	F.R.T.
2	111118	Camshaft	1.7
		• Includes: Valve clearance adjustment	
3		(4, 5)	
	1111K8	Arm, intake valve rocker (One)	1.7
		• Includes: Valve clearance adjustment	
	1111K9	Arm, exhaust valve rocker (One)	1.7
		• Includes: Valve clearance adjustment	
	1111L8	Arm, valve rocker: For 1 Vehicle	1.7
		• Includes: Valve clearance adjustment	
6	1111N0	Valve, intake (One)	2.0
		• Includes: Rafacing	
		Excludes: Valve guide replacement	
	1111P0	Valve: For 1 Vehicle	2.2
		• Includes: Rafacing	
		Excludes: Valve guide replacement	
7	1111N1	Valve, exhaust (One)	2.0
		• Includes: Rafacing	
		Excludes: Valve guide replacement	
	1111P0	Valve: For 1 Vehicle	2.2
		• Includes: Rafacing	
		Excludes: Valve guide replacement	
+			

Ref. Nº	Part. No.	Description	Reqd. Qty. BIZ125 (6)	(7)	(8)	(9)	(A)	Serial No.		Note
1	12209-GB4-681	Seal, valve stem (NOK)	2	2	2	2	2			
2	14100-KSS-900	Camshaft, comp.	1	-	-	-	-			KS,ES
	14100-KSS-901	Camshaft, comp.	1	-	-	-	-			+
	14100-KSS-902	Camshaft, comp.	-	1	1	-	-			KS,ES,+
	14100-KSS-B00		-	-	-	1	1			
3	14431-KSS-900	Arm, valve rocker	2	2	2	2	2			
4	14451-KPH-900	Shaft, in. Rocker arm	1	1	1	1	1			
5	14452-KPH-900	Shaft, ex. rocker arm	1	1	1	1	1			
6	14711-KSS-900	Valve, in.	1	1	1	1	1			
7	14721-KSS-900	Valve, ex.	1	1	1	1	1			
8	14751-GN5-911	Spring, valve outer (NIPPON HATSUJO)	2	2	2	2	2			
9	14761-GN5-911	Spring, valve inner (NIPPON HATSUJO)	2	2	2	2	2			
10	14771-GB4-680	Retainer, valve spring	2	2	2	2	2			
11	14775-KSS-900	Seat, valve spring	2	2	2	-	-			
	14775-KSS-B00		-	-	-	2	2			
12	14781-MA6-000	Cotter, valve	4	4	4	4	4			
13	90012-333-000	Screw, tappet adjusting	2	2	2	2	2			
14	90206-001-000	Nut, tappet adjusting	2	2	2	2	2			
15	90702-KFM-900	Dowel pin, 8 x 12	1	1	1	1	1			

Nº Ref.	N.O.S.	Articulo de servicio	T.H.L.L.
2	111118	Árbol de levas	1,7
		• Se incluye: Ajuste de la separación de las válvulas	
3		(4, 5)	
	1111K8	Balancín, válvula de admisión (Uno)	1,7
		• Se incluye: Ajuste de la separación de las válvulas	
	1111K9	Balancín, válvula de escape (Uno)	1,7
		• Se incluye: Ajuste de la separación de las válvulas	
	1111L8	Balancín, válvula para un vehículo	1,7
		• Se incluye: Ajuste de la separación de las válvulas	
6	1111N0	Válvula, admisión (Una)	2,0
		• Se incluye: Refaz de la válvula	
		No se incluye: Reemplazo de la guía de válvula	
	1111P0	Válvula: Para un vehículo	2,2
		• Se incluye: Refaz de la válvula	
		No se incluye: Reemplazo de la guía de válvula	
7	1111N1	Válvula, escape (Una)	2,0
		• Se incluye: Refaz de la válvula	
		No se incluye: Reemplazo de la guía de válvula	
	1111P0	Válvula: Para un vehículo	2,2
		• Se incluye: Refaz de la válvula	
		No se incluye: Reemplazo	

Nº de Ref.	Nº. de pieza	Descripción	Cant. Reqd BIZ125 (6)	(7)	(8)	(9)	(A)	Nº de série		Nota
1	12209-GB4-681	Retén de aceite, vástago de válvula (NOK)	2	2	2	2	2			
2	14100-KSS-900	Árbol de levas, comp.	1	-	-	-	-			KS,ES
	14100-KSS-901	Árbol de levas, comp.	1	-	-	-	-		+	
	14100-KSS-902	Árbol de levas, comp.	-	1	1	-	-			KS,ES,+
	14100-KSS-B00		-	-	-	1	1			
3	14431-KSS-900	Válvula, balancín	2	2	2	2	2			
4	14451-KPH-900	Eje, balancín, admisíon	1	1	1	1	1			
5	14452-KPH-900	Eje, balancín, escape	1	1	1	1	1			
6	14711-KSS-900	Válvula, admisión	1	1	1	1	1			
7	14721-KSS-900	Válvula, escape	1	1	1	1	1			
8	14751-GN5-911	Resorte externo, válvula (NIPPON HATSUJO)	2	2	2	2	2			
9	14761-GN5-911	Resorte interno, válvula (NIPPON HATSUJO)	2	2	2	2	2			
10	14771-GB4-680	Retenedor, resorte de válvula	2	2	2	2	2			
11	14775-KSS-900	Asiento, resorte de válvula	2	2	2	-	-			
	14775-KSS-B00		-	-	-	2	2			
12	14781-MA6-000	Chaveta, válvula	4	4	4	4	4			
13	90012-333-000	Tornillo, ajuste de válvula	2	2	2	2	2			
14	90206-001-000	Tuerca, ajuste de válvula	2	2	2	2	2			
15	90702-KFM-900	Espiga de guía, 8 x 12	1	1	1	1	1			

PROIBIDA A REPRODUÇÃO E DISTRIBUIÇÃO
1010313 - Matsuo - MM - JT

© Moto Honda da Amazônia Ltda.
Todos os direitos reservados.

M-2

Árvore de Comando • Válvula

Camshaft • Valve

Árbol de Levas • Válvula

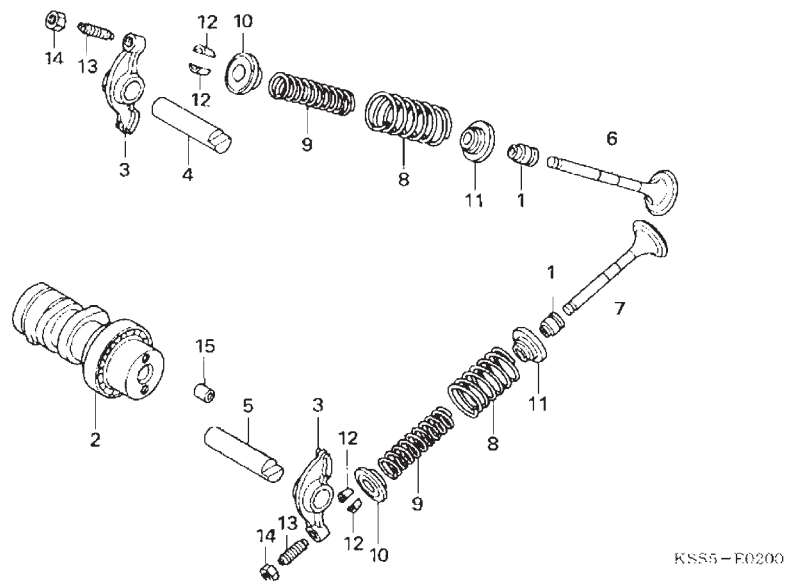

Ref. Nº	N.O.S.	Item de Serviço	T.M.O.
8		(1, 9, 10, 11, 12)	
	1111P2	Mola e/ou retentor haste, válvula admissão (Um)	1,8
	1111P3	Mola e/ou retentor haste, válvula escape (Um)	1,8
	1111Q2	Mola e/ou retentor haste, válvula: Para um motocicleta	1,9

Voltar
Back
Volver

PROIBIDA A REPRODUÇÃO E DISTRIBUIÇÃO
1010913 - Matsuo - MM - JT

© Moto Honda da Amazônia Ltda.
Todos os direitos reservados.

Service item	F.R.T
8 (1, 9, 10, 11, 12)	
1111P2 Spring and/or stem seal, intake valve (One)	1.8
1111P3 Spring and/or stem seal, exhaust valve (One)	1.8
1111Q2 Spring and/or stem seal: valve: for 1 vehicle	1.9

Articulo de servicio	THLL
+ de la guía de válvula	
8 (1, 9, 10, 11, 12)	
1111P2 Resorte y/o retén de aceite del vástago, válvula de admisión (Uno)	1,8
1111P3 Resorte y/o retén de aceite del vástago, válvula de escape (Uno)	1,8
1111Q2 Resorte y/o retén de aceite del vástago, válvula: Para un vehículo	1,9

PROIBIDA A REPRODUÇÃO E DISTRIBUIÇÃO
1010913 - Matsuo - MM - JT

© Moto Honda da Amazônia Ltda.
Todos os direitos reservados.

M-3

Corrente de Comando • Tensor

Cam Chain • Tensioner

Cadena de Distribucíon • Tensor

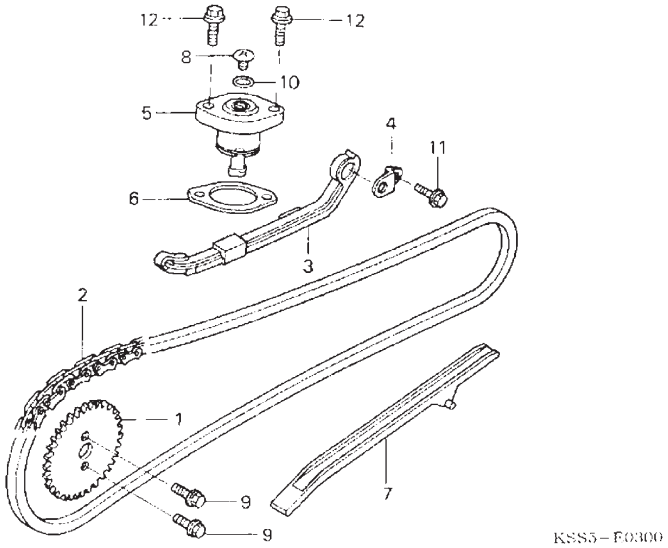

Voltar
Back
Volver

Ref. Nº	N.O.S.	Item de Serviço	T.M.O.
1	1111Q4	Coroa, comando	1,1
2	110140	Corrente, comando	1,5
3	111130	Tensor, corrente comando	1,5
5		(6)	
	111133	Acionador, tensor	0,7
7	111139	Guia, corrente comando	1,5

Ref. Nº	Nº da peça	Descrição	Qtd. BIZ125 (6)	(7)	(8)	(9)	(A)	Nº de série		Tipo
1	14321-KPH-900	Coroa, comando (34D)	1	1	1	1	1			
2	14401-KPH-C01	Corrente, comando	1	-	-	-	-			KS, ES
	14401-KSS-931	Corrente, comando	-	1	1	1	1			KS, ES
	14401-KSS-921	Corrente, comando (92 elos)	1	1	1	1	1			+
3	14510-KPH-880	Conj. tensor, corrente de comando	1	1	1	1	1			
4	14515-KGH-900	Placa, ajuste tensor	1	1	1	1	1			
5	14520-KSS-901	Conj, acionador, tensor	1	1	1	1	1			
6	14560-KGH-900	Junta, acionador tensor	1	1	1	1	1			
7	14610-KPH-900	Guia, comp., corrente de comando	1	1	1	1	1			
8	90005-KRM-840	Parafuso Phillips, 6 x 6	1	1	1	1	1			
9	90083-KRM-840	Parafuso, 5mm	2	2	2	2	2			
10	91306-MG3-000	Anel vedação, 1,5 x 9,5	1	-	-	-	-			
	91306-KRM-840	Anel vedação, 1,5 x 9,5	-	1	1	1	1			
11	90032-GHR-650	Parafuso flange, 6 x 14	1	1	1	1	1			
12	90040-GHR-690	Parafuso flange, 6 x 22	2	2	2	2	2			

PROIBIDA A REPRODUÇÃO E DISTRIBUIÇÃO
1010913 - Matsuo - MM - JT

© Moto Honda da Amazônia Ltda.
Todos os direitos reservados.

Ref. Nº	LON	Service item	F.R.T.
1	1111Q4	Sprocket, cam	1.1
2	110140	Chain, cam	1.5
3	111130	Tensioner, cam chain	1.5
5		(6)	
	111133	Lifter, tensioner	0.7
7	111139	Guide, cam chain	1.5

Ref. Nº	Part. No.	Description	Reqd. Qty. BIZ125 (6)	(7)	(8)	(9)	(A)	Serial No.		Note
1	14321-KPH-900	Sprocket, cam (34T)	1	1	1	1	1			
2	14401-KPH-C01	Chain, cam	1	-	-	-	-			KS, ES
	14401-KSS-931	Chain, cam	-	1	1	1	1			KS, ES
	14401-KSS-921	Chain, cam (92 L)	1	1	1	1	1			+
3	14510-KPH-880	Tensioner assy., cam chain	1	1	1	1	1			
4	14515-KGH-900	Plate, tensioner setting	1	1	1	1	1			
5	14520-KSS-901	Lifter assy., tensioner	1	1	1	1	1			
6	14560-KGH-900	Gasket, tensioner lifter	1	1	1	1	1			
7	14610-KPH-900	Guide comp., cam chain	1	1	1	1	1			
8	90005-KRM-840	Screw, pan, 6 x 6	1	1	1	1	1			
9	90083-KRM-840	Bolt, 5 mm	2	2	2	2	2			
10	91306-MG3-000	O-ring, 1,5 x 9,5	1	-	-	-	-			
	91306-KRM-840	O-ring, 1,5 x 9,5	-	1	1	1	1			
11	90032-GHR-650	Bolt, flange 6 x 14	1	1	1	1	1			
12	90040-GHR-690	Bolt, flange, 6 x 22	2	2	2	2	2			

Nº Ref.	N.O.S.	Articulo de servicio	T.H.L.L.
1	1111Q4	Corona, distribucíon	1,1
2	110140	Cadena, distribucíon	1,5
3	111130	Tensor, cadena de distribucíon	1,5
5		(6)	
	111133	Actuador, tensor	0,7
7	111139	Guía, cadena de distribucíon	1,5

Nº de Ref.	Nº. de pieza	Descripción	Cant. Reqd BIZ125 (6)	(7)	(8)	(9)	(A)	Nº de série		Nota
1	14321-KPH-900	Corona, distribucíon (34T)	1	1	1	1	1			
2	14401-KPH-C01	Cadena, distribucíon	1	-	-	-	-			KS, ES
	14401-KSS-931	Cadena, distribucíon	-	1	1	1	1			KS, ES
	14401-KSS-921	Cadena, distribucíon (92 L)	1	1	1	1	1			+
3	14510-KPH-880	Conj. del tensor, cadena de distribucíon	1	1	1	1	1			
4	14515-KGH-900	Placa, ajuste del tensor	1	1	1	1	1			
5	14520-KSS-901	Conj. Del actuador, tensor	1	1	1	1	1			
6	14560-KGH-900	Empaquetadura, actuador del tensor	1	1	1	1	1			
7	14610-KPH-900	Guía comp., cadena de distribucíon	1	1	1	1	1			
8	90005-KRM-840	Tornillo Phillips, 6 x 6	1	1	1	1	1			
9	90083-KRM-840	Tornillo, 5 mm	2	2	2	2	2			
10	91306-MG3-000	Anillo O, 1,5 x 9,5	1	-	-	-	-			
	91306-KRM-840	Anillo O, 1,5 x 9,5	-	1	1	1	1			
11	90032-GHR-650	Tornillo, reborde, 6 x 14	1	1	1	1	1			
12	90040-GHR-690	Tornillo, reborde, 6 x 22	2	2	2	2	2			

PROIBIDA A REPRODUÇÃO E DISTRIBUIÇÃO
1010913 - Matsuo - MM - JT

© Moto Honda da Amazônia Ltda.
Todos os direitos reservados.

M-4

Cilindro

Cylinder

Cilindro

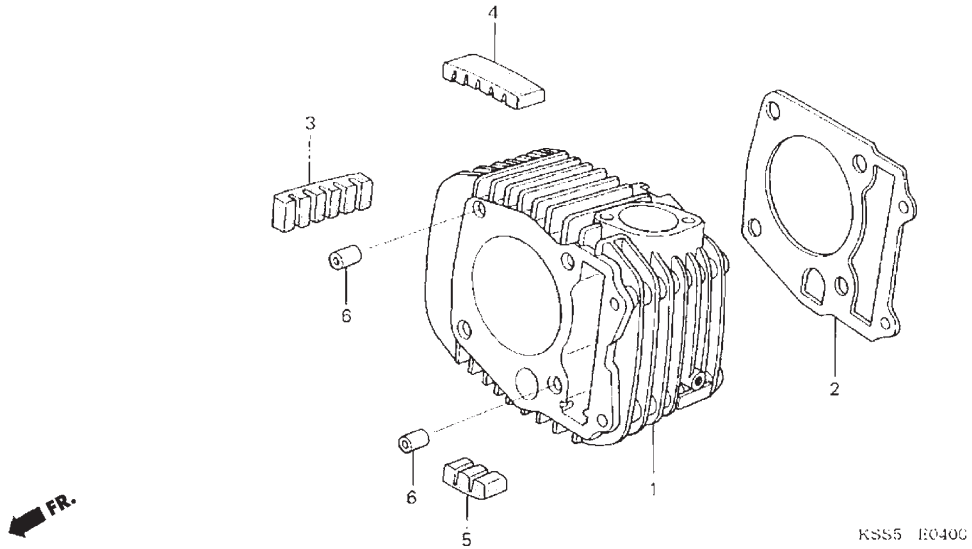

Ref. Nº	N.O.S.	Item de Serviço	T.M.O.
1	1111A5	Cilindro	1,8
2	111102	Junta, cilindro	1,7

Ref. Nº	Nº da peça	Descrição	Qtd. BIZ125 (6)	(7)	(8)	(9)	(A)	Nº de série		Tipo
1	12100-KSS-900	Cilindro, comp.	1	1	1	-	-			
2	12191-KPH-900	Junta, cilindro	1	1	1	-	-			
3	12195-KPH-900	Borracha A	1	1	1	-	-			
4	12196-KPH-900	Borracha B	1	1	1	-	-			
5	12197-KPH-900	Borracha C	1	1	1	-	-			
6	90703-KRM-840	Pino-guia, 10 x 12	2	2	2	-	-			

Voltar
Back
Volver

PROIBIDA A REPRODUÇÃO E DISTRIBUIÇÃO
1010913 - Matsuo - MM - JT

© Moto Honda da Amazônia Ltda.
Todos os direitos reservados.

Ref. Nº	LON	Service item	F.R.T.
1	1111A5	Cylinder	1.8
2	111102	Gasket, cylinder	1.7

Ref. Nº	Part. No.	Description	Reqd. Qty. BIZ125 (6)	(7)	(8)	(9)	(A)	Serial No.		Note
1	12100-KSS-900	Cylinder, comp.	1	1	1	-	-			
2	12191-KPH-900	Gasket, cylinder	1	1	1	-	-			
3	12195-KPH-900	Rubber A	1	1	1	-	-			
4	12196-KPH-900	Rubber B	1	1	1	-	-			
5	12197-KPH-900	Rubber C	1	1	1	-	-			
6	90703-KRM-840	Dowel pin, 10 x 12	2	2	2	-	-			

Nº Ref.	N.O.S.	Articulo de servicio	T.H.L.L.
1	1111A5	Cilindro	1,8
2	111102	Empaquetadura, cilindro	1,7

Nº de Ref.	Nº. de pieza	Descripción	Cant. Reqd BIZ125 (6)	(7)	(8)	(9)	(A)	Nº de série		Nota
1	12100-KSS-900	Cilindro, comp.	1	1	1	-	-			
2	12191-KPH-900	Empaquetadura, cilindro	1	1	1	-	-			
3	12195-KPH-900	Goma A	1	1	1	-	-			
4	12196-KPH-900	Goma B	1	1	1	-	-			
5	12197-KPH-900	Goma C	1	1	1	-	-			
6	90703-KRM-840	Espiga de guía, 10 x 12	2	2	2	-	-			

PROIBIDA A REPRODUÇÃO E DISTRIBUIÇÃO
1010913 - Matsuo - MM - JT

© Moto Honda da Amazônia Ltda.
Todos os direitos reservados.

M-4-1

Cilindro

Cylinder

Cilindro

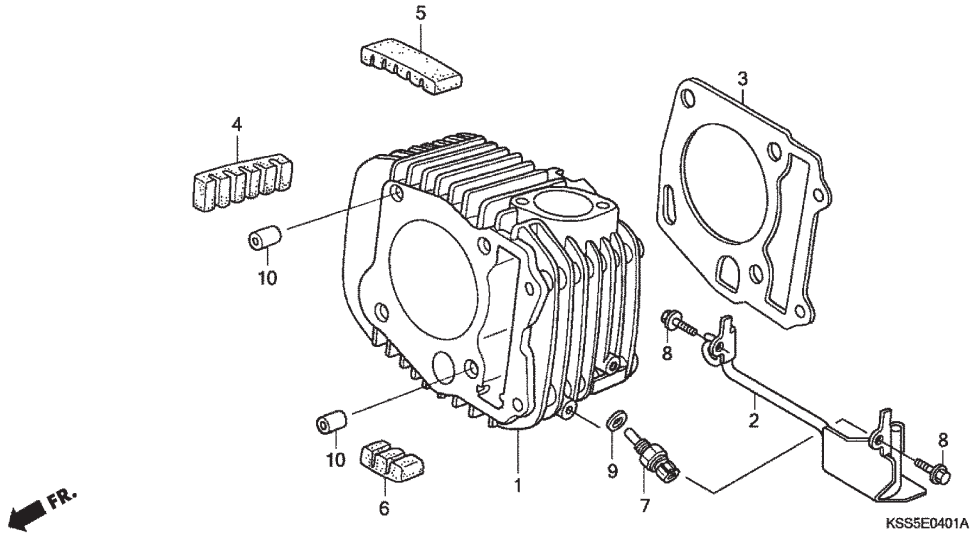

Ref. Nº	N.O.S.	Item de Serviço	T.M.O.
1	1111A5	Cilindro	1,8
2	111102	Junta, cilindro	1,7
7	617151	Sensor Temperatura de óleo	0,2

Ref. Nº	Nº da peça	Descrição	Qtd. BIZ125 (6)	(7)	(8)	(9)	(A)	Nº de série		Tipo
1	12100-KSS-B00	Cilindro	-	-	-	1	1			
2	12180-KSS-B00	Suporte Sensor, Temperatura	-	-	-	1	1			
3	12191-KPH-900	Junta, cilindro	-	-	-	1	-			
			-	-	-	-	1			+2LA,+3LA,ES2LA,ES3LA,KS2LA,KS3LA
			-	-	-	-	1		A116175	BR,ESBR,+BR
	12191-KPH-901		-	-	-	-	1	A116176		BR,ESBR,+BR
4	12195-KPH-900	Borracha A	-	-	-	1	1			
5	12196-KPH-900	Borracha B	-	-	-	1	1			
6	12197-KPH-900	Borracha C	-	-	-	1	1			
7	37750-KPH-701	Sensor temperatura, óleo	-	-	-	1	1			
8	90032-GHR-650	Parafuso, flange 6 x 14	-	-	-	2	2			
9	90443-KSS-B30	Arruela, Vedação 10 mm	-	-	-	1	1			
10	90703-KRM-840	Pino, guia 10 x 12	-	-	-	2	2			

PROIBIDA A REPRODUÇÃO E DISTRIBUIÇÃO
1010913 - Matsuo - MM - JT

© Moto Honda da Amazônia Ltda.
Todos os direitos reservados.

Ref. Nº	LON	Service item	F.R.T.
1	1111A5	Cylinder	1.8
2	111102	Gasket, cylinder	1.7
7	617151	Sensor Temperature Oil	0.2

Ref. Nº	Part. No.	Description	Reqd. Qty. BIZ125 (6)	(7)	(8)	(9)	(A)	Serial No.		Note
1	12100-KSS-B00	Cylinder comp	-	-	-	1	1			
2	12180-KSS-B00	Guard, oil temp. sensor	-	-	-	1	1			
3	12191-KPH-900	Gasket, cylinder	-	-	-	1	-			
			-	-	-	-	1			+2LA,+3LA,ES2LA,ES3LA,KS2LA,KS3LA
			-	-	-	-	1		A116175	BR,ESBR,+BR
	12191-KPH-901		-	-	-	-	1	A116176		BR,ESBR,+BR
4	12195-KPH-900	Rubber A	-	-	-	1	1			
5	12196-KPH-900	Rubber B	-	-	-	1	1			
6	12197-KPH-900	Rubber C, insert	-	-	-	1	1			
7	37750-KPH-701	Sensor assy., thermostat oil	-	-	-	1	1			
8	90032-GHR-650	Bolt, flange, 6 x 14	-	-	-	2	2			
9	90443-KSS-B30	Washer, sealing 10 mm	-	-	-	1	1			
10	90703-KRM-840	Dowel pin, 10 x 12	-	-	-	2	2			

Nº Ref.	N.O.S.	Articulo de servicio	T.H.L.L.
1	1111A5	Cilindro	1,8
2	111102	Empaquetadura, cilindro	1,7
7	617151	Sensor Temperatura Aceite	0,2

Nº de Ref.	Nº. de pieza	Descripción	Cant. Reqd BIZ125 (6)	(7)	(8)	(9)	(A)	Nº de série		Nota
1	12100-KSS-B00	Cilindro comp.	-	-	-	1	1			
2	12180-KSS-B00	Sensor, temperatura aceite	-	-	-	1	1			
3	12191-KPH-900	Empaquetadura, cilindro	-	-	-	1	-			
			-	-	-	-	1			+2LA,+3LA,ES2LA,ES3LA,KS2LA,KS3LA
			-	-	-	-	1		A116175	BR,ESBR,+BR
	12191-KPH-901		-	-	-	-	1	A116176		BR,ESBR,+BR
4	12195-KPH-900	Goma A	-	-	-	1	1			
5	12196-KPH-900	Goma B	-	-	-	1	1			
6	12197-KPH-900	Goma C	-	-	-	1	1			
7	37750-KPH-701	Sensor, termostato aceite	-	-	-	1	1			
8	90032-GHR-650	Tornillo, reborde 6 x 14	-	-	-	2	2			
9	90443-KSS-B30	Arandela, sellado 10mm	-	-	-	1	1			
10	90703-KRM-840	Espiga, guía 10 x 12	-	-	-	2	2			

PROIBIDA A REPRODUÇÃO E DISTRIBUIÇÃO
1010913 - Matsuo - MM - JT

© Moto Honda da Amazônia Ltda.
Todos os direitos reservados.

M-5

Tampa Direita do Motor

Right Crankcase Cover

Cubierta Derecha del Motor

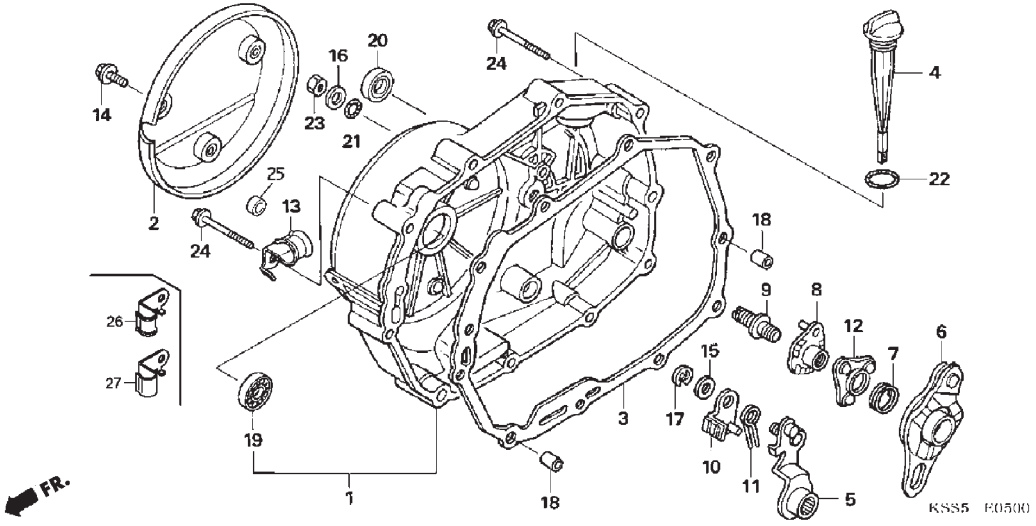

Ref. Nº	N.O.S.	Item de Serviço	T.M.O.
1	110159	Tampa lateral direita motor	0,8
2	1101N0	Tampa direita carcaça, externa	0,1
3	110158	Junta, tampa direita motor	0,6
5		(10 , 11)	
	2121A7	Alavanca, embreagem	0,7
6		(7, 12)	
	2121A9	Placa pressão, acionamento embreagem	0,6
8	2121C5	Placa, pressão, acionamento embreagem	0,7
9	2121E3	Parafuso, ajuste embreagem	0,7
20	112105	Retentor óleo, eixo pedal partida	0,6

Ref. Nº	Nº da peça	Descrição	Qtd. BIZ125 (6)	(7)	(8)	(9)	(A)	Nº de série		Tipo
1	11330-KSS-900	Tampa direita motor, comp.	1	1	1	1	1			
2	11371-KSS-900	Protetor comp., tampa direita	1	1	1	1	1			
3	11394-KPH-900	Junta, tampa lateral direita do motor	1	1	1	1	-			
			-	-	-	-	1			+2LA,+3LA,ES2LA,ES3LA,KS2LA,KS3LA
			-	-	-	-	1		A333199	BR,ESBR,+BR
	11394-KPH-901		-	-	-	-	1	A333200		BR,ESBR,+BR
4	15651-KPH-880	Medidor, nível óleo	1	1	1	1	1			
5	22810-KPH-900	Alavanca comp., embreagem	1	1	1	1	1			
6	22820-KPH-900	Placa pressão comp., acionamento embreagem	1	1	1	1	1			
7	22825-046-000	Mola placa pressão	1	1	1	1	1			
8	22830-KPH-900	Acionamento embreagem	1	1	1	1	1			
9	22846-KPH-901	Parafuso, ajuste embreagem	1	1	1	1	1			
10	22850-KPH-900	Placa comp., freio	1	1	1	1	1			
11	22853-KPH-900	Mola, freio	1	1	1	1	1			
12	22860-HB3-000	Trava comp., esferas	1	1	1	1	1			
13	32906-KSS-900	Presilha, cabo fiação, bobina ignição	1	1	1	-	-			
14	90004-GHR-610	Parafuso, flange, 6 x 12 (NSHF)	3	3	3	3	3			
15	90443-844-000	Arruela, encosto, 8 mm	1	1	1	1	1			
16	90485-040-000	Arruela, 8 mm	1	1	1	1	1			
17	90605-166-720	Anel elástico, 7 mm	1	1	1	1	1			
18	90702-KFM-900	Pino-guia, 8 x 12	2	2	2	2	2			
19	91007-KPH-901	Rolamento esferas, especial, 6001U	1	1	1	1	1			

PROIBIDA A REPRODUÇÃO E DISTRIBUIÇÃO
1010x12 - Matsuo - MM - JT

© Moto Honda da Amazônia Ltda.
Todos os direitos reservados.

Ref. Nº	LON	Service item	F.R.T.
1	110159	Cover crankcase: Right	0.8
2	1101N0	Cover, crankcase outer: Right	0.1
3	110158	Gasket, crankcase cover: Right	0.6
5		(10, 11)	
	2121A7	Lever, clutch	0.7
6		(7, 12)	
	2121A9	Plate, clutch cam	0.6
8	2121C5	Plate, clutch cam lifter	0.7
9	2121E3	Screw, clutch adjusting	0.7
20	112105	Oil seal, kick starter spindle	0.6

Ref. Nº	Part. No.	Description	Reqd. Qty. BIZ125 (6)	(7)	(8)	(9)	(A)	Serial No.		Note
1	11330-KSS-900	Cover comp., R. crankcase	1	1	1	1	1			
2	11371-KSS-900	Protector comp., R. cover	1	1	1	1	1			
3	11394-KPH-900	Gasket, R. crankcase cover	1	1	1	1	-			
			-	-	-	-	1			+2LA,+3LA,ES2LA,ES3LA,KS2LA,KS3LA
			-	-	-	-	1		A333199	BR,ESBR,+BR
	11394-KPH-901		-	-	-	-	1	A333200		BR,ESBR,+BR
4	15651-KPH-880	Gauge, oil level	1	1	1	1	1			
5	22810-KPH-900	Lever comp., clutch	1	1	1	1	1			
6	22820-KPH-900	Plate comp. clutch cam	1	1	1	1	1			
7	22825-046-000	Spring, cam plate side	1	1	1	1	1			
8	22830-KPH-900	Plate comp., clutch lifter	1	1	1	1	1			
9	22846-KPH-901	Bolt, clutch adjusting	1	1	1	1	1			
10	22850-KPH-900	Plate comp., brake	1	1	1	1	1			
11	22853-KPH-900	Spring, brake	1	1	1	1	1			
12	22860-HB3-000	Retainer comp., ball	1	1	1	1	1			
13	32906-KSS-900	Clip, high tension cord	1	1	1	-	-			
14	90004-GHR-610	Bolt, flange, 6 x 12 (NSHF)	3	3	3	3	3			
15	90443-844-000	Washer, thrust, 8 mm	1	1	1	1	1			
16	90485-040-000	Washer, 8 mm	1	1	1	1	1			
17	90605-166-720	Circlip, 7 mm	1	1	1	1	1			
18	90702-KFM-900	Dowel pin, 8 x 12	2	2	2	2	2			
19	91007-KPH-901	Bearing, radial ball special, 6001U	1	1	1	1	1			

Nº Ref.	N.O.S.	Articulo de servicio	T.H.L.L.
1	110159	Cubierta lateral derecha del motor	0,8
2	1101N0	Cubierta derecha del motor, externa	0,1
3	110158	Empaquetadura, cubierta derecha del motor	0,6
5		(10, 11)	
	2121A7	Palanca, embrague	0,7
6		(7, 12)	
	2121A9	Placa de presión, accionamiento del embrague	0,6
8	2121C5	Placa de presión, accionamiento del embrague	0,7
9	2121E3	Tornillo, ajuste del ambrague	0,7
20	112105	Retén de aceite, eje del pedal de arranque	0,6

Nº de Ref.	Nº. de pieza	Descripción	Cant. Reqd BIZ125 (6)	(7)	(8)	(9)	(A)	Nº de série		Nota
1	11330-KSS-900	Cubierta derecha del motor comp.	1	1	1	1	1			
2	11371-KSS-900	Protector comp., cubierta derecha	1	1	1	1	1			
3	11394-KPH-900	Empaquetadura, cubierta lateral derecha del motor	1	1	1	1	-			
			-	-	-	-	1			+2LA,+3LA,ES2LA,ES3LA,KS2LA,KS3LA
			-	-	-	-	1		A333199	BR,ESBR,+BR
	11394-KPH-901		-	-	-	-	1	A333200		BR,ESBR,+BR
4	15651-KPH-880	Medidor, nível de aceite	1	1	1	1	1			
5	22810-KPH-900	Palanca, comp., embrague	1	1	1	1	1			
6	22820-KPH-900	Placa de presión comp., accionamiento del ambrague	1	1	1	1	1			
7	22825-046-000	Resorte de la placa de presión	1	1	1	1	1			
8	22830-KPH-900	Accionamiento del embrague	1	1	1	1	1			
9	22846-KPH-901	Tornillo, ajuste del embrague	1	1	1	1	1			
10	22850-KPH-900	Placa comp., freno	1	1	1	1	1			
11	22853-KPH-900	Resorte, freno	1	1	1	1	1			
12	22860-HB3-000	Traba comp., bolas	1	1	1	1	1			
13	32906-KSS-900	Prendedor, cableado, bobina encendido	1	1	1	-	-			
14	90004-GHR-610	Tornillo, reborde, 6 x 12 (NSHF)	3	3	3	3	3			
15	90443-844-000	Arandela, empuje, 8 mm	1	1	1	1	1			
16	90485-040-000	Arandela, 8 mm	1	1	1	1	1			
17	90605-166-720	Anillo de presión, 7 mm	1	1	1	1	1			
18	90702-KFM-900	Espiga de guía, 8 x 12	2	2	2	2	2			
19	91007-KPH-901	Cojinete de bolas, especial, 6001U	1	1	1	1	1			

PROIBIDA A REPRODUÇÃO E DISTRIBUIÇÃO
1010913 Watsuo - MM - JT

© Moto Honda da Amazônia Ltda.
Todos os direitos reservados.

M-5

Tampa Direita do Motor

Right Crankcase Cover

Cubierta Derecha del Motor

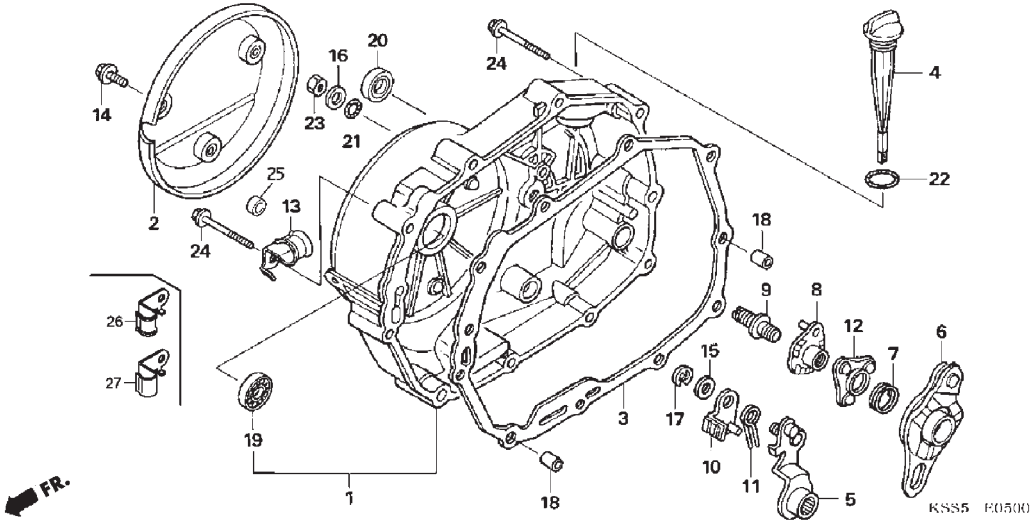

Voltar
Back
Volver

Ref. Nº	N.O.S.	Item de Serviço	T.M.O.	Ref. Nº	Nº da peça	Descrição	Qtd. BIZ125 (6)	(7)	(8)	(9)	(A)	Nº de série		Tipo
				20	91204-MC7-003	Retentor óleo, 16 x 28 x 7	1	1	1	1	1			
				21	91303-001-000	Anel vedação, 8 mm	1	1	1	1	1			
				22	91307-035-000	Anel vedação, 18 x 3	1	-	-	-	-			
					91307-KRM-840	Anel vedação, 18 x 3	-	1	1	1	1			
				23	94030-08000	Porca, sextavada, 8 mm	1	1	-	-	-			
					90203-GHR-640	Porca, sextavada, 8 mm	-	-	1	1	1			
				24	90040-GHR-760	Parafuso, flange, 6 x 40	10	10	10	10	10			
				25	11372-KEV-900	Bucha	3	3	3	3	1			
				26	32966-KSS-B30	Presilha A, Sensor oxigênio	-	-	-	1	1			
				27	32967-KSS-B30	Presilha B, Sensor oxigênio	-	-	-	1	1			

PROIBIDA A REPRODUÇÃO E DISTRIBUIÇÃO
1010913 - Matsuo - MM - JT

© Moto Honda da Amazônia Ltda.
Todos os direitos reservados.

Ref. Nº	LON	Service item	F.R.T.	Ref. Nº	Part. No.	Description	Reqd. Qty. BIZ125 (6)	(7)	(8)	(9)	(A)	Serial No.		Note
				20	91204-MC7-003	Oil seal, 16 x 28 x 7	1	1	1	1	1			
				21	91303-001-000	O-ring, 8 mm	1	1	1	1	1			
				22	91307-035-000	O-ring, 18 x 3	1	-	-	-	-			
					91307-KRM-840	O-ring, 18 x 3	-	1	1	1	1			
				23	94030-08000	Nut, hex., 8 mm	1	1	-	-	-			
					90203-GHR-640	Nut, hex., 8 mm	-	-	1	1	1			
				24	90040-GHR-760	Bolt, flange, 6 x 40	10	10	10	10	10			
				25	11372-KEV-900	Collar	3	3	3	3	1			
				26	32966-KSS-B30	Clamper A, Oxygen sensor	-	-	-	1	1			
				27	32967-KSS-B30	Clamper B, Oxygen sensor	-	-	-	1	1			

Nº Ref.	N.O.S.	Articulo de servicio	T.H.L.L.	Nº de Ref.	Nº. de pieza	Descripción	Cant. Reqd BIZ125 (6)	(7)	(8)	(9)	(A)	Nº de série		Nota
				20	91204-MC7-003	Retén de aceite, 16 x 28 x 7	1	1	1	1	1			
				21	91303-001-000	Anillo O, 8 mm	1	1	1	1	1			
				22	91307-035-000	Anillo O, 18 x 3	1	-	-	-	-			
					91307-KRM-840	Anillo O, 18 x 3	-	1	1	1	1			
				23	94030-08000	Tuerca hexagonal, 8 mm	1	1	-	-	-			
					90203-GHR-640	Tuerca hexagonal, 8 mm	-	-	1	1	1			
				24	90040-GHR-760	Tornillo, reborde, 6 x 40	10	10	10	10	10			
				25	11372-KEV-900	Buje	3	3	3	3	1			
				26	32966-KSS-B30	Presilla A, Sensor oxigenio	-	-	-	1	1			
				27	32967-KSS-B30	Presilla B, Sensor oxigenio	-	-	-	1	1			

PROIBIDA A REPRODUÇÃO E DISTRIBUIÇÃO
1010913 - Matsuo - MM - JT

© Moto Honda da Amazônia Ltda.
Todos os direitos reservados.

M-6

Embreagem Unidirecional

One Way Clutch

Embrague Unidireccional

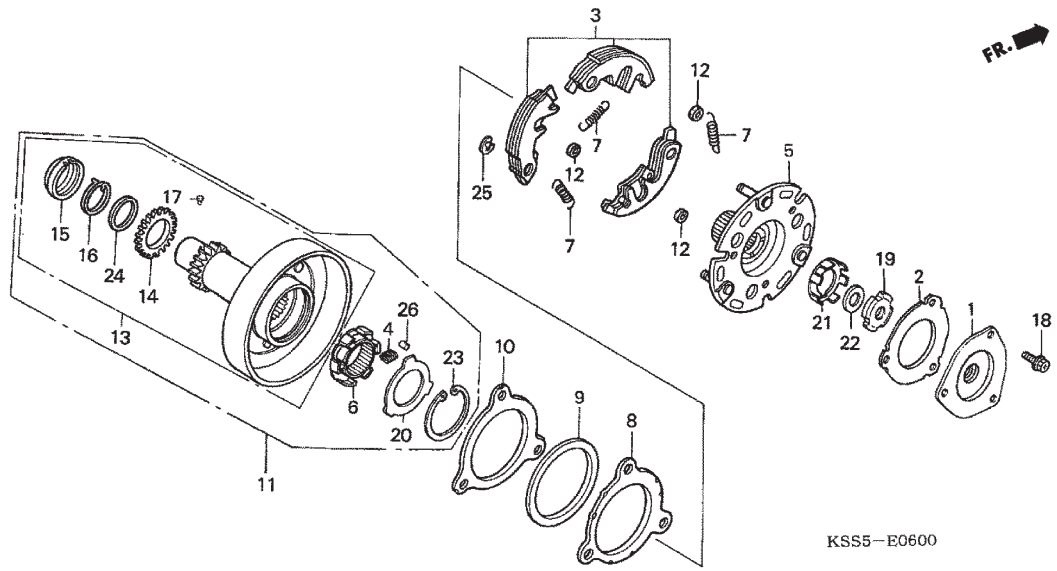

Ref. Nº	N.O.S.	Item de Serviço	T.M.O.
1	2121D8	Tampa, filtro óleo	0,7
3		(7, 12)	
	2121A6	Contrapeso, embreagem	1,0
5	2121A2	Placa, engrenagem	1,0
6		(4, 26)	
	2121D7	Embreagem, unidirecional interna	1,0
11	2121D9	Embreagem, unidirecional externa	1,0
13	211105	Engrenagem, primária	1,1

Ref. Nº	Nº da peça	Descrição	Qtd. BIZ125 (6)	(7)	(8)	(9)	(A)	Nº de série		Tipo
1	15431-KPH-900	Tampa, filtro óleo	1	1	1	1	1			
2	15439-KPH-900	Junta, filtro óleo	1	1	1	1	-			
			-	-	-	-	1			+2LA,+3LA,ES2LA,ES3LA,KS2LA,KS3LA
			-	-	-	-	1		A332203	BR,ESBR,+BR
	15439-KPH-901		-	-	-	-	1	A332204		BR,ESBR,+BR
3	22535-KPH-305	Jogo, contrapeso primário embreagem	1	1	1	-	-			
	22535-KPH-309	Jogo, contrapeso primário embreagem	-	-	-	1	1			
4	22606-GN5-910	Mola, embreagem unidirecional	6	6	6	6	6			
5	22610-KPH-900	Placa comp., engrenagem primária	1	1	1	1	1			
6	22630-GB2-000	Embreagem comp., unidirecional interna	1	1	1	1	1			
7	22641-KPH-900	Mola embreagem, primária	3	3	3	3	3			
8	22642-KPH-900	Arruela lateral, embreagem	1	1	1	1	1			
9	22643-KPH-900	Mola lateral fricção	1	1	1	1	1			
10	22644-KPH-900	Placa lateral, embreagem	1	1	1	1	1			
11	22660-KPH-900	Embreagem primária externa	1	1	1	-	-			
	22660-KPH-901	Embreagem primária externa (F.C.C.)	-	-	-	1	1			
12	22804-GB2-000	Coxim, amortecedor embreagem	3	3	3	-	-			
	22804-KPH-880	Coxim, amortecedor embreagem	-	-	-	3	3			
13	23120-KPH-900	Engrenagem comp., primária	1	1	1	-	-			
14	23122-KPH-900	Engrenagem secundária (20D)	1	1	1	1	1			
15	23123-KPH-900	Limitador, mola	1	1	1	1	1			
16	23124-KPH-900	Mola, engrenagem secundária	1	1	1	1	1			
17	23125-GN5-910	Pino	1	1	1	1	1			

PROIBIDA A REPRODUÇÃO E DISTRIBUIÇÃO
Informação - Matsuo - MM - JT

© Moto Honda da Amazônia Ltda.
Todos os direitos reservados.

Ref. Nº	LON	Service item	F.R.T.
1	2121D8	Cover, oil filter	0.7
3		(7, 12)	
	2121A6	Weight set, clutch	1.0
5	2121A2	Plate, drive	1.0
6		(4, 26)	
	2121D7	Inner, one-way clutch	1.0
11	2121D9	Outer, primary clutch	1.0
13	211105	Gear, primary drive	1.1

Ref. Nº	Part. No.	Description	Reqd. Qty. BIZ125 (6)	(7)	(8)	(9)	(A)	Serial No.		Note
1	15431-KPH-900	Cover, oil filter	1	1	1	1	1			
2	15439-KPH-900	Gasket, oil filter	1	1	1	1	-			
			-	-	-	-	1			+2LA,+3LA,ES2LA,ES3LA,KS2LA,KS3LA
			-	-	-	-	1		A332203	BR,ESBR,+BR
	15439-KPH-901		-	-	-	-	1	A332204		BR,ESBR,+BR
3	22535-KPH-305	Weight set, primary clutch	1	1	1	-	-			
	22535-KPH-309	Weight set, primary clutch	-	-	-	1	1			
4	22606-GN5-910	Spring, one way retainer	6	6	6	6	6			
5	22610-KPH-900	Plate comp., primary drive	1	1	1	1	1			
6	22630-GB2-000	Inner comp., one-way clutch	1	1	1	1	1			
7	22641-KPH-900	Spring, primary clutch	3	3	3	3	3			
8	22642-KPH-900	Washer, clutch side	1	1	1	1	1			
9	22643-KPH-900	Spring, side friction	1	1	1	1	1			
10	22644-KPH-900	Plate, clutch side	1	1	1	1	1			
11	22660-KPH-900	Outer assy., primary clutch	1	1	1	-	-			
	22660-KPH-901	Outer assy., primary clutch	-	-	-	1	1			
12	22804-GB2-000	Rubber, clutch damper	3	3	3	-	-			
	22804-KPH-880	Rubber, clutch damper (F.C.C.)	-	-	-	3	3			
13	23120-KPH-900	Gear comp., primary drive	1	1	1	-	-			
14	23122-KPH-900	Sub gear (20T)	1	1	1	1	1			
15	23123-KPH-900	Retainer, spring	1	1	1	1	1			
16	23124-KPH-900	Spring, sub gear	1	1	1	1	1			
17	23125-GN5-910	Pin	1	1	1	1	1			

Nº Ref.	N.O.S.	Articulo de servicio	T.H.L.L.
1	2121D8	Cubierta, filtro de aceite	0,7
3		(7, 12)	
	2121A6	Peso, embrague	1,0
5	2121A2	Placa, engranaje	1,0
6		(4, 26)	
	2121D7	Embrague, unidireccional interno	1,0
11	2121D9	Embrague, primario externo	1,0
13	211105	Engranaje primario	1,1

Nº de Ref.	Nº. de pieza	Descripción	Cant. Reqd BIZ125 (6)	(7)	(8)	(9)	(A)	Nº de série		Nota
1	15431-KPH-900	Cubierta, filtro de aceite	1	1	1	1	1			
2	15439-KPH-900	Empaquetadura, filtro de aceite	1	1	1	1	-			
			-	-	-	-	1			+2LA,+3LA,ES2LA,ES3LA,KS2LA,KS3LA
			-	-	-	-	1		A332203	BR,ESBR,+BR
	15439-KPH-901		-	-	-	-	1	A332204		BR,ESBR,+BR
3	22535-KPH-305	Conjunto, peso primario del embrague	1	1	1	-	-			
	22535-KPH-309	Conjunto, peso primario del embrague	-	-	-	1	1			
4	22606-GN5-910	Resorte,embraque unidireccional	6	6	6	6	6			
5	22610-KPH-900	Placa comp., engrenaje primario	1	1	1	1	1			
6	22630-GB2-000	Embrague comp., unidireccional interno	1	1	1	1	1			
7	22641-KPH-900	Resorte del embrague primario	3	3	3	3	3			
8	22642-KPH-900	Arandela lateral, embrague	1	1	1	1	1			
9	22643-KPH-900	Resorte lateral de friccion	1	1	1	1	1			
10	22644-KPH-900	Placa lateral, embrague	1	1	1	1	1			
11	22660-KPH-900	Embrague primario externo	1	1	1	-	-			
	22660-KPH-901	Embrague primario externo	-	-	-	1	1			
12	22804-GB2-000	Buje, amortiguador del embrague	3	3	3	-	-			
	22804-KPH-880	Buje, amortiguador del embrague(F.C.C.)	-	-	-	3	3			
13	23120-KPH-900	Engranaje comp. , primaria	1	1	1	-	-			
14	23122-KPH-900	Engranaje secundario (20D)	1	1	1	1	1			
15	23123-KPH-900	Limitador, resorte	1	1	1	1	1			
16	23124-KPH-900	Resorte, engranaje secundario	1	1	1	1	1			
17	23125-GN5-910	Pasador, traba	1	1	1	1	1			

PROIBIDA A REPRODUÇÃO E DISTRIBUIÇÃO
1N2109-13 - MPESUO - MM - JT

© Moto Honda da Amazônia Ltda.
Todos os direitos reservados.

M-6

Embreagem Unidirecional

One Way Clutch

Embrague Unidireccional

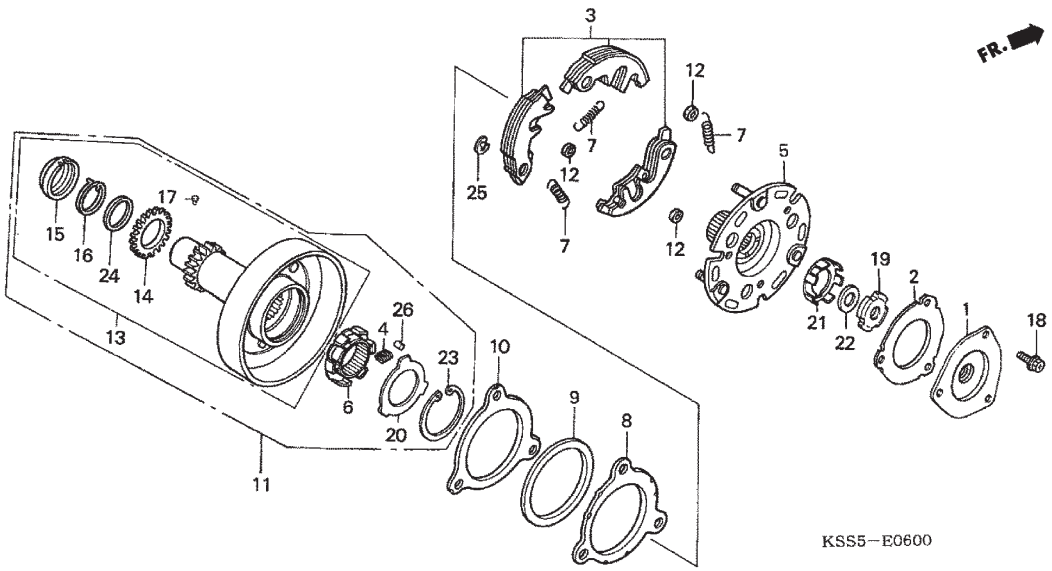

Ref. Nº	N.O.S.	Item de Serviço	T.M.O.

Ref. Nº	Nº da peça	Descrição	Qtd. BIZ125 (6)	(7)	(8)	(9)	(A)	Nº de série		Tipo
18	90083-KFL-850	Parafuso flange, especial, 5 x 8	3	3	3	3	3			
19	90231-087-010	Porca-trava, 14 mm	1	1	1	1	1			
20	90401-GB2-000	Arruela, 30 x 45 x 0,8	1	1	1	1	1			
21	90431-GN5-910	Arruela, trava	1	1	1	1	1			
22	90432-086-000	Arruela B, trava	1	1	1	1	1			
23	90455-GB2-000	Anel, elástico interno, 45 mm	1	1	1	1	1			
24	90603-KPH-900	Anel limitador, 25 mm	1	1	1	1	1			
25	90605-166-720	Elástico, 7 mm	3	3	3	3	3			
26	91101-GB2-000	Rolete, 5 x 8	6	6	6	6	6			

PROIBIDA A REPRODUÇÃO E DISTRIBUIÇÃO
1010913 - Matsuo - MM - JT

© Moto Honda da Amazônia Ltda.
Todos os direitos reservados.

Ref. Nº	LON	Service item	F.R.T.	Ref. Nº	Part. No.	Description	Reqd. Qty. BIZ125 (6)	(7)	(8)	(9)	(A)	Serial No.		Note
				18	90083-KFL-850	Bolt, flange, 5 x 8	3	3	3	3	3			
				19	90231-087-010	Nut, lock, 14 mm	1	1	1	1	1			
				20	90401-GB2-000	Washer, 30 x 45 x 0.8	1	1	1	1	1			
				21	90431-GN5-910	Washer, lock	1	1	1	1	1			
				22	90432-086-000	Washer B, lock	1	1	1	1	1			
				23	90455-GB2-000	Circlip, internal, 45mm	1	1	1	1	1			
				24	90603-KPH-900	Set ring, 25 mm	1	1	1	1	1			
				25	90605-166-720	Circlip, 7 mm	3	3	3	3	3			
				26	91101-GB2-000	Roller, 5 x 8	6	6	6	6	6			

Nº Ref.	N.O.S.	Articulo de servicio	T.H.L.L.	Nº de Ref.	Nº. de pieza	Descripción	Cant. Reqd BIZ125 (6)	(7)	(8)	(9)	(A)	Nº de série		Nota
				18	90083-KFL-850	Tornillo, reborde especial, 5 x 8	3	3	3	3	3			
				19	90231-087-010	Tuerca traba, 14 mm	1	1	1	1	1			
				20	90401-GB2-000	Arandela, 30 x 45 x 0,8	1	1	1	1	1			
				21	90431-GN5-910	Arandela traba	1	1	1	1	1			
				22	90432-086-000	Arandela B. traba	1	1	1	1	1			
				23	90455-GB2-000	Anillo, presión interno, 45 mm	1	1	1	1	1			
				24	90603-KPH-900	Anillo limitador, 25 mm	1	1	1	1	1			
				25	90605-166-720	Anilo de presión, 7 mm	3	3	3	3	3			
				26	91101-GB2-000	Rodillo, 5 x 8	6	6	6	6	6			

PROIBIDA A REPRODUÇÃO E DISTRIBUIÇÃO
1010913 - Matsuo - MM - JT

© Moto Honda da Amazônia Ltda.
Todos os direitos reservados.

M-7

Embreagem

Clutch

Embrague

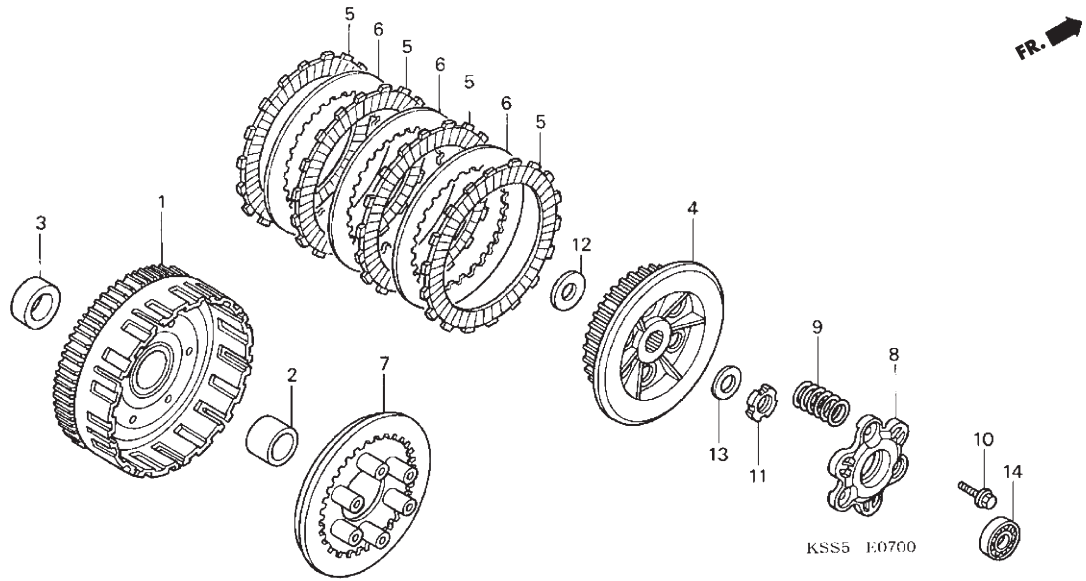

Ref. Nº	N.O.S.	Item de Serviço	T.M.O.
1	2121A0	Carcaça externa, embreagem	1,2
4	212112	Cubo central embreagem	1,2
5		(6)	
	2121A1	Disco fricção, embreagem	1,2
		• Nota: Mesmo tempo para duas unidades ou mais	
7	2121A3	Platô pressão embreagem	1,2
8	2121A4	Placa acionamento embreagem	1,0
9	212107	Mola embreagem	1,0
		• Nota: Mesmo tempo para duas unidades ou mais	
14	2121B4	Rolamento, acionamento embreagem	0,7

Ref. Nº	Nº da peça	Descrição	Qtd. BIZ125 (6)	(7)	(8)	(9)	(A)	Nº de série		Tipo
1	22100-KPH-880	Carcaça externa, embreagem	1	1	1	1	1			
2	22115-KPH-900	Guia, carcaça externa, embreagem	1	1	1	1	1			
3	22116-KPH-900	Bucha distanciadora, embreagem	1	1	1	1	1			
4	22121-KPH-900	Cubo central embreagem	1	1	1	1	1			
5	22201-KPH-900	Disco, fricção, embreagem	4	4	4	4	4			
6	22321-KE8-000	Placa, embreagem	3	3	3	3	3			
7	22350-KPH-900	Platô, pressão embreagem	1	1	1	1	1			
8	22361-KPH-900	Placa, acionamento, embreagem	1	1	1	1	1			
9	22401-KPH-900	Mola, embreagem	6	6	6	6	6			
10	90050-KPH-900	Parafuso, flange especial, 6 x 20	3	3	3	3	3			
11	90231-KRM-840	Porca, trava, 14 mm	1	1	1	1	1			
12	90403-KPH-900	Arruela encosto, 17 mm	1	1	1	1	1			
13	90501-GBL-730	Arruela, 14 mm	1	1	1	1	1			
14	91002-MG8-003	Rolamento radial esferas, 6804 (KOYO)	1	1	1	1	1			

PROIBIDA A REPRODUÇÃO E DISTRIBUIÇÃO
1010913 - Matsuo - MM - JT

© Moto Honda da Amazônia Ltda.
Todos os direitos reservados.

Ref. Nº	LON	Service item	F.R.T.
1	2121A0	Outer, clutch	1.2
4	212112	Center, clutch	1.2
5		(6)	
	2121A1	Disc, clutch friction	1.2
		• Note: Same time for two units or more	
7	2121A3	Plate, clutch pressure	1.2
8	2121A4	Plate, clutch lifter	1.0
9	212107	Spring, clutch	1.0
		• Note: Same time for two units or more	
14	2121B4	Bearing, clutch lifter	0.7

Ref. Nº	Part. No.	Description	Reqd. Qty. BIZ125 (6)	(7)	(8)	(9)	(A)	Serial No.		Note
1	22100-KPH-880	Outer comp. , clutch	1	1	1	1	1			
2	22115-KPH-900	Guide, clutch outer	1	1	1	1	1			
3	22116-KPH-900	Collar, clutch outer	1	1	1	1	1			
4	22121-KPH-900	Center, clutch	1	1	1	1	1			
5	22201-KPH-900	Disk, clutch friction	4	4	4	4	4			
6	22321-KE8-000	Plate, clutch	3	3	3	3	3			
7	22350-KPH-900	Plate, clutch pressure	1	1	1	1	1			
8	22361-KPH-900	Plate, clutch lifter	1	1	1	1	1			
9	22401-KPH-900	Spring, clutch	6	6	6	6	6			
10	90050-KPH-900	Bolt, special flange, 6 x 20	3	3	3	3	3			
11	90231-KRM-840	Nut , lock, 14 mm	1	1	1	1	1			
12	90403-KPH-900	Washer, thrust, 17 mm	1	1	1	1	1			
13	90501-GBL-730	Washer, 14 mm	1	1	1	1	1			
14	91002-MG8-003	Bearing, radial ball, 6804 (KOYO)	1	1	1	1	1			

Nº Ref.	N.O.S.	Articulo de servicio	T.H.L.L.
1	2121A0	Carcasa externa, embrague	1,2
4	212112	Cubo central del embrague	1,2
5		(6)	
	2121A1	Disco de fricción, embrague	1,2
		• Nota: mismo tiempo para dos unidades o más	
7	2121A3	Placa de presión del embrague	1,2
8	2121A4	Placa de accionamiento del embrague	1,0
9	212107	Resorte del embrague	1,0
		• Nota: mismo tiempo para dos unidades o más	
14	2121B4	Cojinete, accionamiento del embrague	0,7

Nº de Ref.	Nº. de pieza	Descripción	Cant. Reqd BIZ125 (6)	(7)	(8)	(9)	(A)	Nº de série		Nota
1	22100-KPH-880	Carcasa externa, embrague	1	1	1	1	1			
2	22115-KPH-900	Guía, carcasa externa, embrague	1	1	1	1	1			
3	22116-KPH-900	Buje espaciador, embrague	1	1	1	1	1			
4	22121-KPH-900	Cubo central del embrague	1	1	1	1	1			
5	22201-KPH-900	Disco, fricción, embrague	4	4	4	4	4			
6	22321-KE8-000	Placa, embrague	3	3	3	3	3			
7	22350-KPH-900	Placa, presión, embrague	1	1	1	1	1			
8	22361-KPH-900	Placa, accionamiento, embrague	1	1	1	1	1			
9	22401-KPH-900	Resorte, embrague	6	6	6	6	6			
10	90050-KPH-900	Tonillo, reborde especial, 6 x 20	3	3	3	3	3			
11	90231-KRM-840	Tuerca traba, 14 mm	1	1	1	1	1			
12	90403-KPH-900	Arandela de empuje, 17 mm	1	1	1	1	1			
13	90501-GBL-730	Arandela, 14 mm	1	1	1	1	1			
14	91002-MG8-003	Cojinete, radial de bolas, 6804 (KOYO)	1	1	1	1	1			

PROIBIDA A REPRODUÇÃO E DISTRIBUIÇÃO
1010913 - Matsuo - MM - JT

© Moto Honda da Amazônia Ltda.
Todos os direitos reservados.

M-8

Bomba de Óleo

Oil Pump

Bomba de Aceite

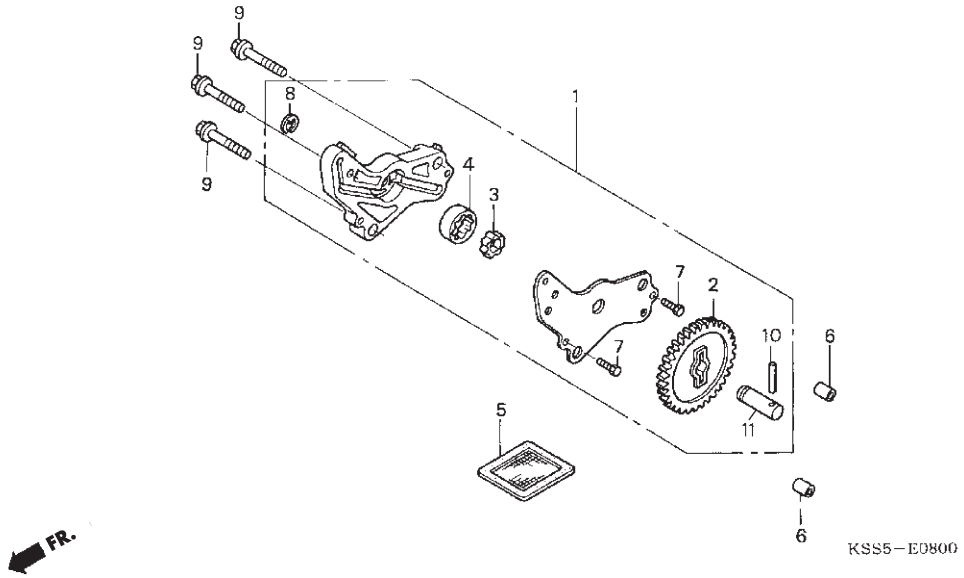

Ref. Nº	N.O.S.	Item de Serviço	T.M.O.
1	113105	Bomba óleo., conj.	1,2
5	1131B5	Tela, filtro óleo	0,6

Ref. Nº	Nº da peça	Descrição	Qtd. BIZ125 (6)	(7)	(8)	(9)	(A)	Nº de série		Tipo
1	15100-KSS-900	Bomba óleo., conj.	1	1	1	1	1			
2	15133-KSS-900	Engrenagem movida bomba óleo (30D)	1	1	1	1	1			
3	15331-GF6-000	Rotor interno, bomba óleo	1	1	1	1	1			
4	15332-GF6-000	Rotor externo, bomba óleo	1	1	1	1	1			
5	15421-KSP-910	Tela, filtro óleo	1	1	1	1	1			
6	90702-KFM-900	Pino-guia, 8 x 12	2	2	2	2	2			
7	90091-KSS-900	Parafuso, sextavado, 5 x 12	2	2	2	2	2			
8	90601-KSS-900	Anel elástico, 6 mm	1	1	1	1	1			
9	90032-GHR-740	Parafuso, flange, 6 x 35	3	3	3	3	3			
10	96220-40238	Rolete, 4 x 23,8	1	1	1	1	1			
11	15132-KGH-900	Eixo, bomba óleo	1	1	1	1	1			

PROIBIDA A REPRODUÇÃO E DISTRIBUIÇÃO
1010913 - Matsuo - MM - JT

© Moto Honda da Amazônia Ltda.
Todos os direitos reservados.

Ref. Nº	LON	Service item	F.R.T.
1	113105	Pump assy., oil	1.2
5	1131B5	Screen, oil filter	0.6

Ref. Nº	Part. No.	Description	Reqd. Qty. BIZ125 (6)	(7)	(8)	(9)	(A)	Serial No.		Note
1	15100-KSS-900	Pump assy., oil	1	1	1	1	1			
2	15133-KSS-900	Sprocket, oil pump driven (30T)	1	1	1	1	1			
3	15331-GF6-000	Rotor, oil pump inner	1	1	1	1	1			
4	15332-GF6-000	Rotor, oil pump outer	1	1	1	1	1			
5	15421-KSP-910	Screen, oil filter	1	1	1	1	1			
6	90702-KFM-900	Dowel pin, 8 x 12	2	2	2	2	2			
7	90091-KSS-900	Bolt, hex., 5 x 12	2	2	2	2	2			
8	90601-KSS-900	E-ring, 6 mm	1	1	1	1	1			
9	90032-GHR-740	Bolt, flange, 6 x 35	3	3	3	3	3			
10	96220-40238	Roller, 4 x 23.8	1	1	1	1	1			
11	15132-KGH-900	Shaft, oil pump	1	1	1	1	1			

Nº Ref.	N.O.S.	Articulo de servicio	T.H.L.L.
1	113105	Bomba de aceite, conj.	1,2
5	1131B5	Tamiz, filtro de aceite	0,6

Nº de Ref.	Nº. de pieza	Descripción	Cant. Reqd BIZ125 (6)	(7)	(8)	(9)	(A)	Nº de série		Nota
1	15100-KSS-900	Bomba de aceite, conj.	1	1	1	1	1			
2	15133-KSS-900	Engranaje mandado de la bomba de aceite (30D)	1	1	1	1	1			
3	15331-GF6-000	Rotor interno, bomba de aceite	1	1	1	1	1			
4	15332-GF6-000	Rotor externo, bomba de aceite	1	1	1	1	1			
5	15421-KSP-910	Tamiz, filtro de aceite	1	1	1	1	1			
6	90702-KFM-900	Espiga de guía, 8 x 12	2	2	2	2	2			
7	90091-KSS-900	Tornillo, hexagonal, 5 x 12	2	2	2	2	2			
8	90601-KSS-900	Anilo de presión, 6 mm	1	1	1	1	1			
9	90032-GHR-740	Tornillo, reborde, 6 x 35	3	3	3	3	3			
10	96220-40238	Rodillo, 4 x 23.8	1	1	1	1	1			
11	15132-KGH-900	Eje, bomba de aceite	1	1	1	1	1			

PROIBIDA A REPRODUÇÃO E DISTRIBUIÇÃO
1010913 - Matsuo - MM - JT

© Moto Honda da Amazônia Ltda.
Todos os direitos reservados.

M-9

Tampa Esquerda do Motor

Left Crankcase Cover

Cubierta Izquierda del Motor

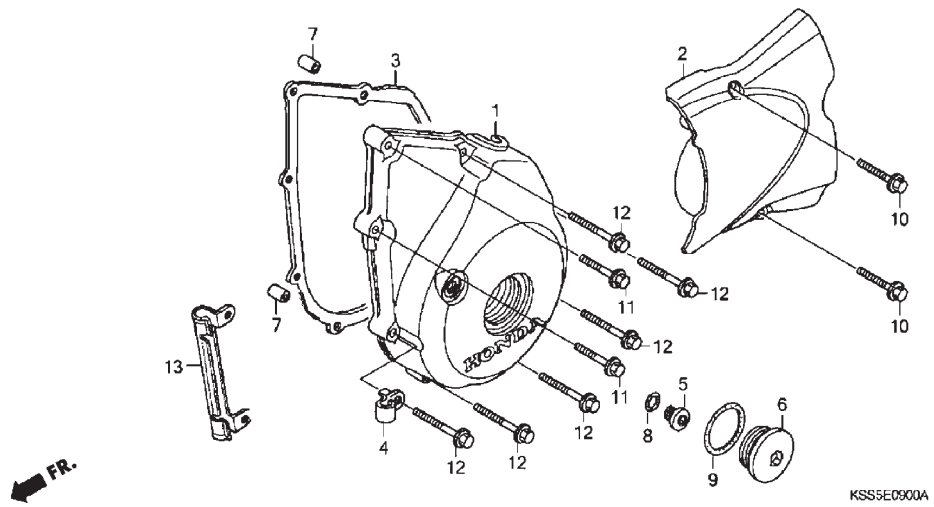

Voltar
Back
Volver

Ref. Nº	N.O.S.	Item de Serviço	T.M.O.
1	1101A6	Tampa, lateral esquerda motor	0,6
2	1101B0	Tampa, traseira esquerda motor	0,1
3	1101A3	Junta, tampa lateral esquerda	0,5

Ref. Nº	Nº da peça	Descrição	Qtd. BIZ125 (6)	(7)	(8)	(9)	(A)	Nº de série		Tipo
1	11341-KSS-900	Tampa, lateral esquerda motor	1	1	1	1	1			
2	11360-KSS-900	Tampa comp., traseira esquerda motor	1	1	1	1	1			
3	11395-KPH-900	Junta, tampa lateral esquerda motor	1	1	1	1	-			
			-	-	-	-	1			+2LA,+3LA,ES2LA,ES3LA,KS2LA,KS3LA
			-	-	-	-	1		A333551	BR,ESBR,+BR
	11395-KPH-901		-	-	-	-	1	A333552		BR,ESBR,+BR
4	16236-GBG-900	Presilha, tubo respiro	1	1	1	-	-			
5	90084-KPS-900	Tampa, 14 mm	1	1	1	1	1			
6	90087-KSS-900	Tampa, 30 mm	1	1	1	1	1			
7	90702-KFM-900	Pino-guia, 8 x 12	2	2	2	2	2			
8	91303-KRM-840	Anel vedação, 13,8 x 2,5	1	1	1	1	1			
9	91356-KSS-900	Anel vedação, 30 mm	1	1	1	1	1			
10	90040-GHR-700	Parafuso flange, 6 x 25	2	2	2	2	2			
11	90040-GHR-710	Parafuso flange, 6 x 28	2	2	2	2	2			
12	90040-GHR-740	Parafuso flange, 6 x 35	6	6	6	6	6			
13	32105-KSS-B60	Presilha, Sensor Temperatura óleo	-	-	-	1	1			

PROIBIDA A REPRODUÇÃO E DISTRIBUIÇÃO
1010913 - Matsuo - MM - JT

© Moto Honda da Amazônia Ltda.
Todos os direitos reservados.

Ref. Nº	LON	Service item	F.R.T.
1	1101A6	Cover, crankcase Left	0.6
2	1101B0	Cover, crankcase: Left rear	0.1
3	1101A3	Gasket, crankcase cover: Left	0.5

Ref. Nº	Part. No.	Description	Reqd. Qty. BIZ125 (6)	(7)	(8)	(9)	(A)	Serial No.		Note
1	11341-KSS-900	Cover, L. Crankcase	1	1	1	1	1			
2	11360-KSS-900	Cover comp., L. RR	1	1	1	1	1			
3	11395-KPH-900	Gasket, L. Crankcase cover	1	1	1	1	-			
			-	-	-	-	1			+2LA,+3LA,ES2LA,ES3LA,KS2LA,KS3LA
			-	-	-	-	1		A333551	BR,ESBR,+BR
	11395-KPH-901		-	-	-	-	1	A333552		BR,ESBR,+BR
4	16236-GBG-900	Clamp, over flow pipe	1	1	1	-	-			
5	90084-KPS-900	Cap, 14 mm	1	1	1	1	1			
6	90087-KSS-900	Cap, 30 mm	1	1	1	1	1			
7	90702-KFM-900	Dowel pin, 8 x 12	2	2	2	2	2			
8	91303-KRM-840	O-ring, 13.8 x 2.5	1	1	1	1	1			
9	91356-KSS-900	O-ring, 30 mm	1	1	1	1	1			
10	90040-GHR-700	Bolt, flange, 6 x 25	2	2	2	2	2			
11	90040-GHR-710	Bolt, flange, 6 x 28	2	2	2	2	2			
12	90040-GHR-740	Bolt, flange, 6 x 35	6	6	6	6	6			
13	32105-KSS-B60	Clamper, themostat oil sensor	-	-	-	1	1			

Nº Ref.	N.O.S.	Articulo de servicio	T.H.L.L.
1	1101A6	Cubierta, lateral izquierda del motor	0,6
2	1101B0	Cubierta, trasera izquierda del motor	0,1
3	1101A3	Empaquetadura, cubierta lateral izquierda	0,5

Nº de Ref.	Nº. de pieza	Descripción	Cant. Reqd BIZ125 (6)	(7)	(8)	(9)	(A)	Nº de série		Nota
1	11341-KSS-900	Cubierta, lateral izquierda del motor	1	1	1	1	1			
2	11360-KSS-900	Cubierta comp. trasera Izquierda del motor	1	1	1	1	1			
3	11395-KPH-900	Empaquetadura, cubierta lateral Izquierda del motor	1	1	1	1	-			
			-	-	-	-	1			+2LA,+3LA,ES2LA,ES3LA,KS2LA,KS3LA
			-	-	-	-	1		A333551	BR,ESBR,+BR
	11395-KPH-901		-	-	-	-	1	A333552		BR,ESBR,+BR
4	16236-GBG-900	Prendedor, tubo de respiradero	1	1	1	-	-			
5	90084-KPS-900	Cubierta, 14 mm	1	1	1	1	1			
6	90087-KSS-900	Cubierta, 30 mm	1	1	1	1	1			
7	90702-KFM-900	Espiga de guía, 8 x 12	2	2	2	2	2			
8	91303-KRM-840	Anilo O, 13,8 x 2,5	1	1	1	1	1			
9	91356-KSS-900	Anilo O, 30 mm	1	1	1	1	1			
10	90040-GHR-700	Tornillo, reborde, 6 x 25	2	2	2	2	2			
11	90040-GHR-710	Tornillo, reborde, 6 x 28	2	2	2	2	2			
12	90040-GHR-740	Tornillo reborde, 6 x 35	6	6	6	6	6			
13	32105-KSS-B60	Presilla, sensor de aceite	-	-	-	1	1			

PROIBIDA A REPRODUÇÃO E DISTRIBUIÇÃO
1010913 - Hatsuo - MM - JT

© Moto Honda da Amazônia Ltda.
Todos os direitos reservados.

M-10

Gerador

Generator

Generador

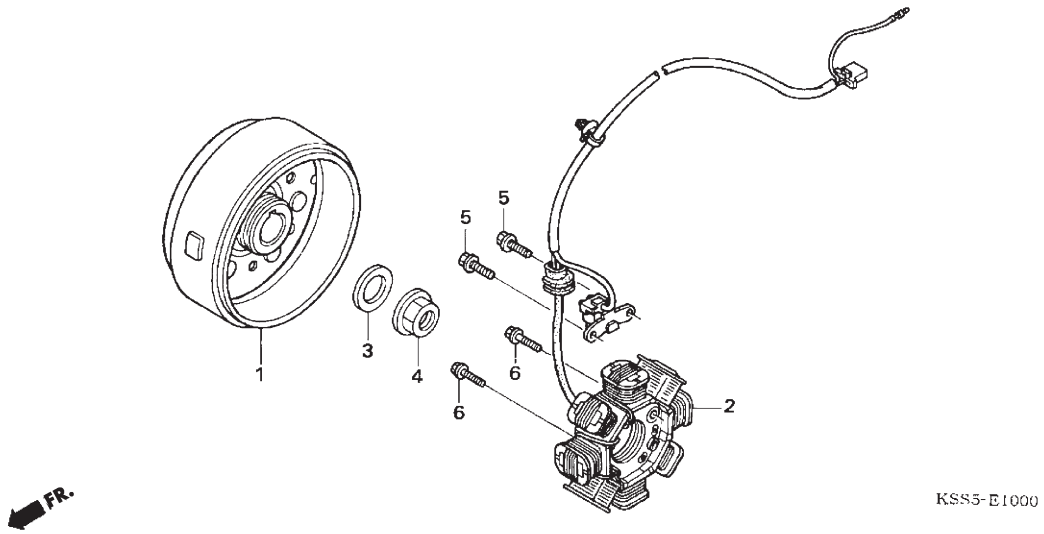

Ref. Nº	N.O.S.	Item de Serviço	T.M.O.
1	613105	Rotor ou volante motor	0,7
2	6131A3	Estator	0,7

Ref. Nº	Nº da peça	Descrição	Qtd. BIZ125 (6)	(7)	(8)	(9)	(A)	Nº de série		Tipo
1	31110-KSS-901	Rotor, comp.	1	1	1	-	-			ES, +
	31110-KSS-911		1	1	1	-	-			KS
2	31120-KSS-901	Estator comp.	1	1	1	-	-			
3	90439-SB2-010	Arruela, 24 x 12 x 2,3	1	1	1	-	-			
4	90208-GHR-660	Porca, flange, 12 mm	1	1	1	-	-			
5	90040-GHR-660	Parafuso, flange, 6 x 16	2	2	2	-	-			
6	90040-GHR-690	Parafuso, flange, 6 x 22	2	2	2	-	-			

Voltar
Back
Volver

PROIBIDA A REPRODUÇÃO E DISTRIBUIÇÃO
1010913 - Matsuo - MM - JT

© Moto Honda da Amazônia Ltda.
Todos os direitos reservados.

Ref. Nº	LON	Service item	F.R.T.
1	613105	Rotor or Flywheel	0.7
2	6131A3	Stator	0.7

Ref. Nº	Part. No.	Description	Reqd. Qty. BIZ125 (6)	(7)	(8)	(9)	(A)	Serial No.		Note
1	31110-KSS-901	Flywheel comp.	1	1	1	-	-			ES, +
	31110-KSS-911		1	1	1	-	-			KS
2	31120-KSS-901	Stator comp.	1	1	1	-	-			
3	90439-SB2-010	Washer, 24 x 12 x 2.3	1	1	1	-	-			
4	90208-GHR-660	Nut, flange, 12 mm	1	1	1	-	-			
5	90040-GHR-660	Bolt, flange, 6 x 16	2	2	2	-	-			
6	90040-GHR-690	Bolt, flange, 6 x 22	2	2	2	-	-			

Nº Ref.	N.O.S.	Articulo de servicio	T.H.L.L.
1	613105	Rotor o volante del motor	0,7
2	6131A3	Estator	0,7

Nº de Ref.	Nº. de pieza	Descripción	Cant. Reqd BIZ125 (6)	(7)	(8)	(9)	(A)	Nº de série		Nota
1	31110-KSS-901	Rotor, comp	1	1	1	-	-			ES, +
	31110-KSS-911		1	1	1	-	-			KS
2	31120-KSS-901	Estator comp.	1	1	1	-	-			
3	90439-SB2-010	Arandela, 24 x 12 x 2,3	1	1	1	-	-			
4	90208-GHR-660	Tuerca, reborde, 12 mm	1	1	1	-	-			
5	90040-GHR-660	Tornillo, reborde, 6 x 16	2	2	2	-	-			
6	90040-GHR-690	Tornillo, reborde, 6 x 22	2	2	2	-	-			

PROIBIDA A REPRODUÇÃO E DISTRIBUIÇÃO
1010913 - Matsuo - MM - JT

© Moto Honda da Amazônia Ltda.
Todos os direitos reservados.

M-10-1

Gerador

Generator

Generator

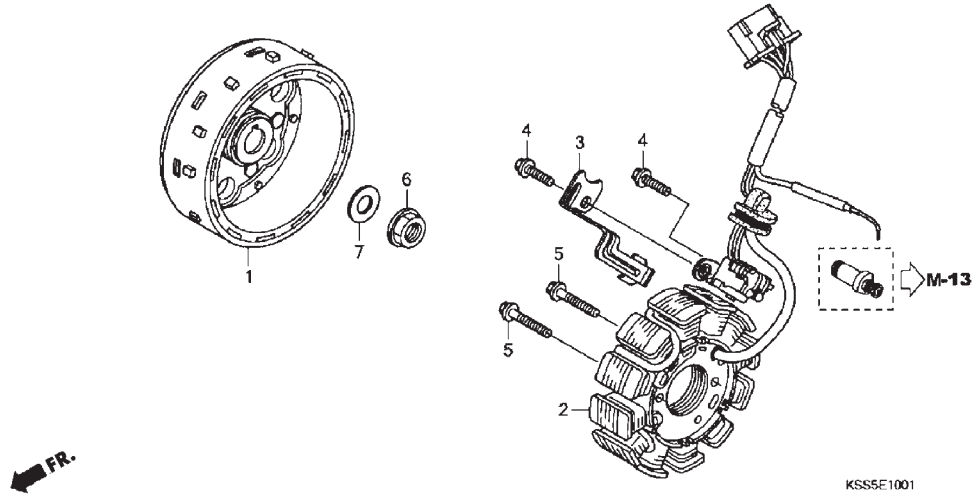

Ref. Nº	N.O.S.	Item de Serviço	T.M.O.
1	613105	Rotor ou volante motor	1,1
2	6131A3	Estator	1,1

Ref. Nº	Nº da peça	Descrição	Qtd. BIZ125 (6)	(7)	(8)	(9)	(A)	Nº de série		Tipo
1	31110-KSS-B31	Rotor	-	-	-	1	1			
2	31120-KSS-B31	Estator comp.	-	-	-	1	1			
3	32961-KSS-B30	Presilha fiação do rotor	-	-	-	1	1			
4	90040-GHR-660	Parafuso, flange 6 x 16	-	-	-	2	2			
5	90040-GHR-700	Parafuso, flange 6 x 25 (SH)	-	-	-	2	2			
6	90208-GHR-660	Porca, flange 12 mm	-	-	-	1	1			
7	90439-SB2-010	Arruela, especial 24 x 12 x 2,3	-	-	-	1	1			

Voltar
Back
Volver

PROIBIDA A REPRODUÇÃO E DISTRIBUIÇÃO
1010913 - Matsuo - MM - JT

© Moto Honda da Amazônia Ltda.
Todos os direitos reservados.

Ref. Nº	LON	Service item	F.R.T.
1	613105	Rotor or flywheel	1.1
2	6131A3	Stator	1.1

Ref. Nº	Part. No.	Description	Reqd. Qty. BIZ125 (6)	(7)	(8)	(9)	(A)	Serial No.		Note
1	31110-KSS-B31	Flywheel comp.	-	-	-	1	1			
2	31120-KSS-B31	Stator comp.	-	-	-	1	1			
3	32961-KSS-B30	Clamper A.C generator cord.	-	-	-	1	1			
4	90040-GHR-660	Bolt, flange, 6 x 16	-	-	-	2	2			
5	90040-GHR-700	Bolt, flange 6 x 25 (SH)	-	-	-	2	2			
6	90208-GHR-660	Nut, flange, 12 mm	-	-	-	1	1			
7	90439-SB2-010	Washer, special 24 x 12 x 2,3	-	-	-	1	1			

Nº Ref.	N.O.S.	Articulo de servicio	T.H.L.L.
1	613105	Rotor o volante del motor	1,1
2	6131A3	Estator	1,1

Nº de Ref.	Nº. de pieza	Descripción	Cant. Reqd BIZ125 (6)	(7)	(8)	(9)	(A)	Nº de série		Nota
1	31110-KSS-B31	Rotor, comp	-	-	-	1	1			
2	31120-KSS-B31	Estator, comp.	-	-	-	1	1			
3	32961-KSS-B30	Presilla A, alambraje, generator	-	-	-	1	1			
4	90040-GHR-660	Tornillo, reborde 6 x 16	-	-	-	2	2			
5	90040-GHR-700	Tornillo, reborde 6 x 25 (SH)	-	-	-	2	2			
6	90208-GHR-660	Tuerca, flange 12 mm	-	-	-	1	1			
7	90439-SB2-010	Arandela 24 x 12 x 2,3	-	-	-	1	1			

PROIBIDA A REPRODUÇÃO E DISTRIBUIÇÃO
1010913 - Matsuo - MM - JT

© Moto Honda da Amazônia Ltda.
Todos os direitos reservados.

M-11
(BIZ 125 ES • BIZ 125 +)

Embreagem de Partida

Starting Clutch

Embrague de Arranque

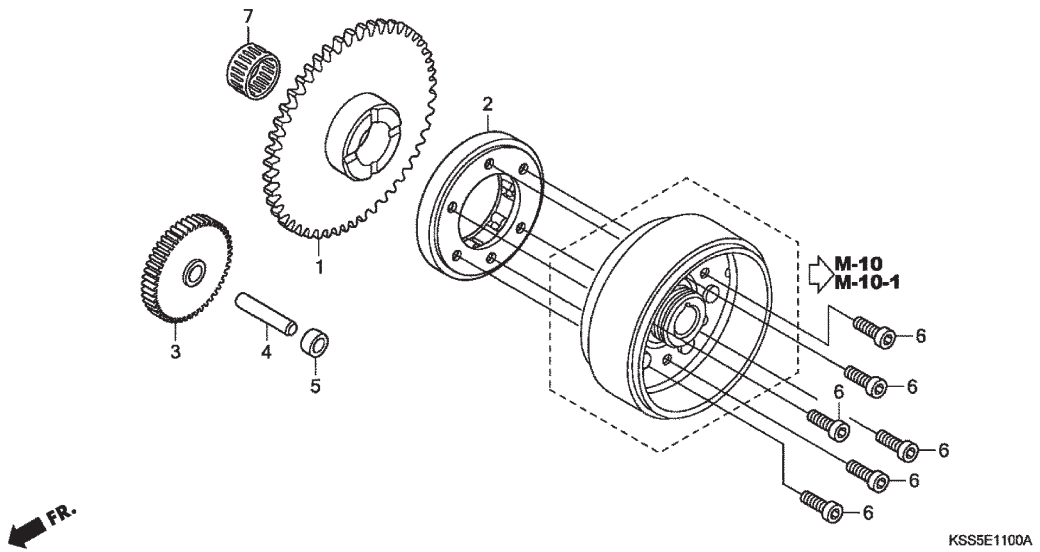

Ref. Nº	N.O.S.	Item de Serviço	T.M.O.
1		(7)	
	612120	Engrenagem partida	0,6
2	6121A2	Embreagem, unidirecional partida	0,7
3	612125	Engrenagem redução, partida	0,5

Ref. Nº	Nº da peça	Descrição	Qtd. BIZ125 (6)	(7)	(8)	(9)	(A)	Nº de série		Tipo
1	28110-KSS-900	Engrenagem, partida (57D)	1	1	1	1	1			
2	28120-KRM-851	Embreagem unidirecional partida	1	1	1	1	1			
3	28131-KPH-880	Engrenagem redução, partida (17D/55D)	1	1	1	1	1			
4	28132-KPH-900	Eixo, engrenagem redução	1	1	1	1	1			
5	28133-KPH-900	Bucha da engrenagem redução	1	1	1	1	1			
6	90085-KRM-850	Parafuso Allen, 6 mm	6	6	6	6	6			
7	91071-KPH-901	Rolamento, agulhas. 21 x 25 x 18	1	1	1	1	1			

Voltar
Back
Volver

PROIBIDA A REPRODUÇÃO E DISTRIBUIÇÃO
1010913 - Matsuo - MM - JT

© Moto Honda da Amazônia Ltda.
Todos os direitos reservados.

Ref. Nº	LON	Service item	F.R.T.
1		(7)	
	612120	Gear, starter driven	0.6
2	6121A2	Clutch, starting one way	0.7
3	612125	Gear, starter reduction	0.5

Ref. Nº	Part. No.	Description	Reqd. Qty. BIZ125 (6)	(7)	(8)	(9)	(A)	Serial No.		Note
1	28110-KSS-900	Gear, starter driven (57T)	1	1	1	1	1			
2	28120-KRM-851	Outer comp., starting clutch	1	1	1	1	1			
3	28131-KPH-880	Gear, starter reduction (17T/55T)	1	1	1	1	1			
4	28132-KPH-900	Shaft, reduction gear	1	1	1	1	1			
5	28133-KPH-900	Collar, starter reduction	1	1	1	1	1			
6	90085-KRM-850	Bolt, socket, 6 mm	6	6	6	6	6			
7	91071-KPH-901	Bearing, needle, 21 x 25 x 18	1	1	1	1	1			

Nº Ref.	N.O.S.	Articulo de servicio	T.H.L.L.
1		(7)	
	612120	Engranaje, arranque	0,6
2	6121A2	Embrague unidireccional de arranque	0,7
3	612125	Engranaje de reducción,arranque	0,5

Nº de Ref.	Nº. de pieza	Descripción	Cant. Reqd BIZ125 (6)	(7)	(8)	(9)	(A)	Nº de série		Nota
1	28110-KSS-900	Engranaje, arranque (57D)	1	1	1	1	1			
2	28120-KRM-851	Embrague unidireccional de arranque	1	1	1	1	1			
3	28131-KPH-880	Engranaje de reducción, arranque (17D/55D)	1	1	1	1	1			
4	28132-KPH-900	Eje, engranaje de reducción	1	1	1	1	1			
5	28133-KPH-900	Buje del engranaje de reducción	1	1	1	1	1			
6	90085-KRM-850	Tornillo allen, 6 mm	6	6	6	6	6			
7	91071-KPH-901	Cojinete, agujas, 21 x 25 x 18	1	1	1	1	1			

PROIBIDA A REPRODUÇÃO E DISTRIBUIÇÃO
1010913 - Matsuo - MM - JT

© Moto Honda da Amazônia Ltda.
Todos os direitos reservados.

M-12
(BIZ 125 ES • BIZ 125 +)

Motor de Partida

Starting Motor

Motor de Arranque

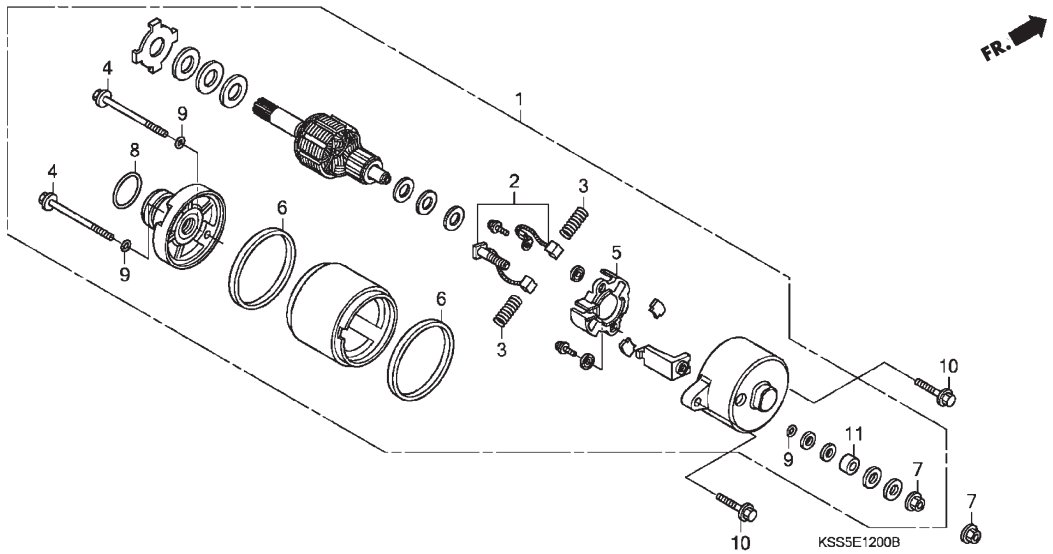

Ref. Nº	N.O.S.	Item de Serviço	T.M.O.
1	612105	Motor partida	0,9
2	6121A4	Terminal, escovas (motor partida)	1,1
5	6121A5	Porta-escovas, jogo, ressalto (motor partida)	1,1

Ref. Nº	Nº da peça	Descrição	Qtd. BIZ125 (6)	(7)	(8)	(9)	(A)	Nº de série		Tipo
1	31200-KSS-901	Motor partida, conj.	1	1	1	1	1			
2	31201-KSS-901	Jogo, terminal, escova	1	1	1	1	1			
3	31204-KG8-004	Mola, escovas	2	2	2	2	2			
4	31205-KSS-901	Parafuso, fixação	2	2	2	2	2			
5	31206-KSS-901	Porta-escovas, jogo	1	1	1	1	1			
6	31207-MBE-008	Anel	2	2	2	2	2			
7	90071-MB0-000	Porca-arruela, 6 mm	2	2	2	2	2			
8	91309-425-003	Anel vedação, 24,4 x 3,1 (ARAI)	1	1	1	1	1			
9	91320-MB0-000	Anel vedação	3	3	3	3	3			
10	90032-GHR-720	Parafuso, flange, 6 x 25	2	2	2	2	2			
11	31209-KSS-901	Espaçador	1	1	1	1	1			

PROIBIDA A REPRODUÇÃO E DISTRIBUIÇÃO
1010913 - Matsuo - MM - JT

© Moto Honda da Amazônia Ltda.
Todos os direitos reservados.

Ref. Nº	LON	Service item	F.R.T.
1	612105	Motor, starting	0.9
2	6121A4	Terminal, brush (starter)	1.1
5	6121A5	Holder, brush (starter)	1.1

Ref. Nº	Part. No.	Description	Reqd. Qty. BIZ125 (6)	(7)	(8)	(9)	(A)	Serial No.		Note
1	31200-KSS-901	Motor assy., starting	1	1	1	1	1			
2	31201-KSS-901	Brush set, terminal	1	1	1	1	1			
3	31204-KG8-004	Spring, carbon brush	2	2	2	2	2			
4	31205-KSS-901	Bolt, setting	2	2	2	2	2			
5	31206-KSS-901	Holder set, brush	1	1	1	1	1			
6	31207-MBE-008	Ring	2	2	2	2	2			
7	90071-MB0-000	Nut-washer, 6 mm	2	2	2	2	2			
8	91309-425-003	O-ring, 24.4 x 3.1 (ARAI)	1	1	1	1	1			
9	91320-MB0-000	O-ring	3	3	3	3	3			
10	90032-GHR-720	Bolt, flange, 6 x 25	2	2	2	2	2			
11	31209-KSS-901	Collar	1	1	1	1	1			

Nº Ref.	N.O.S.	Articulo de servicio	T.H.L.L.
1	612105	Motor, arranque	0,9
2	6121A4	Terminal, escobillas (Motor de arranque)	1,1
5	6121A5	Porta-escobillas, conjunto, resalte (Motor de arranque)	1,1

Nº de Ref.	Nº. de pieza	Descripción	Cant. Reqd BIZ125 (6)	(7)	(8)	(9)	(A)	Nº de série		Nota
1	31200-KSS-901	Motor de arranque, comj.	1	1	1	1	1			
2	31201-KSS-901	Conjunto, terminal, escobillas	1	1	1	1	1			
3	31204-KG8-004	Resorte, escobillas	2	2	2	2	2			
4	31205-KSS-901	Tornillo, fijación	2	2	2	2	2			
5	31206-KSS-901	Porta-escobillas, conjunto	1	1	1	1	1			
6	31207-MBE-008	Anillo	2	2	2	2	2			
7	90071-MB0-000	Tuerca-arandela, 6 mm	2	2	2	2	2			
8	91309-425-003	Anillo O, 24,4 x 3,1 (ARAI)	1	1	1	1	1			
9	91320-MB0-000	Anillo O	3	3	3	3	3			
10	90032-GHR-720	Tornillo, rebode, 6 x 25	2	2	2	2	2			
11	31209-KSS-901	Espaciador	1	1	1	1	1			

PROIBIDA A REPRODUÇÃO E DISTRIBUIÇÃO
1010913 - Matsuo - MM - JT

© Moto Honda da Amazônia Ltda.
Todos os direitos reservados.

M-13

Carcaça do Motor

Crankcase

Carcasa del Motor

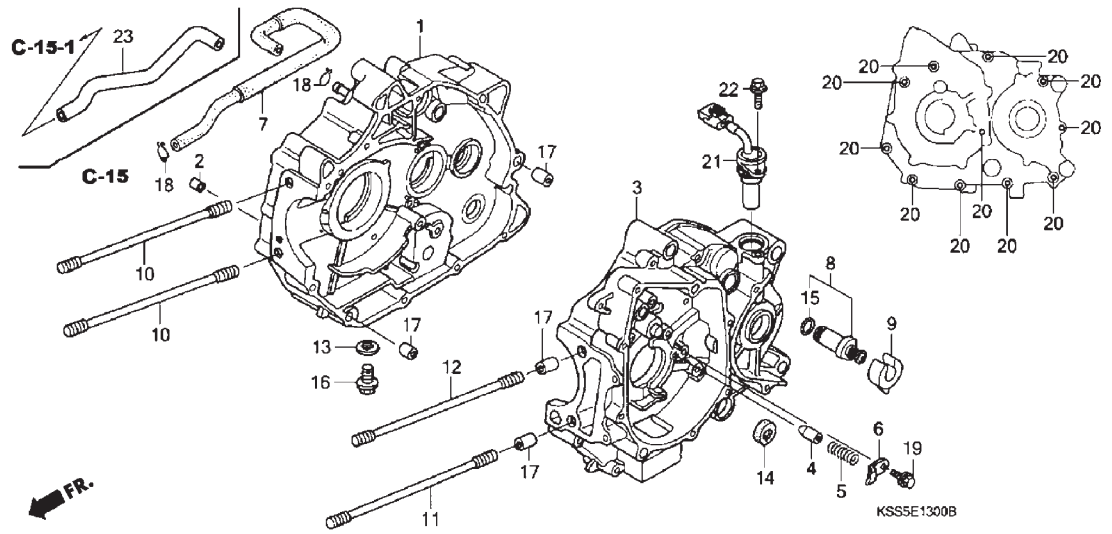

Ref. Nº	N.O.S.	Item de Serviço	T.M.O.
1	110120	Carcaça direita	4,9
		• Inclui: remoção e instalação motor	
	1101A2	Carcaças: ambas	5,4
		• Inclui: remoção e instalação motor	
3	110115	Carcaça esquerda	*4,6
		• Inclui: remoção e instalação motor	
1	1101A2	Carcaças: ambas	5,4
		• Inclui: remoção e instalação motor	
8	6151B8	Interruptor, ponto morto	0,2
14	1101F9	Retentor, óleo, eixo seletor marchas	1,3
21	617198	Sensor Velocidade, conj.	1,2

*Utilize Junta Líquida Threebond (1215J)
Peça Nº C0101ADS0017

Ref. Nº	Nº da peça	Descrição	Qtd. BIZ125 (6)	(7)	(8)	(9)	(A)	Nº de série		Tipo
1	11100-KSS-900	Carcaça comp., direita motor	1	1	1	1	1			ES, +
	11100-KSS-910		1	1	1	1	1			KS
2	11133-KPH-900	Injetor	1	1	1	1	1			
3	11200-KSS-900	Carcaça comp., esquerda motor	1	1	1	1	1			ES
	11200-KSS-910		1	1	1	1	1			KS
	11200-KSS-950	Carcaça comp., esquerda	1	1	1	1	1			+
4	11215-KPH-900	Pino empuxo, rolamento	1	1	1	1	1			
5	11216-KPH-900	Mola empuxo, rolamento	1	1	1	1	1			
6	11217-KPH-900	Placa empuxo, rolamento	1	1	1	1	1			
7	15761-KSS-900	Tubo, respiro	1	1	1	-	-			
8	35750-GB4-680	Conj., interruptor ponto morto	1	1	1	1	1			
9	35752-KSS-900	Espaçador, interuptor ponto morto	1	1	1	1	1			
10	90031-KPH-900	Prisioneiro, cilindro	2	2	2	2	2			
11	90032-KPH-900	Prisioneiro, cilindro	1	1	1	1	1			
12	90033-KPH-900	Prisioneiro, cilindro	1	1	1	1	1			
13	90407-259-000	Arruela, vedação, parafuso drenagem	1	1	1	1	1			
14	91208-KPH-901	Retentor, óleo, 11,6 x 24 x 10	1	1	1	1	1			
15	91312-107-000	Anel, vedação, 7 x 1,7	1	1	1	1	1			
16	90131-KSS-900	Parafuso drenagem, 12 mm	1	1	1	1	1			
17	90703-KRM-840	Pino-guia, 10 x 12	4	4	4	4	4			
18	90602-KSS-900	Presilha, tubo (C12)	2	2	2	2	2			
19	90032-GHR-650	Parafuso, flange, 6 x 14	1	1	1	1	1			
20	90040-GHR-800	Parafuso, flange, 6 x 60	11	11	11	11	11			

PROIBIDA A REPRODUÇÃO E DISTRIBUIÇÃO
1010913 - MatSuo - MM - JT

© Moto Honda da Amazônia Ltda.
Todos os direitos reservados.

Ref. Nº	LON	Service item	F.R.T.
1	110120	Crankcase: Right	4.9
		• Includes: Engine removal and installation	
	1101A2	Crankcase: Both	5.4
		• Includes: Engine removal and installation	
3	110115	Crankcase: Left	4.6
		• Includes: Engine removal and installation	
1	1101A2	Crankcase: Both	5.4
		• Includes: Engine removal and installation	
8	6151B8	Switch, neutral	0.2
14	1101F9	Oil seal, gearshift spindle	1.3
21	617198	Sensor assy, speed	1.2

• Use Gasket Threebond (1215J)
Parts Nº C0101ADS0017

Ref. Nº	Part. No.	Description	Reqd. Qty. BIZ125 (6)	(7)	(8)	(9)	(A)	Serial No.		Note
1	11100-KSS-900	Crankcase comp., R	1	1	1	1	1			ES, +
	11100-KSS-910		1	1	1	1	1			KS
2	11133-KPH-900	Jet, oil	1	1	1	1	1			
3	11200-KSS-900	Crankcase comp., L	1	1	1	1	1			ES
	11200-KSS-910		1	1	1	1	1			KS
	11200-KSS-950	Crankcase comp., L	1	1	1	1	1			+
4	11215-KPH-900	Plug, bearing push	1	1	1	1	1			
5	11216-KPH-900	Spring, bearing push	1	1	1	1	1			
6	11217-KPH-900	Plate, bearing	1	1	1	1	1			
7	15761-KSS-900	Tube, breather	1	1	1	-	-			
8	35750-GB4-680	Contact assy, neutral switch	1	1	1	1	1			
9	35752-KSS-900	Spacer, neutral switch	1	1	1	1	1			
10	90031-KPH-900	Bolt, cylinder stud	2	2	2	2	2			
11	90032-KPH-900	Bolt, cylinder stud	1	1	1	1	1			
12	90033-KPH-900	Bolt, cylinder stud	1	1	1	1	1			
13	90407-259-000	Washer, drain bolt sealing	1	1	1	1	1			
14	91208-KPH-901	Oil seal, 11.6 x 24 x 10	1	1	1	1	1			
15	91312-107-000	O-ring, 7 x 1.7	1	1	1	1	1			
16	90131-KSS-900	Bolt, drain plug, 12 mm	1	1	1	1	1			
17	90703-KRM-840	Dowel pin, 10 x 12	4	4	4	4	4			
18	90602-KSS-900	Clip, tube (C12)	2	2	2	2	2			
19	90032-GHR-650	Bolt, flange, 6 x 14	1	1	1	1	1			
20	90040-GHR-800	Bolt, Flange, 6 x 60	11	11	11	11	11			

Nº Ref.	N.O.S.	Articulo de servicio	T.H.L.L.
1	110120	Carcasa derecha	4,9
		• Se incluye: desmantoje y montaje del motor	
	1101A2	Carcasa: ambas	5,4
		• Se incluye: desmontaje y montaje del motor	
3	110115	Carcasa izquierda	4,6
		• Se incluye: desmontaje y montaje del motor	
	1101A2	Carcasa: ambas	5,4
		• Se incluye: desmontaje y montaje del motor	
8	6151B8	Interruptor, neutro	0,2
14	1101F9	Retén, aceite, eje de cambio de velocidad	1,3
21	617198	Sensor Velocidad, conj..	1,2

• Utilice Junta Threebond (1215J)
Pieza Nº C0101ADS0017

Nº de Ref.	Nº. de pieza	Descripción	Cant. Reqd BIZ125 (6)	(7)	(8)	(9)	(A)	Nº de série		Nota
1	11100-KSS-900	Carcasa comp., derecha del motor	1	1	1	1	1			ES, +
	11100-KSS-910		1	1	1	1	1			KS
2	11133-KPH-900	Injector	1	1	1	1	1			
3	11200-KSS-900	Carcasa comp., Izquierda del motor	1	1	1	1	1			ES
	11200-KSS-910		1	1	1	1	1			KS
	11200-KSS-950	Carcasa comp., Izquierda	1	1	1	1	1			+
4	11215-KPH-900	Pasador de empuje, cojinete	1	1	1	1	1			
5	11216-KPH-900	Resorte de empuje, cojinete	1	1	1	1	1			
6	11217-KPH-900	Placa de empuje, cojinete	1	1	1	1	1			
7	15761-KSS-900	Tubo, respiradero	1	1	1	-	-			
8	35750-GB4-680	Conj., interruptor neutro	1	1	1	1	1			
9	35752-KSS-900	Espaciador, interruptor neutro	1	1	1	1	1			
10	90031-KPH-900	Espárrago, cilindro	2	2	2	2	2			
11	90032-KPH-900	Espárrago, cilindro	1	1	1	1	1			
12	90033-KPH-900	Espárrago, cilindro	1	1	1	1	1			
13	90407-259-000	Arandela, sellado, tornillo dreno	1	1	1	1	1			
14	91208-KPH-901	Retén, aceite, 11,6 x 24 x 10	1	1	1	1	1			
15	91312-107-000	Anillo O, 7 x 1,7	1	1	1	1	1			
16	90131-KSS-900	Tornillo de dreno, 12 mm	1	1	1	1	1			
17	90703-KRM-840	Espiga de guia, 10 x 12	4	4	4	4	4			
18	90602-KSS-900	Prendedor, tubo (C12)	2	2	2	2	2			
19	90032-GHR-650	Tornillo, reborde, 6 x 14	1	1	1	1	1			
20	90040-GHR-800	Tornillo, reborde, 6 x 60	11	11	11	11	11			

PROIBIDA A REPRODUÇÃO E DISTRIBUIÇÃO
1310913 - TIRAGUC - MM - JT

© Moto Honda da Amazônia Ltda.
Todos os direitos reservados.

M-13

Carcaça do Motor

Crankcase

Carcasa del Motor

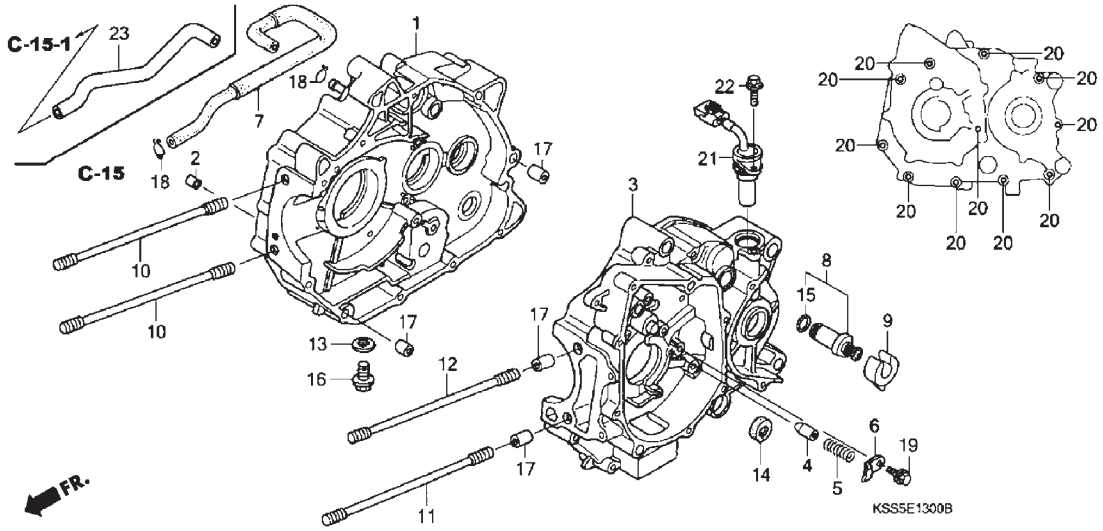

Ref. Nº	N.O.S.	Item de Serviço	T.M.O.

Ref. Nº	Nº da peça	Descrição	Qtd. BIZ125 (6)	(7)	(8)	(9)	(A)	Nº de série	Tipo
21	37700-KSS-950	Sensor velocidade, conj.	1	1	1	1	1		+
22	90032-GHR-660	Parafuso, flange, 6 x 16	1	1	1	1	1		+
23	15761-KSS-B00	Tubo, respiro	-	-	-	1	1		

PROIBIDA A REPRODUÇÃO E DISTRIBUIÇÃO
1010913 - Matsuo - MM - JT

© Moto Honda da Amazônia Ltda.
Todos os direitos reservados.

Ref. Nº	LON	Service item	F.R.T.	Ref. Nº	Part. No.	Description	Reqd. Qty. BIZ125 (6)	(7)	(8)	(9)	(A)	Serial No.		Note
				21	37700-KSS-950	Sensor assy, speed	1	1	1	1	1			+
				22	90032-GHR-660	Bolt, flange, 6 x 16	1	1	1	1	1			+
				23	15761-KSS-B00	Tube, breather	-	-	-	1	1			

Nº Ref.	N.O.S.	Articulo de servicio	T.H.L.L.	Nº de Ref.	Nº. de pieza	Descripción	Cant. Reqd BIZ125 (6)	(7)	(8)	(9)	(A)	Nº de série		Nota
				21	37700-KSS-950	Sensor de velocidad, conj.	1	1	1	1	1			+
				22	90032-GHR-660	Tornillo, reborde, 6 x 16	1	1	1	1	1			+
				23	15761-KSS-B00	Tubo, respiradero	-	-	-	1	1			

PROIBIDA A REPRODUÇÃO E DISTRIBUIÇÃO
1010913 - Matsuo - MM - JT

Voltar
Back
Volver

© Moto Honda da Amazônia Ltda.
Todos os direitos reservados.

M-14

Árvore de Manivelas • Pistão

Crankshaft • Piston

Cigüeñal • Piston

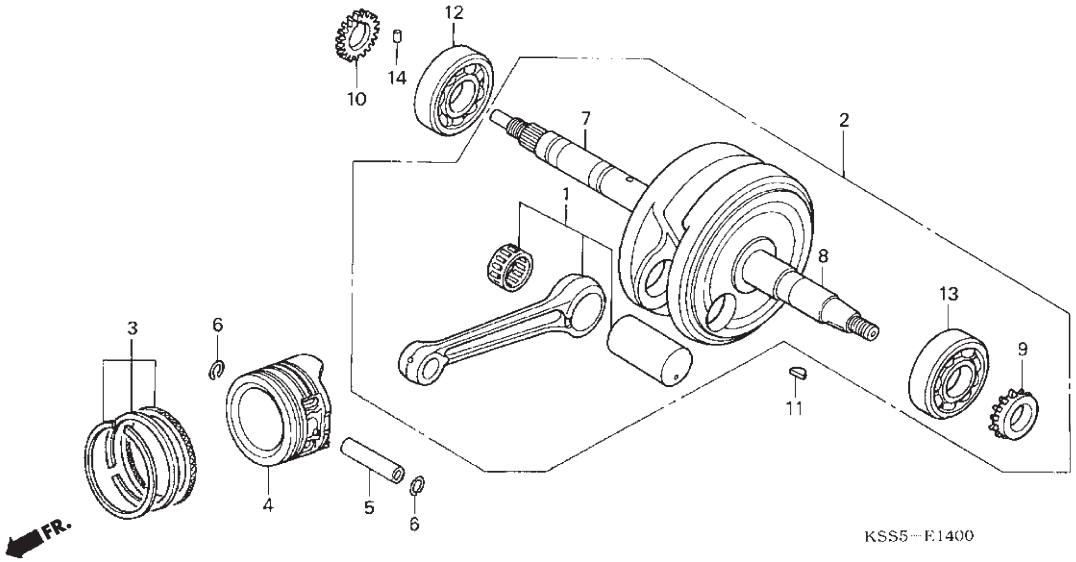

Ref. Nº	N.O.S.	Item de Serviço	T.M.O.
2	1101B5	Árvore Manivelas	4,7
		• Inclui: Remoção e instalação motor	
4		(3, 5, 6)	
	111103	Áneis pistão e/ou pistão (Um)	1,9
12	1101B7	Rolamento, árvore manivelas: direito	
		• Inclui: Remoção e instalação motor	
	1101G0	Rolamento: árvore manivelas: ambos	5,0
		• Inclui: Remoção e instalação motor	
		• Inclui: Engrenagem, distribuição	
13	1101B6	Rolamento, árvore manivelas: esquerdo	5,0
		• Inclui: Remoção e instalação motor	
		• Inclui: Engrenagem, distribuição	
	1101G0	Rolamento, árvore manivelas: ambos	5,0
		• Inclui: Remoção e instalação motor	
		• Inclui: Engrenagem, distribuição	

Ref. Nº	Nº da peça	Descrição	Qtd. BIZ125 (6)	(7)	(8)	(9)	(A)	Nº de série		Tipo
1	06381-KPH-900	Biela, conj.	1	1	1	1	1			
2	13000-KSS-900	Árvore de manivelas, comp.	1	1	1	1	1			
3	13011-KSS-305	Anéis pistão (STD)	1	1	1	-	-			
	13011-KSS-306	Anéis pistão (STD)	-	-	-	1	1			
	13021-KSS-305	Anéis pistão (0,25)	-	-	-	-	(1)			
	13021-KSS-306	Anéis pistão (0,25)	-	-	-	(1)	-			
	13031-KSS-305	Anéis pistão (0,50)	(1)	(1)	(1)	-	(1)			
	13031-KSS-306	Anéis pistão (0,50)	-	-	-	(1)	-			
	13041-KSS-305	Anéis pistão (0,75)	(1)	(1)	(1)	-	(1)			
	13041-KSS-306	Anéis pistão (0,75)	-	-	-	(1)	-			
	13051-KSS-305	Anéis pistão (1,00)	(1)	(1)	(1)	-	(1)			
	13051-KSS-306	Aneís pistão (1,00)	-	-	-	(1)	-			
4	13101-KSS-900	Pistão	1	1	1	-	-			
	13101-KSS-B00	Pistão	-	-	-	1	1			
	13102-KSS-305	Pistão (0,25)	(1)	(1)	(1)	-	-			
	13102-KSS-306	Pistão (0,25)	-	-	-	(1)	(1)			
	13103-KSS-305	Pistão (0,50)	(1)	(1)	(1)	-	-			
	13103-KSS-306	Pistão (0,50)	-	-	-	(1)	(1)			
	13104-KSS-305	Pistão (0,75)	(1)	(1)	(1)	-	-			
	13104-KSS-306	Pistão (0,75)	-	-	-	(1)	(1)			
	13105-KSS-305	Pistão (1,00)	(1)	(1)	(1)	-	-			
	13105-KSS-306	Pistão (1,00)	-	-	-	(1)	(1)			
5	13111-087-000	Pino do pistão	1	1	1	1	1			
6	13115-GN5-910	Trava, pino do pistão, 13 mm	2	2	2	2	2			
7	13310-KPH-900	Árvore de manivelas, comp., dir.	1	1	1	1	1			

PROIBIDA A REPRODUÇÃO E DISTRIBUIÇÃO
20.09.13 - Matsuo - MM - JT

© Moto Honda da Amazônia Ltda.
Todos os direitos reservados.

Ref. Nº	LON	Service item	F.R.T.
2	1101B5	Crankshaft	4.7
		• Includes: Engine removal and installation	
4		(3, 5, 6)	
	111103	Ring, piston and/or piston (one)	1.9
12	1101B7	Bearing, crankshaft: Right	
		• Includes: Engine removal and installation	
	1101G0	Bearing, crankshaft: Both	5.0
		• Includes: Engine removal and installation	
		• Includes: Timing sprocket	
13	1101B6	Bearing, crankshaft: Left	5.0
		• Includes: Engine removal and installation	
		• Includes: Timing sprocket	
	1101G0	Bearing, crankshaft: Both	5.0
		• Includes: Engine removal and installation	
		• Includes: Timing sprocket	

Ref. Nº	Part. No.	Description	Reqd. Qty. BIZ125 (6)	(7)	(8)	(9)	(A)	Serial No.		Note
1	06381-KPH-900	Rod kit, connecting	1	1	1	1	1			
2	13000-KSS-900	Crankshaft comp.	1	1	1	1	1			
3	13011-KSS-305	Ring set. piston (STD)	1	1	1	-	-			
	13011-KSS-306	Ring set. piston (STD)	-	-	-	1	1			
	13021-KSS-305	Ring set. piston (0.25)	-	-	-	-	(1)			
	13021-KSS-306	Ring set. piston (0.25)	-	-	-	(1)	-			
	13031-KSS-305	Ring set. piston (0.50)	(1)	(1)	(1)	-	(1)			
	13031-KSS-306	Ring set. piston (0.50)	-	-	-	(1)	-			
	13041-KSS-305	Ring set. piston (0.75)	(1)	(1)	(1)	-	(1)			
	13041-KSS-306	Ring set. piston (0.75)	-	-	-	(1)	-			
	13051-KSS-305	Ring set. piston (1.00)	(1)	(1)	(1)	-	(1)			
	13051-KSS-306	Ring set. piston (1.00)	-	-	-	(1)	-			
4	13101-KSS-900	Piston	1	1	1	-	-			
	13101-KSS-B00	Piston	-	-	-	1	1			
	13102-KSS-305	Piston (0.25)	(1)	(1)	(1)	-	-			
	13102-KSS-306	Piston (0.25)	-	-	-	(1)	(1)			
	13103-KSS-305	Piston (0.50)	(1)	(1)	(1)	-	-			
	13103-KSS-306	Piston (0.50)	-	-	-	(1)	(1)			
	13104-KSS-305	Piston (0.75)	(1)	(1)	(1)	-	-			
	13104-KSS-306	Piston (0.75)	-	-	-	(1)	(1)			
	13105-KSS-305	Piston (1.00)	(1)	(1)	(1)	-	-			
	13105-KSS-306	Piston (1.00)	-	-	-	(1)	(1)			
5	13111-087-000	Pin, piston	1	1	1	1	1			
6	13115-GN5-910	Clip, piston pin, 13 mm	2	2	2	2	2			
7	13310-KPH-900	Crankshaft comp. R	1	1	1	1	1			

Nº Ref.	N.O.S.	Articulo de servicio	T.H.L.L.
2	1101B5	Cigüenal	4,7
		• Se incluye: Desmontaje y montaje del motor	
4		(3,5,6)	
	111103	Segmentos del pistón y/o pistón (Uno)	1,9
12	1101B7	Cojinete, cigüenal: derecho	
		• Se incluye: Desmontaje y montaje del motor	
	1101G0	Cojinete, cigüenal: ambos	5,0
		• Se incluye: Desmontaje y montaje del motor	
		• Se incluye: Engranaje, distribución	
13	1101B6	Cojinete, cigüenal: izquierdo	5,0
		• Se incluye: Desmontaje y montaje del motor	
		• Se incluye: Engranaje, distribución	
	1101G0	Cojinete, cigüenal: ambos	5,0
		• Se incluye: Desmontaje y montaje del motor	
		• Se incluye: Engranaje, distribución	

Nº de Ref.	Nº. de pieza	Descripción	Cant. Reqd BIZ125 (6)	(7)	(8)	(9)	(A)	Nº de série		Nota
1	06381-KPH-900	Biela, conj.	1	1	1	1	-			
2	13000-KSS-900	Cigüenal, comp.	1	1	1	1	1			
3	13011-KSS-305	Segmentos del pistón (STD)	1	1	1	-	-			
	13011-KSS-306	Segmentos del pistón (STD)	-	-	-	1	1			
	13021-KSS-305	Segmentos del pistón (0,25)	-	-	-	-	(1)			
	13021-KSS-306	Segmentos del pistón (0,25)	-	-	-	(1)	-			
	13031-KSS-305	Segmentos del pistón (0,50)	(1)	(1)	(1)	-	(1)			
	13031-KSS-306	Segmentos del pistón (0,50)	-	-	-	(1)	-			
	13041-KSS-305	Segmentos del pistón (0,75)	(1)	(1)	(1)	-	(1)			
	13041-KSS-306	Segmentos del pistón (0,75)	-	-	-	(1)	-			
	13051-KSS-305	Segmentos del pistón (1,00)	(1)	(1)	(1)	-	(1)			
	13051-KSS-306	Segmentos del pistón (1,00)	-	-	-	(1)	-			
4	13101-KSS-900	Pistón	1	1	1	-	-			
	13101-KSS-B00	Pistón	-	-	-	1	1			
	13102-KSS-305	Pistón (0,25)	(1)	(1)	(1)	-	-			
	13102-KSS-306	Pistón (0,25)	-	-	-	(1)	(1)			
	13103-KSS-305	Pistón (0,50)	(1)	(1)	(1)	-	-			
	13103-KSS-306	Pistón (0,50)	-	-	-	(1)	(1)			
	13104-KSS-305	Pistón (0,75)	(1)	(1)	(1)	-	-			
	13104-KSS-306	Pistón (0,75)	-	-	-	(1)	(1)			
	13105-KSS-305	Pistón (1,00)	(1)	(1)	(1)	-	-			
	13105-KSS-306	Pistón (1,00)	-	-	-	(1)	(1)			
5	13111-087-000	Bulón	1	1	1	1	1			
6	13115-GN5-910	Traba, bulón, 13 mm	2	2	2	2	2			
7	13310-KPH-900	Cigüenal, comp., der	1	1	1	1	1			

PROIBIDA A REPRODUÇÃO E DISTRIBUIÇÃO
19/04/13 - Matsuo - MM - JT

© Moto Honda da Amazônia Ltda.
Todos os direitos reservados.

M-14

Árvore de Manivelas • Pistão

Crankshaft • Piston

Cigüeñal • Piston

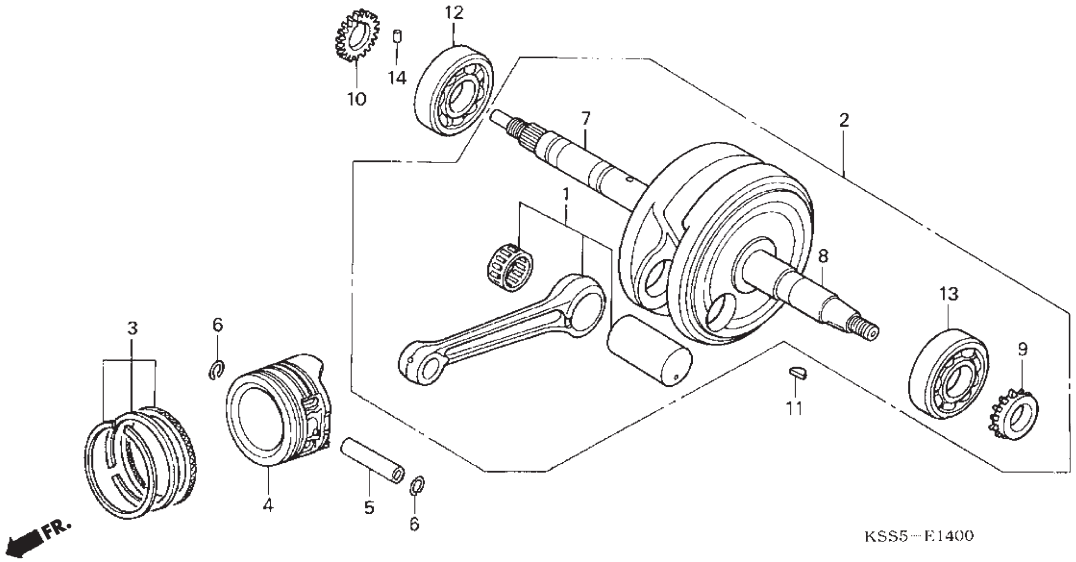

Ref. Nº	N.O.S.	Item de Serviço	T.M.O.	Ref. Nº	Nº da peça	Descrição	Qtd. BIZ125 (6)	(7)	(8)	(9)	(A)	Nº de série		Tipo
				8	13321-KPH-900	Árvore manivelas, esq.	1	1	1	1	1			
				9	14311-KPH-900	Pinhão comando (17D)	1	1	1	1	1			
				10	15341-KPH-900	Engrenagem, acionamento bomba óleo (19D)	1	1	-	-	-			
					15341-KSS-900	Engrenagem, bomba óleo (19D)	-	-	1	1	1			
				11	90741-003-010	Chaveta Woodruff, 4 mm	1	1	1	1	1			
				12	91001-KSS-900	Rolamento radial esferas, 63/22 (Fujikoshi)	1	1	1	1	-			
				13	91002-KSS-900	Rolamento radial esferas, 63/22 (Fujikoshi)	1	1	1	1	-			
					91002-KPH-881	Rolamento radial esferas, 63/22 (SKF)	-	-	-	-	1			
					91002-KPH-901	Rolamento radial esferas, 63/22 (Fujikoshi)	-	-	-	-	1			
				14	94303-03050	Pino-guia, 3 x 5	1	1	1	1	1			

Voltar
Back
Volver

PROIBIDA A REPRODUÇÃO E DISTRIBUIÇÃO
1010913 - Matsuo - MM - JT

© Moto Honda da Amazônia Ltda.
Todos os direitos reservados.

Ref. Nº	LON	Service item	F.R.T.	Ref. Nº	Part. No.	Description	Reqd. Qty. BIZ125 (6)	(7)	(8)	(9)	(A)	Serial No.		Note
				8	13321-KPH-900	Crankshaft, L	1	1	1	1	1			
				9	14311-KPH-900	Sprocket, timing (17T)	1	1	1	1	1			
				10	15341-KPH-900	Gear, oil pump drive (19T)	1	1	-	-	-			
					15341-KSS-900	Gear, oil pump drive (19T)	-	-	1	1	1			
				11	90741-003-010	Key, woodruff, 4 mm	1	1	1	1	1			
				12	91001-KSS-900	Bearing, Radial ball, 63/22 (Fujikoshi)	1	1	1	1	-			
				13	91002-KSS-900	Bearing, Radial ball, 63/22 (Fujikoshi)	1	1	1	1	-			
					91002-KPH-881	Bearing, Radial ball, 63/22 (SKF)	-	-	-	-	1			
					91002-KPH-901	Bearing, Radial ball, 63/22 (Fujikoshi)	-	-	-	-	1			
				14	94303-03050	Dowel pin, 3 x 5	1	1	1	1	1			

Nº Ref.	N.O.S.	Articulo de servicio	T.H.L.L.	Nº de Ref.	Nº. de pieza	Descripción	Cant. Reqd BIZ125 (6)	(7)	(8)	(9)	(A)	Nº de série		Nota
				8	13321-KPH-900	Cigüenal, izq.	1	1	1	1	1			
				9	14311-KPH-900	Pinón de distribución (17D)	1	1	1	1	1			
				10	15341-KPH-900	Engranaje, accionamiento de la bomba de aceite (19D)	1	1	-	-	-			
					15341-KSS-900	Engranaje, accionamiento de la bomba de aceite (19-D)	-	-	1	1	1			
				11	90741-003-010	Chaveta Woodruff, 4 mm	1	1	1	1	1			
				12	91001-KSS-900	Cojinete radial de bolas, 63/22 (Fujikoshi)	1	1	1	1	-			
				13	91002-KSS-900	Cojinete radial de bolas, 63/22 (Fujikoshi)	1	1	1	1	-			
					91002-KPH-881	Cojinete radial de bolas, 63/22 (SKF)	-	-	-	-	1			
					91002-KPH-901	Cojinete radial de bolas, 63/22 (Fujikoshi)	-	-	-	-	1			
				14	94303-03050	Espiga de guia 3 x 5	1	1	1	1	1			

PROIBIDA A REPRODUÇÃO E DISTRIBUIÇÃO
1010913 - Matsuo - MM - JT

© Moto Honda da Amazônia Ltda.
Todos os direitos reservados.

M-15

Transmissão

Transmission

Transmisión

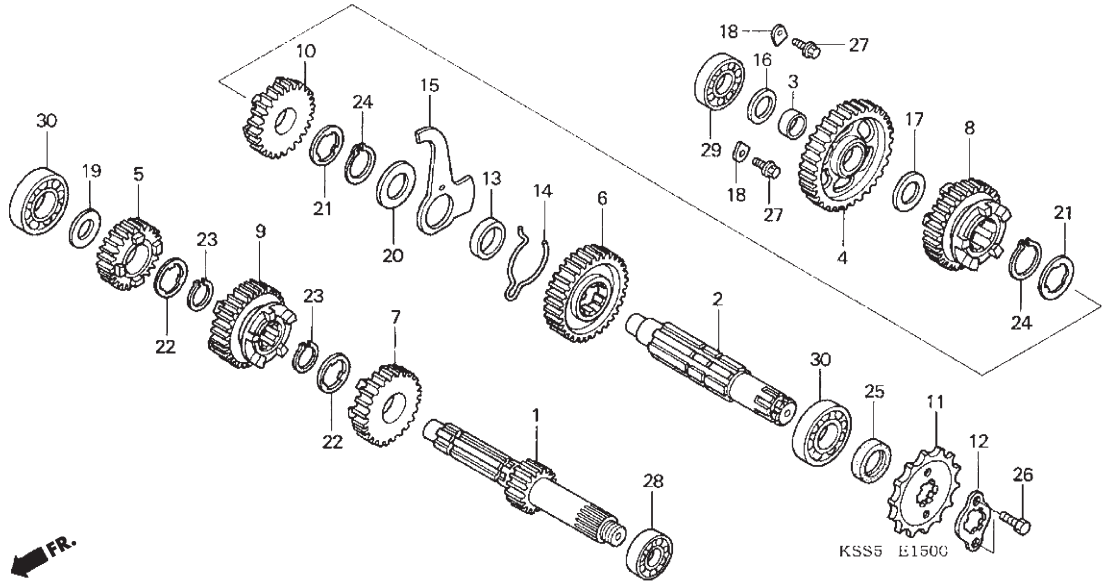

Ref. Nº	N.O.S.	Item de Serviço	T.M.O.
1		(5, 7, 9)	
	210141	Árvore principal transmissão	4,1
		• Inclui: Remoção e instalação motor	
	210141A	Substituição árvore secundária transmissão, adicionar	0,2
2		(4, 6, 8, 10)	
	210142	Árvore secundária transmissão	4,1
		• Inclui: Remoção e instalação do motor	
	210142A	Substituição árvore principal, adicionar	0,2
11	213135	Pinhão, transmissão	0,2
28	2101C2	Rolamento, árvore principal transmissão, esquerdo	4,1
		• Inclui: Remoção e instalação motor	
	2101C6	Rolamento, árvore principal transmissão, ambos	5,0
		• Inclui: Remoção e instalação motor	
	2101D4	Rolamento, árvore principal e árvore secundária: todos	5,2
		• Inclui: Remoção e instalação motor	
+			

Ref. Nº	Nº da peça	Descrição	Qtd. BIZ125 (6)	(7)	(8)	(9)	(A)	Nº de série		Tipo
1	23211-KSS-900	Árvore, principal transmissão (14D)	1	-	-	-	-			
	23211-KPH-900	Árvore, principal transmissão (14D)	-	1	1	1	1			
2	23221-KSS-900	Árvore, secundária transmissão	1	-	-	-	-			
	23221-KPH-900	Árvore, secundária transmissão	-	1	1	1	1			
3	23415-KPH-900	Bucha, 15 mm	1	1	1	1	1			
4	23421-KSS-900	Engrenagem secundária, 1ª (35D)	1	1	1	1	1			
5	23431-KSS-900	Engrenagem principal, 2ª (20D)	1	-	-	-	-			
	23431-KSS-901	Engrenagem principal, 2ª (20D)	-	1	1	-	-			
	23431-KSS-B00	Engrenagem principal 2ª (20D)	-	-	-	1	1			
6	23441-KSS-900	Engrenagem secundária, 2ª (31D)	1	1	1	1	1			
7	23451-KSS-900	Engrenagem principal, 3ª (20D)	1	-	-	-	-			
	23451-KSS-901	Engrenagem principal 3ª (20D)	-	1	1	-	-			
	23451-KSS-B00	Engrenagem principal 3ª (20D)	-	-	-	1	1			
8	23461-KSS-900	Engrenagem secundária, 3ª (23D)	1	1	1	-	-			
	23461-KSS-B00	Engrenagem secundária, 3ª (23D)	-	-	-	1	1			
9	23471-KSS-900	Engrenagem principal, 4ª (26D)	1	1	1	1	1			
10	23481-KSS-900	Engrenagem secundária, 4ª (24D)	1	1	1	1	1			
11	23801-GF6-000	Pinhão transmissão (14D)	1	1	1	1	1			
12	23802-GN5-910	Placa, fixação	1	1	1	1	1			
13	23911-KPH-900	Bucha, placa tambor	1	1	1	1	1			
14	24305-KPH-900	Mola fricção	1	1	1	1	1			
15	24306-KPH-900	Placa, tambor seletor	1	1	1	1	1			
16	90412-KPH-900	Arruela, especial, 12 x 23	1	1	1	1	1			

PROIBIDA A REPRODUÇÃO E DISTRIBUIÇÃO
20.09.13 - Matsuo - MM - JT

© Moto Honda da Amazônia Ltda.
Todos os direitos reservados.

Ref. Nº	LON	Service item	F.R.T.
1		(5 ,7 ,9)	
	210141	Mainshaft, transmission	4.1
		• Includes: Engine removal and installation	
	210141A	• Replace countershaft add	0.2
2		(4, 6, 8, 10)	
	210142	Countershaft transmission	4.1
		• Includes: Engine removal and installation	
	210142A	• Replace mainshaft add	0.2
11	213135	Sprocket, drive	0.2
28	2101C2	Bearing, mainshaft:Left	4.1
		• Includes: Engine removal and installation	
	2101C6	Bearing, mainshaft: Both	5.0
		• Includes: Engine removal and installation	
	2101D4	Bearing, mainshaft and countershaft: All	5.2
		• Includes: Engine removal and installation	
+			

Ref. Nº	Part. No.	Description	Reqd. Qty. BIZ125 (6)	(7)	(8)	(9)	(A)	Serial No.		Note
1	23211-KSS-900	Mainshaft (14T)	1	-	-	-	-			
	23211-KPH-900	Mainshaft (14T)	-	1	1	1	1			
2	23221-KSS-900	Countershaft	1	-	-	-	-			
	23221-KPH-900	Countershaft	-	1	1	1	1			
3	23415-KPH-900	Bush, 15 mm	1	1	1	1	1			
4	23421-KSS-900	Gear, countershaft first (35T)	1	1	1	1	1			
5	23431-KSS-900	Gear, mainshaft second (20T)	1	-	-	-	-			
	23431-KSS-901	Gear, mainshaft second (20T)	-	1	1	-	-			
	23431-KSS-B00	Gear, mainshaft second (20T)	-	-	-	1	1			
6	23441-KSS-900	Gear, countershaft second (31T)	1	1	1	1	1			
7	23451-KSS-900	Gear, mainshaft third (20T)	1	-	-	-	-			
	23451-KSS-901	Gear, mainshaft third (20T)	-	1	1	-	-			
	23451-KSS-B00	Gear, mainshaft third (20T)	-	-	-	1	1			
8	23461-KSS-900	Gear, countershaft thirt (23T)	1	1	1	-	-			
	23461-KSS-B00	Gear, countershaft thirt (23T)	-	-	-	1	1			
9	23471-KSS-900	Gear, mainshaft fourth (26T)	1	1	1	1	1			
10	23481-KSS-900	Gear, countershaft fourth (24T)	1	1	1	1	1			
11	23801-GF6-000	Sprocket, drive (14T)	1	1	1	1	1			
12	23802-GN5-910	Plate, fixing	1	1	1	1	1			
13	23911-KPH-900	Collar, lock plate	1	1	1	1	1			
14	24305-KPH-900	Spring, change friction	1	1	1	1	1			
15	24306-KPH-900	Plate, drum lock	1	1	1	1	1			
16	90412-KPH-900	Washer, special, 12 x 23	1	1	1	1	1			

Nº Ref.	N.O.S.	Articulo de servicio	T.H.L.L.
1		(5, 7, 9)	
	210141	Eje principal de transmisión	4,1
		• Se incluye: Desmontaje y montaje del motor	
	210141A	Reemplazo del eje secundario de transmisión, agregue	0,2
2		(4, 6, 8,10)	
	210142	Eje, secundario de transmisión	4,1
		• Se incluye: Desmontaje y montaje del motor	
	210142A	Reemplazo del eje principal, agregue	0,2
11	213135	Piñon transmisión	0,2
28	2101C2	Cojinete, eje principal de transmisión, izquierdo	4,1
		• Se incluye: Desmontaje y montaje del motor	
	2101C6	Cojinete, eje principal de transmisión, ambos	5,0
		• Se incluye: Desmontaje y montaje del motor	
	2101D4	Cojinete, eje principal y eje secundario: todos	5,2
		• Se incluye: Desmontaje y montaje del motor	
+			

Nº de Ref.	Nº. de pieza	Descripción	Cant. Reqd BIZ125 (6)	(7)	(8)	(9)	(A)	Nº de série		Nota
1	23211-KSS-900	Eje, principal de transmisión (14D)	1	-	-	-	-			
	23211-KPH-900	Eje, principal de transmisión (14D)	-	1	1	1	1			
2	23221-KSS-900	Eje, secundario de transmisión	1	-	-	-	-			
	23221-KPH-900	Eje, secundario de transmisión	-	1	1	1	1			
3	23415-KPH-900	Buje, 15 mm	1	1	1	1	1			
4	23421-KSS-900	Engranaje secundario, 1ª (35D)	1	1	1	1	1			
5	23431-KSS-900	Engranaje principal, 2ª (20D)	1	-	-	-	-			
	23431-KSS-901	Engranaje principal, 2ª (20D)	-	1	1	-	-			
	23431-KSS-B00	Engranaje principal, 2ª (20D)	-	-	-	1	1			
6	23441-KSS-900	Engranaje secundario, 2ª (31D)	1	1	1	1	1			
7	23451-KSS-900	Engranaje principal, 3ª (20D)	1	-	-	-	-			
	23451-KSS-901	Engranaje principal, 3ª (20D)	-	1	1	-	-			
	23451-KSS-B00	Engranaje principal, 3ª (20D)	-	-	-	1	1			
8	23461-KSS-900	Engranaje, secundario, 3ª (23D)	1	1	1	-	-			
	23461-KSS-B00	Engranaje, secundario, 3ª (23D)	-	-	-	1	1			
9	23471-KSS-900	Engranaje principal, 4ª (26D)	1	1	1	1	1			
10	23481-KSS-900	Engranaje secundario, 4ª (24D)	1	1	1	1	1			
11	23801-GF6-000	Piñõn de transmisíón (14D)	1	1	1	1	1			
12	23802-GN5-910	Placa, fijación	1	1	1	1	1			
13	23911-KPH-900	Buje, placa del tambor	1	1	1	1	1			
14	24305-KPH-900	Resorte de fricción	1	1	1	1	1			
15	24306-KPH-900	Placa, tambor de cambio de velocidad	1	1	1	1	1			
16	90412-KPH-900	Arandela, especial, 12 x 23	1	1	1	1	1			

PROIBIDA A REPRODUÇÃO E DISTRIBUIÇÃO
19/08/13 - Matsuo - MM - JT

© Moto Honda da Amazônia Ltda.
Todos os direitos reservados.

M-15

Transmissão

Transmission

Transmisión

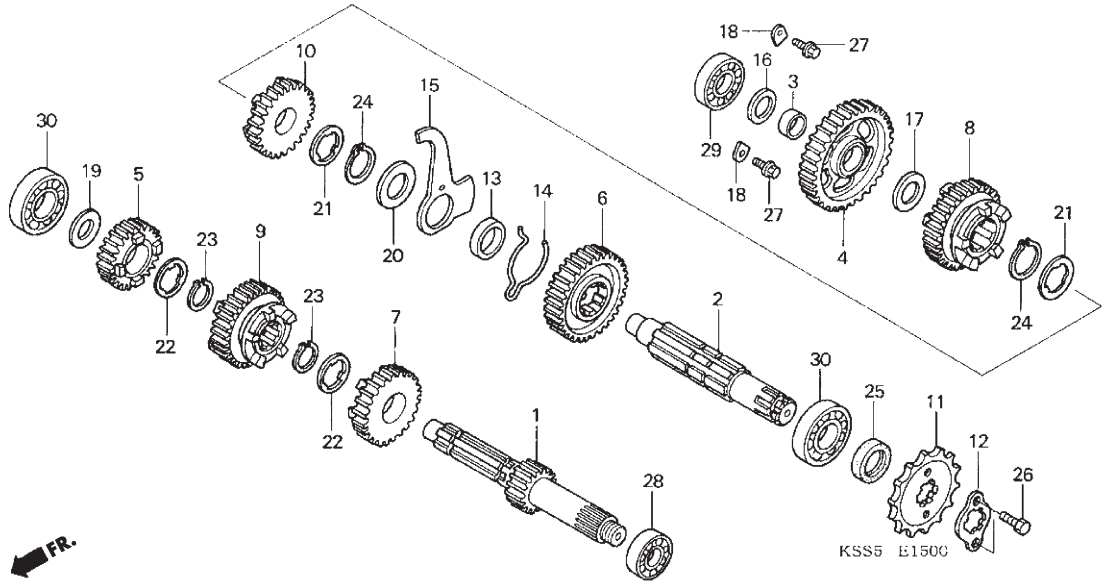

Ref. Nº	N.O.S.	Item de Serviço	T.M.O.
+29	2101C8	Rolamento, árvore secundária transmissão, direito	4,8
		• Inclui: Remoção e instalação motor	
	2101C9	Rolamento, árvore secundária transmissão: ambos	5,0
		• Inclui: Remoção e instalação motor	
30	2101C5	Rolamento, árvore secundária transmissão, direito	4,8
		• Inclui: Remoção e instalação motor	
	2101C7	Rolamento, árvore secundária transmissão, esquerdo	4,1
		• Inclui: Remoção e instalação motor	

Ref. Nº	Nº da peça	Descrição	Qtd. BIZ125 (6)	(7)	(8)	(9)	(A)	Nº de série		Tipo
17	90412-187-000	Arruela, encosto, 15 mm	1	1	1	1	1			
18	90441-KRM-840	Placa, fixação rolamento	2	2	2	2	2			
19	90452-KGH-900	Arruela, especial, 12 mm	1	1	1	1	1			
20	90452-413-000	Arruela, encosto, 20 mm	1	1	1	1	1			
21	90461-GB4-770	Arruela entalhada, 20 x 1,2	2	2	2	2	2			
22	90461-115-000	Arruela entalhada, 17 mm	2	2	2	2	2			
23	90603-KSS-900	Anel elástico, externo, 17 mm	2	2	2	2	2			
24	90605-KSS-900	Anel retenção, 20 mm	2	2	2	2	2			
25	91204-KPH-901	Retentor, óleo, 17 x 30 x 5	1	1	1	1	1			
26	90124-KPS-900	Parafuso, sextavado, 6 x 10	2	2	2	-	-			
	90011-KPT-A00	Parafuso, sextavado, 6 x 10	-	-	-	2	2			
27	90032-GHR-650	Parafuso, flange, 6 x 14	2	2	2	2	2			
28	91013-GFP-B10	Rolamento, radial esferas, 6001	1	1	1	1	1			
29	91014-GFP-B10	Rolamento, radial esferas, 6202	1	1	1	1	1			
30	91015-GFP-B10	Rolamento, radial esferas, 6203	2	2	2	2	2			

PROIBIDA A REPRODUÇÃO E DISTRIBUIÇÃO
1010913 - Matsuo - MM - JJ

© Moto Honda da Amazônia Ltda.
Todos os direitos reservados.

Ref. Nº	LON	Service item	F.R.T.
+29	2101C8	Bering, countershaft: Right	4.8
		• Includes: Engine removal and installation	
	2101C9	Bearing, countershaft: Both	5.0
		• Includes: Engine removal and installation	
30	2101C5	Bearing, mainshaft: Right	4.8
		• Includes: Engine removal and installation	
	2101C7	Bearing, countershaft:Left	4.1
		• Includes: Engine removal and installation	

Ref. Nº	Part. No.	Description	Reqd. Qty. BIZ125 (6)	(7)	(8)	(9)	(A)	Serial No.		Note
17	90412-187-000	Washer, thrust, 15 mm	1	1	1	1	1			
18	90441-KRM-840	Plate, bearing holder	2	2	2	2	2			
19	90452-KGH-900	Washer, special, 12 mm	1	1	1	1	1			
20	90452-413-000	Washer, thrust, 20 mm	1	1	1	1	1			
21	90461-GB4-770	Washer, spline, 20 x 1.2	2	2	2	2	2			
22	90461-115-000	Washer, spline, 17 mm	2	2	2	2	2			
23	90603-KSS-900	Circlip, external, 17 mm	2	2	2	2	2			
24	90605-KSS-900	Set ring, 20 mm	2	2	2	2	2			
25	91204-KPH-901	Oil seal, 17 x 30 x 5	1	1	1	1	1			
26	90124-KPS-900	Bolt, hex., 6 x 10	2	2	2	-	-			
	90011-KPT-A00	Bolt, hex., 6 x 10	-	-	-	2	2			
27	90032-GHR-650	Bolt, flange, 6 x 14	2	2	2	2	2			
28	91013-GFP-B10	Bearing, radial ball, 6001	1	1	1	1	1			
29	91014-GFP-B10	Bearing, radial ball, 6202	1	1	1	1	1			
30	91015-GFP-B10	Bearing, radial ball, 6203	2	2	2	2	2			

Nº Ref.	N.O.S.	Articulo de servicio	T.H.L.L.
+29	2101C8	Cojinete, eje secundario de transmisión, derecho	4,8
		• Se incluye: Desmontaje y montaje del motor	
	2101C9	Cojinete, eje secundario de transmisión, ambos	5,0
		• Se incluye: Desmontaje y montaje del motor	
30	2101C5	Cojinete, eje secundario de transmisión , derecho	4,8
		• Se incluye: Desmontaje y montaje del motor	
	2101C7	Cojinete, eje secundario de transmisión, izquierdo	4,1
		• Se incluye: Desmontaje y montaje del motor	

Nº de Ref.	Nº. de pieza	Descripción	Cant. Reqd BIZ125 (6)	(7)	(8)	(9)	(A)	Nº de série		Nota
17	90412-187-000	Arandela, empuje, 15 mm	1	1	1	1	1			
18	90441-KRM-840	Placa, fijación del cojinete	2	2	2	2	2			
19	90452-KGH-900	Arandela, especial, 12 mm	1	1	1	1	1			
20	90452-413-000	Arandela, empuje, 20 mm	1	1	1	1	1			
21	90461-GB4-770	Arandela entallada, 20 x 1,2	2	2	2	2	2			
22	90461-115-000	Arandela entallada, 17 mm	2	2	2	2	2			
23	90603-KSS-900	Anillo de presión, externo, 17 mm	2	2	2	2	2			
24	90605-KSS-900	Anillo limitador, 20 mm	2	2	2	2	2			
25	91204-KPH-901	Retén, aceite, 17 x 30 x 5	1	1	1	1	1			
26	90124-KPS-900	Tornillo, hexagonal, 6 x 10	2	2	2	-	-			
	90011-KPT-A00	Tornillo, hexagonal, 6 x 10	-	-	-	2	2			
27	90032-GHR-650	Tornillo, reborde, 6 x 14	2	2	2	2	2			
28	91013-GFP-B10	Cojinete, radial de bolas, 6001	1	1	1	1	1			
29	91014-GFP-B10	Cojinete, radial de bolas, 6202	1	1	1	1	1			
30	91015-GFP-B10	Cojinete, radial de bolas, 6203	2	2	2	2	2			

PROIBIDA A REPRODUÇÃO E DISTRIBUIÇÃO
1010913 - Matsuo - MM - JT

© Moto Honda da Amazônia Ltda.
Todos os direitos reservados.

M-16

Tambor Seletor • Eixo Seletor de Marchas

Gearshift Drum • Gearshift Spindle

Tambor de Cambio • Eje de Cambio de Velocidad

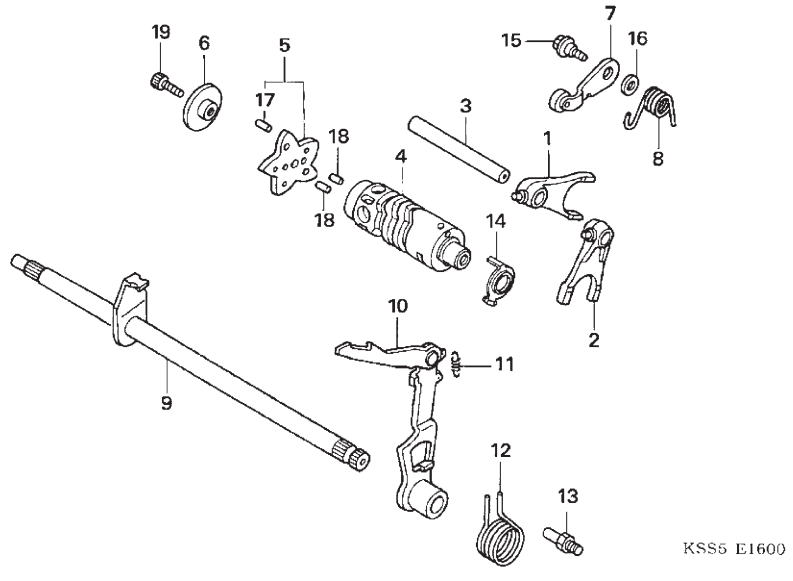

Ref. Nº	N.O.S.	Item de Serviço	T.M.O.
1		(2 , 3)	
	210112	Garfo, seletor	4,1
	(14)	• Nota: Mesmo para duas unidades ou mais.	
		• Inclui: Remoção e instalação motor	
4		(14)	
	2101A9	Tambor Seletor	4,1
		• Inclui: Remoção e instalação motor	
5	2101D6	Excêntrico posicionador marchas	1,1
7		(8)	
	210125	Mola ou posicionador marchas	1,1
9	210122	Eixo seletor marchas	1,2
10		(12)	
	210127	Braço, seletor marchas	1,2

Ref. Nº	Nº da peça	Descrição	Qtd. BIZ125 (6)	(7)	(8)	(9)	(A)	Nº de série		Tipo
1	24211-KPH-900	Garfo seletor, direito	1	1	1	1	1			
2	24212-KSS-900	Garfo seletor, esquerdo	1	1	1	1	1			
3	24241-KPH-900	Eixo, garfo seletor	1	1	1	1	1			
4	24301-KSS-900	Tambor seletor	1	1	1	1	1			
5	24410-KPH-900	Excêntrico posicionador marchas comp.	1	1	1	1	1			
6	24421-KPH-900	Suporte, posicionador marchas	1	1	1	1	1			
7	24430-KPH-900	Posicionador comp., tambor seletor	1	1	1	1	1			
8	24435-KPH-900	Mola, posicionador marchas	1	1	1	1	1			
9	24610-KPH-900	Eixo seletor marchas comp.	1	1	1	1	1			
10	24630-KPH-900	Braço seletor marchas comp.	1	1	1	1	1			
11	24641-KPH-900	Mola, braço seletor marchas	1	1	1	1	1			
12	24651-KPH-900	Mola, retorno, sistema seletor	1	1	1	1	1			
13	24652-KPH-900	Pino, mola retorno	1	1	1	1	1			
14	35753-GBJ-J00	Contato, interruptor ponto morto	1	1	1	1	1			
15	90022-KRM-840	Articulação, posicionador marchas tambor seletor	1	1	1	1	1			
16	90435-HB3-000	Arruela, 6,1 mm	1	1	1	1	1			
17	91111-KW7-900	Rolete, 4 x 10,8	5	5	5	5	5			
18	96220-30085	Rolete, 3 x 8,5	2	2	2	2	2			
19	90092-KSS-900	Parafuso Allen, 6 x 16	1	1	1	1	1			

PROIBIDA A REPRODUÇÃO E DISTRIBUIÇÃO
1200913 - Matsuo - MM - JT

© Moto Honda da Amazônia Ltda.
Todos os direitos reservados.

Ref. Nº	LON	Service item	F.R.T.
1		(2,3)	
	210112	Fork, gearshift	4.1
	(14)	• Note: Same time for two units or more	
		• Includes: Engine removal and installation	
4		(14)	
	2101A9	Drum, gearshift	4.1
		• Includes: Engine removal and installation	
5	2101D6	Plate, gearshift drum stopper	1.1
7		(8)	
	210125	Stopper or spring, shift drum	1.1
9	210122	Spindle, gearshift	1.2
10		(12)	
	210127	Arm, gearshift	1.2

Ref. Nº	Part. No.	Description	Reqd. Qty. BIZ125 (6)	(7)	(8)	(9)	(A)	Serial No.		Note
1	24211-KPH-900	Fork, R. Gearshift	1	1	1	1	1			
2	24212-KSS-900	Fork, L. Gearshift	1	1	1	1	1			
3	24241-KPH-900	Shaft, gearshift fork	1	1	1	1	1			
4	24301-KSS-900	Drum, gearshift	1	1	1	1	1			
5	24410-KPH-900	Plate com., gearshift drum stopper comp.,	1	1	1	1	1			
6	24421-KPH-900	Holder, drum stopper	1	1	1	1	1			
7	24430-KPH-900	Stopper comp., gearshift drum	1	1	1	1	1			
8	24435-KPH-900	Spring, shift drum stopper	1	1	1	1	1			
9	24610-KPH-900	Spindle comp., gearshift	1	1	1	1	1			
10	24630-KPH-900	Arm comp., gearshift	1	1	1	1	1			
11	24641-KPH-900	Spring, gearshift arm	1	1	1	1	1			
12	24651-KPH-900	Spring, gearshift retum	1	1	1	1	1			
13	24652-KPH-900	Pin,shift return spring	1	1	1	1	1			
14	35753-GBJ-J00	Rotor, neutral switch	1	1	1	1	1			
15	90022-KRM-840	Pivot, shift drum stopper arm	1	1	1	1	1			
16	90435-HB3-000	Washer, 6.1 mm	1	1	1	1	1			
17	91111-KW7-900	Roller, 4 x 10.8	5	5	5	5	5			
18	96220-30085	Roller, 3 x 8.5	2	2	2	2	2			
19	90092-KSS-900	Bolt, socket, 6 x 16	1	1	1	1	2			

Nº Ref.	N.O.S.	Articulo de servicio	T.H.L.L.
1		(2,3)	
	210112	Horquilla, cambio de velocidad	4,1
	(14)	• Nota: Mismo tiempo para dos unidades o más	
		• Se incluye: Desmontaje y montaje del motor	
4		(14)	
	2101A9	Tambor, cambio de velocidad	4,1
		• Se incluye: Desmontaje y montaje del motor	
5	2101D6	Leva, cambio de velocidad	1,1
7		(8)	
	210125	Resorte o obturador del tambor	1,1
9	210122	Eje de cambio de velocidad	1,2
10		(12)	
	210127	Brazo, cambio de velocidad	1,2

Nº de Ref.	Nº. de pieza	Descripción	Cant. Reqd BIZ125 (6)	(7)	(8)	(9)	(A)	Nº de série		Nota
1	24211-KPH-900	Horquilla, cambio de velocidad, derecha	1	1	1	1	1			
2	24212-KSS-900	Horquilla, cambio de velocidad, izquierda	1	1	1	1	1			
3	24241-KPH-900	Eje, horquilla de cambio de velocidad	1	1	1	1	1			
4	24301-KSS-900	Tambor de cambio de velocidad	1	1	1	1	1			
5	24410-KPH-900	Leva, cambio de velocidad comp.	1	1	1	1	1			
6	24421-KPH-900	Soporte, obturador del tambor	1	1	1	1	1			
7	24430-KPH-900	Obturador comp., tambor de cambio de velocidad	1	1	1	1	1			
8	24435-KPH-900	Resorte, obturador del tambor	1	1	1	1	1			
9	24610-KPH-900	Eje de cambio de velocidad comp.	1	1	1	1	1			
10	24630-KPH-900	Brazo del cambio de velocidad comp.	1	1	1	1	1			
11	24641-KPH-900	Resorte, brazo del cambio de velocidad	1	1	1	1	1			
12	24651-KPH-900	Resorte, retorno, sistema selector	1	1	1	1	1			
13	24652-KPH-900	Pasador, resorte de retorno	1	1	1	1	1			
14	35753-GBJ-J00	Contacto, interruptor neutro	1	1	1	1	1			
15	90022-KRM-840	Pivote, obturador del tambor de cambio de velocidad	1	1	1	1	1			
16	90435-HB3-000	Arandela, 6,1 mm	1	1	1	1	1			
17	91111-KW7-900	Rodillo, 4 x 10,8	5	5	5	5	5			
18	96220-30085	Rodillo, 3 x 8,5	2	2	2	2	2			
19	90092-KSS-900	Tornillo Allen, 6 x 16	1	1	1	1	1			

PROIBIDA A REPRODUÇÃO E DISTRIBUIÇÃO
10/10/2013 - Matsuo - MM - JT

© Moto Honda da Amazônia Ltda.
Todos os direitos reservados.

M-17

Sistema de Partida

Kick Starter Spindle

Sistema de Arranque

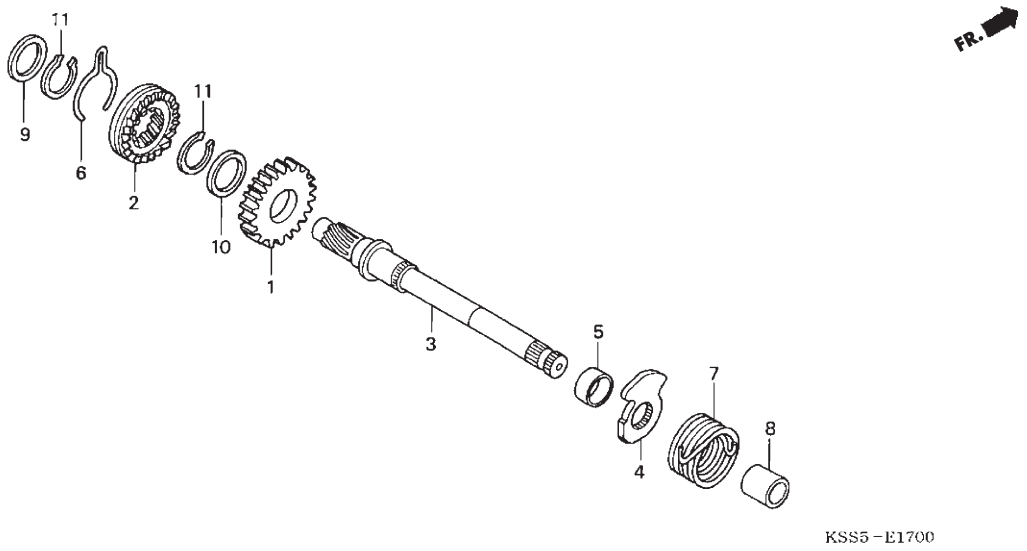

Ref. Nº	N.O.S.	Item de Serviço	T.M.O.
1		(2)	
	1121A0	Pinhão partida	4,0
		• Inclui: Remoção e instalação motor	
3	1121A2	Eixo, pinhão partida	4,0
		• Inclui: Remoção e instalação motor	
7	112103	Mola retorno, partida	0,7

Ref. Nº	Nº da peça	Descrição	Qtd. BIZ125 (6)	(7)	(8)	(9)	(A)	Nº de série		Tipo
1	28211-KPH-900	Pinhão, partida (27D)	1	1	1	1	1			
2	28221-KPH-900	Catraca, partida	1	1	1	1	1			
3	28251-KPH-900	Eixo, partida	1	1	1	1	1			
4	28262-KPH-900	Prendedor, mola partida	1	1	1	1	1			
5	28265-KPH-900	Espaçador, prendedor, mola partida	1	1	1	1	1			
6	28271-KPH-900	Mola, catraca partida	1	1	1	1	1			
7	28281-KPH-900	Mola retorno, partida	1	1	1	1	1			
8	28282-KPH-900	Espaçador, mola, partida	1	1	1	1	1			
9	90452-KPH-900	Arruela, Encosto, 15,5 mm	1	1	1	1	1			
10	90454-KPH-900	Arruela, 25 x 20,2 x 1	1	1	1	1	1			
11	90605-KPS-900	Anel retenção, 20 mm	2	2	2	2	2			KS, ES
	90605-200-000	Anel elástico, 20 mm	2	2	2	2	2			+

PROIBIDA A REPRODUÇÃO E DISTRIBUIÇÃO
1010913 - Matsuo - MM - JJ

© Moto Honda da Amazônia Ltda.
Todos os direitos reservados.

Ref. Nº	LON	Service item	F.R.T.
1		(2)	
	1121A0	Pinion, kick starter	4.0
		• Includes: Engine removal and installation	
3	1121A2	Spindle, kick starter	4.0
		• Includes: Engine removal and installation	
7	112103	Spring, kick starter return	0.7

Ref. Nº	Part. No.	Description	Reqd. Qty. BIZ125 (6)	(7)	(8)	(9)	(A)	Serial No.		Note
1	28211-KPH-900	Pinion, kick starter (27T)	1	1	1	1	1			
2	28221-KPH-900	Ratchet, starter drive	1	1	1	1	1			
3	28251-KPH-900	Spindle, kick starter	1	1	1	1	1			
4	28262-KPH-900	Retainer, kick spring	1	1	1	1	1			
5	28265-KPH-900	Collar, kick retainer	1	1	1	1	1			
6	28271-KPH-900	Spring, starter pinion	1	1	1	1	1			
7	28281-KPH-900	Spring, kick return	1	1	1	1	1			
8	28282-KPH-900	Collar, kick spring	1	1	1	1	1			
9	90452-KPH-900	Washer, thrust, 15.5 mm	1	1	1	1	1			
10	90454-KPH-900	Washer, 25 x 20.2 x 1	1	1	1	1	1			
11	90605-KPS-900	Set ring, 20 mm	2	2	2	2	2			KS, ES
	90605-200-000	Circlip, 20 mm	2	2	2	2	2			+

Nº Ref.	N.O.S.	Articulo de servicio	T.H.L.L.
1		(2)	
	1121A0	Piñon de arranque	4,0
		• Se incluye: Desmontaje y montaje del motor	
3	1121A2	Eje, piñon de arranque	4,0
		• Includes: Engine removal and installation	
7	112103	Resorte de retorno, arranque	0,7

Nº de Ref.	Nº. de pieza	Descripción	Cant. Reqd BIZ125 (6)	(7)	(8)	(9)	(A)	Nº de série		Nota
1	28211-KPH-900	Piñon, arranque (27D)	1	1	1	1	1			
2	28221-KPH-900	Trinquete, arranque	1	1	1	1	1			
3	28251-KPH-900	Eje, arranque	1	1	1	1	1			
4	28262-KPH-900	Prendedor, resorte de arranque	1	1	1	1	1			
5	28265-KPH-900	Espaciador, prendedor, resorte arranque	1	1	1	1	1			
6	28271-KPH-900	Resorte, trinquete de arranque	1	1	1	1	1			
7	28281-KPH-900	Resorte de retorno, arranque	1	1	1	1	1			
8	28282-KPH-900	Espaciador, resorte, arranque	1	1	1	1	1			
9	90452-KPH-900	Arandela, Empuje, 15,5 mm	1	1	1	1	1			
10	90454-KPH-900	Arandela, 25 x 20,2 x 1	1	1	1	1	1			
11	90605-KPS-900	Anillo limitador, 20 mm	2	2	2	2	2			KS, ES
	90605-200-000	Anillo de preción, 20 mm	2	2	2	2	2			+

PROIBIDA A REPRODUÇÃO E DISTRIBUIÇÃO
1010913 - Matsuo - MM - JT

© Moto Honda da Amazônia Ltda.
Todos os direitos reservados.

M-18

Carburador

Carburetor

Carburador

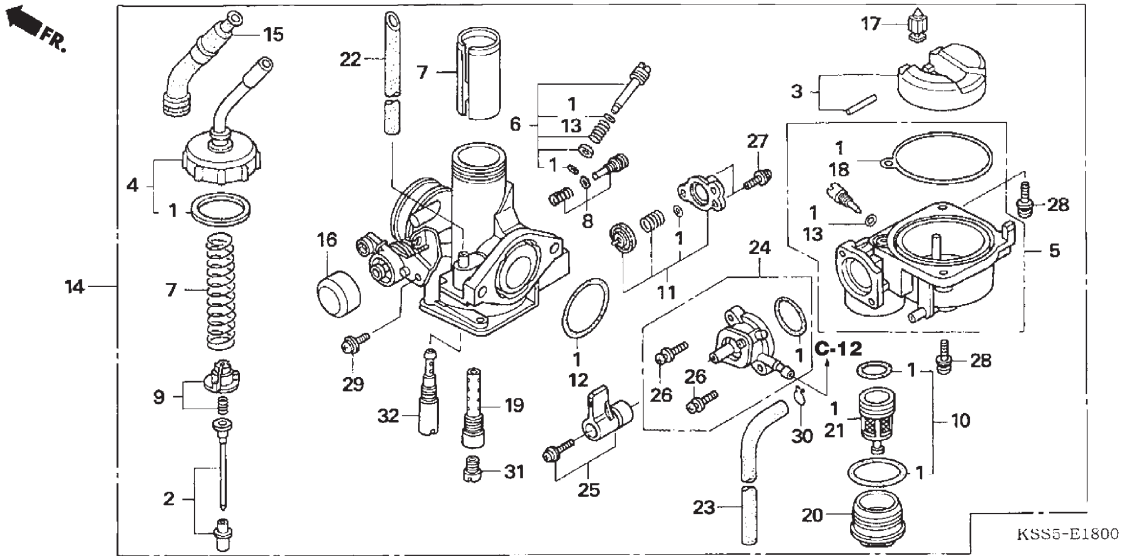

Ref. Nº	N.O.S.	Item de Serviço	T.M.O.
2	3111A3	Válvula agulha	1,1
3		(17)	
	311120	Boia ou válvula boia	1,0
4	3111A5	Tampa, superior, carburador	0,6
5	3111A6	Cuba, boia	0,9
7	3111A8	Válvula, acelerador	0,7
11	3111B8	Válvula, corte ar	0,1
14	3111B5	Carburador, conj.	1,0
21	310115	Tela, filtro combustível	0,1
24	310110	Registro, combustível, conj.	0,2
31		(19, 32)	
	3111D4	Gicleur, principal	1,0

Ref. Nº	Nº da peça	Descrição	Qtd. BIZ125 (6)	(7)	(8)	(9)	(A)	Nº de série		Tipo
1	16010-KPW-H01	Jogo, juntas	1	1	1	-	-			
2	16012-KSS-901	Válvula, agulha, jogo	1	1	1	-	-			KSBR
	16012-KSS-921		1	1	1	-	-			KS3LA
	16012-KSS-931		1	1	1	-	-			KS2LA
3	16013-KEV-900	Boia, jogo	1	1	1	-	-			
4	16014-KPH-901	Tampa, superior	1	1	1	-	-			
5	16015-KSS-901	Cuba, boia, jogo	1	1	1	-	-			
6	16016-KPH-901	Jogo, parafuso	1	1	1	-	-			KS2LA, +2LA, KS3LA
	16016-KSS-901		1	1	1	-	-			KSBR, ES2LA
7	16022-KSS-901	Válvula comp., acelerador	1	1	1	-	-			
8	16028-KSS-901	Jogo, parafuso	1	1	1	-	-			
9	16037-KPH-901	Placa, válvula, jogo	1	1	1	-	-			
10	16040-GB0-911	Jogo, juntas, B	1	1	1	-	-			
11	16048-KPH-901	Válvula, corte ar, comp.	1	1	1	-	-			KSBR, KS3LA, KS2LA
			1	-	-	-	-			ES2LA
	16048-KSS-931	Válvula, corte ar, comp.	1	1	1	-	-			+2LA, ES2LA
12	16075-GHB-B40	Anel, vedação, 2,4 x 25	1	1	1	-	-			
13	16075-GHB-640	Anel, vedação, 1,3 x 4,3	2	2	2	-	-			
14	16100-KSS-901	Carburador conj. (PB7SA A)	1	1	1	-	-			KSBR
	16100-KSS-931	Carburador conj. (PB7SC A)	1	1	1	-	-			KS2LA
	16100-KSS-941	Carburador conj. (PB7SD A)	1	1	1	-	-			KS3LA
15	16118-GB4-003	Capa terminal, cabo	1	1	1	-	-			
16	16148-141-881	Capa, vedação	1	1	1	-	-			

PROIBIDA A REPRODUÇÃO E DISTRIBUIÇÃO
10.03.03 - Matsuo - MM - JT

© Moto Honda da Amazônia Ltda.
Todos os direitos reservados.

Ref. Nº	LON	Service item	F.R.T.
2	3111A3	Needle, jet	1.1
3		(17)	
	311120	Float or float valve	1.0
4	3111A5	Top set, carburetor	0.6
5	3111A6	Chamber, float	0.9
7	3111A8	Valve, throttle	0.7
11	3111B8	Valve, air cut	0.1
14	3111B5	Carburetor assembly	1.0
21	310115	Screen, fuel strainer	0.1
24	310110	Cock assy., fuel	0.2
31		(19, 32)	
	3111D4	Jet, main	1.0

Ref. Nº	Part. No.	Description	Reqd. Qty. BIZ125 (6)	(7)	(8)	(9)	(A)	Serial No.		Note
1	16010-KPW-H01	Gasket set	1	1	1	-	-			
2	16012-KSS-901	Needle set, jet	1	1	1	-	-			KSBR
	16012-KSS-921		1	1	1	-	-			KS3LA
	16012-KSS-931		1	1	1	-	-			KS2LA
3	16013-KEV-900	Float set	1	1	1	-	-			
4	16014-KPH-901	Top set	1	1	1	-	-			
5	16015-KSS-901	Chamber set, float	1	1	1	-	-			
6	16016-KPH-901	Screw set	1	1	1	-	-			KS2LA, +2LA, KS3LA
	16016-KSS-901		1	1	1	-	-			KSBR, ES2LA
7	16022-KSS-901		1	1	1	-	-			
8	16028-KSS-901	Valve set, throttle	1	1	1	-	-			
9	16037-KPH-901	Screw set	1	1	1	-	-			
10	16040-GB0-911	Plate set, valve	1	1	1	-	-			
11	16048-KPH-901	Gasket set B	1	1	1	-	-			KSBR, KS3LA, KS2LA
		Valve set, air cut	1	-	-	-	-			ES2LA
	16048-KSS-931	Valve set, air cut	1	1	1	-	-			+2LA, ES2LA
12	16075-GHB-B40	O-ring, 2,4 x 25	1	1	1	-	-			
13	16075-GHB-640	O-ring, 1,0 x 4,3	2	2	2	-	-			
14	16100-KSS-901	Carburetor assy. (PB7SA A)	1	1	1	-	-			KSBR
	16100-KSS-931	Carburetor assy. (PB7SC A)	1	1	1	-	-			KS2LA
	16100-KSS-941	Carburetor assy. (PB7SD A)	1	1	1	-	-			KS3LA
15	16118-GB4-003	Cap, cable sealing	1	1	1	-	-			
16	16148-141-881	Cap, choke dust	1	1	1	-	-			

Nº Ref.	N.O.S.	Articulo de servicio	T.H.L.L.
2	3111A3	Válvula de aguja	1,1
3		(17)	
	311120	Flotador o válvula del flotador	1,0
4	3111A5	Cubierta superior, carburador	0,6
5	3111A6	Cubierta, flotador	0,9
7	3111A8	Válvula, acelerador	0,7
11	3111B8	Válvula, corte de aire	0,1
14	3111B5	Carburador, conj.	1,0
21	310115	Tamiz, filtro de combustible	0,1
24	310110	Grifo, combustible, conj.	0,2
31		(19, 32)	
	3111D4	Surtidor principal	1,0

Nº de Ref.	Nº. de pieza	Descripción	Cant. Reqd BIZ125 (6)	(7)	(8)	(9)	(A)	Nº de série		Nota
1	16010-KPW-H01	Conjunto, empaquetaduras	1	1	1	-	-			
2	16012-KSS-901	Válvula aguja, conjunto	1	1	1	-	-			KSBR
	16012-KSS-921		1	1	1	-	-			KS3LA
	16012-KSS-931		1	1	1	-	-			KS2LA
3	16013-KEV-900	Flotador, conjunto	1	1	1	-	-			
4	16014-KPH-901	Cubierta superior	1	1	1	-	-			
5	16015-KSS-901	Cubierta, flotador, conjunto	1	1	1	-	-			
6	16016-KPH-901	Conjunto, tornillo	1	1	1	-	-			KS2LA, +2LA, KS3LA
	16016-KSS-901		1	1	1	-	-			KSBR, ES2LA
7	16022-KSS-901	Válvula comp., acelerador	1	1	1	-	-			
8	16028-KSS-901	Conjunto, tornillo	1	1	1	-	-			
9	16037-KPH-901	Placa, válvula, conjunto	1	1	1	-	-			
10	16040-GB0-911	Conjunto, empaquetaduras, B	1	1	1	-	-			
11	16048-KPH-901	Válvula, corte de aire, comp.	1	1	1	-	-			KSBR, KS3LA, KS2LA
			1	-	-	-	-			ES2LA
	16048-KSS-931	Válvula, corte de aire, comp.	1	1	1	-	-			+2LA, ES2LA
12	16075-GHB-B40	Anillo O, 2,4 x 25	1	1	1	-	-			
13	16075-GHB-640	Anillo O, 1,3 x 4,3	2	2	2	-	-			
14	16100-KSS-901	Carburador conj. (PB7SA A)	1	1	1	-	-			KSBR
	16100-KSS-931	Carburador conj. (PB7SC A)	1	1	1	-	-			KS2LA
	16100-KSS-941	Carburador conj. (PB7SD A)	1	1	1	-	-			KS3LA
15	16118-GB4-003	Capa terminal, cable	1	1	1	-	-			
16	16148-141-881	Capa, sellado	1	1	1	-	-			

PROIBIDA A REPRODUÇÃO E DISTRIBUIÇÃO
130015 - Matsuo - MM - JT

© Moto Honda da Amazônia Ltda.
Todos os direitos reservados.

M-18

Carburador

Carburetor

Carburador

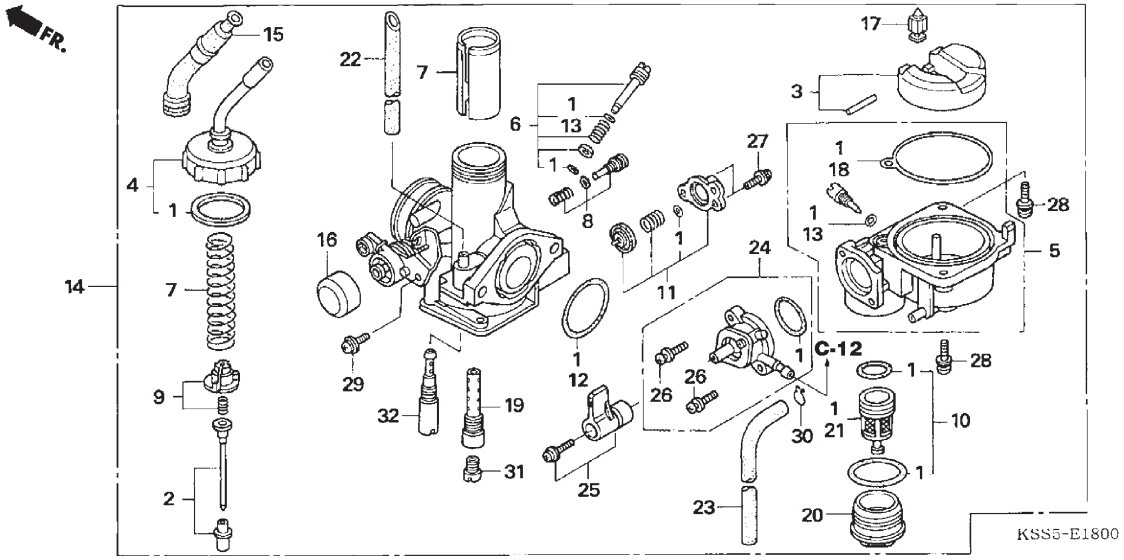

Ref. Nº	N.O.S.	Item de Serviço	T.M.O.	Ref. Nº	Nº da peça	Descrição	Qtd. BIZ125 (6)	(7)	(8)	(9)	(A)	Nº de série		Tipo
				17	16155-168-681	Válvula, comp., boia	1	1	1	-	-			
				18	16163-GBG-960	Junta, cuba	1	1	1	-	-			
				19	16165-KSS-901	Pulverizador	1	1	1	-	-			
				20	16175-GB0-911	Copo, filtro	1	1	1	-	-			
				21	16176-GB0-911	Tela, filtro combustivel	1	1	1	-	-			
				22	16199-KPH-901	Tubo, passagem ar	1	1	1	-	-			
				23	16199-435-771	Tubo, boia	1	1	1	-	-			
				24	16951-KSS-901	Registro, combustível, jogo	1	1	1	-	-			
				25	16963-KSS-901	Alavanca de registro, jogo	1	1	1	-	-			
				26	93892-03012-18	Parafuso, Arruela, 3 x 12	2	2	2	-	-			
				27	93892-04010-10	Parafuso, Arruela, 4 x 10	2	2	2	-	-			
				28	93892-04014-18	Parafuso, Arruela, 4 x 14	2	2	2	-	-			
				29	93892-05010-18	Parafuso, Arruela, 5 x 10	1	1	1	-	-			
				30	95002-02659	Presilha, Tubo (B6.5)	1	1	1	-	-			
				31	99101-KSS-0920	Gicleur, Principal, #92	1	1	1	-	-			2LA, 3LA
					99101-KSS-0950	Gicleur, Principal, #95	1	1	1	-	-			BR
				32	99103-KPH-0350	Gicleur, Marcha Lenta, #35	1	1	1	-	-			BR, 3LA
					99103-KSS-0400	Gicleur, Marcha Lenta, comp., #40	1	1	1	-	-			KS2LA
							1	-	-	-	-			ES2LA
					99103-KSS-0380	Gicleur, Marcha Lenta, comp., #38	1	1	1	-	-			+2LA

PROIBIDA A REPRODUÇÃO E DISTRIBUIÇÃO
401042 - Matsuo - MM - JT

Voltar
Back
Volver

© Moto Honda da Amazônia Ltda.
Todos os direitos reservados.

Ref. Nº	LON	Service item	F.R.T.	Ref. Nº	Part. No.	Description	Reqd. Qty. BIZ125 (6)	(7)	(8)	(9)	(A)	Serial No.		Note
				17	16155-168-681	Valve comp., float	1	1	1	-	-			
				18	16163-GBG-960	Gasket, float chamber	1	1	1	-	-			
				19	16165-KSS-901	Holder, needle jet	1	1	1	-	-			
				20	16175-GB0-911	Cup, fuel strainer	1	1	1	-	-			
				21	16176-GB0-911	Screen, fuel strainer	1	1	1	-	-			
				22	16199-KPH-901	Tube, air vent	1	1	1	-	-			
				23	16199-435-771	Tube, overflow	1	1	1	-	-			
				24	16951-KSS-901	Body set, cock	1	1	1	-	-			
				25	16963-KSS-901	Lever set, cock	1	1	1	-	-			
				26	93892-03012-18	Screw-washer, 3 x 12	2	2	2	-	-			
				27	93892-04010-10	Screw-washer, 4 x 10	2	2	2	-	-			
				28	93892-04014-18	Screw-washer, 4 x 14	2	2	2	-	-			
				29	93892-05010-18	Screw-washer, 5 x 10	1	1	1	-	-			
				30	95002-02659	Clip, tube (B6.5)	1	1	1	-	-			
				31	99101-KSS-0920	Jet, main, #92	1	1	1	-	-			2LA, 3LA
					99101-KSS-0950	Jet, main, #95	1	1	1	-	-			BR
				32	99103-KPH-0350	Jet, slow, #35	1	1	1	-	-			BR, 3LA
					99103-KSS-0400	Jet comp., slow, #40	1	1	1	-	-			KS2LA
							1	-	-	-	-			ES2LA
					99103-KSS-0380	Jet, Comp., slow #38	1	1	1	-	-			+2LA

Nº Ref.	N.O.S.	Articulo de servicio	T.H.L.L.	Nº de Ref.	Nº. de pieza	Descripción	Cant. Reqd BIZ125 (6)	(7)	(8)	(9)	(A)	Nº de série		Nota
				17	16155-168-681	Válvula comp., flotador	1	1	1	-	-			
				18	16163-GBG-960	Empaquetadura, cubieta	1	1	1	-	-			
				19	16165-KSS-901	Pulverizador	1	1	1	-	-			
				20	16175-GB0-911	Cubieta, filtro	1	1	1	-	-			
				21	16176-GB0-911	Tamiz, filtro de combustible	1	1	1	-	-			
				22	16199-KPH-901	Tubo, pasaje, de aire	1	1	1	-	-			
				23	16199-435-771	Tubo, flotador	1	1	1	-	-			
				24	16951-KSS-901	Grifo, combustible, conjunto	1	1	1	-	-			
				25	16963-KSS-901	Palanca del grifo, conjunto	1	1	1	-	-			
				26	93892-03012-18	Tornillo, arandela, 3 x 12	2	2	2	-	-			
				27	93892-04010-10	Tornillo, arandela, 4 x 10	2	2	2	-	-			
				28	93892-04014-18	Tornillo, arandela, 4 x 14	2	2	2	-	-			
				29	93892-05010-18	Tornillo, arandela, 5 x 10	1	1	1	-	-			
				30	95002-02659	Prendedor, tubo (B6.5)	1	1	1	-	-			
				31	99101-KSS-0920	Surtidor principal, #92	1	1	1	-	-			2LA, 3LA
					99101-KSS-0950	Surtidor principal, #95	1	1	1	-	-			BR
				32	99103-KPH-0350	Surtidor, ralentí, #35	1	1	1	-	-			BR, 3LA
					99103-KSS-0400	Surtidor, ralentí, comp. #40	1	1	1	-	-			KS2LA
							1	-	-	-	-			ES2LA
					99103-KSS-0380	Surtidor, ralentí, comp. #38	1	1	1	-	-			+2LA

PROIBIDA A REPRODUÇÃO E DISTRIBUIÇÃO
1010915 Matsuo - MM - JT

© Moto Honda da Amazônia Ltda.
Todos os direitos reservados.

M-19

Corpo do Acelerador • Injetor Combustível

Throttle Body • Fuel Injector

Cuerpo Aceleración • Injector Combustible

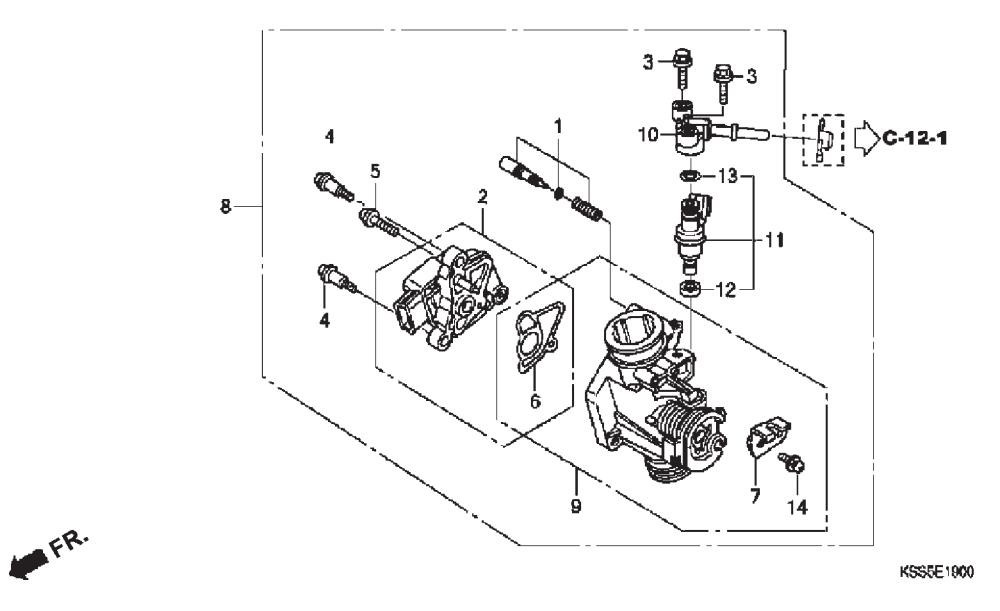

Ref. Nº	N.O.S.	Item de Serviço	T.M.O.
2	617115	Sensor, corpo acelerador	0,8
8	311132	Carcaça comp., corpo acelerador	1,1
9	311130	Corpo acelerador	1,2
11	311145	Injetor, combustível	0,9

Ref. Nº	Nº da peça	Descrição	Qtd. BIZ125 (6)	(7)	(8)	(9)	(A)	Nº de série		Tipo
1	16016-KWB-601	Parafuso, jogo	-	-	-	1	1			
2	16060-GEY-642	Sensor, jogo	-	-	-	1	1			
3	16080-KPH-701	Parafuso, flange, 5 x 20	-	-	-	2	2			
4	16081-KPH-701	Parafuso, torx 5 x 8,7	-	-	-	2	2			
5	16082-KPH-701	Parafuso torx 5 x 17	-	-	-	1	1			
6	16083-KTR-941	Anel vedação, corpo aceleração	-	-	-	1	1			
7	16169-KTM-D21	Suporte, fiação	-	-	-	1	1			
8	16400-KSS-B31	Corpo acelerador comp (GQR6A A)	-	-	-	1	1			
9	16410-KSS-B31	Carcaça, jogo	-	-	-	1	1			
10	16422-KTM-D21	Junção, injetor	-	-	-	1	1			
11	16450-KSS-B31	Injetor de combustível, comp.	-	-	-	1	1			
12	16472-KPH-701	Anel, vedação	-	-	-	1	1			
13	91301-KPH-701	Anel, vedação, 7,3 x 2,2	-	-	-	1	1			
14	93892-05012-18	Parafuso arruela 5 x 12	-	-	-	1	1			

Voltar
Back
Volver

PROIBIDA A REPRODUÇÃO E DISTRIBUIÇÃO
1010913 - Matsuo - MM - JT

© Moto Honda da Amazônia Ltda.
Todos os direitos reservados.

Ref. Nº	LON	Service item	F.R.T.
2	617115	Sensor Jet	0.8
8	311132	Throttle body assy	1.1
9	311130	Body set	1.2
11	311145	Injector assy. Fuel	0.9

Ref. Nº	Part. No.	Description	Reqd. Qty. BIZ125 (6)	(7)	(8)	(9)	(A)	Serial No.		Note
1	16016-KWB-601	Screw Set	-	-	-	1	1			
2	16060-GEY-642	Sensor Set	-	-	-	1	1			
3	16080-KPH-701	Bolt, Flange, 5 x 20	-	-	-	2	2			
4	16081-KPH-701	Screw, Torx 5 x 8,7	-	-	-	2	2			
5	16082-KPH-701	Screw, Torx 5 x 17	-	-	-	1	1			
6	16083-KTR-941	O-ring, Throttle Body	-	-	-	1	1			
7	16169-KTM-D21	Stay, Wire	-	-	-	1	1			
8	16400-KSS-B31	Throttle Body Assy (GQR6A A)	-	-	-	1	1			
9	16410-KSS-B31	Body Set	-	-	-	1	1			
10	16422-KTM-D21	Joint, Injector	-	-	-	1	1			
11	16450-KSS-B31	Injector Assy., Fuel	-	-	-	1	1			
12	16472-KPH-701	Ring, Seal	-	-	-	1	1			
13	91301-KPH-701	Ring, Seal 7,3 x 2,2	-	-	-	1	1			
14	93892-05012-18	Screw, Washer 5 x 12	-	-	-	1	1			

Nº Ref.	N.O.S.	Articulo de servicio	T.H.L.L.
2	617115	Conjunto, tornillo	0,8
8	311132	Cuerpo aceleración	1,1
9	311130	Cuerpo comp.	1,2
11	311145	Injector comp. Combustible	0,9

Nº de Ref.	Nº. de pieza	Descripción	Cant. Reqd BIZ125 (6)	(7)	(8)	(9)	(A)	Nº de série		Nota
1	16016-KWB-601	Conjunto, tornillo	-	-	-	1	1			
2	16060-GEY-642	Conjunto, tornillo	-	-	-	1	1			
3	16080-KPH-701	Tornillo, reborde, 5 x 20	-	-	-	2	2			
4	16081-KPH-701	Tornillo, Torx 5 x 8,7	-	-	-	2	2			
5	16082-KPH-701	Tornillo, Torx 5 x 17	-	-	-	1	1			
6	16083-KTR-941	Anillo O, Cuerpo aceleración	-	-	-	1	1			
7	16169-KTM-D21	Soporte, alambraje	-	-	-	1	1			
8	16400-KSS-B31	Cuerpo aceleración comp., (GQR6A A)	-	-	-	1	1			
9	16410-KSS-B31	Cuerpo comp.	-	-	-	1	1			
10	16422-KTM-D21	Junción, Injector	-	-	-	1	1			
11	16450-KSS-B31	Injector comp., combustible	-	-	-	1	1			
12	16472-KPH-701	Anillo	-	-	-	1	1			
13	91301-KPH-701	Anillo, 7,3 x 2,2	-	-	-	1	1			
14	93892-05012-18	Tornillo Arandela 5 x 12	-	-	-	1	1			

PROIBIDA A REPRODUÇÃO E DISTRIBUIÇÃO
1010913 - Matsuo - MM - JT

© Moto Honda da Amazônia Ltda.
Todos os direitos reservados.

C-1

Farol

Headlight

Faro

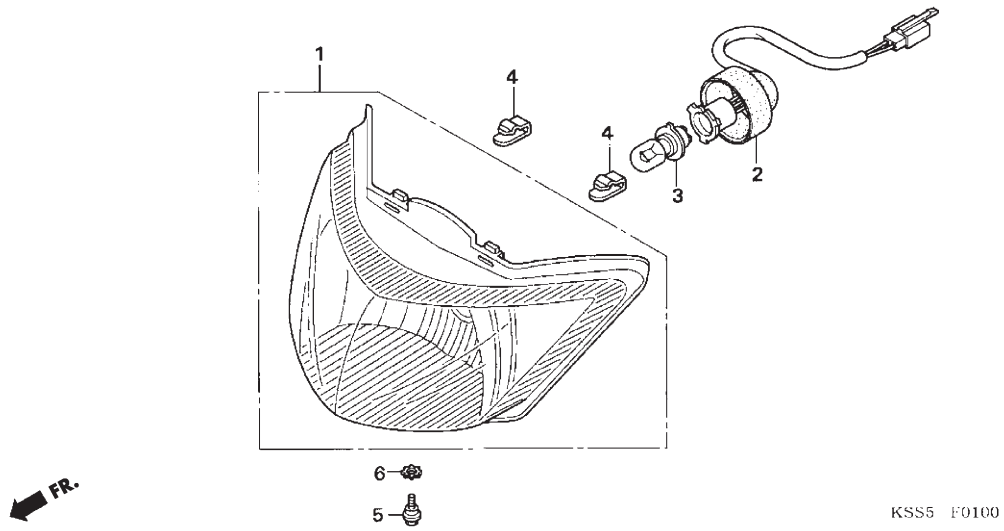

Ref. Nº	N.O.S.	Item de Serviço	T.M.O.
1	6161A7	Unidade, farol	0,3
2	6161B1	Soquete, farol	0,2
3	616118	Lâmpada, farol	0,2

Ref. Nº	Nº da peça	Descrição	Qtd. BIZ125 (6)	(7)	(8)	(9)	(A)	Nº de série		Tipo
1	33120-KSS-901	Unidade, farol	1	1	1	1	1			
2	33130-KSS-901	Soquete comp., farol	1	1	1	-	-			
	33110-GFP-B00	Soquete comp., farol	-	-	-	1	1			
3	34901-KPH-881	Lâmpada, farol (12V 32 / 32W)	1	1	1	1	1			
4	53209-GAH-000	Presilha, farol	2	2	2	2	2			
5	90101-GJ6-000	Parafuso, ajuste	1	1	1	1	1			
6	90307-GAZ-980	Arruela trava, 6 mm	1	1	1	1	1			

PROIBIDA A REPRODUÇÃO E DISTRIBUIÇÃO
1010913 - Matsuo - MM - JT

© Moto Honda da Amazônia Ltda.
Todos os direitos reservados.

Ref. Nº	LON	Service item	F.R.T.
1	6161A7	Headlight unit	0.3
2	6161B1	Socket, headlight	0.2
3	616118	Bulb, headlight	0.2

Ref. Nº	Part. No.	Description	Reqd. Qty. BIZ125 (6)	(7)	(8)	(9)	(A)	Serial No.		Note
1	33120-KSS-901	Headlight unit	1	1	1	1	1			
2	33130-KSS-901	Socket comp., headlight	1	1	1	-	-			
	33110-GFP-B00	Socket comp., headlight	-	-	-	1	1			
3	34901-KPH-881	Bulb. Headlight (12V 32/32W)	1	1	1	1	1			
4	53209-GAH-000	Clip, headlight	2	2	2	2	2			
5	90101-GJ6-000	Bolt, adjusting	1	1	1	1	1			
6	90307-GAZ-980	Washer, lock, 6 mm	1	1	1	1	1			

Nº Ref.	N.O.S.	Articulo de servicio	T.H.L.L.
1	6161A7	Unidad, faro	0,3
2	6161B1	Soquete, faro	0,2
3	616118	Bombilla, faro	0,2

Nº de Ref.	Nº. de pieza	Descripción	Cant. Reqd BIZ125 (6)	(7)	(8)	(9)	(A)	Nº de série		Nota
1	33120-KSS-901	Unidad, faro	1	1	1	1	1			
2	33130-KSS-901	Soquete comp., faro	1	1	1	-	-			
	33110-GFP-B00	Soquete comp., faro	-	-	-	1	1			
3	34901-KPH-881	Bombilla, faro (12V 32 / 32W)	1	1	1	1	1			
4	53209-GAH-000	Prendedor, faro	2	2	2	2	2			
5	90101-GJ6-000	Tornillo, ajuste	1	1	1	1	1			
6	90307-GAZ-980	Arandela traba, 6 mm	1	1	1	1	1			

PROIBIDA A REPRODUÇÃO E DISTRIBUIÇÃO
1010913 - Matsuo - MM - JT

© Moto Honda da Amazônia Ltda.
Todos os direitos reservados.

C-2
(BIZ 125 KS • ES)

Instrumentos

Instruments

Instrumentos

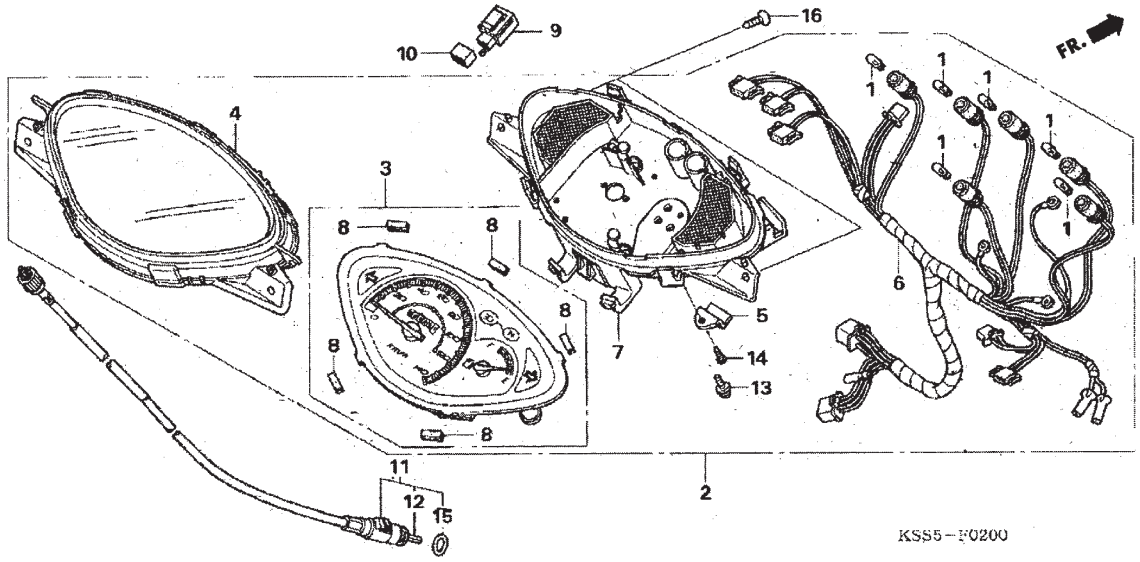

Ref. Nº	N.O.S.	Item de Serviço	T.M.O.
2	8121A1	Painel instrumentos, conj.	0,6
3	8121A2	Painel Instrumentos	0,7
4	8121B7	Lente, painel nstrumentos	0,7
6	6161G4	Soquete conj., lâmpada, painel instrumentos	0,7
7	8121B3	Carcaça, painel Instrumentos	0,7
9	6111C3	Relé, sinaleira	0,3
11	811160	Cabo, velocimetro	0,5
12	8111B2	Cabo interno, velocímetro	0,1

Ref. Nº	Nº da peça	Descrição	Qtd. BIZ125 (6)	(7)	(8)	(9)	(A)	Nº de série		Tipo
1	34908-KBB-305	Lâmpada (12 V, 3W)	6	6	6	-	-			
2	37200-KSS-902	Painel instrumentos, conj.	1	1	1	-	-			ES
	37200-KSS-912		1	1	1	-	-			KS
3	37210-KSS-901	Painel Instrumentos, comp.	1	1	1	-	-			
4	37211-KSS-901	Lente	1	1	1	-	-			
5	37213-KSS-901	Suporte, relé sinaleira	1	1	1	-	-			
6	37224-KSS-901	Soquete comp.	1	1	1	-	-			ES
	37224-KSS-911		1	1	1	-	-			KS
7	37230-KSS-901	Carcaça inferior, conj.	1	1	1	-	-			
8	37304-GAH-008	Coxim borracha	5	5	5	-	-			
9	38301-KSS-900	Relé, sinaleira	1	1	1	-	-			
10	38306-KK4-000	Protetor, relé sinaleira (MITSUBA)	1	1	1	-	-			
11	44830-KSS-900	Cabo conj., velocímetro	1	1	1	-	-			
12	44831-KSS-900	Cabo interno	1	1	1	-	-			
13	90035-166-008	Parafuso, arruela especial, 4 x 10	2	2	2	-	-			
14	90101-KY6-008	Parafuso, fixação, 3 x 14	1	1	1	-	-			
15	91352-671-004	Anel vedação, 8,5 x 1,5 (NOK)	1	1	1	-	-			
16	90188-GHR-J60	Parafuso, fixação, 5 x 16	2	2	2	-	-			

PROIBIDA A REPRODUÇÃO E DISTRIBUIÇÃO
1010913 - Matsuo - MM - JT

Voltar
Back
Volver

© Moto Honda da Amazônia Ltda.
Todos os direitos reservados.

Ref. Nº	LON	Service item	F.R.T.
2	8121A1	Meter assy, combination	0.6
3	8121A2	Meter , combination	0.7
4	8121B7	Lens, meter	0.7
6	6161G4	Socket assy, meter bulb	0.7
7	8121B3	Case, meter	0.7
9	6111C3	Relay, winker	0.3
11	811160	Cable, speedometer	0.5
12	8111B2	Cable, speedometer inner	0.1

Ref. Nº	Part. No.	Description	Reqd. Qty. BIZ125 (6)	(7)	(8)	(9)	(A)	Serial No.		Note
1	34908-KBB-305	Bulb (12V, 3W)	6	6	6	-	-			
2	37200-KSS-902	Meter assy	1	1	1	-	-			ES
	37200-KSS-912		1	1	1	-	-			KS
3	37210-KSS-901	Meter, comp.	1	1	1	-	-			
4	37211-KSS-901	Lens	1	1	1	-	-			
5	37213-KSS-901	Holder, winker relay	1	1	1	-	-			
6	37224-KSS-901	Socket comp.	1	1	1	-	-			ES
	37224-KSS-911		1	1	1	-	-			KS
7	37230-KSS-901	Case assy, under	1	1	1	-	-			
8	37304-GAH-008	Cushion, rubber	5	5	5	-	-			
9	38301-KSS-900	Relay, winker	1	1	1	-	-			
10	38306-KK4-000	Leg, winker relay (MITSUBA)	1	1	1	-	-			
11	44830-KSS-900	Cable assy, speedometer	1	1	1	-	-			
12	44831-KSS-900	Cable, inner	1	1	1	-	-			
13	90035-166-008	Screw-washer, special 4 x 10	2	2	2	-	-			
14	90101-KY6-008	Screw, tapping 3 x 14	1	1	1	-	-			
15	91352-671-004	O-ring, 8,5 x 1,5 (ARAI)	1	1	1	-	-			
16	90188-GHR-J60	Screw, tapping, 5 x 16	2	2	2	-	-			

Nº Ref.	N.O.S.	Articulo de servicio	T.H.L.L.
2	8121A1	Tablero de instrumentos, conj.	0,6
3	8121A2	Tablero de instrumentos	0,7
4	8121B7	Lente, tablero de instrumentos	0,7
6	6161G4	Soquete conj., bombilla, tablero de instrumentos	0,7
7	8121B3	Carcasa, tablero de instrumentos	0,7
9	6111C3	Relé, intermitente	0,3
11	811160	Cable, velocímetro	0,5
12	8111B2	Cable interno, velocímetro	0,1

Nº de Ref.	Nº. de pieza	Descripción	Cant. Reqd BIZ125 (6)	(7)	(8)	(9)	(A)	Nº de série		Nota
1	34908-KBB-305	Bombilla, (12V, 3W)	6	6	6	-	-			
2	37200-KSS-902	Tablero de intrumentos, conj.	1	1	1	-	-			ES
	37200-KSS-912		1	1	1	-	-			KS
3	37210-KSS-901	Tablero de instrumentos, comp.	1	1	1	-	-			
4	37211-KSS-901	Lente	1	1	1	-	-			
5	37213-KSS-901	Soporte, relé, intermitente	1	1	1	-	-			
6	37224-KSS-901	Soquete, comp.	1	1	1	-	-			ES
	37224-KSS-911		1	1	1	-	-			KS
7	37230-KSS-901	Carcasa inferior, conj.	1	1	1	-	-			
8	37304-GAH-008	Collarín de goma	5	5	5	-	-			
9	38301-KSS-900	Relé, intermitente	1	1	1	-	-			
10	38306-KK4-000	Protector, relé, intermitente (MITSUBA)	1	1	1	-	-			
11	44830-KSS-900	Cable conj., velocímetro	1	1	1	-	-			
12	44831-KSS-900	Cable interno	1	1	1	-	-			
13	90035-166-008	Tornillo, arandela especial, 4 x 10	2	2	2	-	-			
14	90101-KY6-008	Tornillo, fijación, 3 x 14	1	1	1	-	-			
15	91352-671-004	Anillo O, 8,5 x 1,5 (NOK)	1	1	1	-	-			
16	90188-GHR-J60	Tornillo, fijación, 5 x 16	2	2	2	-	-			

PROIBIDA A REPRODUÇÃO E DISTRIBUIÇÃO
10100213 - Hiatsuo - MM - JT

© Moto Honda da Amazônia Ltda.
Todos os direitos reservados.

C-2-1

Instrumentos

Instruments

Instrumentos

(BIZ 125 +)

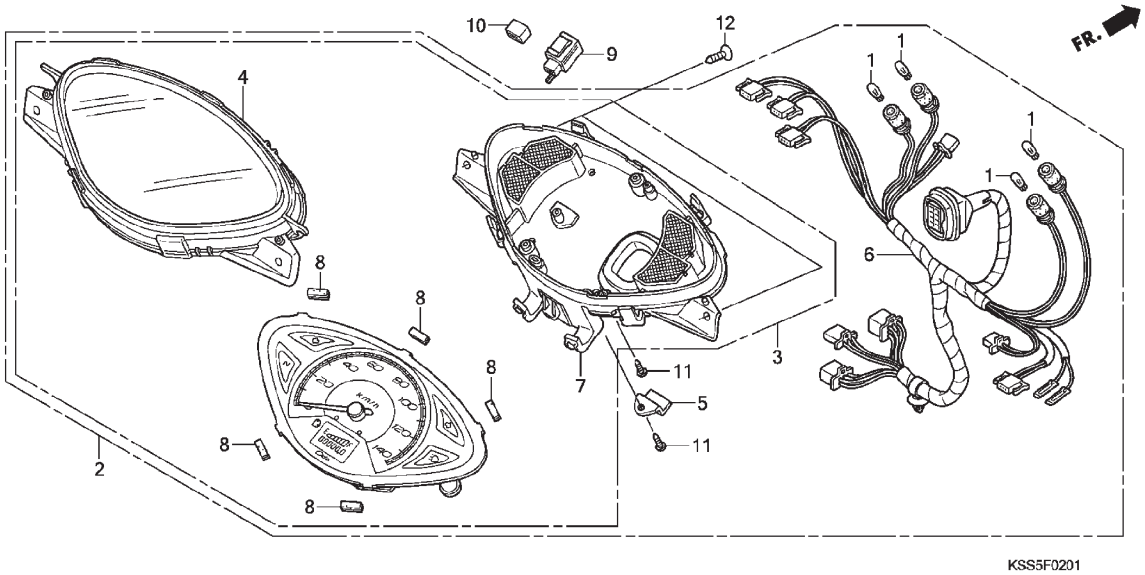

Ref. Nº	N.O.S.	Item de Serviço	T.M.O.
2	8121A1	Painel instrumentos, conj.	0,6
3	8121A5	Painel instrumentos, comp.	0,7
4	8121B7	Lente, painel instrumentos	0,7
6	6161G4	Soquete conj., lâmpada, painel instrumentos	0,7
7	8121B3	Carcaça, painel instrumentos	0,7
9	6111C3	Relé, sinalizador	0,3

Ref. Nº	Nº da peça	Descrição	Qtd. BIZ125 (6)	(7)	(8)	(9)	(A)	Nº de série		Tipo
1	34908-KBB-305	Lâmpada (12V 3W)	4	4	4	-	-			
2	37200-KSS-951	Painel instrumentos, conj.	1	1	1	-	-			
3	37210-KSS-951	Painel instrumentos, comp.	1	1	1	-	-			
4	37211-KSS-901	Lente	1	1	1	-	-			
5	37213-KSS-901	Suporte, relé sinaleira	1	1	1	-	-			
6	37224-KSS-951	Soquete, comp.	1	1	1	-	-			
7	37230-KSS-951	Carcaça inferior, conj.	1	1	1	-	-			
8	37304-GAH-008	Coxim borracha	5	5	5	-	-			
9	38301-KSS-900	Relé, sinaleira	1	1	1	-	-			
10	38306-KK4-000	Protetor, relé sinaleira (MITSUBA)	1	1	1	-	-			
11	90101-KY6-008	Parafuso, fixação, 3 x 14	4	4	4	-	-			
12	90188-GHR-J60	Parafuso, fixação, 5 x 16	2	2	2	-	-			

PROIBIDA A REPRODUÇÃO E DISTRIBUIÇÃO
1010913 - Matsuo - MM - JT

© Moto Honda da Amazônia Ltda.
Todos os direitos reservados.

Ref. Nº	LON	Service item	F.R.T.
2	8121A1	Meter assy	0.6
3	8121A5	Meter, comp.	0.7
4	8121B7	Lens, meter	0.7
6	6161G4	Socket assy., meter bulb	0.7
7	8121B3	Case assy., bulb meter	0.7
9	6111C3	Relay, winker	0.3

Ref. Nº	Part. No.	Description	Reqd. Qty. BIZ125 (6)	(7)	(8)	(9)	(A)	Serial No.		Note
1	34908-KBB-305	Bulb, wedge base (12V 3W)	4	4	4	-	-			
2	37200-KSS-951	Meter assy	1	1	1	-	-			
3	37210-KSS-951	Meter, comp.	1	1	1	-	-			
4	37211-KSS-901	Lens	1	1	1	-	-			
5	37213-KSS-901	Holder, winker relay	1	1	1	-	-			
6	37224-KSS-951	Socket comp.	1	1	1	-	-			
7	37230-KSS-951	Case assy., under	1	1	1	-	-			
8	37304-GAH-008	Cushion, rubber	5	5	5	-	-			
9	38301-KSS-900	Relay, winker	1	1	1	-	-			
10	38306-KK4-000	Leg, winker relay (MITSUBA)	1	1	1	-	-			
11	90101-KY6-008	Screw, tapping, 3 x 14	4	4	4	-	-			
12	90188-GHR-J60	Screw, tapping, 5 x 16	2	2	2	-	-			

Nº Ref.	N.O.S.	Articulo de servicio	T.H.L.L.
2	8121A1	Tablero de instrumentos, conj.	0,6
3	8121A5	Tablero de instrumentos comp.	0,7
4	8121B7	Lente, tablero de instrumentos	0,7
6	6161G4	Soquete conj., bombilla, tablero de instrumentos	0,7
7	8121B3	Carcasa, tablero de instrumentos	0,7
9	6111C3	Relé, luz intermitente	0,3

Nº de Ref.	Nº. de pieza	Descripción	Cant. Reqd BIZ125 (6)	(7)	(8)	(9)	(A)	Nº de série		Nota
1	34908-KBB-305	Bombilla (12V 3 W)	4	4	4	-	-			
2	37200-KSS-951	Tablero de instrumentos, conj.	1	1	1	-	-			
3	37210-KSS-951	Tablero de instrumentos, comp.	1	1	1	-	-			
4	37211-KSS-901	Lente	1	1	1	-	-			
5	37213-KSS-901	Soporte, relé, luz intermitente	1	1	1	-	-			
6	37224-KSS-951	Soquete, comp.	1	1	1	-	-			
7	37230-KSS-951	Carcasa inferior, conj.	1	1	1	-	-			
8	37304-GAH-008	Collarin de goma	5	5	5	-	-			
9	38301-KSS-900	Relé, luz intermitente	1	1	1	-	-			
10	38306-KK4-000	Protector, relé, luz intermitente (MITSUBA)	1	1	1	-	-			
11	90101-KY6-008	Tornillo, fijación, 3 x 14	4	4	4	-	-			
12	90188-GHR-J60	Tornillo, fijación, 5 x 16	2	2	2	-	-			

PROIBIDA A REPRODUÇÃO E DISTRIBUIÇÃO
1010913 - Matsuo - MM - JT

© Moto Honda da Amazônia Ltda.
Todos os direitos reservados.

C-2-2

Instrumentos

Instruments

Instrumentos

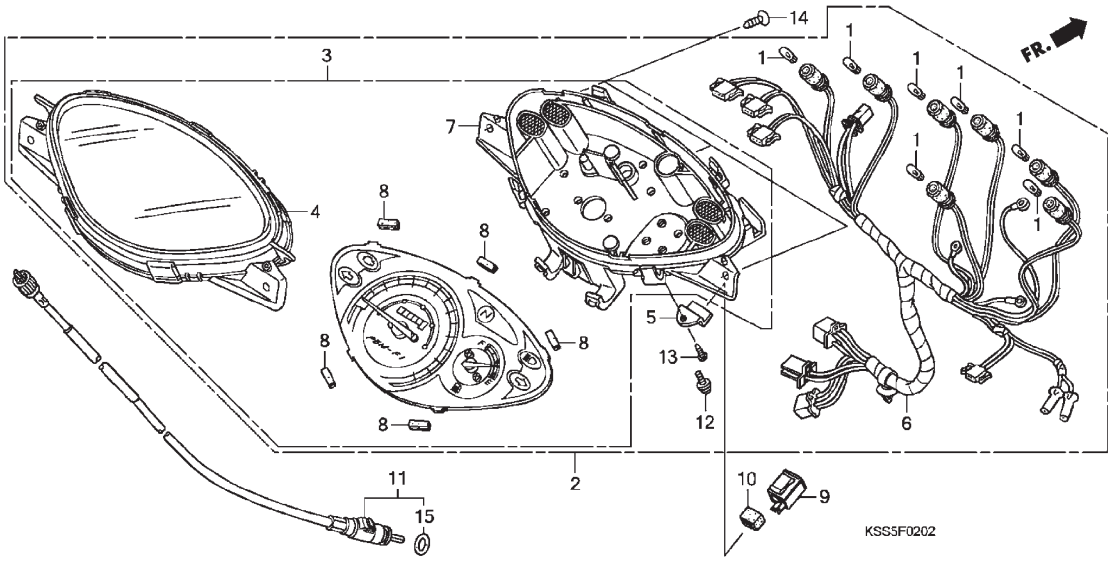

Ref. Nº	N.O.S.	Item de Serviço	T.M.O.
2	8121A1	Painel instrumentos, conj.	0,6
3	8121A2	Painel instrumentos, comp.	0,7
4	8121B7	Lente, painel instrumentos	0,7
6	6161G4	Soquete conj. Lâmpada, painel instrumentos	0,7
7	8121B3	Carcaça, painel instrumentos	0,7
9	6111C3	Relé, sinalizador	0,3
11	811160	Cabo, velocímetro	0,5

Ref. Nº	Nº da peça	Descrição	Qtd. BIZ125 (6)	(7)	(8)	(9)	(A)	Nº de série		Tipo
1	34308-KBB-305	Lâmpada (12V 3W)	-	-	-	7	7			
2	37200-KSS-B31	Painel instrumentos, conj. (km/h)	-	-	-	1	1			ES
	37200-KSS-B61		-	-	-	1	1			KS
3	37210-KSS-B31	Painel instrumentos, conj.	-	-	-	1	1			
4	37211-KSS-B31	Lente	-	-	-	1	1			
5	37213-KSS-901	Suporte, relé sinaleira	-	-	-	1	1			
6	37224-KSS-B31	Soquete, comp.	-	-	-	1	1			ES
	37224-KSS-B61		-	-	-	1	1			KS
7	37230-KSS-B31	Carcaça, inferior, conj.	-	-	-	1	1			
8	37304-GAH-008	Coxim borracha	-	-	-	5	5			
9	38301-GBG-911	Relé sinaleira, comp., (P.T.KDG)	-	-	-	1	1			
10	38306-KK4-000	Suporte, relé sinaleira (MITSUBA)	-	-	-	1	1			
11	44830-KSS-B30	Cabo velocímetro conj.	-	-	-	1	1			
12	90035-166-008	Parafuso, arruela especial 4 x 10	-	-	-	2	2			
13	90101-KY6-008	Parafuso, fixação, 3 x 14	-	-	-	1	1			
14	90188-GHR-J60	Parafuso, fixação, 5 x 16 (P0)	-	-	-	3	3			
15	91352-671-003	Anel, Vedação, 8,5 x 1,5 (ARAI)	-	-	-	1	1			
	91352-671-004	Anel, Vedação, 8,5 x 1,5 (NOK)	-	-	-	1	1			

PROIBIDA A REPRODUÇÃO E DISTRIBUIÇÃO
1010913 - Watsuo - MM - JT

© Moto Honda da Amazônia Ltda.
Todos os direitos reservados.

Ref. Nº	LON	Service item	F.R.T.
2	8121A1	Meter assy	0.6
3	8121A2	Meter, comp.	0.7
4	8121B7	Lens, meter	0.7
6	6161G4	Socket assy, meter bulb	0.7
7	8121B3	Case assy, bulb, meter	0.7
9	6111C3	Relay, winker	0.3
11	811160	Cable assy speedometer	0.5

Ref. Nº	Part. No.	Description	Reqd. Qty. BIZ125 (6)	(7)	(8)	(9)	(A)	Serial No.		Note
1	34308-KBB-305	Bulb, wedge base (12V 3W)	-	-	-	7	7			
2	37200-KSS-B31	Speedometer assy (KPH)	-	-	-	1	1			ES
	37200-KSS-B61		-	-	-	1	1			KS
3	37210-KSS-B31	Speedometer comp.	-	-	-	1	1			
4	37211-KSS-B31	Lens	-	-	-	1	1			
5	37213-KSS-901	Holder, winker relay	-	-	-	1	1			
6	37224-KSS-B31	Socket comp.	-	-	-	1	1			ES
	37224-KSS-B61		-	-	-	1	1			KS
7	37230-KSS-B31	Case assy, under	-	-	-	1	1			
8	37304-GAH-008	Cushion, rubber	-	-	-	5	5			
9	38301-GBG-911	Relay comp., winker (P.T.KDG)	-	-	-	1	1			
10	38306-KK4-000	Suspension, winker relay (MITSUBA)	-	-	-	1	1			
11	44830-KSS-B30	Cable assy, speedometer	-	-	-	1	1			
12	90035-166-008	Screw-washer special 4 x 10	-	-	-	2	2			
13	90101-KY6-008	Screw, tapping, 3 x 14	-	-	-	1	1			
14	90188-GHR-J60	Screw, tapping, 5 x 16 (P0)	-	-	-	3	3			
15	91352-671-003	O-Ring 8,5 x 1,5 (ARAI)	-	-	-	1	1			
	91352-671-004	O-Ring 8,5 x 1,5 (NOK)	-	-	-	1	1			

Nº Ref.	N.O.S.	Articulo de servicio	T.H.L.L.
2	8121A1	Tablero de instrumentos, conj.	0,6
3	8121A2	Tablero de instrumentos, comp.	0,7
4	8121B7	Lente, tablero de instrumentos	0,7
6	6161G4	Soquete conj., bombilla tablero de instrumentos	0,7
7	8121B3	Carcasa, tablero de instrumentos	0,7
9	6111C3	Relé, luz intermitente	0,3
11	811160	Cable, conj. Velocimetro	0,5

Nº de Ref.	Nº. de pieza	Descripción	Cant. Reqd BIZ125 (6)	(7)	(8)	(9)	(A)	Nº de série		Nota
1	34308-KBB-305	Bombilla (12V 3W)	-	-	-	7	7			
2	37200-KSS-B31	Tablero de instrumentos, conj., (KPH)	-	-	-	1	1			ES
	37200-KSS-B61		-	-	-	1	1			KS
3	37210-KSS-B31	Tablero de instrumentos, comp.	-	-	-	1	1			
4	37211-KSS-B31	Lente	-	-	-	1	1			
5	37213-KSS-901	Soporte rele intermitente	-	-	-	1	1			
6	37224-KSS-B31	Soquete comp.	-	-	-	1	1			ES
	37224-KSS-B61		-	-	-	1	1			KS
7	37230-KSS-B31	Carcasa, inferior conj.	-	-	-	1	1			
8	37304-GAH-008	Collarin de goma	-	-	-	5	5			
9	38301-GBG-911	Rele, intermitente comp., (P.T.KDG)	-	-	-	1	1			
10	38306-KK4-000	Soporte rele, intermitente (MITSUBA)	-	-	-	1	1			
11	44830-KSS-B30	Cable, conj. Velocimetro	-	-	-	1	1			
12	90035-166-008	Tornillo, arandela 4 x 10	-	-	-	2	2			
13	90101-KY6-008	Tornillo, fijación, 3 x 14	-	-	-	1	1			
14	90188-GHR-J60	Tornillo, fijación, 5 x 16 (P0)	-	-	-	3	3			
15	91352-671-003	Anillo-O 8,5 x 1,5 (ARAI)	-	-	-	1	1			
	91352-671-004	Anillo-O 8,5 x 1,5 (NOK)	-	-	-	1	1			

PROIBIDA A REPRODUÇÃO E DISTRIBUIÇÃO
1010913 - Natsuo - MM - JT

© Moto Honda da Amazônia Ltda.
Todos os direitos reservados.

C-2-3

Instrumentos

Instruments

Instrumentos

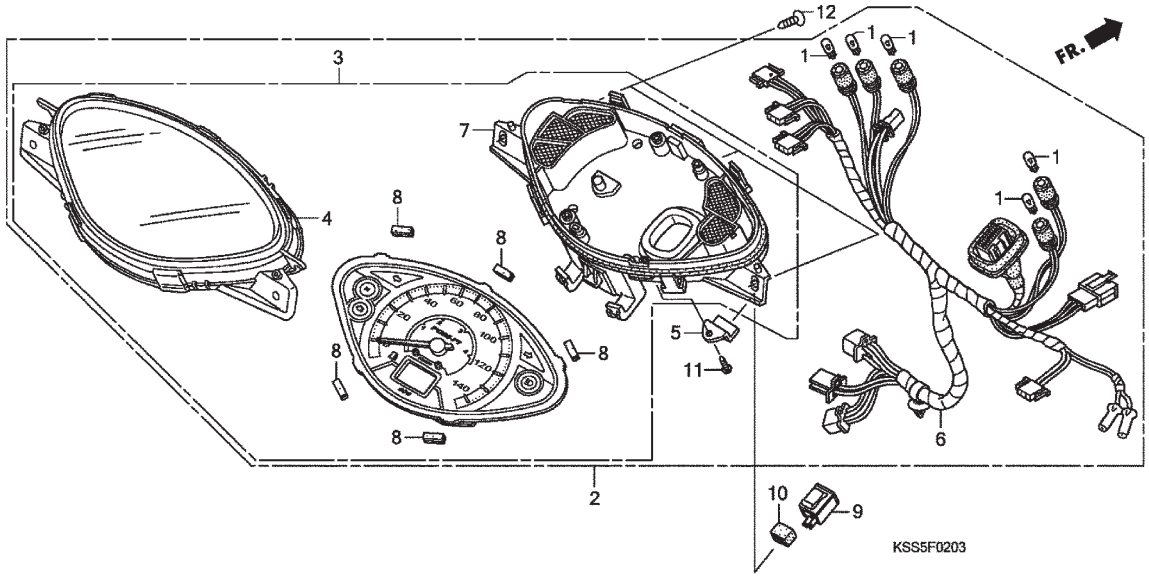

Ref. Nº	N.O.S.	Item de Serviço	T.M.O.
2	8121A1	Painel instrumentos, comp.	0,6
3	8121A2	Painel instrumentos, conj.,	0,7
4	8121B7	Lente	0,7
6	6161G4	Soquete, comp.	0,7
7	8121B3	Carcaça, inferior, conj.	0,7
9	6111C3	Relé sinaleira, comp.	0,3

Ref. Nº	Nº da peça	Descrição	Qtd. BIZ125 (6)	(7)	(8)	(9)	(A)	Nº de série		Tipo
1	34908-KBB-305	Lâmpada (12V 3W)	-	-	-	5	5			+
2	37200-KSS-B01	Painel instrumentos, conj. (KPH)	-	-	-	1	1			+
3	37210-KSS-B01	Painel instrumentos, conj.,	-	-	-	1	1			+
4	37211-KSS-B31	Lente	-	-	-	1	1			+
5	37213-KSS-901	Suporte, relé sinaleira	-	-	-	1	1			+
6	37224-KSS-B01	Soquete, comp.,	-	-	-	1	1			+
7	37230-KSS-B01	Carcaça, inferior, conj.,	-	-	-	1	1			+
8	37304-GAH-008	Coxim borracha	-	-	-	5	5			+
9	38301-GBG-911	Relé sinaleira, comp., (P.T.KDG)	-	-	-	1	1			+
10	38306-KK4-000	Suporte, relé sinaleira (MITSUBA)	-	-	-	1	1			+
11	90101-KY6-008	Parafuso, Fixação, 3 x 14	-	-	-	4	4			+
12	90188-GHR-J60	Parafuso, fixação, 5 x 16 (P0)	-	-	-	3	3			+

PROIBIDA A REPRODUÇÃO E DISTRIBUIÇÃO
1010913 - Matsuo - MM - JJ

Voltar
Back
Volver

© Moto Honda da Amazônia Ltda.
Todos os direitos reservados.

Ref. Nº	LON	Service item	F.R.T.
2	8121A1	Meter Assy., Combination	0.6
3	8121A2	Meter,Combination	0.7
4	8121B7	Lens, Meter	0.7
6	6161G4	Socket Assy., Meter Bulb	0.7
7	8121B3	Case, Meter	0.7
9	6111C3	Relay,Winker	0.3

Ref. Nº	Part. No.	Description	Reqd. Qty. BIZ125 (6)	(7)	(8)	(9)	(A)	Serial No.		Note
1	34908-KBB-305	Bulb, Wedge Base (12V 3W)	-	-	-	5	5			+
2	37200-KSS-B01	Speedometer Assy, (KPH)	-	-	-	1	1			+
3	37210-KSS-B01	Speedometer.,Comp.,	-	-	-	1	1			+
4	37211-KSS-B31	Lens	-	-	-	1	1			+
5	37213-KSS-901	Holder, Winker Relay	-	-	-	1	1			+
6	37224-KSS-B01	Socket, Comp.,.,.	-	-	-	1	1			+
7	37230-KSS-B01	Case Assy.,Under	-	-	-	1	1			+
8	37304-GAH-008	Cushion, Rubber	-	-	-	5	5			+
9	38301-GBG-911	Relay Comp., Winker , (P.T.KDG)	-	-	-	1	1			+
10	38306-KK4-000	Suspension, Winker Relay (MITSUBA)	-	-	-	1	1			+
11	90101-KY6-008	Screw, Tapping, 3 x 14	-	-	-	4	4			+
12	90188-GHR-J60	Screw, Tapping, 5 x 16 (P0)	-	-	-	3	4			+

Nº Ref.	N.O.S.	Articulo de servicio	T.H.L.L.
2	8121A1	Tablero de Instrumentos, Conj	0,6
3	8121A2	Tablero de Instrumentos, Comp.	0,7
4	8121B7	Lente	0,7
6	6161G4	Soquete, comp.	0,7
7	8121B3	Carcasa inferior conj.	0,7
9	6111C3	Rele, luz intermitente	0,3

Nº de Ref.	Nº. de pieza	Descripción	Cant. Reqd BIZ125 (6)	(7)	(8)	(9)	(A)	Nº de série		Nota
1	34908-KBB-305	Bombilla (12V 3W)	-	-	-	5	5			+
2	37200-KSS-B01	Tablero de Instrumentos.,Conj.,(KPH)	-	-	-	1	1			+
3	37210-KSS-B01	Tablero de Instrumentos.,Comp.,	-	-	-	1	1			+
4	37211-KSS-B31	Lente	-	-	-	1	1			+
5	37213-KSS-901	Soporte, rele, luz intermitente	-	-	-	1	1			+
6	37224-KSS-B01	Soquete, Comp.,.	-	-	-	1	1			+
7	37230-KSS-B01	Carcasa inferior conj.	-	-	-	1	1			+
8	37304-GAH-008	Collarin de goma	-	-	-	5	5			+
9	38301-GBG-911	Rele, luz intermitente, (P.T.KDG)	-	-	-	1	1			+
10	38306-KK4-000	Protector, rele luz intermitente (MITSUBA)	-	-	-	1	1			+
11	90101-KY6-008	Tornillo,fijación 3 x 14	-	-	-	4	4			+
12	90188-GHR-J60	Tornillo,fijación, 5 x 16 (P0)	-	-	-	3	3			+

PROIBIDA A REPRODUÇÃO E DISTRIBUIÇÃO
1010913 - Matsuo - MM - JT

© Moto Honda da Amazônia Ltda.
Todos os direitos reservados.

C-3

Alavancas • Interruptores • Cabos

Handle Lever • Switch • Cable

Palancas • Interruptores • Cables

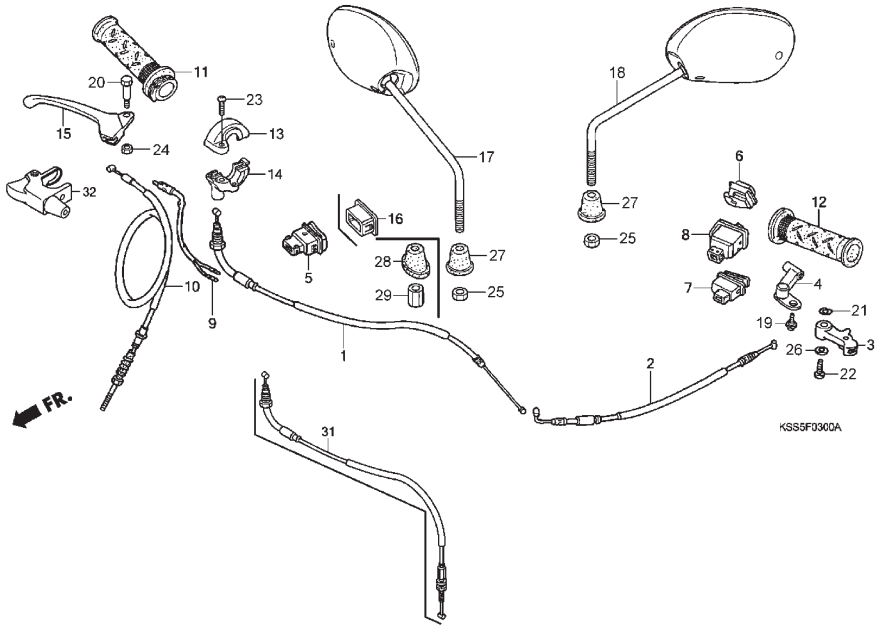

Ref. Nº	N.O.S.	Item de Serviço	T.M.O.
1	811100	Cabo, acelerador (31)	1,0
2	811120	Cabo, afogador	1,0
3	810140	Alavanca, afogador: lado manopla	0,1
5	615116	Interruptor, partida	0,3
6	615117	Interruptor, comutador	0,3
7	6151A3	Interruptor, buzina	0,3
8	615118	Interruptor, sinaleira	0,3
9	6151B2	Interruptor, freio dianteiro	0,3
10	811125	Cabo, freio dianteiro	0,5
11	810150	Manopla, acelerador	0,4
12	8101C0	Manopla, esquerda	0,1
14	810155	Carcaça, acelerador	0,4
15	8101C7	Alavanca, manopla direita	0,2

Ref. Nº	Nº da peça	Descrição	Qtd. BIZ125 (6)	(7)	(8)	(9)	(A)	Nº de série		Tipo
1	17910-KSS-900	Cabo, comp. acelerador	1	1	1	-	-			
2	17950-KSS-900	Cabo comp., afogador	1	1	1	-	-			
3	17961-KFM-900	Alavanca, afogador	1	1	1	-	-			
4	17962-KSS-900	Limitador, cabo	1	1	1	-	-			
5	35160-KPW-901	Interruptor, partida	1	1	1	1	1			ES, +
6	35170-KPW-901	Interruptor, comutador	1	1	1	1	1			
7	35180-KPW-901	Interruptor, buzina	1	1	1	1	1			
8	35200-KPW-901	Interruptor, sinaleira	1	1	1	-	-			
	35200-KPH-971	Interruptor, sinaleira	-	-	-	1	1			
9	35340-KSS-901	Interruptor, freio dianteiro	1	1	1	1	1			KS, ES
10	45450-KSS-900	Cabo comp., freio dianteiro	1	1	1	-	-			KS, ES
	45450-KSS-B30	Cabo comp., freio dianteiro	-	-	-	1	1			
11	53140-KSS-900	Manopla comp., acelerador	1	1	1	-	-			
	53140-KSS-B30	Manopla comp., acelerador	-	-	-	1	1			
12	53166-KSS-900	Manopla, esquerda	1	1	1	1	1			
13	53167-KSS-900	Carcaça superior, acelerador	1	1	1	1	1			
14	53168-KSS-900	Carcaça inferior, acelerador	1	1	1	1	1			
15	53175-KSS-900	Alavanca direita	1	1	1	1	1			KS, ES
16	53207-KPH-900	Capa tampa guidão	1	1	1	1	1			KS
17	88210-KSS-900	Espelho retrovisor direito, comp.	1	1	1	1	1			KS, ES
	88210-KSS-951	Espelho retrovisor direito, comp.	1	1	1	1	1			+
18	88220-KSS-900	Espelho retrovisor esquerdo, comp.	1	1	1	1	1			
19	90101-087-720	Parafuso de fixação, farol	1	1	1	-	-			

PROIBIDA A REPRODUÇÃO E DISTRIBUIÇÃO
1010913 - Matsuo - MM - JT

© Moto Honda da Amazônia Ltda.
Todos os direitos reservados.

Ref. Nº	LON	Service item	F.R.T.
1	811100	Cable, throttle (31)	1.0
2	811120	Cable, choke	1.0
3	810140	Lever, choke: handle side	0.1
5	615116	Switch, starting	0.3
6	615117	Switch, dimmer	0.3
7	6151A3	Switch, horn	0.3
8	615118	Switch, winker	0.3
9	6151B2	Switch, front stop	0.3
10	811125	Cable, front brake	0.5
11	810150	Grip, throttle	0.4
12	8101C0	Grip, handle: Left	0.1
14	810155	Housing, throttle	0.4
15	8101C7	Lever, handle: Right	0.2

Ref. Nº	Part. No.	Description	Reqd. Qty. BIZ125 (6)	(7)	(8)	(9)	(A)	Serial No.		Note
1	17910-KSS-900	Cable comp., throttle	1	1	1	-	-			
2	17950-KSS-900	Cable comp., choke	1	1	1	-	-			
3	17961-KFM-900	Lever, choke	1	1	1	-	-			
4	17962-KSS-900	Stopper, cable	1	1	1	-	-			
5	35160-KPW-901	Switch unit, starting	1	1	1	1	1			ES, +
6	35170-KPW-901	Switch unit, dimmer	1	1	1	1	1			
7	35180-KPW-901	Switch unit, horn	1	1	1	1	1			
8	35200-KPW-901	Switch unit, winker	1	1	1	-	-			
	35200-KPH-971	Switch unit, winker	-	-	-	1	1			
9	35340-KSS-901	Switch assy., FR. stop	1	1	1	1	1			KS, ES
10	45450-KSS-900	Cable comp., FR. brake	1	1	1	-	-			KS, ES
	45450-KSS-B30	Cable comp., FR. brake	-	-	-	1	1			
11	53140-KSS-900	Grip comp., throttle	1	1	1	-	-			
	53140-KSS-B30	Grip comp., throttle	-	-	-	1	1			
12	53166-KSS-900	Grip L. Handle	1	1	1	1	1			
13	53167-KSS-900	Housing, upper throttle	1	1	1	1	1			
14	53168-KSS-900	Housing, under throttle	1	1	1	1	1			
15	53175-KSS-900	Lever, R. Steering handle	1	1	1	1	1			KS, ES
16	53207-KPH-900	Cap. Handle cover	1	1	1	1	1			KS
17	88210-KSS-900	Mirror comp., R.	1	1	1	1	1			KS, ES
	88210-KSS-951	Mirror comp., R.	1	1	1	1	1			+
18	88220-KSS-900	Mirror comp., L.	1	1	1	1	1			
19	90101-087-720	Screw, headlight setting	1	1	1	-	-			

Nº Ref.	N.O.S.	Articulo de servicio	T.H.L.L.
1	811100	Cable, acelerador (31)	1,0
2	811120	Cable, estrangulador	1,0
3	810140	Palanca, estrangulador: lado de la empuñadura	0,1
5	615116	Interruptor, arranque	0,3
6	615117	Interruptor, conmutador	0,3
7	6151A3	Interruptor, bocina	0,3
8	615118	Interruptor, intermitente	0,3
9	6151B2	Interruptor, freno delantero	0,3
10	811125	Cable, freno delantero	0,5
11	810150	Empuñadura, acelerador	0,4
12	8101C0	Empuñadura izquierda	0,1
14	810155	Carcasa, acelerador	0,4
15	8101C7	Palanca, empuñadura derecha	0,2

Nº de Ref.	Nº. de pieza	Descripción	Cant. Reqd BIZ125 (6)	(7)	(8)	(9)	(A)	Nº de série		Nota
1	17910-KSS-900	Cable comp., Acelerador	1	1	1	-	-			
2	17950-KSS-900	Cable comp., estrangulador	1	1	1	-	-			
3	17961-KFM-900	Palanca, estrangulador	1	1	1	-	-			
4	17962-KSS-900	Limitador, cable	1	1	1	-	-			
5	35160-KPW-901	Interruptor, arranque	1	1	1	1	1			ES, +
6	35170-KPW-901	Interruptor, conmutador	1	1	1	1	1			
7	35180-KPW-901	Interruptor, bocina	1	1	1	1	1			
8	35200-KPW-901	Interruptor, intermitente	1	1	1	-	-			
	35200-KPH-971	Interruptor, intermitente	-	-	-	1	1			
9	35340-KSS-901	Interruptor, freno delantero	1	1	1	1	1			KS, ES
10	45450-KSS-900	Cable comp., freno delantero	1	1	1	-	-			KS, ES
	45450-KSS-B30	Cable comp., freno delantero	-	-	-	1	1			
11	53140-KSS-900	Empuñadura comp., acelerador	1	1	1	-	-			
	53140-KSS-B30	Empuñadura comp., acelerador	-	-	-	1	1			
12	53166-KSS-900	Empuñadura, izquierda	1	1	1	1	1			
13	53167-KSS-900	Carcasa superior, acelerador	1	1	1	1	1			
14	53168-KSS-900	Carcasa inferior, acelerador	1	1	1	1	1			
15	53175-KSS-900	Palanca, derecha	1	1	1	1	1			KS, ES
16	53207-KPH-900	Capa, cubierta del manillar	1	1	1	1	1			KS
17	88210-KSS-900	Espejo retrovisor derecho, comp.	1	1	1	1	1			KS, ES
	88210-KSS-951	Espejo retrovisor derecho, comp.	1	1	1	1	1			+
18	88220-KSS-900	Espejo retrovisor izquierdo, comp.	1	1	1	1	1			
19	90101-087-720	Tornillo de fijación, faro	1	1	1	-	-			

PROIBIDA A REPRODUÇÃO E DISTRIBUIÇÃO
1310915 - MATSUO - MM - JT

© Moto Honda da Amazônia Ltda.
Todos os direitos reservados.

C-3

Alavancas • Interruptores • Cabos

Handle Lever • Switch • Cable

Palancas • Interruptores • Cables

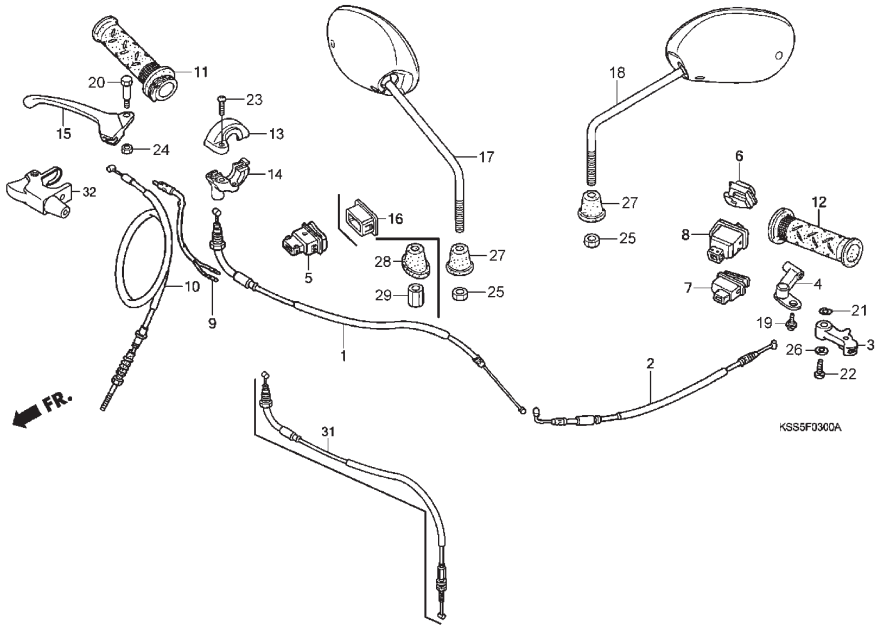

Ref. Nº	N.O.S.	Item de Serviço	T.M.O.	Ref. Nº	Nº da peça	Descrição	Qtd. BIZ125 (6)	(7)	(8)	(9)	(A)	Nº de série		Tipo
				20	90115-KSS-900	Parafuso, articulação alavanca	1	1	1	1	1			KS, ES
				21	90442-KSS-900	Arruela, ondulada	1	1	1	-	-			
				22	93500-05010-0G	Parafuso Philips, 5 x 10	1	1	1	-	-			
				23	93500-05025-0G	Parafuso Philips, 5 x 25	1	1	-	-	-			
					90227-GHR-E00		-	-	1	1	1			
				24	90201-GHR-620	Porca sextavada, 5 mm	1	1	1	1	1			KS, ES
				25	94002-10000-0S	Porca sextavada, 10 mm	2	2	2	2	2			KS, ES
					94002-10000-0S		1	1	1	1	1			+
				26	94103-05800	Arruela lisa, 5 mm	1	1	-	-	-			
					90233-GHR-E30		-	-	1	1	1			
				27	88113-KSS-900	Capa, arruela fixação	1	1	1	1	1			+
				28	88113-KSS-950	Capa, porca fixação	1	1	1	1	1			+
							2	2	2	2	2			KS, ES
				29	90314-KFM-840	Porca fixação	1	1	1	1	1			+
				31	17910-KSS-B31	Cabo comp., acelerador	-	-	-	1	1			
				32	53173-KSS-B30	Capa manopla	-	-	-	1	1			

PROIBIDA A REPRODUÇÃO E DISTRIBUIÇÃO
1010913 - Matsuo - MM - JT

Voltar
Back
Volver

© Moto Honda da Amazônia Ltda.
Todos os direitos reservados.

Ref. Nº	LON	Service item	F.R.T.	Ref. Nº	Part. No.	Description	Reqd. Qty. BIZ125 (6)	(7)	(8)	(9)	(A)	Serial No.		Note
				20	90115-KSS-900	Bolt, handle lever pivot	1	1	1	1	1			KS, ES
				21	90442-KSS-900	Washer, wave	1	1	1	-	-			
				22	93500-05010-0G	Screw, pan, 5 x 10	1	1	1	-	-			
				23	93500-05025-0G	Screw, pan, 5 x 25	1	1	-	-	-			
					90227-GHR-E00		-	-	1	1	1			
				24	90201-GHR-620	Nut, hex., 5 mm	1	1	1	1	1			KS, ES
				25	94002-10000-0S	Nut, hex., 10 mm	2	2	2	2	2			KS, ES
					94002-10000-0S		1	1	1	1	1			+
				26	94103-05800	Washer, plain, 5 mm	1	1	-	-	-			
					90233-GHR-E30		-	-	1	1	1			
				27	88113-KSS-900	Cap, nut rubber	1	1	1	1	1			+
				28	88113-KSS-950	Cap. nut rubber	1	1	1	1	1			+
							2	2	2	2	2			KS, ES
				29	90314-KFM-840	Nut, setting	1	1	1	1	1			+
				31	17910-KSS-B30	Cable comp., throttle	-	-	-	1	1			
				32	53173-KSS-B30	Cover R. handle lever	-	-	-	1	1			

Nº Ref.	N.O.S.	Articulo de servicio	T.H.L.L.	Nº de Ref.	Nº. de pieza	Descripción	Cant. Reqd BIZ125 (6)	(7)	(8)	(9)	(A)	Nº de série		Nota
				20	90115-KSS-900	Tornillo, pivote de la palanca	1	1	1	1	1			KS, ES
				21	90442-KSS-900	Arandela ondulada	1	1	1	-	-			
				22	93500-05010-0G	Tornillo Philips, 5 x 10	1	1	1	-	-			
				23	93500-05025-0G	Tornilo Philips, 5 x 25	1	1	-	-	-			
					90227-GHR-E00		-	-	1	1	1			
				24	90201-GHR-620	Tuerca hexagonal, 5 mm	1	1	1	1	1			KS, ES
				25	94002-10000-0S	Tuerca hexagonal, 10 mm	2	2	2	2	2			KS, ES
					94002-10000-0S		1	1	1	1	1			+
				26	94103-05800	Arandela lisa, 5mm	1	1	-	-	-			
					90233-GHR-E30		-	-	1	1	1			
				27	88113-KSS-900	Capa, arandela de fijación	1	1	1	1	1			+
				28	88113-KSS-950	Capa, tuerca de fijación	1	1	1	1	1			+
							2	2	2	2	2			KS, ES
				29	90314-KFM-840	Tuerca de fijación	1	1	1	1	1			+
				31	17910-KSS-B30	Cable comp., Acelerador	-	-	-	1	1			
				32	53173-KSS-B30	Manopla, palanca derecha	-	-	-	1	1			

PROIBIDA A REPRODUÇÃO E DISTRIBUIÇÃO
1010913 - Mitsuo - MM - JT

© Moto Honda da Amazônia Ltda.
Todos os direitos reservados.

C-3-1
(BIZ 125 +)

Cilindro Mestre do Freio Dianteiro

FR. Brake Master Cylinder

Cilindro Maestro del Freno Delantero

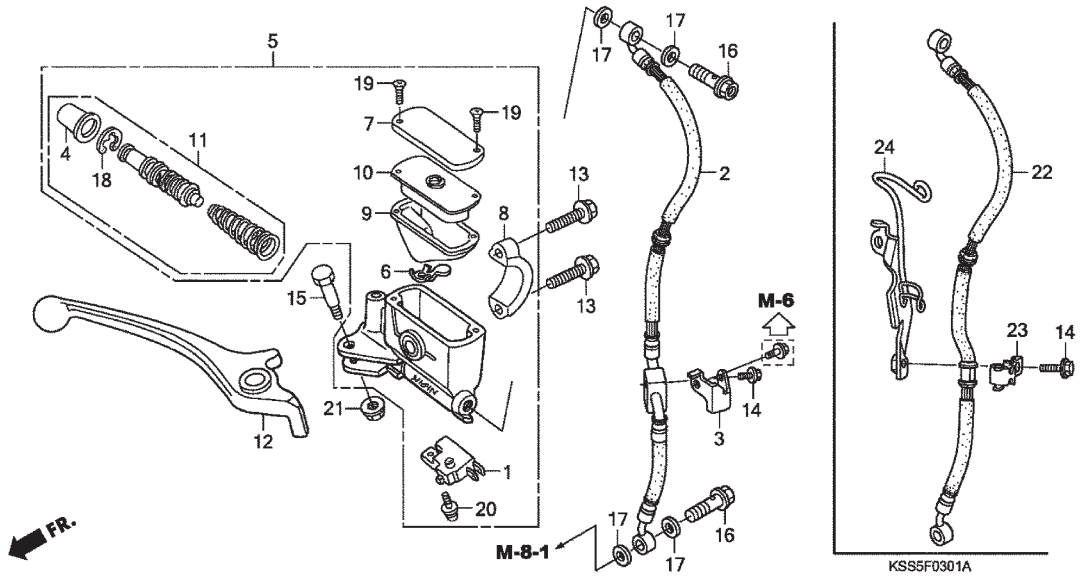

Ref. Nº	N.O.S.	Item de Serviço	T.M.O.
1	6151B2	Interruptor, freio dianteiro	0,2
2	7121A0	Mangueira, freio dianteiro	0,7
		• Inclui: Sangria	
5	712105	Cilindro mestre, freio dianteiro	0,6
		• Inclui: Sangria	
9	7121G6	Diafragma, cilindro mestre	0,1
11	7121G9	Pistão, cilindro mestre	0,7
		• Inclui: Sangria	
12	8101C7	Alavanca direita	0,2

Ref. Nº	Nº da peça	Descrição	Qtd. BIZ125 (6)	(7)	(8)	(9)	(A)	Nº de série		Tipo
1	35340-MAS-671	Interruptor, com., freio diant.	1	1	1	1	1			
2	45125-KSS-951	Mangueira comp., freio diant.	1	1	1	-	-			
3	45156-KSS-950	Suporte, mangueira freio diant.	1	1	1	-	-			
4	45504-410-003	Capa, comp.	1	1	1	1	1			
5	45510-KPH-881	Subconj., cilindro mestre freio dianteiro	1	1	1	1	1			2LA, 3LA
	45510-KSS-951	Subconj., cilindro mestre freio dianteiro	1	1	1	1	1			BR
6	45512-MA6-006	Protetor	1	1	1	1	1			
7	45513-GW0-911	Tampa, cilindro mestre	1	1	1	1	1			2LA, 3LA
	45513-KSS-951	Tampa, cilindro mestre	1	1	1	1	1			BR
8	45517-GW0-751	Suporte, cilindro mestre	1	1	1	1	1			
9	45520-GW0-911	Diafragma	1	1	1	1	1			
10	45521-GW0-911	Placa, diafragma	1	1	1	1	1			
11	45530-471-831	Pistão, cilindro mestre	1	1	1	1	1			
12	53175-KET-921	Alavanca direita	1	1	1	1	1			
13	90032-GHR-E90	Parafuso, flange, 6 x 22	2	2	2	2	2			
14	90040-GHR-640	Parafuso, flange, 6 x12	1	1	1	1	1			
15	90114-KGH-900	Parafuso, alavanca	1	1	1	1	1			
16	90145-MS9-612	Parafuso óleo, 10 x 22	2	2	2	2	2			
17	90545-300-000	Arruela, parafuso óleo	4	4	4	4	4			
18	90651-MAS-671	Anel elástico	1	1	1	1	1			
19	93600-04012-1G	Parafuso, Phillips, cabeça chata, 4 x 12	2	2	2	-	-			
	90104-KRM-R80		-	-	-	2	2			
20	93893-04012-17	Parafuso arruela, 4 x 12	1	1	1	-	-			
	90101-KRM-R80		-	-	-	1	1			

PROIBIDA A REPRODUÇÃO E DISTRIBUIÇÃO
10/10/13 - Matsuo - MM - JT

Voltar
Back
Volver

© Moto Honda da Amazônia Ltda.
Todos os direitos reservados.

Ref. Nº	LON	Service item	F.R.T.
1	6151B2	Switch, front stop	0.2
2	7121A0	Hose, front brake	0.7
	• Includes: Bleed brake		
5	712105	Cylinder, front brake master	0.6
	• Includes: Bleed brake		
9	7121G6	Diaphragm, front brake master Cylinder	0.1
11	7121G9	Piston set, front brake master	0.7
	• Includes: Bleed brake		
12	8101C7	Lever, handle: Right	0.2

Ref. Nº	Part. No.	Description	Reqd. Qty. BIZ125 (6)	(7)	(8)	(9)	(A)	Serial No.		Note
1	35340-MAS-671	Switch assy., FR. stop	1	1	1	1	1			
2	45125-KSS-951	Hose comp., FR. brake	1	1	1	-	-			
3	45156-KSS-950	Stay, FR. brake hose	1	1	1	-	-			
4	45504-410-003	Boot comp.	1	1	1	1	1			
5	45510-KPH-881	Cylinder sub assy., FR. brake master	1	1	1	1	1			2LA, 3LA
	45510-KSS-951	Cylinder sub assy., FR. brake master	1	1	1	1	1			BR
6	45512-MA6-006	Protector	1	1	1	1	1			
7	45513-GW0-911	Cover, master cylinder	1	1	1	1	1			2LA, 3LA
	45513-KSS-951	Cover, master cylinder	1	1	1	1	1			BR
8	45517-GW0-751	Holder, master cylinder	1	1	1	1	1			
9	45520-GW0-911	Diaphragm	1	1	1	1	1			
10	45521-GW0-911	Plate, diaphragm	1	1	1	1	1			
11	45530-471-831	Piston, cylinder set	1	1	1	1	1			
12	53175-KET-921	Lever, R. steering handle	1	1	1	1	1			
13	90032-GHR-E90	Bolt, flange, 6 x 22	2	2	2	2	2			
14	90040-GHR-640	Bolt, flange, 6 x 12	1	1	1	1	1			
15	90114-KGH-900	Bolt, handle lever pivot	1	1	1	1	1			
16	90145-MS9-612	Bolt, Oil, 10 x 22	2	2	2	2	2			
17	90545-300-000	Washer, oil bolt	4	4	4	4	4			
18	90651-MAS-671	Circlip	1	1	1	1	1			
19	93600-04012-1G	Screw, flat, 4 x 12	2	2	2	-	-			
	90104-KRM-R80		-	-	-	2	2			
20	93893-04012-17	Screw-washer, 4 x 12	1	1	1	-	-			
	90101-KRM-R80		-	-	-	1	1			

Nº Ref.	N.O.S.	Articulo de servicio	T.H.L.L.
1	6151B2	Interruptor, freno delantero	0,2
2	7121A0	Manguera, freno delantero	0,7
	• Incluye: Purga del freno		
5	712105	Cilindro maestro, freno delantero	0,6
	• Incluye: Purga del freno		
9	7121G6	Diafragma, cilindro maestro	0,1
11	7121G9	Pistón, cilindro maestro	0,7
	• Incluye: Purga del freno		
12	8101C7	Palanca derecha	0,2

Nº de Ref.	Nº. de pieza	Descripción	Cant. Reqd BIZ125 (6)	(7)	(8)	(9)	(A)	Nº de série		Nota
1	35340-MAS-671	Interruptor, conj., freno delantero	1	1	1	1	1			
2	45125-KSS-951	Manguera comp., freno delantero	1	1	1	-	-			
3	45156-KSS-950	Soporte, manguera del freno delantero	1	1	1	-	-			
4	45504-410-003	Tapa, comp.	1	1	1	1	1			
5	45510-KPH-881	Sub conj., cilindro maestro del freno delantero	1	1	1	1	1			2LA, 3LA
	45510-KSS-951	Sub conj., cilindro maestro del freno delantero	1	1	1	1	1			BR
6	45512-MA6-006	Protector	1	1	1	1	1			
7	45513-GW0-911	Tapa, cilindro maestro	1	1	1	1	1			2LA, 3LA
	45513-KSS-951	Tapa, cilindro maestro	1	1	1	1	1			BR
8	45517-GW0-751	Soporte, cilindro maestro	1	1	1	1	1			
9	45520-GW0-911	Diafragma	1	1	1	1	1			
10	45521-GW0-911	Placa, diafragma	1	1	1	1	1			
11	45530-471-831	Pistón, cilindro maestro	1	1	1	1	1			
12	53175-KET-921	Palanca, derecha	1	1	1	1	1			
13	90032-GHR-E90	Tornillo, reborde, 6 x 22	2	2	2	2	2			
14	90040-GHR-640	Tornillo, reborde, 6 x 12	1	1	1	1	1			
15	90114-KGH-900	Tornillo, palanca	1	1	1	1	1			
16	90145-MS9-612	Tornillo de aceite, 10 x 22	2	2	2	2	2			
17	90545-300-000	Arandela, tornillo de aceite	4	4	4	4	4			
18	90651-MAS-671	Anillo elástico	1	1	1	1	1			
19	93600-04012-1G	Tornillo, Philips, cabeza llana, 4 x 12	2	2	2	-	-			
	90104-KRM-R80		-	-	-	2	2			
20	93893-04012-17	Tornillo arandela, 4 x 12	1	1	1	-	-			
	90101-KRM-R80		-	-	-	1	1			

PROIBIDA A REPRODUÇÃO E DISTRIBUIÇÃO
1310913 - Matsuo - MM - JT

© Moto Honda da Amazônia Ltda.
Todos os direitos reservados.

C-3-1
(BIZ 125 +)

Cilindro Mestre do Freio Dianteiro

FR. Brake Master Cylinder

Cilindro Maestro del Freno Delantero

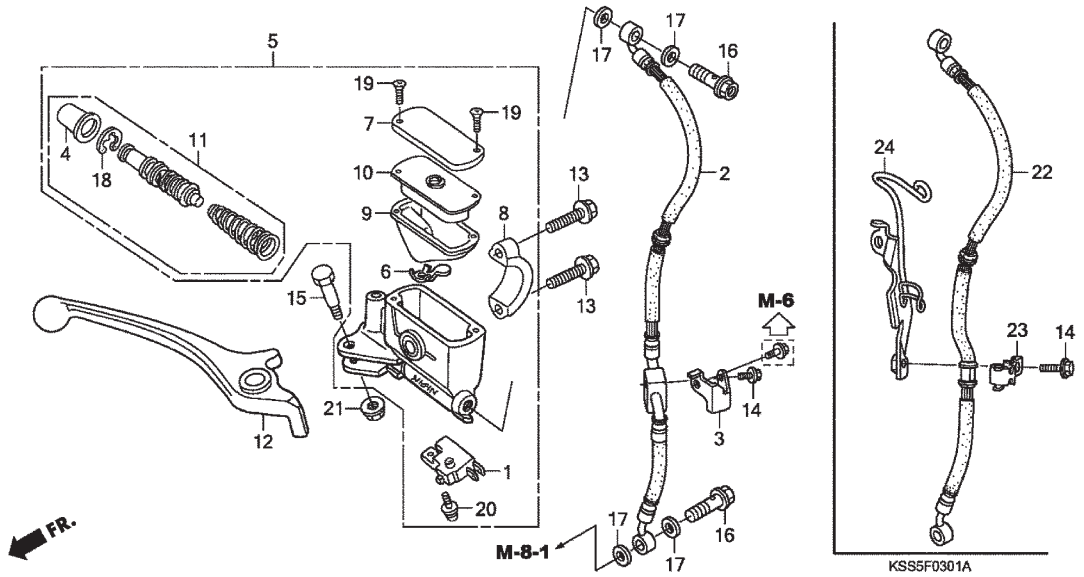

Ref. Nº	N.O.S.	Item de Serviço	T.M.O.	Ref. Nº	Nº da peça	Descrição	Qtd. BIZ125 (6)	(7)	(8)	(9)	(A)	Nº de série		Tipo
				21	94050-06000	Porca, flange, 6 mm	1	1	1	-	-			
					90208-GHR-630		-	-	-	1	1			
				22	45125-KSS-B01	Mangueira comp., freio diant.	-	-	-	1	1			
				23	45155-KSS-B00	Presilha, mangueira freio	-	-	-	1	1			
				24	45156-KSS-B00	Suporte, mangueira freio diant.	-	-	-	1	1			

PROIBIDA A REPRODUÇÃO E DISTRIBUIÇÃO
1010913 - Matsuo - MM - JT

Voltar
Back
Volver

© Moto Honda da Amazônia Ltda.
Todos os direitos reservados.

Ref. Nº	LON	Service item	F.R.T.

Ref. Nº	Part. No.	Description	Reqd. Qty. BIZ125 (6)	(7)	(8)	(9)	(A)	Serial No.		Note
21	94050-06000	Nut, flange, 6 mm	1	1	1	-	-			
	90208-GHR-630		-	-	-	1	1			
22	45125-KSS-B01	Hose comp., FR. brake	-	-	-	1	1			
23	45155-KSS-B00	Clamper, brake hose	-	-	-	1	1			
24	45156-KSS-B00	Stay, FR. brake hose	-	-	-	1	1			

Nº Ref.	N.O.S.	Articulo de servicio	T.H.L.L.

Nº de Ref.	Nº. de pieza	Descripción	Cant. Reqd BIZ125 (6)	(7)	(8)	(9)	(A)	Nº de série		Nota
21	94050-06000	Tuerca, reborde, 6 mm	1	1	1	-	-			
	90208-GHR-630		-	-	-	1	1			
22	45125-KSS-B01	Manguera comp., freno delantero	-	-	-	1	1			
23	45155-KSS-B00	Presilla, manguera freno	-	-	-	1	1			
24	45156-KSS-B00	Soporte, manguera del freno delantero	-	-	-	1	1			

PROIBIDA A REPRODUÇÃO E DISTRIBUIÇÃO
1010913 - Matsuo - MM - JT

Voltar
Back
Volver

© Moto Honda da Amazônia Ltda.
Todos os direitos reservados.

C-4

Guidão • Tampa do Guidão

Steering Handle • Handle Cover

Manillar • Cubierta del Manillar

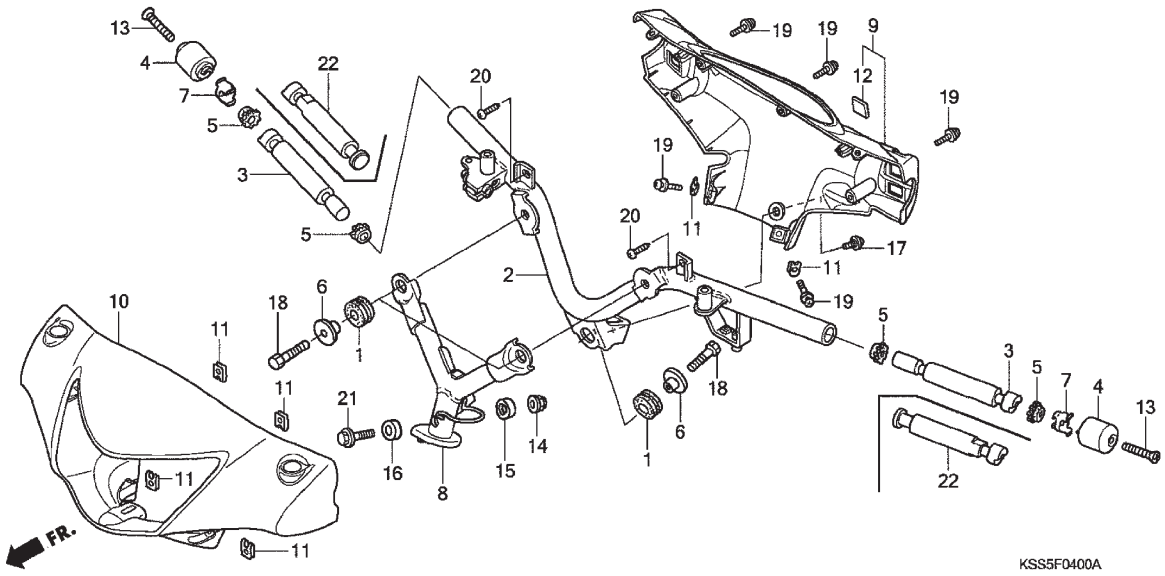

Ref. Nº	N.O.S.	Item de Serviço	T.M.O.
2	810100	Tubo, guidão	0,9
3	8101D6	Contrapeso B guidão, esquerdo	0,2
	8101D7	Contrapeso B guidão, direito	0,2
	8101D8	Contrapeso B guidão, ambos	0,4
8	5101C8	Suporte, guidão	0,7
9	4131B6	Tampa, guidão: traseira	0,6
	4131U1	Tampa, guidão: ambas	0,8
10	4131B5	Tampa, guidão: dianteira	0,3
	4131U1	Tampa, guidão: ambas	0,8

Ref. Nº	Nº da peça	Descrição	Qtd. BIZ125 (6)	(7)	(8)	(9)	(A)	Nº de série		Tipo
1	50613-KFL-850	Coxim, fixação guidão	3	3	3	-	-			
2	53100-KSS-900	Guidão, comp.	1	1	1	-	-			KS, ES
	53100-KSS-950	Guidão, comp.	1	1	1	-	-			+
3	53104-KSS-900	Contrapeso B, guidão	2	2	2	-	-			KS, ES
4	53105-KSS-900	Contrapeso A, guidão	2	2	2	-	-			
5	53107-MB6-630	Coxim, contrapeso B, guidão	4	4	4	-	-			
6	53109-KSS-900	Espaçador, guidão	3	3	3	-	-			
7	53114-KSS-900	Retentor, contrapeso guidão	2	2	2	-	-			
8	53120-KSS-900	Suporte comp., guidão	1	1	1	-	-			KS, ES
	53120-KSS-950	Suporte comp., guidão	1	1	1	-	-			+
9	53204-KSS-900ZB	Tampa Traseira Conj., Guidão								
		NHA-57R Cinza Cloudia	1	1	1	-	-			KS, ES, KS2LA, KS3LA, ES2LA, ES3LA
	53204-KSS-900ZC	*NH1* Preto	1	1	1	-	-			+, +2LA, +3LA
10	53205-KSS-900ZA	Tampa Dianteira, Guidão								
		B-184M Prata Appaloosa Metálico	1	1	-	-	-			KS, ES, KS2LA, KS3LA, ES2LA, ES3LA
	53205-KSS-900ZB	*NH1* Preto	1	1	1	-	-			KS, ES, KS2LA, KS3LA, ES2LA, ES3LA
	53205-KSS-900ZC	*PB-363M* Azul Saira Metálico	1	-	-	-	-			KS, ES, KS2LA, KS3LA, ES2LA, ES3LA
	53205-KSS-900ZE	*R-297* Vermelho Caruaru	1	-	-	-	-			KS, ES, KS2LA, KS3LA, ES2LA, ES3LA
	53205-KSS-900ZD	*R-239* Vermelho Guarau	-	1	1	-	-			KS, ES, KS3LA, ES2LA, ES3LA
	53205-KSS-900ZF	*PB-314P* Azul Twister Perolizado	-	1	-	-	-			KS, ES, KS3LA, ES2LA, ES3LA
	53205-KSS-900ZG	*NH-455M* Prata Lumiar Metálico	-	-	1	-	-			KS, ES, KS3LA, ES2LA, ES3LA
	53205-KSS-900ZH	*Y-198* Amarelo Topázio	-	-	1	-	-			KS, ES, KS3LA, ES2LA, ES3LA
	53205-KSS-950ZB	Tampa Dianteira, Guidão *NH1* Preto	1	1	-	-	-			+, +2LA, +3LA
	53205-KSS-950ZF	*YR-265M* Laranja Pôr do Sol Metálico	1	-	-	-	-			+, +2LA, +3LA
	53205-KSS-950ZG	*Y-198* Amarelo Topázio	-	1	-	-	-			+, +2LA, +3LA

PROIBIDA A REPRODUÇÃO E DISTRIBUIÇÃO
10.08.03 - Matsuo - MM - JT

© Moto Honda da Amazônia Ltda.
Todos os direitos reservados.

Ref. Nº	LON	Service item	F.R.T.
2	810100	Pipe, steering handle	0.9
3	8101D6	Weight B, handle: Left	0.2
	8101D7	Weight B, handle: Right	0.2
	8101D8	Weight B, handle: Both	0.4
8	5101C8	Holder, handle	0.7
9	4131B6	Cover, handle: Rear	0.6
	4131U1	Cover, handle: Both	0.8
10	4131B5	Cover, handle: Front	0.3
	4131U1	Cover, handle: Both	0.8

Ref. Nº	Part. No.	Description	Reqd. Qty. BIZ125 (6)	(7)	(8)	(9)	(A)	Serial No.		Note
1	50613-KFL-850	Rubber, main step mounting	3	3	3	-	-			
2	53100-KSS-900	Handle comp., steering	1	1	1	-	-			KS, ES
	53100-KSS-950	Handle, comp.	1	1	1	-	-			+
3	53104-KSS-900	Weight B, Handle	2	2	2	-	-			KS, ES
4	53105-KSS-900	Weight A, handle	2	2	2	-	-			
5	53107-MB6-630	Rubber B, handle weight	4	4	4	-	-			
6	53109-KSS-900	Collar, handle mounting	3	3	3	-	-			
7	53114-KSS-900	Snapbring, handle weight	2	2	2	-	-			
8	53120-KSS-900	Holder comp., handle	1	1	1	-	-			KS, ES
	53120-KSS-950	Holder comp., handle	1	1	1	-	-			+
9	53204-KSS-900ZB	Cover assy., RR. Handle								
		NHA-57R Cloudia Gray R	1	1	1	-	-			KS, ES, KS2LA, KS3LA, ES2LA, ES3LA
	53204-KSS-900ZC	Cover assy., RR. Handle *NH-1* Black	1	1	1	-	-			+, +2LA, +3LA
10	53205-KSS-900ZA	Cover, handle FR.								
		B-184M Appaloosa Silver Metallic	1	1	-	-	-			KS, ES, KS2LA, KS3LA, ES2LA, ES3LA
	53205-KSS-900ZB	*NH-1* Black	1	1	1	-	-			KS, ES, KS2LA, KS3LA, ES2LA, ES3LA
	53205-KSS-900ZC	*PB-363M* Saira blue metallic	1	-	-	-	-			KS, ES, KS2LA, KS3LA, ES2LA, ES3LA
	53205-KSS-900ZE	*R-297* Caruaru Red	1	-	-	-	-			KS, ES, KS2LA, KS3LA, ES2LA, ES3LA
	53205-KSS-900ZD	*R-239* Guarau Red	-	1	1	-	-			KS, ES, KS3LA, ES2LA, ES3LA
	53205-KSS-900ZF	*PB-314P* Pearl Twister Blue	-	1	-	-	-			KS, ES, KS3LA, ES2LA, ES3LA
	53205-KSS-900ZG	*NH-455M* Lumiar Silver metallic	-	-	1	-	-			KS, ES, KS3LA, ES2LA, ES3LA
	53205-KSS-900ZH	*Y-198* Topazio Yellow	-	-	1	-	-			KS, ES, KS3LA, ES2LA, ES3LA
	53205-KSS-950ZB	*NH-1* Black	1	1	-	-	-			+, +2LA, +3LA
	53205-KSS-950ZF	*YR-265M* Sunset Orange Metallic	1	-	-	-	-			+, +2LA, +3LA
	53205-KSS-950ZG	*Y-198* Topazio Yellow	-	1	-	-	-			+, +2LA, +3LA

Nº Ref.	N.O.S.	Articulo de servicio	T.H.L.L.
2	810100	Tubo, manillar	0,9
3	8101D6	Contrapeso B del manillar, izquierdo	0,2
	8101D7	Contrapeso B del manillar, derecho	0,2
	8101D8	Contrapeso B del manillar, ambos	0,4
8	5101C8	Soporte, manillar	0,7
9	4131B6	Cubierta, manillar: Trasera	0,6
	4131U1	Cubierta, manillar: Ambas	0,8
10	4131B5	Cubierta, manillar: Frontal	0,3
	4131U1	Cubierta, manillar: Ambas	0,8

Nº de Ref.	Nº. de pieza	Descripción	Cant. Reqd BIZ125 (6)	(7)	(8)	(9)	(A)	Nº de série		Nota
1	50613-KFL-850	Collarín, fijación del manillar	3	3	3	-	-			
2	53100-KSS-900	Manillar, comp.	1	1	1	-	-			KS, ES
	53100-KSS-950	Manillar, comp.	1	1	1	-	-			+
3	53104-KSS-900	Contrapeso B, manillar	2	2	2	-	-			KS, ES
4	53105-KSS-900	Contrapeso B, manillar	2	2	2	-	-			
5	53107-MB6-630	Collarin, contrapeso B, manillar	4	4	4	-	-			
6	53109-KSS-900	Espaciador, manillar	3	3	3	-	-			
7	53114-KSS-900	Retenedor, contrapeso del manillar	2	2	2	-	-			
8	53120-KSS-900	Soporte comp., manillar	1	1	1	-	-			KS, ES
	53120-KSS-950	Soporte comp., manillar	1	1	1	-	-			+
9	53204-KSS-900ZB	Cubierta trasera conj., manillar								
		NHA-57R Cloudia Gris R	1	1	1	-	-			KS, ES, KS2LA, KS3LA, ES2LA, ES3LA
	53204-KSS-900ZC	Cubierta trasera conj., manillar *NH-1* Negro	1	1	1	-	-			+, +2LA, +3LA
10	53205-KSS-900ZA	Cubierta frontal, manillar								
		B-184M Plata Appaloosa Metálico	1	1	-	-	-			KS, ES, KS2LA, KS3LA, ES2LA,ES3LA
	53205-KSS-900ZB	*NH-1* Negro	1	1	1	-	-			KS, ES, KS2LA, KS3LA, ES2LA,ES3LA
	53205-KSS-900ZC	*PB-363M* Azul Saíra Metálico	1	-	-	-	-			KS, ES, KS2LA, KS3LA, ES2LA,ES3LA
	53205-KSS-900ZE	*R-297* Rojo Caruaru	1	-	-	-	-			KS, ES, KS2LA, KS3LA, ES2LA,ES3LA
	53205-KSS-900ZD	*R-239* Rojo Guarau	-	1	1	-	-			KS, ES, KS3LA, ES2LA, ES3LA
	53205-KSS-900ZF	*PB-314P* Azul Twister Perolizado	-	1	-	-	-			KS, ES, KS3LA, ES2LA, ES3LA
	53205-KSS-900ZG	*NH-455M* Plata Lumiar Metálico	-	-	1	-	-			KS, ES, KS3LA, ES2LA, ES3LA
	53205-KSS-900ZH	*Y-198* Amarillo Topázio	-	-	1	-	-			KS, ES, KS3LA, ES2LA, ES3LA
	53205-KSS-950ZB	Cubierta frontal, manillar *NH-1* Preto	1	1	-	-	-			+, +2LA, +3LA
	53205-KSS-950ZF	*YR-265M* Anaranjado Puesta-de-Sol	1	-	-	-	-			+, +2LA, +3LA
	53205-KSS-950ZG	*Y-198* Amarillo Topázio	-	1	-	-	-			+, +2LA, +3LA

PROIBIDA A REPRODUÇÃO E DISTRIBUIÇÃO
MOTO HONDA da AMAZÔNIA - MM - JT

© Moto Honda da Amazônia Ltda.
Todos os direitos reservados.

C-4

Guidão • Tampa do Guidão

Steering Handle • Handle Cover

Manillar • Cubierta del Manillar

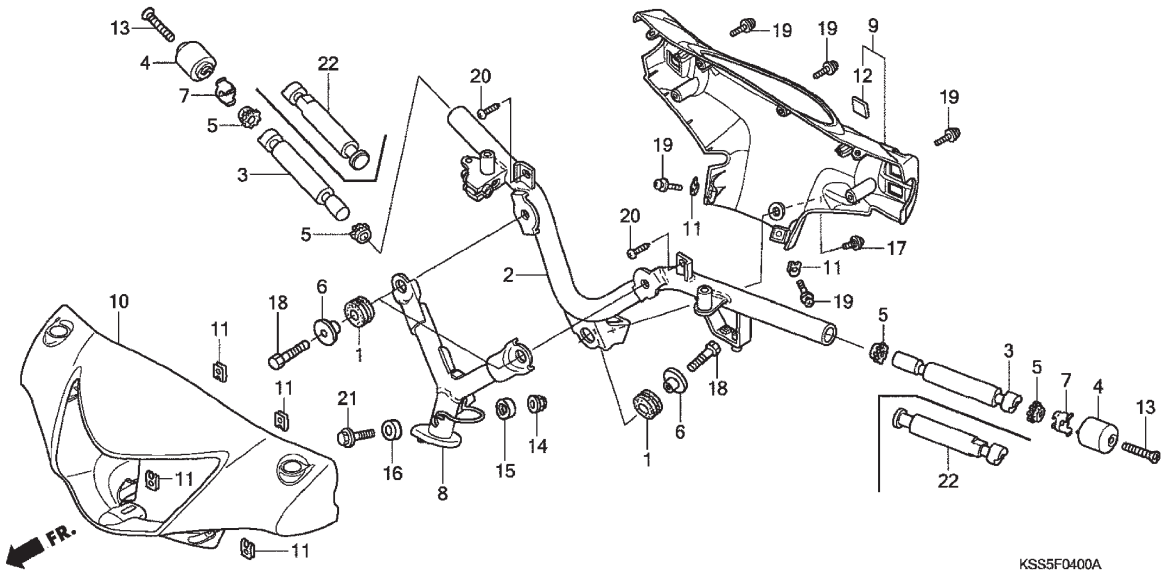

Ref. Nº	N.O.S.	Item de Serviço	T.M.O.	Ref. Nº	Nº da peça	Descrição	Qtd. BIZ125 (6)	(7)	(8)	(9)	(A)	Nº de série		Tipo
				10)	53205-KSS-950ZH	*NH-477M* Cinza Ipojuka Metálico	-	-	1	-	-			+, +2LA, +3LA
					53205-KSS-950ZJ	Tampa Dianteira, Guidão *R-206* Vermelho Maceió	-	-	1	-	-			+, +2LA, +3LA
				11	64527-KSS-900	Porca trava, 4mm	6	6	6	-	-			
				12	86150-GFC-902	Emblema, produto	1	1	1	-	-			
				13	90191-MK4-000	Parafuso, oval, 6 x 55	2	2	2	-	-			
				14	90304-GE8-003	Porca "U", 10 mm	1	1	1	-	-			
				15	90501-KSS-900	Bucha A, fixação guidão	1	1	1	-	-			
				16	90505-KSS-900	Bucha B, fixação guidão	1	1	1	-	-			
				17	91509-KRM-860	Parafuso, 5 x 11,5	1	1	1	-	-			
				18	90016-GHR-J90	Parafuso sextavado 8 x 22	3	3	3	-	-			
				19	93891-04012-07	Parafuso-arruela, 4 x 12	6	6	-	-	-			
					90103-KSS-730		-	-	6	-	-			
				20	90138-GHR-J40	Parafuso, 4 x 12	2	2	2	-	-			
				21	90038-GHR-K80	Parafuso, flange, 10 x 50	1	1	1	-	-			
				22	53104-KSS-950	Contrapeso B, guidão	2	2	2	-	-			+

PROIBIDA A REPRODUÇÃO E DISTRIBUIÇÃO
1010913 - Matsuo - MM - JT

© Moto Honda da Amazônia Ltda.
Todos os direitos reservados.

Ref. Nº	LON	Service item	F.R.T.	Ref. Nº	Part. No.	Description	Reqd. Qty. BIZ125 (6)	(7)	(8)	(9)	(A)	Serial No.		Note
				10)	53205-KSS-950ZH	*NH-477M* Ipojuka Gray Metallic	-	-	1	-	-			+, +2LA, +3LA
					53205-KSS-950ZJ	*R-206* Maceio Red	-	-	1	-	-			+, +2LA, +3LA
				11	64527-KSS-900	Nut, clip, 4 mm	6	6	6	-	-			
				12	86150-GFC-902	Emblem, product	1	1	1	-	-			
				13	90191-MK4-000	Screw, oval, 6 x 55	2	2	2	-	-			
				14	90304-GE8-003	Nut, "U", 10 mm	1	1	1	-	-			
				15	90501-KSS-900	Collar A, handle setting	1	1	1	-	-			
				16	90505-KSS-900	Collar B, handle, setting	1	1	1	-	-			
				17	91509-KRM-860	Screw, pan, 5 x 11,5	1	1	1	-	-			
				18	90016-GHR-J90	Bolt, hex., 8 x 22	3	3	3	-	-			
				19	93891-04012-07	Screw-washer, 4 x 12	6	6	-	-	-			
					90103-KSS-730		-	-	6	-	-			
				20	90138-GHR-J40	Screw, tapping, 4 x 12	2	2	2	-	-			
				21	90038-GHR-K80	Bolt, flange, 10 x 50	1	1	1	-	-			
				22	53104-KSS-950	Weight B, handle	2	2	2	-	-			+

Nº Ref.	N.O.S.	Articulo de servicio	T.H.L.L.	Nº de Ref.	Nº. de pieza	Descripción	Cant. Reqd BIZ125 (6)	(7)	(8)	(9)	(A)	Nº de série		Nota
				10)	53205-KSS-950ZH	*NH-477M* Gris Ipojuka Metálico	-	-	1	-	-			+, +2LA, +3LA
					53205-KSS-950ZJ	*R-206* Rojo Maceió	-	-	1	-	-			+, +2LA, +3LA
				11	64527-KSS-900	Tuerca traba, 4 mm	6	6	6	-	-			
				12	86150-GFC-902	Franja, producto	1	1	1	-	-			
				13	90191-MK4-000	Tornillo oval, 6 x 55	2	2	2	-	-			
				14	90304-GE8-003	Tuerca "U", 10 mm	1	1	1	-	-			
				15	90501-KSS-900	Buje A, fijación del manillar	1	1	1	-	-			
				16	90505-KSS-900	Buje B, fijación del manillar	1	1	1	-	-			
				17	91509-KRM-860	Tornillo, 5 x 11,5	1	1	1	-	-			
				18	90016-GHR-J90	Tornillo hexagonal, 8 x 22	3	3	3	-	-			
				19	93891-04012-07	Tornillo-arandela, 4 x 12	6	6	-	-	-			
					90103-KSS-730		-	-	6	-	-			
				20	90138-GHR-J40	Tornillo, 4 x 12	2	2	2	-	-			
				21	90038-GHR-K80	Tornillo, reborde, 10 x 50	1	1	1	-	-			
				22	53104-KSS-950	Contrapeso B, manillar	2	2	2	-	-			+

PROIBIDA A REPRODUÇÃO E DISTRIBUIÇÃO
1010913 - Matsuo - MM - JT

© Moto Honda da Amazônia Ltda.
Todos os direitos reservados.

C-4-1

Guidão • Tampa do Guidão

Steering Handle • Handle Cover

Manillar • Cubierta del Manillar

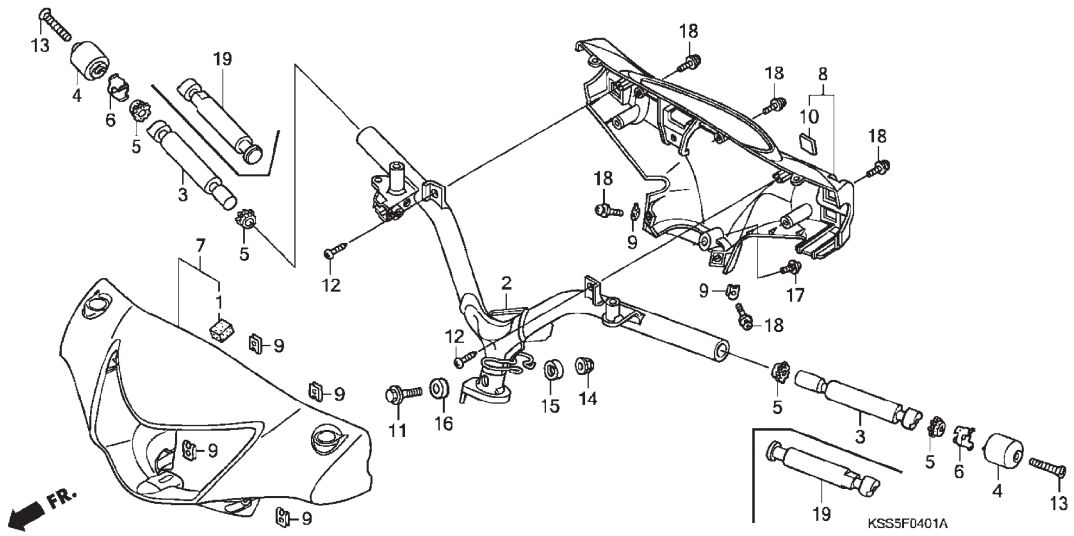

Ref. Nº	N.O.S.	Item de Serviço	T.M.O.
2	810100	Tubo, guidão	0,9
3	8101D6	Contrapeso B guidão, esquerdo	0,2
	8101D7	Contrapeso B guidão, direito	0,2
	8101D8	Contrapeso B guidão, ambos	0,4
7	4131B5	Tampa, guidão: dianteira	0,3
	4131U1	Tampa, guidão: ambas	0,8
8	4131B5	Tampa, guidão: traseira	0,6
	4131U1	Tampa, guidão: ambas	0,8

Ref. Nº	Nº da peça	Descrição	Qtd. BIZ125 (6)	(7)	(8)	(9)	(A)	Nº de série		Tipo
1	33708-GFP-900	Coxim, traseiro	-	-	-	1	1			
2	53100-KSS-B30	Guidão comp.	-	-	-	1	1			KS, ES
	53100-KSS-B00		-	-	-	1	1			+
3	53104-KSS-900	Contrapeso B, guidão	-	-	-	2	2			
4	53105-KSS-B30	Contrapeso, guidão	-	-	-	2	2			
5	53107-MB6-630	Coxim B, contrapeso guidão	-	-	-	4	4			
6	53114-KSS-900	Retentor, contrapeso guidão	-	-	-	2	2			
7	53203-KSS-B30ZA	Tampa Dianteira, Guidão *NH1* Preto	-	-	-	1	1			KS, ES,KS2LA, KS3LA, ES2LA,ES3LA
	53203-KSS-B30ZB	*NH-455M* Prata Lumiar Metálico	-	-	-	1	-			KS, ES,KS2LA, KS3LA, ES2LA,ES3LA
	53203-KSS-B30ZC	*R-335P* Vermelho Cardeal Perolizado	-	-	-	1	-			KS, ES,KS2LA, KS3LA, ES2LA,ES3LA
	53203-KSS-B30ZD	*Y-198* Amarelo Topázio	-	-	-	1	-			KS, ES,KS2LA, KS3LA, ES2LA,ES3LA
	53203-KSS-B30ZE	*RP185P* Rosa Ágata Perolizado	-	-	-	-	1			KS, ES,KS2LA, KS3LA, ES2LA,ES3LA
	53203-KSS-B30ZF	*R-206* Vermelho Maceió	-	-	-	-	1			KS, ES,KS2LA, KS3LA, ES2LA,ES3LA
	53203-KSS-B30ZG	*YR296M* Bege Citrino Metálico	-	-	-	-	1			KS, ES,KS2LA, KS3LA, ES2LA,ES3LA
	53203-KSS-B00ZA	*NH-477M* Cinza Ipojuka Metálico	-	-	-	1	-			+, +2LA, +3LA
	53203-KSS-B00ZB	*R-206* Vermelho Maceió	-	-	-	1	-			+, +2LA, +3LA
	53203-KSS-B00ZC	*B182P* Azul Cruzeiro Perolizado	-	-	-	-	1			+, +2LA, +3LA
	53203-KSS-B00ZD	*R301C* Vermelho Bromeria Candy	-	-	-	-	1			+, +2LA, +3LA
8	53204-KSS-B30ZA	Tampa Traseira, Guidão *NH1* Preto	-	-	-	1	1			KS, ES, +, KS2LA, KS3LA, ES2LA, ES3LA, +2LA, +3LA
9	64527-KSS-900	Porca trava, 4 mm	-	-	-	6	6			
10	86150-GFC-902	Emblema, produto (UEHARA)	-	-	-	1	1			
11	90038-GHR-K80	Parafuso, flange, 10 x 50	-	-	-	1	1			
12	90138-GHR-J40	Parafuso, fixação, 4 x 12	-	-	-	2	2			
13	90191-MK4-000	Parafuso, 6 x 55	-	-	-	2	2			
14	90304-GE8-003	Porca, 10 mm	-	-	-	1	1			

PROIBIDA A REPRODUÇÃO E DISTRIBUIÇÃO
10100913 - MySUO - MM - JT

© Moto Honda da Amazônia Ltda.
Todos os direitos reservados.

Ref. Nº	LON	Service item	F.R.T.
2	810100	Pipe, steering handle	0.9
3	8101D6	Weight B, handle: Left	0.2
	8101D7	Weight B, handle: Right	0.2
	8101D8	Weight B, handle: Both	0.4
7	4131B5	Cover, handle: Front	0.3
	4131U1	Cover, handle: Both	0.8
8	4131B5	Cover, handle: Rear	0.6
	4131U1	Cover, handle: Both	0.8

Ref. Nº	Part. No.	Description	Reqd. Qty. BIZ125 (6)	(7)	(8)	(9)	(A)	Serial No.		Note
1	33708-GFP-900	Cushion, RR. combination light	-	-	-	1	1			
2	53100-KSS-B30	Handle comp., steering	-	-	-	1	1			KS, ES
	53100-KSS-B00		-	-	-	1	1			+
3	53104-KSS-900	Weight B, handle	-	-	-	2	2			
4	53105-KSS-B30	Weight, handle	-	-	-	2	2			
5	53107-MB6-630	Rubber B, handle weight	-	-	-	4	4			
6	53114-KSS-900	Snapbring, handle weight	-	-	-	2	2			
7	53203-KSS-B30ZA	Cover Assy., handle FR. *NH-1* Black	-	-	-	1	-			KS, ES, KS2LA, KS3LA, ES2LA, ES3LA
	53203-KSS-B30ZB	*NH-455M* Lumiar Silver Metallic	-	-	-	1	-			KS, ES, KS2LA, KS3LA, ES2LA, ES3LA
	53203-KSS-B30ZC	*R-335P* Pearl Cardeal Red	-	-	-	1	-			KS, ES, KS2LA, KS3LA, ES2LA, ES3LA
	53203-KSS-B30ZD	*Y-198* Topazio Yellow	-	-	-	1	-			KS, ES, KS2LA, KS3LA, ES2LA, ES3LA
	53203-KSS-B30ZE	*RP185P* Pearl Agata Pink	-	-	-	-	1			KS, ES, KS2LA, KS3LA, ES2LA, ES3LA
	53203-KSS-B30ZF	*R-206* Maceio Red	-	-	-	-	1			KS, ES, KS2LA, KS3LA, ES2LA, ES3LA
	53203-KSS-B30ZG	*YR296M* Citrino Beige Metallic	-	-	-	-	1			KS, ES, KS2LA, KS3LA, ES2LA, ES3LA
	53203-KSS-B00ZA	*NH-477M* Ipojuka Gray Metallic	-	-	-	1	-			+, +2LA, +3LA
	53203-KSS-B00ZB	*R-206* Maceio Red	-	-	-	1	-			+, +2LA, +3LA
	53203-KSS-B00ZC	*B182P* Pearl Cruzeiro Blue	-	-	-	-	1			+, +2LA, +3LA
	53203-KSS-B00ZD	*R301C* Bromeria Candy Red	-	-	-	-	1			+, +2LA, +3LA
8	53204-KSS-B30ZA	Cover assy., RR. Handle *NH-1* Black	-	-	-	1	1			KS, ES, +, KS2LA, KS3LA, ES2LA, ES3LA, +2LA, +3LA
9	64527-KSS-900	Nut, clip, 4 mm	-	-	-	6	6			
10	86150-GFC-902	Emblem, product (UEHARA)	-	-	-	1	1			
11	90038-GHR-K80	Bolt, flange, 10 x 50	-	-	-	1	1			
12	90138-GHR-J40	Screw, tapping, 4 x 12	-	-	-	2	2			
13	90191-MK4-000	Screw, oval 6 x 55	-	-	-	2	2			
14	90304-GE8-003	Nut, 10 mm	-	-	-	1	1			

Nº Ref.	N.O.S.	Articulo de servicio	T.H.L.L.
2	810100	Tubo, manillar	0,9
3	8101D6	Contrapeso B del manillar, izquierdo	0,2
	8101D7	Contrapeso B del manillar, derecho	0,2
	8101D8	Contrapeso B del manillar, ambos	0,4
7	4131B5	Cubierta, manillar: frontal	0,3
	4131U1	Cubierta, manillar: ambas	0,8
8	4131B5	Cubuerta, manillar: trasera	0,6
	4131U1	Cubierta, manillar: ambas	0,8

Nº de Ref.	Nº. de pieza	Descripción	Cant. Reqd BIZ125 (6)	(7)	(8)	(9)	(A)	Nº de série		Nota
1	33708-GFP-900	Cojín trasero	-	-	-	1	1			
2	53100-KSS-B30	Manillar comp.	-	-	-	1	1			KS, ES
	53100-KSS-B00		-	-	-	1	1			+
3	53104-KSS-900	Contrapeso B manillar	-	-	-	2	2			
4	53105-KSS-B30	Contrapeso manillar	-	-	-	2	2			
5	53107-MB6-630	Collarin, contrapeso B manillar	-	-	-	4	4			
6	53114-KSS-900	Retenedor contrapeso B manillar	-	-	-	2	2			
7	53203-KSS-B30ZA	Cubierta delantera manillar *NH-1* Negro	-	-	-	1	-			KS, ES, KS2LA, KS3LA, ES2LA,ES3LA
	53203-KSS-B30ZB	*NH-455M* Plata Lumiar metalico	-	-	-	1	-			KS, ES, KS2LA, KS3LA, ES2LA,ES3LA
	53203-KSS-B30ZC	*R-335P* Rojo Cardeal Perolizado	-	-	-	1	-			KS, ES, KS2LA, KS3LA, ES2LA,ES3LA
	53203-KSS-B30ZD	*Y-198* Amarilo Topázio	-	-	-	1	-			KS, ES, KS2LA, KS3LA, ES2LA,ES3LA
	53203-KSS-B30ZE	*RP185P* Rosa Ágata Perolizado	-	-	-	-	1			KS, ES, KS2LA, KS3LA, ES2LA,ES3LA
	53203-KSS-B30ZF	*R-206* Rojo Maceió	-	-	-	-	1			KS, ES, KS2LA, KS3LA, ES2LA,ES3LA
	53203-KSS-B30ZG	*YR296M* Bege Citrino Metálico	-	-	-	-	1			KS, ES, KS2LA, KS3LA, ES2LA,ES3LA
	53203-KSS-B00ZA	*NH-477* Gris Ipojuka metalico	-	-	-	1	-			+, +2LA, +3LA
	50203-KSS-B00ZB	*R-206* Rojo Maceió	-	-	-	1	-			+, +2LA, +3LA
	53203-KSS-B00ZC	*B182P* Azul Cruzeiro Perolizado	-	-	-	-	1			+, +2LA, +3LA
	53203-KSS-B00ZD	*R301C* Rojo Bromeria Candy	-	-	-	-	1			+, +2LA, +3LA
8	53204-KSS-B30ZA	Cubierta trasera manillar *NH-1* Negro	-	-	-	1	1			KS, ES, +, KS2LA, KS3LA, ES2LA, ES3LA, +2LA, +3LA
9	64527-KSS-900	Tuerca traba, 4 mm	-	-	-	6	6			
10	86150-GFC-902	Franja, producto (UEHARA)	-	-	-	1	1			
11	90038-GHR-K80	Tornillo, reborde, 10 x 50	-	-	-	1	1			
12	90138-GHR-J40	Perno, fijación, 4 x 12	-	-	-	2	2			
13	90191-MK4-000	Perno, 6 x 55	-	-	-	2	2			
14	90304-GE8-003	Tuerco, 10 mm	-	-	-	1	1			

PROIBIDA A REPRODUÇÃO E DISTRIBUIÇÃO
10/2013 - Nacional - MM - JT

© Moto Honda da Amazônia Ltda.
Todos os direitos reservados.

C-4-1

Guidão • Tampa do Guidão

Steering Handle • Handle Cover

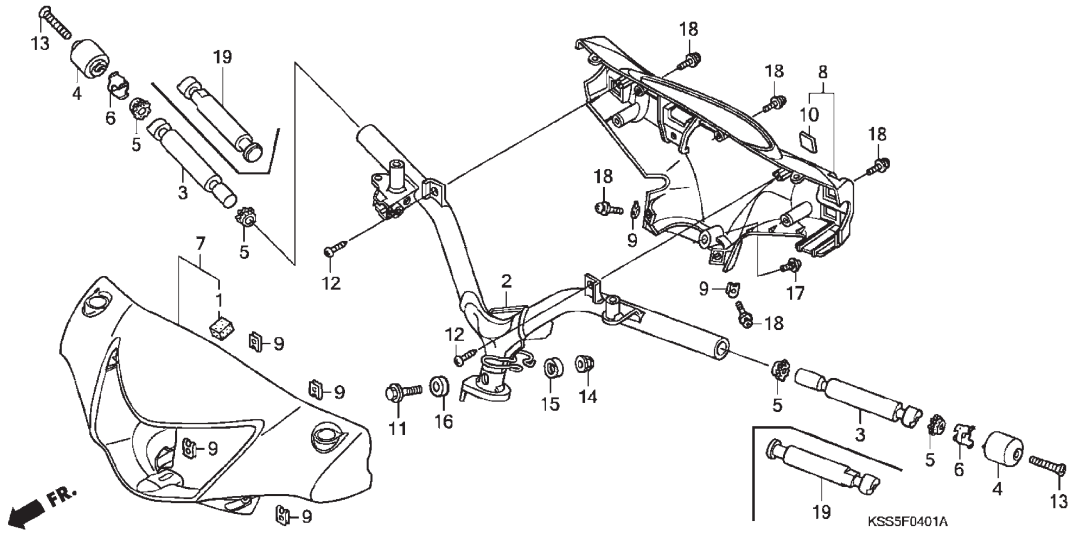

Ref. Nº	N.O.S.	Item de Serviço	T.M.O.

Ref. Nº	Nº da peça	Descrição	Qtd. BIZ125 (6)	(7)	(8)	(9)	(A)	Nº de série		Tipo
15	90501-KSS-900	Bucha A, fixação guidão	-	-	-	1	1			
16	90505-KSS-900	Bucha B, fixação guidão	-	-	-	1	1			
17	91509-GE2-760	Parafuso, Phillips, 5 x 11,5	-	-	-	1	1			
18	90103-KSS-730	Parafuso, arruela, 4 x 12	-	-	-	6	6			
19	53104-KSS-950	Contrapeso B, Guidão	-	-	-	2	2			+

PROIBIDA A REPRODUÇÃO E DISTRIBUIÇÃO
1010913 - Matsuo - MM - JT

Voltar
Back
Volver

© Moto Honda da Amazônia Ltda.
Todos os direitos reservados.

Ref. Nº	LON	Service item	F.R.T.	Ref. Nº	Part. No.	Description	Reqd. Qty. BIZ125 (6)	(7)	(8)	(9)	(A)	Serial No.		Note
				15	90501-KSS-900	Collar A, handle setting	-	-	-	1	1			
				16	90505-KSS-900	Collar B, handle setting	-	-	-	1	1			
				17	91509-GE2-760	Screw, pan 5 x 11,5	-	-	-	1	1			
				18	90103-KSS-730	Screw-washer, 4 x 12	-	-	-	6	6			
				19	53104-KSS-950	Weight B, Handle	-	-	-	2	2			+

Nº Ref.	N.O.S.	Articulo de servicio	T.H.L.L.	Nº de Ref.	Nº. de pieza	Descripción	Cant. Reqd BIZ125 (6)	(7)	(8)	(9)	(A)	Nº de série		Nota
				15	90501-KSS-900	Buja A fijación del manillar	-	-	-	1	1			
				16	90505-KSS-900	Buja B fijación del manillar	-	-	-	1	1			
				17	91509-GE2-760	Perno, Phillips, 5 x 11,5	-	-	-	1	1			
				18	90103-KSS-730	Tornillo arandela, 4 x 12	-	-	-	6	6			
				19	53104-KSS-950	Contrapeso B, Manillar	-	-	-	2	2			+

PROIBIDA A REPRODUÇÃO E DISTRIBUIÇÃO
1010913 - Matsuo - MM - JT

Voltar
Back
Volver

© Moto Honda da Amazônia Ltda.
Todos os direitos reservados.

C-5

Coluna de Direção

Steering Stem

Columna de Dirección

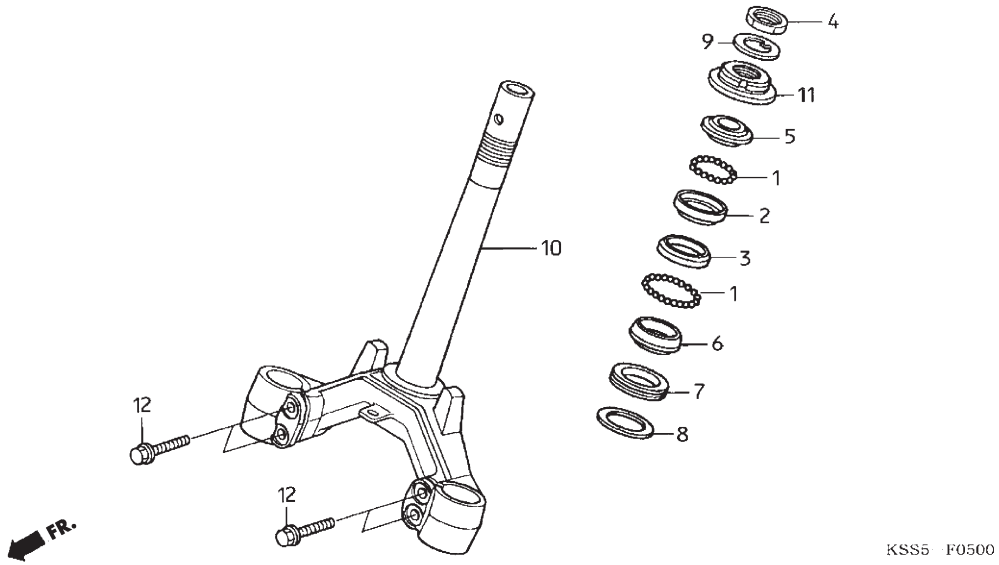

Ref. Nº	N.O.S.	Item de Serviço	T.M.O.
3	5101A0	Pista, esferas, superior	1,3
	5101C9	Pista, esferas, ambas	1,3
4	5101A1	Pista, esferas, inferior	1,3
	5101C9	Pista, esferas, ambas	1,3
6	5101A9	Pista cônica esferas, superior	0,7
7		(8, 9)	
	5101B0	Pista cônica esferas, inferior	1,4
11	510100	Coluna conj., direção	1,3
12	5101B2	Porca, coluna direção	0,7

Ref. Nº	Nº da peça	Descrição	Qtd. BIZ125 (6)	(7)	(8)	(9)	(A)	Nº de série		Tipo
1	96211-06000	Esfera, aço, #6 (3/16)	52	52	52	-	-			
	90211-KRM-R20	Esfera, aço, #6 (3/16)	-	-	-	52	52			
2	50301-GN5-901	Pista, esferas, superior	1	1	1	1	1			
3	50302-GN5-900	Pista, esferas, inferior	1	1	1	1	1			
4	50306-GN5-900	Porca trava, coluna direção	1	1	1	1	1			
5	53211-GN5-900	Pista cônica esferas, superior	1	1	1	1	1			
6	53212-GN5-900	Pista cônica esferas, inferior	1	1	1	1	1			
7	53214-GN5-900	Vedador, coluna direção	1	1	1	1	1			
8	53215-GN5-900	Arruela, vedação, coluna direção	1	1	1	1	1			
9	53216-GN5-830	Arruela trava	1	1	1	1	1			
10	53200-KSS-900	Coluna, direção comp.	1	1	1	1	1			
11	53220-GN5-850	Porca, coluna direção	1	1	1	1	1			
12	90038-GHR-770	Parafuso flange, 10 x 45	4	4	4	4	4			

PROIBIDA A REPRODUÇÃO E DISTRIBUIÇÃO
1010913 - Matsuo - MM - JT

© Moto Honda da Amazônia Ltda.
Todos os direitos reservados.

Ref. Nº	LON	Service item	F.R.T.
3	5101A0	Race, steering ball: Upper	1.3
	5101C9	Race, steering ball: Both	1.3
4	5101A1	Race, steering ball: Lower	1.3
	5101C9	Race, steering ball: Both	1.3
6	5101A9	Race, steering top cone	0.7
7		(8 ,9)	
	5101B0	Race, steering bottom cone	1.4
11	510100	Stem or shaft assy., steering	1.3
12	5101B2	Thread, steering head top	0.7

Ref. Nº	Part. No.	Description	Reqd. Qty. BIZ125 (6)	(7)	(8)	(9)	(A)	Serial No.		Note
1	96211-06000	Ball, steel, #6 (3/16)	52	52	52	-	-			
	90211-KRM-R20	Ball, steel, #6 (3/16)	-	-	-	52	52			
2	50301-GN5-901	Race, steering top ball	1	1	1	1	1			
3	50302-GN5-900	Race, steering bottom ball	1	1	1	1	1			
4	50306-GN5-900	Nut, steering stem lock	1	1	1	1	1			
5	53211-GN5-900	Race, steering top cone	1	1	1	1	1			
6	53212-GN5-900	Race, steering bottom cone	1	1	1	1	1			
7	53214-GN5-900	Dust seal, steering head	1	1	1	1	1			
8	53215-GN5-900	Washer, steering head dust seal	1	1	1	1	1			
9	53216-GN5-830	Washer, lock	1	1	1	1	1			
10	53200-KSS-900	Stem sub assy., steering	1	1	1	1	1			
11	53220-GN5-850	Thread comp., steering head	1	1	1	1	1			
12	90038-GHR-770	Bolt, flange, 10 x 45	4	4	4	4	4			

Nº Ref.	N.O.S.	Articulo de servicio	T.H.L.L.
3	5101A0	Pista, bolas, superior	1,3
	5101C9	Pista, bolas, ambas	1,3
4	5101A1	Pista, bolas, inferior	1,3
	5101C9	Pista, bolas, ambas	1,3
6	5101A9	Pista cônica de bolas, superior	0,7
7		(8, 9)	
	5101B0	Pista Cônica de bolas, inferior	1,4
11	510100	Columna conj., dirección	1,3
12	5101B2	Tuerca, columna de dirección	0,7

Nº de Ref.	Nº. de pieza	Descripción	Cant. Reqd BIZ125 (6)	(7)	(8)	(9)	(A)	Nº de série		Nota
1	96211-06000	Esfera, acero, #6 (3/16)	52	52	52	-	-			
	90211-KRM-R20	Esfera, acero, #6 (3/16)	-	-	-	52	52			
2	50301-GN5-901	Pista, bolas, superior	1	1	1	1	1			
3	50302-GN5-900	Pista, bolas, inferior	1	1	1	1	1			
4	50306-GN5-900	Tuerca traba, columna de dirección	1	1	1	1	1			
5	53211-GN5-900	Pista cônica de bolas, superior	1	1	1	1	1			
6	53212-GN5-900	Pista cônica de bolas, inferior	1	1	1	1	1			
7	53214-GN5-900	Sellador, columna de dirección	1	1	1	1	1			
8	53215-GN5-900	Arandela, sellado, columna de dirección	1	1	1	1	1			
9	53216-GN5-830	Arandela traba	1	1	1	1	1			
10	53200-KSS-900	Columna, dirección comp.	1	1	1	1	1			
11	53220-GN5-850	Tuerca, columna dirección	1	1	1	1	1			
12	90038-GHR-770	Tornillo, reborde, 10 x 45	4	4	4	4	4			

PROIBIDA A REPRODUÇÃO E DISTRIBUIÇÃO
1010913 - Matsuo - MM - JT

© Moto Honda da Amazônia Ltda.
Todos os direitos reservados.

C-6

Para-lama Dianteiro

Front Fender

Guardafango Delantero

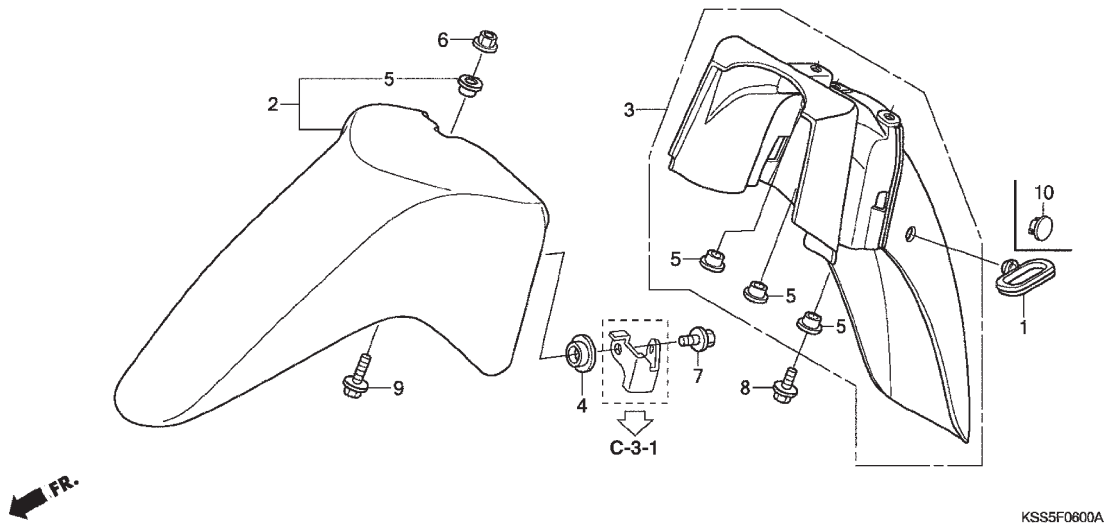

Ref. Nº	N.O.S.	Item de Serviço	T.M.O.
2	413103	Para-lama A, dianteiro	0,4
		• Nota: mesmo tempo para duas unidades	
3	413104	Para-lama B, dianteiro	0,3

Ref. Nº	Nº da peça	Descrição	Qtd. BIZ125 (6)	(7)	(8)	(9)	(A)	Nº de série		Tipo
1	45451-473-000	Guia, cabo dianteiro	1	1	1	1	1			KS, ES
2	61100-KSS-900ZA	Para-lama A, Dianteiro								
		B-184M Prata Appaloosa Metálico	1	1	-	-	-			KS, ES,KS2LA, KS3LA, ES2LA,ES3LA
	61100-KSS-900ZB	*NH1* Preto	1	1	-	-	-			KS, ES, +, KS2LA,KS3LA, ES2LA, ES3LA, +2LA, +3LA
		NH1 Preto	-	-	1	-	-			KS, ES, KS3LA, ES2LA,ES3LA
	61100-KSS-900ZC	*PB-363M* Azul Saira Metálico	1	-	-	-	-			KS, ES, KS2LA, KS3LA, ES2LA,ES3LA
	61100-KSS-900ZE	*R-297* Vermelho Caruaru	1	-	-	-	-			KS, ES, KS2LA, KS3LA, ES2LA,ES3LA
	61100-KSS-900ZD	*R-239* Vermelho Guarau	-	1	1	-	-			KS, ES, KS2LA, KS3LA, ES2LA,ES3LA
	61100-KSS-900ZH	*PB-314P* Azul Twister Perolizado	-	1	-	-	-			KS, ES, KS2LA, KS3LA, ES2LA,ES3LA
	61100-KSS-900ZG	*YR-265M* Laranja Pôr do Sol Metálico	1	-	-	-	-			+, +2LA, +3LA
	61100-KSS-900ZJ	*Y-198* Amarelo Topázio	-	1	-	-	-			+, +2LA, +3LA
		Y-198 Amarelo Topázio	-	-	1	-	-			KS, ES, KS2LA, KS3LA, ES2LA,ES3LA
	61100-KSS-900ZK	*NH-455M* Prata Lumiar Metálico	-	-	1	-	-			KS, ES, KS2LA, KS3LA, ES2LA,ES3LA
	61100-KSS-900ZL	*NH-477M* Cinza Ipojuka Metálico	-	-	1	1	-			+, +2LA, +3LA
	61100-KSS-900ZM	*R-206* Vermelho Maceió	-	-	1	1	-			+, +2LA, +3LA
	61100-KSS-900ZP	*B182P* Azul Cruzeiro Perolizado	-	-	-	-	1			+, +2LA, +3LA
	61100-KSS-900ZQ	*R301C* Vermelho Bromeria Candy	-	-	-	-	1			+, +2LA, +3LA
	61100-KSS-B30ZA	Para-lama A, Dianteiro *NH1* Preto	-	-	-	1	1			KS, ES,KS2LA, KS3LA, ES2LA,ES3LA
	61100-KSS-B30ZB	*NH-455M* Prata Lumiar Metálico	-	-	-	1	-			KS, ES,KS2LA, KS3LA, ES2LA,ES3LA
	61100-KSS-B30ZC	*R-335P* Vermelho Cardeal Perolizado	-	-	-	1	-			KS, ES,KS2LA, KS3LA, ES2LA,ES3LA
	61100-KSS-B30ZD	*Y-198* Amarelo Topázio	-	-	-	1	-			KS, ES,KS2LA, KS3LA, ES2LA,ES3LA
	61100-KSS-B30ZE	*RP185P* Rosa Ágata Perolizado	-	-	-	-	1			KS, ES,KS2LA, KS3LA, ES2LA,ES3LA
	61100-KSS-B30ZF	*R-206* Vermelho Maceió	-	-	-	-	1			KS, ES,KS2LA, KS3LA, ES2LA,ES3LA
	61100-KSS-B30ZG	*YR296M* Bege Citrino Metálico	-	-	-	-	1			KS, ES,KS2LA, KS3LA, ES2LA,ES3LA
3	61200-KSS-900	Para-lama B, dianteiro	1	1	1	1	1			
4	81312-KSS-900	Bucha, para-lama dianteiro	2	2	2	2	2			

PROIBIDA A REPRODUÇÃO E DISTRIBUIÇÃO
20/06/2 - Matsuo - MM - JT

© Moto Honda da Amazônia Ltda.
Todos os direitos reservados.

Ref. Nº	LON	Service item	F.R.T.
2	413103	Fender A, front	0.4
		• Note: Same time two units	
3	413104	Fender B, Front	0.3

Ref. Nº	Part. No.	Description	Reqd. Qty. BIZ125 (6)	(7)	(8)	(9)	(A)	Serial No.		Note
1	45451-473-000	Guide, FR. Fender cable	1	1	1	1	-			KS, ES
2	61100-KSS-900ZA	Fender A, FR.								
		B-184M Appaloosa Silver Metallic	1	1	-	-	-			KS, ES, KS2LA, KS3LA, ES2LA, ES3LA
	61100-KSS-900ZB	*NH1* Black	1	1	-	-	-			KS, ES, +, KS2LA, KS3LA, ES2LA, ES3LA, +2LA, +3LA
		NH1 Black	-	-	1	-	-			KS, ES, KS3LA, ES2LA, ES3LA
	61100-KSS-900ZC	*PB-363M* Saira Blue Metallic	1	-	-	-	-			KS, ES, KS2LA, KS3LA, ES2LA, ES3LA
	61100-KSS-900ZE	*R-297* Caruaru Red	1	-	-	-	-			KS, ES, KS2LA, KS3LA, ES2LA, ES3LA
	61100-KSS-900ZD	*R-239* Guarau Red	-	1	1	-	-			KS, ES, KS2LA, KS3LA, ES2LA,ES3LA
	61100-KSS-900ZH	*PB-314P* Pearl Twister Blue	-	1	-	-	-			KS, ES, KS2LA, KS3LA, ES2LA,ES3LA
	61100-KSS-900ZG	*YR-265M* Sunset Orange Metallic	1	-	-	-	-			+, +2LA, +3LA
	61100-KSS-900ZJ	*Y-198* Topazio Yellow	-	-	1	-	-			+, +2LA, +3LA
		Y-198 Topazio Yellow	-	-	1	-	-			KS, ES, KS2LA, KS3LA, ES2LA,ES3LA
	61100-KSS-900ZK	*NH-455M* Lumiar Silver Metallic	-	-	1	-	-			KS, ES, KS2LA, KS3LA, ES2LA,ES3LA
	61100-KSS-900ZL	*NH-477M* Ipojuka Gray Metallic	-	-	1	1	-			+, +2LA, +3LA
	61100-KSS-900ZM	*R-206* Maceio Red	-	-	1	1	-			+, +2LA, +3LA
	61100-KSS-900ZP	*B182P* Pearl Cruzeiro Blue	-	-	-	-	1			+, +2LA, +3LA
	61100-KSS-900ZQ	*R301C* Bromeria Candy Red	-	-	-	-	1			+, +2LA, +3LA
	61100-KSS-B30ZA	*NH-1* Black	-	-	-	1	1			KS, ES, KS2LA, KS3LA, ES2LA, ES3LA
	61100-KSS-B30ZB	*NH-455M Lumiar Silver Metallic	-	-	-	1	-			KS, ES, KS2LA, KS3LA, ES2LA, ES3LA
	61100-KSS-B30ZC	*R-355P* Pearl Cardeal Red	-	-	-	1	-			KS, ES, KS2LA, KS3LA, ES2LA, ES3LA
	61100-KSS-B30ZD	*Y-198* Topazio Yellow	-	-	-	1	-			KS, ES, KS2LA, KS3LA, ES2LA, ES3LA
	61100-KSS-B30ZE	*RP185P* Pearl Agata Pink	-	-	-	-	1			KS, ES, KS2LA, KS3LA, ES2LA, ES3LA
	61100-KSS-B30ZF	*R-206* Maceio Red	-	-	-	-	1			KS, ES, KS2LA, KS3LA, ES2LA, ES3LA
	61100-KSS-B30ZG	*YR296M* Citrino Beige Metallic	-	-	-	-	1			KS, ES, KS2LA, KS3LA, ES2LA, ES3LA
3	61200-KSS-900	Fender B, FR.	1	1	1	1	1			
4	81312-KSS-900	Collar, FR. Fender	2	2	2	2	2			

Nº Ref.	N.O.S.	Articulo de servicio	T.H.L.L.
2	413103	Guardafango A, delantero	0,4
		• Nota: mísmo tiempo para dos unidades	
3	413104	Guardafango B, delantero	0,3

Nº de Ref.	Nº. de pieza	Descripción	Cant. Reqd BIZ125 (6)	(7)	(8)	(9)	(A)	Nº de série		Nota
1	45451-473-000	Guía, cable delantero	1	1	1	1	-			KS, ES
2	61100-KSS-900ZA	Guardafango A, delantero								
		B-184M Plata Appaloosa Metálico	1	1	-	-	-			KS, ES, KS2LA, KS3LA, ES2LA,ES3LA
	61100-KSS-900ZB	*NH1* Negro	1	1	-	-	-			KS, ES, +, KS2LA,KS3LA, ES2LA, ES3LA, +2LA, +3LA
		NH1 Negro	-	-	1	-	-			KS, ES, KS3LA, ES2LA, ES3LA
	61100-KSS-900ZC	*PB-363M* Azul Saíra Metálico	1	-	-	-	-			KS, ES, KS2LA, KS3LA, ES2LA,ES3LA
	61100-KSS-900ZE	*R-297* Rojo Caruaru	1	-	-	-	-			KS, ES, KS2LA, KS3LA, ES2LA,ES3LA
	61100-KSS-900ZD	*R-239* Rojo Guarau	-	1	1	-	-			KS, ES, KS3LA, ES2LA, ES3LA
	61100-KSS-900ZH	*PB-314P* Azul Twister Perolizado	-	1	-	-	-			KS, ES, KS3LA, ES2LA, ES3LA
	61100-KSS-900ZG	*YR-265M* Anaranjado Puesta-de-sol Metálico	1	-	-	-	-			+, +2LA, +3LA
	61100-KSS-900ZJ	*Y-198* Amarillo Topázio	-	-	1	-	-			+, +2LA, +3LA
		Y-198 Amarillo Topázio	-	-	1	-	-			KS, ES, KS2LA, KS3LA, ES2LA,ES3LA
	61100-KSS-900ZK	*NH-455M* Plata Lumiar Metálico	-	-	1	-	-			KS, ES, KS2LA, KS3LA, ES2LA,ES3LA
	61100-KSS-900ZL	*NH-477M* Gris Ipojuka Metálico	-	-	1	1	-			+, +2LA, +3LA
	61100-KSS-900ZM	*R-206* Rojo Maceio	-	-	1	1	-			+, +2LA, +3LA
	61100-KSS-900ZP	*B182P* Azul Cruzeiro Perolizado	-	-	-	-	1			+, +2LA, +3LA
	61100-KSS-900ZQ	*R301C* Rojo Bromeria Candy	-	-	-	-	1			+, +2LA, +3LA
	61100-KSS-B30ZA	*NH-1* Negro	-	-	-	1	1			KS, ES, KS2LA, KS3LA, ES2LA,ES3LA
	61100-KSS-B30ZB	*NH-455M Plata Lumiar Metálico	-	-	-	1	-			KS, ES, KS2LA, KS3LA, ES2LA,ES3LA
	61100-KSS-B30ZC	*R-355P* Rojo Cardeal Perolizado	-	-	-	1	-			KS, ES, KS2LA, KS3LA, ES2LA,ES3LA
	61100-KSS-B30ZD	*Y-198* Amarillo Topázio	-	-	-	1	-			KS, ES, KS2LA, KS3LA, ES2LA,ES3LA
	61100-KSS-B30ZE	*RP185P* Rosa Ágata Perolizado	-	-	-	-	1			KS, ES, KS2LA, KS3LA, ES2LA,ES3LA
	61100-KSS-B30ZF	*R-206* Rojo Maceió	-	-	-	-	1			KS, ES, KS2LA, KS3LA, ES2LA,ES3LA
	61100-KSS-B30ZG	*YR296M* Bege Citrino Metálico	-	-	-	-	1			KS, ES, KS2LA, KS3LA, ES2LA,ES3LA
3	61200-KSS-900	Guardafango B, delantero	1	1	1	1	1			
4	81312-KSS-900	Buje, guardafango delantero	2	2	2	2	2			

PROIBIDA A REPRODUÇÃO E DISTRIBUIÇÃO
Marcio - Matsuo - MM - JT

© Moto Honda da Amazônia Ltda.
Todos os direitos reservados.

C-6

Para-lama Dianteiro

Front Fender

Guardafango Delantero

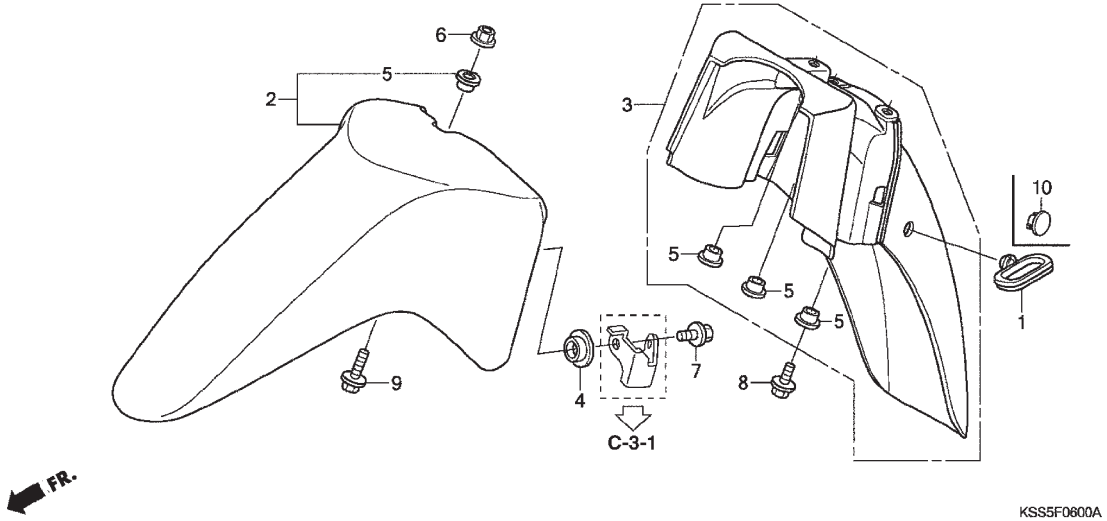

Ref. Nº	N.O.S.	Item de Serviço	T.M.O.	Ref. Nº	Nº da peça	Descrição	Qtd. BIZ125 (6)	(7)	(8)	(9)	(A)	Nº de série		Tipo
				5	90503-KBP-900	Bucha, tampa	4	4	4	4	4			
				6	90201-GHR-J30	Porca sextavada, 6 mmm	1	1	1	1	1			
				7	90040-GHR-650	Parafuso flange, 6 x 14	2	2	2	2	2			
				8	90040-GHR-660	Parafuso flange, 6 x 16	2	2	2	-	-			
					90040-GHR-E60	Parafuso flange, 6 x 16	-	-	-	2	2			
				9	90040-GHR-710	Parafuso flange, 6 x 28	1	1	1	1	1			
				10	90656-KM1-000ZL	Plugue, para-lama dianteiro *NH1* Preto	1	1	1	1	1			+

PROIBIDA A REPRODUÇÃO E DISTRIBUIÇÃO
1010913 - Matsuo - MM - JT

© Moto Honda da Amazônia Ltda.
Todos os direitos reservados.

Ref. Nº	LON	Service item	F.R.T.	Ref. Nº	Part. No.	Description	Reqd. Qty. BIZ125 (6)	(7)	(8)	(9)	(A)	Serial No.		Note
				5	90503-KBP-900	Collar, main side cover	4	4	4	4	4			
				6	90201-GHR-J30	Nut, hex., 6 mm	1	1	1	1	1			
				7	90040-GHR-650	Bolt, flange, 6 x 14	2	2	2	2	2			
				8	90040-GHR-660	Bolt, flange, 6 x 16	2	2	2	-	-			
					90040-GHR-E60	Bolt, flange, 6 x 16	-	-	-	2	2			
				9	90040-GHR-710	Bolt, flange, 6 x 28	1	1	1	1	1			
				10	90656-KM1-000ZL	Plug, front fender *NH-1* Black	1	1	1	1	1			+

Nº Ref.	N.O.S.	Articulo de servicio	T.H.L.L.	Nº de Ref.	Nº. de pieza	Descripción	Cant. Reqd BIZ125 (6)	(7)	(8)	(9)	(A)	Nº de série		Nota
				5	90503-KBP-900	Buje, cubierta	4	4	4	4	4			
				6	90201-GHR-J30	Tuerca hexagonal, 6 mm	1	1	1	1	1			
				7	90040-GHR-650	Tornillo, reborde, 6 x 14	2	2	2	2	2			
				8	90040-GHR-660	Tornillo, reborde, 6 x 16	2	2	2	-	-			
					90040-GHR-E60	Tornillo, reborde, 6 x 16	-	-	-	2	2			
				9	90040-GHR-710	Tornillo, reborde, 6 x 28	1	1	1	1	1			
				10	90656-KM1-000ZL	Tapón guardafango delantero *NH-1* Negro	1	1	1	1	1			+

PROIBIDA A REPRODUÇÃO E DISTRIBUIÇÃO
1010913 - Matsuo - MM - JT

Voltar
Back
Volver

© Moto Honda da Amazônia Ltda.
Todos os direitos reservados.

C-7

Garfo Dianteiro

Front Fork

Horquilla Delantera

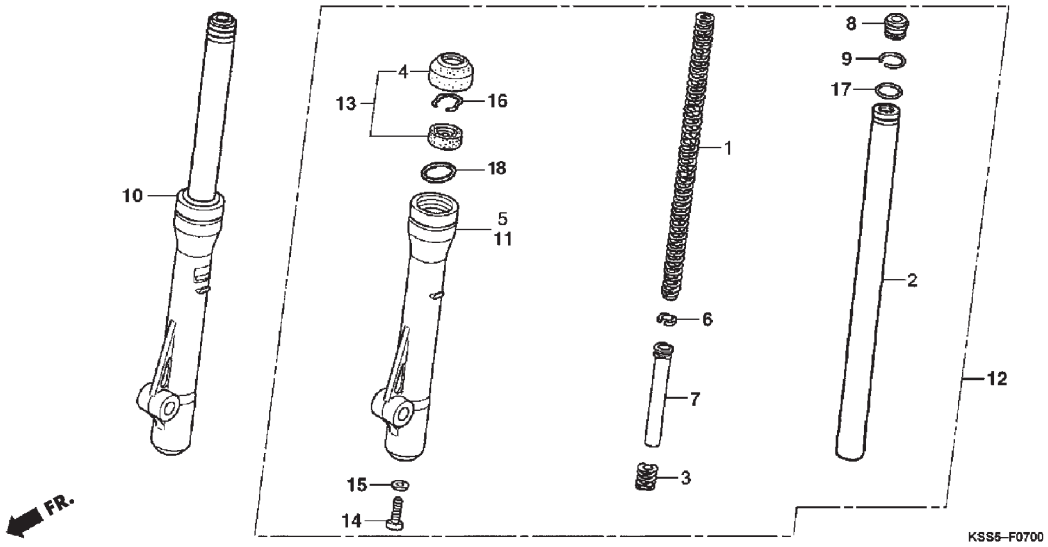

Ref. Nº	N.O.S.	Item de Serviço	T.M.O.
1	5111C5	Mola, garfo dianteiro esquerdo	0,8
	5111C6	Mola, garfo dianteiro direito	0,8
	5111C7	Mola, garfo dianteiro: ambos	1,1
2	5111G2	Tubo, garfo dianteiro esquerdo	0,9
	5111G3	Tubo, garfo dianteiro direito	0,9
	5111G4	Tubo, garfo dianteiro: ambos	1,4
5		(6)	
	5111D2	Cilindro externo, garfo dianteiro direito	1,0
	5111D3	Cilindro externo, garfo: ambos	1,6
11	5111C3	Garfo dianteiro direito, conj.	0,6
	5111C4	Garfo dianteiro conj., ambos	0,8
12		(13)	
	5111D1	Cilindro externo, garfo dianteiro esquerdo	1,0
	5111D3	Cilindro externo, garfo: ambos	1,6
14	5111C2	Garfo dianteiro esquerdo, conj.	0,6
	5111C4	Garfo dianteiro conj., ambos	0,8
15	5111E7	Retentor, garfo dianteiro esquerdo	0,9
	5111E8	Retentor, garfo dianteiro direito	0,9
	5111E9	Retentor, garfo dianteiro: ambos	1,4

Ref. Nº	Nº da peça	Descrição	Qtd. BIZ125 (6)	(7)	(8)	(9)	(A)	Nº de série		Tipo
1	51401-KSS-901	Mola, garfo dianteiro	2	2	2	2	2			
2	51410-KSS-901	Tubo interno, garfo dianteiro	2	2	2	-	-			
	51410-KSS-B31	Tubo interno garfo dianteiro	-	-	-	2	2			
3	51412-GN5-901	Mola batente, garfo dianteiro	2	2	2	2	2			
4	51425-149-841	Guarnição, garfo dianteiro (SHOWA)	2	2	2	2	2			
5	51430-KSS-901	Cilindro externo, garfo dianteiro direito	1	1	1	-	-			KS, ES
	51430-KSS-951	Cilindro externo, garfo dianteiro direito	1	1	1	-	-			+
	51430-KSS-B31	Cilindro externo, garfo dianteiro direito	-	-	-	1	1			KS, ES
	51430-KSS-B01	Cilindro externo, garfo dianteiro direito	-	-	-	1	1			+
6	51437-KSS-901	Anel, trava	2	2	2	2	2			
7	51440-KSS-901	Tubo interno, garfo dianteiro	2	2	2	2	2			
8	51454-KSS-901	Batente B, mola	2	2	2	2	2			
9	51456-KSS-901	Anel, limitador	2	2	2	2	2			
10	51400-KSS-901	Garfo dianteiro direito, conj.	1	1	1	-	-			KS, ES
	51400-KSS-951	Garfo dianteiro direito, conj.	1	1	1	-	-			+
	51470-KSS-B31	Garfo dianteiro direito, conj.	-	-	-	1	1			KS, ES
	51470-KSS-B01	Garfo dianteiro direito, conj.	-	-	-	1	1			+
11	51530-KSS-901	Cilindro externo, garfo dianteiro esquerdo	1	1	1	-	-			KS, ES
	51530-KSS-951	Cilindro externo, garfo dianteiro esquerdo	1	1	1	-	-			+
	51530-KSS-B31	Cilindro externo, garfo dianteiro esquerdo	-	-	-	1	1			KS, ES
	51530-KSS-B01	Cilindro externo, garfo dianteiro esquerdo	-	-	-	1	1			+
12	51570-KSS-901	Garfo, dianteiro esquerdo, conj.	1	1	1	-	-			
	51570-KSS-B31		-	-	-	1	1			
13	51490-GCE-901	Retentor, garfo dianteiro	2	2	2	2	2			

PROIBIDA A REPRODUÇÃO E DISTRIBUIÇÃO
Jun 03 - Matsuo - MM - JT

© Moto Honda da Amazônia Ltda.
Todos os direitos reservados.

Ref. Nº	LON	Service item	F.R.T.
1	5111C5	Spring, front fork: left	0.8
	5111C6	Spring, front fork: right	0.8
	5111C7	Spring, front fork: both	1.1
2	5111G2	Pipe, front fork: left	0.9
	5111G3	Pipe, front fork: right	0.9
	5111G4	Pipe, front fork: both	1.4
5		(6)	
	5111D2	Case, bottom: right	1.0
	5111D3	Case, bottom: both	1.6
11	5111C3	Fork assy., front: right	0.6
	5111C4	Fork assy., front: both	0.8
12		(13)	
	5111D1	Case, bottom: left	1.0
	5111D3	Case, bottom: both	1.6
14	5111C2	Fork assy., front: left	0.6
	5111C4	Fork assy., front: both	0.8
15	5111E7	Seal, front fork: left	0.9
	5111E8	Seal, front fork: right	0.9
	5111E9	Seal, front fork: both	1.4

Ref. Nº	Part. No.	Description	Reqd. Qty. BIZ125 (6)	(7)	(8)	(9)	(A)	Serial No.		Note
1	51401-KSS-901	Spring, FR. Fork	2	2	2	2	2			
2	51410-KSS-901	Pipe comp., FR. Fork	2	2	2	-	-			
	51410-KSS-B31	Pipe comp., FR. Fork	-	-	-	2	2			
3	51412-GN5-901	Spring, rebound	2	2	2	2	2			
4	51425-149-841	Dust seal, FR. Fork (SHOWA)	2	2	2	2	2			
5	51430-KSS-901	Case, R. Bottom	1	1	1	-	-			KS, ES
	51430-KSS-951	Case, R. bottom	1	1	1	-	-			+
	51430-KSS-B31	Case, R. Bottom	-	-	-	1	1			KS, ES
	51430-KSS-B01	Case, R. Bottom	-	-	-	1	1			+
6	51437-KSS-901	Ring, piston	2	2	2	2	2			
7	51440-KSS-901	Inner pipe, front fork	2	2	2	2	2			
8	51454-KSS-901	Seal B, spring	2	2	2	2	2			
9	51456-KSS-901	Ring, stopper	2	2	2	2	2			
10	51400-KSS-901	Fork assy., R. FR.	1	1	1	-	-			KS, ES
	51400-KSS-951	Fork assy., R. FR.	1	1	1	-	-			+
	51470-KSS-B31	Fork assy., R. FR.	-	-	-	1	1			KS, ES
	51470-KSS-B01	Fork assy., R. FR.	-	-	-	1	1			+
11	51530-KSS-901	Case comp., L. FR. Bottom	1	1	1	-	-			KS, ES
	51530-KSS-951	Case comp., L. FR. Bottom	1	1	1	-	-			+
	51530-KSS-B31	Case comp., L. FR. Bottom	-	-	-	1	1			KS, ES
	51530-KSS-B01	Case comp., L. FR. Bottom	-	-	-	1	1			+
12	51570-KSS-901	Fork assy., L. FR.	1	1	1	-	-			
	51570-KSS-B31	Fork assy., L. FR.	-	-	-	1	1			
13	51490-GCE-901	Seal set, FR. Fork	2	2	2	2	2			

Nº Ref.	N.O.S.	Articulo de servicio	T.H.L.L.
1	5111C5	Resorte, horquilla delantera izquierda	0,8
	5111C6	Resorte, horquilla delantera derecha	0,8
	5111C7	Resorte, horquilla delantera: ambos	1,1
2	5111G2	Tubo, horquilla delantera izquierda	0,9
	5111G3	Tubo, horquilla delantera derecha	0,9
	5111G4	Tubo, horquilla delantera: ambos	1,4
5		(6)	
	5111D2	Corredera, horquilla delantera derecha	1,0
	5111D3	Corredera, horquilla: ambos	1,6
11	5111C3	Horquilla delantera derecha, conj.	0,6
	5111C4	Horquilla delantera conj., ambos	0,8
12		(13)	
	5111D1	Corredera, horquilla delantera izquierda	1,0
	5111D3	Corredera, horquilla: ambas	1,6
14	5111C2	Horquilla delantera izquierda, conj.	0,6
	5111C4	Horquilla delantera conj., ambas	0,8
15	5111E7	Retén, horquilla delantera izquierda	0,9
	5111E8	Retén, horquilla delantera derecha	0,9
	5111E9	Retén, horquilla delantera: ambos	1,4

Nº de Ref.	Nº. de pieza	Descripción	Cant. Reqd BIZ125 (6)	(7)	(8)	(9)	(A)	Nº de série		Nota
1	51401-KSS-901	Resorte, horquilla delantera	2	2	2	2	2			
2	51410-KSS-901	Tubo interno, horquilla delantera	2	2	2	-	-			
	51410-KSS-B31	Tubo interno horquilla delantera	-	-	-	2	2			
3	51412-GN5-901	Resorte limitador, horquilla delantera	2	2	2	2	2			
4	51425-149-841	Empaque, horquilla delantera (SHOWA)	2	2	2	2	2			
5	51430-KSS-901	Corredera, horquilla delantera derecha	1	1	1	-	-			KS, ES
	51430-KSS-951	Corredera, horquilla delantera derecha	1	1	1	-	-			+
	51430-KSS-B31	Corredera, horquilla delantera derecha	-	-	-	1	1			KS, ES
	51430-KSS-B01	Corredera, horquilla delantera derecha	-	-	-	1	1			+
6	51437-KSS-901	Anillo, traba	2	2	2	2	2			
7	51440-KSS-901	Tubo interno, horquilla delantera	2	2	2	2	2			
8	51454-KSS-901	Limitador B, resorte	2	2	2	2	2			
9	51456-KSS-901	Anillo, limitador	2	2	2	2	2			
10	51400-KSS-901	Horquilla delantera derecha, conj.	1	1	1	-	-			KS, ES
	51400-KSS-951	Horquilla delantera derecha, conj.	1	1	1	-	-			+
	51470-KSS-B31	Horquilla delantera derecha, conj.	-	-	-	1	1			KS, ES
	51470-KSS-B01	Horquilla delantera derecha, conj.	-	-	-	1	1			+
11	51530-KSS-901	Corredera, horquilla delantera izquierda	1	1	1	-	-			KS, ES
	51530-KSS-951	Corredera, horquilla delantera izquierda	1	1	1	-	-			+
	51530-KSS-B31	Corredera, horquilla delantera izquierda	-	-	-	1	1			KS, ES
	51530-KSS-B01	Corredera, horquilla delantera izquierda	-	-	-	1	1			+
12	51570-KSS-901	Horquilla delantera izquierda, conj.	1	1	1	-	-			
	51570-KSS-B31	Horquilla delantera izquierda, conj.	-	-	-	1	1			
13	51490-GCE-901	Retén, horquilla delantera	2	2	2	2	2			

PROIBIDA A REPRODUÇÃO E DISTRIBUIÇÃO
1306013 - Matsuo - MM - JT

© Moto Honda da Amazônia Ltda.
Todos os direitos reservados.

C-7

Garfo Dianteiro

Front Fork

Horquilla Delantera

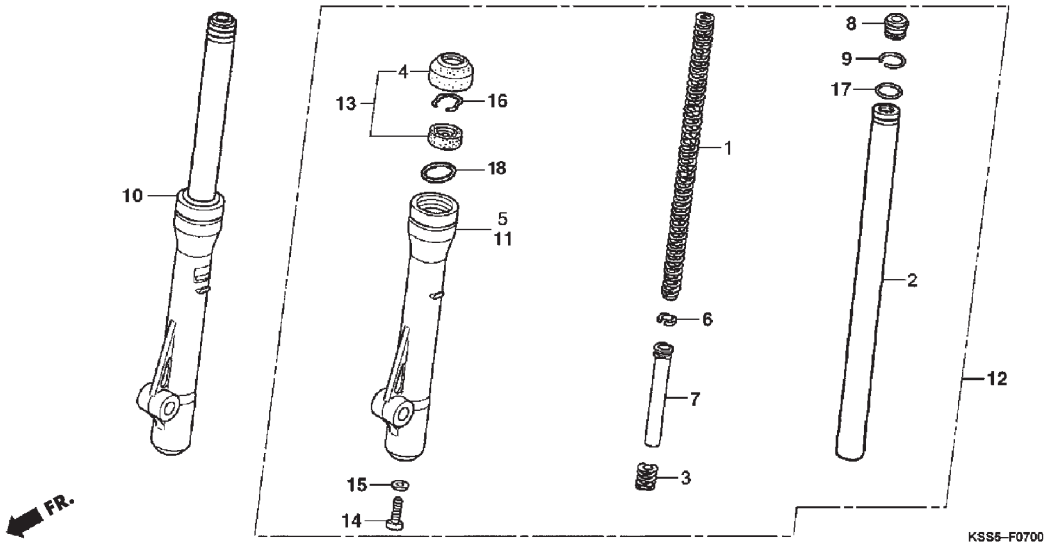

Ref. Nº	N.O.S.	Item de Serviço	T.M.O.

Ref. Nº	Nº da peça	Descrição	Qtd. BIZ125 (6)	(7)	(8)	(9)	(A)	Nº de série		Tipo
14	90116-383-721	Parafuso, allen, 8 x 27	2	2	2	2	2			
15	90544-439-930	Guarnição	2	2	2	2	2			
16	90601-383-721	Anel limitador	2	2	2	2	2			
17	91356-GM0-003	Anel vedação	2	2	2	2	2			
18	51412-KCS-671	Anel, limitador	-	-	-	2	2			

PROIBIDA A REPRODUÇÃO E DISTRIBUIÇÃO
1010913 - Matsuo - MM - JT

Voltar
Back
Volver

© Moto Honda da Amazônia Ltda.
Todos os direitos reservados.

Ref. Nº	LON	Service item	F.R.T.	Ref. Nº	Part. No.	Description	Reqd. Qty. BIZ125 (6)	(7)	(8)	(9)	(A)	Serial No.		Note
				14	90116-383-721	Bolt, socket, 8 x 27	2	2	2	2	2			
				15	90544-439-930	Packing	2	2	2	2	2			
				16	90601-383-721	Ring, stopper	2	2	2	2	2			
				17	91356-GM0-003	O-ring	2	2	2	2	2			
				18	51412-KCS-671	Ring, back Up	-	-	-	2	2			

Nº Ref.	N.O.S.	Articulo de servicio	T.H.L.L.	Nº de Ref.	Nº. de pieza	Descripción	Cant. Reqd BIZ125 (6)	(7)	(8)	(9)	(A)	Nº de série		Nota
				14	90116-383-721	Tornillo Allen, 8 x 27	2	2	2	2	2			
				15	90544-439-930	Empaque	2	2	2	2	2			
				16	90601-383-721	Anillo limitador	2	2	2	2	2			
				17	91356-GM0-003	Anillo O	2	2	2	2	2			
				18	51412-KCS-671	Resorte limitador, horquilla delantera	-	-	-	2	2			

PROIBIDA A REPRODUÇÃO E DISTRIBUIÇÃO
1010913 - Matsuo - MM - JT

© Moto Honda da Amazônia Ltda.
Todos os direitos reservados.

C-8
(BIZ 125 KS • ES)

Espelho de Freio Dianteiro

Front Brake Panel

Panel de Freno Delantero

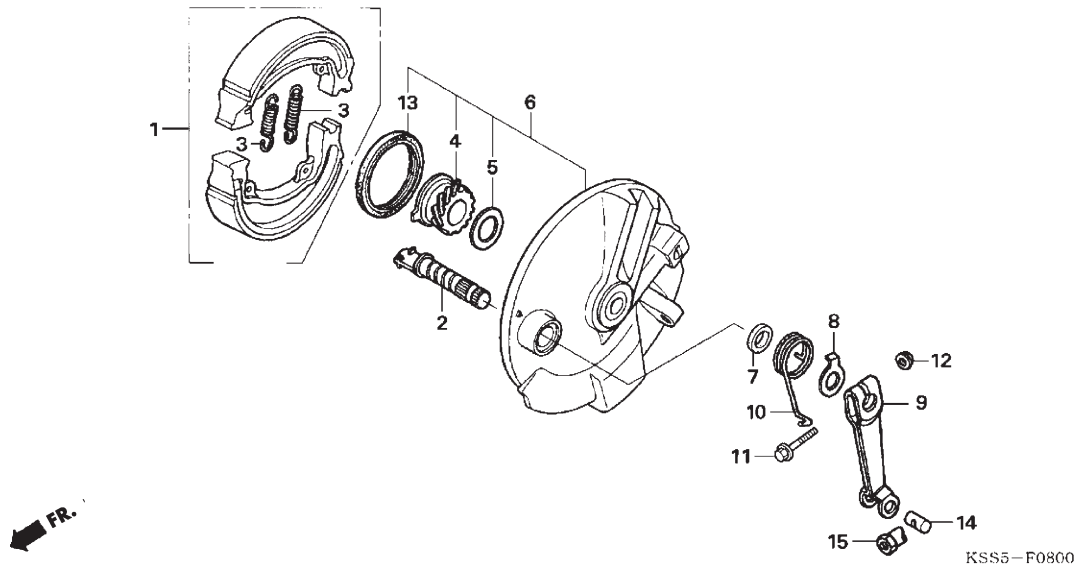

Ref. Nº	N.O.S.	Item de Serviço	T.M.O.
1	711125	Sapata freio dianteiro, comp.	0,3
2	7111B3	Came, freio dianteiro	0,4
4	7101C3	Engrenagem, velocímetro	0,3
6	7111D0	Espelho, freio dianteiro	0,4
9	7111C3	Braço, freio dianteiro	0,1

Ref. Nº	Nº da peça	Descrição	Qtd. BIZ125 (6)	(7)	(8)	(9)	(A)	Nº de série		Tipo
1	06450-GCE-900	Sapata, freio dianteiro	1	-	-	-	-			
	06450-GCE-910		-	1	-	-	-			
	06450-GCE-910		-	-	1	1	1			KSBR, ESBR, ES2LA, ES3LA, KS3LA
2	43141-KB4-000	Came, freio dianteiro	1	1	-	-	-			
	45141-GCE-F20		-	-	1	1	1			KSBR, ESBR, ES2LA, ES3LA, KS3LA
3	43151-329-000	Mola, sapata freio, dianteiro	2	2	2	2	2			
4	44806-KFM-901	Engrenagem, velocímetro	1	1	1	1	1			
5	44808-107-720	Arruela, engrenagem, velocímetro	1	1	-	-	-			
	44808-KGA-K01		-	-	1	1	1			KSBR, ESBR, ES2LA, ES3LA, KS3LA
6	45010-KSS-900ZA	Espelho, Freio Dianteiro *NH-109MS* Prata Especial Metálico	1	1	1	1	1			KS, ES,KS2LA, KS3LA, ES2LA,ES3LA
7	45134-250-000	Vedador pó came freio	1	1	1	1	1			
8	45145-121-710	Indicador, freio dianteiro	1	1	1	1	1			
9	45410-GCE-900	Braço, freio dianteiro	1	1	1	1	1			
10	45435-121-010	Mola, retorno, freio dianteiro	1	1	1	1	1			
11	90032-GHR-730	Parafuso, flange, 6 x 32	1	1	1	1	1			
12	90208-GHR-630	Porca, flange, 6 mm	1	1	1	1	1			
13	91251-KCS-690	Retentor, óleo, 47 x 60 x 7	1	1	1	1	1			
14	90015-32001	Junção B, braço, freio	1	1	-	-	-			KSBR, ESBR, ES2LA, ES3LA, KS2LA, KS3LA
	43453-KGA-K00		-	-	1	1	1			KSBR, ESBR, ES2LA, ES3LA, KS3LA
15	90015-42000	Porca B, braço ajuste	1	1	1	1	1			

PROIBIDA A REPRODUÇÃO E DISTRIBUIÇÃO
100002 - Matsuo - MM - JT

© Moto Honda da Amazônia Ltda.
Todos os direitos reservados.

Ref. Nº	Service item		T.R.T.
1	711125	Shoe (pad) set, brake: front	0.3
2	7111B3	Cam, brake: front	0.4
4	7101C3	Gear, speedometer	0.3
6	7111D0	Panel, front brake	0.4
9	7111C3	Arm, front brake	0.1

Ref. Nº	Part. No.	Description	Reqd. Qty. BIZ125 (6)	(7)	(8)	(9)	(A)	Serial No.		Note
1	06450-GCE-900	Shoe set, brake	1	-	-	-	-			
	06450-GCE-910		-	1	-	-	-			
	06450-GCE-910		-	-	1	1	1			KSBR, ESBR, ES2LA, ES3LA, KS3LA
2	43141-KB4-000	Cam, FR. Brake	1	1	-	-	-			
	45141-GCE-F20		-	-	1	1	1			KSBR, ESBR, ES2LA, ES3LA, KS3LA
3	43151-329-000	Spring, RR. Brake shoe	2	2	2	2	2			
4	44806-KFM-901	Gear, speedometer	1	1	1	1	1			
5	44808-107-720	Washer, speedometer gear	1	1	-	-	-			
	44808-KGA-K01		-	-	1	1	1			KSBR, ESBR, ES2LA, ES3LA, KS3LA
6	45010-KSS-900ZA	Panel sub comp., FR. Brake *NH-109MS* Shot Silver Metallic Special	1	1	1	1	1			KS, ES,KS2LA, KS3LA, ES2LA,ES3LA
7	45134-250-000	Dust seal, brake cam	1	1	1	1	1			
8	45145-121-710	Indicator, FR. Brake	1	1	1	1	1			
9	45410-GCE-900	Arm, FR. Brake	1	1	1	1	1			
10	45435-121-010	Spring, FR. Brake arm return	1	1	1	1	1			
11	90032-GHR-730	Bolt, flange, 6 x 32	1	1	1	1	1			
12	90208-GHR-630	Nut, flange, 6 mm	1	1	1	1	1			
13	91251-KCS-690	Oil seal, 47 x 60 x 7	1	1	1	1	1			
14	90015-32001	Joint B, brake arm	1	1	-	-	-			KSBR, ESBR, ES2LA, ES3LA, KS2LA, KS3LA
	43453-KGA-K00		-	-	1	1	1			KSBR, ESBR, ES2LA, ES3LA, KS3LA
15	90015-42000	Nut B, brake rod adjusting	1	1	1	1	1			

Nº Ref.	N.O.S.	Articulo de servicio	T.H.L.L.
1	711125	Zapata de freno delantero, comp.	0,3
2	7111B3	Leva, freno delantero	0,4
4	7101C3	Engranaje, velocímetro	0,3
6	7111D0	Panel, freno delantero	0,4
9	7111C3	Brazo, freno delantero	0,1

Nº de Ref.	Nº. de pieza	Descripción	Cant. Reqd BIZ125 (6)	(7)	(8)	(9)	(A)	Nº de série		Nota
1	06450-GCE-900	Zapata, freno comp.	1	-	-	-	-			
	06450-GCE-910		-	1	-	-	-			
	06450-GCE-910		-	-	1	1	1			KSBR, ESBR, ES2LA, ES3LA, KS3LA
2	43141-KB4-000	Leva, freno delantero	1	1	-	-	-			
	45141-GCE-F20		-	-	1	1	1			KSBR, ESBR, ES2LA, ES3LA, KS3LA
3	43151-329-000	Resorte, zapata de freno, trasero	2	2	2	2	2			
4	44806-KFM-901	Engranaje, velocímetro	1	1	1	1	1			
5	44808-107-720	Arandela, engranaje, velocímetro	1	1	-	-	-			
	44808-KGA-K01		-	-	1	1	1			KSBR, ESBR, ES2LA, ES3LA, KS3LA
6	45010-KSS-900ZA	Panel, freno delantero *NH-109MS* Plata Metálico Especial	1	1	1	1	1			KS, ES,KS2LA, KS3LA, ES2LA,ES3LA
7	45134-250-000	Guardapolvo del leva de freno	1	1	1	1	1			
8	45145-121-710	Indicador, freno delantero	1	1	1	1	1			
9	45410-GCE-900	Brazo, freno delantero	1	1	1	1	1			
10	45435-121-010	Resorte, retorno, brazo, freno delantero	1	1	1	1	1			
11	90032-GHR-730	Tornillo, reborde, 6 x 32	1	1	1	1	1			
12	90208-GHR-630	Tuerca, reborde, 6 mm	1	1	1	1	1			
13	91251-KCS-690	Retén, aceite, 47 x 60 x 7	1	1	1	1	1			
14	90015-32001	Unión B, brazo, freno	1	1	-	-	-			KSBR, ESBR, ES2LA, ES3LA, KS2LA, KS3LA
	43453-KGA-K00		-	-	1	1	1			KSBR, ESBR, ES2LA, ES3LA, KS3LA
15	90015-42000	Tuerca B, brazo de ajuste	1	1	1	1	1			

PROIBIDA A REPRODUÇÃO E DISTRIBUIÇÃO
1010015 - Matsuo - MM - JT

© Moto Honda da Amazônia Ltda.
Todos os direitos reservados.

C-8-1
(BIZ 125 +)
Cáliper do Freio Dianteiro
Front Brake Caliper
Caliper del Freno Delantero

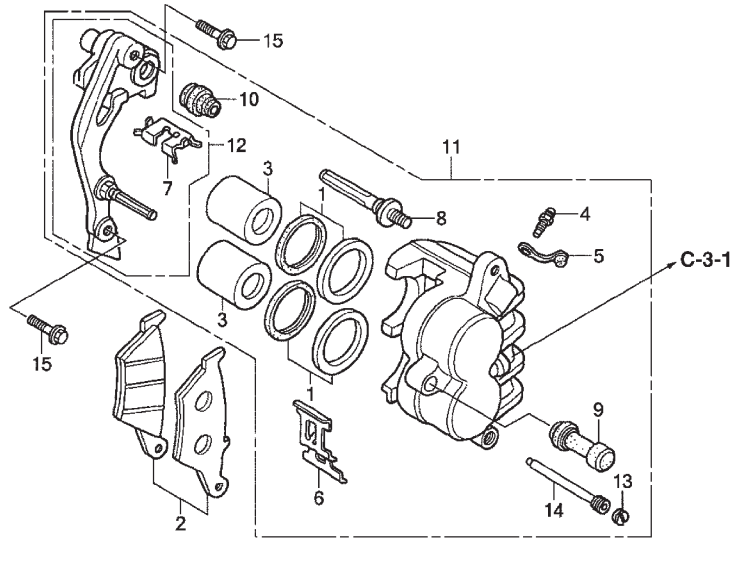

Ref. Nº	N.O.S.	Item de Serviço	T.M.O.
2	711115	Pastilhas, cáliper dianteiro	0,1
3	7111D1	Pistão cáliper freio dianteiro	0,5
11	711130	Cáliper, freio dianteiro	0,4
12	7111G0	Suporte, cáliper dianteiro	0,2

Ref. Nº	Nº da peça	Descrição	Qtd. BIZ125 (6)	(7)	(8)	(9)	(A)	Nº de série		Tipo
1	06431-MA3-405	Anel vedação, pistão	2	2	2	2	2			
2	06455-KSS-951	Pastilhas, cáliper dianteiro	1	1	-	-	-			
	06455-KSS-952	Pastilhas, cáliper dianteiro	-	-	1	1	1			
3	43107-MAJ-G41	Pistão, 27 x 31	2	2	2	2	2			
4	43352-568-003	Parafuso, válvula sangria	1	1	1	1	1			
5	43353-461-771	Tampa, válvula sangria	1	1	1	1	1			
6	45108-KW8-901	Mola, pastilha	1	1	1	1	1			
7	45112-KS6-701	Retentor, suporte dianteiro	1	1	1	1	1			
8	45131-HAS-672	Parafuso A, pino	1	1	1	1	1			
9	45132-166-016	Capa, pino	1	1	1	1	1			
10	45133-MA3-006	Capa B	1	1	1	1	1			
11	45150-KSS-951	Cáliper dianteiro esquerdo, subconj.	1	1	1	1	1			
12	45190-KCZ-J71	Suporte cáliper dianteiro, subconj.	1	1	1	1	1			
13	45203-MG3-016	Plugue, pino	1	1	1	1	1			
14	45215-ML7-922	Pino, suporte	1	1	1	1	1			
15	90131-KBV-003	Parafuso, flange, 8 x 32	2	2	2	2	2			

PROIBIDA A REPRODUÇÃO E DISTRIBUIÇÃO
1010913 - Matsuo - MM - JT

Voltar
Back
Volver

© Moto Honda da Amazônia Ltda.
Todos os direitos reservados.

Ref. Nº	LON	Service item	F.R.T.
2	711115	Shoe (pad) set, caliper: front	0.1
3	7111D1	Piston, front brake caliper	0.5
11	711130	Caliper, front brake	0.4
12	7111G0	Bracket, front caliper	0.2

Ref. Nº	Part. No.	Description	Reqd. Qty. BIZ125 (6)	(7)	(8)	(9)	(A)	Serial No.		Note
1	06431-MA3-405	Seal set, piston	2	2	2	2	2			
2	06455-KSS-951	Pad set, FR.	1	1	-	-	-			
	06455-KSS-952	Pad set, FR.	-	-	1	1	1			
3	43107-MAJ-G41	Piston, 27 x 31	2	2	2	2	2			
4	43352-568-003	Screw, bleeder	1	1	1	1	1			
5	43353-461-771	Cap, bleeder	1	1	1	1	1			
6	45108-KW8-901	Spring, pad	1	1	1	1	1			
7	45112-KS6-701	Retainer	1	1	1	1	1			
8	45131-HAS-672	Bolt A, pin	1	1	1	1	1			
9	45132-166-016	Boot, pin bush	1	1	1	1	1			
10	45133-MA3-006	Boot B	1	1	1	1	1			
11	45150-KSS-951	Caliper sub assy., L. FR.	1	1	1	1	1			
12	45190-KCZ-J71	Bracket sub assy., L. FR.	1	1	1	1	1			
13	45203-MG3-016	Plug, pin	1	1	1	1	1			
14	45215-ML7-922	Pin, hanger	1	1	1	1	1			
15	90131-KBV-003	Bolt, flange, 8 x 32	2	2	2	2	2			

Nº Ref.	N.O.S.	Articulo de servicio	T.H.L.L.
2	711115	Pastillas, caliper delantero	0,1
3	7111D1	Pistón, caliper, freno delantero	0,5
11	711130	Caliper, freno delantero	0,4
12	7111G0	Soporte, caliper delantero	0,2

Nº de Ref.	Nº. de pieza	Descripción	Cant. Reqd BIZ125 (6)	(7)	(8)	(9)	(A)	Nº de série		Nota
1	06431-MA3-405	Anillo, sellado, pistón	2	2	2	2	2			
2	06455-KSS-951	Pastillas, caliper delantero	1	1	-	-	-			
	06455-KSS-952	Pastillas, caliper delantero	-	-	1	1	1			
3	43107-MAJ-G41	Pistón, 27 x 31	2	2	2	2	2			
4	43352-568-003	Tornillo de la válvula de sangria	1	1	1	1	1			
5	43353-461-771	Cubierta de la válvula de sangria	1	1	1	1	1			
6	45108-KW8-901	Resorte de la pastilla	1	1	1	1	1			
7	45112-KS6-701	Retenedor, soporte delantero	1	1	1	1	1			
8	45131-HAS-672	Tornillo A, pasador	1	1	1	1	1			
9	45132-166-016	Tapa, pasador	1	1	1	1	1			
10	45133-MA3-006	Tapa B	1	1	1	1	1			
11	45150-KSS-951	Caliper delantero izquierdo, sub conj.	1	1	1	1	1			
12	45190-KCZ-J71	Soporte del caliper delantero sub conj.	1	1	1	1	1			
13	45203-MG3-016	Tapón, pasador	1	1	1	1	1			
14	45215-ML7-922	Pasador, soporte	1	1	1	1	1			
15	90131-KBV-003	Tornillo, reborde, 8 x 32	2	2	2	2	2			

PROIBIDA A REPRODUÇÃO E DISTRIBUIÇÃO
1010913 - Matsuo - MIN - JT

© Moto Honda da Amazônia Ltda.
Todos os direitos reservados.

C-9

Roda Dianteira

Front Wheel

Rueda Delantera

(KS - ES)

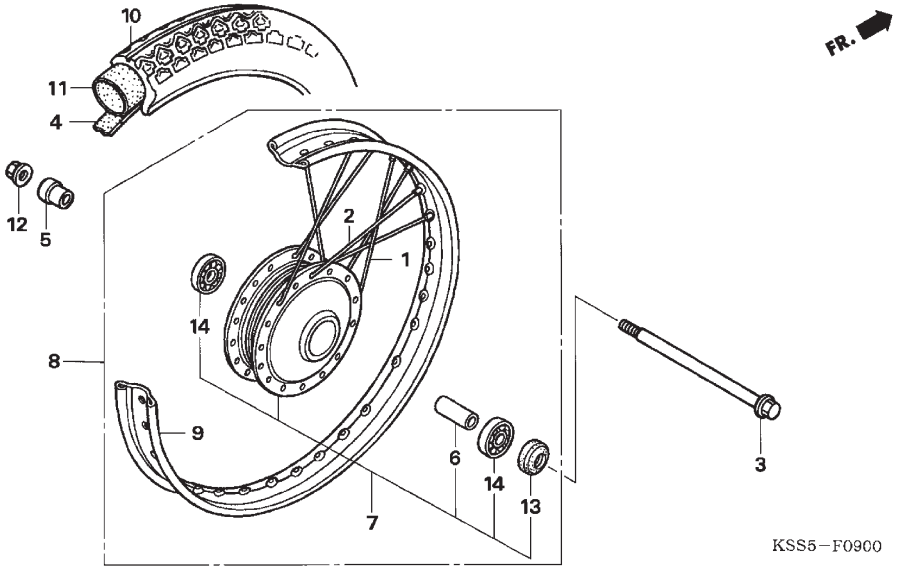

Ref. Nº	N.O.S.	Item de Serviço	T.M.O.
3	710151	Eixo, roda dianteira	0,2
7	7101F2	Cubo conj., roda dianteira	2,3
8	7101D4	Roda dianteira	0,7
9	710109	Aro, roda dianteira	2,2
10		(4)	
	710139	Pneu dianteiro (Um)	0,7
11		(4)	
	710140	Câmara, pneu dianteiro	0,7
14		(6)	
	710115	Rolamento, roda dianteira (Um)	0,4
	710115G	Substituição 1 rolamento, adicionar	0,1

Ref. Nº	Nº da peça	Descrição	Qtd. BIZ125 (6)	(7)	(8)	(9)	(A)	Nº de série		Tipo
1	97228-21145-10	Raios A, 12 x 152,5 (Interno), roda dianteira	18	18	18	18	18			
2	97546-21144-10	Raios B, 12 x 152 (Externo), roda dianteira	18	18	18	18	18			
3	42301-GCE-900	Eixo, roda dianteira	1	1	1	1	1			
4	42713-GBG-950	Protetor, câmara ar	1	1	1	1	1			
5	44311-GN5-760	Bucha lateral, roda dianteira	1	1	1	1	1			
6	44620-400-000	Espaçador, eixo dianteiro	1	1	1	1	1			
7	44635-KSS-900ZA	Cubo Conj., Roda Dianteira								
		NH-109MS Prata Especial Metálico	1	1	1	1	1			KS, ES,KS2LA, KS3LA, ES2LA,ES3LA
8	44650-KSS-900ZA	Roda Dianteira, Conj.								
		NH-109MS Prata Especial Metálico	1	1	1	1	1			KS, ES,KS2LA, KS3LA, ES2LA,ES3LA
9	44701-GCE-900	Aro, roda dianteira	1	1	1	1	1			
10	44711-KSS-901	Pneu dianteiro (Pirelli) (60/100-17 M/C 33L)	1	1	1	1				
11	44712-KSS-901	Câmara dianteira (Pirelli) (60/100-17 M/C)	1	1	1	1	1			
12	90306-KF0-003	Porca flange, 12 mm	1	1	1	1	1			
13	90755-229-003	Retentor, óleo, 21 x 37 x 7 (ARAI)	1	1	1	1	1			
14	91053-KSS-901	Rolamento radial esferas 6301U	2	2	2	2	2			
15	44608-KSS-900	Nipple	36	36	36	36	36			

PROIBIDA A REPRODUÇÃO E DISTRIBUIÇÃO
1010913 - Matsuo - MM - JT

© Moto Honda da Amazônia Ltda.
Todos os direitos reservados.

Ref. Nº	LON	Service item	F.R.T.
3	710151	Axle, front wheel	0.2
7	7101F2	Hub assy., front wheel	2.3
8	7101D4	Front wheel	0.7
9	710109	Rim, wheel: front	2.2
10		(4)	
	710139	Front tire (One)	0.7
11		(4)	
	710140	Tube, front tire	0.7
14		(6)	
	710115	Bearing, front wheel (One)	0.4
	710115G	Replace 1 bearing add	0.1

Ref. Nº	Part. No.	Description	Reqd. Qty. BIZ125 (6)	(7)	(8)	(9)	(A)	Serial No.		Note
1	97228-21145-10	Spoke set, FR. (A12 x 152.5) (Inside)	18	18	18	18	18			
2	97546-21144-10	Spoke set, FR. (A12 x 152) (Outside)	18	18	18	18	18			
3	42301-GCE-900	Axle, FR. Wheel	1	1	1	1	1			
4	42713-GBG-950	Flap, tire	1	1	1	1	1			
5	44311-GN5-760	Collar, FR. Wheel side	1	1	1	1	1			
6	44620-400-000	Collar, FR. Axle distance	1	1	1	1	1			
7	44635-KSS-900ZA	Hub sub assy., FR.								
		NH-109MS Shot Silver Metallic Special	1	1	1	1	1			KS, ES,KS2LA, KS3LA, ES2LA,ES3LA.
8	44650-KSS-900ZA	Wheel sub assy., FR.								
		NH-109MS Shot Silver Metallic Special	1	1	1	1	1			KS, ES,KS2LA, KS3LA, ES2LA,ES3LA.
9	44701-GCE-900	Rim, FR. Wheel	1	1	1	1	1			
10	44711-KSS-901	Tire, FR. (Pirelli) (60/100-17 M/C 33L)	1	1	1	1	-			
11	44712-KSS-901	Tube, tire (Pirelli) (60/100-17 M/C)	1	1	1	1	1			
12	90306-KF0-003	Nut, flange, 12 mm	1	1	1	1	1			
13	90755-229-003	Oil seal, 21 x 37 x 7 (ARAI)	1	1	1	1	1			
14	91053-KSS-901	Bearing, radial ball (6301U)	2	2	2	2	2			
15	44608-KSS-900	Nipple	36	36	36	36	36			

Nº Ref.	N.O.S.	Articulo de servicio	T.H.L.L.
3	710151	Eje, rueda delantera	0,2
7	7101F2	Cubo conj., rueda delantera	2,3
8	7101D4	Rueda delantera	0,7
9	710109	Llanta, rueda delantera	2,2
10		(4)	
	710139	Neumático delantero (Uno)	0,7
11		(4)	
	710140	Tubo de goma, neumático delantero	0,7
14		(6)	
	710115	Cojinete, rueda delantera (Uno)	0,4
	710115G	Reemplazo de 1 cojinete, agregue	0,1

Nº de Ref.	Nº. de pieza	Descripción	Cant. Reqd BIZ125 (6)	(7)	(8)	(9)	(A)	Nº de série		Nota
1	97228-21145-10	Rayos A, 12 x 152,5 (Interno), rueda delantera	18	18	18	18	18			
2	97546-21144-10	Rayos A, 12 x 152 (Externo), rueda delantera	18	18	18	18	18			
3	42301-GCE-900	Eje, rueda delantera	1	1	1	1	1			
4	42713-GBG-950	Protector, tubo de goma	1	1	1	1	1			
5	44311-GN5-760	Buje lateral, rueda delantera	1	1	1	1	1			
6	44620-400-000	Espaciador, eje delantero	1	1	1	1	1			
7	44635-KSS-900ZA	Cubo, conj., rueda delantera								
		NH-109MS Plata Especial Metálico	1	1	1	1	1			KS, ES,KS2LA, KS3LA, ES2LA,ES3LA.
8	44650-KSS-900ZA	Rueda delantera conj.,								
		NH-109MS Plata Metálico Especial	1	1	1	1	1			KS, ES,KS2LA, KS3LA, ES2LA,ES3LA.
9	44701-GCE-900	Llanta, rueda delantera	1	1	1	1	1			
10	44711-KSS-901	Neumático delantero (Pirelli) (60/100-17 M/C 33L)	1	1	1	1	-			
11	44712-KSS-901	Tubo de goma, delantero (Pirelli) (60/100-17 M/C)	1	1	1	1	1			
12	90306-KF0-003	Tuerca reborde, 12 mm	1	1	1	1	1			
13	90755-229-003	Retén, aceite, 21 x 37 x 7 (ARAI)	1	1	1	1	1			
14	91053-KSS-901	Cojinete, radial de bolas 6301U	2	2	2	2	2			
15	44608-KSS-900	Nipple	36	36	36	36	36			

PROIBIDA A REPRODUÇÃO E DISTRIBUIÇÃO
10100915 Katsuo - MM - JT

© Moto Honda da Amazônia Ltda.
Todos os direitos reservados.

C-9-1
(BIZ 125 +)
Roda Dianteira
Front Wheel
Rueda Delantera

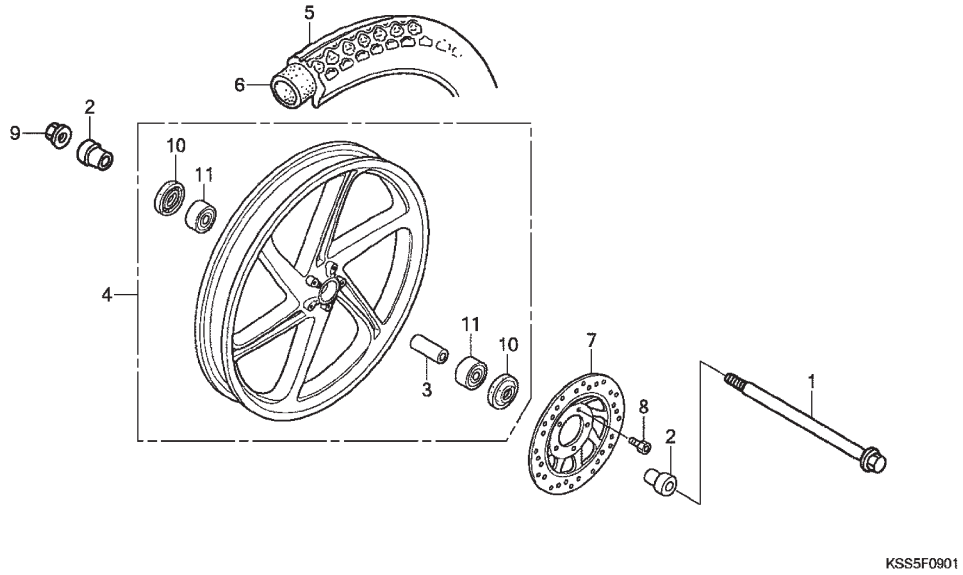

Ref. Nº	N.O.S.	Item de Serviço	T.M.O.
1	710151	Eixo, roda dianteira	0,2
4	7101D4	Roda dianteira	0,7
5	710139	Pneu dianteiro (Um)	0,7
6	710140	Câmara dianteira (Um)	0,7
7	711120	Disco, freio dianteiro	0,3
11	710115	Rolamento, roda dianteira (Um)	0,4
	710115G	Troca de 1 rolamento	0,1

Ref. Nº	Nº da peça	Descrição	Qtd. BIZ125 (6)	(7)	(8)	(9)	(A)	Nº de série		Tipo
1	42301-GCE-900	Eixo, roda dianteira	1	1	1	1	1			
2	44311-GN5-760	Bucha, roda dianteira	2	2	2	2	2			
3	44620-KSS-950	Bucha distanciadora, roda dianteira	1	1	1	1	1			
4	44650-KSS-950ZB	Roda Dianteira, Conj.								
		NH-109MS Prata Especial Metálico	1	1	-	-	-			+, +2LA, +3LA
	44650-KSS-950ZA	*NHA-59M* Cinza Bauxita Metálico	-	-	1	1	-			+, +2LA, +3LA
	44650-KSS-950ZC	*NH105* Preto Mat (#15 - #20)	-	-	-	-	1			+, +2LA, +3LA
5	44711-KSS-901	Pneu dianteiro (PIRELLI) (60/100-17 M/C 33L)	1	1	1	1	1			
6	44712-KSS-901	Câmara, pneu dianteiro	1	1	1	1	1			
7	45351-KSS-950	Disco, freio dianteiro	1	1	1	1	1			
8	90105-KAE-870	Parafuso, disco, 6 x 17	5	5	5	5	5			
9	90306-KF0-003	Porca, flange, 12 mm	1	1	1	1	1			
10	90755-229-003	Anel vedação, 21 x 37 x 7	2	-	-	-	1			
11	91052-KSS-901	Rolamento de esferas, 6301	2	2	2	2	2			

PROIBIDA A REPRODUÇÃO E DISTRIBUIÇÃO
1010913 - Matsuo - MM - JT

© Moto Honda da Amazônia Ltda.
Todos os direitos reservados.

Ref. Nº	LON	Service item	F.R.T.
1	710151	Axle, front wheel	0.2
4	7101D4	Front wheel	0.7
5	710139	Front tire (One)	0.7
6	710140	Tube, front tire (One)	0.7
7	711120	Disc, front brake	0.3
11	710115	Bearing, front wheel (One)	0.4
	710115G	Replace 1 bearing add	0.1

Ref. Nº	Part. No.	Description	Reqd. Qty. BIZ125 (6)	(7)	(8)	(9)	(A)	Serial No.		Note
1	42301-GCE-900	Axle, FR. Wheel	1	1	1	1	1			
2	44311-GN5-760	Collar, FR. Wheel side	2	2	2	2	2			
3	44620-KSS-950	Collar, FR. Axle distance	1	1	1	1	1			
4	44650-KSS-950ZB	Wheel sub assy., FR.								
		NH-109MS Shot Silver Metallic Special	1	1	-	-	-			+, +2LA, +3LA
	44650-KSS-950ZA	Wheel sub assy., FR.								
		NHA-59M Bauxita Gray Metallic	-	-	1	1	-			+, +2LA, +3LA
	44650-KSS-950ZC	*NH105* Black Mat (#15 - #20)	-	-	-	-	1			+, +2LA, +3LA
5	44711-KSS-901	Tire, FR. (PIRELLI) (60/100-17 M/C 33L)	1	1	1	1	1			
6	44712-KSS-901	Tube, tire	1	1	1	1	1			
7	45351-KSS-950	Disc, FR. Brake	1	1	1	1	1			
8	90105-KAE-870	Bolt, flange, 6 x 17	5	5	5	5	5			
9	90306-KF0-003	Nut, flange, 12 mm	1	1	1	1	1			
10	90755-229-003	Oil Seal, 21 x 37 x 7	2	-	-	-	-			
11	91052-KSS-901	Bearing, radial ball, 6301	2	2	2	2	2			

Nº Ref.	N.O.S.	Articulo de servicio	T.H.L.L.
1	710151	Eje, rueda delantera	0,2
4	7101D4	Rueda delantera	0,7
5	710139	Neumático delantero	0,7
6	710140	Tubo de goma delantero	0,7
7	711120	Disco, freno delantero	0,3
11	710115	Cojinete, rueda delantera	0,4
	710115G	Reemplazo de 1 cojinete	0,1

Nº de Ref.	Nº. de pieza	Descripción	Cant. Reqd BIZ125 (6)	(7)	(8)	(9)	(A)	Nº de série		Nota
1	42301-GCE-900	Eje, rueda delantera	1	1	1	1	1			
2	44311-GN5-760	Buje, rueda delantera	2	2	2	2	2			
3	44620-KSS-950	Buje espaciador, rueda delantera	1	1	1	1	1			
4	44650-KSS-950ZB	Conj., rueda delantera								
		*NH-109MS Plata Metálico	1	1	-	-	-			+, +2LA, +3LA
	44650-KSS-950ZA	Conj., rueda delantera								
		NHA-59M Gris Bauxita Metálico	-	-	1	1	-			+, +2LA, +3LA
	44650-KSS-950ZC	*NH105* Mat Negro (#15 - #20)	-	-	-	-	1			+, +2LA, +3LA
5	44711-KSS-901	Neumático delantero (PIRELLI) (60/100-17 M/C 33L)	1	1	1	1	1			
6	44712-KSS-901	Tubo de goma, neumático delantero	1	1	1	1	1			
7	43351-KSS-950	Disco, freno delantero	1	1	1	1	1			
8	90105-KAE-870	Tornillo, disco, 6 x 17	5	5	5	5	5			
9	90306-KF0-003	Tuerca, reborde, 12 mm	1	1	1	1	1			
10	90755-229-003	Retém de aceite, 21 x 37 x 7	2	-	-	-	-			
11	91052-KSS-901	Cojinete de bolas, 6301	2	2	2	2	2			

PROIBIDA A REPRODUÇÃO E DISTRIBUIÇÃO
1010913 - Matsuo - MM - JT

© Moto Honda da Amazônia Ltda.
Todos os direitos reservados.

C-10

Espelho de Freio Traseiro

Rear Brake Panel

Panel del Freno Trasero

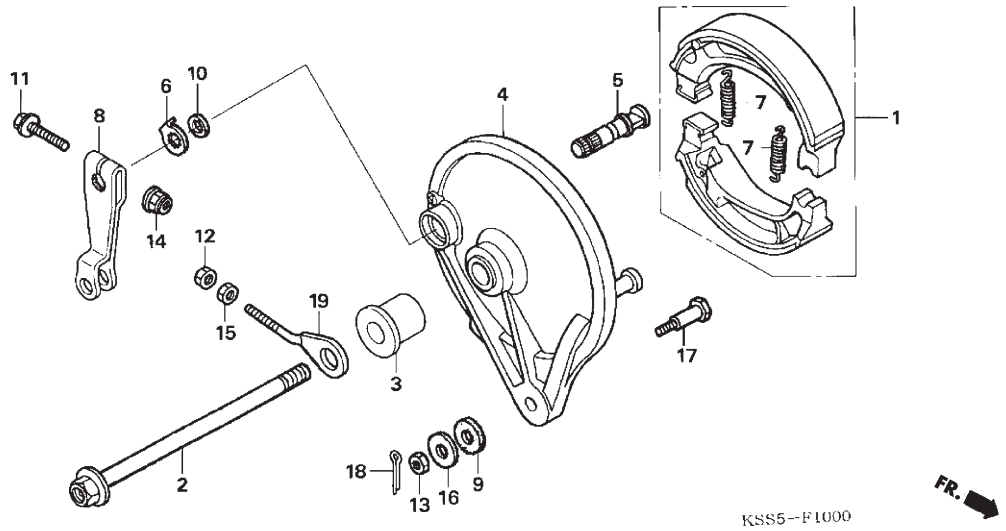

Ref. Nº	N.O.S.	Item de Serviço	T.M.O.
1	711140	Sapata freio, comp.,	0,4
2	710160	Eixo, roda traseira	0,3
4	7111A9	Espelho, freio traseiro	0,5
5	7111B4	Came, freio traseiro	0,5
8	7111C4	Braço, freio traseiro	0,1

Ref. Nº	Nº da peça	Descrição	Qtd. BIZ125 (6)	(7)	(8)	(9)	(A)	Nº de série		Tipo
1	06430-GCE-900	Sapata freio comp., (NK)	1	1	1	-	-			
	06430-GCE-F20	Sapata freio comp.	-	-	-	1	1			
2	42301-KSS-900	Eixo, roda traseira	1	1	1	1	1			
3	42313-KSS-900	Bucha lateral, distanciadora, roda tras.	1	1	1	-	-			
	42313-GCE-900	Bucha lateral, distanciadora, roda tras.	-	-	-	1	1			
4	43100-GCE-900ZA	Espelho Completo, Freio Traseiro								
		NH-109MS Prata Especial Metálico	1	1	1	1	1			KS, ES,KS2LA, KS3LA, ES2LA,ES3LA
		NH-109MS Prata Especial Metálico	1	1	-	-	-			+, +2LA, +3LA
	43100-GCE-900ZB	*NHA-59M* Cinza Bauxita Metálico	-	-	1	1	-			+, +2LA, +3LA
	43100-GCE-900ZC	*NH105* Preto Mat (#15-#20)	-	-	-	-	1			+, +2LA, +3LA
5	43141-400-010	Came, freio traseiro	1	1	1	1	1			
6	43145-KC1-000	Indicador, freio traseiro	1	1	1	1	1			
7	43151-110-000	Mola, sapata, freio traseiro	2	2	2	2	2			
8	43410-KSS-900	Braço, freio traseiro	1	1	1	1	1			
9	43434-286-000	Borracha limitadora	1	1	1	1	1			
10	45134-250-000	Anel vedação, braço traseiro	1	1	1	1	1			
11	90032-GHR-740	Parafuso, flange, 6 x 35	1	1	1	1	1			
12	90201-GHR-630	Porca, sextavada, 6 mm	1	1	1	1	1			
13	90201-GHR-640	Porca, sextavada, 8 mm	1	1	1	1	1			
14	90301-473-003	Porca, "U", 6 mm	1	1	1	1	1			
15	90302-KRM-860	Porca, especial, 6 mm	1	1	1	1	1			
16	90505-425-000	Arruela, 8 mm	1	1	1	1	1			
17	92811-10000	Parafuso A, limitador, freio traseiro	1	1	-	-	-			
	90101-KGA-K00	Parafuso A, limitador, freio traseiro	-	-	1	1	1			
18	94201-20150	Cupilha, 2,0 x 15	1	1	1	1	1			
19	95014-10010	Ajustador, corrente transmissão	1	1	-	-	-			
	40541-KSS-730	Ajustador, corrente	-	-	1	1	1			

PROIBIDA A REPRODUÇÃO E DISTRIBUIÇÃO
10/09/13 - MatSuo - MM - JT

© Moto Honda da Amazônia Ltda.
Todos os direitos reservados.

Ref. Nº	LON	Service item	F.R.T.
1	711140	Shoe (pad) set, brake: rear	0.4
2	710160	Axle, rear wheel	0.3
4	7111A9	Panel, rear brake	0.5
5	7111B4	Cam, brake: rear	0.5
8	7111C4	Arm, rear brake	0.1

Ref. Nº	Part. No.	Description	Reqd. Qty. BIZ125 (6)	(7)	(8)	(9)	(A)	Serial No.		Note
1	06430-GCE-900	Shoe set, brake (NK)	1	1	1	-	-			
	06430-GCE-F20	Shoe set, brake (NK)	-	-	-	1	1			
2	42301-KSS-900	Axle, RR, wheel	1	1	1	1	1			
3	42313-KSS-900	Collar, RR, brake panel side	1	1	1	-	-			
	42313-GCE-900	Collar, RR, brake panel side	-	-	-	1	1			
4	43100-GCE-900ZA	Panel comp., RR, brake								
		* NH-109MS* Shot Silver Metallic Special	1	1	1	1	1			KS, ES,KS2LA, KS3LA, ES2LA,ES3LA.
		* NH-109MS* Shot Silver Metallic Special	1	1	-	-	-			+, +2LA, +3LA
	43100-GCE-900ZB	* NHA59M * Bauxita Gray Metalic	-	-	1	1	-			+, +2LA, +3LA
	43100-GCE-900ZC	*NH105* Black Mat (#15-#20)	-	-	-	-	1			+, +2LA, +3LA
5	43141-400-010	Cam, RR, brake	1	1	1	1	1			
6	43145-KC1-000	Indicator, RR brake	1	1	1	1	1			
7	43151-110-000	Spring, brake shoe	2	2	2	2	2			
8	43410-KSS-900	Arm, RR, brake	1	1	1	1	1			
9	43434-286-000	Rubber, stopper arm cushion	1	1	1	1	1			
10	45134-250-000	Dust seal, brake cam	1	1	1	1	1			
11	90032-GHR-740	Bolt, flange, 6 x 35	1	1	1	1	1			
12	90201-GHR-630	Nut, hex, 6 mm	1	1	1	1	1			
13	90201-GHR-640	Nut, hex, 8 mm	1	1	1	1	1			
14	90301-473-003	Nut, "U", 6 mm	1	1	1	1	1			
15	90302-KRM-860	Nut, special, 6 mm	1	1	1	1	1			
16	90505-425-000	Washer, 8 mm	1	1	1	1	1			
17	92811-10000	Bolt A, brake stopper	1	1	-	-	-			
	90101-KGA-K00	Bolt A, brake stopper	-	-	1	1	1			
18	94201-20150	Pin, split, 2,0 x 15	1	1	1	1	1			
19	95014-10010	Adjuster S, R, chain	1	1	-	-	-			
	40541-KSS-730	Adjuster S, R, chain	-	-	1	1	1			

Nº Ref.	N.O.S.	Articulo de servicio	T.H.L.L.
1	711140	Zapata de freno, comp.	0,4
2	710160	Eje, rueda trasera	0,3
4	7111A9	Panel, freno trasero	0,5
5	7111B4	Leva, freno trasero	0,5
8	7111C4	Brazo, freno trasero	0,1

Nº de Ref.	Nº. de pieza	Descripción	Cant. Reqd BIZ125 (6)	(7)	(8)	(9)	(A)	Nº de série		Nota
1	06430-GCE-900	Zapata de freno, comp. (NK)	1	1	1	-	-			
	06430-GCE-F20	Zapata de freno, comp. (NK)	-	-	-	1	1			
2	42301-KSS-900	Eje, rueda trasera	1	1	1	1	1			
3	42313-KSS-900	Buje lateral, espaciador, rueda trasera	1	1	1	-	-			
	42313-GCE-900	Buje lateral, espaciador, rueda trasera	-	-	-	1	1			
4	43100-GCE-900ZA	Panel comp., freno trasero								
		NH-109MS Plata Especial Metálico	1	1	1	1	1			KS, ES,KS2LA, KS3LA, ES2LA,ES3LA.
		NH-109MS Plata Especial Metálico	1	1	-	-	-			+, +2LA, +3LA
	43100-GCE-900ZB	*NHA59M * Gris Bauxita Metálico	-	-	1	1	1			+, +2LA, +3LA
	43100-GCE-900ZC	*NH105* Negro Mat (#15-#20)	-	-	-	-	1			+, +2LA, +3LA
5	43141-400-010	Leva, freno trasero	1	1	1	1	1			
6	43145-KC1-000	Indicador, freno trasero	1	1	1	1	1			
7	43151-110-000	Resorte, zapata, freno trasero	2	2	2	2	2			
8	43410-KSS-900	Brazo, freno trasero	1	1	1	1	1			
9	43434-286-000	Goma limitadora	1	1	1	1	1			
10	45134-250-000	Anillo sellado, brazo trasero	1	1	1	1	1			
11	90032-GHR-740	Tornillo, reborde, 6 x 35	1	1	1	1	1			
12	90201-GHR-630	Tuerca, hexagonal, 6 mm	1	1	1	1	1			
13	90201-GHR-640	Tuerca, hexagonal, 8 mm	1	1	1	1	1			
14	90301-473-003	Tuerca, "U", 6 mm	1	1	1	1	1			
15	90302-KRM-860	Tuerca, especial, 6 mm	1	1	1	1	1			
16	90505-425-000	Arandela, 8 mm	1	1	1	1	1			
17	92811-10000	Tornillo A, limitador, freno trasero	1	1	-	-	-			
	90101-KGA-K00	Tornillo A, limitador, freno trasero	-	-	1	1	1			
18	94201-20150	Pasador hendido, 2,0 x 15	1	1	1	1	1			
19	95014-10010	Ajustador, cadena de tansmisión	1	1	-	-	-			
	40541-KSS-730	Ajustador, cadena de tansmisión	-	-	1	1	1			

PROIBIDA A REPRODUÇÃO E DISTRIBUIÇÃO
20100923 Matsuo - MM - JT

© Moto Honda da Amazônia Ltda.
Todos os direitos reservados.

C-11

Roda traseira

Rear Wheel

Rueda Trasera

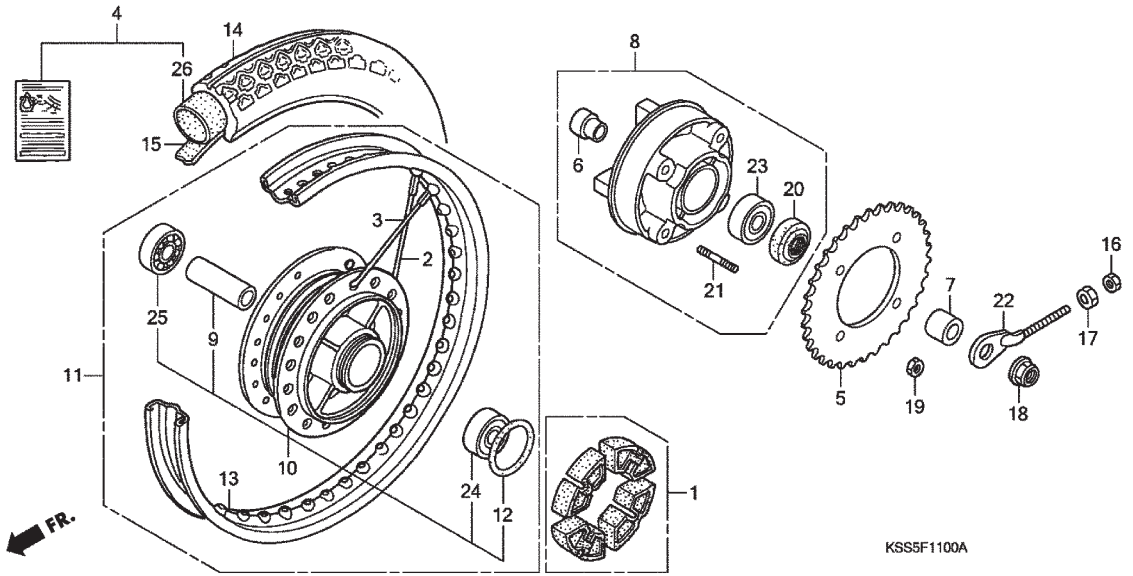

Ref. Nº	N.O.S.	Item de Serviço	T.M.O.
1	710157	Coxim, amortecedor, roda traseira	0,3
4		(15)	
	7101A7	Câmara, pneu traseiro	0,8
5	7101A0	Coroa, transmissão	0,4
6	7101A1	Deslizador, roda traseira	0,3
8	7101A5	Flange, conj., roda traseira	0,4
10	7101F3	Cubo, conj., roda traseira	2,4
11	710118	Roda traseira	0,8
13	710127	Aro, roda traseira	2,3
14		(15)	
	710142	Pneu traseiro (Um)	0,8
23	7101D1	Rolamento, flange coroa transmissão	0,5
24	(9, 25)		
	710133	Rolamento, roda traseira (Um)	0,5
	710133G	Substituição 1 rolamento adicionar	0,1

Ref. Nº	Nº da peça	Descrição	Qtd. BIZ125 (6)	(7)	(8)	(9)	(A)	Nº de série		Tipo
1	41241-KSS-900	Coxim, amortecedor, roda traseira	4	4	4	4	4			
2	97230-41085-10	Raios A, 10 x 122,5 (Interno) roda traseira	18	18	18	-	-			
	42604-GFP-900	Raios A, 10 x 122,5 (Interno) roda traseira	-	-	-	18	18			
3	97658-41084-10	Raios B, 10 x 122 (Externo) roda traseira	18	18	18	-	-			
	42605-GFP-900	Raios A, 10 x 122 (Externo)	-	-	-	18	18			
4	06427-KSS-900	Câmara ar, TUFFUP (80/100-14) (PIRELLI)	1	1	1	-	-			
5	41201-KSS-901	Coroa, transmissão (34D)	1	1	1	1	1			
6	42303-KSS-900	Deslizador, roda traseira	1	1	1	1	1			
7	42304-GCE-900	Bucha esquerda lateral, roda traseira	1	1	1	1	1			
8	42615-KSS-900	Flange, conj., roda traseira	1	1	1	-	-			
	42615-KSS-B30	Flange, conj., roda traseira	-	-	-	1	1			
9	42620-KSS-900	Bucha distanciadora, roda traseira	1	1	1	1	1			
10	42635-KSS-900ZA	Cubo Conj., Roda Traseira *NH-109MS* Prata Especial Metálico	1	1	1	-	-			KS, ES,KS2LA, KS3LA, ES2LA,ES3LA
	42635-KSS-B30ZA	Cubo Conj., Roda Traseira *NH-109MS* Prata Especial Metálico	-	-	-	1	1			KS, ES,KS2LA, KS3LA, ES2LA,ES3LA
11	42650-KSS-900ZA	Roda Traseira, Conj. *NH-109MS* Prata Especial Metálico	1	1	1	-	-			KS, ES,KS2LA, KS3LA, ES2LA,ES3LA
	42650-KSS-B30ZA	Roda Traseira, Conj. *NH-109MS* Prata Especial Metálico	-	-	-	1	1			KS, ES,KS2LA, KS3LA, ES2LA,ES3LA
12	42653-001-004	Anel, Vedação, 40,5 x 3 (NIPPON DUST KEEPER)	1	1	1	1	1			
13	42701-GCE-900	Aro, roda traseira	1	1	1	1	1			
14	42711-KSS-901	Pneu traseiro (PIRELLI) (80/100-14 M/C 49L)	1	1	1	1	1			

PROIBIDA A REPRODUÇÃO E DISTRIBUIÇÃO
28.02.12 - Matsuo - MM - JT

© Moto Honda da Amazônia Ltda.
Todos os direitos reservados.

Ref. Nº	LON	Service item	F.R.T.
1	710157	Damper, rear wheeel	0.3
4		(15)	
	7101A7	Tube, rear tire	0.8
5	7101A0	Sprocket, final driven	0.4
6	7101A1	Sleeve, rear wheel	0.3
8	7101A5	Flange assy, final driven	0.4
10	7101F3	Hub assy, rear wheel	2.4
11	710118	Rear wheel	0.8
13	710127	Rim, wheel: Rear	2.3
14		(15)	
	710142	Rear tire (one)	0.8
23	7101D1	Bearing, final driven flange	0.5
24	(9, 25)		
	710133	Bearing, rear wheel (one)	0.5
	710133G	Replace 1 bearing add	0.1

Ref. Nº	Part. No.	Description	Reqd. Qty. BIZ125 (6)	(7)	(8)	(9)	(A)	Serial No.		Note
1	41241-KSS-900	Damper set, wheel	4	4	4	4	4			
2	97230-41085-10	Spocke set, RR, (A10x122.5) (Inside)	18	18	18	-	-			
	42604-GFP-900	Spocke set A, 10 x 122.5 (Inside)	-	-	-	18	18			
3	97658-41084-10	Spocke set, RR (A10x122) (Outside)	18	18	18	-	-			
	42605-GFP-900	Spocke set A, 10 x 122.5 (Outside)	-	-	-	18	18			
4	06427-KSS-900	Tube set, TUFFUP (80/100-14) (Pirelli)	1	1	1	-	-			
5	41201-KSS-901	Sprocket, final driven (34T)	1	1	1	1	1			
6	42303-KSS-900	Sleeve, RR, wheel	1	1	1	1	1			
7	42304-GCE-900	Collar, L. RR wheel side	1	1	1	1	1			
8	42615-KSS-900	Flange sub assy, RR driven	1	1	1	-	-			
	42615-KSS-B30	Flange sub assy, RR driven	-	-	-	1	1			
9	42620-KSS-900	Collar, RR, axie distance	1	1	1	1	1			
10	42635-KSS-900ZA	Hub sub assy., RR, *NH-109MS* Shot Silver Metallic Special	1	1	1	-	-			KS, ES,KS2LA, KS3LA, ES2LA,ES3LA.
	42635-KSS-B30ZA	Hub sub assy., RR, *NH-109MS* Shot Silver Metallic Special	-	-	-	1	1			KS, ES,KS2LA, KS3LA, ES2LA,ES3LA.
11	42650-KSS-900ZA	Wheel sub assy., RR. *NH-109MS* Shot Silver Metallic Special	1	1	1	-	-			KS, ES,KS2LA, KS3LA, ES2LA,ES3LA.
	42650-KSS-B30ZA	Wheel sub assy., RR. *NH-109MS* Shot Silver Metallic Special	-	-	-	1	1			KS, ES,KS2LA, KS3LA, ES2LA,ES3LA.
12	42653-001-004	O-ring 40.5 x 3 (NIPPON DUST KEEPER)	1	1	1	1	1			
13	42701-GCE-900	Rim, RR wheel	1	1	1	1	1			
14	42711-KSS-901	Tire, RR , (Pirelli) (80/100-14 M/C 49L)	1	1	1	1	1			

Nº Ref.	N.O.S.	Articulo de servicio	T.H.L.L.
1	710157	Goma, amortiguador, rueda trasera	0,3
4		(15)	
	7101A7	Tubo de goma, neumático trasera	0,8
5	7101A0	Corona, transmisión	0,4
6	7101A1	Deslizador, rueda trasera	0,3
8	7101A5	Reborde, conj., rueda trasera	0,4
10	7101F3	Cubo, conj., rueda trasera	2,4
11	710118	Rueda trasera	0,8
13	710127	Llanta, rueda trasera	2,3
14		(15)	
	710142	Neumático trasero (Uno)	0,8
23	7101D1	Cojinete, reborde de la corona de transmisión	0,5
24	(9, 25)		
	710133	Cojinete, rueda trasera (Uno)	0,5
	710133G	Reemplazo de 1 cojinete, agregue	0,1

Nº de Ref.	Nº. de pieza	Descripción	Cant. Reqd BIZ125 (6)	(7)	(8)	(9)	(A)	Nº de série		Nota
1	41241-KSS-900	Goma, amortiguador, rueda trasera	4	4	4	4	4			
2	97230-41085-10	Rayos A, 10 x 122,5 (Interno) rueda trasera	18	18	18	-	-			
	42604-GFP-900	Rayos A, 10 x 122,5 (Interno)	-	-	-	18	18			
3	97658-41084-10	Rayos B, 10 x 122 (Externo) rueda trasera	18	18	18	-	-			
	42605-GFP-900	Rayos A, 10 x 122 (Externo)	-	-	-	18	18			
4	06427-KSS-900	Tubo de goma, TUFFUP (80/100-14) (PIRELLI)	1	1	1	-	-			
5	41201-KSS-901	Corona, transmisón (34D)	1	1	1	1	1			
6	42303-KSS-900	Deslizador, rueda trasera	1	1	1	1	1			
7	42304-GCE-900	Buje, izquierdo lateral, rueda trasera	1	1	1	1	1			
8	42615-KSS-900	Reborde, conj., rueda trasera	1	1	1	-	-			
	42615-KSS-B30	Reborde, conj., rueda trasera	-	-	-	1	1			
9	42620-KSS-900	Buje espaciador, rueda trasera	1	1	1	1	1			
10	42635-KSS-900ZA	Cubo conj., rueda trasera *NH-109MS* Plata Especial Metálico	1	1	1	-	-			KS, ES,KS2LA, KS3LA, ES2LA,ES3LA.
	42635-KSS-B30ZA	Cubo conj., rueda trasera *NH-109MS* Plata Metálico Especial	-	-	-	1	1			KS, ES,KS2LA, KS3LA, ES2LA,ES3LA.
11	42650-KSS-900ZA	Rueda trasera, conj., *NH-109MS* Plata Especial Metálico	1	1	1	-	-			KS, ES,KS2LA, KS3LA, ES2LA,ES3LA.
	42650-KSS-B30ZA	Rueda trasera, conj., *NH-109MS* Plata Metálico Especial	-	-	-	1	1			KS, ES,KS2LA, KS3LA, ES2LA,ES3LA.
12	42653-001-004	Anillo O, 40,5 x 3 (NIPPON DUST KEEPER)	1	1	1	1	1			
13	42701-GCE-900	Llanta, rueda trasera	1	1	1	1	1			
14	42711-KSS-901	Neumático trasero (PIRELLI) (80/100-14 M/C 49L)	1	1	1	1	1			

PROIBIDA A REPRODUÇÃO E DISTRIBUIÇÃO
10/10/15 - Matsuo - MM - JT

© Moto Honda da Amazônia Ltda.
Todos os direitos reservados.

C-11

Roda traseira

Rear Wheel

Rueda Trasera

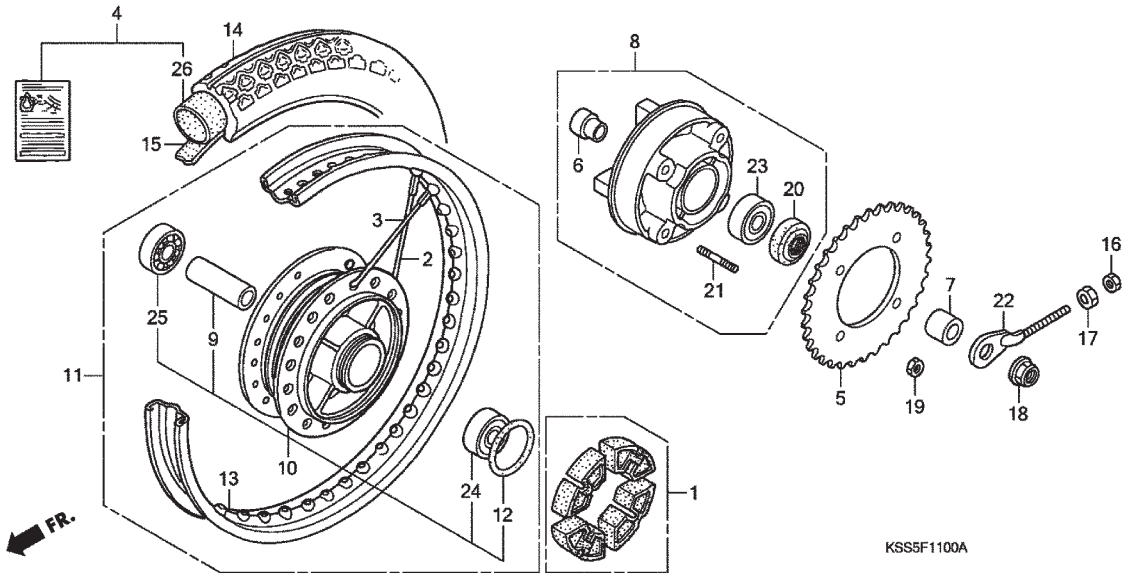

Ref. Nº	N.O.S.	Item de Serviço	T.M.O.	Ref. Nº	Nº da peça	Descrição	Qtd. BIZ125 (6)	(7)	(8)	(9)	(A)	Nº de série		Tipo
				15	42713-GCE-900	Protetor, câmara ar	1	1	1	1	1			
				16	90201-GHR-630	Porca, sextavada, 6 mm	1	1	1	1	1			
				17	90302-KRM-860	Porca, especial, 6 mm	1	1	1	1	1			
				18	90306-KF0-003	Porca, flange, 12 mm	1	1	1	1	1			
				19	90309-ML3-791	Porca "U", 8 mm	4	4	4	4	4			
				20	91251-KPH-881	Retentor pó, 27 x 40 x 4,5	1	1	1	1	1			
				21	92912-08025-3E	Prisioneiro. 2,8 x 25	4	4	4	-	-			
					90128-KSS-600	Prisioneiro. 2,8 x 25	-	-	-	4	4			
				22	95014-10010	Ajustador, corrente transmissão	1	1	1	-	-			KSBR, ESBR, ES2LA, ES3LA, KS2LA, KS3LA
					40541-KSS-730	Ajustador, corrente transmissão	-	-	-	1	1			KSBR, ESBR, ES2LA, ES3LA, KS3LA
				23	91013-KPS-732	Rolamento, radial esferas, 6203U (NSK)	1	1	1	1	1			
					96140-62030-10	Rolamento, radial esferas, 6203U	1	1	1	1	1			
				24	91053-KSS-901	Rolamento, radial esferas, 6301U	1	1	1	1	1			
				25	91052-KSS-901	Rolamento, radial esferas, 6301U (UU)	1	1	1	1	1			
					93150-63010-10	Rolamento, radial esferas, 6301UU	1	1	1	1	1			
				26	42608-KSS-900	Nipple	36	36	36	36	36			
				27	42712-GCE-901	Câmara ar (PIRELLI 80/100-14)	-	-	-	1	1			

PROIBIDA A REPRODUÇÃO E DISTRIBUIÇÃO
1010916 - Matsuo - MM - JT

Voltar
Back
Volver

© Moto Honda da Amazônia Ltda.
Todos os direitos reservados.

Ref. Nº	LON	Service item	F.R.T.	Ref. Nº	Part. No.	Description	Reqd. Qty. BIZ125 (6)	(7)	(8)	(9)	(A)	Serial No.		Note
				15	42713-GCE-900	Flap, tire	1	1	1	1	1			
				16	90201-GHR-630	Nut, hex, 6 mm	1	1	1	1	1			
				17	90302-KRM-860	Nut, special, 6 mm	1	1	1	1	1			
				18	90306-KF0-003	Nut, flange, 12 mm	1	1	1	1	1			
				19	90309-ML3-791	Nut "U", 8 mm	4	4	4	4	4			
				20	91251-KPH-881	Dust seal, 27 x 40 x 4.5	1	1	1	1	1			
				21	92912-08025-3E	Bolt, stud, 2.8 x 25	4	4	4	-	-			
					90128-KSS-600	Bolt, stud, 2.8 x 25	-	-	-	4	4			
				22	95014-10010	Adjuster S, R, Chain	1	1	1	-	-			KSBR, ESBR, ES2LA, ES3LA, KS2LA, KS3LA
					40541-KSS-730	Adjuster S, R, Chain	-	-	-	1	1			KSBR, ESBR, ES2LA, ES3LA, KS3LA
				23	91013-KPS-732	Bearing, ball radial, 6203U (NSK)	1	1	1	1	1			
					96140-62030-10	Bearing, radial ball (6203U)	1	1	1	1	1			
				24	91053-KSS-901	Bearing, radial ball (6301U)	1	1	1	1	1			
				25	91052-KSS-901	Bearing, radial ball, 6301(UU)	1	1	1	1	1			
					93150-63010-10	Bearing, radial ball, 6301UU	1	1	1	1	1			
				26	42608-KSS-900	Nipple	36	36	36	36	36			
				27	42712-GCE-901	Tube, set (PIRELLI 80/100-14)	-	-	-	1	1			

Nº Ref.	N.O.S.	Articulo de servicio	T.H.L.L.	Nº de Ref.	Nº. de pieza	Descripción	Cant. Reqd BIZ125 (6)	(7)	(8)	(9)	(A)	Nº de série		Nota
				15	42713-GCE-900	Protector, tubo de goma	1	1	1	1	1			
				16	90201-GHR-630	Tuerca, hexagonal, 6 mm	1	1	1	1	1			
				17	90302-KRM-860	Tuerca, especial, 6 mm	1	1	1	1	1			
				18	90306-KF0-003	Tuerca, reborde, 12 mm	1	1	1	1	1			
				19	90309-ML3-791	Tuerca "U", 8 mm	4	4	4	4	4			
				20	91251-KPH-881	Guardapolvo, 27 x 40 x 4,5	1	1	1	1	1			
				21	92912-08025-3E	Espárrago, 2,8 x 25	4	4	4	-	-			
					90128-KSS-600	Espárrago, 2,8 x 25	-	-	-	4	4			
				22	95014-10010	Ajustador, cadena de transmisión	1	1	1	-	-			KSBR, ESBR, ES2LA, ES3LA, KS2LA, KS3LA
					40541-KSS-730	Ajustador, cadena de transmisión	-	-	-	1	1			KSBR, ESBR, ES2LA, ES3LA, KS3LA
				23	91013-KPS-732	Cojinete, radial de bolas, 6203U (NSK)	1	1	1	1	1			
					96140-62030-10	Cojinete, radial de bolas, 6203U	1	1	1	1	1			
				24	91053-KSS-901	Cojinete, radial de bolas, 6301U	1	1	1	1	1			
				25	91052-KSS-901	Cojinete, radial de bolas, 6301U (UU)	1	1	1	1	1			
					93150-63010-10	Cojinete, radial de bolas, 6301UU	1	1	1	1	1			
				26	42608-KSS-900	Nipple	36	36	36	36	36			
				27	42712-GCE-901	Tubo de goma (PIRELLI 80/100-14)	-	-	-	1	1			

PROIBIDA A REPRODUÇÃO E DISTRIBUIÇÃO
1010913 - Matsuo - MM - JT

© Moto Honda da Amazônia Ltda.
Todos os direitos reservados.

C-11-1
(BIZ 125+)
Roda Traseira
Rear Wheel
Rueda Trasera

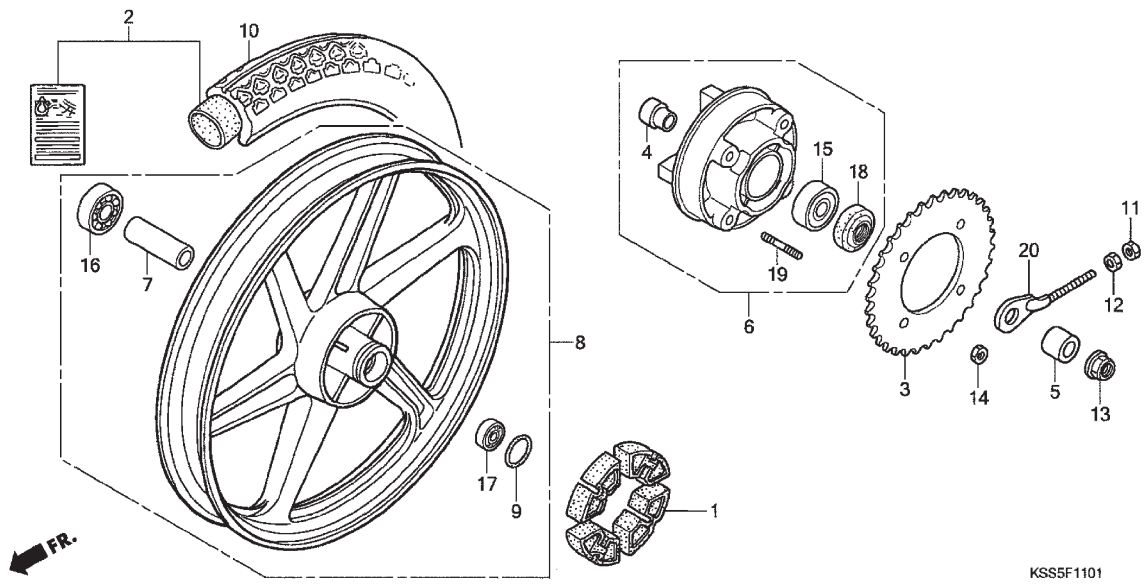

Ref. Nº	N.O.S.	Item de Serviço	T.M.O.
1	710157	Coxim, roda traseira	0,3
2	7101A7	Câmara, pneu traseiro	0,8
3	7101A0	Coroa, transmissão	0,4
4	7101A1	Deslizador, roda traseira	0,3
6	7101A5	Flange, conj., roda traseira	0,4
8	710118	Roda traseira	0,8
10	710142	Pneu traseiro	0,8
15	7101D1	Rolamento, flange coroa transmissão	0,5
16	710133	Rolamento, roda traseira	0,5
	710133G	Substituição um rolamento	0,1

Ref. Nº	Nº da peça	Descrição	Qtd. BIZ125 (6)	(7)	(8)	(9)	(A)	Nº de série		Tipo
1	41251-KSS-900	Coxim, amortecedor, roda traseira	4	4	4	4	4			
2	06427-GCE-P00	Câmara ar, pneu traseiro (TUFFUP)	1	1	1	1	1			
3	41201-KSS-901	Coroa, transmissão (34D)	1	1	1	1	1			
4	42303-KSS-900	Deslizador, roda traseira	1	1	1	1	1			
5	42304-GCE-900	Bucha esquerda lateral, roda traseira	1	1	1	1	1			
6	42615-KSS-950ZA	Flange Conj., Roda Traseira								
		NH-109MS Prata Especial Metálico	1	1	-	-	-			+, +2LA. +3LA
	42615-KSS-950ZB	*NHA-59M* Cinza Bauxita Metálico	-	-	1	1	-			+, +2LA. +3LA
	42615-KSS-950ZC	*NH105* Preto Mat (#15-#20)	-	-	-	-	1			+, +2LA. +3LA
7	42620-KSS-900	Bucha distanciadora, roda traseira	1	1	1	1	1			
8	42650-KSS-950ZB	Roda Traseira, Conj.								
		NH-109MS Prata Especial Metálico	1	1	-	-	-			+, +2LA. +3LA
	42650-KSS-950ZA	*NHA-59M* Cinza Bauxita Metálico	-	-	1	1	1			+, +2LA. +3LA
	42650-KSS-950ZC	*NH105* Preto Mat (#15-#20)	-	-	-	-	1			+, +2LA. +3LA
9	42653-001-004	Anel vedação, 40,5 x 3	1	1	1	1	1			
10	42711-KSS-901	Pneu traseiro (PIRELLI) (80/100-14 M/C 49L)	1	1	1	1	1			
11	90201-GHR-630	Porca, sextavada, 6 mm	1	1	1	1	1			
12	90302-KBP-900	Porca, especial, 6 mm	1	1	1	1	1			
13	90306-KF0-003	Porca, flange, 12 mm	1	1	1	1	1			
14	90309-ML3-791	Porca "U", 8 mm	4	4	4	4	4			
15	91013-KPS-732	Rolamento esferas 6203U (NSK)	1	1	1	1	1			
	96140-62030-10	Rolamento esferas 6203U	1	1	1	1	1			
16	91052-KSS-901	Rolamento esferas 6201 (UU)	1	1	1	1	1			

PROIBIDA A REPRODUÇÃO E DISTRIBUIÇÃO
1016413 - Matsuo - MM - JT

© Moto Honda da Amazônia Ltda.
Todos os direitos reservados.

Ref. Nº	LON	Service item	F.R.T.
1	710157	Damer, rear wheel	0.3
2	7101A7	Tube, rear tire (one)	0.8
3	7101A0	Sprocket, final driven	0.4
4	7101A1	Sleeve, rear wheel	0.3
6	7101A5	Flange, assy, final driven	0.4
8	710118	Rear wheel	0.8
10	710142	Rear tire (one)	0.8
15	7101D1	Bearing, final driven flange	0.5
16	710133	Bearing, rear wheel	0.5
	710133G	Replace 1 bearing add	0.1

Ref. Nº	Part. No.	Description	Reqd. Qty. BIZ125 (6)	(7)	(8)	(9)	(A)	Serial No.		Note
1	41251-KSS-900	Damper set, wheel	4	4	4	4	4			
2	06427-GCE-P00	Tube set, rear tire (TUFFUP)	1	1	1	1	1			
3	41201-KSS-901	Sprocket, final driven (34T)	1	1	1	1	1			
4	42303-KSS-900	Sleeve, RR. wheel	1	1	1	1	1			
5	42304-GCE-900	Collar, L. RR. wheel side	1	1	1	1	1			
6	42615-KSS-950ZA	Flange sub assy., RR driven								
		NH-109MS Shot Silver Metallic Special	1	1	-	-	-			+, +2LA. +3LA
	42615-KSS-950ZB	*NHA-59M* Bauxita gray metallic	-	-	1	1	-			+, +2LA. +3LA
	42615-KSS-950ZC	*NH105* Black Mat (#15-#20)	-	-	-	-	1			+, +2LA. +3LA
7	42620-KSS-900	Collar, RR axle distance	1	1	1	1	1			
8	42650-KSS-950ZB	Wheel sub assy., RR								
		NH-109MS Shot silver metallic special	1	1	-	-	-			+, +2LA. +3LA
	42650-KSS-950ZA	*NHA-59M* Bauxita gray metallic	-	-	1	1	-			+, +2LA. +3LA
	42650-KSS-950ZC	*NH105* Black Mat (#15-#20)	-	-	-	-	1			+, +2LA. +3LA
9	42653-001-004	O-ring, 40,5 x 3	1	1	1	1	1			
10	42711-KSS-901	Tire RR (PIRELLI) (80/100-14 M/C 49L)	1	1	1	1	1			
11	90201-GHR-630	Nut, hex, 6mm	1	1	1	1	1			
12	90302-KBP-900	Nut, special, 6 mm	1	1	1	1	1			
13	90306-KF0-003	Nut, flange, 12 mm	1	1	1	1	1			
14	90309-ML3-791	Nut, "U", 8 mm	4	4	4	4	4			
15	91013-KPS-732	Bearing, radial ball 6203U (NSK)	1	1	1	1	1			
	96140-62030-10	Bearing, radial ball 6203U	1	1	1	1	1			
16	91052-KSS-901	Bearing, radial ball 6201 (UU)	1	1	1	1	1			

Nº Ref.	N.O.S.	Articulo de servicio	T.H.L.L.
1	710157	Goma, rueda trasera	0,3
2	7101A7	Tubo de goma, neumático trasero	0,8
3	7101A0	Corona, transmisión	0,4
4	7101A1	Deslizador, rueda trasera	0,3
6	7101A5	Reborde, conj., rueda trasera	0,4
8	710118	Rueda trasera	0,8
10	710142	Neumático trasero	0,8
15	7101D1	Cojinete, reborde de la corona de transmisión	0,5
16	710133	Cojinete, rueda trasera	0,5
	710133G	Reemplazo de 1 cojinete	0,1

Nº de Ref.	Nº. de pieza	Descripción	Cant. Reqd BIZ125 (6)	(7)	(8)	(9)	(A)	Nº de série		Nota
1	41251-KSS-900	Goma, amortiguador, rueda trasera	4	4	4	4	4			
2	06427-GCE-P00	Tubo de goma, neumático trasero (TUFFUP)		1	1	1	1			
3	41201-KSS-901	Corona, transmisión (34D)	1	1	1	1	1			
4	42303-KSS-900	Deslizador, rueda trasera	1	1	1	1	1			
5	42304-GCE-900	Buje izquierdo lateral, rueda trasera	1	1	1	1	1			
6	42615-KSS-950ZA	Conj., reborde de la corona de transmisión								
		NH-109MS Plata Metálico Especial	1	1	-	-	-			+, +2LA. +3LA
	42615-KSS-950ZB	*NHA-59M* Gris Bauxita Metálico	-	-	1	1	-			+, +2LA. +3LA
	42615-KSS-950ZC	*NH105* Mat Negro (#15-#20)	-	-	-	-	1			+, +2LA. +3LA
7	42620-KSS-900	Buje espaciador, rueda trasera	1	1	1	1	1			
8	42650-KSS-950ZB	Conj., rueda trasera								
		NH-109MS Plata Metálico	1	1	-	-	-			+, +2LA. +3LA
	42650-KSS-950ZA	*NHA-59M* Gris Bauxita Matálico	-	-	1	1	-			+, +2LA. +3LA
	42650-KSS-950ZC	*NH105* Mat Negro (#15-#20)	-	-	-	-	1			+, +2LA. +3LA
9	42653-001-004	Anillo, sellado, 40,5 x 3	1	1	1	1	1			
10	42711-KSS-901	Neumático trasero (PIRELLI) (80/100-14 M/C 49L)	1	1	1	1	1			
11	90201-GHR-630	Tuerca, hexagonal, 6 mm	1	1	1	1	1			
12	90302-KBP-900	Tuerca, especial, 6 mm	1	1	1	1	1			
13	90306-KF0-003	Tuerca, reborde, 12 mm	1	1	1	1	1			
14	90309-ML3-791	Tuerca "U", 8 mm	4	4	4	4	4			
15	91013-KPS-732	Cojinete de bolas 6203U (NSK)	1	1	1	1	1			
	96140-62030-10	Cojinete de bolas 6203U	1	1	1	1	1			
16	91052-KSS-901	Cojinete de bolas 6201 (UU)	1	1	1	1	1			

PROIBIDA A REPRODUÇÃO E DISTRIBUIÇÃO
191009 - Matsuo - MM - JT

© Moto Honda da Amazônia Ltda.
Todos os direitos reservados.

C-11-1
(BIZ 125+)
Roda Traseira
Rear Wheel
Rueda Trasera

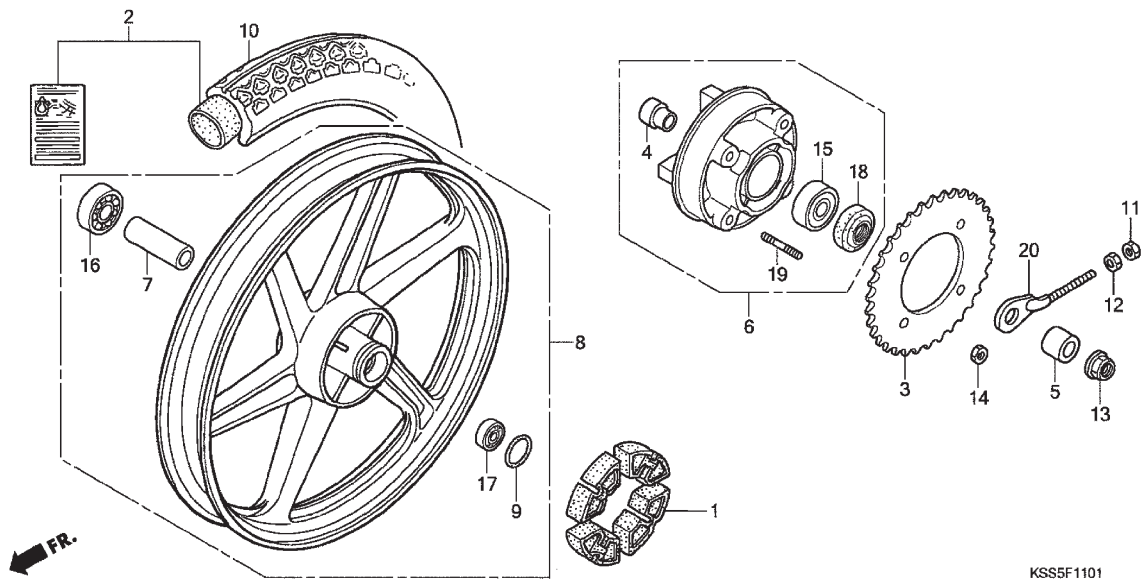

Ref. Nº	N.O.S.	Item de Serviço	T.M.O.	Ref. Nº	Nº da peça	Descrição	Qtd. BIZ125 (6)	(7)	(8)	(9)	(A)	Nº de série		Tipo
				16)	91052-KSS-902	Rolamento esferas 6301 (UU)	1	1	1	1	1			
					96150-63010-10	Rolamento esferas 6301 UU	1	1	1	1	1			
				17	91053-KSS-901	Rolamento esferas 6301 U	1	1	1	1	1			
					96140-63010-10	Rolamento esferas 6301 U	1	1	1	1	1			
				18	91251-KPH-881	Retentor pó, 27 x 40 x 4,5	1	1	1	1	1			
				19	92912-08025-3E	Prisioneiro, 2,8 x 25	4	4	4	-	-			
					90128-KSS-600		-	-	-	4	4			
				20	95014-10010	Ajustador, corrente transmissão	1	1	-	-	-			
					40541-KSS-730	Ajustador, corrente transmissão	-	-	1	1	1			

PROIBIDA A REPRODUÇÃO E DISTRIBUIÇÃO
1010913 - Matsuo - MM - JT

© Moto Honda da Amazônia Ltda.
Todos os direitos reservados.

Ref. Nº	LON	Service item	F.R.T.	Ref. Nº	Part. No.	Description	Reqd. Qty. BIZ125 (6)	(7)	(8)	(9)	(A)	Serial No.		Note
				16)	91052-KSS-902	Bearing, radial ball 6301 (UU)	1	1	1	1	1			
					96150-63010-10	Bearing, radial ball 6301 UU	1	1	1	1	1			
				17	91053-KSS-901	Bearing, radial ball 6301 U	1	1	1	1	1			
					96140-63010-10	Bearing, radial ball 6301 U	1	1	1	1	1			
				18	91251-KPH-881	Dust seal, 27 x 40 x 4,5	1	1	1	1	1			
				19	92912-08025-3E	Bolt, stud, 2,8 x 25	4	4	4	-	-			
					90128-KSS-600		-	-	-	4	4			
				20	95014-10010	Adjuster S, R. chain	1	1	-	-	-			
					40541-KSS-730	Adjuster S, R. chain	-	-	1	1	1			

Nº Ref.	N.O.S.	Articulo de servicio	T.H.L.L.	Nº de Ref.	Nº. de pieza	Descripción	Cant. Reqd BIZ125 (6)	(7)	(8)	(9)	(A)	Nº de série		Nota
				16)	91052-KSS-902	Cojinete de bolas 6301 (UU)	1	1	1	1	1			
					96150-63010-10	Cojinete de bolas 6301 UU	1	1	1	1	1			
				17	91053-KSS-901	Cojinete de bolas 6301 U	1	1	1	1	1			
					96140-63010-10	Cojinete de bolas 6301 U	1	1	1	1	1			
				18	91251-KPH-881	Guardapolvo, 27 x 40 x 4,5	1	1	1	1	1			
				19	92912-08025-3E	Espárrago, 2,8 x 25	4	4	4	-	-			
					90128-KSS-600		-	-	-	4	4			
				20	95014-10010	Ajustador, cadena de transmisión	1	1	-	-	-			
					40541-KSS-730	Ajustador, cadena de transmisión	-	-	1	1	1			

PROIBIDA A REPRODUÇÃO E DISTRIBUIÇÃO
1010913 - Matsuo - MM - JT

© Moto Honda da Amazônia Ltda.
Todos os direitos reservados.

C-12

Tanque de Combustível

Fuel Tank

Tanque de Combustible

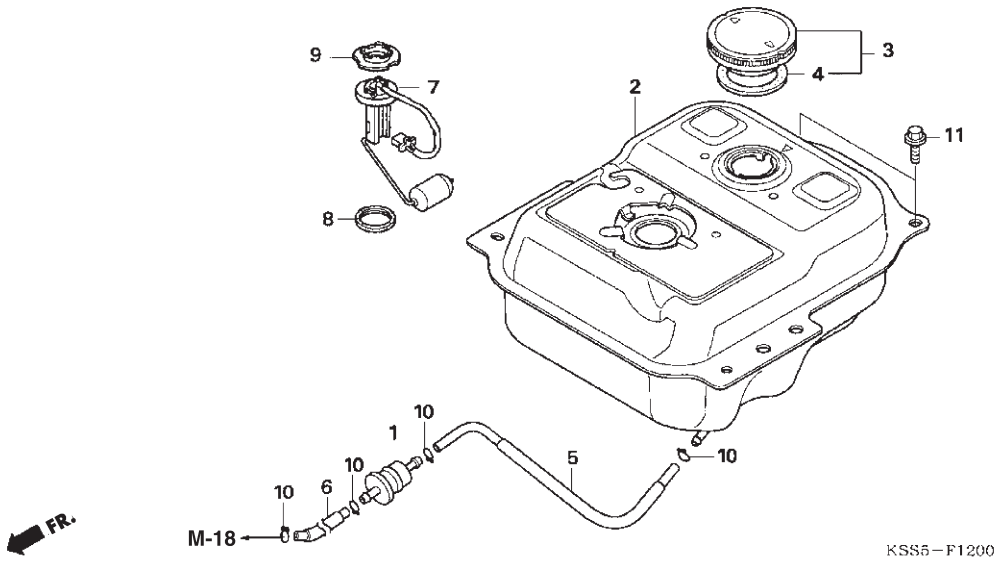

Ref. Nº	N.O.S.	Item de Serviço	T.M.O.
1	310160	Filtro, combustível	0,3
2	310100	Tanque, combustível	0,6
7	617105	Unidade combustível	0,6

Ref. Nº	Nº da peça	Descrição	Qtd. BIZ125 (6)	(7)	(8)	(9)	(A)	Nº de série		Tipo
1	16910-GAH-690	Filtro, comp., combustível	1	1	1	-	-			
2	17510-KSS-900	Tanque comp., combustível	1	1	1	-	-			
3	17620-KGH-600	Tampa, tanque combustível conj.	1	1	1	-	-			
4	17631-KEV-900	Guarnição, tampa, tanque combustível	1	1	1	-	-			
5	17681-KSS-900	Tubo, combustível (5,3 x 490)	1	1	1	-	-			
6	17682-KSS-900	Tubo, combustível (5,3 x 300)	1	1	1	-	-			
7	37800-KSS-901	Unidade, combustível	1	1	1	-	-			
8	37801-GA7-700	Guarnição, base	1	1	1	-	-			
9	37802-KSS-900	Retentor, unidade combustível	1	1	1	-	-			
10	95002-02100	Presilha, tubo (B10)	4	4	4	-	-			
11	90032-GHR-640	Parafuso, flange, 6 x 12	2	2	2	-	-			

PROIBIDA A REPRODUÇÃO E DISTRIBUIÇÃO
1010913 - Matsuo - MM - JT

Voltar
Back
Volver

© Moto Honda da Amazônia Ltda.
Todos os direitos reservados.

Ref. Nº	LON	Service item	F.R.T.
1	310160	Strainer, fuel	0.3
2	310100	Tank, fuel	0.6
7	617105	Fuel tank sending unit	0.6

Ref. Nº	Part. No.	Description	Reqd. Qty. BIZ125 (6)	(7)	(8)	(9)	(A)	Serial No.		Note
1	16910-GAH-690	Strainer com., fuel	1	1	1	-	-			
2	17510-KSS-900	Tank comp., fuel	1	1	1	-	-			
3	17620-KGH-600	Cap, fuel filler assy.	1	1	1	-	-			
4	17631-KEV-900	Packing, fuel filler cap.	1	1	1	-	-			
5	17681-KSS-900	Tube, fuel (5.3 x 490)	1	1	1	-	-			
6	17682-KSS-900	Tube, fuel (5.3 x 300)	1	1	1	-	-			
7	37800-KSS-901	Fuel unit set	1	1	1	-	-			
8	37801-GA7-700	Packing, base	1	1	1	-	-			
9	37802-KSS-900	Retainer, fuel unit	1	1	1	-	-			
10	95002-02100	Clip, tube (B10)	4	4	4	-	-			
11	90032-GHR-640	Bolt, flange, 6 x 12	2	2	2	-	-			

Nº Ref.	N.O.S.	Articulo de servicio	T.H.L.L.
1	310160	Filtro, combustible	0,3
2	310100	Tanque, combustible	0,6
7	617105	Unidad de combustible	0,6

Nº de Ref.	Nº. de pieza	Descripción	Cant. Reqd BIZ125 (6)	(7)	(8)	(9)	(A)	Nº de série		Nota
1	16910-GAH-690	Filtro comp., combustible	1	1	1	-	-			
2	17510-KSS-900	Tanque comp., combustible	1	1	1	-	-			
3	17620-KGH-600	Cubierta, tanque de combustible conj.	1	1	1	-	-			
4	17631-KEV-900	Empaque, cubierta, tanque de combustible	1	1	1	-	-			
5	17681-KSS-900	Tubo, combustible (5,3 x 490)	1	1	1	-	-			
6	17682-KSS-900	Tubo, combustible (5,3 x 300)	1	1	1	-	-			
7	37800-KSS-901	Unidad, combustible	1	1	1	-	-			
8	37801-GA7-700	Empaque, base conj,	1	1	1	-	-			
9	37802-KSS-900	Retenedor, unidad de combustible	1	1	1	-	-			
10	95002-02100	Prendedor, tubo (B10)	4	4	4	-	-			
11	90032-GHR-640	Tornillo, reborde, 6 x 12	2	2	2	-	-			

PROIBIDA A REPRODUÇÃO E DISTRIBUIÇÃO
1010913 - Matsuo - MM - JT

© Moto Honda da Amazônia Ltda.
Todos os direitos reservados.

C-12-1

Tanque de Combustível

Fuel Tank

Tanque de Combustible

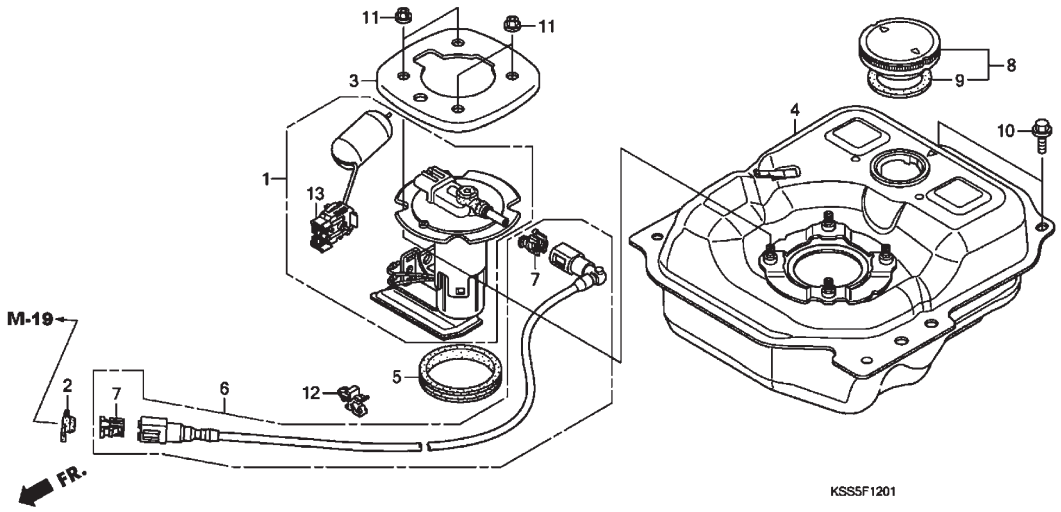

Ref. Nº	N.O.S.	Item de Serviço	T.M.O.
1	310120	Bomba, combustível comp.	0,4
4	310100	Tanque, combustível	0,7
6	310162	Mangueira, alimentação combustível	0,8
13	617105	Unidade, tanque combustível	0,4

Ref. Nº	Nº da peça	Descrição	Qtd. BIZ125 (6)	(7)	(8)	(9)	(A)	Nº de série		Tipo
1	16700-KSS-B31	Bomba combustível, Comp.	-	-	-	1	1			
2	16718-GFZ-000	Conector	-	-	-	1	1			
3	17507-KSS-B30	Placa fixação	-	-	-	1	-			
	17507-KSS-B31	Placa fixação	-	-	-	-	1			
4	17510-KSS-B30	Tanque Comp., combustível	-	-	-	1	1			
5	17515-GBJ-M30	Guarnição, bomba combustível	-	-	-	1	1			
6	17570-KSS-B30	Mangueira alimentação combustível	-	-	-	1	-			
	17570-KSS-B31		-	-	-	-	1			BR, ESBR
7	17577-KSS-B30	Retorno (Cinza) (TOKAI)	-	-	-	2	-			
	17577-KSS-B31	Retorno (Cinza) (TOKAI)	-	-	-	-	2			BR, ESBR
8	17620-KGH-600	Tampa, tanque combustível conj	-	-	-	1	1			
9	17631-KEV-900	Guarnição, tampa, tanque combustível	-	-	-	1	1			
10	90032-GHR-640	Parafuso, flange, 6 x 12	-	-	-	2	2			
11	90208-GHR-630	Porca, flange, 6 mm	-	-	-	4	4			
12	90661-KPH-701	Presilha, tubo	-	-	-	1	1			
13	37800-KSS-B31	Unidade, combustível	-	-	-	1	1			

PROIBIDA A REPRODUÇÃO E DISTRIBUIÇÃO
1010913 - Matsuo - MM - JT

Voltar
Back
Volver

© Moto Honda da Amazônia Ltda.
Todos os direitos reservados.

Ref. Nº	LON	Service item	F.R.T.
1	310120	Pump, assy, fuel	0.4
4	310100	Tank, comp., fuel	0.7
6	310162	Hose comp., fuel feed	0.8
13	617105	Fuel unit	0.4

Ref. Nº	Part. No.	Description	Reqd. Qty. BIZ125 (6)	(7)	(8)	(9)	(A)	Serial No.		Note
1	16700-KSS-B31	Pump assy, fuel	-	-	-	1	1			
2	16718-GFZ-000	Damper connector	-	-	-	1	1			
3	17507-KSS-B30	Plate, setting	-	-	-	1	-			
	17507-KSS-B31	Plate, setting	-	-	-	-	1			
4	17510-KSS-B30	Tank comp., fuel	-	-	-	1	1			
5	17515-GBJ-M30	Packing, fuel pump	-	-	-	1	1			
6	17570-KSS-B30	Hose comp., feed	-	-	-	1	-			
	17570-KSS-B31		-	-	-	-	1			BR, ESBR
7	17577-KSS-B30	Retainer(GRAY)(TOKAI)	-	-	-	2	-			
	17577-KSS-B31	Retainer(GRAY)(TOKAI)	-	-	-	-	2			BR, ESBR
8	17620-KGH-600	Cap., fuel filler, assy,	-	-	-	1	1			
9	17631-KEV-900	Packing, fuel filler cap	-	-	-	1	1			
10	90032-GHR-640	Bolt, flange 6 x 12	-	-	-	2	2			
11	90208-GHR-630	Nut, flange, 6 mm	-	-	-	4	4			
12	90661-KPH-701	Clip, pipe	-	-	-	1	1			
13	37800-KSS-B31	Fuel unit	-	-	-	1	1			

Nº Ref.	N.O.S.	Articulo de servicio	T.H.L.L.
1	310120	Bomba combustible comp.	0,4
4	310100	Tanque de combustible	0,7
6	310162	Manguera retorno combustible	0,8
13	617105	Unidad, combustible	0,4

Nº de Ref.	Nº. de pieza	Descripción	Cant. Reqd BIZ125 (6)	(7)	(8)	(9)	(A)	Nº de série		Nota
1	16700-KSS-B31	Bomba combustible comp.	-	-	-	1	1			
2	16718-GFZ-000	Conector	-	-	-	1	1			
3	17507-KSS-B30	Placa, fijación	-	-	-	1	-			
	17507-KSS-B31	Placa, fijación	-	-	-	-	1			
4	17510-KSS-B30	Tanque de combustible	-	-	-	1	1			
5	17515-GBJ-M30	Empaquetadura tanque de combustible	-	-	-	1	1			
6	17570-KSS-B30	Manguera retorno combustible	-	-	-	1	-			
	17570-KSS-B31		-	-	-	-	1			BR, ESBR
7	17577-KSS-B30	Conector (Gris)(TOKAI)	-	-	-	2	-			
	17577-KSS-B31	Conector (Gris)(TOKAI)	-	-	-	-	2			BR, ESBR
8	17620-KGH-600	Tapa tanque combustible comp.	-	-	-	1	1			
9	17631-KEV-900	Empaquetadura, tapa tanque combustible	-	-	-	1	1			
10	90032-GHR-640	Tornillo, reborde 6 x 12	-	-	-	2	2			
11	90208-GHR-630	Tuerca, flange, 6 mm	-	-	-	4	4			
12	90661-KPH-701	Presilla, tubo	-	-	-	1	1			
13	37800-KSS-B31	Unidad, combustible	-	-	-	1	1			

PROIBIDA A REPRODUÇÃO E DISTRIBUIÇÃO
1010913 - Matsuo - MM - JT

Voltar
Back
Volver

© Moto Honda da Amazônia Ltda.
Todos os direitos reservados.

C-13

Assento • Caixa Interna

Seat • Luggage Box

Asiento • Caja Interna

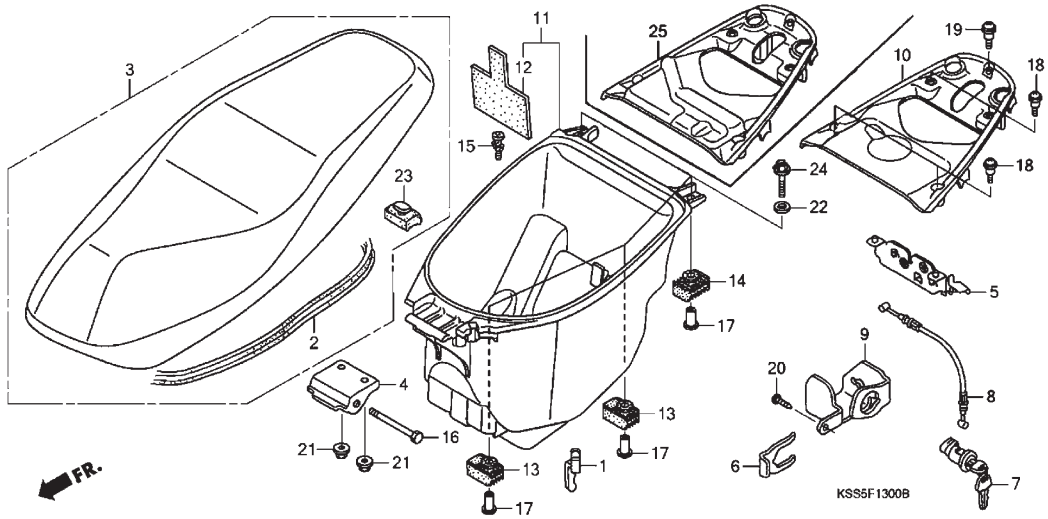

Ref. Nº	N.O.S.	Item de Serviço	T.M.O.
3	4131E4	Assento comp.	0,1
4	4131P0	Dobradiça, assento	0,1
5	4131N5	Suporte, trava assento	0,5
7	4131F2	Trava assento	0,5
8	811175	Cabo, caixa assento	0,5
10	4121K9	Tampa, trava assento (25)	0,1
11	412102	Caixa interna comp.	0,2

Ref. Nº	Nº da peça	Descrição	Qtd. BIZ125 (6)	(7)	(8)	(9)	(A)	Nº de série		Tipo
1	77106-GCE-900	Trava, capacete	1	1	1	1	1			
2	77115-KSS-900	Retentor, borracha	1	1	1	1	1			
3	77200-KSS-900	Assento Comp.	1	1	1	-	-			
	77200-KSS-B30	Assento, Comp.	-	-	-	1	1			
4	77201-KSS-900	Dobradiça, assento	1	1	1	1	1			
5	77235-KSS-900	Suporte, trava, assento	1	1	1	1	1			
6	77235-469-000	Mola, trava assento	1	1	1	1	1			
7	77239-KSS-900	Trava assento	1	1	1	-	-			
	77239-KSS-B31	Trava assento	-	-	-	1	1			
8	77240-KSS-900	Cabo, trava assento	1	1	1	1	1			
9	77242-KSS-900	Suporte, cabo, trava assento	1	1	1	1	1			
10	77245-KSS-900	Tampa, caixa assento	1	1	1	-				
11	81250-KSS-900	Caixa interna, Comp.	1	1	1	1	1			
12	81252-KSS-900	Coxim, caixa interna	1	1	1	1	1			
13	81253-GCE-900	Coxim, dianteiro, caixa interna	4	4	4	4	4			
14	81256-GCE-900	Coxim traseiro, caixa interna	2	2	2	2	2			
15	81259-GCE-900	Pino, drenagem	1	1	1	1	1			
16	90106-KSS-900	Pino, articulação	1	1	1	1	1			
17	90502-GCE-900	Bucha, 6,5 x 24	6	6	6	6	6			
18	90119-KSS-900	Parafuso, tampa, trava assento	4	4	4	4	4			
19	91508-KSS-900	Parafuso, 5 x 10	1	1	1	1	1			
20	90138-GHR-J40	Parafuso, fixação, 4 x 12	1	1	1	1	1			

PROIBIDA A REPRODUÇÃO E DISTRIBUIÇÃO
1010913 - Matsuo - MM - JT

© Moto Honda da Amazônia Ltda.
Todos os direitos reservados.

Ref. Nº	LON	Service item	F.R.T.
3	4131E4	Seat: Double	0.1
4	4131P0	Hinge, seat	0.1
5	4131N5	Hook, seat catch	0.5
7	4131F2	Key, seat lock	0.5
8	811175	Cable, seat lock	0.5
10	4121K9	Cover, seat catch (25)	0.1
11	412102	Box, luggage	0.2

Ref. Nº	Part. No.	Description	Reqd. Qty. BIZ125 (6)	(7)	(8)	(9)	(A)	Serial No.		Note
1	77106-GCE-900	Hook, helmet	1	1	1	1	1			
2	77115-KSS-900	Rubber, seal	1	1	1	1	1			
3	77200-KSS-900	Seat comp., double	1	1	1	-	-			
	77200-KSS-B30	Seat comp., double	-	-	-	1	1			
4	77201-KSS-900	Hinge, seat	1	1	1	1	1			
5	77235-KSS-900	Catch comp., seat	1	1	1	1	1			
6	77235-469-000	Spring, lock key setting	1	1	1	1	1			
7	77239-KSS-900	Key, seat lock	1	1	1	-	-			
	77239-KSS-B31	Key, seat lock	-	-	-	1	1			
8	77240-KSS-900	Cable, seat lock	1	1	1	1	1			
9	77242-KSS-900	Stay, seat lock cable	1	1	1	1	1			
10	77245-KSS-900	Cover, seat catch	1	1	1	-	-			
11	81250-KSS-900	Box, luggage	1	1	1	1	1			
12	81252-KSS-900	Cushion, luggage box	1	1	1	1	1			
13	81253-GCE-900	Rubber, FR. Box mounting	4	4	4	4	4			
14	81256-GCE-900	Rubber, RR. Box mounting	2	2	2	2	2			
15	81259-GCE-900	Plug, drain hole	1	1	1	1	1			
16	90106-KSS-900	Pin, hinge	1	1	1	1	1			
17	90502-GCE-900	Collar, 6.5 x 24	6	6	6	6	6			
18	90119-KSS-900	Screw, seat catch cover	4	4	4	4	4			
19	91508-KSS-900	Screw, pan, 5 x 10	1	1	1	1	1			
20	90138-GHR-J40	Screw, tapping, 4 x 12	1	1	1	1	1			

Nº Ref.	N.O.S.	Articulo de servicio	T.H.L.L.
3	4131E4	Asiento comp.	0,1
4	4131P0	Articulación comp.	0,1
5	4131N5	Soporte, traba, asiento	0,5
7	4131F2	Traba del asiento	0,5
8	811175	Cable, traba del asiento	0,5
10	4121K9	Cubierta, traba del asiento (25)	0,1
11	412102	Caja interna comp.	0,2

Nº de Ref.	Nº. de pieza	Descripción	Cant. Reqd BIZ125 (6)	(7)	(8)	(9)	(A)	Nº de série		Nota
1	77106-GCE-900	Traba, casco	1	1	1	1	1			
2	77115-KSS-900	Retenedor, goma	1	1	1	1	1			
3	77200-KSS-900	Asiento comp.	1	1	1	-	-			
	77200-KSS-B30	Asiento	-	-	-	1	1			
4	77201-KSS-900	Articulación, asiento	1	1	1	1	1			
5	77235-KSS-900	Soporte, traba, asiento	1	1	1	1	1			
6	77235-469-000	Resorte, traba del asiento	1	1	1	1	1			
7	77239-KSS-900	Traba del asiento	1	1	1	-	-			
	77239-KSS-B31	Traba del asiento	-	-	-	1	1			
8	77240-KSS-900	Cable, traba del asiento	1	1	1	1	1			
9	77242-KSS-900	Soporte, cable, traba del asiento	1	1	1	1	1			
10	77245-KSS-900	Cubierta, traba del asiento	1	1	1	-	-			
11	81250-KSS-900	Caja, interna comp.	1	1	1	1	1			
12	81252-KSS-900	Collarín, caja interna	1	1	1	1	1			
13	81253-GCE-900	Collarín, delantero, caja interna	4	4	4	4	4			
14	81256-GCE-900	Collarín, trasero, caja interna	2	2	2	2	2			
15	81259-GCE-900	Pasador, drenaje	1	1	1	1	1			
16	90106-KSS-900	Pasador, pivote	1	1	1	1	1			
17	90502-GCE-900	Buje, 6,5 x 24	6	6	6	6	6			
18	90119-KSS-900	Tornillo, cubierta, traba del asiento	4	4	4	4	4			
19	91508-KSS-900	Tornillo, 5 x 10	1	1	1	1	1			
20	90138-GHR-J40	Tornillo, fijación, 4 x 12	1	1	1	1	1			

PROIBIDA A REPRODUÇÃO E DISTRIBUIÇÃO
10/10/2013 - Matsuo - MM - JT

© Moto Honda da Amazônia Ltda.
Todos os direitos reservados.

C-13

Assento • Caixa Interna

Seat • Luggage Box

Asiento • Caja Interna

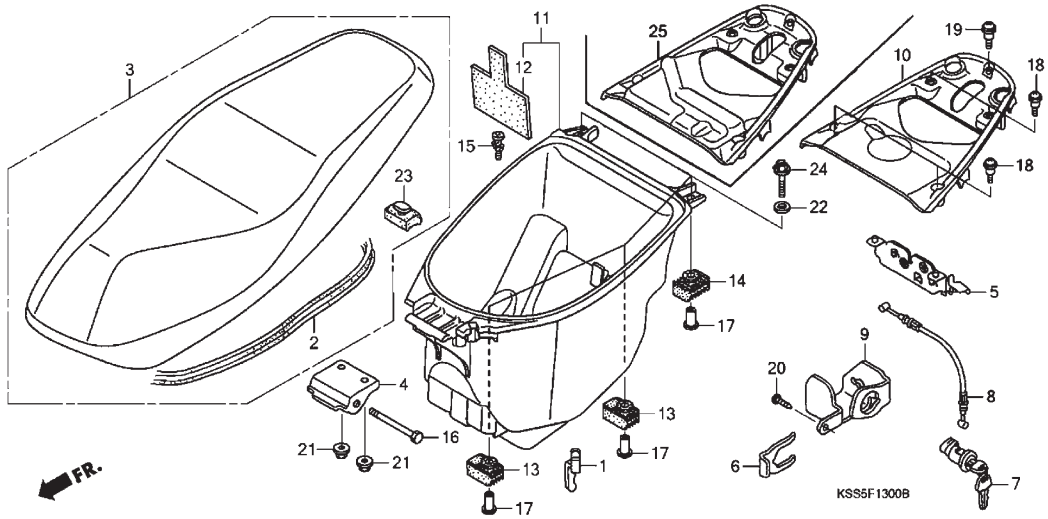

Ref. Nº	N.O.S.	Item de Serviço	T.M.O.

Ref. Nº	Nº da peça	Descrição	Qtd. BIZ125 (6)	(7)	(8)	(9)	(A)	Nº de série		Tipo
21	90208-GHR-630	Porca, flange, 6 mm	2	2	2	2	2			
22	94103-06000	Arruela, lisa, 6 mm	6	6	-	-	-			
	90233-GHR-630	Arruela, lisa, 6 mm	-	-	6	6	6			
23	95011-61000	Borracha A, cavalete	2	2	2	2	2			
24	90032-GHR-740	Parafuso, flange, 6 x 35	6	6	6	6	6			
25	77245-KSS-B30	Tampa, trava assento	-	-	-	1	1			

PROIBIDA A REPRODUÇÃO E DISTRIBUIÇÃO
1010913 - Matsuo - MM - JT

Voltar
Back
Volver

© Moto Honda da Amazônia Ltda.
Todos os direitos reservados.

Ref. Nº	LON	Service item	F.R.T.	Ref. Nº	Part. No.	Description	Reqd. Qty. BIZ125 (6)	(7)	(8)	(9)	(A)	Serial No.		Note
				21	90208-GHR-630	Nut, flange, 6 mm	2	2	2	2	2			
				22	94103-06000	Washer, plain, 6 mm	6	6	-	-	-			
					90233-GHR-630	Washer, plain, 6 mm	-	-	6	6	6			
				23	95011-61000	Rubber A, stand stopper	2	2	2	2	2			
				24	90032-GHR-740	Bolt, flange, 6 x 35	6	6	6	6	6			
				25	77245-KSS-B30	Cover, seat catch	-	-	-	1	1			

Nº Ref.	N.O.S.	Articulo de servicio	T.H.L.L.	Nº de Ref.	Nº. de pieza	Descripción	Cant. Reqd BIZ125 (6)	(7)	(8)	(9)	(A)	Nº de série		Nota
				21	90208-GHR-630	Tuerca, reborde, 6 mm	2	2	2	2	2			
				22	94103-06000	Arandela, lisa, 6 mm	6	6	-	-	-			
					90233-GHR-630	Arandela, lisa, 6 mm	-	-	6	6	6			
				23	95011-61000	Limitador A, caballete	2	2	2	2	2			
				24	90032-GHR-740	Tornillo, reborde, 6 x 35	6	6	6	6	6			
				25	77245-KSS-B30	Cubierta, traba del asiento	-	-	-	1	1			

PROIBIDA A REPRODUÇÃO E DISTRIBUIÇÃO
1010913 - Matsuo - MM - JT

© Moto Honda da Amazônia Ltda.
Todos os direitos reservados.

C-14

Carenagem Lateral

Body Cover

Carenado Lateral

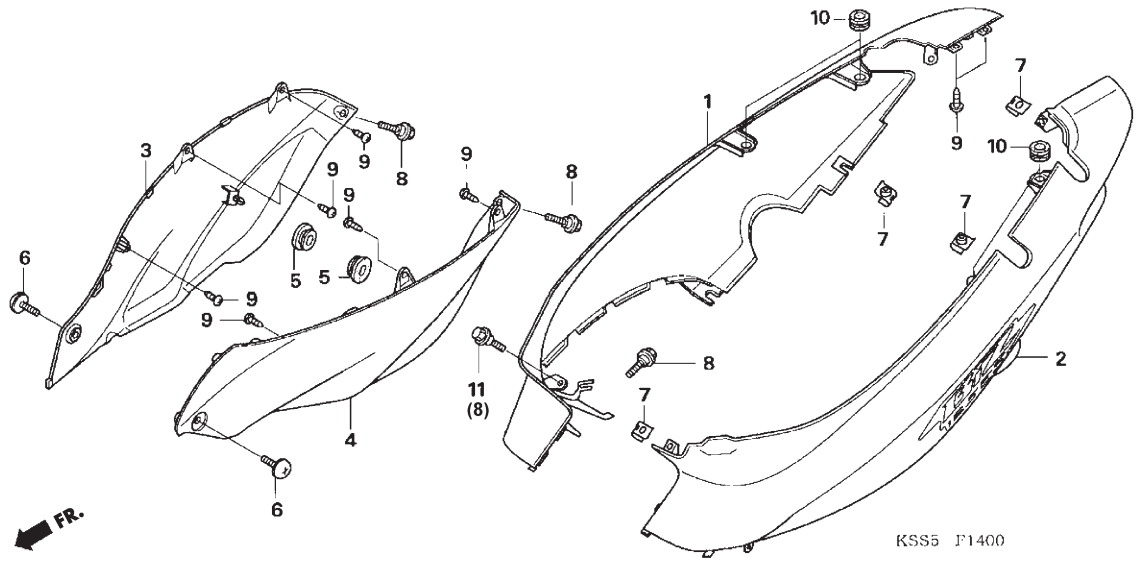

Ref. Nº	N.O.S.	Item de Serviço	T.M.O.
1	4131J0	Tampa, carenagem lateral: direita	0,5
	4131J1	Tampa, carenagem lateral: ambas	0,7
2	4131H9	Tampa, carenagem lateral: esquerda	0,6
	4131J1	Tampa, carenagem lateral: ambas	0,7
3	4111H9	Tampa lateral direita	0,3
	4111J0	Tampa lateral ambas	0,4
4	4111H8	Tampa lateral esquerda	0,3
	4111J0	Tampa lateral ambas	0,4

Ref. Nº	Nº da peça	Descrição	Qtd. BIZ125 (6)	(7)	(8)	(9)	(A)	Nº de série		Tipo
1	64410-KSS-900ZB	Carenagem Lateral Direita *NH1* Preto	1	-	-	-	-			ES, ES2LA, ES3LA
	64410-KSS-900ZC	*PB-363M* Azul Saira Metálico	1	-	-	-	-			ES, ES2LA, ES3LA
	64410-KSS-900ZD	*B-184M* Prata Appaloosa Metálico	1	-	-	-	-			ES, ES2LA, ES3LA
	64410-KSS-900ZE	*R-297* Vermelho Caruaru	1	-	-	-	-			ES, ES2LA, ES3LA
	64410-KSS-910ZB	Carenagem Lateral Direita *NH1* Preto	1	-	-	-	-			KS, KS2LA, KS3LA
	64410-KSS-910ZC	*PB-363M* Azul Saira Metálico	1	-	-	-	-			KS, KS2LA, KS3LA
	64410-KSS-910ZD	*B-184M* Prata Appaloosa Metálico	1	-	-	-	-			KS, KS2LA, KS3LA
	64410-KSS-910ZE	*R-297* Vermelho Caruaru	1	-	-	-	-			KS, KS2LA, KS3LA
	64410-KSS-950ZA	Carenagem Lateral Direita *NH1* Preto	-	1	-	-	-			+, +2LA, +3LA
	64410-KSS-950ZB	*YR-265M* Laranja Pôr do Sol Metálico	1	-	-	-	-			+, +2LA, +3LA
	64410-KSS-950ZC	*Y-198* Amarelo Topázio	-	1	-	-	-			+, +2LA, +3LA
	64410-KSS-700ZA	Carenagem Lateral Direita *R-239* Vermelho Guarau *Tipo 1*	-	1	-	-				ES, ES2LA, ES3LA
	64410-KSS-700ZB	*NH1* Preto *Tipo 2*	-	1	-	-				ES, ES2LA, ES3LA
	64410-KSS-700ZC	*PB-314P* Azul Twister Perolizado *Tipo 3*	-	1	-	-	-			ES, ES2LA, ES3LA
	64410-KSS-700ZD	*B-184M* Prata Appaloosa Metálico *Tipo 4*	-	1	-	-	-			ES, ES2LA, ES3LA
	64410-KSS-730ZA	Carenagem Lateral Direita *R-239* Vermelho Guarau *Tipo 1*	-	1	-	-	-			KS, KS3LA
	64410-KSS-730ZB	*NH1* Preto *Tipo 2*	-	1	-	-	-			KS, KS3LA
	64410-KSS-730ZC	*PB-314P* Azul Twister Perolizado *Tipo 3*	-	1	-	-	-			KS, KS3LA
	64410-KSS-730ZD	*B-184M* Prata Appaloosa Metálico *Tipo 4*	-	1	-	-	-			KS, KS3LA
	64410-KSS-600ZA	Carenagem Lateral Direita *R-239* Vermelho Guarau *Tipo 1*	-	-	1	-	-			KS, KS3LA
	64410-KSS-600ZB	*NH1* Preto *Tipo 2*	-	-	1	-	-			KS, KS3LA
	64410-KSS-600ZC	*Y-198* Amarelo Topázio *Tipo 3*	-	-	1	-	-			KS, KS3LA
	64410-KSS-600ZD	*NH-455M* Prata Lumiar Metálico *Tipo 4*	-	-	1	-	-			KS, KS3LA

PROIBIDA A REPRODUÇÃO E DISTRIBUIÇÃO
Jonathan - Matsuo - MM - JT

© Moto Honda da Amazônia Ltda.
Todos os direitos reservados.

Ref. Nº	LON	Service item	F.R.T.
1	4131J0	Cover, Body: Right	0.5
	4131J1	Cover. Body: Both	0.7
2	4131H9	Cover, Body: Left	0.6
	4131J1	Cover, Body: Both	0.7
3	4111H9	Cover, Side: Right	0.3
	4111J0	Cover, Side: Both	0.4
4	4111H8	Cover, Side: Left	0.3
	4111J0	Cover, Side: Left	0.4

Ref. Nº	Part. No.	Description	Reqd. Qty. BIZ125 (6)	(7)	(8)	(9)	(A)	Serial No.		Note
1	64410-KSS-900ZB	Cover set, R. body *NH-1* Black	1	-	-	-	-			ES, ES2LA, ES3LA
	61410-KSS-900ZC	*PB-363M* Saira Blue Metallic	1	-	-	-	-			ES, ES2LA, ES3LA
	64410-KSS-900ZD	*B-184M* Appaloosa Silver Metallic	1	-	-	-	-			ES, ES2LA, ES3LA
	64410-KSS-900ZE	*R-297* Caruaru Red	1	-	-	-	-			ES, ES2LA, ES3LA
	64410-KSS-910ZB	Cover set, R. body *NH-1* Black	1	-	-	-	-			KS, KS2LA, KS3LA
	64410-KSS-910ZC	*PB-363M* Saira Blue Metallic	1	-	-	-	-			KS, KS2LA, KS3LA
	64410-KSS-910ZD	*B-184M* Appaloosa Silver Metallic	1	-	-	-	-			KS, KS2LA, KS3LA
	64410-KSS-910ZE	*R-297* Caruaru Red	1	-	-	-	-			KS, KS2LA, KS3LA
	64410-KSS-950ZA	Cover set, R. body *NH-1* Black	1	1	-	-	-			+, +2LA, +3LA
	64410-KSS-950ZB	*YR-265M* Sunset Orange Metallic	1	-	-	-	-			+, +2LA, +3LA
	64410-KSS-950ZC	*Y-198 Topazio Yellow	-	1	-	-	-			+, +2LA, +3LA
	64410-KSS-700ZA	Cover set, R. body *R-239* Guarau Red	-	1	-	-	-			ES, ES2LA, ES3LA
	64410-KSS-700ZB	*NH-1* Black	-	1	-	-	-			ES, ES2LA, ES3LA
	64410-KSS-700ZC	*PB-314P* Pearl Twister Blue	-	1	-	-	-			ES, ES2LA, ES3LA
	64410-KSS-700ZD	*B-184M* Appaloosa Silver Metallic	-	1	-	-	-			ES, ES2LA, ES3LA
	64410-KSS-730ZA	Cover set, R. body *R-239* Guarau Red	-	1	-	-	-			KS, KS3LA
	64410-KSS-730ZB	Cover set, R. body *NH-1* Black	-	1	-	-	-			KS, KS3LA
	64410-KSS-730ZC	*PB-314P* Pearl Twister Blue	-	1	-	-	-			KS, KS3LA
	64410-KSS-730ZD	*B-184M* Appaloosa Silver Metallic	-	1	-	-	-			KS, KS3LA
	64410-KSS-600ZA	Cover set, R. body *R239* Guarau Red	-	-	1	-	-			KS, KS3LA
	64410-KSS-600ZB	*NH-1* Black	-	-	1	-	-			KS, KS3LA
	64410-KSS-600ZC	*Y-198* Topazio Yellow	-	-	1	-	-			KS, KS3LA
	64410-KSS-600ZD	*NH-455M* Lumiar Silver Metallic	-	-	1	-	-			KS, KS3LA

Nº Ref.	N.O.S.	Articulo de servicio	T.H.L.L.
1	4131J0	Cubierta, carenado lateral: derecho	0,5
	4131J1	Cubierta, carenado lateral: ambos	0,7
2	4131H9	Cubierta, carenado lateral: izquierdo	0,6
	4131J1	Cubierta, carenado lateral: ambos	0,7
3	4111H9	Cubierta lateral: derecha	0,3
	4111J0	Cubierta latreral: ambas	0,4
4	4111H8	Cubierta lateral: izquierda	0,3
	4111J0	Cubierta lateral: ambas	0,4

Nº de Ref.	Nº. de pieza	Descripción	Cant. Reqd BIZ125 (6)	(7)	(8)	(9)	(A)	Nº de série		Nota
1	64410-KSS-900ZB	Carenado lateral derecho *NH-1* Negro	1	-	-	-	-			ES, ES2LA, ES3LA
	61410-KSS-900ZC	*PB-363M* Azul Saira Metálico	1	-	-	-	-			ES, ES2LA, ES3LA
	64410-KSS-900ZD	*B-184M* Plata Appaloosa Metálico	1	-	-	-	-			ES, ES2LA, ES3LA
	64410-KSS-900ZE	*R-297* Rojo Caruaru	1	-	-	-	-			ES, ES2LA, ES3LA
	64410-KSS-910ZB	Carenado lateral derecho *NH-1* Negro	1	-	-	-	-			KS, KS2LA, KS3LA
	64410-KSS-910ZC	*PB-363M* Azul Saira Metálico	1	-	-	-	-			KS, KS2LA, KS3LA
	64410-KSS-910ZD	*B-184M* Plata Appaloosa Metálico	1	-	-	-	-			KS, KS2LA, KS3LA
	64410-KSS-910ZE	*R-297* Rojo Caruaru	1	-	-	-	-			KS, KS2LA, KS3LA
	64410-KSS-950ZA	Carenado lateral derecho *NH-1* Negro	1	1	-	-	-			+, +2LA, +3LA
	64410-KSS-950ZB	*YR-265M* Anaranjado Puesta-de-sol Metálico	1	-	-	-	-			+, +2LA, +3LA
	64410-KSS-950ZC	*Y-198* Amarillo Topázio	-	1	-	-	-			+, +2LA, +3LA
	64410-KSS-700ZA	Carenado lateral derecho *R-239* Rojo Guarau	-	1	-	-	-			ES, ES2LA, ES3LA
	64410-KSS-700ZB	*NH-1* Negro	-	1	-	-	-			ES, ES2LA, ES3LA
	64410-KSS-700ZC	*PB-314P* Azul Twister Perolizado	-	1	-	-	-			ES, ES2LA, ES3LA
	64410-KSS-700ZD	*B-184M* Plata Appaloosa Metálico	-	1	-	-	-			ES, ES2LA, ES3LA
	64410-KSS-730ZA	Carenado lateral derecho *R-239* Rojo Guarau	-	1	-	-	-			KS, KS3LA
	64410-KSS-730ZB	*NH-1* Negro	-	1	-	-	-			KS, KS3LA
	64410-KSS-730ZC	*PB-314P* Azul Twister Perolizado	-	1	-	-	-			KS, KS3LA
	64410-KSS-730ZD	*B-184M* Plata Appaloosa Metálico	-	1	-	-	-			KS, KS3LA
	64410-KSS-600ZA	Carenado lateral derecho *R-239* Rojo Guarau	-	-	1	-	-			KS, KS3LA
	64410-KSS-600ZB	*NH-1* Negro	-	-	1	-	-			KS, KS3LA
	64410-KSS-600ZC	*Y-198* Amarillo Topázio	-	-	1	-	-			KS, KS3LA
	64410-KSS-600ZD	*NH-455M* Plata Lumiar Metálico	-	-	1	-	-			KS, KS3LA

PROIBIDA A REPRODUÇÃO E DISTRIBUIÇÃO
Moto Honda Amazônia - MIM - JT

© Moto Honda da Amazônia Ltda.
Todos os direitos reservados.

C-14

Carenagem Lateral

Body Cover

Carenado Lateral

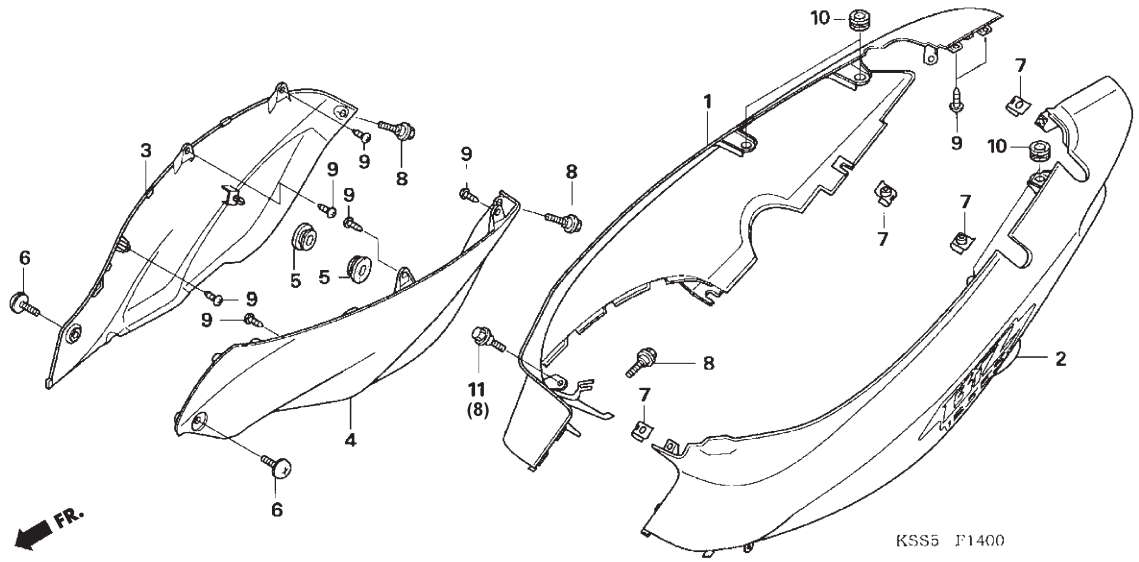

Ref. Nº	N.O.S.	Item de Serviço	T.M.O.	Ref. Nº	Nº da peça	Descrição	Qtd. BIZ125 (6)	(7)	(8)	(9)	(A)	Nº de série		Tipo
				1)	64410-KSS-750ZA	Carenagem Lateral Direita								
						R-206 Vermelho Maceió *Tipo 1*	-	-	1	-	-			+, +2LA, +3LA
					64410-KSS-750ZB	*NH-477M* Cinza Ipojuka Metálico *Tipo 2*	-	-	1	-	-			+, +2LA, +3LA
					64410-KSS-770ZA	Carenagem Lateral Direita								
						R-239 Vermelho Guarau *Tipo 1*	-	-	1	-	-			ES, ES2LA, ES3LA
					64410-KSS-770ZB	*NH1* Preto *Tipo 2*	-	-	1	-	-			ES, ES2LA, ES3LA
					64410-KSS-770ZC	*Y-198* Amarelo Topázio *Tipo 3*	-	-	1	-	-			ES, ES2LA, ES3LA
					64410-KSS-770ZD	*NH-455M* Prata Lumiar Metálico *Tipo 4*	-	-	1	-	-			ES, ES2LA, ES3LA
					64410-KSS-B30ZA	Carenagem Lateral Direita								
						R-335P Verm. Cardeal Perolizado *Tipo 1*	-	-	-	1	-			ES, ES2LA, ES3LA
					64410-KSS-B30ZB	*NH1* Preto *Tipo 2*	-	-	-	1	-			ES, ES2LA, ES3LA
					64410-KSS-B30ZC	*Y-198* Amarelo Topázio *Tipo 3*	-	-	-	1	-			ES, ES2LA, ES3LA
					64410-KSS-B30ZD	*NH-455M* Prata Lumiar Metálico *Tipo 4*	-	-	-	1	-			ES, ES2LA, ES3LA
					64410-KSS-A30ZE	Carenagem Lateral Direita								
						NH1 Preto	-	-	-	-	1			ES, ES2LA, ES3LA
					64410-KSS-A30ZF	*RP185P* Rosa Ágata Perolizado	-	-	-	-	1			ES, ES2LA, ES3LA
					64410-KSS-A30ZG	*R-206* Vermelho Maceió	-	-	-	-	1			ES, ES2LA, ES3LA
					64410-KSS-A30ZH	*YR296M* Bege Citrino Metálico	-	-	-	-	1			ES, ES2LA, ES3LA
					64410-KSS-B60ZA	Carenagem Lateral Direita								
						R-335P Verm. Cardeal Perolizado *Tipo 1*	-	-	-	1	-			KS, KS2LA, KS3LA
					64410-KSS-B60ZB	*NH1* Preto *Tipo 2*	-	-	-	1	-			KS, KS2LA, KS3LA
					64410-KSS-B60ZC	*Y-198* Amarelo Topázio *Tipo 3*	-	-	-	1	-			KS, KS2LA, KS3LA
					64410-KSS-B60ZD	*NH-455M* Prata Lumiar Metálico *Tipo 4*	-	-	-	1	-			KS, KS2LA, KS3LA
					64410-KSS-A60ZE	Carenagem Lateral Direita								
						NH1 Preto	-	-	-	-	1			KS, KS2LA, KS3LA
					64410-KSS-A60ZF	*RP185P* Rosa Ágata Perolizado	-	-	-	-	1			KS, KS2LA, KS3LA
					64410-KSS-A60ZG	*R-206* Vermelho Maceió	-	-	-	-	1			KS, KS2LA, KS3LA

PROIBIDA A REPRODUÇÃO E DISTRIBUIÇÃO
Arquivo - Matsuo - MM - JT

© Moto Honda da Amazônia Ltda.
Todos os direitos reservados.

Ref. Nº	LON	Service item	F.R.T.	Ref. Nº	Part. No.	Description	Reqd. Qty. BIZ125 (6)	(7)	(8)	(9)	(A)	Serial No.		Note
				1)	64410-KSS-750ZA	Cover set, R. body								
						R-206 Maceio Red	-	-	1	-	-			+, +2LA, +3LA
					64410-KSS-750ZB	*NH-477M* Ipojuka Gray Metallic	-	-	1	-	-			+, +2LA, +3LA
					64410-KSS-770ZA	Cover set, R. body								
						R-239 Guarau Red	-	-	1	-	-			ES, ES2LA, ES3LA
					64410-KSS-770ZB	*NH-1* Black	-	-	1	-	-			ES, ES2LA, ES3LA
					64410-KSS-770ZC	*Y-198* Topazio Yellow	-	-	1	-	-			ES, ES2LA, ES3LA
					64410-KSS-770ZD	*NH-455M* Lumiar Silver Metallic	-	-	1	-	-			ES, ES2LA, ES3LA
					64410-KSS-B30ZA	Cover set, R. body								
						*R-335P Pearl Cardeal Red	-	-	-	1	-			ES, ES2LA, ES3LA
					64410-KSS-B30ZB	*NH-1* Black	-	-	-	1	-			ES, ES2LA, ES3LA
					64410-KSS-B30ZC	*Y-198* Topazio Yellow	-	-	-	1	-			ES, ES2LA, ES3LA
					64410-KSS-B30ZD	*NH-455M* Lumiar Silver Metallic	-	-	-	1	-			ES, ES2LA, ES3LA
					64410-KSS-A30ZE	*NH1* Black	-	-	-	-	1			ES, ES2LA, ES3LA
					64410-KSS-A30ZF	*RP185P* Pearl Agata Pink	-	-	-	-	1			ES, ES2LA, ES3LA
					64410-KSS-A30ZG	*R-206* Maceio Red	-	-	-	-	1			ES, ES2LA, ES3LA
					64410-KSS-A30ZH	*YR296M* Bromeria Candy Red	-	-	-	-	1			ES, ES2LA, ES3LA
					64410-KSS-B60ZA	Cover set, R. body								
						R-335P Pearl Cardeal Red	-	-	-	1	-			KS, KS2LA, KS3LA
					64410-KSS-B60ZB	*NH-1* Black	-	-	-	1	-			KS, KS2LA, KS3LA
					64410-KSS-B60ZC	Cover set, R. body *Y-198* Topazio Yellow	-	-	-	1	-			KS, KS2LA, KS3LA
					64410-KSS-B60ZD	*NH-455M* Lumiar Silver Metallic	-	-	-	1	-			KS, KS2LA, KS3LA
					64410-KSS-A60ZE	*NH1* Black	-	-	-	-	1			KS, KS2LA, KS3LA
					64410-KSS-A60ZF	*RP185P* Pearl Agata Pink	-	-	-	-	1			KS, KS2LA, KS3LA
					64410-KSS-A60ZG	*R-206* Maceio Red	-	-	-	-	1			KS, KS2LA, KS3LA

Nº Ref.	N.O.S.	Articulo de servicio	T.H.L.L.	Nº de Ref.	Nº. de pieza	Descripción	Cant. Reqd BIZ125 (6)	(7)	(8)	(9)	(A)	Nº de série		Nota
				1)	64410-KSS-750ZA	Carenado lateral derecho								
						R-206 Rojo Maceio	-	-	1	-	-			+, +2LA, +3LA
					64410-KSS-750ZB	*NH-477M* Gris Ipojuka Metálico	-	-	1	-	-			+, +2LA, +3LA
					64410-KSS-770ZA	Carenado lateral derecho								
						R-239 Rojo Guarau	-	-	1	-	-			ES, ES2LA, ES3LA
					64410-KSS-770ZB	*NH-1* Negro	-	-	1	-	-			ES, ES2LA, ES3LA
					64410-KSS-770ZC	*Y-198* Amarillo Topázio	-	-	1	-	-			ES, ES2LA, ES3LA
					64410-KSS-770ZD	*NH-455M* Plata Lumiar Metálico	-	-	1	-	-			ES, ES2LA, ES3LA
					64410-KSS-B30ZA	Carenado lateral derecho								
						R-335P Rojo Cardeal Perolizado	-	-	-	1	-			ES, ES2LA, ES3LA
					64410-KSS-B30ZB	Carenado lateral derecho *NH-1* Negro	-	-	-	1	-			ES, ES2LA, ES3LA
					64410-KSS-B30ZC	*Y-198* Amarillo Topázio	-	-	-	1	-			ES, ES2LA, ES3LA
					64410-KSS-B30ZD	*NH-455M* Plata Lumiar Metálico	-	-	-	1	-			ES, ES2LA, ES3LA
					64410-KSS-A30ZE	*NH1* Negro	-	-	-	-	1			ES, ES2LA, ES3LA
					64410-KSS-A30ZF	*RP185P* Rosa Ágata Perolizado	-	-	-	-	1			ES, ES2LA, ES3LA
					64410-KSS-A30ZG	*R-206* Rojo Maceió	-	-	-	-	1			ES, ES2LA, ES3LA
					64410-KSS-A30ZH	*YR296M* Bege Citrino Metálico	-	-	-	-	1			ES, ES2LA, ES3LA
					64410-KSS-B60ZA	Carenado lateral derecho								
						R-335P Rojo Cardeal Perolizado	-	-	-	1	-			KS, KS2LA, KS3LA
					64410-KSS-B60ZB	Carenado lateral derecho *NH-1* Negro	-	-	-	1	-			KS, KS2LA, KS3LA
					64410-KSS-B60ZC	*Y-198* Amarillo Topázio	-	-	-	1	-			KS, KS2LA, KS3LA
					64410-KSS-B60ZD	*NH-455M* Plata Lumiar Metálico	-	-	-	1	-			KS, KS2LA, KS3LA
					64410-KSS-A60ZE	Carenado lateral derecho								
						NH1 Negro	-	-	-	-	1			KS, KS2LA, KS3LA
					64410-KSS-A60ZF	*RP185P* Rosa Ágata Perolizado	-	-	-	-	1			KS, KS2LA, KS3LA
					64410-KSS-A60ZG	*R-206* Rojo Maceió	-	-	-	-	1			KS, KS2LA, KS3LA

PROIBIDA A REPRODUÇÃO E DISTRIBUIÇÃO
10/11/15 - Parts 10 - MM - JT

© Moto Honda da Amazônia Ltda.
Todos os direitos reservados.

C-14

Carenagem Lateral

Body Cover

Carenado Lateral

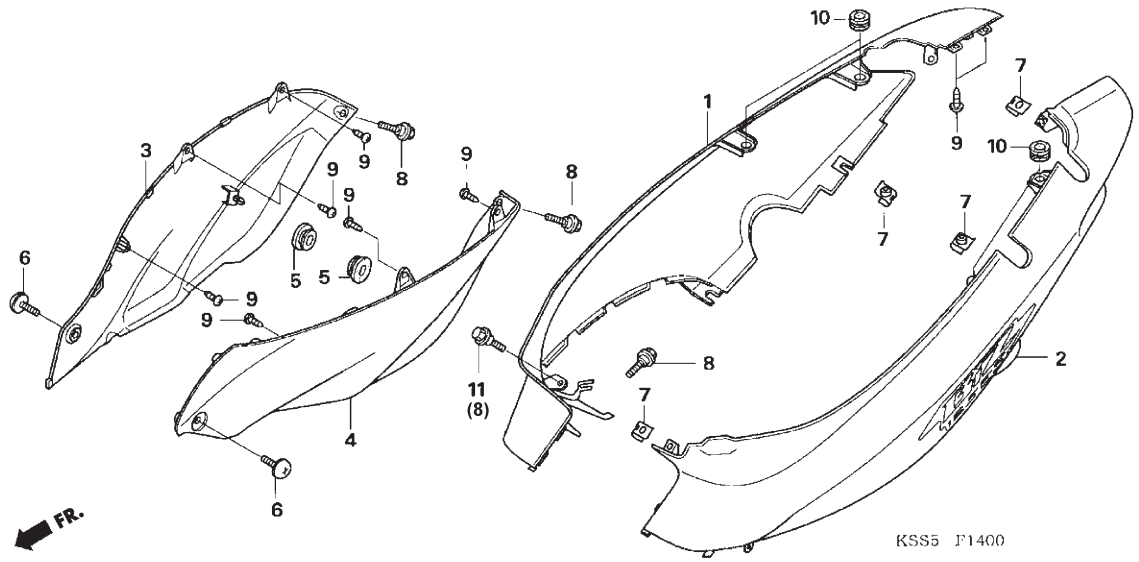

Ref. Nº	N.O.S.	Item de Serviço	T.M.O.	Ref. Nº	Nº da peça	Descrição	Qtd. BIZ125 (6)	(7)	(8)	(9)	(A)	Nº de série		Tipo
				1)	64410-KSS-A60ZH	Carenagem Lateral Direita								
						YR296M Bege Citrino Metálico	-	-	-	-	1			KS, KS2LA, KS3LA
					64410-KSS-B00ZA	Carenagem Lateral Direita								
						R-206 Vermelho Maceió *Tipo 1*	-	-	-	1	-			+, +2LA, +3LA
					64410-KSS-B00ZB	*NH-477M* Cinza Ipojuka Metálico *Tipo 2*	-	-	-	1	-			+, +2LA, +3LA
					64410-KSS-A00ZA	Carenagem Lateral Direita								
						R301C Verm. Bromeria Candy *Tipo 1*	-	-	-	-	1			+, +2LA, +3LA
					64410-KSS-A00ZB	*B182P* Azul Cruzeiro Perolizado *Tipo 2*	-	-	-	-	1			+, +2LA, +3LA
				2	64420-KSS-900ZB	Carenagem Lateral Esquerda								
						NH1 Preto *Tipo 2*	1	-	-	-	-			ES, ES2LA, ES3LA
					64420-KSS-900ZC	*PB-363M* Azul Saira Metálico *Tipo 3*	1	-	-	-	-			ES, ES2LA, ES3LA
					64420-KSS-900ZD	*B-184M* Prata Appaloosa Metálico *Tipo 4*	1	-	-	-	-			ES, ES2LA, ES3LA
					64420-KSS-900ZE	*R-297* Vermelho Caruaru *Tipo 1*	1	-	-	-	-			ES, ES2LA, ES3LA
					64420-KSS-910ZB	Carenagem Lateral Esquerda								
						NH1 Preto *Tipo 2*	1	-	-	-	-			KS, KS2LA, ES3LA
					64420-KSS-910ZC	*PB-363M* Azul Saira Metálico *Tipo 3*	1	-	-	-	-			KS, KS2LA, ES3LA
					64420-KSS-910ZD	*B-184M* Prata Appaloosa Metálico *Tipo 4*	1	-	-	-	-			KS, KS2LA, ES3LA
					64420-KSS-910ZE	*R-297* Vermelho Caruaru *Tipo 1*	1	-	-	-	-			KS, KS2LA, ES3LA
					64420-KSS-950ZA	Carenagem Lateral Esquerda *NH1* Preto	1	1	-	-	-			+, +2LA, +3LA
					64420-KSS-950ZB	*YR-265M* Laranja Pôr do Sol Metálico	1	-	-	-	-			+, +2LA, +3LA
					64420-KSS-950ZC	*Y-198* Amarelo Topázio	-	1	-	-	-			+, +2LA, +3LA
					64420-KSS-700ZA	Carenagem Lateral Esquerda								
						R-239 Vermelho Guarau *Tipo 1*	-	1	-	-	-			ES, ES2LA, ES3LA
					64420-KSS-700ZB	*NH1* Preto *Tipo 2*	-	1	-	-	-			ES, ES2LA, ES3LA
					64420-KSS-700ZC	*PB-314P* Azul Twister Perolizado *Tipo 3*	-	1	-	-	-			ES, ES2LA, ES3LA
					64420-KSS-700ZD	*B-184M* Prata Appaloosa Metálico *Tipo 4*	-	1	-	-	-			ES, ES2LA, ES3LA

PROIBIDA A REPRODUÇÃO E DISTRIBUIÇÃO
Jonas - Marsio - MM - JT

© Moto Honda da Amazônia Ltda.
Todos os direitos reservados.

Ref. Nº	LON	Service item	F.R.T.	Ref. Nº	Part. No.	Description	Reqd. Qty. BIZ125 (6)	(7)	(8)	(9)	(A)	Serial No.		Note
				1)	64410-KSS-A60ZH	Cover set, R. body								
						YR296M Citrino Beige Metallic	-	-	-	-	1			KS, KS2LA, KS3LA
					64410-KSS-B00ZA	Cover set, R. body								
						R-206 Maceio Red	-	-	-	1	-			+, +2LA, +3LA
					64410-KSS-B00ZB	*NH-477M* Ipojuka Gray Metallic	-	-	-	1	-			+, +2LA, +3LA
					64410-KSS-A00ZA	Cover set, R. body								
						R301C Bromeria Candy Red *Type 1*	-	-	-	-	1			+, +2LA, +3LA
					64410-KSS-A00ZB	*B182P* Pearl Cruzeiro Blue *Type 2*	-	-	-	-	1			+, +2LA, +3LA
				2	64420-KSS-900ZB	Cover set, L. body								
						NH-1 Black	1	-	-	-	-			ES, ES2LA, ES3LA
					64420-KSS-900ZC	*PB-363M*	1	-	-	-	-			ES, ES2LA, ES3LA
					64420-KSS-900ZD	*B-184M*	1	-	-	-	-			ES, ES2LA, ES3LA
					64420-KSS-900ZE	*R-297*	1	-	-	-	-			ES, ES2LA, ES3LA
					64420-KSS-910ZB	Cover set, L. body								
						NH-1 Black	1	-	-	-	-			KS, KS2LA, KS3LA
					64420-KSS-910ZC	*PB-363M*	1	-	-	-	-			KS, KS2LA, KS3LA
					64420-KSS-910ZD	*B-184M*	1	-	-	-	-			KS, KS2LA, KS3LA
					64420-KSS-910ZE	*R-297*	1	-	-	-	-			KS, KS2LA, KS3LA
					64420-KSS-950ZA	Cover set, L. body *NH-1* Black	1	1	-	-	-			+, +2LA, +3LA
					64420-KSS-950ZB	*YR-265M* Sunset Orange Metallic	1	-	-	-	-			+, +2LA, +3LA
					64420-KSS-950ZC	*Y-198 Topazio Yellow	-	1	-	-	-			+, +2LA, +3LA
					64420-KSS-700ZA	Cover set, L. body								
						R-239 Guarau Red	-	1	-	-	-			ES, ES2LA, ES3LA
					64420-KSS-700ZB	*NH-1* Black	-	1	-	-	-			ES, ES2LA, ES3LA
					64420-KSS-700ZC	*PB-314P* Pearl Twister Blue	-	1	-	-	-			ES, ES2LA, ES3LA
					64420-KSS-700ZD	*B-184M* Appaloosa Silver Metallic	-	1	-	-	-			ES, ES2LA, ES3LA

Nº Ref.	N.O.S.	Articulo de servicio	T.H.L.L.	Nº de Ref.	Nº. de pieza	Descripción	Cant. Reqd BIZ125 (6)	(7)	(8)	(9)	(A)	Nº de série		Nota
				1)	64410-KSS-A60ZH	Carenado lateral derecho								
						YR296M Bege Citrino Metálico	-	-	-	-	1			KS, KS2LA, KS3LA
					64410-KSS-B00ZA	Carenado lateral derecho								
						R-206 Rojo Maceio	-	-	-	1	-			+, +2LA, +3LA
					64410-KSS-B00ZB	*NH-477M* Gris Ipojuka Metálico	-	-	-	1	-			+, +2LA, +3LA
					64410-KSS-A00ZA	Carenado lateral derecho								
						R301C Rojo Bromeria Candy *Tipo 1*	-	-	-	-	1			+, +2LA, +3LA
					64410-KSS-A00ZB	*B182P* Azul Cruzeiro Perolizado *Tipo 2*	-	-	-	-	1			+, +2LA, +3LA
				2	64420-KSS-900ZB	Carenado lateral izquierdo								
						NH-1 Negro	1	-	-	-	-			ES, ES2LA, ES3LA
					64420-KSS-900ZC	*PB-363M*	1	-	-	-	-			ES, ES2LA, ES3LA
					64420-KSS-900ZD	*B-184M*	1	-	-	-	-			ES, ES2LA, ES3LA
					64420-KSS-900ZE	*R-297*	1	-	-	-	-			ES, ES2LA, ES3LA
					64420-KSS-910ZB	Carenado lateral izquierdo								
						NH-1 Negro	1	-	-	-	-			KS, KS2LA, KS3LA
					64420-KSS-910ZC	*PB-363M*	1	-	-	-	-			KS, KS2LA, KS3LA
					64420-KSS-910ZD	*B-184M*	1	-	-	-	-			KS, KS2LA, KS3LA
					64420-KSS-910ZE	*R-297*	1	-	-	-	-			KS, KS2LA, KS3LA
					64420-KSS-950ZA	Carenado lateral izquierdo *NH-1* Negro	1	1	-	-	-			+, +2LA, +3LA
					64420-KSS-950ZB	*YR-265M* Anaranjado Puesta de Sol Metálico		1	-	-	-			+, +2LA, +3LA
					64420-KSS-950ZC	*Y-198* Amarillo Topázio	-	1	-	-	-			+, +2LA, +3LA
					64420-KSS-700ZA	Carenado lateral izquierdo								
						R-239 Rojo Guarau	-	1	-	-	-			ES, ES2LA, ES3LA
					64420-KSS-700ZB	*NH-1* Negro	-	1	-	-	-			ES, ES2LA, ES3LA
					64420-KSS-700ZC	*PB-314P* Azul Twister Perolizado	-	1	-	-	-			ES, ES2LA, ES3LA
					64420-KSS-700ZD	*B-184M* Plata Appaloosa Metálico	-	1	-	-	-			ES, ES2LA, ES3LA

PROIBIDA A REPRODUÇÃO E DISTRIBUIÇÃO
2010.03 Katsuo - MM - JT

© Moto Honda da Amazônia Ltda.
Todos os direitos reservados.

C-14

Carenagem Lateral

Body Cover

Carenado Lateral

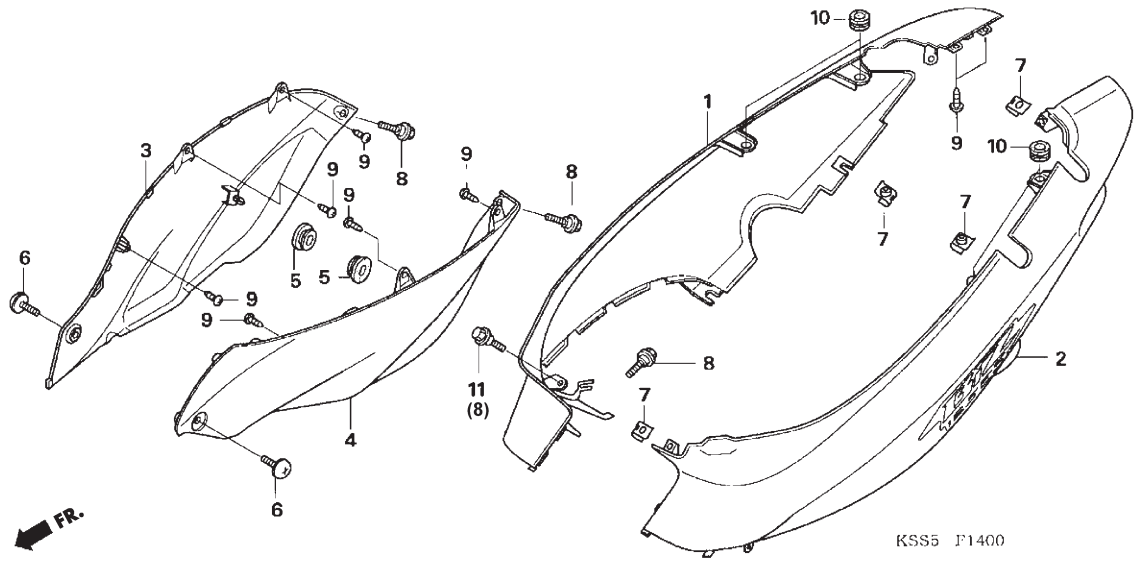

Ref. Nº	N.O.S.	Item de Serviço	T.M.O.	Ref. Nº	Nº da peça	Descrição	Qtd. BIZ125 (6)	(7)	(8)	(9)	(A)	Nº de série		Tipo
				2)	64420-KSS-730ZA	Carenagem Lateral Esquerda								
						R-239 Vermelho Guarau *Tipo 1*	-	1	-	-	-			KS, KS3LA
					64420-KSS-730ZB	*NH1* Preto *Tipo 2*	-	1	-	-	-			KS, KS3LA
					64420-KSS-730ZC	*PB-314P* Azul Twister Perolizado *Tipo 3*	-	1	-	-	-			KS, KS3LA
					64420-KSS-730ZD	*B-184M* Prata Appaloosa Metálico *Tipo 4*	-	1	-	-	-			KS, KS3LA
					64420-KSS-600ZA	Carenagem Lateral Esquerda								
						R-239 Vermelho Guarau *Tipo 1*	-	-	1	-	-			KS, KS3LA
					64420-KSS-600ZB	*NH1* Preto *Tipo 2*	-	-	1	-	-			KS, KS3LA
					64420-KSS-600ZC	*Y-198* Amarelo Topázio *Tipo 3*	-	-	1	-	-			KS, KS3LA
					64420-KSS-600ZD	*NH-455M* Prata Lumiar Metálico *Tipo 4*	-	-	1	-	-			KS, KS3LA
					64420-KSS-750ZA	Carenagem Lateral Esquerda								
						R-206 Vermelho Maceió *Tipo 1*	-	-	1	-	-			+, +2LA, +3LA
					64420-KSS-750ZB	*NH-477M* Cinza Ipojuka Metálico *Tipo 2*	-	-	1	-	-			+, +2LA, +3LA
					64420-KSS-770ZA	Carenagem Lateral Esquerda								
						R-239 Vermelho Guarau *Tipo 1*	-	-	1	-	-			ES, ES2LA, ES3LA
					64420-KSS-770ZB	*NH1* Preto *Tipo 2*	-	-	1	-	-			ES, ES2LA, ES3LA
					64420-KSS-770ZC	*Y-198* Amarelo Topázio *Tipo 3*	-	-	1	-	-			ES, ES2LA, ES3LA
					64420-KSS-770ZD	*NH-455M* Prata Lumiar Metálico *Tipo 4*	-	-	1	-	-			ES, ES2LA, ES3LA
					64420-KSS-B30ZA	Carenagem Lateral Esquerda								
						R-335P Verm. Cardeal Perolizado *Tipo 1*	-	-	-	1	-			ES, ES2LA, ES3LA
					64420-KSS-B30ZB	*NH1* Preto *Tipo 2*	-	-	-	1	-			ES, ES2LA, ES3LA
					64420-KSS-B30ZC	*Y-198* Amarelo Topázio *Tipo 3*	-	-	-	1	-			ES, ES2LA, ES3LA
					64420-KSS-B30ZD	*NH-455M* Prata Lumiar Metálico *Tipo 4*	-	-	-	1	-			ES, ES2LA, ES3LA
					64420-KSS-A30ZE	Carenagem Lateral Esquerda								
						NH1 Preto	-	-	-	-	1			ES, ES2LA, ES3LA
					64420-KSS-A30ZF	*RP185P* Rosa Ágata Perolizado	-	-	-	-	1			ES, ES2LA, ES3LA
					64420-KSS-A30ZG	*R-206* Vermelho Maceió	-	-	-	-	1			ES, ES2LA, ES3LA

PROIBIDA A REPRODUÇÃO E DISTRIBUIÇÃO
Joaquim - Matosinho - MM - JT

© Moto Honda da Amazônia Ltda.
Todos os direitos reservados.

Ref. Nº	LON	Service item	F.R.T.	Ref. Nº	Part. No.	Description	Reqd. Qty. BIZ125 (6)	(7)	(8)	(9)	(A)	Serial No.		Note
				2)	64420-KSS-730ZA	Cover set, L. body								
						R-239 Guarau Red	-	1	-	-	-			KS, KS3LA
					64420-KSS-730ZB	*NH-1* Black	-	1	-	-	-			KS, KS3LA
					64420-KSS-730ZC	*PB-314P* Pearl Twister Blue	-	1	-	-	-			KS, KS3LA
					64420-KSS-730ZD	*B-184M* Appaloosa Silver Metallic	-	-	1	-	-			KS, KS3LA
					64420-KSS-600ZA	Cover set, L. body								
						R-239 Guarau Red	-	-	1	-	-			KS, KS3LA
					64420-KSS-600ZB	*NH-1* Black	-	-	1	-	-			KS, KS3LA
					64420-KSS-600ZC	*Y-198* Topazio Yellow	-	-	1	-	-			KS, KS3LA
					64420-KSS-600ZD	*NH-455M* Lumiar Silver Metallic	-	-	1	-	-			KS, KS3LA
					64420-KSS-750ZA	Cover set, L. body								
						R-206 Maceio Red	-	-	1	-	-			+, +2LA, +3LA
					64420-KSS-750ZB	*NH-477M* Ipojuka Gray Metallic	-	-	1	-	-			+, +2LA, +3LA
					64420-KSS-770ZA	Cover set, L. body								
						R-239 Guarau Red	-	-	1	-	-			ES, ES2LA, ES3LA
					64420-KSS-770ZB	*NH-1* Black	-	-	1	-	-			ES, ES2LA, ES3LA
					64420-KSS-770ZC	*Y-198* Topazio Yellow	-	-	1	-	-			ES, ES2LA, ES3LA
					64420-KSS-770ZD	*NH-455M* Lumiar Silver Metallic	-	-	1	-	-			ES, ES2LA, ES3LA
					64420-KSS-B30ZA	Cover set, L. body								
						R-335P Pearl Cardeal Red	-	-	-	1	-			ES, ES2LA, ES3LA
					64420-KSS-B30ZB	*NH-1* Black	-	-	-	1	-			ES, ES2LA, ES3LA
					64420-KSS-B30ZC	*Y-198 Topazio Yellow	-	-	-	1	-			ES, ES2LA, ES3LA
					64420-KSS-B30ZD	*NH-455M* Lumiar Silver Metallic	-	-	-	1	-			ES, ES2LA, ES3LA
					64420-KSS-A30ZE	Cover set, L. body								
						NH1 Black	-	-	-	-	1			ES, ES2LA, ES3LA
					64420-KSS-A30ZF	*RP185P* Pearl Agata Pink	-	-	-	-	1			ES, ES2LA, ES3LA
					64420-KSS-A30ZG	*R-206* Maceio Red	-	-	-	-	1			ES, ES2LA, ES3LA

Nº Ref.	N.O.S.	Articulo de servicio	T.H.L.L.	Nº de Ref.	Nº. de pieza	Descripción	Cant. Reqd BIZ125 (6)	(7)	(8)	(9)	(A)	Nº de série		Nota
				2)	64420-KSS-730ZA	Carenado lateral izquierdo								
						R-239 Rojo Guarau	-	1	-	-	-			KS, KS3LA
					64420-KSS-730ZB	*NH-1* Negro	-	1	-	-	-			KS, KS3LA
					64420-KSS-730ZC	*PB-314P* Azul Twister Perolizado	-	1	-	-	-			KS, KS3LA
					64420-KSS-730ZD	*B-184M* Prata Appaloosa Metálico *Tipo 4*	-	1	-	-	-			KS, KS3LA
					64420-KSS-600ZA	Carenado lateral izquierdo								
						R-239 Rojo Guarau	-	-	1	-	-			KS, KS3LA
					64420-KSS-600ZB	*NH-1* Negro	-	-	1	-	-			KS, KS3LA
					64420-KSS-600ZC	*Y-198* Amarillo Topázio	-	-	1	-	-			KS, KS3LA
					64420-KSS-600ZD	*NH-455M* Plata Lumiar Metálico	-	-	1	-	-			KS, KS3LA
					64420-KSS-750ZA	Carenado lateral izquierdo								
						R-206 Rojo Maceio	-	-	1	-	-			+, +2LA, +3LA
					64420-KSS-750ZB	*NH-477M* Gris Ipojuka Metálico	-	-	1	-	-			+, +2LA, +3LA
					64420-KSS-770ZA	Carenado lateral izquierdo								
						R-239 Rojo Guarau	-	-	1	-	-			ES, ES2LA, ES3LA
					64420-KSS-770ZB	*NH-1* Negro	-	-	1	-	-			ES, ES2LA, ES3LA
					64420-KSS-770ZC	*Y-198* Amarillo Topázio	-	-	1	-	-			ES, ES2LA, ES3LA
					64420-KSS-770ZD	*NH-455M* Plata Lumiar Metálico	-	-	1	-	-			ES, ES2LA, ES3LA
					64420-KSS-B30ZA	Carenado lateral izquierdo								
						R-335P Rojo Cardeal Perolizado	-	-	-	1	-			ES, ES2LA, ES3LA
					64420-KSS-B30ZB	*NH-1* Negro	-	-	-	1	-			ES, ES2LA, ES3LA
					64420-KSS-B30ZC	*Y-198* Amarillo Topázio	-	-	-	1	-			ES, ES2LA, ES3LA
					64420-KSS-B30ZD	*NH-455M* Plata Lumiar Metálico	-	-	-	1	-			ES, ES2LA, ES3LA
					64420-KSS-A30ZE	Carenado lateral izquierdo								
						NH1 Negro	-	-	-	-	1			ES, ES2LA, ES3LA
					64420-KSS-A30ZF	*RP185P* Rosa Ágata Perolizado	-	-	-	-	1			ES, ES2LA, ES3LA
					64420-KSS-A30ZG	*R-206* Rojo Maceio	-	-	-	-	1			ES, ES2LA, ES3LA

PROIBIDA A REPRODUÇÃO E DISTRIBUIÇÃO
10/08/13 Whatsapp - MM - JT

© Moto Honda da Amazônia Ltda.
Todos os direitos reservados.

C-14

Carenagem Lateral

Body Cover

Carenado Lateral

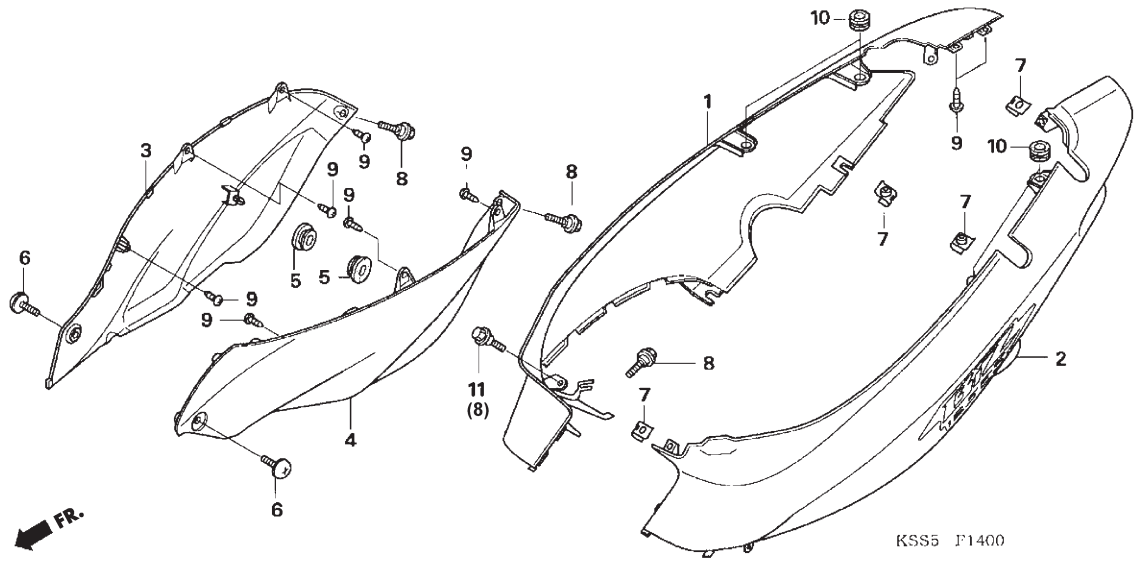

Ref. Nº	N.O.S.	Item de Serviço	T.M.O.	Ref. Nº	Nº da peça	Descrição	Qtd. BIZ125 (6)	(7)	(8)	(9)	(A)	Nº de série		Tipo
				2)	64420-KSS-A30ZH	Carenagem Lateral Esquerda								
						YR296M Bege Citrino Metálico	-	-	-	-	1			ES, ES2LA, ES3LA
					64420-KSS-B60ZA	Carenagem Lateral Esquerda								
						R-335P Verm. Cardeal Perolizado *Tipo 1*	-	-	-	1	-			KS, KS2LA, KS3LA
					64420-KSS-B60ZB	*NH1* Preto *Tipo 2*	-	-	-	1	-			KS, KS2LA, KS3LA
					64420-KSS-B60ZC	*Y-198* Amarelo Topázio *Tipo 3*	-	-	-	1	-			KS, KS2LA, KS3LA
					64420-KSS-B60ZD	*NH-455M* Prata Lumiar Metálico *Tipo 4*	-	-	-	1	-			KS, KS2LA, KS3LA
					64420-KSS-A60ZE	Carenagem Lateral Esquerda								
						NH1 Preto	-	-	-	-	1			KS, KS2LA, KS3LA
					64420-KSS-A60ZF	*RP185P* Rosa Ágata Perolizado	-	-	-	-	1			KS, KS2LA, KS3LA
					64420-KSS-A60ZG	*R-206* Vermelho Maceió	-	-	-	-	1			KS, KS2LA, KS3LA
					64420-KSS-A60ZH	*YR296M* Bege Citrino Metálico	-	-	-	-	1			KS, KS2LA, KS3LA
					64420-KSS-B00ZA	Carenagem Lateral Esquerda								
						R-206 Vermelho Maceió *Tipo 1*	-	-	-	1	-			+, +2LA, +3LA
					64420-KSS-B00ZB	*NH-477M* Cinza Ipojuka Metálico *Tipo 2*	-	-	-	1	-			+, +2LA, +3LA
					64420-KSS-A00ZA	Carenagem Lateral Esquerda								
						R301C Vermelho Bromeria Candy *Tipo 1*	-	-	-	-	1			+, +2LA, +3LA
					64420-KSS-A00ZB	*B182P* Azul Cruzeiro Perolizado *Tipo 2*	-	-	-	-	1			+, +2LA, +3LA
				3	64441-KSS-900ZB	Tampa Lateral Direita								
						NHA-57R Cinza Cloudia	1	1	1	-	-			KS, ES, KS2LA, KS3LA, ES2LA, ES3LA
					64441-KSS-900ZC	*NH1* Preto	1	1	1	1	1			+, +2LA, +3LA
						NH1 Preto	-	-	-	1	1			KS, ES, KS2LA, KS3LA, ES2LA, ES3LA
				4	64451-KSS-900ZB	Tampa Lateral Esquerda								
						NHA-57R Cinza Cloudia	1	1	1	-	-			KS, ES, KS2LA, KS3LA, ES2LA, ES3LA
					64451-KSS-900ZC	*NH1* Preto	1	1	1	1	1			+, +2LA, +3LA
						NH1 Preto	-	-	-	1	1			KS, ES, KS2LA, KS3LA, ES2LA, ES3LA

PROIBIDA A REPRODUÇÃO E DISTRIBUIÇÃO
Jo1.09.13 - Maurio - MM - JT

© Moto Honda da Amazônia Ltda.
Todos os direitos reservados.

Ref. Nº	LON	Service item	F.R.T.	Ref. Nº	Part. No.	Description	Reqd. Qty. BIZ125 (6)	(7)	(8)	(9)	(A)	Serial No.		Note
				2)	64420-KSS-A30ZH	Cover set, L. body								
						YR296M Citrino Beige Metallic	-	-	-	-	1			ES, ES2LA, ES3LA
					64420-KSS-B60ZA	Cover set, L. body								
						R-335P Pearl Cardeal Red	-	-	-	1	-			KS, KS2LA, KS3LA
					64420-KSS-B60ZB	*NH-1* Black	-	-	-	1	-			KS, KS2LA, KS3LA
					64420-KSS-B60ZC	*Y-198 Topazio Yellow	-	-	-	1	-			KS, KS2LA, KS3LA
					64420-KSS-B60ZD	*NH-455M* Lumiar Silver Metallic	-	-	-	1	-			KS, KS2LA, KS3LA
					64420-KSS-A60ZE	Cover set, L. body								
						NH1 Black	-	-	-	-	1			KS, KS2LA, KS3LA
					64420-KSS-A60ZF	*RP185P* Pearl Agata Pink	-	-	-	-	1			KS, KS2LA, KS3LA
					64420-KSS-A60ZG	*R-206* Maceio Red	-	-	-	-	1			KS, KS2LA, KS3LA
					64420-KSS-A60ZH	*YR296M* Citrino Beige Metallic	-	-	-	-	1			KS, KS2LA, KS3LA
					64420-KSS-B00ZA	Cover set, L. body								
						R-206 Maceio Red	-	-	-	1	-			+, +2LA, +3LA
					64420-KSS-B00ZB	*NH-477M* Ipojuka Gray Metallic	-	-	-	1	-			+, +2LA, +3LA
					64420-KSS-A00ZA	Cover set, L. body								
						R301C Bromeria Candy Red *Type 1*	-	-	-	-	1			+, +2LA, +3LA
					64420-KSS-A00ZB	*B182P* Pearl Cruzeiro Blue *Type 2*	-	-	-	-	1			+, +2LA, +3LA
				3	64441-KSS-900ZB	Cover, R. side								
						NHA-57R Gray	1	1	1	-	-			KS, ES, KS2LA, KS3LA, ES2LA,ES3LA
					64441-KSS-900ZC	Cover, R. side								
						NH-1 Black	1	1	1	1	1			+, +2LA, +3LA
						NH-1 Black	-	-	-	1	1			KS, ES, KS2LA, KS3LA, ES2LA,ES3LA
				4	64451-KSS-900ZB	Cover set, L. body								
						NHA-57R Gray	1	1	1	-	-			KS, ES, KS2LA, KS3LA, ES2LA,ES3LA
					64451-KSS-900ZC	*NH-1* Black	1	1	1	1	1			+, +2LA, +3LA
						NH1 Black	-	-	-	1	1			KS, ES, KS2LA, KS3LA, ES2LA,ES3LA

Nº Ref.	N.O.S.	Articulo de servicio	T.H.L.L.	Nº de Ref.	Nº. de pieza	Descripción	Cant. Reqd BIZ125 (6)	(7)	(8)	(9)	(A)	Nº de série		Nota
				2)	64420-KSS-A30ZH	Carenado lateral izquierdo								
						YR296M Bege Citrino Metálico	-	-	-	-	1			ES, ES2LA, ES3LA
					64420-KSS-B60ZA	Carenado lateral izquierdo								
						R-335P Rojo Cardeal Perolizado	-	-	-	1	-			KS, KS2LA, KS3LA
					64420-KSS-B60ZB	*NH-1* Negro	-	-	-	1	-			KS, KS2LA, KS3LA
					64420-KSS-B60ZC	*Y-198* Amarillo Topázio	-	-	-	1	-			KS, KS2LA, KS3LA
					64420-KSS-B60ZD	*NH-455M* Plata Lumiar Metálico	-	-	-	1	-			KS, KS2LA, KS3LA
					64420-KSS-A60ZE	Carenado lateral izquierdo								
						NH1 Negro	-	-	-	-	1			KS, KS2LA, KS3LA
					64420-KSS-A60ZF	*RP185P* Rosa Ágata Perolizado	-	-	-	-	1			KS, KS2LA, KS3LA
					64420-KSS-A60ZG	*R-206* Rojo Maceió	-	-	-	-	1			KS, KS2LA, KS3LA
					64420-KSS-A60ZH	*YR296M* Bege Citrino Metálico	-	-	-	-	1			KS, KS2LA, KS3LA
					64420-KSS-B00ZA	Carenado lateral izquierdo								
						R-206 Rojo Maceio	-	-	-	1	-			+, +2LA, +3LA
					64420-KSS-B00ZB	*NH-477M* Gris Ipojuka Metálico	-	-	-	1	-			+, +2LA, +3LA
					64420-KSS-A00ZA	Carenado lateral izquierdo								
						R301C Rojo Bromeria Candy *Tipo 1*	-	-	-	-	1			+, +2LA, +3LA
					64420-KSS-A00ZB	*B182P* Azul Cruzeiro Perolizado *Tipo 2*	-	-	-	-	1			+, +2LA, +3LA
				3	64441-KSS-900ZB	Carenado lateral derecho								
						NHA-57R Gris Cloudia	1	1	1	-	-			KS, ES, KS2LA, KS3LA, ES2LA,ES3LA
					64441-KSS-900ZC	Carenado lateral derecho								
						NH-1 Negro	1	1	1	1	1			+, +2LA, +3LA
						NH-1 Negro	-	-	-	1	1			KS, ES, KS2LA, KS3LA, ES2LA,ES3LA
				4	64451-KSS-900ZB	Carenado lateral izquierdo								
						NHA-57R Gris Cloudia	1	1	1	-	-			KS, ES, KS2LA, KS3LA, ES2LA,ES3LA
					64451-KSS-900ZC	*NH-1* Negro	1	1	1	1	1			+, +2LA, +3LA
						NH1 Negro	-	-	-	1	1			KS, ES, KS2LA, KS3LA, ES2LA,ES3LA

PROIBIDA A REPRODUÇÃO E DISTRIBUIÇÃO
10/jun/11 Natsuki - MM - JT

© Moto Honda da Amazônia Ltda.
Todos os direitos reservados.

C-14

Carenagem Lateral

Body Cover

Carenado Lateral

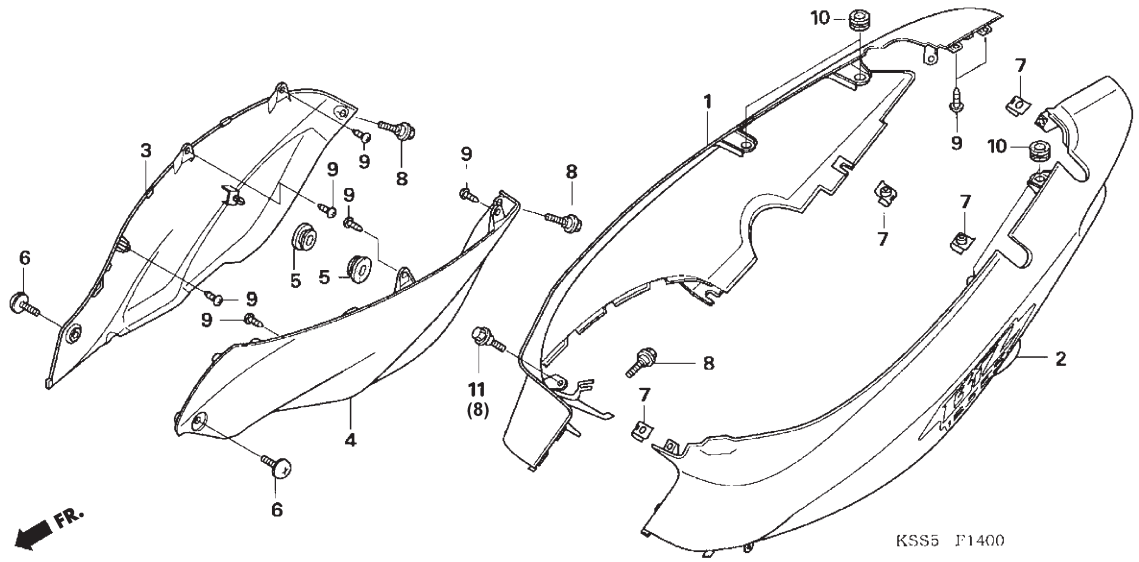

Ref. Nº	N.O.S.	Item de Serviço	T.M.O.

Ref. Nº	Nº da peça	Descrição	Qtd. BIZ125 (6)	(7)	(8)	(9)	(A)	Nº de série		Tipo
5	83551-300-000	Coxim, carcaça filtro ar	2	2	2	2	2			
6	90107-KSS-900	Parafuso, 6 x 10	2	2	2	2	2			
7	90677-KRM-860	Porca, presilha, 5 mm	4	4	4	4	4			
8	91508-KSS-900	Parafuso, Philips, 5 x 10	4	4	4	-	-			
	91508-KSS-900		-	-	-	3	3			
9	90138-GHR-J40	Parafuso, fixação, 4 x 12	8	8	8	8	8			
10	80101-165-000	Coxim de borracha, para-lama traseiro	4	4	4	4	4			
11	91508-KSS-900	Parafuso, Philips, 5 x 10	-	-	-	1	1			

PROIBIDA A REPRODUÇÃO E DISTRIBUIÇÃO
1010913 - Matsuo - MM - JT

© Moto Honda da Amazônia Ltda.
Todos os direitos reservados.

Ref. Nº	LON	Service item	F.R.T.	Ref. Nº	Part. No.	Description	Reqd. Qty. BIZ125 (6)	(7)	(8)	(9)	(A)	Serial No.		Note
				5	83551-300-000	Grommet, air cleaner case	2	2	2	2	2			
				6	90107-KSS-900	Screw, pan, 6 x 10	2	2	2	2	2			
				7	90677-KRM-860	Nut, clip, 5 mm	4	4	4	4	4			
				8	91508-KSS-900	Screw, pan, 5 x 10	4	4	4	-	-			
					91508-KSS-900		-	-	-	3	3			
				9	90138-GHR-J40	Screw, tapping, 4 x 12	8	8	8	8	8			
				10	80101-165-000	Rubber, RR. Fender cushion	4	4	4	4	4			
				11	91508-KSS-900	Screw, pan, 5 x 10	-	-	-	1	1			

Nº Ref.	N.O.S.	Articulo de servicio	T.H.L.L.	Nº de Ref.	Nº. de pieza	Descripción	Cant. Reqd BIZ125 (6)	(7)	(8)	(9)	(A)	Nº de série		Nota
				5	83551-300-000	Collarín, caja del filtro de aire	2	2	2	2	2			
				6	90107-KSS-900	Tornillo, 6 x 10	2	2	2	2	2			
				7	90677-KRM-860	Tuerca, prendedor, 5 mm	4	4	4	4	4			
				8	91508-KSS-900	Tornillo, 5 x 10	4	4	4	-	-			
					91508-KSS-900		-	-	-	3	3			
				9	90138-GHR-J40	Tornillo, fijación, 4 x 12	8	8	8	8	8			
				10	80101-165-000	Collarin de goma, guardafango trasero	4	4	4	4	4			
				11	91508-KSS-900	Perno, Philips, 5 x 10	-	-	-	1	1			

PROIBIDA A REPRODUÇÃO E DISTRIBUIÇÃO
1010913 - Matsuo - MM - JT

© Moto Honda da Amazônia Ltda.
Todos os direitos reservados.

C-15

Filtro de Ar

Air Cleaner

Filtro de Aire

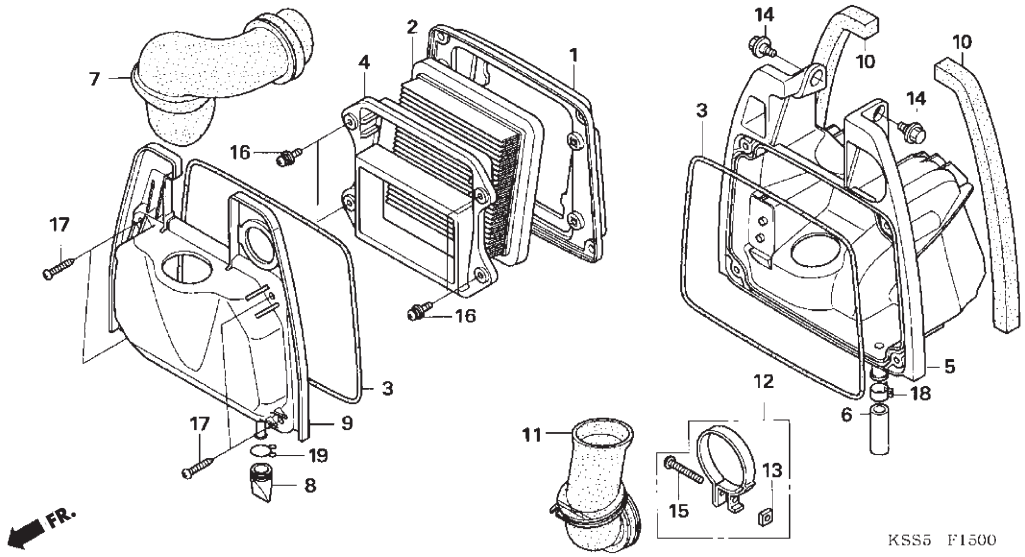

Ref. Nº	N.O.S.	Item de Serviço	T.M.O.
2		(1,4)	
	312105	Elemento, filtro de ar	0,2
5	3121A5	Carcaça, filtro ar	0,8
7	312125	Condutor filtro ar	0,2
9	312102	Tampa, carcaça filtro ar	0,2
11	3121B6	Tubo, conexão filtro ar	0,7

Ref. Nº	Nº da peça	Descrição	Qtd. BIZ125 (6)	(7)	(8)	(9)	(A)	Nº de série		Tipo
1	17210-KSS-900	Tela comp., filtro ar	1	1	1	-	-			
2	17211-KSS-900	Elemento, filtro ar	1	1	1	-	-			
3	17213-KSS-900	Guarnição, filtro ar	2	2	2	-	-			
4	17218-KSS-900	Carcaça, elemento, filtro ar	1	1	1	-	-			
5	17230-KSS-900	Carcaça, filtro ar	1	1	1	-	-			
6	17227-HC0-000	Tubo, vinil, 11 x 15 x 45	1	1	1	-	-			
7	17233-KSS-900	Condutor, filtro ar	1	1	1	-	-			
8	17234-KCW-871	Tubo, drenagem, filtro ar	1	1	1	-	-			
9	17231-KSS-900	Tampa conj., filtro ar	1	1	1	-	-			
10	17236-KSS-900	Borracha filtro ar	2	2	2	-	-			
11	17253-KPH-900	Tubo, conexão, filtro ar	1	1	1	-				
12	17254-KRM-860	Presilha, conexão, filtro ar	1	1	1	-				
13	17255-KRM-860	Porca, quadrada, 5 mm	1	1	1	-	-			
14	90116-KSS-900	Parafuso, flange, 6 mm	2	2	2	-	-			
15	93500-05028-0A	Parafuso, 5 x 28 mm	1	1	-	-	-			
	90227-GHR-710	Parafuso, 5 x 28 mm	-	-	1	-	-			
16	93893-05014-07	Parafuso, arruela, 5 x 14	4	4	4	-	-			
17	90135-GHR-700	Parafuso, fixação, 5 x 25	4	4	4	-	-			
18	95002-41300-08	Braçadeira, tubo (D13)	1	1	1	-	-			
19	90602-KSS-900	Presilha, tubo (C12)	1	1	1	-	-			

PROIBIDA A REPRODUÇÃO E DISTRIBUIÇÃO
2008/03 - Matsuo - MM - JT

© Moto Honda da Amazônia Ltda.
Todos os direitos reservados.

Ref. Nº	LON	Service item	F.R.T.
2		(1,4)	
	312105	Element, air cleaner	0.2
5	3121A5	Case, air cleaner	0.8
7	312125	Duct, air cleaner	0.2
9	312102	Cover, air cleaner case	0.2
11	3121B6	Tube, air cleaner connecting	0.7

Ref. Nº	Part. No.	Description	Reqd. Qty. BIZ125 (6)	(7)	(8)	(9)	(A)	Serial No.		Note
1	17210-KSS-900	Trap comp., air cleaner flame	1	1	1	-	-			
2	17211-KSS-900	Element, air cleaner	1	1	1	-	-			
3	17213-KSS-900	Seal, air cleaner case	2	2	2	-	-			
4	17218-KSS-900	Frame, air cleaner element	1	1	1	-	-			
5	17230-KSS-900	Case, air cleaner	1	1	1	-	-			
6	17227-HC0-000	Tube, vinyl, 11 x 15 x 45	1	1	1	-	-			
7	17233-KSS-900	Duct, air cleaner	1	1	1	-	-			
8	17234-KCW-871	Tube, air cleaner drain	1	1	1	-	-			
9	17231-KSS-900	Cover, sub assy, air cleaner	1	1	1	-	-			
10	17236-KSS-900	Mat, air cleaner	2	2	2	-	-			
11	17253-KPH-900	Tube, air cleaner connecting	1	1	1	-	-			
12	17254-KRM-860	Band, air cleaner connecting tube	1	1	1	-	-			
13	17255-KRM-860	Nut, square, 5 mm	1	1	1	-	-			
14	90116-KSS-900	Bolt, flange, 6 mm	2	2	2	-	-			
15	93500-05028-0A	Screw, pan, 5 x 28 mm	1	1	-	-	-			
	90227-GHR-710	Screw, pan, 5 x 28 mm	-	-	1	-	-			
16	93893-05014-07	Screw-washer, 5 x 14	4	4	4	-	-			
17	90135-GHR-700	Screw, tapping, 5 x 25	4	4	4	-	-			
18	95002-41300-08	Clamp, tube (D13)	1	1	1	-	-			
19	90602-KSS-900	Clip, Tube (C12)	1	1	1	-	-			

Nº Ref.	N.O.S.	Articulo de servicio	T.H.L.L.
2		(1,4)	
	312105	Elemento, filtro de aire	0,2
5	3121A5	Caja, filtro de aire	0,8
7	312125	Conductor, filtro de aire	0,2
9	312102	Cubierta, caja del filtro de aire	0,2
11	3121B6	Tubo, conexión, filtro de aire	0,7

Nº de Ref.	Nº. de pieza	Descripción	Cant. Reqd BIZ125 (6)	(7)	(8)	(9)	(A)	Nº de série		Nota
1	17210-KSS-900	Tamiz comp., filtro de aire	1	1	1	-	-			
2	17211-KSS-900	Elemento, filtro de aire	1	1	1	-	-			
3	17213-KSS-900	Empaque, filtro de aire	2	2	2	-	-			
4	17218-KSS-900	Caja, elemento, filtro de aire	1	1	1	-	-			
5	17230-KSS-900	Caja, filtro de aire	1	1	1	-	-			
6	17227-HC0-000	Tubo vinil, 11 x 15 x 45	1	1	1	-	-			
7	17233-KSS-900	Conductor, filtro de aire	1	1	1	-	-			
8	17234-KCW-871	Tubo, dreno, filtro de aire	1	1	1	-	-			
9	17231-KSS-900	Cubierta conj., filtro de aire	1	1	1	-	-			
10	17236-KSS-900	Goma del filtro de aire	2	2	2	-	-			
11	17253-KPH-900	Tubo, conexión, filtro de aire	1	1	1	-	-			
12	17254-KRM-860	Prendedor, conexión, filtro de aire	1	1	1	-	-			
13	17255-KRM-860	Tuerca cuadrada, 5 mm	1	1	1	-	-			
14	90116-KSS-900	Tornillo, reborde, 6 mm	2	2	2	-	-			
15	93500-05028-0A	Tornillo, 5 x 28 mm	1	1	-	-	-			
	90227-GHR-710	Tornillo, 5 x 28 mm	-	-	1	-	-			
16	93893-05014-07	Tornillo, arandela, 5 x 14	4	4	4	-	-			
17	90135-GHR-700	Tornillo, fijación, 5 x 25	4	4	4	-	-			
18	95002-41300-08	Abrazadera, tubo (D13)	1	1	1	-	-			
19	90602-KSS-900	Prendedor, tubo (C12)	1	1	1	-	-			

PROIBIDA A REPRODUÇÃO E DISTRIBUIÇÃO
10/09/13 - Matsuo - MM - JT

© Moto Honda da Amazônia Ltda.
Todos os direitos reservados.

C-15-1

Filtro de Ar

Air Cleaner

Filtro de Aire

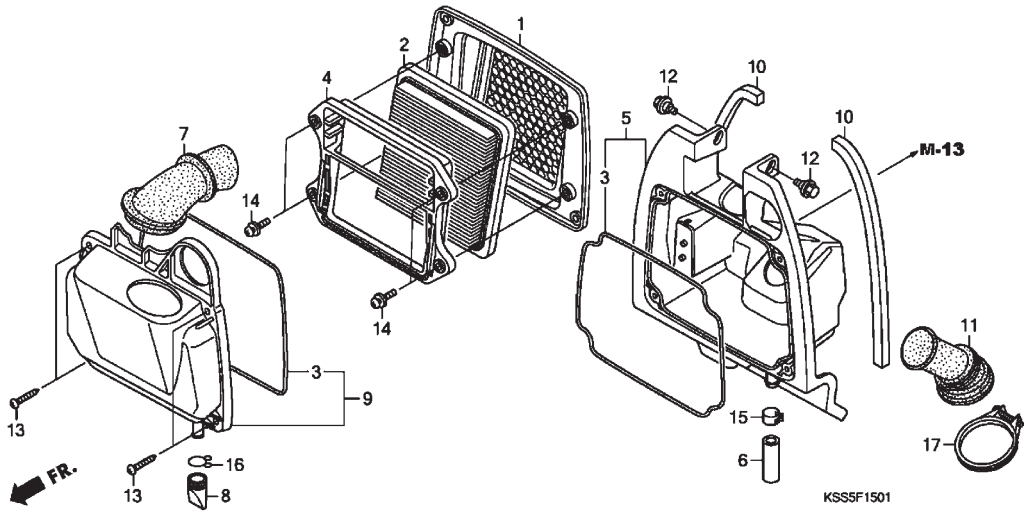

Ref. Nº	N.O.S.	Item de Serviço	T.M.O.
2		(1,4)	
	312105	Elemento, filtro ar	0,3
5	3121A5	Carcaça, filtro ar (11)	0,8
9	312102	Tampa, carcaça filtro ar	0,3

Ref. Nº	Nº da peça	Descrição	Qtd. BIZ125 (6)	(7)	(8)	(9)	(A)	Nº de série		Tipo
1	17210-KSS-900	Presilha, filtro ar	-	-	-	1	1			
2	17211-KSS-900	Elemento, filtro ar	-	-	-	1	1			
3	17213-KSS-900	Guarnição, filtro ar	-	-	-	2	2			
4	17218-KSS-900	Carcaça, elemento filtro ar	-	-	-	1	1			
5	17225-KSS-B30	Carcaça secundária, filtro ar	-	-	-	1	1			
6	17227-HC0-000	Tubo, vinil 11 x 15 x 45	-	-	-	1	1			
7	17233-KSS-B30	Condutor, filtro ar	-	-	-	1	1			
8	17234-KCW-871	Tubo drenagem, filtro ar	-	-	-	1	1			
9	17235-KSS-B30	Tampa carcaça, filtro ar	-	-	-	1	1			
10	17236-KSS-900	Borracha, filtro ar	-	-	-	2	2			
11	17253-KSS-B30	Tubo conexão, filtro ar	-	-	-	1	1			
12	90116-KSS-900	Parafuso, flange 6 mm	-	-	-	2	2			
13	90135-GHR-700	Parafuso fixação 5 x 25	-	-	-	4	4			
14	93893-05014-07	Parafuso arruela 5 x 14	-	-	-	1	1			
15	95002-41300-08	Presilha, tubo (D13)	-	-	-	1	1			
16	95002-80000	Presilha, tubo (C12)	-	-	-	1	1			
17	95018-46250	Presilha, conexão tubo filtro ar (46)	-	-	-	1	1			

PROIBIDA A REPRODUÇÃO E DISTRIBUIÇÃO
1010912 - Matsuo - MM - JT

Voltar
Back
Volver

© Moto Honda da Amazônia Ltda.
Todos os direitos reservados.

Ref. Nº	LON	Service item	F.R.T.
2		(1,4)	
	312105	Element, air cleaner	0.3
5	3121A5	Case, air cleaner (11)	0.8
9	312102	Cover, air cleaner case	0.3

Ref. Nº	Part. No.	Description	Reqd. Qty. BIZ125 (6)	(7)	(8)	(9)	(A)	Serial No.		Note
1	17210-KSS-900	Trap Comp., air cleaner frame	-	-	-	1	1			
2	17211-KSS-900	Element, air cleaner	-	-	-	1	1			
3	17213-KSS-900	Seal, air cleaner case	-	-	-	2	2			
4	17218-KSS-900	Frame, air cleaner element	-	-	-	1	1			
5	17225-KSS-B30	Case sub assy., air cleaner	-	-	-	1	1			
6	17227-HC0-000	Tube vinyl 11 x 15 x 45	-	-	-	1	1			
7	17233-KSS-B30	Duct, air cleaner	-	-	-	1	1			
8	17234-KCW-871	Tube, air cleaner drain	-	-	-	1	1			
9	17235-KSS-B30	Cover sub assy, air cleaner	-	-	-	1	1			
10	17236-KSS-900	Mat, air cleaner	-	-	-	2	2			
11	17253-KSS-B30	Tub, air cleaner connecting	-	-	-	1	1			
12	90116-KSS-900	Bolt, flange 6 mm	-	-	-	2	2			
13	90135-GHR-700	Screw, tapping 5 x 25	-	-	-	4	4			
14	93893-05014-07	Screw-Washer 5 x 14	-	-	-	1	1			
15	95002-41300-08	Clamp, tube (D13)	-	-	-	1	1			
16	95002-80000	Clip, tube (C12)	-	-	-	1	1			
17	95018-46250	Band, air connecting tube (46)	-	-	-	1	1			

Nº Ref.	N.O.S.	Articulo de servicio	T.H.L.L.
2		(1,4)	
	312105	Elemento, filtro de aire	0,3
5	3121A5	Caja, filtro de aire (11)	0,8
9	312102	Cubierta, caja del filtro de aire	0,3

Nº de Ref.	Nº. de pieza	Descripción	Cant. Reqd BIZ125 (6)	(7)	(8)	(9)	(A)	Nº de série		Nota
1	17210-KSS-900	Tamiz comp., filtro de aire	-	-	-	1	1			
2	17211-KSS-900	Elemento, filtro de aire	-	-	-	1	1			
3	17213-KSS-900	Empaque, filtro de aire	-	-	-	2	2			
4	17218-KSS-900	Caja, elemento filtro de aire	-	-	-	1	1			
5	17225-KSS-B30	Sub caja, elemento filtro de aire	-	-	-	1	1			
6	17227-HC0-000	Tubo vinil 11 x 15 x 45	-	-	-	1	1			
7	17233-KSS-B30	Conductor, filtro de aire	-	-	-	1	1			
8	17234-KCW-871	Tubo, dreno, filtro de aire	-	-	-	1	1			
9	17235-KSS-B30	Sub caja, elemento filtro de aire	-	-	-	1	1			
10	17236-KSS-900	Mat, filtro de aire	-	-	-	2	2			
11	17253-KSS-B30	Tubo conexión, filtro de aire	-	-	-	1	1			
12	90116-KSS-900	Tornillo, reborde 6 mm	-	-	-	2	2			
13	90135-GHR-700	Perno, fijación 5 x 25	-	-	-	4	4			
14	93893-05014-07	Tornillo arandela 5 x 14	-	-	-	1	1			
15	95002-41300-08	Presilla, tubo (D13)	-	-	-	1	1			
16	95002-80000	Presilla, tubo (C12)	-	-	-	1	1			
17	95018-46250	Presilla conexión tubo filtro de aire (46)	-	-	-	1	1			

PROIBIDA A REPRODUÇÃO E DISTRIBUIÇÃO
1010913 - Matsuo - MM - JT

© Moto Honda da Amazônia Ltda.
Todos os direitos reservados.

C-16

Válvula de Sucção de Ar

Air Suction Valve

Válvula de Succión de Aire

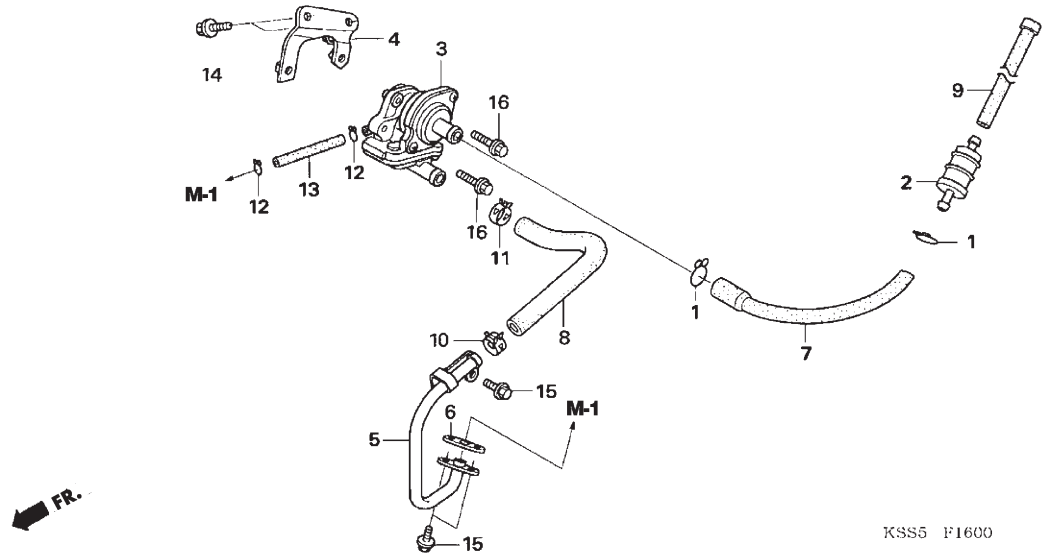

Ref. Nº	N.O.S.	Item de Serviço	T.M.O.
2	3141B4	Filtro, suprimento ar secundário	0,7
3	341130	Válvula, controle ar secundário	0,7
5	3111D1	Tubo ar secundário	0,7

Ref. Nº	Nº da peça	Descrição	Qtd. BIZ125 (6)	(7)	(8)	(9)	(A)	Nº de série		Tipo
1	15771-KSS-900	Presilha, tubo drenagem óleo	2	2	2	-	-			
2	17260-KFL-D00	Filtro ar, comp.	1	-	-	-	-			KSBR,ESBR
	17260-KRS-T00	Filtro ar, comp.	1	-	-	-	-			KS2LA,KS3LA, +BR
	17260-KRS-T00	Filtro ar, comp.	-	1	1	-	-			KSBR,KS2LA,KS3LA
3	18600-KSS-901	Válvula sucção ar, conj.	1	1	1	-	-			KSBR,KS3LA
	18600-KSS-931	Válvula sucção ar, conj.	1	1	1	-	-			KS2LA
4	18620-KSS-900	Suporte, válvula sucção ar	1	1	1	-	-			
5	18640-KSS-900	Tubo comp., suprimento ar	1	1	1	-	-			
6	18645-MT4-730	Junta, tubo suprimento ar	1	1	1	-	-			
7	18652-KSS-900	Tubo A (Al)	1	1	1	-	-			
8	18653-KSS-900	Tubo B (Al)	1	1	1	-	-			
9	18654-KSS-900	Tubo C (Al)	1	1	1	-	-			
10	90678-MN5-000	Braçadeira, mangueira combustivel	1	1	1	-	-			
11	91405-KT0-680	Braçadeira D17, tubo	1	1	1	-	-			
12	95002-02070	Presilha, tubo (B7)	2	2	2	-	-			
13	95005-35055-20	Tubo, 3,5 x 55 (95005-35001-20M)	1	1	1	-	-			
14	90032-GHR-630	Parafuso, flange, 6 x 10	2	2	2	-	-			
15	90040-GHR-660	Parafuso, flange, 6 x 16	3	3	3	-	-			
16	90040-GHR-670	Parafuso, flange 6 x 18	2	2	2	-	-			

PROIBIDA A REPRODUÇÃO E DISTRIBUIÇÃO
1010913 - Matsuo - MM - JT

© Moto Honda da Amazônia Ltda.
Todos os direitos reservados.

Ref. Nº	LON	Service item	F.R.T.
2	3141B4	Filter, secondary air supply	0.7
3	314130	Valve, secondary air control	0.7
5	3111D1	Pipe, secondary air	0.7

Ref. Nº	Part. No.	Description	Reqd. Qty. BIZ125 (6)	(7)	(8)	(9)	(A)	Serial No.		Note
1	15771-KSS-900	Clip, oil drain tube	2	2	2	-	-			
2	17260-KFL-D00	Filter comp., air	1	-	-	-	-			KSBR,ESBR
	17260-KRS-T00	Filter comp., air	1	-	-	-	-			KS2LA,KS3LA, +BR
	17260-KRS-T00	Filter comp., air	-	1	1	-	-			KSBR,KS2LA,KS3LA
3	18600-KSS-901	Valve assy, air suction	1	1	1	-	-			KSBR,KS3LA
	18600-KSS-931	Valve assy, air suction	1	1	1	-	-			KS2LA
4	18620-KSS-900	Bracket, air suction valve	1	1	1	-	-			
5	18640-KSS-900	Pipe comp., air feed	1	1	1	-	-			
6	18645-MT4-730	Gasket, air feed pipe	1	1	1	-	-			
7	18652-KSS-900	Tube A (AI)	1	1	1	-	-			
8	18653-KSS-900	Tube B (AI)	1	1	1	-	-			
9	18654-KSS-900	Tube C (AI)	1	1	1	-	-			
10	90678-MN5-000	Clip, fuel hose	1	1	1	-	-			
11	91405-KT0-680	Clamp D17, tube	1	1	1	-	-			
12	95002-02070	Clip, tube (B7)	2	2	2	-	-			
13	95005-35055-20	Tube, 3.5 x 55 (95005-35001-20M)	1	1	1	-	-			
14	90032-GHR-630	Bolt, flange, 6 x 10	2	2	2	-	-			
15	90040-GHR-660	Bolt, flange, 6 x 16	3	3	3	-	-			
16	90040-GHR-670	Bolt, flange, 6 x 18	2	2	2	-	-			

Nº Ref.	N.O.S.	Articulo de servicio	T.H.L.L.
2	3141B4	Filtro, suministro de aire secundario	0,7
3	314130	Válvula, control de aire secundario	0,7
5	3111D1	Tubo de aire, secundario	0,7

Nº de Ref.	Nº. de pieza	Descripción	Cant. Reqd BIZ125 (6)	(7)	(8)	(9)	(A)	Nº de série		Nota
1	15771-KSS-900	Prendedor, tubo de drenaje de aceite	2	2	2	-	-			
2	17260-KFL-D00	Filtro de aire, comp.	1	-	-	-	-			KSBR,ESBR
	17260-KRS-T00	Filtro de aire, comp.	1	-	-	-	-			KS2LA,KS3LA, +BR
	17260-KRS-T00	Filtro de aire, comp.	-	1	1	-	-			KSBR,KS2LA,KS3LA
3	18600-KSS-901	Válvula de succión de aire, conj.	1	1	1	-	-			KSBR,KS3LA
	18600-KSS-931	Válvula de succión de aire, conj.	1	1	1	-	-			KS2LA
4	18620-KSS-900	Soporte, válvula de succión de aire	1	1	1	-	-			
5	18640-KSS-900	Tubo comp., suministro de aire	1	1	1	-	-			
6	18645-MT4-730	Empaquetadura, tubo de suministro de aire	1	1	1	-	-			
7	18652-KSS-900	Tubo A (AI)	1	1	1	-	-			
8	18653-KSS-900	Tubo B (AI)	1	1	1	-	-			
9	18654-KSS-900	Tubo C (AI)	1	1	1	-	-			
10	90678-MN5-000	Abrazadera, manguera de combustible	1	1	1	-	-			
11	91405-KT0-680	Abrazadera D17, tubo	1	1	1	-	-			
12	95002-02070	Prendedor, tubo (B7)	2	2	2	-	-			
13	95005-35055-20	Tubo, 3,5 x 55 (95005-35001-20M)	1	1	1	-	-			
14	90032-GHR-630	Tornillo, reborde, 6 x 10	2	2	2	-	-			
15	90040-GHR-660	Tornillo, reborde, 6 x 16	3	3	3	-	-			
16	90040-GHR-670	Tornillo, reborde 6 x 18	2	2	2	-	-			

PROIBIDA A REPRODUÇÃO E DISTRIBUIÇÃO
10110913 - Natalino - MM - JT

© Moto Honda da Amazônia Ltda.
Todos os direitos reservados.

C-17

Escapamento

Exhaust Muffler

Escape

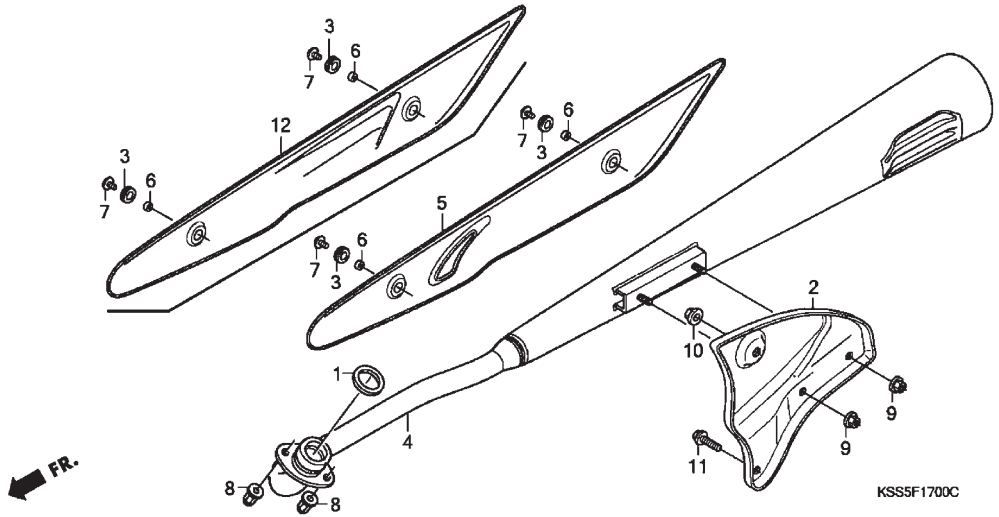

Ref. Nº	N.O.S.	Item de Serviço	T.M.O.
1	3131B4	Junta, tubo escape	0,2
2	3131B7	Suporte, escapamento	0,3
4	313120	Escapamento	0,3
5	3131A6	Protetor, tubo escape (12)	0,1

Ref. Nº	Nº da peça	Descrição	Qtd. BIZ125 (6)	(7)	(8)	(9)	(A)	Nº de série		Tipo
1	18291-HB2-900	Junta, tubo escape	1	1	1	1	1			
2	18315-KSS-900ZA	Suporte, Escapamento								
		NH-109MS Prata Especial Metálico	1	1	1	1	1			KS, ES, +, KS2LA, KS3LA, ES2LA, ES3LA, +2LA, +3LA
3	18345-MBT-610	Borracha, fixação	2	2	2	2	2			
4	18350-KSS-900	Escapamento, comp.	1	1	1	-	-			
	18350-KSS-B30	Escapamento, comp.	-	-	-	1	1			
5	18355-KSS-900	Protetor, escapamento	1	1	1	-	-			
6	18422-KRM-860	Espaçador, fixação escape	2	2	2	-	-			
7	90107-KAN-900	Parafuso, fixação, tampa	2	2	2	-	-			
8	90304-KPH-900	Porca, cega, sextavada, 8 mm	2	2	2	2	2			
9	90208-GHR-640	Porca, flange, 8 mm	2	2	2	2	2			
10	90208-GHR-650	Porca, flange, 10 mm	1	1	1	1	1			
11	90033-GHR-650	Parafuso, flange, 8 x 14	1	1	1	1	1			
12	18355-KSS-B30	Protetor, escapamento	-	-	-	1	1			
13	90113-GFP-B00	Parafuso, Phillips 6 x 14	-	-	-	2	2			

PROIBIDA A REPRODUÇÃO E DISTRIBUIÇÃO
1010913 - Matsuo - MM - JT

Voltar
Back
Volver

© Moto Honda da Amazônia Ltda.
Todos os direitos reservados.

Ref. Nº	LON	Service item	F.R.T.
1	3131B4	Gasket, exhaust pipe	0.2
2	3131B7	Bracket, muffler	0.3
4	313120	Muffler	0.3
5	3131A6	Protector, exhaust pipe (12)	0.1

Ref. Nº	Part. No.	Description	Reqd. Qty. BIZ125 (6)	(7)	(8)	(9)	(A)	Serial No.		Note
1	18291-HB2-900	Gasket, exhaust pipe	1	1	1	1	1			
2	18315-KSS-900ZA	Stay, muffler								
		NH-109MS Shot silver metallic special	1	1	1	1	1			KS, ES, +, KS2LA, KS3LA, ES2LA, ES3LA, +2LA, +3LA
3	18345-MBT-610	Rubber, protector mounting	2	2	2	2	2			
4	18350-KSS-900	Muffler comp., ex.	1	1	1	-	-			
	18350-KSS-B30	Muffler comp., ex.	-	-	-	1	1			
5	18355-KSS-900	Cover, muffler	1	1	1	-	-			
6	18422-KRM-860	Collar, muffler mounting	2	2	2	-	-			
7	90107-KAN-900	Bolt, body, cover setting	2	2	2	-	-			
8	90304-KPH-900	Nut, hex, cap, 8 mm	2	2	2	2	2			
9	90208-GHR-640	Nut, flange, 8 mm	2	2	2	2	2			
10	90208-GHR-650	Nut, flange, 10 mm	1	1	1	1	1			
11	90033-GHR-650	Bolt, flange, 8 x 14	1	1	1	1	1			
12	18355-KSS-B30	Cover, muffler	-	-	-	1	1			
13	90113-GFP-B00	Screw pan 6 x 14	-	-	-	2	2			

Nº Ref.	N.O.S.	Articulo de servicio	T.H.L.L.
1	3131B4	Empaquetadura, tubo de escape	0,2
2	3131B7	Soporte, escape	0,3
4	313120	Tubo de escape	0,3
5	3131A6	Protector, tubo de escape (12)	0,1

Nº de Ref.	Nº. de pieza	Descripción	Cant. Reqd BIZ125 (6)	(7)	(8)	(9)	(A)	Nº de série		Nota
1	18291-HB2-900	Empaquetadura, tubo de escape	1	1	1	1	1			
2	18315-KSS-900ZA	Soporte, escape								
		NH-109MS Plata especial metálico	1	1	1	1	1			KS, ES, +, KS2LA, KS3LA, ES2LA, ES3LA, +2LA, +3LA
3	18345-MBT-610	Goma, fijación	2	2	2	2	2			
4	18350-KSS-900	Tubo, escape, comp.	1	1	1	-	-			
	18350-KSS-B30	Tubo, escape, comp.	-	-	-	1	1			
5	18355-KSS-900	Protector de escape	1	1	1	-	-			
6	18422-KRM-860	Espaciador, fijación del escape	2	2	2	-	-			
7	90107-KAN-900	Tornillo, fijación, cubierta	2	2	2	-	-			
8	90304-KPH-900	Tuerca, ciega, hexagonal, 8 mm	2	2	2	2	2			
9	90208-GHR-640	Tuerca, reborde, 8 mm	2	2	2	2	2			
10	90208-GHR-650	Tuerca, reborde, 10 mm	1	1	1	1	1			
11	90033-GHR-650	Tornillo, reborde, 8 x 14	1	1	1	1	1			
12	18355-KSS-B30	Tubo, escape, comp.	-	-	-	1	1			
13	90113-GFP-B00	Tornillo 6 x 14	-	-	-	2	2			

PROIBIDA A REPRODUÇÃO E DISTRIBUIÇÃO
1010913 - Matsuo - MM - JT

© Moto Honda da Amazônia Ltda.
Todos os direitos reservados.

C-18

Pedal de Partida • Pedal de Freio

Kick Starter Arm • Brake Pedal

Pedal de Arranque • Pedal de Freno

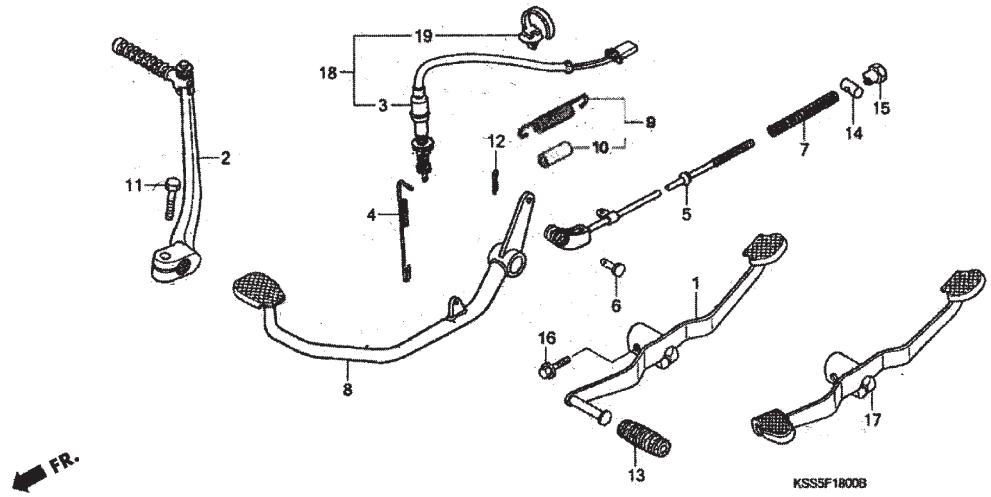

Ref. Nº	N.O.S.	Item de Serviço	T.M.O.
1	4101A1	Pedal, câmbio (17)	0,1
2	112107	Pedal, partida	0,1
3	6151B5	Interruptor, freio traseiro, lado do pedal (18)	0,4
5	811135	Vareta, acionamento, freio traseiro	0,4
8	810160	Pedal, freio traseiro	0,4

Ref. Nº	Nº da peça	Descrição	Qtd. BIZ125 (6)	(7)	(8)	(9)	(A)	Nº de série		Tipo
1	24701-KSS-900	Pedal, câmbio	1	1	1	-	-			
2	28300-KSS-900	Pedal, partida, Conj.	1	1	1	1	1			
3	35350-KSS-901	Interruptor conj., Freio traseiro	1	1	1	-	-			
4	35357-KSS-900	Mola, interruptor freio	1	1	1	1	1			
5	43451-KSS-900	Vareta comp., acionamento, freio tras.	1	1	1	1	1			
6	43453-KPF-900	Junção, vareta freio	1	1	1	1	1			
7	43472-KSS-900	Mola A, vareta freio	1	1	1	1	1			
8	46500-KSS-900	Pedal comp., freio	1	1	1	-	-			
	46500-KSS-B30	Pedal comp., freio	-	-	-	1	1			
9	46513-KSS-900	Mola, pedal freio	1	1	1	1	1			
10	46514-MK4-000	Tubo, mola pedal freio	1	1	1	1	1			
11	90016-GHR-700	Parafuso, sextavado, 8 x 25	1	1	1	1	1			
12	94201-20120	Cupilha, 2,0 x 12	1	1	1	1	1			
13	95011-40000	Borracha, pedal câmbio	1	1	-	-	-			
	24781-GCE-E40		-	-	1	1	1			
14	95015-32001	Junção B, vareta acionamento freio	1	1	-	-	-			
	43453-KGA-K00		-	-	1	1	1			
15	95015-42000	Porca B, ajuste freio	1	1	1	1	1			
16	90118-KSS-900	Parafuso, flange, 6 x 20	1	1	1	1	1			KS,ES
	90032-GHR-680		1	1	1	1	1			+, KS2LA,KS3LA
17	24701-KSS-B30	Pedal câmbio	-	-	-	1	1			
18	35350-KSS-B30	Interruptor, freio traseiro conj.	-	-	-	1	1			
19	91541-S0A-003	Presilha, fiação (preta) (145 mm)	-	-	-	1	1			

PROIBIDA A REPRODUÇÃO E DISTRIBUIÇÃO
1010913 - Matsuo - MM - JT

© Moto Honda da Amazônia Ltda.
Todos os direitos reservados.

Ref. Nº	LON	Service item	F.R.T.
1	4101A1	Pedal, gear change (17)	0.1
2	112107	Arm, kick starter	0.1
3	6151B5	Switch, rear stop, pedal side (18)	0.4
5	811135	Rod, rear brake	0.4
8	810160	Pedal, rear brake	0.4

Ref. Nº	Part. No.	Description	Reqd. Qty. BIZ125 (6)	(7)	(8)	(9)	(A)	Serial No.		Note
1	24701-KSS-900	Pedal, gear change	1	1	1	-	-			
2	28300-KSS-900	Arm assy, kick start	1	1	1	1	1			
3	35350-KSS-901	Switch assy, RR, stop	1	1	1	-	-			
4	35357-KSS-900	Spring, stop switch	1	1	1	1	1			
5	43451-KSS-900	Rod comp., RR, brake	1	1	1	1	1			
6	43453-KPF-900	Joint, brake rod	1	1	1	1	1			
7	43472-KSS-900	Spring A, brake rod	1	1	1	1	1			
8	46500-KSS-900	Pedal comp., brake	1	1	1	-	-			
	46500-KSS-B30	Pedal comp., brake	-	-	-	1	1			
9	46513-KSS-900	Spring, brake pedal	1	1	1	1	1			
10	46514-MK4-000	Tube, brake pedal spring	1	1	1	1	1			
11	90016-GHR-700	Bolt, hex, 8 x 25	1	1	1	1	1			
12	94201-20120	Pin, split, 2.0 x 12	1	1	1	1	1			
13	95011-40000	Rubber, change pedal	1	1	-	-	-			
	24781-GCE-E40		-	-	1	1	1			
14	95015-32001	Joint B, brake arm	1	1	-	-	-			
	43453-KGA-K00		-	-	1	1	1			
15	95015-42000	Nut B, brake adjusting	1	1	1	1	1			
16	90118-KSS-900	Bolt, flange, 6 x 20	1	1	1	1	1			KS, ES
	90032-GHR-680		1	1	1	1	1			+, KS2LA, KS3LA
17	24701-KSS-B30	Pedal, gear change	-	-	-	1	1			
18	35350-KSS-B30	Switch assy, RR, stop	-	-	-	1	1			
19	91541-S0A-003	Clip, harness (black) (145mm)	-	-	-	1	1			

Nº Ref.	N.O.S.	Articulo de servicio	T.H.L.L.
1	4101A1	Pedal, cambio (17)	0,1
2	112107	Pedal, arranque	0,1
3	6151B5	Interruptor, freno trasero: lado del pedal (18)	0,4
5	811135	Varilla, accionamiento, freno trasero	0,4
8	810160	Pedal, freno trasero	0,4

Nº de Ref.	Nº. de pieza	Descripción	Cant. Reqd BIZ125 (6)	(7)	(8)	(9)	(A)	Nº de série		Nota
1	24701-KSS-900	Pedal, cambio	1	1	1	-	-			
2	28300-KSS-900	Pedal, arranque, conj.	1	1	1	1	1			
3	35350-KSS-901	Interruptor conj., freno trasero	1	1	1	-	-			
4	35357-KSS-900	Resorte, interruptor del freno	1	1	1	1	1			
5	43451-KSS-900	Varilla comp., accionamiento, freno tras.	1	1	1	1	1			
6	43453-KPF-900	Unión, varilla del freno	1	1	1	1	1			
7	43472-KSS-900	Resorte A, varilla del freno	1	1	1	1	1			
8	46500-KSS-900	Pedal comp., freno	1	1	1	-	-			
	46500-KSS-B30	Pedal comp., freno	-	-	-	1	1			
9	46513-KSS-900	Resorte, pedal del freno	1	1	1	1	1			
10	46514-MK4-000	Tubo, resorte del pedal del freno	1	1	1	1	1			
11	90016-GHR-700	Tornillo, hexagonal, 8 x 25	1	1	1	1	1			
12	94201-20120	Pasador hendido, 2,0 x 12	1	1	1	1	1			
13	95011-40000	Goma, pedal de cambio	1	1	-	-	-			
	24781-GCE-E40		-	-	1	1	1			
14	95015-32001	Unión B, varilla de accionamiento del freno	1	1	-	-	-			
	43453-KGA-K00		-	-	1	1	1			
15	95015-42000	Tuerca B, ajuste de freno	1	1	1	1	1			
16	90118-KSS-900	Tornillo, reborde, 6 x 20	1	1	1	1	1			KS, ES
	90032-GHR-680		1	1	1	1	1			+, KS2LA, KS3LA
17	24701-KSS-B30	Pedal, cambio	-	-	-	1	1			
18	35350-KSS-B30	Interruptor conj., freno trasero	-	-	-	1	1			
19	91541-S0A-003	Presilha	-	-	-	1	1			

PROIBIDA A REPRODUÇÃO E DISTRIBUIÇÃO
10110913 - Marcio - MM - JT

© Moto Honda da Amazônia Ltda.
Todos os direitos reservados.

C-19

Pedal de Apoio

Step

Pedal de Apoyo

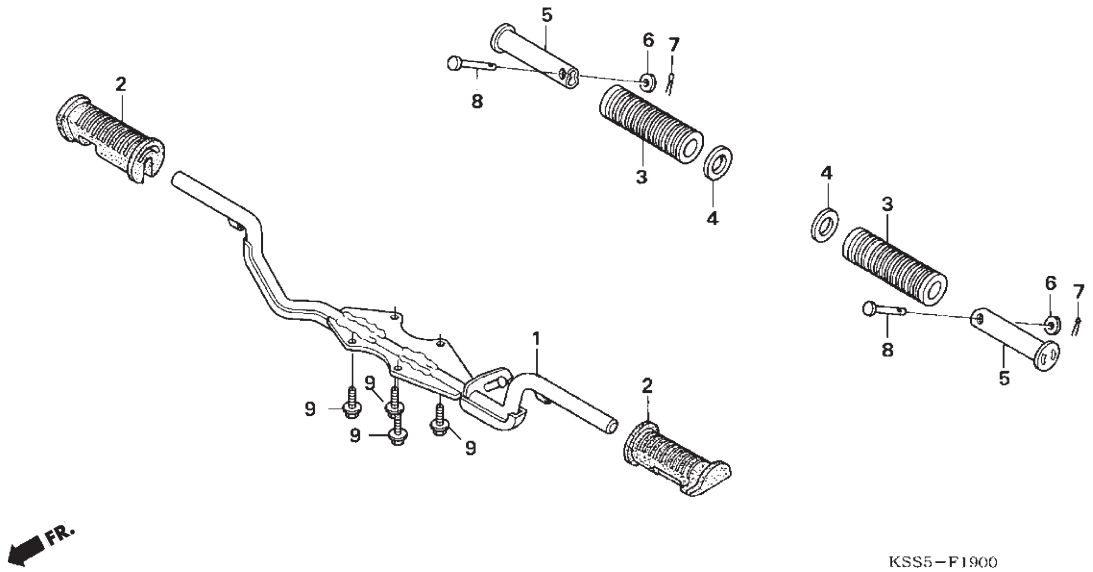

Ref. Nº	N.O.S.	Item de Serviço	T.M.O.
1	410145	Pedal, apoio	0,3
2	4101D3	Borracha esquerda, pedal apoio	0,1
	4101D4	Borracha direita, pedal apoio	0,1
	4101L8	Borracha, ambas, pedal apoio	0,1
5		(3)	
	4101C7	Suporte, esquerdo, pedal apoio, traseiro	0,1
	4101C8	Suporte, direito, pedal apoio traseiro	0,1
	4101P4	Suporte, ambos, pedal apoio traseiro	0,2

Ref. Nº	Nº da peça	Descrição	Qtd. BIZ125 (6)	(7)	(8)	(9)	(A)	Nº de série		Tipo
1	50610-KSS-900	Pedal, apoio, comp.	1	1	1	1	1			
2	50661-GN8-920	Borracha, pedal apoio	2	2	2	2	2			
3	50710-405-000	Borracha, pedal apoio traseiro	2	2	2	2	-			
	50712-KRM-B90		-	-	-	-	2			
4	50713-KC1-700	Placa, pedal apoio traseiro	2	2	-	-	-			
	50718-KRM-860		-	-	2	2	2			
5	50715-KY0-910	Suporte, pedal apoio traseiro	2	2	-	-	-			
	50717-KRM-860		-	-	2	2	2			
6	94101-06000	Arruela, lisa, 6 mm	2	2	-	-	-			
	90231-GH3-630		-	-	2	2	2			
7	94201-16150	Cupilha, 1,6 x 15	2	2	2	2	2			
8	95015-81000	Pino A, articulação	2	2	-	-	-			
	90131-GCE-E40		-	-	2	2	2			
9	90033-GHR-680	Parafuso, flange, 8 x 20	4	4	4	4	4			

PROIBIDA A REPRODUÇÃO E DISTRIBUIÇÃO
1010913 - Matsuo - MM - JT

© Moto Honda da Amazônia Ltda.
Todos os direitos reservados.

Ref. Nº	LON	Service item	F.R.T.
1	410145	Bar, step	0.3
2	4101D3	Rubber, step: left	0.1
	4101D4	Rubber, step: right	0.1
	4101L8	Rubber, step: both	0.1
5		(3)	
	4101C7	Bar, pillion step: left	0.1
	4101C8	Bar, pillion step: right	0.1
	4101P4	Bar, pillion step: both	0.2

Ref. Nº	Part. No.	Description	Reqd. Qty. BIZ125 (6)	(7)	(8)	(9)	(A)	Serial No.		Note
1	50610-KSS-900	Bar comp., step	1	1	1	1	1			
2	50661-GN8-920	Rubber, step	2	2	2	2	2			
3	50710-405-000	Rubber, pillion step	2	2	2	2	-			
	50712-KRM-B90		-	-	-	-	2			
4	50713-KC1-700	Plate, pillion step side	2	2	-	-	-			
	50718-KRM-860		-	-	2	2	2			
5	50715-KY0-910	Bar, pillion step	2	2	-	-	-			
	50717-KRM-860		-	-	2	2	2			
6	94101-06000	Washer, plain, 6 mm	2	2	-	-	-			
	90231-GH3-630		-	-	2	2	2			
7	94201-16150	Pin, split, 1.6 x 15	2	2	2	2	2			
8	95015-81000	Pin A, pillion step	2	2	-	-	-			
	90131-GCE-E40		-	-	2	2	2			
9	90033-GHR-680	Bolt, flange, 8 x 20	4	4	4	4	4			

Nº Ref.	N.O.S.	Articulo de servicio	T.H.L.L.
1	410145	Pedal, apoyo	0,3
2	4101D3	Goma izquierda, pedal de apoyo	0,1
	4101D4	Goma derecha, pedal de apoyo	0,1
	4101L8	Goma, ambas, pedal de apoyo	0,1
5		(3)	
	4101C7	Soporte, izquierdo, pedal de apoyo trasero	0,1
	4101C8	Soporte, derecho, pedal de apoyo trasero	0,1
	4101P4	Soporte, ambos, pedal de apoyo trasero	0,2

Nº de Ref.	Nº. de pieza	Descripción	Cant. Reqd BIZ125 (6)	(7)	(8)	(9)	(A)	Nº de série		Nota
1	50610-KSS-900	Pedal, apoyo, comp.	1	1	1	1	1			
2	50661-GN8-920	Goma, pedal de apoyo	2	2	2	2	2			
3	50710-405-000	Goma, pedal de apoyo trasero	2	2	2	2	-			
	50712-KRM-B90		-	-	-	-	2			
4	50713-KC1-700	Placa, pedal de apoyo trasero	2	2	-	-	-			
	50718-KRM-860		-	-	2	2	2			
5	50715-KY0-910	Soporte, pedal de apoyo trasero	2	2	-	-	-			
	50717-KRM-860		-	-	2	2	2			
6	94101-06000	Arandela, lisa, 6 mm	2	2	-	-	-			
	90231-GH3-630		-	-	2	2	2			
7	94201-16150	Pasador hendido, 1,6 x 15	2	2	2	2	2			
8	95015-81000	Pasador A, pivote	2	2	-	-	-			
	90131-GCE-E40		-	-	2	2	2			
9	90033-GHR-680	Tornillo, reborde, 8 x 20	4	4	4	4	4			

PROIBIDA A REPRODUÇÃO E DISTRIBUIÇÃO
1010913 - Matsuo - MM - JT

© Moto Honda da Amazônia Ltda.
Todos os direitos reservados.

C-20

Cavalete

Stand

Caballete

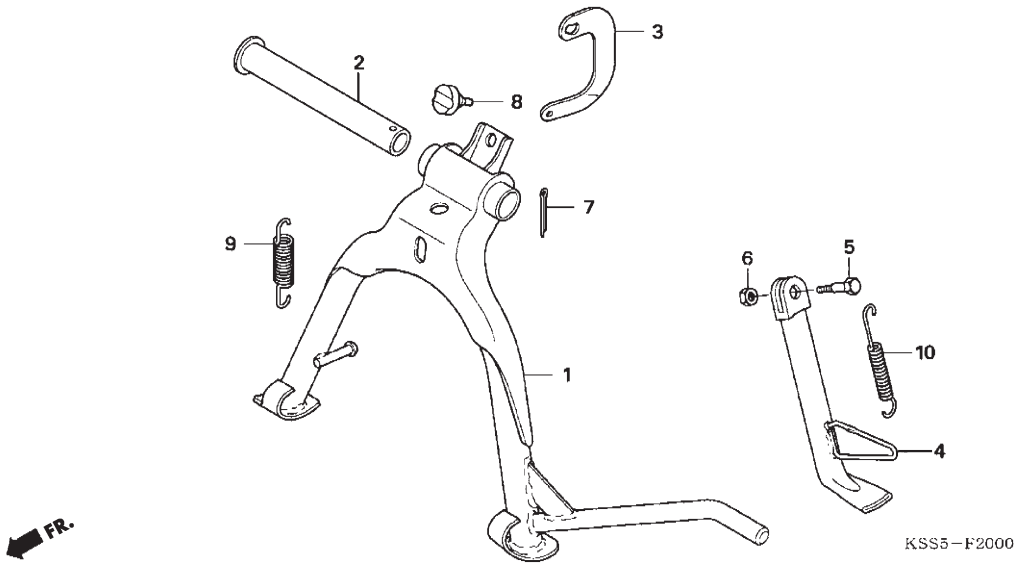

Ref. Nº	N.O.S.	Item de Serviço	T.M.O.
1	410175	Cavalete central	0,5
4	410180	Cavalate lateral	0,2
9	410176	Mola, cavalete central	0,2
10	410182	Mola, cavalete lateral	0,1

Ref. Nº	Nº da peça	Descrição	Qtd. BIZ125 (6)	(7)	(8)	(9)	(A)	Nº de série		Tipo
1	50500-KSS-901	Cavalete central, comp.	1	1	1	-	-			
	50500-KSS-B30		-	-	-	1	1			
2	50512-KSS-900	Eixo, articulação cavalete	1	1	1	1	1			
3	50523-KSS-900	Suporte, mola, cavalete central	1	1	1	1	1			
4	50530-KSS-900	Cavalete lateral, comp.	1	1	1	-	-			
	50530-KSS-B30		-	-	-	1	1			
5	90108-223-000	Parafuso, articulação, cavalete lateral	1	1	1	1	1			
6	90202-GHR-E50	Porca sextavada, 10 mm	1	1	1	1	1			
7	94201-30250	Cupilha, 3,0 x 25	1	1	1	1	1			
8	95011-62000	Batente B, cavalete	1	1	-	-	-			
	50354-GCE-E40	Batente B, cavalete	-	-	1	1	1			
9	95014-71202	Mola B, cavalete central	1	1	-	-	-			
	50535-KRM-B90	Mola, cavalete central	-	-	1	1	1			
10	95014-72102	Mola A, cavalete lateral	1	1	-	-	-			
	50536-KRM-B90	Mola, cavalete lateral	-	-	1	1	1			

PROIBIDA A REPRODUÇÃO E DISTRIBUIÇÃO
1010913 - Matsuo - MM - JT

© Moto Honda da Amazônia Ltda.
Todos os direitos reservados.

Ref. Nº	LON	Service item	F.R.T.
1	410175	Stand, main	0.5
4	410180	Bar, side stand	0.2
9	410176	Spring, main stand	0.2
10	410182	Spring, side stand	0.1

Ref. Nº	Part. No.	Description	Reqd. Qty. BIZ125 (6)	(7)	(8)	(9)	(A)	Serial No.		Note
1	50500-KSS-901	Stand comp., main	1	1	1	-	-			
	50500-KSS-B30		-	-	-	1	1			
2	50512-KSS-900	Pipe, RR. Brake pivot	1	1	1	1	1			
3	50523-KSS-900	Hook, main stand spring	1	1	1	1	1			
4	50530-KSS-900	Bar comp., side stand	1	1	1	-	-			
	50530-KSS-B30		-	-	-	1	1			
5	90108-223-000	Screw, side stand pivot	1	1	1	1	1			
6	90202-GHR-E50	Nut, hex, 10 mm	1	1	1	1	1			
7	94201-30250	Pin, split, 3,0 x 25	1	1	1	1	1			
8	95011-62000	Rubber B, stand stopper	1	1	-	-	-			
	50354-GCE-E40	Rubber B, stopper	-	-	1	1	1			
9	95014-71202	Spring B, main stand	1	1	-	-	-			
	50535-KRM-B90		-	-	1	1	1			
10	95014-72102	Spring A, side stand	1	1	-	-	-			
	50536-KRM-B90	Spring, side stand	-	-	1	1	1			

Nº Ref.	N.O.S.	Articulo de servicio	T.H.L.L.
1	410175	Caballete central	0,5
4	410180	Caballete lateral	0,2
9	410176	Resorte, caballete central	0,2
10	410182	Resorte, caballete lateral	0,1

Nº de Ref.	Nº. de pieza	Descripción	Cant. Reqd BIZ125 (6)	(7)	(8)	(9)	(A)	Nº de série		Nota
1	50500-KSS-901	Caballete central, comp.	1	1	1	-	-			
	50500-KSS-B30		-	-	-	1	1			
2	50512-KSS-900	Eje, pivote caballete	1	1	1	1	1			
3	50523-KSS-900	Soporte, resorte, caballete central	1	1	1	1	1			
4	50530-KSS-900	Caballete lateral, comp.	1	1	1	-	-			
	50530-KSS-B30		-	-	-	1	1			
5	90108-223-000	Tornillo, pivote, caballete lateral	1	1	1	1	1			
6	90202-GHR-E50	Tuerca hexagonal, 10 mm	1	1	1	1	1			
7	94201-30250	Pasador hendido, 3,0 x 25	1	1	1	1	1			
8	95011-62000	Limitador B, caballete	1	1	-	-	-			
	50354-GCE-E40	Limitador B, caballete	-	-	1	1	1			
9	95014-71202	Resorte B, caballete central	1	1	-	-	-			
	50535-KRM-B90	Resorte, caballete central	-	-	1	1	1			
10	95014-72102	Resorte A, caballete lateral	1	1	-	-	-			
	50536-KRM-B90	Resorte, caballete lateral	-	-	1	1	1			

PROIBIDA A REPRODUÇÃO E DISTRIBUIÇÃO
1010913 - Matsuo - MM - JT

Voltar
Back
Volver

© Moto Honda da Amazônia Ltda.
Todos os direitos reservados.

C-21

Garfo Traseiro • Capa da Corrente de Transmissão

Swingarm • Chain Case

Horquilla Trasera • Caja de Cadena de Transmisión

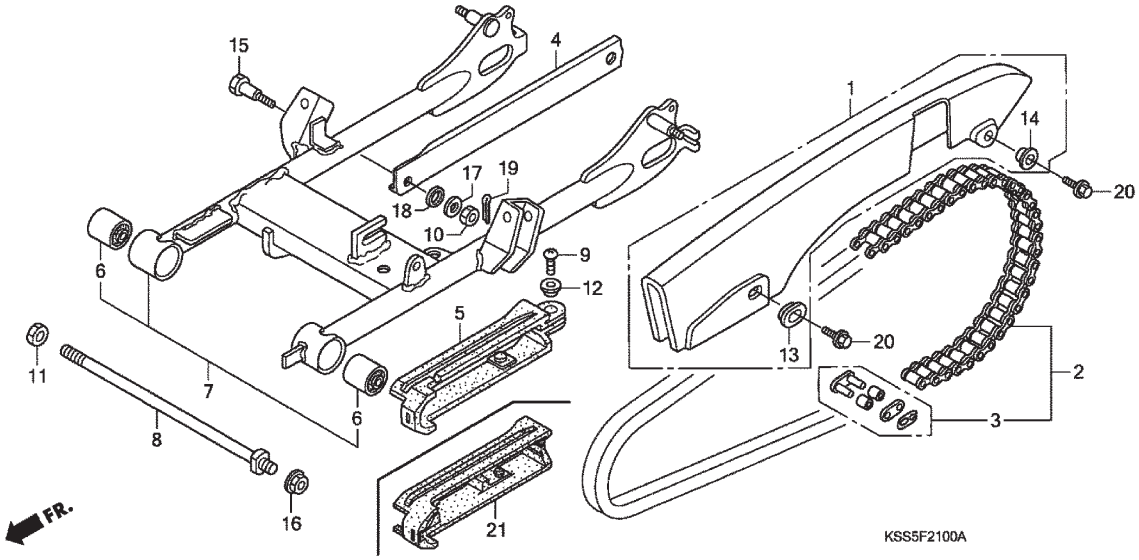

Ref. Nº	N.O.S.	Item de Serviço	T.M.O.
1	410195	Capa, corrente transmissão	0,1
2	213165	Corrente transmissão	0,2
4	7111H2	Braço limitador, freio traseiro	0,3
5	4101E5	Deslizador, corrente transmissão (21)	0,4
6	5121B3	Bucha, garfo traseiro	0,9
	5121B3A	• Substituição uma articulação garfo traseiro, adicionar	0,1
7	5121B0	Garfo traseiro, conj.	0,7

Ref. Nº	Nº da peça	Descrição	Qtd. BIZ125 (6)	(7)	(8)	(9)	(A)	Nº de série		Tipo
1	40510-KSS-900	Capa, corrente transmissão	1	1	1	1	1			
2	40530-KSS-901	Corrente, transmissão (DAIDO)	1	1	1	-	-			
	40530-KSS-B31	Corrente transmissão (DAIDO) (DID428MX-106RB)	-	-	-	1	1			
3	40531-KSS-901	Junção, corrente transmissão	1	1	1	-	-			
	40531-KSS-B31	Junção, corrente transmissão	-	-	-	1	1			
	40531-KWG-601	Junção, corrente transmissão	-	-	-	1	1			
4	43431-KSS-900	Braço, limitador, freio traseiro	1	1	1	1	1			
5	52170-GCE-900	Deslizador, corrente transmissão	1	1	1	-	-			
6	52181-001-300	Bucha, garfo traseiro	2	2	2	2	2			
7	52200-KSS-900	Garfo traseiro, conj.	1	1	1	-	-			
	52200-KSS-B30	Garfo traseiro, conj.	-	-	-	1	1			
8	90121-KSS-900	Parafuso, garfo traseiro	1	1	1	1	1			
9	90156-MV9-000	Parafuso, 6 x 16	1	1	1	-	-			
10	90201-GHR-640	Porca, sextavada, 8 mm	1	1	1	1	1			
11	90203-GHR-650	Porca, sextavada, 10 mm	1	1	1	1	1			
12	90503-KEV-880	Coxim, garfo traseiro	1	1	1	-	-			
13	90513-KSS-900	Arruela, 6 x 9	1	1	1	1	1			
14	90563-KC5-000	Bucha, fixação, capa corrente	1	1	1	1	1			
15	92812-20000	Parafuso A, braço, limitador, freio traseiro	1	1	-	-	-			
	90101-KSS-730	Parafuso B, Braço, limitador, freio traseiro	-	-	1	1	1			
16	90208-GHR-650	Porca, flange, 10 mm	1	1	1	1	1			
17	94101-08000	Arruela, lisa, 8 mm	1	1	-	-	-			
	90231-GHR-640	Arruela, lisa, 8 mm	-	-	1	1	1			

PROIBIDA A REPRODUÇÃO E DISTRIBUIÇÃO
12/09/13 - Matsuo - MM - JT

© Moto Honda da Amazônia Ltda.
Todos os direitos reservados.

Ref. Nº	LON	Service item	F.R.T.
1	410195	Case, drive chain	0.1
2	213165	Chain, drive	0.2
4	7111H2	Arm, rear brake stopper	0.3
5	4101E5	Slider, chain (21)	0.4
6	5121B3	Bush, swingarm pivot	0.9
	5121B3A	• Replace 1 swingarm pivot bush add	0.1
7	5121B0	Swingarm assembly	0.7

Ref. Nº	Part. No.	Description	Reqd. Qty. BIZ125 (6)	(7)	(8)	(9)	(A)	Serial No.		Note
1	40510-KSS-900	Case, drive chain	1	1	1	1	1			
2	40530-KSS-901	Chain, drive (DAIDO)	1	1	1	-	-			
	40530-KSS-B31	Chain, drive (DAIDO) (DID428MX-106RB)	-	-	-	1	1			
3	40531-KSS-901	Joint set, drive chain	1	1	1	-	-			
	40531-KSS-B31	Joint set, drive chain	-	-	-	1	1			
	40531-KWG-601	Joint set, drive chain	-	-	-	1	1			
4	43431-KSS-900	Arm, RR. Brake stopper	1	1	1	1	1			
5	52170-GCE-900	Slider, chain	1	1	1	-	-			
6	52181-001-300	Bush, RR. Fork pivot rubber	2	2	2	2	2			
7	52200-KSS-900	Swingarm set, RR.	1	1	1	-	-			
	52200-KSS-B30	Swingarm set, RR.	-	-	-	1	1			
8	90121-KSS-900	Bolt, swingarm, pivot	1	1	1	1	1			
9	90156-MV9-000	Screw, pan, 6 x 16	1	1	1	-	-			
10	90201-GHR-640	Nut, hex, 8 mm	1	1	1	1	1			
11	90203-GHR-650	Nut, hex, 10 mm	1	1	1	1	1			
12	90503-KEV-880	Collar, FR. Fender	1	1	1	-	-			
13	90513-KSS-900	Washer, 6 x 9	1	1	1	1	1			
14	90563-KC5-000	Washer, chain case setting	1	1	1	1	1			
15	92812-20000	Bolt A, brake stopper arm	1	1	-	-	-			
	90101-KSS-730	Bolt B, brake stopper arm	-	-	1	1	1			
16	90208-GHR-650	Nut, flange, 10 mm	1	1	1	1	1			
17	94101-08000	Washer, plain, 8 mm	1	1	-	-	-			
	90231-GHR-640	Washer, plain, 8 mm	-	-	1	1	1			

Nº Ref.	N.O.S.	Articulo de servicio	T.H.L.L.
1	410195	Caja, cadena de transmisión	0,1
2	213165	Cadena de transmisión	0,2
4	7111H2	Brazo de anclaje, freno trasero	0,3
5	4101E5	Deslizador, cadena de transmisión (21)	0,4
6	5121B3	Buje, horquilla trasera	0,9
	5121B3A	• Reemplazo de un pivote de la horquilla trasera, agregue	0,1
7	5121B0	Horquilla trasera, conj.	0,7

Nº de Ref.	Nº. de pieza	Descripción	Cant. Reqd BIZ125 (6)	(7)	(8)	(9)	(A)	Nº de série		Nota
1	40510-KSS-900	Caja, cadena de transmisión	1	1	1	1	1			
2	40530-KSS-901	Cadena, transmisión (DAIDO)	1	1	1	-	-			
	40530-KSS-B31	Cadena de transmisión (DAIDO) (DID428MX-106RB)	-	-	-	1	1			
3	40531-KSS-901	Unión, cadena de transmisión	1	1	1	-	-			
	40531-KSS-B31	Unión, cadena de transmisión	-	-	-	1	1			
	40531-KWG-601	Unión, cadena de transmisión	-	-	-	1	1			
4	43431-KSS-900	Brazo, anclaje, freno trasero	1	1	1	1	1			
5	52170-GCE-900	Deslizador, cadena de transmisión	1	1	1	-	-			
6	52181-001-300	Buje, horquilla trasera	2	2	2	2	2			
7	52200-KSS-900	Horquilla trasera, conj.	1	1	1	-	-			
	52200-KSS-B30	Horquilla, trasera comp.	-	-	-	1	1			
8	90121-KSS-900	Tornillo, horquilla trasera	1	1	1	1	1			
9	90156-MV9-000	Tornillo, 6 x 16	1	1	1	-	-			
10	90201-GHR-640	Tuerca, hexagonal, 8 mm	1	1	1	1	1			
11	90203-GHR-650	Tuerca, hexagonal, 10 mm	1	1	1	1	1			
12	90503-KEV-880	Collarín, horquilla trasera	1	1	1	-	-			
13	90513-KSS-900	Arandela, 6 x 9	1	1	1	1	1			
14	90563-KC5-000	Buje, fijación, caja de la cadena	1	1	1	1	1			
15	92812-20000	Tornillo A, brazo, anclaje, freno trasero	1	1	-	-	-			
	90101-KSS-730	Tornillo B, anclaje, freno trasero	-	-	1	1	1			
16	90208-GHR-650	Tuerca, reborde, 10 mm	1	1	1	1	1			
17	94101-08000	Arandela, lisa, 8 mm	1	1	-	-	-			
	90231-GHR-640	Arandela, lisa, 8 mm	-	-	1	1	1			

PROIBIDA A REPRODUÇÃO E DISTRIBUIÇÃO
1810013 - Matsuo - MM - JT

© Moto Honda da Amazônia Ltda.
Todos os direitos reservados.

C-21

Garfo Traseiro • Capa da Corrente de Transmissão

Swingarm • Chain Case

Horquilla Trasera • Caja de Cadena de Transmisión

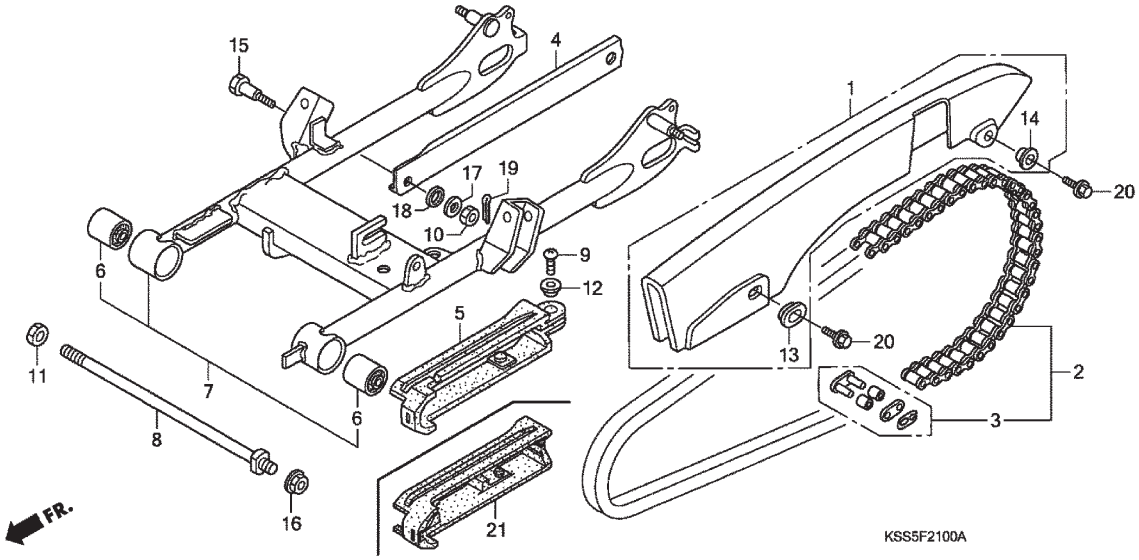

Ref. Nº	N.O.S.	Item de Serviço	T.M.O.	Ref. Nº	Nº da peça	Descrição	Qtd. BIZ125 (6)	(7)	(8)	(9)	(A)	Nº de série		Tipo
				18	94111-10000	Arruela, pressão, 10 mm	1	1	-	-	-			
					90503-KGA-K00	Arruela, pressão, 10 mm	-	-	1	1	1			
				19	94201-20150	Cupilha, 2,0 x 15	1	1	1	1	1			
				20	95701-06012-07	Parafuso, flange, 6 x 12	2	2	-	-	-			
					90032-GHR-E40	Parafuso, flange, 6 x 12	-	-	2	2	2			
				21	52170-GFP-900	Deslizador, corrente transmissão	-	-	-	1	1			

PROIBIDA A REPRODUÇÃO E DISTRIBUIÇÃO
1010913 - Matsuo - MM - JT

Voltar
Back
Volver

© Moto Honda da Amazônia Ltda.
Todos os direitos reservados.

Ref. Nº	LON	Service item	F.R.T.

Ref. Nº	Part. No.	Description	Reqd. Qty. BIZ125 (6)	(7)	(8)	(9)	(A)	Serial No.		Note
18	94111-10000	Washer, spring, 10 mm	1	1	-	-	-			
	90503-KGA-K00	Washer, spring, 10 mm	-	-	1	1	1			
19	94201-20150	Pin, split, 2,0 x 15	1	1	1	1	1			
20	95701-06012-07	Bolt, flange, 6 x 12	2	2	-	-	-			
	90032-GHR-E40	Bolt, flange, 6 x 12	-	-	2	2	2			
21	52170-GFP-900	Slider, chain	-	-	-	1	1			

Nº Ref.	N.O.S.	Articulo de servicio	T.H.L.L.

Nº de Ref.	Nº. de pieza	Descripción	Cant. Reqd BIZ125 (6)	(7)	(8)	(9)	(A)	Nº de série		Nota
18	94111-10000	Arandela, presión, 10 mm	1	1	-	-	-			
	90503-KGA-K00	Arandela, presión, 10 mm	-	-	1	1	1			
19	94201-20150	Pasador hendido, 2,0 x 15	1	1	1	1	1			
20	95701-06012-07	Tornillo, reborde, 6 x 12	2	2	-	-	-			
	90032-GHR-E40	Tornillo, reborde, 6 x 12	-	-	2	2	2			
21	52170-GFP-900	Deslizador, cadena de transmisión	-	-	-	1	1			

PROIBIDA A REPRODUÇÃO E DISTRIBUIÇÃO
1010913 - Matsuo - MM - JT

Voltar
Back
Volver

© Moto Honda da Amazônia Ltda.
Todos os direitos reservados.

C-22

Amortecedor Traseiro

Rear Cushion

Amortiguador Trasero

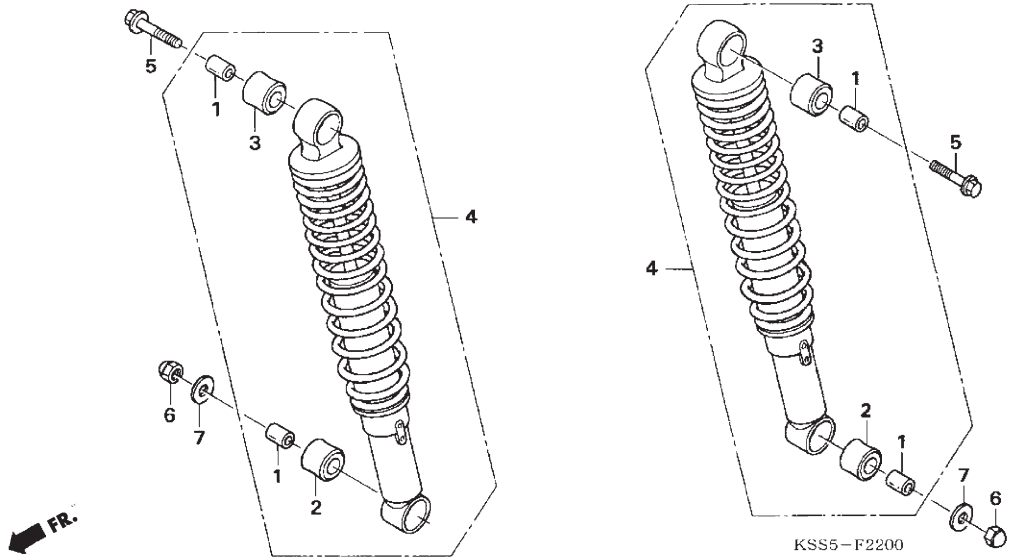

Ref. Nº	N.O.S.	Item de Serviço	T.M.O.
4	5121B6	Amortecedor traseiro: esquerdo	0,5
	5121B7	Amortecedor traseiro: direito.	0,5
	5121B8	Amortecedor traseiro: ambos	0,6

Ref. Nº	Nº da peça	Descrição	Qtd. BIZ125 (6)	(7)	(8)	(9)	(A)	Nº de série		Tipo
1	52486-KBW-901	Bucha, amortecedor traseiro	4	4	4	4	4			
2	52488-331-003	Bucha, borracha, amortecedor traseiro (SHOWA)	2	2	2	2	2			
3	52489-399-601	Bucha, borracha, superior	2	2	2	2	2			
4	52400-KSS-901	Amortecedor traseiro, conj.	2	2	2	-	-			
	52470-KSS-B31	Amortecedor traseiro, conj.	-	-	-	2	-			
	52470-KSS-B32	(SHOWA)	-	-	-	-	2			
5	90038-GHR-740	Parafuso, flange, 10 x 35	2	2	2	2	2			
6	94021-10000-0S	Porca cega, sextavada, 10 mm	2	2	2	2	2			
7	94101-10000	Arruela, lisa, 10 mm	2	2	-	-	-			
	90231-GHR-650	Arruela, lisa, 10 mm	-	-	2	2	2			

PROIBIDA A REPRODUÇÃO E DISTRIBUIÇÃO
1010913 - Matsuo - MM - JT

Voltar
Back
Volver

© Moto Honda da Amazônia Ltda.
Todos os direitos reservados.

Ref. Nº	LON	Service item	F.R.T.
4	5121B6	Cushion assy., rear: Left	0.5
	5121B7	Cushion assy., rear: Right	0.5
	5121B8	Cushion assy., rear: Both	0.6

Ref. Nº	Part. No.	Description	Reqd. Qty. BIZ125 (6)	(7)	(8)	(9)	(A)	Serial No.		Note
1	52486-KBW-901	Collar, rubber bush	4	4	4	4	4			
2	52488-331-003	Rubber B, joint (SHOWA)	2	2	2	2	2			
3	52489-399-601	Bush, upper rubber	2	2	2	2	2			
4	52400-KSS-901	Cushion assy., RR.	2	2	2	-	-			
	52470-KSS-B31	Cushion assy., RR.	-	-	-	2	-			
	52470-KSS-B32	(SHOWA)	-	-	-	-	2			
5	90038-GHR-740	Bolt, flange, 10 x 35	2	2	2	2	2			
6	94021-10000-0S	Nut, hex, cap, 10 mm	2	2	2	2	2			
7	94101-10000	Washer, plain, 10 mm	2	2	-	-	-			
	90231-GHR-650	Washer, plain, 10 mm	-	-	2	2	2			

Nº Ref.	N.O.S.	Articulo de servicio	T.H.L.L.
4	5121B6	Amortiguador trasero izquierdo conj.	0,5
	5121B7	Amortiguador trasero derecho, conj.	0,5
	5121B8	Amortiguadores traseros, ambos	0,6

Nº de Ref.	Nº. de pieza	Descripción	Cant. Reqd BIZ125 (6)	(7)	(8)	(9)	(A)	Nº de série		Nota
1	52486-KBW-901	Buje, amortiguador trasero	4	4	4	4	4			
2	52488-331-003	Buje, goma, amort. Trasero (SHOWA)	2	2	2	2	2			
3	52489-399-601	Buje, goma, superior	2	2	2	2	2			
4	52400-KSS-901	Amortiguador trasero, conj.	2	2	2	-	-			
	52470-KSS-B31	Amortiguador trasero, conj.	-	-	-	2	-			
	52470-KSS-B32	(SHOWA)	-	-	-	-	2			
5	90038-GHR-740	Tornillo, reborde, 10 x 35	2	2	2	2	2			
6	94021-10000-0S	Tuerca ciega, hexagonal 10 mm	2	2	2	2	2			
7	94101-10000	Arandela, lisa, 10 mm	2	2	-	-	-			
	90231-GHR-650	Arandela, lisa, 10 mm	-	-	2	2	2			

PROIBIDA A REPRODUÇÃO E DISTRIBUIÇÃO
1010913 - Matsuo - MM - JT

© Moto Honda da Amazônia Ltda.
Todos os direitos reservados.

C-23

Para-lama Traseiro

Rear Fender

Guardafango Trasero

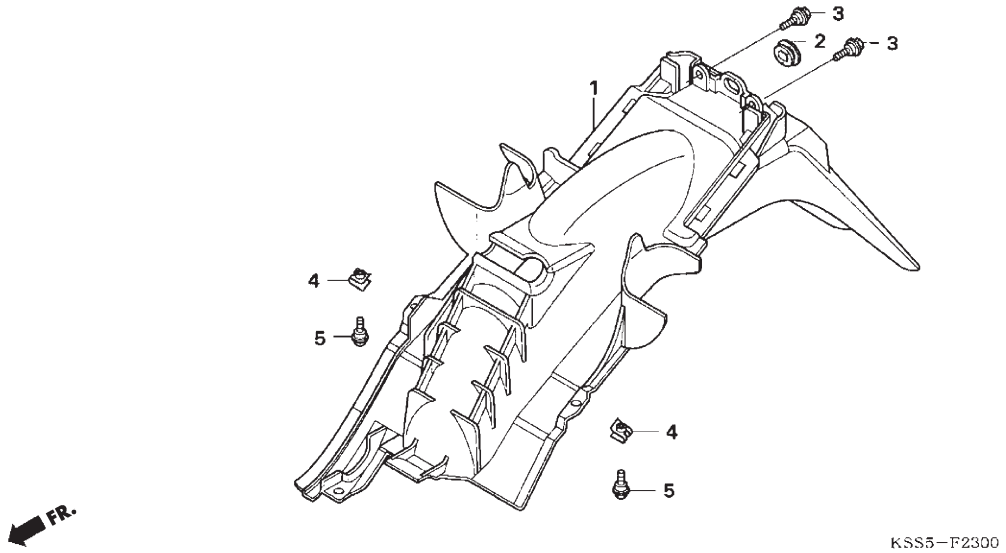

Ref. Nº	N.O.S.	Item de Serviço	T.M.O.
1	413102	Para-lama traseiro	0,7

Ref. Nº	Nº da peça	Descrição	Qtd. BIZ125 (6)	(7)	(8)	(9)	(A)	Nº de série		Tipo
1	80100-KSS-900	Para-lama taseiro	1	1	1	1	1			
2	83551-GE2-000	Coxim, carcaça, filtro de ar	1	1	1	1	1			
3	90118-KRM-860	Parafuso, flange, 6 mm	2	2	2	2	2			
4	90677-KRM-860	Presilha, 5 mm	2	2	2	2	2			
5	91509-KRM-860	Parafuso, 5 x 11,5	2	2	2	2	2			

PROIBIDA A REPRODUÇÃO E DISTRIBUIÇÃO
1010913 - Matsuo - MM - JT

© Moto Honda da Amazônia Ltda.
Todos os direitos reservados.

Ref. Nº	LON	Service item	F.R.T.
1	413102	Fender, rear	0.7

Ref. Nº	Part. No.	Description	Reqd. Qty. BIZ125 (6)	(7)	(8)	(9)	(A)	Serial No.		Note
1	80100-KSS-900	Fender, RR.	1	1	1	1	1			
2	83551-GE2-000	Grommet, air cleaner case	1	1	1	1	1			
3	90118-KRM-860	Bolt, flange, 6 mm	2	2	2	2	2			
4	90677-KRM-860	Nut, clip, 5 mm	2	2	2	2	2			
5	91509-KRM-860	Screw, pan, 5 x 11,5	2	2	2	2	2			

Nº Ref.	N.O.S.	Articulo de servicio	T.H.L.L.
1	413102	Guardafango trasero	0,7

Nº de Ref.	Nº. de pieza	Descripción	Cant. Reqd BIZ125 (6)	(7)	(8)	(9)	(A)	Nº de série		Nota
1	80100-KSS-900	Guardafango trasero	1	1	1	1	1			
2	83551-GE2-000	Collarín, caja, filtro de aire	1	1	1	1	1			
3	90118-KRM-860	Tornillo, reborde, 6 mm	2	2	2	2	2			
4	90677-KRM-860	Prendedor, 5 mm	2	2	2	2	2			
5	91509-KRM-860	Tornillo, 5 x 11,5	2	2	2	2	2			

PROIBIDA A REPRODUÇÃO E DISTRIBUIÇÃO
1010913 - Matsuo - MM - JT

Voltar
Back
Volver

© Moto Honda da Amazônia Ltda.
Todos os direitos reservados.

C-24

Sinaleira Dianteira

Front Winker

Interminente Delantero

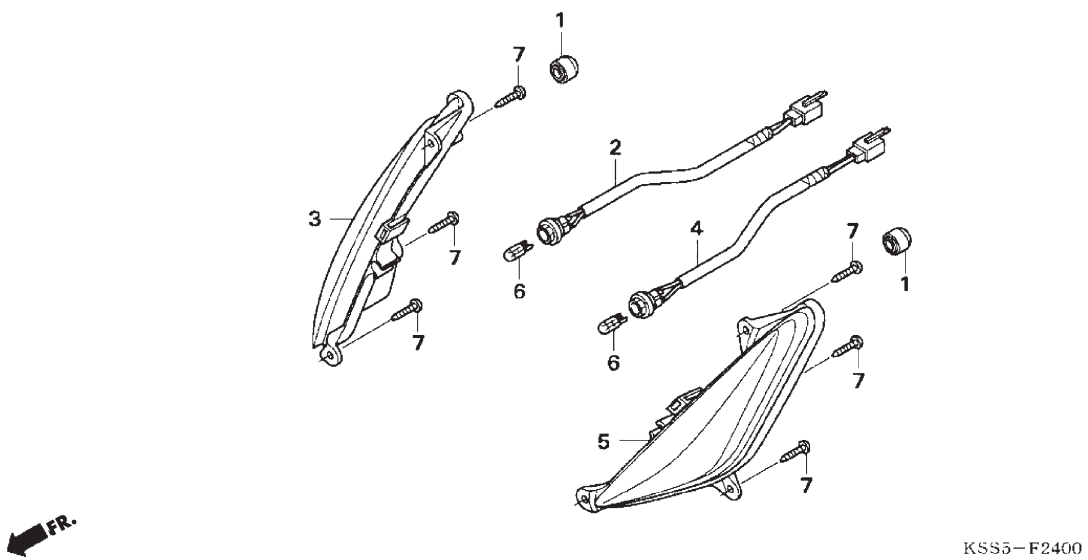

Ref. Nº	N.O.S.	Item de Serviço	T.M.O.
2	6161B6	Soquete, sinaleira dianteira: direita	0,2
	6161B7	Soquete, sinaleira dianteira: ambas	0,2
3	6161C4	Sinaleira, dianteira: direita	0,2
	6161C5	Sinaleira dianteira: ambas	0,3
4	6161B5	Soquete, sinaleira dianteira: esquerda	0,2
	6161B7	Soquete, sinaleira dianteira: ambas	0,2
5	6161C3	Soquete, sinaleira dianteira: esquerda	0,2
	6161C5	Sinaleira, dianteira: ambas	0,3
6	616133	Lâmpada, sinaleira dianteira	0,1
		• Nota: Mesmo tempo para as duas unidades	

Ref. Nº	Nº da peça	Descrição	Qtd. BIZ125 (6)	(7)	(8)	(9)	(A)	Nº de série		Tipo
1	33113-KSS-901	Condutor, comp.	2	2	2	2	2			
2	33410-KSS-901	Soquete comp., sinaleira dianteira direita	1	1	1	1	1			
3	33411-KSS-901	Sinaleira, unidade, direita	1	1	1	1	1			
4	33460-KSS-901	Soquete comp., sinaleira dianteira esquerda	1	1	1	1	1			
5	33461-KSS-901	Sinaleira, unidade, esquerda	1	1	1	1	1			
6	34905-KAN-W01	Lâmpada, sinaleira (12V / 10W)	2	2	2	2	2			
7	90138-GHR-J40	Parafuso, fixação, 4 x 12	6	6	6	6	6			

PROIBIDA A REPRODUÇÃO E DISTRIBUIÇÃO
1010913 - Matsuo - MM - JT

© Moto Honda da Amazônia Ltda.
Todos os direitos reservados.

Ref. Nº	LON	Service item	F.R.T.
2	6161B6	Socket, winker: Right front	0.2
	6161B7	Socket, winker: Both front	0.2
3	6161C4	Winker: Right front	0.2
	6161C5	Winker: Both front	0.3
4	6161B5	Socket, winker: Left front	0.2
	6161B7	Socket, winker: Both front	0.2
5	6161C3	Winker: Left front	0.2
	6161C5	Winker: Both front	0.3
6	616133	Bulb, winker: Front	0.1
		• Note: Same time for two units	

Ref. Nº	Part. No.	Description	Reqd. Qty. BIZ125 (6)	(7)	(8)	(9)	(A)	Serial No.		Note
1	33113-KSS-901	Pipe comp.	2	2	2	2	2			
2	33410-KSS-901	Socket comp., R. FR. Winker	1	1	1	1	1			
3	33411-KSS-901	Winker unit, R.	1	1	1	1	1			
4	33460-KSS-901	Socket comp., L. FR. Winker	1	1	1	1	1			
5	33461-KSS-901	Winker unit, L.	1	1	1	1	1			
6	34905-KAN-W01	Bulb, winker (12V / 10W)	2	2	2	2	2			
7	90138-GHR-J40	Screw, tapping, 4 x 12	6	6	6	6	6			

Nº Ref.	N.O.S.	Articulo de servicio	T.H.L.L.
2	6161B6	Soquete, intermitente delantero: derecho	0,2
	6161B7	Soquete, intermitente delantero: ambos	0,2
3	6161C4	Intermitente delantero: derecho	0,2
	6161C5	Intermitente delantero: ambos	0,3
4	6161B5	Soquete, intermitente delantero: izquierda	0,2
	6161B7	Soquete, intermitente delantero: ambos	0,2
5	6161C3	Soquete, intermitente delantero: izquierdo	0,2
	6161C5	Intermitente delantero: ambos	0,3
6	616133	Bombilla, intermitente delantero	0,1
		• Nota: Miesmo tiempo para las dos unidades	

Nº de Ref.	Nº. de pieza	Descripción	Cant. Reqd BIZ125 (6)	(7)	(8)	(9)	(A)	Nº de série		Nota
1	33113-KSS-901	Conductor, comp	2	2	2	2	2			
2	33410-KSS-901	Soquete comp., intermitente delantero derecho	1	1	1	1	1			
3	33411-KSS-901	Intermitente, unidad, derecha	1	1	1	1	1			
4	33460-KSS-901	Soquete comp., intermitente delantero izquierdo	1	1	1	1	1			
5	33461-KSS-901	Intermitente, unidad, izquierda	1	1	1	1	1			
6	34905-KAN-W01	Bombilla, intermitente (12V / 10W)	2	2	2	2	2			
7	90138-GHR-J40	Tornillo, fijación, 4 x 12	6	6	6	6	6			

PROIBIDA A REPRODUÇÃO E DISTRIBUIÇÃO
1010913 - Matsuo - MM - JT

© Moto Honda da Amazônia Ltda.
Todos os direitos reservados.

C-25

Lanterna Traseira

Rear Combination Light

Intermitente Trasero

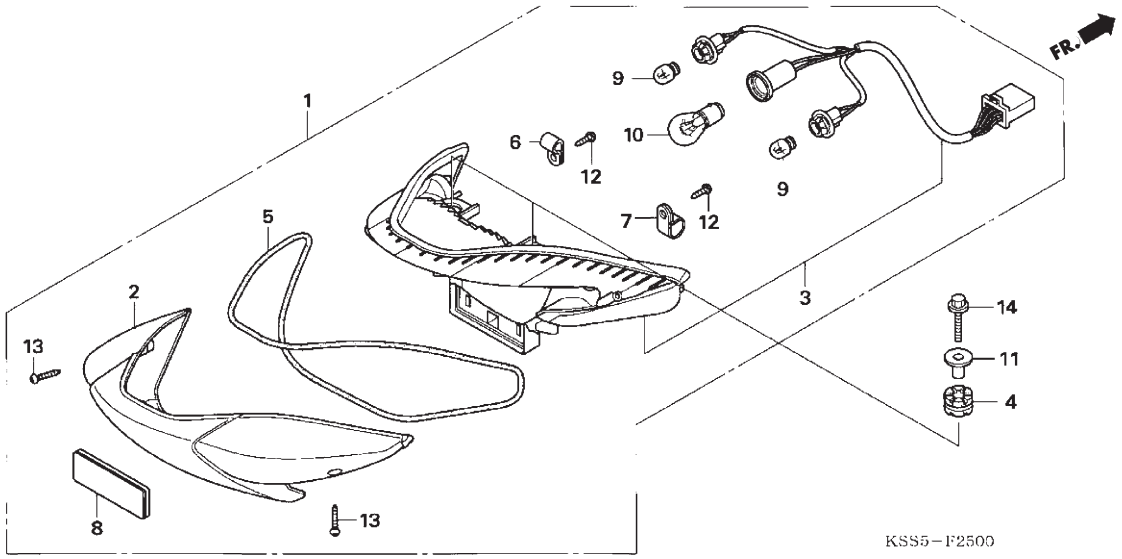

Ref. Nº	N.O.S.	Item de Serviço	T.M.O.
1	6161H2	Lanterna traseira, conj.	0,5
2	6161E4	Lente, lanterna traseira	0,1
3	6161E2	Base, lanterna traseira	0,5
9	616139	Lâmpada, sinaleira traseira	0,1
		• Nota: Mesmo tempo para as duas unidades	
10	6161G1	Lâmpada, lanterna traseira	0,1

Ref. Nº	Nº da peça	Descrição	Qtd. BIZ125 (6)	(7)	(8)	(9)	(A)	Nº de série		Tipo
1	33700-KSS-901	Lanterna traseira conj.	1	1	1	1	1			
2	33702-KSS-901	Lente, lanterna traseira	1	1	1	1	1			
3	33704-KSS-901	Base comp., sinaleira traseira	1	1	1	1	1			
4	33705-KW7-900	Coxim, sinaleira traseira	2	2	2	2	2			
5	33706-KSS-901	Guarnição, lente	1	1	1	1	1			
6	33725-KSS-901	Presilha (6,5)	1	1	1	1	1			
7	33726-KSS-901	Presilha (14,5)	1	1	1	1	1			
8	33741-MCG-003	Refletor, lanterna	1	1	1	1	1			
9	34905-KAN-W01	Lâmpada, sinaleira (12V 10W)	2	2	2	2	2			
10	34906-KRM-851	Lâmpada, lanterna traseira (12V 21/5W)	1	1	1	1	1			
11	61104-428-000	Bucha, para-lama dianteiro	2	2	-	-	-			
	61104-GCE-E40		-	-	2	2	2			
12	90102-GHR-E40	Parafuso, fixação, 4 x 12	2	2	2	2	2			
13	90102-GHR-F00	Parafuso, fixação, 4 x 25	2	2	2	2	2			
14	90032-GHR-700	Parafuso, flange, 6 x 25	2	2	2	2	2			

PROIBIDA A REPRODUÇÃO E DISTRIBUIÇÃO
1010913 - Matsuo - MM - JT

Voltar
Back
Volver

© Moto Honda da Amazônia Ltda.
Todos os direitos reservados.

Ref. Nº	LON	Service item	F.R.T.
1	6161H2	Taillight assembly	0.5
2	6161E4	Lens, taillight	0.1
3	6161E2	Base, taillight	0.5
9	616139	Bulb, winker, rear	0.1
		• Note: Same time for two units	
10	6161G1	Bulb, taillight	0.1

Ref. Nº	Part. No.	Description	Reqd. Qty. BIZ125 (6)	(7)	(8)	(9)	(A)	Serial No.		Note
1	33700-KSS-901	Light assy, RR, combination	1	1	1	1	1			
2	33702-KSS-901	Lens, taillight	1	1	1	1	1			
3	33704-KSS-901	Base comp., RR, combination	1	1	1	1	1			
4	33705-KW7-900	Rubber A, taillight mounting	2	2	2	2	2			
5	33706-KSS-901	Packing, lens	1	1	1	1	1			
6	33725-KSS-901	Clip (6.5)	1	1	1	1	1			
7	33726-KSS-901	Clip (14.5)	1	1	1	1	1			
8	33741-MCG-003	Reflector, reflex	1	1	1	1	1			
9	34905-KAN-W01	Bulb, winker (12V 10W)	2	2	2	2	2			
10	34906-KRM-851	Bulb, Taillight (12V 21/5W)	1	1	1	1	1			
11	61104-428-000	Collar, FR, fender	2	2	-	-	-			
	61104-GCE-E40		-	-	2	2	2			
12	90102-GHR-E40	Screw, tapping, 4 x 12	2	2	2	2	2			
13	90102-GHR-F00	Screw, tapping, 4 x 25	2	2	2	2	2			
14	90032-GHR-700	Bolt, flange, 6 x 25	2	2	2	2	2			

Nº Ref.	N.O.S.	Articulo de servicio	T.H.L.L.
1	6161H2	Luz trasera, conj.	0,5
2	6161E4	Lente, luz trasera	0,1
3	6161E2	Base, luz trasera	0,5
9	616139	Bombilla, intermitente trasero	0,1
		• Nota: Mismo tiempo para las dos unidades	
10	6161G1	Bombilla, luz trasera	0,1

Nº de Ref.	Nº. de pieza	Descripción	Cant. Reqd BIZ125 (6)	(7)	(8)	(9)	(A)	Nº de série		Nota
1	33700-KSS-901	Luz trasera conj.	1	1	1	1	1			
2	33702-KSS-901	Lente, luz trasera	1	1	1	1	1			
3	33704-KSS-901	Base comp., intermitente trasero	1	1	1	1	1			
4	33705-KW7-900	Collarin, intermitente trasero	2	2	2	2	2			
5	33706-KSS-901	Empaque, lente	1	1	1	1	1			
6	33725-KSS-901	Prendedor (6,5)	1	1	1	1	1			
7	33726-KSS-901	Prendedor (14,5)	1	1	1	1	1			
8	33741-MCG-003	Reflector, luz trasera	1	1	1	1	1			
9	34905-KAN-W01	Bombilla, intermitente (12V 10W)	2	2	2	2	2			
10	34906-KRM-851	Bombilla, Luz trasera (12V 21/5W)	1	1	1	1	1			
11	61104-428-000	Buje, guardafango delantero	2	2	-	-	-			
	61104-GCE-E40		-	-	2	2	2			
12	90102-GHR-E40	Tornillo, fijación, 4 x 12	2	2	2	2	2			
13	90102-GHR-F00	Tornillo, fijación, 4 x 25	2	2	2	2	2			
14	90032-GHR-700	Tornillo, reborde, 6 x 25	2	2	2	2	2			

PROIBIDA A REPRODUÇÃO E DISTRIBUIÇÃO
1010913 - Matsuo - MM - JT

© Moto Honda da Amazônia Ltda.
Todos os direitos reservados.

C-26

Bateria

Battery

Batería

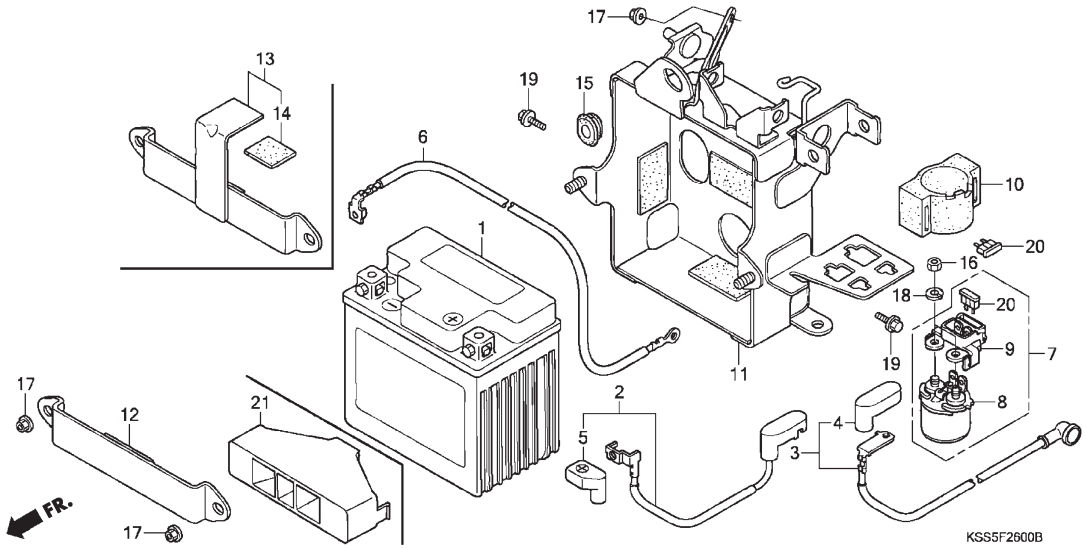

Ref. Nº	N.O.S.	Item de Serviço	T.M.O.
1	610100	Bateria	0,2
2	610105	Cabo positivo, bateria	0,2
3	612115	Cabo, motor partida	0,7
6	610110	Cabo negativo, bateria	0,7
7	615113	(8)	
	615113	Interruptor, magnético partida	0,3
11	410185	Caixa, bateria	0,4

Ref. Nº	Nº da peça	Descrição	Qtd. BIZ125 (6)	(7)	(8)	(9)	(A)	Nº de série		Tipo
1	31500-KGA-893	Bateria, conj., (DTZ5L)	1	1	1	-	-			KSBR
	31500-KGA-971	Bateria (YTX5L-BS)	1	1	1	-	-			KS2LA, KS3LA
	31500-KPF-893	Bateria, conj., (YTX7L-BS)	1	1	1	-	-			ES2LA
	31500-KPF-894		1	1	1	-	-			ES3LA
	31500-MCG-003	Bateria (YTX7L-BS) (YUASA)	1	1	1	-	-			ESBR
	31500-KRM-B22	Bateria, Delphi (DTZ6)	1	1	1	-	-			+BR
	31500-KRM-L62	Bateria, Delphi (DTZ6)	1	1	1	-	-			+2LA, +3LA
2	32401-KSS-900	Cabo, partida, bateria	1	1	1	-	-			ES, +
3	32410-KSS-900	Cabo, motor partida	1	1	1	-	-			ES, +
4	32414-KRM-850	Tampa A, interruptor magnético	1	1	1	-	-			ES, +
5	32416-KSS-900	Tampa, terminal bateria positivo	1	1	1	-	-			ES, +
6	32601-KSS-900	Fio terra, bateria	1	1	1	-				ES, +
7	35850-KSS-900	Interruptor conj., interruptor magnético	1	1	1	-	-			ES, +
8	35851-MF5-751	Interruptor comp., interruptor magnético	1	1	1	-	-			ES, +
9	35855-MF5-751	Suporte fusível, conj.	1	1	1	-	-			ES, +
10	35856-MR4-900	Suporte, interruptor	1	1	1	-	-			ES, +
11	50381-KSS-900	Caixa bateria, comp.	1	1	1	-	-			
12	50382-GCE-940	Presilha, bateria	1	1	1	-	-			ES, +
13	50382-KSS-910	Presilha, bateria	1	1	1	-	-			KS
14	50385-GCE-D60	Coxim, bateria	1	1	1	-	-			KS
15	83551-300-000	Coxim, carcaça filtro ar	1	1	1	-	-			
16	90202-GHR-630	Porca sextavada, 6 mm	2	2	2	-	-			ES, +
17	90208-GHR-630	Porca, flange, 6 mm	3	3	3	-	-			

PROIBIDA A REPRODUÇÃO E DISTRIBUIÇÃO
1010913 - Matsuo - MM - JT

© Moto Honda da Amazônia Ltda.
Todos os direitos reservados.

Ref. Nº	LON	Service item	F.R.T.
1	610100	Battery	0.2
2	610105	Cable, positive battery	0.2
3	612115	Cable, starter motor	0.7
6	610110	Cable, negative battery	0.7
7	615113	(8)	
	615113	Switch, starter magnetic	0.3
11	410185	Box, battery	0.4

Ref. Nº	Part. No.	Description	Reqd. Qty. BIZ125 (6)	(7)	(8)	(9)	(A)	Serial No.		Note
1	31500-KGA-893	Battery assy, (DTZ5L)	1	1	1	-	-			KSBR
	31500-KGA-971	Battery (YTX5L-BS)	1	1	1	-	-			KS2LA, KS3LA
	31500-KPF-893	Battery assy, (YTX7L-BS)	1	1	1	-	-			ES2LA
	31500-KPF-894		1	1	1	-	-			ES3LA
	31500-MCG-003	Battery (YTX7L-BS) (YUASA)	1	1	1	-	-			ESBR
	31500-KRM-B22	Battery, Delphi (DTZ6)	1	1	1	-	-			+BR
	31500-KRM-L62	Battery, Delphi (DTZ6)	1	1	1	-	-			+2LA, +3LA
2	32401-KSS-900	Cable, starter magnetic battery	1	1	1	-	-			ES, +
3	32410-KSS-900	Cable, starter motor	1	1	1	-	-			ES, +
4	32414-KRM-850	Cover A, Starter magnetic	1	1	1	-	-			ES, +
5	32416-KSS-900	Cover, battery terminal positive	1	1	1	-	-			ES, +
6	32601-KSS-900	Cable, battery ground	1	1	1	-	-			ES, +
7	35850-KSS-900	Switch assy., starter magnetic	1	1	1	-	-			ES, +
8	35851-MF5-751	Switch comp., starter magnetic	1	1	1	-	-			ES, +
9	35855-MF5-751	Holder assy, fuse	1	1	1	-	-			ES, +
10	35856-MR4-900	Rubber, shock	1	1	1	-	-			ES, +
11	50381-KSS-900	Box comp., battery	1	1	1	-	-			
12	50382-GCE-940	Band, battery	1	1	1	-	-			ES, +
13	50382-KSS-910	Band, battery	1	1	1	-	-			KS
14	50385-GCE-D60	Cushion, battery	1	1	1	-	-			KS
15	83551-300-000	Grommet, air cleaner case	1	1	1	-	-			
16	90202-GHR-630	Nut, hex., 6 mm	2	2	2	-	-			ES, +
17	90208-GHR-630	Nut, flange, 6 mm	3	3	3	-	-			

Nº Ref.	N.O.S.	Articulo de servicio	T.H.L.L.
1	610100	Bateria	0,2
2	610105	Cable positivo, batería	0,2
3	612115	Cable, motor de arranque	0,7
6	610110	Cable negativo, batería	0,7
7	615113	(8)	
	615113	Interruptor, magnético de arranque	0,3
11	410185	Caja, batería	0,4

Nº de Ref.	Nº. de pieza	Descripción	Cant. Reqd BIZ125 (6)	(7)	(8)	(9)	(A)	Nº de série		Nota
1	31500-KGA-893	Batería, conj., (DTZ5L)	1	1	1	-	-			KSBR
	31500-KGA-971	Batería (YTX5L-BS)	1	1	1	-	-			KS2LA, KS3LA
	31500-KPF-893	Batería, conj., (YTX7L-BS)	1	1	1	-	-			ES2LA
	31500-KPF-894		1	1	1	-	-			ES3LA
	31500-MCG-003	Batería (YTX7L-BS) (YUASA)	1	1	1	-	-			ESBR
	31500-KRM-B22	Batería, Delphi (DTZ6)	1	1	1	-	-			+BR
	31500-KRM-L62	Batería, Delphi (DTZ6)	1	1	1	-	-			+2LA, +3LA
2	32401-KSS-900	Cable, arranque, batería	1	1	1	-	-			ES, +
3	32410-KSS-900	Cable, motor de arranque	1	1	1	-	-			ES, +
4	32414-KRM-850	Cubierta A, interruptor magnético	1	1	1	-	-			ES, +
5	32416-KSS-900	Cubierta, terminal de la batería positivo	1	1	1	-	-			ES, +
6	32601-KSS-900	Cable tierra, batería	1	1	1	-	-			ES, +
7	35850-KSS-900	Interruptor conj., interruptor magnético	1	1	1	-	-			ES, +
8	35851-MF5-751	Interruptor comp., interruptor magnético	1	1	1	-	-			ES, +
9	35855-MF5-751	Soporte del fusible, conj.	1	1	1	-	-			ES, +
10	35856-MR4-900	Soporte, interruptor	1	1	1	-	-			ES, +
11	50381-KSS-900	Caja de la batería, comp.	1	1	1	-	-			
12	50382-GCE-940	Prendedor, batería	1	1	1	-	-			ES, +
13	50382-KSS-910	Prendedor, batería	1	1	1	-	-			KS
14	50385-GCE-D60	Collarin, batería	1	1	1	-	-			KS
15	83551-300-000	Collarin, caja del filtro de aire	1	1	1	-	-			
16	90202-GHR-630	Tuerca hexagonal, 6 mm	2	2	2	-	-			ES, +
17	90208-GHR-630	Tuerca, reborde, 6 mm	3	3	3	-	-			

PROIBIDA A REPRODUÇÃO E DISTRIBUIÇÃO
13/09/13 - Matsuo - MM - JT

© Moto Honda da Amazônia Ltda.
Todos os direitos reservados.

C-26

Bateria

Battery

Batería

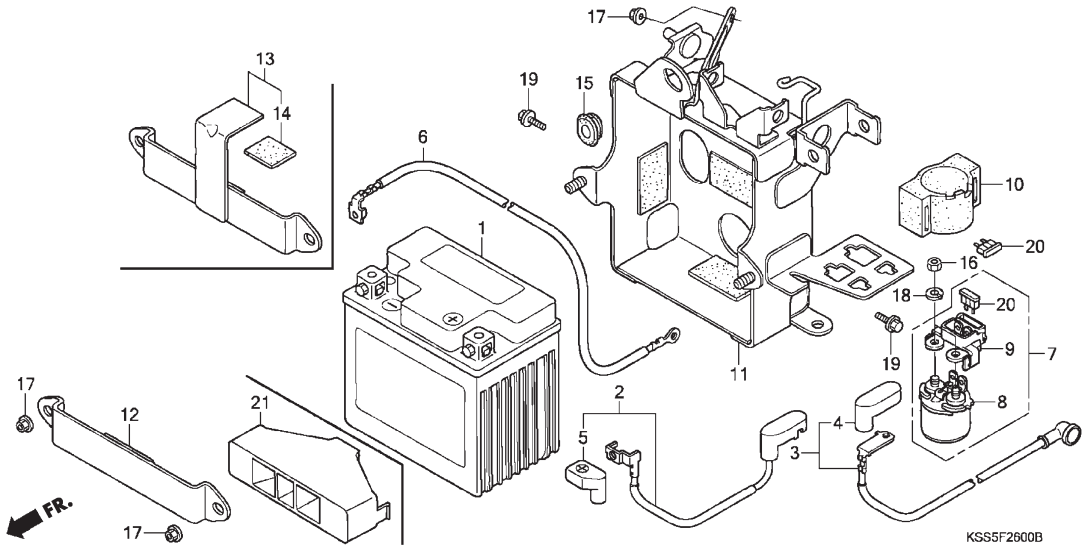

Ref. Nº	N.O.S.	Item de Serviço	T.M.O.	Ref. Nº	Nº da peça	Descrição	Qtd. BIZ125 (6)	(7)	(8)	(9)	(A)	Nº de série		Tipo
				18	94111-06000	Arruela, pressão, 6 mm	2	2	-	-	-			ESBR, +BR, +2LA, ES2LA, ES3LA
					90502-KGA-K00		-	-	2	-	-			ESBR, +BR, +3LA, ES2LA, ES3LA
				19	90032-GHR-640	Parafuso, flange, 6 x 12	2	2	2	-	-			
				20	98200-31500	Fusível (15A)	2	2	2	-	-			ES, +
				21	31508-KSS-950	Espaçador, bateria	1	-	-	-	-			+, KSBR
					31508-KSS-950		-	1	1	-	-			ES2LA, ES3LA

PROIBIDA A REPRODUÇÃO E DISTRIBUIÇÃO
1010913 - Matsuo - MM - JT

© Moto Honda da Amazônia Ltda.
Todos os direitos reservados.

Ref. Nº	LON	Service item	F.R.T.	Ref. Nº	Part. No.	Description	Reqd. Qty. BIZ125 (6)	(7)	(8)	(9)	(A)	Serial No.		Note
				18	94111-06000	Washer, spring, 6 mm	2	2	-	-	-			ESBR, +BR, +2LA, +3LA, ES2LA, ES3LA
					90502-KGA-K00		-	-	2	-	-			ESBR, +BR, +3LA, ES2LA, ES3LA
				19	90032-GHR-640	Bolt, flange, 6 x 12	2	2	2	-	-			
				20	98200-31500	Fuse, blade (15A)	2	2	2	-	-			ES, +
				21	31508-KSS-950	Spacer, battery	1	-	-	-	-			+, KSBR
					31508-KSS-950		-	1	1	-	-			ES2LA, ES3LA

Nº Ref.	N.O.S.	Articulo de servicio	T.H.L.L.	Nº de Ref.	Nº. de pieza	Descripción	Cant. Reqd BIZ125 (6)	(7)	(8)	(9)	(A)	Nº de série		Nota
				18	94111-06000	Arandela, presión, 6 mm	2	2	-	-	-			ESBR, +BR, +2LA, +3LA, ES2LA, ES3LA
					90502-KGA-K00		-	-	2	-	-			ESBR, +BR, +3LA, ES2LA, ES3LA
				19	90032-GHR-640	Tornillo, reborde, 6 x 12	2	2	2	-	-			
				20	98200-31500	Fusible (15A)	2	2	2	-	-			ES, +
				21	31508-KSS-950	Espaciador, batería	1	-	-	-	-			+, KSBR
					31508-KSS-950		-	1	1	-	-			ES2LA, ES3LA

PROIBIDA A REPRODUÇÃO E DISTRIBUIÇÃO
1010913 - Matsuo - MM - JT

© Moto Honda da Amazônia Ltda.
Todos os direitos reservados.

C-26-1

Bateria

Battery

Batería

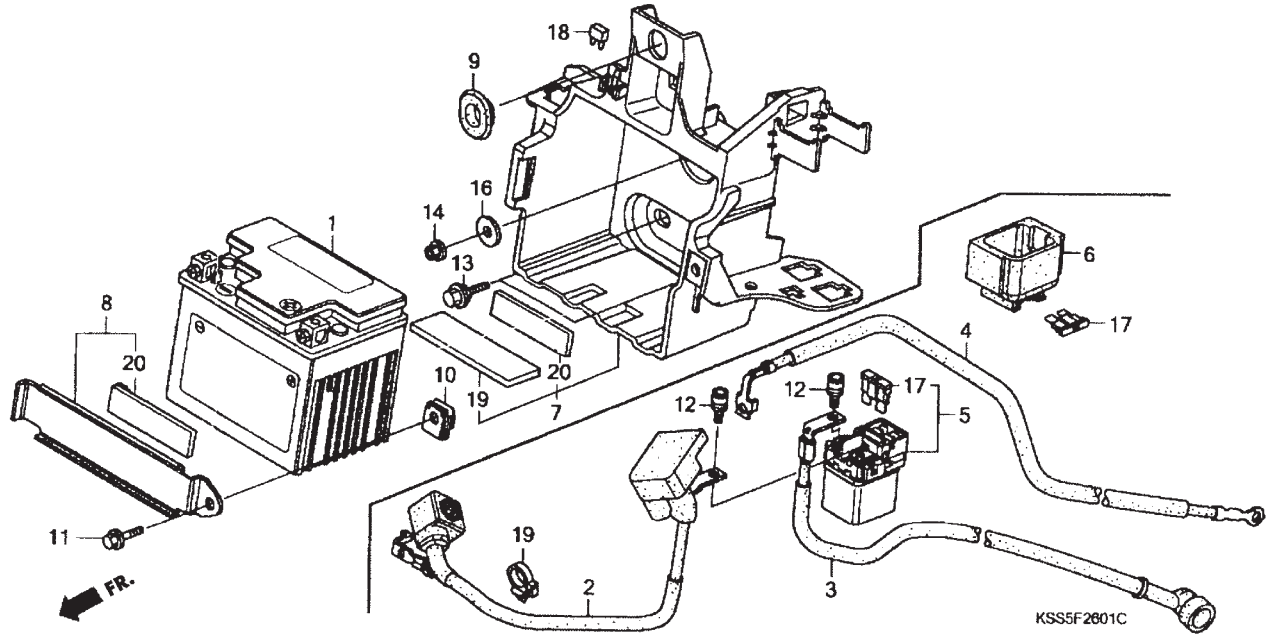

Ref. Nº	N.O.S.	Item de Serviço	T.M.O.
1	610100	Bateria	0,2
2	610105	Cabo positivo, bateria	0,2
3	612115	Cabo, motor partida	0,7
4	610110	Cabo negativo, bateria	0,7
5	615113	Interruptor, magnético partida	0,4
7	410185	Caixa, bateria	0,3

Ref. Nº	Nº da peça	Descrição	Qtd. BIZ125 (6)	(7)	(8)	(9)	(A)	Nº de série		Tipo
1	31500-GFP-901	Bateria comp., (DELPHI)	-	-	-	1	1			KS
	31500-GFP-903	Bateria comp., (DELPHI)	-	-	-	1	1			KS
	31500-KRM-B21	Bateria comp (DTZ6) (DELPHI)	-	-	-	1	1			ES
2	32401-KSS-B30	Cabo, magnético partida	-	-	-	1	1			ES
3	32410-KSS-B30	Cabo, motor partida	-	-	-	1	1			ES
4	32601-KSS-B30	Cabo terra bateria	-	-	-	1	1			ES
5	35850-KCN-000	Interruptor magnético partida	-	-	-	1	1			ES
6	35856-KAZ-003	Coxim	-	-	-	1	1			ES
7	50380-KSS-B30	Caixa bateria comp.	-	-	-	1	1			
8	50382-KSS-B30	Presilha, bateria	-	-	-	1	1			
9	83551-GE2-000	Coxim, fixação	-	-	-	1	1			
10	84601-KRM-860	Porca fixação	-	-	-	1	1			
11	90032-GHR-640	Parafuso, flange, 6 x 12	-	-	-	1	1			
12	90111-MR5-000	Parafuso, flange, 5 x 9	-	-	-	2	2			ES
13	90118-KRM-860	Parafuso, flange, 6 mm	-	-	-	2	2			
14	90208-GHR-630	Porca, flange, 6 mm	-	-	-	1	1			
15	91541-S0A-003	Presilha, fiação (preto) (145 mm)	-	-	-	1	1			
16	90233-GHR-630	Arruela, lisa, 6 mm	-	-	-	1	1			
17	98200-31500	Fusível (15A)	-	-	-	2	2			ES
18	98200-41500	Fusível (15A)	-	-	-	1	1			KS
19	50383-KSS-B30	Coxim, bateria	-	-	-	1	1			
20	50385-KSS-B30	Coxim, bateria	-	-	-	2	2			
	50383-KSS-B30		-	-	-	-	1			+BR, +2LA, +3LA, ES2LA, ES3LA, 2LA, 3LA
21	50385-KSS-B30	Coxim, bateria	-	-	-	-	2			+BR, +2LA, +3LA, ES2LA, ES3LA, 2LA, 3LA

PROIBIDA A REPRODUÇÃO E DISTRIBUIÇÃO
110913 - Matsuo - MM - JT

© Moto Honda da Amazônia Ltda.
Todos os direitos reservados.

Ref. Nº	LON	Service item	F.R.T.
1	610100	Battery	0.2
2	610105	Cable, positive battery	0.2
3	612115	Cable, starter motor	0.7
4	610110	Cable, negative battery	0.7
5	615113	Switch, starter magnetic	0.4
7	410185	Box, battery	0.3

Ref. Nº	Part. No.	Description	Reqd. Qty. BIZ125 (6)	(7)	(8)	(9)	(A)	Serial No.		Note
1	31500-GFP-901	Battery assy (DTZ5)	-	-	-	1	1			KS
	31500-GFP-903	Battery assy (DTZ5)	-	-	-	1	1			KS
	31500-KRM-B21	Battery assy (DTZ6) (DELPHI)	-	-	-	1	1			ES
2	32401-KSS-B30	Cable, starter magnetic battery	-	-	-	1	1			ES
3	32410-KSS-B30	Cable, starter motor	-	-	-	1	1			ES
4	32601-KSS-B30	Cable battery ground	-	-	-	1	1			ES
5	35850-KCN-000	Switch assy, starter magnetic	-	-	-	1	1			ES
6	35856-KAZ-003	Rubber, shock	-	-	-	1	1			ES
7	50380-KSS-B30	Case comp., battery	-	-	-	1	1			
8	50382-KSS-B30	Band, battery	-	-	-	1	1			
9	83551-GE2-000	Grommet, air cleaner case	-	-	-	1	1			
10	84601-KRM-860	Nut, fender setting	-	-	-	1	1			
11	90032-GHR-640	Bolt, flange, 6 x 12	-	-	-	1	1			
12	90111-MR5-000	Bolt, flange, 5 x 9	-	-	-	2	2			ES
13	90118-KRM-860	Bolt, flange, 6 mm	-	-	-	2	2			
14	90208-GHR-630	Nut, flange, 6 mm	-	-	-	1	1			
15	91541-S0A-003	Clip, harness band (black) (145mm)	-	-	-	1	1			
16	90233-GHR-630	Washer, plain, 6 mm	-	-	-	1	1			
17	98200-31500	Fuse, blade (15A)	-	-	-	2	2			ES
18	98200-41500	Fuse, mini (15A)	-	-	-	1	1			KS
19	50383-KSS-B30	Rubber, battery under	-	-	-	1	1			
20	50385-KSS-B30	Cushion, battery	-	-	-	2	2			
	50383-KSS-B30		-	-	-	-	1			+BR, +2LA, +3LA, ES2LA, ES3LA, 2LA, 3LA
21	50385-KSS-B30	Cushion, battery	-	-	-	-	2			+BR, +2LA, +3LA, ES2LA, ES3LA, 2LA, 3LA

Nº Ref.	N.O.S.	Articulo de servicio	T.H.L.L.
1	610100	Batería	0,2
2	610105	Cable positivo, batería	0,2
3	612115	Cable, motor de arranque	0,7
4	610110	Cable negativo, batería	0,7
5	615113	Interruptor, magnético de arranque	0,4
7	410185	Caja, batería	0,3

Nº de Ref.	Nº. de pieza	Descripción	Cant. Reqd BIZ125 (6)	(7)	(8)	(9)	(A)	Nº de série		Nota
1	31500-GFP-901	Batería, comp. (DTZ5)	-	-	-	1	1			KS
	31500-GFP-903	Batería, comp. (DTZ5)	-	-	-	1	1			KS
	31500-KRM-B21	Batería, comp. (DTZ6) (DELPHI)	-	-	-	1	1			ES
2	32401-KSS-B30	Cable, arranque batería	-	-	-	1	1			ES
3	32410-KSS-B30	Cable, motor arranque	-	-	-	1	1			ES
4	32601-KSS-B30	Cable, tierra batería	-	-	-	1	1			ES
5	35850-KCN-000	Interruptor, magnético arranque	-	-	-	1	1			ES
6	35856-KAZ-003	Soporte interruptor	-	-	-	1	1			ES
7	50380-KSS-B30	Caja comp., batería	-	-	-	1	1			
8	50382-KSS-B30	Presilla, batería	-	-	-	1	1			
9	83551-GE2-000	Collarín, fijación	-	-	-	1	1			
10	84601-KRM-860	Tuerca, fijación	-	-	-	1	1			
11	90032-GHR-640	Tornillo, reborde, 6 x 12	-	-	-	1	1			
12	90111-MR5-000	Tornillo, reborde, 5 x 9	-	-	-	2	2			ES
13	90118-KRM-860	Tornillo, reborde, 6 mm	-	-	-	2	2			
14	90208-GHR-630	Tuerca, flange, 6 mm	-	-	-	1	1			
15	91541-S0A-003	Presilla (negro) (145 mm)	-	-	-	1	1			
16	90233-GHR-630	Arandela, 6 mm	-	-	-	1	1			
17	98200-31500	Fusible, mini (15A)	-	-	-	2	2			ES
18	98200-41500	Fusible, mini (15A)	-	-	-	1	1			KS
19	50383-KSS-B30	Collarín	-	-	-	1	1			
20	50385-KSS-B30	Collarín	-	-	-	2	2			
	50383-KSS-B30		-	-	-	-	1			+BR, +2LA, +3LA, ES2LA, ES3LA, 2LA, 3LA
21	50385-KSS-B30	Collarín	-	-	-	-	2			+BR, +2LA, +3LA, ES2LA, ES3LA, 2LA, 3LA

PROIBIDA A REPRODUÇÃO E DISTRIBUIÇÃO
10/10/2013 - Mitsuo - MM - JT

© Moto Honda da Amazônia Ltda.
Todos os direitos reservados.

C-27
(BIZ 125 KS)
Fiação Principal
Wire Harness
Cableado

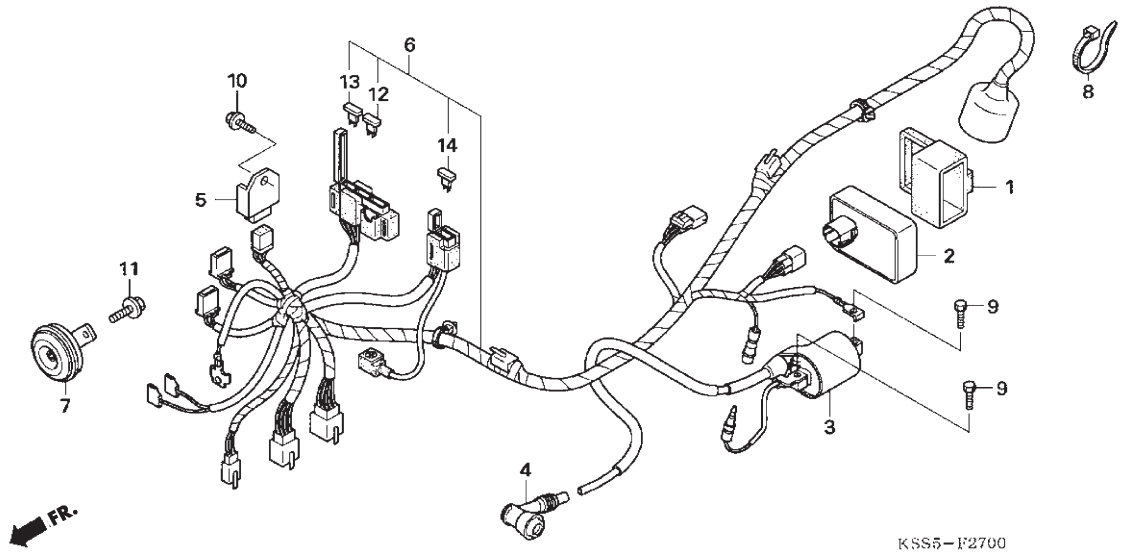

Ref. Nº	N.O.S.	Item de Serviço	T.M.O.
2	6141A1	Unidade de C.D.I.	0,6
3	614105	Bobina ignição	0,8
5	6131B2	Retificador, regulador	0,4
6	611100	Fiação, comp.	1,2
7	616169	Buzina (S)	0,2

Ref. Nº	Nº da peça	Descrição	Qtd. BIZ125 (6)	(7)	(8)	(9)	(A)	Nº de série		Tipo
1	30401-KGA-B01	Suporte, unidade de C.D.I.	1	1	1	-	-			
2	30410-KSS-900	Unidade comp., C.A. C.D.I.	1	1	1	-	-			
3	30500-KSS-900	Bobina ignição, conj.	1	1	1	-	-			
4	30700-KSS-901	Supressor ruídos, conj.	1	1	1	-	-			
5	31600-KSS-900	Retificador, regulador, conj.	1	1	1	-	-			
6	32100-KSS-910	Fiação	1	1	1	-	-			
7	38110-GAV-E00	Buzina comp.	1	1	1	-	-			
8	90652-KT1-771	Presilha, fiação	1	1	1	-	-			
9	93301-05016-0A	Parafuso sextavado, 5 x 16	2	2	2	-	-			
10	90032-GHR-640	Parafuso flange, 6 x 12	1	1	1	-	-			
11	90033-GHR-640	Parafuso flange, 8 x 12	1	1	1	-				
12	98200-40500	Fusível, MINI (5A)	2	2	2	-	-			
13	98200-41000	Fusível, MINI (10A)	2	2	2	-	-			
14	98200-41500	Fusível, MINI (15A)	2	2	2	-	-			

PROIBIDA A REPRODUÇÃO E DISTRIBUIÇÃO
1010913 - Matsuo - MM - JT

Voltar
Back
Volver

© Moto Honda da Amazônia Ltda.
Todos os direitos reservados.

Ref. Nº	LON	Service item	F.R.T.
2	6141A1	Ignition control module	0.6
3	614105	Coil, ignition	0.8
5	6131B2	Rectifier, regulator	0.4
6	611100	Harness, wire	1.2
7	616169	Horn (S)	0.2

Ref. Nº	Part. No.	Description	Reqd. Qty. BIZ125 (6)	(7)	(8)	(9)	(A)	Serial No.		Note
1	30401-KGA-B01	Cushion, C.D.I., unit	1	1	1	-	-			
2	30410-KSS-900	C.D.I. unit (DC)	1	1	1	-	-			
3	30500-KSS-900	Coil assy., ignition	1	1	1	-	-			
4	30700-KSS-901	Cap assy., noise suppressor	1	1	1	-	-			
5	31600-KSS-900	Rectifier assy., regulator	1	1	1	-	-			
6	32100-KSS-910	Harness, wire	1	1	1	-	-			
7	38110-GAV-E00	Horn comp.	1	1	1	-	-			
8	90652-KT1-771	Band, wire	1	1	1	-	-			
9	93301-05016-0A	Bolt, hex., 5 x 16	2	2	2	-	-			
10	90032-GHR-640	Bolt, flange, 6 x 12	1	1	1	-	-			
11	90033-GHR-640	Bolt, flange, 8 x 12	1	1	1	-	-			
12	98200-40500	Fuse, MINI (5A)	2	2	2	-	-			
13	98200-41000	Fuse, MINI (10A)	2	2	2	-	-			
14	98200-41500	Fuse, MINI (15A)	2	2	2	-	-			

Nº Ref.	N.O.S.	Articulo de servicio	T.H.L.L.
2	6141A1	Unidad de C.D.I.	0,6
3	614105	Bobina de encendido	0,8
5	6131B2	Regulador, rectificador	0,4
6	611100	Cableado, comp.	1,2
7	616169	Bocina (S)	0,2

Nº de Ref.	Nº. de pieza	Descripción	Cant. Reqd BIZ125 (6)	(7)	(8)	(9)	(A)	Nº de série		Nota
1	30401-KGA-B01	Soporte, unidad de C.D.I.	1	1	1	-	-			
2	30410-KSS-900	Unidad comp., DC C.D.I.	1	1	1	-	-			
3	30500-KSS-900	Bobina de encendido, conj.	1	1	1	-	-			
4	30700-KSS-901	Supresor de ruidos, conj.	1	1	1	-	-			
5	31600-KSS-900	Regulador, rectificador, conj.	1	1	1	-	-			
6	32100-KSS-910	Cableado	1	1	1	-	-			
7	38110-GAV-E00	Bocina comp.	1	1	1	-	-			
8	90652-KT1-771	Prendedor, cableado	1	1	1	-	-			
9	93301-05016-0A	Tornillo hexagonal, 5 x 16	2	2	2	-	-			
10	90032-GHR-640	Tornillo, reborde, 6 x 12	1	1	1	-	-			
11	90033-GHR-640	Tornillo, reborde, 8 x 12	1	1	1	-	-			
12	98200-40500	Fusible, MINI (5A)	2	2	2	-	-			
13	98200-41000	Fusible, MINI (10A)	2	2	2	-	-			
14	98200-41500	Fusible, MINI (15A)	2	2	2	-	-			

PROIBIDA A REPRODUÇÃO E DISTRIBUIÇÃO
1010913 - Matsuo - MIN - JT

© Moto Honda da Amazônia Ltda.
Todos os direitos reservados.

C-27-1
(BIZ 125 ES • BIZ 125+)

Fiação Principal

Wire Harness

Cableado

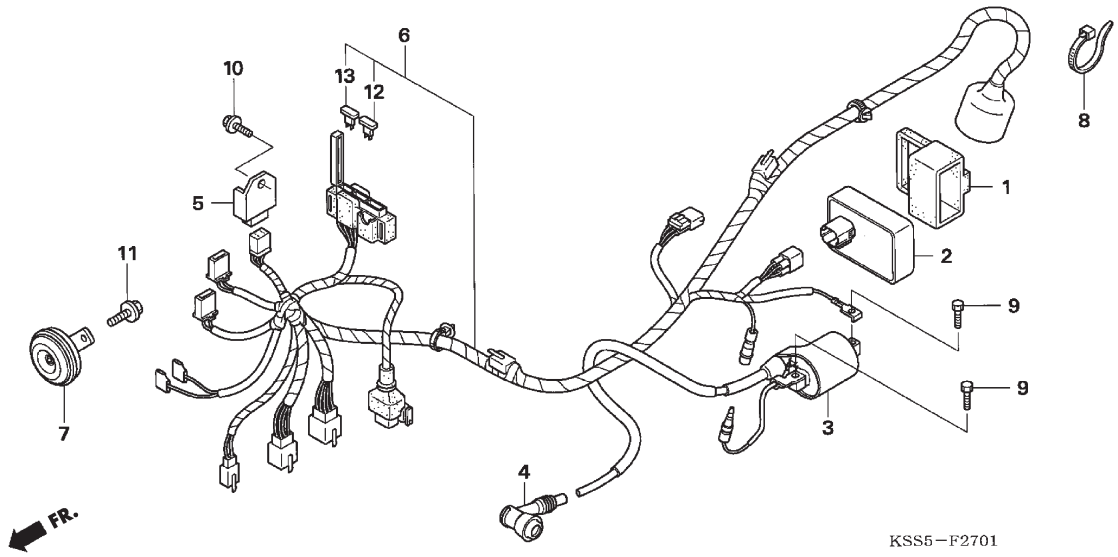

Ref. Nº	N.O.S.	Item de Serviço	T.M.O.
2	6141A1	Unidade de C.D.I.	0,6
3	614105	Bobina ignição	0,8
5	6131B2	Retificador, regulador	0,4
6	611100	Fiação, comp.	1,2
7	616169	Buzina (S)	0,2

Ref. Nº	Nº da peça	Descrição	Qtd. BIZ125 (6)	(7)	(8)	(9)	(A)	Nº de série		Tipo
1	30401-KGA-B01	Suporte, unidade de C.D.I.	1	1	1	-	-			
2	30410-KSS-900	Unidade, comp., C.A. C.D.I.	1	1	1	-	-			
3	30500-KSS-900	Bobina ignição, conj.	1	1	1	-	-			
4	30700-KSS-901	Supressor ruidos, conj.	1	1	1	-	-			
5	31600-KSS-900	Retificador, regulador, conj.	1	1	1	-	-			
6	32100-KSS-900	Fiação	1	1	1	-	-			ES
	32100-KSS-950	Fiação principal	1	1	1	-	-			+
7	38110-GAV-E00	Buzina comp.	1	1	1	-	-			
8	90652-KT1-771	Presilha, fiação	1	1	1	-	-			
9	93301-05016-0A	Parafuso sextavado, 5 x 16	2	2	2	-	-			
10	90032-GHR-640	Parafuso , flange, 6 x 12	1	1	1	-	-			
11	90033-GHR-640	Parafuso flange, 8 x 12	1	1	1	-	-			
12	98200-40500	Fusível, MINI (5A)	2	2	2	-	-			
13	98200-41000	Fusível, MINI (10A)	2	2	2	-	-			

PROIBIDA A REPRODUÇÃO E DISTRIBUIÇÃO
1010913 - Matsuo - MN - JT

© Moto Honda da Amazônia Ltda.
Todos os direitos reservados.

Ref. Nº	LON	Service item	F.R.T.
2	6141A1	Ignition control module	0.6
3	614105	Coil, ignition	0.8
5	6131B2	Rectifier, regulator	0.4
6	611100	Harness, wire	1.2
7	616169	Horn (S)	0.2

Ref. Nº	Part. No.	Description	Reqd. Qty. BIZ125 (6)	(7)	(8)	(9)	(A)	Serial No.		Note
1	30401-KGA-B01	Cushion, C.D.I. Unit	1	1	1	-	-			
2	30410-KSS-900	C.D.I. Unit (DC)	1	1	1	-	-			
3	30500-KSS-900	Coil assy., ignition	1	1	1	-	-			
4	30700-KSS-901	Cap assy., noise suppressor	1	1	1	-	-			
5	31600-KSS-900	Recfifier assy., regulator	1	1	1	-	-			
6	32100-KSS-900	Harness, wire	1	1	1	-	-			ES
	32100-KSS-950	Main harness, wire	1	1	1	-	-			+
7	38110-GAV-E00	Horn comp.	1	1	1	-	-			
8	90652-KT1-771	Band, wire	1	1	1	-	-			
9	93301-05016-0A	Bolt, hex, 5 x 16	2	2	2	-	-			
10	90032-GHR-640	Bolt, flange, 6 x 12	1	1	1	-	-			
11	90033-GHR-640	Bolt, flange, 8 x 12	1	1	1	-	-			
12	98200-40500	Fuse, MINI (5A)	2	2	2	-	-			
13	98200-41000	Fuse, MINI (10A)	2	2	2	-	-			

Nº Ref.	N.O.S.	Articulo de servicio	T.H.L.L.
2	6141A1	Unidad de C.D.I.	0,6
3	614105	Bobina de encendido	0,8
5	6131B2	Regulador, rectificador	0,4
6	611100	Cableado, comp	1,2
7	616169	Bocina, (S)	0,2

Nº de Ref.	Nº. de pieza	Descripción	Cant. Reqd BIZ125 (6)	(7)	(8)	(9)	(A)	Nº de série		Nota
1	30401-KGA-B01	Soporte, unidad de C.D.I.	1	1	1	-	-			
2	30410-KSS-900	Unidad comp., DC C.D.I.	1	1	1	-	-			
3	30500-KSS-900	Bobina de encendido, conj.	1	1	1	-	-			
4	30700-KSS-901	Supresor de ruidos, conj.	1	1	1	-	-			
5	31600-KSS-900	Regulador, rectificador, conj.	1	1	1	-	-			
6	32100-KSS-900	Cableado	1	1	1	-	-			ES
	32100-KSS-950	Cableado principal	1	1	1	-	-			+
7	38110-GAV-E00	Bocina comp.	1	1	1	-	-			
8	90652-KT1-771	Prendedor, cableado	1	1	1	-	-			
9	93301-05016-0A	Tornillo hexagonal, 5 x 16	2	2	2	-	-			
10	90032-GHR-640	Tornillo, reborde, 6 x 12	1	1	1	-	-			
11	90033-GHR-640	Tornillo, reborde, 8 x 12	1	1	1	-	-			
12	98200-40500	Fusible, MINI (5A)	2	2	2	-	-			
13	98200-41000	Fusible, MINI (10A)	2	2	2	-	-			

PROIBIDA A REPRODUÇÃO E DISTRIBUIÇÃO
1010913 - Matsuo - MIN - JT

© Moto Honda da Amazônia Ltda.
Todos os direitos reservados.

C-27-2
(BIZ 125 KS • BIZ 125 ES • BIZ 125+)

Fiação Principal

Wire Harness

Cableado

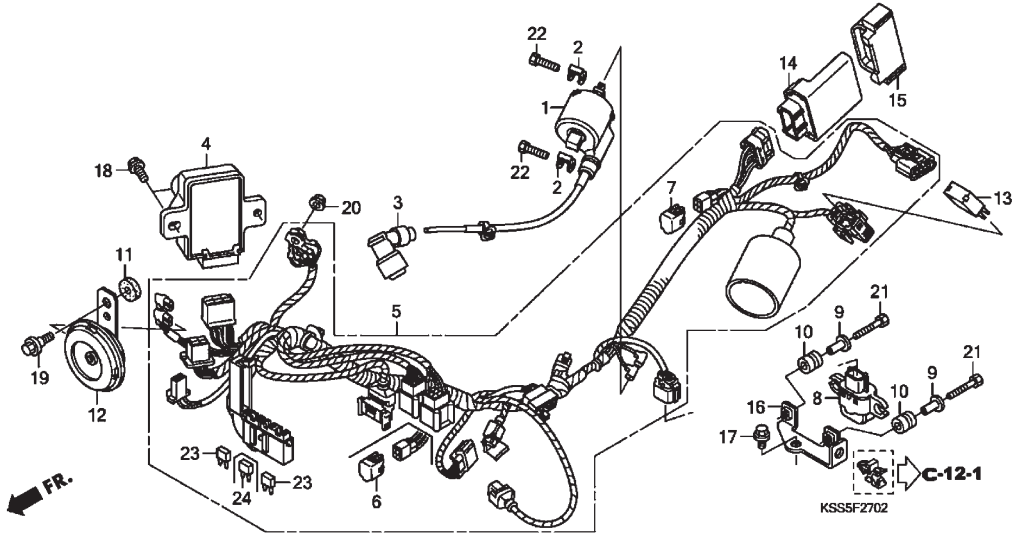

Ref. Nº	N.O.S.	Item de Serviço	T.M.O.
1	614105	Bobina de ignição	0,8
4	6131B2	Retificador, regulador	0,4
5	611100	Fiação, comp.	1,2
8	617125	Sensor ângulo chassi	0,3
12	616169	Buzina (S)	0,2
13	611155	Relé comp., partida	0,2
14	618135	Unidade de PGM-FI	0,6

Ref. Nº	Nº da peça	Descrição	Qtd. BIZ125 (6)	(7)	(8)	(9)	(A)	Nº de série		Tipo
1	30500-KSS-B31	Bobina ignição	-	-	-	1	1			
2	30520-ML7-000	Espaçador, bobina ignição	-	-	-	2	2			
3	30700-KSS-901	Supressor ruidos	-	-	-	1	1			
4	31600-KSS-B31	Retificador, regulador, conj.	-	-	-	1	1			
5	32100-KSS-B30	Fiação, completa	-	-	-	1	1			ES
	32100-KSS-B60		-	-	-	1	1			KS
	32100-KSS-B00		-	-	-	1	1			+
6	32606-GEV-761	Capa Dummy (4P) (Vermelha)	-	-	-	1	-			KS
			-	-	-	-	1			2LA, 3LA
7	32606-GEV-761	Capa Dummy (Vermelha)	-	-	-	1	1			ES
8	35160-KPH-701	Sensor, ângulo chassi	-	-	-	1	1			
9	35162-MN5-003	Bucha	-	-	-	2	2			
10	35163-MN5-003	Coxim	-	-	-	2	2			
11	38103-GFP-900	Borracha, buzina	-	-	-	1	1			
12	38110-KSS-B31	Buzina comp., (HIGH)	-	-	-	1	1			
13	38501-KSS-B31	Relé comp., partida (MICRO ISO 4P)	-	-	-	1	1			
14	38770-KSS-B31	Unidade PGM-FI	-	-	-	1	1			KS, ES, +BR
	38770-KSS-B51		-	-	-	1	1			KS, ES, +3LA
	38770-KSS-B52		-	-	-	1	1			KS, ES, +2LA
15	38771-KSS-B31	Coxim, unidade PGM-FI	-	-	-	1	1			
16	50187-KSS-B30	Suporte, sensor ângulo chassi	-	-	-	1	1			
17	90032-GHR-630	Parafuso, flange, 6 x 10	-	-	-	1	1			
18	90032-GHR-650	Parafuso, flange, 6 x 14	-	-	-	2	2			

PROIBIDA A REPRODUÇÃO E DISTRIBUIÇÃO
1010913 - Matsuo - MM - JT

© Moto Honda da Amazônia Ltda.
Todos os direitos reservados.

Ref. Nº	LON	Service item	F.R.T.
1	614105	Coil, ignition	0.8
4	6131B2	Rectifier, regulator	0.4
5	611100	Harness, wire	1.2
8	617125	Sensor bank angle	0.3
12	616169	Horn (S)	0.2
13	611155	Relay comp., power	0.2
14	618135	PGM-FI unit	0.6

Ref. Nº	Part. No.	Description	Reqd. Qty. BIZ125 (6)	(7)	(8)	(9)	(A)	Serial No.		Note
1	30500-KSS-B31	Coil comp., ignition	-	-	-	1	1			
2	30520-ML7-000	Spacer, ignition coil	-	-	-	2	2			
3	30700-KSS-901	Cap assy., noise suppressor	-	-	-	1	1			
4	31600-KSS-B31	Recfifier comp., regulator	-	-	-	1	1			
5	32100-KSS-B30	Harness, wire	-	-	-	1	1			ES
	32100-KSS-B60		-	-	-	1	1			KS
	32100-KSS-B00		-	-	-	1	1			+
6	32606-GEV-761	Cap, dummy (4P) (RED)	-	-	-	1	-			KS
			-	-	-	-	1			2LA, 3LA
7	32606-GEV-761	Cap, dummy (4P) (RED)	-	-	-	1	1			ES
8	35160-KPH-701	Sensor assy., bank angle	-	-	-	1	1			
9	35162-MN5-003	Collar	-	-	-	2	2			
10	35163-MN5-003	Grommet	-	-	-	2	2			
11	38103-GFP-900	Rubber, horn	-	-	-	1	1			
12	38110-KSS-B31	Horn comp., (HIGH)	-	-	-	1	1			
13	38501-KSS-B31	Relay, comp., Power (MICRO ISO 4P)	-	-	-	1	1			
14	38770-KSS-B31	PGM-FI unit	-	-	-	1	1			KS, ES, +BR
	38770-KSS-B51		-	-	-	1	1			KS, ES, +3LA
	38770-KSS-B52		-	-	-	1	1			KS, ES, +2LA
15	38771-KSS-B31	Cushion PGM-FI unit	-	-	-	1	1			
16	50187-KSS-B30	Stay, bank angle sensor	-	-	-	1	1			
17	90032-GHR-630	Bolt, flange, 6 x 10	-	-	-	1	1			
18	90032-GHR-650	Bolt, flange, 6 x 14	-	-	-	2	2			

Nº Ref.	N.O.S.	Articulo de servicio	T.H.L.L.
1	614105	Bobina de encendido	0,8
4	6131B2	Regulador, rectificador	0,4
5	611100	Cableado, comp.	1,2
8	617125	Sensor angulos	0,3
12	616169	Bocina (S)	0,2
13	611155	Rele comp., arranque	0,2
14	618135	Unidade PGM-FI	0,6

Nº de Ref.	Nº. de pieza	Descripción	Cant. Reqd BIZ125 (6)	(7)	(8)	(9)	(A)	Nº de série		Nota
1	30500-KSS-B31	Bobina de encendido conj.	-	-	-	1	1			
2	30520-ML7-000	Espaciador bobina de encendido	-	-	-	2	2			
3	30700-KSS-901	Supresor de ruidos	-	-	-	1	1			
4	31600-KSS-B31	Regulador, retificador, comp.	-	-	-	1	1			
5	32100-KSS-B30	Cableado	-	-	-	1	1			ES
	32100-KSS-B60		-	-	-	1	1			KS
	32100-KSS-B00		-	-	-	1	1			+
6	32606-GEV-761	Tapa (4P) (Rojo)	-	-	-	1	-			KS
			-	-	-	-	1			2LA, 3LA
7	32606-GEV-761	Tapa (4P) (Rojo)	-	-	-	1	1			ES
8	35160-KPH-701	Sensor, angulos	-	-	-	1	1			
9	35162-MN5-003	Collarín	-	-	-	2	2			
10	35163-MN5-003	Goma	-	-	-	2	2			
11	38103-GFP-900	Goma, bocina	-	-	-	1	1			
12	38110-KSS-B31	Bocina (HIGH)	-	-	-	1	1			
13	38501-KSS-B31	Rele comp., arranque (MICRO ISO 4P)	-	-	-	1	1			
14	38770-KSS-B31	Unidad PGM-FI	-	-	-	1	1			KS, ES, +BR
	38770-KSS-B51		-	-	-	1	1			KS, ES, +3LA
	38770-KSS-B52		-	-	-	1	1			KS, ES, +2LA
15	38771-KSS-B31	Cojín, unidad PGM-FI	-	-	-	1	1			
16	50187-KSS-B30	Soporte, sensor, angulos	-	-	-	1	1			
17	90032-GHR-630	Tornillo, reborde, 6 x 10	-	-	-	1	1			
18	90032-GHR-650	Tornillo, reborde, 6 x 14	-	-	-	2	2			

PROIBIDA A REPRODUÇÃO E DISTRIBUIÇÃO
19/10/2013 - Matrizo - MM - JT

© Moto Honda da Amazônia Ltda.
Todos os direitos reservados.

C-27-2
(BIZ 125 KS • BIZ 125 ES • BIZ 125+)

Fiação Principal

Wire Harness

Cableado

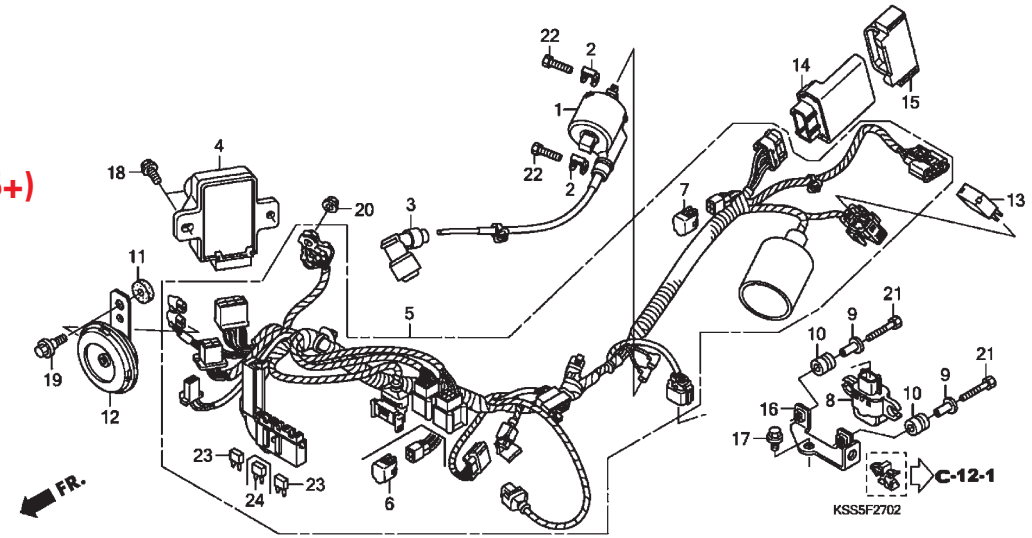

Ref. Nº	N.O.S.	Item de Serviço	T.M.O.

Ref. Nº	Nº da peça	Descrição	Qtd. BIZ125 (6)	(7)	(8)	(9)	(A)	Nº de série		Tipo
19	90120-KRM-860	Parafuso, flange, 6 mm	-	-	-	1	1			
20	90208-GHR-630	Porca, flange, 6 mm	-	-	-	1	1			
21	90013-GHR-690	Parafuso, sextavado, 4 x 22	-	-	-	2	2			
22	92101-06020-4J	Parafuso, sextavado, 6 x 20	-	-	-	2	2			
23	98200-41000	Fusível MINI (10A)	-	-	-	2	2			
24	98200-41500	Fusível MINI (15A)	-	-	-	1	1			KS

PROIBIDA A REPRODUÇÃO E DISTRIBUIÇÃO
1010913 - Matsuo - MM - JT

Voltar
Back
Volver

© Moto Honda da Amazônia Ltda.
Todos os direitos reservados.

Ref. Nº	LON	Service item	F.R.T.	Ref. Nº	Part. No.	Description	Reqd. Qty. BIZ125 (6)	(7)	(8)	(9)	(A)	Serial No.		Note
				19	90120-KRM-860	Bolt, flange, 6 mm	-	-	-	1	1			
				20	90208-GHR-630	Nut, flange, 6 mm	-	-	-	1	1			
				21	90013-GHR-690	Bolt, hex, 4 x 22	-	-	-	2	2			
				22	92101-06020-4J	Bolt, hex, 6 x 20	-	-	-	2	2			
				23	98200-41000	Fuse, MINI (10A)	-	-	-	2	2			
				24	98200-41500	Fuse MINI (15A)	-	-	-	1	1			KS

Nº Ref.	N.O.S.	Articulo de servicio	T.H.L.L.	Nº de Ref.	Nº. de pieza	Descripción	Cant. Reqd BIZ125 (6)	(7)	(8)	(9)	(A)	Nº de série		Nota
				19	90120-KRM-860	Tornillo, reborde, 6 mm	-	-	-	1	1			
				20	90208-GHR-630	Tuerca, flange, 6 mm	-	-	-	1	1			
				21	90013-GHR-690	Perno, hexagonal, 4 x 22	-	-	-	2	2			
				22	92101-06020-4J	Perno, hexagonal, 6 x 20	-	-	-	2	2			
				23	98200-41000	Fusible, MINI (10A)	-	-	-	2	2			
				24	98200-41500	Fusible, MINI (15A)	-	-	-	1	1			KS

PROIBIDA A REPRODUÇÃO E DISTRIBUIÇÃO
1010913 - Matsuo - MM - JT

Voltar
Back
Volver

© Moto Honda da Amazônia Ltda.
Todos os direitos reservados.

C-28

Chassi • Bagageiro

Frame Body • Carrier

Bastidor • Portaequipaje

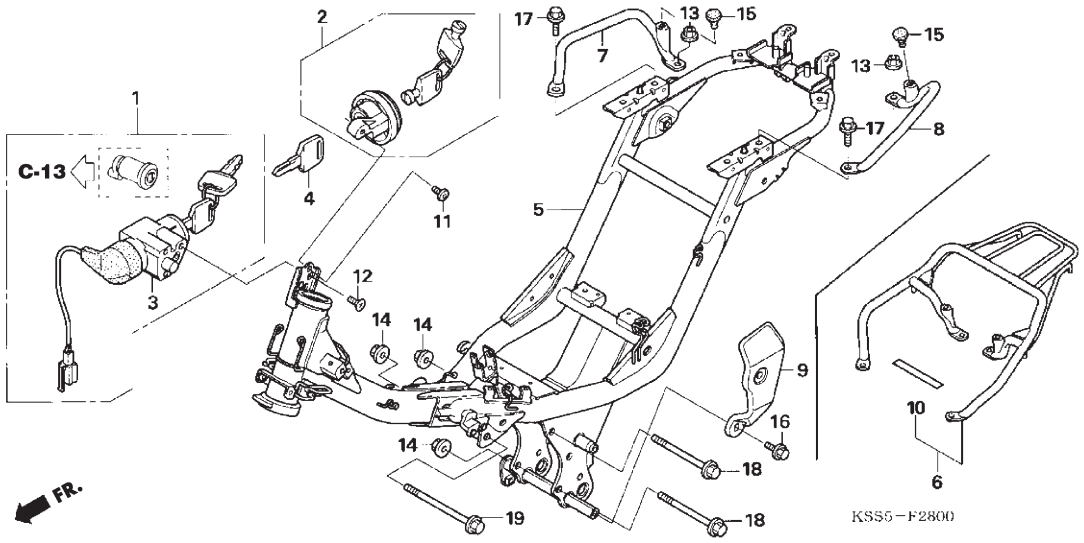

Ref. Nº	N.O.S.	Item de Serviço	T.M.O.
1	6151A1	Chaves, jogo	1,3
2	6151A2	Chave, obturador	0,8
3	615145	Conj., interruptor, ignição e trava	0,8
5	410100	Chassi, comp.	5,0
		• Inclui: remoção e instalação motor	
8	4101H6	Bagageiro: traseiro	0,2
9	4131F4	Alça traseira direita	0,2
	4131F5	Alças traseiras: ambas	0,2
10	4131F3	Alça traseira: esquerda	0,2
	4131F5	Alças traseiras: ambas	0,2

Ref. Nº	Nº da peça	Descrição	Qtd. BIZ125 (6)	(7)	(8)	(9)	(A)	Nº de série		Tipo
1	35010-KSS-900	Chaves, jogo	1	1	1	-	-			
2	35011-KSS-900	Obturador, conj., chave	1	1	1	-	-			
3	35100-KSS-900	Conj. interruptor, ignição e trava	1	1	1	-	-			
4	35121-KSS-900	Chaves, jogo (Tipo 1) (Chave Nº AXX / BXX)	(1)	(1)	(1)	-	-			
5	50100-KSS-900	Chassi, comp.	1	1	1	-	-			KS, ES
	50100-KSS-950	Chassi, comp.	1	1	1	-	-			+
6	50400-KSS-900	Bagageiro comp., traseiro	(1)	(1)	(1)	-	-			
7	50401-KSS-900	Alça traseira direita	1	1	1	-	-			
8	50402-KSS-900	Alça traseira esquerda	1	1	1	-	-			
9	50701-KSS-900ZA	Placa, lateral, articulação, esquerda *NH-1* Preto	1	1	1	-	-			
10	81219-GCE-900	Etiqueta, limite de carga (3 kg)	(1)	(1)	(1)	-				
11	90106-KPH-690	Parafuso Allen, 6 x 10	1	1	1	-	-			
12	90164-028-000	Parafuso travante, 6 x 12	2	2	2	-	-			
13	90208-GHR-640	Porca, flange, 8 mm	2	2	2	-	-			
14	90208-GHR-J50	Porca, flange, 10 mm	3	3	3	-	-			
15	95011-62000	Batente B, cavalete	2	2	-	-	-			
	50354-GCE-E40		-	-	2	-	-			
16	90033-GHR-640	Parafuso, flange, 8 x 12	1	1	1	-	-			
17	90033-GHR-660	Parafuso, flange, 8 x 16	2	2	2	-	-			
18	90038-GHR-M00	Parafuso, flange, 10 x 110	2	2	2	-	-			
19	90038-GHR-M60	Parafuso, flange, 10 x 140	1	1	1	-	-			

PROIBIDA A REPRODUÇÃO E DISTRIBUIÇÃO
1010913 - Matsuo - MM - JT

© Moto Honda da Amazônia Ltda.
Todos os direitos reservados.

Ref. Nº	LON	Service item	F.R.T.
1	6151A1	Key set	1.3
2	6151A2	Key, shutter	0.8
3	615145	Switch, combination & lock	0.8
5	410100	Body, frame	5.0
		• Includes: Engine removal and installation	
8	4101H6	Carrier, luggage: Rear	0.2
9	4131F4	Rail, grab: Right	0.2
	4131F5	Rail, grab: Both	0.2
10	4131F3	Rail, grab: Left	0.2
	4131F5	Rail, grab: Both	0.2

Ref. Nº	Part. No.	Description	Reqd. Qty. BIZ125 (6)	(7)	(8)	(9)	(A)	Serial No.		Note
1	35010-KSS-900	Key set	1	1	1	-	-			
2	35011-KSS-900	Shutter set, key	1	1	1	-	-			
3	35100-KSS-900	Switch assy, combination & lock	1	1	1	-	-			
4	35121-KSS-900	Key, blank (type 1) (key no.AXX/BXX)	(1)	(1)	(1)	-	-			
5	50100-KSS-900	Body comp. Frame	1	1	1	-	-			KS, ES
	50100-KSS-950	Body comp. Frame	1	1	1	-	-			+
6	50400-KSS-900	Carrier comp., RR	(1)	(1)	(1)	-	-			
7	50401-KSS-900	Pipe, R, RR, grip	1	1	1	-	-			
8	50402-KSS-900	Pipe, L, RR, grip	1	1	1	-	-			
9	50701-KSS-900ZA	Plate, L, pivot side *NH1* Black	1	1	1	-	-			
10	81219-GCE-900	Label, cargo limit (3Kg)	(1)	(1)	(1)	-	-			
11	90106-KPH-690	Bolt, socket, 6 x 10	1	1	1	-	-			
12	90164-028-000	Screw, U-lock flat, 6 x 12	2	2	2	-	-			
13	90208-GHR-640	Nut, flange, 8 mm	2	2	2	-	-			
14	90208-GHR-J50	Nut, flange, 10 mm	3	3	3	-	-			
15	95011-62000	Rubber B, stand stopper	2	2	-	-	-			
	50354-GCE-E40		-	-	2	-	-			
16	90033-GHR-640	Bolt, flange, 8 x 12	1	1	1	-	-			
17	90033-GHR-660	Bolt, flange, 8 x 16	2	2	2	-	-			
18	90038-GHR-M00	Bolt, flange, 10 x 110	2	2	2	-	-			
19	90038-GHR-M60	Bolt, flange, 10 x 140	1	1	1	-	-			

Nº Ref.	N.O.S.	Articulo de servicio	T.H.L.L.
1	6151A1	Llaves, conjunto	1,3
2	6151A2	Llaves, obturador	0,8
3	615145	Conj. del interruptor, encendido y traba	0,8
5	410100	Bastidor, comp.	5,0
		• Se incluye: desmontaje y montaje del motor	
8	4101H6	Portaequipaje: trasero	0,2
9	4131F4	Agarradero trasero derecho	0,2
	4131F5	Agarraderos traseros ambos	0,2
10	4131F3	Agarradero trasero izquierdo	0,2
	4131F5	Agarraderos traseros, ambos	0,2

Nº de Ref.	Nº. de pieza	Descripción	Cant. Reqd BIZ125 (6)	(7)	(8)	(9)	(A)	Nº de série		Nota
1	35010-KSS-900	Llaves, conjunto	1	1	1	-	-			
2	35011-KSS-900	Obturador, conj., llave	1	1	1	-	-			
3	35100-KSS-900	Conj., del interruptor, encendido y traba	1	1	1	-	-			
4	35121-KSS-900	Llaves, conjunto (tipo 1) (Llave AXX/BXX)	(1)	(1)	(1)	-	-			
5	50100-KSS-900	Bastidor, comp.	1	1	1	-	-			KS, ES
	50100-KSS-950	Bastidor, comp.	1	1	1	-	-			+
6	50400-KSS-900	Portaequipaje comp., trasero	(1)	(1)	(1)	-	-			
7	50401-KSS-900	Agarradero trasero derecho	1	1	1	-	-			
8	50402-KSS-900	Agarradero trasero izquierdo	1	1	1	-	-			
9	50701-KSS-900ZA	Placa, lateral, pivote, izquierda *NH1* Negro	1	1	1	-	-			
10	81219-GCE-900	Etiqueta, límite de carga (3 Kg)	(1)	(1)	(1)	-	-			
11	90106-KPH-690	Tornillo, allen, 6 x 10	1	1	1	-	-			
12	90164-028-000	Tornillo trabante, 6 x 12	2	2	2	-	-			
13	90208-GHR-640	Tuerca, reborde, 8 mm	2	2	2	-	-			
14	90208-GHR-J50	Tuerca, reborde, 10 mm	3	3	3	-	-			
15	95011-62000	Limitador B, caballete	2	2	-	-	-			
	50354-GCE-E40		-	-	2	-	-			
16	90033-GHR-640	Tornillo, reborde, 8 x 12	1	1	1	-	-			
17	90033-GHR-660	Tornillo, reborde, 8 x 16	2	2	2	-	-			
18	90038-GHR-M00	Tornillo, reborde, 10 x 110	2	2	2	-	-			
19	90038-GHR-M60	Tornillo, reborde, 10 x 140	1	1	1	-	-			

PROIBIDA A REPRODUÇÃO E DISTRIBUIÇÃO
10/10/2013 - Matsuo - MM - JT

Voltar
Back
Volver

© Moto Honda da Amazônia Ltda.
Todos os direitos reservados.

C-28-1

Chassi • Bagageiro

Frame Body • Carrier

Bastidor • Portaequipaje

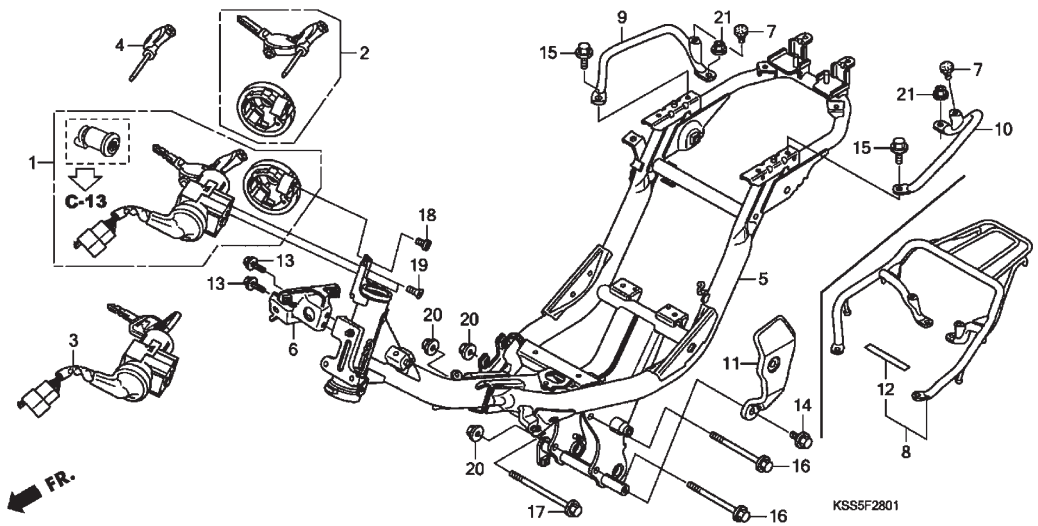

Ref. Nº	N.O.S.	Item de Serviço	T.M.O.
1	6151A1	Chaves, jogo	1,3
2	6151A2	Chave, obturador	0,8
3	615145	Conj., interruptor, ignição e trava	0,8
5	410100	Chassi, comp.	5,0
		• Inclui: remoção e instalação motor	
8	4101H6	Bagageiro: traseiro	0,2
9	4131F4	Alça traseira direita	0,2
	4131F5	Alças traseiras, ambas	0,2
10	4131F3	Alça traseira esquerda	0,2
	4131F5	Alças traseiras, ambas	0,2

Ref. Nº	Nº da peça	Descrição	Qtd. BIZ125 (6)	(7)	(8)	(9)	(A)	Nº de série		Tipo
1	35010-KSS-B31	Chaves, jogo	-	-	-	1	-			
			-	-	-	-	1			+2LA,+3LA,ES2LA,ES3LA,KS2LA,KS3LA
			-	-	-	-	1		AR328877	BR,ESBR,+BR
	35010-KSS-B32	Chaves, jogo	-	-	-	-	1	AR328878		BR,ESBR,+BR
2	35011-KSS-B30	Obturador comp., chave	-	-	-	1	1			
3	35100-KSS-B31	Interruptor, ignição e trava	-	-	-	1	1			
4	35121-KSS-B30	Chave, jogo (B3KEYTOP2REPORDER)	-	-	-	(1)	(1)			
5	50100-KSS-B30	Chassi comp.	-	-	-	1	1			KS,ES
	50100-KSS-B00		-	-	-	1	1			+
6	50175-KSS-B30	Suporte, regulador	-	-	-	1	1			
7	50354-GCE-E40	Coxim B, limitador	-	-	-	2	2			
8	50400-KSS-900	Bagageiro comp., traseiro	-	-	-	(1)	(1)			
9	50401-KSS-900	Alça traseira direita	-	-	-	1	1			
10	50402-KSS-900	Alça traseira esquerda	-	-	-	1	1			
11	50701-KSS-900ZA	Placa lateral articulação esquerda *NH1* Preto	-	-	-	1	1			
12	81219-GCE-900	Etiqueta, limite carga (3kg) (Português)	-	-	-	(1)	(1)			
13	90032-GHR-640	Parafuso, flange, 6 x 12	-	-	-	2	2			
14	90033-GHR-640	Parafuso, flange, 8 x 12	-	-	-	1	1			
15	90033-GHR-660	Parafuso, flange, 8 x 16	-	-	-	2	2			
16	90038-GHR-M00	Parafuso, flange, 10 x 110	-	-	-	2	2			
17	90038-GHR-M60	Parafuso, flange, 10 x 140	-	-	-	1	1			
18	90106-KPH-690	Parafuso, trava, 6 x 10	-	-	-	1	1			
19	90164-028-000	Parafuso, "U" 6 x 12	-	-	-	2	2			
20	90208-GHR-J50	Porca, flange, 10 mm	-	-	-	3	3			
21	90208-GHR-640	Porca, flange, 8 mm	-	-	-	2	2			

PROIBIDA A REPRODUÇÃO E DISTRIBUIÇÃO
JT 10913 - Matsuo - MM - JT

© Moto Honda da Amazônia Ltda.
Todos os direitos reservados.

Ref. Nº	LON	Service item	F.R.T.
1	6151A1	Key set	1.3
2	6151A2	Key, shutter	0.8
3	615145	Switch, combination & lock	0.8
5	410100	Body, frame	5.0
		• Includes: Engine removal and installation	
8	4101H6	Carrier, luggage: rear	0.2
9	4131F4	Rail, grab: right	0.2
	4131F5	Rail, grab: both	0.2
10	4131F3	Rail, grab: left	0.2
	4131F5	Rail, grab: both	0.2

Ref. Nº	Part. No.	Description	Reqd. Qty. BIZ125 (6)	(7)	(8)	(9)	(A)	Serial No.		Note
1	35010-KSS-B30	Key set	-	-	-	1	-			
			-	-	-	-	1			+2LA,+3LA,ES2LA,ES3LA,KS2LA,KS3LA
			-	-	-	-	1		AR328877	BR,ESBR,+BR
	35010-KSS-B32	Key set	-	-	-	-	1	AR328878		BR,ESBR,+BR
2	35011-KSS-B30	Shutter, key	-	-	-	1	1			
3	35100-KSS-B31	Switch, combination & lock	-	-	-	1	1			
4	35121-KSS-B30	Key, blank (B3KEYTOP2REPORDER)	-	-	-	(1)	(1)			
5	50100-KSS-B30	Body, frame	-	-	-	1	1			KS,ES
	50100-KSS-B00		-	-	-	1	1			+
6	50175-KSS-B30	Stay, regulator	-	-	-	1	1			
7	50354-GCE-E40	Rubber B, stopper	-	-	-	2	2			
8	50400-KSS-900	Carrier comp., RR.	-	-	-	(1)	(1)			
9	50401-KSS-900	Pipe, R. RR. Grip	-	-	-	1	1			
10	50402-KSS-900	Pipe, L. RR. Grip	-	-	-	1	1			
11	50701-KSS-900ZA	Plate, L. pivot side *NH1* black	-	-	-	1	1			
12	81219-GCE-900	Label, cargo limit (3Kg) (Portuguese)	-	-	-	(1)	(1)			
13	90032-GHR-640	Bolt, flange, 6 x 12	-	-	-	2	2			
14	90033-GHR-640	Bolt, flange, 8 x 12	-	-	-	1	1			
15	90033-GHR-660	Bolt, flange, 8 x 16	-	-	-	2	2			
16	90038-GHR-M00	Bolt, flange, 10 x 110	-	-	-	2	2			
17	90038-GHR-M60	Bolt, flange, 10 x 140	-	-	-	1	1			
18	90106-KPH-690	Bolt, flange, 6 x 10	-	-	-	1	1			
19	90164-028-000	Screw, U-lock flat 6 x 12	-	-	-	2	2			
20	90208-GHR-J50	Nut, flange, 10 mm	-	-	-	3	3			
21	90208-GHR-640	Nut, flange, 8 mm	-	-	-	2	2			

Nº Ref.	N.O.S.	Articulo de servicio	T.H.L.L.
1	6151A1	Llaves, conjunto	1,3
2	6151A2	Llave, obturador	0,8
3	615145	Conj. del interruptor encendido y traba	0,8
5	410100	Bastidor, comp.	5,0
		• Se incluye: desmontaje y montaje del motor	
8	4101H6	Portaequipaje: trasero	0,2
9	4131F4	Agarradero trasero derecho	0,2
	4131F5	Agarraderos traseros: ambos	0,2
10	4131F3	Agarradero trasero: izquierdo	0,2
	4131F5	Agarraderos traseros: ambos	0,2

Nº de Ref.	Nº. de pieza	Descripción	Cant. Reqd BIZ125 (6)	(7)	(8)	(9)	(A)	Nº de série		Nota
1	35010-KSS-B30	Llaves, conj.	-	-	-	1	-			
			-	-	-	-	1			+2LA,+3LA,ES2LA,ES3LA,KS2LA,KS3LA
			-	-	-	-	1		AR328877	BR,ESBR,+BR
	35010-KSS-B32	Llaves, conj.	-	-	-	-	1	AR328878		BR,ESBR,+BR
2	35011-KSS-B30	Obturador comp., llave	-	-	-	1	1			
3	35100-KSS-B31	Interruptor de encendido y traba	-	-	-	1	1			
4	35121-KSS-B30	Llave (B3KEYTOP2REPORDER)	-	-	-	(1)	(1)			
5	50100-KSS-B30	Bastidor comp.	-	-	-	1	1			KS,ES
	50100-KSS-B00		-	-	-	1	1			+
6	50175-KSS-B30	Soporte, regulador	-	-	-	1	1			
7	50354-GCE-E40	Cojín B, portaequipaje comp., trasero	-	-	-	2	2			
8	50400-KSS-900	Portaequipaje comp., trasero	-	-	-	(1)	(1)			
9	50401-KSS-900	Agarradero, trasero derecho	-	-	-	1	1			
10	50402-KSS-900	Agarradero, trasero izquierdo	-	-	-	1	1			
11	50701-KSS-900ZA	Placa lateral pivote izquierda *NH1* Negro	-	-	-	1	1			
12	81219-GCE-900	Etiqueta, limite carga (3Kg) (Portuguese)	-	-	-	(1)	(1)			
13	90032-GHR-640	Perno, flange, 6 x 12	-	-	-	2	2			
14	90033-GHR-640	Perno, flange, 8 x 12	-	-	-	1	1			
15	90033-GHR-660	Perno, flange, 8 x 16	-	-	-	2	2			
16	90038-GHR-M00	Perno, flange, 10 x 110	-	-	-	2	2			
17	90038-GHR-M60	Perno, flange, 10 x 140	-	-	-	1	1			
18	90106-KPH-690	Perno, flange, 6 x 10	-	-	-	1	1			
19	90164-028-000	Perno "U", traba 6 x 12	-	-	-	2	2			
20	90208-GHR-J50	Tuerca, flange, 10 mm	-	-	-	3	3			
21	90208-GHR-640	Tuerca, flange, 8 mm	-	-	-	2	2			

PROIBIDA A REPRODUÇÃO E DISTRIBUIÇÃO
10/08/13 - Matsuo - MM - JT

© Moto Honda da Amazônia Ltda.
Todos os direitos reservados.

C-29

Ferramentas

Tools

Herramientas

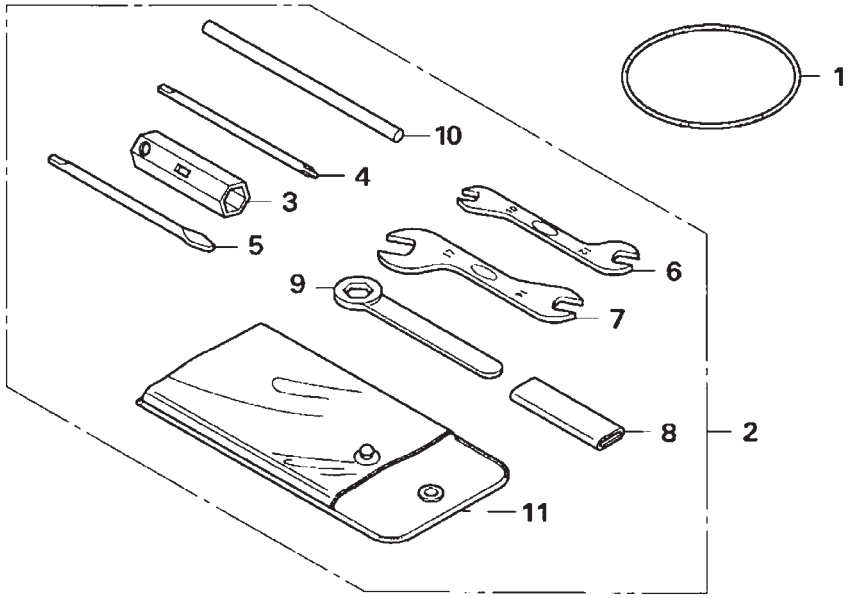

KSS5 F2900

Ref. Nº	N.O.S.	Item de Serviço	T.M.O.
Sem aplicação			

Ref. Nº	Nº da peça	Descrição	Qtd. BIZ125 (6)	(7)	(8)	(9)	(A)	Nº de série		Tipo
1	80123-GN5-900	Presilha, jogo ferramentas	1	1	1	1	1			
2	89010-GCE-900	Ferramentas, jogo	1	1	1	1	1			
3	89216-GCE-900	Chave, velas	1	1	-	-	-			
	89216-KRM-860		-	-	1	1	1			
4	89222-443-900	Chave Phillips, Nº 1	1	1	-	-	-			
	89213-KRM-B91		-	-	1	1	1			
5	89224-443-900	Chave, fenda, Nº 3	1	1	-	-	-			
	89214-KRM-B91		-	-	1	1	1			
6	89225-KW8-900	Chave, boca, 10 x 12	1	1	-	-	-			
	89211-KRM-B91		-	-	1	1	1			
7	89226-KW8-900	Chave, boca, 14 x 17	1	1	-	-	-			
	89212-KRM-B91		-	-	1	1	1			
8	89228-443-900	Cabo, chave boca, 120 mm	1	1	-	-	-			
	89215-KRM-B91		-	-	1	1	1			
9	89229-GCE-900	Chave, boca, 19	1	1	-	-	-			
	89229-GCE-E41		-	-	1	1	1			
10	99005-02000	Cabo B, chave	1	1	-	-	-			
	89220-GCE-E41		-	-	1	1	1			
11	99008-01600	Bolsa, ferramentas, 160 mm	1	1	-	-	-			
	83501-KRM-B91		-	-	1	1	1			

PROIBIDA A REPRODUÇÃO E DISTRIBUIÇÃO
1010913 - Matsuo - MM - JT

Voltar
Back
Volver

© Moto Honda da Amazônia Ltda.
Todos os direitos reservados.

Ref. Nº	LON	Service item	F.R.T.
No application			

Ref. Nº	Part. No.	Description	Reqd. Qty. BIZ125 (6)	(7)	(8)	(9)	(A)	Serial No.		Note
1	80123-GN5-900	Band, tool	1	1	1	1	1			
2	89010-GCE-900	Tool set	1	1	1	1	1			
3	89216-GCE-900	Wrench, spark plug	1	1	-	-	-			
	89216-KRM-860		-	-	1	1	1			
4	89222-443-900	Driver plus screw no. 1	1	1	-	-	-			
	89213-KRM-B91		-	-	1	1	1			
5	89224-443-900	Driver minus screw no. 3	1	1	-	-	-			
	89214-KRM-B91		-	-	1	1	1			
6	89225-KW8-900	Spanner, 10 x 12	1	1	-	-	-			
	89211-KRM-B91		-	-	1	1	1			
7	89226-KW8-900	Spanner, 14 x 17	1	1	-	-	-			
	89212-KRM-B91		-	-	1	1	1			
8	89228-443-900	Handle, eye wrench, 120 mm	1	1	-	-	-			
	89215-KRM-B91		-	-	1	1	1			
9	89229-GCE-900	Wrench, eye 19	1	1	-	-	-			
	89229-GCE-E41		-	-	1	1	1			
10	99005-02000	Bar B, handle	1	1	-	-	-			
	89220-GCE-E41		-	-	1	1	1			
11	99008-01600	Bag, Tool, 160 mm	1	1	-	-	-			
	83501-KRM-B91		-	-	1	1	1			

Nº Ref.	N.O.S.	Articulo de servicio	T.H.L.L.
Sin aplicación			

Nº de Ref.	Nº. de pieza	Descripción	Cant. Reqd BIZ125 (6)	(7)	(8)	(9)	(A)	Nº de série		Nota
1	80123-GN5-900	Prendedor, conjunto de herramientas	1	1	1	1	1			
2	89010-GCE-900	Herramientas, conjunto	1	1	1	1	1			
3	89216-GCE-900	Llave, bujías	1	1	-	-	-			
	89216-KRM-860		-	-	1	1	1			
4	89222-443-900	Destornillador Phillips, 1	1	1	-	-	-			
	89213-KRM-B91		-	-	1	1	1			
5	89224-443-900	Destornillador, 3	1	1	-	-	-			
	89214-KRM-B91		-	-	1	1	1			
6	89225-KW8-900	Llave, fija, 10 x 12	1	1	-	-	-			
	89211-KRM-B91		-	-	1	1	1			
7	89226-KW8-900	Llave, fija, 14 x 17	1	1	-	-	-			
	89212-KRM-B91		-	-	1	1	1			
8	89228-443-900	Mango, llave de fija, 120 mm	1	1	-	-	-			
	89215-KRM-B91		-	-	1	1	1			
9	89229-GCE-900	Llave, fija, 19	1	1	-	-	-			
	89229-GCE-E41		-	-	1	1	1			
10	99005-02000	Mango B, llave	1	1	-	-	-			
	89220-GCE-E41		-	-	1	1	1			
11	99008-01600	Estuche, herramientas, 160 mm	1	1	-	-	-			
	83501-KRM-B91		-	-	1	1	1			

PROIBIDA A REPRODUÇÃO E DISTRIBUIÇÃO
10100013 - Matsuo - MM - JT

© Moto Honda da Amazônia Ltda.
Todos os direitos reservados.

C-30

Tampa Dianteira • Protetor de Pernas

Front Cover • Leg Shield

Cubierta Frontal • Protector de Piernas

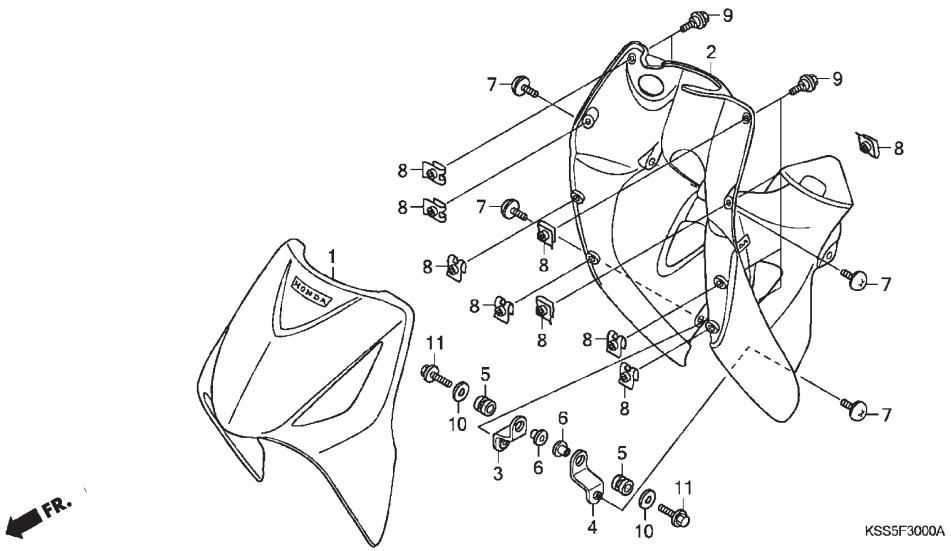

Ref. Nº	N.O.S.	Item de Serviço	T.M.O.
1	4111E3	Tampa dianteira	0,3
2	411150	Painel interno	0,6

Ref. Nº	Nº da peça	Descrição	Qtd. BIZ125 (6)	(7)	(8)	(9)	(A)	Nº de série		Tipo
1	64310-KSS-900ZA	Tampa Dianteira								
		B-184M Prata Appaloosa Metálico	1	-	-	-	-			KS, ES, KS2LA, KS3LA, ES2LA, ES3LA
	64310-KSS-900ZB	*NH1* Preto	1	-	-	-	-			KS, ES , +, KS2LA, KS3LA, ES2LA, ES3LA, +2LA, +3LA
	64310-KSS-900ZC	*PB-363M* Azul Saira Metálico	1	-	-	-	-			KS, ES, KS2LA, KS3LA, ES2LA, ES3LA
	64310-KSS-900ZE	*R-297* Vermelho Caruaru	1	-	-	-	-			KS, ES, KS2LA, KS3LA, ES2LA, ES3LA
	64310-KSS-900ZG	*YR-265M* Laranja Pôr do Sol Metálico	1	-	-	-	-			+, +2LA, +3LA
	64310-KSS-700ZA	Tampa Dianteira								
		B-184M Prata Appaloosa Metálico	-	1	-	-	-			KS, ES, KS2LA, KS3LA, ES2LA, ES3LA
	64310-KSS-700ZB	*NH1* Preto	-	1	-	-	-			KS, ES , +, KS2LA, KS3LA, ES2LA, ES3LA, +2LA, +3LA
		NH1 Preto	-	-	1	1	1			KS, ES, KS2LA, KS3LA, ES2LA, ES3LA
	64310-KSS-700ZC	*PB-314P Azul Twister Perolizado	-	1	-	-	-			KS, ES, KS2LA, KS3LA, ES2LA, ES3LA
	64310-KSS-700ZD	*R-239* Vermelho Guarau	-	1	1	-	-			KS, ES, KS2LA, KS3LA, ES2LA, ES3LA
	64310-KSS-700ZE	*Y-198* Amarelo Topázio	-	1	-	-	-			+, +2LA, +3LA
		Y-198 Amarelo Topázio	-	-	1	1	1			KS, ES, KS2LA, KS3LA, ES2LA, ES3LA
	64310-KSS-A30ZA	Tampa Dianteira								
		RP185P Rosa Ágata Perolizado	-	-	-	-	1			KS, ES, KS2LA, KS3LA, ES2LA, ES3LA
	64310-KSS-A30ZB	*R-206* Vermelho Maceió	-	-	-	-	1			KS, ES, KS2LA, KS3LA, ES2LA, ES3LA
	64310-KSS-A30ZC	*YR296M* Bege Citrino Metálico	-	-	-	-	1			KS, ES, KS2LA, KS3LA, ES2LA, ES3LA
	64310-KSS-750ZA	Tampa Dianteira								
		R-206 Vermelho Maceió	-	-	1	-	-			+, +3LA
	64310-KSS-750ZB	*NH-477M* Cinza Ipojuka Metálico	-	-	1	-	-			+, +3LA
	64310-KSS-770ZB	Tampa Dianteira								
		NH-455M Prata Lumiar Metálico	-	-	1	1	-			KS, ES, KS2LA, KS3LA, ES2LA, ES3LA
	64310-KSS-B30ZB	Tampa Dianteira								
		R-335P Vermelho Cardeal Perolizado	-	-	-	1	-			KS, ES, KS2LA, KS3LA, ES2LA, ES3LA

PROIBIDA A REPRODUÇÃO E DISTRIBUIÇÃO
3109135 - Matsuo - MM - JT

© Moto Honda da Amazônia Ltda.
Todos os direitos reservados.

Ref. Nº	LON	Service item	F.R.T.
1	4111E3	Cover, front	0.3
2	411150	Panel, inner	0.6

Ref. Nº	Part. No.	Description	Reqd. Qty. BIZ125 (6)	(7)	(8)	(9)	(A)	Serial No.		Note
1	64310-KSS-900ZA	Cover set, FR.								
		B-184M Appaloosa Silver Metallic	1	-	-	-	-			KS, ES, KS2LA, KS3LA, ES2LA, ES3LA
	64310-KSS-900ZB	*NH-1* Black	1	-	-	-	-			KS, ES , +, KS2LA, KS3LA, ES2LA, ES3LA, +2LA, +3LA
	64310-KSS-900ZC	*PB-363M* Saira Blue Metallic	1	-	-	-	-			KS, ES, KS2LA, KS3LA, ES2LA, ES3LA
	64310-KSS-900ZE	*R-297* Caruaru Red	1	-	-	-	-			KS, ES, KS2LA, KS3LA, ES2LA, ES3LA
	64310-KSS-900ZG	Cover set, FR.								
		YR-265M Sunset Orange Metallic	1	-	-	-	-			+, +2LA, +3LA
	64310-KSS-700ZA	Cover set, FR.								
		B-184M Appaloosa Silver Metallic	-	1	-	-	-			KS, ES, KS2LA, KS3LA, ES2LA, ES3LA
	64310-KSS-700ZB	*NH1* Black	-	1	-	-	-			KS, ES , +, KS2LA, KS3LA, ES2LA, ES3LA, +2LA, +3LA
		NH1 Black	-	-	1	1	1			KS, ES, KS2LA, KS3LA, ES2LA, ES3LA
	64310-KSS-700ZC	*PB-314P* Pearl Twister Blue	-	1	-	-	-			KS, ES, KS2LA, KS3LA, ES2LA, ES3LA
	64310-KSS-700ZD	*R-239* Guarau Red	-	1	1	-	-			KS, ES, KS2LA, KS3LA, ES2LA, ES3LA
	64310-KSS-700ZE	*Y-198* Topazio Yellow	-	1	-	-	-			+, +2LA, +3LA
		Y-198 Topazio Yellow	-	-	1	1	1			KS, ES, KS2LA, KS3LA, ES2LA,ES3LA
	64310-KSS-A30ZA	*RP185P* Pearl Agata Pink	-	-	-	-	1			KS, ES, KS2LA, KS3LA, ES2LA,ES3LA
	64310-KSS-A30ZB	*R-206* Maceio Red	-	-	-	-	1			KS, ES, KS2LA, KS3LA, ES2LA,ES3LA
	64310-KSS-A30ZC	*YR296M* Citrino Beige Metallic	-	-	-	-	1			KS, ES, KS2LA, KS3LA, ES2LA,ES3LA
	64310-KSS-750ZA	Cover set, FR.								
		R-206 Maceio Red	-	-	1	-	-			+, +3LA
	64310-KSS-750ZB	*NH-477M* Ipojuka Gray Metallic	-	-	1	-	-			+, +3LA
	64310-KSS-770ZB	Cover set, FR.								
		NH-455M Lumiar Silver Metallic	-	-	1	1	-			KS, ES, KS2LA, KS3LA, ES2LA,ES3LA
	64310-KSS-B30ZB	Cover set, FR. *R-335P* Pearl Cardeal Red	-	-	-	1	-			KS, ES, KS2LA, KS3LA, ES2LA,ES3LA

Nº Ref.	N.O.S.	Articulo de servicio	T.H.L.L.
1	4111E3	Cubierta frontal	0,3
2	411150	Panel interno	0,6

Nº de Ref.	Nº. de pieza	Descripción	Cant. Reqd BIZ125 (6)	(7)	(8)	(9)	(A)	Nº de série		Nota
1	64310-KSS-900ZA	Cubierta frontal								
		B-184M Plata Appaloosa Metálico	1	-	-	-	-			KS, ES, KS2LA, KS3LA, ES2LA,ES3LA
	64310-KSS-900ZB	*NH-1* Negro	1	-	-	-	-			KS, ES, +, KS2LA, KS3LA, ES2LA, ES3LA, +2LA, +3LA
	64310-KSS-900ZC	*PB-363M* Azul-Saira Metálico	1	-	-	-	-			KS, ES, KS2LA, KS3LA, ES2LA,ES3LA
	64310-KSS-900ZE	*R-297* Rojo-Caruaru	1	-	-	-	-			KS, ES, KS2LA, KS3LA, ES2LA,ES3LA
	64310-KSS-900ZG	Cubierta frontal								
		YR-265M Anaranjado Puesta-de-sol Metálico	1	-	-	-	-			+, +2LA, +3LA
	64310-KSS-700ZA	Cubierta frontal								
		B-184M Plata Appaloosa Metálico	-	1	-	-	-			KS, ES, KS2LA, KS3LA, ES2LA, ES3LA
	64310-KSS-700ZB	*NH1* Negro	-	1	-	-	-			KS, ES, +, KS2LA, KS3LA, ES2LA, ES3LA, +2LA, +3LA
		NH1 Negro	-	-	1	1	1			KS, ES, KS2LA, KS3LA, ES2LA,ES3LA
	64310-KSS-700ZC	*PB-314P Azul Twister Metálico	-	1	-	-	-			KS, ES, KS2LA, KS3LA, ES2LA, ES3LA
	64310-KSS-700ZD	*R-239* Rojo Guarau	-	1	1	-	-			KS, ES, KS2LA, KS3LA, ES2LA, ES3LA
	64310-KSS-700ZE	*Y-198* Amarillo Topazio	-	1	-	-	-			+, +2LA, +3LA
		Y-198 Amarillo Topazio	-	-	1	1	1			KS, ES, KS2LA, KS3LA, ES2LA,ES3LA
	64310-KSS-A30ZA	*RP185P* Rosa Ágata Perolizado	-	-	-	-	1			KS, ES, KS2LA, KS3LA, ES2LA,ES3LA
	64310-KSS-A30ZB	*R-206* Rojo Maceió	-	-	-	-	1			KS, ES, KS2LA, KS3LA, ES2LA,ES3LA
	64310-KSS-A30ZC	*YR296M* Bege Citrino Metálico	-	-	-	-	1			KS, ES, KS2LA, KS3LA, ES2LA,ES3LA
	64310-KSS-750ZA	Cubierta frontal								
		R-206 Rojo-Maceio	-	-	1	-	-			+, +3LA
	64310-KSS-750ZB	*NH-477M* Gris Ipojuka Metálico	-	-	1	-	-			+, +3LA
	64310-KSS-770ZB	Cubierta frontal								
		NH-455M Plata Lumiar Metálico	-	-	1	1	-			KS, ES, KS2LA, KS3LA, ES2LA,ES3LA
	64310-KSS-B30ZB	Cubierta, frontal								
		R-335P Rojo Cardeal Perolizado	-	-	-	1	-			KS, ES, KS2LA, KS3LA, ES2LA,ES3LA

PROIBIDA A REPRODUÇÃO E DISTRIBUIÇÃO
11/10/13 - Mateus - MM - JT

© Moto Honda da Amazônia Ltda.
Todos os direitos reservados.

C-30

Tampa Dianteira • Protetor de Pernas

Front Cover • Leg Shield

Cubierta Frontal • Protector de Piernas

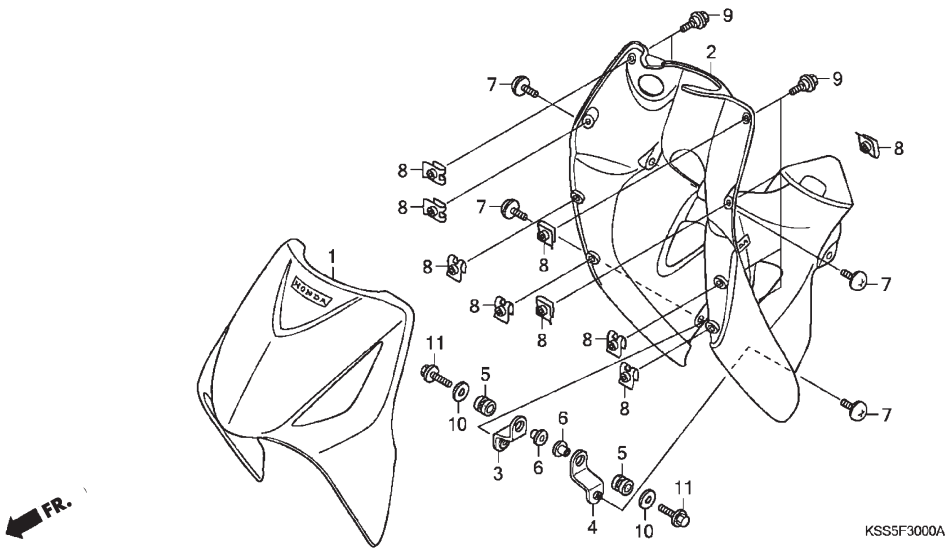

Ref. Nº	N.O.S.	Item de Serviço	T.M.O.

Ref. Nº	Nº da peça	Descrição	Qtd. BIZ125 (6)	(7)	(8)	(9)	(A)	Nº de série		Tipo
1)	64310-KSS-B00ZA	Tampa Dianteira								
		R-206 Vermelho Maceió	-	-	-	1	-			+, +2LA, +3LA
	64310-KSS-B00ZB	Tampa Dianteira								
		NH-477M Cinza Ipojuka Metálico	-	-	-	1	-			+, +2LA, +3LA
	64310-KSS-A00ZA	Tampa Dianteira								
		R301C Verm. Bromeria Candy *Tipo 1*	-	-	-	-	1			+, +2LA, +3LA
	64310-KSS-A00ZB	*B182P* Azul Cruzeiro Perolizado *Tipo 2*	-	-	-	-	1			+, +2LA, +3LA
2	64320-KSS-900ZB	Protetor de Pernas, Conj.								
		NHA-57R Cinza Cloudia	1	1	1	-	-			KS, ES, KS2LA, KS3LA, ES2LA, ES3LA
	64320-KSS-900ZC	*NH1* Preto	1	1	1	-	-			+, +2LA, +3LA
	64320-KSS-B30ZA	Protetor de Pernas, Conj. *NH1* Preto	-	-	-	1	1			KS, ES, +, KS2LA, KS3LA, ES2LA, ES3LA, +2LA, +3LA
3	64323-KSS-900	Suporte direito, protetor pernas	1	1	1	1	1			
4	64324-KSS-900	Suporte esquerdo, protetor pernas	1	1	1	1	1			
5	64348-KSS-900	Borracha, suporte, protetor pernas	2	2	2	2	2			
6	64349-KSS-900	Bucha, fixação, suporte	2	2	2	2	2			
7	90107-KSS-900	Parafuso, 6 x 10	4	4	4	4	4			
8	90677-KRM-860	Porca trava, 5 mm	9	9	9	9	9			
9	91509-GE2-760	Parafuso, 5 x 11,5	8	8	8	8	8			
10	94103-06800	Arruela, lisa, 6 mm	2	2	2	2	2			
11	90032-GHR-680	Parafuso, flange, 6 x 20	2	2	2	2	2			

PROIBIDA A REPRODUÇÃO E DISTRIBUIÇÃO
1010913 - Matsuo - MM - JT

© Moto Honda da Amazônia Ltda.
Todos os direitos reservados.

Ref. Nº	LON	Service item	F.R.T.	Ref. Nº	Part. No.	Description	Reqd. Qty. BIZ125 (6)	(7)	(8)	(9)	(A)	Serial No.		Note
				1)	64310-KSS-B00ZA	Cover set, FR.								
						R-206 Maceio Red	-	-	-	1	-			+, +2LA, +3LA
					64310-KSS-B00ZB	Cover set, FR.								
						NH-477M Ipojuka Gray Metallic	-	-	-	1	-			+, +2LA, +3LA
					64310-KSS-A00ZA	Cover set, FR.								
						R301C Bromeria Candy Red *Type 1*	-	-	-	-	1			+, +2LA, +3LA
					64310-KSS-A00ZB	*B182P* Pearl Cruzeiro Blue *Type 2*	-	-	-	-	1			+, +2LA, +3LA
				2	64320-KSS-900ZB	Shield set, leg								
						NHA-57R Cloudia	1	1	1	-	-			KS, ES, KS2LA, KS3LA, ES2LA,ES3LA
					64320-KSS-900ZC	*NH-1* Black	1	1	1	-	-			+, +2LA, +3LA
					64320-KSS-B30ZA	Shield set, leg *NH-1* Black	-	-	-	1	1			KS, ES, +, KS2LA, KS3LA, ES2LA, ES3LA, +2LA, +3LA
				3	64323-KSS-900	Stay, R. leg shield	1	1	1	1	1			
				4	64324-KSS-900	Stay L. leg shield	1	1	1	1	1			
				5	64348-KSS-900	Rubber, leg shield stay mounting	2	2	2	2	2			
				6	64349-KSS-900	Collar, stay setting	2	2	2	2	2			
				7	90107-KSS-900	Screw, pan, 6 x 10	4	4	4	4	4			
				8	90677-KRM-860	Nut, clip, 5 mm	9	9	9	9	9			
				9	91509-GE2-760	Screw, pan, 5 x 11,5	8	8	8	8	8			
				10	94103-06800	Washer, plain, 6 mm	2	2	2	2	2			
				11	90032-GHR-680	Bolt, flange, 6 x 20	2	2	2	2	2			

Nº Ref.	N.O.S.	Articulo de servicio	T.H.L.L.	Nº de Ref.	Nº. de pieza	Descripción	Cant. Reqd BIZ125 (6)	(7)	(8)	(9)	(A)	Nº de série		Nota
1)				1)	64310-KSS-B00ZA	Cubierta frontal								
						R-206 Rojo-Maceio	-	-	-	1	-			+, +2LA, +3LA
					64310-KSS-B00ZB	Cubierta frontal								
						NH-477M Gris Ipojuka Metálico	-	-	-	1	-			+, +2LA, +3LA
					64310-KSS-A00ZA	Cubierta frontal								
						R301C Rojo Bromeria Candy *Tipo 1*	-	-	-	-	1			+, +2LA, +3LA
					64310-KSS-A00ZB	*B182P* Azul Cruzeiro Perolizado *Tipo 2*	-	-	-	-	1			+, +2LA, +3LA
				2	64320-KSS-900ZB	Protector de piernas								
						NHA-57R Cloudia	1	1	1	-	-			KS, ES, KS2LA, KS3LA, ES2LA,ES3LA
					64320-KSS-900ZC	*NH-1* Negro	1	1	1	-	-			+, +2LA, +3LA
					64320-KSS-B30ZA	Protector de piernas *NH-1* Negro	-	-	-	1	1			KS, ES, +, KS2LA, KS3LA, ES2LA, ES3LA, +2LA, +3LA
				3	64323-KSS-900	Soporte derecho, protector de piernas	1	1	1	1	1			
				4	64324-KSS-900	Soporte izquierdo, protector de piernas	1	1	1	1	1			
				5	64348-KSS-900	Goma, soporte, protector de piernas	2	2	2	2	2			
				6	64349-KSS-900	Buje, fijación soporte	2	2	2	2	2			
				7	90107-KSS-900	Tornillo, 6 x 10	4	4	4	4	4			
				8	90677-KRM-860	Tuerca traba, 5 mm	9	9	9	9	9			
				9	91509-GE2-760	Tornillo, 5 x 11,5	8	8	8	8	8			
				10	94103-06800	Arandela, lisa, 6 mm	2	2	2	2	2			
				11	90032-GHR-680	Tornillo, reborde, 6 x 20	2	2	2	2	2			

PROIBIDA A REPRODUÇÃO E DISTRIBUIÇÃO
1010613 - Matsuo - MM - JT

© Moto Honda da Amazônia Ltda.
Todos os direitos reservados.

C-31

Etiquetas

Caution Label

Etiquetas

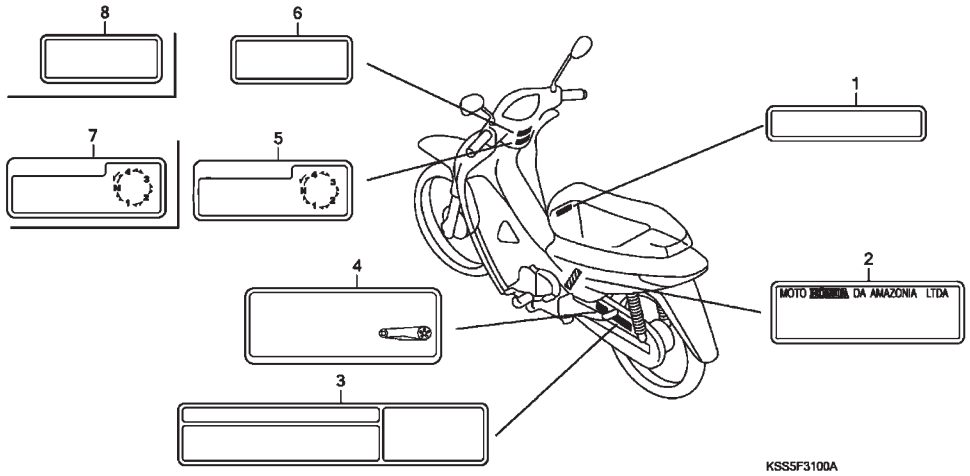

Ref. Nº	N.O.S.	Item de Serviço	T.M.O.
Sem aplicação	.....		

Ref. Nº	Nº da peça	Descrição	Qtd. BIZ125 (6)	(7)	(8)	(9)	(A)	Nº de série		Tipo
1	81218-GCE-900	Etiqueta, limite carga (10 kg) (Português)...	1	1	1	-	-	.....	.....	BR, ESBR, +BR .....
	81218-GCE-950	Etiqueta, limite carga (10 kg) (Espanhol)	1	1	1	-	-	.....	.....	+2LA, +3LA, ES2LA, ES3LA, 2LA, 3LA.....
2	87125-087-910	Placa, identificação (Português).....	1	1	1	-	-	.....	.....	BR, ESBR, +BR, 2LA
		.....	1	-	-	-	-	.....	.....	ES2LA, ES3LA, 3LA .....
3	87505-KSS-900	Etiqueta, pneus	1	1	1	1	1	.....	.....	+BR .....
		.....	1	1	1	-	-	.....	.....	BR, ESBR .....
	87505-KSS-930	Etiqueta, pneus (Espanhol).....	1	1	1	1	1	.....	.....	+2LA, +3LA.....
		.....	1	1	1	-	-	.....	.....	ES2LA, ES3LA, 2LA, 3LA.....
	87505-KSS-B30	Etiqueta, pneus	-	-	-	1	1	.....	.....	BR, ESBR .....
	87505-KSS-B40	Etiqueta, pneus (Espanhol).....	-	-	-	1	1	.....	.....	ES2LA, ES3LA, 2LA, 3LA.....
4	87507-KSS-970	Etiqueta, corrente transmissão (Espanhol)...	1	-	-	-	-	.....	.....	ES2LA, ES3LA, 2LA, 3LA.....
	87507-MAT-B40	Etiqueta, corrente transmissão	1	1	1	1	1	.....	.....	BR, ESBR, +BR .....
	87507-KTL-C40	Etiqueta, precaução, corrente transmissão (Espanhol).....	1	1	1	1	1	.....	.....	+2LA, +3LA, ES2LA, ES3LA, 2LA, 3LA.....
5	87512-GCE-950	Etiqueta, sistema transmissão (Espanhol)..	1	1	1	-	1	.....	.....	+2LA, +3LA, ES2LA, ES3LA, 2LA, 3LA.....
	87512-GN5-710	Etiqueta, sistema transmissão (Português)...	1	1	1	-	1	.....	.....	BR, ESBR, +BR .....
6	87560-GCE-950	Etiqueta, precaução (Espanhol).....	1	1	1	-	1	.....	.....	+2LA, +3LA, ES2LA, ES3LA, 2LA, 3LA.....
	87560-MCG-000	Etiqueta, precaução (Português).....	1	1	1	-	1	.....	.....	BR, ESBR, +BR .....
7	87512-GCE-950	Etiqueta, sistema transmissão (Espanhol)..	-	-	-	1	1	.....	.....	+2LA, +3LA, ES2LA, ES3LA, 2LA, 3LA.....
	87512-GN5-710	Etiqueta, sistema transmissão (Português)	-	-	-	1	1	.....	.....	BR, ESBR, +BR .....
8	87560-GCE-950	Etiqueta, precaução (Espanhol)	-	-	-	1	1	.....	.....	+2LA, +3LA, ES2LA, ES3LA, 2LA, 3LA.....
	87560-MCG-000	Etiqueta, precaução (Português)	-	-	-	1	1	.....	.....	BR, ESBR, +BR .....

PROIBIDA A REPRODUÇÃO E DISTRIBUIÇÃO
Inoue - Matsuo - MM - JT

© Moto Honda da Amazônia Ltda.
Todos os direitos reservados.

Ref. Nº	LON	Service item	F.R.T.
No application			

Ref. Nº	Part. No.	Description	Reqd. Qty. BIZ125 (6)	(7)	(8)	(9)	(A)	Serial No.		Note
1	81218-GCE-900	Label, cargo limit (10Kg) (Portuguese)	1	1	1	-	-			BR, ESBR, +BR
	81218-GCE-950	Label, cargo limit (10Kg) (Spanish)	1	1	1	-	-			+2LA, +3LA, ES2LA, ES3LA, 2LA, 3LA
2	87125-087-910	Plate, name (Portuguese)	1	1	1	-	-			BR, ESBR, +BR, 2LA
			1	-	-	-	-			ES2LA, ES3LA, 3LA
3	87505-KSS-900	Label, tire	1	1	1	1	1			+BR
			1	1	1	-	-			BR, ESBR
	87505-KSS-930	Label, tire (Spanish)	1	1	1	1	1			+2LA, +3LA
			1	1	1	-	-			ES2LA, ES3LA, 2LA, 3LA
	87505-KSS-B30	Label, tire	-	-	-	1	1			BR, ESBR
	87505-KSS-B40	Label, tire (Spanish)	-	-	-	1	1			ES2LA, ES3LA, 2LA, 3LA
4	87507-KSS-970	Label, drive chain (Spanish)	1	-	-	-	-			ES2LA, ES3LA, 2LA, 3LA
	87507-MAT-B40	Label, drive chain	1	1	1	1	1			BR, ESBR, +BR
	87507-KTL-C40	Mark, drive chain caution (Spanish)	1	1	1	1	1			+2LA, +3LA, ES2LA, ES3LA, 2LA, 3LA
5	87512-GCE-950	Label, shift pattern (Spanish)	1	1	1	-	1			+2LA, +3LA, ES2LA, ES3LA, 2LA, 3LA
	87512-GN5-710	Label, shift pattern (Portuguese)	1	1	1	-	1			BR, ESBR, +BR
6	87560-GCE-950	Mark, drive caution (Spanish)	1	1	1	-	1			+2LA, +3LA, ES2LA, ES3LA, 2LA, 3LA
	87560-MCG-000	Label, drive (Portuguese)	1	1	1	-	1			BR, ESBR, +BR
7	87512-GCE-950	Label, shift pattern (Spanish)	-	-	-	1	1			+2LA, +3LA, ES2LA, ES3LA, 2LA, 3LA
	87512-GN5-710	Label, shift pattern (Portuguese)	-	-	-	1	1			BR, ESBR, +BR
8	87560-GCE-950	Mark, drive caution (Spanish)	-	-	-	1	1			+2LA, +3LA, ES2LA, ES3LA, 2LA, 3LA
	87560-MCG-000	Label, drive (Português)	-	-	-	1	1			BR, ESBR, +BR

Nº Ref.	N.O.S.	Articulo de servicio	T.H.L.L.
Sin aplicación			

Nº de Ref.	Nº. de pieza	Descripción	Cant. Reqd BIZ125 (6)	(7)	(8)	(9)	(A)	Nº de série		Nota
1	81218-GCE-900	Etiqueta, límite de carga, (10 Kg) (Portugués)	1	1	1	-	-			BR, ESBR, +BR
	81218-GCE-950	Etiqueta, límite de carga, (10 Kg) (Español)	1	1	1	-	-			+2LA, +3LA, ES2LA, ES3LA, 2LA, 3LA
2	87125-087-910	Etiqueta, identificación	1	1	1	-	-			BR, ESBR, +BR, 2LA
			1	-	-	-	-			ES2LA, ES3LA, 3LA
3	87505-KSS-900	Etiqueta, neumáticos	1	1	1	1	1			+BR
			1	1	1	-	-			BR, ESBR
	87505-KSS-930	Etiquetas, neumáticos (Español)	1	1	1	1	1			+2LA, +3LA
			1	1	1	-	-			ES2LA, ES3LA, 2LA, 3LA
	87505-KSS-B30	Etiquetas, neumáticos	-	-	-	1	1			BR, ESBR
	87505-KSS-B40	Etiquetas, neumáticos (Español)	-	-	-	1	1			ES2LA, ES3LA, 2LA, 3LA
4	87507-KSS-970	Etiquetas, cadena de transmisión	1	-	-	-	-			ES2LA, ES3LA, 2LA, 3LA
	87507-MAT-B40		1	1	1	1	1			BR, ESBR, +BR
	87507-KTL-C40	Etiqueta, precaución, cadena de transmisión (Español)	1	1	1	1	1			+2LA, +3LA, ES2LA, ES3LA, 2LA, 3LA
5	87512-GCE-950	Etiqueta, sist. de transmisión (Español)	1	1	1	-	1			+2LA, +3LA, ES2LA, ES3LA, 2LA, 3LA
	87512-GN5-710	Etiqueta, sistema de transmisión (Portugués)	1	1	1	-	1			BR, ESBR, +BR
6	87560-GCE-950	Etiqueta, precaución (Español)	1	1	1	-	1			+2LA, +3LA, ES2LA, ES3LA, 2LA, 3LA
	87560-MCG-000	Etiqueta, precaución (Portugués)	1	1	1	-	1			BR, ESBR, +BR
7	87512-GCE-950	Etiqueta, precaución (Español)	-	-	-	1	1			+2LA, +3LA, ES2LA, ES3LA, 2LA, 3LA
	87512-GN5-710	Etiqueta, precaución (Portugués)	-	-	-	1	1			BR, ESBR, +BR
8	87560-GCE-950	Mark, drive caution (Español)	-	-	-	1	1			+2LA, +3LA, ES2LA, ES3LA, 2LA, 3LA
	87560-MCG-000	Etiqueta, precaución (Portugués)	-	-	-	1	1			BR, ESBR, +BR

PROIBIDA A REPRODUÇÃO E DISTRIBUIÇÃO
1990-2013 - Parque - MM - JT

© Moto Honda da Amazônia Ltda.
Todos os direitos reservados.

C-32

Emblemas • Faixa

Mark • Stripe

Franjas • Faja

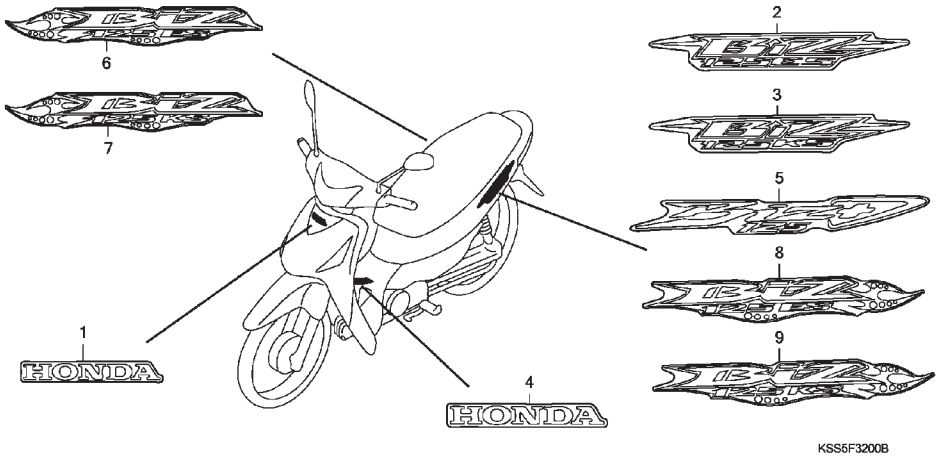

Ref. Nº	N.O.S.	Item de Serviço	T.M.O.
Sem aplicação			

Ref. Nº	Nº da peça	Descrição	Qtd. BIZ125 (6)	(7)	(8)	(9)	(A)	Nº de série		Tipo
1	61310-KPE-870ZA	Emblema, Honda *Tipo 4*								
		NH1 Preto	1	1	-	-	-			KS, ES, +, KS2LA, KS3LA, ES2LA, ES3LA, +2LA, +3LA
		PB-363M Azul Saira Metálico	1	-	-	-	-			KS, ES, KS2LA, KS3LA, ES2LA, ES3LA
		R-297 Vermelho Caruaru	1	-	-	-	-			KS, ES, KS2LA, KS3LA, ES2LA, ES3LA
		PB-314P Azul Twister Perolizado	-	1	-	-	-			KS, ES, KS2LA, KS3LA, ES2LA, ES3LA
		R-239 Vermelho Guarau	-	1	-	-	-			KS, ES, KS2LA, KS3LA, ES2LA, ES3LA
	61310-KPE-900ZA	Emblema, Honda *Tipo 1*								
		B-184M Prata Appaloosa Metálico	1	1	-	-	-			KS, ES, KS2LA, KS3LA, ES2LA, ES3LA
		YR-265M Laranja Pôr do Sol Metálico	1	-	-	-	-			+, +2LA, +3LA
		Y-198 Amarelo Topázio	-	1	-	-	-			+, +2LA, +3LA
2	87102-KSS-900ZA	Emblema, Carenagem								
		R-297 Vermelho Caruaru	2	-	-	-	-			ES, ES2LA, ES3LA
	87102-KSS-900ZB	*NH1* Preto	2	-	-	-	-			ES, ES2LA, ES3LA
	87102-KSS-900ZC	*PB-363M* Azul Saira Metálico	2	-	-	-	-			ES, ES2LA, ES3LA
	87102-KSS-900ZD	*B-184M* Prata Appaloosa Metálico	2	-	-	-	-			ES, ES2LA, ES3LA
3	87102-KSS-910ZA	Emblema, Carenagem								
		R-297 Vermelho Caruaru	2	-	-	-	-			KS, KS2LA, KS3LA
	87102-KSS-910ZB	*NH1* Preto	2	-	-	-	-			KS, KS2LA, KS3LA
	87102-KSS-910ZC	*PB-363M* Azul Saira Metálico	2	-	-	-	-			KS, KS2LA, KS3LA
	87102-KSS-910ZD	*B-184M* Prata Appaloosa Metálico	2	-	-	-	-			KS, KS2LA, KS3LA
4	87103-GCE-D60ZA	Emblema, Honda *Tipo 1*	2	2	-	-	-			KS, ES, +, KS2LA, KS3LA, ES2LA, ES3LA, +2LA, +3LA
5	87102-KSS-950ZA	Emblema, Carenagem								
		NH1 Preto *Tipo 2*	2	2	-	-	-			+, +2LA, +3LA
	87102-KSS-950ZB	*YR-265M* Laranja Pôr do Sol Metálico *Tipo 1*	2	-	-	-	-			+, +2LA, +3LA

PROIBIDA A REPRODUÇÃO E DISTRIBUIÇÃO
101011 - Matsuo - MM - JT

© Moto Honda da Amazônia Ltda.
Todos os direitos reservados.

Ref. Nº	LON	Service item	F.R.T.
No application			

Ref. Nº	Part. No.	Description	Reqd. Qty. BIZ125 (6)	(7)	(8)	(9)	(A)	Serial No.		Note
1	61310-KPE-870ZA	Mark, Honda *Type 4*								
		NH1 Black	1	1	-	-	-			KS, ES, +, KS2LA, KS3LA, ES2LA, ES3LA, +2LA, +3LA
		PB-363M Saira blue metallic	1	-	-	-	-			KS, ES, KS2LA, KS3LA, ES2LA, ES3LA
		R-297 Caruaru Red	1	-	-	-	-			KS, ES, KS2LA, KS3LA, ES2LA, ES3LA
		PB-314P Twister Blue Metallic	-	1	-	-	-			KS, ES, KS2LA, KS3LA, ES2LA, ES3LA
		R-239 Guarau Red	-	1	-	-	-			KS, ES, KS2LA, KS3LA, ES2LA, ES3LA
	61310-KPE-900ZA	Mark, Honda *Type 1*								
		B-184M Appaloosa Silver Metallic	1	1	-	-	-			KS, ES, KS2LA, KS3LA, ES2LA, ES3LA
		YR-265M Sunset Orange Metallic	1	-	-	-	-			+, +2LA, +3LA
		Y-198 Topazio Yellow	-	1	-	-	-			+, +2LA, +3LA
2	87102-KSS-900ZA	Stripe, body cover								
		R-297 Caruaru Red	2	-	-	-	-			ES, ES2LA, ES3LA
	87102-KSS-900ZB	*NH-1* Black	2	-	-	-	-			ES, ES2LA, ES3LA
	87102-KSS-900ZC	*PB-363M* Saira Blue Metallic	2	-	-	-	-			ES, ES2LA, ES3LA
	87102-KSS-900ZD	*B-184M* Appaloosa Silver Metallic	2	-	-	-	-			ES, ES2LA, ES3LA
3	87102-KSS-910ZA	Stripe, body cover								
		R-297 Caruaru Red	2	-	-	-	-			KS, KS2LA, KS3LA
	87102-KSS-910ZB	*NH-1* Black	2	-	-	-	-			KS, KS2LA, KS3LA
	87102-KSS-910ZC	*PB-363M* Saira Blue Metallic	2	-	-	-	-			KS, KS2LA, KS3LA
	87102-KSS-910ZD	*B-184M* Appaloosa Silver Metallic	2	-	-	-	-			KS, KS2LA, KS3LA
4	87103-GCE-D60ZA	Mark, Honda *Type 1*	2	2	-	-	-			KS, ES, +, KS2LA, KS3LA, ES2LA, ES3LA, +2LA, +3LA
5	87102-KSS-950ZA	Stripe, body cover								
		NH-1 Black *Type 2*	2	2	-	-	-			+, +2LA, +3LA
	87102-KSS-950ZB	*YR-265M* Sunset Orange Metallic *Type 1*	2	-	-	-	-			+, +2LA, +3LA

Nº Ref.	N.O.S.	Articulo de servicio	T.H.L.L.
Sin aplicación			

Nº de Ref.	Nº. de pieza	Descripción	Cant. Reqd BIZ125 (6)	(7)	(8)	(9)	(A)	Nº de série		Nota
1	61310-KPE-870ZA	Franja, Honda *Tipo 4*								
		NH1 Negro	1	1	-	-	-			KS, ES, +, KS2LA, KS3LA, ES2LA, ES3LA, +2LA, +3LA
		PB-363M Azul Saira Metálico	1	-	-	-	-			KS, ES, KS2LA, KS3LA, ES2LA, ES3LA
		R-297 Rojo Caruaru	1	-	-	-	-			KS, ES, KS2LA, KS3LA, ES2LA, ES3LA
		PB-314P Azul Twister Perolizado	-	1	-	-	-			KS, ES, KS2LA, KS3LA, ES2LA, ES3LA
		R-239 Rojo Guarau	-	1	-	-	-			KS, ES, KS2LA, KS3LA, ES2LA, ES3LA
	61310-KPE-900ZA	Franja, Honda *Tipo 1*								
		B-184M Plata Appaloosa Metálico	1	1	-	-	-			KS, ES, KS2LA, KS3LA, ES2LA, ES3LA
		YR-265M Anaranjado Puesta-de-sol Metálico	1	-	-	-	-			+, +2LA, +3LA
		Y-198 Amarillo Topazio	-	1	-	-	-			+, +2LA, +3LA
2	87102-KSS-900ZA	Faja, carenado								
		R-297 Rojo Caruaru	2	-	-	-	-			ES, ES2LA, ES3LA
	87102-KSS-900ZB	*NH-1* Negro	2	-	-	-	-			ES, ES2LA, ES3LA
	87102-KSS-900ZC	*PB-363M* Azul Saira Metálico	2	-	-	-	-			ES, ES2LA, ES3LA
	87102-KSS-900ZD	*B-184M* Plata Appaloosa Metálico	2	-	-	-	-			ES, ES2LA, ES3LA
3	87102-KSS-910ZA	Faja, carenado *R-297* Rojo Caruaru	2	-	-	-	-			KS, KS2LA, KS3LA
	87102-KSS-910ZB	*NH-1* Negro	2	-	-	-	-			KS, KS2LA, KS3LA
	87102-KSS-910ZC	*PB-363M* Azul Saira Metálico	2	-	-	-	-			KS, KS2LA, KS3LA
	87102-KSS-910ZD	*B-184M* Plata Appaloosa Metálico	2	-	-	-	-			KS, KS2LA, KS3LA
4	87103-GCE-D60ZA	Franja, Honda *Tipo 1*	2	2	-	-	-			KS, ES, +, KS2LA, KS3LA, ES2LA, ES3LA, +2LA, +3LA
5	87102-KSS-950ZA	Faja, carenado								
		NH-1 Negro *Tipo 2*	2	2	-	-	-			+, +2LA, +3LA
	87102-KSS-950ZB	*YR-265M* Anaranjado Puesta-de-sol Metálico *Tipo 1*	2	-	-	-	-			+, +2LA, +3LA

PROIBIDA A REPRODUÇÃO E DISTRIBUIÇÃO
10/10/13 - Marcio - MM - JT

© Moto Honda da Amazônia Ltda.
Todos os direitos reservados.

C-32

Emblemas • Faixa

Mark • Stripe

Franjas • Faja

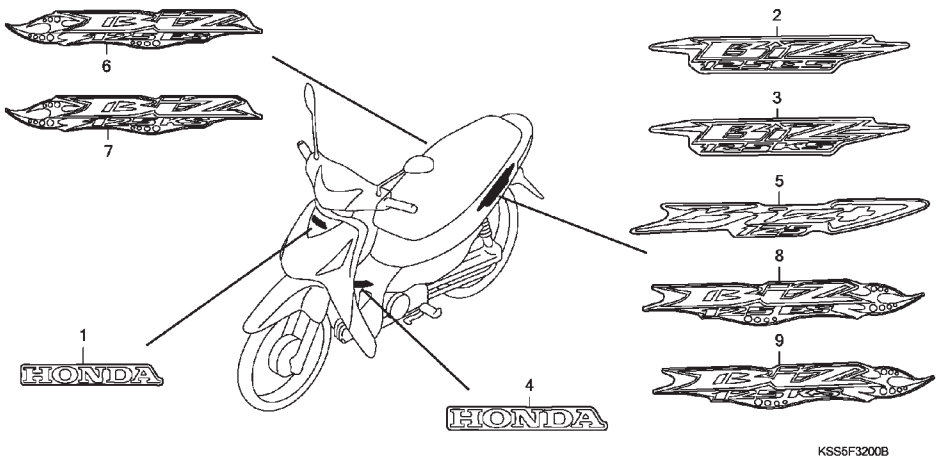

Ref. Nº	N.O.S.	Item de Serviço	T.M.O.

Ref. Nº	Nº da peça	Descrição	Qtd. BIZ125 (6)	(7)	(8)	(9)	(A)	Nº de série		Tipo
6	87102-KSS-700ZA	Emblema, Carenagem Direita								
		R-239 Vermelho Guarau *Tipo 1*	-	1	-	-	-			ES, ES2LA, ES3LA
	87102-KSS-700ZB	*NH1* Preto *Tipo 2*	-	1	-	-	-			ES, ES2LA, ES3LA
	87102-KSS-700ZC	*PB-314P* Azul Twister Perolizado *Tipo 3*	-	1	-	-	-			ES, ES2LA, ES3LA
	87102-KSS-700ZD	*B-184M* Prata Appaloosa Metálico *Tipo 4*	-	1	-	-	-			ES, ES2LA, ES3LA
7	87102-KSS-730ZA	Emblema, Carenagem Direita								
		R-239 Vermelho Guarau *Tipo 1*	-	1	-	-	-			KS, KS2LA, KS3LA
	87102-KSS-730ZB	*NH1* Preto *Tipo 2*	-	1	-	-	-			KS, KS2LA, KS3LA
	87102-KSS-730ZC	*PB-314P* Azul Twister Perolizado *Tipo 3*	-	1	-	-	-			KS, KS2LA, KS3LA
	87102-KSS-730ZD	*B-184M* Prata Appaloosa Metálico *Tipo 4*	-	1	-	-	-			KS, KS2LA, KS3LA
8	87104-KSS-700ZA	Emblema, Carenagem Esquerda								
		R-239 Vermelho Guarau *Tipo 1*	-	1	-	-	-			ES, ES2LA, ES3LA
	87104-KSS-700ZB	*NH1* Preto *Tipo 2*	-	1	-	-	-			ES, ES2LA, ES3LA
	87104-KSS-700ZC	*PB-314P* Azul Twister Perolizado *Tipo 3*	-	1	-	-	-			ES, ES2LA, ES3LA
	87104-KSS-700ZD	*B-184M* Prata Appaloosa Metálico *Tipo 4*	-	1	-	-	-			ES, ES2LA, ES3LA
9	87104-KSS-730ZA	Emblema, Carenagem Esquerda								
		R-239 Vermelho Guarau *Tipo 1*	-	1	-	-	-			KS, KS2LA, KS3LA
	87104-KSS-730ZB	*NH1* Preto *Tipo 2*	-	1	-	-	-			KS, KS2LA, KS3LA
	87104-KSS-730ZC	*PB-314P* Azul Twister Perolizado *Tipo 3*	-	1	-	-	-			KS, KS2LA, KS3LA
	87104-KSS-730ZD	*B-184M* Prata Appaloosa Metálico *Tipo 4*	-	1	-	-	-			KS, KS2LA, KS3LA

PROIBIDA A REPRODUÇÃO E DISTRIBUIÇÃO
1010913 - Iwatsuo - MM - JT

Voltar
Back
Volver

© Moto Honda da Amazônia Ltda.
Todos os direitos reservados.

Ref. Nº	LON	Service item	F.R.T.	Ref. Nº	Part. No.	Description	Reqd. Qty. BIZ125 (6)	(7)	(8)	(9)	(A)	Serial No.		Note
				6	87102-KSS-700ZA	Mark, Honda Right *R-239* Guarau Red *Type 1*	-	1	-	-	-			ES, ES2LA, ES3LA
					87102-KSS-700ZB	*NH-1* Black *Type 2*	-	1	-	-	-			ES, ES2LA, ES3LA
					87102-KSS-700ZC	*PB-314P* Twister Blue Metallic *Type 3*	-	1	-	-	-			ES, ES2LA, ES3LA
					87102-KSS-700ZD	*B-184M* Appaloosa Silver Metallic *Type 4*	-	1	-	-	-			ES, ES2LA, ES3LA
				7	87102-KSS-730ZA	Stripe, L. body cover *R-239* Guarau Red *Type 1*	-	1	-	-	-			KS, KS2LA, KS3LA
					87102-KSS-730ZB	*NH-1* Black *Type 2*	-	1	-	-	-			KS, KS2LA, KS3LA
					87102-KSS-730ZC	*PB-314P* Twister Blue Metallic *Type 3*	-	1	-	-	-			KS, KS2LA, KS3LA
					87102-KSS-730ZD	*B-184M* Appaloosa Silver Metallic *Type 4*	-	1	-	-	-			KS, KS2LA, KS3LA
				8	87104-KSS-700ZA	Stripe, R, body cover *R-239* Guarau Red *Type 1*	-	1	-	-	-			ES, ES2LA, ES3LA
					87104-KSS-700ZB	*NH-1* Black *Type 2*	-	1	-	-	-			ES, ES2LA, ES3LA
					87104-KSS-700ZC	*PB-314P* Twister Blue Metallic *Type 3*	-	1	-	-	-			ES, ES2LA, ES3LA
					87104-KSS-700ZD	*B-184M* Appaloosa Silver Metallic *Type 4*	-	1	-	-	-			ES, ES2LA, ES3LA
				9	87104-KSS-730ZA	Stripe, R, body cover *R-239* Guarau Red *Type 1*	-	1	-	-	-			KS, KS2LA, KS3LA
					87104-KSS-730ZB	*NH-1* Black *Type 2*	-	1	-	-	-			KS, KS2LA, KS3LA
					87104-KSS-730ZC	*PB-314P* Twister Blue Metallic *Type 3*	-	1	-	-	-			KS, KS2LA, KS3LA
					87104-KSS-730ZD	*B-184M* Appaloosa Silver Metallic *Type 4*	-	1	-	-	-			KS, KS2LA, KS3LA

Nº Ref.	N.O.S.	Articulo de servicio	T.H.L.L.	Nº de Ref.	Nº. de pieza	Descripción	Cant. Reqd BIZ125 (6)	(7)	(8)	(9)	(A)	Nº de série		Nota
				6	87102-KSS-700ZA	Faja, carenado derecho *R-239* Rojo Guarau *Tipo 1*	-	1	-	-	-			ES, ES2LA, ES3LA
					87102-KSS-700ZB	*NH-1* Negro *Tipo 2*	-	1	-	-	-			ES, ES2LA, ES3LA
					87102-KSS-700ZC	*PB-314P* Azul Twister Perolizado *Tipo 3*	-	1	-	-	-			ES, ES2LA, ES3LA
					87102-KSS-700ZD	*B-184M* Plata Appaloosa Metálico *Tipo 4*	-	1	-	-	-			ES, ES2LA, ES3LA
				7	87102-KSS-730ZA	Faja, carenado derecho *R-239* Rojo Guarau *Tipo 1*	-	1	-	-	-			KS, KS2LA, KS3LA
					87102-KSS-730ZB	*NH-1* Negro *Tipo 2*	-	1	-	-	-			KS, KS2LA, KS3LA
					87102-KSS-730ZC	*PB-314P*, Azul Twister Perolizado *Tipo 3*	-	1	-	-	-			KS, KS2LA, KS3LA
					87102-KSS-730ZD	*B-184M* Plata Appaloosa Metálico *Tipo 4*	-	1	-	-	-			KS, KS2LA, KS3LA
				8	87104-KSS-700ZA	Faja, carenado izquierdo *R-239* Rojo Guarau *Tipo 1*	-	1	-	-	-			ES, ES2LA, ES3LA
					87104-KSS-700ZB	*NH-1* Negro *Tipo 2*	-	1	-	-	-			ES, ES2LA, ES3LA
					87104-KSS-700ZC	*PB-314P*, Azul Twister Perolizado *Tipo 3*	-	1	-	-	-			ES, ES2LA, ES3LA
					87104-KSS-700ZD	*B-184M* Plata Appaloosa Metálico *Tipo 4*	-	1	-	-	-			ES, ES2LA, ES3LA
				9	87104-KSS-730ZA	Faja, carenado izquierdo *R-239* Rojo Guarau *Tipo 1*	-	1	-	-	-			KS, KS2LA, KS3LA
					87104-KSS-730ZB	*NH-1* Negro *Tipo 2*	-	1	-	-	-			KS, KS2LA, KS3LA
					87104-KSS-730ZC	*PB-314P*, Azul Twister Perolizado *Tipo 3*	-	1	-	-	-			KS, KS2LA, KS3LA
					87104-KSS-730ZD	*B-184M* Plata Appaloosa Metálico *Tipo 4*	-	1	-	-	-			KS, KS2LA, KS3LA

PROIBIDA A REPRODUÇÃO E DISTRIBUIÇÃO
20100913 - Mateus - MM - JT

© Moto Honda da Amazônia Ltda.
Todos os direitos reservados.

C-32-1

Emblemas • Faixa

Mark • Stripe

Franjas • Faja

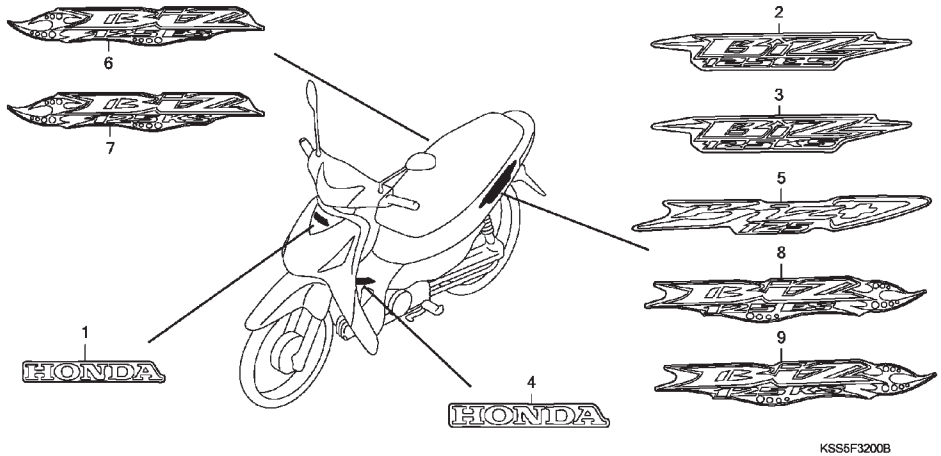

Ref. Nº	N.O.S.	Item de Serviço	T.M.O.	Ref. Nº	Nº da peça	Descrição	Qtd. BIZ125 (6)	(7)	(8)	(9)	(A)	Nº de série		Tipo
				1	61310-KPE-870ZA	Emblema, Honda *Tipo 4*								
						NH1 Preto	-	-	1	-	-			KS, ES, KS2LA, KS3LA, ES2LA, ES3LA
						R-239 Vermelho Guarau	-	-	1	-	-			KS, ES, KS2LA, KS3LA, ES2LA, ES3LA
						NH-477M Cinza Ipojuka Metálico	-	-	1	-	-			+, +2LA, +3LA
					61310-KPE-900ZA	Emblema, Honda *Tipo 1*								
						NH-455M Prata Lumiar Metálico	-	-	1	-	-			KS, ES, KS2LA, KS3LA, ES2LA, ES3LA
						Y-198 Amarelo Topázio	-	-	1	-	-			KS, ES, KS2LA, KS3LA, ES2LA, ES3LA
						R-206 Vermelho Maceió	-	-	1	-	-			+, +2LA, +3LA
				2	87101-KSS-750ZA	Emblema, Tampa Dianteira								
						R-206 Vermelho Maceió *Tipo 1*	-	-	1	-	-			+, +2LA, +3LA
					87101-KSS-750ZB	*NH-477M* Cinza Ipojuka Metálico *Tipo 2*	-	-	1	-	-			+, +2LA, +3LA
				3	87102-KSS-600ZA	Emblema, Carenagem Direita								
						R-239 Vermelho Guarau *Tipo 1*	-	-	1	-	-			KS, KS3LA
					87102-KSS-600ZB	*NH1* Preto *Tipo 2*	-	-	1	-	-			KS, KS3LA
					87102-KSS-600ZC	*Y-198* Amarelo Topázio *Tipo 3*	-	-	1	-	-			KS, KS3LA
					87102-KSS-600ZD	*NH-455M* Prata Lumiar Metálico *Tipo 4*	-	-	1	-	-			KS, KS3LA
				4	87102-KSS-750ZA	Emblema, Carenagem Direita								
						R-206 Vermelho Maceió *Tipo 1*	-	-	1	-	-			+, +2LA, +3LA
					87102-KSS-750ZB	*NH-477M* Cinza Ipojuka Metálico *Tipo 2*	-	-	1	-	-			+, +2LA, +3LA
				5	87102-KSS-770ZA	Emblema, Carenagem Direita								
						R-239 Vermelho Guarau *Tipo 1*	-	-	1	-	-			ES, ES2LA, ES3LA
					87102-KSS-770ZB	*NH1* Preto *Tipo 2*	-	-	1	-	-			ES, ES2LA, ES3LA
					87102-KSS-770ZC	*Y-198* Amarelo Topázio *Tipo 3*	-	-	1	-	-			ES, ES2LA, ES3LA
					87102-KSS-770ZD	*NH-455M* Prata Lumiar Metálico *Tipo 4*	-	-	1	-	-			ES, ES2LA, ES3LA
				6	87103-KSS-900ZA	Emblema, Honda *Tipo 1*	-	-	2	-	-			KS, ES, +, KS2LA, KS3LA, ES2LA, ES3LA, +2LA, +3LA

PROIBIDA A REPRODUÇÃO E DISTRIBUIÇÃO
10/10/2011 - Matsuo - MM - JT

© Moto Honda da Amazônia Ltda.
Todos os direitos reservados.

Ref. Nº	LON	Service item	F.R.T.	Ref. Nº	Part. No.	Description	Reqd. Qty. BIZ125 (6)	(7)	(8)	(9)	(A)	Serial No.		Note
				1	61310-KPE-870ZA	Mark, Honda *Type 4*								
						NH1 Black	-	-	1	-	-			KS, ES, KS2LA, KS3LA, ES2LA, ES3LA
						R-239 Guarau Red	-	-	1	-	-			KS, ES, KS2LA, KS3LA, ES2LA, ES3LA
						NH-477M Ipojuka Gray Metallic	-	-	1	-	-			+, +2LA, +3LA
					61310-KPE-900ZA	Mark, Honda *Type 1*								
						NH-455M Appaloosa Silver Metallic *Type 4*	-	-	1	-	-			KS, ES, KS2LA, KS3LA, ES2LA, ES3LA
						Y-198 * Topazio Yellow	-	-	1	-	-			KS, ES, KS2LA, KS3LA, ES2LA, ES3LA
						R-206 Maceio Red	-	-	1	-	-			+, +2LA, +3LA
				2	87101-KSS-750ZA	Stripe, FR cover *Type 1*								
						R-206 Maceio Red *Type 1*	-	-	1	-	-			+, +2LA, +3LA
					87101-KSS-750ZB	*NH-477M* Ipojuka Gray Metallic *Type 2*	-	-	1	-	-			+, +2LA, +3LA
				3	87102-KSS-600ZA	Stripe, R. Body cover *Type 1*								
						R-239 Maceio Red *Type 1*	-	-	1	-	-			KS, KS3LA
					87102-KSS-600ZB	*NH1* Black *Type 2*	-	-	1	-	-			KS, KS3LA
					87102-KSS-600ZC	*Y-198* * Topazio Yellow*Type 3*	-	-	1	-	-			KS, KS3LA
					87102-KSS-600ZD	*NH-455M* Appaloosa Silver Metallic *Type 4*	-	-	1	-	-			KS, KS3LA
				4	87102-KSS-750ZA	Stripe, R. Body cover *Type 1*								
						R-206 Maceio Red *Type 1*	-	-	1	-	-			+, +2LA, +3LA
					87102-KSS-750ZB	*NH-477M* Ipojuka Gray Metallic *Type 2*	-	-	1	-	-			+, +2LA, +3LA
				5	87102-KSS-770ZA	Stripe, R. Body cover *Type 1*								
						R-239 Guarau Red *Type 1*	-	-	1	-	-			ES, ES2LA, ES3LA
					87102-KSS-770ZB	*NH1* Black *Type 2*	-	-	1	-	-			ES, ES2LA, ES3LA
					87102-KSS-770ZC	*Y-198* * Topazio Yellow *Type 3*	-	-	1	-	-			ES, ES2LA, ES3LA
					87102-KSS-770ZD	*NH-455M* Appaloosa Silver Metallic *Type 4*	-	-	1	-	-			ES, ES2LA, ES3LA
				6	87103-KSS-900ZA	Mark, Honda *Type 1*	-	-	2	-	-			KS, ES, +, KS2LA, KS3LA, ES2LA, ES3LA, +2LA, +3LA

Nº Ref.	N.O.S.	Articulo de servicio	T.H.L.L.	Nº de Ref.	Nº. de pieza	Descripción	Cant. Reqd BIZ125 (6)	(7)	(8)	(9)	(A)	Nº de série		Nota
				1	61310-KPE-870ZA	Franja, Honda *Tipo 4*								
						NH1 Negro	-	-	1	-	-			KS, ES, KS2LA, KS3LA, ES2LA, ES3LA
						R-239 Rojo Guarau	-	-	1	-	-			KS, ES, KS2LA, KS3LA, ES2LA, ES3LA
						NH-477M Gris Ipojuka Metálico	-	-	1	-	-			+, +2LA, +3LA
					61310-KPE-900ZA	Franja, Honda *Tipo 1*								
						NH-455M Plata Appaloosa Metálico	-	-	1	-	-			KS, ES, KS2LA, KS3LA, ES2LA, ES3LA
						Y-198 Amarillo Topazio	-	-	1	-	-			KS, ES, KS2LA, KS3LA, ES2LA, ES3LA
						R-206 Rojo Maceió	-	-	1	-	-			+, +2LA, +3LA
				2	87101-KSS-750ZA	Franja, Cubierta Frontal *Tipo 1*								
						R-206 Rojo Maceió *Tipo 1*	-	-	1	-	-			+, +2LA, +3LA
					87101-KSS-750ZB	*NH-477M* Gris Ipojuka Metálico *Tipo 2*	-	-	1	-	-			+, +2LA, +3LA
				3	87102-KSS-600ZA	Franja, Carenado derecho *Tipo 1*								
						R-239 Rojo Guarau *Tipo 1*	-	-	1	-	-			KS, KS3LA
					87102-KSS-600ZB	*NH1* Negro *Tipo 2*	-	-	1	-	-			KS, KS3LA
					87102-KSS-600ZC	*Y-198* Amarillo Topazio *Tipo 3*	-	-	1	-	-			KS, KS3LA
					87102-KSS-600ZD	*NH-455M* Plata Appaloosa Metálico *Tipo 4*	-	-	1	-	-			KS, KS3LA
				4	87102-KSS-750ZA	Franja, Carenado derecho *Tipo 1*								
						R-206 Rojo Maceió *Tipo 1*	-	-	1	-	-			+, +2LA, +3LA
					87102-KSS-750ZB	*NH-477M* Gris Ipojuka Metálico *Tipo 2*	-	-	1	-	-			+, +2LA, +3LA
				5	87102-KSS-770ZA	Franja, Carenado derecho *Tipo 1*								
						R-239 Rojo Guarau *Tipo 1*	-	-	1	-	-			ES, ES2LA, ES3LA
					87102-KSS-770ZB	*NH1* Negro *Tipo 2*	-	-	1	-	-			ES, ES2LA, ES3LA
					87102-KSS-770ZC	*Y-198* Amarillo Topazio *Tipo 3*	-	-	1	-	-			ES, ES2LA, ES3LA
					87102-KSS-770ZD	*NH-455M* Plata Appaloosa Metálico *Tipo 4*	-	-	1	-	-			ES, ES2LA, ES3LA
				6	87103-KSS-900ZA	Franja, Honda *Tipo 1*	-	-	2	-	-			KS, ES, +, KS2LA, KS3LA, ES2LA, ES3LA, +2LA, +3LA

PROIBIDA A REPRODUÇÃO E DISTRIBUIÇÃO
MOTO HONDA DA AMAZÔNIA - JPM - JT

© Moto Honda da Amazônia Ltda.
Todos os direitos reservados.

C-32-1

Emblemas • Faixa

Mark • Stripe

Franjas • Faja

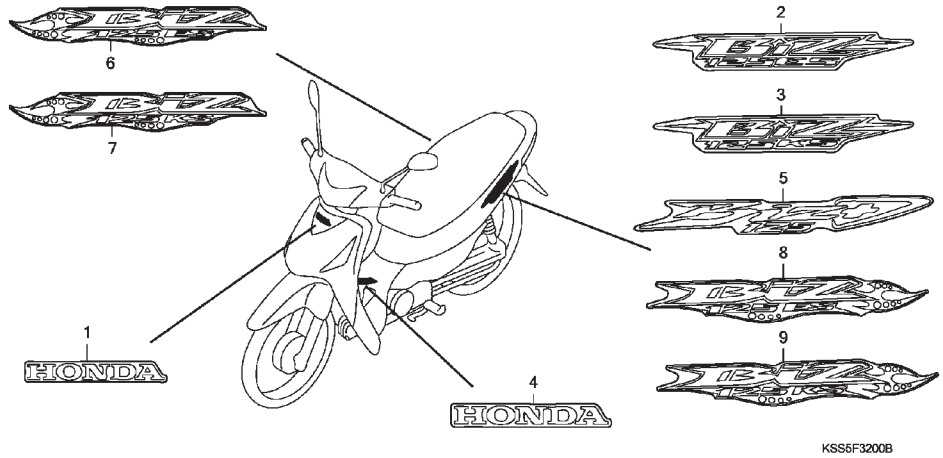

Ref. Nº	N.O.S.	Item de Serviço	T.M.O.
Sem aplicação			

Ref. Nº	Nº da peça	Descrição	Qtd. BIZ125 (6)	(7)	(8)	(9)	(A)	Nº de série		Tipo
7	87104-KSS-600ZA	Emblema, Carenagem Esquerda *R-239* Vermelho Guarau *Tipo 1*	-	-	1	-	-			KS, KS3LA
	87104-KSS-600ZB	*NH1* Preto *Tipo 2*	-	-	1	-	-			KS, KS3LA
	87104-KSS-600ZC	*Y-198* Amarelo Topázio *Tipo 3*	-	-	1	-	-			KS, KS3LA
	87104-KSS-600ZD	*NH-455M* Prata Lumiar Metálico *Tipo 4*	-	-	1	-	-			KS, KS3LA
8	87104-KSS-750ZA	Emblema, Carenagem Esquerda *R-206* Vermelho Maceió *Tipo 1*	-	-	1	-	-			+, +2LA, +3LA
	87104-KSS-750ZB	*NH-477M* Cinza Ipojuka Metálico *Tipo 2*	-	-	1	-	-			+, +2LA, +3LA
9	87104-KSS-770ZA	Emblema, Carenagem Esquerda *R-239* Vermelho Guarau *Tipo 1*	-	-	1	-	-			ES, ES2LA, ES3LA
	87104-KSS-770ZB	*NH1* Preto *Tipo 2*	-	-	1	-	-			ES, ES2LA, ES3LA
	87104-KSS-770ZC	*Y-198* Amarelo Topázio *Tipo 3*	-	-	1	-	-			ES, ES2LA, ES3LA
	87104-KSS-770ZD	*NH-455M* Prata Lumiar Metálico *Tipo 4*	-	-	1	-	-			ES, ES2LA, ES3LA

PROIBIDA A REPRODUÇÃO E DISTRIBUIÇÃO
1010913 - Matsuo - MM - JT

© Moto Honda da Amazônia Ltda.
Todos os direitos reservados.

Ref. Nº	LON	Service item	F.R.T.
No information			

Ref. Nº	Part. No.	Description	Reqd. Qty. BIZ125 (6)	(7)	(8)	(9)	(A)	Serial No.		Note
7	87104-KSS-600ZA	Stripe, L. Body cover *Type 1* *R-239* Guarau Red *Type 1*	-	-	1	-	-			KS, KS3LA
	87104-KSS-600ZB	*NH1* Black *Type 2*	-	-	1	-	-			KS, KS3LA
	87104-KSS-600ZC	*Y-198* Topazio Yellow *Type 3*	-	-	1	-	-			KS, KS3LA
	87104-KSS-600ZD	*NH-455M* Appaloosa Silver Metallic *Type 4*	-	-	1	-	-			KS, KS3LA
8	87104-KSS-750ZA	Stripe, L. Body cover *Type 1* *R-206* Maceio Red*Type 1*	-	-	1	-	-			+, +2LA, +3LA
	87104-KSS-750ZB	*NH-477M* Ipojuka Gray Metallic *Type 2*	-	-	1	-	-			+, +2LA, +3LA
9	87104-KSS-770ZA	Stripe, L. Body cover *Type 1* *R-239* Guarau Red *Type 1*	-	-	1	-	-			ES, ES2LA, ES3LA
	87104-KSS-770ZB	*NH1* Black *Type 2*	-	-	1	-	-			ES, ES2LA, ES3LA
	87104-KSS-770ZC	*Y-198* Topazio Yellow *Type 3*	-	-	1	-	-			ES, ES2LA, ES3LA
	87104-KSS-770ZD	*NH-455M* Appaloosa Silver Metallic *Type 4*	-	-	1	-	-			ES, ES2LA, ES3LA

Nº Ref.	N.O.S.	Articulo de servicio	T.H.L.L.
Sin Información			

Nº de Ref.	Nº. de pieza	Descripción	Cant. Reqd BIZ125 (6)	(7)	(8)	(9)	(A)	Nº de série		Nota
7	87104-KSS-600ZA	Franja, Carenado Izquierdo *Tipo 1* *R-239* Rojo Guarau *Tipo 1*	-	-	1	-	-			KS, KS3LA
	87104-KSS-600ZB	*NH1* Negro *Tipo 2*	-	-	1	-	-			KS, KS3LA
	87104-KSS-600ZC	*Y-198* Amarillo Topazio *Tipo 3*	-	-	1	-	-			KS, KS3LA
	87104-KSS-600ZD	*NH-455M* Plata Appaloosa Metálico *Tipo 4*	-	-	1	-	-			KS, KS3LA
8	87104-KSS-750ZA	Franja, Carenado Izquierdo *Tipo 1* *R-206* Rojo Maceió *Tipo 1*	-	-	1	-	-			+, +2LA, +3LA
	87104-KSS-750ZB	*NH-477M* Gris Ipojuka Metálico *Tipo 2*	-	-	1	-	-			+, +2LA, +3LA
9	87104-KSS-770ZA	Franja, Carenado Izquierdo *Tipo 1* *R-239* Rojo Guarau *Tipo 1*	-	-	1	-	-			ES, ES2LA, ES3LA
	87104-KSS-770ZB	*NH1* Negro *Tipo 2*	-	-	1	-	-			ES, ES2LA, ES3LA
	87104-KSS-770ZC	*Y-198* Amarillo Topazio *Tipo 3*	-	-	1	-	-			ES, ES2LA, ES3LA
	87104-KSS-770ZD	*NH-455M* Plata Appaloosa Metálico *Tipo 4*	-	-	1	-	-			ES, ES2LA, ES3LA

PROIBIDA A REPRODUÇÃO E DISTRIBUIÇÃO
1010913 - Matsuo - MM - JT

© Moto Honda da Amazônia Ltda.
Todos os direitos reservados.

C-32-2

Emblemas • Faixa

Mark • Stripe

Franjas • Faja

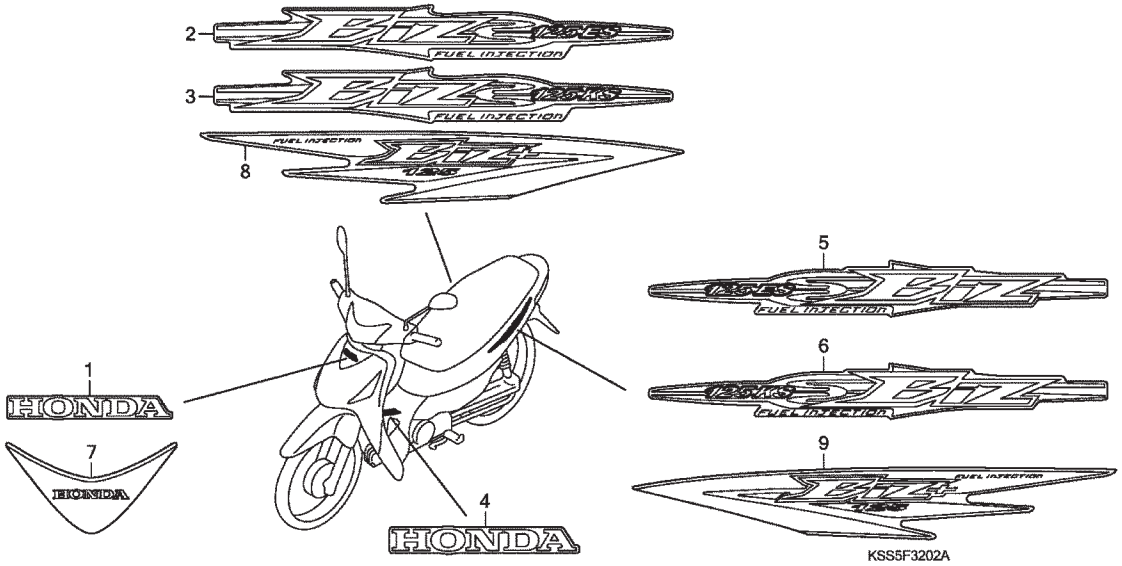

Ref. Nº	N.O.S.	Item de Serviço	T.M.O.	Ref. Nº	Nº da peça	Descrição	Qtd. BIZ125 (6)	(7)	(8)	(9)	(A)	Nº de série		Tipo
				1	61310-KPE-870ZA	Emblema, Honda *Tipo 4*								
						NH1 Preto	-	-	-	1	-			KS, ES, KS2LA, KS3LA, ES2LA, ES3LA
						R-335P Vermelho Cardeal Perolizado	-	-	-	1	-			KS, ES, KS2LA, KS3LA, ES2LA, ES3LA
					61310-KPE-900ZA	Emblema, Honda *Tipo 1*								
						NH-455M Prata Lumiar Metálico	-	-	-	1	-			KS, ES, KS2LA, KS3LA, ES2LA, ES3LA
						Y-198 Amarelo Topázio	-	-	-	1	-			KS, ES, KS2LA, KS3LA, ES2LA, ES3LA
				2	87102-KSS-B30ZA	Emblema, Carenagem Direita								
						R-335P Verm. Cardeal Perolizado *Tipo 1*	-	-	-	1	-			ES, ES2LA, ES3LA
					87102-KSS-B30ZB	*NH1* Preto *Tipo 2*	-	-	-	1	-			ES, ES2LA, ES3LA
					87102-KSS-B30ZC	*Y-198* Amarelo Topázio *Tipo 3*	-	-	-	1	-			ES, ES2LA, ES3LA
					87102-KSS-B30ZD	*NH-455M* Prata Lumiar Metálico *Tipo 4*	-	-	-	1	-			ES, ES2LA, ES3LA
				3	87102-KSS-B60ZA	Emblema, Carenagem Direita								
						R-335P Verm. Cardeal Perolizado *Tipo 1*	-	-	-	1	-			KS, KS2LA, KS3LA
					87102-KSS-B60ZB	*NH1* Preto *Tipo 2*	-	-	-	1	-			KS, KS2LA, KS3LA
					87102-KSS-B60ZC	*Y-198* Amarelo Topázio *Tipo 3*	-	-	-	1	-			KS, KS2LA, KS3LA
					87102-KSS-B60ZD	*NH-455M* Prata Lumiar Metálico *Tipo 4*	-	-	-	1	-			KS, KS2LA, KS3LA
				4	87103-KSS-900ZA	Emblema, Honda *Tipo 1*	-	-	-	2	-			KS, ES, +, KS, KS2LA, KS3LA, ES2LA, ES3LA, +2LA, +3LA
				5	87104-KSS-B30ZA	Emblema, Carenagem Esquerda								
						R-335P Verm. Cardeal Perolizado *Tipo 1*	-	-	-	1	-			ES, ES2LA, ES3LA
					87104-KSS-B30ZB	*NH1* Preto *Tipo 2*	-	-	-	1	-			ES, ES2LA, ES3LA
					87104-KSS-B30ZC	*Y-198* Amarelo Topázio *Tipo 3*	-	-	-	1	-			ES, ES2LA, ES3LA
					87104-KSS-B30ZD	*NH-455M* Prata Lumiar Metálico *Tipo 4*	-	-	-	1	-			ES, ES2LA, ES3LA
				6	87104-KSS-B60ZA	Emblema, Carenagem Esquerda								
						R-335P Verm. Cardeal Perolizado *Tipo 1*	-	-	-	1	-			KS, KS2LA, KS3LA

PROIBIDA A REPRODUÇÃO E DISTRIBUIÇÃO
Formato - Matsuo - MM - JT

© Moto Honda da Amazônia Ltda.
Todos os direitos reservados.

Ref. Nº	LON	Service item	F.R.T.	Ref. Nº	Part. No.	Description	Reqd. Qty. BIZ125 (6)	(7)	(8)	(9)	(A)	Serial No.		Note
				1	61310-KPE-870ZA	Mark, Honda *Type 4*								
						NH1 Black	-	-	-	1	-			KS, ES, KS2LA, KS3LA, ES2LA, ES3LA
						R-335P Pearl Cardeal Red	-	-	-	1	-			KS, ES, KS2LA, KS3LA, ES2LA, ES3LA
					61310-KPE-900ZA	Mark, Honda *Type 1*								
						NH-455M Appaloosa Silver Metallic	-	-	-	1	-			KS, ES, KS2LA, KS3LA, ES2LA, ES3LA
						Y-198 Topazio Yellow	-	-	-	1	-			KS, ES, KS2LA, KS3LA, ES2LA, ES3LA
				2	87102-KSS-B30ZA	Stripe, R. Body cover								
						R-335P Pearl Cardeal Red *Type 1*	-	-	-	1	-			ES, ES2LA, ES3LA
					87102-KSS-B30ZB	*NH1* Black *Type 2*	-	-	-	1	-			ES, ES2LA, ES3LA
					87102-KSS-B30ZC	*Y-198* Topazio Yellow *Type 3*	-	-	-	1	-			ES, ES2LA, ES3LA
					87102-KSS-B30ZD	*NH-455M* Appaloosa Silver Metallic *Type 4*	-	-	-	1	-			ES, ES2LA, ES3LA
				3	87102-KSS-B60ZA	Stripe, R. Body cover								
						R-335P Pearl Cardeal Red *Type 1*	-	-	-	1	-			KS, KS2LA, KS3LA
					87102-KSS-B60ZB	*NH1* Black *Type 2*	-	-	-	1	-			KS, KS2LA, KS3LA
					87102-KSS-B60ZC	*Y-198* Topazio Yellow *Type 3*	-	-	-	1	-			KS, KS2LA, KS3LA
					87102-KSS-B60ZD	*NH-455M* Lumiar Silver Metallic *Type 4*	-	-	-	1	-			KS, KS2LA, KS3LA
				4	87103-KSS-900ZA	Mark, Honda *Type 1*	-	-	-	2	-			KS, ES, +, KS, KS2LA, KS3LA, ES2LA, ES3LA, +2LA, +3LA
				5	87104-KSS-B30ZA	Stripe, L. Body cover								
						R-335P Pearl Cardeal Red *Type 1*	-	-	-	1	-			ES, ES2LA, ES3LA
					87104-KSS-B30ZB	*NH1* Black *Type 2*	-	-	-	1	-			ES, ES2LA, ES3LA
					87104-KSS-B30ZC	*Y-198* Topazio Yellow *Type 3*	-	-	-	1	-			ES, ES2LA, ES3LA
					87104-KSS-B30ZD	*NH-455M* Appaloosa Silver Metallic *Type 4*	-	-	-	1	-			ES, ES2LA, ES3LA
				6	87104-KSS-B60ZA	Stripe, L. Body cover								
						R-335P Pearl Cardeal Red *Type 1*	-	-	-	1	-			KS, KS2LA, KS3LA

Nº Ref.	N.O.S.	Articulo de servicio	T.H.L.L.	Nº de Ref.	Nº. de pieza	Descripción	Cant. Reqd BIZ125 (6)	(7)	(8)	(9)	(A)	Nº de série		Nota
				1	61310-KPE-870ZA	Franja, Honda *Tipo 4*								
						NH1 Negro	-	-	-	1	-			KS, ES, KS2LA, KS3LA, ES2LA,ES3LA
						R-335P Rojo Cardeal Perolizado	-	-	-	1	-			KS, ES, KS2LA, KS3LA, ES2LA,ES3LA
					61310-KPE-900ZA	Franja, Honda *Tipo 1*								
						NH-455M Plata Appaloosa Metálico	-	-	-	1	-			KS, ES, KS2LA, KS3LA, ES2LA,ES3LA
						Y-198 Amarillo Topazio	-	-	-	1	-			KS, ES, KS2LA, KS3LA, ES2LA,ES3LA
				2	87102-KSS-B30ZA	Franja, Carenado derecho								
						R-335P Rojo Cardeal Perolizado *Tipo 1*	-	-	-	1	-			ES, ES2LA, ES3LA
					87102-KSS-B30ZB	*NH1* Negro *Tipo 2*	-	-	-	1	-			ES, ES2LA, ES3LA
					87102-KSS-B30ZC	*Y-198* Amarillo Topazio *Tipo 3*	-	-	-	1	-			ES, ES2LA, ES3LA
					87102-KSS-B30ZD	*NH-455M* Plata Appaloosa Metálico *Tipo 4*	-	-	-	1	-			ES, ES2LA, ES3LA
				3	87102-KSS-B60ZA	Franja, Carenado derecho								
						R-335P Rojo Cardeal Perolizado *Tipo 1*	-	-	-	1	-			KS, KS2LA, KS3LA
					87102-KSS-B60ZB	*NH1* Negro *Tipo 2*	-	-	-	1	-			KS, KS2LA, KS3LA
					87102-KSS-B60ZC	*Y-198* Amarillo Topazio *Tipo 3*	-	-	-	1	-			KS, KS2LA, KS3LA
					87102-KSS-B60ZD	*NH-455M* Plata Lumiar Metálico *Tipo 4*	-	-	-	1	-			KS, KS2LA, KS3LA
				4	87103-KSS-900ZA	Franja, Honda *Tipo 1*	-	-	-	2	-			KS, ES, +, KS, KS2LA, KS3LA, ES2LA, KS, ES, +, KS, KS2LA, KS3LA, ES2LA, ES3LA, +2LA, +3LA
				5	87104-KSS-B30ZA	Emblema, Carenagem Esquerda								
				5	87104-KSS-B30ZA	Franja, Carenado Izquierdo								
						R-335P Rojo Cardeal Perolizado *Tipo 1*	-	-	-	1	-			ES, ES2LA, ES3LA
					87104-KSS-B30ZB	*NH1* Negro *Tipo 2*	-	-	-	1	-			ES, ES2LA, ES3LA
					87104-KSS-B30ZC	*Y-198* Amarillo Topazio *Tipo 3*	-	-	-	1	-			ES, ES2LA, ES3LA
					87104-KSS-B30ZD	*NH-455M* Plata Appaloosa Metálico *Tipo 4*	-	-	-	1	-			ES, ES2LA, ES3LA
				6	87104-KSS-B60ZA	Franja, Carenado Izquierdo								
						R-335P Rojo Cardeal Perolizado *Tipo 1*	-	-	-	1	-			KS, KS2LA, KS3LA

PROIBIDA A REPRODUÇÃO E DISTRIBUIÇÃO
Protocolo - Matsuo - MM - JT

© Moto Honda da Amazônia Ltda.
Todos os direitos reservados.

C-32-2

Emblemas • Faixa

Mark • Stripe

Franjas • Faja

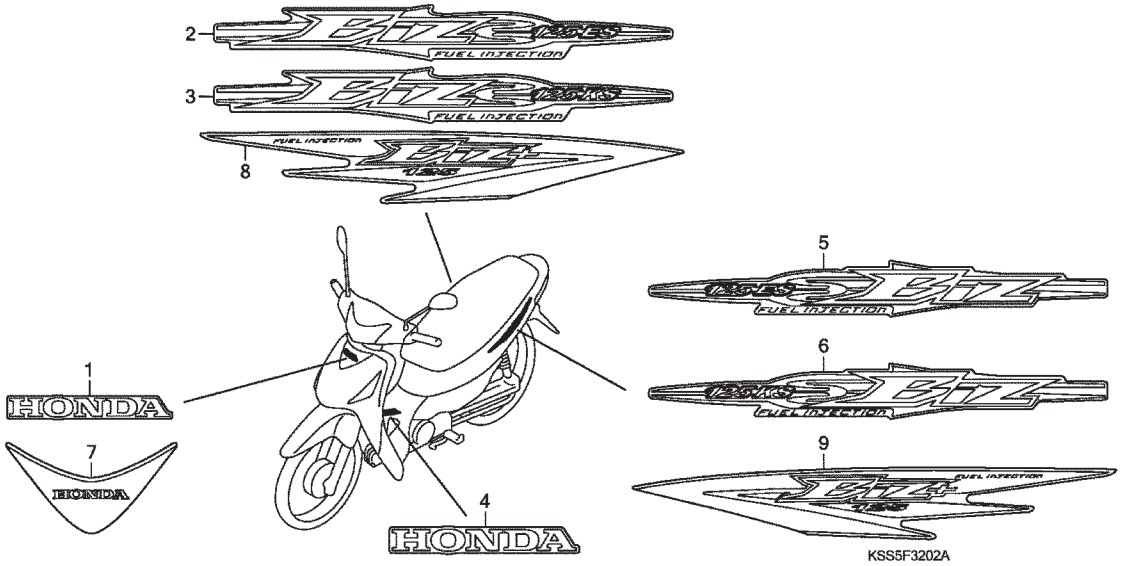

Ref. Nº	N.O.S.	Item de Serviço	T.M.O.
Sem aplicação			

Ref. Nº	Nº da peça	Descrição	Qtd. BIZ125 (6)	(7)	(8)	(9)	(A)	Nº de série		Tipo
6)	87104-KSS-B60ZB	*NH1* Preto *Tipo 2*	-	-	-	1	-			KS, KS2LA, KS3LA
	87104-KSS-B60ZC	*Y-198* Amarelo Topázio *Tipo 3*	-	-	-	1	-			KS, KS2LA, KS3LA
	87104-KSS-B60ZD	*NH-455M* Prata Lumiar Metálico *Tipo 4*	-	-	-	1	-			KS, KS2LA, KS3LA
7	87101-KSS-B00ZA	Emblema, Tampa Dianteira								
		R-206 Vermelho Maceió *Tipo 1*	-	-	-	1	-			+, +2LA, +3LA
	87101-KSS-B00ZB	*NH-477M* Cinza Ipojuka Metálico *Tipo 2*	-	-	-	1	-			+, +2LA, +3LA
8	87102-KSS-B00ZA	Emblema, Carenagem Direita								
		R-206 Vermelho Maceió *Tipo 1*	-	-	-	1	-			+, +2LA, +3LA
	87102-KSS-B00ZB	*NH-477M* Cinza Ipojuka Metálico *Tipo 2*	-	-	-	1	-			+, +2LA, +3LA
9	87104-KSS-B00ZA	Emblema, Carenagem Esquerda								
		R-206 Vermelho Maceió *Tipo 1*	-	-	-	1	-			+, +2LA, +3LA
	87104-KSS-B00ZB	*NH-477M* Cinza Ipojuka Metálico *Tipo 2*	-	-	-	1	-			+, +2LA, +3LA

PROIBIDA A REPRODUÇÃO E DISTRIBUIÇÃO
1010913 - Matsuo - MM - JT

© Moto Honda da Amazônia Ltda.
Todos os direitos reservados.

Ref. Nº	LON	Service item	F.R.T.
No information			

Ref. Nº	Part. No.	Description	Reqd. Qty. BIZ125 (6)	(7)	(8)	(9)	(A)	Serial No.		Note
6)	87104-KSS-B60ZB	*NH1* Black *Type 2*	-	-	-	1	-			KS, KS2LA, KS3LA
	87104-KSS-B60ZC	*Y-198* Topazio Yellow *Type 3*	-	-	-	1	-			KS, KS2LA, KS3LA
	87104-KSS-B60ZD	*NH-455M* Appaloosa Silver Metallic *Type 4*	-	-	-	1	-			KS, KS2LA, KS3LA
7	87101-KSS-B00ZA	Stripe, FR cover								
		R-206 Maceio Red *Type 1*	-	-	-	1	-			+, +2LA, +3LA
	87101-KSS-B00ZB	*NH-477M* Ipojuka Gray Metallic *Type 2*	-	-	-	1	-			+, +2LA, +3LA
8	87102-KSS-B00ZA	Stripe, R. Body cover								
		R-206 Maceio Red *Type 1*	-	-	-	1	-			+, +2LA, +3LA
	87102-KSS-B00ZB	*NH-477M* Ipojuka Gray Metallic *Type 2*	-	-	-	1	-			+, +2LA, +3LA
9	87104-KSS-B00ZA	Stripe, L. Body cover								
		R-206 Maceio Red *Type 1*	-	-	-	1	-			+, +2LA, +3LA
	87104-KSS-B00ZB	*NH-477M* Ipojuka Gray Metallic *Type 2*	-	-	-	1	-			+, +2LA, +3LA

Nº Ref.	N.O.S.	Articulo de servicio	T.H.L.L.
Sin aplicación			

Nº de Ref.	Nº. de pieza	Descripción	Cant. Reqd BIZ125 (6)	(7)	(8)	(9)	(A)	Nº de série		Nota
6)	87104-KSS-B60ZB	*NH1* Negro *Tipo 2*	-	-	-	1	-			KS, KS2LA, KS3LA
	87104-KSS-B60ZC	*Y-198* Amarillo Topazio *Tipo 3*	-	-	-	1	-			KS, KS2LA, KS3LA
	87104-KSS-B60ZD	*NH-455M* Plata Appaloosa Metálico *Tipo 4*	-	-	-	1	-			KS, KS2LA, KS3LA
7	87101-KSS-B00ZA	Franja, Cubierta Frontal								
		R-206 Rojo Maceió *Tipo 1*	-	-	-	1	-			+, +2LA, +3LA
	87101-KSS-B00ZB	*NH-477M* Gris Ipojuka Metálico *Tipo 2*	-	-	-	1	-			+, +2LA, +3LA
8	87102-KSS-B00ZA	Franja, Carenado derecho								
		R-206 Rojo Maceió *Tipo 1*	-	-	-	1	-			+, +2LA, +3LA
	87102-KSS-B00ZB	*NH-477M* Gris Ipojuka Metálico *Tipo 2*	-	-	1	-				+, +2LA, +3LA
9	87104-KSS-B00ZA	Franja, Carenado Izquierdo								
		R-206 Rojo Maceió *Tipo 1*	-	-	-	1	-			+, +2LA, +3LA
	87104-KSS-B00ZB	*NH-477M* Gris Ipojuka Metálico *Tipo 2*	-	-	-	1	-			+, +2LA, +3LA

PROIBIDA A REPRODUÇÃO E DISTRIBUIÇÃO
1010913 - Matsuo - MM - JT

© Moto Honda da Amazônia Ltda.
Todos os direitos reservados.

C-32-3

Emblemas • Faixa

Mark • Stripe

Franjas • Faja

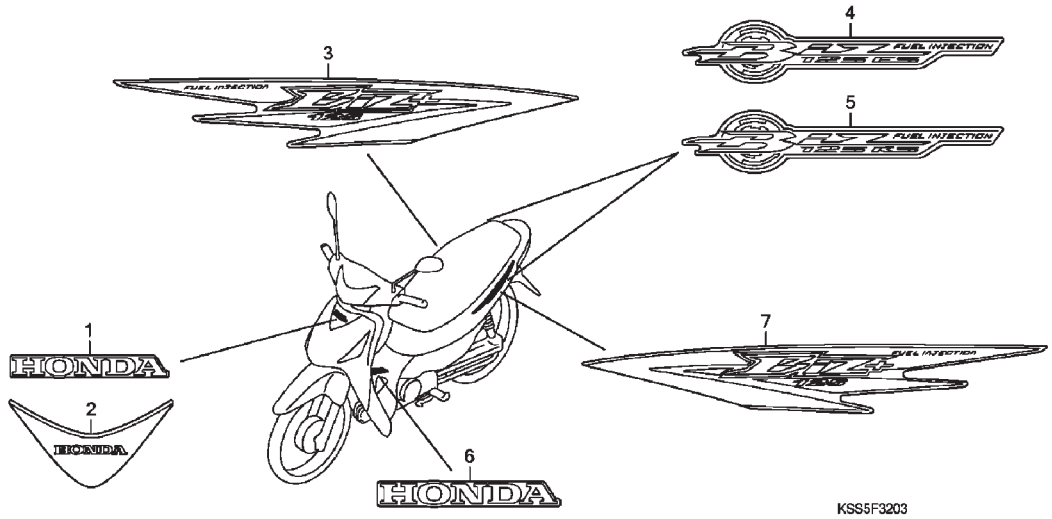

Ref. Nº	N.O.S.	Item de Serviço	T.M.O.	Ref. Nº	Nº da peça	Descrição	Qtd. BIZ125 (6)	(7)	(8)	(9)	(A)	Nº de série		Tipo
				1	61310-KPE-870ZA	Emblema, Honda *Tipo 4*								
						NH1 Preto	-	-	-	-	1			KS, ES, KS2LA, KS3LA, ES2LA, ES3LA
					61310-KPE-900ZA	Emblema, Honda *Tipo 1*								
						RP185P Rosa Ágata Perolizado	-	-	-	-	1			KS, ES, KS2LA, KS3LA, ES2LA, ES3LA
						R-206 Vermelho Maceió	-	-	-	-	1			KS, ES, KS2LA, KS3LA, ES2LA, ES3LA
						YR296M Bege Citrino Metálico	-	-	-	-	1			KS, ES, KS2LA, KS3LA, ES2LA, ES3LA
				2	87101-KSS-A00ZA	Emblema, Tampa Dianteira								
						R301C Verm. Bromeria Candy *Tipo 1*	-	-	-	-	1			+, +2LA, +3LA
					87101-KSS-A00ZB	*B182P* Azul Cruzeiro Perolizado *Tipo 2*	-	-	-	-	1			+, +2LA, +3LA
				3	87102-KSS-A00ZA	Emblema, Carenagem Direita								
						R301C Verm. Bromeria Candy *Tipo 1*	-	-	-	-	1			+, +2LA, +3LA
					87102-KSS-A00ZB	*B182P* Azul Cruzeiro Perolizado *Tipo 2*	-	-	-	-	1			+, +2LA, +3LA
				4	87102-KSS-A30ZA	Emblema, Carenagem Direita								
						R-206 Vermelho Maceió *Tipo 1*	-	-	-	-	2			ES, ES2LA, ES3LA
					87102-KSS-A30ZB	*NH1* Preto *Tipo 2*	-	-	-	-	2			ES, ES2LA, ES3LA
					87102-KSS-A30ZC	*RP185P* Rosa Ágata Perolizado *Tipo 3*	-	-	-	-	2			ES, ES2LA, ES3LA
					87102-KSS-A30ZD	*YR296M* Bege Citrino Metálico *Tipo 4*	-	-	-	-	2			ES, ES2LA, ES3LA
				5	87102-KSS-A60ZA	Emblema, Carenagem Direita								
						R-206 Vermelho Maceió *Tipo 1*	-	-	-	-	2			KS, KS2LA, KS3LA
					87102-KSS-A60ZB	*NH1* Preto *Tipo 2*	-	-	-	-	2			KS, KS2LA, KS3LA
					87102-KSS-A60ZC	*RP185P* Rosa Ágata Perolizado *Tipo 3*	-	-	-	-	2			KS, KS2LA, KS3LA
					87102-KSS-A60ZD	*YR296M* Bege Citrino Metálico *Tipo 4*	-	-	-	-	2			KS, KS2LA, KS3LA
				6	87103-KSS-900ZA	Emblema, Honda *Tipo 1*	-	-	-	-	2			KS, ES, +, KS2LA, KS3LA, ES2LA, ES3LA, +2LA, +3LA
				7	87104-KSS-A00ZA	Emblema, Carenagem Esquerda								
						R301C Verm. Bromeria Candy *Tipo 1*	-	-	-	-	1			+, +2LA, +3LA
					87104-KSS-A00ZB	*B182P* Azul Cruzeiro Perolizado *Tipo 2*	-	-	-	-	1			+, +2LA, +3LA

PROIBIDA A REPRODUÇÃO E DISTRIBUIÇÃO
1010 - Matsuo - MM - JT

© Moto Honda da Amazônia Ltda.
Todos os direitos reservados.

Ref. Nº	LON	Service item	F.R.T.	Ref. Nº	Part. No.	Description	Reqd. Qty. BIZ125 (6)	(7)	(8)	(9)	(A)	Serial No.		Note
				1	61310-KPE-870ZA	Mark, Honda *Type 4*								
						NH1 Black	-	-	-	-	1			KS, ES, KS2LA, KS3LA, ES2LA, ES3LA
					61310-KPE-900ZA	Mark, Honda *Type 1*								
						RP185P Pearl Agata Pink	-	-	-	-	1			KS, ES, KS2LA, KS3LA, ES2LA, ES3LA
						R-206 Maceio Red	-	-	-	-	1			KS, ES, KS2LA, KS3LA, ES2LA, ES3LA
						YR296M Citrino Beige Metallic	-	-	-	-	1			KS, ES, KS2LA, KS3LA, ES2LA, ES3LA
				2	87101-KSS-A00ZA	Stripe, FR cover								
						R301C Bromeria Candy Red*Type 1*	-	-	-	-	1			+, +2LA, +3LA
					87101-KSS-A00ZB	*B182P* Pearl Cruzeiro Blue *Type 2*	-	-	-	-	1			+, +2LA, +3LA
				3	87102-KSS-A00ZA	Stripe, R. Body cover								
						R301C Bromeria Candy Red *Type 1*	-	-	-	-	1			+, +2LA, +3LA
					87102-KSS-A00ZB	*B182P* Pearl Cruzeiro Blue *Type 2*	-	-	-	-	1			+, +2LA, +3LA
				4	87102-KSS-A30ZA	Stripe, R. Body cover								
						R-206 Maceio Red *Type 1*	-	-	-	-	2			ES, ES2LA, ES3LA
					87102-KSS-A30ZB	*NH1* Black *Type 2*	-	-	-	-	2			ES, ES2LA, ES3LA
					87102-KSS-A30ZC	*RP185P* Pearl Agata Pink *Type 3*	-	-	-	-	2			ES, ES2LA, ES3LA
					87102-KSS-A30ZD	*YR296M* Citrino Beige Metallic *Type 4*	-	-	-	-	2			ES, ES2LA, ES3LA
				5	87102-KSS-A60ZA	Stripe, R. Body cover								
						R-206 Maceio Red *Type 1*	-	-	-	-	2			KS, KS2LA, KS3LA
					87102-KSS-A60ZB	*NH1* Black *Type 2*	-	-	-	-	2			KS, KS2LA, KS3LA
					87102-KSS-A60ZC	*RP185P* Pearl Agata Pink*Type 3*	-	-	-	-	2			KS, KS2LA, KS3LA
					87102-KSS-A60ZD	*YR296M* Citrino Beige Metallic *Type 4*	-	-	-	-	2			KS, KS2LA, KS3LA
				6	87103-KSS-900ZA	Mark, Honda *Type 1*	-	-	-	-	2			KS, ES, +, KS2LA, KS3LA, ES2LA, ES3LA, +2LA, +3LA
				7	87104-KSS-A00ZA	Stripe, L. Body cover								
						R301C Bromeria Candy Red *Type 1*	-	-	-	-	1			+, +2LA, +3LA
					87104-KSS-A00ZB	*B182P* Pearl Cruzeiro Blue *Type 2*	-	-	-	-	1			+, +2LA, +3LA

Nº Ref.	N.O.S.	Articulo de servicio	T.H.L.L.	Nº de Ref.	Nº. de pieza	Descripción	Cant. Reqd BIZ125 (6)	(7)	(8)	(9)	(A)	Nº de série		Nota
				1	61310-KPE-870ZA	Franja, Honda *Tipo 4*								
						NH1 Negro	-	-	-	-	1			KS, ES, KS2LA, KS3LA, ES2LA,ES3LA
					61310-KPE-900ZA	Franja, Honda *Tipo 1*								
						RP185P Rosa Ágata Perolizado	-	-	-	-	1			KS, ES, KS2LA, KS3LA, ES2LA,ES3LA
						R-206 Rojo Maceió	-	-	-	-	1			KS, ES, KS2LA, KS3LA, ES2LA,ES3LA
						YR296M Bege Citrino Metálico	-	-	-	-	1			KS, ES, KS2LA, KS3LA, ES2LA,ES3LA
				2	87101-KSS-A00ZA	Franja, Cubierta Frontal								
						R301C Rojo Bromeria Candy *Tipo 1*	-	-	-	-	1			+, +2LA, +3LA
					87101-KSS-A00ZB	*B182P* Azul Cruzeiro Perolizado *Tipo 2*	-	-	-	-	1			+, +2LA, +3LA
				3	87102-KSS-A00ZA	Franja, Carenado derecho								
						R301C Rojo Bromeria Candy *Tipo 1*	-	-	-	-	1			+, +2LA, +3LA
					87102-KSS-A00ZB	*B182P* Azul Cruzeiro Perolizado *Tipo 2*	-	-	-	-	1			+, +2LA, +3LA
				4	87102-KSS-A30ZA	Franja, Carenado derecho								
						R-206 Rojo Maceió *Tipo 1*	-	-	-	-	2			ES, ES2LA, ES3LA
					87102-KSS-A30ZB	*NH1* Negro *Tipo 2*	-	-	-	-	2			ES, ES2LA, ES3LA
					87102-KSS-A30ZC	*RP185P* Rosa Ágata Perolizado *Tipo 3*	-	-	-	-	2			ES, ES2LA, ES3LA
					87102-KSS-A30ZD	*YR296M* Bege Citrino Metálico *Tipo 4*	-	-	-	-	2			ES, ES2LA, ES3LA
				5	87102-KSS-A60ZA	Franja, Carenado derecho								
						R-206 Rojo Maceió*Tipo 1*	-	-	-	-	2			KS, KS2LA, KS3LA
					87102-KSS-A60ZB	*NH1* Negro *Tipo 2*	-	-	-	-	2			KS, KS2LA, KS3LA
					87102-KSS-A60ZC	*RP185P* Rosa Ágata Perolizado *Tipo 3*	-	-	-	-	2			KS, KS2LA, KS3LA
					87102-KSS-A60ZD	*YR296M* Bege Citrino Metálico *Tipo 4*	-	-	-	-	2			KS, KS2LA, KS3LA
				6	87103-KSS-900ZA	Franja, Honda *Tipo 1*	-	-	-	-	2			KS, ES, +, KS2LA, KS3LA, ES2LA, ES3LA, +2LA, +3LA
				7	87104-KSS-A00ZA	Franja, Carenado Izquierdo								
						R301C Rojo Bromeria Candy *Tipo 1*	-	-	-	-	1			+, +2LA, +3LA
					87104-KSS-A00ZB	*B182P* Azul Cruzeiro Perolizado *Tipo 2*	-	-	-	-	1			+, +2LA, +3LA

PROIBIDA A REPRODUÇÃO E DISTRIBUIÇÃO
1010-03 - Mitsuo - MM - JT

© Moto Honda da Amazônia Ltda.
Todos os direitos reservados.

ÍNDICE DE NÚMERO DE PEÇAS/PART NUMBER INDEX/INDICE DEL NUMERO DE LA PIEZA

Nº da Peça Part No. No. de la Pieza	Nº do Bloco Block No. No. del Bloque
06000	
06381-KPH-900	M-14
06427-GCE-P00	C-11-1
06427-KSS-900	C-11
06430-GCE-900	C-10
06430-GCE-F20	C-10
06431-MA3-405	C-8-1
06450-GCE-900	C-8
06450-GCE-910	C-8
06450-GCE-910	C-8
06455-KSS-951	C-8-1
06455-KSS-952	C-8-1
11000	
11100-KSS-900	M-13
11100-KSS-910	M-13
11133-KPH-900	M-13
11200-KSS-900	M-13
11200-KSS-910	M-13
11200-KSS-950	M-13
11215-KPH-900	M-13
11216-KPH-900	M-13
11217-KPH-900	M-13
11330-KSS-900	M-5
11341-KSS-900	M-9
11360-KSS-900	M-9
11371-KSS-900	M-5
11372-KEV-900	M-5
11394-KPH-900	M-5
11394-KPH-901	M-5
11395-KPH-900	M-9
11395-KPH-901	M-9
12000	
12100-KSS-900	M-4
12100-KSS-B00	M-4-1
12180-KSS-B00	M-4-1
12191-KPH-900	M-4
12191-KPH-900	M-4-1
12191-KPH-901	M-4-1
12195-KPH-900	M-4
12195-KPH-900	M-4-1
12196-KPH-900	M-4
12196-KPH-900	M-4-1
12197-KPH-900	M-4
12197-KPH-900	M-4-1
12200-KSS-900	M-1
12200-KSS-B00	M-1-1
12209-GB4-681	M-2
12211-KSS-900	M-1
12211-KSS-900	M-1-1
12213-KRM-840	M-1
12213-KRM-840	M-1-1
12237-KPH-305	M-1
12237-KPH-305	M-1-1
12251-KPH-901	M-1
12251-KPH-901	M-1-1
12341-KPH-900	M-1
12341-KPH-900	M-1-1
12361-KPH-900	M-1
12361-KPH-900	M-1-1
12395-KPH-900	M-1
12395-KPH-900	M-1-1
12395-KPH-901	M-1-1
13000	
13000-KSS-900	M-14
13011-KSS-305	M-14
13011-KSS-306	M-14
13021-KSS-305	M-14
13021-KSS-306	M-14
13031-KSS-305	M-14
13031-KSS-306	M-14
13041-KSS-305	M-14
13041-KSS-306	M-14
13051-KSS-305	M-14
13051-KSS-306	M-14
13101-KSS-900	M-14
13101-KSS-B00	M-14
13102-KSS-305	M-14
13102-KSS-306	M-14
13103-KSS-305	M-14
13103-KSS-306	M-14
13104-KSS-305	M-14
13104-KSS-306	M-14
13105-KSS-305	M-14
13105-KSS-306	M-14
13111-087-000	M-14
13115-GN5-910	M-14
13310-KPH-900	M-14
13321-KPH-900	M-14
14000	
14100-KSS-900	M-2
14100-KSS-901	M-2
14100-KSS-902	M-2
14100-KSS-B00	M-2
14125-KPG-T00	M-1
14125-KPG-T00	M-1-1
14126-KSS-900	M-1
14126-KSS-900	M-1-1
14311-KPH-900	M-14
14321-KPH-900	M-3
14401-KPH-C01	M-3
14401-KSS-921	M-3
14401-KSS-931	M-3
14431-KSS-900	M-2
14451-KPH-900	M-2
14452-KPH-900	M-2
14510-KPH-880	M-3
14515-KGH-900	M-3
14520-KSS-901	M-3
14560-KGH-900	M-3
14610-KPH-900	M-3
14711-KSS-900	M-2
14721-KSS-900	M-2
14751-GN5-911	M-2
14761-GN5-911	M-2
14771-GB4-680	M-2
14775-KSS-900	M-2
14775-KSS-B00	M-2
14781-MA6-000	M-2
15000	
15100-KSS-900	M-8
15132-KGH-900	M-8
15133-KSS-900	M-8
15331-GF6-000	M-8
15332-GF6-000	M-8
15341-KPH-900	M-14
15341-KSS-900	M-14
15421-KSP-910	M-8
15431-KPH-900	M-6
15439-KPH-900	M-6
15439-KPH-901	M-6
15651-KPH-880	M-5
15761-KSS-900	M-13
15761-KSS-B00	M-13
15771-KSS-900	C-16
16000	
16010-KPW-H01	M-18
16012-KSS-901	M-18
16012-KSS-921	M-18
16012-KSS-931	M-18
16013-KEV-900	M-18
16014-KPH-901	M-18
16015-KSS-901	M-18
16016-KPH-901	M-18
16016-KSS-901	M-18
16016-KWB-601	M-19
16022-KSS-901	M-18
16028-KSS-901	M-18
16037-KPH-901	M-18
16040-GB0-911	M-18
16048-KPH-901	M-18
16048-KSS-931	M-18
16060-GEY-642	M-19
16075-GHB-640	M-18
16075-GHB-B40	M-18
16080-KPH-701	M-19
16081-KPH-701	M-19
16082-KPH-701	M-19
16083-KTR-941	M-19
16100-KSS-901	M-18
16100-KSS-931	M-18
16100-KSS-941	M-18
16118-GB4-003	M-18
16148-141-881	M-18
16155-168-681	M-18
16163-GBG-960	M-18
16165-KSS-901	M-18
16169-KTM-D21	M-19
16175-GB0-911	M-18
16176-GB0-911	M-18
16199-435-771	M-18
16199-KPH-901	M-18
16210-KSS-B00	M-1-1
16211-KCC-770	M-1
16217-KSS-B00	M-1-1
16222-MV4-300	M-1-1
16236-GBG-900	M-9
16400-KSS-B31	M-19
16410-KSS-B31	M-19
16422-KTM-D21	M-19
16450-KSS-B31	M-19
16472-KPH-701	M-19
16700-KSS-B31	C-12-1
16718-GFZ-000	C-12-1
16910-GAH-690	C-12
16951-KSS-901	M-18
16963-KSS-901	M-18
17000	
17110-KSS-900	M-1
17110-KSS-930	M-1
17210-KSS-900	C-15
17210-KSS-900	C-15-1
17211-KSS-900	C-15
17211-KSS-900	C-15-1
17213-KSS-900	C-15
17213-KSS-900	C-15-1
17218-KSS-900	C-15
17218-KSS-900	C-15-1
17225-KSS-B30	C-15-1
17227-HC0-000	C-15
17227-HC0-000	C-15-1
17230-KSS-900	C-15
17231-KSS-900	C-15
17233-KSS-900	C-15
17233-KSS-B30	C-15-1
17234-KCW-871	C-15
17234-KCW-871	C-15-1
17235-KSS-B30	C-15-1
17236-KSS-900	C-15
17236-KSS-900	C-15-1

PROIBIDA A REPRODUÇÃO E DISTRIBUIÇÃO
1010913 - MATSUO - MM - JT

Voltar
Back
Volver

© Moto Honda da Amazônia Ltda.
Todos os direitos reservados.

ÍNDICE DE NÚMERO DE PEÇAS/PART NUMBER INDEX/INDICE DEL NUMERO DE LA PIEZA

Nº da Peça Part No. No. de la Pieza	Nº do Bloco Block No. No. del Bloque
17253-KPH-900	C-15
17253-KSS-B30	C-15-1
17254-KRM-860	C-15
17255-KRM-860	C-15
17260-KFL-D00	C-16
17260-KRS-T00	C-16
17260-KRS-T00	C-16
17507-KSS-B30	C-12-1
17507-KSS-B31	C-12-1
17510-KSS-900	C-12
17510-KSS-B30	C-12-1
17515-GBJ-M30	C-12-1
17570-KSS-B30	C-12-1
17570-KSS-B31	C-12-1
17577-KSS-B30	C-12-1
17577-KSS-B31	C-12-1
17620-KGH-600	C-12
17620-KGH-600	C-12-1
17631-KEV-900	C-12
17631-KEV-900	C-12-1
17640-KSS-900	M-1
17681-KSS-900	C-12
17682-KSS-900	C-12
17910-KSS-900	C-3
17910-KSS-B31	C-3
17950-KSS-900	C-3
17961-KFM-900	C-3
17962-KSS-900	C-3
18000	
18291-HB2-900	C-17
18315-KSS-900ZA	C-17
18345-MBT-610	C-17
18350-KSS-900	C-17
18350-KSS-B30	C-17
18355-KSS-900	C-17
18355-KSS-B30	C-17
18422-KRM-860	C-17
18600-KSS-901	C-16
18600-KSS-931	C-16
18620-KSS-900	C-16
18640-KSS-900	C-16
18645-MT4-730	C-16
18652-KSS-900	C-16
18653-KSS-900	C-16
18654-KSS-900	C-16
22000	
22100-KPH-880	M-7
22115-KPH-900	M-7
22116-KPH-900	M-7
22121-KPH-900	M-7
22201-KPH-900	M-7
22321-KE8-000	M-7
22350-KPH-900	M-7
22361-KPH-900	M-7
22401-KPH-900	M-7
22535-KPH-305	M-6
22535-KPH-309	M-6
22606-GN5-910	M-6
22610-KPH-900	M-6
22630-GB2-000	M-6
22641-KPH-900	M-6
22642-KPH-900	M-6
22643-KPH-900	M-6
22644-KPH-900	M-6
22660-KPH-900	M-6
22660-KPH-901	M-6
22804-GB2-000	M-6
22804-KPH-880	M-6
22810-KPH-900	M-5
22820-KPH-900	M-5
22825-046-000	M-5
22830-KPH-900	M-5
22846-KPH-901	M-5
22850-KPH-900	M-5
22853-KPH-900	M-5
22860-HB3-000	M-5
23000	
23120-KPH-900	M-6
23122-KPH-900	M-6
23123-KPH-900	M-6
23124-KPH-900	M-6
23125-GN5-910	M-6
23211-KPH-900	M-15
23211-KSS-900	M-15
23221-KPH-900	M-15
23221-KSS-900	M-15
23415-KPH-900	M-15
23421-KSS-900	M-15
23431-KSS-900	M-15
23431-KSS-901	M-15
23431-KSS-B00	M-15
23441-KSS-900	M-15
23451-KSS-900	M-15
23451-KSS-901	M-15
23451-KSS-B00	M-15
23461-KSS-900	M-15
23461-KSS-B00	M-15
23471-KSS-900	M-15
23481-KSS-900	M-15
23801-GF6-000	M-15
23802-GN5-910	M-15
23911-KPH-900	M-15
24000	
24211-KPH-900	M-16
24212-KSS-900	M-16
24241-KPH-900	M-16
24301-KSS-900	M-16
24305-KPH-900	M-15
24306-KPH-900	M-15
24410-KPH-900	M-16
24421-KPH-900	M-16
24430-KPH-900	M-16
24435-KPH-900	M-16
24610-KPH-900	M-16
24630-KPH-900	M-16
24641-KPH-900	M-16
24651-KPH-900	M-16
24652-KPH-900	M-16
24701-KSS-900	C-18
24701-KSS-B30	C-18
24781-GCE-E40	C-18
28000	
28110-KSS-900	M-11
28120-KRM-851	M-11
28131-KPH-880	M-11
28132-KPH-900	M-11
28133-KPH-900	M-11
28211-KPH-900	M-17
28221-KPH-900	M-17
28251-KPH-900	M-17
28262-KPH-900	M-17
28265-KPH-900	M-17
28271-KPH-900	M-17
28281-KPH-900	M-17
28282-KPH-900	M-17
28300-KSS-900	C-18
30000	
30401-KGA-B01	C-27
30401-KGA-B01	C-27-1
30410-KSS-900	C-27
30410-KSS-900	C-27-1
30500-KSS-900	C-27
30500-KSS-900	C-27-1
30500-KSS-B31	C-27-2
30520-ML7-000	C-27-2
30700-KSS-901	C-27
30700-KSS-901	C-27-1
30700-KSS-901	C-27-2
31000	
31110-KSS-901	M-10
31110-KSS-911	M-10
31110-KSS-B31	M-10-1
31120-KSS-901	M-10
31120-KSS-B31	M-10-1
31200-KSS-901	M-12
31201-KSS-901	M-12
31204-KG8-004	M-12
31205-KSS-901	M-12
31206-KSS-901	M-12
31207-MBE-008	M-12
31209-KSS-901	M-12
31500-GFP-901	C-26-1
31500-GFP-903	C-26-1
31500-KGA-893	C-26
31500-KGA-971	C-26
31500-KPF-893	C-26
31500-KPF-894	C-26
31500-KRM-B21	C-26-1
31500-KRM-B22	C-26
31500-KRM-L62	C-26
31500-MCG-003	C-26
31508-KSS-950	C-26
31508-KSS-950	C-26
31600-KSS-900	C-27
31600-KSS-900	C-27-1
31600-KSS-B31	C-27-2
31916-KPH-901	M-1
31916-KPH-901	M-1-1
31917-KPH-900	M-1
31917-KPH-901	M-1
31917-KPH-901	M-1-1
31926-KPH-901	M-1-1
31927-KPH-901	M-1-1
32000	
32100-KSS-900	C-27-1
32100-KSS-910	C-27
32100-KSS-950	C-27-1
32100-KSS-B00	C-27-2
32100-KSS-B30	C-27-2
32100-KSS-B60	C-27-2
32105-KSS-B60	M-9
32401-KSS-900	C-26
32401-KSS-B30	C-26-1
32410-KSS-900	C-26
32410-KSS-B30	C-26-1
32414-KRM-850	C-26
32416-KSS-900	C-26
32601-KSS-900	C-26
32601-KSS-B30	C-26-1
32606-GEV-761	C-27-2
32606-GEV-761	C-27-2
32906-KSS-900	M-5
32961-KSS-B30	M-10-1
32966-KSS-B30	M-5
32967-KSS-B30	M-5

PROIBIDA A REPRODUÇÃO E DISTRIBUIÇÃO
1010913 - Matsuo - MM - JT

© Moto Honda da Amazônia Ltda.
Todos os direitos reservados.

ÍNDICE DE NÚMERO DE PEÇAS/PART NUMBER INDEX/INDICE DEL NUMERO DE LA PIEZA

Nº da Peça Part No. No. de la Pieza	Nº do Bloco Block No. No. del Bloque
33000	
33110-GFP-B00	C-1
33113-KSS-901	C-24
33120-KSS-901	C-1
33130-KSS-901	C-1
33410-KSS-901	C-24
33411-KSS-901	C-24
33460-KSS-901	C-24
33461-KSS-901	C-24
33700-KSS-901	C-25
33702-KSS-901	C-25
33704-KSS-901	C-25
33705-KW7-900	C-25
33706-KSS-901	C-25
33708-GFP-900	C-4-1
33725-KSS-901	C-25
33726-KSS-901	C-25
33741-MCG-003	C-25
34000	
34308-KBB-305	C-2-2
34901-KPH-881	C-1
34905-KAN-W01	C-24
34905-KAN-W01	C-25
34906-KRM-851	C-25
34908-KBB-305	C-2
34908-KBB-305	C-2-1
34908-KBB-305	C-2-3
35000	
35010-KSS-900	C-28
35010-KSS-B31	C-28-1
35010-KSS-B32	C-28-1
35011-KSS-900	C-28
35011-KSS-B30	C-28-1
35100-KSS-900	C-28
35100-KSS-B31	C-28-1
35121-KSS-900	C-28
35121-KSS-B30	C-28-1
35160-KPH-701	C-27-2
35160-KPW-901	C-3
35162-MN5-003	C-27-2
35163-MN5-003	C-27-2
35170-KPW-901	C-3
35180-KPW-901	C-3
35200-KPH-971	C-3
35200-KPW-901	C-3
35340-KSS-901	C-3
35340-MAS-671	C-3-1
35350-KSS-901	C-18
35350-KSS-B30	C-18
35357-KSS-900	C-18
35750-GB4-680	M-13
35752-KSS-900	M-13
35753-GBJ-J00	M-16
35850-KCN-000	C-26-1
35850-KSS-900	C-26
35851-MF5-751	C-26
35855-MF5-751	C-26
35856-KAZ-003	C-26-1
35856-MR4-900	C-26
36000	
36533-KSS-B31	M-1-1
36535-GFM-901	M-1-1
36535-KSS-B00	M-1-1
37000	
37200-KSS-902	C-2
37200-KSS-912	C-2
37200-KSS-951	C-2-1
37200-KSS-B01	C-2-3
37200-KSS-B31	C-2-2
37200-KSS-B61	C-2-2
37210-KSS-901	C-2
37210-KSS-951	C-2-1
37210-KSS-B01	C-2-3
37210-KSS-B31	C-2-2
37211-KSS-901	C-2
37211-KSS-901	C-2-1
37211-KSS-B31	C-2-2
37211-KSS-B31	C-2-3
37213-KSS-901	C-2
37213-KSS-901	C-2-1
37213-KSS-901	C-2-2
37213-KSS-901	C-2-3
37224-KSS-901	C-2
37224-KSS-911	C-2
37224-KSS-951	C-2-1
37224-KSS-B01	C-2-3
37224-KSS-B31	C-2-2
37224-KSS-B61	C-2-2
37230-KSS-901	C-2
37230-KSS-951	C-2-1
37230-KSS-B01	C-2-3
37230-KSS-B31	C-2-2
37304-GAH-008	C-2
37304-GAH-008	C-2-1
37304-GAH-008	C-2-2
37304-GAH-008	C-2-3
37700-KSS-950	M-13
37750-KPH-701	M-4-1
37800-KSS-901	C-12
37800-KSS-B31	C-12-1
37801-GA7-700	C-12
37802-KSS-900	C-12
38000	
38103-GFP-900	C-27-2
38110-GAV-E00	C-27
38110-GAV-E00	C-27-1
38110-KSS-B31	C-27-2
38301-GBG-911	C-2-2
38301-GBG-911	C-2-3
38301-KSS-900	C-2
38301-KSS-900	C-2-1
38306-KK4-000	C-2
38306-KK4-000	C-2-1
38306-KK4-000	C-2-2
38306-KK4-000	C-2-3
38501-KSS-B31	C-27-2
38770-KSS-B31	C-27-2
38770-KSS-B51	C-27-2
38770-KSS-B52	C-27-2
38771-KSS-B31	C-27-2
40000	
40510-KSS-900	C-21
40530-KSS-901	C-21
40530-KSS-B31	C-21
40531-KSS-901	C-21
40531-KSS-B31	C-21
40531-KWG-601	C-21
40541-KSS-730	C-10
40541-KSS-730	C-11
40541-KSS-730	C-11-1
41000	
41201-KSS-901	C-11
41201-KSS-901	C-11-1
41241-KSS-900	C-11
41251-KSS-900	C-11-1
42000	
42301-GCE-900	C-9-1
42301-KSS-900	C-9
42301-KSS-900	C-10
42303-KSS-900	C-11
42303-KSS-900	C-11-1
42304-GCE-900	C-11
42304-GCE-900	C-11-1
42313-GCE-900	C-10
42313-KSS-900	C-10
42604-GFP-900	C-11
42605-GFP-900	C-11
42608-KSS-900	C-11
42615-KSS-900	C-11
42615-KSS-950ZA	C-11-1
42615-KSS-950ZB	C-11-1
42615-KSS-950ZC	C-11-1
42615-KSS-B30	C-11
42620-KSS-900	C-11
42620-KSS-900	C-11-1
42635-KSS-900ZA	C-11
42635-KSS-B30ZA	C-11
42650-KSS-900ZA	C-11
42650-KSS-950ZA	C-11-1
42650-KSS-950ZB	C-11-1
42650-KSS-950ZC	C-11-1
42650-KSS-B30ZA	C-11
42653-001-004	C-11
42653-001-004	C-11-1
42701-GCE-900	C-11
42711-KSS-901	C-11
42711-KSS-901	C-11-1
42712-GCE-901	C-11
42713-GBG-950	C-9
42713-GCE-900	C-11
43000	
43100-GCE-900ZA	C-10
43100-GCE-900ZB	C-10
43100-GCE-900ZC	C-10
43107-MAJ-G41	C-8-1
43141-400-010	C-10
43141-KB4-000	C-8
43145-KC1-000	C-10
43151-110-000	C-10
43151-329-000	C-8
43352-568-003	C-8-1
43353-461-771	C-8-1
43410-KSS-900	C-10
43431-KSS-900	C-21
43434-286-000	C-10
43451-KSS-900	C-18
43453-KGA-K00	C-8
43453-KGA-K00	C-18
43453-KPF-900	C-18
43472-KSS-900	C-18
44000	
44311-GN5-760	C-9
44311-GN5-760	C-9-1
44608-KSS-900	C-9
44620-400-000	C-9
44620-KSS-950	C-9-1
44635-KSS-900ZA	C-9
44650-KSS-900ZA	C-9
44650-KSS-950ZA	C-9-1
44650-KSS-950ZB	C-9-1
44650-KSS-950ZC	C-9-1
44701-GCE-900	C-9
44711-KSS-901	C-9
44711-KSS-901	C-9-1
44712-KSS-901	C-9
44712-KSS-901	C-9-1
44806-KFM-901	C-8
44808-107-720	C-8

PROIBIDA A REPRODUÇÃO E DISTRIBUIÇÃO
1010913 - Marcio - MM - JT

Voltar
Back
Volver

© Moto Honda da Amazônia Ltda.
Todos os direitos reservados.

ÍNDICE DE NÚMERO DE PEÇAS/PART NUMBER INDEX/INDICE DEL NUMERO DE LA PIEZA

Nº da Peça Part No. No. de la Pieza	Nº do Bloco Block No. No. del Bloque
44808-KGA-K01	C-8
44830-KSS-900	C-2
44830-KSS-B30	C-2-2
44831-KSS-900	C-2
45000	
45010-KSS-900ZA	C-8
45108-KW8-901	C-8-1
45112-KS6-701	C-8-1
45125-KSS-951	C-3-1
45125-KSS-B01	C-3-1
45131-HAS-672	C-8-1
45132-166-016	C-8-1
45133-MA3-006	C-8-1
45134-250-000	C-8
45134-250-000	C-10
45141-GCE-F20	C-8
45145-121-710	C-8
45150-KSS-951	C-8-1
45155-KSS-B00	C-3-1
45156-KSS-950	C-3-1
45156-KSS-B00	C-3-1
45190-KCZ-J71	C-8-1
45203-MG3-016	C-8-1
45215-ML7-922	C-8-1
45351-KSS-950	C-9-1
45410-GCE-900	C-8
45435-121-010	C-8
45450-KSS-900	C-3
45450-KSS-B30	C-3
45451-473-000	C-6
45504-410-003	C-3-1
45510-KPH-881	C-3-1
45510-KSS-951	C-3-1
45512-MA6-006	C-3-1
45513-GW0-911	C-3-1
45513-KSS-951	C-3-1
45517-GW0-751	C-3-1
45520-GW0-911	C-3-1
45521-GW0-911	C-3-1
45530-471-831	C-3-1
46000	
46500-KSS-900	C-18
46500-KSS-B30	C-18
46513-KSS-900	C-18
46514-MK4-000	C-18
50000	
50100-KSS-900	C-28
50100-KSS-950	C-28
50100-KSS-B00	C-28-1
50100-KSS-B30	C-28-1
50175-KSS-B30	C-28-1
50187-KSS-B30	C-27-2
50301-GN5-901	C-5
50302-GN5-900	C-5
50306-GN5-900	C-5
50354-GCE-E40	C-20
50354-GCE-E40	C-28
50354-GCE-E40	C-28-1
50380-KSS-B30	C-26-1
50381-KSS-900	C-26
50382-GCE-940	C-26
50382-KSS-910	C-26
50382-KSS-B30	C-26-1
50383-KSS-B30	C-26-1
50383-KSS-B30	C-26-1
50385-GCE-D60	C-26
50385-KSS-B30	C-26-1
50385-KSS-B30	C-26-1
50400-KSS-900	C-28
50400-KSS-900	C-28-1
50401-KSS-900	C-28
50401-KSS-900	C-28-1
50402-KSS-900	C-28
50402-KSS-900	C-28-1
50500-KSS-901	C-20
50500-KSS-B30	C-20
50512-KSS-900	C-20
50523-KSS-900	C-20
50530-KSS-900	C-20
50530-KSS-B30	C-20
50535-KRM-B90	C-20
50536-KRM-B90	C-20
50610-KSS-900	C-19
50613-KFL-850	C-4
50661-GN8-920	C-19
50701-KSS-900ZA	C-28
50701-KSS-900ZA	C-28-1
50710-405-000	C-19
50712-KRM-B90	C-19
50713-KC1-700	C-19
50715-KY0-910	C-19
50717-KRM-860	C-19
50718-KRM-860	C-19
51000	
51400-KSS-901	C-7
51400-KSS-951	C-7
51401-KSS-901	C-7
51410-KSS-901	C-7
51410-KSS-B31	C-7
51412-GN5-901	C-7
51412-KCS-671	C-7
51425-149-841	C-7
51430-KSS-901	C-7
51430-KSS-951	C-7
51430-KSS-B01	C-7
51430-KSS-B31	C-7
51437-KSS-901	C-7
51440-KSS-901	C-7
51454-KSS-901	C-7
51456-KSS-901	C-7
51470-KSS-B01	C-7
51470-KSS-B31	C-7
51490-GCE-901	C-7
51530-KSS-901	C-7
51530-KSS-951	C-7
51530-KSS-B01	C-7
51530-KSS-B31	C-7
51570-KSS-901	C-7
51570-KSS-B31	C-7
52000	
52170-GCE-900	C-21
52170-GFP-900	C-21
52181-001-300	C-21
52200-KSS-900	C-21
52200-KSS-B30	C-21
52400-KSS-901	C-22
52470-KSS-B31	C-22
52470-KSS-B32	C-22
52486-KBW-901	C-22
52488-331-003	C-22
52489-399-601	C-22
53000	
53100-KSS-900	C-4
53100-KSS-950	C-4
53100-KSS-B00	C-4-1
53100-KSS-B30	C-4-1
53104-KSS-900	C-4
53104-KSS-900	C-4-1
53104-KSS-950	C-4
53104-KSS-950	C-4-1
53105-KSS-900	C-4
53105-KSS-B30	C-4-1
53107-MB6-630	C-4
53107-MB6-630	C-4-1
53109-KSS-900	C-4
53114-KSS-900	C-4
53114-KSS-900	C-4-1
53120-KSS-900	C-4
53120-KSS-950	C-4
53140-KSS-900	C-3
53140-KSS-B30	C-3
53166-KSS-900	C-3
53167-KSS-900	C-3
53168-KSS-900	C-3
53173-KSS-B30	C-3
53175-KET-921	C-3-1
53175-KSS-900	C-3
53200-KSS-900	C-5
53203-KSS-B00ZA	C-4-1
53203-KSS-B00ZB	C-4-1
53203-KSS-B00ZC	C-4-1
53203-KSS-B00ZD	C-4-1
53203-KSS-B30ZA	C-4-1
53203-KSS-B30ZB	C-4-1
53203-KSS-B30ZC	C-4-1
53203-KSS-B30ZD	C-4-1
53203-KSS-B30ZE	C-4-1
53203-KSS-B30ZF	C-4-1
53203-KSS-B30ZG	C-4-1
53204-KSS-900ZB	C-4
53204-KSS-900ZC	C-4
53204-KSS-B30ZA	C-4-1
53205-KSS-900ZA	C-4
53205-KSS-900ZB	C-4
53205-KSS-900ZC	C-4
53205-KSS-900ZD	C-4
53205-KSS-900ZE	C-4
53205-KSS-900ZF	C-4
53205-KSS-900ZG	C-4
53205-KSS-900ZH	C-4
53205-KSS-950ZB	C-4
53205-KSS-950ZF	C-4
53205-KSS-950ZG	C-4
53205-KSS-950ZH	C-4
53205-KSS-950ZJ	C-4
53207-KPH-900	C-3
53209-GAH-000	C-1
53211-GN5-900	C-5
53212-GN5-900	C-5
53214-GN5-900	C-5
53215-GN5-900	C-5
53216-GN5-830	C-5
53220-GN5-850	C-5
61000	
61100-KSS-900ZA	C-6
61100-KSS-900ZB	C-6
61100-KSS-900ZC	C-6
61100-KSS-900ZD	C-6
61100-KSS-900ZE	C-6
61100-KSS-900ZG	C-6
61100-KSS-900ZH	C-6
61100-KSS-900ZJ	C-6
61100-KSS-900ZK	C-6
61100-KSS-900ZL	C-6
61100-KSS-900ZM	C-6
61100-KSS-900ZP	C-6
61100-KSS-900ZQ	C-6
61100-KSS-B30ZA	C-6
61100-KSS-B30ZB	C-6
61100-KSS-B30ZC	C-6

PROIBIDA A REPRODUÇÃO E DISTRIBUIÇÃO
1001013 - Matsuo - MM - JT

© Moto Honda da Amazônia Ltda.
Todos os direitos reservados.

ÍNDICE DE NÚMERO DE PEÇAS/PART NUMBER INDEX/INDICE DEL NUMERO DE LA PIEZA

Nº da Peça Part No. No. de la Pieza	Nº do Bloco Block No. No. del Bloque
61100-KSS-B30ZD	C-6
61100-KSS-B30ZE	C-6
61100-KSS-B30ZF	C-6
61100-KSS-B30ZG	C-6
61104-428-000	C-25
61104-GCE-E40	C-25
61200-KSS-900	C-6
61310-KPE-870ZA	C-32
61310-KPE-870ZA	C-32-2
61310-KPE-900ZA	C-32
61310-KPE-900ZA	C-32-1
61310-KPE-900ZA	C-32-2
61310-KPE-900ZA	C-32-3
64000	
64310-KSS-700ZA	C-30
64310-KSS-700ZB	C-30
64310-KSS-700ZC	C-30
64310-KSS-700ZD	C-30
64310-KSS-700ZE	C-30
64310-KSS-750ZA	C-30
64310-KSS-750ZB	C-30
64310-KSS-770ZB	C-30
64310-KSS-900ZA	C-30
64310-KSS-900ZB	C-30
64310-KSS-900ZC	C-30
64310-KSS-900ZE	C-30
64310-KSS-900ZG	C-30
64310-KSS-A00ZA	C-30
64310-KSS-A00ZB	C-30
64310-KSS-A30ZA	C-30
64310-KSS-A30ZB	C-30
64310-KSS-A30ZC	C-30
64310-KSS-B00ZA	C-30
64310-KSS-B00ZB	C-30
64310-KSS-B30ZB	C-30
64320-KSS-900ZB	C-30
64320-KSS-900ZC	C-30
64320-KSS-B30ZA	C-30
64323-KSS-900	C-30
64324-KSS-900	C-30
64348-KSS-900	C-30
64349-KSS-900	C-30
64410-KSS-600ZA	C-14
64410-KSS-600ZB	C-14
64410-KSS-600ZC	C-14
64410-KSS-600ZD	C-14
64410-KSS-700ZA	C-14
64410-KSS-700ZB	C-14
64410-KSS-700ZC	C-14
64410-KSS-700ZD	C-14
64410-KSS-730ZA	C-14
64410-KSS-730ZB	C-14
64410-KSS-730ZC	C-14
64410-KSS-730ZD	C-14
64410-KSS-750ZA	C-14
64410-KSS-750ZB	C-14
64410-KSS-770ZA	C-14
64410-KSS-770ZB	C-14
64410-KSS-770ZC	C-14
64410-KSS-770ZD	C-14
64410-KSS-900ZB	C-14
64410-KSS-900ZC	C-14
64410-KSS-900ZD	C-14
64410-KSS-900ZE	C-14
64410-KSS-910ZB	C-14
64410-KSS-910ZC	C-14
64410-KSS-910ZD	C-14
64410-KSS-910ZE	C-14
64410-KSS-950ZA	C-14
64410-KSS-950ZB	C-14
64410-KSS-950ZC	C-14
64410-KSS-A00ZA	C-14
64410-KSS-A00ZB	C-14
64410-KSS-A30ZE	C-14
64410-KSS-A30ZF	C-14
64410-KSS-A30ZG	C-14
64410-KSS-A30ZH	C-14
64410-KSS-A60ZE	C-14
64410-KSS-A60ZF	C-14
64410-KSS-A60ZG	C-14
64410-KSS-A60ZH	C-14
64410-KSS-B00ZA	C-14
64410-KSS-B00ZB	C-14
64410-KSS-B30ZA	C-14
64410-KSS-B30ZB	C-14
64410-KSS-B30ZC	C-14
64410-KSS-B30ZD	C-14
64410-KSS-B60ZA	C-14
64410-KSS-B60ZB	C-14
64410-KSS-B60ZC	C-14
64410-KSS-B60ZD	C-14
64420-KSS-600ZA	C-14
64420-KSS-600ZB	C-14
64420-KSS-600ZC	C-14
64420-KSS-600ZD	C-14
64420-KSS-700ZA	C-14
64420-KSS-700ZB	C-14
64420-KSS-700ZC	C-14
64420-KSS-700ZD	C-14
64420-KSS-730ZA	C-14
64420-KSS-730ZB	C-14
64420-KSS-730ZC	C-14
64420-KSS-730ZD	C-14
64420-KSS-750ZA	C-14
64420-KSS-750ZB	C-14
64420-KSS-770ZA	C-14
64420-KSS-770ZB	C-14
64420-KSS-770ZC	C-14
64420-KSS-770ZD	C-14
64420-KSS-900ZB	C-14
64420-KSS-900ZC	C-14
64420-KSS-900ZD	C-14
64420-KSS-900ZE	C-14
64420-KSS-910ZB	C-14
64420-KSS-910ZC	C-14
64420-KSS-910ZD	C-14
64420-KSS-910ZE	C-14
64420-KSS-950ZA	C-14
64420-KSS-950ZB	C-14
64420-KSS-950ZC	C-14
64420-KSS-A00ZA	C-14
64420-KSS-A00ZB	C-14
64420-KSS-A30ZE	C-14
64420-KSS-A30ZF	C-14
64420-KSS-A30ZG	C-14
64420-KSS-A30ZH	C-14
64420-KSS-A60ZE	C-14
64420-KSS-A60ZF	C-14
64420-KSS-A60ZG	C-14
64420-KSS-A60ZH	C-14
64420-KSS-B00ZA	C-14
64420-KSS-B00ZB	C-14
64420-KSS-B30ZA	C-14
64420-KSS-B30ZB	C-14
64420-KSS-B30ZC	C-14
64420-KSS-B30ZD	C-14
64420-KSS-B60ZA	C-14
64420-KSS-B60ZB	C-14
64420-KSS-B60ZC	C-14
64420-KSS-B60ZD	C-14
64441-KSS-900ZB	C-14
64441-KSS-900ZC	C-14
64451-KSS-900ZB	C-14
64451-KSS-900ZC	C-14
64527-KSS-900	C-4
64527-KSS-900	C-4-1
77000	
77106-GCE-900	C-13
77115-KSS-900	C-13
77200-KSS-900	C-13
77200-KSS-B30	C-13
77201-KSS-900	C-13
77235-469-000	C-13
77235-KSS-900	C-13
77239-KSS-900	C-13
77239-KSS-B31	C-13
77240-KSS-900	C-13
77242-KSS-900	C-13
77245-KSS-900	C-13
77245-KSS-B30	C-13
80000	
80100-KSS-900	C-23
80101-165-000	C-14
80123-GN5-900	C-29
81000	
81218-GCE-900	C-31
81218-GCE-950	C-31
81219-GCE-900	C-28
81219-GCE-900	C-28-1
81250-KSS-900	C-13
81252-KSS-900	C-13
81253-GCE-900	C-13
81256-GCE-900	C-13
81259-GCE-900	C-13
81312-KSS-900	C-6
83000	
83501-KRM-B91	C-29
83551-300-000	C-14
83551-300-000	C-26
83551-GE2-000	C-23
83551-GE2-000	C-26-1
84000	
84601-KRM-860	C-26-1
86000	
86150-GFC-902	C-4
86150-GFC-902	C-4-1
87000	
87101-KSS-750ZA	C-32-1
87101-KSS-750ZB	C-32-1
87101-KSS-A00ZA	C-32-3
87101-KSS-A00ZB	C-32-3
87101-KSS-B00ZA	C-32-2
87101-KSS-B00ZB	C-32-2
87102-KSS-600ZA	C-32-1
87102-KSS-600ZB	C-32-1
87102-KSS-600ZC	C-32-1
87102-KSS-600ZD	C-32-1
87102-KSS-700ZA	C-32
87102-KSS-700ZB	C-32
87102-KSS-700ZC	C-32
87102-KSS-700ZD	C-32
87102-KSS-730ZA	C-32
87102-KSS-730ZB	C-32
87102-KSS-730ZC	C-32
87102-KSS-730ZD	C-32

PROIBIDA A REPRODUÇÃO E DISTRIBUIÇÃO
1010913 - MATSUO - MM - JT

Voltar
Back
Volver

© Moto Honda da Amazônia Ltda.
Todos os direitos reservados.

ÍNDICE DE NÚMERO DE PEÇAS/PART NUMBER INDEX/INDICE DEL NUMERO DE LA PIEZA

Nº da Peça Part No. No. de la Pieza	Nº do Bloco Block No. No. del Bloque
87102-KSS-750ZA	C-32-1
87102-KSS-750ZB	C-32-1
87102-KSS-770ZA	C-32-1
87102-KSS-770ZB	C-32-1
87102-KSS-770ZC	C-32-1
87102-KSS-770ZD	C-32-1
87102-KSS-900ZA	C-32
87102-KSS-900ZB	C-32
87102-KSS-900ZC	C-32
87102-KSS-900ZD	C-32
87102-KSS-910ZA	C-32
87102-KSS-910ZB	C-32
87102-KSS-910ZC	C-32
87102-KSS-910ZD	C-32
87102-KSS-950ZA	C-32
87102-KSS-950ZB	C-32
87102-KSS-A00ZA	C-32-3
87102-KSS-A00ZB	C-32-3
87102-KSS-A30ZA	C-32-3
87102-KSS-A30ZB	C-32-3
87102-KSS-A30ZC	C-32-3
87102-KSS-A30ZD	C-32-3
87102-KSS-A60ZA	C-32-3
87102-KSS-A60ZB	C-32-3
87102-KSS-A60ZC	C-32-3
87102-KSS-A60ZD	C-32-3
87102-KSS-B00ZA	C-32-2
87102-KSS-B00ZB	C-32-2
87102-KSS-B30ZA	C-32-2
87102-KSS-B30ZB	C-32-2
87102-KSS-B30ZC	C-32-2
87102-KSS-B30ZD	C-32-2
87102-KSS-B60ZA	C-32-2
87102-KSS-B60ZB	C-32-2
87102-KSS-B60ZC	C-32-2
87102-KSS-B60ZD	C-32-2
87103-GCE-D60ZA	C-32

Nº da Peça Part No. No. de la Pieza	Nº do Bloco Block No. No. del Bloque
87103-KSS-900ZA	C-32-1
87103-KSS-900ZA	C-32-2
87103-KSS-900ZA	C-32-3
87104-KSS-600ZA	C-32-1
87104-KSS-600ZB	C-32-1
87104-KSS-600ZC	C-32-1
87104-KSS-600ZD	C-32-1
87104-KSS-700ZA	C-32
87104-KSS-700ZB	C-32
87104-KSS-700ZC	C-32
87104-KSS-700ZD	C-32
87104-KSS-730ZA	C-32
87104-KSS-730ZB	C-32
87104-KSS-730ZC	C-32
87104-KSS-730ZD	C-32
87104-KSS-750ZA	C-32-1
87104-KSS-750ZB	C-32-1
87104-KSS-770ZA	C-32-1
87104-KSS-770ZB	C-32-1
87104-KSS-770ZC	C-32-1
87104-KSS-770ZD	C-32-1
87104-KSS-A00ZA	C-32-3
87104-KSS-A00ZB	C-32-3
87104-KSS-B00ZA	C-32-2
87104-KSS-B00ZB	C-32-2
87104-KSS-B30ZA	C-32-2
87104-KSS-B30ZB	C-32-2
87104-KSS-B30ZC	C-32-2
87104-KSS-B30ZD	C-32-2
87104-KSS-B60ZA	C-32-2
87104-KSS-B60ZB	C-32-2
87104-KSS-B60ZC	C-32-2
87104-KSS-B60ZD	C-32-2
87125-087-910	C-31
87505-KSS-900	C-31
87505-KSS-930	C-31
87505-KSS-B30	C-31

Nº da Peça Part No. No. de la Pieza	Nº do Bloco Block No. No. del Bloque
87505-KSS-B40	C-31
87507-KSS-970	C-31
87507-KTL-C40	C-31
87507-MAT-B40	C-31
87512-GCE-950	C-31
87512-GCE-950	C-31
87512-GN5-710	C-31
87512-GN5-710	C-31
87560-GCE-950	C-31
87560-GCE-950	C-31
87560-MCG-000	C-31
87560-MCG-000	C-31
88000	
88113-KSS-900	C-3
88113-KSS-950	C-3
88210-KSS-900	C-3
88210-KSS-951	C-3
88220-KSS-900	C-3
89000	
89010-GCE-900	C-29
89211-KRM-B91	C-29
89212-KRM-B91	C-29
89213-KRM-B91	C-29
89214-KRM-B91	C-29
89215-KRM-B91	C-29
89216-GCE-900	C-29
89216-KRM-860	C-29
89220-GCE-E41	C-29
89222-443-900	C-29
89224-443-900	C-29
89225-KW8-900	C-29
89226-KW8-900	C-29
89228-443-900	C-29

Nº da Peça Part No. No. de la Pieza	Nº do Bloco Block No. No. del Bloque
89229-GCE-900	C-29
89229-GCE-E41	C-29
90000	
90004-GHR-610	M-5
90004-GHR-650	M-1-1
90004-GHR-670	M-1
90005-KRM-840	M-3
90011-KPT-A00	M-15
90012-333-000	M-2
90013-GHR-690	C-27-2
90015-32001	C-8
90015-42000	C-8
90016-GHR-700	C-18
90016-GHR-J90	C-4
90022-KRM-840	M-16
90031-KPH-900	M-13
90032-GHR-630	C-16
90032-GHR-630	C-27-2
90032-GHR-640	M-1
90032-GHR-640	M-1-1
90032-GHR-640	C-12
90032-GHR-640	C-12-1
90032-GHR-640	C-26
90032-GHR-640	C-26-1
90032-GHR-640	C-27
90032-GHR-640	C-27-1
90032-GHR-640	C-28-1
90032-GHR-650	M-1-1
90032-GHR-650	M-3
90032-GHR-650	M-4-1
90032-GHR-650	M-13
90032-GHR-650	M-15
90032-GHR-650	C-27-2
90032-GHR-660	M-13
90032-GHR-680	C-18

Nº da Peça Part No. No. de la Pieza	Nº do Bloco Block No. No. del Bloque
90032-GHR-680	C-30
90032-GHR-700	C-25
90032-GHR-720	M-12
90032-GHR-730	C-8
90032-GHR-740	M-8
90032-GHR-740	C-10
90032-GHR-740	C-13
90032-GHR-900	M-1
90032-GHR-900	M-1-1
90032-GHR-E40	C-21
90032-GHR-E90	C-3-1
90032-KPH-900	M-13
90033-GHR-640	C-27
90033-GHR-640	C-27-1
90033-GHR-640	C-28
90033-GHR-640	C-28-1
90033-GHR-650	C-17
90033-GHR-660	C-28
90033-GHR-660	C-28-1
90033-GHR-680	C-19
90033-KPH-900	M-13
90035-166-008	C-2
90035-166-008	C-2-2
90038-GHR-740	C-22
90038-GHR-770	C-5
90038-GHR-K80	C-4
90038-GHR-K80	C-4-1
90038-GHR-M00	C-28
90038-GHR-M00	C-28-1
90038-GHR-M60	C-28
90038-GHR-M60	C-28-1
90040-GHR-640	C-3-1
90040-GHR-650	C-6
90040-GHR-660	M-10
90040-GHR-660	M-10-1
90040-GHR-660	C-6
90040-GHR-660	C-16

Nº da Peça Part No. No. de la Pieza	Nº do Bloco Block No. No. del Bloque
90040-GHR-670	C-16
90040-GHR-680	M-1
90040-GHR-680	M-1-1
90040-GHR-690	M-1
90040-GHR-690	M-3
90040-GHR-690	M-10
90040-GHR-700	M-9
90040-GHR-700	M-10-1
90040-GHR-710	M-9
90040-GHR-710	C-6
90040-GHR-740	M-9
90040-GHR-760	M-5
90040-GHR-770	M-1
90040-GHR-800	M-13
90040-GHR-870	M-1
90040-GHR-870	M-1-1
90040-GHR-E60	C-6
90050-KPH-900	M-7
90071-MB0-000	M-12
90083-KFL-850	M-6
90083-KRM-840	M-3
90084-KPS-900	M-9
90085-KRM-850	M-11
90087-KSS-900	M-9
90091-KSS-900	M-8
90092-KSS-900	M-16
90101-087-720	C-3
90101-GJ6-000	C-1
90101-KGA-K00	C-10
90101-KRM-R80	C-3-1
90101-KSS-730	C-21
90101-KY6-008	C-2
90101-KY6-008	C-2-1
90101-KY6-008	C-2-2
90101-KY6-008	C-2-3
90102-GHR-E40	C-25
90102-GHR-F00	C-25

PROIBIDA A REPRODUÇÃO E DISTRIBUIÇÃO
1010913 - Matsuo - MM - JT

© Moto Honda da Amazônia Ltda.
Todos os direitos reservados.

ÍNDICE DE NÚMERO DE PEÇAS/PART NUMBER INDEX/INDICE DEL NUMERO DE LA PIEZA

Nº da Peça Part No. No. de la Pieza	Nº do Bloco Block No. No. del Bloque
90103-KSS-730	C-4
90103-KSS-730	C-4-1
90104-KRM-R80	C-3-1
90105-KAE-870	C-9-1
90106-KPH-690	C-28
90106-KPH-690	C-28-1
90106-KSS-900	C-13
90107-KAN-900	C-17
90107-KSS-900	C-14
90107-KSS-900	C-30
90108-223-000	C-20
90111-MR5-000	C-26-1
90113-GFP-B00	C-17
90114-KGH-900	C-3-1
90115-KSS-900	C-3
90116-383-721	C-7
90116-KSS-900	C-15
90116-KSS-900	C-15-1
90118-KRM-860	C-23
90118-KRM-860	C-26-1
90118-KSS-900	C-18
90119-KSS-900	C-13
90120-KRM-860	C-27-2
90121-KSS-900	C-21
90124-KPS-900	M-15
90128-KSS-600	C-11
90128-KSS-600	C-11-1
90131-GCE-E40	C-19
90131-KBV-003	C-8-1
90131-KSS-900	M-13
90135-GHR-700	C-15
90135-GHR-700	C-15-1
90138-GHR-J40	C-4
90138-GHR-J40	C-4-1
90138-GHR-J40	C-13
90138-GHR-J40	C-14
90138-GHR-J40	C-24

Nº da Peça Part No. No. de la Pieza	Nº do Bloco Block No. No. del Bloque
90145-MS9-612	C-3-1
90156-MV9-000	C-21
90164-028-000	C-28
90164-028-000	C-28-1
90188-GHR-J60	C-2
90188-GHR-J60	C-2-1
90188-GHR-J60	C-2-2
90188-GHR-J60	C-2-3
90191-MK4-000	C-4
90191-MK4-000	C-4-1
90201-GHR-620	C-3
90201-GHR-630	C-10
90201-GHR-630	C-11
90201-GHR-630	C-11-1
90201-GHR-640	C-10
90201-GHR-640	C-21
90201-GHR-J30	C-6
90202-GHR-630	C-26
90202-GHR-E50	C-20
90203-GHR-640	M-5
90203-GHR-650	C-21
90206-001-000	M-2
90208-GHR-630	C-3-1
90208-GHR-630	C-8
90208-GHR-630	C-12-1
90208-GHR-630	C-13
90208-GHR-630	C-26
90208-GHR-630	C-26-1
90208-GHR-630	C-27-2
90208-GHR-640	C-17
90208-GHR-640	C-28
90208-GHR-640	C-28-1
90208-GHR-650	C-17
90208-GHR-650	C-21
90208-GHR-660	M-10
90208-GHR-660	M-10-1
90208-GHR-J50	C-28

Nº da Peça Part No. No. de la Pieza	Nº do Bloco Block No. No. del Bloque
90208-GHR-J50	C-28-1
90211-KRM-R20	C-5
90227-GHR-710	C-15
90227-GHR-E00	M-1-1
90227-GHR-E00	C-3
90231-087-010	M-6
90231-GH3-630	C-19
90231-GHR-640	C-21
90231-GHR-650	C-22
90231-KRM-840	M-7
90233-GHR-630	C-13
90233-GHR-630	C-26-1
90233-GHR-E30	C-3
90301-473-003	C-10
90301-GFG-003	M-1
90302-KBP-900	C-11-1
90302-KRM-860	C-10
90302-KRM-860	C-11
90304-GE8-003	C-4
90304-GE8-003	C-4-1
90304-KPH-900	C-17
90306-KF0-003	C-9
90306-KF0-003	C-9-1
90306-KF0-003	C-11
90306-KF0-003	C-11-1
90307-GAZ-980	C-1
90309-ML3-791	C-11
90309-ML3-791	C-11-1
90314-KFM-840	C-3
90401-GB2-000	M-6
90403-KPH-900	M-7
90407-259-000	M-13
90412-187-000	M-15
90412-KPH-900	M-15
90431-GN5-910	M-6
90432-086-000	M-6
90435-HB3-000	M-16

Nº da Peça Part No. No. de la Pieza	Nº do Bloco Block No. No. del Bloque
90439-SB2-010	M-10
90439-SB2-010	M-10-1
90441-286-000	M-1
90441-286-000	M-1-1
90441-KRM-840	M-15
90441-ME9-000	M-1
90441-ME9-000	M-1-1
90442-KSS-900	C-3
90443-107-000	M-1
90443-844-000	M-5
90443-KPS-900	M-1
90443-KPS-900	M-1-1
90443-KSS-B30	M-4-1
90452-413-000	M-15
90452-KGH-900	M-15
90452-KPH-900	M-17
90454-KPH-900	M-17
90455-GB2-000	M-6
90461-115-000	M-15
90461-357-000	M-1
90461-GB4-770	M-15
90463-KRM-840	M-1
90463-KRM-840	M-1-1
90485-040-000	M-5
90501-GBL-730	M-7
90501-KSS-900	C-4
90501-KSS-900	C-4-1
90502-GCE-900	C-13
90502-KGA-K00	C-26
90503-KBP-900	C-6
90503-KEV-880	C-21
90503-KGA-K00	C-21
90505-425-000	C-10
90505-KSS-900	C-4
90505-KSS-900	C-4-1
90513-KSS-900	C-21
90544-439-930	C-7

Nº da Peça Part No. No. de la Pieza	Nº do Bloco Block No. No. del Bloque
90545-300-000	C-3-1
90563-KC5-000	C-21
90601-383-721	C-7
90601-KSS-900	M-8
90602-KSS-900	M-13
90602-KSS-900	C-15
90603-KPH-900	M-6
90603-KSS-900	M-15
90605-166-720	M-5
90605-166-720	M-6
90605-200-000	M-17
90605-KPS-900	M-17
90605-KSS-900	M-15
90651-MAS-671	C-3-1
90652-KT1-771	C-27
90652-KT1-771	C-27-1
90656-KM1-000ZL	C-6
90661-KPH-701	C-12-1
90677-KRM-860	C-14
90677-KRM-860	C-23
90677-KRM-860	C-30
90678-MN5-000	C-16
90702-KFM-900	M-2
90702-KFM-900	M-5
90702-KFM-900	M-8
90702-KFM-900	M-9
90703-KRM-840	M-4
90703-KRM-840	M-4-1
90703-KRM-840	M-13
90741-003-010	M-14
90755-229-003	C-9
90755-229-003	C-9-1
91000	
91001-KSS-900	M-14
91002-KPH-881	M-14

Nº da Peça Part No. No. de la Pieza	Nº do Bloco Block No. No. del Bloque
91002-KPH-901	M-14
91002-KSS-900	M-14
91002-MG8-003	M-7
91007-KPH-901	M-5
91013-KPS-732	C-11
91013-KPS-732	C-11-1
91013-GFP-B10	M-15
91014-GFP-B10	M-15
91015-GFP-B10	M-15
91052-KSS-901	C-9-1
91052-KSS-901	C-11
91052-KSS-901	C-11-1
91052-KSS-902	C-11-1
91053-KSS-901	C-9
91053-KSS-901	C-11
91053-KSS-901	C-11-1
91071-KPH-901	M-11
91101-GB2-000	M-6
91111-KW7-900	M-16
91204-KPH-901	M-15
91204-MC7-003	M-5
91208-KPH-901	M-13
91251-KCS-690	C-8
91251-KPH-881	C-11
91251-KPH-881	C-11-1
91301-GK4-871	M-1
91301-KPH-701	M-19
91303-001-000	M-5
91303-KRM-840	M-9
91304-GB1-900	M-1
91304-KSS-B00	M-1-1
91306-KRM-840	M-3
91306-MG3-000	M-3
91307-035-000	M-5
91307-KRM-840	M-5
91309-425-003	M-12
91312-107-000	M-13

PROIBIDA A REPRODUÇÃO E DISTRIBUIÇÃO
1010913 - MATEUS - MM - JT

Voltar
Back
Volver

© Moto Honda da Amazônia Ltda.
Todos os direitos reservados.

ÍNDICE DE NÚMERO DE PEÇAS/PART NUMBER INDEX/INDICE DEL NUMERO DE LA PIEZA

Nº da Peça Part No. No. de la Pieza	Nº do Bloco Block No. No. del Bloque
91320-MB0-000	M-12
91352-671-003	C-2-2
91352-671-004	C-2
91352-671-004	C-2-2
91356-GM0-003	C-7
91356-KSS-900	M-9
91372-KPH-900	M-1
91372-KPH-900	M-1-1
91405-KT0-680	C-16
91508-KSS-900	C-13
91508-KSS-900	C-14
91508-KSS-900	C-14
91508-KSS-900	C-14
91509-GE2-760	C-4-1
91509-GE2-760	C-30
91509-KRM-860	C-4
91509-KRM-860	C-23
91541-S0A-003	C-18
91541-S0A-003	C-26-1
92000	
92101-06020-4J	C-27-2
92811-10000	C-10
92812-20000	C-21
92900-08028-0E	M-1
92900-08028-0E	M-1-1
92912-08025-3E	C-11
92912-08025-3E	C-11-1
93000	
93150-63010-10	C-11
93301-05016-0A	C-27
93301-05016-0A	C-27-1
93500-05010-0G	C-3
93500-05025-0G	M-1-1
93500-05025-0G	C-3
93500-05028-0A	C-15
93600-04012-1G	C-3-1
93891-04012-07	C-4
93892-03012-18	M-18
93892-04010-10	M-18
93892-04014-18	M-18
93892-05010-18	M-18
93892-05012-18	M-19
93893-04012-17	C-3-1
93893-05014-07	C-15
93893-05014-07	C-15-1
94000	
94002-10000-0S	C-3
94002-10000-0S	C-3
94021-10000-0S	C-22
94030-08000	M-5
94050-06000	C-3-1
94101-06000	C-19
94101-08000	C-21
94101-10000	C-22
94103-05800	C-3
94103-06000	C-13
94103-06800	C-30
94111-06000	C-26
94111-10000	C-21
94201-16150	C-19
94201-20120	C-18
94201-20150	C-10
94201-20150	C-21
94201-30250	C-20
94303-03050	M-14
95000	
95002-02070	C-16
95002-02100	C-12
95002-02659	M-18
95002-41300-08	C-15
95002-41300-08	C-15-1
95002-80000	C-15-1
95005-35055-20	C-16
95011-40000	C-18
95011-61000	C-13
95011-62000	C-20
95011-62000	C-28
95014-10010	C-10
95014-10010	C-11
95014-10010	C-11-1
95014-71202	C-20
95014-72102	C-20
95015-32001	C-18
95015-42000	C-18
95015-81000	C-19
95018-46250	C-15-1
95701-06012-07	C-21
96000	
96140-62030-10	C-11
96140-62030-10	C-11-1
96140-63010-10	C-11-1
96150-63010-10	C-11-1
96211-06000	C-5
96220-30085	M-16
96220-40238	M-8
97000	
97228-21145-10	C-9
97230-41085-10	C-11
97546-21144-10	C-9
97658-41084-10	C-11
98000	
98200-31500	C-26
98200-31500	C-26-1
98200-40500	C-27
98200-40500	C-27-1
98200-41000	C-27
98200-41000	C-27-1
98200-41000	C-27-2
98200-41500	C-26-1
98200-41500	C-27
98200-41500	C-27-2
99000	
99005-02000	C-29
99008-01600	C-29
99101-KSS-0920	M-18
99101-KSS-0950	M-18
99103-KPH-0350	M-18
99103-KSS-0380	M-18
99103-KSS-0400	M-18

PROIBIDA A REPRODUÇÃO E DISTRIBUIÇÃO
1010913 - Matsuo - MM - JT

Voltar
Back
Volver

© Moto Honda da Amazônia Ltda.
Todos os direitos reservados.

HONDA

The Power of Dreams

Moto Honda da Amazônia Ltda.
Setor de Publicações Técnicas