HONDA

CBR600RR

CBR600RR3
CBR600RR4
CBR600RR5
CBR600RR6

CATÁLOGO DE PEÇAS

5

13MEE3E5

© Moto Honda da Amazônia Ltda. 2005

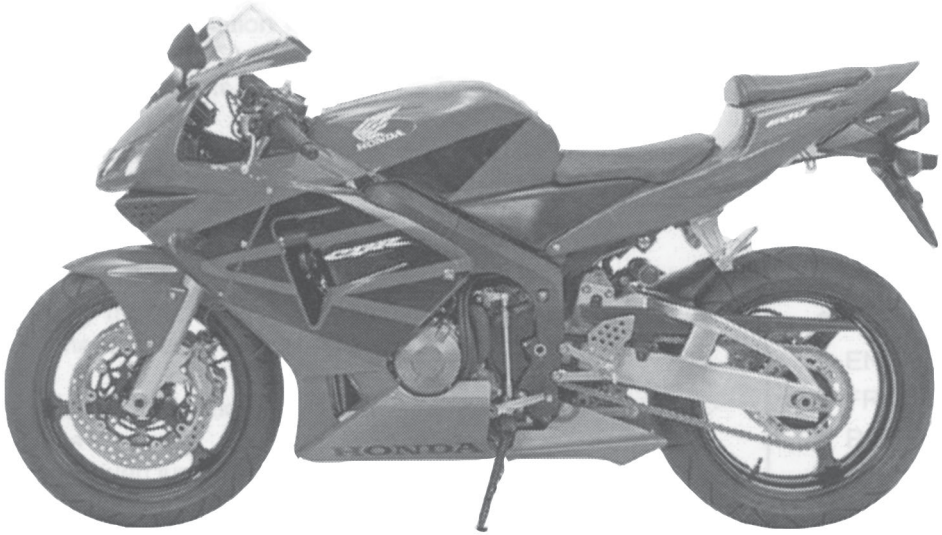

CBR600RR3

ÍNDICE 1

GRUPO DO MOTOR 2

GRUPO DO CHASSI 3

ÍNDICE DE NÚMERO DE PEÇAS 4

Instruções para o Uso do Catálogo de Peças

- Este Catálogo de Peças descreve todas as peças de reposição, bem como o tempo de mão-de-obra (T.M.O.) para o modelo CBR600RR.
  - Este Catálogo de Peças foi elaborado com base nas últimas informações disponíveis até 10 de Setembro de 2005.
- Especifique sempre o Nº completo da peça quando fizer um pedido de peças.
  - Verifique sempre o número, modelo, tipo, série, cor, marca, e o tamanho que for necessário antes de encomendar as peças.
  - Observe sempre que as ilustrações permitem localizar uma determinada parte do chassi ou do motor, podendo diferenciar da sua forma original.
- Quando forem realizadas as modificações ou adições no Catálogo de Peças, as páginas a serem substituídas ou adicionadas serão emitidas no momento oportuno acompanhadas de uma página de instruções para atualização.
- Periodicamente serão emitidas Notícias de Peças para que seja atualizado temporariamente o Catálogo de Peças até que seja publicada a Atualização definitiva do Catálogo.
- **Recomendamos ao Concessionário que mantenha seu Catálogo de Peças atualizado, observando com atenção a página de instruções para atualização.**

Índice

- Instruções para o Uso do Catálogo de Peças 1
- Como Localizar as Informações Sobre as Peças 2
- Estrutura do Catálogo de Peças 3
- Quando Utilizar as Peças 4
- Abreviaturas Utilizadas neste Catálogo de Peças 4
- Como Localizar o Bloco de Peças e os Números de Série 5
- Como Localizar a Etiqueta de Cor 5
- Modelo e Números de Série Aplicáveis 6
- Etiqueta de Cores 9
- Tabela de Cores 10
- Mangueira de Combustível, Mangueiras de Aplicação Geral, Mangueira de Vinil 37
- Composição do Número de Identificação das Mangueiras 40
- Instruções para o Uso do Tempo de Mão-de-Obra (T.M.O.) 41
- Índice Ilustrado 46
- Grupo do Motor 55
- Grupo do Chassi 86
- Índice de Número de Peças 191

Como localizar as informações sobre as peças

Ⓐ Referência com o Índice Ilustrado

GRUPO DO MOTOR

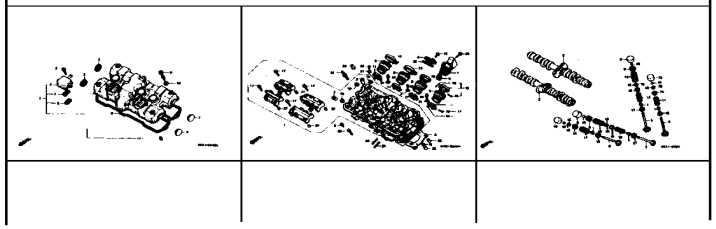

Ⓑ Referência com o Índice Número de Peças

ÍNDICE DE NÚMERO DE PEÇAS

Nº da Peça	Nº do bloco	Nº da Peça	Nº do bloco	Nº da P
06000		13013-ZE2-014	M-8	15520-
		13101-ZE2-000	M-8	15520-
06165-ZE2-000	M-3	13101-ZE2-010	M-8	15520-
061A1-ZE2-700	C-4	13101-ZE2-810	M-8	15520-
06550-ZB4-630	C-16	13101-ZE2-811	M-8	15620-
06710-ZB4-000	C-19	13102-ZE2-000	M-8	15520-
06710-ZB4-800	C-20	13102-ZE2-010	M-8	15520-
06810-ZB4-800	C-21	13102-ZE2-810	M-8	15520-
		13102-ZE2-811	M-8	15520-
11000		13103-ZE2-000	M-8	15520-
		13103-ZE2-010	M-8	15520-
11300-ZE2-700	M-3	13103-ZE2-810	M-8	15520-
11315-ZE2-700	M-3	13103-ZE2-811	M-8	15620-
11381-ZE2-000	C-4	13104-ZE2-000	M-8	15721-
11381-ZE2-010	M-3	13104-ZE2-010	M-8	
11381-ZE2-800	M-3	13104-ZE2-810	M-8	
		13104-ZE2-811	M-8	
12000		13111-ZE2-000	M-8	16010-
		13200-ZE2-000	M-8	16010-
120A0-ZE2-811	M-2	13200-ZE2-305	M-8	16010-
120A0-ZE2-812	M-2	13310-ZE2-700	M-7	16011-
120A0-ZE2-813	M-2	13310-ZE2-701	M-7	16011-

C-7 PÁRA-LAMA DIANTEIRO

No. Bloco

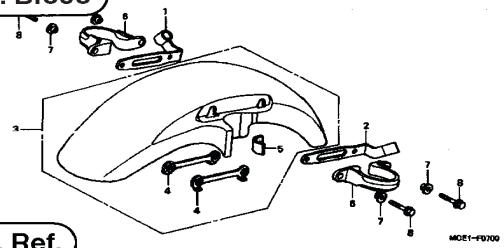

Service item	F.R.T.
FENDER COMP., FR. ----------	0.3

No. Ref.

Ref. No.	Part No.	Description	Reqd. QTY CB400 SFX	SFY	Serial No.		Parts catalogue code
1	45156-MCE-000	CLAMPER, R. FR. BRAKE HOSE --	1	1			
2	45157-MCE-000	CLAMPER, L. FR. BRAKE HOSE --	1	1			
3	61100-MCE-000ZA	FENDER COMP., FR.					
		*NH411M*FORCE SILVER METALLIC	1	-	--------	--------	3J,4J
			-	1			
	61100-MCE-000ZB	*PB284C*...CANDY PHOENIX BLUE	1	-	--------	--------	1,2J
4	61101-MCE-000	PLATE, FR. FENDER ----------	2	2	--------	1008000	
	61101-MCE-010	----------	2	2	1008001		
5	61102-MCE-300	CUSHION, FR. FENDER --------- (BLACK)	2	2			
6	61105-MCE-000	STAY, FR. FENDER MOUNTING ---	2	2			
7	61107-MR7-000	COLLAR (6.5) ----------	4	4			
8	96001-06020-00	BOLT, FLANGE, 6X20 ---------	4	4			

48

2000.09.01

No. Pág.

Estrutura do Catálogo de Peças

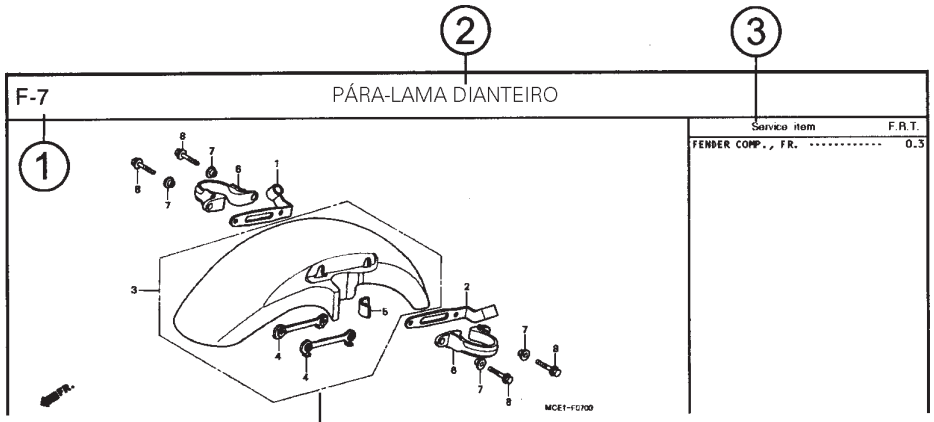

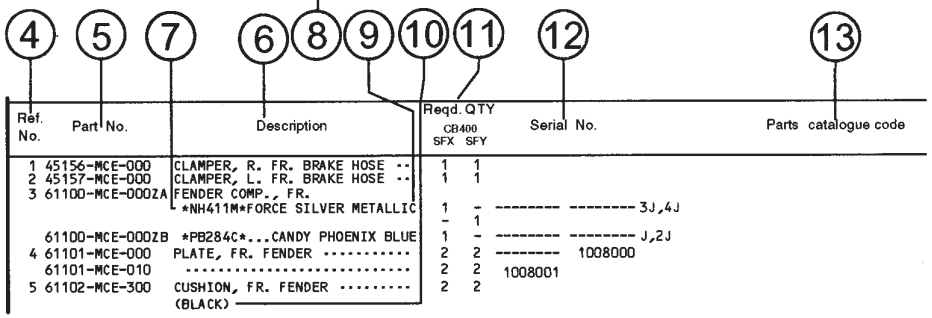

Ref. No.	Part No.	Description	Reqd. QTY CB400 SFX	SFY	Serial No.	Parts catalogue code
1	45156-MCE-000	CLAMPER, R. FR. BRAKE HOSE --	1	1		
2	45157-MCE-000	CLAMPER, L. FR. BRAKE HOSE --	1	1		
3	61100-MCE-000ZA	FENDER COMP., FR.				
		*NH411M*FORCE SILVER METALLIC	1	-	-------- --------	3J,4J
			-	1		
	61100-MCE-000ZB	*PB284C*...CANDY PHOENIX BLUE	1	-	-------- --------	J,2J
4	61101-MCE-000	PLATE, FR. FENDER	2	2	--------	1008000
	61101-MCE-010	.....	2	2	1008001	
5	61102-MCE-300	CUSHION, FR. FENDER ..... (BLACK)	2	2		

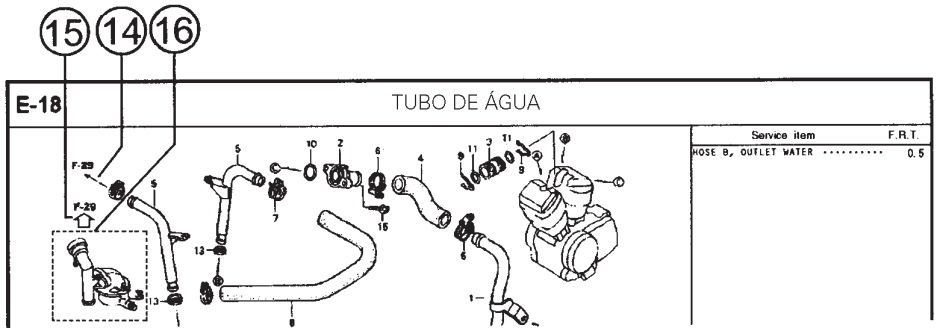

① Número do Bloco

② Nome do Bloco

③ Item de Serviço Tempo de Mão-de-Obra (T.M.O.)

④ Número de Referência
- Os números descritos entre parênteses indicam que continua da página anterior

⑤ Número da Peça

⑥ Descrição

⑦ Código de Cores HONDA

⑧ Conjuntos
- As peças cujas figuras estiverem delimitadas por linhas interrompidas são disponíveis em conjunto completo. (As peças componentes do conjunto, também são comercializadas individualmente)

⑨ Descrição de Cores

⑩ Observação
As observações que aparecem entre parênteses devem ser atentas.

⑪ Quantidade Utilizada no Motor
- Quando aparecem entre parênteses indicam peças opcionais.
- Quando indicadas com a letra "N" deve-se utilizar a quantidade que for necessária.
- Indica o nº da peça usada no bloco.

⑫ Número de Série

⑬ Nota
- Quando a coluna Nota está em branco, indica que a peça é aplicável a todos os códigos.

⑭
- Peças incluídas na linha pontilhada pertencem a um bloco diferente.

⑮
- Uma seta vazada indica o nº do bloco para a peça incluída na linha pontilhada.

⑯
- Uma seta preenchida indica o nº do bloco em que a peça em questão está ligada.

Quando Utilizar as Peças

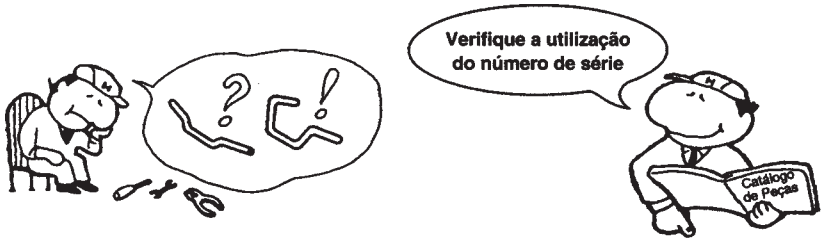

Ref. No.	Part No.	Description	Reqd. QYT CB400 SFX	SFY	Serial No.
1	12166-ZW9-000	STOPPER, ENGINE SIDE --------	2	2	
2	12210-ZW9-000ZA	HEAD COMP., CYLINDER			
		NH8.....DARK GRAY	1	1	
3	12251-ZW9-003	GASKET, CYLINDER HEAD -------	1	1	
4	12310-ZW9-000	COVER COMP., HEAD ----------	1	1	
5	12312-ZW9-000	PACKING, HEAD COVER ---------	1	1	
6	15611-921-000	CAP, OIL ----------	1	1	
		(NO GAUGE)			
7	16617-ZW9-000	HOLDER, CABLE (###)--------	1	1	SC,SG
	16617-ZW9-010	----------	1	1	1001800 LHC,LHD
			1	1	1001801 LHC,LHD

O número de Série foi utilizado desde o modelo inicial

Quando a numeração de Chassi aparece do lado esquerdo da coluna significa que a utilização da peça se aplica a partir deste número de chassi **1008001**

Quando a numeração de Chassi aparece do lado direito da coluna significa que a utilização da peça se aplica até este número de chassi **1008000**

As peças listadas com "###" no final do nome da peça tem um período de reposição limitado (peças sem reposição).

Abreviaturas Utilizadas neste Catálogo de Peças

• No catálogo de peças utilizam-se as seguintes abreviaturas:

A	Ampére
ADM	Admissão
C.A	Corrente Alternada
C.C	Corrente Contínua
C.D.I.	Unidade Descarga Capacitiva
C/E	Com Etiqueta
Comp.	Completo
Conj.	Conjunto
D (22D)	Dente (22 dentes)
Dir	Direito
EN	Entrada
ESQ	Escape
Esq	Esquerdo
FR	Frente
IFCA	Interr. de falha no circuito de aterram.
KPH	Quilometro por hora
L	(100L)
LAT	Lateral
LINK	(100 Links)
MM	Milímetro
SCT	Sistema de controle de tração
S/E	Sem etiqueta
SEX	Sextavado
STD	Standard
T/A	Transmissão Automática
T/HS	Transmissão Hidroestática
T/M	Transmissão Manual
TRAS	Traseiro
V	Volt
W	Watt

Como Localizar o Bloco de Peças e os Números de Série

Parte do bloco	Partes do motor M-1 ~	Partes da carcaça de aceleração M-18~	Partes do chassi C-1 ~
Números Necessários	Número do motor estampado	Número de identificação da carcaça de aceleração	Número do chassi estampado
Pontos de localização	①	②	③

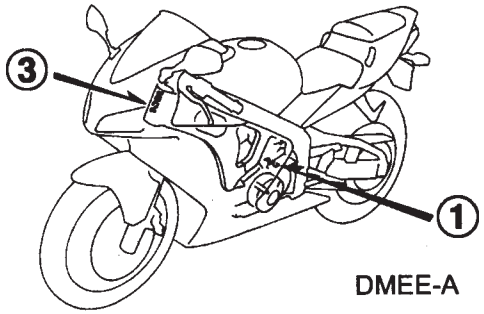

DMEE-A

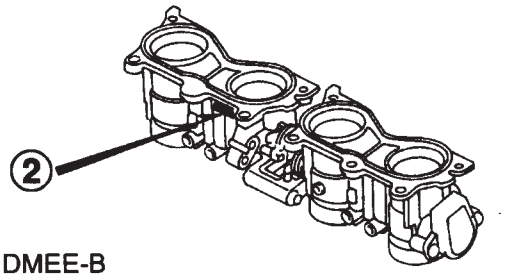

DMEE-B

Como Localizar a Etiqueta de Cor

Peças Coloridas

⇩

Etiqueta de Cor

④

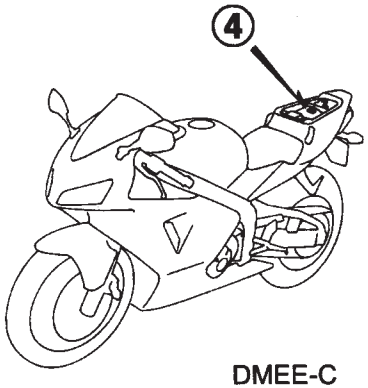

DMEE-C

Modelos e Números de Série Aplicáveis

O modelo, tipo e os números de identificação podem ser identificados conforme tabela abaixo.
Peças com código do catálogo de peças são exclusivamente para os modelos destinados para as cidades designadas.
Se os códigos de área não estiverem listados, as peças são de uso comum.

Modelo	Código de Área	Tipo	Nº de Série Aplicável do Motor	Nº de Série Aplicável do Chassi	Nº de Série Aplicável do Carburador
CBR600RR3	BR	Brasil	PC37E-2000001~2099999	JH2PC379*3M000001~3M099999	GQ63A A
	CM	Canadá	PC37E-2000001~2099999	JH2PC372*3M000001~3M099999	GQ63C A
	E	Inglaterra	PC37E-2000001~2099999	JH2PC37A*3M000001~3M099999	GQ63A A
	ED	Vendas Diretas da Europa	PC37E-2000001~2099999	JH2PC37A*3M000001~3M099999	GQ63A A
	F	França	PC37E-2000001~2099999	JH2PC37C*3M000001~3M099999	GQ63A A
	G	Alemanha	PC37E-2000001~2099999	JH2PC37B*3M000001~3M099999	GQ63A A
	KO	Coréia	PC37E-2000001~2099999	JH2PC379*3M000001~3M099999	GQ63A A
	MX	México	PC37E-2000001~2099999	JH2PC379*3M000001~3M099999	GQ63A A
	U	Austrália	PC37E-2000001~2099999	JH2PC37U*3M000001~3M099999	GQ63A A

Modelo	Código de Área	Tipo	Nº de Série Aplicável do Motor	Nº de Série Aplicável do Chassi	Nº de Série Aplicável do Carburador
CBR600RR4	BR	Brasil	PC37E-2100001~2099999	JH2PC379*4M100001~4M199999	GQ63A A
	E	Inglaterra	PC37E-2100001~2099999	JH2PC37B*4M100001~4M199999	GQ63A A
	ED	Vendas Diretas da Europa	PC37E-2100001~2099999	JH2PC37A*4M100001~4M199999	GQ63A A
	F	França	PC37E-2100001~2099999	JH2PC37C*4M100001~4M199999	GQ63A A
	G	Alemanha	PC37E-2100001~2099999	JH2PC37B*4M100001~4M199999	GQ63A A
	KO	Coréia	PC37E-2100001~2099999	JH2PC379*4M100001~4M199999	GQ63A A
	MX	México	PC37E-2100001~2099999	JH2PC379*4M100001~4M199999	GQ63A A
	U	Austrália	PC37E-2100001~2099999	JH2PC37U*4M100001~4M199999	GQ63C A
CBR600RR5	BR	Brasil	PC37E-2300001~2399999	JH2PC379*5M200001~5M299999	GQ63E A
	E	Inglaterra	PC37E-2300001~2399999	JH2PC37A*5M200001~5M299999	GQ63E A
	ED	Vendas Diretas da Europa	PC37E-2300001~2399999	JH2PC37A*5M200001~5M299999	GQ63E A
	EK	Irlanda	PC37E-2300001~2399999	JH2PC37A*5M200001~5M299999	GQ63E A
	F	França	PC37E-2300001~2399999	JH2PC37C*5M200001~5M299999	GQ63E A
	G	Alemanha	PC37E-2300001~2399999	JH2PC37B*5M200001~5M299999	GQ63E A
	KO	Coréia	PC37E-2300001~2399999	JH2PC379*5M200001~5M299999	GQ63E A
	MX	México	PC37E-2300001~2399999	JH2PC379*5M200001~5M299999	GQ63E A
	U	Austrália	PC37E-2300001~2399999	JH2PC37U*5M200001~5M299999	GQ63G A

Modelo	Código de Área	Tipo	Nº de Série Aplicável do Motor	Nº de Série Aplicável do Chassi	Nº de Série Aplicável do Carburador
CBR600RR6	BR	Brasil	PC37E-2400001~	JH2PC379*6M300001~	GQ63E A
	E	Inglaterra	PC37E-2400001~	JH2PC37A*6M300001~	GQ63E A
	ED	Vendas Diretas da Europa	PC37E-2400001~	JH2PC37A*6M300001~	GQ63E A
	EK	Irlanda	PC37E-2400001~	JH2PC37A*6M300001~	GQ63E A
	F	França	PC37E-2400001~	JH2PC37C*6M300001~	GQ63E A
	G	Alemanha	PC37E-2400001~	JH2P37CB*6M300001~	GQ63E A
	KO	Coréia	PC37E-2400001~	JH2PC37K*6M300001~	GQ63E A
	MX	México	PC37E-2400001~	JH2PC379*6M300001~	GQ63E A
	U	Austrália	PC37E-2400001~	JH2PC37U*6M300001~	GQ63E A

*Para identificação do número do carburador, somente a parte sublinhada deverá ser usada para registro

GQ63A A KC ア

Etiqueta de Cores

- Ao solicitar as peças, comprove o nome do modelo, a cor principal e o código, observando a etiqueta de cor do veículo.
- Ao pedir uma peça de cor utilize o gráfico de cores e as instruções sobre o catálogo de peças.

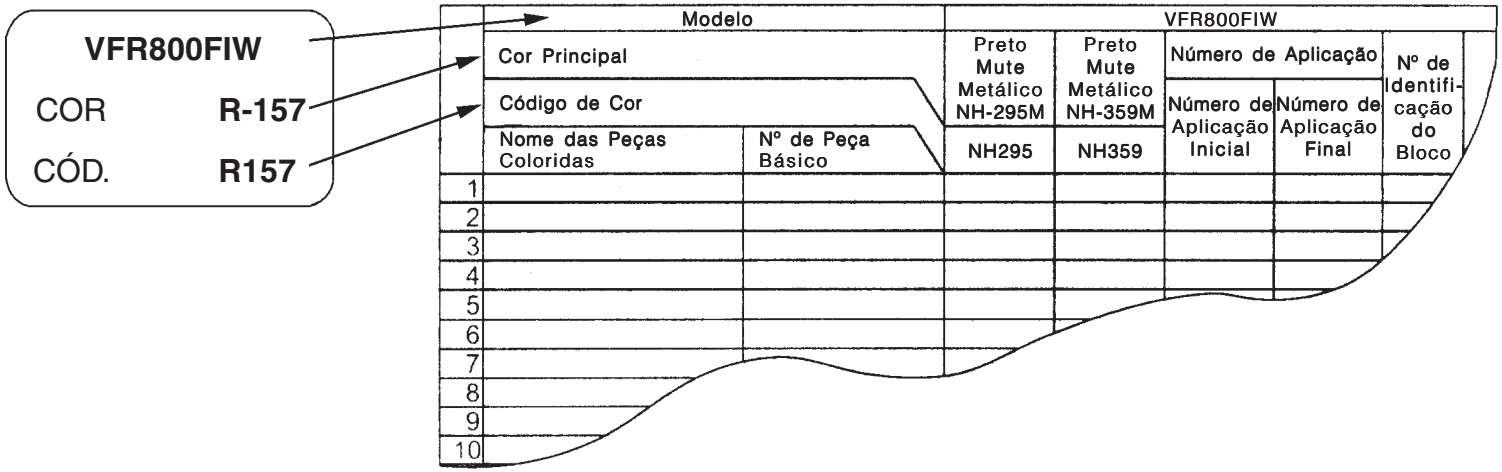

Tabela de Cores

• Ao solicitar as peças coloridas consulte a tabela abaixo, verifique a cor principal da motocicleta e utilize o número de peça básico acionando o código de cor relativo.

CBR600RR (CBR600RR3).....CM,E,ED,F,KO,MX,U

Nº	Modelo / Cor / Código / Nome das peças coloridas	Nº Peça básico	CBR600RR3						
	Cor		Preto	Vermelho Itália	Amarelo Flash Perolizado	Aplicação no modelo		Número de identificação do bloco	Nº de Ref.
	Código		NH-1	R-157	Y-163P				
	Nome das peças coloridas	Nº Peça básico	NH1	R157	Y163	Modelo de aplicação inicial	Modelo de aplicação final		
1	CHASSI, COMP.	50100-MEE-000	ZA	ZA	ZA			C-29	2
2	TAMPA, ESQUERDA CONDUTOR AR	64570-MEE-000	ZB	ZA	ZC			C-14	24
3	TAMPA, DIREITA CONDUTOR AR	64560-MEE-000	ZB	ZA	ZC			C-14	23
4	TAMPA, LATERAL ESQUERDA	83700-MEE-000	ZA	ZA	ZA			C-16	11
5	TAMPA, LATERAL DIREITA	83600-MEE-000	ZA	ZA	ZA			C-16	10
6	CARENAGEM, INTERM. ESQUERDA	64350-MEE-000	ZJ	ZH	ZC			C-33	4
7	CARENAGEM, INTERM. ESQUERDA	64350-MEE-700	ZB	ZA	ZC			C-33	25
8	CARENAGEM, INTERM. DIREITA	64300-MEE-000	ZJ	ZH	ZC			C-33	2
9	CARENAGEM, INTERM. DIREITA	64300-MEE-700	ZB	ZA	ZC			C-33	22
10	RABETA	77210-MEE-000	ZF	ZH	ZC			C-16	3
11	CARENAGEM, INFERIOR ESQUERDA	64470-MEE-000	ZA	ZB	ZA			C-33	35
12	CARENAGEM, INFERIOR DIREITA	64460-MEE-000	ZA	ZB	ZA			C-33	34
13	CARENAGEM, SUPERIOR	64100-MEE-010	ZF	ZG	ZC			C-32	31
14	PÁRA-LAMA DIANTEIRO	61100-MEE-000	ZA	ZC	ZE			C-7	2
15	ETIQUETA, COR	87565-MEE-000	ZA	ZB	ZC			C-34	12
16	ETIQUETA, COMBUSTÍVEL	87586-MB6-870	ZF	ZF	ZF			C-34	13
17	EMBLEMA	64316-MEE-000	ZA	-	-			C-35-1	4
18	EMBLEMA	64317-MEE-000	-	-	ZA			C-35-1	5
19	EMBLEMA, PRECAUÇÃO	87560-MM5-900	ZA	ZA	ZA			C-34	11
20	EMBLEMA, TAMPA SUP. ESQUERDA	83262-MEE-000	-	ZB	-			C-35	15

CBR600RR (CBR600RR3).....CM,E,ED,F,KO,MX,U

Nº	Modelo / Cor / Código / Nome das peças coloridas	Nº Peça básico	CBR600RR3 Preto NH-1 NH1	Vermelho Itália R-157 R157	Amarelo Flash Perolizado Y-163P Y163	Aplicação no modelo: Modelo de aplicação inicial	Aplicação no modelo: Modelo de aplicação final	Número de identificação do bloco	Nº de Ref.
21	EMBLEMA, TAMPA SUP. ESQUERDA	83262-MEE-000	ZA	-	ZC			C-35-1	7
22	EMBLEMA, CARENAGEM INF. ESQ.	64312-MEE-000	-	ZB	-			C-35	8
23	EMBLEMA, CARENAGEM INF. ESQ.	64312-MEE-000	ZA	-	ZA			C-35-1	3
24	EMBLEMA, TAMPA SUP. DIREITA	83261-MEE-000	-	ZB	-			C-35	14
25	EMBLEMA, TAMPA SUP. DIREITA	83261-MEE-000	ZA	-	ZC			C-35-1	6
26	EMBLEMA, CARENAGEM INF. DIR.	64311-MEE-000	-	ZB	-			C-35	7
27	EMBLEMA, CARENAGEM INF. DIR.	64311-MEE-000	ZA	-	ZA			C-35-1	2
28	EMBLEMA, RABETA	83616-MEE-000	-	ZB	-			C-35	18
29	EMBLEMA, RABETA	83616-MEE-000	ZA	-	ZC			C-35-1	8
30	EMBLEMA, RABETA	83617-MEE-000	-	ZB	-			C-35	19
31	EMBLEMA, RABETA	83617-MEE-000	ZA	-	ZC			C-35-1	9
32	PROTETOR, SUPERIOR	83150-MEE-000	ZF	ZH	ZC			C-14	26
33	PROTETOR, SUPERIOR	83150-MEE-670	ZA	ZB	ZC			C-14	26
34	FAIXA A, CARENAGEM INTERM. ESQ.	64356-MEE-000	-	ZA	-			C-35	9
35	FAIXA A, CARENAGEM INTERM. DIR.	64306-MEE-000	-	ZA	-			C-35	4
36	FAIXA B, CARENAGEM INTERM. ESQ.	64357-MEE-000	-	ZA	-			C-35	10
37	FAIXA B, CARENAGEM INTERM. DIR.	64307-MEE-000	-	ZA	-			C-35	5
38	FAIXA C, CARENAGEM INTERM. ESQ.	64358-MEE-000	-	ZA	-			C-35	11
39	FAIXA C, CARENAGEM INTERM. DIR.	64308-MEE-000	-	ZA	-			C-35	6
40	FAIXA, TAMPA CONDUTOR ESQ. AR	64595-MEE-000	-	ZA	-			C-35	13

CBR600RR (CBR600RR3).....CM,E,ED,F,KO,MX,U

Nº	Modelo		CBR600RR3						
	Cor		Preto	Vermelho Itália	Amarelo Flash Perolizado	Aplicação no modelo		Número de identificação do bloco	Nº de Ref.
	Código		NH-1	R-157	Y-163P				
	Nome das peças coloridas	Nº Peça básico	NH1	R157	Y163	Modelo de aplicação inicial	Modelo de aplicação final		
41	FAIXA, TAMPA SUP. ESQUERDA	83264-MEE-000	-	ZA	-			C-35	17
42	FAIXA, CARENAGEM SUP. ESQUERDA	64233-MEE-000	-	ZA	-			C-35	3
43	FAIXA, TAMPA CONDUTOR DIR. AR	64585-MEE-000	-	ZA	-			C-35	12
44	FAIXA, TAMPA SUPERIOR DIREITA	83263-MEE-000	-	ZA	-			C-35	16
45	FAIXA, CARENAGEM SUP. DIREITA	64232-MEE-000	-	ZA	-			C-35	2
46	FAIXA, PÁRA-BRISA	64202-MEE-000	-	ZA	-			C-35	1
47	FAIXA, PÁRA-BRISA	64202-MEE-000	ZB	-	ZB			C-35-1	1
48	TANQUE, COMBUSTÍVEL	17506-MEE-000	ZA	ZA	ZA			C-14	2
49	TANQUE, COMBUSTÍVEL	17506-MEE-700	ZA	ZA	ZA			C-14	2
50	GUARNIÇÃO, TANQUE COMBUSTÍVEL	17516-KCZ-000	ZB	ZB	ZB			C-14	4
51	PÁRA-BRISA	64250-MEE-000	ZB	ZA	ZB			C-32	5

CBR600RR (CBR600RR3).....G

Nº	Modelo / Cor / Código: Nome das peças coloridas	Nº Peça básico	CBR600RR3						
	Cor		Preto	Vermelho Itália	Amarelo Flash Perolizado	Aplicação no modelo		Número de identificação do bloco	Nº de Ref.
	Código		NH-1	R-157	Y-163P				
			NH1	R157	Y163	Modelo de aplicação inicial	Modelo de aplicação final		
1	CHASSI, COMP.	50100-MEE-000	ZA	ZA	ZA			C-29	2
2	TAMPA, ESQUERDA CONDUTOR AR	64570-MEE-000	ZB	ZA	ZC			C-14	24
3	TAMPA, DIREITA CONDUTOR AR	64560-MEE-000	ZB	ZA	ZC			C-14	23
4	TAMPA, LATERAL ESQUERDA	83700-MEE-000	ZA	ZA	ZA			C-16	11
5	TAMPA, LATERAL DIREITA	83600-MEE-000	ZA	ZA	ZA			C-16	10
6	CARENAGEM, INTERM. ESQUERDA	64350-MEE-000	ZJ	ZH	ZC			C-33	4
7	CARENAGEM, INTERM. DIREITA	64300-MEE-000	ZJ	ZH	ZC			C-33	2
8	RABETA	77210-MEE-000	ZF	ZH	ZC			C-16	3
9	CARENAGEM, SUPERIOR ESQUERDA	64470-MEE-610	ZA	ZB	ZA			C-33	35
10	CARENAGEM, SUPERIOR DIREITA	64460-MEE-610	ZA	ZB	ZA			C-33	34
11	CARENAGEM, SUPERIOR	64100-MEE-010	ZF	ZG	ZC			C-32	31
12	PÁRA-LAMA DIANTEIRO	61100-MEE-000	ZA	ZC	ZE			C-7	2
13	ETIQUETA, COR	87565-MEE-000	ZA	ZB	ZC			C-34	12
14	ETIQUETA, COMBUSTÍVEL	87586-MB6-870	ZF	ZF	ZF			C-34	13
15	EMBLEMA	64316-MEE-000	ZA	-	-			C-35-1	4
16	EMBLEMA	64317-MEE-000	-	-	ZA			C-35-1	5
17	EMBLEMA, SUPERIOR ESQUERDO	83262-MEE-000	-	ZB	-			C-35	15
18	EMBLEMA, SUPERIOR ESQUERDO	83262-MEE-000	ZA	-	ZC			C-35-1	7
19	EMBLEMA, CARENAGEM INF. ESQ.	64312-MEE-000	-	ZB	-			C-35	8
20	EMBLEMA, CARENAGEM INF. ESQ.	64312-MEE-000	ZA	-	ZA			C-35-1	3
21	EMBLEMA, CARENAGEM SUP. DIREITA	83261-MEE-000	-	ZB	-			C-35	14
22	EMBLEMA, CARENAGEM SUP. DIREITA	83261-MEE-000	ZA	-	ZC			C-35-1	6
23	EMBLEMA, CARENAGEM INF. DIREITA	64311-MEE-000	-	ZB	-			C-35	7
24	EMBLEMA, CARENAGEM INF. DIREITA	64311-MEE-000	ZA	-	ZA			C-35-1	2

CBR600RR (CBR600RR3).....G

Nº	Modelo / Cor / Código / Nome das peças coloridas	Nº Peça básico	CBR600RR3 Preto NH-1 NH1	Vermelho Itália R-157 R157	Amarelo Flash Perolizado Y-163P Y163	Aplicação no modelo: Modelo de aplicação inicial	Aplicação no modelo: Modelo de aplicação final	Número de identificação do bloco	Nº de Ref.
25	EMBLEMA, RABETA	83616-MEE-000	-	ZB	-			C-35	18
26	EMBLEMA, RABETA	83616-MEE-000	ZA	-	ZC			C-35-1	8
27	EMBLEMA, RABETA	83617-MEE-000	-	ZB	-			C-35	19
28	EMBLEMA, RABETA	83617-MEE-000	ZA	-	ZC			C-35-1	9
29	PROTETOR, SUPERIOR	83150-MEE-000	ZF	ZH	ZC			C-14	26
30	FAIXA A, CARENAGEM INTERM. ESQ.	64356-MEE-000	-	ZA	-			C-35	9
31	FAIXA A, CARENAGEM INTERM. DIR.	64306-MEE-000	-	ZA	-			C-35	4
32	FAIXA B, CARENAGEM INTERM. ESQ.	64357-MEE-000	-	ZA	-			C-35	10
33	FAIXA B, CARENAGEM INTERM. DIR.	64307-MEE-000	-	ZA	-			C-35	5
34	FAIXA C, CARENAGEM INTERM. ESQ.	64358-MEE-000	-	ZA	-			C-35	11
35	FAIXA C, CARENAGEM INTERM. DIR	64308-MEE-000	-	ZA	-			C-35	6
36	FAIXA, TAMPA CONDUTOR ESQ. AR	64595-MEE-000	-	ZA	-			C-35	13
37	FAIXA, TAMPA SUPERIOR ESQUERDA	83264-MEE-000	-	ZA	-			C-35	17
38	FAIXA, CARENAGEM SUPERIOR ESQ.	64233-MEE-000	-	ZA	-			C-35	3
39	FAIXA, TAMPA CONDUTOR DIR. AR	64585-MEE-000	-	ZA	-			C-35	12
40	FAIXA, TAMPA SUPERIOR DIREITA	83263-MEE-000	-	ZA	-			C-35	16
41	FAIXA, CARENAGEM SUPERIOR DIR.	64232-MEE-000	-	ZA	-			C-35	2
42	FAIXA, PÁRA-BRISA	64202-MEE-000	-	ZA	-			C-35	1
43	FAIXA, PÁRA-BRISA	64202-MEE-000	ZB	-	ZB			C-35-1	1
44	TANQUE, COMBUSTÍVEL	17506-MEE-000	ZA	ZA	ZA			C-14	2
45	GUARNIÇÃO, TANQUE COMBUSTÍVEL	17516-KCZ-000	ZB	ZB	ZB			C-14	4
46	PÁRA-BRISA	64250-MEE-000	ZB	ZA	ZB			C-32	5

CBR600RR (CBR600RR3).....BR

Nº	Modelo / Cor / Código / Nome das peças coloridas	Nº Peça básico	CBR600RR3 Preto NH-1 NH1	Vermelho Itália R-157 R157	Amarelo Flash Perolizado Y-163P Y163	Aplicação no modelo: Modelo de aplicação inicial	Aplicação no modelo: Modelo de aplicação final	Número de identificação do bloco	Nº de Ref.
1	CHASSI, COMP.	50100-MEE-000	ZA	ZA	ZA			C-29	2
2	TAMPA, ESQUERDA CONDUTOR AR	64570-MEE-000	ZB	ZA	ZC			C-14	24
3	TAMPA, DIREITA CONDUTOR AR	64560-MEE-000	ZB	ZA	ZC			C-14	23
4	TAMPA, LATERAL ESQUERDA	83700-MEE-000	ZA	ZA	ZA			C-16	11
5	TAMPA, LATERAL DIREITA	83600-MEE-000	ZA	ZA	ZA			C-16	10
6	CARENAGEM, INTERM. ESQUERDA	64350-MEE-000	ZJ	ZH	ZC			C-33	4
7	CARENAGEM, INTERM. DIREITA	64300-MEE-000	ZJ	ZH	ZC			C-33	2
8	RABETA	77210-MEE-000	ZF	ZH	ZC			C-16	3
9	CARENAGEM, SUPERIOR ESQUERDA	64470-MEE-000	ZA	ZB	ZA			C-33	35
10	CARENAGEM, SUPERIOR DIREITA	64460-MEE-000	ZA	ZB	ZA			C-33	34
11	CARENAGEM, SUPERIOR	64100-MEE-010	ZF	ZG	ZC			C-32	31
12	PÁRA-LAMA DIANTEIRO	61100-MEE-000	ZA	ZC	ZE			C-7	2
13	EMBLEMA	64316-MEE-000	ZA	-	-			C-35-1	4
14	EMBLEMA	64317-MEE-000	-	-	ZA			C-35-1	5
15	EMBLEMA, SUPERIOR ESQUERDO	83262-MEE-000	-	ZB	-			C-35	15
16	EMBLEMA, SUPERIOR ESQUERDO	83262-MEE-000	ZA	-	ZC			C-35-1	7
17	EMBLEMA, CARENAGEM INF. ESQ.	64312-MEE-000	-	ZB	-			C-35	8
18	EMBLEMA, CARENAGEM INF. ESQ.	64312-MEE-000	ZA	-	ZA			C-35-1	3
19	EMBLEMA, CARENAGEM SUP. DIREITA	83261-MEE-000	-	ZB	-			C-35	14
20	EMBLEMA, CARENAGEM SUP. DIREITA	83261-MEE-000	ZA	-	ZC			C-35-1	6
21	EMBLEMA, CARENAGEM INF. DIREITA	64311-MEE-000	-	ZB	-			C-35	7
22	EMBLEMA, CARENAGEM INF. DIREITA	64311-MEE-000	ZA	-	ZA			C-35-1	2

CBR600RR (CBR600RR3).....BR

Nº	Modelo / Cor / Código / Nome das peças coloridas	Nº Peça básico	CBR600RR3 Preto NH-1 NH1	Vermelho Itália R-157 R157	Amarelo Flash Perolizado Y-163P Y163	Aplicação no modelo: Modelo de aplicação inicial	Aplicação no modelo: Modelo de aplicação final	Número de identificação do bloco	Nº de Ref.
23	EMBLEMA, RABETA	83616-MEE-000	-	ZB	-			C-35	18
24	EMBLEMA, RABETA	83616-MEE-000	ZA	-	ZC			C-35-1	8
25	EMBLEMA, RABETA	83617-MEE-000	-	ZB	-			C-35	19
26	EMBLEMA, RABETA	83617-MEE-000	ZA	-	ZC			C-35-1	9
27	PROTETOR, SUPERIOR	83150-MEE-000	ZF	ZH	ZC			C-14	26
28	FAIXA A, CARENAGEM INTERM. ESQ.	64356-MEE-000	-	ZA	-			C-35	9
29	FAIXA A, CARENAGEM INTERM. DIR.	64306-MEE-000	-	ZA	-			C-35	4
30	FAIXA B, CARENAGEM INTERM. ESQ.	64357-MEE-000	-	ZA	-			C-35	10
31	FAIXA B, CARENAGEM INTERM. DIR.	64307-MEE-000	-	ZA	-			C-35	5
32	FAIXA C, CARENAGEM INTERM. ESQ.	64358-MEE-000	-	ZA	-			C-35	11
33	FAIXA C, CARENAGEM INTERM. DIR	64308-MEE-000	-	ZA	-			C-35	6
34	FAIXA, TAMPA CONDUTOR ESQ. AR	64595-MEE-000	-	ZA	-			C-35	13
35	FAIXA, TAMPA SUPERIOR ESQUERDA	83264-MEE-000	-	ZA	-			C-35	17
36	FAIXA, CARENAGEM SUPERIOR ESQ.	64233-MEE-000	-	ZA	-			C-35	3
37	FAIXA, TAMPA CONDUTOR DIR. AR	64585-MEE-000	-	ZA	-			C-35	12
38	FAIXA, TAMPA SUPERIOR DIREITA	83263-MEE-000	-	ZA	-			C-35	16
39	FAIXA, CARENAGEM SUPERIOR DIR.	64232-MEE-000	-	ZA	-			C-35	2
40	FAIXA, PÁRA-BRISA	64202-MEE-000	-	ZA	-			C-35	1
41	FAIXA, PÁRA-BRISA	64202-MEE-000	ZB	-	ZB			C-35-1	1
42	TANQUE, COMBUSTÍVEL	17506-MEE-000	ZA	ZA	ZA			C-14	2
43	GUARNIÇÃO, TANQUE COMBUSTÍVEL	17516-KCZ-000	ZB	ZB	ZB			C-14	4
44	PÁRA-BRISA	64250-MEE-000	ZB	ZA	ZB			C-32	5

CBR600RR (CBR600RR4).....E,ED,F,G,KO,MX,U

Nº	Modelo / Cor / Código / Nome das peças coloridas	Nº Peça básico	CBR600RR4							
	Cor		Preto	Azul Taiti Candy	Vermelho Itália	Preto	Aplicação no modelo		Número de identificação do bloco	Nº de Ref.
	Código		NH-1	PB-215C	R-157	NH-1				
	Nome das peças coloridas	Nº Peça básico	NH1	PB215	R157B	NH1E	Modelo de aplicação inicial	Modelo de aplicação final		
1	CHASSI, COMP.	50100-MEE-000	ZA	ZA	ZA	ZA			C-29	2
2	TAMPA, ESQUERDA CONDUTOR AR	64570-MEE-000	ZB	-	ZA	-			C-14	24
3	TAMPA, ESQUERDA CONDUTOR AR	64570-MEE-700	ZB	-	ZA	-			C-14	24
4	TAMPA, ESQUERDA CONDUTOR AR	64570-MEE-940	-	ZC	-	ZD			C-14	24
5	TAMPA, DIREITA CONDUTOR AR	64560-MEE-000	ZB	-	ZA	-			C-14	23
6	TAMPA, DIREITA CONDUTOR AR	64560-MEE-700	ZB	-	ZA	-			C-14	23
7	TAMPA, DIREITA CONDUTOR AR	64560-MEE-940	-	ZC	-	ZD			C-14	23
8	TAMPA, LATERAL ESQUERDA	83700-MEE-000	ZA	ZA	ZA	ZA			C-16	11
9	TAMPA, LATERAL DIREITA	83600-MEE-000	ZA	ZA	ZA	ZA			C-16	10
10	CARENAGEM, INTERMEDIÁRIA ESQ.	64350-MEE-000	ZJ	-	ZH	-			C-33	4
11	CARENAGEM, INTERMEDIÁRIA ESQ.	64350-MEE-700	ZB	-	ZA	-			C-33	25
12	CARENAGEM, INTERMEDIÁRIA ESQ.	64350-MEE-940	-	ZC	-	ZD			C-33	4
13	CARENAGEM, INTERMEDIÁRIA DIR.	64300-MEE-000	ZJ	-	ZH	-			C-33	2
14	CARENAGEM, INTERMEDIÁRIA DIR.	64300-MEE-700	ZB	-	ZA	-			C-33	22
15	CARENAGEM, INTERMEDIÁRIA DIR.	64300-MEE-940	-	ZC	-	ZD			C-33	2
16	RABETA	77210-MEE-000	ZF	-	-	-			C-16	3
17	RABETA	77210-MEE-940	-	ZE	ZD	ZF			C-16	3
18	CARENAGEM, INFERIOR ESQUERDA	64470-MEE-910	ZA	ZB	ZC	-			C-33	35
19	CARENAGEM, INFERIOR ESQUERDA	64470-MEE-940	ZA	ZB	ZE	ZC			C-33	35
20	CARENAGEM, INFERIOR DIREITA	64460-MEE-910	ZA	ZB	ZC	-			C-33	34
21	CARENAGEM, INFERIOR DIREITA	64460-MEE-940	ZA	ZB	ZE	ZC			C-33	34

CBR600RR (CBR600RR4).....E,ED,F,G,KO,MX,U

Nº	Modelo / Cor / Código / Nome das peças coloridas	Nº Peça básico	CBR600RR4							
	Cor		Preto	Azul Taiti Candy	Vermelho Itália	Preto	Aplicação no modelo		Número de identificação do bloco	Nº de Ref.
	Código		NH-1	PB-215C	R-157	NH-1				
	Nome das peças coloridas	Nº Peça básico	NH1	PB215	R157B	NH1E	Modelo de aplicação inicial	Modelo de aplicação final		
22	CARENAGEM, SUPERIOR	64100-MEE-010	ZF	-	ZG	-			C-32	31
23	CARENAGEM, SUPERIOR	64100-MEE-940	-	ZC	-	ZD			C-32	31
24	PÁRA-LAMA DIANTEIRO	61100-MEE-000	ZA	ZF	ZC	ZA			C-7	2
25	ETIQUETA, COR	87565-MEE-940	ZA	ZB	ZC	ZD			C-34	12
26	ETIQUETA, COMBUSTÍVEL	87586-MB6-870	ZF	ZF	ZF	-			C-34	13
27	EMBLEMA	64316-MEE-000	ZA	-	-	-			C-35-1	4
28	EMBLEMA	64316-MEE-940	-	ZB	-	-			C-35-1	4
29	ETIQUETA, PRECAUÇÃO	87560-MM5-900	-	ZA	ZA	ZA			C-34	11
30	EMBLEMA, TAMPA SUPERIOR ESQ.	83262-MEE-000	-	-	ZB	-			C-35	15
31	EMBLEMA, TAMPA SUPERIOR ESQ.	83262-MEE-000	ZA	-	-	-			C-35-1	7
32	EMBLEMA, TAMPA SUPERIOR ESQ.	83262-MEE-940	-	-	-	ZD			C-35	15
33	EMBLEMA, TAMPA SUPERIOR ESQ.	83262-MEE-940	-	ZC	-	-			C-35-1	7
34	EMBLEMA, CARENAGEM INF. ESQ.	64312-MEE-000	ZA	ZB	-	-			C-35-1	3
35	EMBLEMA, CARENAGEM INF. ESQ.	64312-MEE-940	-	-	ZD	ZC			C-35	8
36	EMBLEMA, TAMPA SUPERIOR	83261-MEE-000	-	-	ZB	-			C-35	14
37	EMBLEMA, TAMPA SUPERIOR	83261-MEE-000	ZA	-	-	-			C-35-1	6
38	EMBLEMA, TAMPA SUPERIOR	83261-MEE-940	-	-	-	ZD			C-35	14
39	EMBLEMA, TAMPA SUPERIOR	83261-MEE-940	-	ZC	-	-			C-35-1	6
40	EMBLEMA, CARENAGEM INF. DIR.	64311-MEE-000	ZA	ZB	-	-			C-35-1	2
41	EMBLEMA, CARENAGEM INF. DIR.	64311-MEE-940	-	-	ZD	ZC			C-35	7

CBR600RR (CBR600RR4).....E,ED,F,G,KO,MX,U

Nº	Modelo / Cor / Código / Nome das peças coloridas	Nº Peça básico	CBR600RR4							
	Cor		Preto	Azul Taiti Candy	Vermelho Itália	Preto	Aplicação no modelo		Número de Identificação do Bloco	Nº de Ref.
	Código		NH-1	PB-215C	R-157	NH-1				
			NH1	PB215	R157B	NH1E	Modelo de aplicação inicial	Modelo de aplicação final		
42	EMBLEMA, RABETA	83616-MEE-000	ZA	-	-	-			C-35-1	8
43	EMBLEMA, RABETA	83616-MEE-940	-	-	ZD	ZF			C-35	18
44	EMBLEMA, RABETA	83616-MEE-940	-	ZE	-	-			C-35-1	8
45	EMBLEMA, RABETA	83617-MEE-000	ZA	-	-	-			C-35-1	9
46	EMBLEMA, RABETA	83617-MEE-940	-	-	ZD	ZF			C-35	19
47	EMBLEMA, RABETA	83617-MEE-940	-	ZE	-	-			C-35-1	9
48	TAMPA, SUPERIOR	83150-MEE-000	ZF	-	ZH	-			C-14	26
49	TAMPA, SUPERIOR	83150-MEE-670	ZA	-	ZB	-			C-14	26
50	TAMPA, SUPERIOR	83150-MEE-940	-	ZC	-	ZD			C-14	26
51	TAMPA, SUPERIOR	83150-MEE-970	-	ZC	-	ZD			C-14	26
52	FAIXA A, CARENAGEM INTERM. ESQ.	64356-MEE-000	-	-	ZA	-			C-35	9
53	FAIXA A, CARENAGEM INTERM. ESQ.	64356-MEE-940	-	-	-	ZB			C-35	9
54	FAIXA A, CARENAGEM INTERM. DIR.	64306-MEE-000	-	-	ZA	-			C-35	4
55	FAIXA A, CARENAGEM INTERM. DIR.	64306-MEE-940	-	-	-	ZB			C-35	4
56	FAIXA B, CARENAGEM INTERM. ESQ.	64357-MEE-000	-	-	ZA	-			C-35	10
57	FAIXA B, CARENAGEM INTERM. ESQ.	64357-MEE-940	-	-	-	ZB			C-35	10
58	FAIXA B, CARENAGEM INTERM. DIR.	64307-MEE-000	-	-	ZA	-			C-35	5
59	FAIXA B, CARENAGEM INTERM. DIR.	64307-MEE-940	-	-	-	ZB			C-35	5
60	FAIXA C, CARENAGEM INTERM. ESQ.	64358-MEE-000	-	-	ZA	-			C-35	11
61	FAIXA C, CARENAGEM INTERM. ESQ.	64358-MEE-000	-	-	-	ZB			C-35	11

CBR600RR (CBR600RR4).....E,ED,F,G,KO,MX,U

Nº	Modelo / Cor / Código / Nome das peças coloridas	Nº Peça básico	CBR600RR4							
	Cor		Preto	Azul Taiti Candy	Vermelho Itália	Preto	Aplicação no modelo		Número de identificação do bloco	Nº de Ref.
	Código		NH-1	PB-215C	R-157	NH-1				
			NH1	PB215	R157B	NH1E	Modelo de aplicação inicial	Modelo de aplicação final		
62	FAIXA C, CARENAGEM INTERM. DIR.	64308-MEE-000	-	-	ZA	-			C-35	6
63	FAIXA C, CARENAGEM INTERM. DIR.	64308-MEE-940	-	-	-	ZB			C-35	6
64	FAIXA, TAMPA CONDUTOR AR ESQ.	64595-MEE-000	-	-	ZA	-			C-35	13
65	FAIXA, TAMPA CONDUTOR AR ESQ.	64595-MEE-940	-	-	-	ZB			C-35	13
66	FAIXA, TAMPA SUPERIOR ESQ.	83264-MEE-000	-	-	ZA	-			C-35	17
67	FAIXA, TAMPA SUPERIOR ESQ.	83264-MEE-940	-	-	-	ZB			C-35	17
68	FAIXA, CARENAGEM SUPERIOR ESQ.	64233-MEE-000	-	-	ZA	-			C-35	3
69	FAIXA, CARENAGEM SUPERIOR ESQ.	64233-MEE-940	-	-	-	ZB			C-35	3
70	FAIXA, TAMPA CONDUTOR AR DIR.	64585-MEE-000	-	-	ZA	-			C-35	12
71	FAIXA, TAMPA CONDUTOR AR DIR.	64585-MEE-940	-	-	-	ZB			C-35	12
72	FAIXA, DIREITA TAMPA SUPERIOR	83263-MEE-000	-	-	ZA	-			C-35	16
73	FAIXA, DIREITA TAMPA SUPERIOR	83263-MEE-940	-	-	-	ZB			C-35	16
74	FAIXA, CARENAGEM SUPERIOR DIR.	64232-MEE-000	-	-	ZA	-			C-35	2
75	FAIXA, CARENAGEM SUPERIOR DIR.	64232-MEE-940	-	-	-	ZB			C-35	2
76	FAIXA, PÁRA-BRISA	64202-MEE-940	-	-	ZB	ZB			C-35	1
77	FAIXA, PÁRA-BRISA	64202-MEE-940	ZB	ZB	-	-			C-35-1	1
78	TANQUE, COMBUSTÍVEL	17506-MEE-941	ZA	ZA	ZA	ZA			C-14	2
79	TANQUE, COMBUSTÍVEL	17506-MEE-981	ZA	-	ZA	-			C-14	2
80	FAIXA, TANQUE COMBUSTÍVEL	17516-KCZ-000	ZB	ZB	ZB	ZB			C-14	4
81	PÁRA-BRISA, JOGO	64250-MEE-940	ZB	ZB	ZB	ZB			C-32	5

CBR600RR (CBR600RR4).....BR

Nº	Modelo / Cor / Código / Nome das peças coloridas	Nº Peça básico	CBR600RR4 Preto NH-1 NH1	Vermelho Itália R-157 R157B	Aplicação no modelo: Modelo de aplicação inicial	Aplicação no modelo: Modelo de aplicação final	Número de identificação do bloco	Nº de Ref.
1	CHASSI, COMP.	50100-MEE-000	ZA	ZA			C-29	2
2	TAMPA, ESQUERDA CONDUTOR AR	64570-MEE-000	ZB	ZA			C-14	24
3	TAMPA, DIREITA CONDUTOR AR	64560-MEE-000	ZB	ZA			C-14	23
4	TAMPA, LATERAL ESQUERDA	83700-MEE-000	ZA	ZA			C-16	11
5	TAMPA, LATERAL DIREITA	83600-MEE-000	ZA	ZA			C-16	10
6	CARENAGEM, INTERMEDIÁRIA ESQ.	64350-MEE-000	ZJ	ZH			C-33	4
7	CARENAGEM, INTERMEDIÁRIA DIR.	64300-MEE-000	ZJ	ZH			C-33	2
8	RABETA	77210-MEE-000	ZF	-			C-16	3
9	RABETA	77210-MEE-940	-	ZD			C-16	3
10	CARENAGEM INFERIOR ESQUERDA	64470-MEE-940	ZA	ZE			C-33	35
11	CARENAGEM INFERIOR DIREITA	64460-MEE-940	ZA	ZE			C-33	34
12	CARENAGEM, SUPERIOR	64100-MEE-010	ZF	ZG			C-32	31
13	PÁRA-LAMA DIANTEIRO	61100-MEE-000	ZA	ZC			C-7	2
14	ETIQUETA, COMBUSTÍVEL	87586-MB6-870	ZF	ZF			C-34	13
15	EMBLEMA	64316-MEE-000	ZA	-			C-35-1	4
16	FAIXA, TAMPA SUPERIOR ESQUERDA	83262-MEE-000	-	ZB			C-35	15
17	FAIXA, TAMPA SUPERIOR ESQUERDA	83262-MEE-000	ZA	-			C-35-1	7
18	EMBLEMA, CARENAGEM INF. ESQ.	64312-MEE-000	ZA	-			C-35-1	3
19	EMBLEMA, CARENAGEM INF. ESQ.	64312-MEE-940	-	ZD			C-35	8
20	EMBLEMA, TAMPA SUPERIOR DIREITA	83261-MEE-000	-	ZB			C-35	14
21	EMBLEMA, TAMPA SUPERIOR DIREITA	83261-MEE-000	ZA	-			C-35-1	6
22	EMBLEMA, CARENAGEM INF. DIR.	64311-MEE-000	ZA	-			C-35-1	2
23	EMBLEMA, CARENAGEM INF. DIR.	64311-MEE-940	-	ZD			C-35	7

CBR600RR (CBR600RR4).....BR

Nº	Modelo / Cor / Código / Nome das peças coloridas	Nº Peça básico	CBR600RR4 Preto NH-1 NH1	Vermelho Itália R-157 R157B	Aplicação no modelo: Modelo de aplicação inicial	Aplicação no modelo: Modelo de aplicação final	Número de identificação do bloco	Nº de Ref.
24	EMBLEMA, RABETA	83616-MEE-000	ZA	-			C-35-1	8
25	EMBLEMA, RABETA	83616-MEE-940	-	ZD			C-35	18
26	EMBLEMA, RABETA	83617-MEE-000	ZA	-			C-35-1	9
27	EMBLEMA, RABETA	83617-MEE-940	-	ZD			C-35	19
28	PROTETOR, SUPERIOR	83150-MEE-000	ZF	ZH			C-14	26
29	FAIXA A, CARENAGEM INTERM. ESQ.	64356-MEE-000	-	ZA			C-35	9
30	FAIXA A, CARENAGEM INTERM. DIR.	64306-MEE-000	-	ZA			C-35	4
31	FAIXA B, CARENAGEM INTERM. ESQ.	64357-MEE-000	-	ZA			C-35	10
32	FAIXA B, CARENAGEM INTERM. DIR.	64307-MEE-000	-	ZA			C-35	5
33	FAIXA C, CARENAGEM INTERM. ESQ.	64358-MEE-000	-	ZA			C-35	11
34	FAIXA C, CARENAGEM INTERM. DIR.	64308-MEE-000	-	ZA			C-35	6
35	FAIXA, TAMPA CONDUTOR ESQ. AR	64595-MEE-000	-	ZA			C-35	13
36	FAIXA, TAMPA SUPERIOR ESQUERDA	83264-MEE-000	-	ZA			C-35	17
37	FAIXA, CARENAGEM SUPERIOR ESQ.	64233-MEE-000	-	ZA			C-35	3
38	FAIXA, TAMPA CONDUTOR DIR. AR	64585-MEE-000	-	ZA			C-35	12
39	FAIXA, TAMPA SUPERIOR DIREITA	83263-MEE-000	-	ZA			C-35	16
40	FAIXA, CARENAGEM SUPERIOR DIR.	64232-MEE-000	-	ZA			C-35	2
41	FAIXA, PÁRA-BRISA	64202-MEE-940	-	ZB			C-35	1
42	FAIXA, PÁRA-BRISA	64202-MEE-940	ZB	-			C-35-1	1
43	TANQUE, COMBUSTÍVEL	17506-MEE-941	ZA	ZA			C-14	2
44	GUARNIÇÃO, TANQUE COMBUSTÍVEL	17516-KCZ-000	ZB	ZB			C-14	4
45	PÁRA-BRISA	64250-MEE-940	ZB	ZB			C-32	5

CBR600RR (CBR600RR5).....E, ED, EK, F, G, KO, U

Nº	Modelo / Cor / Código	Nº Peça básico	CBR600RR5						
	Cor		Vermelho Itália	Preto	Azul Fênix Candy	Aplicação no modelo		Número de identificação do bloco	Nº de Ref.
	Código		R-157	NH-1	PB-284C				
	Nome das peças coloridas		R157	NH1	PB284	Modelo de aplicação inicial	Modelo de aplicação final		
1	CHASSI, COMP.	50100-MEE-D00	ZA	ZA	ZA			C-29-1	2
2	TAMPA, ESQUERDA CONDUTOR AR	64570-MEE-D00	ZD	ZE	ZC			C-14	24
3	TAMPA, ESQUERDA CONDUTOR AR	64570-MEE-U00	ZB	ZC	ZD			C-14	24
4	TAMPA, DIREITA CONDUTOR AR	64560-MEE-D00	ZD	ZE	ZC			C-14	23
5	TAMPA, DIREITA CONDUTOR AR	64560-MEE-U00	ZB	ZC	ZD			C-14	23
6	CARENAGEM, INTERMEDIÁRIA ESQ.	64350-MEE-D00	ZD	ZE	ZC			C-33	4
7	CARENAGEM, INTERMEDIÁRIA ESQ.	64350-MEE-K00	ZA	ZB	-			C-33	25
8	CARENAGEM, INTERMEDIÁRIA ESQ.	64350-MEE-U00	ZB	ZC	ZD			C-33	25
9	CARENAGEM, INTERM. DIREITA	64300-MEE-D00	ZD	ZE	ZC			C-33	2
10	CARENAGEM, INTERM. DIREITA	64300-MEE-K00	ZA	ZB	-			C-33	22
11	CARENAGEM, INTERM. DIREITA	64300-MEE-U00	ZB	ZC	ZD			C-33	22
12	RABETA	77210-MEE-D00	ZA	ZB	ZC			C-16-1	2
13	CARENAGEM, INFERIOR ESQUERDA	64470-MEE-D00	ZA	ZB	ZC			C-33	35
14	CARENAGEM, INFERIOR DIREITA	64460-MEE-D00	ZA	ZB	ZC			C-33	34
15	CARENAGEM, SUPERIOR	64100-MEE-D00	ZA	ZB	ZC			C-32-1	1
16	PÁRA-LAMA, DIANTEIRO	61100-MEE-D00	ZC	ZA	ZB			C-7-1	1
17	ETIQUETA, COR	87565-MEE-D00	ZA	ZB	ZC			C-34	12
18	ETIQUETA, COMBUSTÍVEL	87586-MB6-870	ZF	ZF	ZF			C-34	13
19	EMBLEMA	64316-MEE-D00	-	-	ZC			C-35-1	11
20	EMBLEMA	64316-MEE-D00	ZA	ZB	-			C-35-2	9

CBR600RR (CBR600RR5).....E, ED, EK, F, G, KO, U

Nº	Modelo / Cor / Código / Nome das peças coloridas	Nº Peça básico	CBR600RR5 Vermelho Itália R-157 R157	Preto NH-1 NH1	Azul Fênix Candy PB-284C PB284	Aplicação no modelo: Modelo de aplicação inicial	Aplicação no modelo: Modelo de aplicação final	Número de identificação do bloco	Nº de Ref.
21	EMBLEMA, TAMPA SUPERIOR ESQ.	83262-MEE-D00	-	-	ZA			C-35-1	7
22	EMBLEMA, TAMPA SUPERIOR ESQ.	83266-MEE-D00	ZA	ZB	-			C-35-2	18
23	EMBLEMA, CARENAGEM INF. ESQ.	64312-MEE-D00	-	-	ZC			C-35-1	3
24	EMBLEMA, CARENAGEM INF. ESQ.	64312-MEE-D00	ZA	ZB	-			C-35-2	8
25	EMBLEMA, TAMPA SUPERIOR DIR.	83261-MEE-D00	-	-	ZA			C-35-1	6
26	EMBLEMA, TAMPA SUPERIOR DIR.	83265-MEE-D00	ZA	ZB	-			C-35-2	17
27	EMBLEMA, CARENAGEM INF. DIR.	64311-MEE-D00	-	-	ZC			C-35-1	2
28	EMBLEMA, CARENAGEM INF. DIR.	64311-MEE-D00	ZA	ZB	-			C-35-2	7
29	EMBLEMA, RABETA	83616-MEE-D00	-	-	ZC			C-35-1	8
30	EMBLEMA, RABETA	83616-MEE-D00	ZA	ZB	-			C-35-2	19
31	EMBLEMA, RABETA	83617-MEE-D00	-	-	ZC			C-35-1	9
32	EMBLEMA, RABETA	83617-MEE-D00	ZA	ZB	-			C-35-2	20
33	EMBLEMA, PÁRA-BRISA	64202-MEE-D00	-	-	ZA			C-35-1	10
34	EMBLEMA, PÁRA-BRISA	64202-MEE-D00	ZA	ZA	-			C-35-2	1
35	TAMPA, SUPERIOR	83150-MEE-D00	ZA	ZB	ZE			C-14	26
36	TAMPA, SUPERIOR	83150-MEE-U00	ZA	ZB	ZC			C-14	26
37	FAIXA A, CARENAGEM INTERM. ESQ.	64356-MEE-D00	ZA	ZB	-			C-35-2	10
38	FAIXA A, TAMPA SUPERIOR ESQ.	83264-MEE-D00	ZA	ZB	-			C-35-2	16
39	FAIXA A, CARENAGEM INTERM. DIR.	64306-MEE-D00	ZA	ZB	-			C-35-2	4
40	FAIXA A, TAMPA SUPERIOR DIREITA	83263-MEE-D00	ZA	ZB	-			C-35-2	15

CBR600RR (CBR600RR5).....E, ED, EK, F, G, KO, U

Nº	Modelo / Cor / Código: Nome das peças coloridas	Nº Peça básico	CBR600RR5 Vermelho Itália R-157 R157	Preto NH-1 NH1	Azul Fênix Candy PB-284C PB284	Aplicação no modelo: Modelo de aplicação inicial	Modelo de aplicação final	Número de identificação do bloco	Nº de Ref.
41	FAIXA C, CARENAGEM INTERM. ESQ.	64358-MEE-D00	ZA	ZB	-			C-35-2	11
42	FAIXA C, CARENAGEM INTERM. DIR.	64308-MEE-D00	ZA	ZB	-			C-35-2	5
43	FAIXA D, CARENAGEM INTERM. ESQ.	64359-MEE-D00	ZA	ZB	-			C-35-2	12
44	FAIXA D, CARENAGEM INTERM. DIR.	64309-MEE-D00	ZA	ZB	-			C-35-2	6
45	FAIXA, TAMPA CONDUTOR AR ESQ.	64595-MEE-D00	ZA	ZB	-			C-35-2	14
46	FAIXA, CARENAGEM SUPERIOR ESQ.	64233-MEE-D00	ZA	ZB	-			C-35-2	3
47	FAIXA, TAMPA CONDUTOR AR DIR.	64585-MEE-D00	ZA	ZB	-			C-35-2	13
48	FAIXA, CARENAGEM SUPERIOR DIR.	64232-MEE-D00	ZA	ZB	-			C-35-2	2
49	TANQUE, COMBUSTÍVEL	17506-MEE-D00	ZA	ZA	ZA			C-14	2
50	GUARNIÇÃO, TANQUE COMBUSTÍVEL	17516-KCZ-000	ZB	ZB	ZB			C-14	4
51	GUARNIÇÃO, TANQUE COMBUSTÍVEL	17516-KCZ-000	ZB	ZB	ZB			C-14	49
52	PÁRA-BRISA	64250-MEE-D00	ZA	ZA	ZA			C-32-1	4

CBR600RR (CBR600RR5).....MX

Nº	Modelo / Cor / Código / Nome das peças coloridas	Nº Peça básico	CBR600RR5 Vermelho Itália R-157 R157B	Prata Force Metálico NH-411M PB215	Preto NH-1 NH1E	Preto NH-1 NH1Y	Aplicação no modelo: Modelo de aplicação inicial	Aplicação no modelo: Modelo de aplicação final	Número de identificação do bloco	Nº de Ref.
1	CHASSI, COMP.	50100-MEE-D00	ZA	ZA	ZA	ZA			C-29-1	2
2	TAMPA, ESQUERDA CONDUTOR AR	64570-MEE-A00	ZA	ZB	ZC	ZD			C-14	24
3	TAMPA, DIREITA CONDUTOR AR	64560-MEE-A00	ZA	ZB	ZC	ZD			C-14	23
4	CARENAGEM, INTERMEDIÁRIA ESQ.	64350-MEE-A00	ZA	ZB	ZC	ZD			C-33	25
5	CARENAGEM, INTERMEDIÁRIA DIR.	64300-MEE-A00	ZA	ZB	ZC	ZD			C-33	22
6	RABETA	77210-MEE-D00	ZD	ZE	ZF	ZG			C-16-1	2
7	CARENAGEM, INFERIOR ESQUERDA	64470-MEE-A00	ZA	ZA	ZB	ZA			C-33	35
8	CARENAGEM, INFERIOR DIREITA	64460-MEE-A00	ZA	ZA	ZB	ZA			C-33	34
9	CARENAGEM, SUPERIOR	64100-MEE-A00	ZA	ZB	ZC	ZD			C-32-1	1
10	PÁRA-LAMA DIANTEIRO	61100-MEE-D00	ZC	ZD	ZA	ZA			C-7-1	1
11	ETIQUETA, COR	87565-MEE-D00	ZD	ZE	ZF	ZG			C-34	12
12	EMBLEMA	83270-MEE-A00	-	-	-	ZA			C-35-1	12
13	EMBLEMA	83270-MEE-A00	-	-	ZB	-			C-35-3	10
14	ETIQUETA, PRECAUÇÃO	87560-MM5-900	ZA	ZA	ZA	ZA			C-34	11
15	EMBLEMA, TAMPA SUPERIOR ESQ.	83262-MEE-A00	-	-	-	ZA			C-35-1	7
16	EMBLEMA, TAMPA SUPERIOR ESQ.	83266-MEE-A00	-	-	ZC	-			C-35-3	9
17	EMBLEMA, TAMPA SUPERIOR ESQ.	83266-MEE-A00	ZA	ZB	-	-			C-35	15
18	EMBLEMA, CARENAGEM INF. ESQ.	64312-MEE-D00	ZC	ZC	-	-			C-35	8
19	EMBLEMA, CARENAGEM INF. ESQ.	64312-MEE-D00	-	-	-	ZC			C-35-1	3
20	EMBLEMA, CARENAGEM INF. ESQ.	64312-MEE-D00	-	-	ZD	-			C-35-3	3
21	EMBLEMA, TAMPA SUPERIOR DIR.	83261-MEE-A00	-	-	-	ZA			C-35-1	6
22	EMBLEMA, TAMPA SUPERIOR DIR.	83265-MEE-A00	-	-	ZC	-			C-35-3	8
23	EMBLEMA, TAMPA SUPERIOR DIR.	83265-MEE-A00	ZA	ZB	-	-			C-35	14

CBR600RR (CBR600RR5).....MX

Nº	Modelo / Cor / Código / Nome das peças coloridas	Nº Peça básico	CBR600RR5							
	Cor		Vermelho Itália	Prata Force Metálico	Preto	Preto	Aplicação no modelo		Número de identificação do bloco	Nº de Ref.
	Código		R-157	NH-411M	NH-1	NH-1				
	Nome das peças coloridas	Nº Peça básico	R157B	PB215	NH1E	NH1Y	Modelo de aplicação inicial	Modelo de aplicação final		
24	EMBLEMA, CARENAGEM INF. DIR.	64311-MEE-D00	ZC	ZC	-	-			C-35	7
25	EMBLEMA, CARENAGEM INF. DIR.	64311-MEE-D00	-	-	-	ZC			C-35-1	2
26	EMBLEMA, CARENAGEM INF. DIR.	64311-MEE-D00	-	-	ZD	-			C-35-3	2
27	EMBLEMA, RABETA	83616-MEE-D00	ZD	ZE	-	-			C-35	18
28	EMBLEMA, RABETA	83616-MEE-D00	-	-	-	ZG			C-35-1	8
29	EMBLEMA, RABETA	83616-MEE-D00	-	-	ZF	-			C-35-3	19
30	EMBLEMA, RABETA	83617-MEE-D00	ZD	ZE	-	-			C-35	19
31	EMBLEMA, RABETA	83617-MEE-D00	-	-	-	ZG			C-35-1	9
32	EMBLEMA, RABETA	83617-MEE-D00	-	-	ZF	-			C-35-3	20
33	EMBLEMA, PÁRA-BRISA	64202-MEE-D00	ZA	ZA	-	-			C-35	20
34	EMBLEMA, PÁRA-BRISA	64202-MEE-D00	-	-	-	ZA			C-35-1	10
35	EMBLEMA, PÁRA-BRISA	64202-MEE-D00	-	-	ZA	-			C-35-3	1
36	TAMPA, SUPERIOR	83150-MEE-A00	ZF	ZG	ZH	ZE			C-14	26
37	FAIXA A, CARENAGEM INTERM. ESQ.	64356-MEE-000	ZA	ZA	-	-			C-35	9
38	FAIXA A, CARENAGEM INTERM. ESQ.	83274-MEE-A00	-	-	ZA	-			C-35-3	14
39	FAIXA A, CARENAGEM INTERM. DIR.	64306-MEE-000	ZA	ZA	-	-			C-35	4
40	FAIXA A, CARENAGEM INTERM. DIR.	83273-MEE-A00	-	-	ZA	-			C-35-3	13
41	FAIXA B, CARENAGEM INTERM. ESQ.	64357-MEE-A00	ZA	ZB	-	-			C-35	24
42	FAIXA B, CARENAGEM INTERM. ESQ.	83276-MEE-A00	-	-	ZA	-			C-35-3	16
43	FAIXA B, CARENAGEM INTERM. DIR.	64307-MEE-A00	ZA	ZB	-	-			C-35	23
44	FAIXA B, CARENAGEM INTERM. DIR.	83275-MEE-A00	-	-	ZA	-			C-35-3	15

CBR600RR (CBR600RR5).....MX

Nº	Modelo / Cor / Código		CBR600RR5							
	Cor		Vermelho Itália	Prata Force Metálico	Preto	Preto	Aplicação no modelo		Número de identificação do bloco	Nº de Ref.
	Código		R-157	NH-411M	NH-1	NH-1				
Nº	Nome das peças coloridas	Nº Peça básico	R157B	PB215	NH1E	NH1Y	Modelo de aplicação inicial	Modelo de aplicação final		
45	FAIXA C, CARENAGEM INTERM. ESQ.	64358-MEE-A00	-	ZA	-	-			C-35	11
46	FAIXA C, CARENAGEM INTERM. ESQ.	64358-MEE-000	ZA	-	-	-			C-35	11
47	FAIXA C, CARENAGEM INTERM. ESQ.	83278-MEE-A00	-	-	ZA	-			C-35-3	18
48	FAIXA C, CARENAGEM INTERM. DIR.	64308-MEE-A00	-	ZA	-	-			C-35	6
49	FAIXA C, CARENAGEM INTERM. DIR.	64308-MEE-000	ZA	-	-	-			C-35	6
50	FAIXA C, CARENAGEM INTERM. DIR.	83277-MEE-A00	-	-	ZA	-			C-35-3	17
51	FAIXA, TAMPA CONDUTOR AR ESQ.	64595-MEE-A00	-	-	ZA	-			C-35-3	5
52	FAIXA, TAMPA CONDUTOR AR ESQ.	64595-MEE-000	ZA	ZA	-	-			C-35	13
53	FAIXA, TAMPA SUPERIOR ESQUERDA	83264-MEE-A00	-	-	ZA	-			C-35-3	7
54	FAIXA, TAMPA SUPERIOR ESQUERDA	83264-MEE-000	ZA	ZA	-	-			C-35	17
55	FAIXA, CARENAGEM SUPERIOR ESQ.	64233-MEE-A00	ZA	ZB	-	-			C-35	22
56	FAIXA, CARENAGEM SUPERIOR ESQ.	83272-MEE-A00	-	-	ZA	-			C-35-3	12
57	FAIXA, TAMPA CONDUTOR AR DIR.	64585-MEE-A00	-	-	ZA	-			C-35-3	4
58	FAIXA, TAMPA CONDUTOR AR DIR.	64585-MEE-000	ZA	ZA	-	-			C-35	12
59	FAIXA, TAMPA SUPERIOR DIREITA	83263-MEE-A00	-	-	ZA	-			C-35-3	6
60	FAIXA, TAMPA SUPERIOR DIREITA	83263-MEE-000	ZA	ZA	-	-			C-35	16
61	FAIXA, CARENAGEM SUPERIOR DIR.	64232-MEE-A00	ZA	ZB	-	-			C-35	21
62	FAIXA, CARENAGEM SUPERIOR DIR.	83271-MEE-A00	-	-	ZA	-			C-35-3	11
63	TANQUE, COMBUSTÍVEL	17506-MEE-D00	ZA	ZA	ZA	ZA			C-14	2
64	GUARNIÇÃO, TANQUE COMBUSTÍVEL	17516-KCZ-000	ZB	ZB	ZB	ZB			C-14	4
65	GUARNIÇÃO, TANQUE COMBUSTÍVEL	17516-KCZ-000	ZB	ZB	ZB	ZB			C-14	49
66	PÁRA-BRISA	64250-MEE-D00	ZA	ZA	ZA	ZA			C-32-1	4

CBR600RR (CBR600RR5).....BR

Nº	Modelo / Cor / Código / Nome das peças coloridas	Nº Peça básico	CBR600RR5 Vermelho Itália R-157 R157B	Pratar Force Metálico NH-411M NH411	Aplicação no modelo: Modelo de aplicação inicial	Aplicação no modelo: Modelo de aplicação final	Número de identificação do bloco	Nº de Ref.
1	CHASSI, COMP.	50100-MEE-D00	ZA	ZA			C-29-1	2
2	TAMPA, ESQUERDA CONDUTOR AR	64570-MEE-B00	ZA	ZB			C-14	24
3	TAMPA, DIREITA CONDUTOR AR	64560-MEE-B00	ZA	ZB			C-14	23
4	CARENAGEM, INTERMEDIÁRIA ESQ.	64350-MEE-B00	ZA	ZB			C-33	4
5	CARENAGEM, INTERMEDIÁRIA DIR.	64300-MEE-B00	ZA	ZB			C-33	2
6	RABETA	77210-MEE-D00	ZD	ZE			C-16-1	2
7	CARENAGEM, INFERIOR ESQUERDA	64470-MEE-D00	ZC	ZC			C-33	35
8	CARENAGEM, INFERIOR DIREITA	64460-MEE-D00	ZC	ZC			C-33	34
9	CARENAGEM, SUPERIOR	64100-MEE-A00	ZA	ZB			C-32-1	1
10	PÁRA-LAMA DIANTEIRO	61100-MEE-D00	ZC	ZD			C-7-1	1
11	EMBLEMA, TAMPA SUPERIOR ESQ.	83266-MEE-A00	ZA	ZB			C-35	15
12	EMBLEMA, CARENAGEM INF. ESQ.	64312-MEE-D00	ZC	ZC			C-35	8
13	EMBLEMA, TAMPA SUPERIOR DIR.	83265-MEE-A00	ZA	ZB			C-35	14
14	EMBLEMA, CARENAGEM INF. DIR.	64311-MEE-D00	ZC	ZC			C-35	7
15	EMBLEMA, RABETA	83616-MEE-D00	ZD	ZE			C-35	18
16	EMBLEMA, RABETA	83617-MEE-D00	ZD	ZE			C-35	19
17	FAIXA, PÁRA-BRISA	64202-MEE-D00	ZA	ZA			C-35	20
18	PROTETOR, SUPERIOR	83150-MEE-B00	ZA	ZB			C-14	26
19	FAIXA A, CARENAGEM INTERM. ESQ.	64356-MEE-000	ZA	ZA			C-35	9
20	FAIXA A, CARENAGEM INTERM. DIR.	64306-MEE-000	ZA	ZA			C-35	4

CBR600RR (CBR600RR5).....BR

Nº	Modelo		CBR600RR5					
	Cor		Vermelho Itália	Pratar Force Metálico	Aplicação no modelo		Número de identificação do bloco	Nº de Ref.
	Código		R-157	NH-411M				
	Nome das peças coloridas	Nº Peça básico	R157B	NH411	Modelo de aplicação inicial	Modelo de aplicação final		
21	FAIXA B, CARENAGEM INTERM. ESQ.	64357-MEE-A00	ZA	ZB			C-35	24
22	FAIXA B, CARENAGEM INTERM. DIR.	64307-MEE-A00	ZA	ZB			C-35	23
23	FAIXA C, CARENAGEM INTERM. ESQ.	64358-MEE-A00	-	ZA			C-35	11
24	FAIXA C, CARENAGEM INTERM. ESQ.	64358-MEE-000	ZA	-			C-35	11
25	FAIXA C, CARENAGEM INTERM. DIR.	64308-MEE-A00	-	ZA			C-35	6
26	FAIXA C, CARENAGEM INTERM. DIR.	64308-MEE-000	ZA	-			C-35	6
27	FAIXA, TAMPA CONDUTOR ESQ.	64595-MEE-000	ZA	ZA			C-35	13
28	FAIXA, TAMPA SUPERIOR ESQUERDA	83264-MEE-000	ZA	ZA			C-35	17
29	FAIXA, CARENAGEM SUPERIOR ESQ.	64233-MEE-A00	ZA	ZB			C-35	22
30	FAIXA, TAMPA CONDUTOR DIREITO	64585-MEE-000	ZA	ZA			C-35	12
31	FAIXA, TAMPA SUPERIOR DIREITA	83263-MEE-000	ZA	ZA			C-35	16
32	FAIXA, CARENAGEM SUPERIOR DIR.	64232-MEE-A00	ZA	ZB			C-35	21
33	TANQUE, COMBUSTÍVEL	17506-MEE-D00	ZA	ZA			C-14	2
34	GUARNIÇÃO, TANQUE COMBUSTÍVEL	17516-KCZ-000	ZB	ZB			C-14	4
35	GUARNIÇÃO, TANQUE COMBUSTÍVEL	17516-KCZ-000	ZB	ZB			C-14	49
36	PÁRA-BRISA	64250-MEE-D00	ZA	ZA			C-32-1	4

CBR600RR (CBR600RR6).....BR, E, ED, EK, F, G, KO, U

Nº	Modelo		CBR600RR6						
	Cor		Vermelho Itália	Preto Grafite	Laranja Perolizado	Aplicação no modelo		Número de identificação do bloco	Nº de Ref.
	Código		R-157	NH-B01	YR-263P				
Nº	Nome das peças coloridas	Nº Peça básico	R157	NHB01E	YR263E	Modelo de aplicação inicial	Modelo de aplicação final		
1	CHASSI, COMP.	50100-MEE-D00	ZA	ZA	ZA			C-29-1	2
2	TAMPA, ESQUERDA CONDUTOR AR	64570-MEE-D10	ZA	ZB	ZC			C-14	24
3	TAMPA, ESQUERDA CONDUTOR AR	64570-MEE-K10	ZA	-	ZB			C-14	24
4	TAMPA, DIREITA CONDUTOR AR	64560-MEE-D10	ZA	ZB	ZC			C-14	23
5	TAMPA, DIREITA CONDUTOR AR	64560-MEE-K10	ZA	-	ZB			C-14	23
6	CARENAGEM, INTERM. ESQUERDA	64350-MEE-D10	ZA	ZB	ZC			C-33	4
7	CARENAGEM, INTERM. ESQUERDA	64350-MEE-K10	ZA	-	ZB			C-33	25
8	CARENAGEM, INFERIOR ESQUERDA	64470-MEE-D10	ZA	-	ZA			C-33	35
9	CARENAGEM, INTERM. DIREITA	64300-MEE-D10	ZA	ZB	ZC			C-33	2
10	CARENAGEM, INTERM. DIREITA	64300-MEE-K10	ZA	-	ZB			C-33	22
11	CARENAGEM, INFERIOR DIREITA	64460-MEE-D10	ZA	-	ZA			C-33	34
12	RABETA	77210-MEE-D10	ZE	ZA	ZA			C-16-1	2
13	SUB CARENAGEM, INFERIOR ESQ.	64470-MEE-D00	-	ZB	-			C-33	35
14	SUB CARENAGEM, INFERIOR DIR.	64460-MEE-D00	-	ZB	-			C-33	34
15	CARENAGEM, SUPERIOR	64100-MEE-D10	ZA	ZB	ZC			C-32-1	1
16	PÁRA-LAMA, DIANTEIRO	61100-MEE-D00	ZC	ZF	ZG			C-7-1	1
17	ETIQUETA, COR	87565-MEE-D10	ZE	ZF	ZG			C-34	12
18	ETIQUETA, COMBUSTÍVEL	87586-MB6-870	ZF	ZF	ZE			C-34	13
19	EMBLEMA	64316-MEE-D10	ZA	ZB	ZC			C-35-2	9
20	EMBLEMA, TAMPA SUP. ESQUERDA	83266-MEE-D10	ZC	ZD	ZA			C-35-2	18

CBR600RR (CBR600RR6).....BR, E, ED, EK, F, G, KO, U

Nº	Modelo / Cor / Código		CBR600RR6						
	Cor		Vermelho Itália	Preto Grafite	Laranja Perolizado	Aplicação no modelo		Número de identificação do bloco	Nº de Ref.
	Código		R-157	NH-B01	YR-263P				
Nº	Nome das peças coloridas	Nº Peça básico	R157	NHB01E	YR263E	Modelo de aplicação inicial	Modelo de aplicação final		
21	EMBLEMA, CARENAGEM INF. ESQ.	64312-MEE-D00	-	ZB	-			C-35-2	8
22	EMBLEMA, CARENAGEM INF. ESQ.	64312-MEE-D10	ZA	-	ZA			C-35-2	8
23	EMBLEMA, TAMPA SUPERIOR DIR.	83265-MEE-D10	ZC	ZD	ZA			C-35-2	17
24	EMBLEMA, CARENAGEM INF. DIR.	64311-MEE-D00	-	ZB	-			C-35-2	7
25	EMBLEMA, CARENAGEM INF. DIR.	64311-MEE-D10	ZA	-	ZA			C-35-2	7
26	EMBLEMA, RABETA	83616-MEE-D10	ZD	ZA	ZA			C-35-2	19
27	EMBLEMA, RABETA	83617-MEE-D10	ZE	ZA	ZA			C-35-2	20
28	FAIXA, PÁRA-BRISA	64202-MEE-D00	ZA	ZA	ZA			C-35-2	1
29	TAMPA, SUPERIOR	83150-MEE-D10	ZA	ZB	ZC			C-35-2	26
30	TAMPA, SUPERIOR	83150-MEE-K10	ZA	-	ZB			C-35-2	26
31	FAIXA A, CARENAGEM INTERM. ESQ.	64356-MEE-D00	ZA	-	-			C-35-2	10
32	FAIXA A, CARENAGEM INTERM. ESQ.	64356-MEE-D10	-	ZA	ZB			C-35-2	10
33	FAIXA A, TAMPA SUPERIOR ESQ.	83264-MEE-D00	-	ZB	-			C-14	16
34	FAIXA A, TAMPA SUPERIOR ESQ.	83264-MEE-D10	ZA	-	ZB			C-14	16
35	FAIXA A, CARENAGEM INTERM. DIR.	64306-MEE-D00	ZA	-	-			C-35-2	4
36	FAIXA A, CARENAGEM INTERM. DIR.	64306-MEE-D10	-	ZA	ZB			C-35-2	4
37	FAIXA A, TAMPA SUPERIOR DIR.	83263-MEE-D00	-	ZB	-			C-35-2	15
38	FAIXA A, TAMPA SUPERIOR DIR.	83263-MEE-D10	ZA	-	ZB			C-35-2	15
39	FAIXA C, CARENAGEM INTERM. ESQ.	64358-MEE-D00	ZA	-	-			C-35-2	11
40	FAIXA C, CARENAGEM INTERM. ESQ.	64358-MEE-D10	-	ZA	ZB			C-35-2	11

CBR600RR (CBR600RR6).....BR, E, ED, EK, F, G, KO, U

Nº	Modelo		CBR600RR6						
	Cor		Vermelho Itália	Preto Grafite	Laranja Perolizado	Aplicação no modelo		Número de identificação do bloco	Nº de Ref.
	Código		R-157	NH-B01	YR-263P				
	Nome das peças coloridas	Nº Peça básico	R157	NHB01E	YR263E	Modelo de aplicação inicial	Modelo de aplicação final		
41	FAIXA C, CARENAGEM INTERM. DIR.	64308-MEE-D00	ZA	-	-			C-35-2	8
42	FAIXA C, CARENAGEM INTERM. DIR.	64308-MEE-D10	-	ZA	ZB			C-35-2	5
43	FAIXA D, CARENAGEM INTERM. ESQ.	64359-MEE-D00	ZA	-	-			C-35-2	12
44	FAIXA D, CARENAGEM INTERM. ESQ.	64359-MEE-D10	-	ZA	ZB			C-35-2	12
45	FAIXA D, CARENAGEM INTERM. DIR.	64309-MEE-D00	ZA	-	-			C-35-2	6
46	FAIXA D, CARENAGEM INTERM. DIR.	64309-MEE-D10	-	ZA	ZB			C-35-2	6
47	FAIXA, ESQ. TAMPA CONDUTOR AR	64595-MEE-D10	ZA	ZB	ZC			C-35-2	14
48	FAIXA, CARENAGEM SUPERIOR ESQ.	64233-MEE-D10	ZA	ZB	ZC			C-35-2	3
49	FAIXA, DIR. TAMPA CONDUTOR AR	64585-MEE-D10	ZA	ZB	ZC			C-35-2	13
50	FAIXA, CARENAGEM SUPERIOR DIR.	64232-MEE-D10	ZA	ZB	ZC			C-35-2	2
51	TANQUE, COMBUSTÍVEL	17506-MEE-D00	ZA	ZA	ZA			C-14	2
52	GUARNIÇÃO, TANQUE COMBUSTÍVEL	17516-KCZ-000	ZB	ZB	ZB			C-14	4
53	GUARNIÇÃO, TANQUE COMBUSTÍVEL	17516-KCZ-000	ZB	ZB	ZB			C-14	49
54	PÁRA-BRISA	64250-MEE-D00	ZA	ZA	ZA			C-32-1	4

CBR600RR (CBR600RR6).....MX

Nº	Modelo / Cor / Código / Nome das peças coloridas	Nº Peça básico	CBR600RR6 Vermelho Itália R-157 R157B	Laranja Perolizado YR-263P YR263	Preto Grafite NH-B01 NHB01	Aplicação no modelo: Modelo de aplicação inicial	Aplicação no modelo: Modelo de aplicação final	Número de identificação do bloco	Nº de Ref.
1	CHASSI, COMP.	50100-MEE-D00	ZA	ZA	ZA			C-29-1	2
2	TAMPA, ESQUERDA CONDUTOR AR	64570-MEE-A10	ZA	ZB	ZC			C-14	24
3	TAMPA, DIREITA CONDUTOR AR	64560-MEE-A10	ZA	ZB	ZC			C-14	23
4	CARENAGEM, INTERM. ESQUERDA	64350-MEE-A10	ZA	ZB	ZC			C-33	25
5	CARENAGEM, INFERIOR ESQUERDA	64470-MEE-D10	-	ZB	ZC			C-33	35
6	CARENAGEM, INTERM. DIREITA	64300-MEE-A10	ZA	ZB	ZC			C-33	22
7	CARENAGEM, INFERIOR DIREITA	64460-MEE-D10	-	ZB	ZC			C-33	34
8	RABETA	77210-MEE-D10	ZB	ZC	ZA			C-16-1	2
9	SUB CARENAGEM, INFERIOR ESQ.	64470-MEE-D00	ZC	-	-			C-33	35
10	SUB CARENAGEM, INFERIOR DIR.	64460-MEE-D00	ZC	-	-			C-33	34
11	CARENAGEM, SUPERIOR	64100-MEE-A10	ZA	ZC	ZE			C-32-1	1
12	PÁRA-LAMA, DIANTEIRO	61100-MEE-D00	ZC	ZG	ZF			C-7-1	1
13	ETIQUETA, COR	87565-MEE-D10	ZA	ZB	ZC			C-34	12
14	EMBLEMA	83270-MEE-A10	-	-	ZB			C-35-1	12
15	EMBLEMA	83270-MEE-A10	-	ZA	-			C-35-3	10
16	ETIQUETA, PRECAUÇÃO	87560-MM5-900	ZA	ZA	ZA			C-34	11
17	EMBLEMA, TAMPA SUP. ESQUERDA	83262-MEE-A10	-	-	ZA			C-35-1	7
18	EMBLEMA, TAMPA SUP. ESQUERDA	83266-MEE-D10	ZB	-	-			C-35	15
19	EMBLEMA, TAMPA SUP. ESQUERDA	83266-MEE-D10	-	ZA	-			C-35-3	9
20	EMBLEMA, CARENAGEM INF. ESQ.	64312-MEE-D00	ZC	-	-			C-35	8
21	EMBLEMA, CARENAGEM INF. ESQ.	64312-MEE-D10	-	-	ZC			C-35-1	3
22	EMBLEMA, CARENAGEM INF. ESQ.	64312-MEE-D10	-	ZB	-			C-35-3	3

CBR600RR (CBR600RR6).....MX

Nº	Modelo / Cor / Código	Nº Peça básico	CBR600RR6						
	Cor		Vermelho Itália	Laranja Perolizado	Preto Grafite	Aplicação no modelo		Número de identificação do bloco	Nº de Ref.
	Código		R-157	YR-263P	NH-B01				
	Nome das peças coloridas		R157B	YR263	NHB01	Modelo de aplicação inicial	Modelo de aplicação final		
23	FAIXA, TAMPA SUPERIOR DIREITA	83261-MEE-A10	-	-	ZA			C-35-1	6
24	FAIXA, TAMPA SUPERIOR DIREITA	83265-MEE-D10	ZB	-	-			C-35	14
25	FAIXA, TAMPA SUPERIOR DIREITA	83265-MEE-D10	-	ZA	-			C-35-3	8
26	EMBLEMA, CARENAGEM INF. DIR.	64311-MEE-D00	ZC	-	-			C-35	7
27	EMBLEMA, CARENAGEM INF. DIR.	64311-MEE-D10	-	-	ZC			C-35-1	2
28	EMBLEMA, CARENAGEM INF. DIR.	64311-MEE-D10	-	ZB	-			C-35-3	2
29	EMBLEMA, RABETA	83616-MEE-D00	ZD	-	-			C-35	18
30	EMBLEMA, RABETA	83616-MEE-D10	-	-	ZA			C-35-1	8
31	EMBLEMA, RABETA	83616-MEE-D10	-	ZB	-			C-35-3	19
32	EMBLEMA, RABETA	83617-MEE-D10	ZB	-	-			C-35	19
33	EMBLEMA, RABETA	83617-MEE-D10	-	-	ZA			C-35-1	9
34	EMBLEMA, RABETA	83617-MEE-D10	-	ZC	-			C-35-3	20
35	FAIXA, PÁRA-BRISA	64202-MEE-D00	ZA	-	-			C-35	20
36	FAIXA, PÁRA-BRISA	64202-MEE-D00	-	-	ZA			C-35-1	10
37	FAIXA, PÁRA-BRISA	64202-MEE-D00	-	ZA	-			C-35-3	1
38	TAMPA, SUPERIOR	83150-MEE-A10	ZA	ZB	ZC			C-14	26
39	FAIXA A, CARENAGEM INTERM. ESQ.	64356-MEE-A10	ZA	-	-			C-35	9
40	FAIXA A, CARENAGEM INTERM. ESQ.	83274-MEE-A10	-	ZA	-			C-35-3	14
41	FAIXA A, CARENAGEM INTERM. DIR.	64306-MEE-A10	ZA	-	-			C-35	4
42	FAIXA A, CARENAGEM INTERM. DIR.	83273-MEE-A10	-	ZA	-			C-35-3	13
43	FAIXA B, CARENAGEM INTERM. ESQ.	64357-MEE-A10	ZA	-	-			C-35	24
44	FAIXA B, CARENAGEM INTERM. ESQ.	83276-MEE-A10	-	ZA	-			C-35-3	16

CBR600RR (CBR600RR6).....MX

Nº	Modelo / Cor / Código / Nome das peças coloridas	Nº Peça básico	CBR600RR6 Vermelho Itália R-157 R157B	Laranja Perolizado YR-263P YR263	Preto Grafite NH-B01 NHB01	Aplicação no modelo: Modelo de aplicação inicial	Aplicação no modelo: Modelo de aplicação final	Número de identificação do bloco	Nº de Ref.
45	FAIXA B, CARENAGEM INTERM. DIR.	64307-MEE-A10	ZA	-	-			C-35	23
46	FAIXA B, CARENAGEM INTERM. DIR.	83275-MEE-A10	-	ZA	-			C-35-3	15
47	FAIXA C, CARENAGEM INTERM. ESQ.	64358-MEE-A10	ZA	-	-			C-35	11
48	FAIXA C, CARENAGEM INTERM. ESQ.	83278-MEE-A10	-	ZA	-			C-35-3	18
49	FAIXA C, CARENAGEM INTERM. DIR.	64308-MEE-A10	ZA	-	-			C-35	6
50	FAIXA C, CARENAGEM INTERM. DIR.	83277-MEE-A10	-	ZA	-			C-35-3	17
51	FAIXA, TAMPA CONDUTOR ESQ. AR	64595-MEE-A10	ZA	-	-			C-35	13
52	FAIXA, TAMPA CONDUTOR ESQ. AR	64596-MEE-A10	-	ZA	-			C-35-3	5
53	FAIXA, TAMPA SUPERIOR ESQUERDA	83264-MEE-A10	ZA	-	-			C-35	17
54	FAIXA, TAMPA SUPERIOR ESQUERDA	83268-MEE-A10	-	ZA	-			C-35-3	7
55	FAIXA, CARENAGEM SUPERIOR ESQ.	64233-MEE-A10	ZA	-	-			C-35	22
56	FAIXA, CARENAGEM SUPERIOR ESQ.	83272-MEE-A10	-	ZA	-			C-35-3	12
57	FAIXA TAMPA CONDUTOR DIR. AR	64585-MEE-A10	ZA	-	-			C-35	12
58	FAIXA TAMPA CONDUTOR DIR. AR	64586-MEE-A10	-	ZA	-			C-35-3	4
59	FAIXA TAMPA SUPERIOR DIREITA	83263-MEE-A10	ZA	-	-			C-35	16
60	FAIXA TAMPA SUPERIOR DIREITA	83267-MEE-A10	-	ZA	-			C-35-3	6
61	FAIXA, CARENAGEM SUPERIOR DIR.	64232-MEE-A10	ZA	-	-			C-35	21
62	FAIXA, CARENAGEM SUPERIOR DIR.	83271-MEE-A10	-	ZA	-			C-35-3	11
63	TANQUE COMBUSTÍVEL	17506-MEE-D00	ZA	ZA	ZA			C-14	2
64	GUARNIÇÃO, TANQUE COMBUSTÍVEL	17516-KCZ-000	ZB	ZB	ZB			C-14	4
65	GUARNIÇÃO, TANQUE COMBUSTÍVEL	17516-KCZ-000	ZB	ZB	ZB			C-14	49
66	PÁRA-BRISA	64250-MEE-D00	ZA	ZA	ZA			C-32-1	4

Mangueira de Combustível, Mangueiras de Aplicação Geral e Mangueira de Vinil

- As “mangueiras de combustível de peças padronizadas”, as “mangueiras de aplicações gerais” e as “ mangueiras de vinil” são fornecidas sem embalagem (granel) em forma de bobinas.
- Quando necessitar efetuar o pedido destas “mangueiras”, verifique no Catálogo de Peças o código da “mangueira padrão” e em seguida coloque entre parênteses o código da “mangueira sem embalagem (granel)” relativa utilizando a tabela abaixo. (O comprimento padrão das “mangueiras sem embalagem (granel)” é de 1 metro. As mangueiras indicadas com o símbolo < > também estão disponíveis com as medidas de 3 a 8 metros).
- Quando necessitar de troca, corte a mangueira sem embalagem (granel) na medida especificada. Esta medida pode ser verificada no nome da peça (verifique no manual de Serviços ou nas instruções que acompanham as mangueiras sem embalagem (granel) os procedimentos para o corte e instalação).
- A relação abaixo especifica o código das mangueiras padrão e as respectivas mangueiras sem embalagem (granel) e suas medidas. Certifique-se de que estes números sejam aplicados somente para as peças de reposição relacionadas.

Mangueiras de combustível / Tubos

Número de peça padrão	Número de peça sem embalagem (granel)	Peça sem embalagem (granel)	
		Diâmetro interno (mm)	Comprimento (m)
95001-30xxx-2x	95001-30001-20M	3,0	1
95001-30xxx-3x	95001-30001-30M	3,0	1
95001-30xxx-4x	95001-30001-40M	3,0	1
95001-35xxx-2x	95001-35001-50M <95001-35003-50M>	3,5	1 3
95001-35xxx-3x	95001-35001-60M <95001-35003-60M>	3,5	1 3
95001-35xxx-4x	95001-35001-60M <95001-35003-60M>	3,5	1 3
95001-35xxx-5x	95001-35001-50M <95001-35003-50M>	3,5	1 3
95001-35xxx-6x	95001-35001-60M <95001-35003-60M>	3,5	1 3
95001-45xxx-2x	95001-45001-50M <95001-45003-50M>	4,5	1 3
95001-45xxx-3x	95001-45001-60M <95001-45003-60M> <95001-45008-60M>	4,5	1 3 8
95001-45xxx-4x	95001-45001-60M <95001-45003-60M> <95001-45008-60M>	4,5	1 3 8
95001-45xxx-5x	95001-45001-50M <95001-45003-50M>	4,5	1 3
95001-45xxx-6x	95001-45001-60M <95001-45003-60M> <95001-45008-60M>	4,5	1 3 8
95001-55xxx-2x	95001-55001-50M <95001-55003-50M> <95001-55008-50M>	5,5	1 3 8

Mangueiras de combustível / Tubos

Número de peça padrão	Número de peça sem embalagem (granel)	Peça sem embalagem (granel)	
		Diâmetro interno (mm)	Comprimento (m)
95001-55xxx-3x	95001-55001-60M <95001-55003-60M> <95001-55008-60M>	5,5	1 3 8
95001-55xxx-4x	95001-55001-60M <95001-55003-60M> <95001-55008-60M>	5,5	1 3 8
95001-55xxx-5x	95001-55001-50M <95001-55003-50M> <95001-55008-50M>	5,5	1 3 8
95001-55xxx-6x	95001-55001-60M <95001-55003-60M> <95001-55008-60M>	5,5	1 3 8
95001-75xxx-2x	95001-75001-50M <95001-75003-50M>	7,5	1 3
95001-75xxx-3x	95001-75001-60M <95001-75003-60M> <95001-75008-60M>	7,5	1 3 8
95001-75xxx-4x	95001-75001-60M <95001-75003-60M> <95001-75008-60M>	7,5	1 3 8
95001-75xxx-5x	95001-75001-50M <95001-75003-50M>	7,5	1 3
95001-75xxx-6x	95001-75001-60M <95001-75003-60M> <95001-75008-60M>	7,5	1 3 8
95001-80xxx-2x	95001-80001-50M	8,0	1
95001-80xxx-3x	95001-80001-60M	8,0	1
95001-80xxx-4x	95001-80001-60M	8,0	1
95001-80xxx-5x	95001-80001-50M	8,0	1
95001-80xxx-6x	95001-80001-60M	8,0	1

Mangueira de vinil

Número de peça padrão	Número de peça sem embalagem (granel)	Peça sem embalagem (granel)		
		Diâmetro interno (mm)	Diâmetro externo (mm)	Comprimento (m)
95003-01xxx-3x	95003-01001-60M <95003-01003-60M>	2,9	6,8	1 3
95003-01xxx-60	95003-01001-60M <95003-01003-60M>	2,9	6,8	1 3
95003-03xxx-3x	95003-03001-60M <95003-03003-60M>	3,0	6,0	1 3
95003-03xxx-60	95003-03001-60M <95003-03003-60M>	3,0	6,0	1 3
95003-05xxx-3x	95003-05001-60M <95003-05003-60M> <95003-05008-60M>	3,5	6,5	1 3 8
95003-05xxx-60	95003-05001-60M <95003-05003-60M> <95003-05008-60M>	3,5	6,5	1 3 8
95003-07xxx-1x	95003-07001-10M <95003-07003-10M> <95003-07008-10M>	4,0	7,0	1 3 8
95003-07xxx-20	95003-07001-10M <95003-07003-10M> <95003-07008-10M>	4,0	7,0	1 3 8
95003-07xxx-3x	95003-07001-60M <95003-07003-60M> <95003-07008-60M>	4,0	7,0	1 3 8
95003-07xxx-60	95003-07001-60M <95003-07003-60M> <95003-07008-60M>	4,0	7,0	1 3 8
95003-07xxx-7x	95003-07001-70M <95003-07003-70M> <95003-07008-70M>	4,0	7,0	1 3 8
95003-08xxx-1x	95003-08001-10M <95003-08003-10M> <95003-08008-10M>	4,5	6,5	1 3 8
95003-09xxx-3x	95003-09001-60M <95003-09003-60M>	4,5	8,0	1 3
95003-09xxx-60	95003-09001-60M <95003-09003-60M>	4,5	8,0	1 3
95003-10xxx-1x	95003-10001-10M <95003-10003-10M>	5,0	8,0	1 3
95003-10xxx-20	95003-10001-10M <95003-10003-10M>	5,0	8,0	1 3
95003-10xxx-3x	95003-10001-60M <95003-10003-60M>	5,0	8,0	1 3
95003-10xxx-60	95003-10001-60M <95003-10003-60M>	5,0	8,0	1 3
95003-11xxx-3x	95003-11001-60M <95003-11003-60M> <95003-11008-60M>	5,0	9,0	1 3 8
95003-11xxx-60	95003-11001-60M <95003-11003-60M> <95003-11008-60M>	5,0	9,0	1 3 8
95003-12xxx-1x	95003-12001-10M <95003-12003-10M> <95003-12008-10M>	5,0	7,0	1 3 8
95003-12xxx-20	95003-12001-10M <95003-12003-10M> <95003-12008-10M>	5,0	7,0	1 3 8

Mangueira de vinil

Número de peça padrão	Número de peça sem embalagem (granel)	Peça sem embalagem (granel)		
		Diâmetro interno (mm)	Diâmetro externo (mm)	Comprimento (m)
95003-14xxx-1x	95003-14001-10M <95003-14003-10M>	6,0	9,0	1 3
95003-14xxx-20	95003-14001-10M <95003-14003-10M>	6,0	9,0	1 3
95003-14xxx-3x	95003-14001-60M <95003-14003-60M>	6,0	9,0	1 3
95003-17xxx-1x	95003-17001-10M <95003-17003-10M>	7,0	9,0	1 3
95003-19xxx-1x	95003-19001-10M <95003-19003-10M> <95003-19008-10M>	7,0	11,0	1 3 8
95003-19xxx-20	95003-19001-10M <95003-19003-10M> <95003-19008-10M>	7,0	11,0	1 3 8
95003-19xxx-3x	95003-19001-60M <95003-19003-60M> <95003-19008-60M>	7,0	11,0	1 3 8
95003-19xxx-60	95003-19001-60M <95003-19003-60M> <95003-19008-60M>	7,0	11,0	1 3 8
95003-21xxx-1x	95003-21001-10M <95003-21003-10M>	8,0	9,0	1 3
95003-21xxx-20	95003-21001-10M <95003-21003-10M>	8,0	9,0	1 3
95003-23xxx-1x	95003-23001-10M <95003-23003-10M>	8,0	12,0	1 3
95003-23xxx-20	95003-23001-10M <95003-23003-10M>	8,0	12,0	1 3
95003-23xxx-3x	95003-23001-60M <95003-23003-60M> <95003-23008-60M>	8,0	12,0	1 3 8
95003-23xxx-60	95003-23001-60M <95003-23003-60M> <95003-23008-60M>	8,0	12,0	1 3 8
95003-25xxx-1x	95003-25001-10M <95003-25003-10M>	9,0	11,0	1 3
95003-25xxx-20	95003-25001-10M <95003-25003-10M>	9,0	11,0	1 3
95003-25xxx-3x	95003-25001-60M <95003-25003-60M>	9,0	11,0	1 3
95003-25xxx-7x	95003-25001-70M <95003-25003-70M>	9,0	11,0	1 3
95003-27xxx-1x	95003-27001-10M <95003-27003-10M>	9,0	13,0	1 3
95003-27xxx-20	95003-27001-10M <95003-27003-10M>	9,0	13,0	1 3
95003-27xxx-3x	95003-27001-60M <95003-27003-60M>	9,0	13,0	1 3
95003-27xxx-60	95003-27001-60M <95003-27003-60M>	9,0	13,0	1 3
95003-33xxx-1x	95003-33001-10M <95003-33003-10M>	10,0	14,0	1 3
95003-33xxx-20	95003-33001-10M <95003-33003-10M>	10,0	14,0	1 3

Mangueira de vinil

Número de peça padrão	Número de peça sem embalagem (granel)	Peça sem embalagem (granel)		
		Diâmetro interno (mm)	Diâmetro externo (mm)	Comprimento (m)
95003-36xxx-1x	95003-36001-10M <95003-36003-10M> <95003-36008-10M>	11,0	13,0	1 3 8
95003-36xxx-20	95003-36001-10M <95003-36003-10M> <95003-36008-10M>	11,0	13,0	1 3 8
95003-37xxx-3x	95003-37001-60M 95003-37003-60M>	11,0	15,0	1 3
95003-37xxx-60	95003-37001-60M <95003-37003-60M>	11,0	15,0	1 3
95003-38xxx-1x	95003-38001-10M <95003-38003-10M>	12,0	13,0	1 3
95003-38xxx-20	95003-38001-10M <95003-38003-10M>	12,0	13,0	1 3
95003-39xxx-1x	95003-39001-10M <95003-39003-10M>	12,0	14,0	1 3
95003-39xxx-20	95003-39001-10M <95003-39003-10M>	12,0	14,0	1 3
95003-40xxx-20	95003-40001-10M <95003-40003-10M>	12,0	16,0	1 3
95003-40xxx-3x	95003-40001-60M <95003-40003-60M>	12,0	16,0	1 3
95003-40xxx-60	95003-40001-60M <95003-40003-60M>	12,0	16,0	1 3
95003-43xxx-1x	95003-43001-10M <95003-43003-10M> <95003-43008-10M>	13,0	15,0	1 3 8
95003-43xxx-20	95003-43001-10M <95003-43003-10M> <95003-43008-10M>	13,0	15,0	1 3 8
95003-45xxx-1x	95003-45001-10M <95003-45003-10M> <95003-45008-10M>	14,0	18,0	1 3 8
95003-45xxx-20	95003-45001-10M <95003-45003-10M> <95003-45008-10M>	14,0	18,0	1 3 8
95003-50xxx-1x	95003-50001-10M <95003-50003-10M>	16,0	19,0	1 3
95003-50xxx-20	95003-50001-10M <95003-50003-10M>	16,0	19,0	1 3
95003-50xxx-3x	95003-50001-60M <95003-50003-60M>	16,0	19,0	1 3
95003-55xxx-1x	95003-55001-10M <95003-55003-10M>	17,5	20,5	1 3
95003-55xxx-20	95003-55001-10M <95003-55003-10M>	17,5	20,5	1 3
95003-60xxx-1x	95003-60001-10M <95003-60003-10M>	22,0	27,0	1 3
95003-60xxx-20	95003-60001-10M <95003-60003-10M>	22,0	27,0	1 3
95003-60xxx-3x	95003-60001-60M <95003-60003-60M>	22,0	27,0	1 3
95003-60xxx-60	95003-60001-60M <95003-60003-60M>	22,0	27,0	1 3

Mangueiras de aplicação geral			
Número de peça padrão	Número de peça sem embalagem (granel)	Peça sem embalagem (granel)	
		Diâmetro interno (mm)	Comprimento (m)
95005-11xxx-3x	95005-11001-30M	11,0	1
95005-11xxx-5x	95005-11001-50M	11,0	1
95005-12xxx-1x	95005-12001-10M <95005-12003-10M>	12,0	1 3
95005-12xxx-2x	95005-12001-20M	12,0	1
95005-12xxx-3x	95005-12001-30M	12,0	1
95005-12xxx-5x	95005-12001-50M	12,0	1
95005-14xxx-1x	95005-14001-10M	14,0	1
95005-14xxx-2x	95005-14001-20M <95005-14003-20M>	14,0	1 3
95005-14xxx-3x	95005-14001-30M	14,0	1
95005-14xxx-5x	95005-14001-50M	14,0	1
95005-17xxx-1x	95005-17001-10M	17,0	1
95005-17xxx-2x	95005-17001-20M	17,0	1
95005-17xxx-3x	95005-17001-30M	17,0	1
95005-17xxx-5x	95005-17001-50M	17,0	1
95005-30xxx-3x	95005-30001-30M	3,0	1
95005-30xxx-5x	95005-30001-50M	3,0	1
95005-35xxx-1x	95005-35001-10M <95005-35003-10M> <95005-35008-10M>	3,5	1 3 8
95005-35xxx-2x	95005-35001-20M	3,5	1
95005-35xxx-3x	95005-35001-30M	3,5	1
95005-35xxx-4x	95005-35001-10M <95005-35003-10M> <95005-35008-10M>	3,5	1 3 8
95005-35xxx-5x	95005-35001-50M	3,5	1
95005-45xxx-1x	95005-45001-10M <95005-45003-10M> <95005-45008-10M>	4,5	1 3 8
95005-45xxx-2x	95005-45001-20M	4,5	1
95005-45xxx-3x	95005-45001-30M	4,5	1

Mangueiras de aplicação geral			
Número de peça padrão	Número de peça sem embalagem (granel)	Peça sem embalagem (granel)	
		Diâmetro interno (mm)	Comprimento (m)
95005-45xxx-4x	95005-45001-10M <95005-45003-10M> <95005-45008-10M>	4,5	1 3 8
95005-45xxx-5x	95005-45001-50M	4,5	1
95005-50xxx-3x	95005-50001-30M <95005-50003-30M>	5,0	1 3
95005-50xxx-5x	95005-50001-50M	5,0	1
95005-55xxx-1x	95005-55001-10M <95005-55003-10M> <95005-55008-10M>	5,3	1 3 8
95005-55xxx-2x	95005-55001-20M <95005-55003-20M>	5,3	1 3
95005-55xxx-4x	95005-55001-10M <95005-55003-10M> <95005-55008-10M>	5,3	1 3 8
95005-65xxx-1x	95005-65001-10M <95005-65003-10M>	6,5	1 3
95005-65xxx-2x	95005-65001-20M	6,5	1
95005-70xxx-3x	95005-70001-30M <95005-70003-30M>	7,0	1 3
95005-70xxx-5x	95005-70001-50M	7,0	1
95005-75xxx-1x	95005-75001-10M <95005-75003-10M>	7,3	1 3
95005-75xxx-2x	95005-75001-20M	7,3	1
95005-80xxx-1x	95005-80001-10M <95005-80003-10M>	8,0	1 3
95005-80xxx-2x	95005-80001-20M	8,0	1
95005-80xxx-3x	95005-80001-30M	8,0	1
95005-80xxx-5x	95005-80001-50M	8,0	1
95005-91xxx-3x	95005-91001-30M	12,0	1
95005-91xxx-5x	95005-91001-50M	12,0	1
95005-92xxx-3x	95005-92001-30M	12,0	1
95005-92xxx-5x	95005-92001-50M	12,0	1

NOTA: O "x" indica os números e as letras do alfabeto romano omitidos.

⚠ CUIDADO

É PERIGOSO confundir uma "Mangueira de Combustível" com a "Mangueira de Aplicações Gerais" ou com a "Mangueira de Vinil". Cada "Mangueira" tem sua utilização apropriada.
Nunca utilize uma "Mangueira de Aplicações Gerais" ou a "Mangueira de Vinil" no lugar de uma "Mangueira de Combustível" ou vice-versa.
Use sempre a mangueira sem embalagem (granel) especificada, utilizando as instruções de corte e instalação dos Manuais de Serviços e das instruções que são fornecidas juntamente com a embalagem.

Composição do Número de Identificação das Mangueiras

Exemplo: 9 5 0 0 1 - 7 5 0 0 1 - 5 0 M

Número de Peça sem Embalar : Refere-se a Peça sem Embalar

Código da Marca (Tipo de Mangueira) (Mangueira de Combustível e Mangueira de Aplicação Geral)
Código de Reposição (para Mangueira Adicional); (Mangueira de Vinil)
• Indica a marca do número ou a Seqüência de Troca. O código para a peça sem embalagem deve ser estritamente 0 (Zero).

Tipos de Código:

- Mangueira de Combustível
  - 2: Trançada Exterior Vermelha
  - 5: Trançada Interior Preta
  - 3: Vermelha (Somente com 3 mm de diametro Interno)
  - 4: Cinza com faixa Roxa (Somente com 3 mm de diametro Interno)
  - 6: Preta
- Mangueira de Vinil:
  - 1 : Transparente
  - 2 : Preta
  - 3 : Vermelho Claro
  - 6 : Vermelho Claro
  - 7: Preto Pálido
- Mangueira de Aplicação Geral:
  - 1: Cinza
  - 2: Cinza
  - 3: Preta
  - 5: Preta

Comprimento:
- 001 : 1 m (Standard)
- 003 : 3 m
- 008 : 8 m

Código de Diâmetro Interno (Mangueira de Combustível e Mangueira de aplicação geral)

30: 3,0 mm	11: 11 mm
35: 3,5 mm	91: 12 (Diâmetro Externo de 15) mm
45: 4,5 mm	92: 12 (Diâmetro Externo de 16) mm
50: 5,0 mm	12: 12 (Diâmetro Externo de 17) mm
55: 5,3 mm	14: 14 mm
5,5 mm	17: 17 mm
65: 6,5 mm	
70: 7,0 mm	
75: 7,3 mm	
7,5 mm	
80: 8,0 mm	

Código de Diâmetro Externo/Interno (Mangueira de Vinil)

01: DI 2,9, DE 6,8 mm	14 : DI 6,0, DE 9,0 mm	37 : DI 11,0, DE 15,0 mm
03: DI 3,0, DE 6,0 mm	17 : DI 7,0, DE 9,0 mm	38 : DI 12,0, DE 13,0 mm
05: DI 3,5, DE 6,5 mm	19 : DI 7,0, DE 11,0 mm	39 : DI 12,0, DE 14,0 mm
07: DI 4,0, DE 7,0 mm	21 : DI 8,0, DE 9,0 mm	40 : DI 12,0, DE 16,0 mm
08: DI 4,5, DE 6,5 mm	23 : DI 8,0, DE 12,0 mm	43 : DI 13,0, DE 15,0 mm
09: DI 4,5, DE 8,0 mm	25 : DI 9,0, DE 11,0 mm	45 : DI 14,0, DE 18,0 mm
12: DI 5,0, DE 7,0 mm	27 : DI 9,0, DE 13,9 mm	50 : DI 16,0, DE 19,0 mm
10: DI 5,0, DE 8,0 mm	33 : DI 10,0, DE 14,0 mm	55 : DI 17,5, DE 20,5 mm
11: DI 5,0, DE 9,0 mm	36 : DI 11,0, DE 13,0 mm	60 : DI 22,0, DE 27,0 mm

Tipo de Mangueira:
- 1 Mangueira de Combustível
- 3 Mangueira de Vinil
- 5 Mangueira de Aplicação Geral

Instruções para o Uso do Tempo de Mão-de-Obra (T.M.O.)

O tempo padrão de mão-de-obra (T.M.O.) significa o tempo necessário para a realização de um serviço, o qual é mencionado neste catálogo para ajudar as Concessionárias a controlar o processo de trabalho real e calcular o tempo de serviço, utilizando-o como um guia.

Ajuste do sistema T.M.O.

- Tempo de serviço
  - Remoção, Desmontagem/ Montagem, Instalação
  - Verificação, Medição, Ajuste, Confirmação
  - Diagnóstico (Sistema Elétrico)
  - Inspeção Completa
- Tempo variável
  - Preparação
    (Verificação do processo, Preparação das ferramentas especiais necessárias ao serviço)
  - Trabalhos relacionados (Transferência de produtos)

* O tempo variável é obtido multiplicando-se o tempo de serviço pelo coeficiente especificado.

Instruções para o uso do catálogo

Os itens de serviço mostrados no texto estão relacionados com o tempo de trabalho e as peças comercializadas para reparo, conforme sua especificação. Outros itens de serviço representativos, os quais não utilizam peças para reparos (remoção/ instalação, ajuste, verificação/ medição e outros) estão relacionados na introdução, classificados de acordo com o assunto.

Ajuste do T.M.O. padrão

- O Sistema Decimal (em unidade 0,1) é utilizado para obter o T.M.O. simplificando o cálculo global.
  Exemplo: (0,1) → 6 minutos, (0,2) → 12 minutos
  [Custo por hora de trabalho] x [T.M.O.] = [Cálculo global]
- O T.M.O. é calculado manualmente.
- Os itens de serviço e o T.M.O. podem ser modificados dependendo do desenvolvimento de ferramentas, equipamentos de serviço e da melhoria dos procedimentos.

Procedimento de trabalho

- O procedimento de trabalho é determinado através do tempo de serviço juntamente com o método especificado no Manual de Serviço; portanto, consulte-o quando necessário.
- Os procedimentos de trabalho que permitem ser executados num tempo reduzido, preservam a segurança do trabalho e a garantia do produto dos itens não mencionados no Manual de Serviço.
- O trabalho é executado por apenas um mecânico. Quando dois ou mais mecânicos são necessários, o cálculo do tempo real é efetuado de acordo com o número de pessoas.
- Para estabelecer o nível tecnológico dos mecânicos, a HONDA utiliza como padrão, mecânicos com três anos de experiência no reparo de motores estacionários.
- As ferramentas especiais e os equipamentos de serviço utilizados para obter o T.M.O. estão especificados no Manual de Serviço.

Itens de serviço que não apresentam T.M.O.

- Peças e acessórios não mencionados neste Catálogo.
- Áreas com deterioração pelo tempo de uso ou danos (quebras, rachaduras) durante uso em condições normais.
- Serviços que podem ser executados com apenas um ajuste.
- Serviços raramente executados (exemplo: problemas com causas extremamente simples e freqüência de uso).

* Faça o cálculo global baseado no tempo de serviço real quando o serviço não apresenta T.M.O.

Serviços não incluídos no T.M.O.

- Óleo e drenagem de fluido, tempo de espera para desaquecimento, etc.
- Serviços adicionais que envolvam remoção/ instalação do equipamento.
- Tempo de serviço utilizado com visitas ao cliente, realização de negociações e a entrega do equipamento.
- Tempo necessário com a requisição e a entrega de peças.
- Custos referentes à graxa, agente adesivo, etc, utilizados no serviço.

Explicação do T.M.O. utilizando um exemplo
(O exemplo pode ser diferente dos itens apresentados)

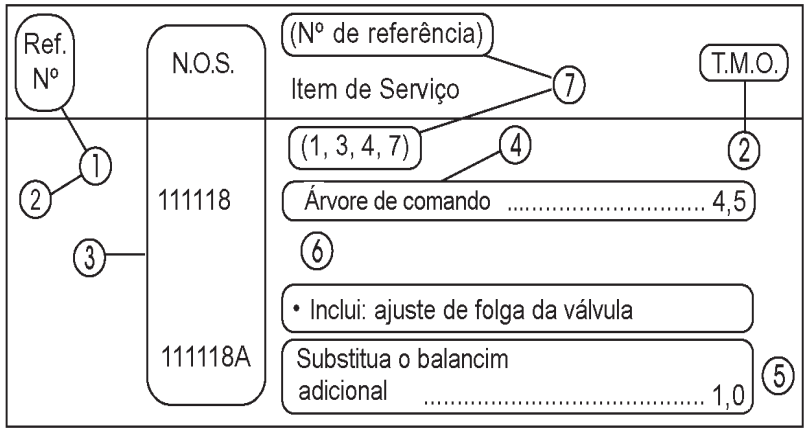

① O No. de Referência da peça na ilustração indica a localização da peça a ser substituída.

② T.M.O. é a abreviatura de Tempo de Mão de Obra e indica o tempo de serviço padrão necessário para a execução do serviço.

③ N.O.S. é a abreviatura do Número de Operação de Serviço, e classifica os itens de serviço de acordo com o código de unidade de trabalho.

O mesmo código de serviço é utilizado independentemente dos modelos.

O serviço padrão é apresentado com 6 dígitos e o serviço adicional com 7 dígitos.

④ Indica a substituição da árvore de comando e o T.M.O. 4,5.

⑤ Indica T.M.O. 1,0 que será acrescentado quando um serviço adicional (substituição do braço oscilante) é executado em conjunto com a substituição da árvore de comando.

⑥ Indica a descrição dos serviços incluídos no item de serviço.

⑦ Indica o No. de referência cujo serviço e tempo do mesmo são iguais ao T.M.O. 4,5 para a árvore de comando.

(A aplicação da área é limitada aos itens de serviço que não possuem identificação N.O.S. dentro de um mesmo bloco.)

Como designar o item de serviço utilizando o exemplo
(substituição da árvore de comando)

Abra a página do bloco onde é mostrada a ilustração das peças adicionais da válvula de admissão.

Procure a válvula de admissão na ilustração, o item de serviço especificado e o T.M.O. relacionado com o No. de referência.

Símbolo de indicação dos itens de serviço relacionados que continuam na página seguinte

Ref. Nº	N.O.S.	(Nº de referência) Item de Serviço	T.M.O.
2	**111118**	**Árvore de Comando**	**4,5**
	•	•	•
	•	•	•
+			

Símbolo de indicação na última linha

Indicação do bloco sem informação do T.M.O.

Ref. Nº	N.O.S.	(Nº de referência) Item de Serviço	T.M.O.
		Sem Informação	**–**

• Código N.O.S.

1	11	1	18	A
a	b	c	d	e

a) Código da categoria ..... Motor

b) Localização/código da função .... Motor superior

c) Código de serviço ..... Substituição

d) Número seqüencial de serviço .... (Código da unidade é mostrado através de letras)

..... Árvore de comando (Não há código definido para esta norma)

e) Código adicional ..... Balancim (Não há código definido para esta norma)

1	11	1	18	A
a		c		

a) Códigos da categoria e classificação

Código	Categoria
1	Motor
2	Transmissão
3	Combustível e Escapamento
4	Chassi e Carcaça
5	Direção/ Suspensão
6	Elétrica
7	Rodas/ Freios
8	Controles/ Instrumentos
9	–
0	–

c) Códigos de serviço e classificação

Código	Categoria de Serviço
1	Substituição, Remoção/ Instalação, Troca
2	Revisão
3	Ajuste / Balanceamento
4	(Serviços relacionados à Pintura: Camada Superior)
5	Teste, Inspeção/ Diagnóstico, Medição, Verificação
6	(Serviços relacionados à Revisão: Recondicionamento)
7	(Serviços relacionados à Revisão: Reapertos)
8	(Resurface)
9	(Serviços relacionados à Pintura: Acabamento)
0	Reparo, Limpeza, Sangria de Ar

Principais itens de serviço sem a utilização de peças adicionais
(1)Remoção/ Instalação, (2) Ajuste, (3) Verificação/ Medição
(4) Revisão, (5) Outros Serviços

M: Motor, C: Chassi

*** SERVIÇOS EXCETO SUBSTITUIÇÃO DE PEÇAS**

(1) Remoção e instalação

Relacione as peças removidas da motocicleta com a descrição

	N.O.S.	DESCRIÇÃO	T.M.O.
M	1101E5	**Montagem da inclinação do motor** **Remoção / Instalação** Inclui: Todos os ajustes necessários	3,2
	1111K0	**Montagem do cabeçote** **Remoção / Instalação**	4,2
	3111D5	**Conjunto da carcaça do acelerador** **Remoção / Instalação**	1,3
	1101E6	**Separação da árvore de manivelas** Inclui: Instalação do motor	5,6
	1161E6	**Montagem do radiador** **Remoção / Instalação**	0,9

(2) Ajuste

	N.O.S.	DESCRIÇÃO	T.M.O.
M	3143A0	**Marcha-lenta do motor - Ajuste**	0,1
	3113A2	**Sincronização da válvula de partida - Ajuste**	0,7
	1113A0	**Folga da válvula - Ajuste** Nota: Para 1 veículo	3,6
C	6163A0	**Alinhamento do farol**	0,1
	2133A0	**Corrente acionadora - Ajuste**	0,1
	7103A1	**Balanceamento da roda dianteira**	0,7
	7103A2	**Balanceamento da roda traseira**	0,7
	3113A3	**Operação do acelerador - Ajuste**	0,1

(3) Verificação, Medição

	N.O.S.	DESCRIÇÃO	T.M.O.
M	1115A0	**Pressão de compressão - Medição**	0,8
	1135A0	**Óleo do Motor - Inspeção** Exclui: Troca de Óleo	0,1
C	7115A0	**Operação do Freio - Teste**	0,1
	6105A0	**Bateria, verificação do eletrólito nível e peso**	0,2

(5) Outros Serviços

	N.O.S.	DESCRIÇÃO	T.M.O.
M	1130A2	**Filtro de Óleo - Limpeza**	1,3
C	7110A0	**Freio Dianteiro - Sangria de Ar**	0,2
	7110A1	**Freio Traseiro - Sangria de Ar**	0,5
	1151E7	**Líquido de Arrefecimento - Troca**	0,6

GRUPO DO MOTOR

M-1 Tampa do Cabeçote

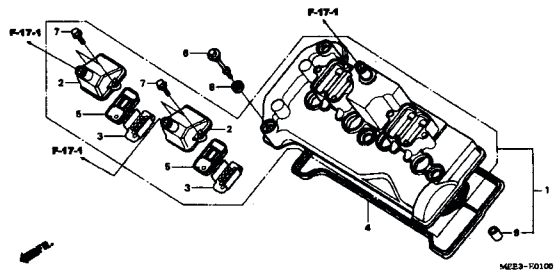

M-2 Cabeçote

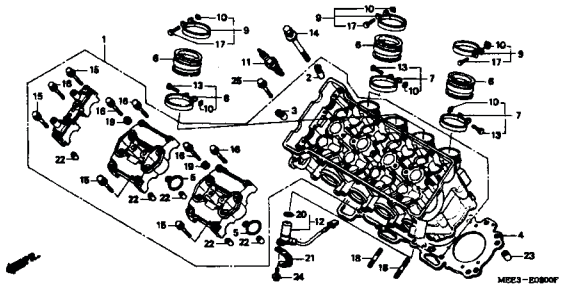

M-3 Árvore de Comando / Válvulas

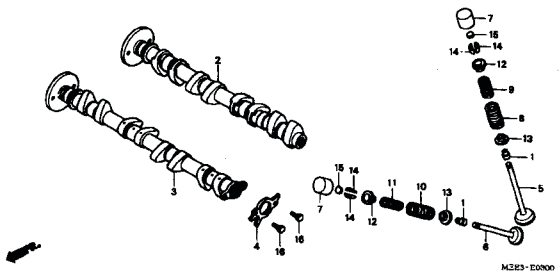

M-4 Corrente de Comando / Tensor

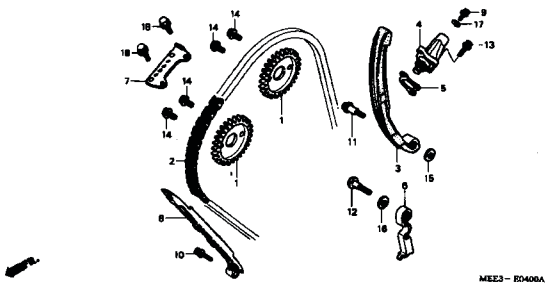

M-5 Tampa Lateral Direita

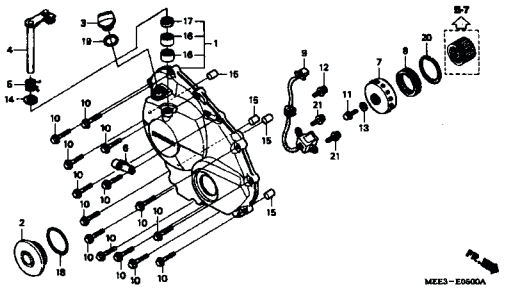

M-6 Embreagem

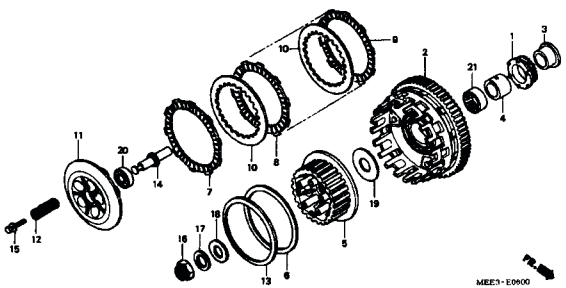

M-7 Embreagem de Partida

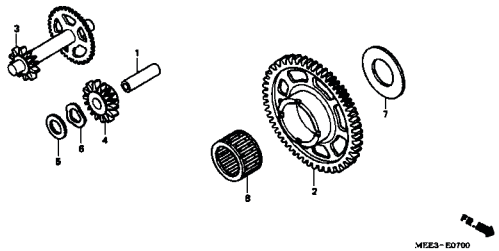

M-8 Tampa do Gerador

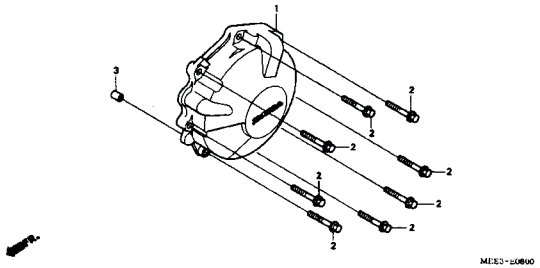

M-9 Gerador

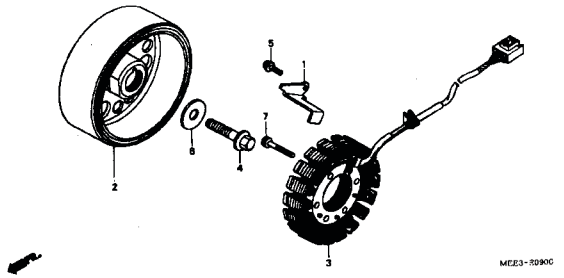

GRUPO DO MOTOR

M-10 Bomba D'Água

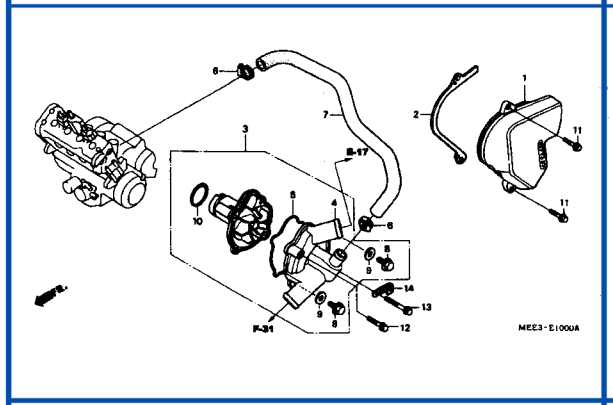

M-11 Motor de Partida

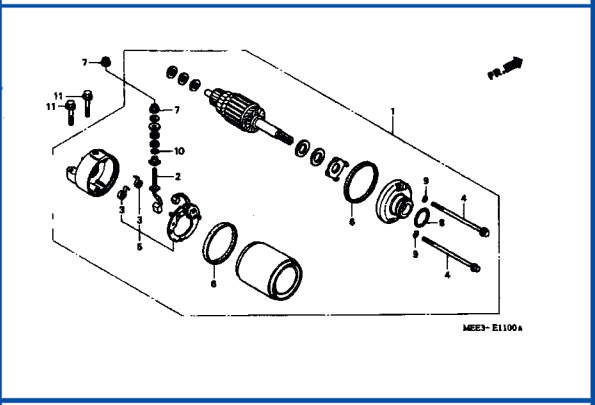

M-12 Cárter / Bomba de Óleo

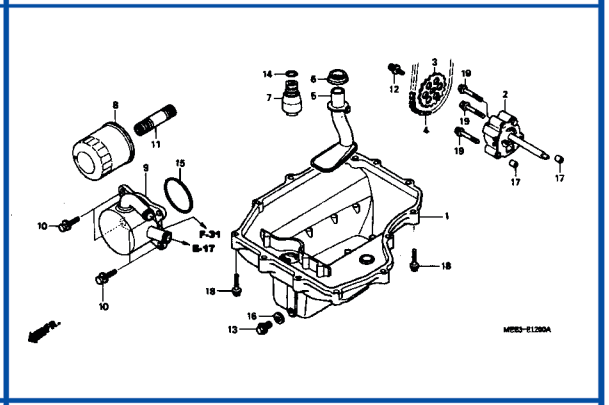

M-13 Carcaça

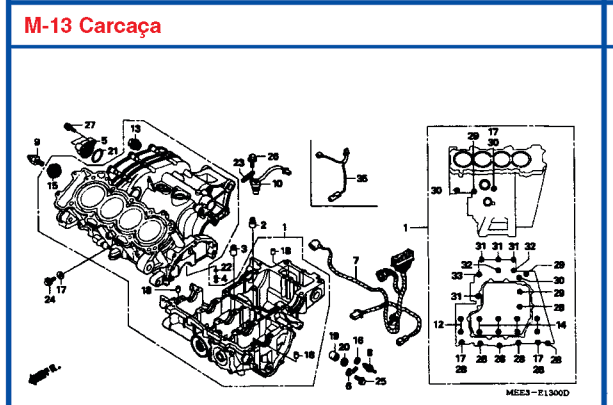

M-14 Árvore de Manivelas / Pistão

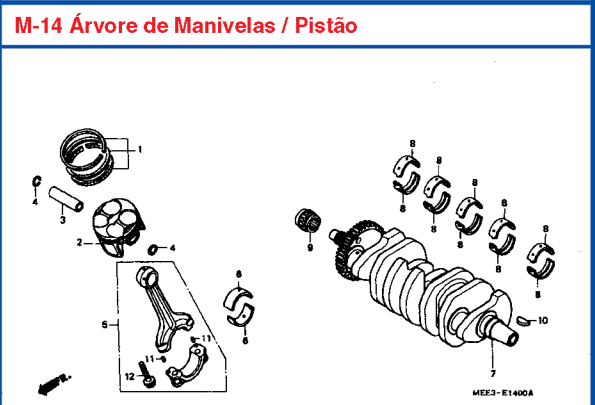

M-15 Transmissão

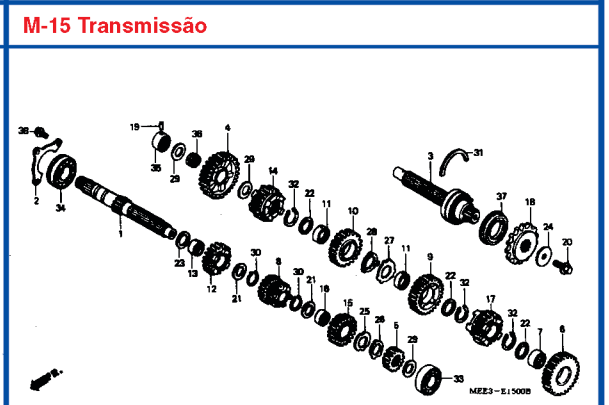

M-16 Eixo Seletor de Marchas

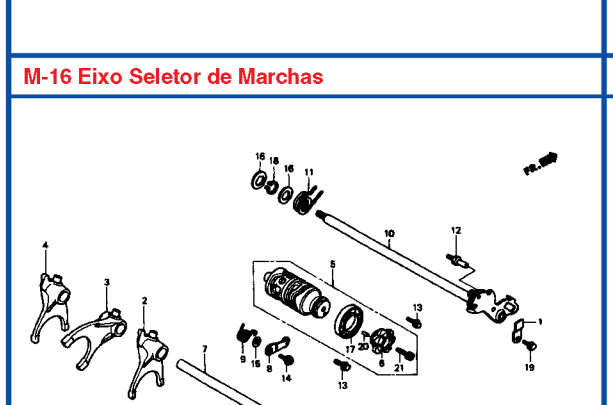

M-17 Termostato

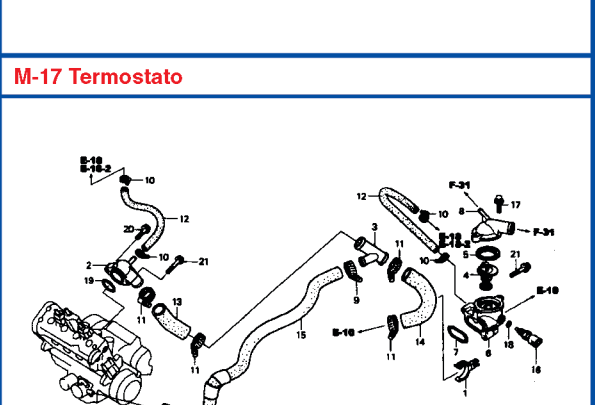

M-18 Carcaça de Aceleração (CBR600RR3/4)

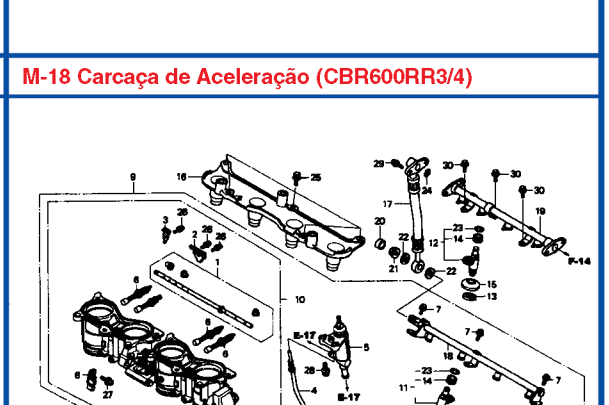

2

GRUPO DO MOTOR

M-18-1 Carcaça de Aceleração (Tubulação)

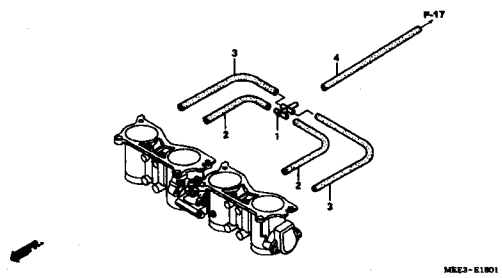

M-18-2 Carcaça de Aceleração (CBR600RR5/6)

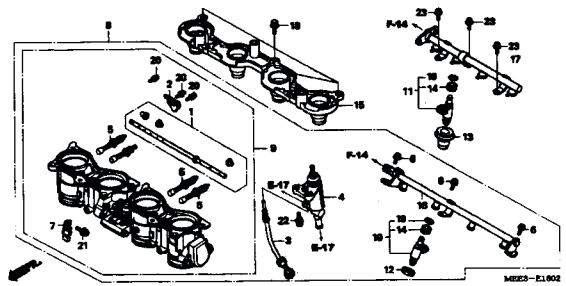

EOP-1 Jogo de Juntas A

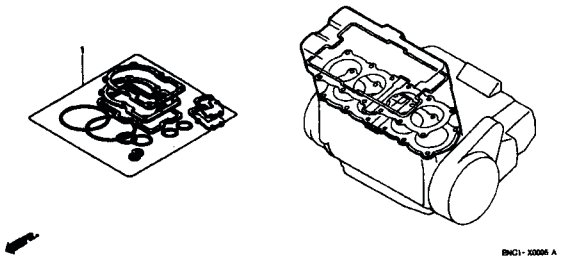

EOP-2 Jogo de Juntas B

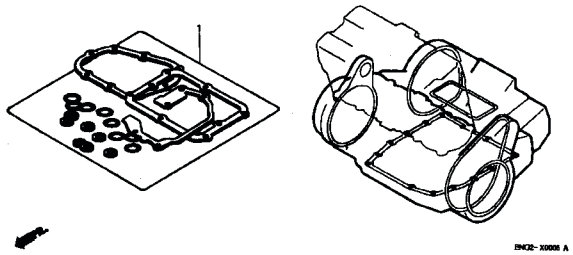

GRUPO DO CHASSI

C-1 Farol

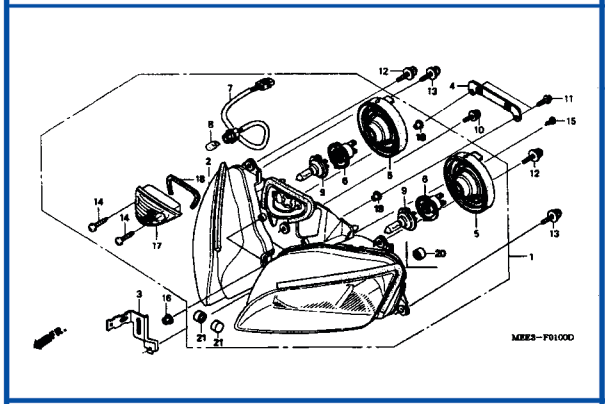

C-2 Instrumentos

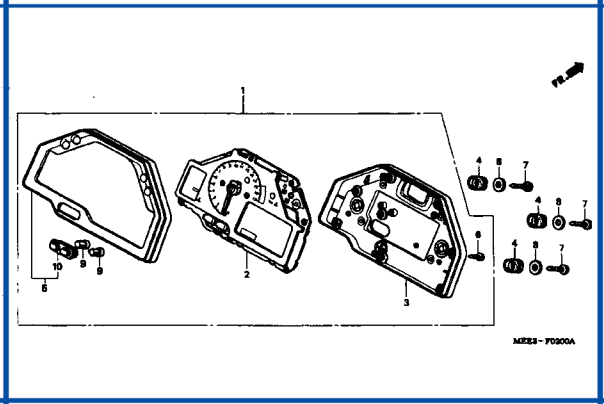

C-3 Alavanca do Guidão / Cabos / Interruptores

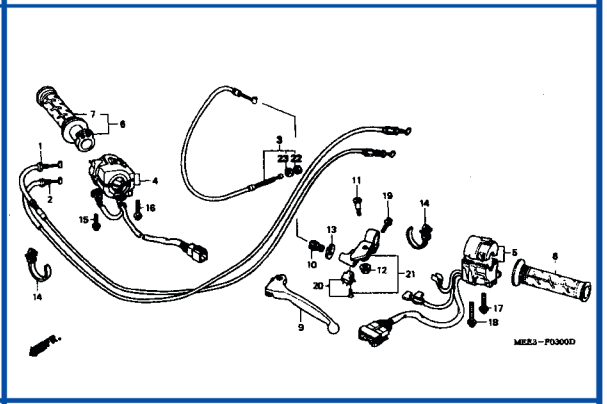

C-4 Cilindro Mestre do Freio Dianteiro (CBR600RR3/4)

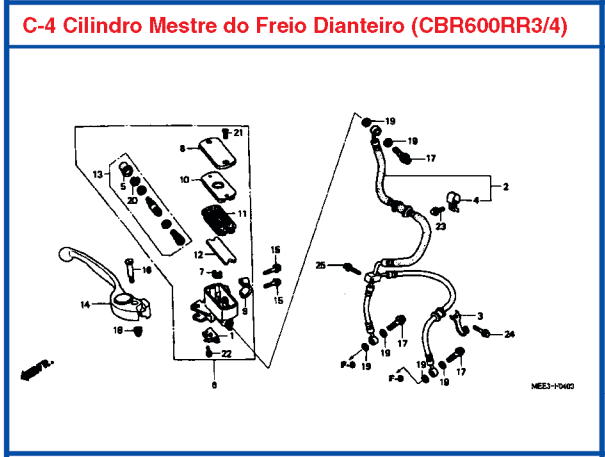

C-4-1 Cilindro Mestre do Freio Dianteiro (CBR600RR5/6)

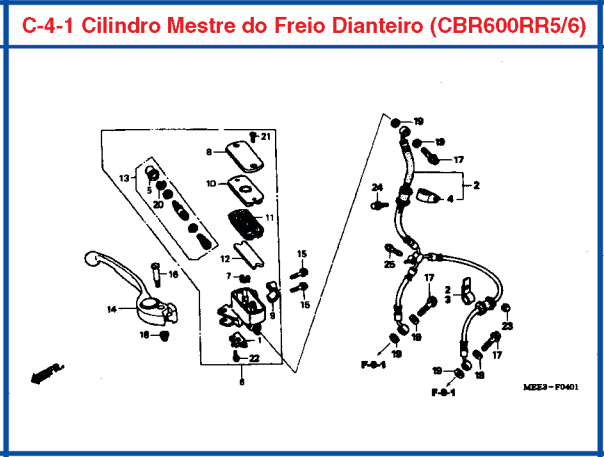

C-5 Guidão / Mesa Superior

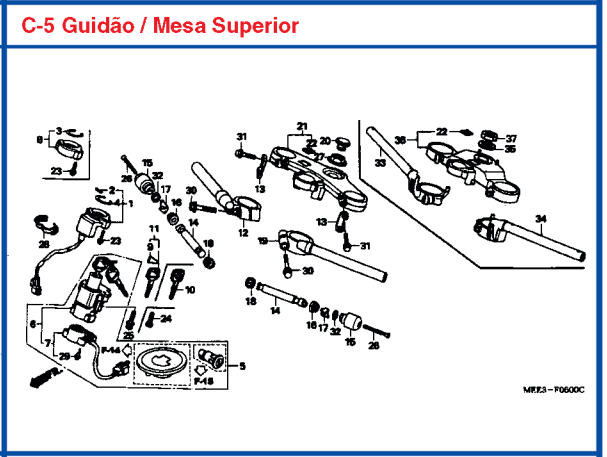

C-6 Coluna de Direção (CBR600RR3/4)

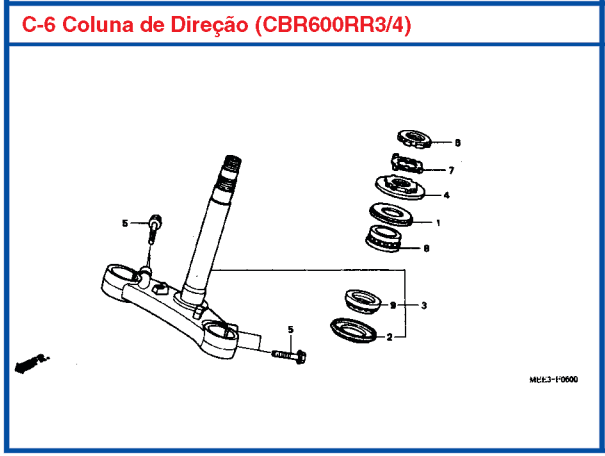

C-6-1 Coluna de Direção (CBR600RR5/6)

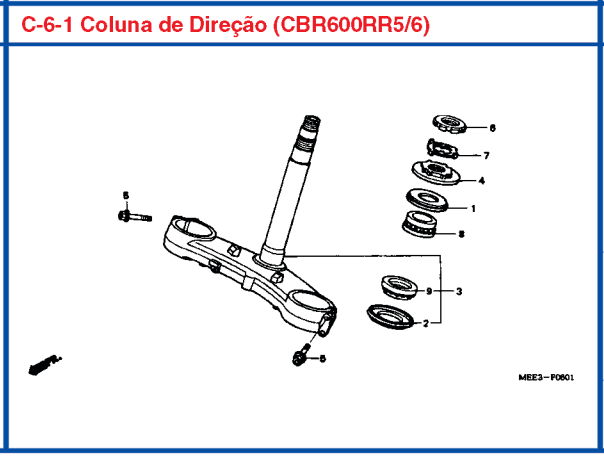

C-7 Pára-lama Dianteiro (CBR600RR3/4)

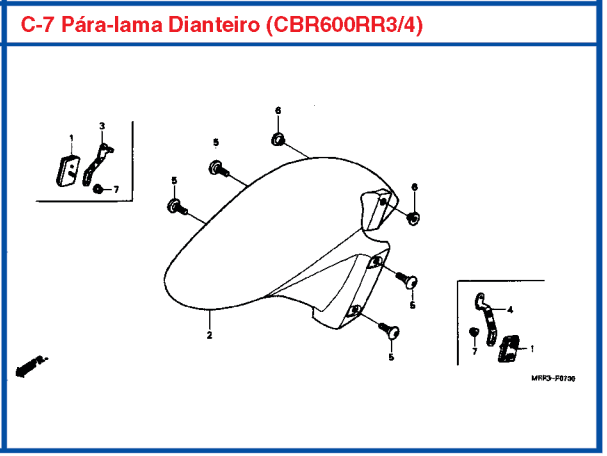

GRUPO DO CHASSI

C-7-1 Pára-lama Dianteiro (CBR600RR5/6)

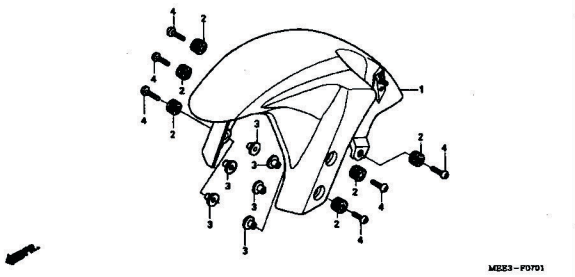

C-8 Garfo Dianteiro (CBR600RR3/4)

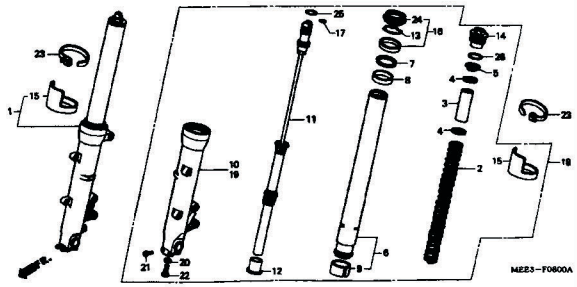

C-8-1 Garfo Dianteiro (CBR600RR5/6)

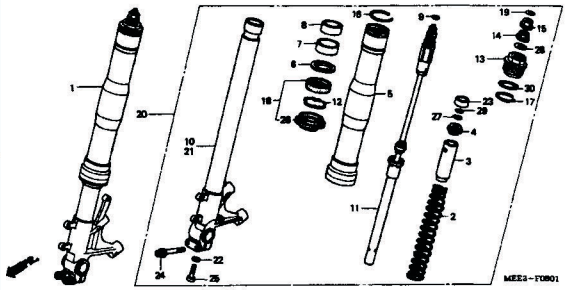

C-9 Cáliper do Freio Dianteiro (CBR600RR3/4)

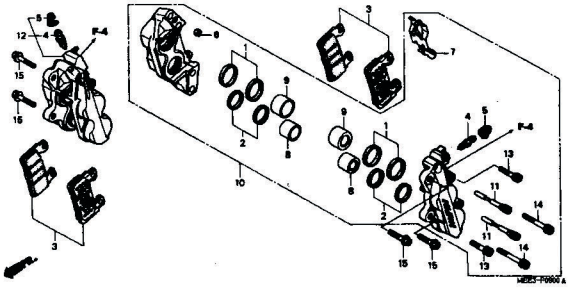

C-9-1 Cáliper do Freio Dianteiro (CBR600RR5/6)

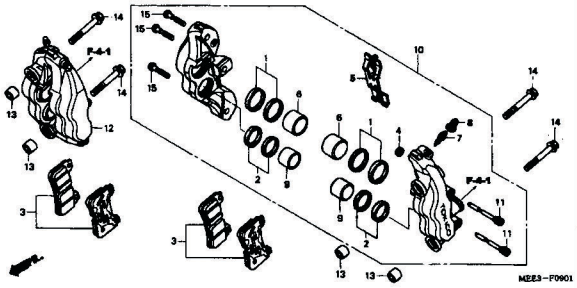

C-10 Roda Dianteira

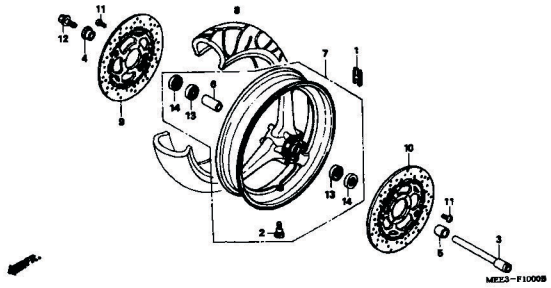

C-11 Cilindro Mestre do Freio Traseiro

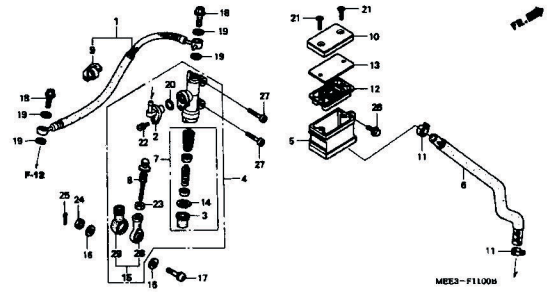

C-12 Cáliper do Freio Traseiro

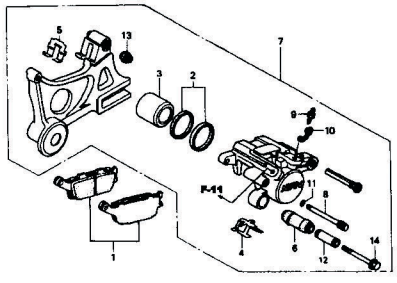

C-13 Roda Traseira

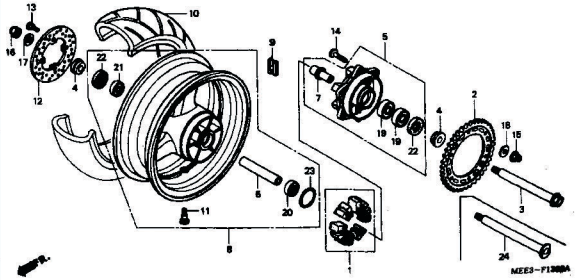

GRUPO DO CHASSI

C-14 Tanque de Combustível

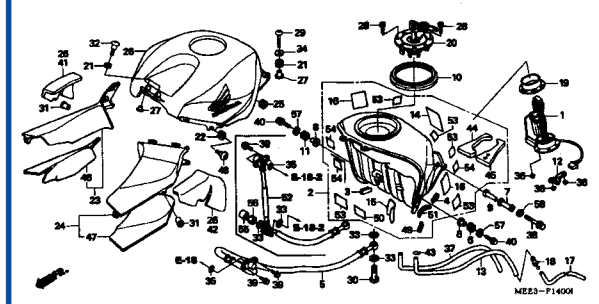

C-15 Assento

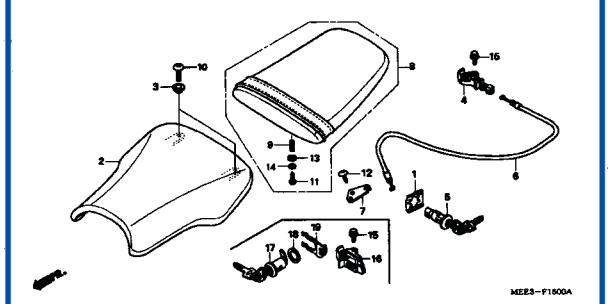

C-16 Rabeta (CBR600RR3/4)

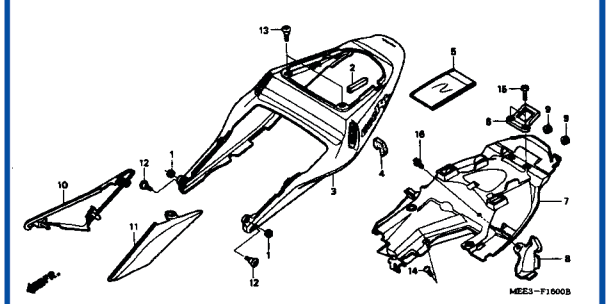

C-16-1 Rabeta (CBR600RR5/6)

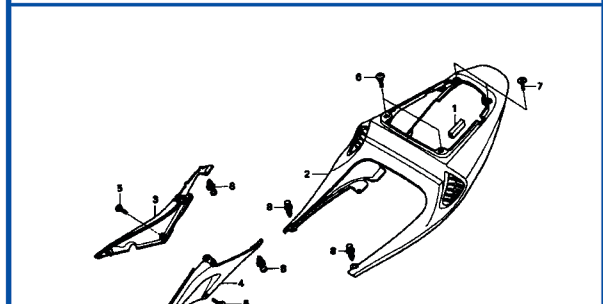

C-17 Filtro de Ar

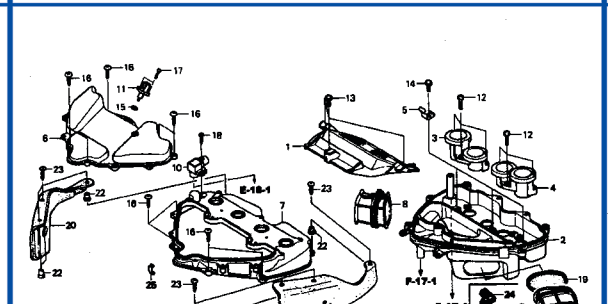

C-17-1 Válvula de Controle de Injeção de Ar

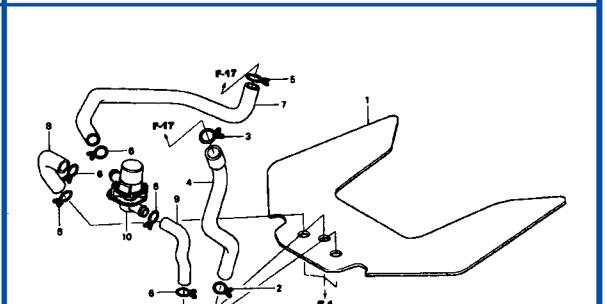

C-18 Escapamento (CBR600RR3/4)

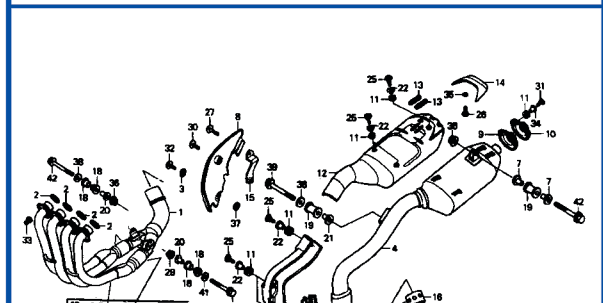

C-18-1 Escapamento (CBR600RR5/6)

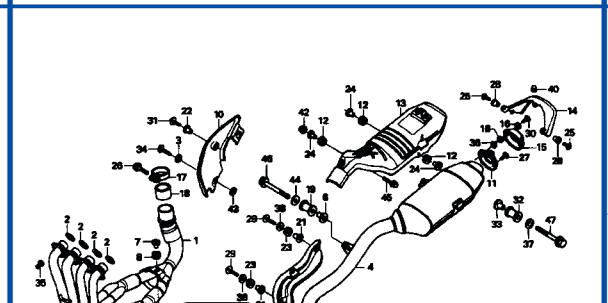

C-19 Pedal do Freio / Pedal do Câmbio

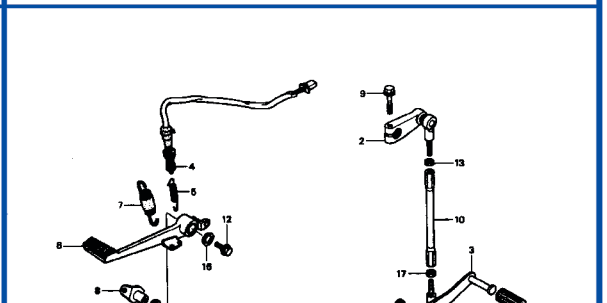

GRUPO DO CHASSI

C-20 Pedal de Apoio (CBR600RR3/4)

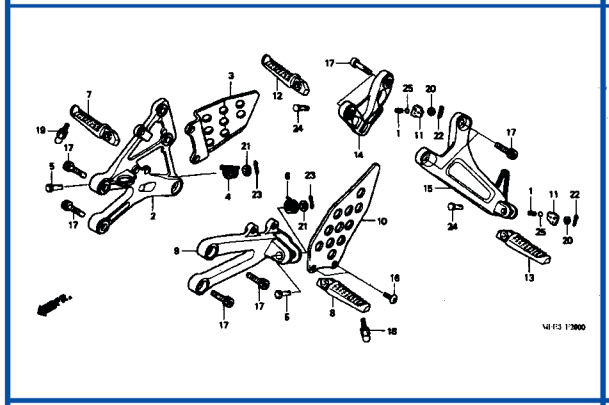

C-20-1 Pedal de Apoio (CBR600RR5/6)

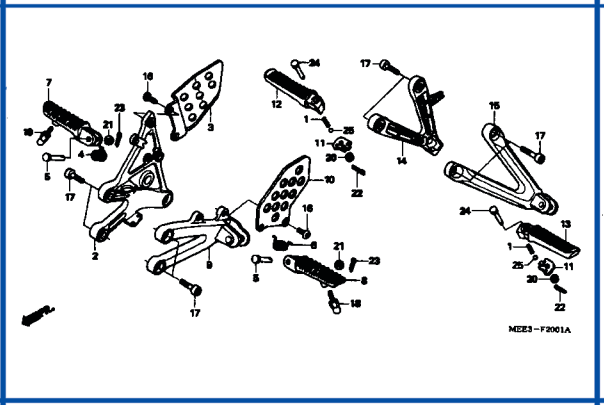

C-21 Cavalete Lateral

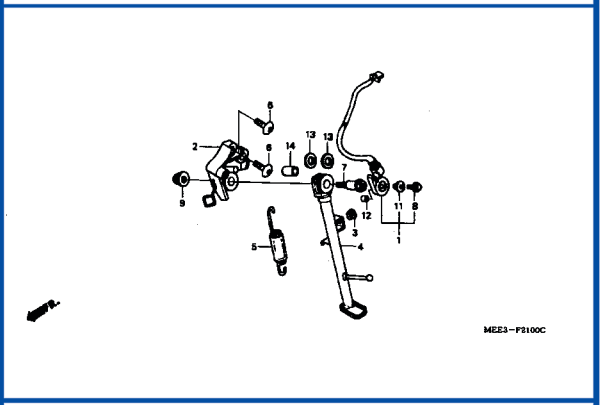

C-22 Garfo Traseiro (CBR600RR3/4)

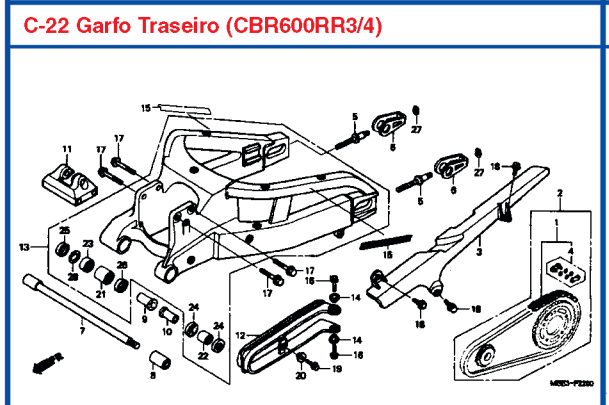

C-22-1 Garfo Traseiro (CBR600RR5/6)

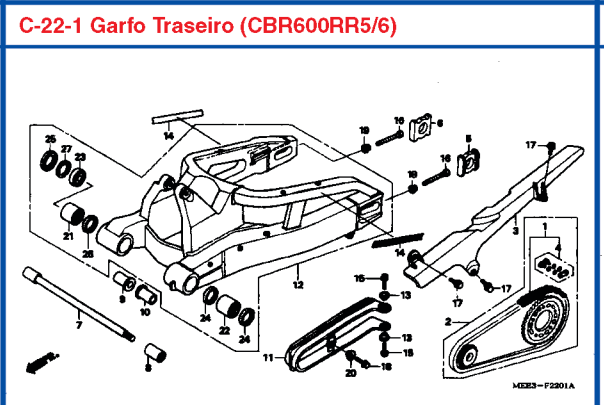

C-23 Amortecedor Traseiro

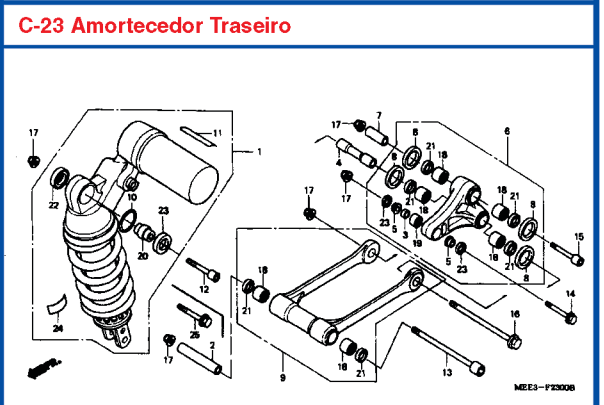

C-24 Pára-lama Taseiro (CBR600RR3/4)

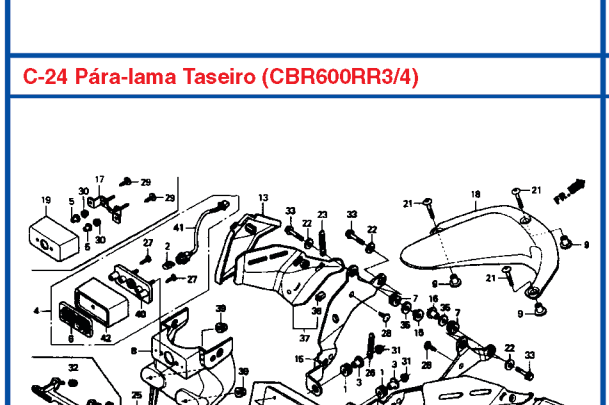

C-24-1 Pára-lama Traseiro (CBR600RR5/6)

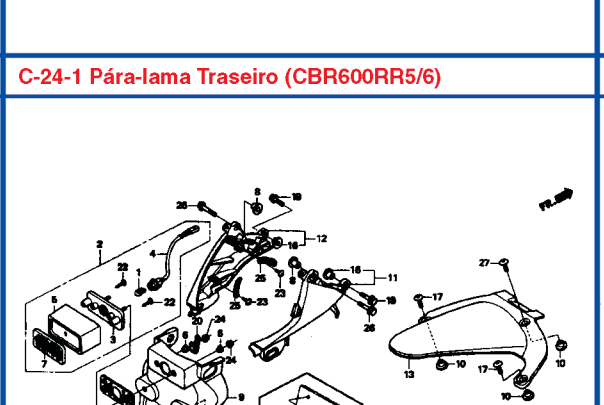

C-25 Sinalizador (Exceto CM)

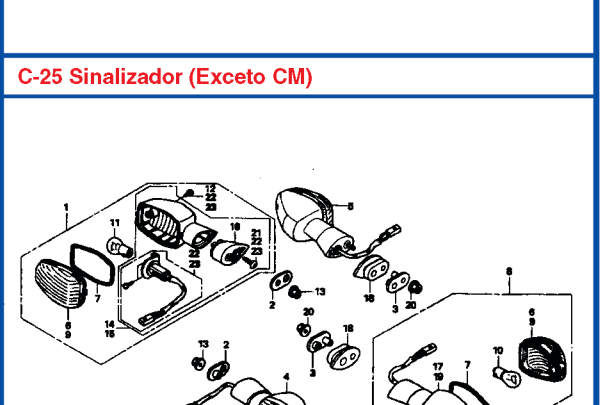

GRUPO DO CHASSI

C-25-1 Sinalizador (CM)

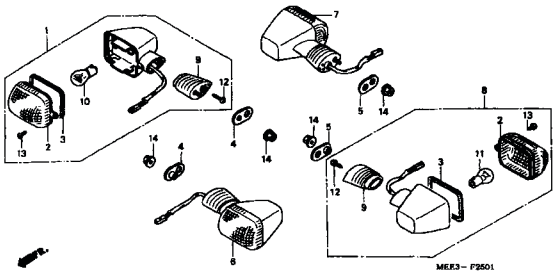

C-26 Lanterna Traseira

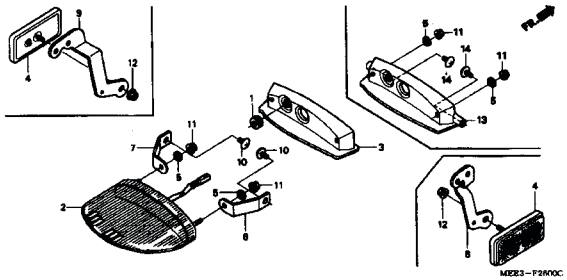

C-27 Bateria (CBR600RR3/4)

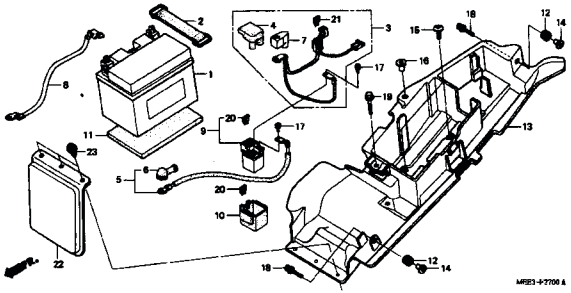

C-27-1 Bateria (CBR600RR5/6)

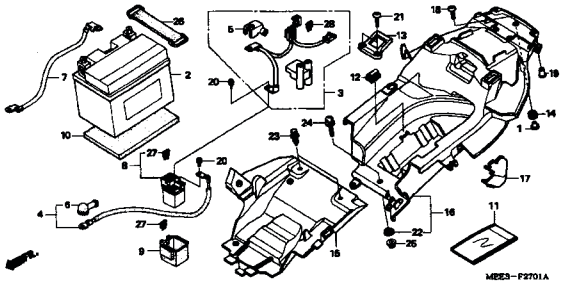

C-28 Fiação Principal

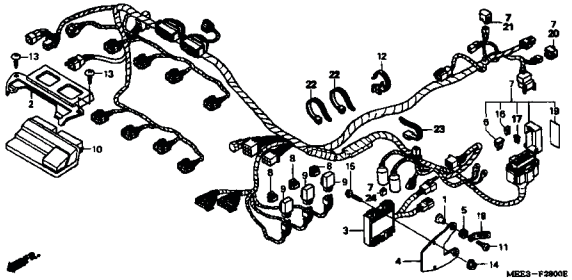

C-28-1 Sub-fiação

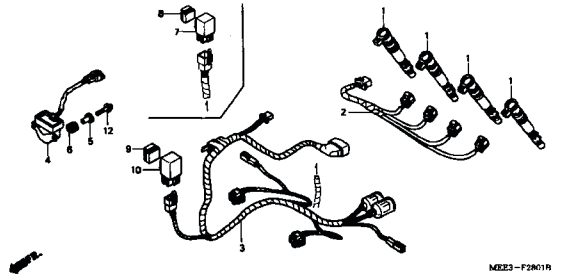

C-29 Chassi (CBR600RR3/4)

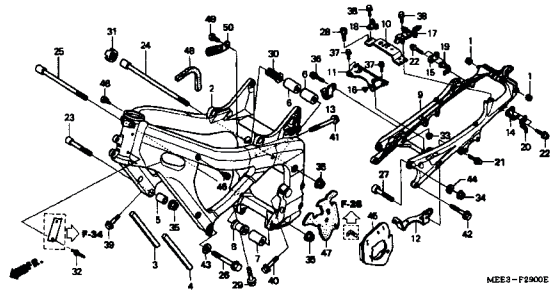

C-29-1 Chassi (CBR600RR5/6)

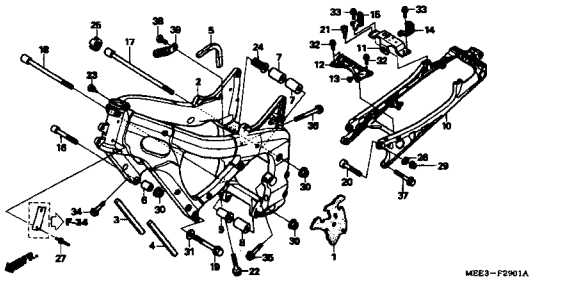

C-30 Ferramentas

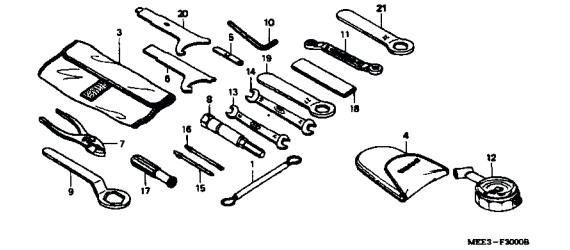

3

GRUPO DO CHASSI

C-31 Radiador

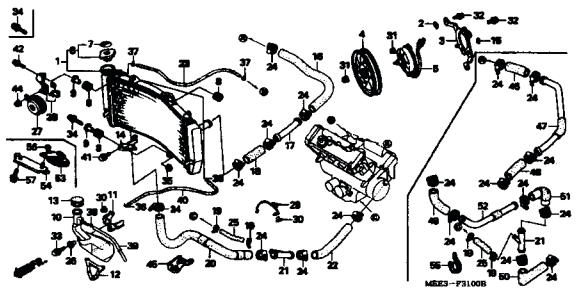

C-32 Carenagem Superior (CBR600RR3/4)

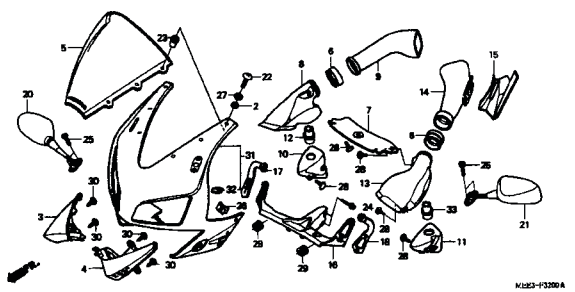

C-32-1 Carenagem Superior (CBR600RR5/6)

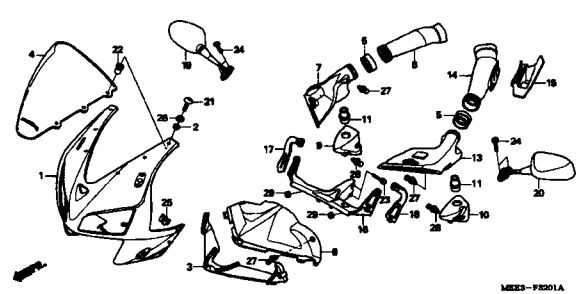

C-33 Carenagem Inferior

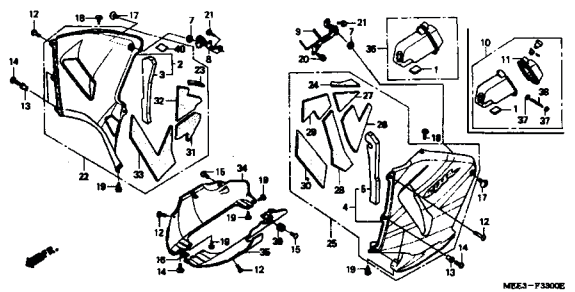

C-34 Etiqueta Precaução

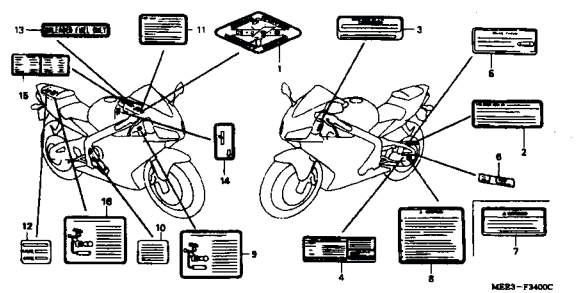

C-35 Faixa (1)

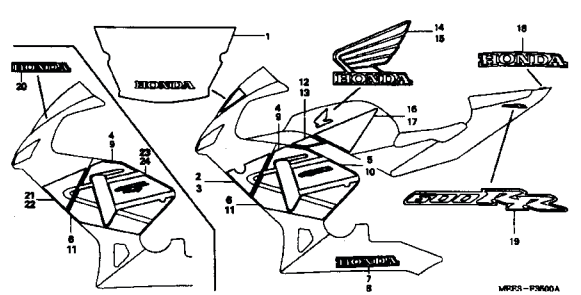

C-35-1 Faixa (2)

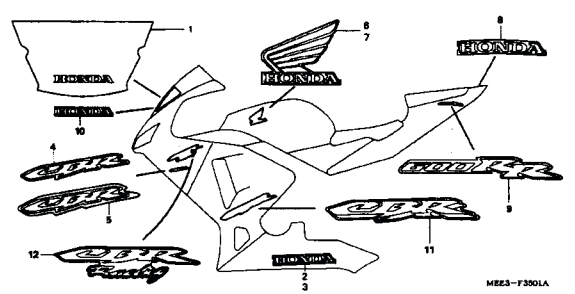

C-35-2 Faixa (3)

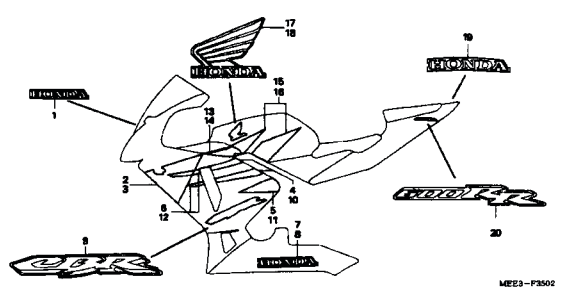

C-35-3 Faixa (4)

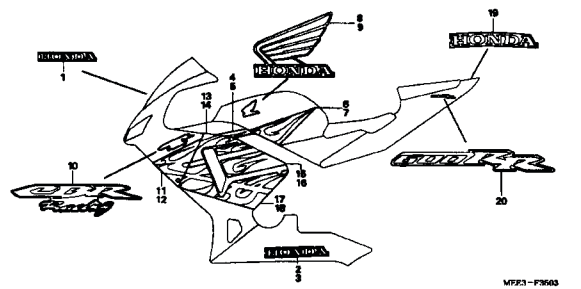

M-1 Tampa do Cabeçote

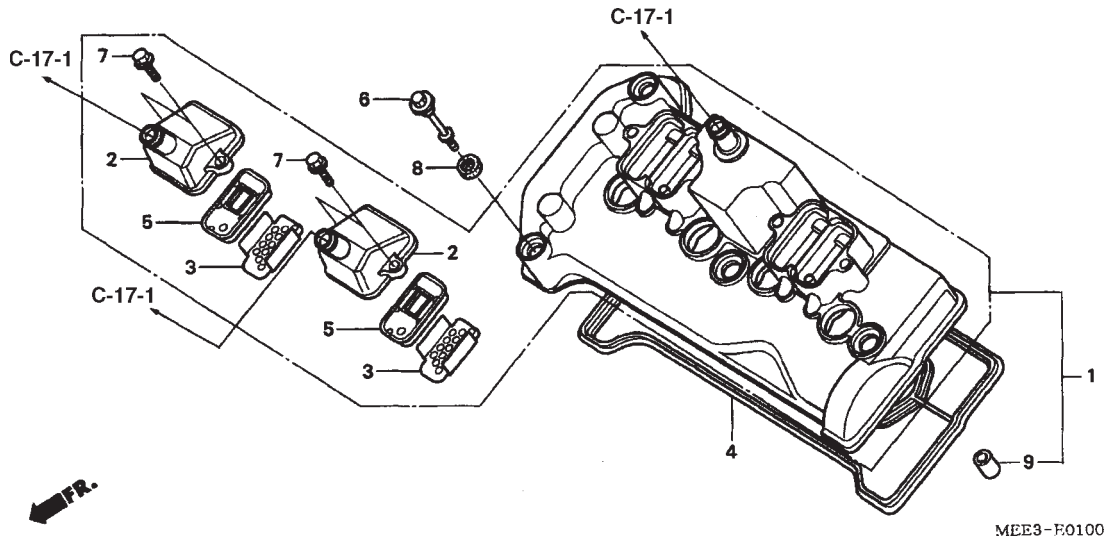

Ref. Nº	N.O.S	Descrição	T.M.O
1	1111C4	Tampa, Cabeçote	2,0
4	1111D2	Junta, Tampa Cabeçote	2,0
5		(3)	
	314125	Válvula, Verificação PAIR	1,0
		• Nota: Mesmo tempo para duas unidades	
	3141A8	Válvula, Verificação PAIR	
		: Para 1 veículo	1,3

Ref. Nº	Nº da peça	Descrição	Qtd. CBR600RR 3	4	5	6	Nº de série		Nota
1	12310-MEE-000	Tampa, Comp., Cabeçote	1	1	–	–			
	12310-MEE-D00		–	–	1	1			
2	12331-MEE-000	Tampa Válvula Alívio	2	2	2	2			
3	12341-MAT-750	Placa (AI)	4	4	4	4			
4	12391-MEE-000	Junta Comp., Tampa Cabeçote	1	1	1	1			
5	18601-MCJ-000	Válvula, Comp., Alívio	4	4	4	4			
6	90002-MY5-850	Parafuso, Tampa Cabeçote	4	4	4	4			
7	90020-ZC3-000	Parafuso, Flange, 6 x 20.	4	4	4	4			
8	90543-MV9-670	Coxim, Fixação	4	4	4	4			
9	94301-08140	Pino, Guia, 8 x 14	4	4	4	4			

M-2 Cabeçote

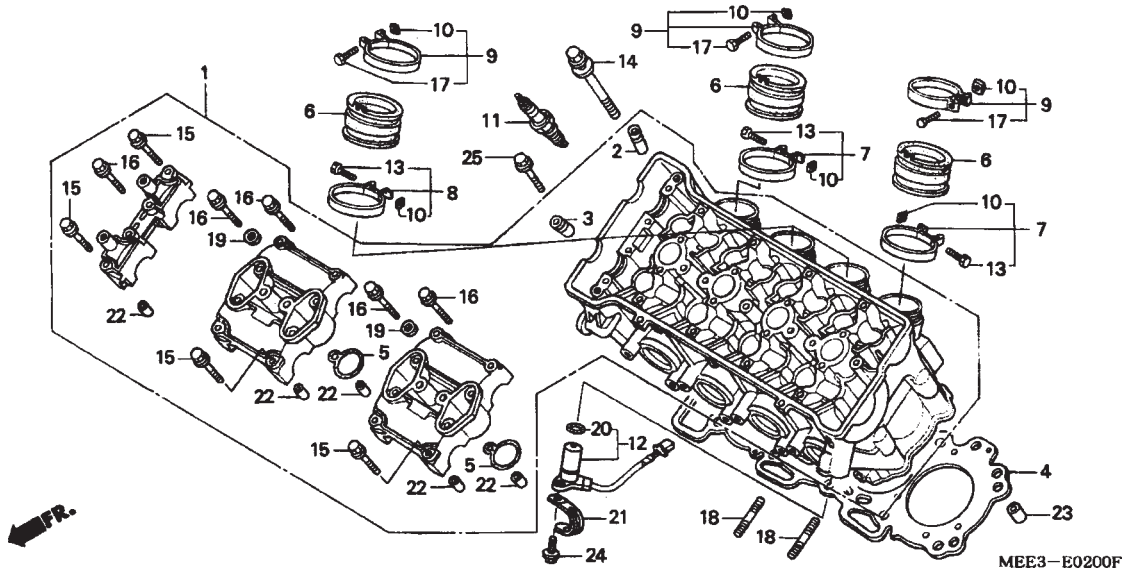

Ref. Nº	N.O.S	Descrição	T.M.O
1	111106	Cabeçote	8,1
		• Inclui: Remoção e instalação do motor	
		• Inclui: Ajuste e limpeza	
2	1111L9	Guia, Válvula Admissão (uma)	5,1
		• Inclui: Remoção e instalação do motor	
		• Inclui: Retífica	
	1111L9A	• Substituição da válvula de admissão	2,1
	1111M9	Guia, Válvula :Para 1 veículo	9,6
		• Inclui: Remoção e instalação do motor	
		• Inclui: Retífica	
		• Inclui: Ajuste e limpeza	
3	1111M0	Guia Válvula Escape (uma)	5,1
		• Inclui: Remoção e instalação do motor	
		• Inclui: Retífica	
	1111M0A	• Substituição da válvula de escape	2,1
4	111115	Junta, Cabeçote	4,2
		• Inclui: Remoção e instalação do motor	
6	311131	Coletor, Carcaça Aceleração/Carburador	1,3
	3111B6	Coletor, Carcaça Aceleração/ Carburador :Para 1 veículo	1,4
11	614130	Vela, Ignição	0,8
		• Nota: Mesmo tempo para duas unidades ou mais	
	6141B2	Vela, Ignição :Para 1 veículo	0,8
12	614007	Gerador, Pulsos	0,5

Ref. Nº	Nº da peça	Descrição	Qtd. CBR600RR 3	4	5	6	Nº de série		Nota
1	12010-MEE-000	Cabeçote, Comp.	1	1	–	–			
	12010-MEE-D00		–	–	1	1			
2	12204-MBW-305	Guia, Válvula Admissão (O.S.)	8	8	8	8			
3	12204-MBW-305	Guia, Válvula Escape (O.S.)	8	8	8	8			
4	12251-MEE-003	Junta, Cabeçote	1	1	–	–			
			–	–	1	–			E, ED, EK, F, G, KO, MX, U
	12251-MEE-013		–	–	1	–			BR
			–	–	–	1			
5	12395-MBW-003	Junta, Plugue	4	4	4	4			
6	16210-MEE-620	Coletor, Carcaça Aceleração	4	4	–	–			F
	16210-MEE-700		4	4	–	–			KO
	16211-MEE-000		–	–	4	–			BR
			4	4	4	4			E, ED, EK, G, MX, U
			4	4	–	4			BR, CM
			–	–	4	4			KO
	16210-MEE-F00	Coletor Comp., Carcaça Aceleração	–	–	4	4			F
7	16217-MEE-000	Presilha A, Coletor	2	2	2	2			
8	16218-MEE-000	Presilha B, Coletor	2	2	2	2			
9	16219-MEE-000	Presilha C, Coletor	4	4	4	4			
10	16222-MV4-300	Porca, Quadrada, 5 mm	8	8	8	8			
11	31912-MEE-671	Vela, Ignição (IMR9C-9HE) (NGK)	4	–	–	–			
	31912-MBW-E11	Vela, Ignição (IMR9C-9H) (NGK)	4	4	–	–			BR, E, ED, F, G, MX, U
			4	–	–	–			KO
	31922-MBW-E12	Vela, Ignição (VUH27D) (DENSO)	–	–	4	4			BR, E, ED, F, G, MX, U
			4	–	–	–			KO
			–	–	4	4			
	31911-MBW-E11	Vela, Ignição (IMR8C-9H) (NGK)	–	4	–	–			KO

M-2 Cabeçote

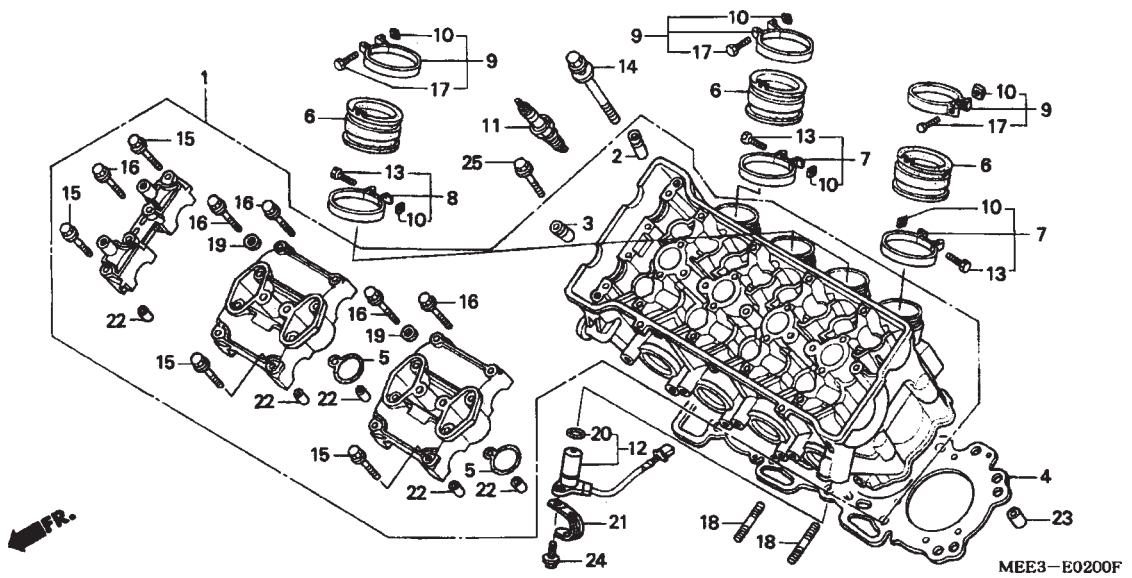

Ref. Nº	N.O.S Nº	Descrição	T.M.O

Ref. Nº	Nº da peça	Descrição	Qtd. CBR600RR 3	4	5	6	Nº de série		Nota
	31921-MBW-E12	Vela, Ignição (VUH24D) (DENSO)	–	4	–	–			KO
	31912-MEL-003	Vela, Ignição (IMR9C-9HES) (NGK)	–	–	4	4			
12	36140-MEE-000	Pulsador, Comando	1	–	–	–			
			–	1	–	–		2112785	
	36140-MEE-003		–	1	–	–	2112786		
			–	–	1	1			
13	90006-MEE-000	Parafuso, Trava, 5 x 30	4	4	4	4			
14	90007-MBW-000	Parafuso, Arruela, 9 x 90	10	10	10	10			
15	90017-MA6-000	Parafuso, Flange, 6 x 45,5	6	6	6	6			
16	90019-MA6-000	Parafuso, Flange, 6 x 39,5	14	14	14	14			
17	90023-MM5-000	Parafuso, Trava, 5 x 28	4	4	4	4			
18	90035-MM5-000	Prisioneiro, 8 x 24	8	8	8	8			
19	90463-ML7-000	Arruela, Vedação, 6,5 mm	8	8	8	8			
20	91309-PX4-003	Anel, Vedação, 16 x 2,1 (NOK)	1	1	1	1			
21	91410-679-000	Presilha, 2 x 60	1	1	1	1			
22	94301-08200	Pino, Guia, 8 x 20	10	10	10	10			
23	94301-10160	Pino, Guia, 10 x 16	2	2	2	2			
24	95701-06018-07	Parafuso, Flange, 6 x 18	1	1	1	1			
25	96001-06045-00	Parafuso, Flange, 6 x 45	2	2	2	2			

M-3 Árvore de Comando / Válvulas

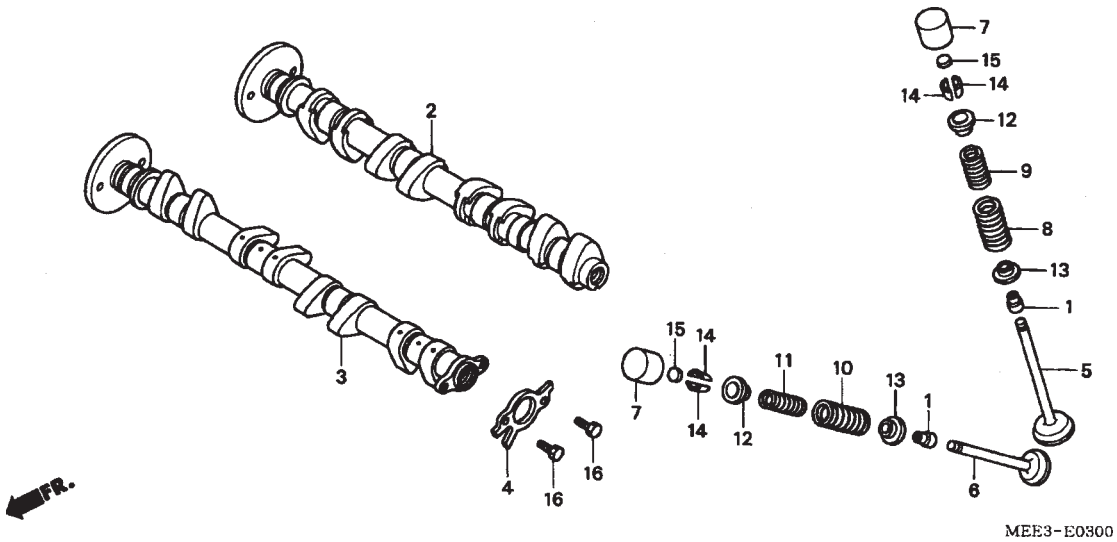

Ref. Nº	N.O.S	Descrição	T.M.O
2	1111E5	Árvore Comando :Admissão	3,2
		• Inclui: Ajuste e limpeza	
	1111T4	Árvore Comando :Para 1 veículo	3,8
		• Inclui: Ajuste e limpeza	
3	1111E6	Árvore Comando :Escape	3,2
		• Inclui: Ajuste e limpeza	
5	1111N0	Válvula, Admissão (uma)	4,6
		• Inclui: Remoção e instalação do motor	
		• Inclui: Retífica	
		• Exclui: Substituição da guia da válvula	
	1111N0A	Substitua todas válvulas de admissão e adicione	1,4
	1111P0	Válvula :Para 1 veículo	7,6
		• Inclui: Remoção e instalação do motor	
		• Inclui: Retífica	
		• Exclui: Substituição da guia da válvula	
6	1111N1	Válvula, Escape (uma)	4,6
		• Inclui: Remoção e instalação do motor	
		• Inclui: Retífica	
		• Exclui: Substituição da guia da válvula	
	1111N1A	Substitua todas válvulas de escape e adicione	1,4

Ref. Nº	Nº da peça	Descrição	Qtd. CBR600RR 3	4	5	6	Nº de série		Nota
1	12209-KT7-013	Retentor, Haste Válvulas	16	16	–	–			
	12209-MEE-D01		–	–	16	16			
2	14110-MEE-000	Árvore Comando, Admissão	1	1	–	–			BR, CM, E, ED, F, G, MX, U
			–	–	1	1			
	14110-MEE-700		1	1	–	–			KO
3	14210-MEE-000	Árvore Comando, Escape	1	1	–	–			BR, CM, E, ED, F, G, MX, U
			–	–	1	1			
	14210-MEE-700		1	1	–	–			KO
4	14405-MEE-000	Rotor, Pulsador	1	1	1	1			
5	14711-MEE-000	Válvula, Admissão	8	8	8	8			
6	14721-MEE-000	Válvula, Escape	8	8	8	8			
7	14731-MCJ-000	Acionador, Válvula	16	16	16	16			
8	14751-MEE-003	Mola Externa, Válvula Admissão	8	8	8	8			
9	14752-MEE-003	Mola Interna, Válvula Admissão	8	8	8	8			
10	14761-MEE-003	Mola Externa, Válvula Escape	8	8	8	8			
11	14762-MEE-003	Mola Interna, Válvula Escape	8	8	8	8			
12	14771-MEE-000	Retentor, Mola Válvula	16	16	16	16			
13	14775-MEE-000	Assento, Mola Válvula	16	16	16	16			
14	14781-MV9-671	Chaveta	32	32	32	32			
15	14901-KT7-013	Calço, Ajuste (1,200)	16	16	16	16			
	14902-KT7-013	Calço, Ajuste (1,225)	16	16	16	16			
	14903-KT7-013	Calço, Ajuste (1,250)	16	16	16	16			
	14904-KT7-013	Calço, Ajuste (1,275)	16	16	16	16			
	14905-KT7-013	Calço, Ajuste (1,300)	16	16	16	16			
	14906-KT7-013	Calço, Ajuste (1,325)	16	16	16	16			
	14907-KT7-013	Calço, Ajuste (1,350)	16	16	16	16			
	14908-KT7-013	Calço, Ajuste (1,375)	16	16	16	16			

M-3 Árvore de Comando / Válvulas

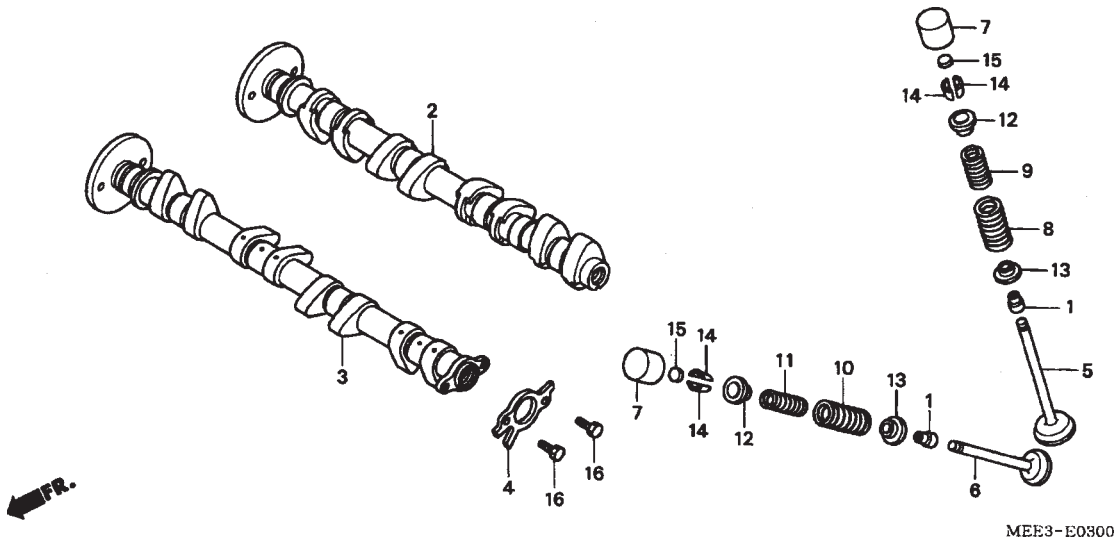

Ref. Nº	N.O.S	Descrição	T.M.O
9		(1, 8, 12, 13, 14)	
	1111P2	Mola, Válvula Admissão (uma)	4,4
		• Inclui: Remoção e instalação do motor	
	1111P2A	Substitua todas válvulas de admissão e adicione	0,7
	1111Q2	Mola, Válvula :Para 1 veículo	5,9
		• Inclui: Remoção e instalação do motor	
11		(1, 10, 12, 13, 14)	
	1111P3	Mola, Válvula Escape (um)	4,4
		• Inclui: Remoção e instalação do motor	
	1111P3A	Substitua todas válvulas de escape e adicione	0,7

Ref. Nº	Nº da peça	Descrição	Qtd. CBR600RR 3	4	5	6	Nº de série		Nota
(15)	14909-KT7-013	Calço, Ajuste (1,400)	16	16	16	16			
	14910-KT7-013	Calço, Ajuste (1,425)	16	16	16	16			
	14911-KT7-013	Calço, Ajuste (1,450)	16	16	16	16			
	14912-KT7-013	Calço, Ajuste (1,475)	16	16	16	16			
	14913-KT7-013	Calço, Ajuste (1,500)	16	16	16	16			
	14914-KT7-013	Calço, Ajuste (1,525)	16	16	16	16			
	14915-KT7-013	Calço, Ajuste (1,550)	16	16	16	16			
	14916-KT7-013	Calço, Ajuste (1,575)	16	16	16	16			
	14917-KT7-013	Calço, Ajuste (1,600)	16	16	16	16			
	14918-KT7-013	Calço, Ajuste (1,625)	16	16	16	16			
	14919-KT7-013	Calço, Ajuste (1,650)	16	16	16	16			
	14920-KT7-013	Calço, Ajuste (1,675)	16	16	16	16			
	14921-KT7-013	Calço, Ajuste (1,700)	16	16	16	16			
	14922-KT7-013	Calço, Ajuste (1,725)	16	16	16	16			
	14923-KT7-013	Calço, Ajuste (1,750)	16	16	16	16			
	14924-KT7-013	Calço, Ajuste (1,775)	16	16	16	16			
	14925-KT7-013	Calço, Ajuste (1,800)	16	16	16	16			
	14926-KT7-013	Calço, Ajuste (1,825)	16	16	16	16			
	14927-KT7-013	Calço, Ajuste (1,850)	16	16	16	16			
	14928-KT7-013	Calço, Ajuste (1,875)	16	16	16	16			
	14929-KT7-013	Calço, Ajuste (1,900)	16	16	16	16			
	14930-KT7-013	Calço, Ajuste (1,925)	16	16	16	16			
	14931-KT7-013	Calço, Ajuste (1,950)	16	16	16	16			
	14932-KT7-013	Calço, Ajuste (1,975)	16	16	16	16			
	14933-KT7-013	Calço, Ajuste (2,000)	16	16	16	16			
	14934-KT7-013	Calço, Ajuste (2,025)	16	16	16	16			
	14935-KT7-013	Calço, Ajuste (2,050)	16	16	16	16			
	14936-KT7-013	Calço, Ajuste (2,075)	16	16	16	16			

M-3 Árvore de Comando / Válvulas

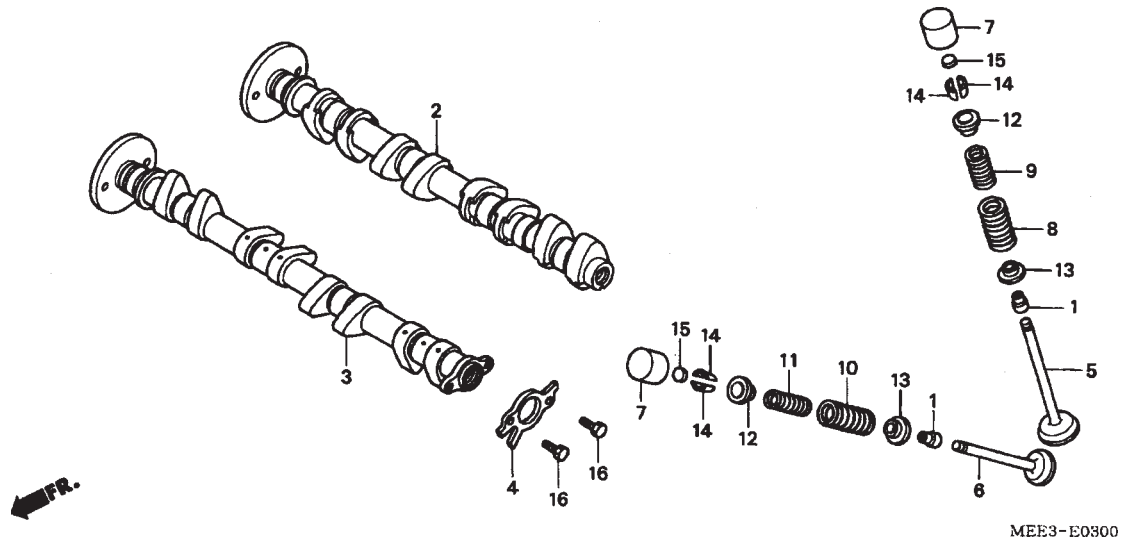

Ref. Nº	N.O.S	Descrição	T.M.O

Ref. Nº	Nº da peça	Descrição	Qtd. CBR600RR 3	4	5	6	Nº de série		Nota
(15)	14937-KT7-013	Calço, Ajuste (2,100)	16	16	16	16			
	14938-KT7-013	Calço, Ajuste (2,125)	16	16	16	16			
	14939-KT7-013	Calço, Ajuste (2,150)	16	16	16	16			
	14940-KT7-013	Calço, Ajuste (2,175)	16	16	16	16			
	14941-KT7-013	Calço, Ajuste (2,200)	16	16	16	16			
	14942-KT7-013	Calço, Ajuste (2,225)	16	16	16	16			
	14943-KT7-013	Calço, Ajuste (2,250)	16	16	16	16			
	14944-KT7-013	Calço, Ajuste (2,275)	16	16	16	16			
	14945-KT7-013	Calço, Ajuste (2,300)	16	16	16	16			
	14946-KT7-013	Calço, Ajuste (2,325)	16	16	16	16			
	14947-KT7-013	Calço, Ajuste (2,350)	16	16	16	16			
	14948-KT7-013	Calço, Ajuste (2,375)	16	16	16	16			
	14949-KT7-013	Calço, Ajuste (2,400)	16	16	16	16			
	14950-KT7-013	Calço, Ajuste (2,425)	16	16	16	16			
	14951-KT7-013	Calço, Ajuste (2,450)	16	16	16	16			
	14952-KT7-013	Calço, Ajuste (2,475)	16	16	16	16			
	14953-KT7-013	Calço, Ajuste (2,500)	16	16	16	16			
	14954-KT7-013	Calço, Ajuste (2,525)	16	16	16	16			
	14955-KT7-013	Calço, Ajuste (2,550)	16	16	16	16			
	14956-KT7-013	Calço, Ajuste (2,575)	16	16	16	16			
	14957-KT7-013	Calço, Ajuste (2,600)	16	16	16	16			
	14958-KT7-013	Calço, Ajuste (2,625)	16	16	16	16			
	14959-KT7-013	Calço, Ajuste (2,650)	16	16	16	16			
	14960-KT7-013	Calço, Ajuste (2,675)	16	16	16	16			
	14961-KT7-013	Calço, Ajuste (2,700)	16	16	16	16			
	14962-KT7-013	Calço, Ajuste (2,725)	16	16	16	16			
	14963-KT7-013	Calço, Ajuste (2,750)	16	16	16	16			
	14964-KT7-013	Calço, Ajuste (2,775)	16	16	16	16			

M-3 Árvore de Comando / Válvulas

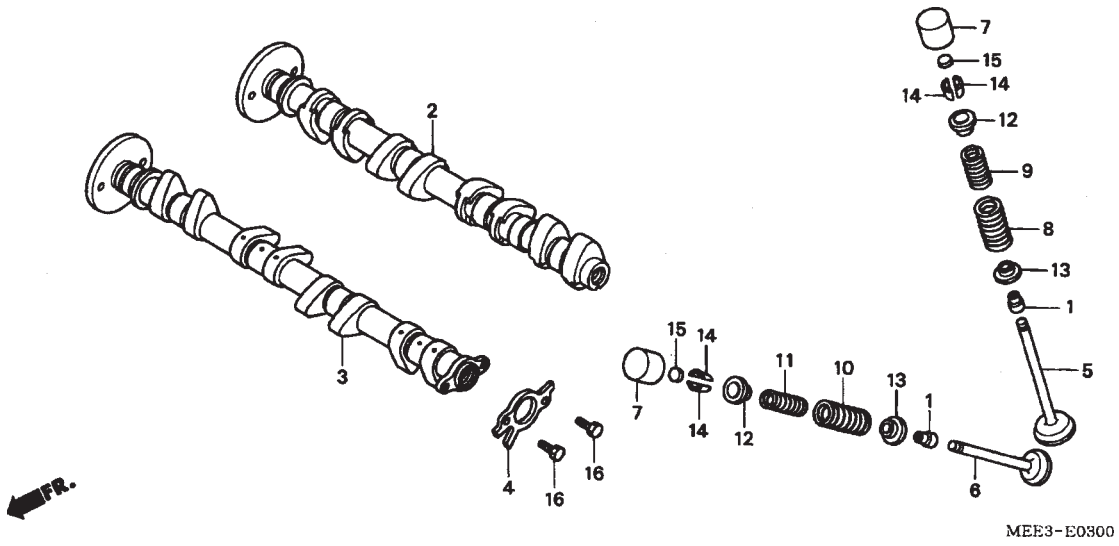

Ref. Nº	N.O.S Nº	Descrição	T.M.O

Ref. Nº	Nº da peça	Descrição	Qtd. CBR600RR 3	4	5	6	Nº de série		Nota
(15)	14965-KT7-013	Calço, Ajuste (2,800)	16	16	16	16			
	14966-KT7-013	Calço, Ajuste (2,825)	16	16	16	16			
	14967-KT7-013	Calço, Ajuste (2,850)	16	16	16	16			
	14968-KT7-013	Calço, Ajuste (2,875)	16	16	16	16			
	14969-KT7-013	Calço, Ajuste (2,900)	16	16	16	16			
16	90081-149-010	Parafuso, 6 x 10	2	2	2	2			

M-4 Corrente de Comando / Tensor

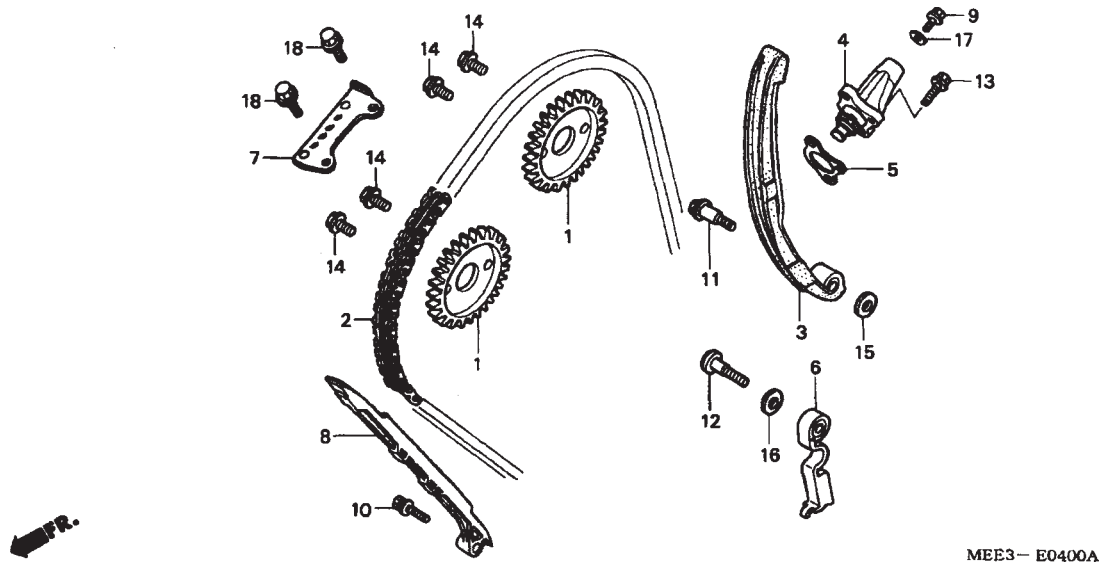

Ref. Nº	N.O.S	Descrição	T.M.O
1	1111F7	Engrenagem, Comando :Admissão	2,3
	1111F8	Engrenagem, Comando :Escape	2,3
	1111F9	Engrenagem, Comando :Para 1 veículo	2,4
2	110140	Corrente, Comando	3,6
3	111130	Tensor, Corrente Comando	2,9
4		(5)	
	111133	Acionador, Tensor	0,4
6	1111W4	Sub Tensor, Corrente Comando	3,0
7	1111G9	Guia B, Corrente Comando	2,0
8	111139	Guia, Corrente Comando	3,5

Ref. Nº	Nº da peça	Descrição	Qtd. CBR600RR 3	4	5	6	Nº de série		Nota
1	14321-MEE-000	Pinhão (34T)	2	2	2	2			
2	14401-MEE-003	Corrente, Comando (116L) (BORG WARNER)	1	1	1	1			
3	14510-MEE-000	Tensor Comp. A, Corrente Comando	1	1	1	1			
4	14520-MEE-003	Acionador Comp., Tensor	1	1	1	1			
5	14523-MCW-003	Junta, Acionadora	1	1	1	1			
6	14530-MEE-000	Tensor Comp. B, Corrente Comando	1	1	–	–			
	14530-MEE-D00		–	–	1	1			
7	14546-MCJ-000	Guia B, Corrente Comando	1	1	1	1			
8	14620-MEE-000	Guia A, Corrente Comando	1	1	1	1			
9	90004-GHB-600	Parafuso, Flange, 6 x 10 (NSHF)	1	1	1	1			
10	90021-MM5-000	Parafuso, Arruela, 6 x 12	1	1	1	1			
11	90022-MBW-000	Pivô, Tensor Corrente Comando	1	1	1	1			
12	90023-MEE-000	Eixo, Tensor Corrente Comando B	1	1	1	1			
13	90080-MG8-000	Parafuso, Allen Flange, 6 x 25	2	2	2	2			
14	90082-HA0-000	Parafuso, Flange, 7 x 10,5	4	4	4	4			
15	90401-MBW-000	Arruela, 6 mm	1	1	1	1			
16	90403-MG7-000	Arruela, Vedação, 10 mm	1	1	1	1			
17	90442-397-000	Arruela, Vedação, 6 mm	1	1	1	1			
18	95701-06014-00	Parafuso, Flange, 6 x 14	2	2	2	2			

M-5 Tampa Lateral Direita

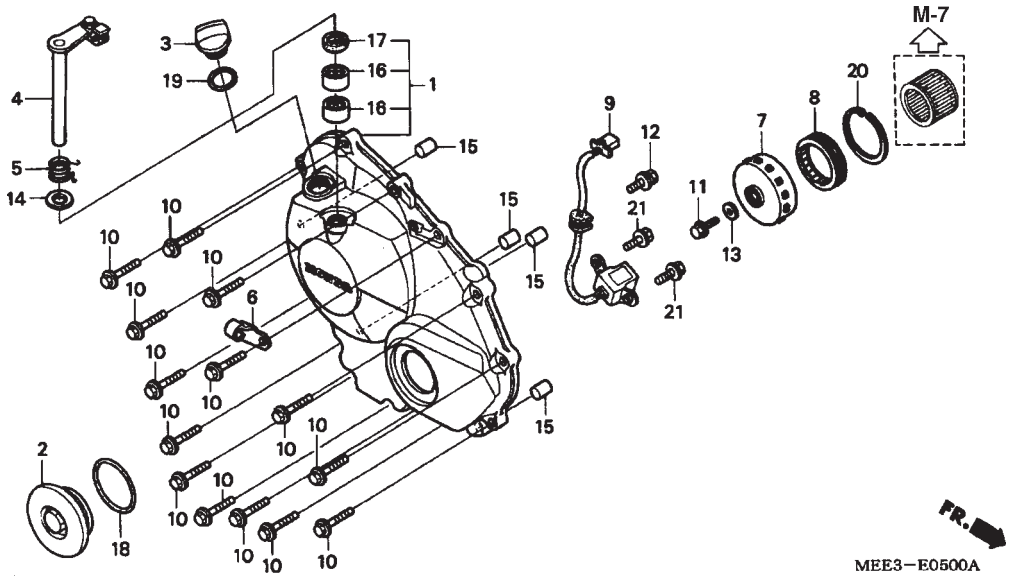

Ref. Nº	N.O.S	Descrição	T.M.O
1	110159	Tampa lateral :Direita	0,8
4		(5)	
	2121A7	Alavanca, Embreagem	0,7
7	612131	Embreagem, Externa Partida	0,9
8	6121A2	Embreagem, Unidirecional	0,9
9	614110	Gerador, Pulsos	0,8

Ref. Nº	Nº da peça	Descrição	Qtd. CBR600RR 3	4	5	6	Nº de série		Nota
1	11330-MEE-000	Tampa, Lateral Direita	1	1	1	1			
2	11332-MBZ-D00	Tampa, 45 mm	1	1	1	1			
3	15611-KA4-710	Tampa, Bocal Abastecimento	1	1	1	1			
4	22810-MEE-000	Alavanca Comp., Embreagem	1	1	1	1			
5	22815-MEE-000	Mola, Alavanca Embreagem	1	1	1	1			
6	22821-MEE-000	Presilha, Cabo Embreagem	1	1	1	1			
7	28115-MEE-000	Embreagem Partida, Externa	1	1	1	1			
8	28125-MEE-000	Embreagem, Unidirecional	1	1	1	1			
9	30300-MEE-003	Gerador, Pulsos	1	1	–	–			
	30300-MEE-D00		–	–	1	1			
10	90006-GHB-680	Parafuso, Flange, 6 x 28 (NSHF)	14	14	14	14			
11	90013-430-000	Parafuso, Especial, 10 x 25	1	1	1	1			
12	90021-MM5-000	Parafuso, Arruela, 6 x 12	1	1	1	1			
13	90405-MCA-780	Arruela, 10,5 x 271	1	1	1	1			
14	90525-GC4-700	Arruela, Braço Embreagem	1	1	1	1			
15	90701-MV9-670	Pino, Guia, 10 x 16	4	4	4	4			
16	91053-719-005	Rolamento, Agulhas, 12 x 16 x 10 (NTN)	2	2	2	2			
17	91204-KK0-003	Vedador, Óleo, 12 x 18 x 5 (ARAI)	1	1	1	1			
18	91301-ML7-003	Anel, Vedação, 48,1 x 3,6 (ARAI)	1	1	1	1			
19	91307-KF0-003	Anel, Vedação, 18 x 3 (ARAI)	1	1	1	1			
20	94520-63000	Anel, Trava Interno, 63 mm	1	1	1	1			
21	95701-06016-00	Parafuso, Flange, 6 x 16	2	2	2	2			

M-6 Embreagem

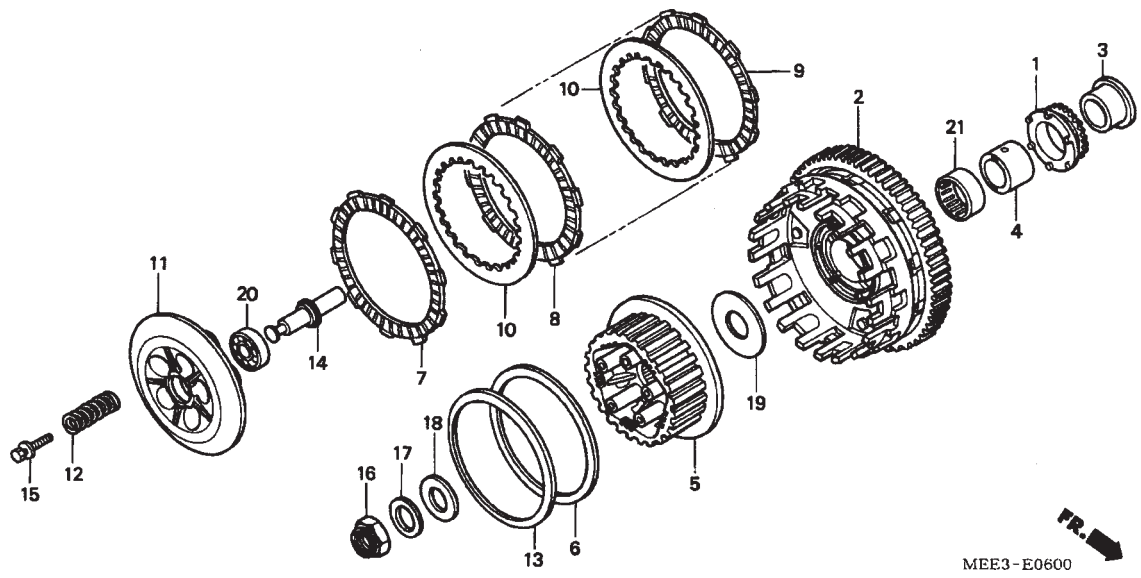

Ref. Nº	N.O.S	Descrição	T.M.O
1		(3)	
	1131A2	Pinhão, Bomba Óleo	1,0
2		(4, 21)	
	2121A0	Embreagem, Externa	1,0
5	212112	Embreagem Central	1,0
7		(6, 8, 9, 10, 13)	
	2121A1	Disco Fricção Embreagem	0,8
		• Nota: Mesmo tempo para duas unidades ou mais	
11	2121A3	Placa, Pressão Embreagem	0,8
12	212107	Mola, Embreagem	0,7
		• Nota: Mesmo tempo para duas unidades ou mais	
14	2121B6	Vareta, Acionamento	0,7
		• Nota: Mesmo tempo para duas unidades ou mais	
20	2121B4	Rolamento, Acionador Embreagem	0,8

Ref. Nº	Nº da peça	Descrição	Qtd. CBR600RR 3	4	5	6	Nº de série		Nota
1	15131-MAL-A01	Pinhão, Acionamento Bomba Óleo (26D)	1	1	1	1			
2	22100-MEE-000	Carcaça, Externa Embreagem	1	1	–	–			
	22100-MEE-D00		–	–	1	1			
3	22116-MEE-000	Anel, Engrenagem Bomba Óleo	1	1	1	1			
4	22117-MEE-000	Guia A, Carcaça Externa (Sem Furo)	1	1	–	–			
	22118-MEE-000	Guia B, Carcaça Externa (Furo 2 mm)	1	1	1	1			
5	22120-MEE-000	Embreagem, Central	1	1	1	1			
6	22125-ML7-000	Assento Mola JUDDER	1	1	1	1			
7	22201-MAE-000	Disco, Fricção Embreagem	1	1	1	1			
8	22201-MAS-E00	Disco, Fricção Embreagem	6	6	6	6			
9	22202-MAE-000	Disco, B Fricção Embreagem	1	1	1	1			
10	22321-MAS-000	Placa, Embreagem	7	7	7	7			
11	22350-MCJ-000	Placa, Pressão Embreagem	1	1	1	1			
12	22401-MEE-000	Mola, Embreagem	5	5	5	5			
13	22402-MAS-E00	Mola, JUDDER	1	1	1	1			
14	22847-MEE-000	Pino, Acionamento Embreagem	1	1	1	1			
15	90024-MAS-000	Parafuso, Arruela, 6 x 28	5	5	5	5			
16	90231-MM5-000	Porca, Trava, 22 mm	1	1	1	1			
17	90432-MM5-000	Arruela, Pressão, 22 mm	1	1	1	1			
18	90451-KG4-000	Arruela, Encosto, 22 x 39 x 2	1	1	1	1			
19	90459-MM4-000	Arruela, 60 x 25 x 2	1	1	1	1			
20	91009-MAS-003	Rolamento, Radial Esferas, 16003	1	1	1	1			

M-6 Embreagem

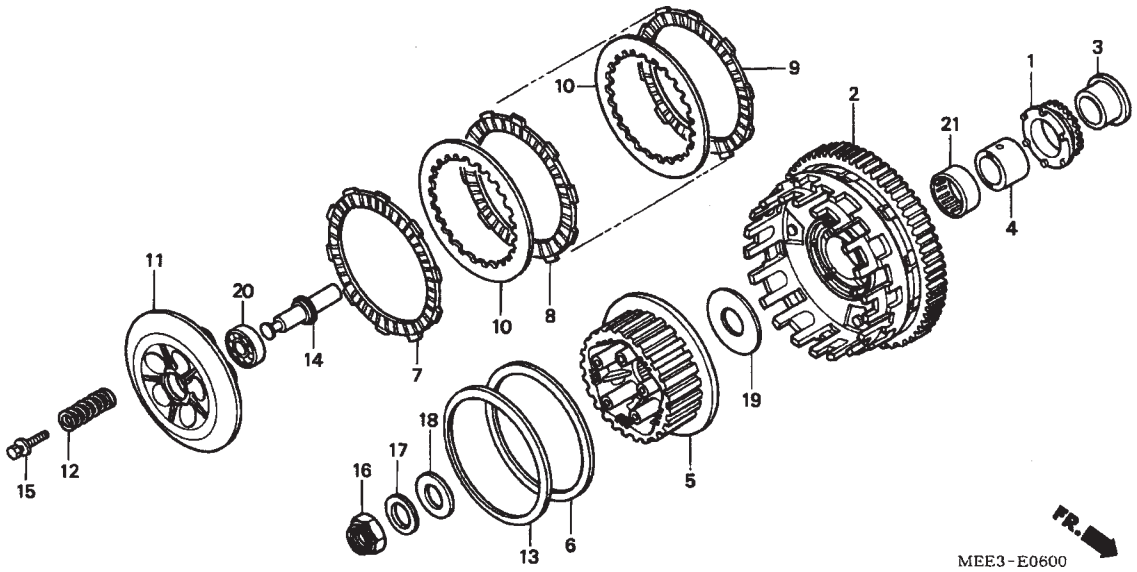

Ref. Nº	N.O.S	Descrição	T.M.O

Ref. Nº	Nº da peça	Descrição	Qtd. CBR600RR 3	4	5	6	Nº de série		Nota
21	91101-MEE-003	Rolamento A, Agulhas, 35 x 41 x 23,8 (Vermelho) .	1	1	–	–	.....	.....	.....
	91102-MEE-003	Rolamento B, Agulhas, 35 x 41 x 23,8 (Branco)	1	1	1	1	.....	.....	.....
	91103-MEE-003	Rolamento C, Agulhas, 35 x 41 x 23,8 (Roxo)	1	1	–	–	.....	.....	.....

M-7 Embreagem de Partida

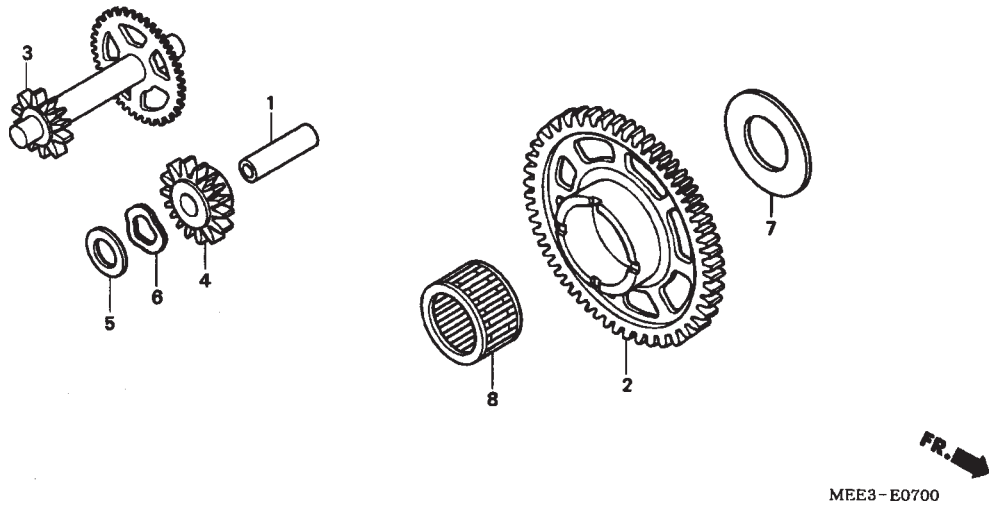

Ref. Nº	N.O.S	Descrição	T.M.O
2	612120	Engrenagem, Partida	0,8
3	612125	Embreagem, Partida Externa	1,0
4	612135	Engrenagem Intermediária	0,7

Ref. Nº	Nº da peça	Descrição	Qtd. CBR600RR 3	4	5	6	Nº de série		Nota
1	28102-ML7-000	Pino, 10 x 36,5	1	1	1	1			
2	28110-MEE-000	Engrenagem Comp., Acionamento Partida (41T)	1	1	1	1			
3	28130-MEE-010	Engrenagem Comp., Redução (9/48T)	1	1	1	1			
4	28141-MEE-000	Engrenagem Partida, Marcha Lente (14T)	1	1	1	1			
5	90401-MEE-000	Arruela, 10 x 28 x 1	1	1	1	1			
6	90435-MEE-000	Arruela, Ondulada	1	1	1	1			
7	90456-MEE-000	Arruela, Encosto, 20,1 x 45 x 3	1	1	1	1			
8	91022-MW4-003	Rolamento, Agulhas, 30 x 35 x 22,8	1	1	1	1			

M-8 Tampa do Gerador

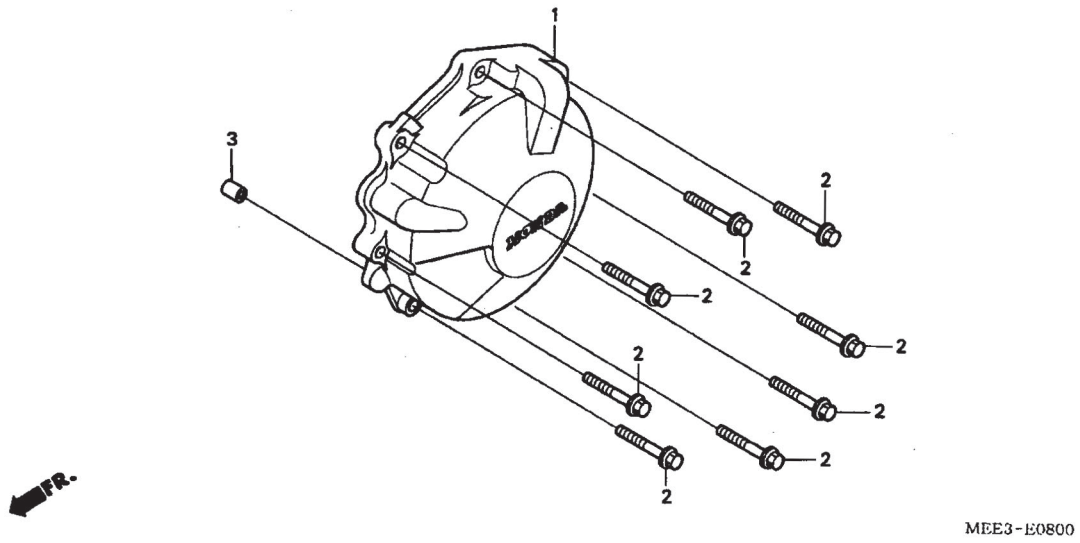

Ref. Nº	N.O.S	Descrição	T.M.O
1	1101B1	Tampa, Alternador	0,7

Ref. Nº	Nº da peça	Descrição	Qtd. CBR600RR 3	4	5	6	Nº de série		Nota
1	11321-MEE-305	Tampa, Gerador	1	–	–	–			CM
	11321-MEE-315		1	–	–	–			BR, E, ED, F, G, KO, MX, U
			–	1	1	1			
2	90006-GHB-680	Parafuso, Flange, 6 x 28 (NSHF)	8	8	8	8			
3	94301-10160	Pino, Guia, 10 x 16	2	2	2	2			

M-9 Gerador

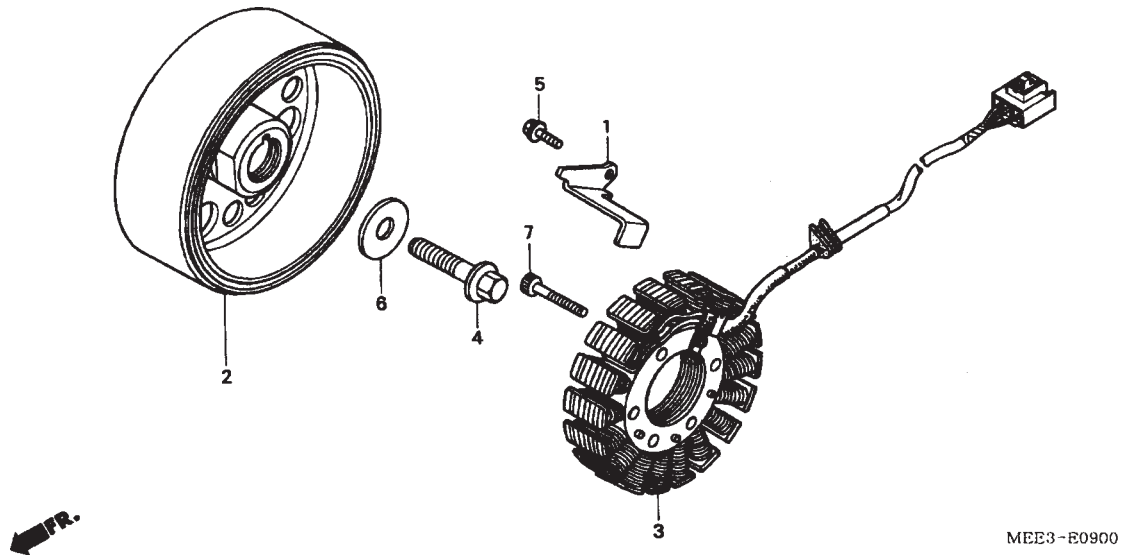

Ref. Nº	N.O.S	Descrição	T.M.O
2	613105	Rotor ou Gerador	0,8
3	6131A3	Estador	0,9

Ref. Nº	Nº da peça	Descrição	Qtd. CBR600RR 3	4	5	6	Nº de série		Nota
1	11333-MEE-000	Presilha, Fiação Gerador	1	1	1	1			
2	31110-MEE-003	Gerador, Comp.	1	1	1	1			
3	31120-MEE-003	Estator, Comp.	1	1	1	1			
4	90023-MV9-670	Parafuso, Flange, 10 mm	1	1	1	1			
5	90029-888-000	Parafuso, Flange, 6 x 16 (CT200)	1	1	1	1			
6	90405-MCA-780	Arruela, 10,5 x 27	1	1	1	1			
7	96600-06032-00	Parafuso, Allen, 6 x 32	4	4	4	4			

M-10 Bomda D'Água

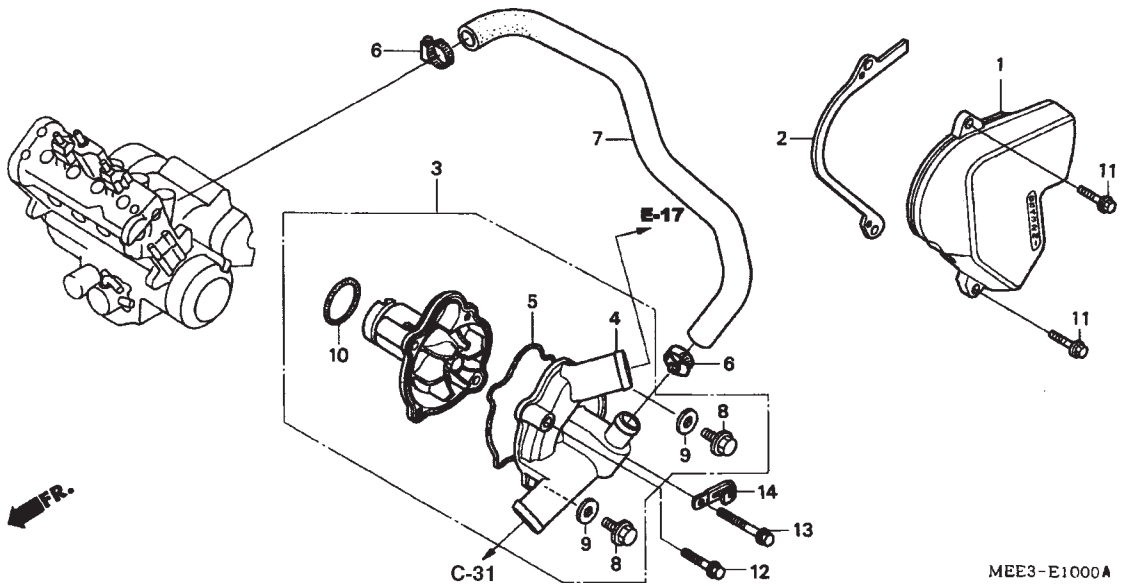

Ref. Nº	N.O.S	Descrição	T.M.O
1	1101B0	Tampa, Carcaça :Traseira Esquerda	0,1
3	114103	Bomba Água, Comp.	1,0
4	1141B0	Tampa, Bomba Água	0,9
5	1141B1	Junta, Tampa Bomba Água	0,8
7	114131	Mangueira B, Água	1,0
10	1141E1	Anel, Vedação, Bomba Água	0,4

Ref. Nº	Nº da peça	Descrição	Qtd. CBR600RR 3	4	5	6	Nº de série		Nota
1	11350-MEE-000	Tampa, Traseira Esquerda	1	–	–	–			
			–	1	1	1			BR, E, ED, EK, F, G, MX, U
	11350-MEE-670	Tampa Comp., Traseira Esquerda	–	1	–	–			KO
	11350-MEE-A00		–	–	1	1			KO
2	11355-MEE-000	Placa, Guia Corrente	1	1	1	1			
3	19200-MEE-315	Bomba Água Comp.	1	–	–	–			CM
	19200-MEE-325		1	–	–	–			BR, E, ED, F, G, KO, MX, U
			–	1	1	1			
4	19220-MEE-010	Tampa Comp., Bomba Água	1	1	1	1			
5	19226-MEE-000	Junta Tampa, Bomba Água	1	1	1	1			
6	19504-KY1-003	Presilha, Mangueira Água, 25 mm	2	2	2	2			
7	19526-MEE-000	Mangueira B, Água	1	1	1	1			
8	90121-MV9-670	Parafuso, Flange, 6 x 25	2	2	2	2			
9	90463-ML7-000	Arruela, Vedação, 6,5 mm	2	2	2	2			
10	91302-MB0-013	Anel, Vedação, 32,95 x 2,62 (ARAI)	1	1	1	1			
11	96001-06025-07	Parafuso, Flange, 6 x 25	2	2	2	2			
12	96001-06055-00	Parafuso, Flange, 6 x 55	1	1	1	1			
13	96001-06070-00	Parafuso, Flange, 6 x 70	1	1	1	1			
14	91410-679-000	Presilha, 2 x 60	1	1	1	1			

M-11 Motor de Partida

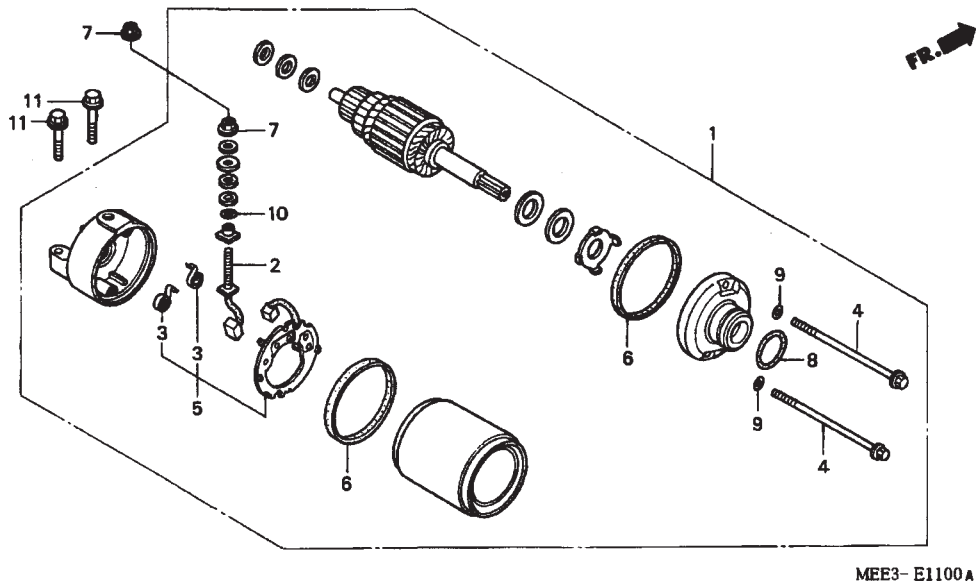

Ref. Nº	N.O.S	Descrição	T.M.O
1	612105	Motor, Partida	1,5
2	6121A4	Terminal, Escovas (Partida)	1,8
5	6121A5	Suporte, Escovas (Partida)	1,8

Ref. Nº	Nº da peça	Descrição	Qtd. CBR600RR 3	4	5	6	Nº de série		Nota
1	31200-MEE-003	Motor Partida, Comp.	1	1	–	–			
	31200-MEE-D00		–	–	1	1			
2	31201-MBE-008	Terminal, Escovas	1	1	1	1			
3	31204-KS5-901	Mola, Escovas	2	2	2	2			
4	31205-KFK-003	Parafuso, Fixação	2	2	2	2			
5	31206-MBE-008	Suporte Escovas	1	1	1	1			
6	31207-MBE-008	Anel	2	2	2	2			
7	90071-MB0-000	Porca, Arruela, 6 mm	2	2	2	2			
8	91309-425-003	Anel, Vedação, 24,4 x 3,1 (ARAI)	1	1	1	1			
9	91320-MBE-008	Anel, Vedação	2	2	2	2			
10	91320-MB0-000	Anel, Vedação	1	1	1	1			
11	95801-06025-08	Parafuso, Flange, 6 x 25	2	2	2	2			

M-12 Cárter / Bomba de Óleo

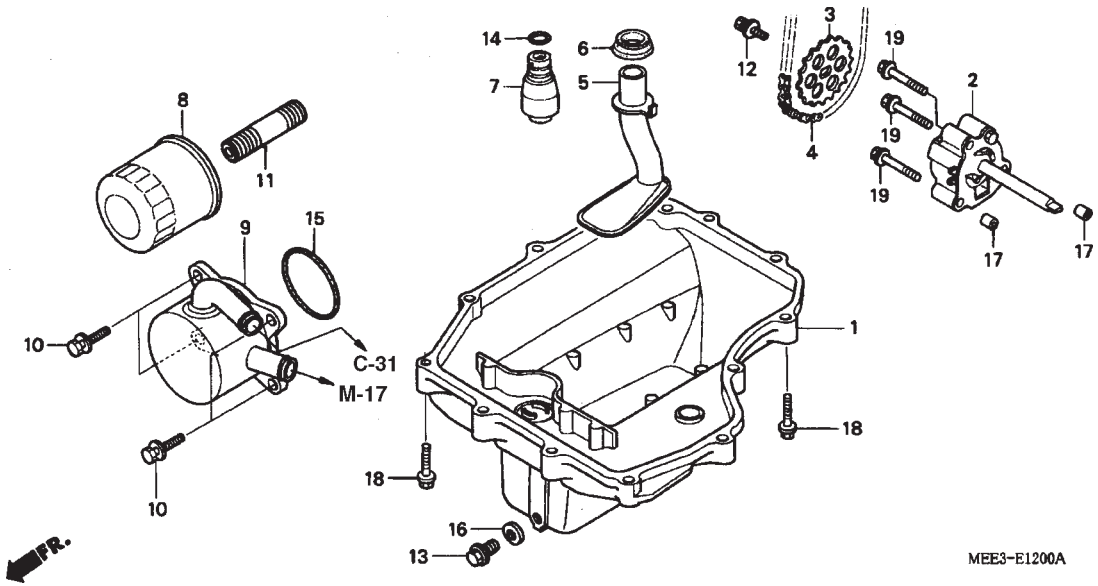

Ref. Nº	N.O.S	Descrição	T.M.O
1	113145	Cárter, e/ou Juntas	1,3
2	113105	Bomba, Óleo Comp.	1,3
3	113111	Pinhão, Bomba Óleo	1,0
4	113122	Corrente, Bomba Óleo	1,0
5	1131B6	Filtro, Óleo	1,3
7	113126	Válvula, Alívio	1,4
8	113180	Cartucho, Filtro Óleo	0,3
9	1131B4	Radiador, Óleo	1,0

Ref. Nº	Nº da peça	Descrição	Qtd. CBR600RR 3	4	5	6	Nº de série		Nota
1	11210-MEE-000	Cárter	1	1	1	1			
2	15100-MEE-000	Bomba, Óleo	1	1	1	1			
3	15134-MAL-600	Pinhão, Bomba Óleo (25T)	1	1	1	1			
4	15141-MEE-000	Corrente, Bomba Óleo (66L)	1	1	1	1			
5	15150-MEE-000	Filtro Comp., Óleo	1	1	–	–			
	15150-MEE-D00		–	–	1	1			
6	15154-MM5-000	Guarnição, Filtro Óleo	1	1	–	–			
	15154-MAT-000		–	–	1	1			
7	15220-MEE-000	Válvula, Comp., Alívio	1	1	1	1			
8	15410-MCJ-000	Cartucho, Filtro Óleo (TOYO ROKI)	1	–	–	–			CM
	15410-MCJ-003		1	–	–	–			BR, E, ED, F, G, KO, MX, U
			–	1	1	1			
9	15700-MEE-003	Radiador Comp., Óleo	1	1	1	1			
10	90016-MEE-000	Parafuso, Arruela, 6 x 16 (NSHF)	4	4	4	4			
11	90019-MB0-000	Parafuso, Filtro Óleo	1	1	1	1			
12	90021-MM5-000	Parafuso, Arruela, 6 x 12	1	1	1	1			
13	90131-883-000	Parafuso, Plugue Drenagem, 12 x 15	1	1	1	1			
14	91313-MB0-003	Anel, Vedação, 14,7 x 2,2 (ARAI)	1	1	1	1			
15	91354-MCT-003	Anel, Vedação, Radiador, Óleo.	1	1	1	1			
16	94109-12000	Arruela, Plugue Drenagem, 12 mm.	1	1	1	1			
17	94301-08140	Pino, Guia, 8 x 14	2	2	2	2			
18	95701-06028-00	Parafuso, Flange, 6 x 28	13	13	13	13			
19	95701-06040-00	Parafuso, Flange, 6 x 40	3	3	3	3			

M-13 Carcaça

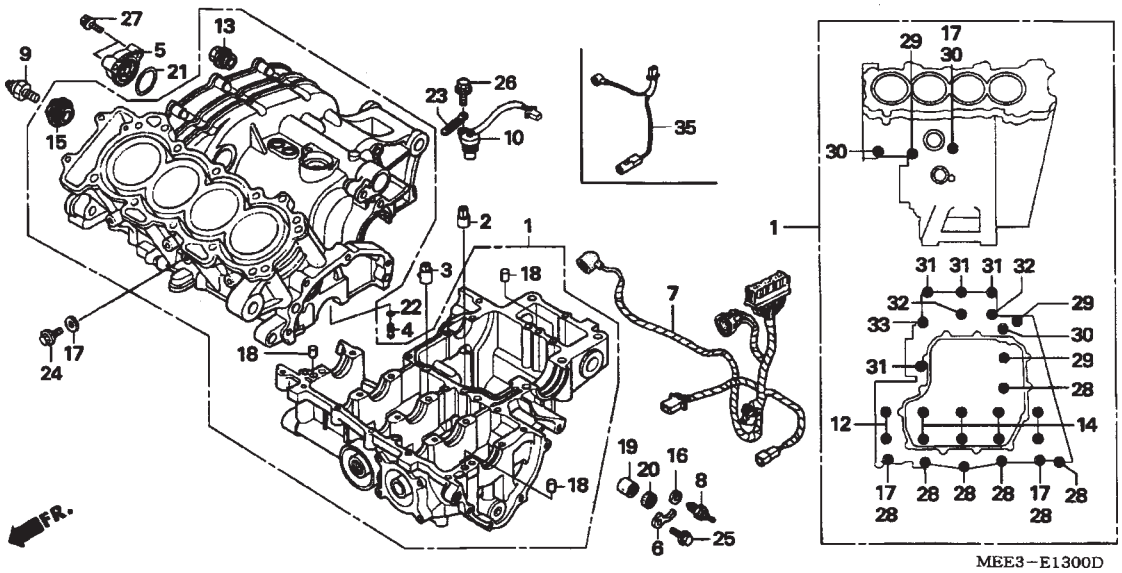

Ref. Nº	N.O.S	Descrição	T.M.O
1	110105	Carcaça, Jogo	9,3
		• Inclui: Remoção e instalação do motor	
2		(3, 4)	
	1101G2	Injetor, Óleo Pistão	5,6
		• Inclui: Remoção e instalação do motor	
		• Nota: Mesmo tempo para duas unidades ou mais	
5		(21)	
	1101G1	Tampa, Verificação Óleo	0,3
7		(35)	
	611142	Sub Fiação Motor	0,7
8	6151B8	Interruptor, Neutro	0,3
9	615160	Interruptor, Pressão Óleo	0,3
10	617198	Sensor, Velocímetro	0,5

Ref. Nº	Nº da peça	Descrição	Qtd. CBR600RR 3	4	5	6	Nº de série		Nota
1	11000-MEE-000	Carcaça, Jogo	1	1	–	–			
	11000-MEE-D00		–	–	1	1			
2	11104-MEE-000	Orifício, 1,2 mm	1	1	1	1			
3	11106-MEE-010	Orifício B, 1,2 mm	1	1	1	1			
4	11146-MCJ-750	Orifício, #90	4	4	4	4			
5	11360-MEE-000	Visor Comp., Nível Óleo	1	1	1	1			
6	24612-MAL-600	Placa	1	1	1	1			
7	32101-MEE-000	Sub Fiação A	1	1	–	–			
8	35600-KE8-003	Interruptor Comp., Neutro (TOYO)	1	1	1	1			
9	35500-MJ4-024	Interruptor Comp., Pressão Óleo (DENSO)	1	1	1	1			
10	37700-MEE-003	Sensor Comp., Velocidade	1	1	–	–			
	37700-MEL-000		–	–	1	1			
12	90004-MEE-000	Parafuso, UBS, 8 x 98	2	–	–	–			
	90004-MEE-003		–	2	2	2			
13	90005-MAZ-000	Parafuso, Allen, 10 mm	1	1	1	1			
14	90005-MEE-003	Parafuso, UBS, 8 x 73	8	8	8	8			
15	90048-MAL-600	Parafuso, Vedação, 20 mm	1	1	1	1			
16	90443-MJ6-000	Arruela, Neutro	1	1	1	1			
17	90463-ML7-000	Arruela, Vedação, 6,5 mm	4	4	4	4			
18	90701-MV9-670	Pino, Guia, 10 x 16	3	3	3	3			
19	91106-KM1-013	Rolamento, Agulhas, 14 x 22 x 16	1	1	1	1			
20	91203-KA4-771	Vedador, Óleo, 14 x 22 x 5 (NOK)	1	1	1	1			
21	91301-MEE-003	Anel, Vedação, 32 x 1,7	1	1	1	1			
22	91305-MCJ-751	Anel, Vedação, 3,2 x 1,1	4	4	4	4			

M-13 Carcaça

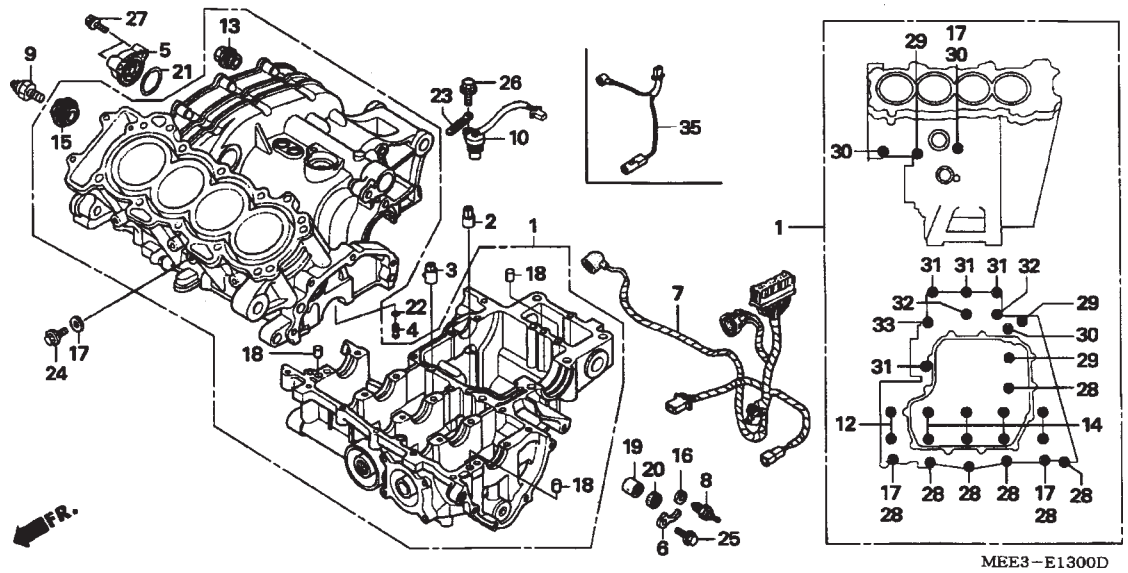

Ref. Nº	N.O.S Nº	Descrição	T.M.O

Ref. Nº	Nº da peça	Descrição	Qtd. CBR600RR 3	4	5	6	Nº de série		Nota
23	91410-679-000	Presilha, 2 x 60	1	1	1	1			
24	95701-06012-00	Parafuso, Flange, 6 x 12	1	1	1	1			E, ED, EK, F, G, KO, MX, U
25	95701-06014-00	Parafuso, Flange, 6 x 14	1	1	1	1			
26	95701-06018-07	Parafuso, Flange, 6 x 18	1	1	–	–			
	95701-06018-00		–	–	1	1			
27	95701-06028-00	Parafuso, Flange, 6 x 28	2	2	2	2			
28	95701-06035-00	Parafuso, Flange, 6 x 35	7	7	7	7			
29	95701-06045-00	Parafuso, Flange, 6 x 45	3	3	3	3			
30	95701-06060-00	Parafuso, Flange, 6 x 60	3	3	3	3			
31	95701-08060-00	Parafuso, Flange, 8 x 60	4	4	4	4			
32	95701-08075-00	Parafuso, Flange, 8 x 75	2	2	2	2			
33	95701-10075-00	Parafuso, Flange, 10 x 75	1	1	1	1			
35	32101-MEE-D00	Sub-Fiação, Motor	–	–	1	1			

M-14 Árvore de Manivelas / Pistão

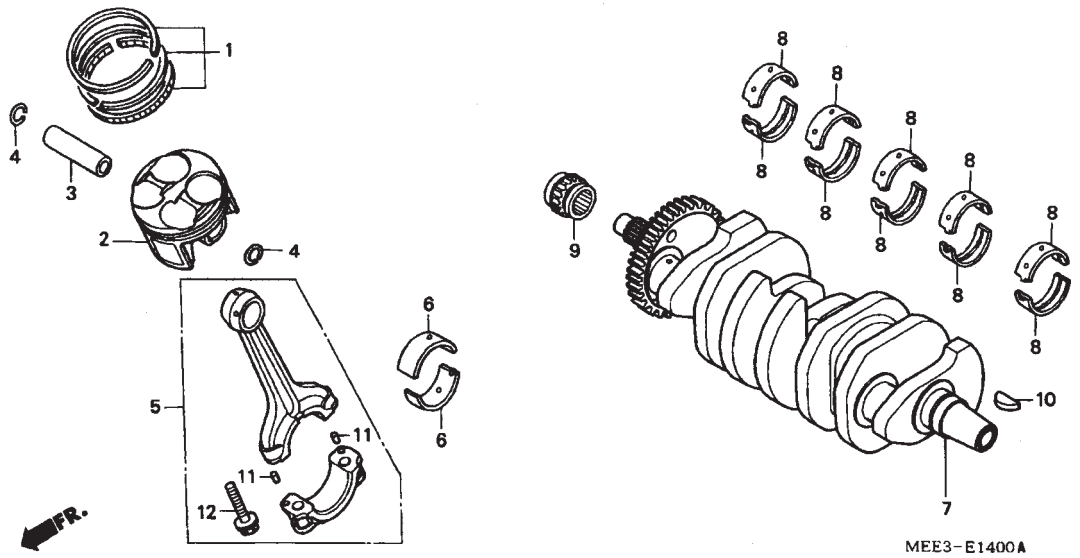

Ref. Nº	N.O.S	Descrição	T.M.O
2		(1, 3, 4, 5, 6)	
	1111T9	Anéis Pistão e/ou Pistão (um)	7,7
		• Inclui: Remoção e instalação do motor	
		• Inclui: Inspeção, Ajuste e Limpeza	
	1111T9B	Com 01 cilindro adicione	0,4
	1111T9C	Com 02 cilindros adicione	0,8
	1111T9D	Com 03 cilindros adicione	1,2
7	1101B5	Árvore Manivelas	8,5
		• Inclui: Remoção e instalação do motor	
8	110125	Rolamento, Árvore Manivelas	7,8
		• Inclui: Remoção e instalação do motor	
		• Nota: Mesmo tempo para duas unidades ou mais	
9	1101C8	Pinhão, Transmissão	3,6

Ref. Nº	Nº da peça	Descrição	Qtd. CBR600RR 3	4	5	6	Nº de série		Nota
1	13011-MEE-305	Anéis, Pistão Jogo (STD.)	4	4	4	4			
	13021-MEE-305	Anéis, Pistão Jogo (0,25)	(4)	(4)	(4)	(4)			
2	13101-MEE-000	Pistão (STD.).	4	4	–	–			
			–	–	4	–			BR, E, ED, EK, F, G, MX, U
	13101-MEE-D00		–	–	4	–			KO
	13101-MEE-D10		–	–	–	4			
	13102-MEE-305	Pistão (0,25)	(4)	(4)	–	(4)			
			–	–	(4)	–			BR, E, ED, EK, F, G, MX, U
	13102-MEE-306		–	–	(4)	–			KO
3	13111-MEE-000	Pino, Pistão	4	4	4	4			
4	13112-MEE-000	Trava, Pino Pistão, 16 mm	8	8	8	8			
5	13210-MEE-000	Biela Comp	4	4	4	4			
6	13224-MEE-003	Rolamento A, Biela (Marrom)	8	8	8	8			
	13225-MEE-003	Rolamento B, Biela (Verde)	8	8	8	8			
	13226-MEE-003	Rolamento C, Biela (Amarelo)	8	8	8	8			
7	13310-MEE-000	Árvore Manivelas	1	1	1	1			
8	13313-MEE-003	Rolamento A, Árvore Manivelas (Preta)	10	10	10	10			
	13314-MEE-003	Rolamento B, Árvore Manivelas (Marrom)	10	10	10	10			
	13315-MEE-003	Rolamento C, Principal (Verde)	10	10	10	10			
	13316-MEE-003	Rolamento D, Principal (Amarelo)	10	10	10	10			
	13317-MEE-003	Rolamento E, Principal (Rosa)	10	10	10	10			
9	14312-MEE-000	Engrenagem Sincronismo (17D)	1	1	1	1			
10	90741-413-000	Chaveta Woodruff, 25 x 14	1	1	1	1			
11	94303-04065	Pino C, Guia, 4 x 6,5	8	8	8	8			
12	13213-MEE-300	Parafuso, Árvore Manivelas	8	8	8	8			

M-15 Transmissão

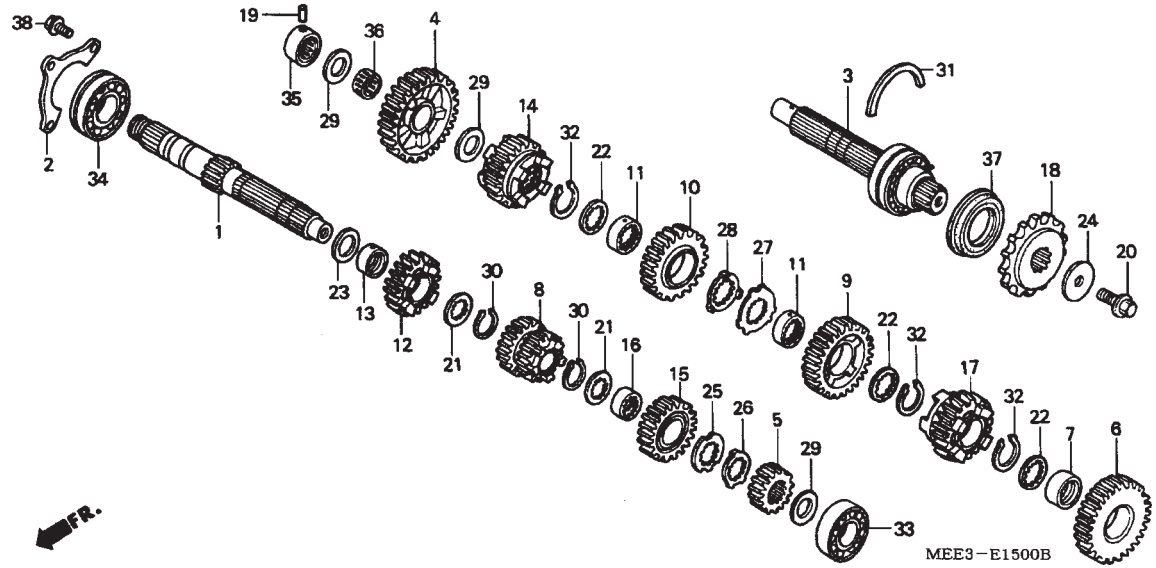

Ref. Nº	N.O.S	Descrição	T.M.O
1		(5, 8, 12, 15)	
	210141	Árvore Principal, Transmissão	5,9
		• Inclui: Remoção e instalação do motor	
	21041A	Substitua Eixo Secundário, adicione	0,2
3		(4, 6, 9, 10, 14, 17)	
	210142	Árvore Secundária, Transmissão	5,8
		• Inclui: Remoção e instalação do motor	
	210142A	Substitua Eixo Principal adicione	0,3
18	213135	Pinhão, Transmissão	0,3
33	2101C2	Rolamento, Árvore Principal :Direito	5,9
		• Inclui: Remoção e instalação do motor	
	2101C6	Rolamento, Árvore Principal :Ambos	5,9
		• Inclui: Remoção e instalação do motor	
	2101D4	Rolamento, Árvore Principal e Secundária :Todos	5,9
		• Inclui: Remoção e instalação do motor	
34	2101C5	Rolamento, Árvore Principal :Direito	5,7
	2101C6	Rolamento, Árvore Principal :Ambos	5,9

+

Ref. Nº	Nº da peça	Descrição	Qtd. CBR600RR 3	4	5	6	Nº de série		Nota
1	23211-MEE-000	Árvore, Principal (12T)	1	1	1	1			
2	23212-MEE-000	Placa, Fixação Rolamento	1	1	1	1			
3	23220-MEE-000	Árvore Secundária Comp.	1	1	1	1			
4	23421-MEE-000	Engrenagem Secundária (12T)	1	1	1	1			
5	23431-MEE-000	Engrenagem Principal 2º (16T)	1	1	1	1			
6	23441-MEE-000	Engrenagem Secundária 2º (31T)	1	1	1	1			
7	23442-MM4-000	Bucha, 28 mm	1	1	1	1			
8	23451-MEE-000	Engrenagem Principal 3º e 4º (18/22T)	1	–	–	–			BR, CM, E, ED, F, G, MX, U
			–	1	1	1			
	23451-MEE-700	Engrenagem Principal 3º e 4º (18T/22T)	1	–	–	–			KO
9	23461-MEE-000	Engrenagem Secundária 3º (29T)	1	1	1	1			
10	23481-MEE-000	Engrenagem Secundária 4º (31T)	1	–	–	–			BR, CM, E, ED, F, G, MX, U
			–	1	1	1			
	23481-MEE-700		1	–	–	–			KO
11	23482-MV9-670	Bucha, Entalhada, 28 x 31 x 9	2	2	2	2			
12	23491-MEE-000	Engrenagem Principal 5º (23T)	1	1	1	1			
13	23495-MEE-000	Bucha, 25 x 14	1	1	1	1			
14	23501-MEE-000	Engrenagem Secundária 5º (29T)	1	1	1	1			
15	23511-MEE-000	Engrenagem Principal 6º (24T)	1	1	1	1			
16	23512-MV9-670	Bucha, Entalhada, 25 x 28 x 13	1	1	1	1			
17	23521-MEE-000	Engrenagem Secundária 6º (28T)	1	1	1	1			
18	23801-MAS-000	Pinhão (16T)	1	–	–	–			BR, CM, E, ED, F, G, MX, U

M-15 Transmissão

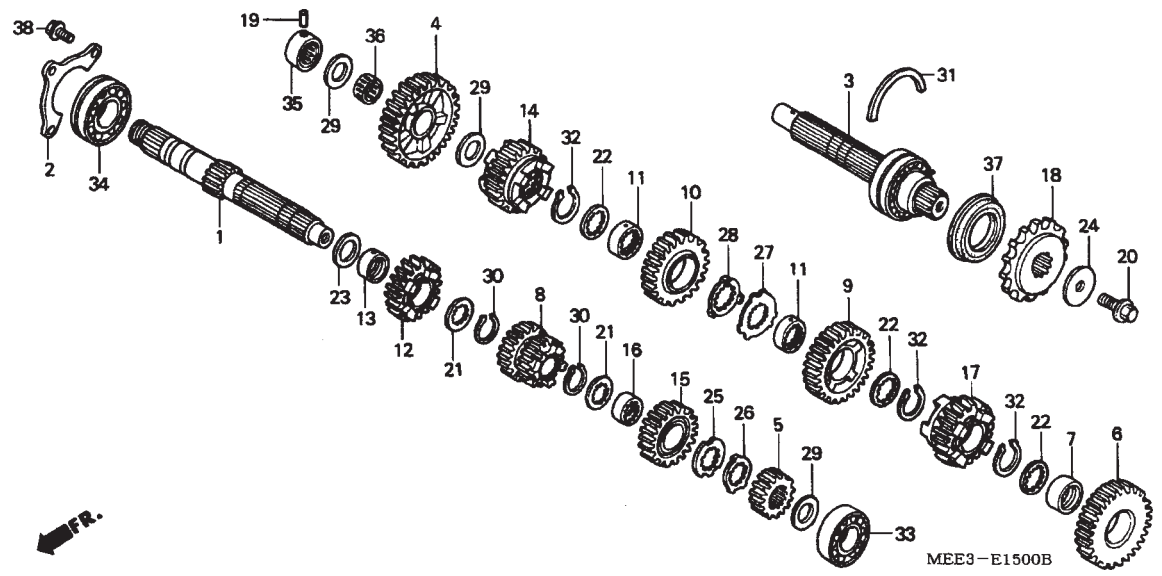

Ref. Nº	N.O.S	Descrição	T.M.O
+34		• Inclui: Remoção e instalação do motor	
	2101D4	Rolamento, Árvore Principal e Secundária :Todos	5,9
		• Inclui: Remoção e instalação do motor	
35		(36)	
	2101C8	Rolamento, Árvore Secundária :Direita	5,6
		• Inclui: Remoção e instalação do motor	
	2101D4	Rolamento, Árvore Principal e Secundária :Todos	5,9
		• Inclui: Remoção e instalação do motor	
37	2101G7	Anel Vedação, Árvore Secundária :Esquerda	5,6
		• Inclui: Remoção e instalação do motor	

Ref. Nº	Nº da peça	Descrição	Qtd. CBR600RR 3	4	5	6	Nº de série		Nota
18	23801-MAS-000	Pinhão (16T)	1	–	–	–			BR, CM, E, ED, F, G, MX, U
			–	1	–	–			
	23801-MEE-D00	Pinhão Comp. (16T)	–	–	1	1			
	23801-MCJ-J00		–	1	1	1			KO
19	24261-283-000	Pino, Guia	1	1	1	1			
20	90037-422-003	Parafuso, Especial, 10 mm.	1	1	1	1			
21	90451-KY2-000	Arruela, Entalhada, 25 x 31 x 1,5	2	2	2	2			
22	90452-MR7-000	Arruela, Entalhada, 28 x 34 x 1,5	3	3	3	3			
23	90456-MA6-000	Arruela, Encosto, 25 mm	1	1	1	1			
24	90459-438-000	Arruela, 10,2 mm	1	1	1	1			
25	90461-MW0-000	Arruela, Entalhada, 25 mm	1	1	1	1			
26	90462-MBW-000	Arruela, Trava, 25 mm	1	1	1	1			
27	90463-MR7-000	Arruela, Entalhada, 28 mm	1	1	1	1			
28	90464-MR7-000	Arruela, Trava, 28 mm	1	1	1	1			
29	90469-ME5-000	Arruela, Encosto, 20 x 0,9	3	3	3	3			
30	90601-107-000	Anel, Elástico, 25 mm	2	2	2	2			
31	90602-ML7-000	Anel, 62 mm	1	1	1	1			
32	90603-MN4-000	Anel, Elástico, 28 mm	3	3	3	3			
33	91001-464-003	Rolamento, Radial Esferas, 6204U (TOYO)	1	1	1	1			
34	91004-657-008	Rolamento, Radial, 6305 (TOYO)	1	1	1	1			
35	91023-MM4-003	Rolamento, Agulhas, 20 x 34 x 16,8 (TOYO)	1	1	1	1			
36	91102-MM4-003	Rolamento, Agulhas, 20 x 24 x 10	1	1	1	1			
37	91207-MAL-601	Vedador, Óleo, 40 x 62 x 8,4	1	1	1	1			
38	95701-06014-00	Parafuso, Flange, 6 x 14	3	3	3	3			

M-16 Tambor Seletor / Eixo Seletor de Marchas

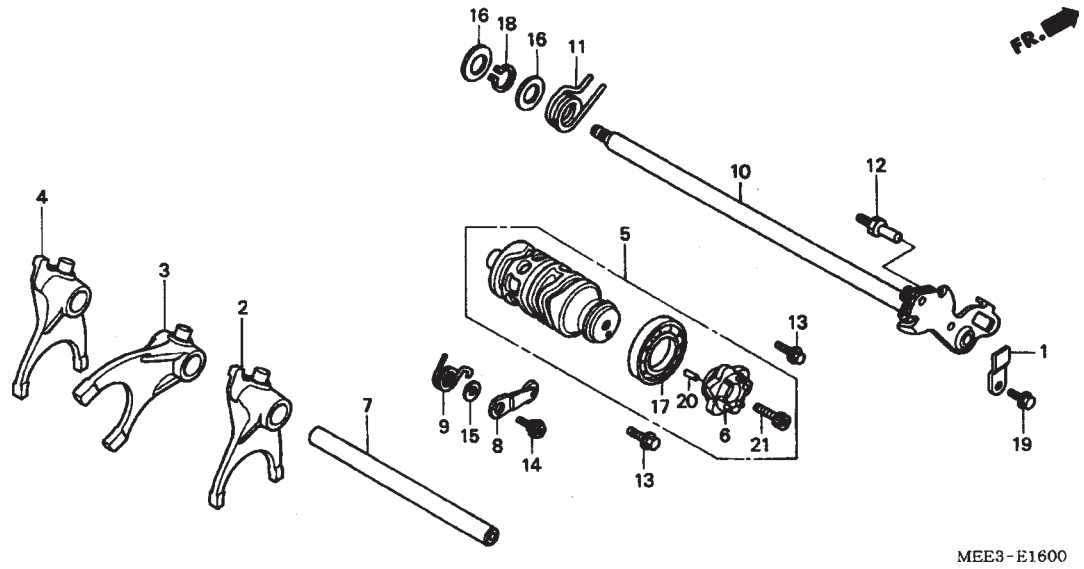

Ref. Nº	N.O.S	Descrição	T.M.O
2		(3, 4, 7)	
	210112	Garfo, Seletor	5,8
		• Nota: Mesmo tempo para duas unidades ou mais	
		• Inclui: Remoção e instalação do motor	
5	2101A9	Tambor, Seletor	6,0
		• Inclui: Remoção e instalação do motor	
6		(20)	
	2101B2	Tambor, Seletor Central	1,4
8		(9)	
	210125	Posicionador, Tambor Seletor	1,2
10		(11)	
	210122	Eixo, Seletor Marchas	1,2
17	2101C3	Rolamento, Tambor Seletor	6,1
		• Inclui: Remoção e instalação do motor	

Ref. Nº	Nº da peça	Descrição	Qtd. CBR600RR 3	4	5	6	Nº de série		Nota
1	14623-MV1-000	Placa, Fixação Tensor	1	1	1	1			
2	24211-MEE-000	Garfo, Direito	1	1	1	1			
3	24212-MEE-000	Garfo, Central	1	1	1	1			
4	24213-MEE-000	Garfo, Esquerdo	1	1	1	1			
5	24310-MEE-000	Tambor Seletor Comp.	1	1	1	1			
6	24315-MW0-791	Excêntrico Posicionador Tambor Seletor	1	1	1	1			
7	24321-MEE-000	Eixo, Garfo Seletor	1	1	1	1			
8	24430-MAS-E00	Posicionador, Tambor Seletor	1	1	1	1			
9	24435-MAE-000	Mola, Posicionador	1	1	1	1			
10	24610-MEE-000	Eixo Comp., Seletor Marchas	1	1	1	1			
11	24651-MAE-000	Mola, Retorno Sistema Seletor	1	1	1	1			
12	24652-035-000	Pino, Eixo Seletor	1	1	1	1			
13	90021-MM5-000	Parafuso, Arruela, 6 x 12	2	2	2	2			
14	90022-MY5-600	Parafuso, Posicionador Tambor Seletor	1	1	1	1			
15	90417-360-000	Arruela, Limitadora Excêntrico	1	1	1	1			
16	90451-155-000	Arruela, 14 mm	2	2	2	2			
17	91008-374-003	Rolamento, Esferas, 16005 (NTN)	1	1	1	1			
18	94510-14000	Anel Elástico Externo, 14 mm	1	1	1	1			
19	95701-06014-00	Parafuso, Flange, 6 x 14	1	1	1	1			
20	96220-40080	Rolete, 4 x 8	1	1	1	1			
21	96600-08020-10	Parafuso, Allen, 8 x 20	1	1	1	1			

M-17 Termostato

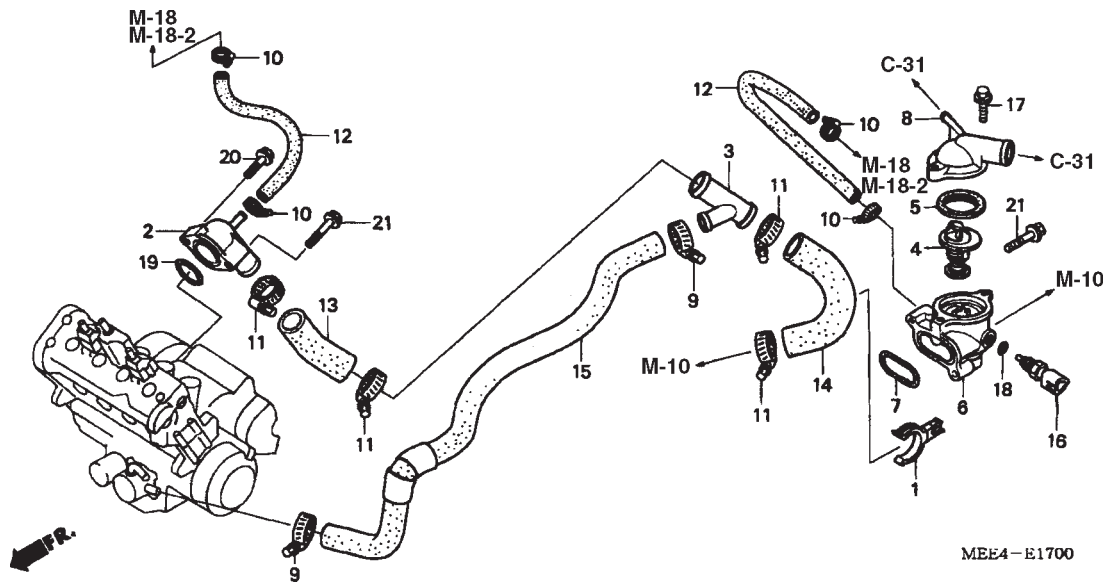

Ref. Nº	N.O.S	Descrição	T.M.O
2	114150	Junta, Água	1,6
4	114116	Termostato	1,4
6	114117	Carcaça, Termostato	1,5
8		(5)	
	1141B3	Tampa, Termostato	1,3
12	1141G9	Mangueira, Água	1,5
		• Nota: Junta Lateral Mangueira Água	
	1141C8	Mangueira, Carcaça Termostato	1,0
13	1141H0	Mangueira A, Bloco Cilindro	1,6
14	114130	Mangueira A, Água	0,7
15	114132	Mangueira C, Água	0,9
16	6171A9	Sensor, Temperatura Água	1,1

Ref. Nº	Nº da peça	Descrição	Qtd. CBR600RR 3	4	5	6	Nº de série		Nota
1	16965-MEE-003	Presilha, Mangueira	1	1	1	1			
2	19063-MEE-000	Junta, Água	1	1	1	1			
3	19082-MEE-000	Junta B, Água	1	1	1	1			
4	19300-MCJ-000	Termostato Comp	1	–	–	–			CM
	19300-MCJ-003		1	–	–	–			BR, E, ED, F, G, KO, MX, U
			–	1	1	1			
5	19305-KV3-010	Coxim, Termostato	1	1	1	1			
6	19310-MEE-305	Carcaça Comp., Termostato	1	1	1	1			
7	19312-MBW-000	Junta, Carcaça Termostato	1	1	1	1			
8	19315-MEE-000	Tampa, Termostato	1	1	1	1			
9	19504-KY1-003	Presilha, Mangueira Água, 25 mm	2	2	2	2			
10	19507-MAT-000	Presilha, Mangueira, Radiador	4	4	4	4			
11	19516-ML7-691	Presilha, Mangueira, 24-32 mm	4	4	4	4			
12	19522-MEE-000	Mangueira, Válvula	2	2	2	2			
13	19524-MEE-000	Sub Mangueira, Água	1	1	1	1			
14	19525-MEE-000	Mangueira A, Água	1	1	1	1			
15	19527-MEE-000	Mangueira C, Água	1	1	1	1			
16	37870-MBG-003	Sensor Comp., Temperatura Água	1	1	–	–			
	37870-KRJ-901		–	–	1	1			
17	90018-ZE1-000	Parafuso, Flange, 6 x 23 (CT200)	2	2	2	2			
18	90454-MC7-000	Arruela, Especial, 12 mm	1	1	1	1			
19	91356-425-003	Anel, Vedação, 30 mm	1	1	1	1			
20	95701-06025-00	Parafuso, Flange, 6 x 25	1	1	1	1			
21	95701-06035-00	Parafuso, Flange, 6 x 35	3	3	3	3			

M-18 Carcaça de Aceleração (CBR600RR3/4)

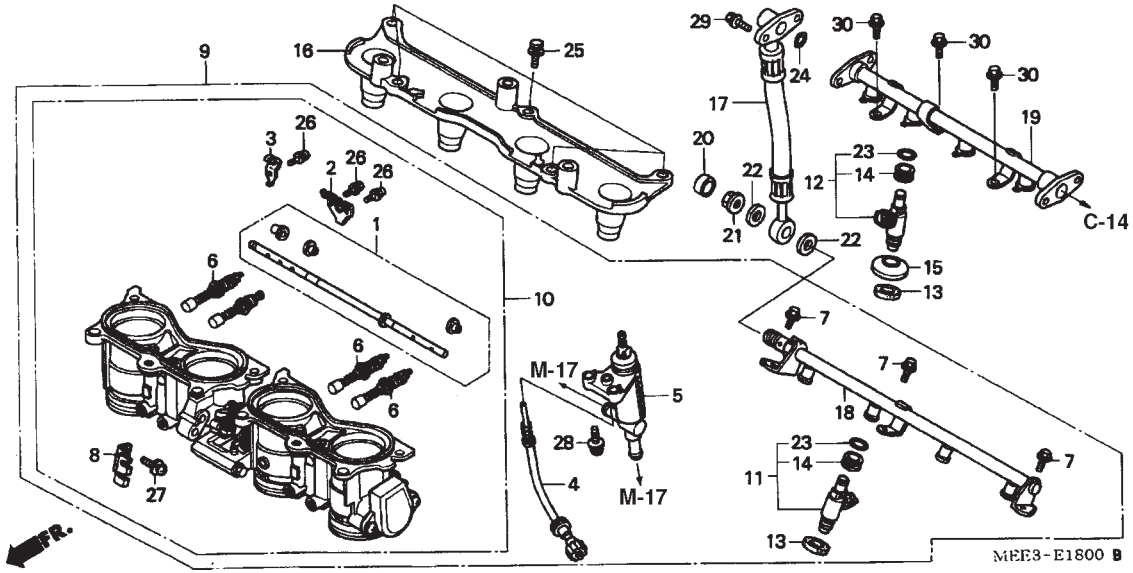

Ref. Nº	N.O.S	Descrição	T.M.O
1		(2,3)	
	3111A7	Eixo, Partida	1,9
5	311128	Unidade WAX	1,5
6	311125	Válvula, Partida	1,9
		• Nota: Mesmo tempo para duas unidades ou mais	
9	311132	Carcaça, Aceleração Comp.	1,7
10	311130	Carcaça, Aceleração	1,9
11		(13)	
	3111E1	Injetor, Combustível :Primário	1,1
		• Nota: Mesmo tempo para duas unidades ou mais	
12		(13, 15)	
	3111E0	Injetor combustível :Secundário	0,6
		• Nota: Mesmo tempo para duas unidades ou mais	
16	3111E2	Carcaça, Injetor	0,6
17	310161	Mangueira, Retorno Combustível	0,5
18		(13)	
	3111D9	Mangueira, Combustível :Inferior	1,1
	3111C8	Mangueira, Combustível :Ambas	1,2
19	3111D8	Mangueira, Combustível :Superior	0,6
	3111C8	Mangueira, Combustível :Ambas	1,2

Ref. Nº	Nº da peça	Descrição	Qtd. CBR600RR 3	4	5	6	Nº de série		Nota
1	16017-MEE-003	Eixo Comp., Partida	1	1	–	–			
2	16018-MEE-003	Alavanca, Partida	2	2	–	–			
3	16019-MCJ-003	Alavanca, Partida B	1	1	–	–			
4	16029-MEE-003	Parafuso, Limitador	1	1	–	–			
5	16044-MCJ-751	Elemento, Jogo	1	1	–	–			
6	16046-MEE-003	Válvula, Partida	3	3	–	–			
7	16080-MCJ-003	Parafuso, Flange, 6 x 12	3	3	–	–			
8	16169-MEE-003	Suporte, Fiação	1	–	–	–			
			–	1	–	–			BR, KO
		(Nº Chassi)	–	1	–	–		4M100096	MX
		(Nº Chassi)	–	1	–	–		4M100107	F
		(Nº Chassi)	–	1	–	–		4M100328	U
		(Nº Chassi)	–	1	–	–		4M100684	ED
		(Nº Chassi)	–	1	–	–		4M106518	E, G
	16169-MEE-013	Suporte, Fiação	–	1	–	–	4M100097		MX
		(Nº Chassi)	–	1	–	–	4M100108		F
		(Nº Chassi)	–	1	–	–	4M100329		U
		(Nº Chassi)	–	1	–	–	4M100685		ED
		(Nº Chassi)	–	1	–	–	4M106519		E,G
9	16400-MEE-003	Carcaça, Aceleração (GQ63A A)	1	1	–	–			BR, KO
			1	–	–	–			E, ED, F, G, MX, U
		(Nº Chassi)	–	1	–	–		4M100096	MX
		(Nº Chassi)	–	1	–	–		4M100107	F
		(Nº Chassi)	–	1	–	–		4M100684	ED
		(Nº Chassi)	–	1	–	–		4M106158	E, G

M-18 Carcaça de Aceleração (CBR600RR3/4)

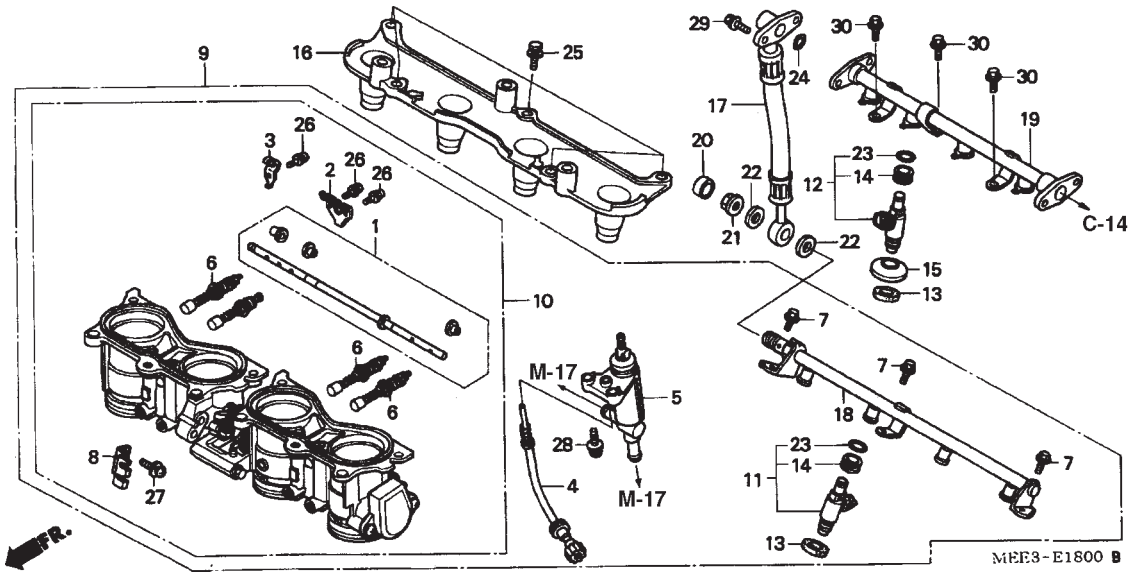

Ref. Nº	N.O.S	Descrição	T.M.O

Ref. Nº	Nº da peça	Descrição	Qtd. CBR600RR 3	4	5	6	Nº de série		Nota
(9)	16400-MEE-013	Carcaça, Aceleração (GQ63A A)	–	1	–	–	4M100097	.....	MX
		(Nº Chassi)	–	1	–	–	4M100108	.....	F
		(Nº Chassi)	–	1	–	–	4M100685	.....	ED
		(Nº Chassi)	–	1	–	–	4M106159	.....	E, G
	16400-MEE-671	Carcaça, Aceleração (GQ63C A)	1	–	–	–	.....	.....	CM
		(Nº Chassi)	–	1	–	–	.....	4M100328	U
	16400-MEE-672	Carcaça, Aceleração	–	1	–	–	4M100329	.....	U
10	16401-MEE-003	Carcaça Comp., Aceleração	1	1	–	–	.....	.....	BR, E, ED, F, G, KO, MX
		.....	1	–	–	–	.....	.....	U
	16401-MEE-671	.....	1	–	–	–	.....	.....	CM
		.....	–	1	–	–	.....	.....	U
11	16450-MEE-003	Injetor, Comp., Combustível	4	4	–	–	.....	.....	.....
12	16460-MEE-003	Injetor, Comp., Combustível	4	4	–	–	.....	.....	.....
13	16472-MCW-000	Anel, Vedação Injetor	8	8	–	–	.....	.....	.....
14	16473-P7A-004	Coxim, Anel Injetor	8	8	–	–	.....	.....	.....
15	16474-MEE-000	Coxim, Injetor	4	4	–	–	.....	.....	.....
16	16510-MEE-000	Carcaça, Injetor	1	1	–	–	.....	.....	.....
17	16527-MEE-004	Mangueira Comp., Combustível	1	1	–	–	.....	.....	.....
18	16610-MEE-003	Tubo, Comp., Combustível	1	1	–	–	.....	.....	.....
19	16620-MEE-000	Tubo, Comp., Combustível	1	1	–	–	.....	.....	.....
20	32109-MEE-000	Tampa, Vedação	1	1	–	–	.....	.....	.....
21	90201-PD1-000	Porca A, Vedação, 12 mm	1	1	–	–	.....	.....	.....
22	90428-PD6-003	Arruela, Vedação, 12 mm	2	2	–	–	.....	.....	.....
23	91301-P7A-004	Anel, Vedação	8	8	–	–	.....	.....	.....

M-18 Carcaça de Aceleração (CBR600RR3/4)

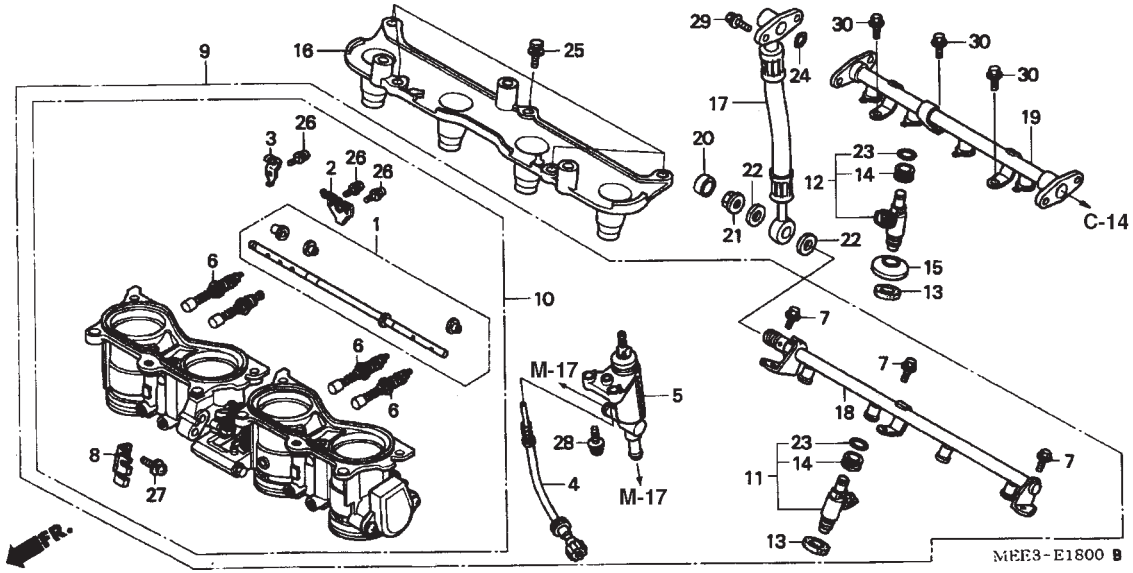

Ref. Nº	N.O.S	Descrição	T.M.O

Ref. Nº	Nº da peça	Descrição	Qtd. CBR600RR 3	4	5	6	Nº de série		Nota
24	91302-MCA-000	Anel, Vedação, 7,8 x 1,9	1	1	–	–			
25	93403-05016-08	Parafuso, Arruela, 5 x 16	5	5	–	–			
26	93892-03008-10	Parafuso, Arruela, 3 x 8	5	5	–	–			
27	93892-05012-10	Parafuso, Arruela, 5 x 12	2	2	–	–			
28	93892-06020-10	Parafuso, Arruela, 6 x 20	2	2	–	–			
29	96001-06008-00	Parafuso, Flange, 6 x 8	2	2	–	–			
30	96001-06012-00	Parafuso, Flange, 6 x 12	3	3	–	–			

M-18-1 Carcaça de Aceleração (Tubulação)

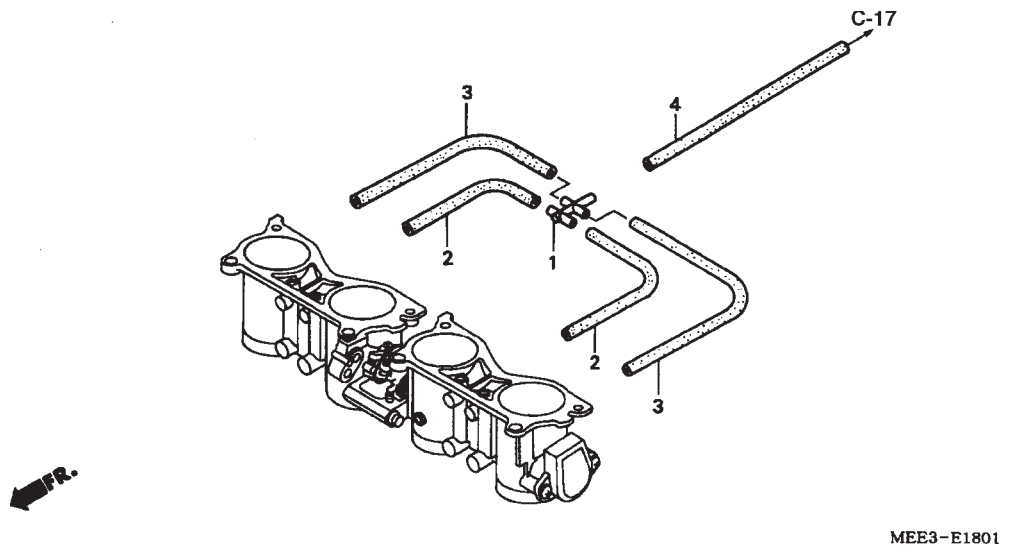

Ref. Nº	N.O.S	Descrição	T.M.O
Sem Informação			–

Ref. Nº	Nº da peça	Descrição	Qtd. CBR600RR 3	4	5	6	Nº de série		Nota
1	17201-MCJ-003	Junta, 5 Pólos	1	1	1	1			
2	95005-35060-20	Tubo, 3,5 x 60 (95005-35001-20M)	2	2	2	2			
3	95005-35140-20	Tubo, 3,5 x 140 (95005-35001-20M)	2	2	2	2			
4	95005-35320-20	Tubo, 3,5 x 320 (95005-35001-20M)	1	1	–	–			
	95005-35050-20	Tubo, 3,5 x 50 (95005-35001-20M)	–	–	1	1			

M-18-2 Carcaça de Aceleração (CBR600RR5/6)

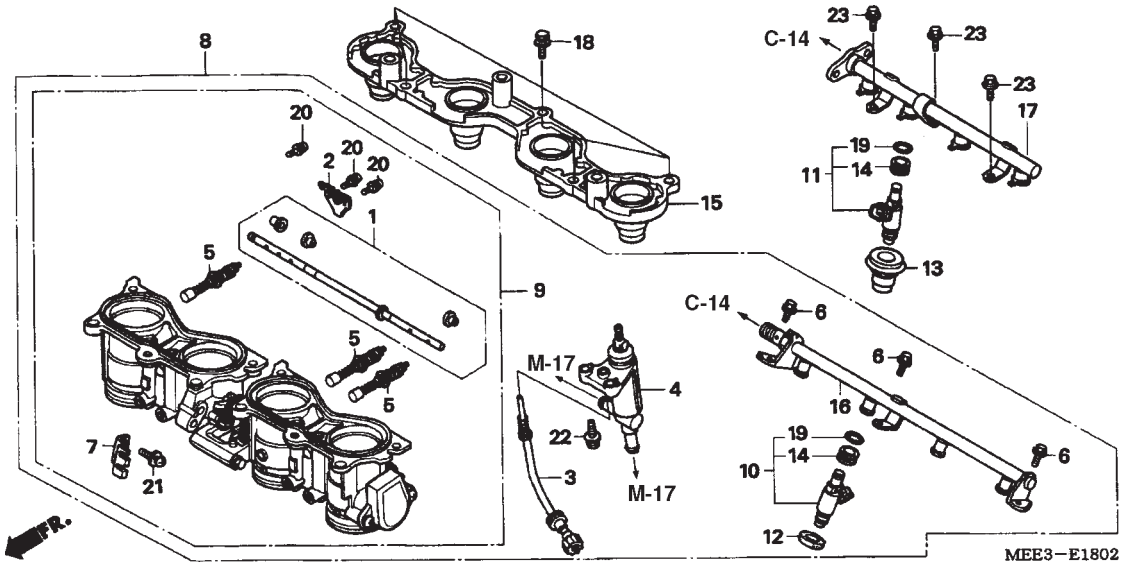

Ref. Nº	N.O.S	Descrição	T.M.O
1		(2)	
	3111A7	Eixo, Partida	1,9
4	311128	Unidade WAX	1,5
5	311125	Válvula, Partida	1,9
		• Nota: Mesmo tempo para duas unidades ou mais	
8	311132	Carcaça, Aceleração Comp.	1,7
9	311130	Carcaça, Aceleração	1,9
10		(12)	
	3111E1	Injetor, Combustível :Primário	1,1
		• Nota: Mesmo tempo para duas unidades ou mais	
11		(13)	
	3111E0	Injetor combustível :Secundário	0,6
		• Nota: Mesmo tempo para duas unidades ou mais	
15		(13)	
	3111E2	Carcaça, Injetor	0,6
16	3111D9	Mangueira, Combustível :Inferior	1,1
	3111C8	Mangueira, Combustível :Ambas	1,2
17	3111D8	Mangueira, Combustível :Superior	0,6
	3111C8	Mangueira, Combustível :Ambas	1,2

Ref. Nº	Nº da peça	Descrição	Qtd. CBR600RR 3	4	5	6	Nº de série		Nota
1	16017-MEE-003	Eixo Comp., Partida	–	–	1	1			
2	16018-MEE-003	Alavanca, Partida	–	–	2	2			
3	16029-MEE-003	Parafuso, Limitador	–	–	1	1			
4	16044-MCJ-751	Elemento, Jogo	–	–	1	1			
5	16046-MEE-003	Válvula, Partida	–	–	3	3			
6	16080-MCJ-003	Parafuso, Flange, 6 x 12	–	–	3	3			
7	16169-MEE-013	Suporte, Fiação	–	–	1	1			
8	16400-MEE-D01	Carcaça, Aceleração (GQ63E A)	–	–	1	1			
9	16401-MEE-D01	Carcaça, Aceleração	–	–	1	1			
10	16450-MEE-D01	Injetor, Comp., Combustível	–	–	4	4			
11	16460-MEE-D01	Injetor, Comp., Combustível	–	–	4	4			
12	16472-MCW-000	Anel, Vedação Injetor	–	–	4	4			
13	16472-MEE-000	Anel, Vedação Injetor	–	–	4	4			
14	16473-P7A-004	Coxim, Anel Injetor	–	–	8	8			
15	16510-MEE-D00	Carcaça, Injetor	–	–	1	1			
16	16610-MEE-003	Tubo, Comp., Combustível	–	–	1	1			
17	16620-MEE-D00	Tubo, Comp., Combustível	–	–	1	1			
18	90003-MEL-000	Parafuso, Flange, 5 x 14	–	–	5	5			
19	91301-P7A-004	Anel, Vedação	–	–	8	8			
20	93892-03008-10	Parafuso, Arruela, 3 x 8	–	–	5	5			
21	93892-05012-10	Parafuso, Arruela, 5 x 12	–	–	2	2			
22	93892-06020-10	Parafuso, Arruela, 6 x 20	–	–	2	2			
23	96001-06012-00	Parafuso, Flange, 6 x 12	–	–	3	3			

EOP-1 Jogo de Juntas A

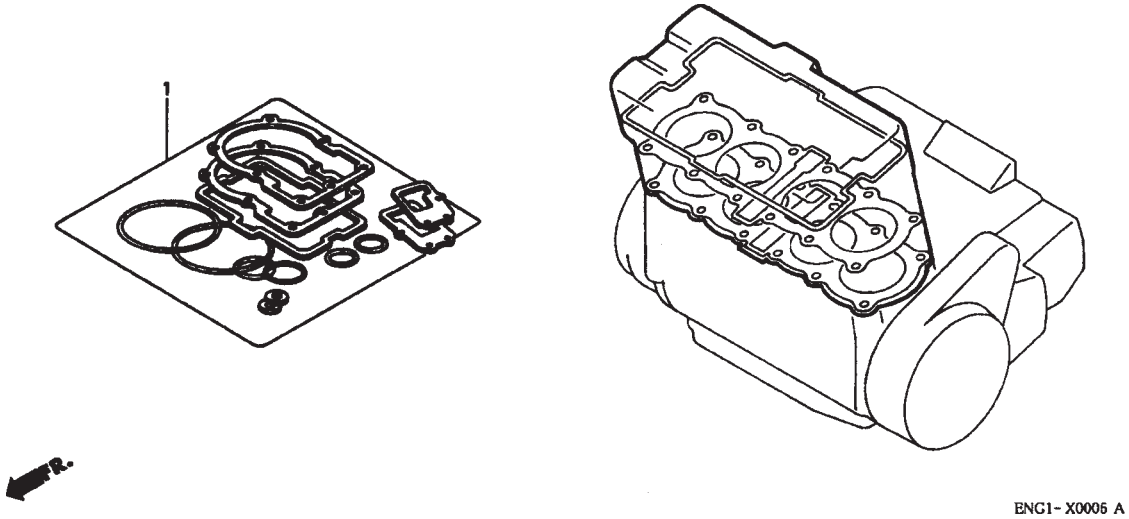

Ref. Nº	N.O.S Nº	Descrição	T.M.O
Sem Informação			–

Ref. Nº	Nº da peça	Descrição	Qtd. CBR600RR 3	4	5	6	Nº de série		Nota
1	06111-MEE-671	Jogo Juntas, A	1	1	–	–			
	06111-MEE-J00	(Peças Componentes)	–	–	1	–			
	12209-KT7-013	Retentor, Óleo Haste Válvulas	16	16	–	–			
	12251-MEE-013	Junta, Cabeçote	1	1	1	–			
	12391-MEE-000	Junta, Tampa Cabeçote	1	1	1	–			
	12395-MBW-003	Junta, Plugue	4	4	4	–			
	14523-MCW-003	Junta, Tensor	1	1	1	–			
	18291-MN4-920	Junta, Tubo Escape	4	4	4	–			
	18391-MEL-000		1	1	1	–			
	18391-ML0-003	Guarnição, Silencioso	1	1	1	–			
	90403-MG7-000	Arruela, Vedação, 10 mm	–	–	1	–			
	90442-397-000	Arruela, Vedação 6 mm	1	1	1	–			
	90463-ML7-000	Arruela, Vedação 6,5 mm	8	8	8	–			
	90543-MV9-670	Coxim, Fixação	4	4	4	–			
	91309-PX4-003	Anel, Vedação 16 x 2,1 (NOK)	1	1	–	–			

EOP-2 Jogo de Juntas B

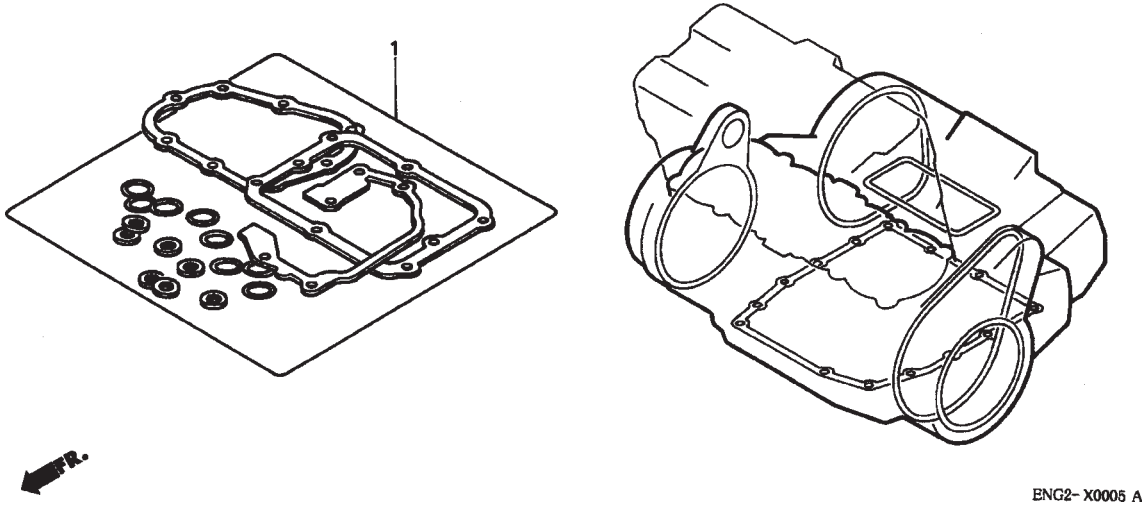

Ref. Nº	N.O.S Nº	Descrição	T.M.O
Sem Informação			–

Ref. Nº	Nº da peça	Descrição	Qtd. CBR600RR 3	4	5	6	Nº de série		Nota
1	06112-MEE-670	Jogos Juntas, B	1	1	–	–			
	06112-MEE-J00	(Peças Componentes)	–	–	1	–			
	15154-MM5-000	Guarnição, Filtro Óleo	1	1	–	–			
	15154-MAT-000		–	–	1	–			
	19226-MEE-000	Junta, Tampa Bomba Água	1	1	1	–			
	19312-MBW-000	Junta, Tampa Termostato	1	1	1	–			
	90443-MJ6-000	Arruela, Neutro	1	1	1	–			
	90463-ML7-000	Arruela, Vedação 6,5 mm	6	6	6	–			
	91301-MEE-003	Anel, Vedação, 32 x 1,7	1	1	1	–			
	91301-ML7-003	Anel, Vedação, 48,1 x 3,6 (ARAI)	1	1	1	–			
	91302-MB0-013	Anel, Vedação, 32,95 x 2,62 (ARAI)	1	1	1	–			
	91305-MCJ-751	Anel, Vedação, 3,2 x 1,1	4	4	4	–			
	91307-KF0-003	Anel, Vedação, 18 x 3 (ARAI)	1	1	1	–			
	91309-PX4-003	Anel, Vedação, 16 x 2,1 (NOK)	–	–	1	–			
	91309-425-003	Anel, Vedação 24,4 x 3,1 (ARAI)	1	1	1	–			
	91313-MB0-003	Anel, Vedação 14,7 x 2,2 (ARAI)	1	1	1	–			
	91354-MCT-003	Anel, Vedação Radiador Óleo	1	1	1	–			
	91356-425-003	Anel, Vedação 30 mm	1	1	1	–			
	94109-12000	Arruela, Plugue Drenagem, 12 mm	1	1	1	–			

C-1 Farol

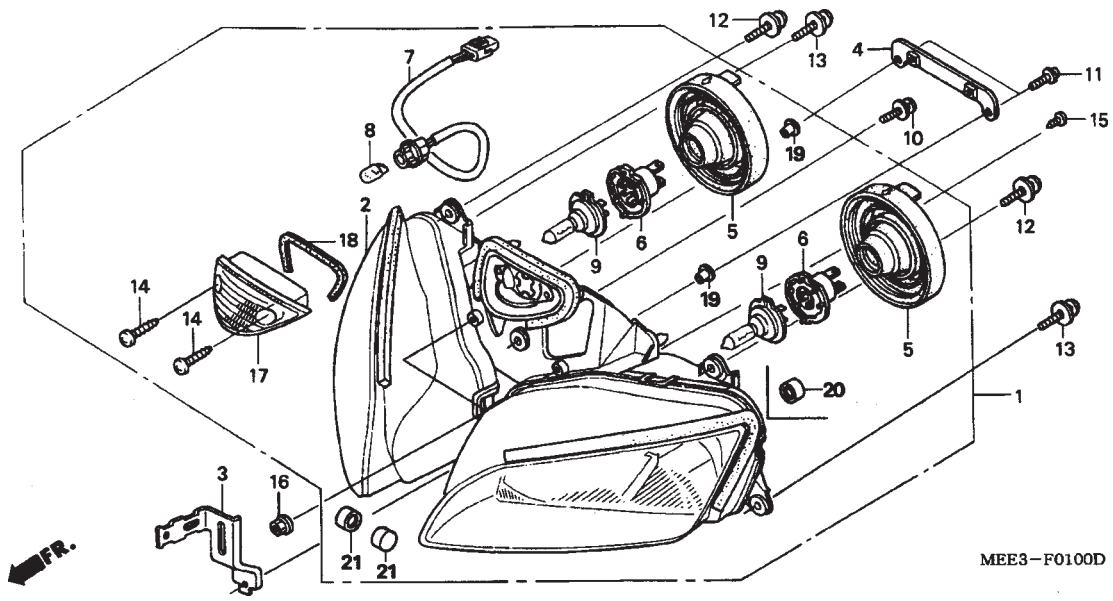

Ref. Nº	N.O.S	Descrição	T.M.O
1	616115	Farol, Comp.	0,7
2	6161A7	Farol, Unidade	0,7
7	616180	Soquete, Lâmpada Posição	0,6
8		(17, 18)	
	616182	Lâmpada, Posição	0,1
9		(5, 6)	
	616118	Lâmpada, Farol	0,1
		• NOTA: Mesmo tempo para duas unidades ou mais	

Ref. Nº	Nº da peça	Descrição	Qtd. CBR600RR 3	4	5	6	Nº de série		Nota
1	33100-MEE-602	Farol, Comp. (12V 55W)	1	1	–	–			E
	33100-MEE-642		1	1	–	–			BR, ED, F, G, KO, MX
	33100-MEE-671		1	1	–	–			CM, U
	33100-MEE-A01		–	–	1	1			U
	33100-MEE-D01		–	–	1	1			BR, ED, F, G, KO, MX
	33100-MEE-E01		–	–	1	1			E, EK
2	33102-MEE-601	Farol Comp.	1	1	–	–			E
	33102-MEE-641		1	1	–	–			BR, ED, F, G, KO, MX
	33102-MEE-671		1	1	–	–			CM, U
	33102-MEE-A01		–	–	1	1			U
	33102-MEE-D01		–	–	1	1			BR, ED, F, G, KO, MX
	33102-MEE-E01		–	–	1	1			E, EK
3	33105-MEE-000	Suporte, Relé	1	1	1	1			
4	33106-MEE-010	Suporte, Sensor Ângulos	1	1	1	1			
5	33112-KPB-003	Tampa, Borracha	2	2	2	2			
6	33130-MAT-611	Soquete, Comp., Farol	2	2	2	2			
7	33140-MEE-003	Soquete, Comp.	1	1	1	1			
8	33301-SA0-741	Lâmpada (12V 5W) (STANLEY)	1	1	1	1			
9	34901-MAT-611	Lâmpada (H7) (12V 55W)	2	2	2	2			
10	93891-05025-07	Parafuso, Arruela, 5 x 25	1	1	1	1			
11	93891-05030-07	Parafuso, Arruela, 5 x 30	2	2	2	2			
12	93894-05020-08	Parafuso, Arruela, 5 x 20	2	2	2	2			
13	93894-05025-07	Parafuso, Arruela, 5 x 25	2	2	2	2			
14	93901-344J0	Parafuso, Fixação, 4 x 16	2	2	2	2			
15	93903-34380	Parafuso, Fixação, 4 x 12	1	1	1	1			
16	94050-05070	Porca, Flange, 5 mm	2	2	2	2			

C-1 Farol

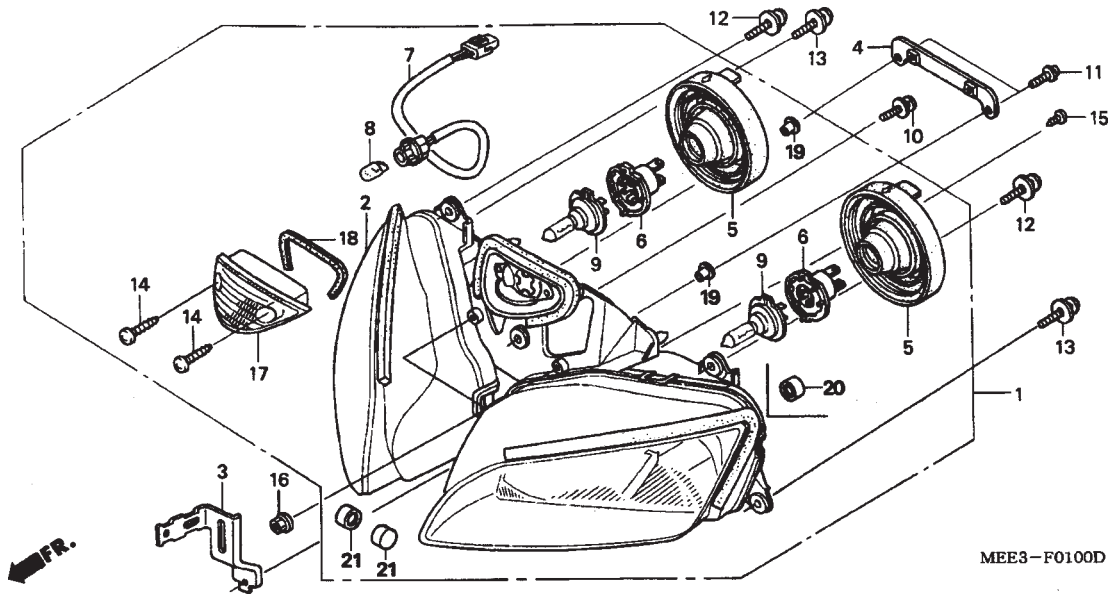

Ref. Nº	N.O.S Nº	Descrição	T.M.O

Ref. Nº	Nº da peça	Descrição	Qtd. CBR600RR 3	4	5	6	Nº de série		Nota
17	33180-MEE-003	Lentes Comp., Posição da Luz	1	1	1	1			
18	33184-MEE-641	Junta, Vedação	1	1	1	1			
19	33103-MEE-641	Bucha, Farol	2	2	2	2			
20	33113-MBW-D21	Tubo, CP	2	2	–	–			
	33113-MEE-D01		–	–	2	2			
21	33113-MBW-D21	Tubo, CP	–	–	2	2			

C-2 Instrumentos

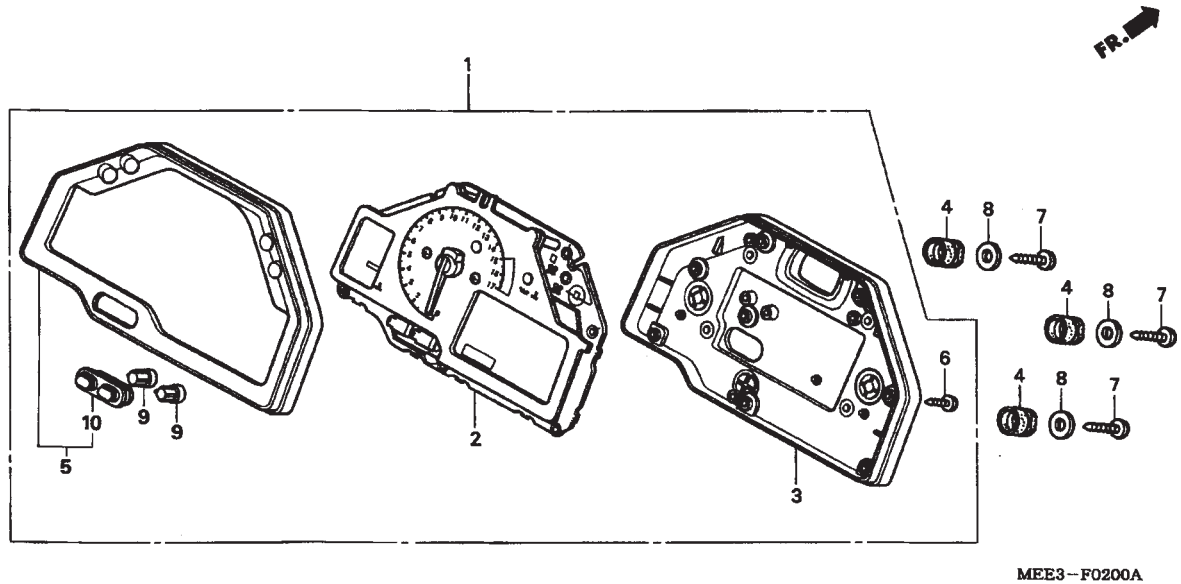

Ref. Nº	N.O.S	Descrição	T.M.O
1	8121A1	Instrumentos, Jogo	0,6
2	8121A2	Instrumentos	0,7
3	8121B5	Carcaça, Instrumentos :Inferior	0,7
5	8121B4	Carcaça, Instrumentos :Superior	0,7

Ref. Nº	Nº da peça	Descrição	Qtd. CBR600RR 3	4	5	6	Nº de série		Nota
1	37100-MEE-721	Instrumentos, Jogo (MPH/KPH)	1	–	–	–			CM
	37100-MEE-761		1	1	–	–			BR, MX
	37100-MEE-602		1	1	–	–			E
	37100-MEE-642		1	1	–	–			ED, F, G, KO
	37100-MEE-651		1	1	–	–			U
	37100-MEE-D01		–	–	1	1			BR, ED, EK, F, G, KO
	37100-MEE-E01		–	–	–	1			E
	37100-MEE-M01		–	–	1	1			MX
	37100-MEE-U01		–	–	1	–			U
2	37110-MEE-601	Instrumentos, Jogo e Tacômetro e Combustível	1	1	–	–			E
	37110-MEE-641		1	1	–	–			ED, F, G, KO
	37110-MEE-721		1	–	–	–			CM
	37110-MEE-761		1	1	–	–			BR, MX
	37110-MEE-651		1	1	–	–			U
	37110-MEE-D01		–	–	1	1			BR, ED, EK, F, G, KO
	37110-MEE-E01		–	–	1	1			E
	37110-MEE-M01		–	–	1	1			MX
	37110-MEE-U01		–	–	1	–			U
3	37620-MEE-701	Carcaça, Inferior	1	1	1	1			
4	37215-MA6-008	Coxim, Instrumentos	3	3	3	3			
5	37610-MEE-641	Carcaça, Superior	1	1	1	1			
6	93903-22480	Parafuso, Fixação, 3 x 16	8	8	8	8			
7	93913-25480	Parafuso, Fixação, 5 x 16 (PO)	3	3	–	–			
	93913-25380	Parafuso, Fixação, 5 x 14 (PO)	–	–	3	3			

C-2 Instrumentos

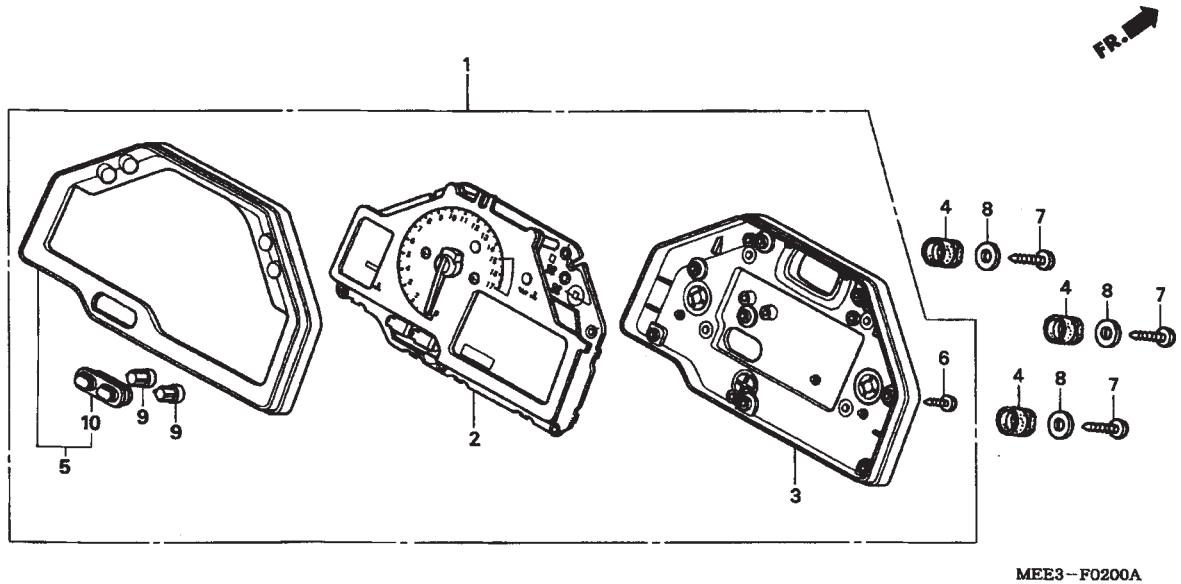

Ref. Nº	N.O.S Nº	Descrição	T.M.O

Ref. Nº	Nº da peça	Descrição	Qtd. CBR600RR 3	4	5	6	Nº de série		Nota
8	94103-05700	Arruela, Lisa, 5 mm	3	3	3	3			
9	37112-MEE-641	Chave, Superior	–	2	2	2			
10	37111-MEE-641	Coxim, Interruptor	–	1	1	1			

C-3 Alavanca do Guidão / Cabos / Interruptores

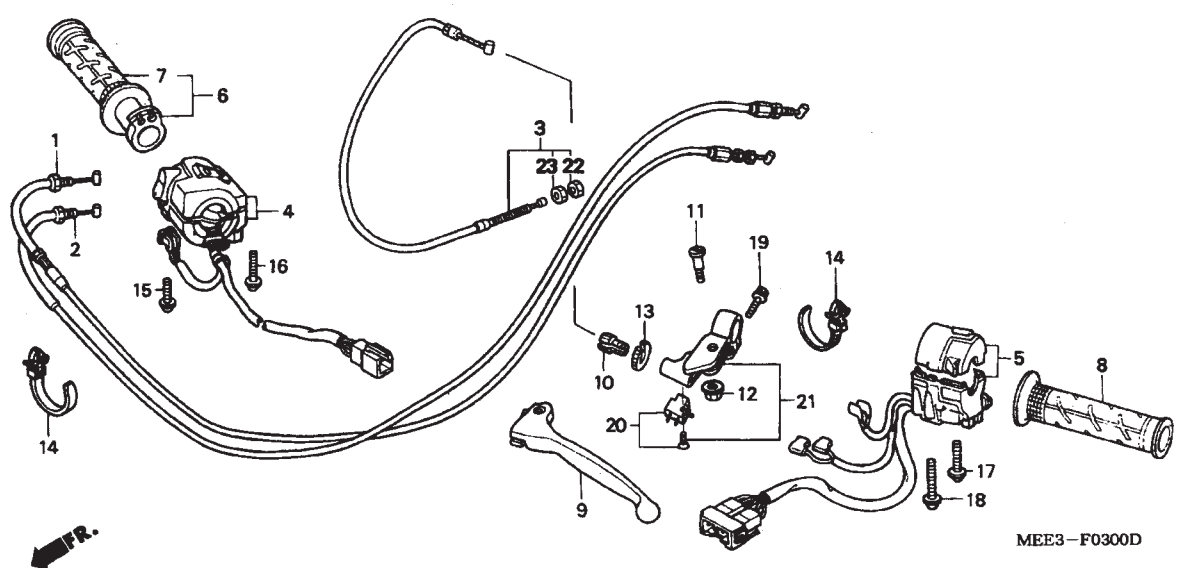

Ref. Nº	N.O.S	Descrição	T.M.O
1		(2)	
	8111A2	Cabo A, Acelerador	1,2
		• NOTA: Mesmo tempo para duas unidades ou mais	
3	811115	Cabo, Embreagem	0,3
4	615120	Interruptor Partida Emergência	0,7
5	615118	Interruptor, Sinalizador	0,5
6	810150	Manopla, Aceleração	0,4
7	8101C1	Manopla :Direita	0,2
8	8101C0	Manopla :Esquerda	0,1
9	8101C6	Alavanca, Manopla :Esquerda	0,1
	8101F5	Alavanca, Manopla :Ambas	0,2
20	6151A9	Interruptor, Embreagem	0,1
21	8101C8	Suporte, Alavanca :Esquerda	0,3

Ref. Nº	Nº da peça	Descrição	Qtd. CBR600RR 3	4	5	6	Nº de série		Nota
1	17910-MEE-000	Cabo Comp., A Acelerador	1	1	1	1			
2	17920-MEE-000	Cabo Comp., B Acelerador	1	1	–	–			
	17920-MEE-D00		–	–	1	1			
3	22870-MEE-000	Cabo, Comp., Embreagem	1	–	–	–		3M000260	BR, KO, MX
			1	–	–	–		3M000588	U
			1	–	–	–		3M001761	F
			1	–	–	–		3M015021	E, ED
	22870-MEE-010		1	–	–	–			CM, G
			1	–	–	–	3M000261		BR, KO, MX
			1	–	–	–	3M000589		U
			1	–	–	–	3M001762		F
			1	–	–	–	3M015022		E, ED
			–	1	1	1			
4	35130-MEE-640	Interruptor Partida, Emergência	1	–	–	–			
			–	1	–	–			BR, E, F, G, KO, MX
			–	1	–	–		4M100693	U
			–	1	–	–		4M101101	ED
	35130-MEE-641		–	1	–	–	4M100694		U
			–	1	–	–	4M101102		ED
	35130-MEE-D00		–	–	1	1			E, ED, EK, F, G, KO, U
	35130-MEE-B00		–	–	1	1			BR, MX
5	35200-MEE-641	Interruptor, Sinalizador	1	1	–	–			E, ED, F, G, U
			–	1	–	–			KO
	35200-MEE-670		1	1	–	–			BR, CM, MX
	35200-MEE-700		1	–	–	–			KO
	35200-MEE-D00		–	–	1	1			E, ED, EK, F, G, KO, U
	35200-MEE-B00		–	–	1	1			BR, MX

C-3 Alavanca do Guidão / Cabos / Interruptores

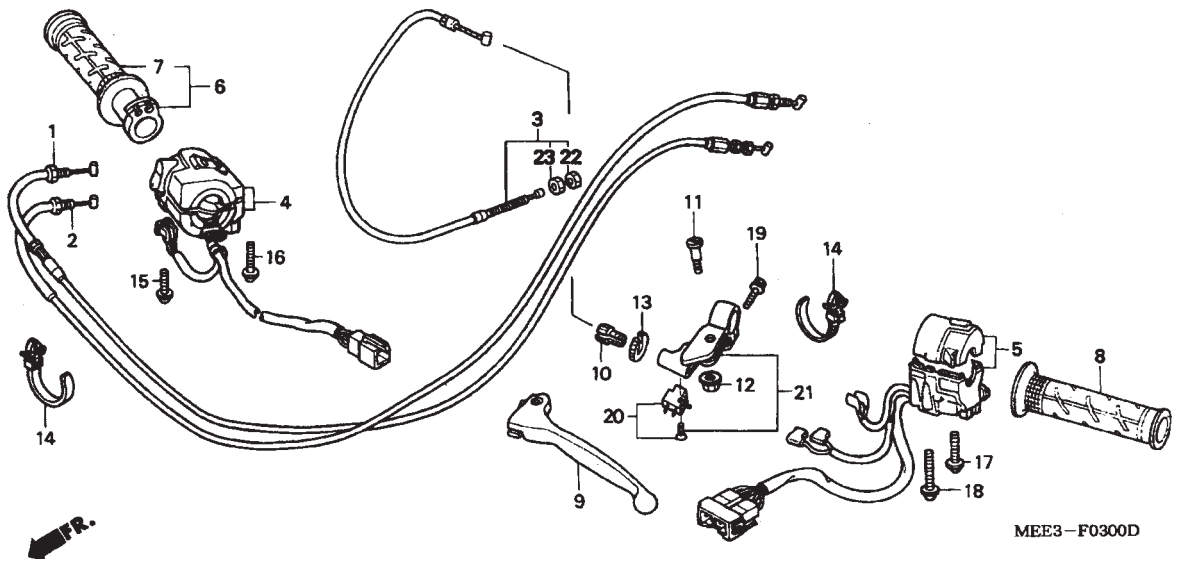

Ref. Nº	N.O.S Nº	Descrição	T.M.O

Ref. Nº	Nº da peça	Descrição	Qtd. CBR600RR 3	4	5	6	Nº de série		Nota
6	53140-MCF-000	Manopla, Comp. Acelerador	1	1	1	1			
7	53165-MY9-890	Manopla, Direita	1	1	1	1			
8	53166-MY9-890	Manopla, Esquerda	1	1	1	1			
9	53182-MEE-000	Alavanca Comp., Esquerda	1	1	1	1			
10	53192-MEE-000	Parafuso, Ajuste	1	1	1	1			
11	90122-MEE-000	Parafuso, Alavanca	1	1	1	1			
12	90301-MCJ-750	Porca, U, 6 mm	1	1	1	1			
13	90321-MEE-000	Porca, Fixação	1	1	1	1			
14	90672-SA0-003	Presilha, Cabo, 118 mm (Preta)	2	2	2	2			
15	93892-05020-07	Parafuso, Arruela, 5 x 20	1	–	–	–			
	93982-05020-07		–	1	1	1			
16	93892-05025-07	Parafuso, Arruela, 5 x 25	1	–	–	–			
	93982-05025-07		–	1	1	1			
17	93892-05035-07	Parafuso, Arruela, 5 x 35	1	1	1	1			
18	93892-05045-07	Parafuso, Arruela, 5 x 45	1	1	1	1			
19	96001-06020-07	Parafuso, Flange, 6 x 20	1	1	1	1			
20	35335-MCJ-750	Interruptor, Comp. Embreagem	1	1	1	1			
21	53195-MEE-000	Suporte, Alavanca Embreagem	1	1	1	1			
22	94002-08000-0S	Porca, Sextavada, 8 mm	1	1	1	1			
23	94031-08000	Porca, Sextavada, 8 mm	1	1	1	1			

C-4 Cilindro Mestre do Freio Dianteiro (CBR600RR3/4)

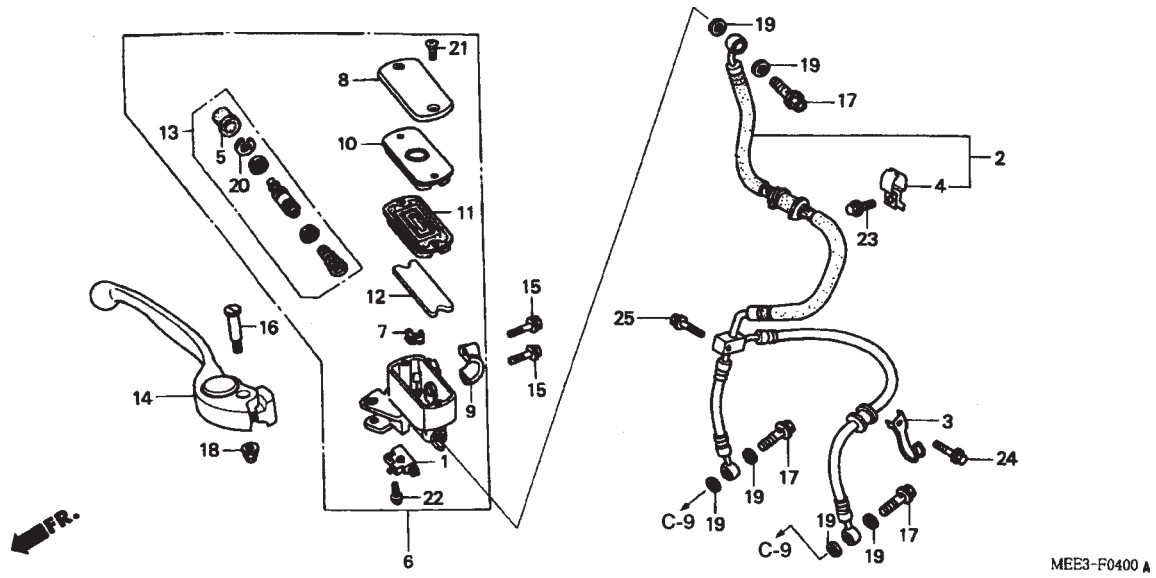

Ref. Nº	N.O.S	Descrição	T.M.O
1	6151B2	Interruptor, Freio :Dianteiro	0,1
2	7121A0	Mangueira, Freio :Dianteiro • Inclui: Fluido de freio	0,5
6	712105	Cilindro Mestre Freio Dianteiro • Inclui: Fluido de freio	0,4
11	7121G6	Diafragma, Cilindro Mestre Freio Dianteiro	0,1
13	7121G9	Pistão, Cilindro Mestre Dianteiro • Inclui: Fluido de freio	0,4
14	8101C7	Alavanca, Manopla :Direita	0,1
	8101F5	Alavanca, Manopla :Ambas	0,1

Ref. Nº	Nº da peça	Descrição	Qtd. CBR600RR 3	4	5	6	Nº de série		Nota
1	35340-MM5-600	Interruptor Freio Dianteiro	1	1	–	–			
2	45125-MEE-013	Mangueira, Freio Dianteiro	1	1	–	–			
3	45156-MEE-010	Presilha B, Mangueira Freio	1	1	–	–			
4	45157-MEE-000	Presilha, Mangueira Freio	1	1	–	–			
5	45504-MCF-006	Capa, Comp.	1	1	–	–			
6	45510-MEE-006	Cilindro Mestre Freio Dianteiro	1	1	–	–			
7	45512-MA6-006	Protetor	1	1	–	–			
8	45513-MM5-016	Tampa, Cilindro Mestre (NISSIN)	1	1	–	–			
9	45517-166-006	Suporte, Cilindro Mestre	1	1	–	–			
10	45518-MM5-006	Placa, Diafragma	1	1	–	–			
11	45520-MM5-006	Diafragma	1	1	–	–			
12	45523-MN5-006	Bóia, Cilindro Mestre Dianteiro (NISSIN)	1	1	–	–			
13	45530-MCJ-751	Cilindro Mestre Dianteiro	1	1	–	–			
14	53170-MEE-006	Alavanca, Direita	1	1	–	–			
15	90101-MBZ-G00	Parafuso, Flange, 6 x 22	2	2	–	–			
16	90114-MCF-006	Parafuso, Alavanca Freio	1	1	–	–			
17	90145-MS9-612	Parafuso, Óleo, 10 x 22	3	3	–	–			
18	90201-415-000	Porca, 6 mm	1	1	–	–			
19	90545-300-000	Arruela, Parafuso, Óleo	6	6	–	–			
20	90651-MCF-006	Anel, Elástico	1	1	–	–			
21	93600-04012-1G	Parafuso, Phillips, 4 x 12	2	2	–	–			
22	93893-04012-17	Parafuso, Arruela, 4 x 12	1	1	–	–			
23	96001-06012-07	Parafuso, Flange, 6 x 12	1	1	–	–			
24	96001-06025-07	Parafuso, Flange, 6 x 25	1	1	–	–			
25	96001-06040-07	Parafuso, Flange, 6 x 40	1	1	–	–			

C-4-1 Cilindro Mestre do Freio Dianteiro (CBR600RR5/6)

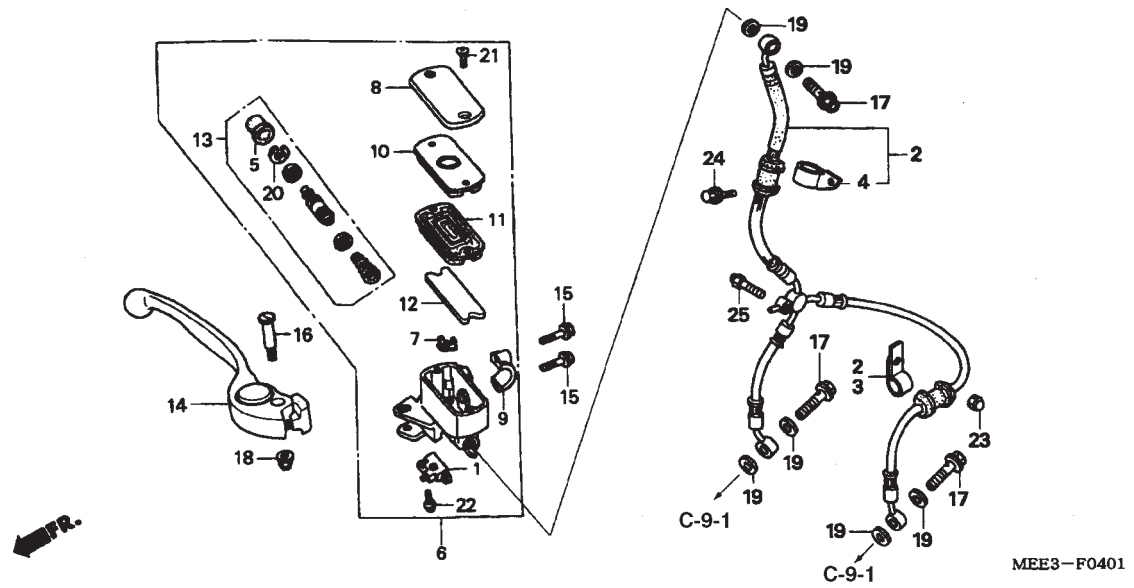

Ref. Nº	N.O.S	Descrição	T.M.O
1	6151B2	Interruptor, Freio :Dianteiro	0,1
2	7121A0	Mangueira, Freio :Dianteiro • Inclui: Fluido de freio	0,5
6	712105	Cilindro Mestre Freio Dianteiro • Inclui: Fluido de freio	0,4
11	7121G6	Diafragma, Cilindro Mestre Freio Dianteiro	0,1
13	7121G9	Pistão, Cilindro Mestre Dianteiro • Inclui: Fluido de freio	0,4
14	8101C7	Alavanca, Manopla :Direita	0,1
	8101F5	Alavanca, Manopla :Ambas	0,2

Ref. Nº	Nº da peça	Descrição	Qtd. CBR600RR 3	4	5	6	Nº de série		Nota
1	35340-MM5-600	Interruptor Freio Dianteiro	–	–	1	1			
2	45125-MEE-D01	Mangueira, Freio Dianteiro	–	–	1	1			
3	45158-MEE-D00	Presilha A, Mangueira Freio	–	–	1	1			
4	45159-MEE-D00	Presilha B, Mangueira Freio	–	–	1	1			
5	45504-MCF-006	Capa, Comp.	–	–	1	1			
6	45510-MEE-006	Cilindro Mestre Freio Dianteiro	–	–	1	1			
7	45512-MA6-006	Protetor	–	–	1	1			
8	45513-MM5-016	Tampa, Cilindro Mestre (NISSIN)	–	–	1	1			
9	45517-166-006	Suporte, Cilindro Mestre	–	–	1	1			
10	45518-MM5-006	Placa, Diafragma	–	–	1	1			
11	45520-MM5-006	Diafragma	–	–	1	1			
12	45523-MN5-006	Bóia, Cilindro Mestre Dianteiro (NISSIN)	–	–	1	1			
13	45530-MCJ-751	Cilindro Mestre Dianteiro	–	–	1	1			
14	53170-MEE-006	Alavanca, Direita	–	–	1	1			
15	90101-MBZ-G00	Parafuso, Flange, 6 x 22	–	–	2	2			
16	90114-MCF-006	Parafuso, Alavanca Freio	–	–	1	1			
17	90145-MS9-612	Parafuso, Óleo, 10 x 22	–	–	3	3			
18	90201-415-000	Porca, 6 mm	–	–	1	1			
19	90545-300-000	Arruela, Parafuso, Óleo	–	–	6	6			
20	90651-MCF-006	Anel, Elástico	–	–	1	1			
21	93600-04012-1G	Parafuso, Phillips, 4 x 12	–	–	2	2			
22	93893-04012-17	Parafuso, Arruela, 4 x 12	–	–	1	1			
23	94021-06070-0S	Porca, 6 mm	–	–	1	1			
24	96001-06012-07	Parafuso, Flange, 6 x 12	–	–	1	1			
25	96001-06018-07	Parafuso, Flange, 6 x 18	–	–	1	1			

C-5 Guidão / Mesa Superior

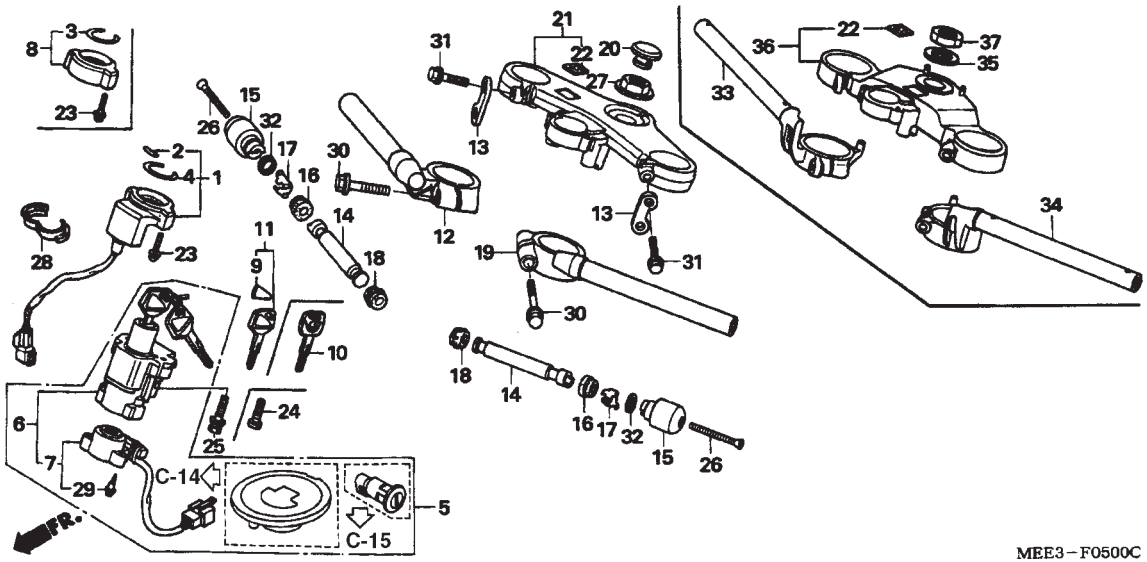

Ref. Nº	N.O.S	Descrição	T.M.O
1	6141A2	Imobilizador	0,5
5	6151A1	Chave, Jogo	0,9
	6151A1A	Tipo HISS Adicionar	0,3
	6151A1B	CBR600RR3,4 Adicionar	0,8
6	615145	Interruptor Comp.,Trava Ignição	0,6
	615145A	Tipo HISS Adicionar	0,3
7	6151C2	Base, Contato	0,5
8	8121B8	Tampa, Interruptor	0,1
12		(33)	
	8101B1	Tubo, Guidão :Direito	0,4
	8101B2	Tubo, Guidão :Ambos	0,7
14	8101D6	Peso B, Guidão :Esquerdo	0,2
	8101D7	Peso B, Guidão :Direito	0,2
	8101D8	Peso B, Guidão :Ambos	0,4
19		(34)	
	8101B0	Tubo, Guidão :Esquerdo	0,5
	8101B2	Tubo, Guidão :Ambos	0,7
21		(36)	
	510110	Mesa, Superior	0,6

Ref. Nº	Nº da peça	Descrição	Qtd. CBR600RR 3	4	5	6	Nº de série		Nota
1	30430-MEE-640	Unidade, Interruptor	1	1	–	–			KO
	30430-MEE-305	Unidade, Interruptor	1	1	–	–			E, ED, F, G, U
	30430-MEE-316	Unidade, Interruptor	–	–	1	1			E, ED, EK, F, G
	30430-MEE-D01	Unidade, Interruptor	–	–	1	1			BR, KO, U
2	30432-MBW-E00	Emblema, Receptor	1	1	1	1			E, ED, EK, F, G, KO, U
			–	–	1	1			BR
3	30433-MBW-600	Anel, Vedação Interruptor Ignição	1	1	–	–			BR, CM, MX
4	30433-MBW-601	Anel, Vedação Interruptor Ignição	1	1	–	–			E, ED, F, G, KO, U
5	35010-MEE-641	Chaves, Jogo	1	1	–	–			E, ED, F, G, KO, U
	35010-MEE-660		1	1	–	–			BR, MX
	35010-MEE-671		1	–	–	–			CM
	35010-MEE-D00		–	–	1	1			BR, E, ED, EK, F, G, KO, U
	35010-MEE-M00		–	–	1	1			MX
6	35100-MEE-641	Interruptor Ignição, Trava	1	1	–	–			E, ED, F, G, KO, U
	35100-MEE-660		1	1	–	–			BR, MX
	35100-MEE-671		1	–	–	–			CM
	35100-MEE-D00		–	–	1	1			BR, E, ED, EK, F, G, KO, U
	35100-MEE-M00		–	–	1	1			MX
7	35101-MEE-641	Base, Comp., Contato	1	1	–	–			E, ED, F, G, KO, U
	35101-MEE-660		1	1	–	–			BR, MX
	35101-MEE-671		1	–	–	–			CM
	35101-MEE-D00		–	–	1	1			
8	35106-MAT-A00	Tampa, Interruptor	1	1	–	–			BR, CM, MX
	35106-MCW-L60		–	–	1	1			MX
9	35113-MBW-601	Emblema	1	1	1	1			E, ED, EK, F, G, KO, U
			–	–	1	1			BR
10	35121-MAS-G01	Chave (Tipo 1)	(1)	(1)	(1)	(1)			MX
			(1)	(1)	–	–			BR, CM

C-5 Guidão / Mesa Superior

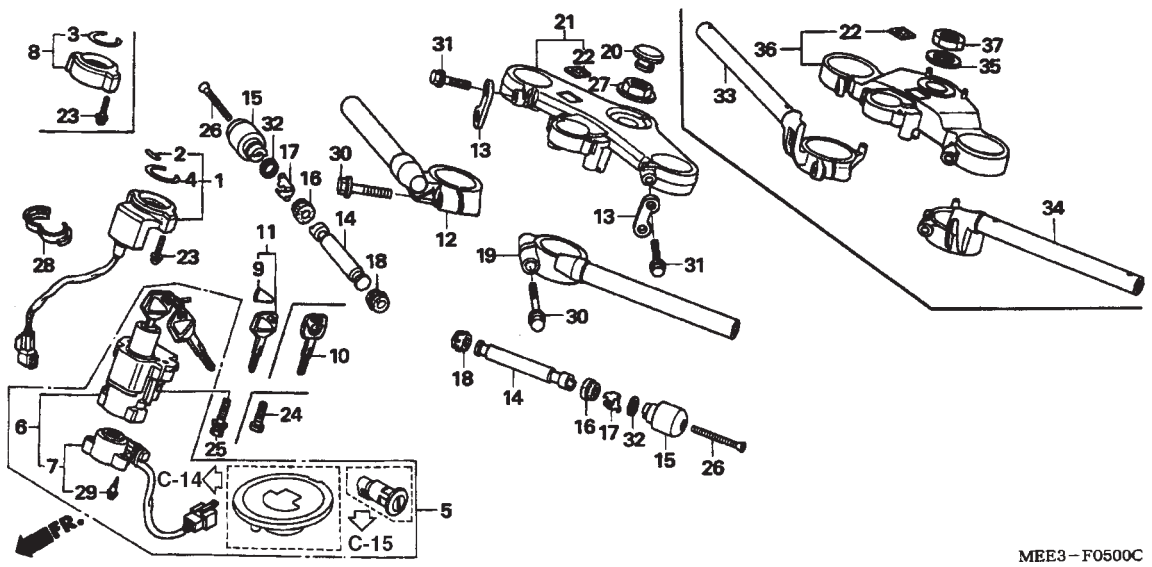

Ref. Nº	N.O.S Nº	Descrição	T.M.O

Ref. Nº	Nº da peça	Descrição	Qtd. CBR600RR 3	4	5	6	Nº de série		Nota
11	35121-MBW-601	Chave	(1)	(1)	(1)	(1)			E, ED, EK, F, G, KO, U
			–	–	(1)	(1)			BR
12	53100-MEE-020	Tubo, Comp., Guidão Direito	1	1	–	–			
13	53103-MW0-000	Placa, Fixação	2	2	–	–			
14	53104-MEE-000	Peso B, Guidão	2	2	–	–			
	53105-KV3-000		–	–	2	2			
15	53105-KT8-010	Peso, Guidão.	2	–	–	–			
	53105-MEE-940		–	2	2	2			
16	53107-MJ0-000	Coxim, B Peso Guidão	2	2	–	–			
	53109-MV4-000		–	–	2	2			
17	53108-MAT-000	Anel, Peso Guidão	2	2	–	–			
	53108-MJ0-000		–	–	2	2			
18	53109-MM5-000	Coxim B Peso Guidão	2	2	2	2			
19	53150-MEE-020	Tubo Comp., Esquerdo Guidão	1	1	–	–			
20	53232-MJ4-670	Capa, Coluna Direção	1	1	1	1			
21	53300-MEE-000	Mesa, Superior Guidão	1	1	–	–			
22	86150-KPG-900	Emblema, Asa	1	–	–	–			
	86150-KPG-901	Emblema, Produto (MARUI)	–	1	1	1			
23	90020-MBW-610	Parafuso, Arruela, 5 x 22	2	2	2	2			
24	90100-MN8-910	Parafuso, Allen, 8 mm	2	–	–	–			CM
25	90107-MBG-000	Parafuso, Unidirecional, 8 mm	2	–	–	–			BR, E, ED, F, G, KO, MX, U
			–	2	2	2			
26	90191-MK4-000	Parafuso, Phillips, 6 x 55	2	2	2	2			
27	90304-MJ4-670	Porca, Coluna Direção	1	1	–	–			
28	90683-KJ2-003	Presilha, Fiação	1	1	1	1			E,ED,EK,F,G,KO,U
			–	–	1	1			BR

C-5 Guidão / Mesa Superior

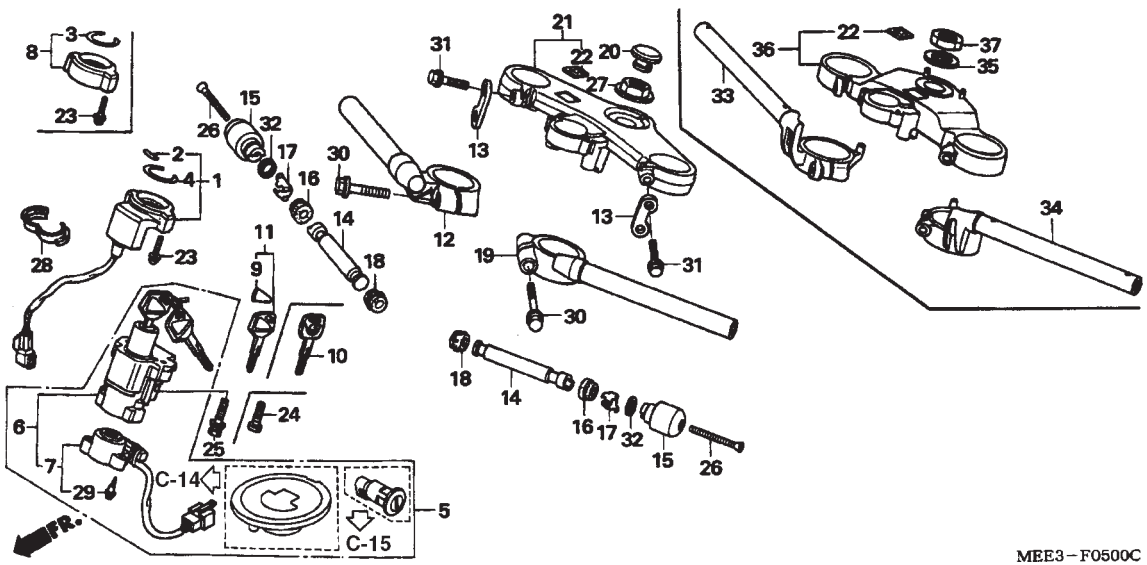

Ref. Nº	N.O.S	Descrição	T.M.O

Ref. Nº	Nº da peça	Descrição	Qtd. CBR600RR 3	4	5	6	Nº de série		Nota
29	91059-KY2-711	Parafuso, Fixação, 3 x 16	3	3	3	3			
30	96300-08040-07	Parafuso, Flange, 8 x 40	2	2	–	–			
	90140-MEE-D00		–	–	2	2			
31	96400-08045-07	Parafuso, Flange, 8 x 45	2	2	–	–			
	90140-MEE-D00	Parafuso, Flange, 8 x 40	–	–	2	2			
32	53109-MEE-000	Placa, Peso Guidão	2	–	–	–			
33	53100-MEE-D00	Manopla, Direita	–	–	1	1			
34	53150-MEE-D00	Manopla, Esquerda	–	–	1	1			
35	53215-MEE-D00	Arruela, Mesa Superior	–	–	1	1			
36	53300-MEE-D00	Mesa, Superior	–	–	1	1			
37	90304-MEE-D00	Porca, Coluna Direção	–	–	1	1			

C-6 Coluna de Direção (CBR600RR3/4)

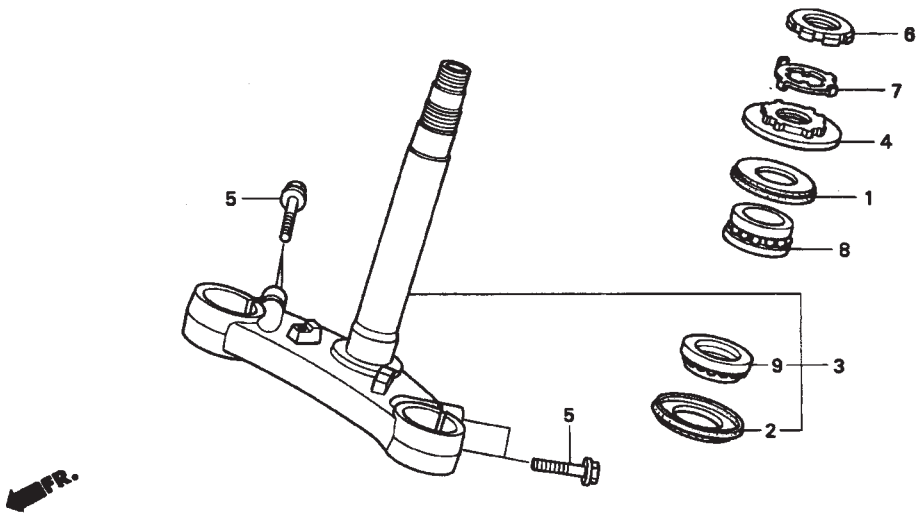

Ref. Nº	N.O.S	Descrição	T.M.O
3	510100	Coluna, Direção Comp.	1,4
	510100A	Troca do Rolamento Superior, Adicione (1)	0,1
4	5101B2	Porca, Coluna Direção	0,5
8	5101B6	Rolamento, Coluna Direção :Superior	1,4
	5101C7	Rolamento, Coluna Direção :Ambos (2)	1,6
9	5101B7	Rolamento, Coluna Direção :Inferior	1,5
	5101C7	Rolamento, Coluna Direção :Ambos	1,6

Ref. Nº	Nº da peça	Descrição	Qtd. CBR600RR 3	4	5	6	Nº de série		Nota
1	53214-KA4-701	Vedador Pó Coluna Direção (ARAI)	1	1	–	–			
2	53214-371-010	Vedador Pó Coluna Direção	1	1	–	–			
3	53219-MEE-010	Coluna, Direção	1	1	–	–			
4	53220-MCJ-D10	Porca, Superior Coluna Direção	1	1	–	–			
5	90109-MR7-000	Parafuso, Flange, 8 x 45	4	4	–	–			
6	90302-425-830	Porca, B Coluna Direção	1	1	–	–			
7	90506-425-830	Arruela, Trava	1	1	–	–			
8	91015-KT8-005	Rolamento Superior Coluna Direção (KOYO)	1	1	–	–			
9	91016-KT8-005	Rolamento Inferior Coluna Direção (KOYO)	1	1	–	–			

C-6-1 Coluna de Direção (CBR600RR5/6)

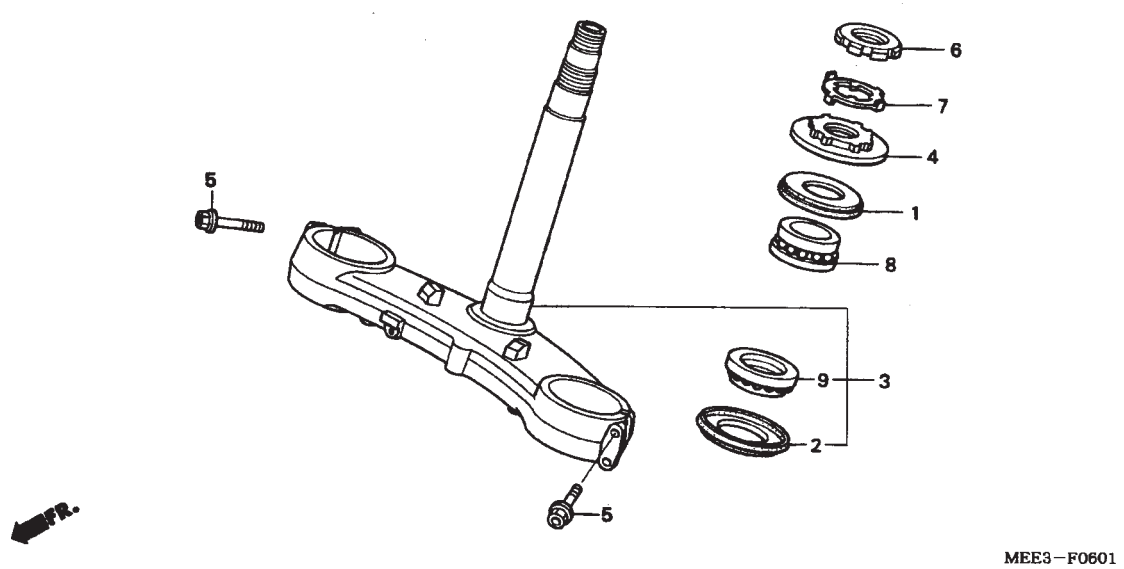

Ref. Nº	N.O.S	Descrição	T.M.O
3	510100	Coluna, Direção Comp.	1,4
	510100A	Troca do Rolamento Superior, Adicione (1)	0,1
4	5101B2	Porca, Coluna Direção	0,5
8	5101B6	Rolamento, Coluna Direção :Superior	1,4
	5101C7	Rolamento, Coluna Direção :Ambos (2)	1,6
9	5101B7	Rolamento, Coluna Direção :Inferior	1,5
	5101C7	Rolamento, Coluna Direção :Ambos	1,6

Ref. Nº	Nº da peça	Descrição	Qtd. CBR600RR 3	4	5	6	Nº de série		Nota
1	53214-KA4-701	Vedador Pó Coluna Direção (ARAI)	–	–	1	1			
2	53214-371-010	Vedador Pó Coluna Direção	–	–	1	1			
3	53219-MEE-D00	Coluna, Direção	–	–	1	1			
4	53220-MCJ-D10	Porca, Superior Coluna Direção	–	–	1	1			
5	90134-MEE-D00	Parafuso, 8 x 42	–	–	4	4			
6	90302-425-830	Porca, B Coluna Direção.	–	–	1	1			
7	90506-425-830	Arruela, Trava	–	–	1	1			
8	91015-KT8-005	Rolamento Superior Coluna Direção (KOYO)	–	–	1	1			
9	91016-KT8-005	Rolamento Inferior Coluna Direção (KOYO)	–	–	1	1			

C-7 Pára-lama Dianteiro (CBR600RR3/4)

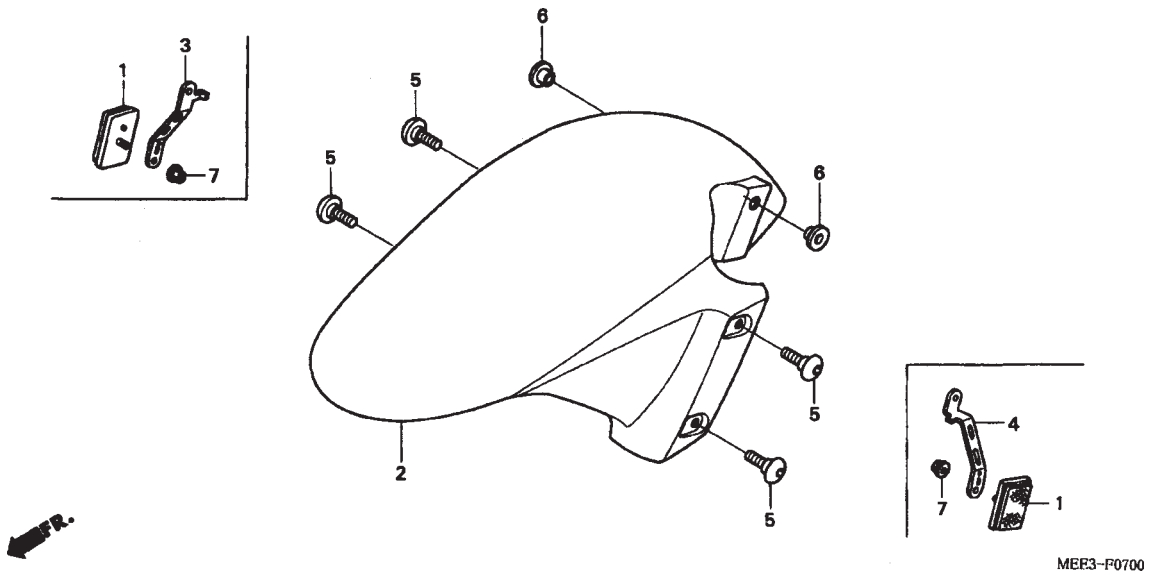

Ref. Nº	N.O.S	Descrição	T.M.O
2	4131B7	Pára-lama Dianteiro	0,4

Ref. Nº	Nº da peça	Descrição	Qtd. CBR600RR 3	4	5	6	Nº de série		Nota
1	33741-MB2-671	Refletor, Dianteiro	2	–	–	–			CM
2	61100-MEE-000ZA	Pára-lama Dianteiro							
		NH1.....Preto	1	1	–	–			
	61100-MEE-000ZC	*R157*.....Vermelho Itália	1	1	–	–			
	61100-MEE-000ZE	*Y163P*.....Amarelo Flash Perolizado	1	–	–	–			
	61100-MEE-000ZF	*PB215C*.....Azul Taiti Candy	–	1	–	–			E, ED, F, G, MX, U
3	61101-MEE-670	Suporte Refletor, Dianteiro Direito	1	–	–	–			CM
4	61102-MEE-670	Suporte Refletor, Dianteiro Esquerdo	1	–	–	–			CM
5	90114-MCJ-000	Parafuso, Especial, 6 x 14	4	4	–	–			
6	90302-MEE-000	Porca, 6 mm	2	2	–	–			
7	94050-05070	Porca, Flange, 5 mm	2	–	–	–			CM

C-7-1 Pára-lama Dianteiro (CBR600RR5/6)

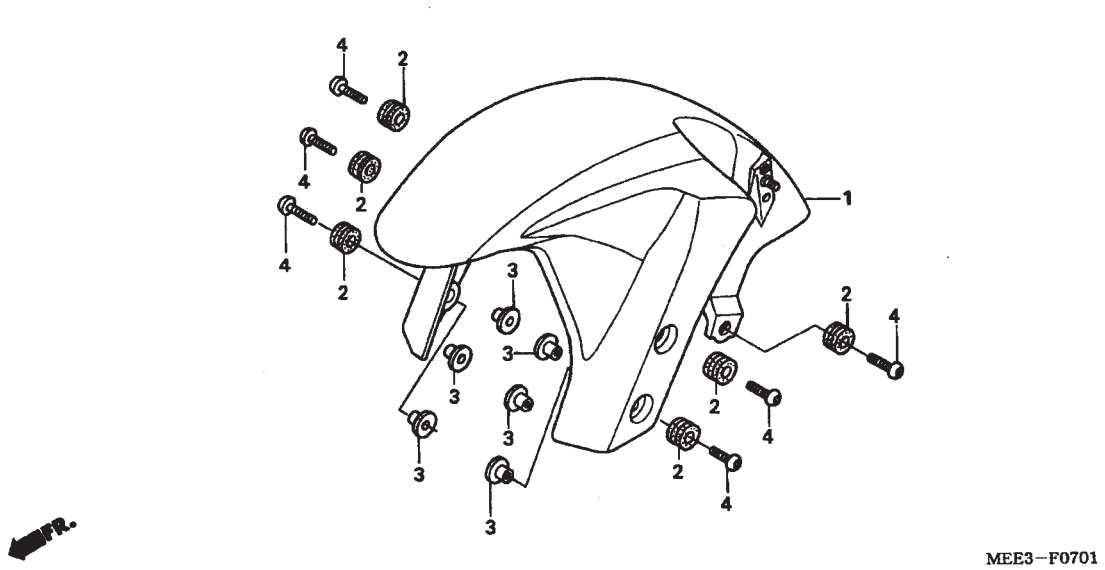

Ref. Nº	N.O.S	Descrição	T.M.O
2	4131B7	Pára-lama Dianteiro	0,2

Ref. Nº	Nº da peça	Descrição	Qtd. CBR600RR 3	4	5	6	Nº de série		Nota
1	61100-MEE-D00ZA	Pára-lama Dianteiro							
		NH1.....Preto	–	–	1	–	.....	.....	E,ED,EK,F,G,U,KO,MX
	61100-MEE-D00ZB	*PB284C*.....Azul Fenix Candy	–	–	1	–	.....	.....	E,ED,EK,F,G,U,KO
	61100-MEE-D00ZC	*R157*.....Vermelho Itália	–	–	1	–	.....	.....	BR,E,ED,EK,F,G,U, KO,MX
		.....	–	–	–	1	.....	.....	E, ED, EK, F, G, KO, MX, U
	61100-MEE-D00ZD	*NH411M*.....Prata Força Metálico	–	–	1	–	.....	.....	BR,MX
	61100-MEE-D00ZF	*NHB01* .....Preto Grafite	–	–	–	1	.....	.....	BR, E, ED, EK, F, G, MX, U
	61100-MEE-D00ZG	*YR263P* .....Laranja Perolado	–	–	–	1	.....	.....	.....
2	80101-165-000	Coxim, Pára-lama	–	–	6	6	.....	.....	.....
3	84706-163-670	Bucha, Fixação	–	–	6	6	.....	.....	.....
4	90118-MEL-000	Parafuso, Philips, 6 x 20	–	–	6	6	.....	.....	.....

C-8 Garfo Dianteiro (CBR600RR3/4)

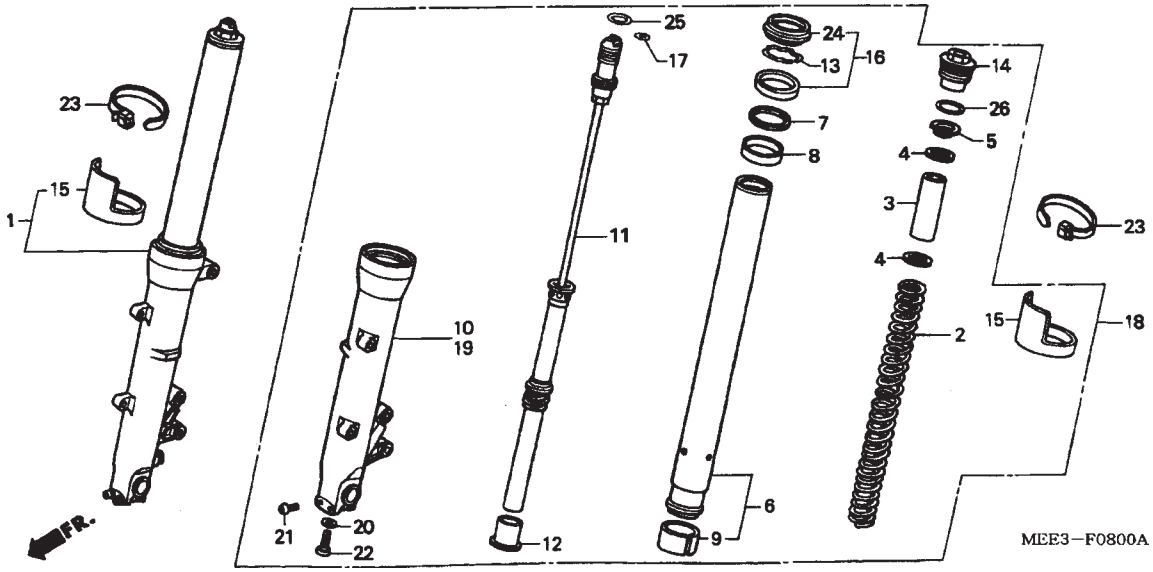

Ref. Nº	N.O.S	Descrição	T.M.O
1	5111C3	Garfo, Dianteiro :Direito	0,6
	5111C4	Garfo, Dianteiro :Ambos	0,8
2		(3, 4, 5)	
	5111C5	Mola, Garfo Dianteiro :Esquerdo	0,8
	5111C6	Mola, Garfo Dianteiro :Direito	0,8
	5111C7	Mola, Garfo Dianteiro :Ambos	1,2
6	5111G2	Cilindro, Externo :Esquerdo	1,1
	5111G3	Cilindro, Externo :Direito	1,1
	5111G4	Cilindro, Externo :Ambos	1,8
10	5111D2	Cilindro, Deslizante :Direito	1,1
	5111D3	Cilindro, Deslizante :Ambos	1,8
11		(20, 22)	
	5111D8	Amortecedor, Garfo Dianteiro :Esquerdo	1,0
	5111D9	Amortecedor, Garfo Dianteiro :Direito	1,0
	5111E0	Amortecedor, Garfo Dianteiro :Ambos	1,6
16		(8, 9)	
	5111E7	Retentor, Óleo Garfo Dianteiro :Esquerdo	1,0
	5111E8	Retentor, Óleo Garfo Dianteiro :Direito	1,0
	5111E9	Retentor, Óleo Garfo Dianteiro :Ambos	1,6
18	5111C2	Garfo, Dianteiro :Esquerdo	0,6
	5111C4	Garfo, Dianteiro :Ambos	0,8
19	5111D1	Cilindro, Deslizante :Esquerdo	1,1
	5111D3	Cilindro, Deslizante :Ambos	1,8

Ref. Nº	Nº da peça	Descrição	Qtd. CBR600RR 3	4	5	6	Nº de série		Nota
1	51400-MEE-003	Garfo Dianteiro Direito	1	1	–	–			
2	51401-MEE-003	Mola, Garfo Dianteiro	2	2	–	–			
3	51403-MAE-003	Bucha, Mola	2	2	–	–			
4	51403-MW0-003	Placa, Junção (SHOWA)	4	4	–	–			
5	51404-MR7-003	Assento, Mola	2	2	–	–			
6	51410-MEE-003	Tubo Comp., Garfo Dianteiro	2	2	–	–			
7	51412-KZ3-003	Anel, Limitador	2	2	–	–			
8	51414-MCH-003	Bucha, Guia	2	2	–	–			
9	51415-MCS-G01	Bucha, Deslizadora	2	2	–	–			
10	51420-MEE-003	Cilindro Externo Inferior Direito	1	1	–	–			
11	51430-MEE-003	Amortecedor Dianteiro	2	2	–	–			
12	51432-MEE-003	Anel Trava Óleo.	2	2	–	–			
13	51447-KZ3-003	Anel Limitador Vedação Óleo	2	2	–	–			
14	51454-MEE-003	Parafuso, Garfo Dianteiro	2	2	–	–			
15	51460-MCS-G01	Protetor, Tubo Garfo	2	2	–	–			
16	51490-MCA-003	Anel Vedação Garfo Dianteiro	2	2	–	–			
17	51496-MR7-003	Etiqueta	2	2	–	–			
18	51500-MEE-003	Garfo Dianteiro Esquerdo	1	1	–	–			
19	51520-MEE-003	Cilindro Externo Inferior Esquerdo	1	1	–	–			
20	52442-KA3-711	Arruela, Especial, 10 mm	2	2	–	–			
21	90115-MEE-000	Parafuso, Allen, 8 x 45	4	4	–	–			
22	90126-MR7-003	Parafuso, Allen, 10 x 35	2	2	–	–			
23	90651-KV6-003	Presilha, Fiação	2	2	–	–			
24	91254-MCA-003	Anel, Vedação	2	2	–	–			
25	91311-MR7-003	Anel, Vedação, 13,8 x 2,4	2	2	–	–			
26	91356-MW0-003	Anel, Vedação, 37,2 x 2,4 (SHOWA)	2	2	–	–			

C-8-1 Garfo Dianteiro (CBR600RR5/6)

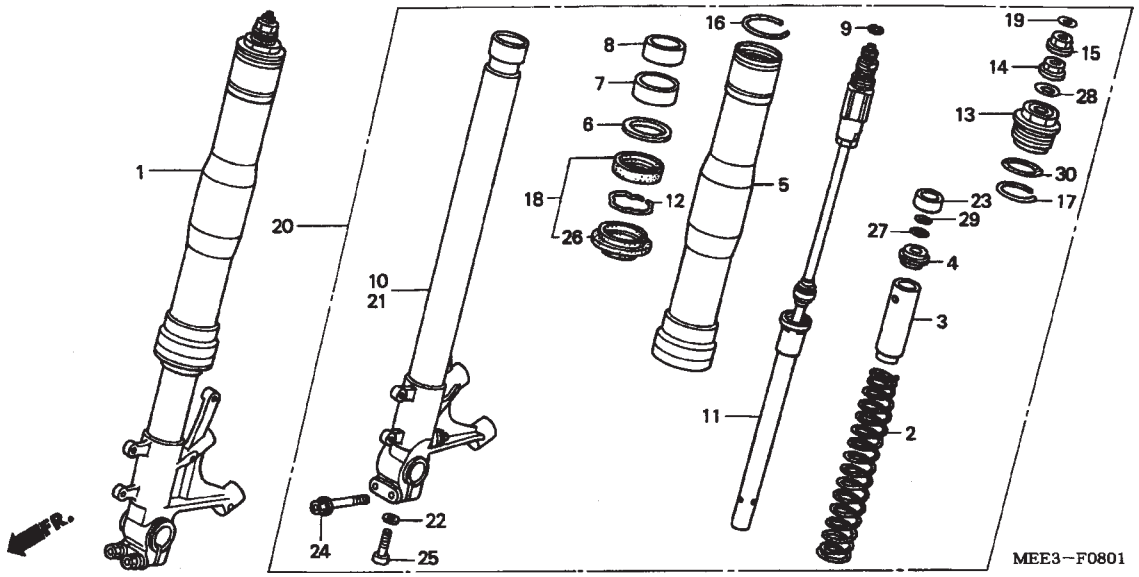

Ref. Nº	N.O.S	Descrição	T.M.O
1	5111C3	Garfo, Dianteiro :Direito	0,6
	5111C4	Garfo, Dianteiro :Ambos	0,8
2		(3, 4)	
	5111C5	Mola, Garfo Dianteiro :Esquerdo	0,8
	5111C6	Mola, Garfo Dianteiro :Direito	0,8
	5111C7	Mola, Garfo Dianteiro :Ambos	1,2
5	5111C8	Tubo, Externo :Esquerdo	1,3
	5111C9	Tubo, Externo :Direito	1,3
	5111D0	Tubo, Externo :Ambos	2,2
10	5111D5	Cilindro Interno :Direito	1,3
	5111D6	Cilindro Interno :Ambos	2,2
11		(22, 25)	
	5111D8	Amortecedor, Garfo Dianteiro :Esquerdo	1,2
	5111D9	Amortecedor, Garfo Dianteiro :Direito	1,2
	5111E0	Amortecedor, Garfo Dianteiro :Ambos	2,0
18		(6, 7, 8)	
	5111E7	Retentor, Óleo Garfo Dianteiro :Esquerdo	1,2
	5111E8	Retentor, Óleo Garfo Dianteiro :Direito	1,2
	5111E9	Retentor, Óleo Garfo Dianteiro :Ambos	2,0
20	5111C2	Garfo, Dianteiro :Esquerdo	0,6
	5111C4	Garfo, Dianteiro :Ambos	0,8
21	5111D4	Cilindro, Deslizante :Esquerdo	1,3
	5111D6	Cilindro, Deslizante :Ambos	2,2

Ref. Nº	Nº da peça	Descrição	Qtd. CBR600RR 3	4	5	6	Nº de série		Nota
1	51400-MEE-D01	Garfo Dianteiro Direito	–	–	1	1			
2	51401-MEE-D01	Mola, Garfo Dianteiro	–	–	2	2			
3	51403-MEE-D01	Bucha, Mola	–	–	2	2			
4	51406-MW4-003	Limitador, Mola do Assento	–	–	2	2			
5	51410-MEE-D01	Tubo, Externo	–	–	2	2			
6	51412-MB4-003	Anel, Apoio	–	–	2	2			
7	51414-KCR-003	Bucha, Guia (SHOWA)	–	–	2	2			
8	51415-KCR-003	Bucha, Deslizadora (SHOWA)	–	–	2	2			
9	51423-MCJ-751	Anel B, Limitador	–	–	2	2			
10	51425-MEE-D01	Cilindro, Interno Direito	–	–	1	1			
11	51430-MEE-D01	Amortecedor Dianteiro	–	–	2	2			
12	51447-KA4-711	Anel Limitador Vedação Óleo	–	–	2	2			
13	51450-MEE-D01	Parafuso, Garfo Dianteiro	–	–	2	2			
14	51451-MCJ-751	Porca, Trava	–	–	2	2			
15	51453-MCJ-751	Placa B, Ajuste	–	–	2	2			
16	51455-MEE-D01	Anel, Limitador	–	–	2	2			
17	51456-MEE-D01	Anel, Limitador	–	–	2	2			
18	51490-MEE-D01	Anel Vedação Garfo Dianteiro	–	–	2	2			
19	51496-MCJ-751	Etiqueta	–	–	2	2			
20	51500-MEE-D01	Garfo Dianteiro Esquerdo	–	–	1	1			
21	51525-MEE-D01	Cilindro, Interno Esquerdo	–	–	1	1			
22	52442-KA3-711	Arruela, Especial, 10 mm	–	–	2	2			
23	53702-MEE-D01	Anel, Elástico Ajuste	–	–	2	2			
24	90108-MR7-000	Parafuso, Flange, 8 x 40	–	–	4	4			
25	90126-MR7-003	Parafuso, Allen, 10 x 35	–	–	2	2			

C-8-1 Garfo Dianteiro (CBR600RR5/6)

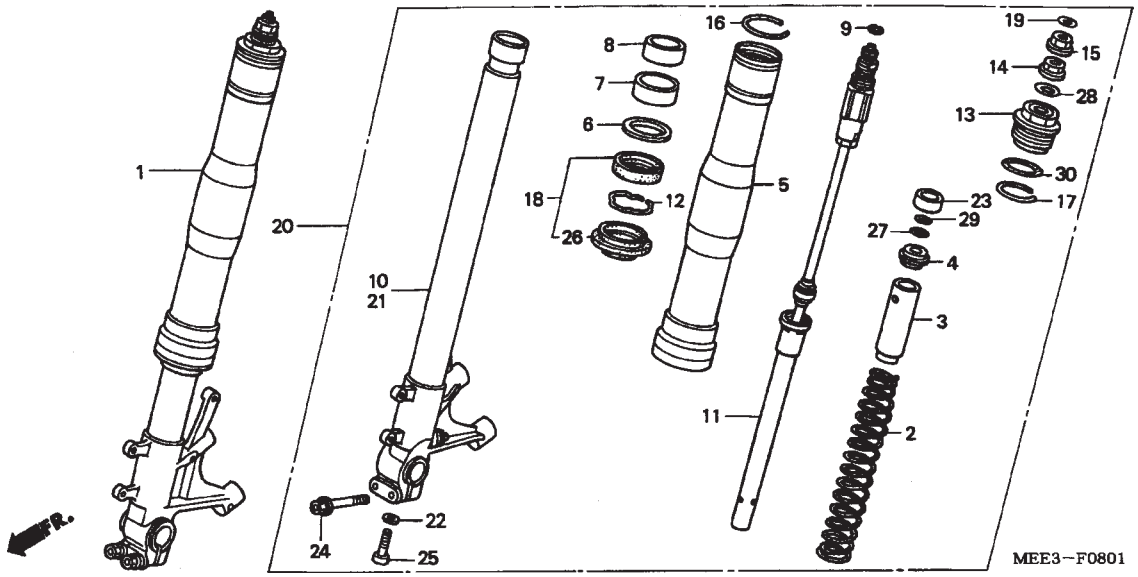

Ref. Nº	N.O.S	Descrição	T.M.O

Ref. Nº	Nº da peça	Descrição	Qtd. CBR600RR 3	4	5	6	Nº de série		Nota
26	91254-MEE-D01	Vedador, Pó	–	–	2	2			
27	91255-MCJ-751	Anel, Vedação, 10,8 x 2,4	–	–	2	2			
28	91256-MCJ-751	Anel, Vedação, 23,3 x 2,4	–	–	2	2			
29	91257-MCJ-751	Anel, Vedação, 9,5 x 1,5	–	–	2	2			
30	91258-MEE-D01	Anel, Vedação, 39,7 x 2,4	–	–	2	2			

C-9 Cáliper do Freio Dianteiro (CBR600RR3/4)

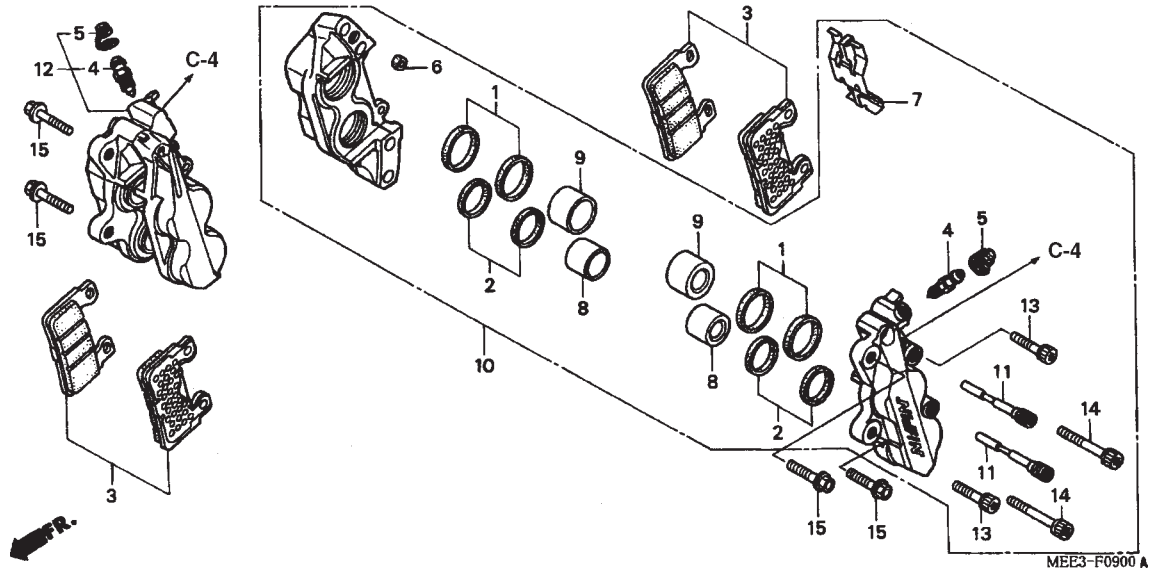

Ref. Nº	N.O.S	Descrição	T.M.O
3	7111A0	Pastilha, Freio :Esquerda Dianteira	0,2
	7111A1	Pastilha, Freio :Direita Dianteira	0,2
	7111A2	Pastilha, Freio :Ambas Dianteira	0,4
9		(1, 2, 8)	
	7111D2	Pistão, Cáliper Freio Dianteiro :Esquerdo	0,8
		• Inclui: Fluido de freio	
		• NOTA: Mesmo tempo para duas unidades ou mais	
	7111D3	Pistão, Cáliper Freio Dianteiro :Direito	0,8
		• Inclui: Fluido de freio	
		• NOTA: Mesmo tempo para duas unidades ou mais	
	7111D4	Pistão, Cáliper Freio Dianteiro :Ambos	1,4
		• Inclui: Fluido de freio	
		• NOTA: Mesmo tempo para duas unidades ou mais	
10	7111B5	Cáliper Freio Dianteiro :Esquerdo	0,4
		• Inclui: Fluido de freio	
	7111B7	Cáliper Freio Dianteiro :Ambos	0,6
		• Inclui: Fluido de freio	
12	7111B6	Cáliper Freio Dianteiro :Direito	0,4
		• Inclui: Fluido de freio	
	7111B7	Cáliper Freio Dianteiro :Ambos	0,6
		• Inclui: Fluido de freio	

Ref. Nº	Nº da peça	Descrição	Qtd. CBR600RR 3	4	5	6	Nº de série		Nota
1	06451-MCJ-751	Vedador, Pistão Jogo	4	4	–	–			
2	06451-MCZ-006	Vedador, Pistão Jogo	4	4	–	–			
3	06455-MBW-E11	Pastilha Dianteira Jogo	2	2	–	–			
4	43352-568-003	Parafuso, Sangria (NISSIN)	2	2	–	–			
5	43353-461-771	Capa, Parafuso, Sangria	2	2	–	–			
6	45103-MR7-006	Anel, Junção	2	2	–	–			
7	45106-MAS-E01	Mola Pastilha Dianteira	2	2	–	–			
8	45107-MCZ-006	Pistão A	4	4	–	–			
9	45117-MCJ-751	Pistão B	4	4	–	–			
10	45150-MCF-D31	Sub Cáliper Dianteiro Esquerdo.	1	1	–	–			
11	45215-MAS-E01	Pino	4	4	–	–			
12	45250-MCF-D31	Sub Cáliper Dianteiro Direito	1	1	–	–			
13	90107-MAS-E01	Parafuso, Allen, 8 x 35	4	4	–	–			
14	90108-MAS-E01	Parafuso, Allen, 8 x 40	4	4	–	–			
15	90131-KBV-003	Parafuso, Flange, 8 x 32	4	4	–	–			

C-9-1 Cáliper do Freio Dianteiro

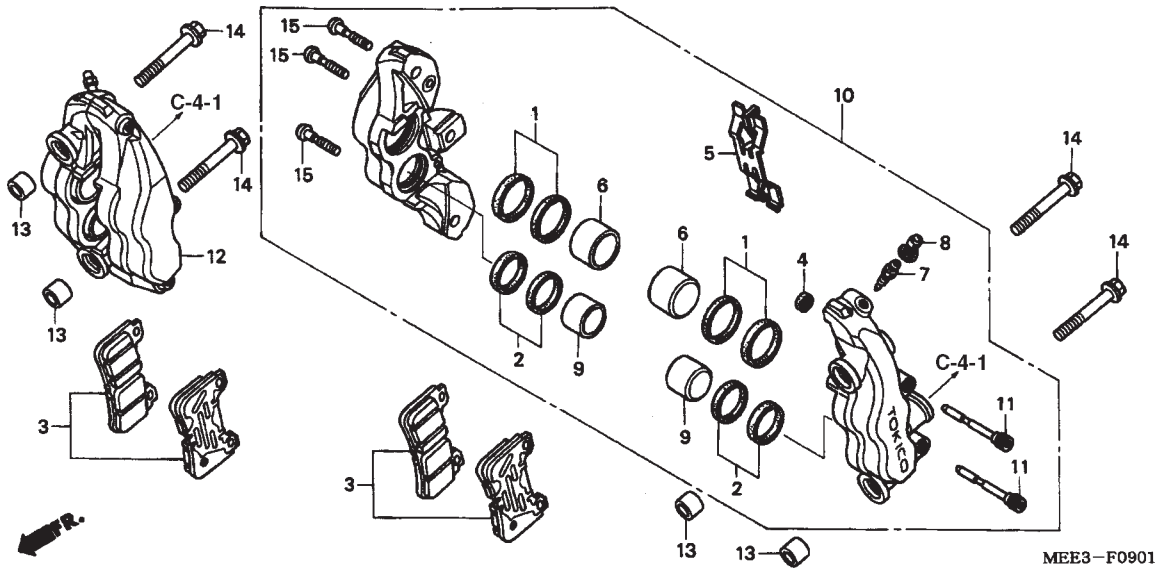

Ref. Nº	N.O.S	Descrição	T.M.O
3	7111A0	Pastilha, Freio :Esquerda Dianteira	0,2
	7111A1	Pastilha, Freio :Direita Dianteira	0,2
	7111A2	Pastilha, Freio :Ambas Dianteira	0,4
6		(1, 2, 9)	
	7111D2	Pistão, Cáliper Freio Dianteiro :Esquerdo	0,8
		• Inclui: Fluido de freio	
		• NOTA: Mesmo tempo para duas unidades ou mais	
	7111D3	Pistão, Cáliper Freio Dianteiro :Direito	0,8
		• Inclui: Fluido de freio	
		• NOTA: Mesmo tempo para duas unidades ou mais	
	7111D4	Pistão, Cáliper Freio Dianteiro :Ambos	1,4
		• Inclui: Fluido de freio	
		• NOTA: Mesmo tempo para duas unidades ou mais	
10	7111B5	Cáliper Freio Dianteiro :Esquerdo	0,4
		• Inclui: Fluido de freio	
	7111B7	Cáliper Freio Dianteiro :Ambos	0,6
		• Inclui: Fluido de freio	
12	7111B6	Cáliper Freio Dianteiro :Direito	0,4
		• Inclui: Fluido de freio	
	7111B7	Cáliper Freio Dianteiro :Ambos	0,6
		• Inclui: Fluido de freio	

Ref. Nº	Nº da peça	Descrição	Qtd. CBR600RR 3	4	5	6	Nº de série		Nota
1	06451-MEL-003	Vedador, Pistão Jogo (32)	–	–	4	4			
2	06452-MEL-003	Vedador, Pistão Jogo (30)	–	–	4	4			
3	06455-MEL-003	Pastilha Dianteira Jogo	–	–	2	2			
4	45103-MEL-003	Anel, Junta	–	–	2	2			
5	45106-MEL-003	Mola Pastilha Dianteira	–	–	2	2			
6	45107-MEL-003	Pistão (32)	–	–	4	4			
7	45111-MEL-003	Parafuso, Sangria	–	–	2	–			
			–	–	–	2			U
			–	–	–	2		6M300017	KO
			–	–	–	2		6M300210	BR, MX
			–	–	–	2		6M300315	F
			–	–	–	2		6M300379	G
			–	–	–	2		6M302922	E, ED, EK
	45111-MEL-013		–	–	–	2			2BR, 2ED, 2F, 2G, 2KO, 2U, 3E, 4EK
			–	–	–	2	6M300018		KO
			–	–	–	2	6M300211		BR, MX
			–	–	–	2	6M300316		F
			–	–	–	2	6M300380		G
			–	–	–	2	6M302923		E, ED, EK
8	45112-MEL-003	Capa, Parafuso, Sangria	–	–	2	2			
9	45117-MEL-003	Pistão (30)	–	–	4	4			
10	45150-MEL-013	Sub Cáliper Dianteiro Esquerdo (TOKICO)	–	–	1	–			
			–	–	–	1			U
			–	–	–	1		6M30017	KO
			–	–	–	1		6M300210	BR, MX
			–	–	–	1		6M300315	F
			–	–	–	1		6M300379	G
			–	–	–	1		6M302922	E, ED, EK

C-9-1 Cáliper do Freio Dianteiro

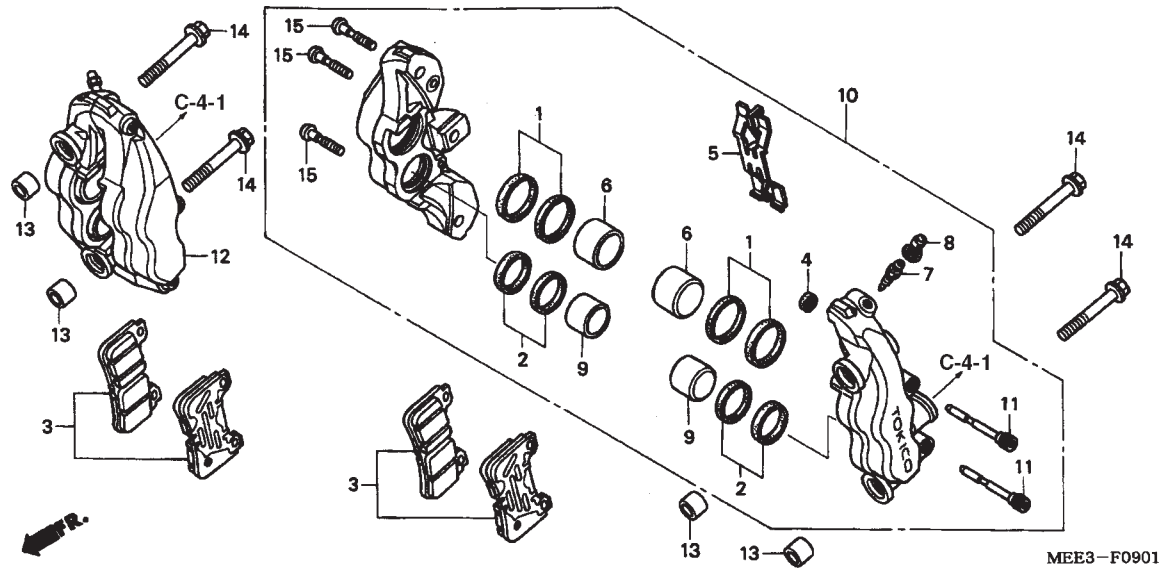

Ref. Nº	N.O.S	Descrição	T.M.O

Ref. Nº	Nº da peça	Descrição	Qtd. 3	4	CBR600RR 5	6	Nº de série		Nota
(10)	45150-MEL-023		–	–	–	1			2BR, 2ED, 2F, 2G, 2KO, 2U, 3E, 4EK
			–	–	–	1	6M300018		KO
			–	–	–	1	6M300211		BR, MX
			–	–	–	1	6M300316		F
			–	–	–	1	6M300380		G
			–	–	–	1	6M302923		E, ED, EK
11	45215-MEL-013	Pino	–	–	4	4			
12	45250-MEL-013	Sub Cáliper Dianteiro Direito	–	–	1	–			
			–	–	–	1			U
			–	–	–	1		6M30017	KO
			–	–	–	1		6M300210	BR, MX
			–	–	–	1		6M300315	F
			–	–	–	1		6M300379	G
			–	–	–	1		6M302922	E, ED, EK
	45250-MEL-023		–	–	–	1			2BR, 2ED, 2F, 2G, 2KO, 2U, 3E, 4EK
			–	–	–	1	6M300018		KO
			–	–	–	1	6M300211		BR, MX
			–	–	–	1	6M300316		F
			–	–	–	1	6M300380		G
			–	–	–	1	6M302923		E, ED, EK
13	51497-MEL-000	Espaçador, Garfo Dianeiro	–	–	4	4			
14	90131-MEL-000	Parafuso, Flange, 10 x 57	–	–	4	4			
15	90141-MEL-003	Parafuso, Allen, 8 x 40	–	–	6	6			

C-10 Roda Dianteira

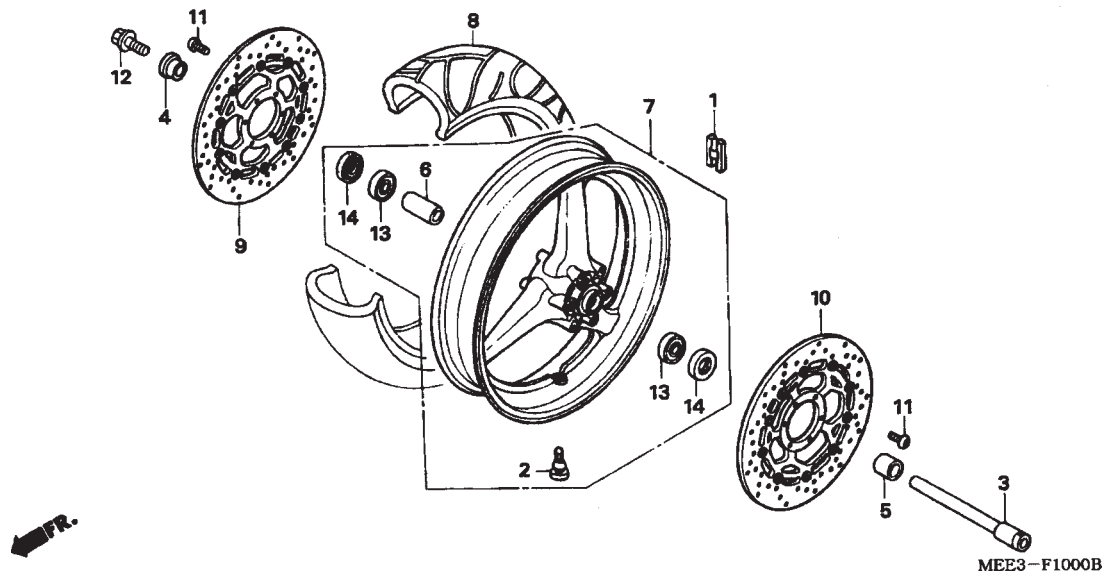

Ref. Nº	N.O.S	Descrição	T.M.O
1	7101A6	Peso, Balanceador :Dianteiro	0,7
3	710151	Eixo, Roda Dianteira	0,4
7	7101D4	Roda, Dianteira	1,2
8	710139	Pneu, Dianteiro (um)	1,1
9	7111D8	Disco, Freio Dianteiro :Direito	0,5
	7111D9	Disco, Freio Dianteiro :Ambos	0,6
10	7111D7	Disco, Freio Dianteiro :Esquerdo	0,5
	7111D9	Disco, Freio Dianteiro :Ambos	0,6
13		(6)	
	710115	Rolamento, Roda Dianteira (um)	0,6
	710115G	Para cada um adicione	0,1

Ref. Nº	Nº da peça	Descrição	Qtd. CBR600RR 3	4	5	6	Nº de série		Nota
1	42704-MB0-000	Peso, Balanceiro (10G)	N	N	–	–			
	42705-MB0-000	Peso, Balanceiro (20G)	N	N	–	–			
	42706-MB0-000	Peso, Balanceiro (30G)	N	N	–	–			
	42704-MER-D00	Peso, Balanceiro (10G)	–	–	N	N			
	42705-MER-D00	Peso, Balanceiro (20G)	–	–	N	N			
	42706-MER-D00	Peso, Balanceiro (30G)	–	–	N	N			
2	42753-ML7-003	Válvula, Aro (BRIDGESTONE)	1	1	–	–			
			–	–	1	1			BR, E, ED, EK, F, G, KO
			–	–	1	–			MX
	42753-ML7-004	Válvula, Aro (DUNLOP)	1	1	1	1			
	42753-MT4-005	Válvula, Aro (MICHELIN)	1	1	1	1			
3	44301-MEE-000	Eixo, Roda Dianteira	1	1	–	–			
	44301-MEE-D00		–	–	1	1			
4	44311-MEE-000	Bucha Lateral, Direita Roda Dianteira	1	1	1	1			
5	44312-MCF-D00	Bucha Lateral, Esquerda Roda Dianteira.	1	1	1	1			
6	44620-MCF-000	Bucha Distanciadora Roda Dianteira.	1	1	1	1			
7	44650-MEE-000	Roda Dianteira	1	1	–	–			
	44650-MEE-D00		–	–	1	1			
8	44711-MEE-003	Pneu, Dianteiro. (BRIDGESTONE) (120/70ZR17M/C 58W)	1	1	–	–			
	44711-MEE-004	Pneu, Dianteiro. (DUNLOP) 120/70ZR17M/C 58W)	1	1	–	–			
	44711-MEE-007	Pneu, Dianteiro. (MICHELIN) (120/70ZR17M/C 58W)	1	1	1	1			
	44711-MEE-D01	Pneu, Dianteiro. (BRIDGESTONE) (120/70ZR17M/C 58W)	–	–	1	1			BR, E, ED, EK, F, G, KO
			–	–	1	–			MX

C-10 Roda Dianteira

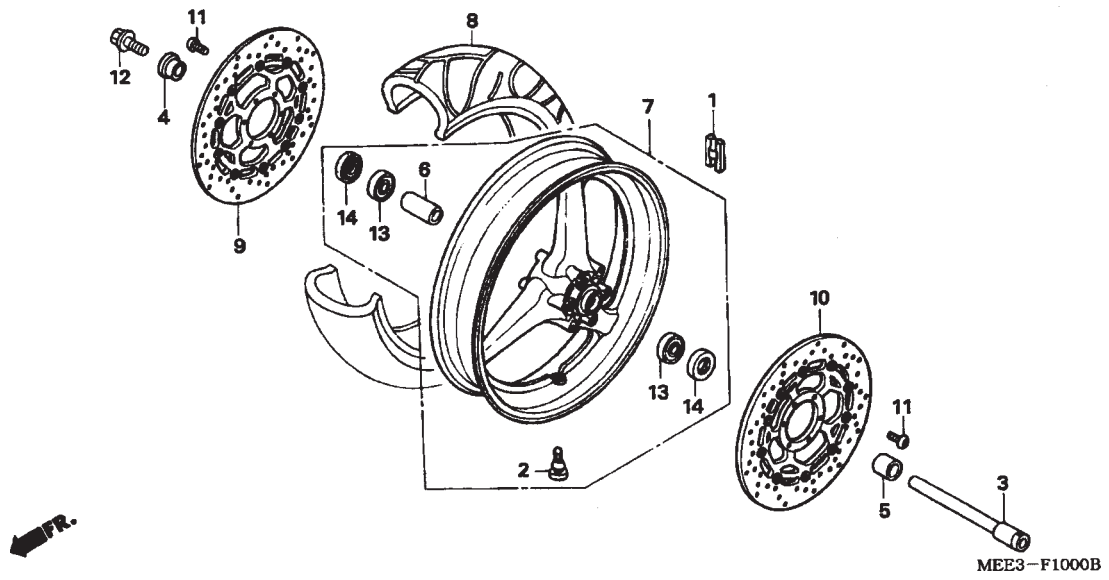

Ref. Nº	N.O.S	Descrição	T.M.O

Ref. Nº	Nº da peça	Descrição	Qtd. CBR600RR 3	4	5	6	Nº de série		Nota
(8)	44711-MEE-D02	Pneu, Dianteiro. (DUNLOP) (120/70ZR17M/C 58W)	–	–	1	1			
9	45120-MEE-003	Disco Comp., Freio Dianteiro Direito	1	1	–	–			
	45120-MEE-D01		–	–	1	1			
10	45220-MEE-003	Disco Comp., Freio Dianteiro Esquerdo	1	1	–	–			
	45220-MEE-D01		–	–	1	1			
11	90105-KV3-851	Parafuso, Disco, 6 x 17 (DAIDO)	12	12	–	–			
	90106-MBB-000	Parafuso, Disco, 6 x 17	–	–	12	12			
12	90305-ML7-000	Parafuso Roda Dianteira	1	1	1	1			
13	91073-MCF-003	Rolamento, Radial Esferas, 22 x 47 x 14	2	2	2	2			
14	91253-443-761	Vedador, Pó, 30 x 47 x 8 (ARAI)	2	2	2	2			

C-11 Cilindro Mestre do Freio Traseiro

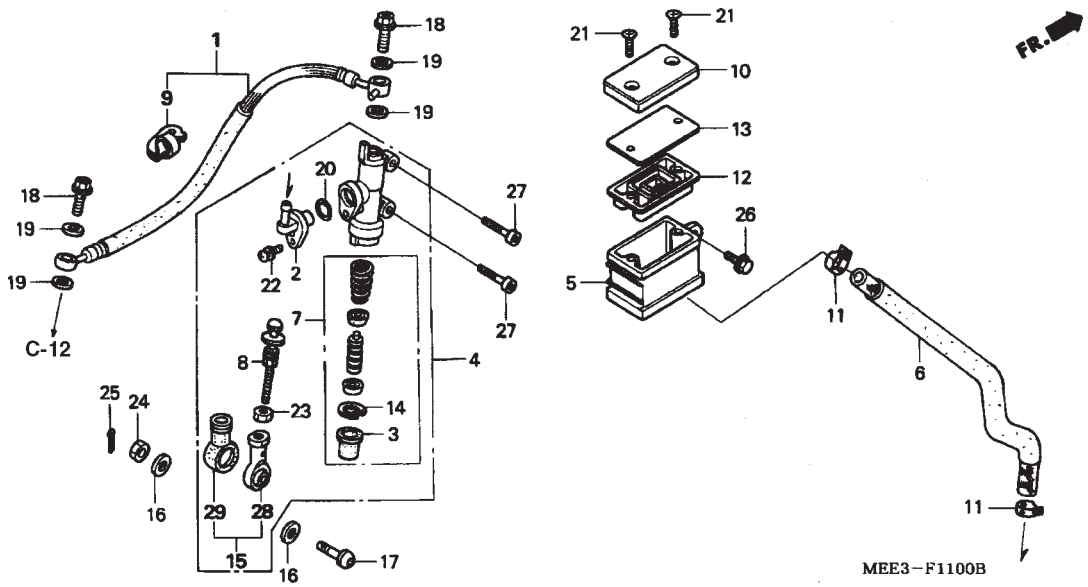

Ref. Nº	N.O.S	Descrição	T.M.O
1	712130	Mangueira Freio :Traseira	0,7
		• Inclui: Fluido de freio	
4	712125	Cilindro Mestre Freio Traseiro	0,8
		• Inclui: Fluido de freio	
5	7121F6	Reservatório, Óleo Cilindro Mestre	0,5
6	7121C2	Mangueira, Reservatório, Óleo Cilindro Mestre	0,6
7	7121H0	Pistão, Cilindro Mestre Freio Traseiro	0,8
		• Inclui: Fluido de freio	
12	7121G7	Diafragma, Cilindro Mestre Freio Traseiro	0,4

Ref. Nº	Nº da peça	Descrição	Qtd. CBR600RR 3	4	5	6	Nº de série		Nota
1	43310-MEE-014	Mangueira, Freio Traseiro	1	1	–	–			
	43310-MEE-D02		–	–	1	1			
2	43503-MEE-006	Conector.	1	1	1	1			
3	43504-MB2-006	Capa, Comp.	1	1	1	1			
4	43510-MEE-006	Cilindro Mestre Freio Traseiro	1	1	–	–			
	43510-MEE-D01		–	–	1	1			
5	43511-KV3-831	Reservatório Comp., Óleo	1	1	1	1			
6	43512-MEE-016	Mangueira Cilindro Mestre Freio Traseiro	1	1	–	–			
	43512-MEE-D01		–	–	1	1			
7	43520-MG9-305	Pistão, Cilindro Mestre	1	1	1	1			
8	43530-MCZ-006	Vareta, Acionamento	1	1	1	1			
9	45155-MEE-000	Presilha, Mangueira Freio	1	1	1	1			
10	45513-KK1-771	Tampa, Reservatório Cilindro Mestre	1	1	1	1			
11	45514-KV3-006	Presilha, Mangueira Cilindro Mestre	2	2	–	–			
	43514-KS6-701		–	–	2	2			
12	45520-MG7-006	Diafragma	1	1	1	1			
13	45521-HA2-006	Placa, Diafragma	1	1	1	1			
14	46182-500-013	Anel, Elástico Externo	1	1	1	1			
15	46505-MEE-006	Rolamento, Conexão	1	1	–	–			
16	88129-MBB-000	Arruela, 8 mm	2	–	–	–			
	90443-GC8-000	Arruela, Especial, 8 mm	–	2	2	2			
17	90125-MCJ-750	Parafuso, Allen, 8 x 30	1	1	1	1			
18	90145-MS9-612	Parafuso, Óleo, 10 x 22	2	2	2	2			
19	90545-300-000	Arruela, Parafuso, Óleo	4	4	4	4			

C-11 Cilindro Mestre do Freio Traseiro

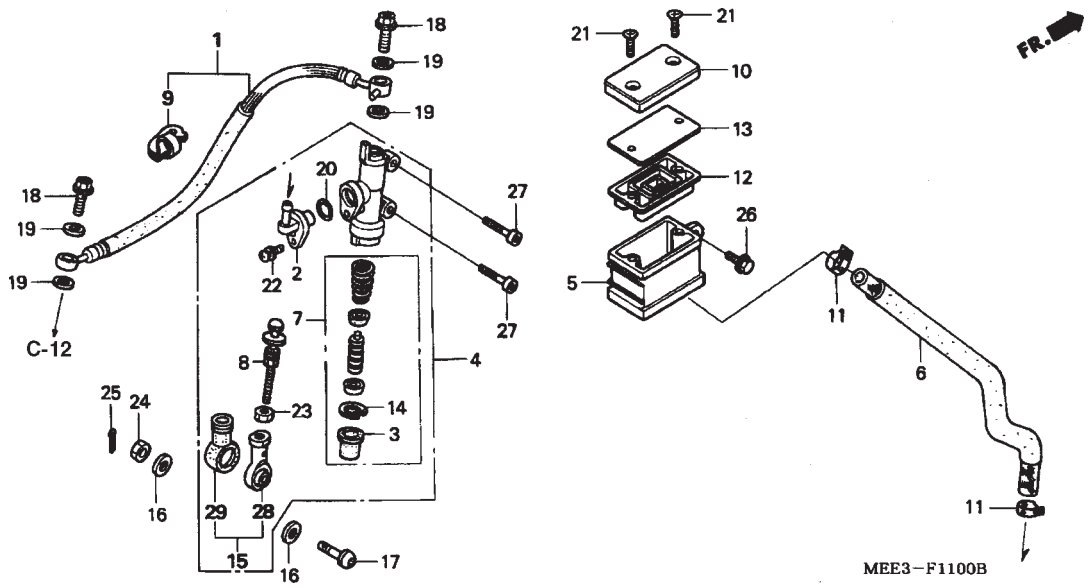

Ref. Nº	N.O.S	Descrição	T.M.O

Ref. Nº	Nº da peça	Descrição	Qtd. CBR600RR 3	4	5	6	Nº de série		Nota
20	91212-422-006	Anel, Vedação, 14,8 x 2,4	1	1	1	1			
21	93600-04040-1G	Parafuso, Phillips, 4 x 40	2	2	2	2			
22	93893-04012-17	Parafuso, Arruela, 4 x 12	1	1	1	1			
23	94002-08000-0S	Porca, Sextavada, 8 mm	1	1	1	1			
24	94002-08070-0S	Porca, Sextavada, 8 mm	1	1	–	–			
	94002-08000-0S		–	–	1	1			
25	94201-16150	Cupilha, 1,6 x 15	1	1	1	1			
26	96001-06016-00	Parafuso, Flange, 6 x 16	1	1	1	1			
27	96700-06020-00	Parafuso, Allen, 6 x 20	2	2	–	–			
	90135-MEL-000		–	–	2	2			
28	46505-MCJ-751	Braço, Articulação..	–	–	1	1			
29	46506-MCJ-750	Tampa, Vedação	–	–	1	1			

C-12 Cáliper do Freio Traseiro

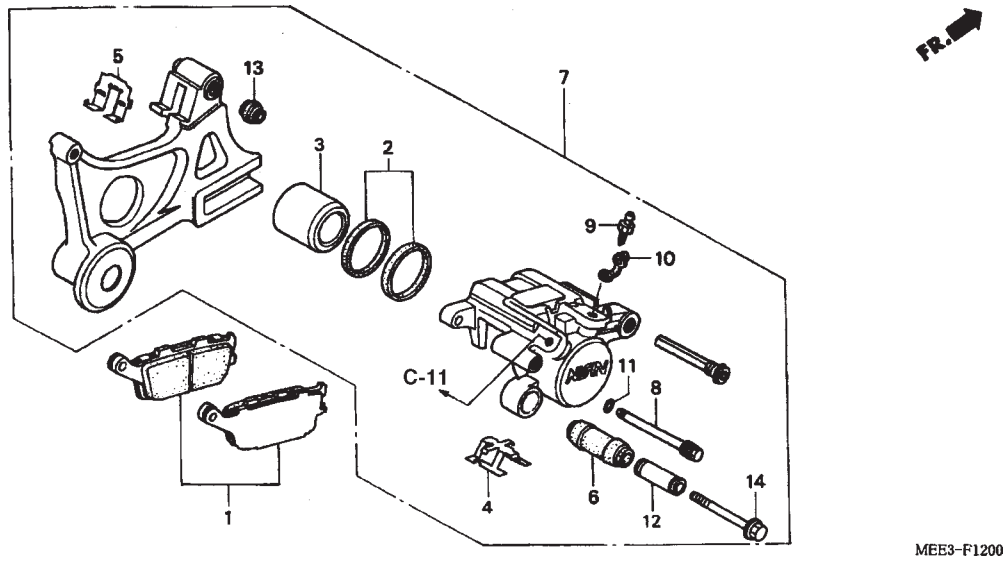

Ref. Nº	N.O.S	Descrição	T.M.O
1	711140	Pastilha, Freio Traseiro :Traseira	0,1
3		(2)	
	7111D5	Pistão, Cilindro Mestre Freio Traseiro • Inclui: Fluido de freio	0,8
7	711155	Cáliper, Freio Traseiro • Inclui: Fluido de freio	0,9

Ref. Nº	Nº da peça	Descrição	Qtd. CBR600RR 3	4	5	6	Nº de série		Nota
1	06435-MEE-006	Pastilha, Freio Traseiro	1	1	1	1			
2	06451-443-405	Vedador, Pistão Jogo	1	1	1	1			
3	43107-MCJ-006	Pistão	1	1	1	1			
4	43108-MBB-006	Mola, Pastilha	1	1	1	1			
5	43112-MCF-006	Trava, Suporte Cáliper	1	1	1	1			
6	43132-KFG-J21	Capa, Parafuso	1	1	–	–			
	43132-KRJ-901		–	–	1	1			
7	43150-MEE-006	Cáliper Freio Traseiro (NISSIN)	1	1	–	–			
	43150-MEE-D01		–	–	1	1			
8	43215-KZ4-J41	Pino	1	1	1	1			
9	43352-568-003	Parafuso, Sangria (NISSIN)	1	1	1	1			
10	43353-461-771	Capa, Parafuso, Sangria	1	1	1	1			
11	45111-MAJ-G41	Anel, Limitador	1	1	1	1			
12	45111-MA3-006	Anel, Pino	1	1	1	1			
13	45133-MA3-006	Capa B	1	1	1	1			
14	90180-MN8-006	Parafuso, Flange, 8 x 49	1	1	1	1			

C-13 Roda Traseira

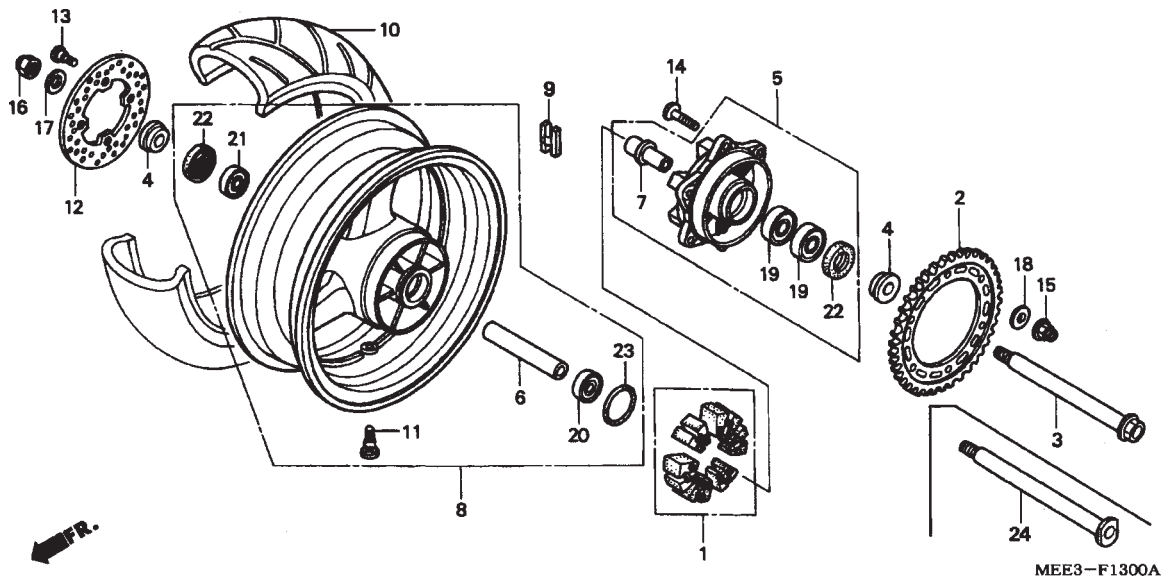

Ref. Nº	N.O.S	Descrição	T.M.O
1	710157	Coxim Amortecedor, Roda Traseira	0,4
2	7101A0	Coroa, Transmissão	0,5
3		(24)	
	710160	Eixo, Roda Traseira	0,4
5	7101A5	Flange, Comp.	0,5
8	710118	Roda, Traseira	1,2
9	7101E1	Peso, Balanceador :Traseiro	0,7
10	710142	Pneu, Traseiro (um)	1,1
12	711145	Disco, Freio Traseiro	0,5
19	7101D1	Rolamento Esferas	0,6
		• NOTA: Mesmo tempo para duas unidades ou mais	
20		(6, 21)	
	710133	Rolamento, Roda Traseira (um)	0,6
	710133G	Para cada um adicionar	0,1

Ref. Nº	Nº da peça	Descrição	Qtd. CBR600RR 3	4	5	6	Nº de série		Nota
1	06410-MCF-000	Amortecedor, Roda	1	1	1	1			
2	41201-MBW-J20	Coroa, Transmissão (43D)	1	1	–	–			CM, U
	41201-MEE-000	Coroa, Transmissão (42D)	1	1	–	–			BR, E, ED, F, G, KO, MX
	41201-MEE-A00	Coroa, Transmissão (43D)	–	–	1	1			MX
			–	–	1	–			U
	41201-MEE-D00	Coroa, Transmissão (42D)	–	–	1	1			BR, E, ED, EK, F, G, KO
			–	–	–	1			U
3	42301-MEE-000	Eixo, Roda Traseira	1	1	–	–			
4	42311-MEE-000	Bucha Lateral Esquerda, Roda Traseira	2	2	–	–			
	42311-MCJ-750		–	–	2	2			
5	42615-MEE-000	Flange Coroa Roda Traseira	1	1	–	–			
	42615-MEL-000		–	–	1	1			
6	42620-MEE-000	Bucha, Distanciadora Roda Traseira	1	1	1	1			
7	42625-MEE-000	Bucha B, Distanciadora Roda Traseira	1	1	–	–			
	42625-MEL-000		–	–	1	1			
8	42650-MEE-000	Roda Traseira	1	1	–	–			
	42650-MEE-D00		–	–	1	1			
9	42704-MB0-000	Peso, Balanceiro (10G)	N	N	–	–			
	42705-MB0-000	Peso, Balanceiro (20G)	N	N	–	–			
	42706-MB0-000	Peso, Balanceiro (30G)	N	N	–	–			
	42704-MER-D00	Peso, Balanceiro (10G)	–	–	N	N			
	42705-MER-D00	Peso, Balanceiro (20G)	–	–	N	N			
	42706-MER-D00	Peso, Balanceiro (30G)	–	–	N	N			
10	42711-MEE-003	Pneu, Traseiro. (BRIDGESTONE) (180/55ZR17 M/C 73W)	1	1	–	–			
	42711-MEE-004	Pneu, Traseiro. (DUNLOP) (180/55ZR17 M/C 73W)	1	1	–	–			

C-13 Roda Traseira

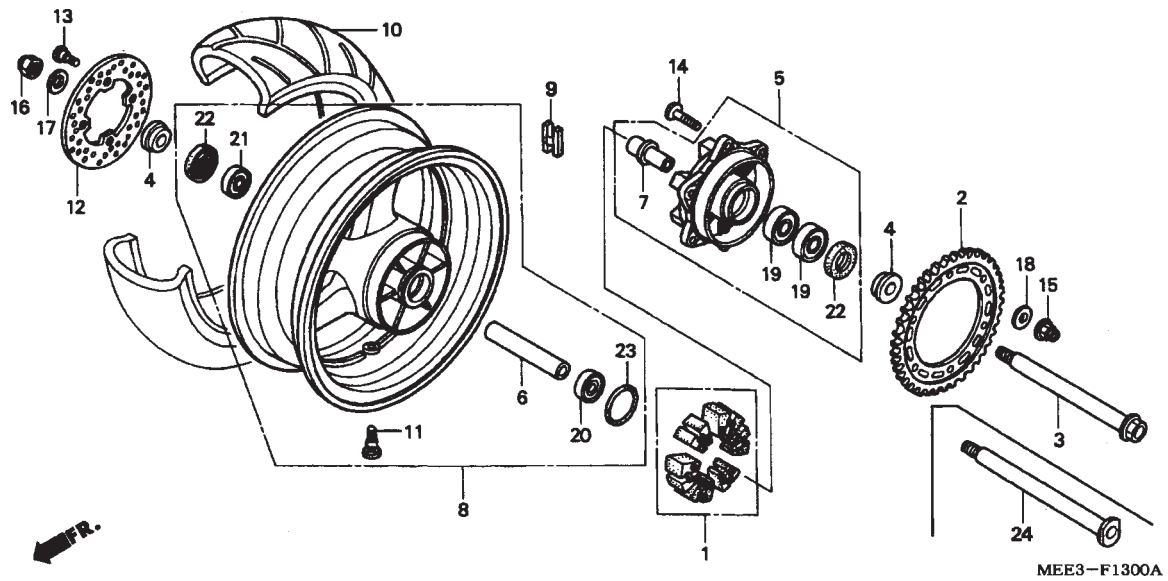

Ref. Nº	N.O.S Nº	Descrição	T.M.O

Ref. Nº	Nº da peça	Descrição	Qtd. CBR600RR 3	4	5	6	Nº de série		Nota
(10)	42711-MEE-007	Pneu, Traseiro. (MICHELIN)							
		(180/55ZR17 M/C 73W)	1	1	1	1			
	42711-MEE-D01	Pneu, Traseiro. (BRIDGESTONE)							
		(180/55ZR17 M/C 73W)	–	–	1	1			BR, E, ED, EK, F, G, KO
			–	–	1	–			MX
	42711-MEE-D02	Pneu, Traseiro. (DUNLOP)							
		(180/55ZR17 M/C 73W)	–	–	1	1			
11	42753-ML7-003	Válvula, Aro (BRIDGESTONE)	1	1	–	–			
			–	–	1	1			BR, E, ED, EK, F, G, KO
			–	–	1	–			MX
	42753-ML7-004	Válvula, Aro (DUNLOP)	1	1	1	1			
	42753-MT4-005	Válvula, Aro (MICHELIN)	1	1	1	1			
12	43251-MEE-000	Disco Freio Traseiro	1	1	1	1			
13	90105-MV9-003	Parafuso, Disco, 8 x 24	4	4	4	4			
14	90121-MCF-D30	Parafuso, 10 x 30	6	6	6	6			
15	90304-KAE-871	Porca, U, 10 mm	6	6	6	6			
16	90306-MCF-D00	Porca, U, 22 mm	1	1	1	1			
17	90401-MCJ-000	Arruela, 23 x 37 x 2,5	1	1	1	1			
18	90502-MCF-000	Arruela, 10 mm	6	6	6	6			
19	91051-HA7-671	Rolamento, Radial Esferas, 28 x 52 x 12.	2	2	2	2			
20	91052-MCF-003	Rolamento, Radial Esferas, 6005	1	1	1	1			
21	91053-MAZ-003	Rolamento, Radial Esferas, (6205 x 2)	1	1	1	1			
22	91254-MEE-003	Vedador, Pó, 35 x 52 x 7,5	2	2	2	2			
23	91352-MCF-003	Anel, Vedação, 51 x 2	1	1	1	1			
24	42301-MEE-D00	Eixo, Roda Traseira	–	–	1	1			

C-14 Tanque de Combustível

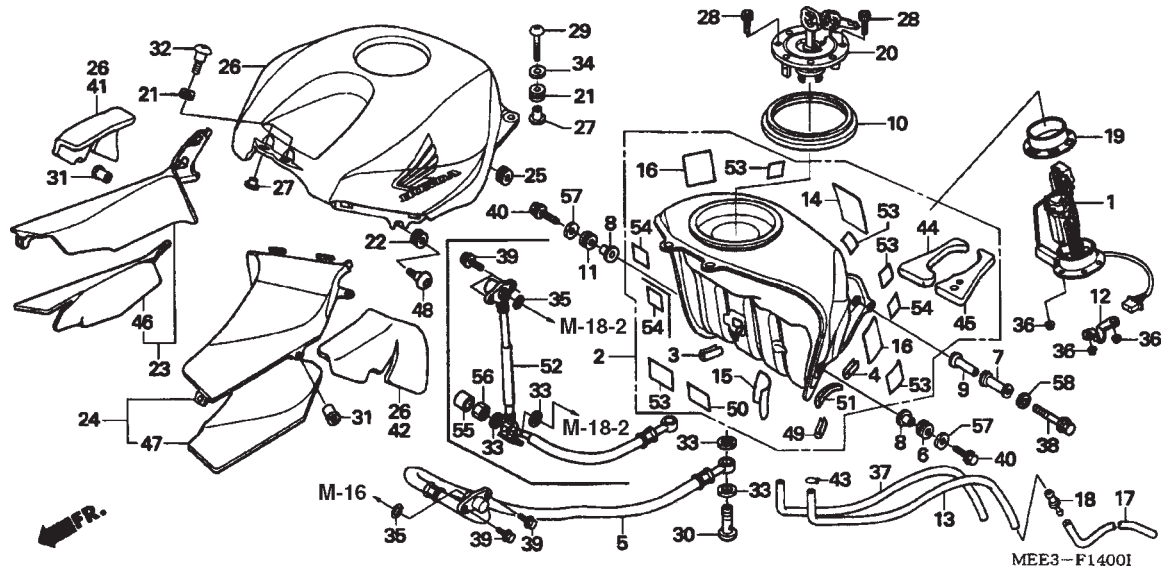

Ref. Nº	N.O.S	Descrição	T.M.O
1		(19)	
	310120	Bomba, Combustível	0,6
2	310100	Tanque, Combustível	0,7
5	310162	Mangueira, Retorno Combustível	0,5
10	3101C4	Anel, Vedação Tanque.	0,4
20	3101C1	Trava, Tampa Tanque	0,1
23	4111F1	Tampa, Condutor Ar :Frontal Direito	0,1
	4111N6	Tampa, Condutor Ar :Frontal Ambas	0,2
24	4111F0	Tampa, Condutor Ar :Frontal Esquerdo	0,1
	4111N6	Tampa, Condutor Ar :Frontal Ambas	0,2
26	4131H5	Capa, Superior	0,4
52	310162	Mangueira, Retorno Combustível	0,7

Ref. Nº	Nº da peça	Descrição	Qtd. CBR600RR 3	4	5	6	Nº de série		Nota
1	16700-MEE-003	Bomba Comp., Combustível	1	–	–	–			
			–	1	–	–		4M100697	ED
	16700-MEE-013		–	1	–	–			BR, E, F, G, KO, MX, U
			–	1	–	–	4M100698		ED
	16700-MEE-D01		–	–	1	1			
2	17506-MEE-000ZA	Tanque Combustível							
		NH1.....Preto	1	–	–	–			BR, CM, E, ED, F, G, MX, U
	17506-MEE-700ZA	*NH1*.....Preto	1	–	–	–			KO
	17506-MEE-D00ZA	*NH1*.....Preto	–	–	1	1			
	17506-MEE-941ZA	*NH1*.....Preto	–	1	–	–			BR, E, ED, F, G, MX, U
	17506-MEE-981ZA	*NH1*.....Preto	–	1	–	–			KO
3	17516-HC0-000	Guarnição, Tanque Combustível	1	1	1	1			
4	17516-KCZ-000ZB	Guarnição, Tanque Combustível							
		NH1.....Preto	1	1	1	1			
5	17526-MEE-003	Mangueira, Alimentação Combustível	1	1	–	–			
6	17533-MEE-000	Coxim, Inferior Dianteiro Tanque Combustível	1	1	1	1			
7	17534-MEE-000	Coxim, Inferior Traseiro Tanque Combustível	2	2	2	2			
8	17535-MEE-000	Coxim Dianteiro, Fixação Tanque	2	2	–	–			
	17535-MEE-D00		–	–	2	2			
9	17538-MEE-000	Coxim Traseiro, Fixação Tanque.	2	–	–	–			
	17538-MEE-D00		–	2	2	2			
10	17543-MEE-000	Vedador, Tanque Combustível	1	1	1	1			
11	17545-MEE-000	Coxim Dianteiro, Fixação Tanque	1	1	1	1			
12	17553-MEE-000	Presilha, Tubo Respiro	1	1	1	1			
13	17555-MEE-000	Tubo, Respiro	1	1	1	1			
14	17556-MEE-300	Filme A, Protetor	1	1	1	1			
15	17557-MEE-300	Filme B, Protetor	1	1	1	1			
16	17558-MEE-300	Coxim Tanque	2	–	–	–			

C-14 Tanque de Combustível

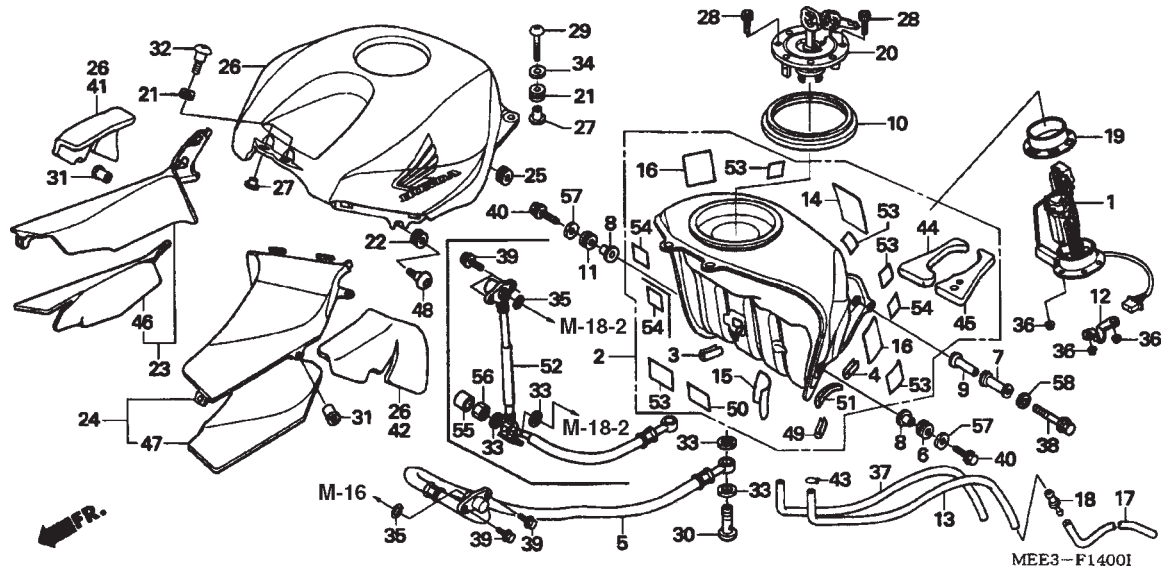

Ref. Nº	N.O.S	Descrição	T.M.O

Ref. Nº	Nº da peça	Descrição	Qtd. CBR600RR 3	4	5	6	Nº de série		Nota
(16)	17558-MEE-940	.....	–	2	2	2	.....	.....	.....
17	17559-MEE-000	Tubo, Drenagem	1	–	–	–	.....	.....	E, ED, F, G
		.....	–	1	1	1	.....	.....	.....
	95005-80530-50	Tubo, 8 x 530 (95005-80001-50M)	1	–	–	–	.....	.....	BR, CM, KO, MX, U
18	17561-MEE-000	Junta, Tubo Respiro	1	1	1	1	.....	.....	.....
19	17574-MEE-000	Guarnição, Base	1	1	1	1	.....	.....	.....
20	17620-MCJ-751	Tampa, Bocal Tanque	1	1	1	1	.....	.....	.....
21	33712-KT1-670	Coxim	4	4	4	4	.....	.....	.....
22	64535-MCJ-000	Borracha, Fixação Tanque	2	2	2	2	.....	.....	.....
23	64560-MEE-000ZA	Tampa, Direita Condutor Ar (WL) *Tipo 1*	1	–	–	–	.....	.....	.....
		.....	–	1	–	–	.....	.....	BR, E, ED, F, G, MX, U
	64560-MEE-000ZB	Tampa, Direita Condutor Ar (WL) *Tipo 2*	1	–	–	–	.....	.....	.....
		.....	–	1	–	–	.....	.....	BR, E, ED, F, G
	64560-MEE-000ZC	Tampa, Direita Condutor Ar (WL) *Tipo 3*	1	–	–	–	.....	.....	.....
	64560-MEE-940ZC	Tampa, Direita Condutor Ar (WL) *Tipo 1 1*	–	1	–	–	.....	.....	E, ED, F, G, MX, U
	64560-MEE-940ZD	Tampa, Direita Condutor Ar (WL) *Tipo 2 1*	–	1	–	–	.....	.....	MX, U
	64560-MEE-700ZA	Tampa, Direita Condutor Ar (WL) *Tipo 1*	–	1	–	–	.....	.....	KO
	64560-MEE-700ZB	Tampa, Direita Condutor Ar (WL) *Tipo 2*	–	1	–	–	.....	.....	KO
	64560-MEE-D00ZC	Tampa, Direita Condutor Ar (WL) *Tipo 3*	–	–	1	–	.....	.....	E, ED, EK, F, G
	64560-MEE-D00ZD	Tampa, Direita Condutor Ar (WL) *Tipo 1 1*	–	–	1	–	.....	.....	E, ED, EK, F, G
	64560-MEE-D00ZE	Tampa, Direita Condutor Ar (WL) *Tipo 2 1*	–	–	1	–	.....	.....	E, ED, EK, F, G
	64560-MEE-A00ZA	Tampa, Direita Condutor Ar (WL) *Tipo 1*	–	–	1	–	.....	.....	MX
	64560-MEE-A00ZB	Tampa, Direita Condutor Ar (WL) *Tipo 2*	–	–	1	–	.....	.....	MX
	64560-MEE-A00ZC	Tampa, Direita Condutor Ar (WL) *Tipo 3*	–	–	1	–	.....	.....	MX
	64560-MEE-A00ZD	Tampa, Direita Condutor Ar (WL) *Tipo 4*	–	–	1	–	.....	.....	MX
	64560-MEE-U00ZB	Tampa, Direita Condutor Ar (WL) *Tipo 1*	–	–	1	–	.....	.....	KO, U
	64560-MEE-U00ZC	Tampa, Direita Condutor Ar (WL) *Tipo 2*	–	–	1	–	.....	.....	KO, U
	64560-MEE-U00ZD	Tampa, Direita Condutor Ar (WL) *Tipo 3*	–	–	1	–	.....	.....	U

C-14 Tanque de Combustível

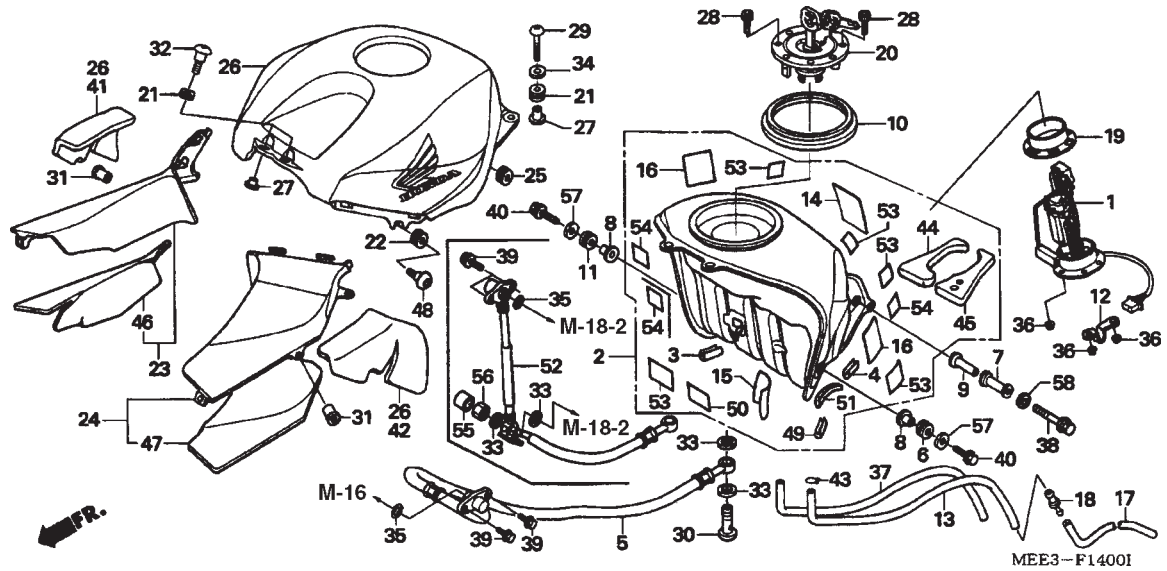

Ref. Nº	N.O.S	Descrição	T.M.O

Ref. Nº	Nº da peça	Descrição	Qtd. CBR600RR 3	4	5	6	Nº de série		Nota
(23)	64560-MEE-B00ZA	Tampa, Direita Condutor Ar (WL) *Tipo 1*	–	–	1	–			BR
	64560-MEE-B00ZB	Tampa, Direita Condutor Ar (WL) *Tipo 2*	–	–	1	–			BR
	64560-MEE-A10ZA	Tampa, Direita Condutor Ar (WL) *Tipo 1*	–	–	–	1			MX
	64560-MEE-A10ZB	Tampa, Direita Condutor Ar (WL) *Tipo 3*	–	–	–	1			MX
	64560-MEE-A10ZC	Tampa, Direita Conduror Ar (WL) *Tipo 4*	–	–	–	1			MX
	64560-MEE-D10ZA	Tampa, Direita Conduror Ar (WL) *Tipo 1*	–	–	–	1			E, ED, EK, F, G, U
	64560-MEE-D10ZB	Tampa, Direita Conduror Ar (WL) *Tipo 2*	–	–	–	1			BR, E, ED, EK, F, G, U
	64560-MEE-D10ZC	Tampa, Direita Conduror Ar (WL) *Tipo 3*	–	–	–	1			BR, E, ED, EK, F, G, U
	64560-MEE-K10ZA	Tampa, Direita Conduror Ar (WL) *Tipo 1*	–	–	–	1			KO
	64560-MEE-K10ZB	Tampa, Direita Conduror Ar (WL) *Tipo 3*	–	–	–	1			KO
24	64570-MEE-000ZA	Tampa, Esquerda Condutor Ar (WL) *Tipo 1*	1	–	–	–			
			–	1	–	–			BR, E, ED, F, G, MX, U
	64570-MEE-000ZB	Tampa, Esquerda Condutor Ar (WL) *Tipo 2*	1	–	–	–			
			–	1	–	–			BR, E, ED, F, G
	64570-MEE-000ZC	Tampa, Esquerda Condutor Ar (WL) *Tipo 3*	1	–	–	–			
	64570-MEE-940ZC	Tampa, Esq. Condutor Ar (WL) *Tipo 1 1*	–	–	1	–			E, ED, F, G, MX, U
	64570-MEE-940ZD	Tampa, Esq. Condutor Ar (WL) *Tipo 2 1*	–	–	1	–			MX, U
	64570-MEE-700ZA	Tampa, Esquerda Condutor Ar (WL) *Tipo 1*	–	–	1	–			KO
	64570-MEE-700ZB	Tampa, Esquerda Condutor Ar (WL) *Tipo 2*	–	–	1	–			KO
	64570-MEE-D00ZC	Tampa, Esquerda Condutor Ar (WL) *Tipo 3*	–	–	1	–			E, ED, EK, F, G
	64570-MEE-D00ZD	Tampa, Esq. Condutor Ar (WL) *Tipo 1 1*	–	–	1	–			E, ED, EK, F, G
	64570-MEE-D00ZE	Tampa, Esq. Condutor Ar (WL) *Tipo 2 1*	–	–	1	–			E, ED, EK, F, G
	64570-MEE-A00ZA	Tampa, Esquerda Condutor Ar (WL) *Tipo 1*	–	–	1	–			MX
	64570-MEE-A00ZB	Tampa, Esquerda Condutor Ar (WL) *Tipo 2*	–	–	1	–			MX
	64570-MEE-A00ZC	Tampa, Esquerda Condutor Ar (WL) *Tipo 3*	–	–	1	–			MX
	64570-MEE-A00ZD	Tampa, Esquerda Condutor Ar (WL) *Tipo 4*	–	–	1	–			MX
	64570-MEE-U00ZB	Tampa, Esquerda Condutor Ar (WL) *Tipo 1 1*	–	–	1	–			KO, U
	64570-MEE-U00ZC	Tampa, Esquerda Condutor Ar (WL) *Tipo 2*	–	–	1	–			KO, U

C-14 Tanque de Combustível

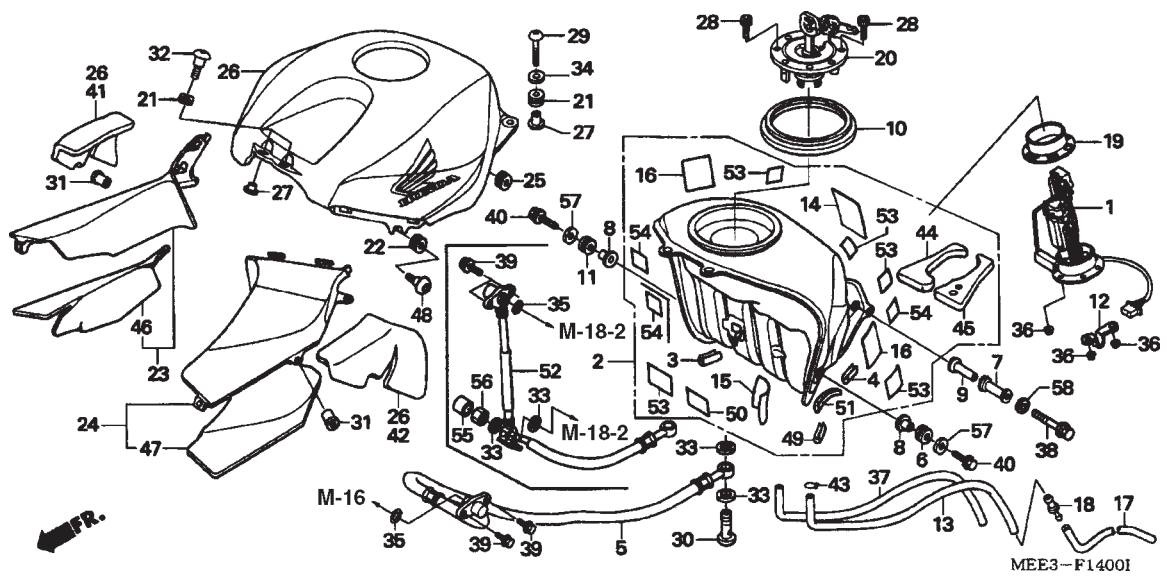

Ref. Nº	N.O.S	Descrição	T.M.O

Ref. Nº	Nº da peça	Descrição	Qtd. CBR600RR 3	4	5	6	Nº de série		Nota
(24)	64570-MEE-U00ZD	Tampa, Esquerda Condutor Ar (WL) *Tipo 3*	–	–	1	–			U
	64570-MEE-B00ZA	Tampa, Esquerda Condutor Ar (WL) *Tipo 1*	–	–	1	–			BR
	64570-MEE-B00ZB	Tampa, Esquerda Condutor Ar (WL) *Tipo 2*	–	–	1	–			BR
	64570-MEE-A10ZA	Tampa, Esquerda Condutor Ar (WL) *Tipo 1*	–	–	–	1			MX
	64570-MEE-A10ZB	Tampa, Esquerda Condutor Ar (WL) *Tipo 3*	–	–	–	1			MX
	64570-MEE-A10ZC	Tampa, Esquerda Condutor Ar (WL) *Tipo 4*	–	–	–	1			MX
	64570-MEE-D10ZA	Tampa, Esquerda Condutor Ar (WL) *Tipo 1*	–	–	–	1			E, ED, EK, F, G, U
	64570-MEE-D10ZB	Tampa, Esquerda Condutor Ar (WL) *Tipo 2*	–	–	–	1			BR, E, ED, EK, F, G, U
	64570-MEE-D10ZC	Tampa, Esquerda Condutor Ar (WL) *Tipo 3*	–	–	–	1			BR, E, ED, EK, F, G, U
	64570-MEE-K10ZA	Tampa, Esquerda Condutor Ar (WL) *Tipo 1*	–	–	–	1			KO
	64570-MEE-K10ZB	Tampa, Esquerda Condutor Ar (WL) *Tipo 3*	–	–	–	1			KO
25	64586-MBW-D20	Borracha, Fixação Tampa Condutor Ar	2	2	2	2			
26	83150-MEE-000ZC	Protetor, Superior (WL) *Tipo 3*	1	–	–	–			BR, E, ED, F, G, MX
	83150-MEE-000ZF	Protetor, Superior (WL) *Tipo 1 1*	1	1	–	–			BR, E, ED, F, G
			1	–	–	–			MX
	83150-MEE-000ZH	Protetor, Superior (WL) *Tipo 2 2*	1	1	–	–			BR, E, ED, F, G, MX
	83150-MEE-940ZC	Protetor, Superior (WL) *Tipo 1 1*	–	1	–	–			E, ED, F, G, MX
	83150-MEE-940ZD	Protetor, Superior (WL) *Tipo 2 1*	–	1	–	–			MX
	83150-MEE-970ZC	Protetor, Superior (WL) *Tipo 1 1*	–	1	–	–			U
	83150-MEE-970ZD	Protetor, Superior (WL) *Tipo 2 1*	–	1	–	–			U
	83150-MEE-670ZA	Protetor, Superior (WL) *Tipo 1*	1	1	–	–			CM, KO
			1	–	–	–			U
	83150-MEE-670ZB	Protetor, Superior (WL) *Tipo 2*	1	1	–	–			CM, KO, U
	83150-MEE-670ZC	Protetor, Superior (WL) *Tipo 3*	1	–	–	–			CM, KO, U
	83150-MEE-D00ZA	Protetor, Superior (WL) *Tipo 1*	–	–	1	–			E, ED,EK, F, G
	83150-MEE-D00ZB	Protetor, Superior (WL) *Tipo 2*	–	–	1	–			E, ED, EK, F, G
	83150-MEE-D00ZE	Protetor, Superior (WL) *Tipo 3 2*	–	–	1	–			E, ED, EK, F, G
	83150-MEE-U00ZA	Protetor, Superior (WL) *Tipo 1*	–	–	1	–			KO, U

C-14 Tanque de Combustível

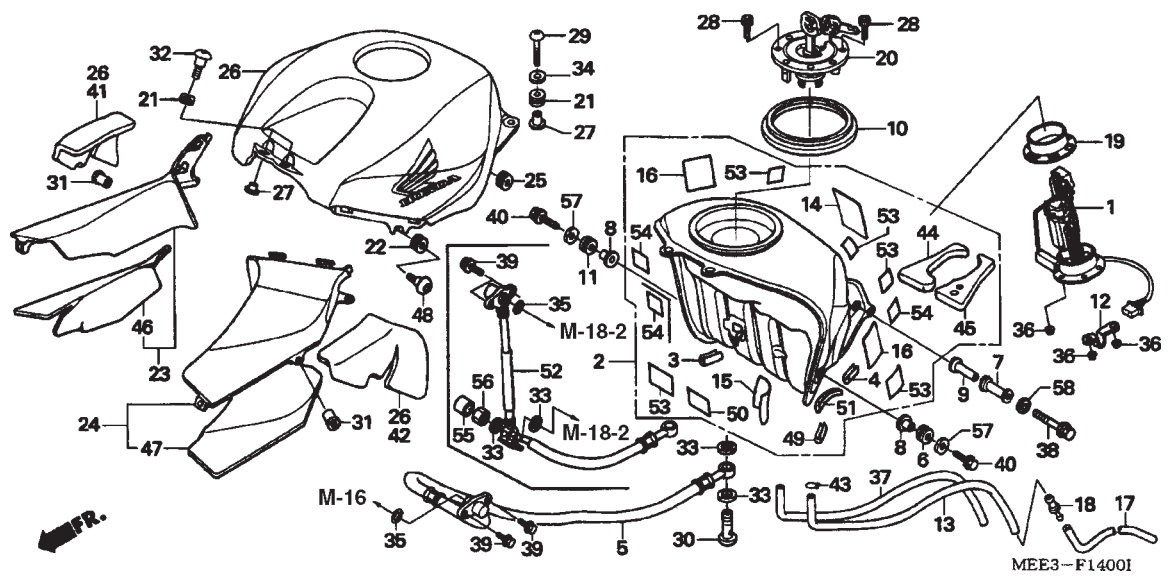

Ref. Nº	N.O.S	Descrição	T.M.O

Ref. Nº	Nº da peça	Descrição	Qtd. CBR600RR 3	4	5	6	Nº de série		Nota
(26)	83150-MEE-U00ZB	Protetor, Superior (WL) *Tipo 2*	–	–	1	–			KO, U
	83150-MEE-U00ZC	Protetor, Superior (WL) *Tipo 3*	–	–	1	–			U
	83150-MEE-A00ZE	Protetor, Superior (WL) *Tipo 4 1*	–	–	1	–			MX
	83150-MEE-A00ZF	Protetor, Superior (WL) *Tipo 1 1*	–	–	1	–			MX
	83150-MEE-A00ZG	Protetor, Superior (WL) *Tipo 2 1*	–	–	1	–			MX
	83150-MEE-A00ZH	Protetor, Superior (WL) *Tipo 3 1*	–	–	1	–			MX
	83150-MEE-B00ZA	Protetor, Superior (WL) *Tipo 1*	–	–	1	–			BR
	83150-MEE-B00ZB	Protetor, Superior (WL) *Tipo 2*	–	–	1	–			BR
	83150-MEE-A10ZA	Protetor, Superior (WL) *Tipo 1*	–	–	–	1			MX
	83150-MEE-A10ZB	Protetor, Superior (WL) *Tipo 3*	–	–	–	1			MX
	83150-MEE-A10ZC	Protetor, Superior (WL) *Tipo 4*	–	–	–	1			MX
	83150-MEE-D10ZA	Protetor, Superior (WL) *Tipo1*	–	–	–	1			E, ED, EK, F, G, U
	83150-MEE-D10ZB	Protetor, Superior (WL) *Tipo 2*	–	–	–	1			BR, E, ED, EK, F, G, U
	83150-MEE-D10ZC	Protetor, Superior (WL) *Tipo 3*	–	–	–	1			BR, E, ED, EK, F, G, U
	83150-MEE-K10ZA	Protetor, Superior (WL) *Tipo 1*	–	–	–	1			KO
	83150-MEE-K10ZB	Protetor, Superior (WL) *Tipo 3*	–	–	–	1			KO
27	84706-163-670	Coxim Fixação	4	4	4	4			
28	90074-MT4-000	Parafuso, Allen, 4 x 21	3	3	3	3			
29	90085-MAJ-A20	Parafuso, Especial, 6 x 22	2	2	2	2			
30	90108-MBG-000	Parafuso, 12 mm	1	1	1	1			
31	90111-KW3-003	Porca, Fixação, 5 mm	2	2	2	2			
32	90021-MZ1-000	Parafuso, Especial, 6 x 18	2	–	–	–			
	90021-MEE-940		–	2	2	2			
33	90428-PD6-003	Arruela, Vedação, 12 mm	2	2	4	4			
34	90525-428-900	Arruela, Lisa, 6 mm	2	2	2	2			
35	91302-MCA-000	Anel, Vedação, 7,8 x 1,9	1	1	1	1			
36	94050-06080	Porca, Flange, 6 mm	6	–	–	–			E, ED, F, G
			–	6	6	6			

C-14 Tanque de Combustível

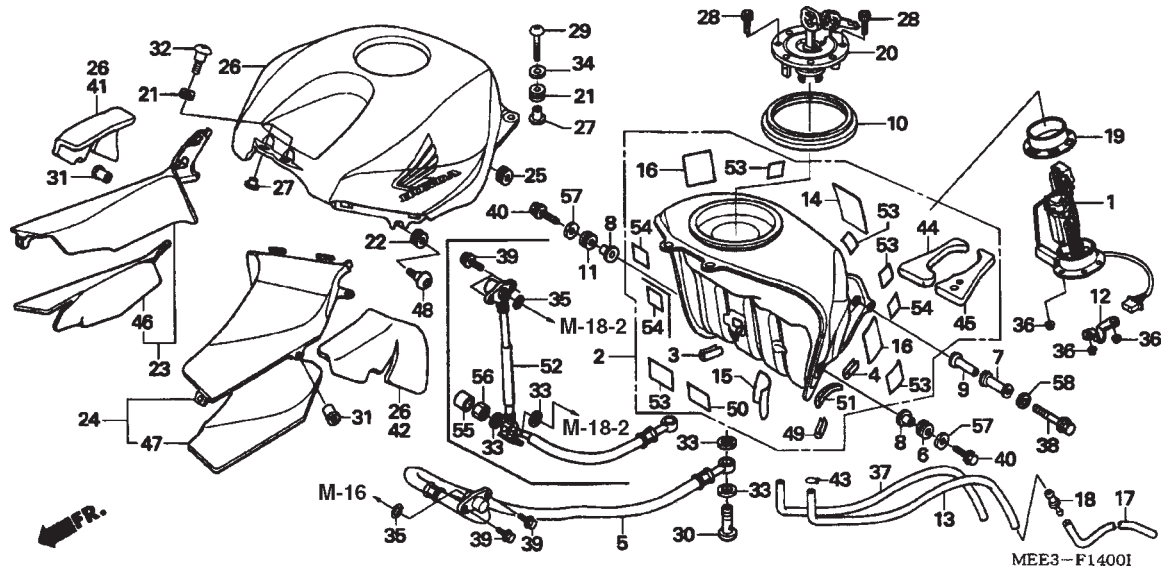

Ref. Nº	N.O.S Nº	Descrição	T.M.O

Ref. Nº	Nº da peça	Descrição	Qtd. CBR600RR 3	4	5	6	Nº de série		Nota
(36)	90301-473-003	Porca U, 6 mm	6	–	–	–			BR, CM, KO, MX, U
37	95005-80560-20	Tubo, 8 x 560 (95005-80001-20M)	1	1	1	1			
38	95801-06035-00	Parafuso, Flange, 6 x 35	2	2	2	2			
39	96001-06008-00	Parafuso, Flange, 6 x 8	2	2	2	2			
40	96400-08032-00	Parafuso, Flange, 8 x 32	2	2	2	2			
41	83157-MEE-670	Abafador, Direito Tampa Superior	1	–	–	–			CM
			–	1	–	–			KO, U
	83157-MEE-A00		–	–	1	1			KO, MX
			–	–	1	–			U
42	83158-MEE-670	Abafador, Esquerdo Tampa Superior.	1	–	–	–			CM
			–	1	–	–			KO, U
	83158-MEE-A00	Abafador, Tampa Superior	–	–	1	1			KO, MX, U
43	95002-02080	Presilha, Tubo (B8)	1	1	1	1			
44	17511-MEE-700	Protetor, Direito Tanque Combustível	1	1	–	–			KO
45	17512-MEE-700	Protetor, Esquerdo Tanque Combustível	1	1	–	–			KO
46	64591-MEE-700	Protetor, Direito Tampa Condutor Ar	–	1	–	–			KO
	64591-MEE-A00		–	–	1	1			KO, MX
			–	–	1	–			U
47	64592-MEE-700	Protetor, Esquerdo Tampa Condutor Ar	–	1	–	–			KO
	64592-MEE-A00		–	–	1	–			KO, MX
			–	–	1	–			U
48	90114-MCJ-000	Parafuso, Especial, 6 x 14	2	2	2	2			
49	17516-KCZ-000ZB	Guarnição, Tanque Combustível							
		NH-1..Preto	–	–	1	1			
50	17515-MEG-300	Fita, Protetora Tanque	–	–	1	1			
51	17516-HC0-000	Borracha, Protetora Tanque	1	1	–	–			
	17516-MEE-D00		–	–	1	1			
52	17526-MEE-D01	Mangueira Comp. B, Retorno Combustível	–	–	1	1			

C-14 Tanque de Combustível

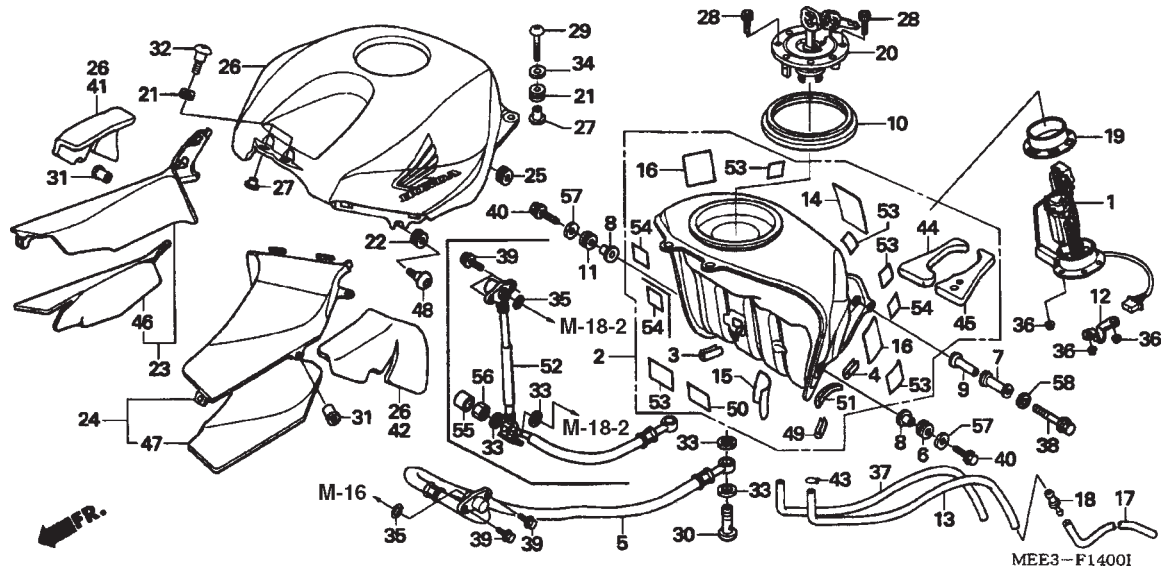

Ref. Nº	N.O.S	Descrição	T.M.O

Ref. Nº	Nº da peça	Descrição	Qtd. CBR600RR 3	4	5	6	Nº de série		Nota
53	17528-KCZ-930	Fita B, Protetora Tanque	4	4	5	5			
54	17528-MR4-900	Fita, Protetora Tanque	3	3	2	2			
55	32109-MEE-000	Tampa, Vedação	–	–	1	1			
56	90201-PD1-000	Porca A, Vedação, 12 mm	–	–	1	1			
57	90524-030-000	Arruela A, Fixação	–	2	2	2			
58	94101-06000	Arruela, 6mm	–	2	2	2			

C-15 Assento

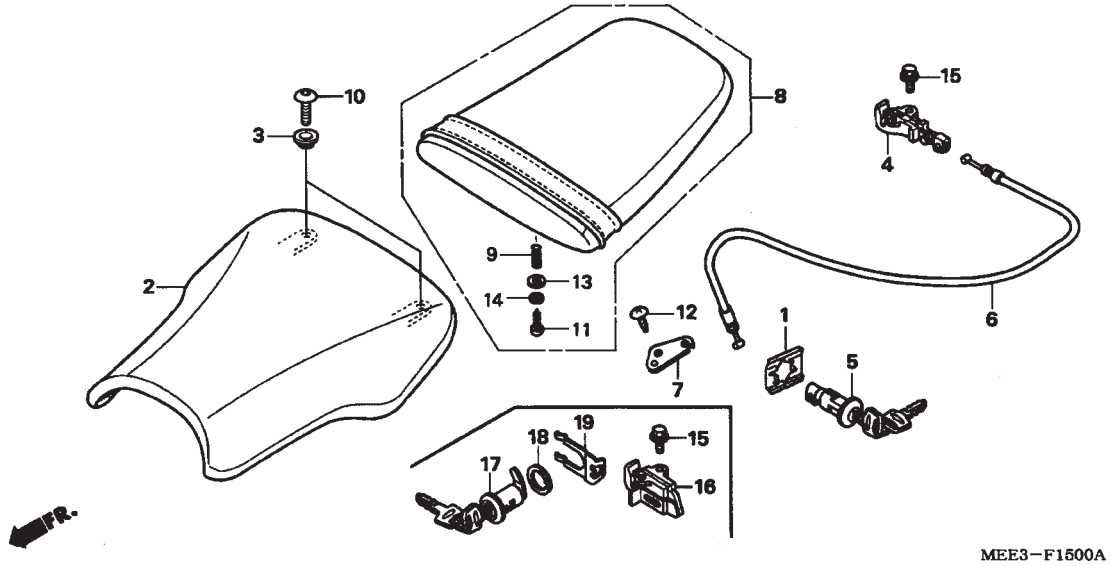

Ref. Nº	N.O.S	Descrição	T.M.O
2	413150	Assento	0,1
4	4131N5	Trava, Assento	0,4
5	4131F2	Chave, Trava Assento	1,2
6	811175	Cabo, Trava Assento	1,2
16	4131N5	Suporte, Trava Assento	0,3
17	4131F2	Chave, Trava Assento	0,3

Ref. Nº	Nº da peça	Descrição	Qtd. CBR600RR 3	4	5	6	Nº de série		Nota
1	75581-MAT-D00	Mola, Fixação Trava Assento	1	1	–	–			
2	77100-MEE-000	Assento Comp.	1	1	–	–			
	77100-MEE-D00		–	–	1	1			
3	77103-MEE-000	Coxim, Fixação Assento	2	2	2	2			
4	77220-MCJ-752	Gancho Trava Assento	1	1	–	–			
5	77234-MBL-611	Chave, Trava Assento	1	1	–	–			
6	77240-MEE-000	Cabo, Trava Assento	1	1	–	–			
7	77242-MEE-000	Suporte Cabo Trava Assento	1	1	–	–			
8	77300-MEE-000	Assento Traseiro	1	1	–	–			
	77300-MEE-D00		–	–	1	1			
9	77302-MEE-000	Mola, Trava Assento	1	1	1	1			
10	90118-MR1-000	Parafuso, Phillips, 6 x 14	2	2	2	2			
11	93903-24320	Parafuso, Fixação, 4 x 12	1	1	1	1			
12	93903-25120	Parafuso, Fixação, 5 x 10	1	1	–	–			
13	94102-08800	Arruela, Lisa, 8 mm	1	1	1	1			
14	94101-04800	Arruela, Lisa, 4 mm	1	1	1	1			
15	96600-06012-00	Parafuso, Allen, 6 x 12	1	1	1	1			
16	77220-MEE-D01	Trava, Assento	–	–	1	1			
17	77225-MEE-D00	Chave, Trava Assento	–	–	1	1			MX
	77225-MEE-D01		–	–	1	1			BR, E, ED, EK, F, G, KO, U
18	77228-MEE-D00	Coxim, Trava Assento	–	–	1	1			
19	77235-MEE-D00	Mola, Trava Assento	–	–	1	1			

C-16 Rabeta (CBR600RR3/4)

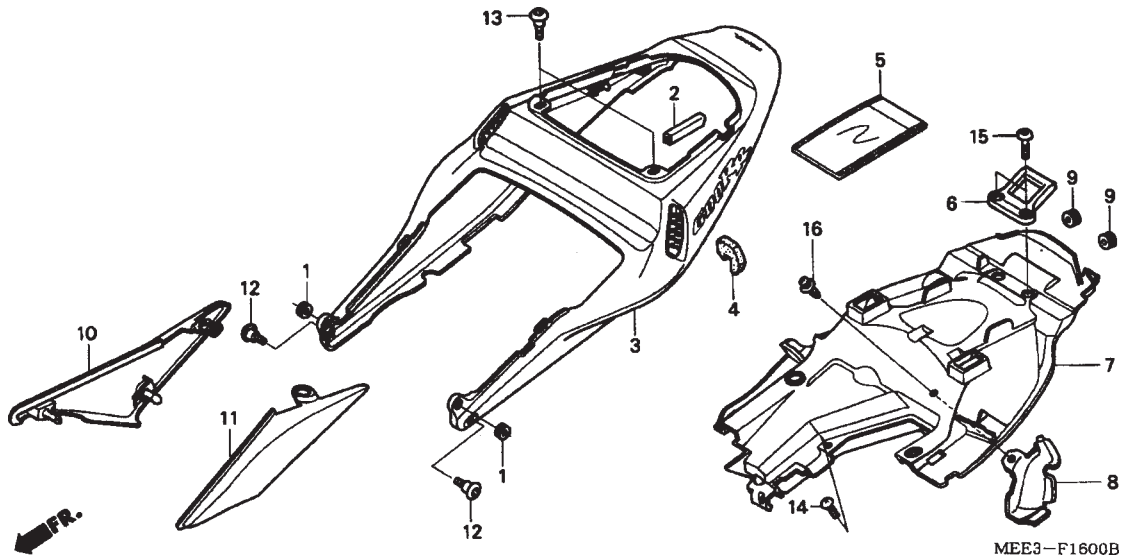

Ref. Nº	N.O.S	Descrição	T.M.O
3	411135	Rabeta	0,4
7	4131M4	Protetor, Térmico	0,9
10	4111H9	Tampa, Lateral :Direita	0,1
		• NOTA: Mesmo tempo para duas unidades ou mais	
	4111J0	Tampa, lateral :Ambas	0,1
11	4111H8	Tampa, Lateral :Esquerda	0,1
		• NOTA: Mesmo tempo para duas unidades ou mais	
	4111J0	Tampa, Lateral :Ambas	0,1

Ref. Nº	Nº da peça	Descrição	Qtd. CBR600RR 3	4	5	6	Nº de série		Nota
1	33712-KT1-670	Coxim Fixação	2	2	–	–			
2	64121-MCJ-750	Coxim, Protetor	1	1	–	–			
3	77210-MEE-000ZC	Rabeta (WL) *Tipo 3*	1	–	–	–			
	77210-MEE-000ZF	Rabeta (WL) *Tipo 1 1*	1	–	–	–			
			–	1	–	–			BR, E, ED, F, G, KO
	77210-MEE-000ZH	Rabeta (WL) *Tipo 2 2*	1	–	–	–			
	77210-MEE-940ZD	Rabeta (WL) *Tipo 1*	–	1	–	–			
	77210-MEE-940ZE	Rabeta (WL) *Tipo 2*	–	1	–	–			E, ED, F, G, MX, U
	77210-MEE-940ZF	Rabeta (WL) *Tipo 3*	–	1	–	–			MX, U
4	77214-MEE-300	Vedador, Rabeta	1	1	–	–			
5	77251-GR1-000	Bolsa, Manual Proprietário	1	1	–	–			
6	77310-MEE-010	Suporte, Alça Assento	1	–	–	–			
	77310-MEE-940		–	1	–	–			
7	80111-MEE-000	Protetor, Calor	1	1	–	–			BR, CM, ED, F, KO, MX, U
			1	–	–	–			E
	80111-MEE-610		1	1	–	–			G
			–	1	–	–			E
8	80112-MEE-000	Tampa, Cabo Trava Assento	1	1	–	–			
9	83501-MG7-000	Coxim, Tampa Lateral	2	2	–	–			
10	83600-MEE-000ZA	Tampa Lateral Direita *NH1*.....Preta	1	1	–	–			
11	83700-MEE-000ZA	Tampa Lateral Esquerda *NH1*.....Preta	1	1	–	–			
12	90106-KCZ-000	Parafuso, Especial, 6 mm	2	2	–	–			
13	90106-KY2-701	Parafuso, Phillips, 6 x 11	2	2	–	–			
14	90109-SB6-000	Parafuso, 5 x 16	1	1	–	–			
15	90118-MR1-000	Parafuso, Phillips, 6 x 14	2	2	–	–			
16	90683-GR1-003	Presilha, Tampa	1	1	–	–			

C-16-1 Rabeta (CBR600RR5/6)

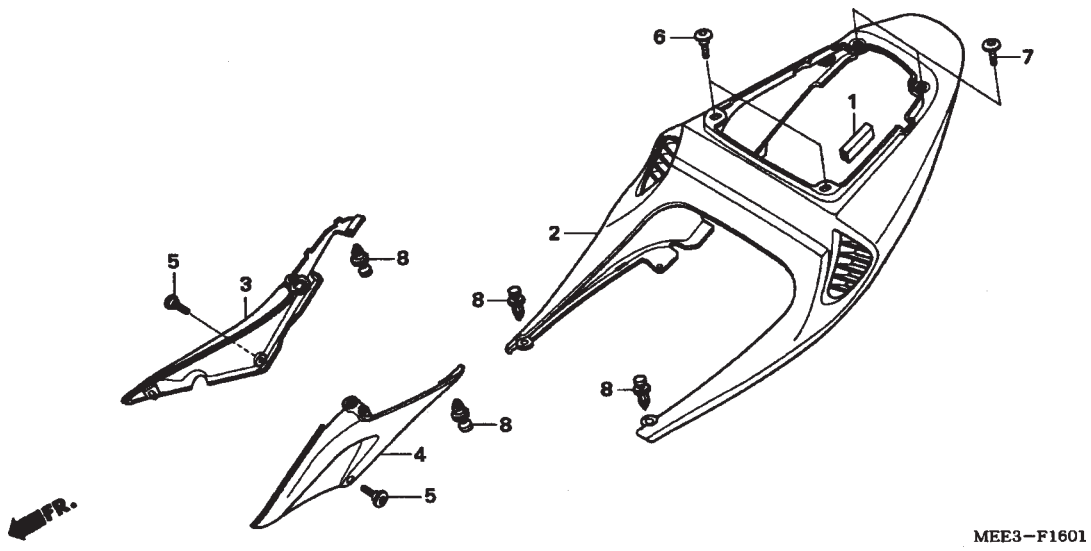

Ref. Nº	N.O.S	Descrição	T.M.O
2	411135	Rabeta	0,4
3	4111H9	Tampa, Lateral :Direita	0,1
		• NOTA: Mesmo tempo para duas unidades ou mais	
	4111J0	Tampa, Lateral :Ambas	0,1
4	4111H8	Tampa, Lateral :Esquerda	0,1
		• NOTA: Mesmo tempo para duas unidades ou mais	
	4111J0	Tampa, Lateral :Ambas	0,1

Ref. Nº	Nº da peça	Descrição	Qtd. CBR600RR 3	4	5	6	Nº de série		Nota
1	64121-MCZ-000	Coxim, Protetor	–	–	1	1			
2	77210-MEE-D00ZA	Rabeta (WL) *Tipo 1*	–	–	1	–			E, ED, EK, F, G, KO, U
	77210-MEE-D00ZB	Rabeta (WL) *Tipo 2*	–	–	1	–			E, ED, EK, F, G, KO, U
	77210-MEE-D00ZC	Rabeta (WL) *Tipo 3*	–	–	1	–			E, ED, EK, F, G, U
	77210-MEE-D00ZD	Rabeta (WL) *Tipo 4*	–	–	1	–			BR, MX
	77210-MEE-D00ZE	Rabeta (WL) *Tipo 5*	–	–	1	–			BR, MX
	77210-MEE-D00ZF	Rabeta (WL) *Tipo 6*	–	–	1	–			MX
	77210-MEE-D00ZG	Rabeta (WL) *Tipo 7*	–	–	1	–			MX
	77210-MEE-D10ZA	Rabeta (WL) *Tipo 2*	–	–	–	1			
	77210-MEE-D10ZB	Rabeta (WL) *Tipo 3*	–	–	–	1			MX
	77210-MEE-D10ZC	Rabeta (WL) *Tipo 4*	–	–	–	1			MX
	77210-MEE-D10ZE	Rabeta (WL) *Tipo 1*	–	–	–	1			E, ED, EK, F, G, KO, U
3	83600-MEE-D00	Tampa Lateral Direita	–	–	1	1			
4	83700-MEE-D00	Tampa Lateral Esquerda	–	–	1	1			
5	90106-KCZ-000	Parafuso, Especial, 6 mm	–	–	2	2			
6	90106-KY2-701	Parafuso, Phillips, 6 x 11	–	–	2	2			
7	90113-MCJ-000	Parafuso, Phillips, 5 x 15	–	–	2	2			
8	90116-MCS-G00	Rebite	–	–	4	4			

C-17 Filtro de Ar

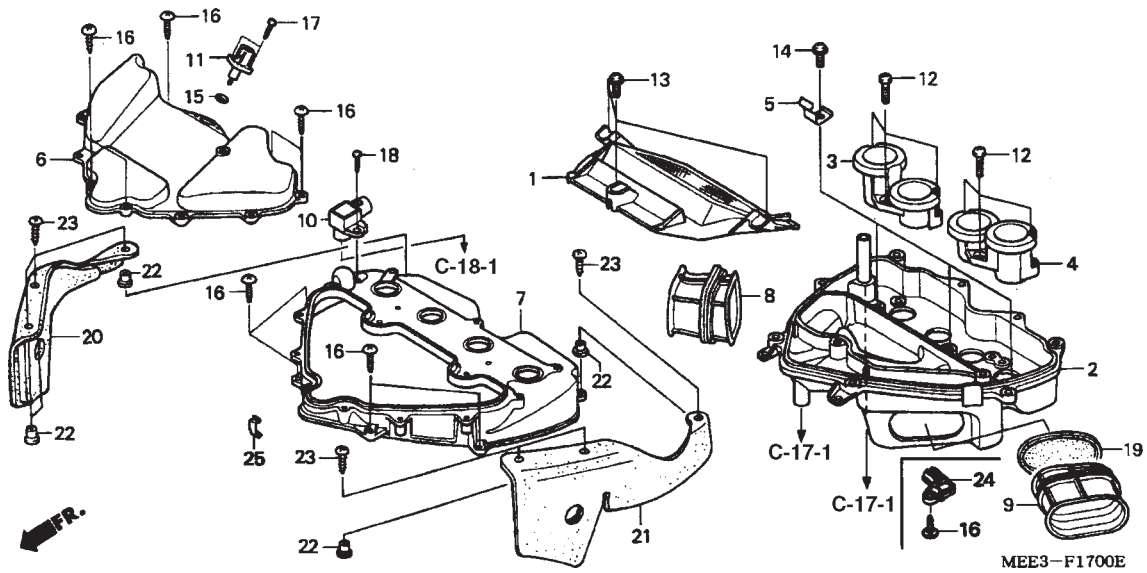

Ref. Nº	N.O.S	Descrição	T.M.O
1	312105	Elemento, Filtro Ar	0,5
2	3121D1	Carcaça, Filtro Ar :Inferior	1,0
3	3121C9	Condutor, Ar :Direito	0,6
	3121E2	Condutor, Ar :Ambos	0,6
4	3121C8	Condutor, Ar :Esquerdo	0,6
	3121E2	Condutor, Ar :Ambos	0,6
6	312102	Tampa, Filtro Ar	0,5
7	3121D0	Carcaça Intermediária Filtro Ar	0,7
8	3121B0	Duto, Filtro Ar :Direito	0,9
	3121B1	Duto, Filtro Ar :Ambos	0,9
9	3121A9	Duto, Filtro Ar :Esquerdo	0,9
	3121B1	Duto, Filtro Ar :Ambos	0,9
10	617116	Sensor, Mapeamento	0,4
11	617120	Sensor, Temperatura Ar	0,5
24	6171B1	Sensor, Mapeamento	0,8

Ref. Nº	Nº da peça	Descrição	Qtd. CBR600RR 3	4	5	6	Nº de série		Nota
1	17210-MEE-000	Elemento Filtro Ar	1	1	1	1			
2	17221-MEE-000	Carcaça, Inferior Filtro Ar	1	1	–	–			
	17221-MEE-D00		–	–	1	1			
3	17225-MEE-000	Funil, Direito	1	1	1	1			
4	17226-MEE-000	Funil, Esquerdo	1	1	1	1			
5	17227-MEE-000	Trava, Elemento Filtro Ar	3	3	3	3			
6	17231-MEE-000	Tampa, Filtro Ar	1	1	1	–			BR, E, ED, EK, F, G
			1	1	–	–			MX
			–	–	1	–			KO
	17231-MEE-010		–	–	–	1			BR, E, ED, EK, F, G, KO, U
	17231-MEE-670		1	1	1	–			CM, U
			–	–	1	1			MX
	17231-MEE-700		1	1	–	–			KO
7	17232-MEE-000	Carcaça Intermediária Filtro Ar	1	1	1	1			
8	17255-MEE-000	Junta, Direita Duto	1	1	–	–			
	17255-MEE-D00		–	–	1	1			
9	17256-MEE-000	Junta, Esquerda Duto	1	1	–	–			
	17256-MEE-D00		–	–	1	1			
10	37830-MCF-003	Sensor Mapeamento	1	1	–	–			
11	37880-P05-A00	Sensor Temperatura Ar	1	1	1	1			
12	64605-MY1-000	Parafuso Tampa Filtro Ar	6	6	6	6			
13	90103-GB6-930	Parafuso, Fixação Tampa	3	3	3	3			
14	90145-MBY-000	Parafuso, Especial, 5 x 8	3	3	3	3			
15	91303-PK2-005	Anel, Vedação, 7,5 x 1,5	1	1	1	1			

C-17 Filtro de Ar

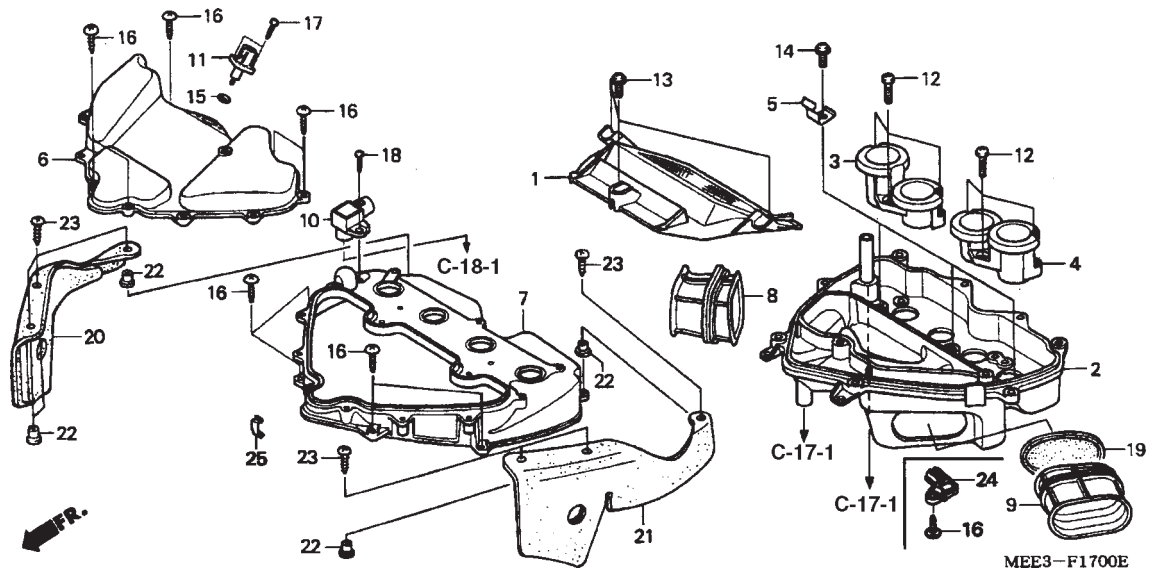

Ref. Nº	N.O.S	Descrição	T.M.O

Ref. Nº	Nº da peça	Descrição	Qtd. CBR600RR 3	4	5	6	Nº de série		Nota
16	93903-25480	Parafuso, Fixação, 5 x 20	12	–	–	–			
			–	12	13	13			KO
			–	18	13	13			MX
			–	18	13	19			U
			–	18	19	19			BR, E, ED, EK, F, G
17	93911-25420	Parafuso, Fixação, 5 x 16	2	2	2	2			
18	93913-24220	Parafuso, Fixação, 4 x 12	1	1	–	–			
19	17266-MEE-700	Tampa, Duto Esquerdo	1	–	–	–			KO
	17267-MEE-700	Tampa, Filtro Ar	–	1	–	–			KO
20	17233-MEE-700	Abafador, Direito Filtro Ar	1	–	–	–			
			–	1	–	–			KO
	17233-MEE-A00		–	–	1	1			KO, MX
			–	–	1	–			U
21	17234-MEE-700	Abafador, Esquerdo Filtro Ar.	1	–	–	–			
			–	1	–	–			KO
	17234-MEE-A00		–	–	1	1			KO, MX
			–	–	1	–			U
22	61102-329-300	Bucha, Fixação	6	–	–	–			
			–	6	6	6			KO
			–	–	6	6			MX
			–	–	6	–			U
23	93903-25520	Parafuso, Fixação, 5 x 25	6	–	–	–			
			–	6	6	6			KO
			–	–	6	6			MX
			–	–	6	–			U
24	37830-MEL-003	Sensor, Mapeamento	–	–	1	1			
25	17235-MEE-D00	Trava	–	–	1	1			

C-17-1 Válvula de Controle de Injeção de Ar

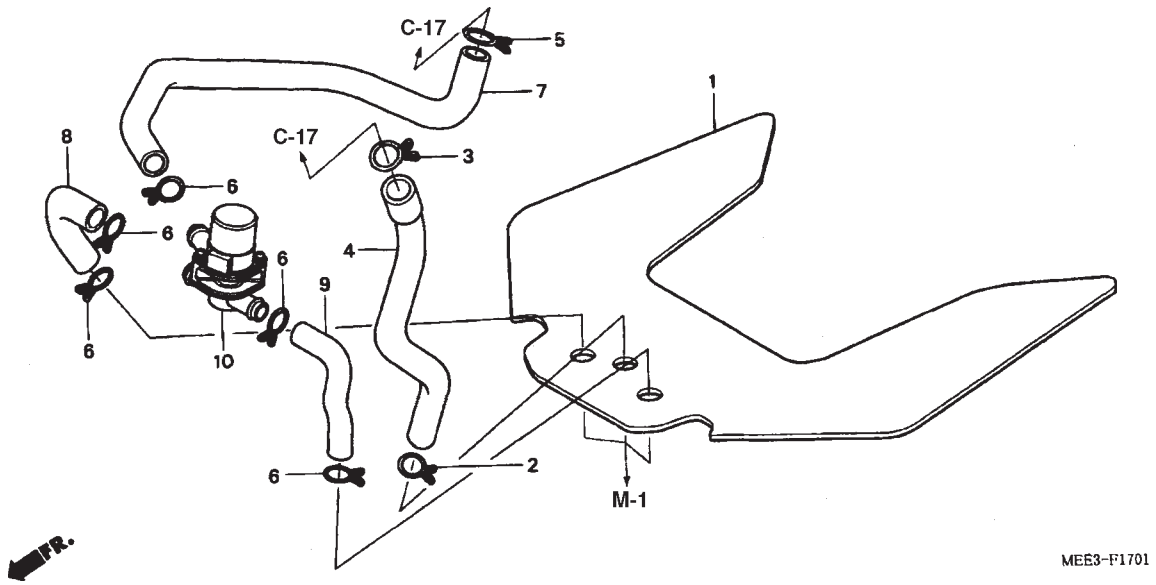

Ref. Nº	N.O.S	Descrição	T.M.O
10	311126	Válvula Controle Injeção Ar	0,9

Ref. Nº	Nº da peça	Descrição	Qtd. CBR600RR 3	4	5	6	Nº de série		Nota
1	17258-MEE-000	Borracha, Protetora Calor	1	–	–	–			
	17265-MEE-940		–	1	1	1			BR, E, ED, EK, F, G, U
			–	1	–	–			MX
	17265-MEE-980		–	1	–	–			KO
	17265-MEE-A00		–	–	1	1			KO, MX
2	17316-611-000	Presilha, Tubo Respiro	1	1	1	1			
3	17366-MJ0-000	Presilha B, Tubo	1	1	1	1			
4	17554-MEE-000	Tubo, Respiro	1	1	1	1			
5	17554-MB0-000	Presilha, Tubo Respiro	1	1	1	1			
6	17724-102-700	Presilha, Mangueira Tanque	5	5	5	5			
7	18651-MEE-000	Tubo, A Passagem Ar	1	1	1	1			
8	18652-MEE-000	Tubo, B Passagem Ar	1	1	1	1			
9	18653-MEE-000	Tubo, C Passagem Ar	1	1	1	1			
10	36450-MEE-000	Válvula Controle Injeção Ar	1	1	1	1			

C-18 Escapamento (CBR600RR3/4)

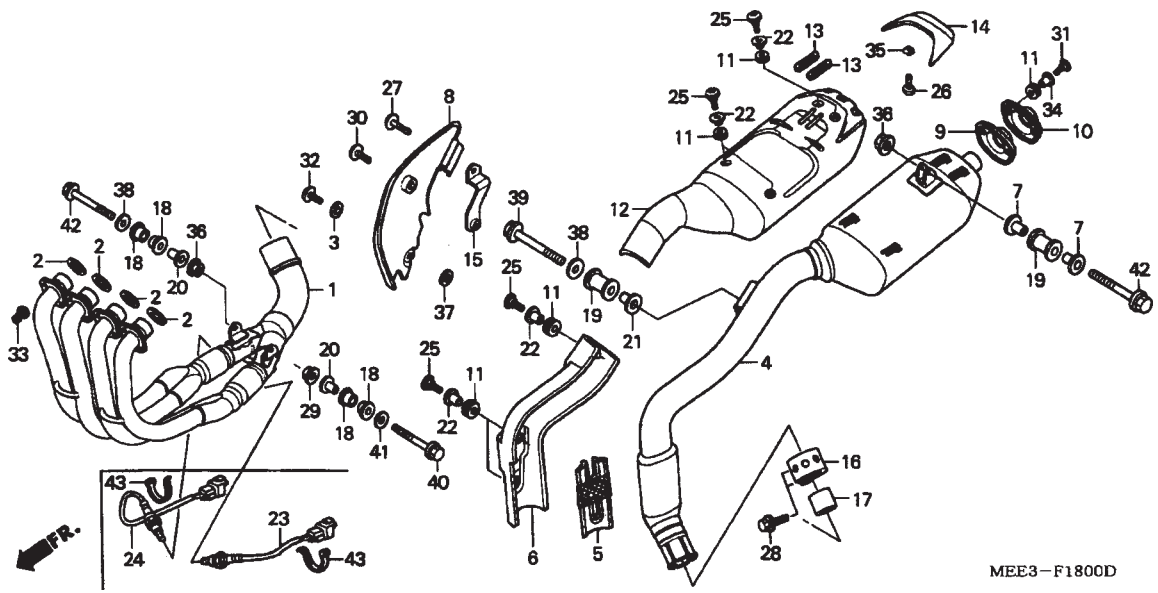

Ref. Nº	N.O.S	Descrição	T.M.O
1	313110	Tubo, Escape	0,7
2	3131B4	Junta, Tubo Escape	0,7
		• NOTA: Mesmo tempo para duas unidades ou mais	
	3131J3	Junta, Tubo Escape	0,7
		Para :1 Veículo	
4	313120	Escapamento	0,9
6	3131D1	Protetor Interno Tubo Escape	0,5
8	3131D2	Protetor Externo Tubo Escape	0,1
10		(9)	
	3131D3	Tampa, Traseira Silencioso	0,1
12	313121	Protetor, Silencioso	0,9
14	3131F3	Tampa, Silencioso :Superior	0,9
23	6171B3	Sensor, Oxigênio :Esquerdo	0,3
	6171B5	Sensor, Oxigênio :Ambos	0,6
24	6171B4	Sensor, Oxigênio :Direito	0,3
	6171B5	Sensor, Oxigênio :Ambos	0,6

Ref. Nº	Nº da peça	Descrição	Qtd. CBR600RR 3	4	5	6	Nº de série		Nota
1	18150-MEE-003	Tubo Comp., Escape	1	1	–	–			BR, CM, ED, F, MX, U
			1	–	–	–			E
	18150-MEE-611	Tubo Comp., Escape	1	1	–	–			G
			–	1	–	–			E
	18150-MEE-701		1	1	–	–			KO
2	18291-MN4-920	Junta, Tubo., Escape	4	4	–	–			
3	18293-GZ5-000	Borracha, Guarnição	1	1	–	–			
4	18305-MEE-003	Silencioso Comp.	1	1	–	–			BR, ED, F, MX
			1	–	–	–			E
	18305-MEE-611		1	1	–	–			G
			–	1	–	–			E
	18305-MEE-671		1	1	–	–			CM, U
	18305-MEE-701		1	1	–	–			KO
5	18324-MEE-010	Protetor Interno, Tubo Escape	1	1	–	–			
6	18325-MEE-003	Protetor Interno, Tubo Escape	1	1	–	–			
7	18327-KAE-000	Coxim Câmara Traseira (8,5 x 15)	2	2	–	–			
8	18330-MEE-000	Protetor Externo, Tubo Escape	1	1	–	–			
9	18340-MEE-003	Tampa, Traseira Escape	1	1	–	–			BR, CM, ED, F, MX, U
			1	–	–	–			E
	18340-MEE-611		1	1	–	–			G
			–	1	–	–			E
	18340-MEE-701		1	1	–	–			KO
10	18343-MEE-000	Tampa, Traseira Escape	1	1	–	–			
11	18345-MBT-610	Borracha Fixação	9	9	–	–			
12	18345-MEE-003	Protetor Silencioso	1	1	–	–			
13	18346-MEE-000	Tampa, Protetor	2	2	–	–			
14	18350-MEE-000	Tampa Superior Silencioso	1	1	–	–			
15	18351-MEE-000	Suporte Externo Silencioso	1	1	–	–			

C-18 Escapamento (CBR600RR3/4)

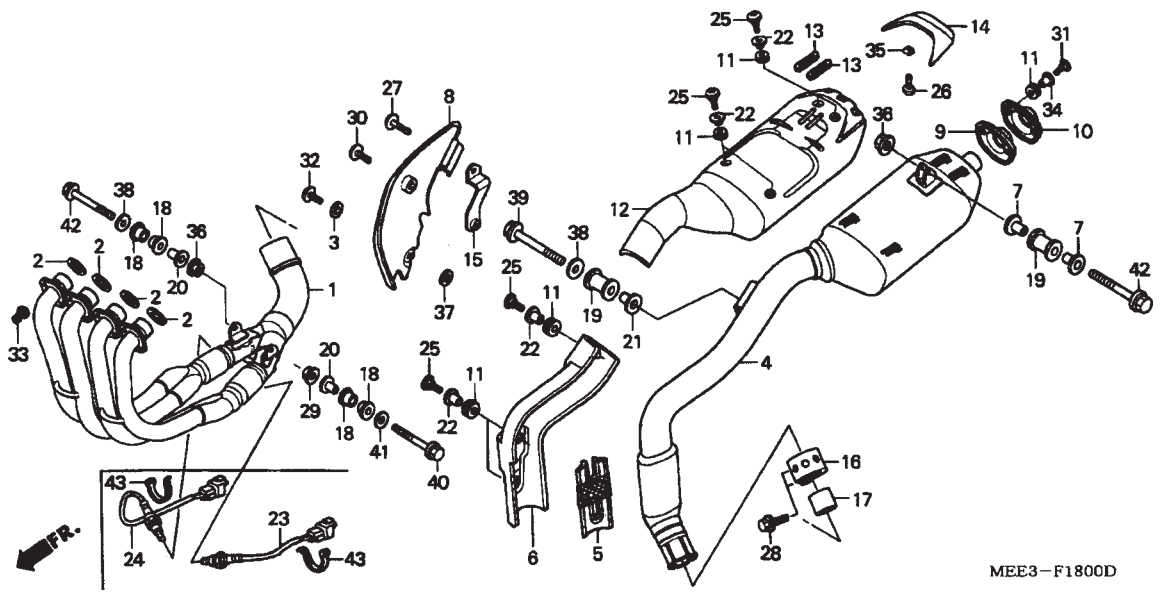

Ref. Nº	N.O.S	Descrição	T.M.O

Ref. Nº	Nº da peça	Descrição	Qtd. CBR600RR 3	4	5	6	Nº de série		Nota
16	18372-MAT-000	Presilha, Silencioso	1	1	–	–			
17	18391-ML0-003	Guarnição, Silencioso	1	1	–	–			
18	18421-KAF-000	Coxim Fixação Silencioso	4	4	–	–			BR, CM, ED, F, KO, MX, U
			4	–	–	–			E
	18421-MBG-610	Coxim Fixação Silencioso	4	4	–	–			G
			–	4	–	–			E
19	18421-MB0-000	Coxim Fixação Silencioso	2	2	–	–			
20	18422-MAL-600	Borracha, Fixação Silencioso	2	2	–	–			
21	18424-MN5-000	Borracha, Fixação Câmara	1	1	–	–			
22	33619-459-840	Bucha	7	7	–	–			
23	36531-MEE-611	Sensor Oxigênio (1 - 2)	1	1	–	–			G
			–	1	–	–			E
24	36532-MEE-611	Sensor Oxigênio (3 - 4)	1	1	–	–			G
			–	1	–	–			E
25	90105-MM4-000	Parafuso, Phillips, 6 x 10	7	7	–	–			
26	90114-KW7-900	Parafuso, Fixação	3	3	–	–			
27	90116-MAS-E00	Parafuso, Especial, 6 x 16	1	1	–	–			
28	90161-ML7-000	Parafuso, Flange, 8 x 35	2	2	–	–			
29	90201-Z0A-000	Porca, Flange, 8 mm	1	1	–	–			BR, CM, ED, F, KO, MX, U
			1	–	–	–			E
30	90301-MEE-000	Parafuso, Especial, 5 x 9	1	1	–	–			
31	90303-MEE-000	Parafuso, Especial, 6 x 16	2	2	–	–			
32	90304-MEE-000	Parafuso, Especial, 5 x 17.	1	1	–	–			
33	90304-MM5-000	Porca, Flange, 7 mm	8	8	–	–			
34	90306-MEE-000	Bucha Fixação	2	2	–	–			
35	90312-MT3-000	Porca, Presilha, 5 mm	3	3	–	–			

C-18 Escapamento (CBR600RR3/4)

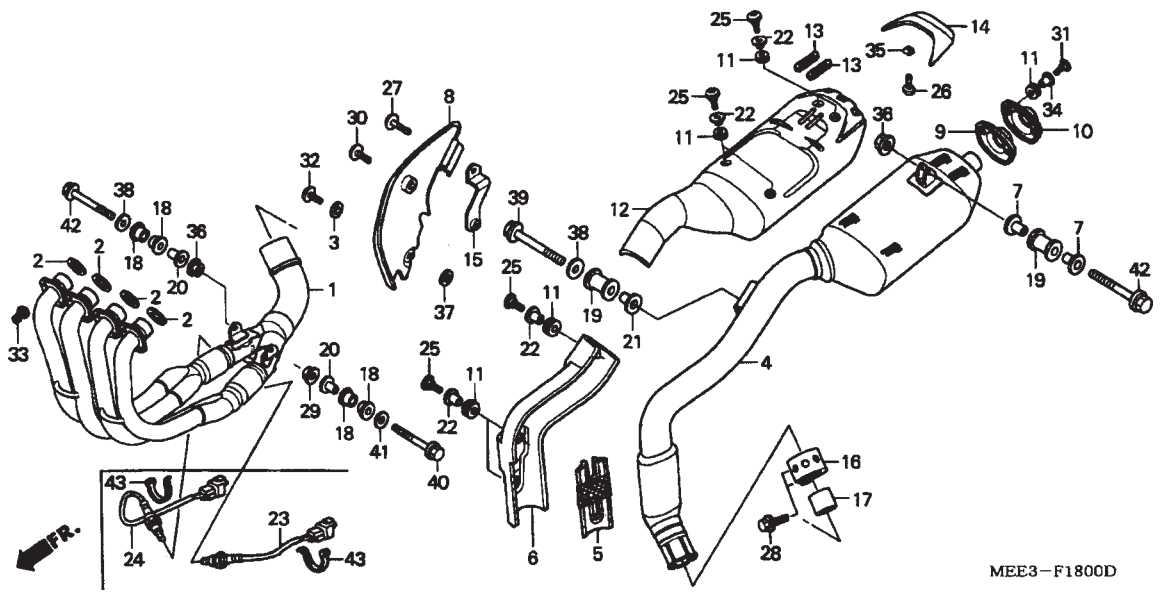

Ref. Nº	N.O.S	Descrição	T.M.O

Ref. Nº	Nº da peça	Descrição	Qtd. CBR600RR 3	4	5	6	Nº de série		Nota
36	94050-08000	Porca, Flange, 8 mm	2	2	–	–			
37	94103-05000	Arruela, Lisa, 5 mm	1	1	–	–			
38	94103-08000	Arruela, Lisa, 8 mm	2	2	–	–			
39	96400-08040-00	Parafuso, Flange, 8 x 40	1	–	–	–			
	90103-MBN-670	Parafuso, Flange, 8 x 42	–	1	–	–			
40	90129-MEE-610	Parafuso, Flange, 8 x 45	1	1	–	–			G
			–	1	–	–			E
	96400-08050-00	Parafuso, Flange, 8 x 50	1	1	–	–			BR, CM, ED, F, KO, MX, U
			1	–	–	–			E
41	94103-08000	Arruela, Lisa, 8 mm	1	1	–	–			G
			–	1	–	–			E
42	96400-08500-00	Parafuso, Flange, 8 x 50	2	2	–	–			
43	90652-KT1-771	Faixa, Fiação (Preta)	–	2	–	–			E, G

C-18-1 Escapamento (CBR600RR5/6)

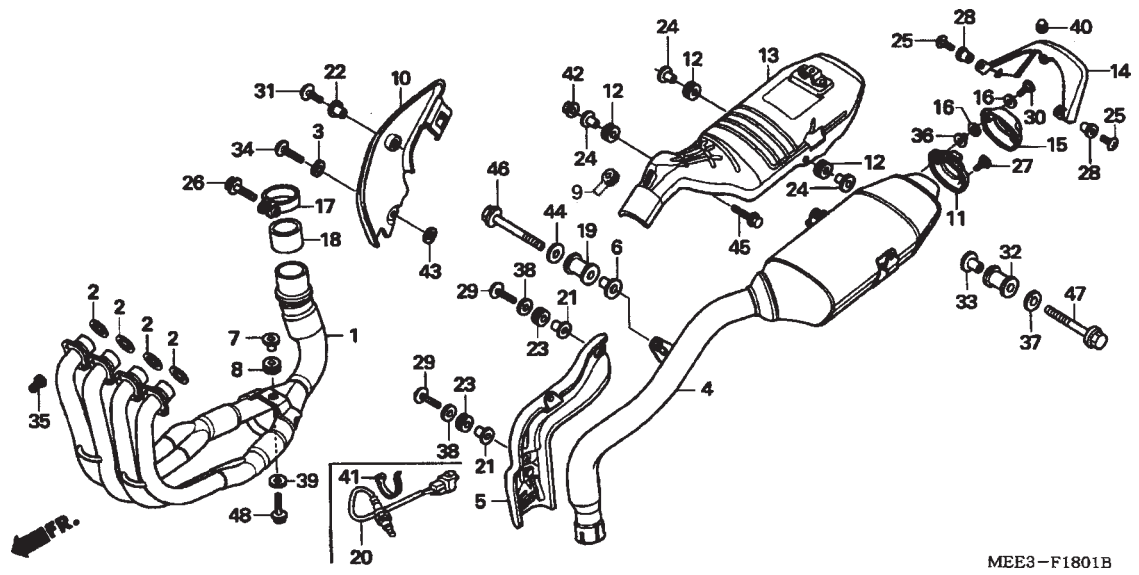

Ref. Nº	N.O.S	Descrição	T.M.O
1	313110	Tubo, Escape	0,7
2	3131B4	Junta, Tubo Escape	0,7
		• NOTA: Mesmo tempo para duas unidades ou mais	
	3131J3	Junta, Tubo Escape	0,7
		Para :1 Veículo	
4	313120	Escapamento	1,4
5	3131D1	Protetor Interno, Tubo Escape	1,2
10	3131D2	Protetor Externo, Tubo Escape	0,1
13	313121	Protetor, Silencioso	1,3
14	3131F3	Tampa, Silencioso :Superior	0,3
15		(11)	
	3131D3	Tampa, Silencioso :Traseira	0,1
20	617121	Sensor, Oxigênio	0,4

Ref. Nº	Nº da peça	Descrição	Qtd. CBR600RR 3	4	5	6	Nº de série		Nota
1	18150-MEE-D01	Tubo Comp., Escape	–	–	1	1			BR, E, ED, EK, F, KO, MX, U
	18150-MEE-G00		–	–	1	1			G
2	18291-MN4-920	Junta, Tubo., Escape	–	–	4	4			
3	18293-GZ5-000	Borracha, Guarnição	–	–	1	1			
4	18305-MEE-A01	Silencioso Comp.	–	–	1	1			MX
			–	–	1	–			U
	18305-MEE-D01		–	–	1	–			BR, E, ED, EK, F, G, KO
	18305-MEE-D02		–	–	–	1			BR, E, ED, EK, F, G, KO, U
5	18325-MEE-D00	Protetor Interno Tubo Escape	–	–	1	1			BR, E, ED, EK, F, G
			–	–	–	1			U
	18325-MEE-A00		–	–	1	1			KO, MX
			–	–	1	–			U
6	18326-MEE-D00	Coxim, Escapamento	–	–	1	1			
7	18327-MEE-D00	Coxim, Escapamento	–	–	1	1			
8	18328-MEE-D00	Borracha, Escapamento	–	–	1	1			
9	18329-MEE-D00	Borracha, Protetor	–	–	1	1			
10	18330-MEE-D00	Protetor Externo Tubo Escape	–	–	1	1			
11	18340-MEE-D01	Tampa Traseira Escapamento	–	–	1	1			
12	18345-MBT-610	Borracha Fixação	–	–	3	3			
13	18345-MEE-D00	Protetor Silencioso	–	–	1	1			
14	18350-MEE-D00	Tampa Superior Silencioso	–	–	1	1			
15	18360-MEE-D00	Tampa Traseira Silencioso	–	–	1	1			
16	18365-MEE-D00	Arruela, Borracha, 8,5 x 13 x 2,5	–	–	4	4			
17	18371-MEL-003	Faixa, Escapamento	–	–	1	1			
18	18391-MEL-000	Isolante, Escapamento	–	–	1	1			
19	18421-MEE-D00	Borracha, Escapamento	–	–	1	1			
20	36531-MEE-D01	Sensor, Oxigênio	–	–	1	1			G
21	52159-KB7-000	Espaçador, Protetor Corrente	–	–	2	2			

C-18-1 Escapamento (CBR600RR5/6)

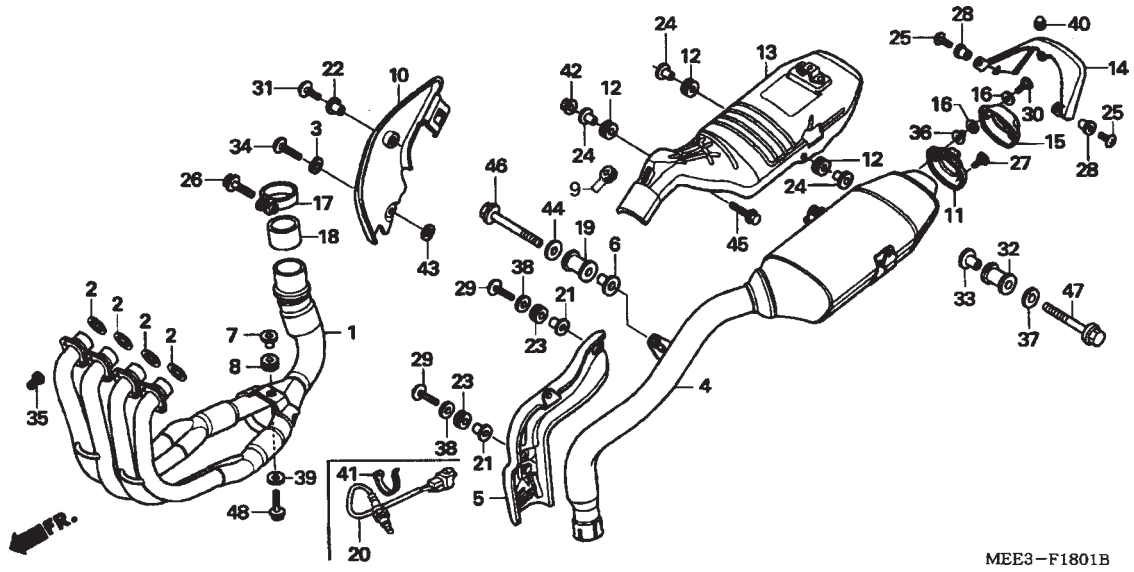

Ref. Nº	N.O.S	Descrição	T.M.O

Ref. Nº	Nº da peça	Descrição	Qtd. CBR600RR 3	4	5	6	Nº de série		Nota
22	80114-KG7-000	Espaçador, Pára-lama Traseiro	–	–	1	1			
23	80119-MEL-000	Borracha A, Suporte	–	–	2	2			
24	84706-415-000	Espaçador	–	–	3	3			
25	90001-MG1-000	Parafuso, Especial, 5 x 16	–	–	2	2			
26	90103-MCF-D60	Parafuso, Flange, 8 x 35	–	–	1	1			
27	90105-MM4-000	Parafuso, Philips, 6 x 10	–	–	2	2			
28	90111-KW3-003	Porca, Ajuste Carenagem, 5 mm	–	–	2	2			
29	90115-MAS-E00	Parafuso, Especial, 6 x 25	–	–	2	2			
30	90132-MEE-D00	Parafuso, Especial, 6 x 15 (SUS)	–	–	2	2			
31	90154-MEE-D00	Parafuso, Allen, 5 x 12	–	–	1	1			
32	90201-MBB-000	Coxim, Tubo Escape	–	–	2	2			
33	90202-MBB-000	Espaçador, 8 x 18	–	–	2	2			
34	90304-MEE-000	Parafuso, Especial, 5 x 17	–	–	1	1			
35	90304-MM5-000	Porca, Flange, 7 mm	–	–	8	8			
36	90501-GN5-830	Espaçador, 8,5 x 7	–	–	2	2			
37	90524-030-000	Arruela A, Ajuste Suporte Manopla	–	–	2	2			
38	90525-428-900	Arruela, Lisa, 6 mm	–	–	2	2			
39	90534-MV4-000	Arruela, 8,5 x 28	–	–	1	–			KO, MX, U
	90501-MEE-G00	Arruela, Especial, 8,5	–	–	1	–			BR, E, ED, EK, F, G
			–	–	–	1			
40	90572-MEL-000	Borracha, Protetor	–	–	1	1			
41	90652-KT1-771	Faixa, Fiação (Preta)	–	–	1	1			G
42	94050-06000	Porca, Flange, 6 mm	–	–	1	1			
43	94103-05000	Arruela, Lisa, 5 mm	–	–	1	1			
44	94103-06000	Arruela, Lisa, 6 mm	–	–	1	1			
45	96001-06020-00	Parafuso, Flange, 6 x 20	–	–	1	1			
46	96001-06035-00	Parafuso, Flange, 6 x 35	–	–	1	1			
47	96400-08030-00	Parafuso, Flange, 8 x 30	–	–	2	2			
48	96400-08040-00	Parafuso, Flange, 8 x 40	–	–	1	1			

C-19 Pedal do Freio / Pedal do Câmbio

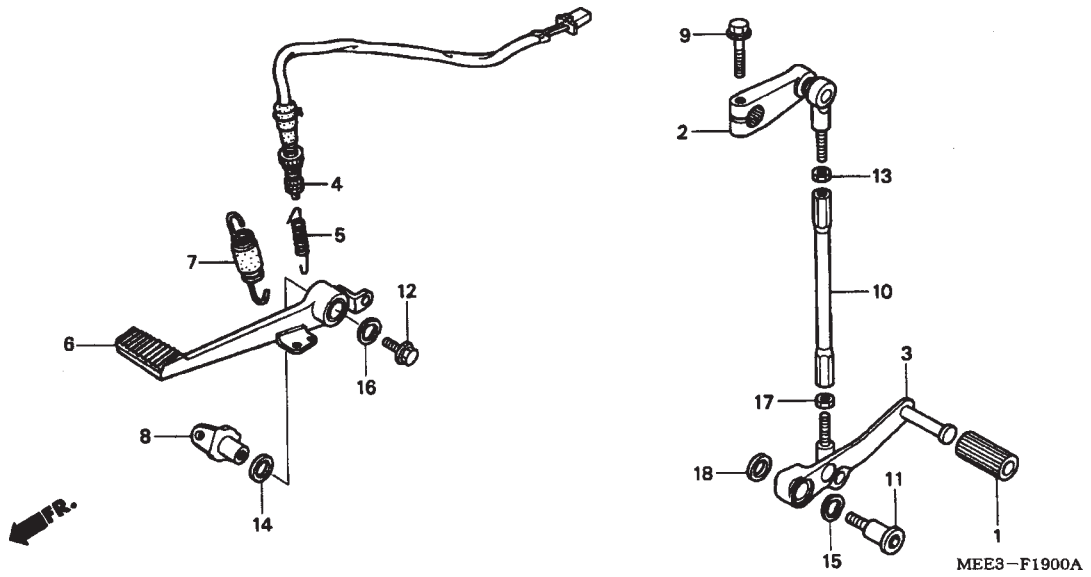

Ref. Nº	N.O.S	Descrição	T.M.O
2		(10)	
	4101A2	Braço, Pedal Câmbio	0,1
3	4101A1	Pedal, Câmbio	0,1
4	6151B5	Interruptor Freio Traseiro :Pedal Lateral	0,3
6	810160	Pedal, Freio Traseiro	0,2

Ref. Nº	Nº da peça	Descrição	Qtd. CBR600RR 3	4	5	6	Nº de série		Nota
1	24705-MR7-000	Borracha, Pedal Câmbio	1	1	1	1			
2	24710-MEE-000	Braço Articulação Pedal Câmbio	1	1	1	1			
3	24720-MEE-000	Pedal Câmbio Comp.	1	1	–	–			
	24720-MEE-D00		–	–	1	1			
4	35350-MEE-000	Interruptor Comp., Freio Traseiro	1	1	1	1			
5	35357-KE1-000	Mola, Interruptor Freio	1	1	1	1			
6	46500-MEE-000	Pedal Comp., Freio Traseiro	1	1	1	1			
7	46513-MEE-000	Mola, Pedal Freio	1	1	1	1			
8	50612-MCJ-750	Suporte, Pedal	1	1	–	–			
	50612-MEE-D00		–	–	1	1			
9	90010-ML0-720	Parafuso, Flange, 6 x 20.	1	1	1	1			
10	90065-MEE-000	Vareta, Articulação	1	1	1	1			
11	90113-MBB-000	Parafuso, Pedal	1	1	–	–			
	90113-MCF-000		–	–	1	1			
12	90121-MCJ-750	Parafuso, Flange, 10 x 40	1	1	1	1			
13	90201-700-000	Porca, Fixação	1	1	1	1			
14	90403-MCJ-750	Arruela, Encosto, 23,2 mm	1	1	1	1			
15	90505-MBW-000	Arruela, Ondulada Pedal	1	1	1	1			
16	90505-MCJ-750	Arruela, Ondulada, 20,1 mm	1	1	1	1			
17	94001-06020-0S	Porca, Sextavada, 6 mm	1	1	1	1			
18	94103-08700	Arruela, Lisa, 8 mm	1	1	1	1			

C-20 Pedal de Apoio (CBR600RR3/4)

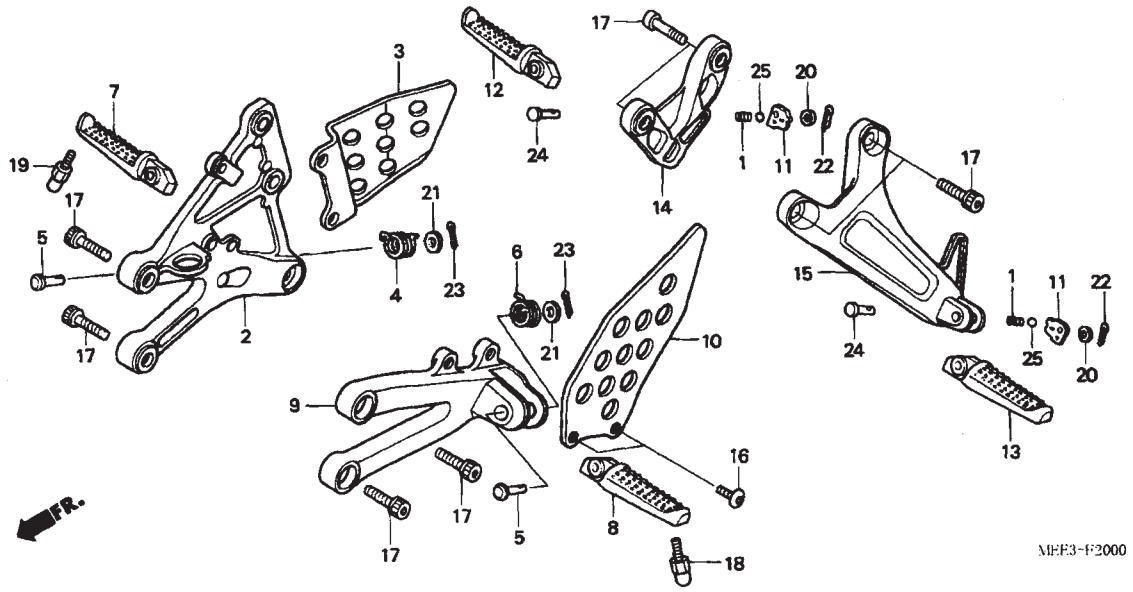

Ref. Nº	N.O.S	Descrição	T.M.O
2	4101N2	Suporte, Pedal :Direito	0,3
	4101N6	Suporte, Pedal :Ambos	0,5
7	4101C6	Pedal Apoio Dianteiro :Direito	0,1
	4101J1	Pedal Apoio Dianteiro :Ambos	0,2
8	4101C5	Pedal Apoio Dianteiro :Esquerdo	0,1
	4101J1	Pedal Apoio Dianteiro :Ambos	0,2
9	4101N1	Suporte, Pedal :Esquerdo	0,2
	4101N6	Suporte, Pedal :Ambos	0,5
12	4101C8	Pedal Apoio Traseiro :Direito	0,1
	4101P4	Pedal Apoio Traseiro :Ambos	0,2
13	4101C7	Pedal Apoio Traseiro :Esquerdo	0,1
	4101P4	Pedal Apoio Traseiro :Ambos	0,2
14	4101D0	Suporte Pedal Apoio Dianteiro :Direito	0,4
	4101K4	Suporte Pedal Apoio Dianteiro :Ambos	0,5
15	4101C9	Suporte Pedal Apoio Dianteiro :Esquerdo	0,4
	4101K4	Suporte Pedal Apoio Dianteiro :Ambos	0,5

Ref. Nº	Nº da peça	Descrição	Qtd. CBR600RR 3	4	5	6	Nº de série		Nota
1	28333-300-000	Mola, Limitadora Pedal Partida	2	2	–	–			
2	50600-MEE-000	Suporte Pedal Apoio Direito	1	1	–	–			
3	50607-MEE-000	Braço Pedal Apoio Direito	1	1	–	–			
4	50617-MCJ-750	Mola, Retorno Pedal Apoio Direito	1	1	–	–			
5	50639-ML0-010	Pino, Articulação	2	2	–	–			
6	50644-MCJ-750	Mola, Retorno Pedal Apoio Esquerdo	1	1	–	–			
7	50660-MEE-000	Braço, Pedal Apoio Direito	1	1	–	–			
8	50665-MEE-000	Braço, Pedal Apoio Esquerdo	1	1	–	–			
9	50700-MEE-000	Suporte Pedal Apoio Esquerdo	1	1	–	–			
10	50707-MEE-000	Braço, Pedal Apoio Esquerdo	1	1	–	–			
11	50718-MEE-000	Placa, Pedal Apoio	2	2	–	–			
12	50720-KT7-761	Pedal Apoio Traseiro Direito	1	1	–	–			
13	50730-KT7-761	Pedal Apoio Traseiro Esquerdo	1	1	–	–			
14	50750-MEE-000	Suporte, Pedal Apoio Direito	1	1	–	–			
15	50760-MEE-000	Suporte, Pedal Apoio Esquerdo	1	1	–	–			
16	90118-MR1-000	Parafuso, Phillips, 6 x 14	2	2	–	–			
17	90157-ME9-000	Parafuso, Allen, 8 x 22	8	8	–	–			
18	90176-MEE-000	Parafuso, Especial, 6 x 10	1	1	–	–			
19	92501-06010-0A	Capa, Parafuso, 6 x 10	1	1	–	–			
20	94101-06000	Arruela, Lisa, 6 mm	2	2	–	–			
21	94102-08000	Arruela, Lisa, 8 mm	2	2	–	–			
22	94201-16120	Cupilha, 1,6 x 12	2	2	–	–			
23	94201-20150	Cupilha, 2,0 x 15	2	2	–	–			
24	95015-83000	Pino, C Pedal	2	2	–	–			
25	96211-08000	Esferas Aço, #8 (1/4)	2	2	–	–			

C-20-1 Pedal de Apoio (CBR600RR5/6)

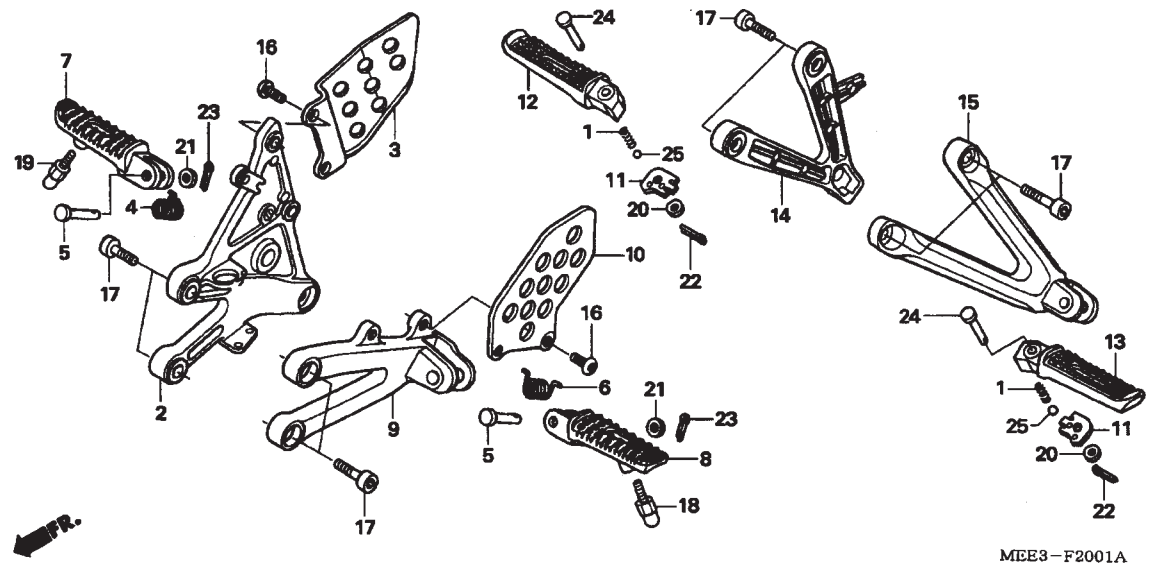

Ref. Nº	N.O.S	Descrição	T.M.O
2	4101N2	Suporte, Pedal :Direito	0,3
	4101N6	Suporte, Pedal :Ambos	0,5
7	4101C6	Pedal Apoio Dianteiro :Direito	0,1
	4101J1	Pedal Apoio Dianteiro :Ambos	0,2
8	4101C5	Pedal Apoio Dianteiro :Esquerdo	0,1
	4101J1	Pedal Apoio Dianteiro :Ambos	0,2
9	4101N1	Suporte, Pedal :Esquerdo	0,2
	4101N6	Suporte, Pedal :Ambos	0,5
12	4101C8	Pedal Apoio Traseiro :Direito	0,1
	4101P4	Pedal Apoio Traseiro :Ambos	0,2
13	4101C7	Pedal Apoio Traseiro :Esquerdo	0,1
	4101P4	Pedal Apoio Traseiro :Ambos	0,2
14	4101D0	Suporte Pedal Apoio Dianteiro :Direito	0,4
	4101K4	Suporte Pedal Apoio Dianteiro :Ambos	0,5
15	4101C9	Suporte Pedal Apoio Dianteiro :Esquerdo	0,4
	4101K4	Suporte Pedal Apoio Dianteiro :Ambos	0,5

Ref. Nº	Nº da peça	Descrição	Qtd. CBR600RR 3	4	5	6	Nº de série		Nota
1	28333-300-000	Mola, Limitadora Pedal Partida	–	–	2	2			
2	50600-MEE-D00	Suporte Pedal, Apoio Direito	–	–	1	1			
3	50607-MEE-000	Braço Pedal, Apoio Direito	–	–	1	1			
4	50617-MCJ-750	Mola, Retorno Pedal Apoio Direito	–	–	1	1			
5	50639-ML0-010	Pino, Articulação	–	–	2	2			
6	50644-MCJ-750	Mola, Retorno Pedal Apoio Esquerdo	–	–	1	1			
7	50660-MEE-000	Braço Pedal, Apoio Direito	–	–	1	1			
8	50665-MEE-000	Braço Pedal, Apoio Esquerdo	–	–	1	1			
9	50700-MEE-D00	Suporte Pedal, Apoio Esquerdo	–	–	1	1			
10	50707-MEE-000	Braço, Pedal Apoio Esquerdo	–	–	1	1			
11	50718-MEE-D00	Placa, Pedal Apoio	–	–	2	2			
12	50720-MEL-010	Pedal Apoio Traseiro Direito	–	–	1	–		5M200390	F
			–	–	1	–		5M200902	G
			–	–	1	–		5M202124	E, ED, EK
	50720-MEL-D00		–	–	1	–			BR, KO, MX, U
			–	–	1	–	5M200391		F
			–	–	1	–	5M200903		G
			–	–	1	–	5M202125		E, ED, EK
			–	–	–	1			
13	50730-MEL-010	Pedal Apoio Traseiro Esquerdo	–	–	1	–		5M200390	F
			–	–	1	–		5M200902	G
			–	–	1	–		5M202124	E, ED, EK
	50730-MEL-D00		–	–	1	–			BR, KO, MX, U
			–	–	1	–	5M200391		F
			–	–	1	–	5M200903		G
			–	–	1	–	5M202125		E, ED, EK
			–	–	–	1			

C-20-1 Pedal de Apoio (CBR600RR5/6)

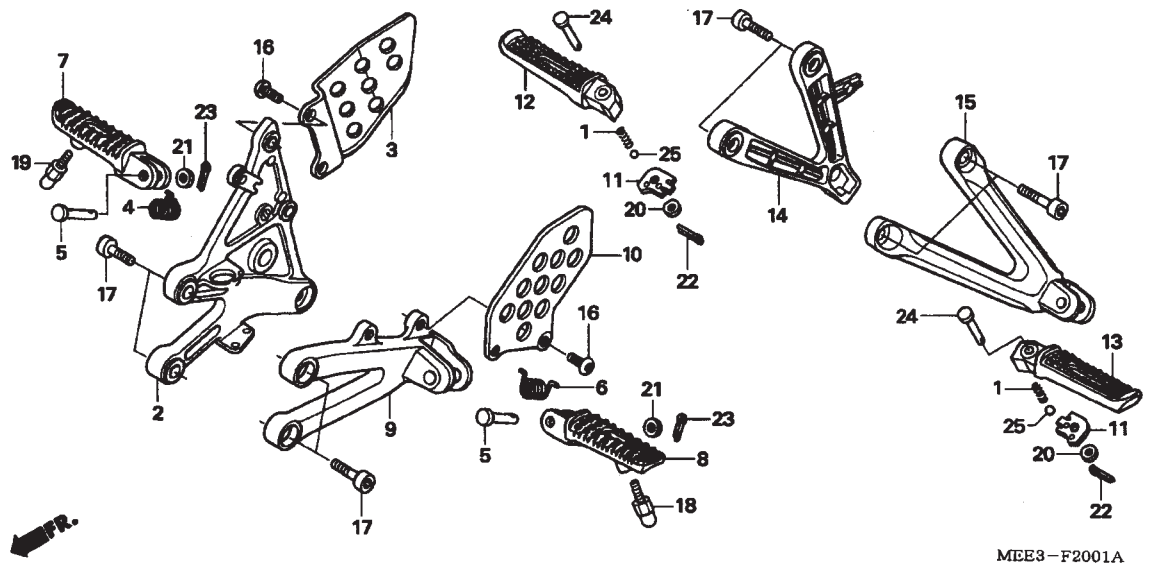

Ref. Nº	N.O.S	Descrição	T.M.O

Ref. Nº	Nº da peça	Descrição	Qtd. CBR600RR 3	4	5	6	Nº de série		Nota
14	50750-MEE-D00	Suporte, Pedal Apoio Direito	–	–	1	1			
15	50760-MEE-D00	Suporte, Pedal Apoio Esquerdo	–	–	1	1			
16	90118-MR1-000	Parafuso, Phillips, 6 x 14	–	–	2	2			
17	90157-ME9-000	Parafuso, Allen, 8 x 22.	–	–	8	8			
18	90176-MEE-000	Parafuso, Especial, 6 x 10	–	–	1	1			
19	92501-06010-0A	Capa, Parafuso, 6 x 10	–	–	1	1			
20	94101-06000	Arruela, Lisa, 6 mm	–	–	2	2			
21	94102-08000	Arruela, Lisa, 8 mm	–	–	2	2			
22	94201-16120	Cupilha, 1,6 x 12	–	–	2	2			
23	94201-20150	Cupilha, 2,0 x 15	–	–	2	2			
24	95015-83000	Pino C, Pedal	–	–	2	2			
25	96211-08000	Esferas Aço, #8 (1/4)	–	–	2	2			

C-21 Cavalete Lateral

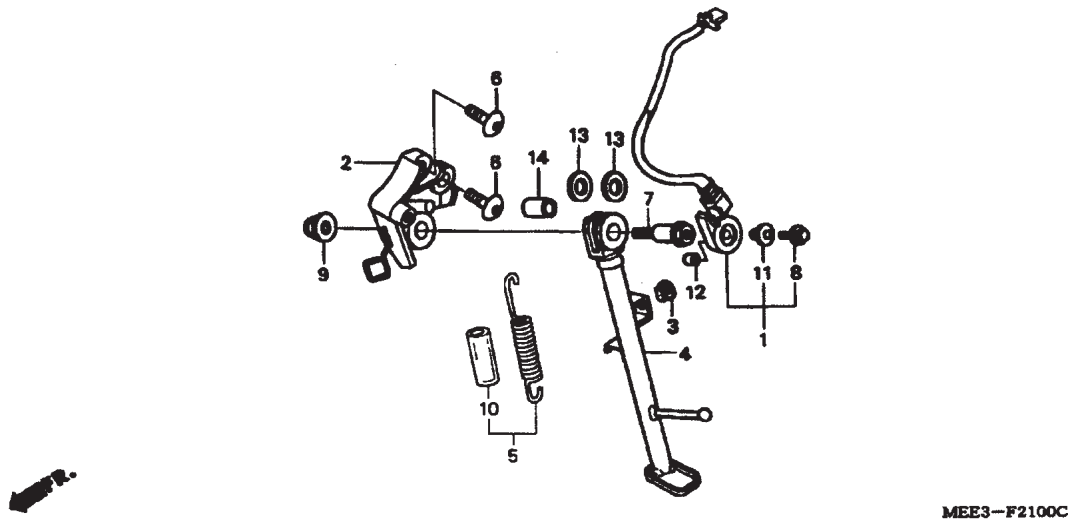

Ref. Nº	N.O.S	Descrição	T.M.O
1	615195	Interruptor, Cavalete Lateral	0,3
2	410181	Suporte, Cavalete Lateral	0,3
4	410180	Cavalete, Lateral	0,2
5	410182	Mola, Cavalete Lateral	0,1

Ref. Nº	Nº da peça	Descrição	Qtd. CBR600RR 3	4	5	6	Nº de série		Nota
1	35720-MEE-305	Interruptor Comp., Cavalete Lateral	1	1	1	1			
2	50150-MEE-030	Suporte Comp., Cavalete Lateral	1	1	–	–			
	50150-MEE-D00		–	–	1	1			
3	50352-GS6-000	Borracha, Limitadora	1	1	1	1			
4	50530-MEE-030	Cavalete, Lateral	1	1	–	–			
	50530-MEE-D01		–	–	1	1			
5	50540-MBB-000	Mola, Cavalete Lateral	1	1	1	1			
6	90116-MEE-000	Parafuso, Allen, 10 x 28	2	2	2	2			
7	90110-MEE-000	Parafuso, Cavalete Lateral	1	1	1	1			
8	90147-MEE-000	Parafuso, Especial, 6 x 21	1	1	1	1			
9	90203-MF9-710	Porca, Cavalete Lateral	1	1	1	1			
10	95003-45006-10	Tubo, Vinil, 14 x 18 x 60 (95003-45001-10M)	1	1	1	1			
11	50534-MEE-000	Coxim B	1	1	1	1			
12	50535-MEE-000	Coxim C	1	1	1	1			
13	50539-MEE-010	Arruela, 16,5 x 28	2	2	2	2			
14	95005-45017-50	Tubo, 4,5 x 17 (95005-45001-50M)	1	1	1	1			

C-22 Garfo Traseiro (CBR600RR3/4)

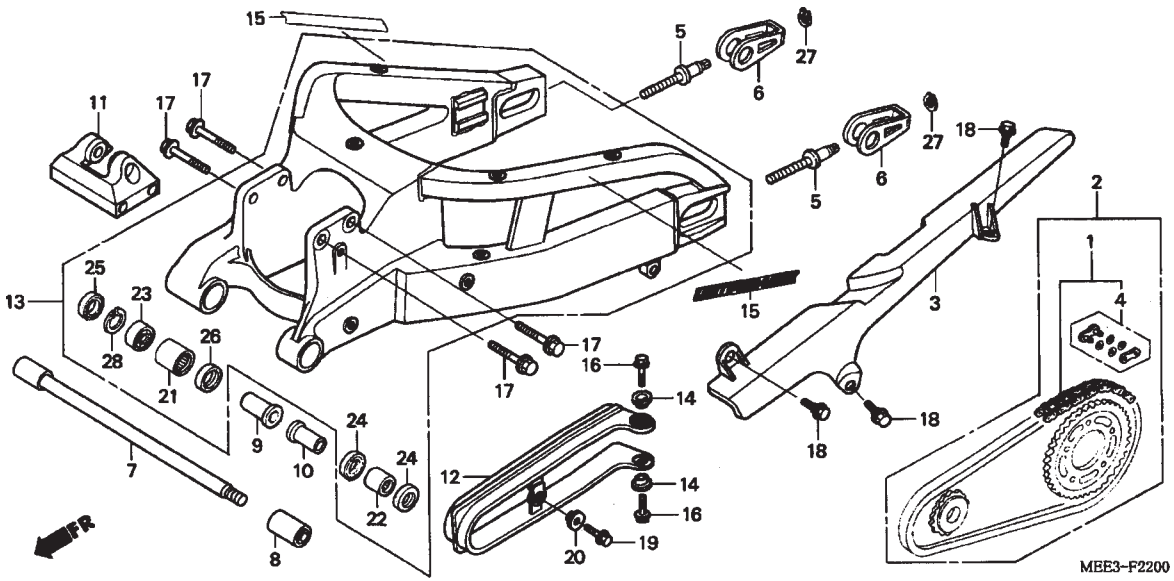

Ref. Nº	N.O.S	Descrição	T.M.O
1	213165	Corrente, Transmissão	0,5
2	2131G4	Corrente, Transmissão Jogo	1,2
3	410195	Protetor, Corrente Transmissão	0,1
12	4101E5	Deslizador, Corrente	0,4
13	5121B0	Garfo, Traseiro	2,4
21		(23)	
	5121C9	Rolamento, Grafo Traseiro :Direito	2,2
		• NOTA: Mesmo tempo para duas unidades ou mais	
	5121D0	Rolamento, Grafo Traseiro :Ambos	2,4
22	5121C8	Rolamento, Grafo Traseiro :Esquerdo	2,4
	5121D0	Rolamento, Grafo Traseiro :Ambos	2,4

Ref. Nº	Nº da peça	Descrição	Qtd. CBR600RR 3	4	5	6	Nº de série		Nota
1	06405-MAL-P00	Corrente, Transmissão (DAIDO) (DID525HV-112L-120L) (Número de Elos 112L)	1	1	–	–			
	06405-MAL-P10	Corrente, Transmissão (RK EXCEL) (RK525ROZ1-112L-120L)	1	1	–	–			
2	06406-MEE-000	Corrente, Transmissão (112L-120L)	1	1	–	–			E, ED, F, G
3	40510-MEE-000	Capa, Corrente, Transmissão	1	1	–	–			
4	40535-MAL-G01	Junta, Corrente, Transmissão (DAIDO)	1	1	–	–			
	40535-MAL-G02	Junta, Corrente, Transmissão (RK EXCEL)	1	1	–	–			
5	40542-KV3-700	Parafuso, Ajuste Corrente	2	2	–	–			
6	40543-MAZ-000	Ajustador Corrente	2	2	–	–			
7	52101-MEE-000	Parafuso, Garfo Traseiro	1	1	–	–			
8	52102-MCW-D00	Porca, Garfo Traseiro	1	1	–	–			
9	52142-MEE-000	Bucha, Distanciadora Direita	1	1	–	–			
10	52143-MEE-000	Bucha, Distanciadora Esquerda	1	1	–	–			
11	52165-MEE-000	Suporte Traseiro	1	1	–	–			
12	52170-MEE-000	Deslizador, Corrente	1	1	–	–			
13	52200-MEE-000	Garfo, Traseiro	1	–	–	–			BR, CM, E, ED, F, G, MX, U
	52200-MEE-700		1	–	–	–			KO
			–	1	–	–			
14	81312-GJ5-000	Bucha	2	2	–	–			
15	87121-MEE-000	Emblema (Unidade PROLINK)	2	2	–	–			
16	90105-MY9-000	Parafuso, Flange, 6 x 18	2	2	–	–			
17	90111-MEE-000	Parafuso, Flange, 10 x 42	4	4	–	–			
18	90113-MAS-E00	Parafuso, Flange, 6 mm	3	3	–	–			
19	90130-MCJ-000	Parafuso, Flange, 6 x 14	1	1	–	–			

C-22 Garfo Traseiro (CBR600RR3/4)

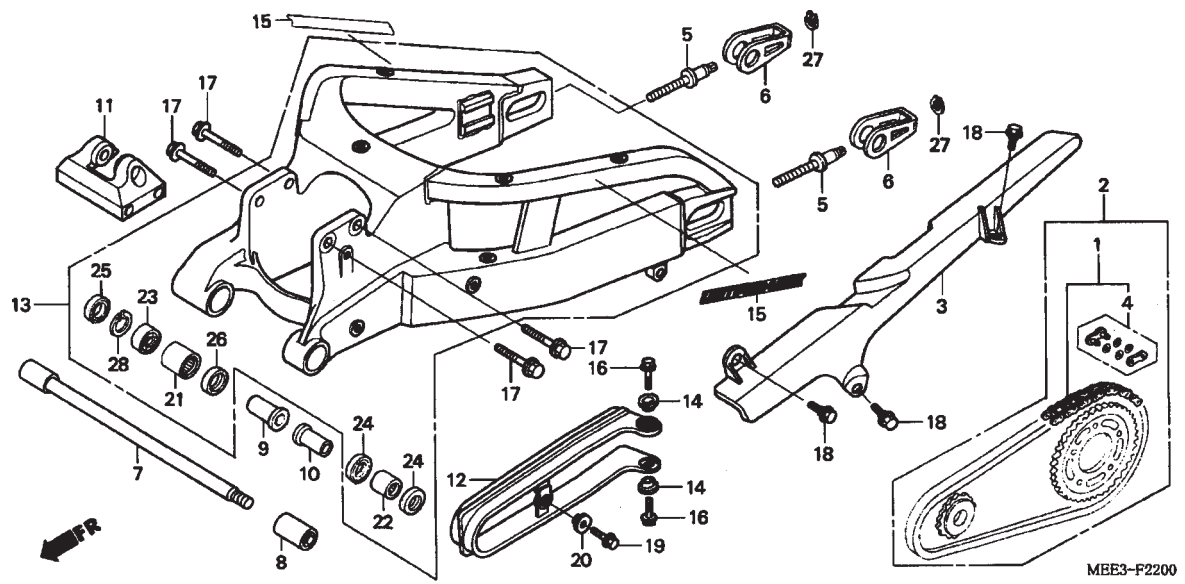

Ref. Nº	N.O.S	Descrição	T.M.O

Ref. Nº	Nº da peça	Descrição	Qtd. CBR600RR 3	4	5	6	Nº de série		Nota
20	90485-MB2-000	Arruela, 6 mm	1	1	–	–			
21	91071-MBW-E11	Rolamento, Agulhas	1	1	–	–			
22	91071-MR7-003	Rolamento, Agulhas	1	1	–	–			
23	91072-MR7-003	Rolamento, Radial Esferas, 20 x 37 x 9	1	1	–	–			
24	91202-MR7-003	Vedador, Pó, 28 x 37 x 4	2	2	–	–			
25	91214-MR7-003	Vedador, Pó, 26 x 37 x 5	1	1	–	–			
26	91251-MBW-E11	Vedador, Pó, 28 x 34 x 4	1	1	–	–			
27	94511-10000	Anel, Elástico Externo, 10 mm.	2	2	–	–			
28	94520-37000	Anel, Elástico Externo, 37 mm	1	1	–	–			

C-22-1 Garfo Traseiro (CBR600RR5/6)

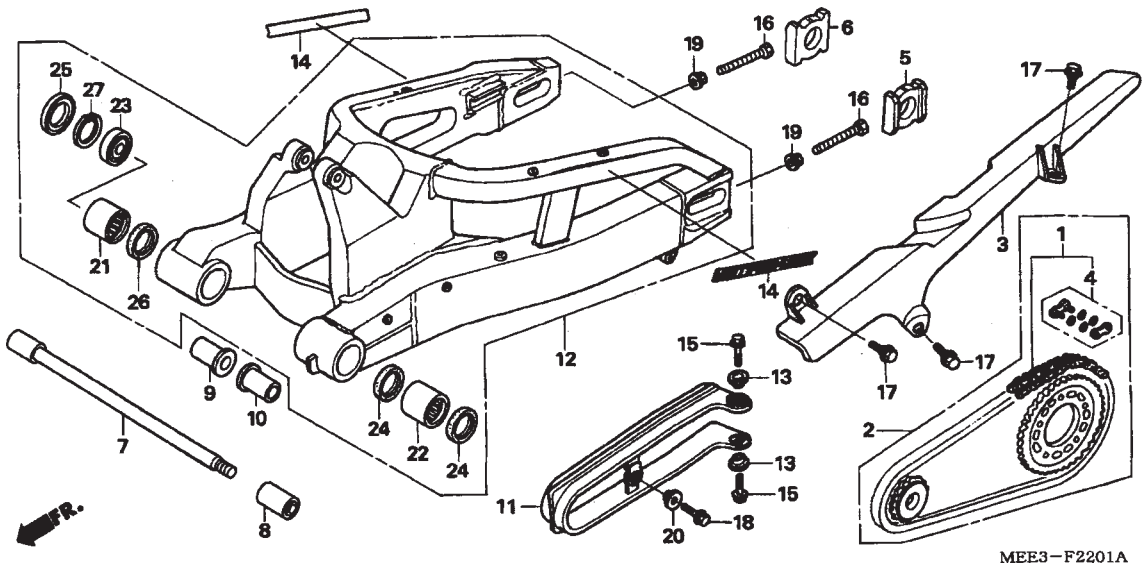

Ref. Nº	N.O.S	Descrição	T.M.O
1	213165	Corrente, Transmissão	0,5
2	2131G4	Corrente, Transmissão Jogo	1,2
3	410195	Protetor, Corrente Transmissão	0,1
11	4101E5	Deslizador, Corrente	0,4
12	5121B0	Garfo, Traseiro	1,8
21		(23)	
	5121C9	Rolamento, Grafo Traseiro :Direito	1,5
		• NOTA: Mesmo tempo para duas unidades ou mais	
	5121D0	Rolamento, Grafo Traseiro :Ambos	1,7
22	5121C8	Rolamento, Grafo Traseiro :Esquerdo	1,7
	5121D0	Rolamento, Grafo Traseiro :Ambos	1,7

Ref. Nº	Nº da peça	Descrição	Qtd. CBR600RR 3	4	5	6	Nº de série		Nota
1	06405-MAL-P00	Corrente, Transmissão (DAIDO) (DID525HV-112L-120L) (Número de Elos 112L)	–	–	1	1			
	06405-MAL-P10	Corrente, Transmissão (RK EXCEL) (RK525ROZ1-112L-120L) (Número de Elos 112L)	–	–	1	1			
2	06406-MEE-000	Corrente, Transmissão (112L-120L) (Número de Elos 112L)	–	–	1	–			E, ED, EK, F, G
	06406-MEE-D00	Corrente, Transmissão (525-16842T)	–	–	–	1			E, ED, EK, F, G, ZED ZF, ZG, 3E, 4EK
3	40510-MEE-000	Capa, Corrente, Transmissão	–	–	1	1			
4	40535-MAL-G01	Junta, Corrente, Transmissão (DAIDO)	–	–	1	1			
	40535-MAL-G02	Junta, Corrente, Transmissão (RK EXCEL)	–	–	1	1			
5	42305-MEE-D00	Bucha, Eixo Traseiro Esquerdo	–	–	1	1			
6	42306-MEE-D00	Bucha, Eixo Traseiro Direito	–	–	1	1			
7	52101-MEE-D00	Parafuso, Garfo Traseiro	–	–	1	1			
8	52102-MCW-D00	Porca, Garfo Traseiro	–	–	1	1			
9	52142-MEE-000	Bucha, Distanciadora Direita	–	–	1	1			
10	52143-MEE-000	Bucha, Distanciadora Esquerda	–	–	1	1			
11	52170-MEE-000	Deslizador, Corrente	–	–	1	1			
12	52200-MEE-D00	Garfo, Traseiro	–	–	1	1			
13	81312-GJ5-000	Bucha	–	–	2	2			
14	87121-MEE-000	Emblema (Unidade PROLINK)	–	–	2	2			
15	90105-MY9-000	Parafuso, Flange, 6 x 18	–	–	2	2			
16	90106-MCF-D00	Parafuso, Sextavado, 8 x 50	–	–	2	2			
17	90113-MAS-E00	Parafuso, Flange, 6 mm	–	–	3	3			
18	90130-MCJ-000	Parafuso, Flange, 6 x 14	–	–	1	1			
19	90309-357-000	Porca, Sextavada, 8 mm	–	–	2	2			

C-22-1 Garfo Traseiro (CBR600RR5/6)

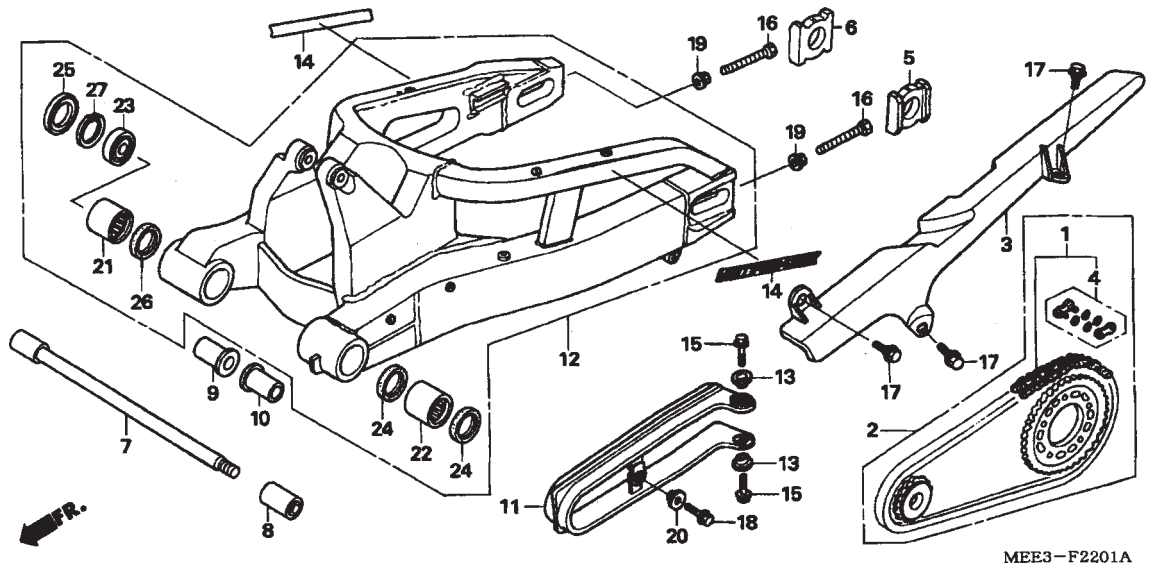

Ref. Nº	N.O.S	Descrição	T.M.O

Ref. Nº	Nº da peça	Descrição	Qtd. CBR600RR 3	4	5	6	Nº de série		Nota
20	90485-MB2-000	Arruela, 6 mm	–	–	1	1			
21	91071-MBW-E11	Rolamento, Agulhas	–	–	1	1			
22	91071-MR7-003	Rolamento, Agulhas	–	–	1	1			
23	91072-MR7-003	Rolamento, Radial Esferas, 20 x 37 x 9	–	–	1	1			
24	91202-MR7-003	Vedador, Pó, 28 x 37 x 4	–	–	2	2			
25	91214-MR7-003	Vedador, Pó, 26 x 37 x 5	–	–	1	1			
26	91251-MBW-E11	Vedador, Pó, 28 x 34 x 4	–	–	1	1			
27	94520-37000	Anel, Elástico Externo, 37 mm	–	–	1	1			

C-23 Amortecedor Traseiro

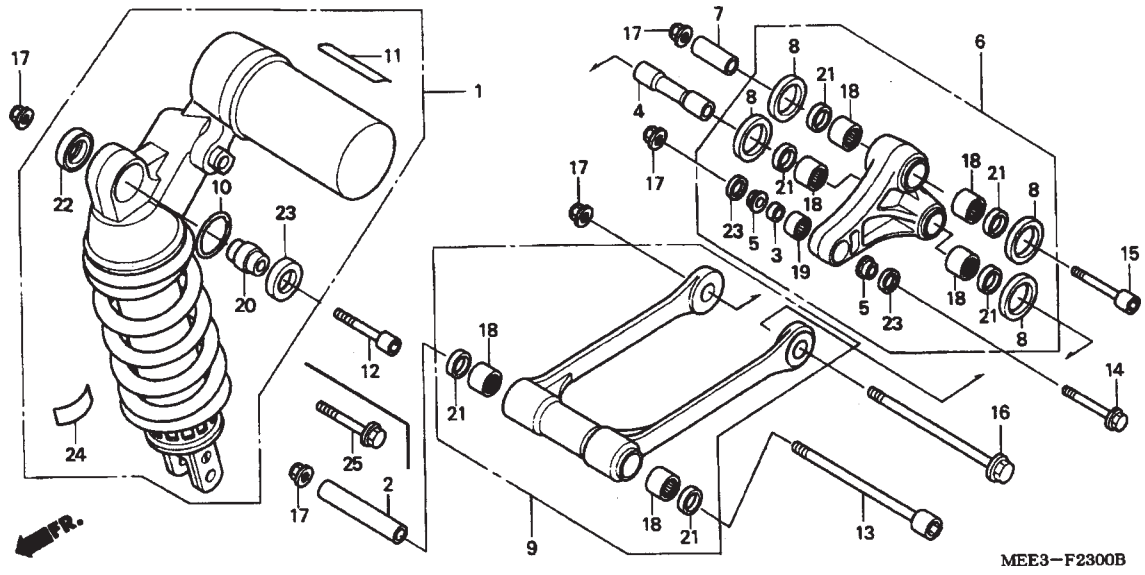

Ref. Nº	N.O.S	Descrição	T.M.O
1	512115	Amortecedor, Traseiro	0,7
	512115C	CBR600RR3,4 adicione	0,8
6		(4,7)	
	512140	Braço, Oscilante	0,5
9		(2)	
	512145	Braço, Articulação	0,4
18		(19)	
	5121D4	Rolamento, Articulação	0,6
	5121D4A	Para cada unidade adicione	0,1
	512146	Rolamento, Braço	0,7
	5121D3	Rolamento, Braço	
		:Para 1 veículo	0,9

Ref. Nº	Nº da peça	Descrição	Qtd. CBR600RR 3	4	5	6	Nº de série		Nota
1	52400-MEE-003	Amortecedor Traseiro	1	1	–	–			BR, CM, E, ED, F, G, MX, U
	52400-MEE-751		1	1	–	–			KO
	52400-MEE-D01		–	–	1	1			E, ED, EK, F, G, U
	52400-MEE-K01		–	–	1	1			KO
	52400-MEE-M01		–	–	1	1			MX
	52400-MEE-B01		–	–	1	1			BR
2	52462-MEE-000	Bucha, Braço Oscilante	1	1	1	1			
3	52463-KZ4-B00	Bucha D	1	1	1	1			
4	52463-MEE-000	Bucha Braço.	1	1	1	1			
5	52464-MEE-000	Bucha, Rolamento Lateral	2	2	2	2			
6	52465-MEE-000	Braço, Oscilante Comp.	1	1	–	–			
	52465-MEE-D00		–	–	1	1			
7	52466-MEE-000	Bucha A Braço Oscilante	1	1	1	1			
8	52467-MEE-000	Arruela, Encosto	4	4	4	4			
9	52475-MEE-000	Braço, Oscilante Comp., Traseiro	1	1	1	1			
10	52487-KA4-831	Anel, Limitador	1	1	1	1			
11	52497-MEE-003	Emblema, SHOWA	1	1	–	–			
12	90106-MEE-000	Parafuso, Allen, 10 x 58	1	1	–	–			
13	90107-MEE-000	Parafuso, Allen, 10 x 136	1	1	1	1			
14	90107-MR8-000	Parafuso, Flange, 10 x 57	1	1	1	1			
15	90111-KV3-700	Parafuso, Allen, 10 x 80	1	1	1	1			
16	90115-MR7-003	Parafuso, Flange, 10 x 113	1	1	1	1			
17	90304-GE8-003	Porca, U, 10 mm	5	5	5	5			
18	91071-MY1-005	Rolamento, Agulhas, 17 x 24 x 17	6	6	6	6			

C-23 Amortecedor Traseiro

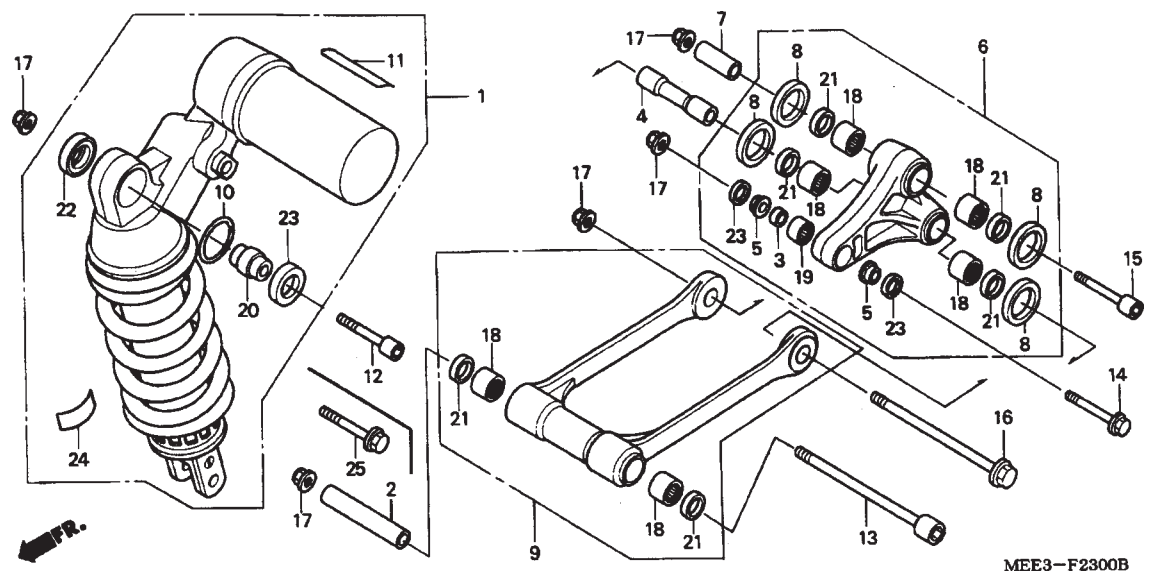

Ref. Nº	N.O.S	Descrição	T.M.O

Ref. Nº	Nº da peça	Descrição	Qtd. CBR600RR 3	4	5	6	Nº de série		Nota
19	91074-KZ4-B01	Rolamento, Agulhas, 19 x 26 x 15	1	1	1	1			
20	91074-MBR-722	Rolamento Esférico, 10	1	1	1	1			
21	91262-KV3-831	Vedador, Pó 17 x 24 x 5 (ARAI)	6	6	6	6			
22	91351-KZ3-731	Vedador, Pó	1	1	1	1			
23	91351-MAC-671	Vedador, Pó, 16 x 26 x 3	3	3	3	3			
24	87516-KFC-900	Etiqueta, Precaução Amortecedor Traseiro	–	–	1	1			BR
	87516-KFC-910	Etiqueta, Precaução Amortecedor Traseiro	–	–	1	1			MX
	87516-KFK-750	Etiqueta, Precaução Amortecedor Traseiro (Coréia)	–	1	1	1			KO
	87516-MBZ-G01	Etiqueta, Amortecedor Traseiro	–	–	–	1			E, ED, EK, F, G, U
25	90132-MEL-000	Parafuso, Flange, 10 x 75	–	–	1	1			

C-24 Pára-lama Traseiro (CBR600RR3/4)

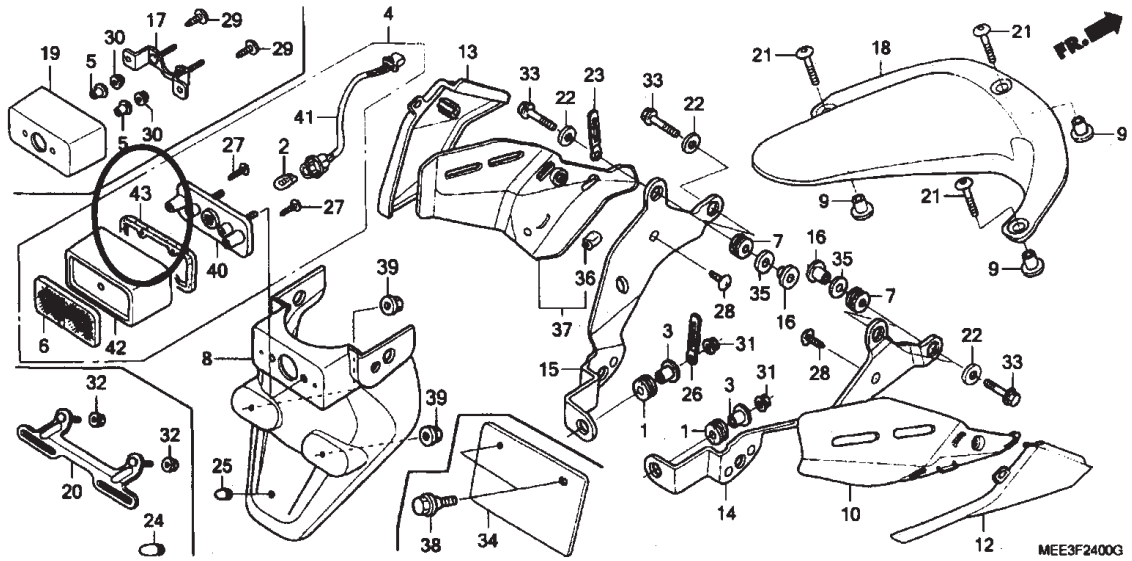

Ref. Nº	N.O.S	Descrição	T.M.O
2	6161F3	Lâmpada, Licença	0,1
4	6161D8	Lâmpada, Licença	0,5
8	413105	Pára-lama A, Traseiro	0,6
10		(12)	
	4131L7	Protetor, Térmico Traseiro :Direito	0,5
	4131R9	Protetor, Térmico Traseiro :Ambos	0,5
14	4131C4	Suporte, Pára-lama Traseiro :Direito	0,5
	4131L9	Suporte, Pára-lama Traseiro :Ambos	0,6
15	4131C3	Suporte, Pára-lama Traseiro :Esquerdo	0,5
	4131L9	Suporte, Pára-lama Traseiro :Ambos	0,6
18	413111	Pára-lama C, Traseiro.	0,1
37		(13)	
	4131L8	Protetor, Térmico Traseiro :Esquerdo	0,5
	4131R9	Protetor, Térmico Traseiro :Ambos	0,5
41	6161E9	Soquete, Lâmpada Licença	0,4

Ref. Nº	Nº da peça	Descrição	Qtd. CBR600RR 3	4	5	6	Nº de série		Nota
1	17251-KE8-690	Coxim, Fixação.	2	2	–	–			
2	33301-SA0-741	Lâmpada (12V 5W) (STANLEY)	1	1	–	–			
3	33719-437-970	Guarnição Lanterna	2	2	–	–			
4	33720-MEE-003	Lâmpada, Licença (12V 5W)	1	1	–	–			
5	33731-MK5-000	Bucha, Lâmpada Licença	2	–	–	–			CM
6	33741-MZ7-003	Refletor	1	1	–	–			
7	33712-KT1-670	Coxim, Lanterna Traseira	4	4	–	–			
8	80100-MEE-000	Pára-lama A Traseiro	1	1	–	–			BR, E, ED, F, G, KO, MX
	80100-MEE-670	Pára-lama A Traseiro	1	1	–	–			CM, U
9	80103-MCJ-750	Bucha, Fixação	3	3	–	–			
10	80103-MEE-010	Protetor, Calor Traseiro Direito	1	1	–	–			
12	80105-MEE-000	Tampa A Direita Suporte Pára Lama Traseiro	1	1	–	–			
13	80106-MEE-000	Tampa A Esquerda Suporte Pára Lama Traseiro	1	1	–	–			
14	80115-MEE-000	Suporte A, Direito	1	–	–	–			
	80115-MEE-940		–	1	–	–			
15	80116-MEE-000	Suporte A, Esquerdo	1	–	–	–			
	80116-MEE-940		–	1	–	–			
16	84706-163-670	Bucha, Fixação	4	4	–	–			
17	80118-MEE-670	Suporte, Placa Licença	1	–	–	–			CM
18	80120-MEE-000	Pára-lama C Traseiro	1	1	–	–			
19	80201-MEE-670	Suporte Lâmpada Licença	1	–	–	–			CM
20	84700-MEE-670	Suporte, Placa	1	–	–	–			CM
21	90103-MBG-000	Parafuso, Philips, 5 x 20	3	3	–	–			
22	90525-428-900	Arruela, Lisa, 6 mm	4	4	–	–			
23	90601-KJ9-000	Presilha, 4 x 50	1	1	–	–			

C-24 Pára-lama Traseiro (CBR600RR3/4)

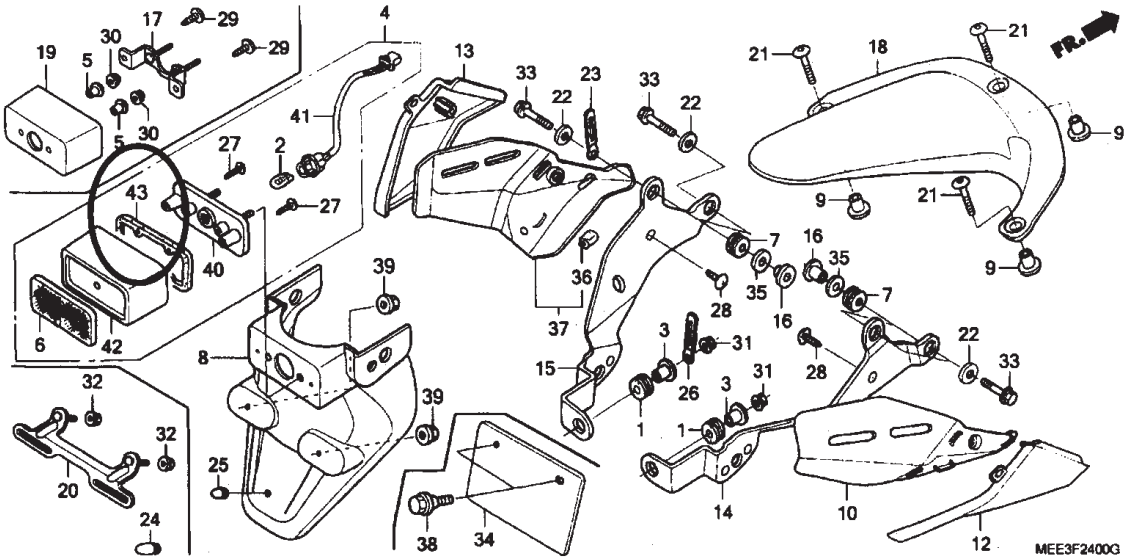

Ref. Nº	N.O.S	Descrição	T.M.O

Ref. Nº	Nº da peça	Descrição	Qtd. CBR600RR 3	4	5	6	Nº de série		Nota
24	90899-KL8-000	Plugue Cônico	1	–	–	–			CM
25	90899-422-610	Plugue Cônico Tipo	1	–	–	–			BR, E, ED, F, G, KO, MX, U
			–	1	–	–			
26	91410-679-000	Presilha, 2 x 60	1	1	–	–			
27	93901-34410	Parafuso, Fixação, 4 x 16	2	2	–	–			
28	93903-25280	Parafuso, Fixação, 5 x 12	2	2	–	–			
29	93913-14120	Parafuso, Fixação, 4 x 10	2	–	–	–			CM
30	94050-05000	Porca, Flange, 5 mm	2	–	–	–			CM
31	94050-05000	Porca, Flange, 5 mm	2	2	–	–			
32	94050-06070	Porca, Flange, 6 mm	2	–	–	–			CM
33	96001-06020-00	Parafuso, Flange, 6 x 20	4	4	–	–			
34	84710-MEE-650	Placa Números	1	1	–	–			U
35	64509-MK4-000	Trava, Plástica	4	4	–	–			
36	64121-MEJ-000	Coxim	1	1	–	–			
37	80104-MEE-020	Protetor, Traseiro Esquerdo	1	1	–	–			
38	90122-752-000	Parafuso, Especial, 6 mm.	2	2	–	–			U
39	94050-06070	Porca, Flange, 6 mm	2	2	–	–			U
40	33721-MEE-003	Base Comp., Licença.	1	1	–	–			
41	33722-MEE-003	Soquete Comp., Licença.	1	1	–	–			
42	33723-MEE-003	Capa Comp., Licença	1	1	–	–			
43	33729-MEE-003	Lente	1	1	–	–			

C-24-1 Pára-lama Traseiro (CBR600RR5/6)

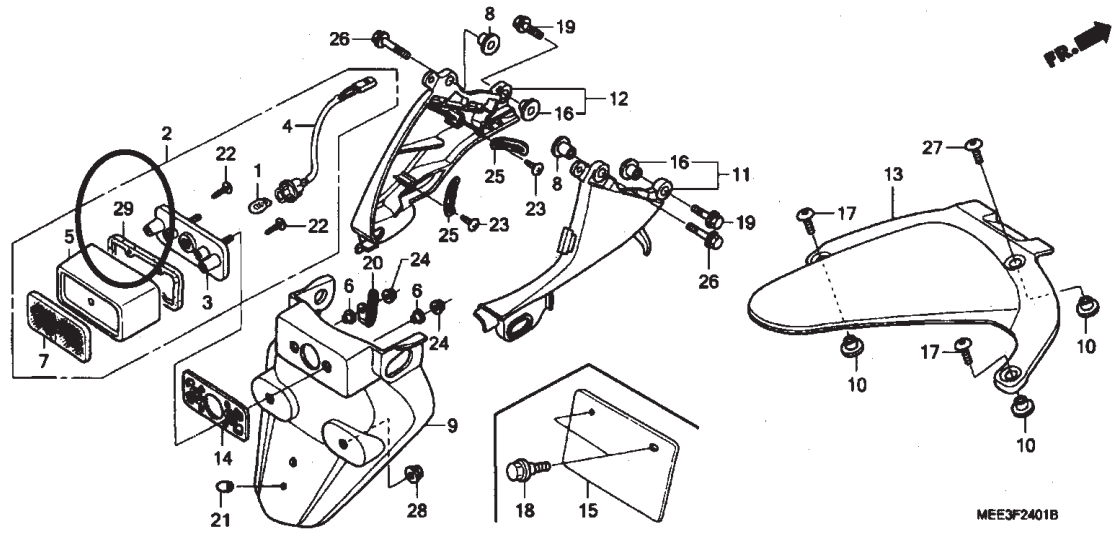

Ref. Nº	N.O.S	Descrição	T.M.O
1	6161F3	Lâmpada, Licença	0,1
2	6161D8	Lâmpada, Licença	0,5
4	6161E9	Soquete, Lâmpada, Licença	0,4
9	413105	Pára-lama A, Traseiro	0,6
11	4131C4	Suporte, Pára-lama Traseiro :Direito	0,5
	4131L9	Suporte, Pára-lama Traseiro :Ambos	0,6
12	4131C3	Suporte, Pára-lama Traseiro :Esquerdo	0,5
	4131L9	Suporte, Pára-lama Traseiro :Ambos	0,6
13	413111	Pára-lama C, Traseiro	0,1

Ref. Nº	Nº da peça	Descrição	Qtd. CBR600RR 3	4	5	6	Nº de série		Nota
1	33301-SA0-741	Lâmpada (12V 5W) (STANLEY)	–	–	1	1			
2	33720-MEE-D00	Lâmpada, Licença (12V 5W)	–	–	1	1			
3	33721-MEE-003	Base Comp., Licença	–	–	1	1			
4	33722-MEE-D00	Soquete Comp., Licença	–	–	1	1			
5	33723-MEE-003	Capa Comp., Licença	–	–	1	1			
6	33731-MJ0-940	Bucha, Regulador	–	–	2	2			
7	33741-MZ7-003	Refletor	–	–	1	1			
8	40514-310-000	Bucha, Suporte Corrente	–	–	2	2			
9	80100-MEE-J00	Pára-lama A Traseiro	–	–	1	1			U
	80100-MEE-D00		–	–	1	1			E, ED, EK, F, G, KO, MX
10	80103-MCJ-750	Bucha, Ajuste Pára-lama	–	–	3	3			
11	80105-MEE-D00	Suporte A, Direito	–	–	1	1			
12	80106-MEE-D00	Suporte A, Esquerdo	–	–	1	1			
13	80120-MEE-D00	Pára-lama C, Traseiro	–	–	1	1			
14	84703-MEE-D00	Borracha, Licença	–	–	1	1			
15	84710-MEE-650	Placa Números	–	–	1	1			U
16	90001-961-670	Bucha, Fixação Lateral	–	–	2	2			
17	90103-MBG-000	Parafuso, Philips, 5 x 20	–	–	3	3			
18	90122-752-000	Parafuso, Especial, 6 mm	–	–	2	2			U
19	90166-MEE-D00	Parafuso, Flange, 6 x 29 (Guia)	–	–	2	2			
20	90601-KJ9-000	Presilha, 4 x 50	–	–	1	1			
21	90899-422-610	Plugue Cônico Tipo	–	–	1	1			
22	93901-34410	Parafuso, 4 x 16	–	–	2	2			
23	93913-14180	Parafuso, 4 x 10 (PO)	–	–	2	2			
24	94050-05000	Porca, Flange, 5 mm	–	–	2	2			
25	94591-24000	Presilha, Fiação, 2 x 40	–	–	2	2			
26	96300-06020-00	Parafuso, Flange, 6 x 20	–	–	2	2			
27	90113-MCJ-000	Parafuso, Philips, 5 x 15	–	–	1	1			
28	94050-06070	Porca, Flange, 6 mm	–	–	2	2	U		
29	33729-MEE-003	Lente	–	–	1	1			

C-25 Sinalizador (Exceto CM)

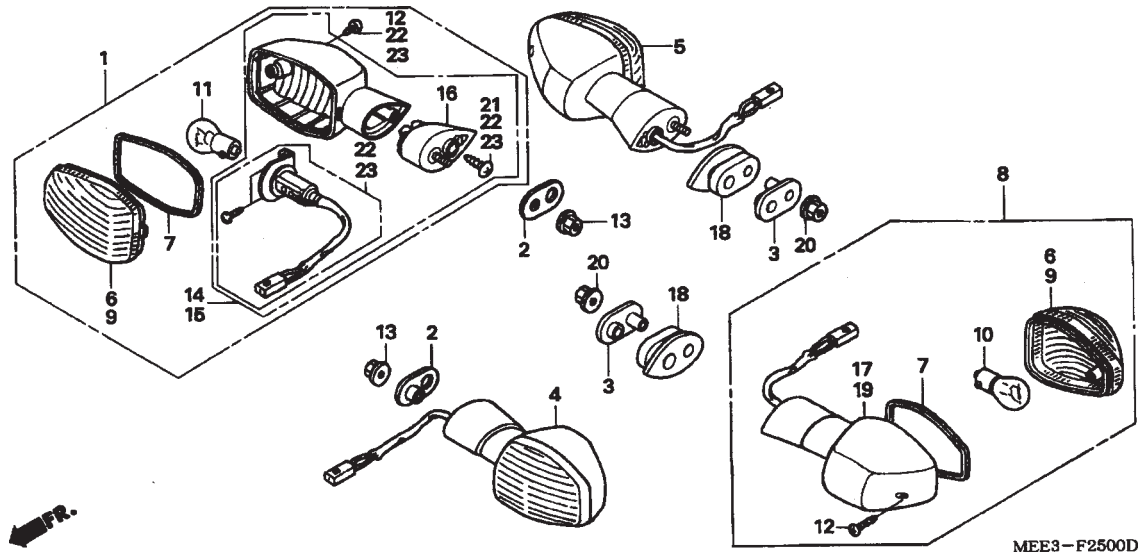

Ref. Nº	N.O.S	Descrição	T.M.O
1		(14)	
	6161C4	Sinalizador :Dianteiro Direito	0,6
	6161C4A	CBR600RR5,6 adicione	0,1
	6161C5	Sinalizador :Dianteiro Ambos	0,7
	6161C5A	CBR600RR5,6 adicione	0,1
4		(15)	
	6161C3	Sinalizador :Dianteiro Esquerdo	0,6
	6161C3A	CBR600RR5,6 adicione	0,1
	6161C5	Sinalizador :Dianteiro Ambos	0,7
	6161C5A	CBR600RR5,6 adicione	0,1
5		(17, 18)	
	6161C7	Sinalizador :Traseiro Direito	0,5
	6161C8	Sinalizador :Traseiro Ambos	0,6
8		(18, 19)	
	6161C6	Sinalizador :Traseiro Esquerdo	0,5
	6161C8	Sinalizador :Traseiro Ambos	0,6
10		(6, 7, 9)	
	616139	Lâmpada, Sinalizador :Traseiro	0,1
		• NOTA: Mesmo tempo para duas unidades ou mais	
	6161G0	Lâmpada, Sinalizador :para 01 motocicleta	0,2

Ref. Nº	Nº da peça	Descrição	Qtd. CBR600RR 3	4	5	6	Nº de série		Nota
1	33400-MEE-640	Sinalizador, Dianteiro Direito (12V 21W)	1	1	–	–			E, ED, F, G, U
			–	1	–	–			KO
	33400-MEE-660	Sinalizador, Dianteiro Direito (12V 21/5W)	1	1	–	–			BR, MX
			1	–	–	–			KO
	33400-MEE-D00	Sinalizador, Dianteiro Direito (12V 21W)	–	–	1	1			E, ED, EK, F, G, KO, U
	33400-MEE-B00	Sinalizador, Dianteiro Direito (12V 21/5W)	–	–	1	1			BR, MX
2	33409-MBW-000	Placa, Fixação Sinalizador	2	–	–	–			BR, E, ED, F, G, KO, MX, U
			–	2	2	2			
3	33409-MEE-000	Placa, Fixação Sinalizador	2	–	–	–			BR, E, ED, F, G, KO, MX, U
			–	2	–	–			
	33611-MEE-D00	Bucha, Sinalizador	–	–	2	2			
4	33450-MEE-640	Sinalizador, Dianteiro Esquerdo (12V 21W).	1	1	–	–			E, ED, F, G, U
			–	1	–	–			KO
	33450-MEE-660	Sinalizador, Dianteiro Esquerdo (12V 21/5W)	1	1	–	–			BR, MX
			1	–	–	–			KO
	33450-MEE-D00	Sinalizador, Dianteiro Esquerdo (12V 21W)	–	–	1	1			E, ED, EK, F, G, KO, U
	33450-MEE-B00	Sinalizador, Dianteiro Esquerdo (12V 21/5W)	–	–	1	1			BR, MX
5	33600-MEE-640	Sinalizador, Traseiro Direito (12V 21W)	1	–	–	–			BR, E, ED, F, G, KO, MX, U
	33600-MEE-641		–	1	–	–			
	33600-MEE-D00		–	–	1	1			
6	33602-MAT-E21	Lente, Sinalizador.	2	–	–	–			BR, E, ED, F, G, KO, MX, U
			–	2	2	2			
7	33607-MAT-E21	Guarnição, Lente	4	–	–	–			BR, E, ED, F, G, KO, MX, U
			–	4	4	4			
8	33650-MEE-640	Sinalizador, Traseiro Esquerdo (12V 21W)	1	–	–	–			BR, E, ED, F, G, KO, MX, U
	33650-MEE-641		–	1	–	–			
	33650-MEE-D00		–	–	1	1			
9	33652-MAT-E21	Lente, Sinalizador	2	–	–	–			BR, E, ED, F, G, KO, MX, U

C-25 Sinalizador (Exceto CM)

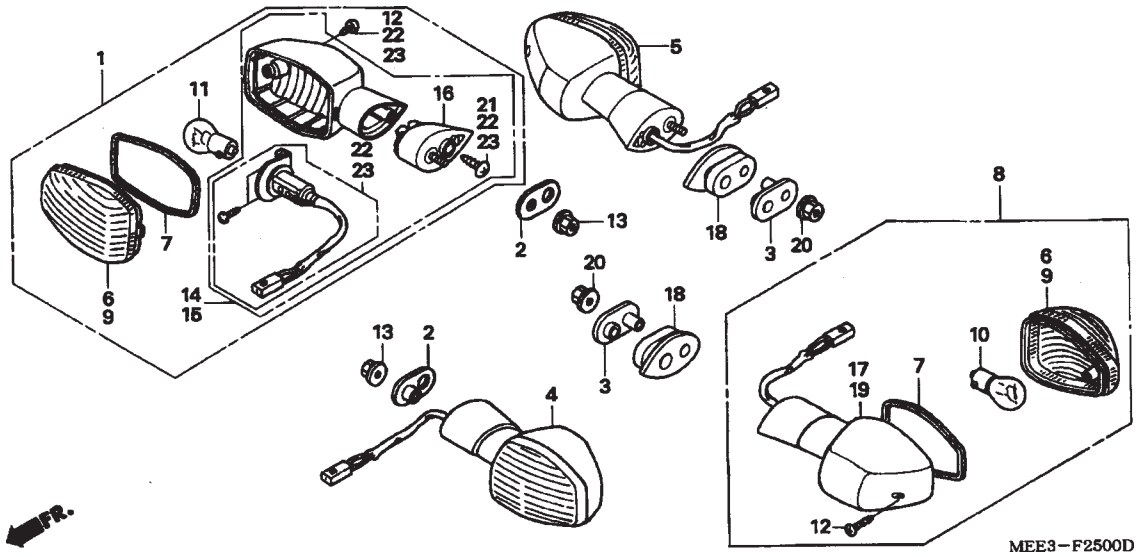

Ref. Nº	N.O.S	Descrição	T.M.O
11		(6, 7, 9)	
	616133	Lâmpada, Sinalizador :Dianteiro	0,1
		• NOTA: Mesmo tempo para duas unidades ou mais	
	6161G0	Lâmpada, Sinalizador :para 01 motocicleta	0,2
22	6161B6	Soquete, Sinalizador :Dianteiro Direito	0,7
	6161B7	Soquete, Sinalizador :Dianteiro Ambos	0,8
23	6161B5	Soquete, Sinalizador :Dianteiro Esquerdo	0,7
	6161B7	Soquete, Sinalizador :Dianteiro Ambos	0,8

Ref. Nº	Nº da peça	Descrição	Qtd. CBR600RR 3	4	5	6	Nº de série		Nota
(9)			–	2	2	2			
10	34905-MAS-601	Lâmpada, Sinalizador (12V 21W)	2	–	–	–			BR, E, ED, F, G, KO, MX, U
			–	2	2	2			
11	34905-MAS-601	Lâmpada, Sinalizador (12V 21W)	2	2	2	2			E, ED, EK, F, G, U
			–	2	2	2			KO
	34906-447-711	Lâmpada, Lanterna Traseira (STANLEY) (12V 21/5W)	2	2	2	2			BR, MX
			2	–	–	–			KO
12	93911-24380	Parafuso, Fixação, 4 x 14	4	–	–	–			BR, E, ED, F, G, KO, MX, U
			–	4	4	4			
13	94050-06070	Porca, Flange, 6 mm	2	–	–	–			BR, E, ED, F, G, KO, MX, U
			–	2	2	2			
14	33403-MEE-660	Base Comp., Sinalizador Dianteiro Direito	1	1	–	–			BR, MX
			1	–	–	–			KO
	33403-MEE-B00	Base Comp., Sinalizador Direito	–	–	1	1			BR, MX
15	33453-MEE-660	Base Comp., Sinalizador Dianteiro Esquerdo	1	1	–	–			BR, MX
			1	–	–	–			KO
	33453-MEE-B00	Base Comp., Sinalizador Esquerdo	–	–	1	1			BR, MX
16	33491-MEE-D00	Suporte, Sinalizador	–	–	2	2			
17	33603-MEE-D00	Base Comp., Sinalizador Direito	–	–	1	1			
18	33612-MEE-D00	Coxim, Fixação Sinalizador	–	–	2	2			
19	33653-MEE-D00	Sinalizador, Esquerdo	–	–	1	1			
20	94050-06070	Porca, Flange, 6 mm	2	–	–	–			BR, E, ED, F, G, KO, MX, U
			–	2	–	–			
	90301-634-670		–	–	2	2			
21	93911-24320	Parafuso, Fixação, 4 x 14 (PO)	–	–	2	2			
22	33403-MEE-D00	Soquete, Sinalizador Direito	–	–	1	1			E, ED, EK, F, G, KO, U
23	33453-MEE-D00	Soquete, Sinalizador Esquerdo	–	–	1	1			E, ED, EK, F, G, KO, U

C-25-1 Sinalizador (CM)

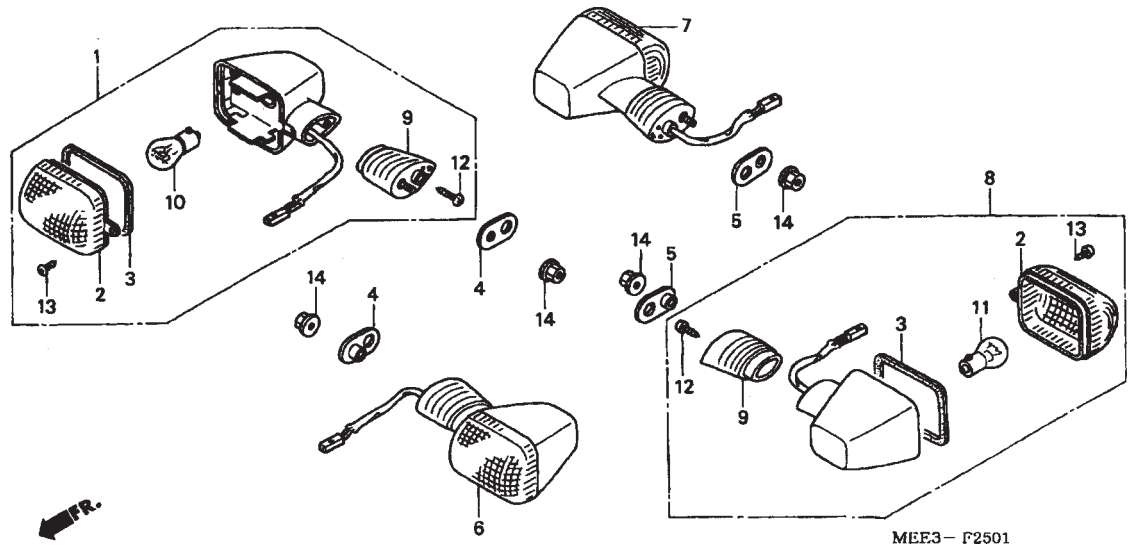

Ref. Nº	N.O.S	Descrição	T.M.O
1	6161C4	Sinalizador :Dianteiro Direito	0,6
	6161C5	Sinalizador :Dianteiro Ambos	0,7
6	6161C3	Sinalizador :Dianteiro Esquerdo	0,6
	6161C5	Sinalizador :Dianteiro Ambos	0,7
7	6161C7	Sinalizador :Traseiro Direito	0,5
	6161C8	Sinalizador :Traseiro Ambos	0,6
8	6161C6	Sinalizador :Traseiro Esquerdo	0,5
	6161C8	Sinalizador :Traseiro Ambos	0,6
10		(2)	
	616133	Lâmpada, Sinalizador :Dianteira	0,1
		• NOTA: Mesmo tempo para duas unidades ou mais	
	6161G0	Lâmpada, Sinalizador :para 01 motocicleta	0,2
11		(2)	
	616139	Lâmpada, Sinalizador :Dianteiro	0,1
		• NOTA: Mesmo tempo para duas unidades ou mais	
	6161G0	Lâmpada, Sinalizador :para 01 motocicleta	0,2

Ref. Nº	Nº da peça	Descrição	Qtd. CBR600RR 3	4	5	6	Nº de série		Nota
1	33400-MEE-670	Sinalizador, Dianteiro Direito (12V 23/8 W)	1	–	–	–	.....	.....	CM
2	33402-MAS-602	Lente, Sinalizador	4	–	–	–	.....	.....	CM
3	33407-MAS-601	Guarnição, Lente	4	–	–	–	.....	.....	CM
4	33409-MBW-000	Placa, Fixação Sinalizador	2	–	–	–	.....	.....	CM
5	33409-MEE-000	Placa, Fixação Sinalizador	2	–	–	–	.....	.....	CM
6	33450-MEE-670	Sinalizador, Dianteiro Esquerdo (12V 23/8W)	1	–	–	–	.....	.....	CM
7	33600-MEE-671	Sinalizador, Traseiro Direito (12V 23W)	1	–	–	–	.....	.....	CM
8	33650-MEE-671	Sinalizador, Traseiro Esquerdo (12V 23W)	1	–	–	–	.....	.....	CM
9	33691-MEE-671	Suporte, Sinalizador	4	–	–	–	.....	.....	CM
10	34905-MAS-671	Lâmpada, Sinalizador (12V 23/8W)	2	–	–	–	.....	.....	CM
11	34906-MAS-671	Lâmpada, Sinalizador (12V 23W)	2	–	–	–	.....	.....	CM
12	93901-34520	Parafuso, Fixação, 4 x 20	4	–	–	–	.....	.....	CM
13	93903-24280	Parafuso, Fixação, 4 x 10	4	–	–	–	.....	.....	CM
14	94050-06070	Porca, Flange, 6 mm	4	–	–	–	.....	.....	CM

C-26 Lanterna Traseira

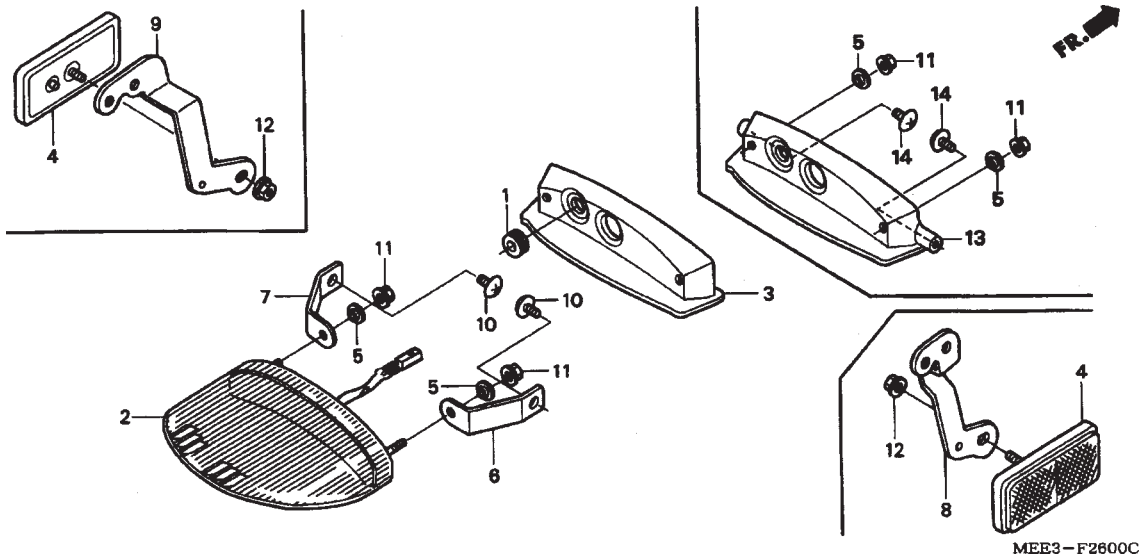

Ref. Nº	N.O.S	Descrição	T.M.O
2		(3, 6, 7, 13)	
	6161D5	Lanterna Traseira	0,4

Ref. Nº	Nº da peça	Descrição	Qtd. CBR600RR 3	4	5	6	Nº de série		Nota
1	19111-MF5-000	Coxim, Fixação	1	1	1	1			
2	33701-MEE-641	Lanterna, Traseira	1	–	–	–			BR, E, ED, F, G, KO, MX, U
			–	1	1	1			
	33701-MEE-671		1	–	–	–			CM
3	33715-MEE-000	Capa, Lanterna Traseira	1	1	–	–			
4	33741-MS6-921	Refletor	2	–	–	–			CM
5	61101-MK4-620	Bucha	2	2	2	2			
6	77216-MEE-000	Suporte Lateral, Direito Lanterna Traseira	1	1	–	–			
7	77217-MEE-000	Suporte Lateral, Esquerdo Lanterna Traseira	1	1	–	–			
8	80101-MEE-671	Suporte Refletor, Traseiro Direito	1	–	–	–			CM
9	80102-MEE-671	Suporte Refletor, Traseiro Esquerdo	1	–	–	–			CM
10	90114-KW7-900	Parafuso, Fixação	2	2	–	–			
11	94050-05000	Porca, Flange, 5 mm	2	2	2	2			
12	94050-05070	Porca, Flange, 5 mm	2	–	–	–			CM
13	33715-MEE-D01	Carcaça, Lanterna Traseira	–	–	1	1			
14	90111-MZ0-000	Parafuso, Especial, 5 x 10	–	–	2	2			

C-27 Bateria (CBR600RR3/4)

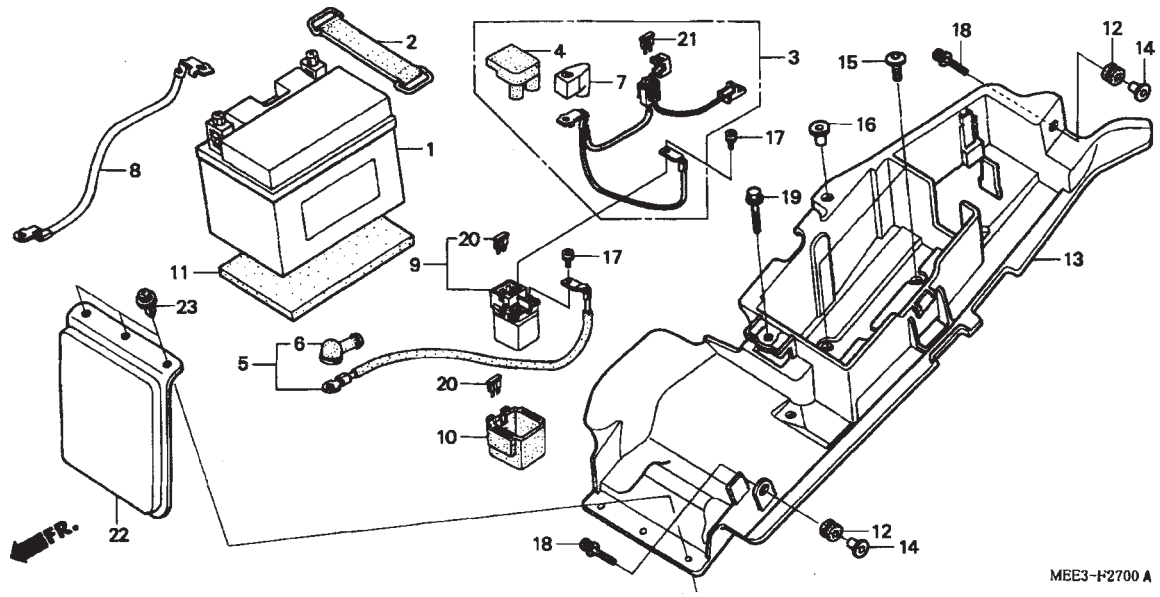

Ref. Nº	N.O.S	Descrição	T.M.O
1	610100	Bateria	0,2
3	610105	Cabo Positivo Bateria	0,3
5	612115	Cabo, Motor Partida	0,7
8	610110	Cabo, Negativo Bateria	0,5
9	615113	Interruptor Magnético Partida	0,3
13	410185	Caixa, Bateria	1,3

Ref. Nº	Nº da peça	Descrição	Qtd. CBR600RR 3	4	5	6	Nº de série		Nota
1	31500-MCJ-642	Bateria (YTZ10S) (YUASA)	1	–	–	–			
			–	1	–	–			BR, E, ED, F, G, MX, U
	31500-MCJ-K00		–	1	–	–			KO
2	31501-MEE-000	Presilha, Bateria	1	1	–	–			
3	32401-MEE-000	Cabo Partida Bateria	1	1	–	–			
4	32406-KAZ-000	Tampa, Terminal Magnético Partida	1	1	–	–			
5	32410-MEE-000	Cabo, Motor Partida	1	1	–	–			
6	32411-253-000	Tampa, Terminal Motor Partida	1	1	–	–			
7	32414-MCF-000	Tampa, Terminal Bateria	1	1	–	–			
8	32601-MEE-000	Cabo, Terra Bateria	1	1	–	–			
9	35850-MR5-007	Interruptor Comp., Magnético Partida	1	1	–	–			
10	35856-MBG-003	Coxim	1	1	–	–			
11	50325-KM1-000	Coxim, Bateria	1	1	–	–			
12	77219-MJ6-000	Coxim, Fixação	2	2	–	–			
13	80110-MEE-000	Suporte Bateria	1	1	–	–			BR, CM, ED, F, MX, U
			1	–	–	–			E, G
	80110-MEE-700		1	1	–	–			KO
	80110-MEE-610		–	1	–	–			E, G
14	83601-357-000	Bucha, Fixação	2	2	–	–			
15	90106-KBV-000	Parafuso, Phillips, 6 x 14	2	2	–	–			
16	90111-KW3-003	Porca, Fixação, 5 mm..	1	1	–	–			
17	90111-MR5-000	Parafuso, Allen, 5 x 9	2	2	–	–			
18	93894-06020-08	Parafuso, Arruela, 6 x 20	2	2	–	–			
19	96001-06032-00	Parafuso, Flange, 6 x 32	1	1	–	–			
20	98200-33000	Fusível (30A)	2	2	–	–			
21	98200-42000	Fusível (20A)	1	1	–	–			
22	17260-MEE-700	Tampa, Traseira	1	1	–	–			KO
23	90683-MBW-003	Presilha	3	3	–	–			KO

C-27-1 Bateria (CBR600RR5/6)

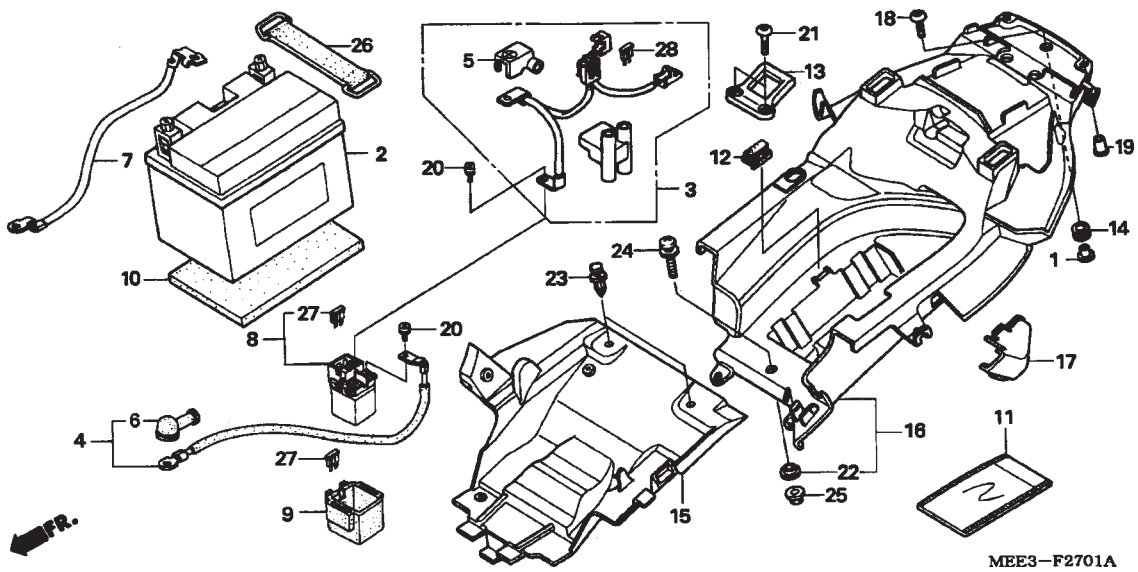

Ref. Nº	N.O.S	Descrição	T.M.O
2	610100	Bateria	0,2
3	610105	Cabo Positivo Bateria	0,3
4	612115	Cabo, Motor Partida	0,7
7	610110	Cabo, Negativo Bateria	0,5
8	615113	Interruptor Magnético Partida	0,3
15	4131G4	Pára-Barro Traseiro	1,1
16	413110	Para-láma B, Traseiro	1,1

Ref. Nº	Nº da peça	Descrição	Qtd. CBR600RR 3	4	5	6	Nº de série		Nota
1	19052-KV0-000	Bucha, Fixação Radiador	–	–	1	1			
2	31500-MCJ-K00	Bateria (YTZ10S) (YUASA)	–	–	1	1			KO
	31500-MCJ-642		–	–	1	1			BR, E, ED, EK, F, G, MX, U
	31500-MEE-D02	Bateria (FTZ10S) (FURUKAWA)	–	–	1	1			BR, E, ED, EK, F, G, MX, U
	31500-MEE-K02		–	–	1	1			KO
3	32401-MEE-D00	Cabo, Partida Bateria	–	–	1	1			
4	32410-MEE-000	Cabo, Partida Motor	–	–	1	1			
5	32411-MBW-D20	Capa, Terminal Bateria	–	–	1	1			
6	32411-253-000	Capa, Terminal Partida Motor	–	–	1	1			
7	32601-MEE-000	Cabo, Terra Bateria	–	–	1	1			
8	35850-MR5-007	Conjunto Interruptor, Partida Magnética	–	–	1	1			
9	35856-MBG-003	Borracha, Choque	–	–	1	1			
10	50325-KM1-000	Coxim, Bateria	–	–	1	1			
11	77251-GR1-000	Embalagem, Manual de Serviço	–	–	1	1			
12	77309-KK6-000	Borracha, Ferramentas	–	–	1	1			
13	77310-MEE-940	Suporte, Ganho Assento	–	–	1	1			
14	80105-061-000	Coxim A, Pára-lama Traseiro	–	–	1	1			
15	80110-MEE-G01	Protetor, Pára-lama	–	–	1	1			BR, E, ED, EK, F, G, MX, U
	90107-MEE-K00	Protetor, Pára-lama Comp.	–	–	1	1			KO
16	80111-MEE-G00	Pára-lama B, Traseiro	–	–	1	1			
	80111-MEE-D10		–	–	–	1			
17	80112-MEE-D00	Capa, Fiação	–	–	1	1			
18	90085-MZ1-000	Parafuso, Especial, 6 x 17	–	–	1	1			
19	90111-KW3-003	Porca, Ajuste Carcaça, 5 mm	–	–	2	2			
20	90111-MR5-000	Parafuso, Allen, 5 x 9	–	–	2	2			

C-27-1 Bateria (CBR600RR5/6)

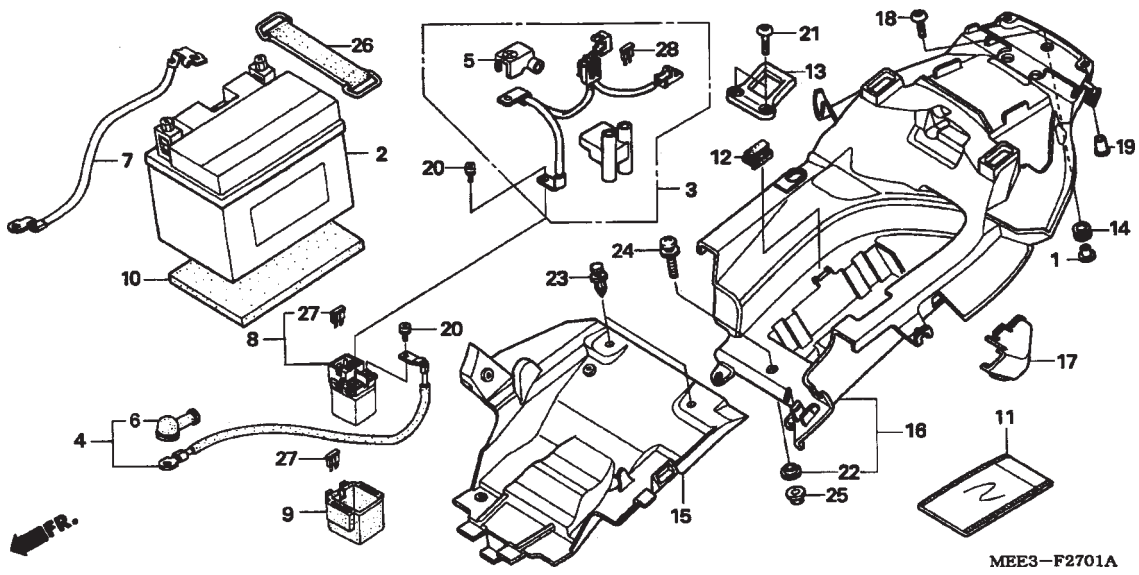

Ref. Nº	N.O.S	Descrição	T.M.O

Ref. Nº	Nº da peça	Descrição	Qtd. CBR600RR 3	4	5	6	Nº de série		Nota
21	90118-MR1-000	Parafuso, Philips, 6 x 14	–	–	2	2			
22	90556-KR3-000	Arruela, Deslizador Corrente	–	–	1	1			
23	90683-GR1-003	Presilha, Carcaça Tampa	–	–	2	2			
24	93894-06032-08	Parafuso-Arruela, 6 x 32	–	–	1	1			
25	94050-06080	Porca, Flange, 6 mm	–	–	1	1			
26	95012-13001	Faixa B2, Bateria	–	–	1	1			
27	98200-33000	Fusível, Lâmina (30A)	–	–	2	2			
28	98200-42000	Fusível, Mini (20A)	–	–	1	1			

C-28 Fiação Principal

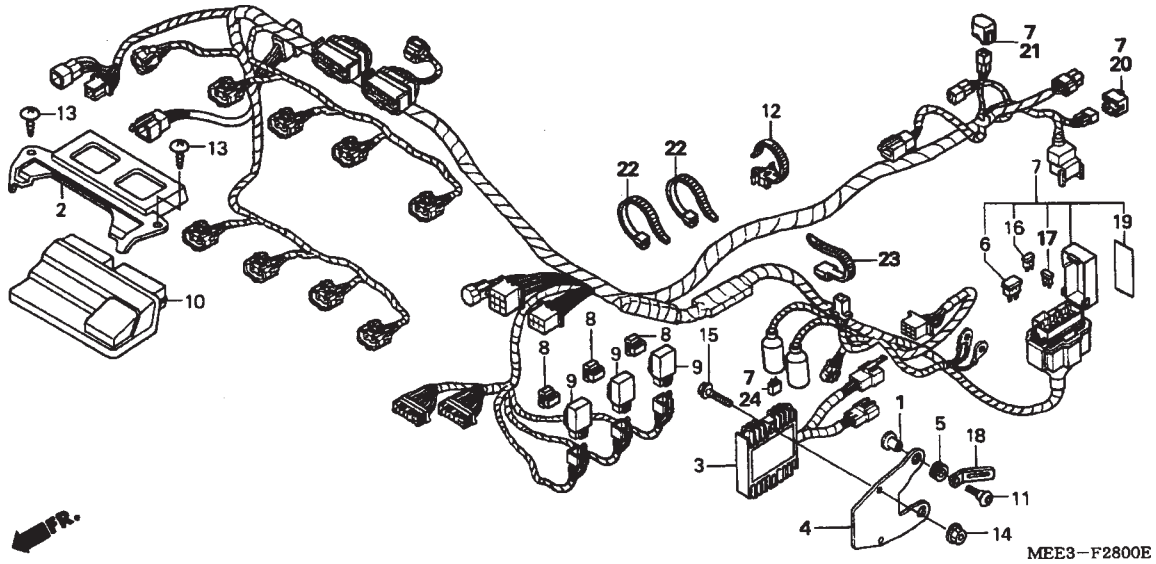

Ref. Nº	N.O.S	Descrição	T.M.O
3	6131B2	Regulador, Retíficador	0,4
6	6131B4	Diodo, Três Pólos	0,2
7	611100	Fiação, Comp.	1,5
9	6111B6	Relé, Parada Motor	0,3
	6111D9	Relé, Controle Ventoinha	0,3
	6111E0	Relé, Combustível	0,3
10	6141A1	Módulo, Controle Ignição	0,5

Ref. Nº	Nº da peça	Descrição	Qtd. CBR600RR 3	4	5	6	Nº de série		Nota
1	19052-MB4-880	Bucha Fixação	2	2	2	2			
2	30405-MEE-000	Tampa Unidade, PGM-FI	1	1	1	1			
3	31600-MEE-003	Regulador, Retificador	1	1	1	1			
4	31605-MEE-000	Suporte, Regulador, Retificador	1	1	1	1			
5	31606-MEE-000	Coxim, Regulador, Retificador	2	2	2	2			
6	31730-MAS-601	Diodo Comp., Três Pólos (SUMITOMO)	1	1	1	1			
7	32100-MEE-610	Fiação, Comp.	1	1	–	–			G
			–	1	–	–			E
	32100-MEE-640		1	1	–	–			ED, KO, U
			1	–	–	–			E, F
	32100-MEE-670		1	1	–	–			BR, CM, MX
	32100-MEE-620		–	1	–	–			F
	32100-MEE-D00		–	–	1	1			E, ED, EK, F, KO, U
	32100-MEE-G00		–	–	1	1			G
	32100-MEE-M00		–	–	1	1			MX
	32100-MEE-B00		–	–	1	1			BR
8	38306-KK4-000	Suporte, Relé Sinalizador (MITSUBA)	3	3	3	3			
9	38380-MN5-003	Relé, Comp. (20A)	3	3	3	3			
10	38770-MEE-612	Unidade PGM-FI	1	–	–	–			G
	38770-MEE-613		–	1	–	–			E, G
	38770-MEE-622		1	–	–	–			F
	38770-MEE-623		–	1	–	–			F
	38770-MEE-643		1	–	–	–		3M015111	E, ED
	38770-MEE-644		1	–	–	–	3M015112		E, ED
	38770-MEE-645		–	1	–	–			E, ED
	38770-MEE-651	Unidade PGM-FI 1	–	–	–				U
	38770-MEE-652		–	1	–	–			U

C-28 Fiação Principal

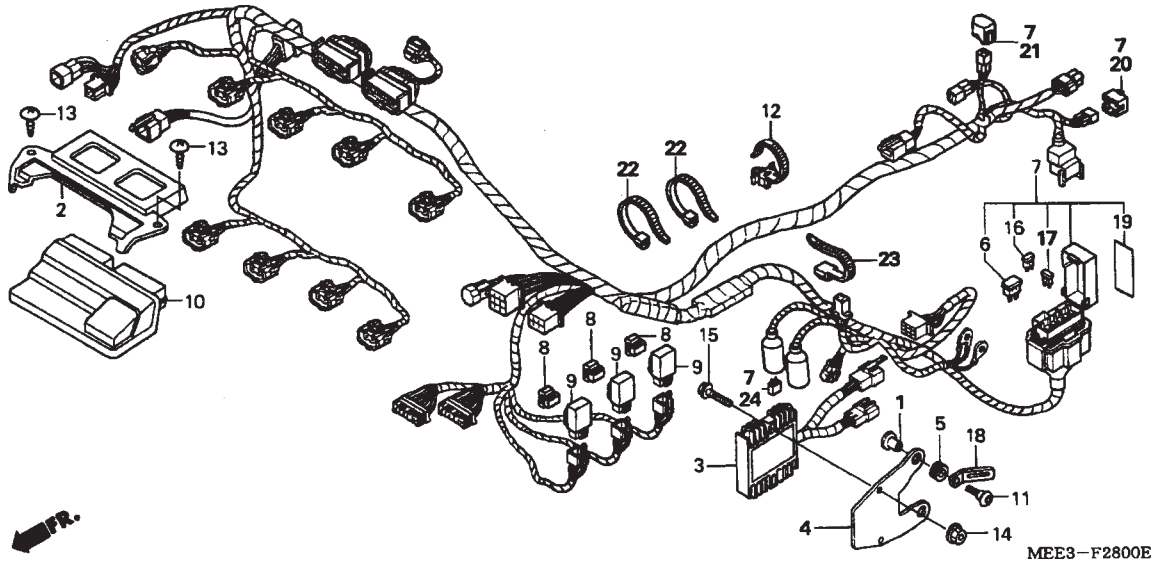

Ref. Nº	N.O.S	Descrição	T.M.O

Ref. Nº	Nº da peça	Descrição	Qtd. CBR600RR 3	4	5	6	Nº de série		Nota
(10)	38770-MEE-662		1	1	–	–			BR
	38770-MEE-672		1	–	–	–			CM
	38770-MEE-751		1	–	–	–		3M000274	KO
	38770-MEE-752		1	–	–	–	3M000275		KO
			–	1	–	–			KO
	38770-MEE-761		1	1	–	–			MX
	38770-MEE-D01		–	–	1	1			E, ED, EK
			–	–	–	1			U
	38770-MEE-F02		–	–	1	1			F
	38770-MEE-G02		–	–	1	1			G
	38770-MEE-K01		–	–	1	1			KO
	38770-MEE-A02		–	–	1	1			MX
	38770-MEE-U01		–	–	1	–			U
	38770-MEE-B01		–	–	1	1			BR
11	90085-KFB-000	Parafuso, Especial, 6 x 22	2	2	2	2			
12	90684-ZA0-601	Presilha, Fiação	1	–	–	–			KO
	90674-ZV1-003	Presilha, Cabo	1	–	1	–			CM, E, ED, EK, , G, MX, U
			1	–	–	–			BR
			–	1	–	–			
			–	–	1	–			KO
13	93903-25320	Parafuso, Fixação, 5 x 16	2	2	2	2			
14	94050-06000	Porca, Flange, 6 mm	2	2	2	2			
15	96001-06022-00	Parafuso, Flange, 6 x 22	2	2	2	2			
16	98200-41000	Fusível (10A)	5	5	5	5			
17	98200-42000	Fusível (20A)	3	3	3	3			
18	90601-KJ9-000	Presilha, 4 x 50	1	1	–	–			KO

C-28 Fiação Principal

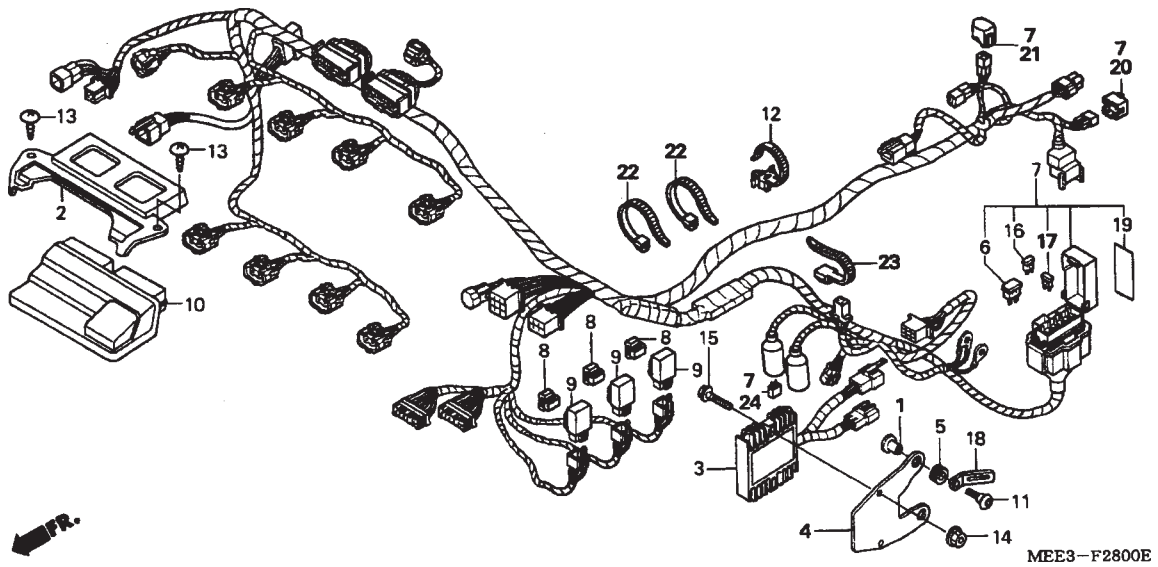

Ref. Nº	N.O.S Nº	Descrição	T.M.O

Ref. Nº	Nº da peça	Descrição	Qtd. CBR600RR 3	4	5	6	Nº de série		Nota
19	38215-MAT-A20	Etiqueta, Caixa Fusível	1	1	1	1			E,ED,EK,G,KO,U
			1	–	1	1			F
	38215-MAT-F20	Etiqueta, Caixa Fusível (Francês)	–	1	–	–			F
20	32606-GEV-761	Capa, Terminal (4P) (Vermelho)	–	–	1	1			
21	32606-MEL-D01	Capa, Terminal (6P)	–	–	1	1			E, ED, EK, F, G, KO, U
22	90651-KV6-003	Presilha, Fiação	–	–	2	2			
23	90652-KT1-771	Presilha, Fiação (Preta)	1	1	1	1			
24	31700-MM8-610	Retificador Comp., Silicone	–	–	1	1			BR, MX

C-28-1 Sub Fiação

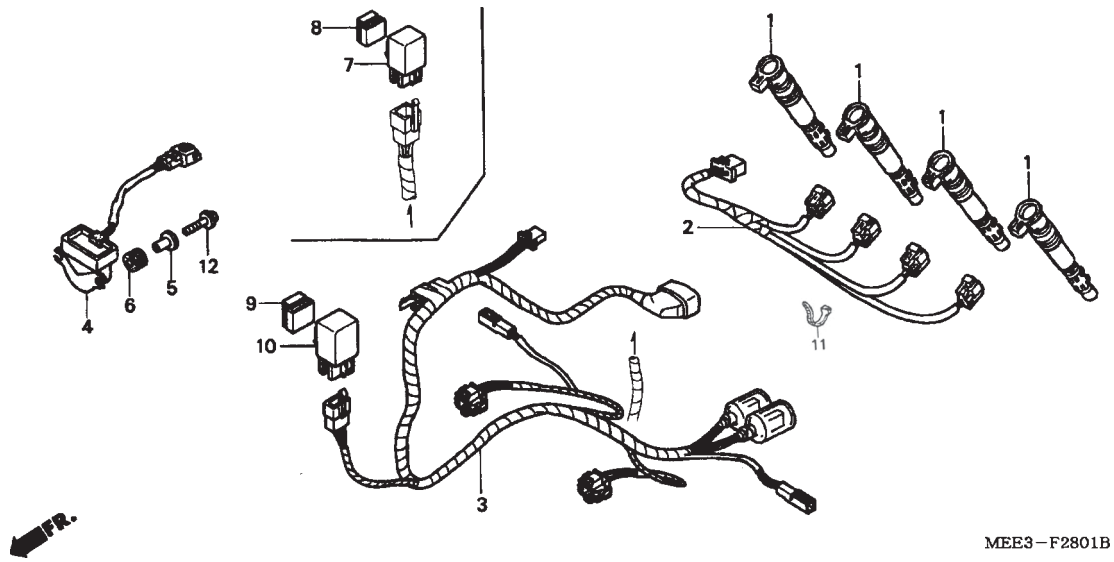

Ref. Nº	N.O.S	Descrição	T.M.O
1	6141B8	Bobina, Ignição	0,8
		• NOTA: Mesmo tempo para duas unidades ou mais	
	6141B8D	Para 01 veículo adicione :Para 1 motocicleta	0,8
2	611145	Sub Fiação Ignição	0,7
3	6111D7	Sub Fiação Dianteira	0,7
4	617125	Sensor, Ângulos	0,6
7	6111C3	Relé, Sinalizador	0,6
10	6111D8	Relé, Farol	0,7

Ref. Nº	Nº da peça	Descrição	Qtd. CBR600RR 3	4	5	6	Nº de série		Nota
1	30700-MEE-641	Tampa Bobina, Ignição	4	4	4	4			
2	32102-MEE-000	Sub Fiação Ignição	1	1	1	1			
3	32103-MEE-600	Sub Fiação Dianteira	1	1	–	–			E, U
	32103-MEE-640		1	1	–	–			ED, F, G
			–	1	–	–			KO
	32103-MEE-660		1	1	–	–			BR, MX
	32103-MEE-671		1	–	–	–			CM
	32103-MEE-700		1	–	–	–			KO
	32103-MEE-D00		–	–	1	1			ED, F, G, KO
	32103-MEE-E00		–	–	1	1			E, EK, U
	32103-MEE-B00		–	–	1	1			BR, MX
4	35161-MEE-640	Sensor Comp., Ângulos	1	1	1	1			
5	35162-MN5-003	Bucha	2	2	2	2			
6	35163-MN5-003	Coxim	2	2	2	2			
7	38301-MBW-D21	Relé Comp., Sinalizador (DENSO)	1	–	–	–			KO
			–	–	1	1			
8	38306-GE7-000	Suporte Relé Sinalizador	1	–	–	–			KO
			–	–	1	1			
9	38306-MF5-770	Suporte Relé Sinalizador	1	1	1	1			
10	38380-MBW-D21	Relé (20A)	1	1	1	1			
11	90652-KT1-771	Presilha, Fiação (Preta)	1	1	1	1			
12	93893-04020-07	Parafuso, Arruela, 4 x 20	2	2	2	2			

C-29 Chassi (CBR600RR3/4)

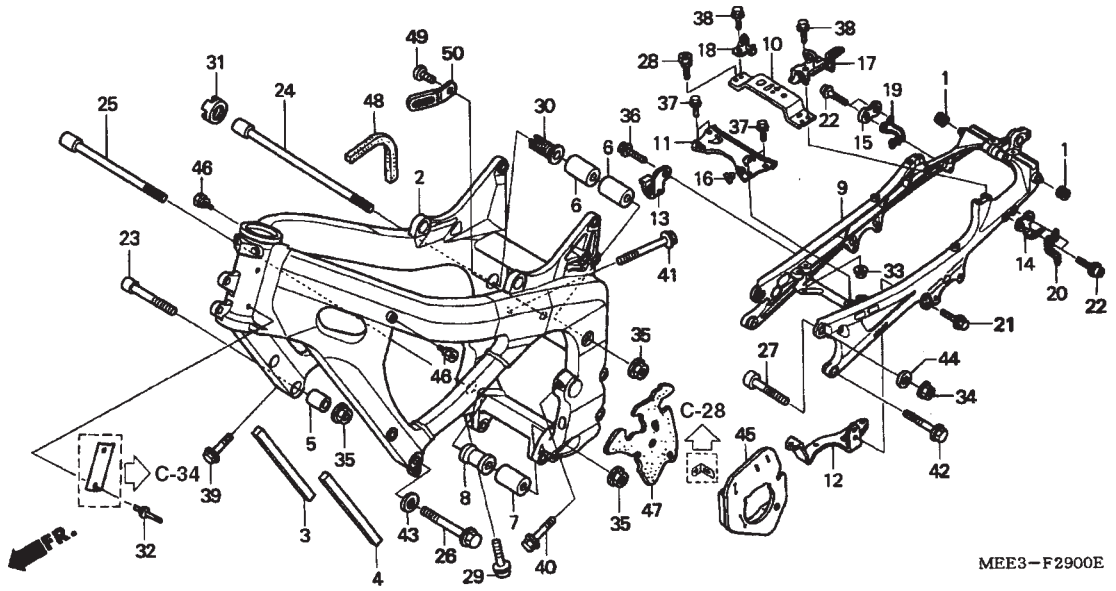

Ref. Nº	N.O.S	Descrição	T.M.O
2	410100	Chassi, Comp.	8,2
		• Inclui: Remoção e instalação do motor	
9	410157	Trilho, Assento	1,2
10	4101J6	Placa, Central Suporte	0,4

Ref. Nº	Nº da peça	Descrição	Qtd. CBR600RR 3	4	5	6	Nº de série		Nota
1	45146-300-000	Coxim, Mangueira Freio	2	2	–	–			
2	50100-MEE-000ZA	Chassi Comp.							
		NH461M.....Preto Temple Metálico	1	1	–	–			
3	50115-MEE-300	Abafador, Direito Motor	1	1	–	–			
4	50116-MEE-300	Abafador, Esquerdo Motor	1	1	–	–			
5	50191-MEE-000	Coxim, A Motor	1	1	–	–			
6	50192-MEE-000	Coxim, B Motor	2	2	–	–			
7	50193-MEE-000	Coxim, C Motor	1	1	–	–			
8	50194-MEE-000	Coxim, D Motor	1	1	–	–			
9	50200-MEE-000	Trilho, Assento	1	1	–	–			
10	50204-MEE-000	Placa, Central	1	1	–	–			
11	50214-MEE-000	Placa, Dianteira	1	1	–	–			
12	50216-MEE-000	Suporte, Placa Bateria	1	1	–	–			
13	50221-MEE-000	Presilha, Mangueira Freio	1	1	–	–			
14	50222-MEE-000	Guia, Fiação	1	1	–	–			
15	50224-MEE-000	Placa, Arruela	1	1	–	–			
16	50352-GS6-000	Coxim, Limitador	2	2	–	–			
17	77106-MEE-000	Trava Capacete	1	1	–	–			
18	77312-MEE-000	Guia, Trava	1	1	–	–			
19	84110-MEE-000	Gancho, Direito	1	1	–	–			
20	84120-MEE-000	Gancho, Esquerdo	1	1	–	–			
21	90001-GHB-630	Parafuso, Flange, 6 x 16	2	–	–	–			
	90004-GHB-630	Parafuso, Flange, 6 x 16 (NSHF)	–	2	–	–			
22	90100-GCT-J50	Parafuso, Allen, 8 x 22	4	4	–	–			
23	90101-MEE-000	Parafuso, Allen, 12 x 61	1	1	–	–			
24	90102-MEE-000	Parafuso, Especial Allen, 12 x 301	1	1	–	–			
25	90103-MEE-000	Parafuso, Allen, 12 x 262	1	1	–	–			
26	90104-MEE-000	Parafuso, Flange, 12 x 60	1	1	–	–			

C-29 Chassi (CBR600RR3/4)

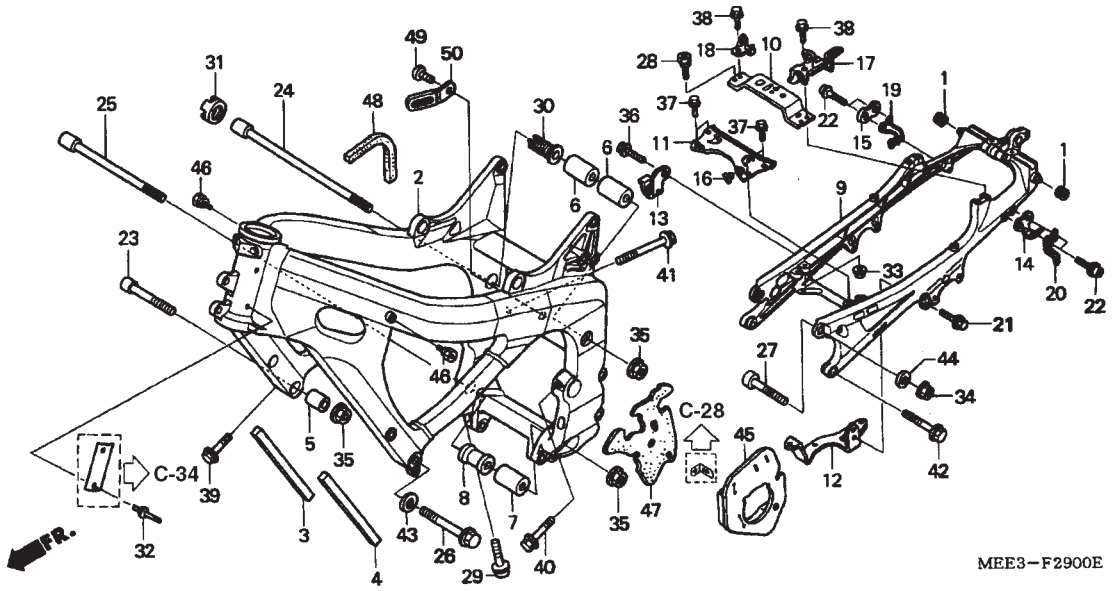

Ref. Nº	N.O.S Nº	Descrição	T.M.O

Ref. Nº	Nº da peça	Descrição	Qtd. CBR600RR 3	4	5	6	Nº de série		Nota
27	90109-MEE-000	Parafuso, Especial, 10 x 37	2	–	–	–			E, ED, F, G
	90109-MEE-010		2	–	–	–			BR, CM, KO, MX, U
			–	2	–	–			
28	90115-MJ1-830	Parafuso, Especial, 8 mm	2	2	–	–			
29	90117-MEE-000	Parafuso, Allen, 8 x 40	1	1	–	–			
30	90152-MCF-000	Parafuso, Ajuste, 20 x 48,5	1	1	–	–			
31	90201-MW0-000	Porca, Trava, 20 mm	1	1	–	–			
32	90841-001-000	Parafuso, Phillips, 1,8 x 5	2	2	–	–			E, ED, F, G
33	94050-06000	Porca, Flange, 6 mm	4	4	–	–			
34	94050-10000	Porca, Flange, 10 mm	2	2	–	–			
35	94050-12000	Porca, Flange, 12 mm	3	3	–	–			
36	95701-06016-00	Parafuso, Flange, 6 x 16	1	1	–	–			
37	96300-06018-00	Parafuso, Flange, 6 x 18	4	4	–	–			
38	96300-08022-00	Parafuso, Flange, 8 x 22	2	2	–	–			
39	96400-08035-07	Parafuso, Flange, 8 x 35	1	1	–	–			
40	96400-08045-07	Parafuso, Flange, 8 x 45	1	1	–	–			
41	96400-08085-07	Parafuso, Flange, 8 x 85.	1	1	–	–			
42	96400-10035-00	Parafuso, Flange, 10 x 35	2	2	–	–			
43	94102-12000	Arruela, Lisa, 12 mm	1	1	–	–			
44	90401-430-000	Arruela, 10,2 mm	2	2	–	–			
45	17259-MEE-700	Abafador, Lateral	1	1	–	–			KO
46	90119-MEE-000	Parafuso, Especial, 6 mm	2	2	–	–			
47	17261-MEE-700	Borracha, Lateral	1	1	–	–			KO
48	50117-MEE-700	Abafador	1	1	–	–			KO
49	90130-MEE-000	Parafuso, Soquete, 6 x 13	1	1	–	–			
50	90601-KJ9-000	Presilha, 4 x50	1	1	–	–			

C-29-1 Chassi (CBR600RR5/6)

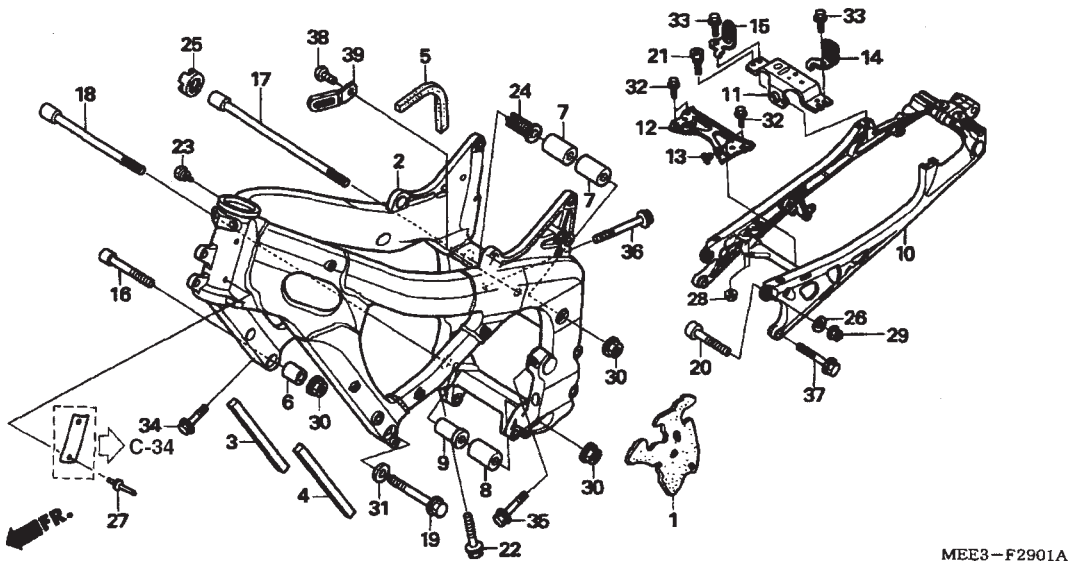

Ref. Nº	N.O.S	Descrição	T.M.O
2	410100	Chassi, Comp.	8,2
		• Inclui: Remoção e instalação do motor	
10	410157	Trilho Assento	1,6
11	4101J6	Placa, Central Suporte	0,3
12	4131B1	Placa, Frontal	0,1

Ref. Nº	Nº da peça	Descrição	Qtd. CBR600RR 3	4	5	6	Nº de série		Nota
1	17261-MEE-700	Borracha, Lateral Motor	–	–	1	1			KO
2	50100-MEE-D00ZA	Carcaça Comp., Chassi							
		NH-461M.....Preto Temple Metálico	–	–	1	1			
3	50115-MEE-300	Abafador, Direito Motor	–	–	1	1			
4	50116-MEE-300	Abafador, Esquerdo Motor	–	–	1	1			
5	50117-MEE-700	Abafador, Protetor	–	–	1	1			KO
6	50191-MEE-000	Coxim A, Motor	–	–	1	1			
7	50192-MEE-000	Coxim B, Motor	–	–	2	2			
8	50193-MEE-000	Coxim C, Motor	–	–	1	1			
9	50194-MEE-D00	Coxim D, Motor	–	–	1	1			
10	50200-MEE-D00	Trilho, Assento	–	–	1	1			
11	50204-MEE-D00	Placa, Central	–	–	1	1			
12	50214-MEE-D00	Placa, Dianteira	–	–	1	1			
13	50352-MEE-D00	Borracha, Limitador Tanque	–	–	2	2			
14	77106-MEE-D00	Guia, Trava Esquerda	–	–	1	1			
15	77312-MEE-D00	Guia, Trava Direita	–	–	1	1			
16	90101-MEE-000	Parafuso, Allen, 12 x 61	–	–	1	1			
17	90102-MEE-000	Parafuso, Allen Special, 12 x 301	–	–	1	1			
18	90103-MEE-000	Parafuso, Allen, 12 x 262	–	–	1	1			
19	90104-MEE-000	Parafuso, Flange, 12 x 60	–	–	1	1			
20	90109-MEE-010	Parafuso, Especial, 10 x 37	–	–	2	2			
21	90115-MJ1-830	Parafuso, Especial, 8 mm	–	–	2	2			
22	90117-MEE-000	Parafuso, Allen, 8 x 40	–	–	1	1			
23	90119-MEE-000	Parafuso, Especial, 6 mm	–	–	2	2			
24	90152-MCF-000	Parafuso, Ajuste, 20 x 48,5	–	–	1	1			
25	90201-MW0-000	Porca, Trava, 20 mm	–	–	1	1			

C-29-1 Chassi (CBR600RR5/6)

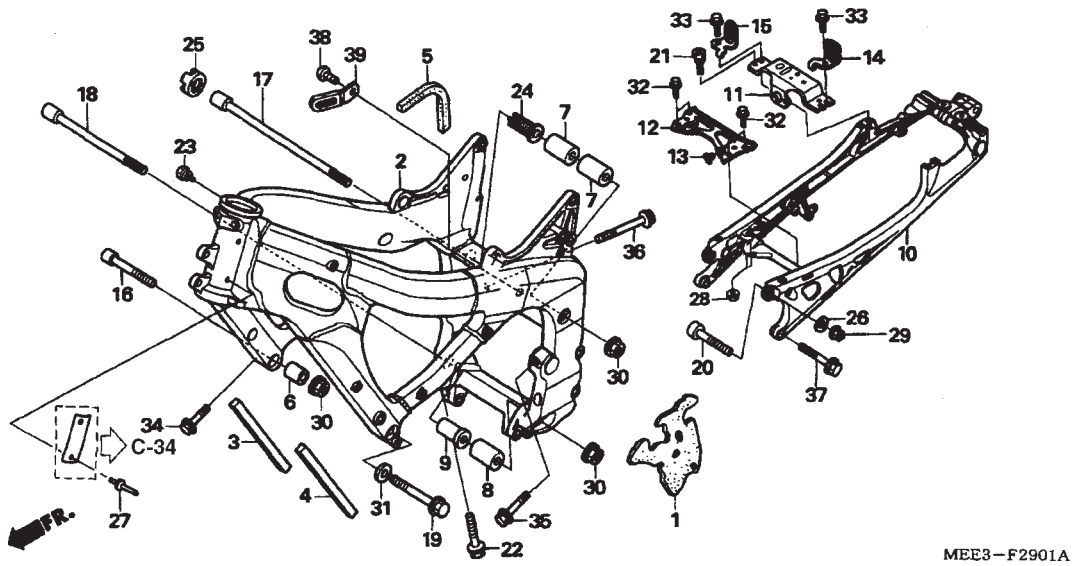

Ref. Nº	N.O.S	Descrição	T.M.O

Ref. Nº	Nº da peça	Descrição	Qtd. CBR600RR 3	4	5	6	Nº de série		Nota
26	90401-430-000	Arruela, 10,2 mm	–	–	2	2			
27	90841-001-000	Parafuso, Rebite, 1,8 x 5	–	–	2	2			E, ED, EK, F, G
28	94050-06000	Porca, Flange, 6 mm	–	–	2	2			
29	94050-10000	Porca, Flange, 10 mm	–	–	2	2			
30	94050-12000	Porca, Flange, 12 mm	–	–	3	3			
31	94102-12000	Arruela, Lisa, 12 mm	–	–	1	1			
32	96300-06014-00	Parafuso, Flange, 6 x 14	–	–	4	4			
33	96300-08016-07	Parafuso, Flange, 8 x 16	–	–	2	–			E, ED, EK, F, G, KO, MX, U
	96300-08018-00	Parafuso, Flange, 8 x 18	–	–	2	–			BR
			–	–	–	2			
34	96400-08035-07	Parafuso, Flange, 8 x 35	–	–	1	1			
35	96400-08045-07	Parafuso, Flange, 8 x 45	–	–	1	1			
36	96400-08085-07	Parafuso, Flange, 8 x 85	–	–	1	1			
37	96400-10035-00	Parafuso, Flange, 10 x 35	–	–	2	2			
38	90130-MEE-000	Parafuso, Soquete, 6 x 13	–	–	1	1			
39	90601-KJ9-000	Presilha, 4 x 50	–	–	1	1			

C-30 Ferramentas

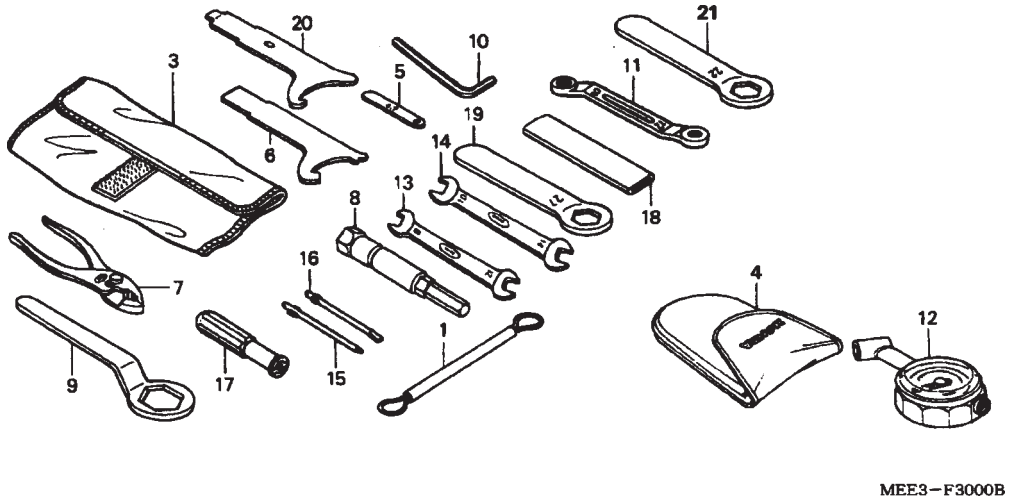

Ref. Nº	N.O.S Nº	Descrição	T.M.O
		Sem informação	

Ref. Nº	Nº da peça	Descrição	Qtd. CBR600RR 3	4	5	6	Nº de série		Nota
1	77236-KAZ-780	Fiação, Capacete	1	1	1	1			
3	89101-MBW-000	Bolsa, Ferramentas	1	1	1	1			
4	89102-469-003	Bolsa, Medidor Pressão Ar	(1)	(1)	(1)	(1)			
5	89103-371-000	Cálibre, Lâminas, 0,7 mm	1	1	1	1			
6	89202-KY1-700	Chave, Cilíndrica	1	1	–	–			BR, CM, E, ED, F, G, MX, U
7	89210-GBJ-J00	Alicate, 135 (RIKEN)	1	1	1	1			
	89210-GBJ-J10	Alicate, 135 (KOWA)	1	1	1	1			
	99002-13500	Alicate, 135	1	1	1	1			
8	89216-MAT-000	Chave, Velas (16,5)	1	1	1	1			
9	89218-MAZ-000	Chave, Boca, 32	1	1	1	1			
10	89221-429-000	Chave Allen., 5 mm	1	1	1	1			
11	89227-461-000	Chave, Boca, 10 x 12	1	1	1	1			
12	89301-463-771	Medidor, Pressão Ar	(1)	(1)	(1)	(1)			
13	99001-08120	Chave, Boca, 8 x 12	1	1	1	1			
14	99001-10140	Chave, Boca, 10 x 14	1	1	1	1			
15	99003-10000	Chave, Phillips (Nº 2)	1	1	1	1			
16	99003-30000	Chave, Fenda (Nº 2)	1	1	1	1			
17	99003-50000	Cabo Chave	1	1	1	1			
18	99006-12000	Cabo Chave Cilíndrica, 12 mm	1	1	1	1			
19	99006-27000	Chave Cilíndrica, 27 mm	1	1	–	–			
20	89202-MT3-000	Chave	1	1	–	–			KO
			–	–	1	1			
21	99006-22000	Chave Cilíndrica, 22 mm	–	–	1	1			

C-31 Radiador

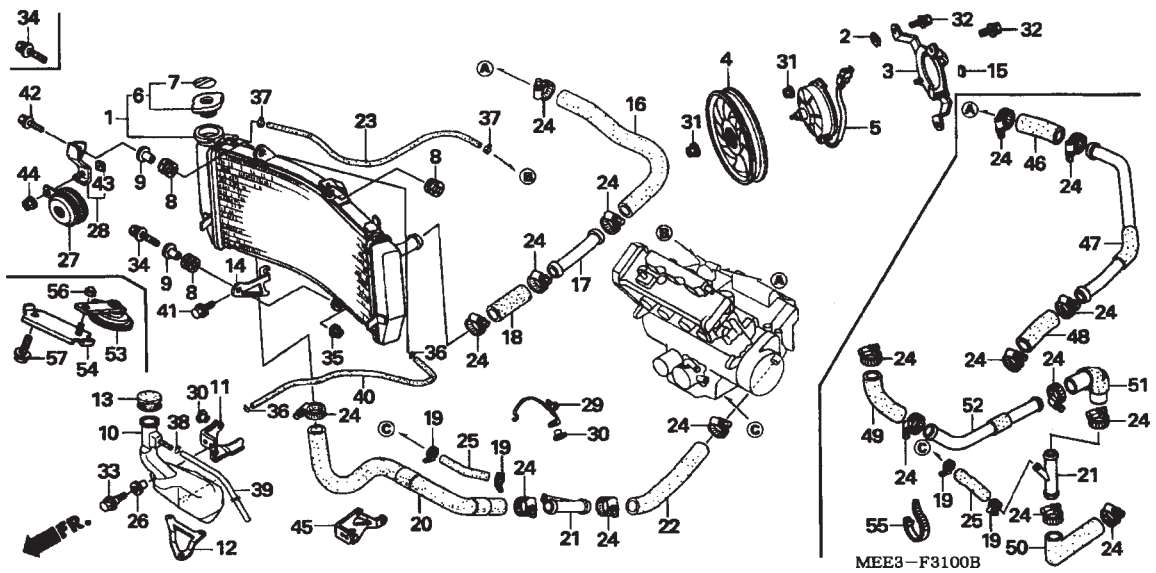

Ref. Nº	N.O.S	Descrição	T.M.O
1	1151C3	Radiador	1,1
3	115125	Suporte, Radiador	0,7
4	1151A6	Ventoinha	0,7
5	1151A7	Motor Ventoinha	0,8
6	1151B8	Tampa, Radiador	0,5
10	115110	Reservatório, Radiador	0,4
16		(46, 47)	
	1151G9	Mangueira A, Radiador Superior	1,1
18		(48)	
	1151H0	Mangueira B, Radiador Superior	0,8
20		(49, 52)	
	1151C5	Mangueira, Radiador :Inferior Direita	1,0
22		(50)	
	1151C4	Mangueira, Radiador :Inferior Esquerda	0,7
23	1151E8	Tubo, Radiador	1,0
25	114133	Mangueira D, Água	0,8
27		(53, 54)	
	616169	Buzina(s)	0,1
51	1151J4	Mangueira B, Radiador :Inferior	0,8

Ref. Nº	Nº da peça	Descrição	Qtd. CBR600RR 3	4	5	6	Nº de série		Nota
1	19010-MEE-003	Radiador, Comp.	1	1	–	–			CM, E, ED, F, G, MX, U
			1	–	–	–			BR
			–	1	–	–			KO
	19010-MEE-751		1	–	–	–			KO
	19010-MEE-K01		–	–	1	1			KO
	19010-MEE-661		–	1	–	–			BR
	19010-MEE-D01		–	–	1	1			E, ED, EK, F, G, MX, U
	19010-MEE-K01		–	–	1	1			KO
	19010-MEE-B01		–	–	1	1			BR
2	19014-KEA-003	Porca, Fixação	3	3	3	3			
3	19015-MEE-003	Suporte, Comp.	1	1	–	–			
	19015-MEE-D01		–	–	1	1			
4	19020-MEE-003	Ventoinha.	1	1	1	1			
5	19030-MEE-003	Motor, Comp. Ventoinha	1	1	–	–			
	19030-MEE-D01		–	–	1	1			
6	19037-GEE-710	Tampa, Radiador	1	1	1	1			CM, E, ED, EK, F, G, MX, U
			1	–	–	–			BR
			–	1	–	–			KO
	19045-MAL-981		–	1	1	1			BR
	19037-MCJ-K00		1	–	1	1			KO
7	19046-PAA-A00	Etiqueta, Tampa, Radiador	1	1	1	1			CM, E, ED, EK, F, G, MX, U
			1	–	–	–			BR
			–	1	–	–			KO
	19055-MV9-881	Anel, Vedação Tampa, Radiador (Inglês/Francês/Japonês)	1	–	–	–			CM
	19055-MBR-870	Anel, Vedação Tampa, Radiador (Coreano)	1	1	1	1			KO
	19055-MV9-891	Anel, Vedação Tampa, Radiador	–	1	1	1			BR
8	19051-KA3-830	Coxim, Fixação Radiador	3	3	3	3			

C-31 Radiador

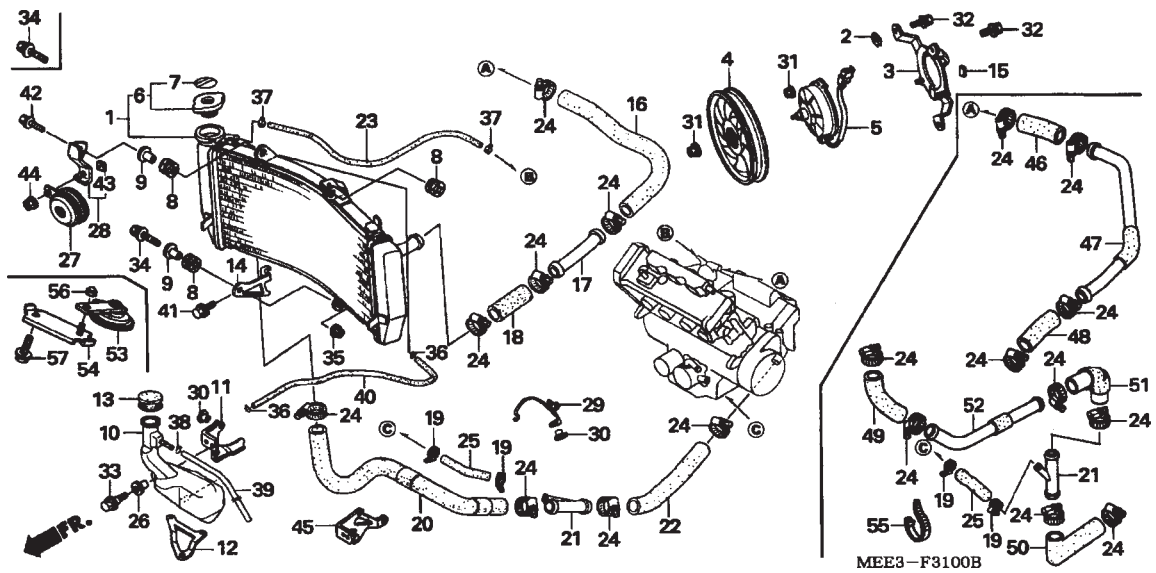

Ref. Nº	N.O.S Nº	Descrição	T.M.O

Ref. Nº	Nº da peça	Descrição	Qtd. CBR600RR 3	4	5	6	Nº de série		Nota
9	19052-MN8-000	Bucha, Fixação Radiador	2	2	2	2			
10	19101-MEE-000	Tanque, Reserva Radiador	1	1	1	1			
11	19102-MEE-000	Suporte, Superior Tanque Reserva	1	1	–	–			
12	19103-MEE-000	Suporte, Inferior Tanque Reserva	1	1	–	–			
	19103-MEE-D00		–	–	1	1			
13	19104-MB0-700	Tampa, Tanque Reserva	1	1	1	1			
14	19105-MEE-000	Suporte, Inferior Radiador	1	1	–	–			
	19105-MEE-D00		–	–	1	1			
15	19105-MR8-300	Coxim	1	1	1	1			
16	19502-MEE-000	Mangueira A, Radiador Superior	1	1	–	–			
17	19503-MEE-003	Tubo Comp., Radiador Superior	1	1	–	–			
18	19504-MEE-000	Mangueira B, Radiador Superior.	1	1	–	–			
19	19505-KS6-700	Presilha A, Mangueira Água	2	2	2	2			
20	19506-MEE-000	Mangueira, Radiador Inferior Direito	1	1	–	–			
21	19507-MEE-000	Junta, Mangueira Três Pólos	1	1	1	1			
22	19508-MEE-000	Mangueira, Radiador Esquerdo	1	1	–	–			
23	19511-MEE-000	Tubo, Água	1	1	1	1			
24	19516-GAG-003	Presilha, Mangueira, 30-37 mm	8	8	10	10			
25	19528-MEE-000	Mangueira D, Água	1	1	1	1			
26	33712-GC2-000	Coxim A, Farol Traseiro	1	1	1	1			
27	38110-MEE-013	Buzina Comp. (HIGH)	1	1	–	–			
28	50155-MEE-000	Suporte, Buzina	1	1	–	–			
29	64514-MEE-000	Suporte A, Inferior Esquerdo	1	1	1	1			
30	90111-KW3-003	Porca, Fixação, 5 mm	2	2	2	2			
31	90315-MK3-003	Porca, Trava, 5 mm	4	4	4	4			
32	93401-06014-07	Parafuso, Arruela, 6 x 14	3	3	3	3			
33	93401-06016-00	Parafuso, Arruela, 6 x 16	1	1	1	1			
34	93404-06028-00	Parafuso, Arruela, 6 x 28	1	1	2	2			

C-31 Radiador

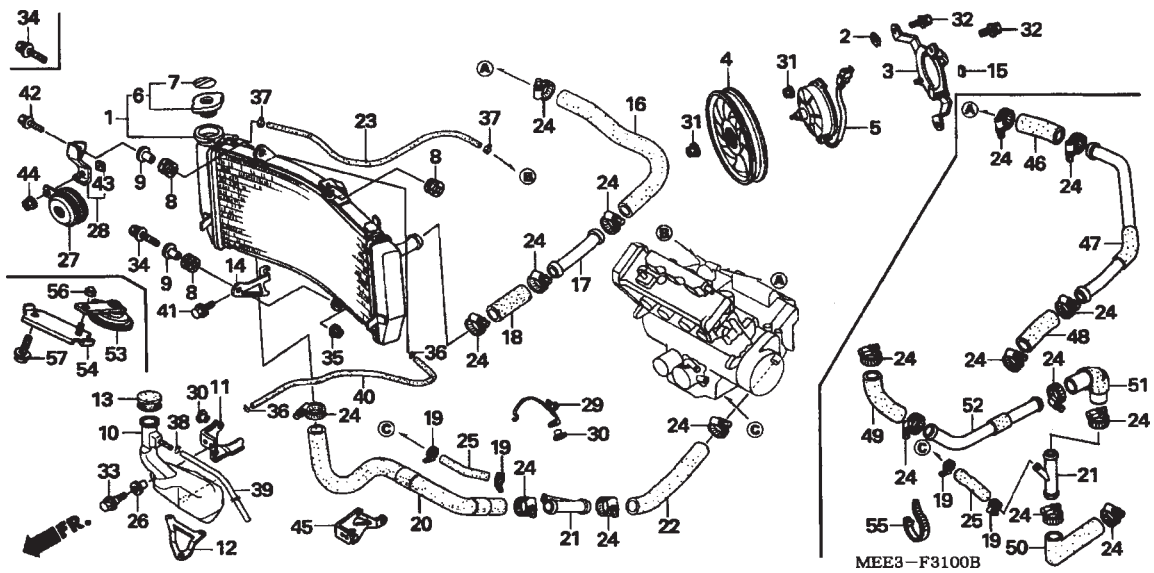

Ref. Nº	N.O.S Nº	Descrição	T.M.O

Ref. Nº	Nº da peça	Descrição	Qtd. CBR600RR 3	4	5	6	Nº de série		Nota
35	94050-06000	Porca, Flange, 6 mm	1	1	1	1			
36	95002-02100	Presilha, Tubo (B10)	2	2	2	2			
37	95002-41250-08	Presilha, Tubo (D12,5)	2	2	2	2			
38	95002-50000	Presilha, Tubo (C9)	1	1	1	1			
39	95005-50580-30	Tubo, 5 x 580 (95005-50001-30M)	1	1	1	1			
40	95005-55570-20	Tubo, 5,3 x 570 (95005-55001-20M)	1	1	1	1			
41	95701-06016-00	Parafuso, Flange, 6 x 16	1	1	1	1			
42	95701-06028-07	Parafuso, Flange, 6 x 28	1	–	–	–			KO
	96001-06028-07	Parafuso, Flange, 6 x 28.	1	–	–	–			BR, CM, E, ED, F, G, MX, U
			–	1	–	–			
43	84906-KC1-830	Coxim	1	1	–	–			
44	94021-08070-0S	Porca, Cega, 8 mm	1	1	–	–			
45	19102-MEE-D00	Suporte, Tanque Reserva Superior	–	–	1	1			
46	19502-MEE-D00	Mangueira A, Radiador Superior	–	–	1	1			
47	19503-MEE-D00	Tubo Comp., Radiador Superior	–	–	1	1			
48	19504-MEE-D00	Mangueira B, Radiador Superior	–	–	1	1			
49	19506-MEE-D00	Mangueira, Radiador Inferior Direito	–	–	1	1			
50	19508-MEE-D00	Mangueira, Radiador Inferior Central	–	–	1	1			
51	19509-MEE-D00	Mangueira, Radiador Inferior Traseiro	–	–	1	1			
52	19512-MEE-D00	Tubo Comp., Radiador Inferior	–	–	1	1			
53	38110-MR5-671	Buzina Comp. (HIGH)	–	–	1	1			
54	50155-MEE-D00	Suporte, Buzina	–	–	1	1			
55	90651-KV6-003	Faixa, Fiação	–	–	1	1			
56	94050-08000	Porca, Flange, 8 mm	–	–	1	1			
57	96300-08016-07	Parafuso, Flange, 8 x 16	–	–	1	1			

C-32 Carenagem Superior (CBR600RR3/4)

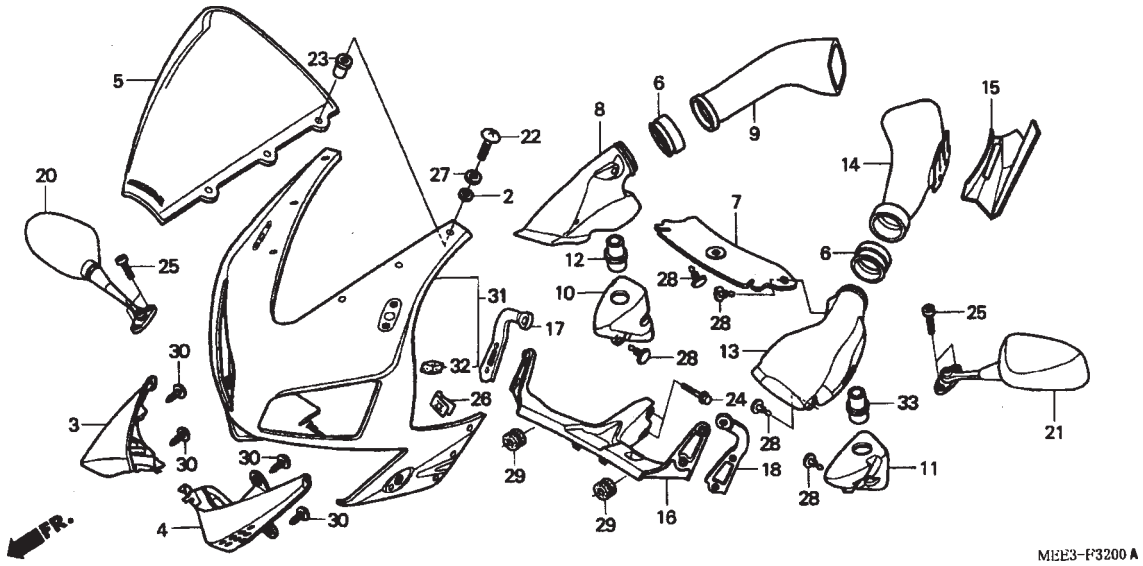

Ref. Nº	N.O.S	Descrição	T.M.O
3	4111G5	Tampa, Coletor Ar :Direita	0,7
	4111N2	Tampa, Coletor Ar :Ambas	0,7
4	4111G4	Tampa, Coletor Ar :Esquerdo	0,7
	4111N2	Tampa, Coletor Ar :Ambas	0,7
5	411115	Pára-brisa, Jogo	0,2
7	4111N3	Espóiler, Dianteiro	0,1
8		(10, 12)	
	4111M8	Condutor A, Ar :Direito	0,6
	4111N1	Condutor A, Ar :Ambos	0,6
9	4111N0	Condutor B, Ar :Direito	0,5
		• NOTA: Mesmo tempo para duas unidades ou mais	
	4111N7	Condutor B, Ar :Ambos	0,5
13		(11, 33)	
	4111M7	Condutor A, Ar :Esquerdo	0,6
	4111N1	Condutor A, Ar :Ambos	0,6
14	4111M9	Condutor B, Ar :Esquerdo	0,5
		• NOTA: Mesmo tempo para duas unidades ou mais	
	4111N7	Condutor B, Ar :Ambos	0,5
16	4111G6	Suporte A, Carenagem Superior	0,6
20	4131L0	Espelho Retrovisor :Direito	0,1
	4131S3	Espelho Retrovisor :Ambos	0,1
21	4131K9	Espelho Retrovisor :Esquerdo	0,1
	4131S3	Espelho Retrovisor :Ambos	0,1
31	4111B4	Carenagem, Superior	0,9

Ref. Nº	Nº da peça	Descrição	Qtd. CBR600RR 3	4	5	6	Nº de série		Nota
2	64205-166-610	Arruela, Fixação	6	6	–	–			
3	64230-MEE-000	Tampa, Direita Coletor Ar	1	1	–	–			
4	64240-MEE-000	Tampa, Esquerda Coletor Ar	1	1	–	–			
5	64250-MEE-000ZA	Pára-brisa *Tipo 1*	1	–	–	–			
	64250-MEE-000ZB	Pára-brisa *Tipo 2*	1	–	–	–			
	64250-MEE-940ZB	Pára-brisa *Tipo 1*	–	1	–	–			
6	64320-MEE-000	Junta B Condutor Ar	2	2	–	–			
7	64321-MEE-000	Espóiler, Dianteiro	1	1	–	–			
8	64330-MEE-000	Condutor A, Direito Ar	1	1	–	–			BR, E, ED, F, G, MX
			1	–	–	–			U
	64330-MEE-670		1	–	–	–			CM
			–	1	–	–			U
	64330-MEE-700		1	1	–	–			KO
9	64335-MEE-000	Condutor B, Direito Ar	1	–	–	–			
	64335-MEE-940		–	1	–	–			
10	64340-MEE-000	Resonador, Condutor Direito Ar	1	1	–	–			BR, E, ED, F, G, MX
			1	–	–	–			U
	64340-MEE-670		1	–	–	–			CM
			–	1	–	–			U
	64340-MEE-700		1	1	–	–			KO
11	64345-MEE-000	Resonador, Condutor Esquerdo Ar.	1	1	–	–			BR, E, ED, F, G, KO, MX
			1	–	–	–			U
	64345-MEE-670		1	–	–	–			CM
			–	1	–	–			U
12	64351-MEE-000	Tubo, Resonador	1	1	–	–			BR, E, ED, F, G, MX
			1	–	–	–			U
	64351-MEE-670		1	–	–	–			CM

C-32 Carenagem Superior (CBR600RR3/4)

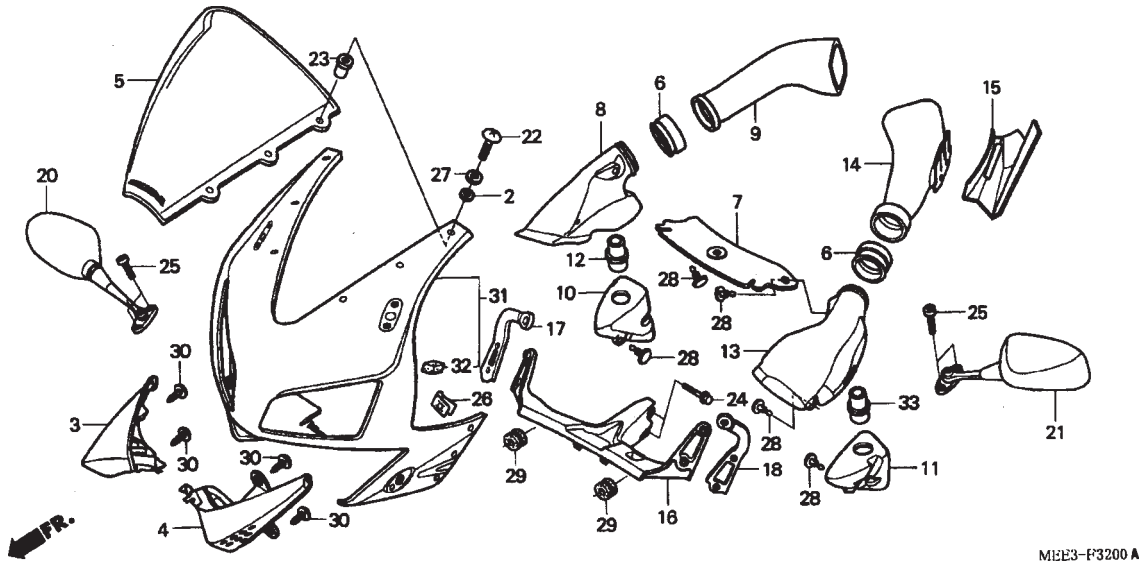

Ref. Nº	N.O.S	Descrição	T.M.O

Ref. Nº	Nº da peça	Descrição	Qtd. CBR600RR 3	4	5	6	Nº de série		Nota
(12)		.....	–	1	–	–	.....	.....	U
	64351-MEE-700	.....	1	1	–	–	.....	.....	KO
13	64380-MEE-000	Condutor A, Esquerdo Ar	1	1	–	–	.....	.....	BR, E, ED, F, G, KO, MX
		.....	1	–	–	–	.....	.....	U
	64380-MEE-670	.....	1	–	–	–	.....	.....	CM
		.....	–	1	–	–	.....	.....	U
14	64385-MEE-000	Condutor B, Esquerdo Ar	1	–	–	–	.....	.....	.....
	64385-MEE-940	.....	–	1	–	–	.....	.....	.....
15	64390-MEE-000	Tampa, Relé	1	1	–	–	.....	.....	.....
16	64501-MEE-000	Suporte A Carenagem Superior	1	1	–	–	.....	.....	.....
17	64502-MEE-000	Suporte B Carenagem Superior Direita	1	1	–	–	.....	.....	.....
18	64503-MEE-000	Suporte B Carenagem Superior Esquerda	1	1	–	–	.....	.....	.....
20	88110-MEE-003	Espelho, Retrovisor Direito	1	1	–	–	.....	.....	.....
21	88120-MEE-003	Espelho, Retrovisor Esquerdo	1	1	–	–	.....	.....	.....
22	90109-MCJ-750	Parafuso, Phillips, 5 x 15	6	6	–	–	.....	.....	.....
23	90111-KW3-003	Porca, Fixação, 5 mm.	6	6	–	–	.....	.....	.....
24	90120-MEE-000	Parafuso, Flange, 8 x 28	2	2	–	–	.....	.....	.....
25	90130-MEE-000	Parafuso, Allen, 6 x 13	4	4	–	–	.....	.....	.....
26	90312-MT3-000	Porca, Presilha, 5 mm	3	3	–	–	.....	.....	.....
27	90504-964-000	Arruela, Encosto, 5 mm	6	6	–	–	.....	.....	.....
28	90683-MBW-003	Presilha	8	8	–	–	.....	.....	.....
29	90852-898-000	Coxim	2	2	–	–	.....	.....	.....
30	93903-25180	Parafuso, Fixação, 5 x 10	4	4	–	–	.....	.....	.....

C-32 Carenagem Superior (CBR600RR3/4)

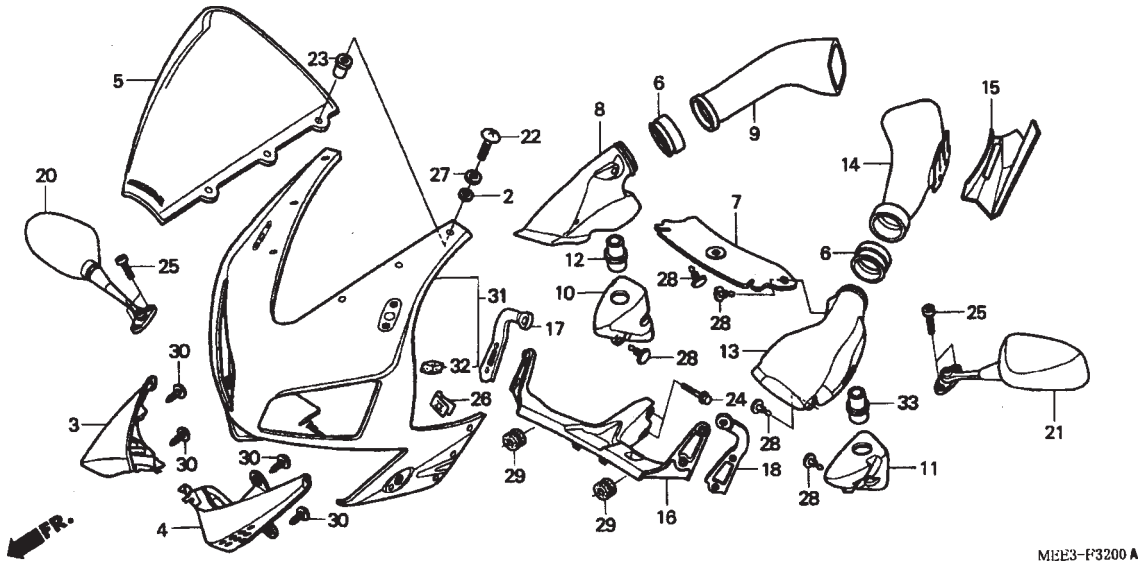

Ref. Nº	N.O.S	Descrição	T.M.O

Ref. Nº	Nº da peça	Descrição	Qtd. CBR600RR 3	4	5	6	Nº de série		Nota
31	64100-MEE-010ZC	Carenagem, Superior *Tipo 3* (WL)	1	–	–	–			
	64100-MEE-010ZF	Carenagem, Superior *Tipo 1 1* (WL)	1	–	–	–			
			–	1	–	–			BR, E, ED, F, G, KO
	64100-MEE-010ZG	Carenagem, Superior *Tipo 2 1* (WL)	1	1	–	–			
	64100-MEE-940ZC	Carenagem, Superior *Tipo 1 1* (WL)	–	1	–	–			E, ED, F, G, MX, U
	64100-MEE-940ZD	Carenagem, Superior *Tipo 2 1* (WL)	–	1	–	–			MX, U
32	64122-MEE-300	Borracha, Protetora	2	2	–	–			
33	64351-MEE-000	Tubo, Resonador	1	1	–	–			BR, E, ED, F, G, KO, MX
			1	–	–	–			U
	64351-MEE-670		1	–	–	–			CM
			–	1	–	–			U

C-32-1 Carenagem Superior (CBR600RR5/6)

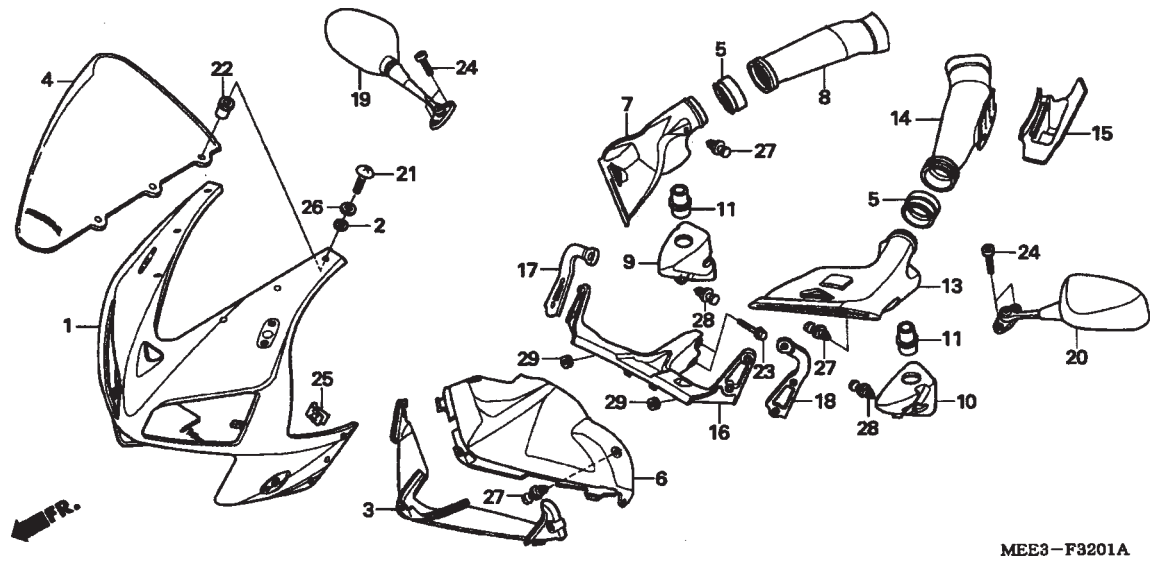

Ref. Nº	N.O.S	Descrição	T.M.O
1	4111B4	Carenagem, Superior	0,9
3	411157	Tampa, Condutor Ar	0,8
4	411115	Pára-brisa Comp.	0,2
6	4111N3	Espóiler, Dianteiro	0,8
7		(9, 11)	
	4111M8	Condutor A, Ar :Direito	0,7
	4111N1	Condutor A, Ar :Ambos	0,7
8	4111N0	Condutor B, Ar :Direito	0,5
	4111N7	Condutor B, Ar :Ambos	0,5
13		(10, 11)	
	4111M7	Condutor A, Ar :Esquerdo	0,7
	4111N1	Condutor A, Ar :Ambos	0,7
14	4111M9	Condutor B, Ar :Esquerdo	0,5
	4111N7	Condutor B, Ar :Ambos	0,5
16	4111G6	Suporte A, Carenagem Superior	0,6
19	4131L0	Espelho Retrovisor :Direito	0,1
	4131S3	Espelho Retrovisor :Ambos	0,1
20	4131K9	Espelho Retrovisor :Esquerdo	0,1
	4131S3	Espelho Retrovisor :Ambos	0,1

Ref. Nº	Nº da peça	Descrição	Qtd. CBR600RR 3	4	5	6	Nº de série		Nota
1	64100-MEE-A00ZA	Carenagem Superior *Tipo 1* (WL)	–	–	1	–			BR, MX
	64100-MEE-A00ZB	Carenagem Superior *Tipo 2* (WL)	–	–	1	–			BR, MX
	64100-MEE-A00ZC	Carenagem Superior *Tipo 3* (WL)	–	–	1	–			MX
	64100-MEE-A00ZD	Carenagem Superior *Tipo 4* (WL)	–	–	1	–			MX
	64100-MEE-D00ZA	Carenagem Superior *Tipo 1* (WL)	–	–	1	–			E, ED, EK, F, G, KO, U
	64100-MEE-D00ZB	Carenagem Superior *Tipo 2* (WL)	–	–	1	–			E, ED, EK, F, G, KO, U
	64100-MEE-D00ZC	Carenagem Superior *Tipo 3* (WL)	–	–	1	–			E, ED, EK, F, G, U
	64100-MEE-A10ZA	Carenagem Superior *Tipo 1* (WL)	–	–	–	1			MX
	64100-MEE-A10ZC	Carenagem Superior *Tipo 3* (WL)	–	–	–	1			MX
	64100-MEE-A10ZE	Carenagem Superior *Tipo 4* (WL)	–	–	–	1			MX
	64100-MEE-D10ZA	Carenagem Superior *Tipo 1* (WL)	–	–	–	1			E, ED, EK, F, G, KO, U
	64100-MEE-D10ZB	Carenagem Superior *Tipo 2* (WL)	–	–	–	1			BR, E, ED, EK, F, G, U
	64100-MEE-D10ZC	Carenagem Superior *Tipo 3* (WL)	–	–	–	1			BR, E, ED, EK, F, G, KO, U
2	64205-166-610	Arruela, Ajuste Visor	–	–	6	6			
3	64230-MEE-D00	Capa, Entrada de Ar	–	–	1	1			
4	64250-MEE-D00ZA	Pára-brisa *Tipo 1*	–	–	1	1			
5	64320-MEE-D00	Junta B, Condutor Ar	–	–	2	2			
6	64321-MEE-D00	Espóiler, Dianteiro	–	–	1	1			
7	64330-MEE-A00	Condutor A, Direito Ar	–	–	1	1			MX
			–	–	1	–			U
	64330-MEE-D00		–	–	1	1			BR, E, ED, EK, F, G, KO
			–	–	–	1			U
8	64335-MEE-940	Condutor B, Direito Ar	–	–	1	1			
9	64340-MEE-A00	Resonador, Condutor Direito Ar	–	–	1	1			MX
			–	–	1	–			U
	64340-MEE-D00		–	–	1	–			BR, E, ED, EK, F, G, KO
	64340-MEE-D01		–	–	–	1			BR, E, ED, EK, F, G, KO

C-32-1 Carenagem Superior (CBR600RR5/6)

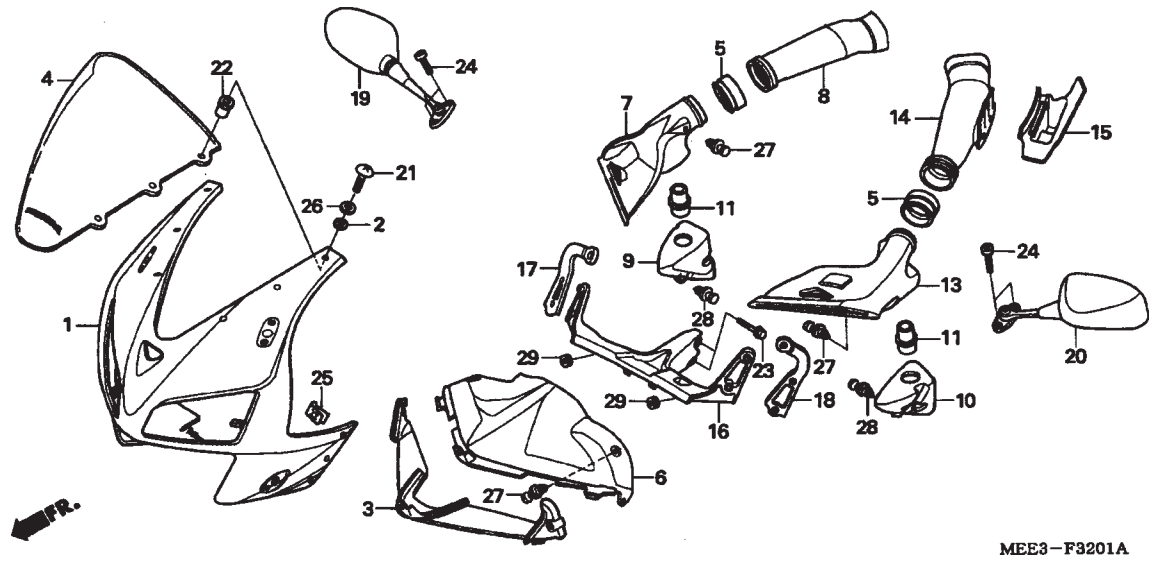

Ref. Nº	N.O.S Nº	Descrição	T.M.O

Ref. Nº	Nº da peça	Descrição	Qtd. CBR600RR 3	4	5	6	Nº de série				Nota
10	64345-MEE-A00	Resonador, Condutor Esquerdo Ar	–	–	1	1					MX
			–	–	1	–					U
	64345-MEE-D00		–	–	1	–					BR, E, ED, EK, F, G, KO
	64345-MEE-D01		–	–	–	1					BR, E, ED, EK, F, G, KO, U
11	64351-MEE-A00	Tubo, Resonador	–	–	2	2					MX
			–	–	2	–					U
	64351-MEE-D00		–	–	2	2					BR, E, ED, EK, F, G, KO
			–	–	–	2					U
13	64380-MEE-A00	Condutor A, Esquerdo Ar	–	–	1	1					MX
			–	–	1	–					U
	64380-MEE-D00		–	–	1	1					BR, E, ED, EK, F, G, KO
			–	–	1	–					U
14	64385-MEE-940	Condutor B, Esquerdo Ar	–	–	1	1					
15	64390-MEE-D00	Capa, Relé	–	–	1	1					
16	64501-MEE-000	Suporte A, Carenagem Superior	–	–	1	1					
17	64502-MEE-000	Suporte B, Carenagem Superior Direita.	–	–	1	1					
18	64503-MEE-000	Suporte B, Carenagem Superior Esquerda	–	–	1	1					
19	88110-MEE-003	Conjunto Espelho, Traseiro Direito	–	–	1	1					
20	88120-MEE-003	Conjunto Espelho, Traseiro Esquerdo	–	–	1	1					
21	90109-MCJ-750	Parafuso, Philips, 5 x 15	–	–	6	6					
22	90111-KW3-003	Porca, Ajuste Carenagem, 5 mm	–	–	6	6					
23	90120-MEE-000	Parafuso, Flange, 8 x 28	–	–	2	2					
24	90130-MEE-000	Parafuso, Allen, 6 x 13	–	–	4	4					
25	90342-MT3-000	Porca, Presilha, 5 mm	–	–	3	3					
26	90504-964-000	Arruela, Encosto, 5 mm	–	–	6	6					
27	90683-GR1-003	Presilha, Capa Carenagem	–	–	6	6					
28	90683-MBW-003	Presilha, Carenagem	–	–	4	4					
29	90852-898-000	Borracha, Caixa de Controle	–	–	2	2					

C-33 Carenagem Inferior

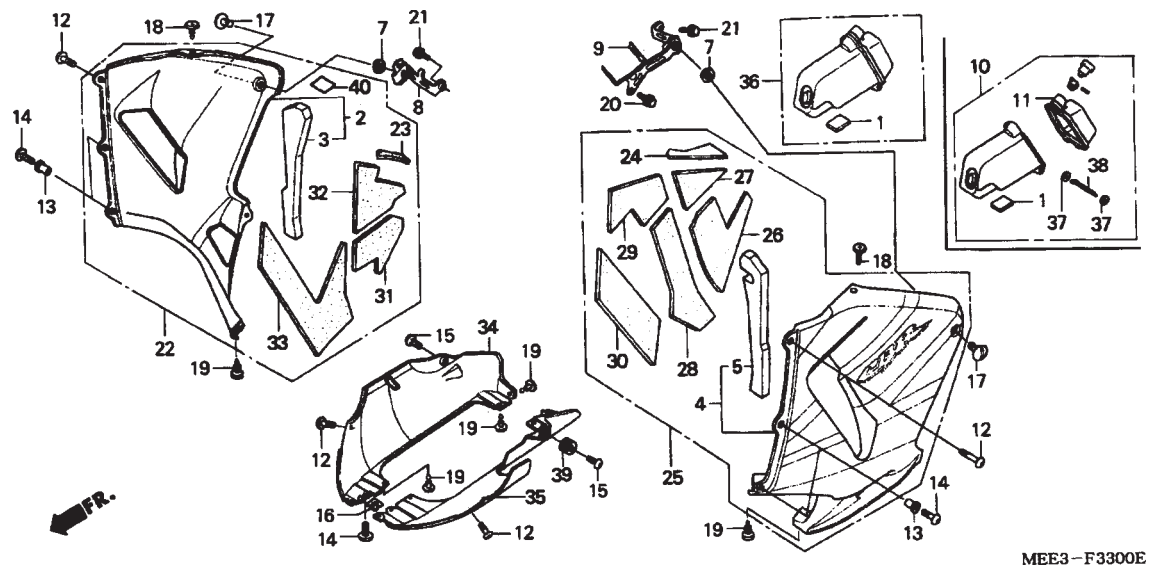

Ref. Nº	N.O.S	Descrição	T.M.O
22	4111D4	Carenagem Intermediária :Direita	0,2
	4111D5	Carenagem Intermediária :Ambas	0,3
25	4111D3	Carenagem Intermediária :Esquerda	0,2
	4111D5	Carenagem Intermediária :Ambas	0,3
34	4111D7	Carenagem Inferior :Direita	0,2
	4111H1	Carenagem Inferior :Ambas	0,2
35	4111D6	Carenagem Inferior :Esquerda	0,2
	4111H1	Carenagem Inferior :Ambas	0,2
36		(10)	
	410190	Caixa ou Bolsa Ferramentas	0,2

Ref. Nº	Nº da peça	Descrição	Qtd. CBR600RR 3	4	5	6	Nº de série		Nota
1	17508-MN5-000	Coxim	1	1	1	1			
2	64300-MEE-000ZC	Carenagem, Intermediária Direita (WL) *Tipo 3*	1	–	–	–			BR, CM, E, ED, F, G, MX, U
	64300-MEE-000ZH	Carenagem, Intermediária Direita (WL) *Tipo 1 2*	1	1	–	–			BR, CM, E, ED, F, G, MX, U
	64300-MEE-000ZJ	Carenagem, Intermediária Direita (WL) *Tipo 2 2*	1	1	–	–			BR, CM, E, ED, F, G
			1	–	–	–			MX, U
	64300-MEE-940ZC	Carenagem, Intermediária Direita (WL) *Tipo 1 1*	–	1	–	–			E, ED, F, G, MX, U
	64300-MEE-940ZD	Carenagem, Intermediária Direita (WL) *Tipo 2 1*	–	1	–	–			MX, U
	64300-MEE-D00ZC	Carenagem, Intermediária Direita (WL) *Tipo 3*	–	–	1	–			E, ED, EK, F, G
	64300-MEE-D00ZD	Carenagem, Intermediária Direita (WL) *Tipo 1 1*	–	–	1	–			E, ED, EK, F, G
	64300-MEE-D00ZE	Carenagem, Intermediária Direita (WL) *Tipo 2 1*	–	–	1	–			E, ED, EK, F, G
	64300-MEE-B00ZA	Carenagem, Intermediária Direita (WL) *Tipo 1*	–	–	1	–			BR
	64300-MEE-B00ZB	Carenagem, Intermediária Direita (WL) *Tipo 2*	–	–	1	–			BR
	64300-MEE-D10ZA	Carenagem, Intermediária Direita (WL) *Tipo 1*	–	–	–	1			E, ED, EK, F, G, U
	64300-MEE-D10ZB	Carenagem, Intermediária Direita (WL) *Tipo 2*	–	–	–	1			BR, E, ED, EK, F, G, U
	64300-MEE-D10ZC	Carenagem, Intermediária Direita (WL) *Tipo3*	–	–	–	1			BR, E, ED, EK, F, G, U
3	64318-MEE-300	Abafador A, Carenagem Intermediária Direita	1	1	1	1			
4	64350-MEE-000ZC	Carenagem, Intermediária Esquerda (WL) *Tipo 3*	1	–	–	–			BR, CM, E, ED, F, G, MX, U
	64350-MEE-000ZH	Carenagem, Intermediária Esquerda (WL) *Tipo 1 2*	1	1	–	–			BR, CM, E, ED, F, G, MX, U
	64350-MEE-000ZJ	Carenagem, Intermediária Esquerda (WL) *Tipo 2 2*	1	1	–	–			BR, CM, E, ED, F, G
			1	–	–	–			MX, U
	64350-MEE-940ZC	Carenagem, Intermediária Esquerda (WL) *Tipo 1 1*	–	1	–	–			E, ED, F, G, MX, U
	64350-MEE-940ZD	Carenagem, Intermediária Esquerda (WL) *Tipo 2 1*	–	1	–	–			MX, U
	64350-MEE-D00ZC	Carenagem, Intermediária Esquerda (WL) *Tipo 3*	–	–	1	–			E, ED, EK, F, G
	64350-MEE-D00ZD	Carenagem, Intermediária Esquerda (WL) *Tipo 1 1*	–	–	1	–			E, ED, EK, F, G
	64350-MEE-D00ZE	Carenagem, Intermediária Esquerda (WL) *Tipo 2 1*	–	–	1	–			E, ED, EK, F, G
	64350-MEE-B00ZA	Carenagem, Intermediária Esq. (WL) *Tipo 1*	–	–	1	–			BR

C-33 Carenagem Inferior

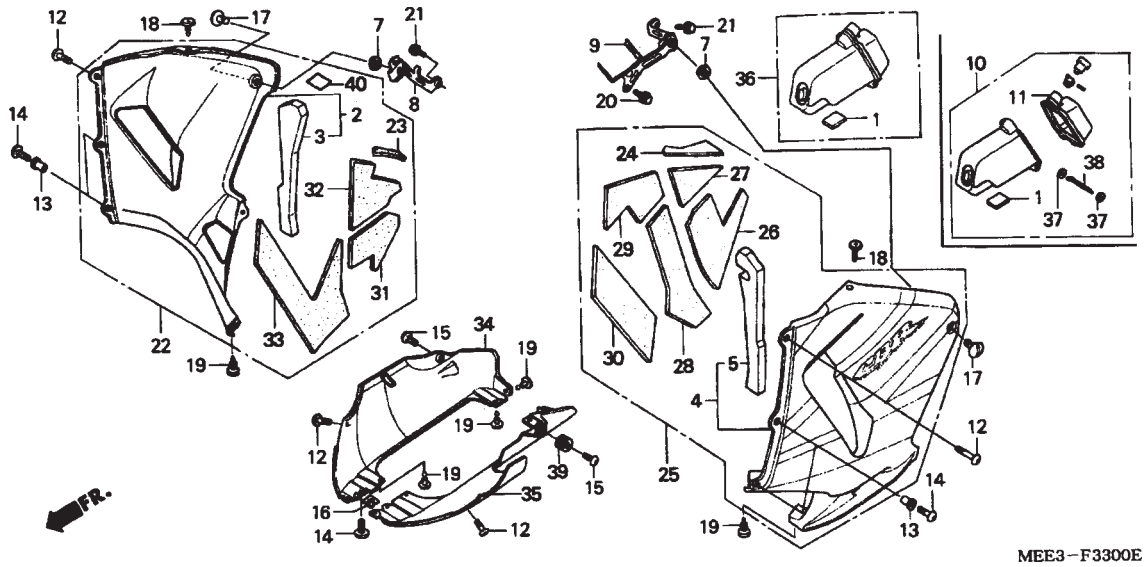

Ref. Nº	N.O.S Nº	Descrição	T.M.O

Ref. Nº	Nº da peça	Descrição	Qtd. CBR600RR 3	4	5	6	Nº de série		Nota
(4)	64350-MEE-B00ZB	Carenagem, Intermediária Esq. (WL) *Tipo 2*	–	–	1	–			BR
	64350-MEE-D10ZA	Carenagem, Intermediária Esq. (WL) *Tipo 1*	–	–	–	1			E, ED, EK, F, G, U
	64350-MEE-D10ZB	Carenagem, Intermediária Esq. (WL) *Tipo 2*	–	–	–	1			BR, E, ED, EK, F, G U
	64350-MEE-D10ZC	Carenagem, Intermediária Esq. (WL) *Tipo 3*	–	–	–	1			BR, E, ED, EK, F, G, U
5	64368-MEE-300	Abafador A, Carenagem Intermediária Esquerda	1	1	1	1			
7	64509-MK4-000	Trava, Plástica	2	–	–	–			MX
	90504-HA0-000	Arruela, 9 x 20	2	–	–	–			BR, CM, E, ED, F, G, KO, U
			–	2	2	2			
8	64512-MEE-000	Suporte, Carenagem Intermediária Direita	1	1	1	1			
9	64513-MEE-000	Suporte, Carenagem Intermediária Esquerda	1	1	1	1			
10	83500-MEE-000	Caixa, Tampa, Caixa Ferramentas	1	–	–	–			
11	83502-MEE-000	Tampa, Caixa Ferramentas	1	–	–	–			
12	90103-MBG-000	Parafuso, Philips, 5 x 20	4	4	4	4			
13	90111-KW3-003	Porca, Fixação Carenagem, 5 mm	4	4	4	4			
14	90113-MCJ-000	Parafuso, Philips, 5 x 15	5	5	5	5			
15	90114-MCJ-000	Parafuso, Especial, 6 x 14	2	2	2	2			
16	90312-MT3-000	Porca, Presilha, 5 mm	1	1	1	1			
17	90641-MCF-000	Prisioneiro, 9 x 15	2	2	2	2			
18	90683-GAZ-003	Presilha	2	2	2	2			
19	90683-GR1-003	Presilha	5	5	5	5			
20	95701-06016-00	Parafuso, Flange, 6 x 16	1	1	1	1			
21	95701-06016-07	Parafuso, Flange, 6 x 16	2	2	2	2			
22	64300-MEE-700ZA	Carenagem, Intermediária Direita *Tipo 1* (WL)	1	1	–	–			KO
	64300-MEE-700ZB	Carenagem, Intermediária Direita *Tipo 2* (WL)	1	1	–	–			KO
	64300-MEE-700ZC	Carenagem, Intermediária Direita *Tipo 3* (WL)	1	–	–	–			KO
	64300-MEE-A00ZA	Carenagem, Intermediária Direita *Tipo 1* (WL)	–	–	1	–			MX
	64300-MEE-A00ZB	Carenagem, Intermediária Direita *Tipo 2* (WL)	–	–	1	–			MX

C-33 Carenagem Inferior

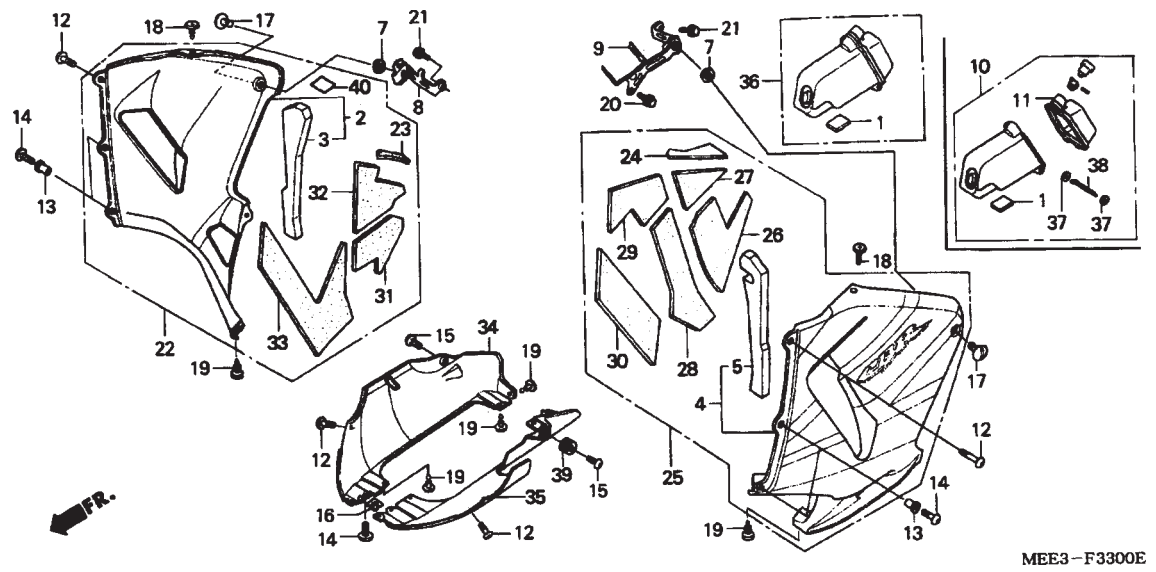

Ref. Nº	N.O.S	Descrição	T.M.O

Ref. Nº	Nº da peça	Descrição	Qtd. CBR600RR 3	4	5	6	Nº de série		Nota
(22)	64300-MEE-A00ZC	Carenagem, Intermediária Direita *Tipo 3* (WL)	–	–	1	–	.....	.....	MX
	64300-MEE-A00ZD	Carenagem, Intermediária Direita *Tipo 4* (WL)	–	–	1	–	.....	.....	MX
	64300-MEE-U00ZB	Carenagem, Intermediária Direita *Tipo 1 1* (WL) ..	–	–	1	–	.....	.....	U
	64300-MEE-U00ZC	Carenagem, Intermediária Direita *Tipo 2* (WL)	–	–	1	–	.....	.....	U
	64300-MEE-U00ZD	Carenagem, Intermediária Direita *Tipo 3* (WL)	–	–	1	–	.....	.....	U
	64300-MEE-K00ZA	Carenagem, Intermediária Direita *Tipo 1* (WL)	–	–	1	–	.....	.....	KO
	64300-MEE-K00ZB	Carenagem, Intermediária Direita *Tipo 2* (WL)	–	–	1	–	.....	.....	KO
	64300-MEE-A10ZA	Carenagem, Intermediária Direita *Tipo 1* (WL)	–	–	–	1	.....	.....	MX
	64300-MEE-A10ZB	Carenagem, Intermediária Direita *Tipo 2* (WL)	–	–	–	1	.....	.....	MX
	64300-MEE-A10ZC	Carenagem, Intermediária Direita *Tipo 3* (WL)	–	–	–	1	.....	.....	MX
	64300-MEE-K10ZA	Carenagem, Intermediária Direita *Tipo 1* (WL)	–	–	–	1	.....	.....	KO
	64300-MEE-K10ZB	Carenagem, Intermediária Direita *Tipo 2* (WL)	–	–	–	1	.....	.....	KO
23	64322-MEE-700	Coxim, Carenagem, Intermediária Direita	1	1	1	1	.....	.....	KO
24	64323-MEE-700	Coxim, Carenagem, Intermediária Esquerda	1	1	1	1	.....	.....	KO
25	64350-MEE-700ZA	Carenagem, Intermediária Esq. *Tipo 1* (WL)	1	1	–	–	.....	.....	KO
	64350-MEE-700ZB	Carenagem, Intermediária Esq. *Tipo 2* (WL)	1	1	–	–	.....	.....	KO
	64350-MEE-700ZC	Carenagem, Intermediária Esq. *Tipo 3* (WL)	1	–	–	–	.....	.....	KO
	64350-MEE-A00ZA	Carenagem, Intermediária Esq. *Tipo 1* (WL)	–	–	1	–	.....	.....	MX
	64350-MEE-A00ZB	Carenagem, Intermediária Esq. *Tipo 2* (WL).	–	–	1	–	.....	.....	MX
	64350-MEE-A00ZC	Carenagem, Intermediária Esq. *Tipo 3* (WL)	–	–	1	–	.....	.....	MX
	64350-MEE-A00ZD	Carenagem, Intermediária Esq. *Tipo 4* (WL)	–	–	1	–	.....	.....	MX
	64350-MEE-U00ZB	Carenagem, Intermediária Esquerda *Tipo 1 1* (WL)	–	–	1	–	.....	.....	U
	64350-MEE-U00ZC	Carenagem, Intermediária Esq. *Tipo 2* (WL)	–	–	1	–	.....	.....	U
	64350-MEE-U00ZD	Carenagem, Intermediária Esq. *Tipo 3* (WL)	–	–	1	–	.....	.....	U
	64350-MEE-K00ZA	Carenagem, Intermediária Esq. *Tipo 1* (WL)	–	–	1	–	.....	.....	KO
	64350-MEE-K00ZB	Carenagem, Intermediária Esq. *Tipo 2* (WL)	–	–	1	–	.....	.....	KO
	64350-MEE-A10ZA	Carenagem, Intermediária Esq. *Tipo 1* (WL)	–	–	–	1	.....	.....	MX

C-33 Carenagem Inferior

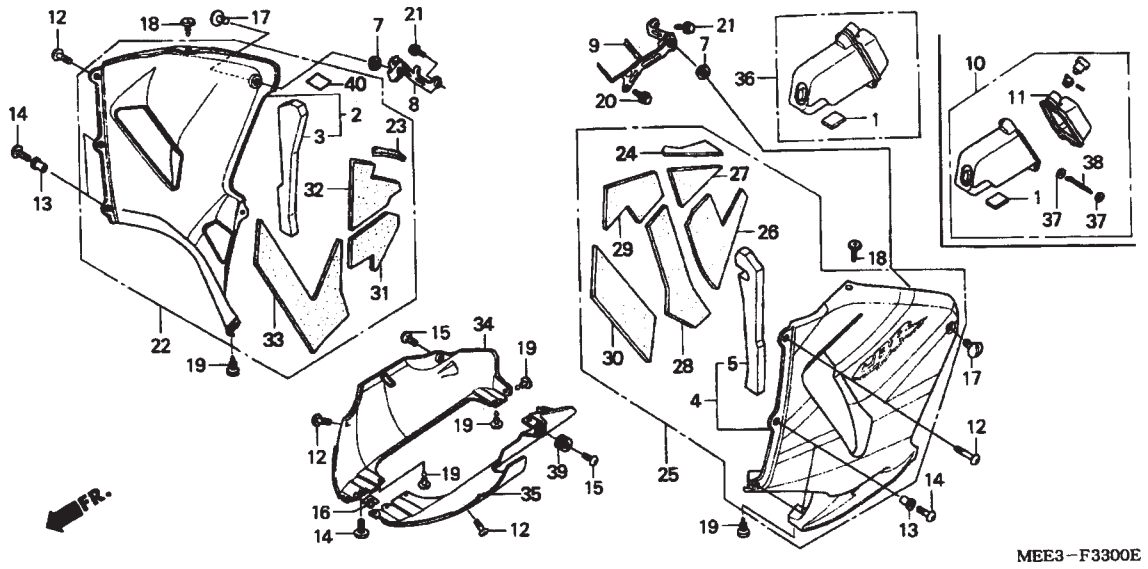

Ref. Nº	N.O.S	Descrição	T.M.O

Ref. Nº	Nº da peça	Descrição	Qtd. CBR600RR 3	4	5	6	Nº de série		Nota
(25)	64350-MEE-A10ZB	Carenagem, Intermediária Esq. *Tipo 2* (WL)	–	–	–	1	.....	.....	MX
	64350-MEE-A10ZC	Carenagem, Intermediária Esq. *Tipo 3* (WL)	–	–	–	1	.....	.....	MX
	64350-MEE-K10ZA	Carenagem, Intermediária Esq. *Tipo 1* (WL)	–	–	–	1	.....	.....	KO
	64350-MEE-K10ZB	Carenagem, Intermediária Esq. *Tipo 2* (WL)	–	–	–	1	.....	.....	KO
26	64391-MEE-700	Abraçador A, Carenagem Intermediária	1	1	–	–	.....	.....	KO
	64391-MEE-A00	.....	–	–	1	1	.....	.....	KO, MX
		.....	–	–	1	–	.....	.....	U
27	64392-MEE-700	Abraçador B, Carenagem Intermediária	1	1	–	–	.....	.....	KO
	64392-MEE-A00	.....	–	–	1	1	.....	.....	KO, MX
		.....	–	–	1	–	.....	.....	U
28	64393-MEE-700	Abraçador C, Carenagem Intermediária	1	1	–	–	.....	.....	KO
	64393-MEE-A00	.....	–	–	1	1	.....	.....	KO, MX
		.....	–	–	1	–	.....	.....	U
29	64394-MEE-700	Abraçador D, Carenagem Intermediária	1	1	–	–	.....	.....	KO
	64394-MEE-A00	.....	–	–	1	1	.....	.....	KO, MX
		.....	–	–	1	–	.....	.....	U
30	64395-MEE-700	Abraçador E, Carenagem Intermediária	1	1	–	–	.....	.....	KO
	64395-MEE-A00	.....	–	–	1	1	.....	.....	KO, MX
		.....	–	–	1	–	.....	.....	U
31	64396-MEE-700	Abraçador F, Carenagem Intermediária	1	1	–	–	.....	.....	KO
	64396-MEE-A00	.....	–	–	1	1	.....	.....	KO, MX
		.....	–	–	1	–	.....	.....	U
32	64397-MEE-700	Abraçador G, Carenagem Intermediária	1	1	–	–	.....	.....	KO
	64397-MEE-A00	.....	–	–	1	1	.....	.....	KO, MX
		.....	–	–	1	–	.....	.....	U
33	64398-MEE-700	Abraçador H, Carenagem Intermediária	1	1	–	–	.....	.....	KO
	64398-MEE-A00	.....	–	–	1	1	.....	.....	KO, MX
		.....	–	–	1	–	.....	.....	U

C-33 Carenagem Inferior

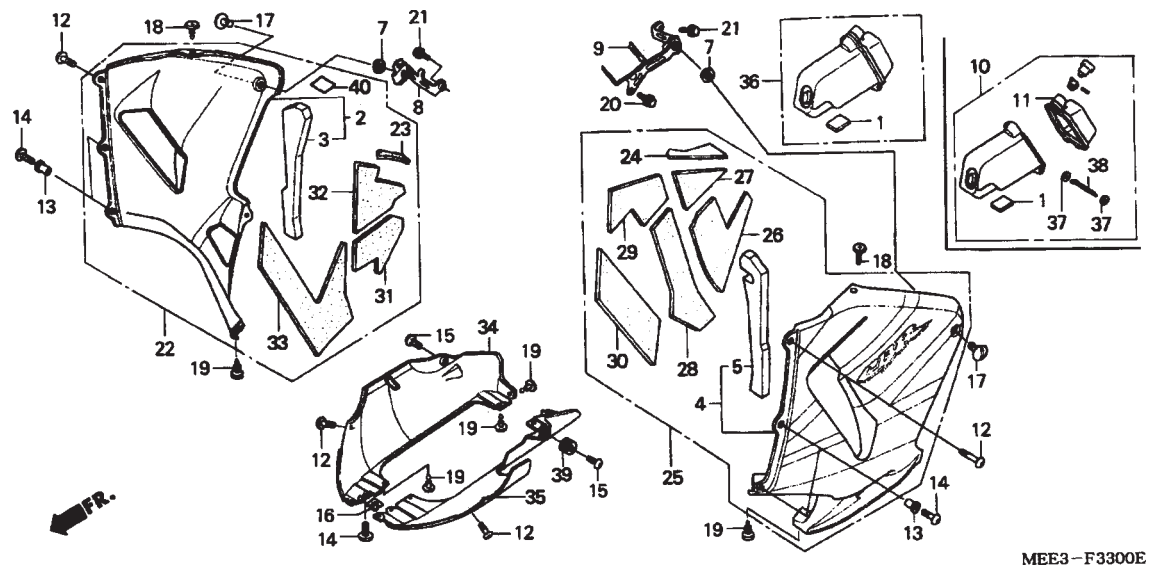

Ref. Nº	N.O.S	Descrição	T.M.O

Ref. Nº	Nº da peça	Descrição	Qtd. CBR600RR 3	4	5	6	Nº de série		Nota
34	64460-MEE-000ZA	Carenagem Inferior Direita *Tipo 1* (WL)	1	–	–	–			BR, CM, E, ED, F, KO, MX, U
	64460-MEE-000ZB	Carenagem Inferior Direita *Tipo 2* (WL)	1	–	–	–			BR, CM, E, ED, F, KO, MX, U
	64460-MEE-610ZA	Carenagem Inferior Direita *Tipo 1* (WL)	1	–	–	–			G
	64460-MEE-610ZB	Carenagem Inferior Direita *Tipo 2* (WL)	1	–	–	–			G
	64460-MEE-910ZA	Carenagem Inferior Direita *Tipo 1* (WL)	–	1	–	–			E, G
	64460-MEE-910ZB	Carenagem Inferior Direita *Tipo 2* (WL)	–	1	–	–			E, G
	64460-MEE-910ZC	Carenagem Inferior Direita *Tipo 3* (WL)	–	1	–	–			E, G
	64460-MEE-940ZA	Carenagem Inferior Direita *Tipo 1* (WL)	–	1	–	–			BR, ED, F, KO
	64460-MEE-940ZB	Carenagem Inferior Direita *Tipo 2* (WL)	–	1	–	–			ED, F, MX, U
	64460-MEE-940ZC	Carenagem Inferior Direita *Tipo 4* (WL)	–	1	–	–			MX, U
	64460-MEE-940ZE	Carenagem Inferior Direita *Tipo 3* (WL)	–	1	–	–			BR, ED, F, KO, MX, U
	64460-MEE-A00ZA	Carenagem Inferior Direita *Tipo 1* (WL)	–	–	1	–			MX
	64460-MEE-A00ZB	Carenagem Inferior Direita *Tipo 2* (WL)	–	–	1	–			MX
	64460-MEE-D00ZA	Carenagem Inferior Direita *Tipo 1* (WL)	–	–	1	–			E, ED, EK, F, G, KO, U
	64460-MEE-D00ZB	Carenagem Inferior Direita *Tipo 2* (WL)	–	–	1	1			E, ED, EK, F, G, U
			–	–	1	–			KO
			–	–	–	1			BR
	64460-MEE-D00ZC	Carenagem Inferior Direita *Tipo 3* (WL)	–	–	1	–			BR, E, ED, EK, F, G, U
			–	–	–	1			MX
	64460-MEE-D10ZA	Carenagem Inferior Direita *Tipo 1* (WL)	–	–	–	1			BR, E, ED, EK, F, G, KO, U
	64460-MEE-D10ZB	Carenagem Inferior Direita *Tipo 2* (WL)	–	–	–	1			MX
	64460-MEE-D10ZC	Carenagem Inferior Direita *Tipo 3* (WL)	–	–	–	1			MX
35	64470-MEE-000ZA	Carenagem Inferior Esquerda *Tipo 1* (WL)	1	–	–	–			BR, CM, E, ED, F, KO, MX, U
	64470-MEE-000ZB	Carenagem Inferior Esquerda *Tipo 2* (WL)	1	–	–	–			BR, CM, E, ED, F, KO, MX, U
	64470-MEE-610ZA	Carenagem Inferior Esquerda *Tipo 1* (WL)	1	–	–	–			G
	64470-MEE-610ZB	Carenagem Inferior Esquerda *Tipo 2* (WL)	1	–	–	–			G
	64470-MEE-910ZA	Carenagem Inferior Esquerda *Tipo 1* (WL)	–	1	–	–			E, G
	64470-MEE-910ZB	Carenagem Inferior Esquerda *Tipo 2* (WL)	–	1	–	–			E, G

C-33 Carenagem Inferior

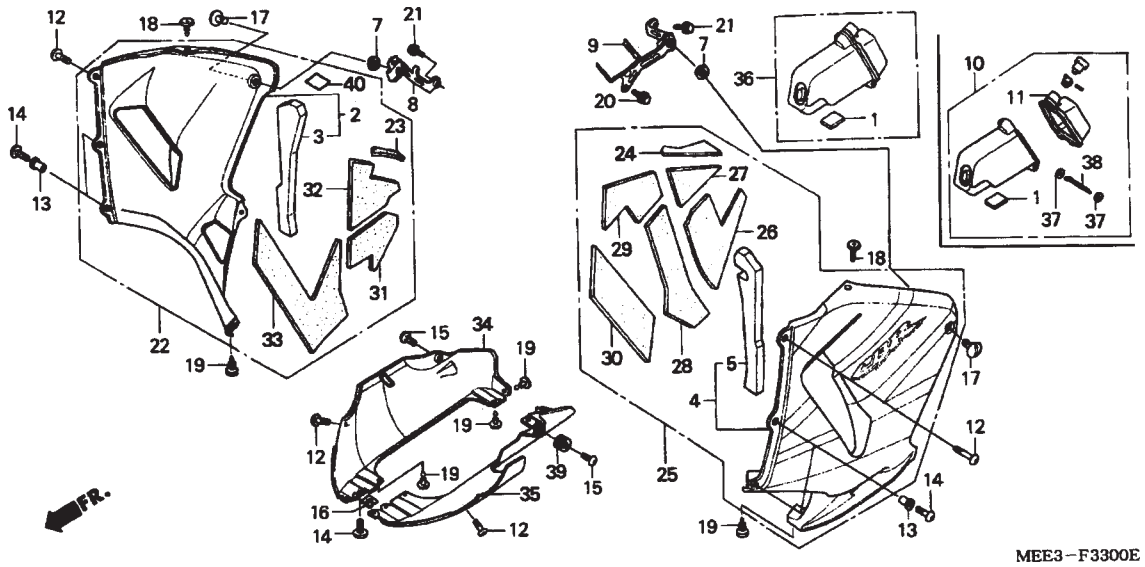

Ref. Nº	N.O.S Nº	Descrição	T.M.O

Ref. Nº	Nº da peça	Descrição	Qtd. CBR600RR 3	4	5	6	Nº de série		Nota
(36)	64470-MEE-910ZC	Carenagem Inferior Esquerda *Tipo 3* (WL)	–	1	–	–			E, G
	64470-MEE-940ZA	Carenagem Inferior Esquerda *Tipo 1* (WL)	–	1	–	–			BR, ED, F, KO
	64470-MEE-940ZB	Carenagem Inferior Esquerda *Tipo 2* (WL)	–	1	–	–			ED, F, MX, U
	64470-MEE-940ZC	Carenagem Inferior Esquerda *Tipo 4* (WL)	–	1	–	–			MX, U
	64470-MEE-940ZE	Carenagem Inferior Esquerda *Tipo 3* (WL)	–	1	–	–			BR, ED, F, KO, MX, U
	64470-MEE-A00ZA	Carenagem Inferior Esquerda *Tipo 1* (WL)	–	–	1	–			MX
	64470-MEE-A00ZB	Carenagem Inferior Esquerda *Tipo 2* (WL)	–	–	1	–			MX
	64470-MEE-D00ZA	Carenagem Inferior Esquerda *Tipo 1* (WL)	–	–	1	–			E, ED, EK, F, G, KO, U
	64470-MEE-D00ZB	Carenagem Inferior Esquerda *Tipo 2* (WL)	–	–	1	1			E, ED, EK, F, G, U
			–	–	1	–			KO
			–	–	–	1			BR
	64470-MEE-D00ZC	Carenagem Inferior Esquerda *Tipo 3* (WL)	–	–	1	–			BR, E, ED, EK, F, G, U
			–	–	–	1			MX
	64470-MEE-D10ZA	Carenagem Inferior Esquerda *Tipo 1* (WL)	–	–	–	1			BR, E, ED, EK, F, G, KO, U
	64470-MEE-D10B	Carenagem Inferior Esquerda *Tipo 2* (WL)	–	–	–	1			MX
	64470-MEE-D10ZC	Carenagem Inferior Esquerda *Tipo 3* (WL)	–	–	–	1			MX
36	83500-MEE-940	Caixa, Ferramentas	–	1	1	1			
37	94101-03000	Arruela, Lisa, 3 mm	2	–	–	–			
38	94201-30450	Pino, 3,0 x 45	1	–	–	–			
39	64535-MCJ-000	Borracha, Carenagem Inferior	1	1	1	1			
40	17528-KCZ-930	Fita B, Protetor Tanque	1	1	1	1			

C-34 Etiqueta, Precaução

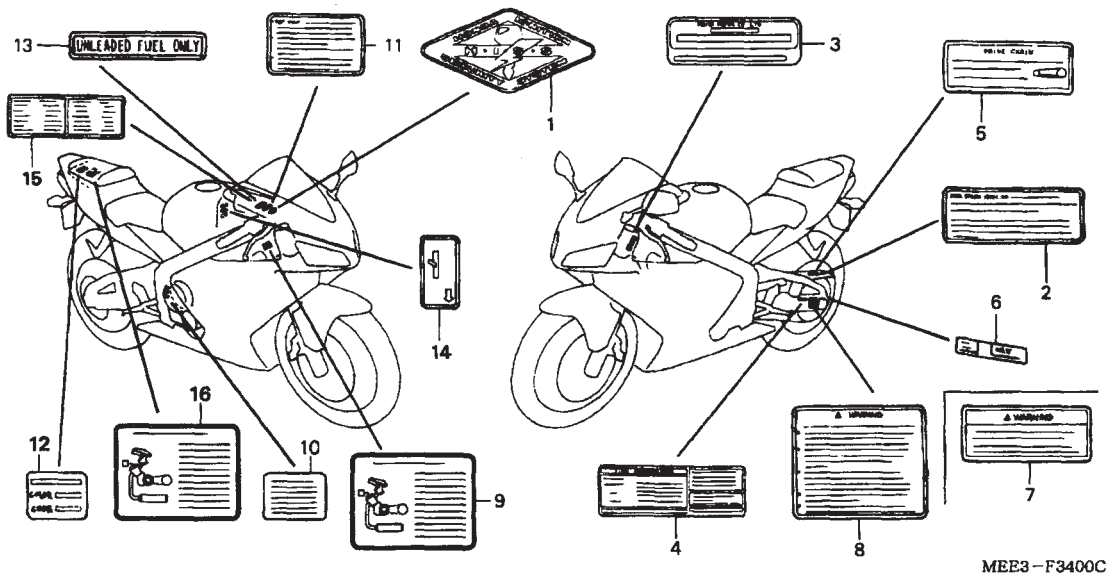

Ref. Nº	N.O.S	Descrição	T.M.O
		Sem Informação	-

Ref. Nº	Nº da peça	Descrição	Qtd. CBR600RR 3	4	5	6	Nº de série		Nota
1	17528-MAT-D70	Emblema, HISS	1	1	1	1			E, ED, EK, F, G, KO, U
			–	–	1	1			BR
2	30590-GBF-851	Etiqueta, Precaução Ignição (Inglês/Francês)	1	–	–	–			CM
3	87501-MBW-P00	Placa Identificação Números	1	1	1	1			E, ED, EK, F, G
4	87505-MEE-620	Etiqueta, Pneu	1	1	–	–			F
	87505-MEE-640	Etiqueta, Pneu	1	1	–	–			E, ED, G, U
	87505-MEE-660	Etiqueta, Pneu	1	1	–	–			BR
	87505-MEE-720	Etiqueta, Pneu	1	–	–	–			CM
	87505-MEE-740	Etiqueta, Pneu (Francês)	1	–	–	–			CM
	87505-MEE-750	Etiqueta, Pneu	1	1	–	–			KO
	87505-MEE-760	Etiqueta, Pneu	1	1	–	–			MX
	87505-MEE-D00	Etiqueta, Pneu	–	–	1	1			E, ED, EK, G
	87505-MEE-F00	Etiqueta, Pneu (Francês)	–	–	1	1			F
	87505-MEE-K00	Etiqueta, Pneu (Coreano)	–	–	1	1			KO
	87505-MEE-M00	Etiqueta, Pneu	–	–	1	1			MX
	87505-MEE-U00	Etiqueta, Pneu	–	–	1	1			U
	87505-MEE-B00	Etiqueta, Pneu	–	–	1	1			BR
5	87507-MCW-D20	Etiqueta, Corrente Transmissão	1	1	1	1			CM, E, ED, EK, G, U
	87507-MCW-F20	Etiqueta, Corrente Transmissão (Francês)	1	1	1	1			CM, F
	87507-MEE-660	Etiqueta, Corrente Transmissão	1	1	1	1			BR
	87507-MEE-760	Etiqueta, Corrente Transmissão	1	1	1	1			MX
	87507-KFK-750	Etiqueta, Corrente Transmissão (Coreano)	1	1	1	1			KO
6	87508-MAS-760	Etiqueta, Ajuste Corrente	1	1	–	–			MX
	87508-MAT-900	Etiqueta, Ajuste Corrente	1	1	–	–			BR
	87508-MBW-K90	Etiqueta, Ajuste Corrente (Coreano)	–	1	–	–			KO
	87508-MEE-750	Etiqueta, Ajuste Corrente	1	–	–	–			KO
	87508-MK6-670	Etiqueta, Ajuste Corrente	1	1	–	–			CM, E, ED, G, U

C-34 Etiqueta, Precaução

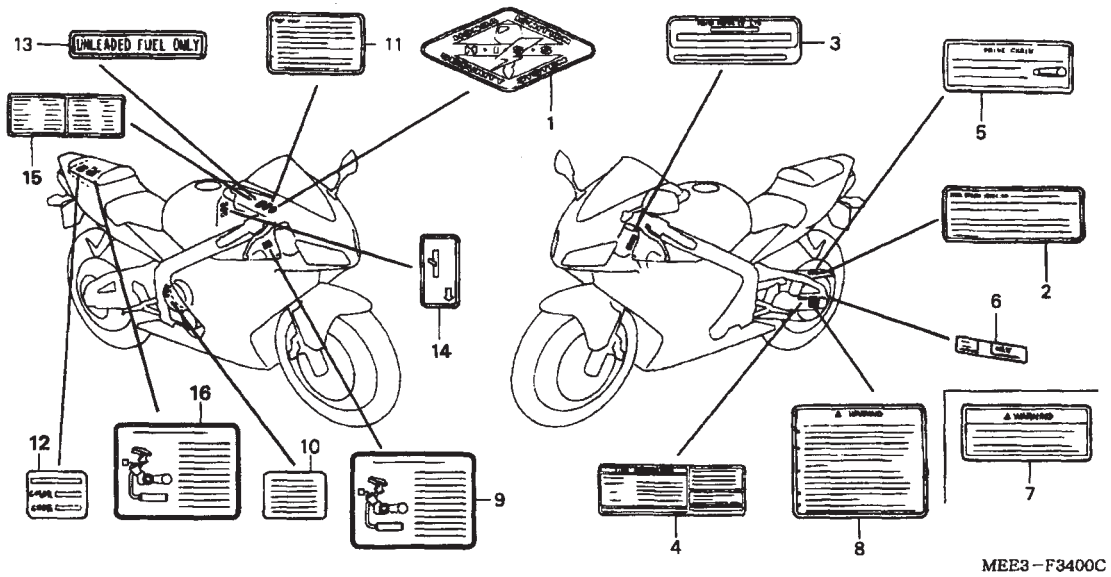

Ref. Nº	N.O.S Nº	Descrição	T.M.O

Ref. Nº	Nº da peça	Descrição	Qtd. CBR600RR 3	4	5	6	Nº de série		Nota
(6)	87508-MZ1-620	Etiqueta, Ajuste Corrente (Francês)	1	1	–	–			CM, F
	87508-MEL-620	Etiqueta, Ajuste Corrente	–	–	1	1			F
	87508-MEL-630	Etiqueta, Ajuste Corrente	–	–	1	1			BR
	87508-MEL-640	Etiqueta, Ajuste Corrente	–	–	1	1			E, ED, EK, G, U
	87508-MEL-660	Etiqueta, Ajuste Corrente	–	–	1	1			MX
	87508-MEL-750	Etiqueta, Ajuste Corrente	–	–	1	1			KO
	87508-MEI-630	Etiqueta, Juste Corrente (Francês)	–	–	1	1			BR
7	87512-MCA-A00	Etiqueta, Precaução	1	–	–	–			CM
	87512-MCA-C10	Etiqueta, Precaução (Francês)	1	–	–	–			CM
8	87512-MEE-620	Etiqueta, Precaução, Acessórios	1	1	1	1			F
	87512-MEE-640	Etiqueta, Precaução, Acessórios	1	1	1	1			E, ED, EK, G, U
	87512-MEE-660	Etiqueta, Precaução, Acessórios	1	1	1	1			BR
	87512-MEE-760	Etiqueta, Precaução	1	1	–	–			MX
	87512-MEE-761	Etiqueta, Precaução	–	1	1	1			MX
9	87520-MEE-620	Etiqueta, Precaução	1	1	–	–			F
10	87541-MBW-700	Etiqueta, Precaução Óleo	1	–	–	–			KO
11	87560-KCH-630	Etiqueta, Precaução	1	1	1	1			BR
	87560-MM5-900ZA	Etiqueta, Precaução *Tipo G*	1	1	1	1			MX
	87560-MZ0-611	Etiqueta (Inglês/Francês/Alemão)	1	1	1	1			E, ED, EK, F, G
	87560-MZ0-670	Etiqueta	1	1	1	1			CM, U
	87560-MBR-871	Etiqueta Precaução (Coreano)	1	1	1	1			KO
12	87565-MEE-000ZA	Etiqueta, Cor (NH1) *Tipo 1*	1	–	–	–			CM, E, ED, F, G, KO, MX, U
	87565-MEE-000ZB	Etiqueta, Cor (R157) *Tipo 2*	1	–	–	–			CM,E,ED,F,G,KO,MX,U
	87565-MEE-000ZC	Etiqueta, Cor (Y163) *Tipo 3*	1	–	–	–			CM, E, ED, F, G, KO, MX, U
	87565-MEE-940ZA	Etiqueta, Cor (NH1) *Tipo 1*	–	1	–	–			E, ED, F, G, KO
	87565-MEE-940ZB	Etiqueta, Cor (PB215) *Tipo 2*	–	1	–	–			E, ED, F, G, MX, U
	87565-MEE-940ZC	Etiqueta, Cor (R157B) *Tipo 3*	–	1	–	–			E, ED, F, G, KO, MX, U

C-34 Etiqueta, Precaução

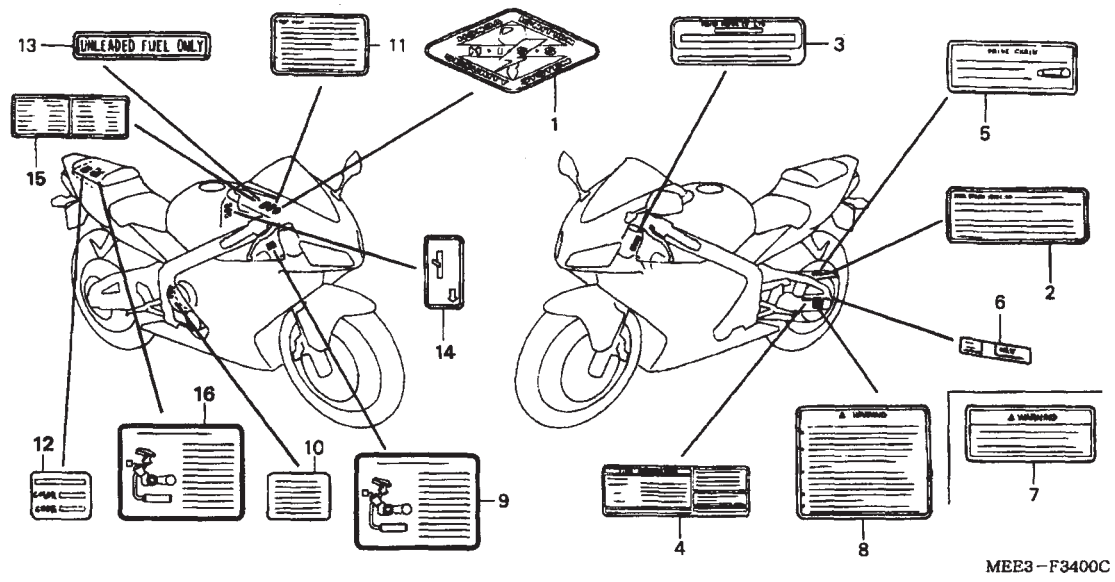

Ref. Nº	N.O.S	Descrição	T.M.O

Ref. Nº	Nº da peça	Descrição	Qtd. CBR600RR 3	4	5	6	Nº de série		Nota
(12)	87565-MEE-940ZD	Etiqueta, Cor (NH1E) *Tipo 4*	–	1	–	–			MX, U
	87565-MEE-D00ZA	Etiqueta, Cor (R157) *Tipo 1*	–	–	1	–			E, ED, EK, F, G, KO, U
	87565-MEE-D00ZB	Etiqueta, Cor (NH1) *Tipo 2*	–	–	1	–			E, ED, EK, F, G, KO, U
	87565-MEE-D00ZC	Etiqueta, Cor (PB274) *Tipo 3*	–	–	1	–			E, ED, EK, F, G, U
	87565-MEE-D00ZD	Etiqueta, Cor (R157B) *Tipo 4*	–	–	1	–			MX
	87565-MEE-D00ZE	Etiqueta, Cor (NH411) *Tipo 5*	–	–	1	–			MX
	87565-MEE-D00ZF	Etiqueta, Cor (NH1E) *Tipo 6*	–	–	1	–			MX
	87565-MEE-D00ZG	Etiqueta, Cor (H1Y) *Tipo 7*	–	–	1	–			MX
13	87586-MB6-870ZE	Etiqueta, Combustível *Tipo B*	–	–	–	1			E, ED, EK, G
	87586-MB6-870ZF	Etiqueta, Combustíve *Tipo G*	1	1	1	1			G
			1	–	–	–			U
			–	1	1	1			E, EK
			–	–	1	1			ED
	87586-MCC-620	Etiqueta, Combustível (Francês)	–	–	1	1			F
	87586-MEE-M00	Etiqueta, Combustível	–	–	1	1			MX
	87586-MEE-B00	Etiqueta, Combustível	–	–	1	1			BR
	87586-MEE-K00		–	–	1	1			KO
14	87136-MEE-000	Etiqueta, Mangueira Combustível	1	1	–	–			E, ED, G
			–	1	–	–			U
	87136-MEE-620	Etiqueta, Mangueira Combustível	1	1	–	–			CM, F
	87136-MEE-660	Etiqueta, Mangueira Combustível	1	1	–	–			BR
	87136-MEE-750	Etiqueta, Mangueira Combustível	1	1	–	–			KO
	87136-MEE-760	Etiqueta, Mangueira Combustível	1	1	–	–			MX
15	87560-MZ1-620	Etiqueta, Precaução	1	1	1	1			F
16	87520-MEE-F00	Etiqueta, Precaução	–	–	1	1			F

C-35 Faixa (1)

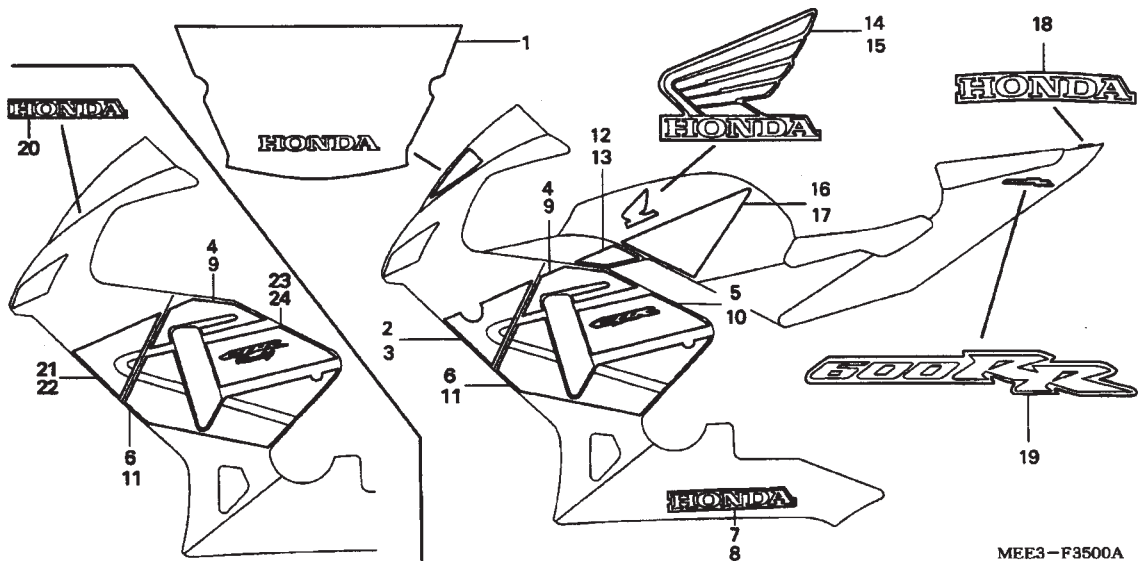

Ref. Nº	N.O.S	Descrição	T.M.O
		Sem Informação	-

Ref. Nº	Nº da peça	Descrição	Qtd. CBR600RR 3	4	5	6	Nº de série		Nota
1	64202-MEE-000ZA	Faixa, Pára-Brisa *Tipo 1*	1	–	–	–			
	64202-MEE-940ZB		–	1	–	–			
2	64232-MEE-000ZA	Faixa, Carenagem Superior Direita *Tipo 1*	1	1	–	–			
	64232-MEE-940ZB		–	1	–	–			MX, U
3	64233-MEE-000ZA	Faixa, Carenagem Superior Esquerda *Tipo 1*	1	1	–	–			
	64233-MEE-940ZB		–	1	–	–			MX, U
4	64306-MEE-000ZA	Faixa A, Carenagem Intermediária Direita *Tipo 1*	1	1	–	–			
			–	–	1	–			BR, MX
	64306-MEE-940ZB		–	1	–	–			MX, U
	64306-MEE-A10ZA		–	–	–	1			MX
5	64307-MEE-000ZA	Faixa B, Carenagem Intermediária Direita *Tipo 1*	1	1	–	–			
	64307-MEE-940ZB		–	1	–	–			MX, U
6	64308-MEE-A00ZA	Faixa C, Carenagem Intermediária Direita *Tipo 1*	–	–	1	–			BR, MX
	64308-MEE-000ZA		1	1	–	–			
			–	–	1	–			BR, MX
	64308-MEE-940ZB		–	1	–	–			MX, U
	64308-MEE-A10ZA		–	–	–	1			MX
7	64311-MEE-D00ZC	Emblema, Carenagem Inferior Direita (HONDA) *Tipo 3*	–	–	1	1			MX
			–	–	1	–			BR
	64311-MEE-000ZB	Emblema, Carenagem Inferior Direita (HONDA) *Tipo 2*	1	–	–	–			
	64311-MEE-940ZC		–	1	–	–			MX, U
	64311-MEE-940ZD	Emblema, Carenagem Inferior Direita (HONDA) *Tipo 1*	–	1	–	–			
8	64312-MEE-D00ZC	Emblema, Carenagem Inferior Esquerda (HONDA) *Tipo 3*	–	–	1	1			MX
			–	–	1	–			BR

C-35 Faixa (1)

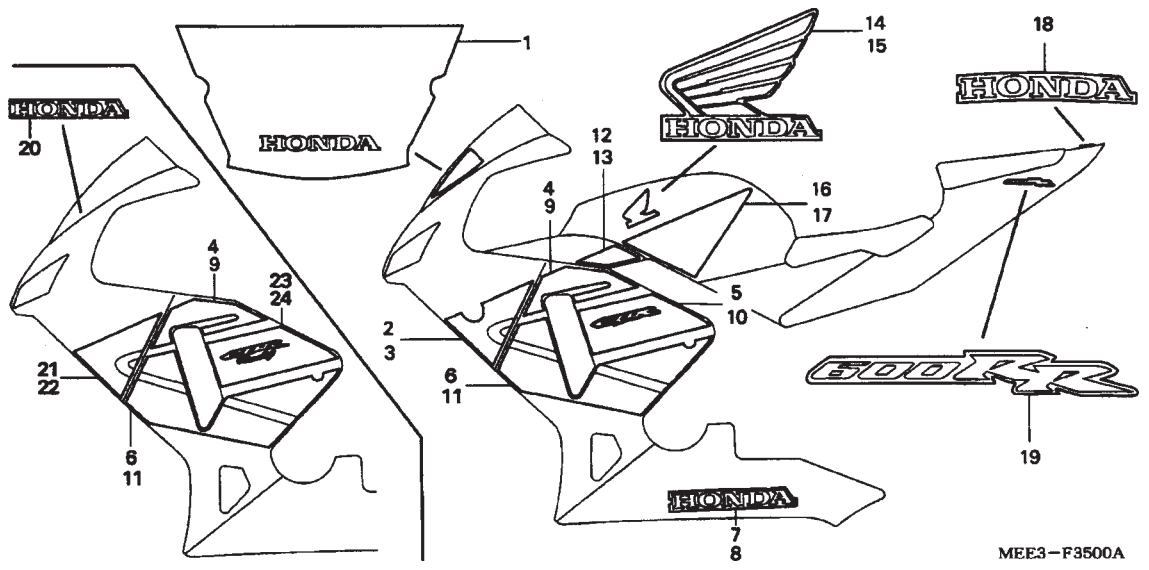

Ref. Nº	N.O.S	Descrição	T.M.O

Ref. Nº	Nº da peça	Descrição	Qtd. CBR600RR 3	4	5	6	Nº de série		Nota
(8)	64312-MEE-000ZB	Emblema, Carenagem Inferior Esquerda (HONDA)							
		Tipo 2	1	–	–	–			
	64312-MEE-940ZC		–	1	–	–			MX, U
	64312-MEE-940ZD	Emblema, Carenagem Inferior Esquerda (HONDA)							
		Tipo 1	–	1	–	–			
9	64356-MEE-000ZA	Faixa A, Carenagem Intermediária Esquerda *Tipo 1*	1	1	–	–			
			–	–	1	–			BR, MX
	64356-MEE-940ZB		–	1	–	–			MX, U
	64356-MEE-A10ZA		–	–	–	1			MX
10	64357-MEE-000ZA	Faixa B, Carenagem Intermediária Esquerda							
		Tipo 1	1	1	–	–			
	64357-MEE-940ZB		–	1	–	–			MX, U
11	64358-MEE-A00ZA	Faixa C, Carenagem Intermediária Esquerda							
		Tipo 1	–	–	1	–			BR, MX
	64358-MEE-000ZA		1	1	–	–			
			–	–	1	–			BR, MX
	64358-MEE-940ZB		–	1	–	–			MX, U
	64358-MEE-A10ZA		–	–	–	1			MX
12	64585-MEE-000ZA	Faixa, Tampa Condutor Direito Ar							
		Tipo 1	1	1	–	–			
			–	–	1	–			BR, MX
	64585-MEE-940ZB		–	1	–	–			MX, U
	64585-MEE-A10ZA		–	–	–	1			MX
13	64595-MEE-000ZA	Faixa, Tampa Condutor Esquerdo Ar							
		Tipo 1	1	1	–	–			
			–	–	1	–			BR, MX
	64595-MEE-940ZB		–	1	–	–			MX, U
	64595-MEE-A10ZA		–	–	–	1			MX

C-35 Faixa (1)

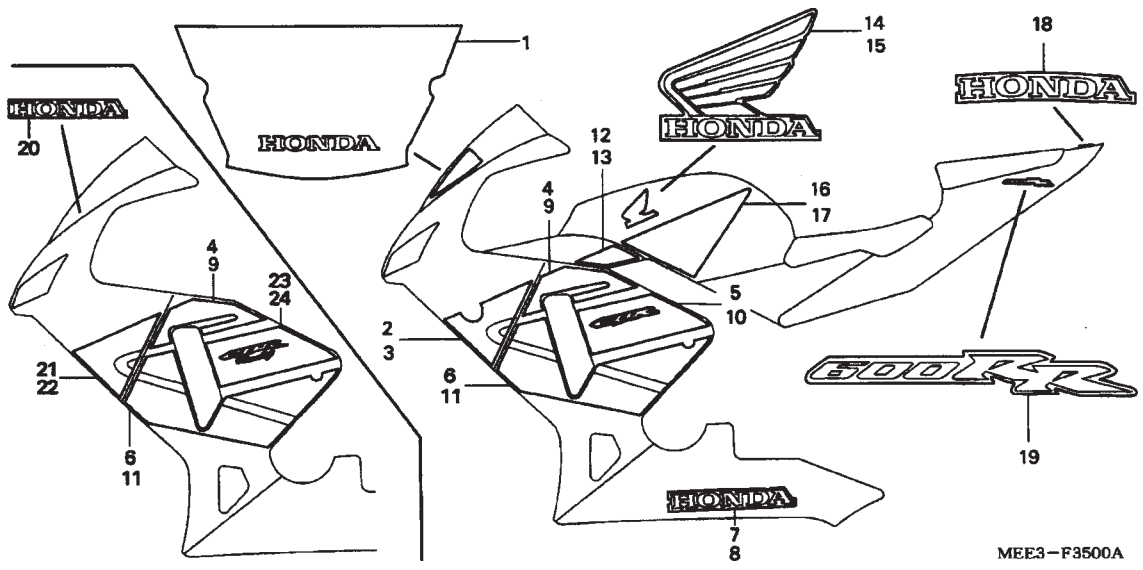

Ref. Nº	N.O.S Nº	Descrição	T.M.O

Ref. Nº	Nº da peça	Descrição	Qtd. CBR600RR 3	4	5	6	Nº de série		Nota
14	83261-MEE-000ZB	Emblema, Tampa Superior Direita *Tipo 2*	1	1	–	–			
	83261-MEE-940ZD		–	1	–	–			MX, U
	83265-MEE-A00ZA	Emblema, Tampa Superior Dir. *Tipo 1*	–	–	1	–			BR, MX
	83265-MEE-A00ZB	Emblema, Tampa Superior Dir. *Tipo 2*	–	–	1	–			BR, MX
	83265-MEE-D10ZB	Emblema, Tampa Superior Dir. *Tipo 4*	–	–	–	1			MX
15	83262-MEE-000ZB	Emblema, Tampa Superior Esquerda *Tipo 2*	1	1	–	–			
	83262-MEE-940ZD		–	1	–	–			MX, U
	83266-MEE-A00ZA	Emblema, Tampa Superior Esq. *Tipo 1*	–	–	1	–			BR, MX
	83266-MEE-A00ZB	Emblema, Tampa Superior Esq. *Tipo 2*	–	–	1	–			BR, MX
	83266-MEE-D10ZB	Emblema, Tampa Superior Esq. *Tipo 4*	–	–	–	1			MX
16	83263-MEE-000ZA	Faixa, Tampa Superior Direita *Tipo 1*	1	1	–	–			
			–	–	1	–			BR, MX
	83263-MEE-940ZB		–	1	–	–			MX, U
	83263-MEA10ZA		–	–	–	1			MX
17	83264-MEE-000ZA	Faixa, Tampa Superior Esquerda *Tipo 1*	1	1	–	–			
			–	–	1	–			BR, MX
	83264-MEE-940ZB		–	1	–	–			MX, U
	83264-MEE-A10ZA		–	–	–	1			MX
18	83616-MEE-D00ZD	Emblema, Rabeta (HONDA) *Tipo 4*	–	–	1	1			MX
			–	–	1	–			BR
	83616-MEE-D00ZE	Emblema, Rabeta (HONDA) *Tipo 5*	–	–	1	–			BR, MX
	83616-MEE-000ZB	Emblema, Rabeta (HONDA) *Tipo 2*	1	–	–	–			
	83616-MEE-940ZD	Emblema, Rabeta (HONDA) *Tipo 1*	–	1	–	–			
	83616-MEE-940ZF	Emblema, Rabeta (HONDA) *Tipo 3*	–	1	–	–			MX, U

C-35 Faixa (1)

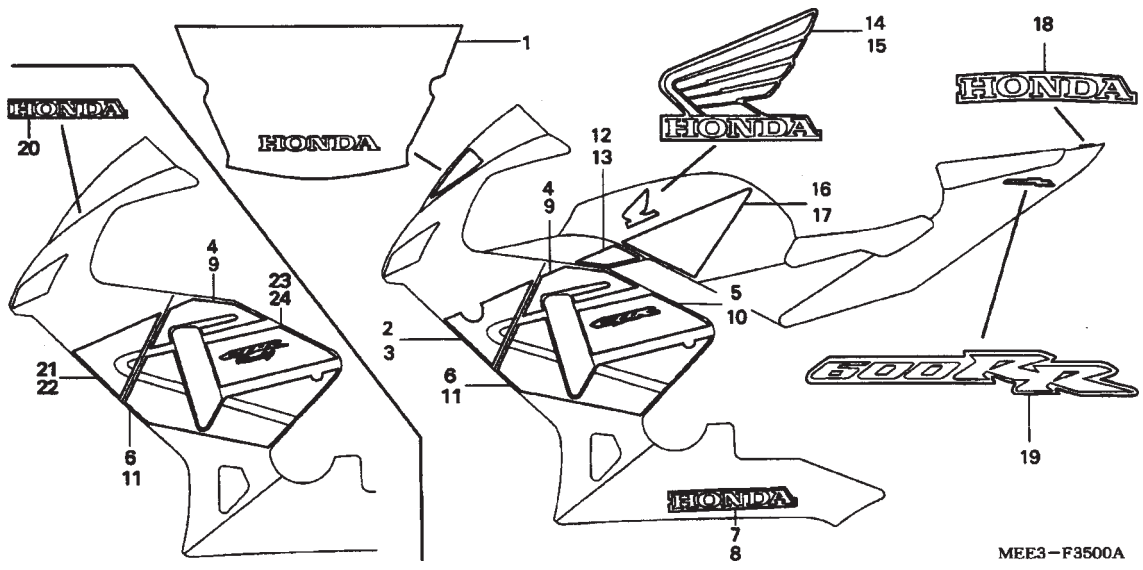

Ref. Nº	N.O.S	Descrição	T.M.O

Ref. Nº	Nº da peça	Descrição	Qtd. CBR600RR 3	4	5	6	Nº de série		Nota
19	83617-MEE-D00ZD	Emblema, Rabeta *Tipo 4*	–	–	2	–	.....	.....	BR, MX
	83617-MEE-D00ZE	Emblema, Rabeta *Tipo 5*	–	–	2	–	.....	.....	BR, MX
	83617-MEE-000ZB	Emblema, Rabeta *Tipo 2*	2	–	–	–	.....	.....	.....
	83617-MEE-940ZD	Emblema, Rabeta *Tipo 1*	–	2	–	–	.....	.....	.....
	83617-MEE-940ZF	Emblema, Rabeta *Tipo 3*	–	2	–	–	.....	.....	MX, U
	83617-MEE-D10ZB		–	–	–	2	.....	.....	MX
20	64202-MEE-D00ZA	Emblema, Pára-brisa *Tipo 1*	–	–	1	1	.....	.....	MX
			–	–	1	–	.....	.....	BR
21	64232-MEE-A00ZA	Faixa, Carenagem Superior Direita *Tipo 1*	–	–	1	–	.....	.....	BR, MX
	64232-MEE-A00ZB	Faixa, Carenagem Superior Direita *Tipo 2*	–	–	1	–	.....	.....	BR, MX
	64232-MEE-A10ZA	Faixa, Carenagem Superior Direita *Tipo 1*	–	–	–	1	.....	.....	MX
22	64233-MEE-A00ZA	Faixa, Carenagem Superior Esquerda *Tipo 1*	–	–	1	–	.....	.....	BR, MX
	64233-MEE-A00ZB	Faixa, Carenagem Superior Esquerda *Tipo 2*	–	–	1	–	.....	.....	BR, MX
	64233-MEE-A10ZA	Faixa, Carenagem Superior Esquerda *Tipo 1*	–	–	–	1	.....	.....	MX
23	64307-MEE-A00ZA	Faixa B, Carenagem Intermediária Dir. *Tipo 1*	–	–	1	–	.....	.....	BR, MX
	64307-MEE-A00ZB	Faixa B, Carenagem Intermediária Dir. *Tipo 2*	–	–	1	–	.....	.....	BR, MX
	64307-MEE-A10ZA	Faixa B, Carenagem Intermediária Dir. *Tipo 1*	–	–	–	1	.....	.....	MX
24	64357-MEE-A00ZA	Faixa B, Carenagem Intermediária Esq. *Tipo 1*	–	–	1	–	.....	.....	BR, MX
	64357-MEE-A00ZB	Faixa B, Carenagem Intermediária Esq. *Tipo 2*	–	–	1	–	.....	.....	BR, MX
	64357-MEE-A10ZA	Faixa B, Carenagem Intermediária Esq. *Tipo 1*	–	–	–	1	.....	.....	MX

C-35-1 Faixa (2)

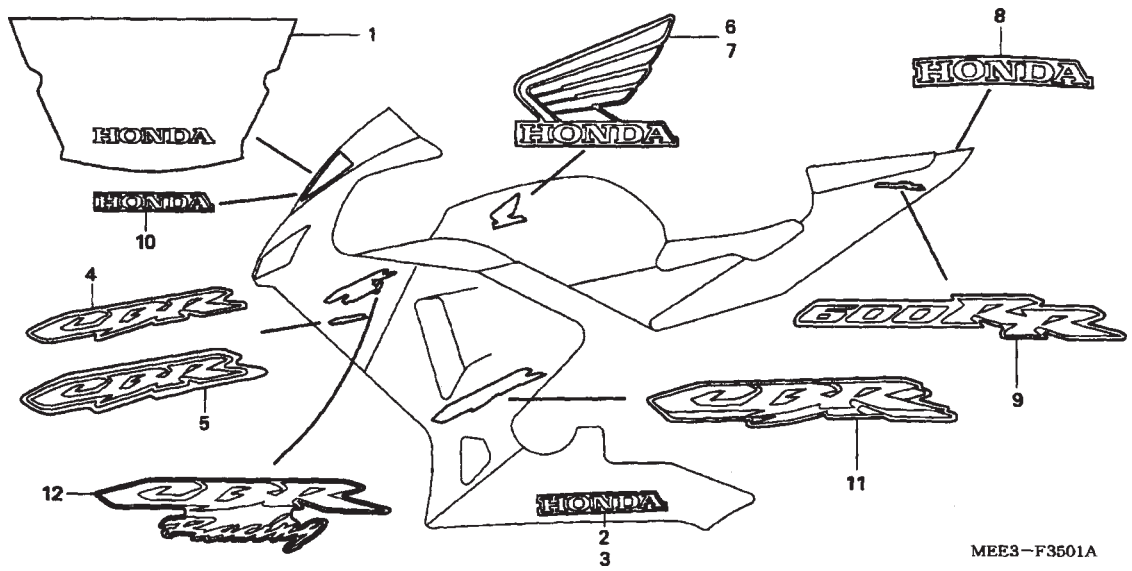

Ref. Nº	N.O.S Nº	Descrição	T.M.O
		Sem Informação	-

Ref. Nº	Nº da peça	Descrição	Qtd. CBR600RR 3	4	5	6	Nº de série		Nota
1	64202-MEE-000ZB	Faixa, Pára-brisa *Tipo 2*	1	–	–	–			
	64202-MEE-940ZB	Faixa, Pára-brisa *Tipo 1*	–	1	–	–			
2	64311-MEE-000ZA	Emblema, Carenagem Inferior Direita (HONDA) *Tipo1*	1	–	–	–			
			–	1	–	–			BE, E, ED, F, G, KO
	64311-MEE-D00ZB	Emblema, Carenagem Inferior Direita (HONDA) *Tipo 2*	–	1	–	–			E, ED, EK, F, G, MX, U
	64311-MEE-D00ZC	Emblema, Carenagem Inferior Direita (HONDA) *Tipo 3*	–	–	1	–			E, ED, EK, F, G, MX, U
	64311-MEE-D10ZC		–	–	–	1			MX
3	64312-MEE-000ZA	Emblema, Carenagem Inferior Direita (HONDA) *Tipo 1*	1	–	–	–			
			–	1	–	–			BR, E, ED, F, G, KO
	64312-MEE-000ZB	Emblema, Carenagem Inferior Esq. (HONDA) *Tipo 2*	–	1	–	–			E, ED, F, G, MX, U
	64312-MEE-D00ZC	Emblema, Carenagem Inferior Esq. (HONDA) *Tipo 3*	–	–	1	–			E, ED, EK, F, G, MX, U
	64312-MEE-D10ZC		–	–	–	1			MX
4	64316-MEE-000ZA	Emblema (CBR) *Tipo 1*	2	–	–	–			
			–	2	–	–			BR, E, ED, F, G, KO
	64316-MEE-940ZB		–	2	–	–			E, ED, F, G, MX, U
5	64317-MEE-000ZA	Emblema (CBR 2) *Tipo 1*	2	–	–	–			
6	83261-MEE-A00ZA	Faixa, Tampa Superior Direita *Tipo 1*	–	–	1	–			MX
	83261-MEE-D00ZA		–	–	1	–			E, ED, EK, F, G, U
	83261-MEE-000ZA		1	–	–	–			
			–	1	–	–			BR, E, ED, F, G, KO
	83261-MEE-000ZC	Faixa, Tampa Superior Direita *Tipo 3*	1	–	–	–			
	83261-MEE-940ZC	Faixa, Tampa Superior Direita *Tipo 1*	–	1	–	–			E, ED, F, G, MX, U
	83261-MEE-A10ZA	Faixa, Tampa Superior Direita *Tipo 1*	–	–	–	1			MX

C-35-1 Faixa (2)

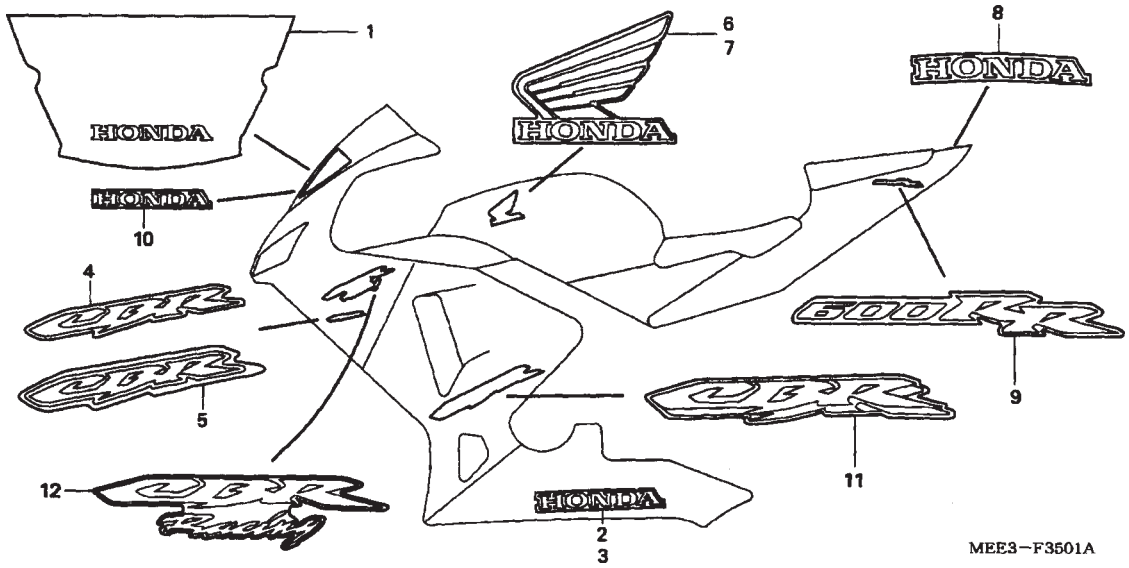

Ref. Nº	N.O.S	Descrição	T.M.O

Ref. Nº	Nº da peça	Descrição	Qtd. CBR600RR 3	4	5	6	Nº de série		Nota
7	83262-MEE-A00ZA	Faixa, Tampa Superior Esquerda *Tipo 1*	–	–	1	–			MX
	83262-MEE-D00ZA		–	–	1	–			E, ED, EK, F, G, U
	83262-MEE-000ZA		1	–	–	–			
			–	1	–	–			BR, E, ED, F, G, KO
	83262-MEE-000ZC	Faixa, Tampa Superior Direita *Tipo 3*	1	–	–	–			
	83262-MEE-940ZC	Faixa, Tampa Superior Direita *Tipo 1*	–	1	–	–			E, ED, F, G, MX, U
	83262-MEE-A10ZA		–	–	–	1			MX
8	83616-MEE-D00ZC	Emblema, Rabeta (HONDA) *Tipo 3*	–	–	1	–			E, ED, EK, F, G, U
	83616-MEE-D00ZG	Emblema, Rabeta (HONDA) *Tipo 7*	–	–	1	–			MX
	83616-MEE-000ZA	Emblema, Rabeta (HONDA) *Tipo 1*	1	–	–	–			
			–	1	–	–			BR, E, ED, F, G, KO
	83616-MEE-000ZC	Emblema, Rabeta (HONDA) *Tipo 3*.	1	–	–	–			
	83616-MEE-940ZE	Emblema, Rabeta (HONDA) *Tipo 2*	–	1	–	–			E, ED, F, G, MX, U
	83616-MEE-D10ZA		–	–	–	1			MX
9	83617-MEE-D00ZC	Emblema, Rabeta *Tipo 3*	–	–	2	–			E, ED, EK, F, G, U
	83617-MEE-D00ZG	Emblema, Rabeta *Tipo 7*	–	–	2	–			MX
	83617-MEE-000ZA	Emblema, Rabeta *Tipo 1*	2	–	–	–			
			–	2	–	–			BR, E, ED, F, G, KO
	83617-MEE-000ZC	Emblema, Rabeta *Tipo 3*	2	–	–	–			
	83617-MEE-940ZE	Emblema, Rabeta *Tipo 2*	–	2	–	–			E, ED, F, G, MX, U
	83617-MEE-D10ZA		–	–	–	2			MX
10	64202-MEE-D00ZA	Emblema, Pára-brisa *Tipo 1*	–	–	1	1			MX
			–	–	1	–			BR, E, ED, EK, F, G, U
11	64316-MEE-D00ZC	Emblema *Tipo 3* (CBR)	–	–	2	–			E, ED, EK, F, G, U
12	83270-MEE-A00ZA	Emblema *Tipo 1* (CBR RACING)	–	–	2	–			MX
	83270-MEE-A10ZB	Emblema, *Tipo 2* (CBR RACING)	–	–	–	2			MX

C-35-2 Faixa (3)

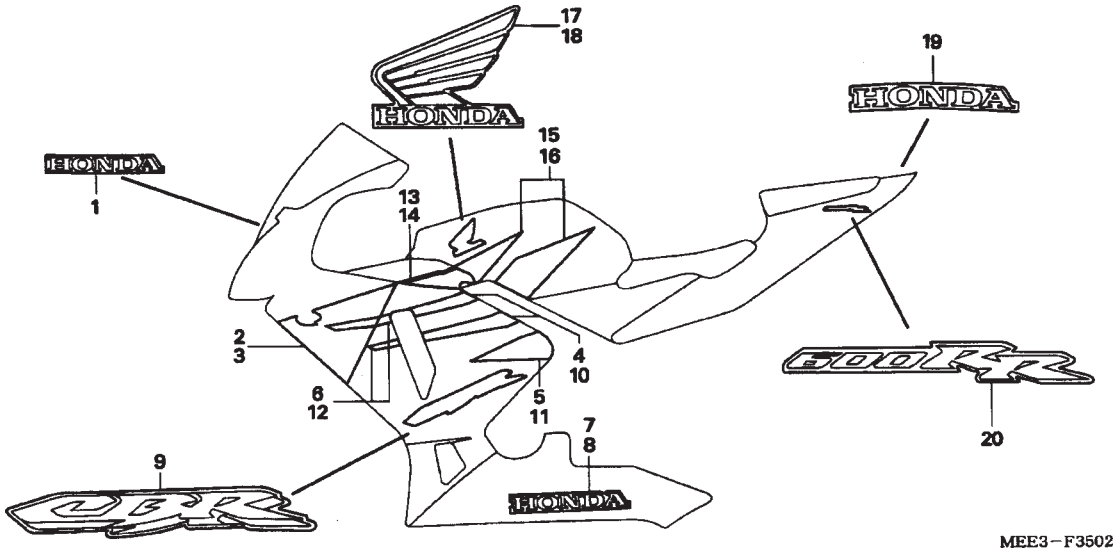

Ref. Nº	N.O.S Nº	Descrição	T.M.O
		Sem informação	

Ref. Nº	Nº da peça	Descrição	Qtd. CBR600RR 3	4	5	6	Nº de série		Nota
1	64202-MEE-D00ZA	Emblema, Pára-brisa *Tipo 1*	–	–	1	1	.....	.....	E, ED, EK, F, G, KO, U
		.....	–	–	–	1	.....	.....	BR
2	64232-MEE-D00ZA	Faixa, Carenagem Superior Direita *Tipo 1*	–	–	1	–	.....	.....	E, ED, EK, F, G, KO, U
	64232-MEE-D00ZB	Faixa, Carenagem Superior Direita *Tipo 2*	–	–	1	–	.....	.....	E, ED, EK, F, G, KO, U
	64232-MEE-D10ZA	Faixa, Carenagem Superior Direita *Tipo 1*	–	–	–	1	.....	.....	E, ED, EK, F, G, KO, U
	64232-MEE-D10ZB	Faixa, Carenagem Superior Direita *Tipo 2*	–	–	–	1	.....	.....	BR, , ED, EK, F, G, U
	64232-MEE-D10ZC	Faixa, Carenagem Superior Direita *Tipo 3*	–	–	–	1	.....	.....	BR, E, ED, EK, F, G, KO, U
3	64233-MEE-D00ZA	Faixa, Carenagem Superior Esquerda *Tipo 1*	–	–	1	–	.....	.....	E, ED, EK, F, G, KO, U
	64233-MEE-D00ZB	Faixa, Carenagem Superior Esquerda *Tipo 2*	–	–	1	–	.....	.....	E, ED, EK, F, G, KO, U
	64233-MEE-D10ZA	Faixa, Carenagem Superior Esquerda *Tipo 1*	–	–	–	1	.....	.....	E, ED, EK, F, G, KO, U
	64233-MEE-D10ZB	Faixa, Carenagem Superior Esquerda *Tipo 2*	–	–	–	1	.....	.....	BR, E, ED, EK, F, G, U
	64233-MEE-D10ZC	Faixa, Carenagem Superior Esquerda *Tipo 3*	–	–	–	1	.....	.....	BR, E, ED, EK, F, G, KO, U
4	64306-MEE-D00ZA	Faixa A, Carenagem Intermediária Dir. *Tipo 1*	–	–	1	1	.....	.....	E, ED, EK, F, G, KO, U
	64306-MEE-D00ZB	Faixa A, Carenagem Intermediária Dir. *Tipo 2*	–	–	1	–	.....	.....	E, ED, EK, F, G, KO, U
	64306-MEE-D10ZA	Faixa A, Carenagem Intermediária Dir. *Tipo 1*	–	–	–	1	.....	.....	BR, E, ED, EK, F, G, U
	64306-MEE-D10ZB	Faixa A, Carenagem Intermediária Dir. *Tipo 2*	–	–	–	1	.....	.....	BR, E, ED, EK, F, G, KO, U
5	64308-MEE-D00ZA	Faixa C, Carenagem Intermediária Dir. *Tipo 1*	–	–	1	1	.....	.....	E, ED, EK, F, G, KO, U
	64308-MEE-D00ZB	Faixa C, Carenagem Intermediária Dir. *Tipo 2*	–	–	1	–	.....	.....	E, ED, EK, F, G, KO, U
	64308-MEE-D10ZA	Faixa C, Carenagem Intermediária Dir. *Tipo 1*	–	–	–	1	.....	.....	BR, E, ED, EK, F, G, U
	64308-MEE-D10ZB	Faixa C, Carenagem Intermediária Dir. *Tipo 2*	–	–	–	1	.....	.....	BR, E, ED, EK, F, G, KO, U
6	64309-MEE-D00ZA	Faixa D, Carenagem Intermediária Dir. *Tipo 1*	–	–	1	1	.....	.....	E, ED, EK, F, G, KO, U
	64309-MEE-D00ZB	Faixa D, Carenagem Intermediária Dir. *Tipo 2*	–	–	1	–	.....	.....	E, ED, EK, F, G, KO, U
	64309-MEE-D10ZA	Faixa D, Carenagem Intermediária Dir. *Tipo 1*	–	–	–	1	.....	.....	BR, E, ED, EK, F, G, U
	64309-MEE-D10ZB	Faixa D, Carenagem Intermediária Dir. *Tipo 2*	–	–	–	1	.....	.....	BR, E, ED, EK, F, G, KO, U

C-35-2 Faixa (3)

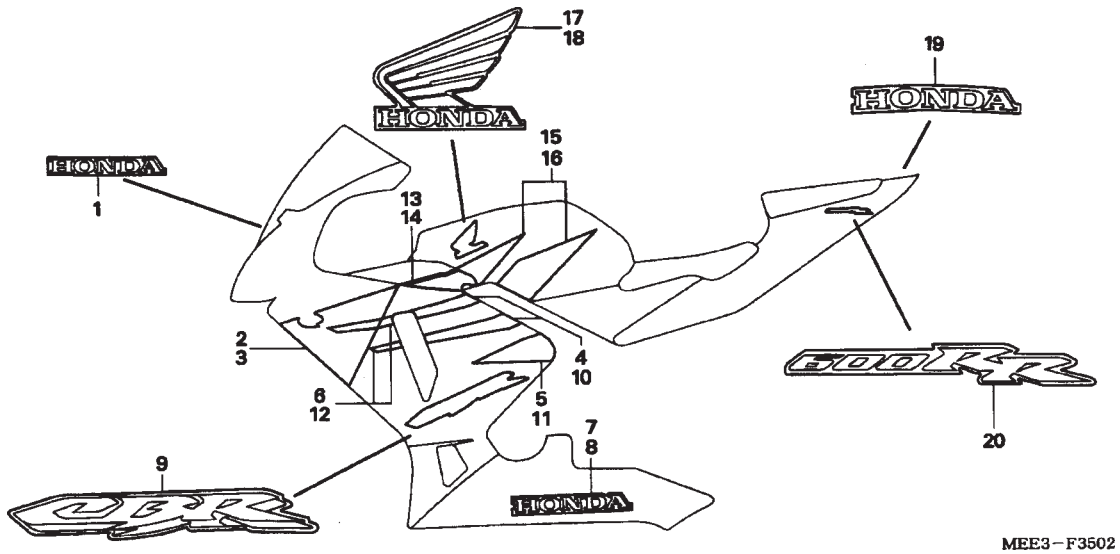

Ref. Nº	N.O.S	Descrição	T.M.O

Ref. Nº	Nº da peça	Descrição	Qtd. CBR600RR 3	4	5	6	Nº de série		Nota
7	64311-MEE-D00ZA	Emblema, Carenagem Inferior Direita							
		Tipo 1 (Honda)	–	–	1	–	.....	.....	E, ED, EK, F, G, KO, U
	64311-MEE-D00ZB	Emblema, Carenagem Inferior Direita							
		Tipo 2 (Honda)	–	–	1	1	.....	.....	E, ED, EK, F, G, U
		.....	–	–	1	–	.....	.....	KO
		.....	–	–	–	1	.....	.....	BR
	64311-MEE-D10ZA	Emblema, Carenagem Inferior Direita							
		Tipo 1 (Honda)	–	–	–	1	.....	.....	BR, E, ED, EK, F, G, KO, U
8	64312-MEE-D00ZA	Emblema, Carenagem Inferior Esquerda							
		Tipo 1 (Honda)	–	–	1	–	.....	.....	E, ED, EK, F, G, KO, U
	64312-MEE-D00ZB	Emblema, Carenagem Inferior Esquerda							
		Tipo 2 (Honda)	–	–	1	1	.....	.....	E, ED, EK, F, G, U
		.....	–	–	1	–	.....	.....	KO
		.....	–	–	–	1	.....	.....	BR
	64312-MEE-D10ZA	Emblema, Carenagem Inferior Esquerda							
		Tipo 1 (Honda)	–	–	–	1	.....	.....	BR, E, ED, EK, F, G, KO, U
9	64316-MEE-D00ZA	Emblema *Tipo 1* (CBR)	–	–	2	–	.....	.....	E, ED, EK, F, G, KO, U
	64316-MEE-D00ZB	Emblema *Tipo 2* (CBR)	–	–	2	–	.....	.....	E, ED, EK, F, G, KO, U
	64316-MEE-D10ZA	Emblema *Tipo 1* (CBR)	–	–	–	2	.....	.....	E, ED, EK, F, G, KO, U
	64316-MEE-D10ZB	Emblema *Tipo 2* (CBR)	–	–	–	2	.....	.....	BR, E, ED, EK, F, G, U
	64316-MEE-D10ZC	Emblema *Tipo 3* (CBR)	–	–	–	2	.....	.....	BR, E, ED, EK, F, G, KO, U
10	64356-MEE-D00ZA	Faixa A, Carenagem Intermediária Esq. *Tipo 1*	–	–	1	1	.....	.....	E, ED, EK, F, G, KO, U
	64356-MEE-D00ZB	Faixa A, Carenagem Intermediária Esq. *Tipo 2*	–	–	1	–	.....	.....	E, ED, EK, F, G, KO, U
	64356-MEE-D10ZA	Faixa A, Carenagem Intermediária Esq. *Tipo 1*	–	–	–	1	.....	.....	BR, E, ED, EK, F, G, U
	64356-MEE-D10ZB	Faixa A, Carenagem Intermdiária Esq. *Tipo 2*	–	–	–	1	.....	.....	BR, E, ED, EK, F, G, KO, U

C-35-2 Faixa (3)

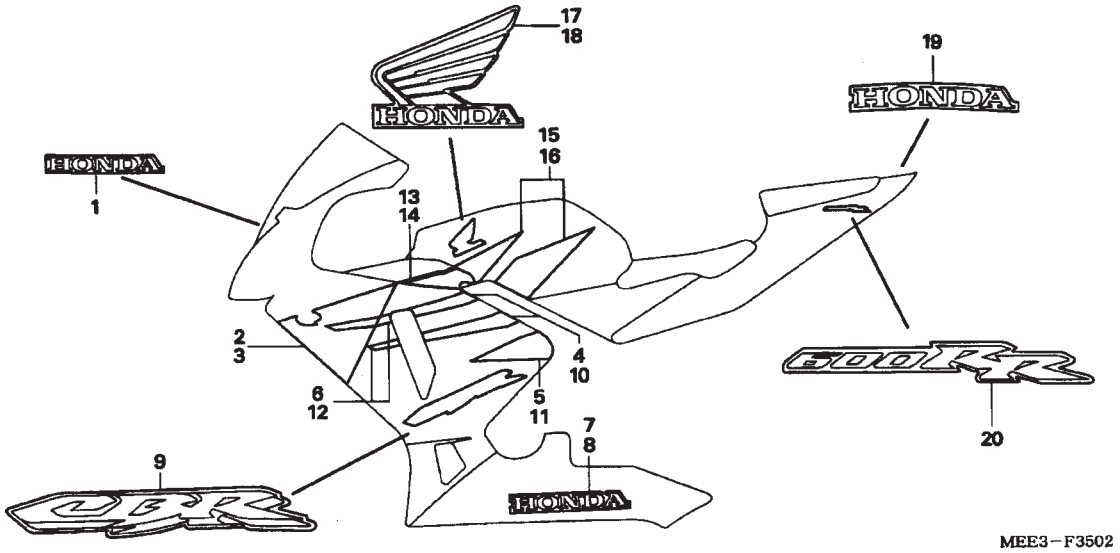

Ref. Nº	N.O.S Nº	Descrição	T.M.O

Ref. Nº	Nº da peça	Descrição	Qtd. CBR600RR 3	4	5	6	Nº de série		Nota
11	64358-MEE-D00ZA	Faixa C, Carenagem Intermediária Esq. *Tipo 1*	–	–	1	1	.....	.....	E, ED, EK, F, G, KO, U
	64358-MEE-D00ZB	Faixa C, Carenagem Intermediária Esq. *Tipo 2*	–	–	1	–	.....	.....	E, ED, EK, F, G, KO, U
	64358-MEE-D10ZA	Faixa C, Carenagem Intermediária Esq. *Tipo 1*	–	–	–	1	.....	.....	BR, E, ED, EK, F, G, U
	64358-MEE-D10ZB	Faixa C, Carenagem Intermediária Esq. *Tipo 2*	–	–	–	1	.....	.....	BR, E, ED, EK, F, G, KO, U
12	64359-MEE-D00ZA	Faixa D, Carenagem Intermediária Esq. *Tipo 1*	–	–	1	1	.....	.....	E, ED, EK, F, G, KO, U
	64359-MEE-D00ZB	Faixa D, Carenagem Intermediária Esq. *Tipo 2*	–	–	1	–	.....	.....	E, ED, EK, F, G, KO, U
	64359-MEE-D10ZA	Faixa D, Carenagem Intermediária Esq. *Tipo 1*	–	–	–	1	.....	.....	BR, E, ED, EK, F, G, U
	64359-MEE-D10ZB	Faixa D, Carenagem Intermediária Esq. *Tipo 2*	–	–	–	1	.....	.....	BR, E, ED, EK, F, G, KO, U
13	64585-MEE-D00ZA	Faixa, Tampa Condutor Ar Direita *Tipo 1*	–	–	1	–	.....	.....	E, ED, EK, F, G, KO, U
	64585-MEE-D00ZB	Faixa, Tampa Condutor Ar Direita *Tipo 2*	–	–	1	–	.....	.....	E, ED, EK, F, G, KO, U
	64585-MEE-D10ZA	Faixa, Tampa Condutor Ar Direita *Tipo 1*	–	–	–	1	.....	.....	E, ED, EK, F, G, KO, U
	64585-MEE-D10ZB	Faixa, Tampa Condutor Ar Direita *Tipo 2*	–	–	–	1	.....	.....	BR, E, ED, EK, F, G, U
	64585-MEE-D10ZC	Faixa, Tampa Condutor Ar Direita *Tipo 3*	–	–	–	1	.....	.....	BR, E, ED, EK, F, G, KO, U
14	64595-MEE-D00ZA	Faixa, Tampa Condutor Ar Esquerda *Tipo 1*	–	–	1	–	.....	.....	E, ED, EK, F, G, KO, U
	64595-MEE-D00ZB	Faixa, Tampa Condutor Ar Esquerda *Tipo 2*	–	–	1	–	.....	.....	E, ED, EK, F, G, KO, U
	64595-MEE-D10ZA	Faixa, Tampa Condutor Ar Esquerda *Tipo 1*	–	–	–	1	.....	.....	E, ED, EK, F, G, KO, U
	64595-MEE-D10ZB	Faixa, Tampa Condutor Ar Esquerda *Tipo 2*	–	–	–	1	.....	.....	BR, E, ED, EK, F, G, U
	64595-MEE-D10ZC	Faixa, Tampa Condutor Ar Esquerda *Tipo 3*	–	–	–	1	.....	.....	BR, E, ED, EK, F, G, KO, U
15	83263-MEE-D00ZA	Faixa A, Tampa Superior Direita *Tipo 1*	–	–	1	–	.....	.....	E, ED, EK, F, G, KO, U
	83263-MEE-D00ZB	Faixa A, Tampa Superior Direita *Tipo 2*	–	–	1	1	.....	.....	E, ED, EK, F, G, U
		.....	–	–	1	–	.....	.....	KO
		.....	–	–	–	1	.....	.....	BR
	83263-MEE-D10ZA	Faixa A, Tampa Superior Direita *Tipo 1*.	–	–	–	1	.....	.....	E, ED, EK, F, G, KO, U
	83263-MEE-D10ZB	Faixa A, Tampa Superior Direita *Tipo 2*	–	–	–	1	.....	.....	BR, E, ED, EK, F, G, KO, U

C-35-2 Faixa (3)

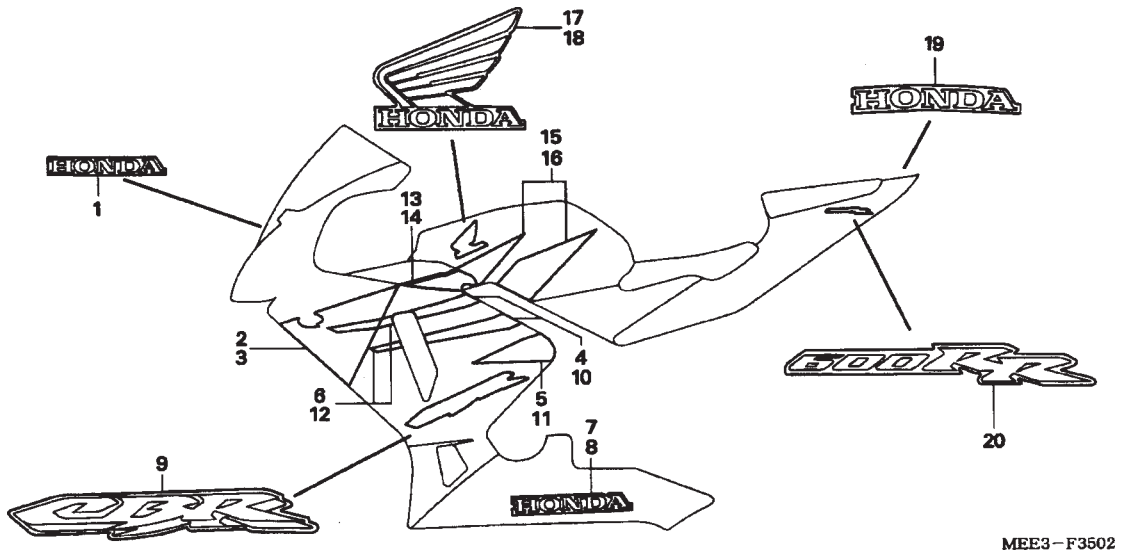

Ref. Nº	N.O.S	Descrição	T.M.O

Ref. Nº	Nº da peça	Descrição	Qtd. CBR600RR 3	4	5	6	Nº de série		Nota
16	83264-MEE-D00ZA	Faixa A, Tampa Superior Esquerda *Tipo 1*	–	–	1	–			E, ED, EK, F, G, KO, U
	83264-MEE-D00ZB	Faixa A, Tampa Superior Esquerda *Tipo 2*	–	–	1	1			E, ED, EK, F, G, U
			–	–	1	–			KO
			–	–	–	1			BR
	83264-MEE-D10ZA	Faixa A, Tampa Superior Esquerda *Tipo 1*	–	–	–	1			E, ED, EK, F, G, KO, U
	83264-MEE-D10ZB	Faixa A, Tampa Superior Esquerda *Tipo 2*	–	–	–	1			BR, E, ED, EK, F, G, KO, U
17	83265-MEE-D00ZA	Emblema, Tampa Superior Direita *Tipo 1*	–	–	1	–			E, ED, EK, F, G, KO, U
	83265-MEE-D00ZB	Emblema, Tampa Superior Direita *Tipo 2*	–	–	1	–			E, ED, EK, F, G, KO, U
	83265-MEE-D10ZA	Emblema, Tampa Superior Direita *Tipo 3*	–	–	–	1			BR, E, ED, EK, F, G, KO, U
	83265-MEE-D10ZC	Emblema, Tampa Superior Direita *Tipo 1*	–	–	–	1			E, ED, EK, F, G, KO, U
	83265-MEE-D10ZD	Emblema, Tampa Superior Direita *Tipo 2*	–	–	–	1			BR, E, ED, EK, F, G, U
18	83266-MEE-D00ZA	Emblema, Tampa Superior Esquerda *Tipo 1*	–	–	1	–			E, ED, EK, F, G, KO, U
	83266-MEE-D00ZB	Emblema, Tampa Superior Esquerda *Tipo 2*	–	–	1	–			E, ED, EK, F, G, KO, U
	83266-MEE-D10ZA	Emblema, Tampa Superior Esquerda *Tipo 3*	–	–	–	1			BR, E, ED, EK, F, G, KO, U
	83266-MEE-D10ZC	Emblema, Tampa Superior Esquerda *Tipo 1*	–	–	–	1			E, ED, EK, F, G, KO, U
	83266-MEE-D10ZD	Emblema, Tampa Superior Esquerda *Tipo 2*	–	–	–	1			BR, E, ED, EK, F, G, U
19	83616-MEE-D00ZA	Emblema, Rabeta (Honda) *Tipo 1*	–	–	1	–			E, ED, EK, F, G, KO, U
	83616-MEE-D00ZB	Emblema, Rabeta (Honda) *Tipo 2*	–	–	1	–			E, ED, EK, F, G, KO, U
	83616-MEE-D10ZA		–	–	–	1			BR, E, ED, EK, F, G, KO, U
	83616-MEE-D10ZD	Emblema, Rabeta (Honda) *Tipo 1*	–	–	–	1			E, ED, EK, F, G, KO, U
20	83617-MEE-D00ZA	Emblema, Rabeta *Tipo 1*	–	–	2	–			E, ED, EK, F, G, KO, U
	83617-MEE-D00ZB	Emblema, Rabeta *Tipo 2*	–	–	2	–			E, ED, EK, F, G, KO, U
	83617-MEE-D10ZA		–	–	–	2			BR, E, ED, EK, F, G, KO, U
	83617-MEE-D10ZE	Emblema, Rabeta *Tipo 1*	–	–	–	2			E, ED, EK, F, G, KO, U

C-35-3 Faixa (4)

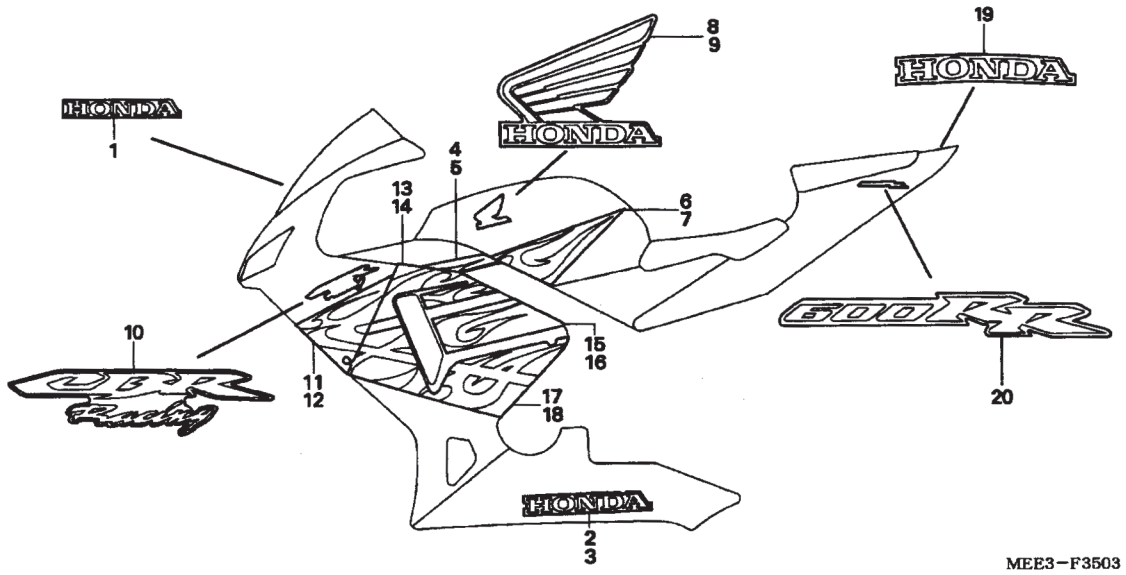

Ref. Nº	N.O.S	Descrição	T.M.O
		Sem informação	

Ref. Nº	Nº da peça	Descrição	Qtd. CBR600RR 3	4	5	6	Nº de série			Nota
1	64202-MEE-D00ZA	Emblema, Pára-brisa *Tipo 1*	–	–	1	1	.....	.....	MX	
2	64311-MEE-D00ZD	Emblema, Carenagem Inferior Dir. *Tipo 4* (Honda)	–	–	1	–	.....	.....	MX	
	64311-MEE-D10ZB	Emblema, Carenagem Inferior Dir. *Tipo 2* (Honda)	–	–	–	1	.....	.....	MX	
3	64312-MEE-D00ZD	Emblema, Carenagem Inferior Esq. *Tipo 4* (Honda)	–	–	1	–	.....	.....	MX	
	64312-MEE-D00ZB	Emblema, Carenagem Inferior Esq. *Tipo 2* (Honda)	–	–	–	1	.....	.....	MX	
4	64585-MEE-A00ZA	Faixa, Tampa Condutor Ar Direito *Tipo 1*	–	–	1	–	.....	.....	MX	
	64586-MEE-A10ZA	.....	–	–	–	1	.....	.....	MX	
5	64595-MEE-A00ZA	Faixa, Tampa Condutor Ar Esquerdo *Tipo 1*	–	–	1	–	.....	.....	MX	
	64596-MEE-A10ZA	Faixa	–	–	–	1	.....	.....	MX	
6	83263-MEE-A00ZA	Faixa, Tampa Superior Direita *Tipo 1*	–	–	1	–	.....	.....	MX	
	83267-MEE-A10ZA	.....	–	–	–	1	.....	.....	MX	
7	83264-MEE-A00ZA	Faixa, Tampa Superior Esquerda *Tipo 1*	–	–	1	–	.....	.....	MX	
	83268-MEE-A10ZA	.....	–	–	–	1	.....	.....	MX	
8	83265-MEE-A00ZC	Emblema, Tampa Superior Direita *Tipo 3*	–	–	1	–	.....	.....	MX	
	83265-MEE-D10ZA	.....	–	–	–	1	.....	.....	MX	
9	83266-MEE-A00ZC	Emblema, Tampa Superior Esquerda *Tipo 3*	–	–	1	–	.....	.....	MX	
	83266-MEE-D10ZA	.....	–	–	–	1	.....	.....	MX	
10	83270-MEE-A00ZB	Emblema, *Tipo 2* (CBR Racing)	–	–	2	–	.....	.....	MX	
	83270-MEE-A10ZA	Emblema, *Tipo 1* (CBR Racing)	–	–	–	2	.....	.....	MX	
11	83271-MEE-A00ZA	Faixa, Carenagem Inferior Direita *Tipo 1*	–	–	1	–	.....	.....	MX	
	83271-MEE-A10ZA	.....	–	–	–	1	.....	.....	MX	
12	83272-MEE-A00ZA	Faixa, Carenagem Inferior Esquerda *Tipo 1*	–	–	1	–	.....	.....	MX	
	83272-MEE-A10ZA	.....	–	–	–	1	.....	.....	MX	
13	83273-MEE-A00ZA	Faixa A, Carenagem Intermediária Direita *Tipo 1*.	–	–	1	–	.....	.....	MX	
	83273-MEE-A10ZA	.....	–	–	–	1	.....	.....	MX	
14	83274-MEE-A00ZA	Faixa A, Carenagem Intermediária Esquerda *Tipo 1*	–	–	1	–	.....	.....	MX	
	83274-MEE-A10ZA	.....	–	–	–	1	.....	.....	MX	

C-35-3 Faixa (4)

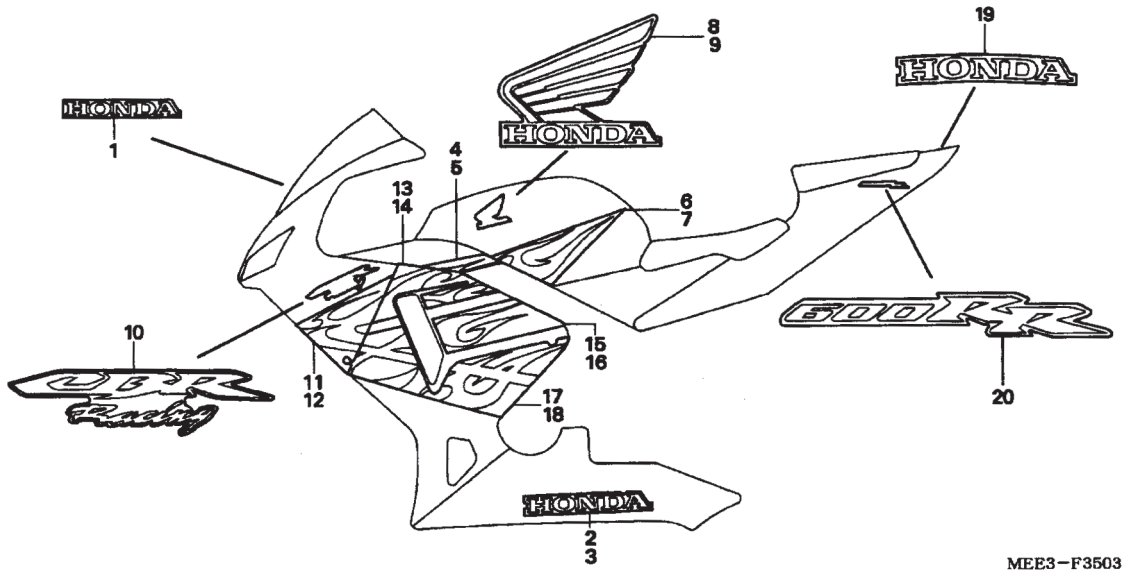

Ref. Nº	N.O.S	Descrição	T.M.O

Ref. Nº	Nº da peça	Descrição	Qtd. CBR600RR 3	4	5	6	Nº de série		Nota
15	83275-MEE-A00ZA	Faixa B, Carenagem Intermediária Direita *Tipo 1*	–	–	1	–	.....	.....	MX
	83275-MEE-A10ZA	.....	–	–	–	1	.....	.....	MX
16	83276-MEE-A00ZA	Faixa B, Carenagem Intermediária Esquerda *Tipo 1*	–	–	1	–	.....	.....	MX
	83276-MEE-A10ZA	.....	–	–	–	1	.....	.....	MX
17	83277-MEE-A00ZA	Faixa C, Carenagem Intermediária Direita *Tipo 1*	–	–	1	–	.....	.....	MX
	83277-MEE-A10ZA	.....	–	–	–	1	.....	.....	MX
18	83278-MEE-A00ZA	Faixa C, Carenagem Intermediária Esquerda *Tipo 1*	–	–	1	–	.....	.....	MX
	83278-MEE-A10ZA	.....	–	–	–	1	.....	.....	MX
19	83616-MEE-D00ZF	Emblema, Rabeta *Tipo 6* (Honda)	–	–	1	–	.....	.....	MX
	83616-MEE-D10ZB	Emblema, Rabeta *Tipo 3* (Honda)	–	–	–	1	.....	.....	MX
20	83617-MEE-D00ZF	Emblema, Rabeta *Tipo 6*	–	–	2	–	.....	.....	MX
	83617-MEE-D10ZC	Emblema, Rabeta *Tipo 3*	–	–	–	2	.....	.....	MX

ÍNDICE DE NÚMERO DE PEÇAS

Nº da Peça	Nº do Bloco
06000	
06111-MEE-671	EOP-1
06111-MEE-J00	EOP-1
06112-MEE-670	EOP-2
06112-MEE-J00	EOP-2
06405-MAL-P00	C-22
06405-MAL-P00	C-22-1
06405-MAL-P10	C-22
06405-MAL-P10	C-22-1
06406-MEE-000	C-22
06406-MEE-000	C-22-1
06406-MEE-D00	C-22-1
06410-MCF-000	C-13
06435-MEE-006	C-12
06451-443-405	C-12
06451-MCJ-751	C-9
06451-MCZ-006	C-9
06451-MEL-003	C-9-1
06452-MEL-003	C-9-1
06455-MBW-E11	C-9
06455-MEL-003	C-9-1
11000	
11000-MEE-000	M-13
11000-MEE-D00	M-13
11104-MEE-000	M-13
11106-MEE-010	M-13
11146-MCJ-750	M-13
11210-MEE-000	M-12
11321-MEE-305	M-8
11321-MEE-315	M-8
11330-MEE-000	M-5
11332-MBZ-D00	M-5
11333-MEE-000	M-9
11350-MEE-000	M-10
11350-MEE-670	M-10
11350-MEE-A00	M-10
11355-MEE-000	M-10
11360-MEE-000	M-13
12000	
12010-MEE-000	M-2
12010-MEE-D00	M-2
12204-MBW-305	M-2
12209-KT7-013	M-3
12209-KT7-013	EOP-1
12209-MEE-D01	M-3
12251-MEE-003	M-2
12251-MEE-013	M-2
12251-MEE-013	EOP-1
12310-MEE-000	M-1
12310-MEE-D00	M-1
12331-MEE-000	M-1
12341-MAT-750	M-1
12391-MEE-000	M-1
12391-MEE-000	EOP-1
12395-MBW-003	M-2
12395-MBW-003	EOP-1
13000	
13011-MEE-305	M-14
13021-MEE-305	M-14
13101-MEE-000	M-14
13101-MEE-D00	M-14
13101-MEE-D10	M-14
13102-MEE-305	M-14
13102-MEE-306	M-14
13111-MEE-000	M-14
13112-MEE-000	M-14
13210-MEE-000	M-14
13213-MEE-300	M-14
13224-MEE-003	M-14
13225-MEE-003	M-14
13226-MEE-003	M-14
13310-MEE-000	M-14
13313-MEE-003	M-14
13314-MEE-003	M-14
13315-MEE-003	M-14
13316-MEE-003	M-14
13317-MEE-003	M-14
14000	
14110-MEE-000	M-3
14110-MEE-700	M-3
14210-MEE-000	M-3
14210-MEE-700	M-3
14312-MEE-000	M-14
14321-MEE-000	M-4
14401-MEE-003	M-4
14405-MEE-000	M-3
14510-MEE-000	M-4
14520-MEE-003	M-4
14523-MCW-003	M-4
14523-MCW-003	EOP-1
14530-MEE-000	M-4
14530-MEE-D00	M-4
14546-MCJ-000	M-4
14620-MEE-000	M-4
14623-MV1-000	M-16
14711-MEE-000	M-3
14721-MEE-000	M-3
14731-MCJ-000	M-3
14751-MEE-003	M-3
14752-MEE-003	M-3
14761-MEE-003	M-3
14762-MEE-003	M-3
14771-MEE-000	M-3
14775-MEE-000	M-3
14781-MV9-671	M-3
14901-KT7-013	M-3
14902-KT7-013	M-3
14903-KT7-013	M-3
14904-KT7-013	M-3
14905-KT7-013	M-3
14906-KT7-013	M-3
14907-KT7-013	M-3
14908-KT7-013	M-3
14909-KT7-013	M-3
14910-KT7-013	M-3
14911-KT7-013	M-3
14912-KT7-013	M-3
14913-KT7-013	M-3
14914-KT7-013	M-3
14915-KT7-013	M-3
14916-KT7-013	M-3
14917-KT7-013	M-3
14918-KT7-013	M-3
14919-KT7-013	M-3
14920-KT7-013	M-3
14921-KT7-013	M-3
14922-KT7-013	M-3
14923-KT7-013	M-3
14924-KT7-013	M-3
14925-KT7-013	M-3
14926-KT7-013	M-3
14927-KT7-013	M-3
14928-KT7-013	M-3
14929-KT7-013	M-3
14930-KT7-013	M-3
14931-KT7-013	M-3
14932-KT7-013	M-3
14933-KT7-013	M-3
14934-KT7-013	M-3
14935-KT7-013	M-3
14936-KT7-013	M-3
14937-KT7-013	M-3
14938-KT7-013	M-3
14939-KT7-013	M-3
14940-KT7-013	M-3
14941-KT7-013	M-3
14942-KT7-013	M-3
14943-KT7-013	M-3
14944-KT7-013	M-3
14945-KT7-013	M-3
14946-KT7-013	M-3
14947-KT7-013	M-3
14948-KT7-013	M-3
14949-KT7-013	M-3
14950-KT7-013	M-3
14951-KT7-013	M-3
14952-KT7-013	M-3
14953-KT7-013	M-3
14954-KT7-013	M-3
14955-KT7-013	M-3
14956-KT7-013	M-3
14957-KT7-013	M-3
14958-KT7-013	M-3
14958-KT7-013	M-3
14959-KT7-013	M-3
14960-KT7-013	M-3
14961-KT7-013	M-3
14962-KT7-013	M-3
14963-KT7-013	M-3
14964-KT7-013	M-3
14965-KT7-013	M-3
14966-KT7-013	M-3
14967-KT7-013	M-3
14968-KT7-013	M-3
14696-KT7-013	M-3
15000	
15100-MEE-000	M-12
15131-MAL-A01	M-6
15134-MAL-600	M-12
15141-MEE-000	M-12
15150-MEE-000	M-12
15150-MEE-D00	M-12
15154-MAT-000	M-12
15154-MAT-000	EOP-2
15154-MM5-000	M-12
15154-MM5-000	EOP-2
15220-MEE-000	M-12
15410-MCJ-000	M-12
15410-MCJ-003	M-12
15611-KA4-710	M-5
15700-MEE-003	M-12
16000	
16017-MEE-003	M-18
16017-MEE-003	M-18-2
16018-MEE-003	M-18
16018-MEE-003	M-18-2
16019-MCJ-003	M-18
16029-MEE-003	M-18
16029-MEE-003	M-18-2
16044-MCJ-751	M-18
16044-MCJ-751	M-18-2
16046-MEE-003	M-18
16046-MEE-003	M-18-2
16080-MCJ-003	M-18
16080-MCJ-003	M-18-2
16169-MEE-003	M-18
16169-MEE-013	M-18
16169-MEE-013	M-18-2
16210-MEE-620	M-2
16210-MEE-700	M-2
16210-MEE-F00	M-2
16211-MEE-000	M-2
16217-MEE-000	M-2
16218-MEE-000	M-2
16219-MEE-000	M-2
16222-MV4-300	M-2
16400-MEE-003	M-18
16400-MEE-013	M-18
16400-MEE-671	M-18
16400-MEE-672	M-18
16400-MEE-D01	M-18
16401-MEE-003	M-18
16401-MEE-671	M-18
16401-MEE-D01	M-18-2
16450-MEE-003	M-18
16450-MEE-D01	M-18-2
16460-MEE-003	M-18
16460-MEE-D01	M-18-2
16472-MCW-000	M-18
16472-MCW-000	M-18-2

ÍNDICE DE NÚMERO DE PEÇAS

Nº da Peça	Nº do Bloco
16472-MEL-000	M-18-2
16473-P7A-004	M-18
16473-P7A-004	M-18-2
16474-MEE-000	M-18
16510-MEE-000	M-18
16510-MEE-D00	M-18-2
16527-MEE-004	M-18
16610-MEE-003	M-18
16610-MEE-003	M-18-2
16620-MEE-000	M-18
16620-MEE-D00	M-18-2
16700-MEE-003	C-14
16700-MEE-013	C-14
16700-MEE-D01	C-14
16965-MEE-003	M-17
17000	
17201-MCJ-003	M-18-1
17210-MEE-000	C-17
17221-MEE-000	C-17
17221-MEE-D00	C-17
17225-MEE-000	C-17
17226-MEE-000	C-17
17227-MEE-000	C-17
17231-MEE-000	C-17
17231-MEE-010	C-17
17231-MEE-670	C-17
17231-MEE-700	C-17
17232-MEE-000	C-17
17233-MEE-700	C-17
17233-MEE-A00	C-17
17234-MEE-700	C-17
17234-MEE-A00	C-17
17235-MEE-D00	C-17
17251-KE8-690	C-24
17255-MEE-000	C-17
17255-MEE-D00	C-17
17256-MEE-000	C-17
17256-MEE-D00	C-17

Nº da Peça	Nº do Bloco
17258-MEE-000	C-17-1
17259-MEE-700	C-29
17260-MEE-700	C-27
17261-MEE-700	C-29
17261-MEE-700	C-29-1
17265-MEE-940	C-17-1
17265-MEE-980	C-17-1
17265-MEE-A00	C-17-1
17266-MEE-700	C-17
17267-MEE-700	C-17
17316-611-000	C-17-1
17366-MJ0-000	C-17-1
17506-MEE-000ZA	C-14
17506-MEE-700ZA	C-14
17506-MEE-941ZA	C-14
17506-MEE-981ZA	C-14
17506-MEE-D00ZA	C-14
17508-MN5-000	C-33
17511-MEE-700	C-14
17512-MEE-700	C-14
17515-MEG-300	C-14
17516-HC0-000	C-14
17516-KCZ-000ZB	C-14
17516-MEE-D00	C-14
17526-MEE-003	C-14
17526-MEE-D01	C-14
17528-KCZ-930	C-14
17528-KCZ-930	C-34
17528-MAT-D70	C-34
17528-MR4-900	C-14
17533-MEE-000	C-14
17534-MEE-000	C-14
17535-MEE-000	C-14
17535-MEE-D00	C-14
17538-MEE-000	C-14
17538-MEE-D00	C-14
17543-MEE-000	C-14
17545-MEE-000	C-14
17553-MEE-000	C-17-1
17554-MEE-000	C-17-1

Nº da Peça	Nº do Bloco
17555-MEE-000	C-14
17556-MEE-300	C-14
17557-MEE-300	C-14
17558-MEE-300	C-14
17558-MEE-940	C-14
17559-MEE-000	C-14
17561-MEE-000	C-14
17574-MEE-000	C-14
17620-MCJ-751	C-14
17724-102-700	C-17-1
17910-MEE-000	C-3
17920-MEE-000	C-3
17920-MEE-D00	C-3
18000	
18150-MEE-003	C-18
18150-MEE-611	C-18
18150-MEE-701	C-18
18150-MEE-D01	C-18-1
18150-MEE-G00	C-18-1
18291-MN4-920	EOP-1
18291-MN4-920	C-18
18291-MN4-920	C-18-1
18293-GZ5-000	C-18
18293-GZ5-000	C-18-1
18305-MEE-003	C-18
18305-MEE-611	C-18
18305-MEE-671	C-18
18305-MEE-701	C-18
18305-MEE-A01	C-18-1
18305-MEE-D01	C-18-1
18305-MEE-D02	C-18-1
18324-MEE-010	C-18
18325-MEE-003	C-18
18325-MEE-A00	C-18-1
18325-MEE-D00	C-18-1
18326-MEE-D00	C-18-1
18327-KAE-000	C-18
18327-MEE-D00	C-18-1

Nº da Peça	Nº do Bloco
18328-MEE-D00	C-18-1
18330-MEE-000	C-18
18330-MEE-D00	C-18-1
18340-MEE-003	C-18
18340-MEE-611	C-18
18340-MEE-701	C-18
18340-MEE-D01	C-18-1
18343-MEE-000	C-18
18345-MBT-610	C-18
18345-MBT-610	C-18-1
18345-MEE-003	C-18
18345-MEE-D00	C-18-1
18346-MEE-000	C-18
18350-MEE-000	C-18
18350-MEE-D00	C-18-1
18351-MEE-000	C-18
18360-MEE-D00	C-18-1
18365-MEE-D00	C-18-1
18371-MEL-003	C-18-1
18372-MAT-000	C-18
18391-MEL-000	EOP-1
18391-MEL-000	C-18-1
18391-ML0-003	EOP-1
18391-ML0-003	C-18
18421-KAF-000	C-18
18421-MB0-000	C-18
18421-MBG-610	C-18
18421-MEE-D00	C-18-1
18422-MAL-600	C-18
18424-MN5-000	C-18
18601-MCJ-000	M-1
18651-MEE-000	C-17-1
18652-MEE-000	C-17-1
18653-MEE-000	C-17-1
19000	
19010-MEE-003	C-31
19010-MEE-661	C-31
19010-MEE-751	C-31

Nº da Peça	Nº do Bloco
19010-MEE-B01	C-31
19010-MEE-D01	C-31
19010-MEE-K01	C-31
19014-KEA-003	C-31
19015-MEE-003	C-31
19015-MEE-D01	C-31
19020-MEE-003	C-31
19030-MEE-003	C-31
19030-MEE-D01	C-31
19037-GEE-710	C-31
19037-MCJ-K00	C-31
19045-MAL-981	C-31
19046-PAA-A00	C-31
19051-KA3-830	C-31
19052-KV0-000	C-27-1
19052-MB4-880	C-28
19052-MN8-000	C-31
19055-MBR-870	C-31
19055-MV9-881	C-31
19055-MV9-891	C-31
19063-MEE-000	M-17
19082-MEE-000	M-17
19101-MEE-000	C-31
19102-MEE-000	C-32
19102-MEE-D00	C-32
19103-MEE-000	C-31
19103-MEE-D00	C-31
19104-MB0-700	C-31
19105-MEE-000	C-31
19105-MEE-D00	C-31
19105-MR8-300	C-31
19111-MF5-000	C-26
19200-MEE-315	M-10
19200-MEE-325	M-10
19220-MEE-010	M-10
19226-MEE-000	M-10
19226-MEE-000	EOP-2
19300-MCJ-000	M-17
19300-MCJ-003	M-17
19305-KV3-010	M-17

Nº da Peça	Nº do Bloco
19310-MEE-305	M-17
19312-MBW-000	M-17
19312-MBW-000	EOP-2
19315-MEE-000	M-17
19502-MEE-000	C-31
19502-MEE-D00	C-31
19503-MEE-003	C-31
19503-MEE-D00	C-31
19504-KY1-003	M-10
19504-KY1-003	M-17
19504-MEE-000	C-31
19504-MEE-D00	C-31
19505-KS6-700	C-31
19506-MEE-000	C-31
19506-MEE-D00	C-31
19507-MAT-000	M-17
19507-MEE-000	C-31
19508-MEE-000	C-31
19508-MEE-D00	C-31
19509-MEE-D00	C-31
19511-MEE-000	C-31
19512-MEE-D00	C-31
19516-GAG-003	C-31
19516-ML7-691	M-17
19522-MEE-000	M-17
19524-MEE-000	M-17
19525-MEE-000	M-17
19526-MEE-000	M-16
19527-MEE-000	M-17
19528-MEE-000	C-31
22000	
22100-MEE-000	M-6
22100-MEE-D00	M-6
22116-MEE-000	M-6
22117-MEE-000	M-6
22118-MEE-000	M-6
22120-MEE-000	M-6
22125-ML7-000	M-6

ÍNDICE DE NÚMERO DE PEÇAS

Nº da Peça	Nº do Bloco
22201-MAE-000	M-6
22201-MAS-E00	M-6
22202-MAE-000	M-6
22321-MAS-000	M-6
22350-MCJ-000	M-6
22401-MEE-000	M-6
22402-MAS-E00	M-6
22810-MEE-000	M-5
22815-MEE-000	M-5
22821-MEE-000	M-5
22847-MEE-000	M-6
22870-MEE-000	C-3
22870-MEE-010	C-3
23000	
23211-MEE-000	M-15
23212-MEE-000	M-15
23220-MEE-000	M-15
23421-MEE-000	M-15
23431-MEE-000	M-15
23441-MEE-000	M-15
23442-MM4-000	M-15
23451-MEE-000	M-15
23451-MEE-700	M-15
23461-MEE-000	M-15
23481-MEE-700	M-15
23482-MV9-670	M-15
23491-MEE-000	M-15
23495-MEE-000	M-15
23501-MEE-000	M-15
23511-MEE-000	M-15
23512-MV9-670	M-15
23521-MEE-000	M-15
23801-MAS-000	M-15
23801-MCJ-J00	M-15
23801-MEE-D000	M-15
24000	

Nº da Peça	Nº do Bloco
24211-MEE-000	M-16
24212-MEE-000	M-16
24213-MEE-000	M-16
24261-283-000	M-15
24310-MEE-000	M-16
24315-MW0-791	M-16
24321-MEE-000	M-16
24430-MAS-E00	M-16
24435-MAE-000	M-16
24610-MEE-000	M-16
24612-MAL-600	M-13
24651-MAE-000	M-16
24652-035-000	M-16
24705-MR7-000	C-19
24710-MEE-000	C-19
24720-MEE-000	C-19
24720-MEE-D00	C-19
28000	
28102-ML7-000	M-7
28110-MEE-000	M-7
28115-MEE-000	M-5
28125-MEE-000	M-5
28130-MEE-010	M-7
28141-MEE-000	M-7
28333-300-000	C-20
28333-300-000	C-20-1
30000	
30300-MEE-003	M-5
30300-MEE-D00	M-5
30405-MEE-000	C-28
30430-MEE-305	C-5
30430-MEE-316	C-5
30430-MEE-640	C-5
30430-MEE-D01	C-5
30432-MBW-E00	C-5
30433-MBW-600	C-5
30433-MBW-600	C-5

Nº da Peça	Nº do Bloco
30433-MBW-601	C-5
30590-GBF-851	C-34
30700-MEE-641	C-28-1
31000	
31110-MEE-003	M-9
31120-MEE-003	M-9
31200-MEE-003	M-11
31200-MEE-D00	M-11
31201-MBE-008	M-11
31204-KS5-901	M-11
31205-KFK-003	M-11
31206-MBE-008	M-11
31207-MBE-008	M-11
31500-MCJ-642	C-27
31500-MCJ-642	C-27-1
31500-MCJ-K00	C-27
31500-MCJ-K00	C-27-1
31500-MEE-D02	C-27-1
31500-MEE-K02	C-27-1
31501-MEE-000	C-27
31600-MEE-003	C-28
31605-MEE-000	C-28
31606-MEE-000	C-28
31700-MM8-610	C-28
31730-MAS-601	C-28
31911-MBW-E11	M-2
31912-MBW-E11	M-2
31912-MEE-671	M-2
31912-MEL-003	M-2
31921-MBW-E12	M-2
31922-MBW-E12	M-2
32000	
32100-MEE-610	C-28
32100-MEE-620	C-28
32100-MEE-640	C-28
32100-MEE-670	C-28
32100-MEE-B00	C-28

Nº da Peça	Nº do Bloco
32100-MEE-D00	C-28
32100-MEE-G00	C-28
32100-MEE-M00	C-28
32101-MEE-000	M-13
32101-MEE-D00	M-13
32102-MEE-000	C-28-1
32103-MEE-600	C-28-1
32103-MEE-640	C-28-1
32103-MEE-660	C-28-1
32103-MEE-671	C-28-1
32103-MEE-700	C-28-1
32103-MEE-B00	C-28-1
32103-MEE-D00	C-28-1
32103-MEE-E00	C-28-1
32109-MEE-000	M-18
32109-MEE-000	C-14
32401-MEE-000	C-27
32401-MEE-D00	C-27-1
32406-KAZ-000	C-27
32410-MEE-000	C-27
32410-MEE-000	C-27-1
32411-253-000	C-27
32411-253-000	C-27-1
32411-MBW-D20	C-27-1
32414-MCF-000	C-27
32601-MEE-000	C-27
32601-MEE-000	C-27-1
32606-GEV-761	C-18
32606-MEL-D01	C-28
33000	
33100-MEE-602	C-1
33100-MEE-642	C-1
33100-MEE-671	C-1
33100-MEE-A01	C-1
33100-MEE-D01	C-1
33100-MEE-E01	C-1
33102-MEE-601	C-1
33102-MEE-641	C-1

Nº da Peça	Nº do Bloco
33102-MEE-671	C-1
33102-MEE-A01	C-1
33102-MEE-D01	C-1
33102-MEE-E01	C-1
33103-MEE-641	C-1
33105-MEE-000	C-1
33106-MEE-010	C-1
33112-KPB-003	C-1
33113-MBW-D21	C-1
33113-MEE-001	C-1
33130-MAT-611	C-1
33140-MEE-003	C-1
33180-MEE-003	C-1
33184-MEE-641	C-1
33301-SA0-741	C-1
33301-SA0-741	C-24
33301-SA0-741	C-24-1
33400-MEE-640	C-25
33400-MEE-660	C-25
33400-MEE-670	C-25-1
33400-MEE-B00	C-25
33400-MEE-D00	C-25
33402-MAS-602	C-25-1
33403-MEE-660	C-25
33403-MEE-B00	C-25
33403-MEE-D00	C-25
33407-MAS-601	C-25-1
33409-MBW-000	C-25
33409-MBW-000	C-25-1
33409-MEE-000	C-25
33409-MEE-000	C-25-1
33450-MEE-640	C-25
33450-MEE-660	C-25
33450-MEE-670	C-25-1
33450-MEE-B00	C-25
33450-MEE-D00	C-25
33453-MEE-660	C-25
33453-MEE-B00	C-25
33453-MEE-D00	C-25
33491-MEE-D00	C-25

Nº da Peça	Nº do Bloco
33600-MEE-640	C-25
33600-MEE-641	C-25
33600-MEE-671	C-25-1
33600-MEE-D00	C-25
33602-MAT-E21	C-25
33603-MEE-D00	C-25
33607-MAT-E21	C-25
33611-MEE-D00	C-25
33612-MEE-D00	C-25
33619-459-840	C-18
33650-MEE-640	C-25
33650-MEE-641	C-25
33650-MEE-671	C-25-1
33650-MEE-D00	C-25
33652-MAT-E21	C-25
33653-MEE-D00	C-25
33691-MEE-671	C-25-1
33701-MEE-641	C-26
33701-MEE-671	C-26
33712-GC2-000	C-31
33712-KT1-670	C-14
33712-KT1-670	C-16
33712-KT1-670	C-24
33715-MEE-000	C-26
33715-MEE-D01	C-26
33719-437-970	C-24
33720-MEE-003	C-24
33720-MEE-D00	C-24-1
33721-MEE-003	C-24
33721-MEE-003	C-24-1
33722-MEE-003	C-24
33722-MEE-D00	C-24-1
33723-MEE-003	C-24
33723-MEE-003	C-24
33729-MEE-003	C-24
33731-MJ0-940	C-24
33731-MK5-000	C-24
33741-MB2-671	C-7
33741-MS6-921	C-26
33741-MZ7-003	C-24
33741-MZ7-003	C-24-1

ÍNDICE DE NÚMERO DE PEÇAS

Nº da Peça	Nº do Bloco
34000	
34901-MAT-611	C-1
34905-MAS-601	C-25
34905-MAS-671	C-25-1
34906-447-711	C-25
34906-MAS-671	C-25-1
35000	
35010-MEE-641	C-5
35010-MEE-660	C-5
35010-MEE-671	C-5
35010-MEE-D00	C-5
35010-MEE-M00	C-5
35100-MEE-641	C-5
35100-MEE-660	C-5
35100-MEE-671	C-5
35100-MEE-D00	C-5
35100-MEE-M00	C-5
35101-MEE-641	C-5
35101-MEE-660	C-5
35101-MEE-671	C-5
35101-MEE-D00	C-5
35106-MAT-A00	C-5
35106-MCW-L60	C-5
35113-MBW-601	C-5
35121-MAS-G01	C-5
35121-MBW-601	C-5
35130-MEE-640	C-3
35130-MEE-641	C-3
35130-MEE-B00	C-3
35130-MEE-D00	C-3
35161-MEE-640	C-28-1
35162-MN5-003	C-28-1
35163-MN5-003	C-28-1
35200-MEE-641	C-3
35200-MEE-670	C-3
35200-MEE-700	C-3
35200-MEE-B00	C-3
35200-MEE-D00	C-3
35335-MCJ-750	C-3
35340-MM5-600	C-4
35340-MM5-600	C-4
35350-MEE-000	C-19
35357-KE1-000	C-19
35500-MJ4-024	M-13
35600-KE8-003	M-13
35720-MEE-305	C-21
35850-MR5-007	C-27
35850-MR5-007	C-27-1
35856-MBG-003	C-27
35856-MBG-003	C-27-1
36000	
36140-MEE-000	M-2
36140-MEE-003	M-2
36450-MEE-000	C-17-1
36531-MEE-611	C-18
36531-MEE-D01	C-18-1
36532-MEE-611	C-18
37000	
37100-MEE-602	C-2
37100-MEE-642	C-2
37100-MEE-651	C-2
37100-MEE-721	C-2
37100-MEE-761	C-2
37100-MEE-D01	C-2
37100-MEE-E01	C-2
37100-MEE-M01	C-2
37100-MEE-U01	C-2
37110-MEE-601	C-2
37110-MEE-641	C-2
37110-MEE-651	C-2
37110-MEE-721	C-2
37110-MEE-761	C-2
37110-MEE-D01	C-2
37110-MEE-E01	C-2
37110-MEE-M01	C-2
37110-MEE-U01	C-2
37111-MEE-641	C-2
37112-MEE-641	C-2
37215-MA6-008	C-2
37610-MEE-641	C-2
37620-MEE-701	C-2
37700-MEE-003	M-13
37700-MEL-000	M-13
37830-MCF-003	C-17
37830-MEL-003	C-17
37870-KRJ-901	M-17
37870-MBG-003	M-17
37880-P05-A00	C-17
38000	
38110-MEE-013	C-31
38110-MR5-671	C-31
38215-MAT-A20	C-28
38215-MAT-F20	C-28
38301-MBW-D21	C-28-1
38306-GE7-000	C-28-1
38306-KK4-000	C-28-1
38306-MF5-770	C-28-1
38380-MBW-D21	C-28-1
38380-MN5-003	C-28
38770-MEE-612	C-28
38770-MEE-613	C-28
38770-MEE-622	C-28
38770-MEE-623	C-28
38770-MEE-643	C-28
38770-MEE-644	C-28
38770-MEE-645	C-28
38770-MEE-651	C-28
38770-MEE-652	C-28
38770-MEE-662	C-28
38770-MEE-672	C-28
38770-MEE-751	C-28
38770-MEE-752	C-28
38770-MEE-761	C-28
38770-MEE-A02	C-28
38770-MEE-B01	C-28
38770-MEE-D01	C-28
38770-MEE-F02	C-28
38770-MEE-G02	C-28
38770-MEE-K01	C-28
38770-MEE-U01	C-28
40000	
40510-MEE-000	C-22
40510-MEE-000	C-22-1
40514-310-000	C-24-1
40535-MAL-G01	C-22
40535-MAL-G01	C-22-1
40535-MAL-G02	C-22
40535-MAL-G02	C-22-1
40542-KV3-700	C-22
40543-MAZ-000	C-22
41000	
41201-MBW-J20	C-13
41201-MEE-000	C-13
41201-MEE-A00	C-13
41201-MEE-D00	C-13
42000	
42301-MEE-000	C-13
42301-MEE-D00	C-13
42305-MEE-D00	C-22-1
42306-MEE-D00	C-22-1
42311-MCJ-750	C-13
42311-MEE-000	C-13
42615-MEE-000	C-13
42615-MEL-000	C-13
42620-MEE-000	C-13
42625-MEE-000	C-13
42650-MEE-000	C-13
42650-MEE-D00	C-13
42704-MB0-000	C-10
42704-MB0-000	C-13
42704-MER-D00	C-10
42704-MER-D00	C-13
42705-MB0-000	C-10
42705-MB0-000	C-13
42705-MER-D00	C-10
42705-MER-D00	C-13
42706-MB0-000	C-10
42706-MB0-000	C-13
42706-MER-D00	C-10
42706-MER-D00	C-13
42711-MEE-003	C-13
42711-MEE-004	C-13
42711-MEE-007	C-13
42711-MEE-D01	C-13
42711-MEE-D02	C-13
42753-ML7-003	C-10
42753-ML7-003	C-13
42753-ML7-004	C-10
42753-ML7-004	C-13
42753-MT4-005	C-10
42753-MT4-005	C-13
43000	
43107-MCJ-006	C-12
43108-MBB-006	C-12
43112-MCF-006	C-12
13132-KFG-J21	C-12
43132-KRJ-901	C-12
43150-MEE-006	C-12
43150-MEE-D01	C-12
43215-KZ4-J41	C-12
43251-MEE-000	C-13
43310-MEE-014	C-11
43310-MEE-D02	C-11
43352-568-003	C-9
43353-461-003	C-12
43353-461-771	C-9
43353-461-771	C-12
43503-MEE-006	C-11
43504-MB2-006	C-11
43510-MEE-006	C-11
43510-MEE-D01	C-11
43511-KV3-831	C-11
43512- MEE-016	C-11
43512-MEE-D01	C-11
43514-KS6-701	C-11
43520-MG9-305	C-11
43530-MCZ-006	C-11
44000	
44301-MEE-000	C-10
44301-MEE-D00	C-10
44311-MEE-000	C-10
44312-MCF-D00	C-10
44620-MCF-000	C-10
44650-MEE-000	C-10
44650-MEE-D00	C-10
44711-MEE-003	C-10
44711-MEE-004	C-10
44711-MEE-007	C-10
44711-MEE-D01	C-10
44711-MEE-D02	C-10
45000	
45103-MEL-003	C-9-1
45103-MR7-006	C-9
45106-MAS-E01	C-9
45106-MEL-003	C-9-1
45107-MCZ-006	C-9
45107-MEL-003	C-9-1
45111-MA3-006	C-12
45111-MAJ-G41	C-12
45111-MEL-003	C-9-1
45111-MEL-013	C-9-1
45112-MEL-003	C-9-1
45117-MCJ-751	C-9

ÍNDICE DE NÚMERO DE PEÇAS

Nº da Peça	Nº do Bloco
45117-MEL-003	C-9-1
45120-MEE-003	C-10
45120-MEE-D01	C-10
45125-MEE-013	C-4
45125-MEE-D01	C-4-1
45133-MA3-006	C-12
45146-300-000	C-29
45150-MCF-D31	C-9
45150-MEL-013	C-9-1
45150-MEL-023	C-9-1
45155-MEE-000	C-11
45156-MEE-010	C-4
45157-MEE-000	C-4
45158-MEE-D00	C-4-1
45159-MEE-D00	C-4-1
45215-MAS-E01	C-9
45215-MEL-013	C-9-1
45220-MEE-003	C-10
45220-MEE-D01	C-10
45250-MCF-D31	C-9
45250-MEL-013	C-9-1
45250-MEL-023	C-9-1
45504-MCF-006	C-4
45504-MCF-006	C-4-1
45510-MEE-006	C-4
45510-MEE-006	C-4-1
45512-MA6-006	C-4
45512-MA6-006	C-4-1
45513-KK1-771	C-11
45513-MM5-016	C-4
45513-MM5-016	C-4-1
45514-KV3-006	C-11
45517-166-006	C-4
45517-166-006	C-4-1
45518-MM5-006	C-4
45518-MM5-006	C-4-1
45520-MG7-006	C-11
45520-MM5-006	C-4
45520-MM5-006	C-4-1
45521-HA2-006	C-11

Nº da Peça	Nº do Bloco
45523-MN5-006	C-4
45523-MN5-006	C-4-1
45530-MCJ-751	C-4
45530-MCJ-751	C-4-1
46000	
46182-500-013	C-11
46500-MEE-000	C-19
46505-MCJ-751	C-11
46505-MEE-006	C-11
46506-MCJ-750	C-11
46513-MEE-000	C-19
50000	
50100-MEE-000ZA	C-29
50100-MEE-D00ZA	C-29-1
50115-MEE-300	C-29
50115-MEE-300	C-29-1
50116-MEE-300	C-29
50116-MEE-300	C-29-1
50117-MEE-700	C-29
50117-MEE-700	C-29-1
50150-MEE-030	C-4
50150-MEE-D00	C-4
50155-MEE-000	C-31
50155-MEE-D00	C-31
50191-MEE-000	C-29
50191-MEE-000	C-29-1
50192-MEE-000	C-29
50192-MEE-000	C-29-1
50193-MEE-000	C-29
50193-MEE-000	C-29-1
50194-MEE-000	C-29
50194-MEE-D00	C-29-1
50200-MEE-000	C-29
50200-MEE-D00	C-29-1
50204-MEE-000	C-29
50204-MEE-D00	C-29-1
50214-MEE-000	C-29

Nº da Peça	Nº do Bloco
50214-MEE-D00	C-29-1
50216-MEE-000	C-29
50221-MEE-000	C-29
50222-MEE-000	C-29
50224-MEE-000	C-29
50325-KM1-000	C-27
50325-KM1-000	C-27-1
50352-GS6-000	C-21
50352-GS6-000	C-29
50352-MEE-D00	C-29-1
50350-MEE-030	C-21
50530-MEE-D01	C-21
50534-MEE-000	C-21
50535-MEE-000	C-21
50539-MEE-010	C-21
50540-MBB-000	C-21
50600-MEE-000	C-20
50600-MEE-D00	C-20-1
50607-MEE-000	C-20
50607-MEE-000	C-20-1
50612-MCJ-750	C-19
50612-MEE-D00	C-19
50617-MCJ-750	C-20
50617-MCJ-750	C-20-1
50639-ML0-010	C-20
50639-ML0-010	C-20-1
50644-MCJ-750	C-20
50644-MCJ-750	C-20-1
50660-MEE-000	C-20
50660-MEE-000	C-20-1
50665-MEE-000	C-20
50665-MEE-000	C-20-1
50700-MEE-000	C-20
50700-MEE-D00	C-20-1
50707-MEE-000	C-20
50707-MEE-000	C-20-1
50718-MEE-000	C-20
50718-MEE-D00	C-20-1
50720-KT7-761	C-20
50720-MEL-010	C-20-1

Nº da Peça	Nº do Bloco
50720-MEL-D00	C-20-1
50730-KT7-761	C-20
50730-MEL-010	C-20-1
50730-MEL-D00	C-20-1
50750-MEE-000	C-20
50750-MEE-D00	C-20-1
50760-MEE-000	C-20
50760-MEE-D00	C-20-1
51000	
51400-MEE-003	C-8
51400-MEE-D01	C-8-1
51401-MEE-003	C-8
51401-MEE-D01	C-8-1
51403-MAE-003	C-8
51403-MEE-D01	C-8-1
51403-MW0-003	C-8
51404-MR7-003	C-8
51406-MW4-003	C-8-1
51410-MEE-003	C-8
51410-MEE-D01	C-8-1
51412-KZ3-003	C-8
51412-MB4-003	C-8-1
51414-KCR-003	C-8-1
51414-MCH-003	C-8
51415-KCR-003	C-8-1
51415-MCS-G01	C-8
51420-MEE-003	C-8
51423-MCJ-751	C-8-1
51425-MEE-D01	C-8-1
51430-MEE-003	C-8
51430-MEE-D01	C-8-1
51432-MEE-003	C-8
51447-KA4-711	C-8-1
514477-KZ3-003	C-8
51450-MEE-D01	C-8-1
51451-MCJ-751	C-8-1
51453-MCJ-751	C-8-1
51454-MEE-003	C-8

Nº da Peça	Nº do Bloco
51455-MEE-D01	C-8-1
51456-MEE-D01	C-8-1
51460-MCS-G01	C-8
51490-MCA-003	C-8
51490-MEE-D01	C-8-1
51496-MCJ-751	C-8-1
51496-MR7-003	C-8
51497-MEL-000	C-9-1
51500-MEE- 003	C-8
51500-MEE-D01	C-8-1
51520-MEE-003	C-8
51525-MEE-D01	C-8-1
52000	
52101-MEE-000	C-22
52101-MEE-D00	C-22-1
52102-MCW-D00	C-22
52102-MCW-D00	C-22-1
52142-MEE-000	C-22
52142-MEE-000	C-22-1
52143-MEE-000	C-22
52143-MEE-000	C-22-1
52159-KB7-000	C-18-1
52165-MEE-000	C-22
52170-MEE-000	C-22
52170-MEE-000	C-22-1
52200-MEE-000	C-22
52200-MEE-700	C-22
52200-MEE-D00	C-22-1
52400-MEE-003	C-23
52400-MEE-751	C-23
52400-MEE-B01	C-23
52400-MEE-D01	C-23
52400-MEE-K01	C-23
52400-MEE-M01	C-23
52442-KA3-711	C-8
52442-KA3-711	C-8-1
52462-MEE-000	C-23
52463-MEE-000	C-23

Nº da Peça	Nº do Bloco
52464-MEE-000	C-23
52465-MEE-000	C-23
52465-MEE-D00	C-23
52466-MEE-000	C-23
52467-MEE-000	C-23
52475-MEE-000	C-23
52487-KA4-831	C-23
52497-MEE-003	C-23
53000	
53100-MEE-020	C-5
53100-MEE-D00	C-5
53103-MW0-000	C-5
53104-MEE-000	C-5
53105-KT8-010	C-5
53105-KV3-000	C-5
53105-MEE-940	C-5
53107-MJ0-000	C-5
53108-MAT-000	C-5
53108-MJ0-000	C-5
53109-MEE-000	C-5
53109-MM5-000	C-5
53109-MV4-000	C-5
53140-MCF-000	C-3
53150-MEE-020	C-5
53150-MEE-D00	C-5
53165-MY9-890	C-3
53166-MY9-890	C-3
53170-MEE-006	C-4
53170-MEE-006	C-4-1
53182-MEE-000	C-3
53192-MEE-000	C-3
53195-MEE-000	C-3
53214-371-010	C-6
53214-371-010	C-6-1
53214-KA4-701	C-6
53214-KA4-701	C-6-1
53215-MEE-D00	C-5
53219-MEE-010	C-6

ÍNDICE DE NÚMERO DE PEÇAS

Nº da Peça	Nº do Bloco
53219-MEE-D00	C-6-1
53220-MCJ-D10	C-6
53220-MCJ-D10	C-6-1
53232-MJ4-670	C-5
53300-MEE-000	C-5
53300-MEE-D00	C-5
53702-MEE-D01	C-8-1
61000	
61100-MEE-000ZA	C-7
61100-MEE-000ZC	C-7
61100-ME-000ZE	C-7
61100-MEE-000ZF	C-7
61100-MEE-D00ZA	C-7-1
61100-MEE-D00ZB	C-7-1
61100-MEE-D00ZC	C-7-1
61100-MEE-D00ZD	C-7-1
61100-MEE-D00ZF	C-7-1
61100-MEE-D00ZG	C-7-1
61101-MEE-670	C-7
61101-MK4-620	C-26
61102-329-300	C-17
61102-MEE-670	C-7
64000	
64100-MEE-010ZC	C-32
64100-MEE-010ZF	C-32
64100-MEE-010ZG	C-32
64100-MEE-940ZC	C-32
64100-MEE-940ZD	C-32
64100-MEE-A00ZA	C-32-1
64100-MEE-A00ZB	C-32-1
64100-MEE-A00ZD	C-32-1
64100-MEE-A10ZA	C-32-1
64100-MEE-A10ZC	C-32-1
64100-MEE-A10ZE	C-32-1
64100-MEE-D00ZA	C-32-1
64100-MEE-D00ZB	C-32-1
64100-MEE-D00ZC	C-32-1
64100-MEE-D10ZA	C-32-1
64100-MEE-D10ZB	C-32-1
64100-MEE-D10ZC	C-32-1
64121-MCJ-750	C-16
64121-MCZ-000	C-16-1
64121-MEJ-000	C-24
64122-MEE-300	C-32
64202-MEE-000ZA	C-35
64202-MEE-000ZB	C-35-1
64202-MEE-940ZB	C-35
64202-MEE-940ZB	C-35-1
64202-MEE-D00ZA	C-35
64202-MEE-D00ZA	C-35-1
64202-MEE-D00ZA	C-35-2
64202-MEE-D00ZA	C-35-3
64205-166-610	C-32
64205-166-610	C-32-1
64230-MEE-000	C-32
64230-MEE-D00	C-32-1
64232-MEE-000ZA	C-35
64232-MEE-940ZB	C-35
64232-MEE-A00ZA	C-35
64232-MEE-A00ZB	C-35
64232-MEE-A10ZA	C-35
64232-MEE-D00ZA	C-35-2
64232-MEE-D00ZB	C-35-2
64232-MEE-D10ZA	C-35-2
64232-MEE-D10ZB	C-35-2
64232-MEE-D10ZC	C-35-2
64233-MEE-000ZA	C-35
64233-MEE-940ZB	C-35
64233-MEE-A00ZA	C-35
64233-MEE-A00ZB	C-35
64233-MEE-A10ZA	C-35
64233-MEE-D00ZA	C-35-2
64233-MEE-D00ZB	C-35-2
64233-MEE-D10ZA	C-35-2
64233-MEE-D10ZB	C-35-2
64233-MEE-D10ZC	C-35-2
64240-MEE-000	C-32
64250-MEE-000ZA	C-32
64250-MEE-000ZB	C-32
64250-MEE-940ZB	C-32
64250-MEE-D00ZA	C-32-1
64300-MEE-000ZC	C-33
64300-MEE-000ZH	C-33
64300-MEE-000ZJ	C-33
64300-MEE-700ZA	C-33
64300-MEE-700ZB	C-33
64300-MEE-700ZC	C-33
64300-MEE-940ZC	C-33
64300-MEE-940ZD	C-33
64300-MEE-A00ZA	C-33
64300-MEE-A00ZB	C-33
64300-MEE-A00ZC	C-33
64300-MEE-A00ZD	C-33
64300-MEE-A10ZA	C-33
64300-MEE-A10ZB	C-33
64300-MEE-A10ZC	C-33
64300-MEE-B00ZA	C-33
64300-MEE-B00ZB	C-33
64300-MEE-D00ZC	C-33
64300-MEE-D00ZD	C-33
64300-MEE-D00ZE	C-33
64300-MEE-D10ZA	C-33
64300-MEE-D10ZB	C-33
64300-MEE-D10ZC	C-33
64300-MEE-K00ZA	C-33
64300-MEE-K00ZB	C-33
64300-MEE-K10ZA	C-33
64300-MEE-K10ZB	C-33
64300-MEE-U00ZB	C-33
64300-MEE-U00ZC	C-33
64300-MEE-U00ZD	C-33
64306-MEE-000ZA	C-35
64306-MEE-940ZB	C-35
64306-MEE-A10ZA	C-35
64306-MEE-D00ZA	C-35-2
64306-MEE-D00ZB	C-35-2
64306-MEE-D10ZA	C-35-2
64306-MEE-D10ZB	C-35-2
64307-MEE-000ZA	C-35
64307-MEE-940ZB	C-35
64307-MEE-A00ZA	C-35
64307-MEE-A00ZB	C-35
64307-MEE-A10ZA	C-35
64308-MEE-000ZA	C-35
64308-MEE-940ZB	C-35
64308-MEE-A00ZA	C-35
64308-MEE-A10ZA	C-35
64308-MEE-D00ZA	C-35-2
64308-MEE-D00ZB	C-35-2
64308-MEE-D10ZA	C-35-2
64308-MEE-D10ZB	C-35-2
64309-MEE-D00ZA	C-35-2
64309-MEE-D10ZA	C-35-2
64309-MEE-D10ZB	C-35-2
64311-MEE-000ZA	C-35-1
64311-MEE-000ZB	C-35
64311-MEE-000ZB	C-35-1
64311-MEE-010ZC	C-35-1
64311-MEE-940ZC	C-35
64311-MEE-940ZD	C-35
64311-MEE-D00ZA	C-35-2
64311-MEE-D00ZB	C-35-2
64311-MEE-D00ZC	C-35
64311-MEE-D00ZC	C-35-1
64311-MEE-D00ZD	C-35-3
64311-MEE-D10ZA	C-35-2
64311-MEE-D10ZB	C-35-3
64311-MEE-D10ZC	C-35-1
64312-MEE-000ZA	C-35-1
64312-MEE-000ZB	C-35
64312-MEE-000ZB	C-35-1
64312-MEE-940ZC	C-35
64312-MEE-940ZD	C-35
64312-MEE-D00ZA	C-35-2
64312-MEE-D00ZB	C-35-2
64312-MEE-D00ZC	C-35
64312-MEE-D00ZC	C-35-1
64312-MEE-D00ZD	C-35-3
64312-MEE-D10ZA	C-35-2
64312-MEE-D10ZB	C-35-3
64312-MEE-D10ZC	C-35-1
64316-MEE-000ZA	C-35-1
64316-MEE-940ZB	C-35-1
64316-MEE-D00ZA	C-35-2
64316-MEE-D00ZB	C-35-2
64316-MEE-D00ZC	C-35-1
64316-MEE-D10ZA	C-35-2
64316-MEE-D10ZB	C-35-2
64316-MEE-D10ZC	C-35-2
64317-MEE-000ZA	C-35-1
64318-MEE-300	C-33
64320-MEE-000	C-32
64320-MEE-D00	C-33
64321-MEE-000	C-32
64321-MEE-D00	C-32-1
64322-MEE-700	C-33
64323-MEE-700	C-33
64330-MEE-000	C-32
64330-MEE-670	C-32
64330-MEE-700	C-32
64330-MEE-A00	C-32-1
64330-MEE-D00	C-32-1
64335-MEE-000	C-32
64335-MEE-940	C-32
64335-MEE-940	C-32-1
64340-MEE-000	C-32
64340-MEE-670	C-32
64340-MEE-700	C-32
64340-MEE-A00	C-32-1
64340-MEE-D00	C-32-1
64340-MEE-D01	C-32-1
64345-MEE-000	C-32
34345-MEE-670	C-32
64345-MEE-A00	C-32-1
64345-MEE-D00	C-32-1
64345-MEE-D01	C-32-1
64350-MEE-000ZC	C-33
64350-MEE-000ZH	C-33
64350-MEE-000ZJ	C-33
64350-MEE-700ZA	C-33
64350-MEE-700ZB	C-33
64350-MEE-700ZC	C-33
64350-MEE-940ZC	C-33
64350-MEE-940ZD	C-33
64350-MEE-A00ZA	C-33
64350-MEE-A00ZB	C-33
64350-MEE-A00ZC	C-33
64350-MEE-A00ZD	C-33
64350-MEE-A10ZA	C-33
64350-MEE-A10ZB	C-33
64350-MEE-A10ZC	C-33
64350-MEE-B00ZA	C-33
64350-MEE-B00ZB	C-33
64350-MEE-D00ZC	C-33
64350-MEE-D00ZD	C-33
64350-MEE-D00ZE	C-33
64350-MEE-D10ZA	C-33
64350-MEE-D10ZB	C-33
64350-MEE-D10ZC	C-33
64350-MEE-K00ZA	C-33
64350-MEE-K00ZB	C-33
64350-MEE-K10ZA	C-33
64350-MEE-K10ZB	C-33
64350-MEE-U00ZB	C-33
64350-MEE-U00ZC	C-33
64350-MEE-U00ZD	C-33
64351-MEE-000	C-32
64351-MEE-670	C-32
64351-MEE-700	C-32
64351-MEE-A00	C-32-1
64351-MEE-D00	C-32-1
64356-MEE-000ZA	C-35
64356-MEE-940ZB	C-35
64356-MEE-A10ZA	C-35
64356-MEE-D00ZA	C-35-2
64356-MEE-D00ZB	C-35-2
64356-MEE-D10ZA	C-35-2

ÍNDICE DE NÚMERO DE PEÇAS

Nº da Peça	Nº do Bloco
64356-MEE-D10ZB	C-35-2
64357-MEE-000ZA	C-35
64357-MEE-940ZB	C-35
64357-MEE-A00ZA	C-35
64357-MEE-A00ZB	C-35
64357-MEE-A10ZA	C-35
64358-MEE-000ZA	C-35
64358-MEE-940ZB	C-35
64358-MEE-A00ZA	C-35
64358-MEE-A10ZA	C-35
64358-MEE-D00ZA	C-35-2
64358-MEE-D00ZB	C-35-2
64358-MEE-D10ZA	C-35-2
64358-MEE-D10ZB	C-35-2
64359-MEE-D00ZA	C-35-2
64359-MEE-D00ZB	C-35-2
64359-MEE-D10ZA	C-35-2
64359-MEE-D10ZB	C-35-2
64368-MEE-300	C-33
64380-MEE-000	C-32
64380-MEE-670	C-32
64380-MEE-A00	C-32-1
64380-MEE-D00	C-32-1
64385-MEE-000	C-32
64385-MEE-940	C-32
64385-MEE-940	C-32-1
64390-MEE-000	C-32
64390-MEE-D00	C-32-1
64391-MEE-700	C-33
64391-MEE-A00	C-33
64392-MEE-700	C-33
64392-MEE-A00	C-33
64393-MEE-700	C-33
64393-MEE-A00	C-33
64394-MEE-700	C-33
64394-MEE-A00	C-33
64395-MEE-700	C-33
64395-MEE-A00	C-33
64396-MEE-700	C-33
64396-MEE-A00	C-33
64397-MEE-700	C-33
64397-MEE-A00	C-33
64398-MEE-700	C-33
64398-MEE-A00	C-33
64460-MEE-000ZA	C-33
64460-MEE-000ZB	C-33
64460-MEE-610ZA	C-33
64460-MEE-610ZB	C-33
64460-MEE-910ZA	C-33
64460-MEE-910ZB	C-33
64460-MEE-910ZC	C-33
64460-MEE-940ZA	C-33
64460-MEE-940ZB	C-33
64460-MEE-940ZC	C-33
64460-MEE-940ZE	C-33
64460-MEE-A00ZA	C-33
64460-MEE-A00ZB	C-33
64460-MEE-D00ZA	C-33
64460-MEE-D00ZB	C-33
64460-MEE-D00ZC	C-33
64460-MEE-D10ZA	C-33
64460-MEE-D10ZB	C-33
64460-MEE-D10ZC	C-33
64470-MEE-000ZA	C-33
64470-MEE-000ZB	C-33
64470-MEE-610ZA	C-33
64470-MEE-610ZB	C-33
64470-MEE-910ZA	C-33
64470-MEE-910ZB	C-33
64470-MEE-910ZC	C-33
64470-MEE-940ZA	C-33
64470-MEE-940ZB	C-33
64470-MEE-940ZC	C-33
64470-MEE-940ZE	C-33
64470-MEE-A00ZA	C-33
64470-MEE-A00ZB	C-33
64470-MEE-D00ZA	C-33
64470-MEE-D00ZB	C-33
64470-MEE-D00ZC	C-33
64470-MEE-D10ZA	C-33
64470-MEE-D10ZB	C-33
64470-MEE-D10ZC	C-33
64501-MEE-000	C-32
64501-MEE-000	C-32-1
64501-MEE-000	C-32
64502-MEE-000	C-32-1
64502-MEE-000	C-32
64503-MEE-000	C-32-1
64503-MEE-000	C-32
64509-MK4-000	C-32-1
64509-MK4-000	C-24
64512-MEE-000	C-33
64513-MEE-000	C-33
64514-MEE-000	C-33
64535-MCJ-000	C-14
64535-MCJ-000	C-33
64560-MEE-000ZA	C-14
64560-MEE-000ZB	C-14
64560-MEE-000ZC	C-14
64560-MEE-700ZA	C-14
64560-MEE-700ZB	C-14
64560-MEE-940ZC	C-14
64560-MEE-940ZD	C-14
64560-MEE-A00ZA	C-14
64560-MEE-A00ZB	C-14
64560-MEE-A00ZC	C-14
64560-MEE-A00ZD	C-14
64560-MEE-A10ZA	C-14
64560-MEE-A10ZB	C-14
64560-MEE-A10ZC	C-14
64560-MEE-B00ZA	C-14
64560-MEE-B00ZB	C-14
64560-MEE-D00ZC	C-14
64560-MEE-D00ZD	C-14
64560-MEE-D00ZE	C-14
64560-MEE-D10ZA	C-14
64560-MEE-D10ZB	C-14
64560-MEE-D10ZC	C-14
64560-MEE-K10ZA	C-14
64560-MEE-K10ZB	C-14
64560-MEE-U00ZB	C-14
64560-MEE-U00ZC	C-14
64560-MEE-U00ZD	C-14
64570-MEE-000ZA	C-14
64570-MEE-000ZB	C-14
64570-MEE-000ZC	C-14
64570-MEE-700ZA	C-14
64570-MEE-700ZB	C-14
64570-MEE-940ZC	C-14
64570-MEE-940ZD	C-14
64570-MEE-A00ZA	C-14
64570-MEE-A00ZB	C-14
64570-MEE-A00ZD	C-14
64570-MEE-A10ZA	C-14
64570-MEE-A10ZB	C-14
64570-MEE-A10ZC	C-14
64570-MEE-B00ZA	C-14
64570-MEE-B00ZB	C-14
64570-MEE-D00ZC	C-14
64570-MEE-D00ZD	C-14
64570-MEE-D00ZE	C-14
64570-MEE-D10ZA	C-14
64570-MEE-D10ZB	C-14
64570-MEE-D10ZC	C-14
64570-MEE-K10ZA	C-14
64570-MEE-K10ZB	C-14
64570-MEE-U00ZB	C-14
64570-MEE-U00ZC	C-14
64570-MEE-U00ZD	C-14
64585-MEE-000ZA	C-35
64585-MEE-940ZB	C-35
64585-MEE-A00ZA	C-35-3
64585-MEE-A10ZA	C-35
64585-MEE-D00ZA	C-35-2
64585-MEE-D00ZB	C-35-2
64585-MEE-D10ZA	C-35-2
64585-MEE-D10ZB	C-35-2
64585-MEE-D10ZC	C-35-2
64586-MBW-D20	C-14
64586-MEE-A10ZA	C-35-3
64591-MEE-700	C-14
64591-MEE-A00	C-14
64592-MEE-700	C-14
64592-MEE-A00	C-14
64595-MEE-000ZA	C-35
64595-MEE-940ZB	C-35
64595-MEE-A00ZA	C-35-3
64595-MEE-A10ZA	C-35
64595-MEE-D00ZA	C-35-2
64595-MEE-D00ZB	C-35-2
64595-MEE-D10ZA	C-35-2
64595-MEE-D10ZB	C-35-2
64595-MEE-D10ZC	C-35-2
64596-MEE-A10ZA	C-35-3
64605-MY1-000	C-17
75000	
75581-MAT-D00	C-15
77000	
77100-MEE-000	C-15
77100-MEE-D00	C-15
77103-MEE-000	C-15
77106-MEE-000	C-29
77106-MEE-D00	C-29-1
77210-MEE-000ZC	C-16
77210-MEE-000ZF	C-16
77210-MEE-000ZH	C-16
77210-MEE-940ZD	C-16
77210-MEE-940ZE	C-16
77210-MEE-940ZF	C-16
77210-MEE-D00ZA	C-16-1
77210-MEE-D00ZB	C-16-1
77210-MEE-D00ZC	C-16-1
77210-MEE-D00ZD	C-16-1
77210-MEE-D00ZE	C-16
77210-MEE-D00ZF	C-16
77210-MEE-D00ZG	C-16
77210-MEE-D10ZA	C-16
77210-MEE-D10ZB	C-16
77210-MEE-D10ZC	C-16
77210-MEE-D10ZE	C-16
77214-MEE-300	C-16
77216-MEE-000	C-26
77217-MEE-000	C-26
77219-MJ6-000	C-27
77220-MCJ-752	C-15
77220-MEE-D01	C-15
77225-MEE-D00	C-15
77225-MEE-D01	C-15
77228-MEE-D00	C-15
77234-MBL-611	C-15
77235-MEE-D00	C-15
77236-KAZ-780	C-30
77240-MEE-000	C-15
77242-MEE-000	C-15
77251-GR1-000	C-16
77251-GR1-000	C-27-1
77300-MEE-000	C-15
77300-MEE-D00	C-15
77302-MEE-000	C-15
77309-KK6-000	C-27-1
77310-MEE-010	C-16
77310-MEE-940	C-16
77310-MEE-940	C-27-1
77312-MEE-000	C-29
77312-MEE-D00	C-29-1
80000	
80100-MEE-000	C-24
80100-MEE-670	C-24
80100-MEE-D00	C-24-1
80100-MEE-J00	C-24-1
80101-165-000	C-7-1
80101-MEE-671	C-26
80102-MEE-671	C-26
80103-MCJ-750	C-24
80103-MCJ-750	C-24-1

ÍNDICE DE NÚMERO DE PEÇAS

Nº da Peça	Nº do Bloco
80103-MEE-010	C-24
80104-MEE-020	C-24
80105-MEE-000	C-27-1
80105-MEE-D00	C-24
80106-MEE-000	C-29-1
80106-MEE-D00	C-24
80107-MEE-K00	C-27-1
80110-MEE-000	C-27
80110-MEE-610	C-27
80110-MEE-610	C-27
80110-MEE-700	C-27
80110-MEE-G01	C-27-1
80111-MEE-000	C-16
80111-MEE-610	C-16
80111-MEE-D10	C-27-1
80111-MEE-G00	C-27-1
80112-MEE-000	C-16
80112-MEE-D00	C-27-1
80114-KG7-000	C-18-1
80115-MEE-000	C-24
80115-MEE-940	C-24
80116-MEE-000	C-24
80116-MEE-940	C-24
80118-MEE-670	C-24
80119-MEL-000	C-18-1
80120-MEE-000	C-24
80120-MEE-D00	C-24-1
80201-MEE-670	C-24
81000	
81312-GJ5-000	C-22
81312-GJ5-000	C-22-1
83000	
83150-MEE-000ZC	C-14
83150-MEE-000ZF	C-14
83150-MEE-000ZH	C-14
83150-MEE-670ZA	C-14
83150-MEE-670ZB	C-14
83150-MEE-670ZC	C-14
83150-MEE-940ZC	C-14
83150-MEE-940ZD	C-14
83150-MEE-970ZC	C-14
83150-MEE-970ZD	C-14
83150-MEE-A00ZE	C-14
83150-MEE-A00ZF	C-14
83150-MEE-A00ZG	C-14
83150-MEE-A00ZH	C-14
83150-MEE-A10ZA	C-14
83150-MEE-A10ZB	C-14
83150-MEE-A10ZC	C-14
83150-MEE-B00ZA	C-14
83150-MEE-B00ZB	C-14
83150-MEE-D00ZA	C-14
83150-MEE-D00ZB	C-14
83150-MEE-D00ZE	C-14
83150-MEE-D10ZA	C-14
83150-MEE-D10ZB	C-14
83150-MEE-D10ZC	C-14
83150-MEE-K10ZA	C-14
83150-MEE-K10ZB	C-14
83150-MEE-U00ZA	C-14
83150-MEE-U00ZB	C-14
83150-MEE-U00ZC	C-14
83157-MEE-670	C-14
83157-MEE-A00	C-14
83158-MEE-670	C-14
83158-MEE-A00	C-14
83261-MEE-000ZA	C-35-1
83261-MEE-000ZB	C-35
83261-MEE-000ZC	C-35-1
83261-MEE-940ZC	C-35-1
83261-MEE-940ZD	C-35
83261-MEE-A00ZA	C-35-1
83261-MEE-A10ZA	C-35-1
83261-MEE-D00ZA	C-35-1
83262-MEE-000ZA	C-35-1
83262-MEE-000ZB	C-35
83262-MEE-000ZC	C-35-1
83262-MEE-940ZC	C-35-1
83262-MEE-940ZD	C-35
83262-MEE-A00ZA	C-35-1
83262-MEE-A10ZA	C-35-1
83262-MEE-D00ZA	C-35-1
83263-MEE-000ZA	C-35
83263-MEE-940ZB	C-35
83263-MEE-A00ZA	C-35-3
83263-MEE-A10ZA	C-35
83263-MEE-D00ZA	C-35-2
83263-MEE-D00ZB	C-35-2
83263-MEE-D10ZA	C-35-2
83263-MEE-D10ZB	C-35-2
83264-MEE-000ZA	C-35
83264-MEE-940ZB	C-35
83264-MEE-A00ZA	C-35-3
83264-MEE-A10ZA	C-35
83264-MEE-D00ZA	C-35-2
83264-MEE-D00ZB	C-35-2
83264-MEE-D10ZA	C-35-2
83264-MEE-D10ZB	C-35-2
83265-MEE-A00ZA	C-35
83265-MEE-A00ZB	C-35
83265-MEE-A00ZC	C-35-3
83265-MEE-D00ZA	C-35-2
83265-MEE-D00ZB	C-35-2
83265-MEE-D10ZA	C-35-2
83265-MEE-D10ZA	C-35-3
83265-MEE-D10ZB	C-35
83265-MEE-D10ZC	C-35-2
83265-MEE-D10ZD	C-35-2
83266-MEE-A00ZA	C-35
83266-MEE-A00ZB	C-35
83266-MEE-A00ZC	C-35-3
83266-MEE-D00ZA	C-35-2
83266-MEE-D00ZB	C-35-2
83266-MEE-D10ZA	C-35-2
83266-MEE-D10ZA	C-35-3
83266-MEE-D10ZB	C-35
83266-MEE-D10ZC	C-35-2
83266-MEE-D10ZD	C-35-2
83267-MEE-A10ZA	C-35-3
83268-MEE-A10ZA	C-35-3
83270-MEE-A00ZA	C-35-1
83270-MEE-A00ZB	C-35-3
83270-MEE-A10ZA	C-35-3
83270-MEE-A10ZB	C-35-1
83271-MEE-A00ZA	C-35-3
83271-MEE-A10ZA	C-35-3
83272-MEE-A00ZA	C-35-3
83272-MEE-A10ZA	C-35-3
83273-MEE-A00ZA	C-35-3
83273-MEE-A10ZA	C-35-3
83274-MEE-A00ZA	C-35-3
83274-MEE-A10ZA	C-35-3
83275-MEE-A00ZA	C-35-3
83275-MEE-A10ZA	C-35-3
83276-MEE-A00ZA	C-35-3
83276-MEE-A10ZA	C-35-3
83277-MEE-A00ZA	C-35-3
83277-MEE-A10ZA	C-35-3
83278-MEE-A00ZA	C-35-3
83278-MEE-A10ZA	C-35-3
83500-MEE-000	C-33
83500-MEE-940	C-33
83501-MG7-000	C-16
83502-MEE-000	C-33
83600-MEE-000ZA	C-16
83600-MEE-D00	C-16-1
83601-357-000	C-27
83616-MEE-000ZA	C-35-1
83616-MEE-000ZB	C-35
83616-MEE-000ZC	C-35-1
83616-MEE940ZD	C-35
83616-MEE-940ZE	C-35-1
83616-MEE-940ZF	C-35
83616-MEE-D00ZA	C-35-2
83616-MEE-D00ZB	C-35-2
83616-MEE-D00ZC	C-35-1
83616-MEE-D00ZD	C-35
83616-MEE-D00ZE	C-35
83616-MEE-D00ZF	C-35-3
83616-MEE-D00ZG	C-35-1
83616-MEE-D10ZA	C-35-1
83616-MEE-D10ZA	C-35-2
83616-MEE-D10ZB	C-35-3
83616-MEE-D10ZD	C-35-2
83617-MEE-000ZA	C-35-1
83617-MEE-000ZB	C-35
83617-MEE-000ZC	C-35-1
83617-MEE-940ZD	C-35
83617-MEE-940ZE	C-35-1
83617-MEE-940ZF	C-35
83617-MEE-D00ZA	C-35-2
83617-MEE-D00ZB	C-35-2
83617-MEE-D00ZC	C-35-1
83617-MEE-D00ZD	C-35
83617-MEE-D00ZE	C-35
83617-MEE-D00ZF	C-35-3
83617-MEE-D00ZG	C-35-1
83617-MEE-D10ZA	C-35-1
83617-MEE-D10ZA	C-35-2
83617-MEE-D10ZB	C-35
83617-MEE-D10ZC	C-35-3
83617-MEE-D10ZE	C-35-2
83700-MEE-000ZA	C-16
83700-MEE-D00	C-16-1
84000	
84110-MEE-000	C-29
84120-MEE-000	C-29
84700-MEE-670	C-24
84703-MEE-D00	C-24-1
84706-163-670	C-7-1
84706-163-670	C-14
84706-163-670	C-24
84706-415-000	C-18-1
84710-MEE-650	C-24
84710-MEE-650	C-24-1
84906-KC1-830	C-31
86000	
86150-KPG-900	C-5
86150-KPG-901	C-5
87000	
87121-MEE-000	C-22
87121-MEE-000	C-22-1
87136-MEE-000	C-34
87136-MEE-620	C-34
87136-MEE-660	C-34
87136-MEE-750	C-34
87136-MEE-760	C-34
87501-MBW-P00	C-34
87505-MEE-620	C-34
87505-MEE-640	C-34
87505-MEE-660	C-34
87505-MEE-720	C-34
87505-MEE-740	C-34
87505-MEE-750	C-34
87505-MEE-760	C-34
87505-MEE-B00	C-34
87505-MEE-D00	C-34
87505-MEE-F00	C-34
87505-MEE-K00	C-34
87505-MEE-M00	C-34
87505-MEE-U00	C-34
87507-KFK-750	C-34
87507-MCW-D20	C-34
87507-MCW-F20	C-34
87507-MEE-660	C-34
87507-MEE-760	C-34
87508-MAS-760	C-34
87508-MAT-900	C-34
87508-MBW-K90	C-34
87508-MEE-750	C-34

ÍNDICE DE NÚMERO DE PEÇAS

Nº da Peça	Nº do Bloco
87508-MEL-620	C-34
87508-MEL-630	C-34
87508-MEL-640	C-34
87508-MEL-660	C-34
87508-MEL-750	C-34
87508-MK6-670	C-34
87508-MZ1-620	C-34
87512-MCA-A00	C-34
87512-MCA-C10	C-34
87512-MEE-620	C-34
87512-MEE-640	C-34
87512-MEE-660	C-34
87512-MEE-760	C-34
87512-MEE-761	C-34
87516-KFC-900	C-23
87516-KFC-910	C-23
87516-KFK-750	C-23
87516-MBZ-G01	C-23
87520-MEE-620	C-34
87520-MEE-F00	C-34
87541-MBW-700	C-34
87560-KCH-630	C-34
87560-MBR-871	C-34
87560-MM5-900ZA	C-34
87560-MZ0-611	C-34
87560-MZ0-670	C-34
87560-MZ1-620	C-34
87565-MEE-000ZA	C-34
87565-MEE-000ZB	C-34
87565-MEE-000ZC	C-34
87565-MEE-940ZA	C-34
87565-MEE-940ZB	C-34
87565-MEE-940ZC	C-34
87565-MEE-940ZD	C-34
87565-MEE-D00ZA	C-34
87565-MEE-D00ZB	C-34
87565-MEE-D00ZC	C-34
87565-MEE-D00ZD	C-34
87565-MEE-D00ZE	C-34
87565-MEE-D00ZF	C-34
87565-MEE-D00ZG	C-34
87565-MEE-D10ZA	C-34
87565-MEE-D10ZB	C-34
87565-MEE-D10ZC	C-34
87565-MEE-D10ZE	C-34
87565-MEE-D10ZF	C-34
87565-MEE-D10ZG	C-34
87586-MB6-870ZE	C-34
87586-MB6-870ZF	C-34
87586-MCC-620	C-34
87586-MEE-B00	C-34
87586-MEE-K00	C-34
87586-MEE-M00	C-34
88000	
88110-MEE-003	C-32
88110-MEE-003	C-32-1
88120-MEE-003	C-32
88120-MEE-003	C-32-1
88129-MBB-000	C-32
89000	
89101-MBW-000	C-30
89102-469-003	C-30
89103-371-000	C-30
89202-KY1-700	C-30
89202-MT3-000	C-30
89210-GBJ-J00	C-30
89210-GBJ-J10	C-30
89216-MAT-000	C-30
89218-MAZ-000	C-30
89221-429-000	C-30
89227-461-000	C-30
89301-463-771	C-30
90000	
90001-961-670	C-24-1
90001-GHB-630	C-29
90001-MG1-000	C-18-1
90002-MY5-850	M-1
90003-MEL-000	M-18-2
90004-GHB-600	M-4
90004-GHB-630	C-29
90004-MEE-000	M-13
90004-MEE-003	M-13
90005-MAZ-000	M-13
90005-MEE-003	M-13
90006-GHB-680	M-5
90006-GHB-680	M-8
90006-MEE-000	M-2
90007-MBW-000	M-2
90010-ML0-720	C-19
900013-430-000	M-5
90016-MEE-000	M-12
90017-MA6-000	M-2
90018-ZE1-000	M-17
90019-MA6-000	M-2
90019-MB0-000	M-12
90020-MBW-610	C-5
90020-ZC3-000	M-1
90021-MEE-940	C-14
90021-MM5-000	M-4
90021-MM5-000	M-5
90021-MM5-000	M-12
90021-MM5-000	M-16
90021-MZ1-000	C-14
90022-MBW-000	M-4
90022-MY5-600	M-16
90023-MEE-000	M-4
90023-MM5-000	M-2
90023-MV9-670	M-9
90024-MAS-000	M-6
90029-888-000	M-9
90035-MM5-000	M-2
90037-422-003	M-15
90048-MAL-600	M-13
90065-MEE-000	C-19
90071-MB0-000	M-11
90074-MT4-000	C-14
90080-MG8-000	M-4
90081-149-010	M-3
90082-HA0-000	M-4
90085-KFB-000	C-28
90085-MAJ-A20	C-14
90085-MZ1-000	C-27-1
90100-GCT-J50	C-29
90100-MN8-910	C-5
90101-MBZ-G00	C-4
90101-MBZ-G00	C-4-1
90101-MEE-000	C-29
90101-MEE-000	C-29-1
90102-MEE-000	C-29
90102-MEE-000	C-29-1
90103-GB6-930	C-17
90103-MBG-000	C-24
90103-MBG-000	C-24-1
90103-MBG-000	C-33
90103-MBN-670	C-18
90103-MCF-D60	C-18-1
90103-MEE-000	C-29
90103-MEE-000	C-29-1
90104-MEE-000	C-29
90104-MEE-000	C-29-1
90105-KV3-851	C-10
90105-MM4-000	C-18
90105-MM4-000	C-18-1
90105-MV9-003	C-13
90105-MY9-000	C-22
90105-MY9-000	C-22-1
90106-KBV-000	C-27
90106-KCZ-000	C-16
90106-KCZ-000	C-16-1
90106-KY2-701	C-16
90106-KY2-701	C-16-1
90106-MBB-000	C-10
90106-MCF-D00	C-22-1
90106-MEE-000	C-23
90107-MAS-E01	C-9
90107-MBG-000	C-5
90107-MEE-000	C-23
90107-MR8-000	C-23
90108-MAS-E01	C-9
90108-MBG-000	C-14
90108-MR7-000	C-8-1
90109-MCJ-750	C-32
90109-MCJ-750	C-32-1
90109-MEE-000	C-29-1
90109-MEE-010	C-29-1
90109-MR7-000	C-6
90109-SB6-000	C-16
90110-MEE-000	C-21
90111-KV3-700	C-23
90111-KW3-003	C-14
90111-KW3-003	C-18-1
90111-KW3-003	C-27
90111-KW3-003	C-27-1
90111-KW3-003	C-31
90111-KW3-003	C-32
90111-KW3-003	C-32-1
90111-KW3-003	C-33
90111-MEE-000	C-22
90111-MR5-000	C-27
90111-MR5-000	C-27-1
90111-MZ0-000	C-26
90113-MAS-E00	C-22
90113-MAS-E00	C-22-1
90113-MBB-000	C-19
90113-MCF-000	C-19
90113-MCJ-000	C-16-1
90113-MCJ-000	C-24-1
90113-MCJ-000	C-33
90114-KW7-900	C-18
90114-KW7-900	C-26
90114-MCF-006	C-4
90114-MCF-006	C-4-1
90114-MCJ-000	C-7
90114-MCJ-000	C-14
90114-MCJ-000	C-33
90115-MAS-E00	C-18-1
90115-MEE-000	C-8
90115-MJ1-830	C-29-1
90115-MR7-003	C-23
90116-MAS-E00	C-18
90116-MCS-G00	C-16-1
90116-MEE-000	C-21
90117-MEE-000	C-29-1
90118-MEL-000	C-7-1
90118-MR1-000	C-15
90118-MR1-000	C-16
90118-MR1-000	C-20
90118-MR1-000	C-20-1
90118-MR1-000	C-27-1
90119-MEE-000	C-29
90119-MEE-000	C-29-1
90120-MEE-000	C-32
90120-MEE-000	C-32-1
90121-MCF-D30	C-13
90121-MCJ-750	C-19
90121-MV9-670	M-10
90122-752-000	C-24
90122-752-000	C-24-1
90122-MEE-000	C-3
90125-MCJ-750	C-11
90126-MR7-003	C-8
90126-MR7-003	C-8-1
90129-MEE-610	C-18
90130-MCJ-000	C-22
90130-MCJ-000	C-22-1
90130-MEE-000	C-29
90130-MEE-000	C-29-1
90130-MEE-000	C-32
90130-MEE-000	C-32-1
90131-883-000	M-12
90131-KBV-003	C-9
90131-MEL-000	C-9-1
90132-MEE-D00	C-18-1
90132-MEL-000	C-23
90134-MEE-D00	C-6-1

ÍNDICE DE NÚMERO DE PEÇAS

Nº da Peça	Nº do Bloco
90135-MEL-000	C-11
90140-MEE-D00	C-5
90141-MEL-003	C-9-1
90145-MBY-000	C-17
90145-MS9-612	C-4
90145-MS9-612	C-4-1
90145-MS9-612	C-11
90147-MEE-000	C-21
90152-MCF-000	C-29-1
90154-MEE-D00	C-18
90157-ME9-000	C-20
90157-ME9-000	C-20-1
90161-ML7-000	C-18
90166-MEE-D00	C-24-1
90176-MEE-000	C-20
90176-MEE-000	C-20-1
90180-MN8-006	C-12
90191-MK4-000	C-5
90201-415-000	C-4
90201-415-000	C-4-1
90201-700-000	C-19
90201-MBB-000	C-18-1
90201-MW0-000	C-29-1
90201-PD1-000	M-18
90201-PD1-000	C-14
90201-Z0A-000	C-18
90202-MBB-000	C-18-1
90203-MF9-710	C-21
90231-MM5-000	M-6
90301-473-003	C-14
90301-634-670	C-25
90301-MCJ-750	C-3
90301-MEE-000	C-18
90302-425-830	C-6
90302-425-830	C-6-1
90302-MEE-000	C-7
90303-MEE-000	C-18
90304-GE8-003	C-23
90301-KAE-871	C-13
90304-MEE-000	C-18

Nº da Peça	Nº do Bloco
90304-MEE-000	C-18-1
90304-MEE-D00	C-5
90304-MJ4-670	C-5
90304-MM5-000	C-18
90304-MM5-000	C-18-1
90305-ML7-000	C-10
90306-MCF-D00	C-13
90306-MEE-000	C-18
90309-357-000	C-22-1
90312-MT3-000	C-18
90312-MT3-000	C-32
90312-MT3-000	C-32-1
90312-MT3-000	C-33
90315-MK3-003	C-31
90321-MEE-000	C-3
90401-430-000	C-29-1
90401-MBW-000	M-4
90401-MCJ-000	C-13
90401-MEE-000	M-7
90403-MCJ-750	C-19
90403-MG7-000	M-4
90403-MG7-000	EOP-1
90405-MCA-780	M-5
90405-MCA-780	M-9
90417-360-000	M-16
90428-PD6-003	M-18
90428-PD6-003	C-14
90432-MM5-000	M-6
90435-MEE-000	M-7
90442-397-000	M-4
90442-397-000	EOP-1
90443-GC8-000	C-11
90443-MJ6-000	M-13
90443-MJ6-000	EOP-2
90451-155-000	M-16
90451-KG4-000	M-6
90451-KY2-000	M-15
90452-MR7-000	M-15
90454-MC7-000	M-15
90456-MEE-000	M-7

Nº da Peça	Nº do Bloco
90459-438-000	M-15
90459-MM4-000	M-6
90461-MB0-000	M-15
90462-MBW-000	M-15
90463-ML7-000	M-2
90463-ML7-000	M-10
90463-ML7-000	M-13
90463-ML7-000	EOP-1
90463-ML7-000	EOP-2
90463-MR7-000	M-15
90464-MR7-000	M-15
90469-ME5-000	M-15
90485-MB2-000	C-22
90485-MB2-000	C-22-1
90501-GN5-830	C-18-1
90501-MEE-G00	C-18-1
90502-MCF-000	C-13
90504-964-000	C-32
90504-964-000	C-32-1
90504-HA0-000	C-33
90505-MBW-000	C-19
90505-MCJ-750	C-19
90506-425-830	C-6
90506-425-830	C-6-1
90524-030-000	C-14
90524-030-000	C-18-1
90525-428-900	C-14
90525-428-900	C-18-1
90525-428-900	C-24
90525-GC4-700	M-5
90534-MV4-000	C-18-1
90543-MV9-670	M-1
90543-MV9-670	EOP-1
90545-300-000	C-4
90545-300-000	C-4
90545-300-000	C-4-1
90556-KR3-000	C-11
90572-MEL-000	C-27-1
90601-107-000	C-18-1
90601-KJ9-000	M-15

Nº da Peça	Nº do Bloco
90601-KJ9-000	C-24
90601-KJ9-000	C-24-1
90601-KJ9-000	C-28
90601-KJ9-000	C-29
90602-ML7-000	C-29-1
90603-MN4-000	M-15
90641-MCF-000	C-33
90651-KV6-003	C-8
90651-KV6-003	C-28
90651-KV6-003	C-31
90651-MCF-006	C-4
90651-MCF-006	C-4-1
90652-KT1-771	C-18
90652-KT1-771	C-18-1
90652-KT1-771	C-28
90672-SA0-003	C-3
90674-ZV1-003	C-28
90683-GAZ-003	C-33
90683-GR1-003	C-16
90683-GR1-003	C-27-1
90683-GR1-003	C-32-1
90683-GR1-003	C-33
90683-KJ2-003	C-5
90683-MBW-003	C-27
90683-MBW-003	C-32
90683-MBW-003	C-32-1
90684-ZA0-601	C-28
90701-MV9-670	M-5
90701-MV9-670	M-13
90741-413-000	M-14
90841-001-000	C-29
90841-001-000	C-29-1
90852-898-000	C-32
90852-898-000	C-32-1
90899-422-610	C-24
90899-422-610	C-24-1
90899-KL8-000	C-24
91000	
91001-464-003	M-15

Nº da Peça	Nº do Bloco
91004-657-008	M-15
91008-374-003	M-16
91009-MAS-003	M-6
91015-KT8-005	C-6
91015-KT8-005	C-6-1
91016-KT8-005	C-6
91016-KT8-005	C-6-1
91022-MW4-003	M-7
91023-MM4-003	M-15
91051-HA7-671	C-13
91052-MCF-003	C-13
91053-719-005	M-5
91053-MAZ-003	C-13
91059-KY2-711	C-5
91071-MBW-E11	C-22
91071-MBW-E11	C-22-1
91071-MR7-003	C-22
91071-MR7-003	C-22-1
91071-MY1-005	C-23
91072-MR7-003	C-22
91072-MR7-003	C-22-1
91073-MCF-003	C-10
91074-KZ4-B01	C-23
91074-MBR-722	C-23
91101-MEE-003	M-6
91102-MEE-003	M-6
91102-MM4-003	M-15
91103-MEE-003	M-6
91106-KM1-013	M-13
91202-MR7-003	C-22
91202-MR7-003	C-22-1
91203-KA4-771	M-13
91204-KK0-003	M-5
91207-MAL-601	M-15
91212-422-006	C-11
91214-MR7-003	C-22
91214-MR7-003	C-22-1
91251-MBW-E11	C-22
91251-MBW-E11	C-22-1
91253-443-761	C-10

Nº da Peça	Nº do Bloco
91254-MCA-003	C-8
91254-MEE-003	C-13
91254-MEE-D01	C-8-1
91255-MCJ-751	C-8-1
91256-MCJ-751	C-8-1
91257-MCJ-751	C-8-1
91258-MEE-D01	C-8-1
91262-KV3-831	C-23
91301-MEE-003	M-13
91301-MEE-003	EOP-2
91301-ML7-003	M-5
91301-ML7-003	EOP-2
91301-P7A-004	M-18
91301-P7A-004	M-18-2
91302-MB0-013	EOP-2
91302-MB0-013	M-18
91302-MCA-000	C-14
91302-MCA-000	C-17
91303-PK2-005	M-13
91305-MCJ-751	EOP-2
91305-MCJ-751	M-5
91307-KF0-003	EOP-2
91307-KF0-003	M-11
91309-425-003	EOP-2
91309-425-003	M-2
91309-PX4-003	EOP-1
91309-PX4-003	EOP-2
91309-PX4-003	C-8
91311-MR7-003	M-12
91313-MB0-003	EOP-2
91313-MB0-003	M-12
91320-MB0-000	M-11
91320-MBE-008	M-11
91351-KZ3-731	C-23
91351-MAC-671	C-23
91352-MCF-003	C-13
91354-MCT-003	M-12
91354-MCT-003	EOP-2
91356-425-003	M-17
91356-425-003	EOP-2

ÍNDICE DE NÚMERO DE PEÇAS

Nº da Peça	Nº do Bloco
91356-MW0-003	C-8
91410-679-000	M-2
91410-679-000	M-10
91410-679-000	M-15
91410-679-000	C-24
92000	
92501-06010-0A	C-20
92501-06010-0A	C-20-1
93000	
93401-06014-07	C-31
93401-06016-00	C-31
93403-05016-08	M-18
93404-06028-00	C-31
93600-04012-1G	C-4
93600-04012-1G	C-4-1
93600-04040-1G	C-11
93891-05025-07	C-1
93891-05030-07	C-1
93892-03008-10	M-18
93892-03008-10	M-18-2
93892-05012-10	M-18
93892-05012-10	M-18-2
93892-05020-07	C-3
93892-05025-07	C-3
93892-05035-07	C-3
93892-05045-07	C-3
93892-06020-10	M-18
93892-06020-10	M-18-2
93893-04012-17	C-4
93893-04012-17	C-4-1
93893-04012-17	C-11
93893-04020-07	C-28-1
93894-05020-08	C-1
93894-05025-07	C-1
93894-06020-08	C-27
93894-06032-08	C-27-1
93901-34410	C-24
93901-34410	C-24-1
93901-344J0	C-1
93901-34520	C-25-1
93903-22480	C-2
93903-24280	C-15
93903-24320	C-15
93903-25120	C-15
93903-25180	M-10
93903-25280	C-24
93903-25320	C-28
93903-25480	C-17
93903-25520	C-17
93903-34380	C-1
93911-24320	C-25
93911-24380	C-25
93911-25420	C-17
93913-14120	C-24
93913-14180	C-24-1
93913-24220	C-17
93913-25380	C-2
93913-25480	C-2
93982-05020-07	C-3
93982-05025-07	C-3
94000	
94001-06020-0S	C-19
94002-08000-0S	C-3
94002-08000-0S	C-11
94002-08070-0S	C-11
94021-06070-0S	C-4-1
94021-08070-0S	C-31
94031-08000	C-3
94050-05000	C-24
94050-05000	C-24-1
94050-05000	C-26
94050-05070	C-1
94050-05070	C-7
94050-05070	C-26
94050-06000	C-18-1
94050-06000	C-28
94050-06000	C-29
94050-06000	C-31
94050-06070	C-24
94050-06070	C-24-1
94050-06070	C-25
94050-06070	C-25
94050-06070	C-25-1
94050-06080	C-14
94050-06080	C-27-1
94050-08000	C-18
94050-08000	C-31
94050-10000	C-29
94050-10000	C-29-1
94050-12000	C-29
94050-12000	C-29-1
94101-03000	C-33
94101-04800	C-15
94101-06000	C-14
94101-06000	C-20
94101-06000	C-20-1
94102-08000	C-20
94102-08000	C-20-1
94102-08800	C-15
94102-12000	C-29
94102-12000	C-29-1
94103-05000	C-18
94103-05000	C-18-1
94103-05700	C-2
94103-06000	C-18-1
94103-08000	C-18
94103-08700	C-19
94109-12000	M-12
94109-12000	EOP-2
94201-16120	C-20
94201-16120	C-20-1
94201-16150	C-11
94201-20150	C-20
94201-20150	C-20-1
94201-30450	C-33
94301-08140	M-1
94301-08140	M-12
94301-08200	M-2
94301-10160	M-2
94301-10160	M-8
94303-04065	M-14
94510-14000	M-16
94511-10000	C-22
94520-37000	C-22
94520-37000	C-22-1
94520-63000	M-5
94591-24000	C-24-1
95000	
95002-02080	C-14
95002-02100	C-31
95002-41250-08	C-31
95002-50000	C-31
95005-35050-20	M-18
95005-35060-20	M-18
95005-35140-20	M-18
95005-35320-20	M-18
95005-45017-50	C-21
95005-50580-30	C-31
95005-55570-20	C-31
95005-80530-50	C-14
95005-80560-20	C-14
95012-13001	C-27-1
95015-83000	C-20
95015-83000	C-20-1
95701-06012-00	M-13
95701-06014-00	M-4
95701-06014-00	M-13
95701-06014-00	M-15
95701-06014-00	M-16
95701-06016-00	M-5
95701-06016-00	C-29
95701-06016-00	C-31
95701-06016-00	C-33
95701-06016-07	C-33
95701-06018-00	M-13
95701-06018-07	M-2
95701-06018-07	M-13
95701-06025-00	M-17
95701-06028-00	M-12
95701-06028-00	M-13
95701-06028-07	C-31
95701-06035-00	M-13
95701-06035-00	M-17
95701-06040-00	M-12
95701-06045-00	M-13
95701-06060-00	M-13
95701-08060-00	M-13
95701-08075-00	M-13
95701-10075-00	M-13
95801-06025-08	M-11
95801-06035-00	C-14
96000	
96001-06008-00	M-18
96001-06008-00	C-14
96001-06012-00	M-18
96001-06012-00	M-18-2
96001-06012-07	C-4
96001-06012-07	C-4-1
96001-06012-00	C-11
96001-06018-07	C-4-1
96001-06020-00	C-18-1
96001-06020-00	C-24
96001-06020-07	C-3
96001-06022-00	C-28
96001-06025-07	M-10
90001-06025-07	C-4
960001-06028-07	C-31
96001-06032-00	C-27
96001-06035-00	C-18-1
96001-06040-07	C-4
96001-06045-00	M-2
96001-06055-00	M-10
96001-06070-00	M-10
96211-08000	C-20
96211-08000	C-20-1
96220-40080	M-16
96300-06014-00	C-29-1
96300-06018-00	C-29
96300-06020-00	C-24-1
96300-08016-07	C-29-1
96300-08016-07	C-31
96300-08018-00	C-29-1
96300-08022-00	C-29
96300-08040-07	C-5
96400-08030-00	C-18-1
96400-08032-00	C-14
96400-08035-07	C-29
96400-08035-07	C-29-1
96400-08040-00	C-18
96400-08040-00	C-18-1
96400-08045-07	C-5
96400-08045-07	C-29
96400-08045-07	C-29-1
96400-08050-00	C-18
96400-08085-07	C-29
96400-08085-07	C-29-1
96400-10035-00	C-29
96400-10035-00	C-29-1
96600-06012-00	C-15
96600-06032-00	M-9
96600-08020-10	M-16
96700-06020-00	C-11
98000	
98200-33000	C-27
98200-33000	C-27-1
98200-41000	C-28
98200-42000	C-27
98200-42000	C-27-1
98200-42000	C-28
99000	

ÍNDICE DE NÚMERO DE PEÇAS

Nº da Peça	Nº do Bloco	Nº da Peça	Nº do Bloco	Nº da Peça	Nº do Bloco	Nº da Peça	Nº do Bloco	Nº da Peça	Nº do Bloco	Nº da Peça	Nº do Bloco
99001-08120	C-30										
99001-10140	C-30										
99002-13500	C-30										
99003-10000	C-30										
99003-30000	C-30										
99003-50000	C-30										
99006-12000	C-30										
99006-22000	C-30										
99006-27000	C-30										

HONDA

The Power of Dreams

Publicado pela Moto Honda da Amazônia Ltda.
Setor Publicações Técnicas
IMPRESSO NO BRASIL

E.N A 50.2005.09