HONDA

NC750XA / NC750XD

NC750XAN
NC750XDN
NC750XAP
NC750XDP

CATÁLOGO DE PEÇAS

3

Moto Honda da Amazônia Ltda. – 2023

00X1B-MKWB-003

ÍNDICE

INSTRUÇÕES 1

GRUPO DO MOTOR 2

GRUPO DO CHASSI 3

ÍNDICE DE NÚMERO DE PEÇAS 4

Catálogo de Peças
00X1B-MKWB-003
Draft
15MKWNB1
Atualizado com
NP 003/ 004/ 005
05/04/2023
6HS

PROIBIDA A REPRODUÇÃO E DISTRIBUIÇÃO
1111111 - Honda Unidade Sumaré - Bruno Pereira Ramos

© Moto Honda da Amazônia Ltda.
Todos os direitos reservados.

R334 Vermelho Victory

PB308P Azul Spencer Perolizado

R380 Vermelho Grand Prix

NHB53P Branco Glare Perolizado

Modelo 2022

PROIBIDA REPRODUÇÃO
1111111 - Honda da Amazônia Sumaré

© Moto Honda da Amazônia Ltda.
Todos os direitos reservados.

R334 Vermelho Victory

PB308P Azul Spencer Perolizado

R380 Vermelho Grand Prix

NHB53P Branco Glare Perolizado

Modelo 2023

PROIBIDA A REPRODUÇÃO E DISTRIBUIÇÃO
1111111 - Honda Unidade Sumaré - Bruno Pereira Ramos

© Moto Honda da Amazônia Ltda.
Todos os direitos reservados.

Instruções para o Uso do Catálogo de Peças

- **Este Catálogo de Peças descreve todas as peças de reposição, bem como o tempo de Mão de Obra (T.M.O.) para os modelos NC750XA • NC750XDN.**
- **Este Catálogo de Peças foi elaborado com base nas últimas informações disponíveis até 05 de Abril de 2023.**
- **Especifique sempre o Nº completo da peça quando for efetuar um pedido de peças.**
- **Verifique sempre o número, modelo, tipo, série, cor, marca, tamanho, que se fizer necessário antes de fazer o pedido de peças.**
- **Observe sempre que as ilustrações permitem localizar uma determinada parte do chassi ou do motor, podendo diferenciar da sua forma original.**
- **Informe-se sobre a versão atualizada do catálogo de peças através do site www.hondaposvenda.com.br.**

Índice

- Instruções para o Uso do Catálogo de Peças 1
- Como Localizar as Informações sobre as Peças 2
- Estrutura do Catálogo de Peças 3
- Quando Utilizar as Peças 4
- Abreviaturas Utilizadas neste Catálogo de Peças 4
- Como Localizar o Bloco de Peças e os Números de Série 5
- Modelos, Códigos de Área e Números de Série Aplicáveis 6
- Tabela de Cores 7
- Composição do Número de Identificação do Veículo (V.I.N.) 11
- Mangueira de Combustível, Mangueiras de Aplicação Geral e Mangueira de Vinil 12
- Composição do Número de Identificação das Mangueiras 15
- Instruções para o Uso do Tempo de Mão de Obra (T.M.O.) 16
- Índice Ilustrado - Grupo do Motor 21
- Índice Ilustrado - Grupo do Chassi 24
- Índice de Número de Peças 131

PROIBIDA A REPRODUÇÃO E DISTRIBUIÇÃO
1111111 - Honda Unidade Sumaré - Bruno Pereira Ramos

© Moto Honda da Amazônia Ltda.
Todos os direitos reservados.

Como Localizar as Informações sobre as Peças

Ⓐ Referência com o Índice Ilustrado

Grupo do Motor

• O número de referência na ilustração do índice pode ser diferente da que aparece no texto.

M-1 Tampa do Cabeçote	M-2 Cabeçote	M-3 Árvore de Comando • Válvulas
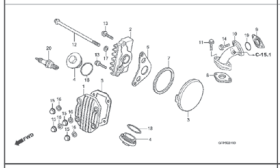	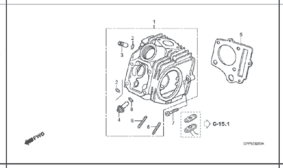	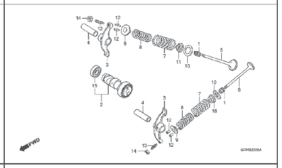
M-4 Corrente de Comando • Tensor	M-5 Cilindro	M-6 Tampa Lateral Direita

Ⓑ Referência com o Índice de Número de Peças

ÍNDICE DE NÚMERO DE PEÇAS

Nº da Peça	Nº do Bloco	Nº da Peça	Nº do Bloco
06000		**13000**	
06420-GFP-900	C-11	13000-GFP-900	M-12
06421-GFP-900	C-11	13000-GFP-B00	M-12
06430-GCE-900	C-10	13011-GFP-900	M-12
06430-GCE-900	C-8	13021-GFP-900	M-12
06440-GFP-900	C-9	13031-GFP-900	M-12
06441-GFP-900	C-9	13041-GFP-900	M-12
06530-GBG-B20	C-5	13051-GFP-900	M-12
06531-GBG-B20	C-5	13101-GFP-900	M-12
06531-GCE-F20	C-5	13102-GFP-900	M-12
		13103-GFP-900	M-12
11000		13104-GFP-900	M-12
		13105-GFP-900	M-12
11100-GCE-900	M-11	13111-087-000	M-12
11191-GCE-900	M-11	13115-GN5-910	M-12
11200-GCE-D60	M-11		
11330-GFP-900	M-6	**14000**	
11341-GFP-900	M-9		
11394-GW8-680	M-6	14100-GFP-900	M-3
		14100-GFP-B00	M-3
12000		14311-KEV-900	M-12
		14321-GBG-900	M-4
12101-GFP-900	M-5	14321-GFP-B00	M-4
12101-GFP-B00	M-5	14401-178-003	M-4
12191-GFP-B00	M-5	14431-035-020	M-3
12191-GS4-761	M-5	14451-035-000	M-3
12200-GFP-900	M-2	14500-035-020	M-4
12200-GFP-B00	M-2	14502-086-000	M-4
12209-GB4-681	M-3	14531-035-000	M-4
12209-GBG-900	M-3	14541-GB4-681	M-4
12213-KRM-840	M-2	14550-GB0-911	M-4
12237-GFP-305	M-2	14566-086-030	M-4
12245-KEV-305	M-2	14610-086-010	M-4
12251-KST-941	M-2	14615-035-010	M-4
12301-GB6-910	M-1	14670-035-030	M-4
12301-GB6-911	M-1	14675-178-000	M-4
12331-GB0-910	M-1	14711-GFP-900	M-3
12341-GB6-910	M-1	14721-GFP-900	M-3
12361-035-000	M-1	14751-GN5-911	M-3

Bloco No.

C-6

Para-lama Dianteiro

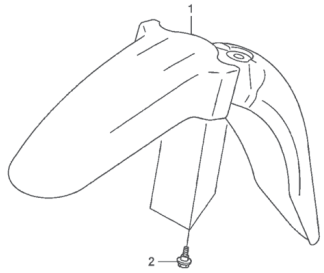

FWD

Ref. No.

Ref. Nº	N.O.S.	Item de serviço	T.M.O.
1	4131B7	Pára-lama, Dianteiro	0,1

Ref. Nº	Nº da peça	Descrição	Qtd. POP100 7	8	9	Nº de série	Tipo
1	61100-GFP-900ZA	Pára-lama, Dianteiro					
		NH1 ..... Preto	1	1	1	.....	.....
	61100-GFP-900ZB	*PB362R* ..... Azul Buliti-R	1	–	–	.....	.....
	61100-GFP-900ZC	*R286R* ..... Vermelho Caucaia	1	1	–	.....	.....
	61100-GFP-900ZD	*Y197R* ..... Amarelo Trancoso-R	1	1	–	.....	.....
	61100-GFP-900ZE	*PB337R* ..... Azul Penedo	–	1	1	.....	.....
	61100-GFP-900ZF	*NHA57R* ..... Cinza Cloudia R	–	–	1	.....	.....
	61100-GFP-900ZG	*R304R* ..... Vermelho Clívia-R	–	–	1	.....	.....
2	90111-162-000	Parafuso, Flange, 6mm	3	3	3	.....	.....

122

Página No.

24.07.08

© Moto Honda da Amazônia Ltda.
Todos os direitos reservados.

Estrutura do Catálogo de Peças

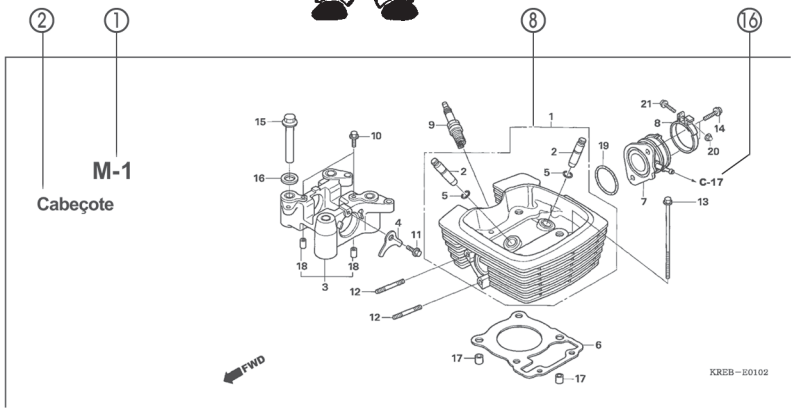

③ Ref. Nº	N.O.S.	Item de serviço	T.M.O.	④ Ref. Nº	⑤ Nº da peça	⑦⑥ Descrição	⑩	⑨	⑪ Qtd. POP100 7	8	9	⑫ Nº de série		⑬ Tipo
4	811175	Cabo, Trava Assento	0,1	1	18327-KAE-000	Bucha, Traseira Câmara (8,5x15)			2	2	2			
5	4131E8	Trava, Assento: Lateral Traseira	0,1	2	61104-GCE-E40	Bucha, Pára-lama Dianteiro			2	2	2			
6	4131E4	Assento: Duplo	0,1	3	77151-KW3-000	Mola, Trava Assento			1	–	–			BR
13	4121K9	Tampa, Trava Assento	0,1		77151-MB1-870				1	–	–			2LA,3LA
15	4131F2	Chave, Trava Assento	0,2						–	1	1			
				4	77156-GFP-900	Cabo, Trava Assento			1	1	1			
				5	77160-GFP-900	Suporte Comp., Trava Assento			1	1	–			
					77160-GFP-B00				–	–	1			
				6	77200-GFP-900ZB	Assento Conj., Duplo								
						NHA08L Cinza Itaipu			1	–	–			
					77200-GFP-900ZD	*RA08L* Vermelho Urucum			1	–	–			
					77200-GFP-910ZA	*NH1L* Preto			–	1	1			
				7	77201-GFP-900	Suporte, Dobradiça Assento			1	1	1			
				8	94001-05070-0S	Presilha, Fiação (Preto) (145mm)			1	1	1			

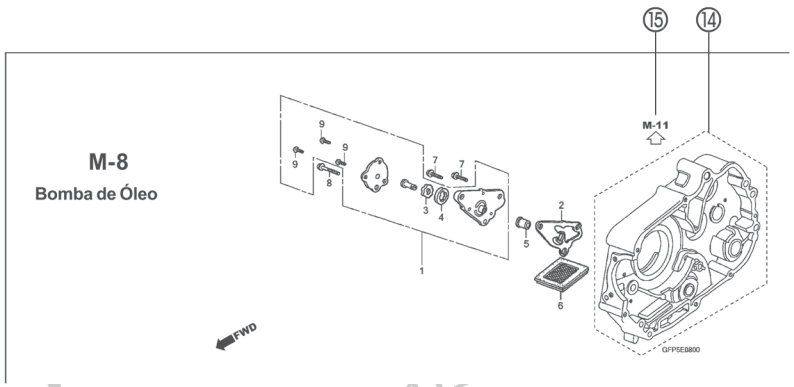

① Número do Bloco
- O número do bloco é oferecido (no lugar do nº da página) para ajudar na consulta da peça com o nº ou nome da peça.

② Nome do Bloco

③ Item de Serviço / Tempo de Mão de Obra (T.M.O.)

④ Número de Referência
- Os números de título descritos entre parênteses indicam que a informação continua da página anterior.

⑤ Número da Peça

⑥ Descrição

⑦ Código de Cores HONDA

⑧ Conjuntos
- As peças cujas figuras estejam delimitadas por linhas pontilhadas são disponíveis em conjunto completo. (As peças componentes do conjunto também são comercializadas individualmente).

⑨ Descrição de Cores

⑩ Nota
As notas são apresentadas entre parênteses na coluna do nome da peça.

⑪ Quantidade Utilizada na Motocicleta
- Quando aparecem entre parênteses indicam peças opcionais.
- Quando indicadas com a letra "N" deve-se utilizar a quantidade que for necessária.
- Indica o número de peças utilizadas no bloco.

⑫ Número de Série

⑬ Tipo
- Quando a coluna tipo se encontra em branco significa que as peças são aplicáveis a todos os tipos.

⑭
- Peças circundadas por uma linha pontilhada estão incluídas em blocos diferentes.

⑮
- A flecha vazada indica o Nº do bloco onde a peça incluída na linha se encontra.

⑯
- A flecha sólida indica o Nº do bloco com o qual a peça em questão está conectada.

DISTRIBUIÇÃO E DISTRIBUIÇÃO
Sumaia Bruno Pereira Ramos

© Moto Honda da Amazônia Ltda.
Todos os direitos reservados.

Quando Utilizar as Peças

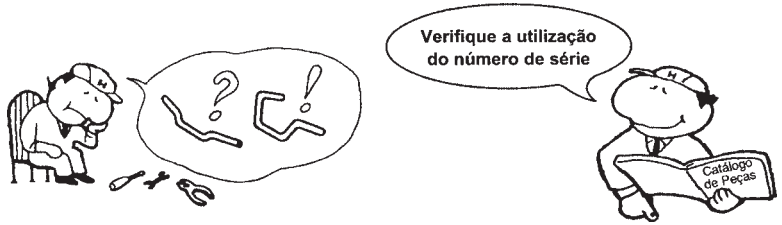

Ref. Nº	Nº da peça	Descrição	Qtd. CBR900 RRN	RRP	RRR	RRS	RRT	RRV	Nº de série
1	33101-MAE-601	Unidade Farol "NH-285" Cinza	–	–	1	–	–	–	
			–	–	–	1	–	–	~ 2351159
			–	–	–	1	–	–	~ 2351712
	33101-MAE-612	Unidade Farol "NH-283" Cinza	–	–	1	–	–	–	
		(Precaução Durante a Instalação)							
			–	–	–	1	–	–	~ 2351309
			–	–	–	1	–	–	~ 2351434
			–	–	–	1	–	–	~ 2350300
			–	–	–	1	–	–	~ OM300138
	33101-MAE-671	Unidade Farol "NH-1" Preto	–	–	1	–	–	–	
			–	–	–	1	–	–	
			–	–	–	1	–	–	~ SM300356
	33101-MAE-691	Unidade Farol	–	–	1	–	–	–	
	33101-MAE-602	Unidade Farol	–	–	–	1	–	–	2351160 ~
			–	–	–	1	–	–	2351713 ~
			–	–	–	–	1	1	

O número de Série foi utilizado desde o modelo inicial

Quando a numeração do Chassi aparece do lado esquerdo da coluna significa que a utilização da peça se aplica a partir deste número do chassi (2351160)

Quando a numeração do Chassi aparece do lado direito da coluna significa que a utilização da peça se aplica até este número do chassi (2351159)

Abreviaturas Utilizadas neste Catálogo de Peças

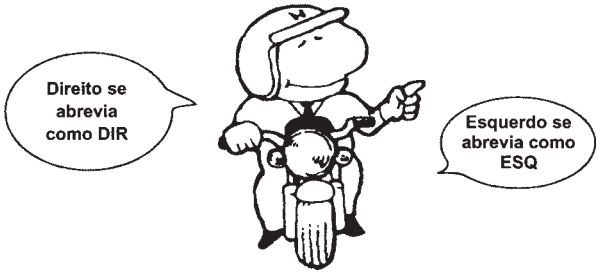

* "Esq" e "Dir" na descrição de uma peça significa o lado Esquerdo e o lado Direito considerando-se que esteja sobre o assento da motocicleta.

• No Catálogo de peças utilizam-se as seguintes abreviaturas:

Conj. ..... Conjunto
Comp. ..... Completo
Dir. ..... Direito
Esq. ..... Esquerdo
STD ..... Standard
mm ..... Milímetro
G ..... Grama
D (22D) ..... Dente (22 dentes)
A ..... Ampére
V ..... Volt
W ..... Watt
C.A. ..... Corrente Alternada
C.C. ..... Corrente Contínua
ADM ..... Admissão
ESC ..... Escape
DIANT. ..... Dianteira
TRAS. ..... Traseira
SEX ..... Sextavado
LAT ..... Lateral
TRANS ..... Transmissão
PRIM ..... Primário
SEC ..... Secundário
MPH ..... Milhas por Hora
Km/h ..... Quilômetro por Hora
L.E.D. ..... Diodo Emissor de Luz
C.D.I. ..... Unidade Descarga Capacitiva
1LA ..... República Dominicana, El Salvador Venezuela, Guatemala, Guiana (Mercosul: Argentina, Paraguai, Uruguai)
MIX ..... Moto Mix Brasil
2LA ..... Colômbia, México
3LA ..... América Latina
AR ..... Argentina
M ..... Motor de Partida

PROIBIDA A REPRODUÇÃO E DISTRIBUIÇÃO
1111111 - Honda Unidade Sumaré - Bruno Teixeira Ramos

© Moto Honda da Amazônia Ltda.
Todos os direitos reservados.

Como Localizar o Bloco de Peças e os Números de Série

Bloco de Peças	Peças do Motor M-1 ~	Peças do Corpo do Acelerador M-23 ~	Peças do Chassi C-1 ~
Números Necessários	Número de Série do Motor	Número de Série do Corpo do Acelerador	Número de Série do Chassi
Pontos de Localização	①	②	③

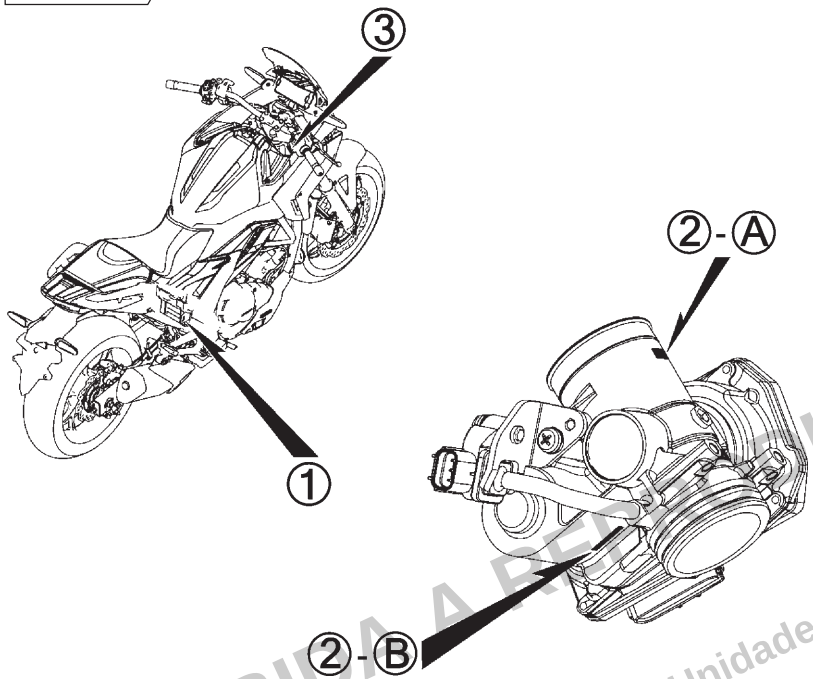

PROIBIDA A REPRODUÇÃO E DISTRIBUIÇÃO
1111111 - Honda Unidade Sumaré - Bruno Pereira Ramos

© Moto Honda da Amazônia Ltda.
Todos os direitos reservados.

Modelos, Códigos de Área e Números de Série Aplicáveis

Os Modelos, Códigos de Área, Tipos e os Números de Série Aplicáveis podem ser identificados conforme tabela abaixo.
As peças com código de área são exclusivas dos países designados.
Se os códigos de área não estiverem listados, as peças são de uso comum.

Modelo	Código de Área	Tipo	Nº de Série Aplicável do Motor	Nº de Série Aplicável do Chassi	Nº de Série Aplicável do Corpo do Acelerador
NC750XA$_N$	BR	Brasil	RC91E0N000001~	9C2RC9100NR000001~	GNE0A A
NC750XD$_N$	BR	Brasil	RH09E-6000001~	JH2RH098*NK000001~	
NC750XA$_P$	BR	Brasil	RC91E0P000001~	9C2RC9100PR000001~	
NC750XD$_P$	BR	Brasil	RH09E-6000001~	JH2RH098*PK100001~	

* Para identificação do número do carburador/corpo do acelerador, somente a parte sublinhada deverá ser usada para registro.

GNE0A A KC ア
Ⓐ Ⓑ

PROIBIDA A REPRODUÇÃO E DISTRIBUIÇÃO
1111111 - Honda Unidade Sumaré - Bruno Pereira Ramos

© Moto Honda da Amazônia Ltda.
Todos os direitos reservados.

Tabela de Cores

• Ao solicitar as peças coloridas consulte a tabela abaixo, verifique a cor principal da motocicleta e utilize o número de peça básico adicionando o código de cor relativo.

NC750XA (NC750XA$_N$)

Nº	Modelo		NC750XA$_N$			
	Cor Principal		Azul Spencer Perolizado PB-308P	Vermelho Victory R-334	Nº de identificação do Bloco	Nº de ref.
	Código de Cor		PB308	R334		
	Nome das Peças Coloridas	Nº Peça Básico				
1	Chassi, Comp.	50100-MKW-B00	ZB	ZB	C-39	2
2	Tampa, Esquerda	83631-MKW-D00	ZB	ZB	C-24	7
3	Tampa, Compartimento Bagagem	64821-MKW-D00	ZF	ZE	C-44	3
4	Tampa, Direita	83531-MKW-D00	ZB	ZB	C-24	5
5	Rabeta A, Lateral Esquerda	77231-MKW-D00	ZB	ZB	C-23.10	3
6	Rabeta A, Lateral Direita	77221-MKW-D00	ZB	ZB	C-23.10	2
7	Carenagem B, Intermediária Esquerda	64361-MKW-D00	ZB	ZB	C-45	10
8	Carenagem B, Intermediária Direita	64351-MKW-D00	ZB	ZB	C-45	9
9	Carenagem Jogo, Intermediária Esquerda A	64340-MKW-B00	ZB	ZA	C-45	8
10	Carenagem Jogo, Intermediária Direita A	64330-MKW-B00	ZB	ZA	C-45	7
11	Carenagem, Inferior Central	64500-MKW-D00	ZA	ZA	C-46	5
12	Carenagem, Inferior Esquerda	64400-MGS-D31	ZA	ZA	C-46	4
13	Carenagem, Inferior Direita	64300-MGS-D30	ZA	ZA	C-46	3
14	Para-lama Dianteiro, Jogo	61000-MKW-B00	ZA	ZA	C-10	1
15	Suporte Conj., Superior Manopla	53130-MGS-D30	ZA	ZA	C-7	16
16	Suporte, Pedal Apoio Esquerdo	50750-MKW-D00	ZB	ZB	C-30	14
17	Suporte, Pedal Apoio Direito	50650-MKW-D00	ZB	ZB	C-30	9
18	Emblema, ABS	86611-MGZ-B30	ZB	ZB	C-50	4
19	Emblema, Asa Esquerda	86202-MKW-B00	ZB	ZA	C-50	3
20	Emblema, Asa Direita	86201-MKW-B00	ZB	ZA	C-50	2
21	Painel, Ar Esquerdo	64161-MKW-D00	ZB	ZB	C-45	5
22	Painel, Ar Direito	64151-MKW-D00	ZB	ZB	C-45	4

PROIBIDA A REPRODUÇÃO E DISTRIBUIÇÃO
1111111 - Honda Unidade Sumaré - Bruno Pereira Ramos

© Moto Honda da Amazônia Ltda.
Todos os direitos reservados.

Tabela de Cores

• Ao solicitar as peças coloridas consulte a tabela abaixo, verifique a cor principal da motocicleta e utilize o número de peça básico adicionando o código de cor relativo.

NC750XA (NC750XA$_N$)

Nº	Modelo		NC750XA$_N$			
	Cor Principal		Azul Spencer Perolizado PB-308P	Vermelho Victory R-334	Nº de identificação do Bloco	Nº de ref.
	Código de Cor		PB308	R334		
	Nome das Peças Coloridas	Nº Peça Básico				
23	Guidão	53100-MKW-D00	ZA	ZA	C-7	9
24	Anel, Pulsador Dianteiro	44515-MKA-D80	ZB	ZB	C-14.40	6
25	Assento Conj., Traseiro	77300-MKW-D01	ZA	ZA	C-23	15
26	Assento Conj.	77100-MKW-D01	ZA	ZA	C-23	7
27	Painel, Lateral Esquerdo	83620-MKW-B00	ZB	ZA	C-44.10	11
28	Painel, Lateral Direito	83520-MKW-B00	ZB	ZA	C-44.10	9
29	Suporte, Inferior Radiador	19516-MKW-B00	ZA	ZA	C-41	19
30	Roda Dianteira, Subconj.	44650-MKA-D81	ZB	ZB	C-14.40	8
31	Roda Traseira, Subconj.	42650-MKA-D81	ZB	ZB	C-19.40	10

PROIBIDA A REPRODUÇÃO E DISTRIBUIÇÃO
1111111 - Honda Unidade Sumaré - Bruno Pereira Ramos

© Moto Honda da Amazônia Ltda.
Todos os direitos reservados.

Tabela de Cores

• Ao solicitar as peças coloridas consulte a tabela abaixo, verifique a cor principal da motocicleta e utilize o número de peça básico adicionando o código de cor relativo.

NC750XD (NC750XD$_N$)

Nº	Modelo		NC750XD$_N$			
	Cor Principal		Branco Glare Perolizado NH-B53P	Vermelho Grand Prix R-380	Nº de identificação do Bloco	Nº de ref.
	Código de Cor		NHB53	R380		
	Nome das Peças Coloridas	Nº Peça Básico				
1	Chassi, Comp.	50100-MKW-D00	ZA	ZA	C-39	2
2	Tampa, Esquerda	83631-MKW-D00	ZA	ZA	C-24	7
3	Tampa, Compartimento Bagagem	64821-MKW-D00	ZB	ZA	C-44	3
4	Tampa, Lateral Direita Motor	64520-MKW-B00	ZA	ZA	E.6.1	15
5	Tampa, Direita	83531-MKW-D00	ZA	ZA	C-24	5
6	Rabeta A, Lateral Esquerda	77231-MKW-D00	ZA	ZA	C-23.10	3
7	Rabeta A, Lateral Direita	77221-MKW-D00	ZA	ZA	C-23.10	2
8	Carenagem B, Intermediária Esquerda	64361-MKW-D00	ZA	ZA	C-45	10
9	Carenagem B, Intermediária Direita	64351-MKW-D00	ZA	ZA	C-45	9
10	Carenagem Jogo, Intermediária Esquerda A	64340-MKW-D00	ZC	ZB	C-45	8
11	Carenagem Jogo, Intermediária Direita A	64330-MKW-D00	ZC	ZB	C-45	7
12	Carenagem, Inferior Central	64500-MKW-D00	ZA	ZA	C-46.1	6
13	Carenagem, Inferior Esquerda	64400-MGS-D51	ZA	ZA	C-46.1	5
14	Carenagem, Inferior Direita	64300-MGS-D51	ZA	ZA	C-46.1	4
15	Para-lama Dianteiro, Jogo	61000-MJL-D80	ZE	ZE	C-10	1
16	Suporte Conj., Superior Manopla	53130-MGS-D30	ZA	ZA	C-7	16
17	Suporte, Pedal Apoio Esquerdo	50750-MKW-D00	ZA	ZA	C-30	14
18	Suporte, Pedal Apoio Direito	50650-MKW-D00	ZA	ZA	C-30	9
19	Emblema, ABS	86611-MJF-A00	ZB	ZB	C-50	4
20	Emblema, Asa Esquerda	86202-MKW-D00	ZC	ZB	C-50	3
21	Emblema, Asa Direita	86201-MKW-D00	ZC	ZB	C-50	2
22	Painel, Ar Esquerdo	64161-MKW-D00	ZA	ZA	C-45	5

PROIBIDA A REPRODUÇÃO E DISTRIBUIÇÃO
1111111 - Honda Unidade Sumaré - Bruno Pereira Ramos

© Moto Honda da Amazônia Ltda.
Todos os direitos reservados.

Tabela de Cores

• Ao solicitar as peças coloridas consulte a tabela abaixo, verifique a cor principal da motocicleta e utilize o número de peça básico adicionando o código de cor relativo.

NC750XD (NC750XD$_N$)

Nº	Modelo		NC750XD$_N$			
	Cor Principal		Branco Glare Perolizado NH-B53P	Vermelho Grand Prix R-380	Nº de identificação do Bloco	Nº de ref.
	Código de Cor		NHB53	R380		
	Nome das Peças Coloridas	Nº Peça Básico				
23	Painel, Ar Direito	64151-MKW-D00	ZA	ZA	C-45	4
24	Guidão	53100-MKW-D00	ZA	ZA	C-7	9
25	Anel, Pulsador Dianteiro	44515-MKA-D80	ZB	ZB	C-14.40	6
26	Assento Conj., Traseiro	77300-MKW-D01	ZA	ZA	C-23	15
27	Assento Conj.	77100-MKW-D01	ZA	ZA	C-23	7
28	Painel, Lateral Esquerdo	83620-MKW-D00	ZC	ZB	C-44.10	11
29	Painel, Lateral Direito	83520-MKW-D00	ZC	ZB	C-44.10	9
30	Suporte, Inferior Radiador	19516-MJH-Y00	ZA	ZA	C-41	19
31	Roda Dianteira, Subconj.	44650-MKA-D81	ZB	ZB	C-14.40	8
32	Roda Traseira, Subconj.	42650-MKA-D81	ZB	ZB	C-19.40	10

PROIBIDA A REPRODUÇÃO E DISTRIBUIÇÃO
1111111 - Honda Unidade Sumaré - Bruno Pereira Ramos

© Moto Honda da Amazônia Ltda.
Todos os direitos reservados.

Tabela de Cores

• Ao solicitar as peças coloridas consulte a tabela abaixo, verifique a cor principal da motocicleta e utilize o número de peça básico adicionando o código de cor relativo.

NC750XA (NC750XA$_P$)

Nº	Modelo		NC750XA$_P$			
	Cor Principal		Azul Spencer Perolizado PB-308P	Vermelho Victory R-334	Nº de identificação do Bloco	Nº de ref.
	Código de Cor		PB308	R334		
	Nome das Peças Coloridas	Nº Peça Básico				
1	Chassi, Comp.	50100-MKW-B00	ZB	ZB	C-39	2
2	Tampa, Esquerda	83631-MKW-D00	ZB	ZB	C-24	7
3	Tampa, Compartimento Bagagem	64821-MKW-D00	ZF	ZE	C-44	3
4	Tampa, Direita	83531-MKW-D00	ZB	ZB	C-24	5
5	Rabeta A, Lateral Esquerda	77231-MKW-D00	ZB	ZB	C-23.10	3
6	Rabeta A, Lateral Direita	77221-MKW-D00	ZB	ZB	C-23.10	2
7	Carenagem B, Intermediária Esquerda	64361-MKW-D00	ZB	ZB	C-45	10
8	Carenagem B, Intermediária Direita	64351-MKW-D00	ZB	ZB	C-45	9
9	Carenagem Jogo, Intermediária Esquerda A	64340-MKW-B00	ZB	ZA	C-45	8
10	Carenagem Jogo, Intermediária Direita A	64330-MKW-B00	ZB	ZA	C-45	7
11	Carenagem, Inferior Central	64500-MKW-D00	ZA	ZA	C-46	5
12	Carenagem, Inferior Esquerda	64400-MGS-D31	ZA	ZA	C-46	4
13	Carenagem, Inferior Direita	64300-MGS-D30	ZA	ZA	C-46	3
14	Para-lama Dianteiro, Jogo	61000-MKW-B00	ZA	ZA	C-10	1
15	Suporte Conj., Superior Manopla	53130-MGS-D30	ZA	ZA	C-7	16
16	Suporte, Pedal Apoio Esquerdo	50750-MKW-D00	ZB	ZB	C-30	14
17	Suporte, Pedal Apoio Direito	50650-MKW-D00	ZB	ZB	C-30	9
18	Emblema, ABS	86611-MGZ-B30	ZB	ZB	C-50	4
19	Emblema, Asa Esquerda	86202-MKW-B00	ZB	ZA	C-50	3
20	Emblema, Asa Direita	86201-MKW-B00	ZB	ZA	C-50	2
21	Painel, Ar Esquerdo	64161-MKW-D00	ZB	ZB	C-45	5
22	Painel, Ar Direito	64151-MKW-D00	ZB	ZB	C-45	4

PROIBIDA A REPRODUÇÃO E DISTRIBUIÇÃO
1111111 - Honda Unidade Sumaré - Bruno Pereira Ramos

© Moto Honda da Amazônia Ltda.
Todos os direitos reservados.

Tabela de Cores

• Ao solicitar as peças coloridas consulte a tabela abaixo, verifique a cor principal da motocicleta e utilize o número de peça básico adicionando o código de cor relativo.

NC750XA (NC750XA$_P$)

Nº	Modelo		NC750XA$_P$			
	Cor Principal		Azul Spencer Perolizado PB-308P	Vermelho Victory R-334	Nº de identificação do Bloco	Nº de ref.
	Código de Cor		PB308	R334		
	Nome das Peças Coloridas	Nº Peça Básico				
23	Guidão	53100-MKW-D00	ZA	ZA	C-7	9
24	Anel, Pulsador Dianteiro	44515-MKA-D80	ZB	ZB	C-14.40	6
25	Assento Conj., Traseiro	77300-MKW-D01	ZA	ZA	C-23	15
26	Assento Conj.	77100-MKW-D01	ZA	ZA	C-23	7
27	Painel, Lateral Esquerdo	83620-MKW-B00	ZB	ZA	C-44.10	11
28	Painel, Lateral Direito	83520-MKW-B00	ZB	ZA	C-44.10	9
29	Suporte, Inferior Radiador	19516-MKW-B00	ZA	ZA	C-41	19
30	Roda Dianteira, Subconj.	44650-MKA-D81	ZB	ZB	C-14.40	8
31	Roda Traseira, Subconj.	42650-MKA-D81	ZB	ZB	C-19.40	10

PROIBIDA A REPRODUÇÃO E DISTRIBUIÇÃO
1111111 - Honda Unidade Sumaré - Bruno Pereira Ramos

© Moto Honda da Amazônia Ltda.
Todos os direitos reservados.

Tabela de Cores

• Ao solicitar as peças coloridas consulte a tabela abaixo, verifique a cor principal da motocicleta e utilize o número de peça básico adicionando o código de cor relativo.

NC750XD (NC750XD$_P$)

Nº	Modelo		NC750XD$_P$			
	Cor Principal		Branco Glare Perolizado NH-B53P	Vermelho Grand Prix R-380	Nº de identificação do Bloco	Nº de ref.
	Código de Cor		NHB53	R380		
	Nome das Peças Coloridas	Nº Peça Básico				
1	Chassi, Comp.	50100-MKW-D00	ZA	ZA	C-39	2
2	Tampa, Esquerda	83631-MKW-D00	ZA	ZA	C-24	7
3	Tampa, Compartimento Bagagem	64821-MKW-D00	ZB	ZA	C-44	3
4	Tampa, Lateral Direita Motor	64520-MKW-B00	ZA	ZA	E.6.1	15
5	Tampa, Direita	83531-MKW-D00	ZA	ZA	C-24	5
6	Rabeta A, Lateral Esquerda	77231-MKW-D00	ZA	ZA	C-23.10	3
7	Rabeta A, Lateral Direita	77221-MKW-D00	ZA	ZA	C-23.10	2
8	Carenagem B, Intermediária Esquerda	64361-MKW-D00	ZA	ZA	C-45	10
9	Carenagem B, Intermediária Direita	64351-MKW-D00	ZA	ZA	C-45	9
10	Carenagem Jogo, Intermediária Esquerda A	64340-MKW-D00	ZC	ZB	C-45	8
11	Carenagem Jogo, Intermediária Direita A	64330-MKW-D00	ZC	ZB	C-45	7
12	Carenagem, Inferior Central	64500-MKW-D00	ZA	ZA	C-46.1	6
13	Carenagem, Inferior Esquerda	64400-MGS-D51	ZA	ZA	C-46.1	5
14	Carenagem, Inferior Direita	64300-MGS-D51	ZA	ZA	C-46.1	4
15	Para-lama Dianteiro, Jogo	61000-MJL-D80	ZE	ZE	C-10	1
16	Suporte Conj., Superior Manopla	53130-MGS-D30	ZA	ZA	C-7	16
17	Suporte, Pedal Apoio Esquerdo	50750-MKW-D00	ZA	ZA	C-30	14
18	Suporte, Pedal Apoio Direito	50650-MKW-D00	ZA	ZA	C-30	9
19	Emblema, ABS	86611-MJF-A00	ZB	ZB	C-50	4
20	Emblema, Asa Esquerda	86202-MKW-D00	ZC	ZB	C-50	3
21	Emblema, Asa Direita	86201-MKW-D00	ZC	ZB	C-50	2
22	Painel, Ar Esquerdo	64161-MKW-D00	ZA	ZA	C-45	5

PROIBIDA A REPRODUÇÃO E DISTRIBUIÇÃO
1111111 - Honda Unidade Sumaré - Bruno Pereira Ramos

© Moto Honda da Amazônia Ltda.
Todos os direitos reservados.

Tabela de Cores

• Ao solicitar as peças coloridas consulte a tabela abaixo, verifique a cor principal da motocicleta e utilize o número de peça básico adicionando o código de cor relativo.

NC750XD (NC750XD$_P$)

Nº	Modelo		NC750XD$_P$			
	Cor Principal		Branco Glare Perolizado NH-B53P	Vermelho Grand Prix R-380	Nº de identificação do Bloco	Nº de ref.
	Código de Cor		NHB53	R380		
	Nome das Peças Coloridas	Nº Peça Básico				
23	Painel, Ar Direito	64151-MKW-D00	ZA	ZA	C-45	4
24	Guidão	53100-MKW-D00	ZA	ZA	C-7	9
25	Anel, Pulsador Dianteiro	44515-MKA-D80	ZB	ZB	C-14.40	6
26	Assento Conj., Traseiro	77300-MKW-D01	ZA	ZA	C-23	15
27	Assento Conj.	77100-MKW-D01	ZA	ZA	C-23	7
28	Painel, Lateral Esquerdo	83620-MKW-D00	ZC	ZB	C-44.10	11
29	Painel, Lateral Direito	83520-MKW-D00	ZC	ZB	C-44.10	9
30	Suporte, Inferior Radiador	19516-MJH-Y00	ZA	ZA	C-41	19
31	Roda Dianteira, Subconj.	44650-MKA-D81	ZB	ZB	C-14.40	8
32	Roda Traseira, Subconj.	42650-MKA-D81	ZB	ZB	C-19.40	10

PROIBIDA A REPRODUÇÃO E DISTRIBUIÇÃO
1111111 - Honda Unidade Sumaré - Bruno Pereira Ramos

© Moto Honda da Amazônia Ltda.
Todos os direitos reservados.

Composição do Número de Identificação do Veículo (V.I.N.)

Exemplo: 9 C 2 J C 3 0 1 0YR 0 0 0 0 0 1

Número Sequencial de Produção

Código de Fábrica

A .... Ohio U.S.A
B .... Alost Bélgica
C .... Saitama Japão
D .... Guadalajara México
E .... Montesa Espanha
F .... Atessa Itália
K .... Kumamoto Japão
M .... Hamamatsu Japão
R .... Manaus Brasil
S .... Susuka Japão
T .... Tochigi Japão
4 .... Carolina do Sul U.S.A

Ano do Modelo

Exemplo: K....1989 L....1990 M....1991 N....1992 X....1999 Y....2000 (Exceto as letras I.O Q.U) 1....2001 2....2002 3....2003
4....2004 5....2005 6....2006 7....2007 8....2008 9....2009 A....2010 B....2011 C....2012 D....2013 E....2014
F....2015 G....2016 H....2017

Dígito de Controle

Código de Descrição do Veículo

Exemplo: PE04....XR600R RC30....CFR750R JC301....CG125TITAN • KS JC302....CG125TITAN • ES JC303....CG125 • CARGO

Marca e Tipo de Veículo

JH2 ..... HONDA Motocicleta Fabricada no Japão
1HF ..... HONDA Motocicleta Fabricada nos Estados Unidos da América
YC1 ..... HONDA Motocicleta Fabricada na Bélgica
9C2 ..... HONDA Motocicleta Fabricada no Brasil
3H1 ..... HONDA Motocicleta Fabricada no México
VTM ..... HONDA Motocicleta Fabricada na Espanha
ZDC ..... HONDA Motocicleta Fabricada na Itália
JH3 ..... HONDA Motocicleta Fabricada no Japão
478 ..... HONDA Motocicleta Fabricada nos Estados Unidos da América

PROIBIDA A REPRODUÇÃO E DISTRIBUIÇÃO
1111111 - Honda Unidade Sumaré - Bruno Pereira Ramos

© Moto Honda da Amazônia Ltda.
Todos os direitos reservados.

Mangueira de Combustível, Mangueiras de Aplicação Geral e Mangueira de Vinil

- As “peças padronizadas das mangueiras de combustível”, as “mangueiras de aplicação geral” e as “mangueiras de vinil” podem ser fornecidas sem embalagem (granel) em forma de bobinas.
- Quando necessitar efetuar o pedido destas “mangueiras”, verifique no Catálogo de Peças o código da “mangueira padrão” e em seguida coloque entre parênteses o código da “mangueira sem embalagem (granel)” relativa utilizando a tabela abaixo.
  (O comprimento padrão das “mangueiras sem embalagem (granel)” é de 1 metro. As mangueiras indicadas com o símbolo < > também estão disponíveis com as medidas de 3 e 8 metros).
- Quando necessitar de troca, corte a mangueira sem embalagem (granel) na medida especificada. Esta medida pode ser verificada no nome da peça (verifique no Manual de Serviços ou nas instruções que acompanham as mangueiras sem embalagem (granel) os procedimentos para o corte e instalação).
- A relação abaixo especifica o código das mangueiras padrão e as respectivas mangueiras sem embalagem (granel) e suas medidas. Certifique-se de que estes números sejam aplicados somente para as peças de reposição relacionadas.

Mangueiras de Combustível / Tubos			
Número de Peça Padrão	Número de Peça sem Embalagem (granel)	Peça sem Embalagem (granel)	
		Diâmetro Interno (mm)	Comprimento (m)
95001-30xxx-2x	95001-30001-20M	3,0	1
95001-30xxx-3x	95001-30001-30M	3,0	1
95001-30xxx-4x	95001-30001-40M	3,0	1
95001-35xxx-2x	95001-35001-50M <95001-35003-50M>	3,5	1 3
95001-35xxx-3x	95001-35001-60M <95001-35003-60M>	3,5	1 3
95001-35xxx-4x	95001-35001-60M <95001-35003-60M>	3,5	1 3
95001-35xxx-5x	95001-35001-50M <95001-35003-50M>	3,5	1 3
95001-35xxx-6x	95001-35001-60M <95001-35003-60M>	3,5	1 3
95001-45xxx-2x	95001-45001-50M <95001-45003-50M>	4,5	1 3
95001-45xxx-3x	95001-45001-60M <95001-45003-60M> <95001-45008-60M>	4,5	1 3 8
95001-45xxx-4x	95001-45001-60M <95001-45003-60M> <95001-45008-60M>	4,5	1 3 8
95001-45xxx-5x	95001-45001-50M <95001-45003-50M>	4,5	1 3
95001-45xxx-6x	95001-45001-60M <95001-45003-60M> <95001-45008-60M>	4,5	1 3 8
95001-55xxx-2x	95001-55001-50M <95001-55003-50M> <95001-55008-50M>	5,5	1 3 8

Mangueiras de Combustível / Tubos			
Número de Peça Padrão	Número de Peça sem Embalagem (granel)	Peça sem Embalagem (granel)	
		Diâmetro Interno (mm)	Comprimento (m)
95001-55xxx-3x	95001-55001-60M <95001-55003-60M> <95001-55008-60M>	5,5	1 3 8
95001-55xxx-4x	95001-55001-60M <95001-55003-60M> <95001-55008-60M>	5,5	1 3 8
95001-55xxx-5x	95001-55001-50M <95001-55003-50M> <95001-55008-50M>	5,5	1 3 8
95001-55xxx-6x	95001-55001-60M <95001-55003-60M> <95001-55008-60M>	5,5	1 3 8
95001-75xxx-2x	95001-75001-50M <95001-75003-50M>	7,5	1 3
95001-75xxx-3x	95001-75001-60M <95001-75003-60M> <95001-75008-60M>	7,5	1 3 8
95001-75xxx-4x	95001-75001-60M <95001-75003-60M> <95001-75008-60M>	7,5	1 3 8
95001-75xxx-5x	95001-75001-50M <95001-75003-50M>	7,5	1 3
95001-75xxx-6x	95001-75001-60M <95001-75003-60M> <95001-75008-60M>	7,5	1 3 8
95001-80xxx-2x	95001-80001-50M	8,0	1
95001-80xxx-3x	95001-80001-60M	8,0	1
95001-80xxx-4x	95001-80001-60M	8,0	1
95001-80xxx-5x	95001-80001-50M	8,0	1
95001-80xxx-6x	95001-80001-60M	8,0	1

CUIDADO

É PERIGOSO confundir uma “Mangueira de Combustível” com a “Mangueira de Aplicação Geral” ou com a “Mangueira de Vinil”. Cada “Mangueira” tem sua utilização apropriada.
Nunca utilize uma “Mangueira de Aplicação Geral” ou a “Mangueira de Vinil” no lugar de uma “Mangueira de Combustível” ou vice-versa.
Use sempre a mangueira sem embalagem (granel) especificada, utilizando as instruções de corte e instalação dos Manuais de Serviços e das instruções que são fornecidas juntamente com a embalagem.

PROIBIDA A REPRODUÇÃO E DISTRIBUIÇÃO
1111111 - Honda Unidade Suma - Bruno Ramos

© Moto Honda da Amazônia Ltda.
Todos os direitos reservados.

Mangueira de Combustível, Mangueiras de Aplicação Geral e Mangueira de Vinil

Mangueira de Vinil				
Número de Peça Padrão	Número de Peça sem Embalagem (granel)	Peça sem Embalagem (granel)		
		Diâmetro Interno (mm)	Diâmetro Externo (mm)	Comprimento (m)
95003-01xxx-3x	95003-01001-60M <95003-01003-60M>	2,9	6,8	1 3
95003-01xxx-60	95003-01001-60M <95003-01003-60M>	2,9	6,8	1 3
95003-03xxx-3x	95003-03001-60M <95003-03003-60M>	3,0	6,0	1 3
95003-03xxx-60	95003-03001-60M <95003-03003-60M>	3,0	6,0	1 3
95003-05xxx-3x	95003-05001-60M <95003-05003-60M> <95003-05008-60M>	3,5	6,5	1 3 8
95003-05xxx-60	95003-05001-60M <95003-05003-60M> <95003-05008-60M>	3,5	6,5	1 3 8
95003-07xxx-1x	95003-07001-10M <95003-07003-10M> <95003-07008-10M>	4,0	7,0	1 3 8
95003-07xxx-20	95003-07001-10M <95003-07003-10M> <95003-07008-10M>	4,0	7,0	1 3 8
95003-07xxx-3x	95003-07001-60M <95003-07003-60M> <95003-07008-60M>	4,0	7,0	1 3 8
95003-07xxx-60	95003-07001-60M <95003-07003-60M> <95003-07008-60M>	4,0	7,0	1 3 8
95003-07xxx-7x	95003-07001-70M <95003-07003-70M> <95003-07008-70M>	4,0	7,0	1 3 8
95003-08xxx-1x	95003-08001-10M <95003-08003-10M> <95003-08008-10M>	4,5	6,5	1 3 8
95003-09xxx-3x	95003-09001-60M <95003-09003-60M>	4,5	8,0	1 3
95003-09xxx-60	95003-09001-60M <95003-09003-60M>	4,5	8,0	1 3
95003-10xxx-1x	95003-10001-10M <95003-10003-10M>	5,0	8,0	1 3
95003-10xxx-20	95003-10001-10M <95003-10003-10M>	5,0	8,0	1 3
95003-10xxx-3x	95003-10001-60M <95003-10003-60M>	5,0	8,0	1 3
95003-10xxx-60	95003-10001-60M <95003-10003-60M>	5,0	8,0	1 3
95003-11xxx-3x	95003-11001-60M <95003-11003-60M> <95003-11008-60M>	5,0	9,0	1 3 8
95003-11xxx-60	95003-11001-60M <95003-11003-60M> <95003-11008-60M>	5,0	9,0	1 3 8
95003-12xxx-1x	95003-12001-10M <95003-12003-10M> <95003-12008-10M>	5,0	7,0	1 3 8
95003-12xxx-20	95003-12001-10M <95003-12003-10M> <95003-12008-10M>	5,0	7,0	1 3 8

Mangueira de Vinil				
Número de Peça Padrão	Número de Peça sem Embalagem (granel)	Peça sem Embalagem (granel)		
		Diâmetro Interno (mm)	Diâmetro Externo (mm)	Comprimento (m)
95003-14xxx-1x	95003-14001-10M <95003-14003-10M>	6,0	9,0	1 3
95003-14xxx-20	95003-14001-10M <95003-14003-10M>	6,0	9,0	1 3
95003-14xxx-3x	95003-14001-60M <95003-14003-60M>	6,0	9,0	1 3
95003-17xxx-1x	95003-17001-10M <95003-17003-10M>	7,0	9,0	1 3
95003-19xxx-1x	95003-19001-10M <95003-19003-10M> <95003-19008-10M>	7,0	11,0	1 3 8
95003-19xxx-20	95003-19001-10M <95003-19003-10M> <95003-19008-10M>	7,0	11,0	1 3 8
95003-19xxx-3x	95003-19001-60M <95003-19003-60M> <95003-19008-60M>	7,0	11,0	1 3 8
95003-19xxx-60	95003-19001-60M <95003-19003-60M> <95003-19008-60M>	7,0	11,0	1 3 8
95003-21xxx-1x	95003-21001-10M <95003-21003-10M>	8,0	9,0	1 3
95003-21xxx-20	95003-21001-10M <95003-21003-10M>	8,0	9,0	1 3
95003-23xxx-1x	95003-23001-10M <95003-23003-10M>	8,0	12,0	1 3
95003-23xxx-20	95003-23001-10M <95003-23003-10M>	8,0	12,0	1 3
95003-23xxx-3x	95003-23001-60M <95003-23003-60M> <95003-23008-60M>	8,0	12,0	1 3 8
95003-23xxx-60	95003-23001-60M <95003-23003-60M> <95003-23008-60M>	8,0	12,0	1 3 8
95003-25xxx-1x	95003-25001-10M <95003-25003-10M>	9,0	11,0	1 3
95003-25xxx-20	95003-25001-10M <95003-25003-10M>	9,0	11,0	1 3
95003-25xxx-3x	95003-25001-60M <95003-25003-60M>	9,0	11,0	1 3
95003-25xxx-7x	95003-25001-70M <95003-25003-70M>	9,0	11,0	1 3
95003-27xxx-1x	95003-27001-10M <95003-27003-10M>	9,0	13,0	1 3
95003-27xxx-20	95003-27001-10M <95003-27003-10M>	9,0	13,0	1 3
95003-27xxx-3x	95003-27001-60M <95003-27003-60M>	9,0	13,0	1 3
95003-27xxx-60	95003-27001-60M <95003-27003-60M>	9,0	13,0	1 3
95003-33xxx-1x	95003-33001-10M <95003-33003-10M>	10,0	14,0	1 3
95003-33xxx-20	95003-33001-10M <95003-33003-10M>	10,0	14,0	1 3

Mangueira de Vinil				
Número de Peça Padrão	Número de Peça sem Embalagem (granel)	Peça sem Embalagem (granel)		
		Diâmetro Interno (mm)	Diâmetro Externo (mm)	Comprimento (m)
95003-36xxx-1x	95003-36001-10M <95003-36003-10M> <95003-36008-10M>	11,0	13,0	1 3 8
95003-36xxx-20	95003-36001-10M <95003-36003-10M> <95003-36008-10M>	11,0	13,0	1 3 8
95003-37xxx-3x	95003-37001-60M <95003-37003-60M>	11,0	15,0	1 3
95003-37xxx-60	95003-37001-60M <95003-37003-60M>	11,0	15,0	1 3
95003-38xxx-1x	95003-38001-10M <95003-38003-10M>	12,0	13,0	1 3
95003-38xxx-20	95003-38001-10M <95003-38003-10M>	12,0	13,0	1 3
95003-39xxx-1x	95003-39001-10M <95003-39003-10M>	12,0	14,0	1 3
95003-39xxx-20	95003-39001-10M <95003-39003-10M>	12,0	14,0	1 3
95003-40xxx-20	95003-40001-10M <95003-40003-10M>	12,0	16,0	1 3
95003-40xxx-3x	95003-40001-60M <95003-40003-60M>	12,0	16,0	1 3
95003-40xxx-60	95003-40001-60M <95003-40003-60M>	12,0	16,0	1 3
95003-43xxx-1x	95003-43001-10M <95003-43003-10M> <95003-43008-10M>	13,0	15,0	1 3 8
95003-43xxx-20	95003-43001-10M <95003-43003-10M> <95003-43008-10M>	13,0	15,0	1 3 8
95003-45xxx-1x	95003-45001-10M <95003-45003-10M> <95003-45008-10M>	14,0	18,0	1 3 8
95003-45xxx-20	95003-45001-10M <95003-45003-10M> <95003-45008-10M>	14,0	18,0	1 3 8
95003-50xxx-1x	95003-50001-10M <95003-50003-10M>	16,0	19,0	1 3
95003-50xxx-20	95003-50001-10M <95003-50003-10M>	16,0	19,0	1 3
95003-50xxx-3x	95003-50001-60M <95003-50003-60M>	16,0	19,0	1 3
95003-55xxx-1x	95003-55001-10M <95003-55003-10M>	17,5	20,5	1 3
95003-55xxx-20	95003-55001-10M <95003-55003-10M>	17,5	20,5	1 3
95003-60xxx-1x	95003-60001-10M <95003-60003-10M>	22,0	27,0	1 3
95003-60xxx-20	95003-60001-10M <95003-60003-10M>	22,0	27,0	1 3
95003-60xxx-3x	95003-60001-60M <95003-60003-60M>	22,0	27,0	1 3
95003-60xxx-60	95003-60001-60M <95003-60003-60M>	22,0	27,0	1 3

CUIDADO

É PERIGOSO confundir uma "Mangueira de Combustível" com a "Mangueira de Aplicação Geral" ou com a "Mangueira de Vinil". Cada "Mangueira" tem sua utilização apropriada.
Nunca utilize uma "Mangueira de Aplicação Geral" ou a "Mangueira de Vinil" no lugar de uma "Mangueira de Combustível" ou vice-versa.
Use sempre a mangueira sem embalagem (granel) especificada, utilizando as instruções de corte e instalação dos Manuais de Serviços e das instruções que são fornecidas juntamente com a embalagem.

PROIBIDA A REPRODUÇÃO E DISTRIBUIÇÃO
111111 - Honda Unidade Suntaré - Bruno Pereira

© Moto Honda da Amazônia Ltda.
Todos os direitos reservados.

Mangueira de Combustível, Mangueiras de Aplicação Geral e Mangueira de Vinil

Mangueiras de Aplicação Geral			
Número de Peça Padrão	Número de Peça sem Embalagem (granel)	Peça sem Embalagem (granel)	
		Diâmetro Interno (mm)	Comprimento (m)
95005-11xxx-3x	95005-11001-30M	11,0	1
95005-11xxx-5x	95005-11001-50M	11,0	1
95005-12xxx-1x	95005-12001-10M <95005-12003-10M>	12,0	1 3
95005-12xxx-2x	95005-12001-20M	12,0	1
95005-12xxx-3x	95005-12001-30M	12,0	1
95005-12xxx-5x	95005-12001-50M	12,0	1
95005-14xxx-1x	95005-14001-10M	14,0	1
95005-14xxx-2x	95005-14001-20M <95005-14003-20M>	14,0	1 3
95005-14xxx-3x	95005-14001-30M	14,0	1
95005-14xxx-5x	95005-14001-50M	14,0	1
95005-17xxx-1x	95005-17001-10M	17,0	1
95005-17xxx-2x	95005-17001-20M	17,0	1
95005-17xxx-3x	95005-17001-30M	17,0	1
95005-17xxx-5x	95005-17001-50M	17,0	1
95005-30xxx-3x	95005-30001-30M	3,0	1
95005-30xxx-5x	95005-30001-50M	3,0	1
95005-35xxx-1x	95005-35001-10M <95005-35003-10M> <95005-35008-10M>	3,5	1 3 8
95005-35xxx-2x	95005-35001-20M	3,5	1
95005-35xxx-3x	95005-35001-30M	3,5	1
95005-35xxx-4x	95005-35001-10M <95005-35003-10M> <95005-35008-10M>	3,5	1 3 8
95005-35xxx-5x	95005-35001-50M	3,5	1
95005-45xxx-1x	95005-45001-10M <95005-45003-10M> <95005-45008-10M>	4,5	1 3 8
95005-45xxx-2x	95005-45001-20M	4,5	1
95005-45xxx-3x	95005-45001-30M	4,5	1

Mangueiras de Aplicação Geral			
Número de Peça Padrão	Número de Peça sem Embalagem (granel)	Peça sem Embalagem (granel)	
		Diâmetro Interno (mm)	Comprimento (m)
95005-45xxx-4x	95005-45001-10M <95005-45003-10M> <95005-45008-10M>	4,5	1 3 8
95005-45xxx-5x	95005-45001-50M	4,5	1
95005-50xxx-3x	95005-50001-30M <95005-50003-30M>	5,0	1 3
95005-50xxx-5x	95005-50001-50M	5,0	1
95005-55xxx-1x	95005-55001-10M <95005-55003-10M> <95005-55008-10M>	5,3	1 3 8
95005-55xxx-2x	95005-55001-20M <95005-55003-20M>	5,3	1 3
95005-55xxx-4x	95005-55001-10M <95005-55003-10M> <95005-55008-10M>	5,3	1 3 8
95005-65xxx-1x	95005-65001-10M <95005-65003-10M>	6,5	1 3
95005-65xxx-2x	95005-65001-20M	6,5	1
95005-70xxx-3x	95005-70001-30M <95005-70003-30M>	7,0	1 3
95005-70xxx-5x	95005-70001-50M	7,0	1
95005-75xxx-1x	95005-75001-10M <95005-75003-10M>	7,3	1 3
95005-75xxx-2x	95005-75001-20M	7,3	1
95005-80xxx-1x	95005-80001-10M <95005-80003-10M>	8,0	1 3
95005-80xxx-2x	95005-80001-20M	8,0	1
95005-80xxx-3x	95005-80001-30M	8,0	1
95005-80xxx-5x	95005-80001-50M	8,0	1
95005-91xxx-3x	95005-91001-30M	12,0	1
95005-91xxx-5x	95005-91001-50M	12,0	1
95005-92xxx-3x	95005-92001-30M	12,0	1
95005-92xxx-5x	95005-92001-50M	12,0	1

NOTA: X é mostrado para representar os números e letras omitidas do alfabeto romano.

CUIDADO

É PERIGOSO confundir uma "Mangueira de Combustível" com a "Mangueira de Aplicação Geral" ou com a "Mangueira de Vinil". Cada "Mangueira" tem sua utilização apropriada.
Nunca utilize uma "Mangueira de Aplicação Geral" ou a "Mangueira de Vinil" no lugar de uma "Mangueira de Combustível" ou vice-versa.
Use sempre a mangueira sem embalagem (granel) especificada, utilizando as instruções de corte e instalação dos Manuais de Serviços e das instruções que são fornecidas juntamente com a embalagem.

PROIBIDA A REPRODUÇÃO E DISTRIBUIÇÃO
1111111 - Honda Shop de Sumaré - Bruno Pereira Ramos

© Moto Honda da Amazônia Ltda.
Todos os direitos reservados.

Composição do Número de Identificação das Mangueiras

Exemplo: 9 5 0 0 1 - 7 5 0 0 1 - 5 0 M

Número de Peça sem Embalar: Refere-se a Peça sem Embalar

Código da Marca (Tipo de Mangueira) (Mangueira de Combustível e Mangueira de Aplicação Geral)
Código de Troca (para Mangueira Adicionada); (Mangueira de Vinil)
- Indica a marca do número ou a Sequência de Troca. O código para a peça sem embalar deve ser estritamente 0 (Zero).

Tipos de Código:

- Mangueira de Combustível
  - 2: Trançada Exterior Vermelha (Somente com 3 mm de diâmetro Interno)
  - 5: Trançada Interior Preta
  - 3: Vermelha (Somente 3 mm de diâmetro Interno)
  - 4: Cinza com faixa Vermelha (Somente com 3 mm de diâmetro Interno)
  - 6: Preta
- Mangueira de Vinil
  - 1: Transparente
  - 2: Preta
  - 3: Vermelho Claro
  - 6: Vermelho Claro
  - 7: Preto Pálido
- Mangueira de Aplicação Geral
  - 1: Cinza
  - 2: Cinza
  - 3: Preta
  - 5: Preta

Comprimento:
- 001: 1 m (Padrão)
- 003: 3 m
- 008: 8 m

Código de Diâmetro Interno (Mangueira de Combustível e Mangueira de Aplicação Geral)

30: 3,0 mm	11: 11 mm
35: 3,5 mm	91: 12 (Diâmetro Externo de 15) mm
45: 4,5 mm	92: 12 (Diâmetro Externo de 16) mm
50: 5,0 mm	12: 12 (Diâmetro Externo de 17) mm
55: 5,3 mm, 5,5 mm	14: 14 mm
65: 6,5 mm	17: 17 mm
70: 7,0 mm	
75: 7,3 mm, 7,5 mm	
80: 8,0 mm	

Código de Diâmetro Externo / Interno (Mangueira de Vinil)

01: DI 2,9, DE 6,8 mm	14: DI 6,0, DE 9,0 mm	37: DI 11,0, DE 15,0 mm
03: DI 3,0, DE 6,0 mm	17: DI 7,0, DE 9,0 mm	38: DI 12,0, DE 13,0 mm
05: DI 3,5, DE 6,5 mm	19: DI 7,0, DE 11,0 mm	39: DI 12,0, DE 14,0 mm
07: DI 4,0, DE 7,0 mm	21: DI 8,0, DE 9,0 mm	40: DI 12,0, DE 16,0 mm
08: DI 4,5, DE 6,5 mm	23: DI 8,0, DE 12,0 mm	43: DI 13,0, DE 15,0 mm
09: DI 4,5, DE 8,0 mm	25: DI 9,0, DE 11,0 mm	45: DI 14,0, DE 18,0 mm
12: DI 5,0, DE 7,0 mm	27: DI 9,0, DE 13,0 mm	50: DI 16,0, DE 19,0 mm
10: DI 5,0, DE 8,0 mm	33: DI 10,0, DE 14,0 mm	55: DI 17,5, DE 20,5 mm
11: DI 5,0, DE 9,0 mm	36: DI 11,0, DE 13,0 mm	60: DI 22,0, DE 27,0 mm

Tipo de Mangueira:
- 1: Mangueira de Combustível
- 3: Mangueira de Vinil
- 5: Mangueira de Aplicação Geral

PROIBIDA A REPRODUÇÃO E DISTRIBUIÇÃO
1111111 - Honda Unidade Sumaré - Bruno Pereira Ramos

© Moto Honda da Amazônia Ltda.
Todos os direitos reservados.

Instruções para o Uso do Tempo de Mão de Obra (T.M.O.)

O tempo de Mão de Obra (T.M.O.) significa o tempo necessário para a realização de um serviço, o qual é mencionado neste catálogo para ajudar as Concessionárias a controlar o processo de trabalho real e calcular o tempo de serviço, utilizando-o como um guia.

Ajuste do Sistema T.M.O.

- Tempo de Serviço
  - Remoção, Desmontagem/ Montagem, Instalação
  - Verificação, Medição, Ajuste, Confirmação
  - Diagnóstico (Sistema Elétrico)
  - Inspeção Completa
- Tempo Variável
  - Preparação
    (Verificação do processo, Preparação das ferramentas especiais necessárias ao serviço)
  - Trabalhos relacionados (Transferência de motocicletas)

* O tempo variável é obtido multiplicando-se o tempo de serviço pelo coeficiente especificado.

Instruções para o Uso do Catálogo

Os itens de serviço mostrados no texto estão relacionados com o tempo de trabalho e as peças comercializadas para reparo, conforme sua especificação. Outros itens de serviço representativos, os quais não utilizam peças para reparos (remoção/ instalação, ajuste, verificação/ medição e outros) estão relacionados na introdução, classificados de acordo com o assunto.

Ajuste do T.M.O.

- O Sistema Decimal (em unidade 0,1) é utilizado para obter o T.M.O. simplificando o cálculo global.
  Exemplo: (0,1) ⇒ 6 minutos, (0,2) ⇒ 12 minutos
  [Custo por hora de trabalho] x [T.M.O.] = [Cálculo global]
- O T.M.O. é calculado manualmente.
- Os itens de serviço e o T.M.O. podem ser modificados dependendo do desenvolvimento de ferramentas, equipamentos de serviço e da melhoria dos procedimentos.

PROIBIDA A REPRODUÇÃO E DISTRIBUIÇÃO
1111111 - Honda Unidade Sumaré - Bruno Pereira Ramos

© Moto Honda da Amazônia Ltda.
Todos os direitos reservados.

Procedimento de Trabalho

- O procedimento de trabalho é determinado através do tempo de serviço juntamente com o método especificado no Manual de Serviço, portanto, consulte-o quando necessário.
- Os procedimentos de trabalho que permitem ser executados num tempo reduzido, preservam a segurança do trabalho e a garantia do produto dos itens não mencionados no Manual de Serviço.
- O trabalho é executado por apenas um mecânico. Quando dois ou mais mecânicos são necessários, o cálculo do tempo real é efetuado de acordo com o número de pessoas.
- Para avaliar o conhecimento dos mecânicos, a HONDA utiliza como padrão, mecânicos com três anos de experiência no reparo de suas motocicletas.
- As ferramentas especiais e os equipamentos de serviço utilizados para obter o T.M.O. estão especificados no Manual de Serviços e publicações técnicas emitidas sobre o tema.

Itens de Serviço que não apresentam T.M.O.

- Peças e acessórios não mencionados neste Catálogo.
- Áreas com deterioração pelo tempo de uso ou danos (quebras, rachaduras) durante uso em condições normais.
- Serviços que podem ser executados com apenas um ajuste.
- Serviços raramente executados (exemplo: problemas com causas extremamente simples e frequência de uso).

* Faça o cálculo global baseado no tempo de serviço real quando o serviço não apresenta T.M.O.

Serviços não incluídos no T.M.O.

- Óleo e drenagem de fluido, tempo de espera para desaquecimento, etc.
- Serviços adicionais que envolvam remoção/ instalação de equipamentos externos.
- Tempo de serviço utilizado com visitas ao cliente, realização de negociações e a entrega da motocicleta.
- Tempo necessário com a requisição e a entrega de peças.
- Custos referentes à graxa, agente adesivo, etc., utilizados no serviço.

PROIBIDA A REPRODUÇÃO E DISTRIBUIÇÃO
1111111 - Honda Unidade Sumaré - Bruno Pereira Ramos

© Moto Honda da Amazônia Ltda.
Todos os direitos reservados.

Explicação do T.M.O. utilizando um exemplo (O exemplo pode ser diferente dos itens apresentados)

Ref. Nº	N.O.S.	(Nº de referência) Item de Serviço	T.M.O.
① ② ③	111118	(1, 3, 4, 7) ④ Árvore de Comando ..... 4,5 ⑥ • Inclui: Ajuste da folga da válvula	②
	111118A	Substituição balancim (Adicional) 1,0	⑤

① O Nº de Referência da peça na ilustração indica a localização da peça a ser substituída.

② T.M.O. é a abreviatura de Tempo de Mão de Obra e indica o tempo de serviço padrão necessário para a execução do serviço.

③ N.O.S. é a abreviatura do Número de Operação de Serviço, e classifica os itens de serviço de acordo com o código de unidade de trabalho.

O mesmo código de serviço é utilizado independentemente dos modelos.

O serviço padrão é apresentado com 6 dígitos e o serviço adicional com 7 dígitos.

④ Indica a substituição da árvore de comando e o T.M.O. 4,5.

⑤ Indica T.M.O. 1,0 que será acrescentado quando um serviço adicional (substituição do balancim) é executado em conjunto com a substituição da árvore de comando.

⑥ Indica a descrição dos serviços incluídos no item de serviço.

⑦ Indica o Nº de referência cujo serviço e tempo do mesmo são iguais ao T.M.O. 4,5 para a árvore de comando.

(A aplicação da área é limitada aos itens de serviço que não possuem identificação N.O.S. dentro de um mesmo bloco.)

Como designar o item de serviço utilizando o exemplo (substituição da árvore de comando)

Abra a página do bloco onde a ilustração da árvore de comando é mostrada.

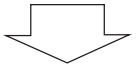

Procure a árvore de comando na ilustração, o item de serviço especificado e o T.M.O. relacionado com o Nº de referência.

PROIBIDA A REPRODUÇÃO E DISTRIBUIÇÃO
1111111 - Honda Unidade Sumaré - Bruno Pereira Ramos

© Moto Honda da Amazônia Ltda.
Todos os direitos reservados.

Símbolo de indicação dos itens de serviço relacionados que continuam na página seguinte

Ref. Nº	N.O.S.	(Nº de referência) Item de Serviço	T.M.O.
2	111118	**Árvore de Comando**	4,5
	•	•	•
	•	•	•
+			

Símbolo de indicação na última linha

Indicação do bloco sem informação do T.M.O.

Ref. Nº	N.O.S.	(Nº de referência) Item de Serviço	T.M.O.
		Sem Informação	–

• Código N.O.S.

1	11	1	18	A
a	b	c	d	e

a) Código da categoria ..... Motor

b) Localização/ código da função .... Motor superior

c) Código de serviço ..... Substituição

d) Número sequencial de serviço .... (Código da unidade é mostrado através de letras)

..... árvore de comando (Sem regra padrão do código)

e) Código adicional ..... substituição do balancim (Sem regra padrão do código)

1	11	1	18	A
a		c		

a) Códigos da categoria e classificação

Código	Categoria
1	Motor
2	Transmissão
3	Combustível e Escapamento
4	Chassi e Carcaça
5	Direção/ Suspensão
6	Elétrica
7	Rodas/ Freios
8	Controles/ Instrumentos
9	–
0	–

c) Códigos de serviço e classificação

Código	Categoria de Serviço
1	Substituição, Remoção/ Instalação, Troca
2	Revisão
3	Ajuste, Balanceamento
4	(Serviços relacionados à Pintura: Camada Superior)
5	Teste, Inspeção/ Diagnóstico, Medição, Verificação
6	(Serviços relacionados à Revisão: Recondicionamento)
7	(Serviços relacionados à Revisão: Reapertos)
8	(Retífica)
9	(Serviços relacionados à Pintura: Acabamento)
0	Reparo, Limpeza, Sangria de Ar

PROIBIDA A REPRODUÇÃO E DISTRIBUIÇÃO
1111111 - Honda Unidade Sumaré - Bruno Pereira Ramos

© Moto Honda da Amazônia Ltda.
Todos os direitos reservados.

Principais itens de serviço sem a utilização de peças adicionais
(1) Remoção/ Instalação, (2) Ajuste, (3) Verificação/ Medição,
(4) Revisão, (5) Outros Serviços

M: Motor, C: Chassi

* SERVIÇOS EXCETO SUBSTITUIÇÃO DE PEÇAS

(1) Remoção e instalação

Relacione as peças removidas da motocicleta com a descrição

	N.O.S.	DESCRIÇÃO	T.M.O.
M	1101E5	**Motor Conj. Remoção/ Instalação** Inclui: Todos os ajustes necessários	4,9
	3111D5	**Corpo do Acelerador Conj. Remoção/ Instalação**	1,1
	1101E6	**Carcaça do Motor, Desmontagem** Inclui: Remoção e instalação do motor	6,8
C	1151E6	**Radiador Conj. Remoção/ Instalação**	0,6

(2) Ajuste

	N.O.S.	DESCRIÇÃO	T.M.O.
M	2123A0	**Embreagem - Ajuste** Inclui: Ajuste da alavanca da embreagem	0,1
	1113A0	**Folga da Válvula - Ajuste** Nota: Para 1 motocicleta	1,0
C	6163A0	**Farol - Alinhamento**	0,1
	2133A0	**Corrente da Transmissão - Ajuste**	0,1
	7103A1	**Roda Dianteira - Balanceamento**	0,6
	7103A2	**Roda Traseira - Balanceamento**	0,7
	7113A2	**Freio de Estacionamento - Ajuste**	0,1

(3) Inspeção, Medição

	N.O.S.	DESCRIÇÃO	T.M.O.
M	1115A0	**Compressão, Pressão - Medição**	0,5
	6145A0	**Ponto de Ignição - Inspeção**	0,2
C	6105A0	**Bateria - Carga** INCLUI: No caso de bateria não selada, verifique o nível do eletrólito e carga	0,2
	3115A4	**Acelerador, Funcionamento - Verificação**	0,1

(5) Outros Serviços

	N.O.S.	DESCRIÇÃO	T.M.O.
M	1130A2	**Filtro de Óleo - Limpeza**	0,5
C	2125A0	**Aprendizado de Iniciação da Embreagem**	0,1
	7110A0	**Freio Dianteiro - Sangria de ar**	0,2
	7110A1	**Freio Traseiro - Sangria de ar**	0,2
	1151E7	**Líquido de arrefecimento, Radiador - Troca**	0,4
	6145A2	**Memorização HISS**	0,3
	6185A0	**Atualização ECM/PCM**	0,3

PROIBIDA A REPRODUÇÃO E DISTRIBUIÇÃO
1111111 - Honda Unidade Sumaré - Bruno Pereira Ramos

© Moto Honda da Amazônia Ltda.
Todos os direitos reservados.

Grupo do Motor

• O número de referência na ilustração do índice pode ser diferente do que aparece no texto.

M-1 Tampa do Cabeçote

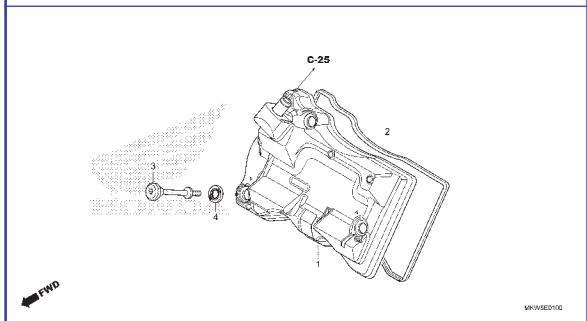

M-2 Cabeçote

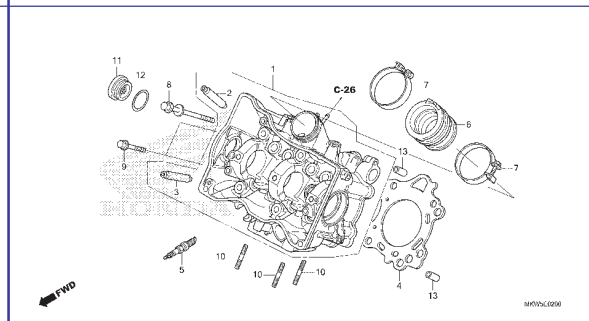

M-3 Árvore de Comando • Válvulas

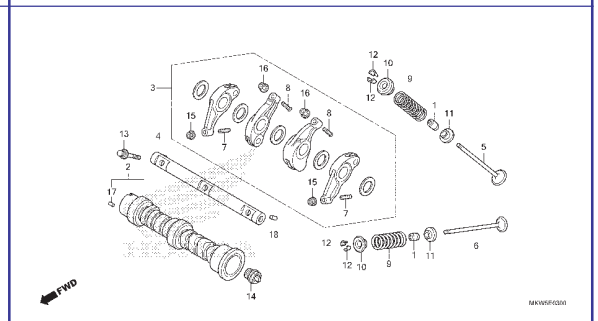

M-4 Corrente de Comando • Tensor

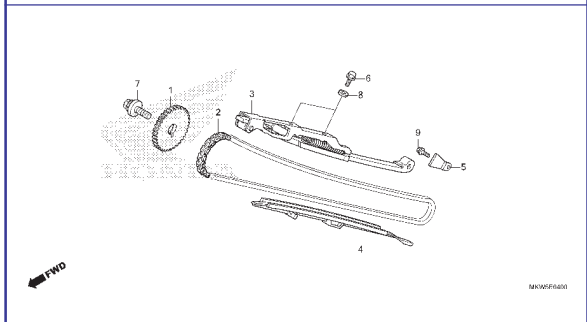

M-6 Tampa Lateral Direita (NC750XA)

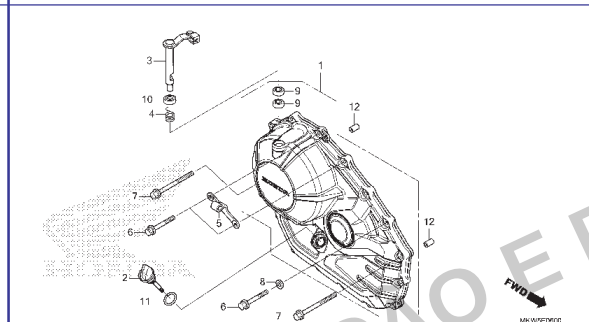

M-6.1 Tampa Lateral Direita (NC750XD)

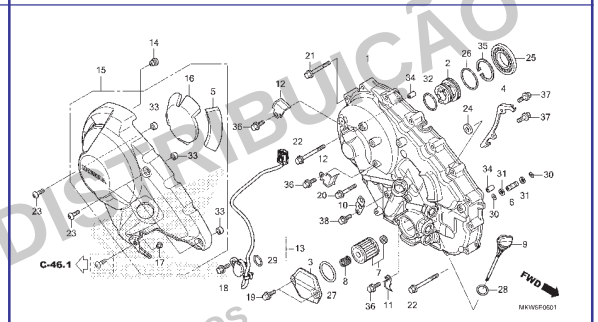

M-8 Embreagem (NC750XA)

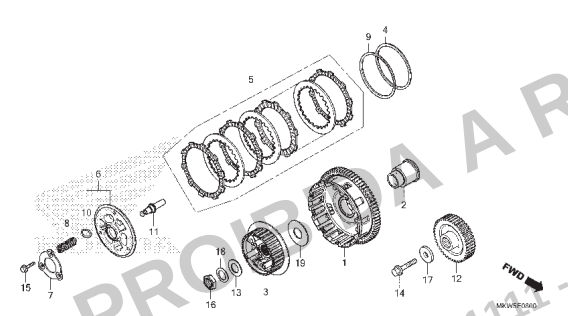

M-8.10 Embreagem (NC750XD)

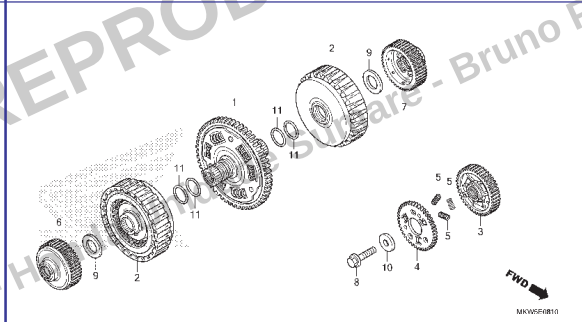

M-8.20 Solenóide Linear

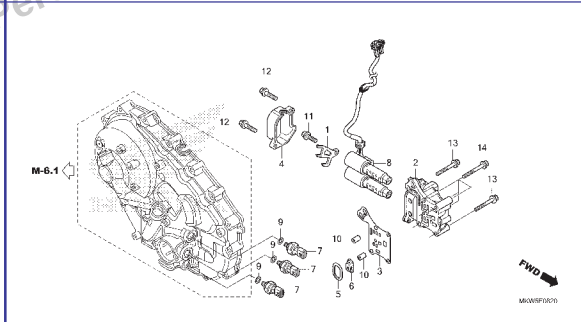

PROIBIDA A REPRODUÇÃO E DISTRIBUIÇÃO
111111 - Hugo Cesar Soares - Bruno Pereira Ramos

© Moto Honda da Amazônia Ltda.
Todos os direitos reservados.

Grupo do Motor

• O número de referência na ilustração do índice pode ser diferente do que aparece no texto.

M-9 Embreagem de Partida

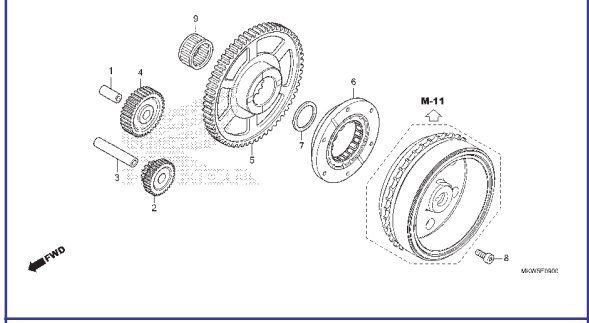

M-10 Tampa do Gerador C.A.

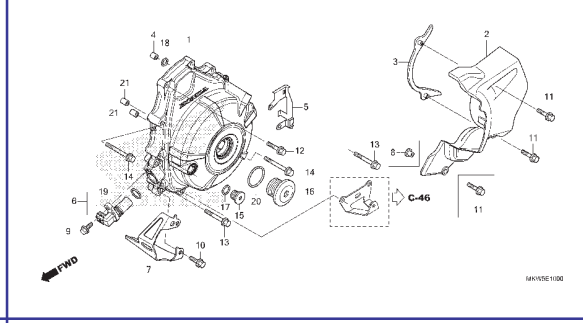

M-11 Gerador

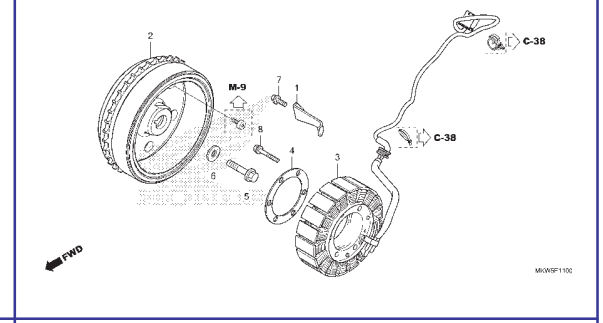

M-12 Bomba d' Água

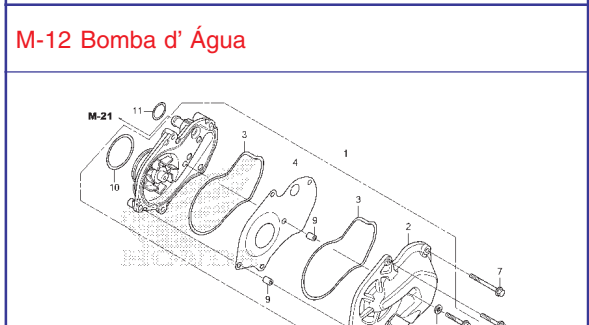

M-13 Motor de Partida

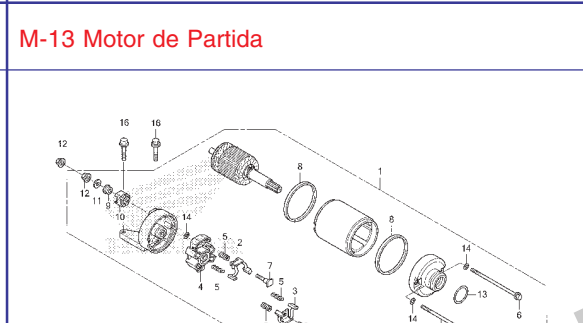

M-14 Cárter • Bomba de Óleo

M-15 Carcaça do Motor

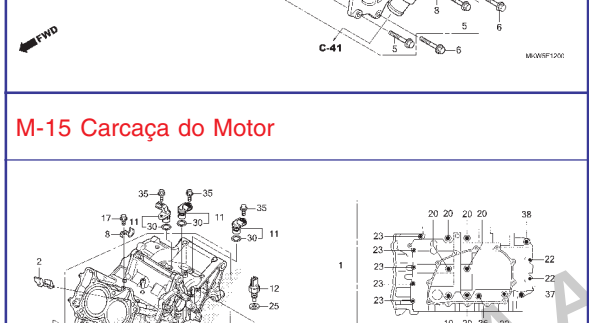

M-16 Árvore de Manivelas • Pistão

M-17 Transmissão (NC750XA)

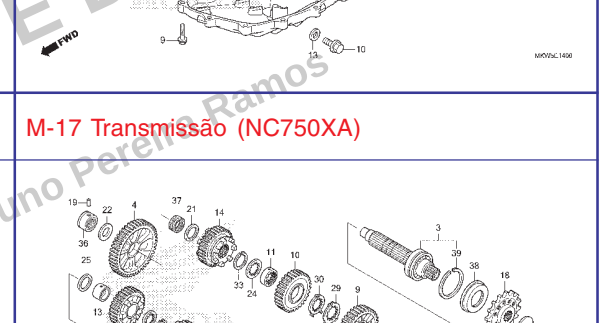

PROIBIDA A REPRODUÇÃO E DISTRIBUIÇÃO
1111111 - Honda Unidade Sumaré - Bruno Pereira Ramos

© Moto Honda da Amazônia Ltda.
Todos os direitos reservados.

Grupo do Motor

• O número de referência na ilustração do índice pode ser diferente do que aparece no texto.

M-17.10 Transmissão (Árvore Principal) (NC750XD)

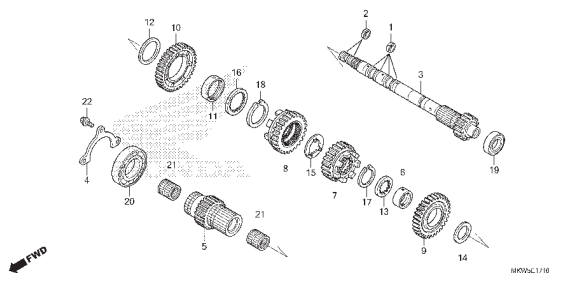

M-17.20 Transmissão (Árvore Secundária) (NC750XD)

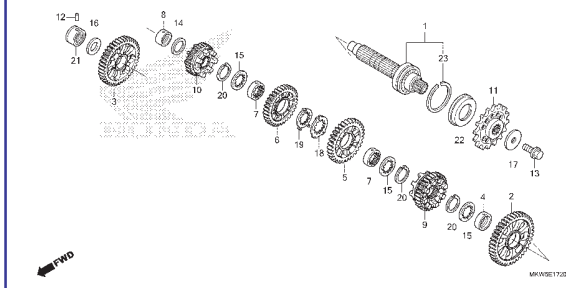

M-19 Tambor Seletor de Marchas (NC750XA)

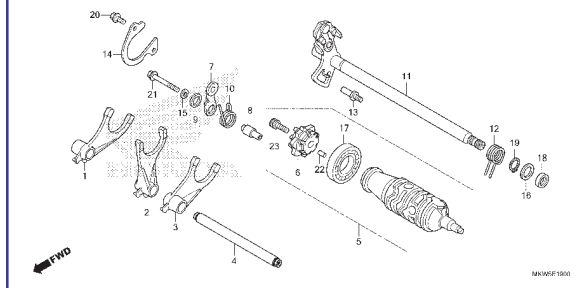

M-19.1 Tambor Seletor de Marchas (NC750XD)

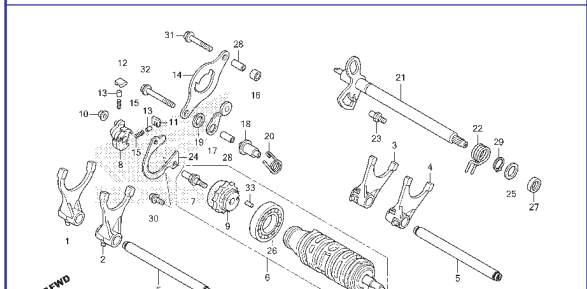

M-19.10 Engrenagem de Redução

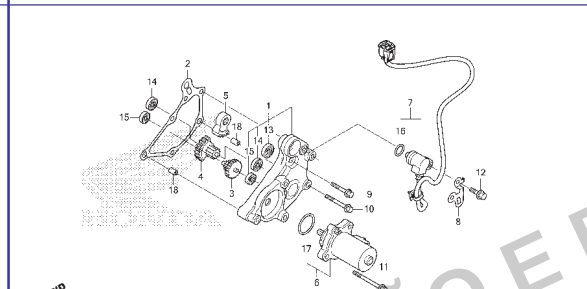

M-21 Termostato

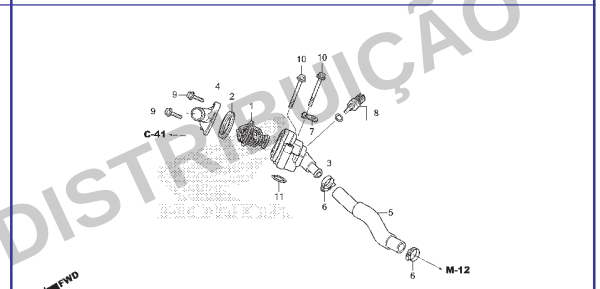

M-23 Corpo do Acelerador

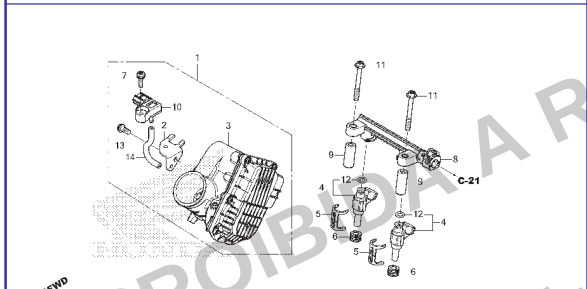

PROIBIDA A REPRODUÇÃO E DISTRIBUIÇÃO
1111111 - Honda Unidade Sumaré - Bruno Pereira Ramos

© Moto Honda da Amazônia Ltda.
Todos os direitos reservados.

Grupo do Chassi

• O número de referência na ilustração do índice pode ser diferente do que aparece no texto.

C-1 Farol

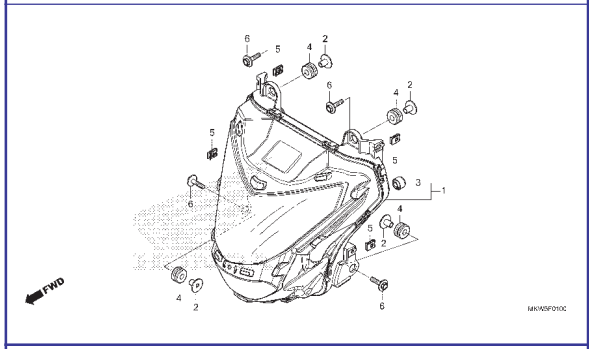

C-2 Instrumentos

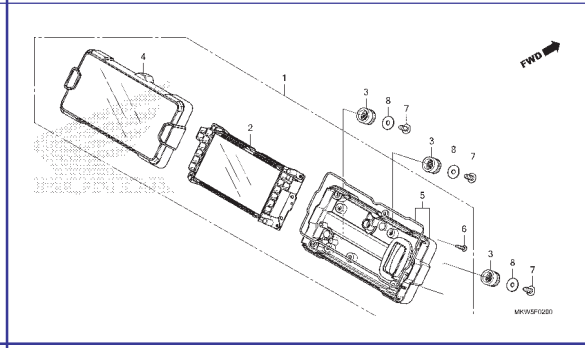

C-4 Interruptores • Cabos • Manopla • Espelhos (NC750XA)

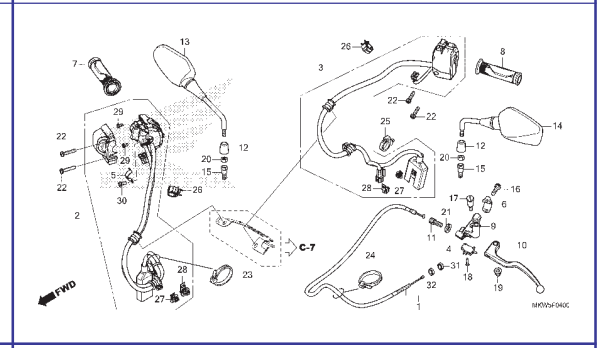

C-4.1 Interruptores • Manopla • Espelhos (NC750XD)

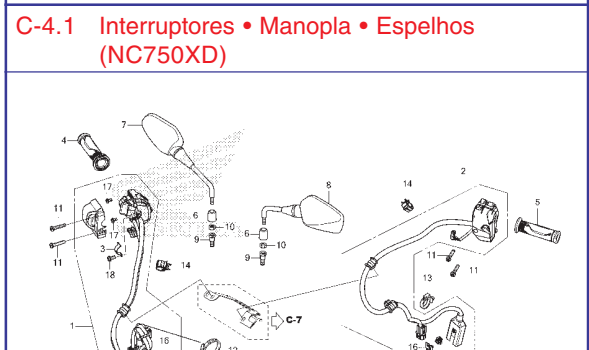

C-5.10 Cilindro Mestre do Freio Dianteiro

C-5.20 Modulador ABS • Tubo de Freio

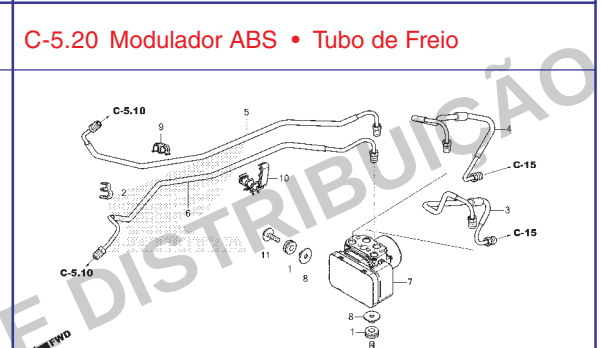

C-5.50 Alavanca do Freio de Estacionamento

C-7 Guidão • Mesa Superior

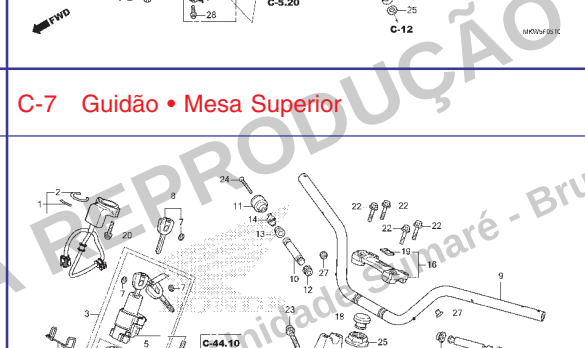

C-9 Coluna de Direção

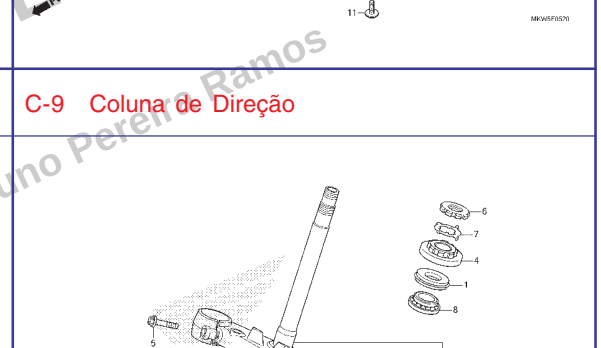

PROIBIDA A REPRODUÇÃO E DISTRIBUIÇÃO
1111111 Honda Municipal de Sumaré - Bruno Pereira Ramos

© Moto Honda da Amazônia Ltda.
Todos os direitos reservados.

Grupo do Chassi

• O número de referência na ilustração do índice pode ser diferente do que aparece no texto.

C-10 Para-lama Dianteiro

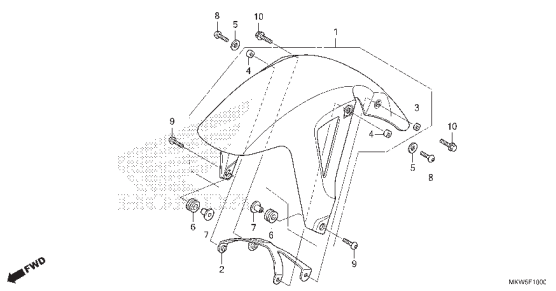

C-11 Garfo Dianteiro

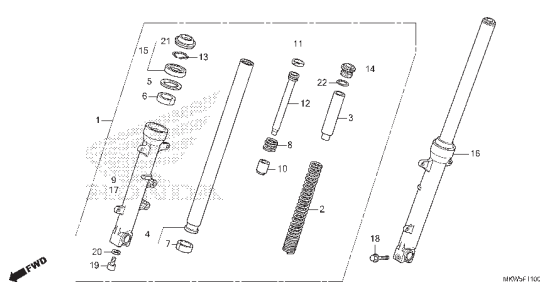

C-12 Cáliper do Freio Dianteiro

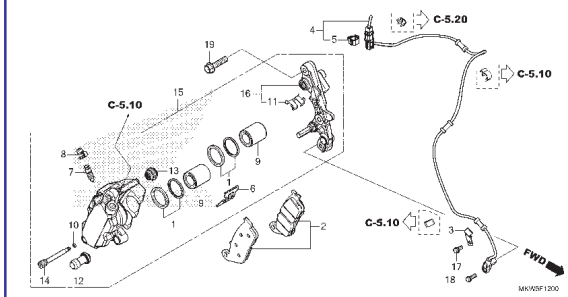

C-14.40 Roda Dianteira

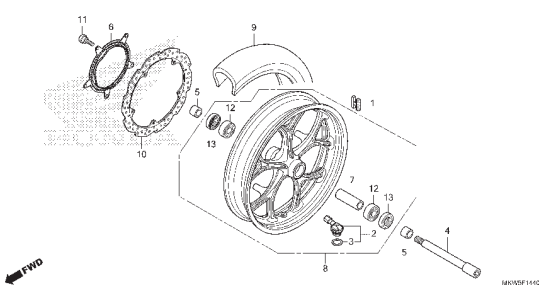

C-15 Cilindro Mestre do Freio Traseiro

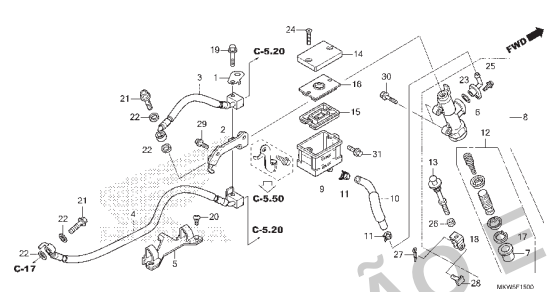

C-17 Cáliper do Freio Traseiro

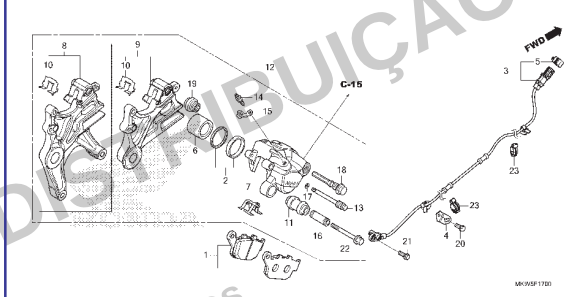

C-17.10 Cáliper do Freio Estacionamento

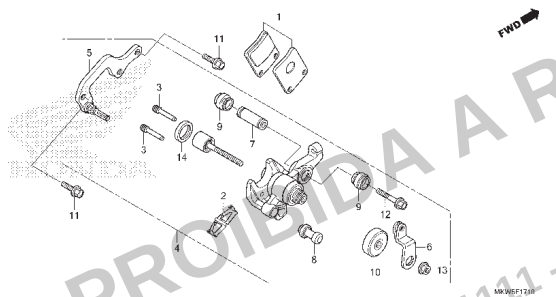

C-19.40 Roda Traseira

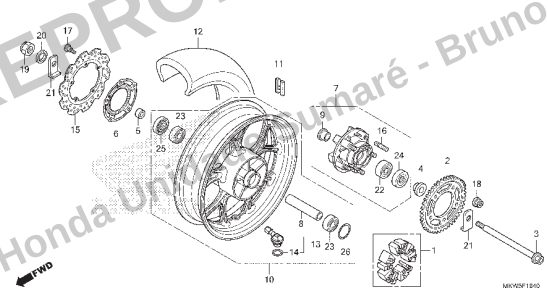

C-21 Tanque de Combustível • Bomba de Combustível

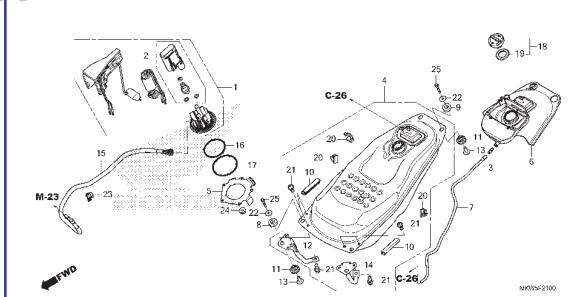

PROIBIDA A REPRODUÇÃO E DISTRIBUIÇÃO
1111111 - Honda Unidade Sumaré - Bruno Pereira Ramos

© Moto Honda da Amazônia Ltda.
Todos os direitos reservados.

Grupo do Chassi

• O número de referência na ilustração do índice pode ser diferente do que aparece no texto.

C-23 Assento

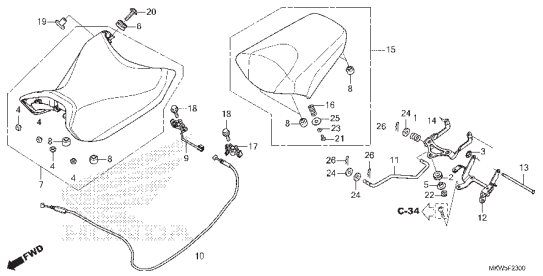

C-23.10 Carenagem do Assento

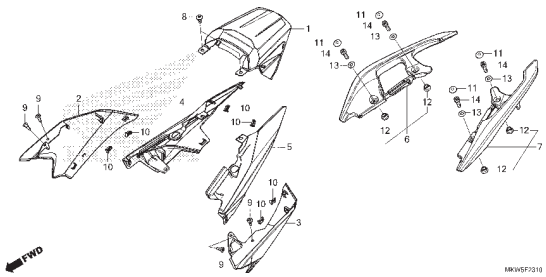

C-24 Tampa Lateral

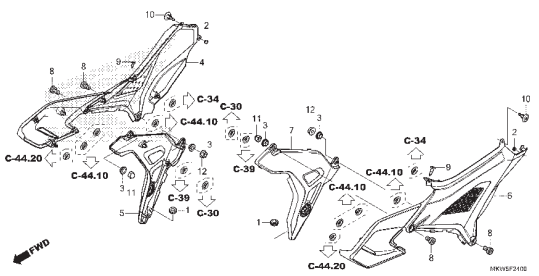

C-25 Filtro de Ar

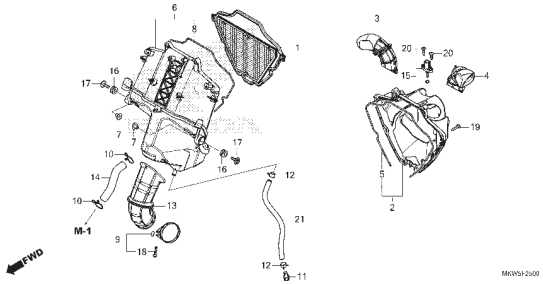

C-26 Cânister

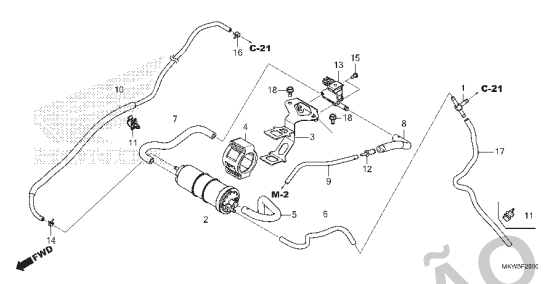

C-27 Escapamento

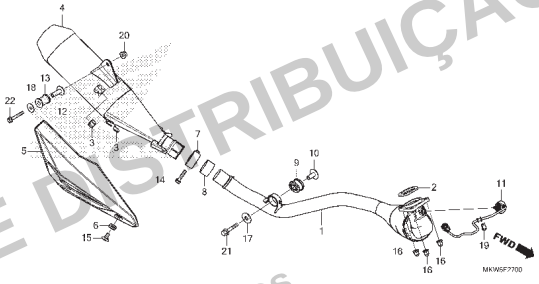

C-29 Pedal

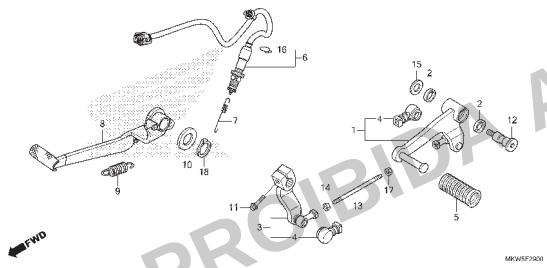

C-30 Pedal de Apoio

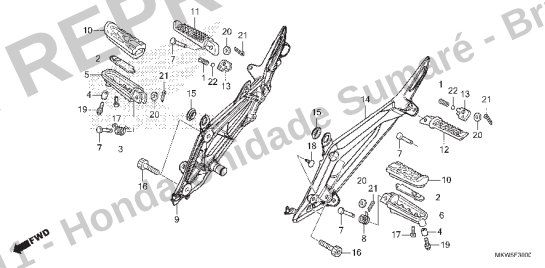

C-31 Cavalete Lateral

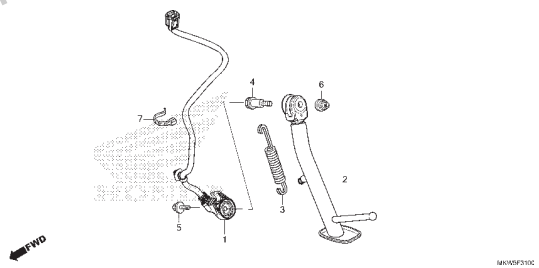

PROIBIDA A REPRODUÇÃO E DISTRIBUIÇÃO
1111111 - Honda Unidade Sumaré - Bruno Pereira Ramos

© Moto Honda da Amazônia Ltda.
Todos os direitos reservados.

Grupo do Chassi

• O número de referência na ilustração do índice pode ser diferente do que aparece no texto.

C-32 Garfo Traseiro

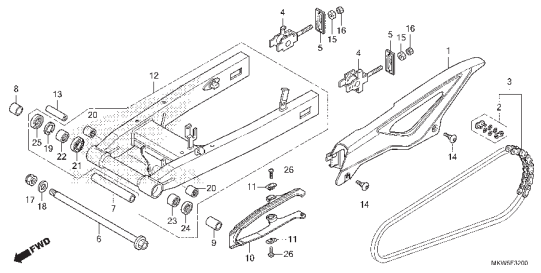

C-33 Amortecedor Traseiro

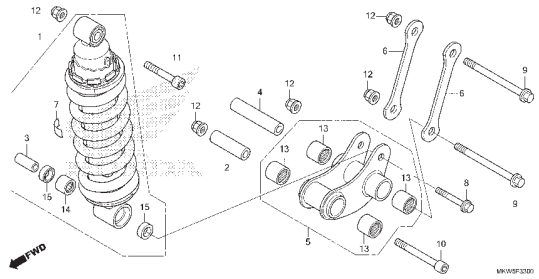

C-34 Para-lama Traseiro

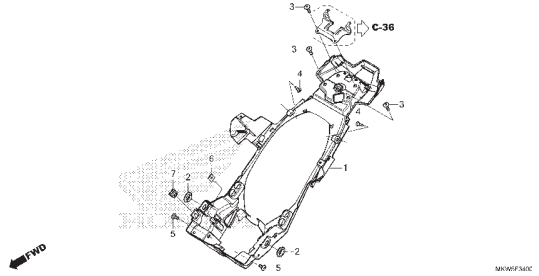

C-35 Sinalizador

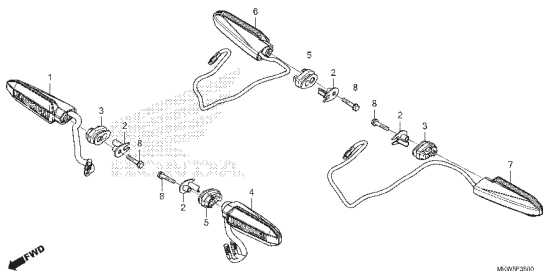

C-36 Lanterna Traseira • Luz da Placa de Licença

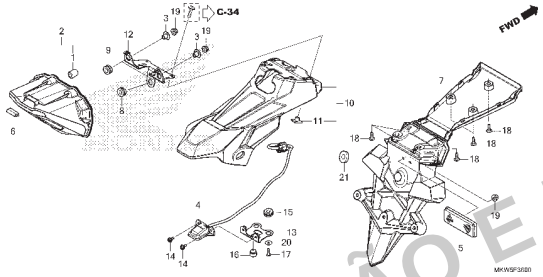

C-37 Bateria

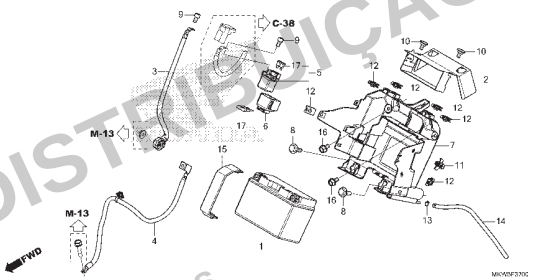

C-38 Fiação Principal

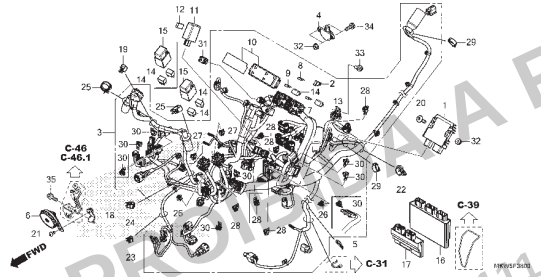

C-38.20 Bobina de Ignição

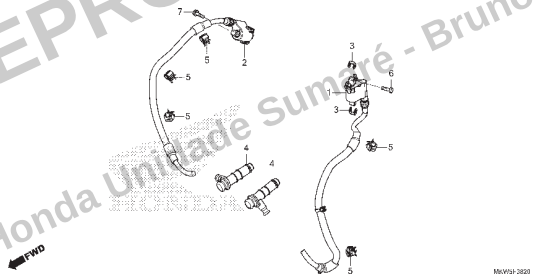

C-39 Chassi

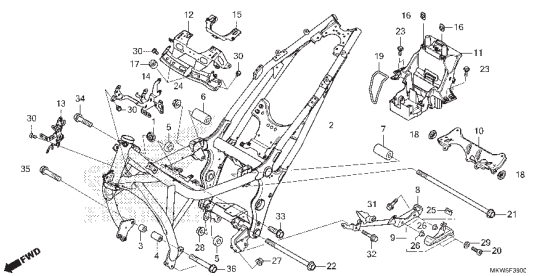

PROIBIDA A REPRODUÇÃO E DISTRIBUIÇÃO
1111111 - Honda Unidade Sumaré - Bruno Pereira Ramos

© Moto Honda da Amazônia Ltda.
Todos os direitos reservados.

Grupo do Chassi

• O número de referência na ilustração do índice pode ser diferente do que aparece no texto.

C-41 Radiador

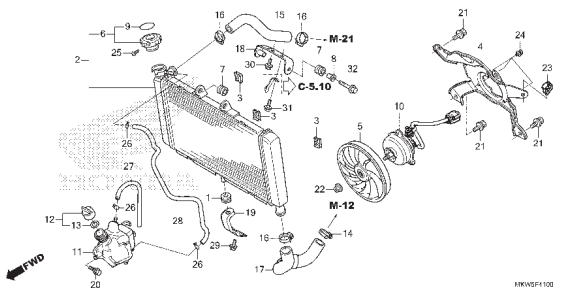

C-43 Carenagem Dianteira

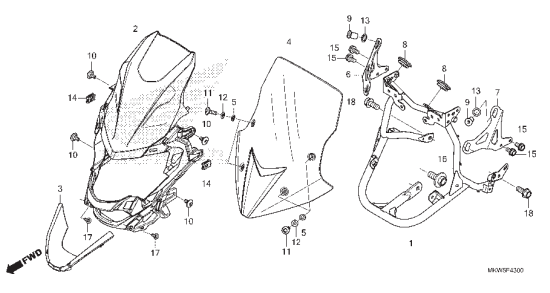

C-44 Tampa do Compartimento de Bagagem

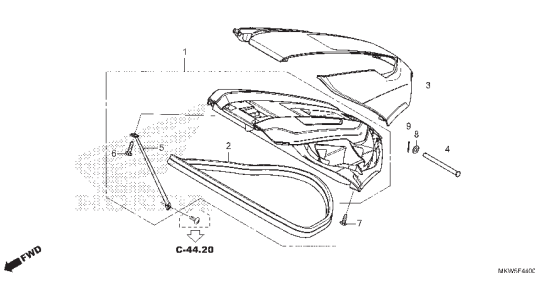

C-44.10 Tampa Central • Painel

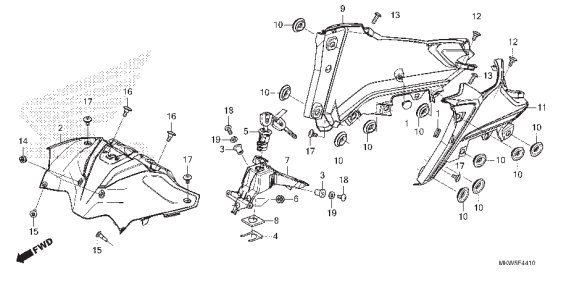

C-44.20 Compartimento de Bagagem

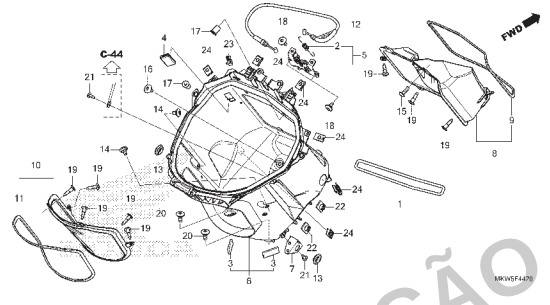

C-45 Carenagem Intermediária

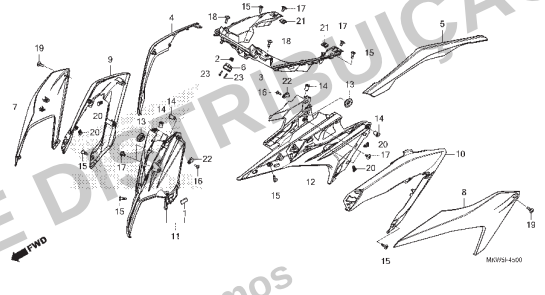

C-46 Carenagem Inferior (NC750XA)

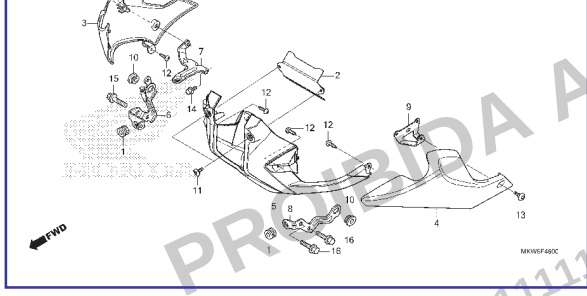

C-46.1 Carenagem Inferior (NC750XD)

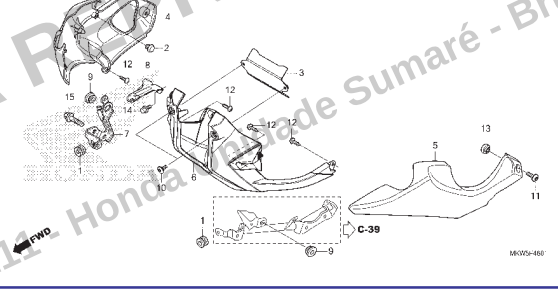

C-48 Ferramentas

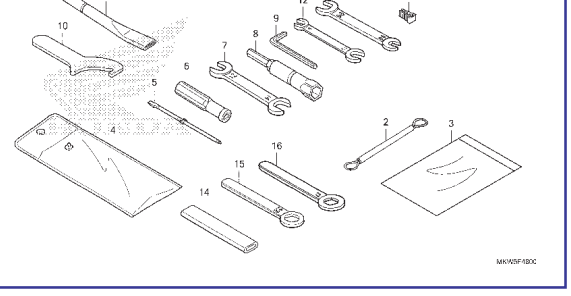

PROIBIDA A REPRODUÇÃO E DISTRIBUIÇÃO
1111111 - Honda Velocidade Sumaré - Bruno Pereira Ramos

© Moto Honda da Amazônia Ltda.
Todos os direitos reservados.

Grupo do Chassi

• O número de referência na ilustração do índice pode ser diferente do que aparece no texto.

C-49 Etiquetas de Precaução

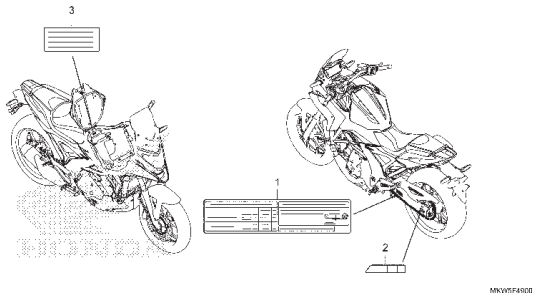

C-50 Emblemas

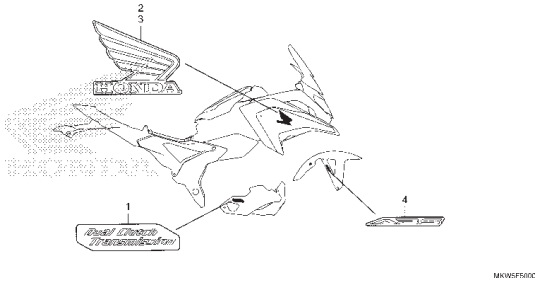

PROIBIDA A REPRODUÇÃO E DISTRIBUIÇÃO
1111111 - Honda Unidade Sumaré - Bruno Pereira Ramos

© Moto Honda da Amazônia Ltda.
Todos os direitos reservados.

M-1

Tampa do Cabeçote

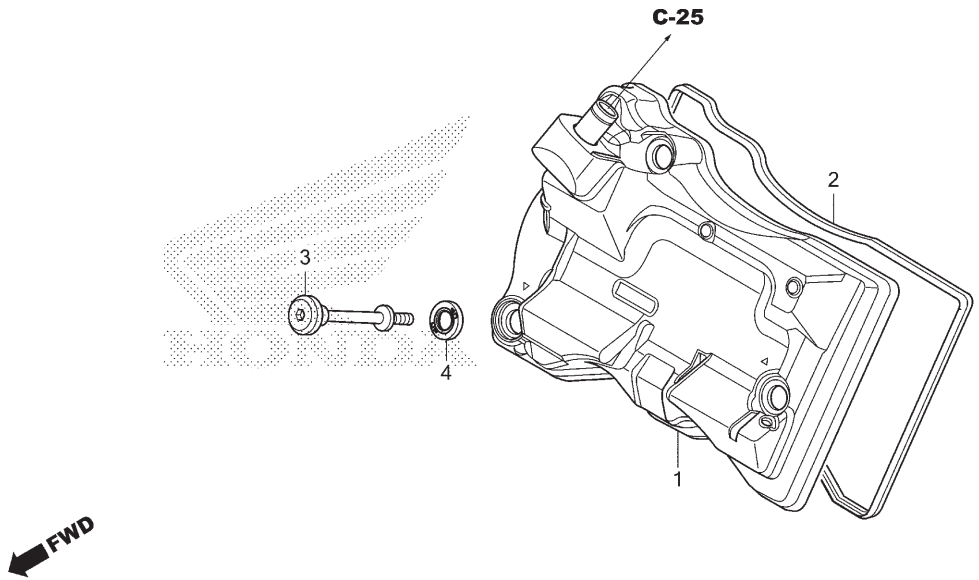

Ref. Nº	N.O.S.	Item de serviço	T.M.O.
1	1111C4	Tampa, Cabeçote	0,4
2	1111D2	Junta, Tampa Cabeçote	0,4

Ref. Nº	Nº da peça	Descrição	Qtd. NC750 XA N	XD N	XA P	XD P	Nº de série	Tipo
1	12300-MKA-D31	Tampa Comp., Cabeçote	1	1	1	1		
2	12391-MGS-D30	Junta, Tampa Cabeçote	1	1	1	1		
3	90017-MGS-D30	Parafuso, Tampa Cabeçote	3	3	3	3		
4	90543-MV9-670	Borracha, Fixação	3	3	3	3		

Voltar

PROIBIDA A REPRODUÇÃO E DISTRIBUIÇÃO
1111111 - Honda Unidade Sumaré - Bruno Pereira Ramos

© Moto Honda da Amazônia Ltda.
Todos os direitos reservados.

M-2

Cabeçote

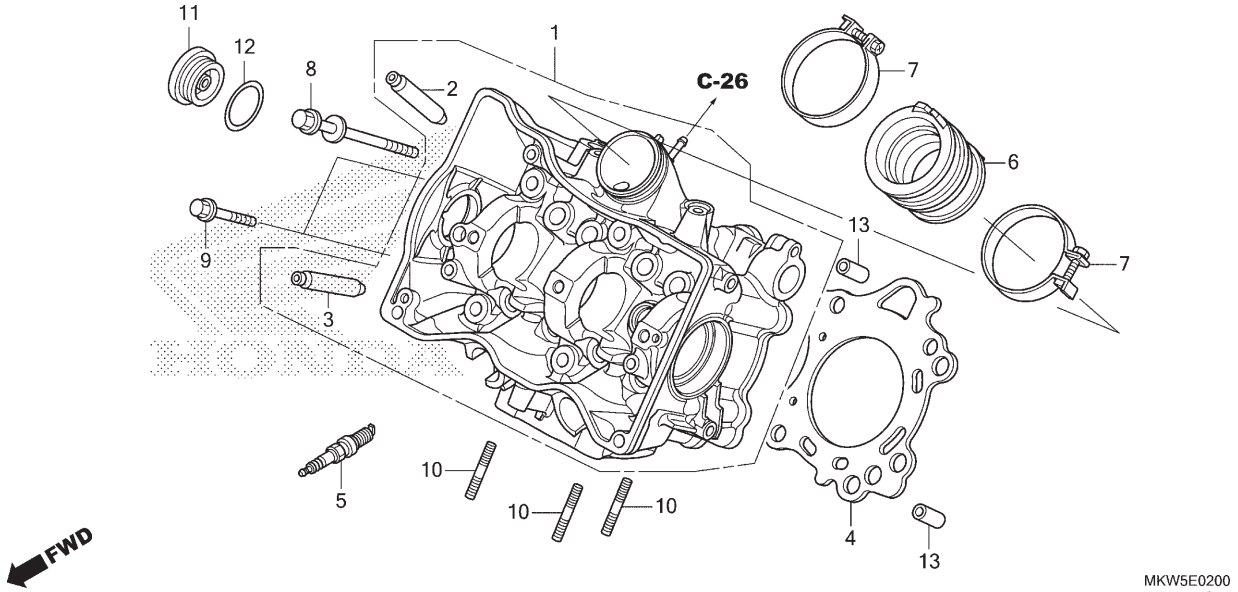

Ref. Nº	N.O.S.	Item de serviço	T.M.O.
1	111106	Cabeçote	7,6
		• Inclui: Remoção e instalação do motor	
		• Inclui: Ajuste da válvula e retífica	
2	1111L9	Guia, Válvula Admissão (Uma)	6,4
		• Inclui: Remoção e instalação do motor	
		• Inclui: Alargamento	
		• Inclui: Ajuste da válvula e retífica	
	1111L9A	• Substituição de todas as guias da válvula de admissão adicionar	0,9
3	1111M0	Guia, Válvula Escape (Uma)	6,4
		• Inclui: Remoção e instalação do motor	
		• Inclui: Alargamento	
		• Inclui: Ajuste da válvula e retífica	
	1111M0A	• Substituição de todas as guias da válvula de escape adicionar	0,9
	1111M9	Guia, Válvula: Para 1 motocicleta	8,5
		• Inclui: Remoção e instalação do motor	
		• Inclui: Alargamento	
		• Inclui: Ajuste da válvula e retífica	
+			

Ref. Nº	Nº da peça	Descrição	Qtd. NC750 XA N	XD N	XA P	XD P	Nº de série		Tipo
1	12200-MKW-D00	Cabeçote	1	1	1	1			
2	12204-MJH-305	Guia, Válvula Admissão (O.S.)	4	4	4	4			
3	12205-MGS-305	Guia, Válvula Escape (O.S.)	4	4	4	4			
4	12251-MJH-Y01	Junta, Cabeçote	1	1	1	1			
5	12290-RSH-003	Vela, Ignição (IFR6G-11K)(NGK)	2	2	2	2			
6	16211-MKT-D00	Isolador, Corpo Acelerador	1	1	1	1			
7	16218-MGS-D30	Presilha, Isolador	2	2	2	2			
8	90007-MGS-D31	Parafuso-arruela, 9x130	6	6	6	6			
9	90023-GHB-720	Parafuso, Flange, 6x35	2	2	2	2			
10	90023-MGS-D30	Prisioneiro, 8x26	3	3	3	3			
11	90087-MGS-D30	Capa, 36mm	1	1	1	1			
12	91303-KK3-830	Anel, Vedação, 35x3 (ARAI)	1	1	1	1			
13	94301-12200	Pino, Guia, 12x20	2	2	2	2			

PROIBIDA A REPRODUÇÃO E DISTRIBUIÇÃO
1111111 - Honda Unidade Sumaré - Bruno Pereira Ramos

© Moto Honda da Amazônia Ltda.
Todos os direitos reservados.

M-2

Cabeçote

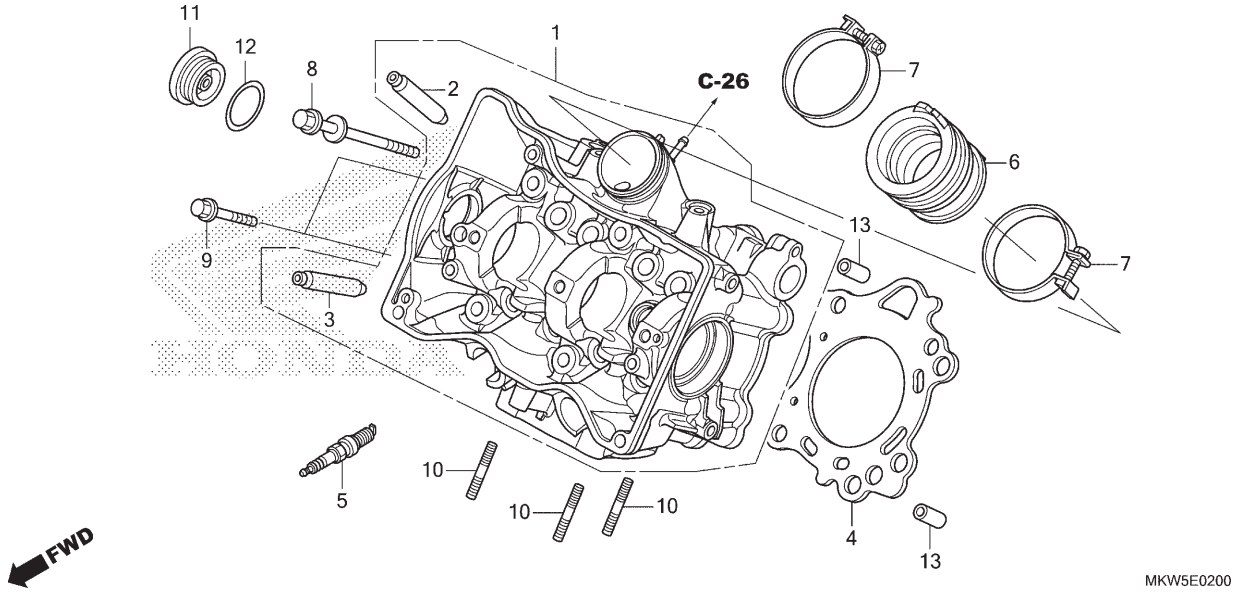

Ref. Nº	N.O.S.	Item de serviço	T.M.O.
+			
4	111115	Junta, Cabeçote	5,5
		• Inclui: Remoção e instalação do motor	
5	614130	Vela, Ignição	0,2
	6141B2	Vela, Ignição: Para 1 motocicleta	0,3
6	311131	Isolador, Corpo Acelerador/ Carburador	1,2

Ref. Nº	Nº da peça	Descrição	Qtd. NC750 XA N	XD N	XA P	XD P	Nº de série	Tipo

PROIBIDA A REPRODUÇÃO E DISTRIBUIÇÃO
1111111 - Honda Unidade Sumaré - Bruno Pereira Ramos

© Moto Honda da Amazônia Ltda.
Todos os direitos reservados.

M-3

Árvore de Comando • Válvulas

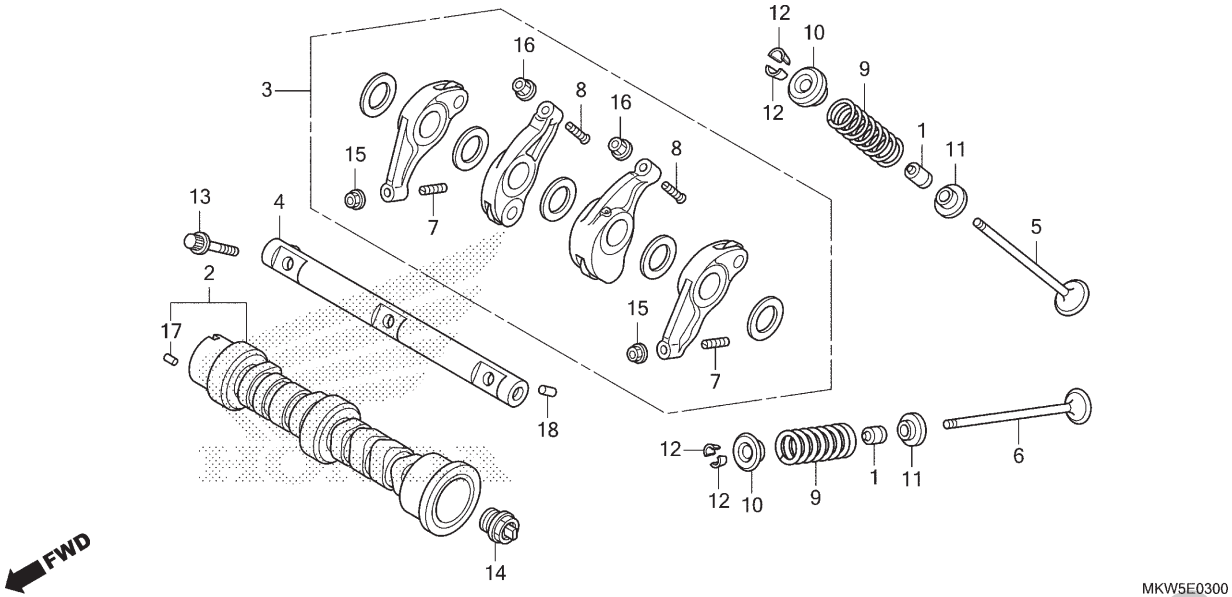

Ref. Nº	N.O.S.	Item de serviço	T.M.O.
2	111118	Árvore Comando	5,9
		• Inclui: Remoção e instalação do motor	
		• Inclui: Ajuste da válvula	
3	1111GX	Balancim, Válvula	1,4
		• Inclui: Ajuste da válvula	
	1111L8	Balancim, Válvula: Para 1 motocicleta	1,4
		• Inclui: Ajuste da válvula	
5	1111N0	Válvula, Admissão (Uma)	5,9
		• Inclui: Remoção e instalação do motor	
		• Inclui: Retífica	
	1111N0A	• Substituição de todas as válvulas de admissão adicionar	0,6
6	1111N1	Válvula, Escape (Uma)	5,9
		• Inclui: Remoção e instalação do motor	
		• Inclui: Retífica	
	1111N1A	• Substituição de todas as válvulas de escape adicionar	0,6
	1111P0	Válvula: Para 1 motocicleta	7,3
		• Inclui: Remoção e instalação do motor	
		• Inclui: Retífica	
+			

Ref. Nº	Nº da peça	Descrição	Qtd. NC750 XA N	XD N	XA P	XD P	Nº de série		Tipo
1	12209-MA6-003	Retentor, Óleo Haste Válvulas (ARAI)	8	8	8	8			
2	14110-MKT-D00	Árvore Comando Comp.	1	1	1	1			
3	14620-MKA-D30	Balancim Conj.	2	2	2	2			
4	14630-MGS-D30	Eixo Comp., Balancim	1	1	1	1			
5	14711-MGS-D30	Válvula, Admissão	4	4	4	4			
6	14721-MGS-D30	Válvula, Escape	4	4	4	4			
7	14744-MKA-D30	Parafuso, Ajuste	4	4	4	4			
8	14744-PM3-000	Parafuso, Ajuste	4	4	4	4			
9	14751-MKH-D21	Mola, Válvula (CHUO HATSUJO)	8	8	8	8			
10	14771-MKT-D00	Retentor, Mola Válvula	8	8	8	8			
11	14775-MGS-D30	Assento, Mola Válvula	8	8	8	8			
12	14781-MA6-000	Chaveta, Válvula	16	16	16	16			
13	90006-PWC-003	Parafuso, Eixo Balancim	3	3	3	3			
14	90048-MGS-D30	Capa, Árvore Comando, 20 mm	1	1	1	1			
15	90206-MKA-D30	Porca, Ajuste	4	4	4	4			
16	90206-PM3-004	Porca, Ajuste (TOKAI TRW)	4	4	4	4			
17	90703-PWA-003	Pino, Guia, 2,5x10	1	1	1	1			
18	94303-05080	Pino, Guia, 5x8	1	1	1	1			

PROIBIDA A REPRODUÇÃO E DISTRIBUIÇÃO
1111111 - Honda Unidade Sumaré - Bruno Pereira Ramos

© Moto Honda da Amazônia Ltda.
Todos os direitos reservados.

M-3

Árvore de Comando • Válvulas

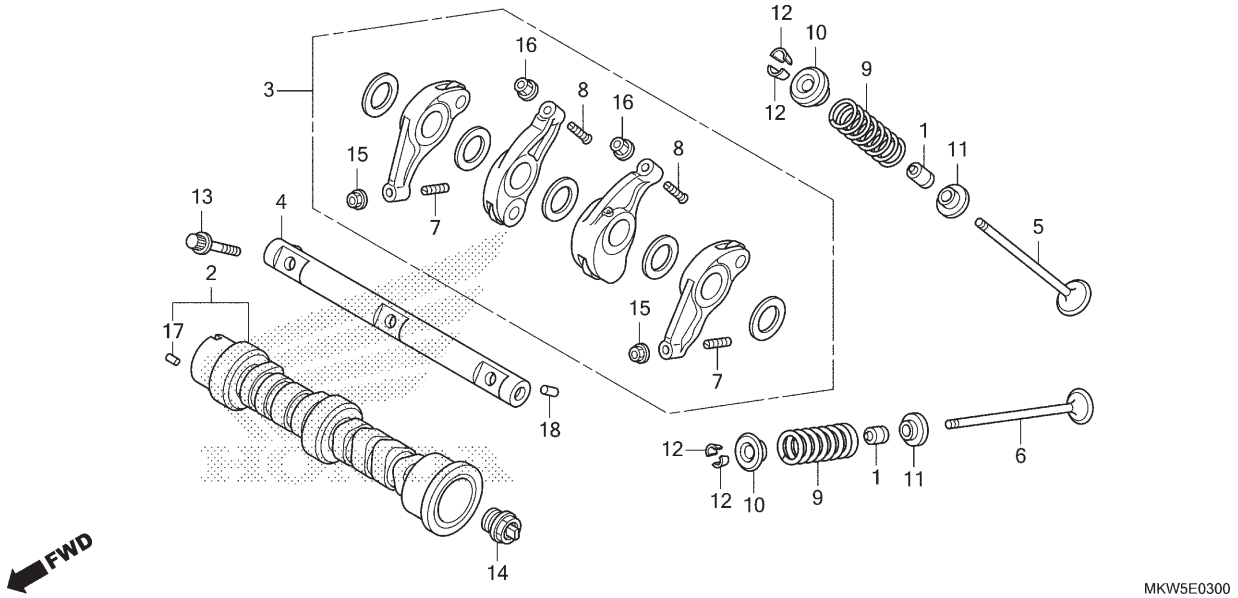

Ref. Nº	N.O.S.	Item de serviço	T.M.O.
+ 9		(1,10,11,12)	
	1111P2	Mola e/ou Retentor Haste, Válvula Admissão (Uma)	5,7
		• Inclui: Remoção e instalação do motor	
	1111P2A	• Substituição de todas as molas de admissão adicionar	0,3
	1111P3	Mola e/ou Retentor Haste, Válvula Escape (Uma)	5,7
		• Inclui: Remoção e instalação do motor	
	1111P3A	• Substituição de todas as molas de escape adicionar	0,3
	1111Q2	Mola Válvula e/ou Retentor Haste: Para 1 motocicleta	6,4
		• Inclui: Remoção e instalação do motor	

Ref. Nº	Nº da peça	Descrição	Qtd. NC750 XA N	XD N	XA P	XD P	Nº de série	Tipo

Voltar

PROIBIDA A REPRODUÇÃO E DISTRIBUIÇÃO
1111111 - Honda Unidade Sumaré - Bruno Pereira Ramos

© Moto Honda da Amazônia Ltda.
Todos os direitos reservados.

M-4

Corrente de Comando • Tensor

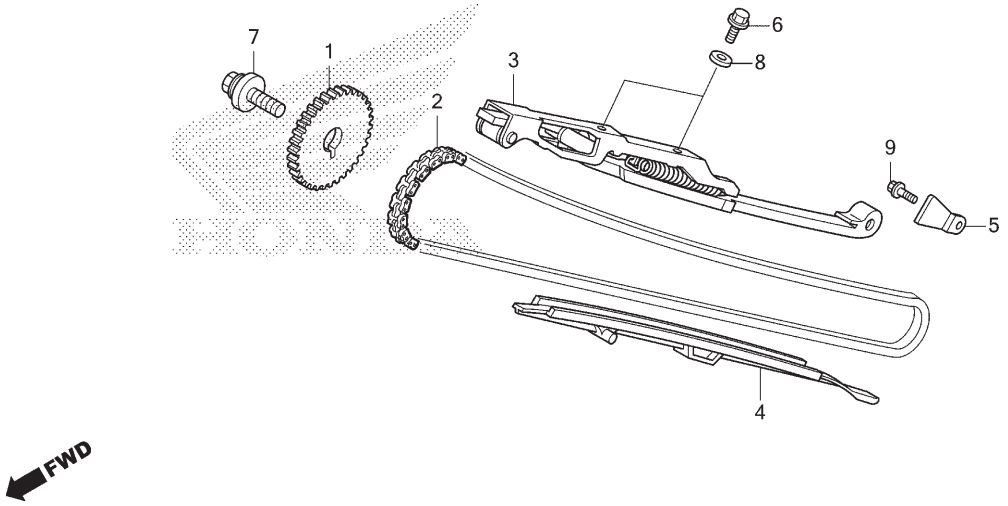

Ref. Nº	N.O.S.	Item de serviço	T.M.O.
1	1111Q4	Pinhão, Comando	5,2
		• Inclui: Remoção e instalação do motor	
2	110140	Corrente, Comando	5,3
		• Inclui: Remoção e instalação do motor	
3	111130	Tensor, Corrente Comando	1,7
4	111139	Guia, Corrente Comando	5,5
		• Inclui: Remoção e instalação do motor	

Ref. Nº	Nº da peça	Descrição	Qtd. NC750 XA N	XD N	XA P	XD P	Nº de série		Tipo
1	14321-MGS-D30	Pinhão, Comando (34D)	1	1	1	1			
2	14401-MGS-D31	Corrente, Comando (114 Elos) (DAIDO) (SCH-0409 SV)	1	1	1	1			
3	14510-MKT-D00	Tensor Comp., Corrente Comando	1	1	1	1			
4	14530-MGS-D30	Guia, Corrente Comando	1	1	1	1			
5	14623-MBA-000	Placa, Fixação Tensor	1	1	1	1			
6	90001-MZ8-U40	Parafuso, Flange, 6x18	2	2	2	2			
7	90031-PV0-003	Parafuso-arruela, 10x30	1	1	1	1			
8	90488-425-000	Arruela, Vedação, 6mm	2	2	2	2			
9	95701-06014-00	Parafuso, Flange, 6x14	1	1	1	1			

PROIBIDA A REPRODUÇÃO E DISTRIBUIÇÃO
1111111 - Honda Unidade Sumaré - Bruno Pereira Ramos

© Moto Honda da Amazônia Ltda.
Todos os direitos reservados.

M-6

Tampa Lateral Direita (NC750XA)

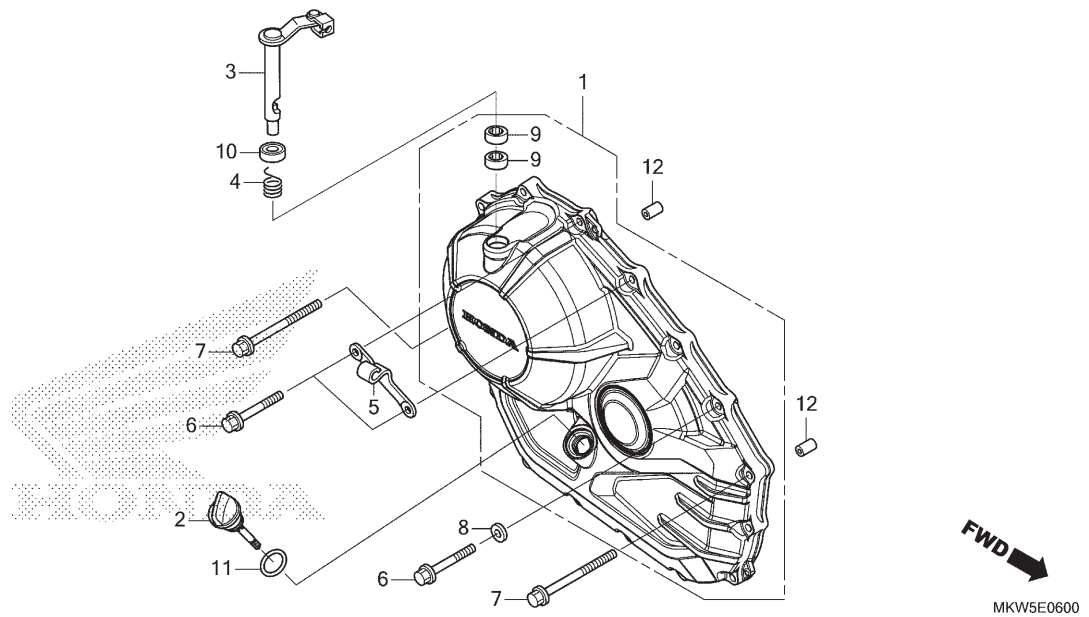

Ref. Nº	N.O.S.	Item de serviço	T.M.O.
1	110159	Tampa, Lateral: Direita	0,5
3		(4)	
	2121A7	Alavanca, Embreagem	0,4
9	2121F1	Rolamento, Alavanca Embreagem • Nota: Mesmo tempo para duas unidades	0,9
10	2121F0	Retentor Óleo, Alavanca Embreagem	0,5

Ref. Nº	Nº da peça	Descrição	Qtd. NC750 XA N	XD N	XA P	XD P	Nº de série	Tipo
1	11330-MKW-D00	Tampa Comp., Lateral Direita	1	–	1	–		
2	15651-MKW-D00	Medidor, Nível Óleo	1	–	1	–		
3	22810-MKW-D00	Alavanca Comp., Embreagem	1	–	1	–		
4	22815-MJE-D00	Mola, Alavanca Embreagem	1	–	1	–		
5	22821-MKW-D00	Suporte, Cabo Embreagem	1	–	1	–		
6	90028-GHB-690	Parafuso, Flange, 6x28 (S-NSHF)	14	–	14	–		
7	90028-GHB-740	Parafuso, Flange, 6x40 (S-NSHF)	2	–	2	–		
8	90488-425-000	Arruela, Vedação, 6mm	1	–	1	–		
9	91053-MFJ-D01	Rolamento, Agulhas, 12x16x10	2	–	2	–		
10	91204-KK0-003	Retentor, Óleo, 12x18x5 (ARAI)	1	–	1	–		
11	91307-035-000	Anel, Vedação 18x3	1	–	1	–		
12	94301-08140	Pino, Guia, 8x14	2	–	2	–		

PROIBIDA A REPRODUÇÃO E DISTRIBUIÇÃO
1111111 - Honda Unidade Sumaré - Bruno Pereira Ramos

© Moto Honda da Amazônia Ltda.
Todos os direitos reservados.

M-6.1

Tampa Lateral Direita (NC750XD)

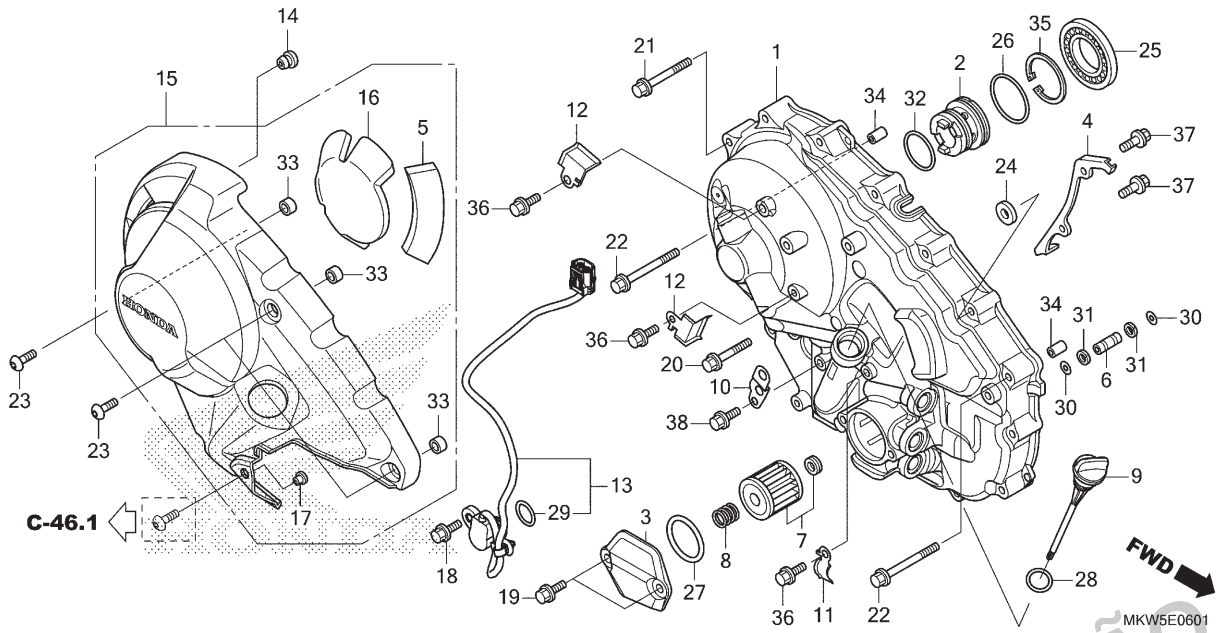

Ref. Nº	N.O.S.	Item de serviço	T.M.O.
1	1101R4	Tampa, Lateral (A): Direita	1,1
2		(26,32)	
	2121P7	Bucha, Guia Óleo	0,7
7		(8,27)	
	113127	Elemento, Filtro Óleo	0,3
13	6171F7	Sensor, Ângulo Eixo Seletor Marchas	0,4
15	4131K0	Tampa, Lateral Motor: Direita	0,1
25	2121P6	Rolamento, Transmissão Embreagem Dupla	0,6

Ref. Nº	Nº da peça	Descrição	Qtd. NC750 XA N	XD N	XA P	XD P	Nº de série		Tipo
1	11330-MGS-D40	Tampa Comp., Lateral Direita	–	1	–	1			
2	11332-MGS-D20	Bucha, Guia Óleo	–	1	–	1			
3	11337-MGS-D40	Tampa, Filtro Óleo	–	1	–	1			
4	11339-MGS-D20	Braçadeira, Fiação Solenóide	–	1	–	1			
5	11385-KVZ-630	Revestimento (E)	–	1	–	1			
6	15104-MGS-D20	Tubo, Passagem Óleo	–	1	–	1			
7	15412-MGS-D21	Elemento, Filtro Óleo	–	1	–	1			
8	15414-MEB-670	Mola, Filtro Óleo	–	1	–	1			
9	15651-MKT-D00	Medidor, Nível Óleo	–	1	–	1			
10	32171-MGS-D20	Suporte, Presilha Fiação (B)	–	1	–	1			
11	32172-MGS-D70	Suporte, Fiação	–	1	–	1			
12	32173-MGS-D70	Suporte, Fiação	–	2	–	2			
13	38810-MKW-D11	Sensor Conj., Ângulo (40 Graus)	–	1	–	1			
14	53125-174-670	Plugue, Tampa Inferior Manopla	–	1	–	1			
15	64520-MKW-B00ZA	Tampa, Lateral Direita Motor *NH303M* .... Cinza Axis Fosco Metálico	–	1	–	1			
16	64643-MKT-D00	Protetor B, Pedal Direito Assoalho	–	1	–	1			
17	80103-MCJ-750	Bucha, Fixação Para-lama	–	1	–	1			
18	90011-MGE-D00	Parafuso, Trava, 6mm	–	1	–	1			
19	90028-GHB-640	Parafuso, Flange, 6x16 (S-NSHF)	–	2	–	2			
20	90028-GHB-690	Parafuso, Flange, 6x28 (S-NSHF)	–	1	–	1			

PROIBIDA A REPRODUÇÃO E DISTRIBUIÇÃO
1111111 - Honda Marinas Sumaré - Bruno Pereira Ramos

© Moto Honda da Amazônia Ltda.
Todos os direitos reservados.

M-6.1

Tampa Lateral Direita (NC750XD)

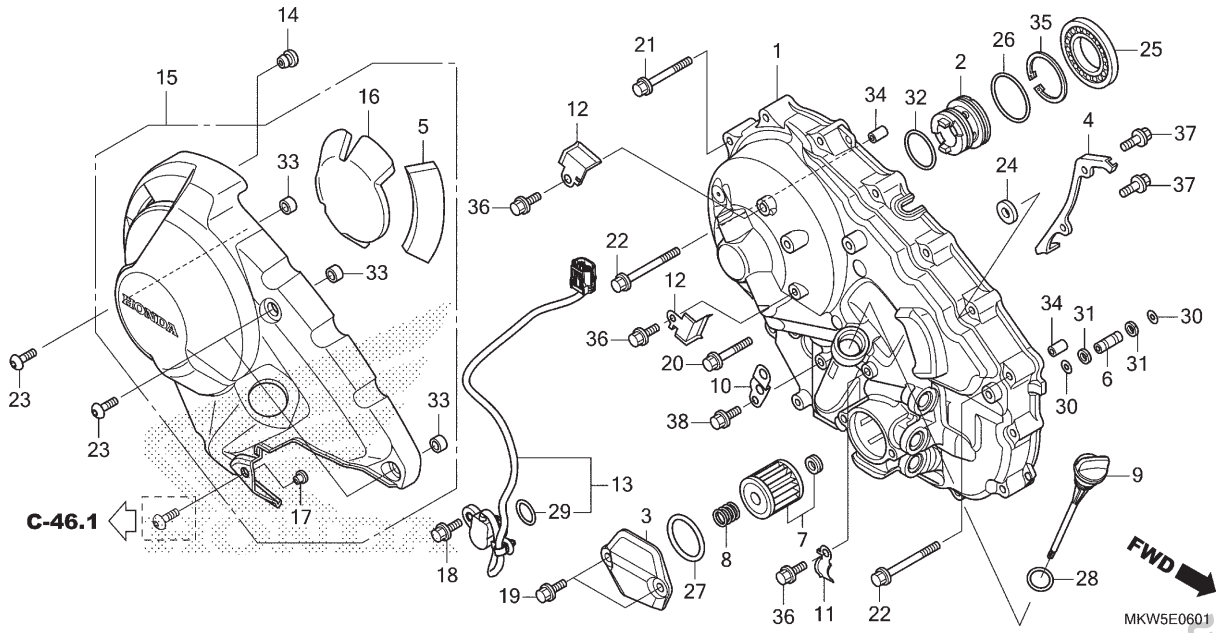

Ref. Nº	N.O.S.	Item de serviço	T.M.O.	Ref. Nº	Nº da peça	Descrição	Qtd. NC750 XA N	XD N	XA P	XD P	Nº de série	Tipo
				21	90028-GHB-740	Parafuso, Flange, 6x40 (S-NSHF)	–	13	–	13		
				22	90028-GHB-760	Parafuso, Flange, 6x50 (S-NSHF)	–	2	–	2		
				23	90085-MCZ-000	Parafuso, Especial, 6x17	–	3	–	3		
				24	90488-425-000	Arruela, Vedação, 6mm	–	1	–	1		
				25	91029-MGS-D21	Rolamento, Radial Esferas, 40x68x7,5	–	1	–	1		
				26	91302-MGS-D20	Anel, Vedação, 35x2,2	–	1	–	1		
				27	91302-PA9-003	Anel, Vedação, 39,8x2,2 (ARAI)	–	1	–	1		
				28	91307-035-000	Anel, Vedação 18x3	–	1	–	1		
				29	91310-MGE-D01	Anel, Vedação, 16,5x2,5	–	1	–	1		
				30	91311-RFH-003	Anel, Vedação, 7,7x1,9	–	2	–	2		
				31	91315-MGS-D20	Anel, Apoio, 8x11	–	2	–	2		
				32	91344-PC9-004	Anel, Vedação, 29x2,4 (NOK)	–	1	–	1		
				33	91502-MGS-D50	Bucha	–	3	–	3		
				34	94301-08200	Pino, Guia, 8x20	–	2	–	2		
				35	94520-40150	Anel Elástico, Interno, 40	–	1	–	1		
				36	95701-06014-08	Parafuso, Flange, 6x14	–	3	–	3		
				37	95701-06016-00	Parafuso, Flange, 6x16	–	2	–	2		
				38	96001-06014-00	Parafuso, Flange, 6x14	–	1	–	1		

Voltar

PROIBIDA A REPRODUÇÃO E DISTRIBUIÇÃO
1111111 - Honda Unidade Sumaré - Bruno Pereira Ramos

© Moto Honda da Amazônia Ltda.
Todos os direitos reservados.

M-8

Embreagem (NC750XA)

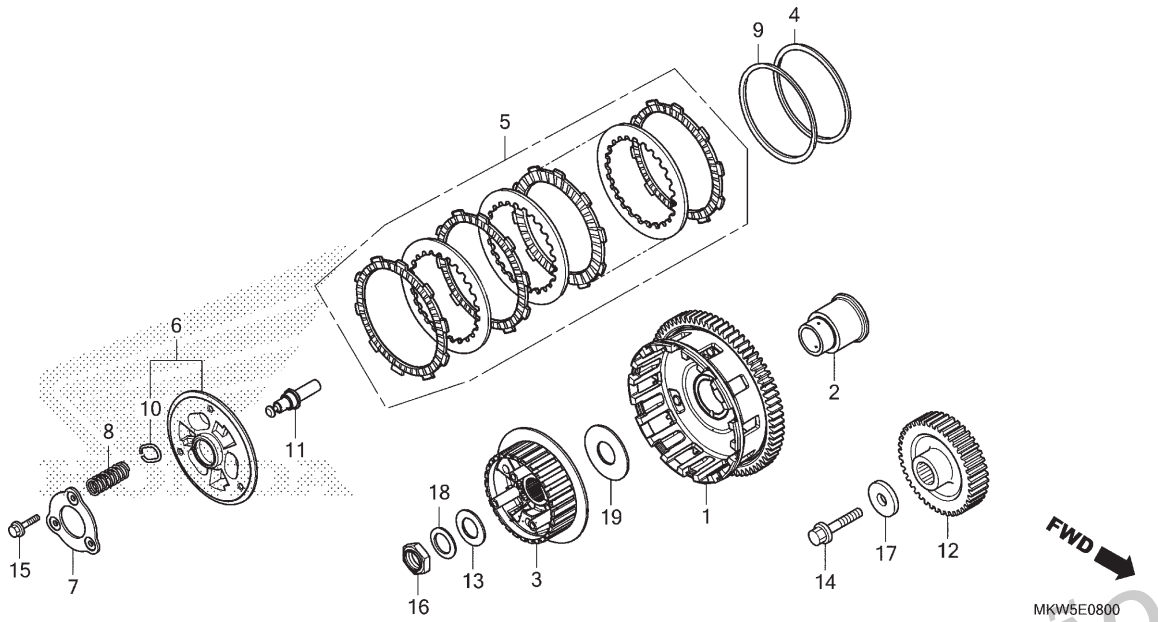

Ref. Nº	N.O.S.	Item de serviço	T.M.O.
1	2121A0	Carcaça Externa, Embreagem	0,8
3	212112	Cubo, Embreagem	0,8
5		(4,9)	
	2121A1	Disco, Fricção Embreagem	0,6
6	2121A3	Placa, Pressão Embreagem	0,5
7	2121A4	Placa, Acionador Embreagem	0,5
8	212107	Mola, Embreagem	0,5
		• Nota: Mesmo tempo para duas unidades ou mais	
11	2121B6	Haste, Acionador Embreagem	0,5
12	211105	Engrenagem, Motora Primária	0,5

Ref. Nº	Nº da peça	Descrição	Qtd. NC750 XA N	XD N	XA P	XD P	Nº de série		Tipo
1	22100-MKW-D02	Carcaça Externa Comp., Embreagem	1	–	1	–			
2	22116-MKW-D00	Guia, Externa Embreagem	1	–	1	–			
3	22121-MKN-D11	Cubo, Embreagem	1	–	1	–			
4	22125-ML7-000	Assento, Mola Judder	1	–	1	–			
5	22210-MKN-305	Disco Embreagem, Jogo	1	–	1	–			
6	22350-MKG-A31	Placa Comp., Pressão Embreagem	1	–	1	–			
7	22361-MKN-D11	Placa, Fixação	1	–	1	–			
8	22401-MKN-D11	Mola, Embreagem	3	–	3	–			
9	22402-K87-A31	Mola, Judder	1	–	1	–			
10	22425-MJP-G51	Assento, Mola Embreagem	3	–	3	–			
11	22847-MKW-D00	Haste, Acionador Embreagem	1	–	1	–			
12	23103-MKW-D00	Engrenagem, Motora Primária (41D)	1	–	1	–			
13	52143-KZ3-860	Arruela, Lateral Garfo Traseiro	1	–	1	–			
14	90023-MBW-000	Parafuso, Flange, 10mm	1	–	1	–			
15	90050-MKZ-J01	Parafuso, Flange, 6x30	3	–	3	–			
16	90231-MM5-000	Porca, Trava, 22mm	1	–	1	–			
17	90414-MKT-D00	Arruela, 10,5x40x5	1	–	1	–			
18	90432-MM5-000	Arruela, Pressão, 22mm	1	–	1	–			
19	90452-MKP-D01	Arruela, Encosto, 25x45x1,6	1	–	1	–			

PROIBIDA A REPRODUÇÃO E DISTRIBUIÇÃO
1111111 - Honda Unimaq - Sumaré - Bruno Pereira Ramos

© Moto Honda da Amazônia Ltda.
Todos os direitos reservados.

M-8.10

Embreagem (NC750XD)

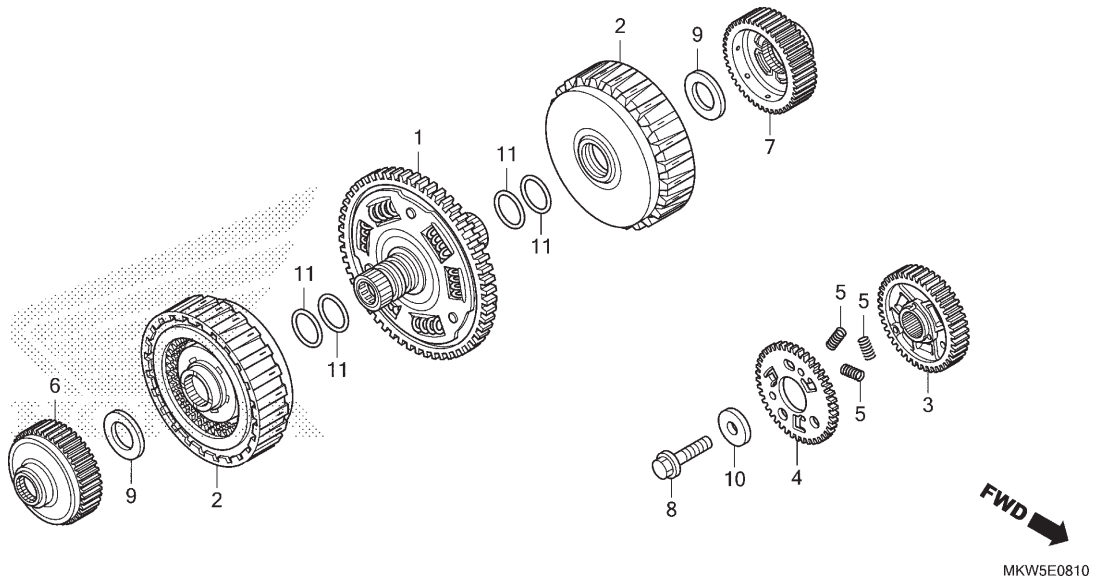

Ref. Nº	N.O.S.	Item de serviço	T.M.O.
1	211100	Engrenagem, Movida Primária	1,0
2		(11)	
	2121P5	Embreagem Conj.	1,0
		• Nota: Mesmo tempo para duas unidades	
3		(4,5)	
	2111F8	Engrenagem, Motora Primária (A)	0,7
6		(7)	
	2121N3	Guia, Embreagem	1,0
		• Nota: Mesmo tempo para duas unidades	

Ref. Nº	Nº da peça	Descrição	Qtd. NC750 XA N	XD N	XA P	XD P	Nº de série		Tipo
1	22100-MKT-D01	Engrenagem Comp., Movida Primária (73D)	–	1	–	1			
2	22500-MKA-D51	Embreagem, Conj.	–	2	–	2			
3	23103-MGS-D20	Engrenagem, Motora Primária (38D)	–	1	–	1			
4	23104-MKT-D00	Engrenagem Secundária, Primária (38D)	–	1	–	1			
5	23115-MW4-000	Mola, Amortecedor Primário	–	3	–	3			
6	23405-MKA-D50	Guia, Engrenagem 1ª Embreagem (44D)	–	1	–	1			
7	23406-MGS-D20	Guia, Engrenagem 2ª Embreagem (44D)	–	1	–	1			
8	90023-MBW-000	Parafuso, Flange, 10mm	–	1	–	1			
9	90403-MGS-D20	Arruela, 27,5x48x2	–	2	–	2			
10	90414-MKT-D00	Arruela, 10,5x40x5	–	1	–	1			
11	91302-PS5-003	Anel, Vedação, 33,6x2,2	–	4	–	4			

PROIBIDA A REPRODUÇÃO E DISTRIBUIÇÃO
1111111 - Honda Unidade Sumaré - Bruno Pereira Ramos

© Moto Honda da Amazônia Ltda.
Todos os direitos reservados.

M-8.20

Solenóide Linear

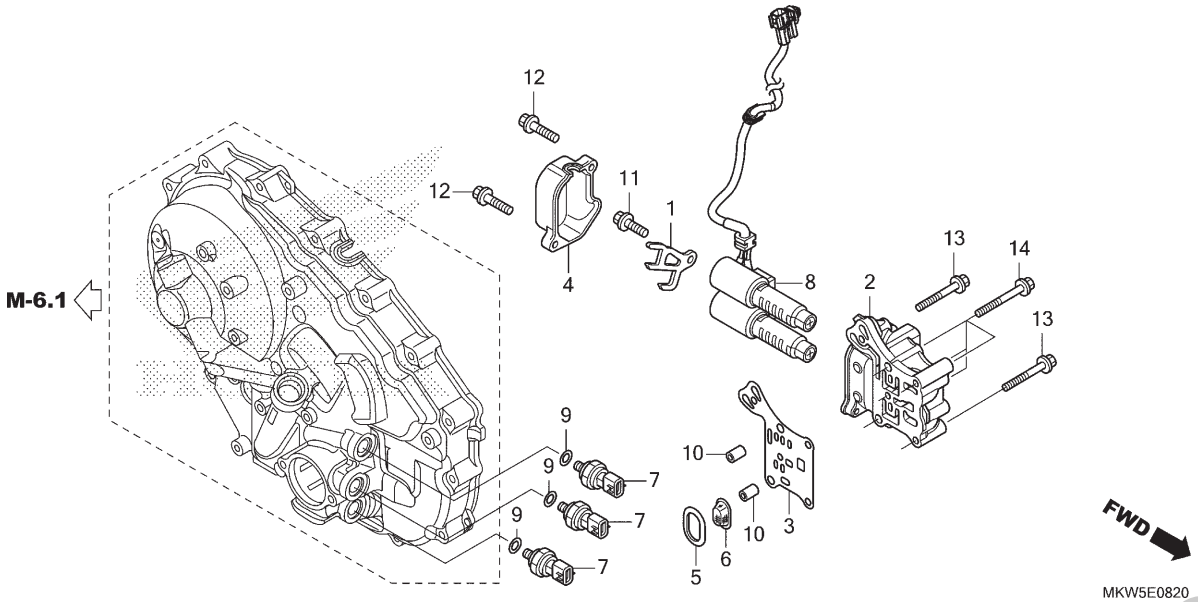

Ref. Nº	N.O.S.	Item de serviço	T.M.O.
2		(3,4,5,6)	
	2101S1	Corpo, Válvula Solenóide	0,7
7		(9)	
	6171G0	Sensor, Pressão Óleo	0,3
	6171G0A	• Substituição de 1 sensor de pressão de óleo adicionar	0,1
	6171G0B	• Substituição de 2 sensor de pressão de óleo adicionar	0,2
8	2101F6	Válvula, Solenóide Linear	0,8

Ref. Nº	Nº da peça	Descrição	Qtd. NC750 XA N	XD N	XA P	XD P	Nº de série		Tipo
1	11338-MGS-D20	Placa, Limitadora Solenóide	–	1	–	1			
2	11361-MGS-D20	Corpo, Solenóide Linear	–	1	–	1			
3	11362-MGS-D20	Placa, Separadora	–	1	–	1			
4	11363-MGS-D20	Tampa, Solenóide Linear	–	1	–	1			
5	11371-MGS-D20	Guarnição, Base	–	1	–	1			
6	11372-MGS-D20	Filtro Comp., Válvula	–	1	–	1			
7	28660-RFH-013	Sensor Conj., Pressão Óleo	–	3	–	3			
8	38610-MKW-D11	Solenóide Conj., Linear	–	1	–	1			
9	91301-MEH-003	Anel, Vedação, 13x1,5	–	3	–	3			
10	94301-08100	Pino, Guia, 8x10	–	2	–	2			
11	95701-06016-00	Parafuso, Flange, 6x16	–	1	–	1			
12	95701-06025-00	Parafuso, Flange, 6x25	–	2	–	2			
13	95701-06045-00	Parafuso, Flange, 6x45	–	2	–	2			
14	95701-06055-00	Parafuso, Flange, 6x55	–	4	–	4			

PROIBIDA A REPRODUÇÃO E DISTRIBUIÇÃO
1111111 - Honda Unidade Sumaré - Bruno Pereira Ramos

© Moto Honda da Amazônia Ltda.
Todos os direitos reservados.

M-9

Embreagem de Partida

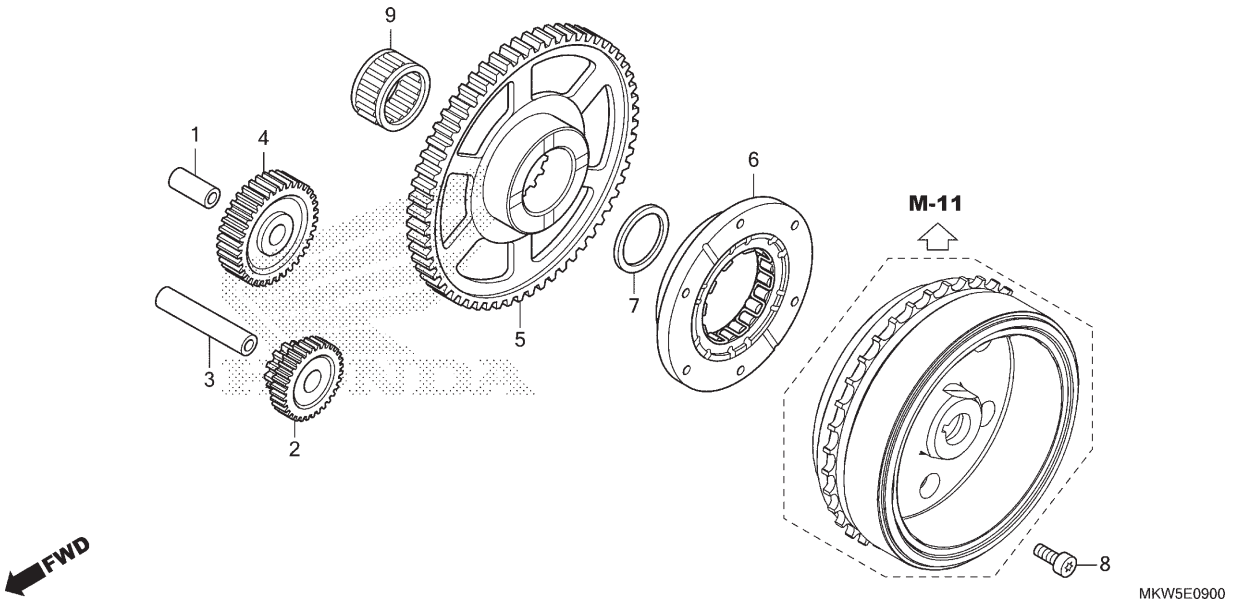

Ref. Nº	N.O.S.	Item de serviço	T.M.O.
2	612125	Engrenagem, Redução Partida	1,6
4	612135	Engrenagem, Intermediária Partida (9)	1,6
5	612120	Engrenagem, Movida Partida	1,8
6	612131	Carcaça Externa, Embreagem Partida	1,9

Ref. Nº	Nº da peça	Descrição	Qtd. NC750 XA N	XD N	XA P	XD P	Nº de série		Tipo
1	13111-122-000	Pino, Pistão, 10x33	1	1	1	1			
2	28101-MGS-D30	Engrenagem, Redução Partida (39D/12D)	1	1	1	1			
3	28102-MEH-000	Pino, 10x58	1	1	1	1			
4	28106-MGS-D30	Engrenagem, Partida (51D)	1	1	1	1			
5	28110-MGS-D30	Engrenagem, Movida Partida (88D)	1	1	1	1			
6	28125-MM9-014	Carcaça Externa Comp., Embreagem Partida	1	1	1	1			
7	41641-HC5-000	Calço K, Carcaça Diferencial (1,00)	1	1	1	1			
8	90010-MAY-000	Parafuso, Allen, 8mm	6	6	6	6			
9	91008-MGS-D31	Rolamento, Agulhas, 30x37x20	1	1	1	1			

PROIBIDA A REPRODUÇÃO E DISTRIBUIÇÃO
1111111 - Honda Unidade Sumaré - Bruno Pereira Ramos

© Moto Honda da Amazônia Ltda.
Todos os direitos reservados.

M-10

Tampa do Gerador C.A.

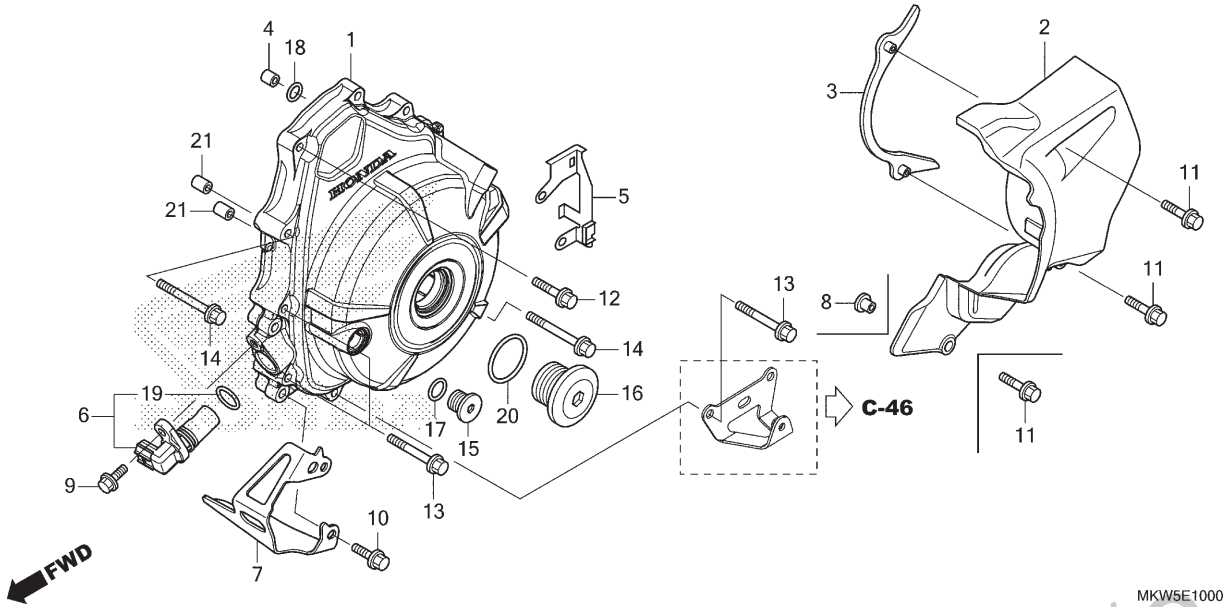

Ref. Nº	N.O.S.	Item de serviço	T.M.O.
1	1101B1	Tampa, Alternador	1,7
2	1101B0	Tampa, Lateral: Traseira Esquerda ...	0,1
6		(19)	
	6171J9	Sensor, Árvore Manivelas	0,2

Ref. Nº	Nº da peça	Descrição	Qtd. NC750 XA N	XD N	XA P	XD P	Nº de série		Tipo
1	11320-MKW-D00	Tampa Comp., Gerador C.A.	1	1	1	1	.....	.....	.....
2	11351-MJL-D30	Tampa, Traseira Esquerda	1	–	1	–	.....	.....	.....
	11351-MGS-D50	.....	–	1	–	1	.....	.....	.....
3	11355-MGS-D30	Placa Comp., Guia Corrente Transmissão	1	–	1	–	.....	.....	.....
	11355-MJL-D30	.....	–	1	–	1	.....	.....	.....
4	15516-MGS-D30	Orifício, 0,8mm	1	1	1	1	.....	.....	.....
5	32153-MGS-D30	Guia, Tampa Traseira Esquerda	1	1	1	1	.....	.....	.....
6	37500-MKT-D01	Sensor Conj., Árvore Manivelas	1	1	1	1	.....	.....	.....
7	37511-MKT-D00	Protetor, Sensor Árvore Manivelas	1	–	1	–	.....	.....	.....
8	64209-MN5-000	Bucha, Fixação	1	–	1	–	.....	.....	.....
9	90026-GHB-650	Parafuso, Flange, 6x18	1	1	1	1	.....	.....	.....
10	90026-GHB-670	Parafuso, Flange, 6x22	2	–	2	–	.....	.....	.....
11	90028-GHB-680	Parafuso, Flange, 6x25 (S-NSHF)	3	2	3	2	.....	.....	.....
12	90028-GHB-690	Parafuso, Flange, 6x28 (S-NSHF)	5	5	5	5	.....	.....	.....
13	90028-GHB-740	Parafuso, Flange, 6x40 (S-NSHF)	4	4	4	4	.....	.....	.....
14	90028-GHB-750	Parafuso, Flange, 6x45 (S-NSHF)	2	2	2	2	.....	.....	.....
15	90084-KPS-900	Capa, 14mm	1	–	1	–	.....	.....	.....
	90084-MN8-010	.....	–	1	–	1	.....	.....	.....

PROIBIDA A REPRODUÇÃO E DISTRIBUIÇÃO
1111111 - Honda Unidade Sabaré - Bruno Pereira Ramos

© Moto Honda da Amazônia Ltda.
Todos os direitos reservados.

M-10

Tampa do Gerador C.A.

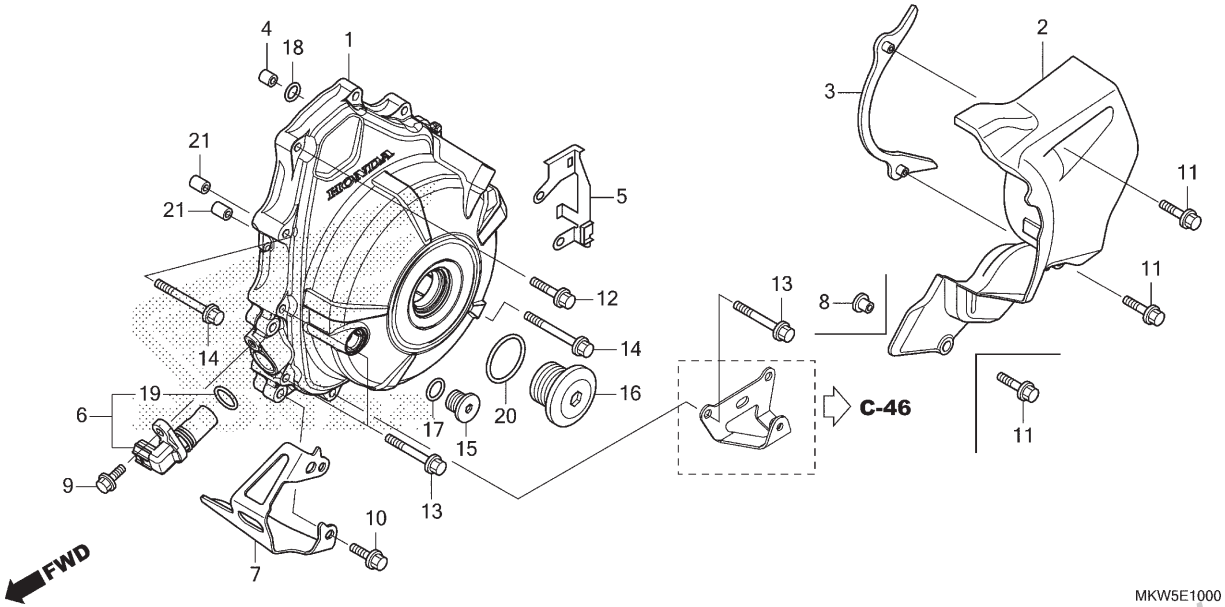

Ref. Nº	N.O.S.	Item de serviço	T.M.O.	Ref. Nº	Nº da peça	Descrição	Qtd. NC750 XA N	XD N	XA P	XD P	Nº de série	Tipo
				16	90087-MKA-B30	Capa, 30mm	1	–	1	–		
					90087-MR1-000		–	1	–	1		
				17	91303-377-000	Anel, Vedação 13,8X2,5	1	1	1	1		
				18	91313-393-003	Anel, Vedação, 7,8x2,2 (ARAI)	1	1	1	1		
				19	91333-PNC-006	Anel, Vedação	1	1	1	1		
				20	91344-PC9-004	Anel, Vedação, 29x2,4 (NOK)	1	1	1	1		
				21	94301-08140	Pino, Guia, 8x14	2	2	2	2		

Voltar

PROIBIDA A REPRODUÇÃO E DISTRIBUIÇÃO
1111111 - Honda Unidade Sumaré - Bruno Pereira Ramos

© Moto Honda da Amazônia Ltda.
Todos os direitos reservados.

M-11

Gerador

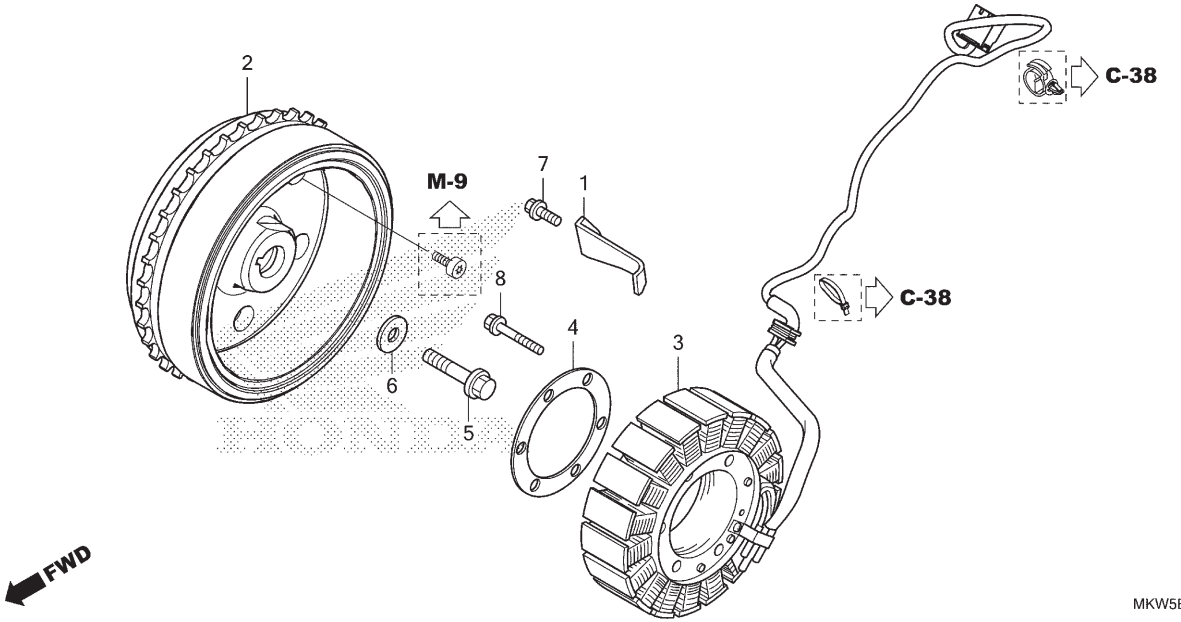

Ref. Nº	N.O.S.	Item de serviço	T.M.O.
2	613105	Rotor ou Volante	1,9
3	6131A3	Estator	1,9

Ref. Nº	Nº da peça	Descrição	Qtd. NC750 XA N	XD N	XA P	XD P	Nº de série		Tipo
1	11333-MKT-D00	Braçadeira, Fiação Gerador C.A.	1	1	1	1			
2	31110-MKW-D01	Volante Comp. (MITSUBA)	1	–	1	–			
	31110-MKT-D01		–	1	–	1			
3	31120-MKW-D01	Estator Comp.	1	–	1	–			
	31120-MKW-D11		–	1	–	1			
4	31125-MKT-D00	Placa, Estator	1	1	1	1			
5	90025-MEW-920	Parafuso, Flange, 12x50 (UBS)	1	1	1	1			
6	90403-MEW-920	Arruela, 12,5x34x5	1	1	1	1			
7	96001-06014-00	Parafuso, Flange, 6x14	1	1	1	1			
8	96001-06040-00	Parafuso, Flange, 6x40	4	–	4	–			
	96001-06045-00	Parafuso, Flange, 6x45	–	4	–	4			

PROIBIDA A REPRODUÇÃO E DISTRIBUIÇÃO
1111111 - Honda Unidade Sumaré - Bruno Pereira Ramos

© Moto Honda da Amazônia Ltda.
Todos os direitos reservados.

M-12

Bomba d' Água

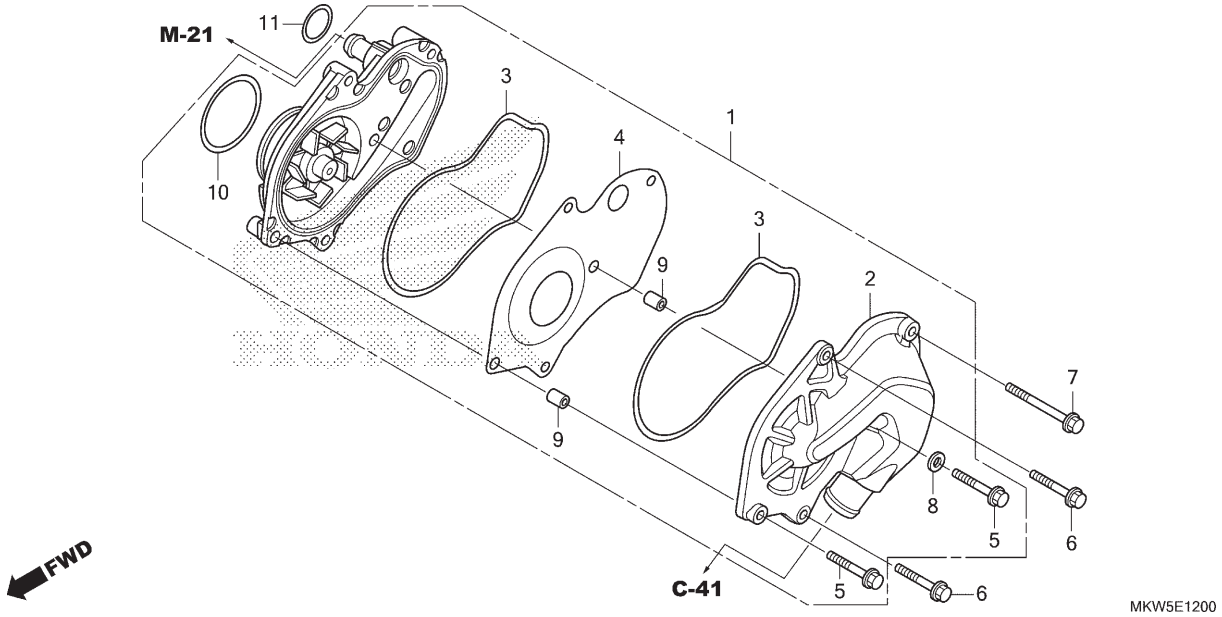

Ref. Nº	N.O.S.	Item de serviço	T.M.O.
1		(11)	
	114103	Bomba Conj., Água	0,7
2	1141B0	Tampa, Bomba Água	0,7
3		(4)	
	1141B1	Junta, Tampa Bomba Água	0,7
		• Nota: Mesmo tempo para duas unidades	
10	1141E1	Anel, Vedação, Bomba Água	0,7

Ref. Nº	Nº da peça	Descrição	Qtd. NC750 XA N	XD N	XA P	XD P	Nº de série		Tipo
1	19200-MGS-D30	Bomba Conj., Água	1	1	1	1			
2	19221-MGS-D30	Tampa, Bomba Água	1	1	1	1			
3	19226-MGS-D30	Junta, Corpo Bomba Água	2	2	2	2			
4	19231-MGS-D30	Placa, Bomba Água	1	1	1	1			
5	90006-GHB-690	Parafuso, Flange, 6x32 (NSHF)	2	2	2	2			
6	90006-GHB-700	Parafuso, Flange, 6x35 (NSHF)	2	2	2	2			
7	90006-GHB-730	Parafuso, Flange, 6x50 (NSHF)	1	1	1	1			
8	90406-MGS-D30	Arruela, Vedação, 6,5mm	1	1	1	1			
	90463-ML7-000		1	1	1	1			
9	90704-MGS-D30	Pino, Guia, 8x10	2	2	2	2			
10	91301-MGS-D30	Anel, Vedação, 48x2,6	1	1	1	1			
11	91306-ZY3-003	Anel, Vedação, 23,5x2	1	1	1	1			

PROIBIDA A REPRODUÇÃO E DISTRIBUIÇÃO
1111111 - Honda Unidade Sumaré - Bruno Pereira Ramos

© Moto Honda da Amazônia Ltda.
Todos os direitos reservados.

M-13

Motor de Partida

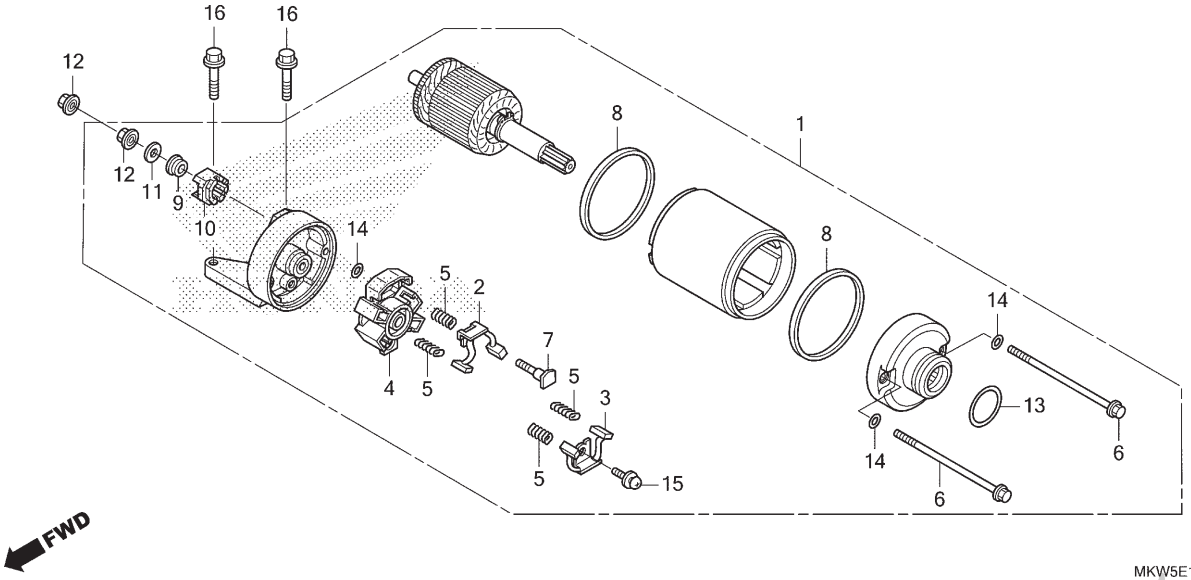

Ref. Nº	N.O.S.	Item de serviço	T.M.O.
1		(13)	
	612105	Motor, Partida	0,5
2		(3,4,5,8)	
	6121A4	Terminal, Escovas (Partida)	0,6
		• Nota: Mesmo tempo para duas unidades	

Ref. Nº	Nº da peça	Descrição	Qtd. NC750 XA N	XD N	XA P	XD P	Nº de série		Tipo
1	31200-MGS-D21	Motor Partida, Conj. (MITSUBA)	1	–	1	–			
	31200-MJL-D21		–	1	–	1			
2	31201-MEW-921	Escovas Carbono A, Jogo	1	1	1	1			
3	31202-MEW-921	Escovas Carbono B, Jogo	1	1	1	1			
4	31203-MEW-921	Suporte, Escovas	1	1	1	1			
5	31204-MEW-921	Mola, Escovas Carbono	4	4	4	4			
6	31205-MEW-921	Parafuso, Fixação	2	2	2	2			
7	31206-MEW-921	Parafuso, Terminal	1	1	1	1			
8	31207-KS5-901	Anel	2	2	2	2			
9	31208-MEW-921	Isolador	1	1	1	1			
10	31209-MEW-921	Limitador, Terminal	1	1	1	1			
11	31210-MEW-921	Arruela	1	1	1	1			
12	90071-MB0-000	Porca-arruela, 6mm	2	2	2	2			
13	91309-425-003	Anel, Vedação, 24,4x3,1 (ARAI)	1	1	1	1			
14	91320-MB0-000	Anel, Vedação, 4x2	3	3	3	3			
15	93892-05012-08	Parafuso-arruela, 5x12	1	1	1	1			
16	95801-06025-00	Parafuso, Flange, 6x25	2	2	2	2			

PROIBIDA A REPRODUÇÃO E DISTRIBUIÇÃO
1111111 - Honda Unidade Sumaré - Bruno Pereira Ramos

© Moto Honda da Amazônia Ltda.
Todos os direitos reservados.

M-14

Cárter • Bomba de Óleo

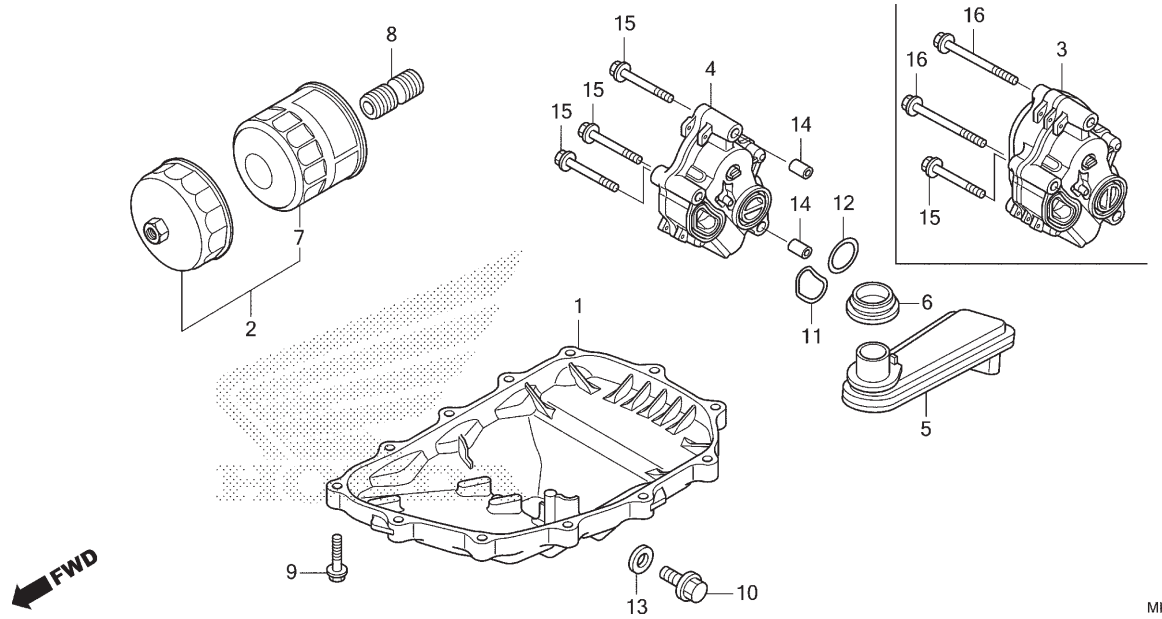

Ref. Nº	N.O.S.	Item de serviço	T.M.O.
1	113145	Cárter e/ou Junta	0,5
4		(3,11,12)	
	113105	Bomba Óleo, Conj.	0,5
	1131F2	Bomba Conj., Óleo (A)	0,7
		• Nota: Tipo transmissão embreagem dupla	
5		(6)	
	1131B6	Filtro, Óleo	0,5
7		(2)	
	113180	Cartucho, Filtro Óleo	0,2

Ref. Nº	Nº da peça	Descrição	Qtd. NC750 XA N	XD N	XA P	XD P	Nº de série		Tipo
1	11210-MGS-D31	Cárter	1	1	1	1			
2	15010-MKR-305	Filtro Óleo, Jogo	(1)	(1)	(1)	(1)			
3	15100-MGS-D20	Bomba Óleo, Conj.	–	1	–	1			
4	15100-MGS-D30	Bomba Óleo, Conj.	1	–	1	–			
5	15150-MGS-D30	Filtro Comp., Óleo	1	1	1	1			
6	15154-MAT-000	Guarnição, Filtro Óleo	1	1	1	1			
7	15410-MFJ-D02	Cartucho, Filtro Óleo (FILTRO WAKO)	1	1	1	1			
8	90019-MB0-000	Prisioneiro, Filtro Óleo	1	1	1	1			
9	90028-GHB-690	Parafuso, Flange, 6x28 (S-NSHF)	12	12	12	12			
10	90131-883-000	Parafuso, Plugue Drenagem, 12x15	1	1	1	1			
11	91301-MEE-003	Anel, Vedação, 32x1,7	1	1	1	1			
12	91307-PY4-003	Anel, Vedação, 24,5x1,9	1	1	1	1			
13	94109-12000	Arruela, Plugue Drenagem, 12mm	1	1	1	1			
14	94301-08140	Pino, Guia, 8x14	2	2	2	2			
15	95701-06055-00	Parafuso, Flange, 6x55	3	1	3	1			
16	95701-06075-00	Parafuso, Flange, 6x75	–	2	–	2			

PROIBIDA A REPRODUÇÃO E DISTRIBUIÇÃO
1111111 - Honda Unidade Sumaré - Bruno Pereira Ramos

© Moto Honda da Amazônia Ltda.
Todos os direitos reservados.

M-15

Carcaça do Motor

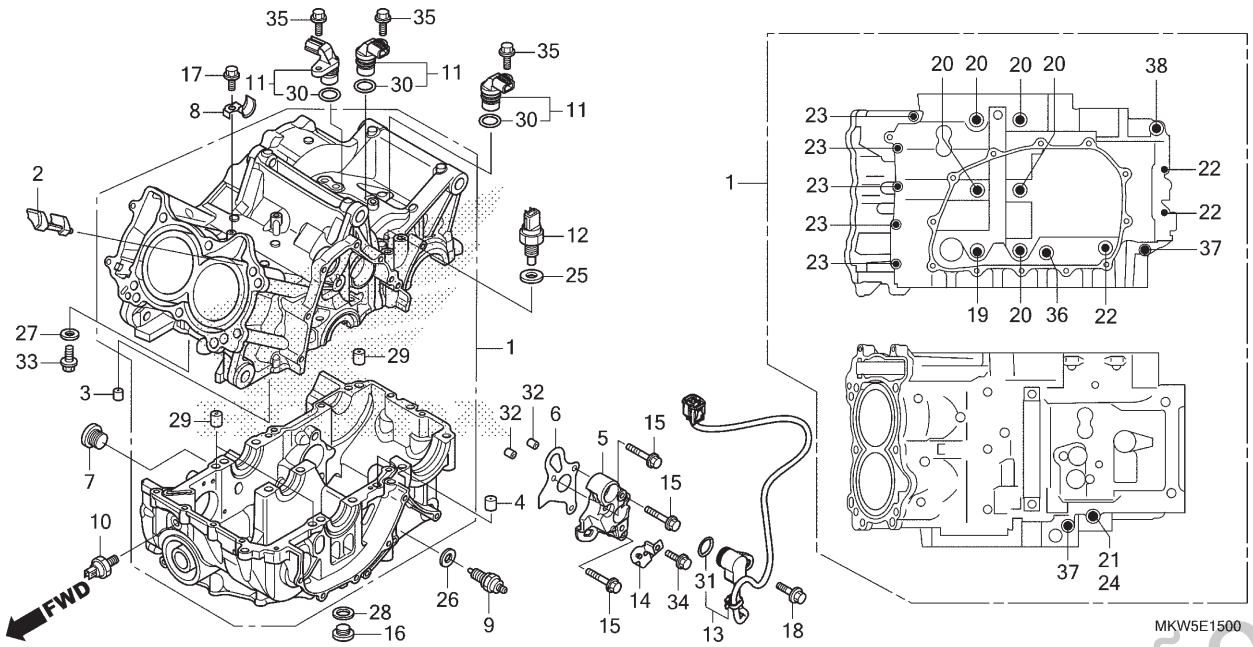

Ref. Nº	N.O.S.	Item de serviço	T.M.O.
1	110105	Carcaça, Motor	8,6
		• Inclui: Remoção e instalação do motor	
9	6151B8	Interruptor, Ponto Morto	0,4
	6151H7	Interruptor, Ponto Morto (A)	0,6
		• Nota: Tipo transmissão embreagem dupla	
10	615160	Interruptor, Pressão Óleo	0,3
11		(30)	
	617198	Sensor, Velocímetro	1,9
	6171F8	Sensor, Árvore Principal: Interno	1,9
	6171F9	Sensor, Árvore Principal: Externo	1,9
12	617151	Sensor, Temperatura Óleo	0,2
13		(31)	
	615126	Interruptor, Câmbio	0,3

Ref. Nº	Nº da peça	Descrição	Qtd. NC750 XA N	XD N	XA P	XD P	Nº de série		Tipo
1	11000-MKW-D00	Carcaça, Motor	1	–	1	–			
	11000-MKW-D10		–	1	–	1			
2	11103-MGS-D31	Placa, Divisória	1	1	1	1			
3	11207-MFL-000	Orifício, 1,1mm	1	1	1	1			
4	11207-MGS-D30	Orifício, 1,5mm	1	1	1	1			
5	11521-MJL-D30	Suporte, Sensor Ângulo	1	–	1	–			
6	11522-MJL-D31	Junta, Interruptor Câmbio	1	–	1	–			
7	12208-PR3-000	Parafuso, Vedação, 20mm	1	1	1	1			
8	17640-MGS-D30	Suporte, Mangueira Combustível	1	1	1	1			
9	35600-MFJ-D01	Interruptor Conj., Ponto Morto	1	1	1	1			
10	37241-RNA-A01	Interruptor Conj., Pressão Óleo (DENSO)	1	1	1	1			
11	37700-K48-A01	Sensor Conj., Velocidade	–	3	–	3			
12	37750-KPH-701	Sensor Conj., Óleo Termostato (PANASONIC)	–	1	–	1			
13	38800-MKW-D01	Sensor Conj., Ângulo (350 graus)	1	–	1	–			
14	38815-MJL-D10	Suporte, Fiação Sensor Ângulo	1	–	1	–			
15	90001-MGS-D20	Parafuso, Flange, 6x28	3	–	3	–			
16	90002-RGA-000	Parafuso, Vedação, 12x8	1	1	1	1			
17	90004-MGS-D30	Parafuso, Flange, 6x16	1	1	1	1			
18	90011-MGE-D00	Parafuso, Trava, 6mm	1	–	1	–			

PROIBIDA A REPRODUÇÃO E DISTRIBUIÇÃO
1111111 - Honda Motocicletas - Bruno Pereira Ramos

© Moto Honda da Amazônia Ltda.
Todos os direitos reservados.

M-15

Carcaça do Motor

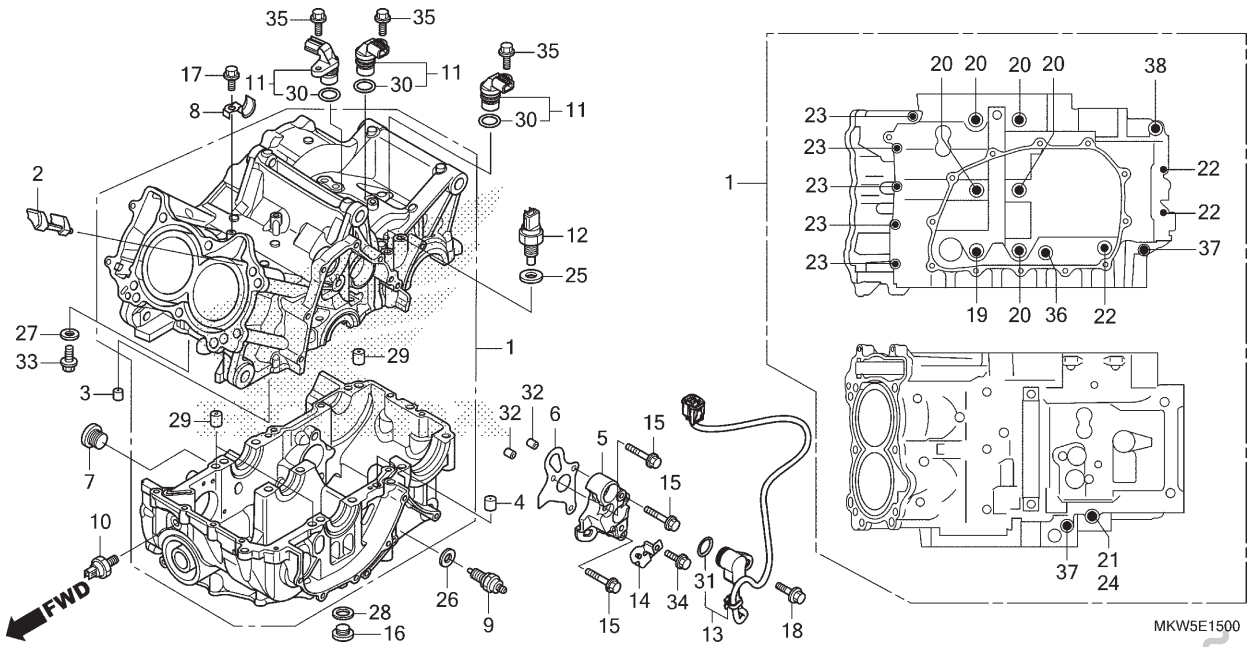

Ref. Nº	N.O.S.	Item de serviço	T.M.O.	Ref. Nº	Nº da peça	Descrição	Qtd. NC750 XA N	XD N	XA P	XD P	Nº de série	Tipo
				19	90015-MGS-D31	Parafuso, Flange, 9x150	1	1	1	1		
				20	90016-MFA-D01	Parafuso, Flange, 9x125	5	5	5	5		
				21	90021-MGS-D30	Parafuso, Flange, 8x100	1	1	1	1		
				22	90021-MJL-D30	Parafuso, Especial, 6x45	3	3	3	3		
				23	90022-MJL-D30	Parafuso, Especial, 6x32	5	5	5	5		
				24	90442-028-000	Arruela, Vedação, 8mm	1	1	1	1		
				25	90443-MB0-000	Arruela, Vedação, 10,2mm	–	1	–	1		
				26	90443-MJ6-000	Arruela, Ponto Morto	1	1	1	1		
				27	90463-ML7-000	Arruela, Vedação, 6,5mm	1	1	1	1		
				28	90545-KF0-000	Arruela, 12mm	1	1	1	1		
				29	90701-MV9-670	Pino, Guia, 10x16	3	3	3	3		
				30	91303-MKH-D21	Anel, Vedação B	–	3	–	3		
				31	91310-MGE-D01	Anel, Vedação, 16,5x2,5	1	–	1	–		
				32	94301-08100	Pino, Guia, 8x10	2	–	2	–		
				33	95701-06012-00	Parafuso, Flange, 6x12	1	1	1	1		
				34	95701-06014-00	Parafuso, Flange, 6x14	1	–	1	–		
				35	95701-06018-00	Parafuso, Flange, 6x18	–	3	–	3		
				36	95701-08045-00	Parafuso, Flange, 8x45	1	1	1	1		
				37	95701-08070-00	Parafuso, Flange, 8x70	2	2	2	2		
				38	95701-10070-00	Parafuso, Flange, 10x70	1	1	1	1		

Voltar

PROIBIDA A REPRODUÇÃO E DISTRIBUIÇÃO
1111111 - Honda Motocidade Sumaré - Bruno Pereira Ramos

© Moto Honda da Amazônia Ltda.
Todos os direitos reservados.

M-16

Árvore de Manivelas • Pistão

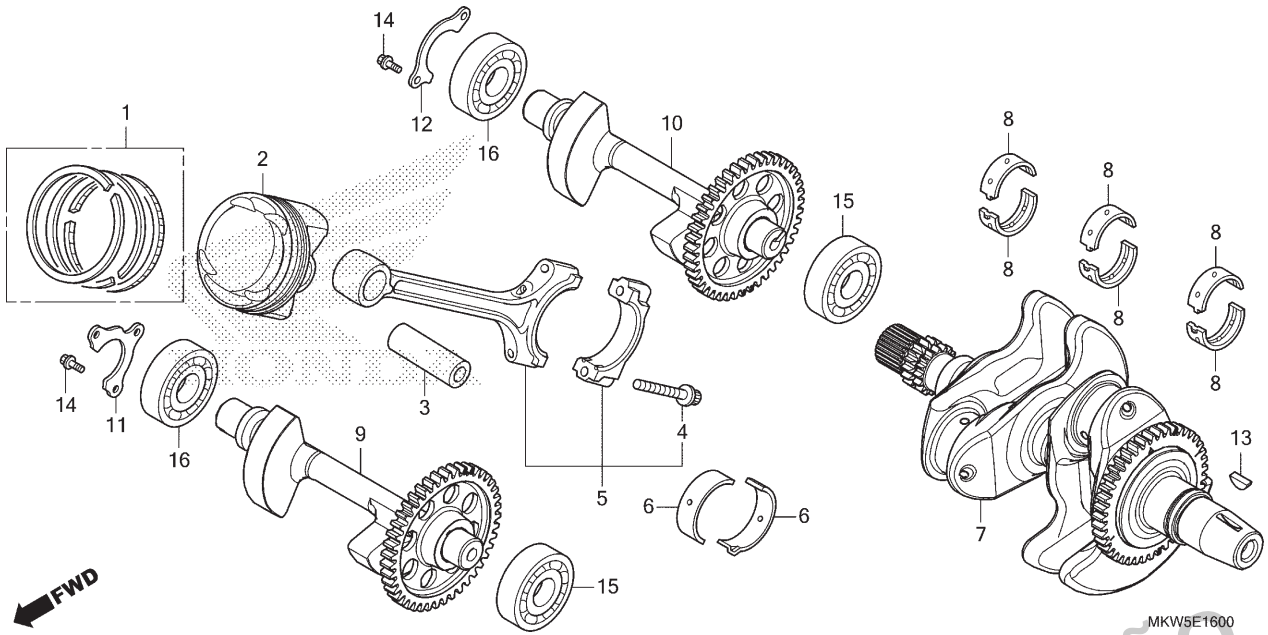

Ref. Nº	N.O.S.	Item de serviço	T.M.O.
2		(1,3,5,6)	
	1111T9	Pistão e/ou Anéis, Jogo e/ou Bronzina e/ou Biela	7,4
		• Inclui: Remoção e instalação do motor	
		• Inclui: Inspeção/ Medição/Limpeza	
	1111X9	Pistão e/ou Anéis, Jogo e/ou Bronzina e/ou Biela: Para 1 motocicleta	7,9
		• Inclui: Remoção e instalação do motor	
		• Inclui: Inspeção/ Medição/Limpeza	
7	1101B5	Árvore de Manivelas	7,9
		• Inclui: Remoção e instalação do motor	
8	110125	Bronzina, Árvore Manivelas	7,5
		• Inclui: Remoção e instalação do motor	
		• Nota: Mesmo tempo para duas unidades ou mais	
9	1101B9	Eixo, Balanceiro: Dianteiro	6,9
		• Inclui: Remoção e instalação do motor	
+			

Ref. Nº	Nº da peça	Descrição	Qtd. NC750 XA N	XD N	XA P	XD P	Nº de série		Tipo
1	13011-MKT-D00	Anéis Pistão, Jogo (STD.)	2	2	2	2			
2	13101-MKT-D00	Pistão (STD.)	2	2	2	2			
3	13111-PWA-000	Pino, Pistão	2	2	2	2			
4	13204-PWA-003	Parafuso, Biela	4	4	4	4			
5	13210-RB0-000	Biela Comp.	2	2	2	2			
6	13211-PWA-003	Bronzina A, Biela (Azul) (DAIDO)	4	4	4	4			
	13212-PWA-003	Bronzina B, Biela (Preto) (DAIDO)	4	4	4	4			
	13213-PWA-003	Bronzina C, Biela (Marrom) (DAIDO)	4	4	4	4			
	13214-PWA-003	Bronzina D, Biela (Verde) (DAIDO)	4	4	4	4			
	13215-PWA-003	Bronzina E, Biela (Amarelo) (DAIDO)	4	4	4	4			
	13216-PWA-003	Bronzina F, Biela (Rosa) (DAIDO)	4	4	4	4			
	13217-PWA-003	Bronzina G, Biela (Vermelho) (DAIDO)	4	4	4	4			
	13218-PWA-003	Bronzina H, Biela (Branco) (DAIDO)	4	4	4	4			
7	13300-MKT-D00	Árvore Manivelas, Comp.	1	1	1	1			
8	13313-MGS-D31	Bronzina A, Árvore Manivelas	6	6	6	6			
	13314-MGS-D31	Bronzina B, Árvore Manivelas	6	6	6	6			
	13315-MGS-D31	Bronzina C, Árvore Manivelas	6	6	6	6			
	13316-MGS-D31	Bronzina D, Árvore Manivelas	6	6	6	6			
	13317-MGS-D31	Bronzina E, Árvore Manivelas	6	6	6	6			
9	13410-MKT-D00	Eixo Comp., Balanceiro Dianteiro	1	1	1	1			
10	13420-MKT-D00	Eixo Comp., Balanceiro Traseiro	1	1	1	1			

PROIBIDA A REPRODUÇÃO E DISTRIBUIÇÃO
1111111 - Honda Urbano Sorriaré - Bruno Pereira Ramos

© Moto Honda da Amazônia Ltda.
Todos os direitos reservados.

M-16

Árvore de Manivelas • Pistão

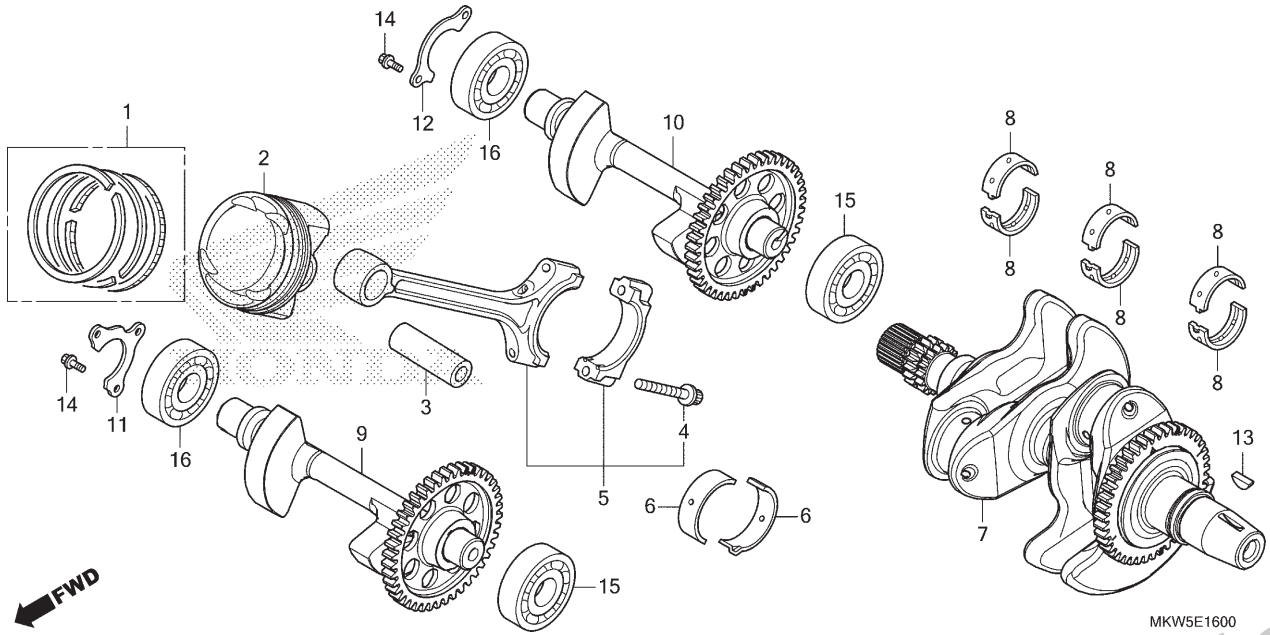

Ref. Nº	N.O.S.	Item de serviço	T.M.O.
+			
10	1101B8	Eixo, Balanceiro: Traseiro ..... • Inclui: Remoção e instalação do motor	7,0
	1101C0	Eixo, Balanceiro: Ambos ..... • Inclui: Remoção e instalação do motor	7,1
15	1101W5	Rolamento, Eixo Balanceiro: Dianteira Esquerda ..... • Inclui: Remoção e instalação do motor	7,1
	1101W8	Rolamento, Eixo Balanceiro: Traseiro Esquerdo ..... • Inclui: Remoção e instalação do motor	7,4
16	1101W6	Rolamento, Eixo Balanceiro: Dianteiro Direito ..... • Inclui: Remoção e instalação do motor	6,9
	1101W7	Rolamento, Eixo Balanceiro: Dianteira Ambas ..... • Inclui: Remoção e instalação do motor	7,1
+			

Ref. Nº	Nº da peça	Descrição	Qtd. NC750 XA N	XD N	XA P	XD P	Nº de série		Tipo
11	13481-MGS-D30	Placa, Jogo Rolamento Balanceiro	1	1	1	1	.....	.....	.....
12	13491-MJL-D30	Placa, Jogo Rolamento Balanceiro (Traseiro)	1	1	1	1	.....	.....	.....
13	90741-413-000	Chave, Woodruff, 25x14	1	1	1	1	.....	.....	.....
14	95701-06014-00	Parafuso, Flange, 6x14	5	5	5	5	.....	.....	.....
15	96100-62040-00	Rolamento, Radial Esferas, 6204	2	2	2	2	.....	.....	.....
16	96100-63040-00	Rolamento, Radial Esferas, 6304	2	2	2	2	.....	.....	.....

PROIBIDA A REPRODUÇÃO E DISTRIBUIÇÃO
1111111 - Honda Unidade Sumaré - Bruno Pereira Ramos

© Moto Honda da Amazônia Ltda.
Todos os direitos reservados.

M-16

Árvore de Manivelas • Pistão

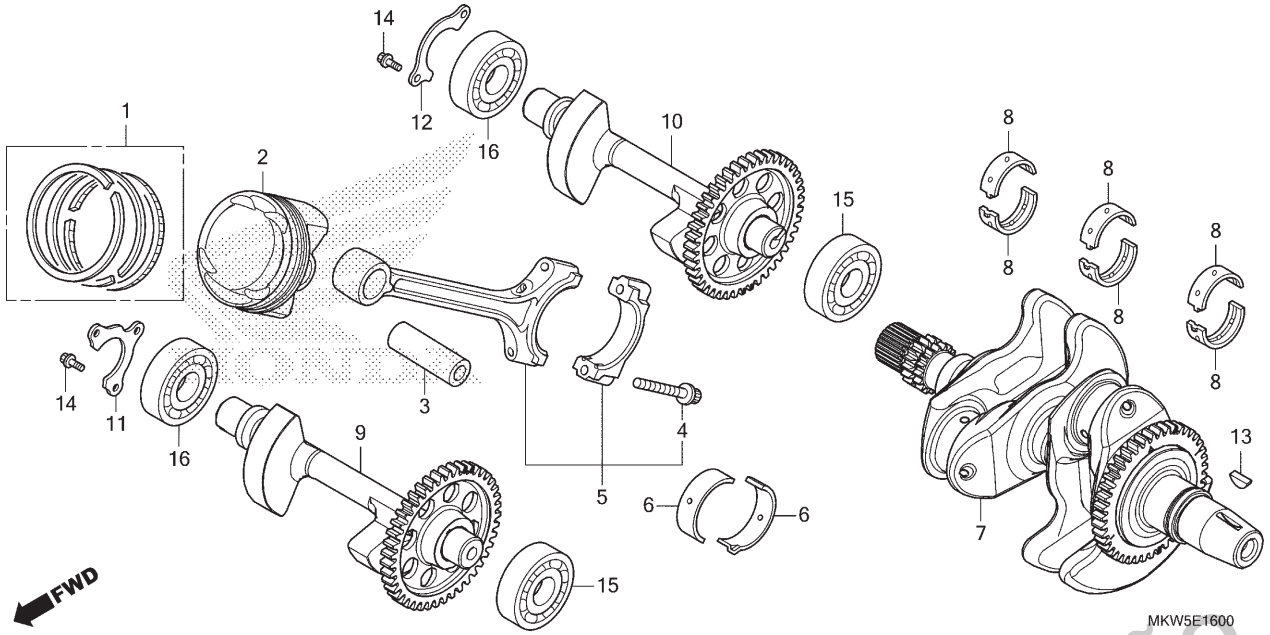

Ref. Nº	N.O.S.	Item de serviço	T.M.O.
+ 16	1101W9	Rolamento, Eixo Balanceiro: Traseiro Direito ..... 7,0 • Inclui: Remoção e instalação do motor	
	1101X0	Rolamento, Eixo Balanceiro: Traseiro Ambos ..... 7,4 • Inclui: Remoção e instalação do motor	
	1101N2	Rolamento, Eixo Balanceiro: Para 1 motocicleta ..... 7,8 • Inclui: Remoção e instalação do motor	

Ref. Nº	Nº da peça	Descrição	Qtd. NC750 XA N	XD N	XA P	XD P	Nº de série	Tipo

PROIBIDA A REPRODUÇÃO E DISTRIBUIÇÃO
1111111 - Honda Unidade Sumaré - Bruno Pereira Ramos

© Moto Honda da Amazônia Ltda.
Todos os direitos reservados.

M-17

Transmissão (NC750XA)

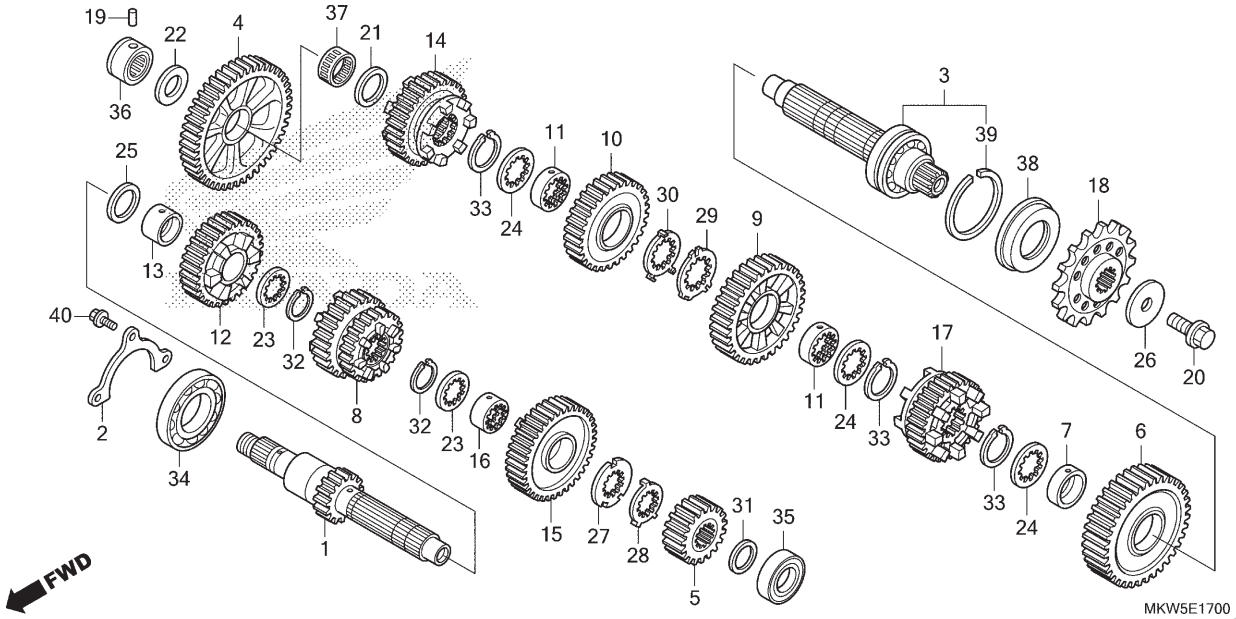

Ref. Nº	N.O.S.	Item de serviço	T.M.O.
1		(5,8,12,15)	
	210141	Árvore Principal, Transmissão	7,0
		• Inclui: Remoção e instalação do motor	
	210141A	• Substituição da árvore secundária adicionar	0,2
3		(4,6,9,10,14,17,37)	
	210142	Árvore Secundária, Transmissão	7,0
		• Inclui: Remoção e instalação do motor	
	210142A	• Substituição da árvore principal adicionar	0,2
18	213135	Pinhão, Transmissão	0,3
34	2101C5	Rolamento, Árvore Principal: Direito	6,8
		• Inclui: Remoção e instalação do motor	
35	2101C2	Rolamento, Árvore Principal: Esquerdo	7,3
		• Inclui: Remoção e instalação do motor	
	2101C6	Rolamento, Árvore Principal: Ambos	7,3
		• Inclui: Remoção e instalação do motor	
+			

Ref. Nº	Nº da peça	Descrição	Qtd. NC750 XA N	XD N	XA P	XD P	Nº de série	Tipo
1	23211-MKW-D00	Árvore Principal (15D)	1	–	1	–		
2	23212-MGS-D30	Placa, Fixação Rolamento Árvore Principal	1	–	1	–		
3	23220-MKW-D00	Árvore, Secundária Comp.	1	–	1	–		
4	23421-MKW-D00	Engrenagem, Secundária 1ª (40D)	1	–	1	–		
5	23431-MKW-D00	Engrenagem, Principal 2ª (21D)	1	–	1	–		
6	23441-MKW-D00	Engrenagem, Secundária 2ª (40D)	1	–	1	–		
7	23442-MM4-000	Espaçador, 28mm	1	–	1	–		
8	23451-MKW-D00	Engrenagem, Principal 3ª e 4ª (22D/28D)	1	–	1	–		
9	23461-MKW-D00	Engrenagem, Secundária 3ª (32D)	1	–	1	–		
10	23481-MKW-D00	Engrenagem, Secundária 4ª (33D)	1	–	1	–		
11	23482-MV9-670	Bucha, Entalhada, 28x31x9	2	–	2	–		
12	23491-MKW-D00	Engrenagem, Principal 5ª (31D)	1	–	1	–		
13	23492-MGS-D30	Espaçador, 25x28x19	1	–	1	–		
14	23501-MKW-D00	Engrenagem, Secundária 5ª (30D)	1	–	1	–		
15	23511-MKW-D00	Engrenagem, Principal 6ª (38D)	1	–	1	–		
16	23512-MV9-670	Bucha, Entalhada, 25x28x13	1	–	1	–		
17	23521-MKW-D00	Engrenagem, Secundária 6ª (31D)	1	–	1	–		
18	23801-MKW-D00	Pinhão, Transmissão (16D)	1	–	1	–		
19	24261-283-000	Pino, Guia Garfo Seletor Marchas	1	–	1	–		
20	90037-422-003	Parafuso, Especial, 10mm	1	–	1	–		

Voltar

PROIBIDA A REPRODUÇÃO E DISTRIBUIÇÃO
1111111 - Honda Nova Sumaré - Bruno Pereira Ramos

© Moto Honda da Amazônia Ltda.
Todos os direitos reservados.

M-17

Transmissão (NC750XA)

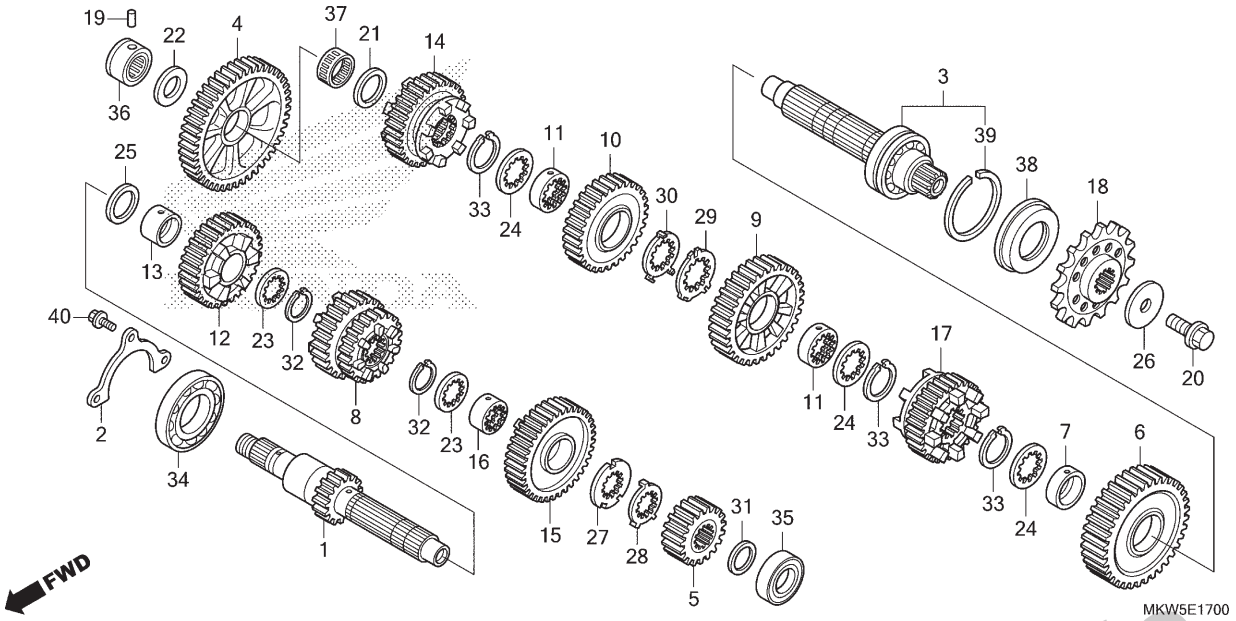

Ref. Nº	N.O.S.	Item de serviço	T.M.O.
+			
36	2101C8	Rolamento, Árvore Secundária: Direito	6,8
		• Inclui: Remoção e instalação do motor	
	2101D4	Rolamento, Árvore Principal e Secundária: Todos	7,3
		• Inclui: Remoção e instalação do motor	
38	2101G7	Retentor Óleo, Árvore Secundária: Esquerdo	6,8
		• Inclui: Remoção e instalação do motor	

Ref. Nº	Nº da peça	Descrição	Qtd. NC750 XA N	XD N	XA P	XD P	Nº de série		Tipo
21	90402-MEW-920	Arruela, Encosto, 24x32x1,5	1	–	1	–			
22	90451-704-000	Arruela A, Encosto, 20mm	1	–	1	–			
23	90451-KY2-000	Arruela, Entalhada, 25x31x1,5	2	–	2	–			
24	90452-MR7-000	Arruela, Entalhada, 28x34x1,5	3	–	3	–			
25	90456-MA6-000	Arruela, Encosto, 25mm	1	–	1	–			
26	90459-438-000	Arruela, 10,2mm	1	–	1	–			
27	90461-MW0-000	Arruela, Entalhada, 25mm	1	–	1	–			
28	90462-MBW-000	Arruela, Trava, 25mm	1	–	1	–			
29	90463-MR7-000	Arruela, Entalhada, 28mm	1	–	1	–			
30	90464-MR7-000	Arruela, Trava, 28mm	1	–	1	–			
31	90469-ME5-000	Arruela, Encosto, 20x0,9	1	–	1	–			
32	90601-107-000	Anel Elástico, 25mm	2	–	2	–			
33	90603-MN4-000	Anel Elástico, 28mm	3	–	3	–			
34	91001-MGS-D31	Rolamento, Radial Esferas, 31x68x15	1	–	1	–			
35	91006-MGS-D31	Rolamento, Radial Esferas, 6204U	1	–	1	–			
36	91022-MJE-DB1	Rolamento, Agulhas, 20mm (NTN)	1	–	1	–			
37	91026-MEL-003	Rolamento, Agulhas, 24x28x10	1	–	1	–			
38	91207-KT8-003	Retentor, Óleo, 34x62x8	1	–	1	–			
39	94560-62200	Anel Elástico, 62mm	1	–	1	–			
40	95701-06014-00	Parafuso, Flange, 6x14	3	–	3	–			

PROIBIDA A REPRODUÇÃO E DISTRIBUIÇÃO
1111111 - Honda Motina Jamaré - Bruno Pereira Ramos

© Moto Honda da Amazônia Ltda.
Todos os direitos reservados.

M-17.10

Transmissão (Árvore Principal) (NC750XD)

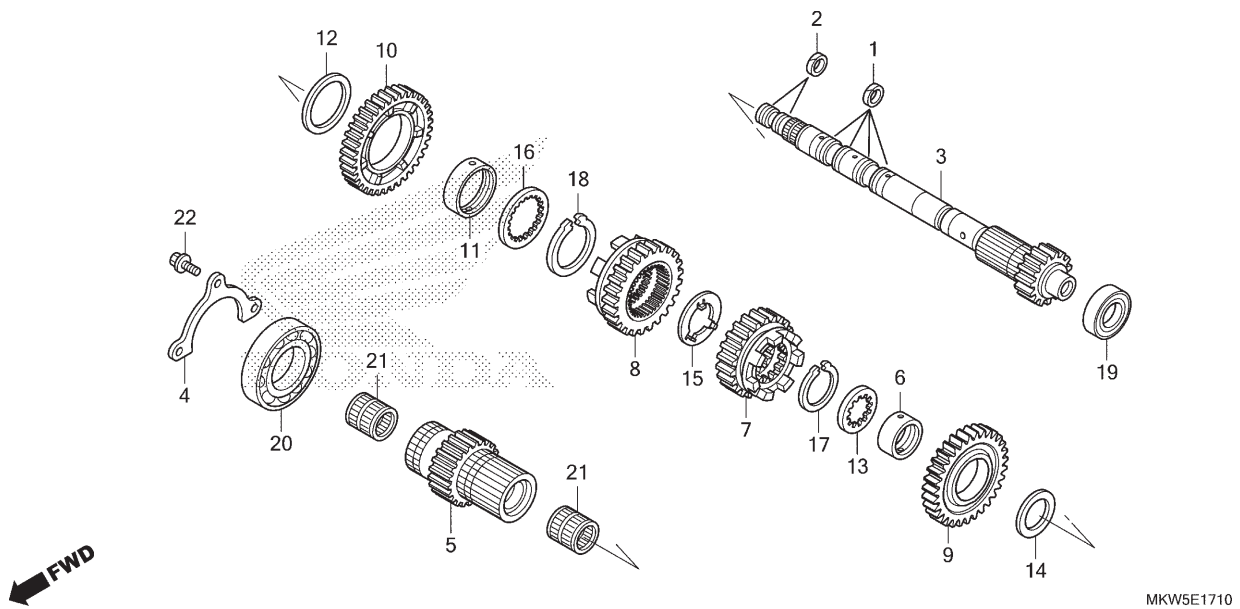

Ref. Nº	N.O.S.	Item de serviço	T.M.O.
3		(5,7,8,9,10,21)	
	210141	Árvore Principal, Transmissão	7,0
		• Inclui: Remoção e instalação do motor	
	210141A	• Substituição da árvore secundária adicionar	0,2
19	2101C2	Rolamento, Árvore Principal: Esquerdo	7,3
		• Inclui: Remoção e instalação do motor	
20	2101C5	Rolamento, Árvore Principal: Direito	6,8
		• Inclui: Remoção e instalação do motor	
	2101C6	Rolamento, Árvore Principal: Ambos	7,3
		• Inclui: Remoção e instalação do motor	
	2101D4	Rolamento, Árvore Principal e Secundária: Todos	7,3
		• Inclui: Remoção e instalação do motor	

Ref. Nº	Nº da peça	Descrição	Qtd. NC750 XA N	XD N	XA P	XD P	Nº de série	Tipo
1	22814-PFL-003	Anel, Vedação, 26mm	–	4	–	4		
2	22814-RGC-003	Anel, Vedação, 21,2mm	–	2	–	2		
3	23210-MKT-D00	Árvore Principal Comp., Interna (15D)	–	1	–	1		
4	23212-MGS-D30	Placa, Fixação Rolamento Árvore Principal	–	1	–	1		
5	23231-MKT-D00	Árvore Principal, Externa (21D)	–	1	–	1		
6	23442-MS2-610	Espaçador, 30x11,2	–	1	–	1		
7	23451-MKT-D00	Engrenagem, Principal 3ª (22D)	–	1	–	1		
8	23471-MKT-D00	Engrenagem, Principal 4ª (28D)	–	1	–	1		
9	23491-MKT-D00	Engrenagem, Principal 5ª (31D)	–	1	–	1		
10	23511-MKT-D00	Engrenagem, Principal 6ª (38D)	–	1	–	1		
11	23512-MGS-D20	Espaçador, 40x43x10	–	1	–	1		
12	90403-MK2-300	Arruela	–	1	–	1		
13	90452-MAT-000	Arruela, Entalhada, 30x36x1,5	–	1	–	1		
14	90458-MAT-E00	Arruela, Encosto, 30,5mm	–	1	–	1		
15	90463-MKT-D00	Arruela, Especial, 26x42x2	–	1	–	1		
16	90493-MGE-D00	Arruela, Entalhada, 40mm	–	1	–	1		
17	90604-MM5-000	Anel Elástico, 30mm	–	1	–	1		

PROIBIDA A REPRODUÇÃO E DISTRIBUIÇÃO
1111111 - Honda Unidade Sumaré - Bruno Pereira Ramos

© Moto Honda da Amazônia Ltda.
Todos os direitos reservados.

M-17.10

Transmissão (Árvore Principal) (NC750XD)

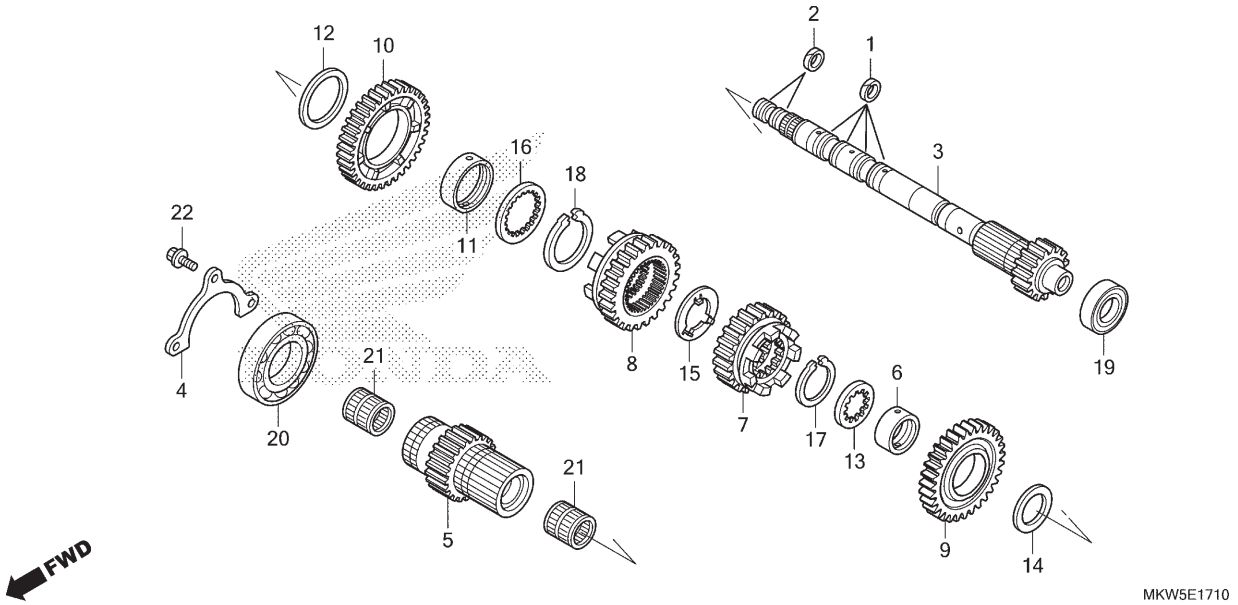

Ref. Nº	N.O.S.	Item de serviço	T.M.O.	Ref. Nº	Nº da peça	Descrição	Qtd. NC750 XA N	XD N	XA P	XD P	Nº de série		Tipo
				18	90605-MGE-D00	Anel Elástico, 40mm	–	1	–	1			
				19	91006-MGS-D31	Rolamento, Radial Esferas, 6204U	–	1	–	1			
				20	91023-MGS-D21	Rolamento, Radial Esferas, 6008	–	1	–	1			
				21	91104-PL9-008	Rolamento, Agulhas, 26x31x22 (NTN)	–	2	–	2			
				22	95701-06014-00	Parafuso, Flange, 6x14	–	3	–	3			

PROIBIDA A REPRODUÇÃO E DISTRIBUIÇÃO
1111111 - Honda Unidade Sumaré - Bruno Pereira Ramos

© Moto Honda da Amazônia Ltda.
Todos os direitos reservados.

M-17.20

Transmissão (Árvore Secundária) (NC750XD)

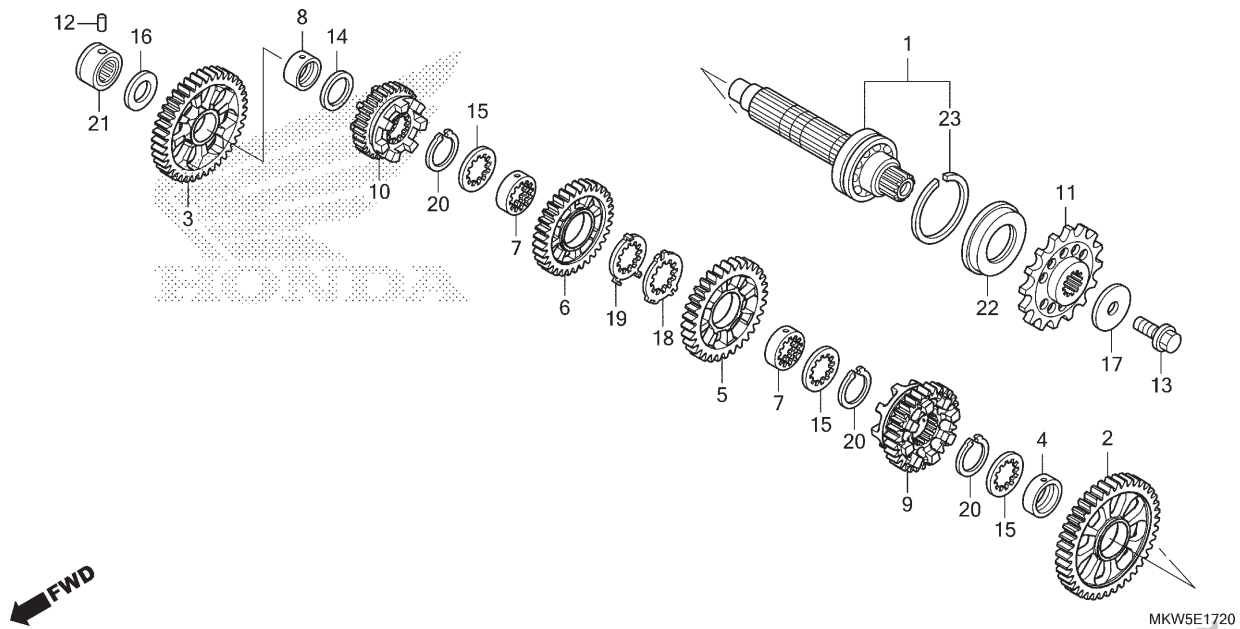

Ref. Nº	N.O.S.	Item de serviço	T.M.O.
1		(2,3,5,6,9,10)	
	210142	Árvore Secundária, Transmissão	7,0
		• Inclui: Remoção e instalação do motor	
	210142A	• Substituição da árvore principal adicionar	0,2
11	213135	Pinhão, Transmissão	0,3
21	2101C8	Rolamento, Árvore Secundária: Direito	6,8
		• Inclui: Remoção e instalação do motor	
	2101D4	Rolamento, Árvore Principal e Secundária: Todos	7,3
		• Inclui: Remoção e instalação do motor	
22	2101G7	Retentor Óleo, Árvore Secundária: Esquerdo	6,8
		• Inclui: Remoção e instalação do motor	

Ref. Nº	Nº da peça	Descrição	Qtd. NC750 XA N	XD N	XA P	XD P	Nº de série	Tipo
1	23220-MKT-D00	Árvore, Secundária Comp.	–	1	–	1		
2	23421-MKT-D00	Engrenagem, Secundária 1ª (40D)	–	1	–	1		
3	23441-MKT-D00	Engrenagem, Secundária 2ª (40D)	–	1	–	1		
4	23442-ML7-000	Espaçador, 28mm	–	1	–	1		
5	23461-MKT-D00	Engrenagem, Secundária 3ª (32D)	–	1	–	1		
6	23481-MKT-D00	Engrenagem, Secundária 4ª (33D)	–	1	–	1		
7	23482-MV9-670	Bucha, Entalhada, 28x31x9	–	2	–	2		
8	23495-KY1-000	Espaçador, 22x13	–	1	–	1		
9	23501-MKT-D00	Engrenagem, Secundária 5ª (30D)	–	1	–	1		
10	23521-MKT-D00	Engrenagem, Secundária 6ª (31D)	–	1	–	1		
11	23801-MJS-J20	Pinhão, Transmissão (17D)	–	1	–	1		
12	24261-283-000	Pino, Guia Garfo Seletor Marchas	–	1	–	1		
13	90037-422-003	Parafuso, Especial, 10mm	–	1	–	1		
14	90452-KZ4-000	Arruela, Encosto, 22x30x1	–	1	–	1		
15	90452-MR7-000	Arruela, Entalhada, 28x34x1,5	–	3	–	3		
16	90458-292-000	Arruela, Encosto, 20mm	–	1	–	1		
17	90459-438-000	Arruela, 10,2mm	–	1	–	1		
18	90463-MR7-000	Arruela, Entalhada, 28mm	–	1	–	1		
19	90464-MR7-000	Arruela, Trava, 28mm	–	1	–	1		
20	90603-MN4-000	Anel Elástico, 28mm	–	3	–	3		
21	91022-MJE-DB1	Rolamento, Agulhas, 20mm (NTN)	–	1	–	1		
22	91207-KT8-003	Retentor, Óleo, 34x62x8	–	1	–	1		
23	94560-62200	Anel Elástico, 62mm	–	1	–	1		

PROIBIDA A REPRODUÇÃO E DISTRIBUIÇÃO
1111111 - Honda Unimade Sumaré - Bruno Pereira Ramos

© Moto Honda da Amazônia Ltda.
Todos os direitos reservados.

M-19

Tambor Seletor de Marchas (NC750XA)

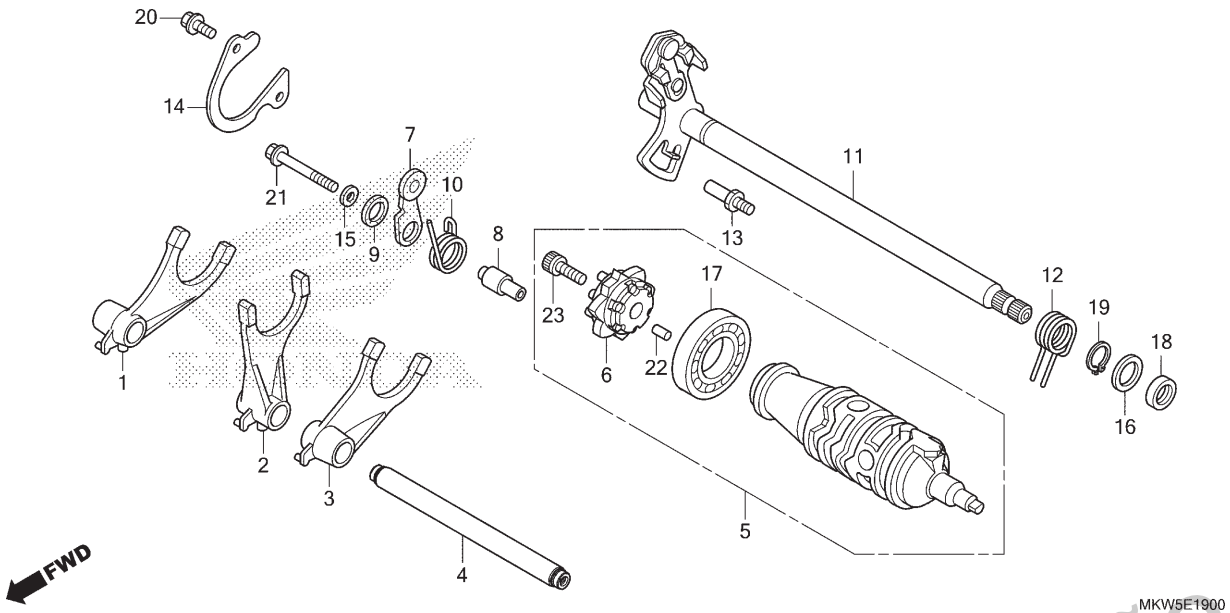

Ref. Nº	N.O.S.	Item de serviço	T.M.O.
1		(2,3)	
	210112	Garfo, Seletor Marchas	6,8
		• Inclui: Remoção e instalação do motor	
		• Nota: Mesmo tempo para duas unidades ou mais	
5	2101A9	Tambor, Seletor Marchas	6,8
		• Inclui: Remoção e instalação do motor	
6	2101B2	Excêntrico, Seletor Marchas	0,6
7		(10)	
	210125	Posicionador ou Mola, Tambor Seletor	0,6
11		(12)	
	210122	Eixo, Seletor Marchas	0,6
17	2101C3	Rolamento, Tambor Seletor Marchas	6,8
		• Inclui: Remoção e instalação do motor	
18	1101F9	Retentor, Óleo, Seletor Marchas	0,7

Ref. Nº	Nº da peça	Descrição	Qtd. NC750 XA N	XD N	XA P	XD P	Nº de série		Tipo
1	24211-MGS-D30	Garfo, Direito Seletor Marchas	1	–	1	–			
2	24212-MGS-D30	Garfo, Central Seletor Marchas	1	–	1	–			
3	24213-MGS-D30	Garfo, Esquerdo Seletor Marchas	1	–	1	–			
4	24250-MKT-D00	Eixo Conj., Garfo Seletor	1	–	1	–			
5	24310-MJL-D30	Tambor Conj., Seletor Marchas	1	–	1	–			
6	24315-MAS-E00	Excêntrico, Seletor Marchas	1	–	1	–			
7	24430-MGS-D30	Posicionador Comp., Tambor Seletor	1	–	1	–			
8	24434-MGS-D30	Bucha, Excêntrico Posicionador Tambor Seletor	1	–	1	–			
9	24435-MGE-000	Bucha, Lateral Posicionador Tambor	1	–	1	–			
10	24435-MGS-D30	Mola, Posicionador Tambor Seletor	1	–	1	–			
11	24610-MGS-D30	Eixo Comp., Seletor Marchas	1	–	1	–			
12	24651-MGS-D30	Mola, Retorno Seletor Marchas	1	–	1	–			
13	24652-HA0-000	Pino, Mola Retorno Seletor Marchas	1	–	1	–			
14	24655-MKT-D00	Placa, Fixação Rolamento Tambor Seletor Marchas	1	–	1	–			
15	90417-360-000	Arruela, Posicionador Tambor	1	–	1	–			
16	90453-235-000	Arruela, Encosto, 16mm	1	–	1	–			
17	91007-MGS-D21	Rolamento, Radial Esferas, 25x47x8	1	–	1	–			

PROIBIDA A REPRODUÇÃO E DISTRIBUIÇÃO
1111111 - Honda Unoa de Sumaré - Bruno Pereira Ramos

© Moto Honda da Amazônia Ltda.
Todos os direitos reservados.

M-19

Tambor Seletor de Marchas (NC750XA)

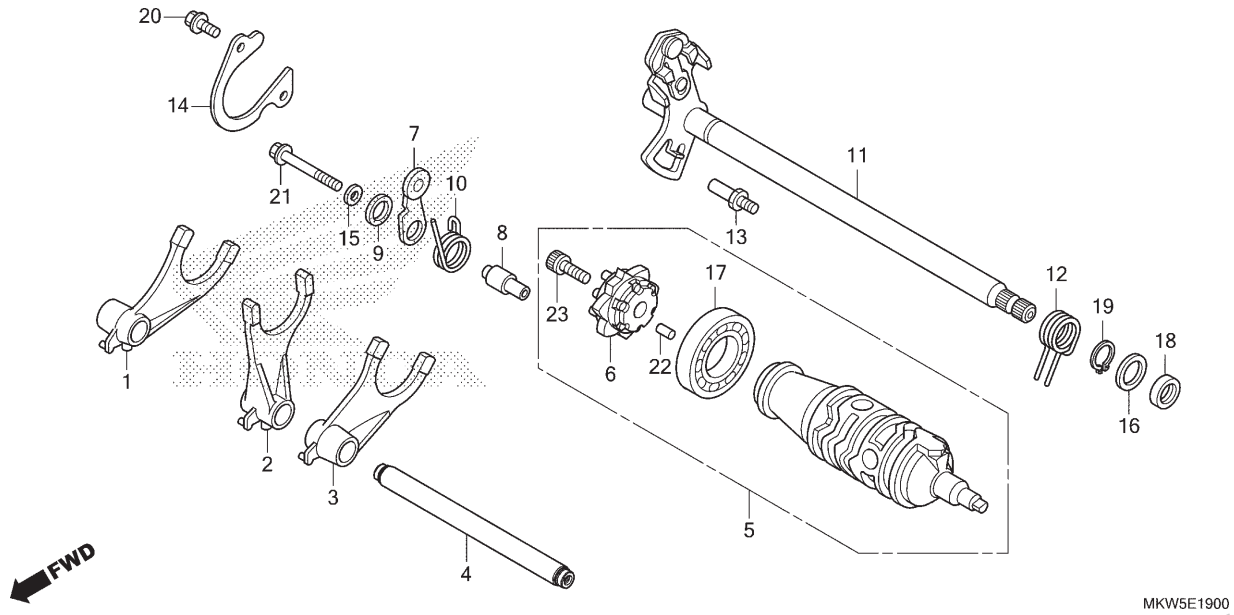

Ref. Nº	N.O.S.	Item de serviço	T.M.O.

Ref. Nº	Nº da peça	Descrição	Qtd. NC750 XA N	XD N	XA P	XD P	Nº de série		Tipo
18	91201-MGS-D31	Retentor Óleo, 16x24x5	1	–	1	–			
19	94510-16000	Anel Elástico, Externo, 16mm	1	–	1	–			
20	95701-06014-00	Parafuso, Flange, 6x14	2	–	2	–			
21	95701-06045-08	Parafuso, Flange, 6x45	1	–	1	–			
22	96220-40080	Rolete, 4x8	1	–	1	–			
23	96600-08020-10	Parafuso, Allen, 8x20	1	–	1	–			

Voltar

PROIBIDA A REPRODUÇÃO E DISTRIBUIÇÃO
1111111 - Honda Unidade Sumaré - Bruno Pereira Ramos

© Moto Honda da Amazônia Ltda.
Todos os direitos reservados.

M-19.1

Tambor Seletor de Marchas (NC750XD)

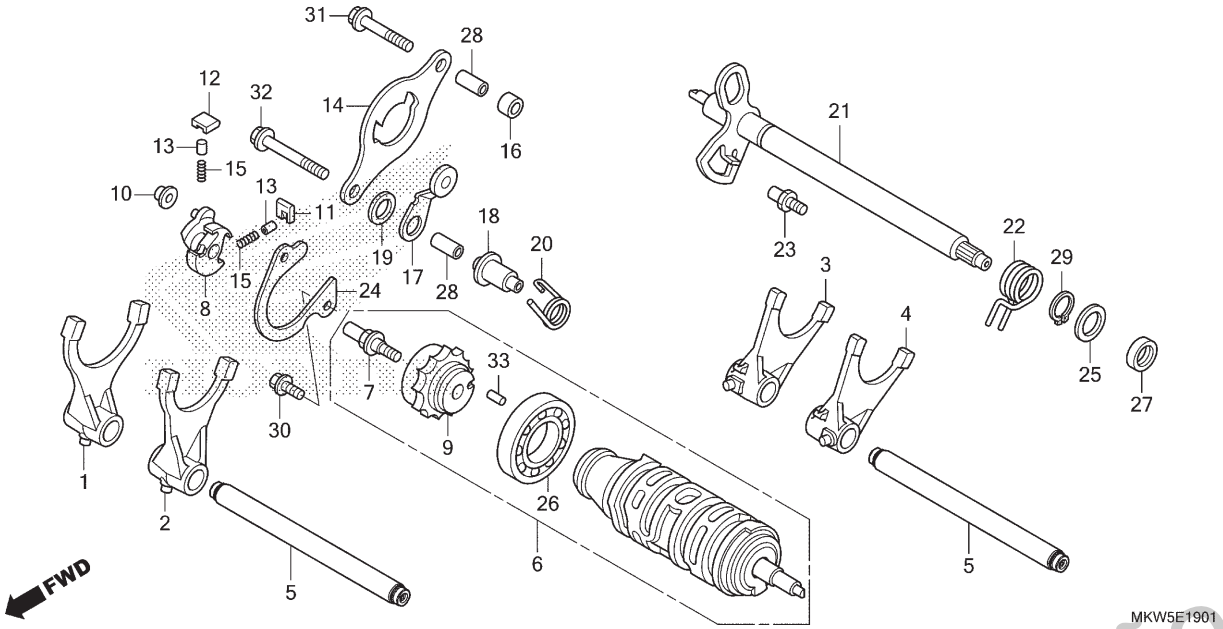

Ref. Nº	N.O.S.	Item de serviço	T.M.O.
1		(2,3,4)	
	210112	Garfo, Seletor Marchas	6,8
		• Inclui: Remoção e instalação do motor	
		• Nota: Mesmo tempo para duas unidades ou mais	
6	2101A9	Tambor, Seletor Marchas	6,8
		• Inclui: Remoção e instalação do motor	
8		(11,12,13,15)	
	2101B3	Tambor, Seletor Marchas	1,2
9	2101R7	Excêntrico, Seletor Marchas (A)	1,4
17		(20)	
	2101P6	Limitador ou Mola, Tambor Seletor (A)	1,4
21		(22)	
	2101P7	Eixo, Seletor Marchas (A)	1,2
26	2101C3	Rolamento, Tambor Seletor Marchas	6,8
		• Inclui: Remoção e instalação do motor	
27	1101S1	Retentor, Óleo, Seletor Marchas (A)	1,3

Ref. Nº	Nº da peça	Descrição	Qtd. NC750 XA N	XD N	XA P	XD P	Nº de série		Tipo
1	24211-MGS-D20	Garfo, Direito Seletor Marchas (Principal)	–	1	–	1			
2	24212-MKA-D50	Garfo, Esquerdo Seletor Marchas (Principal)	–	1	–	1			
3	24213-MGS-D20	Garfo, Direito Seletor Marchas (Secundário)	–	1	–	1			
4	24214-MGS-D20	Garfo, Esquerdo Seletor Marchas (Secundário)	–	1	–	1			
5	24250-MKT-D00	Eixo Conj., Garfo Seletor	–	2	–	2			
6	24310-MGS-D22	Tambor Conj., Seletor Marchas	–	1	–	1			
7	24315-HL4-000	Pino, Seletor	–	1	–	1			
8	24321-KT8-030	Tambor, Seletor	–	1	–	1			
9	24322-MGE-D01	Excêntrico, Seletor Marchas	–	1	–	1			
10	24322-MM4-000	Bucha, Seletor	–	1	–	1			
11	24324-KA3-711	Lingueta A, Catraca	–	1	–	1			
12	24325-KA3-711	Lingueta B, Catraca	–	1	–	1			
13	24326-KBH-901	Palheta, Lingueta	–	2	–	2			
14	24328-MGS-D20	Placa, Guia Câmbio	–	1	–	1			
15	24329-KA3-740	Mola, Palheta Lingueta	–	2	–	2			

PROIBIDA A REPRODUÇÃO E DISTRIBUIÇÃO
1111111 - Honda Unidade Sumaré - Bruno Pereira Ramos

© Moto Honda da Amazônia Ltda.
Todos os direitos reservados.

M-19.1

Tambor Seletor de Marchas (NC750XD)

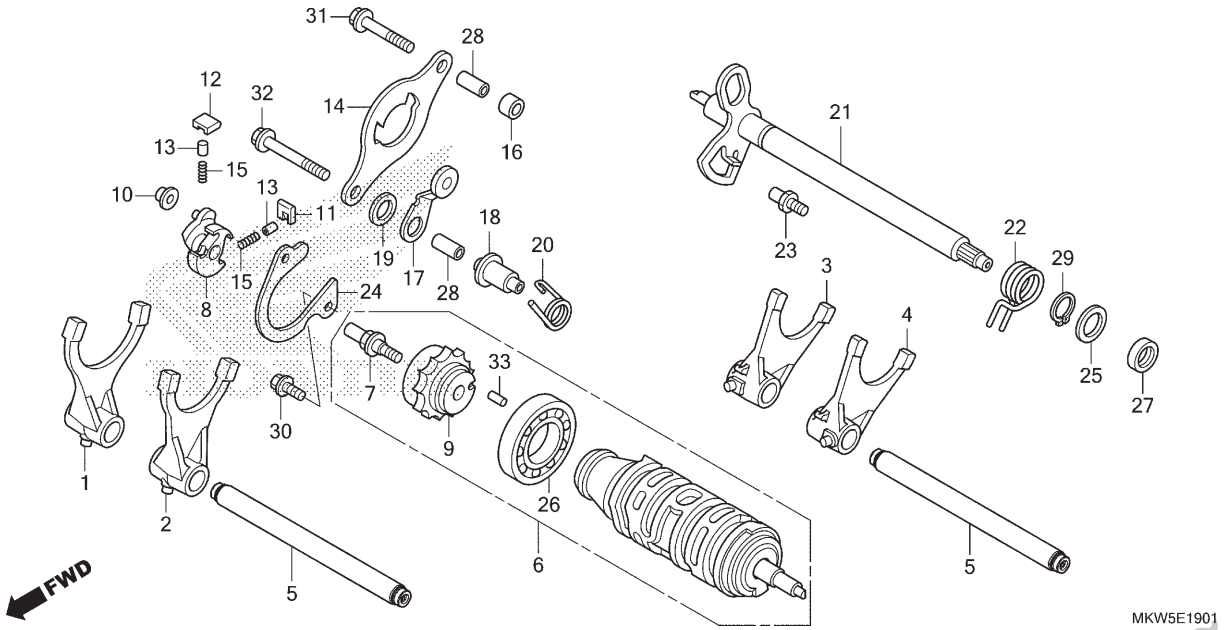

Ref. Nº	N.O.S.	Item de serviço	T.M.O.	Ref. Nº	Nº da peça	Descrição	Qtd. NC750 XA N	XD N	XA P	XD P	Nº de série	Tipo
				16	24329-MGS-D20	Espaçador, Placa Guia	–	1	–	1		
				17	24430-MGE-000	Posicionador Comp., Tambor	–	1	–	1		
				18	24434-MGS-D20	Bucha, Excêntrico Posicionador Tambor Seletor	–	1	–	1		
				19	24435-MGE-000	Bucha, Lateral Posicionador Tambor	–	1	–	1		
				20	24435-MGS-D20	Mola, Posicionador Tambor Seletor	–	1	–	1		
				21	24610-MGS-D20	Eixo Comp., Seletor Marchas	–	1	–	1		
				22	24651-MGS-D20	Mola, Retorno Seletor Marchas	–	1	–	1		
				23	24652-HA0-000	Pino, Mola Retorno Seletor Marchas	–	1	–	1		
				24	24655-MKT-D00	Placa, Fixação Rolamento Tambor Seletor Marchas	–	1	–	1		
				25	90433-KE1-000	Arruela, 14mm	–	1	–	1		
				26	91007-MGS-D21	Rolamento, Radial Esferas, 25x47x8	–	1		1		
				27	91203-KK3-830	Retentor, Óleo, 14x22x5	–	1	–	1		
				28	94301-08200	Pino, Guia, 8x20	–	2	–	2		
				29	94510-14000	Anel Elástico, Externo, 14mm	–	1	–	1		
				30	95701-06014-00	Parafuso, Flange, 6x14	–	2	–	2		
				31	95701-06035-00	Parafuso, Flange, 6x35	–	1	–	1		
				32	95701-06055-00	Parafuso, Flange, 6x55	–	1	–	1		
				33	96220-40080	Rolete, 4x8	–	1	–	1		

Voltar

PROIBIDA A REPRODUÇÃO E DISTRIBUIÇÃO
1111111 - Honda Unidade Sumaré - Bruno Pereira Ramos

© Moto Honda da Amazônia Ltda.
Todos os direitos reservados.

M-19.10

Engrenagem de Redução

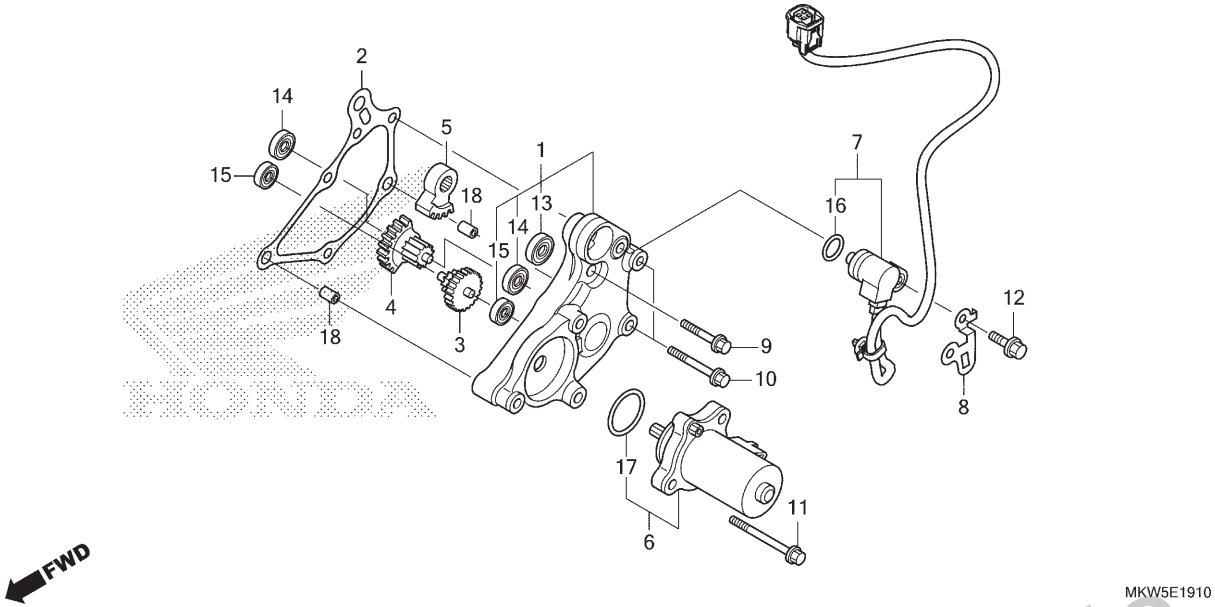

Ref. Nº	N.O.S.	Item de serviço	T.M.O.
1		(2)	
	2101D7	Tampa, Engrenagem Redução	0,4
5		(3,4)	
	110111	Engrenagem, Redução	0,4
		• Nota: Mesmo tempo para duas unidades ou mais	
6		(17)	
	2101B8	Motor, Controle Seletor Marchas	0,5
7		(16)	
	6171F6	Sensor, Faixa Transmissão	0,3
13		(14,15)	
	2101G6	Rolamento, Engrenagem Redução: Esquerdo	0,6
	2101G6A	• Substituição de 1 rolamento adicionar	0,1
	2101K7	Rolamento, Engrenagem Redução: Direito	0,6
	2101K7A	• Substituição de 1 rolamento adicionar	0,1
	2101E0	Rolamento, Engrenagem Redução: Para 1 motocicleta	1,0

Ref. Nº	Nº da peça	Descrição	Qtd. NC750 XA N	XD N	XA P	XD P	Nº de série		Tipo
1	11520-MGS-D20	Tampa Comp., Engrenagem Redução	–	1	–	1			
2	11523-MKT-D01	Junta, Tampa Engrenagem Redução	–	1	–	1			
3	24615-MGE-D01	Engrenagem, Redução (45D/7D)	–	1	–	1			
4	24616-MGS-D21	Engrenagem, Redução (32D/13D)	–	1	–	1			
5	24617-MGE-D01	Engrenagem, Redução (42D)	–	1	–	1			
6	31300-KVZ-631	Motor Conj., Controle Razão	–	1	–	1			
7	38800-MKW-D11	Sensor Conj., Ângulo (350 graus)	–	1	–	1			
8	38815-MGS-D20	Suporte, Fiação Sensor Ângulo	–	1	–	1			
9	90001-MGS-D20	Parafuso, Flange, 6x28	–	1	–	1			
10	90002-MGS-D20	Parafuso, Flange, 6x40	–	2	–	2			
11	90003-MGS-D20	Parafuso, Flange, 6x60	–	3	–	3			
12	90011-MGE-D00	Parafuso, Trava, 6mm	–	1	–	1			
13	91025-MGS-D21	Rolamento, Radial Esferas, 699ZZ	–	1	–	1			
14	91026-MGS-D21	Rolamento, Radial Esferas, 607ZZ	–	2	–	2			
15	91027-MGS-D21	Rolamento, Radial Esferas, 696ZZ	–	2	–	2			
16	91310-MGE-D01	Anel, Vedação, 16,5x2,5	–	1	–	1			
17	91351-HM8-A51	Anel Vedação, Controle Motor	–	1	–	1			
18	94301-08100	Pino, Guia, 8x10	–	2	–	2			

PROIBIDA A REPRODUÇÃO E DISTRIBUIÇÃO
1111111 - Honda Unidade Sumaré - Bruno Pereira Ramos

© Moto Honda da Amazônia Ltda.
Todos os direitos reservados.

M-21

Termostato

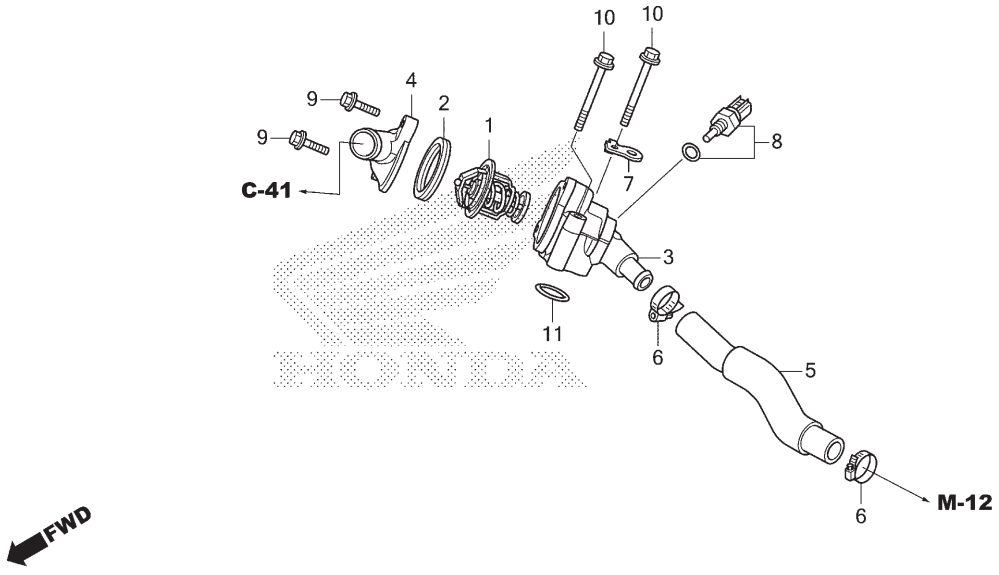

Ref. Nº	N.O.S.	Item de serviço	T.M.O.
1	114116	Termostato	1,5
3	114117	Carcaça, Termostato	1,5
4		(2)	
	1141B3	Tampa, Termostato	1,4
5	1141B4	Mangueira, Derivação Água	1,3
8	6171A9	Sensor, Temperatura Água	0,5

Ref. Nº	Nº da peça	Descrição	Qtd. NC750 XA N	XD N	XA P	XD P	Nº de série		Tipo
1	19300-MCJ-003	Termostato (FUJI BELLOWS)	1	1	1	1			
2	19305-KV3-010	Coxim, Termostato	1	1	1	1			
3	19310-MGS-D30	Carcaça Comp., Termostato	1	1	1	1			
4	19316-MGS-D30	Tampa, Termostato	1	1	1	1			
5	19322-MGS-D30	Mangueira, Derivação Água	1	1	1	1			
6	19504-KY1-003	Braçadeira, Mangueira Água, 25mm	2	2	2	2			
7	32150-MGS-D20	Suporte, Fiação	1	1	1	1			
8	37870-MGS-D31	Sensor Conj., Temperatura Água	1	1	1	1			
9	90028-GHB-670	Parafuso, Flange, 6x22 (S-NSHF)	2	2	2	2			
10	90028-GHB-770	Parafuso, Flange, 6x55 (S-NSHF)	2	2	2	2			
11	91356-425-003	Anel, Vedação 30mm	1	1	1	1			

Voltar

PROIBIDA A REPRODUÇÃO E DISTRIBUIÇÃO
1111111 - Honda Unidade Sumaré - Bruno Pereira Ramos

© Moto Honda da Amazônia Ltda.
Todos os direitos reservados.

M-23

Corpo do Acelerador

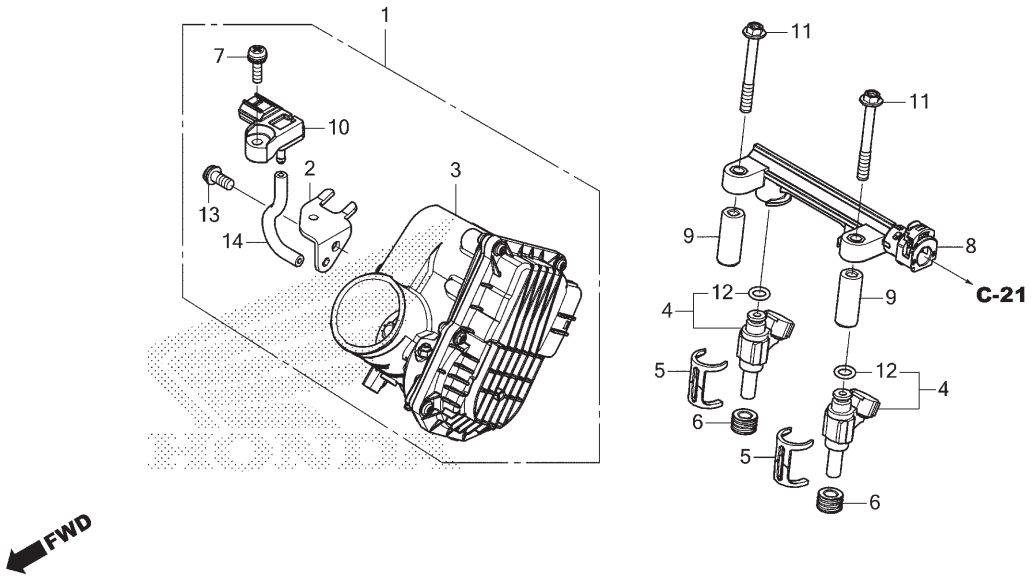

Ref. Nº	N.O.S.	Item de serviço	T.M.O.
1	311132	Corpo Conj., Acelerador	1,2
3	311130	Corpo, Acelerador	1,3
4		(6,12)	
	311145	Injetor, Combustível	1,2
	311145G	• Substituição de 1 injetor adicionar	0,1
8	311140	Tubo, Combustível	1,1
10	617116	Sensor, Mapeamento	1,2

Ref. Nº	Nº da peça	Descrição	Qtd. NC750 XA N	XD N	XA P	XD P	Nº de série		Tipo
1	16400-MKT-D01	Corpo Conj., Acelerador (GNE0A A)	1	1	1	1			
2	16402-MKT-D01	Suporte, Sensor Mapeamento	1	1	1	1			
3	16410-MKT-D01	Corpo, Conj.	1	1	1	1			
4	16450-MKT-D01	Injetor Conj., Combustível	2	2	2	2			
5	16451-MKR-D10	Presilha, Injetor	2	2	2	2			
6	16472-MKT-D00	Anel, Vedação Injetor	2	2	2	2			
7	16542-MEL-003	Parafuso-arruela, 6x18	1	1	1	1			
8	16640-MKT-D01	Tubo Comp., Combustível	1	1	1	1			
9	16647-MKT-D00	Bucha, Tubo Combustível	2	2	2	2			
10	37830-MFP-A51	Sensor Conj., Mapeamento	1	1	1	1			
11	90028-GHB-760	Parafuso, Flange, 6x50 (S-NSHF)	2	2	2	2			
12	91301-MKP-T01	Anel, Vedação	2	2	2	2			
13	93892-06014-18	Parafuso-arruela, 6x14	1	1	1	1			
14	95005-35080-20	Tubo, 3,5x80 (95005-35001-20M)	1	1	1	1			

PROIBIDA A REPRODUÇÃO E DISTRIBUIÇÃO
1111111 - Honda Unidade Sumaré - Bruno Pereira Ramos

© Moto Honda da Amazônia Ltda.
Todos os direitos reservados.

C-1

Farol

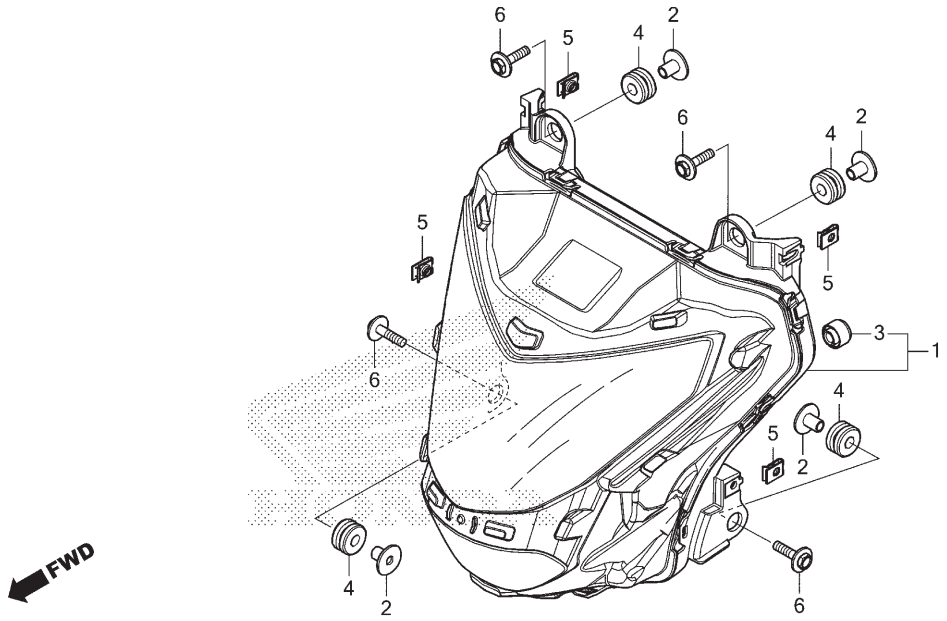

Ref. Nº	N.O.S.	Item de serviço	T.M.O.
1	6161A7	Farol Comp.	0,8

Ref. Nº	Nº da peça	Descrição	Qtd. NC750 XA N	XD N	XA P	XD P	Nº de série		Tipo
1	33100-MKW-D01	Farol Conj.	1	1	1	1			
2	33111-MGH-640	Bucha	4	4	4	4			
3	33113-MEE-D01	Tubo, CP	3	3	3	3			
4	61103-MJP-G50	Coxim, Farol	4	4	4	4			
5	90677-KAN-961	Porca, Presilha, 5mm	4	4	4	4			
6	93404-06025-08	Parafuso-arruela, 6x25	4	4	4	4			

PROIBIDA A REPRODUÇÃO E DISTRIBUIÇÃO
1111111 - Honda Unidade Sumaré - Bruno Pereira Ramos

© Moto Honda da Amazônia Ltda.
Todos os direitos reservados.

C-2

Instrumentos

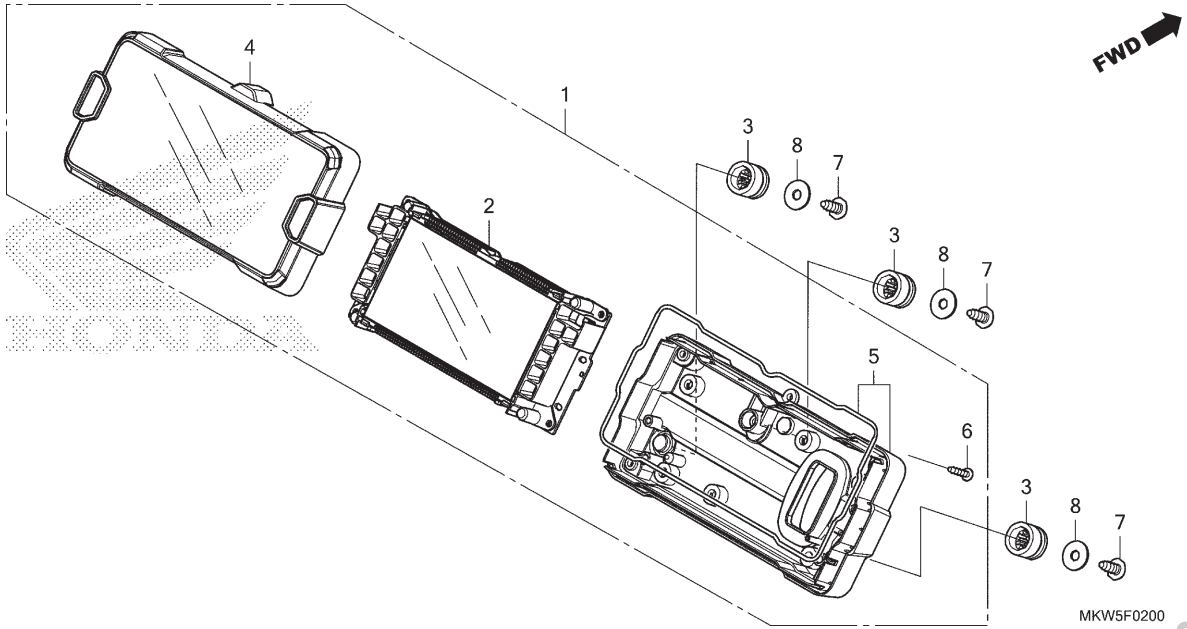

Ref. Nº	N.O.S.	Item de serviço	T.M.O.
1	8121A1	Instrumentos Conj., Painel	0,6
2	8121A2	Instrumentos, Painel	0,6
4	8121B4	Carcaça, Instrumentos: Superior	0,5
5	8121B5	Carcaça, Instrumentos: Inferior	0,5

Ref. Nº	Nº da peça	Descrição	Qtd. NC750 XA N	XD N	XA P	XD P	Nº de série		Tipo
1	37100-MKW-T51	Instrumentos Conj., Painel (KPH)							
	(NIPPON SEIKI)		1	–	1	–			
	37100-MKW-T61		–	1	–	1			
2	37110-MKW-T51	Instrumentos Comp., LCD (KPH)							
	(NIPPON SEIKI)		1	–	1	–			
	37110-MKW-T61		–	1	–	1			
3	37244-MM4-000	Bucha, Fixação Velocímetro	3	3	3	3			
4	37610-MKW-D01	Carcaça Conj., Superior	1	–	1	–			
	37610-MKW-D11		–	1	–	1			
5	37620-MKW-D01	Carcaça Conj., Inferior	1	1	1	1			
6	93903-224J0	Parafuso, Fixação, 3x16	6	6	6	6			
7	93913-25380	Parafuso, Fixação, 5x14 (PO)	3	3	3	3			
8	94103-05700	Arruela, Lisa, 5mm	3	3	3	3			

PROIBIDA A REPRODUÇÃO E DISTRIBUIÇÃO
1111111 - Honda Unidade Sumaré - Bruno Pereira Ramos

© Moto Honda da Amazônia Ltda.
Todos os direitos reservados.

C-4

Interruptores • Cabos • Manopla • Espelhos (NC750XA)

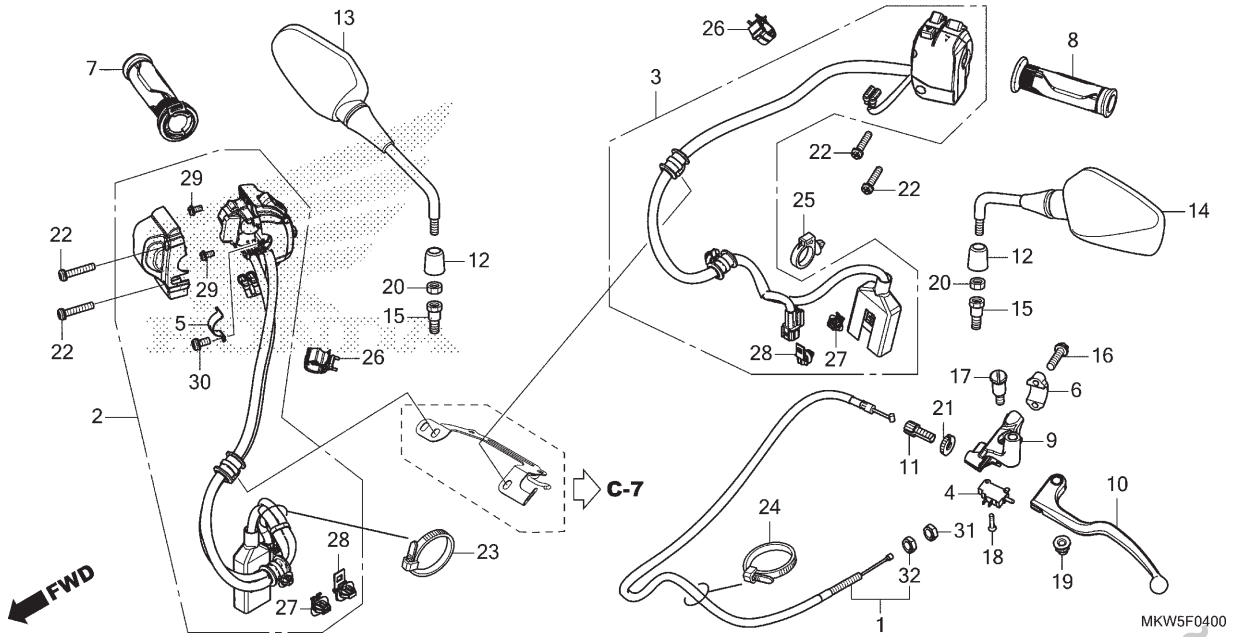

Ref. Nº	N.O.S.	Item de serviço	T.M.O.
1	811115	Cabo, Embreagem	0,5
2	615120	Interruptor, Corte Ignição	0,6
3	615118	Interruptor, Sinalizador	0,5
4	6151A9	Interruptor, Embreagem	0,2
7	810150	Manopla, Acelerador	0,2
8	8101C0	Manopla: Esquerda	0,1
9	8101C8	Suporte, Alavanca Manopla: Esquerda	0,2
10	8101C6	Alavanca, Manopla: Esquerda	0,1
	8101F5	Alavanca, Manopla: Ambas	0,2

Ref. Nº	Nº da peça	Descrição	Qtd. NC750 XA N	XD N	XA P	XD P	Nº de série	Tipo
1	22870-MKW-D01	Cabo Comp., Embreagem	1	–	1	–		
2	35135-MKW-D02	Interruptor, Parada Motor& Manopla APS	1	–	1	–		
3	35200-MKW-D02	Interruptor Conj., Sinalizador	1	–	1	–		
4	35330-MCJ-751	Interruptor Conj., Embreagem	1	–	1	–		
5	37971-MKR-D31	Placa A, Fixação	1	–	1	–		
6	45517-166-006	Suporte, Cilindro Mestre	1	–	1	–		
7	53140-MKK-D01	Manopla Conj., Acelerador	1	–	1	–		
8	53166-MGE-000	Manopla, Esquerda	1	–	1	–		
9	53172-MKW-D00	Suporte, Alavanca Embreagem	1	–	1	–		
10	53178-MJE-D00	Alavanca Comp., Manopla Esquerda	1	–	1	–		
11	53192-349-690	Parafuso, Ajuste Cabo Embreagem	1	–	1	–		
12	88130-MFG-D00	Capa, Porca Trava	2	–	2	–		
13	88210-MKS-E00	Espelho Retrovisor Comp., Direito	1	–	1	–		
14	88220-MKS-E00	Espelho Retrovisor Comp., Esquerdo	1	–	1	–		
15	90003-MW3-620	Parafuso, Adaptador, 10mm	2	–	2	–		
16	90013-GHB-660	Parafuso, Flange, 6x22	2	–	2	–		
17	90113-438-000	Parafuso, Esquerdo Alavanca Guidão	1	–	1	–		
18	90124-MCJ-752	Parafuso, Cabeça Chata, 3x16	1	–	1	–		

PROIBIDA A REPRODUÇÃO E DISTRIBUIÇÃO
1111111 - Honda Unidade Sumaré- Bruno Pereira Ramos

© Moto Honda da Amazônia Ltda.
Todos os direitos reservados.

C-4

Interruptores • Cabos • Manopla • Espelhos (NC750XA)

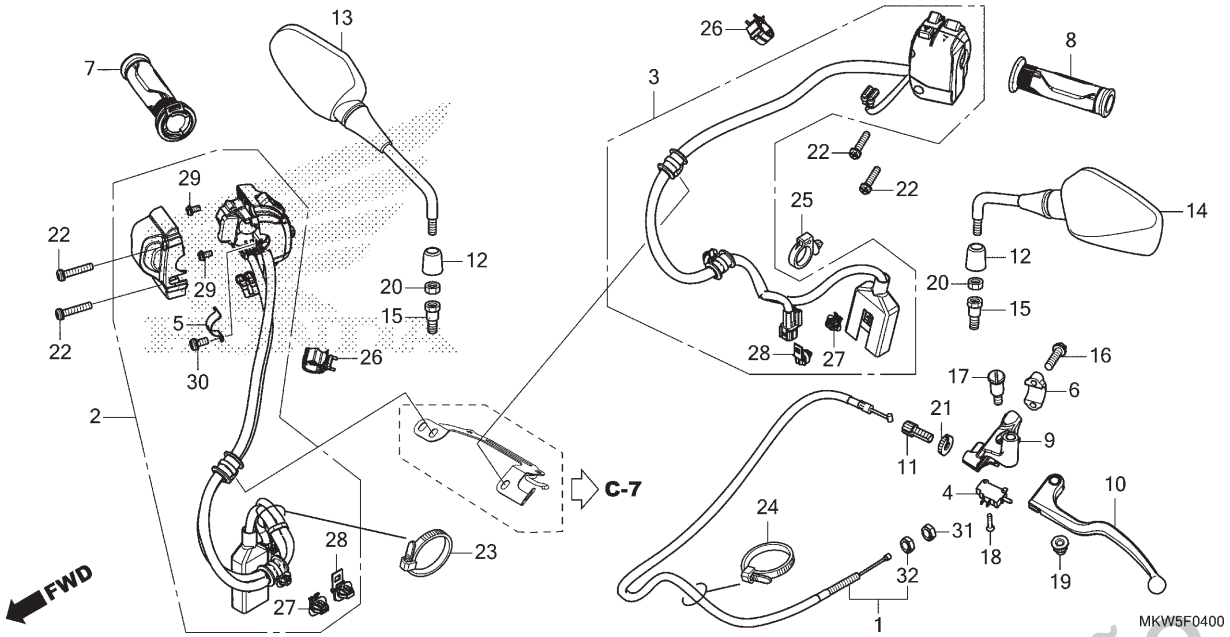

Ref. Nº	N.O.S.	Item de serviço	T.M.O.	Ref. Nº	Nº da peça	Descrição	Qtd. NC750 XA N	XD N	XA P	XD P	Nº de série		Tipo
				19	90201-415-000	Porca, Cega, 6mm	1	–	1	–			
				20	90201-MW3-620	Porca, Sextavada, 10mm (Rosca Invertida)	2	–	2	–			
				21	90321-KT7-760	Porca, Fixação	1	–	1	–			
				22	90508-MGE-D00	Parafuso-arruela, 5x25	4	–	4	–			
				23	90650-KV6-003	Presilha, Cabo, 95mm	1	–	1	–			
				24	90651-KV6-003	Presilha, Cabo, 165mm (Preto)	1	–	1	–			
				25	90652-HC4-003	Braçadeira, Fiação	1	–	1	–			
				26	90690-GHB-651	Presilha, Cabo, 15mm	2	–	2	–			
				27	91533-MGS-D30	Presilha, Adaptador (Preto)	2	–	2	–			
				28	91565-SEL-003	Presilha, Adaptador (Preto)	2	–	2	–			
				29	93892-04008-18	Parafuso-arruela, 4x8	4	–	4	–			
				30	93892-05010-08	Parafuso-arruela, 5x10	1	–	1	–			
				31	94002-08070-0S	Porca, Sextavada, 8mm	1	–	1	–			
				32	94031-08070	Porca, Sextavada, 8mm	1	–	1	–			

PROIBIDA A REPRODUÇÃO E DISTRIBUIÇÃO
1111111 - Honda Unidade Sumaré - Bruno Pereira Ramos

© Moto Honda da Amazônia Ltda.
Todos os direitos reservados.

C-4.1

Interruptores • Manopla • Espelhos (NC750XD)

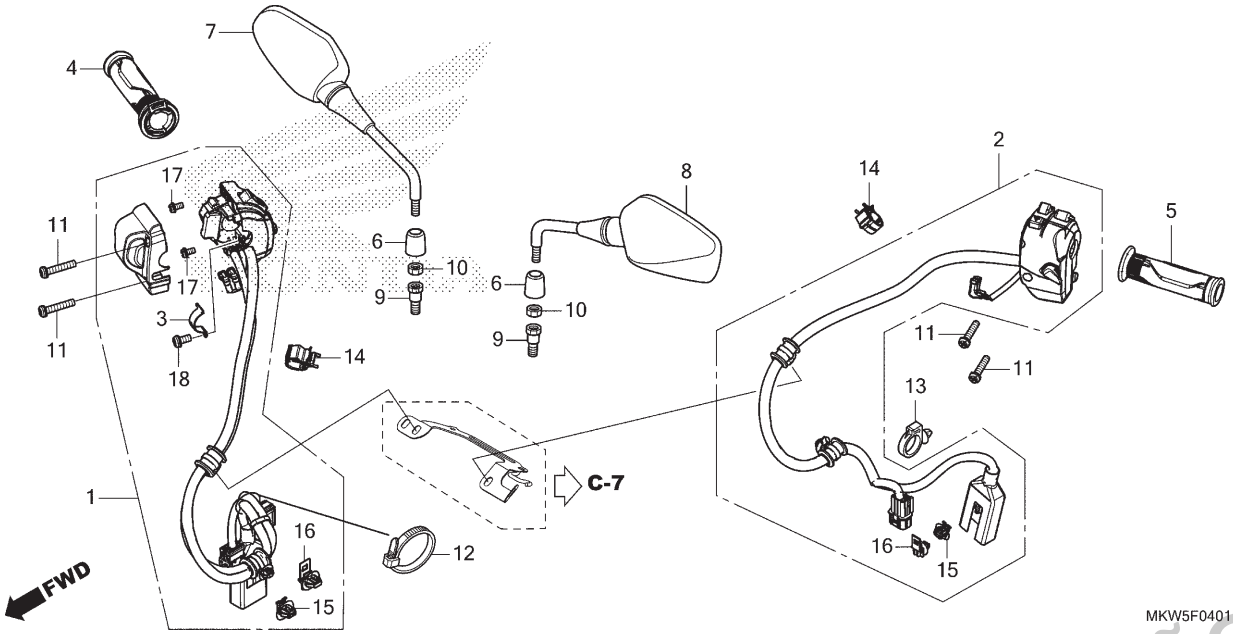

Ref. Nº	N.O.S.	Item de serviço	T.M.O.
1	615120	Interruptor, Corte Ignição	0,6
2	615118	Interruptor, Sinalizador	0,5
4	810150	Manopla, Acelerador	0,2
5	8101C0	Manopla: Esquerda	0,1

Ref. Nº	Nº da peça	Descrição	Qtd. NC750 XA N	XD N	XA P	XD P	Nº de série		Tipo
1	35135-MKW-D12	Interruptor Unidade, Parada Motor & Modo D-N & Manopla APS	–	1	–	1			
2	35200-MKW-D12	Interruptor Conj., Sinalizador & Mudança Manual	–	1	–	1			
3	37971-MKR-D31	Placa A, Fixação	–	1	–	1			
4	53140-MKK-D01	Manopla Conj., Acelerador	–	1	–	1			
5	53166-MGE-000	Manopla, Esquerda	–	1	–	1			
6	88130-MFG-D00	Capa, Porca Trava	–	2	–	2			
7	88210-MKS-E00	Espelho Retrovisor Comp., Direito	–	1	–	1			
8	88220-MKS-E00	Espelho Retrovisor Comp., Esquerdo	–	1	–	1			
9	90003-MW3-620	Parafuso, Adaptador, 10mm	–	2	–	2			
10	90201-MW3-620	Porca, Sextavada, 10mm (Rosca Invertida)	–	2	–	2			
11	90508-MGE-D00	Parafuso-arruela, 5x25	–	4	–	4			
12	90650-KV6-003	Presilha, Cabo, 95mm	–	1	–	1			
13	90652-HC4-003	Braçadeira, Fiação	–	1	–	1			
14	90690-GHB-651	Presilha, Cabo, 15mm	–	2	–	2			
15	91533-MGS-D30	Presilha, Adaptador (Preto)	–	2	–	2			
16	91565-SEL-003	Presilha, Adaptador (Preto)	–	2	–	2			
17	93892-04008-18	Parafuso-arruela, 4x8	–	4	–	4			
18	93892-05010-08	Parafuso-arruela, 5x10	–	1	–	1			

PROIBIDA A REPRODUÇÃO E DISTRIBUIÇÃO
1111111 - Honda Motocicletas Sumaré - Bruno Pereira Ramos

© Moto Honda da Amazônia Ltda.
Todos os direitos reservados.

C-5.10

Cilindro Mestre do Freio Dianteiro

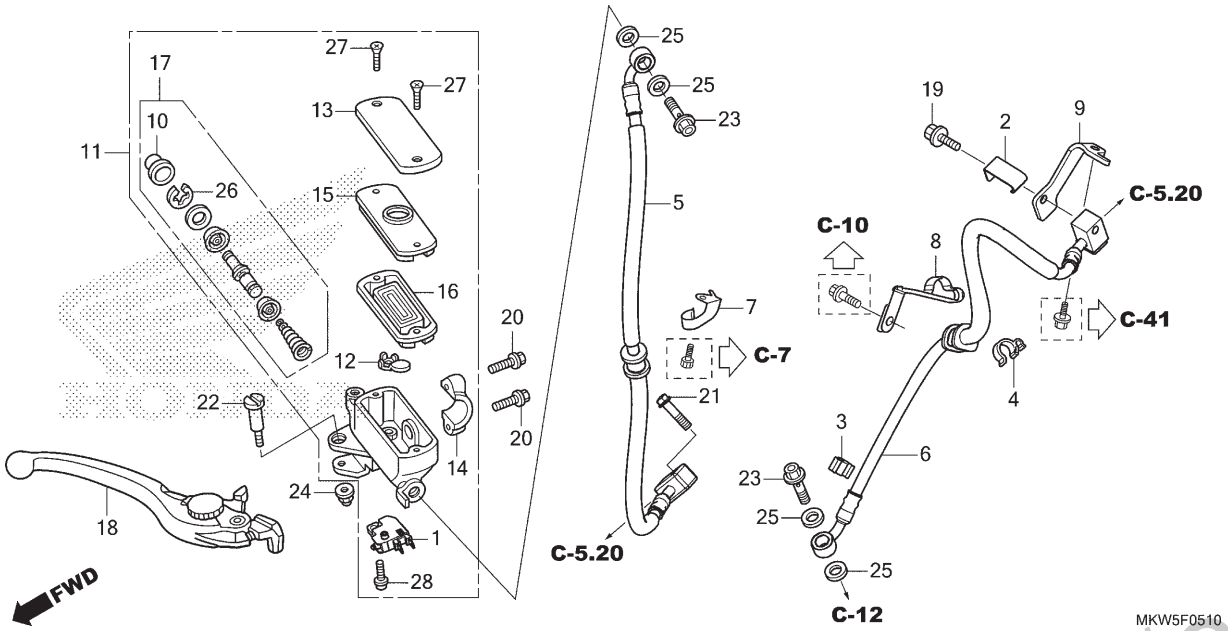

Ref. Nº	N.O.S.	Item de serviço	T.M.O.
1	6151B2	Interruptor, Freio Dianteiro	0,2
5	712127	Mangueira A, Freio Dianteiro	0,6
		• Inclui: Sangria dos freios	
6	7121L5	Mangueira D, Freio Dianteiro	0,3
		• Inclui: Sangria dos freios	
11	712105	Cilindro Mestre, Freio Dianteiro	0,4
		• Inclui: Sangria dos freios	
16	7121G6	Diafragma, Cilindro Mestre Freio Dianteiro	0,1
17	7121G9	Pistão Jogo, Cilindro Mestre Freio Dianteiro	0,4
		• Inclui: Sangria dos freios	
18	8101C7	Alavanca, Manopla: Direita	0,1
	8101F5	Alavanca, Manopla: Ambas	0,2

Ref. Nº	Nº da peça	Descrição	Qtd. NC750 XA N	XD N	XA P	XD P	Nº de série		Tipo
1	35340-MGS-D31	Interruptor Conj., Freio Dianteiro	1	1	1	1			
2	38514-MJF-C10	Braçadeira, Fiação Sensor	1	1	1	1			
3	38516-MGE-003	Braçadeira, Fiação ABS (D8.5)	1	1	1	1			
4	38517-MGE-003	Braçadeira, Fiação ABS (D12)	1	1	1	1			
5	45125-MKW-D01	Mangueira A Comp., Freio Dianteiro	1	1	1	1			
6	45128-MKL-K31	Mangueira D Comp., Freio Dianteiro	1	1	1	1			
7	45155-MGS-D80	Braçadeira A, Mangueira Freio Dianteiro	1	1	1	1			
8	45156-MJL-D80	Braçadeira A, Mangueira Freio Dianteiro	1	1	1	1			
9	45160-MJF-C11	Suporte, Mangueira Freio Dianteiro	1	1	1	1			
10	45504-410-003	Coifa, Comp.	1	1	1	1			
11	45510-MGS-D31	Cilindro Mestre Subconj., Dianteiro (NISSIN)	1	1	1	1			
12	45512-MA6-006	Protetor	1	1	1	1			
13	45513-MM5-016	Tampa, Cilindro Mestre (NISSIN)	1	1	1	1			
14	45517-166-006	Suporte, Cilindro Mestre	1	1	1	1			
15	45518-MM5-006	Placa, Diafragma	1	1	1	1			
16	45520-MM5-006	Diafragma	1	1	1	1			
17	45530-KVY-911	Cilindro Mestre, Conj.	1	1	1	1			

PROIBIDA A REPRODUÇÃO E DISTRIBUIÇÃO
1111111 - Honda Unidade Sumaré - Bruno Pereira Ramos

© Moto Honda da Amazônia Ltda.
Todos os direitos reservados.

C-5.10

Cilindro Mestre do Freio Dianteiro

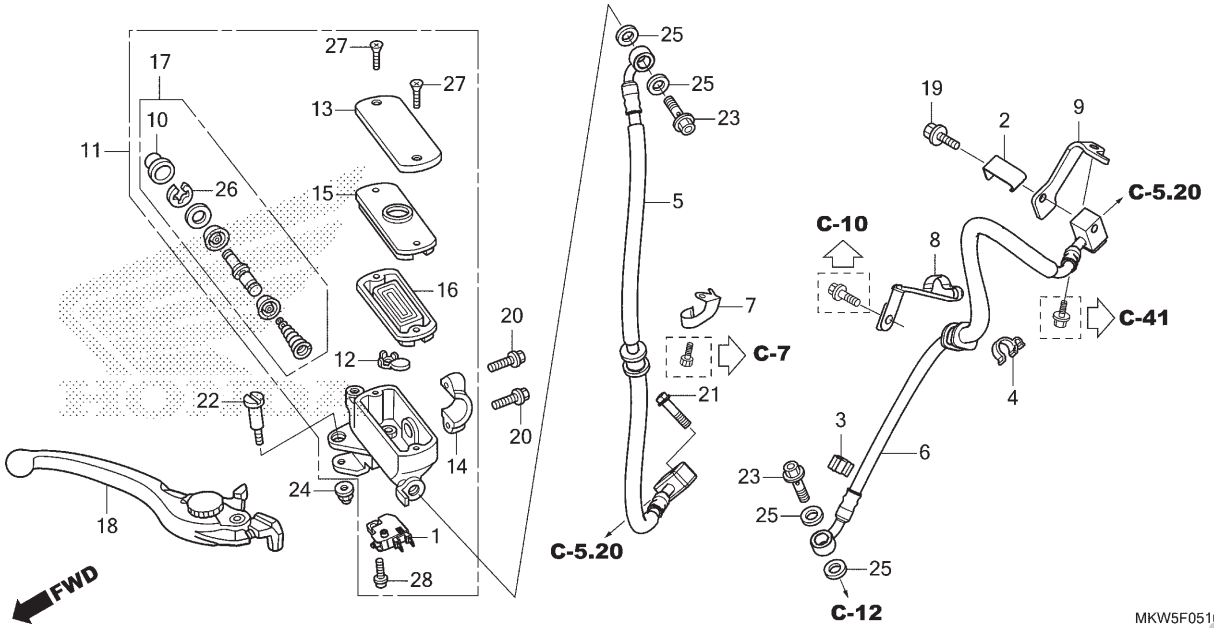

Ref. Nº	N.O.S.	Item de serviço	T.M.O.	Ref. Nº	Nº da peça	Descrição	Qtd. NC750 XA N	XD N	XA P	XD P	Nº de série		Tipo
				18	53170-MKK-D01	Alavanca Conj., Manopla Direita	1	1	1	1			
				19	90013-GHB-620	Parafuso, Flange, 6x14	1	1	1	1			
				20	90013-GHB-660	Parafuso, Flange, 6x22	2	2	2	2			
				21	90013-GHB-670	Parafuso, Flange, 6x25	1	1	1	1			
				22	90114-MA5-671	Parafuso Pivô, Alavanca Manopla	1	1	1	1			
				23	90145-MS9-612	Parafuso, Óleo, 10x22 (SAGA)	2	2	2	2			
				24	90201-415-000	Porca, Cega, 6mm	1	1	1	1			
				25	90545-300-000	Arruela, Parafuso Óleo	4	4	4	4			
				26	90651-MA5-671	Anel Elástico	1	1	1	1			
				27	93600-04012-1G	Parafuso, Cabeça Chata, 4x12	2	2	2	2			
				28	93893-04012-17	Parafuso-arruela, 4x12	1	1	1	1			

PROIBIDA A REPRODUÇÃO E DISTRIBUIÇÃO
1111111 - Honda Unidade Sumaré - Bruno Pereira Ramos

© Moto Honda da Amazônia Ltda.
Todos os direitos reservados.

C-5.20

Modulador ABS • Tubo de Freio

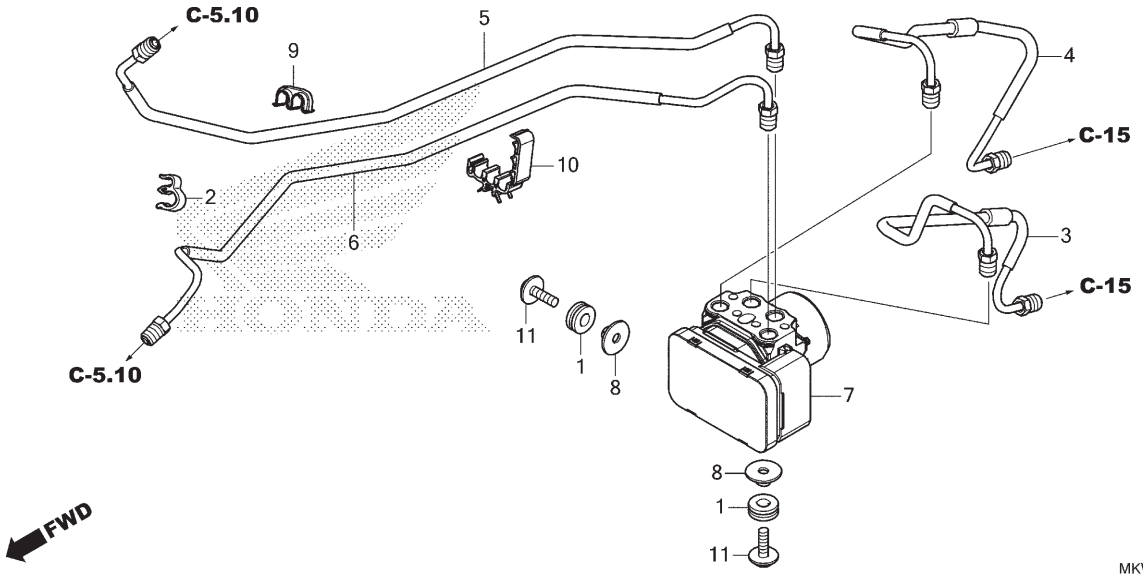

Ref. Nº	N.O.S.	Item de serviço	T.M.O.
3	7121D8	Tubo B, Freio Traseiro	1,8
		• Inclui: Sangria dos freios	
4	7121D9	Tubo C, Freio Traseiro	1,8
		• Inclui: Sangria dos freios	
5	7121C8	Tubo B, Freio Dianteiro	1,4
		• Inclui: Sangria dos freios	
6	7121C9	Tubo C, Freio Dianteiro	1,6
		• Inclui: Sangria dos freios	
7	7111H1	Modulador, ABS	1,7
		• Inclui: Sangria dos freios	

Ref. Nº	Nº da peça	Descrição	Qtd. NC750 XA N	XD N	XA P	XD P	Nº de série		Tipo
1	18316-KFT-620	Coxim, Protetor	2	2	2	2			
2	38516-MJN-A11	Braçadeira, Fiação ABS	1	1	1	1			
3	43311-MKW-D00	Tubo B Comp., Freio Traseiro	1	1	1	1			
4	43312-MKW-D00	Tubo C Comp., Freio Traseiro	1	1	1	1			
5	45126-MKW-D00	Tubo B Comp., Freio Dianteiro	1	1	1	1			
6	45127-MKW-D00	Tubo C Comp., Freio Dianteiro	1	1	1	1			
7	57110-MKW-D01	Modulador Conj.	1	1	1	1			
8	90175-MCT-640	Bucha, Tanque Combustível	2	2	2	2			
9	90661-MCA-003	Braçadeira, Tubo Freio (6,8x2)	1	1	1	1			
10	90661-MGS-D81	Braçadeira, Tubo Freio (7,0x3)	1	1	1	1			
11	93404-06020-08	Parafuso-arruela, 6x20	2	2	2	2			

PROIBIDA A REPRODUÇÃO E DISTRIBUIÇÃO
1111111 - Honda Unidade Sumaré - Bruno Pereira Ramos

© Moto Honda da Amazônia Ltda.
Todos os direitos reservados.

C-5.50

Alavanca do Freio de Estacionamento

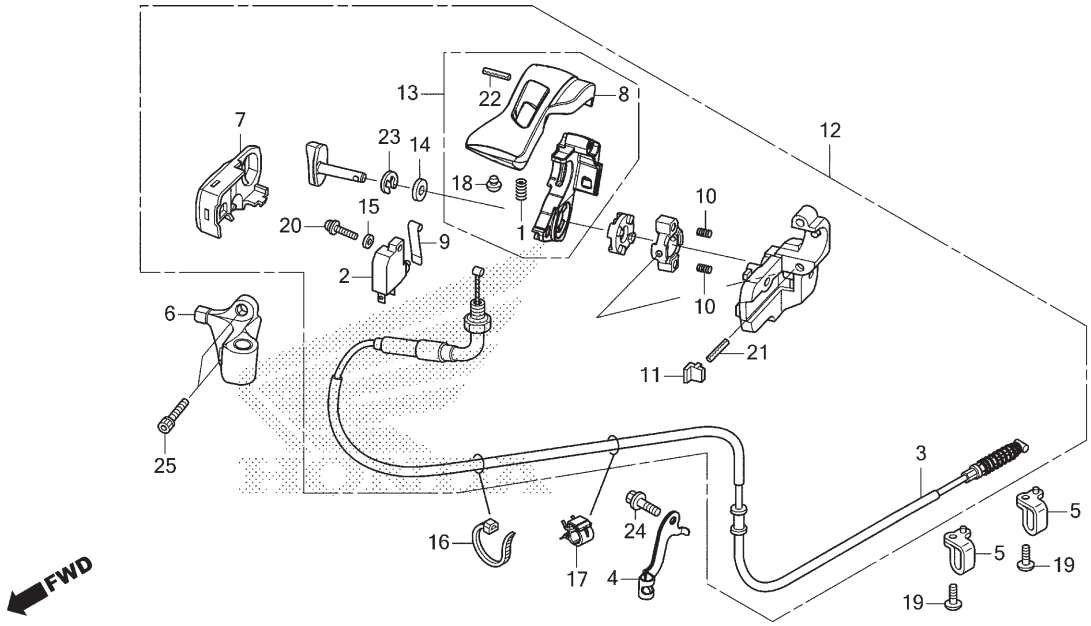

Ref. Nº	N.O.S.	Item de serviço	T.M.O.
2	6151E1	Interruptor, Indicador Freio Estacionamento	0,2
3	8111B0	Cabo, Freio Estacionamento	0,8
12	7111R3	Alavanca Conj., Freio Estacionamento	0,9
13		(1,8)	
	7111A6	Alavanca, Freio Estacionamento	0,4

Ref. Nº	Nº da peça	Descrição	Qtd. NC750 XA N	XD N	XA P	XD P	Nº de série	Tipo
1	24271-743-000	Mola, Espiral Fixação	–	1	–	1		
2	35340-MGS-D31	Interruptor Conj., Freio Dianteiro	–	1	–	1		
3	43450-MKW-D11	Cabo Comp., Freio Estacionamento	–	1	–	1		
4	43455-MKW-D10	Braçadeira, Cabo Estacionamento	–	1	–	1		
5	43456-MGS-D70	Guia, Freio Estacionamento	–	2	–	2		
6	47111-MKW-D10	Suporte, Superior	–	1	–	1		
7	47117-MGS-D50	Tampa, Suporte	–	1	–	1		
8	47152-MGS-D51	Alavanca, Superior Estacionamento	–	1	–	1		
9	47154-MGE-D00	Mola, Interruptor	–	1	–	1		
10	47155-MGE-D00	Mola, Êmbolo	–	2	–	2		
11	47156-MGE-D00	Capa, Suporte Inferior	–	1	–	1		
12	47200-MKW-D10	Alavanca Conj., Freio Estacionamento	–	1	–	1		
13	47210-MGS-D51	Alavanca Comp., Estacionamento	–	1	–	1		
14	90401-430-000	Arruela, 10,2mm	–	1	–	1		
15	90515-046-810	Arruela, Lisa, 4x8	–	1	–	1		
16	90651-KV6-003	Presilha, Cabo, 165mm (Preto)	–	1	–	1		
17	90690-GHB-641	Presilha, Cabo, 10mm	–	1	–	1		

PROIBIDA A REPRODUÇÃO E DISTRIBUIÇÃO
1111111 - Honda Unidade Sumaré - Bruno Pereira Ramos

© Moto Honda da Amazônia Ltda.
Todos os direitos reservados.

C-5.50

Alavanca do Freio de Estacionamento

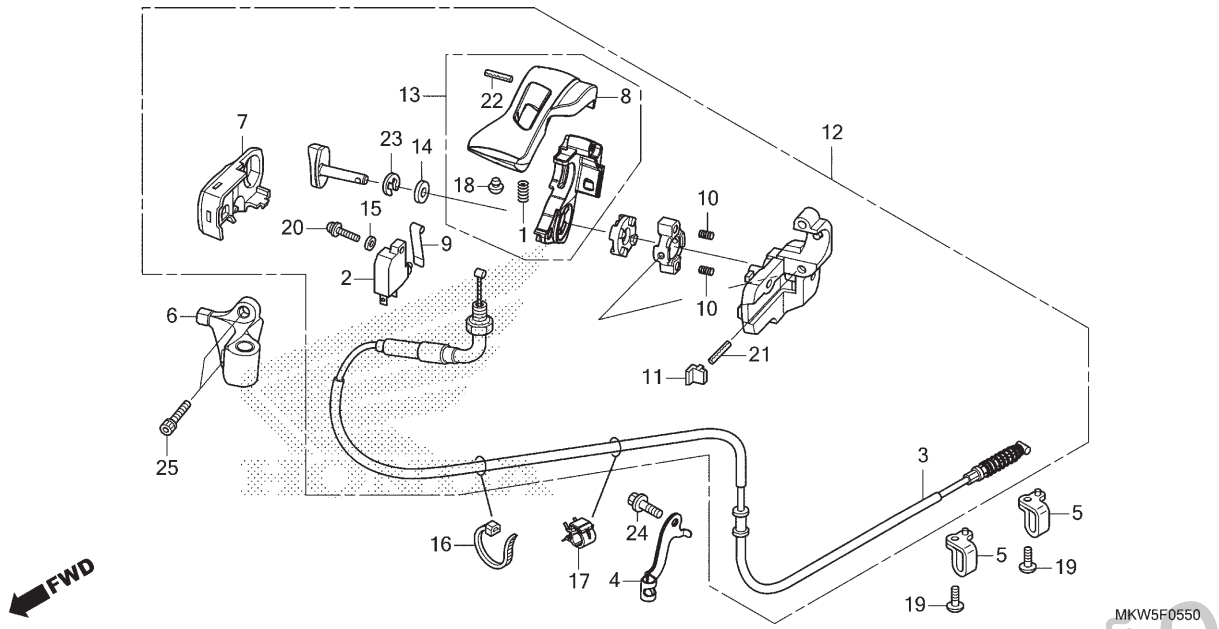

Ref. Nº	N.O.S.	Item de serviço	T.M.O.

Ref. Nº	Nº da peça	Descrição	Qtd. NC750 XA N	XD N	XA P	XD P	Nº de série	Tipo
18	90801-SB0-000	Plugue, Reforço	–	1	–	1		
19	93500-05016-0G	Parafuso, Phillips, 5x16	–	2	–	2		
20	93892-04014-07	Parafuso-arruela, 4x14	–	1	–	1		
21	94305-30223	Pino, Pressão, 3x22	–	1	–	1		
22	94305-30283	Pino, Pressão, 3x28	–	1	–	1		
23	94540-09018	Anel, Vedação E, 9mm	–	1	–	1		
24	96001-06014-00	Parafuso, Flange, 6x14	–	1	–	1		
25	96600-06020-07	Parafuso, Allen, 6x20	–	2	–	2		

PROIBIDA A REPRODUÇÃO E DISTRIBUIÇÃO
1111111 - Honda Unidade Sumaré - Bruno Pereira Ramos

© Moto Honda da Amazônia Ltda.
Todos os direitos reservados.

C-7

Guidão • Mesa Superior

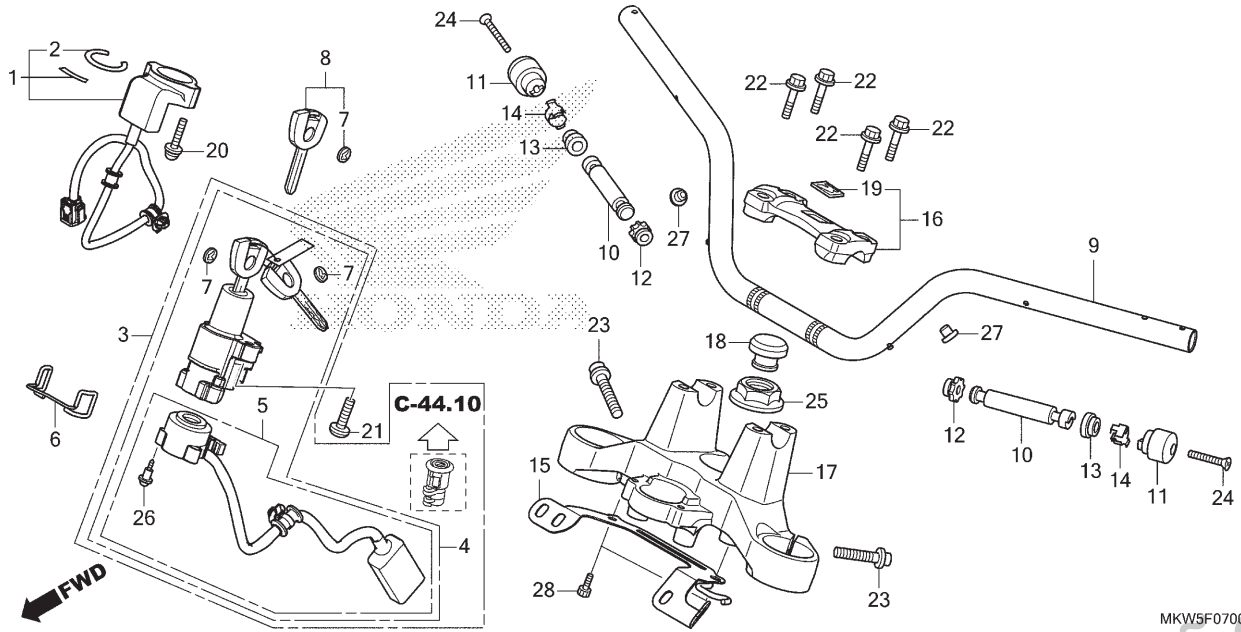

Ref. Nº	N.O.S.	Item de serviço	T.M.O.
1	6141A2	Unidade Receptora, Imobilizador	0,9
3	6151A1	Chaves, Jogo	1,5
		• Inclui: Memorização HISS	
4	615145	Interruptor, Ignição & Trava	1,3
		• Inclui: Memorização HISS	
5	6151C2	Base, Contato	0,9
9	810100	Guidão	0,6
10		(12,13,14)	
	8101D6	Peso B, Guidão: Esquerdo	0,2
	8101D7	Peso B, Guidão: Direito	0,2
	8101D8	Peso B, Guidão: Ambos	0,3
17	510110	Mesa, Superior	1,0

Ref. Nº	Nº da peça	Descrição	Qtd. NC750 XA N	XD N	XA P	XD P	Nº de série	Tipo
1	30430-MKW-D02	Unidade Receptora	1	1	1	1		
2	30433-MKA-D81	Retentor, Interruptor Ignição	1	1	1	1		
3	35010-MKW-D00	Chaves, Jogo	1	–	–	–	~NR001151	
			–	1	–	–		
	35010-MKW-D01		1	–	–	–	NR001152 ~	
			–	–	1	1		
4	35100-MKW-D01	Interruptor Conj., Ignição & Trava	1	1	1	1		
5	35101-MKW-D01	Base Comp., Contato	1	1	1	1		
6	35105-MGH-H20	Guia, Cabo	1	1	1	1		
7	35113-MJE-D00	Emblema, Chave	4	4	4	4		
			(2)	(2)	(2)	(2)		
8	35121-MJE-D02	Chave, Virgem	(1)	(1)	(1)	(1)		
9	53100-MKW-D00ZA	Guidão						
		NH105 ..... Preto Fosco (#15-#20)	1	1	1	1		
10	53105-KV3-000	Peso B, Guidão	2	2	2	2		
11	53105-MK4-620	Peso, Guidão	2	2	2	2		
12	53106-KR3-000	Coxim A, Peso Guidão	2	2	2	2		
13	53107-MY1-000	Coxim B, Peso Guidão	2	2	2	2		
14	53108-KR3-770	Anel Elástico, Peso Guidão	2	2	2	2		
15	53111-MKW-D00	Braçadeira, Cabo	1	–	1	–		
	53111-MKW-D10		–	1	–	1		

PROIBIDA A REPRODUÇÃO E DISTRIBUIÇÃO
1111111 - Honda Unidade Sumaré - Bruno Pereira Ramos

© Moto Honda da Amazônia Ltda.
Todos os direitos reservados.

C-7

Guidão • Mesa Superior

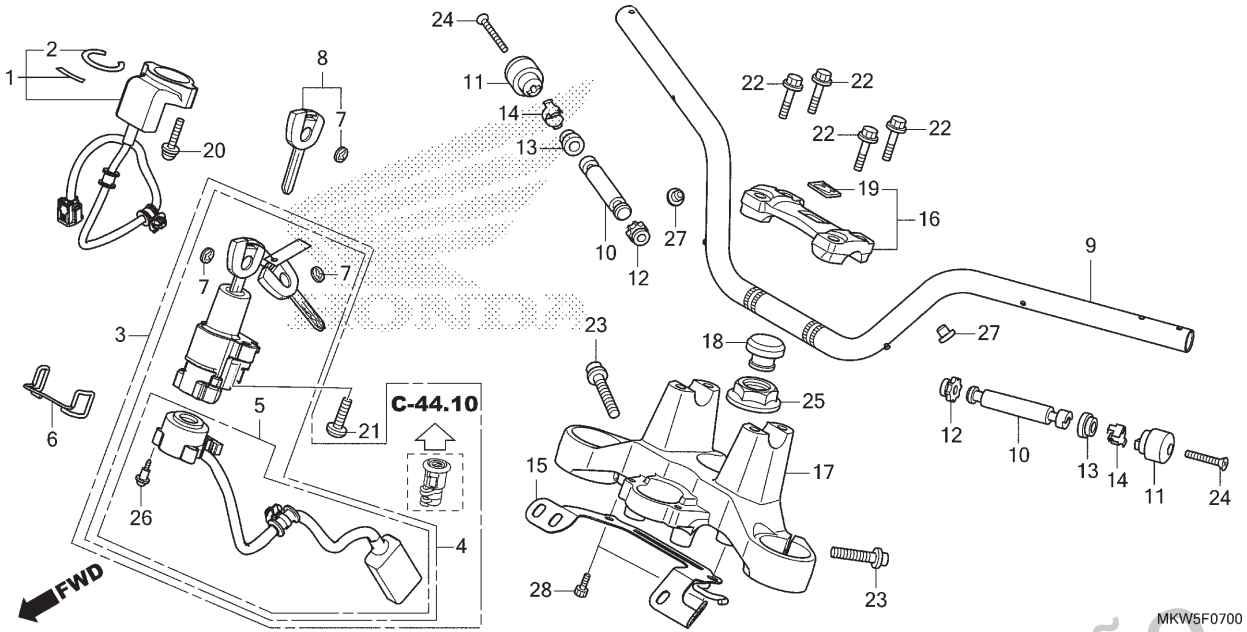

Ref. Nº	N.O.S.	Item de serviço	T.M.O.

Ref. Nº	Nº da peça	Descrição	Qtd. NC750 XA N	XD N	XA P	XD P	Nº de série		Tipo
16	53130-MGS-D30ZA	Suporte Conj., Superior Manopla							
		NH105 ..... Preto Fosco (#15-#20)	1	1	1	1			
17	53230-MGS-D30	Mesa, Superior	1	1	1	1			
18	53232-MJ4-670	Capa, Porca Coluna Direção	1	1	1	1			
19	86150-KPG-901	Emblema (MARUI)	1	1	1	1			
	86150-KPG-902	Emblema (UEHARA)	–	1	–	–			
20	90020-MBW-610	Parafuso-arruela, 5x22	2	2	2	2			
21	90107-MBG-000	Parafuso, Unidirecional, 8mm	2	2	2	2			
22	90111-362-000	Parafuso, Flange, 8x36	4	4	4	4			
23	90160-MGJ-D00	Parafuso, Allen Flange, 8x32	2	2	2	2			
24	90191-KBG-000	Parafuso, Ovalado, 6x65	2	2	2	2			
25	90304-MCF-000	Porca, Flange Coluna Direção	1	1	1	1			
26	91059-KY2-711	Parafuso, Fixação, 3x16	3	3	3	3			
27	91501-MKA-D80	Presilha, Guidão	2	2	2	2			
28	96600-06016-08	Parafuso, Allen, 6x16	2	2	2	2			

PROIBIDA A REPRODUÇÃO E DISTRIBUIÇÃO
1111111 - Honda Unidade Sumaré - Bruno Pereira Ramos

© Moto Honda da Amazônia Ltda.
Todos os direitos reservados.

C-9

Coluna de Direção

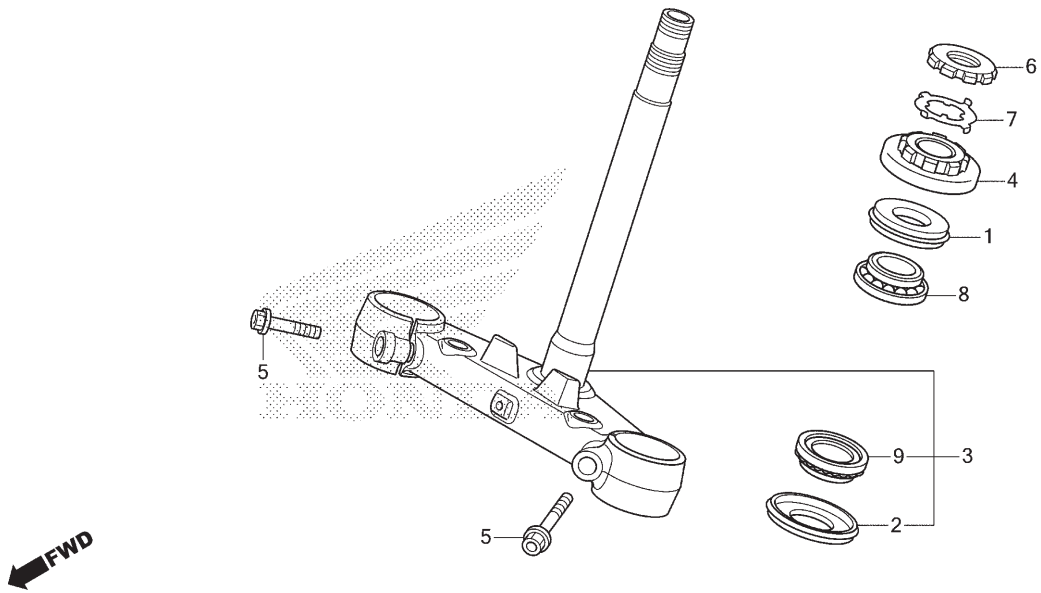

Ref. Nº	N.O.S.	Item de serviço	T.M.O.
3	510100	Coluna ou Eixo Conj., Direção	1,8
4		(1)	
	5101B2	Porca, Superior Coluna Direção	1,6
8	5101B6	Rolamento, Coluna Direção: Superior	1,8
9		(2)	
	5101B7	Rolamento, Coluna Direção: Inferior	2,0
	5101C7	Rolamento, Coluna Direção: Ambos	2,0

Ref. Nº	Nº da peça	Descrição	Qtd. NC750 XA N	XD N	XA P	XD P	Nº de série		Tipo
1	53213-MB4-771	Retentor Pó, Superior Direção (ARAI)	1	1	1	1			
2	53214-371-010	Retentor Pó, Coluna Direção	1	1	1	1			
3	53219-MGS-D30	Coluna Direção, Subconj.	1	1	1	1			
4	53220-422-000	Porca, Superior Coluna Direção	1	1	1	1			
5	90166-GHB-700	Parafuso, Flange, 10x35	2	2	2	2			
6	90302-425-830	Porca B, Superior Coluna Direção	1	1	1	1			
7	90506-425-830	Arruela, Trava	1	1	1	1			
8	91015-KT8-005	Rolamento, Superior Coluna Direção (KOYO)	1	1	1	1			
9	91016-KT8-005	Rolamento, Inferior Coluna Direção (KOYO)	1	1	1	1			

PROIBIDA A REPRODUÇÃO E DISTRIBUIÇÃO
1111111 - Honda Unidade Sumaré - Bruno Pereira Ramos

© Moto Honda da Amazônia Ltda.
Todos os direitos reservados.

C-10

Para-lama Dianteiro

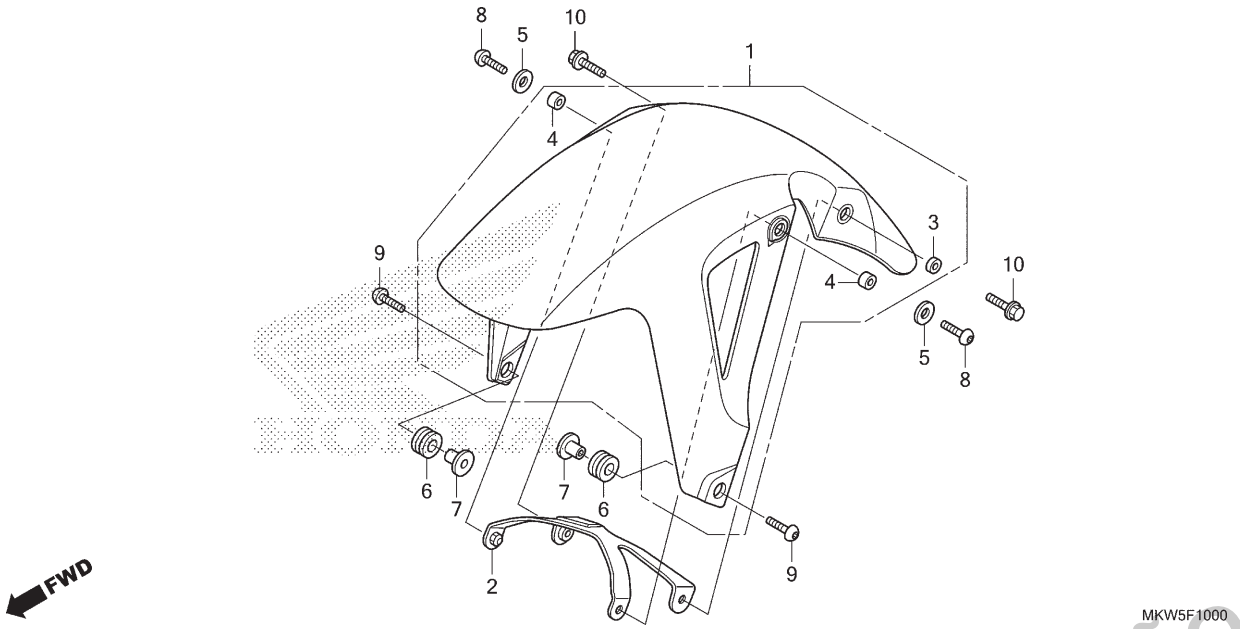

Ref. Nº	N.O.S.	Item de serviço	T.M.O.
1		(2)	
	4131B7	Para-lama, Dianteiro	0,2

Ref. Nº	Nº da peça	Descrição	Qtd. NC750 XA N	XD N	XA P	XD P	Nº de série		Tipo
1	61000-MKW-B00ZA	Para-lama Dianteiro, Jogo (WL)							
		Tipo1	1	–	1	–			
	61000-MJL-D80ZE	*Tipo1*	–	1	–	1			
2	61101-MGS-D30	Suporte, Para-lama Dianteiro	1	1	1	1			
3	61102-MGS-D30	Bucha, Para-lama Dianteiro	1	1	1	1			
4	61103-MGS-D30	Bucha B, Para-lama Dianteiro	2	2	2	2			
5	61104-MGS-D30	Arruela	2	2	2	2			
6	80101-165-000	Coxim, Para-lama Traseiro (Dianteiro)	2	2	2	2			
7	84706-163-670	Bucha, Fixação Lanterna Traseira	2	2	2	2			
8	90106-MFF-D00	Parafuso, Especial, 6x22	2	2	2	2			
9	90118-MEL-000	Parafuso, Phillips, 6x20	2	2	2	2			
10	96001-06022-07	Parafuso, Flange, 6x22	2	2	2	2			

PROIBIDA A REPRODUÇÃO E DISTRIBUIÇÃO
1111111 - Honda Unidade Sumaré - Bruno Pereira Ramos

© Moto Honda da Amazônia Ltda.
Todos os direitos reservados.

C-11

Garfo Dianteiro

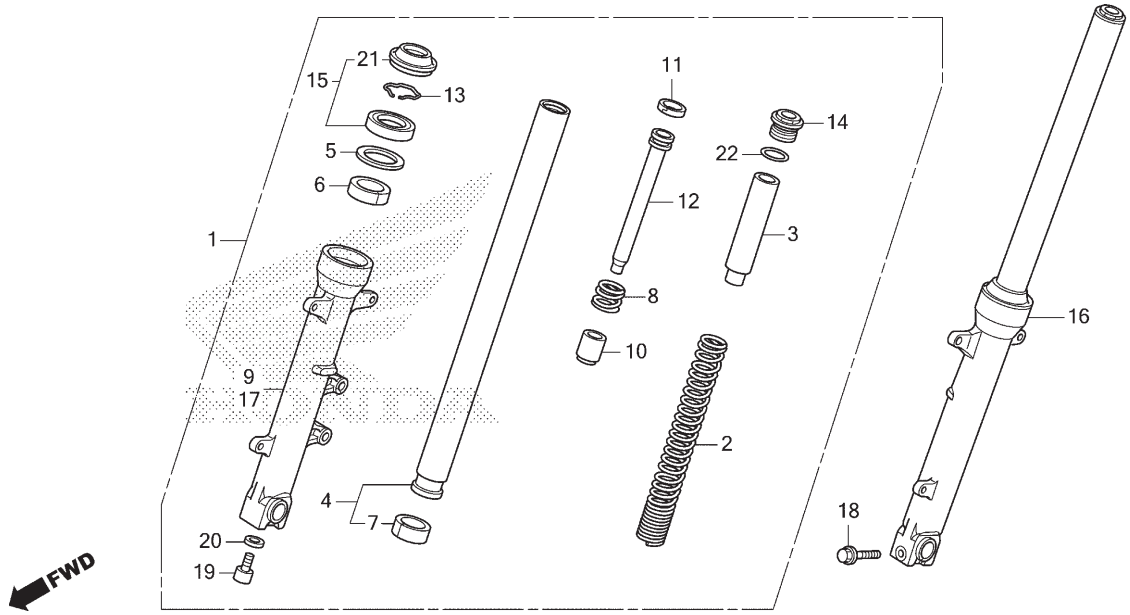

Ref. Nº	N.O.S.	Item de serviço	T.M.O.
1	5111C3	Garfo Conj., Dianteiro: Direito	0,5
2	5111C5	Mola, Garfo Dianteiro: Esquerda	0,7
	5111C6	Mola, Garfo Dianteiro: Direita	0,7
	5111C7	Mola, Garfo Dianteiro: Ambas	1,0
4		(6,7,8,10,11,12)	
	5111G2	Cilindro, Garfo Dianteiro: Esquerdo	0,9
	5111G3	Cilindro, Garfo Dianteiro: Direito	0,9
	5111G4	Cilindro, Garfo Dianteiro: Ambos	1,4
9	5111D2	Cilindro, Inferior: Direito	0,9
15	5111E7	Retentor Jogo, Garfo Dianteiro: Esquerdo	0,8
	5111E8	Retentor Jogo, Garfo Dianteiro: Direito	0,8
	5111E9	Retentor Jogo, Garfo Dianteiro: Ambos	1,2
16	5111C2	Garfo Conj., Dianteiro: Esquerdo	0,5
	5111C4	Garfo Conj., Dianteiro: Ambos	0,6
17	5111D1	Cilindro, Inferior: Esquerdo	0,9
	5111D3	Cilindro, Inferior: Ambos	1,4

Ref. Nº	Nº da peça	Descrição	Qtd. NC750 XA N	XD N	XA P	XD P	Nº de série	Tipo
1	51400-MKW-D01	Garfo Conj., Dianteiro Direito (SHOWA)	1	1	1	1		
2	51401-MKW-D01	Mola, Garfo Dianteiro	2	2	2	2		
3	51402-MGZ-J01	Bucha, Mola	2	2	2	2		
4	51410-MKL-D81	Cilindro Comp., Garfo Dianteiro (SHOWA)	2	2	2	2		
5	51412-MB4-003	Anel, Apoio (SHOWA)	2	2	2	2		
6	51414-MFJ-A51	Bucha, Guia	2	2	2	2		
7	51415-MFJ-A51	Bucha, Deslizante	2	2	2	2		
8	51416-MKL-D81	Mola, Retorno Dianteiro	2	2	2	2		
9	51420-MGS-D31	Cilindro, Inferior Direito (SHOWA)	1	1	1	1		
10	51432-MV4-003	Retentor, Óleo	2	2	2	2		
11	51437-MKL-D81	Anel, Pistão	2	2	2	2		
12	51440-MKW-D01	Tubo, Assento	2	2	2	2		
13	51447-KA4-711	Anel, Limitador Retentor Óleo (SHOWA)	2	2	2	2		
14	51454-MKL-D81	Parafuso, Garfo Dianteiro	2	2	2	2		
15	51490-MKL-D81	Retentor Jogo, Garfo Dianteiro	2	2	2	2		
16	51500-MKW-D01	Garfo Conj., Dianteiro Esquerdo (SHOWA)	1	1	1	1		

PROIBIDA A REPRODUÇÃO E DISTRIBUIÇÃO
1111111 - Honda Unidade Sumaré - Bruno Pereira Ramos

© Moto Honda da Amazônia Ltda.
Todos os direitos reservados.

C-11

Garfo Dianteiro

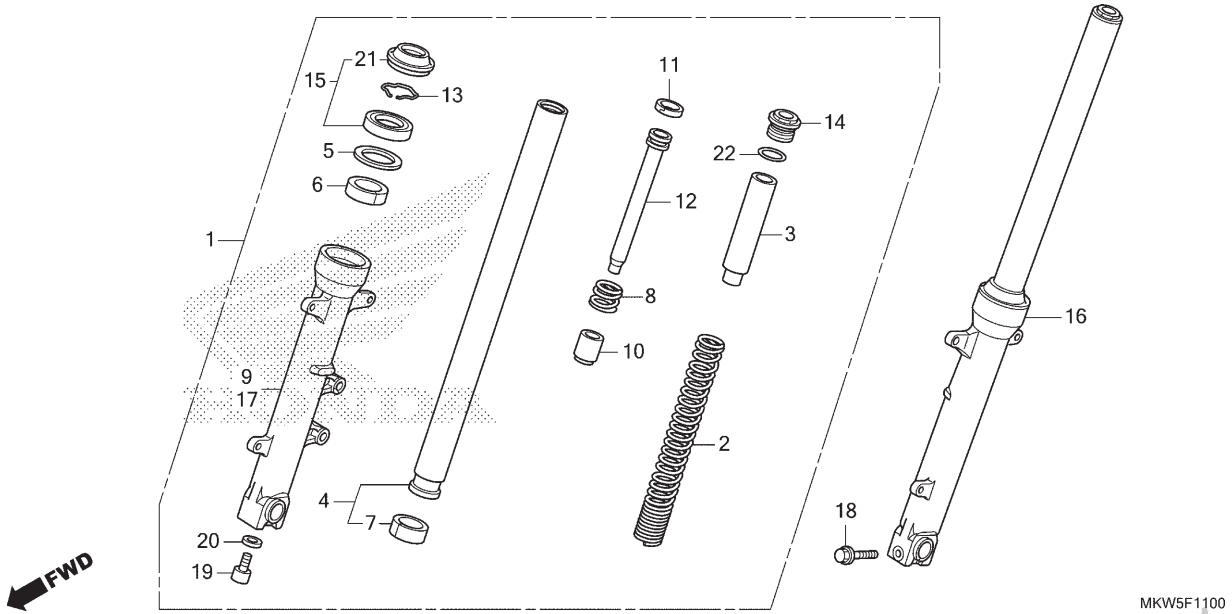

Ref. Nº	N.O.S.	Item de serviço	T.M.O.

Ref. Nº	Nº da peça	Descrição	Qtd. NC750 XA N	XD N	XA P	XD P	Nº de série		Tipo
17	51520-MGS-D31	Cilindro, Inferior Esquerdo (SHOWA)	1	1	1	1	.....	.....	.....
18	90109-MR7-000	Parafuso, Flange, 8x45	1	1	1	1	.....	.....	.....
19	90116-KV3-701	Parafuso, Allen, 8mm (SHOWA)	2	2	2	2	.....	.....	.....
20	90544-283-000	Arruela, Especial, 8mm (SHOWA)	2	2	2	2	.....	.....	.....
21	91251-MKL-D81	Retentor, Pó (SHOWA)	2	2	2	2	.....	.....	.....
22	91356-KF0-003	Anel, Vedação, 33,2x2,4	2	2	2	2	.....	.....	.....

PROIBIDA A REPRODUÇÃO E DISTRIBUIÇÃO
1111111 - Honda Unidade Sumaré - Bruno Pereira Ramos

© Moto Honda da Amazônia Ltda.
Todos os direitos reservados.

C-12

Cáliper do Freio Dianteiro

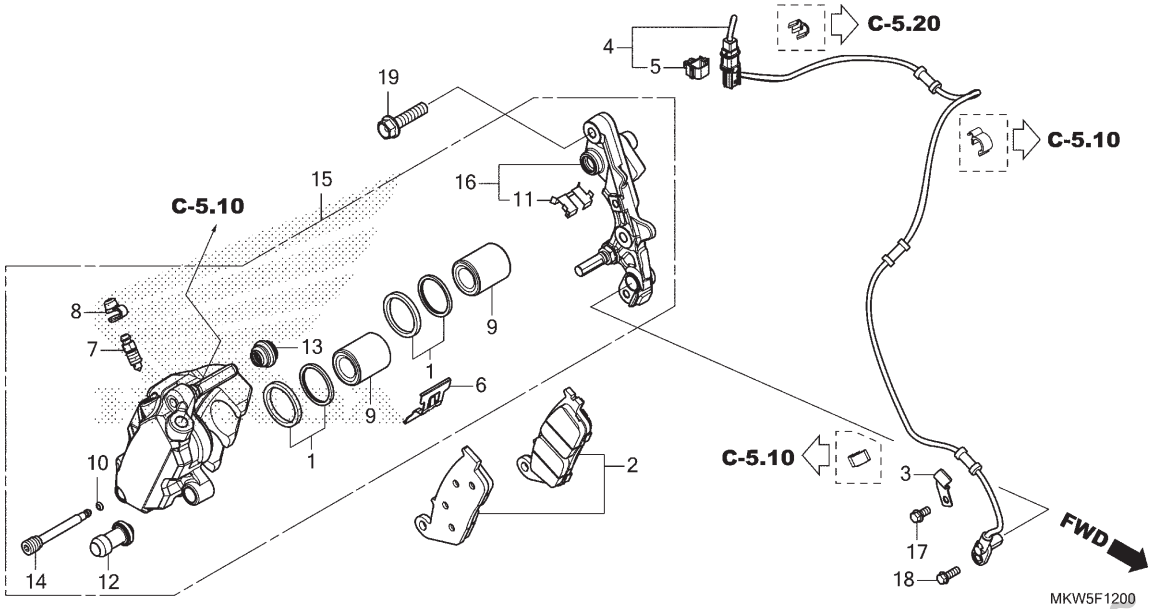

Ref. Nº	N.O.S.	Item de serviço	T.M.O.
2	711115	Sapata (Pastilha) Jogo, Freio: Dianteiro	0,1
4	617196	Sensor, Velocidade Roda: Dianteiro	0,6
9		(1)	
	7111D1	Pistão, Cáliper Freio Dianteiro • Inclui: Sangria dos freios • Nota: Mesmo tempo para duas unidades	0,5
15	711130	Cáliper, Freio Dianteiro • Inclui: Sangria dos freios	0,4
16	7111G0	Suporte, Cáliper Dianteiro	0,2

Ref. Nº	Nº da peça	Descrição	Qtd. NC750 XA N	XD N	XA P	XD P	Nº de série	Tipo
1	06431-MA3-405	Retentor Jogo, Pistão	2	2	2	2		
2	06455-MGS-D32	Pastilha Jogo, Freio Dianteiro	1	1	1	1		
3	38517-MKA-D80	Braçadeira, Fiação Sensor	1	1	1	1		
4	38520-MKW-D01	Sensor, Velocidade Roda Dianteira	1	1	1	1		
5	42524-T5A-003	Presilha, Adaptador (Azul Escuro)	1	1	1	1		
6	43108-MCT-006	Mola, Pastilha	1	1	1	1		
7	43352-568-003	Parafuso, Sangria (NISSIN)	1	1	1	1		
8	43353-461-771	Capa, Sangria	1	1	1	1		
9	45107-ML4-006	Pistão	2	2	2	2		
10	45111-MAJ-G41	Anel, Limitador	1	1	1	1		
11	45112-MS9-611	Retentor	1	1	1	1		
12	45132-166-016	Coifa, Pino (NISSIN)	1	1	1	1		
13	45133-MA3-006	Coifa B	1	1	1	1		
14	45215-MAJ-G41	Pino, Suporte	1	1	1	1		
15	45250-MKA-D81	Cáliper Subconj., Dianteiro Direito (NISSIN)	1	1	1	1		
16	45290-MKA-D81	Suporte Subconj., Dianteiro Direito (NISSIN)	1	1	1	1		
17	90013-GHB-610	Parafuso, Flange, 6x12	1	1	1	1		
18	90117-MJP-G60	Parafuso, Flange, 6x14	1	1	1	1		
19	90131-KBV-003	Parafuso, Flange, 8x32 (SAGA)	2	2	2	2		

PROIBIDA A REPRODUÇÃO E DISTRIBUIÇÃO
1111111 - Honda Cidade Sumaré - Bruno Pereira Ramos

© Moto Honda da Amazônia Ltda.
Todos os direitos reservados.

C-14.40

Roda Dianteira

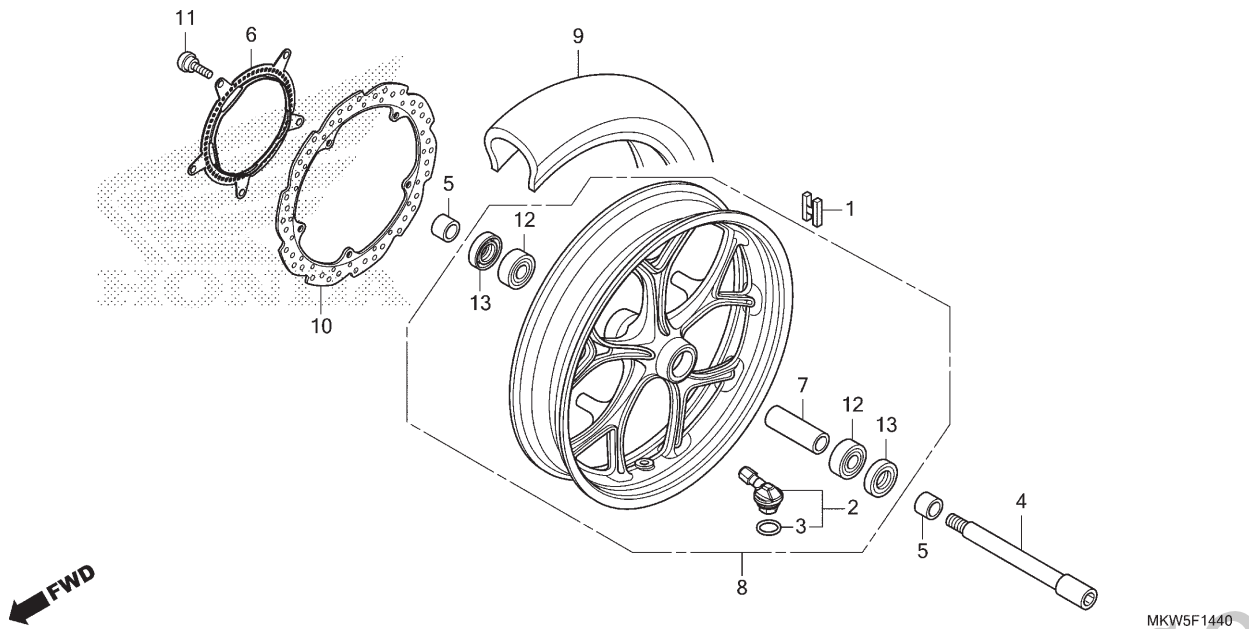

Ref. Nº	N.O.S.	Item de serviço	T.M.O.
1	7101A6	Contrapeso, Balanceiro: Dianteiro	0,6
2		(3)	
	7101K1	Válvula, Fixação: Dianteira	0,9
		• Inclui: Balanceamento	
4		(13)	
	710151	Eixo, Roda Dianteira	0,3
6	7101B0	Anel, Pulsador: Dianteiro	0,4
8	7101D4	Roda Dianteira	1,0
		• Inclui: Balanceamento	
9	710139	Pneu Dianteiro (Um)	0,9
		• Inclui: Balanceamento	
10	711120	Disco, Freio Dianteiro	0,4
12	710115	Rolamento, Roda Dianteira (Um)	0,5
	710115G	• Substituição de 1 rolamento adicionar	0,1

Ref. Nº	Nº da peça	Descrição	Qtd. NC750 XA N	XD N	XA P	XD P	Nº de série		Tipo
1	42704-MER-D00	Contrapeso, Balanceiro (10G)	N	N	N	N			
	42705-MER-D00	Contrapeso, Balanceiro (20G)	N	N	N	N			
	42706-MER-D00	Contrapeso, Balanceiro (30G)	N	N	N	N			
2	42755-MKA-D81	Válvula Conj., Fixação	1	1	1	1			
3	42758-MKA-D81	Anel, Vedação	1	1	1	1			
4	44301-MGS-D30	Eixo, Roda Dianteira	1	1	1	1			
5	44311-MGS-D10	Espaçador, Lateral Roda Dianteira	2	2	2	2			
6	44515-MKA-D80ZB	Anel, Pulsador Dianteiro							
		Tipo1	1	1	1	1			
7	44620-MGS-D10	Espaçador, Eixo Dianteiro	1	1	1	1			
8	44650-MKA-D81ZB	Roda Dianteira, Subconj.							
		Tipo1	1	1	1	1			
9	44711-MJL-D33	Pneu, Dianteiro (DUNLOP)							
		(120/70ZR17 M/C 58W)	1	1	1	1			
	44711-MKW-D01	Pneu, Dianteiro (METZELER)							
		(120/70ZR17 M/C 58W)	–	1	–	1			
10	45251-MGS-D81	Disco, Freio Dianteiro (SUNSTAR)	1	1	1	1			
11	90105-MGS-D30	Parafuso, Disco, 8x25	5	5	5	5			
12	91053-MGS-D31	Rolamento, Radial Esferas, 6204UU	2	2	2	2			
13	91252-MC4-013	Retentor, Óleo, 28x47,2x7 (ARAI)	2	2	2	2			

PROIBIDA A REPRODUÇÃO E DISTRIBUIÇÃO
1111111 - Honda Urbano Sumaré - Bruno Pereira Ramos

© Moto Honda da Amazônia Ltda.
Todos os direitos reservados.

C-15

Cilindro Mestre do Freio Traseiro

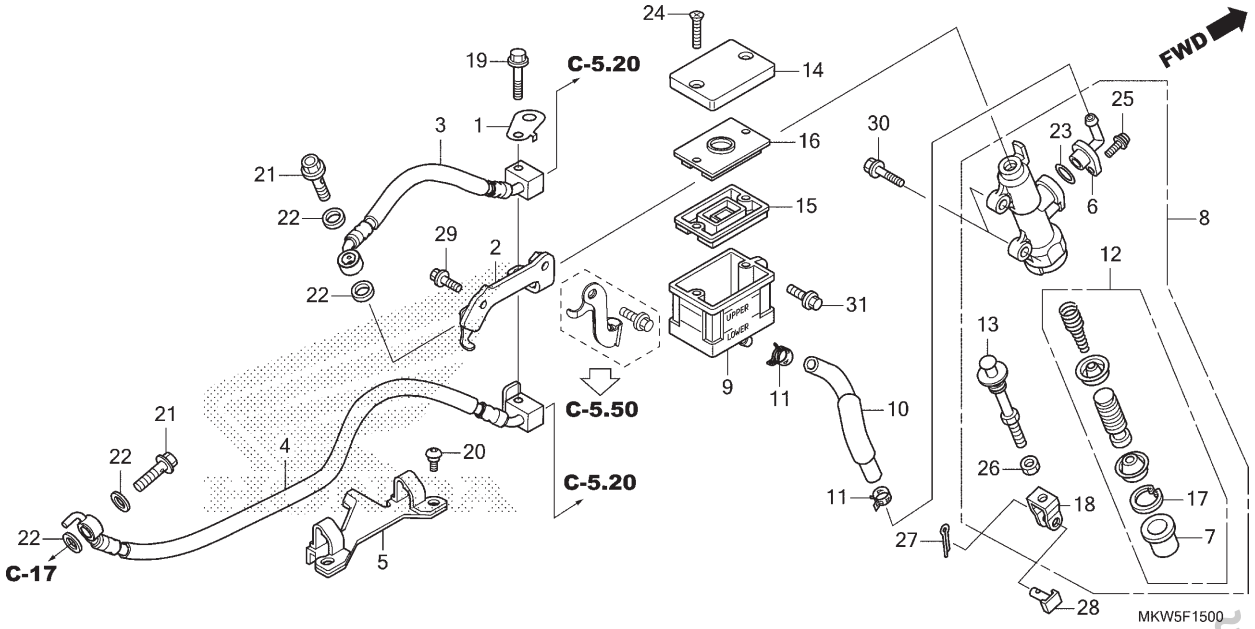

Ref. Nº	N.O.S.	Item de serviço	T.M.O.
3	712180	Mangueira A, Freio Traseiro	0,4
		• Inclui: Sangria dos freios	
4	7121L7	Mangueira E, Freio Traseiro	0,4
		• Inclui: Sangria dos freios	
8	712125	Cilindro Mestre, Freio Traseiro	0,6
		• Inclui: Sangria dos freios	
9	7121F6	Reservatório, Óleo Cilindro Mestre Traseiro	0,3
		• Inclui: Sangria dos freios	
10	7121C2	Mangueira, Reservatório Óleo Cilindro Mestre Traseiro	0,5
		• Inclui: Sangria dos freios	
12	7121H0	Pistão Jogo, Cilindro Mestre Freio Traseiro	0,6
		• Inclui: Sangria dos freios	
15	7121G7	Diafragma, Cilindro Mestre Freio Traseiro	0,1

Ref. Nº	Nº da peça	Descrição	Qtd. NC750 XA N	XD N	XA P	XD P	Nº de série	Tipo
1	38514-MGS-D80	Braçadeira, Fiação Sensor	1	1	1	1		
2	43160-MKW-D10	Suporte, Mangueira Freio Traseiro	1	1	1	1		
3	43310-MKW-D01	Mangueira A Comp., Freio Traseiro	1	1	1	1		
4	43314-MGS-D81	Mangueira E Comp., Freio Traseiro	1	1	1	1		
5	43468-MGS-D31	Guia, Mangueira Freio Traseiro	1	1	1	1		
6	43503-MER-D01	Conector, Cilindro Mestre	1	1	1	1		
7	43504-MB2-006	Coifa, Comp.	1	1	1	1		
8	43510-MKW-D01	Cilindro Mestre Subconj., Freio Traseiro (NISSIN)	1	1	1	1		
9	43511-KV3-831	Reservatório Comp., Óleo	1	1	1	1		
10	43512-MKW-D01	Mangueira Comp., Cilindro Mestre Freio Traseiro	1	1	1	1		
11	43514-KS6-701	Braçadeira, Mangueira Óleo Cilindro Mestre	2	2	2	2		
12	43520-MB2-315	Pistão Jogo, Cilindro Mestre (NISSIN)	1	1	1	1		
13	43530-MS8-006	Haste Comp., Acionamento	1	1	1	1		
14	45513-KK1-771	Tampa, Cilindro Mestre	1	1	1	1		
15	45520-MG7-006	Diafragma	1	1	1	1		
16	45521-HA2-006	Placa, Diafragma	1	1	1	1		
17	46182-MEL-D21	Anel Elástico	1	1	1	1		

PROIBIDA A REPRODUÇÃO E DISTRIBUIÇÃO
1111111 - Honda Unidade Sumaré - Bruno Pereira Ramos

© Moto Honda da Amazônia Ltda.
Todos os direitos reservados.

C-15

Cilindro Mestre do Freio Traseiro

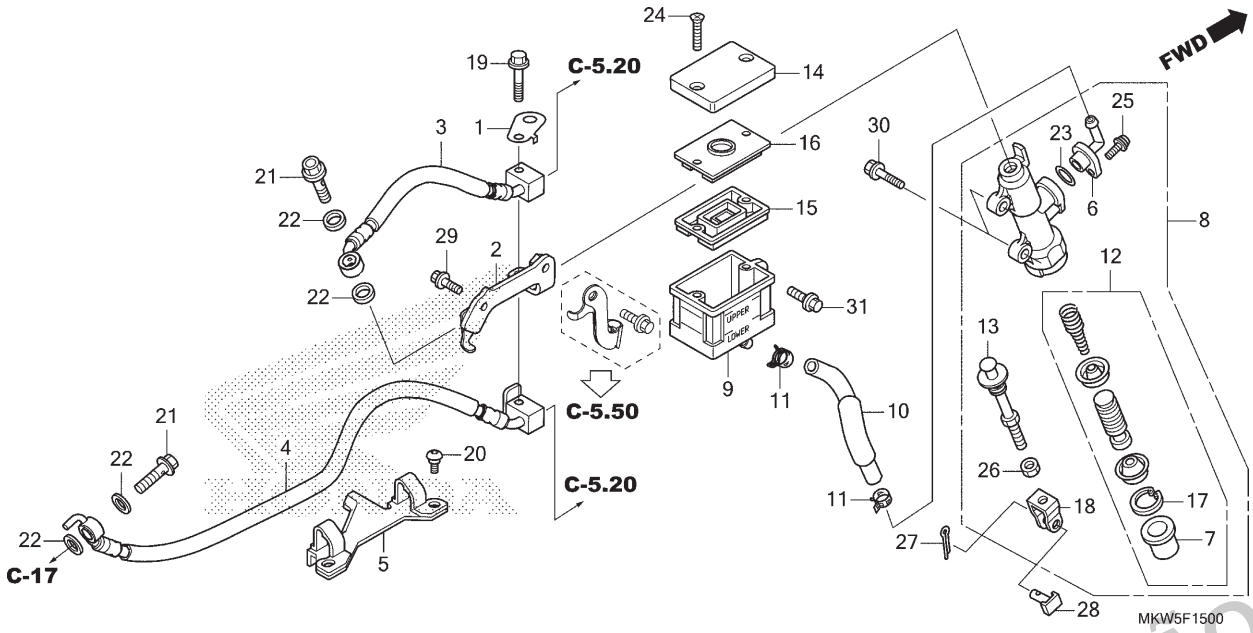

Ref. Nº	N.O.S.	Item de serviço	T.M.O.	Ref. Nº	Nº da peça	Descrição	Qtd. NC750 XA N	XD N	XA P	XD P	Nº de série		Tipo
				18	46504-MT8-006	Junção, Vareta Freio	1	1	1	1			
				19	90013-GHB-700	Parafuso, Flange, 6x35	1	1	1	1			
				20	90102-MKA-D80	Parafuso, Especial, 5x14	2	2	2	2			
				21	90145-MS9-612	Parafuso, Óleo, 10x22 (SAGA)	2	2	2	2			
				22	90545-300-000	Arruela, Parafuso Óleo	4	4	4	4			
				23	91212-422-006	Anel, Vedação, 14,8x2,4	1	1	1	1			
				24	93600-04040-1G	Parafuso, Cabeça Chata, 4x40	2	2	2	2			
				25	93893-04012-17	Parafuso-arruela, 4x12	1	1	1	1			
				26	94002-08000-0S	Porca, Sextavada, 8mm	1	1	1	1			
				27	94201-20150	Cupilha, 2,0x15	1	1	1	1			
				28	95015-54000	Pino D, Junção	1	1	1	1			
				29	95701-06014-07	Parafuso, Flange, 6x14	1	1	1	1			
				30	95701-06022-00	Parafuso, Flange, 6x22	2	2	2	2			
				31	96001-06014-00	Parafuso, Flange, 6x14	1	1	1	1			

PROIBIDA A REPRODUÇÃO E DISTRIBUIÇÃO
1111111 - Honda Unidade Sumaré - Bruno Pereira Ramos

© Moto Honda da Amazônia Ltda.
Todos os direitos reservados.

C-17

Cáliper do Freio Traseiro

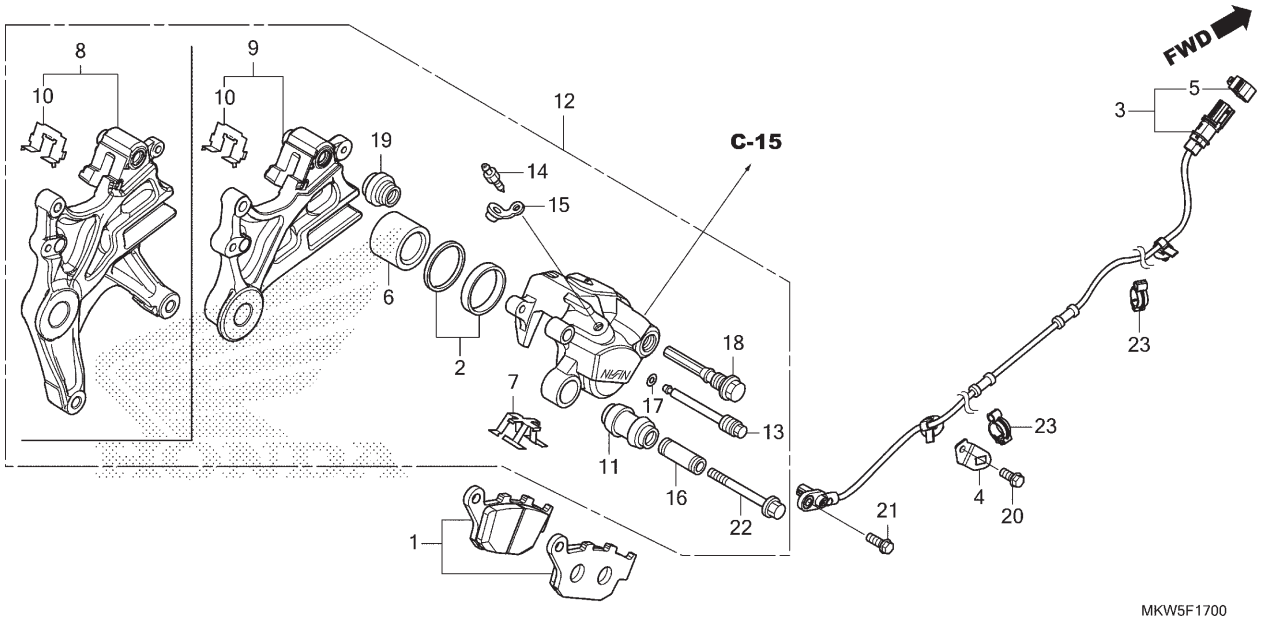

Ref. Nº	N.O.S.	Item de serviço	T.M.O.
1	711140	Sapata (Pastilha) Jogo, Freio: Traseiro	0,1
3	617197	Sensor, Velocidade Roda: Traseiro	0,4
6		(2)	
	7111D5	Pistão, Cáliper Freio Traseiro • Inclui: Sangria dos freios	0,5
9		(8)	
	7111C1	Suporte, Cáliper Traseiro	0,5
12	711155	Cáliper, Freio Traseiro • Inclui: Sangria dos freios	0,6

Ref. Nº	Nº da peça	Descrição	Qtd. NC750 XA N	XD N	XA P	XD P	Nº de série	Tipo
1	06435-MGS-D32	Pastilha Jogo, Freio Traseiro	1	1	1	1		
2	06451-443-405	Retentor Jogo, Pistão	1	1	1	1		
3	38510-MKW-D01	Sensor, Velocidade Roda Traseira	1	1	1	1		
4	38515-MKA-D80	Suporte, Cabo Sensor	1	1	1	1		
5	42524-T5A-003	Presilha, Adaptador (Azul Escuro)	1	1	1	1		
6	43107-KT7-761	Pistão	1	1	1	1		
7	43108-MBB-006	Mola, Pastilha	1	1	1	1		
8	43110-MKA-D51	Suporte Comp., Freio Traseiro	–	1	–	1		
9	43110-MKA-D81	Suporte Comp., Freio Traseiro	1	–	1	–		
10	43112-MFF-D01	Retentor	1	1	1	1		
11	43132-KT7-761	Coifa, Luva	1	1	1	1		
12	43150-MKA-D81	Cáliper Subconj., Traseiro (NISSIN)	1	–	1	–		
	43150-MKA-D51		–	1		1		
13	43215-KZ4-J41	Pino, Suporte	1	1	1	1		
14	43352-568-003	Parafuso, Sangria (NISSIN)	1	1	1	1		
15	43353-461-771	Capa, Sangria	1	1	1	1		
16	45111-MA3-006	Luva	1	1	1	1		
17	45111-MAJ-G41	Anel, Limitador	1	1	1	1		

PROIBIDA A REPRODUÇÃO E DISTRIBUIÇÃO
1111111 - Honda Unidade Sumaré - Bruno Pereira Ramos

© Moto Honda da Amazônia Ltda.
Todos os direitos reservados.

C-17

Cáliper do Freio Traseiro

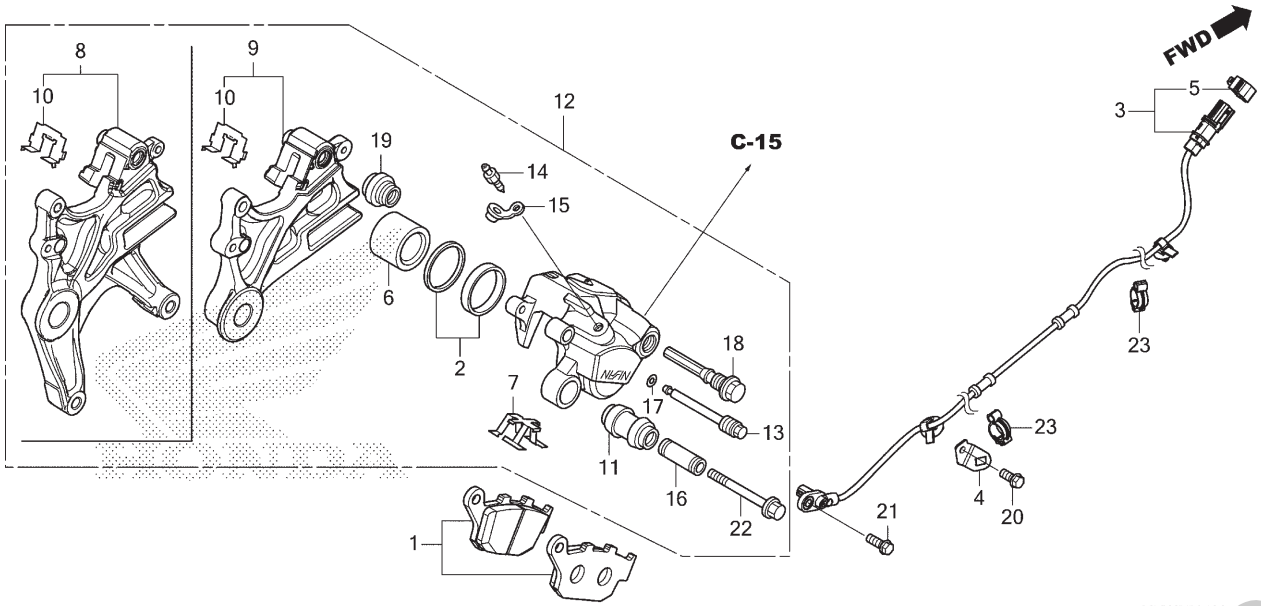

Ref. Nº	N.O.S.	Item de serviço	T.M.O.

Ref. Nº	Nº da peça	Descrição	Qtd. NC750 XA N	XD N	XA P	XD P	Nº de série		Tipo
18	45131-MN9-006	Parafuso, Pino	1	1	1	1			
19	45133-MA3-006	Coifa B	1	1	1	1			
20	90013-GHB-610	Parafuso, Flange, 6x12	1	1	1	1			
21	90117-MJP-G60	Parafuso, Flange, 6x14	1	1	1	1			
22	90180-MN8-006	Parafuso, Flange, 8x49	1	1	1	1			
23	90690-MGS-D81	Presilha, Cabo, 12mm	2	2	2	2			

PROIBIDA A REPRODUÇÃO E DISTRIBUIÇÃO
1111111 - Honda Unidade Sumaré - Bruno Pereira Ramos

© Moto Honda da Amazônia Ltda.
Todos os direitos reservados.

C-17.10

Cáliper do Freio Estacionamento

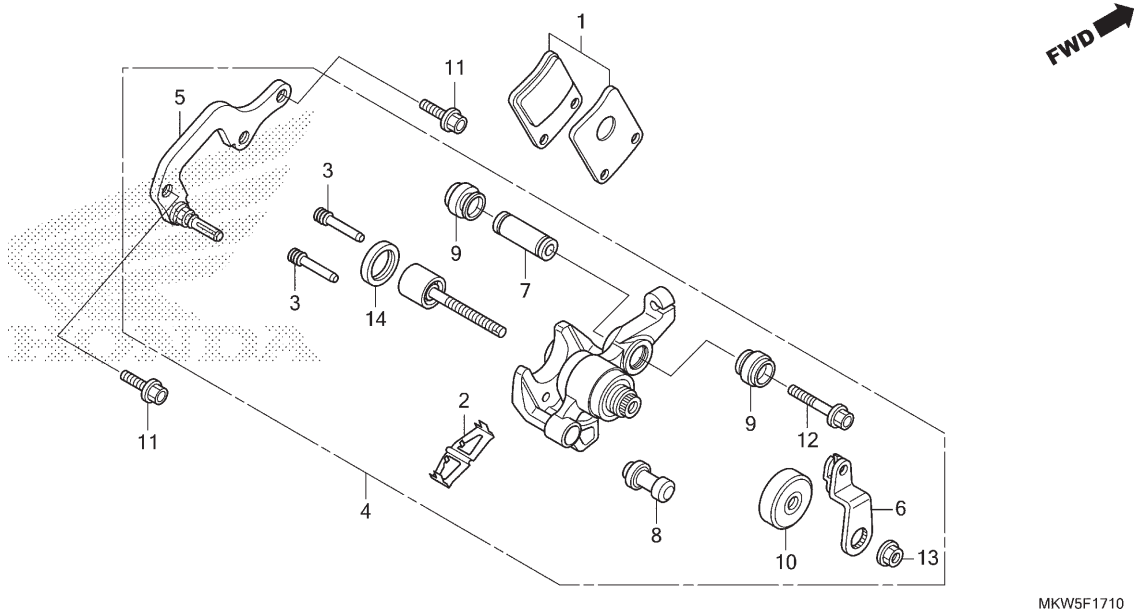

Ref. Nº	N.O.S.	Item de serviço	T.M.O.
1	7111A3	Sapata (Pastilha) Jogo, Freio: Estacionamento	0,2
4	7111B8	Cáliper, Freio Estacionamento	0,3
5	7111C2	Suporte, Cáliper Freio Estacionamento	0,2
6	7111G8	Braço, Freio Secundário: Traseiro	0,1

Ref. Nº	Nº da peça	Descrição	Qtd. NC750 XA N	XD N	XA P	XD P	Nº de série	Tipo
1	06436-MCT-016	Pastilha Jogo, Freio Estacionamento	–	1	–	1		
2	43208-MCT-006	Mola, Pastilha	–	1	–	1		
3	43215-MCT-006	Pino, Suporte	–	2	–	2		
4	43250-MKA-D51	Cáliper Subconj., Traseiro (NISSIN)	–	1	–	1		
5	43290-MKA-D51	Suporte Subconj., Freio Estacionamento	–	1	–	1		
6	43362-MGS-D71	Braço	–	1	–	1		
7	45111-MCT-006	Luva	–	1	–	1		
8	45132-166-016	Coifa, Pino (NISSIN)	–	1	–	1		
9	45133-166-016	Coifa, Pino	–	2	–	2		
10	46184-611-000	Retentor Pó, Cilindro Mestre	–	1	–	1		
11	90101-MGS-D70	Parafuso, Flange, 8x28	–	2	–	2		
12	90180-MGS-D71	Parafuso, Flange, 8x42	–	1	–	1		
13	90313-HE0-006	Porca-arruela, 8mm	–	1	–	1		
14	91208-PF5-005	Retentor Pó, 20x25x4 (NOK)	–	1	–	1		

PROIBIDA A REPRODUÇÃO E DISTRIBUIÇÃO
1111111 - Honda Unidade Sumaré - Bruno Pereira Ramos

© Moto Honda da Amazônia Ltda.
Todos os direitos reservados.

C-19.40

Roda Traseira

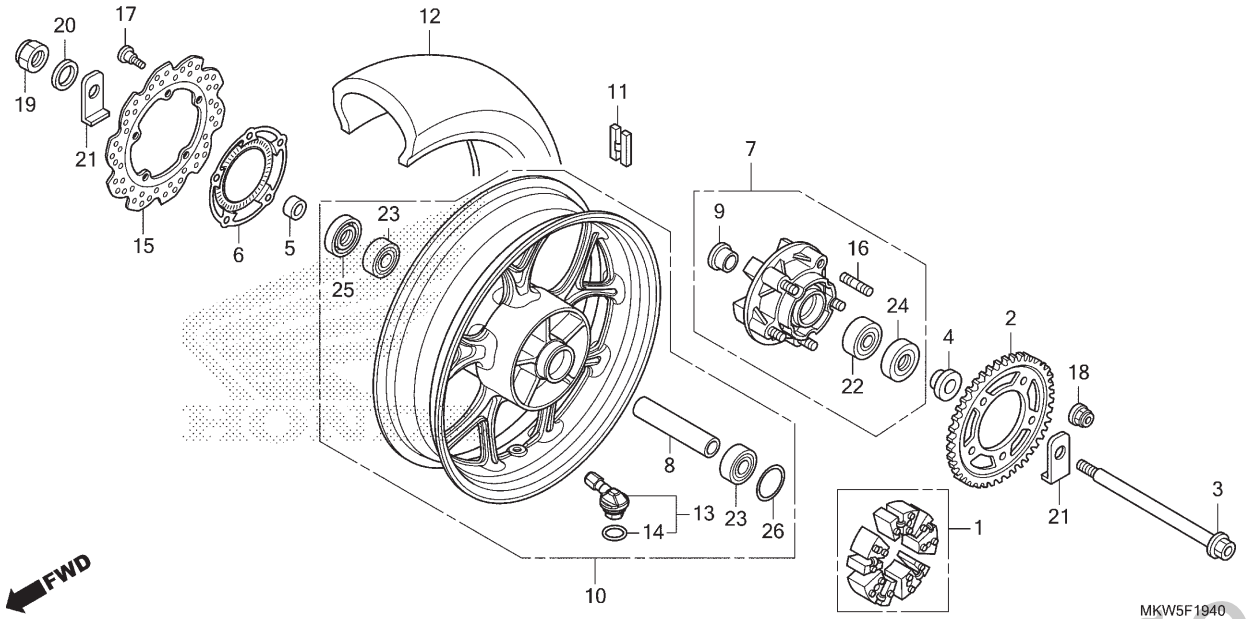

Ref. Nº	N.O.S.	Item de serviço	T.M.O.
1		(26)	
	710157	Amortecedor, Roda Traseira	0,4
2	7101A0	Coroa, Transmissão	0,5
3		(24,25)	
	710160	Eixo, Roda Traseira	0,4
6	7101B1	Anel, Pulsador: Traseiro	0,5
7	7101A5	Flange Conj., Transmissão	0,5
10	710118	Roda Traseira	1,1
		• Inclui: Balanceamento	
11	7101E1	Contrapeso, Balanceiro: Traseiro	0,7
12	710142	Pneu Traseiro (Um)	1,0
		• Inclui: Balanceamento	
13		(14)	
	7101K2	Válvula, Fixação: Traseira	1,0
		• Inclui: Balanceamento	
15	711145	Disco, Freio Traseiro	0,5
22	7101D1	Rolamento, Flange Transmissão	0,6
23	710133	Rolamento, Roda Traseira (Um)	0,6
	710133G	• Substituição de 1 rolamento adicionar	0,1

Ref. Nº	Nº da peça	Descrição	Qtd. NC750 XA N	XD N	XA P	XD P	Nº de série		Tipo
1	06410-MGS-D30	Amortecedor Jogo, Roda	1	1	1	1			
2	41201-MGS-D30	Coroa, Transmissão (43D)	1	–	1	–			
	41201-MKW-D10	Coroa, Transmissão (41D)	–	1	–	1			
3	42301-MGS-D31	Eixo, Roda Traseira	1	1	1	1			
4	42311-MGS-D10	Espaçador, Lateral Roda Traseira Esquerda	1	1	1	1			
5	42312-MGS-D10	Bucha, Lateral Freio Traseiro	1	1	1	1			
6	42515-MGS-D80	Anel, Pulsador Traseiro	1	1	1	1			
7	42615-MGS-D30	Flange Subconj., Transmissão Traseira	1	1	1	1			
8	42620-MGS-D10	Espaçador, Eixo Traseiro	1	1	1	1			
9	42625-MGS-D30	Espaçador B, Roda Traseira	1	1	1	1			
10	42650-MKA-D81ZB	Roda Traseira, Subconj. *Tipo1*	1	1	1	1			
11	42704-MER-D00	Contrapeso, Balanceiro (10G)	N	N	N	N			
	42705-MER-D00	Contrapeso, Balanceiro (20G)	N	N	N	N			
	42706-MER-D00	Contrapeso, Balanceiro (30G)	N	N	N	N			
12	42711-MJL-D34	Pneu, Traseiro (DUNLOP) (160/60ZR17 M/C 69W)	1	1	1	1			
	42711-MKW-D01	Pneu, Traseiro (METZELER) (160/60ZR17 M/C 69W)	–	1	–	1			

PROIBIDA A REPRODUÇÃO E DISTRIBUIÇÃO
1111111 - Honda Urbano Soumaré - Bruno Pereira Ramos

© Moto Honda da Amazônia Ltda.
Todos os direitos reservados.

C-19.40

Roda Traseira

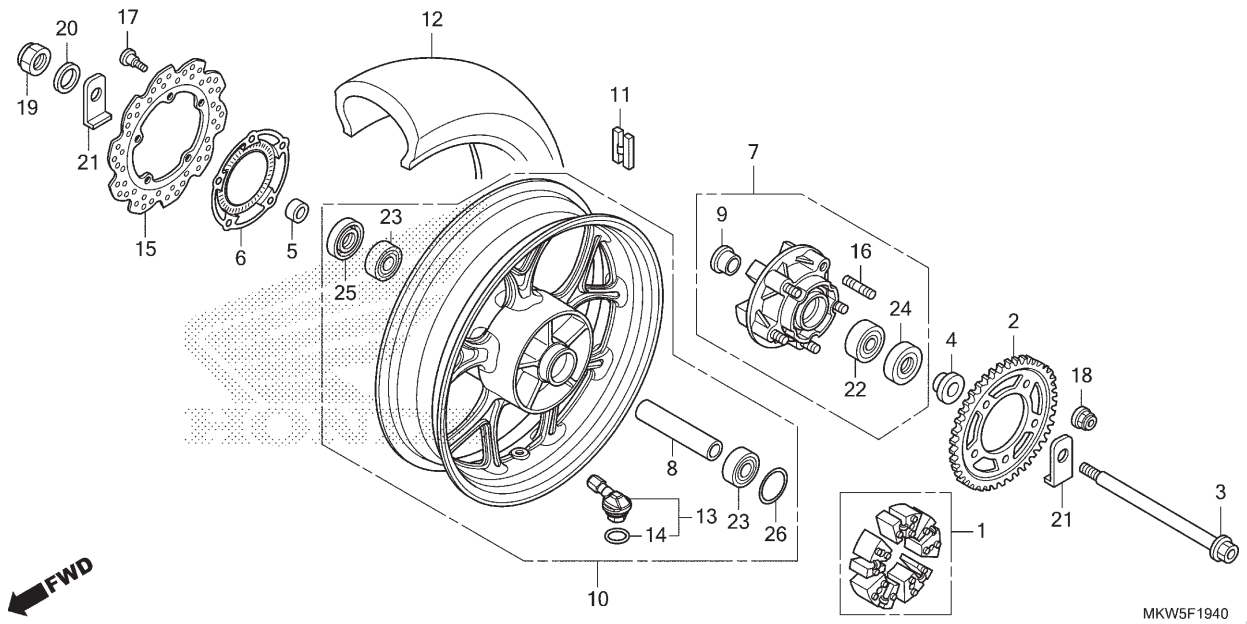

Ref. Nº	N.O.S.	Item de serviço	T.M.O.	Ref. Nº	Nº da peça	Descrição	Qtd. NC750 XA N	XD N	XA P	XD P	Nº de série		Tipo
				13	42755-MKA-D81	Válvula Conj., Fixação	1	1	1	1			
				14	42758-MKA-D81	Anel, Vedação	1	1	1	1			
				15	43251-MGS-D31	Disco, Freio Traseiro (SUNSTAR)	1	1	1	1			
				16	90102-MAS-000	Prisioneiro, 12x25	5	5	5	5			
				17	90105-MBB-000	Parafuso, Disco Freio, 8x24	5	5	5	5			
				18	90302-MKT-D01	Porca U, Flange, 12mm	5	5	5	5			
				19	90306-MCS-G01	Porca, U, 18mm	1	1	1	1			
				20	90401-MAS-000	Arruela, 20x31,5x2	1	1	1	1			
				21	90559-MKW-D00	Arruela, Garfo Traseiro	2	2	2	2			
				22	91051-MGS-D31	Rolamento, Esferas Angular, 22x50x15	1	1	1	1			
				23	91053-MGS-D31	Rolamento, Radial Esferas, 6204UU	2	2	2	2			
				24	91251-MGS-D31	Retentor Pó, 30x50x7	1	1	1	1			
				25	91253-MAE-003	Retentor Pó, 30x47x7,5	1	1	1	1			
				26	91351-MGS-D30	Anel, Vedação, 55x2	1	1	1	1			

PROIBIDA A REPRODUÇÃO E DISTRIBUIÇÃO
1111111 - Honda Unidade Sumaré - Bruno Pereira Ramos

© Moto Honda da Amazônia Ltda.
Todos os direitos reservados.

C-21

Tanque de Combustível • Bomba de Combustível

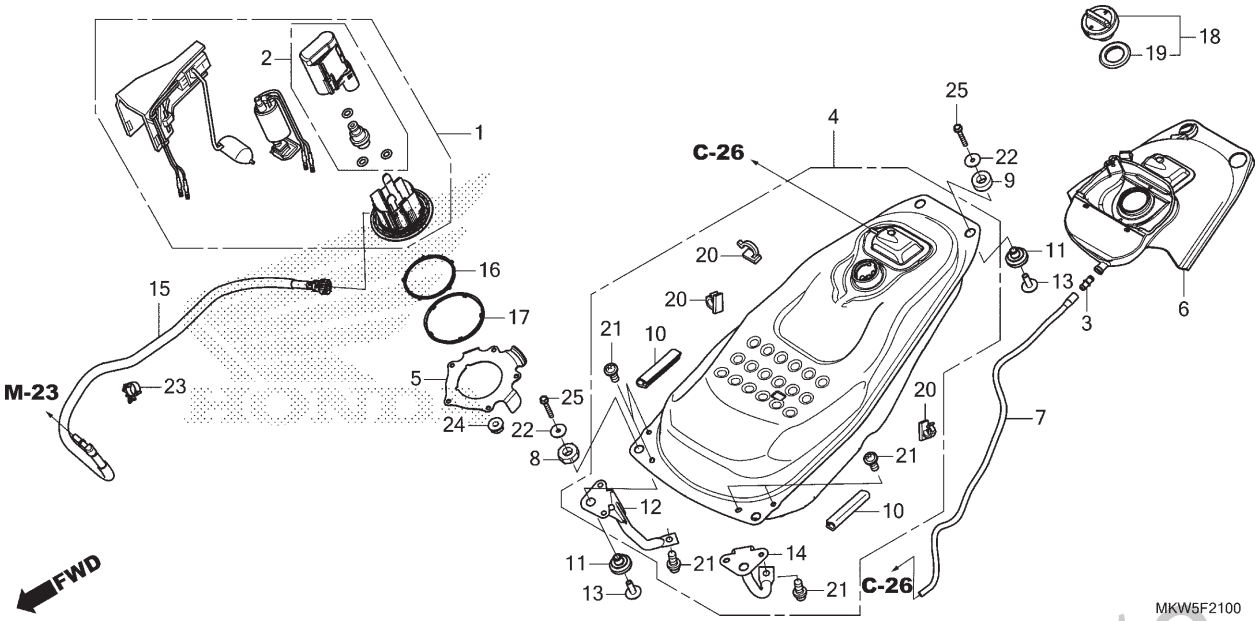

Ref. Nº	N.O.S.	Item de serviço	T.M.O.
1		(16,17)	
	310120	Bomba Conj., Combustível	1,0
2	3101C7	Filtro, Combustível	1,1
4	310100	Tanque, Combustível	0,9
15	310162	Mangueira, Abastecimento Combustível	0,9

Ref. Nº	Nº da peça	Descrição	Qtd. NC750 XA N	XD N	XA P	XD P	Nº de série		Tipo
1	16700-MKW-D01	Unidade Conj., Bomba Combustível	1	1	1	1			
2	16730-MKT-D01	Filtro Conj., Combustível	1	1	1	1			
3	17359-419-670	Junção, Tubo Respiro	1	1	1	1			
4	17500-MKW-B00	Tanque Conj., Combustível	1	1	1	1			
5	17506-MKT-D00	Placa, Fixação Bomba Combustível	1	1	1	1			
6	17507-MKW-D00	Suporte, Tanque Combustível	1	1	1	1			
7	17508-MKW-D00	Tubo, Drenagem	1	1	1	1			
8	17513-MKW-D00	Bucha, Fixação Superior Dianteira Tanque Combustível	2	2	2	2			
9	17514-MKW-D00	Bucha, Fixação Superior Traseira Tanque Combustível	2	2	2	2			
10	17516-MEE-D00	Acabamento, Tanque Combustível	2	2	2	2			
11	17517-MGS-D30	Bucha, Fixação Inferior Tanque Combustível	4	4	4	4			
12	17517-MKW-D00	Suporte, Direito Tanque Combustível	1	1	1	1			
13	17518-MGS-D30	Bucha, Tanque Combustível	4	4	4	4			
14	17518-MKW-D00	Suporte, Esquerdo Tanque Combustível	1	1	1	1			
15	17526-MKW-D01	Mangueira Comp., Abastecimento Combustível	1	1	1	1			

PROIBIDA A REPRODUÇÃO E DISTRIBUIÇÃO
1111111 - Honda Unidade Sumaré - Bruno Pereira Ramos

© Moto Honda da Amazônia Ltda.
Todos os direitos reservados.

C-21

Tanque de Combustível • Bomba de Combustível

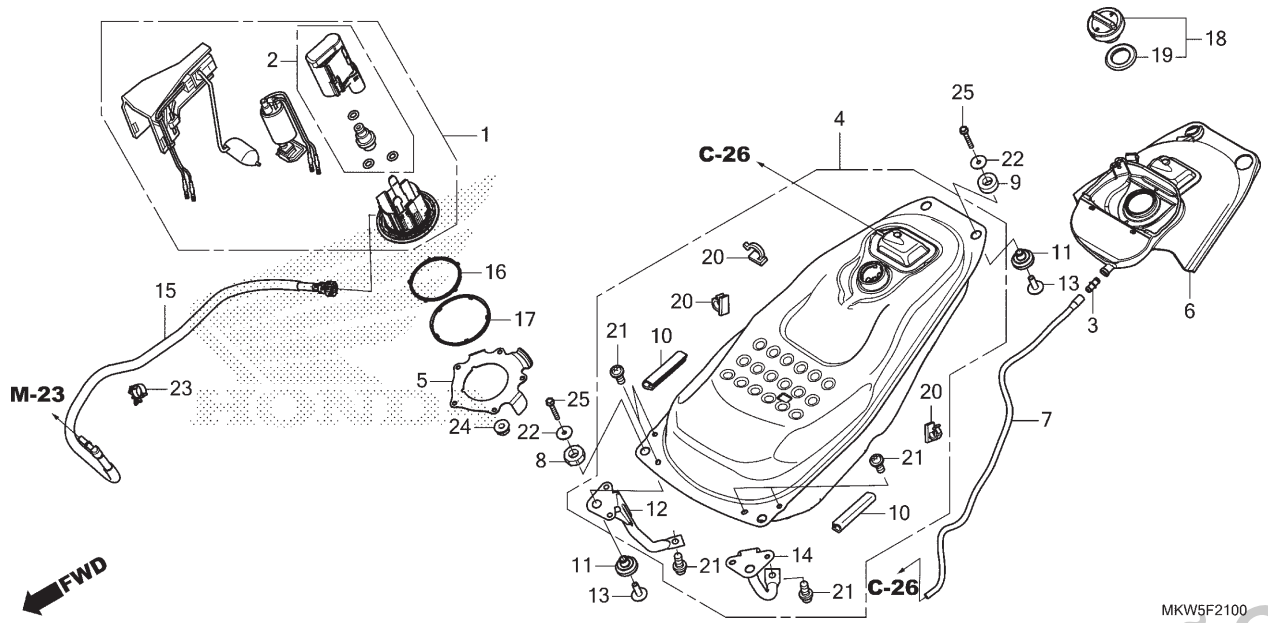

Ref. Nº	N.O.S.	Item de serviço	T.M.O.	Ref. Nº	Nº da peça	Descrição	Qtd. NC750 XA N	XD N	XA P	XD P	Nº de série	Tipo
				16	17572-MKT-D00	Junta, Bomba Combustível	1	1	1	1		
				17	17573-MKT-D00	Retentor, Pó	1	1	1	1		
				18	17620-KFR-841	Tampa Comp., Abastecimento Combustível	1	1	1	1		
				19	17632-383-832	Guarnição, Tampa Tanque Combustível	1	1	1	1		
				20	83705-MZ7-300	Presilha, Fiação	3	3	3	3		
				21	90062-RGH-A00	Parafuso-arruela, Torx, 6x12	6	6	6	6		
				22	90404-680-000	Arruela, 6,5x25x1,5	4	4	4	4		
				23	90651-HL3-G01	Braçadeira, Tubo (D18)	1	1	1	1		
				24	94050-06080	Porca, Flange, 6mm	5	5	5	5		
				25	95701-06040-08	Parafuso, Flange, 6x40	4	4	4	4		

PROIBIDA A REPRODUÇÃO E DISTRIBUIÇÃO
1111111 - Honda Unidade Sumaré - Bruno Pereira Ramos

© Moto Honda da Amazônia Ltda.
Todos os direitos reservados.

C-23

Assento

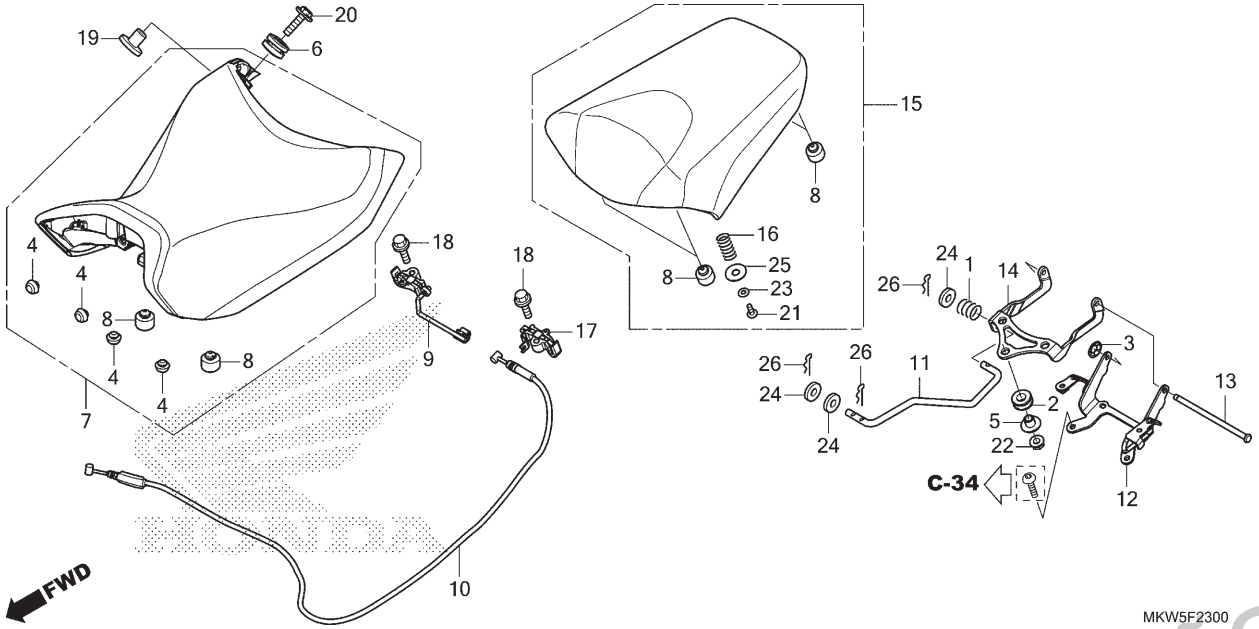

Ref. Nº	N.O.S.	Item de serviço	T.M.O.
7	413150	Assento	0,1
9	4131SH	Gancho, Trava Assento: Direito	0,5
10	811175	Cabo, Trava Assento	0,8
11	4131P7	Haste, Trava Assento	0,2
12		(14)	
	4131E6	Suporte, Dobradiça Assento	0,5
15	413154	Assento: Traseiro	0,1
17	4131SG	Gancho, Trava Assento: Esquerdo	0,5
	4131SJ	Gancho, Trava Assento: Ambos	0,5

Ref. Nº	Nº da peça	Descrição	Qtd. NC750 XA N	XD N	XA P	XD P	Nº de série		Tipo
1	15447-149-000	Mola, Passagem Óleo	1	1	1	1			
2	17227-GS3-000	Borracha, Fixação Filtro Ar	3	3	3	3			
3	18316-HW1-671	Porca, 6mm	1	1	1	1			
4	50354-428-000	Coxim B, Limitador	4	4	4	4			
5	61104-435-000	Bucha, Tampa Lateral	3	3	3	3			
6	61304-415-000	Bucha, Fixação Carcaça Farol	2	2	2	2			
7	77100-MKW-D01ZA	Assento Conj.							
		Tipo1	1	1	1	1			
8	77206-GF0-000	Coxim, Assento	6	6	6	6			
9	77220-MGS-D31	Trava A, Assento	1	1	1	1			
10	77241-MKW-D01	Cabo Comp., Trava Assento	1	1	1	1			
11	77242-MGS-D30	Haste, Assento Traseiro	1	1	1	1			
12	77250-MGS-D30	Suporte, Dobradiça Assento Traseiro	1	1	1	1			
13	77251-MGS-D30	Pino, Dobradiça Assento	1	1	1	1			
14	77255-MKW-D00	Braço, Dobradiça Assento	1	1	1	1			
15	77300-MKW-D01ZA	Assento Conj., Traseiro							
		Tipo1	1	1	1	1			
16	77302-MEE-000	Mola, Trava Assento	2	2	2	2			
17	77320-MGS-D31	Trava B, Assento	1	1	1	1			

PROIBIDA A REPRODUÇÃO E DISTRIBUIÇÃO
1111111 - Honda Unidade Sumaré - Bruno Pereira Ramos

© Moto Honda da Amazônia Ltda.
Todos os direitos reservados.

C-23

Assento

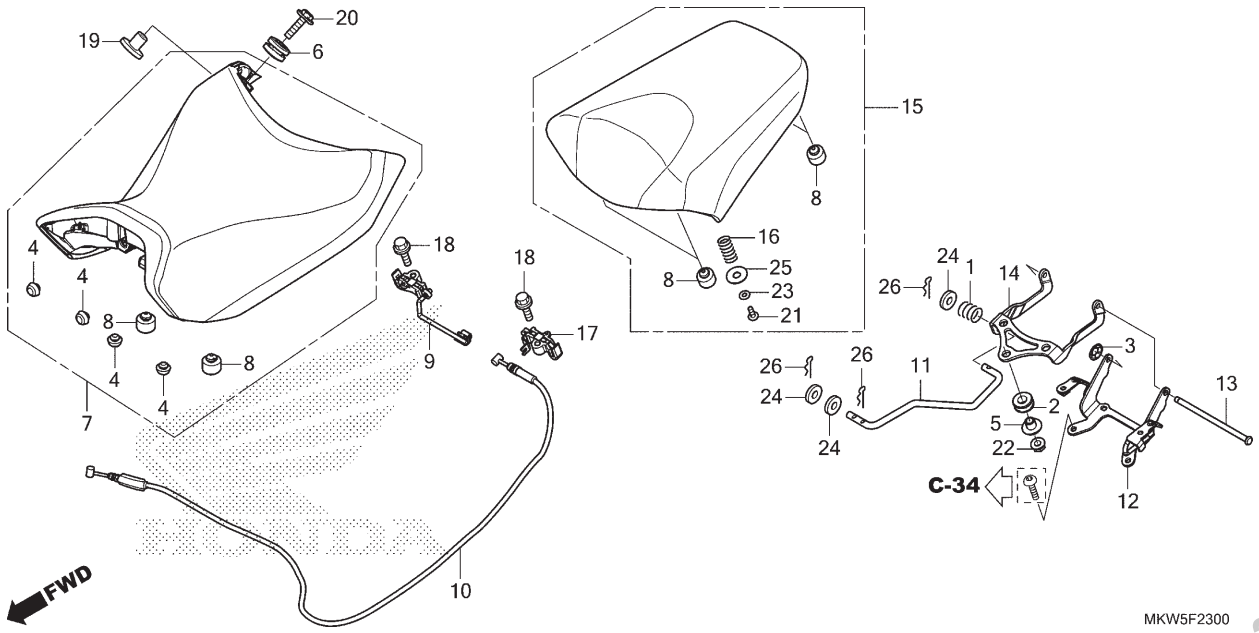

Ref. Nº	N.O.S.	Item de serviço	T.M.O.	Ref. Nº	Nº da peça	Descrição	Qtd. NC750 XA N	XD N	XA P	XD P	Nº de série	Tipo
				18	90101-MAS-000	Parafuso, Flange, 6x20	2	2	2	2		
				19	90501-MFA-D00	Espaçador, 6,2x12	2	2	2	2		
				20	93404-06025-00	Parafuso-arruela, 6x25	2	2	2	2		
				21	93913-14220	Parafuso, Fixação, 4x12	2	2	2	2		
				22	94050-06080	Porca, Flange, 6mm	3	3	3	3		
				23	94101-04800	Arruela, Lisa, 4mm	2	2	2	2		
				24	94103-05800	Arruela, Lisa, 5mm	3	3	3	3		
				25	94103-08800	Arruela, Lisa, 8mm	2	2	2	2		
				26	94251-05000	Pino, Trava, 5mm	3	3	3	3		

PROIBIDA A REPRODUÇÃO E DISTRIBUIÇÃO
1111111 - Honda Unidade Sumaré - Bruno Pereira Ramos

© Moto Honda da Amazônia Ltda.
Todos os direitos reservados.

C-23.10

Carenagem do Assento

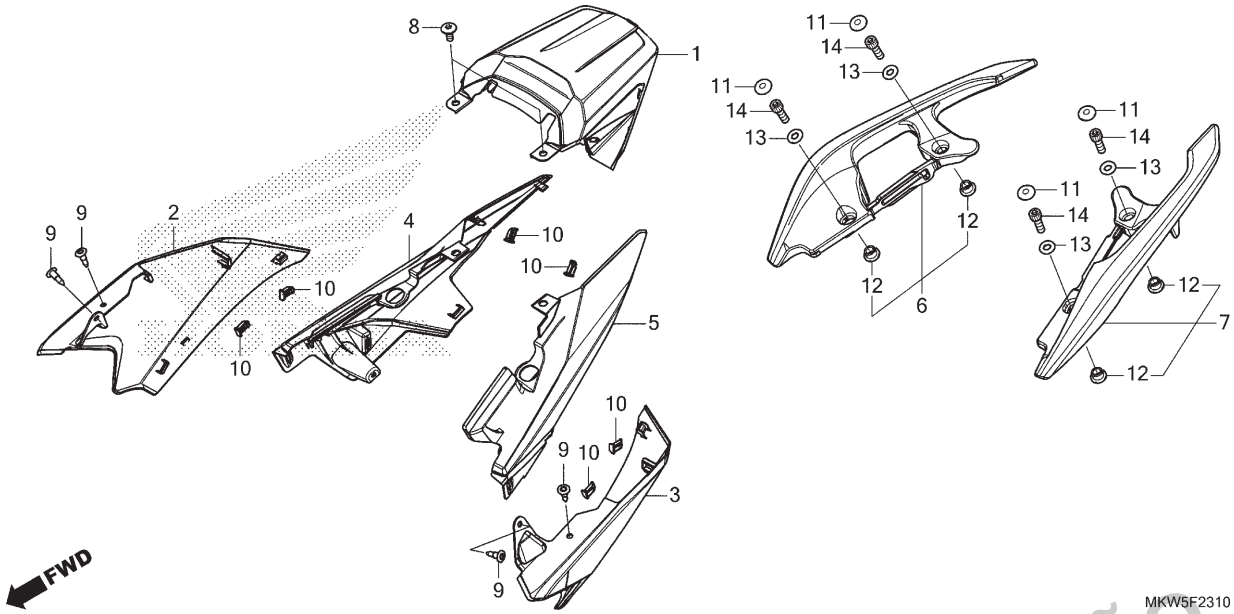

Ref. Nº	N.O.S.	Item de serviço	T.M.O.
1	4111M5	Rabeta, Assento: Central	0,4
2	4111X7	Carenagem, Traseira: Direita	0,4
3	4111X6	Carenagem, Traseira: Esquerda	0,4
	4111X8	Carenagem, Traseira: Ambas	0,4
4	4131LM	Tampa, Lateral: Traseira Direita	0,4
5	4131HL	Tampa, Lateral: Traseira Esquerda	0,4
	4131NP	Tampa, Lateral: Traseira Ambas	0,4
6	4131F4	Alça, Traseira: Direita	0,2
7	4131F3	Alça, Traseira: Esquerda	0,1
	4131F5	Alça, Traseira: Ambas	0,2

Ref. Nº	Nº da peça	Descrição	Qtd. NC750 XA N	XD N	XA P	XD P	Nº de série		Tipo
1	77211-MKW-D00	Rabeta, Central	1	1	1	1			
2	77221-MKW-D00ZB	Rabeta A, Lateral Direita							
		NHA37M . Prata Twister Fosco Metálico	1	–	1	–			
	77221-MKW-D00ZA	*NHC08M* .... Prata Beta Fosco Metálico	–	1	–	1			
3	77231-MKW-D00ZB	Rabeta A, Lateral Esquerda							
		NHA37M . Prata Twister Fosco Metálico	1	–	1	–			
	77231-MKW-D00ZA	*NHC08M* .... Prata Beta Fosco Metálico	–	1	–	1			
4	77261-MKW-D00	Rabeta B, Lateral Direita	1	1	1	1			
5	77271-MKW-D00	Rabeta B, Lateral Esquerda	1	1	1	1			
6	77330-MJJ-D10	Alça, Traseira Direita	1	1	1	1			
7	77340-MJJ-D10	Alça, Traseira Esquerda	1	1	1	1			
8	90106-KBV-000	Parafuso, Phillips, 6x14	2	2	2	2			
9	90116-SP0-003	Presilha, Retentor Para-choque	4	4	4	4			
10	90651-K14-A31	Presilha, Deslizante	6	6	6	6			
11	91456-MCW-D01	Capa, Parafuso Allen, 8mm	4	4	4	4			
12	91501-MGS-D30	Bucha	4	4	4	4			
13	94101-08800	Arruela, Lisa, 8mm	4	4	4	4			
14	96700-08025-00	Parafuso, Allen, 8x25	4	4	4	4			

PROIBIDA A REPRODUÇÃO E DISTRIBUIÇÃO
1111111 - Honda Unidade Sumaré - Bruno Pereira Ramos

© Moto Honda da Amazônia Ltda.
Todos os direitos reservados.

C-24

Tampa Lateral

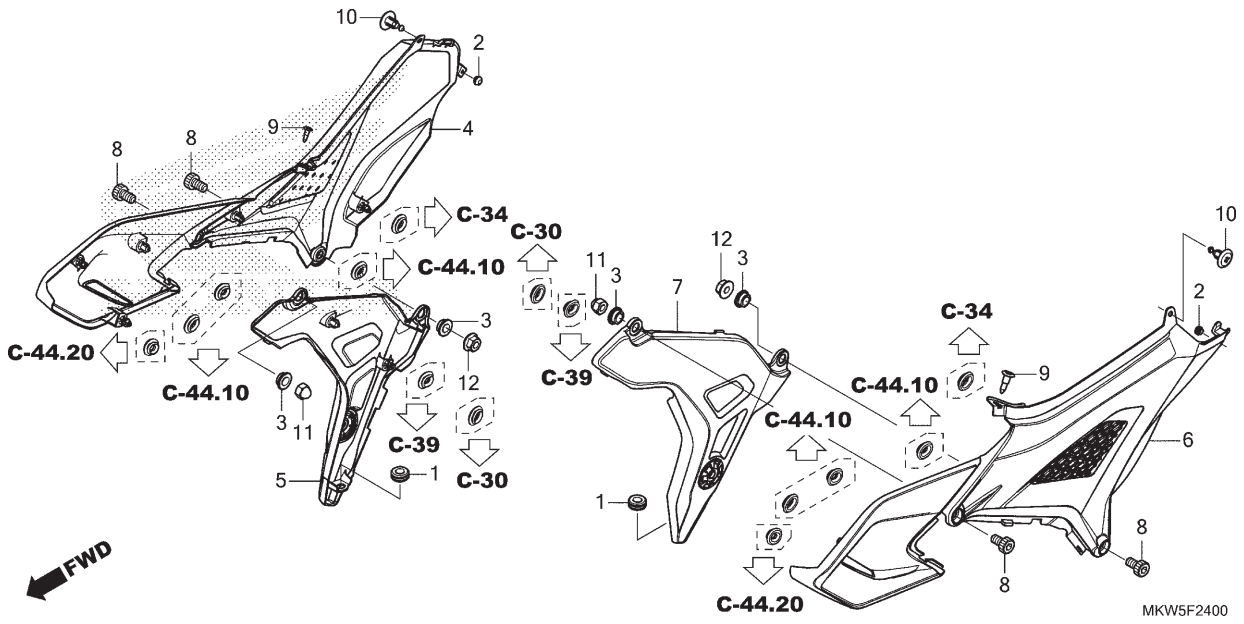

Ref. Nº	N.O.S.	Item de serviço	T.M.O.
4	4111H9	Tampa, Lateral: Direita	0,2
5	4101C2	Tampa, Placa: Direita	0,2
6	4111H8	Tampa, Lateral: Esquerda	0,2
	4111J0	Tampa, Lateral: Ambas	0,3
7	4101C1	Tampa, Placa: Esquerda	0,2
	4101M5	Tampa, Placa: Ambas	0,3

Ref. Nº	Nº da peça	Descrição	Qtd. NC750 XA N	XD N	XA P	XD P	Nº de série		Tipo
1	11344-MB0-000	Bucha A, Tampa Traseira (8x16x6,6)	2	2	2	2			
2	60107-752-000	Coxim, Limitador Tampa Combustível	2	2	2	2			
3	77223-MW3-670	Bucha, Fixação Rabeta	4	4	4	4			
4	83511-MKW-D00	Tampa, Lateral Direita	1	1	1	1			
5	83531-MKW-D00ZB	Tampa, Direita							
		NH146M Prata Accurate Metálico	1	–	1	–			
	83531-MKW-D00ZA	*NHB38M* Prata Altair Fosco Metálico	–	1	–	1			
6	83611-MKW-D00	Tampa, Lateral Esquerda	1	1	1	1			
7	83631-MKW-D00ZB	Tampa, Esquerda							
		NH146M Prata Accurate Metálico	1	–	1	–			
	83631-MKW-D00ZA	*NHB38M* Prata Altair Fosco Metálico	–	1	–	1			
8	90113-HP6-A00	Parafuso, Allen, 8x14	4	4	4	4			
9	90116-SP0-003	Presilha, Retentor Para-choque	2	2	2	2			
10	90683-MBW-003	Presilha, Tampa	2	2	2	2			
11	94021-08020-0S	Porca, Cega, 8mm	2	2	2	2			
12	94050-08000	Porca, Flange, 8mm	2	2	2	2			

PROIBIDA A REPRODUÇÃO E DISTRIBUIÇÃO
1111111 - Honda Unidade Sumaré - Bruno Pereira Ramos

© Moto Honda da Amazônia Ltda.
Todos os direitos reservados.

C-25

Filtro de Ar

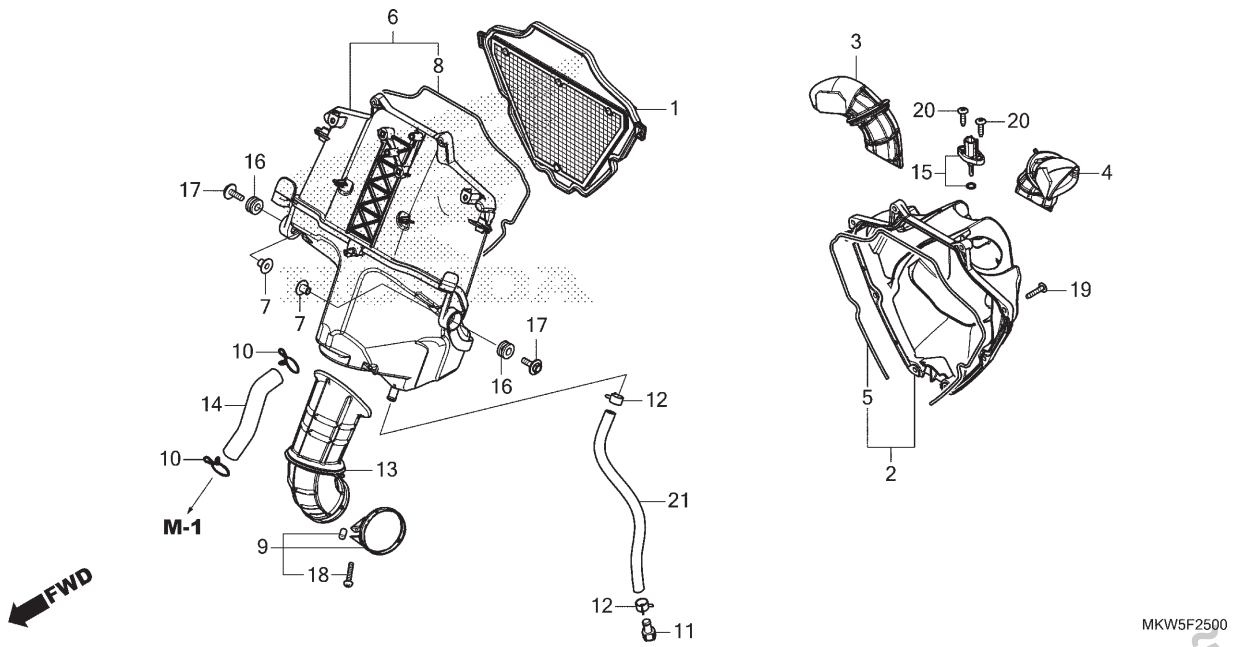

Ref. Nº	N.O.S.	Item de serviço	T.M.O.
1		(5,8)	
	312105	Elemento, Filtro Ar	0,3
2		(3,4)	
	312102	Tampa, Carcaça Filtro Ar	0,4
6	3121A5	Carcaça, Filtro Ar	1,3
13	3121B6	Tubo, Conexão Filtro Ar	1,3
15	617120	Sensor, Temperatura Ar	0,3

Ref. Nº	Nº da peça	Descrição	Qtd. NC750 XA N	XD N	XA P	XD P	Nº de série		Tipo
1	17210-MKT-D00	Elemento Comp., Filtro Ar	1	1	1	1			
2	17220-MKT-D00	Tampa Comp., Filtro Ar	1	1	1	1			
3	17222-MKT-D01	Duto, Filtro Ar Direito	1	1	1	1			
4	17223-MKT-D01	Duto, Filtro Ar Esquerdo	1	1	1	1			
5	17224-MKT-D00	Retentor A, Filtro Ar	1	1	1	1			
6	17230-MKT-D00	Carcaça Comp., Filtro Ar	1	1	1	1			
7	17232-KYJ-900	Bucha, Fixação Filtro Ar	2	2	2	2			
8	17233-MKT-D00	Retentor B, Filtro Ar	1	1	1	1			
9	17235-MKT-D00	Presilha, Tubo Conexão Filtro Ar (52)	1	1	1	1			
10	17236-MGS-D30	Presilha, Tubo Respiro	2	2	2	2			
11	17237-MGS-D30	Plugue	1	1	1	1			
12	17238-MGS-D30	Braçadeira, Tubo	2	2	2	2			
13	17241-MKT-D00	Tubo, Conexão Filtro Ar	1	1	1	1			
14	17265-MKT-D00	Tubo, Respiro	1	1	1	1			
15	37880-KWW-C01	Sensor Conj., Temperatura Ar	1	1	1	1			
16	83545-KCJ-690	Coxim, Tampa Lateral	2	2	2	2			
17	93404-06020-08	Parafuso-arruela, 6x20	2	2	2	2			
18	93500-04025-0G	Parafuso, Phillips, 4x25	1	1	1	1			
19	93903-25580	Parafuso, Fixação, 5x25	8	8	8	8			
20	93913-255J0	Parafuso, Fixação, 5x20	2	2	2	2			
21	95003-23019-60	Tubo, Vinil, 8x12x190 (95003-23001-60M)	1	1	1	1			

PROIBIDA A REPRODUÇÃO E DISTRIBUIÇÃO
1111111 - Honda Unidade Sumaré - Bruno Pereira Ramos

© Moto Honda da Amazônia Ltda.
Todos os direitos reservados.

C-26

Cânister

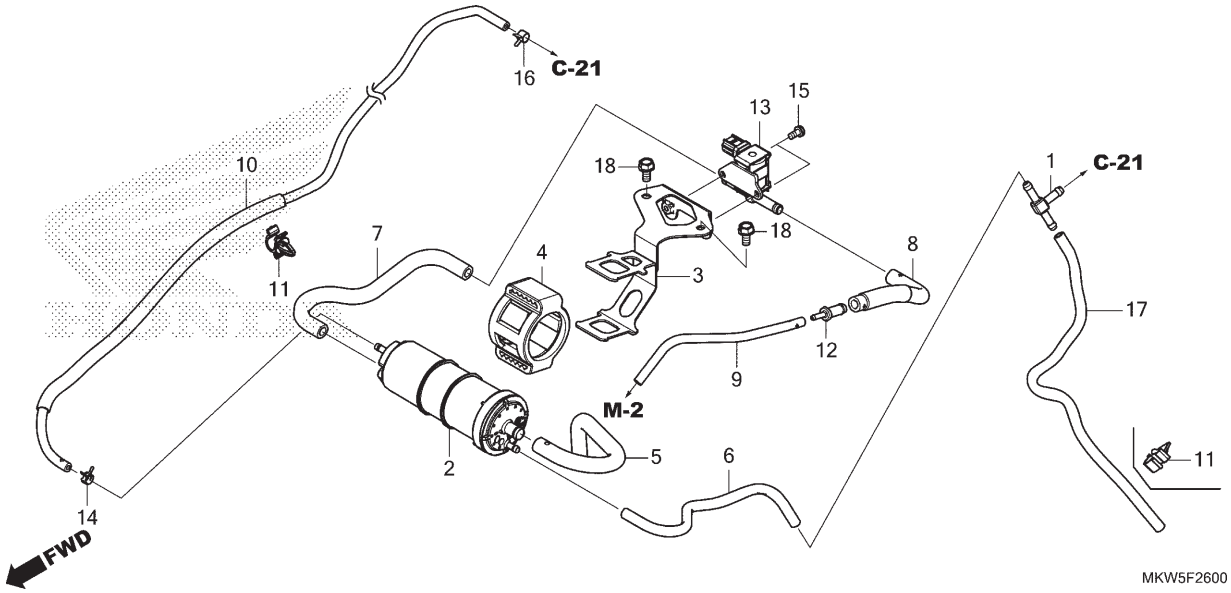

Ref. Nº	N.O.S.	Item de serviço	T.M.O.
2	3141A4	Cânister	1,0
13	3141A9	Válvula, Controle Purga	1,1

Ref. Nº	Nº da peça	Descrição	Qtd. NC750 XA N	XD N	XA P	XD P	Nº de série	Tipo
1	16960-ME9-000	Tubo, Junção Três Vias	1	1	1	1		
2	17310-MKF-D41	Cânister Comp.	1	1	1	1		
3	17312-MKW-D00	Suporte Comp., Cânister	1	1	1	1		
4	17411-KVR-C00	Borracha, Fixação Cânister	1	1	1	1		
5	17411-MGS-T50	Tubo, Ar Externo Cânister	1	1	1	1		
6	17412-MGS-T50	Tubo, Drenagem Cânister	1	1	1	1		
7	17413-MKW-D00	Tubo (PCSV-Cânister)	1	1	1	1		
8	17414-MKW-D00	Tubo (PCSV-Junta)	1	1	1	1		
9	17415-MKW-D00	Tubo, Junção Cabeçote	1	1	1	1		
10	17530-MKW-D00	Tubo, Respiro Separador	1	1	1	1		
11	17532-MGS-D31	Presilha	2	1	2	1		
12	19126-KM1-010	Junção, Tubo	1	1	1	1		
13	36162-MKA-D81	Válvula, Solenóide Controle Purga	1	1	1	1		
14	90652-KSJ-A21	Braçadeira, Tubo (8,0)	1	1	1	1		
15	93892-05010-08	Parafuso-arruela, 5x10	2	2	2	2		
16	95002-40730-08	Braçadeira, Tubo (D7.3)	1	1	1	1		
17	95005-45380-20	Tubo, 4,5x380 (95005-45001-20M)	1	–	1	–		
	95005-45340-20	Tubo, 4,5x340 (95005-45001-20M)	–	1	–	1		
18	95701-06012-08	Parafuso, Flange, 6x12	2	2	2	2		

PROIBIDA A REPRODUÇÃO E DISTRIBUIÇÃO
1111111 - Honda Unidade Sumaré - Bruno Pereira Ramos

© Moto Honda da Amazônia Ltda.
Todos os direitos reservados.

C-27

Escapamento

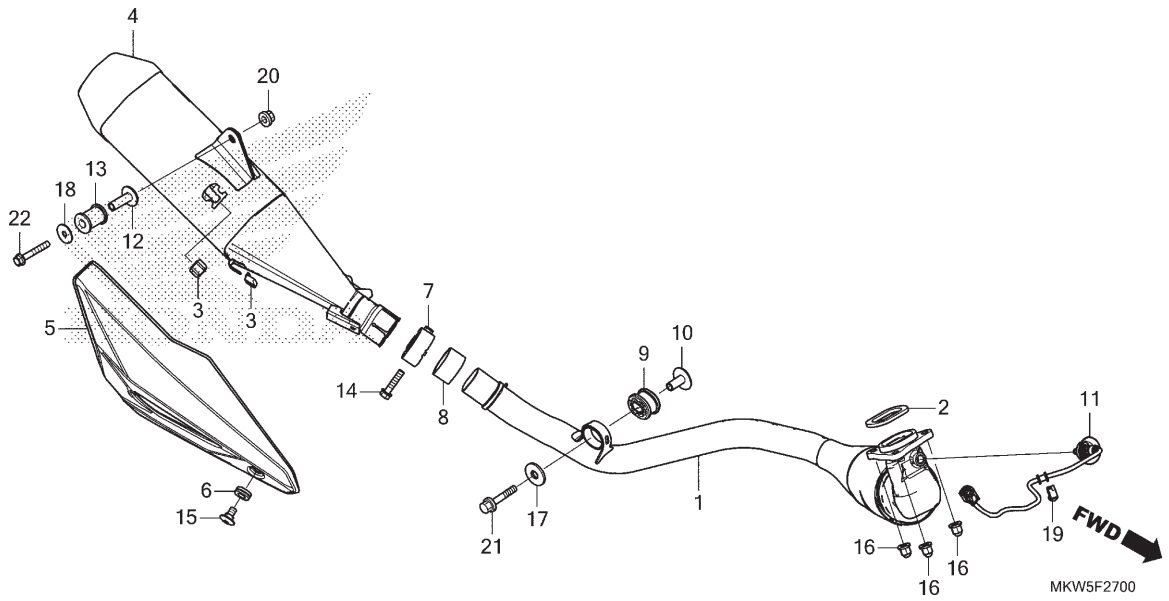

Ref. Nº	N.O.S.	Item de serviço	T.M.O.
1	313110	Tubo, Escape	0,3
2	3131B4	Junta, Tubo Escape	0,2
4	313120	Silencioso	0,2
5	4111X4	Tampa, Silencioso	0,1
8	3131C4	Junta, Silencioso	0,1
11	617121	Sensor, Oxigênio	0,3

Ref. Nº	Nº da peça	Descrição	Qtd. NC750 XA N	XD N	XA P	XD P	Nº de série		Tipo
1	18150-MKW-D01	Tubo Comp., Escape	1	1	1	1			
2	18291-MGS-D31	Junta, Tubo Escape	1	1	1	1			
3	18293-MCA-A20	Coxim, Protetor	2	2	2	2			
4	18310-MKA-D82	Silencioso Comp.	1	1	1	1			
5	18342-MKA-D81	Tampa, Silencioso	1	1	1	1			
6	18345-MBT-610	Coxim, Fixação Protetor	1	1	1	1			
7	18373-413-000	Presilha, Silencioso Dianteiro Direito	1	1	1	1			
8	18392-MK4-000	Guarnição, Silencioso	1	1	1	1			
9	18422-MFJ-D10	Coxim, Fixação Tubo Escape	1	1	1	1			
10	18423-MGS-D30	Bucha, Fixação Tubo Escape	1	1	1	1			
11	36533-MKW-D01	Sensor, Razão Ar-Combustível	1	1	1	1			
12	50607-KK6-000	Bucha, Fixação	1	1	1	1			
13	50608-KV0-000	Bucha, Fixação Silencioso	1	1	1	1			
14	90103-KCM-620	Parafuso, Flange, 8x35	1	1	1	1			
15	90113-GFP-B00	Parafuso, Phillips, 6x12	1	1	1	1			
16	90304-ME1-670	Porca, Cega, 8mm	3	3	3	3			
17	90501-819-000	Arruela, 8mm	1	1	1	1			
18	90534-MV4-000	Arruela, 8,5x28	1	1	1	1			
19	90683-MGC-920	Presilha, Fiação	1	1	1	1			
20	94050-08080	Porca, Flange, 8mm	1	1	1	1			
21	96300-08045-04	Parafuso, Flange, 8x45	1	1	1	1			
22	96300-08050-04	Parafuso, Flange, 8x50	1	1	1	1			

PROIBIDA A REPRODUÇÃO E DISTRIBUIÇÃO
1111111 - Honda Dilmarte Sumaré - Bruno Pereira Ramos

© Moto Honda da Amazônia Ltda.
Todos os direitos reservados.

C-29

Pedal

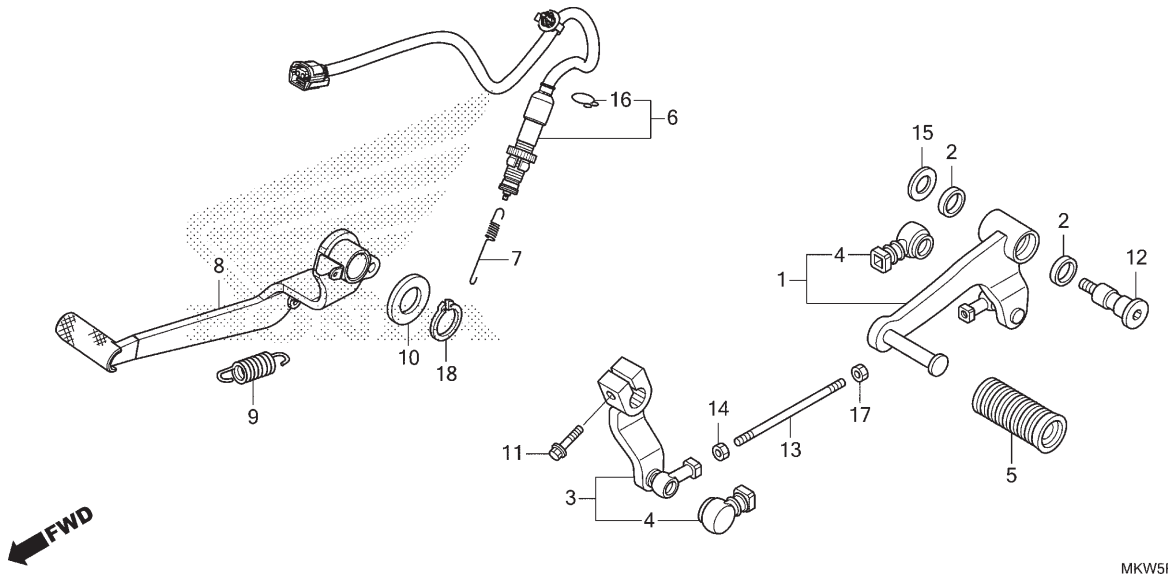

Ref. Nº	N.O.S.	Item de serviço	T.M.O.
1	4101A1	Pedal, Câmbio	0,2
3	4101A2	Braço, Câmbio	0,2
6	6151B5	Interruptor, Freio Traseiro: Pedal Lateral	0,3
8	810160	Pedal, Freio Traseiro	0,3
13	5101B5	Vareta, Câmbio	0,2

Ref. Nº	Nº da peça	Descrição	Qtd. NC750 XA N	XD N	XA P	XD P	Nº de série	Tipo
1	24705-MGS-D30	Pedal Comp., Câmbio	1	–	1	–		
2	24706-MK3-770	Coxim, Retentor Pó	2	–	2	–		
3	24710-MGS-D30	Braço Comp., Câmbio	1	–	1	–		
4	24724-MBW-D21	Tampa, Retentor Pó	2	–	2	–		
5	24781-KR3-770	Coxim, Pedal Câmbio	1	–	1	–		
6	35350-MKW-D01	Interruptor Conj., Freio Traseiro	1	1	1	1		
7	35357-MGS-D30	Mola, Interruptor Freio	1	1	1	1		
8	46500-MKW-D00	Pedal Comp., Freio	1	1	1	1		
9	46511-MV9-000	Mola, Pedal Freio	1	1	1	1		
10	50715-KE8-000	Placa, Lateral Pedal Apoio Traseiro	1	1	1	1		
11	90010-ML0-720	Parafuso, Flange, 6x20	1	–	1	–		
12	90115-KAF-000	Parafuso Pivô, Câmbio	1	–	1	–		
13	90165-MGS-D30	Parafuso A, Vareta	1	–	1	–		
14	90201-KV3-700	Porca B, Vareta Direção (Rosca Invertida)	1	–	1	–		
15	90514-921-000	Arruela, 8mm	1	–	1	–		
16	90601-KAF-003	Presilha, Tampa Interruptor	1	1	1	1		
17	94002-06020-0S	Porca, Sextavada, 6mm	1	–	1	–		
18	94511-19000	Anel Elástico, Externo, 19mm	1	1	1	1		

PROIBIDA A REPRODUÇÃO E DISTRIBUIÇÃO
1111111 - Honda Unidade Sumaré - Bruno Pereira Ramos

© Moto Honda da Amazônia Ltda.
Todos os direitos reservados.

C-30

Pedal de Apoio

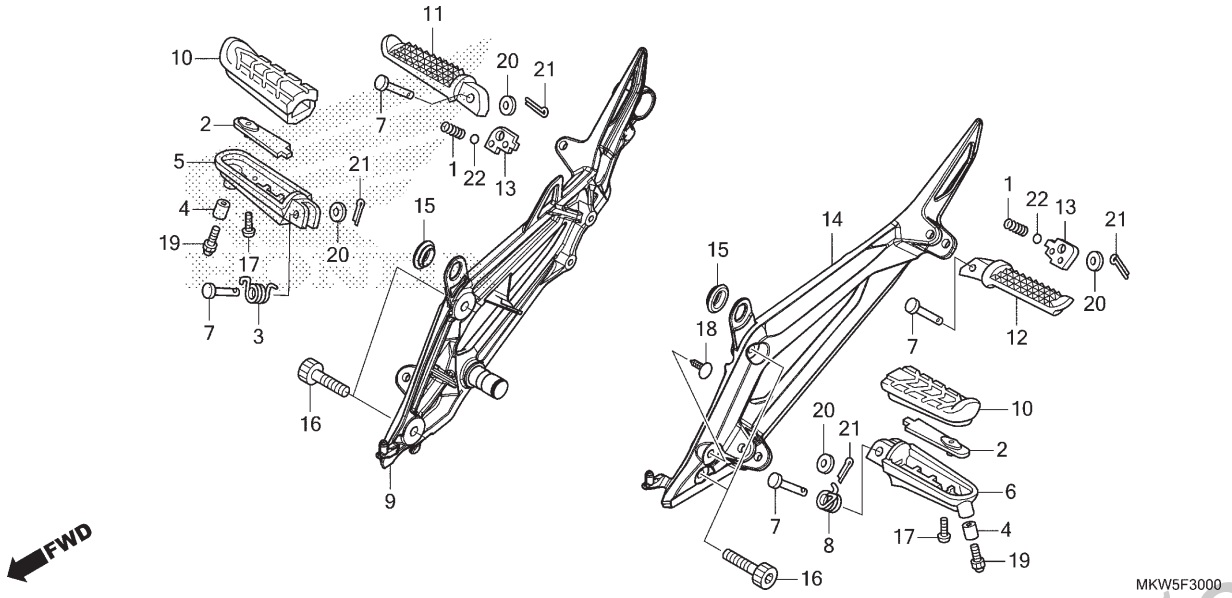

Ref. Nº	N.O.S.	Item de serviço	T.M.O.
5	4101C6	Pedal Apoio: Direito	0,2
6	4101C5	Pedal Apoio: Esquerdo	0,2
	4101J1	Pedal Apoio: Ambos	0,3
9	4101N2	Suporte, Pedal Apoio: Direito	0,4
10	4101D3	Coxim, Pedal Apoio: Esquerdo	0,1
	4101D4	Coxim, Pedal Apoio: Direito	0,1
	4101L8	Coxim, Pedal Apoio: Ambos	0,1
11	4101C8	Pedal Apoio Traseiro: Direito	0,1
12	4101C7	Pedal Apoio Traseiro: Esquerdo	0,1
	4101P4	Pedal Apoio Traseiro: Ambos	0,2
14	4101N1	Suporte, Pedal Apoio: Esquerdo	0,3
	4101N6	Suporte, Pedal Apoio: Ambos	0,7

Ref. Nº	Nº da peça	Descrição	Qtd. NC750 XA N	XD N	XA P	XD P	Nº de série		Tipo
1	28333-300-000	Mola, Limitador Partida	2	2	2	2			
2	50609-MBW-000	Placa, Fixação Pedal Apoio	2	2	2	2			
3	50617-445-840	Mola, Retorno Pedal Apoio Direito	1	1	1	1			
4	50631-MGS-D30	Espaçador, 6x6,5	2	2	2	2			
5	50635-MGS-D30	Braço, Pedal Apoio Direito	1	1	1	1			
6	50636-MGS-D30	Braço, Pedal Apoio Esquerdo	1	1	1	1			
7	50639-MFL-D20	Pino, Pedal Apoio	4	4	4	4			
8	50644-445-840	Mola, Retorno Pedal Apoio Esquerdo	1	1	1	1			
9	50650-MKW-D00ZB	Suporte, Pedal Apoio Direito							
		NH146M Prata Accurate Metálico	1	–	1	–			
	50650-MKW-D00ZA	*NHB38M* Prata Altair Fosco Metálico	–	1	–	1			
10	50661-MBW-000	Borracha, Pedal Apoio	2	2	2	2			
11	50711-MGS-D30	Braço, Pedal Apoio Traseiro Direito	1	1	1	1			
12	50712-MGS-D30	Braço, Pedal Apoio Traseiro Esquerdo	1	1	1	1			
13	50718-MN8-000	Placa, Pedal Apoio Traseiro	2	2	2	2			
14	50750-MKW-D00ZB	Suporte, Pedal Apoio Esquerdo							
		NH146M Prata Accurate Metálico	1	–	1	–			
	50750-MKW-D00ZA	*NHB38M* Prata Altair Fosco Metálico	–	1	–	1			
15	83551-GE2-000	Bucha, Carcaça Filtro Ar	2	2	2	2			

PROIBIDA A REPRODUÇÃO E DISTRIBUIÇÃO
1111111 - Honda Unidade Barbaré - Bruno Pereira Ramos

© Moto Honda da Amazônia Ltda.
Todos os direitos reservados.

C-30

Pedal de Apoio

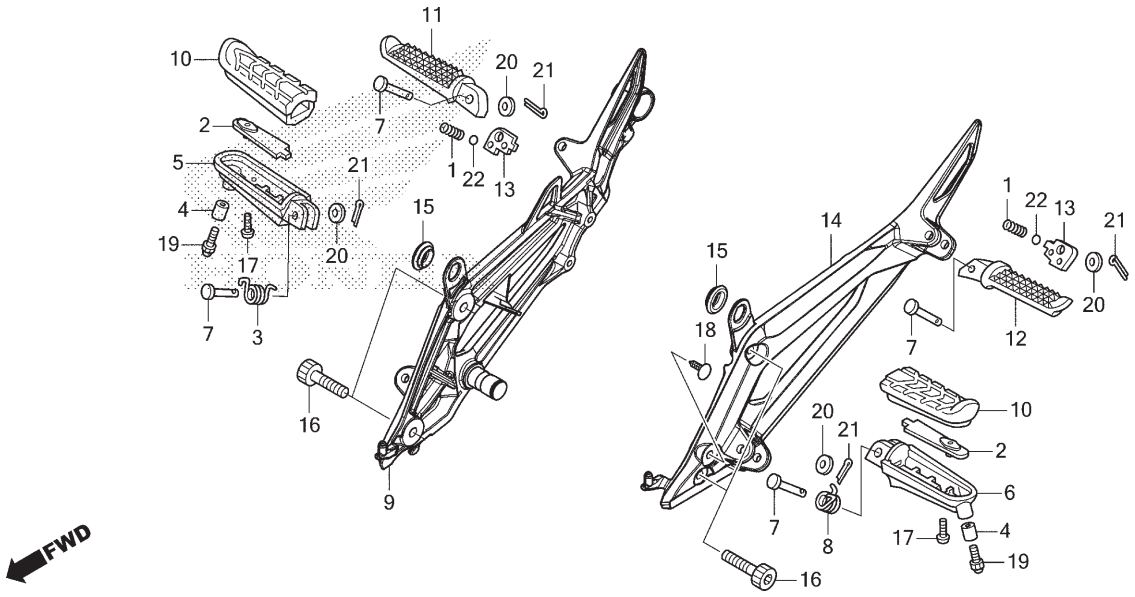

Ref. Nº	N.O.S.	Item de serviço	T.M.O.	Ref. Nº	Nº da peça	Descrição	Qtd. NC750 XA N	XD N	XA P	XD P	Nº de série		Tipo
				16	90112-MBR-J10	Parafuso, Allen, 8x34	4	4	4	4			
				17	90118-MBW-000	Parafuso, Especial, 5x14	2	2	2	2			
				18	90656-MGH-641	Presilha, Escovas	–	1	–	1			
				19	92501-06016-0A	Parafuso, Cego, 6x16	2	2	2	2			
				20	94102-08000	Arruela, Lisa, 8mm	4	4	4	4			
				21	94201-20150	Cupilha, 2,0x15	4	4	4	4			
				22	96211-08000	Esferas, Aço, #8 (1/4)	2	2	2	2			

PROIBIDA A REPRODUÇÃO E DISTRIBUIÇÃO
1111111 - Honda Unidade Sumaré - Bruno Pereira Ramos

© Moto Honda da Amazônia Ltda.
Todos os direitos reservados.

C-31

Cavalete Lateral

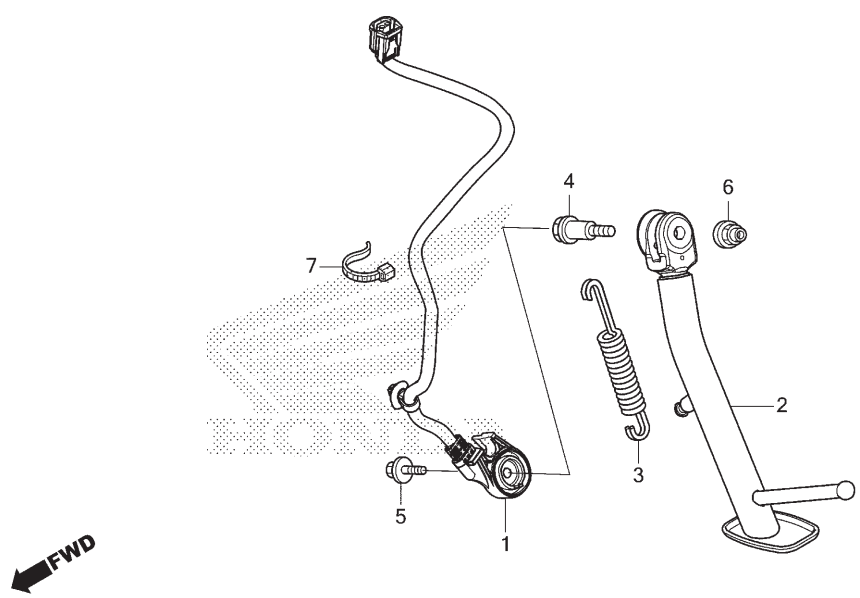

Ref. Nº	N.O.S.	Item de serviço	T.M.O.
1	615195	Interruptor, Cavalete Lateral	0,3
2	410180	Cavalete Lateral	0,2
3	410182	Mola, Cavalete Lateral	0,1

Ref. Nº	Nº da peça	Descrição	Qtd. NC750 XA N	XD N	XA P	XD P	Nº de série		Tipo
1	35700-MKW-D01	Interruptor Conj., Cavalete Lateral	1	–	1	–			
	35700-MKW-D11		–	1	–	1			
2	50530-MKW-D00	Cavalete Lateral, Comp.	1	1	1	1			
3	50540-MFL-000	Mola, Cavalete Lateral	1	1	1	1			
4	90108-MK6-670	Parafuso, Pivô Cavalete Lateral	1	1	1	1			
5	90147-MCE-950	Parafuso, Especial, 6x16	1	1	1	1			
6	90203-MF9-710	Porca, Cavalete Lateral	1	1	1	1			
7	90650-KV6-003	Presilha, Cabo, 95mm	1	1	1	1			

PROIBIDA A REPRODUÇÃO E DISTRIBUIÇÃO
1111111 - Honda Unidade Sumaré - Bruno Pereira Ramos

© Moto Honda da Amazônia Ltda.
Todos os direitos reservados.

C-32

Garfo Traseiro

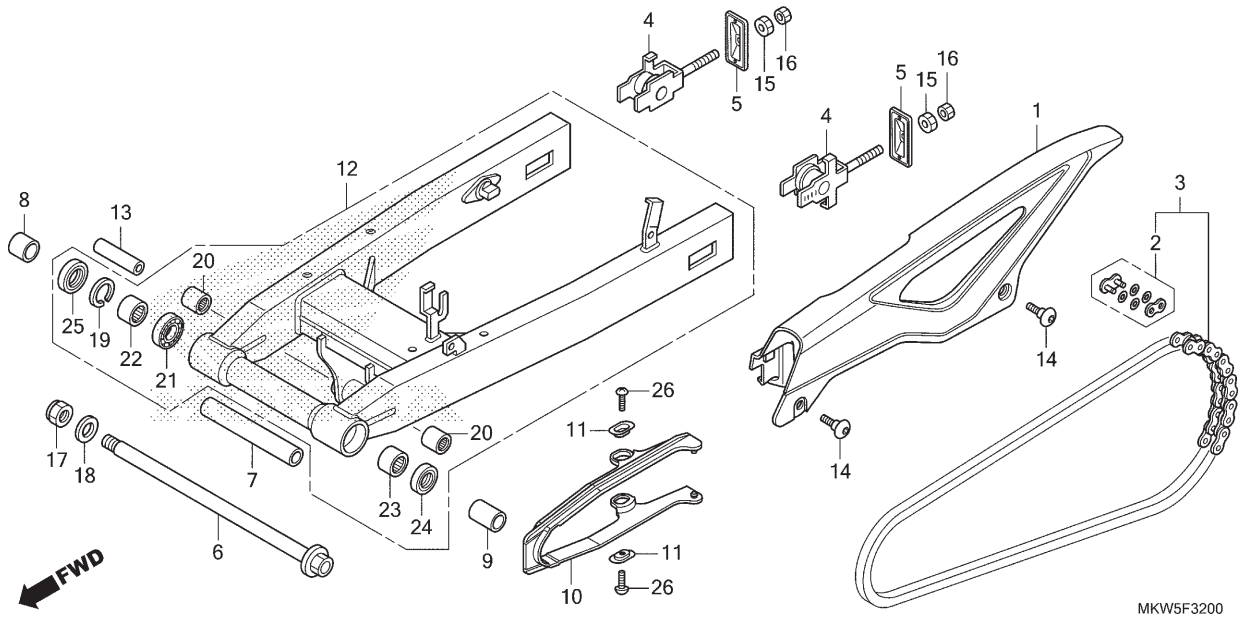

Ref. Nº	N.O.S.	Item de serviço	T.M.O.
1	410195	Carcaça, Corrente Transmissão	0,1
3	213165	Corrente, Transmissão	0,5
10	4101E5	Deslizador, Corrente	0,3
12	5121B0	Garfo Traseiro, Conj.	0,9
20	5121G9	Rolamento, Placa Articulação Amortecedor Traseiro	1,0
	5121G9B	• Substituição de 1 rolamento adicionar	0,1
21		(22)	
	5121C9	Rolamento, Garfo Traseiro: Direito	1,0
		• Nota: Mesmo tempo para duas unidades	
23	5121C8	Rolamento, Garfo Traseiro: Esquerdo	1,2
	5121D0	Rolamento, Garfo Traseiro: Ambos	1,2

Ref. Nº	Nº da peça	Descrição	Qtd. NC750 XA N	XD N	XA P	XD P	Nº de série	Tipo
1	40510-MGS-D30	Carcaça, Corrente Transmissão	1	1	1	1		
2	40531-MJF-A02	Junção, Corrente Transmissão (RK JAPAN)	1	1	1	1		
	40545-MGS-D31	Junção, Corrente Transmissão (DAIDO)	1	1	1	1		
3	40540-MGS-D31	Corrente, Transmissão (DAIDO) (DID520V0-120ZB) (Elo Padrão 114 Elos)	1	1	1	1		
	40540-MJF-A02	Corrente, Transmissão (RK JAPAN) (RK520KHO-120LJFZ) (Elo Padrão 114 Elos)	1	1	1	1		
4	40543-MGS-D30	Ajustador, Corrente	2	2	2	2		
5	40546-MGS-D30	Capa, Extremidade Garfo Traseiro	2	2	2	2		
6	52101-MGS-D30	Parafuso, Garfo Traseiro	1	1	1	1		
7	52141-MGS-D10	Espaçador Central	1	1	1	1		
8	52142-MGS-D10	Espaçador, Direito	1	1	1	1		
9	52143-MGS-D10	Espaçador, Esquerdo	1	1	1	1		
10	52170-MGS-D30	Deslizador, Corrente	1	1	1	1		
11	52171-KR6-000	Arruela, Deslizador Corrente	2	2	2	2		
12	52200-MGS-D32	Garfo Traseiro, Subconj.	1	–	1	–		
	52200-MGS-D71		–	1	–	1		

PROIBIDA A REPRODUÇÃO E DISTRIBUIÇÃO
1111111 - Honda Dinagde Sumaré - Bruno Pereira Ramos

© Moto Honda da Amazônia Ltda.
Todos os direitos reservados.

C-32

Garfo Traseiro

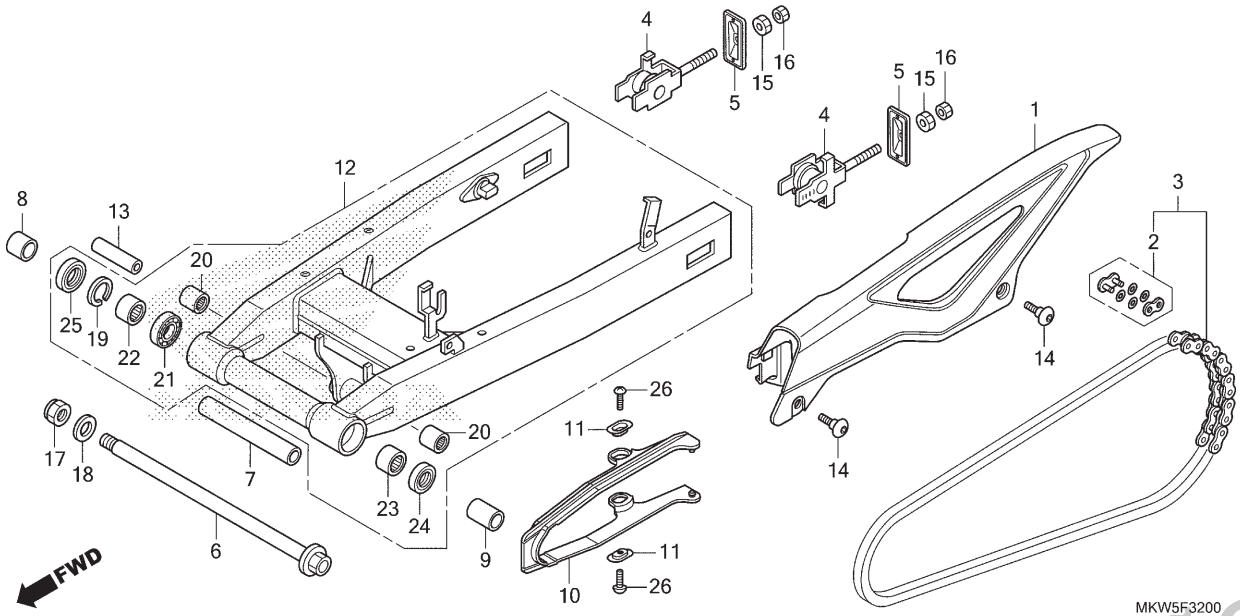

Ref. Nº	N.O.S.	Item de serviço	T.M.O.	Ref. Nº	Nº da peça	Descrição	Qtd. NC750 XA N	XD N	XA P	XD P	Nº de série		Tipo
				13	52463-MGS-D10	Bucha B, Braço Amortecedor	1	1	1	1			
				14	90118-MJK-N20	Parafuso, Especial, 6x14	2	2	2	2			
				15	90302-MBZ-G00	Porca, Sextavada, 8mm	2	2	2	2			
				16	90303-MBZ-G00	Porca, Sextavada, 8mm	2	2	2	2			
				17	90306-MCS-G01	Porca, U, 18mm	1	1	1	1			
				18	90401-MAS-000	Arruela, 20x31,5x2	1	1	1	1			
				19	90651-MEW-920	Anel Elástico, Interno (37)	1	1	1	1			
				20	91052-MGS-D31	Rolamento, Agulhas, 17x24x30	2	2	2	2			
				21	91054-MGS-D31	Rolamento, Radial Esferas, 20X37X9	1	1	1	1			
				22	91055-MGS-D31	Rolamento, Agulhas, 30x37x20	1	1	1	1			
				23	91071-MR7-003	Rolamento, Agulhas	1	1	1	1			
				24	91202-MR7-003	Retentor Pó, 28x37x4	1	1	1	1			
				25	91253-KZ3-861	Retentor Pó, 30x37x4	1	1	1	1			
				26	93901-25280	Parafuso, Fixação, 5x12	2	2	2	2			

PROIBIDA A REPRODUÇÃO E DISTRIBUIÇÃO
1111111 - Honda Unidade Sumaré - Bruno Pereira Ramos

© Moto Honda da Amazônia Ltda.
Todos os direitos reservados.

C-33

Amortecedor Traseiro

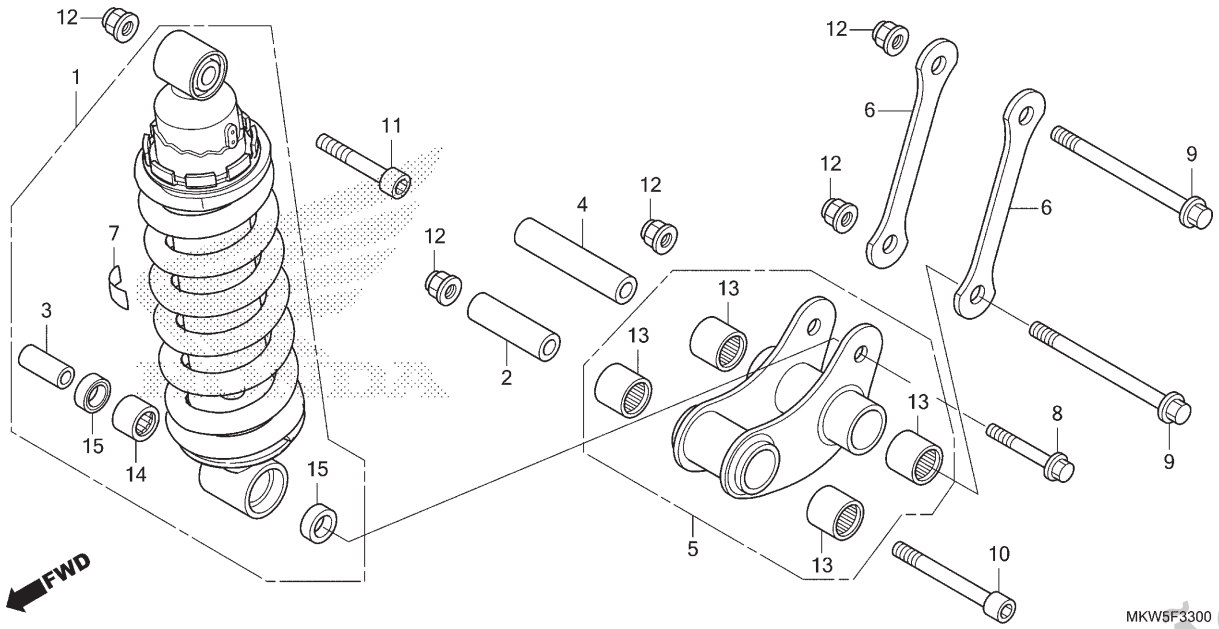

Ref. Nº	N.O.S.	Item de serviço	T.M.O.
1	512115	Amortecedor Traseiro, Conj.	0,4
5	512140	Braço, Amortecedor	0,2
6	5121C4	Placa, Articulação Amortecedor Traseiro	0,2
		• Nota: Mesmo tempo para duas unidades	
13	512146	Rolamento, Braço Amortecedor	0,4
	512146A	• Substituição de 1 rolamento adicionar	0,1
	5121D3	Rolamento, Braço Amortecedor: Para 1 motocicleta	0,7
14	5121D1	Rolamento, Amortecedor Traseiro	0,6

Ref. Nº	Nº da peça	Descrição	Qtd. NC750 XA N	XD N	XA P	XD P	Nº de série		Tipo
1	52400-MKW-B01	Amortecedor Traseiro, Conj. (SHOWA)	1	1	1	1			
2	52462-MGS-D10	Bucha A, Braço Amortecedor	1	1	1	1			
3	52463-MAL-G00	Bucha, Braço Amortecedor	1	1	1	1			
4	52463-MGS-D10	Bucha B, Braço Amortecedor	1	1	1	1			
5	52465-MGS-D30	Braço Subconj., Amortecedor	1	1	1	1			
6	52471-MGS-D30	Placa, Braço Amortecedor	2	2	2	2			
7	87516-KFC-900	Etiqueta Precaução, Amortecedor Traseiro (Português)	1	1	1	1			
8	90101-MBB-000	Parafuso, Flange, 10x62	1	1	1	1			
9	90102-MGS-D30	Parafuso, Flange, 10x115	2	2	2	2			
10	90110-MGS-D30	Parafuso, Allen, 10x88	1	1	1	1			
11	90111-MGS-D30	Parafuso, Allen, 10x52	1	1	1	1			
12	90304-GE8-003	Porca, U, 10mm (FUSE RASHI)	5	5	5	5			
13	91052-MGS-D31	Rolamento, Agulhas, 17x24x30	4	4	4	4			
14	91071-KV3-005	Rolamento, Agulhas (KOYO)	1	1	1	1			
15	91262-KV3-831	Retentor Pó, 17x24x5 (ARAI)	2	2	2	2			

PROIBIDA A REPRODUÇÃO E DISTRIBUIÇÃO
1111111 - Honda Unidade Sumaré - Bruno Pereira Ramos

© Moto Honda da Amazônia Ltda.
Todos os direitos reservados.

C-34

Para-lama Traseiro

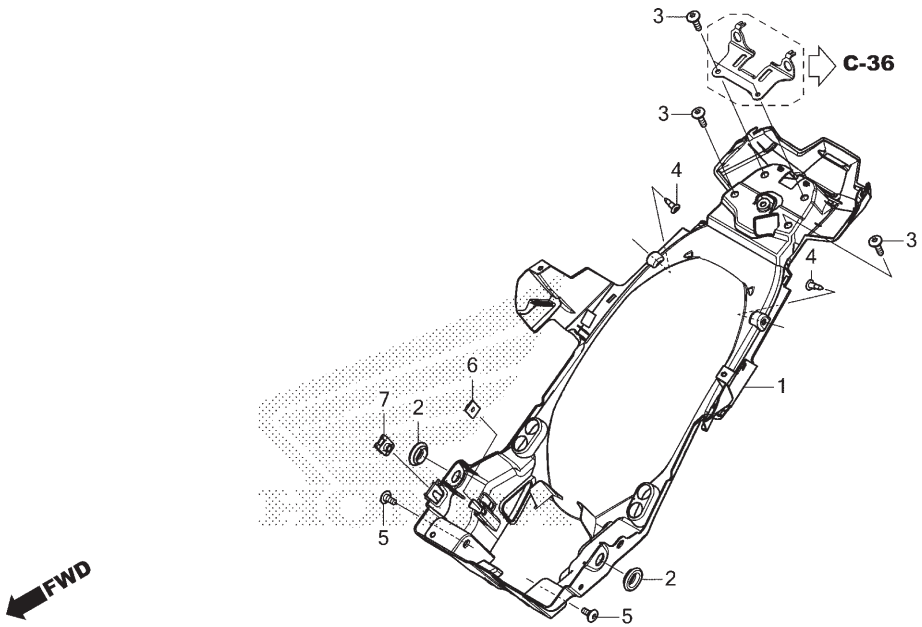

Ref. Nº	N.O.S.	Item de serviço	T.M.O.
1	413110	Para-lama B, Traseiro	1,2

Ref. Nº	Nº da peça	Descrição	Qtd. NC750 XA N	XD N	XA P	XD P	Nº de série		Tipo
1	80105-MKW-D00	Para-lama Traseiro B, Comp.	1	1	1	1			
2	83551-GE2-000	Bucha, Carcaça Filtro Ar	2	2	2	2			
3	90085-KFB-000	Parafuso, Especial, 6x22	4	4	4	4			
4	90116-SP0-003	Presilha, Retentor Para-choque	2	2	2	2			
5	90118-MJK-N20	Parafuso, Especial, 6x14	2	2	2	2			
6	90303-HA0-680	Porca, Especial, 6x7	1	1	1	1			
7	90305-GEE-710	Porca, Presilha, 6mm	1	1	1	1			

PROIBIDA A REPRODUÇÃO E DISTRIBUIÇÃO
1111111 - Honda Unidade Sumaré - Bruno Pereira Ramos

© Moto Honda da Amazônia Ltda.
Todos os direitos reservados.

C-35

Sinalizador

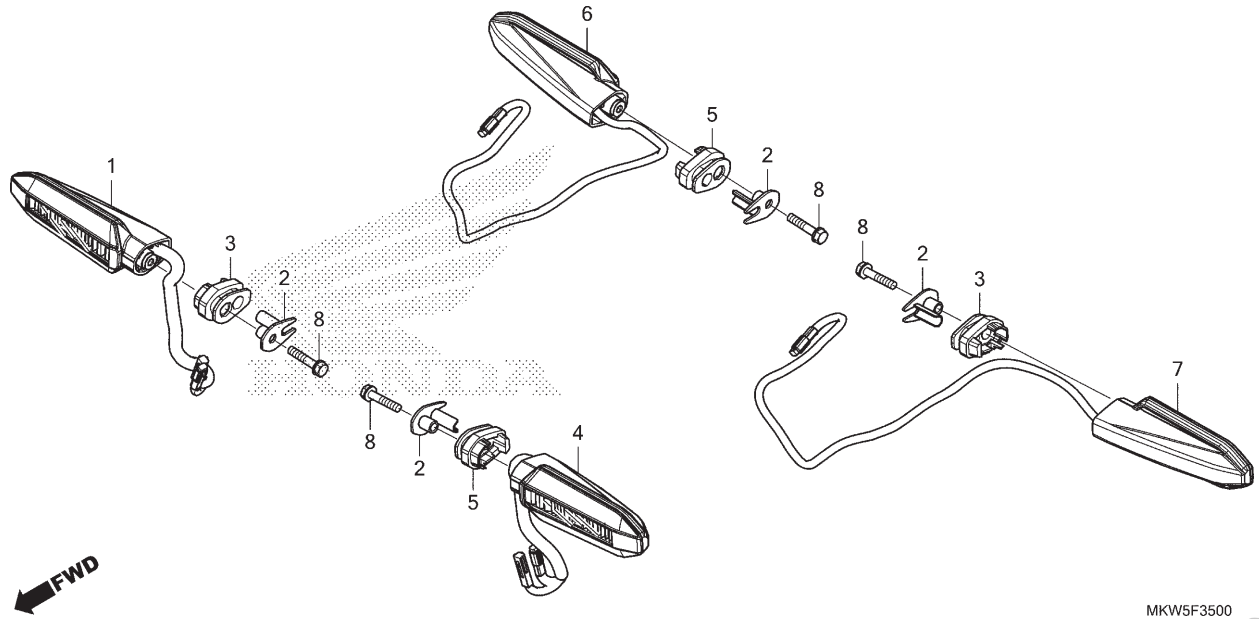

Ref. Nº	N.O.S.	Item de serviço	T.M.O.
1	6161C4	Sinalizador: Dianteiro Direito	0,4
4	6161C3	Sinalizador: Dianteiro Esquerdo	0,4
	6161C5	Sinalizador: Dianteiro Ambos	0,6
6	6161C7	Sinalizador: Traseiro Direito	0,3
7	6161C6	Sinalizador: Traseiro Esquerdo	0,3
	6161C8	Sinalizador: Traseiro Ambos	0,4

Ref. Nº	Nº da peça	Descrição	Qtd. NC750 XA N	XD N	XA P	XD P	Nº de série		Tipo
1	33400-MKW-D01	Sinalizador Conj., Dianteiro Direito (MITSUBA)	1	1	1	1			
2	33411-MKH-D00	Bucha, Sinalizador	4	4	4	4			
3	33412-MKH-D00	Coxim, Fixação Sinalizador Direito (Dianteiro Direito/Traseiro Esquerdo)	2	2	2	2			
4	33450-MKW-D01	Sinalizador Conj., Dianteiro Esquerdo (MITSUBA)	1	1	1	1			
5	33452-MKH-D00	Coxim, Fixação Sinalizador Esquerdo (Dianteiro Esquerdo/Traseiro Direito)	2	2	2	2			
6	33600-MKW-D01	Sinalizador Conj., Traseiro Direito (MITSUBA)	1	1	1	1			
7	33650-MKW-D01	Sinalizador Conj., Traseiro Esquerdo (MITSUBA)	1	1	1	1			
8	90123-MKH-D00	Parafuso-arruela, Especial, 5x25	4	4	4	4			

PROIBIDA A REPRODUÇÃO E DISTRIBUIÇÃO
1111111 - Honda Unidade Sumaré - Bruno Pereira Ramos

© Moto Honda da Amazônia Ltda.
Todos os direitos reservados.

C-36

Lanterna Traseira • Luz da Placa de Licença

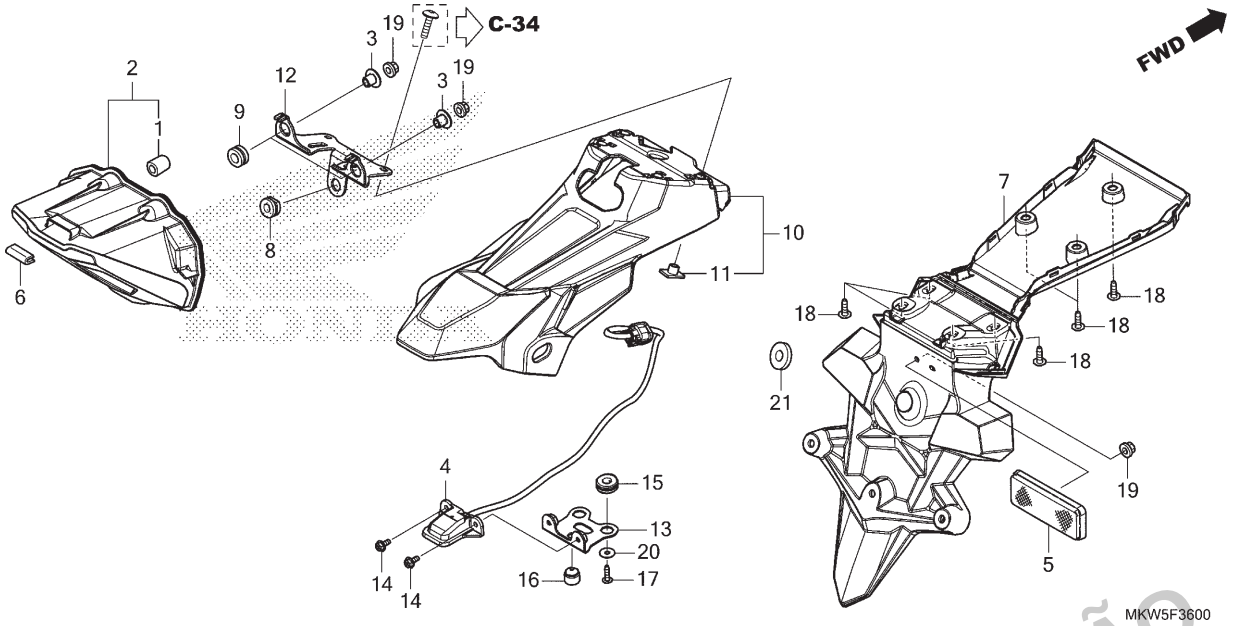

Ref. Nº	N.O.S.	Item de serviço	T.M.O.
2	6161D5	Unidade, Lanterna Traseira	0,5
4	6161D8	Luz, Licença	0,3
7	413105	Para-lama A, Traseiro	0,1
10	4131M7	Suporte, Para-lama Traseiro	0,3

Ref. Nº	Nº da peça	Descrição	Qtd. NC750 XA N	XD N	XA P	XD P	Nº de série		Tipo
1	33113-K07-M51	Tubo, CP	1	1	1	1			
2	33701-MKV-D03	Unidade, Lanterna Traseira	1	1	1	1			
3	33705-MKK-D00	Bucha, Lanterna Traseira	2	2	2	2			
4	33720-MKW-D01	Luz Conj., Licença	1	1	1	1			
5	33741-MGZ-B01	Refletor, Traseiro (FEDERAL MOGUL)	1	–	1	–			
	33741-MS6-921	Refletor (STANLEY)	–	1	–	1			
6	64121-MER-D00	Coxim, Protetor	1	1	–	–			
	77212-MFJ-D00		–	–	1	1			
7	80100-MKA-D80	Para-lama A, Traseiro	1	1	1	1			
8	80101-283-000	Coxim, Para-lama Traseiro	1	1	1	1			
9	80101-310-000	Coxim, Para-lama Traseiro	2	2	2	2			
10	80101-MKW-D00	Suporte A, Para-lama	1	1	1	1			
11	80104-KJ2-000	Porca, Para-lama Traseiro	4	4	4	4			
12	80106-MKW-D00	Suporte, Lanterna Traseira	1	1	1	1			
13	80116-MKW-D00	Suporte, Luz Licença	1	1	1	1			
14	90008-ZM7-000	Parafuso, 4x10	2	2	2	2			
15	90505-MC4-000	Bucha A, Carcaça Filtro Ar	2	2	2	2			
16	90899-MB2-000	Coxim, Suporte Placa Licença	1	1	1	1			
17	93903-24480	Parafuso, Fixação, 4x16	2	2	2	2			
18	93903-25280	Parafuso, Fixação, 5x12	7	7	7	7			
19	94050-05080	Porca, Flange, 5mm	3	3	3	3			
20	94103-04700	Arruela, Lisa, 4mm	2	2	2	2			
21	94103-06800	Arruela, Lisa, 6mm	2	2	2	2			

PROIBIDA A REPRODUÇÃO E DISTRIBUIÇÃO
1111111 - Honda Vitória - Sumaré - Bruno Pereira Ramos

© Moto Honda da Amazônia Ltda.
Todos os direitos reservados.

C-37

Bateria

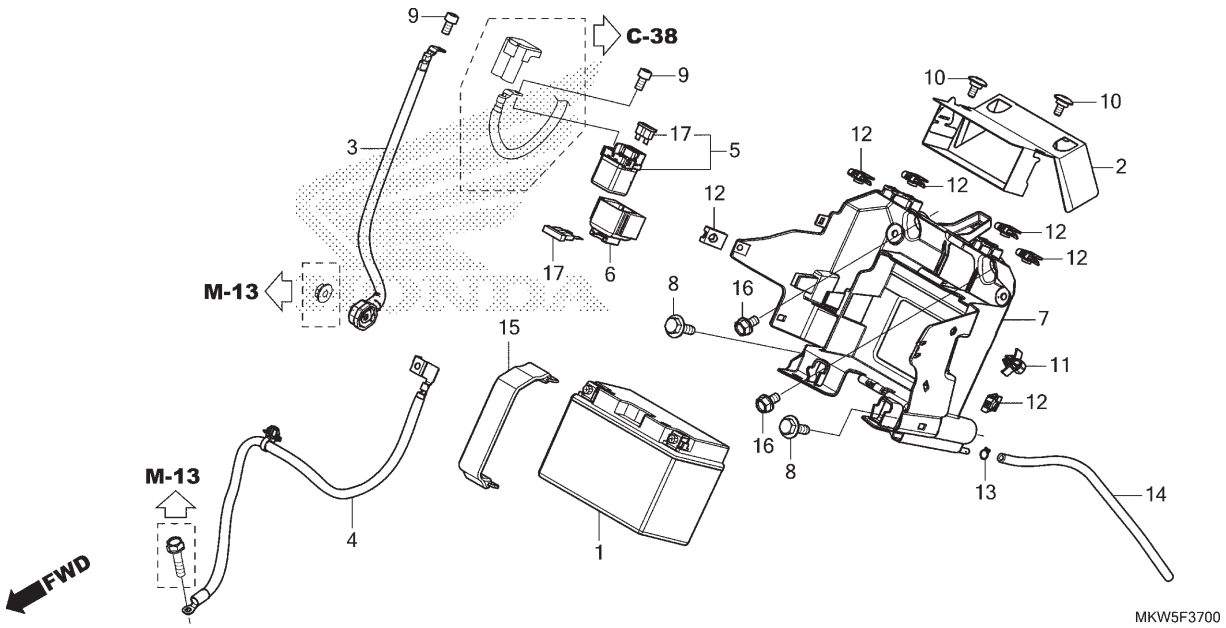

Ref. Nº	N.O.S.	Item de serviço	T.M.O.
1	610100	Bateria	0,2
3	612115	Cabo, Motor Partida	1,0
4	610110	Cabo, Negativo Bateria	1,0
5	615113	Interruptor, Magnético Partida	0,2
7	410185	Caixa, Bateria	1,1

Ref. Nº	Nº da peça	Descrição	Qtd. NC750 XA N	XD N	XA P	XD P	Nº de série	Tipo
1	31500-MEG-B08	Bateria (YTZ12S) (GSYUASA)	1	1	1	1		
2	32102-MKW-D00	Tampa, Caixa de Fusíveis	1	1	1	1		
3	32410-MGS-D30	Cabo, Motor Partida	1	1	1	1		
4	32601-MKW-D00	Cabo, Terra Bateria	1	1	1	1		
5	35850-MR5-007	Interruptor Conj., Magnético Partida	1	1	1	1		
6	35856-KBG-007	Coxim	1	1	1	1		
7	81210-MKW-D00	Caixa, Bateria	1	1	1	1		
8	90107-KTW-900	Parafuso, Especial, 6mm	2	2	2	2		
9	90111-MR5-000	Parafuso, Allen, 5x9	2	2	2	2		
10	90122-MJK-N20	Parafuso, Especial, 5x11	2	2	2	2		
11	90654-SA4-003	Presilha, Fiação Principal, 6mm (Branco)	1	1	1	1		
12	90677-KAN-961	Porca, Presilha, 5mm	6	6	6	6		
13	95002-50000	Presilha, Tubo (C9)	1	1	1	1		
14	95005-50290-30	Tubo, 5x290 (95005-50001-30M)	1	1	1	1		
15	95012-17001	Presilha F, Bateria (155mm)	1	1	1	1		
16	95701-06010-08	Parafuso, Flange, 6x10	2	2	2	2		
17	98200-33000	Fusível (30A)	2	2	2	2		

PROIBIDA A REPRODUÇÃO E DISTRIBUIÇÃO
1111111 - Honda Unidade Sumaré - Bruno Pereira Ramos

© Moto Honda da Amazônia Ltda.
Todos os direitos reservados.

C-38

Fiação Principal

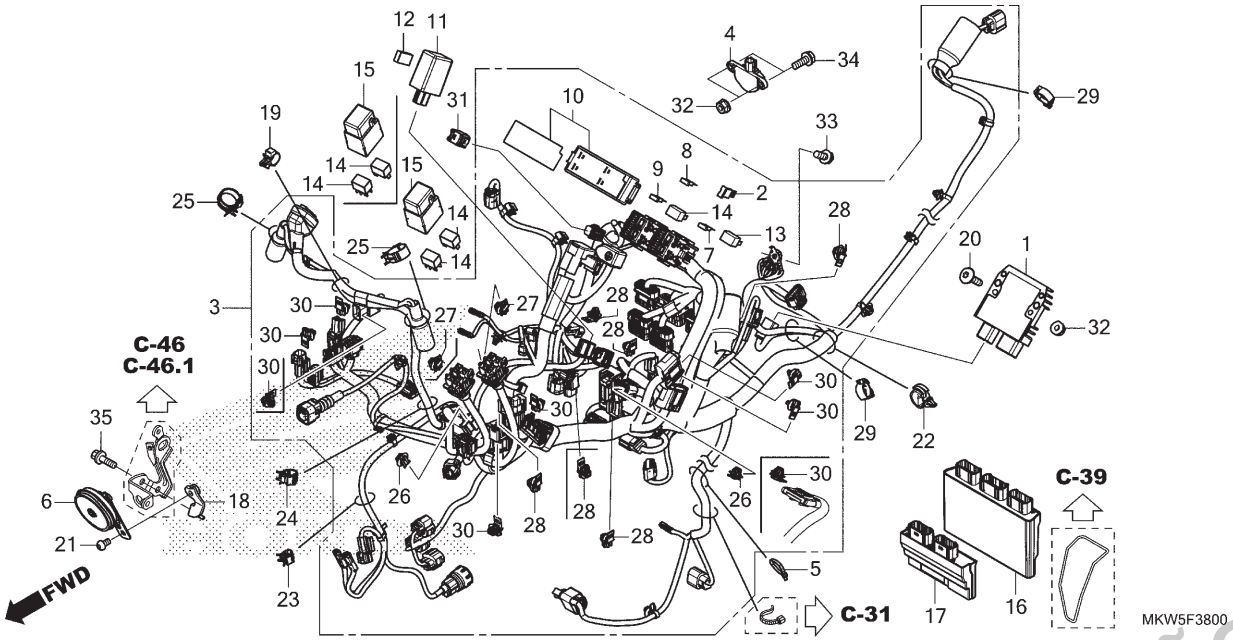

Ref. Nº	N.O.S.	Item de serviço	T.M.O.
1	6131B2	Regulador, Retificador	1,7
2	6131B4	Diodo, Trifásico	0,2
	6131B4A	• Substituição de 1 diodo adicionar	0,1
3	611100	Fiação, Principal	4,6
4	617125	Sensor, Ângulo	1,0
6	616169	Buzina	0,2
11	6111C3	Relé, Sinalizador	0,3
14		(13)	
	6111C5	Relé, Partida	0,4
	6111B6	Relé, Parada Motor	0,4
	6111D9	Relé, Controle Ventoinha	0,2
	6111G1	Relé, Bomba Combustível	0,2
	6111S4	Relé, TBW	0,2
	6111U6	Relé, Opcional	0,4
	6111Y0	Relé, Transmissão Embreagem Dupla	0,4
	6111Y1	Relé, VB	0,2
16	618135	Módulo Controle Motor (ECM)	1,3
17	6181A7	Módulo de Controle da Transmissão (TCM)	1,4

Ref. Nº	Nº da peça	Descrição	Qtd. NC750 XA N	XD N	XA P	XD P	Nº de série		Tipo
1	31600-K1B-T01	Regulador Conj., Retificador	1	1	1	1			
2	31730-MAS-601	Diodo Conj., Trifásico (SUMITOMO)	2	1	2	1			
3	32100-MKW-D00	Fiação, Principal	1	–	1	–			
	32100-MKW-D10		–	1	–	1			
4	35160-MGS-D31	Sensor Conj., Ângulo	1	1	1	1			
5	35701-MG9-950	Presilha (Preto 3,5x140)	1	1	1	1			
6	38110-MEE-013	Buzina, Comp. (Aguda)	1	1	1	1			
7	38221-SNA-A41	Fusível (10A)	9	9	9	9			
8	38221-SNA-A51	Fusível (15A)	2	2	2	2			
9	38221-SNA-A81	Fusível (30A)	3	4	3	4			
10	38255-MKW-D00	Tampa Comp., Superior	1	–	1	–			
	38255-MKW-D10		–	1	–	1			
11	38301-MKJ-D01	Relé Comp., Sinalizador (LED)	1	1	1	1			
12	38306-KK4-000	Suporte, Relé Sinalizador (MITSUBA)	1	1	1	1			
13	38501-MEL-003	Relé Conj., Potência (MICRO ISO 4P)	2	2	2	2			
14	38501-MKR-D11	Relé Comp. (MICRO ISO 4P)	4	6	4	6			
15	38506-KZZ-900	Tampa, Relé (2P)	1	2	1	2			
16	38770-MKW-B02	Unidade PGM-FI (MT)	1	–	1	–			
	38770-MKW-B12	Unidade PGM-FI (DCT)	–	1	–	1			

PROIBIDA A REPRODUÇÃO E DISTRIBUIÇÃO
1111111 - Honda Unidade Sumaré - Bruno Pereira Ramos

© Moto Honda da Amazônia Ltda.
Todos os direitos reservados.

C-38

Fiação Principal

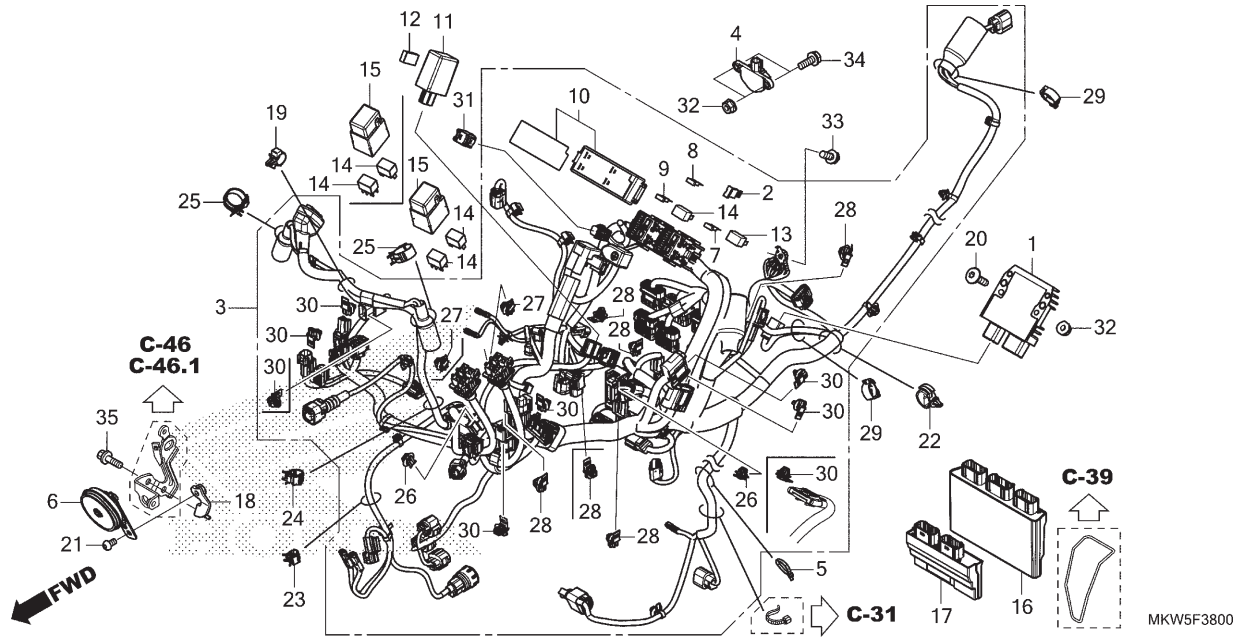

Ref. Nº	N.O.S.	Item de serviço	T.M.O.

Ref. Nº	Nº da peça	Descrição	Qtd. NC750 XA N	XD N	XA P	XD P	Nº de série	Tipo
17	38780-MKW-B12	Unidade PGM-DCT	–	1	–	1		
18	50311-MGS-D31	Suporte, Buzina	1	1	1	1		
19	53781-SE0-952	Presilha, Mangueira Retorno	1	1	1	1		
20	90085-KFB-000	Parafuso, Especial, 6x22	2	2	2	2		
21	90128-MGS-D30	Parafuso, Allen, 8x16	1	1	1	1		
22	90652-HC4-003	Braçadeira, Fiação	1	1	1	1		
23	90690-GHB-631	Presilha, Cabo, 8mm	1	1	1	1		
24	90690-GHB-651	Presilha, Cabo, 15mm	1	1	1	1		
25	90690-GHB-671	Presilha, Cabo, 25mm	2	2	2	2		
26	91533-MGS-D30	Presilha, Adaptador (Preto)	1	2	1	2		
27	91535-STK-003	Presilha, Adaptador (Azul Escuro)	1	2	1	2		
28	91535-TA0-003	Presilha, Adaptador (Marrom Escuro)	5	6	5	6		
29	91558-SD5-003	Presilha, Fiação (Preto)	2	2	2	2		
30	91565-SEL-003	Presilha, Adaptador (Preto)	7	7	7	7		
31	91771-MKG-D81	Adaptador (6P 025M)	1	1	1	1		
32	94050-06080	Porca, Flange, 6mm	4	4	4	4		
33	95701-06014-08	Parafuso, Flange, 6x14	1	1	1	1		
34	95701-06018-08	Parafuso, Flange, 6x18	2	2	2	2		
35	95701-08025-08	Parafuso, Flange, 8x25	1	1	1	1		

PROIBIDA A REPRODUÇÃO E DISTRIBUIÇÃO
1111111 - Honda Unidade Sumaré - Bruno Pereira Ramos

© Moto Honda da Amazônia Ltda.
Todos os direitos reservados.

C-38.20

Bobina de Ignição

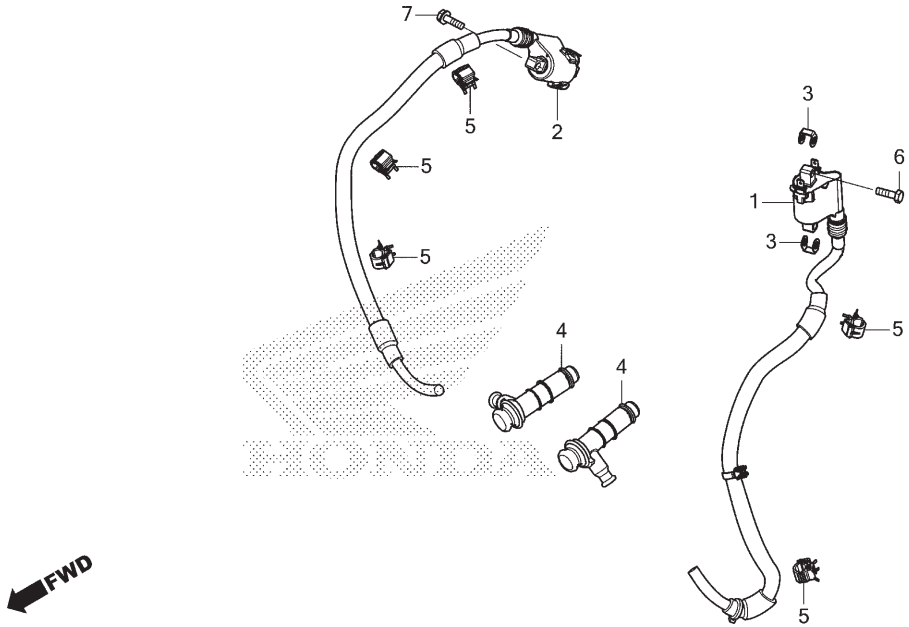

Ref. Nº	N.O.S.	Item de serviço	T.M.O.
1	6141C8	Bobina, Ignição: Esquerda	0,6
2	6141C9	Bobina, Ignição: Direita	0,7
	6141A5	Bobina, Ignição: Para 1 motocicleta	1,1
4	6141E3	Supressor Ruídos	0,2
	6141E4	Capa, Supressor Ruídos: Para 1 motocicleta	0,3

Ref. Nº	Nº da peça	Descrição	Qtd. NC750 XA N	XD N	XA P	XD P	Nº de série		Tipo
1	30511-MKW-D01	Bobina Comp., Ignição (No.1)	1	1	1	1			
2	30512-MKW-D01	Bobina Comp., Ignição (No.2)	1	1	1	1			
3	30520-ML7-000	Espaçador, Bobina Ignição	2	2	2	2			
4	30700-MGS-D31	Supressor Ruídos, Conj.	2	2	2	2			
5	90690-GHB-641	Presilha, Cabo, 10mm	5	5	5	5			
6	92101-06022-4J	Parafuso, Sextavado, 6x22	2	2	2	2			
7	95701-06020-08	Parafuso, Flange, 6x20	2	2	2	2			

PROIBIDA A REPRODUÇÃO E DISTRIBUIÇÃO
1111111 - Honda Unidade Sumaré - Bruno Pereira Ramos

© Moto Honda da Amazônia Ltda.
Todos os direitos reservados.

C-39

Chassi

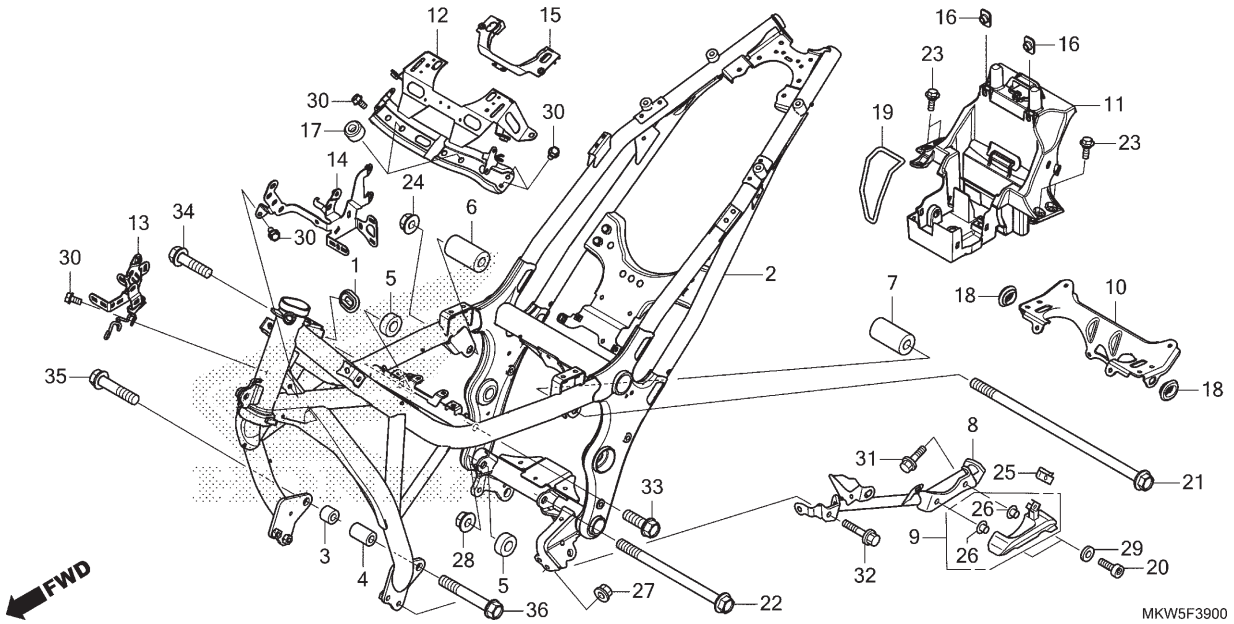

Ref. Nº	N.O.S.	Item de serviço	T.M.O.
2	410100	Chassi	9,5
		• Inclui: Remoção e instalação do motor	
8		(9)	
	4101F5	Protetor, Motor: Esquerdo	0,2
10	3101G0	Suporte, Dianteiro Tanque Combustível	2,5
11	4101J6	Placa, Central	1,8
12	4101V2	Placa, Traseira	0,6

Ref. Nº	Nº da peça	Descrição	Qtd. NC750 XA N	XD N	XA P	XD P	Nº de série	Tipo
1	17247-303-000	Bucha A, Carcaça Filtro Ar	1	1	1	1		
2	50100-MKW-B00ZB	Chassi, Comp.						
		NHB46M Cinza Chumbo Fosco Metálico	1	–	1	–		
	50100-MKW-D00ZA	*NHA86M* Preto Ballistic Fosco Metálico	–	1	–	1		
3	50191-MGS-B30	Bucha A, Direita Suporte Motor	1	–	1	–		
	50191-MGS-D10		–	1	–	1		
4	50192-MGS-B30	Bucha A, Esquerda Suporte Motor	1	–	1	–		
	50192-MGS-D10		–	1	–	1		
5	50193-MGS-B30	Bucha B, Fixação Motor	2	–	2	–		
	50193-MGS-D10		–	2	–	2		
6	50194-MKT-D00	Bucha C, Direita Suporte Motor	1	1	1	1		
7	50195-MKT-D00	Bucha C, Suporte Motor Esquerdo	1	1	1	1		
8	50196-MKW-D00	Tubo Comp., Protetor	–	1	–	1		
9	50197-MGS-D50	Tampa, Motor	–	1	–	1		
10	50230-MKW-D00	Suporte Comp., Dianteiro Tanque	1	1	1	1		
11	50234-MKW-D00	Suporte, Central	1	1	1	1		
12	50236-MKW-D00	Placa B	1	1	1	1		
13	50237-MKW-D00	Suporte, Carcaça Filtro Ar Direita	1	1	1	1		
14	50238-MKW-D00	Suporte, Carcaça Filtro Ar Esquerda	1	1	1	1		
15	50239-MGS-D30	Borracha, Placa	1	1	1	1		

PROIBIDA A REPRODUÇÃO E DISTRIBUIÇÃO
1111111 - Honda Unidade Sumaré - Bruno Pereira Ramos

© Moto Honda da Amazônia Ltda.
Todos os direitos reservados.

C-39

Chassi

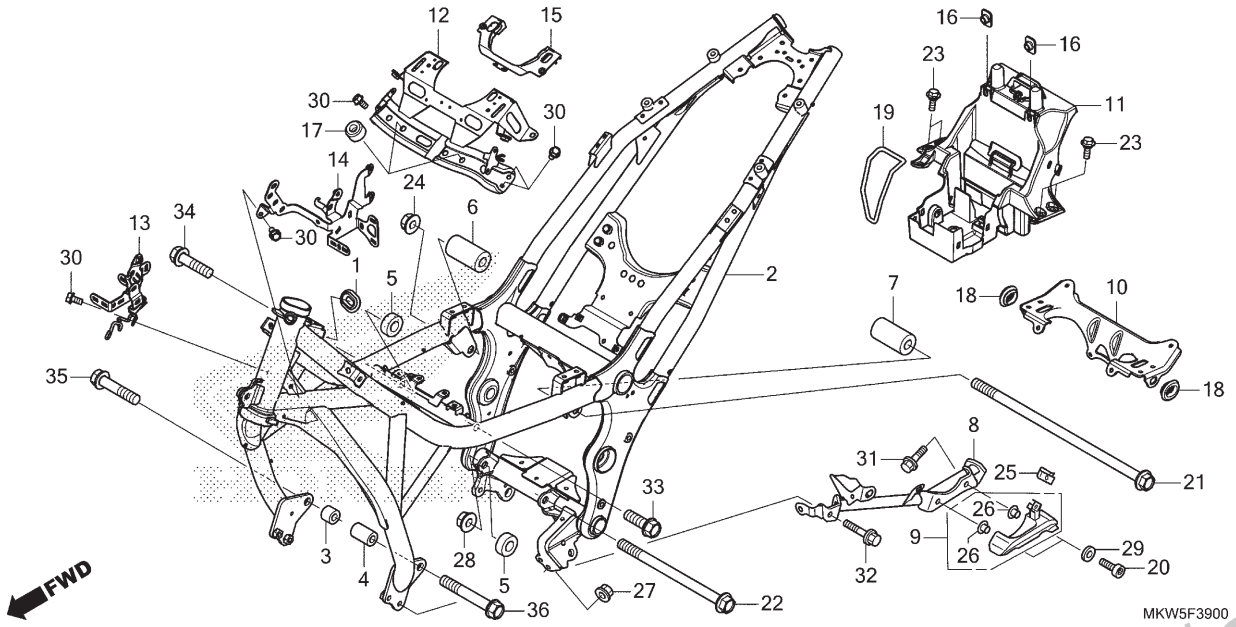

Ref. Nº	N.O.S.	Item de serviço	T.M.O.	Ref. Nº	Nº da peça	Descrição	Qtd. NC750 XA N	XD N	XA P	XD P	Nº de série		Tipo
				16	61304-HB3-003	Porca, Especial, 6mm	2	2	2	2			
				17	77206-GF0-000	Coxim, Assento	2	2	2	2			
				18	83551-GE2-000	Bucha, Carcaça Filtro Ar	2	2	2	2			
				19	83606-KWS-901	Presilha, Ferramentas	1	1	1	1			
				20	90102-MN8-700	Parafuso, Allen, 8x25	–	2	–	2			
				21	90103-MGS-D30	Parafuso, Flange, 12x276	1	1	1	1			
				22	90104-MGS-D30	Parafuso, Flange, 12x168	1	1	1	1			
				23	90106-MM9-000	Parafuso, Fixação Para-lama Dianteiro	4	4	4	4			
				24	90364-MEJ-000	Porca, Flange, 12mm	1	1	1	1			
				25	90677-KAN-961	Porca, Presilha, 5mm	–	1	–	1			
				26	91501-MGS-D30	Bucha	–	2	–	2			
				27	94050-08070	Porca, Flange, 8mm	–	2	–	2			
				28	94050-12000	Porca, Flange, 12mm	1	1	1	1			
				29	94101-08700	Arruela, Lisa, 8mm	–	2	–	2			
				30	95701-06012-08	Parafuso, Flange, 6x12	6	6	6	6			
				31	95701-08020-07	Parafuso, Flange, 8x20	–	2	–	2			
				32	95701-08022-08	Parafuso, Flange, 8x22	–	1	–	1			
				33	95701-12035-08	Parafuso, Flange, 12x35	1	1	1	1			
				34	95701-12045-08	Parafuso, Flange, 12x45	1	1	1	1			
				35	95701-12055-08	Parafuso, Flange, 12x55	1	1	1	1			
				36	95701-12080-08	Parafuso, Flange, 12x80	1	1	1	1			

PROIBIDA A REPRODUÇÃO E DISTRIBUIÇÃO
1111111 - Honda Tupinambá Sumaré - Bruno Pereira Ramos

© Moto Honda da Amazônia Ltda.
Todos os direitos reservados.

C-41

Radiador

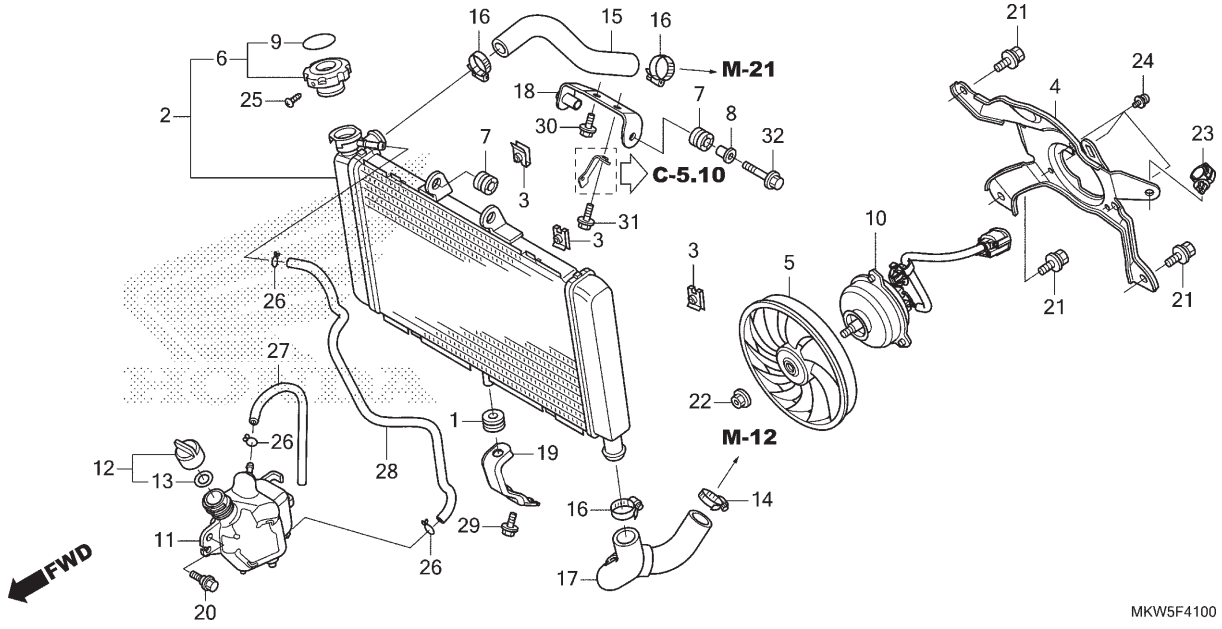

Ref. Nº	N.O.S.	Item de serviço	T.M.O.
2	1151C3	Radiador	0,6
4	115125	Carenagem, Radiador	0,7
5	1151A6	Ventoinha	0,7
6	1151B8	Tampa, Radiador	0,1
10	1151A7	Motor, Ventoinha	0,8
11	115110	Tanque, Reserva Radiador	0,2
15	115103	Mangueira, Radiador: Superior	0,7
17	115104	Mangueira, Radiador: Inferior	0,5
28	1151E5	Tubo, Tanque Reserva Radiador	0,5

Ref. Nº	Nº da peça	Descrição	Qtd. NC750 XA N	XD N	XA P	XD P	Nº de série	Tipo
1	17622-GB7-900	Borracha	1	1	1	1		
2	19010-MGS-D31	Radiador Comp.	1	1	1	1		
3	19014-KEA-003	Porca, Fixação (6mm)	3	3	3	3		
4	19016-MGS-D31	Carenagem, Comp.	1	1	1	1		
5	19020-MGS-D31	Ventoinha Comp. (T.RAD)	1	1	1	1		
6	19045-MFF-A51	Tampa Comp., Radiador	1	1	1	1		
7	19051-MGS-D30	Coxim, Fixação Radiador	2	2	2	2		
8	19052-MGH-640	Bucha, Fixação Radiador	1	1	1	1		
9	19055-KPC-871	Retentor, Tampa Radiador (PICTOGRAPH)	1	1	1	1		
10	19080-MKW-D01	Motor Conj., Ventoinha	1	1	1	1		
11	19101-MGS-D30	Tanque Comp., Reserva Radiador	1	1	1	1		
12	19106-GET-000	Tampa Conj., Tanque Reserva	1	1	1	1		
13	19107-GET-000	Guarnição, Tanque Reserva	1	1	1	1		
14	19504-MGP-000	Braçadeira, Mangueira Água, 35mm	1	1	1	1		
15	19505-MGS-D30	Mangueira, Superior Radiador	1	1	1	1		
16	19505-ML3-770	Braçadeira, Mangueira Água	3	3	3	3		
17	19506-MGS-D30	Mangueira, Inferior Radiador	1	1	1	1		
18	19515-MKW-D00	Suporte, Superior Radiador	1	1	1	1		

PROIBIDA A REPRODUÇÃO E DISTRIBUIÇÃO
1111111 - Honda Unidade Sumaré - Bruno Pereira Ramos

© Moto Honda da Amazônia Ltda.
Todos os direitos reservados.

C-41

Radiador

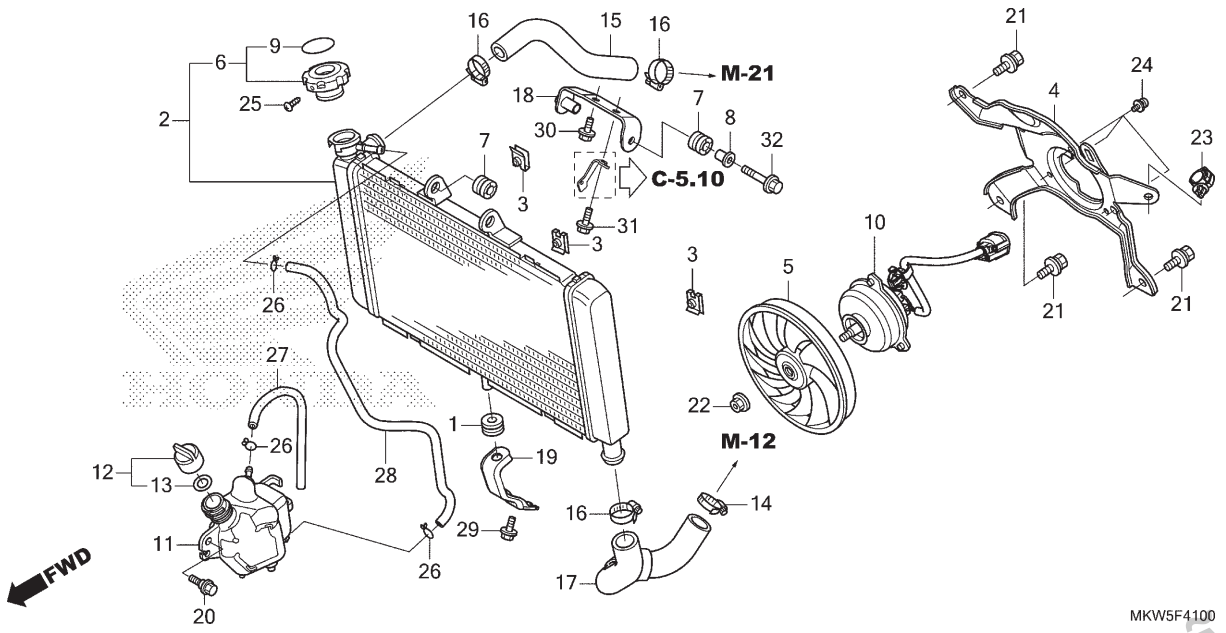

Ref. Nº	N.O.S.	Item de serviço	T.M.O.

Ref. Nº	Nº da peça	Descrição	Qtd. NC750 XA N	XD N	XA P	XD P	Nº de série		Tipo
19	19516-MKW-B00ZA	Suporte, Inferior Radiador							
		NHB46M Cinza Chumbo Fosco Metálico	1	–	1	–			
	19516-MJH-Y00ZA	*NH303M* .... Cinza Axis Fosco Metálico	–	1	–	1			
20	90111-162-000	Parafuso, Flange, 6mm	1	1	1	1			
21	90120-GHB-601	Parafuso-arruela, 6x12	3	3	3	3			
22	90315-MFL-003	Porca, Flange, 3mm	1	1	1	1			
23	90683-MGC-920	Presilha, Fiação	1	1	1	1			
24	93893-04008-07	Parafuso-arruela, 4x8	3	3	3	3			
25	93901-22180	Parafuso, Fixação, 3x8	1	1	1	1			
26	95002-02100	Presilha, Tubo (B10)	3	3	3	3			
27	95005-55250-20	Tubo, 5,3x250 (95005-55001-20M)	1	1	1	1			
28	95005-55580-20	Tubo, 5,3x580 (95005-55001-20M)	1	1	1	1			
29	95701-06014-02	Parafuso, Flange, 6x14	1	1	1	1			
30	95701-06014-08	Parafuso, Flange, 6x14	1	1	1	1			
31	95701-06018-08	Parafuso, Flange, 6x18	1	1	1	1			
32	95701-06025-08	Parafuso, Flange, 6x25	1	1	1	1			

PROIBIDA A REPRODUÇÃO E DISTRIBUIÇÃO
1111111 - Honda Unidade Sumaré - Bruno Pereira Ramos

© Moto Honda da Amazônia Ltda.
Todos os direitos reservados.

C-43

Carenagem Dianteira

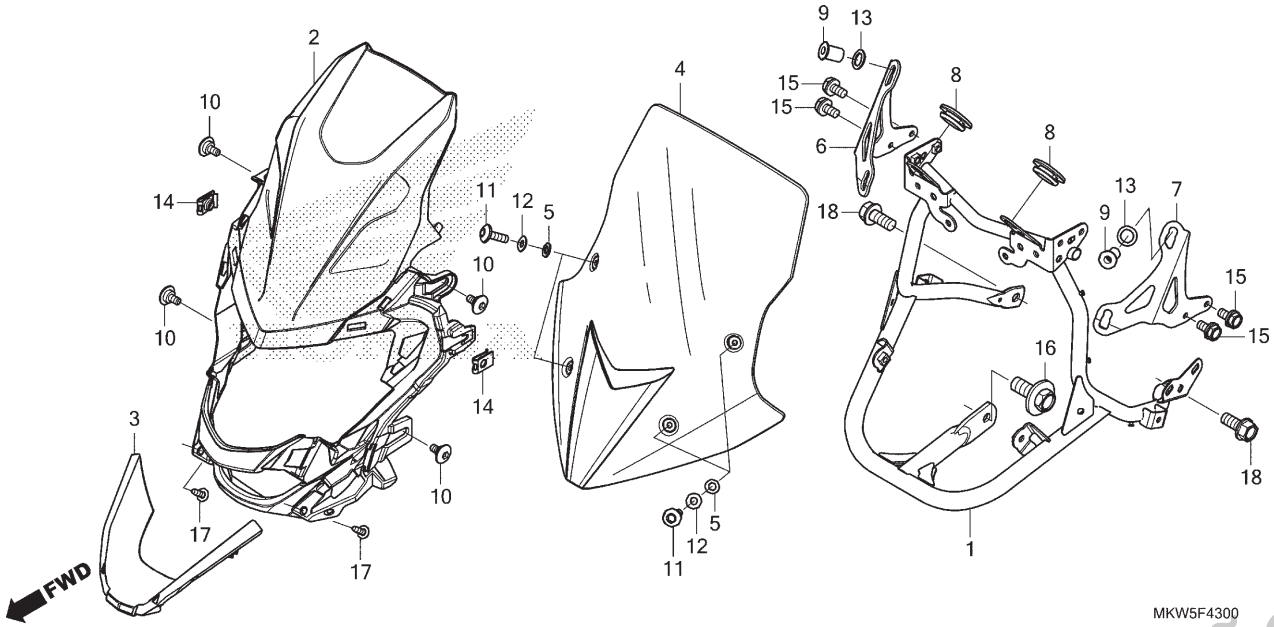

Ref. Nº	N.O.S.	Item de serviço	T.M.O.
1	411105	Suporte, Tampa Dianteira	0,8
2	4111E3	Tampa, Dianteira	0,6
3	4111N3	Spoiler, Dianteiro	0,4
4	4111Y7	Para-brisa	0,1
6	4111B1	Suporte, Para-brisa: Direito	0,3
7	4111B0	Suporte, Para-brisa: Esquerdo	0,3
	4111L8	Suporte, Para-brisa: Ambos	0,5

Ref. Nº	Nº da peça	Descrição	Qtd. NC750 XA N	XD N	XA P	XD P	Nº de série	Tipo
1	61310-MKW-D00	Suporte Comp., Carenagem Dianteira	1	1	–	–		
	61310-MKW-D01		–	–	1	1		
2	64111-MKW-D00	Tampa, Dianteira	1	1	1	1		
3	64181-MKW-D00	Spoiler, Dianteiro	1	1	1	1		
4	64201-MKW-D00	Para-brisa	1	1	1	1		
5	64205-166-610	Arruela, Fixação Para-brisa	4	4	4	4		
6	64224-MKW-D00	Suporte, Direito Tela	1	1	1	1		
7	64234-MKW-D00	Suporte, Esquerdo Tela	1	1	1	1		
8	83551-GE2-000	Bucha, Carcaça Filtro Ar	2	2	2	2		
9	90111-KW3-003	Porca, Fixação Carenagem, 5mm	4	4	4	4		
10	90122-MJK-N20	Parafuso, Especial, 5x11	4	4	4	4		
11	90134-MJE-D00	Parafuso, Phillips, 5x16	4	4	4	4		
12	90504-964-000	Arruela, Encosto, 5mm	4	4	4	4		
13	90507-ZV1-000	Arruela, Nylon, 9mm	4	4	4	4		
14	90677-KAN-961	Porca, Presilha, 5mm	2	2	2	2		
15	93401-06012-08	Parafuso-arruela, 6x12	4	4	4	4		
16	93404-10025-08	Parafuso-arruela, 10x25	1	1	1	1		
17	93903-24310	Parafuso, Fixação, 4x12	2	2	2	2		
18	95701-08018-08	Parafuso, Flange, 8x18	2	2	2	2		

PROIBIDA A REPRODUÇÃO E DISTRIBUIÇÃO
1111111 - Honda Unidade Sumaré- Bruno Pereira Ramos

© Moto Honda da Amazônia Ltda.
Todos os direitos reservados.

C-44

Tampa do Compartimento de Bagagem

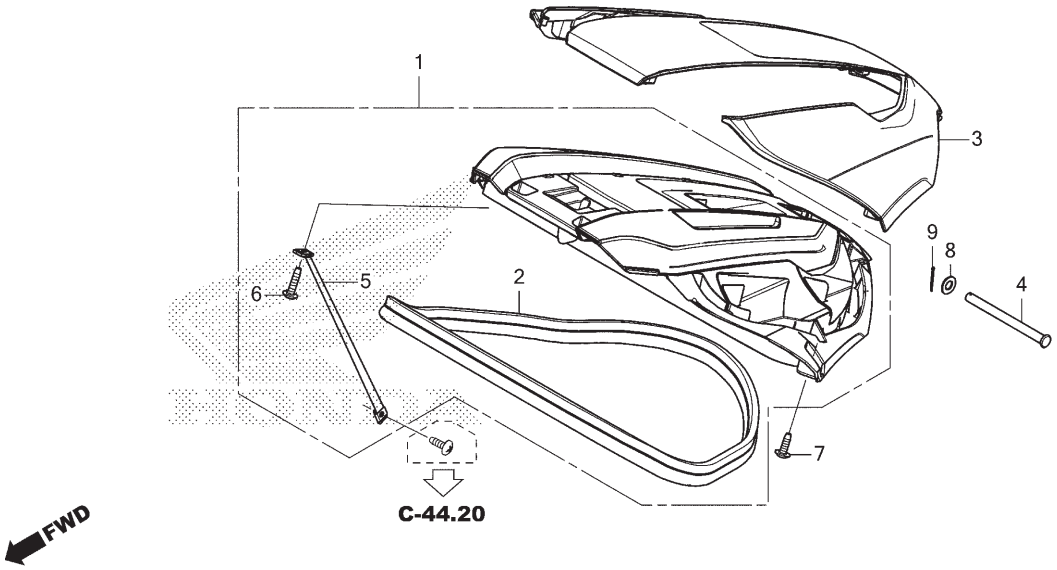

Ref. Nº	N.O.S.	Item de serviço	T.M.O.
1	4121D5	Tampa, Compartimento Bagagem	0,8
3	4121V1	Tampa, Compartimento Bagagem	0,1

Ref. Nº	Nº da peça	Descrição	Qtd. NC750 XA N	XD N	XA P	XD P	Nº de série		Tipo
1	64800-MKW-D00	Tampa Conj., Compartimento de Bagagem	1	1	1	1	.....	.....	.....
2	64816-MKW-D00	Retentor, Tampa Painel	1	1	1	1	.....	.....	.....
3	64821-MKW-D00ZE	Tampa, Compartimento Bagagem *R334* ..... Vermelho Victory	1	–	1	–	.....	.....	.....
	64821-MKW-D00ZF	*PB308P* ..... Azul Spencer Perolizado	1	–	1	–	.....	.....	.....
	64821-MKW-D00ZA	*R380* ..... Vermelho Grand Prix	–	1	–	1	.....	.....	.....
	64821-MKW-D00ZB	*NHB53P* ..... Branco Glare Perolizado	–	1	–	1	.....	.....	.....
4	77113-MKT-D00	Eixo, Dobradiça Assento	1	1	1	1	.....	.....	.....
5	81280-MGS-D30	Presilha, Limitadora Compartimento Bagagem	1	1	1	1	.....	.....	.....
6	90112-MKA-D80	Parafuso, Fixação, 4x16	1	1	1	1	.....	.....	.....
7	90120-MJK-N20	Parafuso, Fixação, 4x12	10	10	10	10	.....	.....	.....
8	94102-08000	Arruela, Lisa, 8mm	1	1	1	1	.....	.....	.....
9	94201-16180	Cupilha, 1,6x18	1	1	1	1	.....	.....	.....

PROIBIDA A REPRODUÇÃO E DISTRIBUIÇÃO
1111111 - Honda Unidade Sumaré - Bruno Pereira Ramos

© Moto Honda da Amazônia Ltda.
Todos os direitos reservados.

C-44.10

Tampa Central • Painel

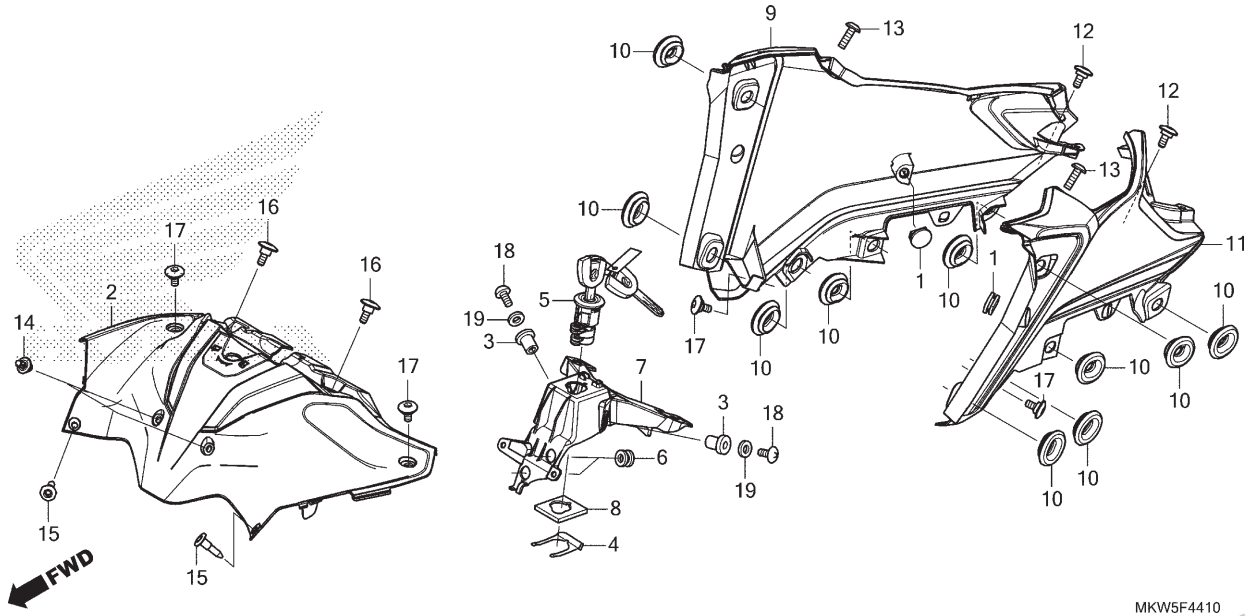

Ref. Nº	N.O.S.	Item de serviço	T.M.O.
2	4131Z7	Tampa, Central	0,1
5		(7)	
	4131F2	Chave, Trava Assento	0,3
9	4131BB	Painel: Direito	0,4
11	4131BC	Painel: Esquerdo	0,4
	4131BD	Painel: Ambos	0,6

Ref. Nº	Nº da peça	Descrição	Qtd. NC750 XA N	XD N	XA P	XD P	Nº de série	Tipo
1	50318-041-600	Plugue, Orifício	2	2	2	2		
2	64141-MKW-D00	Carenagem, Central	1	1	1	1		
3	64528-KV3-000	Porca, 5mm	2	2	2	2		
4	75581-MGP-D60	Placa, Fixação Chave	1	1	1	1		
5	77239-MKA-D82	Chave, Trava Assento (WAVE)	1	–	–	–	~ NR001151	
			–	1	–	–		
	77239-MKA-D83		1	–	–	–	NR001152 ~	
			–	–	1	1		
6	80101-165-000	Coxim, Para-lama Traseiro	2	2	2	2		
7	81331-MKW-D00	Suporte, Trava Chave	1	1	1	1		
8	81335-MKA-N60	Placa, Cilindro Chave	1	1	1	1		
9	83520-MKW-B00ZA	Painel, Lateral Direito						
		R334 Vermelho Victory	1	–	1	–		
	83520-MKW-B00ZB	*PB308P* Azul Spencer Perolizado	1	–	1	–		
	83520-MKW-D00ZB	*R380* Vermelho Grand Prix	–	1	–	1		
	83520-MKW-D00ZC	*NHB53P* Branco Glare Perolizado	–	1	–	1		
10	83551-GE2-000	Bucha, Carcaça Filtro Ar	10	10	10	10		
11	83620-MKW-B00ZA	Painel, Lateral Esquerdo						
		R334 Vermelho Victory	1	–	1	–		
	83620-MKW-B00ZB	*PB308P* Azul Spencer Perolizado	1	–	1	–		
	83620-MKW-D00ZB	*R380* Vermelho Grand Prix	–	1	–	1		
	83620-MKW-D00ZC	*NHB53P* Branco Glare Perolizado	–	1	–	1		

PROIBIDA A REPRODUÇÃO E DISTRIBUIÇÃO
1111111 - Honda Unidade Sumaré - Bruno Pereira Ramos

© Moto Honda da Amazônia Ltda.
Todos os direitos reservados.

C-44.10

Tampa Central • Painel

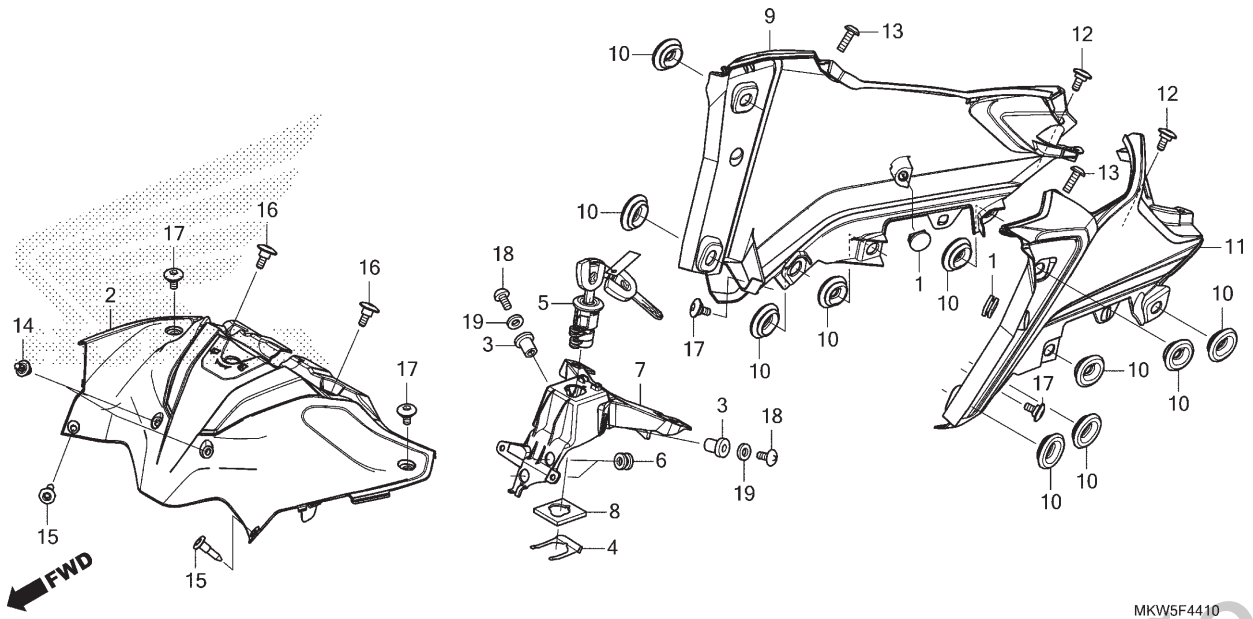

Ref. Nº	N.O.S.	Item de serviço	T.M.O.

Ref. Nº	Nº da peça	Descrição	Qtd. NC750 XA N	XD N	XA P	XD P	Nº de série		Tipo
12	90101-MJJ-D30	Parafuso, Especial, 5x14	2	2	2	2			
13	90103-MKW-D00	Parafuso, Phillips, 5x16	2	2	2	2			
14	90116-K0A-E11	Rebite, 6mm	2	2	2	2			
15	90116-SP0-003	Presilha, Retentor Para-choque	2	2	2	2			
16	90117-MJK-N20	Parafuso, Especial, 5x14	2	2	2	2			
17	90122-MJK-N20	Parafuso, Especial, 5x11	4	4	4	4			
18	93500-05012-0H	Parafuso, Phillips, 5x12	2	2	2	2			
19	94101-05000	Arruela, Lisa, 5mm	2	2	2	2			

PROIBIDA A REPRODUÇÃO E DISTRIBUIÇÃO
1111111 - Honda Unidade Sumaré - Bruno Pereira Ramos

© Moto Honda da Amazônia Ltda.
Todos os direitos reservados.

C-44.20

Compartimento de Bagagem

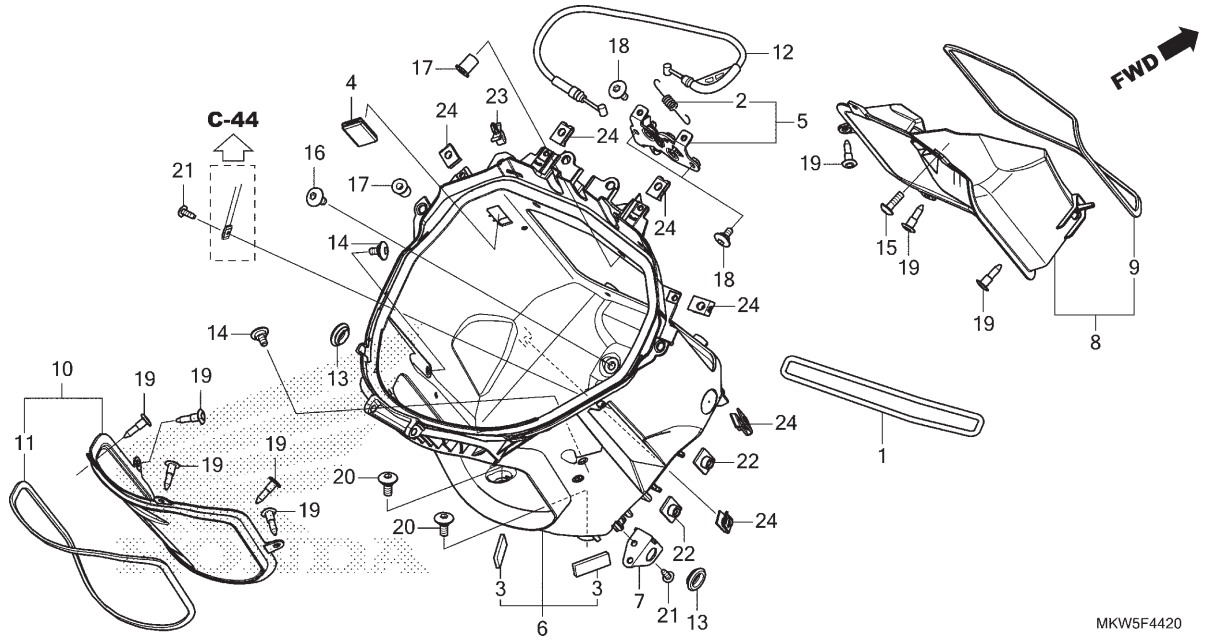

Ref. Nº	N.O.S.	Item de serviço	T.M.O.
	4131GK	Trava, Tampa	0,2
6	412102	Compartimento, Bagagem	1,1
8	413185	Tampa, Manutenção	0,1
10	6101A1	Tampa, Bateria	0,1
12	4111H7	Cabo, Trava Tampa Carenagem	0,4

Ref. Nº	Nº da peça	Descrição	Qtd. NC750 XA N	XD N	XA P	XD P	Nº de série		Tipo
1	50290-MZ7-000	Presilha, U-Trava	1	1	1	1			
2	77234-KYZ-900	Mola, Trava Assento	1	1	1	1			
3	81112-MCA-S40	Retentor, Painel Compartimento Bagagem	2	2	2	2			
4	81251-MKW-D00	Tampa, Soquete USB	1	1	1	1			
5	81310-MKW-D00	Trava Comp., Tampa	1	1	1	1			
6	81315-MKW-D00	Compartimento Conj., Bagagem	1	1	1	1			
7	81325-MKW-D00	Suporte, Tampa Lateral Direita	1	1	1	1			
8	81340-MKW-D00	Tampa Conj., Manutenção	1	1	1	1			
9	81342-MKW-D00	Retentor, Tampa Manutenção	1	1	1	1			
10	81360-MKW-D00	Tampa Conj., Caixa Bateria	1	1	1	1			
11	81362-MKW-D00	Retentor, Tampa Caixa Bateria	1	1	1	1			
12	82140-MKW-D01	Cabo Comp., Tampa	1	1	1	1			
13	83551-GE2-000	Bucha, Carcaça Filtro Ar	2	2	2	2			
14	90101-MJJ-D30	Parafuso, Especial, 5x14	2	2	2	2			
15	90103-MKW-D00	Parafuso, Phillips, 5x16	2	2	2	2			
16	90106-MAV-000	Parafuso, Phillips, 6x12	2	2	2	2			
17	90111-KW3-003	Porca, Fixação Carenagem, 5mm	4	4	4	4			

PROIBIDA A REPRODUÇÃO E DISTRIBUIÇÃO
1111111 - Honda Unidade Sumaré - Bruno Pereira Ramos

© Moto Honda da Amazônia Ltda.
Todos os direitos reservados.

C-44.20

Compartimento de Bagagem

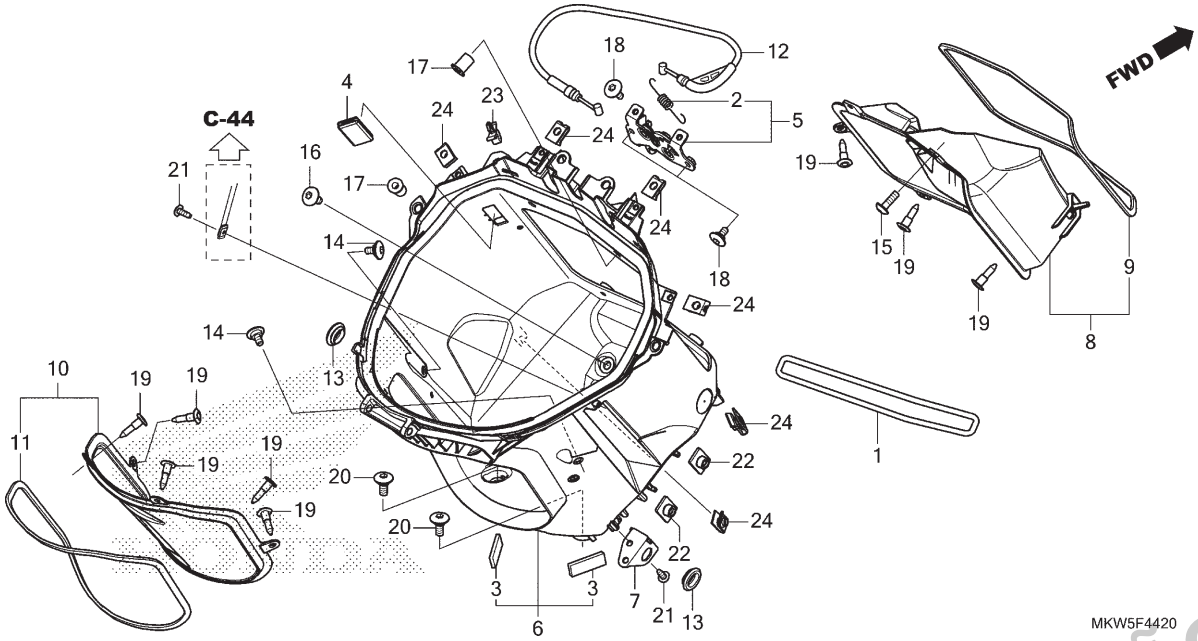

Ref. Nº	N.O.S.	Item de serviço	T.M.O.

Ref. Nº	Nº da peça	Descrição	Qtd. NC750 XA N	XD N	XA P	XD P	Nº de série		Tipo
18	90114-MFL-000	Parafuso, Especial, 6x16	4	4	4	4			
19	90116-SP0-003	Presilha, Retentor Para-choque	8	8	8	8			
20	90118-MJK-N20	Parafuso, Especial, 6x14	2	2	2	2			
21	90120-MJK-N20	Parafuso, Fixação, 4x12	2	2	2	2			
22	90303-HA0-680	Porca, Especial, 6x7	2	2	2	2			
23	90654-SA4-003	Presilha, Fiação Principal, 6mm (Branco)	1	1	1	1			
24	90677-KAN-961	Porca, Presilha, 5mm	6	6	6	6			

PROIBIDA A REPRODUÇÃO E DISTRIBUIÇÃO
1111111 - Honda Unidade Sumaré - Bruno Pereira Ramos

© Moto Honda da Amazônia Ltda.
Todos os direitos reservados.

C-45

Carenagem Intermediária

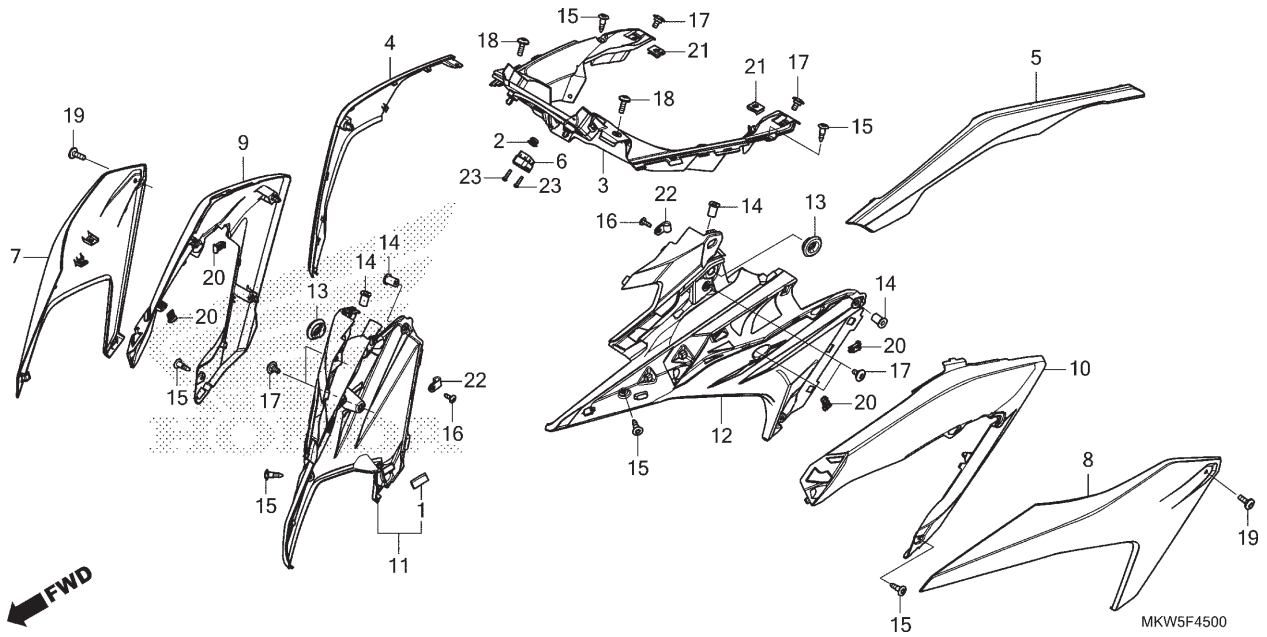

Ref. Nº	N.O.S.	Item de serviço	T.M.O.
3		(6)	
	4111H5	Painel, Interno: Superior	0,5
4	4111E8	Painel, Lateral: Direito	0,2
5	4111E7	Painel, Lateral: Esquerdo	0,2
	4111AP	Painel, Lateral: Ambos	0,2
7	4111D4	Carenagem, Intermediária: Direita	0,1
8	4111D3	Carenagem, Intermediária: Esquerda	0,1
	4111D5	Carenagem, Intermediária: Ambas	0,1
9	4111D1	Carenagem, Lateral: Direita	0,3
10	4111D0	Carenagem, Lateral: Esquerda	0,3
	4111D2	Carenagem, Lateral: Ambas	0,5
11	4111L5	Carenagem, Dianteira: Direita	0,3
12	4111L4	Carenagem, Dianteira: Esquerda	0,3
	4111L6	Carenagem, Dianteira: Ambas	0,5

Ref. Nº	Nº da peça	Descrição	Qtd. NC750 XA N	XD N	XA P	XD P	Nº de série	Tipo
1	19105-MR8-300	Coxim	1	1	1	1		
2	53125-174-670	Plugue, Tampa Inferior Manopla	1	1	1	1		
3	64131-MKW-D00	Painel, Interno	1	1	1	1		
4	64151-MKW-D00ZB	Painel, Ar Direito						
		NHA37M . Prata Twister Fosco Metálico	1	–	1	–		
	64151-MKW-D00ZA	*NHC08M* .... Prata Beta Fosco Metálico	–	1	–	1		
5	64161-MKW-D00ZB	Painel, Ar Esquerdo						
		NHA37M . Prata Twister Fosco Metálico	1	–	1	–		
	64161-MKW-D00ZA	*NHC08M* .... Prata Beta Fosco Metálico	–	1	–	1		
6	64228-MGH-640	Tampa, Interruptor	1	1	1	1		
7	64330-MKW-B00ZA	Carenagem A Jogo, Intermediária Direita (WL)						
		R334 ..... Vermelho Victory	1	–	1	–		
	64330-MKW-B00ZB	*PB308P* ..... Azul Spencer Perolizado	1	–	1	–		
	64330-MKW-D00ZB	*R380* ..... Vermelho Grand Prix	–	1	–	1		
	64330-MKW-D00ZC	*NHB53P* ..... Branco Glare Perolizado	–	1	–	1		
8	64340-MKW-B00ZA	Carenagem A Jogo, Intermediária Esquerda (WL)						
		R334 ..... Vermelho Victory	1	–	1	–		
	64340-MKW-B00ZB	*PB308P* ..... Azul Spencer Perolizado	1	–	1	–		
	64340-MKW-D00ZB	*R380* ..... Vermelho Grand Prix	–	1	–	1		
	64340-MKW-D00ZC	*NHB53P* ..... Branco Glare Perolizado	–	1	–	1		

PROIBIDA A REPRODUÇÃO E DISTRIBUIÇÃO
1111111 - Honda Unidade Sumaré - Bruno Pereira Ramos

© Moto Honda da Amazônia Ltda.
Todos os direitos reservados.

C-45

Carenagem Intermediária

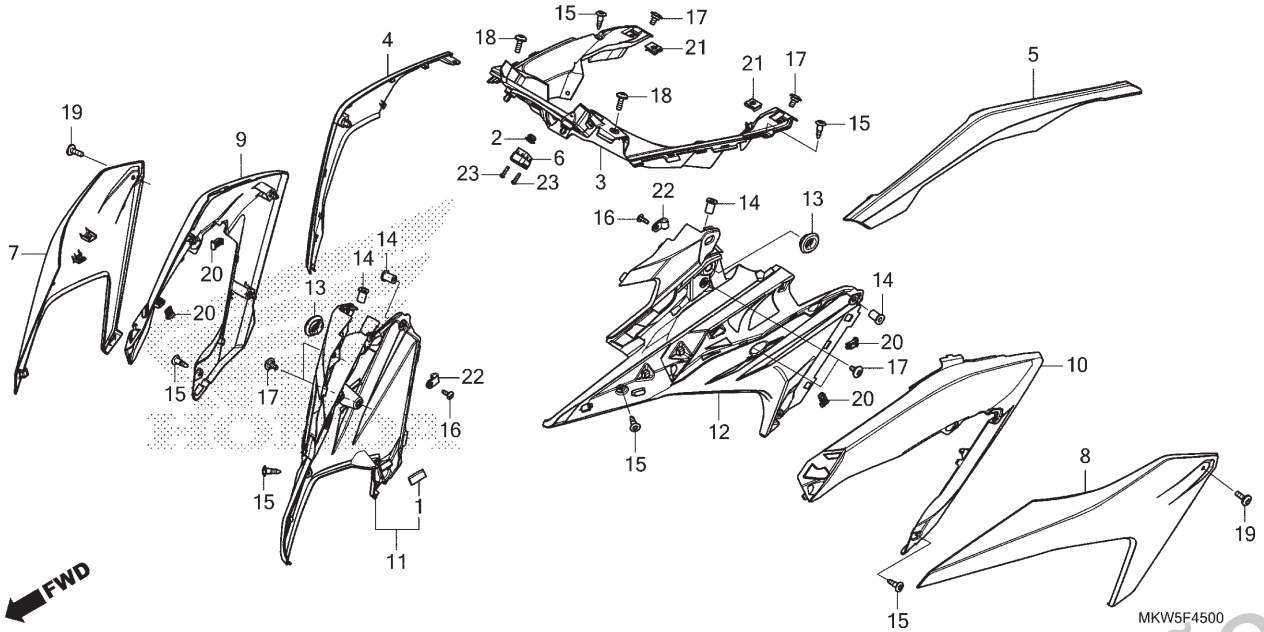

Ref. Nº	N.O.S.	Item de serviço	T.M.O.

Ref. Nº	Nº da peça	Descrição	Qtd. NC750 XA N	XD N	XA P	XD P	Nº de série		Tipo
9	64351-MKW-D00ZB	Carenagem B, Intermediária Direita							
		NHA37M . Prata Twister Fosco Metálico	1	–	1	–			
	64351-MKW-D00ZA	*NHC08M* .... Prata Beta Fosco Metálico	–	1	–	1			
10	64361-MKW-D00ZB	Carenagem B, Intermediária Esquerda							
		NHA37M . Prata Twister Fosco Metálico	1	–	1	–			
	64361-MKW-D00ZA	*NHC08M* .... Prata Beta Fosco Metálico	–	1	–	1			
11	64371-MKW-D00	Tampa, Lateral Dianteira Direita	1	1	1	1			
12	64381-MKW-D00	Tampa, Lateral Dianteira Esquerda	1	1	1	1			
13	83551-GE2-000	Bucha, Carcaça Filtro Ar	2	2	2	2			
14	90111-KW3-003	Porca, Fixação Carenagem, 5mm	4	4	4	4			
15	90116-SP0-003	Presilha, Retentor Para-choque	6	6	6	6			
16	90120-MJK-N20	Parafuso, Fixação, 4x12	2	2	2	2			
17	90122-MJK-N20	Parafuso, Especial, 5x11	6	6	6	6			
18	90133-MJE-D00	Parafuso, Phillips, 5x16	2	2	2	2			
19	90134-MJE-D00	Parafuso, Phillips, 5x16	2	2	2	2			
20	90651-K14-A31	Presilha, Deslizante	4	4	4	4			
21	90677-KAN-961	Porca, Presilha, 5mm	2	2	2	2			
22	91475-SB6-000	Presilha, Fiação Principal (6,3mm)	2	2	2	2			
23	93901-22320	Parafuso, Fixação, 3x12	2	2	2	2			

PROIBIDA A REPRODUÇÃO E DISTRIBUIÇÃO
1111111 - Honda Unidade Sumaré - Bruno Pereira Ramos

© Moto Honda da Amazônia Ltda.
Todos os direitos reservados.

C-46

Carenagem Inferior (NC750XA)

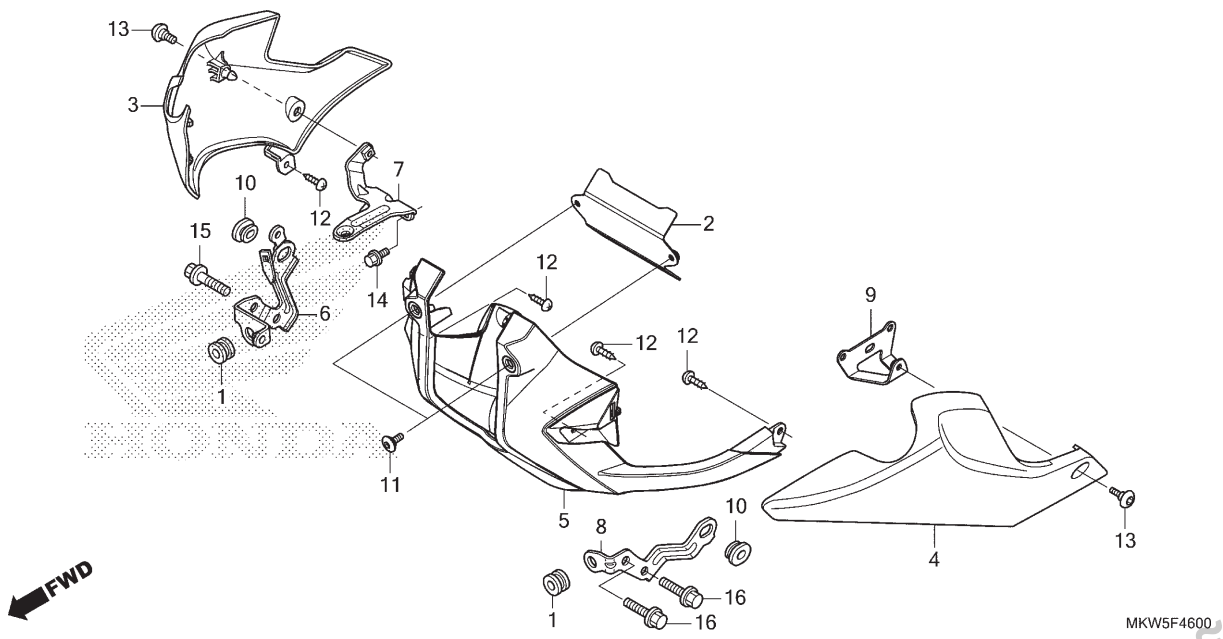

Ref. Nº	N.O.S.	Item de serviço	T.M.O.
3	4111D7	Carenagem, Inferior: Direita	0,1
4	4111D6	Carenagem, Inferior: Esquerda	0,1
	4111H1	Carenagem, Inferior: Ambas	0,2
5	411110	Carenagem, Inferior: Dianteira	0,2

Ref. Nº	Nº da peça	Descrição	Qtd. NC750 XA N	XD N	XA P	XD P	Nº de série	Tipo
1	19034-MB3-000	Bucha, Fixação Radiador	2	–	2	–		
2	64242-MKW-D00	Protetor, Inferior	1	–	1	–		
3	64300-MGS-D30ZA	Carenagem, Inferior Direita *NH1* Preto	1	–	1	–		
4	64400-MGS-D31ZA	Carenagem, Inferior Esquerda *NH1* Preto	1	–	1	–		
5	64500-MKW-D00ZA	Carenagem, Inferior Central *NHB41MR* Prata Cross Metálico-R	1	–	1	–		
6	64541-MGS-D30	Suporte A, Carenagem Inferior Direita	1	–	1	–		
7	64542-MGS-D30	Suporte B, Carenagem Inferior Direita	1	–	1	–		
8	64543-MKW-D00	Suporte A, Carenagem Inferior Esquerda	1	–	1	–		
9	64544-MKW-D00	Suporte B, Carenagem Inferior Esquerda	1	–	1	–		
10	83551-GE2-000	Bucha, Carcaça Filtro Ar	2	–	2	–		
11	90102-MKA-D80	Parafuso, Especial, 5x14	2	–	2	–		
12	90120-MJK-N20	Parafuso, Fixação, 4x12	4	–	4	–		
13	90122-MJK-N20	Parafuso, Especial, 5x11	2	–	2	–		
14	95701-06014-08	Parafuso, Flange, 6x14	1	–	1	–		
15	95701-08018-08	Parafuso, Flange, 8x18	1	–	1	–		
16	95701-08022-08	Parafuso, Flange, 8x22	2	–	2	–		

PROIBIDA A REPRODUÇÃO E DISTRIBUIÇÃO
1111111 - Honda Unidade Sumaré - Bruno Pereira Ramos

© Moto Honda da Amazônia Ltda.
Todos os direitos reservados.

C-46.1

Carenagem Inferior (NC750XD)

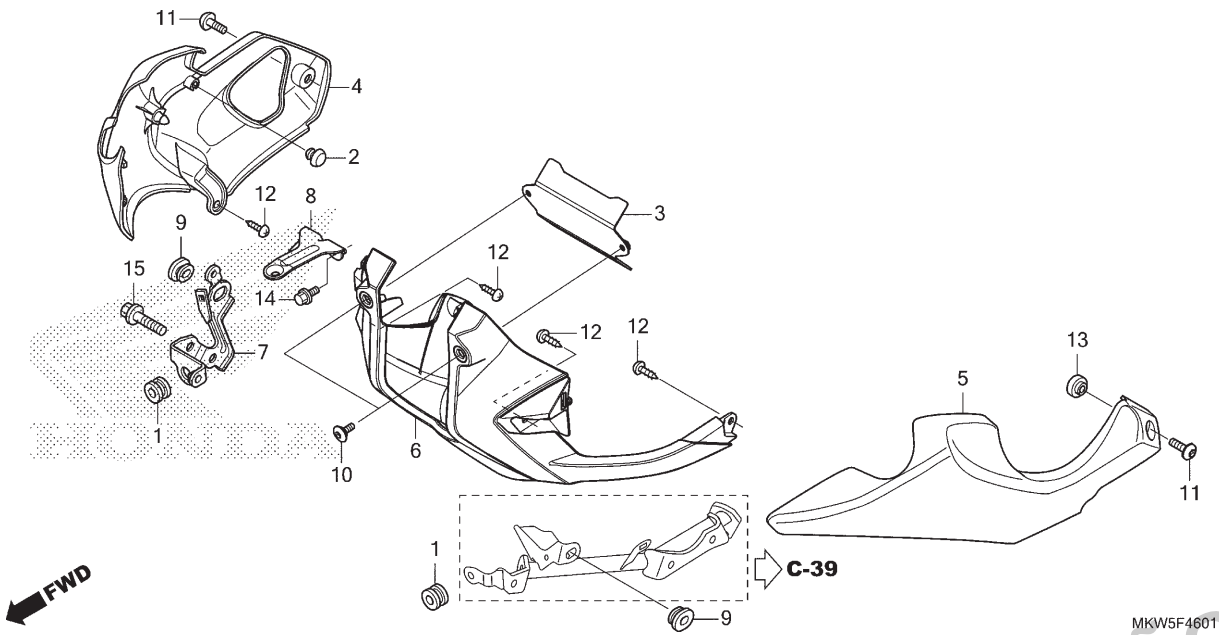

Ref. Nº	N.O.S.	Item de serviço	T.M.O.
4	4111D7	Carenagem, Inferior: Direita	0,1
5	4111D6	Carenagem, Inferior: Esquerda	0,1
	4111H1	Carenagem, Inferior: Ambas	0,2
6	411110	Carenagem, Inferior: Dianteira	0,2

Ref. Nº	Nº da peça	Descrição	Qtd. NC750 XA N	XD N	XA P	XD P	Nº de série		Tipo
1	19034-MB3-000	Bucha, Fixação Radiador	–	2	–	2			
2	61112-727-000	Bucha, Braço Tensor	–	1	–	1			
3	64242-MKW-D00	Protetor, Inferior	–	1	–	1			
4	64300-MGS-D51ZA	Carenagem, Inferior Direita (WL)							
		NH1 Preto	–	1	–	1			
5	64400-MGS-D51ZA	Carenagem, Inferior Esquerda							
		NH1 Preto	–	1	–	1			
6	64500-MKW-D00ZA	Carenagem, Inferior Central							
		NHB41MR Prata Cross Metálico-R	–	1	–	1			
7	64541-MGS-D30	Suporte A, Carenagem Inferior Direita	–	1	–	1			
8	64542-MGS-D50	Suporte B, Carenagem Inferior Direita	–	1	–	1			
9	83551-GE2-000	Bucha, Carcaça Filtro Ar	–	2	–	2			
10	90102-MKA-D80	Parafuso, Especial, 5x14	–	2	–	2			
11	90103-MKW-D00	Parafuso, Phillips, 5x16	–	2	–	2			
12	90120-MJK-N20	Parafuso, Fixação, 4x12	–	4	–	4			
13	90501-MKW-D10	Espaçador, 5x8	–	1	–	1			
14	95701-06014-08	Parafuso, Flange, 6x14	–	1	–	1			
15	95701-08018-08	Parafuso, Flange, 8x18	–	1	–	1			

PROIBIDA A REPRODUÇÃO E DISTRIBUIÇÃO
1111111 - Honda Unidade Sumaré - Bruno Pereira Ramos

© Moto Honda da Amazônia Ltda.
Todos os direitos reservados.

C-48

Ferramentas

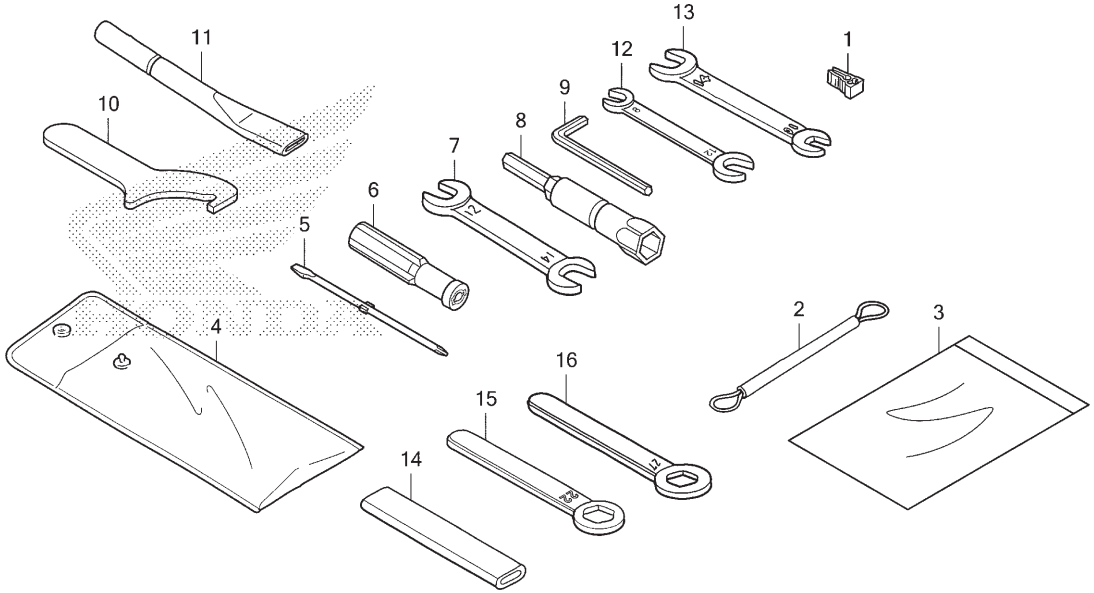

Ref. Nº	N.O.S.	Item de serviço	T.M.O.
Sem Informação			–

Ref. Nº	Nº da peça	Descrição	Qtd. NC750 XA N	XD N	XA P	XD P	Nº de série	Tipo
1	38235-TA0-A01	Sacador, Fusível	1	1	1	1		
2	77236-KEA-000	Cabo, Fixação Capacete	1	1	1	1		
3	77251-GR1-000	Bolsa, Manual	1	1	1	1		
4	89101-MC7-000	Bolsa, Ferramentas	1	1	1	1		
5	89102-538-000	Chave, Fenda (Nº 2 + -)	1	1	1	1		
6	89103-538-000	Cabo	1	1	1	1		
7	89216-KB7-000	Chave, Boca, 12x14	1	1	1	1		
8	89216-MGS-D30	Chave, Velas (P16)	(1)	(1)	(1)	(1)		
9	89221-429-000	Chave, Allen, 5mm	1	1	1	1		
10	89230-MB1-000	Chave, Especial	1	1	1	1		
11	89256-MT4-000	Cabo, Chave Roda Traseira	1	1	1	1		
12	99001-08120	Chave, Boca, 8x12	(1)	(1)	(1)	(1)		
13	99001-10140	Chave, Boca, 10x14	1	1	1	1		
14	99006-12000	Cabo, Chave Boca, 12mm	(1)	(1)	(1)	(1)		
15	99006-22000	Chave, Boca, 22mm	(1)	(1)	(1)	(1)		
16	99006-27000	Chave, Boca, 27mm	(1)	(1)	(1)	(1)		

PROIBIDA A REPRODUÇÃO E DISTRIBUIÇÃO
1111111 - Honda Unidade Sumaré - Bruno Pereira Ramos

© Moto Honda da Amazônia Ltda.
Todos os direitos reservados.

C-49

Etiquetas de Precaução

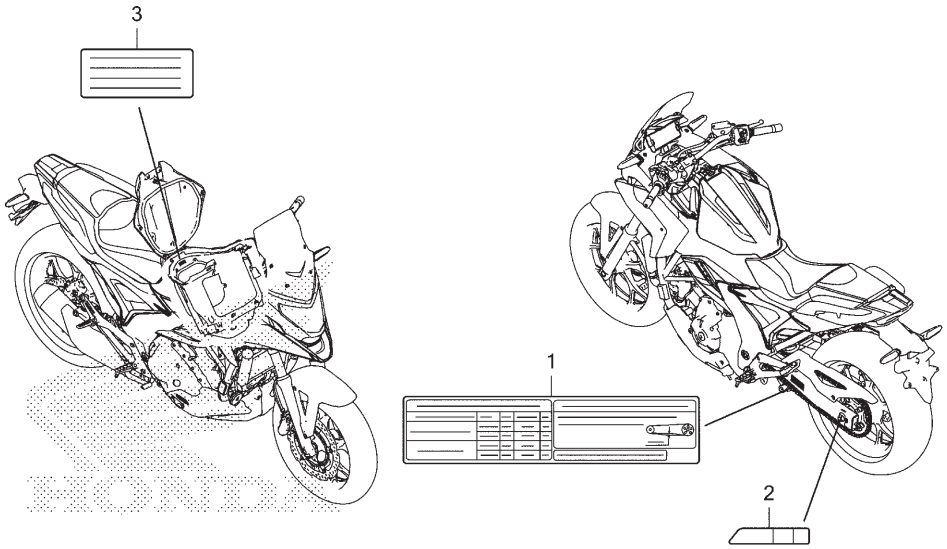

MKW5F4900

Ref. Nº	N.O.S.	Item de serviço	T.M.O.
Sem Informação			–

Ref. Nº	Nº da peça	Descrição	Qtd. NC750 XA N	XD N	XA P	XD P	Nº de série		Tipo
1	87505-MKW-B00	Etiqueta, Pneu e Corrente Transmissão (Português)	1	1	1	1			
2	87508-MJJ-D31	Etiqueta, Ajustador Corrente	1	1	1	1			
3	87520-MGS-H80	Etiqueta, Limite de Carga (5,0)	1	1	1	1			

PROIBIDA A REPRODUÇÃO E DISTRIBUIÇÃO
1111111 - Honda Unidade Sumaré - Bruno Pereira Ramos

© Moto Honda da Amazônia Ltda.
Todos os direitos reservados.

C-50

Emblemas

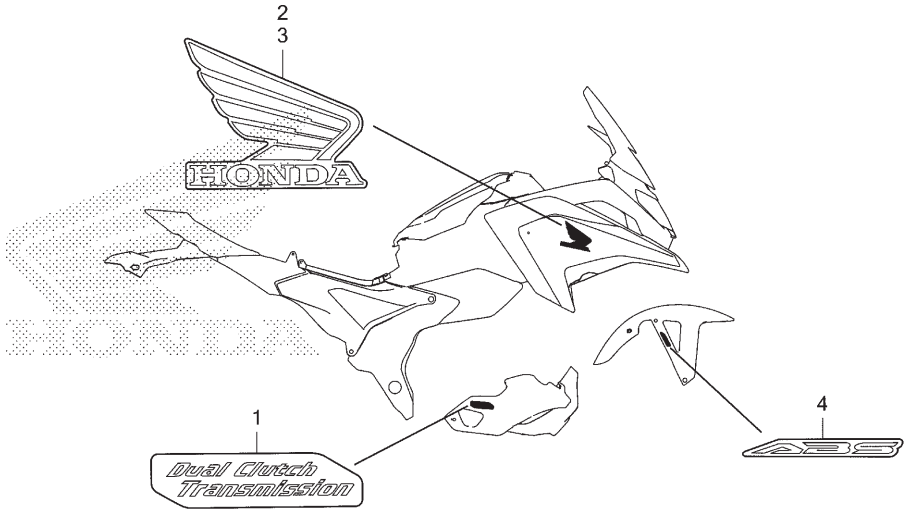

MKW5F5000

Ref. Nº	N.O.S.	Item de serviço	T.M.O.
Sem Informação			–

Ref. Nº	Nº da peça	Descrição	Qtd. NC750 XA N	XD N	XA P	XD P	Nº de série	Tipo
1	11378-MKS-E50	Placa, Emblema	–	1	–	1		
2	86201-MKW-B00ZA	Emblema, Asa Direita (105mm) *Tipo2*	1	–	1	–		
	86201-MKW-B00ZB	*Tipo1*	1	–	1	–		
	86201-MKW-D00ZB	*Tipo2*	–	1	–	1		
	86201-MKW-D00ZC	*Tipo1*	–	1	–	1		
3	86202-MKW-B00ZA	Emblema, Asa Esquerda (105mm) *Tipo2*	1	–	1	–		
	86202-MKW-B00ZB	*Tipo1*	1	–	1	–		
	86202-MKW-D00ZB	*Tipo2*	–	1	–	1		
	86202-MKW-D00ZC	*Tipo1*	–	1	–	1		
4	86611-MGZ-B30ZB	Emblema, ABS *Tipo2*	1	–	1	–		
	86611-MJF-A00ZB	*Tipo1*	–	1	–	1		

PROIBIDA A REPRODUÇÃO E DISTRIBUIÇÃO
1111111 - Honda Unidade Sumaré - Bruno Pereira Ramos

© Moto Honda da Amazônia Ltda.
Todos os direitos reservados.

ÍNDICE DE NÚMERO DE PEÇAS

Nº da Peça	Nº do bloco
06000	
06410-MGS-D30	C-19.40
06431-MA3-405	C-12
06435-MGS-D32	C-17
06436-MCT-016	C-17.10
06451-443-405	C-17
06455-MGS-D32	C-12
11000	
11000-MKW-D00	M-15
11000-MKW-D10	M-15
11103-MGS-D31	M-15
11207-MFL-000	M-15
11207-MGS-D30	M-15
11210-MGS-D31	M-14
11320-MKW-D00	M-10
11330-MGS-D40	M-6.1
11330-MKW-D00	M-6
11332-MGS-D20	M-6.1
11333-MKT-D00	M-11
11337-MGS-D40	M-6.1
11338-MGS-D20	M-8.20
11339-MGS-D20	M-6.1
11344-MB0-000	C-24
11351-MGS-D50	M-10
11351-MJL-D30	M-10
11355-MGS-D30	M-10
11355-MJL-D30	M-10
11361-MGS-D20	M-8.20
11362-MGS-D20	M-8.20
11363-MGS-D20	M-8.20
11371-MGS-D20	M-8.20
11372-MGS-D20	M-8.20
11378-MKS-E50	C-50
11385-KVZ-630	M-6.1
11520-MGS-D20	M-19.10
11521-MJL-D30	M-15
11522-MJL-D31	M-15
11523-MKT-D01	M-19.10

Nº da Peça	Nº do bloco
12000	
12200-MKW-D00	M-2
12204-MJH-305	M-2
12205-MGS-305	M-2
12208-PR3-000	M-15
12209-MA6-003	M-3
12251-MJH-Y01	M-2
12290-RSH-003	M-2
12300-MKA-D31	M-1
12391-MGS-D30	M-1
13000	
13011-MKT-D00	M-16
13101-MKT-D00	M-16
13111-122-000	M-9
13111-PWA-000	M-16
13204-PWA-003	M-16
13210-RB0-000	M-16
13211-PWA-003	M-16
13212-PWA-003	M-16
13213-PWA-003	M-16
13214-PWA-003	M-16
13215-PWA-003	M-16
13216-PWA-003	M-16
13217-PWA-003	M-16
13218-PWA-003	M-16
13300-MKT-D00	M-16
13313-MGS-D31	M-16
13314-MGS-D31	M-16
13315-MGS-D31	M-16
13316-MGS-D31	M-16
13317-MGS-D31	M-16
13410-MKT-D00	M-16
13420-MKT-D00	M-16
13481-MGS-D30	M-16
13491-MJL-D30	M-16
14000	
14110-MKT-D00	M-3
14321-MGS-D30	M-4

Nº da Peça	Nº do bloco
14401-MGS-D31	M-4
14510-MKT-D00	M-4
14530-MGS-D30	M-4
14620-MKA-D30	M-3
14623-MBA-000	M-4
14630-MGS-D30	M-3
14711-MGS-D30	M-3
14721-MGS-D30	M-3
14744-MKA-D30	M-3
14744-PM3-000	M-3
14751-MKH-D21	M-3
14771-MKT-D00	M-3
14775-MGS-D30	M-3
14781-MA6-000	M-3
15000	
15010-MKR-305	M-14
15100-MGS-D20	M-14
15100-MGS-D30	M-14
15104-MGS-D20	M-6.1
15150-MGS-D30	M-14
15154-MAT-000	M-14
15410-MFJ-D02	M-14
15412-MGS-D21	M-6.1
15414-MEB-670	M-6.1
15447-149-000	C-23
15516-MGS-D30	M-10
15651-MKT-D00	M-6.1
15651-MKW-D00	M-6
16000	
16211-MKT-D00	M-2
16218-MGS-D30	M-2
16400-MKT-D01	M-23
16402-MKT-D01	M-23
16410-MKT-D01	M-23
16450-MKT-D01	M-23
16451-MKR-D10	M-23
16472-MKT-D00	M-23
16542-MEL-003	M-23
16640-MKT-D01	M-23

Nº da Peça	Nº do bloco
16647-MKT-D00	M-23
16700-MKW-D01	C-21
16730-MKT-D01	C-21
16960-ME9-000	C-26
17000	
17210-MKT-D00	C-25
17220-MKT-D00	C-25
17222-MKT-D01	C-25
17223-MKT-D01	C-25
17224-MKT-D00	C-25
17227-GS3-000	C-23
17230-MKT-D00	C-25
17232-KYJ-900	C-25
17233-MKT-D00	C-25
17235-MKT-D00	C-25
17236-MGS-D30	C-25
17237-MGS-D30	C-25
17238-MGS-D30	C-25
17241-MKT-D00	C-25
17247-303-000	C-39
17265-MKT-D00	C-25
17310-MKF-D41	C-26
17312-MKW-D00	C-26
17359-419-670	C-21
17411-KVR-C00	C-26
17411-MGS-T50	C-26
17412-MGS-T50	C-26
17413-MKW-D00	C-26
17414-MKW-D00	C-26
17415-MKW-D00	C-26
17500-MKW-B00	C-21
17506-MKT-D00	C-21
17507-MKW-D00	C-21
17508-MKW-D00	C-21
17513-MKW-D00	C-21
17514-MKW-D00	C-21
17516-MEE-D00	C-21
17517-MGS-D30	C-21
17517-MKW-D00	C-21
17518-MGS-D30	C-21
17518-MKW-D00	C-21

Nº da Peça	Nº do bloco
17526-MKW-D01	C-21
17530-MKW-D00	C-26
17532-MGS-D31	C-26
17572-MKT-D00	C-21
17573-MKT-D00	C-21
17620-KFR-841	C-21
17622-GB7-900	C-41
17632-383-832	C-21
17640-MGS-D30	M-15
18000	
18150-MKW-D01	C-27
18291-MGS-D31	C-27
18293-MCA-A20	C-27
18310-MKA-D82	C-27
18316-HW1-671	C-23
18316-KFT-620	C-5.20
18342-MKA-D81	C-27
18345-MBT-610	C-27
18373-413-000	C-27
18392-MK4-000	C-27
18422-MFJ-D10	C-27
18423-MGS-D30	C-27
19000	
19010-MGS-D31	C-41
19014-KEA-003	C-41
19016-MGS-D31	C-41
19020-MGS-D31	C-41
19034-MB3-000	C-46
19034-MB3-000	C-46.1
19045-MFF-A51	C-41
19051-MGS-D30	C-41
19052-MGH-640	C-41
19055-KPC-871	C-41
19080-MKW-D01	C-41
19101-MGS-D30	C-41
19105-MR8-300	C-45
19106-GET-000	C-41
19107-GET-000	C-41
19126-KM1-010	C-26

Nº da Peça	Nº do bloco
19200-MGS-D30	M-12
19221-MGS-D30	M-12
19226-MGS-D30	M-12
19231-MGS-D30	M-12
19300-MCJ-003	M-21
19305-KV3-010	M-21
19310-MGS-D30	M-21
19316-MGS-D30	M-21
19322-MGS-D30	M-21
19504-KY1-003	M-21
19504-MGP-000	C-41
19505-MGS-D30	C-41
19505-ML3-770	C-41
19506-MGS-D30	C-41
19515-MKW-D00	C-41
19516-MJH-Y00ZA	C-41
19516-MKW-B00ZA	C-41
22000	
22100-MKT-D01	M-8.10
22100-MKW-D02	M-8
22116-MKW-D00	M-8
22121-MKN-D11	M-8
22125-ML7-000	M-8
22210-MKN-305	M-8
22350-MKG-A31	M-8
22361-MKN-D11	M-8
22401-MKN-D11	M-8
22402-K87-A31	M-8
22425-MJP-G51	M-8
22500-MKA-D51	M-8.10
22810-MKW-D00	M-6
22814-PFL-003	M-17.10
22814-RGC-003	M-17.10
22815-MJE-D00	M-6
22821-MKW-D00	M-6
22847-MKW-D00	M-8
22870-MKW-D01	C-4
23000	
23103-MGS-D20	M-8.10

PROIBIDA A REPRODUÇÃO E DISTRIBUIÇÃO
1111111 - Honda Unidade Suzana - Bruno Pereira Ramos

© Moto Honda da Amazônia Ltda.
Todos os direitos reservados.

ÍNDICE DE NÚMERO DE PEÇAS

Nº da Peça	Nº do bloco
23103-MKW-D00	M-8
23104-MKT-D00	M-8.10
23115-MW4-000	M-8.10
23210-MKT-D00	M-17.10
23211-MKW-D00	M-17
23212-MGS-D30	M-17
23212-MGS-D30	M-17.10
23220-MKT-D00	M-17.20
23220-MKW-D00	M-17
23231-MKT-D00	M-17.10
23405-MKA-D50	M-8.10
23406-MGS-D20	M-8.10
23421-MKT-D00	M-17.20
23421-MKW-D00	M-17
23431-MKW-D00	M-17
23441-MKT-D00	M-17.20
23441-MKW-D00	M-17
23442-ML7-000	M-17.20
23442-MM4-000	M-17
23442-MS2-610	M-17.10
23451-MKT-D00	M-17.10
23451-MKW-D00	M-17
23461-MKT-D00	M-17.20
23461-MKW-D00	M-17
23471-MKT-D00	M-17.10
23481-MKT-D00	M-17.20
23481-MKW-D00	M-17
23482-MV9-670	M-17
23482-MV9-670	M-17.20
23491-MKT-D00	M-17.10
23491-MKW-D00	M-17
23492-MGS-D30	M-17
23495-KY1-000	M-17.20
23501-MKT-D00	M-17.20
23501-MKW-D00	M-17
23511-MKT-D00	M-17.10
23511-MKW-D00	M-17
23512-MGS-D20	M-17.10
23512-MV9-670	M-17
23521-MKT-D00	M-17.20
23521-MKW-D00	M-17
23801-MJS-J20	M-17.20
23801-MKW-D00	M-17

Nº da Peça	Nº do bloco
24000	
24211-MGS-D20	M-19.1
24211-MGS-D30	M-19
24212-MGS-D30	M-19
24212-MKA-D50	M-19.1
24213-MGS-D20	M-19.1
24213-MGS-D30	M-19
24214-MGS-D20	M-19.1
24250-MKT-D00	M-19
24250-MKT-D00	M-19.1
24261-283-000	M-17
24261-283-000	M-17.20
24271-743-000	C-5.50
24310-MGS-D22	M-19.1
24310-MJL-D30	M-19
24315-HL4-000	M-19.1
24315-MAS-E00	M-19
24321-KT8-030	M-19.1
24322-MGE-D01	M-19.1
24322-MM4-000	M-19.1
24324-KA3-711	M-19.1
24325-KA3-711	M-19.1
24326-KBH-901	M-19.1
24328-MGS-D20	M-19.1
24329-KA3-740	M-19.1
24329-MGS-D20	M-19.1
24430-MGE-000	M-19.1
24430-MGS-D30	M-19
24434-MGS-D20	M-19.1
24434-MGS-D30	M-19
24435-MGE-000	M-19
24435-MGE-000	M-19.1
24435-MGS-D20	M-19.1
24435-MGS-D30	M-19
24610-MGS-D20	M-19.1
24610-MGS-D30	M-19
24615-MGE-D01	M-19.10
24616-MGS-D21	M-19.10
24617-MGE-D01	M-19.10
24651-MGS-D20	M-19.1
24651-MGS-D30	M-19
24652-HA0-000	M-19

Nº da Peça	Nº do bloco
24652-HA0-000	M-19.1
24655-MKT-D00	M-19
24655-MKT-D00	M-19.1
24705-MGS-D30	C-29
24706-MK3-770	C-29
24710-MGS-D30	C-29
24724-MBW-D21	C-29
24781-KR3-770	C-29
28000	
28101-MGS-D30	M-9
28102-MEH-000	M-9
28106-MGS-D30	M-9
28110-MGS-D30	M-9
28125-MM9-014	M-9
28333-300-000	C-30
28660-RFH-013	M-8.20
30000	
30430-MKW-D02	C-7
30433-MKA-D81	C-7
30511-MKW-D01	C-38.20
30512-MKW-D01	C-38.20
30520-ML7-000	C-38.20
30700-MGS-D31	C-38.20
31000	
31110-MKT-D01	M-11
31110-MKW-D01	M-11
31120-MKW-D01	M-11
31120-MKW-D11	M-11
31125-MKT-D00	M-11
31200-MGS-D21	M-13
31200-MJL-D21	M-13
31201-MEW-921	M-13
31202-MEW-921	M-13
31203-MEW-921	M-13
31204-MEW-921	M-13
31205-MEW-921	M-13
31206-MEW-921	M-13

Nº da Peça	Nº do bloco
31207-KS5-901	M-13
31208-MEW-921	M-13
31209-MEW-921	M-13
31210-MEW-921	M-13
31300-KVZ-631	M-19.10
31500-MEG-B08	C-37
31600-K1B-T01	C-38
31730-MAS-601	C-38
32000	
32100-MKW-D00	C-38
32100-MKW-D10	C-38
32102-MKW-D00	C-37
32150-MGS-D20	M-21
32153-MGS-D30	M-10
32171-MGS-D20	M-6.1
32172-MGS-D70	M-6.1
32173-MGS-D70	M-6.1
32410-MGS-D30	C-37
32601-MKW-D00	C-37
33000	
33100-MKW-D01	C-1
33111-MGH-640	C-1
33113-K07-M51	C-36
33113-MEE-D01	C-1
33400-MKW-D01	C-35
33411-MKH-D00	C-35
33412-MKH-D00	C-35
33450-MKW-D01	C-35
33452-MKH-D00	C-35
33600-MKW-D01	C-35
33650-MKW-D01	C-35
33701-MKV-D03	C-36
33705-MKK-D00	C-36
33720-MKW-D01	C-36
33741-MGZ-B01	C-36
33741-MS6-921	C-36
35000	
35010-MKW-D00	C-7

Nº da Peça	Nº do bloco
35010-MKW-D01	C-7
35100-MKW-D01	C-7
35101-MKW-D01	C-7
35105-MGH-H20	C-7
35113-MJE-D00	C-7
35121-MJE-D02	C-7
35135-MKW-D02	C-4
35135-MKW-D12	C-4.1
35160-MGS-D31	C-38
35200-MKW-D02	C-4
35200-MKW-D12	C-4.1
35330-MCJ-751	C-4
35340-MGS-D31	C-5.10
35340-MGS-D31	C-5.50
35350-MKW-D01	C-29
35357-MGS-D30	C-29
35600-MFJ-D01	M-15
35700-MKW-D01	C-31
35700-MKW-D11	C-31
35701-MG9-950	C-38
35850-MR5-007	C-37
35856-KBG-007	C-37
36000	
36162-MKA-D81	C-26
36533-MKW-D01	C-27
37000	
37100-MKW-T51	C-2
37100-MKW-T61	C-2
37110-MKW-T51	C-2
37110-MKW-T61	C-2
37241-RNA-A01	M-15
37244-MM4-000	C-2
37500-MKT-D01	M-10
37511-MKT-D00	M-10
37610-MKW-D01	C-2
37610-MKW-D11	C-2
37620-MKW-D01	C-2
37700-K48-A01	M-15
37750-KPH-701	M-15
37830-MFP-A51	M-23

Nº da Peça	Nº do bloco
37870-MGS-D31	M-21
37880-KWW-C01	C-25
37971-MKR-D31	C-4
37971-MKR-D31	C-4.1
38000	
38110-MEE-013	C-38
38221-SNA-A41	C-38
38221-SNA-A51	C-38
38221-SNA-A81	C-38
38235-TA0-A01	C-48
38255-MKW-D00	C-38
38255-MKW-D10	C-38
38301-MKJ-D01	C-38
38306-KK4-000	C-38
38501-MEL-003	C-38
38501-MKR-D11	C-38
38506-KZZ-900	C-38
38510-MKW-D01	C-17
38514-MGS-D80	C-15
38514-MJF-C10	C-5.10
38515-MKA-D80	C-17
38516-MGE-003	C-5.10
38516-MJN-A11	C-5.20
38517-MGE-003	C-5.10
38517-MKA-D80	C-12
38520-MKW-D01	C-12
38610-MKW-D11	M-8.20
38770-MKW-B02	C-38
38770-MKW-B12	C-38
38780-MKW-B12	C-38
38800-MKW-D01	M-15
38800-MKW-D11	M-19.10
38810-MKW-D11	M-6.1
38815-MGS-D20	M-19.10
38815-MJL-D10	M-15
40000	
40510-MGS-D30	C-32
40531-MJF-A02	C-32
40540-MGS-D31	C-32

PROIBIDA A REPRODUÇÃO E DISTRIBUIÇÃO
1111111 Honda Unidade Sumaré Bruno Pereira Ramos

© Moto Honda da Amazônia Ltda.
Todos os direitos reservados.

ÍNDICE DE NÚMERO DE PEÇAS

Nº da Peça	Nº do bloco
40540-MJF-A02	C-32
40543-MGS-D30	C-32
40545-MGS-D31	C-32
40546-MGS-D30	C-32
41000	
41201-MGS-D30	C-19.40
41201-MKW-D10	C-19.40
41641-HC5-000	M-9
42000	
42301-MGS-D31	C-19.40
42311-MGS-D10	C-19.40
42312-MGS-D10	C-19.40
42515-MGS-D80	C-19.40
42524-T5A-003	C-12
42524-T5A-003	C-17
42615-MGS-D30	C-19.40
42620-MGS-D10	C-19.40
42625-MGS-D30	C-19.40
42650-MKA-D81ZB	C-19.40
42704-MER-D00	C-14.40
42704-MER-D00	C-19.40
42705-MER-D00	C-14.40
42705-MER-D00	C-19.40
42706-MER-D00	C-14.40
42706-MER-D00	C-19.40
42711-MJL-D34	C-19.40
42711-MKW-D01	C-19.40
42755-MKA-D81	C-14.40
42755-MKA-D81	C-19.40
42758-MKA-D81	C-14.40
42758-MKA-D81	C-19.40
43000	
43107-KT7-761	C-17
43108-MBB-006	C-17
43108-MCT-006	C-12
43110-MKA-D51	C-17
43110-MKA-D81	C-17
43112-MFF-D01	C-17
43132-KT7-761	C-17
43150-MKA-D51	C-17
43150-MKA-D81	C-17
43160-MKW-D10	C-15
43208-MCT-006	C-17.10
43215-KZ4-J41	C-17
43215-MCT-006	C-17.10
43250-MKA-D51	C-17.10
43251-MGS-D31	C-19.40
43290-MKA-D51	C-17.10
43310-MKW-D01	C-15
43311-MKW-D00	C-5.20
43312-MKW-D00	C-5.20
43314-MGS-D81	C-15
43352-568-003	C-12
43352-568-003	C-17
43353-461-771	C-12
43353-461-771	C-17
43362-MGS-D71	C-17.10
43450-MKW-D11	C-5.50
43455-MKW-D10	C-5.50
43456-MGS-D70	C-5.50
43468-MGS-D31	C-15
43503-MER-D01	C-15
43504-MB2-006	C-15
43510-MKW-D01	C-15
43511-KV3-831	C-15
43512-MKW-D01	C-15
43514-KS6-701	C-15
43520-MB2-315	C-15
43530-MS8-006	C-15
44000	
44301-MGS-D30	C-14.40
44311-MGS-D10	C-14.40
44515-MKA-D80ZB	C-14.40
44620-MGS-D10	C-14.40
44650-MKA-D81ZB	C-14.40
44711-MJL-D33	C-14.40
44711-MKW-D01	C-14.40
45000	
45107-ML4-006	C-12
45111-MA3-006	C-17
45111-MAJ-G41	C-12
45111-MAJ-G41	C-17
45111-MCT-006	C-17.10
45112-MS9-611	C-12
45125-MKW-D01	C-5.10
45126-MKW-D00	C-5.20
45127-MKW-D00	C-5.20
45128-MKL-K31	C-5.10
45131-MN9-006	C-17
45132-166-016	C-12
45132-166-016	C-17.10
45133-166-016	C-17.10
45133-MA3-006	C-12
45133-MA3-006	C-17
45155-MGS-D80	C-5.10
45156-MJL-D80	C-5.10
45160-MJF-C11	C-5.10
45215-MAJ-G41	C-12
45250-MKA-D81	C-12
45251-MGS-D81	C-14.40
45290-MKA-D81	C-12
45504-410-003	C-5.10
45510-MGS-D31	C-5.10
45512-MA6-006	C-5.10
45513-KK1-771	C-15
45513-MM5-016	C-5.10
45517-166-006	C-4
45517-166-006	C-5.10
45518-MM5-006	C-5.10
45520-MG7-006	C-15
45520-MM5-006	C-5.10
45521-HA2-006	C-15
45530-KVY-911	C-5.10
46000	
46182-MEL-D21	C-15
46184-611-000	C-17.10
46500-MKW-D00	C-29
46504-MT8-006	C-15
46511-MV9-000	C-29
47000	
47111-MKW-D10	C-5.50
47117-MGS-D50	C-5.50
47152-MGS-D51	C-5.50
47154-MGE-D00	C-5.50
47155-MGE-D00	C-5.50
47156-MGE-D00	C-5.50
47200-MKW-D10	C-5.50
47210-MGS-D51	C-5.50
50000	
50100-MKW-B00ZB	C-39
50100-MKW-D00ZA	C-39
50191-MGS-B30	C-39
50191-MGS-D10	C-39
50192-MGS-B30	C-39
50192-MGS-D10	C-39
50193-MGS-B30	C-39
50193-MGS-D10	C-39
50194-MKT-D00	C-39
50195-MKT-D00	C-39
50196-MKW-D00	C-39
50197-MGS-D50	C-39
50230-MKW-D00	C-39
50234-MKW-D00	C-39
50236-MKW-D00	C-39
50237-MKW-D00	C-39
50238-MKW-D00	C-39
50239-MGS-D30	C-39
50290-MZ7-000	C-44.20
50311-MGS-D31	C-38
50318-041-600	C-44.10
50354-428-000	C-23
50530-MKW-D00	C-31
50540-MFL-000	C-31
50607-KK6-000	C-27
50608-KV0-000	C-27
50609-MBW-000	C-30
50617-445-840	C-30
50631-MGS-D30	C-30
50635-MGS-D30	C-30
50636-MGS-D30	C-30
50639-MFL-D20	C-30
50644-445-840	C-30
50650-MKW-D00ZA	C-30
50650-MKW-D00ZB	C-30
50661-MBW-000	C-30
50711-MGS-D30	C-30
50712-MGS-D30	C-30
50715-KE8-000	C-29
50718-MN8-000	C-30
50750-MKW-D00ZA	C-30
50750-MKW-D00ZB	C-30
51000	
51400-MKW-D01	C-11
51401-MKW-D01	C-11
51402-MGZ-J01	C-11
51410-MKL-D81	C-11
51412-MB4-003	C-11
51414-MFJ-A51	C-11
51415-MFJ-A51	C-11
51416-MKL-D81	C-11
51420-MGS-D31	C-11
51432-MV4-003	C-11
51437-MKL-D81	C-11
51440-MKW-D01	C-11
51447-KA4-711	C-11
51454-MKL-D81	C-11
51490-MKL-D81	C-11
51500-MKW-D01	C-11
51520-MGS-D31	C-11
52000	
52101-MGS-D30	C-32
52141-MGS-D10	C-32
52142-MGS-D10	C-32
52143-KZ3-860	M-8
52143-MGS-D10	C-32
52170-MGS-D30	C-32
52171-KR6-000	C-32
52200-MGS-D32	C-32
52200-MGS-D71	C-32
52400-MKW-B01	C-33
52462-MGS-D10	C-33
52463-MAL-G00	C-33
52463-MGS-D10	C-32
52463-MGS-D10	C-33
52465-MGS-D30	C-33
52471-MGS-D30	C-33
53000	
53100-MKW-D00ZA	C-7
53105-KV3-000	C-7
53105-MK4-620	C-7
53106-KR3-000	C-7
53107-MY1-000	C-7
53108-KR3-770	C-7
53111-MKW-D00	C-7
53111-MKW-D10	C-7
53125-174-670	M-6.1
53125-174-670	C-45
53130-MGS-D30ZA	C-7
53140-MKK-D01	C-4
53140-MKK-D01	C-4.1
53166-MGE-000	C-4
53166-MGE-000	C-4.1
53170-MKK-D01	C-5.10
53172-MKW-D00	C-4
53178-MJE-D00	C-4
53192-349-690	C-4
53213-MB4-771	C-9
53214-371-010	C-9
53219-MGS-D30	C-9
53220-422-000	C-9
53230-MGS-D30	C-7
53232-MJ4-670	C-7
53781-SE0-952	C-38

PROIBIDA A REPRODUÇÃO E DISTRIBUIÇÃO
1111111 - Honda Unidade Suzana - Bruno Peralta Ramos

© Moto Honda da Amazônia Ltda.
Todos os direitos reservados.

ÍNDICE DE NÚMERO DE PEÇAS

Nº da Peça	Nº do bloco
57000	
57110-MKW-D01	C-5.20
60000	
60107-752-000	C-24
61000	
61000-MJL-D80ZE	C-10
61000-MKW-B00ZA	C-10
61101-MGS-D30	C-10
61102-MGS-D30	C-10
61103-MGS-D30	C-10
61103-MJP-G50	C-1
61104-435-000	C-23
61104-MGS-D30	C-10
61112-727-000	C-46.1
61304-415-000	C-23
61304-HB3-003	C-39
61310-MKW-D00	C-43
61310-MKW-D01	C-43
64000	
64111-MKW-D00	C-43
64121-MER-D00	C-36
64131-MKW-D00	C-45
64141-MKW-D00	C-44.10
64151-MKW-D00ZA	C-45
64151-MKW-D00ZB	C-45
64161-MKW-D00ZA	C-45
64161-MKW-D00ZB	C-45
64181-MKW-D00	C-43
64201-MKW-D00	C-43
64205-166-610	C-43
64209-MN5-000	M-10
64224-MKW-D00	C-43
64228-MGH-640	C-45
64234-MKW-D00	C-43
64242-MKW-D00	C-46
64242-MKW-D00	C-46.1
64300-MGS-D30ZA	C-46
64300-MGS-D51ZA	C-46.1
64330-MKW-B00ZA	C-45
64330-MKW-B00ZB	C-45
64330-MKW-D00ZB	C-45
64330-MKW-D00ZC	C-45
64340-MKW-B00ZA	C-45
64340-MKW-B00ZB	C-45
64340-MKW-D00ZB	C-45
64340-MKW-D00ZC	C-45
64351-MKW-D00ZA	C-45
64351-MKW-D00ZB	C-45
64361-MKW-D00ZA	C-45
64361-MKW-D00ZB	C-45
64371-MKW-D00	C-45
64381-MKW-D00	C-45
64400-MGS-D31ZA	C-46
64400-MGS-D51ZA	C-46.1
64500-MKW-D00ZA	C-46
64500-MKW-D00ZA	C-46.1
64520-MKW-B00ZA	M-6.1
64528-KV3-000	C-44.10
64541-MGS-D30	C-46
64541-MGS-D30	C-46.1
64542-MGS-D30	C-46
64542-MGS-D50	C-46.1
64543-MKW-D00	C-46
64544-MKW-D00	C-46
64643-MKT-D00	M-6.1
64800-MKW-D00	C-44
64816-MKW-D00	C-44
64821-MKW-D00ZA	C-44
64821-MKW-D00ZB	C-44
64821-MKW-D00ZE	C-44
64821-MKW-D00ZF	C-44
75000	
75581-MGP-D60	C-44.10
77000	
77100-MKW-D01ZA	C-23
77113-MKT-D00	C-44
77206-GF0-000	C-23
77206-GF0-000	C-39
77211-MKW-D00	C-23.10
77212-MFJ-D00	C-36
77220-MGS-D31	C-23
77221-MKW-D00ZA	C-23.10
77221-MKW-D00ZB	C-23.10
77223-MW3-670	C-24
77231-MKW-D00ZA	C-23.10
77231-MKW-D00ZB	C-23.10
77234-KYZ-900	C-44.20
77236-KEA-000	C-48
77239-MKA-D82	C-44.10
77239-MKA-D83	C-44.10
77241-MKW-D01	C-23
77242-MGS-D30	C-23
77250-MGS-D30	C-23
77251-GR1-000	C-48
77251-MGS-D30	C-23
77255-MKW-D00	C-23
77261-MKW-D00	C-23.10
77271-MKW-D00	C-23.10
77300-MKW-D01ZA	C-23
77302-MEE-000	C-23
77320-MGS-D31	C-23
77330-MJJ-D10	C-23.10
77340-MJJ-D10	C-23.10
80000	
80100-MKA-D80	C-36
80101-165-000	C-10
80101-165-000	C-44.10
80101-283-000	C-36
80101-310-000	C-36
80101-MKW-D00	C-36
80103-MCJ-750	M-6.1
80104-KJ2-000	C-36
80105-MKW-D00	C-34
80106-MKW-D00	C-36
80116-MKW-D00	C-36
81000	
81112-MCA-S40	C-44.20
81210-MKW-D00	C-37
81251-MKW-D00	C-44.20
81280-MGS-D30	C-44
81310-MKW-D00	C-44.20
81315-MKW-D00	C-44.20
81325-MKW-D00	C-44.20
81331-MKW-D00	C-44.10
81335-MKA-N60	C-44.10
81340-MKW-D00	C-44.20
81342-MKW-D00	C-44.20
81360-MKW-D00	C-44.20
81362-MKW-D00	C-44.20
82000	
82140-MKW-D01	C-44.20
83000	
83511-MKW-D00	C-24
83520-MKW-B00ZA	C-44.10
83520-MKW-B00ZB	C-44.10
83520-MKW-D00ZB	C-44.10
83520-MKW-D00ZC	C-44.10
83531-MKW-D00ZA	C-24
83531-MKW-D00ZB	C-24
83545-KCJ-690	C-25
83551-GE2-000	C-30
83551-GE2-000	C-34
83551-GE2-000	C-39
83551-GE2-000	C-43
83551-GE2-000	C-44.10
83551-GE2-000	C-44.20
83551-GE2-000	C-45
83551-GE2-000	C-46
83551-GE2-000	C-46.1
83606-KWS-901	C-39
83611-MKW-D00	C-24
83620-MKW-B00ZA	C-44.10
83620-MKW-B00ZB	C-44.10
83620-MKW-D00ZB	C-44.10
83620-MKW-D00ZC	C-44.10
83631-MKW-D00ZA	C-24
83631-MKW-D00ZB	C-24
83705-MZ7-300	C-21
84000	
84706-163-670	C-10
86000	
86150-KPG-901	C-7
86150-KPG-902	C-7
86201-MKW-B00ZA	C-50
86201-MKW-B00ZB	C-50
86201-MKW-D00ZB	C-50
86201-MKW-D00ZC	C-50
86202-MKW-B00ZA	C-50
86202-MKW-B00ZB	C-50
86202-MKW-D00ZB	C-50
86202-MKW-D00ZC	C-50
86611-MGZ-B30ZB	C-50
86611-MJF-A00ZB	C-50
87000	
87505-MKW-B00	C-49
87508-MJJ-D31	C-49
87516-KFC-900	C-33
87520-MGS-H80	C-49
88000	
88130-MFG-D00	C-4
88130-MFG-D00	C-4.1
88210-MKS-E00	C-4
88210-MKS-E00	C-4.1
88220-MKS-E00	C-4
88220-MKS-E00	C-4.1
89000	
89101-MC7-000	C-48
89102-538-000	C-48
89103-538-000	C-48
89216-KB7-000	C-48
89216-MGS-D30	C-48
89221-429-000	C-48
89230-MB1-000	C-48
89256-MT4-000	C-48
90000	
90001-MGS-D20	M-15
90001-MGS-D20	M-19.10
90001-MZ8-U40	M-4
90002-MGS-D20	M-19.10
90002-RGA-000	M-15
90003-MGS-D20	M-19.10
90003-MW3-620	C-4
90003-MW3-620	C-4.1
90004-MGS-D30	M-15
90006-GHB-690	M-12
90006-GHB-700	M-12
90006-GHB-730	M-12
90006-PWC-003	M-3
90007-MGS-D31	M-2
90008-ZM7-000	C-36
90010-MAY-000	M-9
90010-ML0-720	C-29
90011-MGE-D00	M-6.1
90011-MGE-D00	M-15
90011-MGE-D00	M-19.10
90013-GHB-610	C-12
90013-GHB-610	C-17
90013-GHB-620	C-5.10
90013-GHB-660	C-4
90013-GHB-660	C-5.10
90013-GHB-670	C-5.10
90013-GHB-700	C-15
90015-MGS-D31	M-15
90016-MFA-D01	M-15
90017-MGS-D30	M-1
90019-MB0-000	M-14
90020-MBW-610	C-7
90021-MGS-D30	M-15
90021-MJL-D30	M-15
90022-MJL-D30	M-15

PROIBIDA A REPRODUÇÃO E DISTRIBUIÇÃO
1111111 - Honda Unidade Sumaré - Bruno Pereira Ramos

Voltar
4

© Moto Honda da Amazônia Ltda.
Todos os direitos reservados.

ÍNDICE DE NÚMERO DE PEÇAS

Nº da Peça	Nº do bloco
90023-GHB-720	M-2
90023-MBW-000	M-8
90023-MBW-000	M-8.10
90023-MGS-D30	M-2
90025-MEW-920	M-11
90026-GHB-650	M-10
90026-GHB-670	M-10
90028-GHB-640	M-6.1
90028-GHB-670	M-21
90028-GHB-680	M-10
90028-GHB-690	M-6
90028-GHB-690	M-6.1
90028-GHB-690	M-10
90028-GHB-690	M-14
90028-GHB-740	M-6
90028-GHB-740	M-6.1
90028-GHB-740	M-10
90028-GHB-750	M-10
90028-GHB-760	M-6.1
90028-GHB-760	M-23
90028-GHB-770	M-21
90031-PV0-003	M-4
90037-422-003	M-17
90037-422-003	M-17.20
90048-MGS-D30	M-3
90050-MKZ-J01	M-8
90062-RGH-A00	C-21
90071-MB0-000	M-13
90084-KPS-900	M-10
90084-MN8-010	M-10
90085-KFB-000	C-34
90085-KFB-000	C-38
90085-MCZ-000	M-6.1
90087-MGS-D30	M-2
90087-MKA-B30	M-10
90087-MR1-000	M-10
90101-MAS-000	C-23
90101-MBB-000	C-33
90101-MGS-D70	C-17.10
90101-MJJ-D30	C-44.10
90101-MJJ-D30	C-44.20
90102-MAS-000	C-19.40
90102-MGS-D30	C-33
90102-MKA-D80	C-15
90102-MKA-D80	C-46
90102-MKA-D80	C-46.1
90102-MN8-700	C-39
90103-KCM-620	C-27
90103-MGS-D30	C-39
90103-MKW-D00	C-44.10
90103-MKW-D00	C-44.20
90103-MKW-D00	C-46.1
90104-MGS-D30	C-39
90105-MBB-000	C-19.40
90105-MGS-D30	C-14.40
90106-KBV-000	C-23.10
90106-MAV-000	C-44.20
90106-MFF-D00	C-10
90106-MM9-000	C-39
90107-KTW-900	C-37
90107-MBG-000	C-7
90108-MK6-670	C-31
90109-MR7-000	C-11
90110-MGS-D30	C-33
90111-162-000	C-41
90111-362-000	C-7
90111-KW3-003	C-43
90111-KW3-003	C-44.20
90111-KW3-003	C-45
90111-MGS-D30	C-33
90111-MR5-000	C-37
90112-MBR-J10	C-30
90112-MKA-D80	C-44
90113-438-000	C-4
90113-GFP-B00	C-27
90113-HP6-A00	C-24
90114-MA5-671	C-5.10
90114-MFL-000	C-44.20
90115-KAF-000	C-29
90116-K0A-E11	C-44.10
90116-KV3-701	C-11
90116-SP0-003	C-23.10
90116-SP0-003	C-24
90116-SP0-003	C-34
90116-SP0-003	C-44.10
90116-SP0-003	C-44.20
90116-SP0-003	C-45
90117-MJK-N20	C-44.10
90117-MJP-G60	C-12
90117-MJP-G60	C-17
90118-MBW-000	C-30
90118-MEL-000	C-10
90118-MJK-N20	C-32
90118-MJK-N20	C-34
90118-MJK-N20	C-44.20
90120-GHB-601	C-41
90120-MJK-N20	C-44
90120-MJK-N20	C-44.20
90120-MJK-N20	C-45
90120-MJK-N20	C-46
90120-MJK-N20	C-46.1
90122-MJK-N20	C-37
90122-MJK-N20	C-43
90122-MJK-N20	C-44.10
90122-MJK-N20	C-45
90122-MJK-N20	C-46
90123-MKH-D00	C-35
90124-MCJ-752	C-4
90128-MGS-D30	C-38
90131-883-000	M-14
90131-KBV-003	C-12
90133-MJE-D00	C-45
90134-MJE-D00	C-43
90134-MJE-D00	C-45
90145-MS9-612	C-5.10
90145-MS9-612	C-15
90147-MCE-950	C-31
90160-MGJ-D00	C-7
90165-MGS-D30	C-29
90166-GHB-700	C-9
90175-MCT-640	C-5.20
90180-MGS-D71	C-17.10
90180-MN8-006	C-17
90191-KBG-000	C-7
90201-415-000	C-4
90201-415-000	C-5.10
90201-KV3-700	C-29
90201-MW3-620	C-4
90201-MW3-620	C-4.1
90203-MF9-710	C-31
90206-MKA-D30	M-3
90206-PM3-004	M-3
90231-MM5-000	M-8
90302-425-830	C-9
90302-MBZ-G00	C-32
90302-MKT-D01	C-19.40
90303-HA0-680	C-34
90303-HA0-680	C-44.20
90303-MBZ-G00	C-32
90304-GE8-003	C-33
90304-MCF-000	C-7
90304-ME1-670	C-27
90305-GEE-710	C-34
90306-MCS-G01	C-19.40
90306-MCS-G01	C-32
90313-HE0-006	C-17.10
90315-MFL-003	C-41
90321-KT7-760	C-4
90364-MEJ-000	C-39
90401-430-000	C-5.50
90401-MAS-000	C-19.40
90401-MAS-000	C-32
90402-MEW-920	M-17
90403-MEW-920	M-11
90403-MGS-D20	M-8.10
90403-MK2-300	M-17.10
90404-680-000	C-21
90406-MGS-D30	M-12
90414-MKT-D00	M-8
90414-MKT-D00	M-8.10
90417-360-000	M-19
90432-MM5-000	M-8
90433-KE1-000	M-19.1
90442-028-000	M-15
90443-MB0-000	M-15
90443-MJ6-000	M-15
90451-704-000	M-17
90451-KY2-000	M-17
90452-KZ4-000	M-17.20
90452-MAT-000	M-17.10
90452-MKP-D01	M-8
90452-MR7-000	M-17
90452-MR7-000	M-17.20
90453-235-000	M-19
90456-MA6-000	M-17
90458-292-000	M-17.20
90458-MAT-E00	M-17.10
90459-438-000	M-17
90459-438-000	M-17.20
90461-MW0-000	M-17
90462-MBW-000	M-17
90463-MKT-D00	M-17.10
90463-ML7-000	M-12
90463-ML7-000	M-15
90463-MR7-000	M-17
90463-MR7-000	M-17.20
90464-MR7-000	M-17
90464-MR7-000	M-17.20
90469-ME5-000	M-17
90488-425-000	M-4
90488-425-000	M-6
90488-425-000	M-6.1
90493-MGE-D00	M-17.10
90501-819-000	C-27
90501-MFA-D00	C-23
90501-MKW-D10	C-46.1
90504-964-000	C-43
90505-MC4-000	C-36
90506-425-830	C-9
90507-ZV1-000	C-43
90508-MGE-D00	C-4
90508-MGE-D00	C-4.1
90514-921-000	C-29
90515-046-810	C-5.50
90534-MV4-000	C-27
90543-MV9-670	M-1
90544-283-000	C-11
90545-300-000	C-5.10
90545-300-000	C-15
90545-KF0-000	M-15
90559-MKW-D00	C-19.40
90601-107-000	M-17
90601-KAF-003	C-29
90603-MN4-000	M-17
90603-MN4-000	M-17.20
90604-MM5-000	M-17.10
90605-MGE-D00	M-17.10
90650-KV6-003	C-4
90650-KV6-003	C-4.1
90650-KV6-003	C-31
90651-HL3-G01	C-21
90651-K14-A31	C-23.10
90651-K14-A31	C-45
90651-KV6-003	C-4
90651-KV6-003	C-5.50
90651-MA5-671	C-5.10
90651-MEW-920	C-32
90652-HC4-003	C-4
90652-HC4-003	C-4.1
90652-HC4-003	C-38
90652-KSJ-A21	C-26
90654-SA4-003	C-37
90654-SA4-003	C-44.20
90656-MGH-641	C-30
90661-MCA-003	C-5.20
90661-MGS-D81	C-5.20
90677-KAN-961	C-1
90677-KAN-961	C-37
90677-KAN-961	C-39
90677-KAN-961	C-43
90677-KAN-961	C-44.20
90677-KAN-961	C-45
90683-MBW-003	C-24
90683-MGC-920	C-27
90683-MGC-920	C-41
90690-GHB-631	C-38
90690-GHB-641	C-5.50
90690-GHB-641	C-38.20
90690-GHB-651	C-4
90690-GHB-651	C-4.1
90690-GHB-651	C-38
90690-GHB-671	C-38
90690-MGS-D81	C-17
90701-MV9-670	M-15
90703-PWA-003	M-3
90704-MGS-D30	M-12
90741-413-000	M-16
90801-SB0-000	C-5.50
90899-MB2-000	C-36

PROIBIDA A REPRODUÇÃO E DISTRIBUIÇÃO
1111111 - Honda Unidade Suporte - Bruno Pereira Ramos

© Moto Honda da Amazônia Ltda.
Todos os direitos reservados.

ÍNDICE DE NÚMERO DE PEÇAS

Nº da Peça	Nº do bloco
91000	
91001-MGS-D31	M-17
91006-MGS-D31	M-17
91006-MGS-D31	M-17.10
91007-MGS-D21	M-19
91007-MGS-D21	M-19.1
91008-MGS-D31	M-9
91015-KT8-005	C-9
91016-KT8-005	C-9
91022-MJE-DB1	M-17
91022-MJE-DB1	M-17.20
91023-MGS-D21	M-17.10
91025-MGS-D21	M-19.10
91026-MEL-003	M-17
91026-MGS-D21	M-19.10
91027-MGS-D21	M-19.10
91029-MGS-D21	M-6.1
91051-MGS-D31	C-19.40
91052-MGS-D31	C-32
91052-MGS-D31	C-33
91053-MFJ-D01	M-6
91053-MGS-D31	C-14.40
91053-MGS-D31	C-19.40
91054-MGS-D31	C-32
91055-MGS-D31	C-32
91059-KY2-711	C-7
91071-KV3-005	C-33
91071-MR7-003	C-32
91104-PL9-008	M-17.10
91201-MGS-D31	M-19
91202-MR7-003	C-32
91203-KK3-830	M-19.1
91204-KK0-003	M-6
91207-KT8-003	M-17
91207-KT8-003	M-17.20
91208-PF5-005	C-17.10
91212-422-006	C-15
91251-MGS-D31	C-19.40
91251-MKL-D81	C-11
91252-MC4-013	C-14.40
91253-KZ3-861	C-32
91253-MAE-003	C-19.40
91262-KV3-831	C-33
91301-MEE-003	M-14
91301-MEH-003	M-8.20
91301-MGS-D30	M-12
91301-MKP-T01	M-23
91302-MGS-D20	M-6.1
91302-PA9-003	M-6.1
91302-PS5-003	M-8.10
91303-377-000	M-10
91303-KK3-830	M-2
91303-MKH-D21	M-15
91306-ZY3-003	M-12
91307-035-000	M-6
91307-035-000	M-6.1
91307-PY4-003	M-14
91309-425-003	M-13
91310-MGE-D01	M-6.1
91310-MGE-D01	M-15
91310-MGE-D01	M-19.10
91311-RFH-003	M-6.1
91313-393-003	M-10
91315-MGS-D20	M-6.1
91320-MB0-000	M-13
91333-PNC-006	M-10
91344-PC9-004	M-6.1
91344-PC9-004	M-10
91351-HM8-A51	M-19.10
91351-MGS-D30	C-19.40
91356-425-003	M-21
91356-KF0-003	C-11
91456-MCW-D01	C-23.10
91475-SB6-000	C-45
91501-MGS-D30	C-23.10
91501-MGS-D30	C-39
91501-MKA-D80	C-7
91502-MGS-D50	M-6.1
91533-MGS-D30	C-4
91533-MGS-D30	C-4.1
91533-MGS-D30	C-38
91535-STK-003	C-38
91535-TA0-003	C-38
91558-SD5-003	C-38
91565-SEL-003	C-4
91565-SEL-003	C-4.1
91565-SEL-003	C-38
91771-MKG-D81	C-38
92000	
92101-06022-4J	C-38.20
92501-06016-0A	C-30
93000	
93401-06012-08	C-43
93404-06020-08	C-5.20
93404-06020-08	C-25
93404-06025-00	C-23
93404-06025-08	C-1
93404-10025-08	C-43
93500-04025-0G	C-25
93500-05012-0H	C-44.10
93500-05016-0G	C-5.50
93600-04012-1G	C-5.10
93600-04040-1G	C-15
93892-04008-18	C-4
93892-04008-18	C-4.1
93892-04014-07	C-5.50
93892-05010-08	C-4
93892-05010-08	C-4.1
93892-05010-08	C-26
93892-05012-08	M-13
93892-06014-18	M-23
93893-04008-07	C-41
93893-04012-17	C-5.10
93893-04012-17	C-15
93901-22180	C-41
93901-22320	C-45
93901-25280	C-32
93903-224J0	C-2
93903-24310	C-43
93903-24480	C-36
93903-25280	C-36
93903-25580	C-25
93913-14220	C-23
93913-25380	C-2
93913-255J0	C-25
94000	
94002-06020-0S	C-29
94002-08000-0S	C-15
94002-08070-0S	C-4
94021-08020-0S	C-24
94031-08070	C-4
94050-05080	C-36
94050-06080	C-21
94050-06080	C-23
94050-06080	C-38
94050-08000	C-24
94050-08070	C-39
94050-08080	C-27
94050-12000	C-39
94101-04800	C-23
94101-05000	C-44.10
94101-08700	C-39
94101-08800	C-23.10
94102-08000	C-30
94102-08000	C-44
94103-04700	C-36
94103-05700	C-2
94103-05800	C-23
94103-06800	C-36
94103-08800	C-23
94109-12000	M-14
94201-16180	C-44
94201-20150	C-15
94201-20150	C-30
94251-05000	C-23
94301-08100	M-8.20
94301-08100	M-15
94301-08100	M-19.10
94301-08140	M-6
94301-08140	M-10
94301-08140	M-14
94301-08200	M-6.1
94301-08200	M-19.1
94301-12200	M-2
94303-05080	M-3
94305-30223	C-5.50
94305-30283	C-5.50
94510-14000	M-19.1
94510-16000	M-19
94511-19000	C-29
94520-40150	M-6.1
94540-09018	C-5.50
94560-62200	M-17
94560-62200	M-17.20
95000	
95002-02100	C-41
95002-40730-08	C-26
95002-50000	C-37
95003-23019-60	C-25
95005-35080-20	M-23
95005-45340-20	C-26
95005-45380-20	C-26
95005-50290-30	C-37
95005-55250-20	C-41
95005-55580-20	C-41
95012-17001	C-37
95015-54000	C-15
95701-06010-08	C-37
95701-06012-00	M-15
95701-06012-08	C-26
95701-06012-08	C-39
95701-06014-00	M-4
95701-06014-00	M-15
95701-06014-00	M-16
95701-06014-00	M-17
95701-06014-00	M-17.10
95701-06014-00	M-19
95701-06014-00	M-19.1
95701-06014-02	C-41
95701-06014-07	C-15
95701-06014-08	M-6.1
95701-06014-08	C-38
95701-06014-08	C-41
95701-06014-08	C-46
95701-06014-08	C-46.1
95701-06016-00	M-6.1
95701-06016-00	M-8.20
95701-06018-00	M-15
95701-06018-08	C-38
95701-06018-08	C-41
95701-06020-08	C-38.20
95701-06022-00	C-15
95701-06025-00	M-8.20
95701-06025-08	C-41
95701-06035-00	M-19.1
95701-06040-08	C-21
95701-06045-00	M-8.20
95701-06045-08	M-19
95701-06055-00	M-8.20
95701-06055-00	M-14
95701-06055-00	M-19.1
95701-06075-00	M-14
95701-08018-08	C-43
95701-08018-08	C-46
95701-08018-08	C-46.1
95701-08020-07	C-39
95701-08022-08	C-39
95701-08022-08	C-46
95701-08025-08	C-38
95701-08045-00	M-15
95701-08070-00	M-15
95701-10070-00	M-15
95701-12035-08	C-39
95701-12045-08	C-39
95701-12055-08	C-39
95701-12080-08	C-39
95801-06025-00	M-13
96000	
96001-06014-00	M-6.1
96001-06014-00	M-11
96001-06014-00	C-5.50
96001-06014-00	C-15
96001-06022-07	C-10
96001-06040-00	M-11
96001-06045-00	M-11
96100-62040-00	M-16
96100-63040-00	M-16
96211-08000	C-30
96220-40080	M-19

PROIBIDA A REPRODUÇÃO E DISTRIBUIÇÃO
1111111 - Honda Unidade Sumaré - Bruno Pereira Ramos

© Moto Honda da Amazônia Ltda.
Todos os direitos reservados.

ÍNDICE DE NÚMERO DE PEÇAS

Nº da Peça	Nº do bloco	Nº da Peça	Nº do bloco	Nº da Peça	Nº do bloco	Nº da Peça	Nº do bloco	Nº da Peça	Nº do bloco	Nº da Peça	Nº do bloco
96220-40080	M-19.1										
96300-08045-04	C-27										
96300-08050-04	C-27										
96600-06016-08	C-7										
96600-06020-07	C-5.50										
96600-08020-10	M-19										
96700-08025-00	C-23.10										
98000											
98200-33000	C-37										
99000											
99001-08120	C-48										
99001-10140	C-48										
99006-12000	C-48										
99006-22000	C-48										
99006-27000	C-48										

PROIBIDA A REPRODUÇÃO E DISTRIBUIÇÃO
1111111 - Honda Unidade Sumaré - Bruno Pereira Ramos

© Moto Honda da Amazônia Ltda.
Todos os direitos reservados.

HONDA

The Power of Dreams

Publicado pela Moto Honda da Amazônia Ltda.
Setor Publicações Técnicas