HONDA

FIRE BLADE/CBR929RR/CBR954RR

CBR900RRY
CBR900RR1
CBR900RR2
CBR900RR3
CBR900RE1

CATÁLOGO DE PEÇAS

8

Moto Honda da Amazônia Ltda. – 2003

00X1B-MCJ-008

ÍNDICE

INSTRUÇÕES 1

GRUPO DO MOTOR 2

GRUPO DO CHASSI 3

ÍNDICE DE NÚMERO DE PEÇAS 4

FIRE BLADE
CBR900RRY-ED

Instruções para o Uso do Catálogo de Peças

- Este Catálogo de Peças descreve todas as peças de reposição, bem como o tempo de mão-de-obra (T.M.O.) para o modelo CBR900RR • CBR929RR • CBR954RR

  - Este Catálogo de Peças foi elaborado com base nas últimas informações disponíveis até 01 de Agosto de 2002.

- Especifique sempre o Nº completo da peça quando fizer um pedido de peças.

  - Verifique sempre o número, modelo, tipo, série, cor, marca, e o tamanho que for necessário antes de encomendar as peças.

  - Observe sempre que as ilustrações permitem localizar uma determinada parte do chassi ou do motor, podendo diferenciar da sua forma original.

- Quando forem realizadas as modificações ou adições no Catálogo de Peças, as páginas a serem substituídas ou adicionadas serão emitidas no momento oportuno acompanhadas de uma página de instruções para atualização.

- Periodicamente serão emitidas Notícias de Peças para que seja atualizado temporariamente o Catálogo de Peças até que seja publicada a Atualização definitiva do Catálogo.

- Recomendamos ao Concessionário que mantenha seu Catálogo de Peças atualizado, observando com atenção a página de instruções para atualização.

Índice

- Instruções para o Uso do Catálogo de Peças 1
- Como Localizar as Informações Sobre as Peças 2
- Estrutura do Catálogo de Peças 3
- Quando Utilizar as Peças 4
- Abreviaturas Utilizadas neste Catálogo de Peças 4
- Como Localizar o Bloco de Peças e os Números de Série 5
- Como Localizar a Etiqueta de Cor 5
- Modelo, Código de Área e Números de Série Aplicáveis 6
- Composição do Número de Identificação do Veículo (VIN) 1996~ 7
- Tabela de Cores 9
- Mangueira de Combustível, Mangueiras de Aplicação Geral, Mangueira de Vinil 37
- Composição do Número de Identificação das Mangueiras 40
- Instruções para o Uso do Tempo de Mão-de-Obra (T.M.O.) 41
- Índice Ilustrado – Grupo do Motor 44
- Índice Ilustrado – Grupo do Chassi 47
- Índice de Número de Peças 221

Como Localizar as Informações Sobre as Peças

Ⓐ Referência com o Índice Ilustrado

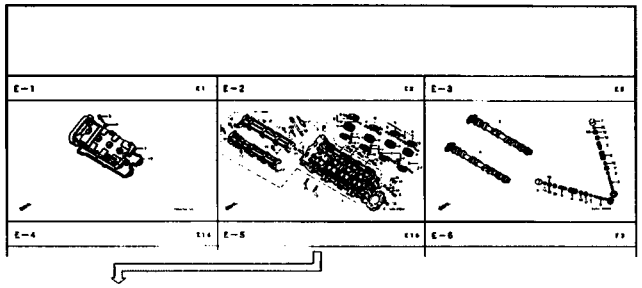

Ⓑ Referência com o Índice de Número de Peças

ÍNDICE DE NÚMERO DE PEÇAS

Nº da Peça	Nº do bloco
06000	
06165-ZE2-000	M-3
061A1-ZE2-700	C-4
06550-ZB4-630	C-16
06710-ZB4-000	C-18
06710-ZB4-800	C-20
06810-ZB4-800	C-21
11000	
11300-ZE2-700	M-3
11315-ZE2-700	M-3
11381-ZE2-000	C-4
11381-ZE2-000	M-3
11381-ZE2-800	M-3
12000	
120A0-ZE2-811	M-2
120A0-ZE2-812	M-2
120A0-ZE2-813	M-2
120A0-ZE2-820	M-2
13013-ZE2-014	M-8
13101-ZE2-000	M-8
13101-ZE2-010	M-8
13101-ZE2-810	M-8
13101-ZE2-811	M-8
13102-ZE2-000	M-8
13102-ZE2-010	M-8
13102-ZE2-810	M-8
13102-ZE2-811	M-8
13103-ZE2-000	M-8
13103-ZE2-010	M-8
13103-ZE2-810	M-8
13103-ZE2-811	M-8
13104-ZE2-000	M-8
13104-ZE2-010	M-8
13104-ZE2-810	M-8
13104-ZE2-811	M-8
13111-ZE2-000	M-8
13200-ZE2-000	M-8
13200-ZE2-305	M-8
13310-ZE2-700	M-7
13310-ZE2-701	M-7
15520-ZB2-003	C-5.17
15520-ZB2-003	C-5.18
15520-ZB2-003	C-5.19
15520-ZB2-003	C-5.2
15520-ZB2-003	C-5.3
15520-ZB2-003	C-5.4
15520-ZB2-003	C-5.5
15520-ZB2-003	C-5.6
15520-ZB2-003	C-5.7
15520-ZB2-003	C-5.8
15520-ZB2-003	C-5.9
15520-ZE2-003	M-10
15620-ZE2-700	M-3
15721-ZB4-000	C-9
16000	
16010-ZA0-931	M-13
16010-ZE2-811	M-13.1
16010-ZE2-812	M-13.1
16011-ZA0-931	M-13
16011-ZA0-931	M-13.1
16013-ZA0-931	M-13
16223-ZA0-700	M-13
16223-ZA0-700	M-13.1
16223-ZA0-800	M-13
16223-ZA0-800	M-13.1
16252-ZA1-000	C-8
16260-ZE2-700	M-13
16260-ZE2-720	M-13
16260-ZE2-721	M-13
16260-ZE2-722	M-13
16261-ZE2-700	M-13
16261-ZE2-701	M-13
16261-ZE2-702	M-13
16262-ZE2-710	M-13
16262-ZE2-711	M-13
16263-ZA0-000	M-13
16264-ZE2-700	M-13
16264-ZE2-701	M-13
16265-ZE2-721	M-13
16268-893-000	C-8
16268-ZE2-720	M-13
16268-ZE2-721	M-13
16269-ZA0-700	M-13
16269-ZA0-800	M-13

Ⓒ Referência com o Índice de Nome de Peças

ÍNDICE DE NOME DE PEÇAS

Descrição	Nº do bloco	Nº de Ref.
A		
Acelerador Automático Comp.	C-8	3
Acoplador Comp. (EMS)	C-5	20
Acoplador Comp. (EMS)	C-5.1	21
Acoplador Comp. (EMS)	C-5.3	22
Acoplador Comp. (EMS)	C-5.4	20
Acoplador Comp. (EMS)	C-5.5	21
Acoplador Comp. (EMS)	C-5.6	21
Acoplador Comp. (EMS)	C-5.7	22
Acoplador Comp. (EMS)	C-5.8	19
Afogador Comp	M-13.1	7
Alavanca	C-15	8
Alavanca Comp., Afogador	M-13	25
Alavanca Comp., Afogador	M-13	25
Alavanca Comp., Afogador (STD)	M-13.1	16
Alavanca Comp., Solenóide Acelerador	C-8	5
Alavanca Direita	C-20	4
Alavanca Esquerda	C-20	5
Alavanca, Afogador	M-13	18
Alavanca, Afogador	M-13	18
Alavanca, Afogador	M-13	20
Alavanca, Afogador	M-13	20
Alavanca, Afogador	M-13.1	17
Arruela de Pressão, 6 mm	C-5.15	35
Arruela de Pressão, 6 mm	C-5.16	40
Arruela de Pressão, 6 mm	C-5.17	37
Arruela de Pressão, 6 mm	C-5.18	36
Arruela de Pressão, 6 mm	C-5.19	47
Arruela de Pressão, 6 mm	C-5.2	54
Arruela de Pressão, 6 mm	C-5.20	24
Arruela de Pressão, 6 mm	C-5.21	24
Arruela de Pressão, 6 mm	C-5.22	29
Arruela de Pressão, 6 mm	C-5.23	23
Arruela de Pressão, 6 mm	C-5.24	23
Arruela de Pressão, 6 mm	C-5.25	19
Arruela de Pressão, 6 mm	C-5.26	19
Arruela de Pressão, 6 mm	C-5.27	30
Arruela de Pressão, 6 mm	C-5.28	20
Arruela de Pressão, 6 mm	C-5.3	53
Arruela de Pressão, 6 mm	C-5.4	54
Arruela de Pressão, 6 mm	C-5.5	57
Arruela de Pressão, 6 mm	C-5.6	55
Arruela de Pressão, 6 mm	C-5.7	53
Arruela de Pressão, 6 mm	C-5.8	53
Arruela de Pressão, 6 mm	C-5.9	46
Arruela do Tanque	C-14	13
Arruela Lisa, 20 mm	C-18	8

M-14

Árvore de Manivelas
• Pistão
(CBR900RRN/RRS)

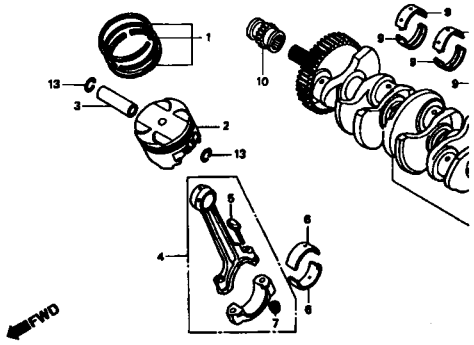

Item de serviço	T.M.O.	Ref. Nº	Nº da peça	Descrição	Qtd. CBR900 RRN	RRP	RRR	RRS	RRT	RRV
Jogo de Anéis, Pistão	*6,8	1	13011-MT4-315	Jogo de Anéis, Pistão (RIKEN)	4	4	4	4	–	–
(Adicione 0,2 por Unidade)			13031-MT4-315	Jogo de Anéis, Pistão (0,50)	(4)	(4)	(4)	(4)	–	–
• Pistão			13051-MW0-305	Jogo de Anéis, Pistão (1,00)	(4)	(4)	(4)	(4)	–	–
(Adicione 0,2 por Unidade)										
Pino, Pistão	*6,7									
Biela, Comp.	*7,1									
(Adicione 0,4 por Unidade)					–	(4)	–	–	–	–
Rolamento da Biela	*5,8	2	13101-MW0-000	Pistão	4	–	–	–	–	–
(Adicione 0,3 por Unidade)										
Árvore de Manivelas	*7,9									
Rolamento, Árvore de Manivelas	*7,2									
(Um ou Todos)			13101-MW0-760	Pistão	4	–	–	–	–	–
Engrenagem, Distribuição	2,2		13101-MW0-790	Pistão	–	4	–	–	–	–
Rolamento de Esferas, 28 x 41 x 21	*6,0									
					–	4	4	–	–	–
			13101-MAE-000	Pistão	–	–	4	4	–	–
					–	–	–	4	–	–

Estrutura do Catálogo de Peças

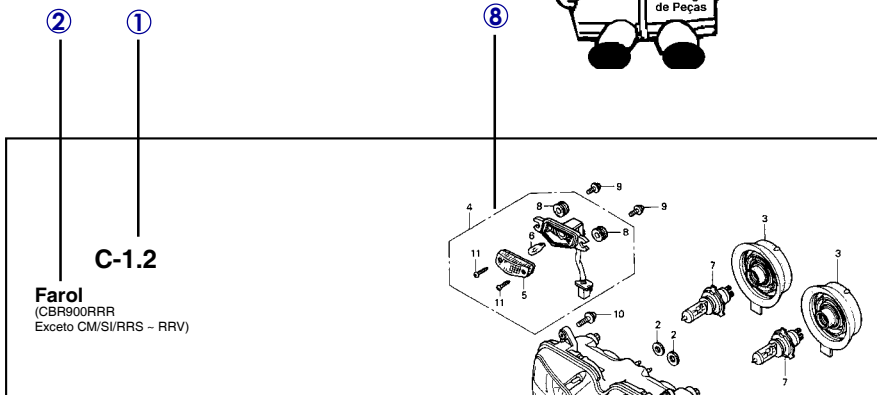

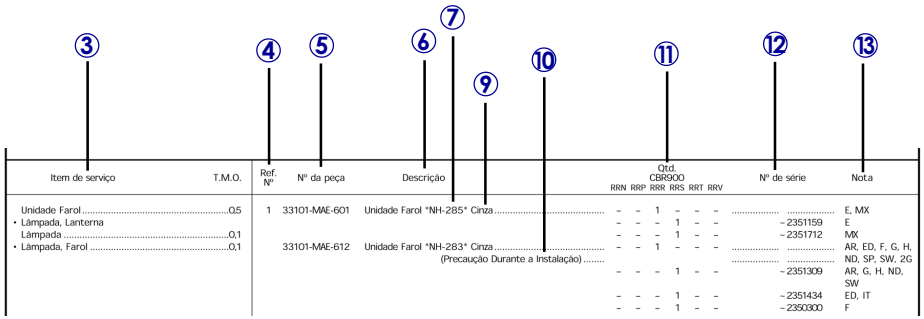

Item de serviço	T.M.O.	Ref. Nº	Nº da peça	Descrição	Qtd. CBR900 RRN	RRP	RRR	RRS	RRT	RRV	Nº de série	Nota
Unidade Farol	0,5	1	33101-MAE-601	Unidade Farol "NH-285" Cinza	–	–	1	–	–	–		E, MX
• Lâmpada, Lanterna					–	–	–	1	–	–	~2351159	E
Lâmpada	0,1				–	–	–	1	–	–	~2351712	MX
• Lâmpada, Farol	0,1		33101-MAE-612	Unidade Farol "NH-283" Cinza	–	–	1	–	–	–		AR, ED, F, G, H, ND, SP, SW, 2G
				(Precaução Durante a Instalação)	–	–	–	1	–	–	~2351309	AR, G, H, ND, SW
					–	–	–	1	–	–	~2351434	ED, IT
					–	–	–	1	–	–	~2350300	F

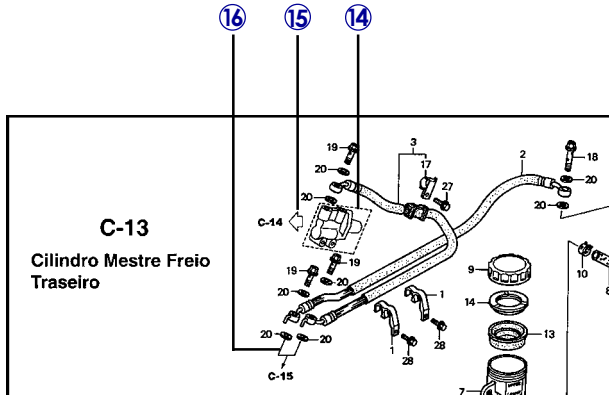

① Número do Bloco

② Nome do Bloco

③ Item de Serviço Tempo de Mão-de-Obra (T.M.O.)

④ Número de Referência
- Os números descritos entre parênteses indicam que continua da página anterior)

⑤ Número da Peça

⑥ Descrição

⑦ Código de Cores HONDA

⑧ Conjuntos
- As peças cujas figuras estiverem delimitadas por linhas interrompidas são disponíveis em conjunto completo. (As peças componentes do conjunto, também são comercializadas individualmente)

⑨ Descrição de Cores

⑩ Observação
As observações que aparecem entre parênteses devem ser atentas.

⑪ Quantidade Utilizada na Motocicleta
- Quando aparecem entre parênteses indicam peças opcionais.
- Quando indicadas com a letra "N" deve-se utilizar a quantidade que for necessária.
- Indica o nº da peça usada no bloco.

⑫ Número de Série

⑬ Nota
- Quando a coluna Nota está em branco, indica que a peça é aplicavél a todos os códigos.

⑭
- Peças incluídas na linha pontilhada pertencem a um bloco diferente.

⑮
- Uma seta vazada indica o nº do bloco para a peça incluída na linha pontilhada.

⑯
- Uma seta preenchida indica o nº do bloco em que a peça em questão está ligada.

Quando Utilizar as Peças

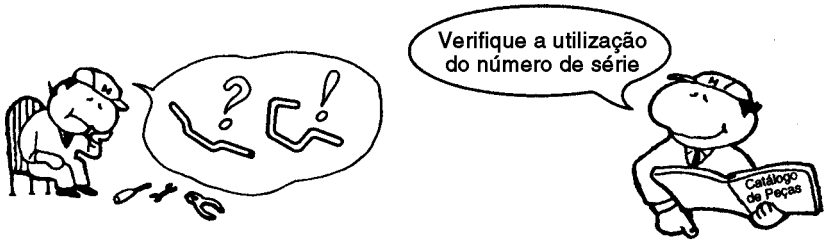

Ref. Nº	Nº da peça	Descrição	Qtd. CBR900 RAN	RAP	RAR	RAS	RAT	RAV	Nº de série
1	33101-MAE-601	Unidade Farol "NH-285" Cinza	–	–	1	–	–	–	
			–	–	–	1	–	–	~2351159
			–	–	–	1	–	–	~2351712
	33101-MAE-612	Unidade Farol "NH-283" Cinza	–	–	1	–	–	–	
		(Precaução Durante a Instalação)							
			–	–	–	1	–	–	~2351309
			–	–	–	1	–	–	~2351434
			–	–	–	1	–	–	~2350300
			–	–	–	1	–	–	~0M300138
	33101-MAE-671	Unidade Farol "NH-1" Preto	–	–	1	–	–	–	
			–	–	–	1	–	–	
			–	–	–	1	–	–	~SM300366
	33101-MAE-691	Unidade Farol	–	–	1	–	–	–	
	33101-MAE-602	Unidade Farol	–	–	–	1	–	–	2351160~
			–	–	–	1	–	–	2351713~
			–	–	–	–	1	1	

O número de Série foi utilizado desde o modelo inicial

Quando a numeração de Chassi aparece do lado esquerdo da coluna significa que a utilização das peças se aplica a partir deste número de chassi (2351160)

Quando a numeração de Chassi aparece do lado direito da coluna significa que a utilização da peça se aplica até este número de chassi (2351159)

Abreviaturas Utilizadas neste Catálogo de Peças

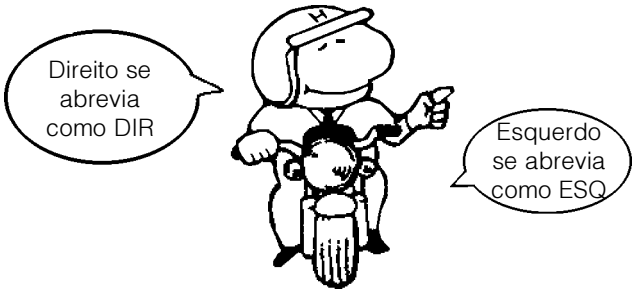

* "Esq" e "Dir" na descrição de uma peça significa o lado Esquerdo e o lado Direito considerando-se que esteje sobre o assento da motocicleta.

• No Catálogo de peças utilizam-se as seguintes abreviaturas:

Conj. ..... Conjunto
Comp. ..... Completo
Dir. ..... Direito
Esq. ..... Esquerdo
STD ..... Standard
MM ..... Milímetro
G ..... Grama
D (22D) ..... Dente (22 dentes)
A ..... Ampére
V ..... Volt
W ..... Watt
C.A. ..... Corrente Alternada
C.C. ..... Corrente Contínua
ADM ..... Admissão
ESC ..... Escape
DIANT. ..... Dianteira
TRAS. ..... Traseira
SEX ..... Sextavado
LAT ..... Lateral
TRANS ..... Transmissão
SEX ..... Sextavado
PRIM ..... Primário
SEC ..... Secundário
MPH ..... Milhas por Hora
KPH ..... Quilômetro por Hora
L.E.D. ..... Diodo Emissor de Luz
C.D.I. ..... Unidade Descarga Capacitiva

Como Localizar o Bloco de Peças e os Números de Série

Parte do bloco	Partes do motor M-1 ~	Partes da carcaça aceleração M-18~	Partes do chassi C-1 ~
Números necessários	Número do motor estampado	Número de identificação da carcaça aceleração	Número do chassi estampado
Pontos de localização	①	②	③

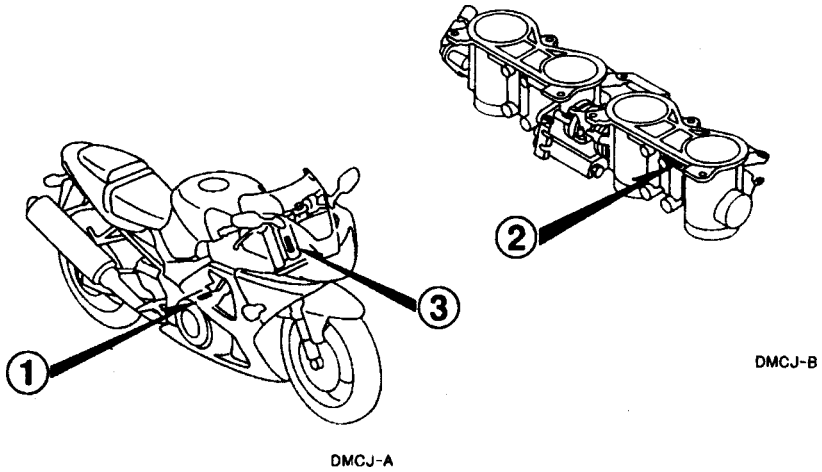

Como Localizar a Etiqueta de Cor

Peças Coloridas

Etiqueta de Cor

④

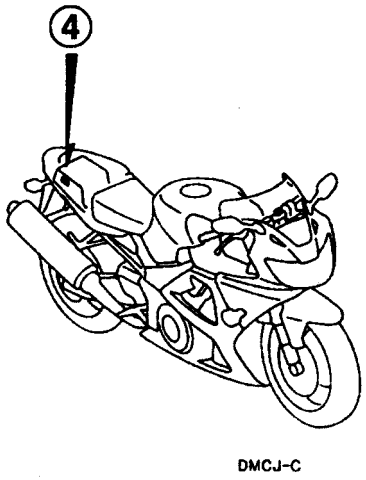

Modelo, Código de Área e Números de Séries Aplicáveis

O Modelo, Código de Área, Tipo e os Números de Identificações podem ser identificados conforme tabela abaixo:

Modelo	Código de Área	Tipo	Nº de identificação do motor	Nº de identificação do chassi	Nº de identificação do carburador
CBR900RR2 (FIRE BLADE)	**BR**	**Brasil**	**SC50E-2000001~**	**JH2SC509* 2M000001~**	**GQ44A A**
CBR900RR2 (CBR954RR)	CM	Canadá	SC50E-2000001~	JH2SC502* 2M000001~	GQ44C A
CBR900RR2 (FIRE BLADE)	E	Inglaterra	SC50E-2000001~	JH2SC50A* 2M000001~	GQ44A A
	ED	Mercado Europeu	SC50E-2000001~	JH2SC50A* 2M000001~	
	F	França	SC50E-2000001~	JH2SC50C* 2M000001~	
	G	Alemanha	SC50E-2000001~	JH2SC50B* 2M000001~	GQ44C D
	KO	Coréia	SC50E-2000001~	JH2SC509* 2M000001~	GQ44A A
	MX	México	SC50E-2000001~	JH2SC509* 2M000001~	
CBR900RR2 (CBR954RR)	SI	Singapura	SC50E-2000001~	JH2SC509* 2M000001~	
CBR900RR2 (FIRE BLADE)	U	Austrália	SC50E-2000001~	JH2SC50U* 2M000001~	
CBR900RR3 (FIRE BLADE)	**BR**	**Brasil**	**SC50E-2000001~**	**JH2SC509* 3M000001~**	**GQ44A A**
CBR900RR3 (CBR954RR)	CM	Canadá	SC50E-2000001~	JH2SC502* 3M000001~	GQ44C A
CBR900RR3 (FIRE BLADE)	E	Inglaterra	SC50E-2000001~	JH2SC50A* 3M000001~	GQ44A A
	ED	Mercado Europeu	SC50E-2000001~	JH2SC50A* 3M000001~	
	F	França	SC50E-2000001~	JH2SC50C* 3M000001~	
	G	Alemanha	SC50E-2000001~	JH2SC50B* 3M000001~	GQ44C D
	KO	Coréia	SC50E-2000001~	JH2SC509* 3M000001~	GQ44A A
	MX	México	SC50E-2000001~	JH2SC509* 3M000001~	
CBR900RR3 (CBR954RR)	SI	Singapura	SC50E-2000001~	JH2SC509* 3M000001~	
CBR900RR3 (FIRE BLADE)	U	Austrália	SC50E-2000001~	JH2SC50U* 3M000001~	
CBR900RE1 (CBR929RR)	CM	Canadá	SC44E-2100001~	JH2SC445* 1M100001~	GQ60A A
	U	Austrália	SC44E-2100001~	JH2SC44U* 1M150001~	GQ60C A

Modelo	Código de Área	Tipo	Nº de identificação do motor	Nº de identificação do chassi	Nº de identificação do carburador
CBR900RR2 (FIRE BLADE)	**BR**	**Brasil**	**SC50E-2000001~**	**JH2SC509* 2M000001~**	**GQ44A A**
CBR900RR2 (CBR954RR)	CM	Canadá	SC50E-2000001~	JH2SC502* 2M000001~	GQ44C A
CBR900RR2 (FIRE BLADE)	E	Inglaterra	SC50E-2000001~	JH2SC50A* 2M000001~	GQ44A A
	ED	Mercado Europeu	SC50E-2000001~	JH2SC50A* 2M000001~	
	F	França	SC50E-2000001~	JH2SC50C* 2M000001~	
	G	Alemanha	SC50E-2000001~	JH2SC50B* 2M000001~	GQ44C D
	KO	Coréia	SC50E-2000001~	JH2SC509* 2M000001~	GQ44A A
	MX	México	SC50E-2000001~	JH2SC509* 2M000001~	
CBR900RR2 (CBR954RR)	SI	Singapura	SC50E-2000001~	JH2SC509* 2M000001~	
CBR900RR2 (FIRE BLADE)	U	Austrália	SC50E-2000001~	JH2SC50U* 2M000001~	
CBR900RR3 (FIRE BLADE)	**BR**	**Brasil**	**SC50E-2000001~**	**JH2SC509* 3M000001~**	**GQ44A A**
CBR900RR3 (CBR954RR)	CM	Canadá	SC50E-2000001~	JH2SC502* 3M000001~	GQ44C A
CBR900RR3 (FIRE BLADE)	E	Inglaterra	SC50E-2000001~	JH2SC50A* 3M000001~	GQ44A A
	ED	Mercado Europeu	SC50E-2000001~	JH2SC50A* 3M000001~	
	F	França	SC50E-2000001~	JH2SC50C* 3M000001~	
	G	Alemanha	SC50E-2000001~	JH2SC50B* 3M000001~	GQ44C D
	KO	Coréia	SC50E-2000001~	JH2SC509* 3M000001~	GQ44A A
	MX	México	SC50E-2000001~	JH2SC509* 3M000001~	
CBR900RR3 (CBR954RR)	SI	Singapura	SC50E-2000001~	JH2SC509* 3M000001~	
CBR900RR3 (FIRE BLADE)	U	Austrália	SC50E-2000001~	JH2SC50U* 3M000001~	
CBR900RE1 (CBR929RR)	CM	Canadá	SC44E-2100001~	JH2SC445* 1M100001~	GQ60A A
	U	Austrália	SC44E-2100001~	JH2SC44U* 1M150001~	GQ60C A

* Para identificação do número do carburador, somente a parte sublinhada deverá ser usada para registro.

GQ40H A KC ア

Tabela de Seleção para Identificar as Chaves

Tipo	Número da chave
1	A**, B**
2	C**, D**

*: 0, 1, 2, 3, 4, 5, 6, 7, 8 ou 9

Composição do Número de Identificação do Veículo (VIN) 1996 ~

Exemplo: J H 2 P E 0 4 A * K M 2 0 0 0 0 1

Número Seqüencial de Produção

Código de Fábrica

A .... Ohio U.S.A	E .... Montesa Espanha	R .... Manaus Brasil
B .... Alost Bélgica	F .... Atessa Itália	S .... Susuka Japão
C .... Saitama Japão	K .... Kumamoto Japão	T .... Tochigi Japão
D .... Guadalajara México	M .... Hamamatsu Japão	4 .... Carolina do Sul U.S.A

Modelo do Ano

Exemplo: K....1989	L....1990	M....1991	N....1992	X....1999 (Exceto I.O Q.U)	Y....2000	1....2001
2....2002	3....2003	4....2004	5....2005	6....2006	7....2007	8....2008	9....2009

Versão
Dígito de Controle

Versão
Especificação

Código de Descrição do Veículo
Exemplo: PE04....XR600R RC30....VFR750R

Marca e Tipo de Veículo

JH2	HONDA Motocicleta Fabricada no Japão	VTM	HONDA Motocicleta Fabricada na Espanha
1HF	HONDA Motocicleta Fabricada nos Estados Unidos da América	ZDC	HONDA Motocicleta Fabricada na Itália
YC1	HONDA Motocicleta Fabricada na Bélgica	JH3	HONDA Motocicleta Fabricada no Japão
9C2	HONDA Motocicleta Fabricada no Brasil	478	HONDA Motocicleta Fabricada nos Estados Unidos da América
3H1	HONDA Motocicleta Fabricada no México		

Etiqueta de Cor

- Ao solicitar as peças, comprove o nome domodelo, a cor principal e o código, observando a etiqueta de cor do veículo.
- Ao pedir uma peça de cor utilize o gráfico de corese as instruções sobre o catálogo de peças.

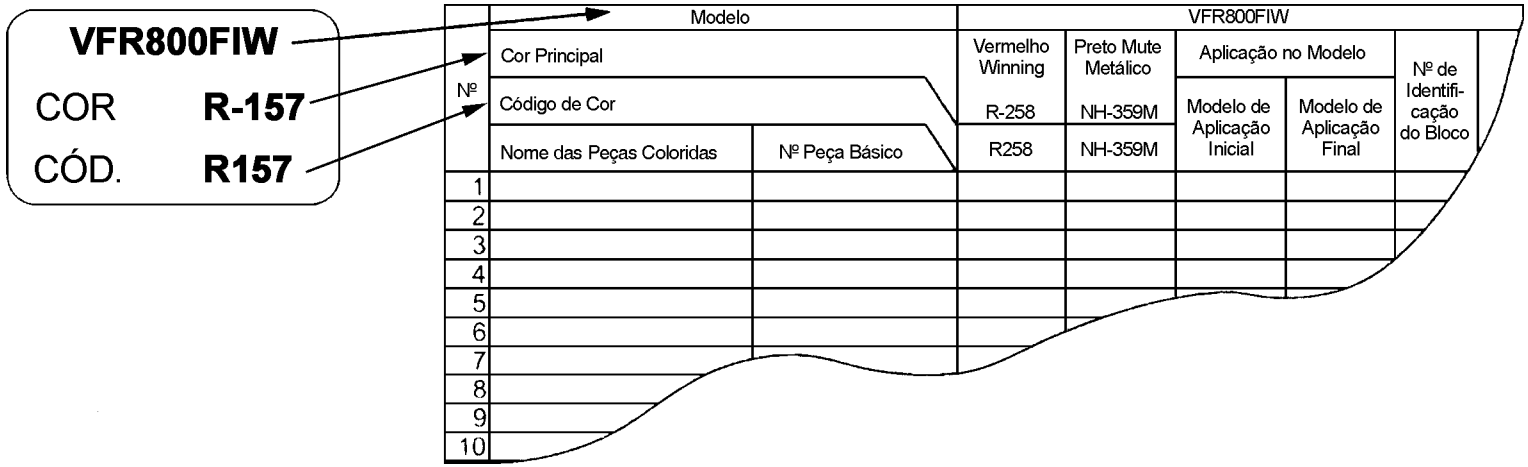

Tabela de Cores

• Ao solicitar as peças coloridas consulte a tabela abaixo, verifique a cor principal da motocicleta e utilize o número de peça básico acionando o código de cor relativo.

FIRE BLADE (CBR900RRY) BR, E, ED, F, G, MX, U
CBR929RR (CBR900RRY) CM

Nº	Modelo		CBR900RRY						
	Cor Principal		Vinho R-258	Preto NH-1	Amarelo Sunrise Y-160	Número de Aplicação		Nº de Identificação do Bloco	Nº de Ref.
	Código de Cor		R258	NH1	Y160	Número de Aplicação Inicial	Número de Aplicação Final		
	Nome das Peças Coloridas	Peça Básica Nº							
1	Presilha, Fixação Painel	91549-MW0-790	ZA	ZA	ZA			C-34	39
2	Presilha, Fixação Painel	91549-MW0-790	ZA	ZA	ZA			C-35	20
3	Presilha, Fixação Painel	91549-MW0-790	ZA	ZA	ZA			C-35-1	29
4	Carenagem Inferior Esquerda	64450-MCJ-000	ZD	ZE	ZF			C-35	6
5	Carenagem Inferior Esquerda	64450-MCJ-720	ZA	ZB	ZC			C-35-1	12
6	Carenagem Intermediária Esquerda	64350-MCJ-000	ZD	ZE	ZF			C-35	4
7	Carenagem Intermediária Esquerda	64350-MCJ-720	ZA	ZB	ZC			C-35-1	6
8	Carenagem Inferior Direita	64400-MCJ-000	ZD	ZE	ZF			C-35	5
9	Carenagem Inferior Direita	64400-MCJ-720	ZA	ZB	ZC			C-35-1	9
10	Carenagem Intermediária Direita	64300-MCJ-000	ZD	ZE	ZF			C-35	2
11	Carenagem Intermediária Direita	64300-MCJ-720	ZA	ZB	ZC			C-35-1	3
12	Rabeta	77210-MCJ-000	ZD	ZE	ZF			C-17	3
13	Carenagem Superior	64100-MCJ-000	ZD	ZE	ZF			C-34	5
14	Carenagem Inferior Interna	64560-MCJ-000	ZA	ZA	ZA			C-35	11
15	Carenagem Inferior Interna	64560-MCJ-000	ZA	ZA	ZA			C-35-1	20

Tabela de Cores

• Ao solicitar as peças coloridas consulte a tabela abaixo, verifique a cor principal da motocicleta e utilize o número de peça básico acionando o código de cor relativo.

FIRE BLADE (CBR900RRY) BR, E, ED, F, G, MX, U
CBR929RR (CBR900RRY) CM

Nº	Modelo		CBR900RRY						
	Cor Principal		Vinho R-258	Preto NH-1	Amarelo Sunrise Y-160	Número de Aplicação		Nº de Identificação do Bloco	Nº de Ref.
	Código de Cor		R258	NH1	Y160	Número de Aplicação Inicial	Número de Aplicação Final		
	Nome das Peças Coloridas	Peça Básica Nº							
16	Carenagem, Intermediária Interna Esquerda	64375-MCJ-000	ZA	ZA	ZA			C-34	14
17	Carenagem, Intermediária Interna Direita	64325-MCJ-000	ZA	ZA	ZA			C-34	10
18	Pára-lama Dianteiro	61100-MCJ-000	ZG	ZE	ZF			C-7	4
19	Etiqueta, Cor	87565-MCJ-000	ZA	ZB	ZC			C-36	13
20	Etiqueta Precaução Combustível	87586-MB6-870	ZF	ZF	ZF			C-36	14
21	Etiqueta Precaução Combustível	87586-MR6-670	ZA	ZA	ZA			C-36	15
22	Emblema Esquerdo Tanque Combustível	17512-MCJ-000	ZA	ZB	ZC			C-37	16
23	Emblema Carenagem Intermediária	64302-MCJ-000	ZA	ZB	ZB			C-37	6
24	Emblema Direito Tanque Combustível	17511-MCJ-000	ZA	ZB	ZC			C-37	15
25	Faixa, Carenagem Inferior Direita	64403-MCJ-000	ZA	ZB	ZC			C-37	8
26	Faixa, Rabeta	77253-MCJ-000	ZA	ZB	ZC			C-37	14
27	Painel Interno Esquerdo	64598-MCJ-670	ZA	ZA	ZA			C-34	23
28	Painel Interno Direito	64593-MCJ-670	ZA	ZA	ZA			C-34	20
29	Painel Interno Esquerdo	64595-MCJ-000	ZA	ZA	ZA			C-34	22

Tabela de Cores

• Ao solicitar as peças coloridas consulte a tabela abaixo, verifique a cor principal da motocicleta e utilize o número de peça básico acionando o código de cor relativo.

FIRE BLADE (CBR900RRY) BR, E, ED, F, G, MX, U
CBR929RR (CBR900RRY) CM

Nº	Modelo		CBR900RRY						
	Cor Principal		Vermelho Winning R-258	Preto NH-1	Amarelo Sunrise Y-160	Número de Aplicação		Nº de Identificação do Bloco	Nº de Ref.
	Código de Cor		R258	NH1	Y160	Número de Aplicação Inicial	Número de Aplicação Final		
	Nome das Peças Coloridas	Peça Básica Nº							
30	Painel Interno Direito	64590-MCJ-000	ZA	ZA	ZA			C-34	19
31	Faixa A, Carenagem Intermediária Esquerda	64351-MCJ-000	ZA	ZB	ZC			C-37	7
32	Faixa A, Carenagem Intermediária Direita	64301-MCJ-000	ZA	ZB	ZC			C-37	5
33	Faixa B, Carenagem Superior	64162-MCJ-000	ZA	ZB	ZC			C-37	3
34	Faixa, Esquerda Tanque Combustível	17514-MCJ-000	ZA	ZB	ZC			C-37	18
35	Faixa, Carenagem Inferior Esquerda	64454-MCJ-000	ZA	ZB	ZC			C-37	11
36	Faixa Rabeta Esquerda	77252-MCJ-000	ZA	ZB	ZC			C-37	13
37	Faixa, Carenagem Superior Esquerda	64152-MCJ-000	ZA	ZB	ZC			C-37	2
38	Faixa Direita Tanque Combustível	17513-MCJ-000	ZA	ZB	ZC			C-37	17
39	Faixa, Carenagem Inferior Direita	64453-MCJ-000	ZA	ZB	ZC			C-37	10
40	Faixa, Rabeta Direita	77251-MCJ-000	ZA	ZB	ZC			C-37	12
41	Faixa Carenagem Superior Direita	64102-MCJ-000	ZA	ZB	ZC			C-37	1
42	Faixa, Pára-brisa	64220-MCJ-000	ZA	ZA	ZA			C-37	4
43	Tanque, Combustível	17520-MCJ-000	ZD	ZE	ZF			C-14	1
44	Tanque, Combustível	17520-MCJ-610	ZA	ZB	ZC			C-14	1
45	Tanque, Combustível	17520-MCJ-720	ZA	ZB	ZC			C-14	20
46	Pára-brisa, Jogo	64250-MCJ-000	ZA	ZA	ZA			C-34	9

Tabela de Cores

• Ao solicitar as peças coloridas consulte a tabela abaixo, verifique a cor principal da motocicleta e utilize o número de peça básico acionando o código de cor relativo.

CBR929RR (CBR900RRY) SI

Nº	Modelo		CBR900RRY				
	Cor Principal		Amarelo Shinning Perolizado Y-124	Número de Aplicação		Nº de Identificação do Bloco	Nº de Ref.
	Código de Cor		Y124	Número de Aplicação Inicial	Número de Aplicação Final		
	Nome das Peças Coloridas	Peça Básica Nº					
1	Presilha, Fixação Painel	91549-MW0-790	ZA			C-34	39
2	Presilha, Fixação Painel	91549-MW0-790	ZA			C-35-1	29
3	Carenagem Inferior Esquerda	64450-MCJ-670	ZD			C-35-1	12
4	Carenagem Intermediária Esquerda	64350-MCJ-670	ZD			C-35-1	6
5	Carenagem Inferior Direita	64400-MCJ-670	ZD			C-35-1	9
6	Carenagem Intermediária Direita	64300-MCJ-670	ZD			C-35-1	3
7	Rabeta	77210-MCJ-670	ZD			C-17	3
8	Carenagem Superior	64100-MCJ-670	ZD			C-34	5
9	Carenagem Inferior Interna	64560-MCJ-000	ZA			C-35-1	20
10	Carenagem Intermediária Interna Esquerda	64375-MCJ-000	ZA			C-34	14
11	Carenagem Intermediária Interna Direita	64325-MCJ-000	ZA			C-34	10
12	Pára-lama Dianteiro	61100-MCJ-000	ZH			C-7	4
13	Etiqueta, Cor	87565-MCJ-670	ZB			C-36	13
14	Emblema Carenagem Inferior Direita	64403-MCJ-670	ZB			C-37-1	16
15	Faixa, Rabeta	77253-MCJ-670	ZB			C-37-1	19
16	Painel, Interno Esquerdo	64598-MCJ-670	ZA			C-34	23
17	Painel, Interno Direito	64593-MCJ-670	ZA			C-34	20
18	Painel, Interno Esquerdo	64595-MCJ-000	ZA			C-34	22
19	Painel, Interno Direito	64590-MCJ-000	ZA			C-34	19

Tabela de Cores

• Ao solicitar as peças coloridas consulte a tabela abaixo, verifique a cor principal da motocicleta e utilize o número de peça básico acionando o código de cor relativo.

CBR929RR (CBR900RRY) SI

Nº	Modelo		CBR900RRY				
	Cor Principal		Amarelo Shinning Perolizado Y-124	Número de Aplicação		Nº de Identificação do Bloco	Nº de Ref.
	Código de Cor		Y124	Número de Aplicação Inicial	Número de Aplicação Final		
	Nome das Peças Coloridas	Peça Básica Nº					
20	Faixa A, Carenagem Intermediária Esquerda	64351-MCJ-670	ZB			C-37-1	10
21	Faixa A, Carenagem Intermediária Direita	64301-MCJ-670	ZB			C-37-1	5
22	Faixa B, Carenagem Intermediária Esquerda	64352-MCJ-670	ZB			C-37-1	11
23	Faixa B, Carenagem Intermediária Direita	64302-MCJ-670	ZB			C-37-1	6
24	Faixa B, Carenagem Superior	64162-MCJ-670	ZA			C-37-1	3
25	Faixa C, Carenagem Intermediária Esquerda	64353-MCJ-670	ZB			C-37-1	12
26	Faixa C, Carenagem Intermediária Direita	64303-MCJ-670	ZB			C-37-1	7
27	Faixa D, Carenagem Intermediária Esquerda	64354-MCJ-670	ZB			C-37-1	13
28	Faixa D, Carenagem Intermediária Direita	64304-MCJ-670	ZB			C-37-1	8
29	Faixa E, Carenagem Intermediária Esquerda	64358-MCJ-670	ZB			C-37-1	14
30	Faixa E, Carenagem Intermediária Direita	64308-MCJ-670	ZB			C-37-1	9
31	Faixa, Rabeta	77252-MCJ-670	ZB			C-37-1	18
32	Faixa, Carenagem Superior Esquerda	64152-MCJ-670	ZB			C-37-1	2
33	Faixa,Carenagem Inferior Direita	64401-MCJ-670	ZB			C-37-1	15
34	Faixa, Rabeta	77251-MCJ-670	ZB			C-37-1	17
35	Faixa, Carenagem Superior Direita	64102-MCJ-670	ZB			C-37-1	1
36	Faixa, Pára-brisa	64220-MCJ-000	ZA			C-37-1	4
37	Tanque Combustível	17520-MCJ-670	ZD			C-14	21
38	Pára-brisa, Jogo	64250-MCJ-000	ZA			C-34	9

Tabela de Cores

• Ao solicitar as peças coloridas consulte a tabela abaixo, verifique a cor principal da motocicleta e utilize o número de peça básico acionando o código de cor relativo.

FIRE BLADE (CBR900RR1) BR, E, ED, F, G, MX, SI, U

Nº	Modelo		CBR900RR1						
	Cor Principal		Vermelho Itália R-157	Azul Lápis Metálico PB-257M	Amarelo Flash Perolizado Y-163P	Número de Aplicação		Nº de Identificação do Bloco	Nº de Ref.
	Código de Cor		R157	PB257	Y163	Número de Aplicação Inicial	Número de Aplicação Final		
	Nome das Peças Coloridas	Peça Básica Nº							
1	Presilha, Fixação Painel	91549-MW0-790	ZA	ZA	ZA			C-34	39
2	Presilha, Fixação Painel	91549-MW0-790	ZA	ZA	ZA			C-35	20
3	Carenagem Inferior Esquerda	64450-MCJ-870	ZA	ZB	ZC			C-35	6
4	Carenagem Intermediária Esquerda	64350-MCJ-870	ZA	-	ZB			C-35	4
5	Carenagem Intermediária Esquerda	64350-MCJ-960	-	ZA	-			C-35	4
6	Carenagem Inferior Direita	64400-MCJ-870	ZA	ZB	ZC			C-35	5
7	Carenagem Intermediária Direita	64300-MCJ-870	ZA	-	ZB			C-35	2
8	Carenagem Intermediária Direita	64300-MCJ-960	-	ZA	-			C-35	2
9	Rabeta	77210-MCJ-870	ZA	ZB	ZC			C-17	3
10	Carenagem Superior	64100-MCJ-870	ZA	-	ZB			C-34	5
11	Carenagem Superior	64100-MCJ-960	-	ZA	-			C-34	5
12	Carenagem Inferior Interna	64560-MCJ-000	ZA	ZA	ZA			C-35	11
13	Carenagem Intermediária Interna Esquerda	64375-MCJ-000	ZA	ZA	ZA			C-34	14
14	Carenagem Intermediária Interna Direita	64325-MCJ-000	ZA	ZA	ZA			C-34	10
15	Pára-lama Dianteiro	61100-MCJ-000	ZC	ZF	ZF			C-7	4
16	Etiqueta, Cor	87565-MCJ-870	ZA	ZB	ZC			C-36	13
17	Etiqueta Precaução Combustível	87586-MB6-870	ZF	ZF	ZF			C-36	14
18	Etiqueta, Combustível	87586-MR6-670	ZA	ZA	ZA			C-36	15

Tabela de Cores

• Ao solicitar as peças coloridas consulte a tabela abaixo, verifique a cor principal da motocicleta e utilize o número de peça básico acionando o código de cor relativo.

FIRE BLADE (CBR900RR1) BR, E, ED, F, G, MX, SI, U

Nº	Modelo		CBR900RR1						
	Cor Principal		Vermelho Itália R-157	Azul Lápis Metálico PB-257M	Amarelo Flash Perolizado Y-163P	Número de Aplicação		Nº de Identificação do Bloco	Nº de Ref.
	Código de Cor		R157	PB257	Y163	Número de Aplicação Inicial	Número de Aplicação Final		
	Nome das Peças Coloridas	Peça Básica Nº							
19	Emblema Esquerdo, Tanque Combustível	17512-MCJ-870	ZA	-	ZB			C-37	16
20	Emblema Esquerdo, Tanque Combustível	17512-MCJ-960	-	ZA	-			C-37	16
21	Emblema, Carenagem Intermediária	64302-MCJ-000	ZA	ZB	ZC			C-37	6
22	Emblema Direito, Tanque Combustível	17511-MCJ-870	ZA	-	ZB			C-37	15
23	Emblema Direito, Tanque Combustível	17511-MCJ-960	-	ZA	-			C-37	15
24	Emblema Carenagem Inferior Direita	64403-MCJ-870	ZA	ZB	ZC			C-37	8
25	Faixa, Rabeta	77253-MCJ-870	ZA	ZB	ZC			C-37	14
26	Painel, Interno Esquerdo	64598-MCJ-670	ZA	-	-			C-34	23
27	Painel, Interno Direito	64593-MCJ-670	ZA	-	-			C-34	20
28	Painel, Interno Esquerdo	64595-MCJ-000	ZA	ZA	ZA			C-34	22
29	Painel, Interno Direito	64590-MCJ-000	ZA	ZA	ZA			C-34	19
30	Faixa A, Carenagem Superior Esquerda	64152-MCJ-870	ZA	-	ZB			C-37	2
31	Faixa A, Carenagem Superior Esquerda	64152-MCJ-960	-	ZA	-			C-37	2
32	Faixa A, Carenagem Superior Direita	64102-MCJ-870	ZA	-	ZB			C-37	1
33	Faixa A, Carenagem Superior Direita	64102-MCJ-960	-	ZA	-			C-37	1
34	Faixa B, Carenagem Superior	64162-MCJ-870	ZA	-	ZB			C-37	3
35	Faixa B, Carenagem Superior	64162-MCJ-960	-	ZA	-			C-37	3
36	Faixa, Esquerda Tanque Combustível	17514-MCJ-870	ZA	-	ZB			C-37	18

Tabela de Cores

• Ao solicitar as peças coloridas consulte a tabela abaixo, verifique a cor principal da motocicleta e utilize o número de peça básico acionando o código de cor relativo.

FIRE BLADE (CBR900RR1) BR, E, ED, F, G, MX, SI, U

Nº	Modelo		CBR900RR1						
	Cor Principal		Vermelho Itália R-157	Azul Lápis Metálico PB-257M	Amarelo Flash Perolizado Y-163P	Número de Aplicação		Nº de Identificação do Bloco	Nº de Ref.
	Código de Cor		R157	PB257	Y163	Número de Aplicação Inicial	Número de Aplicação Final		
	Nome das Peças Coloridas	Peça Básica Nº							
37	Faixa Esquerda, Tanque Combustível	17514-MCJ-960	-	ZA	-			C-37	18
38	Faixa, Carenagem Inferior Esquerda	64454-MCJ-870	ZA	ZB	ZC			C-37	11
39	Faixa, Carenagem Intermediária Esquerda	64351-MCJ-870	ZA	-	ZB			C-37	7
40	Faixa, Carenagem Intermediária Esquerda	64351-MCJ-960	-	ZA	-			C-37	7
41	Faixa, Esquerda Rabeta	77252-MCJ-870	ZA	ZB	ZC			C-37	13
42	Faixa, Direita Tanque Combustível	17513-MCJ-870	ZA	-	ZB			C-37	17
43	Faixa, Direita Tanque Combustível	17513-MCJ-960	-	ZA	-			C-37	17
44	Faixa, Carenagem Inferior Direita	64453-MCJ-870	ZA	ZB	ZC			C-37	10
45	Faixa, Carenagem Intermediária Direita	64301-MCJ-870	ZA	-	ZB			C-37	5
46	Faixa, Carenagem Intermediária Direita	64301-MCJ-960	-	ZA	-			C-37	5
47	Faixa, Direita Rabeta	77251-MCJ-870	ZA	ZB	ZC			C-37	12
48	Faixa, Pára-brisa	64220-MCJ-000	ZA	ZA	ZA			C-37	4
49	Tanque, Combustível	17520-MCJ-700	-	ZA	-			C-14	1
50	Tanque, Combustível	17520-MCJ-850	ZA	-	ZB			C-14	1
51	Tanque, Combustível	17520-MCJ-870	ZA	-	ZB			C-14	1
52	Tanque, Combustível	17520-MCJ-960	-	ZA	-			C-14	1
53	Pára-Brisa, Jogo	64250-MCJ-000	ZA	ZA	ZA			C-34	9

Tabela de Cores

• Ao solicitar as peças coloridas consulte a tabela abaixo, verifique a cor principal da motocicleta e utilize o número de peça básico acionando o código de cor relativo.

FIRE BLADE (CBR900RR1) BR, E, ED, F, G, MX, U

Nº	Modelo		CBR900RR1				
	Cor Principal		Prata Accurate Metálico NH-146M	Número de Aplicação		Nº de Identificação do Bloco	Nº de Ref.
	Código de Cor		NH146	Número de Aplicação Inicial	Número de Aplicação Final		
	Nome das Peças Coloridas	Peça Básica Nº					
1	Presilha, Fixação Painel	91549-MW0-790	ZA			C-34	39
2	Presilha, Fixação Painel	91549-MW0-790	ZA			C-35	20
3	Carenagem Inferior Esquerda	64450-MCJ-970	ZA			C-35	6
4	Carenagem Intermediária Esquerda	64350-MCJ-970	ZA			C-35	4
5	Carenagem Intermediária Direita	64400-MCJ-970	ZA			C-35	5
6	Carenagem Intermediária Direita	64300-MCJ-970	ZA			C-35	2
7	Rabeta	77210-MCJ-970	ZA			C-17	3
8	Carenagem Superior	64100-MCJ-970	ZA			C-34	5
9	Carenagem Inferior Interna	64560-MCJ-000	ZA			C-35	11
10	Carenagem Intermediária Esquerda	64375-MCJ-000	ZA			C-34	14
11	Carenagem Intermediária Direita	64325-MCJ-000	ZA			C-34	10
12	Para-lama Dianteira	61100-MCJ-000	ZK			C-7	4
13	Etiqueta, Cor	87565-MCJ-870	ZD			C-36	13
14	Etiqueta, Combustível	87586-MB6-870	ZF			C-36	14
15	Etiqueta, Combustível	87586-MR6-670	ZA			C-36	15

Tabela de Cores

• Ao solicitar as peças coloridas consulte a tabela abaixo, verifique a cor principal da motocicleta e utilize o número de peça básico acionando o código de cor relativo.

FIRE BLADE (CBR900RR1) BR, E, ED, F, G, MX, U

Nº	Modelo		CBR900RR1				
	Cor Principal		Prata Accurate Metálica NH-146M	Número de Aplicação		Nº de Identificação do Bloco	Nº de Ref.
	Código de Cor		NH146	Número de Aplicação Inicial	Número de Aplicação Final		
	Nome das Peças Coloridas	Peça Básica Nº					
16	Emblema Esquerdo, Tanque Combustível	17512-MCJ-970	ZA			C-37-2	2
17	Emblema Carenagem, Intermediária	64305-MCJ-970	ZA			C-37-2	6
18	Emblema Direito, Tanque Combustível	17511-MCJ-970	ZA			C-37-2	1
19	Emblema, Rabeta	77253-MCJ-970	ZA			C-37-2	7
20	Painel, Interno Esquerdo	64595-MCJ-000	ZA			C-34	22
21	Painel, Interno Direito	64590-MCJ-000	ZA			C-34	19
22	Faixa, Carenagem Traseira Direita	77255-MCJ-970	ZA			C-37-2	9
23	Faixa, Carenagem Superior Esquerda	64103-MCJ-970	ZA			C-37-2	3
24	Faixa, Direita Rabeta	77254-MCJ-970	ZA			C-37-2	8
25	Faixa, Carenagem Superior Direita	64104-MCJ-970	ZA			C-37-2	4
26	Faixa, Pára-brisa	64220-MCJ-000	ZA			C-37-2	5
27	Tanque, Combustível	17520-MCJ-710	ZA			C-14	1
28	Tanque, Combustível	17520-MCJ-970	ZA			C-14	1
29	Pára-brisa, Jogo	64250-MCJ-000	ZA			C-34	9

Tabela de Cores

• Ao solicitar as peças coloridas consulte a tabela abaixo, verifique a cor principal da motocicleta e utilize o número de peça básico acionando o código de cor relativo.

CBR929RR (CBR900RR1) CM

Nº	Modelo		CBR900RR1					
	Cor Principal		Vinho R-258	Preto NH-1	Número de Aplicação		Nº de Identificação do Bloco	Nº de Ref.
	Código de Cor		R258	NH1	Número de Aplicação Inicial	Número de Aplicação Final		
	Nome das Peças Coloridas	Peça Básica Nº						
1	Presilha, Fixação Painel.	91549-MW0-790	ZA	ZA			C-34	39
2	Presilha, Fixação Painel	91549-MW0-790	ZA	ZB			C-35-1	29
3	Carenagem, Inferior Esquerda	64450-MCJ-830	ZA	ZB			C-35-1	12
4	Carenagem, Intermediária Esquerda	64350-MCJ-830	ZA	ZB			C-35-1	6
5	Carenagem, Inferior Direita	64400-MCJ-830	ZA	ZB			C-35-1	9
6	Carenagem, Intermediária Direita	64300-MCJ-830	ZA	ZB			C-35-1	3
7	Rabeta	77210-MCJ-830	ZC	ZD			C-17	3
8	Carenagem Superior	64100-MCJ-830	ZA	ZA			C-34	5
9	Carenagem, Inferior Interna	64560-MCJ-000	ZA	ZC			C-35-1	20
10	Carenagem, Intermediária Esquerda	64375-MCJ-000	ZA	ZA			C-34	14
11	Carenagem, Intermediária Direita	64325-MCJ-000	ZA	ZA			C-34	10
12	Pára-lama Dianteiro	61100-MCJ-000	ZG	ZJ			C-7	4
13	Etiqueta, Cor	87565-MCJ-830	ZA	ZB			C-36	13
14	Emblema, Carenagem Inferior Direita	64403-MCJ-830	ZA	ZB			C-37-3	16
15	Emblema, Rabeta	77253-MCJ-830	ZA	ZB			C-37-3	19
16	Painel Interno Esquerdo	64598-MCJ-670	ZA	ZA			C-34	23

Tabela de Cores

• Ao solicitar as peças coloridas consulte a tabela abaixo, verifique a cor principal da motocicleta e utilize o número de peça básico acionando o código de cor relativo.

CBR929RR (CBR900RR1) CM

Nº	Modelo		CBR900RR1					
	Cor Principal		Vinho R-258	Preto NH-1	Número de Aplicação		Nº de Identificação do Bloco	Nº de Ref.
	Código de Cor		R258	NH1	Número de Aplicação Inicial	Número de Aplicação Final		
	Nome das Peças Coloridas	Peça Básica Nº						
17	Painel Interno Direito	64593-MCJ-670	ZA	ZA			C-34	20
18	Faixa A, Carenagem Intermediária Esquerda	64351-MCJ-830	ZA	ZB			C-37-3	10
19	Faixa A, Carenagem Superior Esquerda	64152-MCJ-830	ZA	ZB			C-37-3	2
20	Faixa A, Carenagem Intermediária Direita	64301-MCJ-830	ZA	ZB			C-37-3	5
21	Faixa A, Carenagem Superior Direita	64102-MCJ-830	ZA	ZB			C-37-3	1
22	Faixa, Carenagem Intermediária Esquerda	64352-MCJ-830	ZA	ZB			C-37-3	11
23	Faixa B, Carenagem Intermediária Direita	64302-MCJ-830	ZA	ZB			C-37-3	6
24	Faixa B, Carenagem Superior	64162-MCJ-830	ZA	ZA			C-37-3	3
25	Faixa C, Carenagem Intermediária Esquerda	64353-MCJ-830	ZA	ZB			C-37-3	12
26	Faixa C, Carenagem Intermediária Direita	64303-MCJ-830	ZA	ZB			C-37-3	7
27	Faixa D, Carenagem Intermediária Esquerda	64354-MCJ-830	ZA	ZB			C-37-3	13
28	Faixa D, Carenagem Intermediária Direita	64304-MCJ-830	ZA	ZB			C-37-3	8
29	Faixa E, Carenagem Intermediária Esquerda	64358-MCJ-830	ZA	ZB			C-37-3	14
30	Faixa E, Carenagem Intermediária Direita	64308-MCJ-830	ZA	ZB			C-37-3	9
31	Faixa Esquerda, Rabeta	77252-MCJ-830	ZA	ZB			C-37-3	18
32	Faixa, Carenagem Inferior Direita	64401-MCJ-830	ZA	ZB			C-37-3	15
33	Faixa, Rabeta	77251-MCJ-830	ZA	ZB			C-37-3	17
34	Faixa, Pára-brisa	64220-MCJ-000	ZA	ZA			C-37-3	4
35	Tanque Combustível	17520-MCJ-830	ZA	ZB			C-14	21
36	Pára-brisa, Jogo	64250-MCJ-000	ZA	ZA			C-34	9

Tabela de Cores

• Ao solicitar as peças coloridas consulte a tabela abaixo, verifique a cor principal da motocicleta e utilize o número de peça básico acionando o código de cor relativo.

FIRE BLADE (CBR900RR2) BR, E, ED, F, G, MX, U

Nº	Modelo		CBR900RR2						
	Cor Principal		Vinho R-258	Branco Ross NH-196	Amarelo Flash Perolizado Y-163P	Número de Aplicação		Nº de Identificação do Bloco	Nº de Ref.
	Código de Cor		R258	NH196	Y163	Número de Aplicação Inicial	Número de Aplicação Final		
	Nome das Peças Coloridas	Peça Básica Nº							
1	Chassi Comp.	50100-MCJ-A00	ZA	ZA	ZA			C-31-1	3
2	Chassi Comp.	50100-MCJ-750	ZA	ZA	ZA			C-31-1	3
3	Presilha, Fixação Painel	91549-MW0-790	ZA	ZA	ZA			C-34-1	29
4	Tampa, Esquerda Condutor	64598-MCJ-750	ZA	ZA	ZA			C-34-1	14
5	Tampa, Direita Condutor	64593-MCJ-750	ZA	ZA	ZA			C-34-1	12
6	Carenagem, Inferior Esquerda	64450-MCJ-750	ZA	ZB	ZC			C-35-2	4
7	Carenagem, Inferior Direita	64400-MCJ-750	ZA	ZB	ZD			C-35-2	3
8	Rabeta	77210-MCJ-750	ZA	ZD	ZC			C-17-1	3
9	Carenagem Superior	64100-MCJ-750	ZA	ZB	ZC			C-34-1	2
10	Carenagem, Intermediária Esquerda	64375-MCJ-750	ZA	ZA	ZA			C-34-1	8
11	Carenagem, Intermediária Direita	64325-MCJ-750	ZA	ZA	ZA			C-34-1	7
12	Pára-lama, Traseiro	80105-MCJ-750	ZD	ZA	ZE			C-25-1	11
13	Pára-lama C Traseiro	80101-MCJ-750	ZB	ZB	ZB			C-25-1	8
14	Pára-lama, Dianteiro	61100-MCJ-000	ZG	ZL	ZJ			C-7	4
15	Etiqueta, Cor	87565-MCJ-750	ZA	ZB	ZC			C-36	13
16	Etiqueta, Precaução Combustível	87586-MB6-870	ZF	ZF	ZF			C-36	14
17	Emblema, Esquerdo Tanque Combustível	64852-MCJ-750	ZA	ZB	ZC			C-37-5	18
18	Emblema, Carenagem Inferior Esquerda	64822-MCJ-750	ZA	ZB	ZC			C-37-5	14
19	Emblema, Carenagem Inferior	64819-MCJ-750	ZA	ZB	ZB			C-37-5	12
20	Emblema, Direito Tanque Combustível	64851-MCJ-750	ZA	ZB	ZC			C-37-5	17

Tabela de Cores

• Ao solicitar as peças coloridas consulte a tabela abaixo, verifique a cor principal da motocicleta e utilize o número de peça básico acionando o código de cor relativo.

FIRE BLADE (CBR900RR2) BR, E, ED, F, G, MX, U

Nº	Modelo		CBR900RR2						
	Cor Principal		Vinho R-258	Branco Ross NH-196	Amarelo Flash Perolizado Y-163P	Número de Aplicação		Nº de Identificação do Bloco	Nº de Ref.
	Código de Cor		R258	NH196	Y163	Número de Aplicação Inicial	Número de Aplicação Final		
	Nome das Peças Coloridas	Peça Básica Nº							
21	Emblema, Carenagem Inferior Direita	64821-MCJ-750	ZA	ZB	ZC			C-37-5	13
22	Emblema, Rabeta	64841-MCJ-750	ZA	ZB	ZC			C-37-5	15
23	Emblema, Rabeta	64842-MCJ-750	ZA	ZB	ZC			C-37-5	16
24	Emblema, Carenagem Superior	64801-MCJ-750	ZA	ZB	ZC			C-37-5	1
25	Alça Comp., Assento	50200-MCJ-750	ZA	ZA	ZA			C-31-1	4
26	Faixa A, Carenagem Inferior Esquerda	64812-MCJ-750	ZA	ZB	ZC			C-37-5	5
27	Faixa A, Carenagem Inferior Direita	64811-MCJ-750	ZA	ZB	ZC			C-37-5	4
28	Faixa B, Carenagem Inferior Esquerda	64814-MCJ-750	ZA	ZB	ZC			C-37-5	7
29	Faixa B, Carenagem Inferior Direita	64813-MCJ-750	ZA	ZB	ZC			C-37-5	6
30	Faixa C, Carenagem Inferior Esquerda	64816-MCJ-750	ZA	ZB	ZC			C-37-5	9
31	Faixa C, Carenagem Inferior Direita	64815-MCJ-750	ZA	ZB	ZC			C-37-5	8
32	Faixa D, Carenagem Inferior Esquerda	64818-MCJ-750	ZA	ZB	ZC			C-37-5	11
33	Faixa D, Carenagem Inferior Direita	64817-MCJ-750	ZA	ZB	ZC			C-37-5	10
34	Faixa, Esquerda Tanque Combustível	64854-MCJ-750	ZA	ZB	ZB			C-37-5	20
35	Faixa, Carenagem Superior Esquerda	64804-MCJ-750	ZA	ZB	ZC			C-37-5	3
36	Faixa, Direita Tanque Combustível	64853-MCJ-750	ZA	ZB	ZB			C-37-5	19
37	Faixa, Carenagem Superior Direita	64803-MCJ-750	ZA	ZB	ZC			C-37-5	2
38	Tanque, Combustível	17520-MCJ-750	ZA	ZB	ZE			C-14-1	2
39	Roda Dianteira Comp.	44650-MCJ-750	ZB	ZB	ZB			C-10	7
40	Roda Traseira Comp.	42650-MCJ-750	ZB	ZB	ZB			C-13	9

Tabela de Cores

• Ao solicitar as peças coloridas consulte a tabela abaixo, verifique a cor principal da motocicleta e utilize o número de peça básico acionando o código de cor relativo.

CBR954RR (CBR900RR2) CM, SI

Nº	Modelo		CBR900RR2					
	Cor Principal		Vinho R-258	Prata Accurate Metálica NH-146M	Número de Aplicação		Nº de Identificação do Bloco	Nº de Ref.
	Código de Cor		R258	NH146	Número de Aplicação Inicial	Número de Aplicação Final		
	Nome das Peças Coloridas	Peça Básica Nº						
17	Chassi Comp.	50100-MCJ-A00	ZA	ZA			C-31-1	3
18	Presilha, Fixação Painel	91549-MW0-790	ZA	ZA			C-34-1	29
19	Tampa Esquerda Condutor	64598-MCJ-750	ZA	ZA			C-34-1	14
20	Tampa Direita Condutor	64593-MCJ-750	ZA	ZA			C-34-1	12
21	Carenagem, Inferior Esquerda	64450-MCJ-A00	ZA	ZB			C-35-3	5
22	Carenagem, Inferior Direita	64400-MCJ-A00	ZA	ZB			C-35-3	2
23	Rabeta	77210-MCJ-A00	ZA	ZB			C-17-1	3
24	Carenagem, Superior	64100-MCJ-A00	ZA	ZB			C-34-1	2
25	Carenagem, Intermediária Esquerda	64375-MCJ-750	ZA	ZA			C-34-1	8
26	Carenagem, Intermediária Direita	64325-MCJ-750	ZA	ZA			C-34-1	7
27	Pára-lama B, Traseiro	80105-MCJ-A00	ZD	ZB			C-25-1	11
28	Pára-lama C, Traseiro	80101-MCJ-750	ZA	ZA			C-25-1	8
29	Pára-lama, Dianteiro	61100-MCJ-000	ZG	ZE			C-7	4
30	Etiqueta, Cor	87565-MCJ-750	ZA	ZD			C-36	13
31	Emblema, Esquerdo Tanque Combustível	64852-MCJ-750	ZA	ZD			C-37-6	19
32	Emblema, Carenagem Inferior Esquerda	64822-MCJ-750	ZA	ZD			C-37-6	14
33	Emblema, Carenagem Esquerda Rabeta	64843-MCJ-A00	ZA	ZB			C-37-6	17
34	Emblema, Carenagem Inferior	64819-MCJ-750	ZA	ZA			C-37-6	12
35	Emblema, Direito Tanque Combustível	64851-MCJ-750	ZA	ZD			C-37-6	18
36	Emblema, Carenagem Inferior Direita	64821-MCJ-750	ZA	ZD			C-37-6	13

Tabela de Cores

• Ao solicitar as peças coloridas consulte a tabela abaixo, verifique a cor principal da motocicleta e utilize o número de peça básico acionando o código de cor relativo.

CBR954RR (CBR900RR2) CM, SI

Nº	Modelo		CBR900RR2					
	Cor Principal		Vinho R-258	Prata Accurate Metálica NH-146M	Número de Aplicação		Nº de Identificação do Bloco	Nº de Ref.
	Código de Cor		R258	NH146	Número de Aplicação Inicial	Número de Aplicação Final		
	Nome das Peças Coloridas	Peça Básica Nº						
21	Emblema, Carenagem Direita Rabeta	64842-MCJ-A00	ZA	ZB			C-37-6	16
22	Emblema, Rabeta	64841-MCJ-750	ZA	ZD			C-37-6	15
23	Emblema, Carenagem Superior	64801-MCJ-750	ZA	ZD			C-37-6	1
24	Alça Comp., Assento	50200-MCJ-750	ZA	ZA			C-31-1	4
25	Faixa A, Carenagem Inferior Esquerda	64812-MCJ-750	ZA	ZD			C-37-6	5
26	Faixa A, Carenagem Inferior Direita	64811-MCJ-750	ZA	ZD			C-37-6	4
27	Faixa B, Carenagem Inferior Esquerda	64814-MCJ-750	ZA	ZD			C-37-6	7
28	Faixa B, Carenagem Inferior Direita	64813-MCJ-750	ZA	ZD			C-37-6	6
29	Faixa C, Carenagem Inferior Esquerda	64816-MCJ-A00	ZA	ZB			C-37-6	9
30	Faixa C, Carenagem Inferior Direita	64815-MCJ-A00	ZA	ZB			C-37-6	8
31	Faixa D, Carenagem Inferior Esquerda	64818-MCJ-750	ZA	ZD			C-37-6	11
32	Faixa D, Carenagem Inferior Direita	64817-MCJ-750	ZA	ZD			C-37-6	10
33	Faixa, Esquerda Tanque Combustível	64854-MCJ-750	ZA	ZA			C-37-6	21
34	Faixa, Carenagem Superior Esquerda	64804-MCJ-A00	ZA	ZB			C-37-6	3
35	Faixa, Direita Tanque Combustível	64853-MCJ-750	ZA	ZA			C-37-6	20
36	Faixa, Carenagem Superior Direita	64803-MCJ-A00	ZA	ZB			C-37-6	2
37	Tanque, Combustível	17520-MCJ-750	ZA	ZD			C-14-1	2
38	Roda Dianteira Comp.	44650-MCJ-750	ZA	ZA			C-10	7
39	Roda Traseira Comp.	42650-MCJ-750	ZA	ZA			C-13	9

Tabela de Cores

• Ao solicitar as peças coloridas consulte a tabela abaixo, verifique a cor principal da motocicleta e utilize o número de peça básico acionando o código de cor relativo.

FIRE BLADE (CBR900RR2) KO

Nº	Modelo		CBR900RR2				
	Cor Principal		Vinho R-258	Número de Aplicação		Nº de Identificação do Bloco	Nº de Ref.
	Código de Cor		R258	Número de Aplicação Inicial	Número de Aplicação Final		
	Nome das Peças Coloridas	Peça Básica Nº					
1	Chassi Comp.	50100-MCJ-A00	ZA			C-31-1	3
2	Presilha, Fixação Painel	91549-MW0-790	ZA			C-34-1	29
3	Tampa Esquerda Condutor	64598-MCJ-750	ZA			C-34-1	14
4	Tampa Direita Condutor	64593-MCJ-750	ZA			C-34-1	12
5	Carenagem, Inferior Esquerda	64450-MCJ-K00	ZA			C-35-4	5
6	Carenagem, Inferior Direita	64400-MCJ-K00	ZA			C-35-4	1
7	Rabeta	77210-MCJ-750	ZA			C-17-1	3
8	Carenagem, Superior	64100-MCJ-750	ZA			C-34-1	2
9	Carenagem, Intermediária Esquerda	64375-MCJ-750	ZA			C-34-1	8
10	Carenagem, Intermediária Direita	64325-MCJ-750	ZA			C-34-1	7
11	Pára-lama, Traseiro	80105-MCJ-750	ZD			C-25-1	11
12	Pára-lama C, Traseiro	80101-MCJ-750	ZB			C-25-1	8
13	Pára-lama, Dianteiro	61100-MCJ-010	ZG			C-7	4
14	Etiqueta, Cor	87565-MCJ-750	ZA			C-36	13
15	Emblema, Esquerdo Tanque Combustível	64852-MCJ-750	ZA			C-37-5	18
16	Emblema, Carenagem Inferior Esquerda	64822-MCJ-750	ZA			C-37-5	14
17	Emblema, Carenagem Inferior	64819-MCJ-750	ZA			C-37-5	12
18	Emblema, Direito Tanque Combustível	64851-MCJ-750	ZA			C-37-5	17
19	Emblema, Carenagem Inferior Direita	64821-MCJ-750	ZA			C-37-5	13
20	Emblema, Rabeta	64841-MCJ-750	ZA			C-37-5	15

Tabela de Cores

• Ao solicitar as peças coloridas consulte a tabela abaixo, verifique a cor principal da motocicleta e utilize o número de peça básico acionando o código de cor relativo.

FIRE BLADE (CBR900RR2) KO

Nº	Modelo		CBR900RR2				
	Cor Principal		Vinho R-258	Número de Aplicação		Nº de Identificação do Bloco	Nº de Ref.
	Código de Cor		R258	Número de Aplicação Inicial	Número de Aplicação Final		
	Nome das Peças Coloridas	Peça Básica Nº					
21	Emblema Rabeta	64842-MCJ-750	ZA			C-37-5	16
22	Emblema, Carenagem Superior	64801-MCJ-750	ZA			C-37-5	1
23	Alça Comp., Assento	50200-MCJ-750	ZA			C-31-1	4
24	Faixa A, Carenagem Inferior Esquerda	64812-MCJ-750	ZA			C-37-5	5
25	Faixa A, Carenagem Inferior Direita	64811-MCJ-750	ZA			C-37-5	4
26	Faixa B, Carenagem Inferior Esquerda	64814-MCJ-750	ZA			C-37-5	7
27	Faixa B, Carenagem Inferior Direita	64813-MCJ-750	ZA			C-37-5	6
28	Faixa C, Carenagem Inferior Esquerda	64816-MCJ-750	ZA			C-37-5	9
29	Faixa C, Carenagem Inferior Direita	64815-MCJ-750	ZA			C-37-5	8
30	Faixa D, Carenagem Inferior Esquerda	64818-MCJ-750	ZA			C-37-5	11
31	Faixa D, Carenagem Inferior Direita	64817-MCJ-750	ZA			C-37-5	10
32	Faixa, Esquerda Tanque Combustível	64854-MCJ-750	ZA			C-37-5	20
33	Faixa, Carenagem Superior Esquerda	64804-MCJ-750	ZA			C-37-5	3
34	Faixa, Direita Tanque Combustível	64853-MCJ-750	ZA			C-37-5	19
35	Faixa, Carenagem Superior Direita	64803-MCJ-750	ZA			C-37-5	2
36	Tanque, Combustível	17520-MCJ-750	ZA			C-14-1	2
37	Roda Dianteira Comp.	44650-MCJ-750	ZB			C-10	7
38	Roda Traseira Comp.	42650-MCJ-750	ZB			C-13	9

Tabela de Cores

• Ao solicitar as peças coloridas consulte a tabela abaixo, verifique a cor principal da motocicleta e utilize o número de peça básico acionando o código de cor relativo.

FIRE BLADE (CBR900RR3) BR, E, ED, F, G, MX, U

Nº	Modelo		CBR900RR3						
	Cor Principal		Preto NH-1	Azul Tahitian Candy PB-215C	Preto NH-1	Número de Aplicação		Nº de Identificação do Bloco	Nº de Ref.
	Código de Cor		NH1B	PB215	NH1Y	Número de Aplicação Inicial	Número de Aplicação Final		
	Nome das Peças Coloridas	Peça Básica Nº							
1	Chassi Comp.	50100-MCJ-A00	ZA	ZA	ZA			C-31-1	3
2	Chassi Comp.	50100-MCJ-750	ZA	ZA	ZA			C-31-1	3
3	Presilha, Fixação Painel	91549-MW0-790	ZA	ZA	ZA			C-34-1	29
4	Tampa Esquerda Condutor	64598-MCJ-750	ZA	ZA	ZA			C-34-1	14
5	Tampa Direita Condutor	64593-MCJ-750	ZA	ZA	ZA			C-34-1	12
6	Carenagem, Inferior Esquerda	64450-MCJ-D10	ZD	ZE	ZG			C-35-2	4
7	Carenagem, Inferior Direita	64400-MCJ-D10	ZD	ZE	ZG			C-35-2	3
8	Rabeta	77210-MCJ-D10	ZA	ZB	ZC			C-17-1	3
9	Carenagem, Superior	64100-MCJ-D10	ZA	ZB	ZC			C-34-1	2
10	Carenagem, Intermediária Esquerda	64375-MCJ-750	ZA	ZA	ZA			C-34-1	8
11	Carenagem, Intermediária Direita	64325-MCJ-750	ZA	ZA	ZA			C-34-1	7
12	Pára-lama, Traseiro	80105-MCJ-750	ZD	ZA	ZE			C-25-1	11
13	Pára-lama C, Traseiro	80101-MCJ-750	ZB	ZB	ZB			C-25-1	8
14	Pára-lama, Dianteiro	61100-MCJ-010	ZE	ZM	ZJ			C-7	4
15	Etiqueta, Cor	87565-MCJ-D10	ZD	ZE	ZF			C-36	13

Tabela de Cores

• Ao solicitar as peças coloridas consulte a tabela abaixo, verifique a cor principal da motocicleta e utilize o número de peça básico acionando o código de cor relativo.

FIRE BLADE (CBR900RR3) BR, E, ED, F, G, MX, U

Nº	Modelo		CBR900RR3						
	Cor Principal		Preto NH-1	Azul Tahitian Candy PB-215C	Preto NH-1	Número de Aplicação		Nº de Identificação do Bloco	Nº de Ref.
	Código de Cor		NH1B	PB215	NH1Y	Número de Aplicação Inicial	Número de Aplicação Final		
	Nome das Peças Coloridas	Peça Básica Nº							
16	Etiqueta, Precaução Combustível	87586-MB6-870	ZF	ZF	ZF			C-36	14
17	Emblema, Esquerdo Tanque Combustível	64852-MCJ-D10	ZA	ZC	ZA			C-37-5	18
18	Emblema, Carenagem Inferior Esquerda	64822-MCJ-D10	ZA	-	ZC			C-37-5	14
19	Emblema, Carenagem Inferior Esquerda	64822-MCJ-750	-	ZA	-			C-37-5	14
20	Emblema, Carenagem Inferior	64819-MCJ-D10	ZA	ZC	ZD			C-37-5	12
21	Emblema, Direito Tanque Combustível	64851-MCJ-D10	ZA	ZC	ZA			C-37-5	17
22	Emblema, Carenagem Inferior Direita	64821-MCJ-D10	ZA	-	ZC			C-37-5	13
23	Emblema, Carenagem Inferior Direita	64821-MCJ-750	-	ZA	-			C-37-5	13
24	Emblema, Carenagem Rabeta	64841-MCJ-D10	-	ZB	-			C-37-5	15
25	Emblema, Rabeta	64841-MCJ-750	ZA	-	ZC			C-37-5	15
26	Emblema, Carenagem Rabeta	64842-MCJ-D10	ZA	ZB	ZC			C-37-5	16
27	Emblema, Carenagem Superior	64801-MCJ-D10	ZA	ZC	ZA			C-37-5	1
28	Alça Comp., Assento	50200-MCJ-750	ZA	ZA	ZA			C-31-1	4
29	Faixa A, Carenagem Inferior Esquerda	64812-MCJ-D10	ZA	ZD	ZB			C-37-5	5
30	Faixa A, Carenagem Inferior Direita	64811-MCJ-D10	ZA	ZD	ZB			C-37-5	4

Tabela de Cores

• Ao solicitar as peças coloridas consulte a tabela abaixo, verifique a cor principal da motocicleta e utilize o número de peça básico acionando o código de cor relativo.

FIRE BLADE (CBR900RR3) BR, E, ED, F, G, MX, U

Nº	Modelo		CBR900RR3						
	Cor Principal		Preto NH-1	Azul Tahitian Candy PB-215C	Preto NH-1	Número de Aplicação		Nº de Identificação do Bloco	Nº de Ref.
	Código de Cor		NH1B	PB215	NH1Y	Número de Aplicação Inicial	Número de Aplicação Final		
	Nome das Peças Coloridas	Peça Básica Nº							
31	Faixa B, Carenagem Inferior Esquerda	64814-MCJ-D10	ZA	ZD	ZB			C-37-5	7
32	Faixa B, Carenagem Inferior Direita	64813-MCJ-D10	ZA	ZD	ZB			C-37-5	6
33	Faixa C, Carenagem Inferior Esquerda	64816-MCJ-D10	ZB	ZC	ZD			C-37-5	9
34	Faixa C, Carenagem Inferior Direita	64815-MCJ-D10	ZB	ZC	ZD			C-37-5	8
35	Faixa D, Carenagem Inferior Esquerda	64818-MCJ-D10	ZA	ZD	ZA			C-37-5	11
36	Faixa D, Carenagem Inferior Direita	64817-MCJ-D10	ZA	ZD	ZA			C-37-5	10
37	Faixa, Esquerda Tanque Combustível	64854-MCJ-D10	ZA	-	ZB			C-37-5	20
38	Faixa, Esquerda Tanque Combustível	64854-MCJ-750	-	ZA	-			C-37-5	20
39	Faixa, Carenagem Superior Esquerda	64804-MCJ-D10	ZA	ZB	ZC			C-37-5	3
40	Faixa, Direita Tanque Combustível	64853-MCJ-D10	ZA	-	ZB			C-37-5	19
41	Faixa, Direita Tanque Combustível	64853-MCJ-750	-	ZA	-			C-37-5	19
42	Faixa, Carenagem Superior Direita	64803-MCJ-D10	ZA	ZB	ZC			C-37-5	2
43	Tanque, Combustível	17520-MCJ-D10	ZA	ZC	ZD			C-14-1	2
44	Roda Dianteira Comp.	44650-MCJ-750	ZB	ZB	ZB			C-10	7
45	Roda Traseira Comp.	42650-MCJ-750	ZB	ZB	ZB			C-13	9

Tabela de Cores

• Ao solicitar as peças coloridas consulte a tabela abaixo, verifique a cor principal da motocicleta e utilize o número de peça básico acionando o código de cor relativo.

CBR954RR (CBR900RR3) CM, SI

Nº	Modelo		CBR900RR3					
	Cor Principal		Preto NH-1	Titanium Metálico YR-183M	Número de Aplicação		Nº de Identificação do Bloco	Nº de Ref.
	Código de Cor		NH1K	YR183	Número de Aplicação Inicial	Número de Aplicação Final		
	Nome das Peças Coloridas	Peça Básica Nº						
1	Chassi Comp.	50100-MCJ-A00	ZA	ZA			C-31-1	3
2	Presilha, Fixação Painel	91549-MW0-790	ZA	ZA			C-34-1	29
3	Tampa Esquerda Condutor	64598-MCJ-750	ZA	ZA			C-34-1	14
4	Tampa Direita Condutor	64593-MCJ-750	ZA	ZA			C-34-1	12
5	Carenagem, Inferior Esquerda	64450-MCJ-A10	ZA	ZC			C-35-3	5
6	Carenagem, Inferior Direita	64400-MCJ-A10	ZA	ZC			C-35-3	2
7	Rabeta	77210-MCJ-A10	ZA	ZB			C-17-1	3
8	Carenagem, Superior	64100-MCJ-A10	ZA	ZB			C-34-1	2
9	Carenagem, Intermediária Esquerda	64375-MCJ-750	ZA	ZA			C-34-1	8
10	Carenagem, Intermediaria Direita	64325-MCJ-750	ZA	ZA			C-34-1	7
11	Pára-lama B, Traseiro	80105-MCJ-A00	ZD	ZE			C-25-1	11
12	Pára-lama C, Traseiro	80101-MCJ-750	ZA	ZA			C-25-1	8
13	Pára-lama, Dianteiro	61100-MCJ-010	ZG	ZE			C-7	4
14	Etiqueta, Cor	87565-MCJ-D10	ZA	ZB			C-36	13

Tabela de Cores

• Ao solicitar as peças coloridas consulte a tabela abaixo, verifique a cor principal da motocicleta e utilize o número de peça básico acionando o código de cor relativo.

CBR954RR (CBR900RR3) CM, SI

Nº	Modelo		CBR900RR3					
	Cor Principal		Preto NH-1	Titanium Metálico YR-183M	Número de Aplicação		Nº de Identificação do Bloco	Nº de Ref.
	Código de Cor		NH1K	YR183	Número de Aplicação Inicial	Número de Aplicação Final		
	Nome das Peças Coloridas	Peça Básica Nº						
15	Emblema, Esquerdo Tanque Combustível	64852-MCJ-D10	ZA	ZB			C-37-6	19
16	Emblema, Carenagem Inferior Esquerda	64822-MCJ-D10	ZA	ZD			C-37-6	14
17	Emblema, Carenagem Esquerda Rabeta	64843-MCJ-A10	ZA	ZB			C-37-6	17
18	Emblema, Carenagem Inferior	64819-MCJ-D10	ZA	ZB			C-37-6	12
19	Emblema, Direito Tanque Combustível	64851-MCJ-D10	ZA	ZB			C-37-6	18
20	Emblema, Carenagem Inferior Direita	64821-MCJ-D10	ZA	ZD			C-37-6	13
21	Emblema, Carenagem Direita Rabeta	64842-MCJ-A10	ZA	ZB			C-37-6	16
22	Emblema, Carenagem Rabeta	64841-MCJ-D10	-	ZA			C-37-6	15
23	Emblema, Rabeta	64841-MCJ-750	ZA	-			C-37-6	15
24	Emblema, Carenagem Superior	64801-MCJ-D10	ZA	ZB			C-37-6	1
25	Alça Comp., Assento	50200-MCJ-750	ZA	ZA			C-31-1	4
26	Faixa A, Carenagem Inferior Esquerda	64812-MCJ-D10	ZA	ZE			C-37-6	5
27	Faixa A, Carenagem Inferior Direita	64811-MCJ-D10	ZA	ZE			C-37-6	4
28	Faixa B, Carenagem Inferior Esquerda	64814-MCJ-D10	ZA	ZE			C-37-6	7

Tabela de Cores

• Ao solicitar as peças coloridas consulte a tabela abaixo, verifique a cor principal da motocicleta e utilize o número de peça básico acionando o código de cor relativo.

CBR954RR (CBR900RR3) CM, SI

Nº	Modelo		CBR900RR3					
	Cor Principal		Preto NH-1	Titanium Metálico YR-183M	Número de Aplicação		Nº de Identificação do Bloco	Nº de Ref.
	Código de Cor		NH1K	YR183	Número de Aplicação Inicial	Número de Aplicação Final		
	Nome das Peças Coloridas	Peça Básica Nº						
29	Faixa B, Carenagem Inferior Direita	64813-MCJ-D10	ZA	ZE			C-37-6	6
30	Faixa C, Carenagem Inferior Esquerda	64816-MCJ-A10	ZA	ZB			C-37-6	9
31	Faixa C, Carenagem Inferior Direita	64815-MCJ-A10	ZA	ZB			C-37-6	8
32	Faixa D, Carenagem Inferior Esquerda	64818-MCJ-D10	ZA	ZE			C-37-6	11
33	Faixa D, Carenagem Inferior Direita	64817-MCJ-D10	ZA	ZE			C-37-6	10
34	Faixa, Esquerda Tanque Combustível	64854-MCJ-D10	ZA	-			C-37-6	21
35	Faixa, Esquerda Tanque Combustível	64854-MCJ-750	-	ZA			C-37-6	21
36	Faixa, Carenagem Superior Esquerda	64804-MCJ-A10	ZA	ZB			C-37-6	3
37	Faixa, Direita Tanque Combustível	64853-MCJ-D10	ZA	-			C-37-6	20
38	Faixa, Direita Tanque Combustível	64853-MCJ-750	-	ZA			C-37-6	20
39	Faixa, Carenagem Superior Direita	64803-MCJ-A10	ZA	ZB			C-37-6	2
40	Tanque, Combustível	17520-MCJ-D10	ZA	ZB			C-14-1	2
41	Roda Dianteira Comp.	44650-MCJ-750	ZA	ZA			C-10	7
42	Roda Traseira Comp.	42650-MCJ-750	ZA	ZA			C-13	9

Tabela de Cores

• Ao solicitar as peças coloridas consulte a tabela abaixo, verifique a cor principal da motocicleta e utilize o número de peça básico acionando o código de cor relativo.

FIRE BLADE (CBR900RR3) KO

Nº	Modelo		CBR900RR3					
	Cor Principal		Preto NH-1	Preto NH-1	Número de Aplicação		Nº de Identificação do Bloco	Nº de Ref.
	Código de Cor		NH1B	NH1Y	Número de Aplicação Inicial	Número de Aplicação Final		
	Nome das Peças Coloridas	Peça Básica Nº						
1	Chassi Comp.	50100-MCJ-A00	ZA	ZA			C-31-1	3
2	Presilha, Painel Fixação	91549-MW0-790	ZA	ZA			C-34-1	29
3	Tampa Esquerda Condutor	64598-MCJ-750	ZA	ZA			C-34-1	14
4	Tampa Direita Condutor	64593-MCJ-750	ZA	ZA			C-34-1	12
5	Carenagem, Inferior Esquerda	64450-MCJ-K10	ZA	ZC			C-35-4	5
6	Carenagem, Inferior Direita	64400-MCJ-K10	ZA	ZC			C-35-4	1
7	Rabeta	77210-MCJ-D10	ZA	ZC			C-17-1	3
8	Carenagem, Superior	64100-MCJ-D10	ZA	ZC			C-34-1	2
9	Carenagem, Intermediária Esquerda	64375-MCJ-750	ZA	ZA			C-34-1	8
10	Carenagem, Intermediária Direita	64325-MCJ-750	ZA	ZA			C-34-1	7
11	Pára-lama, Traseiro	80105-MCJ-750	ZD	ZE			C-25-1	11
12	Pára-lama C, Traseiro	80101-MCJ-750	ZB	ZB			C-25-1	8
13	Pára-lama, Dianteiro	61100-MCJ-010	ZE	ZJ			C-7	4
14	Etiqueta, Cor	87565-MCJ-D10	ZD	ZF			C-36	13
15	Emblema, Esquerdo Tanque Combustível	64852-MCJ-D10	ZA	ZA			C-37-5	18
16	Emblema, Carenagem Inferior Esquerda	64822-MCJ-D10	ZA	ZC			C-37-5	14
17	Emblema, Carenagem Inferior	84819-MCJ-D10	ZA	ZD			C-37-5	12
18	Emblema, Direito Tanque Combustível	64851-MCJ-D10	ZA	ZA			C-37-5	17
19	Emblema, Carenagem Inferior Direita	64821-MCJ-D10	ZA	ZC			C-37-5	13

Tabela de Cores

• Ao solicitar as peças coloridas consulte a tabela abaixo, verifique a cor principal da motocicleta e utilize o número de peça básico acionando o código de cor relativo.

FIRE BLADE (CBR900RR3) KO

Nº	Modelo		CBR900RR3					
	Cor Principal		Preto NH-1	Preto NH-1	Número de Aplicação		Nº de Identificação do Bloco	Nº de Ref.
	Código de Cor		NH1B	NH1Y	Número de Aplicação Inicial	Número de Aplicação Final		
	Nome das Peças Coloridas	Peça Básica Nº						
20	Emblema, Rabeta	64841-MCJ-750	ZA	ZC			C-37-5	15
21	Emblema, Carenagem Rabeta	64842-MCJ-D10	ZA	ZC			C-37-5	16
22	Emblema, Carenagem Superior	64801-MCJ-D10	ZA	ZA			C-37-5	1
23	Alça Comp., Assento	50200-MCJ-750	ZA	ZA			C-31-1	4
24	Faixa A, Carenagem Inferior Esquerda	64812-MCJ-D10	ZA	ZB			C-37-5	5
25	Faixa A, Carenagem Inferior Direita	64811-MCJ-D10	ZA	ZB			C-37-5	4
26	Faixa B, Carenagem Inferior Esquerda	64814-MCJ-D10	ZA	ZB			C-37-5	7
27	Faixa B, Carenagem Inferior Direita	64813-MCJ-D10	ZA	ZB			C-37-5	6
28	Faixa C, Carenagem Inferior Esquerda	64816-MCJ-D10	ZB	ZD			C-37-5	9
29	Faixa C, Carenagem Inferior Direita	64815-MCJ-D10	ZB	ZD			C-37-5	8
30	Faixa D, Carenagem Inferior Esquerda	64818-MCJ-D10	ZA	ZA			C-37-5	11
31	Faixa D, Carenagem Inferior Direita	64817-MCJ-D10	ZA	ZA			C-37-5	10
32	Faixa, Esquerda Tanque Combustível	64854-MCJ-D10	ZA	ZB			C-37-5	20
33	Faixa, Carenagem Superior Esquerda	64804-MCJ-D10	ZA	ZC			C-37-5	3
34	Faixa, Direita Tanque Combustível	64853-MCJ-D10	ZA	ZB			C-37-5	19
35	Faixa, Carenagem Superior Direita	64803-MCJ-D10	ZA	ZC			C-37-5	2
36	Tanque, Combustível	17520-MCJ-D10	ZA	ZD			C-14-1	2
37	Roda Dianteira Comp.	44650-MCJ-750	ZB	ZB			C-10	7
38	Roda Traseira Comp.	42650-MCJ-750	ZB	ZB			C-13	9

Tabela de Cores

• Ao solicitar as peças coloridas consulte a tabela abaixo, verifique a cor principal da motocicleta e utilize o número de peça básico acionando o código de cor relativo.

CBR929RR (CBR900RE1) CM, U

Nº	Modelo		CBR900RE1				
	Cor Principal		Preto NH-1	Número de Aplicação		Nº de Identificação do Bloco	Nº de Ref.
	Código de Cor		NH1	Número de Aplicação Inicial	Número de Aplicação Final		
	Nome das Peças Coloridas	Peça Básica Nº					
1	Chassi Comp.	50100-MCJ-780	ZA			C-31	2
2	Chassi Comp	50100-MCJ-890	ZA			C-31	2
3	Suporte, Inferior Traseiro	50300-MCJ-780	ZA			C-23	7
4	Presilha, Fixação Painel	91549-MW0-790	ZA			C-34	39
5	Presilha, Fixação Painel	91549-MW0-790	ZA			C-35-1	29
6	Carenagem, Inferior Esquerda	64450-MCJ-780	ZA			C-35-1	12
7	Carenagem, Intermediária Esquerda	64350-MCJ-780	ZA			C-35-1	6
8	Carenagem, Intermediária	64350-MCJ-890	ZA			C-35-1	34
9	Carenagem, Inferior Direita	64400-MCJ-780	ZA			C-35-1	9
10	Carenagem, Intermediária Direita	64300-MCJ-780	ZA			C-35-1	3
11	Carenagem, Intermediária Direita	64300-MCJ-890	ZA			C-35-1	33
12	Rabeta	77210-MCJ-780	ZA			C-17	3
13	Carenage, Superior	64100-MCJ-780	ZA			C-34	5
14	Carenagem, Inferior Interna	64560-MCJ-000	ZA			C-35-1	20
15	Carenagem, Intermediária Interna Esquerda	64375-MCJ-000	ZA			C-34	14
16	Carenagem, Intermediária Interna Direita	64325-MCJ-000	ZA			C-34	10
17	Pára-lama, Dianteiro	61100-MCJ-000	ZE			C-7	4
18	Etiqueta, Cor	87565-MCJ-780	ZA			C-36	13
19	Etiqueta, Precaução Combustível	87586-MB6-870	ZF			C-36	14
20	Emblema, Rabeta	77253-MCJ-780	ZA			C-37-4	15
21	Painel Interno Esquerdo	64598-MCJ-670	ZA			C-34	23

Tabela de Cores

• Ao solicitar as peças coloridas consulte a tabela abaixo, verifique a cor principal da motocicleta e utilize o número de peça básico acionando o código de cor relativo.

CBR929RR (CBR900RE1) CM, U

Nº	Modelo		CBR900RE1				
	Cor Principal		Preto NH-1	Número de Aplicação		Nº de Identificação do Bloco	Nº de Ref.
	Código de Cor		NH1	Número de Aplicação Inicial	Número de Aplicação Final		
	Nome das Peças Coloridas	Peça Básica Nº					
22	Painel Interno Direito	64593-MCJ-670	ZA			C-34	20
23	Painel Interno Esquerdo	64595-MCJ-000	ZA			C-34	22
24	Painel Interno Direito	64590-MCJ-000	ZA			C-34	19
25	Alça Comp., Assento	50200-MCJ-780	ZA			C-31	3
26	Faixa A, Carenagem Inferior Esquerda	64402-MCJ-780	ZA			C-37-4	10
27	Faixa A, Carenagem Intermediária Esquerda	64351-MCJ-780	ZA			C-37-4	7
28	Faixa A, Carenagem Superior Esquerda	64152-MCJ-780	ZA			C-37-4	2
29	Faixa A, Carenagem Inferior Direita	64401-MCJ-780	ZA			C-37-4	9
30	Faixa A, Carenagem Intermediária Direita	64301-MCJ-780	ZA			C-37-4	5
31	Faixa A, Carenagem Superior Direita	64102-MCJ-780	ZA			C-37-4	1
32	Faixa B, Carenagem Inferior Esquerda	64408-MCJ-780	ZA			C-37-4	12
33	Faixa B, Carenagem Intermediária Esquerda	64352-MCJ-780	ZA			C-37-4	8
34	Faixa B, Carenagem Inferior Direita	64407-MCJ-780	ZA			C-37-4	11
35	Faixa B, Carenagem Intermediária Direita	64302-MCJ-780	ZA			C-37-4	6
36	Faixa B, Carenagem Superior	64162-MCJ-780	ZA			C-37-4	3
37	Faixa, Esquerda Rabeta	77252-MCJ-780	ZA			C-37-4	14
38	Faixa, Direita Rabeta	77251-MCJ-780	ZA			C-37-4	13
39	Faixa, Pára-brisa	64220-MCJ-000	ZA			C-37-4	4
40	Tanque, Combustível	17520-MCJ-780	ZA			C-14	21
41	Tanque, Combustível	17520-MCJ-890	ZA			C-14	1
42	Pára-brisa, Jogo	64250-MCJ-000	ZA			C-34	9

Mangueira de Combustível, Mangueiras de Aplicação Geral e Mangueira de Vinil

- As “mangueiras de combustível de peças padronizadas”, as “mangueiras de aplicações gerais” e as “ mangueiras de vinil” são fornecidas sem embalagem (granel) em forma de bobinas.
- Quando necessitar efetuar o pedido destas “mangueiras”, verifique no Catálogo de Peças o código da “mangueira padrão” e em seguida coloque entre parênteses o código da “mangueira sem embalagem (granel)” relativa utilizando a tabela abaixo.
  (O comprimento padrão das “mangueiras sem embalagem (granel)” é de 1 metro. As mangueiras indicadas com o símbolo < > também estão disponíveis com as medidas de 3 a 8 metros).
- Quando necessitar de troca, corte a mangueira sem embalagem (granel) na medida especificada. Esta medida pode ser verificada no nome da peça (verifique no manual de Serviços ou nas instruções que acompanham as mangueiras sem embalagem (granel) os procedimentos para o corte e instalação).
- A relação abaixo especifica o código das mangueiras padrão e as respectivas mangueiras sem embalagem (granel) e suas medidas. Certifique-se de que estes números sejam aplicados somente para as peças de reposição relacionadas.

Mangueira de Combustível			
Número de Peça Padrão	Número de Peça Sem Embalagem (granel)	Peça Sem Embalagem (granel)	
		Diâmetro Interno (mm)	Comprimento (mm)
95001-30xxx-2x	95001-30001-20M	3.0	1
95001-30xxx-3x	95001-30001-30M	3.0	1
95001-30xxx-4x	95001-30001-40M	3.0	1
95001-35xxx-2x	95001-35001-50M <95001-35003-50M>	3.5	1 3
95001-35xxx-3x	95001-35001-60M <95001-35003-60M>	3.5	1 3
95001-35xxx-4x	95001-35001-60M <95001-35003-60M>	3.5	1 3
95001-35xxx-5x	95001-35001-50M <95001-35003-50M>	3.5	1 3
95001-35xxx-6x	95001-35001-60M <95001-35003-60M>	3.5	1 3
95001-45xxx-2x	95001-45001-50M <95001-45003-50M>	4.5	1 3
95001-45xxx-3x	95001-45001-60M <95001-45003-60M> <95001-45008-60M>	4.5	1 3 8
95001-45xxx-4x	95001-45001-60M <95001-45003-60M> <95001-45008-60M>	4.5	1 3 8
95001-45xxx-5x	95001-45001-50M <95001-45003-50M>	4.5	1 3
95001-45xxx-6x	95001-45001-60M <95001-45003-60M> <95001-45008-60M>	4.5	1 3 8
95001-55xxx-2x	95001-55001-50M <95001-55003-50M> <95001-55008-50M>	5.5	1 3 8

Mangueira de Combustível			
Número de Peça Padrão	Número de Peça Sem Embalagem (granel)	Peça Sem Embalagem (granel)	
		Diâmetro Interno (mm)	Comprimento (mm)
95001-55xxx-3x	95001-55001-60M <95001-55003-60M> <95001-55008-60M>	5.5	1 3 8
95001-55xxx-4x	95001-55001-60M <95001-55003-60M> <95001-55008-60M>	5.5	1 3 8
95001-55xxx-5x	95001-55001-50M <95001-55003-50M> <95001-55008-50M>	5.5	1 3 8
95001-55xxx-6x	95001-55001-60M <95001-55003-60M> <95001-55008-60M>	5.5	1 3 8
95001-75xxx-2x	95001-75001-50M <95001-75003-50M>	7.5	1 3
95001-75xxx-3x	95001-75001-60M <95001-75003-60M> <95001-75008-60M>	7.5	1 3 8
95001-75xxx-4x	95001-75001-60M <95001-75003-60M> <95001-75008-60M>	7.5	1 3 8
95001-75xxx-5x	95001-75001-50M <95001-75003-50M>	7.5	1 3
95001-75xxx-6x	95001-75001-60M <95001-75003-60M> <95001-75008-60M>	7.5	1 3 8
95001-80xxx-2x	95001-80001-50M	8.0	1
95001-80xxx-3x	95001-80001-60M	8.0	1
95001-80xxx-4x	95001-80001-60M	8.0	1
95001-80xxx-5x	95001-80001-50M	8.0	1
95001-80xxx-6x	95001-80001-60M	8.0	1

CUIDADO

É PERIGOSO confundir uma “Mangueira de Combustível” com a “Mangueira de Aplicações Gerais” ou com a “Mangueira de Vinil”. Cada “Mangueira” tem sua utilização apropriada.
Nunca utilize uma “Mangueira de Aplicações Gerais” ou a “Mangueira de Vinil” no lugar de uma “Mangueira de Combustível” ou vice-versa.
Use sempre a mangueira sem embalagem (granel) especificada, utilizando as instruções de corte e instalação dos Manuais de Serviços e das instruções que são fornecidas juntamente com a embalagem.

Mangueira de Combustível, Mangueiras de Aplicação Geral e Mangueira de Vinil

Mangueira de Vinil				
Número de Peça Standard	Número de Peça Sem Embalagem (granel)	Peça Sem Embalagem (granel)		
		Diâmetro Int. (mm)	Diâmetro Ext. (mm)	Compr. (m)
95003-01xxx-3x	95003-01001-60M <95003-01003-60M>	2.9	6.8	1 3
95003-01xxx-60	95003-01001-60M <95003-01003-60M>	2.9	6.8	1 3
95003-03xxx-3x	95003-03001-60M <95003-03003-60M>	3.0	6.0	1 3
95003-03xxx-60	95003-03001-60M <95003-03003-60M>	3.0	6.0	1 3
95003-05xxx-3x	95003-05001-60M <95003-05003-60M> <95003-05008-60M>	3.5	6.5	1 3 8
95003-05xxx-60	95003-05001-60M <95003-05003-60M> <95003-05008-60M>	3.5	6.5	1 3 8
95003-07xxx-1x	95003-07001-10M <95003-07003-10M> <95003-07008-10M>	4.0	7.0	1 3 8
95003-07xxx-20	95003-07001-10M <95003-07003-10M> <95003-07008-10M>	4.0	7.0	1 3 8
95003-07xxx-3x	95003-07001-60M <95003-07003-60M> <95003-07008-60M>	4.0	7.0	1 3 8
95003-07xxx-60	95003-07001-60M <95003-07003-60M> <95003-07008-60M>	4.0	7.0	1 3 8
95003-07xxx-7x	95003-07001-70M <95003-07003-70M> <95003-07008-70M>	4.0	7.0	1 3 8
95003-08xxx-1x	95003-08001-10M <95003-08003-10M> <95003-08008-10M>	4.5	6.5	1 3 8
95003-09xxx-3x	95003-09001-60M <95003-09003-60M>	4.5	8.0	1 3
95003-09xxx-60	95003-09001-60M <95003-09003-60M>	4.5	8.0	1 3
95003-10xxx-1x	95003-10001-10M <95003-10003-10M>	5.0	8.0	1 3
95003-10xxx-20	95003-10001-10M <95003-10003-10M>	5.0	8.0	1 3
95003-10xxx-3x	95003-10001-60M <95003-10003-60M>	5.0	8.0	1 3
95003-10xxx-60	95003-10001-60M <95003-10003-60M>	5.0	8.0	1 3
95003-11xxx-3x	95003-11001-60M <95003-11003-60M> <95003-11008-60M>	5.0	9.0	1 3 8
95003-11xxx-60	95003-11001-60M <95003-11003-60M> <95003-11008-60M>	5.0	9.0	1 3 8
95003-12xxx-1x	95003-12001-10M <95003-12003-10M> <95003-12008-10M>	5.0	7.0	1 3 8
95003-12xxx-20	95003-12001-10M <95003-12003-10M> <95003-12008-10M>	5.0	7.0	1 3 8

Mangueira de Vinil				
Número de Peça Standard	Número de Peça Sem Embalagem (granel)	Peça Sem Embalagem (granel)		
		Diâmetro Int. (mm)	Diâmetro Ext. (mm)	Compr. (m)
95003-14xxx-1x	95003-14001-10M <95003-14003-10M>	6.0	9.0	1 3
95003-14xxx-20	95003-14001-10M <95003-14003-10M>	6.0	9.0	1 3
95003-14xxx-3x	95003-14001-60M <95003-14003-60M>	6.0	9.0	1 3
95003-17xxx-1x	95003-17001-10M <95003-17003-10M>	7.0	9.0	1 3
95003-19xxx-1x	95003-19001-10M <95003-19003-10M> <95003-19008-10M>	7.0	11.0	1 3 8
95003-19xxx-20	95003-19001-10M <95003-19003-10M> <95003-19008-10M>	7.0	11.0	1 3 8
95003-19xxx-3x	95003-19001-60M <95003-19003-60M> <95003-19008-60M>	7.0	11.0	1 3 8
95003-19xxx-60	95003-19001-60M <95003-19003-60M> <95003-19008-60M>	7.0	11.0	1 3 8
95003-21xxx-1x	95003-21001-10M <95003-21003-10M>	8.0	9.0	1 3
95003-21xxx-20	95003-21001-10M <95003-21003-10M>	8.0	9.0	1 3
95003-23xxx-1x	95003-23001-10M <95003-23003-10M>	8.0	12.0	1 3
95003-23xxx-20	95003-23001-10M <95003-23003-10M>	8.0	12.0	1 3
95003-23xxx-3x	95003-23001-60M <95003-23003-60M> <95003-23008-60M>	8.0	12.0	1 3 8
95003-23xxx-60	95003-23001-60M <95003-23003-60M> <95003-23008-60M>	8.0	12.0	1 3 8
95003-25xxx-1x	95003-25001-10M <95003-25003-10M>	9.0	11.0	1 3
95003-25xxx-20	95003-25001-10M <95003-25003-10M>	9.0	11.0	1 3
95003-25xxx-3x	95003-25001-60M <95003-25003-60M>	9.0	11.0	1 3
95003-25xxx-7x	95003-25001-70M <95003-25003-70M>	9.0	11.0	1 3
95003-27xxx-1x	95003-27001-10M <95003-27003-10M>	9.0	13.0	1 3
95003-27xxx-20	95003-27001-10M <95003-27003-10M>	9.0	13.0	1 3
95003-27xxx-3x	95003-27001-60M <95003-27003-60M>	9.0	13.0	1 3
95003-27xxx-60	95003-27001-60M <95003-27003-60M>	9.0	13.0	1 3
95003-33xxx-1x	95003-33001-10M <95003-33003-10M>	10.0	14.0	1 3
95003-33xxx-20	95003-33001-10M <95003-33003-10M>	10.0	14.0	1 3

Mangueira de Vinil				
Número de Peça Standard	Número de Peça Sem Embalagem (granel)	Peça Sem Embalagem (granel)		
		Diâmetro Int. (mm)	Diâmetro Ext. (mm)	Compr. (m)
95003-36xxx-1x	95003-36001-10M <95003-36003-10M> <95003-36008-10M>	11.0	13.0	1 3 8
95003-36xxx-20	95003-36001-10M <95003-36003-10M> <95003-36008-10M>	11.0	13.0	1 3 8
95003-37xxx-3x	95003-37001-60M <95003-37003-60M>	11.0	15.0	1 3
95003-37xxx-60	95003-37001-60M <95003-37003-60M>	11.0	15.0	1 3
95003-38xxx-1x	95003-38001-10M <95003-38003-10M>	12.0	13.0	1 3
95003-38xxx-20	95003-38001-10M <95003-38003-10M>	12.0	13.0	1 3
95003-39xxx-1x	95003-39001-10M <95003-39003-10M>	12.0	14.0	1 3
95003-39xxx-20	95003-39001-10M <95003-39003-10M>	12.0	14.0	1 3
95003-40xxx-20	95003-40001-10M <95003-40003-10M>	12.0	16.0	1 3
95003-40xxx-3x	95003-40001-60M <95003-40003-60M>	12.0	16.0	1 3
95003-40xxx-60	95003-40001-60M <95003-40003-60M>	12.0	16.0	1 3
95003-43xxx-1x	95003-43001-10M <95003-43003-10M> <95003-43008-10M>	13.0	15.0	1 3 8
95003-43xxx-20	95003-43001-10M <95003-43003-10M> <95003-43008-10M>	13.0	15.0	1 3 8
95003-45xxx-1x	95003-45001-10M <95003-45003-10M> <95003-45008-10M>	14.0	18.0	1 3 8
95003-45xxx-20	95003-45001-10M <95003-45003-10M> <95003-45008-10M>	14.0	18.0	1 3 8
95003-50xxx-1x	95003-50001-10M <95003-50003-10M>	16.0	19.0	1 3
95003-50xxx-20	95003-50001-10M <95003-50003-10M>	16.0	19.0	1 3
95003-50xxx-3x	95003-50001-60M <95003-50003-60M>	16.0	19.0	1 3
95003-55xxx-1x	95003-55001-10M <95003-55003-10M>	17.5	20.5	1 3
95003-55xxx-20	95003-55001-10M <95003-55003-10M>	17.5	20.5	1 3
95003-60xxx-1x	95003-60001-10M <95003-60003-10M>	22.0	27.0	1 3
95003-60xxx-20	95003-60001-10M <95003-60003-10M>	22.0	27.0	1 3
95003-60xxx-3x	95003-60001-60M <95003-60003-60M>	22.0	27.0	1 3
95003-60xxx-60	95003-60001-60M <95003-60003-60M>	22.0	27.0	1 3

CUIDADO

É PERIGOSO confundir uma “Mangueira de Combustível” com a “Mangueira de Aplicações Gerais” ou com a “Mangueira de Vinil”. Cada “Mangueira” tem sua utilização apropriada.
Nunca utilize uma “Mangueira de Aplicações Gerais” ou a “Mangueira de Vinil” no lugar de uma “Mangueira de Combustível” ou vice-versa.
Use sempre a mangueira sem embalagem (granel) especificada, utilizando as instruções de corte e instalação dos Manuais de Serviços e das instruções que são fornecidas juntamente com a embalagem.

Mangueira de Combustível, Mangueiras de Aplicação Geral e Mangueira de Vinil

Mangueira de Aplicação Geral			
Número de Peça Padrão	Número de Sem Embalagem (granel)	Peça Sem Emb. (granel)	
		Diâmetro Interno (mm)	Comprimento (m)
95005-11xxx-3x	95005-11001-30M	11.0	1
95005-11xxx-5x	95005-11001-50M	11.0	1
95005-12xxx-1x	95005-12001-10M <95005-12003-10M>	12.0	1 3
95005-12xxx-2x	95005-12001-20M	12.0	1
95005-12xxx-3x	95005-12001-30M	12.0	1
95005-12xxx-5x	95005-12001-50M	12.0	1
95005-14xxx-1x	95005-14001-10M	14.0	1
95005-14xxx-2x	95005-14001-20M <95005-14003-20M>	14.0	1 3
95005-14xxx-3x	95005-14001-30M	14.0	1
95005-14xxx-5x	95005-14001-50M	14.0	1
95005-17xxx-1x	95005-17001-10M	17.0	1
95005-17xxx-2x	95005-17001-20M	17.0	1
95005-17xxx-3x	95005-17001-30M	17.0	1
95005-17xxx-5x	95005-17001-50M	17.0	1
95005-30xxx-3x	95005-30001-30M	3.0	1
95005-30xxx-5x	95005-30001-50M	3.0	1
95005-35xxx-1x	95005-35001-10M <95005-35003-10M> <95005-35008-10M>	3.5	1 3 8
95005-35xxx-2x	95005-35001-20M	3.5	1
95005-35xxx-3x	95005-35001-30M	3.5	1
95005-35xxx-4x	95005-35001-10M <95005-35003-10M> <95005-35008-10M>	3.5	1 3 8
95005-35xxx-5x	95005-35001-50M	3.5	1
95005-45xxx-1x	95005-45001-10M <95005-45003-10M> <95005-45008-10M>	4.5	1 3 8
95005-45xxx-2x	95005-45001-20M	4.5	1
95005-45xxx-3x	95005-45001-30M	4.5	1

Mangueira de Aplicação Geral			
Número de Peça Padrão	Número de Sem Embalagem (granel)	Peça Sem Emb. (granel)	
		Diâmetro Interno (mm)	Comprimento (m)
95005-45xxx-4x	95005-45001-10M <95005-45003-10M> <95005-45008-10M>	4.5	1 3 8
95005-45xxx-5x	95005-45001-50M	4.5	1
95005-50xxx-3x	95005-50001-30M <95005-50003-30M>	5.0	1 3
95005-50xxx-5x	95005-50001-50M	5.0	1
95005-55xxx-1x	95005-55001-10M <95005-55003-10M> <95005-55008-10M>	5.3	1 3 8
95005-55xxx-2x	95005-55001-20M <95005-55003-20M>	5.3	1 3
95005-55xxx-4x	95005-55001-10M <95005-55003-10M> <95005-55008-10M>	5.3	1 3 8
95005-65xxx-1x	95005-65001-10M <95005-65003-10M>	6.5	1 3
95005-65xxx-2x	95005-65001-20M	6.5	1
95005-70xxx-3x	95005-70001-30M <95005-70003-30M>	7.0	1 3
95005-70xxx-5x	95005-70001-50M	7.0	1
95005-75xxx-1x	95005-75001-10M <95005-75003-10M>	7.3	1 3
95005-75xxx-2x	95005-75001-20M	7.3	1
95005-80xxx-1x	95005-80001-10M <95005-80003-10M>	8.0	1 3
95005-80xxx-2x	95005-80001-20M	8.0	1
95005-80xxx-3x	95005-80001-30M	8.0	1
95005-80xxx-5x	95005-80001-50M	8.0	1
95005-91xxx-3x	95005-91001-30M	12.0	1
95005-91xxx-5x	95005-91001-50M	12.0	1
95005-92xxx-3x	95005-92001-30M	12.0	1
95005-92xxx-5x	95005-92001-50M	12.0	1

CUIDADO

É PERIGOSO confundir uma “Mangueira de Combustível” com a “Mangueira de Aplicações Gerais” ou com a “Mangueira de Vinil”. Cada “Mangueira” tem sua utilização apropriada.
Nunca utilize uma “Mangueira de Aplicações Gerais” ou a “Mangueira de Vinil” no lugar de uma “Mangueira de Combustível” ou vice-versa.
Use sempre a mangueira sem embalagem (granel) especificada, utilizando as instruções de corte e instalação dos Manuais de Serviços e das instruções que são fornecidas juntamente com a embalagem.

Composição do Número de Identificação das Mangueiras

Exemplo: 9 5 0 0 1 - 7 5 0 0 1 - 5 0 M

Número de Peça sem Embalar : Refere-se a Peça sem Embalar

Codigo da Marca (Tipo de Mangueira) (Mangueira de Combustível e Mangueira de Aplicação Geral)
Código de Reposição (para Mangueira Adicional); (Mangueira de Vinil)
• Indica a marca do número ou a Seqüência de Troca. O código para a peça sem embalagem deve ser estritamente 0 (Zero).

Tipos de Codigo:

- Mangueira de Combustível
  - 5: Trançada Interior Preta
  - 2: Trançada Exterior Roxa (Somente com 3 mm de diametro Interno)
  - 6: Preta
  - 3: Roxa (Somente 3 mm de diametro Interno)
  - 4: Cinza com faixa Roxa (Somente com 3 mm de diametro Interno)
- Mangueira de Aplicação Geral:
  - 1 : Cinza
  - 2 : Cinza
  - 3 : Preta
  - 5 : Preta
- Mangueira de Vinil
  - 1: Transparente
  - 2: Preta
  - 3: Roxo Claro
  - 7: Preto Palido
  - 6: Roxo Claro

Comprimento:
- 001: 1 m (Standard)
- 003 : 3 m
- 008 : 8 m

Código de Diâmetro Interno (Mangueira de Combustível e Mangueira de aplicação geral)

30: 3,0 mm	11: 11 mm
35: 3,5 mm	91: 12 (Diâmetro Externo de 15) mm
45: 4,5 mm	92: 12 (Diâmetro Externo de 16) mm
50: 5,0 mm	12: 12 (Diâmetro Externo de 17) mm
55: 5,3 mm	14: 14 mm
5,5 mm	17: 17 mm
65: 6,5 mm	
70: 7,0 mm	
75: 7,3 mm	
7,5 mm	
80: 8,0 mm	

Código de Diâmetro Externo/Interno (Mangueira de Vinil)

01: DI 2,9, DE 6,8 mm	14 : DI 6,0, DE 9,0 mm	37 : DI 11,0, DE 15,0 mm
03: DI 3,0, DE 6,0 mm	17 : DI 7,0, DE 9,0 mm	38 : DI 12,0, DE 13,0 mm
05: DI 3,5, DE 6,5 mm	19 : DI 7,0, DE 11,0 mm	39 : DI 12,0, DE 14,0 mm
07: DI 4,0, DE 7,0 mm	21 : DI 8,0, DE 9,0 mm	40 : DI 12,0, DE 16,0 mm
08: DI 4,5, DE 6,5 mm	23 : DI 8,0, DE 12,0 mm	43 : DI 13,0, DE 15,0 mm
09: DI 4,5, DE 8,0 mm	25 : DI 9,0, DE 11,0 mm	45 : DI 14,0, DE 18,0 mm
12: DI 5,0, DE 7,0 mm	27 : DI 9,0, DE 13,9 mm	50 : DI 16,0, DE 19,0 mm
10: DI 5,0, DE 8,0 mm	33 : DI 10,0, DE 14,0 mm	55 : DI 17,5, DE 20,5 mm
11: DI 5,0, DE 9,0 mm	36 : DI 11,0, DE 13,0 mm	60 : DI 22,0, DE 27,0 mm

Tipo de Mangueira:
- 1 Mangueira de Combustível
- 2 Mangueira de Aplicação Geral
- 3 Mangueira de Vinil

Instruções para o Uso do Tempo de Mão-de-obra (T.M.O.)

O tempo padrão de mão-de-obra (TMO) é utilizado para determinar o tempo de serviço necessário para a substituição das peças e posterior ajuste. Para as peças que não apresentam (T.M.O.) devem ser utilizados os tempos das peças correlatas.

1. O T.M.O. é baseado nas seguintes condições de serviço:
   a. Serviço executado por mecânico experiente em motocicletas HONDA, trabalhando em ritmo normal.
   b. O tempo necessário para inspeção, regulagem e teste operacional, após o reparo, está incluido no T.M.O.
   c. Utilização de todas as ferramentas especiais necessárias ao serviço.

2. Método de Computação
   O tempo de Serviço está tabelado em décimos de hora para simplificar o cálculo global.
   Exemplo: 0,3 = 18 Minutos
   5,6 = 5 Horas e 36 Minutos

Tabela de Conversão			
Horas	Minutos	Horas	Minutos
0,1	6	0,6	36
0,2	12	0,7	42
0,3	18	0,8	48
0,4	24	0,9	54
0,5	30	1,0	60

3. Cálculo do tempo de serviço

Quando vários serviços são executados em uma mesma motocicleta,o tempo de serviço deve ser calculado de acordo com a natureza dos serviços

a. Serviços de natureza não duplicada

São serviços sem correlação, isto é, serviços cuja execução de um não afeta o outro .O tempo de serviço será a soma de cada peça substituida.

Exemplo: Substituição do Cilindro e Mola de Embreagem

Item de Serviço	T.M.O.
Cilindro	1,8
Mola de Embreagem	0,8

O T.M.O. para o serviço é 1,8 + 0,8 = 2,6

b. Serviços de natureza duplicada

São serviços cuja execução de um afeta diretamente o outro. O tempo de serviço será da peça de maior tempo.

Exemplo: Substituição do Pistão e Junta do Cabeçote

Item de Serviço	T.M.O.
Junta do Cabeçote	1,5
Pistão	1,9

O T.M.O. para o serviço será 2,8

c. Serviços de natureza mista

Tipo de serviço comum no reparo de uma motocicleta

São serviços de natureza duplicada executados simultaneamente com serviço de natureza não duplicada.

Exemplo: Substituição do Tambor Seletor Comp., Árvore de Manivelas Comp., e Junta da Carcaça do Motor.

Item de Serviço	T.M.O.
Tambor Seletor	*4,1
Árvore de Manivelas	*4,3
Desmontagem da Carcaça do Motor	*3,9

O T.M.O. para o serviço é (4,1 + 4,3) – 3,9 = 4,5

A desmontagem da carcaça do motor é um serviço de natureza duplicada.

O T.M.O identificado com asterisco (*) inclui a remoção e instalação do motor.

As peças identificadas com o símbolo "•" têm o mesmo T.M.O da peça imediatamente descrita acima.

4. Operações de Natureza Distinta

a. Remoção e instalação

Nº	Item de Serviço	T.M.O.
1	Motor	3,3
2	Cabeçote	4,3
3	Carburador	1,3
4	Carcaça	*5,7
5	Carcaça Aceleração	1,3

b. Ajuste, medição, limpeza

Motor

Nº	Item de Serviço	T.M.O.
1	Ajuste e Limpeza da Vela de Ignição	0,1
2	Ajuste da Marcha Lenta do Carburador	0,1
3	Inspeção do Óleo do Motor (Excluindo troca de óleo)	0,1
4	Medição de Compressão	0,1
5	Verificação do Nível de Eletrólito da Bateria	0,1
6	Medição do Nível da Bóia do Carburador	0,4
7	Ajuste da Operação de Aceleração	0,2
8	Inspeção de Ponto de Ignição	0,1
9	Limpeza do Elemento do Filtro de Ar	0,2
10	Ajuste da Embreagem	0,1
11	Limpeza da Tela de Filtro de Óleo	0,1
12	Ajuste da Folga de Válvulas	0,2
13	Ajuste do Motor	0,1
14	Ajuste/Sincronização Válvula Partida	0,6

Chassi

Nº	Item de Serviço	T.M.O.
1	Sangria de Ar do Freio Dianteiro	0,5
2	Sangria de Ar do Freio Traseiro	0,5
3	Teste de Funcionamento do Freio	0,1
4	Regulagem do Farol	0,2
5	Balanceamento Roda Dianteira	0,8
6	Balanceamento Roda Traseira	1,0
7	Corrente de Transmissão (inclui o ajuste da tensão, mas não inclui a troca)	0,1

c. Revisão geral

Nº	Item de Serviço	T.M.O.
1	Carburador	2,9

Todas as informações, ilustrações e especificações incluídas nesta publicação são baseadas nas informações mais recentes disponíveis sobre o produto no momento de autorizar a impressão. A MOTO HONDA AMAZÔNIA LTDA. se reserva o direito de alterar as características do veículo a qualquer momento sem aviso prévio, sem incorrer em obrigações de qualquer espécie.
Nenhuma parte desta publicação pode ser reproduzida sem autorização por escrito.

MOTO HONDA DA AMAZÔNIA LTDA
Depto. de Serviços Pós-Venda
Setor de Publicações Técnicas.

Grupo do Motor

- O número de referência na ilustração do índice pode ser diferente da que aparece no texto.

M-1 Tampa Cabeçote

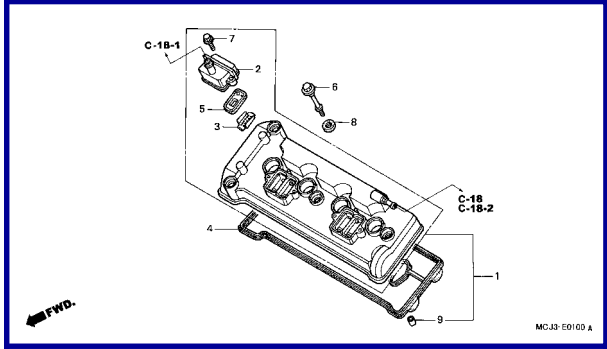

M-2 Cabeçote

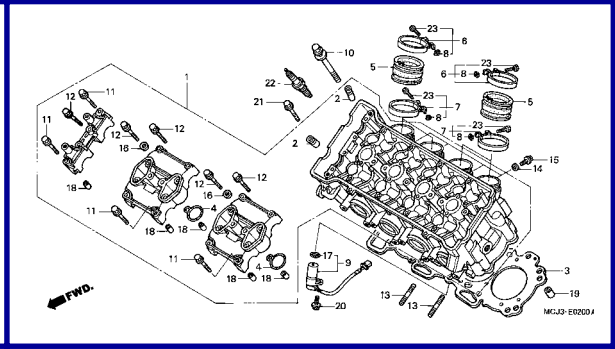

M-3 Árvore Comando • Válvulas

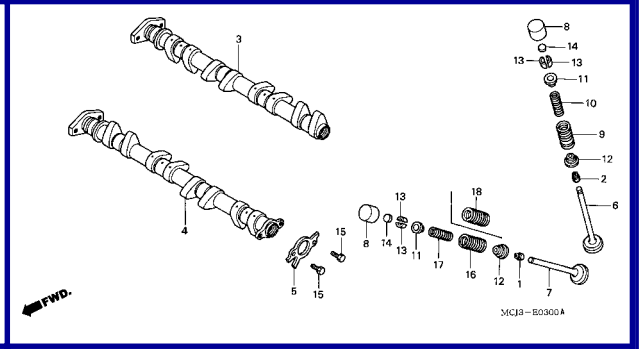

M-4 Corrente Comando • Tensor

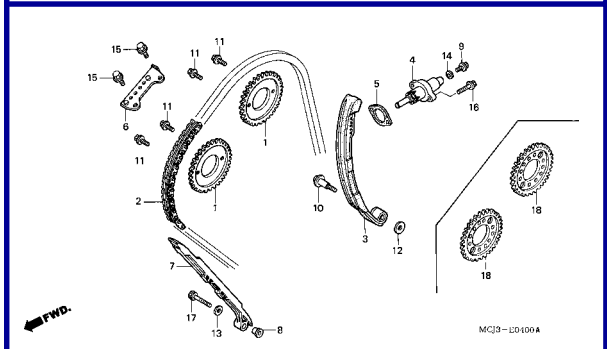

M-5 Tampa Lateral Direita

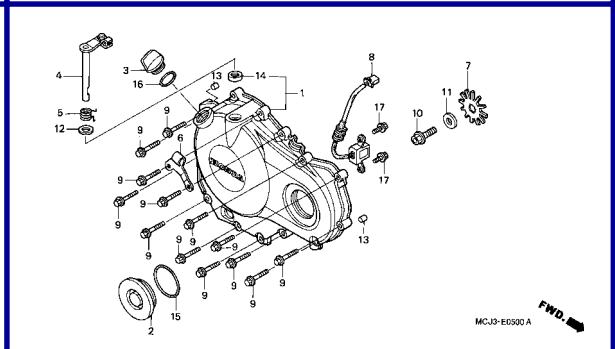

M-6 Embreagem

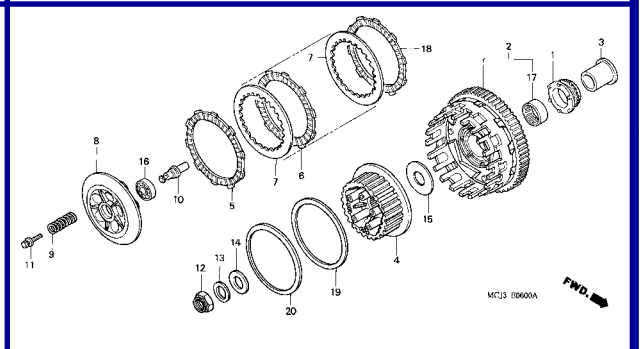

M-7 Embreagem Partida

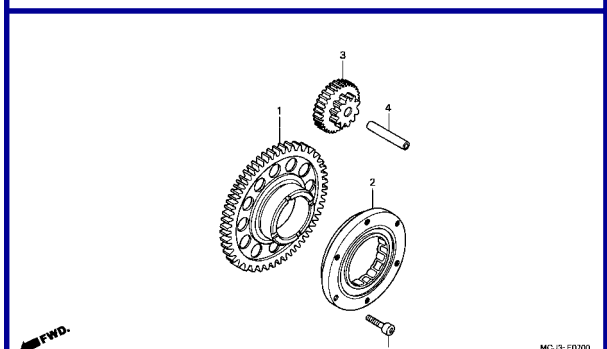

M-8 Tampa Gerador

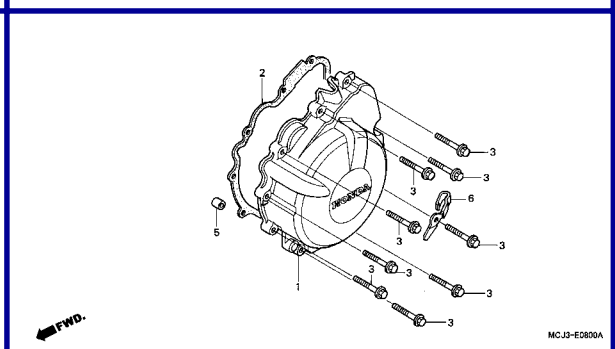

M-9 Gerador

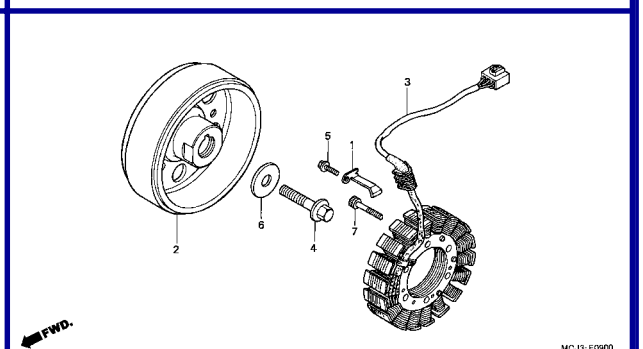

Grupo do Motor

- O número de referência na ilustração do índice pode ser diferente da que aparece no texto.

M-10 Bomba D´Água

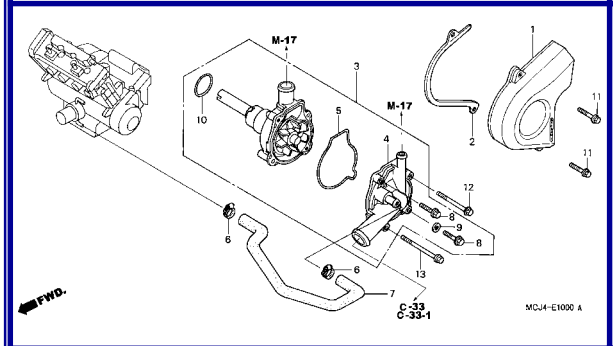

M-11 Motor Partida (CBR900RRY, 1/RE1)

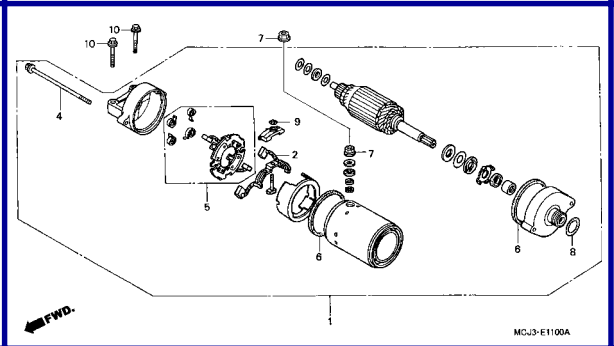

M-11-1 Motor Partida (CBR900RR2, 3)

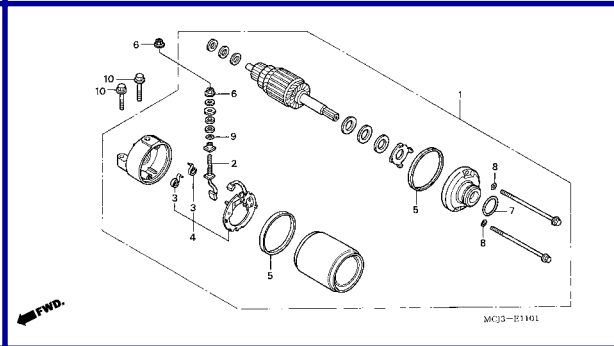

M-12 Cárter • Bomba Óleo

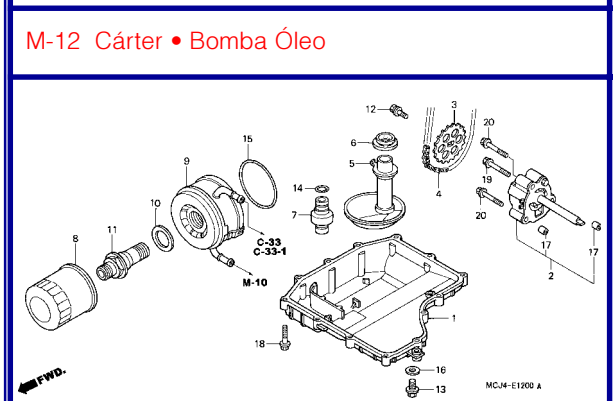

M-13 Carcaça

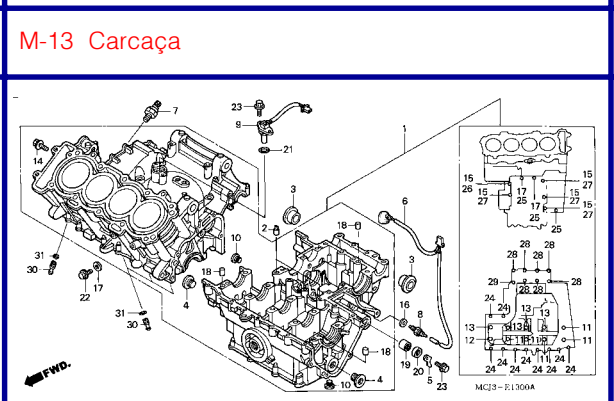

M-14 Árvore Manivelas • Pistão

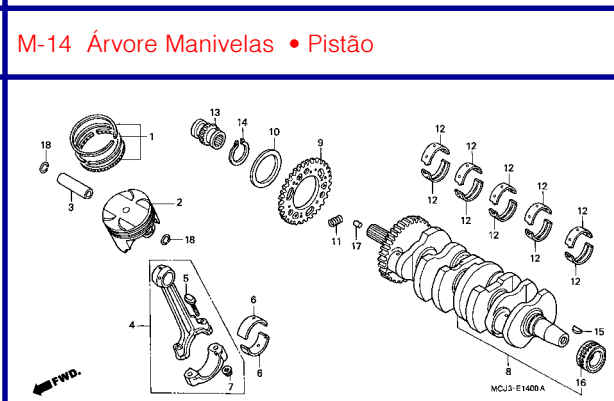

M-15 Transmissão

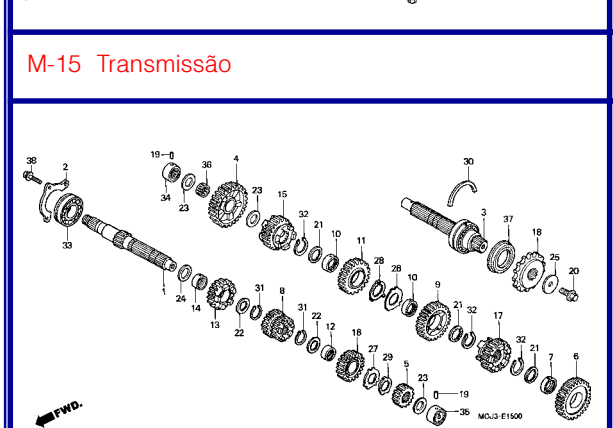

M-16 Tambor Seletor • Eixo Seletor Marchas

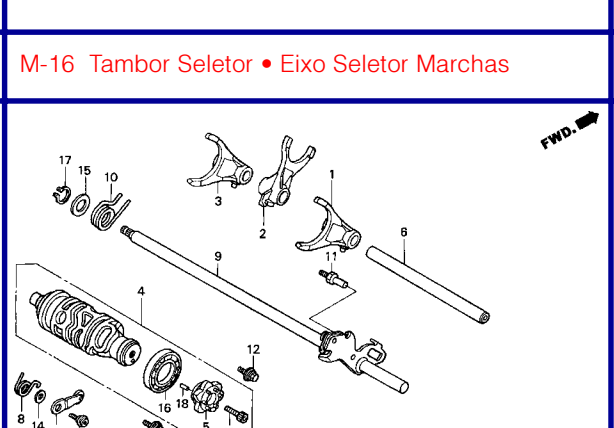

M-17 Termostato

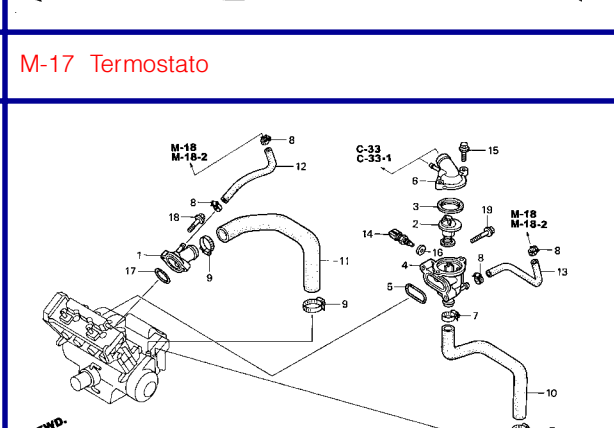

Grupo do Motor

- O número de referência na ilustração do índice pode ser diferente da que aparece no texto.

M-18 Carcaça Aceleração (CBR900RRY, 1/RE1)

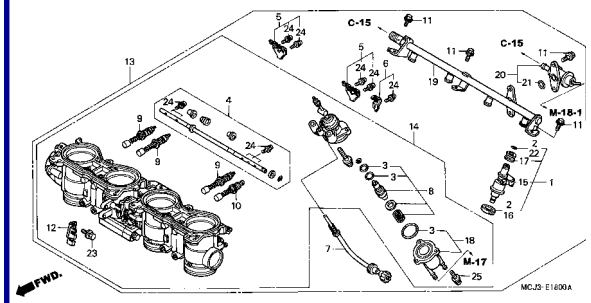

M-18 -1 Carcaça Aceleração (Tubulação)

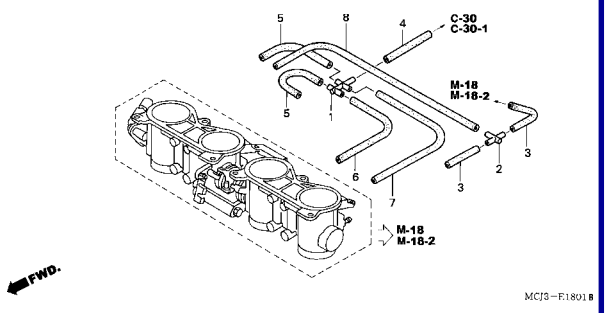

M-18-2 Carcaça Aceleração (CBR900RR2, 3)

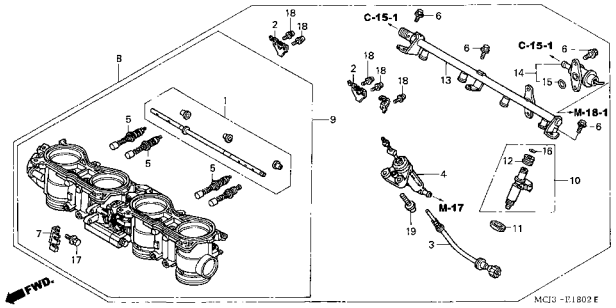

EOP-1 Jogo de Juntas A

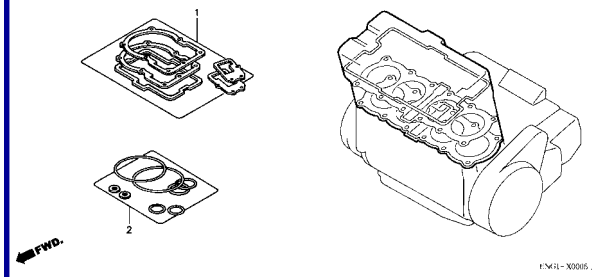

EOP-2 Jogo de Juntas B

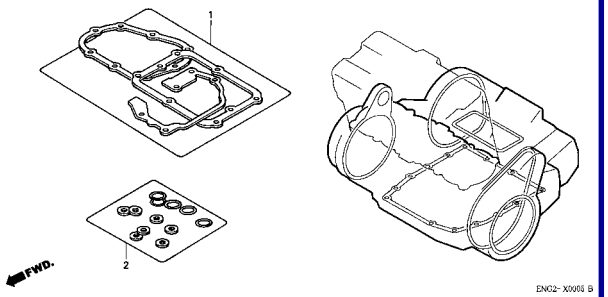

Grupo do Chassi

- O número de referência na ilustração do índice pode ser diferente da que aparece no texto.

C-1 Farol (CBR900RRY, 1/RE1)

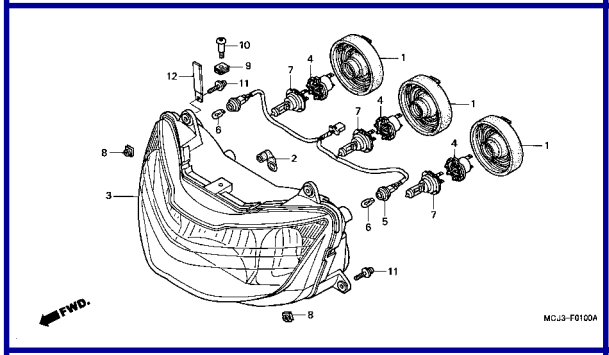

C-1-1 Farol (CBR900RR2, 3)

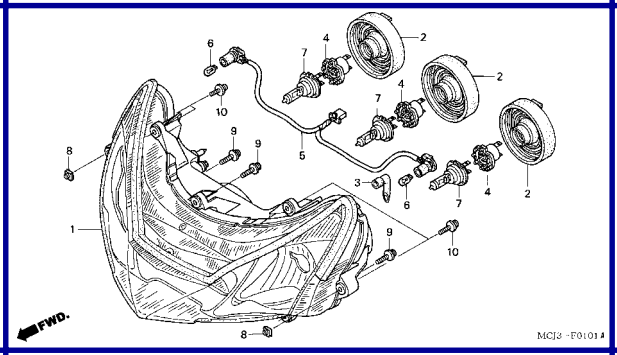

C-2 Instrumentos (CBR900RRY, 1/RE1)

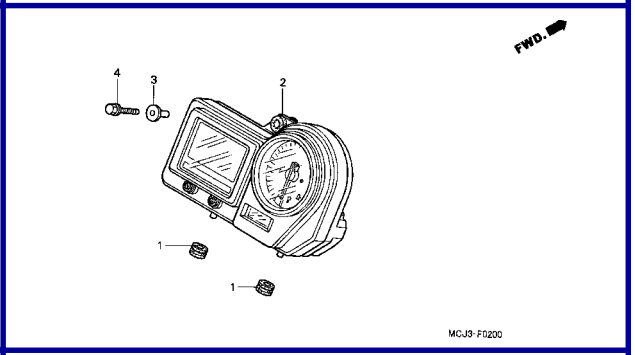

C-2-1 Instrumentos (CBR900RR2, 3)

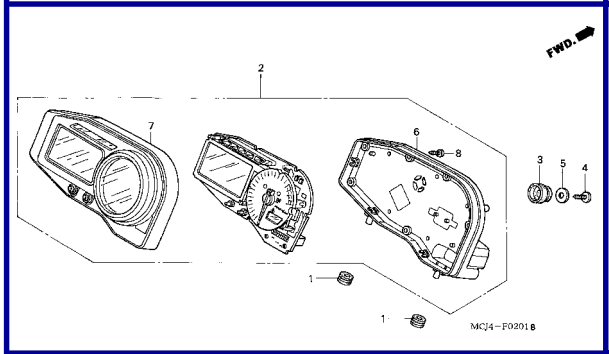

C-3 Cabos • Interruptores (CBR900RRY, 1/RE1)

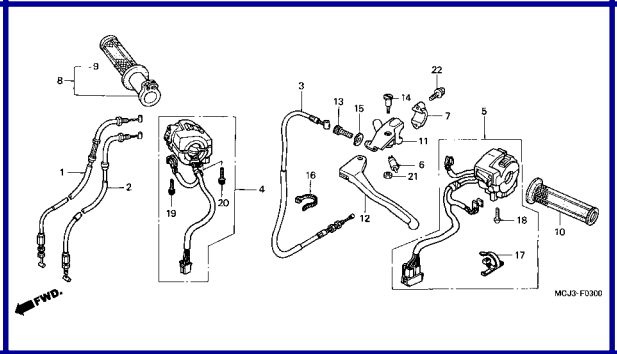

C-3-1 Cabos • Interruptores (CBR900RR2, 3)

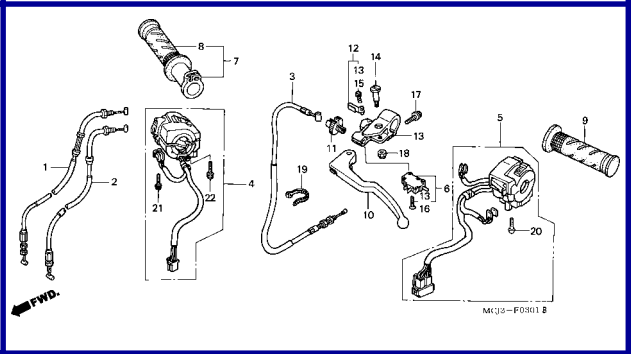

C-4 Cilindro Mestre Freio Dianteiro

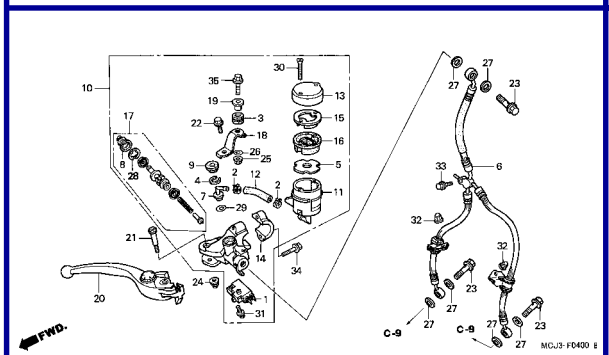

C-5 Guidão • Mesa Superior

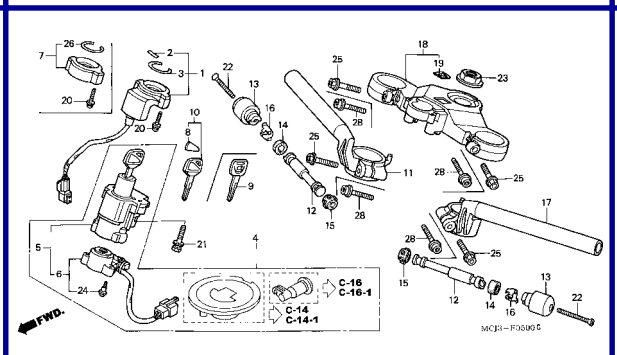

C-6 Coluna Direção

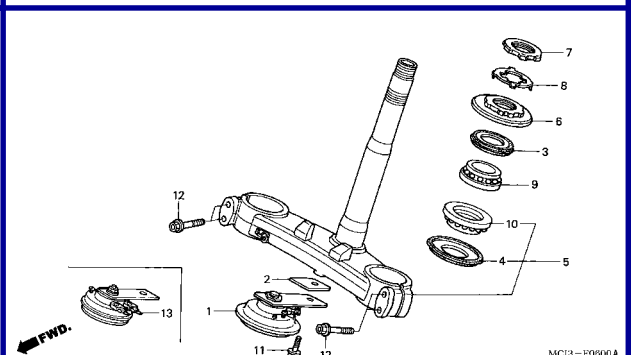

Grupo do Chassi

- O número de referência na ilustração do índice pode ser diferente da que aparece no texto.

C-7 Pára-lama Dianteiro

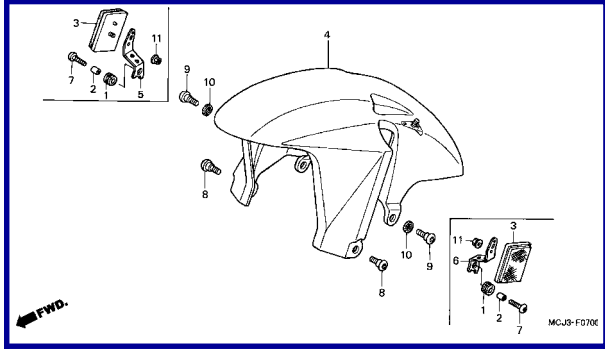

C-8 Garfo Dianteiro

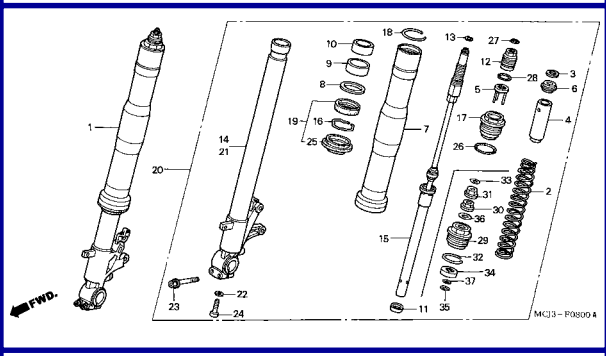

C-9 Cáliper Freio Dianteiro

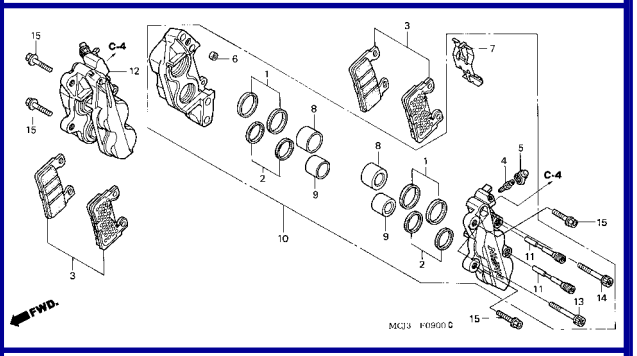

C-10 Roda Dianteira

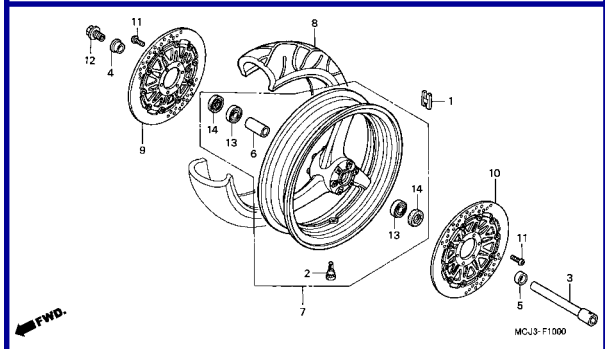

C-11 Cilindro Mestre Freio Traseiro

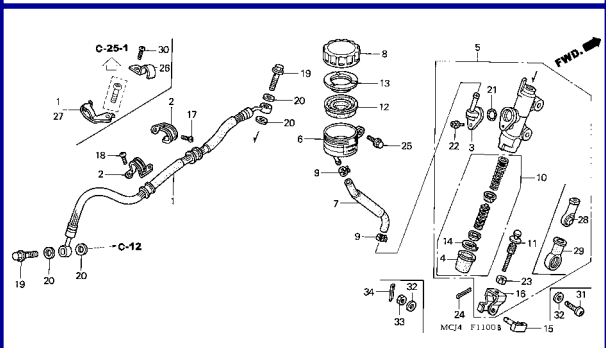

C-12 Cáliper Freio Traseiro

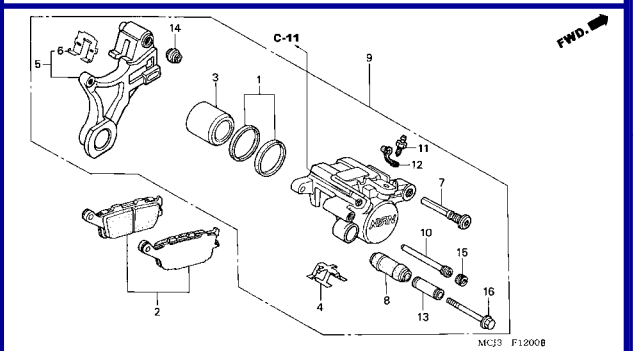

C-13 Roda Traseira

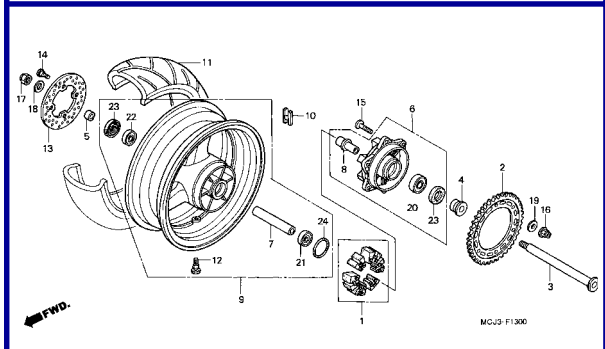

C-14 Tanque Combustível (CBR900RRY, 1/RE1)

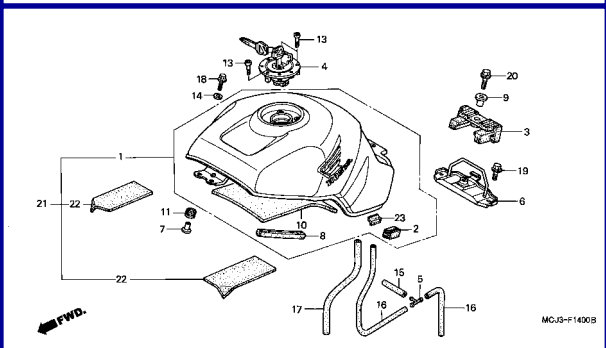

C-14-1 Tanque Combustível (CBR900RR2, 3)

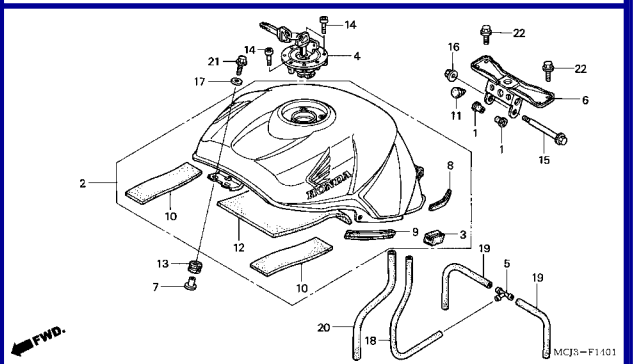

Grupo do Chassi

- O número de referência na ilustração do índice pode ser diferente da que aparece no texto.

C-15 Bomba Combustível (CBR900RRY, 1/RE1)

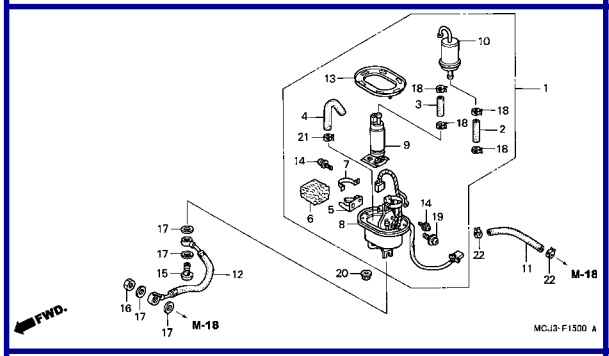

C-15-1 Bomba Combustível (CBR900RR2, 3)

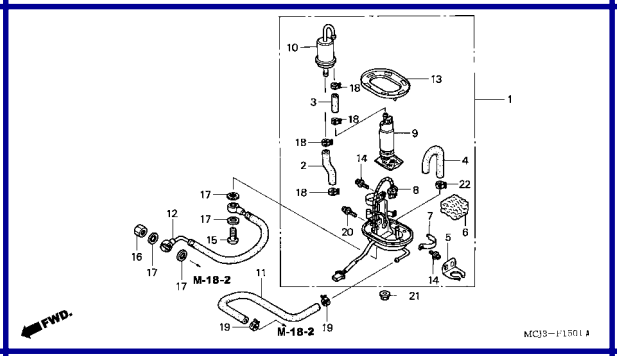

C-16 Assento (CBR900RRY, 1/RE1)

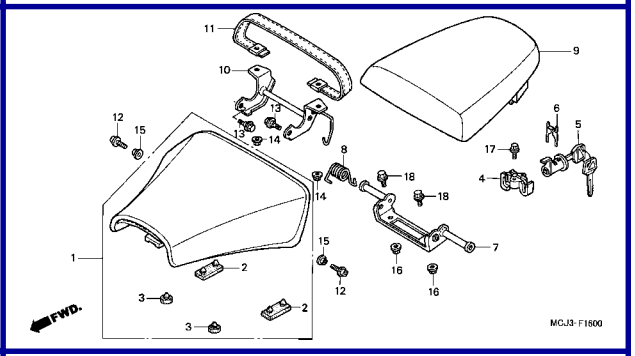

C-16-1 Assento (CBR900RR2, 3)

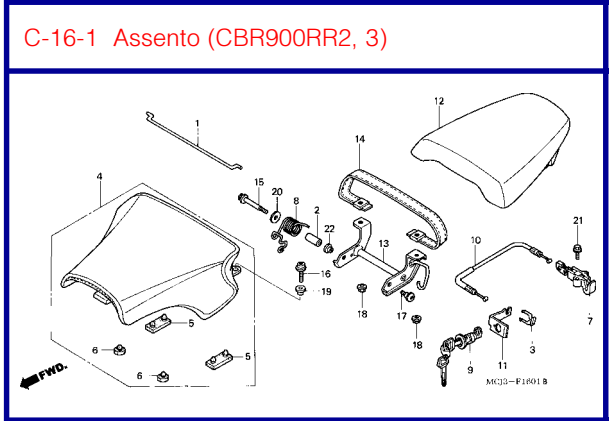

C-17 Rabeta (CBR900RRY, 1/RE1)

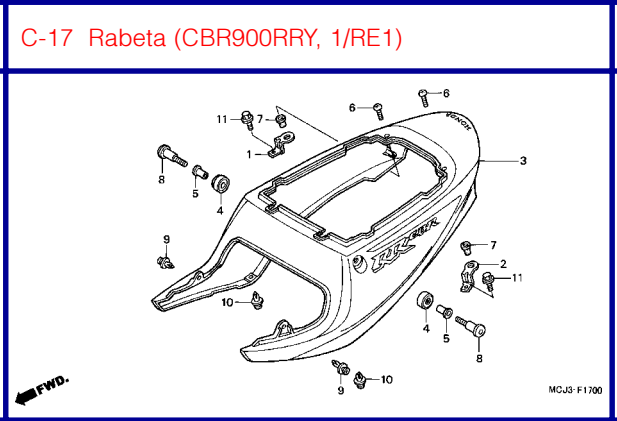

C-17-1 Rabeta (CBR900RR2, 3)

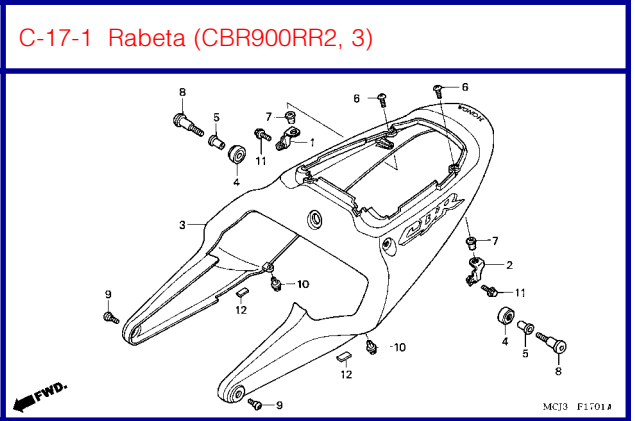

C-18 Filtro de Ar (CBR900RRY, 1/RE1)

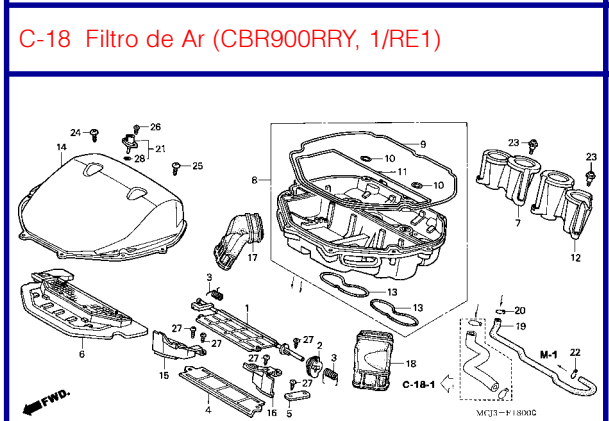

C-18-1 Válvula Dosadora Injeção Ar

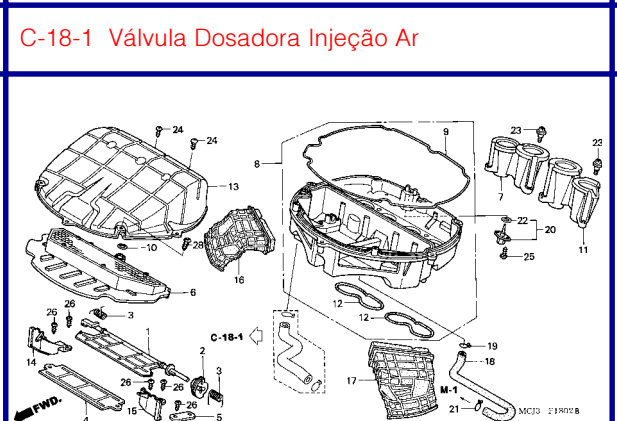

C-18-2 Filtro de Ar (CBR900RR2, 3)

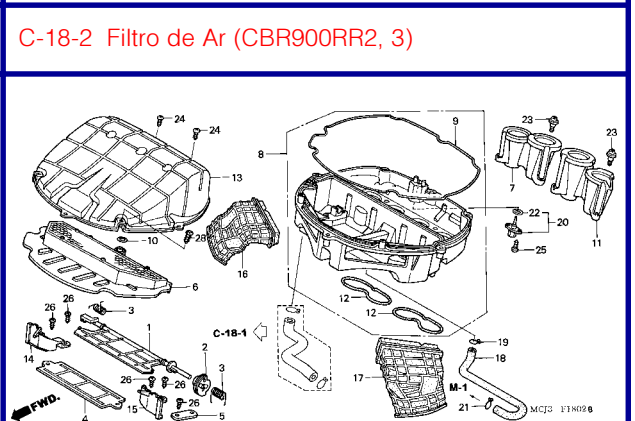

Grupo do Chassi

- O número de referência na ilustração do índice pode ser diferente da que aparece no texto.

C-19 Escapamento

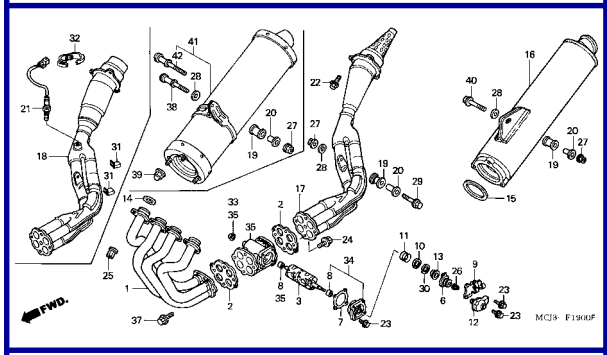

C-20 Pedal Câmbio • Pedal Freio

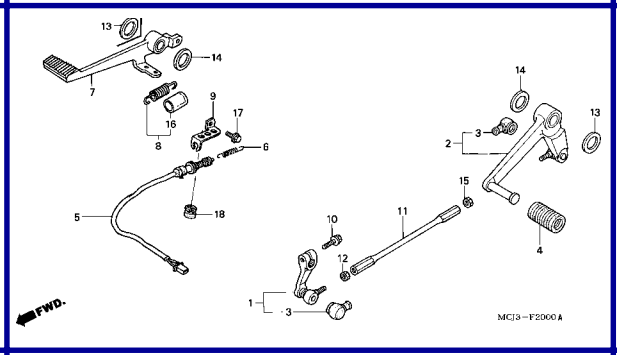

C-21 Pedal • Apoio

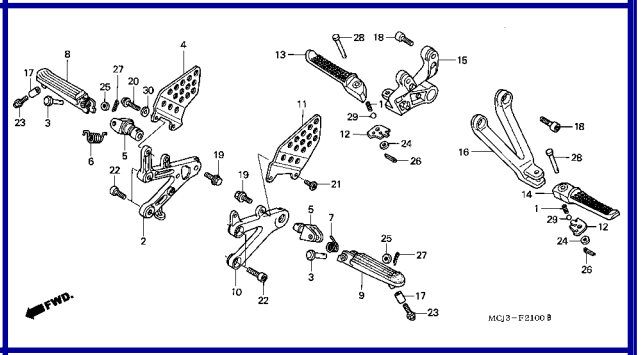

C-22 Cavalete Lateral

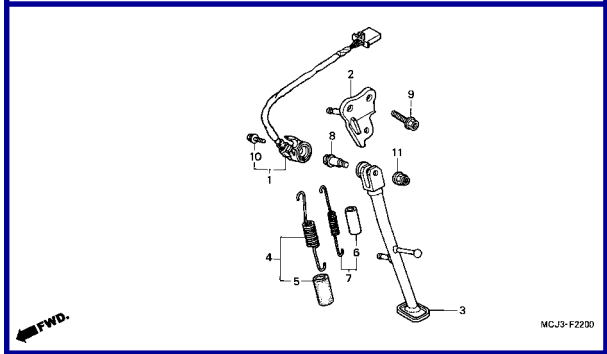

C-23 Garfo Traseiro (CBR900RRY, 1/RE1)

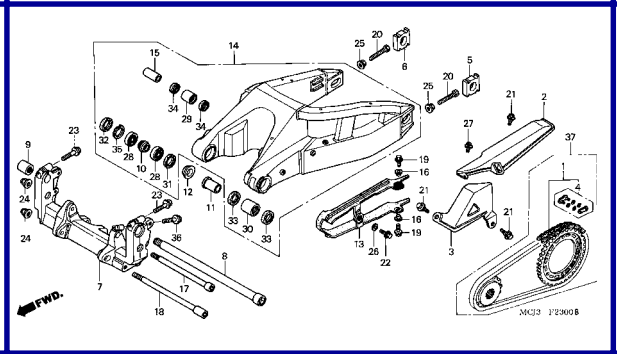

C-23-1 Garfo Traseiro (CBR900RR2, 3)

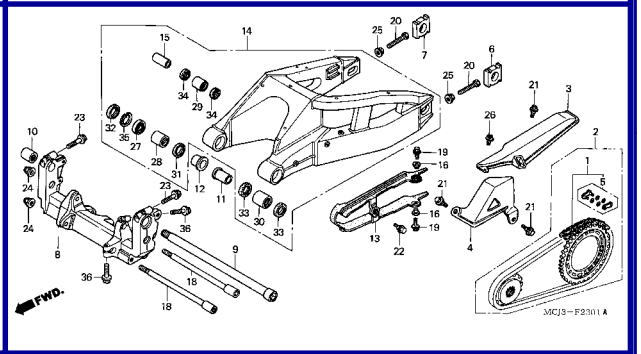

C-24 Amortecedor Traseiro (CBR900RRY, 1/RE1)

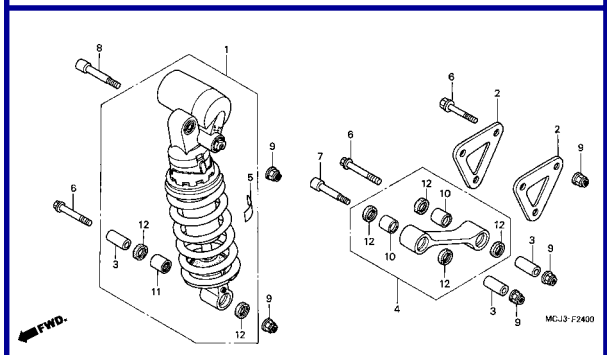

C-24-1 Amortecedor Traseiro (CBR900RR2, 3)

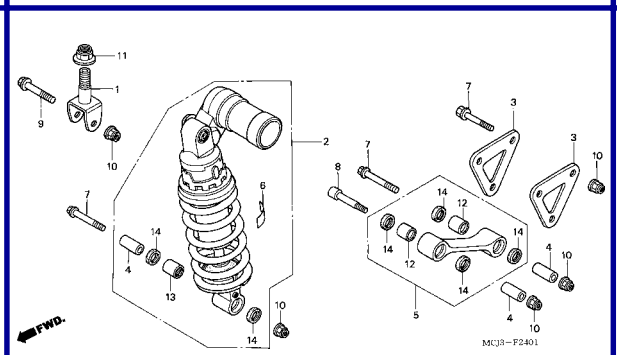

C-25 Pára-lama Traseiro (CBR900RRY, 1/RE1)

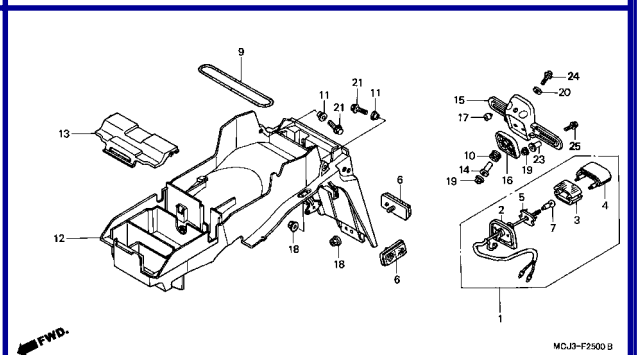

Grupo do Chassi

- O número de referência na ilustração do índice pode ser diferente da que aparece no texto.

C-25-1 Pára-lama Traseiro (CBR900RR2, 3)

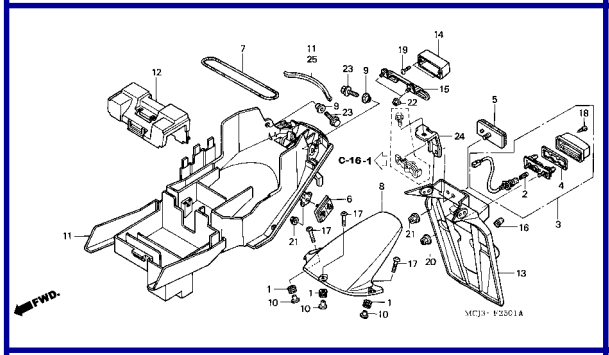

C-26 Sinalizador (1)

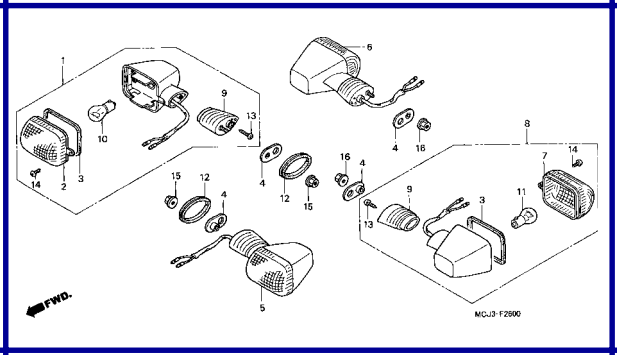

C-26-1 Sinalizador (2)

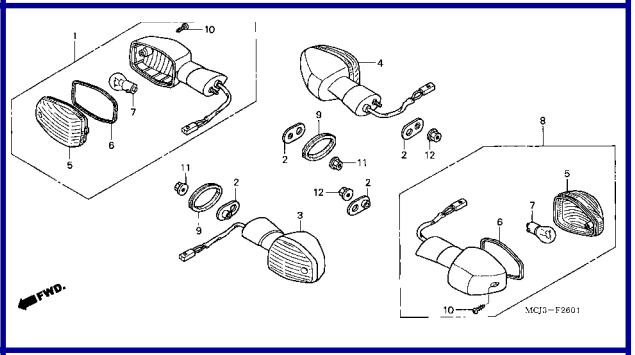

C-27 Lanterna Traseira (CBR900RRY, 1/RE1)

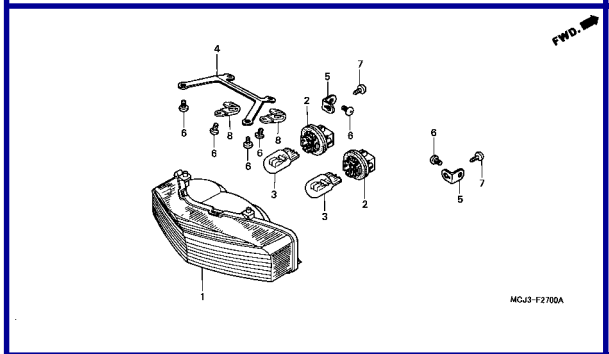

C-27-1 Lanterna Traseira (CBR900RR2, 3)

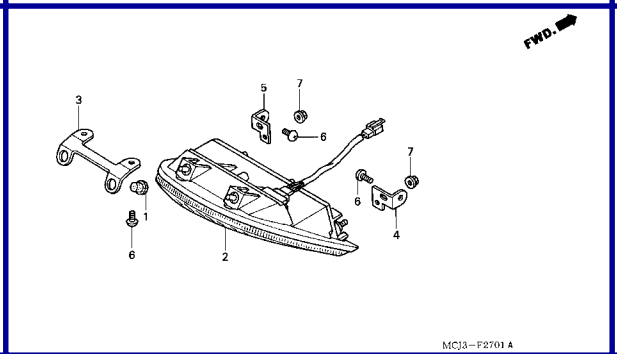

C-28 Bateria (CBR900RRY , 1/RE1)

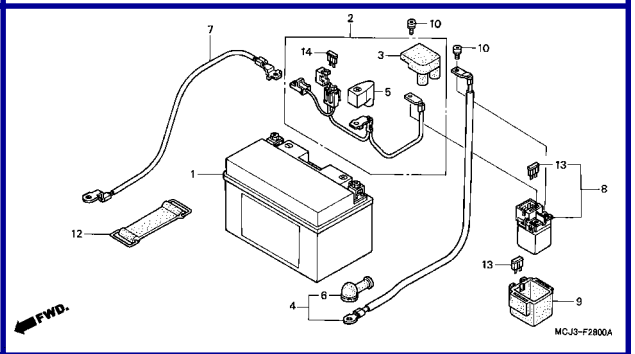

C-28-1 Bateria (CBR900RR2, 3)

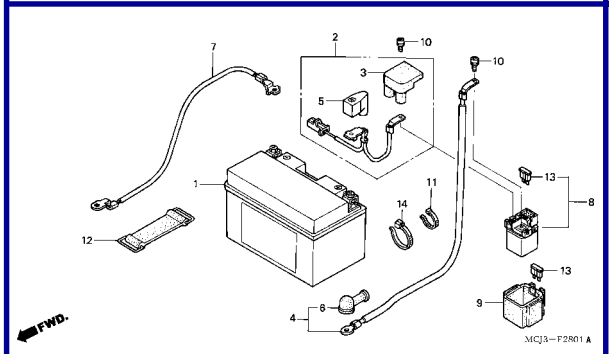

C-29 Servo Motor

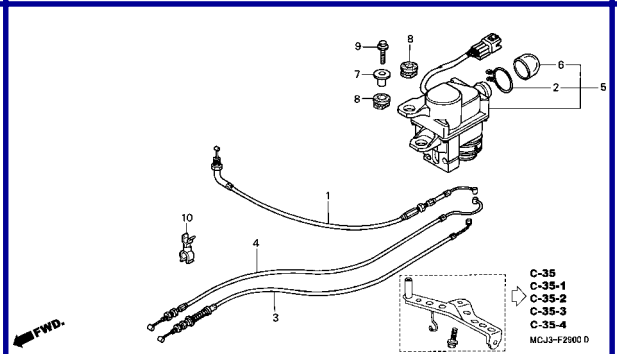

C-30 Fiação Principal (CBR900RRY, 1/RE1)

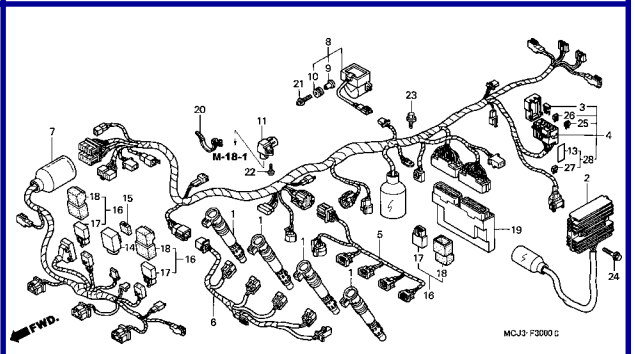

Grupo do Chassi

- O número de referência na ilustração do índice pode ser diferente da que aparece no texto.

C-30-1 Fiação Principal (CBR900RR2, 3)

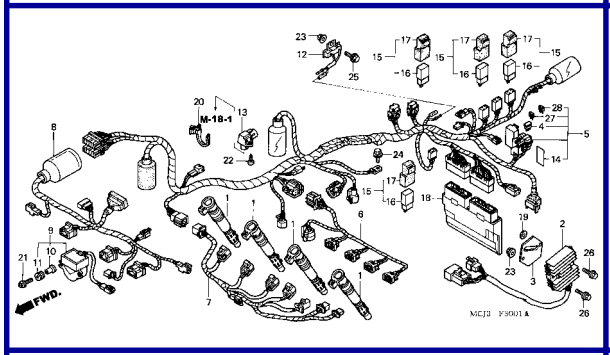

C-31 Chassi (CBR900RRY, 1/RE1)

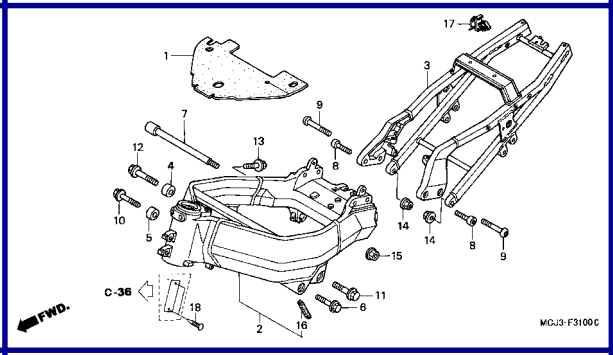

C-31-1 Chassi (CBR900RR2, 3)

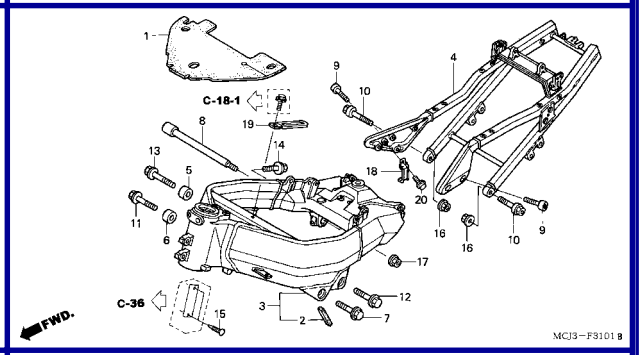

C-32 Ferramentas

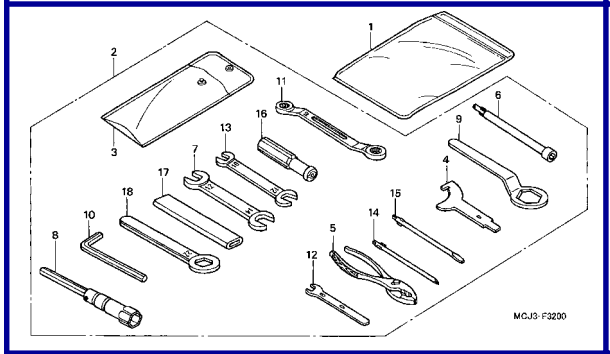

C-33 Radiador (CBR900RRY, 1/RE1)

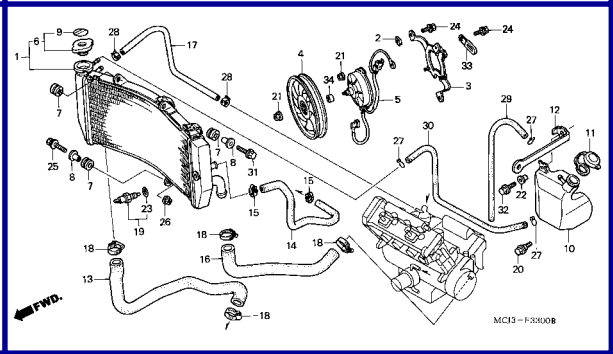

C-33-1 Radiador (CBR900RR2, 3)

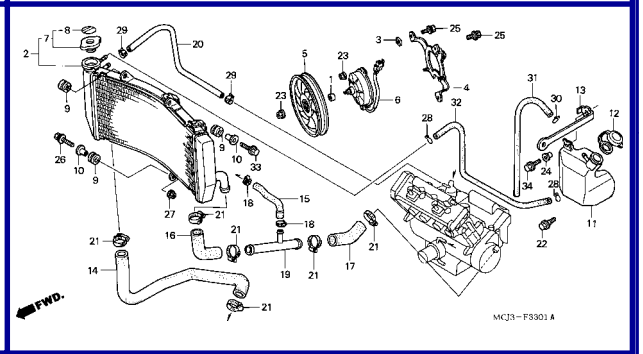

C-34 Carenagem Superior (CBR900RRY, 1/RE1)

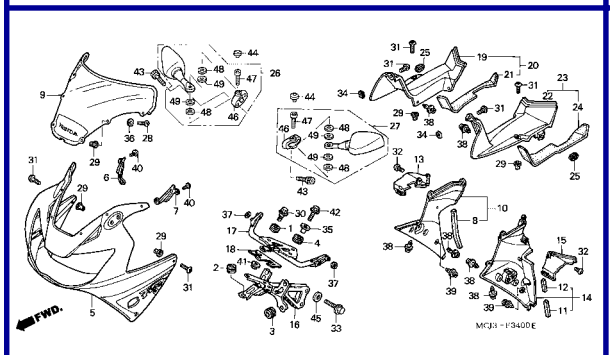

C-34-1 Carenagem Superior (CBR900RR2, 3)

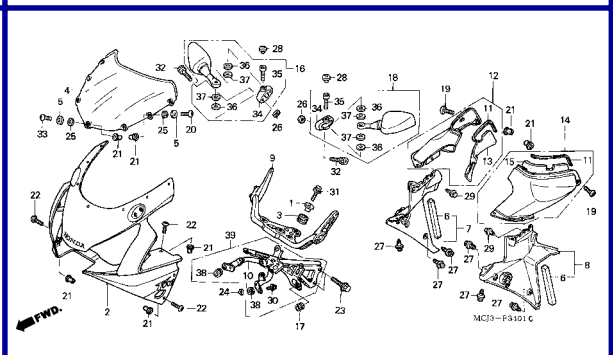

C-35 Carenagem Inferior

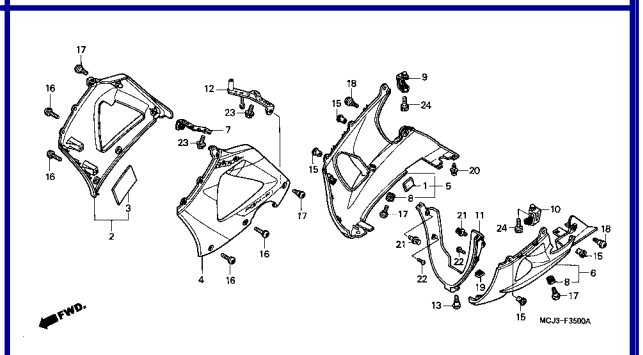

Grupo do Chassi

- O número de referência na ilustração do índice pode ser diferente da que aparece no texto.

C-35-1 Carenagem Inferior

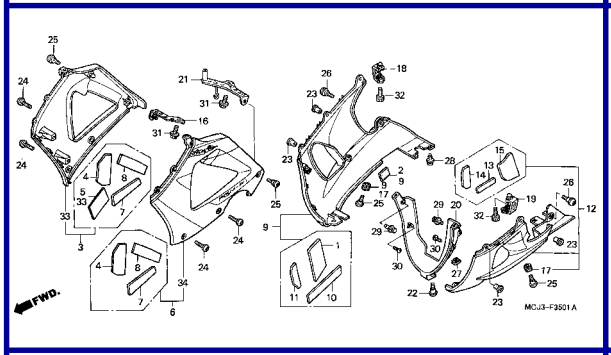

C-35-2 Carenagem Inferior

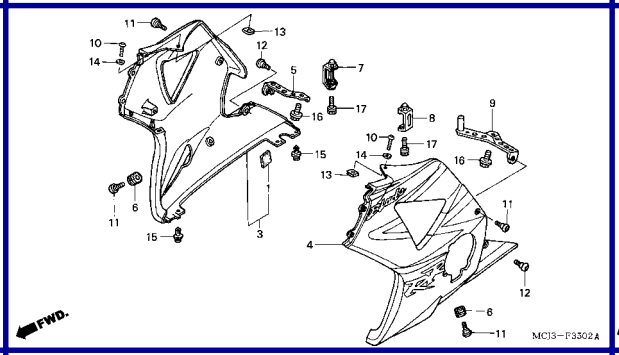

C-35-3 Carenagem Inferior

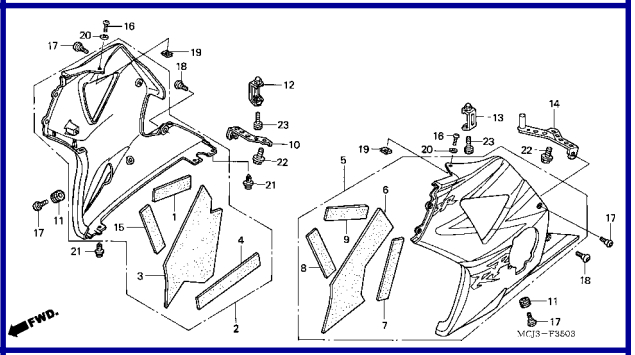

C-35-4 Carenagem Inferior

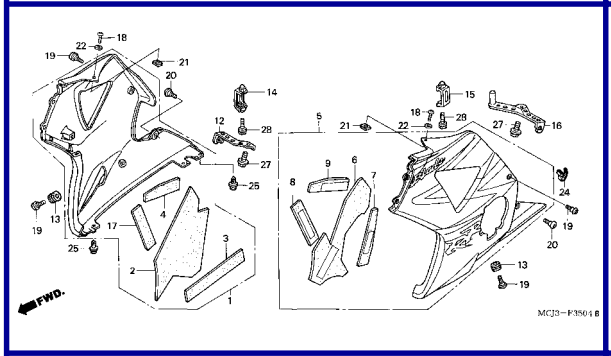

C-36 Etiqueta Precaução

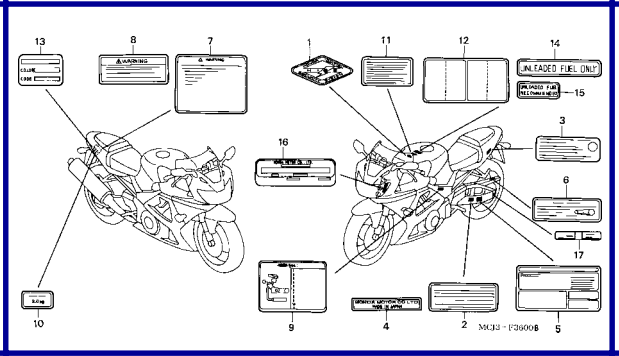

C-37 Faixas • Emblemas

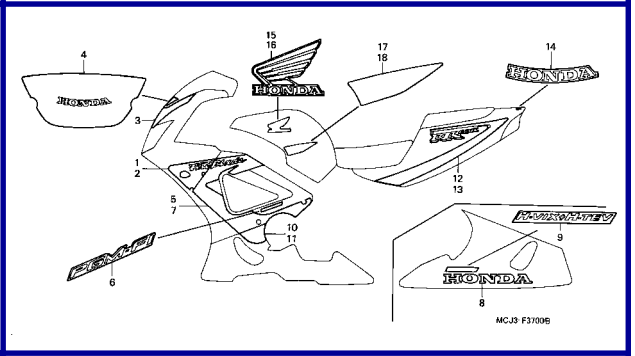

C-37-1 Faixas • Emblemas

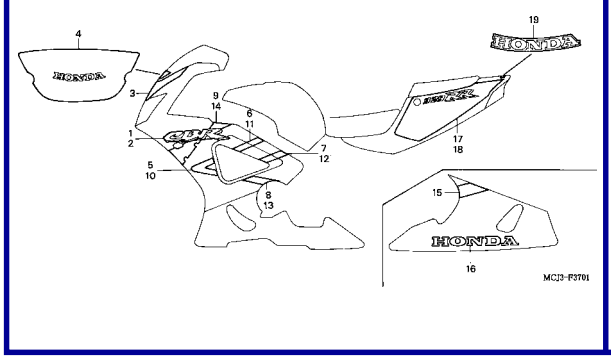

C-37-2 Faixas • Emblemas

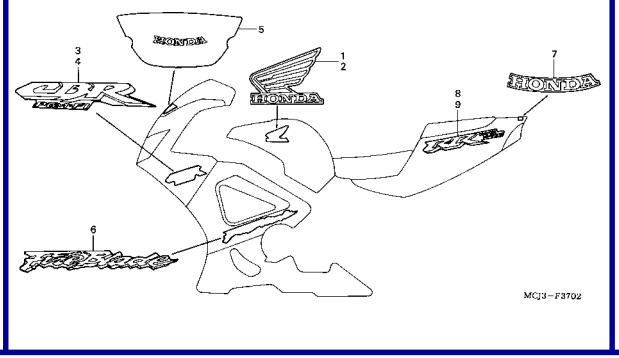

C-37-3 Faixas • Emblemas

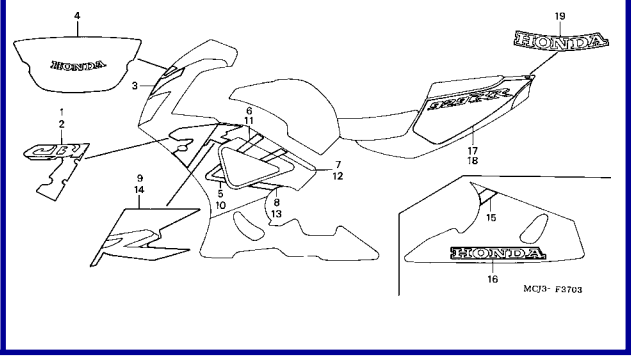

Grupo do Chassi

- O número de referência na ilustração do índice pode ser diferente da que aparece no texto.

C-37-4 Faixas • Emblemas

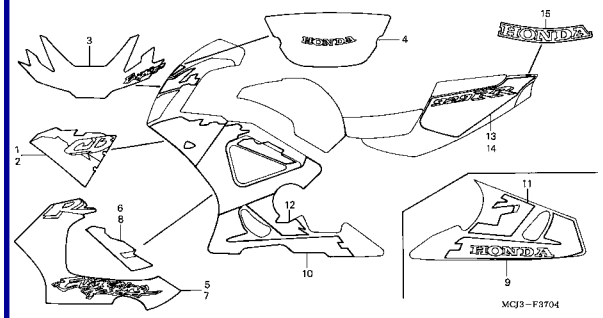

C-37-5 Faixas • Emblemas

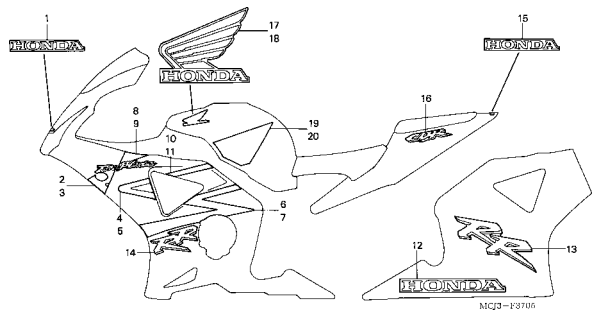

C-37-6 Faixas • Emblemas

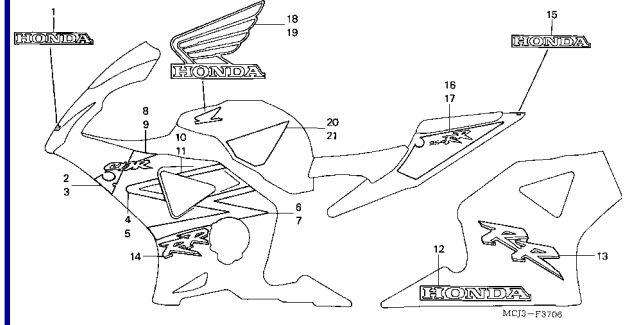

M-1

Tampa do Cabeçote

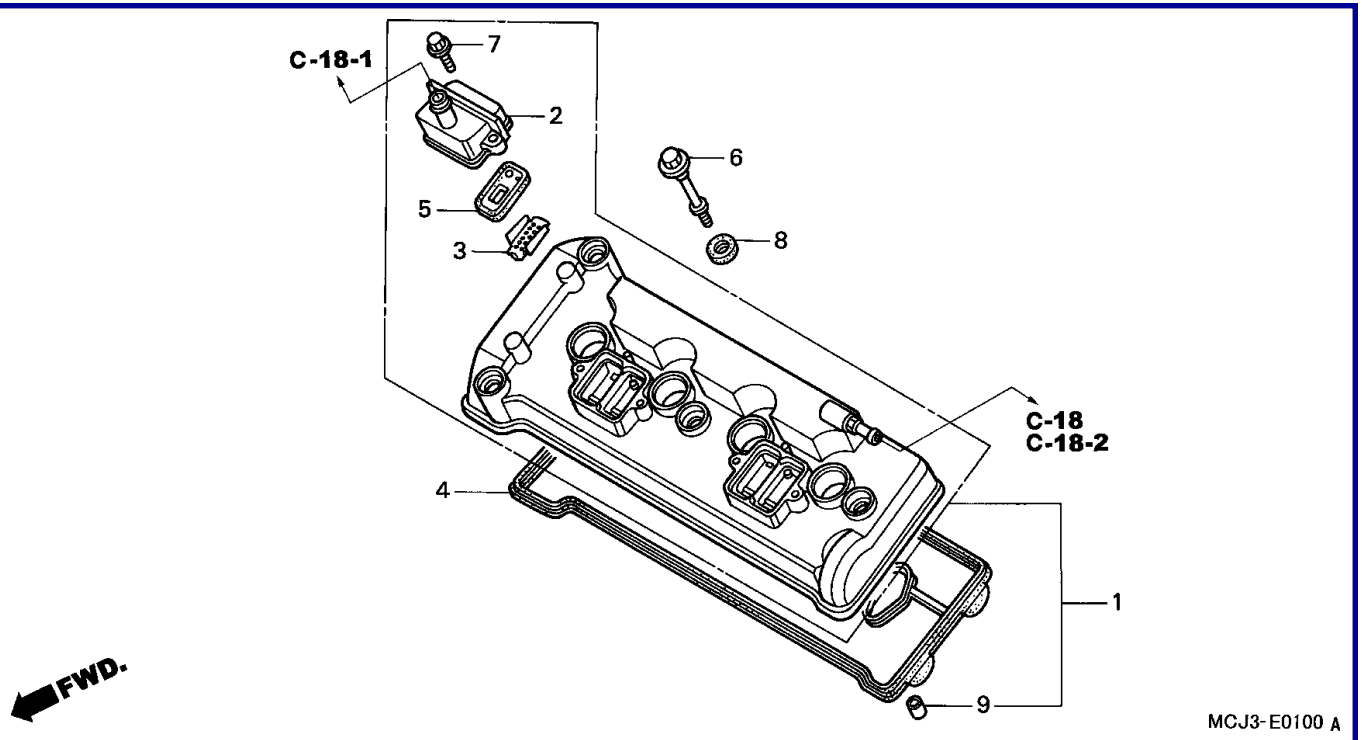

Item de serviço	T.M.O.	Ref. Nº	Nº da peça	Descrição	Qtd. CBR900 RRY	RR1	RR2	RR3	RE1	Nº de série		Nota
Válvula Comp., Alívio	0,8	1	12310-MCJ-000	Tampa Comp., Cabeçote	1	1	-	-	1			
(Inclui Peça Relativa)			12310-MCJ-750		-	-	1	1	-			
(Adicionar 0,1 por Unidade)		2	12331-MBW-000	Tampa, Válvula Alívio	2	2	2	2	2			
Tampa Comp., Cabeçote	1,8	3	12341-MAT-750	Placa (Al)	4	4	4	4	4			
• Junta, Tampa Cabeçote		4	12391-MCJ-000	Junta, Cabeçote	1	1	1	1	1			
		5	18601-MCJ-000	Válvula Comp., Alívio	4	4	4	4	4			
		6	90002-MY5-850	Parafuso, Tampa Cabeçote	4	4	4	4	4			
		7	90004-GHB-660	Parafuso, Flange, 6 x 22 (NSHF)	4	4	4	4	4			
		8	90543-MV9-670	Coxim, Fixação	4	4	4	4	4			
		9	94301-08140	Pino Guia, 8 x 14	4	4	4	4	4			

M-2

Cabeçote

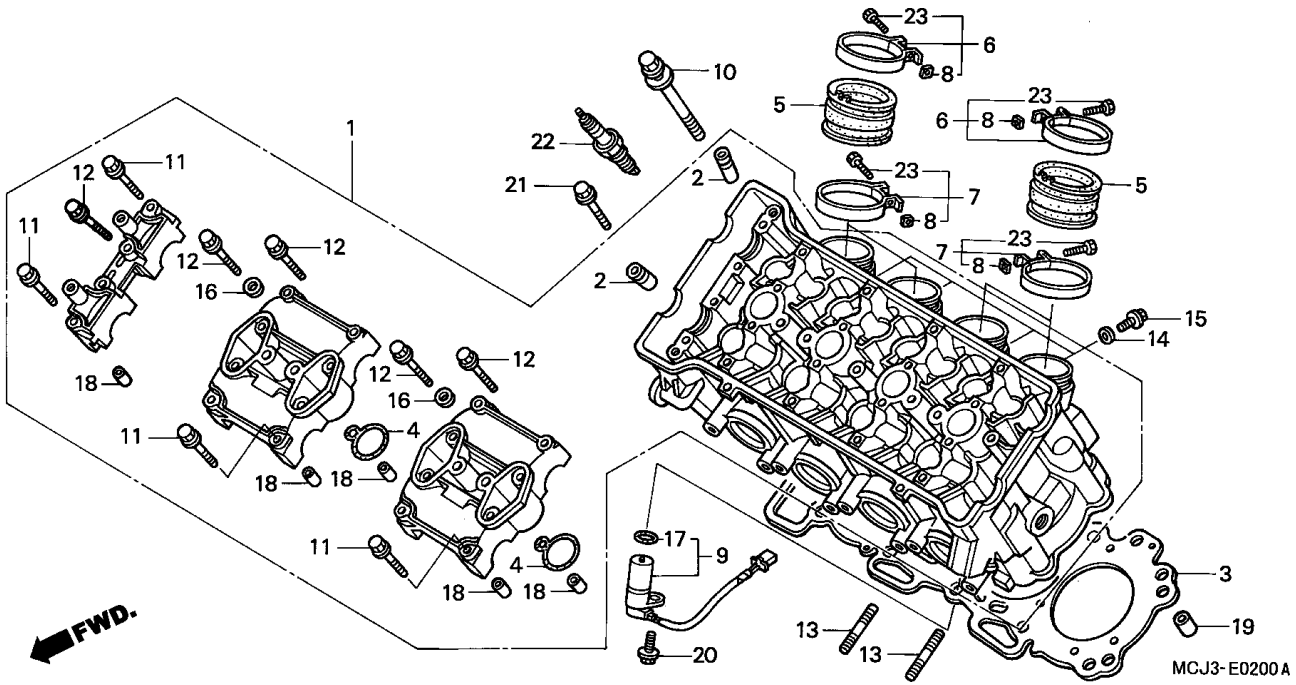

Item de serviço	T.M.O.
Vela, Ignição	0,7
(Adicionar 0,1 por Unidade)	
(Quando for Executado a Manutenção Comp., na Unidade o T.M.O. será 0,9)	
• Pulsador, Comando	
Prisioneiro, 8 x 29	0,9
(Adicionar 0,1 por Unidade)	
Coletor, Corpo Aceleração	1,0
(Quando for Executado a Manutenção Comp., na Unidade o T.M.O. será 1,1)	
Junta, Tampa Cabeçote	*4,2
Guia, Válvula	*4,9
(Inclui Retifica)	
(Exclui Escariação Válvula)	
(Adicionar 0,2 se Necessário)	
Cabeçote Comp.	*8,1

Ref. Nº	Nº da peça	Descrição	Qtd. CBR900 RRY	RR1	RR2	RR3	RE1	Nº de série		Nota
1	12010-MCJ-000	Cabeçote Comp.	1	1	-	-	1			
	12010-MCJ-750		-	-	1	1	-			
2	12204-MCJ-305	Guia Válvula (O.S.)	16	16	16	16	16			
3	12251-MCJ-013	Junta, Cabeçote	1	1	-	-	1			
	12251-MCJ-751		-	-	1	1	-			
4	12395-MCJ-000	Guarnição, Plugue	4	4	4	4	4			
5	16210-MCJ-000	Coletor, Corpo Aceleração	4	4	4	4	-			BR,CM,E,ED,G,KO,MX,SI,U
			-	-	-	-	4			
	16210-MCJ-620		4	4	-	-	-			F
	16210-MCJ-F00		-	-	4	4	-			F
6	16217-MCJ-000	Presilha A, Coletor	4	4	4	4	4			
7	16218-MCJ-000	Presilha B, Coletor	4	4	4	4	4			
8	16222-MV4-300	Porca, Quadrada, 5 mm	8	8	8	8	8			
9	36140-MCJ-000	Pulsador, Eixo Comando	1	1	1	1	1			
10	90007-MAL-A00	Parafuso, Arruela 9 x 95	10	10	10	10	10			
11	90017-MA6-000	Parafuso, Flange, 6 x 45,5	6	6	6	6	6			
12	90019-MA6-000	Parafuso, Flange, 6 x 39,5	4	14	14	14	14			
13	90035-MCJ-000	Prisioneiro, 8 x 29	8	8	8	8	8			
14	90452-323-000	Arruela, Vedação, 5 mm	4	4	-	-	4			
15	92301-05008-0A	Parafuso, Travante, 5 x 8	4	4	-	-	4			
16	90463-ML7-000	Arruela, Vedação, 6,5 mm	8	8	8	8	8			
17	91309-PX4-003	Anel, Vedação, 16 x 2,1	1	1	1	1	1			
18	94301-08200	Pino, Guia, 8 x 20	10	10	10	10	10			
19	94301-10160	Pino, Guia, 10 x 16	2	2	2	2	2			
20	95701-06018-07	Parafuso, Flange, 6 x 18	1	1	1	1	1			

M-2

Cabeçote

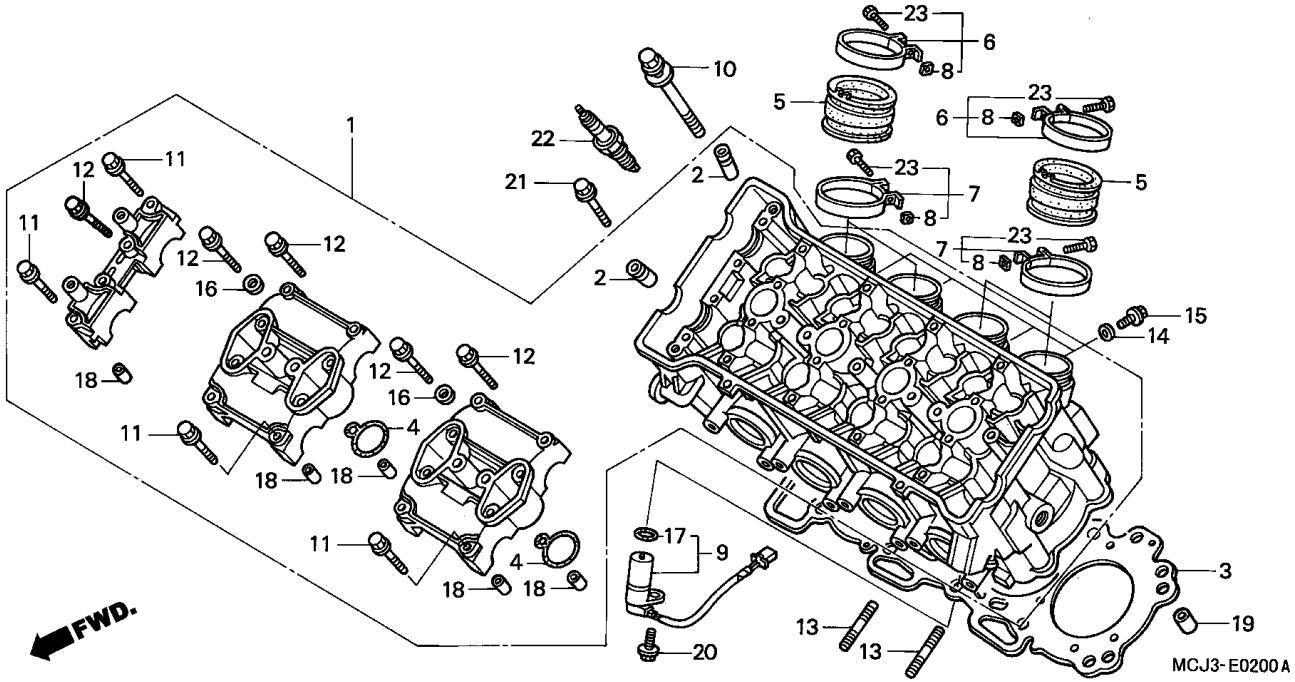

Item de serviço	T.M.O.	Ref. Nº	Nº da peça	Descrição	Qtd. CBR900 RRY	RR1	RR2	RR3	RE1	Nº de série		Nota
		21	95701-08050-00	Parafuso, Flange, 8 x 50	2	2	2	2	2			
		22	98059-5992U	Vela, Ignição (IUH27D)(DENSO)	4	4	-	-	4			
			98059-5892U	Vela, Ignição (IUH24D)(DENSO)	(4)	(4)	-	-	(4)			
			31911-MBW-E11	Vela, Ignição (IMR8C-9H) (NGK)	-	-	(4)	(4)	-			
			31912-MBW-E11	Vela, Ignição (IMR9C-9H) (NGK)	-	-	4	4	-			
			31921-MBW-E12	Vela, Ignição (VUH24D) (DENSO)	-	-	(4)	(4)	-			
			31922-MBW-E12	Vela, Ignição (VUH27D) (DENSO)	-	-	4	4	-			
		23	90005-MCJ-000	Parafuso, Travante, 5 x 28	8	8	8	8	8			

M-3

Árvore de Comando • Válvulas

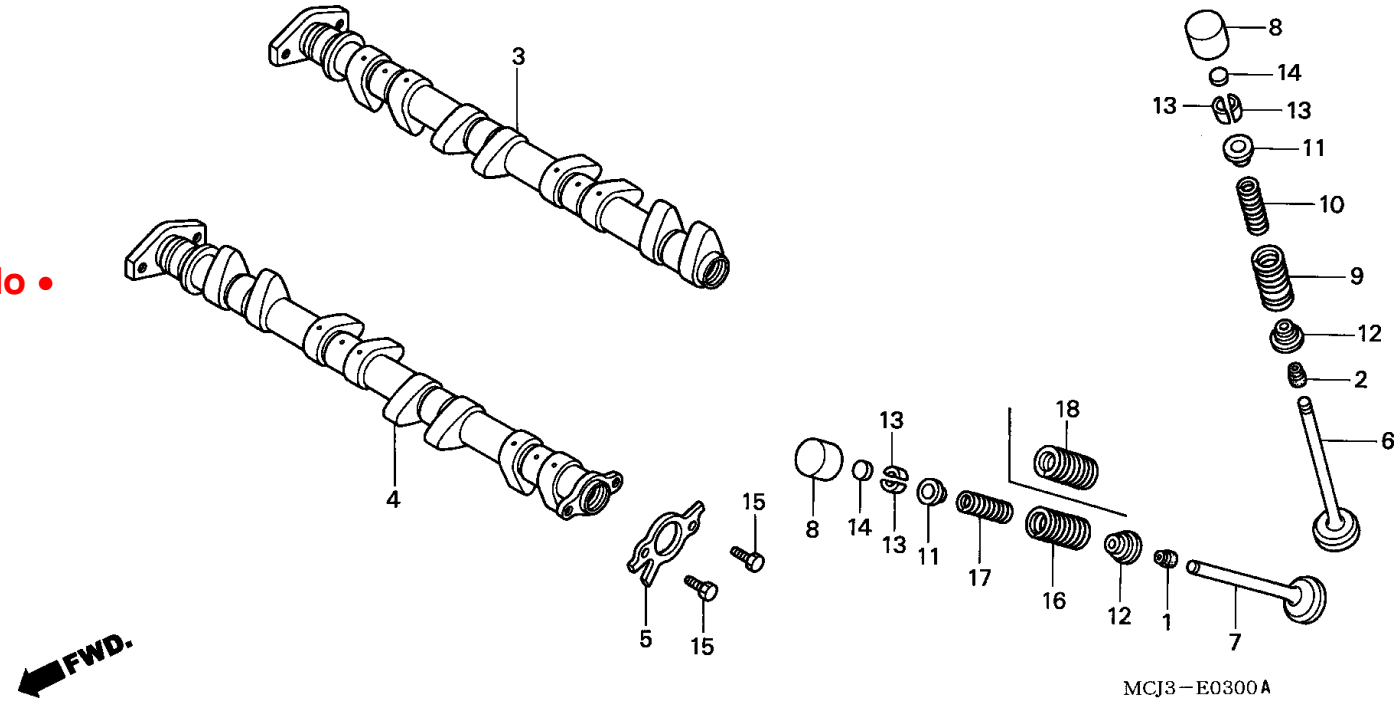

Item de serviço	T.M.O.
Pulsador, Rotor	1,9
Árvore, Comando, Escape	3,0
(Adicionar 0,6 por Unidade)	
• Árvore, Comando Admissão	
Mola, Valvula	*4,4
(Adicionar 0,1 por Unidade)	
(Inclui Peça Relativa)	
Válvula	*4,6
(Adicionar 0,2 por Unidade)	
(Inclui Retifica)	
(Exclui Troca, Guia Válvula)	

Ref. Nº	Nº da peça	Descrição	Qtd. CBR900 RRY	RR1	RR2	RR3	RE1	Nº de série		Nota
1	12209-ML0-722	Retentor Óleo, Haste Válvulas (ARAI)	8	8	8	8	8			
2	12209-MZ5-003	Retentor Óleo, Haste Válvulas	8	8	8	8	8			
3	14110-MCJ-000	Árvore Comando, Admissão	1	1	-	-	1			
	14110-MCJ-750		-	-	1	1	-			
4	14210-MCJ-000	Árvore Comando, Escape	1	1	-	-	1			
	14210-MCJ-750		-	-	1	1	-			
5	14405-MCJ-000	Pulsador, Rotor	1	1	1	1	1			
6	14711-MCJ-000	Válvula, Admissão	8	8	8	8	8			
7	14721-MCJ-000	Válvula, Escape	8	8	8	8	8			
8	14731-MCJ-000	Ajustador, Válvula	16	16	16	16	16			
9	14751-MCJ-000	Mola Externa, Válvula	8	8	8	8	8			
10	14761-MCJ-000	Mola Interna, Válvula	8	8	8	8	8			
11	14771-KW3-900	Trava, Mola Válvula	16	16	16	16	16			
12	14775-MCJ-000	Assento, Mola Válvula	16	16	16	16	16			
13	14781-ML0-720	Chaveta, Válvula	32	32	32	32	32			
14	14901-KT7-013	Calço, Válvulas (1,200)	16	16	16	16	16			
	14902-KT7-013	Calço, Válvulas (1,225)	16	16	16	16	16			
	14903-KT7-013	Calço, Válvulas (1,250)	16	16	16	16	16			
	14904-KT7-013	Calço, Válvulas (1,275)	16	16	16	16	16			
	14905-KT7-013	Calço, Válvulas (1,300)	16	16	16	16	16			
	14906-KT7-013	Calço, Válvulas (1,325)	16	16	16	16	16			
	14907-KT7-013	Calço, Válvulas (1,350)	16	16	16	16	16			
	14908-KT7-013	Calço, Válvulas (1,375)	16	16	16	16	16			
	14909-KT7-013	Calço, Válvulas (1,400)	16	16	16	16	16			

M-3

Árvore de Comando • Válvulas

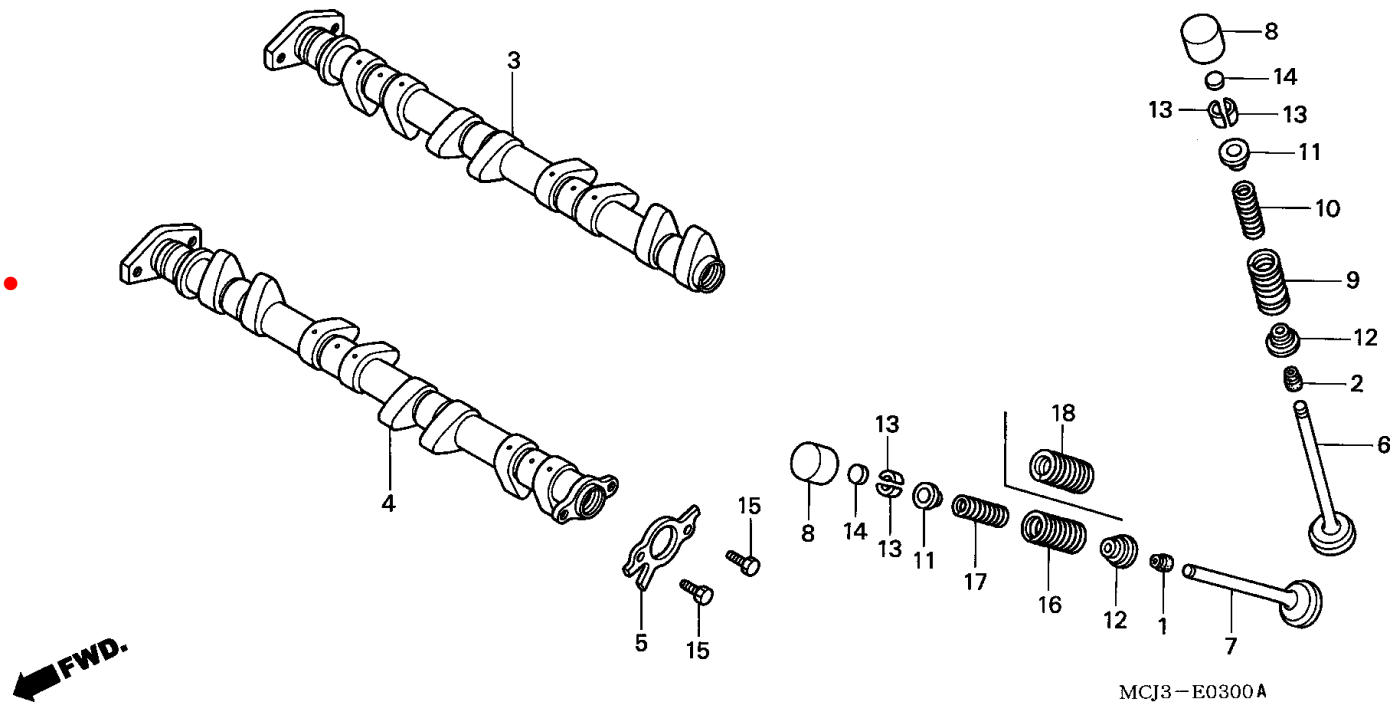

Item de serviço	T.M.O.	Ref. Nº	Nº da peça	Descrição	Qtd. CBR900 RRY	RR1	RR2	RR3	RE1	Nº de série		Nota
		(14)	14910-KT7-013	Calço, Válvulas (1,425)	16	16	16	16	16			
			14911-KT7-013	Calço, Válvulas (1,450)	16	16	16	16	16			
			14912-KT7-013	Calço, Válvulas (1,475)	16	16	16	16	16			
			14913-KT7-013	Calço, Válvulas (1,500)	16	16	16	16	16			
			14914-KT7-013	Calço, Válvulas (1,525)	16	16	16	16	16			
			14915-KT7-013	Calço, Válvulas (1,550)	16	16	16	16	16			
			14916-KT7-013	Calço, Válvulas (1,575)	16	16	16	16	16			
			14917-KT7-013	Calço, Válvulas (1,600)	16	16	16	16	16			
			14918-KT7-013	Calço, Válvulas (1,625)	16	16	16	16	16			
			14919-KT7-013	Calço, Válvulas (1,650)	16	16	16	16	16			
			14920-KT7-013	Calço, Válvulas (1,675)	16	16	16	16	16			
			14921-KT7-013	Calço, Válvulas (1,700)	16	16	16	16	16			
			14922-KT7-013	Calço, Válvulas (1,725)	16	16	16	16	16			
			14923-KT7-013	Calço, Válvulas (1,750)	16	16	16	16	16			
			14924-KT7-013	Calço, Válvulas (1,775)	16	16	16	16	16			
			14925-KT7-013	Calço, Válvulas (1,800)	16	16	16	16	16			
			14926-KT7-013	Calço, Válvulas (1,825)	16	16	16	16	16			
			14927-KT7-013	Calço, Válvulas (1,850)	16	16	16	16	16			
			14928-KT7-013	Calço, Válvulas (1,875)	16	16	16	16	16			
			14929-KT7-013	Calço, Válvulas (1,900)	16	16	16	16	16			
			14930-KT7-013	Calço, Válvulas (1,925)	16	16	16	16	16			
			14931-KT7-013	Calço, Válvulas (1,950)	16	16	16	16	16			
			14932-KT7-013	Calço, Válvulas (1,975)	16	16	16	16	16			
			14933-KT7-013	Calço, Válvulas (2,000)	16	16	16	16	16			

M-3

Árvore de Comando • Válvulas

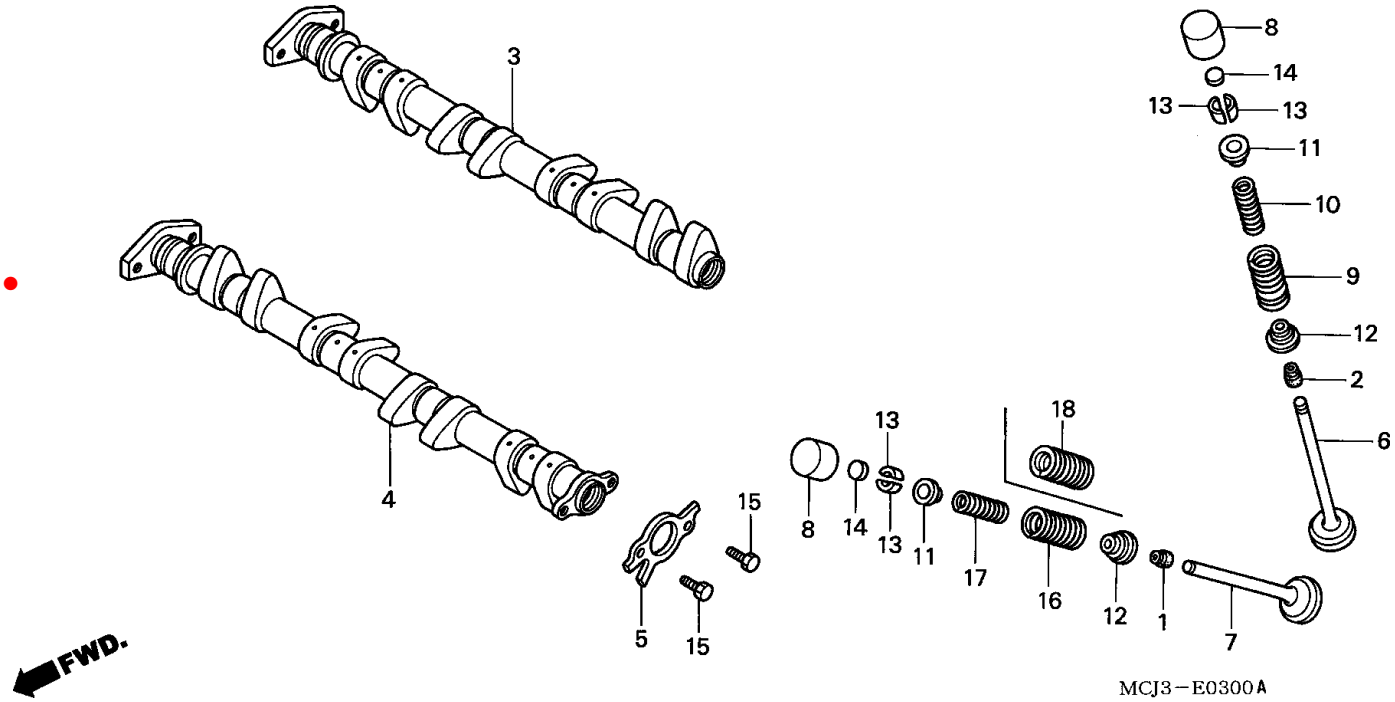

Item de serviço	T.M.O.	Ref. Nº	Nº da peça	Descrição	Qtd. CBR900 RRY	RR1	RR2	RR3	RE1	Nº de série		Nota
		(14)	14934-KT7-013	Calço, Válvulas (2,025)	16	16	16	16	16			
			14935-KT7-013	Calço, Válvulas (2,050)	16	16	16	16	16			
			14936-KT7-013	Calço, Válvulas (2,075)	16	16	16	16	16			
			14937-KT7-013	Calço, Válvulas (2,100)	16	16	16	16	16			
			14938-KT7-013	Calço, Válvulas (2,125)	16	16	16	16	16			
			14939-KT7-013	Calço, Válvulas (2,150)	16	16	16	16	16			
			14940-KT7-013	Calço, Válvulas (2,175)	16	16	16	16	16			
			14941-KT7-013	Calço, Válvulas (2,200)	16	16	16	16	16			
			14942-KT7-013	Calço, Válvulas (2,225)	16	16	16	16	16			
			14943-KT7-013	Calço, Válvulas (2,250)	16	16	16	16	16			
			14944-KT7-013	Calço, Válvulas (2,275)	16	16	16	16	16			
			14945-KT7-013	Calço, Válvulas (2,300)	16	16	16	16	16			
			14946-KT7-013	Calço, Válvulas (2,325)	16	16	16	16	16			
			14947-KT7-013	Calço, Válvulas (2,350)	16	16	16	16	16			
			14948-KT7-013	Calço, Válvulas (2,375)	16	16	16	16	16			
			14949-KT7-013	Calço, Válvulas (2,400)	16	16	16	16	16			
			14950-KT7-013	Calço, Válvulas (2,425)	16	16	16	16	16			
			14951-KT7-013	Calço, Válvulas (2,450)	16	16	16	16	16			
			14952-KT7-013	Calço, Válvulas (2,475)	16	16	16	16	16			
			14953-KT7-013	Calço, Válvulas (2,500)	16	16	16	16	16			
			14954-KT7-013	Calço, Válvulas (2,525)	16	16	16	16	16			
			14955-KT7-013	Calço, Válvulas (2,550)	16	16	16	16	16			
			14956-KT7-013	Calço, Válvulas (2,575)	16	16	16	16	16			
			14957-KT7-013	Calço, Válvulas (2,600)	16	16	16	16	16			

M-3

Árvore de Comando • Válvulas

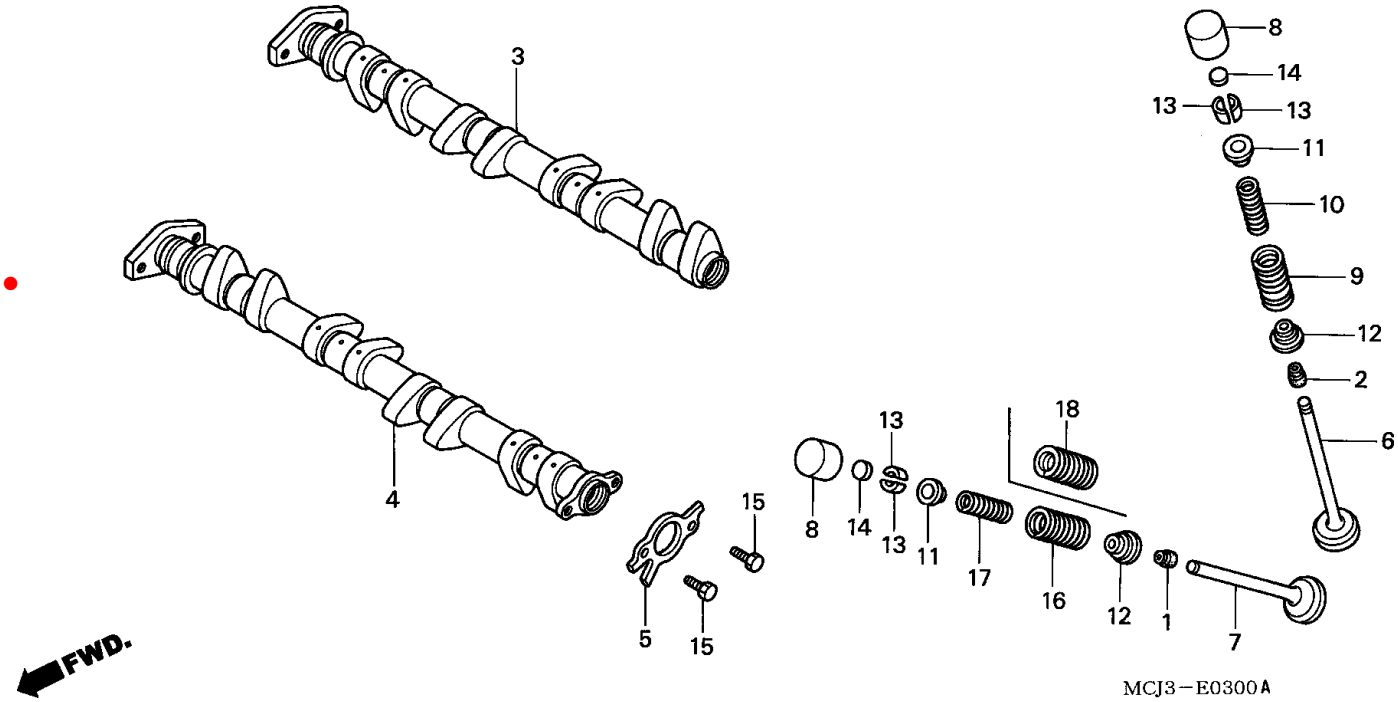

Item de serviço	T.M.O.	Ref. Nº	Nº da peça	Descrição	Qtd. CBR900 RRY	RR1	RR2	RR3	RE1	Nº de série		Nota
		(14)	14958-KT7-013	Calço, Válvulas (2,625)	16	16	16	16	16			
			14959-KT7-013	Calço, Válvulas (2,650)	16	16	16	16	16			
			14960-KT7-013	Calço, Válvulas (2,675)	16	16	16	16	16			
			14961-KT7-013	Calço, Válvulas (2,700)	16	16	16	16	16			
			14962-KT7-013	Calço, Válvulas (2,725)	16	16	16	16	16			
			14963-KT7-013	Calço, Válvulas (2,750)	16	16	16	16	16			
			14964-KT7-013	Calço, Válvulas (2,775)	16	16	16	16	16			
			14965-KT7-013	Calço, Válvulas (2,800)	16	16	16	16	16			
		15	90081-149-010	Parafuso, Phillips, 6 x 10	2	2	2	2	2			
		16	14751-MCJ-000	Mola, Externa Válvula	8	8	-	-	8			
		17	14761-MCJ-000	Mola, Interna Válvula	8	8	-	-	8			
		18	14752-MCJ-750	Mola, Válvula Escape	-	-	8	8	-			

M-4

Corrente Comando • Tensor

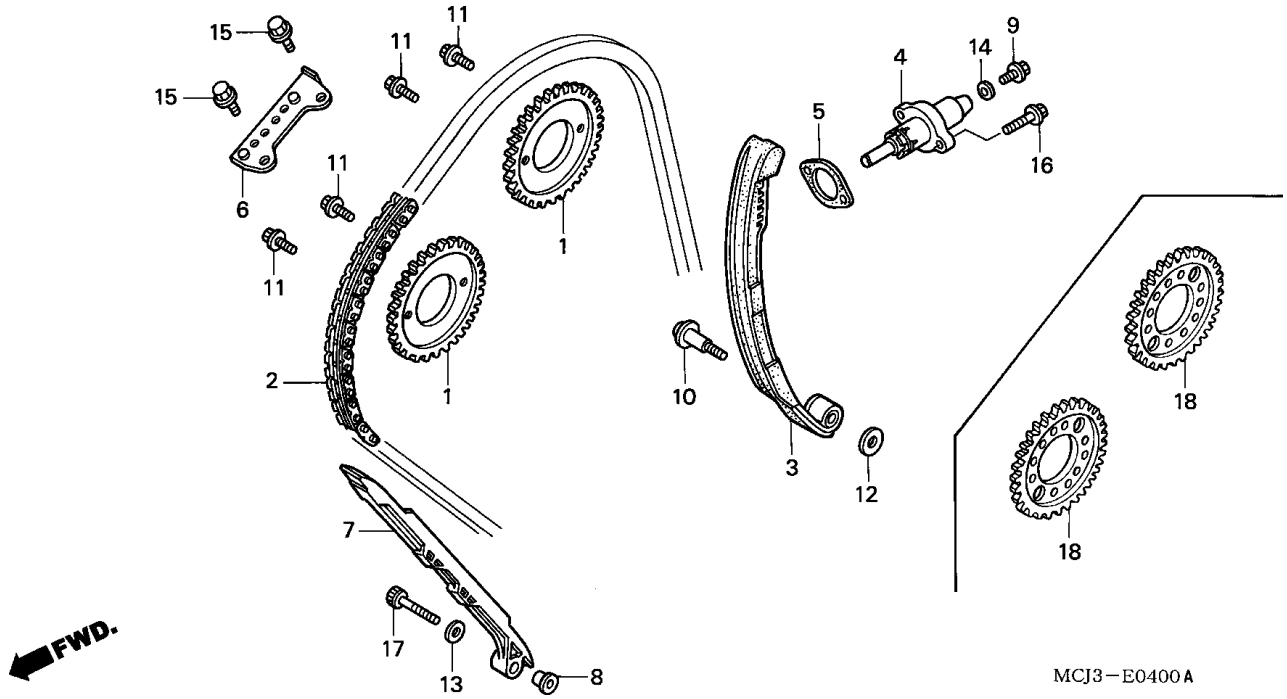

Item de serviço	T.M.O.
Acionador, Tensor	1.2
Guia B, Corrente Comando	1.8
Pinhão, Comando	2.2
(Adicionar 0,1 por Unidade)	
Tensor Comp., Corrente Comando	2,6
Guia A, Corrente Comando	2,7
Corrente, Comando	2,9

Ref. Nº	Nº da peça	Descrição	Qtd. CBR900 RRY	RR1	RR2	RR3	RE1	Nº de série		Nota
1	14321-MCJ-000	Pinhão, Comando (34D)	2	2	-	-	2			
2	14401-MCJ-003	Corrente, Comando (124L)(BORG WARNER)	1	1	1	1	1			
3	14510-MCJ-000	Tensor Comp., Corrente Comando	1	1	1	1	1			
4	14520-MCJ-000	Acionador, Tensor	1	1	-	-	1			
	14520-MCJ-751		-	-	1	1	-			
5	14523-MCJ-000	Junta, Tensor	1	1	1	1	1			
6	14546-MCJ-000	Guia B, Corrente Comando	1	1	1	1	1			
7	14620-MW0-003	Guia A, Corrente Comando (NOK)	1	1	1	1	1			
8	14626-MCJ-000	Bucha, 6 mm	1	1	1	1	1			
9	90004-GHB-600	Parafuso, Flange, 6 x 10 (NSHF)	1	1	1	1	1			
10	90022-MBW-000	Parafuso, Tensor Corrente Comando	1	1	1	1	1			
11	90082-HA0-000	Parafuso, Flange, 7 x 10,5	4	4	4	4	4			
12	90401-MBW-000	Arruela, 6 mm	1	1	1	1	1			
13	90408-KW1-900	Arruela, 6 mm	1	1	1	1	1			
14	90442-397-000	Arruela, Vedação, 6 mm	1	1	1	1	1			
15	95701-06014-00	Parafuso, Flange, 6 x 14	2	2	2	2	2			
16	96001-06022-00	Parafuso, Flange, 6 x 22	2	2	2	2	2			
17	96700-06032-00	Parafuso, Allen, 6 x 32	1	1	1	1	1			
18	14321-MCJ-750	Pinhão, Comando (34D)	-	-	2	2	-			

M-5

Tampa Lateral Direita

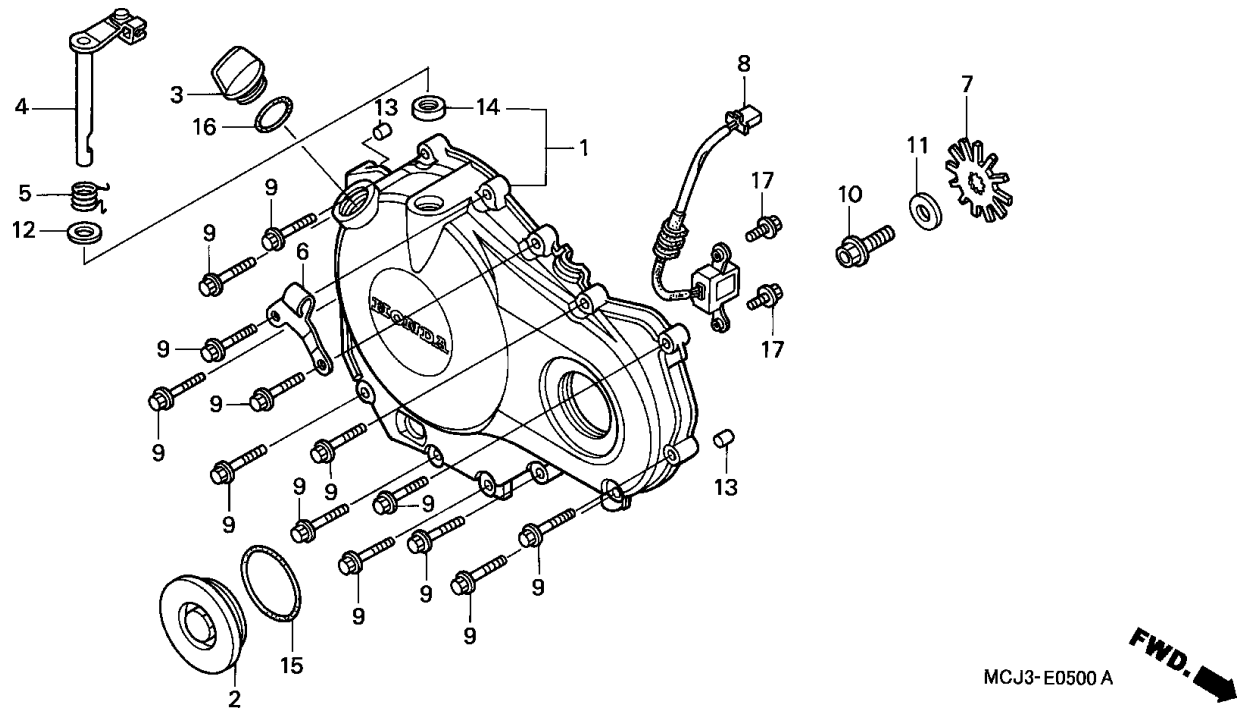

Item de serviço	T.M.O.
Alavanca Comp., Embreagem	0,7
(Inclui Peça Relativa)	
• Rotor, Gerador de Pulsos	
Tampa Lateral Direita	0,8
Gerador Pulsos	0,9

Ref. Nº	Nº da peça	Descrição	Qtd. CBR900 RRY	RR1	RR2	RR3	RE1	Nº de série		Nota
1	11330-MCJ-000	Tampa, Lateral Direita	1	1	-	-	1			
	11330-MCJ-750		-	-	1	1	-			
2	11332-ML7-000	Tampa, 45 mm	1	1	1	1	1			
3	15611-KA4-710	Tampa, Filtro Óleo	1	1	1	1	1			
4	22810-MCJ-010	Alavanca Comp., Embreagem	1	1	-	-	1			
	22810-MCJ-750		-	-	1	1	-			
5	22815-MCJ-000	Mola, Alavanca Embreagem	1	1	-	-	1			
	22815-MCJ-750		-	-	1	1	-			
6	22821-MCJ-000	Presilha, Cabo Embreagem	1	1	1	1	1			
7	30291-MCJ-000	Rotor, Gerador Pulsos	1	1	1	1	1			
8	30300-MCJ-000	Gerador, Pulsos	1	1	-	-	1			
	30300-MCJ-750		-	-	1	1	-			
9	90006-GHB-680	Parafuso, Flange, 6 x 28 (NSHF)	13	13	13	13	13			
10	90013-430-000	Parafuso, Especial, 10 x 25	1	1	1	1	1			
11	90405-KT7-000	Arruela, 10,5 x 27	1	1	-	-	1			
	90405-MCA-780		-	-	1	1	-			
12	90525-GC4-700	Arruela Alavanca, Embreagem	1	1	1	1	1			
13	90701-MV9-670	Pino Guia, 10 x 16	2	2	2	2	2			
14	91204-KK0-003	Vedador, Óleo, 12 x 18 x 5 (ARAI)	1	1	1	1	1			
15	91301-ML7-003	Anel, Vedação, 48,1 x 3,6 (ARAI)	1	1	1	1	1			
16	91307-KF0-003	Anel, Vedação, 18 x 3 (ARAI)	1	1	1	1	1			
17	95701-06014-00	Parafuso, Flange, 6 x 14	2	2	2	2	2			

M-6

Embreagem

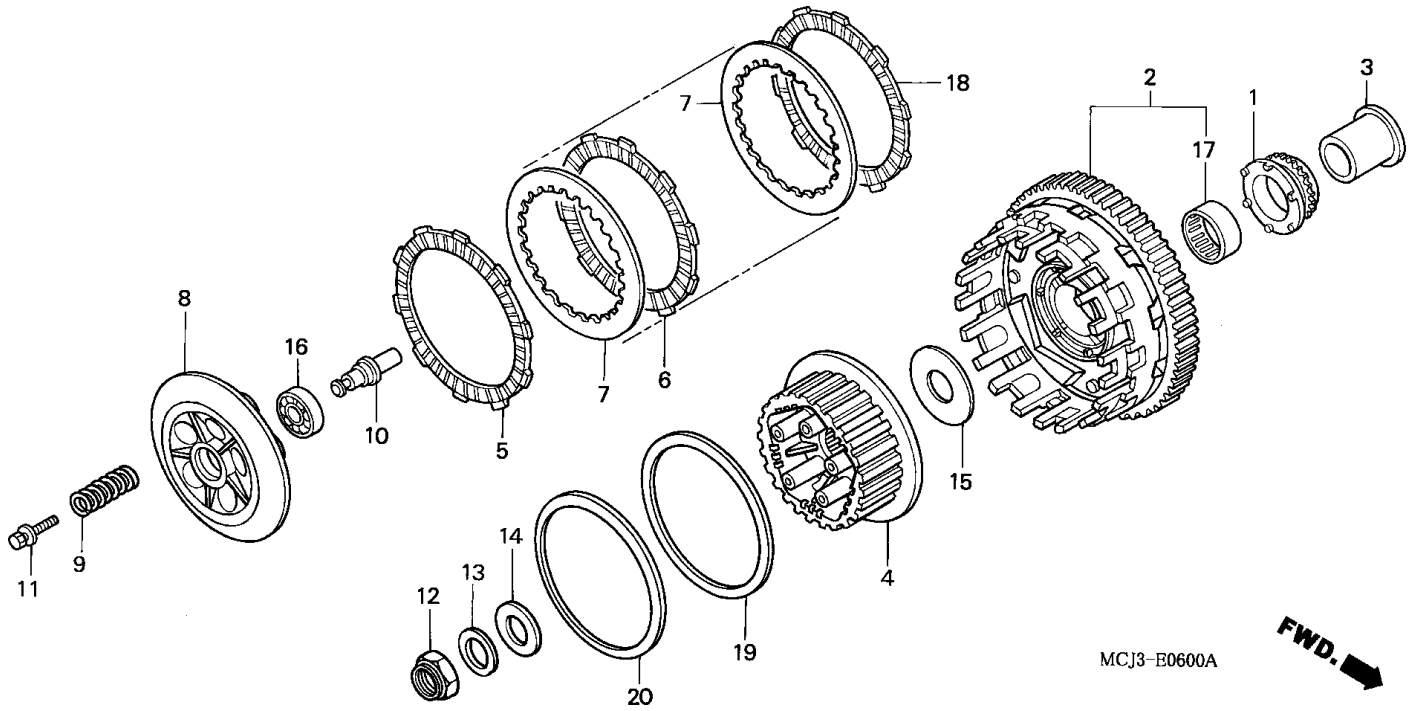

Item de serviço	T.M.O.
Pino, Acionamento Embreagem	0,7
• Mola, Embreagem (Uma ou Todas)	
Rolamento Radial Esferas, 16003	0,8
• Disco, Fricção Embreagem (Inclui Peça Relativa) (Um ou Todos)	
• Placa Pressão, Embreagem	
Embreagem, Central	1,0
• Carcaça, Externa Embreagem	
• Pinhão, Bomba Óleo	

Ref. Nº	Nº da peça	Descrição	Qtd. CBR900 RRY	RR1	RR2	RR3	RE1	Nº de série		Nota
1	15131-MAS-003	Pinhão, Bomba Óleo (25D)	1	1	1	1	1			
2	22100-MCJ-010	Carcaça, Externa, Embreagem	1	1	1	1	1			
3	22116-MBW-000	Guia, Externa Embreagem	1	1	1	1	1			
4	22120-MCJ-000	Embreagem, Central	1	1	1	1	1			
5	22201-MAL-600	Disco, Fricção Embreagem	1	1	1	1	1			
6	22201-MAS-E00	Disco, Fricção Embreagem	7	7	7	7	7			
7	22321-MW0-000	Placa, Embreagem	8	8	8	8	8			
8	22350-MCJ-000	Placa, Pressão Embreagem	1	1	1	1	1			
9	22401-MAS-E00	Mola, Embreagem	5	5	5	5	5			
10	22847-MAE-000	Pino, Acionamento Embreagem	1	1	1	1	1			
11	90024-MAS-000	Parafuso, Arruela, 6 x 28	5	5	5	5	5			
12	90231-MM5-000	Porca, Trava, 22 mm	1	1	1	1	1			
13	90432-MM5-000	Arruela, Pressão, 22 mm	1	1	1	1	1			
14	90451-KG4-000	Arruela, Encosto, 22 x 39 x 2	1	1	1	1	1			
15	90459-MM4-000	Arruela, 60 x 25 x 2	1	1	1	1	1			
16	91009-MAS-003	Rolamento, Radial Esferas, 16003	1	1	1	1	1			
17	91026-MV9-671	Rolamento, Agulhas, 35 x 42 x 23	1	1	1	1	1			
18	22202-MAE-000	Disco B, Fricção Embreagem	1	1	1	1	1			
19	22125-ML7-000	Assento, Mola	1	1	1	1	1			
20	22402-MAS-E00	Mola, Judder	1	1	1	1	1			

M-7

Embreagem Partida

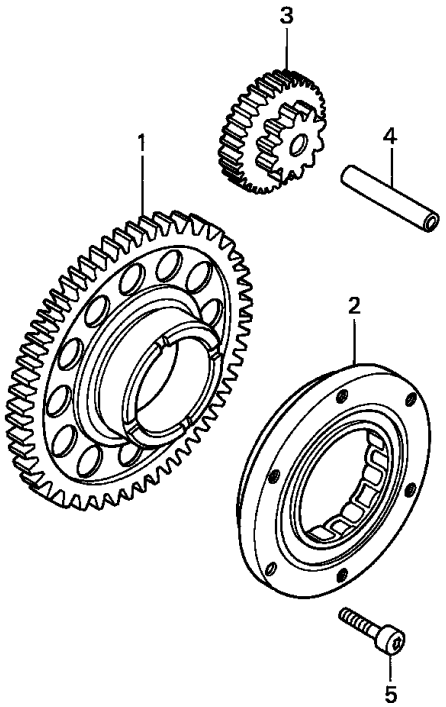

Item de serviço	T.M.O.
Engrenagem, Comp., Redução Partida	0,7
Engrenagem, Comp., Partida	0,8
Embreagem, Externa Partida	1,0

Ref. Nº	Nº da peça	Descrição	Qtd. CBR900 RRY	RR1	RR2	RR3	RE1	Nº de série		Nota
1	28110-MCJ-000	Engrenagem Comp., Partida (49D)	1	1	1	1	1			
2	28125-MCJ-000	Embreagem Comp., Externa Partida	1	1	1	1	1			
3	28130-MCJ-000	Engrenagem Comp., Redução Partida (45D/10D)	1	1	1	1	1			
4	28133-HA0-770	Eixo A, Engrenagem Redução	1	1	-	-	1			
	13111-892-000	Pino, Engrenagem	-	-	1	1	-			
5	90085-413-781	Parafuso, Allen, 6 mm	6	6	6	6	6			

M-8

Tampa Gerador

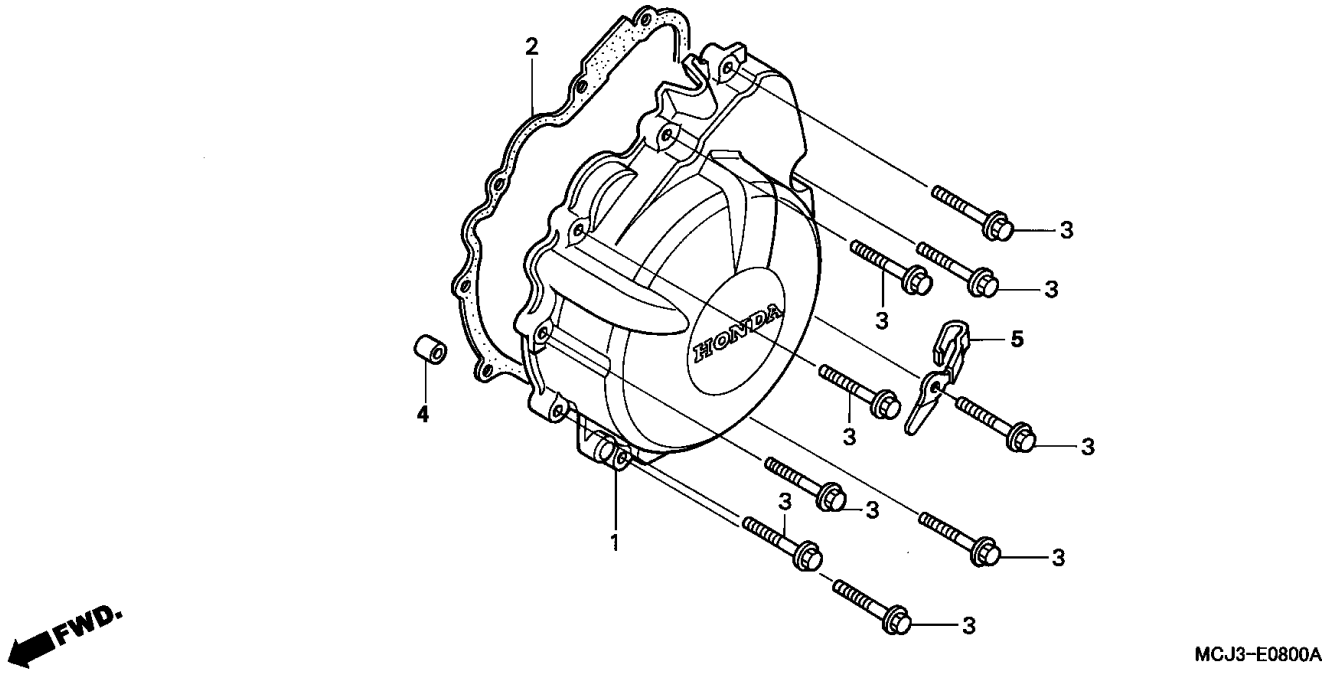

Item de serviço	T.M.O.
Junta, Tampa Gerador (AC)	0,6
Tampa Comp., Gerador	0,7

Ref. Nº	Nº da peça	Descrição	Qtd. CBR900 RRY	RR1	RR2	RR3	RE1	Nº de série		Nota
1	11321-MCJ-305	Tampa Comp., Gerador	1	1	-	-	1			
	11321-MCJ-306		-	-	1	1	-			
2	11392-MCJ-000	Junta, Tampa Gerador	1	1	1	1	1			
3	90006-GHB-680	Parafuso, Flange, 6 x 28 (NSHF)	9	9	9	9	9			
4	94301-10160	Pino Guia, 10 x 16	1	1	1	1	1			
5	18950-MCJ-000	Presilha, Cabo	1	1	-	-	1			
	18950-MCJ-750		-	-	1	1	-			

M-9

Gerador

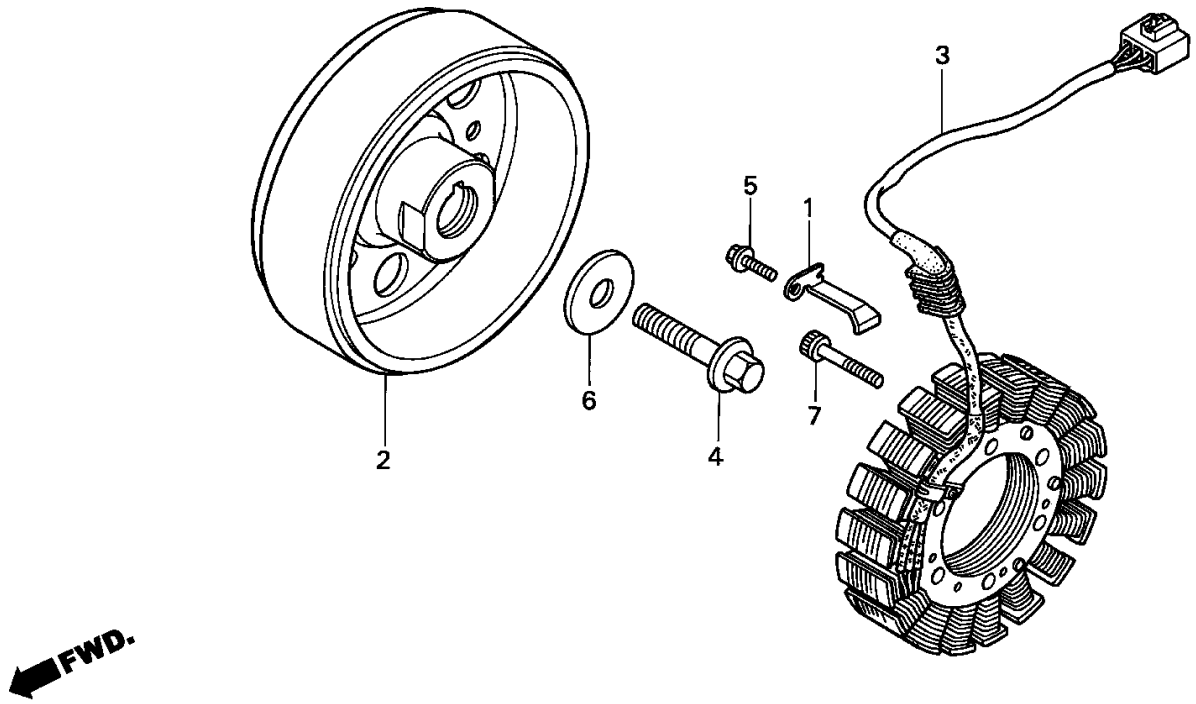

Item de serviço	T.M.O.
Gerador, Comp.,	1,0
Estator Comp.	1,1

Ref. Nº	Nº da peça	Descrição	Qtd. CBR900 RRY	RR1	RR2	RR3	RE1	Nº de série		Nota
1	11333-MCJ-000	Presilha, Fiação Gerador	1	1	-	-	1			
	11333-MCJ-750		-	-	1	1	-			
2	31110-MCJ-003	Gerador, Comp.	1	1	-	-	1			
	31110-MCJ-751		-	-	1	1	-			
3	31120-MCJ-003	Estator Comp.	1	1	-	-	1			
	31120-MCJ-751		-	-	1	1	-			
4	90023-MBW-000	Parafuso, Flange, 10 mm	1	1	1	1	1			
5	90029-888-000	Parafuso, Flange, 6 x 16	1	1	1	1	1			
6	90404-MBW-000	Arruela, 10 mm	1	1	1	1	1			
7	96600-06032-00	Parafuso, Allen, 6 x 32	4	4	4	4	4			

M-10

Bomba D'Água

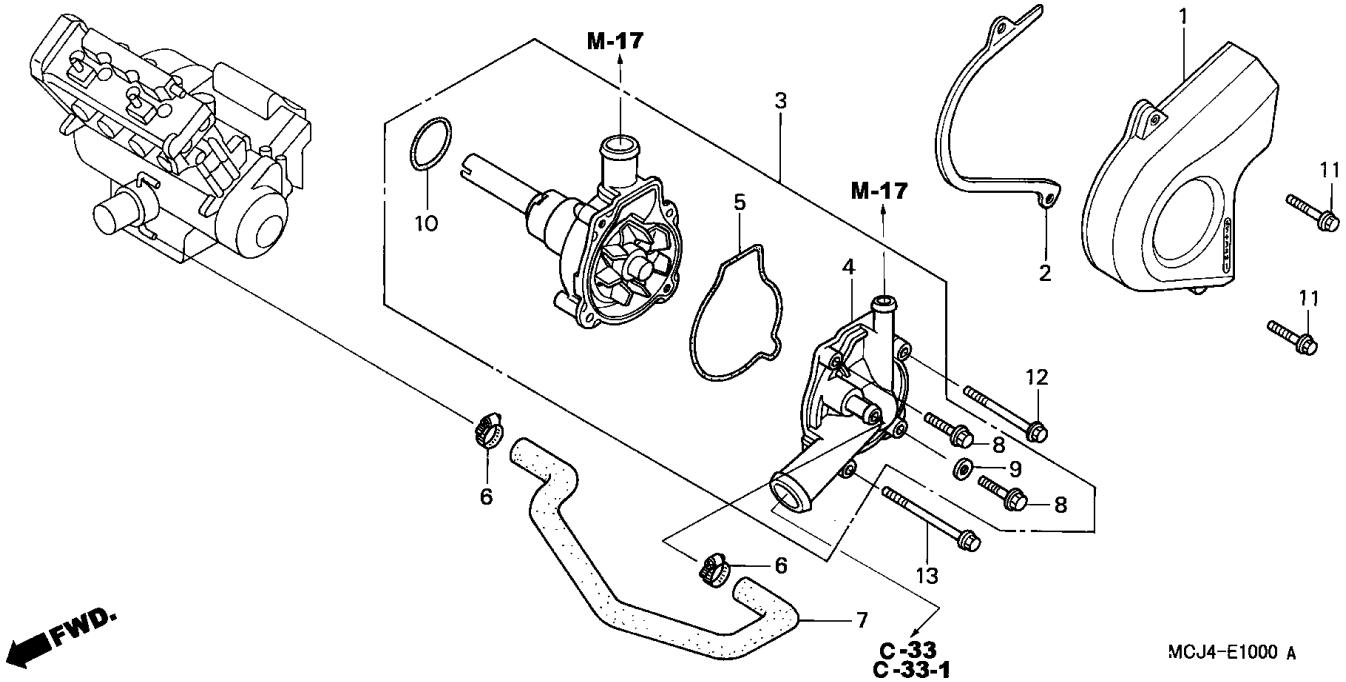

Item de serviço	T.M.O.
Tampa Comp., Traseira Esquerda	0,1
Anel, Vedação, 32,95 x 2,62	0,4
Junta, Tampa Bomba D'Água	0,7
Tampa, Comp., Bomba D'Água	0,8
• Mangueira B, D'Água Bomba D'Água Comp.	0,9

Ref. Nº	Nº da peça	Descrição	Qtd. CBR900 RRY	RR1	RR2	RR3	RE1	Nº de série		Nota
1	11350-MCJ-000	Tampa Comp., Traseira Esquerda	1	1	1	1	1			
2	11355-MCJ-000	Placa, Guia Corrente	1	1	1	1	1			
3	19200-MCJ-000	Bomba D'Água Comp.	1	1	1	1	1			
4	19220-MCJ-000	Carcaça Comp., Bomba D'Água	1	1	1	1	1			
5	19226-MCJ-000	Junta, Bomba D'Água	1	1	1	1	1			
6	19505-KS6-700	Presilha A, Mangueira D'Água	2	2	2	2	2			
7	19526-MCJ-000	Mangueira B, Água	1	1	1	1	1			
8	90121-MV9-670	Parafuso, Flange, 6 x 25	2	2	2	2	2			
9	90463-ML7-000	Arruela, Vedação, 6,5 mm	1	1	1	1	1			
10	91302-MB0-013	Anel, Vedação, 32,95 x 2,62 (ARAI)	1	1	1	1	1			
11	96001-06025-07	Parafuso, Flange, 6 x 25	2	2	2	2	2			
12	96001-06060-00	Parafuso, Flange, 6 x 60	1	1	1	1	1			
13	96001-06070-00	Parafuso, Flange, 6 x 70	1	1	1	1	1			

M-11

Motor Partida
(CBR900RRY, 1/RE1)

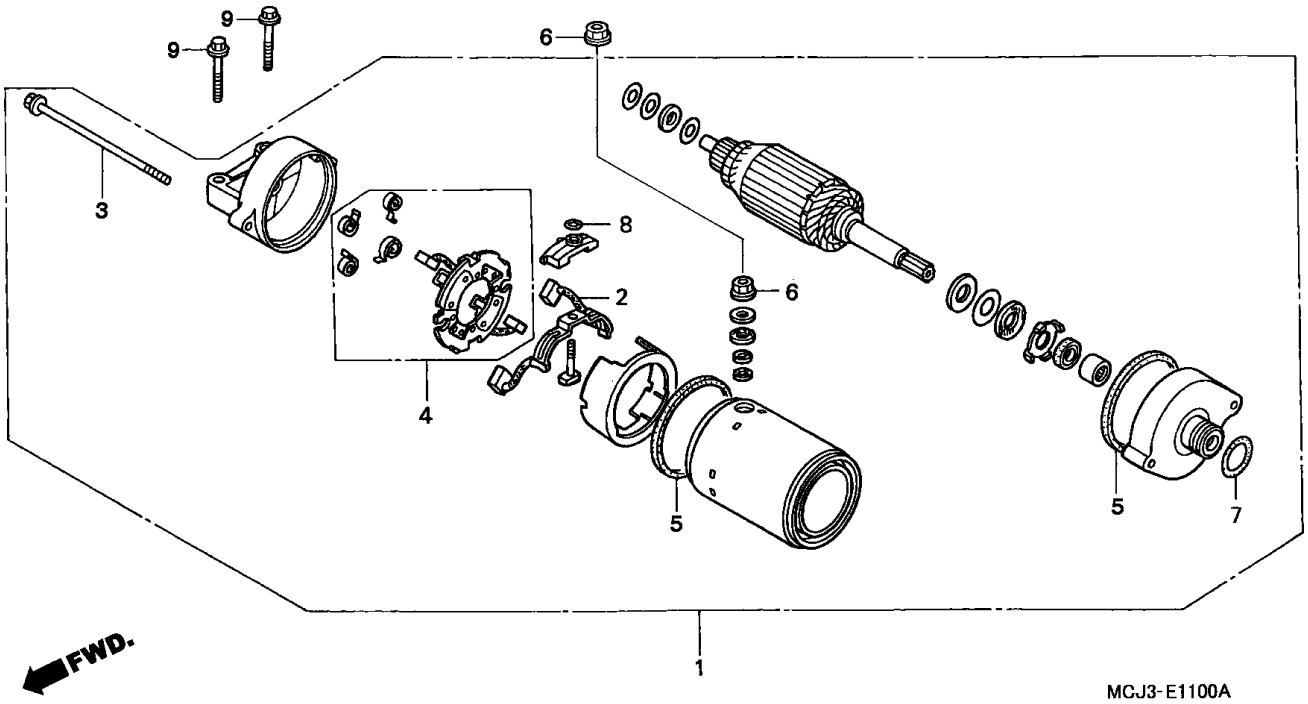

Item de serviço	T.M.O.
Motor, Partida Comp.	0,9
Suporte, Escovas	1,2
• Terminal, Escovas	

Ref. Nº	Nº da peça	Descrição	Qtd. CBR900 RRY	RR1	RR2	RR3	RE1	Nº de série		Nota
1	31200-MV9-671	Motor, Partida Comp. (MITSUBA)	1	1	-	-	1			
2	31201-MR6-008	Terminal, Escovas	1	1	-	-	1			
3	31205-MV9-671	Parafuso, Fixação	2	2	-	-	2			
4	31206-MR6-008	Suporte, Escovas	1	1	-	-	1			
5	31207-KS5-901	Anel	2	2	-	-	2			
6	90071-MB0-000	Porca-Arruela, 6 mm	2	2	-	-	2			
7	91309-425-003	Anel, Vedação 24,4 x 3,1 (ARAI)	1	1	-	-	1			
8	91320-MB0-000	Anel, Vedação	1	1	-	-	1			
9	95701-06028-00	Parafuso, Flange, 6 x 28	2	2	-	-	2			

M-11-1

Motor Partida
(CBR900RR2, 3)

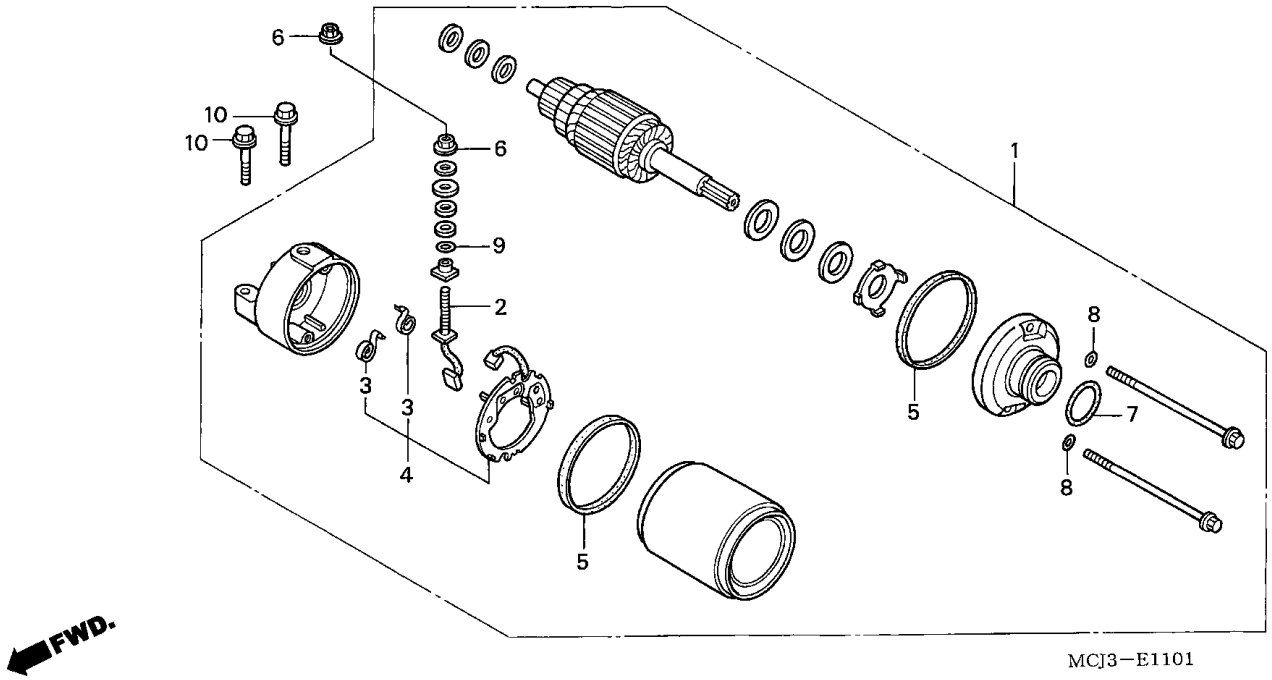

Item de serviço	T.M.O.
Motor, Partida Comp.	0,9
Suporte, Escovas	1,2
• Terminal, Escovas	

Ref. Nº	Nº da peça	Descrição	Qtd. CBR900 RRY	RR1	RR2	RR3	RE1	Nº de série		Nota
1	31200-MCJ-751	Motor, Partida Comp.	-	-	1	1	-			
2	31201-MBE-008	Terminal, Escovas	-	-	1	1	-			
3	31204-KS5-901	Mola, Escovas	-	-	2	2	-			
4	31206-MBE-008	Suporte, Escovas	-	-	1	1	-			
5	31207-MBE-008	Anel	-	-	2	2	-			
6	90071-MB0-000	Porca-Arruela, 6 mm	-	-	2	2	-			
7	91309-425-003	Anel, Vedação 24,4 x 3,1 (ARAI)	-	-	1	1	-			
8	91320-MBE-008	Anel, Vedação	-	-	2	2	-			
9	91320-MB0-000	Anel, Vedação	-	-	1	1	-			
10	95701-06028-00	Parafuso, Flange, 6 x 28	-	-	2	2	-			

M-12

Cárter • Bomba Óleo

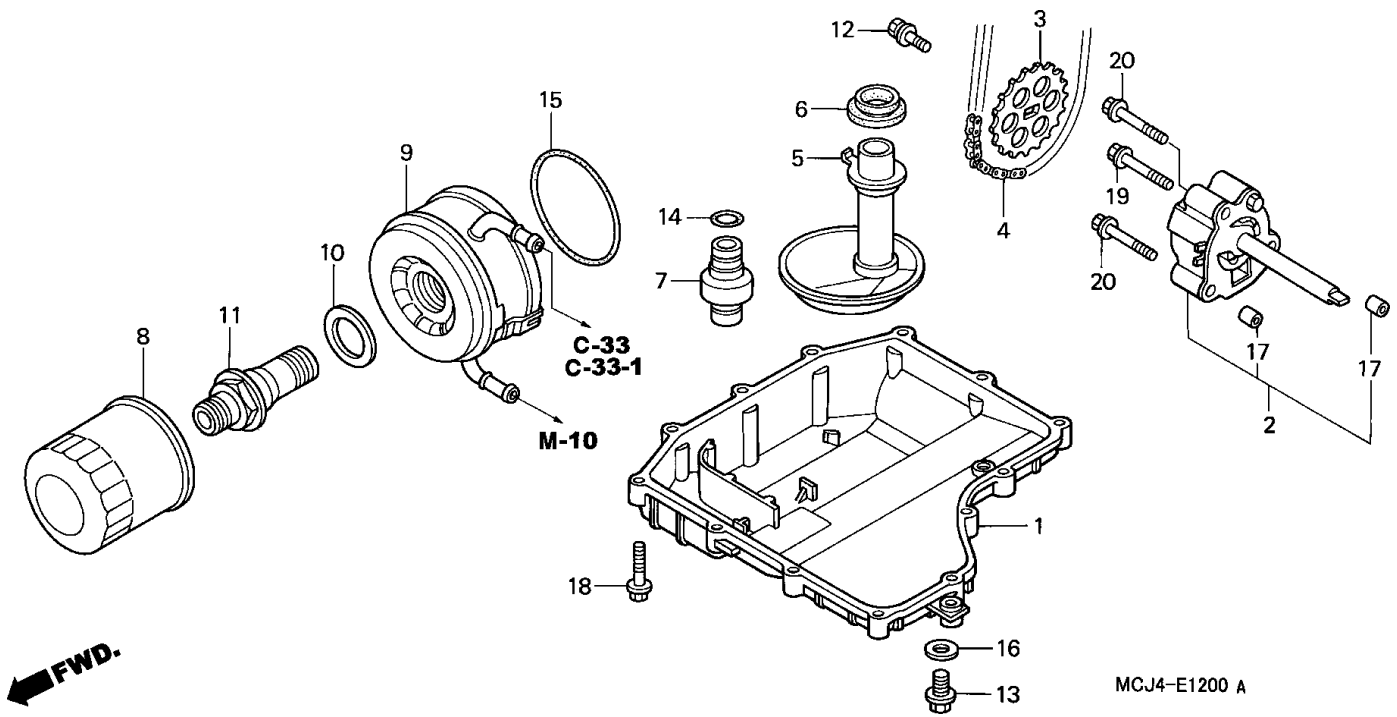

Item de serviço	T.M.O.
Cartucho, Filtro Óleo	0,3
Radiador, Óleo Comp.	0,7
Corrente, Bomba Óleo	1,0
• Pinhão, Bomba Óleo	
Bomba Óleo Comp.	1,1
Cárter	1,6
• Filtro Comp., Óleo	
Válvula Comp., Óleo	1,7

Ref. Nº	Nº da peça	Descrição	Qtd. CBR900 RRY	RR1	RR2	RR3	RE1	Nº de série		Nota
1	11210-MCJ-000	Cárter	1	1	1	1	1			
2	15100-MBW-000	Bomba, Óleo	1	1	1	1	1			
3	15134-MV9-670	Pinhão, Óleo (26D)	1	1	1	1	1			
4	15140-415-003	Corrente, Bomba Óleo (52L)(DAIDO)	1	1	1	1	1			
5	15150-MCJ-000	Filtro Comp., Óleo	1	1	1	1	1			
6	15154-MM5-000	Guarnição, Filtro Óleo	1	1	1	1	1			
7	15220-MW0-000	Válvula Comp., Alívio	1	1	1	1	1			
8	15410-MCJ-000	Cartucho, Filtro Óleo (TOYO ROKI)	1	1	1	1	1			
9	15600-MCJ-000	Radiador Comp., Óleo	1	1	-	-	1			
	15600-MCJ-751		-	-	1	1	-			
10	23929-PX4-700	Arruela, Pressão, 24 mm	1	1	1	1	1			
11	90019-MCJ-000	Parafuso, Cartucho Óleo	1	1	1	1	1			
12	90021-MM5-000	Parafuso, Arruela, 6 x 12	1	1	1	1	1			
13	90131-883-000	Parafuso, Plugue Drenagem, 12 x 15	1	1	1	1	1			
14	91313-MB0-003	Anel, Vedação, 14,7 x 2,2 (ARAI)	1	1	1	1	1			
15	91316-PE7-730	Anel, Vedação, 62,4 x 3,1	1	1	1	1	1			
16	94109-12000	Arruela, Plugue Drenagem, 12 mm	1	1	1	1	1			
17	94301-08140	Pino Guia, 8 x 14	2	2	2	2	2			
18	95701-06028-00	Parafuso, Flange, 6 x 28	13	13	13	13	13			
19	95701-06035-00	Parafuso, Flange, 6 x 35	1	1	1	1	1			
20	95701-06040-00	Parafuso, Flange, 6 x 40	2	2	2	2	2			

M-13

Carcaça

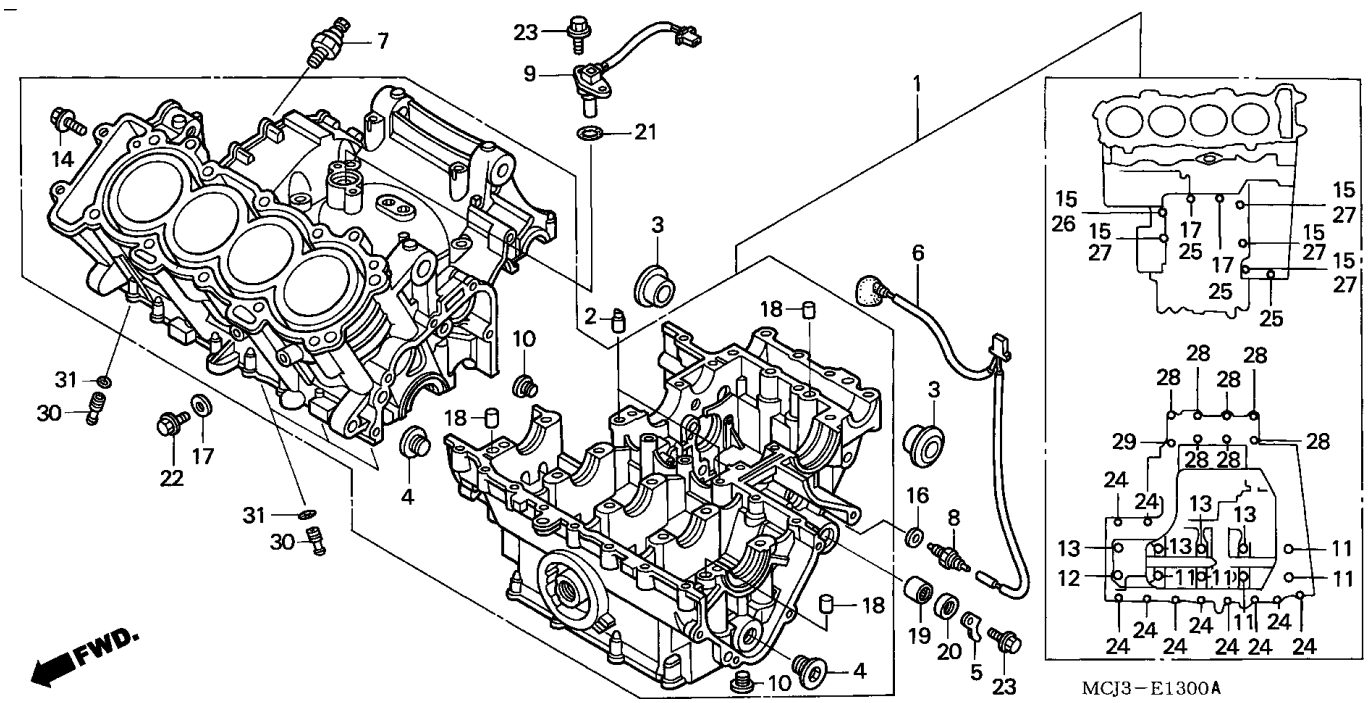

Item de serviço	T.M.O.
Interruptor, Comp., Neutro	0,3
Sensor, Comp., Velocidade	0,5
• Interruptor, Comp. Pressão Óleo	
Sub Fiação A	*0,6
Pino, 1,2 mm	*5,6
(Um ou Todos)	
Carcaça, Jogo	*9,3

Ref. Nº	Nº da peça	Descrição	Qtd. CBR900 RRY	RR1	RR2	RR3	RE1	Nº de série		Nota
1	11000-MCJ-000	Carcaça, Jogo	1	1	-	-	1			
	11000-MCJ-750		-	-	1	1	-			
2	11104-MW0-000	Pino, 1,2 mm	2	2	2	2	2			
3	11105-MCJ-000	Bucha, Motor	2	2	2	2	2			
4	12208-PR3-000	Parafuso, Vedação, 20 mm	2	2	2	2	2			
5	24612-MAL-600	Placa, Pressão	1	1	1	1	1			
6	32101-MCJ-000	Sub Fiação A	1	1	-	-	1			
	32101-MCJ-750		-	-	1	1	-			
7	37240-P13-013	Interruptor Comp., Pressão Óleo (DENSO)	1	1	1	1	1			
8	35600-KE8-003	Interruptor Comp., Neutro (TOYO)	1	1	1	1	1			
9	37700-MCJ-000	Sensor Comp., Velocidade	1	-	-	-	-			
			-	1	-	-	1		~ 2124952	
	37700-MCJ-003		-	1	-	-	1	2124953 ~		
	37700-MCJ-750		-	-	1	1	-			
10	90005-MAZ-000	Parafuso, Allen, 10 mm	2	2	2	2	2			
11	90014-MAS-E00	Parafuso, Flange, 9 x 90	5	5	-	-	5			
	90013-MCJ-751	Parafuso, Flange, 9 x 88	-	-	5	5	-			
12	90014-MCJ-000	Parafuso, Flange, 9 x 95	1	1	-	-	1			
	90014-MCJ-751	Parafuso, Flange, 9 x 93	-	-	1	1	-			
13	90015-MAT-000	Parafuso, Flange, 9 x 110	4	4	-	-	4			
	90015-MCJ-751	Parafuso, Flange, 9 x 108	-	-	4	4	-			
14	90019-MAT-000	Parafuso, Flange, 6 x 48	1	1	1	1	1			
15	90442-028-000	Arruela, Vedação, 8 mm	5	5	5	5	5			
16	90443-MJ6-000	Arruela, Neutro	1	1	1	1	1			
17	90463-ML7-000	Arruela, Vedação, 6,5 mm	3	3	3	3	3			

M-13

Carcaça

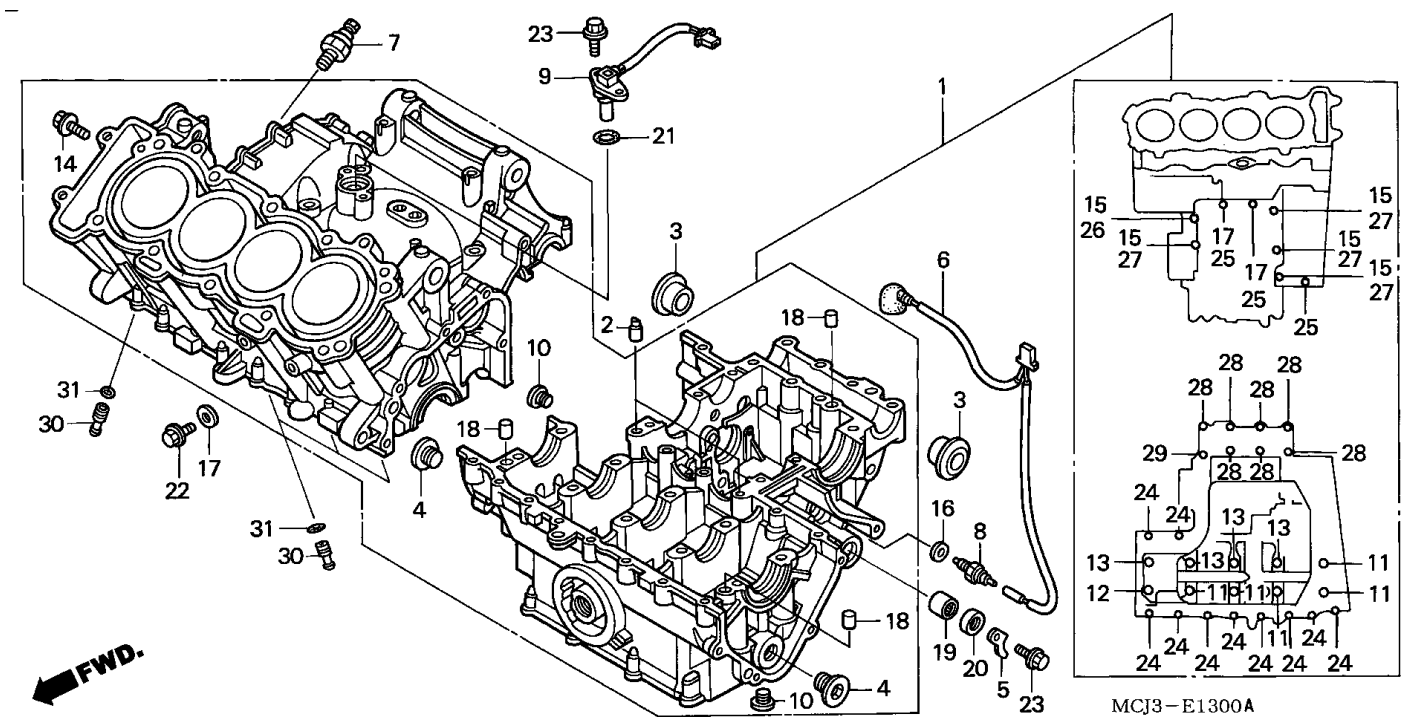

Item de serviço	T.M.O.	Ref. Nº	Nº da peça	Descrição	Qtd. CBR900 RRY	RR1	RR2	RR3	RE1	Nº de série		Nota
		18	90701-MV9-670	Pino Guia, 10 x 16	3	3	3	3	3			
		19	91106-KM1-013	Rolamento, Agulhas, 14 x 22 x 16	1	1	1	1	1			
		20	91203-KA4-771	Vedador, Óleo 14 x 22 x 5 (NOK)	1	1	1	1	1			
		21	91302-MAL-601	Anel, Vedação 18,1 x 3,6	1	1	1	1	1			
		22	95701-06012-00	Parafuso, Flange, 6 x 12	1	1	1	1	1			
		23	95701-06014-00	Parafuso, Flange, 6 x 14	3	3	3	3	3			
		24	95701-06035-00	Parafuso, Flange, 6 x 35	10	10	10	10	10			
		25	95701-06055-00	Parafuso, Flange, 6 x 55	3	3	3	3	3			
		26	95701-08060-00	Parafuso, Flange, 8 x 60	1	1	1	1	1			
		27	95701-08070-00	Parafuso, Flange, 8 x 70	4	4	4	4	4			
		28	95701-08050-00	Parafuso, Flange, 8 x 50	7	7	7	7	7			
		29	95701-10065-00	Parafuso, Flange, 10 x 65	1	1	1	1	1			
		30	11146-MCJ-750	Plugue, #90	-	-	4	4	-			
		31	91305-MCJ-751	Anel, Vedação, 3,2 x 1,1	-	-	4	4	-			

M-14

Árvore Manivelas • Pistão

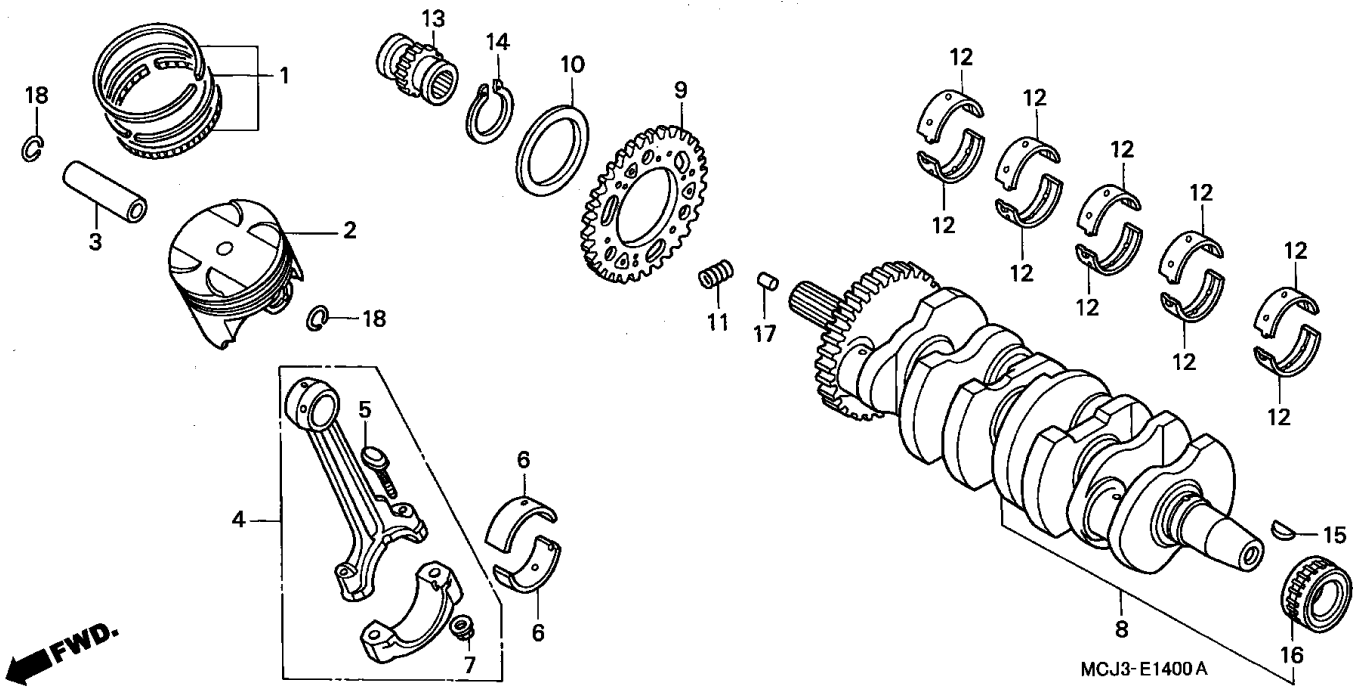

Item de serviço	T.M.O.
Pinhão, Comando	2,7
Rolamento, Biela	*6,4
(Adicionar 0,3 por Unidade)	
Rolamento, Agulhas, 28 x 41 x 21	*6,6
• Sub, Engrenagem Primária	
Pino, Pistão	*7,3
Pistão	*7,4
(Adicionar 0,2 por Unidade)	
• Anéis, Pistão Jogo	
(Adicionar 0,2 por Unidade)	
Biela Comp.	*7,7
(Adicionar 0,4 por Unidade)	
Rolamento, Carcaça	*7,8
(Um ou Todos)	
Árvore, Manivelas Comp.	*8,5

Ref. Nº	Nº da peça	Descrição	Qtd. CBR900 RRY	RR1	RR2	RR3	RE1	Nº de série		Nota
1	13031-MCJ-000	Anéis, Pistão Jogo (STD.)	4	4	-	-	4			
	13041-MCJ-000	Anéis, Pistão Jogo (0,25)	(4)	(4)	-	-	(4)			
	13031-MCJ-750	Anéis, Pistão Jogo (STD.)	-	-	4	4	-			
	13041-MCJ-750	Anéis, Pistão Jogo (0,25)	-	-	(4)	(4)	-			
2	13101-MCJ-000	Pistão (STD.)	4	4	-	-	-			BR,CM,E,ED,F,G,SI,U
			-	-	-	-	4			
	13101-MCJ-660		4	4	-	-	-			MX
	13103-MCJ-000	Pistão (O.S. 0,25)	(4)	(4)	-	-	-			BR,CM,E,ED,F,G,SI,U
			-	-	-	-	(4)			
	13103-MCJ-660		(4)	(4)	-	-	-			MX
	13101-MCJ-750	Pistão (STD.)	-	-	4	4	-			
	13103-MCJ-750	Pistão (O.S. 0,25)	-	-	(4)	(4)	-			
3	13111-MCJ-000	Pino, Pistão	4	4	-	-	4			
	13111-MCJ-750		-	-	4	4	-			
4	13210-MCJ-000	Biela, Comp.	4	4	-	-	4			
	13210-MCJ-750		-	-	4	4	-			
5	13213-MCJ-000	Parafuso, Biela	8	8	8	8	8			
6	13214-MCJ-003	Bronzina A, Biela (Azul)	8	8	-	-	8			
	13215-MCJ-003	Bronzina B, Biela (Preto)	8	8	-	-	8			
	13216-MCJ-003	Bronzina C, Biela (Marrom)	8	8	-	-	8			
	13217-MCJ-003	Bronzina D, Biela (Verde)	8	8	-	-	8			
	13218-MCJ-003	Bronzina E, Biela (Amarelo)	8	8	-	-	8			
	13214-MCJ-751	Bronzina A, Biela (Azul)	-	-	8	8	-			
	13215-MCJ-751	Bronzina B, Biela (Preto)	-	-	8	8	-			

M-14

Árvore Manivelas • Pistão

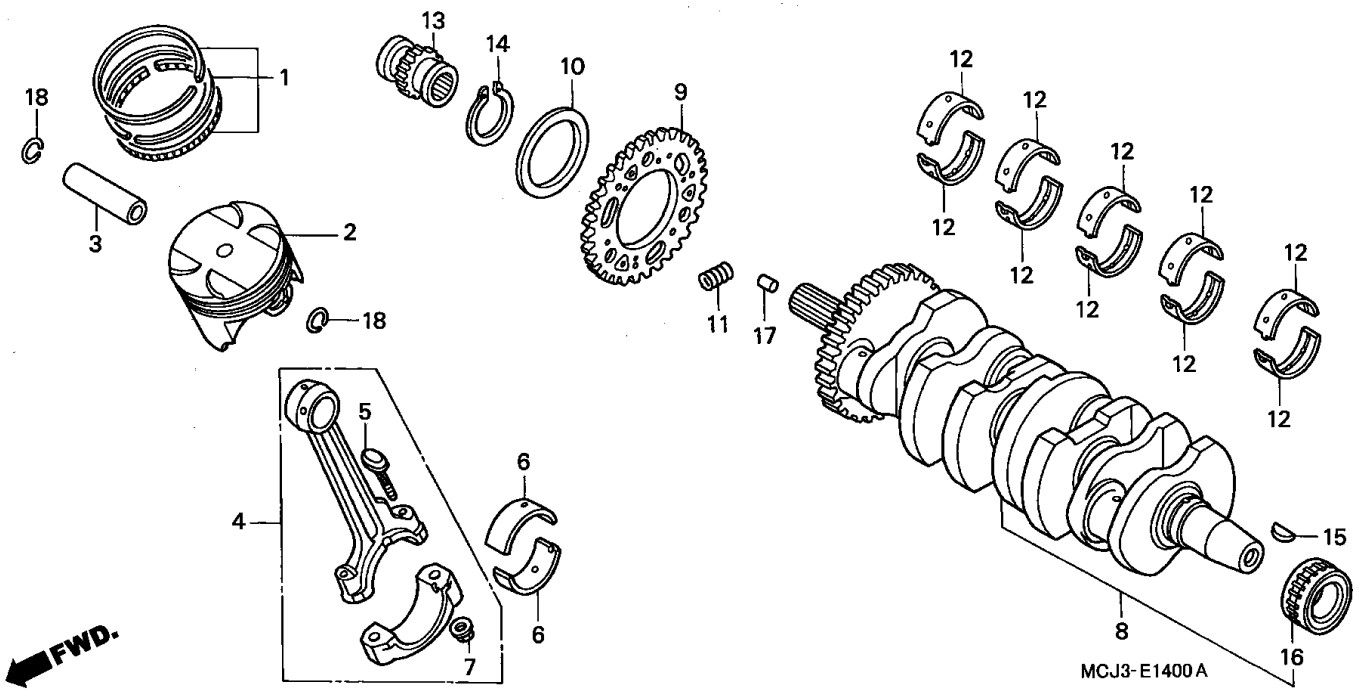

Item de serviço	T.M.O.	Ref. Nº	Nº da peça	Descrição	Qtd. CBR900 RRY	RR1	RR2	RR3	RE1	Nº de série		Nota
		(6)	13216-MCJ-751	Bronzina C, Biela (Marrom)	-	-	8	8	-			
			13217-MCJ-751	Bronzina D, Biela (Verde)	-	-	8	8	-			
			13218-MCJ-751	Bronzina E, Biela (Amarelo)	-	-	8	8	-			
		7	13215-ML7-000	Porca, Biela	8	8	8	8	8			
		8	13300-MCJ-000	Árvore Manivelas, Comp.	1	-	-	-	-		~ 2008267	BR,CM,E,ED,F,G,MX,U
			13300-MCJ-010		1	-	-	-	-	2008268	~ 2010843	BR,CM,E,ED,F,G,MX,U
			13300-MCJ-020		1	-	-	-	-			SI
					1	-	-	-	-	2010844	~	BR,CM,E,ED,F,G,MX,U
					-	1	-	-	1			
			13300-MCJ-750		-	-	1	1	-			
		9	13303-MCJ-000	Sub Engrenagem, Primária (48D)	1	-	-	-	-		~ 2000709	BR,CM,E,ED,F,G,MX,U
			13303-MCJ-010		1	-	-	-	-			SI
					1	-	-	-	-	2000710	~	BR,CM,E,ED,F,G,MX,U
					-	1	1	1	1			
		10	13304-MCJ-000	Mola, Sub Engrenagem	1	-	-	-	-		~ 2000709	BR,CM,E,ED,F,G,MX,U
			13304-MCJ-010		1	-	-	-	-			SI
					1	-	-	-	-	2000710	~	BR,CM,E,ED,F,G,MX,U
					-	1	-	-	1			
			13304-MCJ-750		-	-	1	1	-			
		11	13306-MAT-000	Mola, Amortecedora Primária	3	3	-	-	3			
			13306-MCZ-000		-	-	3	3	-			
		12	13314-MW0-003	Bronzina B, Árvore Manivelas (Marrom)	10	10	10	10	10			
			13315-MW0-003	Bronzina C, Árvore Manivelas (Verde)	10	10	10	10	10			
			13316-MW0-003	Bronzina D, Árvore Manivelas (Amarelo)	10	10	10	10	10			

M-14

Árvore Manivelas • Pistão

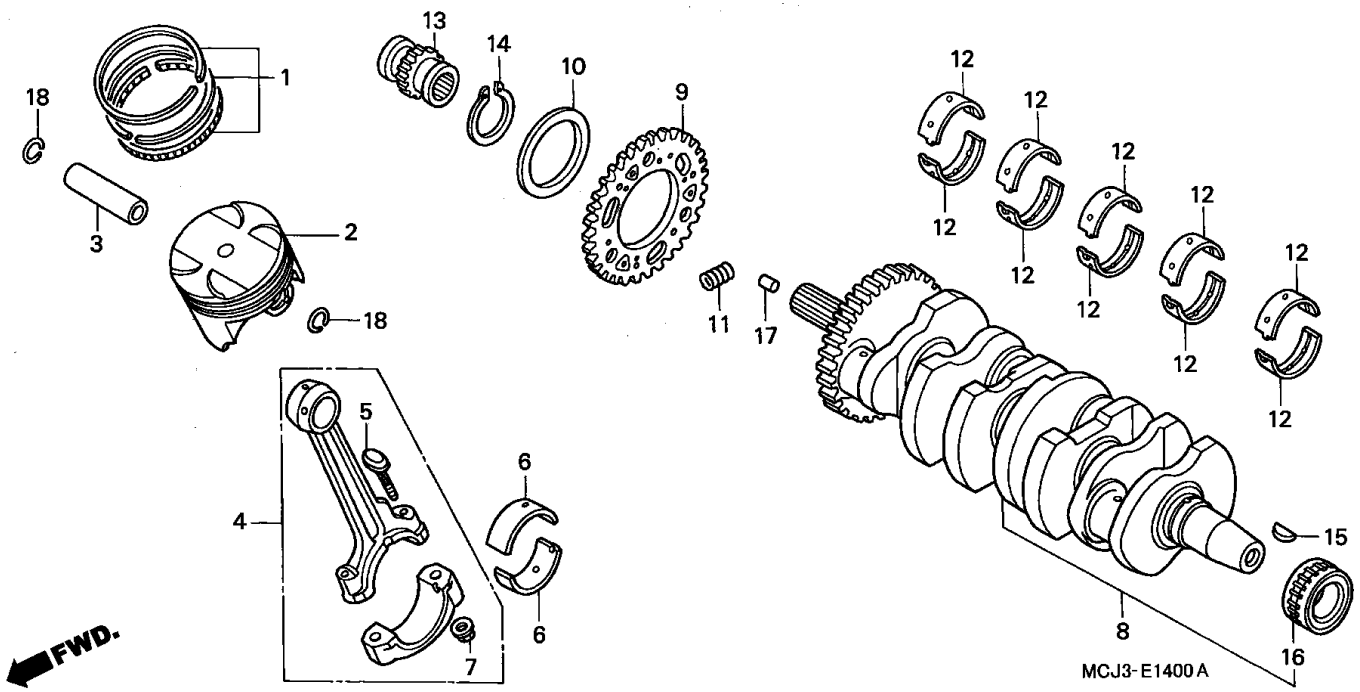

Item de serviço	T.M.O.	Ref. Nº	Nº da peça	Descrição	Qtd. CBR900 RRY	RR1	RR2	RR3	RE1	Nº de série		Nota
		(12)	13317-MW0-003	Bronzina E, Árvore Manivelas (Rosa)	10	10	10	10	10			
			13319-MW0-003	Bronzina G, Árvore Manivelas (Branco)	10	-	-	-	-			BR,CM,E,ED,F,G,MX,U
			13318-MW0-003	Bronzina F, Árvore Manivelas (Vermelho)	10	10	10	10	10			
		13	14312-MBW-000	Pinhão (17D)	1	1	1	1	1			
		14	90601-MAS-000	Anel, Elástico Externo (42)	1	1	1	1	1			
		15	90741-413-000	Chaveta, 25 x 14	1	1	1	1	1			
		16	91021-MV9-671	Rolamento, Agulhas, 28 x 41 x 21	1	1	1	1	1			
		17	94302-07120	Pino Guia, 7 x 12	3	3	3	3	3			
		18	94601-17000	Trava, Pino Pistão, 17 mm	8	8	8	8	8			

M-15

Transmissão

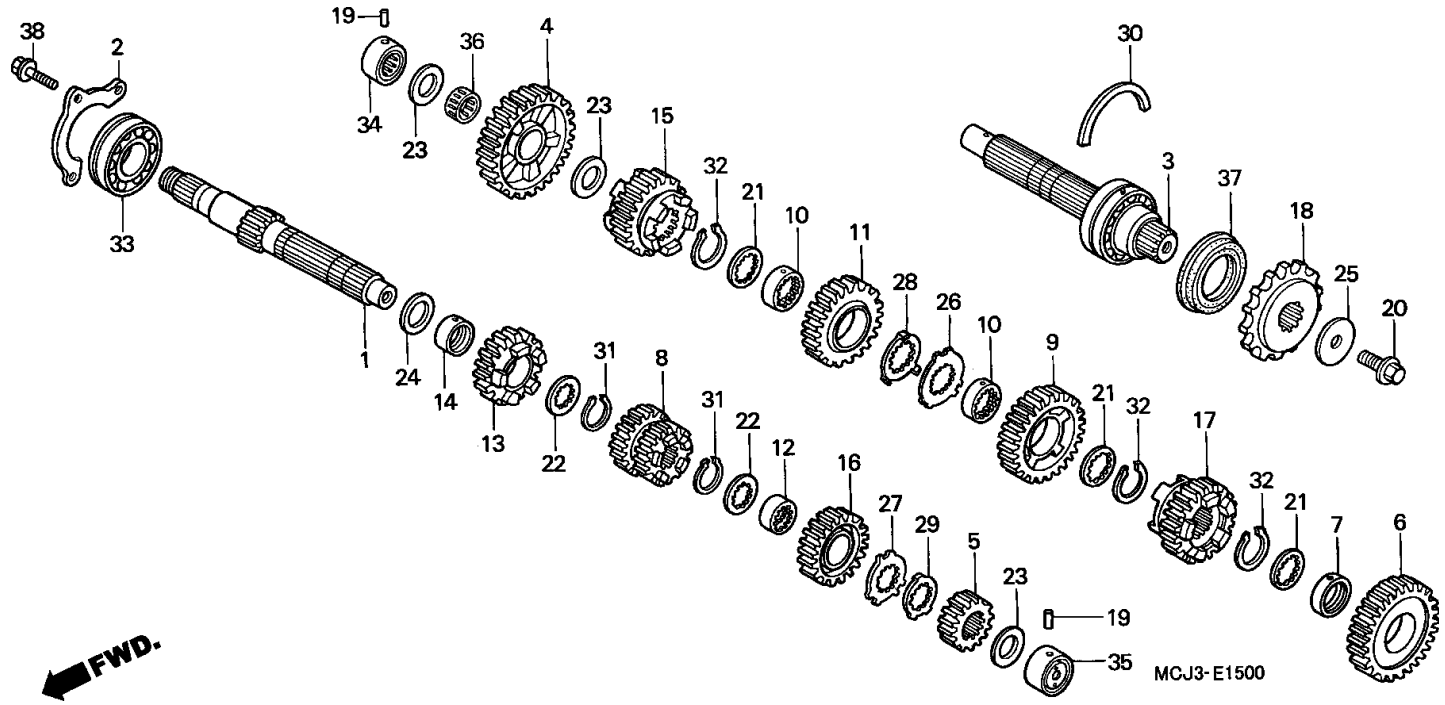

Item de serviço	T.M.O.	Ref. Nº	Nº da peça	Descrição	Qtd. CBR900 RRY	RR1	RR2	RR3	RE1	Nº de série		Nota
Pinhão, Comando	0,3	1	23211-MCJ-000	Árvore Principal (13D)	1	1	1	1	1			
Árvore, Secundária	*5,8	2	23212-MBW-000	Placa, Fixação Rolamento	1	1	1	1	1			
(Inclui Peça Relativa)		3	23220-MCJ-000	Árvore Secundária	1	1	1	1	1			
(Quando for Executado o Serviço na		4	23421-MCJ-000	Engrenagem, Secundária 1º (35D)	1	1	-	-	1			
Unidade Comp. o T.M.O. será 6,0)			23421-MCJ-750		-	-	1	1	-			
• Árvore, Principal		5	23431-MCJ-000	Engrenagem, Principal 2º (15D)	1	1	-	-	1			
(Inclui peça Relativa)			23431-MCJ-750		-	-	1	1	-			
		6	23441-MCJ-000	Engrenagem, Secundária 2º (29D)	1	1	-	-	1			
			23441-MCJ-750		-	-	1	1	-			
		7	23442-MCJ-000	Bucha, 30 x 9,5	1	1	1	1	1			
		8	23451-MCJ-000	Engrenagem, Principal 3º & 4º (20D/20D)	1	1	-	-	1			
			23451-MCJ-750		-	-	1	1	-			
		9	23461-MCJ-000	Engrenagem, Secundária 3º (32D)	1	1	-	-	1			
			23461-MCJ-750		-	-	1	1	-			
		10	23462-MCJ-000	Bucha, Entalhada, 30 x 9	2	2	2	2	2			
		11	23481-MCJ-000	Engrenagem, Secundária 4º (28D)	1	1	-	-	1			
			23481-MCJ-750		-	-	1	1	-			
		12	23482-MCJ-000	Bucha, Entalhada, 28 x 16	1	1	1	1	1			
		13	23491-MCJ-000	Engrenagem, Principal 5º (21D)	1	1	-	-	1			
			23491-MCJ-750		-	-	1	1	-			
		14	23495-MM5-000	Bucha, 28 x 13	1	1	1	1	1			
		15	23501-MCJ-000	Engrenagem, Secundária 5º (27D)	1	-	-	-	-		~ 2004578	BR,CM,E,ED,F,G,MX,U
			23501-MCJ-010	Engrenagem, Secundária 5º (27D)	1	-	-	-	-			SI
					1	-	-	-	-	2004579 ~		BR,CM,E,ED,F,G,MX,U
					-	1	-	-	1			

M-15

Transmissão

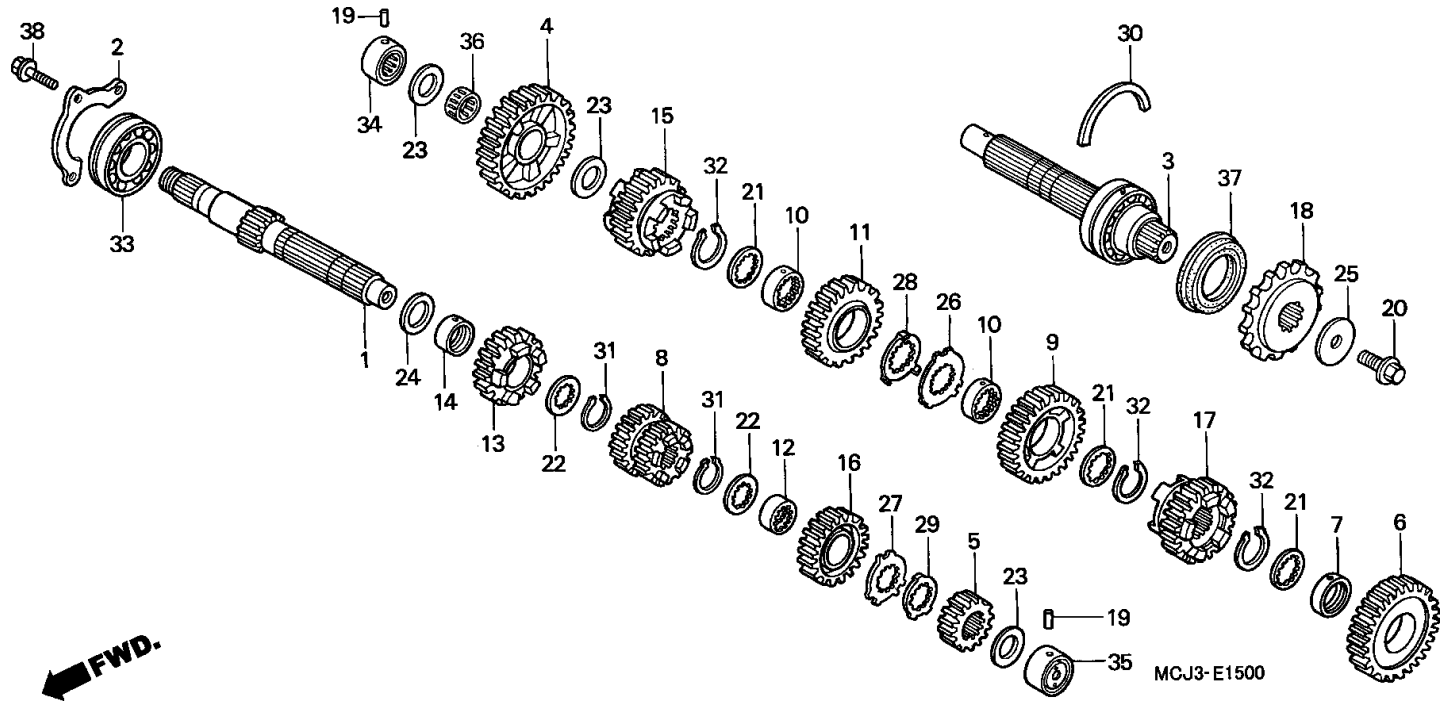

Item de serviço	T.M.O.	Ref. Nº	Nº da peça	Descrição	Qtd. CBR900 RRY	RR1	RR2	RR3	RE1	Nº de série		Nota
		(15)	23501-MCJ-750	Engrenagem, Secundária 5ª (27D)	-	-	1	1	-			
		16	23511-MCJ-000	Engrenagem, Principal (21D)	1	1	1	1	1			
		17	23521-MCJ-010	Engrenagem, Secundária (25D)	1	-	-	-	-		~ 2004880	BR,CM,E,ED,F,G,MX,U
			23521-MCJ-020		1	-	-	-	-			SI
					1	-	-	-	-	2004881 ~		BR,CM,E,ED,F,G,MX,U
					-	1	-	-	1			
			23521-MCJ-750		-	-	1	1	-			
		18	23801-MCJ-000	Pinhão (16D)	1	1	-	-	1			
			23801-MCJ-750		-	-	1	1	-			
		19	24261-283-000	Pino, Guia Garfo	2	2	2	2	2			
		20	90037-422-003	Parafuso, Especial, 10 mm	1	1	1	1	1			
		21	90452-MAT-000	Arruela, Entalhada, 30 x 36 x 1,5	3	3	3	3	3			
		22	90452-MR7-000	Arruela, Entalhada, 28 x 34 x 1,5	2	2	2	2	2			
		23	90455-ML7-000	Arruela B, Encosto, 22 mm (Azul)	3	3	3	3	3			
		24	90458-729-920	Arruela, Encosto, 28 mm	1	1	1	1	1			
		25	90459-438-000	Arruela, 10,2 mm	1	1	1	1	1			
		26	90463-MAT-000	Arruela, Entalhada, 30 mm	1	1	1	1	1			
		27	90463-MCJ-000	Arruela, Entalhada, 28 mm	1	1	1	1	1			
		28	90464-MAT-000	Arruela, Trava, 30 mm	1	1	1	1	1			
		29	90464-MCJ-000	Arruela, Trava, 28 mm	1	1	1	1	1			
		30	90602-ML7-000	Anel, 62 mm	1	1	1	1	1			
		31	90603-MN4-000	Anel, Elástico, 28 mm	2	2	2	2	2			
		32	90604-MM5-000	Anel, Elástico, 30 mm	3	3	3	3	3			
		33	91001-MT7-003	Rolamento, Radial Esferas, 6305 (NTN)	1	1	1	1	1			

M-15

Transmissão

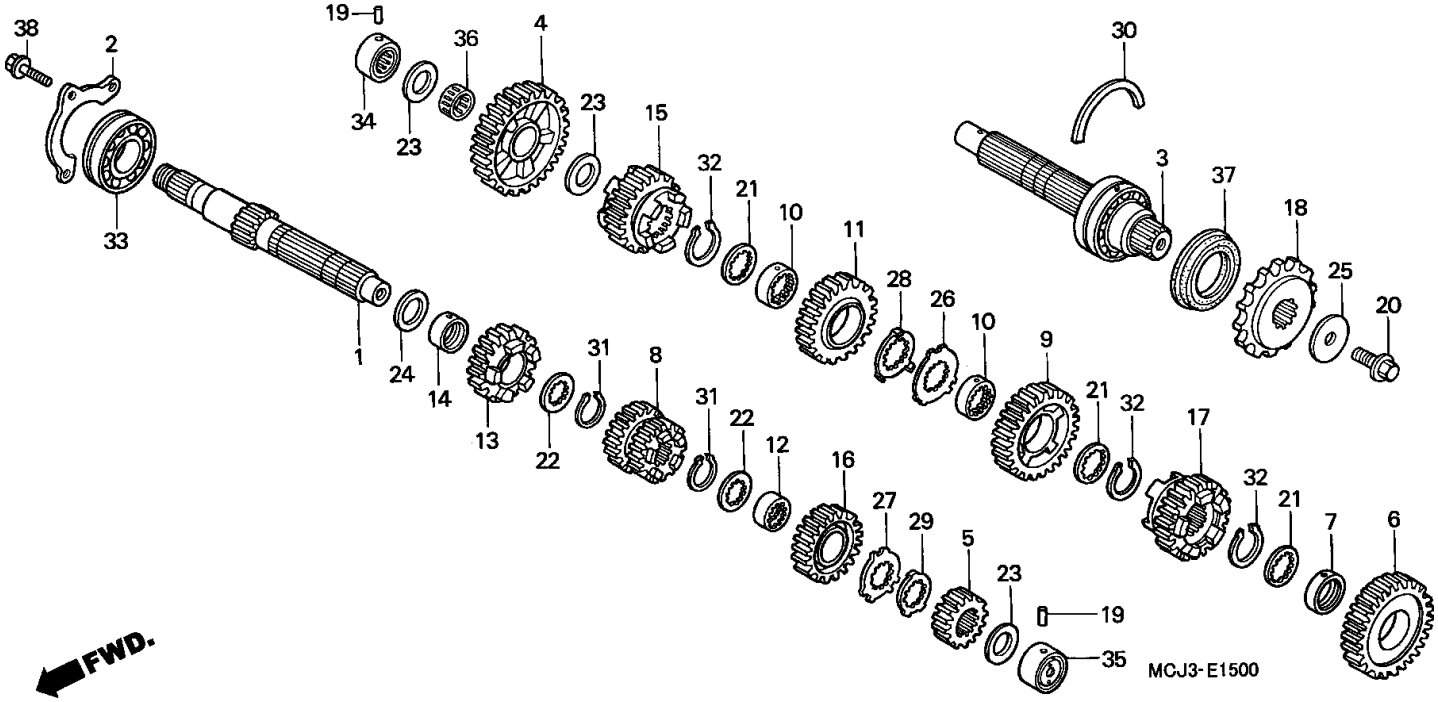

Item de serviço	T.M.O.	Ref. Nº	Nº da peça	Descrição	Qtd. CBR900 RRY	RR1	RR2	RR3	RE1	Nº de série		Nota
		34	91022-MM5-003	Rolamento, Agulhas, 22 mm (NTN)	1	1	1	1	1			
		35	91023-MM5-641	Rolamento, Agulhas, 22 mm	1	1	1	1	1			
		36	91026-MB4-003	Rolamento, Agulhas, 22 x 26 x 11	1	1	1	1	1			
		37	91207-MW0-003	Vedador, Óleo, 40 x 62 x 8,4 (NOK)	1	1	1	1	1			
		38	95701-06014-00	Parafuso, Flange, 6 x 14	3	3	3	3	3			

M-16

Tambor Seletor •
Eixo Seletor Marchas

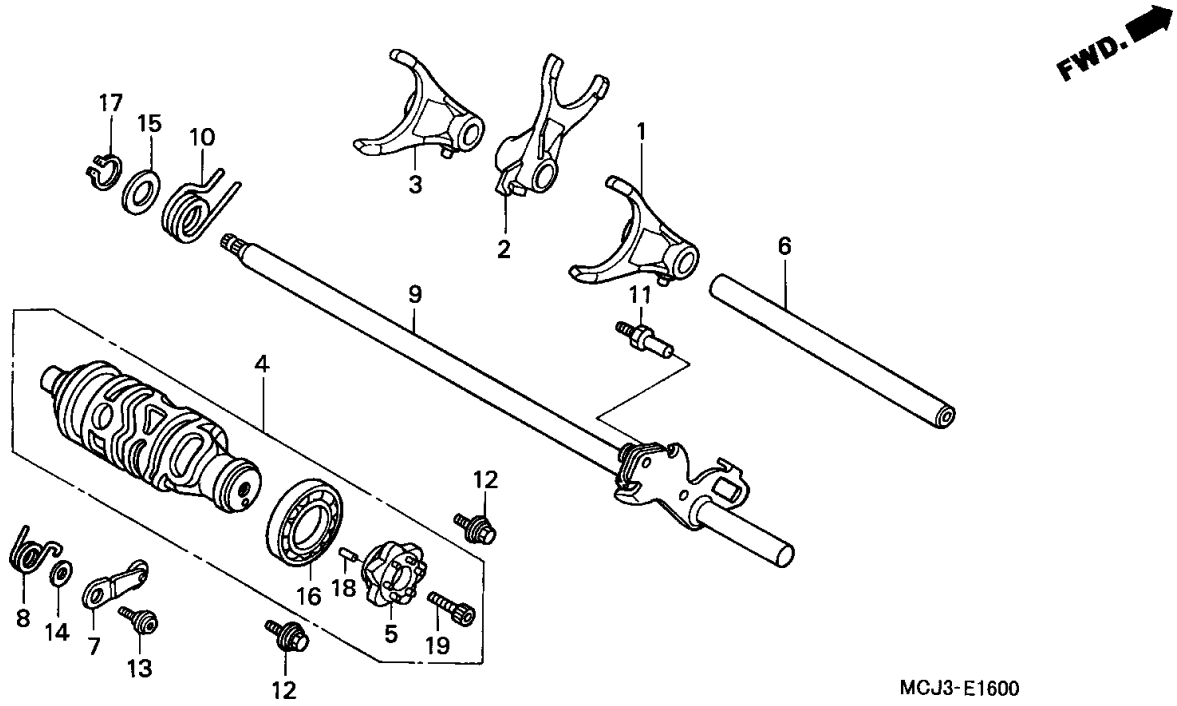

Item de serviço	T.M.O.
Eixo, Seletor de Marchas	1,2
(Inclui Peça Relativa)	
• Posicionador, Garfo Seletor	
(Inclui Peça Relativa)	
Eixo, Central	1,4
Garfo Seletor, Central	2,6
(Um ou Todas)	
Tambor, Seletor	2,7
Rolamento Esferas, 16005	2,8

Ref. Nº	Nº da peça	Descrição	Qtd. CBR900 RRY	RR1	RR2	RR3	RE1	Nº de série		Nota
1	24211-MCJ-010	Garfo Seletor, Direito	1	-	-	-	-		~ 2003336	BR,CM,E,ED,F,G,MX,U
	24211-MCJ-020		1	-	-	-	-			SI
			1	-	-	-	-	2003337 ~		BR,CM,E,ED,F,G,MX,U
			-	1	1	1	1			
2	24212-MCJ-010	Garfo Seletor, Central	1	1	-	-	1			
	24212-MCJ-750		-	-	1	1	-			
3	24213-MCJ-010	Garfo Seletor, Esquerdo	1	-	-	-	-		~ 2003336	BR,CM,E,ED,F,G,MX,U
	24213-MCJ-020		1	-	-	-	-			SI
			1	-	-	-	-	2003337 ~		BR,CM,E,ED,F,G,MX,U
			-	1	-	-	1			
	24213-MCJ-750		-	-	1	1	-			
4	24310-MCJ-000	Tambor, Seletor	1	1	1	1	1			
5	24315-MAS-E00	Excêntrico, Posicionador Marchas	1	1	1	1	1			
6	24321-MAS-000	Eixo, Garfo Seletor	1	1	1	1	1			
7	24430-MAS-E00	Posicionador Comp., Tambor Seletor	1	1	1	1	1			
8	24435-MCJ-000	Mola, Posicionador Marcha	1	1	1	1	1			
9	24610-MCJ-000	Eixo, Seletor Marchas	1	1	1	1	1			
10	24651-MAS-E00	Mola, Retorno Sistema Seletor	1	1	1	1	1			
11	24652-035-000	Pino, Retorno Mola	1	1	1	1	1			
12	90021-MM5-000	Parafuso, Arruela, 6 x 12	2	2	2	2	2			
13	90022-MY5-600	Parafuso, Fixação Posicionador	1	1	1	1	1			
14	90417-360-000	Arruela, Posicionador	1	1	1	1	1			
15	90451-155-000	Arruela, 14 mm	1	1	1	1	1			
16	91008-374-003	Rolamento, Esferas, 16005 (NTN)	1	1	1	1	1			

M-16

Tambor Seletor • Eixo Seletor Marchas

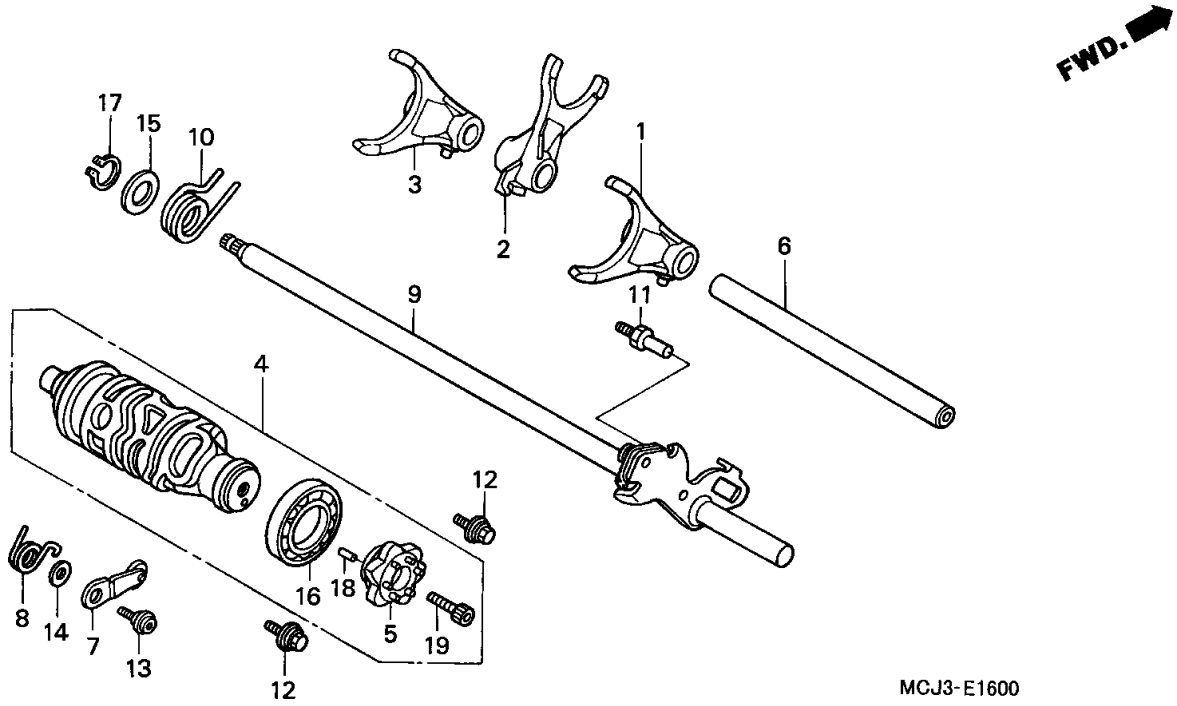

Item de serviço	T.M.O.	Ref. Nº	Nº da peça	Descrição	Qtd. CBR900 RRY	RR1	RR2	RR3	RE1	Nº de série		Nota
		17	94510-14000	Anel, Elástico, Externo, 14 mm	1	1	1	1	1			
		18	96220-40080	Rolete, 4 x 8	1	1	1	1	1			
		19	96600-08020-10	Parafuso, Allen, 8 x 20	1	1	1	1	1			

M-17

Termostato

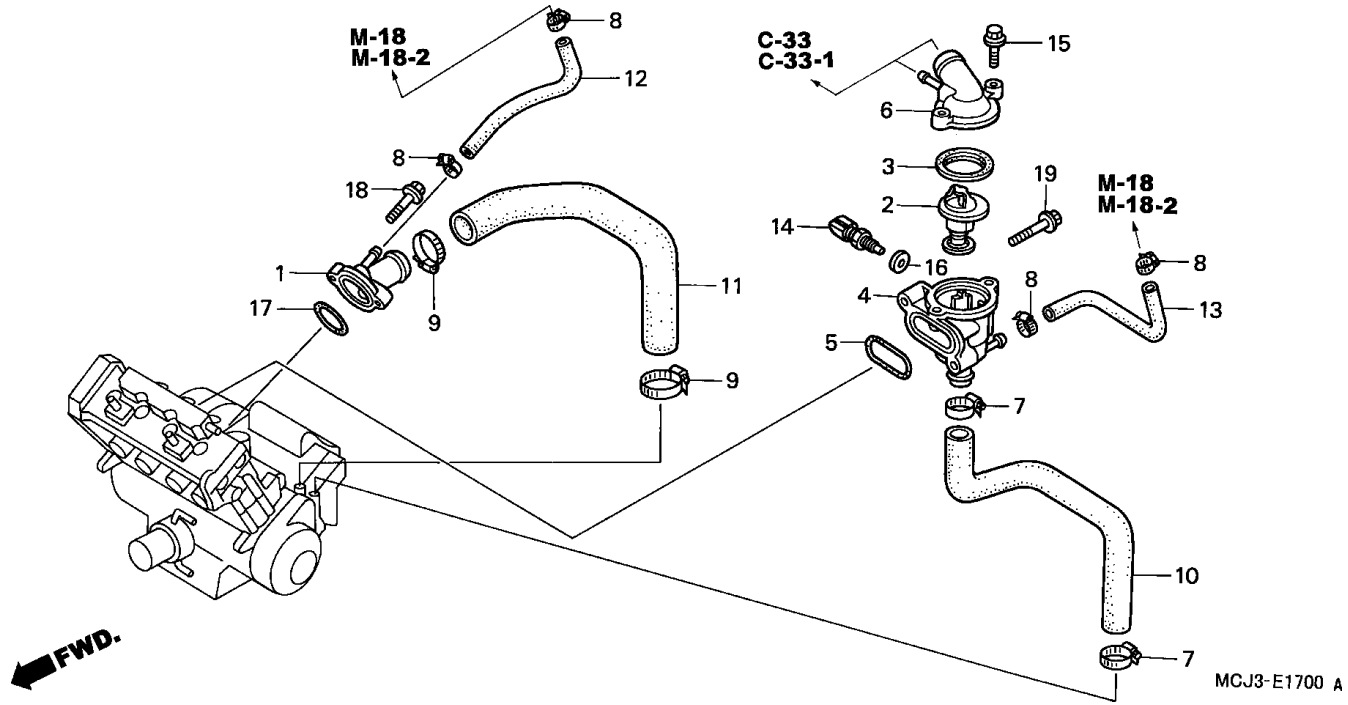

Item de serviço	T.M.O.
Mangueira C, Água	0,7
(Adicionar 0,1 por Unidade)	
• Mangueira D, Água	
Carcaça, Termostato	0,8
• Mangueira A, Água	
• Mangueira	
• Junção, Mangueira Água	
• Sensor Comp., Temperatura Água	
Tampa Termostato	0,9
• Termostato Comp.	

Ref. Nº	Nº da peça	Descrição	Qtd. CBR900 RRY	RR1	RR2	RR3	RE1	Nº de série		Nota
1	19060-MCJ-000	Junção, Mangueira Água	1	1	1	1	1			
2	19300-MCJ-000	Termostato Comp.	1	1	1	1	1			
3	19305-KV3-010	Borracha, Termostato	1	1	1	1	1			
4	19311-MCJ-305	Carcaça, Termostato	1	1	1	1	1			
5	19312-MBW-000	Junta, Carcaça, Termostato	1	1	1	1	1			
6	19315-MCJ-000	Tampa, Termostato	1	1	-	-	1			
	19315-MCJ-750		-	-	1	1	-			
7	19504-KY1-003	Presilha, Mangueira Água, 25 mm	2	2	2	2	2			
8	19507-MAT-000	Presilha, Mangueira Radiador	4	4	4	4	4			
9	19516-ML7-691	Presilha, Mangueira, 24-32 mm	2	2	2	2	2			
10	19523-MCJ-000	Mangueira	1	1	1	1	1			
11	19525-MCJ-000	Mangueira A, Água	1	1	1	1	1			
12	19527-MCJ-000	Mangueira C, Água	1	1	-	-	1			
	19527-MCJ-750	Mangueira C, Água	-	-	1	1	-			
13	19528-MCJ-000	Mangueira D, Água	1	1	1	1	1			
14	37870-MBG-003	Sensor Comp., Temperatura Água	1	1	1	1	1			
15	90018-ZE1-000	Parafuso, Flange, 6 x 23 (CT200)	2	2	2	2	2			
16	90454-MC7-000	Arruela, Especial, 12 mm	1	1	1	1	1			
17	91356-425-003	Anel, Vedação, 30 mm	1	1	1	1	1			
18	95701-06025-00	Parafuso, Flange, 6 x 25	2	2	2	2	2			
19	95701-06035-00	Parafuso, Flange, 6 x 35	2	2	2	2	2			

M-18

Carcaça Aceleração
(CBR900RRY, 1/RE1)

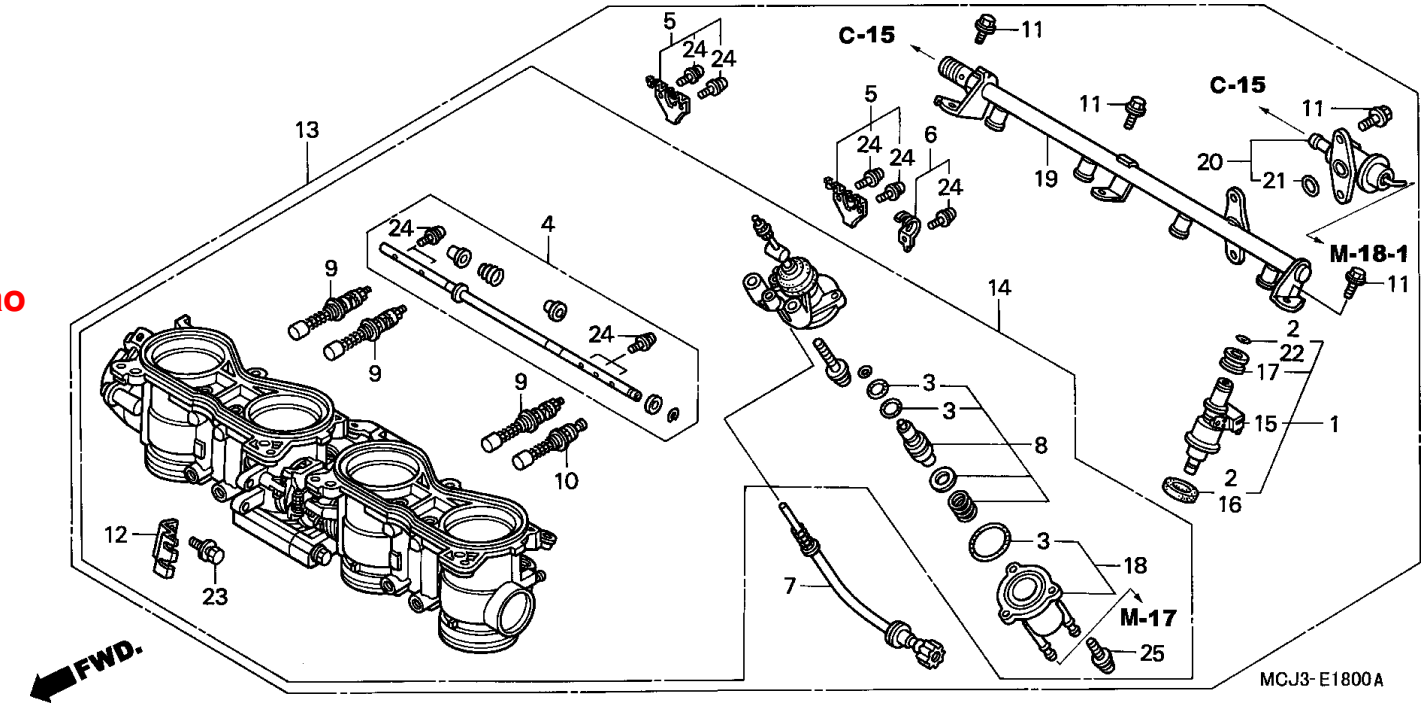

Item de serviço	T.M.O.
Regulador, Comp., Pressão	0,5
Carcaça, Jogo	0,9
Guarnição Injetor	1,0
(Uma ou Todas)	
• Tubo Comp., Combustível	
Carcaça Comp., Acelerador	1,4
Válvula Comp., Partida	1,6
• Válvula Partida	
(Uma ou Todas)	

Ref. Nº	Nº da peça	Descrição	Qtd. CBR900 RRY	RR1	RR2	RR3	RE1	Nº de série		Nota
1	06164-MCJ-003	Guarnição, Injetor	4	-	-	-	-			BR,E,ED,F,G,MX,U
	06164-MCJ-671		4	-	-	-	-			CM,SI
			-	4	-	-	4			
2	16010-MCJ-003	Juntas, Jogo	1	1	-	-	1			
3	16011-MAT-E01	Juntas B, Jogo	1	1	-	-	1			
4	16017-MCJ-003	Eixo Comp., Partida	1	1	-	-	1			
5	16018-MCJ-003	Alavanca Comp. A, Partida	2	2	-	-	2			
6	16019-MCJ-003	Alavanca B, Partida	1	1	-	-	1			
7	16029-MCJ-003	Parafuso, Limitador	1	1	-	-	1			
8	16044-MAT-E01	Elemento	1	1	-	-	1			
9	16046-MCJ-003	Válvula, Partida, Jogo	3	3	-	-	3			
10	16047-MCJ-003	Válvula Comp., Partida	1	1	-	-	1			
11	16080-MCJ-003	Parafuso, Flange, 6 x 12	5	5	-	-	5			
12	16169-MCJ-003	Suporte, Fiação	1	1	-	-	1			
13	16400-MCJ-003	Carcaça Comp. Aceleração (GQ60A A)	1	1	-	-	1			BR,E,ED,F,G,MX,U
	16400-MCJ-671	Carcaça Comp. Aceleração (GQ60C A)	1	1	-	-	1			CM,SI
14	16401-MCJ-003	Carcaça Comp. Aceleração	1	1	-	-	1			BR,E,ED,F,G,MX,U
	16401-MCJ-671		1	1	-	-	1			CM,SI
15	16450-MCJ-003	Injetor Comp., Combustível	4	-	-	-	-			BR,E,ED,F,G,MX,U
	16450-MCJ-671		4	-	-	-	-			CM,SI
			-	4	-	-	4			
16	16472-MCF-003	Anel, Vedação, Injetor	4	4	-	-	4			
17	16473-PD6-000	Coxim, Injetor (OTSUKA)	4	4	-	-	4			
18	16502-MAT-E01	Carcaça, Jogo	1	1	-	-	1			
19	16610-MCJ-003	Tubo Comp., Combustível	1	1	-	-	1			

M-18

Carcaça Aceleração
(CBR900RRY, 1/RE1)

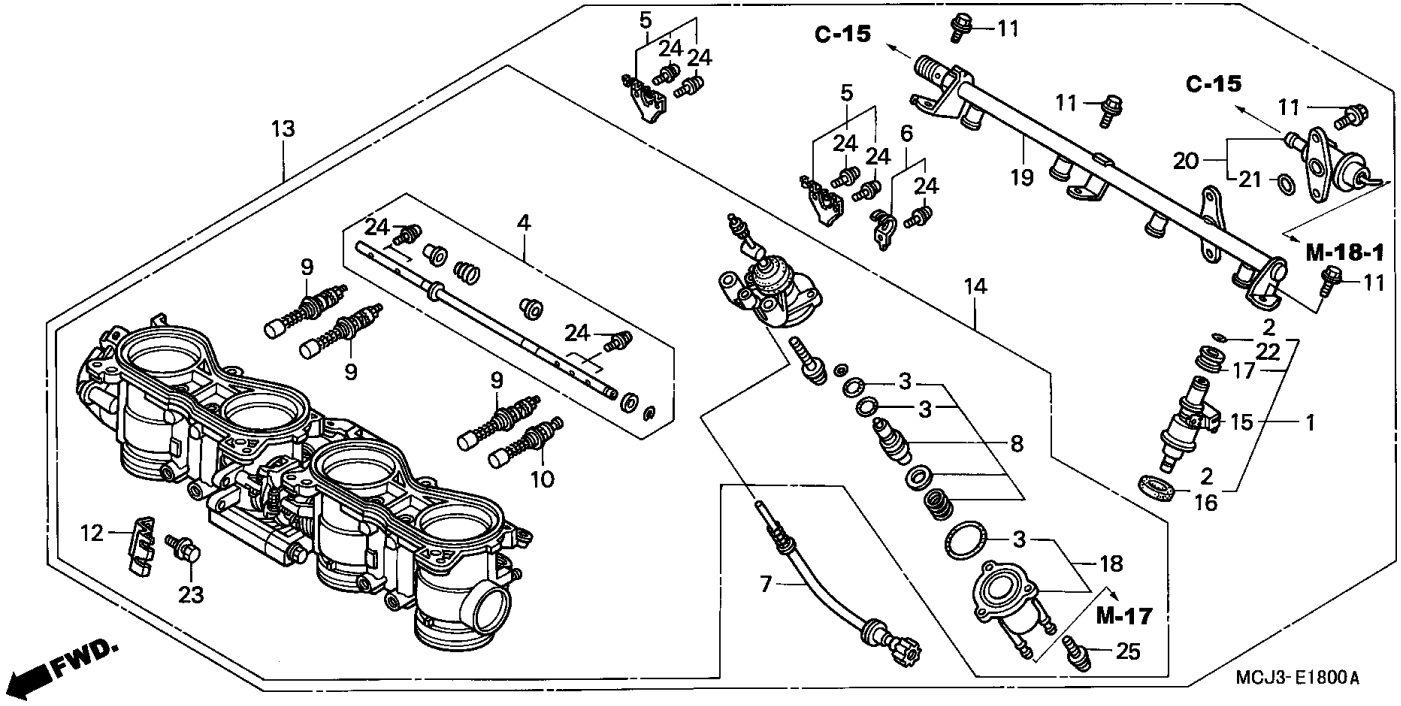

Item de serviço	T.M.O.	Ref. Nº	Nº da peça	Descrição	Qtd. CBR900 RRY	RR1	RR2	RR3	RE1	Nº de série		Nota
		20	16740-MCJ-003	Regulador Comp., Pressão	1	1	-	-	1			
		21	16741-PG7-005	Anel, Vedação, Regulador Pressão	1	1	-	-	1			
		22	91301-PM7-003	Anel, Vedação, 7,3 x 2,2 (ARAI)	4	4	-	-	4			
		23	93402-05014-00	Parafuso, Arruela, 5 x 14	2	2	-	-	2			
		24	93892-03008-10	Parafuso, Arruela, 3 x 8	5	5	-	-	5			
		25	93892-05012-10	Parafuso, Arruela, 5 x 12	3	3	-	-	3			

M-18-1

Carcaça Aceleração
(Tubulação)

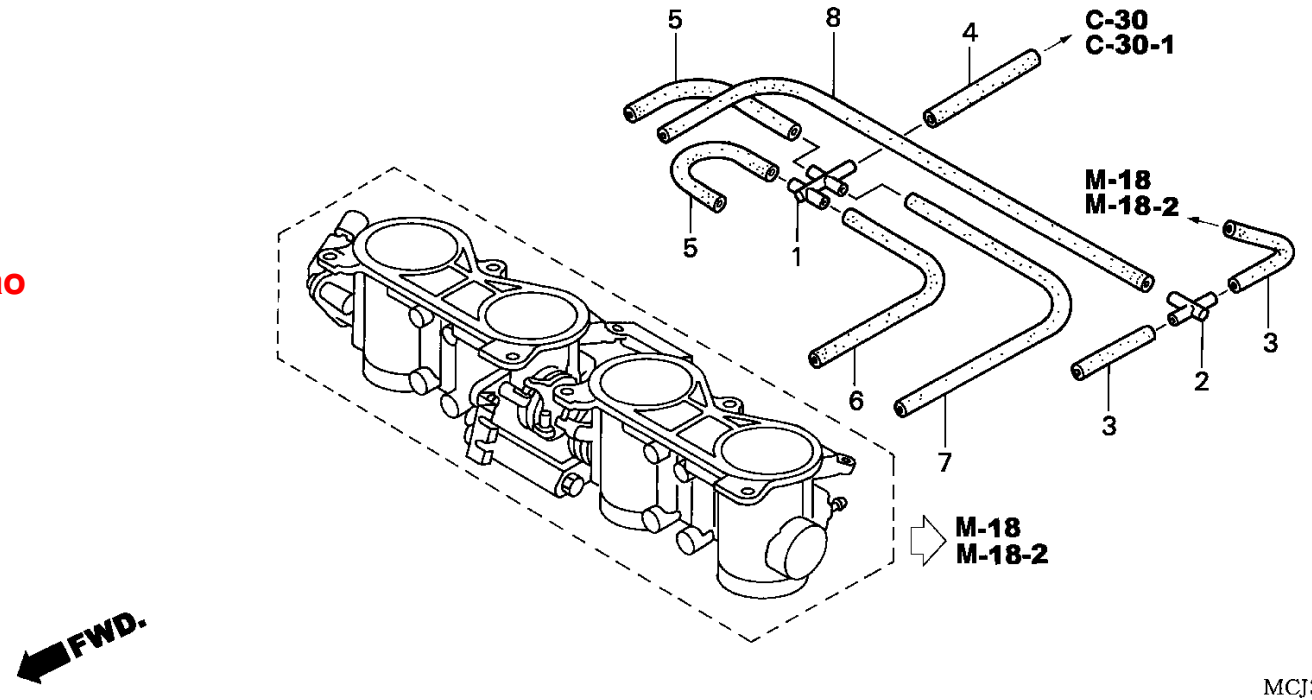

Item de serviço	T.M.O.	Ref. Nº	Nº da peça	Descrição	Qtd. CBR900 RRY	RR1	RR2	RR3	RE1	Nº de série		Nota
Sem Informação	-	1	17201-MCJ-003	Junção, 5 Pólos	1	1	1	1	1			
		2	17201-MG9-000	Junção A, Tubo Vácuo	1	1	1	1	1			
		3	95005-35050-20	Tubo, 3,5 x 50 (95005-35001-20M)	2	2	2	2	2			
		4	95005-35080-20	Tubo, 3,5 x 80 (95005-35001-20M)	1	1	-	-	1			
			95005-35230-20	Tubo, 3,5 x 230 (95005-35001-20M)	-	-	1	1	-			
		5	95005-35090-20	Tubo, 3,5 x 90 (95005-35001-20M)	2	2	2	2	2			
		6	95005-35150-20	Tubo, 3,5 x 150 (95005-35001-20M)	1	1	1	1	1			
		7	95005-35230-20	Tubo, 3,5 x 230 (95005-35001-20M)	1	1	1	1	1			
		8	95005-35300-20	Tubo, 3,5 x 300 (95005-35001-20M)	1	1	1	1	1			

M-18-2

Carcaça Aceleração
(CBR900RR2, 3)

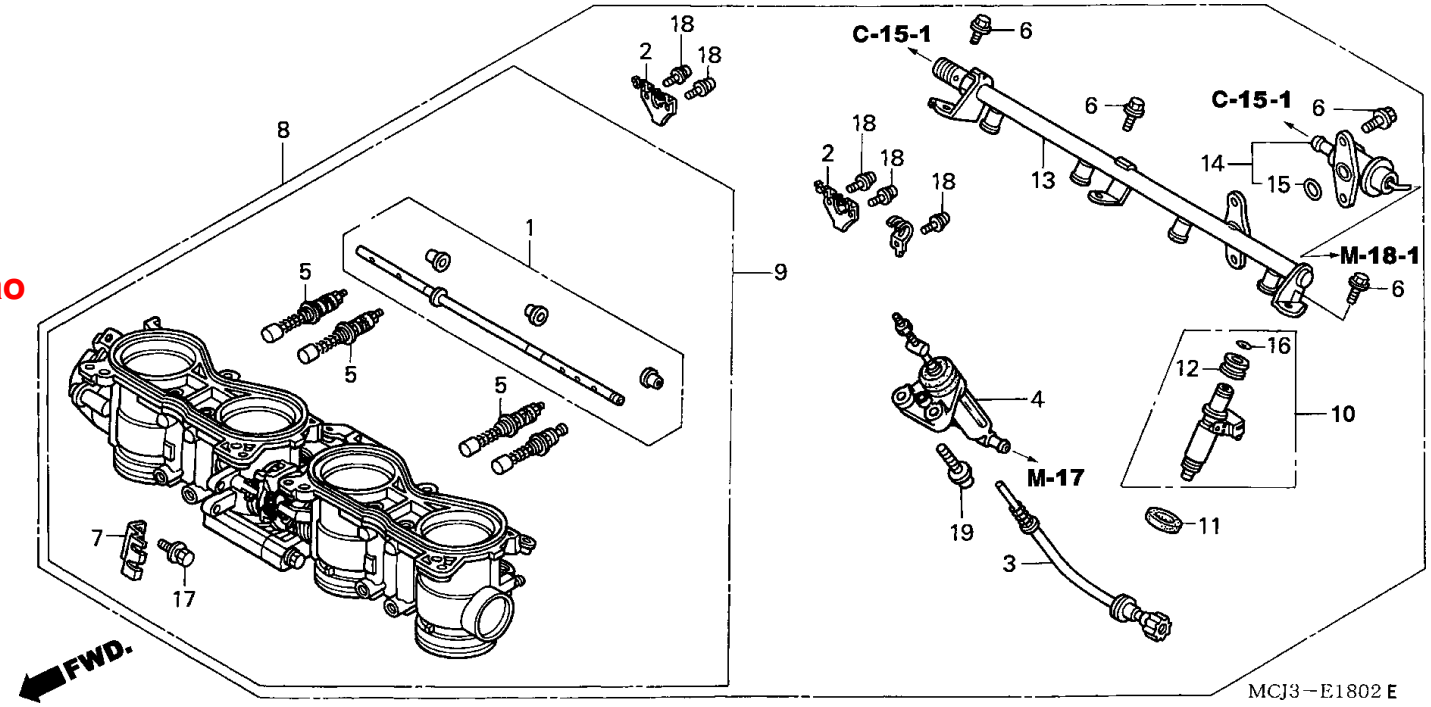

Item de serviço	T.M.O.
Regulador, Pressão	0,5
Injetor Comp., Combustível (Um ou Todos)	1,0
• Tubo, Comp., Combustível	
Elemento	1,1
Carcaça Comp., Aceleração	1,4
Válvula Comp., Partida (Uma ou Todas)	1,6

Ref. Nº	Nº da peça	Descrição	Qtd. CBR900 RRY	RR1	RR2	RR3	RE1	Nº de série		Nota
1	16017-MCJ-751	Eixo, Partida, Jogo	-	-	1	1	-			
2	16018-MCZ-003	Alavanca, Partida	-	-	2	2	-			
3	16029-MCJ-751	Parafuso, Limitador	-	-	1	1	-			
4	16044-MCJ-751	Elemento Comp.	-	-	1	1	-			
5	16046-MCJ-751	Válvula Comp., Partida	-	-	3	3	-			
6	16080-MCJ-003	Parafuso, Flange, 6 x 12	-	-	5	5	-			
7	16169-MCJ-003	Suporte, Fiação	-	-	1	1	-			
8	16400-MCJ-A01	Carcaça Comp., Aceleração (GQ44C A)	-	-	1	1	-			CM
	16400-MCJ-751	Carcaça Comp., Aceleração (GQ44A A)	-	-	1	1	-			BR,E,ED,F,KO,MX,SI,U
	16400-MCJ-G01	Carcaça Comp., Aceleração (GQ44C D)	-	-	1	1	-			G
9	16401-MCJ-A01	Carcaça Comp., Aceleração	-	-	1	1	-			CM
	16401-MCJ-751		-	-	1	1	-			BR,E,ED,F,KO,MX,SI,U
	16401-MCJ-G01		-	-	1	1	-			G
10	16450-MCJ-752	Injetor, Combustível	-	-	4	4	-			
11	16472-MCW-000	Anel Vedação, Injetor	-	-	4	4	-			
12	16473-P7A-004	Coxim, Injetor	-	-	4	4	-			
13	16620-MCJ-751	Tubo Comp., Combustível	-	-	1	1	-			
14	16740-MCJ-003	Regulador, Pressão	-	-	1	-	-			
	16740-MCJ-013	Regulador, Pressão	-	-	-	1	-			
15	16741-PG7-005	Anel Vedação, Regulador, Pressão	-	-	1	1	-			
16	91301-P7A-004	Anel Vedação	-	-	4	4	-			
17	93402-05014-00	Parafuso, Arruela, 5 x 14	-	-	2	2	-			
18	93892-03008-10	Parafuso, Arruela, 3 x 8	-	-	5	5	-			
19w	93892-06020-10	Parafuso, Arruela, 6 x 20	-	-	2	2	-			

EOP-1

Jogo de Juntas A

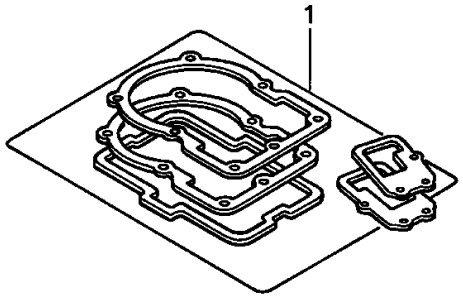

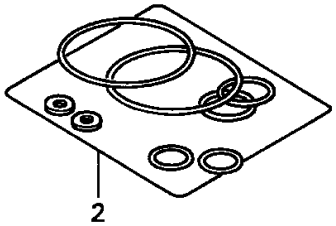

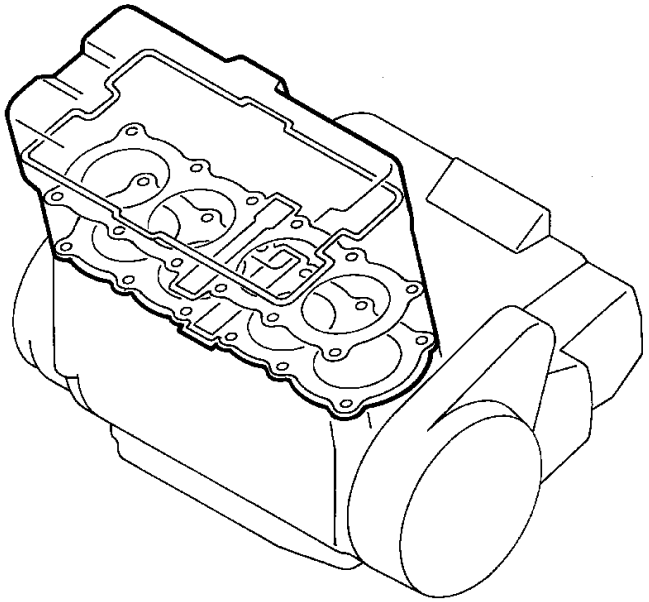

ENG1-X0005 B

Item de serviço	T.M.O.	Ref. Nº	Nº da peça	Descrição	Qtd. CBR900 RRY	RR1	RR2	RR3	RE1	Nº de série		Nota
Sem Informação	-	1	06113-MCJ-620	Juntas, Jogo A	1	1	-	-	1			
			06113-MCJ-J00	Juntas, Jogo A (Peças Componentes)	-	-	1	1	-			
			12251-MCJ-013	Junta, Cabeçote	1	1	-	-	1			
			12251-MCJ-751		-	-	1	1	-			
			12391-MCJ-000	Junta, Tampa Cabeçote	1	1	1	1	1			
			12395-MCJ-000	Junta, Plugue	4	4	4	4	4			
			14523-MCJ-000	Junta, Tensor	1	1	1	1	1			
			18291-MM5-860	Junta, Tubo Escape	4	4	4	4	4			
			18292-MCJ-000	Junta, Silencioso	1	1	-	-	1			
			19312-MBW-000	Junta, Carcaça Termostato	1	1	1	1	1			
			90543-MV9-670	Coxim, Fixação	4	4	4	4	4			
		2	06114-MCJ-620	Arruela, Vedação Jogo A	1	1	-	-	1			
			06114-MCJ-J00	Arruela, Vedação Jogo A (Peças Componentes)	-	-	1	1	-			
			90442-397-000	Arruela, Vedação, 6 mm	1	1	1	1	1			
			90452-323-000	Arruela, Vedação, 5 mm	4	4	-	-	4			
			90463-ML7-000	Arruela, Vedação, 6,5 mm	8	8	8	8	8			
			91309-PX4-003	Anel, Vedação, 16 x 2,1	-	-	1	1	-			
			91356-425-003	Anel, Vedação, 30 mm	-	-	1	1	-			

EOP-2

Jogo de Juntas B

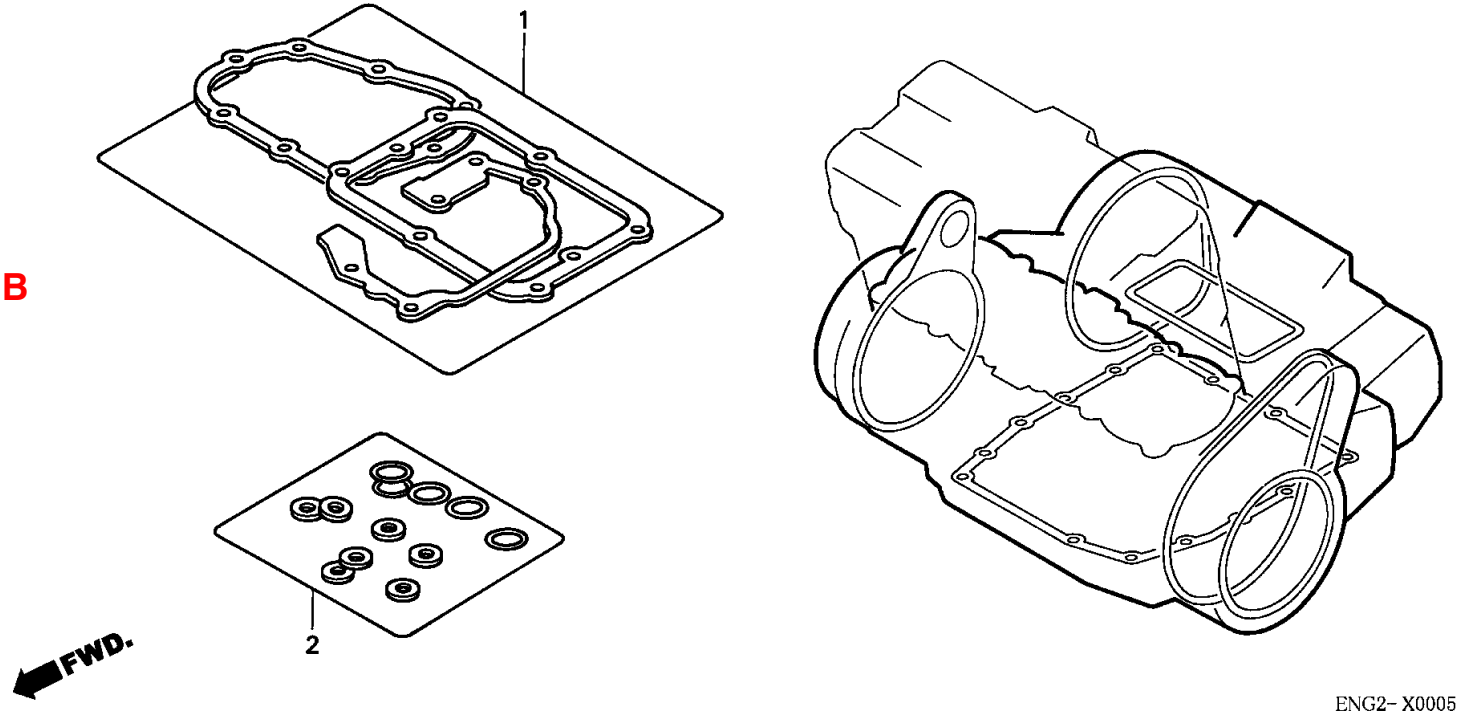

Item de serviço	T.M.O.	Ref. Nº	Nº da peça	Descrição	Qtd. CBR900 RRY	RR1	RR2	RR3	RE1	Nº de série		Nota
Sem Informação	-	1	06115-MCJ-620	Juntas, Jogo B	1	1	-	-	1			
			06115-MCJ-J00	Juntas, Jogo B (Peças Componentes)	-	-	1	1	-			
			11392-MCJ-000	Junta, Tampa Gerador	1	1	1	1	1			
			19226-MCJ-000	Junta, Bomba Água	1	1	1	1	1			
		2	06116-MCJ-620	Arruela, Vedação, Kit B	1	1	-	-	1			
			06116-MCJ-J00	Arruela, Vedação, Kit B (Peças Componentes)	-	-	1	1	-			
			15154-MM5-000	Guarnição, Filtro Óleo	-	-	1	1	-			
			90442-028-000	Arruela, Vedação, 8 mm	5	5	5	5	5			
			90443-MJ6-000	Arruela, Neutro	1	1	1	1	1			
			90463-ML7-000	Arruela, Vedação, 6,5mm	4	4	4	4	4			
			91301-ML7-003	Anel, Vedação, 48,1 x 3,6 (ARAI)	1	1	1	1	1			
			91302-MAL-601	Anel, Vedação, 18,1 x 3,6	1	1	1	1	1			
			91302-MB0-013	Anel, Vedação, 32,95 x 2,62 (ARAI)	1	1	1	1	1			
			91305-MCJ-751	Anel, Vedação, 3,2 x 1,1	-	-	4	4	-			
			91307-KF0-003	Anel, Vedação, 18 x 3 (ARAI)	1	1	1	1	1			
			91309-425-003	Anel, Vedação, 24,4 x 3,1 (ARAI)	-	-	1	1	-			
			91313-MB0-003	Anel, Vedação, 14,7 x 2,2 (ARAI)	1	1	1	1	1			
			91316-PE7-730	Anel, Vedação, 62,4 x 3,1	1	1	1	1	1			
			91356-425-003	Anel, Vedação, 30 mm	1	1	-	-	1			
			94109-12000	Arruela, Plugue Drenagem, 12 mm	1	1	1	1	1			

C-1

Farol
(CBR900RRY, 1/RE1)

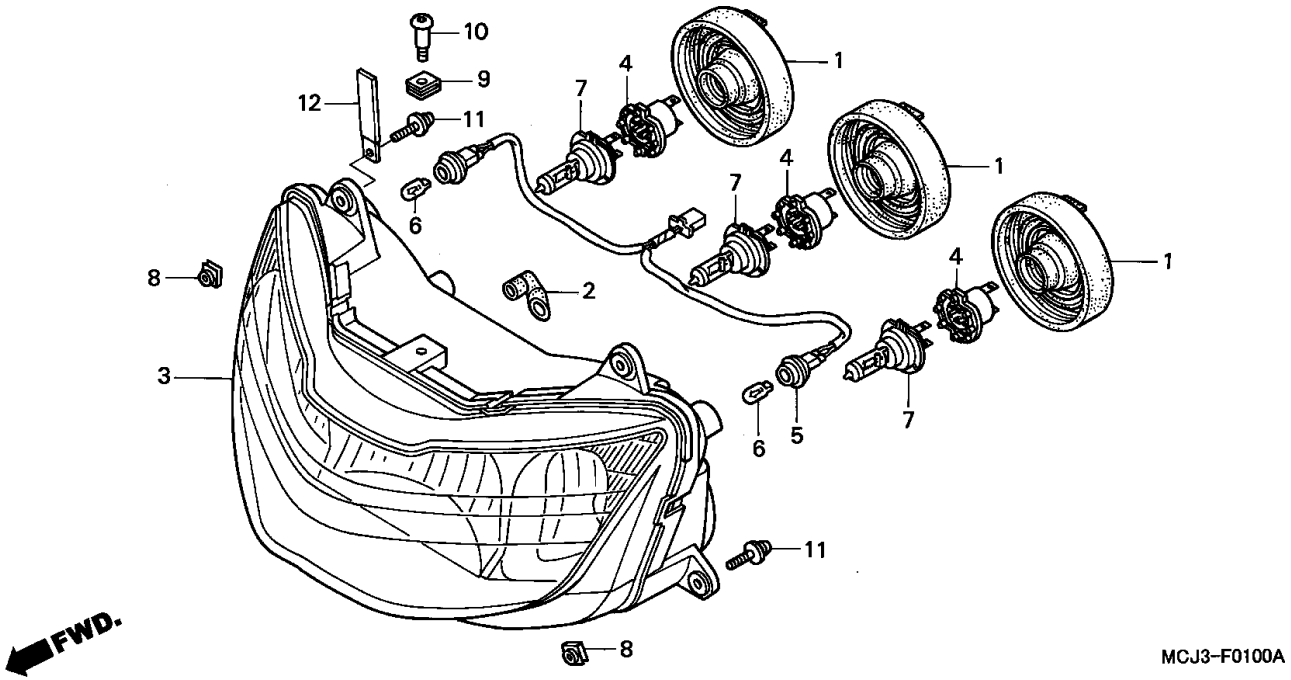

Item de serviço	T.M.O.
Lâmpada (Uma ou Todas)	0,1
• Lâmpada, Farol (Uma ou Todas)	
Soquete, Farol (Um ou Todos)	
• Soquete Comp., Lâmpada Posição	0,4
Farol, Comp	0,7

Ref. Nº	Nº da peça	Descrição	Qtd. CBR900 RRY	RR1	RR2	RR3	RE1	Nº de série		Nota
1	33112-MAT-611	Tampa, Borracha	3	3	-	-	3			
2	33113-MAT-611	Tubo, CP	1	1	-	-	1			
3	33120-MCJ-601	Unidade, Farol	1	1	-	-	-			E
	33120-MCJ-641		1	1	-	-	-			BR,ED,F,G,MX
	33120-MCJ-671		1	1	-	-	-			CM,SI,U
			-	-	-	-	1			
4	33130-MAT-611	Soquete Comp., Farol	3	3	-	-	3			
5	33140-MCJ-641	Soquete Comp., Lâmpada Posição	1	1	-	-	-			BR,E,ED,F,G,MX
6	33301-SA0-741	Lâmpada Posição (12V 5W) (STANLEY)	2	2	-	-	-			BR,E,ED,F,G,MX
7	34901-MAT-611	Lâmpada, Farol (H7)(12V/55W)	3	3	-	-	3			
8	90312-MT3-000	Porca, Trava, 5 mm	4	4	-	-	4			
9	84601-HC4-000	Porca, Fixação	1	1	-	-	1			
10	90107-MCJ-000	Parafuso, Especial, 6 mm	1	1	-	-	1			
11	93894-05025-07	Parafuso, Arruela, 5 x 25	4	4	-	-	4			
12	91411-679-000	Presilha	1	1	-	-	1			

C-1-1

Farol
(CBR900RR2, 3)

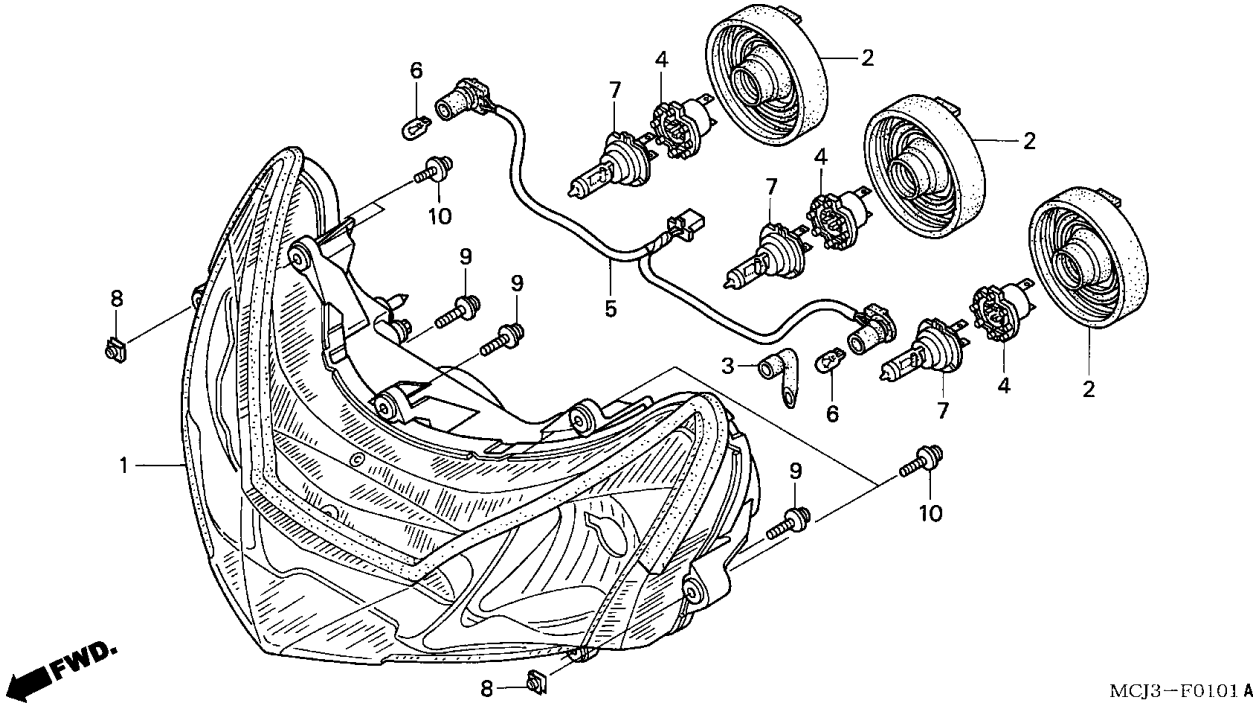

Item de serviço	T.M.O.
Lâmpada (Uma ou Todas)	0,1
• Lâmpada, Farol (Uma ou Todas)	
• Soquete Comp., Farol (Um ou Todos)	
Soquete Comp., Lâmpada Posição	0,5
Unidade Farol	0,7

Ref. Nº	Nº da peça	Descrição	Qtd. CBR900 RRY	RR1	RR2	RR3	RE1	Nº de série		Nota
1	33102-MCJ-A01	Unidade, Farol	-	-	1	1	-			CM,SI,U
	33102-MCJ-D01		-	-	1	1	-			BR,ED,F,G,KO,MX
	33102-MCJ-E01		-	-	1	1	-			E
2	33112-MBW-D21	Tampa, Borracha	-	-	3	3	-			
3	33113-MAT-611	Tubo, CP	-	-	1	1	-			
4	33130-MAT-611	Soquete Comp., Farol	-	-	3	3	-			
5	33140-MCJ-D00	Soquete Comp., Lâmpada Posição	-	-	1	1	-			BR,E,ED,F,G,KO,MX
6	33301-SA0-741	Lâmpada Posição (12V 5W) (STANLEY)	-	-	2	2	-			BR,E,ED,F,G,KO,MX
7	34901-MAT-611	Lâmpada, Farol (H7) (12V/55W)	-	-	3	3	-			
8	90312-MT3-000	Porca, Trava, 5 mm	-	-	4	4	-			
9	93894-05018-08	Parafuso, Arruela, 5 x 18	-	-	3	3	-			
10	93894-05022-07	Parafuso, Arruela, 5 x 22	-	-	4	4	-			

C-2

Instrumentos
(CBR900RRY, 1/RE1)

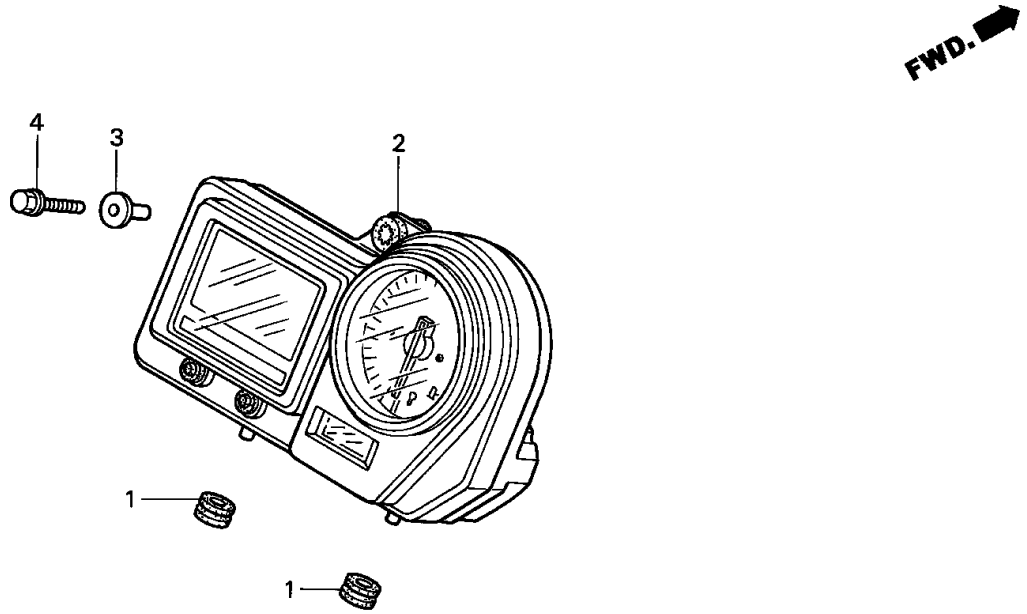

Item de serviço	T.M.O.	Ref. Nº	Nº da peça	Descrição	Qtd. CBR900 RRY	RR1	RR2	RR3	RE1	Nº de série		Nota
Instrumentos	0,2	1	17251-KE8-690	Coxim, Carcaça	2	2	-	-	2			
		2	37100-MCJ-601	Instrumentos	1	1	-	-	-			E
			37100-MCJ-631		1	1	-	-	-			BR
			37100-MCJ-641		1	1	-	-	1			ED,F,G,U
			37100-MCJ-661		1	1	-	-	-			MX
			37100-MCJ-671		1	1	-	-	1			CM,SI
		3	37243-KV3-830	Bucha, Fixação Instrumentos	1	1	-	-	1			
		4	96300-06022-07	Parafuso, Flange, 6 x 22	1	1	-	-	1			

C-2-1

Instrumentos
(CBR900RR2, 3)

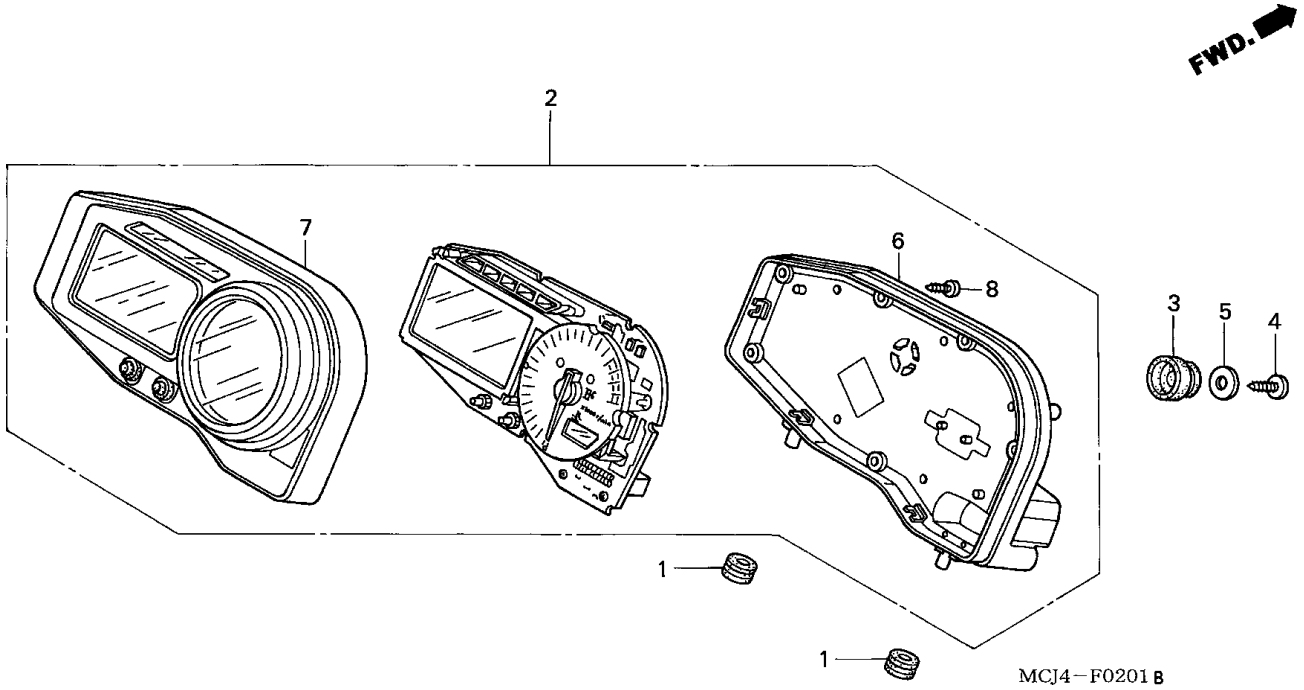

Item de serviço	T.M.O.
Instrumentos	0,6
Carcaça Comp., Inferior	0,7
• Carcaça Comp., Superior	

Ref. Nº	Nº da peça	Descrição	Qtd. CBR900 RRY	RR1	RR2	RR3	RE1	Nº de série		Nota
1	17251-KE8-690	Coxim, Carcaça	-	-	2	2	-			
2	37100-MCJ-A01	Instrumentos, Comp.	-	-	1	1	-			CM,SI
	37100-MCJ-D01		-	-	1	1	-			ED,F,KO
			-	-	-	1	-			U
	37100-MCJ-E01		-	-	1	1	-			E
	37100-MCJ-G01		-	-	1	1	-			G
	37100-MCJ-U01		-	-	1	-	-			U
	37100-MCJ-M01		-	-	1	1	-			BR,MX
3	37215-MA6-008	Bucha, Instrumentos	-	-	1	1	-			
4	93913-25480	Parafuso, Fixação, 5 x 16 (PO)	-	-	1	1	-			
5	94103-05700	Arruela, Plana, 5 mm	-	-	1	1	-			
6	37130-MCJ-A01	Carcaça Comp., Inferior	-	-	1	1	-			
7	37610-MCJ-A01	Carcaça Comp., Superior	-	-	1	1	-			
8	93901-24380	Parafuso, Fixação, 4 x 12	-	-	7	7	-			

C-3

Cabos • Interruptores
(CBR900RRY, 1/RE)

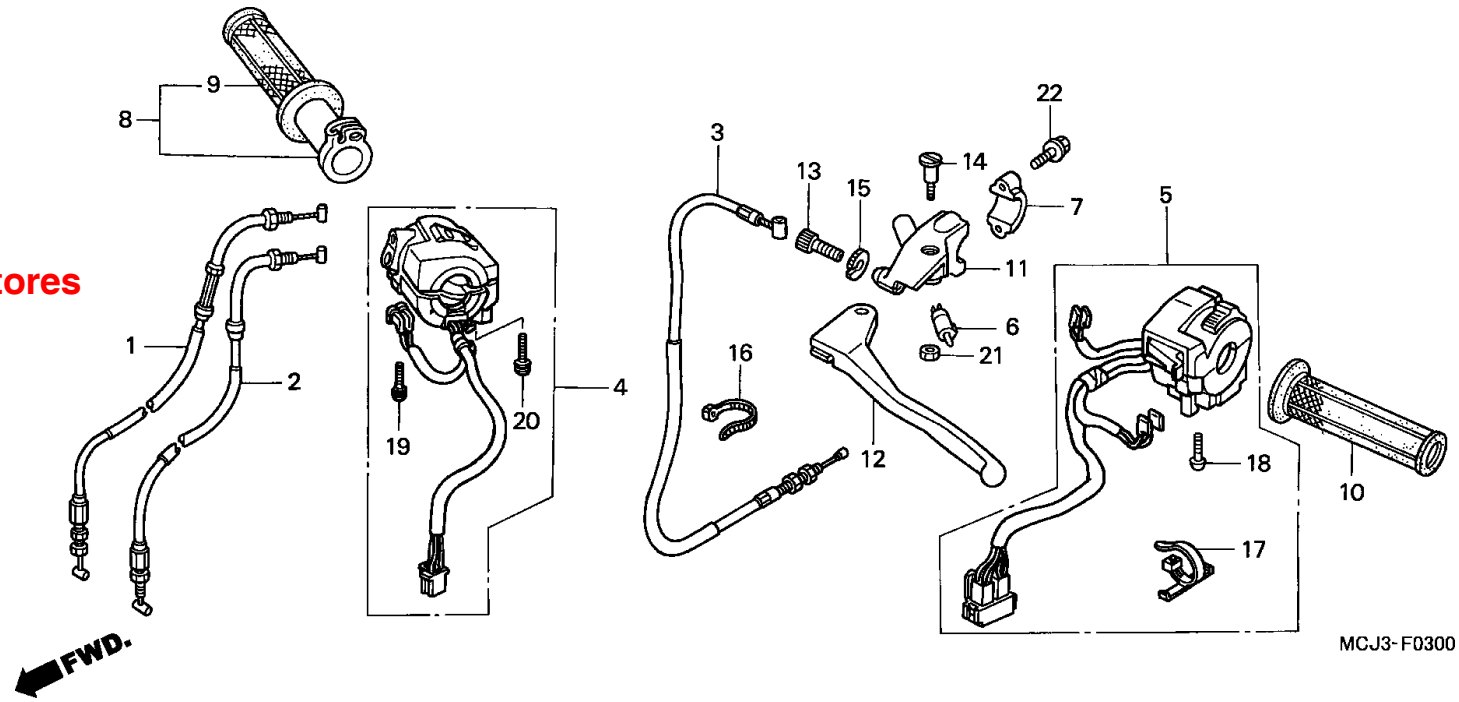

Item de serviço	T.M.O.
Manopla, Esquerda	0,1
• Interruptor Comp., Alavanca Direita	
Manopla, Comp., Ajuste	0,2
• Parafuso, Cabo Ajuste	
• Cabo, Comp., Embreagem	0,3
Suporte, Cilindro Mestre	0,4
Interruptor, Sinalizador	0,5
Interruptor, Partida, Emergência	0,7
Cabo A, Comp., Acelerador (Um ou Todas)	0,8
• Cabo B, Comp., Acelerador	

Ref. Nº	Nº da peça	Descrição	Qtd. CBR900 RRY	RR1	RR2	RR3	RE1	Nº de série		Nota
1	17910-MCJ-000	Cabo A, Acelerador	1	1	-	-	1			
2	17920-MCJ-000	Cabo B, Acelerador	1	1	-	-	1			
3	22870-MCJ-000	Cabo Comp., Embreagem	1	1	-	-	1			
4	35013-MCJ-640	Interruptor Partida, Emergência	1	1	-	-	-			BR,E,ED,F,G,MX
	35013-MCJ-670		1	1	-	-	-			CM,SI,U
			-	-	-	-	1			
5	35020-MCJ-640	Interruptor, Sinalizador	1	1	-	-	-			BR,E,ED,F,G,MX
	35020-MCJ-670		1	1	-	-	-			CM,SI,U
			-	-	-	-	1			
6	35330-413-003	Interruptor Comp., Alavanca Dianteira	1	1	-	-	1			
7	45517-166-006	Suporte, Cilindro Mestre	1	1	-	-	1			
8	53140-KY6-000	Manopla Comp., Direita	1	1	-	-	1			
9	53165-KT8-710	Manopla, Direita	1	1	-	-	1			
10	53166-KT8-710	Manopla, Esquerda	1	1	-	-	1			
11	53172-KT8-710	Suporte, Alavanca	1	1	-	-	1			
12	53178-KV3-000	Alavanca Comp., Esquerda	1	1	-	-	1			
13	53192-MCJ-000	Parafuso, Cabo Ajuste	1	1	-	-	1			
14	90113-438-000	Parafuso, Articulação Alavanca Esquerda	1	1	-	-	1			
15	90321-MCJ-000	Porca, Fixação	1	1	-	-	1			
16	90651-KV6-003	Presilha, Fiação	1	1	-	-	1			
17	91548-SA5-003	Presilha, Fiação	1	1	-	-	1			
18	93500-05020-0A	Parafuso, Phillips, 5 x 20	2	2	-	-	2			
19	93892-05020-07	Parafuso, Arruela, 5 x 20	1	1	-	-	1			
20	93892-05025-07	Parafuso, Arruela, 5 x 25	1	1	-	-	1			
21	94001-06000-0S	Porca, Sextavada, 6 mm	1	1	-	-	1			
22	96001-06022-07	Parafuso, Flange, 6 x 22	2	2	-	-	2			

C-3-1

Cabos • Interruptores
(CBR900RR2, 3)

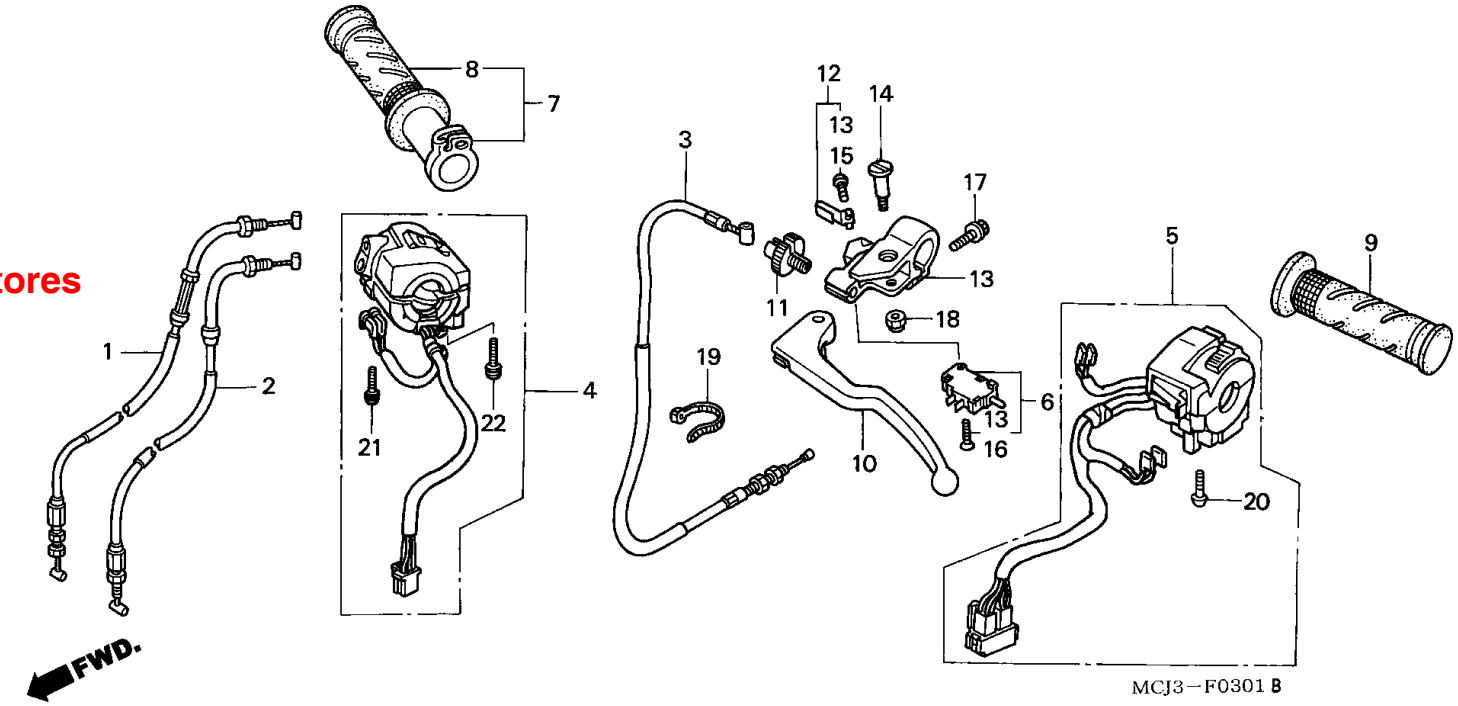

Item de serviço	T.M.O.
Manopla, Esquerda	0,1
• Alavanca Comp., Esquerda	
• Interruptor Comp., Embreagem	
Manopla, Direita	0,2
Suporte, Alavanca, Embreagem	0,3
• Cabo, Comp., Embreagem	
Manopla, Direita Comp.	0,4
Interruptor, Sinalizador	0,5
Interruptor, Partida, Emergência	0,7
Cabo A, Comp., Acelerador	0,8
(O Mesmo Tempo para as Duas Unidades)	
• Cabo B, Comp., Acelerador	

Ref. Nº	Nº da peça	Descrição	Qtd. CBR900 RRY	RR1	RR2	RR3	RE1	Nº de série		Nota
1	17910-MCJ-751	Cabo Comp. A, Acelerador	-	-	1	1	-			
2	17920-MCJ-751	Cabo Comp. B, Acelerador	-	-	1	1	-			
3	22870-MCJ-750	Cabo Comp., Embreagem	-	-	1	1	-			
4	35013-MCJ-A00	Interruptor Partida, Emergência	-	-	1	1	-			CM,SI,U
			-	-	-	1	-			E,ED,F,G,KO
	35013-MCJ-D00		-	-	1	1	-			BR,MX
			-	-	1	-	-			E,ED,F,G,KO
5	35020-MCJ-A00	Interruptor, Sinalizador	-	-	1	1	-			CM,SI
	35020-MCJ-D00		-	-	1	1	-			BR,MX
			-	-	1	-	-			E,ED,F,G,KO
	35020-MCJ-U00		-	-	1	-	-			U
	35020-MCJ-D10		-	-	-	1	-			E,ED,F,G,KO,U
6	35335-MCJ-750	Interruptor Comp., Embreagem	-	-	1	1	-			
7	53140-MCJ-750	Manopla, Direita Comp.	-	-	1	-	-		~ 2M000004	G
			-	-	1	-	-		~ 2M002979	E,ED
	53140-MY9-890		-	-	1	-	-			BR,CM,F,KO,MX,SI,U
			-	-	1	-	-	2M000005 ~		G
			-	-	1	-	-	2M002980 ~		E,ED
			-	-	-	1	-			
8	53165-MY9-890	Manopla, Direita	-	-	1	1	-			
9	53166-MY9-890	Manopla, Esquerda	-	-	1	1	-			
10	53182-MCJ-750	Alavanca Comp., Esquerda	-	-	1	1	-			
11	53183-MCJ-750	Parafuso, Cabo Ajuste	-	-	1	1	-			
12	53190-MCJ-750	Mola, Alavanca, Embreagem	-	-	1	1	-			

C-3-1

Cabos • Interruptores
(CBR900RR2, 3)

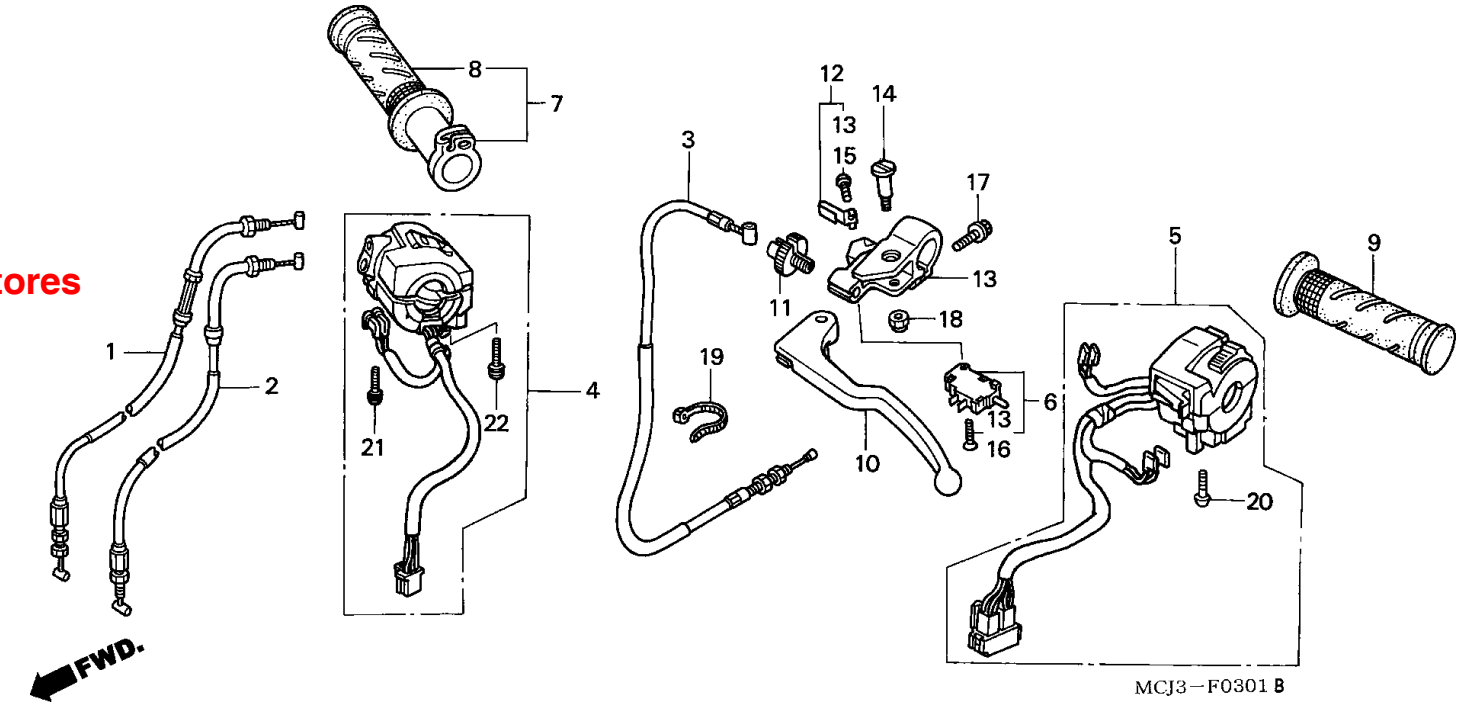

Item de serviço	T.M.O.	Ref. Nº	Nº da peça	Descrição	Qtd. CBR900 RRY	RR1	RR2	RR3	RE1	Nº de série		Nota
		13	53195-MCJ-750	Suporte, Alavanca, Embreagem	-	-	1	1	-			
		14	90122-MCJ-750	Parafuso, Alavanca	-	-	1	1	-			
		15	90123-MCJ-750	Parafuso, Phillips, 4 x 10	-	-	1	1	-			
		16	90124-MCJ-750	Parafuso, Phillips, 4 x 16	-	-	1	1	-			
		17	90126-MCJ-750	Parafuso, Flange, 6 x 20	-	-	1	1	-			
		18	90301-MCJ-750	Porca, U, 6 mm	-	-	1	1	-			
		19	90651-KV6-003	Presilha, Fiação	-	-	1	1	-			
		20	93500-05020-0A	Parafuso, Phillips, 5 x 20	-	-	2	2	-			
		21	93892-05020-07	Parafuso, Arruela, 5 x 20	-	-	1	1	-			
		22	93892-05025-07	Parafuso, Arruela, 5 x 25	-	-	1	1	-			

C-4

Cilindro Mestre Freio Dianteiro

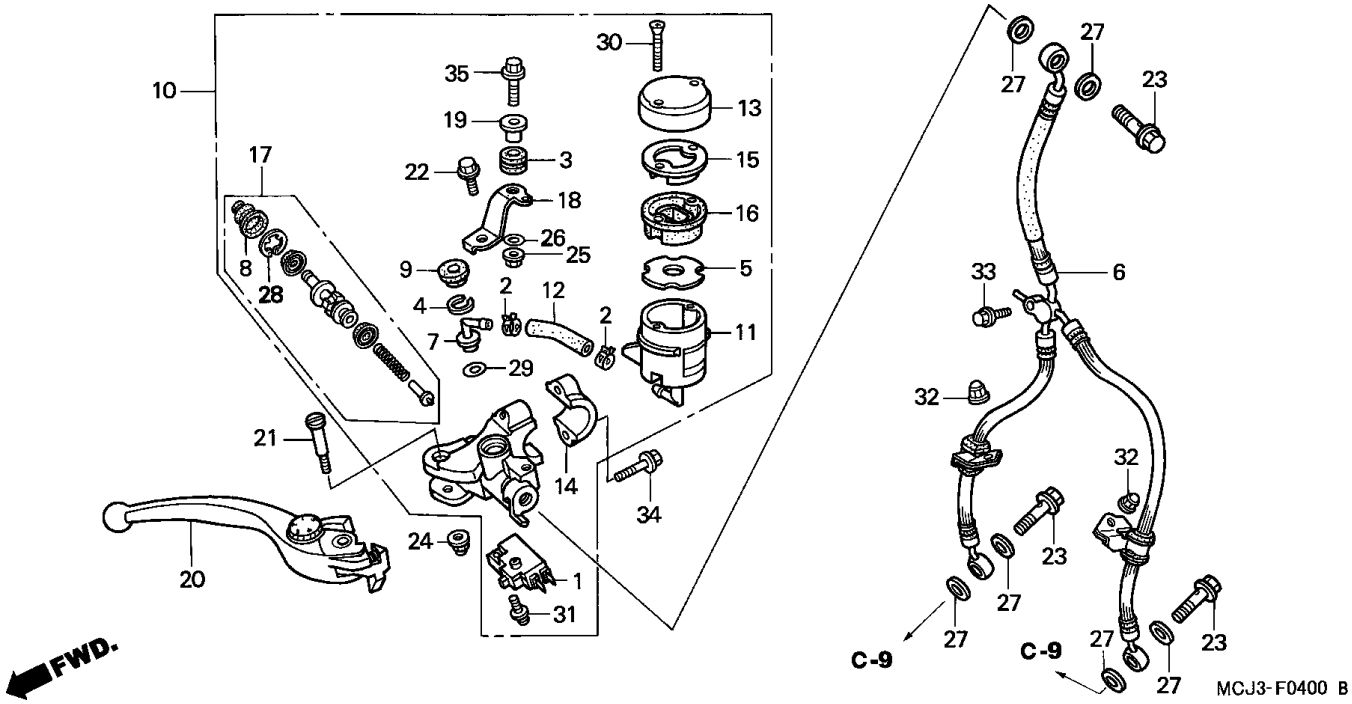

Item de serviço	T.M.O.
Diafragma	0,1
• Alavanca Comp., Direita	
• Interruptor, Comp., Freio Dianteiro	
Reservatório, Fluido Freio	0,2
Cilindro, Mestre	0,4
• Cilindro Mestre, Freio Dianteiro	
Mangueira, Freio Dianteiro	0,5

Ref. Nº	Nº da peça	Descrição	Qtd. CBR900 RRY	RR1	RR2	RR3	RE1	Nº de série		Nota
1	35340-MM5-600	Interruptor, Comp., Freio Dianteiro	1	1	1	1	1			
2	43514-KS6-701	Presilha, Mangueira Cilindro Mestre	2	2	2	2	2			
3	43516-MCJ-006	Coxim, Reservatório	1	1	1	1	1			
4	43517-KS6-701	Anel Elástico, Cilindro Mestre	1	1	1	1	1			
5	43523-MAH-671	Bóia, Cilindro Mestre	1	1	1	1	1			
6	45125-MCJ-003	Mangueira Comp., Freio Dianteiro	1	1	-	-	1			
	45125-MCJ-751		-	-	1	1	-			
7	45503-KV3-006	Conector, Cilindro Mestre	1	1	1	1	1			
8	45504-MCF-006	Capa Comp.	1	1	1	1	1			
9	45505-KV3-006	Tampa, Vedação	1	1	1	1	1			
10	45510-MCJ-006	Cilindro Mestre, Freio Dianteiro	1	1	-	-	1			
	45510-MCJ-751		-	-	1	1	-			
11	45511-KV3-016	Reservatório, Fluido Freio	1	1	1	1	1			
12	45512-MCJ-006	Mangueira, Cilindro Mestre	1	1	1	1	1			
13	45513-KV3-006	Tampa Comp. Reservatório Óleo	1	1	1	1	1			
14	45517-166-006	Suporte, Cilindro Mestre	1	1	1	1	1			
15	45518-KV3-006	Placa, Diafragma	1	1	1	1	1			
16	45520-KV3-006	Diafragma	1	1	1	1	1			
17	45530-MCF-006	Cilindro Mestre, Jogo	1	1	-	-	1			
	45530-MCJ-751		-	-	1	1	-			
18	45550-MCJ-006	Suporte, Cilindro Mestre Dianteiro	1	1	1	1	1			
19	50324-425-010	Bucha, 6,3 x 13	1	1	1	1	1			
20	53170-MCF-006	Alavanca Comp., Direita	1	1	-	-	1			
	53170-MCJ-751		-	-	1	1	-			

C-4

Cilindro Mestre Freio Dianteiro

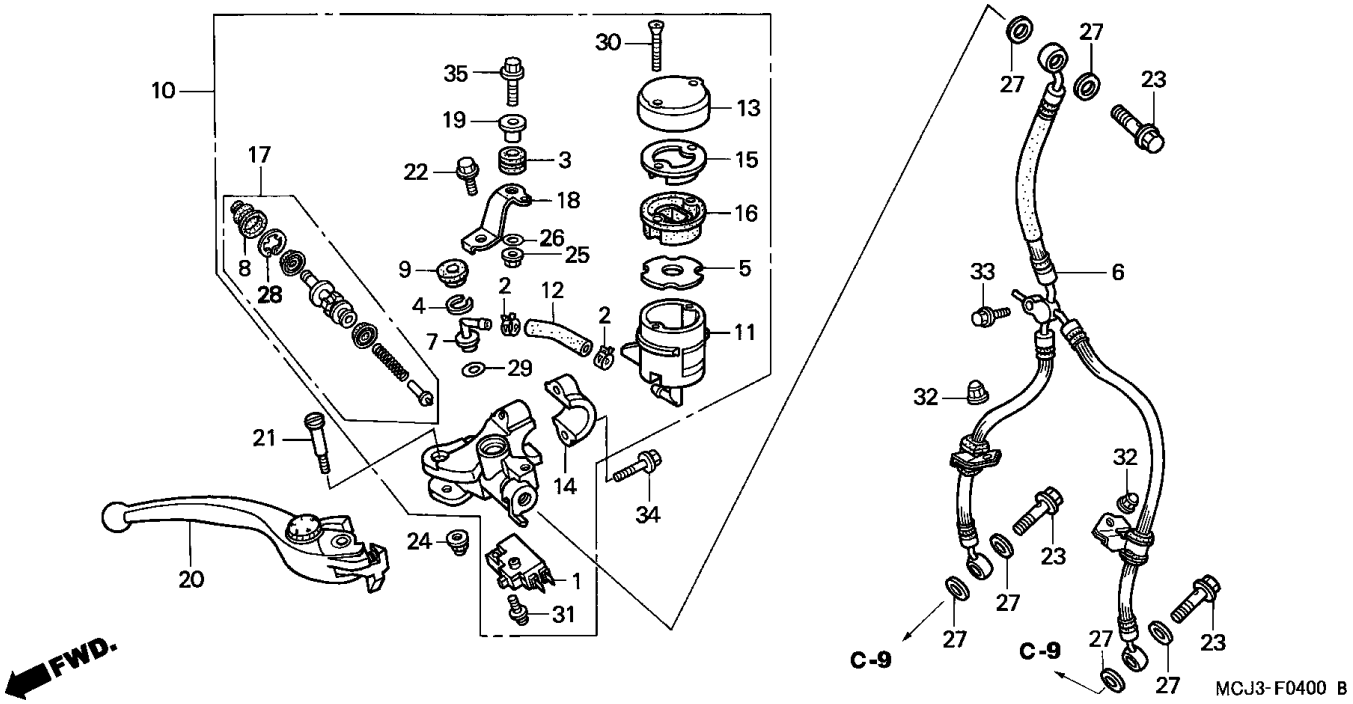

Item de serviço	T.M.O.	Ref. Nº	Nº da peça	Descrição	Qtd. CBR900 RRY	RR1	RR2	RR3	RE1	Nº de série		Nota
		21	90114-MCF-006	Parafuso, Alavanca	1	1	1	1	1			
		22	90117-MR7-000	Parafuso, Flange, 6 x 12	1	1	1	1	1			
		23	90145-MS9-612	Parafuso, Óleo, 10 x 22	3	3	3	3	3			
		24	90201-415-000	Porca, Cega, 6 mm	1	1	1	1	1			
		25	90301-MG3-000	Porca, U, 6 mm	1	1	1	1	1			
		26	90473-147-000	Arruela, 6 x 16	1	1	1	1	1			
		27	90545-300-000	Arruela, Parafuso, Óleo	6	6	6	6	6			
		28	90651-MCF-006	Anel, Elástico	1	1	1	1	1			
		29	91212-422-006	Anel, Vedação 14,8 x 2.4	1	1	1	1	1			
		30	93600-04050-1G	Parafuso, Phillips, 4 x 50	2	2	2	2	2			
		31	93893-04012-17	Parafuso, Arruela, 4 x 12	1	1	1	1	1			
		32	94021-06070-0S	Porca, Cega, 6 mm	2	2	2	2	2			
		33	96001-06018-07	Parafuso, Flange, 6 x 18	1	1	1	1	1			
		34	96001-06022-07	Parafuso, Flange, 6 x 22	2	2	2	2	2			
		35	96300-06028-07	Parafuso, Flange, 6 x 28	1	1	1	1	1			

C-5

Guidão • Mesa Superior

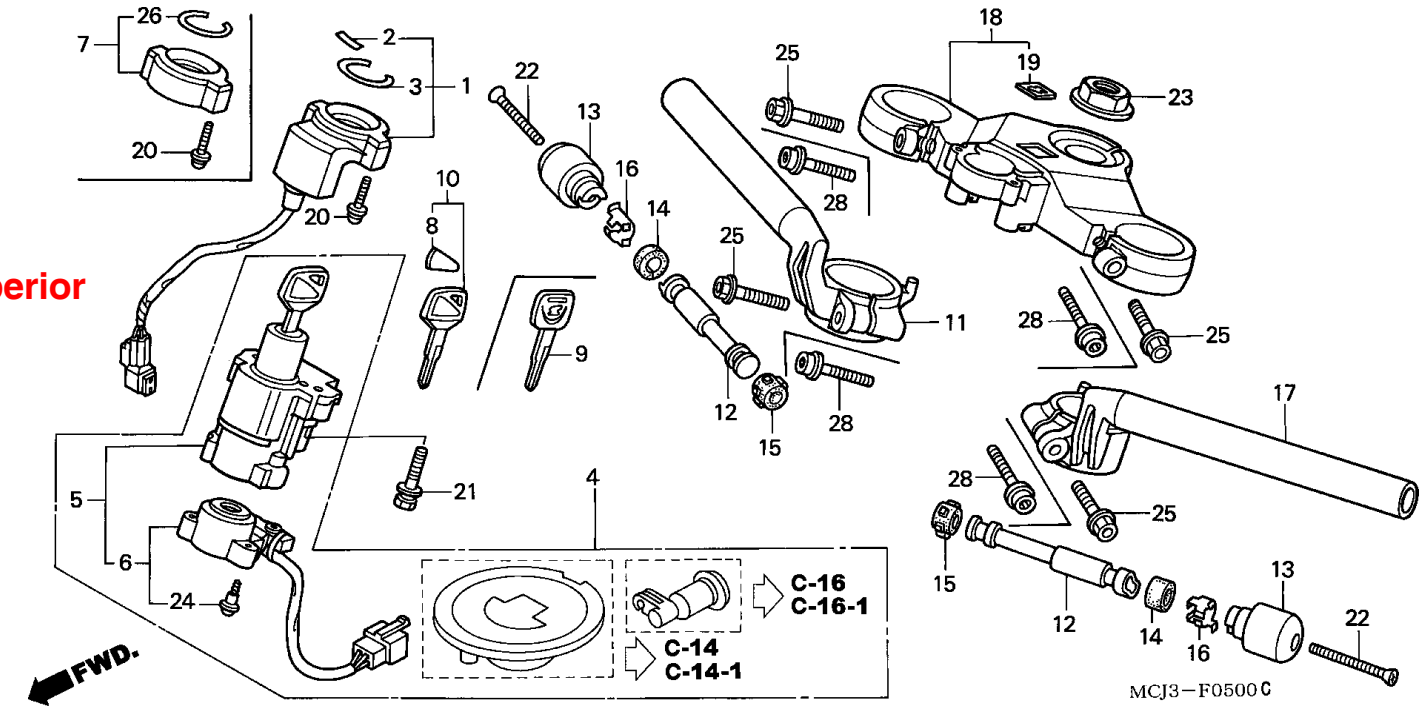

Item de serviço	T.M.O.
Tampa Comp., Interruptor	0,1
Peso B, Manopla	0,2
Tubo Comp., Manopla Direita	0,4
Base Comp., Contato	0,5
• Coluna, Direção	
• Tubo Comp., Esquerdo Manopla	
• Unidade, Receptora	
Interruptor Comp., Trava e Ignição	0,6
(Tipo HISS 0,8)	
Chave, Jogo	0,9
(Tipo HISS 1,1)	

Ref. Nº	Nº da peça	Descrição	Qtd. CBR900 RRY	RR1	RR2	RR3	RE1	Nº de série		Nota
1	30430-MCJ-305	Unidade Receptora	1	1	-	-	1			E,ED,F,G,U
	30430-MCJ-D00		-	-	1	1	-			E,ED,F,G,KO,U
2	30432-MBW-E00	Etiqueta, Unidade Receptora	1	1	1	1	1			E,ED,F,G,KO,U
3	30433-MBW-601	Anel Vedação, Interruptor Ignição	1	1	1	1	1			E,ED,F,G,KO,U
4	35010-MCJ-640	Chave, Jogo	1	-	-	-	-			E,ED,F,G,U
	35010-MCJ-670		1	-	-	-	-			BR,CM,MX,SI
	35010-MCJ-641		-	1	-	-	1			E,ED,F,G,U
	35010-MCJ-671		-	1	-	-	1			BR,CM,MX,SI
	35010-MCJ-A00		-	-	1	1	-			BR,CM,MX,SI
	35010-MCJ-D00		-	-	1	1	-			E,ED,F,G,KO,U
5	35100-MCJ-641	Interruptor Comp., Trava & Ignição	1	1	-	-	1			E,ED,F,G,U
	35100-MCJ-671		1	1	-	-	1			BR,CM,MX,SI
	35100-MCJ-A00		-	-	1	1	-			BR,CM,MX,SI
	35100-MCJ-D00		-	-	1	1	-			E,ED,F,G,KO,U
6	35101-MCJ-641	Base Comp., Contato	1	1	-	-	1			E,ED,F,G,U
	35101-MCJ-671		1	1	-	-	1			BR,CM,MX,SI
	35101-MCJ-A00		-	-	1	1	-			BR,CM,MX,SI
	35101-MCJ-D00		-	-	1	1	-			E,ED,F,G,KO,U
7	35106-MAT-A00	Tampa Comp., Interruptor	1	1	1	1	1			BR,CM,MX,SI
8	35113-MBW-601	Emblema	1	1	1	1	1			E,ED,F,G,KO,U
9	35121-MAS-G01	Chaves, Jogo (TIPO 1)	(1)	(1)	-	-	(1)			BR,CM,MX,SI
	35121-MCJ-A00	Chaves, Jogo	-	-	(1)	(1)	-			BR,CM,MX,SI
10	35121-MBW-601	Chaves, Jogo	(1)	(1)	-	-	(1)			E,ED,F,G,U
	35121-MCJ-D00		-	-	(1)	(1)	-			E,ED,F,G,KO,U
11	53100-MCJ-000	Tubo Comp., Manopla Direita	1	1	-	-	1			
	53100-MCJ-750		-	-	1	1	-			

C-5

Guidão • Mesa Superior

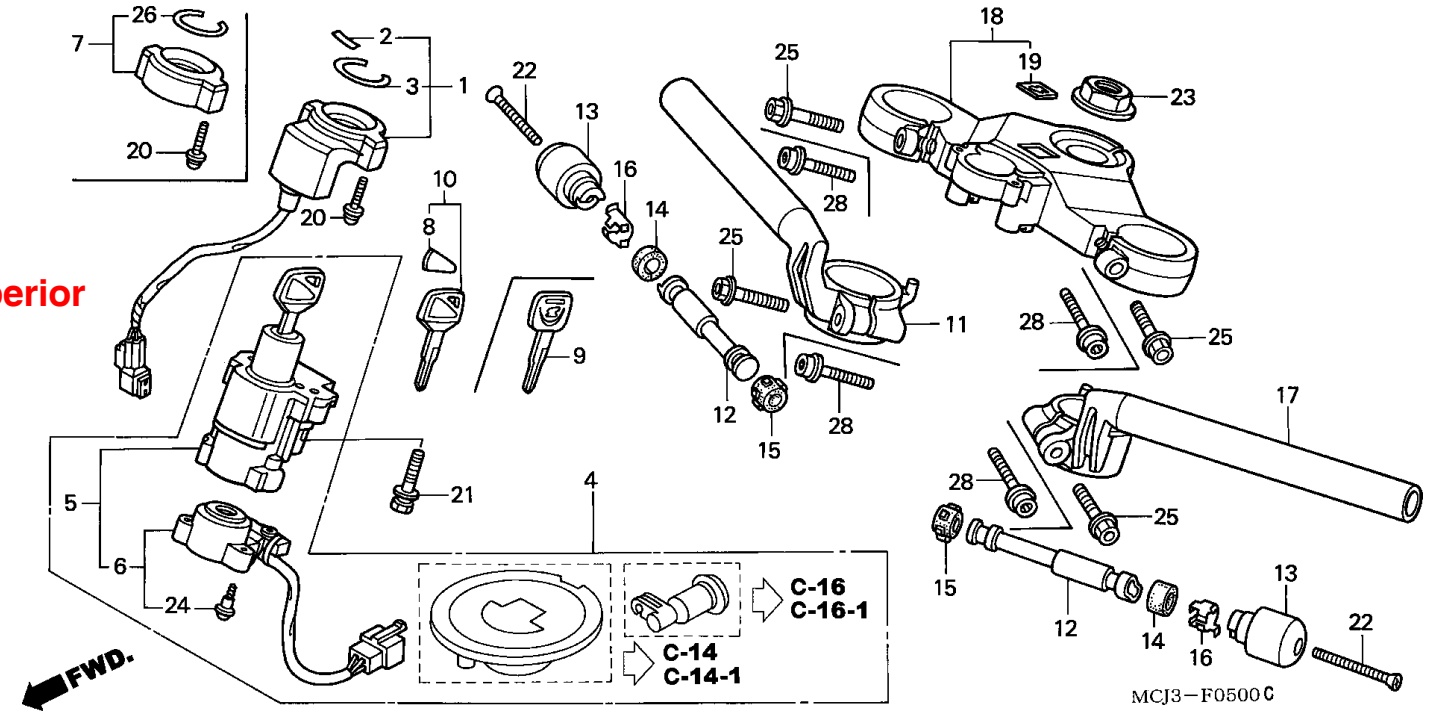

Item de serviço	T.M.O.	Ref. Nº	Nº da peça	Descrição	Qtd. CBR900 RRY	RR1	RR2	RR3	RE1	Nº de série		Nota
		12	53104-MV4-000	Peso B, Manopla Guidão	2	2	2	2	2			
		13	53105-MN4-010	Peso, Manopla	2	2	2	2	2			
		14	53106-MJ0-000	Coxim A, Peso Manopla	2	2	-	-	2			
			53107-KM9-000	Coxim, Peso Manopla (B)	-	-	2	2	-			
		15	53106-MV9-000	Coxim A, Peso Manopla	2	2	2	2	2			
		16	53108-MJ0-000	Anel, Peso	2	2	2	2	2			
		17	53150-MCJ-000	Tubo Comp., Manopla Esquerda	1	1	-	-	1			
			53150-MCJ-750		-	-	1	1	-			
		18	53300-MCJ-000	Coluna, Direção	1	1	1	-	1			
			53300-MCJ-D10		-	-	-	1	-			
		19	86150-MCF-300	Emblema, Asa	1	1	1	-	1			
			86150-KPG-900		-	-	-	1	-			
		20	90020-MBW-610	Parafuso, Arruela, 5 x 22	2	2	2	2	2			
		21	90107-MBG-000	Parafuso, 8 mm	2	2	2	2	2			
		22	90191-KBG-000	Parafuso, Phillips, 6 x 65	2	2	2	2	2			
		23	90304-MJ4-670	Porca, Coluna, Direção	1	1	1	1	1			
		24	91059-KY2-711	Parafuso, Fixação, 3 x 16	3	3	3	3	3			
		25	96300-08040-07	Parafuso, Flange, 8 x 40	4	4	-	-	4			
		26	30433-MBW-600	Vedador, Interruptor Ignição	1	1	1	1	1			BR,CM,MX,SI
		28	90140-MCJ-750	Parafuso, Flange, 8 x 40	-	-	4	4	-			

C-6

Coluna Direção

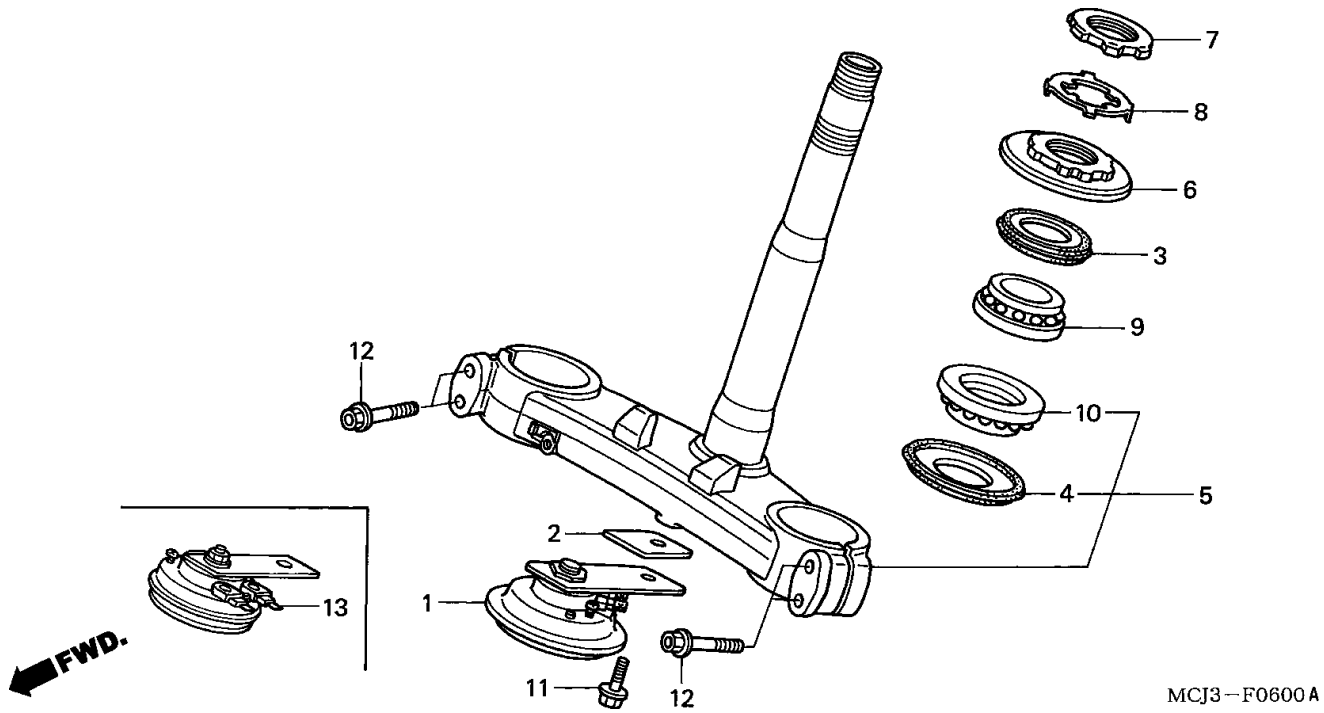

Item de serviço	T.M.O.
Buzina Comp	0,1
Porca Superior, Coluna Direção TOP	0,4
Rolamento, Superior Coluna Direção	1,4
(Adicionar 0,1 Por Unidade)	
• Rolamento, Inferior Coluna Direção	1,5

Ref. Nº	Nº da peça	Descrição	Qtd. CBR900 RRY	RR1	RR2	RR3	RE1	Nº de série		Nota
1	38110-MAS-E00	Buzina Comp. (Grave)	1	-	-	-	-		~ YM000015	E,ED
	38110-MAS-E11	Buzina Comp. (Grave)	1	-	-	-	-			BR,CM,F,G,MX,SI,U
			-	1	-	-	1			
			1	-	-	-	-	YM000016 ~		E,ED
2	38111-MAS-E00	Arruela, Buzina	1	-	-	-	-		~ YM000015	E,ED
3	53214-KA4-701	Vedador, Pó, Coluna Direção (ARAI)	1	1	-	-	1			
	53214-MCJ-751		-	-	1	1	-			
4	53214-371-010	Vedador, Pó, Coluna Direção	1	1	1	1	1			
5	53219-MCJ-000	Coluna, Direção	1	1	-	-	1			
	53219-MCJ-751		-	-	1	1	-			
6	53220-MW0-000	Porca Comp., Coluna Direção TOP	1	1	1	-	1			
	53220-MCJ-D10		-	-	-	1	-			
7	90302-425-830	Porca B, Coluna Direção	1	1	1	1	1			
8	90506-425-830	Arruela, Trava	1	1	1	1	1			
9	91015-KT8-005	Rolamento Superior, Coluna Direção (KOYO)	1	1	1	1	1			
10	91016-KT8-005	Rolamento Inferior, Coluna Direção (KOYO)	1	1	1	1	1			
11	96300-08012-07	Parafuso, Flange, 8 x 12	1	1	1	1	1			
12	96400-08045-00	Parafuso, Flange, 8 x 45	4	4	4	4	4			
13	38120-MCJ-751	Buzina (Grave)	-	-	1	1	-			

C-7

Pára-lama Dianteiro

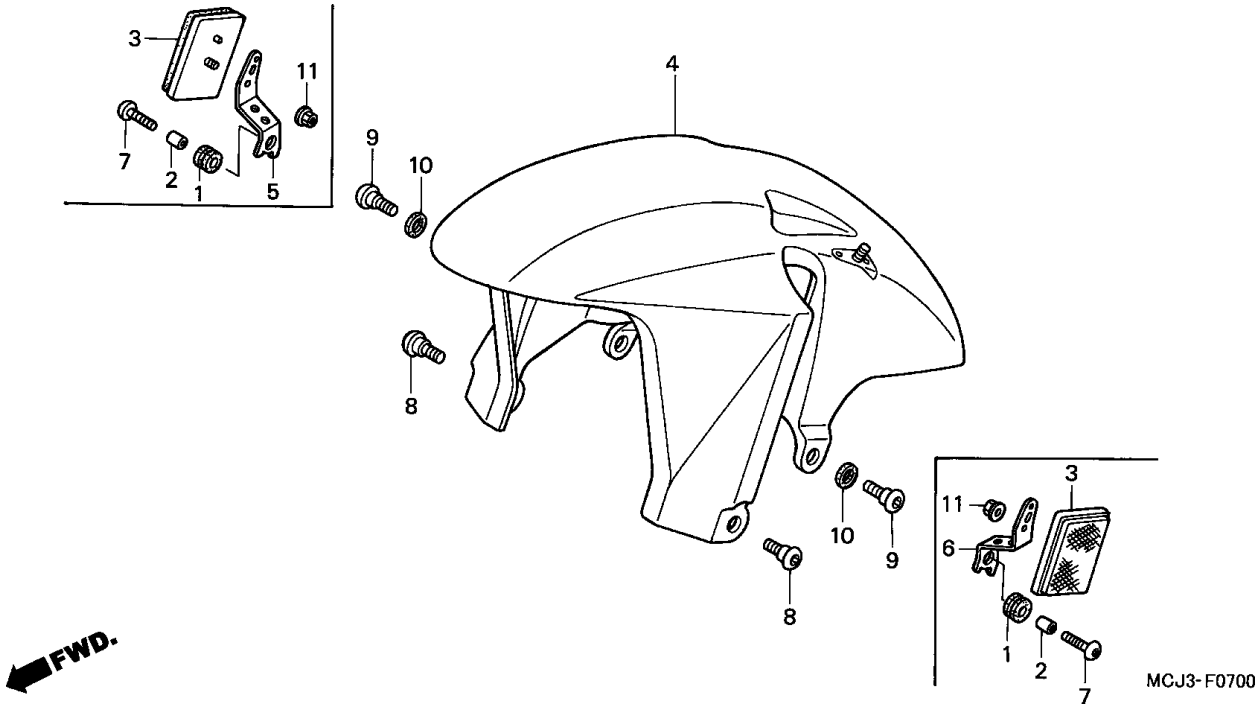

Item de serviço	T.M.O.	Ref. Nº	Nº da peça	Descrição	Qtd. CBR900 RRY	RR1	RR2	RR3	RE1	Nº de série		Nota
Pára-Lama Dianteiro	0,1	1	11344-MB0-000	Coxim A, Tampa Traseira	2	2	2	2	2			CM,SI
		2	19103-KE8-000	Bucha, Fixação	2	2	2	2	2			CM,SI
		3	33741-MB2-671	Refletor, Dianteiro	2	2	2	2	2			CM,SI
		4	61100-MCJ-000ZF	Pára-lama Dianteiro								
				PB257M Azul Lápis Metálico	1	1	-	-	-			BR,E,ED,F,G,MX,U
					1	-	-	-	-			CM
			61100-MCJ-000ZG	*R258* Vinho	1	1	1	-	-			CM
					1	-	1	-	-			BR,E,ED,F,G,U
					-	-	1	-	-			MX,SI
			61100-MCJ-000ZH	*Y124P* Amarelo Shining Perolizado	1	-	-	-	-			SI
			61100-MCJ-000ZJ	*Y163P* Amarelo Flash Perolizado	-	1	1	-	-			BR,E,ED,F,G,U
					-	1	-	-	-			CM
					-	-	1	-	-			MX
			61100-MCJ-000ZK	*NH146M* Prata Accurate Metálica	-	1	-	-	-			BR,E,ED,F,G,MX
			61100-MCJ-000ZC	*R157* Vermelho Italia	-	1	-	-	-			BR,E,ED,F,G,SI,U
			61100-MCJ-000ZE	*NH1* Preto	1	-	1	-	-			CM
					1	-	-	-	-			BR,E,ED,F,G,MX,U
					-	-	1	-	-			SI
					-	-	-	-	1			
			61100-MCJ-000ZL	*NH196* Branco Ross	-	-	1	-	-			BR,E,ED,F,G,U
			61100-MCJ-010ZE	*NH1* Preto	-	-	-	1	-			BR,CM,E,ED,F,G,KO,MX,U
			61100-MCJ-010ZG	*R258* Vinho	-	-	1	-	-			KO
					-	-	-	1	-			CM,SI
			61100-MCJ-010ZJ	*Y163P* Amarelo Flash Perolizado	-	-	-	1	-			BR,E,ED,F,G,KO,MX,U
			61100-MCJ-010ZM	*PB215C* Azul Tahitian Candy	-	-	-	1	-			BR,E,ED,F,G,MX,U

C-7

Pára-lama Dianteiro

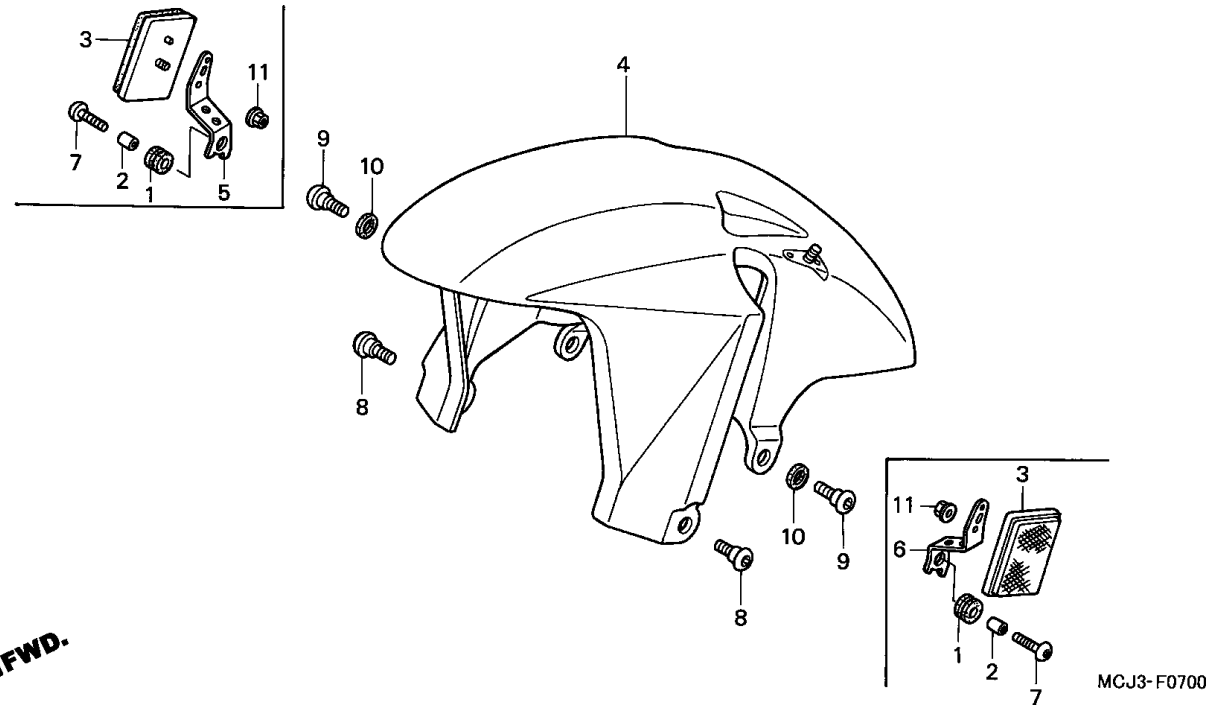

Item de serviço	T.M.O.	Ref. Nº	Nº da peça	Descrição	Qtd. CBR900 RRY	RR1	RR2	RR3	RE1	Nº de série		Nota
		5	61101-MCJ-670	Suporte, Dianteiro, Direito, Refletor	1	1	1	1	1			CM,SI
		6	61102-MCJ-670	Suporte, Dianteiro, Esquerdo, Refletor	1	1	1	1	1			CM,SI
		7	90085-MZ1-000	Parafuso, Especial, 6 x 17	2	2	2	2	2			CM,SI
		8	90106-KCZ-000	Parafuso, Especial, 6 mm	2	2	-	-	2			
			90114-MCJ-000	Parafuso, Especial, 6 x 14	-	-	2	2	-			
		9	90114-MCJ-000	Parafuso, Especial, 6 x 14	2	2	2	2	2			BR,E,ED,F,G,KO,MX,U
		10	90501-MCJ-000	Coxim, Arruela	2	2	2	2	2			BR,E,ED,F,G,KO,MX,U
		11	94050-05070	Porca, Flange, 5 mm	2	2	2	2	2			CM,SI

C-8

Garfo Dianteiro

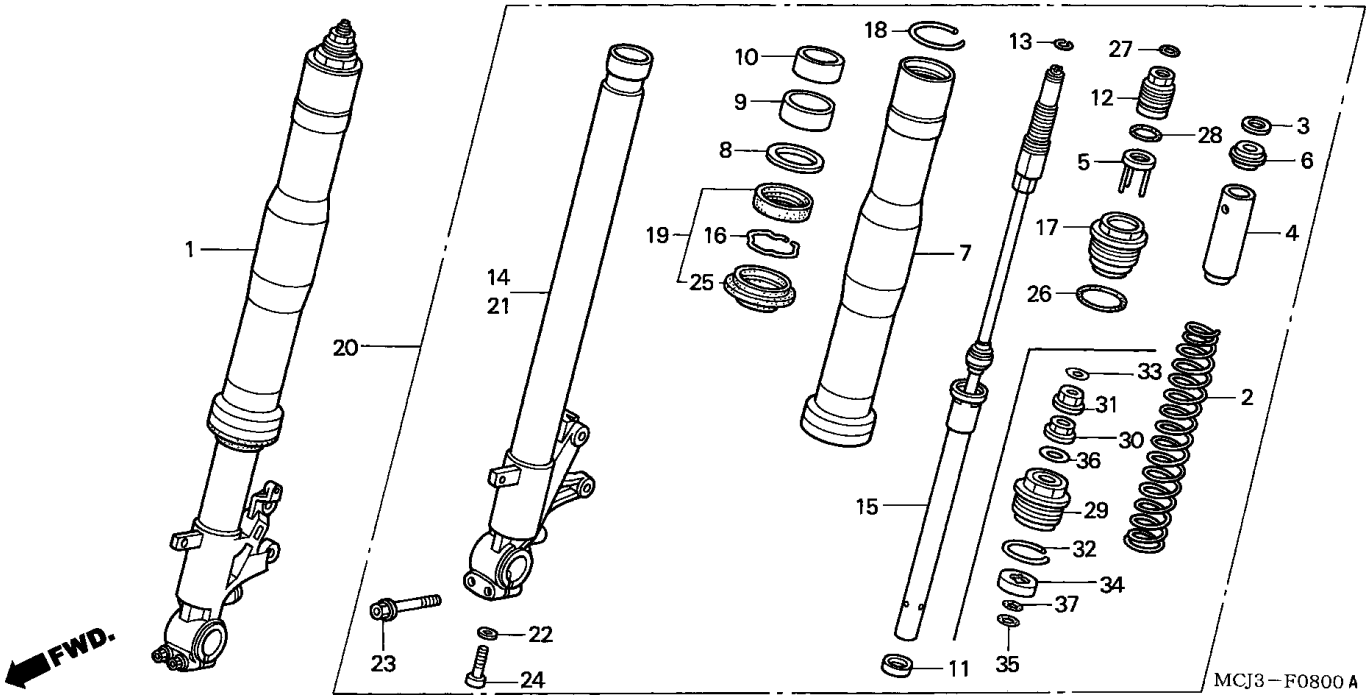

Item de serviço	T.M.O.
Garfo, Dianteiro Esquerdo	0,6
(Adicionar 0,2 Por Unidade)	
• Garfo Dianteiro, Direito	
Moda, Dianteira	0,8
(Adicionar 0,4 Por Unidade)	
Amortecedor, Dianteiro	1,2
(Adicionar 0,8 Por Unidade)	
• Vedador, Garfo Dianteiro	
(Adicionar 0,8 Por Unidade)	
Tubo, Deslizador Esquerdo	1,3
(Adicionar 0,9 Por Unidade)	
• Tubo Direito, Deslizador	
• Tubo, Externo	
(Adicionar 0,9 Por Unidade)	

Ref. Nº	Nº da peça	Descrição	Qtd. CBR900 RRY	RR1	RR2	RR3	RE1	Nº de série		Nota
1	51400-MCJ-003	Garfo Dianteiro, Direito	1	-	-	-	-			
	51400-MCJ-831		-	1	-	-	1			
	51400-MCJ-752		-	-	1	1	-			
2	51401-MCJ-003	Mola, Garfo, Dianteiro	2	2	-	-	2			
	51401-MCJ-751		-	-	2	2	-			
3	51403-MA0-771	Assento, Mola	2	2	-	-	2			
4	51403-MCF-003	Bucha, Mola	2	2	2	2	2			
5	51404-MT7-003	Placa, Ajuste Mola	2	2	-	-	2			
6	51406-MW4-003	Limitador, Assento Mola	2	2	-	-	2			
7	51410-MCJ-003	Tubo, Externo	2	-	-	-	-			
	51410-MCJ-831		-	2	2	2	2			
8	51412-KA4-711	Anel, Limitador	2	2	2	2	2			
9	51414-MCF-003	Guia, Bucha	2	2	2	2	2			
10	51415-MCF-003	Bucha, Deslizante	2	2	2	2	2			
11	51421-MW4-003	Placa	2	2	2	2	2			
12	51422-MCJ-003	Ajustador, Mola	2	2	-	-	2			
13	51423-MT7-003	Anel B, Limitador	2	2	-	-	2			
	51423-MCJ-751		-	-	2	2	-			
14	51425-MCJ-003	Tubo, Deslizador Direito	1	-	-	-	-			
	51425-MCJ-831		-	1	-	-	1			
	51425-MCJ-751		-	-	1	1	-			
15	51430-MCJ-003	Amortecedor Dianteiro	2	-	-	-	-			
	51430-MCJ-831		-	2	-	-	2			
	51430-MCJ-751		-	-	2	2	-			
16	51447-KA4-711	Anel, Limitador Óleo	2	2	2	2	2			
17	51454-MCJ-003	Parafuso, Garfo Dianteiro	2	2	-	-	2			

C-8

Garfo Dianteiro

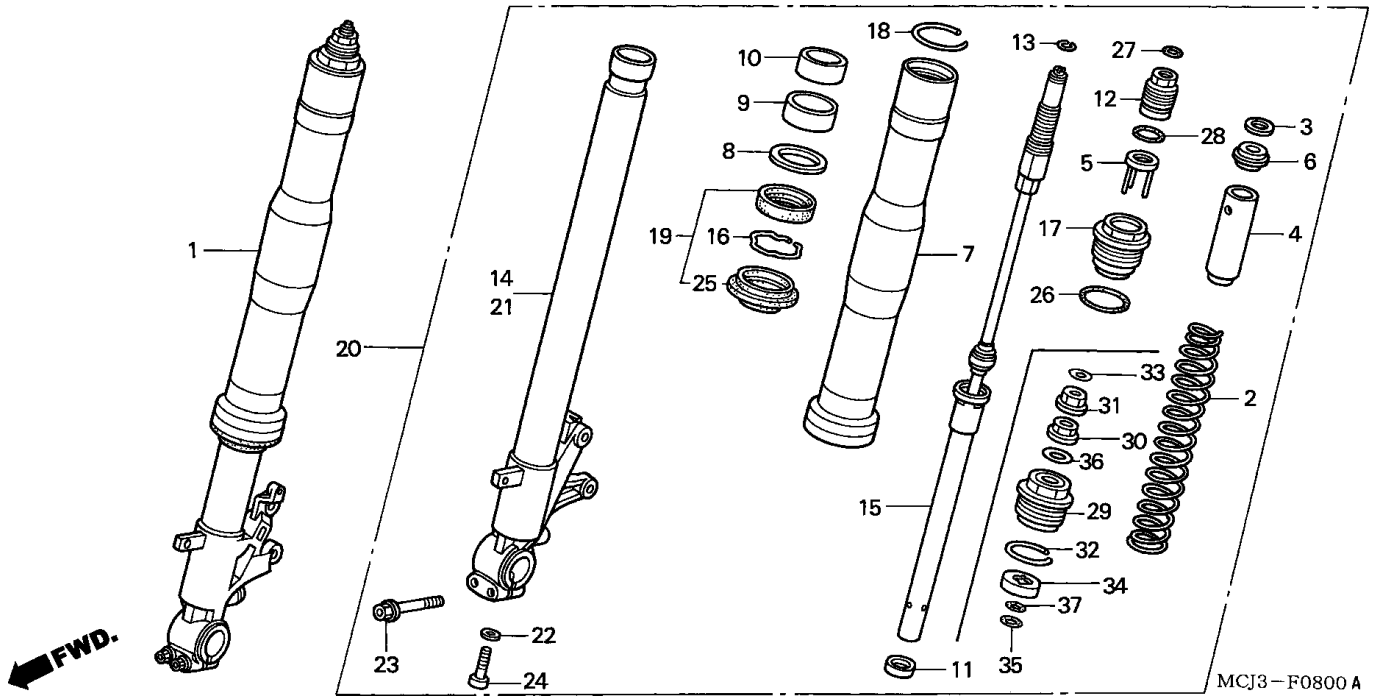

Item de serviço	T.M.O.	Ref. Nº	Nº da peça	Descrição	Qtd. CBR900 RRY	RR1	RR2	RR3	RE1	Nº de série		Nota
		18	51455-MW4-003	Anel, Limitador Óleo	2	2	2	2	2			
		19	51490-MCF-000	Vedador, Garfo Dianteiro	2	2	2	2	2			
		20	51500-MCJ-003	Garfo, Dianteiro Esquerdo	1	-	-	-	-			
			51500-MCJ-831		-	1	-	-	1			
			51500-MCJ-752		-	-	1	1	-			
		21	51525-MCJ-003	Tubo, Deslizador Esquerdo	1	-	-	-	-			
			51525-MCJ-831		-	1	-	-	1			
			51525-MCJ-751		-	-	1	1	-			
		22	52442-KA3-711	Arruela, Especial, 10 mm	2	2	2	2	2			
		23	90108-MR7-000	Parafuso, Flange, 8 x 40	4	4	4	4	4			
		24	90126-MR7-003	Parafuso, Allen, 10 x 35	2	2	2	2	2			
		25	91256-MCF-003	Vedador, Pó	2	2	2	2	2			
		26	91258-GF4-003	Anel Vedação, 42,2 x 2,4	2	2	2	2	2			
		27	91311-MR7-003	Anel Vedação, 13,8 x 2,4	2	2	-	-	2			
		28	91351-MT7-003	Anel Vedação, 23,7 x 2,4	2	2	-	-	2			
		29	51450-MCJ-751	Parafuso, Garfo Dianteiro	-	-	2	2	-			
		30	51451-MCJ-751	Porca, Trava	-	-	2	2	-			
		31	51453-MCJ-751	Placa B, Ajuste	-	-	2	2	-			
		32	51456-MCJ-751	Anel, Limitador	-	-	2	2	-			
		33	51496-MCJ-751	Etiqueta	-	-	2	2	-			
		34	53702-MCJ-751	Placa, Ajuste, Mola	-	-	2	2	-			
		35	91255-MCJ-751	Anel Vedação, 10,8 x 2,4	-	-	2	2	-			
		36	91256-MCJ-751	Anel Vedação, 23,3 x 2,4	-	-	2	2	-			
		37	91257-MCJ-751	Anel Vedação, 9,5 x 1,5	-	-	2	2	-			

C-9

Cáliper Freio Dianteiro

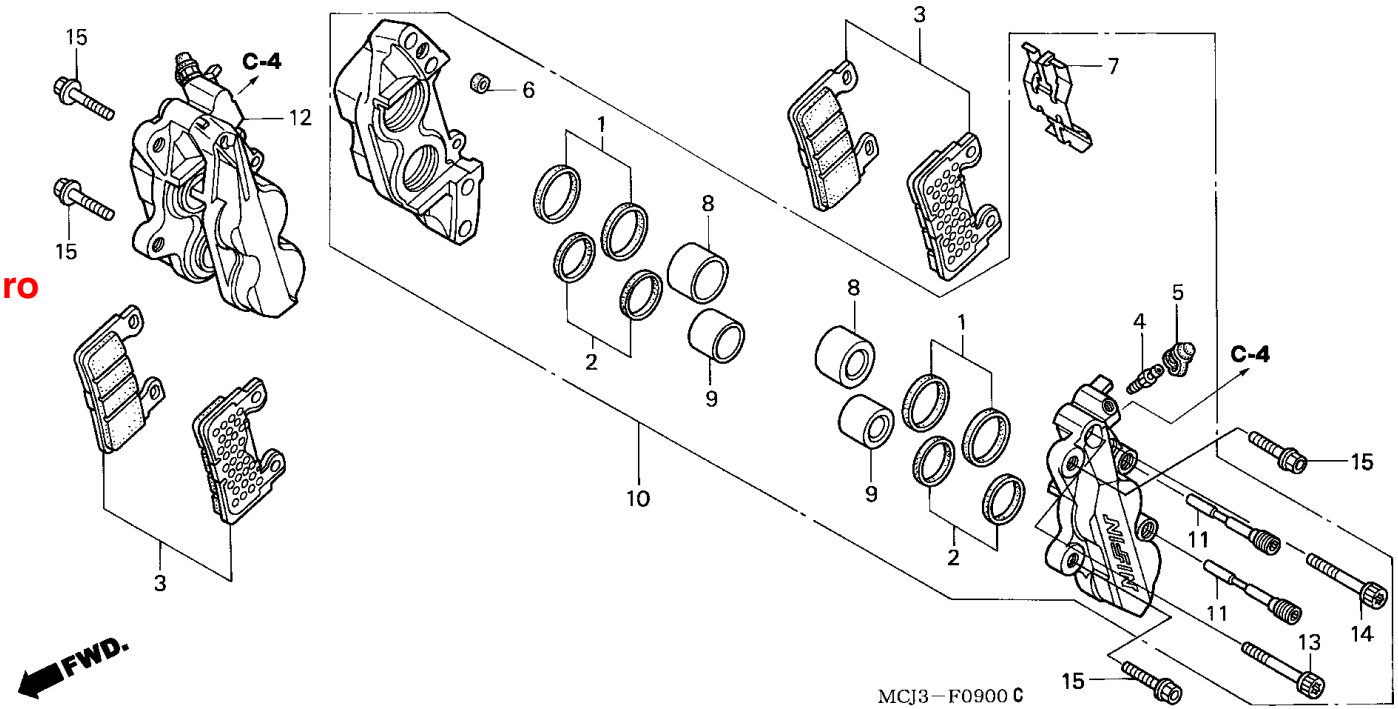

Item de serviço	T.M.O.
Pastilha, Jogo	0,2
(Adicionar 0,1 Por Unidade)	
Cáliper, Dianteiro Esquerdo	0,4
(Adicionar 0,2 Por Unidade)	
• Cáliper, Dianteiro Direito	
Pistão	0,6
(Adicionar 0,1 Por Unidade)	
(Inclui Peça Relativa)	

Ref. Nº	Nº da peça	Descrição	Qtd. CBR900 RRY	RR1	RR2	RR3	RE1	Nº de série		Nota
1	06451-MCJ-405	Vedador, Pistão	4	4	-	-	4			
	06451-MCJ-751		-	-	4	4	-			
2	06451-MCJ-406	Vedador, Pistão	4	4	-	-	4			
	06451-MCZ-006		-	-	4	4	-			
3	06455-MCF-006	Pastilha, Jogo	2	2	-	-	2			
	06455-MBW-E11		-	-	2	2	-			
4	43352-568-003	Parafuso, Sangria	2	2	2	2	2			
5	43353-461-771	Tampa, Respiro	2	2	2	2	2			
6	45103-MR7-006	Vedador	2	2	2	2	2			
7	45106-MCJ-006	Mola, Pastilha	2	2	2	2	2			
8	45107-MCJ-006	Pistão A	4	4	-	-	4			
	45117-MCJ-751	Pistão B	-	-	4	4	-			
9	45117-MCJ-006	Pistão B	4	4	-	-	4			
	45107-MCZ-006	Pistão A	-	-	4	4	-			
10	45150-MCJ-006	Cáliper, Dianteiro Esquerdo, Conj.	1	1	-	-	1			
	45150-MCJ-751		-	-	1	1	-			
11	45215-MCJ-006	Pino	4	4	4	4	4			
12	45250-MCJ-006	Cáliper, Dianteiro Direito, Conj.	1	1	-	-	1			
	45250-MCJ-751		-	-	1	1	-			
13	90107-MAS-E01	Parafuso, 8 x 35	4	4	4	4	4			
14	90108-MAS-E01	Parafuso, Allen, 8 x 40	4	4	4	4	4			
15	90131-MCJ-000	Parafuso, Flange, 8 x 25	4	4	4	4	4			

C-10

Roda Dianteira

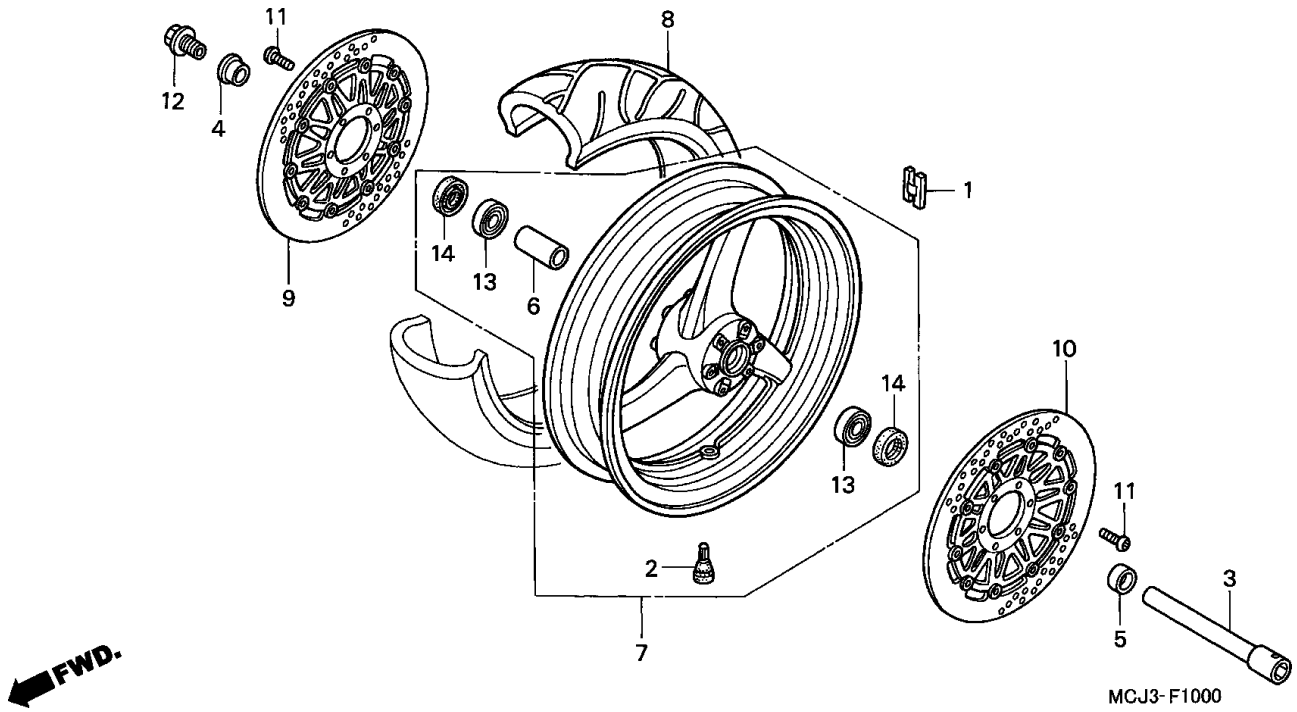

Item de serviço	T.M.O.
Eixo, Roda Dianteira	0,4
Disco, Freio Dianteiro, Esquerdo	0,5
(Adicionar 0,1 Por Unidade)	
• Disco, Freio Dianteiro, Direito	
Rolamento, Radial Esferas, 6005	0,6
(Adicionar 0,1 Por Unidade)	
• Bucha, Distanciadora Roda Dianteira	
Peso, Balanceador	0,7
Pneu, Dianteiro	1,2
Roda, Dianteira	1,3

Ref. Nº	Nº da peça	Descrição	Qtd. CBR900 RRY	RR1	RR2	RR3	RE1	Nº de série		Nota
1	42704-MB0-000	Peso, Balanceador (10G)	N	N	N	N	N			
	42705-MB0-000	Peso, Balanceador (20G)	N	N	N	N	N			
	42706-MB0-000	Peso, Balanceador (30G)	N	N	N	N	N			
2	42753-ML7-003	Válvula, Aro (BRIDGESTONE)	1	1	1	1	1			
	42753-MT4-005	Válvula, Aro (MICHELIN)	1	1	1	1	1			
3	44301-MCJ-000	Eixo, Roda Dianteira	1	1	1	1	1			
4	44311-MCJ-000	Bucha, Lateral Direita Roda Dianteira	1	1	-	-	1			
	44311-MCJ-750		-	-	1	1	-			
5	44312-MCJ-000	Bucha, Lateral Esquerda Roda Dianteira	1	1	-	-	1			
	44312-MCJ-750		-	-	1	1	-			
6	44620-MCJ-000	Bucha, Distanciadora Roda Dianteira	1	1	1	1	1			
7	44650-MCJ-000	Roda Dianteira Comp.	1	1	-	-	-			BR,CM,E,ED,F,G,MX,U
			1	-	-	-	-			CM
			-	1	-	-	-			SI
	44650-MCJ-670		1	-	-	-	-			SI
			-	1	-	-	-			CM
			-	-	-	-	1			
	44650-MCJ-750ZA	Roda Dianteira *TIPO 2*	-	-	1	1	-			CM,SI
	44650-MCJ-750ZB	Roda Dianteira *TIPO 1*	-	-	1	1	-			BR,E,ED,F,G,KO,MX,U
8	44711-MCJ-003	Pneu, Dianteiro (BRIDGESTONE) (120/70ZR17 58W)	1	-	-	-	-			
	44711-MCJ-007	Pneu, Dianteiro (MICHELIN) (120/70ZR17 58W)	1	1	-	-	1			
	44711-MCJ-013	Pneu, Dianteiro (BRIDGESTONE) (120/70ZR17 M/C 58W)	-	1	-	-	1			

C-10

Roda Dianteira

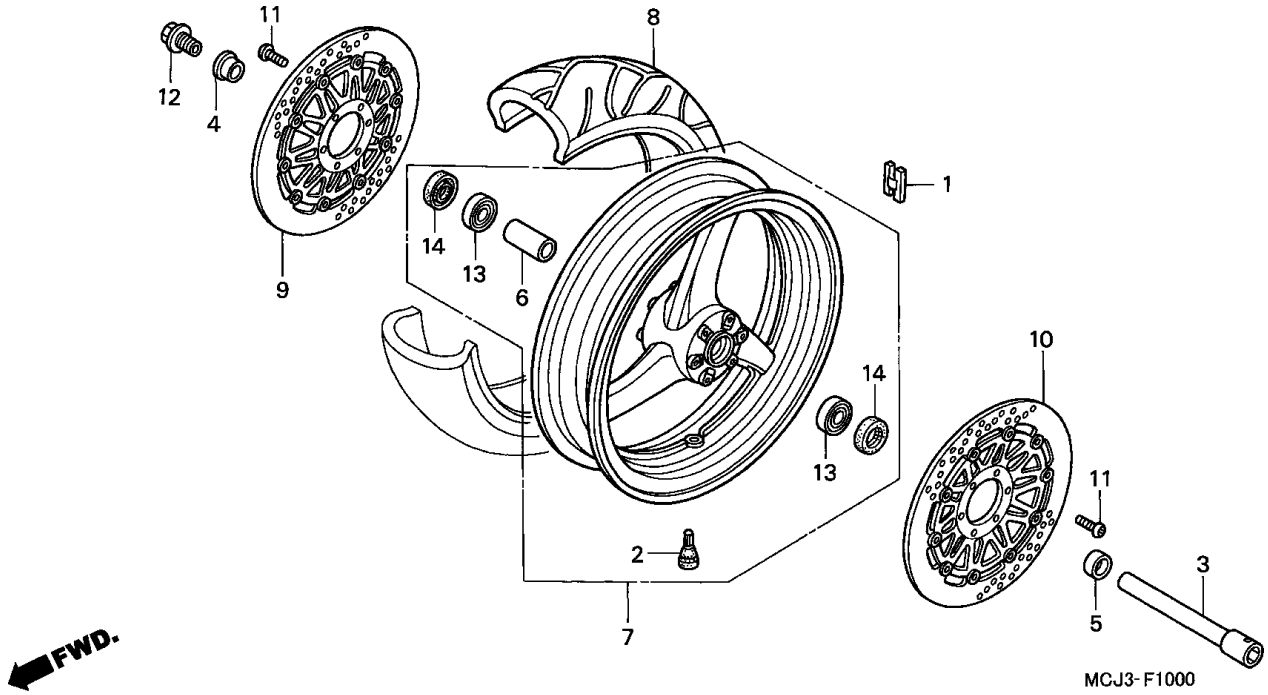

Item de serviço	T.M.O.	Ref. Nº	Nº da peça	Descrição	Qtd. CBR900 RRY	RR1	RR2	RR3	RE1	Nº de série		Nota
		(8)	44711-MCJ-017	Pneu, Dianteiro (MICHELIN) (120/70ZR17 M/C 58W)	-	-	1	1	-			BR,E,ED,F,G,KO,MX,U
			44711-MCJ-751	Pneu, Dianteiro (BRIDGESTONE) (120/70ZR17 M/C 58W)	-	-	1	1	-			
		9	45120-MCJ-003	Disco, Freio Dianteiro, Direito	1	-	-	-	-			
			45120-MCJ-831		-	1	1	1	1			
		10	45220-MCJ-003	Disco, Freio Dianteiro, Esquerdo	1	-	-	-	-			
			45220-MCJ-831		-	1	1	1	1			
		11	90106-MBB-000	Parafuso, Disco, 6 x 17	12	12	12	12	12			
		12	90305-MCJ-000	Parafuso, Eixo Dianteiro	1	1	1	1	1			
		13	91052-MCF-000	Rolamento, Radial Esferas, 6005	2	-	-	-	-			BR,CM,E,ED,F,G,MX,U
			91052-MCF-003		2	-	-	-	-			SI
					-	2	2	2	2			
		14	91252-MCJ-003	Vedador, Pó, 31 x 47 x 7	2	2	2	2	2			

C-11

Cilindro Mestre Freio Traseiro

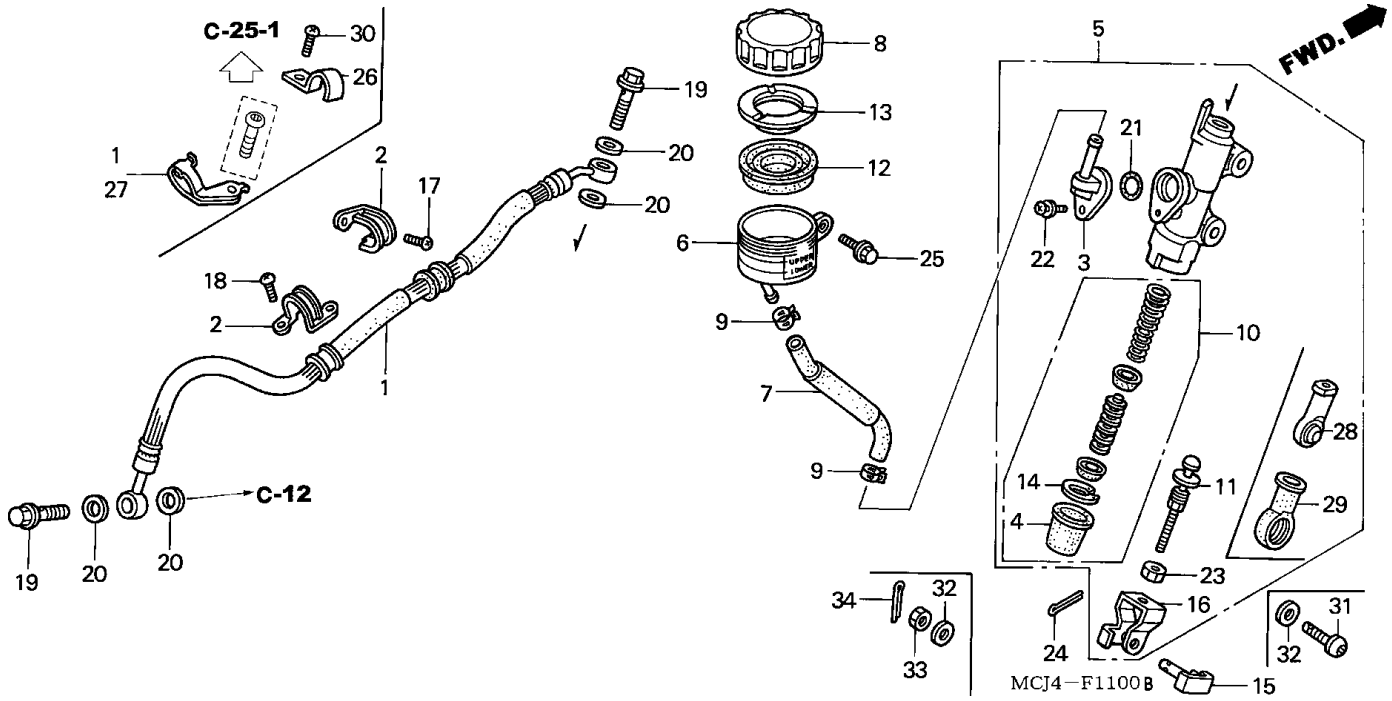

Item de serviço	T.M.O.
Reservatório Comp., Fluido Freio	0,2
• Mangueira, Cilindro Mestre Traseiro	
Mangueira Comp., Freio Traseiro	0,4
Cilindro Mestre Freio, Traseiro	0,5
• Pistão, Cilindro Mestre	

Ref. Nº	Nº da peça	Descrição	Qtd. CBR900 RRY	RR1	RR2	RR3	RE1	Nº de série		Nota
1	43310-MCJ-003	Mangueira Comp., Freio Traseiro	1	1	-	-	1			
	43310-MCJ-751		-	-	1	1	-			
2	43468-MCJ-000	Guia, Mangueira Freio	2	2	-	-	2			
3	43503-MR7-006	Conector	1	1	1	1	1			
4	43504-MB2-006	Capa Comp.	1	1	1	1	1			
5	43510-MCJ-006	Cilindro Mestre Freio Traseiro	1	1	-	-	1			
	43510-MCJ-751		-	-	1	1	-			
6	43511-MR7-016	Reservatório Comp., Fluido Freio	1	1	1	1	1			
7	43512-MCJ-006	Mangueira, Cilindro Mestre Freio Traseiro	1	1	-	-	1			
	43512-MCJ-751	Mangueira, Cilindro Mestre	-	-	1	1	-			
8	43513-MY1-006	Tampa, Reservatório Óleo	1	1	1	1	1			
9	43514-KS6-701	Presilha, Mangueira, Cilindro Mestre	2	2	2	2	2			
10	43520-MG9-305	Pistão, Cilindro Mestre	1	1	1	1	1			
11	43530-MM5-006	Pino, Acionamento	1	1	-	-	1			
	43530-MCZ-006		-	-	1	1	-			
12	45520-300-000	Diafragma	1	1	1	1	1			
13	45521-MJ6-006	Placa	1	1	1	1	1			
14	46182-500-013	Anel, Elástico	1	1	1	1	1			
15	46503-MAL-000	Pino Comp., Acionamento Freio	1	1	-	-	1			
16	46504-MAL-601	Junção, Vareta Freio	1	1	-	-	1			
17	90105-MCJ-000	Parafuso, Phillips, 5 x 10	2	2	-	-	2			
18	90110-MCJ-000	Parafuso, Phillips, 5 x 16	2	2	-	-	2			
19	90145-MS9-612	Parafuso, Óleo, 10 x 22	2	2	2	2	2			
20	90545-300-000	Arruela, Parafuso, Óleo	4	4	4	4	4			

C-11

Cilindro Mestre Freio Traseiro

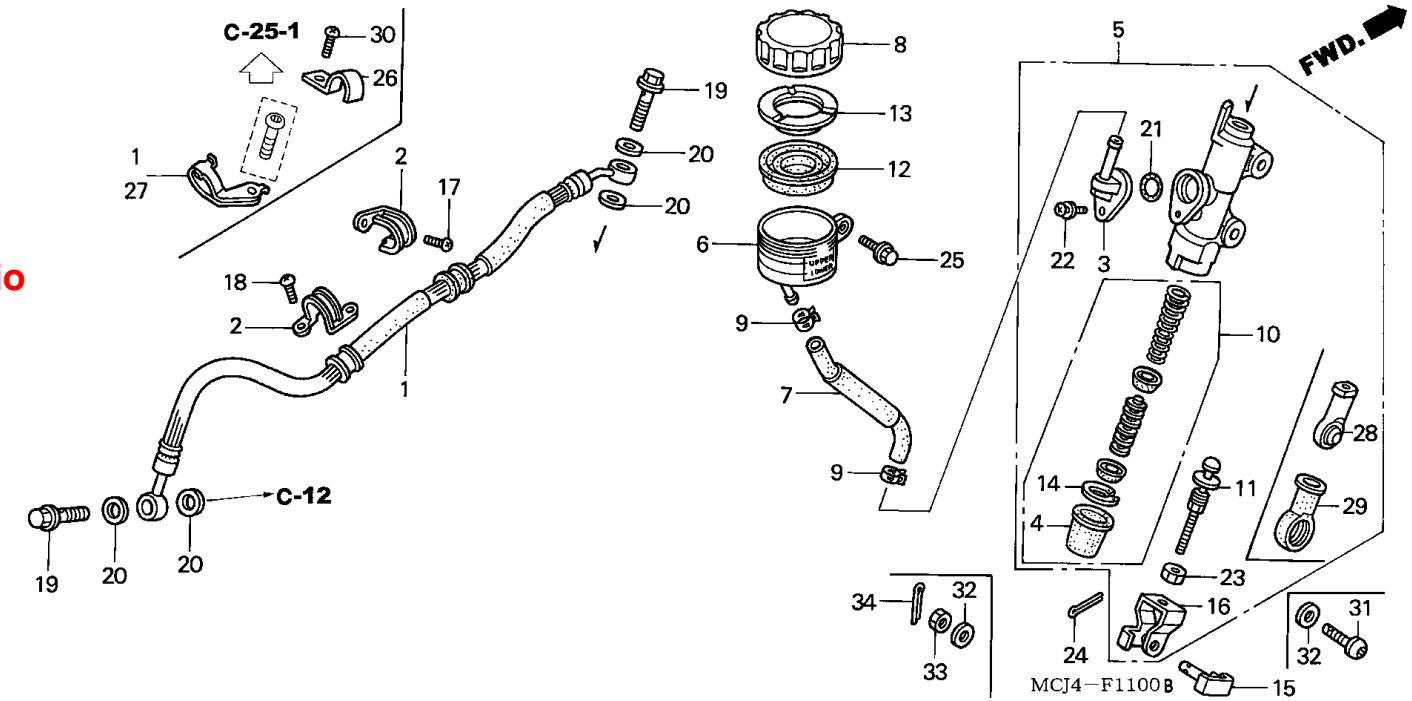

Item de serviço	T.M.O.	Ref. Nº	Nº da peça	Descrição	Qtd. CBR900 RRY	RR1	RR2	RR3	RE1	Nº de série		Nota
		21	91212-422-006	Anel, Vedação, 14,8 x 2,4	1	1	1	1	1			
		22	93893-04012-17	Parafuso, Arruela, 4 x 12	1	1	1	1	1			
		23	94002-08000-0S	Porca, Sextavada, 8 mm	1	1	1	1	1			
		24	94201-20120	Cupilha, 2,0 x 12	1	1	-	-	1			
		25	96001-06020-00	Parafuso, Flange, 6 x 20	1	1	-	-	1			
			96500-06018-00	Parafuso, Flange, 6 x 18	-	-	1	1	-			
		26	43468-MCJ-750	Guia, Mangueira Freio	-	-	1	1	-			
		27	43469-MCJ-750	Presilha, Mangueira Freio Traseiro	-	-	1	1	-			
		28	46505-MCJ-751	Presilha	-	-	1	1	-			
		29	46506-MCJ-750	Tampa, Vedação	-	-	1	1	-			
		30	90110-MCJ-000	Parafuso, Phillips, 5 x 16	-	-	1	1	-			
		31	90125-MCJ-750	Parafuso, Allen, 8 x 30	-	-	1	1	-			
		32	90443-GC8-000	Arruela, Especial, 8 mm	-	-	2	2	-			
		33	94002-08000-0S	Porca, Sextavada, 8 mm	-	-	1	1	-			
		34	94201-16150	Cupilha, 1,6 x 15	-	-	1	1	-			

C-12

Cáliper Freio Traseiro

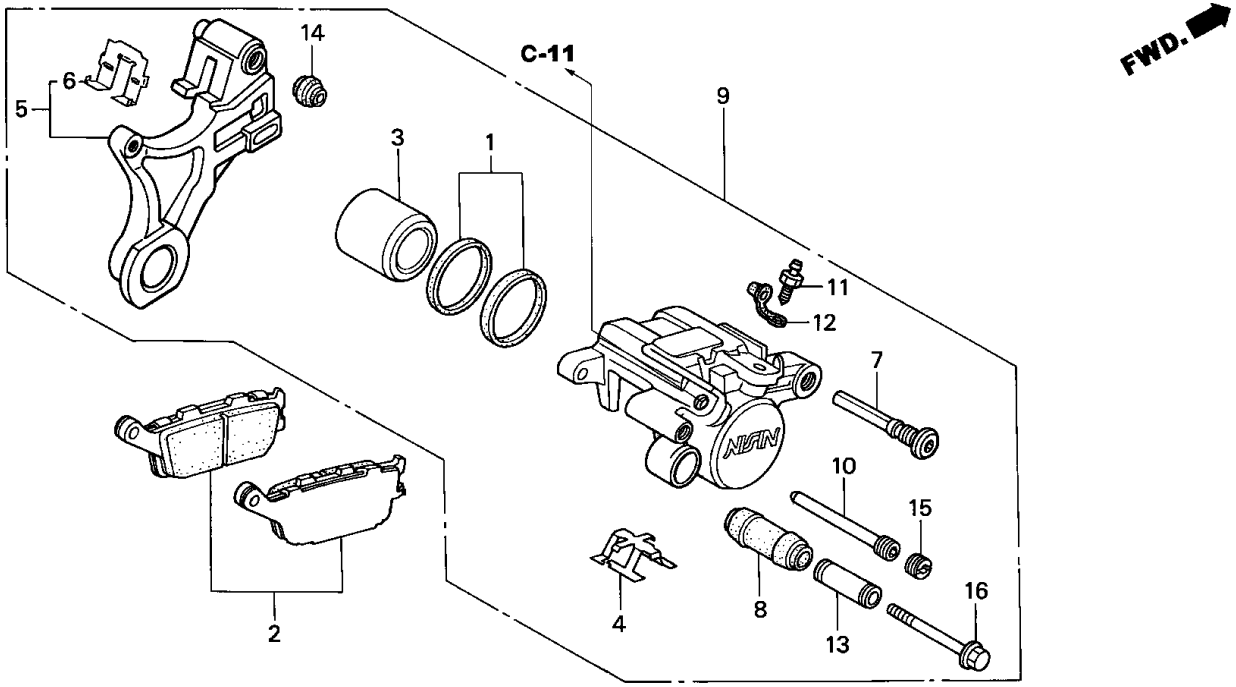

Item de serviço	T.M.O.
Pastilha, Traseira	0,1
Suporte, Traseiro	0,5
• Pistão (Inclui Peça Relativa)	
Cáliper, Traseiro	0,7

Ref. Nº	Nº da peça	Descrição	Qtd. CBR900 RRY	RR1	RR2	RR3	RE1	Nº de série		Nota
1	06451-443-405	Vedador, Pistão	1	1	1	1	1			
2	43105-MW0-405	Pastilha, Traseira	1	1	1	1	1			
3	43107-MCJ-006	Pistão	1	1	1	1	1			
4	43108-KT7-761	Mola, Pastilha	1	1	1	1	1			
5	43110-MCJ-006	Suporte Traseiro, Comp.	1	1	-	-	1			
	43110-MCJ-751		-	-	1	1	-			
6	43112-MCF-006	Trava, Suporte Traseiro	1	1	1	1	1			
7	43131-KW3-006	Pino, Parafuso	1	1	1	1	1			
8	43132-KT7-761	Capa, Deslizadora	1	1	1	1	1			
9	43150-MCJ-006	Cáliper Traseiro	1	1	-	-	1			
	43150-MCJ-751		-	-	1	1	-			
10	43215-ML3-911	Pino	1	1	1	1	1			
11	43352-568-003	Parafuso, Sangria	1	1	1	1	1			
12	43353-461-771	Capa, Parafuso Sangria	1	1	1	1	1			
13	45111-MA3-006	Capa	1	1	1	1	1			
14	45133-MA3-006	Capa B	1	1	1	1	1			
15	45203-MG3-016	Pino, Plugue	1	1	1	1	1			
16	90180-MN8-006	Parafuso, Flange, 8 x 49	1	1	1	1	1			

C-13

Roda Traseira

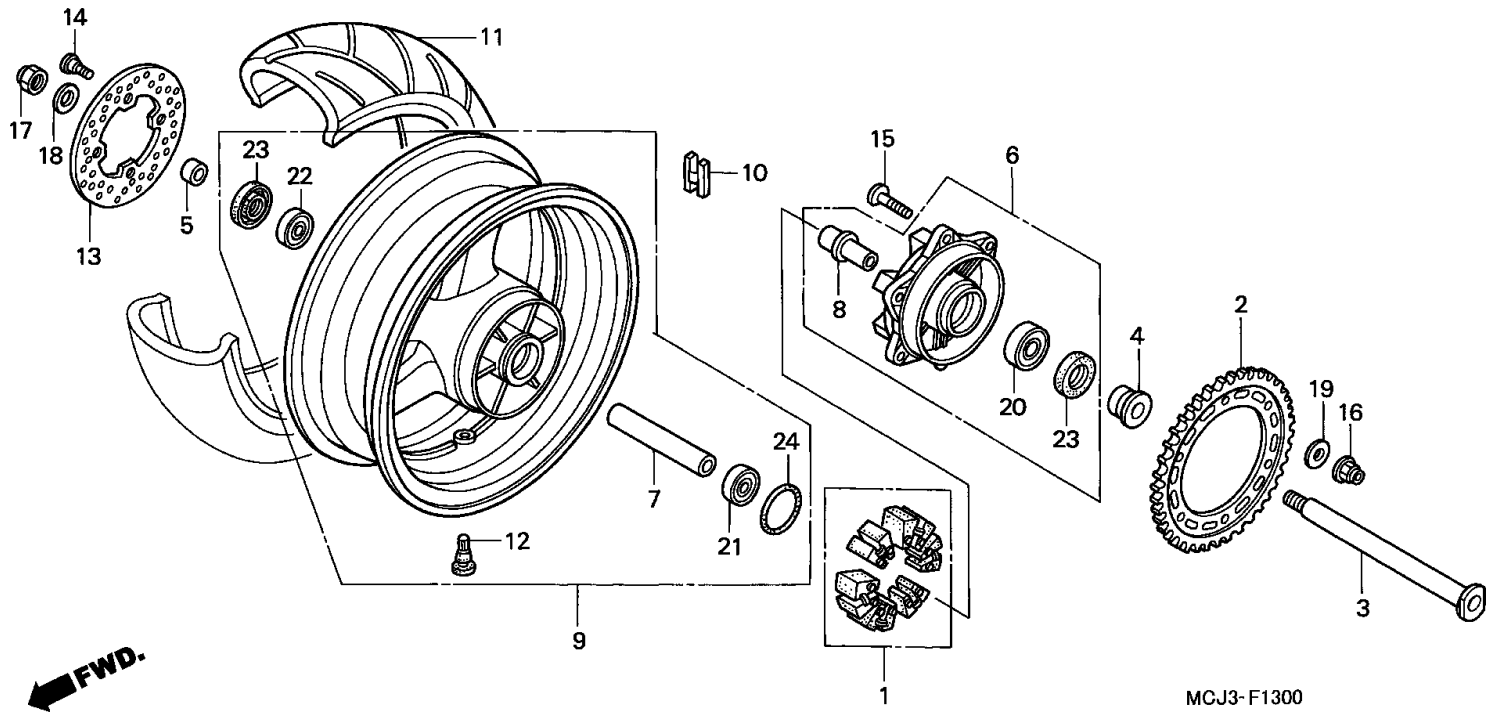

Item de serviço	T.M.O.
Eixo, Roda Dianteira	0,4
• Amortecedor, Roda	
Disco, Freio Traseiro	0,5
• Flange, Roda Traseira	
• Coroa, Transmissão	
Rolamento Radial Esferas, 6005	0,6
(Adicionar 0,1 Por Unidade)	
• Bucha, Distanciadora, Eixo Traseiro	
Peso Balanceador	0,7
Pneu, Traseiro	1,3
Roda, Traseira	1,4

Ref. Nº	Nº da peça	Descrição	Qtd. CBR900 RRY	RR1	RR2	RR3	RE1	Nº de série		Nota
1	06410-MCF-000	Borracha, Amortecedora Roda Traseira	1	1	1	1	1			
2	41201-MCJ-000	Coroa, Transmissão (42D)	1	1	1	1	1			BR,E,ED,F,G,KO,MX,U
			-	1	1	1	-			SI
	41201-MCJ-670	Coroa, Transmissão (43D)	1	1	1	1	1			CM
			1	-	-	-	-			SI
3	42301-MCJ-000	Eixo, Roda Traseira	1	1	-	-	1			
	42301-MCJ-750		-	-	1	1	-			
4	42311-MCJ-000	Bucha Lateral, Roda Traseira	1	1	-	-	1			
	42311-MCJ-750		-	-	1	1	-			
5	42312-MCJ-000	Bucha Lateral, Eixo Traseiro	1	1	-	-	1			
	42312-MCJ-750		-	-	1	1	-			
6	42615-MCF-000	Flange, Roda Traseira	1	1	1	1	1			
7	42620-MCF-000	Bucha, Distanciadora, Eixo Traseiro	1	1	1	1	1			
8	42625-MCF-000	Bucha B, Distanciadora, Roda Traseira	1	1	1	1	1			
9	42650-MCJ-000	Roda Traseira Comp.	1	-	-	-	-			BR,CM,E,ED,F,G,MX,U
	42650-MCJ-670		1	-	-	-	-			SI
	42650-MCJ-010		-	1	-	-	-			BR,E,ED,F,G,MX,SI,U
	42650-MCJ-671		-	1	-	-	-			CM
			-	-	-	-	1			
	42650-MCJ-750ZA	Roda Traseira Comp. *TIPO 2*	-	-	1	1	-			CM,SI
	42650-MCJ-750ZB	Roda Traseira Comp. *TIPO 1*	-	-	1	1	-			BR,E,ED,F,G,KO,MX,U
10	42704-MB0-000	Peso, Balanceador (10G)	N	N	N	N	N			
	42705-MB0-000	Peso, Balanceador (20G)	N	N	N	N	N			
	42706-MB0-000	Peso, Balanceador (30G)	N	N	N	N	N			
11	42711-MCJ-003	Pneu, Dianteiro (BRIDGESTONE) (190/50ZR17 73W)	1	-	-	-	-			

C-13

Roda Traseira

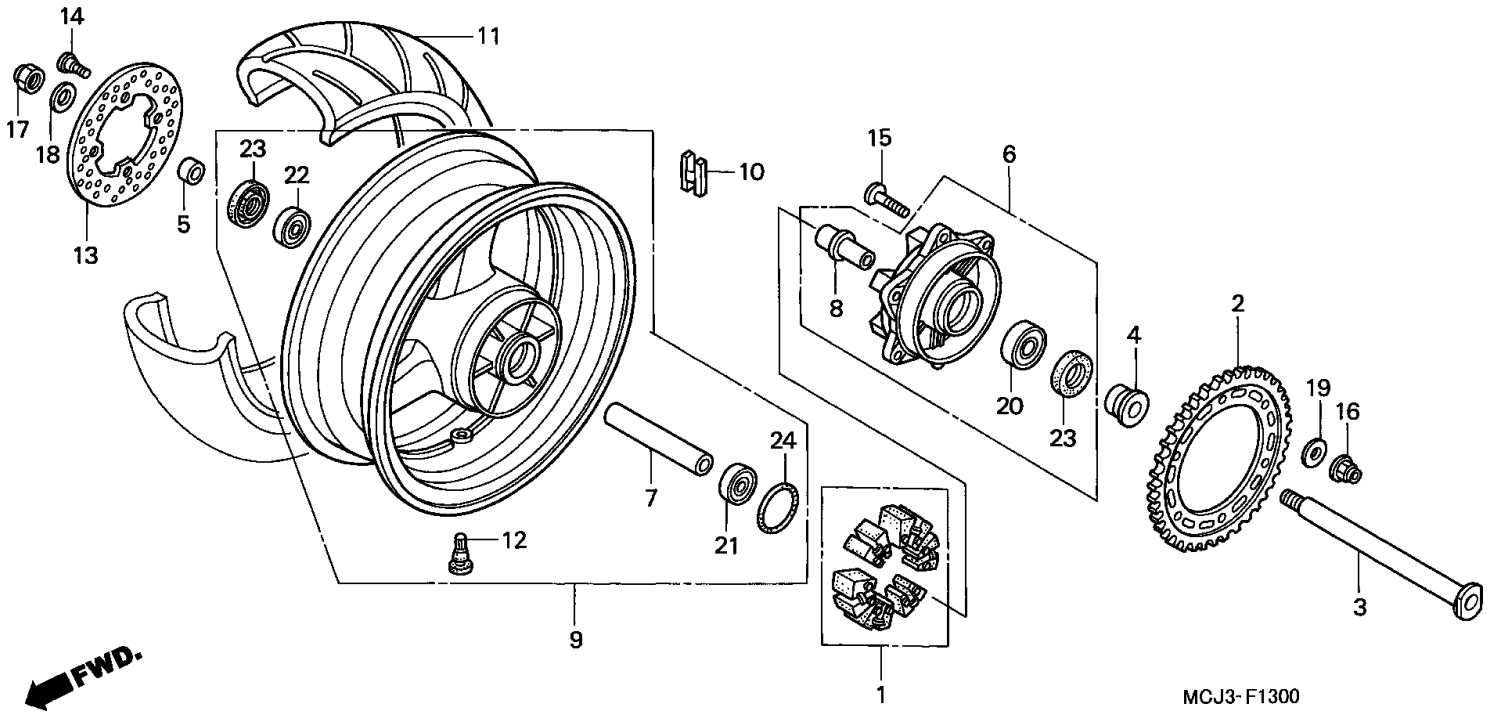

Item de serviço	T.M.O.	Ref. Nº	Nº da peça	Descrição	Qtd. CBR900 RRY	RR1	RR2	RR3	RE1	Nº de série		Nota
		(11)	42711-MCJ-007	Pneu, Dianteiro (MICHELIN) (190/50ZR17 73W)	1	-	-	-	-			
			42711-MCJ-017	Pneu, Dianteiro (MICHELIN) (190/50ZR17 M/C 73W)	-	1	1	1	1			
			42711-MCJ-013	Pneu, Dianteiro (BRIDGESTONE) (190/50ZR17 M/C 73W)	-	1	-	-	1			
			42711-MCJ-751	Pneu, Dianteiro (BRIDGESTONE) (190/50ZR17 M/C 73W)	-	-	1	1	-			
		12	42753-ML7-003	Válvula, Aro (BRIDGESTONE)	1	1	1	1	1			
			42753-MT4-005	Válvula, Aro (MICHELIN)	1	1	1	1	1			
		13	43251-MCJ-000	Disco, Freio Traseiro	1	1	1	1	1			
		14	90105-MBB-000	Parafuso, Disco, Freio, 8 x 24	4	4	4	4	4			
		15	90121-MCF-000	Parafuso, 10 x 30	6	6	6	6	6			
		16	90304-KAE-871	Porca, U, 10 mm	6	6	6	6	6			
		17	90305-MAZ-000	Porca, U, 22 mm	1	1	1	1	1			
		18	90401-MCJ-000	Arruela, 23 x 37 x 2,5	1	1	1	1	1			
		19	90502-MCF-000	Arruela, 10 mm	6	6	6	6	6			
		20	91051-MCF-003	Rolamento, Radial Esferas, 27 x 52 x 23,8	1	1	1	1	1			
		21	91052-MCF-003	Rolamento, Radial Esferas, 6005	1	1	1	1	1			
		22	91053-MAZ-003	Rolamento, Radial Esferas, (6205 x 2)	1	1	1	1	1			
		23	91254-MCF-003	Vedador, Pó, 35 x 52 x 7,5	2	2	2	2	2			
		24	91352-MCF-003	Anel, Vedação, 51 x 2	1	1	1	1	1			

C-14

Tanque Combustível
(CBR900RRY,1/RE1)

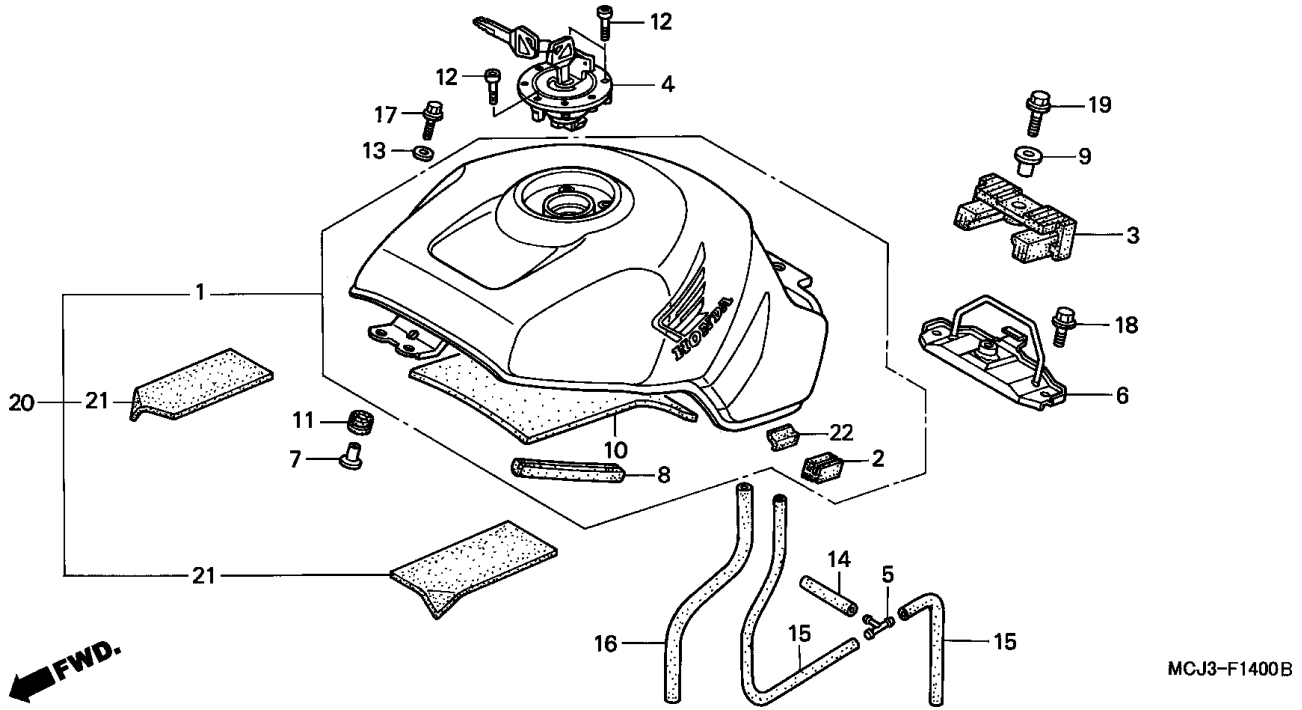

Item de serviço	T.M.O.
Tampa, Tanque Combustível	0,1
Suporte, Traseiro Tanque	0,2
Tanque, Combustível	0,5

Ref. Nº	Nº da peça	Descrição	Qtd. CBR900 RRY	RR1	RR2	RR3	RE1	Nº de série		Nota
1	17520-MCJ-000ZD	Tanque Combustível *TIPO 1 1* (WL)	1	-	-	-	-			BR,E,ED,F,U
	17520-MCJ-000ZE	Tanque Combustível *TIPO 2 1* (WL)	1	-	-	-	-			BR,E,ED,F,MX,U
	17520-MCJ-000ZF	Tanque Combustível *TIPO 3 1* (WL)	1	-	-	-	-			BR,E,ED,F,MX,U
	17520-MCJ-610ZA	Tanque Combustível *TIPO 1* (WL)	1	-	-	-	-			G
	17520-MCJ-610ZB	Tanque Combustível *TIPO 2* (WL)	1	-	-	-	-			G
	17520-MCJ-610ZC	Tanque Combustível *TIPO 3* (WL)	1	-	-	-	-			G
	17520-MCJ-700ZA	Tanque Combustível *TIPO 2* (WL)	-	1	-	-	-			G
	17520-MCJ-710ZA	Tanque Combustível *TIPO 4* (WL)	-	1	-	-	-			G
	17520-MCJ-850ZA	Tanque Combustível *TIPO 1* (WL)	-	1	-	-	-			G
	17520-MCJ-850ZB	Tanque Combustível *TIPO 3* (WL)	-	1	-	-	-			G
	17520-MCJ-870ZA	Tanque Combustível *TIPO 1* (WL)	-	1	-	-	-			BR,E,ED,F,SI,U
	17520-MCJ-870ZB	Tanque Combustível *TIPO 3* (WL)	-	1	-	-	-			BR,E,ED,F,U
	17520-MCJ-960ZA	Tanque Combustível *TIPO 2* (WL)	-	1	-	-	-			BR,E,ED,F,MX,U
	17520-MCJ-970ZA	Tanque Combustível *TIPO 4* (WL)	-	1	-	-	-			BR,E,ED,F,MX
	17520-MCJ-890ZA	Tanque Combustível *TIPO 1* (WL)	-	-	-	-	1			U
2	17611-ML7-000	Coxim, Tanque Combustível	2	2	-	-	2			
3	17613-MV4-000	Coxim, Traseiro, Tanque	1	1	-	-	1			
4	17620-MAS-E01	Tampa, Tanque Combustível	1	-	-	-	-			
	17620-MAS-E02	Tanque Combustível	-	1	-	-	1			
5	36191-KV3-700	Junção, Três Pólos	1	1	-	-	1			
6	50255-MCJ-000	Suporte, Traseiro, Tanque	1	1	-	-	1			
7	61104-422-000	Bucha, Fixação	2	2	-	-	2			
8	64121-MCJ-000	Coxim, Protetor	2	2	-	-	2			
9	80101-KB7-600	Bucha, 8 x 12	1	1	-	-	1			
10	83151-MAJ-G00	Abafador, A	1	1	-	-	1			

C-14

Tanque Combustível
(CBR900RRY,1/RE1)

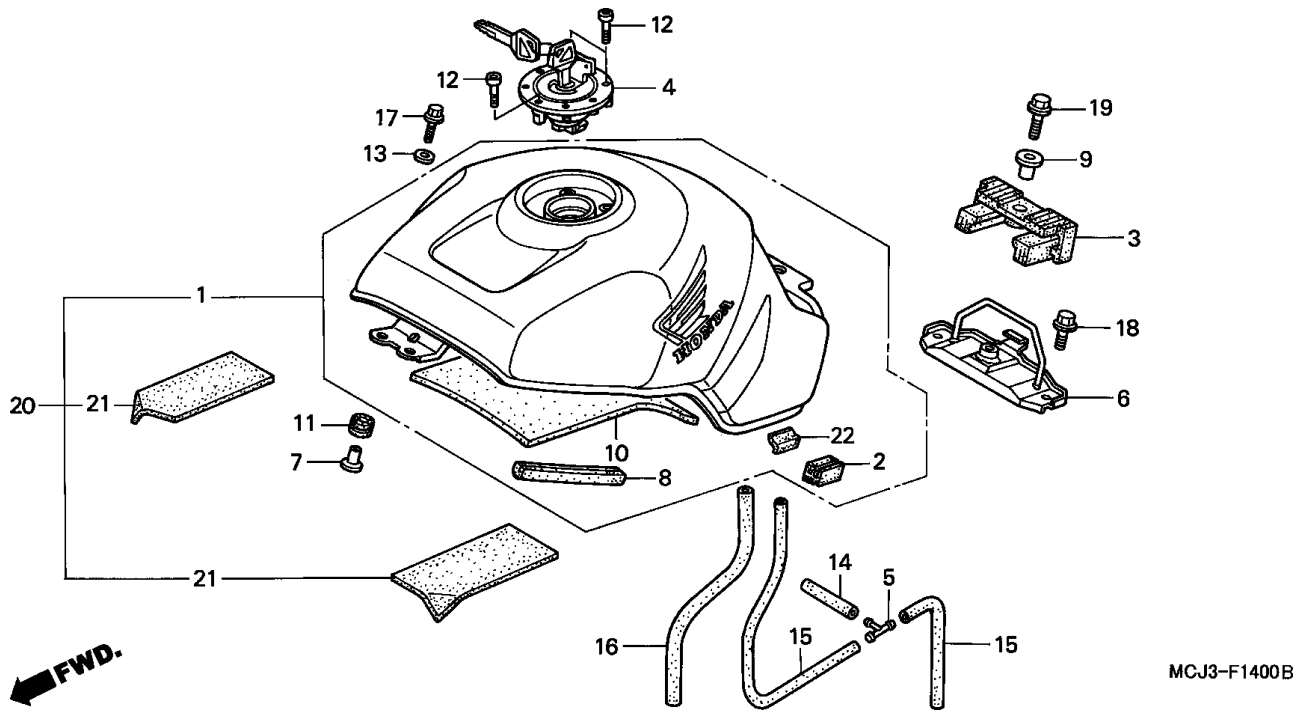

Item de serviço	T.M.O.	Ref. Nº	Nº da peça	Descrição	Qtd. CBR900 RRY	RR1	RR2	RR3	RE1	Nº de série		Nota
		11	84703-425-000	Coxim, Fixação	2	2	-	-	2			
		12	90074-MT4-000	Parafuso, Allen, 4 x 21	3	3	-	-	3			
		13	90525-428-900	Arruela, Lisa, 6 mm	2	2	-	-	2			
		14	95005-35290-20	Tubo, 3,5 x 290 (95005-35001-20M)	1	1	-	-	1			
		15	95005-45500-20	Tubo, 4,5 x 500 (95005-45001-20M)	2	2	-	-	2			
		16	95005-80640-50	Tubo, 8 x 640 (95005-80001-50M)	1	1	-	-	1			
		17	96001-06028-07	Parafuso, Flange, 6 x 28	2	2	-	-	2			
		18	96300-08018-00	Parafuso, Flange, 8 x 18	2	2	-	-	2			
		19	96300-08025-00	Parafuso, Flange, 8 x 25	1	1	-	-	1			
		20	17520-MCJ-720ZA	Tanque Combustível *TIPO 1* (WL)	1	-	-	-	-			CM
			17520-MCJ-720ZB	Tanque Combustível *TIPO 2* (WL)	1	-	-	-	-			CM
			17520-MCJ-720ZC	Tanque Combustível *TIPO 3* (WL)	1	-	-	-	-			CM
			17520-MCJ-670ZD	Tanque Combustível *TIPO 2 1* (WL)	1	-	-	-	-			SI
			17520-MCJ-830ZA	Tanque Combustível *TIPO 1* (WL)	-	1	-	-	-			CM
			17520-MCJ-830ZB	Tanque Combustível *TIPO 2* (WL)	-	1	-	-	-			CM
			17520-MCJ-780ZA	Tanque Combustível *TIPO 1* (WL)	-	-	-	-	1			CM
		21	64253-MR8-300	Abafador C, Carenagem Inferior	2	2	-	-	2			CM
					2	-	-	-	-			SI
		22	81214-MW0-300	Coxim C, Protetor	2	2	-	-	2			

C-14-1

Tanque Combustível
(CBR900RR2, 3)

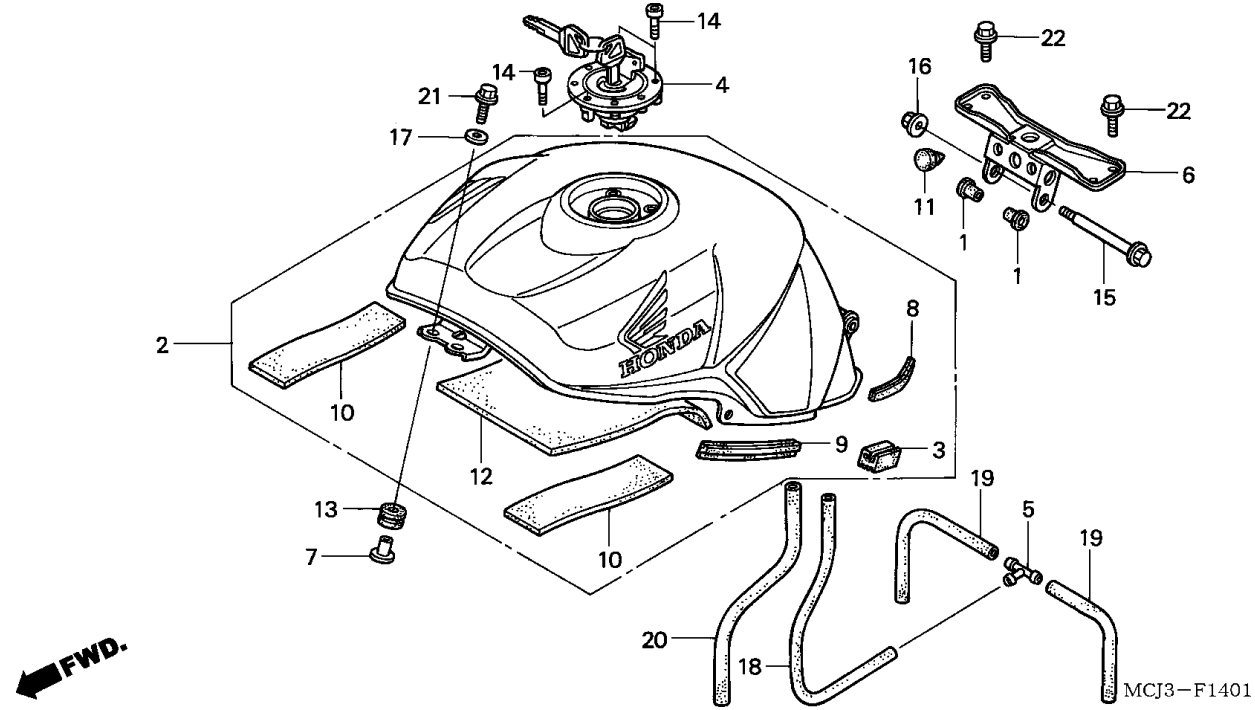

Item de serviço	T.M.O.
Tampa, Tanque Combustível	0,1
Suporte, Traseiro Tanque	0,2
Tanque, Combustível	0,5

Ref. Nº	Nº da peça	Descrição	Qtd. CBR900 RRY	RR1	RR2	RR3	RE1	Nº de série		Nota
1	17506-MB1-000	Coxim	-	-	2	2	-			
2	17520-MCJ-750ZA	Tanque Combustível *TIPO 1* (WL)	-	-	1	-	-			
	17520-MCJ-750ZB	Tanque Combustível *TIPO 2* (WL)	-	-	1	-	-			BR,E,ED,F,G,U
	17520-MCJ-750ZD	Tanque Combustível *TIPO 4* (WL)	-	-	1	-	-			CM,SI
	17520-MCJ-750ZE	Tanque Combustível *TIPO 3 1* (WL)	-	-	1	-	-			BR,E,ED,F,G,MX,U
	17520-MCJ-D10ZA	Tanque Combustível *TIPO 1* (WL)	-	-	-	1	-			
	17520-MCJ-D10ZB	Tanque Combustível *TIPO 4* (WL)	-	-	-	1	-			CM
	17520-MCJ-D10ZC	Tanque Combustível *TIPO 2* (WL)	-	-	-	1	-			BR,E,ED,F,G,MX,U
	17520-MCJ-D10ZD	Tanque Combustível *TIPO 3* (WL)	-	-	-	1	-			BR,E,ED,F,G,KO,MX,U
3	17611-MCJ-750	Coxim, Lateral Tanque	-	-	2	2	-			
4	17620-MCJ-751	Tampa, Tanque Combustível	-	-	1	1	-			
5	36191-KV3-700	Junção, Três Pólos	-	-	1	1	-			
6	50255-MCJ-750	Suporte, Traseiro Tanque	-	-	1	1	-			
7	61104-422-000	Bucha, Fixação	-	-	2	2	-			
8	64121-MCJ-000	Coxim, Protetor	-	-	2	-	-			BR,CM,MX,SI,U
			-	-	2	-	-		~ 2M000474	E,ED
	64121-MCJ-750		-	-	2	-	-			F,G,KO
			-	-	2	-	-	2M000475 ~		E,ED
			-	-	-	2	-			
9	64122-MCJ-750	Coxim, Lateral Tanque Combustível	-	-	2	2	-			
10	64253-MR8-300	Abafador C, Carenagem Inferior	-	-	2	2	-			
11	77215-GC2-000	Coxim B, Limitador Assento	-	-	2	2	-			
12	83151-MAJ-G00	Abafador A	-	-	1	1	-			
13	84703-425-000	Coxim, Fixação	-	-	2	2	-			
14	90074-MT4-000	Parafuso, Allen, 4 x 21	-	-	3	3	-			
15	90135-MM4-000	Parafuso	-	-	1	1	-			

C-14-1

Tanque Combustível
(CBR900RR2, 3)

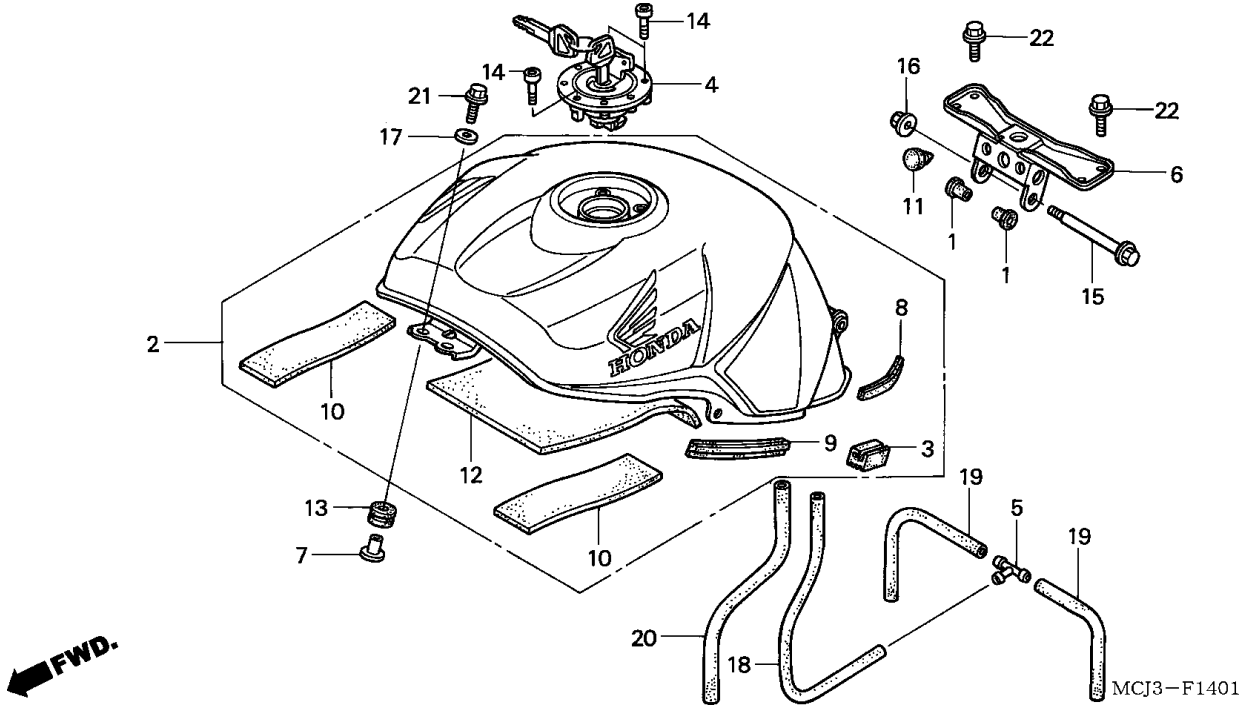

Item de serviço	T.M.O.	Ref. Nº	Nº da peça	Descrição	Qtd. CBR900 RRY	RR1	RR2	RR3	RE1	Nº de série	Nota
		16	90301-473-003	Porca, U, 6 mm	-	-	1	1	-		
		17	90525-428-900	Arruela, Lisa, 6 mm	-	-	2	2	-		
		18	95005-35290-20	Tubo, 3,5 x 290 (95005-35001-20M)	-	-	1	-	-		BR,MX,SI
					-	-	1	-	-	~ 2M000003	U
					-	-	1	-	-	~ 2M000005	CM
					-	-	1	-	-	~ 2M000059	ED
					-	-	1	-	-	~ 2M001228	G
					-	-	1	-	-	~ 2M004397	E
			95005-35320-20	Tubo, 3,5 x 320 (95005-35001-20M)	-	-	1	-	-		F,KO
					-	-	1	-	-	2M000004 ~	U
					-	-	1	-	-	2M000006 ~	CM
					-	-	1	-	-	2M000060 ~	ED
					-	-	1	-	-	2M001229 ~	G
					-	-	1	-	-	2M004398 ~	E
					-	-	-	1	-		
		19	95005-45500-20	Tubo, 4,5 x 500 (95005-45001-20M)	-	-	2	2	-		
		20	95005-80640-50	Tubo, 8 x 640 (95005-80001-50M)	-	-	1	1	-		
		21	96001-06028-07	Parafuso, Flange, 6 x 28	-	-	2	2	-		
		22	96500-06016-00	Parafuso, Flange, 6 x 16	-	-	4	4	-		

C-15

Bomba Combustível
(CBR900RRY,1/RE1)

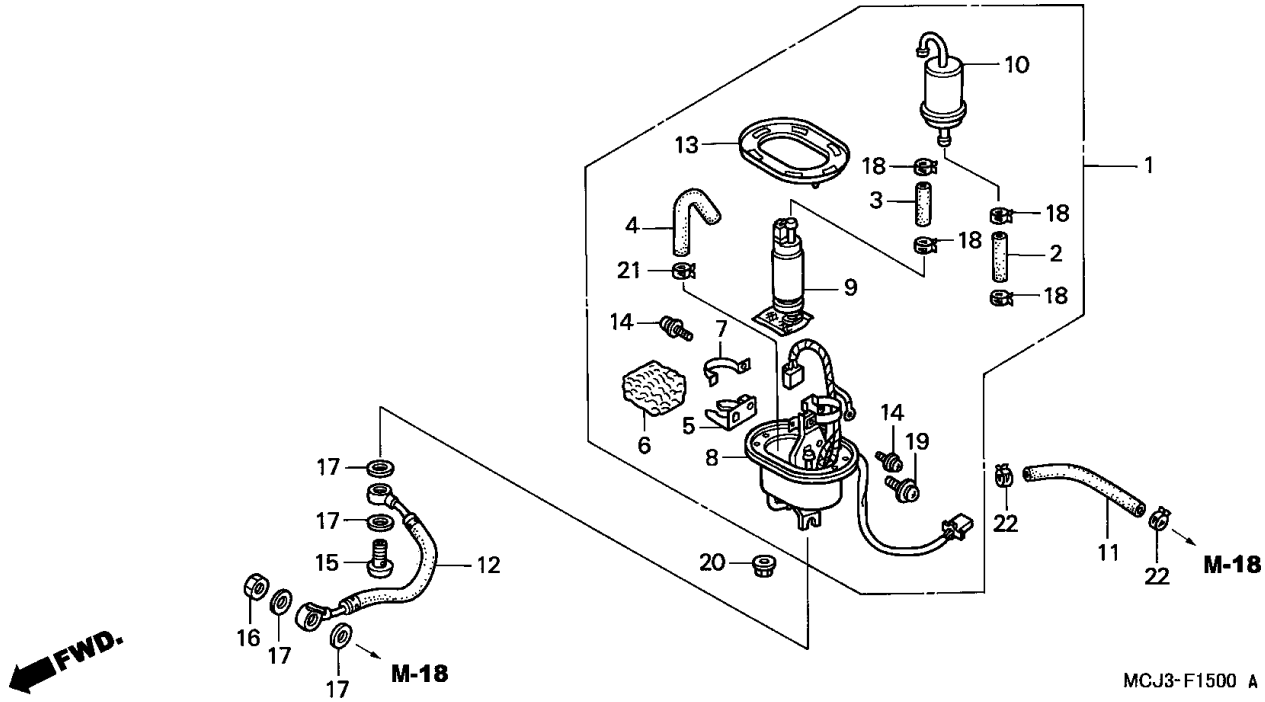

Item de serviço	T.M.O.
Mangueira, Retorno Combustível	0,3
Mangueira, Combustível	0,4
• Bomba Combustível	
Filtro Comp., Combustível	0,5
• Filtro, Retorno Combustível	
• Bomba Comp., Combustível	
Suporte Comp., Filtro	0,6

Ref. Nº	Nº da peça	Descrição	Qtd. CBR900 RRY	RR1	RR2	RR3	RE1	Nº de série		Nota
1	16700-MCJ-000	Bomba, Combustível	1	1	-	-	1			
2	16711-MAT-D00	Mangueira A, Bomba	1	1	-	-	1			
3	16712-MAT-D01	Mangueira B, Bomba	1	1	-	-	1			
4	16713-MBG-010	Tubo Retorno, Bomba Combustível	1	1	-	-	1			
5	16714-MAT-D00	Suporte B, Comp.	1	1	-	-	1			
6	16714-MBG-000	Filtro, Retorno Combustível	1	1	-	-	1			
7	16717-MAT-D00	Presilha B	1	1	-	-	1			
8	16720-MCJ-000	Suporte Comp., Bomba Combustível	1	1	-	-	1			
9	16730-MCJ-000	Bomba Combustível, Comp.	1	1	-	-	1			
10	16900-MBG-013	Filtro Comp., Combustível	1	1	-	-	1			
11	17525-MCJ-000	Mangueira, Retorno Combustível	1	1	-	-	1			
12	17529-MCJ-010	Mangueira Comp., Retorno Combustível	1	1	-	-	1			
13	17574-MN5-000	Guarnição	1	1	-	-	1			
14	90105-MBG-000	Parafuso, Arruela, 4 x 8	2	2	-	-	2			
15	90108-MBG-000	Parafuso, 12 mm	1	1	-	-	1			
16	90201-PD1-000	Arruela A, Vedação, 12 mm	1	1	-	-	1			
17	90428-PD6-003	Arruela, Vedação, 12 mm	4	4	-	-	4			
18	91405-PD1-004	Presilha, Tubo (D12)	4	4	-	-	4			
19	93893-05012-08	Parafuso, Arruela, 5 x 12	1	1	-	-	1			
20	94050-06080	Porca, Flange, 6 mm	6	6	-	-	6			
21	95002-40850-04	Presilha, Tubo (D8,5)	1	1	-	-	1			
22	95002-41050-08	Presilha, Tubo (D10,5)	2	2	-	-	2			

C-15-1

Bomba Combustível
(CBR900RR2, 3)

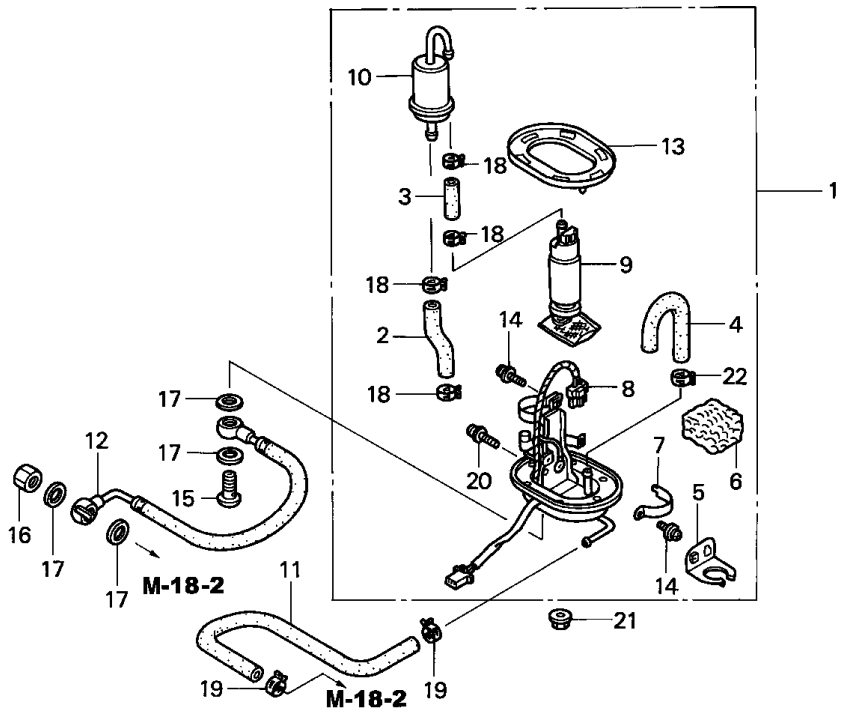

Item de serviço	T.M.O.
Mangueira, Retorno Combustível	0,3
Mangueira, Combustível	0,4
• Bomba Combustível	
Filtro Comp., Combustível	0,5
• Filtro, Retorno Combustível	
• Bomba Comp., Combustível	
Suporte Comp., Bomba Combustível	0,6

Ref. Nº	Nº da peça	Descrição	Qtd. CBR900 RRY	RR1	RR2	RR3	RE1	Nº de série	Nota
1	16700-MCJ-750	Bomba Combustível	-	-	1	-	-	~ 2M001309	E,ED
	16700-MCJ-751	Bomba Comp., Combustível	-	-	1	-	-	~ 2M000665	F
			-	-	1	-	-	~ 2M002474	G
			-	-	1	-	-	2M001310 ~ 2M005153	E,ED
	16700-MCJ-752	Bomba Comp., Combustível	-	-	1	-	-	....	BR,CM,KO,MX,SI,U
			-	-	1	-	-	2M000666 ~	F
			-	-	1	-	-	2M002475 ~	G
			-	-	1	-	-	2M005154 ~	E,ED
			-	-	-	1	-	....	.....
2	16711-MAT-D00	Mangueira A, Bomba	-	-	1	1	-	....	.....
3	16712-MAT-D01	Mangueira B, Bomba	-	-	1	1	-	....	.....
4	16713-MBG-010	Tubo Retorno, Bomba Combustível	-	-	1	1	-	....	.....
5	16714-MAT-D00	Suporte B Combustível	-	-	1	1	-	....	.....
6	16714-MBG-000	Filtro, Retorno Combustível	-	-	1	1	-	....	.....
7	16717-MAT-D00	Presilha B	-	-	1	1	-	....	.....
8	16720-MCJ-750	Suporte Comp., Bomba Combustível	-	-	1	-	-	~ 2M000004	BR,SI
			-	-	1	-	-	~ 2M000665	F
			-	-	1	-	-	~ 2M002474	G
			-	-	1	-	-	~ 2M005153	E,ED
9	16730-MCJ-000	Bomba Comp., Combustível	-	-	1	-	-	~ 2M000004	BR,SI
			-	-	1	-	-	~ 2M002474	G
			-	-	1	-	-	~ 2M005153	E,ED
10	16900-MBG-013	Filtro, Comp., Combustível	-	-	1	1	-	....	.....
11	17525-MCJ-750	Mangueira, Combustível	-	-	1	1	-	....	.....

C-15-1

Bomba Combustível
(CBR900RR2, 3)

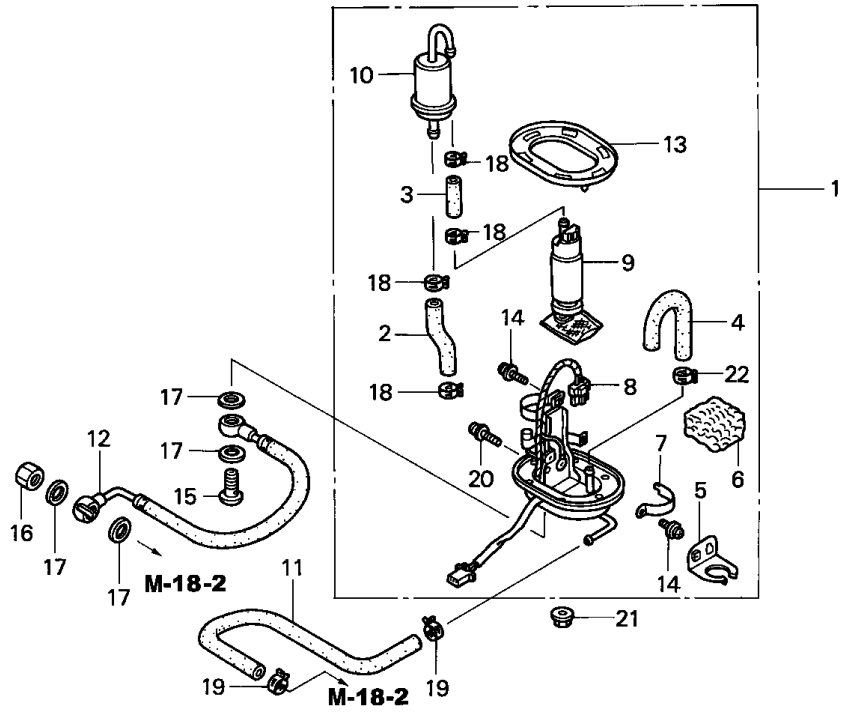

Item de serviço	T.M.O.	Ref. Nº	Nº da peça	Descrição	Qtd. CBR900 RRY	RR1	RR2	RR3	RE1	Nº de série		Nota
		12	17529-MCJ-750	Mangueira Comp.	-	-	1	1	-			
		13	17574-MBW-D20	Guarnição	-	-	1	1	-			
		14	90105-MBG-000	Parafuso, Arruela, Trava, 4 x 8	-	-	2	2	-			
		15	90108-MBG-000	Parafuso, 12 mm	-	-	1	1	-			
		16	90201-PD1-000	Porca A, Vedação, 12 mm	-	-	1	1	-			
		17	90428-PD6-003	Arruela, Vedação, 12 mm	-	-	4	4	-			
		18	91405-PD1-004	Presilha, Tubo (D12)	-	-	4	4	-			
		19	91406-SL4-931	Presilha, Mangueira Combustível (D10,5)	-	-	2	2	-			
		20	93893-05012-08	Parafuso, Arruela, 5 x 12	-	-	1	1	-			
		21	94050-06080	Porca, Flange, 6 mm	-	-	6	6	-			
		22	95002-40850-04	Presilha, Tubo (D8,5)	-	-	1	1	-			

C-16

Assento
(CBR900RRY,1/RE1)

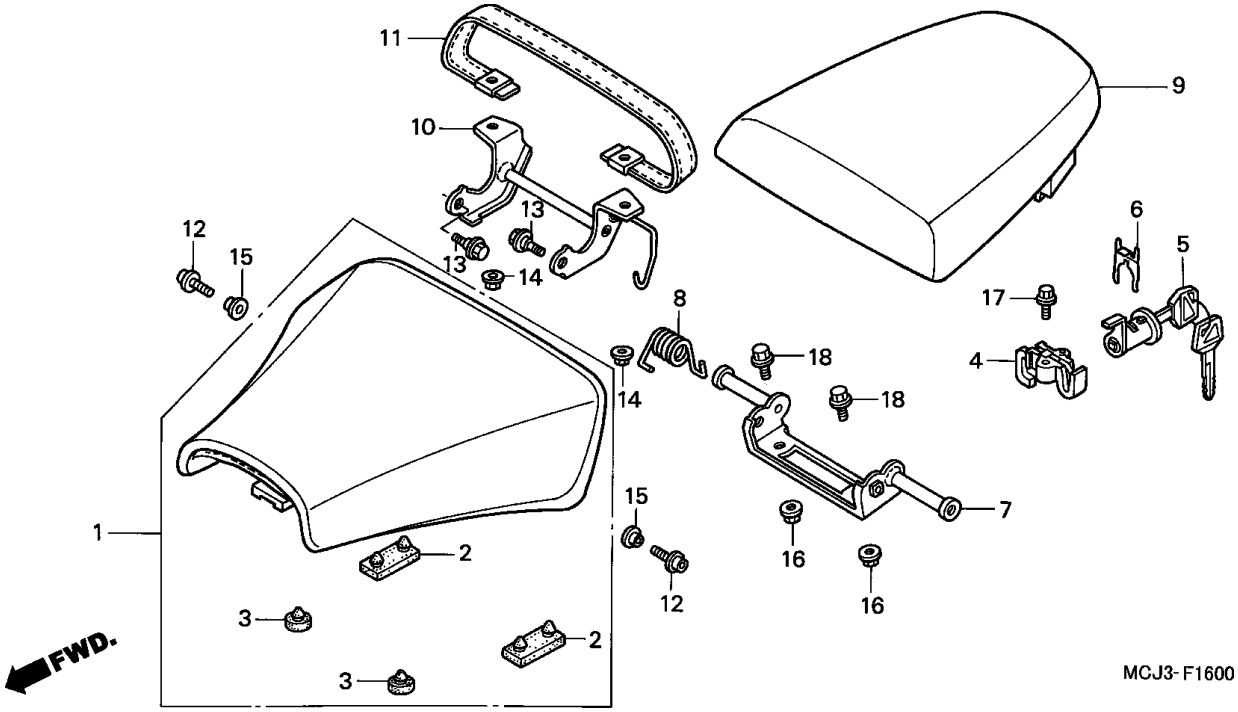

Item de serviço	T.M.O.
Assento Comp., Simples	0,1
• Assento	
• Alça, Trava Assento	0,2
Suporte Trava Assento	
• Trava, Assento	
Suporte, Assento	0,3

Ref. Nº	Nº da peça	Descrição	Qtd. CBR900 RRY	RR1	RR2	RR3	RE1	Nº de série		Nota
1	77100-MCJ-000	Assento Comp., Simples	1	1	-	-	1			
2	77204-312-000	Coxim, Fixação Assento	2	2	-	-	2			
3	77215-GC2-000	Coxim B, Limitador	2	2	-	-	2			
4	77220-MCJ-003	Suporte Trava, Assento	1	1	-	-	1			
5	77225-MCJ-000	Trava Comp., Assento	1	1	-	-	1			
6	77226-KY2-700	Mola, Fixação Trava Assento	1	1	-	-	1			
7	77231-MCJ-000	Placa, Trava Assento	1	1	-	-	1			
8	77233-MCJ-000	Mola, Abertura Assento	1	1	-	-	1			
9	77300-MCJ-000	Assento Comp.	1	1	-	-	1			
10	77301-MCJ-000	Suporte, Assento	1	1	-	-	1			
11	77320-MCJ-000	Alça Comp., Assento	1	1	-	-	1			
12	90097-MY6-880	Parafuso, Flange, 6 x 20	2	2	-	-	2			
13	90111-162-000	Parafuso, Flange, 6 mm	2	2	-	-	2			
14	90301-473-003	Porca, U, 6 mm	2	2	-	-	2			
15	90522-170-700	Bucha, Fixação Ajuste	2	2	-	-	2			
16	94050-06000	Porca, Flange, 6 mm	2	2	-	-	2			
17	96001-06012-00	Parafuso, Flange, 6 x 12	1	1	-	-	1			
18	96300-06012-00	Parafuso, Flange, 6 x 12	2	2	-	-	2			

C-16-1

Assento
(CBR900RR2,3)

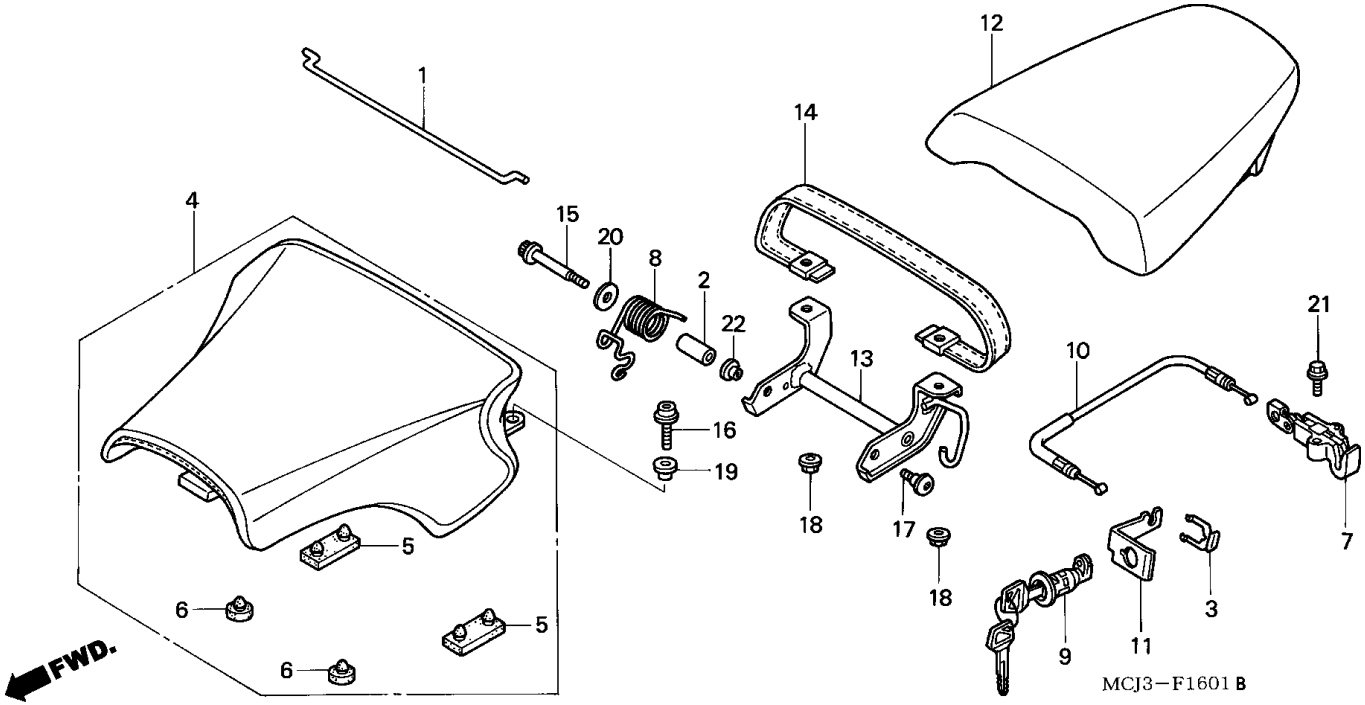

Item de serviço	T.M.O.
Chave, Trava Assento	0,1
• Assento Comp., Simples	
• Assento Comp.	
Cabo Trava, Assento	0,2
• Trava, Assento	
Placa, Trava Assento	0,3

Ref. Nº	Nº da peça	Descrição	Qtd. CBR900 RRY	RR1	RR2	RR3	RE1	Nº de série		Nota
1	17891-MCJ-750	Vareta, Abertura Tanque	-	-	1	1	-			
2	18318-HN5-670	Bucha	-	-	1	1	-			
3	75581-GN8-920	Mola, Fixação Trava	-	-	1	1	-			
4	77100-MCJ-750	Assento Comp., Simples	-	-	1	1	-			
5	77204-312-000	Coxim, Fixação Assento	-	-	2	2	-			
6	77215-GC2-000	Coxim B, Limitador	-	-	2	2	-			
7	77220-MCJ-751	Trava, Assento	-	-	1	1	-			
8	77233-MCJ-750	Mola, Abertura Assento	-	-	1	1	-			
9	77234-MBL-611	Chave, Trava Assento	-	-	1	1	-			
10	77240-MCJ-750	Cabo, Trava Assento	-	-	1	1	-			
11	77242-MCJ-750	Suporte, Cabo Trava Assento	-	-	1	1	-			
12	77300-MCJ-750	Assento Comp.	-	-	1	1	-			
13	77301-MCJ-750	Placa, Trava Assento	-	-	1	1	-			
14	77320-MCJ-750	Alça Comp., Assento	-	-	1	1	-			
15	90093-MG3-000	Parafuso, Flange, 6 x 45	-	-	1	1	-			
16	90097-MY6-880	Parafuso, Flange, 6 x 20	-	-	2	2	-			
17	90106-KCZ-000	Parafuso, Especial, 6 mm	-	-	1	1	-			
18	90301-473-003	Porca, U, 6 mm	-	-	2	2	-			
19	90522-170-700	Bucha, Fixação Ajuste	-	-	2	2	-			
20	94103-06000	Arruela, Lisa, 6 mm	-	-	1	1	-			
21	96001-06014-00	Parafuso, Flange, 6 x 14	-	-	1	1	-			

C-16-1

Assento
(CBR900RR2,3)

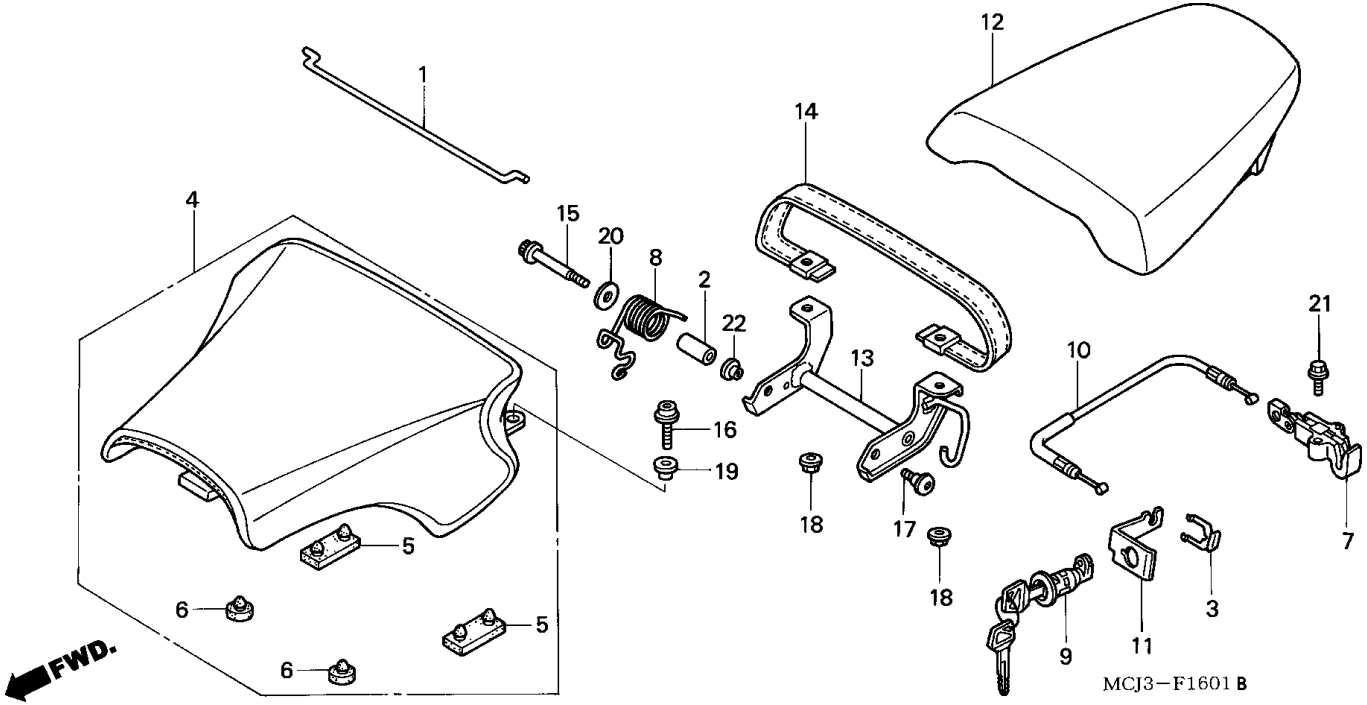

Item de serviço	T.M.O.	Ref. Nº	Nº da peça	Descrição	Qtd. CBR900 RRY	RR1	RR2	RR3	RE1	Nº de série	Nota
		22	33712-GC2-000	Bucha A	-	-	1	-	-		BR,CM,KO,MX,SI,U
					-	-	1	-	-	2M000484 ~	F
					-	-	1	-	-	2M001885 ~	G
					-	-	1	-	-	2M005035 ~	E,ED
					-	-	-	1	-		
			90522-170-700	Bucha, Fixação Ajuste	-	-	1	-	-	~ 2M000483	F
					-	-	1	-	-	~ 2M001884	G
					-	-	1	-	-	~ 2M005034	E,ED

C-17

Rabeta
(CBR900RRY, 1/RE1)

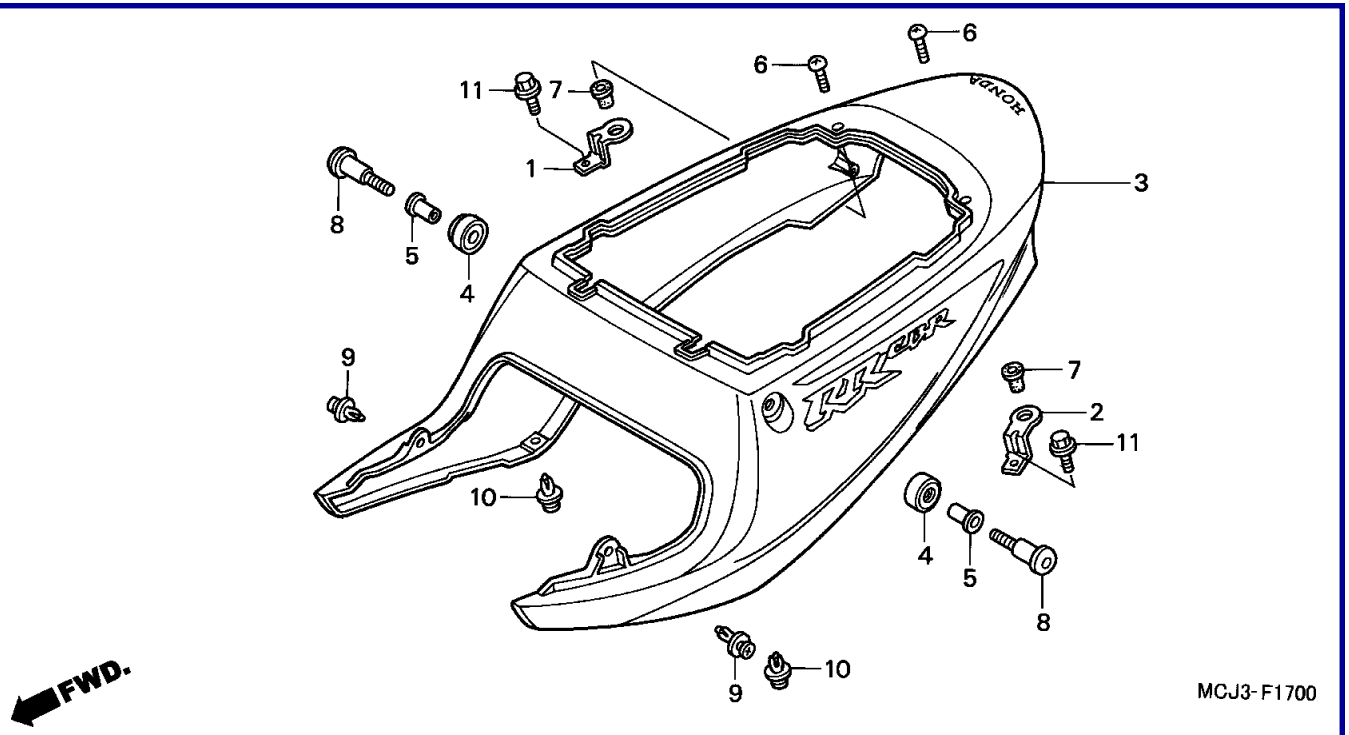

Item de serviço	T.M.O.	Ref. Nº	Nº da peça	Descrição	Qtd. CBR900 RRY	RR1	RR2	RR3	RE1	Nº de série		Nota
Rabeta	0,3	1	50248-MCJ-000	Suporte B, Direito, Rabeta	1	1	-	-	1			
		2	50249-MCJ-000	Suporte B, Esquerdo, Rabeta	1	1	-	-	1			
		3	77210-MCJ-000ZD	Rabeta *TIPO 1 1* (WL)	1	-	-	-	-			BR,CM,E,ED,F,G,U
			77210-MCJ-000ZE	Rabeta *TIPO 2 1* (WL)	1	-	-	-	-			BR,CM,E,ED,F,G,MX,U
			77210-MCJ-000ZF	Rabeta *TIPO 3 1* (WL)	1	-	-	-	-			BR,CM,E,ED,F,G,MX,U
			77210-MCJ-670ZD	Rabeta *TIPO 2 1* (WL)	1	-	-	-	-			SI
			77210-MCJ-830ZA	Rabeta *TIPO 1* (WL)	-	1	-	-	-			CM
			77210-MCJ-830ZB	Rabeta *TIPO 2* (WL)	-	1	-	-	-			CM
			77210-MCJ-870ZA	Rabeta *TIPO 1* (WL)	-	1	-	-	-			BR,E,ED,F,G,SI,U
			77210-MCJ-870ZB	Rabeta *TIPO 2* (WL)	-	1	-	-	-			BR,E,ED,F,G,MX,U
			77210-MCJ-870ZC	Rabeta *TIPO 3* (WL)	-	1	-	-	-			BR,E,ED,F,G,U
			77210-MCJ-970ZA	Rabeta *TIPO 4* (WL)	-	1	-	-	-			BR,E,ED,F,G,MX
			77210-MCJ-780ZA	Rabeta *TIPO 1* (WL)	-	-	-	-	1			
		4	83641-KY2-700	Espaçador Lateral, Fixação Rabeta	2	2	-	-	2			
		5	83642-KY2-700	Bucha Lateral, Fixação Rabeta	2	2	-	-	2			
		6	90109-SB6-000	Parafuso, 5 x 16	2	2	-	-	2			
		7	90111-KW3-003	Porca, Fixação Rabeta, 5 mm	2	2	-	-	2			
		8	90116-MCJ-000	Parafuso, Fixação Rabeta	2	2	-	-	2			
		9	90683-GR1-003	Presilha, Tampa	2	2	-	-	2			
		10	90683-MBW-003	Presilha, Tampa	2	2	-	-	2			
		11	93401-05010-00	Parafuso, Arruela, 5 x 10	2	2	-	-	2			

C-17-1

Rabeta
(CBR900RR2,3)

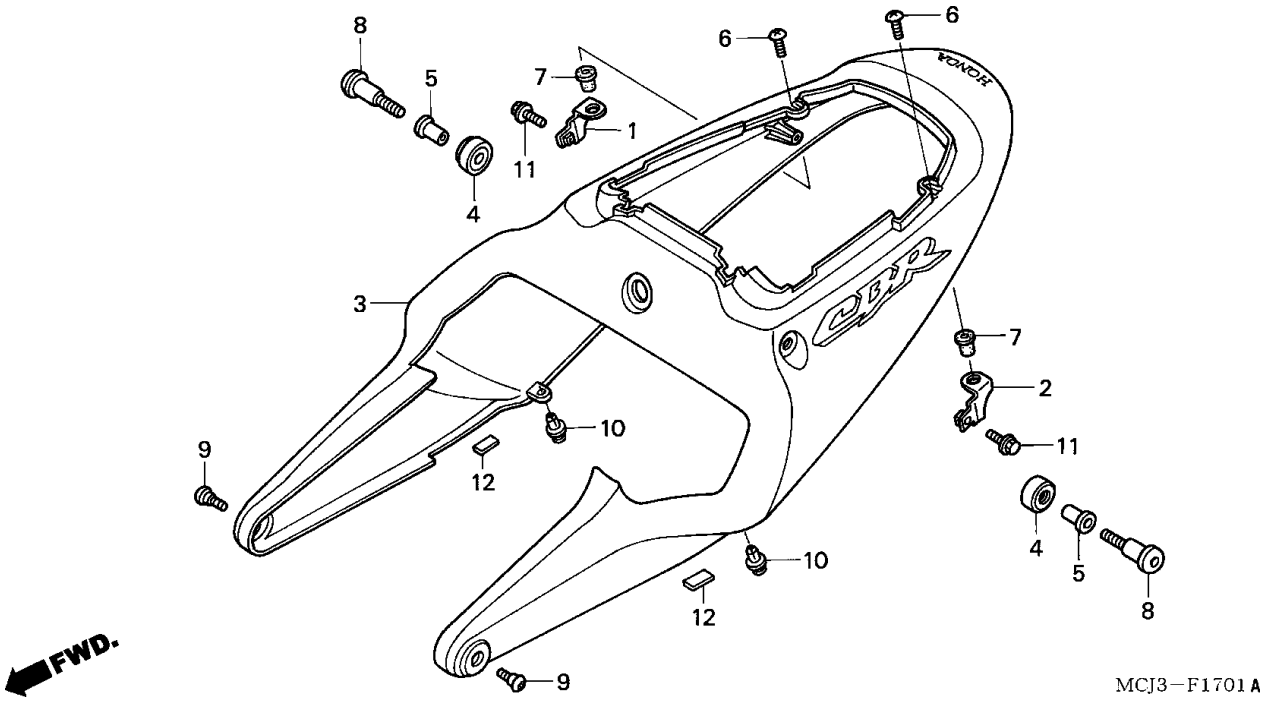

Item de serviço	T.M.O.	Ref. Nº	Nº da peça	Descrição	Qtd. CBR900 RRY	RR1	RR2	RR3	RE1	Nº de série		Nota
Rabeta	0,3	1	50248-MCJ-750	Suporte B, Direito, Rabeta	-	-	1	1	-			
		2	50249-MCJ-750	Suporte B, Esquerdo, Rabeta	-	-	1	1	-			
		3	77210-MCJ-A00ZA	Rabeta *TIPO 1* (WL)	-	-	1	-	-			CM,SI
			77210-MCJ-A00ZB	Rabeta *TIPO 2* (WL)	-	-	1	-	-			CM,SI
			77210-MCJ-750ZA	Rabeta *TIPO 1* (WL)	-	-	1	-	-			BR,E,ED,F,G,KO,MX,U
			77210-MCJ-750ZC	Rabeta *TIPO 3* (WL)	-	-	1	-	-			BR,E,ED,F,G,MX,U
			77210-MCJ-750ZD	Rabeta *TIPO 2 1* (WL)	-	-	1	-	-			BR,E,ED,F,G,U
			77210-MCJ-A10ZA	Rabeta *TIPO 1* (WL)	-	-	-	1	-			CM,SI
			77210-MCJ-A10ZB	Rabeta *TIPO 2* (WL)	-	-	-	1	-			CM
			77210-MCJ-D10ZA	Rabeta *TIPO 1* (WL)	-	-	-	1	-			BR,E,ED,F,G,KO,MX,U
			77210-MCJ-D10ZB	Rabeta *TIPO 2* (WL)	-	-	-	1	-			BR,E,ED,F,G,MX,U
			77210-MCJ-D10ZC	Rabeta *TIPO 3* (WL)	-	-	-	1	-			BR,E,ED,F,G,KO,MX,U
		4	83641-KY2-700	Espaçador Lateral, Fixação Rabeta	-	-	2	2	-			
		5	83642-KY2-700	Bucha Lateral, Fixação Rabeta	-	-	2	2	-			
		6	90109-SB6-000	Parafuso, 5 x 16	-	-	2	2	-			
		7	90111-KW3-003	Porca, Fixação Rabeta, 5 mm	-	-	2	2	-			
		8	90116-MCJ-000	Parafuso, Fixação Rabeta	-	-	2	2	-			
		9	90117-MCJ-000	Parafuso, Especial, 5 x 14	-	-	2	2	-			
		10	90651-GCT-J50	Parafuso, Phillips, 5 mm	-	-	2	2	-			
		11	93401-05010-00	Parafuso, Arruela, 5 x 10	-	-	2	2	-			
		12	77226-MBG-300	Fita Adesiva A	-	-	2	-	-			BR,CM,E,F,G,KO,MX,SI,U
					-	-	2	-	-	2M000060 ~		ED
					-	-	-	2	-			

C-18

Filtro Ar
(CBR900RRY,1/RE1)

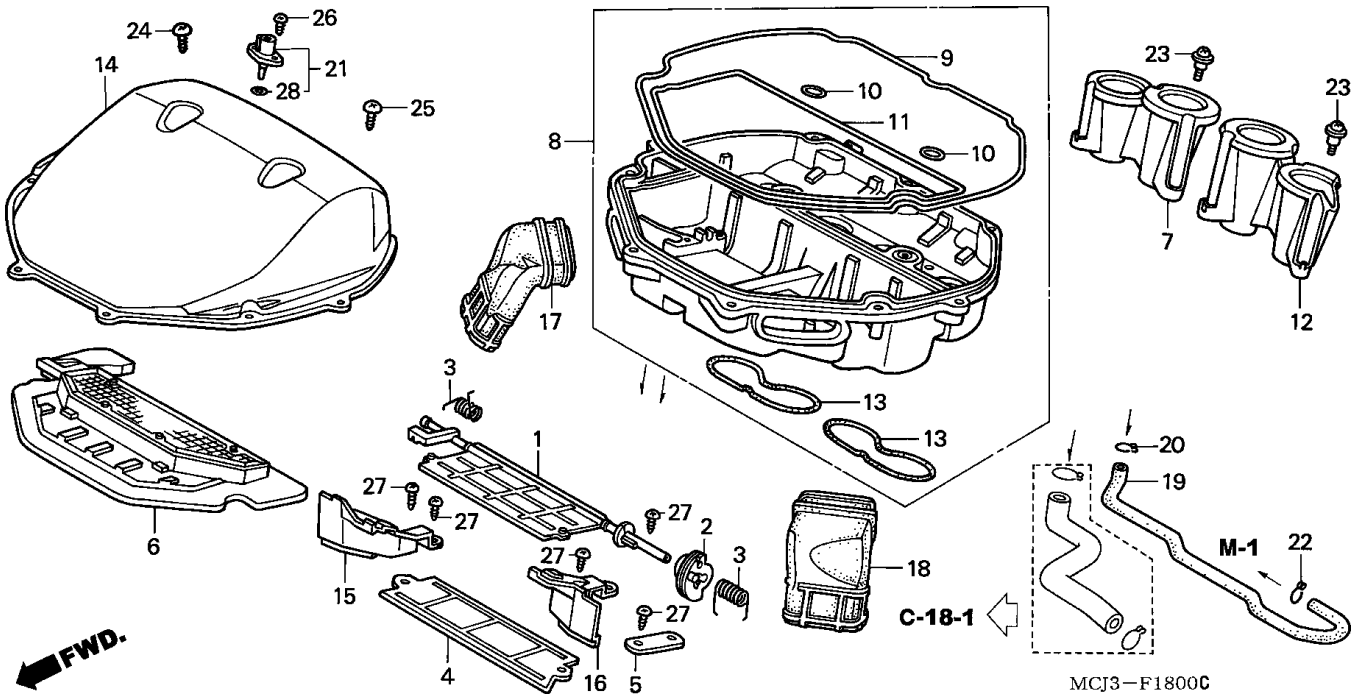

Item de serviço	T.M.O.
Condutor, Interno Esquerdo Filtro Ar	0,3
(Adicionar 0,1 Por Unidade)	
• Condutor, Interno Direito Filtro Ar	
• Elemento, Filtro Ar	
• Sensor Comp., Temperatura Ar	
Funil, Esquerdo Ar	0,4
(Um ou Todos)	
• Funil, Direito Ar	
Válvula Comp., Controle Ar	0,5
(Inclui Peça Relativa)	
Carcaça Comp., Filtro Ar	1,0

Ref. Nº	Nº da peça	Descrição	Qtd. CBR900 RRY	RR1	RR2	RR3	RE1	Nº de série		Nota
1	17204-MCJ-003	Válvula Comp., Controle Ar	1	1	-	-	1			
2	17206-MCJ-003	Polia, Controle Ar	1	1	-	-	1			
3	17207-MCJ-000	Mola, Válvula Controle Ar	2	2	-	-	2			
4	17208-MCJ-003	Placa, Condutor Interno	1	1	-	-	1			
5	17209-MCJ-003	Placa, Polia	1	1	-	-	1			
6	17210-MCJ-003	Elemento, Filtro Ar	1	1	-	-	1			
7	17215-MCJ-000	Funil, Direito Ar	1	1	-	-	1			
8	17221-MCJ-003	Carcaça Comp., Filtro Ar	1	1	-	-	1			
9	17222-MCJ-003	Vedador A, Carcaça Filtro Ar	1	1	-	-	1			
10	17223-MAT-300	Vedador B, Carcaça Filtro Ar	2	2	-	-	2			
11	17224-MCJ-003	Vedador C, Carcaça Filtro Ar	1	1	-	-	1			
12	17225-MCJ-000	Funil, Esquerdo Ar	1	1	-	-	1			
13	17226-MCJ-003	Vedador, Carcaça Filtro Ar	2	2	-	-	2			
14	17231-MCJ-003	Carcaça Filtro Ar	1	1	-	-	1			
15	17235-MCJ-003	Condutor, Interno Direito Filtro Ar	1	1	-	-	1			
16	17245-MCJ-003	Condutor, Interno Esquerdo Filtro Ar	1	1	-	-	1			
17	17251-MCJ-003	Condutor, Interno Direito Filtro Ar	1	1	-	-	1			
18	17261-MCJ-003	Condutor, Interno Esquerdo Filtro Ar	1	1	-	-	1			
19	17551-MCJ-000	Tubo, Respiro	1	1	-	-	1			
20	17724-102-700	Presilha, Sub Tanque	1	1	-	-	1			
21	37880-P05-A00	Sensor Comp., Temperatura Ar	1	1	-	-	1			
22	90646-657-000	Presilha, Mangueira Ar, 16 mm	1	1	-	-	1			
23	91508-MM5-000	Parafuso, Phillips, 5 mm	6	6	-	-	6			
24	93903-254G0	Parafuso, Fixação, 5 x 20	9	9	-	-	9			

C-18

Filtro Ar
(CBR900RRY,1/RE1)

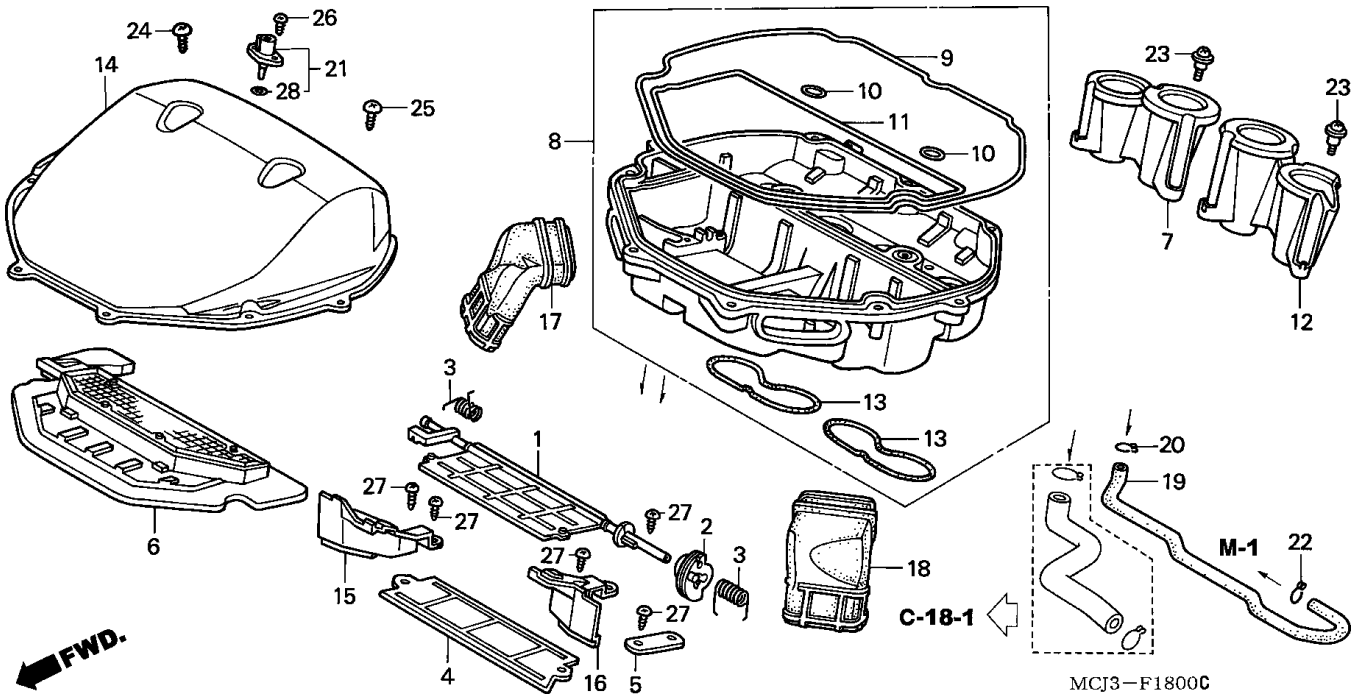

Item de serviço	T.M.O.	Ref. Nº	Nº da peça	Descrição	Qtd. CBR900 RRY	RR1	RR2	RR3	RE1	Nº de série		Nota
		25	93903-25420	Parafuso, Fixação, 5 x 20	2	2	-	-	2			
		26	93911-25420	Parafuso, Fixação, 5 x 16	2	2	-	-	2			
		27	93913-24220	Parafuso, Fixação, 4 x 12	6	6	-	-	6			
		28	91303-PK2-005	Anel, Vedação, 7,5 x 1,5	1	1	-	-	1			

C-18-1

Válvula Dosadora Injeção Ar

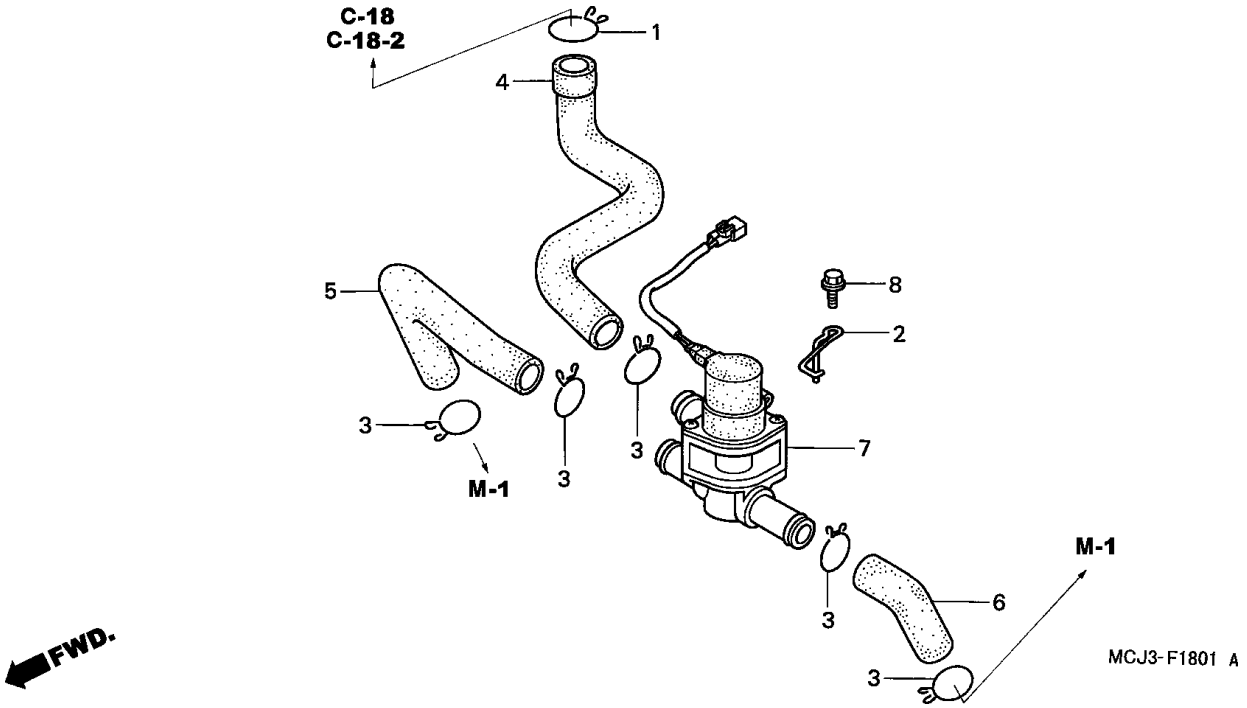

Item de serviço	T.M.O.	Ref. Nº	Nº da peça	Descrição	Qtd. CBR900 RRY	RR1	RR2	RR3	RE1	Nº de série		Nota
Válvula Dosadora, Injeção Ar	0,9	1	15772-GB5-670	Presilha B20, Tubo Dreno	1	1	1	1	1			
		2	17269-MCJ-000	Suporte, Controle Válvula Injeção Ar	1	1	-	-	1			
			17269-MCJ-750	Suporte, Controle Válvula Injeção Ar	-	-	1	1	-			
		3	17369-KB4-670	Presilha, Tubo Respiro	5	5	-	-	5			
			17724-102-700	Presilha, Mangueira Sub Tanque	-	-	5	5	-			
		4	17460-MCJ-000	Tubo A, Sucção Ar	1	1	-	-	1			
			17460-MCJ-750	Tubo, Superior, Sucção Ar	-	-	1	1	-			
		5	17465-MCJ-000	Tubo, Direito, Sucção Ar	1	1	1	1	1			
		6	17466-MCJ-000	Tubo, Esquerdo, Sucção Ar	1	1	1	1	1			
		7	36450-MBG-003	Válvula Comp., Injeção Ar	1	1	1	1	1			
		8	96001-06020-00	Parafuso, Flange, 6 x 20	1	1	1	1	1			

C-18-2

Filtro Ar
(CBR900RR2,3)

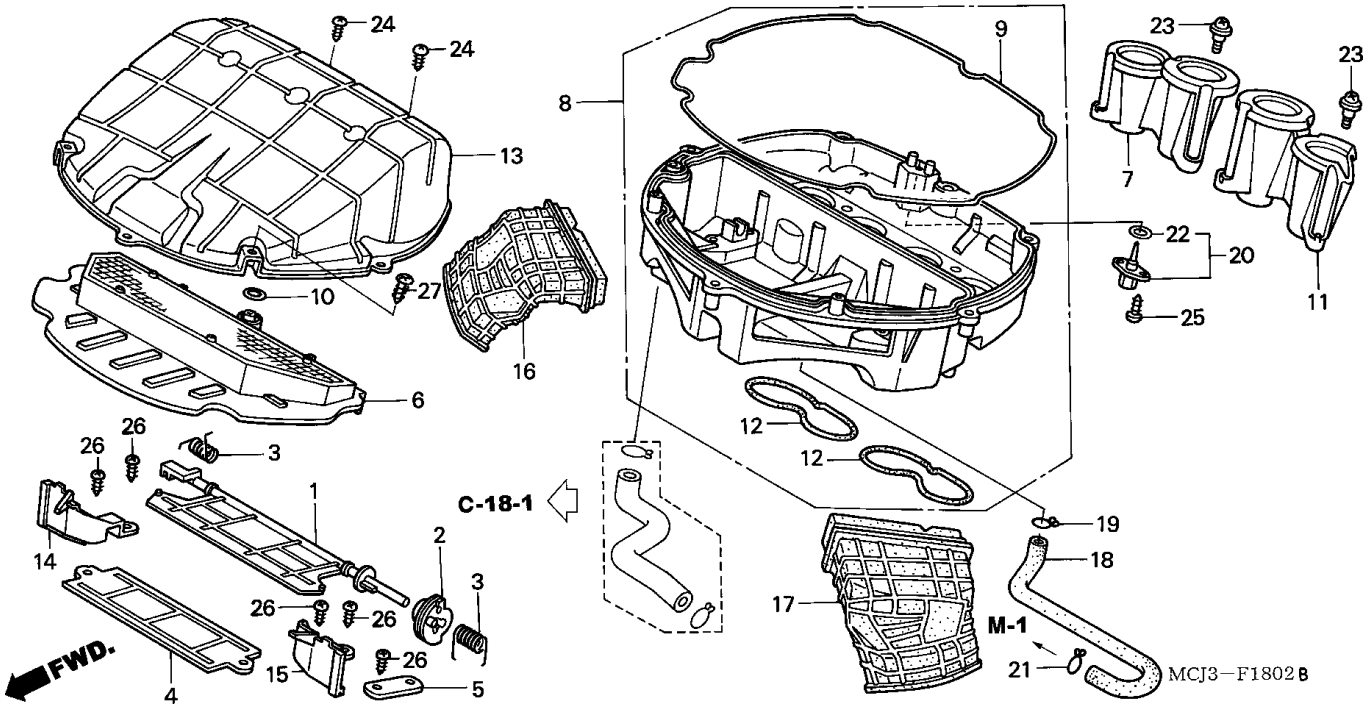

Item de serviço	T.M.O.
Condutor, Direito Interno Filtro Ar	0,3
(Adicionar 0,1 Por Unidade)	
• Condutor, Esquerdo Interno Filtro Ar	
• Elemento, Filtro Ar	
Funil, Esquerdo Ar	0,4
(Mesmo Tempo para as Duas Unidades)	
• Funil, Direito Ar	
Válvula Comp., Controle Ar	0,5
(Inclui Peça Relativa)	
Sensor Comp., Temperatura Ar	0,6
Carcaça Comp., Filtro Ar	1,0

Ref. Nº	Nº da peça	Descrição	Qtd. CBR900 RRY	RR1	RR2	RR3	RE1	Nº de série		Nota
1	17204-MCJ-750	Válvula Comp., Controle Ar	-	-	1	1	-			
2	17206-MCJ-003	Polia, Controle Ar	-	-	1	1	-			
3	17207-MCJ-000	Mola, Válvula Controle Ar	-	-	2	2	-			
4	17208-MCJ-750	Placa, Interna Condutor	-	-	1	1	-			
5	17209-MCJ-003	Placa, Polia	-	-	1	1	-			
6	17210-MCJ-750	Elemento, Filtro Ar	-	-	1	1	-			
7	17215-MCJ-750	Funil, Direito Ar	-	-	1	1	-			
8	17221-MCJ-750	Carcaça Comp., Filtro Ar	-	-	1	1	-			
9	17222-MCJ-750	Vedador A, Carcaça Filtro Ar	-	-	1	1	-			
10	17223-MAT-300	Vedador B, Carcaça Filtro Ar	-	-	1	1	-			
11	17225-MCJ-750	Funil, Esquerdo Ar	-	-	1	1	-			
12	17226-MCJ-750	Vedador, Carcaça Filtro Ar	-	-	2	2	-			
13	17231-MCJ-750	Carcaça Filtro Ar	-	-	1	1	-			
14	17235-MCJ-750	Condutor, Direito Interno Filtro Ar	-	-	1	1	-			
15	17245-MCJ-750	Condutor, Esquerdo Interno Filtro Ar	-	-	1	1	-			
16	17251-MCJ-750	Condutor, Esquerdo Interno Filtro Ar	-	-	1	1	-			
17	17261-MCJ-750	Condutor, Direito Interno Filtro Ar	-	-	1	1	-			
18	17551-MCJ-750	Tubo, Respiro	-	-	1	1	-			
19	17724-102-700	Presilha, Mangueira Tanque	-	-	1	1	-			
20	37880-P05-A00	Sensor, Comp., Temperatura	-	-	1	1	-			
21	90646-657-000	Presilha, Mangueira Ar, 16 mm	-	-	1	1	-			
22	91303-PK2-005	Anel, Vedação 7,5 x 1,5	-	-	1	1	-			
23	91508-MM5-000	Parafuso, Phillips, 5 mm	-	-	6	6	-			

C-18-2

Filtro Ar
(CBR900RR2,3)

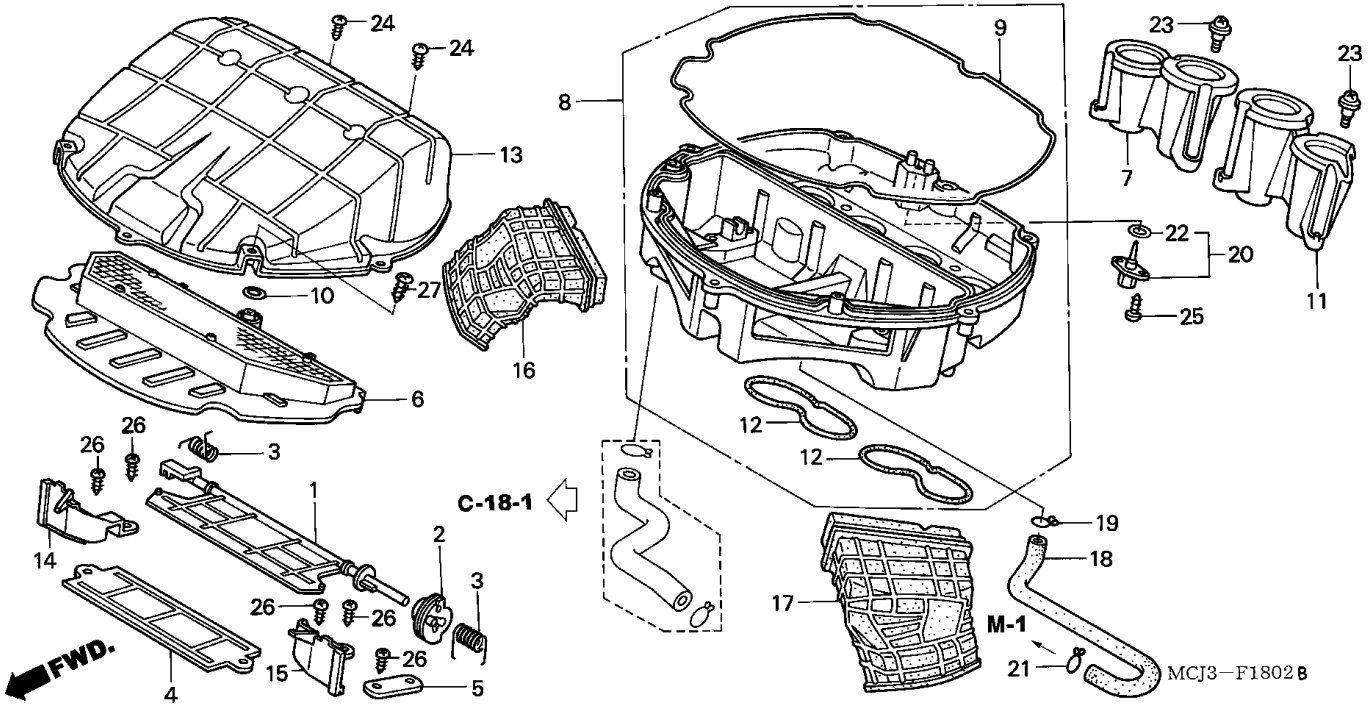

Item de serviço	T.M.O.	Ref. Nº	Nº da peça	Descrição	Qtd. CBR900 RRY	RR1	RR2	RR3	RE1	Nº de série		Nota
		24	93903-25480	Parafuso, Fixação, 5 x 20	-	-	4	-	-			BR,CM,E,ED,F,G,MX,SI,U
					-	-	4	-	-			KO
					-	-	-	4	-			
		25	93911-25420	Parafuso, Fixação, 5 x 16	-	-	2	2	-			
		26	93913-24220	Parafuso, Fixação, 4 x 12	-	-	6	6	-			
		27	93903-25520	Parafuso, Fixação, 5 x 25	-	-	5	-	-			
			93903-25480	Parafuso, Fixação, 5 x 20	-	-	-	5	-			

C-19

Escapamento

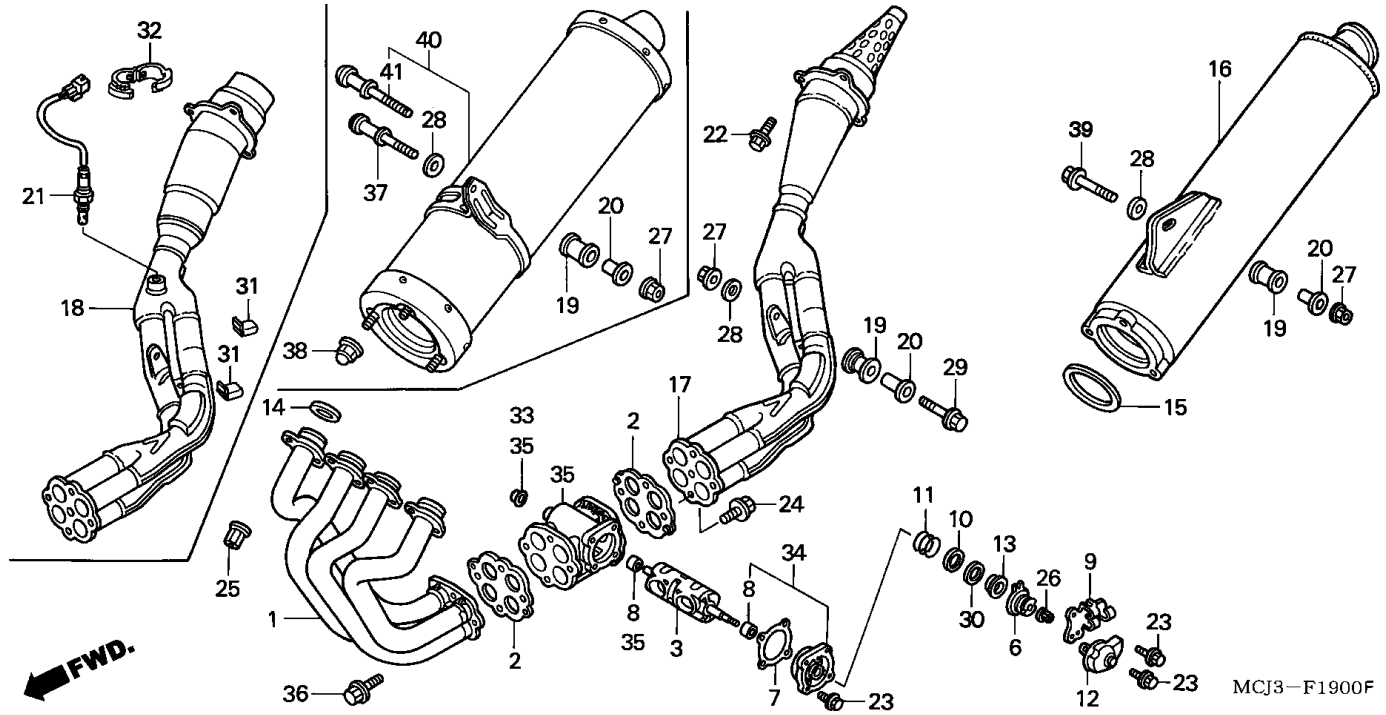

Item de serviço	T.M.O.	Ref. Nº	Nº da peça	Descrição	Qtd. CBR900 RRY	RR1	RR2	RR3	RE1	Nº de série		Nota
Junta, Silencioso	0,1	1	18150-MCJ-003	Tubo Comp., Escape	1	1	-	-	1			
• Silencioso Comp.			18150-MCJ-751		-	-	1	1	-			
Sensor Oxigênio	0,3	2	18151-MCJ-003	Junta, Válvula Escape	2	2	2	2	2			
Guia, Cabo Válvula	0,4	3	18171-MCJ-000	Válvula, Escape	1	-	-	-	-			BR,MX
(Inclui Peça Relativa)					1	-	-	-	-		~ YM000221	U
Válvula, Escape	0,5				1	-	-	-	-		~ YM000653	CM
Junta, Tubo Escape	0,8				1	-	-	-	-		~ YM000813	F
(Uma ou Todas)					1	-	-	-	-		~ YM001293	G
• Junção Comp., Silencioso					1	-	-	-	-		~ YM005848	E,ED
• Tubo Comp., Escape			18171-MCJ-010		1	-	-	-	-			SI
Carcaça Comp., Escape	0,1				1	-	-	-	-	YM000222 ~		U
					1	-	-	-	-	YM000654 ~		CM
					1	-	-	-	-	YM000814 ~		F
					1	-	-	-	-	YM001294 ~		G
					1	-	-	-	-	YM005849 ~		E,ED
					-	1	1	1	1			
		6	18174-MCJ-000	Polia, Válvula	1	1	-	-	1			
			18174-MCJ-750		-	-	1	1	-			
		7	18175-MCJ-003	Junta, Carcaça	1	1	1	1	1			
		8	18176-MCJ-000	Bucha	2	2	2	2	2			
		9	18179-MCJ-000	Suporte, Cabo Válvula Escape	1	1	-	-	1			
			18179-MCJ-750		-	-	1	1	-			
		10	18181-MCJ-000	Arruela A, Encosto	1	1	1	1	1			

C-19

Escapamento

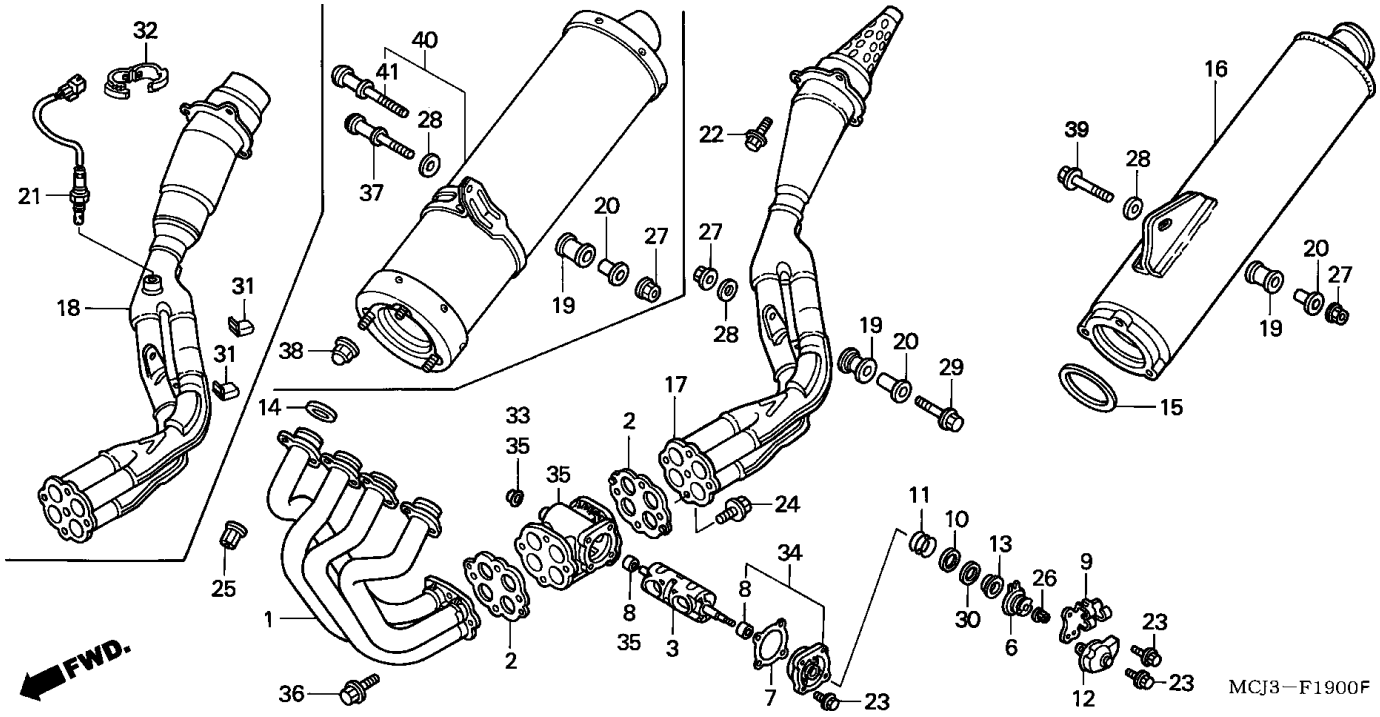

Item de serviço	T.M.O.	Ref. Nº	Nº da peça	Descrição	Qtd. CBR900 RRY	RR1	RR2	RR3	RE1	Nº de série		Nota
		11	18182-MCJ-000	Mola, Encosto	1	1	-	-	1			
			18182-MCJ-750		-	-	1	1	-			
		12	18184-MCJ-000	Carcaça, Válvula Escape	1	-	-	-	-			
			18184-MCJ-010		-	1	1	1	1			
		13	18185-MCJ-000	Trava, Mola	1	1	1	1	1			
		14	18291-MM5-860	Junta, Tubo Escape	4	4	4	4	4			
		15	18292-MCJ-000	Junta, Silencioso	1	1	1	1	1			
		16	18310-MCJ-003	Silencioso Comp.	1	1	-	-	-			BR,CM,E,ED,F,MX,U
					-	-	-	-	1			
			18310-MCJ-611		1	1	-	-	-			G
			18310-MCJ-671		1	1	-	-	-			SI
		17	18380-MCJ-003	Junção Comp., Silencioso	1	1	-	-	-			BR,CM,E,ED,F,MX,SI,U
					-	-	-	-	1			
			18380-MCJ-751		-	-	1	1	-			BR,CM,E,ED,F,KO,MX,SI,U
		18	18380-MCJ-611	Junção Comp., Escape	1	1	-	-	-			G
			18380-MCJ-G01		-	-	1	1	-			G
		19	18421-MA6-000	Coxim, Fixação Silencioso	2	2	2	2	2			
		20	18422-MA6-000	Bucha, Fixação Silencioso	2	2	2	2	2			
		21	36531-MCJ-611	Sensor, Oxigênio	1	1	-	-	-			G
			36532-MCV-772		-	-	1	1	-			G
		22	90101-MW0-000	Parafuso, Flange, 8 x 20	3	3	-	-	3			
		23	90101-MY1-000	Parafuso, Flange, 6 x 12	5	5	5	5	5			
		24	90111-MCJ-000	Parafuso, Flange, 6 x 16	4	4	4	4	4			
		25	90304-MM5-000	Porca, Flange, 7 mm	8	8	8	8	8			

C-19

Escapamento

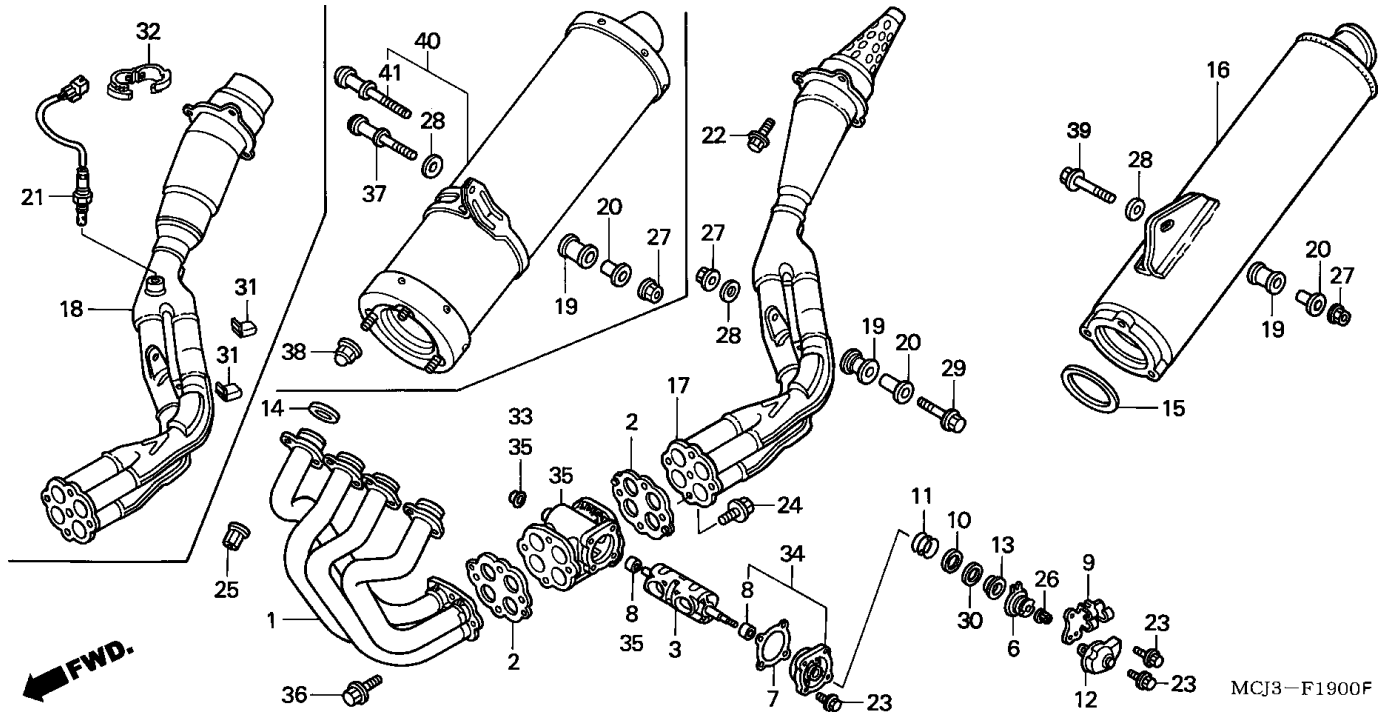

Item de serviço	T.M.O.	Ref. Nº	Nº da peça	Descrição	Qtd. CBR900 RRY	RR1	RR2	RR3	RE1	Nº de série		Nota
		26	94050-06020	Porca, Flange, 6 mm	1	1	1	1	1			
		27	94050-08000	Porca, Flange, 8 mm	2	2	2	2	2			
		28	94103-08000	Arruela, Lisa, 8 mm	2	2	2	2	2			
		29	96400-08045-00	Parafuso, Flange, 8 x 45	1	1	1	1	1			
		30	18183-MCJ-000	Arruela B, Encosto	1	1	1	1	1			
		31	18293-MN0-000	Coxim, Protetor	2	2	2	2	-			G
		32	90683-KJ2-003	Presilha, Fiação	1	1	1	1	-			G
		33	18177-MCJ-300	Tampa, Válvula Escape	1	1	1	1	1			
		34	18180-MCJ-000	Carcaça Comp., Escape	1	1	-	-	1			
			18180-MCJ-750		-	-	1	1	-			
		35	18190-MCJ-000	Carcaça Comp., Escape	1	1	1	1	1			
		36	90111-MCJ-000	Parafuso, Flange, 6 x 16	4	4	-	-	4			
			90101-MY1-000	Parafuso, Flange, 6 x 12	-	-	4	4	-			
		37	90127-MCJ-750	Parafuso, Trava, 8 x 42	-	-	1	-	-			BR,CM,E,ED,F,G,MX,SI,U
		38	90208-438-000	Porca, Cega, 8 mm	-	-	3	3	-			
		39	96400-08045-00	Parafuso, Flange, 8 x 45	1	1	-	-	1			
		40	18310-MCJ-305	Silencioso Comp.	-	-	1	1	-			BR,E,ED,F,KO,MX,U
			18310-MCJ-306		-	-	1	1	-			CM,SI
			18310-MCJ-307		-	-	1	1	-			G
		41	90116-MAT-000	Parafuso, Trava, 8 x 47	-	-	1	1	-			

C-20

Pedal

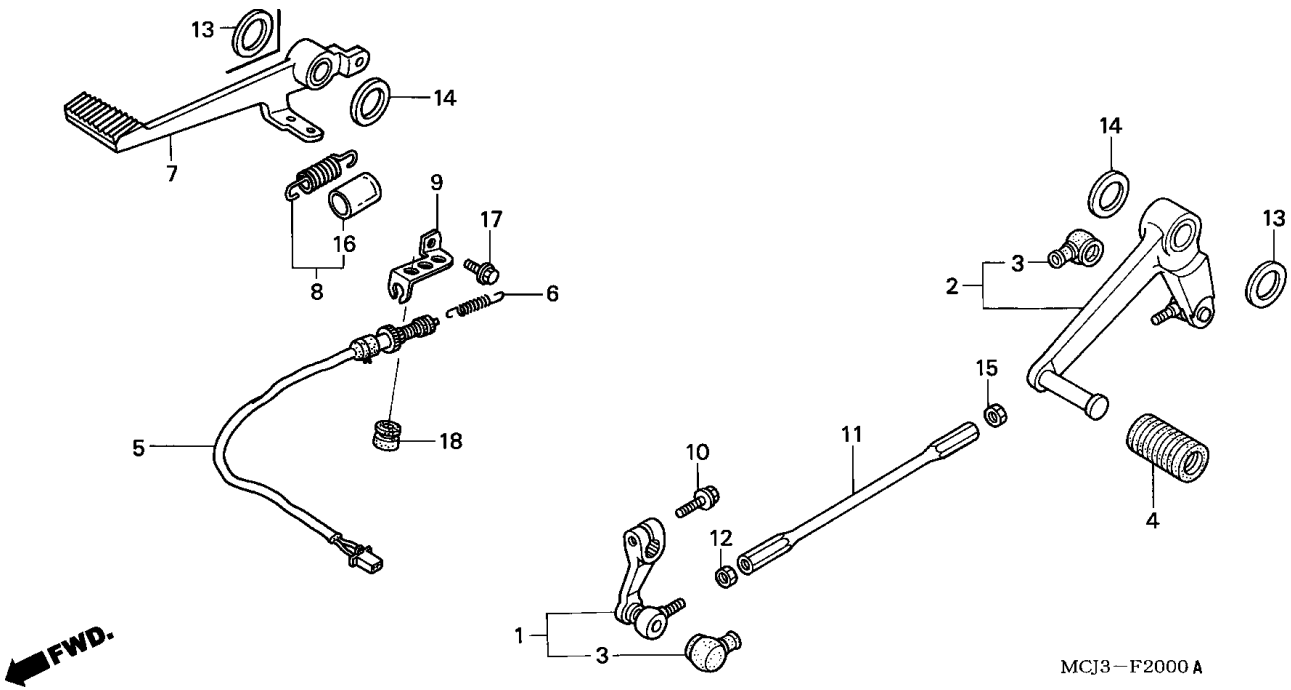

Item de serviço	T.M.O.
Braço Comp., Pedal Câmbio	0,1
Pedal Comp., Freio	0,2
• Pedal Comp., Câmbio	
Interruptor Comp., Freio Traseiro	0,3

Ref. Nº	Nº da peça	Descrição	Qtd. CBR900 RRY	RR1	RR2	RR3	RE1	Nº de série		Nota
1	24710-MCJ-000	Braço Comp., Pedal	1	1	-	-	1			
	24710-MCJ-750		-	-	1	1	-			
2	24720-MCJ-000	Pedal Comp., Câmbio	1	1	-	-	1			
	24720-MCJ-750		-	-	1	1	-			
3	24724-422-000	Tampa, Vedação	2	2	2	2	2			
4	24781-KR3-770	Coxim, Pedal Câmbio	1	1	1	1	1			
5	35350-MCJ-000	Interruptor Comp., Freio Traseiro	1	1	1	1	1			
6	35357-MBG-610	Mola, Interruptor Freio	1	1	1	1	1			
7	46500-MCJ-000	Pedal Comp., Freio	1	1	-	-	1			
	46500-MCJ-750		-	-	1	1	-			
8	46515-MV9-000	Mola Comp., Pedal Freio	1	1	1	1	1			
9	50602-MCJ-000	Suporte, Interruptor Freio	1	1	1	1	1			
10	90010-ML0-720	Parafuso, Flange, 6 x 20	1	1	1	1	1			
11	90065-MCJ-000	Eixo Pedal, Câmbio	1	1	1	1	1			
12	90201-700-000	Porca, Fixação	1	1	1	1	1			
13	90403-KV3-830	Arruela, Encosto, 17,2 mm	1	1	-	-	1			
	90403-MCJ-750	Arruela, Encosto, 23,2 mm	-	-	2	2	-			
14	90505-MR7-000	Arruela, Ondulada, 17,5 mm	2	2	-	-	2			
	90505-MCJ-750	Arruela, Ondulada, 20,1 mm	-	-	2	2	-			
15	94001-06020-0S	Porca, Sextavada, 6 mm	1	1	1	1	1			
16	95003-43002-20	Tubo, Vinil, 13 x 15 x 20 (95003-43001-10M)	1	1	1	1	1			
17	96001-06008-00	Parafuso, Flange, 6 x 8	1	1	1	1	1			
18	37244-MM4-000	Coxim, Fixação	-	-	1	1	-			

C-21

Pedal Apoio

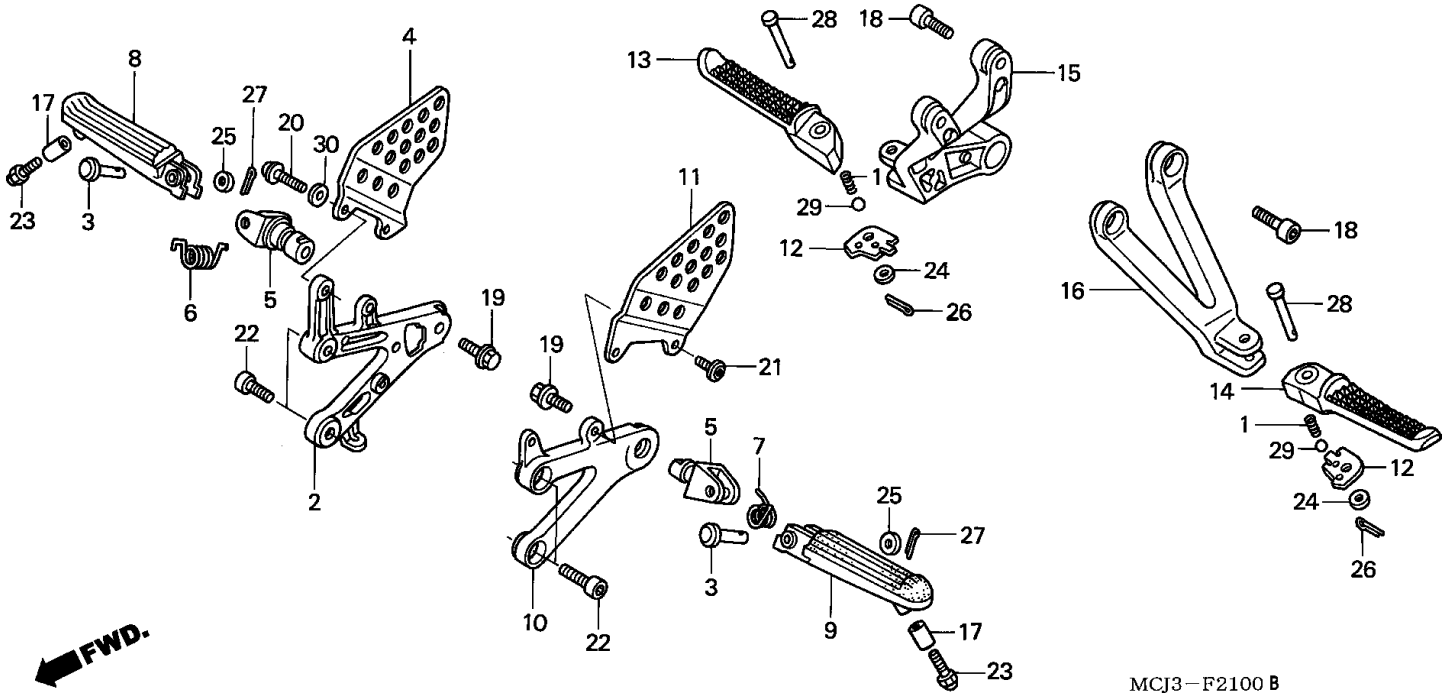

Item de serviço	T.M.O.
Pedal Apoio Esquerdo	0,1
(Inclui Peça Relativa)	
• Suporte, Pedal Apoio Esquerdo	
(Inclui Peça Relativa)	
• Pedal, Apoio Esquerdo	
(Inclui Peça Relativa)	
• Pedal, Apoio Direito	
(Inclui Peça Relativa)	
• Protetor, Pedal Esquerdo	
(Um ou Todos)	
• Protetor, Pedal Direito	
Suporte, Pedal Apoio Esquerdo	0,2
• Suporte, Pedal Esquerdo	
• Suporte, Pedal Direito	
Suporte, Pedal Apoio Direito	0,3

Ref. Nº	Nº da peça	Descrição	Qtd. CBR900 RRY	RR1	RR2	RR3	RE1	Nº de série		Nota
1	28333-300-000	Mola, Limitadora Pedal Apoio	2	2	2	2	2			
2	50600-MCJ-000	Suporte, Direito Pedal Apoio	1	1	-	-	1			
	50600-MCJ-750		-	-	1	1	-			
3	50603-GS9-010	Pino, Articulação Pedal Apoio	2	2	-	-	2			
	50639-ML0-010	Pino, Articulação Pedal Apoio	-	-	2	2	-			
4	50607-MCJ-000	Protetor, Pedal Apoio Direito	1	1	1	1	-			BR,CM,E,ED,F,KO,MX,SI,U
			-	-	-	-	1			
	50607-MCJ-610	Protetor, Pedal Apoio Esquerdo	1	1	1	1	-			G
5	50612-MAS-000	Articulação, Pedal Apoio	2	2	-	-	2			
	50612-MCJ-750		-	-	2	2	-			
6	50617-445-840	Mola Retorno, Pedal Apoio Direito	1	1	-	-	1			
	50617-MCJ-750		-	-	1	1	-			
7	50644-445-840	Mola Retorno, Pedal Apoio Esquerdo	1	1	-	-	1			
	50644-MCJ-750		-	-	1	1	-			
8	50660-KV3-700	Pedal Apoio Direito	1	1	-	-	1			
	50660-MCJ-750		-	-	1	1	-			
9	50670-KV3-700	Pedal Apoio Esquerdo	1	1	-	-	1			
	50670-MCJ-750		-	-	1	1	-			
10	50700-MCJ-000	Suporte Esquerdo, Pedal Apoio	1	1	-	-	1			
	50700-MCJ-750		-	-	1	1	-			
11	50707-MCJ-000	Protetor Esquerdo, Pedal Apoio	1	1	1	1	1			
12	50718-KT7-761	Placa, Fixação Pedal Apoio	2	2	2	2	2			
13	50720-KT7-761	Pedal, Apoio Traseiro Direito	1	1	1	1	1			
14	50730-KT7-761	Pedal, Apoio Traseiro Esquerdo	1	1	1	1	1			
15	50750-MCJ-000	Suporte, Pedal Apoio Traseiro Direito	1	1	-	-	1			
	50750-MCJ-750		-	-	1	1	-			

C-21

Pedal Apoio

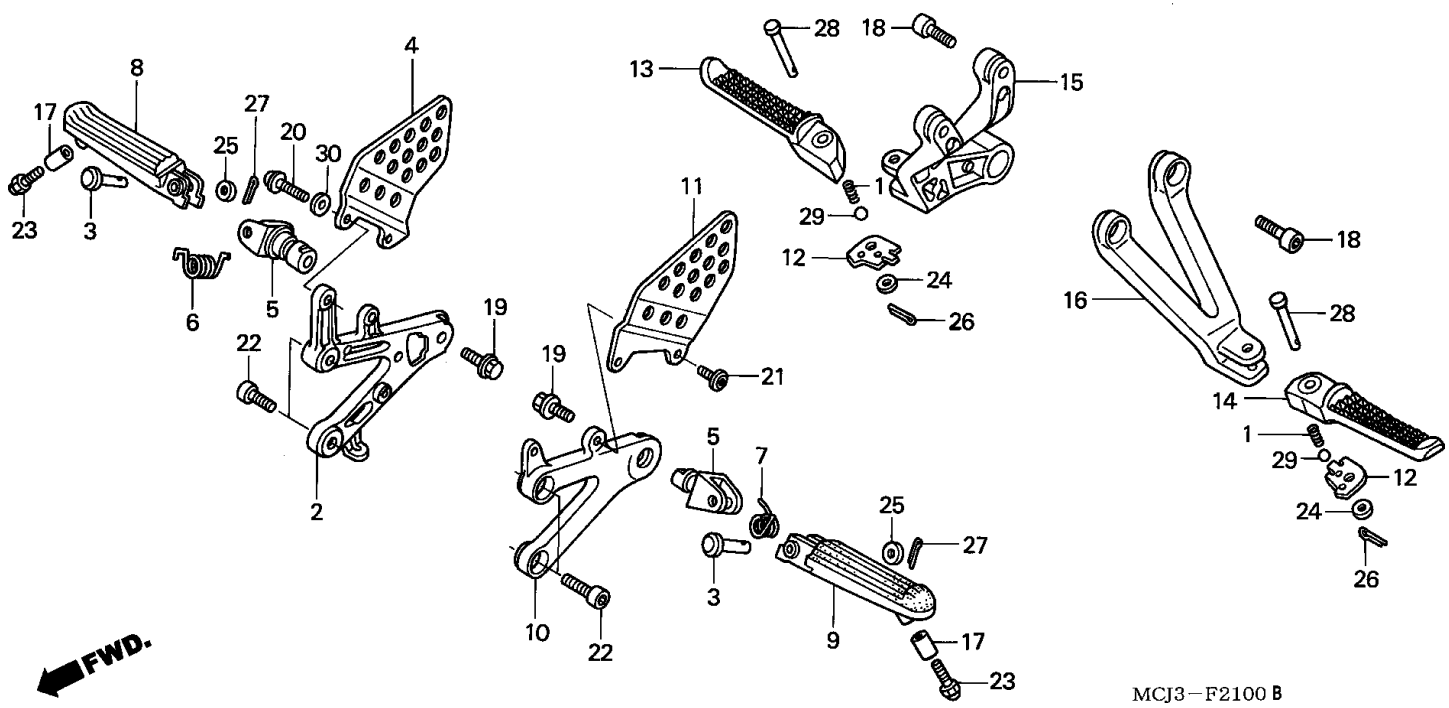

Item de serviço	T.M.O.	Ref. Nº	Nº da peça	Descrição	Qtd. CBR900 RRY	RR1	RR2	RR3	RE1	Nº de série		Nota
		16	50760-MCJ-000	Suporte, Pedal Apoio Traseiro Esquerdo	1	1	-	-	1			
			50760-MCJ-750	Suporte, Pedal Apoio Traseiro Esquerdo	-	-	1	1	-			
		17	51486-MCJ-000	Bucha, Parafuso Pedal	2	-	-	-	-			
			51486-MCJ-830	Bucha, Parafuso Pedal	-	2	-	-	2			
			51486-MCJ-750	Bucha, Parafuso Pedal	-	-	2	2	-			
		18	90158-KY4-900	Parafuso, Allen, 8 x 26	4	4	4	4	4			
		19	90105-KV3-700	Parafuso, Pedal Apoio	2	2	-	-	2			
			90121-MCJ-750	Parafuso, Flange, 10 x 40	-	-	2	2	-			
		20	90115-MCJ-000	Parafuso, Especial, 6 x 23	2	2	2	2	2			
		21	90119-MCJ-000	Parafuso, Especial, 6 x 13	2	2	2	2	2			
		22	90157-KAF-000	Parafuso, Allen, 8 x 20	4	4	4	4	4			
		23	92501-08030-0A	Capa Parafuso, 8 x 30	2	2	-	-	2			
			92501-06030-0A	Capa Parafuso, 6 x 30	-	-	2	2	-			
		24	94101-06000	Arruela, Lisa, 6 mm	2	2	2	2	2			
		25	94102-08000	Arruela, Lisa, 8 mm	2	2	2	2	2			
		26	94201-16120	Cupilha, 1,6 x 12	2	2	2	2	2			
		27	94201-20150	Cupilha, 2,0 x 15	2	2	2	2	2			
		28	95015-83000	Pino C, Pedal Apoio	2	2	2	2	2			
		29	96211-08000	Esferas, Aço, #8 (1/4)	2	2	2	2	2			
		30	90417-041-000	Arruela, Protetor Pedal	-	-	2	2	-			G

C-22

Cavalete Lateral

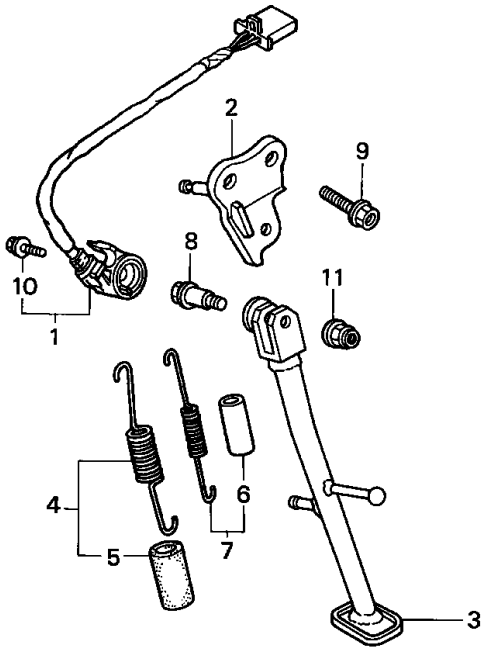

MCJ3-F2200

Item de serviço	T.M.O.
Mola Comp., Cavalete Lateral	0,1
Pedal, Lateral Comp.	0,3
• Suporte, Pedal Lateral	
• Interruptor Comp., Cavalete Lateral	

Ref. Nº	Nº da peça	Descrição	Qtd. CBR900 RRY	RR1	RR2	RR3	RE1	Nº de série		Nota
1	35700-MCJ-305	Interruptor Comp., Cavalete Lateral	1	1	1	1	1			
2	50150-MCJ-000	Suporte, Cavalete Lateral	1	1	-	-	1			
	50150-MCJ-750	Suporte, Cavalete Lateral	-	-	1	1	-			
3	50530-MCJ-000	Cavalete, Lateral Comp.	1	1	-	-	1			
	50530-MCJ-750	Cavalete, Lateral Comp.	-	-	1	1	-			
4	50540-MW0-000	Mola Comp., Cavalete Lateral	1	1	-	-	1			
	50540-MBB-000	Mola Comp., Cavalete Lateral	-	-	1	1	-			
5	50543-MT3-611	Tubo Mola, Cavalete Lateral	1	1	-	-	1			
	95003-45006-10	Tubo, Vinil, 14 x 18 x 60 (95003-45001-10M)	-	-	1	1	-			
6	50543-MV9-610	Tubo Mola, Cavalete Lateral	1	1	-	-	1			
7	50543-MW0-610	Sub Mola, Cavalete Lateral	1	1	-	-	1			
8	90112-MCJ-000	Parafuso, Cavalete Lateral	1	1	1	1	1			
9	90133-MR8-000	Parafuso, Flange, 10 x 32	2	2	2	2	2			
10	90147-MK6-671	Parafuso, Especial, 6 x 16	1	1	1	1	1			
11	90203-MF9-710	Porca, Cavalete Lateral	1	1	1	1	1			

C-23

Garfo Traseiro
(CBR900RRY,1/RE1)

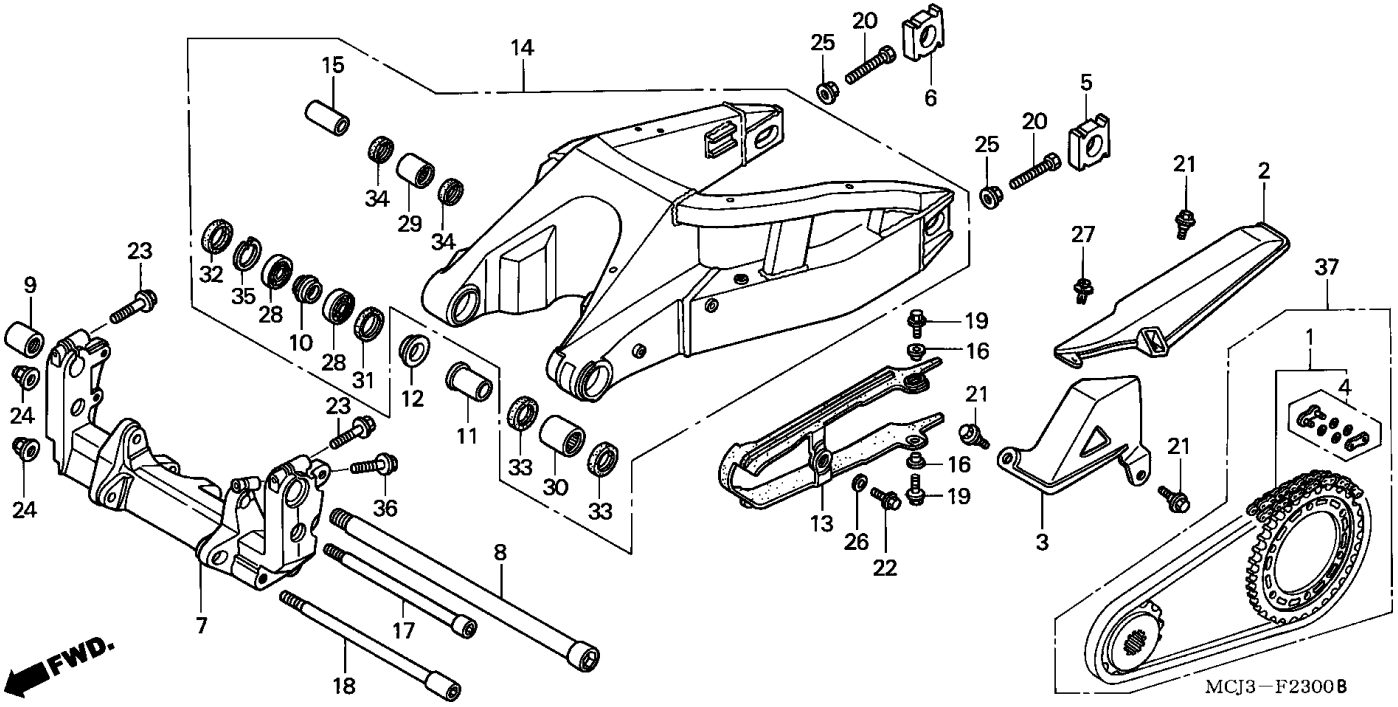

Item de serviço	T.M.O.
Tampa A, Corrente Transmissão	0,1
• Tampa B, Corrente Transmissão	
Deslizador, Corrente	0,4
Corrente, Transmissão	0,5
Rolamento, Radial Esferas, 6905 (Um ou Todos)	1,2
• Corrente, Transmissão, Jogo	
Rolamento, Agulhas, 32 x 42 x 37	1,3
Garfo, Traseiro	1,4
Suporte, Inferior Traseiro	1,5

Ref. Nº	Nº da peça	Descrição	Qtd. CBR900 RRY	RR1	RR2	RR3	RE1	Nº de série		Nota
1	06405-MCF-P00	Corrente, Transmissão (DAIDO) (DID50 102-120L) (NÚMERO DE ELOS ORIGINAL 108L)	1	1	-	-	1			
	06405-MCJ-000	Corrente, Transmissão (RK EXCEL) (RK50 102-120L) (NÚMERO DE ELOS ORIGINAL 108L)	1	1	-	-	1			
2	40510-MCJ-000	Tampa A, Corrente Transmissão	1	1	-	-	1			
3	40520-MCJ-000	Tampa B, Corrente Transmissão	1	1	-	-	1			
4	40545-MCF-003	Junção, Corrente Transmissão (DAIDO)	1	1	-	-	1			
	40545-MCJ-005	Junção, Corrente Transmissão (RK EXCEL)	1	1	-	-	1			
5	42305-MCJ-000	Bucha Traseira, Esquerda	1	1	-	-	1			
6	42306-MCJ-000	Bucha Traseira, Direita	1	1	-	-	1			
7	50300-MCJ-000	Suporte Inferior, Traseiro	1	1	-	-	-			
	50300-MCJ-780ZA	*NH377M* Preto Core Metálico	-	-	-	-	1			
8	52101-MCJ-000	Parafuso, Garfo Traseiro	1	1	-	-	1			
9	52102-MCJ-000	Porca, Garfo Traseiro	1	1	-	-	1			
10	52141-MCJ-000	Bucha, Central Distanciadora	1	1	-	-	1			
11	52143-MCJ-000	Bucha, Esquerda Distanciadora	1	1	-	-	1			
12	52144-MCJ-000	Bucha, Direita Distanciadora	1	1	-	-	1			
13	52170-MCJ-000	Deslizador, Corrente	1	1	-	-	1			
14	52200-MCJ-000	Garfo, Traseiro	1	1	-	-	-			
	52200-MCJ-780		-	-	-	-	1			
15	52463-MAL-G00	Bucha, Garfo Traseiro	1	1	-	-	1			
16	81312-GJ5-000	Bucha	2	2	-	-	2			
17	90103-MCJ-000	Parafuso, Allen, 10 x 157	1	1	-	-	1			
18	90104-MCJ-000	Parafuso, Allen, 10 x 157	1	1	-	-	1			

C-23

Garfo Traseiro
(CBR900RRY,1/RE1)

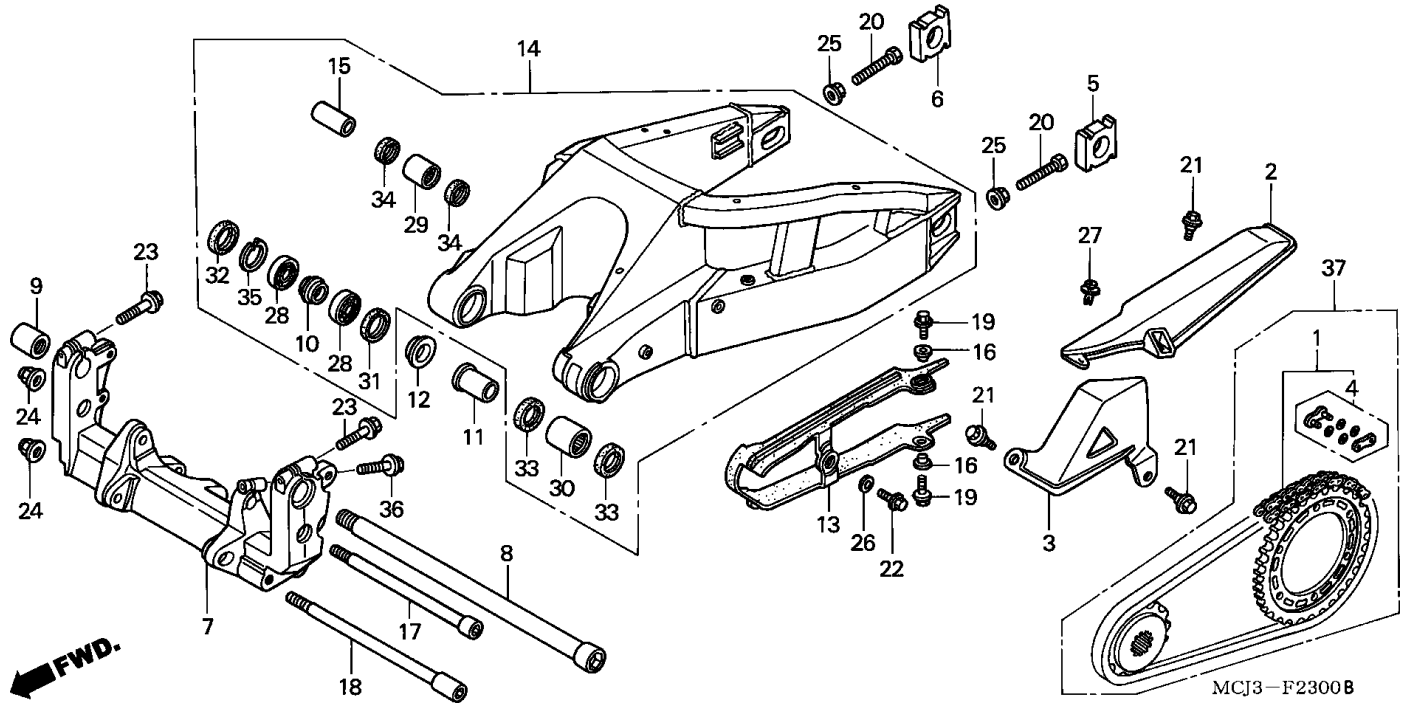

Item de serviço	T.M.O.	Ref. Nº	Nº da peça	Descrição	Qtd. CBR900 RRY	RR1	RR2	RR3	RE1	Nº de série		Nota
		19	90105-MY9-000	Parafuso, Flange, 6 x 18	2	2	-	-	2			
		20	90106-MCJ-000	Parafuso, Sextavado, 8 x 50	2	2	-	-	2			
		21	90113-MAS-E00	Parafuso, Flange, 6 mm	3	3	-	-	3			
		22	90130-MCJ-000	Parafuso, Flange, 6 x 14	1	1	-	-	1			
		23	90166-MCJ-000	Parafuso, Flange, 8 x 50	2	2	-	-	2			
		24	90304-GA6-003	Porca, Eixo, 10 mm	2	2	-	-	2			
		25	90309-357-000	Porca, Sextavada, 8 mm	2	2	-	-	2			
		26	90485-MB2-000	Arruela, 6 mm	1	1	-	-	1			
		27	90683-GR1-003	Presilha, Tampa	1	1	-	-	1			
		28	91053-MCJ-003	Rolamento, Radial Esferas, 6905	2	2	-	-	2			
		29	91071-KV3-005	Rolamento, Agulhas (KOYO)	1	1	-	-	1			
		30	91071-MCJ-003	Rolamento, Agulhas, 32 x 42 x 37	1	1	-	-	1			
		31	91251-MCJ-003	Vedador, Pó, 32 x 39 x 5	1	1	-	-	1			
		32	91252-MCF-003	Vedador, Pó, 32 x 45 x 5	1	1	-	-	1			
		33	91253-MCF-003	Vedador, Pó, 32 x 42 x 5	2	2	-	-	2			
		34	91262-KV3-831	Vedador, Pó, 17 x 24 x 5 (ARAI)	2	2	-	-	2			
		35	94520-45000	Anel Elástico, Interno, 45 mm	1	1	-	-	1			
		36	96300-08038-00	Parafuso, Flange, 8 x 38	1	1	-	-	1			
		37	06406-MCJ-000	Corrente, Transmissão, Jogo (NÚMERO DE ELOS ORIGINAL 108L)	1	1	-	-	-			E,ED,F,G

C-23-1

Garfo Traseiro
(CBR900RR2, 3)

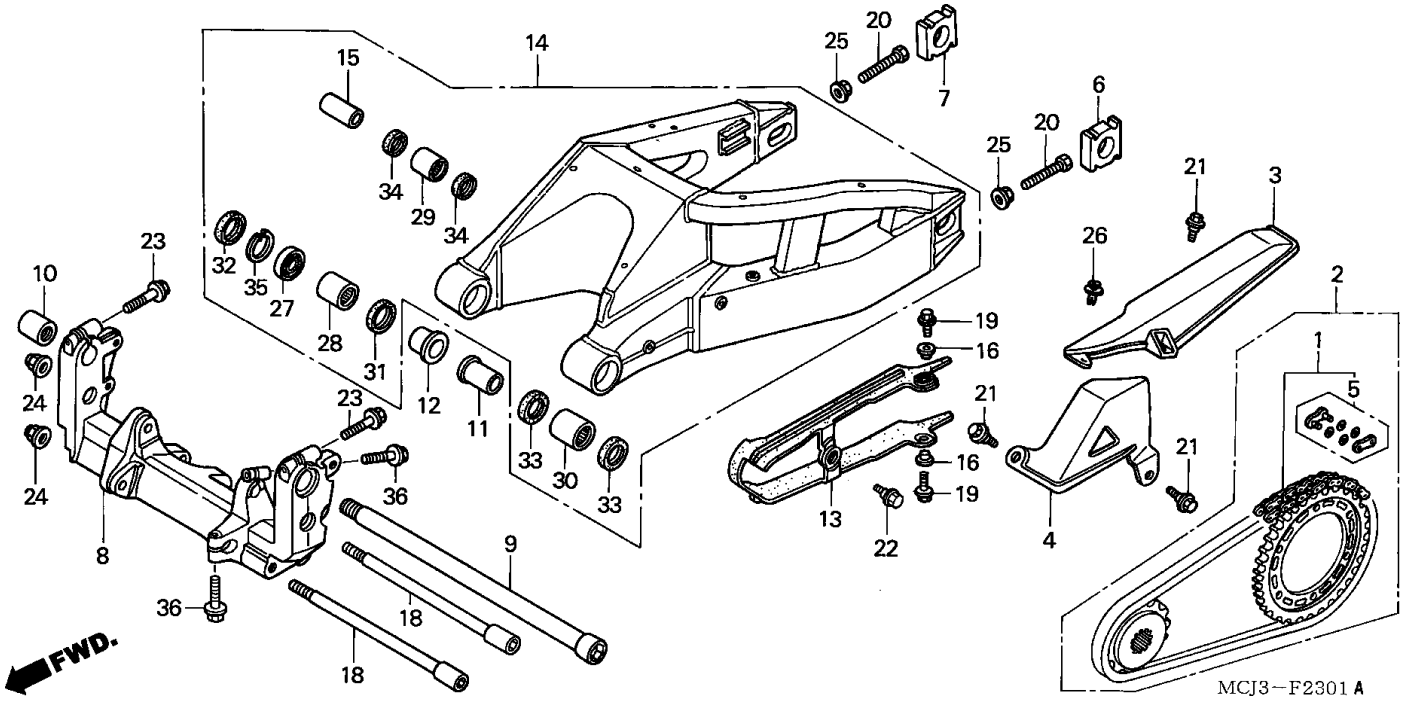

Item de serviço	T.M.O.
Tampa A, Corrente Transmissão	0,1
• Tampa B, Corrente Transmissão	
Deslizador, Corrente	0,4
Corrente, Transmissão	0,5
Rolamento, Radial Esferas, 6905	1,2
(Um ou Todos)	
• Corrente, Transmissão, Jogo	
Rolamento, Agulhas, 32 x 42 x 20	1,4
(Adicionar 0,2 por Unidade)	
• Rolamento, Agulhas, 32 x 42 x 37	
• Garfo, Traseiro	
Suporte, Inferior Traseiro	1,5

Ref. Nº	Nº da peça	Descrição	Qtd. CBR900 RRY	RR1	RR2	RR3	RE1	Nº de série		Nota
1	06405-MCF-P00	Corrente, Transmissão (DAIDO) (DID50 102-120L) (Número de Elos Original 108L)	-	-	1	1	-			
	06405-MCJ-000	Corrente, Transmissão (RK EXCEL) (RK50 102-120L) (Número de Elos Original 108L)	-	-	1	1	-			
2	06406-MCJ-000	Corrente, Transmissão (Número de Elos Original 108L)	-	-	1	-	-			E,ED,F,G
	06406-MCJ-750	Corrente, Transmissão (50-16&42T) (Número de Elos Original 108L)	-	-	1	1	-			KO
			-	-	-	1	-			
3	40510-MCJ-000	Tampa A, Corrente Transmissão	-	-	1	1	-			
4	40520-MCJ-000	Tampa B, Corrente Transmissão	-	-	1	1	-			
5	40545-MCF-003	Junção, Corrente Transmissão (DAIDO)	-	-	1	1	-			
	40545-MCJ-005	Junção, Corrente Transmissão (RK EXCEL)	-	-	1	1	-			
6	42305-MCJ-000	Bucha, Traseira Esquerda	-	-	1	1	-			
7	42306-MCJ-000	Bucha, Traseira Direita	-	-	1	1	-			
8	50300-MCJ-750	Suporte, Traseiro Inferior	-	-	1	1	-			
9	52101-MCJ-750	Parafuso, Garfo Traseiro	-	-	1	1	-			
10	52102-MCJ-000	Bucha, Garfo Traseiro	-	-	1	1	-			
11	52143-MCJ-000	Bucha, Distanciadora Esquerda	-	-	1	1	-			
12	52144-MCJ-750	Bucha, Distanciadora Direita	-	-	1	1	-			
13	52170-MCJ-750	Deslizador, Corrente	-	-	1	1	-			
14	52200-MCJ-750	Garfo Traseiro Comp.	-	-	1	1	-			
15	52463-MAL-G00	Bucha, Conexão	-	-	1	1	-			
16	81312-GJ5-000	Bucha	-	-	2	2	-			

C-23-1

Garfo Traseiro
(CBR900RR2, 3)

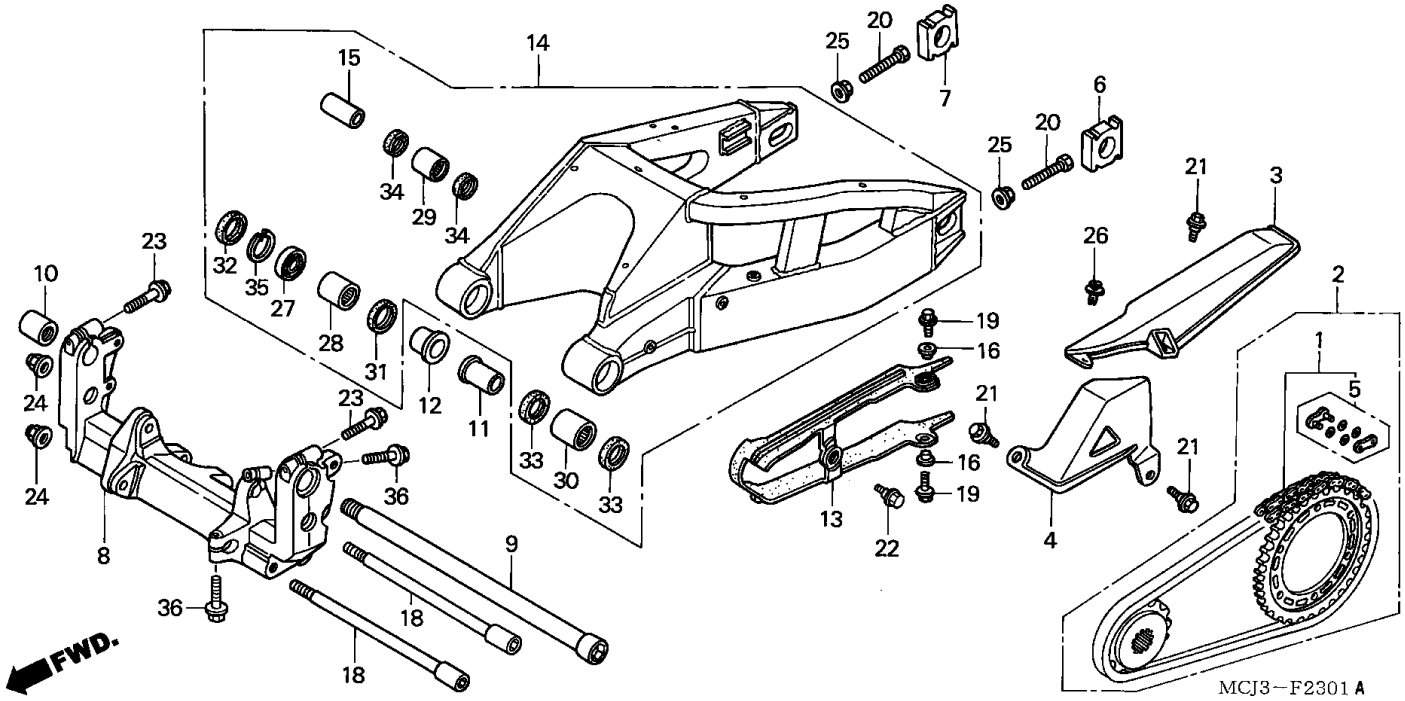

Item de serviço	T.M.O.	Ref. Nº	Nº da peça	Descrição	Qtd. CBR900 RRY	RR1	RR2	RR3	RE1	Nº de série		Nota
		18	90104-MCJ-000	Parafuso, Allen, 10 x 157	-	-	2	2	-			
		19	90105-MY9-000	Parafuso, Flange, 6 x 18	-	-	2	2	-			
		20	90106-MCJ-000	Parafuso, Sextavado, 8 x 50	-	-	2	2	-			
		21	90113-MAS-E00	Parafuso, Flange, 6 mm	-	-	3	3	-			
		22	90130-MCJ-750	Parafuso, Deslizador Corrente	-	-	1	1	-			
		23	90166-MCJ-000	Parafuso, Flange, 8 x 50	-	-	2	2	-			
		24	90304-GA6-003	Porca, Eixo, 10 mm	-	-	2	2	-			
		25	90309-357-000	Porca, Sextavada, 8 mm	-	-	2	2	-			
		26	90683-GR1-003	Presilha, Tampa	-	-	1	1	-			
		27	91053-MCJ-003	Rolamento, Radial Esferas, 6905	-	-	1	1	-			
		28	91053-MCJ-751	Rolamento, Agulhas, 32 x 42 x 20	-	-	1	1	-			
		29	91071-KV3-005	Rolamento, Agulhas (KOYO)	-	-	1	1	-			
		30	91071-MCJ-003	Rolamento, Agulhas, 32 x 42 x 37	-	-	1	1	-			
		31	91251-MCJ-003	Vedador Pó, 32 x 39 x 5	-	-	1	1	-			
		32	91252-MCF-003	Vedador Pó, 32 x 45 x 5	-	-	1	1	-			
		33	91253-MCF-003	Vedador Pó, 32 x 42 x 5	-	-	2	2	-			
		34	91262-KV3-831	Vedador Pó, 17 x 24 x 5 (ARAI)	-	-	2	2	-			
		35	94520-45000	Anel Elástico Interno, 45MM	-	-	1	1	-			
		36	96300-08038-00	Parafuso, Flange, 8 x 38	-	-	2	2	-			

C-24

Amortecedor Traseiro
(CBR900RRY,1/RE1)

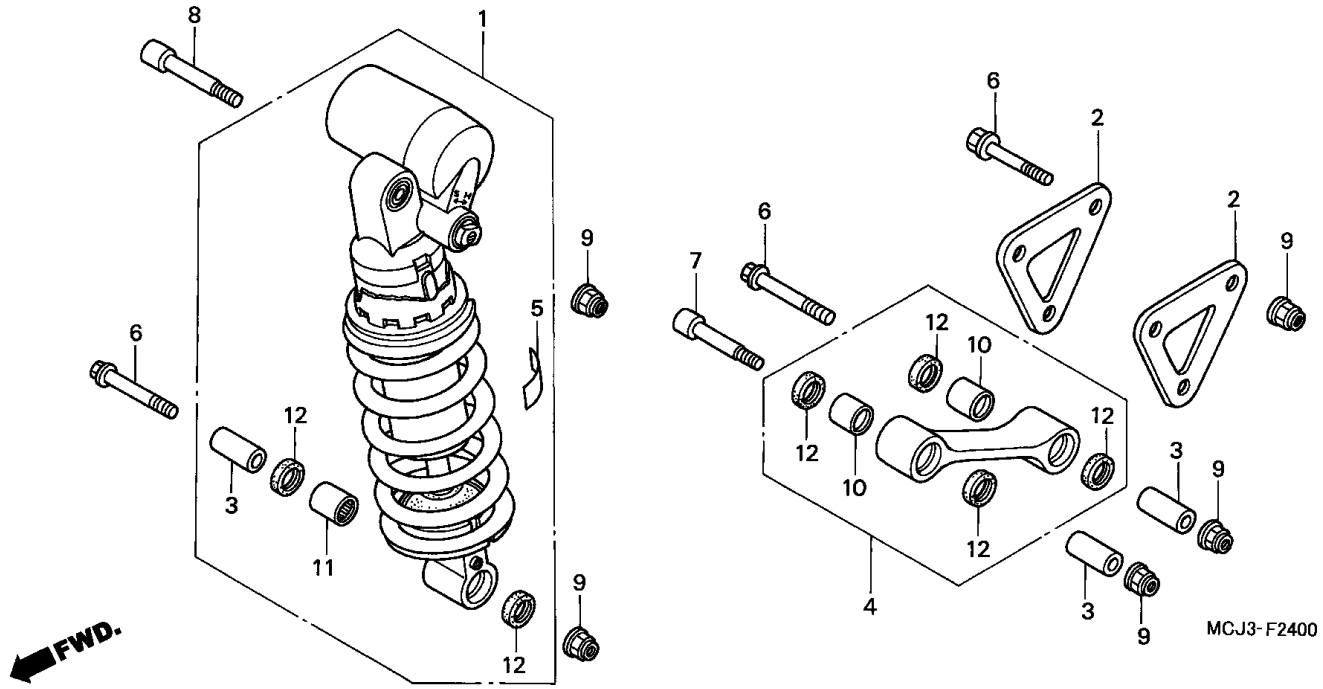

Item de serviço	T.M.O.
Placa Traseira, Amortecedor	0,4
(Uma ou Todas)	
Amortecedor, Traseiro	0,6
Rolamento, Agulhas, 17 x 24 x 20	0,8
Braço, Conexão	1,0
Rolamento, Agulhas	1,2
(Adicionar 0,1 Por Unidade)	

Ref. Nº	Nº da peça	Descrição	Qtd. CBR900 RRY	RR1	RR2	RR3	RE1	Nº de série		Nota
1	52400-MCJ-003	Amortecedor Traseiro	1	-	-	-	-			BR,CM,E,ED,G,MX,SI,U
	52400-MCJ-621		1	-	-	-	-			F
	52400-MCJ-861		-	1	-	-	-			F
	52400-MCJ-831		-	1	-	-	-			BR,CM,E,ED,G,MX,SI,U
			-	-	-	-	1			
2	52461-MCJ-000	Placa, Traseira Amortecedor	2	2	-	-	2			
3	52463-MAL-G00	Bucha, Haste Articulação	3	3	-	-	3			
4	52475-MCJ-000	Haste, Articulação	1	1	-	-	1			
5	87516-KV6-610	Etiqueta, Precaução Amortecedor Traseiro	1	1	-	-	-			BR,CM,E,ED,G,MX,SI,U
			-	-	-	-	1			
	87516-KV6-631	Etiqueta, Precaução Amortecedor Traseiro (Francês)	1	1	-	-	1			CM,F
6	90101-MBB-000	Parafuso, Flange, 10 x 62	3	3	-	-	3			
7	90110-KY6-000	Parafuso, Allen, 10 x 66	1	1	-	-	1			
8	90110-ML7-000	Parafuso, Allen, 10 x 55	1	1	-	-	1			
9	90304-GE8-003	Porca, U, 10 mm	5	5	-	-	5			
10	91071-KV3-005	Rolamento, Agulhas (KOYO)	2	2	-	-	2			
11	91072-KT7-003	Rolamento, Agulhas, 17 x 24 x 20	1	1	-	-	1			
12	91262-KV3-831	Vedador, Pó, 17 x 24 x 5 (ARAI)	6	6	-	-	6			

C-24-1

Amortecedor Traseiro
(CBR900RR2, 3)

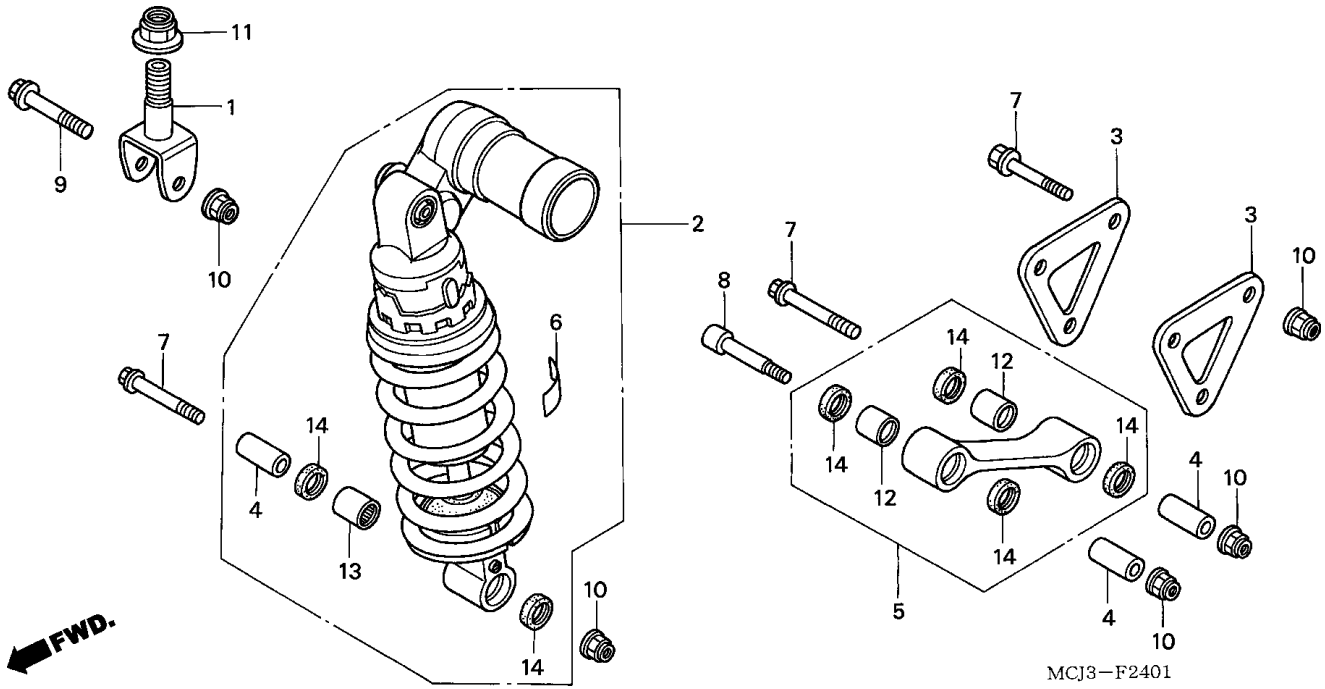

Item de serviço	T.M.O.
Placa Traseira, Amortecedor	0,4
(Uma ou Todas)	
Suporte Traseiro Superior	0,8
• Amortecedor, Traseiro	
Rolamento, Agulhas, 17 x 24 x 20	1,0
• Braço Conexão	
Rolamento, Agulhas	1,2
(Adicionar 0,1 Por Unidade)	

Ref. Nº	Nº da peça	Descrição	Qtd. CBR900 RRY	RR1	RR2	RR3	RE1	Nº de série		Nota
1	50233-MCJ-750	Haste, Amortecedor Traseiro Superior	-	-	1	1	-			
2	52400-MCJ-F01	Amortecedor Traseiro	-	-	1	1	-			F
	52400-MCJ-751	Amortecedor Traseiro	-	-	1	1	-			BR,CM,E,ED,G,MX,SI,U
	52400-MCJ-K01	Amortecedor Traseiro	-	-	1	1	-			KO
3	52461-MCJ-750	Placa, Traseira Amortecedor	-	-	2	2	-			
4	52463-MAL-G00	Bucha, Haste Articulação	-	-	3	3	-			
5	52475-MCJ-000	Haste, Articulação Amortecedor	-	-	1	1	-			
6	87516-KV6-610	Etiqueta, Precaução Amortecedor	-	-	1	1	-			BR,CM,E,ED,G,MX,SI,U
	87516-KV6-631	Etiqueta, Precaução Amortecedor (Francês)	-	-	1	1	-			CM,F
	87516-KFK-750	Etiqueta, Precaução Amortecedor (Coréia)	-	-	1	1	-			KO
7	90101-MBB-000	Parafuso, Flange, 10 x 62	-	-	3	3	-			
8	90110-KY6-000	Parafuso, Allen, 10 x 66	-	-	1	1	-			
9	90154-HA8-000	Parafuso, Flange, 10 x 52	-	-	1	1	-			
10	90304-GE8-003	Porca, U, 10 mm	-	-	5	5	-			
11	90305-MC0-003	Porca, U, Eixo Traseiro, 16 mm	-	-	1	1	-			
12	91071-KV3-005	Rolamento, Agulhas, (KOYO)	-	-	2	2	-			
13	91072-KT7-003	Rolamento, Agulhas, 17 x 24 x 20	-	-	1	1	-			
14	91262-KV3-831	Vedador, Pó, 17 x 24 x 5 (ARAI)	-	-	6	6	-			

C-25

Pára-Lama Traseiro
(CBR900RRY,1/RE1)

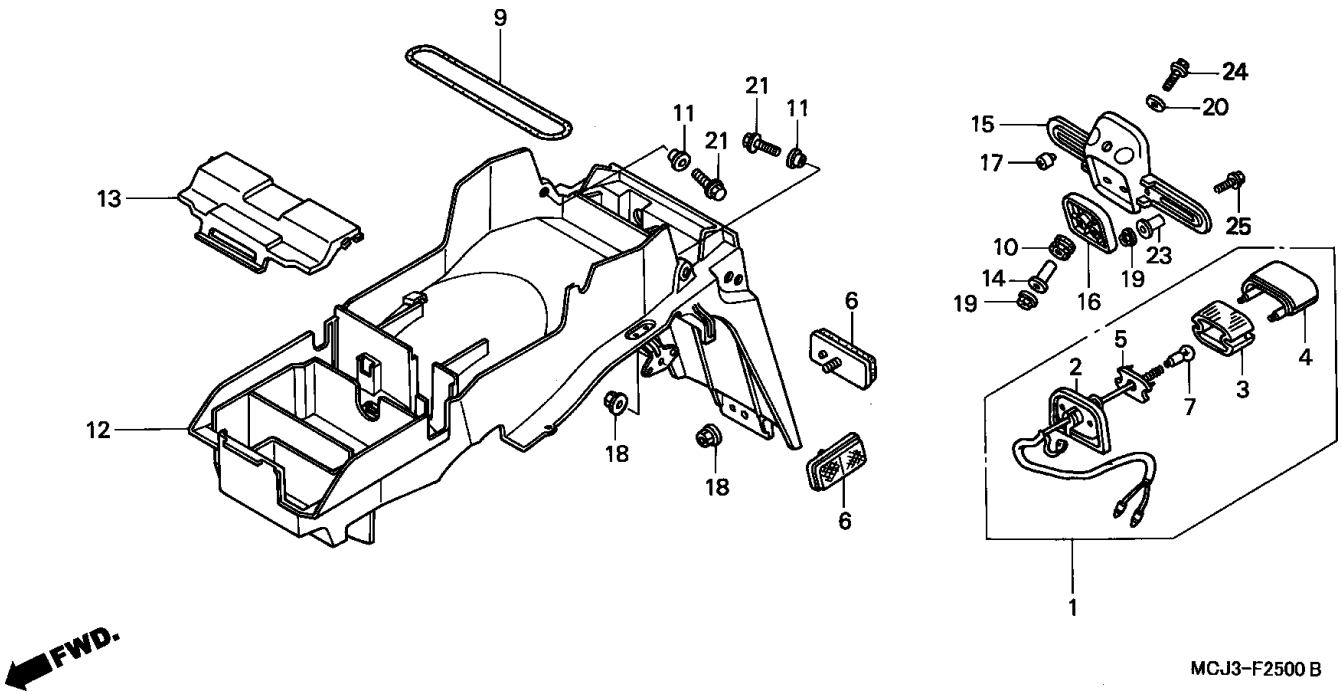

Item de serviço	T.M.O.
Lâmpada, Licença	0,2
Base Comp., Lâmpada	0,3
• Suporte, Placa Números	
• Lâmpada Licença	
Pára-Lama Traseiro	0,7

Ref. Nº	Nº da peça	Descrição	Qtd. CBR900 RRY	RR1	RR2	RR3	RE1	Nº de série		Nota
1	33720-MAS-A11	Lâmpada Licença (12V 8W)	1	1	-	-	1			CM,SI
2	33721-MAS-A11	Base Comp., Lâmpada	1	1	-	-	1			CM,SI
3	33722-MB1-013	Lente, Licença	1	1	-	-	1			CM,SI
4	33727-ME4-671	Lente Lanterna, Lâmpada Licença	1	1	-	-	1			CM,SI
5	33729-MB1-003	Guarnição, Lente	1	1	-	-	1			CM,SI
6	33741-MS6-921	Refletor	1	1	-	-	1			BR,E,ED,F,G,MX,U
			3	3	-	-	3			CM,SI
7	34616-568-671	Lâmpada, Licença (STANLEY) (12V 8W)	1	1	-	-	1			CM,SI
9	50290-MZ7-000	Presilha, Trava U	1	1	-	-	1			
10	61103-357-000	Coxim, Fixação	2	2	-	-	2			CM,SI
11	80102-MCJ-000	Bucha, Traseira	2	2	-	-	2			
12	80105-MCJ-000	Pára-Lama Traseiro	1	1	-	-	1			BR,E,ED,F,G,MX,U
	80105-MCJ-671		1	1	-	-	1			CM,SI
13	80110-MCJ-000	Tampa, Unidade PGMI	1	1	-	-	1			
14	80114-MCJ-670	Bucha, Traseira	2	2	-	-	2			CM,SI
15	84701-ML7-670	Suporte, Placa Números	1	1	-	-	1			CM,SI
16	84710-MCJ-670	Espaçador, Placa Licença	1	1	-	-	1			CM,SI
17	90302-MB2-000	Porca, Especial, 4 mm	2	2	-	-	2			CM,SI
18	94050-05070	Porca, Flange, 5 mm	1	1	-	-	1			BR,E,ED,F,G,MX,U
			3	3	-	-	3			CM,SI
19	94050-06000	Porca, Flange, 6 mm	4	4	-	-	4			CM,SI
20	94103-06000	Arruela, Lisa, 6 mm	2	2	-	-	2			CM,SI
21	96001-06025-00	Parafuso, Flange, 6 x 25	2	2	-	-	2			
23	90502-VA4-640	Arruela, 6 x 20	2	2	-	-	2			CM,SI
24	95701-06040-07	Parafuso, Flange, 6 x 40	2	2	-	-	2			CM,SI
25	96300-06016-00	Parafuso, Flange, 6 x 16	2	2	-	-	2			CM,SI

C-25-1

Pára-lama Traseiro
(CBR900RR2, 3)

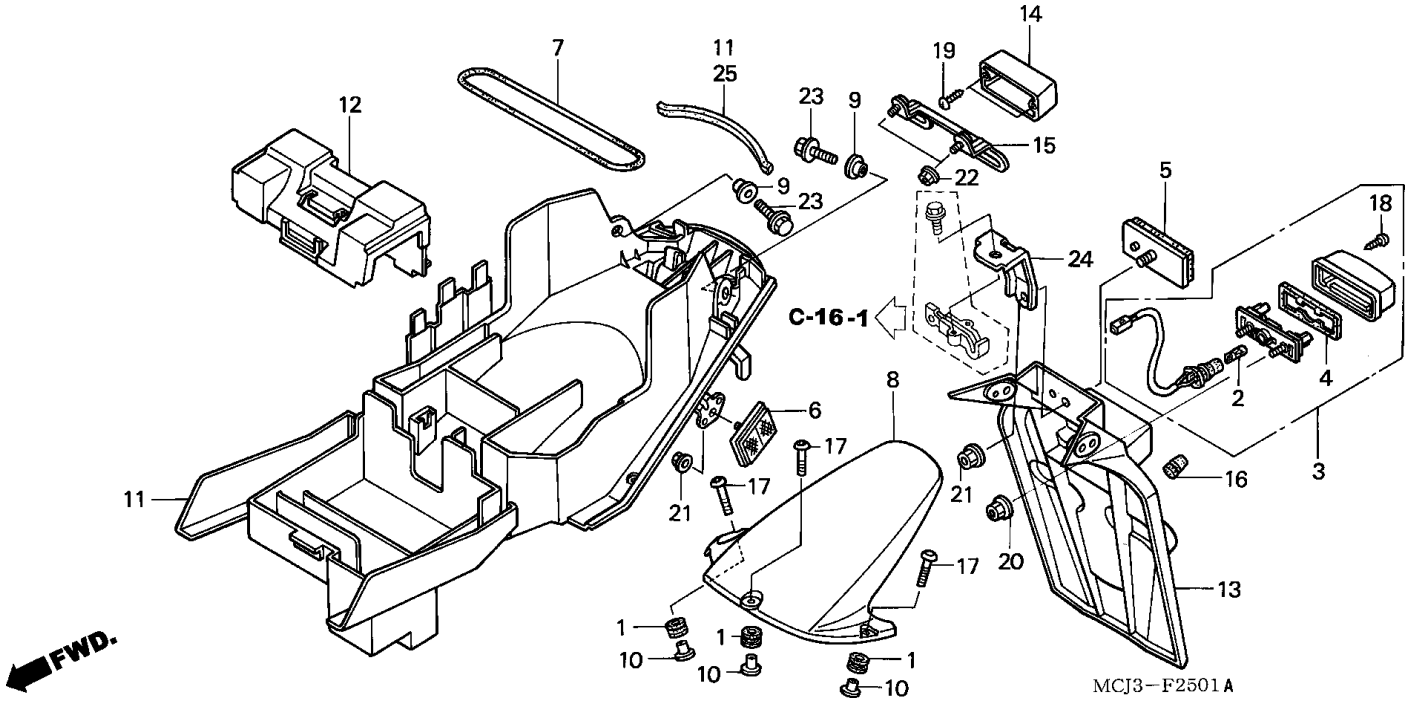

Item de serviço	T.M.O.
Lâmpada	0,1
• Pára-Lama C, Traseiro	
Lâmpada, Licença	0,3
Pára-lama A, Traseiro	0,5
Pára-lama B, Traseiro	0,7

Ref. Nº	Nº da peça	Descrição	Qtd. CBR900 RRY	RR1	RR2	RR3	RE1	Nº de série		Nota
1	18293-GN2-000	Coxim	-	-	3	3	-			
2	33301-SA0-741	Lâmpada (12V 5W) (STANLEY)	-	-	1	1	-			
3	33720-MCJ-D01	Lâmpada, Licença	-	-	1	1	-			
4	33729-MCZ-003	Guarnição, Lente	-	-	1	1	-			
5	33741-MCJ-G00	Refletor	-	-	1	1	-			
6	33741-MS6-921	Refletor	-	-	2	2	-			CM,SI
7	50290-MZ7-000	Presilha U, Trava	-	-	1	1	-			
8	80101-MCJ-750ZA	Pára-Lama C, Traseiro								
		NH105 Preto Fosco (#15-#20)	-	-	1	1	-			CM,SI
	80101-MCJ-750ZB	*NH484M* Prata Vogue Fosco	-	-	1	1	-			BR,E,ED,F,G,KO,MX,U
9	80102-MCJ-000	Bucha, Traseira	-	-	2	2	-			
10	80103-MCJ-750	Bucha, Fixação	-	-	3	3	-			
11	80105-MCJ-A00ZA	Pára-Lama B, Traseiro *NH1* Preto	-	-	1	-	-			CM,SI
	80105-MCJ-A00ZD	*R279R* Vermelho Physical	-	-	1	1	-			CM,SI
	80105-MCJ-A00ZE	*YR238R* Beige Escuro	-	-	-	1	-			CM
	80105-MCJ-750ZA	*NH1* Preto	-	-	1	1	-			BR,E,ED,F,G,U
			-	-	-	1	-			MX
	80105-MCJ-750ZD	*R279R* Vermelho Physical	-	-	1	1	-			BR,E,ED,F,G,KO,MX,U
	80105-MCJ-750ZE	*Y175R* Amarelo Nobleman	-	-	1	1	-			BR,E,ED,F,G,MX,U
			-	-	-	1	-			KO
12	80110-MCJ-750	Tampa, Unidade PGM-FI	-	-	1	1	-			
13	80120-MCJ-A00	Pára-Lama A, Traseiro	-	-	1	1	-			CM,SI
	80120-MCJ-750	Pára-Lama A, Traseiro	-	-	1	1	-			BR,E,ED,F,G,KO,MX,U
14	80201-MCJ-A00	Suporte, Placa Licença	-	-	1	1	-			CM,SI

C-25-1

Pára-lama Traseiro
(CBR900RR2, 3)

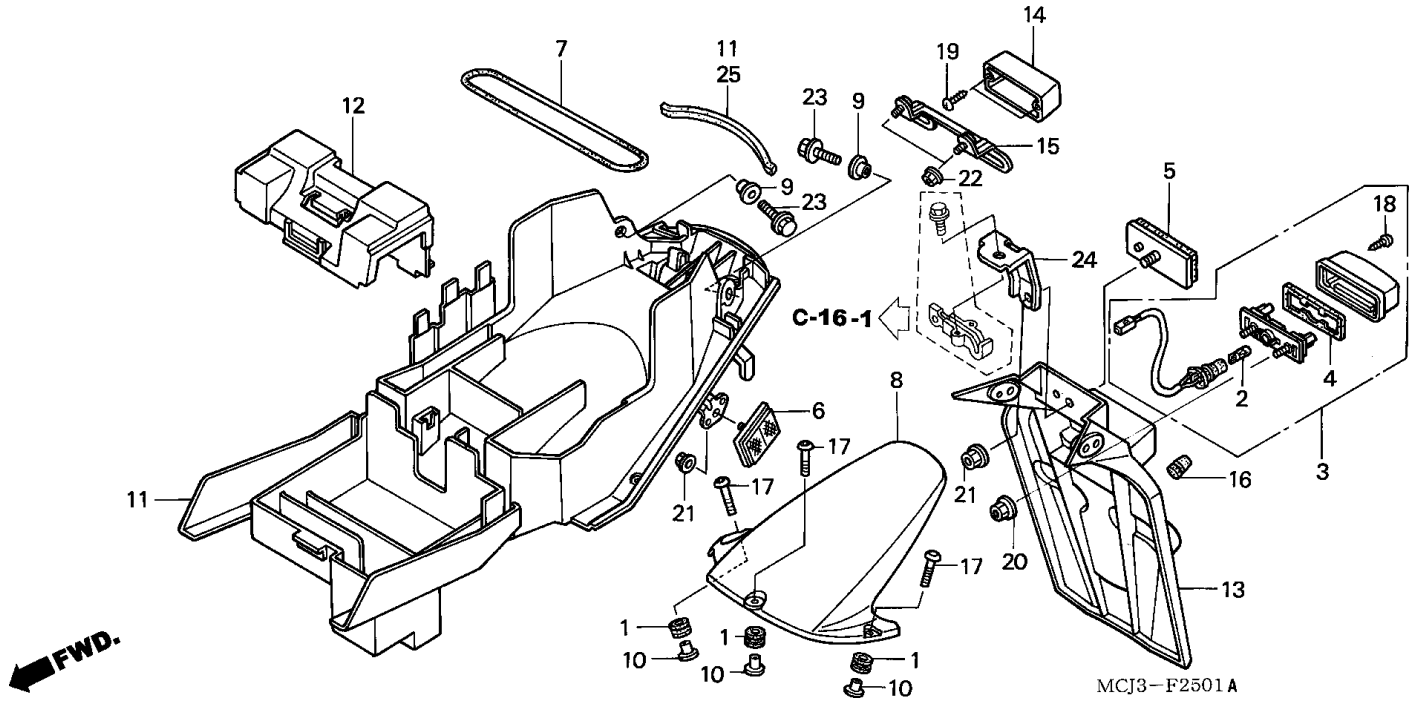

Item de serviço	T.M.O.	Ref. Nº	Nº da peça	Descrição	Qtd. CBR900 RRY	RR1	RR2	RR3	RE1	Nº de série		Nota
		15	84700-MCJ-A00	Suporte, Placa Números	-	-	1	1	-			CM,SI
		16	90899-KL8-000	Plugue, Cônico	-	-	1	1	-			CM,SI
		17	90103-MBG-000	Parafuso, Phillips	-	-	3	3	-			
		18	93901-24480	Parafuso, Fixação, 4 x 16	-	-	2	2	-			
		19	93913-24220	Parafuso, Fixação, 4 x 12	-	-	2	2	-			CM,SI
		20	94050-05000	Porca, Flange, 5 mm	-	-	2	2	-			
		21	94050-05070	Porca, Flange, 5 mm	-	-	1	1	-			BR,E,ED,F,G,KO,MX,U
					-	-	3	3	-			CM,SI
		22	94050-06000	Porca, Flange, 6 mm	-	-	2	2	-			CM,SI
		23	96001-06025-00	Parafuso, Flange, 6 x 25	-	-	2	2	-			
		24	80106-MCJ-750	Suporte B, Pára-Lama	-	-	1	1	-			
		25	80107-MCJ-750	Vedador, Pára-Lama Traseiro	-	-	1	1	-			

C-26

Sinalizador (1)

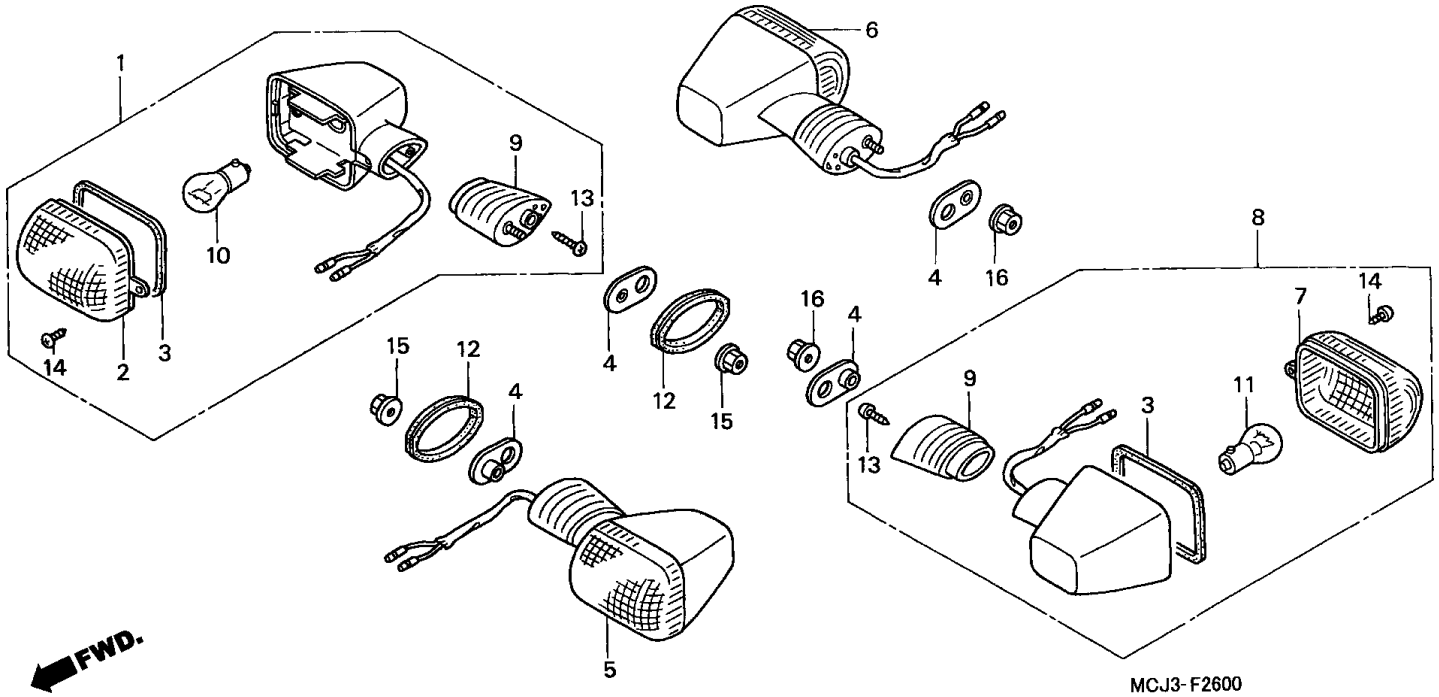

Item de serviço	T.M.O.	Ref. Nº	Nº da peça	Descrição	Qtd. CBR900 RRY	RR1	RR2	RR3	RE1	Nº de série		Nota
Lâmpada, Sinalizador	0,1	1	33400-MAS-A11	Sinalizador, Diant. Direito (12V 23/8W) (STANLEY)	1	1	1	1	1			CM,SI
(Quando For Executado o Serviço			33400-MAS-E11	Sinalizador, Diant. Direito (12V 21W) (STANLEY)	1	1	-	-	1			BR,E,ED,F,G,MX,U
na Unidade Comp. O T.M.O é 0,2)		2	33402-MAS-602	Lente, Sinalizador	2	2	-	-	2			
• Sinalizador, Dianteiro Esquerdo					-	-	2	2	-			CM,SI
(Adicionar 0, 1 Por Unidade)		3	33407-MAS-601	Guarnição, Lente	4	4	-	-	4			
(Inclui Peça Relativa)					-	-	4	4	-			CM,SI
Sinalizador, Traseiro Direito	0,2	4	33409-MW0-000	Placa, Fixação Sinalizador	4	4	-	-	4			
(Adicionar 0, 1 Por Unidade)					-	-	4	4	-			CM,SI
(Inclui Peça Relativa)		5	33450-MAS-A11	Sinalizador, Dianteiro Esquerdo								
• Sinalizador, Dianteiro Direito				(12V 23/8W) (STANLEY)	1	1	1	1	1			CM,SI
(Inclui Peça Relativa)			33450-MAS-E11	Sinalizador, Diant. Esquerdo (12V 21W)(STANLEY)	1	1	-	-	1			BR,E,ED,F,G,MX,U
		6	33600-MAS-A11	Sinalizador, Traseiro Direito (12V 23W)	1	1	-	-	1			CM,SI
			33600-MAS-E11		1	1	-	-	1			BR,E,ED,F,G,MX,U
			33600-MCJ-A00		-	-	1	1	-			CM,SI
		7	33602-MAS-602	Lente, Sinalizador	2	2	-	-	2			BR,E,ED,F,G,MX,U
			33402-MAS-602		2	2	2	2	2			CM,SI
		8	33650-MAS-A11	Sinalizador, Traseiro Esquerdo (12V 21W)	1	1	-	-	1			CM,SI
			33650-MAS-E11		1	1	-	-	1			BR,E,ED,F,G,MX,U
			33650-MCJ-A00		-	-	1	1	-			CM,SI
		9	33691-MAS-601	Suporte, Sinalizador	4	4	-	-	4			
					-	-	4	4	-			CM,SI
		10	34905-MAS-601	Lâmpada, Sinalizador (12V 21W)	2	2	-	-	2			BR,E,ED,F,G,MX,U
			34905-MAS-671	Lâmpada, Sinalizador (12V 23/8W)	2	2	2	2	2			CM,SI
		11	34905-MAS-601	Lâmpada, Sinalizador (12V 21W)	2	2	-	-	2			BR,E,ED,F,G,MX,U

C-26

Sinalizador (1)

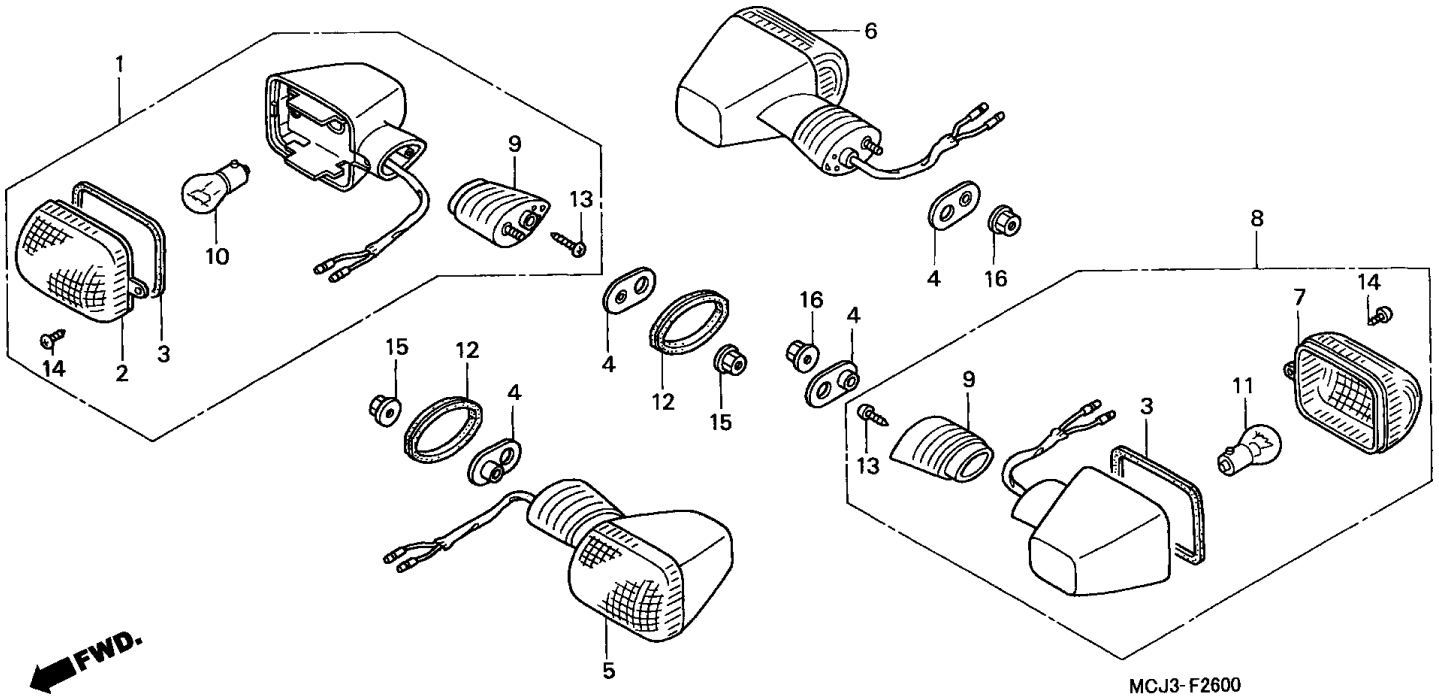

Item de serviço	T.M.O.	Ref. Nº	Nº da peça	Descrição	Qtd. CBR900 RRY	RR1	RR2	RR3	RE1	Nº de série		Nota
		(11)	34906-MAS-671	Lâmpada, Sinalizador (12V 23W)	2	2	2	2	2			CM,SI
		12	64136-ML7-600	Coxim, Sinalizador Dianteiro	2	2	-	-	2			
					-	-	2	2	-			CM,SI
		13	93901-34520	Parafuso, Fixação, 4 x 20	4	4	-	-	4			
					-	-	4	4	-			CM,SI
		14	93903-24280	Parafuso, Fixação, 4 x 10	4	4	-	-	4			
					-	-	4	4	-			CM,SI
		15	94050-06070	Porca, Flange, 6 mm	2	2	-	-	2			
					-	-	2	2	-			CM,SI
		16	94050-06080	Porca, Flange, 6 mm	2	2	-	-	2			
					-	-	2	2	-			CM,SI

C-26-1

Sinalizador (2)

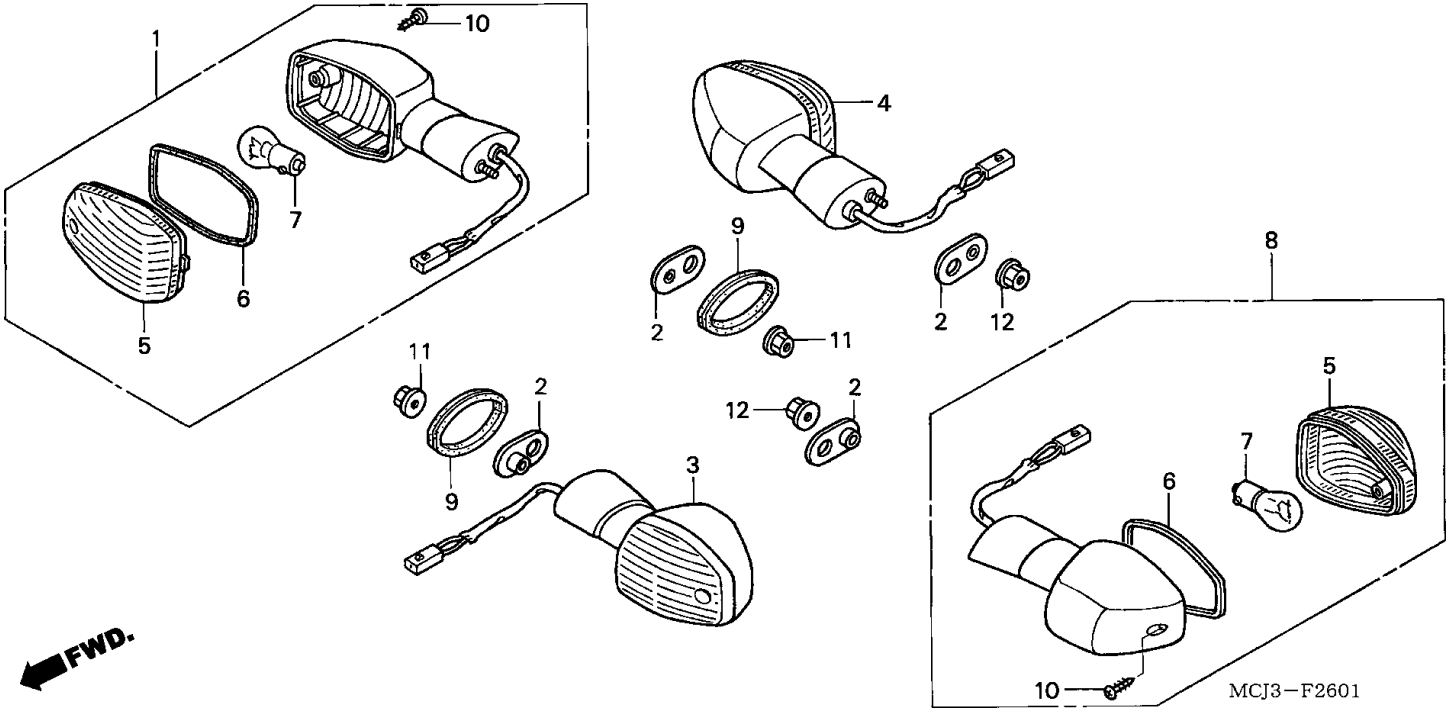

Item de serviço	T.M.O.	Ref. Nº	Nº da peça	Descrição	Qtd. CBR900 RRY	RR1	RR2	RR3	RE1	Nº de série		Nota
Lâmpada, Sinalizador	0,1	1	33400-MCJ-D00	Sinalizador, Dianteiro Esquerdo (12V 21W)	-	-	1	1	-			BR,E,ED,F,G,KO,MX,U
(Quando For Executado o Serviço		2	33409-MW0-000	Placa, Fixação Sinalizador	-	-	4	4	-			BR,E,ED,F,G,KO,MX,U
na Unidade Comp. O T.M.O é 0,2)		3	33450-MCJ-D00	Sinalizador, Dianteiro Esquerdo (12V 21W)	-	-	1	1	-			BR,E,ED,F,G,KO,MX,U
Sinalizador, Dianteiro Esquerdo	0,2	4	33600-MCJ-D00	Sinalizador, Traseiro Direito (12V 21W)	-	-	1	1	-			BR,E,ED,F,G,KO,MX,U
(Adicionar 0, 1 Por Unidade)		5	33602-MAT-E21	Lente, Sinalizador Direito	-	-	4	4	-			BR,E,ED,F,G,KO,MX,U
(Inclui Peça Relativa)		6	33607-MAT-E21	Guarnição, Lente	-	-	4	4	-			BR,E,ED,F,G,KO,MX,U
• Sinalizador, Dianteiro Direito		7	34905-MAS-601	Lâmpada, Sinalizador (12V 21W)	-	-	4	4	-			BR,E,ED,F,G,KO,MX,U
(Inclui Peça Relativa)		8	33650-MCJ-D00	Sinalizador, Traseiro Esquerdo (12V 21W)	-	-	1	1	-			BR,E,ED,F,G,KO,MX,U
Sinalizador, Traseiro Direito	0,3	9	64136-ML7-600	Coxim, Sinalizador Dianteiro	-	-	2	2	-			BR,E,ED,F,G,KO,MX,U
(Adicionar 0,1 Por Unidade)		10	93911-24380	Parafuso, Fixação, 4 x 14	-	-	4	4	-			BR,E,ED,F,G,KO,MX,U
(Inclui Peça Relativa)		11	94050-06070	Porca, Flange, 6 mm	-	-	2	2	-			BR,E,ED,F,G,KO,MX,U
		12	94050-06080	Porca, Flange, 6 mm	-	-	2	2	-			BR,E,ED,F,G,KO,MX,U

C-27

Lanterna Traseira
(CBR900RRY,1/RE1)

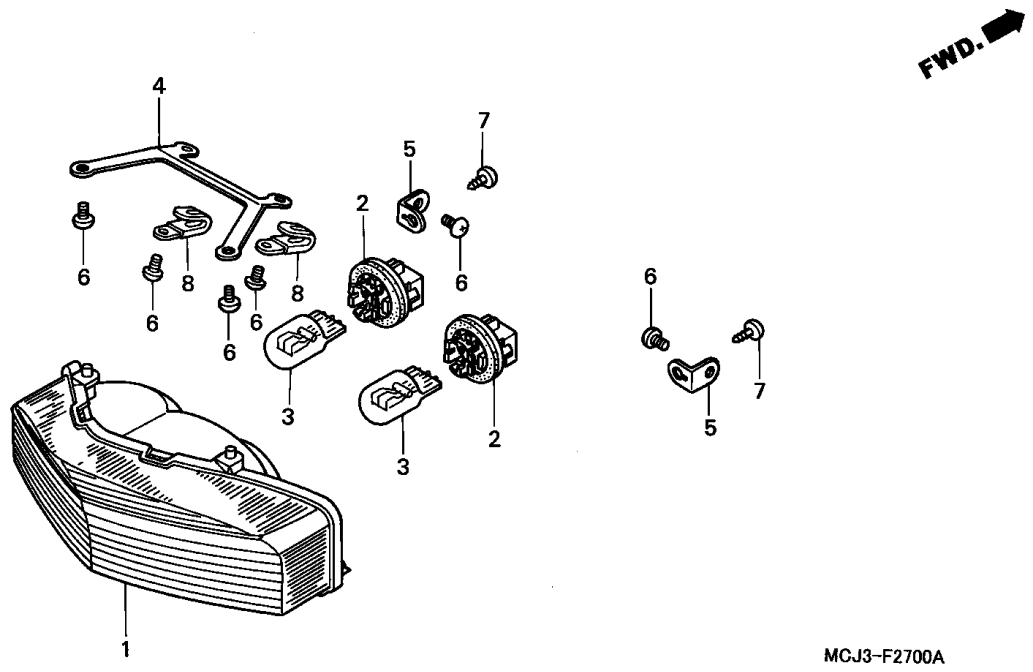

Item de serviço	T.M.O.	Ref. Nº	Nº da peça	Descrição	Qtd. CBR900 RRY	RR1	RR2	RR3	RE1	Nº de série		Nota
Lâmpada Sinalizador	0,1	1	33702-MCJ-641	Lente Comp., Lanterna	1	1	-	-	1			BR,E,ED,F,G,MX,U
(Uma ou Todas)			33702-MCJ-671	Lente Comp., Lanterna	1	1	-	-	1			CM,SI
• Soquete		2	33720-GZ9-003	Soquete	2	2	-	-	2			
(Um ou Todos)		3	34906-MBB-611	Lâmpada, Sinalizador (STANLEY) (12V 21/5W ECE)	2	2	-	-	2			
Lente Comp., Lanterna	0,3	4	77215-MCJ-000	Suporte, Superior	1	1	-	-	1			
		5	77216-MCJ-000	Suporte, Lateral	2	2	-	-	2			
		6	90114-KW7-900	Parafuso, Fixação	6	6	-	-	6			
		7	93903-25210	Parafuso, Fixação, 5 x 12	2	2	-	-	2			
		8	90010-GE0-710	Presilha, Tubo	2	2	-	-	2			

C-27-1

Lanterna Traseira
(CBR900RR2,3)

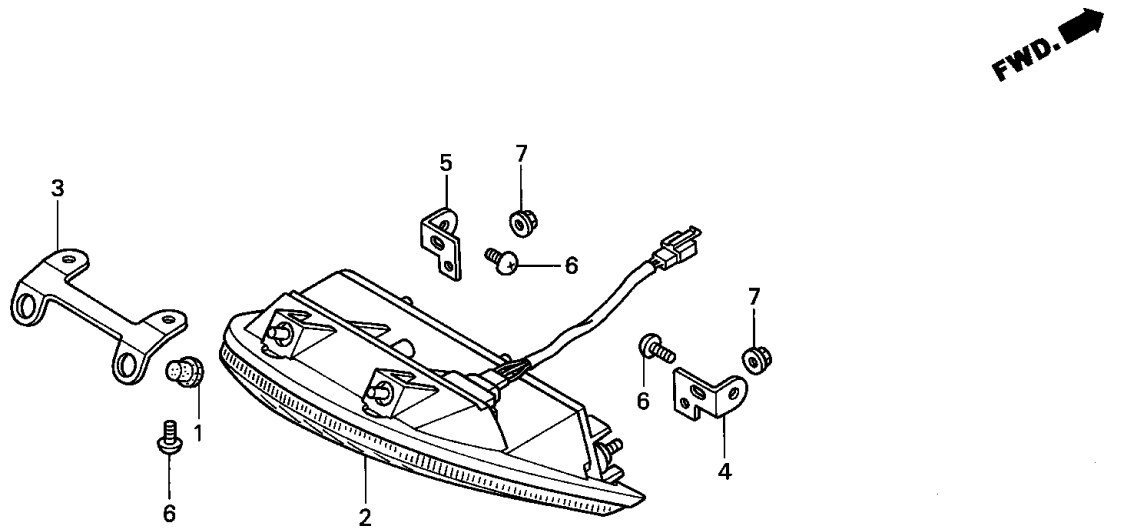

MCJ3−F2701 A

Item de serviço	T.M.O.	Ref. Nº	Nº da peça	Descrição	Qtd. CBR900 RRY	RR1	RR2	RR3	RE1	Nº de série		Nota
Lanterna, Traseira	0,3	1	19113-MB1-870	Coxim, Fixação	-	-	2	2	-			
		2	33701-MCJ-A01	Lanterna Traseira	-	-	1	1	-			CM
			33701-MCJ-D01	Lanterna Traseira	-	-	1	1	-			BR,E,ED,F,G,KO,MX,SI,U
		3	77215-MCJ-750	Suporte, Rabeta	-	-	1	1	-			
		4	77216-MCJ-750	Suporte, Direito Lanterna Traseira	-	-	1	1	-			
		5	77217-MCJ-750	Suporte, Esquerdo Lanterna Traseira	-	-	1	1	-			
		6	90114-KW7-900	Parafuso, Fixação	-	-	4	4	-			
		7	94050-05000	Porca, Flange, 5 mm	-	-	2	2	-			

C-28

Bateria
(CBR900RRY,1/RE1)

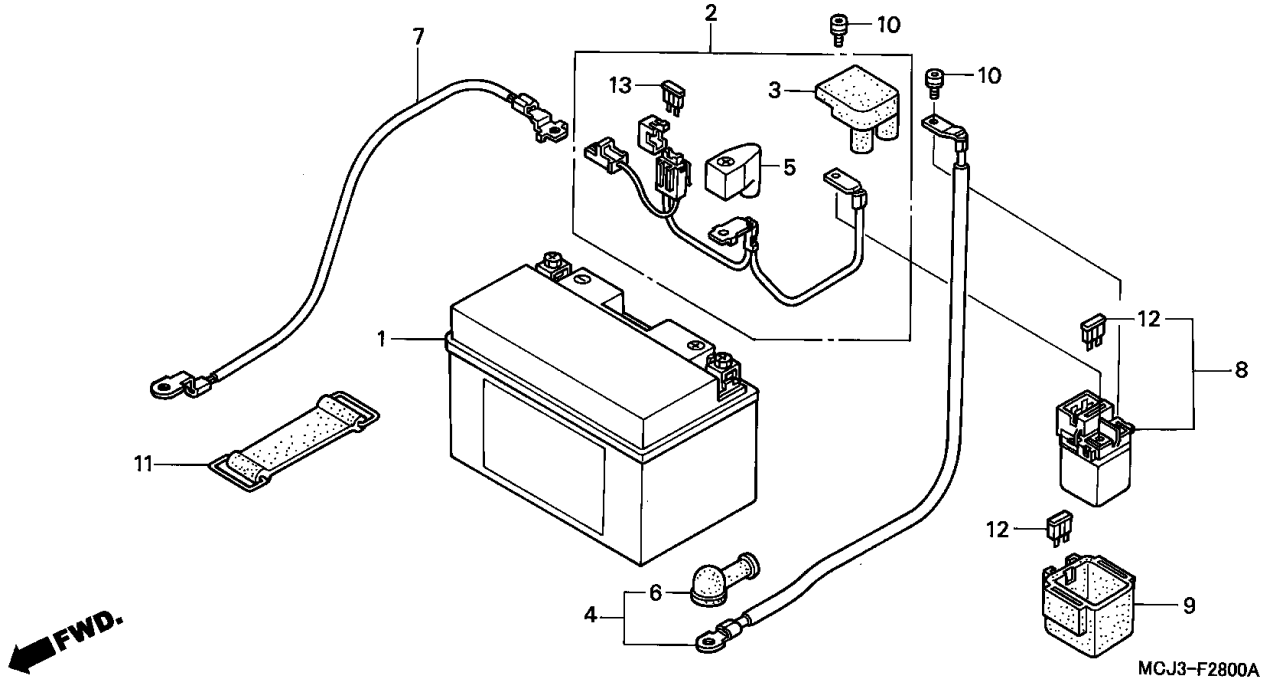

Item de serviço	T.M.O.	Ref. Nº	Nº da peça	Descrição	Qtd. CBR900 RRY	RR1	RR2	RR3	RE1	Nº de série	Nota
Bateria	0,2	1	31500-MCJ-641	Bateria (YTZ10S) (YUASA)	1	-	-	-	-		
• Cabo, Partida, Bateria					-	1	-	-	-	~ 1M100126	BR,MX,SI
Cabo, Terra Bateria	0,3				-	1	-	-	-	~ 1M100152	CM
• Interruptor, Magnético Partida					-	1	-	-	-	~ 1M100255	U
Cabo, Motor Partida	0,4				-	1	-	-	-	~ 1M100301	G
					-	1	-	-	-	~ 1M100732	F
					-	1	-	-	-	~ 1M103235	E,ED
			31500-MCJ-642		-	1	-	-	-	1M100127 ~	BR,MX,SI
					-	1	-	-	-	1M100153 ~	CM
					-	1	-	-	-	1M100256 ~	U
					-	1	-	-	-	1M100302 ~	G
					-	1	-	-	-	1M100733 ~	F
					-	1	-	-	-	1M103236 ~	E,ED
					-	-	-	-	1		
		2	32401-MCJ-640	Cabo, Partida, Bateria	1	1	-	-	1		
		3	32406-KAZ-000	Tampa, Terminal Magnético Partida	1	1	-	-	1		
		4	32410-MCJ-000	Cabo, Motor Partida	1	1	-	-	1		
		5	32411-MK3-300	Tampa, Terminal Bateria	1	1	-	-	1		
		6	32411-253-000	Tampa, Terminal Motor Partida	1	1	-	-	1		
		7	32601-MCJ-000	Cabo, Terra Bateria	1	1	-	-	1		
		8	35850-MR5-007	Interruptor, Magnético Partida	1	1	-	-	1		
		9	35856-MBG-003	Suporte, Interruptor	1	1	-	-	1		
		10	90111-MR5-000	Parafuso, Allen, 5 x 9	2	2	-	-	2		
		11	95012-15001	Presilha, Bateria	1	1	-	-	1		
		12	98200-33000	Fusível, (30A)	2	2	-	-	2		
		13	98200-42000	Fusível, (20A)	1	1	-	-	1		

C-28-1

Bateria
(CBR900RR2,3)

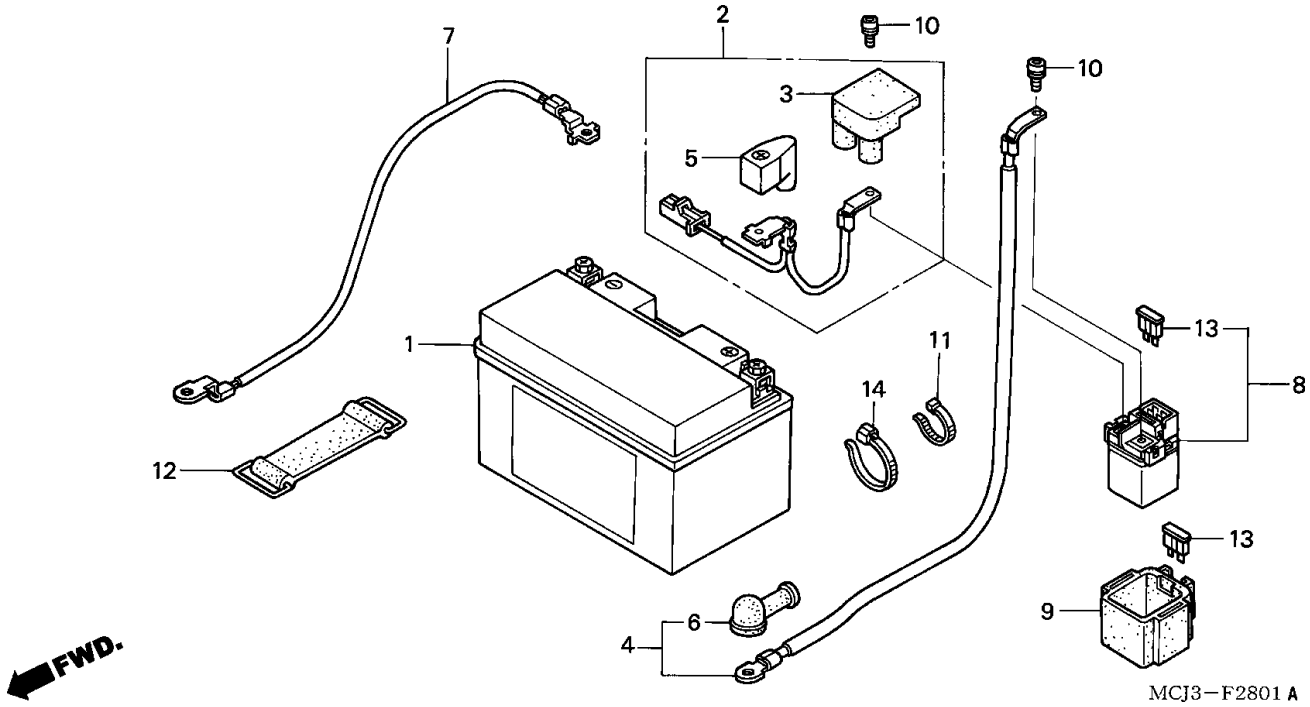

Item de serviço	T.M.O.
Bateria	0,2
• Cabo, Partida, Bateria Cabo, Terra Bateria	0,3
• Interruptor, Magnético Partida Cabo, Motor Partida	0,4

Ref. Nº	Nº da peça	Descrição	Qtd. CBR900 RRY	RR1	RR2	RR3	RE1	Nº de série		Nota
1	31500-MCJ-642	Bateria (YTZ10S) (YUASA)	-	-	1	1	-			BR,CM,E,ED,F,G,MX,SI,U
	31500-MCJ-K00		-	-	1	1	-			KO
2	32401-MCJ-D00	Cabo, Partida Bateria	-	-	1	1	-			
3	32406-KAZ-000	Tampa, Terminal Magnético Partida	-	-	1	1	-			
4	32410-MCJ-000	Cabo, Motor Partida	-	-	1	1	-			
5	32411-MK3-300	Tampa, Terminal Bateria	-	-	1	1	-			
6	32411-253-000	Tampa, Terminal Motor Partida	-	-	1	1	-			
7	32601-MCJ-000	Cabo, Terra Bateria	-	-	1	-	-			BR,CM,E,ED,F,G,MX,SI,U
	32601-MCJ-750		-	-	1	-	-			KO
			-	-	-	1	-			
8	35850-MR5-007	Interruptor, Magnético Partida	-	-	1	1	-			
9	35856-MBG-003	Suporte, Interruptor	-	-	1	1	-			
10	90111-MR5-000	Parafuso, Allen, 5 x 9	-	-	2	2	-			
11	90650-KV6-003	Presilha, Fiação	-	-	1	1	-			
12	95012-17001	Presilha, F Bateria	-	-	1	1	-			
13	98200-33000	Fusível (30A)	-	-	2	2	-			
14	90652-KT1-771	Presilha, Fiação (Preta)	-	-	1	1	-			

C-29

Servo Motor

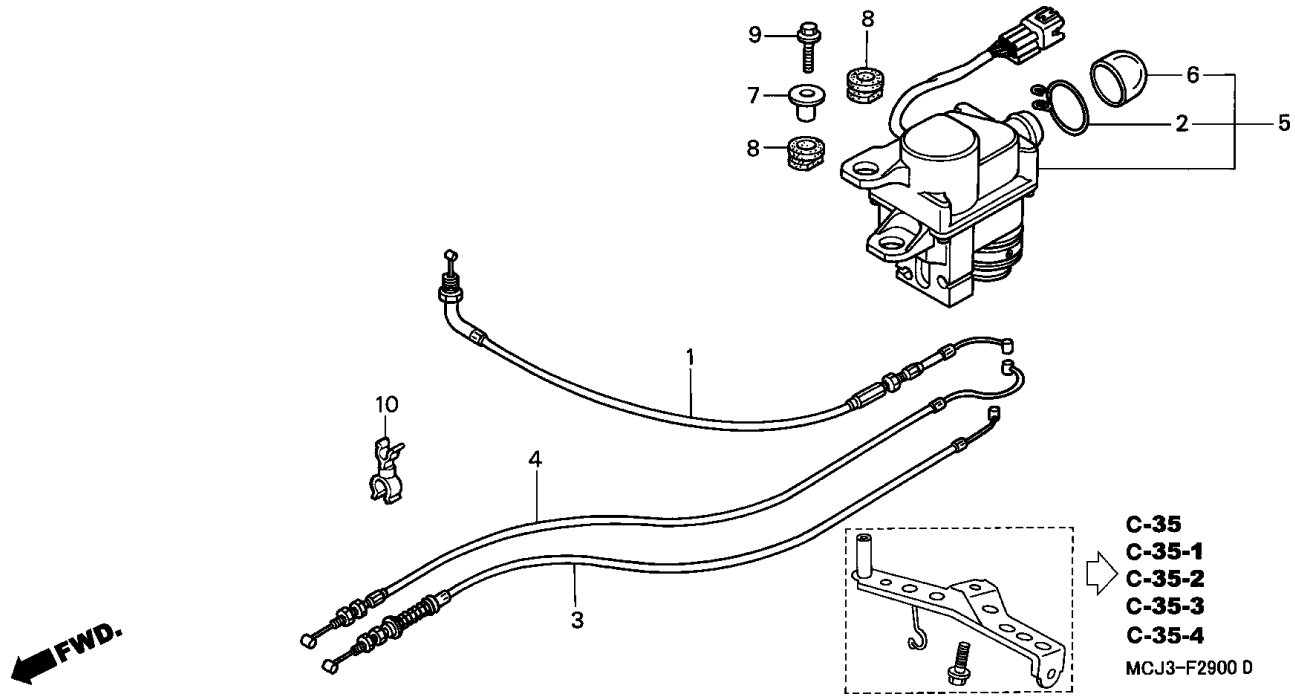

Item de serviço	T.M.O.
Cabo Comp., B Válvula Escape	0,5
Cabo Comp., A Válvula Escape (Um ou Todos)	0,6
Cabo Comp., Válvula Ar	0,8
Servo Motor	1,2

Ref. Nº	Nº da peça	Descrição	Qtd. CBR900 RRY	RR1	RR2	RR3	RE1	Nº de série		Nota
1	17970-MCJ-000	Cabo Comp., Válvula Ar	1	1	-	-	1			
	17970-MCJ-750	Cabo Comp., Válvula Ar	-	-	1	1	-			
2	18532-634-670	Presilha, Mangueira Ar, 21.5	1	1	1	1	1			
3	18910-MCJ-000	Cabo Comp. A, Válvula Escape	1	1	1	1	1			
4	18920-MCJ-000	Cabo Comp. B, Válvula Escape	1	1	1	1	1			
5	31420-MCJ-640	Servo Motor	1	1	-	-	1			
	31420-MCJ-750	Servo Motor	-	-	1	1	-			
6	31425-KAE-004	Tampa	1	1	1	1	1			
7	50324-425-010	Bucha, 6,3 x 13	1	1	1	1	1			
8	77205-KM4-000	Coxim, Fixação	2	2	2	2	2			
9	90001-GHB-660	Parafuso, Flange, 6 x 22	1	-	-	-	-			BR,CM,E,ED,F,G,MX,U
	90004-GHB-660	Parafuso, Flange, 6 x 22 (NSHF)	1	-	-	-	-			SI
			-	1	1	1	1			
10	91404-750-800	Presilha, Dupla	1	1	1	1	1			

C-30

Fiação Principal
(CBR900RRY,1/RE1)

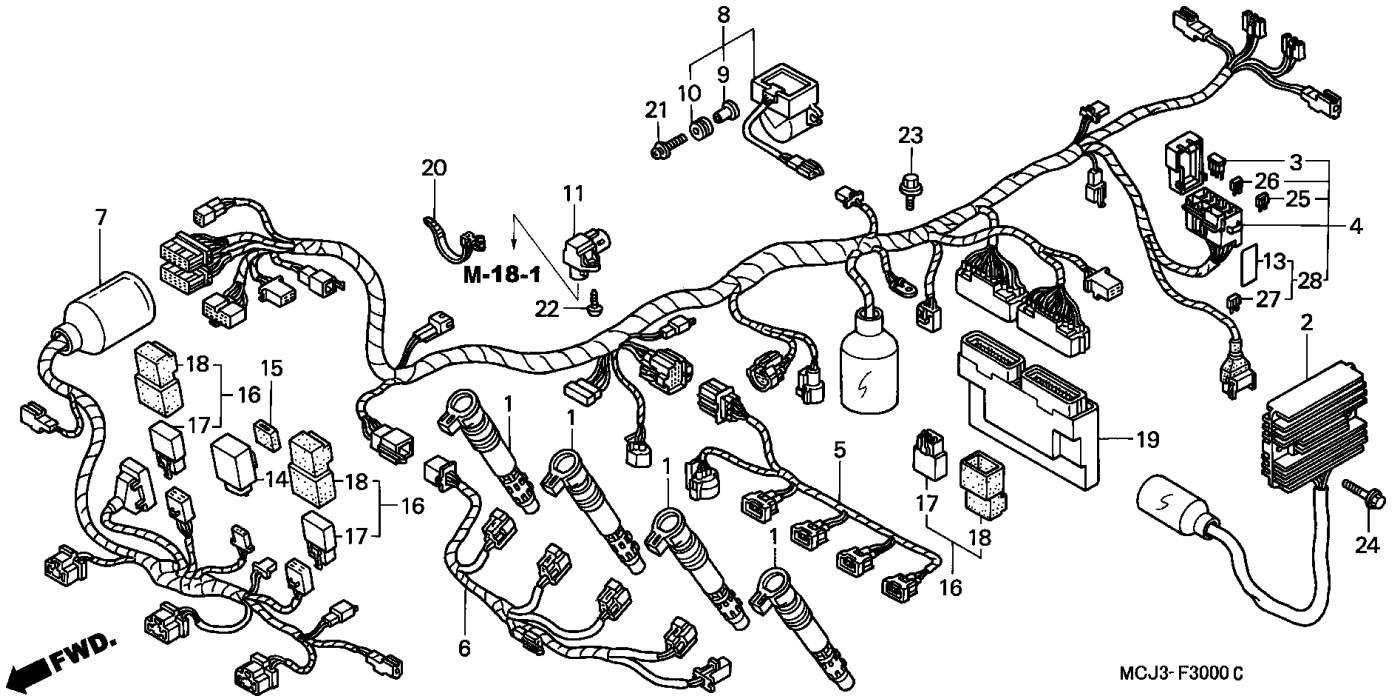

Item de serviço	T.M.O.
Relê Comp., Sinalizador	0,2
Relê Comp., Partida	0,3
• Sensor, Mapeamento	
Sensor Comp., Velocidades	0,4
• Sub Fiação, Injetor	
Unidade PGM- F1	0,5
• Sub Fiação, Dianteira	
Bobina, Ignição	0,7
(Quando For Executado o Serviço na Unidade Comp., o T.M.O Será 0,9)	
• Regulador, Retificador	
• Sub Fiação Ignição	
Fiação, Comp	1,1

Ref. Nº	Nº da peça	Descrição	Qtd. CBR900 RRY	RR1	RR2	RR3	RE1	Nº de série		Nota
1	30700-MBW-611	Supressor Ruídos	4	4	-	-	4			
2	31600-MCJ-641	Regulador, Retificador	1	1	-	-	1			
3	31730-MAS-601	Diodo Comp., Três Pólos (SUMITOMO)	1	1	-	-	1			
4	32100-MCJ-611	Fiação, Comp.	1	1	-	-	-			G
	32100-MCJ-621		1	1	-	-	-			F
	32100-MCJ-641		1	1	-	-	-			E,ED
	32100-MCJ-651		1	1	-	-	1			U
	32100-MCJ-661		1	1	-	-	-			BR,MX
	32100-MCJ-671		1	1	-	-	1			CM,SI
5	32102-MCJ-000	Sub Fiação, Injetor	1	1	-	-	1			
6	32103-MCJ-000	Sub Fiação, Ignição	1	1	-	-	1			
7	32105-MCJ-000	Sub Fiação, Dianteira	1	1	-	-	-			BR,E,ED,F,G,MX
	32105-MCJ-650		1	1	-	-	1			U
	32105-MCJ-670		1	1	-	-	1			CM,SI
8	35160-MBG-003	Sensor, Mapeamento	1	1	-	-	1			
9	35162-MN5-003	Bucha	2	2	-	-	2			
10	35163-MN5-003	Coxim	2	2	-	-	2			
11	37830-MCF-003	Sensor, Mapeamento	1	1	-	-	1			
13	38215-MCJ-621	Etiqueta, Fusível	1	1	-	-	-			F
	38215-MCJ-641		1	1	-	-	-			BR,CM,E,ED,G,MX,SI,U
			-	-	-	-	1			
14	38301-KK9-952	Relê Comp., Sinalizador (MITSUBA)	1	1	-	-	1			
15	38306-KK4-000	Suporte Relê Comp., Sinalizador (MITSUBA)	1	1	-	-	1			
16	38500-GC7-612	Relê Comp., Partida	3	3	-	-	3			

C-30

Fiação Principal
(CBR900RRY,1/RE1)

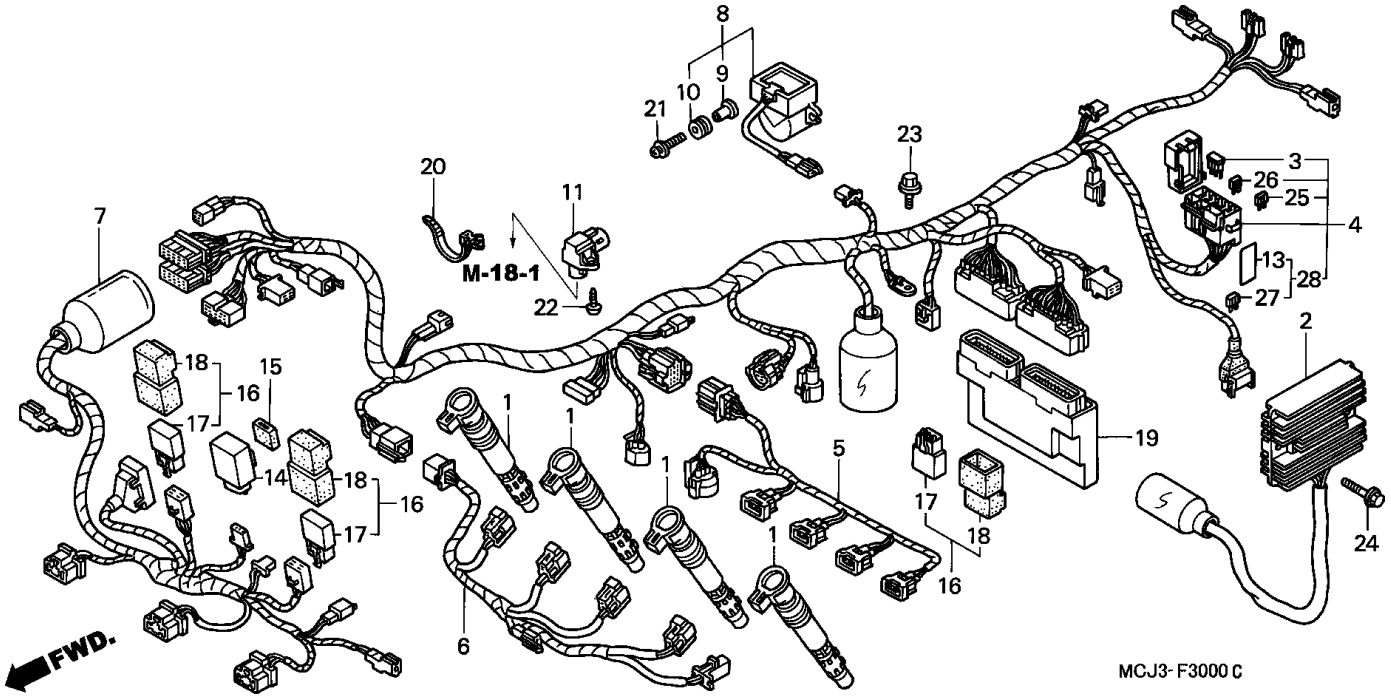

Item de serviço	T.M.O.	Ref. Nº	Nº da peça	Descrição	Qtd. CBR900 RRY	RR1	RR2	RR3	RE1	Nº de série		Nota
		17	38501-GN2-014	Relê Comp., Partida (MITSUBA)	3	3	-	-	3			
		18	38506-GC7-611	Suporte Relê Comp., Partida (MITSUBA)	3	3	-	-	3			
		19	38770-MCJ-611	Unidade PGM-FI	1	1	-	-	-			G
			38770-MCJ-621		1	1	-	-	-			F
			38770-MCJ-631		1	1	-	-	-			BR
			38770-MCJ-641		1	1	-	-	1			E,ED,U
			38770-MCJ-671		1	1	-	-	1			CM,MX,SI
		20	90649-SC2-003	Presilha, Fiação (NATURAL) (150MM)	1	1	-	-	1			
		21	93891-04025-00	Parafuso, Arruela, 4 x 25	2	2	-	-	2			
		22	93913-24220	Parafuso, Fixação, 4 x 12	1	1	-	-	1			
		23	95701-06016-08	Parafuso, Flange, 6 x 16	1	1	-	-	1			
		24	96001-06025-00	Parafuso, Flange, 6 x 25	2	2	-	-	2			
		25	98200-41000	Fusível (10A)	5	5	-	-	5			
		26	98200-42000	Fusível (20A)	2	2	-	-	2			
		27	98200-42000	Fusível (20A) (Radiador Ventoinha)	1	1	-	-	1			
		28	06380-MCJ-305	Etiqueta, Fusível	1	1	-	-	1			BR,MX,SI,U
					1	1	-	-	-			CM
					1	-	-	-	-			E,ED,G
					-	-	-	-	1		~ 1M100071	CM
					-	1	-	-	-		~ 1M100840	G
					-	1	-	-	-		~ 1M104238	E,ED
			06380-MCJ-306		1	-	-	-	-			F
					-	1	-	-	-		~ 1M100776	F

C-30-1

Fiação Principal
(CBR900RR2,3)

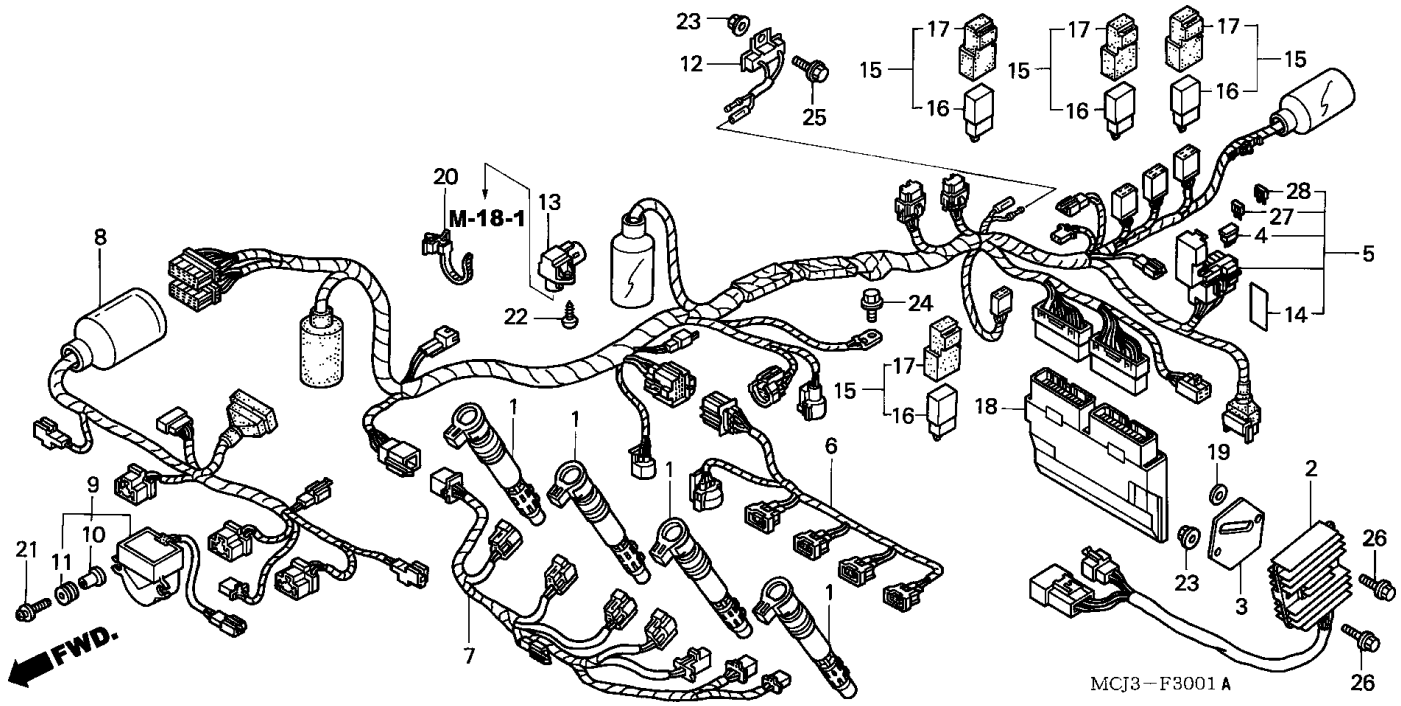

Item de serviço	T.M.O.
Resistor, Comp.	0,3
Relê Comp., Partida	0,4
(Adicionar 0,1 por Unidade)	
• Sub Fiação, Injetor	
Unidade PGM-F1	0,5
Sensor Ângulo	0,6
• Sensor, Mapeamento	
• Sub Fiação, Dianteira	
Bobina, Ignição	0,7
(Quando For Executado o Serviço na Unidade Comp., o T.M.O. Será 0,9)	
• Regulador, Retificador	
Sub Fiação Ignição	0,8
Fiação, Comp	1,1

Ref. Nº	Nº da peça	Descrição	Qtd. CBR900 RRY	RR1	RR2	RR3	RE1	Nº de série		Nota
1	30700-MBW-611	Supressor, Ruídos	-	-	4	4	-			
2	31600-MCJ-750	Regulador, Retificador	-	-	1	1	-			
3	31605-MCJ-750	Espaçador, Regulador, Retificador	-	-	1	1	-			
4	31730-MAS-601	Diodo Comp., Três Pólos (SUMITOMO)	-	-	1	1	-			
5	32100-MCJ-A00	Fiação, Principal	-	-	1	1	-			CM,SI
			-	-	1	-	-		~ 2M000204	MX
	32100-MCJ-D00		-	-	1	-	-			E,ED,KO
	32100-MCJ-F00		-	-	1	-	-			F
	32100-MCJ-G00		-	-	1	-	-			G
	32100-MCJ-U00		-	-	1	-	-			U
	32100-MCJ-R00		-	-	1	1	-			BR
			-	-	1	-	-	2M000205	~	MX
			-	-	-	1	-			MX
	32100-MCJ-D10	Fiação, Principal	-	-	-	1	-			E,ED,KO,U
	32100-MCJ-F10	Fiação, Principal	-	-	-	1	-			F
	32100-MCJ-G10	Fiação, Principal	-	-	-	1	-			G
6	32102-MCJ-750	Sub Fiação, Injetor	-	-	1	1	-			
7	32103-MCJ-750	Sub Fiação, Ignição	-	-	1	1	-			
8	32105-MCJ-A00	Sub Fiação, Dianteira	-	-	1	1	-			CM,SI
	32105-MCJ-D00		-	-	1	-	-			E,ED,F,G,KO,MX
	32105-MCJ-U00		-	-	1	1	-			U
	32105-MCJ-D00		-	-	1	1	-			BR
			-	-	-	1	-			E,ED,F,G,KO,MX
9	35160-MBW-D21	Sensor Ângulo	-	-	1	1	-			
10	35162-MN5-003	Bucha	-	-	2	2	-			

C-30-1

Fiação Principal
(CBR900RR2,3)

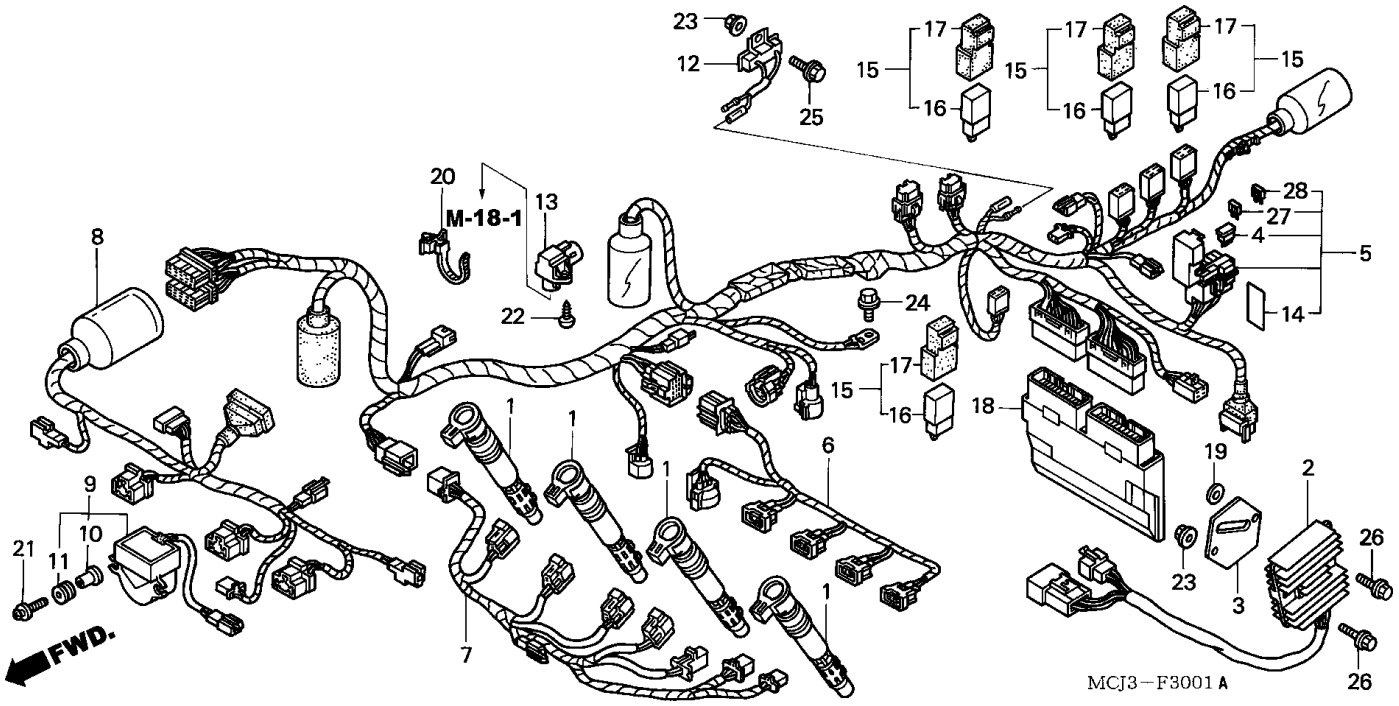

Item de serviço	T.M.O.	Ref. Nº	Nº da peça	Descrição	Qtd. CBR900 RRY	RR1	RR2	RR3	RE1	Nº de série		Nota
		11	35163-MN5-003	Coxim	-	-	2	2	-			
		12	35400-MCJ-750	Resistor Comp.	-	-	1	1	-			
		13	37830-MCF-003	Sensor, Mapeamento	-	-	1	1	-			
		14	38215-MAS-620	Etiqueta, Fusível	-	-	1	1	-			CM
			38215-MCJ-D00	Etiqueta, Fusível	-	-	1	1	-			BR,CM,E,ED,G,KO,MX,SI,U
			38215-MCJ-F00	Etiqueta, Fusível (Francês)	-	-	1	1	-			F
		15	38500-GC7-612	Relê Comp., Partida	-	-	4	4	-			
		16	38501-GN2-014	Relê Comp., Partida (MITSUBA)	-	-	4	4	-			
		17	38506-GC7-611	Suporte, Relê Comp., Partida (MITSUBA)	-	-	4	4	-			
		18	38770-MCJ-A01	Unidade PGM-FI	-	-	1	1	-			CM
			38770-MCJ-D01	Unidade PGM-FI	-	-	1	1	-			E,ED
			38770-MCJ-F01	Unidade PGM-FI	-	-	1	1	-			F
			38770-MCJ-G01	Unidade PGM-FI	-	-	1	1	-			G
			38770-MCJ-R01	Unidade PGM-FI	-	-	1	1	-			BR,MX,SI
			38770-MCJ-U01	Unidade PGM-FI	-	-	1	1	-			U
			38770-MCJ-K01	Unidade PGM-FI	-	-	1	1	-			KO
		19	90402-921-000	Arruela, 6 mm	-	-	1	1	-			
		20	90649-SC2-003	Presilha, Fiação (NATURAL) (150 mm)	-	-	1	1	-			
		21	93891-04020-00	Parafuso, Arruela, 4 x 20	-	-	2	2	-			
		22	93913-24220	Parafuso, Fixação, 4 x 12	-	-	1	-	-			
					-	-	-	1	-			BR,CM,E,ED,G,KO,MX,SI,U
			93913-24420	Parafuso, Fixação, 4 x 16 (PO)	-	-	-	1	-			F
		23	94050-06000	Porca, Flange, 6 mm	-	-	2	2	-			
		24	95701-06016-08	Parafuso, Flange, 6 x 16	-	-	1	1	-			

C-30-1

Fiação Principal
(CBR900RR2,3)

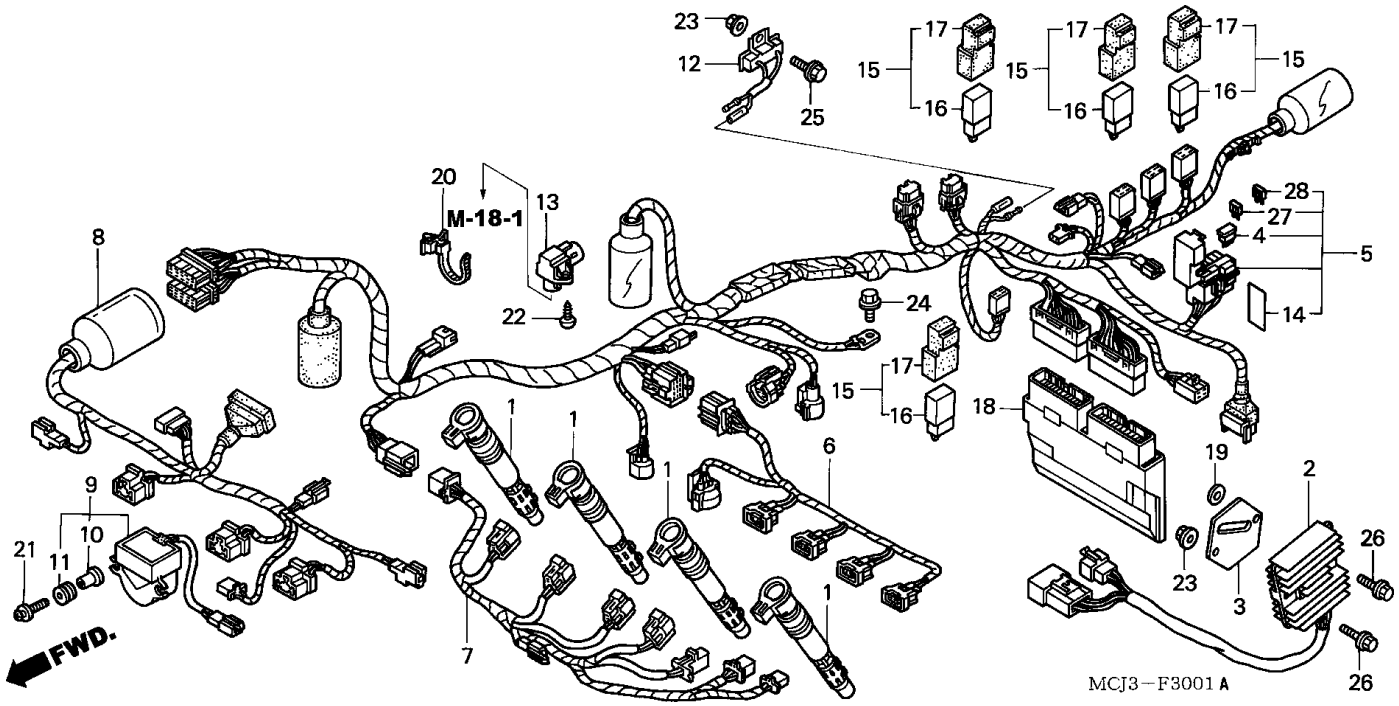

Item de serviço	T.M.O.	Ref. Nº	Nº da peça	Descrição	Qtd. CBR900 RRY	RR1	RR2	RR3	RE1	Nº de série		Nota
Rabeta	0,9	25	96001-06010-00	Parafuso, Flange, 6 x 10	-	-	1	1	-			
Chassi , Comp.	*8,6	26	96001-06025-00	Parafuso, Flange, 6 x 25	-	-	2	2	-			
		27	98200-41000	Fusível (10A)	-	-	4	4	-			
		28	98200-42000	Fusível (20A)	-	-	4	4	-			

C-31

Chassi
(CBR900RRY,1/RE1)

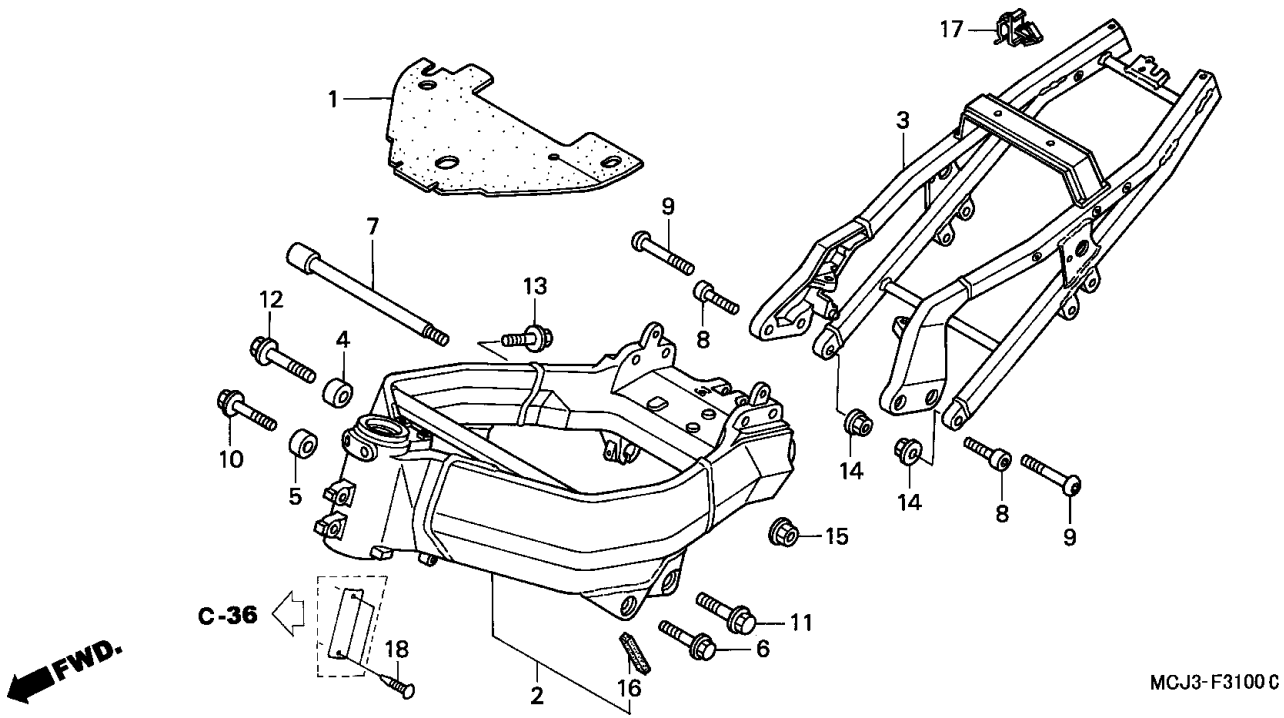

Item de serviço	T.M.O.	Ref. Nº	Nº da peça	Descrição	Qtd. CBR900 RRY	RR1	RR2	RR3	RE1	Nº de série		Nota
		1	19126-MCJ-000	Protetor	1	1	-	-	1			
		2	50100-MCJ-000	Chassi Comp.	1	1	-	-	-			E,ED,F,G,U
			50100-MCJ-630		1	-	-	-	-			BR
			50100-MCJ-670		1	1	-	-	-			CM,MX,SI
					-	1	-	-	-			BR
			50100-MCJ-780ZA	*NH377M* Preto Core Metálico	-	-	-	-	1			CM
			50100-MCJ-890ZA	*NH377M* Preto Core Metálico -	-	-	-	1	-			U
		3	50200-MCJ-000	Alça Comp., Assento	1	1	-	-	-			
			50200-MCJ-780ZA	*NH377M* Preto Core Metálico	-	-	-	-	1			
		4	50352-MCJ-000	Bucha B, Motor	1	1	-	-	1			
		5	50355-KT8-000	Coxim, Traseiro Motor	1	1	-	-	1			
		6	90101-MBW-000	Parafuso, Flange, 10 x 45	1	1	-	-	1			
		7	90102-MCJ-000	Parafuso, Allen, 12 x 183	1	1	-	-	1			
		8	90102-MN8-700	Parafuso, Allen, 8 x 25	4	4	-	-	4			
		9	90153-MCJ-000	Parafuso, Allen, 10 x 47	2	2	-	-	2			
		10	90162-MCJ-000	Parafuso, Flange, 10 x 55	1	1	-	-	1			
		11	90163-MCJ-000	Parafuso, Flange, 12 x 50	1	1	-	-	1			
		12	90164-MCJ-000	Parafuso, Flange, 12 x 60	1	1	-	-	1			
		13	90165-MCJ-000	Parafuso, Flange, 8 x 40	1	1	-	-	1			
		14	94050-10000	Porca, Flange, 10 mm	2	2	-	-	2			
		15	94050-12000	Porca, Flange, 12 mm	1	1	-	-	1			
		16	19127-MCJ-300	Vedador, Protetor Assento	2	2	-	-	-			
					-	-	-	-	2			CM
		17	61309-GE4-003	Presilha, Fiação	1	1	-	-	1			
		18	90841-001-000	Parafuso, Phillips, 1,8 x 5	2	2	-	-	-			E,ED,F,G

C-31-1

Chassi
(CBR900RR2,3)

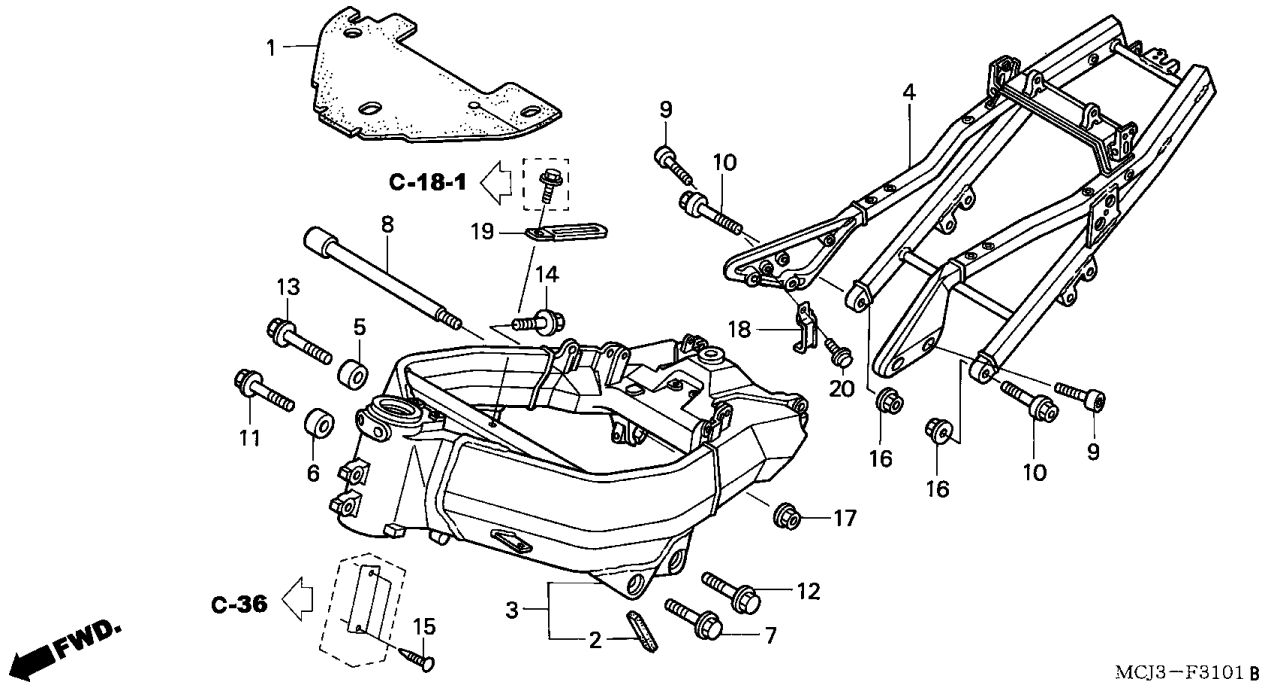

Item de serviço	T.M.O.	Ref. Nº	Nº da peça	Descrição	Qtd. CBR900 RRY	RR1	RR2	RR3	RE1	Nº de série		Nota
Rabeta	1,0	1	19126-MCJ-750	Protetor	-	-	1	1	-			
Chassi , Comp.	*8,6	2	19127-MCJ-300	Vedador	-	-	2	2	-			
		3	50100-MCJ-A00ZA	Chassi Comp.								
				NH303M Cinza Axis Fosco Metálico	-	-	1	1	-			BR,CM,KO,MX,SI
			50100-MCJ-750ZA	*NH303M* Cinza Axis Fosco Metálico	-	-	1	1	-			E,ED,F,G,U
		4	50200-MCJ-750ZA	Alça Comp., Assento								
				NH303M MAT AXIS GRAY METALLIC	-	-	1	1	-			
		5	50352-MCJ-000	Coxim B, Fixação Motor	-	-	1	1	-			
		6	50355-KT8-000	Coxim B, Traseiro	-	-	1	1	-			
		7	90101-MBW-000	Parafuso, Flange, 10 x 45	-	-	1	1	-			
		8	90102-MCJ-000	Parafuso, Allen, 12 x 183	-	-	1	1	-			
		9	90102-MN8-700	Parafuso, Allen, 8 x 25	-	-	4	4	-			
		10	90110-MCJ-750	Parafuso, Especial, 10 x 39	-	-	2	2	-			
		11	90162-MCJ-000	Parafuso, Flange, 10 x 55	-	-	1	1	-			
		12	90163-MCJ-000	Parafuso, Flange, 12 x 50	-	-	1	1	-			
		13	90164-MCJ-000	Parafuso, Flange, 12 x 60	-	-	1	1	-			
		14	90165-MCJ-000	Parafuso, Flange, 8 x 40	-	-	1	1	-			
		15	90841-001-000	Parafuso, Phillips, 1,8 x 5	-	-	2	2	-			E,ED,F,G
		16	94050-10000	Porca, Flange, 10 mm	-	-	2	2	-			
		17	94050-12000	Porca, Flange, 12 mm	-	-	1	1	-			
		18	32972-MCJ-750	Presilha, Fixação	-	-	1	1	-			
		19	91406-166-000	Presilha, Fixação	-	-	1	1	-			
		20	96001-06012-00	Parafuso, Flange, 6 x 12	-	-	1	1	-			

C-32

Ferramentas

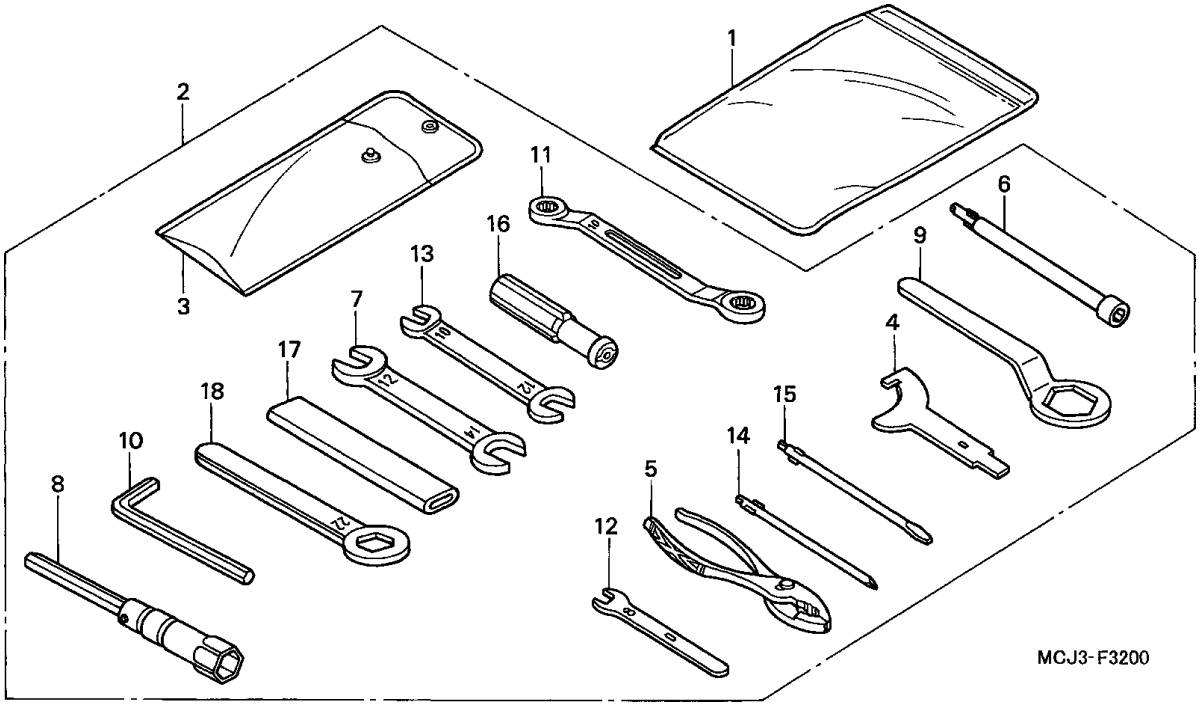

Item de serviço	T.M.O.	Ref. Nº	Nº da peça	Descrição	Qtd. CBR900 RRY	RR1	RR2	RR3	RE1	Nº de série		Nota
Sem Informação	-	1	77251-342-000	Bolsa, Manual Proprietário	1	1	-	-	1			
			77251-GR1-000	Bolsa, Manual Proprietário	-	-	1	1	-			
		2	89010-MCJ-000	Ferramentas, Jogo	1	1	1	1	1			
		3	89101-300-010	Bolsa, Ferramentas	1	1	1	1	1			
		4	89202-KY1-700	Chave, Cilíndrica	1	1	1	1	1			
		5	89210-GBJ-J00	Alicate, 135 (RIKEN)	1	1	1	1	1			
			89210-GBJ-J10	Alicate, 135 (KOWA)	1	1	1	1	1			
			99002-13500	Alicate, 135	1	1	1	1	1			
		6	89211-KJ2-000	Chave, Velas (8MM)	1	1	1	1	1			
		7	89216-KB7-000	Chave, Boca, 12 x 14	1	1	1	1	1			
		8	89216-MBG-000	Chave, Velas, 16,5	1	1	1	1	1			
		9	89218-MAZ-000	Chave, 32	1	1	1	1	1			
		10	89221-429-000	Chave, Allen, 5 mm	1	1	1	1	1			
		11	89227-461-000	Chave, Boca, 10 x 12	1	1	1	1	1			
		12	99001-08000	Chave, Boca, 8	1	1	1	1	1			
		13	99001-10120	Chave, Boca, 10 x 12	1	1	1	1	1			
		14	99003-10000	Chave, Fenda 1, (Nº2)	1	1	1	1	1			
		15	99003-30000	Chave, Fenda 3, (Nº2)	1	1	1	1	1			
		16	99003-50000	Chave, Fenda	1	1	1	1	1			
		17	99006-12000	Cabo, Chave, 12 mm	1	1	1	1	1			
		18	99006-22000	Chave, Sextavada, 22 mm	1	1	1	1	1			

C-33

Radiador
(CBR900RRY,1/RE1)

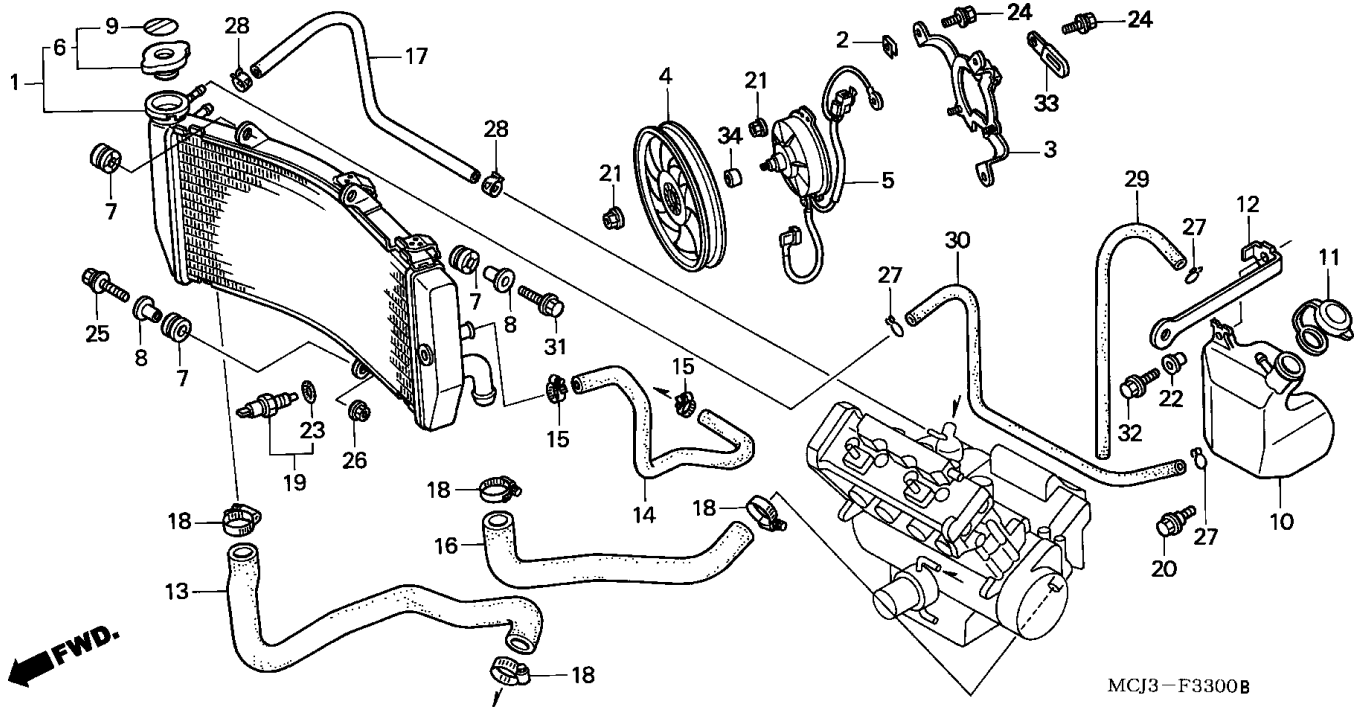

Item de serviço	T.M.O.
Tampa Comp., Radiador	0,3
Tanque, Reserva Radiador	0,5
Ventoinha Comp.	0,7
• Suporte Comp.	
Mangueira, Radiador Óleo	0,8
• Mangueira, Inferior Radiador	
• Mangueira Superior Radiador	
• Motor Comp., Ventoinha	
• Interruptor Comp., Termostato	
• Tubo, Passagem Água	
Radiador Comp.	1,1

Ref. Nº	Nº da peça	Descrição	Qtd. CBR900 RRY	RR1	RR2	RR3	RE1	Nº de série		Nota
1	19010-MCJ-003	Radiador Comp.	1	1	-	-	1			
2	19014-KEA-003	Porca, Fixação	3	3	-	-	3			
3	19015-MCJ-003	Suporte Comp.	1	1	-	-	1			
4	19020-MCF-003	Ventoinha Comp.	1	1	-	-	1			
5	19030-MCJ-003	Motor Comp. Ventoinha	1	1	-	-	1			
6	19045-GBF-700	Tampa Comp., Radiador	1	1	-	-	1			
7	19051-KA3-830	Coxim, Fixação Radiador	3	3	-	-	3			
8	19052-MAC-680	Bucha, Fixação Radiador	2	2	-	-	2			
9	19055-MV9-881	Anel Vedação, Tampa Radiador (Inglês/Francês/Japonês)	1	1	-	-	1			
10	19101-MCJ-000	Tanque, Reserva Radiador	1	1	-	-	1			
11	19104-MB0-700	Tampa, Tanque Reserva	1	1	-	-	1			
12	19113-MCJ-000	Suporte, Radiador	1	1	-	-	1			
13	19501-MCJ-000	Mangueira Superior Radiador	1	1	-	-	1			
14	19502-MCJ-000	Mangueira, Radiador Óleo	1	1	-	-	1			
15	19505-KS6-700	Presilha A, Mangueira Água	2	2	-	-	2			
16	19505-MCJ-000	Mangueira, Inferior Radiador	1	1	-	-	1			
17	19511-MCJ-000	Tubo, Água	1	1	-	-	1			
18	19516-GAG-003	Presilha, Mangueira, 30-37 mm	4	4	-	-	4			
19	37760-MT2-003	Interruptor Comp., Termostato	1	1	-	-	1			
20	90111-162-000	Parafuso, Flange, 6 mm	1	1	-	-	1			
21	90315-MK3-003	Porca, Trava, 5 mm	4	4	-	-	4			
22	90522-170-700	Bucha, Fixação Alavanca	1	1	-	-	1			
23	91307-611-000	Anel, Vedação, 13,5 x 1,4	1	1	-	-	1			

C-33

Radiador
(CBR900RRY,1/RE1)

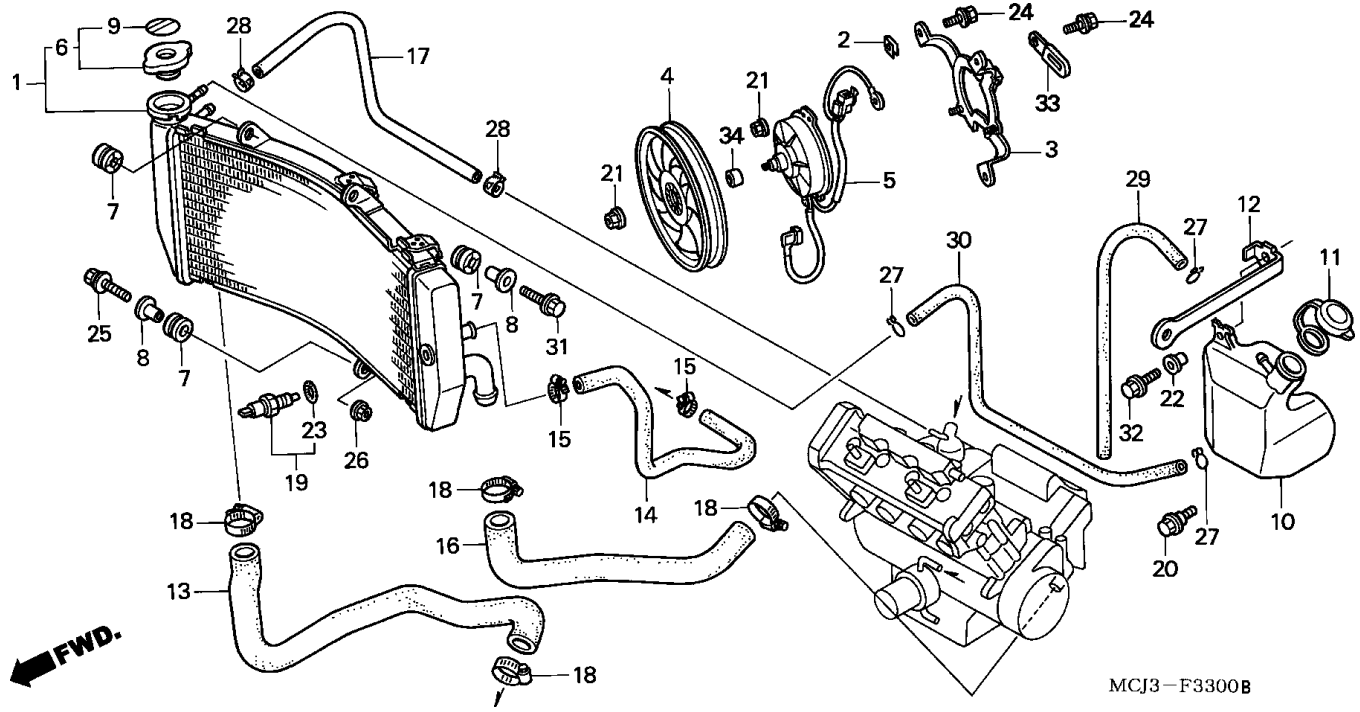

Item de serviço	T.M.O.	Ref. Nº	Nº da peça	Descrição	Qtd. CBR900 RRY	RR1	RR2	RR3	RE1	Nº de série		Nota
		24	93401-06014-00	Parafuso, Arruela, 6 x 14	3	3	-	-	3			
		25	93404-06028-00	Parafuso, Arruela, 6 x 28	1	1	-	-	1			
		26	94050-06000	Porca, Flange, 6 mm	1	1	-	-	1			
		27	95002-02100	Presilha, Tubo (B10)	3	3	-	-	3			
		28	95002-41250-08	Prsilha, Tubo (D12,5)	2	2	-	-	2			
		29	95005-55530-20	Tubo, 5,3 x 530 (95005-55001-20M)	1	1	-	-	1			
		30	95005-55650-20	Tubo, 5,3 x 650 (95005-55001-20M)	1	1	-	-	1			
		31	96001-06025-07	Parafuso, Flange, 6 x 25	1	1	-	-	1			
		32	96300-06020-00	Parafuso, Flange, 6 x 20	1	1	-	-	1			
		33	32925-958-000	Presilha, Fiação Pulsador	1	1	-	-	1			
		34	19006-MCJ-003	Bucha	1	1	-	-	1			

C-33-1

Radiador
(CBR900RR2,3)

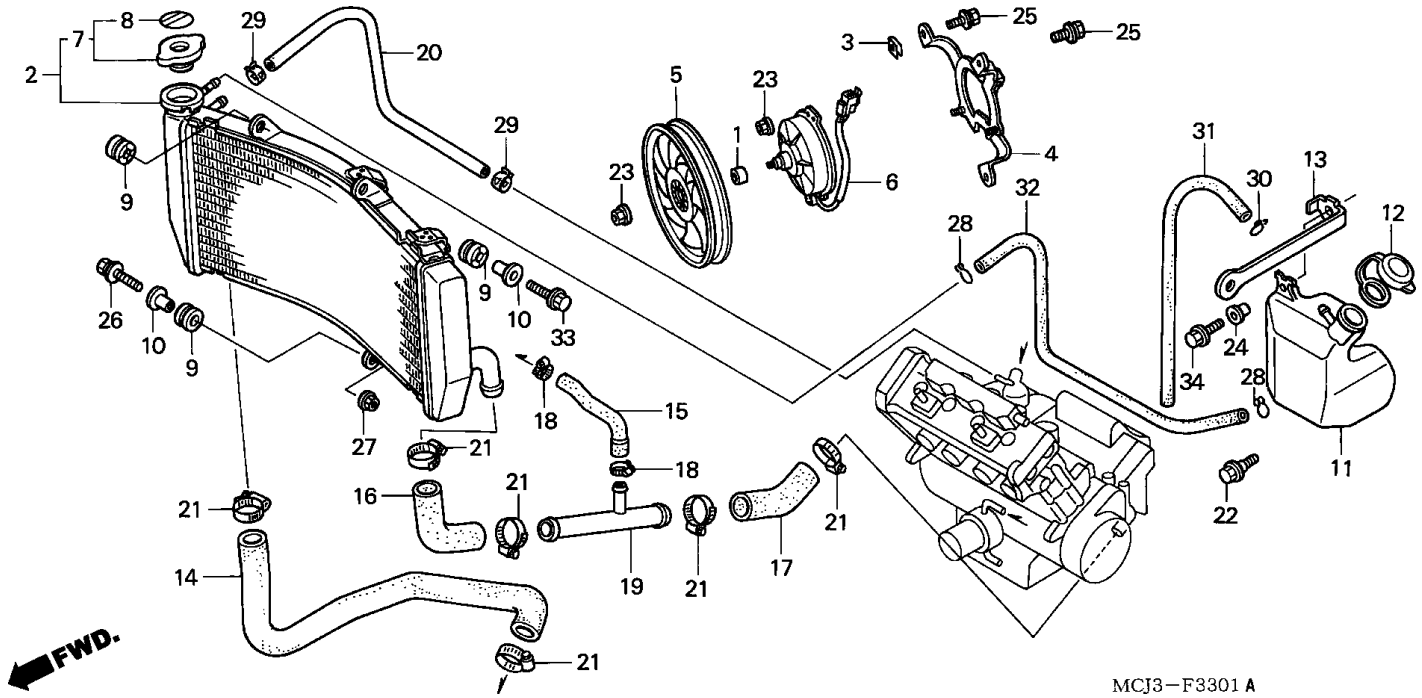

Item de serviço	T.M.O.
Tampa Comp., Radiador	0,3
Tanque, Reserva Radiador	0,5
Ventoinha Comp.	0,7
• Suporte Comp.	
Mangueira, Esquerda Inferior Radiador	0,8
• Mangueira, Esquerda Superior Radiador	
• Mangueira, Radiador	
• Mangueira Superior Radiador	
• Motor Comp., Ventoinha	
• Tubo, Passagem Água	
Radiador Comp.	1,1

Ref. Nº	Nº da peça	Descrição	Qtd. CBR900 RRY	RR1	RR2	RR3	RE1	Nº de série		Nota
1	19006-MCJ-003	Bucha	-	-	1	1	-			
2	19010-MCJ-751	Radiador Comp.	-	-	1	1	-			BR,CM,E,ED,F,G,MX,SI,U
	19010-MCJ-K01	Radiador Comp.	-	-	1	1	-			KO
3	19014-KEA-003	Porca, Fixação	-	-	3	3	-			
4	19015-MCJ-003	Suporte Comp.	-	-	1	1	-			
5	19020-MCF-003	Ventoinha Comp.	-	-	1	1	-			
6	19030-MCJ-751	Motor Comp. Ventoinha	-	-	1	1	-			
7	19037-GEE-710	Tampa Comp., Radiador	-	-	1	1	-			BR,CM,E,ED,F,G,MX,SI,U
	19037-MCJ-K00	Tampa Comp., Radiador	-	-	1	1	-			KO
8	19046-PAA-A00	Etiqueta, Tampa, Radiador	-	-	1	1	-			BR,CM,E,ED,F,G,MX,SI,U
	19055-MBR-870	Anel, Vedação, Tampa, Radiador	-	-	1	1	-			KO
9	19051-KA3-830	Coxim, Fixação Radiador	-	-	3	3	-			
10	19052-MAC-680	Bucha, Fixação Radiador	-	-	2	2	-			
11	19101-MCJ-000	Tanque, Reserva Radiador	-	-	1	1	-			
12	19104-MB0-700	Tampa, Tanque Reserva	-	-	1	1	-			
13	19113-MCJ-000	Suporte, Radiador	-	-	1	1	-			
14	19501-MCJ-750	Mangueira, Superior Radiador	-	-	1	1	-			
15	19502-MCJ-750	Mangueira, Radiador	-	-	1	1	-			
16	19503-MCJ-750	Mangueira, Esquerda Superior Radiador	-	-	1	1	-			
17	19504-MCJ-750	Mangueira, Esquerda Inferior Radiador	-	-	1	1	-			
18	19505-KS6-700	Presilha A, Mangueira Água	-	-	2	2	-			
19	19507-MCJ-750	Junção, Três Pólos Mangueira	-	-	1	1	-			
20	19511-MCJ-000	Tubo, Água	-	-	1	1	-			
21	19516-GAG-003	Presilha, Mangueira, 30-37 mm	-	-	6	6	-			
22	90111-162-000	Parafuso, Flange, 6 mm	-	-	1	1	-			

C-33-1

Radiador
(CBR900RR2,3)

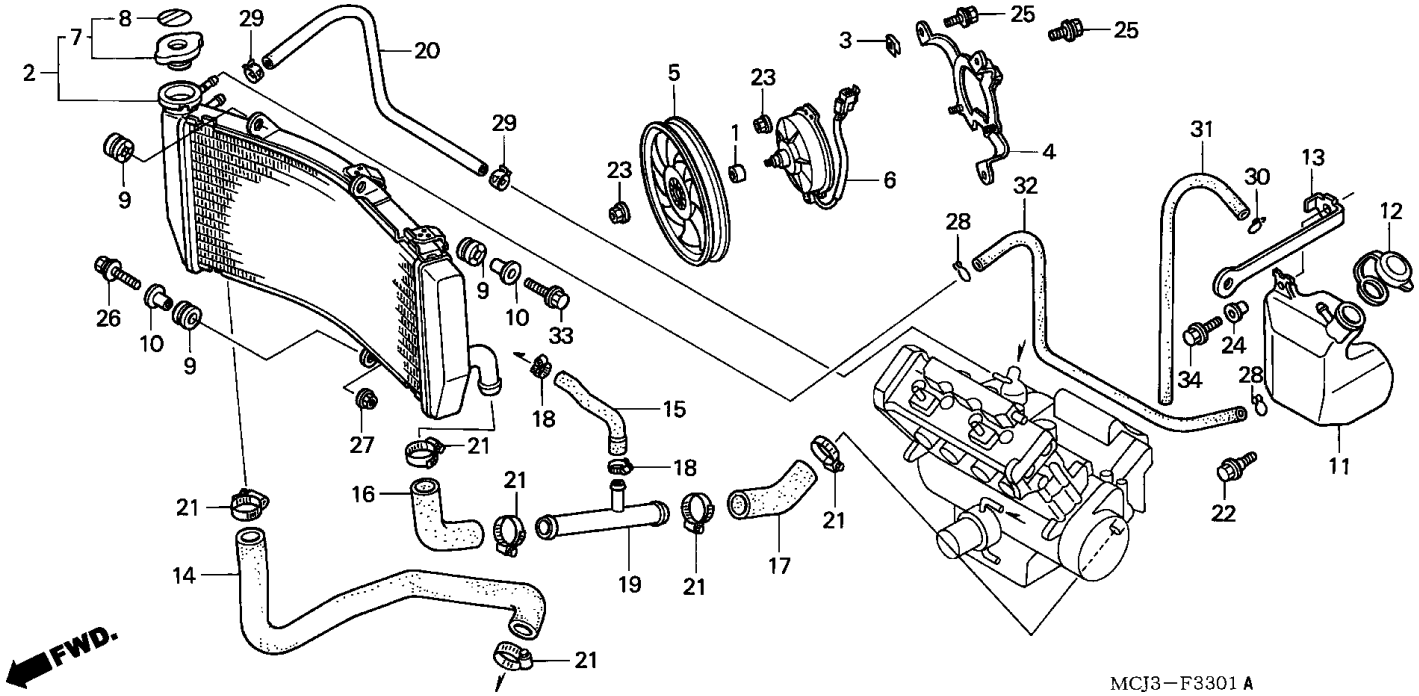

Item de serviço	T.M.O.	Ref. Nº	Nº da peça	Descrição	Qtd. CBR900 RRY	RR1	RR2	RR3	RE1	Nº de série		Nota
		23	90315-MK3-003	Porca, Trava, 5 mm	-	-	4	4	-			
		24	90522-170-700	Bucha, Fixação	-	-	1	1	-			
		25	93401-06014-00	Parafuso, Arruela, 6 x 14	-	-	3	3	-			
		26	93404-06028-00	Parafuso, Arruela, 6 x 28	-	-	1	1	-			
		27	94050-06000	Porca, Flange, 6 mm	-	-	1	1	-			
		28	95002-02100	Presilha, Tubo (B10)	-	-	2	2	-			
		29	95002-41250-08	Presilha, Tubo (D12,5)	-	-	2	2	-			
		30	95002-50000	Presilha, Tubo (C9)	-	-	1	1	-			
		31	95005-50520-30	TUBE, 5 x 520 (95005-50001-30M)	-	-	1	1	-			
		32	95005-55650-20	TUBE, 5,3 x 650 (95005-55001-20M)	-	-	1	1	-			
		33	96001-06025-07	Parafuso, Flange, 6 x 25	-	-	1	1	-			
		34	96300-06020-00	Parafuso, Flange, 6 x 20	-	-	1	1	-			

C-34

Carenagem Superior
(CBR900RRY,1/RE1)

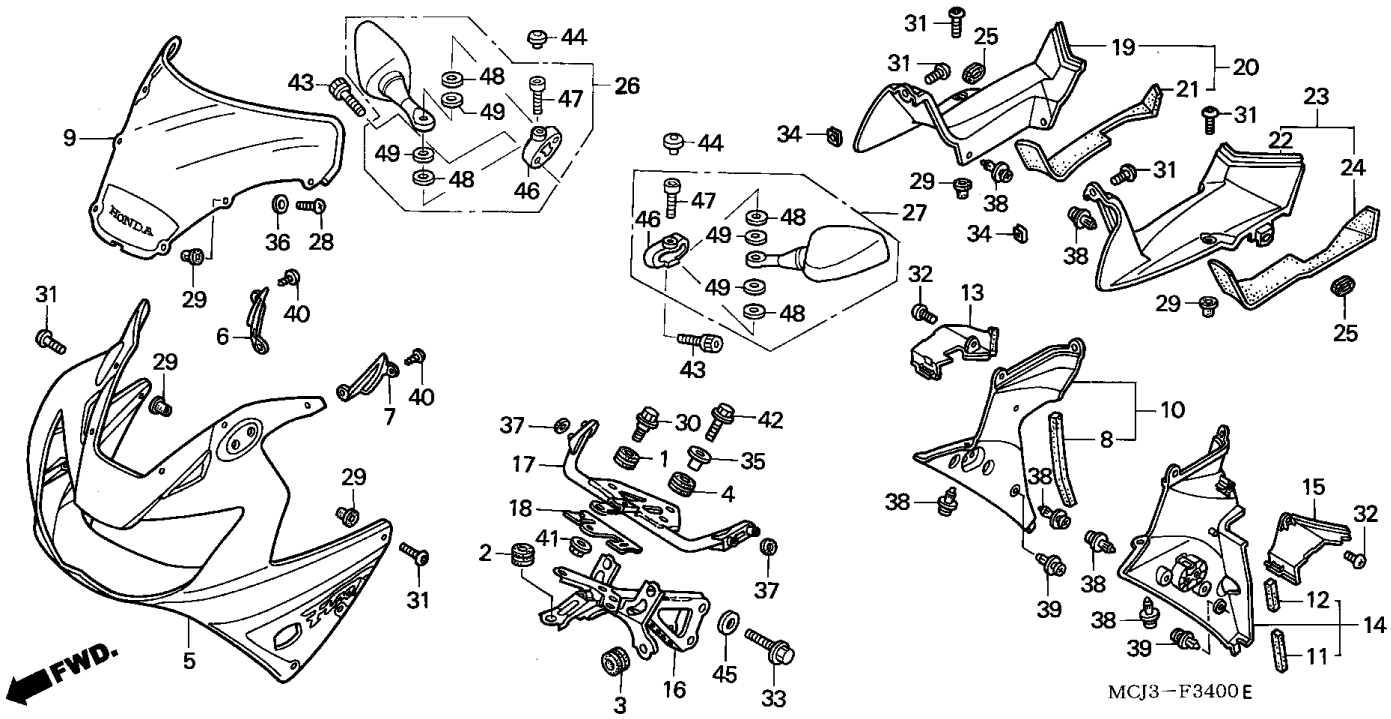

Item de serviço	T.M.O.
Espelho, Retrovisor Esquerdo	0,1
(Um ou Todos)	
• Espelho Retrovisor, Direito	
Protetor Aquecedor, Esquerdo	0,2
• Protetor Aquecedor, Direito	
• Painel Interno, Esquerdo	
(Adicionar 0,1 Por Unidade)	
• Painel Interno, Direito	
• Pára-brisa, Jogo	
Carenagem Intermediária, Interna Esquerda	0,4
(Adicionar 0,3 Por Unidade)	
• Carenagem Intermediária, Interna Direita	
• Suporte B, Carenagem Superior	
Carenagem, Superior	0,9
Suporte A, Carenagem Superior	1,0

Ref. Nº	Nº da peça	Descrição	Qtd. CBR900 RRY	RR1	RR2	RR3	RE1	Nº de série		Nota
1	11344-MB0-000	Coxim A, Tampa Traseira	1	1	-	-	1			
2	17245-107-010	Coxim, Fixação	1	1	-	-	1			
3	19051-MB4-880	Coxim, Fixação	2	-	-	-	-		~ YM000008	CM
			2	-	-	-	-		~ YM000065	MX
			2	-	-	-	-		~ YM000954	F
			2	-	-	-	-		~ YM001772	G
			2	-	-	-	-		~ YM006572	E,ED
	80116-MR1-000	Coxim B, Fixação	2	-	-	-	-			BR,SI,U
			2	-	-	-	-	YM000009	~	CM
			2	-	-	-	-	YM000066	~	MX
			2	-	-	-	-	YM000955	~	F
			2	-	-	-	-	YM001773	~	G
			2	-	-	-	-	YM006573	~	E,ED
			-	2	-	-	2			
4	61304-415-000	Coxim, Fixação Carcaça Farol	3	3	-	-	3			
5	64100-MCJ-000ZD	Carenagem Superior, Jogo *TIPO 1 1* (WL)	1	-	-	-	-			BR,CM,E,ED,F,G,U
	64100-MCJ-000ZE	Carenagem Superior, Jogo*TIPO 2 1* (WL)	1	-	-	-	-			BR,CM,E,ED,F,G,MX,U
	64100-MCJ-000ZF	Carenagem Superior, Jogo*TIPO 3 1* (WL)	1	-	-	-	-			BR,CM,E,ED,F,G,MX,U
	64100-MCJ-670ZD	Carenagem Superior, Jogo*TIPO 2 1* (WL)	1	-	-	-	-			SI
	64100-MCJ-830ZC	Carenagem Superior, Jogo*TIPO 1 1* (WL)	-	1	-	-	-			CM
	64100-MCJ-830ZD	Carenagem Superior, Jogo*TIPO 2 1* (WL)	-	1	-	-	-			CM
	64100-MCJ-870ZA	Carenagem Superior, Jogo*TIPO 1* (WL)	-	1	-	-	-			BR,E,ED,F,G,SI,U
	64100-MCJ-870ZB	Carenagem Superior, Jogo*TIPO 3* (WL)	-	1	-	-	-			BR,E,ED,F,G,U
	64100-MCJ-960ZA	Carenagem Superior, Jogo*TIPO 2* (WL)	-	1	-	-	-			BR,E,ED,F,G,MX,U

C-34

Carenagem Superior
(CBR900RRY,1/RE1)

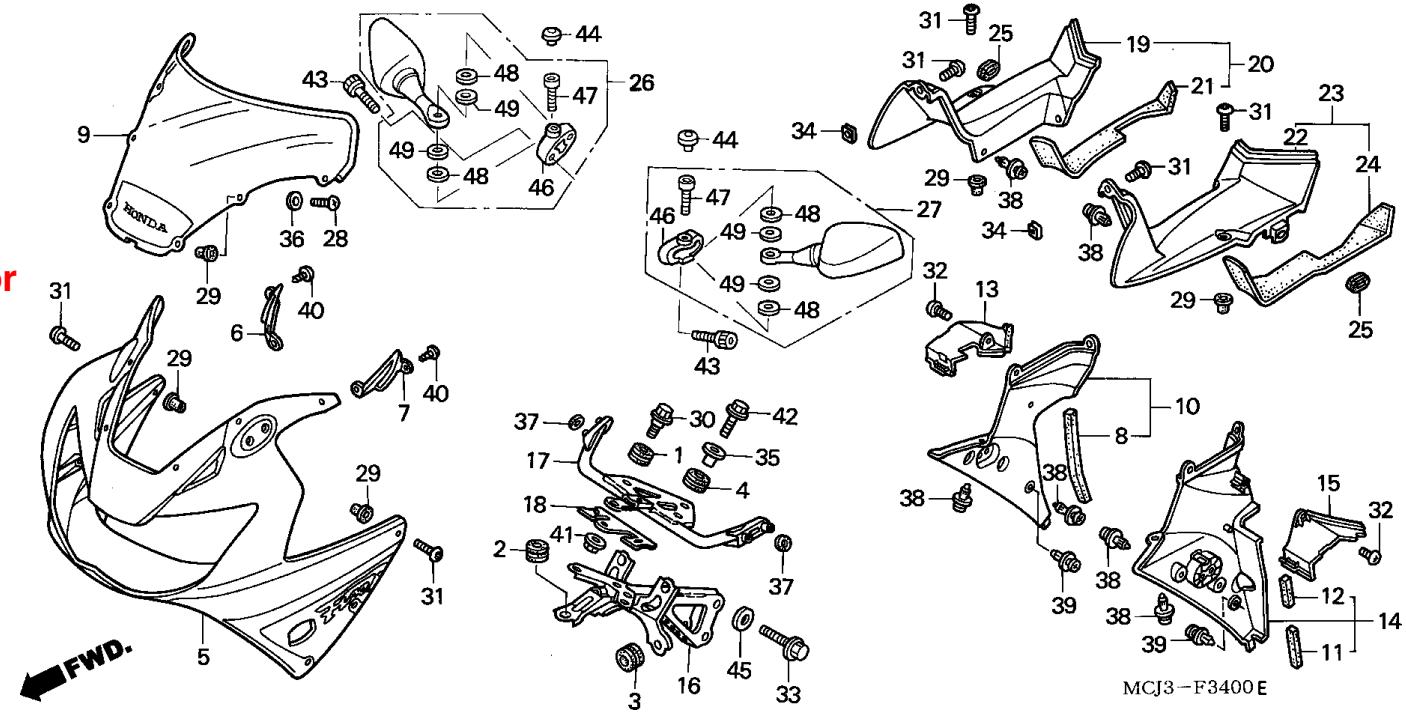

Item de serviço	T.M.O.	Ref. Nº	Nº da peça	Descrição	Qtd. CBR900 RRY	RR1	RR2	RR3	RE1	Nº de série		Nota
		(5)	64100-MCJ-970ZA	Carenagem Superior, Jogo*TIPO 4* (WL)	-	1	-	-	-			BR,E,ED,F,G,MX
			64100-MCJ-780ZA	Carenagem Superior, Jogo*TIPO 1* (WL)	-	-	-	-	1			
		6	64215-MCJ-000	Guia, Direita Ar	1	1	-	-	1			
		7	64216-MCJ-000	Guia, Esquerda Ar	1	1	-	-	1			
		8	64231-MZ7-300	Anel, Vedação Inferior	1	1	-	-	1			
		9	64250-MCJ-000ZA	Pára-Brisa, Jogo *TIPO 1* (WL)	1	1	-	-	1			
		10	64325-MCJ-000ZA	Carenagem, Intermediária Interna Direita *NH1* Preto	1	1	-	-	1			
		11	64326-MCJ-300	Anel Vedação A, Carenagem Intermediária	1	1	-	-	1			
		12	64327-MCJ-300	Anel Vedação B, Carenagem Intermediária	1	1	-	-	1			
		13	64335-MCJ-000	Protetor, Aquecedor Direito	1	1	-	-	1			
		14	64375-MCJ-000ZA	Carenagem, Intermediária Interna Esquerda *NH1* Preto	1	1	-	-	1			
		15	64385-MCJ-000	Protetor, Aquecedor Esquerdo	1	1	-	-	1			
		16	64501-MCJ-000	Suporte A, Carenagem Superior	1	1	-	-	1			
		17	64502-MCJ-000	Suporte B, Carenagem Superior	1	1	-	-	1			
		18	64505-MCJ-000	Suporte	1	1	-	-	1			
		19	64590-MCJ-000ZA	Painel, Interno Direito *NH430R* Cinza Gentle	1	1	-	-	1			BR,E,ED,F,G,MX,U
		20	64593-MCJ-670ZA	Painel, Interno Direito *NH430R* Cinza Gentle	1	1	-	-	1			CM,SI
		21	64594-MCJ-670	Abafador, Interno Direito	1	1	-	-	1			CM,SI
		22	64595-MCJ-000ZA	Painel, Interno Esquerdo *NH430R* Cinza Gentle	1	1	-	-	1			BR,E,ED,F,G,MX,U

C-34

Carenagem Superior
(CBR900RRY,1/RE1)

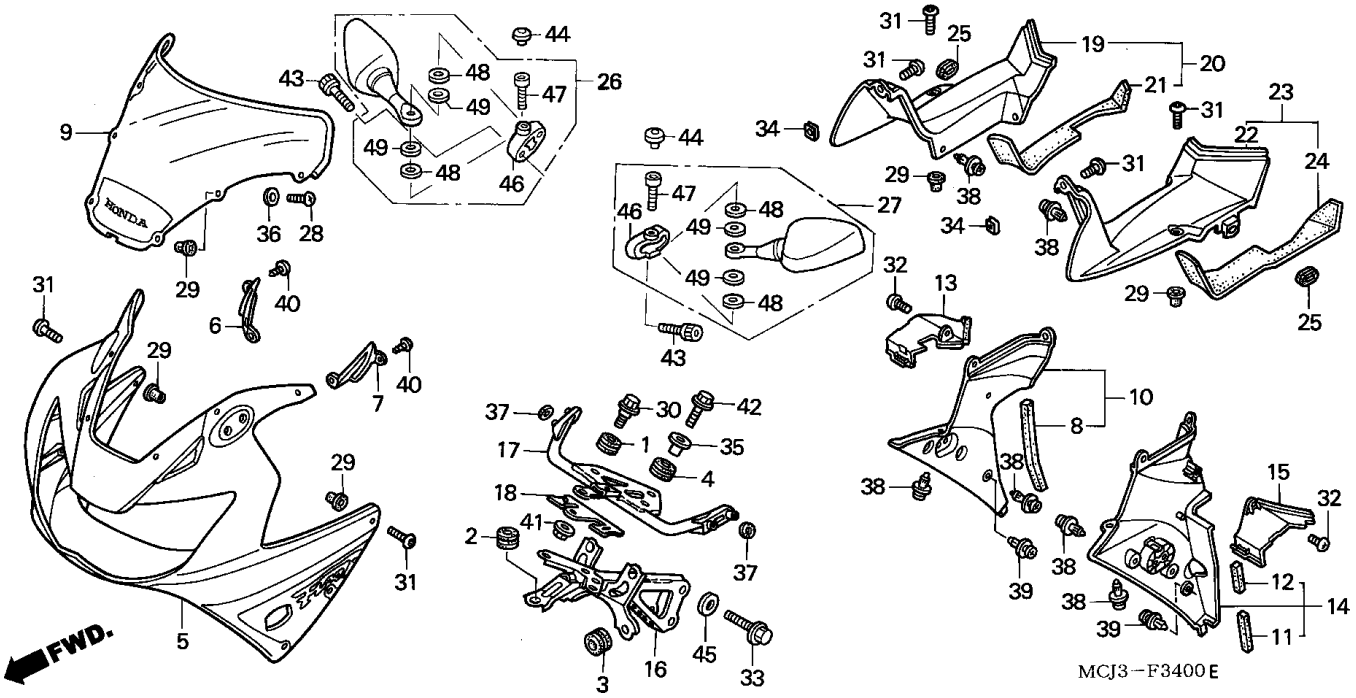

Item de serviço	T.M.O.	Ref. Nº	Nº da peça	Descrição	Qtd. CBR900 RRY	RR1	RR2	RR3	RE1	Nº de série		Nota
		23	64598-MCJ-670ZA	Painel, Interno Esquerdo								
				NH430R Cinza Gentle	1	1	-	-	1	.....	.....	CM,SI
		24	64599-MCJ-670	Abafador, Interno Esquerdo	1	1	-	-	1	.....	.....	CM,SI
		25	83551-MA6-000	Coxim	2	2	-	-	2	.....	.....	.....
		26	88110-MCJ-003	Espelho, Retrovisor Direito	1	-	-	-	-	.....	.....	.....
					-	-	-	-	1	.....	.....	CM
					-	1	-	-	-	1M100282	BR,MX,SI	
					-	1	-	-	1		~ 1M100408	U
					-	1	-	-	-		~ 1M100447	CM
					-	1	-	-	-		~ 1M101117	F
					-	1	-	-	-		~ 1M102295	G
					-	1	-	-	-		~ 1M106031	E,ED
					-	-	-	-	1	.....	.....	CM
			88110-MCJ-013	Espelho, Retrovisor Direito	-	1	-	-	1	1M100409 ~		U
				.....	-	1	-	-	-	1M100283 ~		BR, MX, SI
					-	1	-	-	-	1M100448 ~		CM
					-	1	-	-	-	1M101118 ~		F
					-	1	-	-	-	1M102296 ~		G
					-	1	-	-	-	1M106032 ~		E,ED
		27	88120-MCJ-003	Espelho, Retrovisor Esquerdo	1	-	-	-	-	.....	.....	.....
					-	1	-	-	1		~ 1M100408	U
					-	1	-	-	-		~ 1M100282	BR,MX,SI
					-	1	-	-	-		~ 1M100447	CM
					-	1	-	-	-		~ 1M101117	F
					-	1	-	-	-		~ 1M102295	G

C-34

Carenagem Superior
(CBR900RRY,1/RE1)

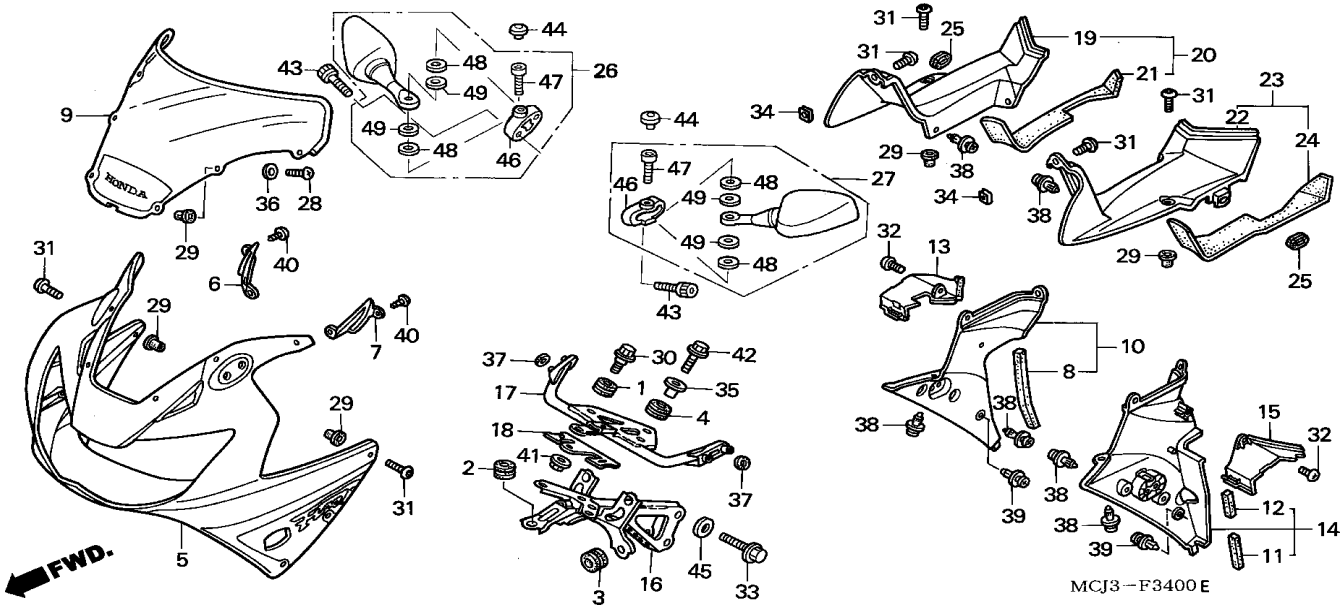

Item de serviço	T.M.O.	Ref. Nº	Nº da peça	Descrição	Qtd. CBR900 RRY	RR1	RR2	RR3	RE1	Nº de série		Nota
		(27)			-	1	-	-	-		~ 1M106031	E,ED
					-	-	-	-	1	.....	.....	CM
			88120-MCJ-013	Espelho, Retrovisor Esquerdo	-	1	-	-	-	1M100283 ~		BR,MX,SI
					-	1	-	-	1	1M100409 ~		U
					-	1	-	-	-	1M100448 ~		CM
					-	1	-	-	-	1M101118 ~		F
					-	1	-	-	-	1M102296 ~		G
					-	1	-	-	-	1M106032 ~		E,ED
		28	90109-SB6-000	Parafuso, Phillips, 5 x 16	6	6	-	-	6	.....	.....	.....
		29	90111-KW3-003	Porca, Fixação Carenagem, 5 mm	14	14	-	-	14	.....	.....	.....
		30	90118-MCJ-000	Parafuso, Flange, 6 mm	1	1	-	-	1	.....	.....	.....
		31	90113-MCJ-000	Parafuso, Phillips, 5 x 15	10	10	-	-	10	.....	.....	.....
		32	90114-KW7-900	Parafuso, Fixação Visor	2	2	-	-	2	.....	.....	.....
		33	90120-MCJ-000	Parafuso, Flange, 8 x 28	2	2	-	-	2	.....	.....	.....
		34	90312-MT3-000	Porca, Trava, 5 mm	2	2	-	-	2	.....	.....	.....
		35	61104-422-000	Bucha, Fixação	3	3	-	-	3	.....	.....	.....
		36	90504-964-000	Arruela, Encosto, 5 mm	6	6	-	-	6	.....	.....	.....
		37	90540-SA7-000	Arruela, Encosto	4	4	-	-	4	.....	.....	.....
		38	90683-MBW-003	Presilha	10	10	-	-	10	.....	.....	.....
		39	91549-MW0-790ZA	Presilha, Fixação Painel *NH1* Preta	2	2	-	-	2	.....	.....	.....
		40	93903-24380	Parafuso, Fixação, 4 x 12	4	4	-	-	4	.....	.....	.....
		41	94050-06000	Porca, Flange, 6 mm	1	1	-	-	1	.....	.....	.....
		42	96001-06020-07	Parafuso, Flange, 6 x 20	3	3	-	-	3	.....	.....	.....

C-34

Carenagem Superior
(CBR900RRY,1/RE1)

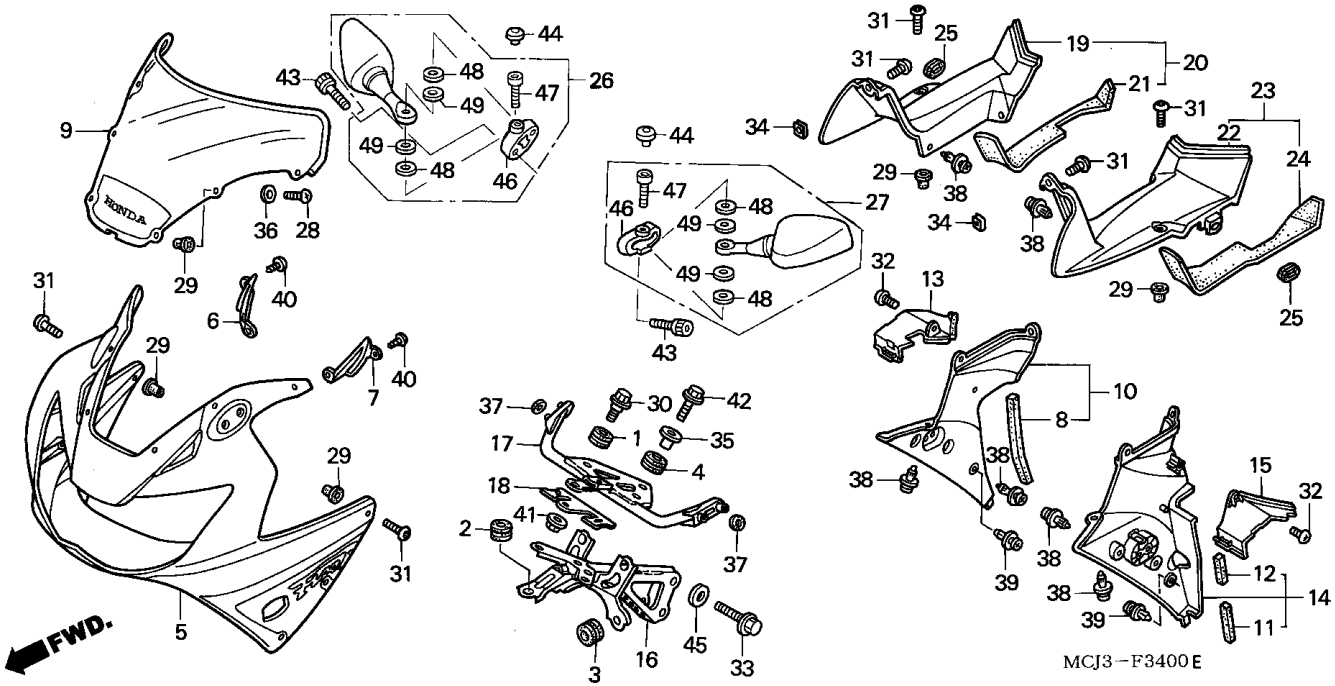

Item de serviço	T.M.O.	Ref. Nº	Nº da peça	Descrição	Qtd. CBR900 RRY	RR1	RR2	RR3	RE1	Nº de série		Nota
		43	96600-06014-07	Parafuso, Allen, 6 x 14	4	4	-	-	4			
		44	91456-371-770	Tampa, Parafuso Allen	2	2	-	-	2			
		45	94102-08700	Arruela, Lisa, 8 mm	1	-	-	-	-			BR,CM,E,ED,F,G,MX,U
		46	88111-MCJ-003	Base, Espelho Retrovisor	2	2	-	-	2			
		47	90101-MAS-E01	Parafuso, Allen, 8 x 25	2	2	-	-	2			
		48	90501-MAS-E01	Arruela A, 8 mm	4	4	-	-	4			
		49	90502-MAS-E01	Arruela, 8 mm	4	4	-	-	4			

C-34-1

Carenagem Superior
(CBR900RR2,3)

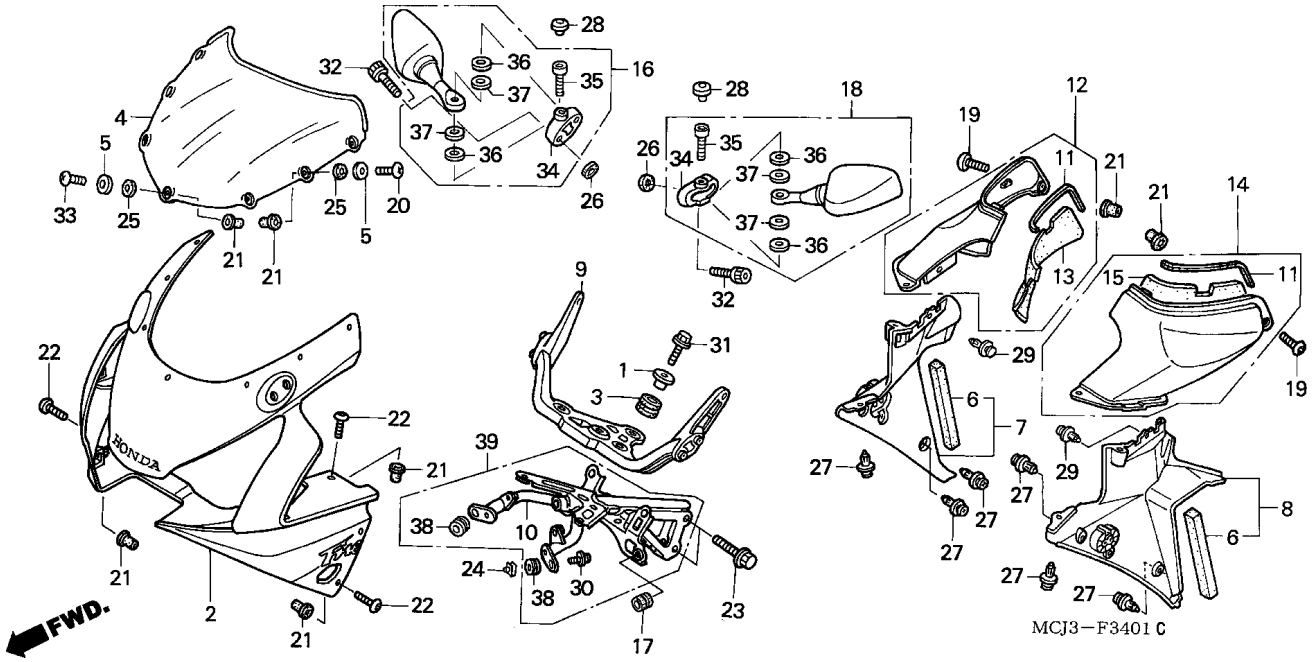

Item de serviço	T.M.O.
Tampa Esquerda, Condutor	0,1
• Tampa Direita, Condutor	
• Espelho Retrovisor, Esquerdo (Um ou Todos)	
• Espelho Retrovisor, Direito	
Pára-brisa	0,2
Carenagem Intermediária, Interna Esquerda (Adicionar 0,3 Por Unidade)	0,4
• Carenagem Intermediária, Interna Direita	
Suporte A, Carenagem Superior	0,6
• Suporte B, Carenagem Superior	
Carenagem, Superior	0,9

Ref. Nº	Nº da peça	Descrição	Qtd. CBR900 RRY	RR1	RR2	RR3	RE1	Nº de série		Nota
1	61104-422-000	Bucha, Fixação	-	-	3	3	-			
2	64100-MCJ-A00ZA	Carenagem, Superior *TIPO 1* (WL)	-	-	1	-	-			CM,SI
	64100-MCJ-A00ZB	Carenagem, Superior *TIPO 2* (WL)	-	-	1	-	-			CM,SI
	64100-MCJ-750ZA	Carenagem, Superior *TIPO 1* (WL)	-	-	1	-	-			BR,E,ED,F,G,KO,MX,U
	64100-MCJ-750ZB	Carenagem, Superior *TIPO 2* (WL)	-	-	1	-	-			BR,E,ED,F,G,U
	64100-MCJ-750ZC	Carenagem, Superior *TIPO 3* (WL)	-	-	1	-	-			BR,E,ED,F,G,MX,U
	64100-MCJ-A10ZA	Carenagem, Superior *TIPO 1* (WL)	-	-	-	1	-			CM,SI
	64100-MCJ-A10ZB	Carenagem, Superior *TIPO 2* (WL)	-	-	-	1	-			CM
	64100-MCJ-D10ZA	Carenagem, Superior *TIPO 1* (WL)	-	-	-	1	-			BR,E,ED,F,G,KO,MX,U
	64100-MCJ-D10ZB	Carenagem, Superior *TIPO 2* (WL)	-	-	-	1	-			BR,E,ED,F,G,MX,U
	64100-MCJ-D10ZC	Carenagem, Superior *TIPO 3* (WL)	-	-	-	1	-			BR,E,ED,F,G,KO,MX,U
3	64122-KV0-000	Coxim, Lateral (B)	-	-	3	3	-			
4	64200-MCJ-750	Pára-brisa	-	-	1	1	-			
5	64205-166-610	Arruela, Fixação	-	-	7	7	-			
6	64317-MBG-300	Anel Vedação B, Carenagem Dianteira	-	-	2	2	-			
7	64325-MCJ-750ZA	Carenagem, Intermediária Interna Direita *NH1* Preta	-	-	1	1	-			
8	64375-MCJ-750ZA	Carenagem, Intermediária Interna Esquerda *NH1* Preta	-	-	1	1	-			
9	64502-MCJ-750	Suporte B, Carenagem Superior	-	-	1	1	-			
10	64501-MCJ-751	Suporte A, Carenagem Superior	-	-	-	1	-			
			-	-	1	-	-	2M000225 ~		BR,KO,MX,SI
			-	-	1	-	-	2M000403 ~		U
			-	-	1	-	-	2M000539 ~		CM

C-34-1

Carenagem Superior
(CBR900RR2,3)

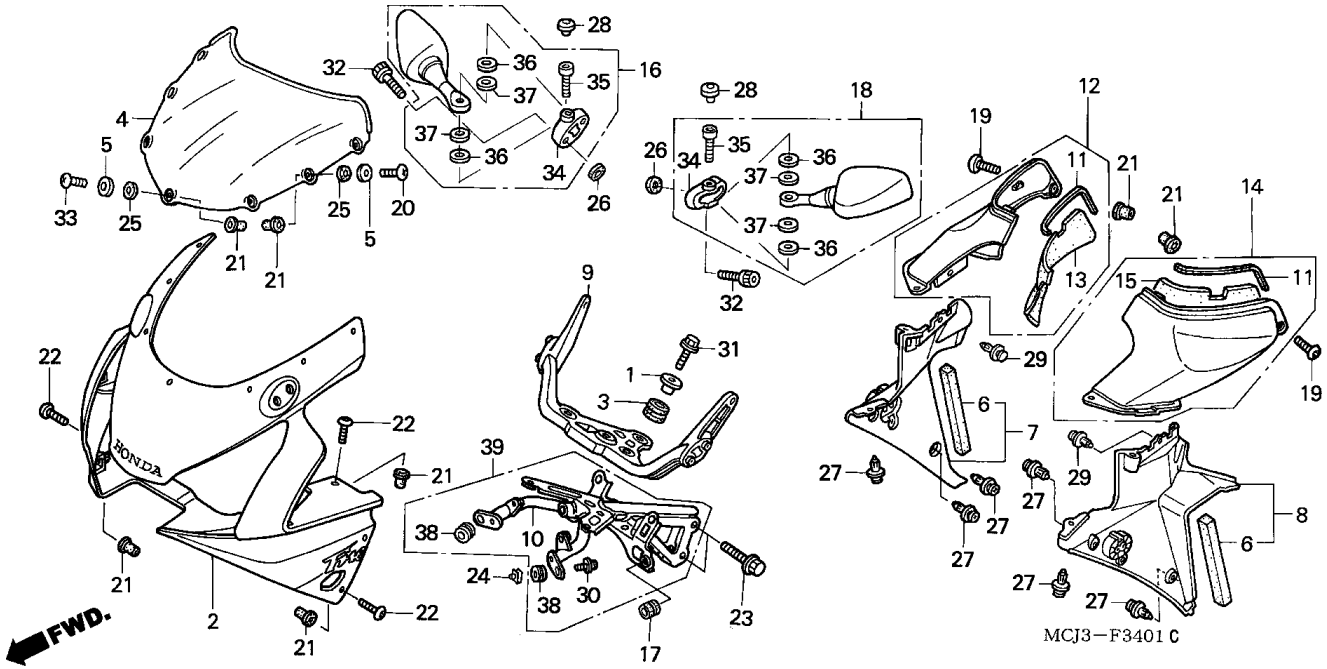

Item de serviço	T.M.O.	Ref. Nº	Nº da peça	Descrição	Qtd. CBR900 RRY	RR1	RR2	RR3	RE1	Nº de série	Nota
		(10)			-	-	1	-	-	2M001320 ~	F
					-	-	1	-	-	2M003155 ~	G
					-	-	1	-	-	2M009640 ~	E,ED
		11	64581-MCJ-750	Vedador, Condutor Ar	-	-	2	2	-		
		12	64593-MCJ-750ZA	Tampa Direita, Condutor *NH430R* Cinza Gentle	-	-	1	1	-		
		13	64594-MCJ-750	Abafador, Tampa Direita	-	-	1	1	-		
		14	64598-MCJ-750ZA	Tampa Condutor Esquerda *NH430R* Cinza Gentle	-	-	1	1	-		
		15	64599-MCJ-750	Abafador, Tampa Condutor	-	-	1	1	-		
		16	88110-MCJ-013	Espelho, Retrovisor Direito	-	-	1	-	-	~ 2M002357	G
					-	-	1	-	-	~ 2M006861	E,ED
			88110-MCJ-023	Espelho, Retrovisor Direito	-	-	1	-	-		BR,CM,F,KO,MX,SI,U
					-	-	-	1	-		
					-	-	1	-	-	2M002358 ~	G
					-	-	1	-	-	2M006862 ~	E,ED
		17	80116-MR1-000	Coxim B	-	-	2	2	-		
		18	88120-MCJ-013	Espelho, Retrovisor Esquerdo	-	-	1	-	-	~ 2M002384	G
					-	-	1	-	-	~ 2M006861	E,ED
			88120-MCJ-023	Espelho, Retrovisor Esquerdo	-	-	1	-	-		BR,CM,F,KO,MX,SI,U
					-	-	-	1	-		
					-	-	1	-	-	2M002385 ~	G
					-	-	1	-	-	2M006862 ~	E,ED
		19	90103-MBG-000	Parafuso, Phillips, 5 x 20	-	-	2	2	-		

C-34-1

Carenagem Superior
(CBR900RR2,3)

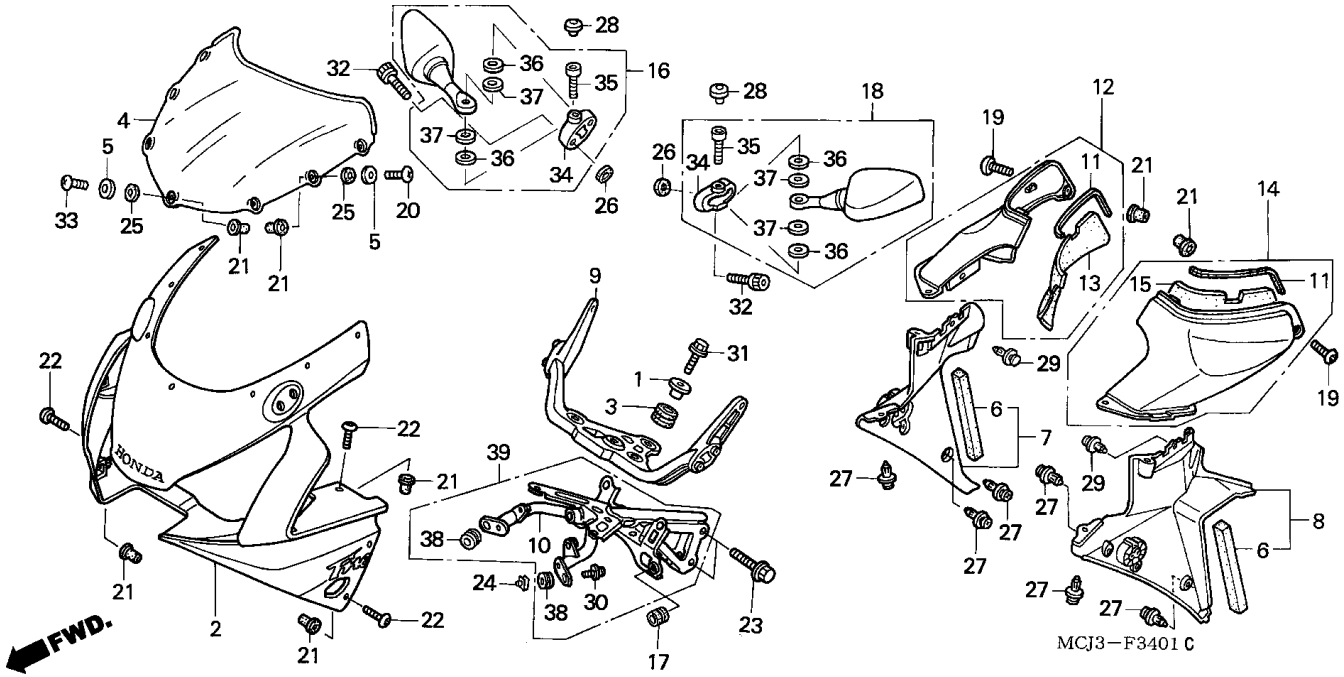

Item de serviço	T.M.O.	Ref. Nº	Nº da peça	Descrição	Qtd. CBR900 RRY	RR1	RR2	RR3	RE1	Nº de série		Nota
		20	90109-MCJ-750	Parafuso, Phillips, 5 x 15	-	-	6	6	-			
		21	90111-KW3-003	Porca, Fixação Carenagem, 5 mm	-	-	15	15	-			
		22	90113-MCJ-000	Parafuso, Phillips, 5 x 15	-	-	6	6	-			
		23	90120-MCJ-000	Parafuso, Flange, 8 x 28	-	-	2	2	-			
		24	90312-MT3-000	Porca, Trava, 5 mm	-	-	2	2	-			
		25	90504-964-000	Arruela, Encosto, 5 mm	-	-	7	7	-			
		26	90540-SA7-000	Arruela, Fixação	-	-	4	4	-			
		27	90683-MBW-003	Presilha	-	-	8	8	-			
		28	91456-371-770	Capa, Parafuso	-	-	2	2	-			
		29	91549-MW0-790ZA	Presilha, Fixação Painel								
				NH1 Preto	-	-	2	2	-			
		30	93891-05020-07	Parafuso, Arruela, 5 x 20	-	-	-	2	-			
					-	-	2	-	-	2M000225 ~		BR,KO,MX,SI
					-	-	2	-	-	2M000403 ~		U
					-	-	2	-	-	2M000539 ~		CM
					-	-	2	-	-	2M001320 ~		F
					-	-	2	-	-	2M003155 ~		G
					-	-	2	-	-	2M009640 ~		E,ED
		31	96001-06020-07	Parafuso, Flange, 6 x 20	-	-	3	3	-			
		32	96600-06014-07	Parafuso, Allen, 6 x 14	-	-	4	4	-			
		33	90111-MCJ-750	Parafuso, Phillips, 5 x 20	-	-	1	1	-			
		34	88111-MCJ-003	Base, Espelho Retrovisor	-	-	2	2	-			
		35	90101-MAS-E01	Parafuso, Allen	-	-	2	2	-			
		36	90501-MAS-E01	Arruela A, 8 mm	-	-	4	4	-			

C-34-1

Carenagem Superior
(CBR900RR2,3)

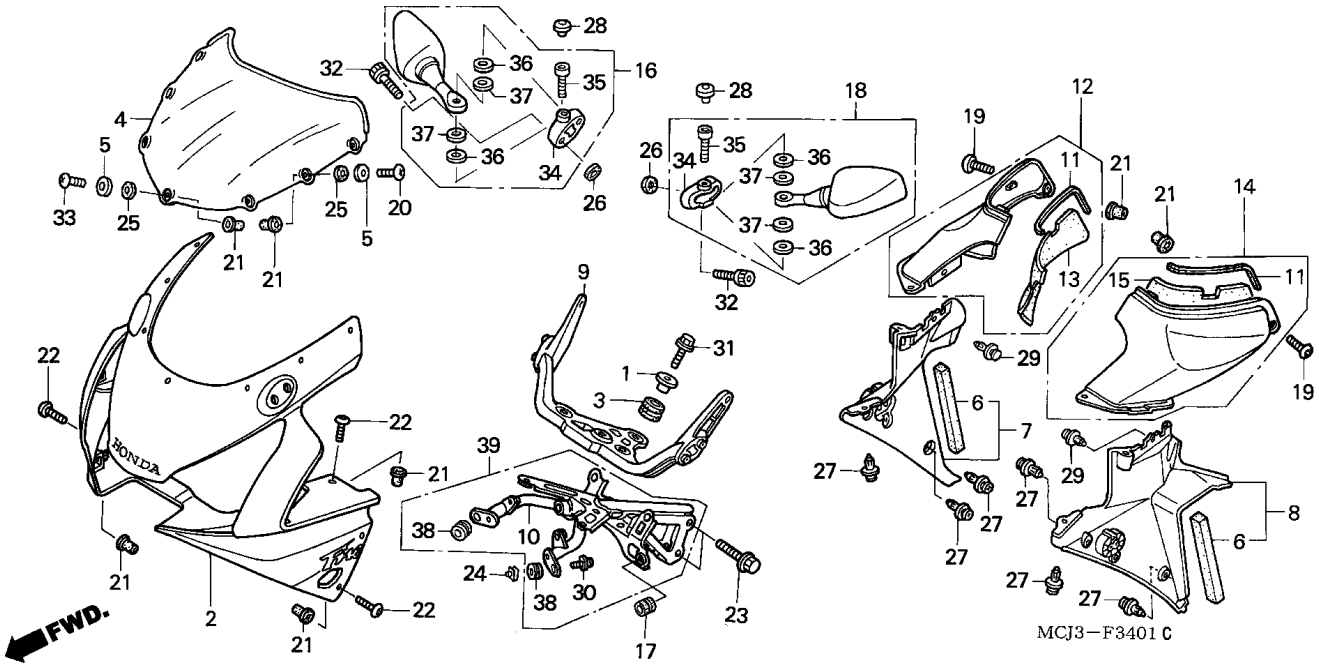

Item de serviço	T.M.O.	Ref. Nº	Nº da peça	Descrição	Qtd. CBR900 RRY	RR1	RR2	RR3	RE1	Nº de série	Nota
		37	90502-MAS-E01	Arruela, 8 mm	-	-	4	4	-	....	.....
		38	80101-028-940	Coxim, Fixação Velocímetro	-	-	-	2	-	....	.....
					-	-	2	-	-	2M000225 ~	BR,KO,MX,SI
					-	-	2	-	-	2M000403 ~	U
					-	-	2	-	-	2M000539 ~	CM
					-	-	2	-	-	2M001320 ~	F
					-	-	2	-	-	2M003155 ~	G
					-	-	2	-	-	2M009640 ~	E,ED
		39	64501-MCJ-305	Suporte, Carenagem Superior	-	-	1	-	-	~ 2M000224	BR,KO,MX,SI
					-	-	1	-	-	~ 2M000402	U
					-	-	1	-	-	~ 2M000538	CM
					-	-	1	-	-	~ 2M001319	F
					-	-	1	-	-	~ 2M003154	G
					-	-	1	-	-	~ 2M009639	E,ED

C-35

Carenagem Inferior

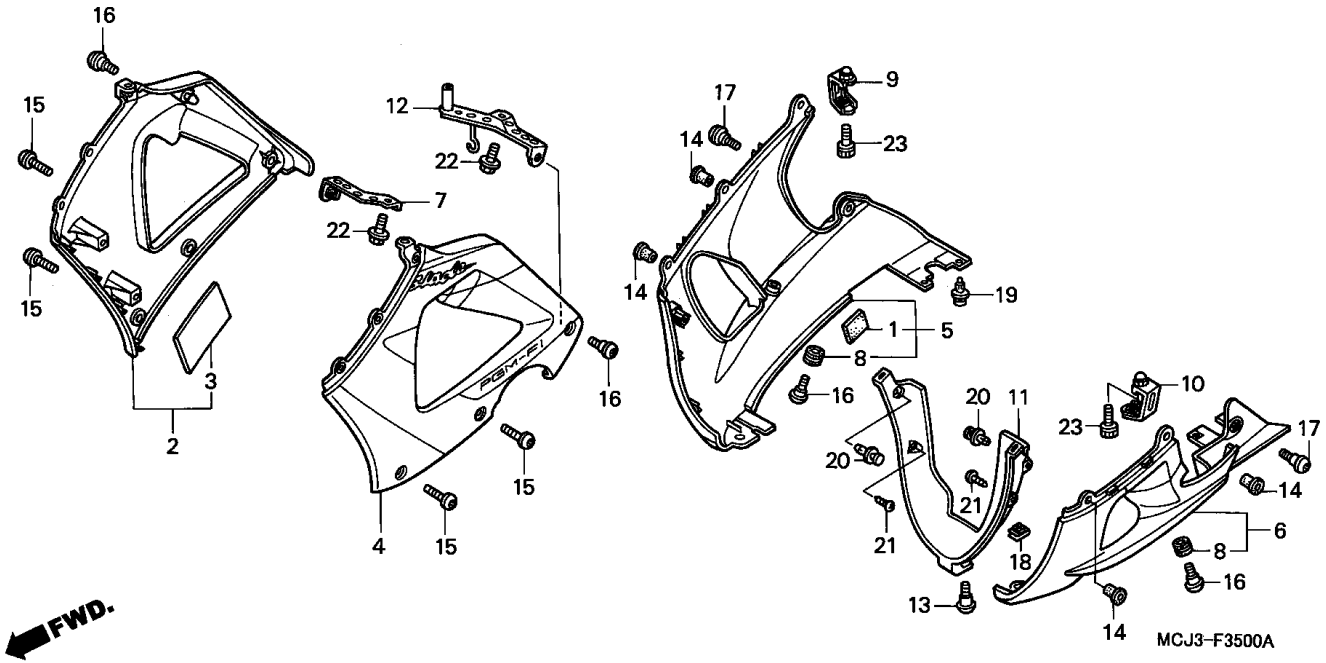

Item de serviço	T.M.O.
Carenagem Inferior, Esquerda	0,2
• Carenagem Intermediária, Esquerda	
• Carenagem, Inferior, Direita	
• Carenagem Intermediária, Direita	
• Carenagem Inferior, Interna	

Ref. Nº	Nº da peça	Descrição	Qtd. CBR900 RRY	RR1	RR2	RR3	RE1	Nº de série		Nota
1	50283-MR7-300	Coxim	1	1	-	-	-			BR,E,ED,F,G,MX,U
			-	1	-	-	-			SI
2	64300-MCJ-000ZD	Carenagem, Intermediária Direita *TIPO 1 1* (WL)	1	-	-	-	-			BR,E,ED,F,G,U
	64300-MCJ-000ZE	Carenagem, Intermediária Direita *TIPO 2 1* (WL)	1	-	-	-	-			BR,E,ED,F,G,MX,U
	64300-MCJ-000ZF	Carenagem, Intermediária Direita *TIPO 3 1* (WL)	1	-	-	-	-			BR,E,ED,F,G,MX,U
	64300-MCJ-870ZA	Carenagem, Intermediária Direita *TIPO 1* (WL)	-	1	-	-	-			BR,E,ED,F,G,SI,U
	64300-MCJ-870ZB	Carenagem, Intermediária Direita *TIPO 3* (WL)	-	1	-	-	-			BR,E,ED,F,G,U
	64300-MCJ-960ZA	Carenagem, Intermediária Direita *TIPO 2* (WL)	-	1	-	-	-			BR,E,ED,F,G,MX,U
	64300-MCJ-970ZA	Carenagem, Intermediária Direita *TIPO 4* (WL)	-	1	-	-	-			BR,E,ED,F,G,MX
3	64321-MCJ-300	Protetor, Carenagem Intermediária	1	1	-	-	-			BR,E,ED,F,G,MX,U
			-	1	-	-	-			SI
4	64350-MCJ-000ZD	Carenagem, Intermediária Esquerda *TIPO 1 1* (WL)	1	-	-	-	-			BR,E,ED,F,G,U
	64350-MCJ-000ZE	Carenagem, Intermediária Esquerda *TIPO 2 1* (WL)	1	-	-	-	-			BR,E,ED,F,G,MX,U
	64350-MCJ-000ZF	Carenagem, Intermediária Esquerda *TIPO 3 1* (WL)	1	-	-	-	-			BR,E,ED,F,G,MX,U

C-35

Carenagem Inferior

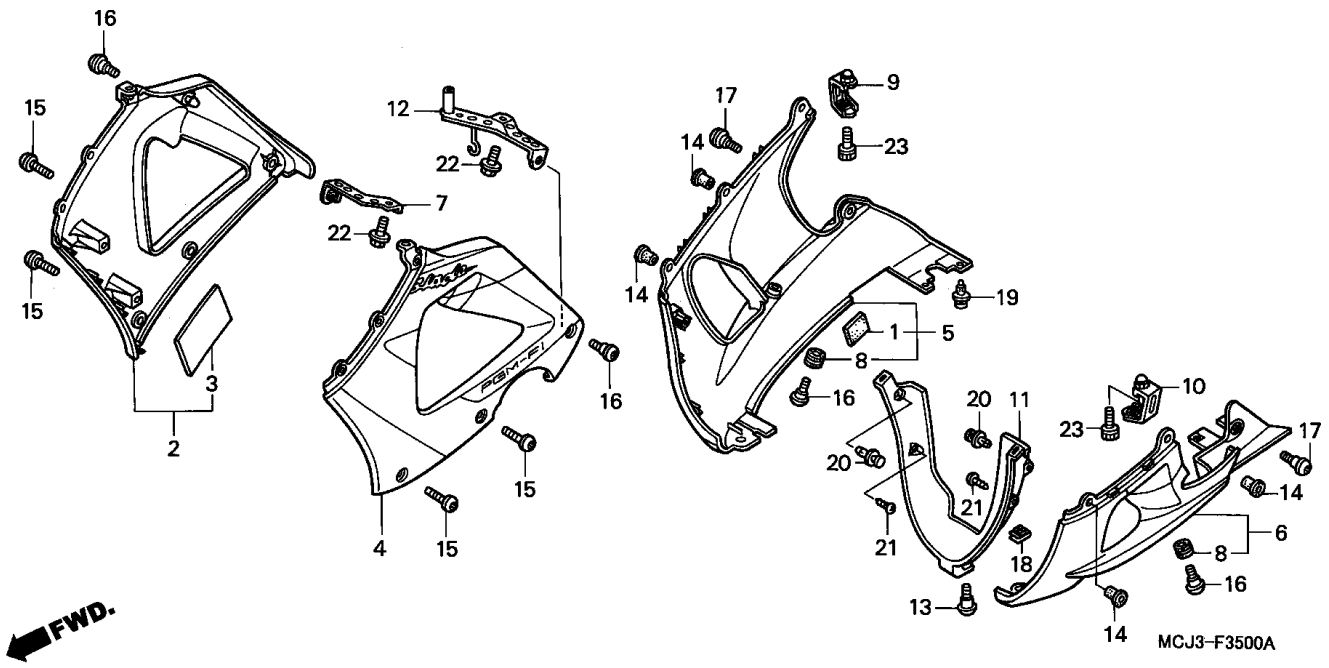

Item de serviço	T.M.O.	Ref. Nº	Nº da peça	Descrição	Qtd. CBR900 RRY	RR1	RR2	RR3	RE1	Nº de série		Nota
		(4)	64350-MCJ-870ZA	Carenagem, Intermediária Esquerda *TIPO 1* (WL)	-	1	-	-	-			BR,E,ED,F,G,SI,U
			64350-MCJ-870ZB	Carenagem, Intermediária Esquerda *TIPO 3* (WL)	-	1	-	-	-			BR,E,ED,F,G,U
			64350-MCJ-960ZA	Carenagem, Intermediária Esquerda *TIPO 2* (WL)	-	1	-	-	-			BR,E,ED,F,G,MX,U
			64350-MCJ-970ZA	Carenagem, Intermediária Esquerda *TIPO 4* (WL)	-	1	-	-	-			BR,E,ED,F,G,MX
		5	64400-MCJ-000ZD	Carenagem, Inferior Direita *TIPO 1 1* (WL)	1	-	-	-	-			BR,E,ED,F,G,U
			64400-MCJ-000ZE	Carenagem, Inferior Direita *TIPO 2 1* (WL)	1	-	-	-	-			BR,E,ED,F,G,MX,U
			64400-MCJ-000ZF	Carenagem, Inferior Direita *TIPO 3 1* (WL)	1	-	-	-	-			BR,E,ED,F,G,MX,U
			64400-MCJ-870ZA	Carenagem, Inferior Direita *TIPO 1* (WL)	-	1	-	-	-			BR,E,ED,F,G,SI,U
			64400-MCJ-870ZB	Carenagem, Inferior Direita *TIPO 2* (WL)	-	1	-	-	-			BR,E,ED,F,G,MX,U
			64400-MCJ-870ZC	Carenagem, Inferior Direita *TIPO 3* (WL)	-	1	-	-	-			BR,E,ED,F,G,U
			64400-MCJ-970ZA	Carenagem, Inferior Direita *NH146M* Prata Accurate Metálica	-	1	-	-	-			BR,E,ED,F,G,MX
		6	64450-MCJ-000ZD	Carenagem, Inferior Esquerda *TIPO 1 1* (WL)	1	-	-	-	-			BR,E,ED,F,G,U
			64450-MCJ-000ZE	Carenagem, Inferior Esquerda *TIPO 2 1* (WL)	1	-	-	-	-			BR,E,ED,F,G,MX,U
			64450-MCJ-000ZF	Carenagem, Inferior Esquerda *TIPO 3 1* (WL)	1	-	-	-	-			BR,E,ED,F,G,MX,U
			64450-MCJ-870ZA	Carenagem, Inferior Esquerda *TIPO 1* (WL)	-	1	-	-	-			BR,E,ED,F,G,SI,U

C-35

Carenagem Inferior

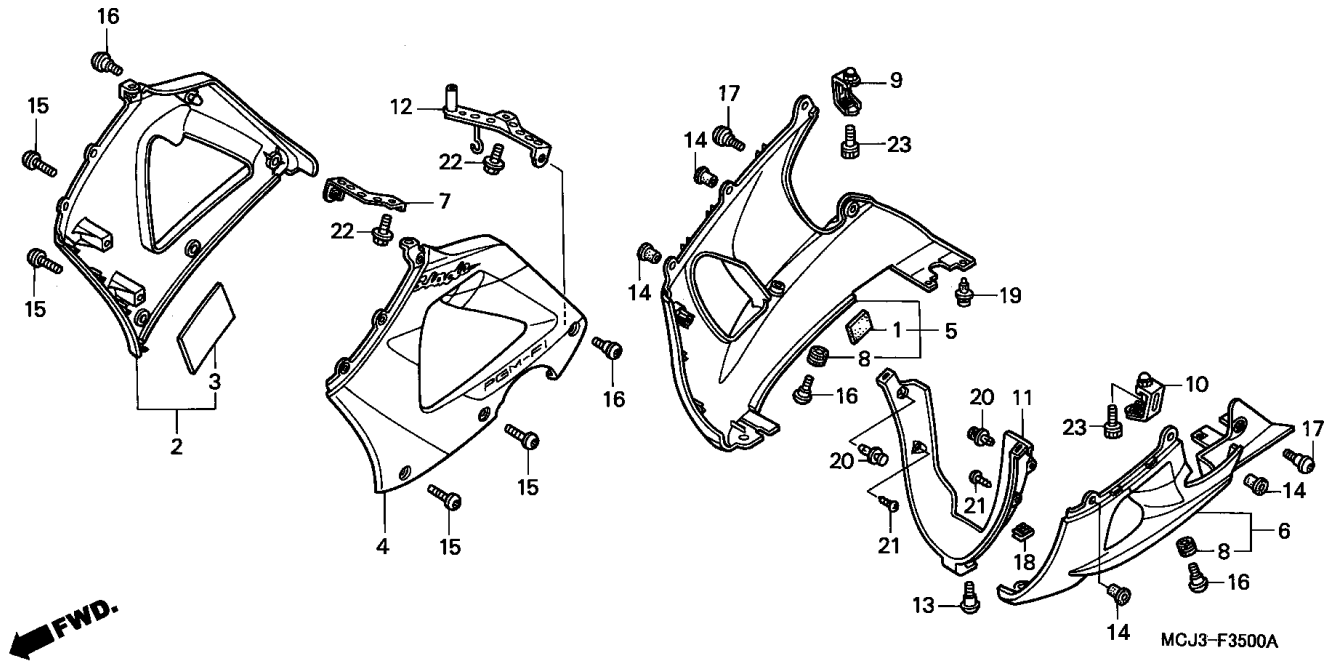

Item de serviço	T.M.O.	Ref. Nº	Nº da peça	Descrição	Qtd. CBR900 RRY	RR1	RR2	RR3	RE1	Nº de série		Nota
		(6)	64450-MCJ-870ZB	Carenagem, Inferior Esquerda *TIPO 2* (WL)	-	1	-	-	-			BR,E,ED,F,G,MX,U
			64450-MCJ-870ZC	Carenagem, Inferior Esquerda *TIPO 3* (WL)	-	1	-	-	-			BR,E,ED,F,G,U
			64450-MCJ-970ZA	Carenagem, Inferior Esquerda *NH146M* Prata Accurate Metálica	-	1	-	-	-			BR,E,ED,F,G,MX
		7	64531-MCJ-000	Suporte Carenagem, Intermediária Direita	1	1	-	-	-			BR,E,ED,F,G,MX,U
					-	1	-	-	-			SI
		8	64535-MCJ-000	Coxim, Carenagem Inferior	2	2	-	-	-			BR,E,ED,F,G,MX,U
					-	2	-	-	-			SI
		9	64541-MCJ-000	Suporte, Direito Carenagem Inferior	1	1	-	-	-			BR,E,ED,F,G,MX,U
					-	1	-	-	-			SI
		10	64542-MCJ-000	Suporte, Esquerdo Carenagem Inferior	1	1	-	-	-			BR,E,ED,F,G,MX,U
					-	1	-	-	-			SI
		11	64560-MCJ-000ZA	Carenagem, Inferior Interna *NH1* Preto	1	1	-	-	-			BR,E,ED,F,G,MX,U
					-	1	-	-	-			SI
		12	64581-MCJ-000	Suporte, Carenagem Intermediária Esquerda	1	1	-	-	-			BR,E,ED,F,G,MX,U
					-	1	-	-	-			SI
		13	90104-MN4-000	Parafuso, Especial, 6 x 19	1	1	-	-	-			BR,E,ED,F,G,MX,U
					-	1	-	-	-			SI
		14	90111-KW3-003	Porca, Fixação Carenagem, 5 mm	4	4	-	-	-			BR,E,ED,F,G,MX,U
					-	4	-	-	-			SI
		15	90113-MCJ-000	Parafuso, Phillips, 5 x 15	4	4	-	-	-			BR,E,ED,F,G,MX,U
					-	4	-	-	-			SI

C-35

Carenagem Inferior

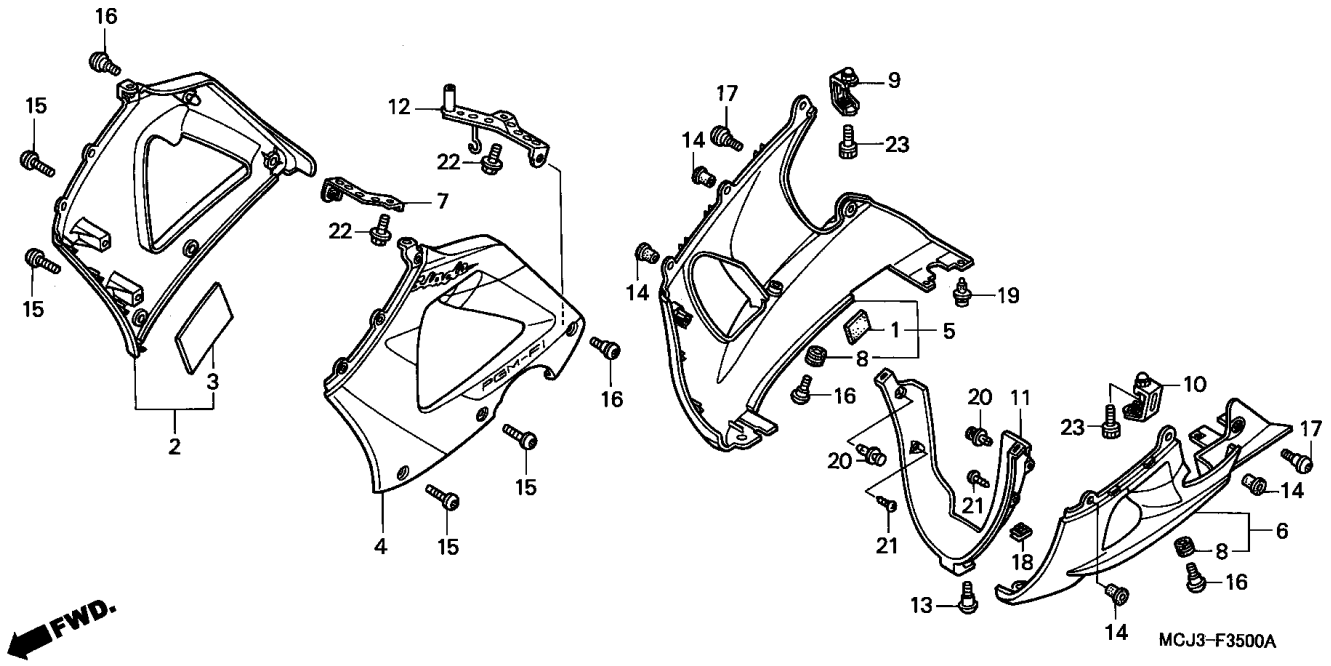

Item de serviço	T.M.O.	Ref. Nº	Nº da peça	Descrição	Qtd. CBR900 RRY	RR1	RR2	RR3	RE1	Nº de série		Nota
		16	90114-MCJ-000	Parafuso, Especial, 6 x 14	4	4	-	-	-			BR,E,ED,F,G,MX,U
					-	4	-	-	-			SI
		17	90117-MCJ-000	Parafuso, Especial, 5 x 14	2	2	-	-	-			BR,E,ED,F,G,MX,U
					-	2	-	-	-			SI
		18	90321-MM5-000	Porca, Trava, 6MM	1	1	-	-	-			BR,E,ED,F,G,MX,U
					-	1	-	-	-			SI
		19	90683-MBW-003	Presilha	2	2	-	-	-			BR,E,ED,F,G,MX,U
					-	2	-	-	-			SI
		20	91549-MW0-790ZA	Presilha, Fixação Painel *NH1* Preto	2	2	-	-	-			BR,E,ED,F,G,MX,U
					-	2	-	-	-			SI
		21	93903-24380	Parafuso, Fixação, 4 x 12	2	2	-	-	-			BR,E,ED,F,G,MX,U
					-	2	-	-	-			SI
		22	96300-06012-07	Parafuso, Flange, 6 x 12	2	2	-	-	-			BR,E,ED,F,G,MX,U
					-	2	-	-	-			SI
		23	96700-06020-00	Parafuso, Allen, 6 x 20	2	2	-	-	-			BR,E,ED,F,G,MX,U
					-	2	-	-	-			SI

C-35-1

Carenagem Inferior

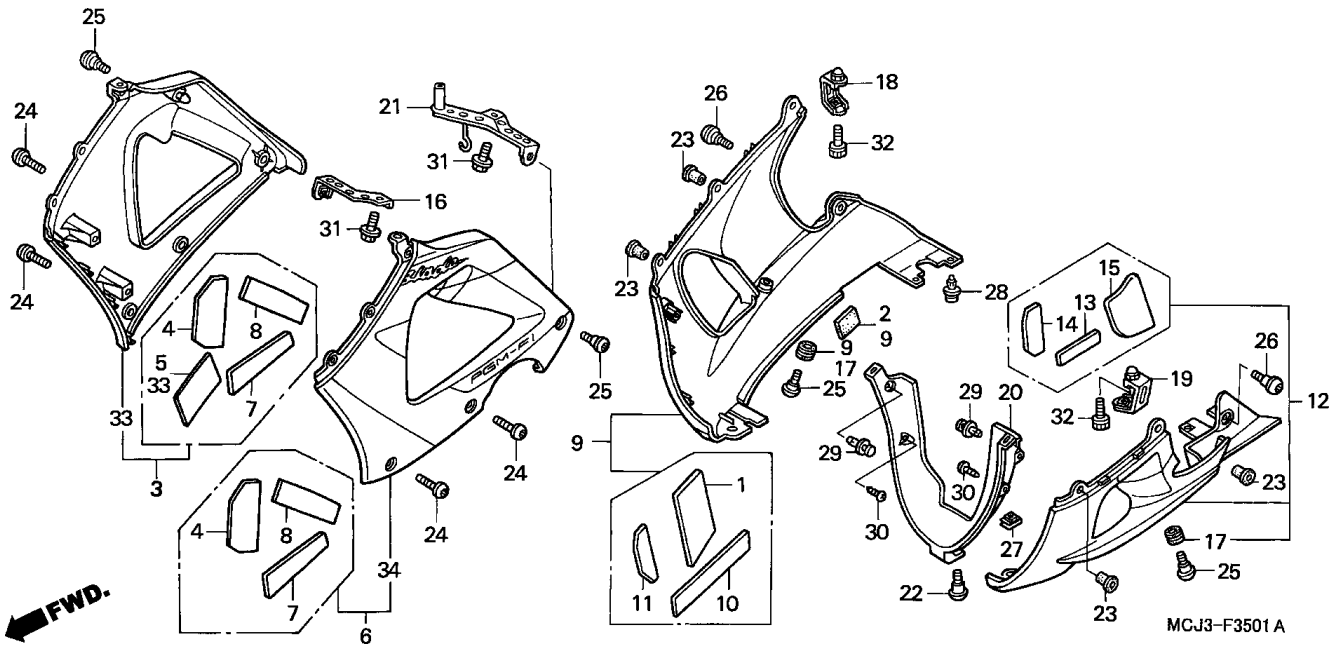

Item de serviço	T.M.O.	Ref. Nº	Nº da peça	Descrição	Qtd. CBR900 RRY	RR1	RR2	RR3	RE1	Nº de série		Nota
Carenagem Inferior, Esquerda	0,2	1	17570-MW4-300	Abafador, Tanque Combustível	1	1	-	-	-			CM
• Carenagem Intermediária, Esquerda					1	-	-	-	-			SI
• Carenagem, Inferior, Direita					-	-	-	-	1			
• Carenagem Intermediária, Direita		2	50283-MR7-300	Borracha, Alça Assento	1	1	-	-	-			CM
• Carenagem Inferior, Interna					1	-	-	-	-			SI
					-	-	-	-	1			
		3	64300-MCJ-720ZA	Carenagem, Intermediária Direita *TIPO 1* (WL)	1	-	-	-	-			CM
			64300-MCJ-720ZB	Carenagem, Intermediária Direita *TIPO 2* (WL)	1	-	-	-	-			CM
			64300-MCJ-720ZC	Carenagem, Intermediária Direita *TIPO 3* (WL)	1	-	-	-	-			CM
			64300-MCJ-670ZD	Carenagem, Intermediária Direita *TIPO 2 1* (WL)	1	-	-	-	-			SI
			64300-MCJ-830ZA	Carenagem, Intermediária Direita *TIPO 1* (WL)	-	1	-	-	-			CM
			64300-MCJ-830ZB	Carenagem, Intermediária Direita *TIPO 2* (WL)	-	1	-	-	-			CM
			64300-MCJ-780ZA	Carenagem, Intermediária Direita *TIPO 1* (WL)	-	-	-	-	1			CM
		4	64307-MCJ-670	Abafador C, Carenagem Intermediária	2	2	-	-	2			CM
					2	-	-	-	-			SI
		5	64321-MCJ-300	Protetor, Aquecedor Carenagem Intermediária	1	1	-	-	-			CM
					1	-	-	-	-			SI
					-	-	-	-	1			

C-35-1

Carenagem Inferior

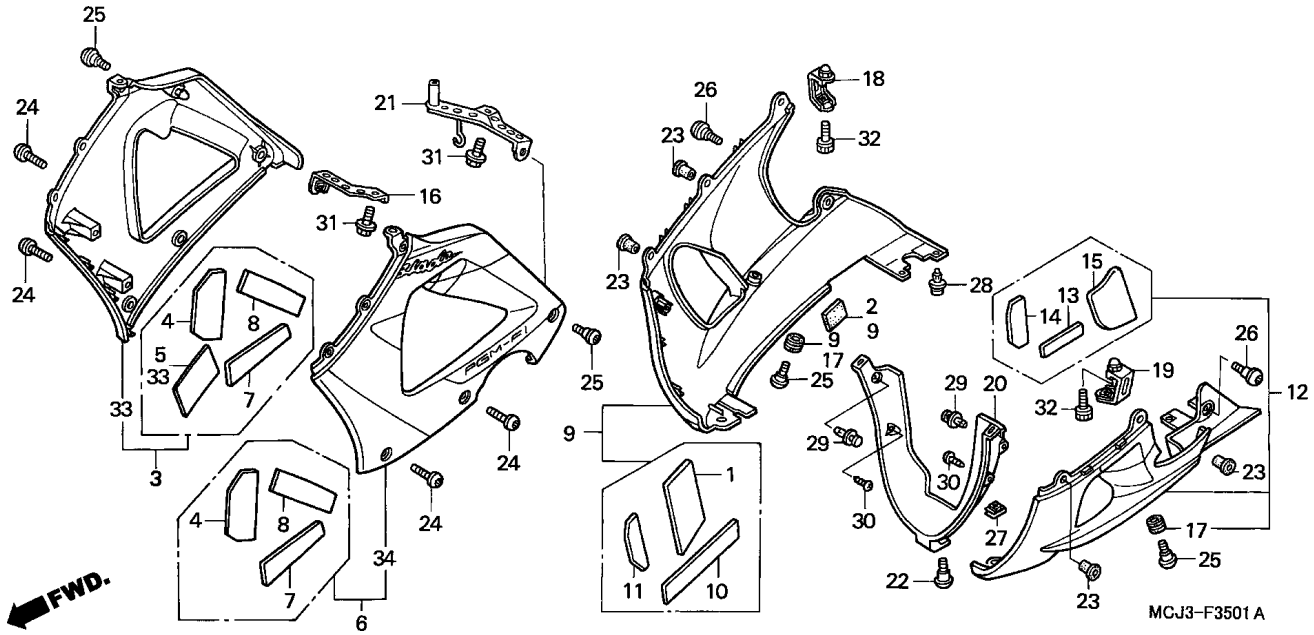

Item de serviço	T.M.O.	Ref. Nº	Nº da peça	Descrição	Qtd. CBR900 RRY	RR1	RR2	RR3	RE1	Nº de série		Nota
		6	64350-MCJ-720ZA	Carenagem, Intermediária Esquerda *TIPO 1* (WL)	1	-	-	-	-			CM
			64350-MCJ-720ZB	Carenagem, Intermediária Esquerda *TIPO 2* (WL)	1	-	-	-	-			CM
			64350-MCJ-720ZC	Carenagem, Intermediária Esquerda *TIPO 3* (WL)	1	-	-	-	-			CM
			64350-MCJ-670ZD	Carenagem, Intermediária Esquerda *TIPO 2 1* (WL)	1	-	-	-	-			SI
			64350-MCJ-830ZA	Carenagem, Intermediária Esquerda *TIPO 1* (WL)	-	1	-	-	-			CM
			64350-MCJ-830ZB	Carenagem, Intermediária Esquerda *TIPO 2* (WL)	-	1	-	-	-			CM
			64350-MCJ-780ZA	Carenagem, Intermediária Esquerda *TIPO 1* (WL)	-	-	-	-	1			CM
		7	64355-MCJ-670	Abafador A, Carenagem Intermediária Esquerda	2	2	-	-	2			CM
					2	-	-	-	-			SI
		8	64356-MCJ-670	Abafador B, Carenagem Intermediária Esquerda	2	2	-	-	2			CM
					2	-	-	-	-			SI
		9	64400-MCJ-720ZA	Carenagem, Inferior Direita *TIPO 1* (WL)	1	-	-	-	-			CM
			64400-MCJ-720ZB	Carenagem, Inferior Direita *TIPO 2* (WL)	1	-	-	-	-			CM
			64400-MCJ-720ZC	Carenagem, Inferior Direita *TIPO 3* (WL)	1	-	-	-	-			CM
			64400-MCJ-670ZD	Carenagem, Inferior Direita *TIPO 2 1* (WL)	1	-	-	-	-			SI

C-35-1

Carenagem Inferior

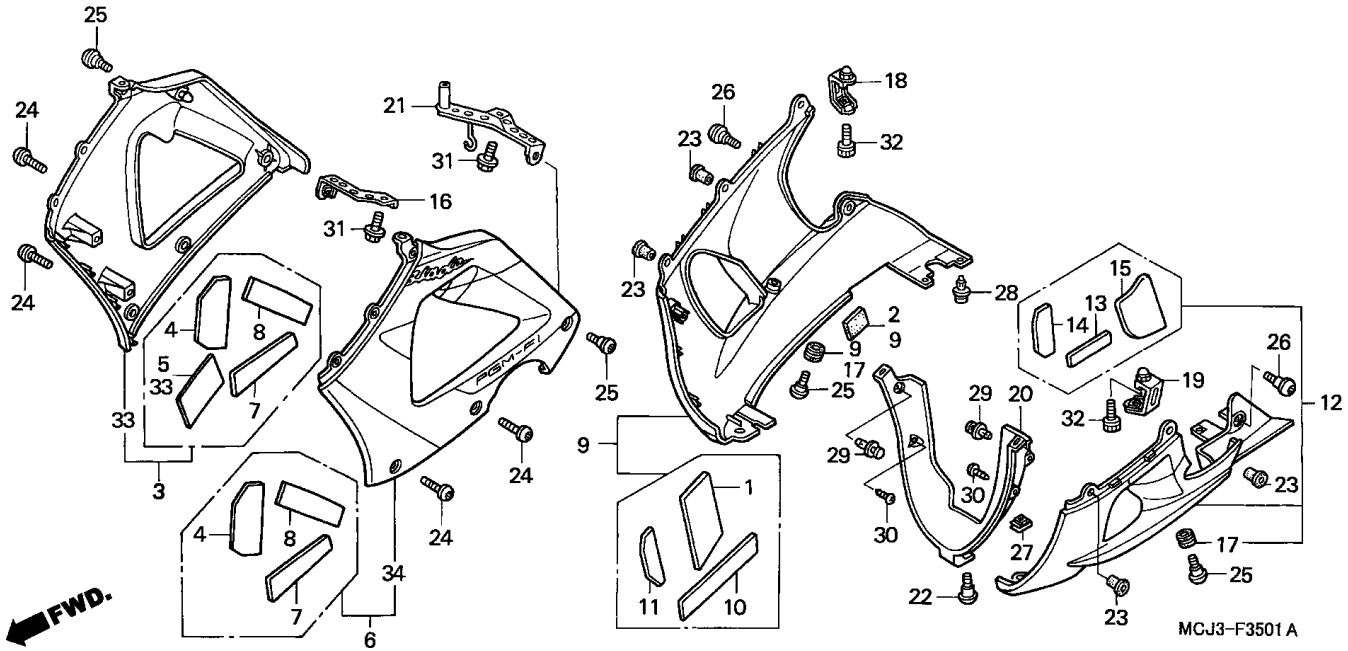

Item de serviço	T.M.O.	Ref. Nº	Nº da peça	Descrição	Qtd. CBR900 RRY	RR1	RR2	RR3	RE1	Nº de série		Nota
		(9)	64400-MCJ-830ZA	Carenagem, Inferior Direita *TIPO 1* (WL)	-	1	-	-	-	.....	.....	CM
			64400-MCJ-830ZB	Carenagem, Inferior Direita *TIPO 2* (WL)	-	1	-	-	-	.....	.....	CM
			64400-MCJ-780ZA	Carenagem, Inferior Direita *TIPO 1* (WL)	-	-	-	-	1	.....	.....	.....
		10	64404-MCJ-670	Abafador A, Carenagem Inferior Direita	1	1	-	-	-	.....	.....	CM
					1	-	-	-	-	.....	.....	SI
					-	-	-	-	1	.....	.....	.....
		11	64405-MCJ-670	Abafador B, Carenagem Inferior Direita	1	1	-	-	-	.....	.....	CM
					1	-	-	-	-	.....	.....	SI
					-	-	-	-	1	.....	.....	.....
		12	64450-MCJ-720ZA	Carenagem Inferior Esquerda *TIPO 1* (WL)	1	-	-	-	-	.....	.....	CM
			64450-MCJ-720ZB	Carenagem Inferior Esquerda *TIPO 2* (WL)	1	-	-	-	-	.....	.....	CM
			64450-MCJ-720ZC	Carenagem Inferior Esquerda *TIPO 3* (WL)	1	-	-	-	-	.....	.....	CM
			64450-MCJ-670ZD	Carenagem Inferior Esquerda *TIPO 2 1* (WL) ..	1	-	-	-	-	.....	.....	SI
			64450-MCJ-830ZA	Carenagem Inferior Esquerda *TIPO 1* (WL)	-	1	-	-	-	.....	.....	CM
			64450-MCJ-830ZB	Carenagem Inferior Esquerda *TIPO 2* (WL)	-	1	-	-	-	.....	.....	CM
			64450-MCJ-780ZA	Carenagem Inferior Esquerda *TIPO 1* (WL)	-	-	-	-	1	.....	.....	.....
		13	64471-MCJ-670	Abafador A, carenagem Inferior Esquerda	1	1	-	-	-	.....	.....	CM
					1	-	-	-	-	.....	.....	SI
					-	-	-	-	1	.....	.....	.....
		14	64472-MCJ-670	Abafador B, carenagem Inferior Esquerda	1	1	-	-	-	.....	.....	CM
					1	-	-	-	-	.....	.....	SI
					-	-	-	-	1	.....	.....	.....
		15	64473-MCJ-670	Abafador C, carenagem Inferior Esquerda	1	1	-	-	-	.....	.....	CM
					1	-	-	-	-	.....	.....	SI
					-	-	-	-	1	.....	.....	.....

C-35-1

Carenagem Inferior

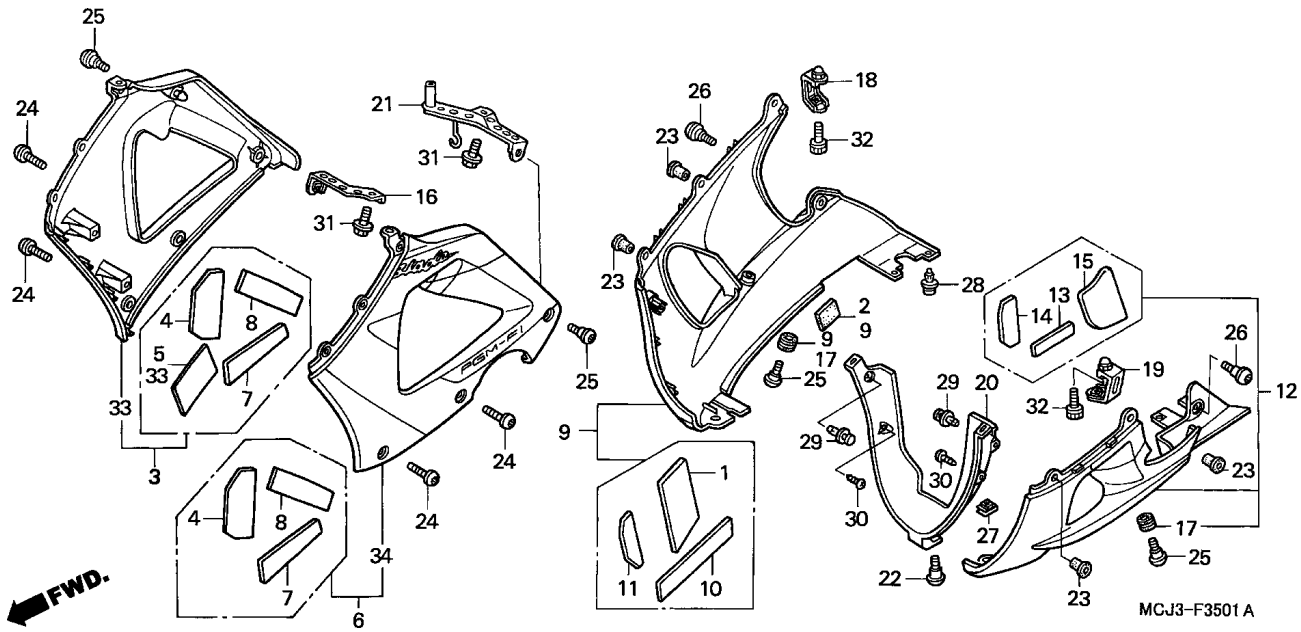

Item de serviço	T.M.O.	Ref. Nº	Nº da peça	Descrição	Qtd. CBR900 RRY	RR1	RR2	RR3	RE1	Nº de série		Nota
		16	64531-MCJ-000	Suporte Direito, Carenagem Intermediária	1	1	-	-	-	.....	.....	CM
					1	-	-	-	-	.....	.....	SI
					-	-	-	-	1	.....	.....	.....
		17	64535-MCJ-000	Coxim, Carenagem Inferior	2	2	-	-	-	.....	.....	CM
					2	-	-	-	-	.....	.....	SI
					-	-	-	-	2	.....	.....	.....
		18	64541-MCJ-000	Suporte, Carenagem Inferior Direita	1	1	-	-	-	.....	.....	CM
					1	-	-	-	-	.....	.....	SI
					-	-	-	-	1	.....	.....	.....
		19	64542-MCJ-000	Suporte, Carenagem Inferior Esquerda	1	1	-	-	-	.....	.....	CM
					1	-	-	-	-	.....	.....	SI
					-	-	-	-	1	.....	.....	.....
		20	64560-MCJ-000ZA	Carenagem, Inferior Interna *NH1* Preta	1	1	-	-	-	.....	.....	CM
					1	-	-	-	-	.....	.....	SI
					-	-	-	-	1	.....	.....	.....
		21	64581-MCJ-000	Suporte, Carenagem Inferior Esquerda	1	1	-	-	-	.....	.....	CM
					1	-	-	-	-	.....	.....	SI
					-	-	-	-	1	.....	.....	.....
		22	90104-MN4-000	Parafuso, Especial, 6 x 19	1	1	-	-	-	.....	.....	CM
					1	-	-	-	-	.....	.....	SI
					-	-	-	-	1	.....	.....	.....
		23	90111-KW3-003	Porca, Fixação Carenagem, 5 mm	4	4	-	-	-	.....	.....	CM
					4	-	-	-	-	.....	.....	SI
					-	-	-	-	4	.....	.....	.....

C-35-1

Carenagem Inferior

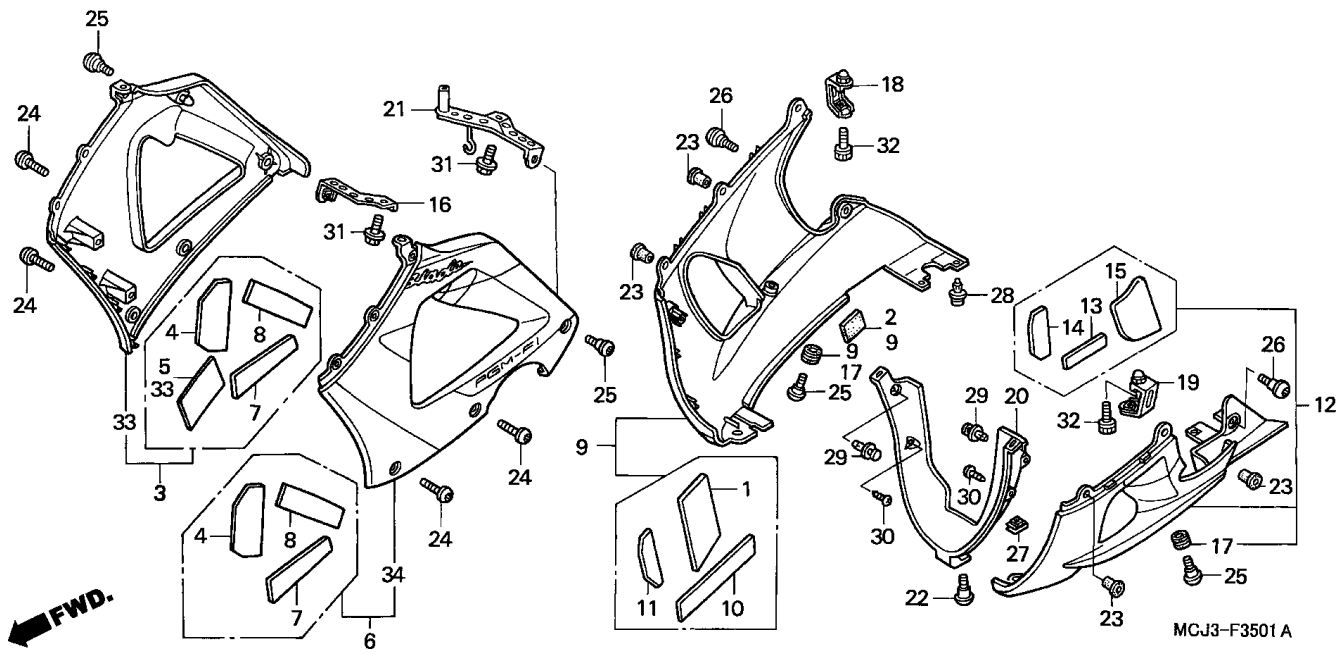

Item de serviço	T.M.O.	Ref. Nº	Nº da peça	Descrição	Qtd. CBR900 RRY	RR1	RR2	RR3	RE1	Nº de série		Nota
		24	90113-MCJ-000	Parafuso, Phillips, 5 x 15	4	4	-	-	-			CM
					4	-	-	-	-			SI
					-	-	-	-	4			
		25	90114-MCJ-000	Parafuso, Especial, 6 x 14	4	4	-	-	-			CM
					4	-	-	-	-			SI
					-	-	-	-	4			
		26	90117-MCJ-000	Parafuso, Especial, 5 x 14	2	2	-	-	-			CM
					2	-	-	-	-			SI
					-	-	-	-	2			
		27	90321-MM5-000	Porca, Trava, 6 mm	1	1	-	-	-			CM
					1	-	-	-	-			SI
					-	-	-	-	1			
		28	90683-MBW-003	Presilha	2	2	-	-	-			CM
					2	-	-	-	-			SI
					-	-	-	-	2			
		29	91549-MW0-790ZA	Presilha, Fixação Painel *NH1* Preta	2	2	-	-	-			CM
					2	-	-	-	-			SI
					-	-	-	-	2			
		30	93903-24380	Parafuso, Fixação, 4 x 12	2	2	-	-	-			CM
					2	-	-	-	-			SI
					-	-	-	-	2			
		31	96300-06012-07	Parafuso, Flange, 6 x 12	2	2	-	-	-			CM
					2	-	-	-	-			SI
					-	-	-	-	2			

C-35-1

Carenagem Inferior

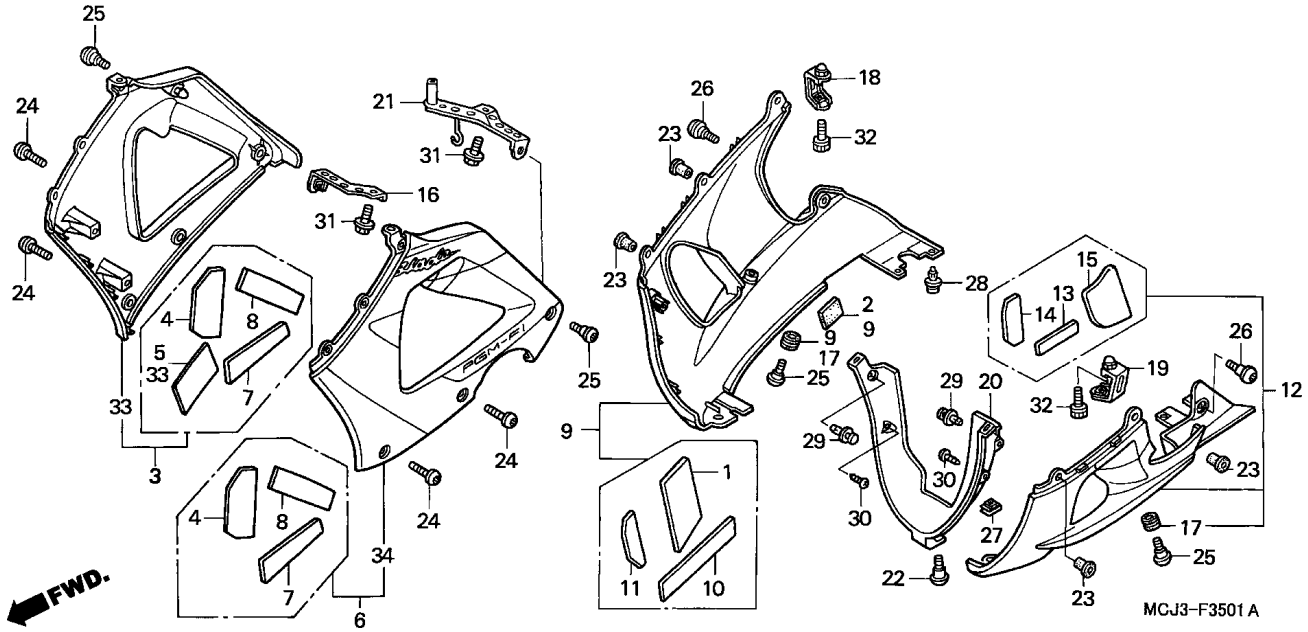

Item de serviço	T.M.O.	Ref. Nº	Nº da peça	Descrição	Qtd. CBR900 RRY	RR1	RR2	RR3	RE1	Nº de série		Nota
		32	96700-06020-00	Parafuso, Allen, 6 x 20	2	2	-	-	-	.....	.....	CM
					2	-	-	-	-	.....	.....	SI
					-	-	-	-	2	.....	.....	.....
		33	64300-MCJ-890ZA	Carenagem, Intermediária, Direita *TIPO 1* (WL)	-	-	-	-	1	.....	.....	U
		34	64350-MCJ-890ZA	Carenagem, Intermediária *TIPO 1* (WL)	-	-	-	-	1	.....	.....	U

C-35-2

Carenagem Inferior

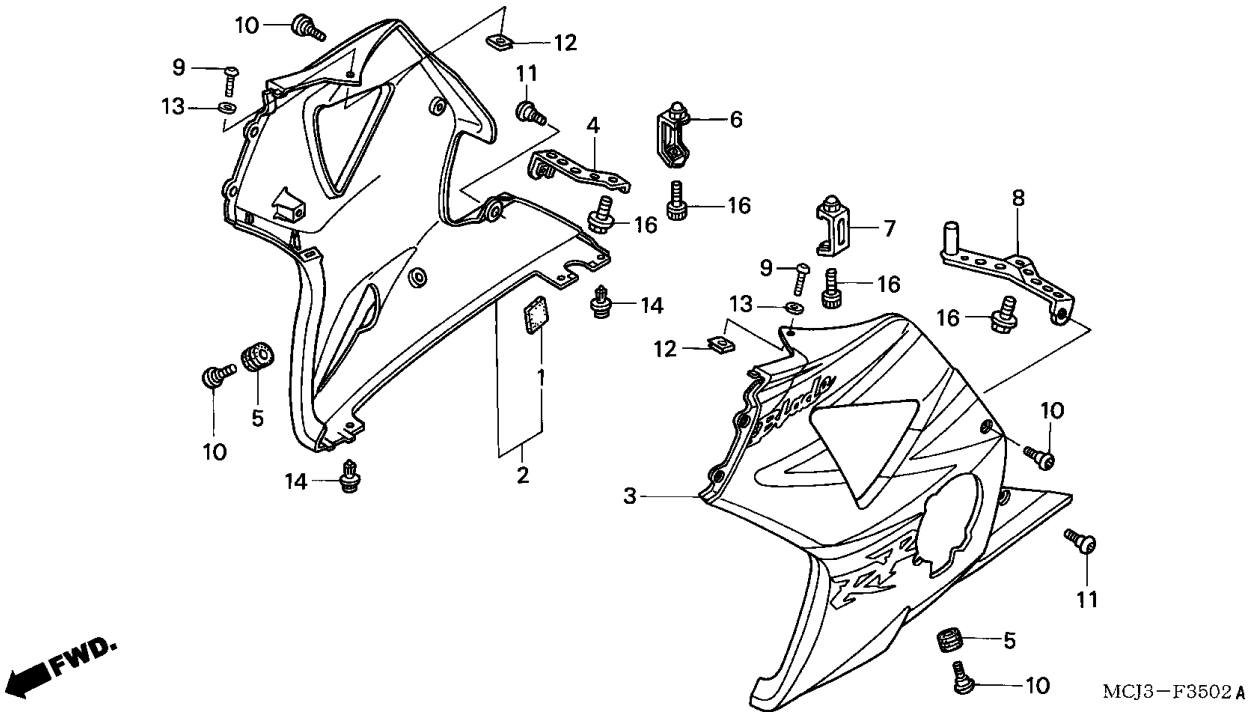

Item de serviço	T.M.O.	Ref. Nº	Nº da peça	Descrição	Qtd. CBR900 RRY	RR1	RR2	RR3	RE1	Nº de série		Nota
Carenagem Inferior, Esquerda	0,2	1	50283-MR7-300	Coxim	-	-	1	1	-			BR,E,ED,F,G,MX,U
• Carenagem, Inferior, Direita		2	64400-MCJ-750ZA	Carenagem Inferior Direita *TIPO 1* (WL)	-	-	1	-	-			BR,E,ED,F,G,MX,U
			64400-MCJ-750ZB	Carenagem Inferior Direita *TIPO 2* (WL)	-	-	1	-	-			BR,E,ED,F,G,U
			64400-MCJ-750ZD	Carenagem Inferior Direita *TIPO 3 1* (WL)	-	-	1	-	-			BR,E,ED,F,G,MX,U
			64400-MCJ-D10ZD	Carenagem Inferior Direita *TIPO 1 1* (WL)	-	-	-	1	-			BR,E,ED,F,G,MX,U
			64400-MCJ-D10ZE	Carenagem Inferior Direita *TIPO 2 1* (WL)	-	-	-	1	-			BR,E,ED,F,G,MX,U
			64400-MCJ-D10ZG	Carenagem Inferior Direita *TIPO 3 2* (WL)	-	-	-	1	-			BR,E,ED,F,G,MX,U
		3	64450-MCJ-750ZA	Carenagem Inferior Esquerda *TIPO 1*	-	-	1	-	-			BR,E,ED,F,G,MX,U
			64450-MCJ-750ZB	Carenagem Inferior Esquerda *TIPO 2*	-	-	1	-	-			BR,E,ED,F,G,U
			64450-MCJ-750ZC	Carenagem Inferior Esquerda *TIPO 3*	-	-	1	-	-			BR,E,ED,F,G,MX,U
			64450-MCJ-D10ZD	Carenagem Inferior Esquerda (WL) *TIPO 1 1* (WL)	-	-	-	1	-			BR,E,ED,F,G,MX,U
			64450-MCJ-D10ZE	Carenagem Inferior Esquerda *TIPO 2 1* (WL)	-	-	-	1	-			BR,E,ED,F,G,MX,U
			64450-MCJ-D10ZG	Carenagem Inferior Esquerda *TIPO 3 2* (WL)	-	-	-	1	-			BR,E,ED,F,G,MX,U
		4	64531-MCJ-000	Suporte, Carenagem Intermediária Direita	-	-	1	-	-			BR,E,ED,F,G,MX,U
			64531-MCJ-750	Suporte, Carenagem Intermediária Direita	-	-	-	1	-			BR,E,ED,F,G,MX,U
		5	64535-MCJ-000	Coxim, Carenagem Inferior	-	-	2	2	-			BR,E,ED,F,G,MX,U
		6	64541-MCJ-750	Suporte, Carenagem Inferior Direita	-	-	1	1	-			BR,E,ED,F,G,MX,U
		7	64542-MCJ-000	Suporte, Carenagem Inferior Esquerda	-	-	1	1	-			BR,E,ED,F,G,MX,U
		8	64581-MCJ-000	Suporte, Carenagem Intermediária Esquerda	-	-	1	1	-			BR,E,ED,F,G,MX,U
		9	90113-MCJ-000	Parafuso, Phillips, 5 x 15	-	-	2	2	-			BR,E,ED,F,G,MX,U
		10	90114-MCJ-000	Parafuso, Especial, 6 x 14	-	-	4	4	-			BR,E,ED,F,G,MX,U

C-35-2

Carenagem Inferior

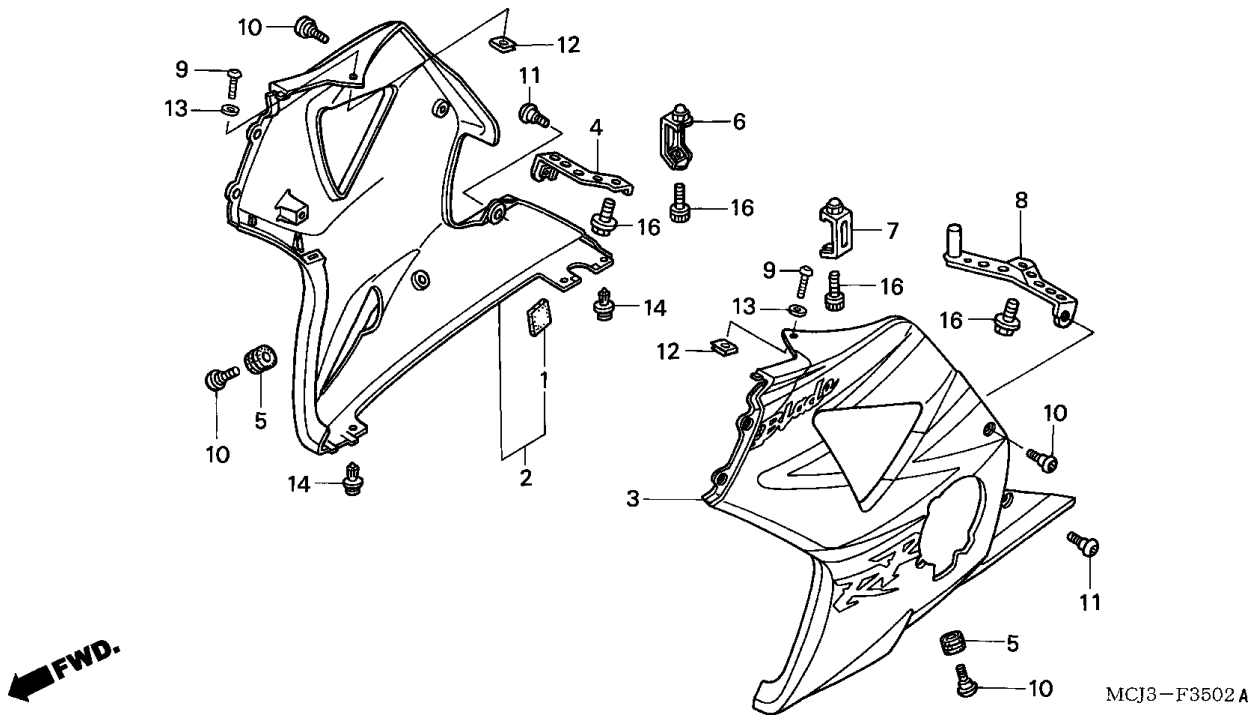

Item de serviço	T.M.O.	Ref. Nº	Nº da peça	Descrição	Qtd. CBR900 RRY	RR1	RR2	RR3	RE1	Nº de série		Nota
		11	90117-MCJ-000	Parafuso, Especial, 5 x 14	-	-	2	2	-			BR,E,ED,F,G,MX,U
		12	90305-MN5-000	Porca, Trava, 5 mm	-	-	2	2	-			BR,E,ED,F,G,MX,U
		13	90504-964-000	Arruela, Encosto, 5 mm	-	-	2	2	-			BR,E,ED,F,G,MX,U
		14	90683-MBW-003	Presilha	-	-	4	4	-			BR,E,ED,F,G,MX,U
		15	96300-06012-07	Parafuso, Flange, 6 x 12	-	-	2	2	-			BR,E,ED,F,G,MX,U
		16	96700-06020-00	Parafuso, Allen, 6 x 20	-	-	2	2	-			BR,E,ED,F,G,MX,U

C-35-3

Carenagem Inferior

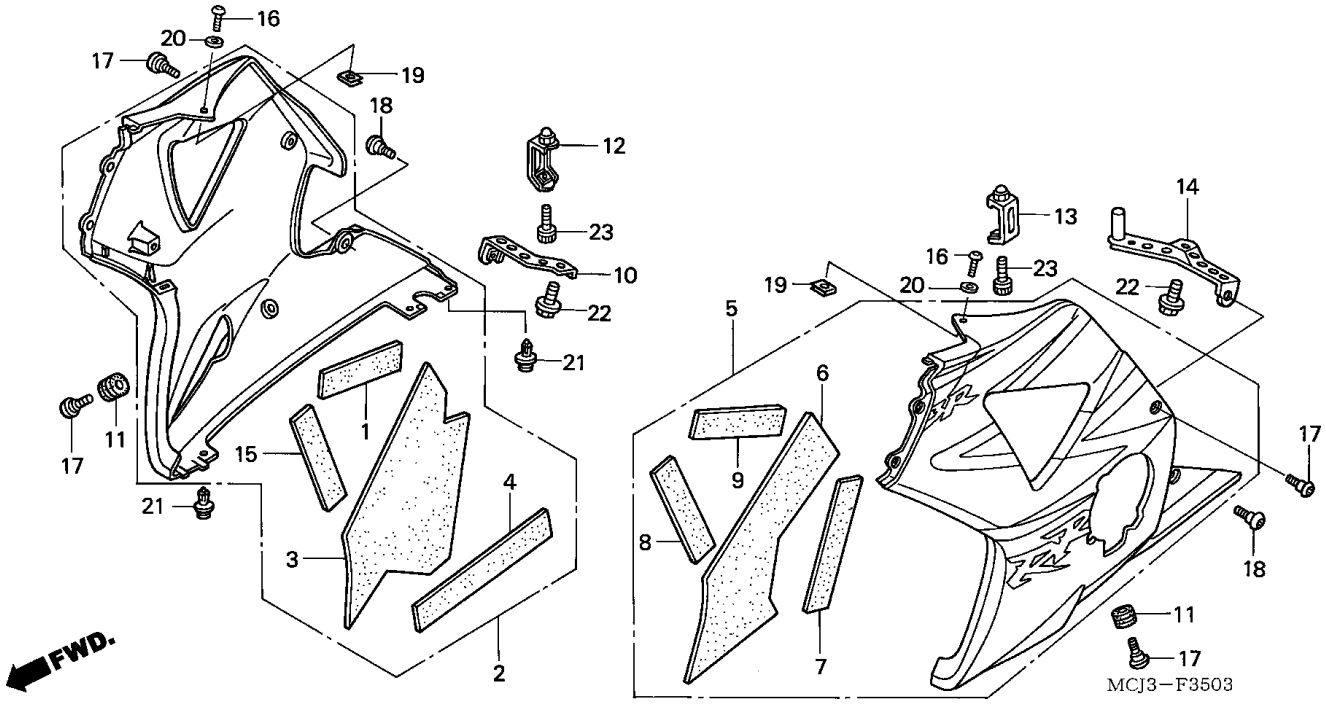

Item de serviço	T.M.O.	Ref. Nº	Nº da peça	Descrição	Qtd. CBR900 RRY	RR1	RR2	RR3	RE1	Nº de série		Nota
Carenagem Inferior, Esquerda	0,2	1	64253-MR8-300	Abafador C, Carenagem Inferior	-	-	1	-	-			CM,SI
• Carenagem, Inferior, Direita			64424-MCJ-A00	Abafador D, Carenagem Inferior Direita	-	-	1	1	-			CM,SI
		2	64400-MCJ-A00ZA	Carenagem Inferior Direita *TIPO 1* (WL)	-	-	1	-	-			CM,SI
			64400-MCJ-A00ZB	Carenagem Inferior Direita *TIPO 2* (WL)	-	-	1	-	-			CM,SI
			64400-MCJ-A10ZA	Carenagem Inferior Direita *TIPO 1* (WL)	-	-	-	1	-			CM,SI
			64400-MCJ-A10ZC	Carenagem Inferior Direita *TIPO 2 1* (WL)	-	-	-	1	-			CM
		3	64421-MCJ-A00	Abafador A, Carenagem Inferior Direita	-	-	1	1	-			CM,SI
		4	64422-MCJ-A00	Abafador B, Carenagem Inferior Direita	-	-	1	1	-			CM,SI
		5	64450-MCJ-A00ZA	Carenagem Inferior Esquerda *TIPO 1* (WL)	-	-	1	-	-			CM,SI
			64450-MCJ-A00ZB	Carenagem Inferior Esquerda *TIPO 2* (WL)	-	-	1	-	-			CM,SI
			64450-MCJ-A10ZA	Carenagem Inferior Esquerda *TIPO 1* (WL)	-	-	-	1	-			CM,SI
			64450-MCJ-A10ZC	Carenagem Inferior Esquerda *TIPO 2 1* (WL)	-	-	-	1	-			CM
		6	64471-MCJ-A00	Abafador A, Carenagem Inferior Esquerda	-	-	1	1	-			CM,SI
		7	64472-MCJ-A00	Abafador B, Carenagem Inferior Esquerda	-	-	1	1	-			CM,SI
		8	64473-MCJ-A00	Abafador C, Carenagem Inferior Esquerda	-	-	1	1	-			CM,SI
		9	64474-MCJ-A00	Abafador D, Carenagem Inferior Esquerda	-	-	1	1	-			CM,SI
		10	64531-MCJ-000	Suporte, Carenagem Intermediária Direita	-	-	1	-	-			CM,SI
			64531-MCJ-750	Suporte, Carenagem Intermediária Direita	-	-	-	1	-			CM,SI
		11	64535-MCJ-000	Coxim, Carenagem Inferior	-	-	2	2	-			CM,SI
		12	64541-MCJ-750	Suporte, Carenagem Inferior Direita	-	-	1	1	-			CM,SI
		13	64542-MCJ-000	Suporte, Carenagem Inferior Esquerda	-	-	1	1	-			CM,SI
		14	64581-MCJ-000	Suporte, Carenagem Intermediária Esquerda	-	-	1	1	-			CM,SI
		15	83415-KFG-300	Abafador, Tampa Lateral	-	-	1	1	-			CM,SI
		16	90113-MCJ-000	Parafuso, Phillips, 5 x 15	-	-	2	2	-			CM,SI

C-35-3

Carenagem Inferior

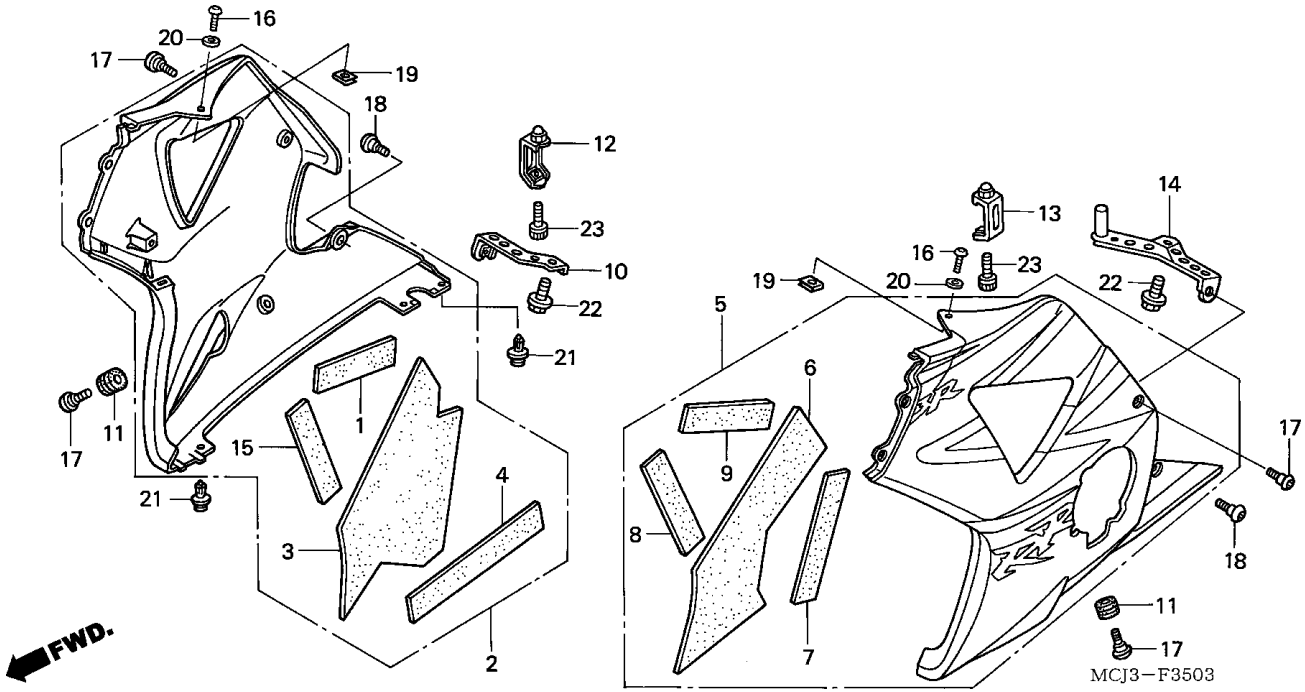

Item de serviço	T.M.O.	Ref. Nº	Nº da peça	Descrição	Qtd. CBR900 RRY	RR1	RR2	RR3	RE1	Nº de série		Nota
		17	90114-MCJ-000	Parafuso, Especial, 6 x 14	-	-	4	4	-			CM,SI
		18	90117-MCJ-000	Parafuso, Especial, 5 x 14	-	-	2	2	-			CM,SI
		19	90305-MN5-000	Porca, Trava, 5 mm	-	-	2	2	-			CM,SI
		20	90504-964-000	Arruela, Encosto, 5 mm	-	-	2	2	-			CM,SI
		21	90683-MBW-003	Presilha	-	-	4	4	-			CM,SI
		22	96300-06012-07	Parafuso, Flange, 6 x 12	-	-	2	2	-			CM,SI
		23	96700-06020-00	Parafuso, SOCKET, 6 x 20	-	-	2	2	-			CM,SI

C-35-4

Carenagem Inferior

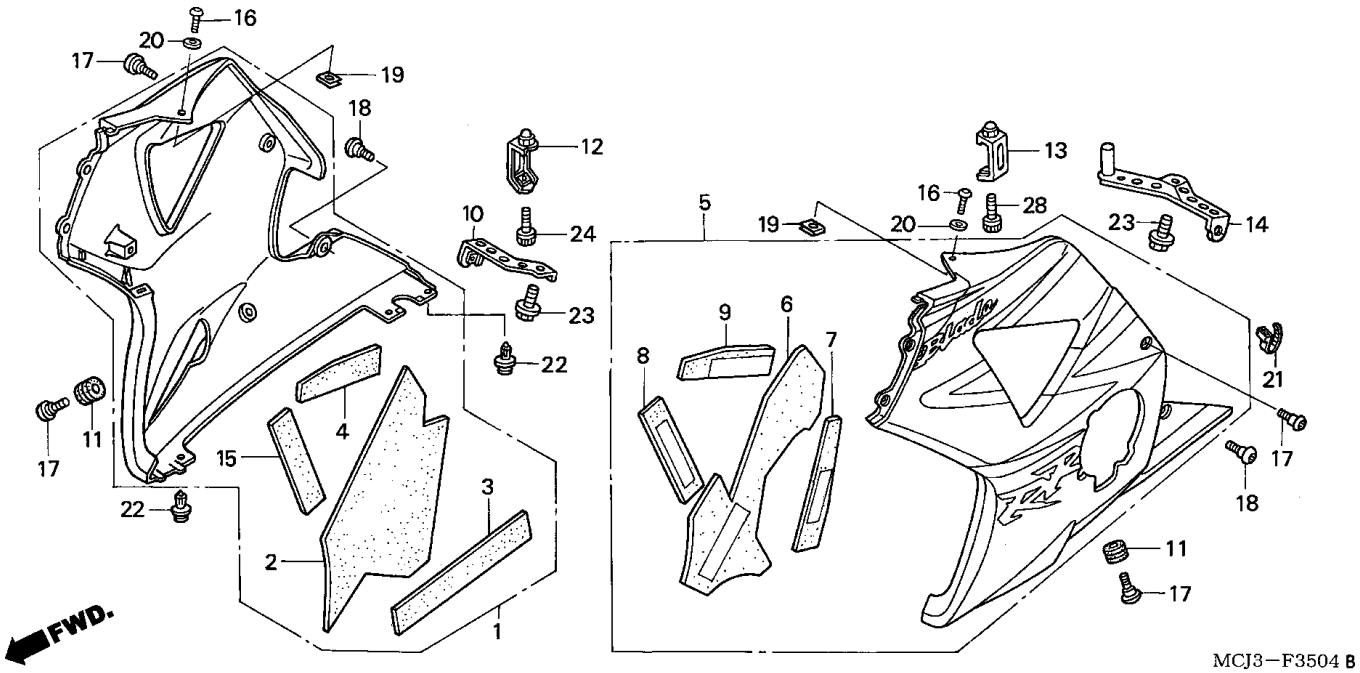

Item de serviço	T.M.O.	Ref. Nº	Nº da peça	Descrição	Qtd. CBR900 RRY	RR1	RR2	RR3	RE1	Nº de série		Nota
Carenagem Inferior, Esquerda	0,2	1	64400-MCJ-K00ZA	Carenagem Inferior Direita *TIPO 1* (WL)	-	-	1	-	-			KO
• Carenagem, Inferior, Direita			64400-MCJ-K10ZA	Carenagem Inferior Direita *TIPO 1* (WL)	-	-	-	1	-			KO
			64400-MCJ-K10ZC	Carenagem Inferior Direita *TIPO 2 1* (WL)	-	-	-	1	-			KO
		2	64421-MCJ-A00	Abafador A, Carenagem Inferior Direita	-	-	1	1	-			KO
		3	64422-MCJ-A00	Abafador B, Carenagem Inferior Direita	-	-	1	1	-			KO
		4	64424-MCJ-A00	Abafador D, Carenagem Inferior Direita	-	-	1	1	-			KO
		5	64450-MCJ-K00ZA	Carenagem Inferior Esquerda *TIPO 1* (WL)	-	-	1	-	-			KO
			64450-MCJ-K10ZA	Carenagem Inferior Esquerda*TIPO 1* (WL)	-	-	-	1	-			KO
			64450-MCJ-K10ZC	Carenagem Inferior Esquerda *TIPO 2 1* (WL)	-	-	-	1	-			KO
		6	64471-MCJ-A00	Abafador A, Carenagem Inferior Esquerda	-	-	1	1	-			KO
		7	64472-MCJ-A00	Abafador B, Carenagem Inferior Esquerda	-	-	1	1	-			KO
		8	64473-MCJ-A00	Abafador C, Carenagem Inferior Esquerda	-	-	1	1	-			KO
		9	64474-MCJ-A00	Abafador D, Carenagem Inferior Esquerda	-	-	1	1	-			KO
		10	64531-MCJ-750	Suporte, Carenagem Intermediária Esquerda	-	-	1	1	-			KO
		11	64535-MCJ-000	Coxim, Carenagem Inferior	-	-	2	2	-			KO
		12	64541-MCJ-750	Suporte, Direito Carenagem Inferior	-	-	1	1	-			KO
		13	64542-MCJ-000	Suporte, Esquerdo Carenagem Inferior	-	-	1	1	-			KO
		14	64581-MCJ-000	Suporte, Esquerdo Carenagem Intermediária	-	-	1	1	-			KO
		15	83415-KFG-300	Abafador	-	-	1	1	-			KO
		16	90113-MCJ-000	Parafuso, Phillips, 5 x 15	-	-	2	2	-			KO
		17	90114-MCJ-000	Parafuso, Especial, 6 x 14	-	-	4	4	-			KO
		18	90117-MCJ-000	Parafuso, Especial, 5 x 14	-	-	2	2	-			KO
		19	90305-MN5-000	Porca, 5 mm	-	-	2	2	-			KO
		20	90504-964-000	Arruela, Encosto, 5 mm	-	-	2	2	-			KO

C-35-4

Carenagem Inferior

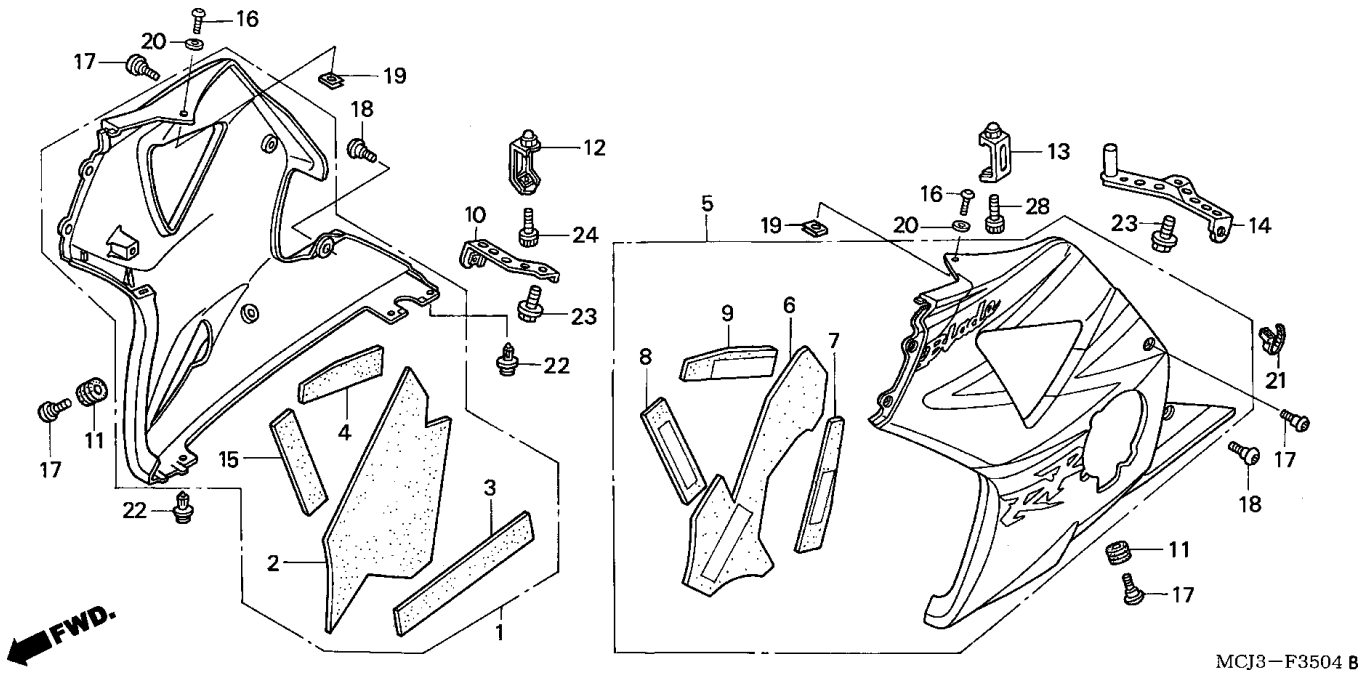

Item de serviço	T.M.O.	Ref. Nº	Nº da peça	Descrição	Qtd. CBR900 RRY	RR1	RR2	RR3	RE1	Nº de série		Nota
		21	90651-KV6-003	Presilha, Fiação	-	-	1	1	-	.....	.....	KO
		22	90683-MBW-003	Trava	-	-	4	4	-	.....	.....	KO
		23	96300-06012-07	Parafuso, Flange, 6 x 12	-	-	2	2	-	.....	.....	KO
		24	96700-06020-00	Parafuso, Allen, 6 x 20	-	-	2	2	-	.....	.....	KO

C-36

Etiqueta Precaução

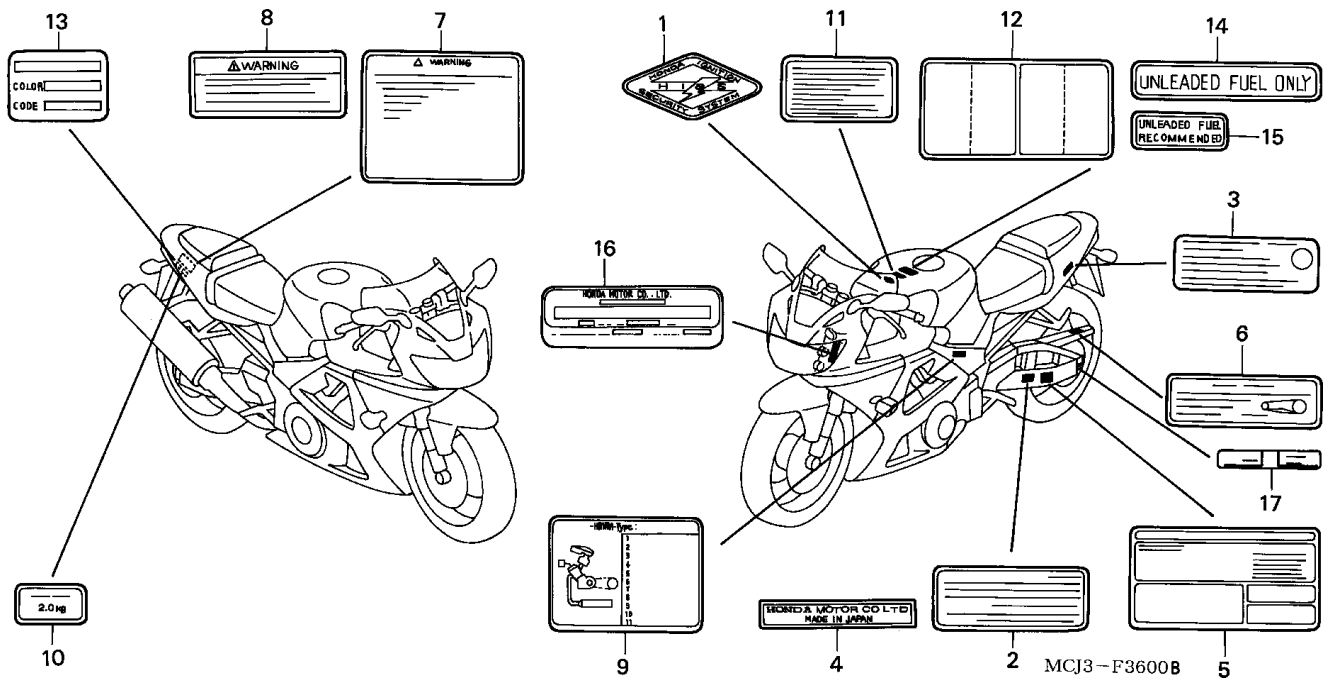

Item de serviço	T.M.O.	Ref. Nº	Nº da peça	Descrição	Qtd. CBR900 RRY	RR1	RR2	RR3	RE1	Nº de série		Nota
Sem Informação	-	1	17528-MBW-D00	Emblema HISS	1	1	-	-	1			E,ED,F,G,U
			17528-MAT-D70	Emblema HISS	-	-	1	1	-			E,ED,F,G,KO,U
		2	30590-GBF-851	Etiqueta, Precaução	1	1	1	1	1			CM
		3	87139-463-670	Etiqueta, Precaução (Altitude)	(1)	(1)	-	-	(1)			CM
		4	87125-041-680	Placa, Identificação	1	1	-	-	-			BR,SI
		5	87505-MCJ-620	Placa, Precaução Pneu	1	1	-	-	-			F
			87505-MCJ-630	Placa, Precaução Pneu	1	1	-	-	-			BR
			87505-MCJ-640	Placa, Precaução Pneu	1	1	-	-	1			E,ED,G,U
			87505-MCJ-720	Placa, Precaução Pneu	1	1	-	-	1			CM
			87505-MCJ-730	Etiqueta, Precaução Pneu (Francês)	1	1	-	-	1			CM
			87505-MCJ-660	Etiqueta, Precaução Pneu	1	1	-	-	-			MX
			87505-MCJ-670	Etiqueta, Precaução Pneu	1	1	-	-	-			SI
			87505-MCJ-A00	Etiqueta, Precaução Pneu	-	-	1	1	-			SI
			87505-MCJ-C00	Etiqueta, Precaução Pneu	-	-	1	1	-			CM
			87505-MCJ-C10	Etiqueta, Precaução Pneu	-	-	1	1	-			CM
			87505-MCJ-F00	Etiqueta, Precaução Pneu	-	-	1	1	-			F
			87505-MCJ-M00	Etiqueta, Precaução Pneu	-	-	1	1	-			MX
			87505-MCJ-R00	Etiqueta, Precaução Pneu	-	-	1	1	-			BR
			87505-MCJ-750	Etiqueta, Precaução Pneu	-	-	1	1	-			E,ED,G,U
			87505-MCJ-K00	Etiqueta, Precaução Pneu (Coreano)	-	-	1	1	-			KO
		6	87507-MCJ-620	Etiqueta, Precaução Corrente (Francês)	1	1	1	1	1			CM,F
			87507-MCJ-630	Etiqueta, Precaução Corrente	1	1	1	1	-			BR
			87507-MCJ-640	Etiqueta, Precaução Corrente	1	1	1	1	-			CM,E,ED,G,SI,U
					-	-	-	-	1			

C-36

Etiqueta Precaução

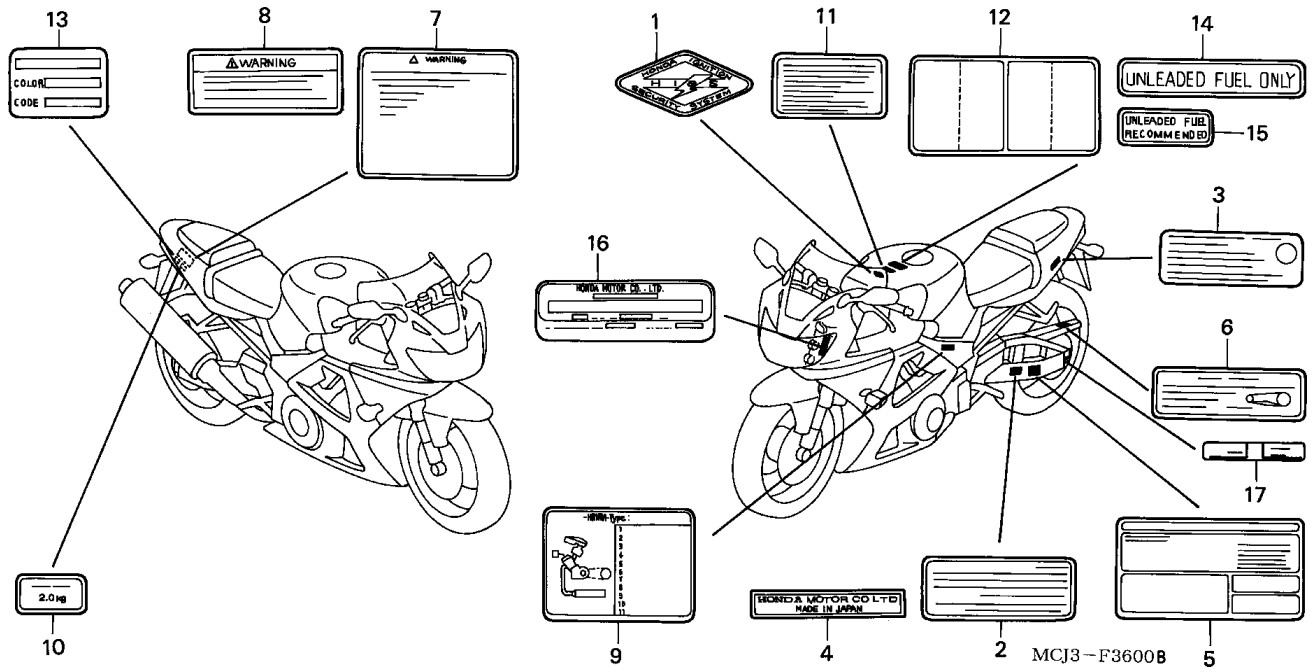

Item de serviço	T.M.O.	Ref. Nº	Nº da peça	Descrição	Qtd. CBR900 RRY	RR1	RR2	RR3	RE1	Nº de série		Nota
		(6)	87507-MCJ-660	Etiqueta, Precaução Corrente	1	1	1	1	-			MX
			87507-MCJ-K00	Etiqueta, Precaução Corrente (Coreano)	-	-	1	1	-			KO
		7	87512-MAS-B80	Etiqueta, Precaução	1	1	1	1	-			BR
			87512-MAS-F00	Etiqueta, Precaução	1	1	1	1	-			F
			87512-MAS-G00	Etiqueta, Precaução	1	1	1	1	1			E,ED,G,U
		8	87512-MY3-670	Etiqueta, Precaução	1	1	1	1	1			CM
			87512-MY3-710	Etiqueta, Precaução (Francês)	1	1	1	1	1			CM
			87512-GS7-950	Etiqueta, Precaução, Acessórios	1	1	1	1	-			MX
		9	87520-MCJ-620	Etiqueta, Precaução	1	1	1	-	-			F
			87520-MCJ-F00	Etiqueta, Precaução	-	-	-	1	-			F
		10	87523-MZ3-300	Etiqueta, Limite Carga (2,0 KG)	1	1	-	-	-			BR,CM,E,ED,G,MX,SI,U
					-	-	-	-	1			
			87523-MZ3-620	Etiqueta, Limite Carga (2,0 KG)(Francês)	1	1	-	-	1			CM,F
			87523-MCJ-A00	Etiqueta, Limite Carga (3,0 KG)	-	-	1	1	-			BR,CM,E,ED,G,MX,SI,U
			87523-MCJ-F00	Etiqueta, Limite Carga (3,0 KG)(Francês)	-	-	1	1	-			CM,F
			87523-MCJ-K00	Etiqueta, Limite Carga (3,0 KG)(Coreano)	-	-	1	1	-			KO
		11	87560-KCH-630	Etiqueta, Precaução	1	1	1	1	-			BR
			87560-MZ0-610	Etiqueta, Precaução (Inglês/Francês/Alemão)	1	-	1	-	-			E,ED,F,G,MX,U
					-	1	-	-	-		~ 1M100282	MX
					-	1	-	-	1		~ 1M100399	U
					-	1	-	-	-		~ 1M101025	F
					-	1	-	-	-		~ 1M101692	G
					-	1	-	-	-		~ 1M105928	E,ED
			87560-MZ0-670	Etiqueta, Precaução	1	1	1	1	1			CM,SI

C-36

Etiqueta Precaução

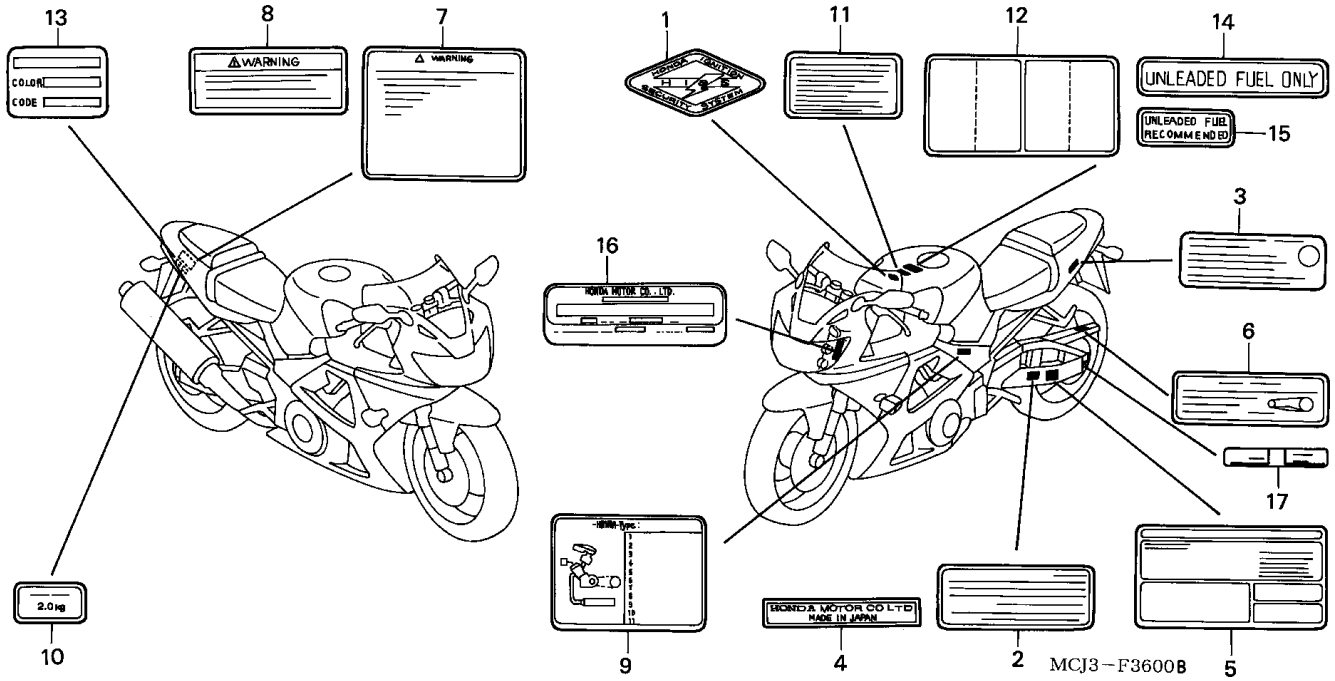

Item de serviço	T.M.O.	Ref. Nº	Nº da peça	Descrição	Qtd. CBR900 RRY	RR1	RR2	RR3	RE1	Nº de série	Nota
		(11)	87560-MZ0-740	Etiqueta, Precaução (Francês)	1	-	-	-	-	....	CM
					-	1	-	-	-	~ 1M100405	CM
			87560-MZ0-611	Etiqueta, Precaução (Inglês/Francês/Alemão) ...	-	1	-	-	-	1M100283 ~	MX
					-	1	-	-	1	1M100400 ~	U
					-	1	-	-	-	1M101026 ~	F
					-	1	-	-	-	1M101693 ~	G
					-	1	-	-	-	1M105929 ~	E,ED
			87560-MZ0-741	Etiqueta, Precaução (Francês)	-	-	1	1	1	....	CM
				.....	-	1	-	-	-	1M100406 ~	CM
			87560-MBR-871	Etiqueta, Precaução (Coreano)	-	-	1	1	-	....	KO
		12	87560-MZ1-620	Etiqueta, Precaução Francês (Translação)	1	1	1	1	1	....	CM,F
		13	87565-MCJ-000ZA	Etiqueta, Cor *TIPO 1* (R258)	1	-	-	-	-	....	CM,E,ED,F,G,U
			87565-MCJ-000ZB	Etiqueta, Cor *TIPO 2* (NH1)	1	-	-	-	-	....	CM,E,ED,F,G,MX,U
			87565-MCJ-000ZC	Etiqueta, Cor *TIPO 3* (Y160)	1	-	-	-	-	....	CM,E,ED,F,G,MX,U
			87565-MCJ-670ZB	Etiqueta, Cor *TIPO 2* (Y124)	1	-	-	-	-	....	SI
			87565-MCJ-830ZA	Etiqueta, Cor *TIPO 1* (R258)	-	1	-	-	-	....	CM
			87565-MCJ-830ZB	Etiqueta, Cor *TIPO 2* (NH1)	-	1	-	-	-	....	CM
			87565-MCJ-870ZA	Etiqueta, Cor *TIPO 1* (R157)	-	1	-	-	-	....	BR,E,ED,F,G,SI,U
			87565-MCJ-870ZB	Etiqueta, Cor *TIPO 2* (PB257)	-	1	-	-	-	....	BR,E,ED,F,G,MX,U
			87565-MCJ-870ZC	Etiqueta, Cor *TIPO 3* (Y163)	-	1	-	-	-	....	BR,E,ED,F,G,U
			87565-MCJ-870ZD	Etiqueta, Cor *TIPO 4* (NH146)	-	1	-	-	-	....	BR,E,ED,F,G,MX
			87565-MCJ-750ZA	Etiqueta, Cor *TIPO 1* (R258)	-	-	1	-	-	....	CM,E,ED,F,G,KO,MX,SI,U
			87565-MCJ-750ZB	Etiqueta, Cor *TIPO 2* (NH196)	-	-	1	-	-	....	E,ED,F,G,U
			87565-MCJ-750ZC	Etiqueta, Cor *TIPO 3* (Y163)	-	-	1	-	-	....	E,ED,F,G,MX,U

C-36

Etiqueta Precaução

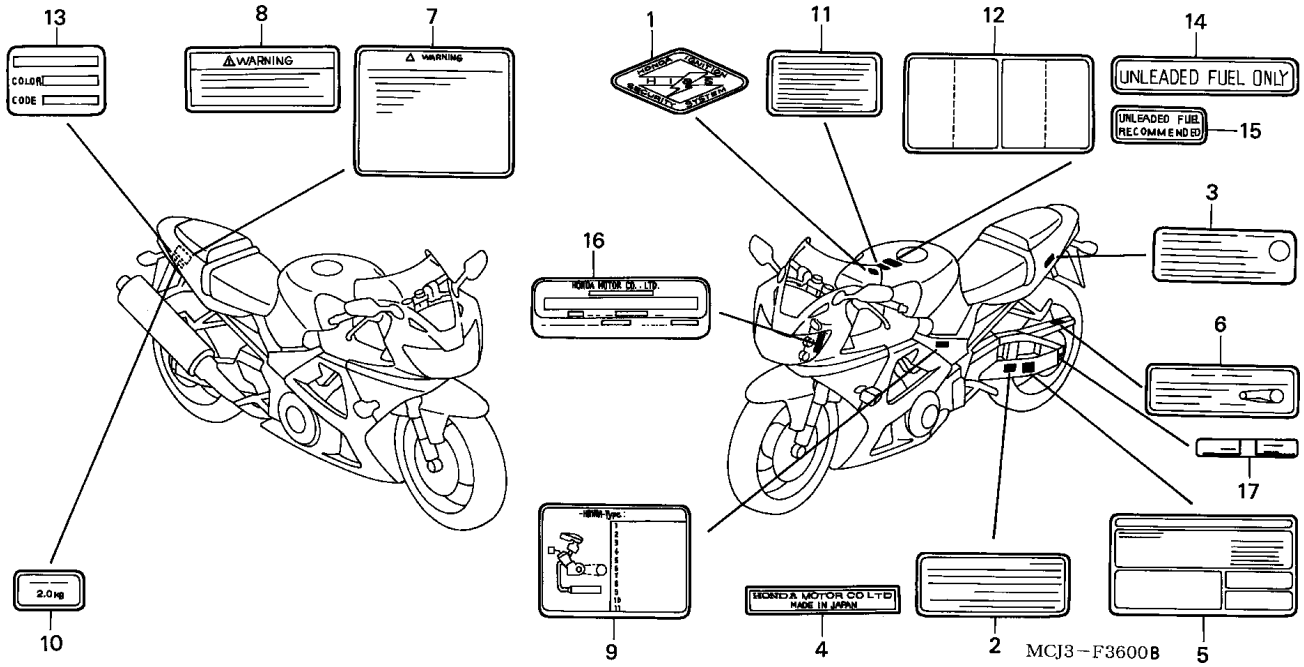

Item de serviço	T.M.O.	Ref. Nº	Nº da peça	Descrição	Qtd. CBR900 RRY	RR1	RR2	RR3	RE1	Nº de série		Nota
		(13)	87565-MCJ-750ZD	Etiqueta, Cor *TIPO 4* (NH146)	-	-	1	-	-			CM,SI
			87565-MCJ-780ZA	Etiqueta, Cor *TIPO 1* (NH1)	-	-	-	-	1			
			87565-MCJ-D10ZA	Etiqueta, Cor *TIPO 4* (NH1K)	-	-	-	1	-			CM,SI
			87565-MCJ-D10ZB	Etiqueta, Cor *TIPO 5* (YR183)	-	-	-	1	-			CM
			87565-MCJ-D10ZD	Etiqueta, Cor *TIPO 1* (NH1B)	-	-	-	1	-			E,ED,F,G,KO,MX,U
			87565-MCJ-D10ZE	Etiqueta, Cor *TIPO 2* (PB215)	-	-	-	1	-			E,ED,F,G,MX,U
			87565-MCJ-D10ZF	Etiqueta, Cor *TIPO 3* (NH1Y)	-	-	-	1	-			E,ED,F,G,KO,M
		14	87586-MB6-870ZF	Etiqueta, Precaução Combustível *TIPO G*	1	1	1	1	-			G
					1	1	1	-	1			U
		15	87586-MR6-670ZA	Etiqueta, Precaução Combustível *TIPO G*	1	1	-	-	-			E
			87586-MV9-761	Etiqueta, Precaução Combustível	1	1	-	-	-			MX
		16	87501-MAS-415	Etiqueta, Identificação	1	1	-	-	-			E,ED,F,G
			87501-MBW-P00	Etiqueta, Identificação	-	-	1	1	-			E,ED,F,G
		17	87508-MCF-000	Etiqueta, Ajuste Corrente	1	1	1	1	-			CM,E,ED,G,SI,U
					-	-	-	-	1			
			87508-MCF-620	Etiqueta, Ajuste Corrente (Francês)	1	1	1	1	1			CM,F
			87508-MCJ-630	Etiqueta, Ajuste Corrente	1	1	1	1	-			BR
			87508-MCJ-660	Etiqueta, Ajuste Corrente	1	1	1	1	-			MX
			87508-MCJ-K00	Etiqueta, Ajuste Corrente (Coreano)	-	-	1	1	-			KO

C-37

Faixas • Emblemas

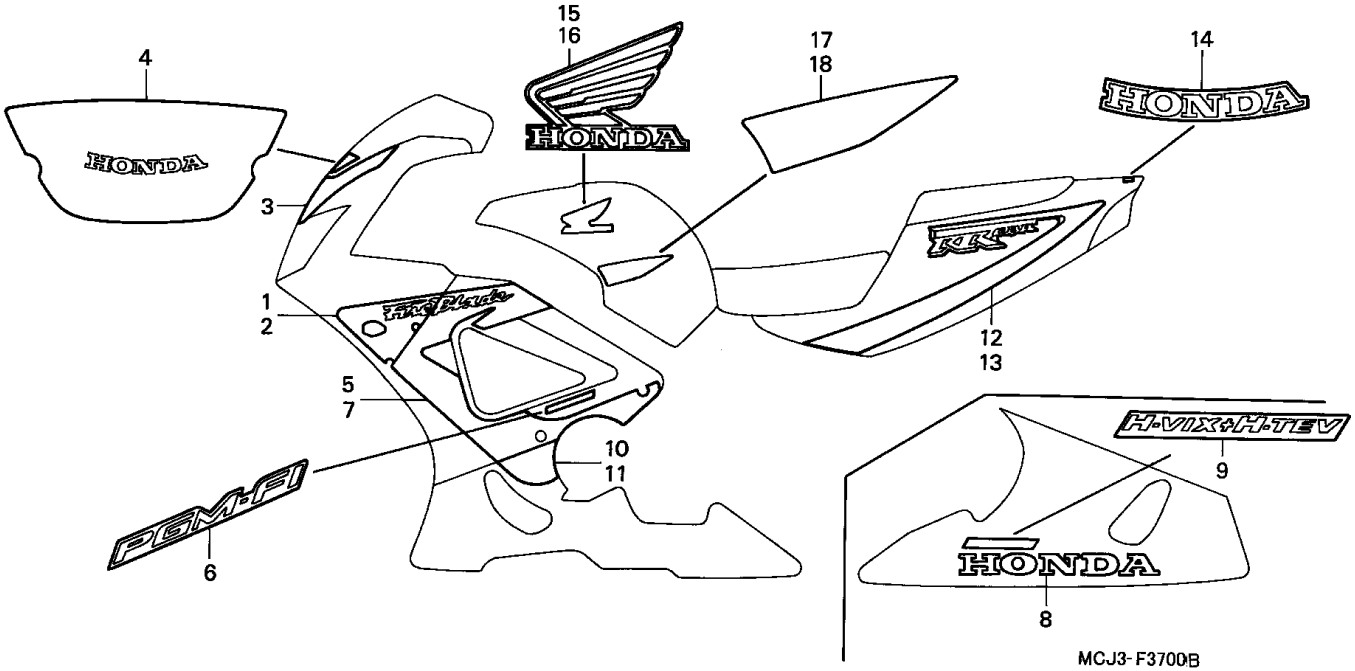

Item de serviço	T.M.O.	Ref. Nº	Nº da peça	Descrição	Qtd. CBR900 RRY	RR1	RR2	RR3	RE1	Nº de série		Nota
Sem Informação	-	1	64102-MCJ-000ZA	Faixa A, Carenagem Superior Direita *TIPO 1*	1	-	-	-	-			BR,CM,E,ED,F,G,U
			64102-MCJ-000ZB	Faixa A, Carenagem Superior Direita *TIPO 2*	1	-	-	-	-			BR,CM,E,ED,F,G,MX,U
			64102-MCJ-000ZC	Faixa A, Carenagem Superior Direita *TIPO 3*	1	-	-	-	-			BR,CM,E,ED,F,G,MX,U
			64102-MCJ-870ZA	Faixa A, Carenagem Superior Direita *TIPO 1*	-	1	-	-	-			BR,E,ED,F,G,SI,U
			64102-MCJ-870ZB	Faixa A, Carenagem Superior Direita *TIPO 3*	-	1	-	-	-			BR,E,ED,F,G,U
			64102-MCJ-960ZA	Faixa A, Carenagem Superior Direita *TIPO 2*	-	1	-	-	-			BR,E,ED,F,G,MX,U
		2	64152-MCJ-000ZA	Faixa A, Carenagem Superior Esquerda *TIPO 1*	1	-	-	-	-			BR,CM,E,ED,F,G,U
			64152-MCJ-000ZB	Faixa A, Carenagem Superior Esquerda *TIPO 2*	1	-	-	-	-			BR,CM,E,ED,F,G,MX,U
			64152-MCJ-000ZC	Faixa A, Carenagem Superior Esquerda *TIPO 3*	1	-	-	-	-			BR,CM,E,ED,F,G,MX,U
			64152-MCJ-870ZA	Faixa A, Carenagem Superior Esquerda *TIPO 1*	-	1	-	-	-			BR,E,ED,F,G,SI,U
			64152-MCJ-870ZB	Faixa A, Carenagem Superior Esquerda *TIPO 3*	-	1	-	-	-			BR,E,ED,F,G,U
			64152-MCJ-960ZA	Faixa A, Carenagem Superior Esquerda *TIPO 2*	-	1	-	-	-			BR,E,ED,F,G,MX,U

C-37

Faixas • Emblemas

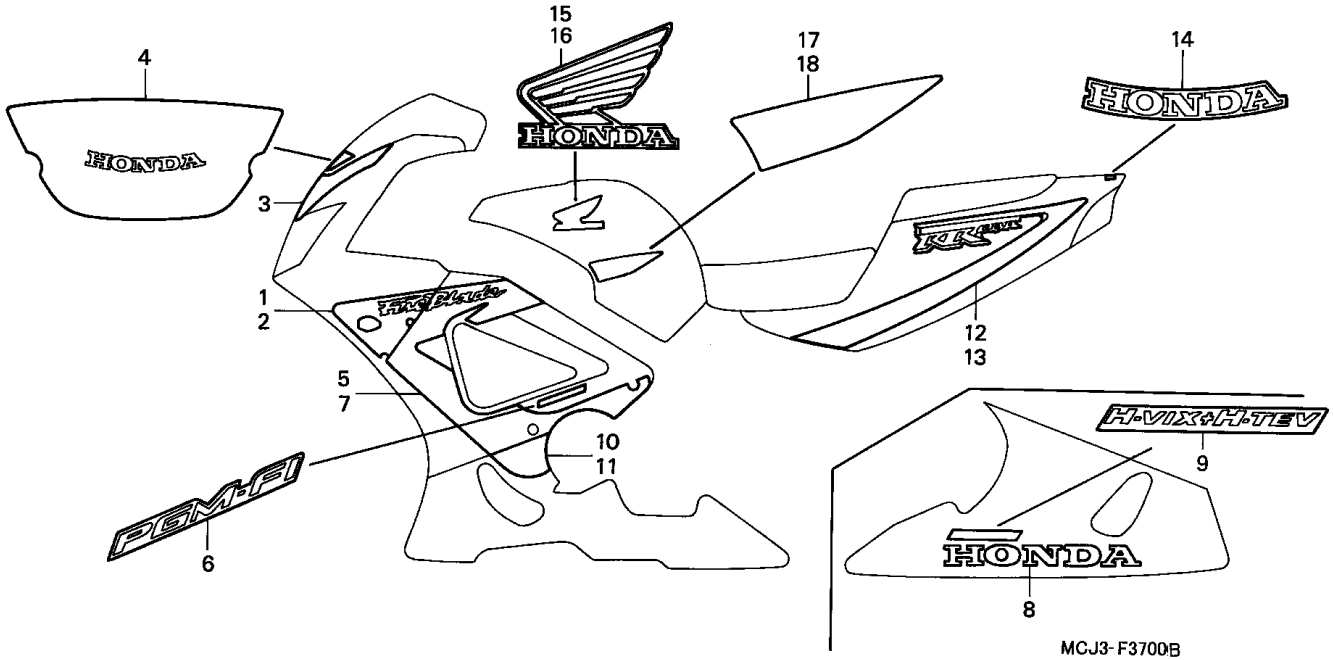

Item de serviço	T.M.O.	Ref. Nº	Nº da peça	Descrição	Qtd. CBR900 RRY	RR1	RR2	RR3	RE1	Nº de série		Nota
		3	64162-MCJ-000ZA	Faixa B, Carenagem Superior *TIPO 1*	1	-	-	-	-	.....	.....	BR,CM,E,ED,F,G,U
			64162-MCJ-000ZB	Faixa B, Carenagem Superior *TIPO 2*	1	-	-	-	-	.....	.....	BR,CM,E,ED,F,G,MX,U
			64162-MCJ-000ZC	Faixa B, Carenagem Superior *TIPO 3*	1	-	-	-	-	.....	.....	BR,CM,E,ED,F,G,MX,U
			64162-MCJ-870ZA	Faixa B, Carenagem Superior *TIPO 1*	-	1	-	-	-	.....	.....	BR,E,ED,F,G,SI,U
			64162-MCJ-870ZB	Faixa B, Carenagem Superior *TIPO 3*	-	1	-	-	-	.....	.....	BR,E,ED,F,G,U
			64162-MCJ-960ZA	Faixa B, Carenagem Superior *TIPO 2*	-	1	-	-	-	.....	.....	BR,E,ED,F,G,MX,U
		4	64220-MCJ-000ZA	Faixa Pára-brisa *TIPO 1*	1	1	-	-	-	.....	.....	BR,E,ED,F,G,MX,U
					1	-	-	-	-	.....	.....	CM
					-	1	-	-	-	.....	.....	SI
		5	64301-MCJ-000ZA	Faixa A, Carenagem Intermediária Direita *TIPO 1*	1	-	-	-	-	.....	.....	BR,CM,E,ED,F,G,U
			64301-MCJ-000ZB	Faixa A, Carenagem Intermediária Direita *TIPO 2*	1	-	-	-	-	.....	.....	BR,CM,E,ED,F,G,MX,U
			64301-MCJ-000ZC	Faixa A, Carenagem Intermediária Direita *TIPO 3*	1	-	-	-	-	.....	.....	BR,CM,E,ED,F,G,MX,U
			64301-MCJ-870ZA	Faixa A, Carenagem Intermediária Direita *TIPO 1*	-	1	-	-	-	.....	.....	BR,E,ED,F,G,SI,U
			64301-MCJ-870ZB	Faixa A, Carenagem Intermediária Direita *TIPO 3*	-	1	-	-	-	.....	.....	BR,E,ED,F,G,U
			64301-MCJ-960ZA	Faixa A, Carenagem Intermediária Direita *TIPO 2*	-	1	-	-	-	.....	.....	BR,E,ED,F,G,MX,U
		6	64302-MCJ-000ZA	Emblema, Carenagem Intermediária *TIPO 1* ...	2	2	-	-	-	.....	.....	BR,E,ED,F,G,U
					2	-	-	-	-	.....	.....	CM
					-	2	-	-	-	.....	.....	SI

C-37

Faixas • Emblemas

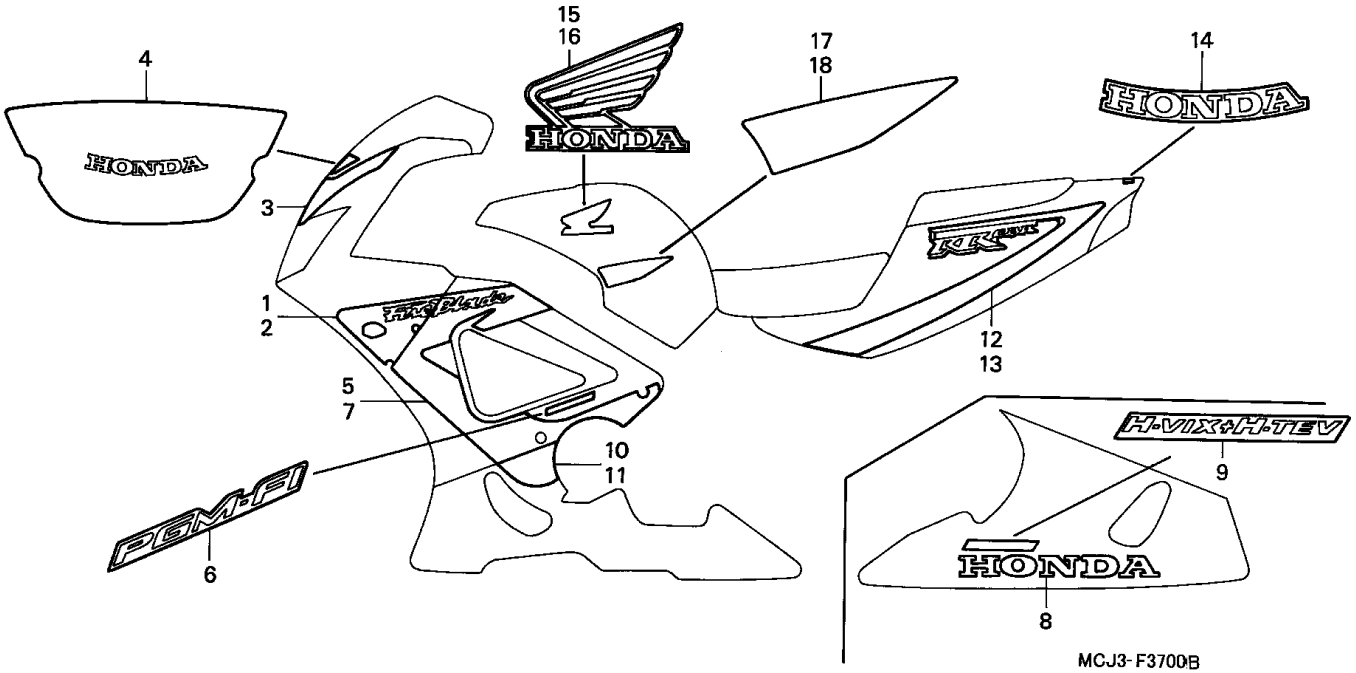

Item de serviço	T.M.O.	Ref. Nº	Nº da peça	Descrição	Qtd. CBR900 RRY	RR1	RR2	RR3	RE1	Nº de série		Nota
		(6)	64302-MCJ-000ZB	Emblema, Carenagem Intermediária *TIPO 2* ...	2	2	-	-	-	.....	.....	BR,E,ED,F,G,MX,U
				.....	2	-	-	-	-	.....	.....	CM
			64302-MCJ-000ZC	Emblema, Carenagem Intermediária *TIPO 3* ...	2	2	-	-	-	.....	.....	BR,E,ED,F,G,U
				.....	2	-	-	-	-	.....	.....	CM,MX
		7	64351-MCJ-000ZA	Faixa A, Carenagem Intermediária Esquerda *TIPO 1*	1	-	-	-	-	.....	.....	BR,CM,E,ED,F,G,U
			64351-MCJ-000ZB	Faixa A, Carenagem Intermediária Esquerda *TIPO 2*	1	-	-	-	-	.....	.....	BR,CM,E,ED,F,G,MX,U
			64351-MCJ-000ZC	Faixa A, Carenagem Intermediária Esquerda *TIPO 3*	1	-	-	-	-	.....	.....	BR,CM,E,ED,F,G,MX,U
			64351-MCJ-870ZA	Faixa, Carenagem Intermediária Esquerda *TIPO 1*	-	1	-	-	-	.....	.....	BR,E,ED,F,G,SI,U
			64351-MCJ-870ZB	Faixa, Carenagem Intermediária Esquerda *TIPO 3*	-	1	-	-	-	.....	.....	BR,E,ED,F,G,U
			64351-MCJ-960ZA	Faixa, Carenagem Intermediária Esquerda *TIPO 2*	-	1	-	-	-	.....	.....	BR,E,ED,F,G,MX,U
		8	64403-MCJ-000ZA	Faixa, Carenagem Inferior Direita *TIPO 1*	1	-	-	-	-	.....	.....	BR,CM,E,ED,F,G,U
			64403-MCJ-000ZB	Faixa, Carenagem Inferior Direita *TIPO 2*	1	-	-	-	-	.....	.....	BR,CM,E,ED,F,G,MX,U
			64403-MCJ-000ZC	Faixa, Carenagem Inferior Direita *TIPO 3*	1	-	-	-	-	.....	.....	BR,CM,E,ED,F,G,MX,U
			64403-MCJ-870ZA	Faixa, Carenagem Inferior Direita *TIPO 1* (HONDA)	-	1	-	-	-	.....	.....	BR,E,ED,F,G,SI,U
			64403-MCJ-870ZB	Faixa, Carenagem Inferior Direita *TIPO 2* (HONDA)	-	1	-	-	-	.....	.....	BR,E,ED,F,G,MX,U
			64403-MCJ-870ZC	Faixa, Carenagem Inferior Direita *TIPO 3* (HONDA)	-	1	-	-	-	.....	.....	BR,E,ED,F,G,U

C-37

Faixas • Emblemas

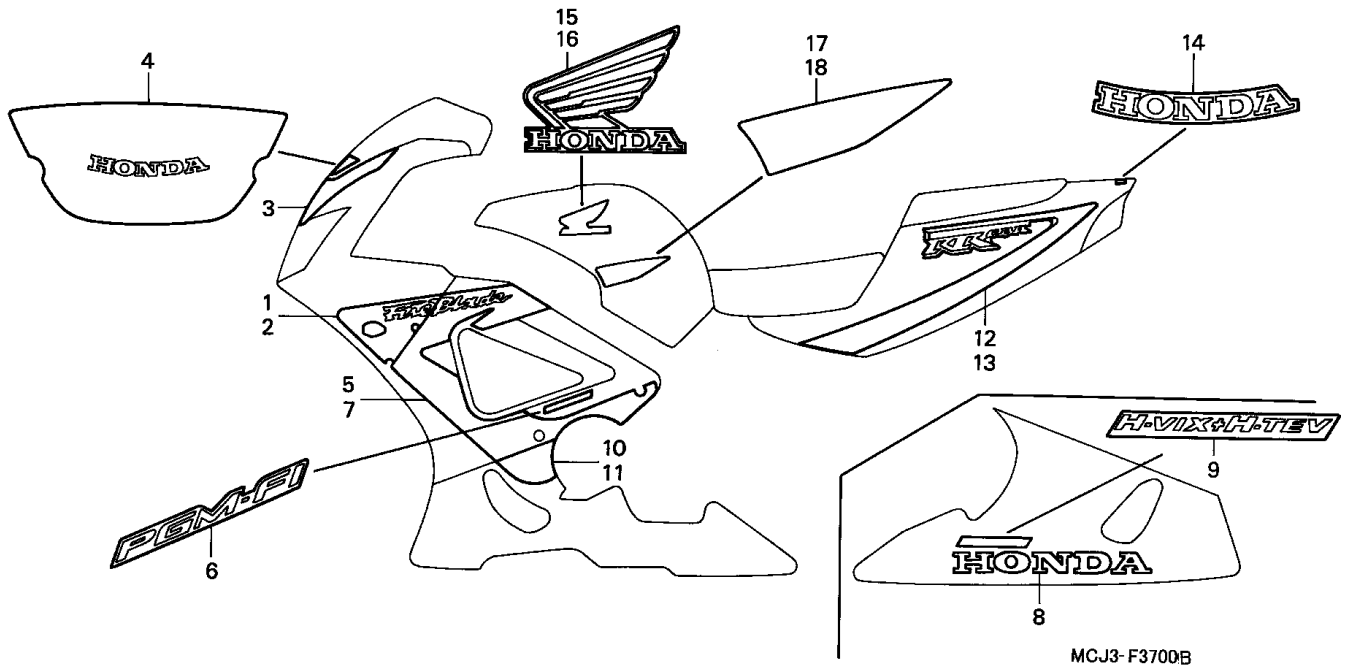

Item de serviço	T.M.O.	Ref. Nº	Nº da peça	Descrição	Qtd. CBR900 RRY	RR1	RR2	RR3	RE1	Nº de série		Nota
		9	64452-MCJ-000	Emblema (H-VIX)	1	1	-	-	-	.....	.....	BR,E,ED,F,G,MX,U
					1	-	-	-	-	.....	.....	CM
					-	1	-	-	-	.....	.....	SI
		10	64453-MCJ-000ZA	Faixa, Carenagem Inferior Direita *TIPO 1*	1	-	-	-	-	.....	.....	BR,CM,E,ED,F,G,U
			64453-MCJ-000ZB	Faixa, Carenagem Inferior Direita *TIPO 2*	1	-	-	-	-	.....	.....	BR,CM,E,ED,F,G,MX,U
			64453-MCJ-000ZC	Faixa, Carenagem Inferior Direita *TIPO 3*	1	-	-	-	-	.....	.....	BR,CM,E,ED,F,G,MX,U
			64453-MCJ-870ZA	Faixa, Carenagem Inferior Direita *TIPO 1*	-	1	-	-	-	.....	.....	BR,E,ED,F,G,SI,U
			64453-MCJ-870ZB	Faixa, Carenagem Inferior Direita *TIPO 2*	-	1	-	-	-	.....	.....	BR,E,ED,F,G,MX,U
			64453-MCJ-870ZC	Faixa, Carenagem Inferior Direita *TIPO 3*	-	1	-	-	-	.....	.....	BR,E,ED,F,G,U
		11	64454-MCJ-000ZA	Faixa, Carenagem Inferior Esquerda *TIPO 1* ...	1	-	-	-	-	.....	.....	BR,CM,E,ED,F,G,U
			64454-MCJ-000ZB	Faixa, Carenagem Inferior Esquerda *TIPO 2* ...	1	-	-	-	-	.....	.....	BR,CM,E,ED,F,G,MX,U
			64454-MCJ-000ZC	Faixa, Carenagem Inferior Esquerda *TIPO 3* ...	1	-	-	-	-	.....	.....	BR,CM,E,ED,F,G,MX,U
			64454-MCJ-870ZA	Faixa, Carenagem Inferior Esquerda *TIPO 1* ...	-	1	-	-	-	.....	.....	BR,E,ED,F,G,SI,U
			64454-MCJ-870ZB	Faixa, Carenagem Inferior Esquerda *TIPO 2* ...	-	1	-	-	-	.....	.....	BR,E,ED,F,G,MX,U
			64454-MCJ-870ZC	Faixa, Carenagem Inferior Esquerda *TIPO 3* ...	-	1	-	-	-	.....	.....	BR,E,ED,F,G,U
		12	77251-MCJ-000ZA	Faixa, Direita Rabeta *TIPO 1*	1	-	-	-	-	.....	.....	BR,CM,E,ED,F,G,U
			77251-MCJ-000ZB	Faixa, Direita Rabeta *TIPO 2*	1	-	-	-	-	.....	.....	BR,CM,E,ED,F,G,MX,U
			77251-MCJ-000ZC	Faixa, Direita Rabeta *TIPO 3*	1	-	-	-	-	.....	.....	BR,CM,E,ED,F,G,MX,U
			77251-MCJ-870ZA	Faixa, Direita Rabeta *TIPO 1*	-	1	-	-	-	.....	.....	BR,E,ED,F,G,SI,U
			77251-MCJ-870ZB	Faixa, Direita Rabeta *TIPO 2*	-	1	-	-	-	.....	.....	BR,E,ED,F,G,MX,U
			77251-MCJ-870ZC	Faixa, Direita Rabeta *TIPO 3*	-	1	-	-	-	.....	.....	BR,E,ED,F,G,U
		13	77252-MCJ-000ZA	Faixa, Esquerda Rabeta *TIPO 1*	1	-	-	-	-	.....	.....	BR,CM,E,ED,F,G,U
			77252-MCJ-000ZB	Faixa, Esquerda Rabeta *TIPO 2*	1	-	-	-	-	.....	.....	BR,CM,E,ED,F,G,MX,U
			77252-MCJ-000ZC	Faixa, Esquerda Rabeta *TIPO 3*	1	-	-	-	-	.....	.....	BR,CM,E,ED,F,G,MX,U

C-37

Faixas • Emblemas

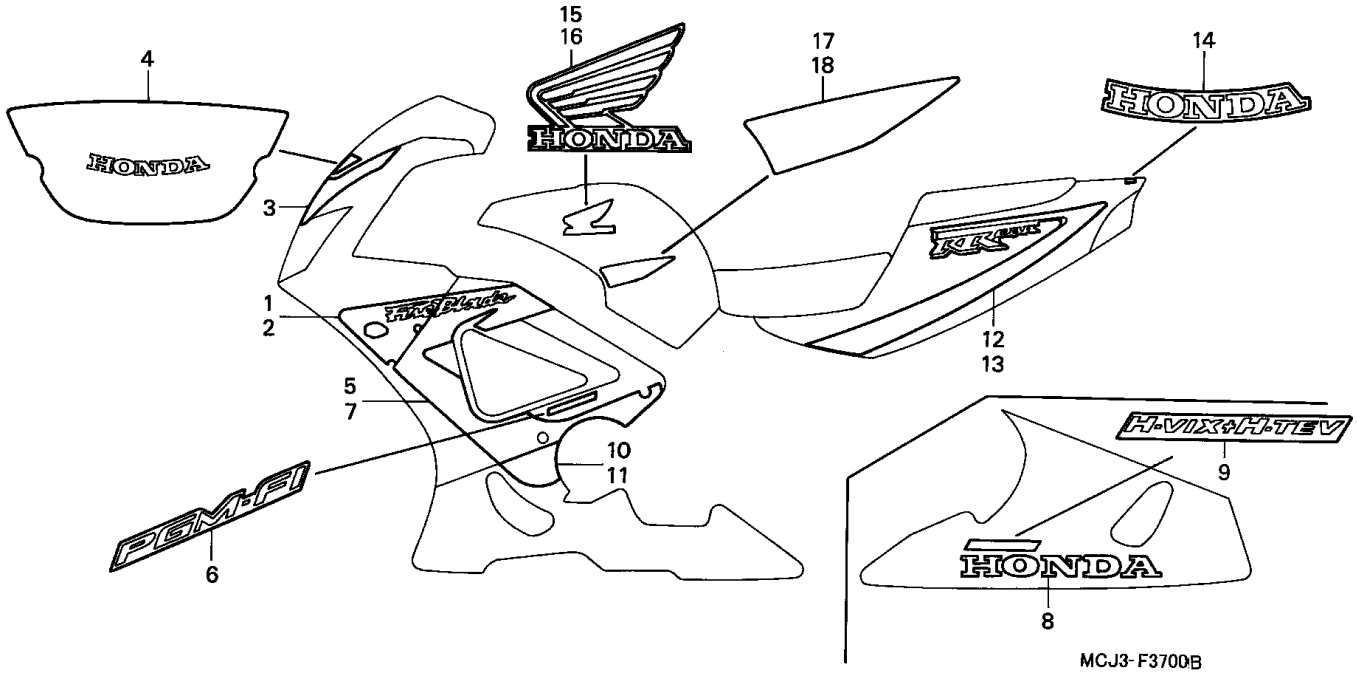

Item de serviço	T.M.O.	Ref. Nº	Nº da peça	Descrição	Qtd. CBR900 RRY	RR1	RR2	RR3	RE1	Nº de série		Nota
		(13)	77252-MCJ-870ZA	Faixa, Esquerda Rabeta *TIPO 1*	-	1	-	-	-			BR,E,ED,F,G,SI,U
			77252-MCJ-870ZB	Faixa, Esquerda Rabeta *TIPO 2*	-	1	-	-	-			BR,E,ED,F,G,MX,U
			77252-MCJ-870ZC	Faixa, Esquerda Rabeta *TIPO 3*	-	1	-	-	-			BR,E,ED,F,G,U
		14	77253-MCJ-000ZA	Faixa, Rabeta *TIPO 1*	1	-	-	-	-			BR,CM,E,ED,F,G,U
			77253-MCJ-000ZB	Faixa, Rabeta *TIPO 2*	1	-	-	-	-			BR,CM,E,ED,F,G,MX,U
			77253-MCJ-000ZC	Faixa, Rabeta *TIPO 3*	1	-	-	-	-			BR,CM,E,ED,F,G,MX,U
			77253-MCJ-870ZA	Faixa, Rabeta *TIPO 1*	-	1	-	-	-			BR,E,ED,F,G,SI,U
			77253-MCJ-870ZB	Faixa, Rabeta *TIPO 2*	-	1	-	-	-			BR,E,ED,F,G,MX,U
			77253-MCJ-870ZC	Faixa, Rabeta *TIPO 3*	-	1	-	-	-			BR,E,ED,F,G,U
		15	17511-MCJ-000ZA	Emblema Direito, Tanque Combustível *TIPO 1*	1	-	-	-	-			BR,CM,E,ED,F,G,U
			17511-MCJ-000ZB	Emblema Direito, Tanque Combustível *TIPO 2*	1	-	-	-	-			BR,CM,E,ED,F,G,MX,U
			17511-MCJ-000ZC	Emblema Direito, Tanque Combustível *TIPO 3*	1	-	-	-	-			BR,E,ED,F,G,MX,U
			17511-MCJ-870ZA	Emblema Direito, Tanque Combustível *TIPO 1*	-	1	-	-	-			BR,E,ED,F,G,SI,U
			17511-MCJ-870ZB	Emblema Direito, Tanque Combustível *TIPO 3*	-	1	-	-	-			BR,E,ED,F,G,U
			17511-MCJ-960ZA	Emblema Direito, Tanque Combustível *TIPO 2*	-	1	-	-	-			BR,E,ED,F,G,MX,U16
		16	17512-MCJ-000ZA	Emblema Esquerdo, Tanque Combustível *TIPO 1*	1	-	-	-	-			BR,CM,E,ED,F,G,U
			17512-MCJ-000ZB	Emblema Esquerdo, Tanque Combustível *TIPO 2*	1	-	-	-	-			BR,CM,E,ED,F,G,MX,U

C-37

Faixas • Emblemas

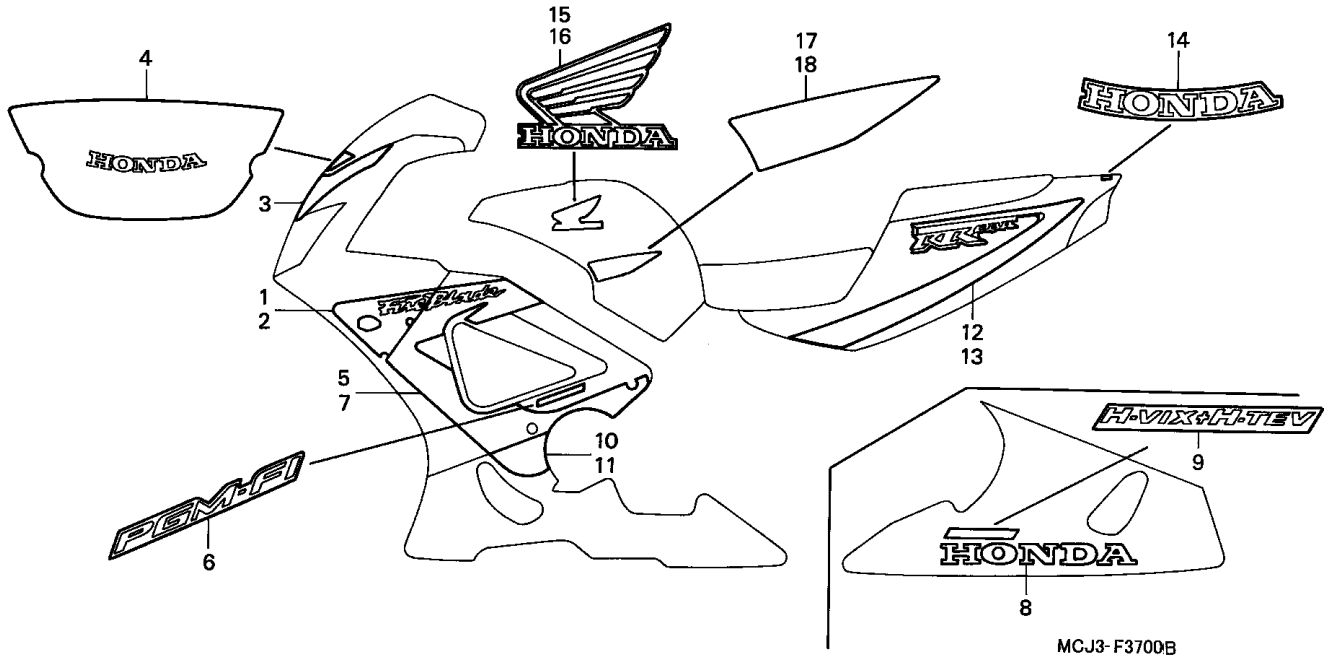

Item de serviço	T.M.O.	Ref. Nº	Nº da peça	Descrição	Qtd. CBR900 RRY	RR1	RR2	RR3	RE1	Nº de série		Nota
		(16)	17512-MCJ-000ZC	Emblema Esquerdo, Tanque Combustível *TIPO 3*	1	-	-	-	-			BR,E,ED,F,G,MX,U
			17512-MCJ-870ZA	Emblema Esquerdo, Tanque Combustível *TIPO 1*	-	1	-	-	-			BR,E,ED,F,G,SI,U
			17512-MCJ-870ZB	Emblema Esquerdo, Tanque Combustível *TIPO 3*	-	1	-	-	-			BR,E,ED,F,G,U
			17512-MCJ-960ZA	Emblema Esquerdo, Tanque Combustível *TIPO 2*	-	1	-	-	-			BR,E,ED,F,G,MX,U
		17	17513-MCJ-000ZA	Faixa Direita Tanque Combustível *TIPO 1*	1	-	-	-	-			BR,CM,E,ED,F,G,U
			17513-MCJ-000ZB	Faixa Direita Tanque Combustível *TIPO 2*	1	-	-	-	-			BR,CM,E,ED,F,G,MX,U
			17513-MCJ-000ZC	Faixa Direita Tanque Combustível *TIPO 3*	1	-	-	-	-			BR,E,ED,F,G,MX,U
			17513-MCJ-870ZA	Faixa Direita Tanque Combustível *TIPO 1*	-	1	-	-	-			BR,E,ED,F,G,SI,U
			17513-MCJ-870ZB	Faixa Direita Tanque Combustível *TIPO 3*	-	1	-	-	-			BR,E,ED,F,G,U
			17513-MCJ-960ZA	Faixa Direita Tanque Combustível *TIPO 2*	-	1	-	-	-			BR,E,ED,F,G,MX,U
		18	17514-MCJ-000ZA	Faixa Esquerda, Tanque Combustível *TIPO 1*	1	-	-	-	-			BR,CM,E,ED,F,G,U
			17514-MCJ-000ZB	Faixa Esquerda, Tanque Combustível *TIPO 2*	1	-	-	-	-			BR,CM,E,ED,F,G,MX,U
			17514-MCJ-000ZC	Faixa Esquerda, Tanque Combustível *TIPO 3*	1	-	-	-	-			BR,E,ED,F,G,MX,U
			17514-MCJ-870ZA	Faixa Esquerda, Tanque Combustível *TIPO 1*	-	1	-	-	-			BR,E,ED,F,G,SI,U
			17514-MCJ-870ZB	Faixa Esquerda, Tanque Combustível *TIPO 3*	-	1	-	-	-			BR,E,ED,F,G,U
			17514-MCJ-960ZA	Faixa Esquerda, Tanque Combustível *TIPO 2*	-	1	-	-	-			BR,E,ED,F,G,MX,U

C-37-1

Faixas • Emblemas

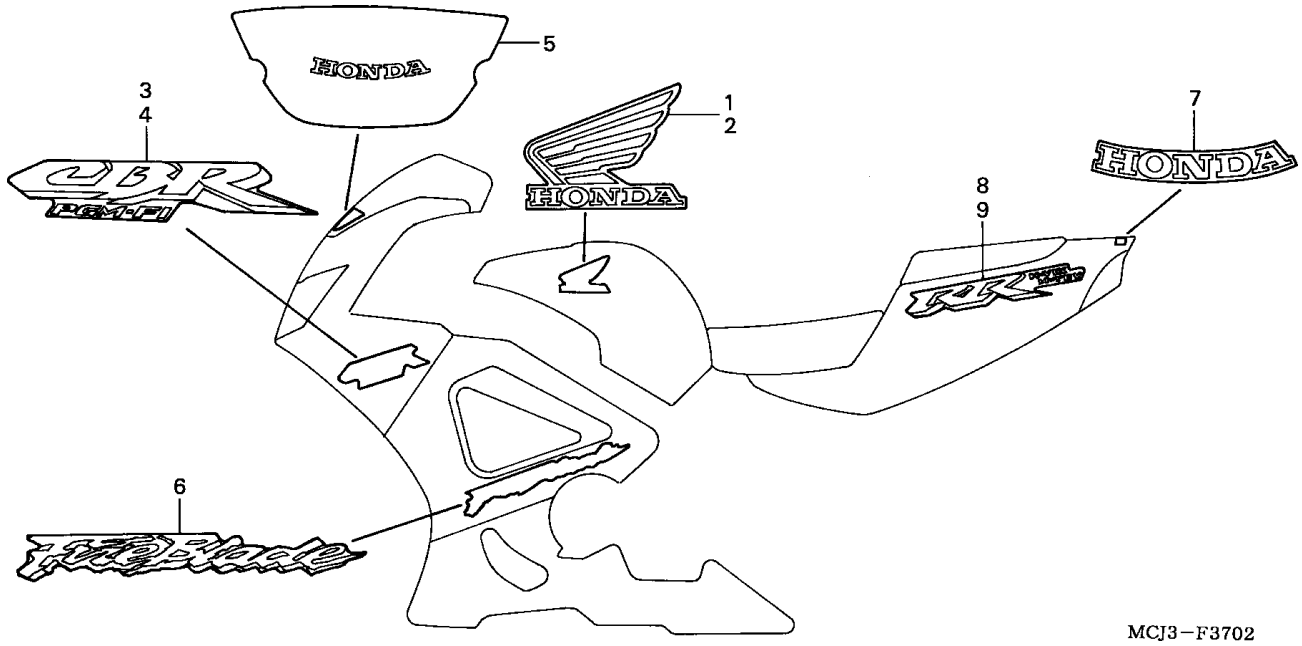

Item de serviço	T.M.O.	Ref. Nº	Nº da peça	Descrição	Qtd. CBR900 RRY	RR1	RR2	RR3	RE1	Nº de série		Nota
Sem Informação	-	1	64102-MCJ-670ZB	Faixa, Carenagem Superior Direita *TIPO 2*	1	-	-	-	-			SI
		2	64152-MCJ-670ZB	Faixa, Carenagem Superior Esquerda *TIPO 2*	1	-	-	-	-			SI
		3	64162-MCJ-670ZA	Faixa B, Carenagem Superior *TIPO 1*	1	-	-	-	-			SI
		4	64220-MCJ-000ZA	Faixa, Pára-brisa *TIPO 1*	1	-	-	-	-			SI
		5	64301-MCJ-670ZB	Faixa A, Carenagem Intermediária Direita *TIPO 2*	1	-	-	-	-			SI
		6	64302-MCJ-670ZB	Faixa B, Carenagem Intermediária Direita *TIPO 2*	1	-	-	-	-			SI
		7	64303-MCJ-670ZB	Faixa C, Carenagem Intermediária Direita *TIPO 2*	1	-	-	-	-			SI
		8	64304-MCJ-670ZB	Faixa D, Carenagem Intermediária Direita *TIPO 2*	1	-	-	-	-			SI
		9	64308-MCJ-670ZB	Faixa E, Carenagem Intermediária Direita *TIPO 2*	1	-	-	-	-			SI
		10	64351-MCJ-670ZB	Faixa A, Carenagem Intermediária Esquerda *TIPO 2*	1	-	-	-	-			SI
		11	64352-MCJ-670ZB	Faixa B, Carenagem Intermediária Esquerda *TIPO 2*	1	-	-	-	-			SI
		12	64353-MCJ-670ZB	Faixa C, Carenagem Intermediária Esquerda *TIPO 2*	1	-	-	-	-			SI
		13	64354-MCJ-670ZB	Faixa D, Carenagem Intermediária Esquerda *TIPO 2*	1	-	-	-	-			SI
		14	64358-MCJ-670ZB	Faixa E, Carenagem Intermediária Esquerda *TIPO 2*	1	-	-	-	-			SI

C-37-1

Faixas • Emblemas

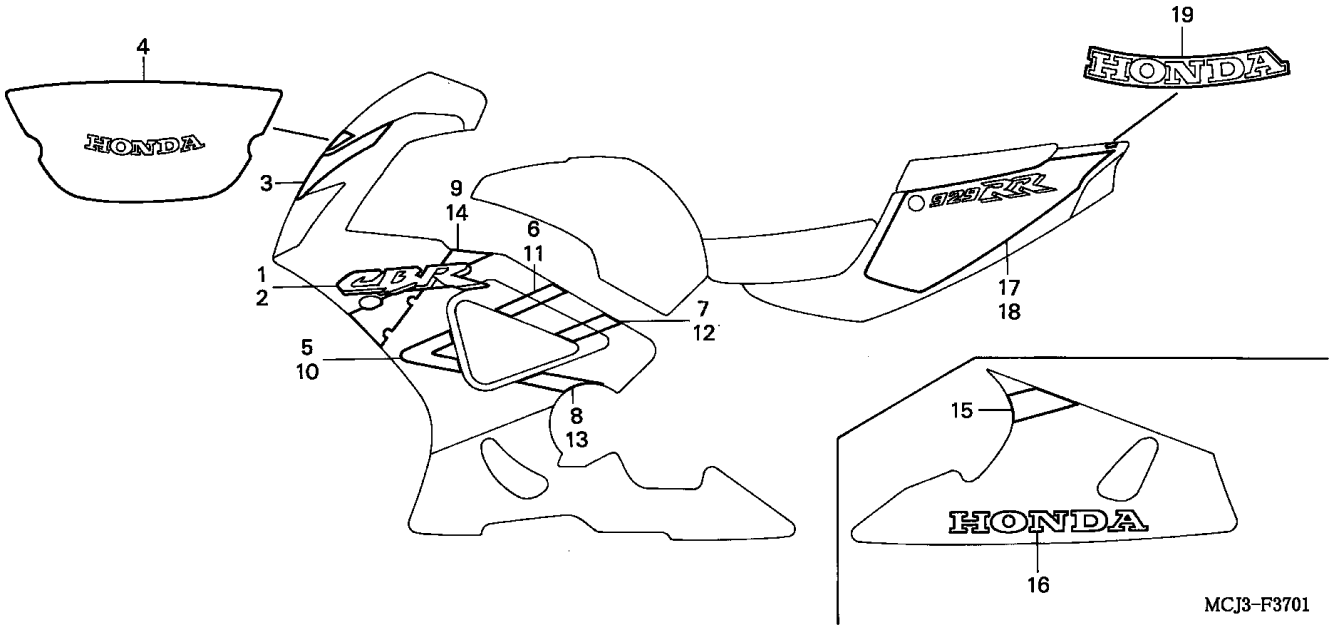

Item de serviço	T.M.O.	Ref. Nº	Nº da peça	Descrição	Qtd. CBR900 RRY	RR1	RR2	RR3	RE1	Nº de série		Nota
		15	64401-MCJ-670ZB	Faixa, Carenagem Inferior Direita *TIPO 2*	1	-	-	-	-	.....	.....	SI
		16	64403-MCJ-670ZB	Emblema, Carenagem Inferior Direita *TIPO 2*	1	-	-	-	-	.....	.....	SI
		17	77251-MCJ-670ZB	Faixa, Rabeta *TIPO 2*	1	-	-	-	-	.....	.....	SI
		18	77252-MCJ-670ZB	Faixa, Rabeta *TIPO 2*	1	-	-	-	-	.....	.....	SI
		19	77253-MCJ-670ZB	Emblema, Rabeta *TIPO 2*	1	-	-	-	-	.....	.....	SI

C-37-2

Faixas • Emblemas

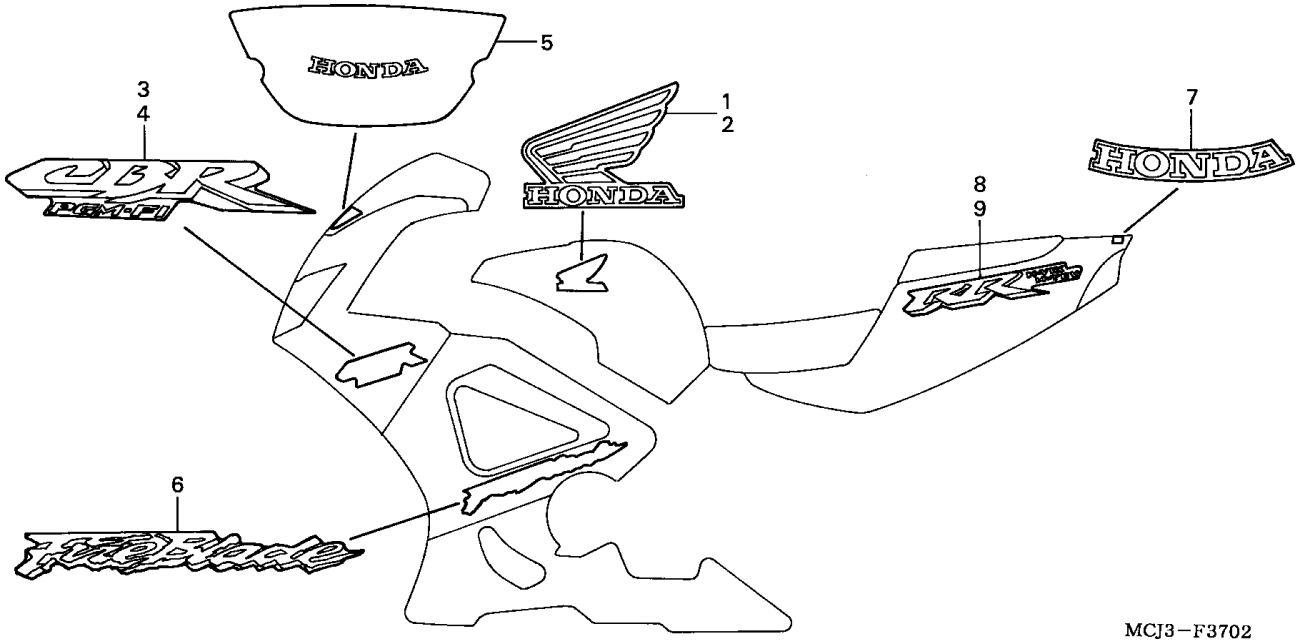

Item de serviço	T.M.O.	Ref. Nº	Nº da peça	Descrição	Qtd. CBR900 RRY	RR1	RR2	RR3	RE1	Nº de série		Nota
Sem Informação	-	1	17511-MCJ-970ZA	Emblema, Direito, Tanque Combustível *TIPO 4*	-	1	-	-	-			BR,E,ED,F,G,MX
		2	17512-MCJ-970ZA	Emblema, Esquerdo, Tanque Combustível *TIPO 4*	-	1	-	-	-			BR,E,ED,F,G,MX
		3	64103-MCJ-970ZA	Faixa Esquerda, Carenagem Superior *TIPO 4*	-	1	-	-	-			BR,E,ED,F,G,MX
		4	64104-MCJ-970ZA	Faixa Direita, Carenagem Superior *TIPO 4*	-	1	-	-	-			BR,E,ED,F,G,MX
		5	64220-MCJ-000ZA	Faixa, Pára-brisa *TIPO 1*	-	1	-	-	-			BR,E,ED,F,G,MX
		6	64305-MCJ-970ZA	Faixa, Carenagem Inferior *TIPO 4*	-	2	-	-	-			BR,E,ED,F,G,MX
		7	77253-MCJ-970ZA	Faixa, Carenagem Traseira *TIPO 4*	-	1	-	-	-			BR,E,ED,F,G,MX
		8	77254-MCJ-970ZA	Faixa, Carenagem Traseira Direita *TIPO 4*	-	1	-	-	-			BR,E,ED,F,G,MX
		9	77255-MCJ-970ZA	Faixa, Carenagem Traseira Esquerda *TIPO 4*	-	1	-	-	-			BR,E,ED,F,G,MX

C-37-3

Faixas • Emblemas

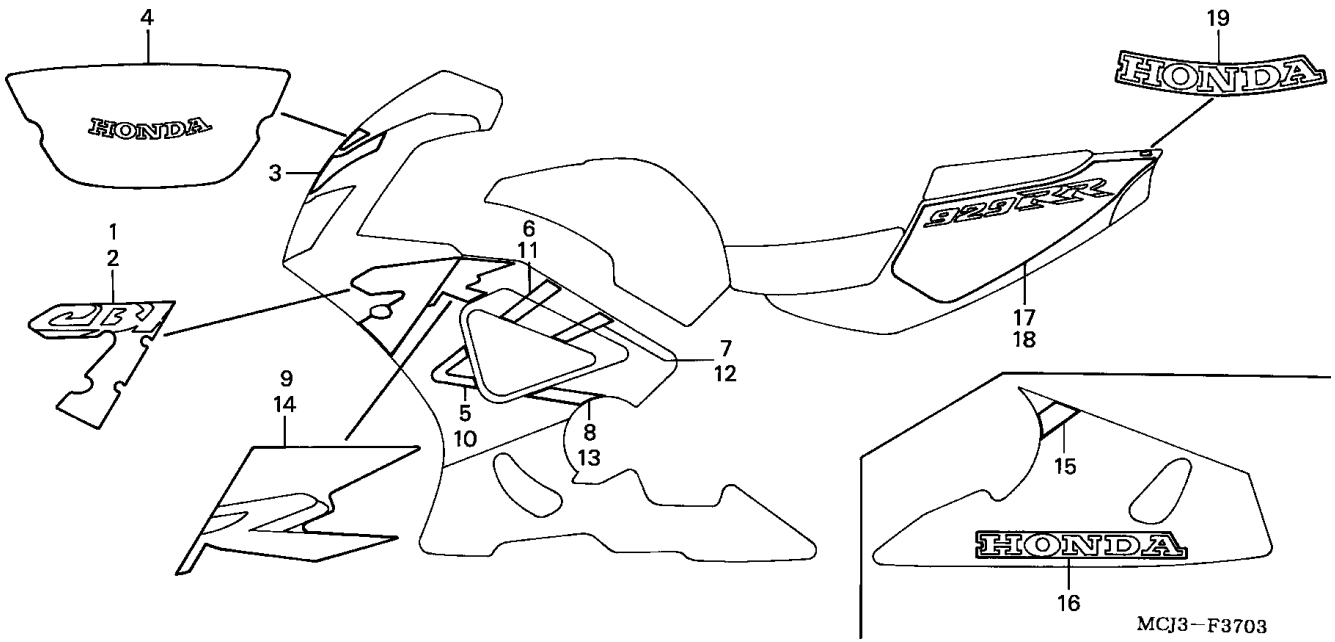

Item de serviço	T.M.O.	Ref. Nº	Nº da peça	Descrição	Qtd. CBR900 RRY	RR1	RR2	RR3	RE1	Nº de série		Nota
Sem Informação	-	1	64102-MCJ-830ZA	Faixa A, Carenagem Superior Direit *TIPO 1*	-	1	-	-	-			CM
			64102-MCJ-830ZB	Faixa A, Carenagem Superior Direita *TIPO 2*	-	1	-	-	-			CM
		2	64152-MCJ-830ZA	Faixa A, Carenagem Superior Esquerda *TIPO 1*	-	1	-	-	-			CM
			64152-MCJ-830ZB	Faixa A, Carenagem Superior Esquerda *TIPO 2*	-	1	-	-	-			CM
		3	64162-MCJ-830ZA	Faixa B, Carenagem Superior *TIPO 1*	-	1	-	-	-			CM
		4	64220-MCJ-000ZA	Faixa, Pára-Brisa *TIPO 1*	-	1	-	-	-			CM
		5	64301-MCJ-830ZA	Faixa A, Carenagem Intermediária Direit *TIPO 1*	-	1	-	-	-			CM
			64301-MCJ-830ZB	Faixa A, Carenagem Intermediária Direita *TIPO 2*	-	1	-	-	-			CM
		6	64302-MCJ-830ZA	Faixa B, Carenagem Intermediária Direita *TIPO 1*	-	1	-	-	-			CM
			64302-MCJ-830ZB	Faixa B, Carenagem Intermediária Direita *TIPO 2*	-	1	-	-	-			CM
		7	64303-MCJ-830ZA	Faixa C, Carenagem Intermediária Direita *TIPO 1*	-	1	-	-	-			CM
			64303-MCJ-830ZB	Faixa C, Carenagem Intermediária Direita *TIPO 2*	-	1	-	-	-			CM
		8	64304-MCJ-830ZA	Faixa D, Carenagem Intermediária Direita *TIPO 1*	-	1	-	-	-			CM

C-37-3

Faixas • Emblemas

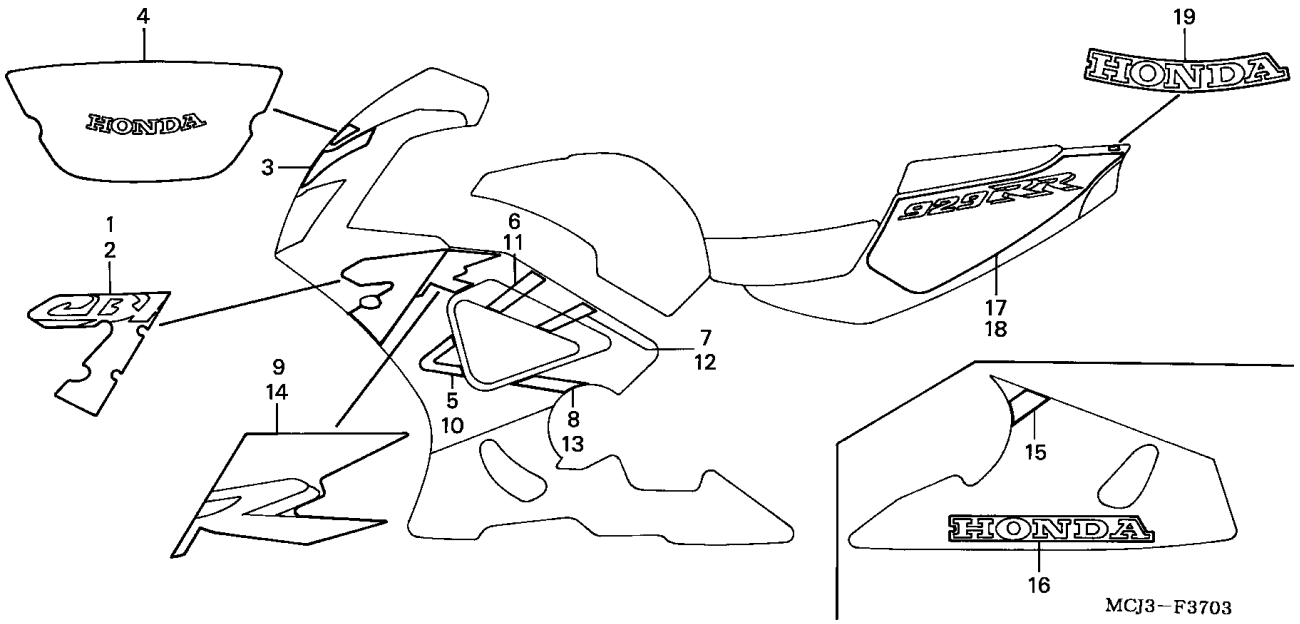

Item de serviço	T.M.O.	Ref. Nº	Nº da peça	Descrição	Qtd. CBR900 RRY	RR1	RR2	RR3	RE1	Nº de série		Nota
		(8)	64304-MCJ-830ZB	Faixa D, Carenagem Intermediária Direita *TIPO 2*	-	1	-	-	-			CM
		9	64308-MCJ-830ZA	Faixa E, Carenagem Intermediária Direita *TIPO 1*	-	1	-	-	-			CM
			64308-MCJ-830ZB	Faixa E, Carenagem Intermediária Direita *TIPO 2*	-	1	-	-	-			CM
		10	64351-MCJ-830ZA	Faixa A, Carenagem Intermediária Esquerda *TIPO 1*	-	1	-	-	-			CM
			64351-MCJ-830ZB	Faixa A, Carenagem Intermediária Esquerda *TIPO 2*	-	1	-	-	-			CM
		11	64352-MCJ-830ZA	Faixa B, Carenagem Intermediária Esquerda *TIPO 1*	-	1	-	-	-			CM
			64352-MCJ-830ZB	Faixa B, Carenagem Intermediária Esquerda *TIPO 2*	-	1	-	-	-			CM
		12	64353-MCJ-830ZA	Faixa C, Carenagem Intermediária Esquerda *TIPO 1*	-	1	-	-	-			CM
			64353-MCJ-830ZB	Faixa C, Carenagem Intermediária Esquerda *TIPO 2*	-	1	-	-	-			CM
		13	64354-MCJ-830ZA	Faixa D, Carenagem Intermediária Esquerda *TIPO 1*	-	1	-	-	-			CM
			64354-MCJ-830ZB	Faixa D, Carenagem Intermediária Esquerda *TIPO 2*	-	1	-	-	-			CM
		14	64358-MCJ-830ZA	Faixa E, Carenagem Intermediária Esquerda *TIPO 1*	-	1	-	-	-			CM

C-37-3

Faixas • Emblemas

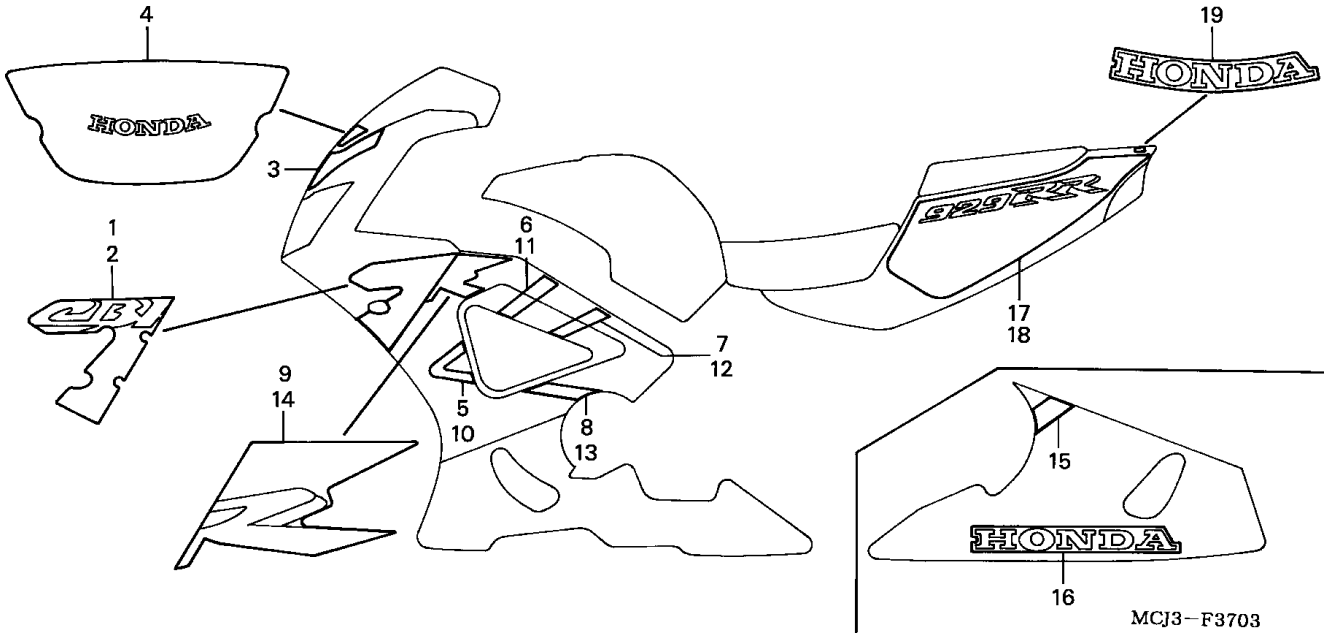

Item de serviço	T.M.O.	Ref. Nº	Nº da peça	Descrição	Qtd. CBR900 RRY	RR1	RR2	RR3	RE1	Nº de série		Nota
		(14)	64358-MCJ-830ZB	Faixa E, Carenagem Intermediária Esquerda *TIPO 2*	-	1	-	-	-			CM
		15	64401-MCJ-830ZA	Faixa, Carenagem Inferior Direita *TIPO 1*	-	1	-	-	-			CM
			64401-MCJ-830ZB	Faixa, Carenagem Inferior Direita *TIPO 2*	-	1	-	-	-			CM
		16	64403-MCJ-830ZA	Emblema, Carenagem Inferior Direita *TIPO 1* (HONDA)	-	1	-	-	-			CM
			64403-MCJ-830ZB	Emblema, Carenagem Inferior Direita *TIPO 2* (HONDA)	-	1	-	-	-			CM
		17	77251-MCJ-830ZA	Faixa, Rabeta *TIPO 1*	-	1	-	-	-			CM
			77251-MCJ-830ZB	Faixa, Rabeta *TIPO 2*	-	1	-	-	-			CM
		18	77252-MCJ-830ZA	Faixa, Rabeta *TIPO 1*	-	1	-	-	-			CM
			77252-MCJ-830ZB	Faixa, Rabeta *TIPO 2*	-	1	-	-	-			CM
		19	77253-MCJ-830ZA	Emblema, Rabeta *TIPO 1*	-	1	-	-	-			CM
			77253-MCJ-830ZB	Emblema, Rabeta *TIPO 2*	-	1	-	-	-			CM

C-37-4

Faixas • Emblemas

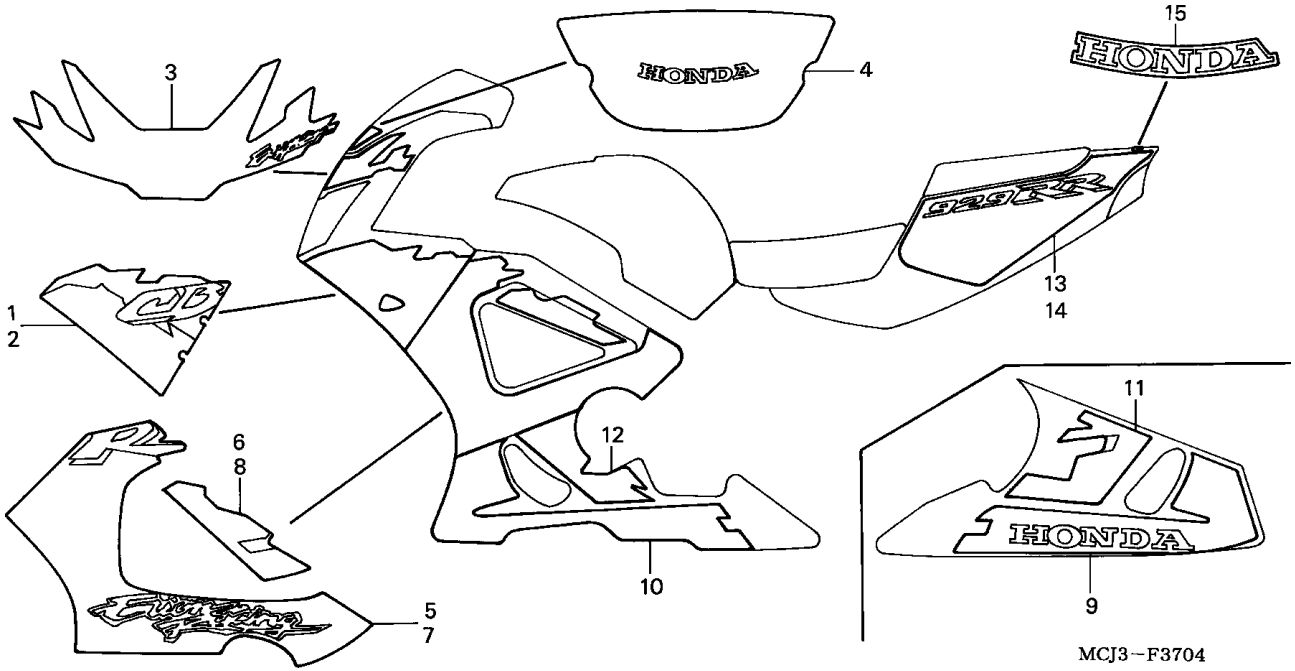

Item de serviço	T.M.O.	Ref. Nº	Nº da peça	Descrição	Qtd. CBR900 RRY	RR1	RR2	RR3	RE1	Nº de série		Nota
Sem Informação	-	1	64102-MCJ-780ZA	Faixa A, Carenagem Superior Direita *TIPO 1*	-	-	-	-	1			
		2	64152-MCJ-780ZA	Faixa A, Carenagem Superior Esquerda *TIPO 1*	-	-	-	-	1			
		3	64162-MCJ-780ZA	Faixa B, Carenagem Superior *TIPO 1*	-	-	-	-	1			
		4	64220-MCJ-000ZA	Faixa, Pára-Brisa *TIPO 1*	-	-	-	-	1			
		5	64301-MCJ-780ZA	Faixa A, Carenagem Intermediária Direita *TIPO 1*	-	-	-	-	1			
		6	64302-MCJ-780ZA	Faixa B, Carenagem Intermediária Direita *TIPO 1*	-	-	-	-	1			
		7	64351-MCJ-780ZA	Faixa A, Carenagem Intermediária Esquerda *TIPO 1*	-	-	-	-	1			
		8	64352-MCJ-780ZA	Faixa B, Carenagem Intermediária Esquerda *TIPO 1*	-	-	-	-	1			
		9	64401-MCJ-780ZA	Faixa A, Carenagem Inferior Direita *TIPO 1*	-	-	-	-	1			
		10	64402-MCJ-780ZA	Faixa A, Carenagem Inferior Esquerda *TIPO 1*	-	-	-	-	1			
		11	64407-MCJ-780ZA	Faixa B, Carenagem Inferior Direita *TIPO 1*	-	-	-	-	1			
		12	64408-MCJ-780ZA	Faixa B, Carenagem Inferior Esquerda *TIPO 1*	-	-	-	-	1			
		13	77251-MCJ-780ZA	Faixa, Traseira Direita *TIPO 1*	-	-	-	-	1			
		14	77252-MCJ-780ZA	Faixa, Traseira Esquerda *TIPO 1*	-	-	-	-	1			
		15	77253-MCJ-780ZA	Emblema, Rabeta *TIPO 1*	-	-	-	-	1			

C-37-5

Faixas • Emblemas

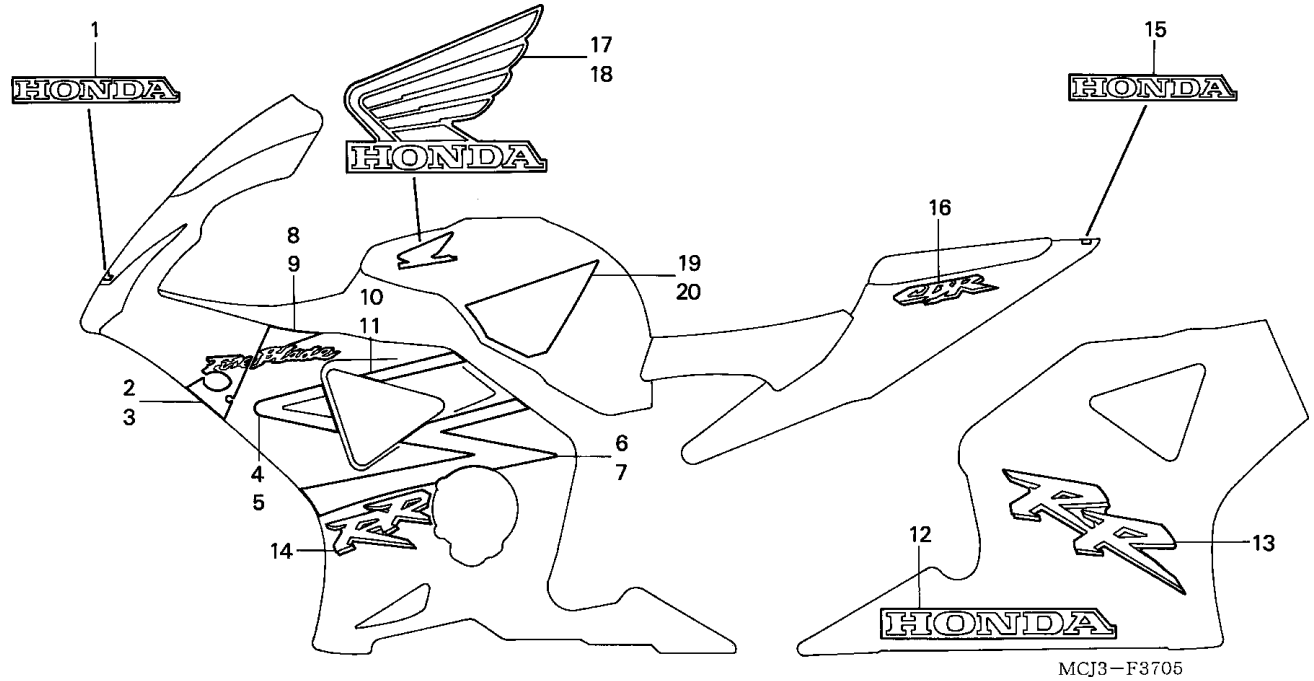

Item de serviço	T.M.O.	Ref. Nº	Nº da peça	Descrição	Qtd. CBR900 RRY	RR1	RR2	RR3	RE1	Nº de série		Nota
Sem Informação	-	1	64801-MCJ-750ZA	Emblema, Carenagem Superior *TIPO 1* (HONDA)	-	-	1	-	-			BR,E,ED,F,G,KO,MX,U
			64801-MCJ-750ZB	Emblema, Carenagem Superior *TIPO 2* (HONDA)	-	-	1	-	-			BR,E,ED,F,G,U
			64801-MCJ-750ZC	Emblema, Carenagem Superior *TIPO 3* (HONDA)	-	-	1	-	-			BR,E,ED,F,G,MX,U
			64801-MCJ-D10ZA	Emblema, Carenagem Superior *TIPO 5* (HONDA)	-	-	-	1	-			BR,E,ED,F,G,KO,MX,U
			64801-MCJ-D10ZC	Emblema, Carenagem Superior *TIPO 6* (HONDA)	-	-	-	1	-			BR,E,ED,F,G,MX,U
		2	64803-MCJ-750ZA	Faixa, Carenagem Superior Direita *TIPO 1*	-	-	1	-	-			BR,E,ED,F,G,KO,MX,U
			64803-MCJ-750ZB	Faixa, Carenagem Superior Direita *TIPO 2*	-	-	1	-	-			BR,E,ED,F,G,U
			64803-MCJ-750ZC	Faixa, Carenagem Superior Direita *TIPO 3*	-	-	1	-	-			BR,E,ED,F,G,MX,U
			64803-MCJ-D10ZA	Faixa, Carenagem Superior Direita *TIPO 4*	-	-	-	1	-			BR,E,ED,F,G,KO,MX,U
			64803-MCJ-D10ZB	Faixa, Carenagem Superior Direita *TIPO 5*	-	-	-	1	-			BR,E,ED,F,G,MX,U
			64803-MCJ-D10ZC	Faixa, Carenagem Superior Direita *TIPO 6*	-	-	-	1	-			BR,E,ED,F,G,KO,MX,U
		3	64804-MCJ-750ZA	Faixa, Carenagem Superior Esquerda *TIPO 1*	-	-	1	-	-			BR,E,ED,F,G,KO,MX,U
			64804-MCJ-750ZB	Faixa, Carenagem Superior Esquerda *TIPO 2*	-	-	1	-	-			BR,E,ED,F,G,U
			64804-MCJ-750ZC	Faixa, Carenagem Superior Esquerda *TIPO 3*	-	-	1	-	-			BR,E,ED,F,G,MX,U
			64804-MCJ-D10ZA	Faixa, Carenagem Superior Esquerda *TIPO 4*	-	-	-	1	-			BR,E,ED,F,G,KO,MX,U

C-37-5

Faixas • Emblemas

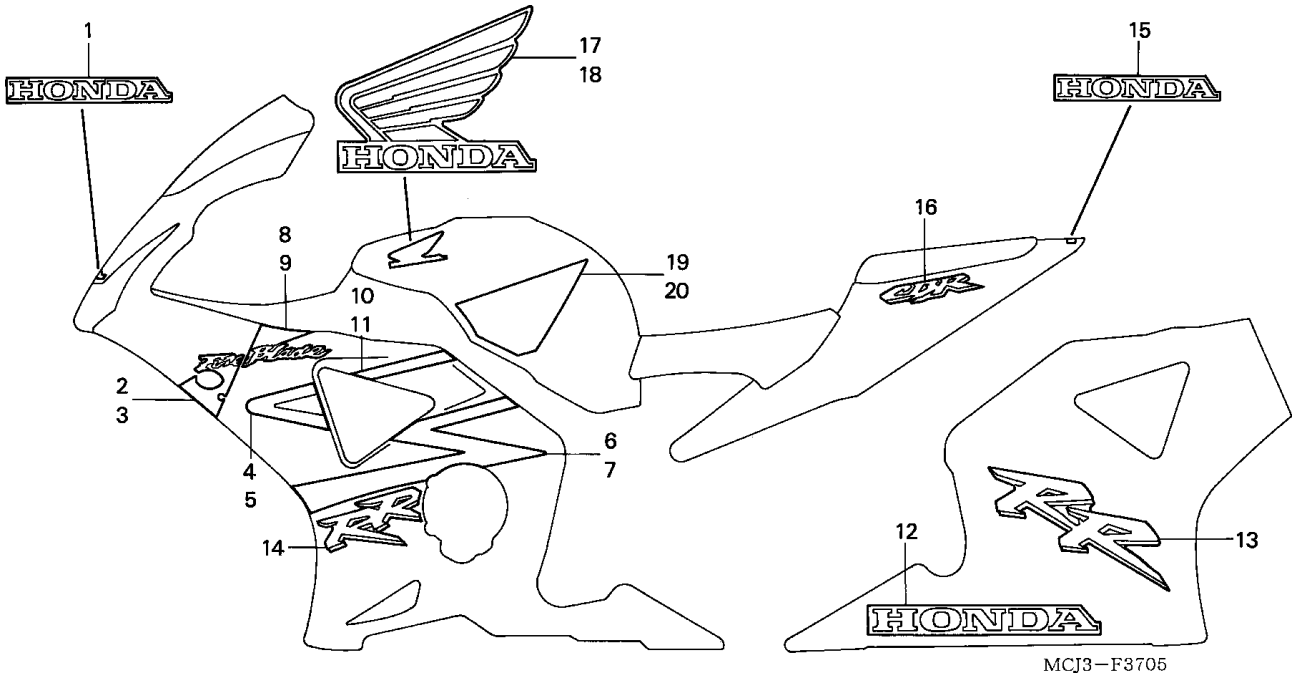

Item de serviço	T.M.O.	Ref. Nº	Nº da peça	Descrição	Qtd. CBR900 RRY	RR1	RR2	RR3	RE1	Nº de série		Nota
		(3)	64804-MCJ-D10ZB	Faixa, Carenagem Superior Esquerda *TIPO 5*	-	-	-	1	-			BR,E,ED,F,G,MX,U
			64804-MCJ-D10ZC	Faixa, Carenagem Superior Esquerda *TIPO 6*	-	-	-	1	-			BR,E,ED,F,G,KO,MX,U
		4	64811-MCJ-750ZA	Faixa A, Carenagem Inferior Direita *TIPO 1*	-	-	1	-	-			BR,E,ED,F,G,KO,MX,U
			64811-MCJ-750ZB	Faixa A, Carenagem Inferior Direita *TIPO 2*	-	-	1	-	-			BR,E,ED,F,G,U
			64811-MCJ-750ZC	Faixa A, Carenagem Inferior Direita *TIPO 3*	-	-	1	-	-			BR,E,ED,F,G,MX,U
			64811-MCJ-D10ZA	Faixa A, Carenagem Inferior Direita *TIPO 5*	-	-	-	1	-			BR,E,ED,F,G,KO,MX,U
			64811-MCJ-D10ZB	Faixa A, Carenagem Inferior Direita *TIPO 7*	-	-	-	1	-			BR,E,ED,F,G,KO,MX,U
			64811-MCJ-D10ZD	Faixa A, Carenagem Inferior Direita *TIPO 6*	-	-	-	1	-			BR,E,ED,F,G,MX,U
		5	64812-MCJ-750ZA	Faixa A, Carenagem Inferior Esquerda *TIPO 1*	-	-	1	-	-			BR,E,ED,F,G,KO,MX,U
			64812-MCJ-750ZB	Faixa A, Carenagem Inferior Esquerda *TIPO 2*	-	-	1	-	-			BR,E,ED,F,G,U
			64812-MCJ-750ZC	Faixa A, Carenagem Inferior Esquerda *TIPO 3*	-	-	1	-	-			BR,E,ED,F,G,MX,U
			64812-MCJ-D10ZA	Faixa A, Carenagem Inferior Esquerda *TIPO 5*	-	-	-	1	-			BR,E,ED,F,G,KO,MX,U
			64812-MCJ-D10ZB	Faixa A, Carenagem Inferior Esquerda *TIPO 7*	-	-	-	1	-			BR,E,ED,F,G,KO,MX,U
			64812-MCJ-D10ZD	Faixa A, Carenagem Inferior Esquerda *TIPO 6*	-	-	-	1	-			BR,E,ED,F,G,MX,U
		6	64813-MCJ-750ZA	Faixa B, Carenagem Inferior Direita *TIPO 1*	-	-	1	-	-			BR,E,ED,F,G,KO,MX,U
			64813-MCJ-750ZB	Faixa B, Carenagem Inferior Direita *TIPO 2*	-	-	1	-	-			BR,E,ED,F,G,U

C-37-5

Faixas • Emblemas

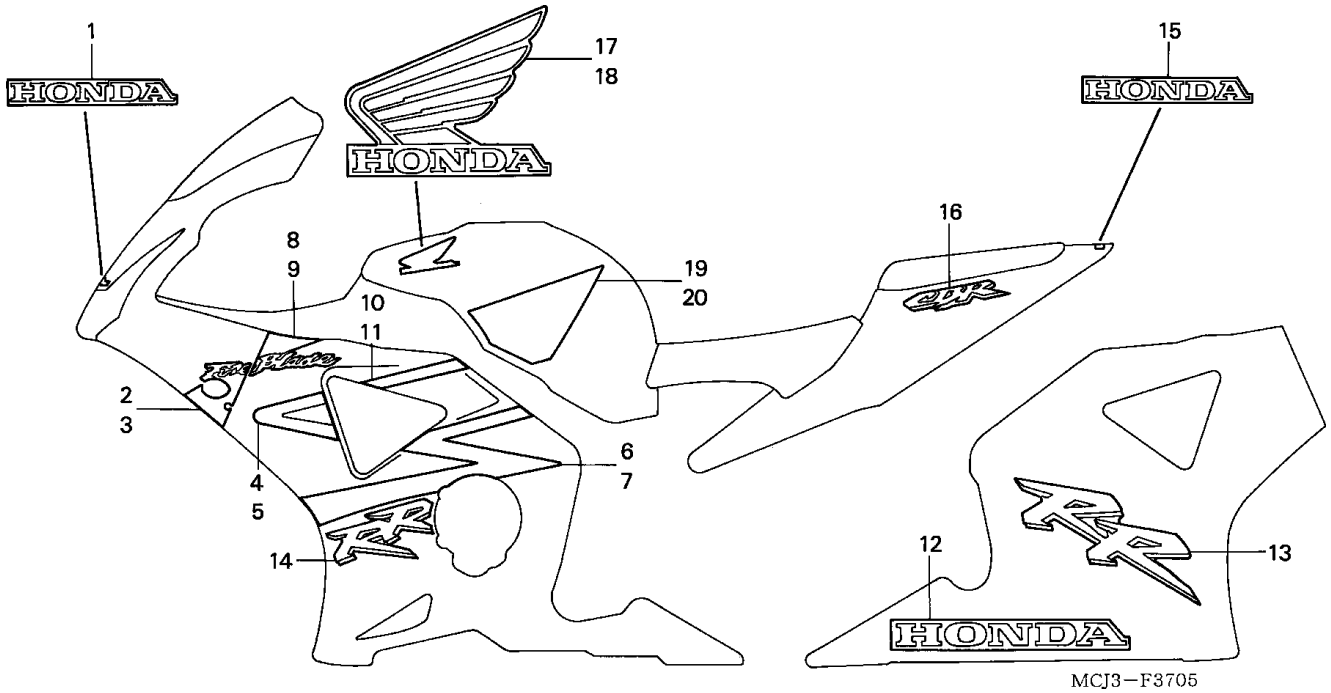

Item de serviço	T.M.O.	Ref. Nº	Nº da peça	Descrição	Qtd. CBR900 RRY	RR1	RR2	RR3	RE1	Nº de série		Nota
		(6)	64813-MCJ-750ZC	Faixa B, Carenagem Inferior Direita *TIPO 3* ...	-	-	1	-	-	.....	.....	BR,E,ED,F,G,MX,U
			64813-MCJ-D10ZA	Faixa B, Carenagem Inferior Direita *TIPO 5* ...	-	-	-	1	-	.....	.....	BR,E,ED,F,G,KO,MX,U
			64813-MCJ-D10ZB	Faixa B, Carenagem Inferior Direita *TIPO 7* ...	-	-	-	1	-	.....	.....	BR,E,ED,F,G,KO,MX,U
			64813-MCJ-D10ZD	Faixa B, Carenagem Inferior Direita *TIPO 6* ...	-	-	-	1	-	.....	.....	BR,E,ED,F,G,MX,U
		7	64814-MCJ-750ZA	Faixa B, Carenagem Inferior Esquerda *TIPO 1*	-	-	1	-	-	.....	.....	BR,E,ED,F,G,KO,MX,U
			64814-MCJ-750ZB	Faixa B, Carenagem Inferior Esquerda *TIPO 2*	-	-	1	-	-	.....	.....	BR,E,ED,F,G,U
			64814-MCJ-750ZC	Faixa B, Carenagem Inferior Esquerda *TIPO 3*	-	-	1	-	-	.....	.....	BR,E,ED,F,G,MX,U
			64814-MCJ-D10ZA	Faixa B, Carenagem Inferior Esquerda *TIPO 5*	-	-	-	1	-	.....	.....	BR,E,ED,F,G,KO,MX,U
			64814-MCJ-D10ZB	Faixa B, Carenagem Inferior Esquerda *TIPO 7*	-	-	-	1	-	.....	.....	BR,E,ED,F,G,KO,MX,U
			64814-MCJ-D10ZD	Faixa B, Carenagem Inferior Esquerda *TIPO 6*	-	-	-	1	-	.....	.....	BR,E,ED,F,G,MX,U
		8	64815-MCJ-750ZA	Faixa C, Carenagem Inferior Direita *TIPO 1* ...	-	-	1	-	-	.....	.....	BR,E,ED,F,G,KO,MX,U
			64815-MCJ-750ZB	Faixa C, Carenagem Inferior Direita *TIPO 2* ...	-	-	1	-	-	.....	.....	BR,E,ED,F,G,U
			64815-MCJ-750ZC	Faixa C, Carenagem Inferior Direita *TIPO 3* ...	-	-	1	-	-	.....	.....	BR,E,ED,F,G,MX,U
			64815-MCJ-D10ZB	Faixa C, Carenagem Inferior Direita *TIPO 5* ...	-	-	-	1	-	.....	.....	BR,E,ED,F,G,KO,MX,U
			64815-MCJ-D10ZC	Faixa C, Carenagem Inferior Direita *TIPO 6* ...	-	-	-	1	-	.....	.....	BR,E,ED,F,G,MX,U
			64815-MCJ-D10ZD	Faixa C, Carenagem Inferior Direita *TIPO 7* ...	-	-	-	1	-	.....	.....	BR,E,ED,F,G,KO,MX,U
		9	64816-MCJ-750ZA	Faixa C, Carenagem Inferior Esquerda *TIPO 1*	-	-	1	-	-	.....	.....	BR,E,ED,F,G,KO,MX,U

C-37-5

Faixas • Emblemas

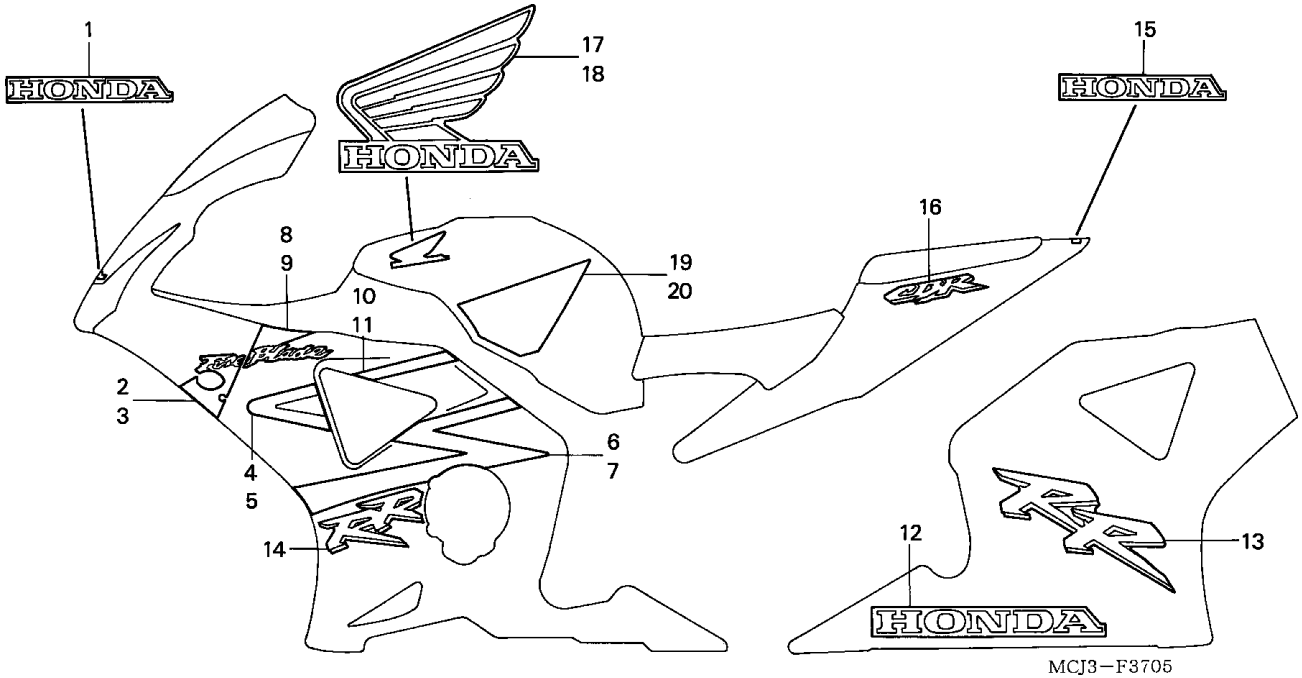

Item de serviço	T.M.O.	Ref. Nº	Nº da peça	Descrição	Qtd. CBR900 RRY	RR1	RR2	RR3	RE1	Nº de série		Nota
		(9)	64816-MCJ-750ZB	Faixa C, Carenagem Inferior Esquerda *TIPO 2*	-	-	1	-	-	.....	.....	BR,E,ED,F,G,U
			64816-MCJ-750ZC	Faixa C, Carenagem Inferior Esquerda *TIPO 3*	-	-	1	-	-	.....	.....	BR,E,ED,F,G,MX,U
			64816-MCJ-D10ZB	Faixa C, Carenagem Inferior Esquerda *TIPO 5*	-	-	-	1	-	.....	.....	BR,E,ED,F,G,KO,MX,U
			64816-MCJ-D10ZC	Faixa C, Carenagem Inferior Esquerda *TIPO 6*	-	-	-	1	-	.....	.....	BR,E,ED,F,G,MX,U
			64816-MCJ-D10ZD	Faixa C, Carenagem Inferior Esquerda *TIPO 7*	-	-	-	1	-	.....	.....	BR,E,ED,F,G,KO,MX,U
		10	64817-MCJ-750ZA	Faixa D, Carenagem Inferior Direita *TIPO 1* ...	-	-	1	-	-	.....	.....	BR,E,ED,F,G,KO,MX,U
			64817-MCJ-750ZB	Faixa D, Carenagem Inferior Direita *TIPO 2* ...	-	-	1	-	-	.....	.....	BR,E,ED,F,G,U
			64817-MCJ-750ZC	Faixa D, Carenagem Inferior Direita *TIPO 3* ...	-	-	1	-	-	.....	.....	BR,E,ED,F,G,MX,U
			64817-MCJ-D10ZA	Faixa D, Carenagem Inferior Direita *TIPO 5* ...	-	-	-	1	-	.....	.....	BR,E,ED,F,G,KO,MX,U
			64817-MCJ-D10ZD	Faixa D, Carenagem Inferior Direita *TIPO 6* ...	-	-	-	1	-	.....	.....	BR,E,ED,F,G,MX,U
		11	64818-MCJ-750ZA	Faixa D, Carenagem Inferior Esquerda *TIPO 1*	-	-	1	-	-	.....	.....	BR,E,ED,F,G,KO,MX,U
			64818-MCJ-750ZB	Faixa D, Carenagem Inferior Esquerda *TIPO 2*	-	-	1	-	-	.....	.....	BR,E,ED,F,G,U
			64818-MCJ-750ZC	Faixa D, Carenagem Inferior Esquerda *TIPO 3*	-	-	1	-	-	.....	.....	BR,E,ED,F,G,MX,U
			64818-MCJ-D10ZA	Faixa D, Carenagem Inferior Esquerda *TIPO 5*	-	-	-	1	-	.....	.....	BR,E,ED,F,G,KO,MX,U
			64818-MCJ-D10ZD	Faixa D, Carenagem Inferior Esquerda *TIPO 6*	-	-	-	1	-	.....	.....	BR,E,ED,F,G,MX,U

C-37-5

Faixas • Emblemas

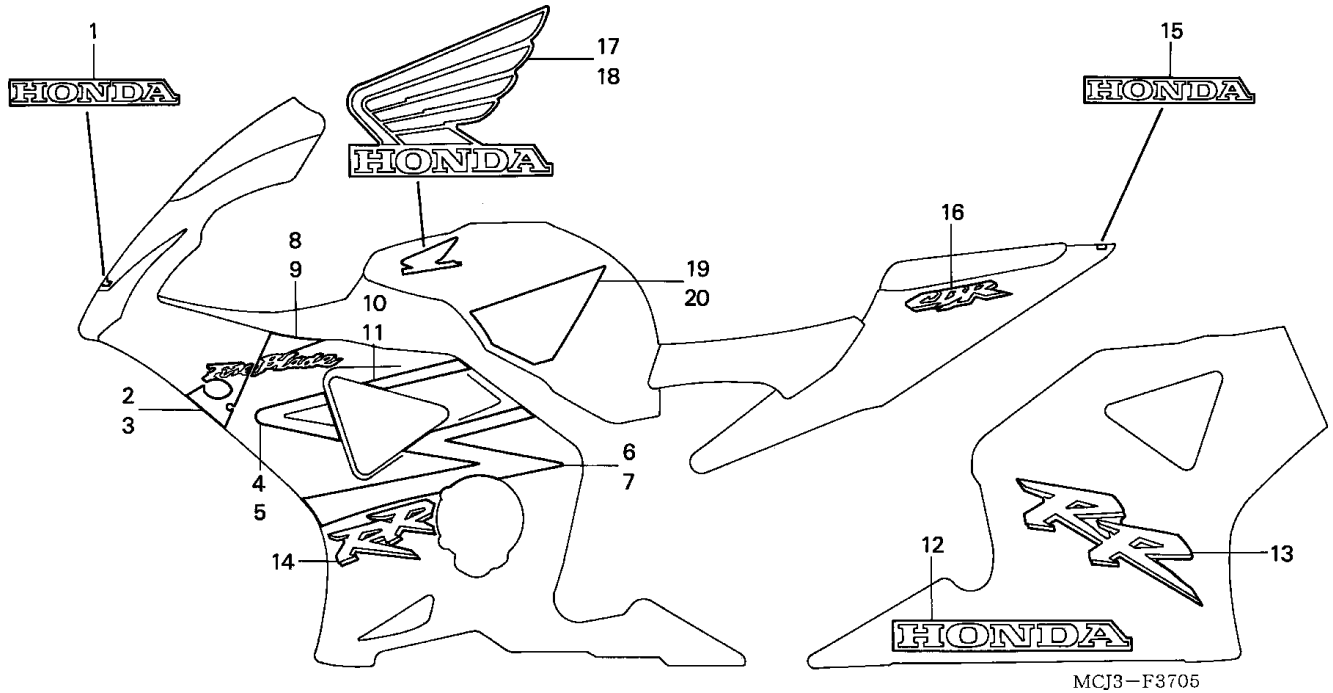

Item de serviço	T.M.O.	Ref. Nº	Nº da peça	Descrição	Qtd. CBR900 RRY	RR1	RR2	RR3	RE1	Nº de série		Nota
		12	64819-MCJ-750ZA	Emblema, Carenagem Inferior *TIPO 1* (HONDA)	-	-	1	-	-	.....	.....	BR,E,ED,F,G,KO,MX,U
			64819-MCJ-750ZB	Emblema, Carenagem Inferior *TIPO 2* (HONDA)	-	-	1	-	-	.....	.....	BR,E,ED,F,G,MX,U
			64819-MCJ-D10ZA	Emblema, Carenagem Inferior *TIPO 3* (HONDA)	-	-	-	1	-	.....	.....	BR,E,ED,F,G,KO,MX,U
			64819-MCJ-D10ZC	Emblema, Carenagem Inferior *TIPO 4* (HONDA)	-	-	-	1	-	.....	.....	BR,E,ED,F,G,MX,U
			64819-MCJ-D10ZD	Emblema, Carenagem Inferior *TIPO 5* (HONDA)	-	-	-	1	-	.....	.....	BR,E,ED,F,G,KO,MX,U
		13	64821-MCJ-750ZA	Emblema, Carenagem Inferior Direita *TIPO 1* ...	-	-	1	1	-	.....	.....	BR,E,ED,F,G,MX,U
					-	-	1	-	-	.....	.....	KO
			64821-MCJ-750ZB	Emblema, Carenagem Inferior Direita *TIPO 2* ...	-	-	1	-	-	.....	.....	BR,E,ED,F,G,U
			64821-MCJ-750ZC	Emblema, Carenagem Inferior Direita *TIPO 3* ...	-	-	1	-	-	.....	.....	BR,E,ED,F,G,MX,U
			64821-MCJ-D10ZA	Emblema, Carenagem Inferior Direita *TIPO 5* ...	-	-	-	1	-	.....	.....	BR,E,ED,F,G,KO,MX,U
			64821-MCJ-D10ZC	Emblema, Carenagem Inferior Direita *TIPO 6* ...	-	-	-	1	-	.....	.....	BR,E,ED,F,G,KO,MX,U
		14	64822-MCJ-750ZA	Emblema, Carenagem Inferior Esquerda *TIPO 1*	-	-	1	1	-	.....	.....	BR,E,ED,F,G,MX,U
					-	-	1	-	-	.....	.....	KO
			64822-MCJ-750ZB	Emblema, Carenagem Inferior Esquerda *TIPO 2*	-	-	1	-	-	.....	.....	BR,E,ED,F,G,U
			64822-MCJ-750ZC	Emblema, Carenagem Inferior Esquerda *TIPO 3*	-	-	1	-	-	.....	.....	BR,E,ED,F,G,MX,U
			64822-MCJ-D10ZA	Emblema, Carenagem Inferior Esquerda *TIPO 5*	-	-	-	1	-	.....	.....	BR,E,ED,F,G,KO,MX,U

C-37-5

Faixas • Emblemas

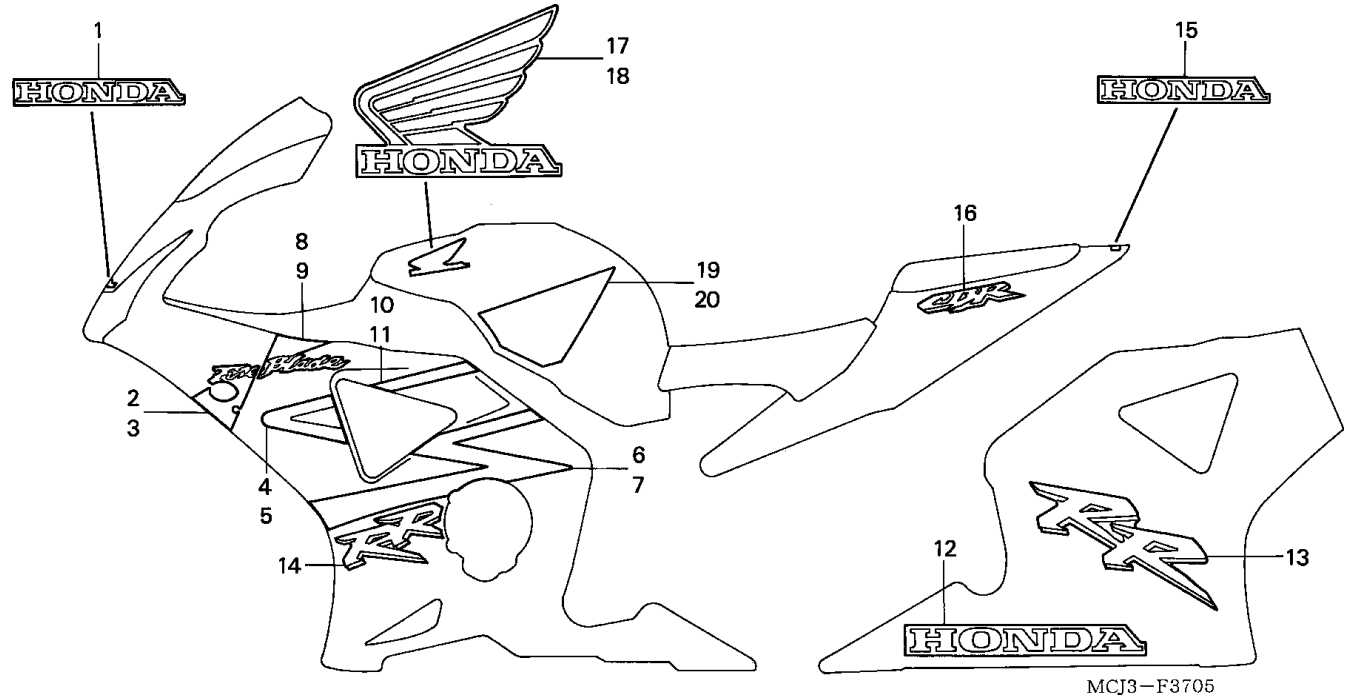

Item de serviço	T.M.O.	Ref. Nº	Nº da peça	Descrição	Qtd. CBR900 RRY	RR1	RR2	RR3	RE1	Nº de série		Nota
		(14)	64822-MCJ-D10ZC	Emblema, Carenagem Inferior Esquerda *TIPO 6*	-	-	-	1	-			BR,E,ED,F,G,KO,MX,U
		15	64841-MCJ-750ZA	Emblema, Carenagem Rabeta *TIPO 1* (HONDA)	-	-	1	1	-			BR,E,ED,F,G,KO,MX,U
			64841-MCJ-750ZB	Emblema, Carenagem Rabeta *TIPO 2* (HONDA)	-	-	1	-	-			BR,E,ED,F,G,U
			64841-MCJ-750ZC	Emblema, Carenagem Rabeta *TIPO 3* (HONDA)	-	-	1	1	-			BR,E,ED,F,G,MX,U
					-	-	-	1	-			KO
			64841-MCJ-D10ZB	Emblema, Carenagem Rabeta *TIPO 5* (HONDA)	-	-	-	1	-			BR,E,ED,F,G,MX,U
		16	64842-MCJ-750ZA	Emblema, Carenagem Rabeta *TIPO 1*	-	-	2	-	-			BR,E,ED,F,G,KO,MX,U
			64842-MCJ-750ZB	Emblema, Carenagem Rabeta *TIPO 2*	-	-	2	-	-			BR,E,ED,F,G,U
			64842-MCJ-750ZC	Emblema, Carenagem Rabeta *TIPO 3*	-	-	2	-	-			BR,E,ED,F,G,MX,U
			64842-MCJ-D10ZA	Emblema, Carenagem Rabeta *TIPO 4*	-	-	-	2	-			BR,E,ED,F,G,KO,MX,U
			64842-MCJ-D10ZB	Emblema, Carenagem Rabeta *TIPO 5*	-	-	-	2	-			BR,E,ED,F,G,MX,U
			64842-MCJ-D10ZC	Emblema, Carenagem Rabeta *TIPO 6*	-	-	-	2	-			BR,E,ED,F,G,KO,MX,U
		17	64851-MCJ-750ZA	Emblema, Direito, Tanque Combustível *TIPO 1*	-	-	1	-	-			BR,E,ED,F,G,KO,MX,U
			64851-MCJ-750ZB	Emblema, Direito, Tanque Combustível *TIPO 2*	-	-	1	-	-			BR,E,ED,F,G,U
			64851-MCJ-750ZC	Emblema, Direito, Tanque Combustível *TIPO 3*	-	-	1	-	-			BR,E,ED,F,G,MX,U
			64851-MCJ-D10ZA	Emblema, Direito, Tanque Combustível *TIPO 5*	-	-	-	1	-			BR,E,ED,F,G,KO,MX,U

C-37-5

Faixas • Emblemas

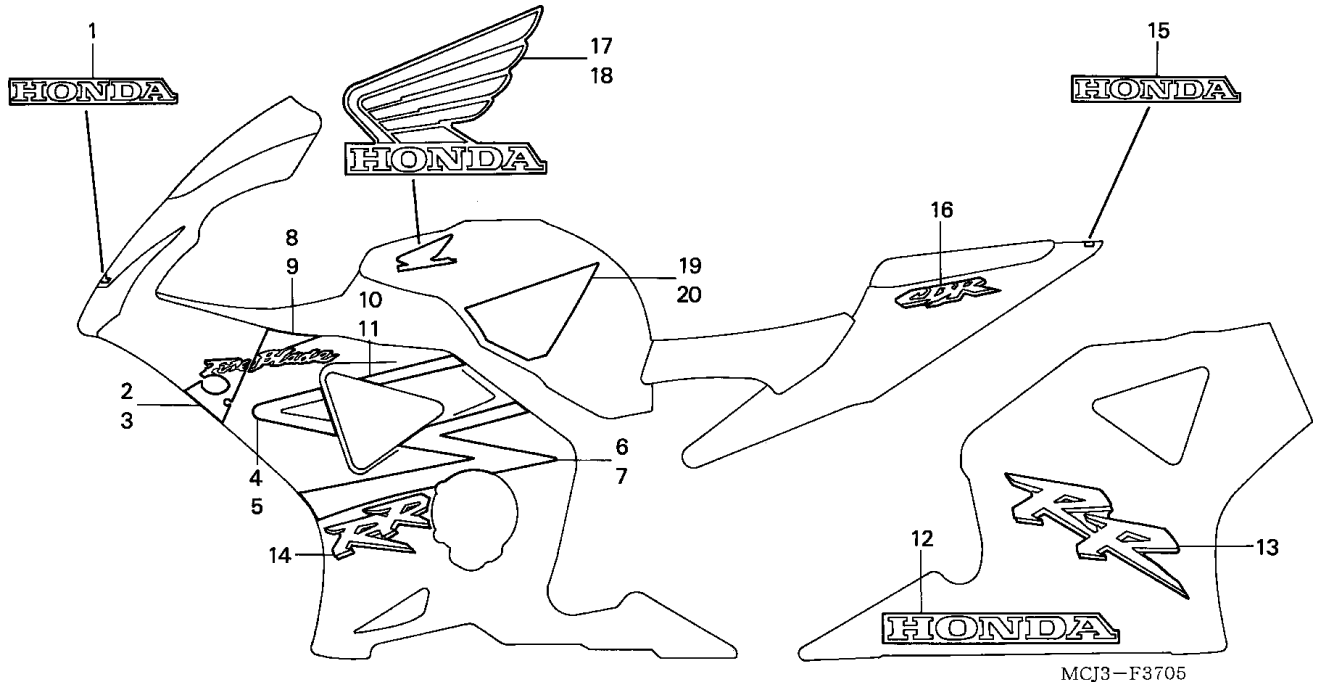

Item de serviço	T.M.O.	Ref. Nº	Nº da peça	Descrição	Qtd. CBR900 RRY	RR1	RR2	RR3	RE1	Nº de série		Nota
		(17)	64851-MCJ-D10ZC	Emblema, Direito, Tanque Combustível *TIPO 6* .	-	-	-	1	-	.....	.....	BR,E,ED,F,G,MX,U
		18	64852-MCJ-750ZA	Emblema, Esquerdo, Tanque Combustível *TIPO 1*	-	-	1	-	-	.....	.....	BR,E,ED,F,G,KO,MX,U
			64852-MCJ-750ZB	Emblema, Esquerdo, Tanque Combustível *TIPO 2*	-	-	1	-	-	.....	.....	BR,E,ED,F,G,U
			64852-MCJ-750ZC	Emblema, Esquerdo, Tanque Combustível *TIPO 3*	-	-	1	-	-	.....	.....	BR,E,ED,F,G,MX,U
			64852-MCJ-D10ZA	Emblema, Esquerdo, Tanque Combustível *TIPO 5*	-	-	-	1	-	.....	.....	BR,E,ED,F,G,KO,MX,U
			64852-MCJ-D10ZC	Emblema, Esquerdo, Tanque Combustível *TIPO 6*	-	-	-	1	-	.....	.....	BR,E,ED,F,G,MX,U
		19	64853-MCJ-750ZA	Faixa, Direita, Tanque Combustível *TIPO 1* ..	-	-	1	1	-	.....	.....	BR,E,ED,F,G,MX,U
					-	-	1	-	-	.....	.....	KO
			64853-MCJ-750ZB	Faixa, Direita, Tanque Combustível *TIPO 2* ..	-	-	1	-	-	.....	.....	BR,E,ED,F,G,MX,U
			64853-MCJ-D10ZA	Faixa, Direita, Tanque Combustível *TIPO 3* ..	-	-	-	1	-	.....	.....	BR,E,ED,F,G,KO,MX,U
			64853-MCJ-D10ZB	Faixa, Direita, Tanque Combustível *TIPO 4* ..	-	-	-	1	-	.....	.....	BR,E,ED,F,G,KO,MX,U
		20	64854-MCJ-750ZA	Faixa, Esquerda, Tanque Combustível *TIPO 1*	-	-	1	1	-	.....	.....	BR,E,ED,F,G,MX,U
					-	-	1	-	-	.....	.....	KO
			64854-MCJ-750ZB	Faixa, Esquerda, Tanque Combustível *TIPO 2*	-	-	1	-	-	.....	.....	BR,E,ED,F,G,MX,U
			64854-MCJ-D10ZA	Faixa, Esquerda, Tanque Combustível *TIPO 3*	-	-	-	1	-	.....	.....	BR,E,ED,F,G,KO,MX,U
			64854-MCJ-D10ZB	Faixa, Esquerda, Tanque Combustível *TIPO 4*	-	-	-	1	-	.....	.....	BR,E,ED,F,G,KO,MX,U
			64854-MCJ-D10ZB	Faixa, Esquerda, Tanque Combustível *TIPO 4*	-	-	-	1	-	.....	.....	BR,E,ED,F,G,KO,MX,U

C-37-6

Faixas • Emblemas

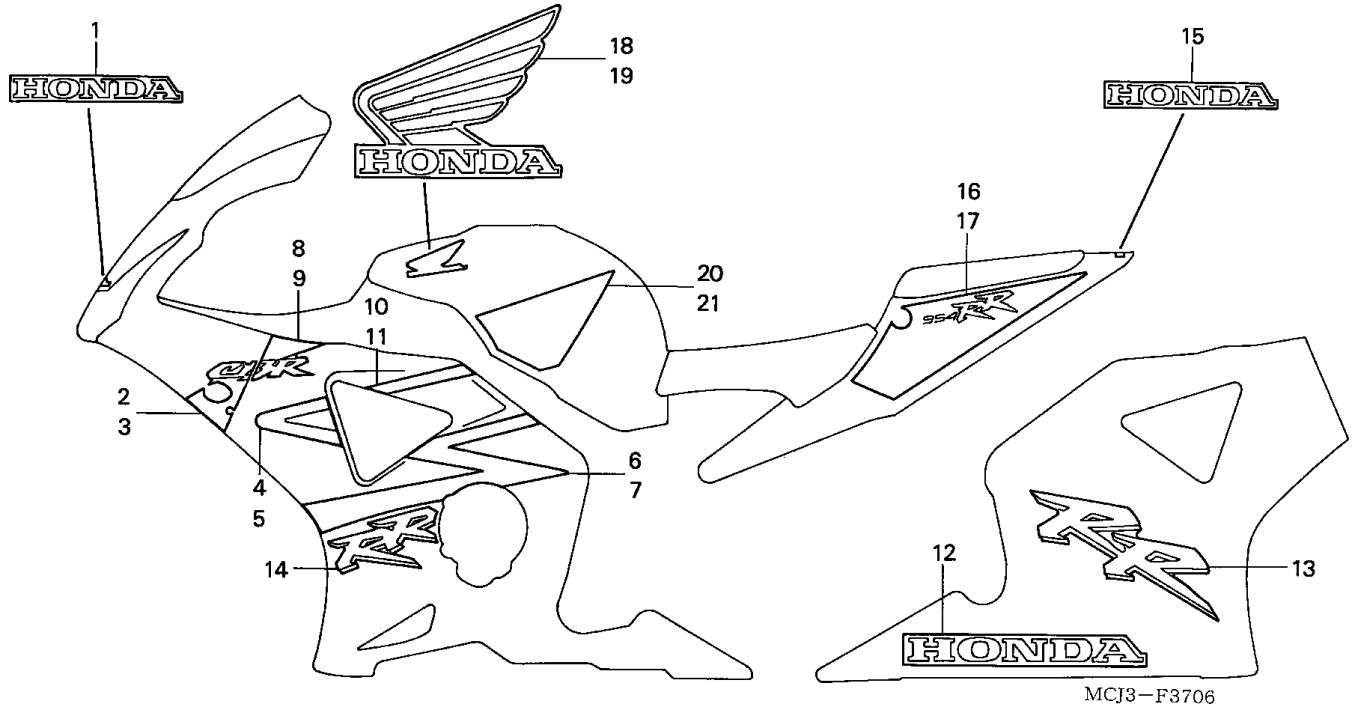

Item de serviço	T.M.O.	Ref. Nº	Nº da peça	Descrição	Qtd. CBR900 RRY	RR1	RR2	RR3	RE1	Nº de série		Nota
Sem Informação	-	1	64801-MCJ-750ZA	Emblema, Carenagem Superior *TIPO 1* (HONDA)	-	-	1	-	-			CM,SI
			64801-MCJ-750ZD	Emblema, Carenagem Superior *TIPO 4* (HONDA)	-	-	1	-	-			CM,SI
			64801-MCJ-D10ZA	Emblema, Carenagem Superior *TIPO 5* (HONDA)	-	-	-	1	-			CM,SI
			64801-MCJ-D10ZB	Emblema, Carenagem Superior *TIPO 7* (HONDA)	-	-	-	1	-			CM
		2	64803-MCJ-A00ZA	Faixa, Carenagem Superior Direita *TIPO 1*	-	-	1	-	-			CM,SI
			64803-MCJ-A00ZB	Faixa, Carenagem Superior Direita *TIPO 2*	-	-	1	-	-			CM,SI
			64803-MCJ-A10ZA	Faixa, Carenagem Superior Direita *TIPO 3*	-	-	-	1	-			CM,SI
			64803-MCJ-A10ZB	Faixa, Carenagem Superior Direita *TIPO 4*	-	-	-	1	-			CM
		3	64804-MCJ-A00ZA	Faixa, Carenagem Superior Esquerda *TIPO 1*	-	-	1	-	-			CM,SI
			64804-MCJ-A00ZB	Faixa, Carenagem Superior Esquerda *TIPO 2*	-	-	1	-	-			CM,SI
			64804-MCJ-A10ZA	Faixa, Carenagem Superior Esquerda *TIPO 3*	-	-	-	1	-			CM,SI
			64804-MCJ-A10ZB	Faixa, Carenagem Superior Esquerda *TIPO 4*	-	-	-	1	-			CM
		4	64811-MCJ-750ZA	Faixa A, Carenagem Inferior Direita *TIPO 1*	-	-	1	-	-			CM,SI
			64811-MCJ-750ZD	Faixa A, Carenagem Inferior Direita *TIPO 4*	-	-	1	-	-			CM,SI
			64811-MCJ-D10ZA	Faixa A, Carenagem Inferior Direita *TIPO 5*	-	-	-	1	-			CM,SI
			64811-MCJ-D10ZE	Faixa A, Carenagem Inferior Direita *TIPO 8*	-	-	-	1	-			CM

C-37-6

Faixas • Emblemas

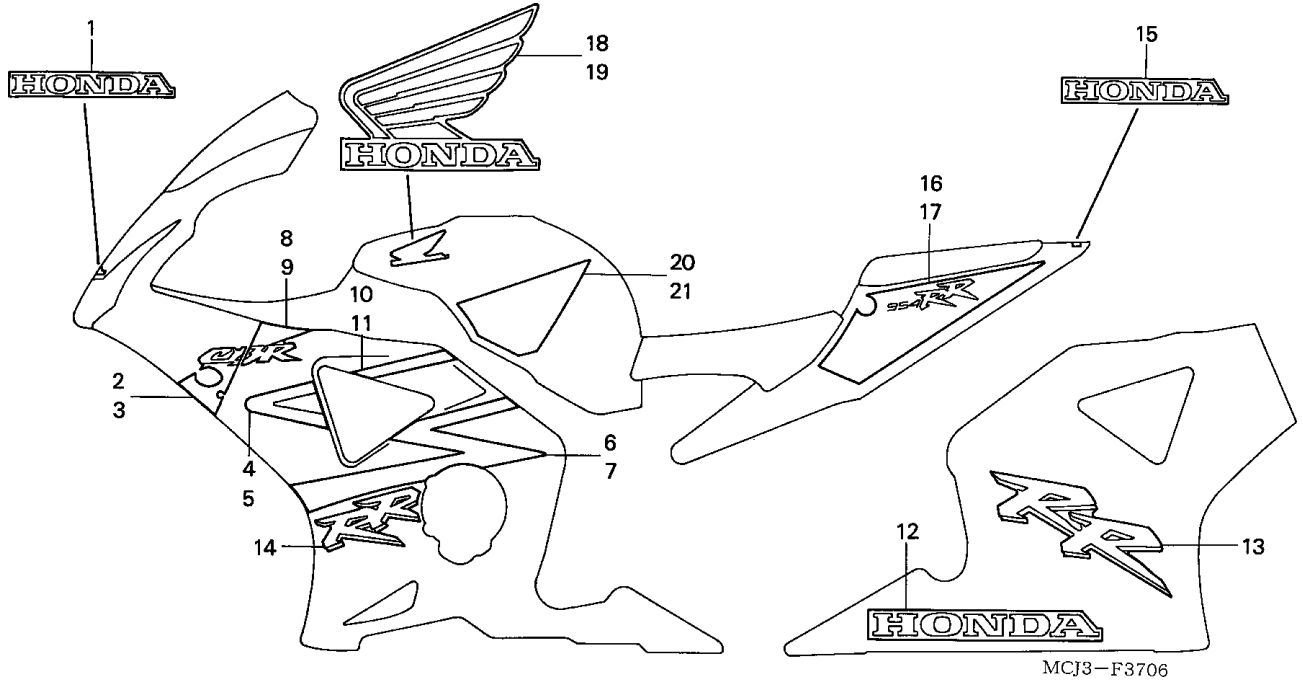

Item de serviço	T.M.O.	Ref. Nº	Nº da peça	Descrição	Qtd. CBR900 RRY	RR1	RR2	RR3	RE1	Nº de série		Nota
		5	64812-MCJ-750ZA	Faixa A, Carenagem Inferior Esquerda *TIPO 1*	-	-	1	-	-	.....	.....	CM,SI
			64812-MCJ-750ZD	Faixa A, Carenagem Inferior Esquerda *TIPO 4*	-	-	1	-	-	.....	.....	CM,SI
			64812-MCJ-D10ZA	Faixa A, Carenagem Inferior Esquerda *TIPO 5*	-	-	-	1	-	.....	.....	CM,SI
			64812-MCJ-D10ZE	Faixa A, Carenagem Inferior Esquerda *TIPO 8*	-	-	-	1	-	.....	.....	CM
		6	64813-MCJ-750ZA	Faixa B, Carenagem Inferior Direita *TIPO 1* ...	-	-	1	-	-	.....	.....	CM,SI
			64813-MCJ-750ZD	Faixa B, Carenagem Inferior Direita *TIPO 4* ...	-	-	1	-	-	.....	.....	CM,SI
			64813-MCJ-D10ZA	Faixa B, Carenagem Inferior Direita *TIPO 5* ...	-	-	-	1	-	.....	.....	CM,SI
			64813-MCJ-D10ZE	Faixa B, Carenagem Inferior Direita *TIPO 8* ...	-	-	-	1	-	.....	.....	CM
		7	64814-MCJ-750ZA	Faixa B, Carenagem Inferior Esquerda *TIPO 1*	-	-	1	-	-	.....	.....	CM,SI
			64814-MCJ-750ZD	Faixa B, Carenagem Inferior Esquerda *TIPO 4*	-	-	1	-	-	.....	.....	CM,SI
			64814-MCJ-D10ZA	Faixa B, Carenagem Inferior Esquerda *TIPO 5*	-	-	-	1	-	.....	.....	CM,SI
			64814-MCJ-D10ZE	Faixa B, Carenagem Inferior Esquerda *TIPO 8*	-	-	-	1	-	.....	.....	CM
		8	64815-MCJ-A00ZA	Faixa C, Carenagem Inferior Direita *TIPO 1* ...	-	-	1	-	-	.....	.....	CM,SI
			64815-MCJ-A00ZB	Faixa C, Carenagem Inferior Direita *TIPO 2* ...	-	-	1	-	-	.....	.....	CM,SI
			64815-MCJ-A10ZA	Faixa C, Carenagem Inferior Direita *TIPO 3* ...	-	-	-	1	-	.....	.....	CM,SI
			64815-MCJ-A10ZB	Faixa C, Carenagem Inferior Direita *TIPO 4* ...	-	-	-	1	-	.....	.....	CM

C-37-6

Faixas • Emblemas

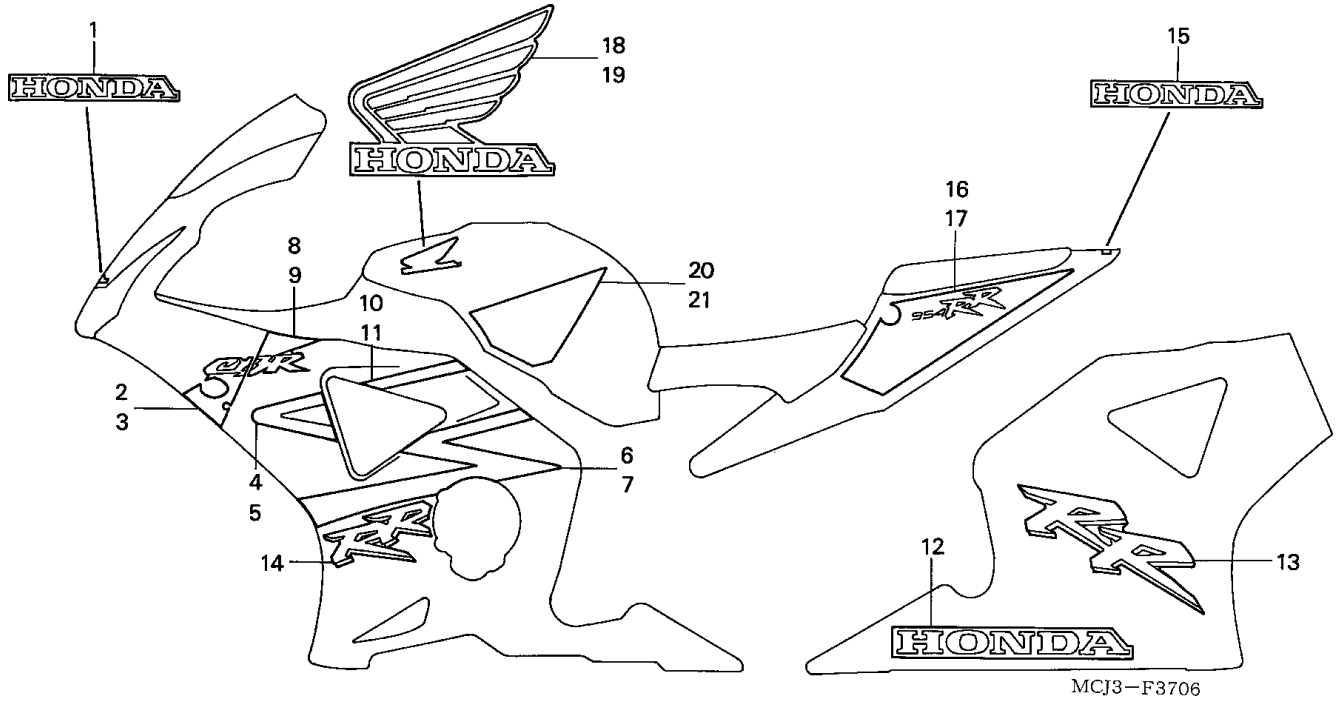

Item de serviço	T.M.O.	Ref. Nº	Nº da peça	Descrição	Qtd. CBR900 RRY	RR1	RR2	RR3	RE1	Nº de série		Nota
		9	64816-MCJ-A00ZA	Faixa C, Carenagem Inferior Esquerda *TIPO 1*	-	-	1	-	-			CM,SI
			64816-MCJ-A00ZB	Faixa C, Carenagem Inferior Esquerda *TIPO 2*	-	-	1	-	-			CM,SI
			64816-MCJ-A10ZA	Faixa C, Carenagem Inferior Esquerda *TIPO 3*	-	-	-	1	-			CM,SI
			64816-MCJ-A10ZB	Faixa C, Carenagem Inferior Esquerda *TIPO 4*	-	-	-	1	-			CM
		10	64817-MCJ-750ZA	Faixa D, Carenagem Inferior Direita *TIPO 1*	-	-	1	-	-			CM,SI
			64817-MCJ-750ZD	Faixa D, Carenagem Inferior Direita *TIPO 4*	-	-	1	-	-			CM,SI
			64817-MCJ-D10ZA	Faixa D, Carenagem Inferior Direita *TIPO 5*	-	-	-	1	-			CM,SI
			64817-MCJ-D10ZE	Faixa D, Carenagem Inferior Direita *TIPO 8*	-	-	-	1	-			CM
		11	64818-MCJ-750ZA	Faixa D, Carenagem Inferior Esquerda *TIPO 1*	-	-	1	-	-			CM,SI
			64818-MCJ-750ZD	Faixa D, Carenagem Inferior Esquerda *TIPO 4*	-	-	1	-	-			CM,SI
			64818-MCJ-D10ZA	Faixa D, Carenagem Inferior Esquerda *TIPO 5*	-	-	-	1	-			CM,SI
			64818-MCJ-D10ZE	Faixa D, Carenagem Inferior Esquerda *TIPO 8*	-	-	-	1	-			CM
		12	64819-MCJ-750ZA	Emblema, Carenagem Inferior *TIPO 1* (HONDA)	-	-	1	-	-			CM,SI
			64819-MCJ-D10ZA	Emblema, Carenagem Inferior *TIPO 3* (HONDA)	-	-	-	1	-			CM,SI

C-37-6

Faixas • Emblemas

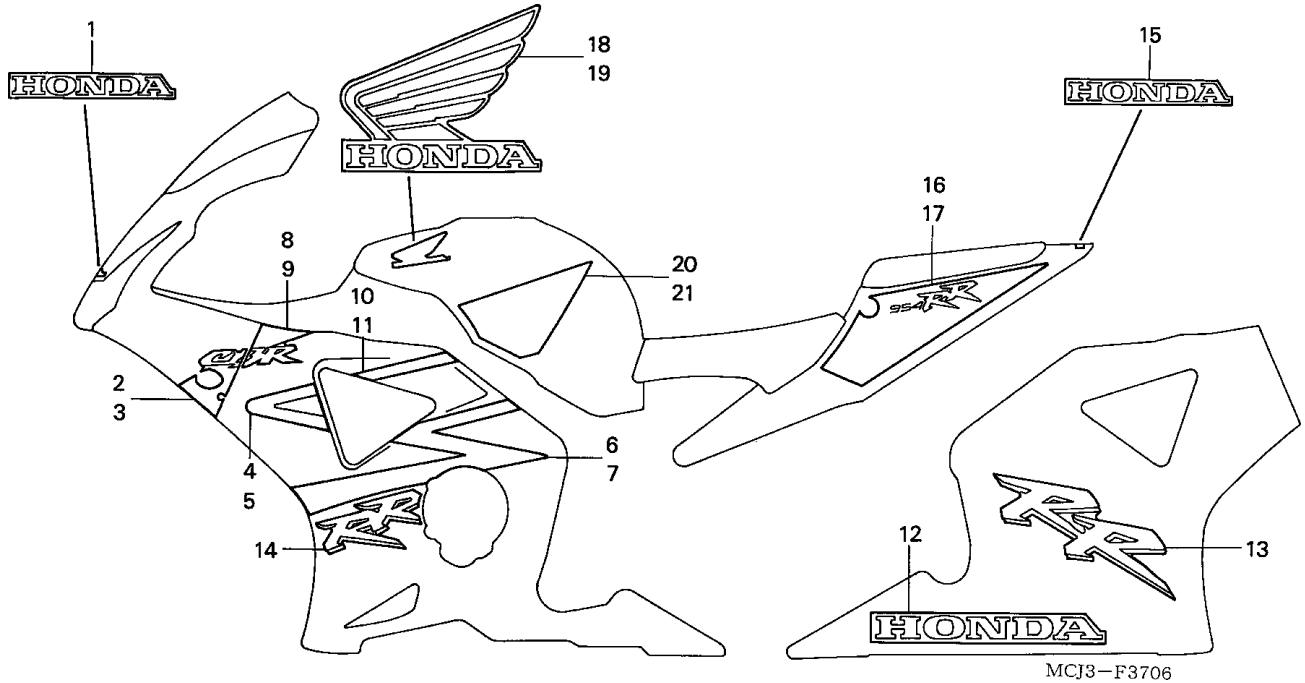

Item de serviço	T.M.O.	Ref. Nº	Nº da peça	Descrição	Qtd. CBR900 RRY	RR1	RR2	RR3	RE1	Nº de série		Nota
		(12)	64819-MCJ-D10ZB	Emblema, Carenagem Inferior *TIPO 6* (HONDA)	-	-	-	1	-			CM
		13	64821-MCJ-750ZA	Emblema, Carenagem Inferior Direita *TIPO 1*	-	-	1	-	-			CM,SI
			64821-MCJ-750ZD	Emblema, Carenagem Inferior Direita *TIPO 4*	-	-	1	-	-			CM,SI
			64821-MCJ-D10ZA	Emblema, Carenagem Inferior Direita *TIPO 5*	-	-	-	1	-			CM,SI
			64821-MCJ-D10ZD	Emblema, Carenagem Inferior Direita *TIPO 8*	-	-	-	1	-			CM
		14	64822-MCJ-750ZA	Emblema, Carenagem Inferior Esquerda *TIPO 1*	-	-	1	-	-			CM,SI
			64822-MCJ-750ZD	Emblema, Carenagem Inferior Esquerda *TIPO 4*	-	-	1	-	-			CM,SI
			64822-MCJ-D10ZA	Emblema, Carenagem Inferior Esquerda *TIPO 5*	-	-	-	1	-			CM,SI
			64822-MCJ-D10ZD	Emblema, Carenagem Inferior Esquerda *TIPO 8*	-	-	-	1	-			CM
		15	64841-MCJ-750ZA	Emblema, Rabeta *TIPO 1* (HONDA)	-	-	1	1	-			CM,SI
			64841-MCJ-750ZD	Emblema, Rabeta *TIPO 4* (HONDA)	-	-	1	-	-			CM,SI
			64841-MCJ-D10ZA	Emblema, Rabeta *TIPO 6* (HONDA)	-	-	-	1	-			CM
		16	64842-MCJ-A00ZA	Emblema, Carenagem Direita, Rabeta *TIPO 1*	-	-	1	-	-			CM,SI
			64842-MCJ-A00ZB	Emblema, Carenagem Direita, Rabeta *TIPO 2*	-	-	1	-	-			CM,SI
			64842-MCJ-A10ZA	Emblema, Carenagem Direita, Rabeta *TIPO 3*	-	-	-	1	-			CM,SI
			64842-MCJ-A10ZB	Emblema, Carenagem Direita, Rabeta *TIPO 4*	-	-	-	1	-			CM

C-37-6

Faixas • Emblemas

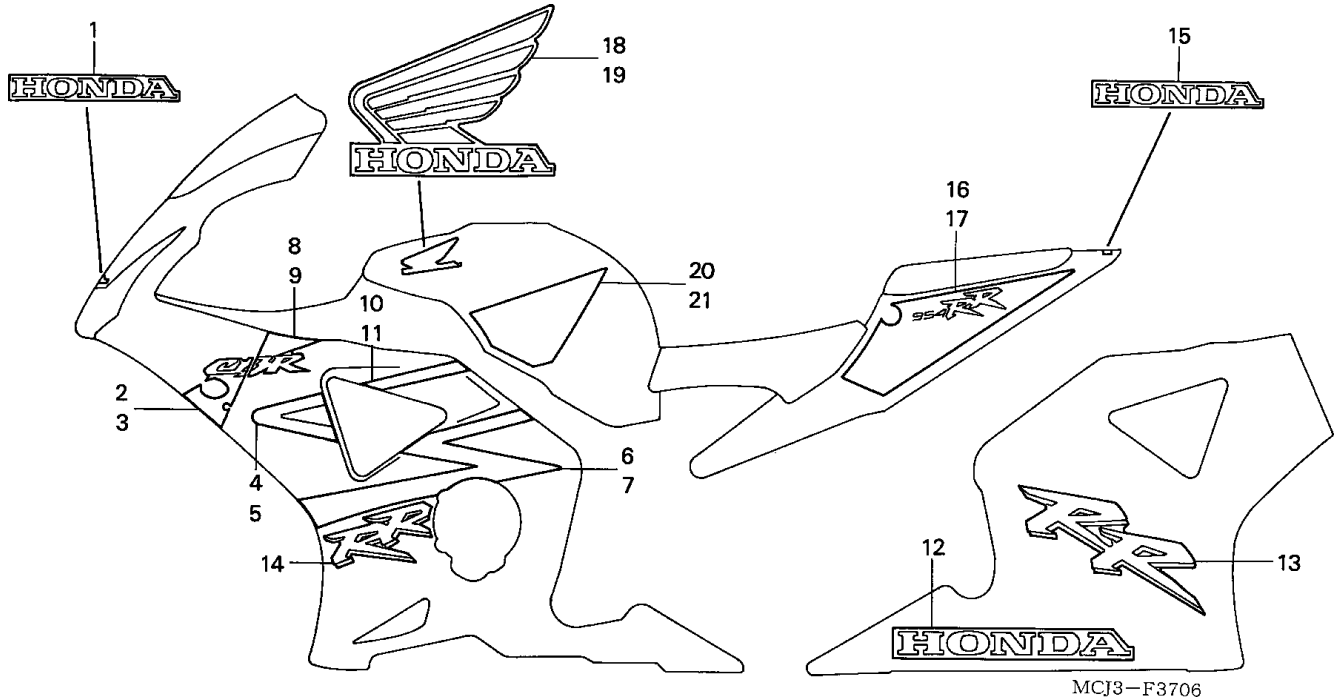

Item de serviço	T.M.O.	Ref. Nº	Nº da peça	Descrição	Qtd. CBR900 RRY	RR1	RR2	RR3	RE1	Nº de série		Nota
		17	64843-MCJ-A00ZA	Emblema, Carenagem Esquerda, Rabeta *TIPO 1*	-	-	1	-	-			CM,SI
			64843-MCJ-A00ZB	Emblema, Carenagem Esquerda, Rabeta *TIPO 2*	-	-	1	-	-			CM,SI
			64843-MCJ-A10ZA	Emblema, Carenagem Esquerda, Rabeta *TIPO 3*	-	-	-	1	-			CM,SI
			64843-MCJ-A10ZB	Emblema, Carenagem Esquerda, Rabeta *TIPO 4*	-	-	-	1	-			CM
		18	64851-MCJ-750ZA	Emblema, Direito, Tanque Combustível *TIPO 1*	-	-	1	-	-			CM,SI
			64851-MCJ-750ZD	Emblema, Direito, Tanque Combustível *TIPO 4*	-	-	1	-	-			CM,SI
			64851-MCJ-D10ZA	Emblema, Direito, Tanque Combustível *TIPO 5*	-	-	-	1	-			CM,SI
			64851-MCJ-D10ZB	Emblema, Direito, Tanque Combustível *TIPO 7*	-	-	-	1	-			CM
		19	64852-MCJ-750ZA	Emblema, Esquerdo, Tanque Combustível *TIPO 1*	-	-	1	-	-			CM,SI
			64852-MCJ-750ZD	Emblema, Esquerdo, Tanque Combustível *TIPO 4*	-	-	1	-	-			CM,SI
			64852-MCJ-D10ZA	Emblema, Esquerdo, Tanque Combustível *TIPO 5*	-	-	-	1	-			CM,SI
			64852-MCJ-D10ZB	Emblema, Esquerdo, Tanque Combustível *TIPO 7*	-	-	-	1	-			CM

C-37-6

Faixas • Emblemas

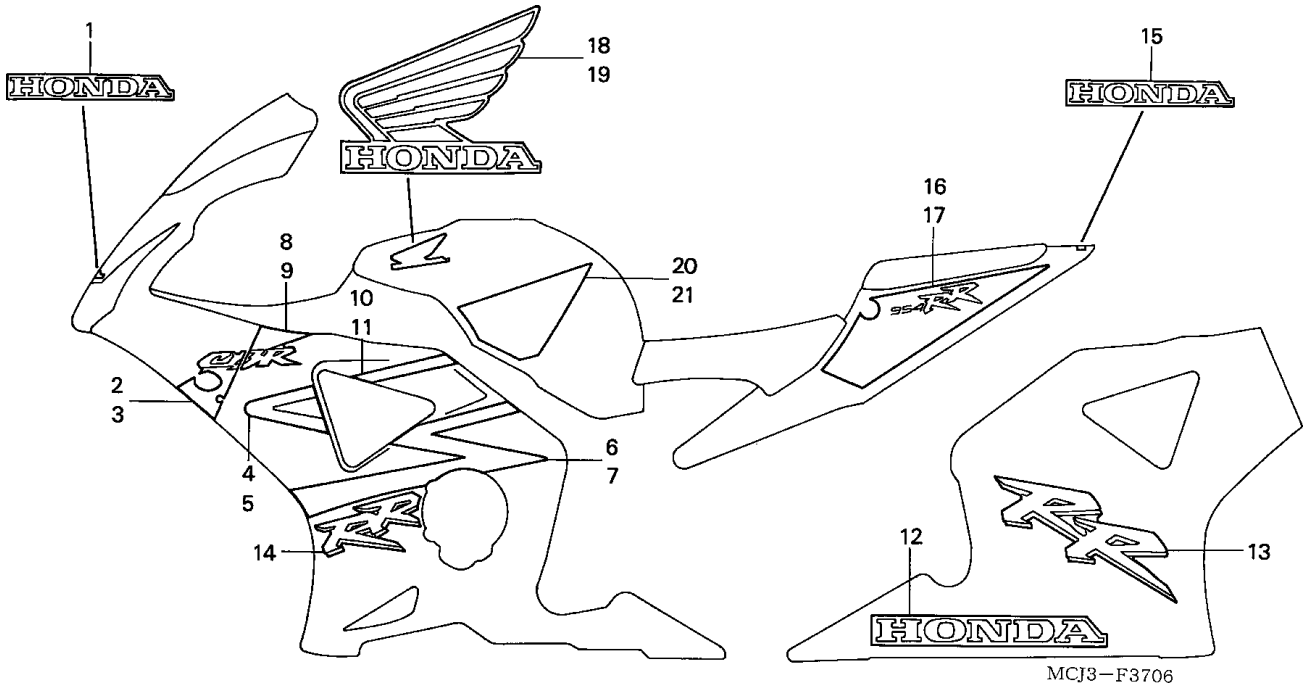

Item de serviço	T.M.O.	Ref. Nº	Nº da peça	Descrição	Qtd. CBR900 RRY	RR1	RR2	RR3	RE1	Nº de série		Nota
		20	64853-MCJ-750ZA	Faixa, Direita, Tanque Combustível *TIPO 1*	-	-	1	1	-	.....	.....	CM
					-	-	1	-	-	.....	.....	SI
			64853-MCJ-D10ZA	Faixa, Direita, Tanque Combustível *TIPO 3*	-	-	-	1	-	.....	.....	CM,SI
		21	64854-MCJ-750ZA	Faixa, Esquerda, Tanque Combustível *TIPO 1*	-	-	1	1	-	.....	.....	CM
					-	-	1	-	-	.....	.....	SI
			64854-MCJ-D10ZA	Faixa, Esquerda, Tanque Combustível *TIPO 3*	-	-	-	1	-	.....	.....	CM,SI

ÍNDICE DE NÚMERO DE PEÇAS

Nº da Peça	Nº do Bloco
06000	
06113-MCJ-J00	EOP-1
06113-MCJ-620	EOP-1
06114-MCJ-J00	EOP-1
06114-MCJ-620	EOP-1
06115-MCJ-J00	EOP-2
06115-MCJ-620	EOP-2
06116-MCJ-J00	EOP-2
06116-MCJ-620	EOP-2
06164-MCJ-003	M-18
06164-MCJ-671	M-18
06380-MCJ-305	C-30
06380-MCJ-306	C-30
06405-MCC-P00	C-23
06405-MCC-P00	C-23-1
06405-MCJ-000	C-23
06405-MCJ-000	C-23-1
06406-MCJ-000	C-23
06406-MCJ-000	C-23-1
06406-MCJ-750	C-23-1
06410-MCC-000	C-13
06451-MCJ-405	C-9
06451-MCJ-406	C-9
06451-MCJ-751	C-9
06451-MCZ-006	C-9
06451-443-405	C-12
06455-MBW-E11	C-9
06455-MCF-006	C-9
11000	
11000-MCJ-000	M-13
11000-MCJ-750	M-13
11104-MW0-000	M-13
11105-MCJ-000	M-13
11146-MCJ-750	M-13
11210-MCJ-000	M-12
11321-MCJ-305	M-8
11321-MCJ-306	M-8
11330-MCJ-000	M-5
11330-MCJ-750	M-5
11332-ML7-000	M-5
11333-MCJ-000	M-9
11333-MCJ-750	M-9
11344-MB0-000	C-7
11344-MB0-000	C-34
11350-MCJ-000	M-10
11355-MCJ-000	M-10
11392-MCJ-000	M-8
11392-MCJ-000	EOP-2
12000	
12010-MCJ-000	M-2
12010-MCJ-750	M-2
12204-MCJ-305	M-2
12208-PR3-000	M-13
12209-ML0-722	M-3
12209-MZ5-003	M-3
12251-MCJ-013	M-2
12251-MCJ-013	EOP-1
12251-MCJ-751	M-2
12251-MCJ-751	EOP-1
12310-MCJ-000	M-1
12310-MCJ-750	M-1
12331-MBW-000	M-1
12341-MAT-750	M-1
12391-MCJ-000	M-1
12391-MCJ-000	EOP-1
12395-MCJ-000	M-2
12395-MCJ-000	EOP-1
13000	
13031-MCJ-000	M-14
13031-MCJ-750	M-14
13041-MCJ-000	M-14
13041-MCJ-750	M-14
13101-MCJ-000	M-14
13101-MCJ-660	M-14
13101-MCJ-750	M-14
13103-MCJ-000	M-14
13103-MCJ-660	M-14
13103-MCJ-750	M-14
13111-MCJ-000	M-14
13111-MCJ-750	M-14
13111-892-000	M-7
13210-MCJ-000	M-14
13210-MCJ-750	M-14
13213-MCJ-000	M-14
13214-MCJ-003	M-14
13214-MCJ-751	M-14
13215-MCJ-003	M-14
13215-MCJ-751	M-14
13215-ML7-000	M-14
13216-MCJ-003	M-14
13216-MCJ-751	M-14
13217-MCJ-003	M-14
13217-MCJ-751	M-14
13218-MCJ-003	M-14
13218-MCJ-751	M-14
13300-MCJ-000	M-14
13300-MCJ-010	M-14
13300-MCJ-020	M-14
13300-MCJ-750	M-14
13303-MCJ-000	M-14
13303-MCJ-010	M-14
13304-MCJ-000	M-14
13304-MCJ-010	M-14
13304-MCJ-750	M-14
13306-MAT-000	M-14
13306-MCZ-000	M-14
13314-MW0-003	M-14
13315-MW0-003	M-14
13316-MW0-003	M-14
13317-MW0-003	M-14
13318-MW0-003	M-14
13319-MW0-003	M-14
14000	
14110-MCJ-000	M-3
14110-MCJ-750	M-3
14210-MCJ-000	M-3
14210-MCJ-750	M-3
14312-MBW-000	M-14
14321-MCJ-000	M-4
14321-MCJ-750	M-4
14401-MCJ-003	M-4
14405-MCJ-000	M-3
14510-MCJ-000	M-4
14520-MCJ-000	M-4
14520-MCJ-751	M-4
14523-MCJ-000	M-4
14523-MCJ-000	EOP-1
14546-MCJ-000	M-4
14620-MW0-003	M-4
14626-MCJ-000	M-4
14711-MCJ-000	M-3
14721-MCJ-000	M-3
14731-MCJ-000	M-3
14751-MCJ-000	M-3
14752-MCJ-750	M-3
14761-MCJ-000	M-3
14771-KW3-900	M-3
14775-MCJ-000	M-3
14781-ML0-720	M-3
14901-KT7-013	M-3
14902-KT7-013	M-3
14903-KT7-013	M-3
14904-KT7-013	M-3
14905-KT7-013	M-3
14906-KT7-013	M-3
14907-KT7-013	M-3
14908-KT7-013	M-3
14909-KT7-013	M-3
14910-KT7-013	M-3
14911-KT7-013	M-3
14912-KT7-013	M-3
14913-KT7-013	M-3
14914-KT7-013	M-3
14915-KT7-013	M-3
14916-KT7-013	M-3
14917-KT7-013	M-3
14918-KT7-013	M-3
14919-KT7-013	M-3
14920-KT7-013	M-3
14921-KT7-013	M-3
14922-KT7-013	M-3
14923-KT7-013	M-3
14924-KT7-013	M-3
14925-KT7-013	M-3
14926-KT7-013	M-3
14927-KT7-013	M-3
14928-KT7-013	M-3
14929-KT7-013	M-3
14930-KT7-013	M-3
14931-KT7-013	M-3
14932-KT7-013	M-3
14933-KT7-013	M-3
14934-KT7-013	M-3
14935-KT7-013	M-3
14936-KT7-013	M-3
14937-KT7-013	M-3
14938-KT7-013	M-3
14939-KT7-013	M-3
14940-KT7-013	M-3
14941-KT7-013	M-3
14942-KT7-013	M-3
14943-KT7-013	M-3
14944-KT7-013	M-3
14945-KT7-013	M-3
14946-KT7-013	M-3
14947-KT7-013	M-3
14948-KT7-013	M-3
14949-KT7-013	M-3
14950-KT7-013	M-3
14951-KT7-013	M-3
14952-KT7-013	M-3
14953-KT7-013	M-3
14954-KT7-013	M-3
14955-KT7-013	M-3
14956-KT7-013	M-3
14957-KT7-013	M-3
14958-KT7-013	M-3
14959-KT7-013	M-3
14960-KT7-013	M-3
14961-KT7-013	M-3
14962-KT7-013	M-3
14963-KT7-013	M-3
14964-KT7-013	M-3
14965-KT7-013	M-3
15000	
15100-MBW-000	M-12
15131-MAS-003	M-6
15134-MV9-670	M-12
15140-415-003	M-12
15150-MCJ-000	M-12
15154-MM5-000	M-12
15154-MM5-000	EOP-2
15220-MW0-000	M-12
15410-MCJ-000	M-12
15600-MCJ-000	M-12
15600-MCJ-751	M-12
15611-KA4-710	M-5
15772-GB5-670	C-18-1
16000	
16010-MCJ-003	M-18
16011-MAT-E01	M-18
16017-MCJ-003	M-18
16017-MCJ-751	M-18-2
16018-MCJ-003	M-18
16018-MCZ-003	M-18-2
16019-MCJ-003	M-18
16029-MCJ-003	M-18

ÍNDICE DE NÚMERO DE PEÇAS

Nº da Peça	Nº do Bloco
16029-MCJ-751	M-18-2
16044-MAT-E01	M-18
16044-MCJ-751	M-18-2
16046-MCJ-003	M-18
16046-MCJ-751	M-18-2
16047-MCJ-003	M-18
16080-MCJ-003	M-18
16080-MCJ-003	M-18-2
16169-MCJ-003	M-18
16169-MCJ-003	M-18-2
16210-MCJ-F00	M-2
16210-MCJ-000	M-2
16210-MCJ-620	M-2
16217-MCJ-000	M-2
16218-MCJ-000	M-2
16222-MV4-300	M-2
16400-MCJ-A01	M-18-2
16400-MCJ-G01	M-18-2
16400-MCJ-003	M-18
16400-MCJ-671	M-18
16400-MCJ-751	M-18-2
16401-MCJ-A01	M-18-2
16401-MCJ-G01	M-18-2
16401-MCJ-003	M-18
16401-MCJ-671	M-18
16401-MCJ-751	M-18-2
16450-MCJ-003	M-18
16450-MCJ-671	M-18
16450-MCJ-752	M-18-2
16472-MCF-003	M-18
16472-MCW-000	M-18-2
16473-PD6-000	M-18
16473-P7A-004	M-18-2
16502-MAT-E01	M-18
16610-MCJ-003	M-18
16620-MCJ-751	M-18-2
16700-MCJ-000	C-15
16700-MCJ-750	C-15-1
16700-MCJ-751	C-15-1
16700-MCJ-752	C-15-1

Nº da Peça	Nº do Bloco
16711-MAT-D00	C-15
16711-MAT-D00	C-15-1
16712-MAT-D01	C-15
16712-MAT-D01	C-15-1
16713-MBG-010	C-15
16713-MBG-010	C-15-1
16714-MAT-D00	C-15
16714-MAT-D00	C-15-1
16714-MBG-000	C-15
16714-MBG-000	C-15-1
16717-MAT-D00	C-15
16717-MAT-D00	C-15-1
16720-MCJ-000	C-15
16720-MCJ-750	C-15-1
16730-MCJ-000	C-15
16730-MCJ-000	C-15-1
16740-MCJ-003	M-18
16740-MCJ-003	M-18-2
16740-MCJ-013	M-18-2
16741-PG7-005	M-18
16741-PG7-005	M-18-2
16900-MBG-013	C-15
16900-MBG-013	C-15-1
17000	
17201-MCJ-003	M-18-1
17201-MG9-000	M-18-1
17204-MCJ-003	C-18
17204-MCJ-750	C-18-2
17206-MCJ-003	C-18
17206-MCJ-003	C-18-2
17207-MCJ-000	C-18
17207-MCJ-000	C-18-2
17208-MCJ-003	C-18
17208-MCJ-750	C-18-2
17209-MCJ-003	C-18
17209-MCJ-003	C-18-2
17210-MCJ-003	C-18
17210-MCJ-750	C-18-2

Nº da Peça	Nº do Bloco
17215-MCJ-000	C-18
17215-MCJ-750	C-18-2
17221-MCJ-003	C-18
17221-MCJ-750	C-18-2
17222-MCJ-003	C-18
17222-MCJ-750	C-18-2
17223-MAT-300	C-18
17223-MAT-300	C-18-2
17224-MCJ-003	C-18
17225-MCJ-000	C-18
17225-MCJ-750	C-18-2
17226-MCJ-003	C-18
17226-MCJ-750	C-18-2
17231-MCJ-003	C-18
17231-MCJ-750	C-18-2
17235-MCJ-003	C-18
17235-MCJ-750	C-18-2
17245-MCJ-003	C-18
17245-MCJ-750	C-18-2
17245-107-010	C-34
17251-KE8-690	C-2
17251-KE8-690	C-2-1
17251-MCJ-003	C-18
17251-MCJ-750	C-18-2
17261-MCJ-003	C-18
17261-MCJ-750	C-18-2
17269-MCJ-000	C-18-1
17269-MCJ-750	C-18-1
17369-KB4-670	C-18-1
17460-MCJ-000	C-18-1
17460-MCJ-750	C-18-1
17465-MCJ-000	C-18-1
17466-MCJ-000	C-18-1
17506-MB1-000	C-14-1
17511-MCJ-000ZA	C-37
17511-MCJ-000ZB	C-37
17511-MCJ-000ZC	C-37
17511-MCJ-870ZA	C-37
17511-MCJ-870ZB	C-37

Nº da Peça	Nº do Bloco
17511-MCJ-960ZA	C-37
17511-MCJ-970ZA	C-37-2
17512-MCJ-000ZA	C-37
17512-MCJ-000ZB	C-37
17512-MCJ-000ZC	C-37
17512-MCJ-870ZA	C-37
17512-MCJ-870ZB	C-37
17512-MCJ-960ZA	C-37
17512-MCJ-970ZA	C-37-2
17513-MCJ-000ZA	C-37
17513-MCJ-000ZB	C-37
17513-MCJ-000ZC	C-37
17513-MCJ-870ZA	C-37
17513-MCJ-870ZB	C-37
17513-MCJ-960ZA	C-37
17514-MCJ-000ZA	C-37
17514-MCJ-000ZB	C-37
17514-MCJ-000ZC	C-37
17514-MCJ-870ZA	C-37
17514-MCJ-870ZB	C-37
17514-MCJ-960ZA	C-37
17520-MCJ-D10ZA	C-14-1
17520-MCJ-D10ZB	C-14-1
17520-MCJ-D10ZC	C-14-1
17520-MCJ-D10ZD	C-14-1
17520-MCJ-000ZD	C-14
17520-MCJ-000ZE	C-14
17520-MCJ-000ZF	C-14
17520-MCJ-610ZA	C-14
17520-MCJ-610ZB	C-14
17520-MCJ-610ZC	C-14
17520-MCJ-670ZD	C-14
17520-MCJ-700ZA	C-14
17520-MCJ-710ZA	C-14
17520-MCJ-720ZA	C-14
17520-MCJ-720ZB	C-14
17520-MCJ-720ZC	C-14
17520-MCJ-750ZA	C-14-1
17520-MCJ-750ZB	C-14-1

Nº da Peça	Nº do Bloco
17520-MCJ-750ZD	C-14-1
17520-MCJ-750ZE	C-14-1
17520-MCJ-780ZA	C-14
17520-MCJ-830ZA	C-14
17520-MCJ-830ZB	C-14
17520-MCJ-850ZA	C-14
17520-MCJ-850ZB	C-14
17520-MCJ-870ZA	C-14
17520-MCJ-870ZB	C-14
17520-MCJ-890ZA	C-14
17520-MCJ-960ZA	C-14
17520-MCJ-970ZA	C-14
17525-MCJ-000	C-15
17525-MCJ-750	C-15-1
17528-MAT-D70	C-36
17528-MBW-D00	C-36
17529-MCJ-010	C-15
17529-MCJ-750	C-15-1
17551-MCJ-000	C-18
17551-MCJ-750	C-18-2
17570-MW4-300	C-35-1
17574-MBW-D20	C-15-1
17574-MN5-000	C-15
17611-MCJ-750	C-14-1
17611-ML7-000	C-14
17613-MV4-000	C-14
17620-MAS-E01	C-14
17620-MAS-E02	C-14
17620-MCJ-751	C-14-1
17724-102-700	C-18
17724-102-700	C-18-1
17724-102-700	C-18-2
17891-MCJ-750	C-16-1
17910-MCJ-000	C-3
17910-MCJ-751	C-3-1
17920-MCJ-000	C-3
17920-MCJ-751	C-3-1
17970-MCJ-000	C-29
17970-MCJ-750	C-29

Nº da Peça	Nº do Bloco
18000	
18150-MCJ-003	C-19
18150-MCJ-751	C-19
18151-MCJ-003	C-19
18171-MCJ-000	C-19
18171-MCJ-010	C-19
18174-MCJ-000	C-19
18174-MCJ-750	C-19
18175-MCJ-003	C-19
18176-MCJ-000	C-19
18177-MCJ-300	C-19
18179-MCJ-000	C-19
18179-MCJ-750	C-19
18180-MCJ-000	C-19
18180-MCJ-750	C-19
18181-MCJ-000	C-19
18182-MCJ-000	C-19
18182-MCJ-750	C-19
18183-MCJ-000	C-19
18184-MCJ-000	C-19
18184-MCJ-010	C-19
18185-MCJ-000	C-19
18190-MCJ-000	C-19
18291-MM5-860	EOP-1
18291-MM5-860	C-19
18292-MCJ-000	EOP-1
18292-MCJ-000	C-19
18293-GN2-000	C-25-1
18293-MN0-000	C-19
18310-MCJ-003	C-19
18310-MCJ-305	C-19
18310-MCJ-306	C-19
18310-MCJ-307	C-19
18310-MCJ-611	C-19
18310-MCJ-671	C-19
18318-HN5-670	C-16-1
18380-MCJ-G01	C-19
18380-MCJ-003	C-19
18380-MCJ-611	C-19

ÍNDICE DE NÚMERO DE PEÇAS

Nº da Peça	Nº do Bloco
18380-MCJ-751	C-19
18421-MA6-000	C-19
18422-MA6-000	C-19
18532-634-670	C-29
18601-MCJ-000	M-1
18910-MCJ-000	C-29
18920-MCJ-000	C-29
18950-MCJ-000	M-8
18950-MCJ-750	M-8
19000	
19006-MCJ-003	C-33
19006-MCJ-003	C-33-1
19010-MCJ-K01	C-33-1
19010-MCJ-003	C-33
19010-MCJ-751	C-33-1
19014-KEA-003	C-33
19014-KEA-003	C-33-1
19015-MCJ-003	C-33
19015-MCJ-003	C-33-1
19020-MCF-003	C-33
19020-MCF-003	C-33-1
19030-MCJ-003	C-33
19030-MCJ-751	C-33-1
19037-GEM-710	C-33-1
19037-MCJ-K00	C-33-1
19045-GBC-700	C-33
19046-PAA-A00	C-33-1
19051-KA3-830	C-33
19051-KA3-830	C-33-1
19051-MB4-880	C-34
19052-MAC-680	C-33
19052-MAC-680	C-33-1
19055-MBR-870	C-33-1
19055-MV9-881	C-33
19060-MCJ-000	M-17
19101-MCJ-000	C-33
19101-MCJ-000	C-33-1
19103-KE8-000	C-7
19104-MB0-700	C-33
19104-MB0-700	C-33-1
19113-MB1-870	C-27-1
19113-MCJ-000	C-33
19113-MCJ-000	C-33-1
19126-MCJ-000	C-31
19126-MCJ-750	C-31-1
19127-MCJ-300	C-31
19127-MCJ-300	C-31-1
19200-MCJ-000	M-10
19220-MCJ-000	M-10
19226-MCJ-000	M-10
19226-MCJ-000	EOP-2
19300-MCJ-000	M-17
19305-KV3-010	M-17
19311-MCJ-305	M-17
19312-MBW-000	M-17
19312-MBW-000	EOP-1
19315-MCJ-000	M-17
19315-MCJ-750	M-17
19501-MCJ-000	C-33
19501-MCJ-750	C-33-1
19502-MCJ-000	C-33
19502-MCJ-750	C-33-1
19503-MCJ-750	C-33-1
19504-KY1-003	M-17
19504-MCJ-750	C-33-1
19505-KS6-700	M-10
19505-KS6-700	C-33
19505-KS6-700	C-33-1
19505-MCJ-000	C-33
19507-MAT-000	M-17
19507-MCJ-750	C-33-1
19511-MCJ-000	C-33
19511-MCJ-000	C-33-1
19516-GAG-003	C-33
19516-GAG-003	C-33-1
19516-ML7-691	M-17
19523-MCJ-000	M-17
19525-MCJ-000	M-17
19526-MCJ-000	M-10
19527-MCJ-000	M-17
19527-MCJ-750	M-17
19528-MCJ-000	M-17
22000	
22100-MCJ-010	M-6
22116-MBW-000	M-6
22120-MCJ-000	M-6
22125-ML7-000	M-6
22201-MAL-600	M-6
22201-MAS-E00	M-6
22202-MAE-000	M-6
22321-MW0-000	M-6
22350-MCJ-000	M-6
22401-MAS-E00	M-6
22402-MAS-E00	M-6
22810-MCJ-010	M-5
22810-MCJ-750	M-5
22815-MCJ-000	M-5
22815-MCJ-750	M-5
22821-MCJ-000	M-5
22847-MAE-000	M-6
22870-MCJ-000	C-3
22870-MCJ-750	C-3-1
23000	
23211-MCJ-000	M-15
23212-MBW-000	M-15
23220-MCJ-000	M-15
23421-MCJ-000	M-15
23421-MCJ-750	M-15
23431-MCJ-000	M-15
23431-MCJ-750	M-15
23441-MCJ-000	M-15
23441-MCJ-750	M-15
23442-MCJ-000	M-15
23451-MCJ-000	M-15
23451-MCJ-750	M-15
23461-MCJ-000	M-15
23461-MCJ-750	M-15
23462-MCJ-000	M-15
23481-MCJ-000	M-15
23481-MCJ-750	M-15
23482-MCJ-000	M-15
23491-MCJ-000	M-15
23491-MCJ-750	M-15
23495-MM5-000	M-15
23501-MCJ-000	M-15
23501-MCJ-010	M-15
23501-MCJ-750	M-15
23511-MCJ-000	M-15
23521-MCJ-010	M-15
23521-MCJ-020	M-15
23521-MCJ-750	M-15
23801-MCJ-000	M-15
23801-MCJ-750	M-15
23929-PX4-700	M-12
24000	
24211-MCJ-010	M-16
24211-MCJ-020	M-16
24212-MCJ-010	M-16
24212-MCJ-750	M-16
24213-MCJ-010	M-16
24213-MCJ-020	M-16
24213-MCJ-750	M-16
24261-283-000	M-15
24310-MCJ-000	M-16
24315-MAS-E00	M-16
24321-MAS-000	M-16
24430-MAS-E00	M-16
24435-MCJ-000	M-16
24610-MCJ-000	M-16
24612-MAL-600	M-13
24651-MAS-E00	M-16
24652-035-000	M-16
24710-MCJ-000	C-20
24710-MCJ-750	C-20
24720-MCJ-000	C-20
24720-MCJ-750	C-20
24724-422-000	C-20
24781-KR3-770	C-20
28000	
28110-MCJ-000	M-7
28125-MCJ-000	M-7
28130-MCJ-000	M-7
28133-HA0-770	M-7
28333-300-000	C-21
30000	
30291-MCJ-000	M-5
30300-MCJ-000	M-5
30300-MCJ-750	M-5
30430-MCJ-D00	C-5
30430-MCJ-305	C-5
30432-MBW-E00	C-5
30433-MBW-600	C-5
30433-MBW-601	C-5
30590-GBC-851	C-36
30700-MBW-611	C-30
30700-MBW-611	C-30-1
31000	
31110-MCJ-003	M-9
31110-MCJ-751	M-9
31120-MCJ-003	M-9
31120-MCJ-751	M-9
31200-MCJ-751	M-11-1
31200-MV9-671	M-11
31201-MBE-008	M-11-1
31201-MR6-008	M-11
31204-KS5-901	M-11-1
31205-MV9-671	M-11
31206-MBE-008	M-11-1
31206-MR6-008	M-11
31207-KS5-901	M-11
31207-MBE-008	M-11-1
31420-MCJ-640	C-29
31420-MCJ-750	C-29
31425-KAE-004	C-29
31500-MCJ-K00	C-28-1
31500-MCJ-641	C-28
31500-MCJ-642	C-28
31500-MCJ-642	C-28-1
31600-MCJ-641	C-30
31600-MCJ-750	C-30-1
31605-MCJ-750	C-30-1
31730-MAS-601	C-30
31730-MAS-601	C-30-1
31911-MBW-E11	M-2
31912-MBW-E11	M-2
31921-MBW-E12	M-2
31922-MBW-E12	M-2
32000	
32100-MCJ-A00	C-30-1
32100-MCJ-D00	C-30-1
32100-MCJ-D10	C-30-1
32100-MCJ-F00	C-30-1
32100-MCJ-F10	C-30-1
32100-MCJ-G00	C-30-1
32100-MCJ-G10	C-30-1
32100-MCJ-R00	C-30-1
32100-MCJ-U00	C-30-1
32100-MCJ-611	C-30
32100-MCJ-621	C-30
32100-MCJ-641	C-30
32100-MCJ-651	C-30
32100-MCJ-661	C-30
32100-MCJ-671	C-30
32101-MCJ-000	M-13
32101-MCJ-750	M-13

ÍNDICE DE NÚMERO DE PEÇAS

Nº da Peça	Nº do Bloco
32102-MCJ-000	C-30
32102-MCJ-750	C-30-1
32103-MCJ-000	C-30
32103-MCJ-750	C-30-1
32105-MCJ-A00	C-30-1
32105-MCJ-D00	C-30-1
32105-MCJ-U00	C-30-1
32105-MCJ-000	C-30
32105-MCJ-650	C-30
32105-MCJ-670	C-30
32401-MCJ-D00	C-28-1
32401-MCJ-640	C-28
32406-KAZ-000	C-28
32406-KAZ-000	C-28-1
32410-MCJ-000	C-28
32410-MCJ-000	C-28-1
32411-MK3-300	C-28
32411-MK3-300	C-28-1
32411-253-000	C-28
32411-253-000	C-28-1
32601-MCJ-000	C-28
32601-MCJ-000	C-28-1
32601-MCJ-750	C-28-1
32925-958-000	C-33
32972-MCJ-750	C-31-1
22000	
33102-MCJ-A01	C-1-1
33102-MCJ-D01	C-1-1
33102-MCJ-E01	C-1-1
33112-MAT-611	C-1
33112-MBW-D21	C-1-1
33113-MAT-611	C-1
33113-MAT-611	C-1-1
33120-MCJ-601	C-1
33120-MCJ-641	C-1
33120-MCJ-671	C-1
33130-MAT-611	C-1
33130-MAT-611	C-1-1

Nº da Peça	Nº do Bloco
33140-MCJ-D00	C-1-1
33140-MCJ-641	C-1
33301-SA0-741	C-1
33301-SA0-741	C-1-1
33301-SA0-741	C-25-1
33400-MAS-A11	C-26
33400-MAS-E11	C-26
33400-MCJ-D00	C-26-1
33402-MAS-602	C-26
33407-MAS-601	C-26
33409-MW0-000	C-26
33409-MW0-000	C-26-1
33450-MAS-A11	C-26
33450-MAS-E11	C-26
33450-MCJ-D00	C-26-1
33600-MAS-A11	C-26
33600-MAS-E11	C-26
33600-MCJ-A00	C-26
33600-MCJ-D00	C-26-1
33602-MAS-602	C-26
33602-MAT-E21	C-26-1
33607-MAT-E21	C-26-1
33650-MAS-A11	C-26
33650-MAS-E11	C-26
33650-MCJ-A00	C-26
33650-MCJ-D00	C-26-1
33691-MAS-601	C-26
33701-MCJ-A01	C-27-1
33701-MCJ-D01	C-27-1
33702-MCJ-641	C-27
33702-MCJ-671	C-27
33712-GC2-000	C-16-1
33720-GZ9-003	C-27
33720-MAS-A11	C-25
33720-MCJ-D01	C-25-1
33721-MAS-A11	C-25
33722-MB1-013	C-25
33727-ME4-671	C-25
33729-MB1-003	C-25
33729-MCZ-003	C-25-1

Nº da Peça	Nº do Bloco
33741-MB2-671	C-7
33741-MCJ-G00	C-25-1
33741-MS6-921	C-25
33741-MS6-921	C-25-1
34000	
34616-568-671	C-25
34901-MAT-611	C-1
34901-MAT-611	C-1-1
34905-MAS-601	C-26
34905-MAS-601	C-26-1
34905-MAS-671	C-26
34906-MAS-671	C-26
34906-MBB-611	C-27
35000	
35010-MCJ-A00	C-5
35010-MCJ-D00	C-5
35010-MCJ-640	C-5
35010-MCJ-641	C-5
35010-MCJ-670	C-5
35010-MCJ-671	C-5
35013-MCJ-A00	C-3-1
35013-MCJ-D00	C-3-1
35013-MCJ-640	C-3
35013-MCJ-670	C-3
35020-MCJ-A00	C-3-1
35020-MCJ-D00	C-3-1
35020-MCJ-D10	C-3-1
35020-MCJ-U00	C-3-1
35020-MCJ-640	C-3
35020-MCJ-670	C-3
35100-MCJ-A00	C-5
35100-MCJ-D00	C-5
35100-MCJ-641	C-5
35100-MCJ-671	C-5
35101-MCJ-A00	C-5
35101-MCJ-D00	C-5

Nº da Peça	Nº do Bloco
35101-MCJ-641	C-5
35101-MCJ-671	C-5
35106-MAT-A00	C-5
35113-MBW-601	C-5
35121-MAS-G01	C-5
35121-MBW-601	C-5
35121-MCJ-A00	C-5
35121-MCJ-D00	C-5
35160-MBG-003	C-30
35160-MBW-D21	C-30-1
35162-MN5-003	C-30
35162-MN5-003	C-30-1
35163-MN5-003	C-30
35163-MN5-003	C-30-1
35330-413-003	C-3
35335-MCJ-750	C-3-1
35340-MM5-600	C-4
35350-MCJ-000	C-20
35357-MBG-610	C-20
35400-MCJ-750	C-30-1
35600-KE8-003	M-13
35700-MCJ-305	C-22
35850-MR5-007	C-28
35850-MR5-007	C-28-1
35856-MBG-003	C-28
35856-MBG-003	C-28-1
37000	
36140-MCJ-000	M-2
36191-KV3-700	C-14
36191-KV3-700	C-14-1
36450-MBG-003	C-18-1
36531-MCJ-611	C-19
36532-MCV-772	C-19
37000	
37100-MCJ-A01	C-2-1
37100-MCJ-D01	C-2-1

Nº da Peça	Nº do Bloco
37100-MCJ-E01	C-2-1
37100-MCJ-G01	C-2-1
37100-MCJ-M01	C-2-1
37100-MCJ-U01	C-2-1
37100-MCJ-601	C-2
37100-MCJ-631	C-2
37100-MCJ-641	C-2
37100-MCJ-661	C-2
37100-MCJ-671	C-2
37130-MCJ-A01	C-2-1
37215-MA6-008	C-2-1
37240-P13-013	M-13
37243-KV3-830	C-2
37244-MM4-000	C-20
37610-MCJ-A01	C-2-1
37700-MCJ-000	M-13
37700-MCJ-003	M-13
37700-MCJ-750	M-13
37760-MT2-003	C-33
37830-MCF-003	C-30
37830-MCF-003	C-30-1
37870-MBG-003	M-17
37880-P05-A00	C-18
37880-P05-A00	C-18-2
38000	
38110-MAS-E00	C-6
38110-MAS-E11	C-6
38111-MAS-E00	C-6
38120-MCJ-751	C-6
38215-MAS-620	C-30-1
38215-MCJ-D00	C-30-1
38215-MCJ-F00	C-30-1
38215-MCJ-621	C-30
38215-MCJ-641	C-30
38301-KK9-952	C-30
38306-KK4-000	C-30
38500-GC7-612	C-30
38500-GC7-612	C-30-1

Nº da Peça	Nº do Bloco
38501-GN2-014	C-30
38501-GN2-014	C-30-1
38506-GC7-611	C-30
38506-GC7-611	C-30-1
38770-MCJ-A01	C-30-1
38770-MCJ-D01	C-30-1
38770-MCJ-F01	C-30-1
38770-MCJ-G01	C-30-1
38770-MCJ-K01	C-30-1
38770-MCJ-R01	C-30-1
38770-MCJ-U01	C-30-1
38770-MCJ-611	C-30
38770-MCJ-621	C-30
38770-MCJ-631	C-30
38770-MCJ-641	C-30
38770-MCJ-671	C-30
40000	
40510-MCJ-000	C-23
40510-MCJ-000	C-23-1
40520-MCJ-000	C-23
40520-MCJ-000	C-23-1
40545-MCF-003	C-23
40545-MCF-003	C-23-1
40545-MCJ-005	C-23
40545-MCJ-005	C-23-1
41000	
41201-MCJ-000	C-13
41201-MCJ-670	C-13
42000	
42301-MCJ-000	C-13
42301-MCJ-750	C-13
42305-MCJ-000	C-23
42305-MCJ-000	C-23-1
42306-MCJ-000	C-23

ÍNDICE DE NÚMERO DE PEÇAS

Nº da Peça	Nº do Bloco
42306-MCJ-000	C-23-1
42311-MCJ-000	C-13
42311-MCJ-750	C-13
42312-MCJ-000	C-13
42312-MCJ-750	C-13
42615-MCF-000	C-13
42620-MCF-000	C-13
42625-MCF-000	C-13
42650-MCJ-000	C-13
42650-MCJ-010	C-13
42650-MCJ-670	C-13
42650-MCJ-671	C-13
42650-MCJ-750ZA	C-13
42650-MCJ-750ZB	C-13
42704-MB0-000	C-10
42704-MB0-000	C-13
42705-MB0-000	C-10
42705-MB0-000	C-13
42706-MB0-000	C-10
42706-MB0-000	C-13
42711-MCJ-003	C-13
42711-MCJ-007	C-13
42711-MCJ-013	C-13
42711-MCJ-017	C-13
42711-MCJ-751	C-13
42753-ML7-003	C-10
42753-ML7-003	C-13
42753-MT4-005	C-10
42753-MT4-005	C-13
43000	
43105-MW0-405	C-12
43107-MCJ-006	C-12
43108-KT7-761	C-12
43110-MCJ-006	C-12
43110-MCJ-751	C-12
43112-MCF-006	C-12
43131-KW3-006	C-12
43132-KT7-761	C-12
43150-MCJ-006	C-12
43150-MCJ-751	C-12
43215-ML3-911	C-12
43251-MCJ-000	C-13
43310-MCJ-003	C-11
43310-MCJ-751	C-11
43352-568-003	C-9
43352-568-003	C-12
43353-461-771	C-9
43353-461-771	C-12
43468-MCJ-000	C-11
43468-MCJ-750	C-11
43469-MCJ-750	C-11
43503-MR7-006	C-11
43504-MB2-006	C-11
43510-MCJ-006	C-11
43510-MCJ-751	C-11
43511-MR7-016	C-11
43512-MCJ-006	C-11
43512-MCJ-751	C-11
43513-MY1-006	C-11
43514-KS6-701	C-4
43514-KS6-701	C-11
43516-MCJ-006	C-4
43517-KS6-701	C-4
43520-MG9-305	C-11
43523-MAH-671	C-4
43530-MCZ-006	C-11
43530-MM5-006	C-11
44000	
44301-MCJ-000	C-10
44311-MCJ-000	C-10
44311-MCJ-750	C-10
44312-MCJ-000	C-10
44312-MCJ-750	C-10
44620-MCJ-000	C-10
44650-MCJ-000	C-10
44650-MCJ-010	C-10
44650-MCJ-670	C-10
44650-MCJ-671	C-10
44650-MCJ-750ZA	C-10
44650-MCJ-750ZB	C-10
44711-MCJ-003	C-10
44711-MCJ-007	C-10
44711-MCJ-013	C-10
44711-MCJ-017	C-10
44711-MCJ-751	C-10
45000	
45103-MR7-006	C-9
45106-MCJ-006	C-9
45107-MCJ-006	C-9
45107-MCZ-006	C-9
45111-MA3-006	C-12
45117-MCJ-006	C-9
45117-MCJ-751	C-9
45120-MCJ-003	C-10
45120-MCJ-831	C-10
45125-MCJ-003	C-4
45125-MCJ-751	C-4
45133-MA3-006	C-12
45150-MCJ-006	C-9
45150-MCJ-751	C-9
45203-MG3-016	C-12
45215-MCJ-006	C-9
45220-MCJ-003	C-10
45220-MCJ-831	C-10
45250-MCJ-006	C-9
45250-MCJ-751	C-9
45503-KV3-006	C-4
45504-MCF-006	C-4
45505-KV3-006	C-4
45510-MCJ-006	C-4
45510-MCJ-751	C-4
45511-KV3-016	C-4
45512-MCJ-006	C-4
45513-KV3-006	C-4
45517-166-006	C-3
45517-166-006	C-4
45518-KV3-006	C-4
45520-KV3-006	C-4
45520-300-000	C-11
45521-MJ6-006	C-11
45530-MCF-006	C-4
45530-MCJ-751	C-4
45550-MCJ-006	C-4
46000	
46182-500-013	C-11
46500-MCJ-000	C-20
46500-MCJ-750	C-20
46503-MAL-000	C-11
46504-MAL-601	C-11
46505-MCJ-751	C-11
46506-MCJ-750	C-11
46515-MV9-000	C-20
50000	
50100-MCJ-A00ZA	C-31-1
50100-MCJ-000	C-31
50100-MCJ-630	C-31
50100-MCJ-670	C-31
50100-MCJ-750ZA	C-31-1
50100-MCJ-780ZA	C-31
50100-MCJ-890ZA	C-31
50150-MCJ-000	C-22
50150-MCJ-750	C-22
50200-MCJ-000	C-31
50200-MCJ-750ZA	C-31-1
50200-MCJ-780ZA	C-31
50233-MCJ-750	C-24-1
50248-MCJ-000	C-17
50248-MCJ-750	C-17-1
50249-MCJ-000	C-17
50249-MCJ-750	C-17-1
50255-MCJ-000	C-14
50255-MCJ-750	C-14-1
50283-MR7-300	C-35
50283-MR7-300	C-35-1
50283-MR7-300	C-35-2
50290-MZ7-000	C-25
50290-MZ7-000	C-25-1
50300-MCJ-000	C-23
50300-MCJ-750	C-23-1
50300-MCJ-780ZA	C-23
50324-425-010	C-4
50324-425-010	C-29
50352-MCJ-000	C-31
50352-MCJ-000	C-31-1
50355-KT8-000	C-31
50355-KT8-000	C-31-1
50530-MCJ-000	C-22
50530-MCJ-750	C-22
50540-MBB-000	C-22
50540-MW0-000	C-22
50543-MT3-611	C-22
50543-MV9-610	C-22
50543-MW0-610	C-22
50600-MCJ-000	C-21
50600-MCJ-750	C-21
50602-MCJ-000	C-20
50603-GS9-010	C-21
50607-MCJ-000	C-21
50607-MCJ-610	C-21
50612-MAS-000	C-21
50612-MCJ-750	C-21
50617-MCJ-750	C-21
50617-445-840	C-21
50639-ML0-010	C-21
50644-MCJ-750	C-21
50644-445-840	C-21
50660-KV3-700	C-21
50660-MCJ-750	C-21
50670-KV3-700	C-21
50670-MCJ-750	C-21
50700-MCJ-000	C-21
50700-MCJ-750	C-21
50707-MCJ-000	C-21
50718-KT7-761	C-21
50720-KT7-761	C-21
50730-KT7-761	C-21
50750-MCJ-000	C-21
50750-MCJ-750	C-21
50760-MCJ-000	C-21
50760-MCJ-750	C-21
51000	
51400-MCJ-003	C-8
51400-MCJ-752	C-8
51400-MCJ-831	C-8
51401-MCJ-003	C-8
51401-MCJ-751	C-8
51403-MA0-771	C-8
51403-MCF-003	C-8
51404-MT7-003	C-8
51406-MW4-003	C-8
51410-MCJ-003	C-8
51410-MCJ-831	C-8
51412-KA4-711	C-8
51414-MCF-003	C-8
51415-MCF-003	C-8
51421-MW4-003	C-8
51422-MCJ-003	C-8
51423-MCJ-751	C-8
51423-MT7-003	C-8
51425-MCJ-003	C-8
51425-MCJ-751	C-8
51425-MCJ-831	C-8
51430-MCJ-003	C-8
51430-MCJ-751	C-8
51430-MCJ-831	C-8
51447-KA4-711	C-8
51450-MCJ-751	C-8
51451-MCJ-751	C-8

ÍNDICE DE NÚMERO DE PEÇAS

Nº da Peça	Nº do Bloco
51453-MCJ-751	C-8
51454-MCJ-003	C-8
51455-MW4-003	C-8
51456-MCJ-751	C-8
51486-MCJ-000	C-21
51486-MCJ-750	C-21
51486-MCJ-830	C-21
51490-MCF-000	C-8
51496-MCJ-751	C-8
51500-MCJ-003	C-8
51500-MCJ-752	C-8
51500-MCJ-831	C-8
51525-MCJ-003	C-8
51525-MCJ-751	C-8
51525-MCJ-831	C-8
52000	
52101-MCJ-000	C-23
52101-MCJ-750	C-23-1
52102-MCJ-000	C-23
52102-MCJ-000	C-23-1
52141-MCJ-000	C-23
52143-MCJ-000	C-23
52143-MCJ-000	C-23-1
52144-MCJ-000	C-23
52144-MCJ-750	C-23-1
52170-MCJ-000	C-23
52170-MCJ-750	C-23-1
52200-MCJ-000	C-23
52200-MCJ-750	C-23-1
52200-MCJ-780	C-23
52400-MCJ-F01	C-24-1
52400-MCJ-K01	C-24-1
52400-MCJ-003	C-24
52400-MCJ-621	C-24
52400-MCJ-751	C-24-1
52400-MCJ-831	C-24
52400-MCJ-861	C-24
52442-KA3-711	C-8

Nº da Peça	Nº do Bloco
52461-MCJ-000	C-24
52461-MCJ-750	C-24-1
52463-MAL-G00	C-23
52463-MAL-G00	C-23-1
52463-MAL-G00	C-24
52463-MAL-G00	C-24-1
52475-MCJ-000	C-24
52475-MCJ-000	C-24-1
53000	
53100-MCJ-000	C-5
53100-MCJ-750	C-5
53104-MV4-000	C-5
53105-MN4-010	C-5
53106-MJ0-000	C-5
53106-MV9-000	C-5
53107-KM9-000	C-5
53108-MJ0-000	C-5
53140-KY6-000	C-3
53140-MCJ-750	C-3-1
53140-MY9-890	C-3-1
53150-MCJ-000	C-5
53150-MCJ-750	C-5
53165-KT8-710	C-3
53165-MY9-890	C-3-1
53166-KT8-710	C-3
53166-MY9-890	C-3-1
53170-MCF-006	C-4
53170-MCJ-751	C-4
53172-KT8-710	C-3
53178-KV3-000	C-3
53182-MCJ-750	C-3-1
53183-MCJ-750	C-3-1
53190-MCJ-750	C-3-1
53192-MCJ-000	C-3
53195-MCJ-750	C-3-1
53214-KA4-701	C-6
53214-MCJ-751	C-6
53214-371-010	C-6

Nº da Peça	Nº do Bloco
53219-MCJ-000	C-6
53219-MCJ-751	C-6
53220-MCJ-D10	C-6
53220-MW0-000	C-6
53300-MCJ-D10	C-5
53300-MCJ-000	C-5
53702-MCJ-751	C-8
61000	
61100-MCJ-000ZC	C-7
61100-MCJ-000ZE	C-7
61100-MCJ-000ZF	C-7
61100-MCJ-000ZG	C-7
61100-MCJ-000ZH	C-7
61100-MCJ-000ZJ	C-7
61100-MCJ-000ZK	C-7
61100-MCJ-000ZL	C-7
61100-MCJ-010ZE	C-7
61100-MCJ-010ZG	C-7
61100-MCJ-010ZJ	C-7
61100-MCJ-010ZM	C-7
61101-MCJ-670	C-7
61102-MCJ-670	C-7
61103-357-000	C-25
61104-422-000	C-14
61104-422-000	C-14-1
61104-422-000	C-34
61104-422-000	C-34-1
61304-415-000	C-34
61309-GE4-003	C-31
64000	
64100-MCJ-A00ZA	C-34-1
64100-MCJ-A00ZB	C-34-1
64100-MCJ-A10ZA	C-34-1
64100-MCJ-A10ZB	C-34-1
64100-MCJ-D10ZA	C-34-1
64100-MCJ-D10ZB	C-34-1

Nº da Peça	Nº do Bloco
64100-MCJ-D10ZC	C-34-1
64100-MCJ-000ZD	C-34
64100-MCJ-000ZE	C-34
64100-MCJ-000ZF	C-34
64100-MCJ-670ZD	C-34
64100-MCJ-750ZA	C-34-1
64100-MCJ-750ZB	C-34-1
64100-MCJ-750ZC	C-34-1
64100-MCJ-780ZA	C-34
64100-MCJ-830ZC	C-34
64100-MCJ-830ZD	C-34
64100-MCJ-870ZA	C-34
64100-MCJ-870ZB	C-34
64100-MCJ-960ZA	C-34
64100-MCJ-970ZA	C-34
64102-MCJ-000ZA	C-37
64102-MCJ-000ZB	C-37
64102-MCJ-000ZC	C-37
64102-MCJ-670ZB	C-37-1
64102-MCJ-780ZA	C-37-4
64102-MCJ-830ZA	C-37-3
64102-MCJ-830ZB	C-37-3
64102-MCJ-870ZA	C-37
64102-MCJ-870ZB	C-37
64102-MCJ-960ZA	C-37
64103-MCJ-970ZA	C-37-2
64104-MCJ-970ZA	C-37-2
64121-MCJ-000	C-14
64121-MCJ-000	C-14-1
64121-MCJ-750	C-14-1
64122-KV0-000	C-34-1
64122-MCJ-750	C-14-1
64136-ML7-600	C-26
64136-ML7-600	C-26-1
64152-MCJ-000ZA	C-37
64152-MCJ-000ZB	C-37
64152-MCJ-000ZC	C-37
64152-MCJ-670ZB	C-37-1
64152-MCJ-780ZA	C-37-4
64152-MCJ-830ZA	C-37-3

Nº da Peça	Nº do Bloco
64152-MCJ-830ZB	C-37-3
64152-MCJ-870ZA	C-37
64152-MCJ-870ZB	C-37
64152-MCJ-960ZA	C-37
64162-MCJ-000ZA	C-37
64162-MCJ-000ZB	C-37
64162-MCJ-000ZC	C-37
64162-MCJ-670ZA	C-37-1
64162-MCJ-780ZA	C-37-4
64162-MCJ-830ZA	C-37-3
64162-MCJ-870ZA	C-37
64162-MCJ-870ZB	C-37
64162-MCJ-960ZA	C-37
64200-MCJ-750	C-34-1
64205-166-610	C-34-1
64215-MCJ-000	C-34
64216-MCJ-000	C-34
64220-MCJ-000ZA	C-37
64220-MCJ-000ZA	C-37-1
64220-MCJ-000ZA	C-37-2
64220-MCJ-000ZA	C-37-3
64220-MCJ-000ZA	C-37-4
64231-MZ7-300	C-34
64250-MCJ-000ZA	C-34
64253-MR8-300	C-14
64253-MR8-300	C-14-1
64253-MR8-300	C-35-3
64300-MCJ-000ZD	C-35
64300-MCJ-000ZE	C-35
64300-MCJ-000ZF	C-35
64300-MCJ-670ZD	C-35-1
64300-MCJ-720ZA	C-35-1
64300-MCJ-720ZB	C-35-1
64300-MCJ-720ZC	C-35-1
64300-MCJ-780ZA	C-35-1
64300-MCJ-830ZA	C-35-1
64300-MCJ-830ZB	C-35-1
64300-MCJ-870ZA	C-35
64300-MCJ-870ZB	C-35
64300-MCJ-890ZA	C-35-1

Nº da Peça	Nº do Bloco
64300-MCJ-960ZA	C-35
64300-MCJ-970ZA	C-35
64301-MCJ-000ZA	C-37
64301-MCJ-000ZB	C-37
64301-MCJ-000ZC	C-37
64301-MCJ-670ZB	C-37-1
64301-MCJ-780ZA	C-37-4
64301-MCJ-830ZA	C-37-3
64301-MCJ-830ZB	C-37-3
64301-MCJ-870ZA	C-37
64301-MCJ-870ZB	C-37
64301-MCJ-960ZA	C-37
64302-MCJ-000ZA	C-37
64302-MCJ-000ZB	C-37
64302-MCJ-000ZC	C-37
64302-MCJ-670ZB	C-37-1
64302-MCJ-780ZA	C-37-4
64302-MCJ-830ZA	C-37-3
64302-MCJ-830ZB	C-37-3
64303-MCJ-670ZB	C-37-1
64303-MCJ-830ZA	C-37-3
64303-MCJ-830ZB	C-37-3
64304-MCJ-670ZB	C-37-1
64304-MCJ-830ZA	C-37-3
64304-MCJ-830ZB	C-37-3
64305-MCJ-970ZA	C-37-2
64307-MCJ-670	C-35-1
64308-MCJ-670ZB	C-37-1
64308-MCJ-830ZA	C-37-3
64308-MCJ-830ZB	C-37-3
64317-MBG-300	C-34-1
64321-MCJ-300	C-35
64321-MCJ-300	C-35-1
64325-MCJ-000ZA	C-34
64325-MCJ-750ZA	C-34-1
64326-MCJ-300	C-34
64327-MCJ-300	C-34
64335-MCJ-000	C-34
64350-MCJ-000ZD	C-35
64350-MCJ-000ZE	C-35

ÍNDICE DE NÚMERO DE PEÇAS

Nº da Peça	Nº do Bloco
64350-MCJ-000ZF	C-35
64350-MCJ-670ZD	C-35-1
64350-MCJ-720ZA	C-35-1
64350-MCJ-720ZB	C-35-1
64350-MCJ-720ZC	C-35-1
64350-MCJ-780ZA	C-35-1
64350-MCJ-830ZA	C-35-1
64350-MCJ-830ZB	C-35-1
64350-MCJ-870ZA	C-35
64350-MCJ-870ZB	C-35
64350-MCJ-890ZA	C-35-1
64350-MCJ-960ZA	C-35
64350-MCJ-970ZA	C-35
64351-MCJ-000ZA	C-37
64351-MCJ-000ZB	C-37
64351-MCJ-000ZC	C-37
64351-MCJ-670ZB	C-37-1
64351-MCJ-780ZA	C-37-4
64351-MCJ-830ZA	C-37-3
64351-MCJ-830ZB	C-37-3
64351-MCJ-870ZA	C-37
64351-MCJ-870ZB	C-37
64351-MCJ-960ZA	C-37
64352-MCJ-670ZB	C-37-1
64352-MCJ-780ZA	C-37-4
64352-MCJ-830ZA	C-37-3
64352-MCJ-830ZB	C-37-3
64353-MCJ-670ZB	C-37-1
64353-MCJ-830ZA	C-37-3
64353-MCJ-830ZB	C-37-3
64354-MCJ-670ZB	C-37-1
64354-MCJ-830ZA	C-37-3
64354-MCJ-830ZB	C-37-3
64355-MCJ-670	C-35-1
64356-MCJ-670	C-35-1
64358-MCJ-670ZB	C-37-1
64358-MCJ-830ZA	C-37-3
64358-MCJ-830ZB	C-37-3
64375-MCJ-000ZA	C-34
64375-MCJ-750ZA	C-34-1
64385-MCJ-000	C-34
64400-MCJ-A00ZA	C-35-3
64400-MCJ-A00ZB	C-35-3
64400-MCJ-A10ZA	C-35-3
64400-MCJ-A10ZC	C-35-3
64400-MCJ-D10ZD	C-35-2
64400-MCJ-D10ZE	C-35-2
64400-MCJ-D10ZG	C-35-2
64400-MCJ-K00ZA	C-35-4
64400-MCJ-K10ZA	C-35-4
64400-MCJ-K10ZC	C-35-4
64400-MCJ-000ZD	C-35
64400-MCJ-000ZE	C-35
64400-MCJ-000ZF	C-35
64400-MCJ-670ZD	C-35-1
64400-MCJ-720ZA	C-35-1
64400-MCJ-720ZB	C-35-1
64400-MCJ-720ZC	C-35-1
64400-MCJ-750ZA	C-35-2
64400-MCJ-750ZB	C-35-2
64400-MCJ-750ZD	C-35-2
64400-MCJ-780ZA	C-35-1
64400-MCJ-830ZA	C-35-1
64400-MCJ-830ZB	C-35-1
64400-MCJ-870ZA	C-35
64400-MCJ-870ZB	C-35
64400-MCJ-870ZC	C-35
64400-MCJ-970ZA	C-35
64401-MCJ-670ZB	C-37-1
64401-MCJ-780ZA	C-37-4
64401-MCJ-830ZA	C-37-3
64401-MCJ-830ZB	C-37-3
64402-MCJ-780ZA	C-37-4
64403-MCJ-000ZA	C-37
64403-MCJ-000ZB	C-37
64403-MCJ-000ZC	C-37
64403-MCJ-670ZB	C-37-1
64403-MCJ-830ZA	C-37-3
64403-MCJ-830ZB	C-37-3
64403-MCJ-870ZA	C-37
64403-MCJ-870ZB	C-37
64403-MCJ-870ZC	C-37
64404-MCJ-670	C-35-1
64405-MCJ-670	C-35-1
64407-MCJ-780ZA	C-37-4
64408-MCJ-780ZA	C-37-4
64421-MCJ-A00	C-35-3
64421-MCJ-A00	C-35-4
64422-MCJ-A00	C-35-3
64422-MCJ-A00	C-35-4
64424-MCJ-A00	C-35-3
64424-MCJ-A00	C-35-4
64450-MCJ-A00ZA	C-35-3
64450-MCJ-A00ZB	C-35-3
64450-MCJ-A10ZA	C-35-3
64450-MCJ-A10ZC	C-35-3
64450-MCJ-D10ZD	C-35-2
64450-MCJ-D10ZE	C-35-2
64450-MCJ-D10ZG	C-35-2
64450-MCJ-K00ZA	C-35-4
64450-MCJ-K10ZA	C-35-4
64450-MCJ-K10ZC	C-35-4
64450-MCJ-000ZD	C-35
64450-MCJ-000ZE	C-35
64450-MCJ-000ZF	C-35
64450-MCJ-670ZD	C-35-1
64450-MCJ-720ZA	C-35-1
64450-MCJ-720ZB	C-35-1
64450-MCJ-720ZC	C-35-1
64450-MCJ-750ZA	C-35-2
64450-MCJ-750ZB	C-35-2
64450-MCJ-750ZC	C-35-2
64450-MCJ-780ZA	C-35-1
64450-MCJ-830ZA	C-35-1
64450-MCJ-830ZB	C-35-1
64450-MCJ-870ZA	C-35
64450-MCJ-870ZB	C-35
64450-MCJ-870ZC	C-35
64450-MCJ-970ZA	C-35
64452-MCJ-000	C-37
64453-MCJ-000ZA	C-37
64453-MCJ-000ZB	C-37
64453-MCJ-000ZC	C-37
64453-MCJ-870ZA	C-37
64453-MCJ-870ZB	C-37
64453-MCJ-870ZC	C-37
64454-MCJ-000ZA	C-37
64454-MCJ-000ZB	C-37
64454-MCJ-000ZC	C-37
64454-MCJ-870ZA	C-37
64454-MCJ-870ZB	C-37
64454-MCJ-870ZC	C-37
64471-MCJ-A00	C-35-3
64471-MCJ-A00	C-35-4
64471-MCJ-670	C-35-1
64472-MCJ-A00	C-35-3
64472-MCJ-A00	C-35-4
64472-MCJ-670	C-35-1
64473-MCJ-A00	C-35-3
64473-MCJ-A00	C-35-4
64473-MCJ-670	C-35-1
64474-MCJ-A00	C-35-3
64474-MCJ-A00	C-35-4
64501-MCJ-000	C-34
64501-MCJ-305	C-34-1
64501-MCJ-751	C-34-1
64502-MCJ-000	C-34
64502-MCJ-750	C-34-1
64505-MCJ-000	C-34
64531-MCJ-000	C-35
64531-MCJ-000	C-35-1
64531-MCJ-000	C-35-2
64531-MCJ-000	C-35-3
64531-MCJ-750	C-35-2
64531-MCJ-750	C-35-3
64531-MCJ-750	C-35-4
64535-MCJ-000	C-35
64535-MCJ-000	C-35-1
64535-MCJ-000	C-35-2
64535-MCJ-000	C-35-3
64535-MCJ-000	C-35-4
64541-MCJ-000	C-35
64535-MCJ-000	C-35-1
64541-MCJ-750	C-35-2
64541-MCJ-750	C-35-3
64541-MCJ-750	C-35-4
64542-MCJ-000	C-35
64542-MCJ-000	C-35-1
64542-MCJ-000	C-35-2
64542-MCJ-000	C-35-3
64542-MCJ-000	C-35-4
64560-MCJ-000ZA	C-35
64560-MCJ-000ZA	C-35-1
64581-MCJ-000	C-35
64581-MCJ-000	C-35-1
64581-MCJ-000	C-35-2
64581-MCJ-000	C-35-3
64581-MCJ-000	C-35-4
64581-MCJ-750	C-34-1
64590-MCJ-000ZA	C-34
64593-MCJ-670ZA	C-34
64593-MCJ-750ZA	C-34-1
64594-MCJ-670	C-34
64594-MCJ-750	C-34-1
64595-MCJ-000ZA	C-34
64598-MCJ-670ZA	C-34
64598-MCJ-750ZA	C-34-1
64599-MCJ-670	C-34
64599-MCJ-750	C-34-1
64801-MCJ-D10ZA	C-37-5
64801-MCJ-D10ZA	C-37-6
64801-MCJ-D10ZB	C-37-6
64801-MCJ-D10ZC	C-37-5
64801-MCJ-750ZA	C-37-5
64801-MCJ-750ZA	C-37-6
64801-MCJ-750ZB	C-37-5
64801-MCJ-750ZC	C-37-5
64801-MCJ-750ZD	C-37-6
64803-MCJ-A00ZA	C-37-6
64803-MCJ-A00ZB	C-37-6
64803-MCJ-A10ZA	C-37-6
64803-MCJ-A10ZB	C-37-6
64803-MCJ-D10ZA	C-37-5

ÍNDICE DE NÚMERO DE PEÇAS

Nº da Peça	Nº do Bloco
64803-MCJ-D10ZB	C-37-5
64803-MCJ-D10ZC	C-37-5
64803-MCJ-750ZA	C-37-5
64803-MCJ-750ZB	C-37-5
64803-MCJ-750ZC	C-37-5
64804-MCJ-A00ZA	C-37-6
64804-MCJ-A00ZB	C-37-6
64804-MCJ-A10ZA	C-37-6
64804-MCJ-A10ZB	C-37-6
64804-MCJ-D10ZA	C-37-5
64804-MCJ-D10ZB	C-37-5
64804-MCJ-D10ZC	C-37-5
64804-MCJ-750ZA	C-37-5
64804-MCJ-750ZB	C-37-5
64804-MCJ-750ZC	C-37-5
64811-MCJ-D10ZA	C-37-5
64811-MCJ-D10ZA	C-37-6
64811-MCJ-D10ZB	C-37-5
64811-MCJ-D10ZD	C-37-5
64811-MCJ-D10ZE	C-37-6
64811-MCJ-750ZA	C-37-5
64811-MCJ-750ZA	C-37-6
64811-MCJ-750ZB	C-37-5
64811-MCJ-750ZC	C-37-5
64811-MCJ-750ZD	C-37-6
64812-MCJ-D10ZA	C-37-5
64812-MCJ-D10ZA	C-37-6
64812-MCJ-D10ZB	C-37-5
64812-MCJ-D10ZD	C-37-5
64812-MCJ-D10ZE	C-37-6
64812-MCJ-750ZA	C-37-5
64812-MCJ-750ZA	C-37-6
64812-MCJ-750ZB	C-37-5
64812-MCJ-750ZC	C-37-5
64812-MCJ-750ZD	C-37-6
64813-MCJ-D10ZA	C-37-5
64813-MCJ-D10ZA	C-37-6
64813-MCJ-D10ZB	C-37-5
64813-MCJ-D10ZD	C-37-5
64813-MCJ-D10ZE	C-37-6

Nº da Peça	Nº do Bloco
64813-MCJ-750ZA	C-37-5
64813-MCJ-750ZA	C-37-6
64813-MCJ-750ZB	C-37-5
64813-MCJ-750ZC	C-37-5
64813-MCJ-750ZD	C-37-6
64814-MCJ-D10ZA	C-37-5
64814-MCJ-D10ZA	C-37-6
64814-MCJ-D10ZB	C-37-5
64814-MCJ-D10ZD	C-37-5
64814-MCJ-D10ZE	C-37-6
64814-MCJ-750ZA	C-37-5
64814-MCJ-750ZA	C-37-6
64814-MCJ-750ZB	C-37-5
64814-MCJ-750ZC	C-37-5
64814-MCJ-750ZD	C-37-6
64815-MCJ-A00ZA	C-37-6
64815-MCJ-A00ZB	C-37-6
64815-MCJ-A10ZA	C-37-6
64815-MCJ-A10ZB	C-37-6
64815-MCJ-D10ZB	C-37-5
64815-MCJ-D10ZC	C-37-5
64815-MCJ-D10ZD	C-37-5
64815-MCJ-750ZA	C-37-5
64815-MCJ-750ZB	C-37-5
64815-MCJ-750ZC	C-37-5
64816-MCJ-A00ZA	C-37-6
64816-MCJ-A00ZB	C-37-6
64816-MCJ-A10ZA	C-37-6
64816-MCJ-A10ZB	C-37-6
64816-MCJ-D10ZB	C-37-5
64816-MCJ-D10ZC	C-37-5
64816-MCJ-D10ZD	C-37-5
64816-MCJ-750ZA	C-37-5
64816-MCJ-750ZB	C-37-5
64816-MCJ-750ZC	C-37-5
64817-MCJ-D10ZA	C-37-5
64817-MCJ-D10ZA	C-37-6
64817-MCJ-D10ZD	C-37-5
64817-MCJ-D10ZE	C-37-6
64817-MCJ-750ZA	C-37-5

Nº da Peça	Nº do Bloco
64817-MCJ-750ZA	C-37-6
64817-MCJ-750ZB	C-37-5
64817-MCJ-750ZC	C-37-5
64817-MCJ-750ZD	C-37-6
64818-MCJ-D10ZA	C-37-5
64818-MCJ-D10ZA	C-37-6
64818-MCJ-D10ZD	C-37-5
64818-MCJ-D10ZE	C-37-6
64818-MCJ-750ZA	C-37-5
64818-MCJ-750ZA	C-37-6
64818-MCJ-750ZB	C-37-5
64818-MCJ-750ZC	C-37-5
64818-MCJ-750ZD	C-37-6
64819-MCJ-D10ZA	C-37-5
64819-MCJ-D10ZA	C-37-6
64819-MCJ-D10ZB	C-37-6
64819-MCJ-D10ZC	C-37-5
64819-MCJ-D10ZD	C-37-5
64819-MCJ-750ZA	C-37-5
64819-MCJ-750ZA	C-37-6
64819-MCJ-750ZB	C-37-5
64821-MCJ-D10ZA	C-37-5
64821-MCJ-D10ZA	C-37-6
64821-MCJ-D10ZC	C-37-5
64821-MCJ-D10ZD	C-37-6
64821-MCJ-750ZA	C-37-5
64821-MCJ-750ZA	C-37-6
64821-MCJ-750ZB	C-37-5
64821-MCJ-750ZC	C-37-5
64821-MCJ-750ZD	C-37-6
64822-MCJ-D10ZA	C-37-5
64822-MCJ-D10ZA	C-37-6
64822-MCJ-D10ZC	C-37-5
64822-MCJ-D10ZD	C-37-6
64822-MCJ-750ZA	C-37-5
64822-MCJ-750ZA	C-37-6
64822-MCJ-750ZB	C-37-5
64822-MCJ-750ZC	C-37-5
64822-MCJ-750ZD	C-37-6
64841-MCJ-D10ZA	C-37-6

Nº da Peça	Nº do Bloco
64841-MCJ-D10ZB	C-37-5
64841-MCJ-750ZA	C-37-5
64841-MCJ-750ZA	C-37-6
64841-MCJ-750ZB	C-37-5
64841-MCJ-750ZC	C-37-5
64841-MCJ-750ZD	C-37-6
64842-MCJ-A00ZA	C-37-6
64842-MCJ-A00ZB	C-37-6
64842-MCJ-A10ZA	C-37-6
64842-MCJ-A10ZB	C-37-6
64842-MCJ-D10ZA	C-37-5
64842-MCJ-D10ZB	C-37-5
64842-MCJ-D10ZC	C-37-5
64842-MCJ-750ZA	C-37-5
64842-MCJ-750ZB	C-37-5
64842-MCJ-750ZC	C-37-5
64843-MCJ-A00ZA	C-37-6
64843-MCJ-A00ZB	C-37-6
64843-MCJ-A10ZA	C-37-6
64843-MCJ-A10ZB	C-37-6
64851-MCJ-D10ZA	C-37-5
64851-MCJ-D10ZA	C-37-6
64851-MCJ-D10ZB	C-37-6
64851-MCJ-D10ZC	C-37-5
64851-MCJ-750ZA	C-37-5
64851-MCJ-750ZA	C-37-6
64851-MCJ-750ZB	C-37-5
64851-MCJ-750ZC	C-37-5
64851-MCJ-750ZD	C-37-6
64852-MCJ-D10ZA	C-37-5
64852-MCJ-D10ZA	C-37-6
64852-MCJ-D10ZB	C-37-6
64852-MCJ-D10ZC	C-37-5
64852-MCJ-750ZA	C-37-5
64852-MCJ-750ZA	C-37-6
64852-MCJ-750ZB	C-37-5
64852-MCJ-750ZC	C-37-5
64852-MCJ-750ZD	C-37-6
64853-MCJ-D10ZA	C-37-5
64853-MCJ-D10ZA	C-37-6

Nº da Peça	Nº do Bloco
64853-MCJ-D10ZB	C-37-5
64853-MCJ-750ZA	C-37-5
64853-MCJ-750ZA	C-37-6
64853-MCJ-750ZB	C-37-5
64854-MCJ-D10ZA	C-37-5
64854-MCJ-D10ZA	C-37-6
64854-MCJ-D10ZB	C-37-5
64854-MCJ-750ZA	C-37-5
64854-MCJ-750ZA	C-37-6
64854-MCJ-750ZB	C-37-5
75000	
75581-GN8-920	C-16-1
77000	
77100-MCJ-000	C-16
77100-MCJ-750	C-16-1
77204-312-000	C-16
77204-312-000	C-16-1
77205-KM4-000	C-29
77210-MCJ-A00ZA	C-17-1
77210-MCJ-A00ZB	C-17-1
77210-MCJ-A10ZA	C-17-1
77210-MCJ-A10ZB	C-17-1
77210-MCJ-D10ZA	C-17-1
77210-MCJ-D10ZB	C-17-1
77210-MCJ-D10ZC	C-17-1
77210-MCJ-000ZD	C-17
77210-MCJ-000ZE	C-17
77210-MCJ-000ZF	C-17
77210-MCJ-670ZD	C-17
77210-MCJ-750ZA	C-17-1
77210-MCJ-750ZC	C-17-1
77210-MCJ-750ZD	C-17-1
77210-MCJ-780ZA	C-17
77210-MCJ-830ZA	C-17
77210-MCJ-830ZB	C-17
77210-MCJ-870ZA	C-17

Nº da Peça	Nº do Bloco
77210-MCJ-870ZB	C-17
77210-MCJ-870ZC	C-17
77210-MCJ-970ZA	C-17
77215-GC2-000	C-14-1
77215-GC2-000	C-16
77215-GC2-000	C-16-1
77215-MCJ-000	C-27
77215-MCJ-750	C-27-1
77216-MCJ-000	C-27
77216-MCJ-750	C-27-1
77217-MCJ-750	C-27-1
77220-MCJ-003	C-16
77220-MCJ-751	C-16-1
77225-MCJ-000	C-16
77226-KY2-700	C-16
77226-MBG-300	C-17-1
77231-MCJ-000	C-16
77233-MCJ-000	C-16
77233-MCJ-750	C-16-1
77234-MBL-611	C-16-1
77240-MCJ-750	C-16-1
77242-MCJ-750	C-16-1
77251-GR1-000	C-32
77251-MCJ-000ZA	C-37
77251-MCJ-000ZB	C-37
77251-MCJ-000ZC	C-37
77251-MCJ-670ZB	C-37-1
77251-MCJ-780ZA	C-37-4
77251-MCJ-830ZA	C-37-3
77251-MCJ-830ZB	C-37-3
77251-MCJ-870ZA	C-37
77251-MCJ-870ZB	C-37
77251-MCJ-870ZC	C-37
77251-342-000	C-32
77252-MCJ-000ZA	C-37
77252-MCJ-000ZB	C-37
77252-MCJ-000ZC	C-37
77252-MCJ-670ZB	C-37-1
77252-MCJ-780ZA	C-37-4
77252-MCJ-830ZA	C-37-3

ÍNDICE DE NÚMERO DE PEÇAS

Nº da Peça	Nº do Bloco
77252-MCJ-830ZB	C-37-3
77252-MCJ-870ZA	C-37
77252-MCJ-870ZB	C-37
77252-MCJ-870ZC	C-37
77253-MCJ-000ZA	C-37
77253-MCJ-000ZB	C-37
77253-MCJ-000ZC	C-37
77253-MCJ-670ZB	C-37-1
77253-MCJ-780ZA	C-37-4
77253-MCJ-830ZA	C-37-3
77253-MCJ-830ZB	C-37-3
77253-MCJ-870ZA	C-37
77253-MCJ-870ZB	C-37
77253-MCJ-870ZC	C-37
77253-MCJ-970ZA	C-37-2
77254-MCJ-970ZA	C-37-2
77255-MCJ-970ZA	C-37-2
77300-MCJ-000	C-16
77300-MCJ-750	C-16-1
77301-MCJ-000	C-16
77301-MCJ-750	C-16-1
77320-MCJ-000	C-16
77320-MCJ-750	C-16-1
80000	
80101-KB7-600	C-14
80101-MCJ-750ZA	C-25-1
80101-MCJ-750ZB	C-25-1
80101-028-940	C-34-1
80102-MCJ-000	C-25
80102-MCJ-000	C-25-1
80103-MCJ-750	C-25-1
80105-MCJ-A00ZA	C-25-1
80105-MCJ-A00ZD	C-25-1
80105-MCJ-A00ZE	C-25-1
80105-MCJ-000	C-25
80105-MCJ-671	C-25
80105-MCJ-750ZA	C-25-1
80105-MCJ-750ZD	C-25-1
80105-MCJ-750ZE	C-25-1
80106-MCJ-750	C-25-1
80107-MCJ-750	C-25-1
80110-MCJ-000	C-25
80110-MCJ-750	C-25-1
80114-MCJ-670	C-25
80116-MR1-000	C-34
80116-MR1-000	C-34-1
80120-MCJ-A00	C-25-1
80120-MCJ-750	C-25-1
80201-MCJ-A00	C-25-1
81000	
81214-MW0-300	C-14
81312-GJ5-000	C-23
81312-GJ5-000	C-23-1
83000	
83151-MAJ-G00	C-14
83151-MAJ-G00	C-14-1
83415-KFG-300	C-35-3
83415-KFG-300	C-35-4
83551-MA6-000	C-34
83641-KY2-700	C-17
83641-KY2-700	C-17-1
83642-KY2-700	C-17
83642-KY2-700	C-17-1
84000	
84601-HC4-000	C-1
84700-MCJ-A00	C-25-1
84701-ML7-670	C-25
84703-425-000	C-14
84703-425-000	C-14-1
84710-MCJ-670	C-25
86000	
86150-KPG-900	C-5
86150-MCF-300	C-5
87000	
87125-041-680	C-36
87139-463-670	C-36
87501-MAS-415	C-36
87501-MBW-P00	C-36
87505-MCJ-A00	C-36
87505-MCJ-C00	C-36
87505-MCJ-C10	C-36
87505-MCJ-F00	C-36
87505-MCJ-K00	C-36
87505-MCJ-M00	C-36
87505-MCJ-R00	C-36
87505-MCJ-620	C-36
87505-MCJ-630	C-36
87505-MCJ-640	C-36
87505-MCJ-660	C-36
87505-MCJ-670	C-36
87505-MCJ-720	C-36
87505-MCJ-730	C-36
87505-MCJ-750	C-36
87507-MCJ-K00	C-36
87507-MCJ-620	C-36
87507-MCJ-630	C-36
87507-MCJ-640	C-36
87507-MCJ-660	C-36
87508-MCF-000	C-36
87508-MCF-620	C-36
87508-MCJ-K00	C-36
87508-MCJ-630	C-36
87508-MCJ-660	C-36
87512-GS7-950	C-36
87512-MAS-B80	C-36
87512-MAS-F00	C-36
87512-MAS-G00	C-36
87512-MY3-670	C-36
87512-MY3-710	C-36
87516-KFK-750	C-24-1
87516-KV6-610	C-24
87516-KV6-610	C-24-1
87516-KV6-631	C-24
87516-KV6-631	C-24-1
87520-MCJ-F00	C-36
87520-MCJ-620	C-36
87523-MCJ-A00	C-36
87523-MCJ-F00	C-36
87523-MCJ-K00	C-36
87523-MZ3-300	C-36
87523-MZ3-620	C-36
87560-KCH-630	C-36
87560-MBR-871	C-36
87560-MZ0-610	C-36
87560-MZ0-611	C-36
87560-MZ0-670	C-36
87560-MZ0-740	C-36
87560-MZ0-741	C-36
87560-MZ1-620	C-36
87565-MCJ-D10ZA	C-36
87565-MCJ-D10ZB	C-36
87565-MCJ-D10ZD	C-36
87565-MCJ-D10ZE	C-36
87565-MCJ-D10ZF	C-36
87565-MCJ-000ZA	C-36
87565-MCJ-000ZB	C-36
87565-MCJ-000ZC	C-36
87565-MCJ-670ZB	C-36
87565-MCJ-750ZA	C-36
87565-MCJ-750ZB	C-36
87565-MCJ-750ZC	C-36
87565-MCJ-750ZD	C-36
87565-MCJ-780ZA	C-36
87565-MCJ-830ZA	C-36
87565-MCJ-830ZB	C-36
87565-MCJ-870ZA	C-36
87565-MCJ-870ZB	C-36
87565-MCJ-870ZC	C-36
87565-MCJ-870ZD	C-36
87586-MB6-870ZF	C-36
87586-MR6-670ZA	C-36
87586-MV9-761	C-36
88000	
88110-MCJ-003	C-34
88110-MCJ-013	C-34
88110-MCJ-013	C-34-1
88110-MCJ-023	C-34-1
88111-MCJ-003	C-34
88111-MCJ-003	C-34-1
88120-MCJ-003	C-34
88120-MCJ-013	C-34
88120-MCJ-013	C-34-1
88120-MCJ-023	C-34-1
89000	
89010-MCJ-000	C-32
89101-300-010	C-32
89202-KY1-700	C-32
89210-GBJ-J00	C-32
89210-GBJ-J10	C-32
89211-KJ2-000	C-32
89216-KB7-000	C-32
89216-MBG-000	C-32
89218-MAZ-000	C-32
89221-429-000	C-32
89227-461-000	C-32
90000	
90001-GHB-660	C-29
90002-MY5-850	M-1
90004-GHB-600	M-4
90004-GHB-660	M-1
90004-GHB-660	C-29
90005-MAZ-000	M-13
90005-MCJ-000	M-2
90006-GHB-680	M-5
90006-GHB-680	M-8
90007-MAL-A00	M-2
90010-GE0-710	C-27
90010-ML0-720	C-20
90013-MCJ-751	M-13
90013-430-000	M-5
90014-MAS-E00	M-13
90014-MCJ-000	M-13
90014-MCJ-751	M-13
90015-MAT-000	M-13
90015-MCJ-751	M-13
90017-MA6-000	M-2
90018-ZE1-000	M-17
90019-MAT-000	M-13
90019-MA6-000	M-2
90019-MCJ-000	M-12
90020-MBW-610	C-5
90021-MM5-000	M-12
90021-MM5-000	M-16
90022-MBW-000	M-4
90022-MY5-600	M-16
90023-MBW-000	M-9
90024-MAS-000	M-6
90029-888-000	M-9
90035-MCJ-000	M-2
90037-422-003	M-15
90065-MCJ-000	C-20
90071-MB0-000	M-11
90071-MB0-000	M-11-1
90074-MT4-000	C-14
90074-MT4-000	C-14-1
90081-149-010	M-3
90082-HA0-000	M-4
90085-MZ1-000	C-7
90085-413-781	M-7
90093-MG3-000	C-16-1

ÍNDICE DE NÚMERO DE PEÇAS

Nº da Peça	Nº do Bloco	Nº da Peça	Nº do Bloco	Nº da Peça	Nº do Bloco	Nº da Peça	Nº do Bloco	Nº da Peça	Nº do Bloco	Nº da Peça	Nº do Bloco
90097-MY6-880	C-16	90109-MCJ-750	C-34-1	90114-MCJ-000	C-35-2	90157-KAC-000	C-21	90305-MN5-000	C-35-4	90455-ML7-000	M-15
90097-MY6-880	C-16-1	90109-SB6-000	C-17	90114-MCJ-000	C-35-3	90158-KY4-900	C-21	90309-357-000	C-23	90458-729-920	M-15
90101-MAS-E01	C-34	90109-SB6-000	C-17-1	90114-MCJ-000	C-35-4	90162-MCJ-000	C-31	90309-357-000	C-23-1	90459-MM4-000	M-6
90101-MAS-E01	C-34-1	90109-SB6-000	C-34	90115-MCJ-000	C-21	90162-MCJ-000	C-31-1	90312-MT3-000	C-1	90459-438-000	M-15
90101-MBB-000	C-24	90110-KY6-000	C-24	90116-MAT-000	C-19	90163-MCJ-000	C-31	90312-MT3-000	C-1-1	90463-MAT-000	M-15
90101-MBB-000	C-24-1	90110-KY6-000	C-24-1	90116-MCJ-000	C-17	90163-MCJ-000	C-31-1	90312-MT3-000	C-34	90463-MCJ-000	M-15
90101-MBW-000	C-31	90110-MCJ-000	C-11	90116-MCJ-000	C-17-1	90164-MCJ-000	C-31	90312-MT3-000	C-34-1	90463-ML7-000	M-2
90101-MBW-000	C-31-1	90110-MCJ-750	C-31-1	90117-MCJ-000	C-17-1	90164-MCJ-000	C-31-1	90315-MK3-003	C-33	90463-ML7-000	M-10
90101-MW0-000	C-19	90110-ML7-000	C-24	90117-MCJ-000	C-35	90165-MCJ-000	C-31	90315-MK3-003	C-33-1	90463-ML7-000	M-13
90101-MY1-000	C-19	90111-KW3-003	C-17	90117-MCJ-000	C-35-1	90165-MCJ-000	C-31-1	90321-MCJ-000	C-3	90463-ML7-000	EOP-1
90102-MCJ-000	C-31	90111-KW3-003	C-17-1	90117-MCJ-000	C-35-2	90166-MCJ-000	C-23	90321-MM5-000	C-35	90463-ML7-000	EOP-2
90102-MCJ-000	C-31-1	90111-KW3-003	C-34	90117-MCJ-000	C-35-3	90166-MCJ-000	C-23-1	90321-MM5-000	C-35-1	90464-MAT-000	M-15
90102-MN8-700	C-31	90111-KW3-003	C-34-1	90117-MCJ-000	C-35-4	90180-MN8-006	C-12	90401-MBW-000	M-4	90464-MCJ-000	M-15
90102-MN8-700	C-31-1	90111-KW3-003	C-35	90117-MR7-000	C-4	90191-KBG-000	C-5	90401-MCJ-000	C-13	90473-147-000	C-4
90103-MBG-000	C-25-1	90111-KW3-003	C-35-1	90118-MCJ-000	C-34	90201-PD1-000	C-15	90402-921-000	C-30-1	90485-MB2-000	C-23
90103-MBG-000	C-34-1	90111-MCJ-000	C-19	90119-MCJ-000	C-21	90201-PD1-000	C-15-1	90403-KV3-830	C-20	90501-MAS-E01	C-34
90103-MCJ-000	C-23	90111-MCJ-750	C-34-1	90120-MCJ-000	C-34	90201-415-000	C-4	90403-MCJ-750	C-20	90501-MAS-E01	C-34-1
90104-MCJ-000	C-23	90111-MR5-000	C-28	90120-MCJ-000	C-34-1	90201-700-000	C-20	90404-MBW-000	M-9	90501-MCJ-000	C-7
90104-MCJ-000	C-23-1	90111-MR5-000	C-28-1	90121-MCF-000	C-13	90203-MF9-710	C-22	90405-KT7-000	M-5	90502-MAS-E01	C-34
90104-MN4-000	C-35	90111-162-000	C-16	90121-MCJ-750	C-21	90208-438-000	C-19	90405-MCA-780	M-5	90502-MAS-E01	C-34-1
90104-MN4-000	C-35-1	90111-162-000	C-33	90121-MV9-670	M-10	90231-MM5-000	M-6	90408-KW1-900	M-4	90502-MCF-000	C-13
90105-KV3-700	C-21	90111-162-000	C-33-1	90122-MCJ-750	C-3-1	90301-MCJ-750	C-3-1	90417-041-000	C-21	90502-VA4-640	C-25
90105-MBB-000	C-13	90112-MCJ-000	C-22	90123-MCJ-750	C-3-1	90301-MG3-000	C-4	90417-360-000	M-16	90504-964-000	C-34
90105-MBG-000	C-15	90113-MAS-E00	C-23	90124-MCJ-750	C-3-1	90301-473-003	C-14-1	90428-PD6-003	C-15	90504-964-000	C-34-1
90105-MBG-000	C-15-1	90113-MAS-E00	C-23-1	90125-MCJ-750	C-11	90301-473-003	C-16	90428-PD6-003	C-15-1	90504-964-000	C-35-2
90105-MCJ-000	C-11	90113-MCJ-000	C-34	90126-MCJ-750	C-3-1	90301-473-003	C-16-1	90432-MM5-000	M-6	90504-964-000	C-35-3
90105-MY9-000	C-23	90113-MCJ-000	C-34-1	90126-MR7-003	C-8	90302-MB2-000	C-25	90442-028-000	M-13	90504-964-000	C-35-4
90105-MY9-000	C-23-1	90113-MCJ-000	C-35	90127-MCJ-750	C-19	90302-425-830	C-6	90442-028-000	EOP-2	90505-MCJ-750	C-20
90106-KCZ-000	C-7	90113-MCJ-000	C-35-1	90130-MCJ-000	C-23	90304-GA6-003	C-23	90442-397-000	M-4	90505-MR7-000	C-20
90106-KCZ-000	C-16-1	90113-MCJ-000	C-35-2	90130-MCJ-750	C-23-1	90304-GA6-003	C-23-1	90442-397-000	EOP-1	90506-425-830	C-6
90106-MBB-000	C-10	90113-MCJ-000	C-35-3	90131-MCJ-000	C-9	90304-GE8-003	C-24	90443-GC8-000	C-11	90522-170-700	C-16
90106-MCJ-000	C-23	90113-MCJ-000	C-35-4	90131-883-000	M-12	90304-GE8-003	C-24-1	90443-MJ6-000	M-13	90522-170-700	C-16-1
90106-MCJ-000	C-23-1	90113-438-000	C-3	90133-MR8-000	C-22	90304-KAE-871	C-13	90443-MJ6-000	EOP-2	90522-170-700	C-33
90107-MAS-E01	C-9	90114-KW7-900	C-27	90135-MM4-000	C-14-1	90304-MJ4-670	C-5	90451-KG4-000	M-6	90522-170-700	C-33-1
90107-MBG-000	C-5	90114-KW7-900	C-27-1	90140-MCJ-750	C-5	90304-MM5-000	C-19	90451-155-000	M-16	90525-GC4-700	M-5
90107-MCJ-000	C-1	90114-KW7-900	C-34	90145-MS9-612	C-4	90305-MAZ-000	C-13	90452-MAT-000	M-15	90525-428-900	C-14
90108-MAS-E01	C-9	90114-MCF-006	C-4	90145-MS9-612	C-11	90305-MCJ-000	C-10	90452-MR7-000	M-15	90525-428-900	C-14-1
90108-MBG-000	C-15	90114-MCJ-000	C-7	90147-MK6-671	C-22	90305-MC0-003	C-24-1	90452-323-000	M-2	90540-SA7-000	C-34
90108-MBG-000	C-15-1	90114-MCJ-000	C-35	90153-MCJ-000	C-31	90305-MN5-000	C-35-2	90452-323-000	EOP-1	90540-SA7-000	C-34-1
90108-MR7-000	C-8	90114-MCJ-000	C-35-1	90154-HA8-000	C-24-1	90305-MN5-000	C-35-3	90454-MC7-000	M-17	90543-MV9-670	M-1

ÍNDICE DE NÚMERO DE PEÇAS

Nº da Peça	Nº do Bloco
90543-MV9-670	EOP-1
90545-300-000	C-4
90545-300-000	C-11
90601-MAS-000	M-14
90602-ML7-000	M-15
90603-MN4-000	M-15
90604-MM5-000	M-15
90646-657-000	C-18
90646-657-000	C-18-2
90649-SC2-003	C-30
90649-SC2-003	C-30-1
90650-KV6-003	C-28-1
90651-GCT-J50	C-17-1
90651-KV6-003	C-3
90651-KV6-003	C-3-1
90651-KV6-003	C-35-4
90651-MCF-006	C-4
90652-KT1-771	C-28-1
90683-GR1-003	C-17
90683-GR1-003	C-23
90683-GR1-003	C-23-1
90683-KJ2-003	C-19
90683-MBW-003	C-17
90683-MBW-003	C-34
90683-MBW-003	C-34-1
90683-MBW-003	C-35
90683-MBW-003	C-35-1
90683-MBW-003	C-35-2
90683-MBW-003	C-35-3
90683-MBW-003	C-35-4
90701-MV9-670	M-5
90701-MV9-670	M-13
90741-413-000	M-14
90841-001-000	C-31
90841-001-000	C-31-1
90899-KL8-000	C-25-1
91000	
91001-MT7-003	M-15
91008-374-003	M-16
91009-MAS-003	M-6
91015-KT8-005	C-6
91016-KT8-005	C-6
91021-MV9-671	M-14
91022-MM5-003	M-15
91023-MM5-641	M-15
91026-MB4-003	M-15
91026-MV9-671	M-6
91051-MCF-003	C-13
91052-MCF-000	C-10
91052-MCF-003	C-10
91052-MCF-003	C-13
91053-MAZ-003	C-13
91053-MCJ-003	C-23
91053-MCJ-003	C-23-1
91053-MCJ-751	C-23-1
91059-KY2-711	C-5
91071-KV3-005	C-23
91071-KV3-005	C-23-1
91071-KV3-005	C-24
91071-KV3-005	C-24-1
91071-MCJ-003	C-23
91071-MCJ-003	C-23-1
91072-KT7-003	C-24
91072-KT7-003	C-24-1
91106-KM1-013	M-13
91203-KA4-771	M-13
91204-KK0-003	M-5
91207-MW0-003	M-15
91212-422-006	C-4
91212-422-006	C-11
91251-MCJ-003	C-23
91251-MCJ-003	C-23-1
91252-MCF-003	C-23
91252-MCF-003	C-23-1
91252-MCJ-003	C-10
91253-MCF-003	C-23
91253-MCF-003	C-23-1
91254-MCF-003	C-13
91255-MCJ-751	C-8
91256-MCF-003	C-8
91256-MCJ-751	C-8
91257-MCJ-751	C-8
91258-GF4-003	C-8
91262-KV3-831	C-23
91262-KV3-831	C-23-1
91262-KV3-831	C-24
91262-KV3-831	C-24-1
91301-ML7-003	M-5
91301-ML7-003	EOP-2
91301-PM7-003	M-18
91301-P7A-004	M-18-2
91302-MAL-601	M-13
91302-MAL-601	EOP-2
91302-MB0-013	M-10
91302-MB0-013	EOP-2
91303-PK2-005	C-18
91303-PK2-005	C-18-2
91305-MCJ-751	M-13
91305-MCJ-751	EOP-2
91307-KF0-003	M-5
91307-KF0-003	EOP-2
91307-611-000	C-33
91309-PX4-003	M-2
91309-PX4-003	EOP-1
91309-425-003	M-11
91309-425-003	M-11-1
91309-425-003	EOP-2
91311-MR7-003	C-8
91313-MB0-003	M-12
91313-MB0-003	EOP-2
91316-PE7-730	M-12
91316-PE7-730	EOP-2
91320-MBE-008	M-11-1
91320-MB0-000	M-11
91320-MB0-000	M-11-1
91351-MT7-003	C-8
91352-MCF-003	C-13
91356-425-003	M-17
91356-425-003	EOP-1
91356-425-003	EOP-2
91404-750-800	C-29
91405-PD1-004	C-15
91405-PD1-004	C-15-1
91406-SL4-931	C-15-1
91406-166-000	C-31-1
91411-679-000	C-1
91456-371-770	C-34
91456-371-770	C-34-1
91508-MM5-000	C-18
91508-MM5-000	C-18-2
91548-SA5-003	C-3
91549-MW0-790ZA	C-34
91549-MW0-790ZA	C-34-1
91549-MW0-790ZA	C-35
91549-MW0-790ZA	C-35-1
92000	
92301-05008-0A	M-2
92501-06030-0A	C-21
92501-08030-0A	C-21
93000	
93401-05010-00	C-17
93401-05010-00	C-17-1
93401-06014-00	C-33
93401-06014-00	C-33-1
93402-05014-00	M-18
93402-05014-00	M-18-2
93404-06028-00	C-33
93404-06028-00	C-33-1
93500-05020-0A	C-3
93500-05020-0A	C-3-1
93600-04050-1G	C-4
93891-04020-00	C-30-1
93891-04025-00	C-30
93891-05020-07	C-34-1
93892-03008-10	M-18
93892-03008-10	M-18-2
93892-05012-10	M-18
93892-05020-07	C-3
93892-05020-07	C-3-1
93892-05025-07	C-3
93892-05025-07	C-3-1
93892-06020-10	M-18-2
93893-04012-17	C-4
93893-04012-17	C-11
93893-05012-08	C-15
93893-05012-08	C-15-1
93894-05018-08	C-1-1
93894-05022-07	C-1-1
93894-05025-07	C-1
93901-24380	C-2-1
93901-24480	C-25-1
93901-34520	C-26
93903-24280	C-26
93903-24380	C-34
93903-24380	C-35
93903-24380	C-35-1
93903-25210	C-27
93903-254G0	C-18
93903-25420	C-18
93903-25480	C-18-2
93903-25520	C-18-2
93911-24380	C-26-1
93911-25420	C-18
93911-25420	C-18-2
93913-24220	C-18
93913-24220	C-18-2
93913-24220	C-25-1
93913-24220	C-30
93913-24220	C-30-1
93913-24420	C-30-1
93913-25480	C-2-1
94000	
94001-06000-0S	C-3
94001-06020-0S	C-20
94002-08000-0S	C-11
94021-06070-0S	C-4
94050-05000	C-25-1
94050-05000	C-27-1
94050-05070	C-7
94050-05070	C-25
94050-05070	C-25-1
94050-06000	C-16
94050-06000	C-25
94050-06000	C-25-1
94050-06000	C-30-1
94050-06000	C-33
94050-06000	C-33-1
94050-06000	C-34
94050-06020	C-19
94050-06070	C-26
94050-06070	C-26-1
94050-06080	C-15
94050-06080	C-15-1
94050-06080	C-26
94050-06080	C-26-1
94050-08000	C-19
94050-10000	C-31
94050-10000	C-31-1
94050-12000	C-31
94050-12000	C-31-1
94101-06000	C-21
94102-08000	C-21
94102-08700	C-34
94103-05700	C-2-1
94103-06000	C-16-1
94103-06000	C-25
94103-08000	C-19
94109-12000	M-12
94109-12000	EOP-2
94201-16120	C-21

ÍNDICE DE NÚMERO DE PEÇAS

Nº da Peça	Nº do Bloco
94201-16150	C-11
94201-20120	C-11
94201-20150	C-21
94301-08140	M-1
94301-08140	M-12
94301-08200	M-2
94301-10160	M-2
94301-10160	M-8
94302-07120	M-14
94510-14000	M-16
94520-45000	C-23
94520-45000	C-23-1
94601-17000	M-14
95000	
95002-02100	C-33
95002-02100	C-33-1
95002-40850-04	C-15
95002-40850-04	C-15-1
95002-41050-08	C-15
95002-41250-08	C-33
95002-41250-08	C-33-1
95002-50000	C-33-1
95003-43002-20	C-20
95003-45006-10	C-22
95005-35050-20	M-18-1
95005-35080-20	M-18-1
95005-35090-20	M-18-1
95005-35150-20	M-18-1
95005-35230-20	M-18-1
95005-35290-20	C-14
95005-35290-20	C-14-1
95005-35300-20	M-18-1
95005-35320-20	C-14-1
95005-45500-20	C-14
95005-45500-20	C-14-1
95005-50520-30	C-33-1
95005-55530-20	C-33
95005-55650-20	C-33
95005-55650-20	C-33-1
95005-80640-50	C-14
95005-80640-50	C-14-1
95012-15001	C-28
95012-17001	C-28-1
95015-83000	C-21
95701-06012-00	M-13
95701-06014-00	M-4
95701-06014-00	M-5
95701-06014-00	M-13
95701-06014-00	M-15
95701-06016-08	C-30
95701-06016-08	C-30-1
95701-06018-07	M-2
95701-06025-00	M-17
95701-06028-00	M-11
95701-06028-00	M-11-1
95701-06028-00	M-12
95701-06035-00	M-12
95701-06035-00	M-13
95701-06035-00	M-17
95701-06040-00	M-12
95701-06040-07	C-25
95701-06055-00	M-13
95701-08050-00	M-2
95701-08050-00	M-13
95701-08060-00	M-13
95701-08070-00	M-13
95701-10065-00	M-13
96000	
96001-06008-00	C-20
96001-06010-00	C-30-1
96001-06012-00	C-16
96001-06012-00	C-31-1
96001-06014-00	C-16-1
96001-06018-07	C-4
96001-06020-00	C-11
96001-06020-00	C-18-1
96001-06020-07	C-34
96001-06020-07	C-34-1
96001-06022-00	M-4
96001-06022-07	C-3
96001-06022-07	C-4
96001-06025-00	C-25
96001-06025-00	C-25-1
96001-06025-00	C-30
96001-06025-00	C-30-1
96001-06025-07	M-10
96001-06025-07	C-33
96001-06025-07	C-33-1
96001-06028-07	C-14
96001-06028-07	C-14-1
96001-06060-00	M-10
96001-06070-00	M-10
96211-08000	C-21
96220-40080	M-16
96300-06012-00	C-16
96300-06012-07	C-35
96300-06012-07	C-35-1
96300-06012-07	C-35-2
96300-06012-07	C-35-3
96300-06012-07	C-35-4
96300-06016-00	C-25
96300-06020-00	C-33
96300-06020-00	C-33-1
96300-06022-07	C-2
96300-06028-07	C-4
96300-08012-07	C-6
96300-08018-00	C-14
96300-08025-00	C-14
96300-08038-00	C-23
96300-08038-00	C-23-1
96300-08040-07	C-5
96400-08045-00	C-6
96400-08045-00	C-19
96500-06016-00	C-14-1
96500-06018-00	C-11
96600-06014-07	C-34
96600-06014-07	C-34-1
96600-06032-00	M-9
96600-08020-10	M-16
96700-06020-00	C-35
96700-06020-00	C-35-1
96700-06020-00	C-35-2
96700-06020-00	C-35-3
96700-06020-00	C-35-4
96700-06032-00	M-4
98000	
98059-5892U	M-2
98059-5992U	M-2
98200-33000	C-28
98200-33000	C-28-1
98200-41000	C-30
98200-41000	C-30-1
98200-42000	C-28
98200-42000	C-30
98200-42000	C-30-1
99000	
99001-08000	C-32
99001-10120	C-32
99002-13500	C-32
99003-10000	C-32
99003-30000	C-32
99003-50000	C-32
99006-12000	C-32
99006-22000	C-32

HONDA

The Power of Dreams

Publicado pela Moto Honda da Amazônia Ltda.
Setor Publicações Técnicas
IMPRESSO NO BRASIL

A0700-0503