HONDA

SHADOW 750

VT750C6
VT750C7
VT750C8
VT750C9
VT750CA
VT750C2B
VT750C2SB
VT750C2C
VT750C2SC

CATÁLOGO DE PEÇAS

10

Moto Honda da Amazônia Ltda. – 2018

00X1B-MEG-010

Catálogo de Peças
00X1B-MEG-010
Draft
15MEG6B4
NP 001/002
04/09/18
6HS

PROIBIDA A REPRODUÇÃO E DISTRIBUIÇÃO
1010913 - Matsuo - MM - JT

ÍNDICE

INSTRUÇÕES 1

GRUPO DO MOTOR 2

GRUPO DO CHASSI 3

ÍNDICE DE NÚMERO DE PEÇAS 4

© Moto Honda da Amazônia Ltda.
Todos os direitos reservados.

Preto
NH-1

Vermelho Candy Guaraná
R-306C

PROIBIDA A REPRODUÇÃO
1010913 - Matsuo - MM - JT

Modelo 2006

© Moto Honda da Amazônia Ltda.
Todos os direitos reservados.

Preto
NH-1

Prata Force Metálico
NH-411M

PROIBIDA A REPRODUÇÃ
1010913 - Matsuo - MM - JT

Modelo 2007

© Moto Honda da Amazônia Ltda.
Todos os direitos reservados.

Roxo Uva Perolizado
P-100P

Preto
NH-1

Prata Force Metálico
NH-411M

PROIBIDA A REP
1010913 - Matsuo - M

Modelo 2008

© Moto Honda da Amazônia Ltda.
Todos os direitos reservados.

Azul Chameleon Perolizado
BG-133P

Preto
NH-1

Prata Lumiar Metálico
NH-455M

PROIBIDA A REPRODUÇÃO
1010913 - Matsuo - MM - JT

Modelo 2009

© Moto Honda da Amazônia Ltda.
Todos os direitos reservados.

Preto
NH-1

Prata Force Metálico
NH-411M

PROIBIDA A REPRODUÇÃO
1010913 - Matsuo - MM - JT

Modelo 2010

© Moto Honda da Amazônia Ltda.
Todos os direitos reservados.

Preto
NH-1

Vermelho Metálico
R-335P

PROIBIDA A REPRODUÇÃO
1010913 - Matsuo - MM - JT

Modelo 2011

© Moto Honda da Amazônia Ltda.
Todos os direitos reservados.

Preto
NH-1

Branco Ross
NH-196

PROIBIDA A REPRODUC
1010913 - Matsuo - MM - JT

Modelo 2012

© Moto Honda da Amazônia Ltda.
Todos os direitos reservados.

Instruções para o Uso do Catálogo de Peças

- **Este Catálogo de Peças descreve todas as peças de reposição, bem como o tempo de Mão de Obra (T.M.O.) para o modelo VT750C.**
- **Este Catálogo de Peças foi elaborado com base nas últimas informações disponíveis até 04 de Setembro de 2018.**
- **Especifique sempre o Nº completo da peça quando for efetuar um pedido de peças.**
- **Verifique sempre o número, modelo, tipo, série, cor, marca, tamanho, que se fizer necessário antes de fazer o pedido de peças.**
- **Observe sempre que as ilustrações permitem localizar uma determinada parte do chassi ou do motor, podendo diferenciar da sua forma original.**
- **Informe-se sobre a versão atualizada do catálogo de peças através do site www.hondaposvenda.com.br.**

Índice

- Instruções para o Uso do Catálogo de Peças 1
- Como Localizar as Informações sobre as Peças 2
- Estrutura do Catálogo de Peças 3
- Quando Utilizar as Peças 4
- Abreviaturas Utilizadas neste Catálogo de Peças 4
- Como Localizar o Bloco de Peças e os Números de Série 5
- Modelos, Códigos de Área e Números de Série Aplicáveis 6
- Tabela de Cores 7
- Composição do Número de Identificação do Veículo (V.I.N.) 18
- Mangueira de Combustível, Mangueiras de Aplicação Geral e Mangueira de Vinil 19
- Composição do Número de Identificação das Mangueiras 22
- Instruções para o Uso do Tempo de Mão de Obra (T.M.O.) 23
- Índice Ilustrado - Grupo do Motor 29
- Índice Ilustrado - Grupo do Chassi 32
- Índice de Número de Peças 208

PROIBIDA A REPRODUÇÃO E DISTRIBUIÇÃO
1010913 - Matsuo - MM - JT

© Moto Honda da Amazônia Ltda.
Todos os direitos reservados.

Voltar

Como Localizar as Informações sobre as Peças

Ⓐ Referência com o Índice Ilustrado

Grupo do Motor

• O número de referência na ilustração do índice pode ser diferente da que aparece no texto.

M-1 Tampa do Cabeçote	M-2 Cabeçote	M-3 Árvore de Comando • Válvulas
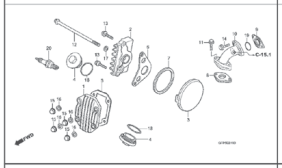	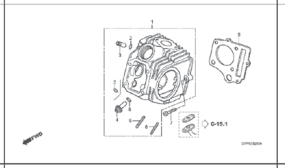	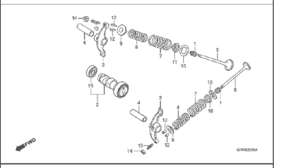
M-4 Corrente de Comando • Tensor	M-5 Cilindro	M-6 Tampa Lateral Direita

Ⓑ Referência com o Índice de Número de Peças

ÍNDICE DE NÚMERO DE PEÇAS

Nº da Peça	Nº do Bloco	Nº da Peça	Nº do Bloco
06000		**13000**	
06420-GFP-900	C-11	13000-GFP-900	M-12
06421-GFP-900	C-11	13000-GFP-B00	M-12
06430-GCE-900	C-10	13011-GFP-900	M-12
06430-GCE-900	C-8	13021-GFP-900	M-12
06440-GFP-900	C-9	13031-GFP-900	M-12
06441-GFP-900	C-9	13041-GFP-900	M-12
06530-GBG-B20	C-5	13051-GFP-900	M-12
06531-GBG-B20	C-5	13101-GFP-900	M-12
06531-GCE-F20	C-5	13102-GFP-900	M-12
		13103-GFP-900	M-12
11000		13104-GFP-900	M-12
		13105-GFP-900	M-12
11100-GCE-900	M-11	13111-087-000	M-12
11191-GCE-900	M-11	13115-GN5-910	M-12
11200-GCE-D60	M-11		
11330-GFP-900	M-6	**14000**	
11341-GFP-900	M-9		
11394-GW8-680	M-6	14100-GFP-900	M-3
		14100-GFP-B00	M-3
12000		14311-KEV-900	M-12
		14321-GBG-900	M-4
12101-GFP-900	M-5	14321-GFP-B00	M-4
12101-GFP-B00	M-5	14401-178-003	M-4
12191-GFP-B00	M-5	14431-035-020	M-3
12191-GS4-761	M-5	14451-035-000	M-3
12200-GFP-900	M-2	14500-035-020	M-4
12200-GFP-B00	M-2	14502-086-000	M-4
12209-GB4-681	M-3	14531-035-000	M-4
12209-GBG-900	M-3	14541-GB4-681	M-4
12213-KRM-840	M-2	14550-GB0-911	M-4
12237-GFP-305	M-2	14566-086-030	M-4
12245-KEV-305	M-2	14610-086-010	M-4
12251-KST-941	M-2	14615-035-010	M-4
12301-GB6-910	M-1	14670-035-030	M-4
12301-GB6-911	M-1	14675-178-000	M-4
12331-GB0-910	M-1	14711-GFP-900	M-3
12341-GB6-910	M-1	14721-GFP-900	M-3
12361-035-000	M-1	14751-GN5-911	M-3

Bloco No.

C-6

Para-lama Dianteiro

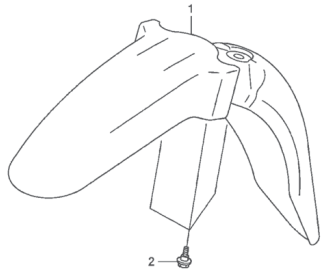

FWD

Ref. No.

Ref. Nº	N.O.S.	Item de serviço	T.M.O.	Ref. Nº	Nº da peça	Descrição	Qtd. POP100 7	8	9	Nº de série	Tipo
1	4131B7	Pára-lama, Dianteiro	0,1	1	61100-GFP-900ZA	Pára-lama, Dianteiro					
						NH1 Preto	1	1	1		
					61100-GFP-900ZB	*PB362R* Azul Buliti-R	1	–	–		
					61100-GFP-900ZC	*R286R* Vermelho Caucaia	1	1	–		
					61100-GFP-900ZD	*Y197R* Amarelo Trancoso-R	1	1	–		
					61100-GFP-900ZE	*PB337R* Azul Penedo	–	1	1		
					61100-GFP-900ZF	*NHA57R* Cinza Cloudia R	–	–	1		
					61100-GFP-900ZG	*R304R* Vermelho Clivia-R	–	–	1		
				2	90111-162-000	Parafuso, Flange, 6mm	3	3	3		

122

Página No.

24.07.08

© Moto Honda da Amazônia Ltda.
Todos os direitos reservados.

Estrutura do Catálogo de Peças

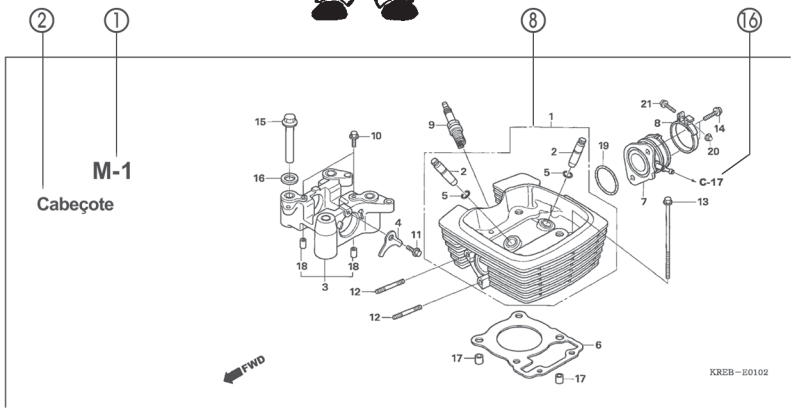

Ref. Nº	N.O.S.	Item de serviço	T.M.O.	Ref. Nº	Nº da peça	Descrição	Qtd. POP100 7	8	9	Nº de série		Tipo
4	811175	Cabo, Trava Assento	0,1	1	18327-KAE-000	Bucha, Traseira Câmara (8,5x15)	2	2	2			
5	4131E8	Trava, Assento: Lateral Traseira	0,1	2	61104-GCE-E40	Bucha, Pára-lama Dianteiro	2	2	2			
6	4131E4	Assento: Duplo	0,1	3	77151-KW3-000	Mola, Trava Assento	1	–	–			BR
13	4121K9	Tampa, Trava Assento	0,1		77151-MB1-870		1	–	–			2LA,3LA
15	4131F2	Chave, Trava Assento	0,2				–	1	1			
				4	77156-GFP-900	Cabo, Trava Assento	1	1	1			
				5	77160-GFP-900	Suporte Comp., Trava Assento	1	1	–			
					77160-GFP-B00		–	–	1			
				6	77200-GFP-900ZB	Assento Conj., Duplo						
					NHA08L	Cinza Itaipu	1	–	–			
					77200-GFP-900ZD *RA08L*	Vermelho Urucum	1	–	–			
					77200-GFP-910ZA *NH1L*	Preto	–	1	1			
				7	77201-GFP-900	Suporte, Dobradiça Assento	1	1	1			
				8	94001-05070-0S	Presilha, Fiação (Preto) (145mm)	1	1	1			

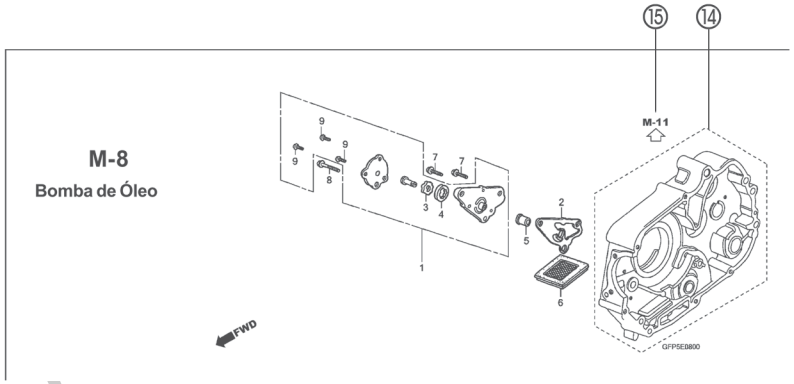

① **Número do Bloco**
- O número do bloco é oferecido (no lugar do nº da página) para ajudar na consulta da peça com o nº ou nome da peça.

② **Nome do Bloco**

③ **Item de Serviço Tempo de Mão de Obra (T.M.O.)**

④ **Número de Referência**
- Os números de título descritos entre parênteses indicam que a informação continua da página anterior.

⑤ **Número da Peça**

⑥ **Descrição**

⑦ **Código de Cores HONDA**

⑧ **Conjuntos**
- As peças cujas figuras estejam delimitadas por linhas pontilhadas são disponíveis em conjunto completo. (As peças componentes do conjunto também são comercializadas individualmente).

⑨ **Descrição de Cores**

⑩ **Nota**
As notas são apresentadas entre parênteses na coluna do nome da peça.

⑪ **Quantidade Utilizada na Motocicleta**
- Quando aparecem entre parênteses indicam peças opcionais.
- Quando indicadas com a letra "N" deve-se utilizar a quantidade que for necessária.
- Indica o número de peças utilizadas no bloco.

⑫ **Número de Série**

⑬ **Tipo**
- Quando a coluna tipo se encontra em branco significa que as peças são aplicáveis a todos os tipos.

⑭ ⬚
- Peças circundadas por uma linha pontilhada ⬚ estão incluídas em blocos diferentes.

⑮ ⇦
- A flecha vazada ⇦ indica o Nº do bloco onde a peça incluída na linha ⬚ se encontra.

⑯ ←
- A flecha sólida ← indica o Nº do bloco com o qual a peça em questão está conectada.

UÇÃO E DISTRIBUIÇÃO
Matsu - MM - JT

© Moto Honda da Amazônia Ltda.
Todos os direitos reservados.

Quando Utilizar as Peças

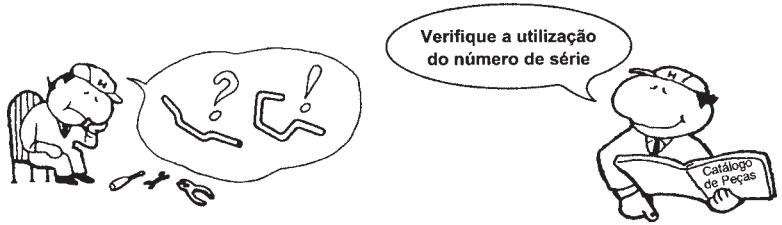

Ref. Nº	Nº da peça	Descrição	Qtd. CBR900 RRN	RRP	RRR	RRS	RRT	RRV	Nº de série
1	33101-MAE-601	Unidade Farol "NH-285" Cinza	–	–	1	–	–	–	
			–	–	–	1	–	–	~ 2351159
			–	–	–	1	–	–	~ 2351712
	33101-MAE-612	Unidade Farol "NH-283" Cinza	–	–	1	–	–	–	
		(Precaução Durante a Instalação)							
			–	–	–	1	–	–	~ 2351309
			–	–	–	1	–	–	~ 2351434
			–	–	–	1	–	–	~ 2350300
			–	–	–	1	–	–	~ OM300138
	33101-MAE-671	Unidade Farol "NH-1" Preto	–	–	1	–	–	–	
			–	–	–	1	–	–	
			–	–	–	1	–	–	~ SM300356
	33101-MAE-691	Unidade Farol	–	–	1	–	–	–	
	33101-MAE-602	Unidade Farol	–	–	–	1	–	–	2351160 ~
			–	–	–	1	–	–	2351713 ~
			–	–	–	–	1	1	

O número de Série foi utilizado desde o modelo inicial

Quando a numeração do Chassi aparece do lado esquerdo da coluna significa que a utilização da peça se aplica a partir deste número do chassi (2351160)

Quando a numeração do Chassi aparece do lado direito da coluna significa que a utilização da peça se aplica até este número do chassi (2351159)

Abreviaturas Utilizadas neste Catálogo de Peças

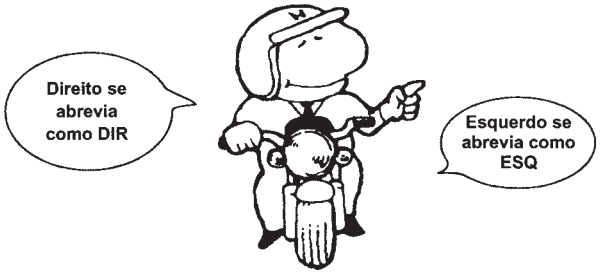

* "Esq" e "Dir" na descrição de uma peça significa o lado Esquerdo e o lado Direito considerando-se que esteja sobre o assento da motocicleta.

• No Catálogo de peças utilizam-se as seguintes abreviaturas:

Conj. ..... Conjunto
Comp. ..... Completo
Dir. ..... Direito
Esq. ..... Esquerdo
STD ..... Standard
mm ..... Milímetro
G ..... Grama
D (22D) ..... Dente (22 dentes)
A ..... Ampére
V ..... Volt
W ..... Watt
C.A. ..... Corrente Alternada
C.C. ..... Corrente Contínua
ADM ..... Admissão
ESC ..... Escape
DIANT. ..... Dianteira
TRAS. ..... Traseira
SEX ..... Sextavado
LAT ..... Lateral
TRANS ..... Transmissão
PRIM ..... Primário
SEC ..... Secundário
MPH ..... Milhas por Hora
Km/h ..... Quilômetro por Hora
L.E.D. ..... Diodo Emissor de Luz
C.D.I. ..... Unidade Descarga Capacitiva
1LA ..... República Dominicana, El Salvador Venezuela, Guatemala, Guiana (Mercosul: Argentina, Paraguai, Uruguai)
MIX ..... Moto Mix Brasil
2LA ..... Colômbia, México
3LA ..... América Latina
AR ..... Argentina
M ..... Motor de Partida

PROIBIDA A REPRODUÇÃO E DISTRIBUIÇÃO
1010913 - Hatsuo - MIM - JF

© Moto Honda da Amazônia Ltda.
Todos os direitos reservados.

Como Localizar o Bloco de Peças e os Números de Série

Peças do Bloco	Peças do Motor M-1 ~	Peças do Carburador/Corpo do Acelerador M-20 ~	Peças do Chassi C-1 ~
Números Necessários	Número de Série do Motor	Número de Série do Carburador/Corpo do Acelerador	Número de Série do Chassi
Pontos de Localização	①	②	③

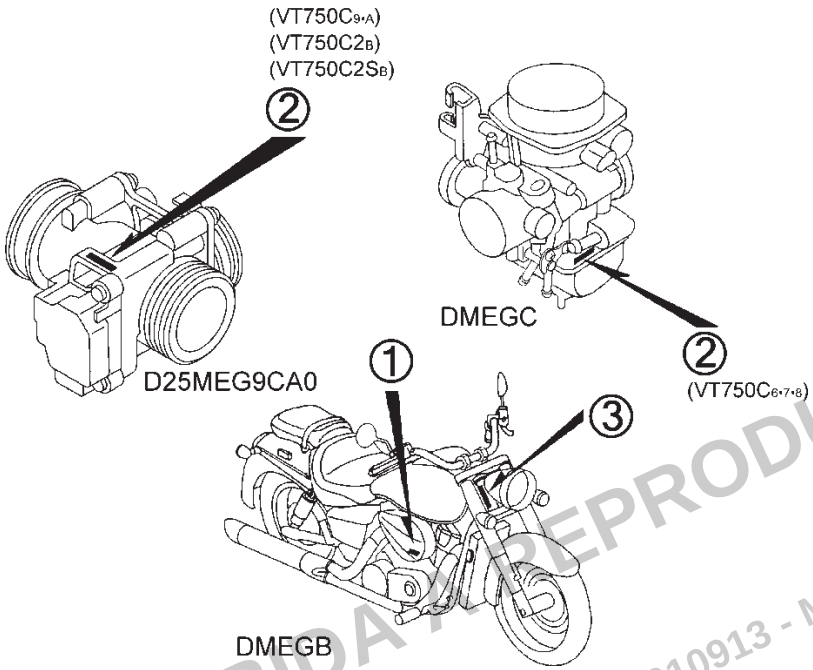

PROIBIDA A REPRODUÇÃO E DISTRIBUIÇÃO
1010913 - Matsuo - MM - JT

© Moto Honda da Amazônia Ltda.
Todos os direitos reservados.

Modelos, Códigos de Área e Números de Série Aplicáveis

Os Modelos, Códigos de Área, Tipos e os Números de Série Aplicáveis podem ser identificados conforme tabela abaixo.
As peças com código de área são exclusivas dos países designados.
Se os códigos de área não estiverem listados, as peças são de uso comum.

Modelo	Código de Área	Tipo	Nº de Série Aplicável do Motor	Nº de Série Aplicável do Chassi	Nº de Série Aplicável do Carburador
VT750C6	BR	Brasil	RC51E-6000001~6999999	9C2RC51006R000001~6R999999	VE5BE A
VT750C7	BR	Brasil	RC51E-7000001~7999999	9C2RC51007R000001~7R999999	
VT750C8	BR	Brasil	RC51E-8100001~8199999	9C2RC51008R100001~8R199999	

Modelo	Código de Área	Tipo	Nº de Série Aplicável do Motor	Nº de Série Aplicável do Chassi	Nº de Série Aplicável do Corpo do Acelerador
VT750C9	BR	Brasil	RC54E-9000001~9999999	9C2RC54009R000001~9R999999	GQB3A A
	2BR	Brasil	RC54E-9000001~9999999	9C2RC54009R000001~9R999999	
	3BR	Brasil	RC54E-9000001~9999999	9C2RC54009R000001~9R999999	
VT750CA	BR	Brasil	RC54E-A000001~A999999	9C2RC5400AR000001~AR999999	
VT750C2B	BR	Brasil	RC54E-B000001~	9C2RC5400BR000001~	GQ9KA Q
VT750C2SB	BR	Brasil	RC54E-B500001~	9C2RC5410BR500001~	
VT750C2C	BR	Brasil	RC54E-C000001~	9C2RC5400CR000001~	
VT750C2SC	BR	Brasil	RC54E-C500001~	9C2RC5410CR500001~	

* Para identificação do número do carburador/corpo do acelerador, somente a parte sublinhada deverá ser usada para registro.

VE5BE A KC ア

PROIBIDA A REPRODUÇÃO E DISTRIBUIÇÃO
1010913 - Matsuo - MM - JT

© Moto Honda da Amazônia Ltda.
Todos os direitos reservados.

Tabela de Cores

• Ao solicitar as peças coloridas consulte a tabela abaixo, verifique a cor principal da motocicleta e utilize o número de peça básico adicionando o código de cor relativo.

Shadow 750 ($VT750C_6$) BR

Nº	Modelo		SHADOW ($VT750C_6$)			
	Cor Principal		Preto	Vermelho Guaraná Candy	Nº de identificação do Bloco	Nº de ref.
	Código de Cor		NH-1	R-306C		
	Nome das Peças Coloridas	Nº Peça Básico				
1	Bucha, Para-lama Dianteiro	61107-MEG-000	ZA	ZA	C-7	3
2	Tampa Jogo, Lateral Esquerda	83610-MEG-000	ZA	ZK	C-16	11
3	Tampa Jogo, Lateral Direita	83510-MEG-000	ZA	ZK	C-16	7
4	Para-lama, Traseiro Jogo	80110-MEG-641	ZA	ZE	C-25	7
5	Para-lama, Dianteiro	61100-MEG-000	ZA	ZS	C-7	1
6	Emblema, Tanque Combustível	17531-MEG-B00	ZA	ZB	C-34	1
7	Painel Comp., Freio Traseiro	43100-MEG-000	ZA	ZA	C-11	4
8	Tanque Jogo, Combustível	17520-MEG-B00	ZA	ZB	C-14	13

PROIBIDA A REPRODUÇÃO E DISTRIBUIÇÃO
1010913 - Matsuo - MM - JT

© Moto Honda da Amazônia Ltda.
Todos os direitos reservados.

Tabela de Cores

• Ao solicitar as peças coloridas consulte a tabela abaixo, verifique a cor principal da motocicleta e utilize o número de peça básico adicionando o código de cor relativo.

Shadow 750 ($VT750C_7$) BR

Nº	Modelo		SHADOW ($VT750C_7$)			
	Cor Principal		Preto	Prata Force Metálico	Nº de identificação do Bloco	Nº de ref.
	Código de Cor		NH-1	NH-411M		
	Nome das Peças Coloridas	Nº Peça Básico				
1	Bucha, Para-lama Dianteiro	61107-MEG-000	ZA	ZA	C-7	3
2	Tampa Jogo, Lateral Esquerda	83610-MEG-000	ZA	ZS	C-16	11
3	Tampa Jogo, Lateral Direita	83510-MEG-000	ZA	ZS	C-16	7
4	Para-lama, Traseiro Jogo	80110-MEG-641	ZA	ZG	C-25	7
5	Para-lama, Dianteiro	61100-MEG-000	ZA	ZW	C-7	1
6	Emblema, Tanque Combustível	17531-MEG-B10	ZA	ZB	C-34	1
7	Painel Comp., Freio Traseiro	43100-MEG-000	ZA	ZA	C-11	4
8	Tanque Jogo, Combustível	17520-MEG-B10	ZA	ZB	C-14	13

PROIBIDA A REPRODUÇÃO E DISTRIBUIÇÃO
1010913 - Matsuo - MM - JT

© Moto Honda da Amazônia Ltda.
Todos os direitos reservados.

Tabela de Cores

• Ao solicitar as peças coloridas consulte a tabela abaixo, verifique a cor principal da motocicleta e utilize o número de peça básico adicionando o código de cor relativo.

Shadow 750 ($VT750C_8$) BR

Nº	Modelo		SHADOW ($VT750C_8$)		
	Cor Principal		Roxo Uva Perolizado	Nº de identificação do Bloco	Nº de ref.
	Código de Cor		P-100P		
	Nome das Peças Coloridas	Nº Peça Básico			
1	Bucha, Para-lama Dianteiro	61107-MEG-000	ZA	C-7	3
2	Tampa Jogo, Lateral Esquerda	83610-MEG-000	ZX	C-16	11
3	Tampa Jogo, Lateral Direita	83510-MEG-000	ZX	C-16	7
4	Para-lama, Traseiro Jogo	80110-MEG-641	ZJ	C-25	7
5	Para-lama, Dianteiro	61100-MEG-000	YF	C-7	1
6	Painel Comp., Freio Traseiro	43100-MEG-000	ZB	C-11	4
7	Faixa, Esquerda Tanque Combustível	17534-MEG-B30	ZA	C-34.1	4
8	Faixa, Direita Tanque Combustível	17533-MEG-B30	ZA	C-34.1	3
9	Tanque Jogo, Combustível	17520-MEG-B30	ZB	C-14	13

PROIBIDA A REPRODUÇÃO E DISTRIBUIÇÃO
1010913 - Matsuo - MM - JT

© Moto Honda da Amazônia Ltda.
Todos os direitos reservados.

Tabela de Cores

• Ao solicitar as peças coloridas consulte a tabela abaixo, verifique a cor principal da motocicleta e utilize o número de peça básico adicionando o código de cor relativo.

Shadow 750 ($VT750C_9$) BR

Nº	Modelo		SHADOW ($VT750C_9$)		
	Cor Principal		Prata Lumiar Metálico	Nº de identificação do Bloco	Nº de ref.
	Código de Cor		NH-455M		
	Nome das Peças Coloridas	Nº Peça Básico			
1	Bucha, Para-lama Dianteiro	61107-MEG-000	ZA	C-7	3
2	Tampa Jogo, Lateral Esquerda	83610-MEG-000	ZW	C-16	11
3	Tampa Jogo, Lateral Direita	83510-MEG-000	ZW	C-16	7
4	Para-lama Dianteiro, Jogo	61110-MEG-B20	ZA	C-7	1
5	Para-lama, Traseiro Jogo	80110-MEG-B20	ZA	C-25	7
6	Painel Comp., Freio Traseiro	43100-MEG-000	ZB	C-11	4
7	Faixa A, Esquerda Para-lama Dianteiro	61112-MEG-B20	ZA	C-34.3	6
8	Faixa A, Esquerda Para-lama Traseiro	80112-MEG-B20	ZA	C-34.3	10
9	Faixa A, Direita Para-lama Dianteiro	61111-MEG-B20	ZA	C-34.3	5
10	Faixa A, Direita Para-lama Traseiro	80111-MEG-B20	ZA	C-34.3	9
11	Faixa B, Esquerda Para-lama Dianteiro	61114-MEG-B20	ZA	C-34.3	8
12	Faixa B, Esquerda Para-lama Traseiro	80114-MEG-B20	ZA	C-34.3	12
13	Faixa B, Direita Para-lama Dianteiro	61113-MEG-B20	ZA	C-34.3	7
14	Faixa B, Direita Para-lama Traseiro	80113-MEG-B20	ZA	C-34.3	11
15	Faixa, Esquerda Tanque Combustível	17534-MEG-B20	ZA	C-34.3	4
16	Faixa, Direita Tanque Combustível	17533-MEG-B20	ZA	C-34.3	3
17	Tanque Jogo, Combustível	17520-MEG-B20	ZA	C-14	13

PROIBIDA A REPRODUÇÃO E DISTRIBUIÇÃO
1010913 - Matsuo - MM - JT

© Moto Honda da Amazônia Ltda.
Todos os direitos reservados.

Tabela de Cores

• Ao solicitar as peças coloridas consulte a tabela abaixo, verifique a cor principal da motocicleta e utilize o número de peça básico adicionando o código de cor relativo.

Shadow 750 ($VT750C_9$) 2BR

Nº	Modelo		SHADOW ($VT750C_9$)		
	Cor Principal		Azul Chameleon Perolizado	Nº de identificação do Bloco	Nº de ref.
	Código de Cor		BG-133P		
	Nome das Peças Coloridas	Nº Peça Básico			
1	Bucha, Para-lama Dianteiro	61107-MEG-000	ZA	C-7	3
2	Tampa Jogo, Lateral Esquerda	83610-MEG-000	ZV	C-16	11
3	Tampa Jogo, Lateral Direita	83510-MEG-000	ZV	C-16	7
4	Para-lama Dianteiro, Jogo	61110-MEG-B40	ZA	C-7	1
5	Para-lama, Traseiro Jogo	80110-MEG-D50	ZB	C-25	7
6	Painel Comp., Freio Traseiro	43100-MEG-000	ZB	C-11	4
7	Faixa, Esquerda Para-lama Dianteiro	61112-MEG-B40	ZA	C-34.2	6
8	Faixa, Esquerda Tanque Combustível	17534-MEG-B40	ZA	C-34.2	3
9	Faixa, Direita Para-lama Dianteiro	61111-MEG-B40	ZA	C-34.2	5
10	Faixa, Direita Tanque Combustível	17533-MEG-B40	ZA	C-34.2	1
11	Tanque Jogo, Combustível	17520-MEG-B40	ZA	C-14	13

PROIBIDA A REPRODUÇÃO E DISTRIBUIÇÃO
1010913 - Matsuo - MM - JT

© Moto Honda da Amazônia Ltda.
Todos os direitos reservados.

Tabela de Cores

• Ao solicitar as peças coloridas consulte a tabela abaixo, verifique a cor principal da motocicleta e utilize o número de peça básico adicionando o código de cor relativo.

Shadow 750 ($VT750C_9$) 3BR

Nº	Modelo		SHADOW ($VT750C_9$)		
	Cor Principal		Preto	Nº de identificação do Bloco	Nº de ref.
	Código de Cor		NH-1		
	Nome das Peças Coloridas	Nº Peça Básico			
1	Bucha, Para-lama Dianteiro	61107-MEG-000	ZA	C-7	3
2	Tampa Jogo, Lateral Esquerda	83610-MEG-000	ZA	C-16	11
3	Tampa Jogo, Lateral Direita	83510-MEG-000	ZA	C-16	7
4	Para-lama Dianteiro, Jogo	61110-MEG-B50	ZA	C-7	1
5	Para-lama, Traseiro Jogo	80110-MEG-D50	ZC	C-25	7
6	Painel Comp., Freio Traseiro	43100-MEG-000	ZB	C-11	4
7	Faixa, Esquerda Para-lama Dianteiro	61112-MEG-B50	ZA	C-34.2	11
8	Faixa, Esquerda Tanque Combustível	17534-MEG-B50	ZA	C-34.2	9
9	Faixa, Direita Para-lama Dianteiro	61111-MEG-B50	ZA	C-34.2	10
10	Faixa, Direita Tanque Combustível	17533-MEG-B50	ZA	C-34.2	8
11	Tanque Jogo, Combustível	17520-MEG-B50	ZA	C-14	13

PROIBIDA A REPRODUÇÃO E DISTRIBUIÇÃO
1010913 - Matsuo - MM - JT

© Moto Honda da Amazônia Ltda.
Todos os direitos reservados.

Tabela de Cores

• Ao solicitar as peças coloridas consulte a tabela abaixo, verifique a cor principal da motocicleta e utilize o número de peça básico adicionando o código de cor relativo.

Shadow 750 (VT750C$_A$) BR

Nº	Modelo		SHADOW (VT750C$_A$)			
	Cor Principal		Preto	Prata Force Metálico	Nº de identificação do Bloco	Nº de ref.
	Código de Cor		NH-1	NH-411M		
	Nome das Peças Coloridas	Nº Peça Básico				
1	Bucha, Para-lama Dianteiro	61107-MEG-000	ZA	ZA	C-7	3
2	Tampa Jogo, Lateral Esquerda	83610-MEG-000	ZA	ZS	C-16	11
3	Tampa Jogo, Lateral Direita	83510-MEG-000	ZA	ZS	C-16	7
4	Para-lama Dianteiro, Jogo	61110-MEG-B70	ZA	ZB	C-7	1
5	Para-lama, Traseiro Jogo	80110-MEG-B70	ZA	ZB	C-25	7
6	Painel Comp., Freio Traseiro	43100-MEG-000	ZB	ZB	C-11	4
7	Faixa A, Esquerda Para-lama Dianteiro	61112-MEG-B70	ZA	ZB	C-34.3	6
8	Faixa A, Esquerda Para-lama Traseiro	80112-MEG-B70	ZA	ZB	C-34.3	10
9	Faixa A, Direita Para-lama Dianteiro	61111-MEG-B70	ZA	ZB	C-34.3	5
10	Faixa A, Direita Para-lama Traseiro	80111-MEG-B70	ZA	ZB	C-34.3	9
11	Faixa B, Esquerda Para-lama Dianteiro	61114-MEG-B70	ZA	ZB	C-34.3	8
12	Faixa B, Esquerda Para-lama Traseiro	80114-MEG-B70	ZA	ZB	C-34.3	12
13	Faixa B, Direita Para-lama Dianteiro	61113-MEG-B70	ZA	ZB	C-34.3	7
14	Faixa B, Direita Para-lama Traseiro	80113-MEG-B70	ZA	ZB	C-34.3	11
15	Faixa, Esquerda Tanque Combustível	17534-MEG-B70	ZA	ZB	C-34.3	4
16	Faixa, Direita Tanque Combustível	17533-MEG-B70	ZA	ZB	C-34.3	3
17	Tanque Jogo, Combustível	17520-MEG-B70	ZA	ZB	C-14	13

PROIBIDA A REPRODUÇÃO E DISTRIBUIÇÃO
1010913 - Matsuo - MM - JT

© Moto Honda da Amazônia Ltda.
Todos os direitos reservados.

Tabela de Cores

• Ao solicitar as peças coloridas consulte a tabela abaixo, verifique a cor principal da motocicleta e utilize o número de peça básico adicionando o código de cor relativo.

Shadow 750 ($VT750C2_B$) BR

Nº	Modelo		SHADOW ($VT750C2_B$)			
	Cor Principal		Vermelho Metálico	Preto	Nº de identificação do Bloco	Nº de ref.
	Código de Cor		R-335P	NH-1		
	Nome das Peças Coloridas	Nº Peça Básico				
1	Bucha, Para-lama Dianteiro	61107-MEG-000	ZA	ZA	C-7.1	3
2	Tampa Jogo, Lateral Esquerda	83610-MEG-A60	ZL	ZM	C-16	11
3	Tampa Jogo, Lateral Direita	83510-MEG-A60	ZL	ZM	C-16	7
4	Emblema	17533-MBK-J60	ZA	ZA	C-34.4	1
5	Para-lama Traseiro, Jogo	80110-MFE-B00	ZB	FA	C-25.1	6
6	Para-lama, Dianteiro	61100-MFE-670	ZT	ZU	C-7.1	1
7	Emblema, Para-lama Traseiro	86801-MFE-B00	ZA	ZA	C-34.4	3
8	Painel Comp., Freio Traseiro	43100-MEG-000	ZB	ZB	C-11	4
9	Tanque Jogo, Combustível	17520-MFE-U00	ZE	FC	C-14	13

PROIBIDA A REPRODUÇÃO E DISTRIBUIÇÃO
1010913 - Matsuo - MM - JT

© Moto Honda da Amazônia Ltda.
Todos os direitos reservados.

Tabela de Cores

• Ao solicitar as peças coloridas consulte a tabela abaixo, verifique a cor principal da motocicleta e utilize o número de peça básico adicionando o código de cor relativo.

Shadow 750 (VT750C2S$_B$) BR

Nº	Modelo		SHADOW (VT750C2S$_B$)			
	Cor Principal		Vermelho Metálico	Preto	Nº de identificação do Bloco	Nº de ref.
	Código de Cor		R-335P	NH-1		
	Nome das Peças Coloridas	Nº Peça Básico				
1	Bucha, Para-lama Dianteiro	61107-MEG-000	ZA	ZA	C-7.1	3
2	Tampa Jogo, Lateral Esquerda	83610-MEG-A60	ZL	ZM	C-16	11
3	Tampa Jogo, Lateral Direita	83510-MEG-A60	ZL	ZM	C-16	7
4	Emblema	17533-MBK-J60	ZA	ZA	C-34.4	1
5	Para-lama Traseiro, Jogo	80110-MFE-B00	ZB	FA	C-25.1	6
6	Para-lama, Dianteiro	61100-MFE-670	ZT	ZU	C-7.1	1
7	Emblema, Para-lama Traseiro	86801-MFE-B00	ZA	ZA	C-34.4	3
8	Tanque Jogo, Combustível	17520-MFE-U00	ZE	FC	C-14	13

PROIBIDA A REPRODUÇÃO E DISTRIBUIÇÃO
1010913 - Matsuo - MM - JT

© Moto Honda da Amazônia Ltda.
Todos os direitos reservados.

Tabela de Cores

• Ao solicitar as peças coloridas consulte a tabela abaixo, verifique a cor principal da motocicleta e utilize o número de peça básico adicionando o código de cor relativo.

Shadow 750 (VT750C2$_C$) BR

Nº	Modelo		SHADOW (VT750C2$_C$)			
	Cor Principal		Preto	Branco Ross	Nº de identificação do Bloco	Nº de ref.
	Código de Cor		NH-1	NH-196		
	Nome das Peças Coloridas	Nº Peça Básico				
1	Bucha, Para-lama Dianteiro	61107-MEG-000	ZA	ZA	C-7.1	3
2	Tampa Jogo, Lateral Esquerda	83610-MEG-A60	ZM	ZN	C-16	14
3	Tampa Jogo, Lateral Direita	83510-MEG-A60	ZM	ZN	C-16	10
4	Emblema	17533-MBK-J60	ZA	ZA	C-34.5	1
5	Para-lama, Traseiro Jogo	80110-MFE-B00	ZC	–	C-25.1	6
6	Para-lama, Traseiro Jogo	80110-MFE-B20	–	ZC	C-25.1	6
7	Para-lama, Dianteiro	61100-MFE-670	ZU	ZK	C-7.1	1
8	Emblema, Para-lama Traseiro	86801-MFE-B00	ZA	–	C-34.5	5
9	Emblema, Para-lama Traseiro	86801-MFE-B20	–	ZA	C-34.5	5
10	Painel Comp., Freio Traseiro	43100-MEG-000	ZB	ZB	C-11	4
11	Faixa, Esquerda Tanque Combustível	86172-MFE-B20	–	ZA	C-34.5	4
12	Faixa, Direita Tanque Combustível	86171-MFE-B20	–	ZA	C-34.5	3
13	Tanque Jogo, Combustível	17520-MFE-B20	–	ZA	C-14	7
14	Tanque Jogo, Combustível	17520-MFE-U00	ZG	–	C-14	7

PROIBIDA A REPRODUÇÃO E DISTRIBUIÇÃO
1010913 - Matsuo - MM - JT

© Moto Honda da Amazônia Ltda.
Todos os direitos reservados.

Tabela de Cores

• Ao solicitar as peças coloridas consulte a tabela abaixo, verifique a cor principal da motocicleta e utilize o número de peça básico adicionando o código de cor relativo.

Shadow 750 (VT750C2S$_C$) BR

Nº	Modelo		SHADOW (VT750C2S$_C$)			
	Cor Principal		Preto	Branco Ross	Nº de identificação do Bloco	Nº de ref.
	Código de Cor		NH-1	NH-196		
	Nome das Peças Coloridas	Nº Peça Básico				
1	Bucha, Para-lama Dianteiro	61107-MEG-000	ZA	ZA	C-7.1	3
2	Tampa Jogo, Lateral Esquerda	83610-MEG-A60	ZM	ZN	C-16	14
3	Tampa Jogo, Lateral Direita	83510-MEG-A60	ZM	ZN	C-16	10
4	Emblema	17533-MBK-J60	ZA	ZA	C-34.5	1
5	Para-lama, Traseiro Jogo	80110-MFE-B00	ZC	–	C-25.1	6
6	Para-lama, Traseiro Jogo	80110-MFE-B20	–	ZC	C-25.1	6
7	Para-lama, Dianteiro	61100-MFE-670	ZU	ZK	C-7.1	1
8	Emblema, Para-lama Traseiro	86801-MFE-B00	ZA	–	C-34.5	5
9	Emblema, Para-lama Traseiro	86801-MFE-B20	–	ZA	C-34.5	5
10	Faixa, Esquerda Tanque Combustível	86172-MFE-B20	–	ZA	C-34.5	4
11	Faixa, Direita Tanque Combustível	86171-MFE-B20	–	ZA	C-34.5	3
12	Tanque Jogo, Combustível	17520-MFE-B20	–	ZA	C-14	7
13	Tanque Jogo, Combustível	17520-MFE-U00	ZG	–	C-14	7

PROIBIDA A REPRODUÇÃO E DISTRIBUIÇÃO
1010913 - Matsuo - MM - JT

© Moto Honda da Amazônia Ltda.
Todos os direitos reservados.

Composição do Número de Identificação do Veículo (V.I.N.)

Exemplo: 9 C 2 J C 3 0 1 _ 0 Y R _ 0 0 0 0 0 1

Número Sequencial de Produção

Código de Fábrica

A .... Ohio U.S.A
B .... Alost Bélgica
C .... Saitama Japão
D .... Guadalajara México
E .... Montesa Espanha
F .... Atessa Itália
K .... Kumamoto Japão
M .... Hamamatsu Japão
R .... Manaus Brasil
S .... Susuka Japão
T .... Tochigi Japão
4 .... Carolina do Sul U.S.A

Ano do Modelo

Exemplo: K....1989 L....1990 M....1991 N....1992 X....1999 Y....2000 (Exceto as letras I.O Q.U) 1....2001 2....2002 3....2003
4....2004 5....2005 6....2006 7....2007 8....2008 9....2009 A....2010 B....2011 C....2012 D....2013 E....2014

Dígito de Controle

Código de Descrição do Veículo

Exemplo: PE04....XR600R RC30....CFR750R JC301....CG125TITAN • KS JC302....CG125TITAN • ES JC303....CG125 • CARGO

Marca e Tipo de Veículo

JH2 ..... HONDA Motocicleta Fabricada no Japão
1HF ..... HONDA Motocicleta Fabricada nos Estados Unidos da América
YC1 ..... HONDA Motocicleta Fabricada na Bélgica
9C2 ..... HONDA Motocicleta Fabricada no Brasil
3H1 ..... HONDA Motocicleta Fabricada no México
VTM..... HONDA Motocicleta Fabricada na Espanha
ZDC ..... HONDA Motocicleta Fabricada na Itália
JH3 ..... HONDA Motocicleta Fabricada no Japão
478 ..... HONDA Motocicleta Fabricada nos Estados Unidos da América

PROIBIDA A REPRODUÇÃO E DISTRIBUIÇÃO
1010913 - Matsuo - MM - JT

© Moto Honda da Amazônia Ltda.
Todos os direitos reservados.

Mangueira de Combustível, Mangueiras de Aplicação Geral e Mangueira de Vinil

- As “peças padronizadas das mangueiras de combustível”, as “mangueiras de aplicação geral” e as “mangueiras de vinil” podem ser fornecidas sem embalagem (granel) em forma de bobinas.
- Quando necessitar efetuar o pedido destas “mangueiras”, verifique no Catálogo de Peças o código da “mangueira padrão” e em seguida coloque entre parênteses o código da “mangueira sem embalagem (granel)” relativa utilizando a tabela abaixo.
  (O comprimento padrão das “mangueiras sem embalagem (granel)” é de 1 metro. As mangueiras indicadas com o símbolo < > também estão disponíveis com as medidas de 3 e 8 metros).
- Quando necessitar de troca, corte a mangueira sem embalagem (granel) na medida especificada. Esta medida pode ser verificada no nome da peça (verifique no Manual de Serviços ou nas instruções que acompanham as mangueiras sem embalagem (granel) os procedimentos para o corte e instalação).
- A relação abaixo especifica o código das mangueiras padrão e as respectivas mangueiras sem embalagem (granel) e suas medidas. Certifique-se de que estes números sejam aplicados somente para as peças de reposição relacionadas.

Mangueiras de Combustível / Tubos			
Número de Peça Padrão	Número de Peça sem Embalagem (granel)	Peça sem Embalagem (granel)	
		Diâmetro Interno (mm)	Comprimento (m)
95001-30xxx-2x	95001-30001-20M	3,0	1
95001-30xxx-3x	95001-30001-30M	3,0	1
95001-30xxx-4x	95001-30001-40M	3,0	1
95001-35xxx-2x	95001-35001-50M <95001-35003-50M>	3,5	1 3
95001-35xxx-3x	95001-35001-60M <95001-35003-60M>	3,5	1 3
95001-35xxx-4x	95001-35001-60M <95001-35003-60M>	3,5	1 3
95001-35xxx-5x	95001-35001-50M <95001-35003-50M>	3,5	1 3
95001-35xxx-6x	95001-35001-60M <95001-35003-60M>	3,5	1 3
95001-45xxx-2x	95001-45001-50M <95001-45003-50M>	4,5	1 3
95001-45xxx-3x	95001-45001-60M <95001-45003-60M> <95001-45008-60M>	4,5	1 3 8
95001-45xxx-4x	95001-45001-60M <95001-45003-60M> <95001-45008-60M>	4,5	1 3 8
95001-45xxx-5x	95001-45001-50M <95001-45003-50M>	4,5	1 3
95001-45xxx-6x	95001-45001-60M <95001-45003-60M> <95001-45008-60M>	4,5	1 3 8
95001-55xxx-2x	95001-55001-50M <95001-55003-50M> <95001-55008-50M>	5,5	1 3 8

Mangueiras de Combustível / Tubos			
Número de Peça Padrão	Número de Peça sem Embalagem (granel)	Peça sem Embalagem (granel)	
		Diâmetro Interno (mm)	Comprimento (m)
95001-55xxx-3x	95001-55001-60M <95001-55003-60M> <95001-55008-60M>	5,5	1 3 8
95001-55xxx-4x	95001-55001-60M <95001-55003-60M> <95001-55008-60M>	5,5	1 3 8
95001-55xxx-5x	95001-55001-50M <95001-55003-50M> <95001-55008-50M>	5,5	1 3 8
95001-55xxx-6x	95001-55001-60M <95001-55003-60M> <95001-55008-60M>	5,5	1 3 8
95001-75xxx-2x	95001-75001-50M <95001-75003-50M>	7,5	1 3
95001-75xxx-3x	95001-75001-60M <95001-75003-60M> <95001-75008-60M>	7,5	1 3 8
95001-75xxx-4x	95001-75001-60M <95001-75003-60M> <95001-75008-60M>	7,5	1 3 8
95001-75xxx-5x	95001-75001-50M <95001-75003-50M>	7,5	1 3
95001-75xxx-6x	95001-75001-60M <95001-75003-60M> <95001-75008-60M>	7,5	1 3 8
95001-80xxx-2x	95001-80001-50M	8,0	1
95001-80xxx-3x	95001-80001-60M	8,0	1
95001-80xxx-4x	95001-80001-60M	8,0	1
95001-80xxx-5x	95001-80001-50M	8,0	1
95001-80xxx-6x	95001-80001-60M	8,0	1

CUIDADO

É PERIGOSO confundir uma “Mangueira de Combustível” com a “Mangueira de Aplicação Geral” ou com a “Mangueira de Vinil”. Cada “Mangueira” tem sua utilização apropriada.
Nunca utilize uma “Mangueira de Aplicação Geral” ou a “Mangueira de Vinil” no lugar de uma “Mangueira de Combustível” ou vice-versa.
Use sempre a mangueira sem embalagem (granel) especificada, utilizando as instruções de corte e instalação dos Manuais de Serviços e das instruções que são fornecidas juntamente com a embalagem.

PROIBIDA A REPRODUÇÃO E DISTRIBUIÇÃO
1010913 - Matsuo - 04.09.18

© Moto Honda da Amazônia Ltda.
Todos os direitos reservados.

Mangueira de Combustível, Mangueiras de Aplicação Geral e Mangueira de Vinil

Mangueira de Vinil				
Número de Peça Padrão	Número de Peça sem Embalagem (granel)	Peça sem Embalagem (granel)		
		Diâmetro Interno (mm)	Diâmetro Externo (mm)	Comprimento (m)
95003-01xxx-3x	95003-01001-60M <95003-01003-60M>	2,9	6,8	1 3
95003-01xxx-60	95003-01001-60M <95003-01003-60M>	2,9	6,8	1 3
95003-03xxx-3x	95003-03001-60M <95003-03003-60M>	3,0	6,0	1 3
95003-03xxx-60	95003-03001-60M <95003-03003-60M>	3,0	6,0	1 3
95003-05xxx-3x	95003-05001-60M <95003-05003-60M> <95003-05008-60M>	3,5	6,5	1 3 8
95003-05xxx-60	95003-05001-60M <95003-05003-60M> <95003-05008-60M>	3,5	6,5	1 3 8
95003-07xxx-1x	95003-07001-10M <95003-07003-10M> <95003-07008-10M>	4,0	7,0	1 3 8
95003-07xxx-20	95003-07001-10M <95003-07003-10M> <95003-07008-10M>	4,0	7,0	1 3 8
95003-07xxx-3x	95003-07001-60M <95003-07003-60M> <95003-07008-60M>	4,0	7,0	1 3 8
95003-07xxx-60	95003-07001-60M <95003-07003-60M> <95003-07008-60M>	4,0	7,0	1 3 8
95003-07xxx-7x	95003-07001-70M <95003-07003-70M> <95003-07008-70M>	4,0	7,0	1 3 8
95003-08xxx-1x	95003-08001-10M <95003-08003-10M> <95003-08008-10M>	4,5	6,5	1 3 8
95003-09xxx-3x	95003-09001-60M <95003-09003-60M>	4,5	8,0	1 3
95003-09xxx-60	95003-09001-60M <95003-09003-60M>	4,5	8,0	1 3
95003-10xxx-1x	95003-10001-10M <95003-10003-10M>	5,0	8,0	1 3
95003-10xxx-20	95003-10001-10M <95003-10003-10M>	5,0	8,0	1 3
95003-10xxx-3x	95003-10001-60M <95003-10003-60M>	5,0	8,0	1 3
95003-10xxx-60	95003-10001-60M <95003-10003-60M>	5,0	8,0	1 3
95003-11xxx-3x	95003-11001-60M <95003-11003-60M> <95003-11008-60M>	5,0	9,0	1 3 8
95003-11xxx-60	95003-11001-60M <95003-11003-60M> <95003-11008-60M>	5,0	9,0	1 3 8
95003-12xxx-1x	95003-12001-10M <95003-12003-10M> <95003-12008-10M>	5,0	7,0	1 3 8
95003-12xxx-20	95003-12001-10M <95003-12003-10M> <95003-12008-10M>	5,0	7,0	1 3 8

Mangueira de Vinil				
Número de Peça Padrão	Número de Peça sem Embalagem (granel)	Peça sem Embalagem (granel)		
		Diâmetro Interno (mm)	Diâmetro Externo (mm)	Comprimento (m)
95003-14xxx-1x	95003-14001-10M <95003-14003-10M>	6,0	9,0	1 3
95003-14xxx-20	95003-14001-10M <95003-14003-10M>	6,0	9,0	1 3
95003-14xxx-3x	95003-14001-60M <95003-14003-60M>	6,0	9,0	1 3
95003-17xxx-1x	95003-17001-10M <95003-17003-10M>	7,0	9,0	1 3
95003-19xxx-1x	95003-19001-10M <95003-19003-10M> <95003-19008-10M>	7,0	11,0	1 3 8
95003-19xxx-20	95003-19001-10M <95003-19003-10M> <95003-19008-10M>	7,0	11,0	1 3 8
95003-19xxx-3x	95003-19001-60M <95003-19003-60M> <95003-19008-60M>	7,0	11,0	1 3 8
95003-19xxx-60	95003-19001-60M <95003-19003-60M> <95003-19008-60M>	7,0	11,0	1 3 8
95003-21xxx-1x	95003-21001-10M <95003-21003-10M>	8,0	9,0	1 3
95003-21xxx-20	95003-21001-10M <95003-21003-10M>	8,0	9,0	1 3
95003-23xxx-1x	95003-23001-10M <95003-23003-10M>	8,0	12,0	1 3
95003-23xxx-20	95003-23001-10M <95003-23003-10M>	8,0	12,0	1 3
95003-23xxx-3x	95003-23001-60M <95003-23003-60M> <95003-23008-60M>	8,0	12,0	1 3 8
95003-23xxx-60	95003-23001-60M <95003-23003-60M> <95003-23008-60M>	8,0	12,0	1 3 8
95003-25xxx-1x	95003-25001-10M <95003-25003-10M>	9,0	11,0	1 3
95003-25xxx-20	95003-25001-10M <95003-25003-10M>	9,0	11,0	1 3
95003-25xxx-3x	95003-25001-60M <95003-25003-60M>	9,0	11,0	1 3
95003-25xxx-7x	95003-25001-70M <95003-25003-70M>	9,0	11,0	1 3
95003-27xxx-1x	95003-27001-10M <95003-27003-10M>	9,0	13,0	1 3
95003-27xxx-20	95003-27001-10M <95003-27003-10M>	9,0	13,0	1 3
95003-27xxx-3x	95003-27001-60M <95003-27003-60M>	9,0	13,0	1 3
95003-27xxx-60	95003-27001-60M <95003-27003-60M>	9,0	13,0	1 3
95003-33xxx-1x	95003-33001-10M <95003-33003-10M>	10,0	14,0	1 3
95003-33xxx-20	95003-33001-10M <95003-33003-10M>	10,0	14,0	1 3

Mangueira de Vinil				
Número de Peça Padrão	Número de Peça sem Embalagem (granel)	Peça sem Embalagem (granel)		
		Diâmetro Interno (mm)	Diâmetro Externo (mm)	Comprimento (m)
95003-36xxx-1x	95003-36001-10M <95003-36003-10M> <95003-36008-10M>	11,0	13,0	1 3 8
95003-36xxx-20	95003-36001-10M <95003-36003-10M> <95003-36008-10M>	11,0	13,0	1 3 8
95003-37xxx-3x	95003-37001-60M <95003-37003-60M>	11,0	15,0	1 3
95003-37xxx-60	95003-37001-60M <95003-37003-60M>	11,0	15,0	1 3
95003-38xxx-1x	95003-38001-10M <95003-38003-10M>	12,0	13,0	1 3
95003-38xxx-20	95003-38001-10M <95003-38003-10M>	12,0	13,0	1 3
95003-39xxx-1x	95003-39001-10M <95003-39003-10M>	12,0	14,0	1 3
95003-39xxx-20	95003-39001-10M <95003-39003-10M>	12,0	14,0	1 3
95003-40xxx-20	95003-40001-10M <95003-40003-10M>	12,0	16,0	1 3
95003-40xxx-3x	95003-40001-60M <95003-40003-60M>	12,0	16,0	1 3
95003-40xxx-60	95003-40001-60M <95003-40003-60M>	12,0	16,0	1 3
95003-43xxx-1x	95003-43001-10M <95003-43003-10M> <95003-43008-10M>	13,0	15,0	1 3 8
95003-43xxx-20	95003-43001-10M <95003-43003-10M> <95003-43008-10M>	13,0	15,0	1 3 8
95003-45xxx-1x	95003-45001-10M <95003-45003-10M> <95003-45008-10M>	14,0	18,0	1 3 8
95003-45xxx-20	95003-45001-10M <95003-45003-10M> <95003-45008-10M>	14,0	18,0	1 3 8
95003-50xxx-1x	95003-50001-10M <95003-50003-10M>	16,0	19,0	1 3
95003-50xxx-20	95003-50001-10M <95003-50003-10M>	16,0	19,0	1 3
95003-50xxx-3x	95003-50001-60M <95003-50003-60M>	16,0	19,0	1 3
95003-55xxx-1x	95003-55001-10M <95003-55003-10M>	17,5	20,5	1 3
95003-55xxx-20	95003-55001-10M <95003-55003-10M>	17,5	20,5	1 3
95003-60xxx-1x	95003-60001-10M <95003-60003-10M>	22,0	27,0	1 3
95003-60xxx-20	95003-60001-10M <95003-60003-10M>	22,0	27,0	1 3
95003-60xxx-3x	95003-60001-60M <95003-60003-60M>	22,0	27,0	1 3
95003-60xxx-60	95003-60001-60M <95003-60003-60M>	22,0	27,0	1 3

PROIBIDA A REPRODUÇÃO E DISTRIBUIÇÃO
1010913 - Matsuo - MM - 17

CUIDADO

É PERIGOSO confundir uma "Mangueira de Combustível" com a "Mangueira de Aplicação Geral" ou com a "Mangueira de Vinil". Cada "Mangueira" tem sua utilização apropriada. Nunca utilize uma "Mangueira de Aplicação Geral" ou a "Mangueira de Vinil" no lugar de uma "Mangueira de Combustível" ou vice-versa.
Use sempre a mangueira sem embalagem (granel) especificada, utilizando as instruções de corte e instalação dos Manuais de Serviços e das instruções que são fornecidas juntamente com a embalagem.

© Moto Honda da Amazônia Ltda.
Todos os direitos reservados.

Mangueira de Combustível, Mangueiras de Aplicação Geral e Mangueira de Vinil

Mangueiras de Aplicação Geral			
Número de Peça Padrão	Número de Peça sem Embalagem (granel)	Peça sem Embalagem (granel)	
		Diâmetro Interno (mm)	Comprimento (m)
95005-11xxx-3x	95005-11001-30M	11,0	1
95005-11xxx-5x	95005-11001-50M	11,0	1
95005-12xxx-1x	95005-12001-10M <95005-12003-10M>	12,0	1 3
95005-12xxx-2x	95005-12001-20M	12,0	1
95005-12xxx-3x	95005-12001-30M	12,0	1
95005-12xxx-5x	95005-12001-50M	12,0	1
95005-14xxx-1x	95005-14001-10M	14,0	1
95005-14xxx-2x	95005-14001-20M <95005-14003-20M>	14,0	1 3
95005-14xxx-3x	95005-14001-30M	14,0	1
95005-14xxx-5x	95005-14001-50M	14,0	1
95005-17xxx-1x	95005-17001-10M	17,0	1
95005-17xxx-2x	95005-17001-20M	17,0	1
95005-17xxx-3x	95005-17001-30M	17,0	1
95005-17xxx-5x	95005-17001-50M	17,0	1
95005-30xxx-3x	95005-30001-30M	3,0	1
95005-30xxx-5x	95005-30001-50M	3,0	1
95005-35xxx-1x	95005-35001-10M <95005-35003-10M> <95005-35008-10M>	3,5	1 3 8
95005-35xxx-2x	95005-35001-20M	3,5	1
95005-35xxx-3x	95005-35001-30M	3,5	1
95005-35xxx-4x	95005-35001-10M <95005-35003-10M> <95005-35008-10M>	3,5	1 3 8
95005-35xxx-5x	95005-35001-50M	3,5	1
95005-45xxx-1x	95005-45001-10M <95005-45003-10M> <95005-45008-10M>	4,5	1 3 8
95005-45xxx-2x	95005-45001-20M	4,5	1
95005-45xxx-3x	95005-45001-30M	4,5	1

Mangueiras de Aplicação Geral			
Número de Peça Padrão	Número de Peça sem Embalagem (granel)	Peça sem Embalagem (granel)	
		Diâmetro Interno (mm)	Comprimento (m)
95005-45xxx-4x	95005-45001-10M <95005-45003-10M> <95005-45008-10M>	4,5	1 3 8
95005-45xxx-5x	95005-45001-50M	4,5	1
95005-50xxx-3x	95005-50001-30M <95005-50003-30M>	5,0	1 3
95005-50xxx-5x	95005-50001-50M	5,0	1
95005-55xxx-1x	95005-55001-10M <95005-55003-10M> <95005-55008-10M>	5,3	1 3 8
95005-55xxx-2x	95005-55001-20M <95005-55003-20M>	5,3	1 3
95005-55xxx-4x	95005-55001-10M <95005-55003-10M> <95005-55008-10M>	5,3	1 3 8
95005-65xxx-1x	95005-65001-10M <95005-65003-10M>	6,5	1 3
95005-65xxx-2x	95005-65001-20M	6,5	1
95005-70xxx-3x	95005-70001-30M <95005-70003-30M>	7,0	1 3
95005-70xxx-5x	95005-70001-50M	7,0	1
95005-75xxx-1x	95005-75001-10M <95005-75003-10M>	7,3	1 3
95005-75xxx-2x	95005-75001-20M	7,3	1
95005-80xxx-1x	95005-80001-10M <95005-80003-10M>	8,0	1 3
95005-80xxx-2x	95005-80001-20M	8,0	1
95005-80xxx-3x	95005-80001-30M	8,0	1
95005-80xxx-5x	95005-80001-50M	8,0	1
95005-91xxx-3x	95005-91001-30M	12,0	1
95005-91xxx-5x	95005-91001-50M	12,0	1
95005-92xxx-3x	95005-92001-30M	12,0	1
95005-92xxx-5x	95005-92001-50M	12,0	1

NOTA: X é mostrado para representar os números e letras omitidas do alfabeto romano.

CUIDADO

É PERIGOSO confundir uma "Mangueira de Combustível" com a "Mangueira de Aplicação Geral" ou com a "Mangueira de Vinil". Cada "Mangueira" tem sua utilização apropriada.
Nunca utilize uma "Mangueira de Aplicação Geral" ou a "Mangueira de Vinil" no lugar de uma "Mangueira de Combustível" ou vice-versa.
Use sempre a mangueira sem embalagem (granel) especificada, utilizando as instruções de corte e instalação dos Manuais de Serviços e das instruções que são fornecidas juntamente com a embalagem.

PROIBIDA A REPRODUÇÃO E DISTRIBUIÇÃO
101001 - Matsuo - MM - JT

© Moto Honda da Amazônia Ltda.
Todos os direitos reservados.

Composição do Número de Identificação das Mangueiras

Exemplo: 9 5 0 0 1 - 7 5 0 0 1 - 5 0 M

- M — Número de Peça sem Embalar: Refere-se a Peça sem Embalar
- 0 — Código da Marca (Tipo de Mangueira) (Mangueira de Combustível e Mangueira de Aplicação Geral)
  Código de Troca (para Mangueira Adicionada); (Mangueira de Vinil)
  - Indica a marca do número ou a Sequência de Troca. O código para a peça sem embalar deve ser estritamente 0 (Zero).
- 5 — Tipos de Código:
  - Mangueira de Combustível
    - 2: Trançada Exterior Vermelha (Somente com 3 mm de diâmetro Interno)
    - 5: Trançada Interior Preta
    - 3: Vermelha (Somente 3 mm de diâmetro Interno)
    - 4: Cinza com faixa Vermelha (Somente com 3 mm de diâmetro Interno)
    - 6: Preta
  - Mangueira de Vinil
    - 1: Transparente
    - 2: Preta
    - 3: Vermelho Claro
    - 6: Vermelho Claro
    - 7: Preto Pálido
  - Mangueira de Aplicação Geral
    - 1: Cinza
    - 2: Cinza
    - 3: Preta
    - 5: Preta
- 0 0 1 — Comprimento:
  - 001: 1 m (Padrão)
  - 003: 3 m
  - 008: 8 m
- 7 5 — Código de Diâmetro Interno (Mangueira de Combustível e Mangueira de Aplicação Geral)
  - 30: 3,0 mm
  - 35: 3,5 mm
  - 45: 4,5 mm
  - 50: 5,0 mm
  - 55: 5,3 mm, 5,5 mm
  - 65: 6,5 mm
  - 70: 7,0 mm
  - 75: 7,3 mm, 7,5 mm
  - 80: 8,0 mm
  - 11: 11 mm
  - 91: 12 (Diâmetro Externo de 15) mm
  - 92: 12 (Diâmetro Externo de 16) mm
  - 12: 12 (Diâmetro Externo de 17) mm
  - 14: 14 mm
  - 17: 17 mm
- 7 5 — Código de Diâmetro Externo / Interno (Mangueira de Vinil)
  - 01: DI 2,9, DE 6,8 mm
  - 03: DI 3,0, DE 6,0 mm
  - 05: DI 3,5, DE 6,5 mm
  - 07: DI 4,0, DE 7,0 mm
  - 08: DI 4,5, DE 6,5 mm
  - 09: DI 4,5, DE 8,0 mm
  - 12: DI 5,0, DE 7,0 mm
  - 10: DI 5,0, DE 8,0 mm
  - 11: DI 5,0, DE 9,0 mm
  - 14: DI 6,0, DE 9,0 mm
  - 17: DI 7,0, DE 9,0 mm
  - 19: DI 7,0, DE 11,0 mm
  - 21: DI 8,0, DE 9,0 mm
  - 23: DI 8,0, DE 12,0 mm
  - 25: DI 9,0, DE 11,0 mm
  - 27: DI 9,0, DE 13,0 mm
  - 33: DI 10,0, DE 14,0 mm
  - 36: DI 11,0, DE 13,0 mm
  - 37: DI 11,0, DE 15,0 mm
  - 38: DI 12,0, DE 13,0 mm
  - 39: DI 12,0, DE 14,0 mm
  - 40: DI 12,0, DE 16,0 mm
  - 43: DI 13,0, DE 15,0 mm
  - 45: DI 14,0, DE 18,0 mm
  - 50: DI 16,0, DE 19,0 mm
  - 55: DI 17,5, DE 20,5 mm
  - 60: DI 22,0, DE 27,0 mm
- 9 — Tipo de Mangueira:
  - 1: Mangueira de Combustível
  - 3: Mangueira de Vinil
  - 5: Mangueira de Aplicação Geral

PROIBIDA A REPRODUÇÃO E DISTRIBUIÇÃO
20110913 - MARCIO - MAL JT

© Moto Honda da Amazônia Ltda.
Todos os direitos reservados.

Instruções para o Uso do Tempo de Mão de Obra (T.M.O.)

O tempo de Mão de Obra (T.M.O.) significa o tempo necessário para a realização de um serviço, o qual é mencionado neste catálogo para ajudar as Concessionárias a controlar o processo de trabalho real e calcular o tempo de serviço, utilizando-o como um guia.

Ajuste do Sistema T.M.O.

- Tempo de Serviço
  - Remoção, Desmontagem/ Montagem, Instalação
  - Verificação, Medição, Ajuste, Confirmação
  - Diagnóstico (Sistema Elétrico)
  - Inspeção Completa
- Tempo Variável
  - Preparação
    (Verificação do processo, Preparação das ferramentas especiais necessárias ao serviço)
  - Trabalhos relacionados (Transferência de motocicletas)

* O tempo variável é obtido multiplicando-se o tempo de serviço pelo coeficiente especificado.

Instruções para o Uso do Catálogo

Os itens de serviço mostrados no texto estão relacionados com o tempo de trabalho e as peças comercializadas para reparo, conforme sua especificação. Outros itens de serviço representativos, os quais não utilizam peças para reparos (remoção/ instalação, ajuste, verificação/ medição e outros) estão relacionados na introdução, classificados de acordo com o assunto.

Ajuste do T.M.O.

- O Sistema Decimal (em unidade 0,1) é utilizado para obter o T.M.O. simplificando o cálculo global.
  Exemplo: (0,1) ⇒ 6 minutos, (0,2) ⇒ 12 minutos
  [Custo por hora de trabalho] x [T.M.O.] = [Cálculo global]
- O T.M.O. é calculado manualmente.
- Os itens de serviço e o T.M.O. podem ser modificados dependendo do desenvolvimento de ferramentas, equipamentos de serviço e da melhoria dos procedimentos.

PROIBIDA A REPRODUÇÃO E DISTRIBUIÇÃO
1010913 - Matsuo - MM - JT

© Moto Honda da Amazônia Ltda.
Todos os direitos reservados.

Procedimento de Trabalho

- O procedimento de trabalho é determinado através do tempo de serviço juntamente com o método especificado no Manual de Serviço, portanto, consulte-o quando necessário.
- Os procedimentos de trabalho que permitem ser executados num tempo reduzido, preservam a segurança do trabalho e a garantia do produto dos itens não mencionados no Manual de Serviço.
- O trabalho é executado por apenas um mecânico. Quando dois ou mais mecânicos são necessários, o cálculo do tempo real é efetuado de acordo com o número de pessoas.
- Para avaliar o conhecimento dos mecânicos, a HONDA utiliza como padrão, mecânicos com três anos de experiência no reparo de suas motocicletas.
- As ferramentas especiais e os equipamentos de serviço utilizados para obter o T.M.O. estão especificados no Manual de Serviços e publicações técnicas emitidas sobre o tema.

Itens de Serviço que não apresentam T.M.O.

- Peças e acessórios não mencionados neste Catálogo.
- Áreas com deterioração pelo tempo de uso ou danos (quebras, rachaduras) durante uso em condições normais.
- Serviços que podem ser executados com apenas um ajuste.
- Serviços raramente executados (exemplo: problemas com causas extremamente simples e frequência de uso).

* Faça o cálculo global baseado no tempo de serviço real quando o serviço não apresenta T.M.O.

Serviços não incluídos no T.M.O.

- Óleo e drenagem de fluido, tempo de espera para desaquecimento etc.
- Serviços adicionais que envolvam remoção/ instalação de equipamentos externos.
- Tempo de serviço utilizado com visitas ao cliente, realização de negociações e a entrega da motocicleta.
- Tempo necessário com a requisição e a entrega de peças.
- Custos referentes à graxa, agente adesivo etc., utilizados no serviço.

PROIBIDA A REPRODUÇÃO E DISTRIBUIÇÃO
1010913 - Matsuo - MM - JT

© Moto Honda da Amazônia Ltda.
Todos os direitos reservados.

Explicação do T.M.O. utilizando um exemplo
(O exemplo pode ser diferente dos itens apresentados)

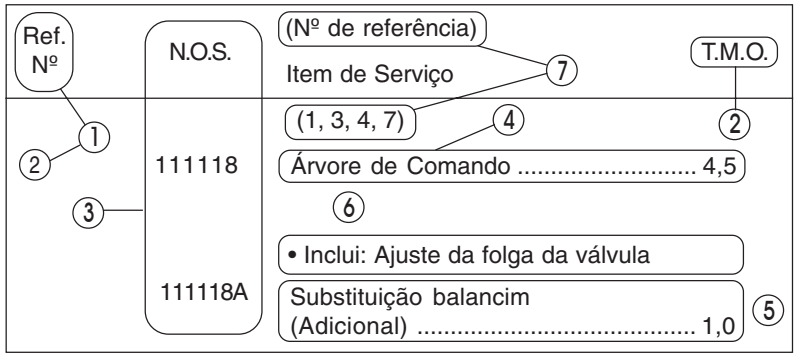

① O Nº de Referência da peça na ilustração indica a localização da peça a ser substituída.

② T.M.O. é a abreviatura de Tempo de Mão de Obra e indica o tempo de serviço padrão necessário para a execução do serviço.

③ N.O.S. é a abreviatura do Número de Operação de Serviço, e classifica os itens de serviço de acordo com o código de unidade de trabalho.

O mesmo código de serviço é utilizado independentemente dos modelos.

O serviço padrão é apresentado com 6 dígitos e o serviço adicional com 7 dígitos.

④ Indica a substituição da árvore de comando e o T.M.O. 4,5.

⑤ Indica T.M.O. 1,0 que será acrescentado quando um serviço adicional (substituição do balancim) é executado em conjunto com a substituição da árvore de comando.

⑥ Indica a descrição dos serviços incluídos no item de serviço.

⑦ Indica o Nº de referência cujo serviço e tempo do mesmo são iguais ao T.M.O. 4,5 para a árvore de comando.

(A aplicação da área é limitada aos itens de serviço que não possuem identificação N.O.S. dentro de um mesmo bloco.

Como designar o item de serviço utilizando o exemplo
(substituição da árvore de comando)

Abra a página do bloco onde a ilustração da árvore de comando é mostrada.

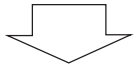

Procure a árvore de comando na ilustração, o item de serviço especificado e o T.M.O. relacionado com o Nº de referência.

PROIBIDA A REPRODUÇÃO E DISTRIBUIÇÃO
1010913 - Matsuo - MM - JT

© Moto Honda da Amazônia Ltda.
Todos os direitos reservados.

Voltar

Símbolo de indicação dos itens de serviço relacionados que continuam na página seguinte

Ref. Nº	N.O.S.	(Nº de referência) Item de Serviço	T.M.O.
2	111118	**Árvore de Comando**	4,5
	•	•	•
	•	•	•
+			

Símbolo de indicação na última linha

Indicação do bloco sem informação do T.M.O.

Ref. Nº	N.O.S.	(Nº de referência) Item de Serviço	T.M.O.
		Sem Informação	–

• Código N.O.S.

1	11	1	18	A
a	b	c	d	e

a) Código da categoria ..... Motor

b) Localização/ código da função .... Motor superior

c) Código de serviço ..... Substituição

d) Número sequencial de serviço .... (Código da unidade é mostrado através de letras)

..... árvore de comando (Sem regra padrão do código)

e) Código adicional ..... substituição do balancim (Sem regra padrão do código)

1	11	1	18	A
a		c		

a) Códigos da categoria e classificação

Código	Categoria
1	Motor
2	Transmissão
3	Combustível e Escapamento
4	Chassi e Carcaça
5	Direção/ Suspensão
6	Elétrica
7	Rodas/ Freios
8	Controles/ Instrumentos
9	–
0	–

c) Códigos de serviço e classificação

Código	Categoria de Serviço
1	Substituição, Remoção/ Instalação, Troca
2	Revisão
3	Ajuste, Balanceamento
4	(Serviços relacionados à Pintura: Camada Superior)
5	Teste, Inspeção/ Diagnóstico, Medição, Verificação
6	(Serviços relacionados à Revisão: Recondicionamento)
7	(Serviços relacionados à Revisão: Reapertos)
8	(Retífica)
9	(Serviços relacionados à Pintura: Acabamento)
0	Reparo, Limpeza, Sangria de Ar

PROIBIDA A REPRODUÇÃO E DISTRIBUIÇÃO
1010913 - Matsuo - MM - JP

© Moto Honda da Amazônia Ltda.
Todos os direitos reservados.

Principais itens de serviço sem a utilização de peças adicionais
(1)Remoção/ Instalação, (2) Ajuste, (3) Verificação/ Medição,
(4) Revisão, (5) Outros Serviços

M: Motor, C: Chassi

* SERVIÇOS EXCETO SUBSTITUIÇÃO DE PEÇAS

(1) Remoção e instalação

Relacione as peças removidas da motocicleta com a descrição.

	N.O.S.	DESCRIÇÃO	T.M.O.
M	1101E5	**Motor Comp.** **Remoção/ Instalação** Inclui: Todos os ajustes necessários	3,3
	1111CS	**Cabeçote do Motor, Conj.** **Remoção/ Instalação** Dianteiro Inclui: Remoção e instalação do motor	4,4
	1111CT	Traseiro Inclui: Remoção e instalação do motor	4,4
	1111CU	Ambos Inclui: Remoção e instalação do motor	5,5
	3111D5	**Corpo Acelerador, Conj.** **Remoção/ Instalação**	0,5
	3111D6	**Carburador, Conj.** **Remoção/ Instalação**	0,6
	1101E6	**Carcaça, Separação** Inclui: Remoção e instalação do motor	7,4
C	2131G3	**Engrenagem, Transmissão Final Conj.** **Remoção/ Instalação**	0,7
	2131S2	**Engrenagem, Transmissão Final Conj.** **Remoção/ Instalação (A)** Nota: Freio a disco traseiro	0,9

(2) Ajuste

	N.O.S.	DESCRIÇÃO	T.M.O.
M	3113A0	**Carburador - Ajuste**	0,1
	2123A0	**Embreagem - Ajuste** Inclui: Ajuste da alavanca da embreagem	0,1
	6143A1	**Vela de Ignição - Ajuste/Limpeza** Nota: Para 1 motocicleta	0,2
	1113A0	**Folga das Válvulas - Ajuste** Nota: Para 1 motocicleta	1,2
C	6163A0	**Farol - Alinhamento**	0,1
	7103A1	**Roda Dianteira - Balanceamento**	0,6
	7103A2	**Roda Traseira - Balanceamento**	0,8
	7103A4	**Roda Traseira - Balanceamento (A)** Nota: Freio a disco traseiro	1,0
	7113A1	**Freio Traseiro - Ajuste** Exclui: Ajuste da sapata do freio traseiro	0,1
	3113A3	**Acelerador, Funcionamento - Ajuste**	0,1

(3) Verificação, Medição

	N.O.S.	DESCRIÇÃO	T.M.O.
M	1115A0	**Compressão, Pressão - Medição**	0,2
	3115A0	**Carburador, Nível Boia - Medição**	1,0
	6145A0	**Ponto de Ignição - Inspeção**	0,2
C	6105A0	**Bateria - Verificação do Nível do Eletrólito e Carga**	0,2

PROIBIDA A REPRODUÇÃO E DISTRIBUIÇÃO
1010913 - Matsuo - MM - 31

© Moto Honda da Amazônia Ltda.
Todos os direitos reservados.

(4) Revisão

Condição de trabalho: As medições necessárias, verificações, ajustes, e limpeza/ lavagem de cada peça são executadas, incluindo o serviço de remoção/ instalação da carcaça e a substituição das peças defeituosas.

	N.O.S.	DESCRIÇÃO	T.M.O.
M	311200	**Carburador – Revisão** Inclui: Todos os ajustes necessários	1,1
C	213218	**Engrenagem, Transmissão Final - Revisão**	2,3
	2132A0	**Engrenagem, Transmissão Final - Revisão (A)** Nota: Freio a disco traseiro	2,5

(5) Outros Serviços

	N.O.S.	DESCRIÇÃO	T.M.O.
M	1130A2	**Filtro de Óleo - Limpeza** Inclui: Remoção e instalação do motor	7,5
C	3120A0	**Elemento do Filtro de Ar - Limpeza**	0,1
	7110A0	**Freio Dianteiro - Sangria de Ar**	0,2
	7110A1	**Freio Traseiro - Sangria de Ar**	0,3
	1151E7	**Fluido do Radiador - Troca**	0,4
	6145A2	**Memorização HISS**	0,5

PROIBIDA A REPRODUÇÃO E DISTRIBUIÇÃO
1010913 - Matsuo - MM - JT

© Moto Honda da Amazônia Ltda.
Todos os direitos reservados.

Grupo do Motor

• O número de referência na ilustração do índice pode ser diferente do que aparece no texto.

M-1 Tampa do Cabeçote

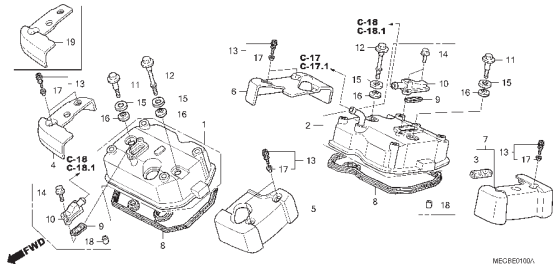

M-2 Cabeçote Dianteiro

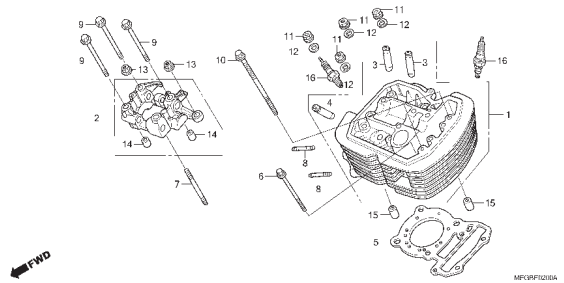

M-2.1 Cabeçote Traseiro

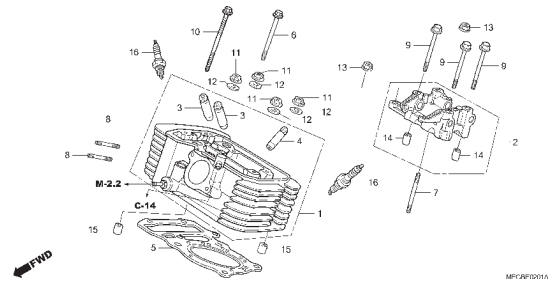

M-2.2 Coletor de Admissão (VT750C6/7/8)

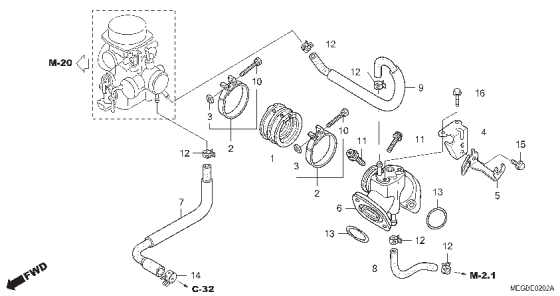

M-2.3 Coletor de Admissão (VT750C9/A/C2B/C2SB/C2C/C2SC)

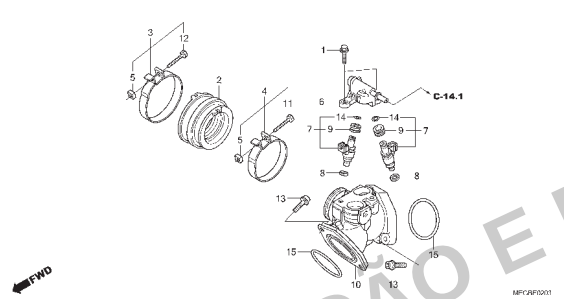

M-3 Árvore de Comando • Válvulas

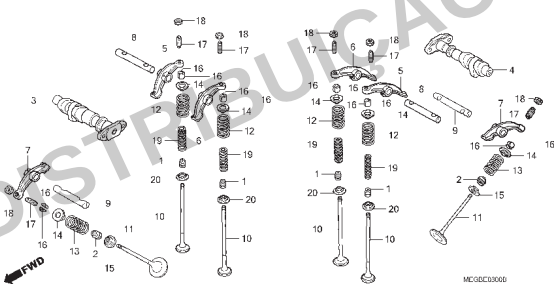

M-4 Corrente de Comando • Tensor

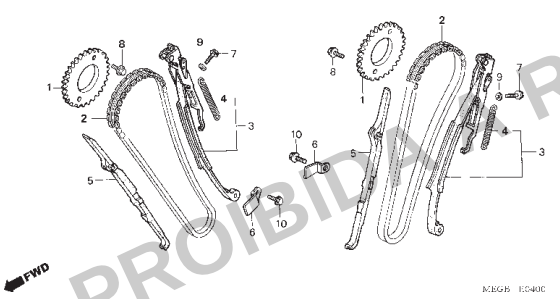

M-5 Cilindro

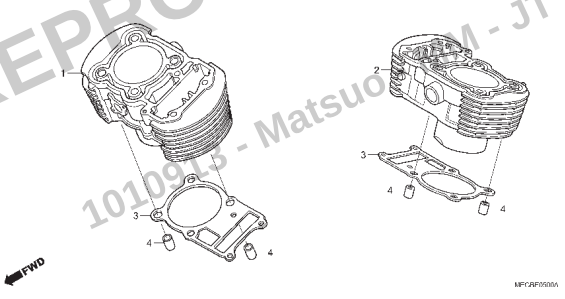

M-6 Tampa Lateral Direita

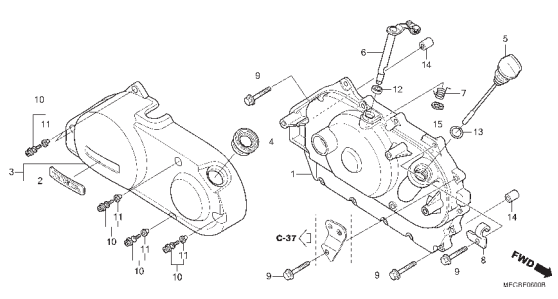

PROIBIDA A REPRODUÇÃO E DISTRIBUIÇÃO
10109113 - Matsuo - JM - JT

© Moto Honda da Amazônia Ltda.
Todos os direitos reservados.

Grupo do Motor

• O número de referência na ilustração do índice pode ser diferente do que aparece no texto.

M-7 Embreagem

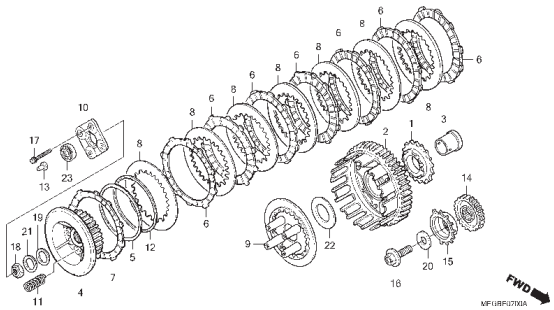

M-8 Embreagem de Partida

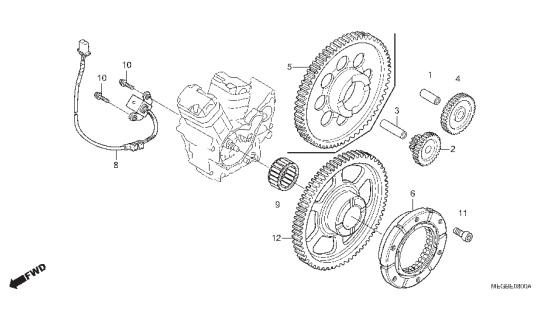

M-9 Gerador

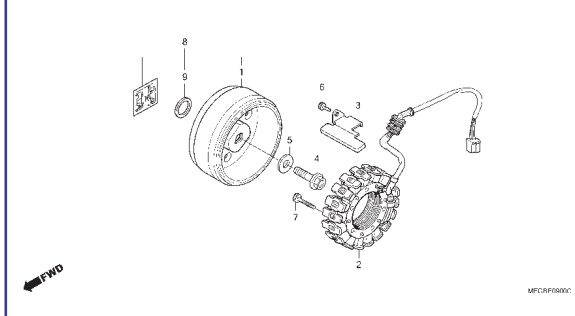

M-10 Tampa Lateral Esquerda

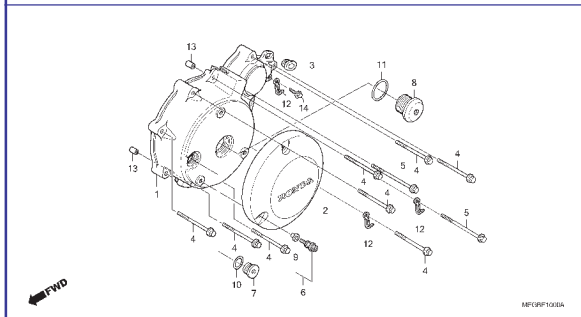

M-11 Bomba d' Água

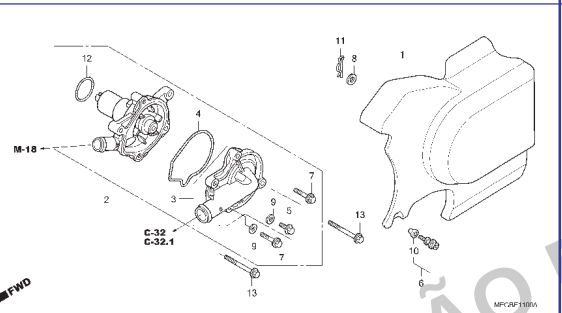

M-12 Motor de Partida (VT750C6/7/8)

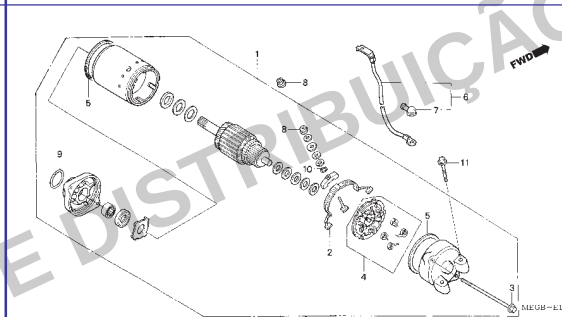

M-12.1 Motor de Partida (VT750C9/A/C2B/C2SB/ C2C/C2SC)

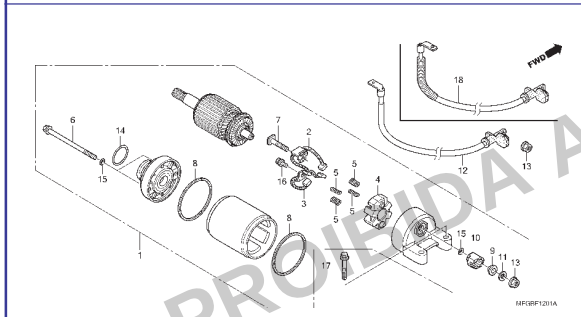

M-13 Bomba de Óleo

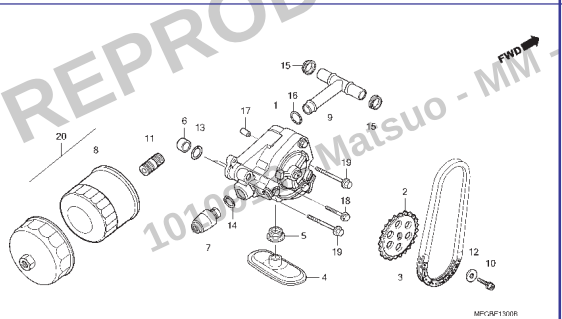

M-14 Carcaça do Motor

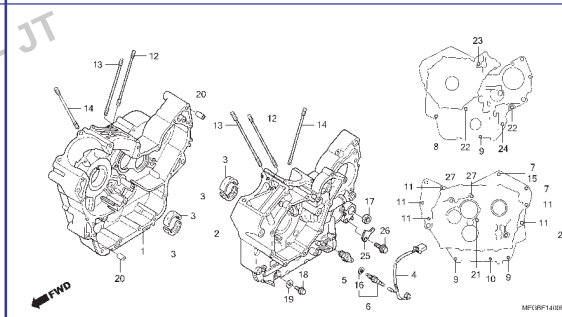

PROIBIDA A REPRODUÇÃO E DISTRIBUIÇÃO
101.... Matsuo - MM - JT

© Moto Honda da Amazônia Ltda.
Todos os direitos reservados.

Grupo do Motor

• O número de referência na ilustração do índice pode ser diferente do que aparece no texto.

M-15 Árvore de Manivelas

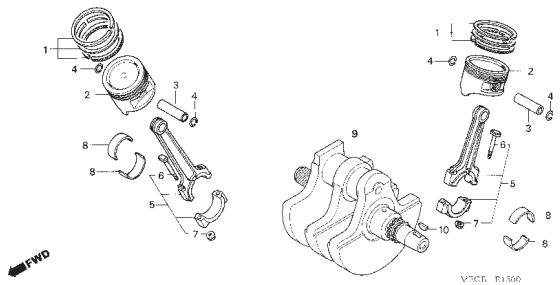

M-16 Transmissão

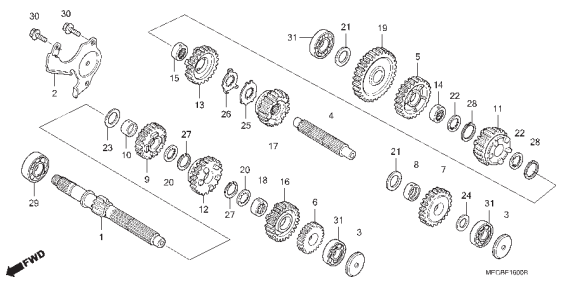

M-17 Tambor Seletor de Marchas

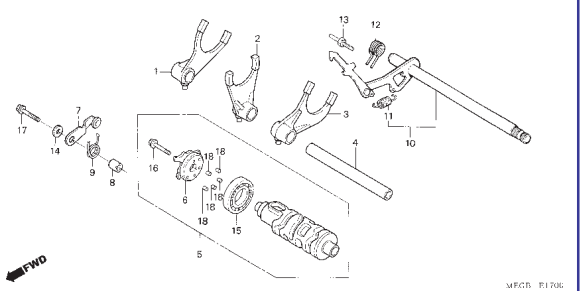

M-18 Tubo de Água

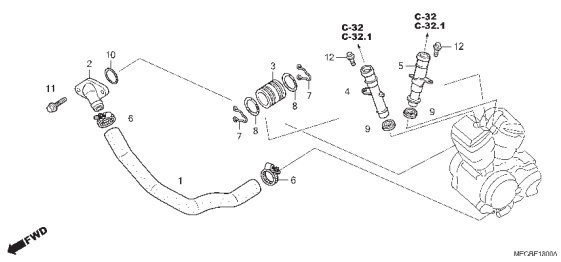

M-19 Caixa de Transmissão Angular

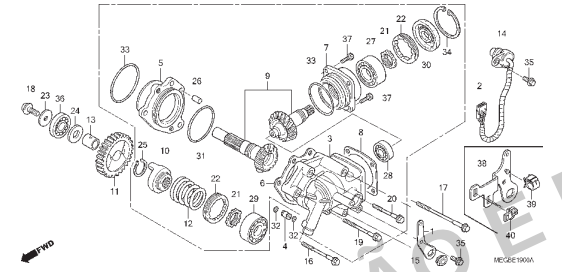

M-20 Carburador (VT750C6/7/8)

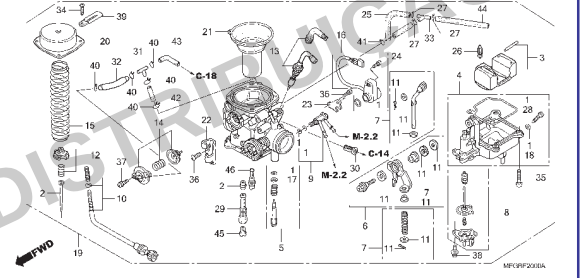

M-20.1 Corpo do Acelerador (VT750C9/A/C2B/C2SB/C2C/C2SC)

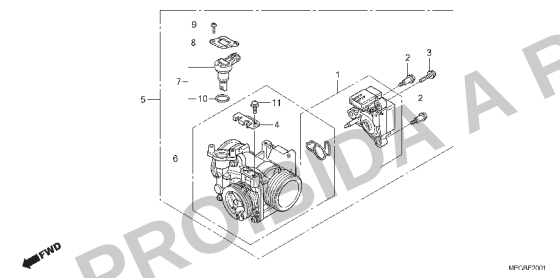

PROIBIDA A REPRODUÇÃO E DISTRIBUIÇÃO
1010913 - Matsuo - MM - JT

© Moto Honda da Amazônia Ltda.
Todos os direitos reservados.

Grupo do Chassi

• O número de referência na ilustração do índice pode ser diferente do que aparece no texto.

C-1 Farol (VT750C6/7/8/9/A)

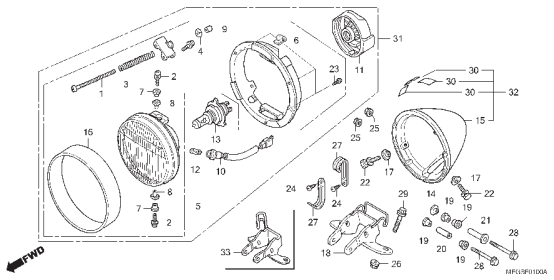

C-1.1 Farol (VT750C2B/C2SB/C2C/C2SC)

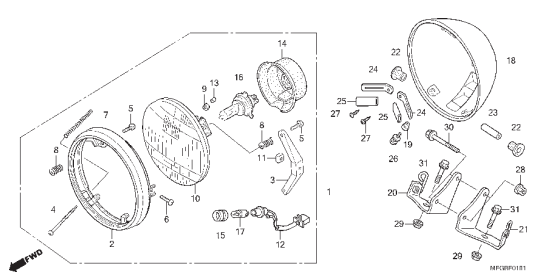

C-2 Instrumentos

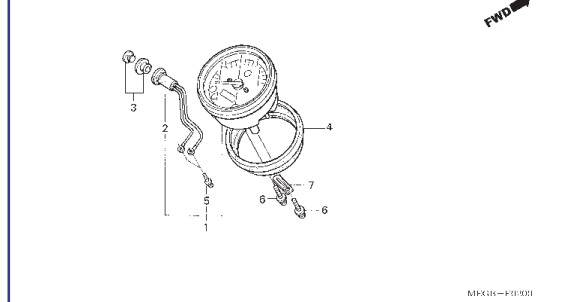

C-3 Alavanca • Interruptores • Cabos • Espelhos

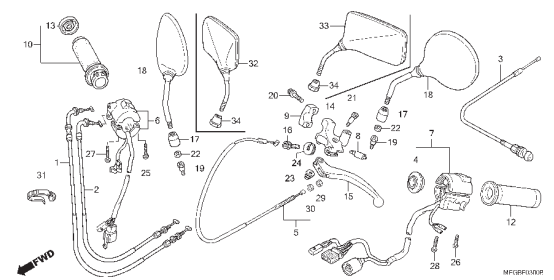

C-4 Cilindro Mestre do Freio Dianteiro (VT750C6/7/8)

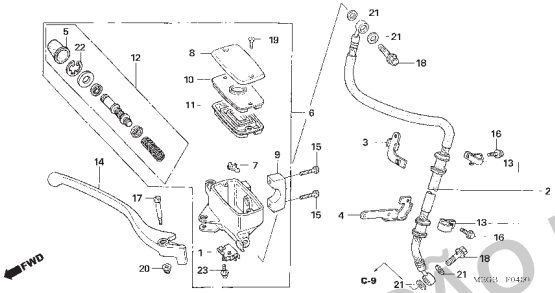

C-4.1 Cilindro Mestre do Freio Dianteiro (VT750C9/A/C2B/C2C)

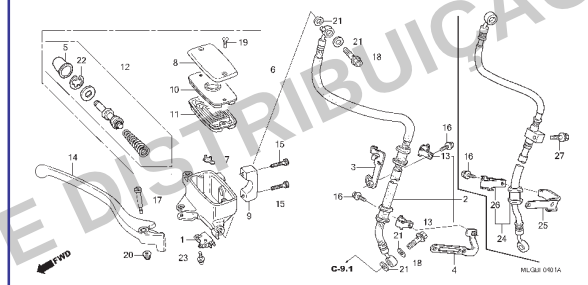

C-4.2 Cilindro Mestre do Freio Dianteiro (VT750C2SB/C2SC)

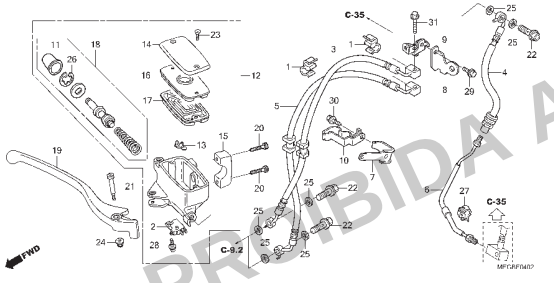

C-5 Guidão • Mesa Superior (VT750C6/7/8)

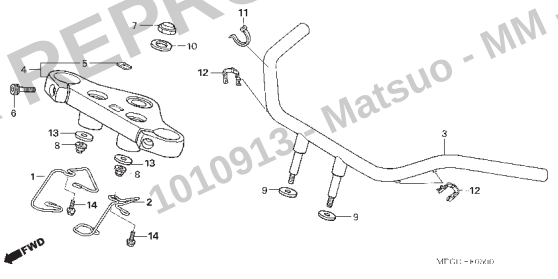

C-5.1 Guidão • Mesa Superior (VT750C9/A)

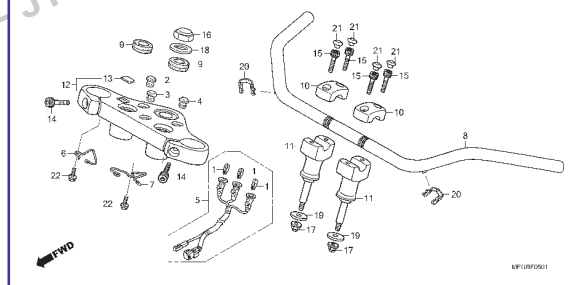

PROIBIDA A REPRODUÇÃO E DISTRIBUIÇÃO
1010913 - Matsuo - MM - JT

Voltar

© Moto Honda da Amazônia Ltda.
Todos os direitos reservados.

Grupo do Chassi

• O número de referência na ilustração do índice pode ser diferente do que aparece no texto.

C-5.2 Guidão • Mesa Superior (VT750C2B/C2SB/C2C/C2SC)

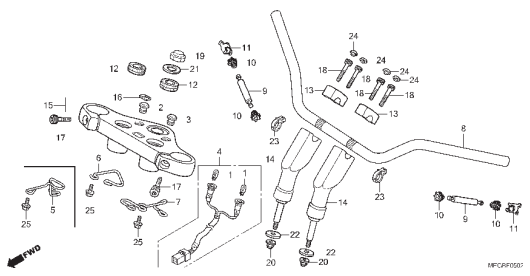

C-6 Coluna de Direção

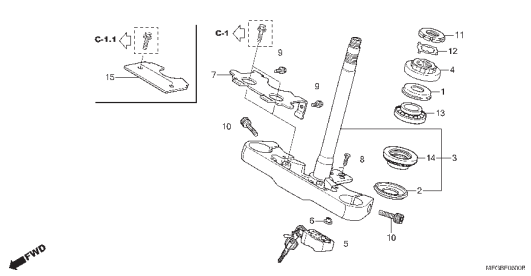

C-7 Para-lama Dianteiro (VT750C6/7/8/9/A)

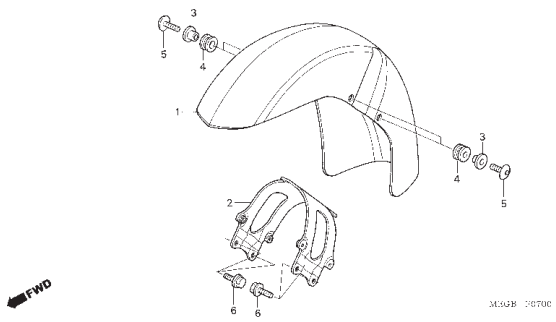

C-7.1 Para-lama Dianteiro (VT750C2B/C2SB/C2C/C2SC)

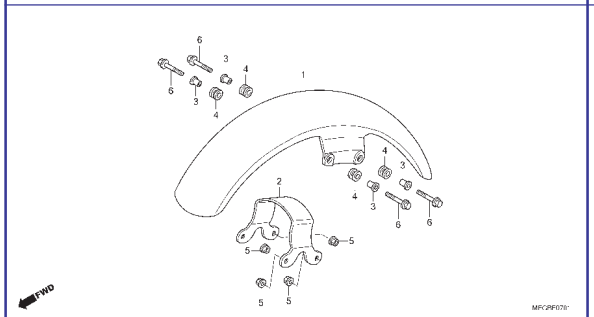

C-8 Garfo Dianteiro (VT750C6/7/8)

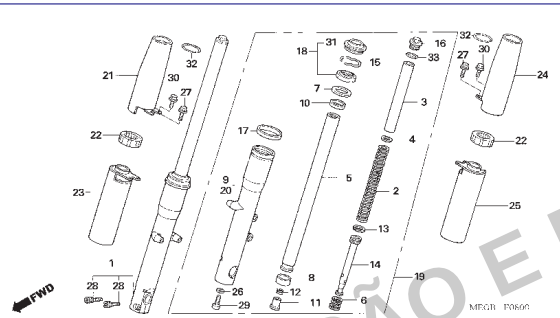

C-8.1 Garfo Dianteiro (VT750C9/A/C2B/C2SB/C2C/C2SC)

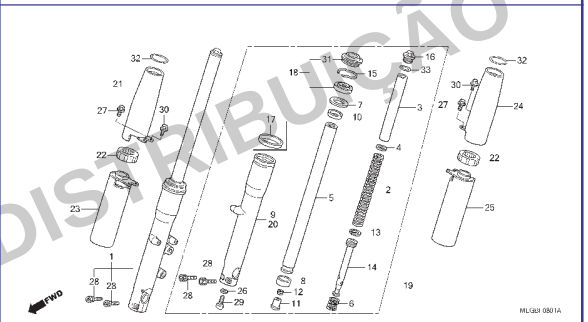

C-9 Cáliper do Freio Dianteiro (VT750C6/7/8)

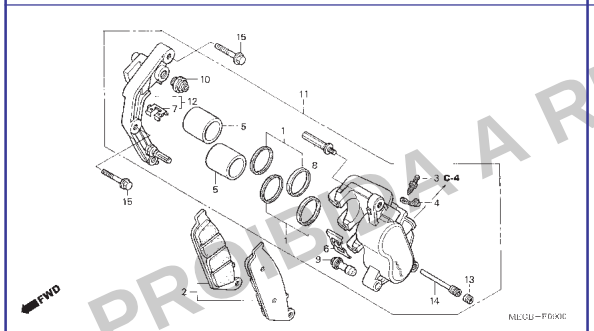

C-9.1 Cáliper do Freio Dianteiro (VT750C9/A/C2B/C2C)

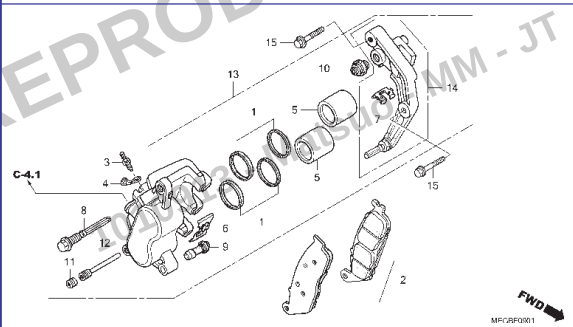

C-9.2 Cáliper do Freio Dianteiro (VT750C2SB/C2SC)

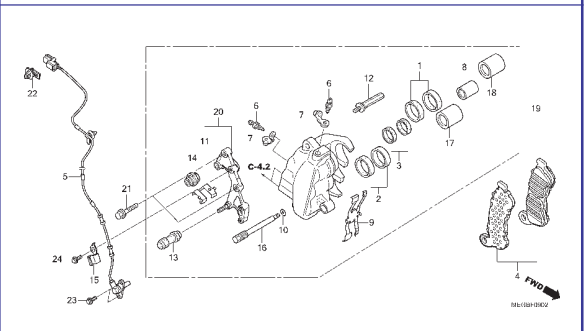

PROIBIDA A REPRODUÇÃO E DISTRIBUIÇÃO
Impresso por: MM - JT

© Moto Honda da Amazônia Ltda.
Todos os direitos reservados.

Grupo do Chassi

• O número de referência na ilustração do índice pode ser diferente do que aparece no texto.

C-10 Roda Dianteira (VT750C6/7/8)

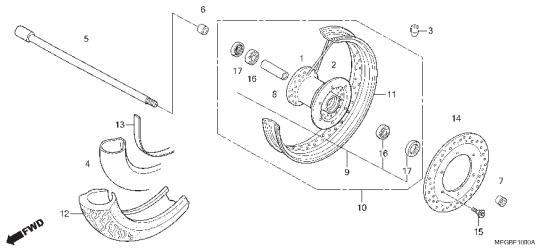

C-10.1 Roda Dianteira (VT750C9/A/C2B/C2SB/C2C/C2SC)

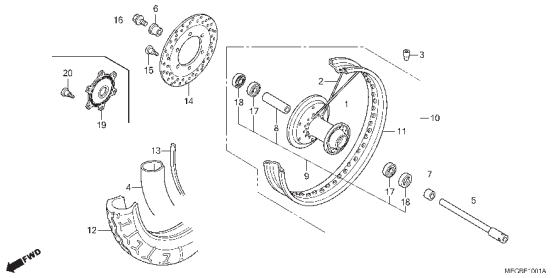

C-11 Painel do Freio Traseiro

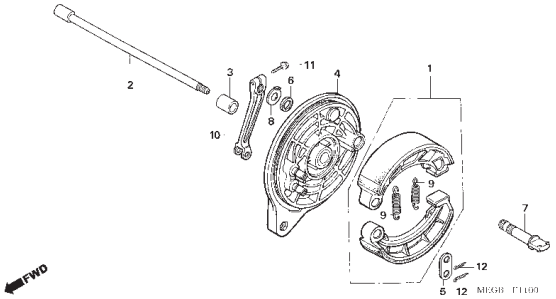

C-11.1 Cáliper do Freio Traseiro

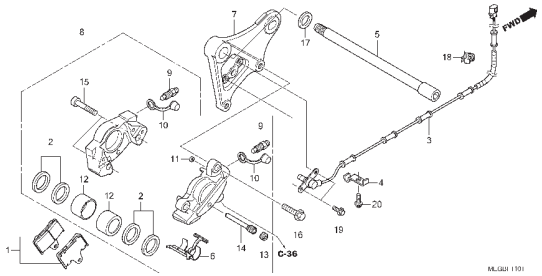

C-12 Roda Traseira

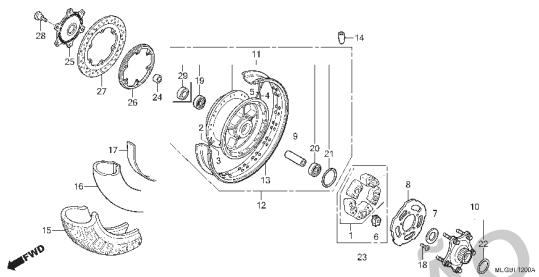

C-13 Caixa de Transmissão Final

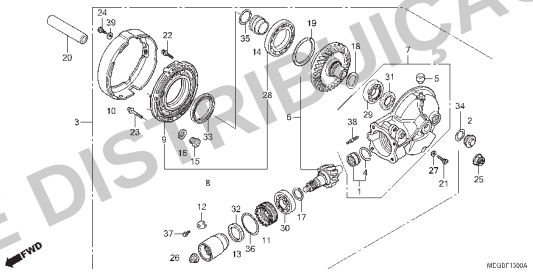

C-14 Tanque de Combustível

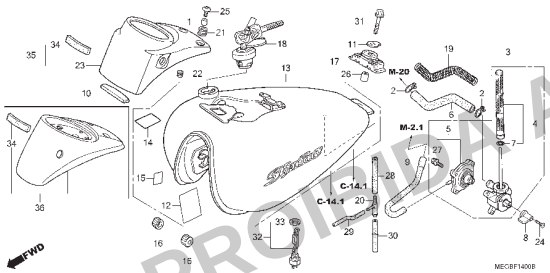

C-14.1 Bomba de Combustível (VT750C9/A/C2B/C2SB/C2C/C2SC)

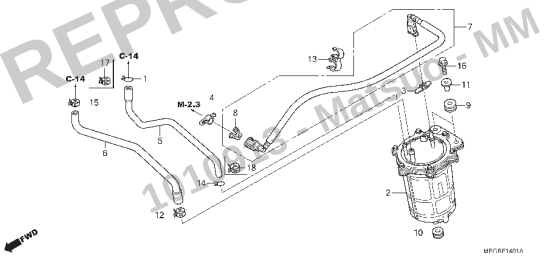

C-15 Assento (VT750C6/7/8/9/A)

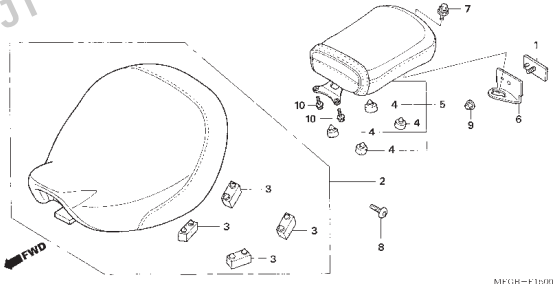

PROIBIDA A REPRODUÇÃO E DISTRIBUIÇÃO
11/10/05 - Marsuo - MM - JT

© Moto Honda da Amazônia Ltda.
Todos os direitos reservados.

Grupo do Chassi

• O número de referência na ilustração do índice pode ser diferente do que aparece no texto.

C-15.1 Assento (VT750C2B/C2SB/C2C/C2SC)

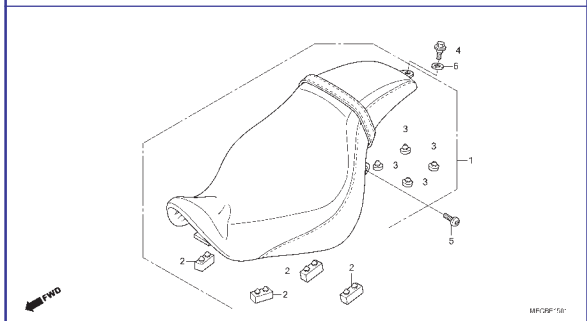

C-16 Tampa Lateral

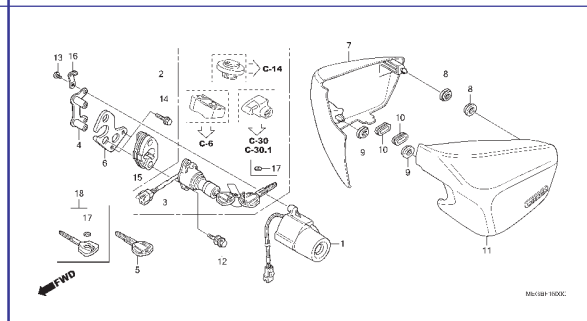

C-17 Filtro de Ar (VT750C6/7/8)

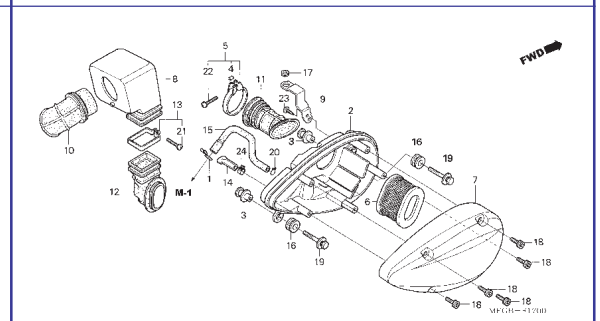

C-17.1 Filtro de Ar (VT750C9/A/C2B/C2SB/C2C/C2SC)

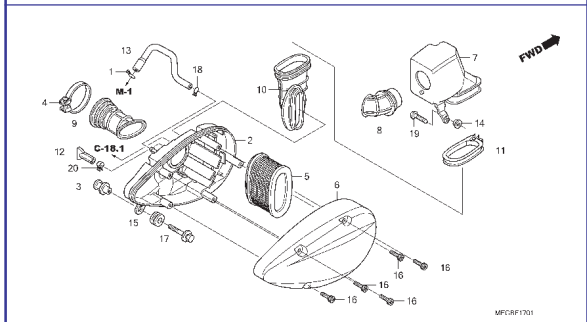

C-18 Válvula de Controle de Injeção a Ar (VT750C6/7/8)

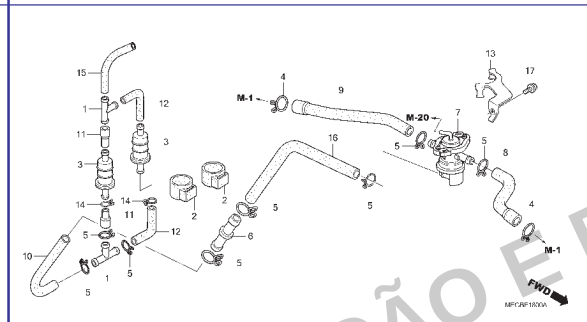

C-18.1 Válvula de Controle de Injeção a Ar (VT750C9/A/C2B/C2SB/C2C/C2SC)

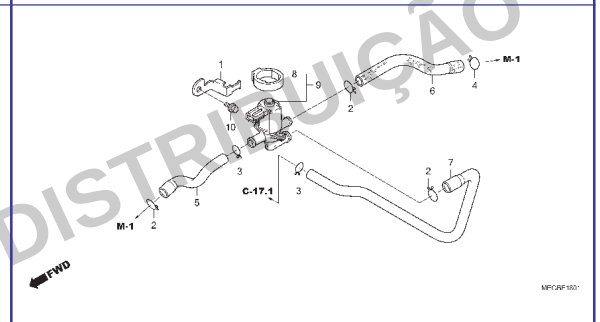

C-19 Escapamento (VT750C6/7/8)

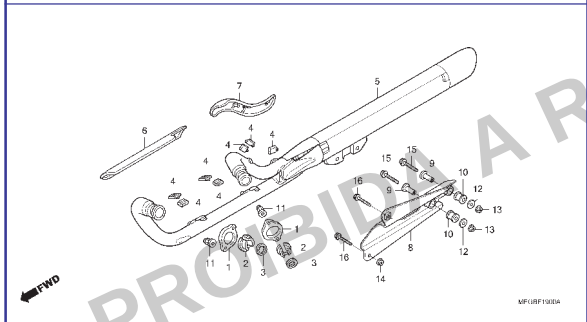

C-19.1 Escapamento (VT750C9/A/C2B/C2SB)

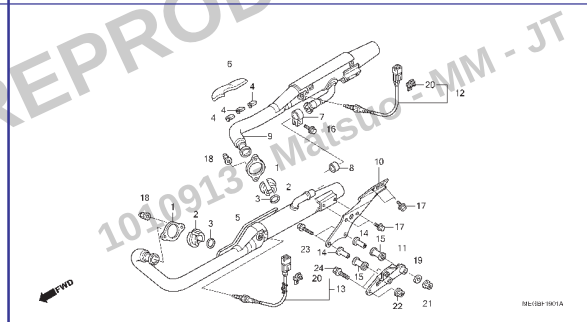

C-19.2 Escapamento (VT750C2C/C2SC)

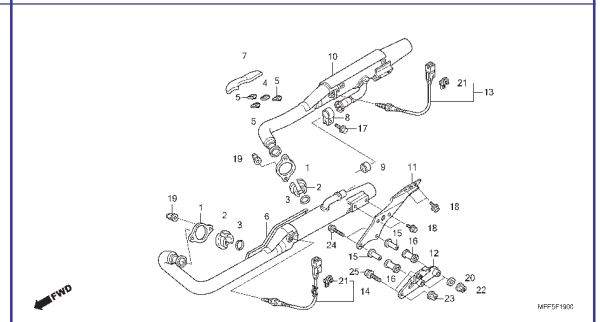

PROIBIDA A REPRODUÇÃO E DISTRIBUIÇÃO
1010913 - Matsuo - MM - JT

© Moto Honda da Amazônia Ltda.
Todos os direitos reservados.

Grupo do Chassi

• O número de referência na ilustração do índice pode ser diferente do que aparece no texto.

C-20 Pedal C6/7/8/C2B/C2SB/C2C/C2SC)

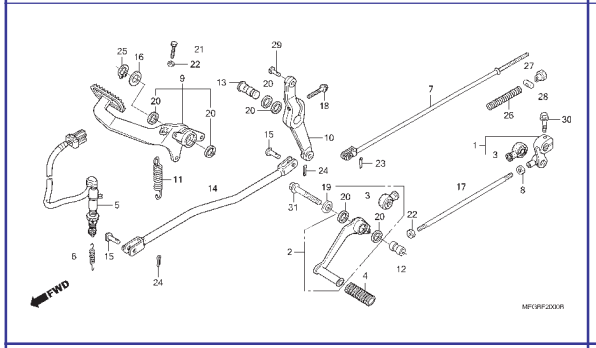

C-20.1 Pedal (VT750C9/A)

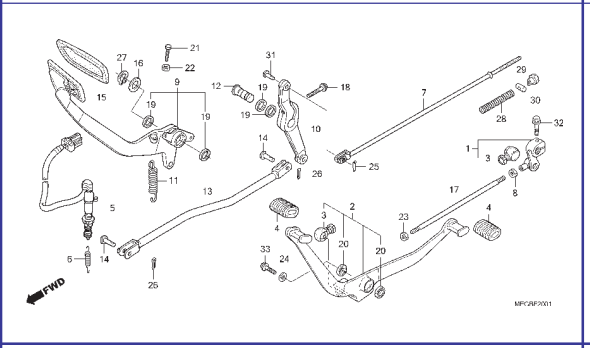

C-21 Pedal de Apoio (VT750C6/7/8/C2B/C2SB/C2C/C2SC)

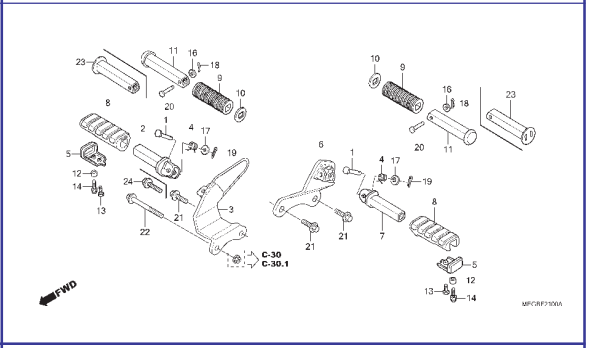

C-21.1 Pedal de Apoio (VT750C9/A)

C-22 Cavalete Lateral

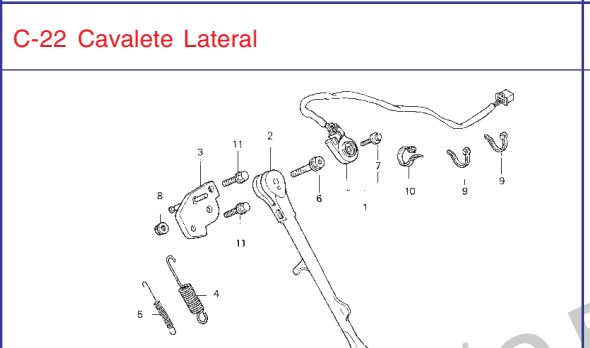

C-23 Garfo Traseiro

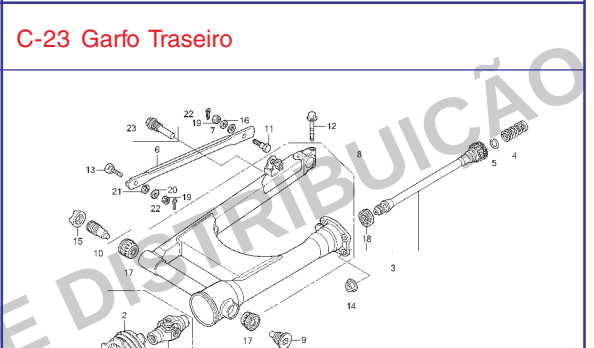

C-24 Amortecedor Traseiro (VT750C6/7/8/9/A)

C-24.1 Amortecedor Traseiro (VT750C2B/C2SB/C2C/C2SC)

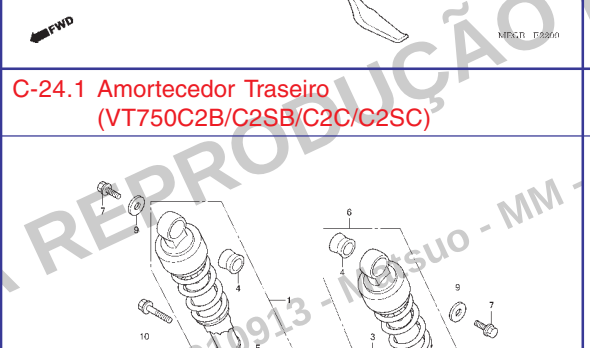

C-25 Para-lama Traseiro (VT750C6/7/8/9/A)

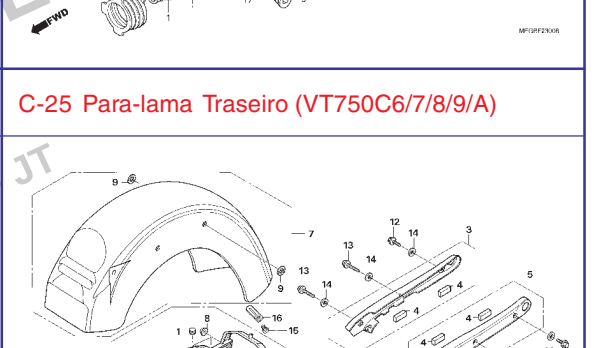

PROIBIDA A REPRODUÇÃO E DISTRIBUIÇÃO
1010913 - Matsuo - MM - JT

© Moto Honda da Amazônia Ltda.
Todos os direitos reservados.

Grupo do Chassi

• O número de referência na ilustração do índice pode ser diferente do que aparece no texto.

C-25.1 Para-lama Traseiro (VT750C2B/C2SB/C2C/C2SC)

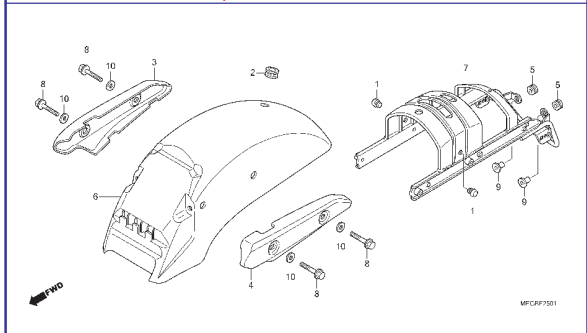

C-26 Sinalizador (VT750C6/7/8/9/A)

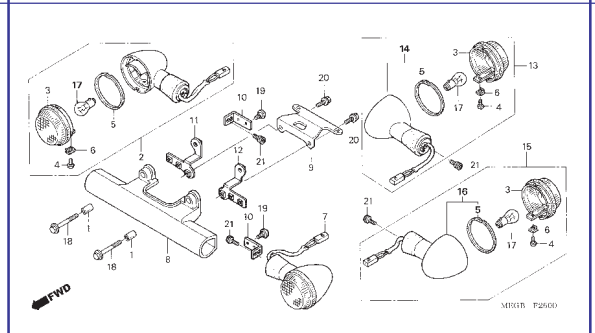

C-26.1 Sinalizador (VT750C2B/C2SB/C2C/C2SC)

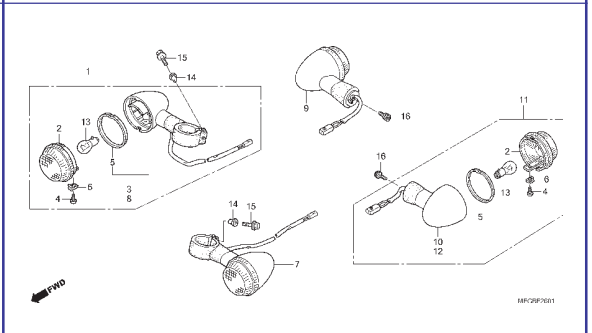

C-27 Lanterna Traseira (VT750C6/7/8/9/A)

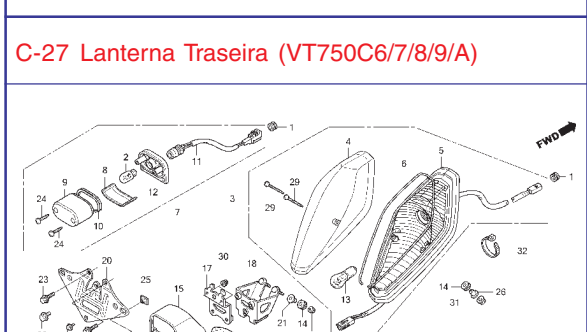

C-27.1 Lanterna Traseira (VT750C2B/C2SB/C2C/C2SC)

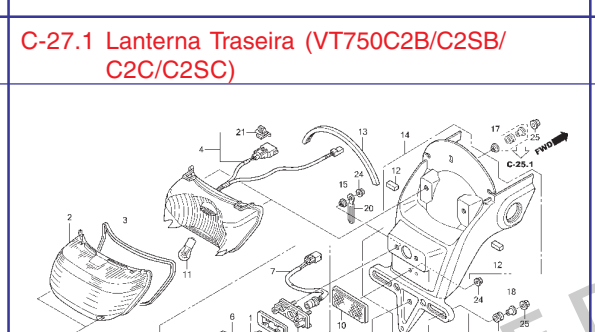

C-28 Bateria (VT750C6/7/8)

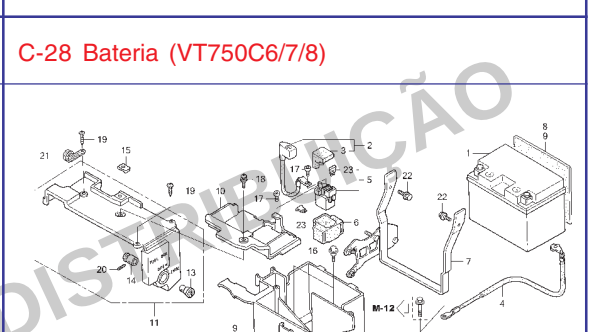

C-28.1 Bateria (VT750C9/A/C2B/C2C)

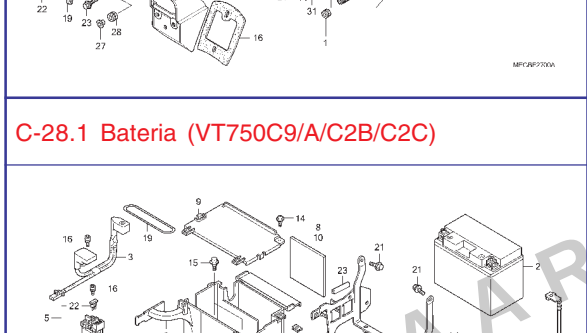

C-28.2 Bateria (VT750C2SB/C2SC)

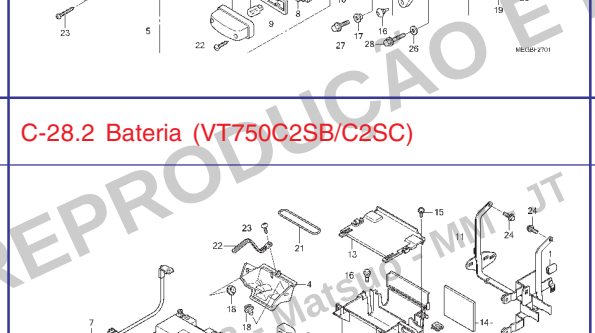

C-29 Fiação Principal (VT750C6/7/8)

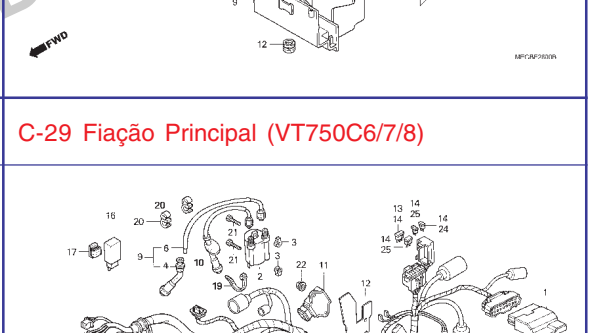

PROIBIDA A REPRODUÇÃO E DISTRIBUIÇÃO
2010-03 - Matsuo - MM - JT

Voltar

© Moto Honda da Amazônia Ltda.
Todos os direitos reservados.

Grupo do Chassi

• O número de referência na ilustração do índice pode ser diferente do que aparece no texto.

C-29.1 Fiação Principal (VT750C9/A/C2B)

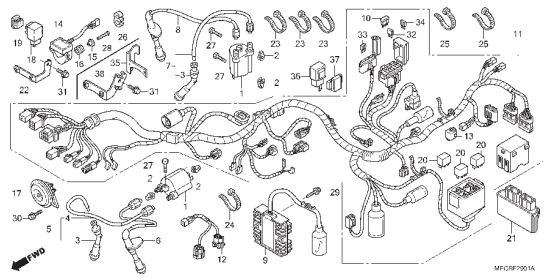

C-29.2 Fiação Principal (VT750C2SB/C2SC)

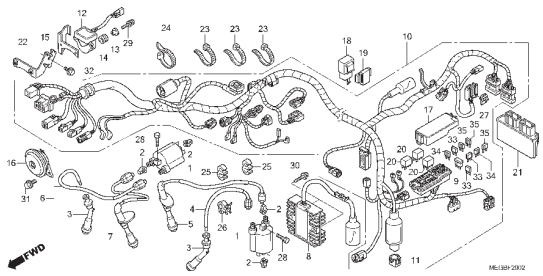

C-29.3 Fiação Principal (VT750C2C)

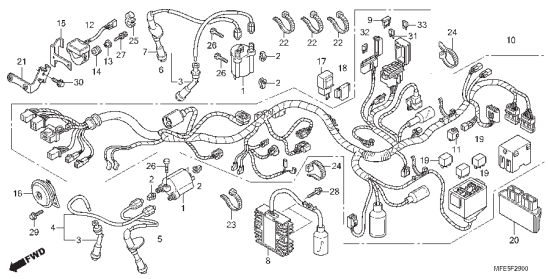

C-30 Chassi (VT750C6/7/8)

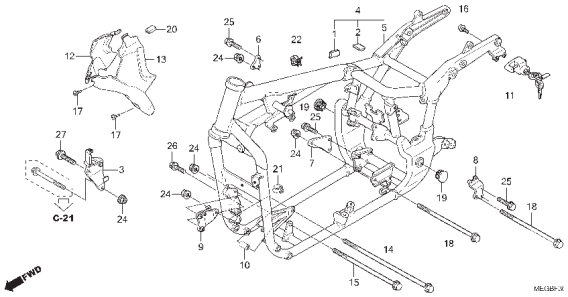

C-30.1 Chassi (VT750C9/A/C2B/C2SB/C2C/C2SC)

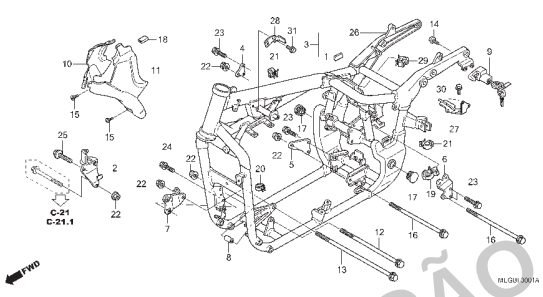

C-31 Ferramentas

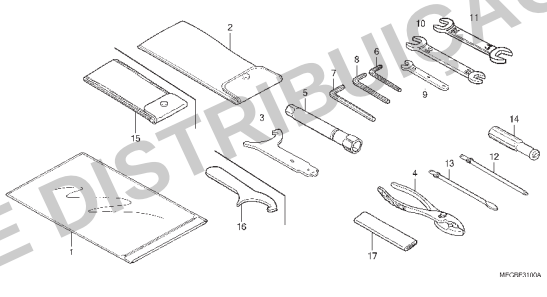

C-32 Radiador (VT750C6/7/8)

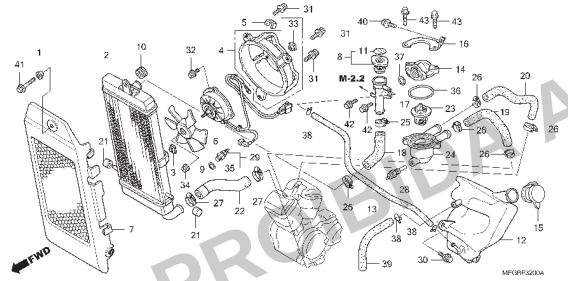

C-32.1 Radiador (VT750C9/A/C2B/C2SB/C2C/C2SC)

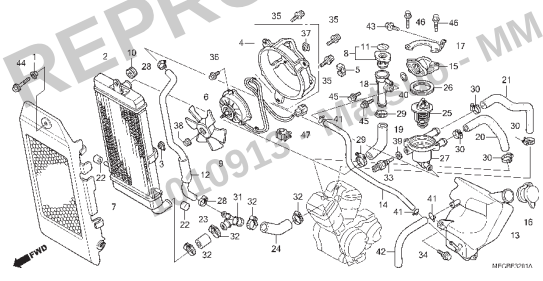

C-33 Etiquetas de Precaução

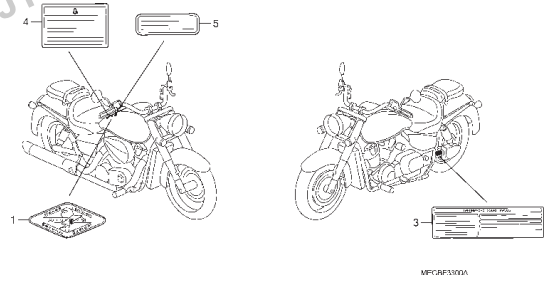

PROIBIDA A REPRODUÇÃO E DISTRIBUIÇÃO
20100913 Marcelo - MM - JT

Voltar

© Moto Honda da Amazônia Ltda.
Todos os direitos reservados.

Grupo do Chassi

• O número de referência na ilustração do índice pode ser diferente do que aparece no texto.

C-34 Emblemas (VT750C6/7)

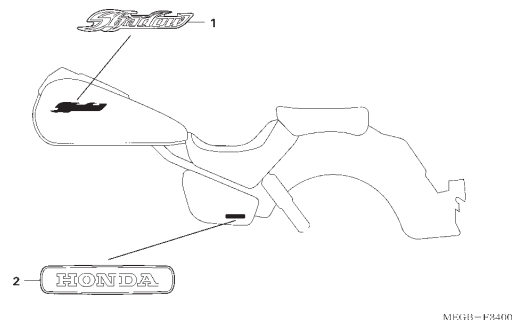

C-34.1 Emblemas (VT750C8-BR)

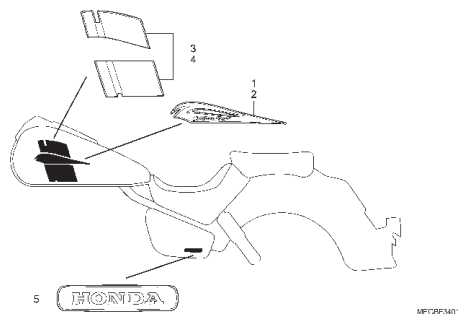

C-34.2 Emblemas (VT750C9-2BR/3BR)

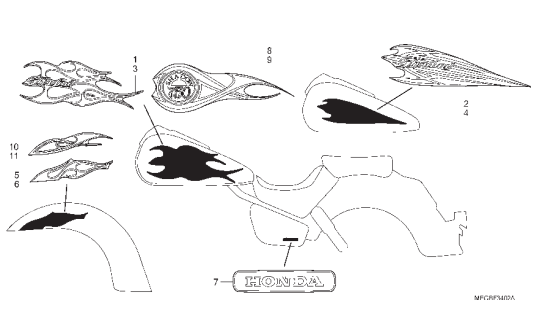

C-34.3 Emblemas (VT750C9/A-BR)

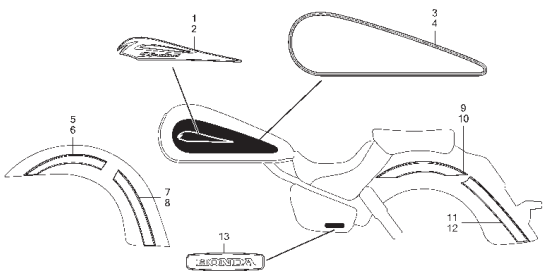

C-34.4 Emblemas (VT750C2B/C2SB)

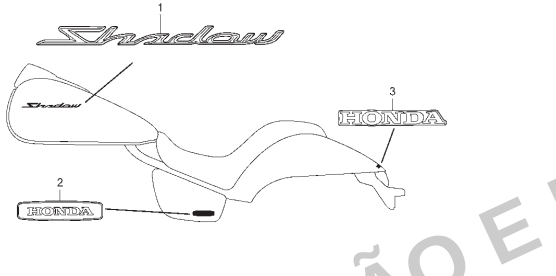

C-34.5 Emblemas (VT750C2C/C2SC)

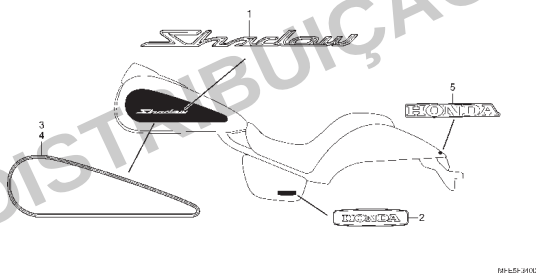

C-35 Tubo do Freio Dianteiro

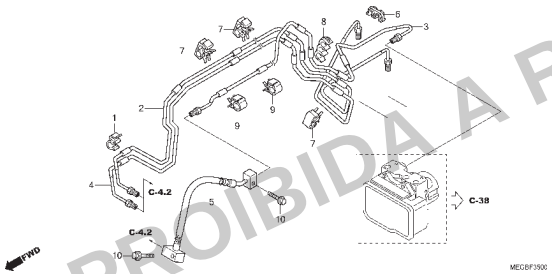

C-36 Mangueira do Freio Traseiro

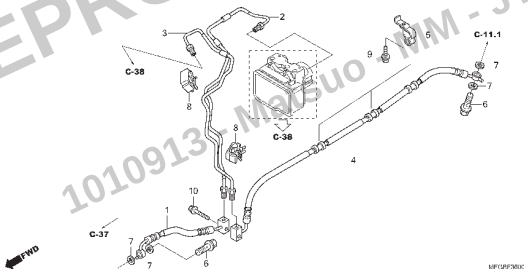

C-37 Cilindro Mestre do Freio Traseiro

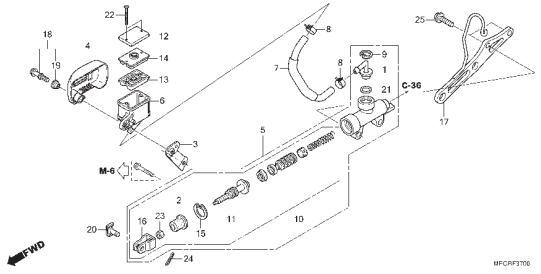

PROIBIDA A REPRODUÇÃO E DISTRIBUIÇÃO
1010913 - Matsuo - MM - JT

© Moto Honda da Amazônia Ltda.
Todos os direitos reservados.

Grupo do Chassi

• O número de referência na ilustração do índice pode ser diferente do que aparece no texto.

C-38 Modulador ABS

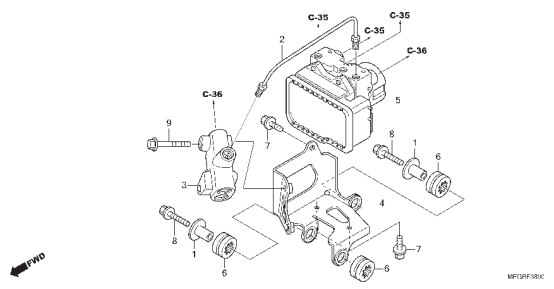

PROIBIDA A REPRODUÇÃO E DISTRIBUIÇÃO
1010913 - Matsuo - MM - JT

© Moto Honda da Amazônia Ltda.
Todos os direitos reservados.

M-1

Tampa do Cabeçote

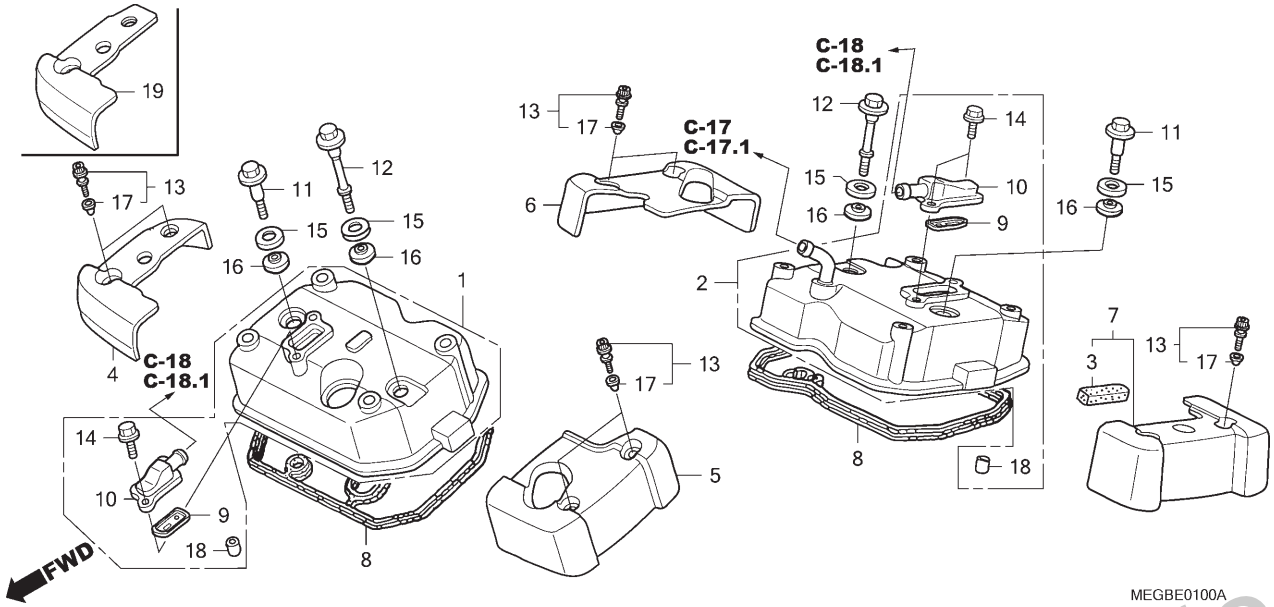

Ref. Nº	N.O.S.	Item de serviço	T.M.O.
1	1111C7	Tampa, Cabeçote: Dianteiro	0,7
2	1111C8	Tampa, Cabeçote: Traseiro	0,5
	1111C9	Tampa, Cabeçote: Ambos	1,0
4		(19)	
	1111X1	Tampa, Cabeçote Dianteiro: Direita	0,4
5	1111X0	Tampa, Cabeçote Dianteiro: Esquerda	0,3
	1111X2	Tampa, Cabeçote Dianteiro: Ambas	0,4
6	1111X4	Tampa, Cabeçote Traseiro: Direita	0,3
7	1111X3	Tampa, Cabeçote Traseiro: Esquerda	0,3
	1111X5	Tampa, Cabeçote Traseiro: Ambas	0,3
	1111X6	Tampa, Cabeçote: Para 1 motocicleta	0,5
8	1111D5	Junta, Tampa Cabeçote: Dianteira	0,7
	1111D6	Junta, Tampa Cabeçote: Traseira	0,5
	1111S7	Junta, Tampa Cabeçote: Ambas	1,0
9	3141A6	Válvula, Retenção Pair: Cilindro Dianteiro	0,4
	3141A7	Válvula, Retenção Pair: Cilindro Traseiro	0,3
	3141A8	Válvula, Retenção Pair: Para 1 motocicleta	0,5

Ref. Nº	Nº da peça	Descrição	Qtd. VT750C 6	7	8	9	A	2B	2SB	2C	2SC	Nº de série		Tipo
1	12310-MEG-900	Tampa Conj., Dianteira Cabeçote	1	1	1	–	–	–	–	–	–			
	12310-MFE-640	Tampa Conj., Dianteira Cabeçote	–	–	–	1	1	1	1	1	1			
2	12320-MEG-900	Tampa Conj., Traseira Cabeçote	1	1	1	–	–	–	–	–	–			
	12320-MFE-640	Tampa Conj., Traseira Cabeçote	–	–	–	1	1	1	1	1	1			
3	12342-MEG-300	Coxim Comp., Tampa	1	1	1	1	1	1	1	1	1			
4	12360-MEG-000	Tampa Direita Comp., Cabeçote Dianteiro	1	1	1	–	–	–	–	–	–			
	12360-MFE-640		–	–	–	–	–	–	–	1	1			
5	12370-MEG-000	Tampa Esquerda Comp., Cabeçote Dianteiro	1	1	1	1	1	1	1	1	1			
6	12380-MEG-000	Tampa Direita Comp., Cabeçote Traseiro	1	1	1	1	1	1	1	1	1			
7	12390-MEG-000	Tampa Esquerda Comp., Cabeçote Traseiro	1	1	1	1	1	1	1	1	1			
8	12391-MEG-000	Junta, Tampa Cabeçote	2	2	2	2	2	2	2	2	2			
9	18601-MEG-901	Válvula Comp., Palheta	2	2	2	2	2	2	2	2	2			
10	18612-MEG-000	Tampa, Válvula Palheta	2	2	2	–	–	–	–	–	–			
	18612-MFE-640	Tampa, Válvula Palheta	–	–	–	2	2	2	2	2	2			
11	90011-MA6-000	Parafuso, Flange, 6x30	2	2	2	2	2	2	2	2	2			
12	90011-MEG-000	Parafuso, Tampa Cabeçote	2	2	2	2	2	2	2	2	2			
13	90020-MBA-D20	Parafuso, Especial, 6x22, Conj.	8	8	8	8	8	8	8	8	8			
14	90102-MEG-000	Parafuso, Flange, 5x16	4	4	4	4	4	4	4	4	4			
15	90541-MB0-000	Arruela, Fixação	4	4	4	4	4	4	4	4	4			

PROIBIDA A REPRODUÇÃO E DISTRIBUIÇÃO
10/09/2018 - Matsuo - MM - JT

© Moto Honda da Amazônia Ltda.
Todos os direitos reservados.

M-1

Tampa do Cabeçote

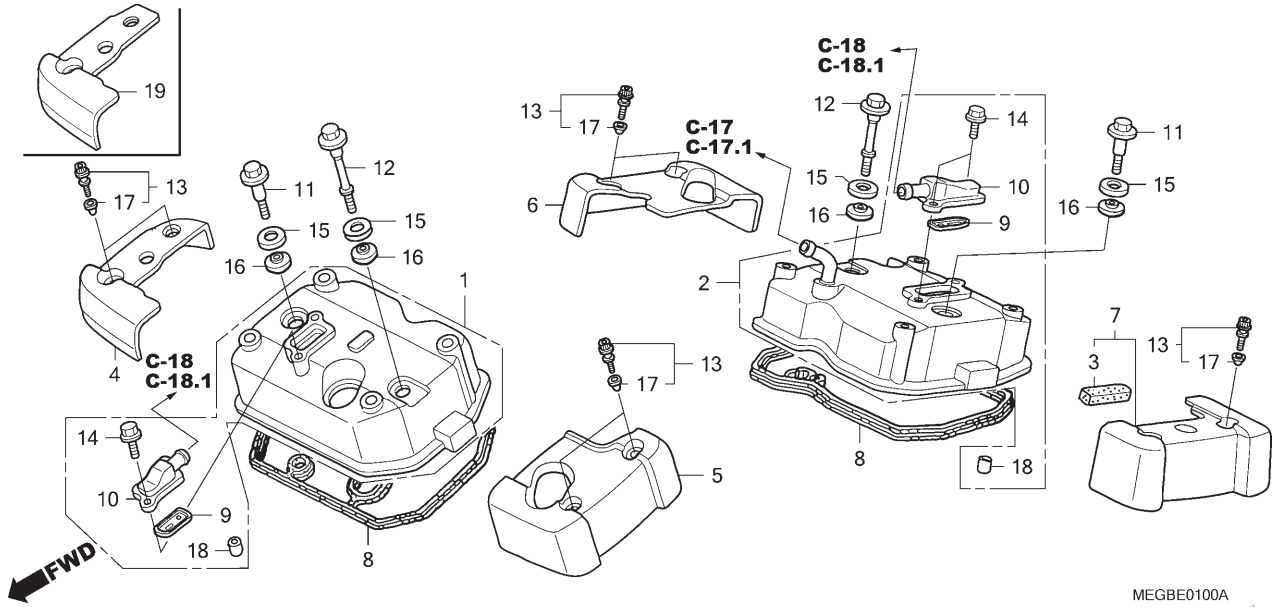

Ref. Nº	N.O.S.	Item de serviço	T.M.O.	Ref. Nº	Nº da peça	Descrição	Qtd. VT750C 6	7	8	9	A	2B	2SB	2C	2SC	Nº de série		Tipo
				16	90542-MB0-000	Bucha, Fixação	4	4	4	4	4	4	4	4	4			
				17	90543-MBA-000	Bucha, Fixação	8	8	8	8	8	8	8	8	8			
				18	94301-14200	Pino, Guia, 14x20	2	2	2	2	2	2	2	2	2			
				19	12360-MFE-640	Tampa Direita Comp., Cabeçote Dianteiro	–	–	–	1	1	1	1	–	–			

PROIBIDA A REPRODUÇÃO E DISTRIBUIÇÃO
1010913 - Matsuo - MM - JT

© Moto Honda da Amazônia Ltda.
Todos os direitos reservados.

M-2

Cabeçote Dianteiro

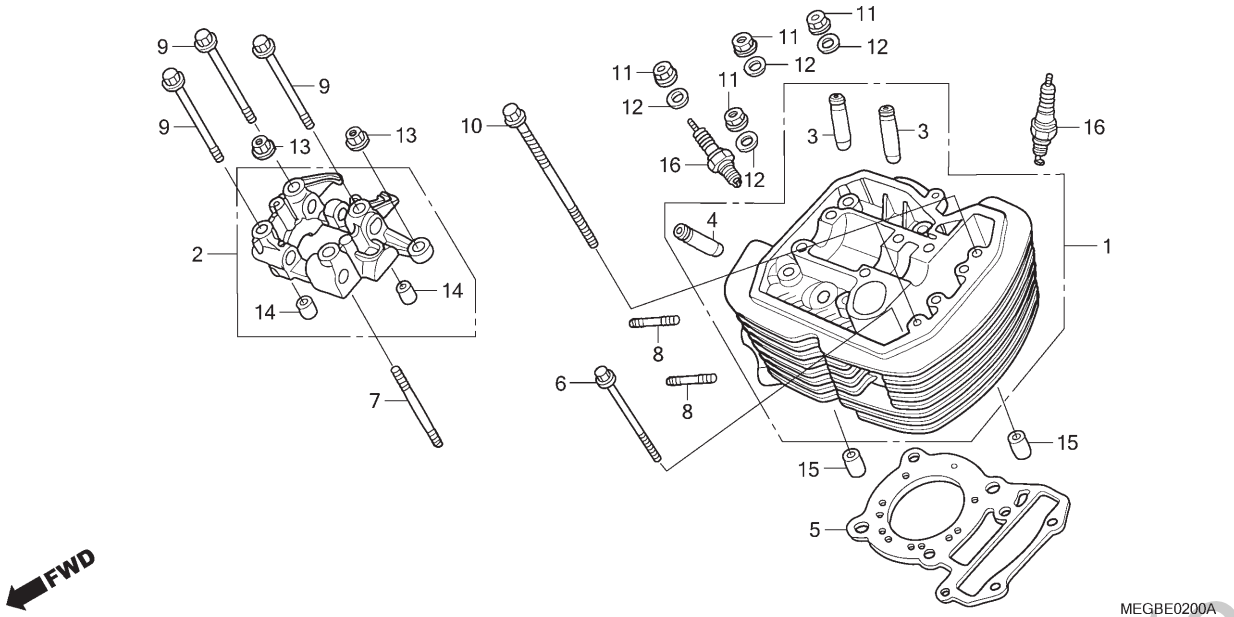

Ref. Nº	N.O.S.	Item de serviço	T.M.O.
1	1111A2	Cabeçote: Dianteiro	5,3
		• Inclui: Remoção e instalação do motor	
		• Inclui: Ajuste da válvula e retífica	
	1111A4	Cabeçote: Ambos	7,3
		• Inclui: Remoção e instalação do motor	
		• Inclui: Ajuste da válvula e retífica	
3	1111M1	Guia, Válvula Admissão (Uma): Cilindro Dianteiro	5,2
		• Inclui: Remoção e instalação do motor	
		• Inclui: Alargamento	
		• Inclui: Ajuste da válvula e retífica	
	1111M1A	• Substituição de todas as guias das válvulas de admissão adicionar	0,3
4	1111M2	Guia, Válvula Escape (Uma): Cilindro Dianteiro	5,2
		• Inclui: Remoção e instalação do motor	
		• Inclui: Alargamento	
		• Inclui: Ajuste da válvula e retífica	
+			

Ref. Nº	Nº da peça	Descrição	Qtd. VT750C 6	7	8	9	A	2B	2SB	2C	2SC	Nº de série		Tipo
1	12210-MEG-000	Cabeçote Comp., Dianteiro	1	1	1	1	1	1	1	1	1			
2	12225-MEG-000	Suporte Comp., Árvore Comando	1	1	1	1	1	1	1	1	1			
3	12231-MF5-305	Guia, Válvula Admissão (O.S.)	2	2	2	2	2	2	2	2	2			
4	12241-KW0-305	Guia, Válvula Escape (O.S.)	1	1	1	1	1	1	1	1	1			
5	12251-MN8-911	Junta, Cabeçote	1	1	1	1	1	1	1	1	1			
6	90004-GHB-770	Parafuso, Flange, 6x70 (NSHF)	1	1	1	1	1	1	1	1	1			
7	90013-MF5-000	Prisioneiro, 8x50	1	1	1	1	1	1	1	1	1			
8	90016-MBA-000	Prisioneiro, 8x25	2	2	2	2	2	2	2	2	2			
9	90066-MC7-000	Parafuso, Flange, 8x68	3	3	3	3	3	3	3	3	3			
10	90081-MZ8-H01	Parafuso, Cilindro, 8x187	2	2	2	2	2	2	2	2	2			
11	90204-634-000	Porca, Flange, 10mm	4	4	4	4	4	4	4	4	4			
12	90410-HC4-000	Arruela, 10mm	4	4	4	4	4	4	4	4	4			
13	94050-08080	Porca, Flange, 8mm	2	2	2	2	2	2	2	2	2			
14	94301-10160	Pino, Guia, 10x16	2	2	2	2	2	2	2	2	2			
15	94301-14200	Pino, Guia, 14x20	2	2	2	2	2	2	2	2	2			
16	98069-57916	Vela, Ignição (DPR7EA-9)(NGK)	2	2	2	2	2	2	2	2	2			
	98069-57926	Vela, Ignição (X22EPR-U9)(DENSO)	2	2	2	2	2	2	2	2	2			
	98069-58916	Vela, Ignição (DPR8EA-9)(NGK)	(2)	(2)	(2)	(2)	(2)	(2)	(2)	(2)	(2)			
	98069-58926	Vela, Ignição (X24EPR-U9)(DENSO)	(2)	(2)	(2)	(2)	(2)	(2)	(2)	(2)	(2)			

PROIBIDA A REPRODUÇÃO E DISTRIBUIÇÃO
1010910 - ISUO - MM - JT

© Moto Honda da Amazônia Ltda.
Todos os direitos reservados.

M-2

Cabeçote Dianteiro

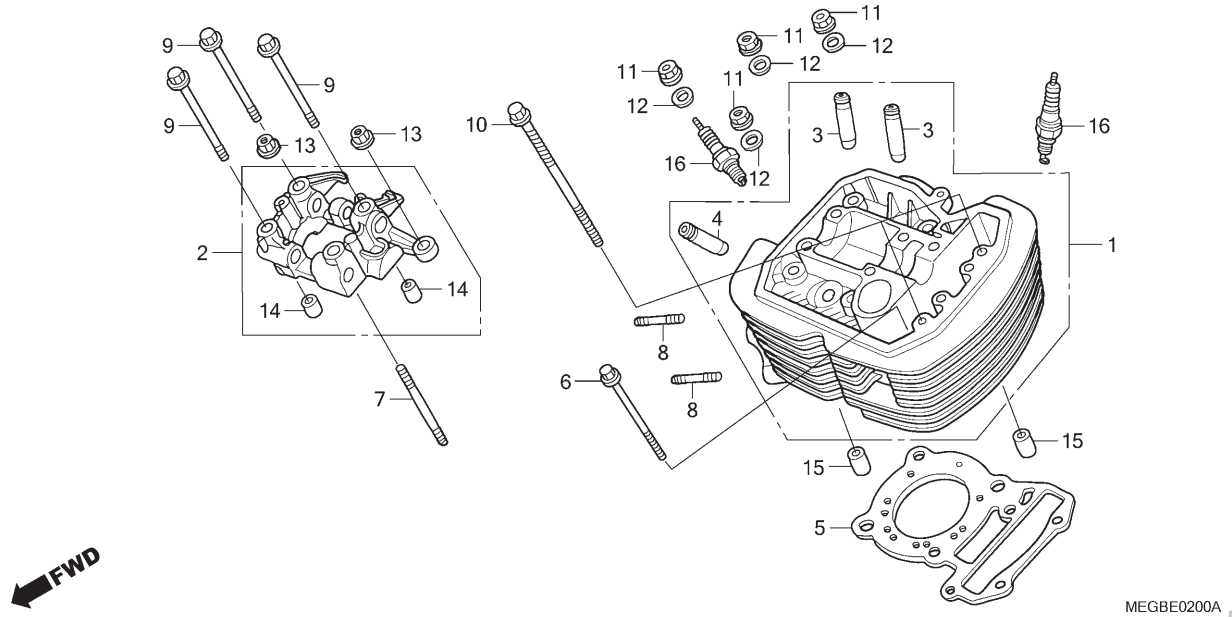

Ref. Nº	N.O.S.	Item de serviço	T.M.O.
+4	1111M2B	• Substituição de todas as guias das válvulas de admissão e escape adicionar	0,6
	1111M9	Guia, Válvula: Para 1 motocicleta • Inclui: Remoção e instalação do motor • Inclui: Alargamento • Inclui: Ajuste da válvula e retífica	8,3
5	1111C1	Junta, Cabeçote: Dianteiro • Inclui: Remoção e instalação do motor	4,4
	1111C3	Junta, Cabeçote: Ambas • Inclui: Remoção e instalação do motor	5,5
16	6141A8	Vela, Ignição: Dianteira • Nota: Mesmo tempo para duas unidades	0,1
	6141B2	Vela, Ignição: Para 1 motocicleta	0,2

Ref. Nº	Nº da peça	Descrição	Qtd. VT750C 6	7	8	9	A	2B	2SB	2C	2SC	Nº de série	Tipo

PROIBIDA A REPRODUÇÃO E DISTRIBUIÇÃO
1010913 - Matsuo - MM - JT

© Moto Honda da Amazônia Ltda.
Todos os direitos reservados.

M-2.1

Cabeçote Traseiro

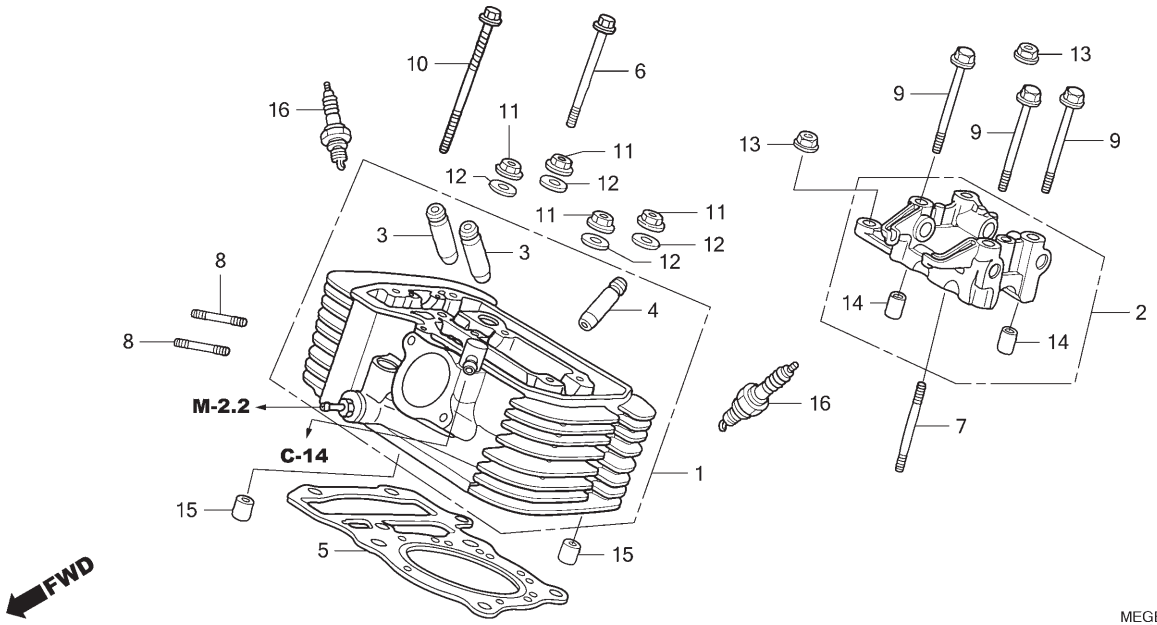

Ref. Nº	N.O.S.	Item de serviço	T.M.O.
1	1111A3	Cabeçote: Traseiro	5,3
		• Inclui: Remoção e instalação do motor	
		• Inclui: Ajuste da válvula e retífica	
	1111A4	Cabeçote: Ambos	7,3
		• Inclui: Remoção e instalação do motor	
		• Inclui: Ajuste da válvula e retífica	
3	1111M3	Guia, Válvula Admissão (Uma): Cilindro Traseiro	5,2
		• Inclui: Remoção e instalação do motor	
		• Inclui: Alargamento	
		• Inclui: Ajuste da válvula e retífica	
	1111M3A	• Substituição de todas as guias da válvula de admissão adicionar	0,3
4	1111M4	Guia, Válvula Escape (Uma): Cilindro Traseiro	5,2
		• Inclui: Remoção e instalação do motor	
		• Inclui: Alargamento	
		• Inclui: Ajuste da válvula e retífica	
+			

Ref. Nº	Nº da peça	Descrição	Qtd. VT750C 6	7	8	9	A	2B	2SB	2C	2SC	Nº de série		Tipo
1	12220-MEG-010	Cabeçote Comp., Traseiro	1	–	–	–	–	–	–	–	–			
	12220-MEG-020	Cabeçote Comp., Traseiro	–	1	1	–	–	–	–	–	–			
	12220-MFE-640	Cabeçote Comp., Traseiro	–	–	–	1	1	1	1	1	1			
2	12225-MEG-000	Suporte Comp., Árvore Comando	1	1	1	1	1	1	1	1	1			
3	12231-MF5-305	Guia, Válvula Admissão (O.S.)	2	2	2	2	2	2	2	2	2			
4	12241-KW0-305	Guia, Válvula Escape (O.S.)	1	1	1	1	1	1	1	1	1			
5	12251-MN8-911	Junta, Cabeçote	1	1	1	1	1	1	1	1	1			
6	90004-GHB-770	Parafuso, Flange, 6x70 (NSHF)	1	1	1	1	1	1	1	1	1			
7	90013-MF5-000	Prisioneiro, 8x50	1	1	1	1	1	1	1	1	1			
8	90016-MBA-000	Prisioneiro, 8x25	2	2	2	2	2	2	2	2	2			
9	90066-MC7-000	Parafuso, Flange, 8x68	3	3	3	3	3	3	3	3	3			
10	90081-MZ8-H01	Parafuso, Cilindro, 8x187	2	2	2	2	2	2	2	2	2			
11	90204-634-000	Porca, Flange, 10mm	4	4	4	4	4	4	4	4	4			
12	90410-HC4-000	Arruela, 10mm	4	4	4	4	4	4	4	4	4			
13	94050-08080	Porca, Flange, 8mm	2	2	2	2	2	2	2	2	2			
14	94301-10160	Pino, Guia, 10x16	2	2	2	2	2	2	2	2	2			
15	94301-14200	Pino, Guia, 14x20	2	2	2	2	2	2	2	2	2			
16	98069-57916	Vela, Ignição (DPR7EA-9)(NGK)	2	2	2	2	2	2	2	2	2			
	98069-57926	Vela, Ignição (X22EPR-U9)(DENSO)	2	2	2	2	2	2	2	2	2			
	98069-58916	Vela, Ignição (DPR8EA-9)(NGK)	(2)	(2)	(2)	(2)	(2)	(2)	(2)	(2)	(2)			
	98069-58926	Vela, Ignição (X24EPR-U9)(DENSO)	(2)	(2)	(2)	(2)	(2)	(2)	(2)	(2)	(2)			

PROIBIDA A REPRODUÇÃO E DISTRIBUIÇÃO
1 Matsuo - MM - JT

© Moto Honda da Amazônia Ltda.
Todos os direitos reservados.

M-2.1

Cabeçote Traseiro

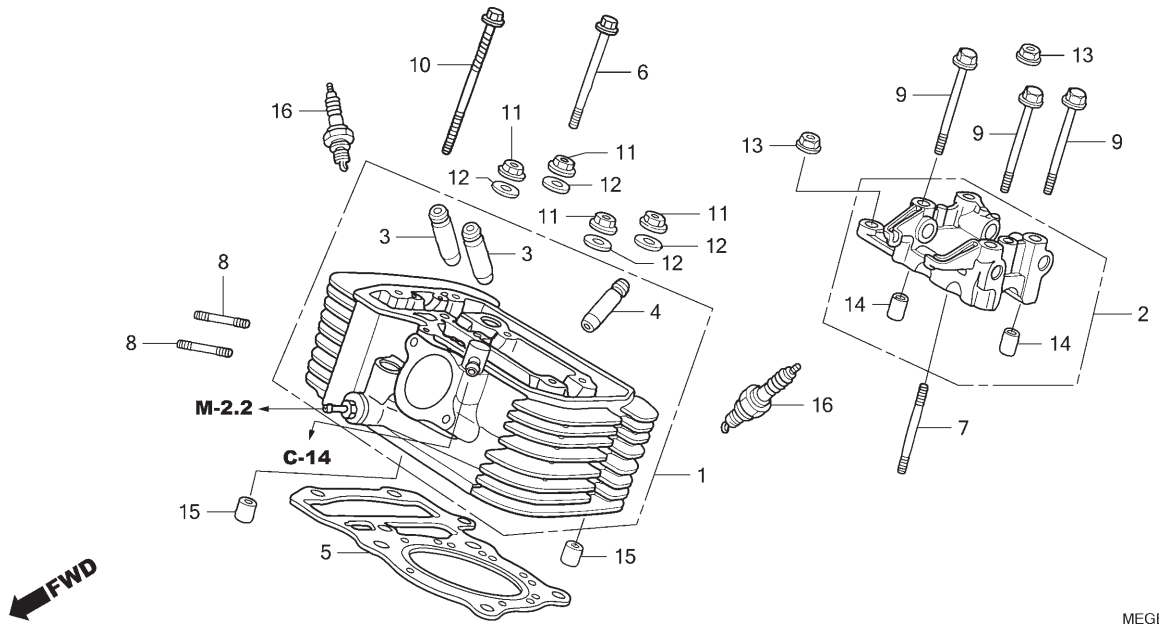

Ref. Nº	N.O.S.	Item de serviço	T.M.O.
+4	1111M4B	• Substituição de todas as guias das válvulas de admissão e escape adicionar	0,6
	1111M9	Guia, Válvula: Para 1 motocicleta • Inclui: Remoção e instalação do motor • Inclui: Alargamento • Inclui: Ajuste da válvula e retífica	8,3
5	1111C2	Junta, Cabeçote: Traseiro • Inclui: Remoção e instalação do motor	4,4
	1111C3	Junta, Cabeçote: Ambas • Inclui: Remoção e instalação do motor	5,5
16	6141A9	Vela, Ignição: Traseira • Nota: Mesmo tempo para duas unidades	0,1
	6141B2	Vela, Ignição: Para 1 motocicleta	0,2

Ref. Nº	Nº da peça	Descrição	Qtd. VT750C 6	7	8	9	A	2B	2SB	2C	2SC	Nº de série	Tipo

PROIBIDA A REPRODUÇÃO E DISTRIBUIÇÃO
1010913 - Matsuo - MM - JT

© Moto Honda da Amazônia Ltda.
Todos os direitos reservados.

M-2.2

Coletor de Admissão

(VT750C6/7/8)

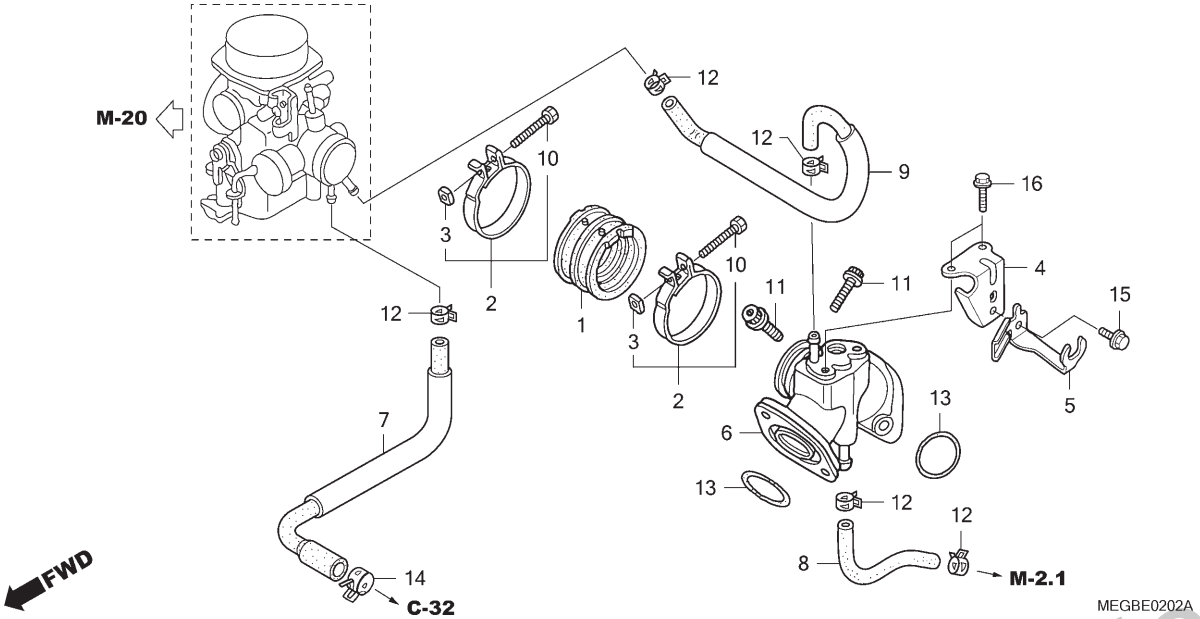

Ref. Nº	N.O.S.	Item de serviço	T.M.O.
1	311131	Isolador, Corpo Acelerador/ Carburador	0,6
6		(13)	
	111107	Coletor, Admissão	1,0
7	1141G2	Tubo, Aquecedor Carburador	0,7
9	114155	Mangueira B, Coletor Admissão	0,7

Ref. Nº	Nº da peça	Descrição	Qtd. VT750C 6	7	8	9	A	2B	2SB	2C	2SC	Nº de série		Tipo
1	16211-MZ8-H00	Isolador, Carburador	1	1	1	–	–	–	–	–	–			
2	16217-MEG-000	Presilha, Isolador	2	2	2	–	–	–	–	–	–			
3	16222-MV4-300	Porca, Quadrada, 5mm	2	2	2	–	–	–	–	–	–			
4	16970-MEG-000	Suporte Comp., Cabo Afogador	1	1	1	–	–	–	–	–	–			
5	16972-MEG-000	Suporte B, Cabo Afogador	1	1	1	–	–	–	–	–	–			
6	17110-MZ8-H00	Coletor Admissão, Comp.	1	1	1	–	–	–	–	–	–			
7	19510-MEG-000	Mangueira, Aquecedor Carburador	1	1	1	–	–	–	–	–	–			
8	19521-MZ8-H00	Mangueira A, Coletor Admissão	1	1	1	–	–	–	–	–	–			
9	19522-MZ8-U40	Mangueira B, Coletor Admissão	1	1	1	–	–	–	–	–	–			
10	90005-MM4-000	Parafuso, Trava, 5x32	2	2	2	–	–	–	–	–	–			
11	90091-MM5-640	Parafuso, Allen Flange, 6x22	4	4	4	–	–	–	–	–	–			
12	90601-MEA-670	Braçadeira, Tubo (D10,3)	5	5	5	–	–	–	–	–	–			
13	91352-MG2-792	Anel, Vedação, 39,5x2,6	2	2	2	–	–	–	–	–	–			
14	91405-PD1-004	Braçadeira, Tubo (D12)	1	1	–	–	–	–	–	–	–			
	16969-MB1-000	Presilha, Mangueira Combustível	–	–	1	–	–	–	–	–	–			
15	95701-06010-07	Parafuso, Flange, 6x10	1	1	1	–	–	–	–	–	–			
16	95701-06014-00	Parafuso, Flange, 6x14	2	2	2	–	–	–	–	–	–			

PROIBIDA A REPRODUÇÃO E DISTRIBUIÇÃO
1010913 - Matsuo - MM - JT

© Moto Honda da Amazônia Ltda.
Todos os direitos reservados.

M-2.3

Coletor de Admissão

(VT750C9/A/C2B/ C2SB/C2C/C2SC)

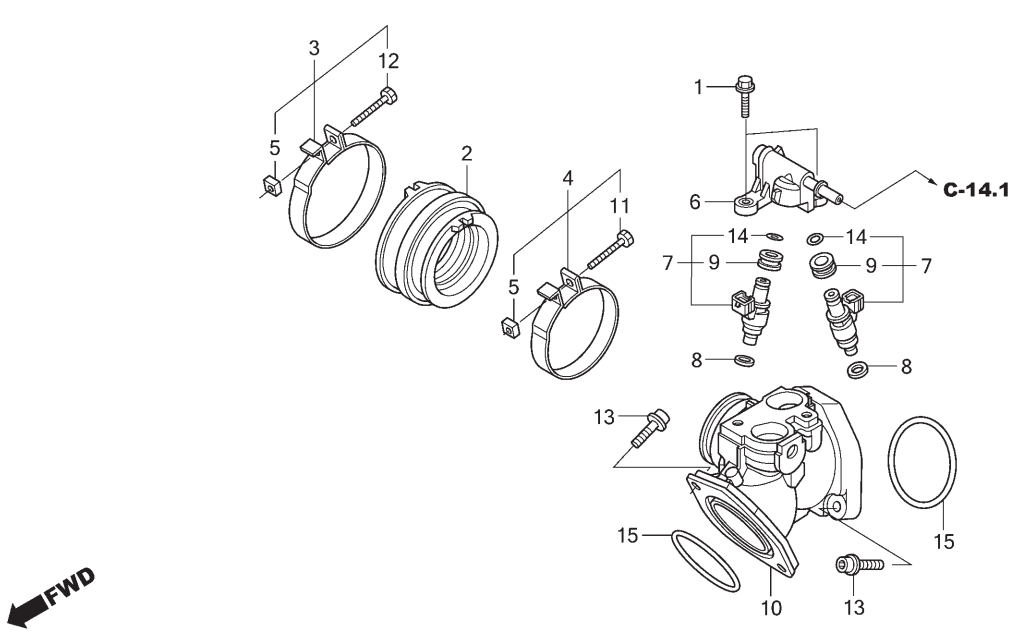

Ref. Nº	N.O.S.	Item de serviço	T.M.O.
2	311131	Isolador, Corpo Acelerador/ Carburador	0,5
7	311145	Injetor, Combustível	0,8
		• Nota: Mesmo tempo para duas unidades	
10		(15)	
	111107	Coletor, Admissão	0,7

Ref. Nº	Nº da peça	Descrição	Qtd. VT750C 6	7	8	9	A	2B	2SB	2C	2SC	Nº de série		Tipo
1	16080-KPH-701	Parafuso, Flange, 5x20	–	–	–	2	2	2	2	2	2			
2	16211-MFE-640	Isolador, Corpo Acelerador	–	–	–	1	1	1	1	1	1			
3	16217-MBW-J20	Presilha, Isolador	–	–	–	1	1	1	1	1	1			
4	16217-MEG-000	Presilha, Isolador	–	–	–	1	1	1	1	1	1			
5	16222-MV4-300	Porca, Quadrada, 5mm	–	–	–	2	2	2	2	2	2			
6	16422-MFE-640	Tampa Comp., Injetor	–	–	–	1	1	1	1	1	1			
7	16450-MFE-641	Injetor Conj., Combustível	–	–	–	2	2	2	2	2	2			
8	16472-MCW-000	Anel, Vedação Injetor	–	–	–	2	2	2	2	2	2			
9	16473-P7A-004	Coxim, Injetor	–	–	–	2	2	2	2	2	2			
10	17110-MFE-640	Coletor Admissão, Comp.	–	–	–	1	1	1	1	1	1			
11	90005-MM4-000	Parafuso, Trava, 5x32	–	–	–	1	1	1	1	1	1			
12	90023-MM5-000	Parafuso, Trava, 5x28	–	–	–	1	1	1	1	1	1			
13	90091-MM5-640	Parafuso, Allen Flange, 6x22	–	–	–	4	4	4	4	4	4			
14	91301-P7A-004	Anel, Vedação	–	–	–	2	2	2	2	2	2			
15	91352-MG2-792	Anel, Vedação, 39,5x2,6	–	–	–	2	2	2	2	2	2			

PROIBIDA A REPRODUÇÃO E DISTRIBUIÇÃO
1010913 - Matsuo - MM - JT

© Moto Honda da Amazônia Ltda.
Todos os direitos reservados.

M-3

Árvore de Comando • Válvulas

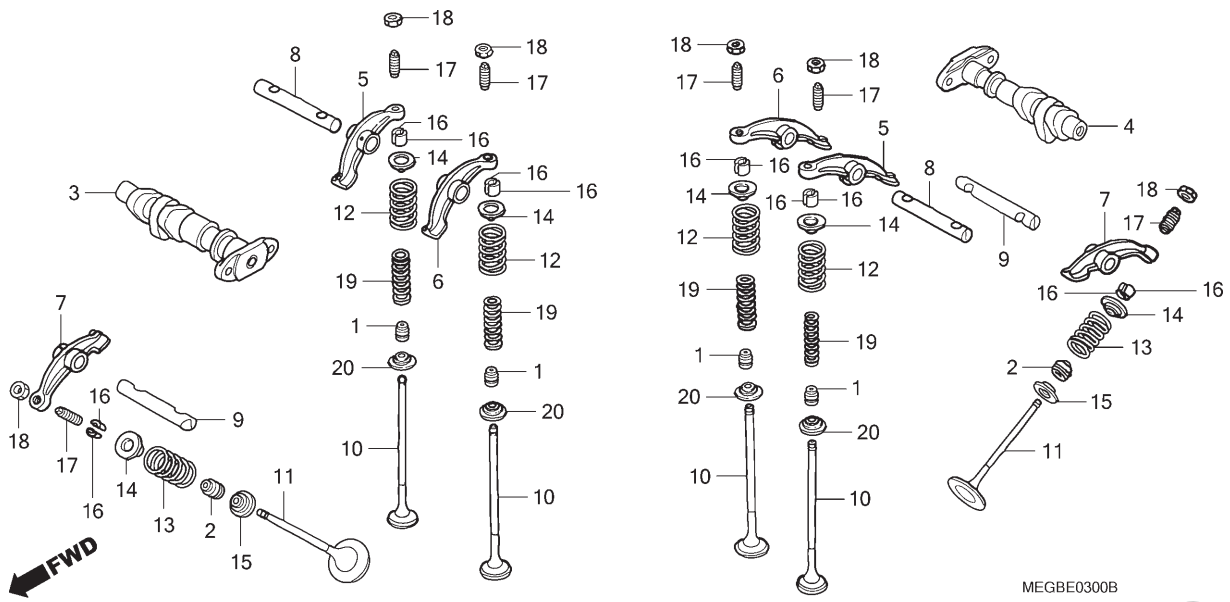

Ref. Nº	N.O.S.	Item de serviço	T.M.O.
3	1111E3	Árvore Comando: Dianteira	1,5
		• Inclui: Ajuste da folga da válvula	
4	1111E4	Árvore Comando: Traseira	1,3
		• Inclui: Ajuste da folga da válvula	
	1111T4	Árvore Comando: Para 1 motocicleta	2,1
		• Inclui: Ajuste da folga da válvula (6,8)	
5	1111L0	Balancim, Válvula Admissão (Um): Cilindro Dianteiro	1,1
		• Nota: Mesmo tempo para duas unidades	
		• Inclui: Ajuste da válvula	
	1111L2	Balancim, Válvula Admissão (Um): Cilindro Traseiro	0,9
		• Nota: Mesmo tempo para duas unidades	
		• Inclui: Ajuste da válvula (9)	
7	1111L1	Balancim, Válvula Escape (Um): Cilindro Dianteiro	1,1
		• Inclui: Ajuste da válvula	
	1111L1B	• Substituição de todos os balancins, admissão e escape adicionar:	0,1
+			

Ref. Nº	Nº da peça	Descrição	Qtd. VT750C 6	7	8	9	A	2B	2SB	2C	2SC	Nº de série		Tipo
1	12208-MEG-003	Retentor, Óleo Haste Válvulas (ARAI)	4	4	4	4	4	4	4	4	4			
2	12208-413-003	Retentor, Óleo Haste Válvulas (ARAI)	2	2	2	2	2	2	2	2	2			
3	14110-MEG-000	Árvore Comando Comp., Dianteira	1	1	1	1	1	1	1	1	1			
4	14120-MEG-000	Árvore Comando Comp., Traseira	1	1	1	1	1	1	1	1	1			
5	14421-MR1-000	Balancim A, Admissão	2	2	2	2	2	2	2	2	2			
6	14422-MR1-000	Balancim B, Admissão	2	2	2	2	2	2	2	2	2			
7	14431-MR1-000	Balancim, Válvula Escape	2	2	2	2	2	2	2	2	2			
8	14441-MF5-000	Eixo, Balancim Admissão	2	2	2	2	2	2	2	2	2			
9	14451-MF5-000	Eixo, Balancim Escape	2	2	2	2	2	2	2	2	2			
10	14711-MBL-G00	Válvula, Admissão	4	4	4	4	4	4	4	4	4			
11	14721-MEG-000	Válvula, Escape	2	2	2	2	2	2	2	2	2			
12	14761-MR1-003	Mola, Externa Válvula Admissão (CHUO SPRING)	4	4	4	4	4	4	4	4	4			
13	14762-MEG-000	Mola, Válvula Escape	2	2	2	2	2	2	2	2	2			
14	14771-MF5-000	Retentor, Mola Válvula Admissão	6	6	6	6	6	6	6	6	6			
15	14775-MEG-000	Assento, Mola Válvula	2	2	2	2	2	2	2	2	2			
16	14781-HA0-770	Chaveta, Válvula	12	12	12	12	12	12	12	12	12			
17	90014-MF5-000	Parafuso, Ajuste	6	6	6	6	6	6	6	6	6			

PROIBIDA A REPRODUÇÃO E DISTRIBUIÇÃO
10/07/2013 - Maacuo - MM - JT

© Moto Honda da Amazônia Ltda.
Todos os direitos reservados.

M-3

Árvore de Comando • Válvulas

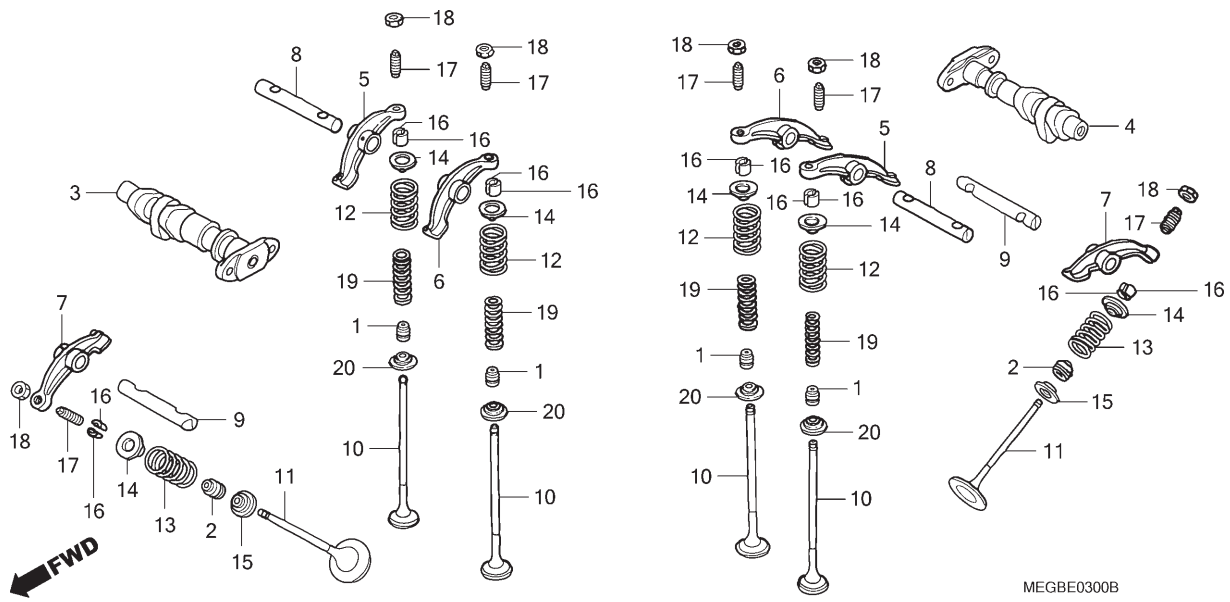

Ref. Nº	N.O.S.	Item de serviço	T.M.O.
+7	1111L3	Balancim, Válvula Escape (Um): Cilindro Traseiro	0,9
		• Inclui: Ajuste da válvula	
	1111L3B	• Substituição de todos os balancins, admissão e escape adicionar:	0,1
	1111L8	Balancim, Válvula: Para 1 motocicleta	1,8
		• Inclui: Ajuste da válvula	
10	1111N2	Válvula, Admissão (Uma): Cilindro Dianteiro	4,7
		• Inclui: Remoção e instalação do motor	
		• Inclui: Retífica	
	1111N2A	• Substituição de todas as válvulas de admissão adicionar	0,2
	1111N4	Válvula, Admissão (Uma): Cilindro Traseiro	4,7
		• Inclui: Remoção e instalação do motor	
		• Inclui: Retífica	
	1111N4A	• Substituição de todas as válvulas de admissão adicionar	0,2
+			

Ref. Nº	Nº da peça	Descrição	Qtd. VT750C 6	7	8	9	A	2B	2SB	2C	2SC	Nº de série		Tipo
18	90206-590-000	Porca, Ajuste	6	6	6	6	6	6	6	6	6	.....	.....	.....
19	14751-MR1-003	Mola, Interna Válvula Admissão (CHUO HATSUJO)	4	4	4	4	4	4	4	4	4	.....	.....	.....
20	14775-MF5-000	Assento, Mola Válvula	4	4	4	4	4	4	4	4	4	.....	.....	.....

PROIBIDA A REPRODUÇÃO E DISTRIBUIÇÃO
1010913 - Matsuo - MM - JT

© Moto Honda da Amazônia Ltda.
Todos os direitos reservados.

M-3

Árvore de Comando • Válvulas

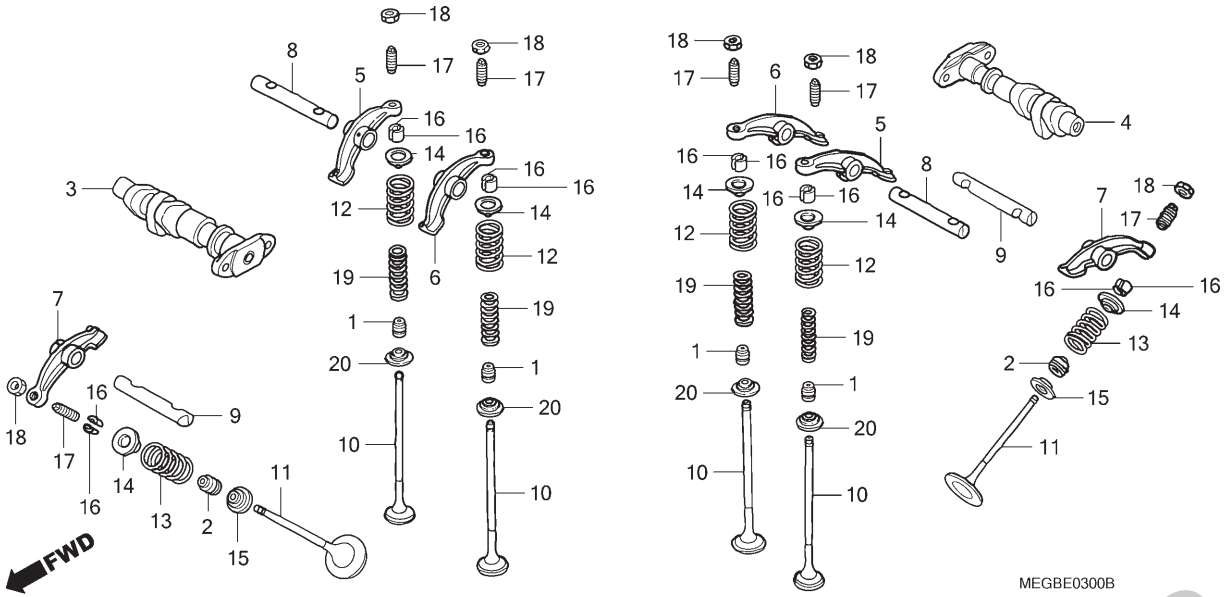

Ref. Nº	N.O.S.	Item de serviço	T.M.O.
11	1111N3	Válvula, Escape (Uma): Cilindro Dianteiro ..... • Inclui: Remoção e instalação do motor • Inclui: Retífica	4,7
	1111N3B	• Substituição de todas as válvulas de admissão e escape adicionar	0,4
	1111N5	Válvula, Escape (Uma): Cilindro Traseiro ..... • Inclui: Remoção e instalação do motor • Inclui: Retífica	4,7
	1111N5B	• Substituição de todas as válvulas de admissão e escape adicionar	0,4
	1111P0	Válvula: Para 1 motocicleta ..... • Inclui: Remoção e instalação do motor • Inclui: Retífica	6,9
12		(1,14,15,16,19,20)	
	1111P4	Mola e/ou Retentor Haste, Válvula Admissão (Uma): Cilindro Dianteiro ..... • Inclui: Remoção e instalação do motor	4,5
	1111P4A	• Substituição de todas as molas de admissão adicionar	0,1
+			

Ref. Nº	Nº da peça	Descrição	Qtd. VT750C 6	7	8	9	A	2B	2SB	2C	2SC	Nº de série	Tipo

PROIBIDA A REPRODUÇÃO E DISTRIBUIÇÃO
1010913 - Matsuo - MM - JT

© Moto Honda da Amazônia Ltda.
Todos os direitos reservados.

M-3

Árvore de Comando • Válvulas

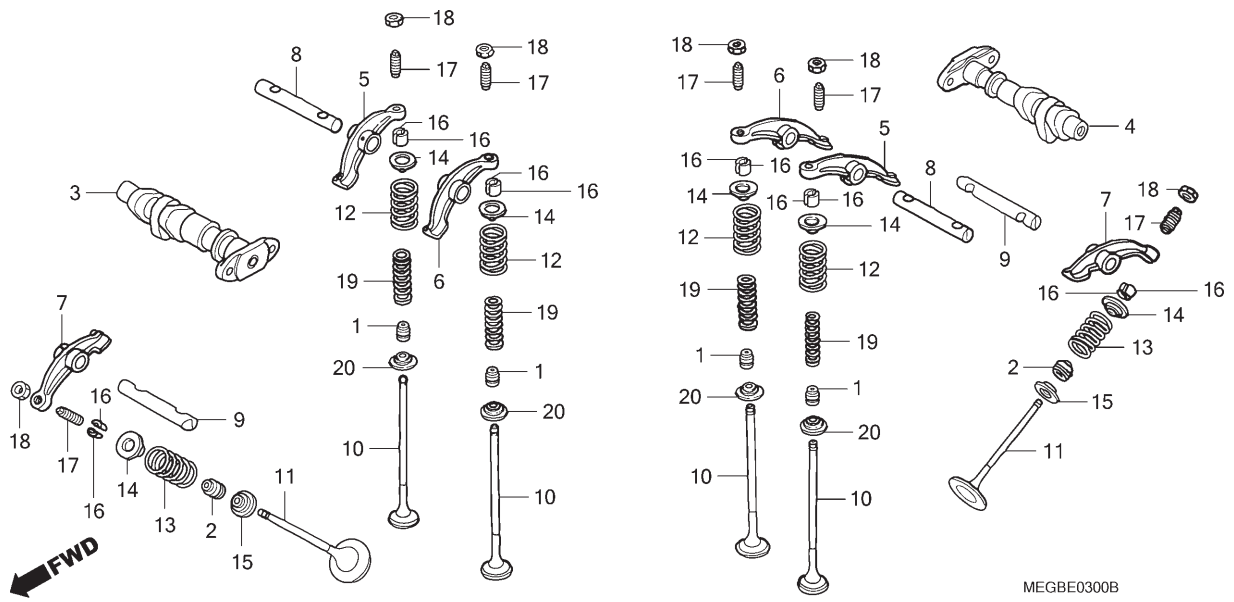

Ref. Nº	N.O.S.	Item de serviço	T.M.O.
+12	1111P6	Mola e/ou Retentor Haste, Válvula Admissão (Uma): Cilindro Traseiro	4,5
		• Inclui: Remoção e instalação do motor	
	1111P6A	• Substituição de todas as molas de admissão adicionar	0,1
13		(2,14,15,16)	
	1111P5	Mola e/ou Retentor Haste, Válvula Escape (Uma): Cilindro Dianteiro	4,5
		• Inclui: Remoção e instalação do motor	
	1111P5B	• Substituição de todas as molas de admissão e escape adicionar	0,2
	1111P7	Mola e/ou Retentor Haste, Válvula Escape (Uma): Cilindro Traseiro	4,5
		• Inclui: Remoção e instalação do motor	
	1111P7B	• Substituição de todas as molas de admissão e escape adicionar	0,2
	1111Q2	Mola e/ou Retentor Haste, Válvula: Para 1 motocicleta	6,1
		• Inclui: Remoção e instalação do motor	

Ref. Nº	Nº da peça	Descrição	Qtd. VT750C 6	7	8	9	A	2B	2SB	2C	2SC	Nº de série	Tipo

PROIBIDA A REPRODUÇÃO E DISTRIBUIÇÃO
1010913 - Matsuo - MM - JT

© Moto Honda da Amazônia Ltda.
Todos os direitos reservados.

M-4

Corrente de Comando • Tensor

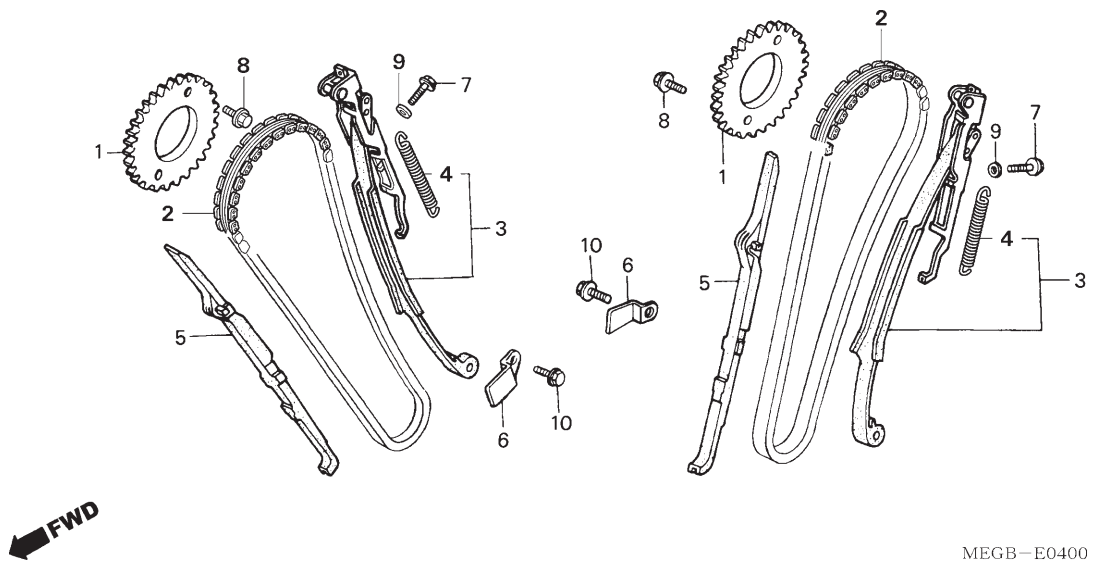

Ref. Nº	N.O.S.	Item de serviço	T.M.O.
1	1111F5	Pinhão, Comando: Dianteiro	0,9
	1111F6	Pinhão, Comando: Traseiro	0,7
	1111F9	Pinhão, Comando: Para 1 motocicleta	1,3
2	1101D1	Corrente, Comando: Dianteira • Inclui: Remoção e instalação do motor	4,5
	1101D2	Corrente, Comando: Traseira • Inclui: Remoção e instalação do motor	4,5
	1101D3	Corrente, Comando: Ambas • Inclui: Remoção e instalação do motor	5,7
3	1111R0	Tensor, Corrente Comando: Dianteiro	1,6
	1111R1	Tensor, Corrente Comando: Traseiro	1,7
	1111X8	Tensor, Corrente Comando: Ambos	2,8
5	1111H7	Guia, Corrente Comando: Dianteira • Inclui: Remoção e instalação do motor	4,4
	1111H8	Guia, Corrente Comando: Traseira • Inclui: Remoção e instalação do motor	4,4
	1111H9	Guia, Corrente Comando: Ambas • Inclui: Remoção e instalação do motor	5,5

Ref. Nº	Nº da peça	Descrição	Qtd. VT750C 6	7	8	9	A	2B	2SB	2C	2SC	Nº de série		Tipo
1	14322-MCB-610	Pinhão, Comando (40D)	2	2	2	2	2	2	2	2	2			
2	14401-MAN-621	Corrente, Comando (BORG WARNER)(118 Elos)	2	2	2	2	2	2	2	2	2			
3	14510-MR1-000	Tensor Comp., Corrente Comando	2	2	2	2	2	2	2	2	2			
4	14516-MG8-003	Mola, Tensor Corrente Comando (NIPPON HATSUJO)	2	2	2	2	2	2	2	2	2			
5	14522-MV1-000	Guia, Corrente Comando	2	2	2	2	2	2	2	2	2			
6	14623-MBA-000	Placa, Fixação Tensor	2	2	2	2	2	2	2	2	2			
7	90001-MZ8-U40	Parafuso, Flange, 6x18	4	4	4	4	4	4	4	4	4			
8	90086-MZ8-H00	Parafuso, Flange Especial, 7x13	4	4	4	4	4	4	4	4	4			
9	90441-706-000	Arruela, Vedação, 6mm	4	4	4	4	4	4	4	4	4			
10	95701-06014-00	Parafuso, Flange, 6x14	2	–	–	–	–	–	–	–	–			
	95701-06016-00	Parafuso, Flange, 6x16	–	2	2	2	2	2	2	2	2			

PROIBIDA A REPRODUÇÃO E DISTRIBUIÇÃO
1010913 - Matsuo - MM - JT

© Moto Honda da Amazônia Ltda.
Todos os direitos reservados.

M-5

Cilindro

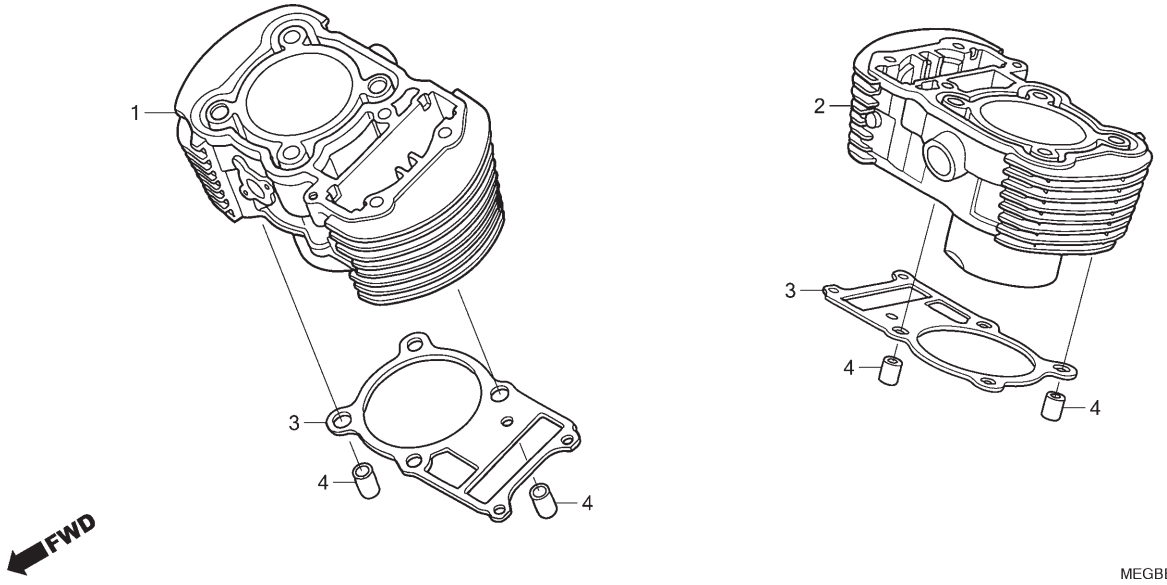

Ref. Nº	N.O.S.	Item de serviço	T.M.O.
1	1111A6	Cilindro: Dianteiro	4,8
		• Inclui: Remoção e instalação do motor	
2	1111A7	Cilindro: Traseiro	4,8
		• Inclui: Remoção e instalação do motor	
	1111A8	Cilindro: Ambos	6,3
		• Inclui: Remoção e instalação do motor	
3	1111B1	Junta, Cilindro: Dianteira	4,6
		• Inclui: Remoção e instalação do motor	
	1111B2	Junta, Cilindro: Traseira	4,6
		• Inclui: Remoção e instalação do motor	
	1111B3	Junta, Cilindro: Ambas	5,9
		• Inclui: Remoção e instalação do motor	

Ref. Nº	Nº da peça	Descrição	Qtd. VT750C 6	7	8	9	A	2B	2SB	2C	2SC	Nº de série		Tipo
1	12110-MBA-600	Cilindro Comp., Dianteiro	1	1	1	1	1	1	1	1	1			
2	12120-MEG-000	Cilindro Comp., Traseiro	1	1	1	1	1	1	1	1	1			
3	12191-MBA-003	Junta, Cilindro (TEIKOKU)	2	2	–	–	–	–	–	–	–			
	12191-MEG-A21	Junta, Cilindro (TEIKOKU)	–	–	2	2	2	2	2	2	2			
4	94301-14200	Pino, Guia, 14x20	4	4	4	4	4	4	4	4	4			

PROIBIDA A REPRODUÇÃO E DISTRIBUIÇÃO
1010913 - Matsuo - MM - JT

© Moto Honda da Amazônia Ltda.
Todos os direitos reservados.

M-6

Tampa Lateral Direita

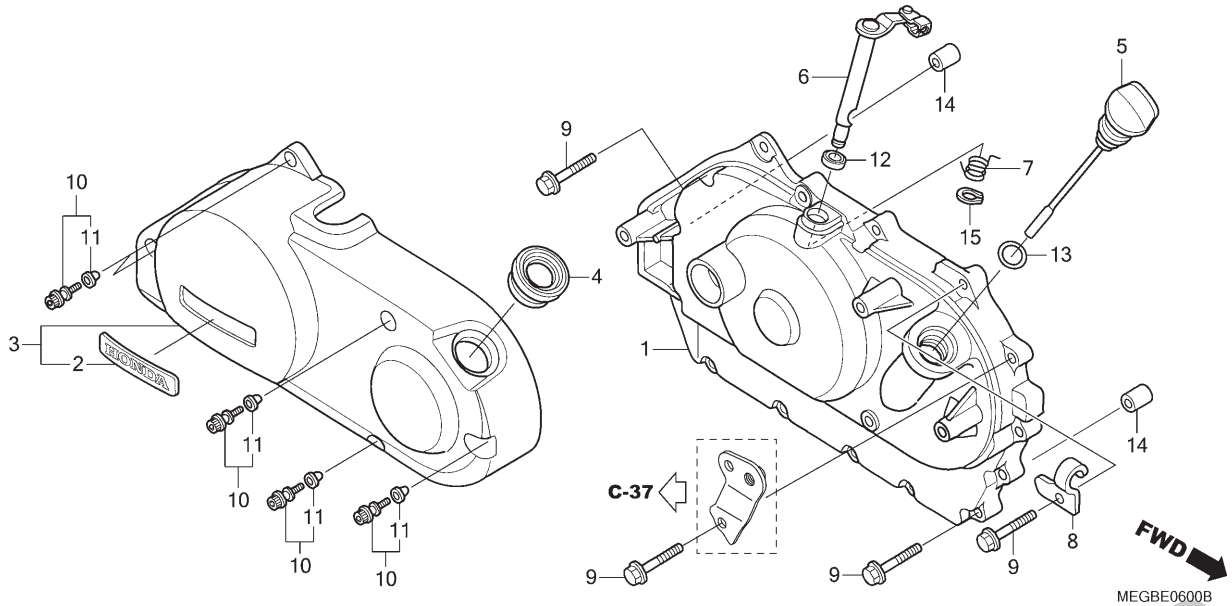

Ref. Nº	N.O.S.	Item de serviço	T.M.O.
1	110159	Tampa, Lateral: Direita	0,6
3	1101N0	Tampa, Lateral Externa: Direita	0,1
6		(7)	
	2121A7	Alavanca, Embreagem	0,6

Ref. Nº	Nº da peça	Descrição	Qtd. VT750C 6	7	8	9	A	2B	2SB	2C	2SC	Nº de série		Tipo
1	11330-MEG-000	Tampa Comp., Lateral Direita	1	1	1	1	1	1	1	1	1			
2	11332-MEG-000	Emblema (HONDA)	1	1	1	1	1	1	1	1	1			
3	11335-MEG-000	Tampa Comp., Embreagem	1	1	1	1	1	1	1	1	1			
4	11339-MEG-000	Borracha, Retentor Óleo	1	1	1	1	1	1	1	1	1			
5	15650-MEG-B00	Medidor, Nível Óleo	1	1	1	1	1	1	1	1	1			
6	22810-MEG-000	Alavanca Comp., Embreagem	1	1	1	1	1	1	1	1	1			
7	22815-413-000	Mola, Alavanca Embreagem	1	1	1	1	1	1	1	1	1			
8	22825-MZ8-B40	Suporte, Cabo Embreagem	1	1	–	–	–	–	–	–	–			
	22825-MEW-920	Suporte, Cabo Embreagem	–	–	1	1	1	1	1	1	1			
9	90006-GHB-700	Parafuso, Flange, 6x35 (NSHF)	14	14	14	14	14	14	14	14	14			
10	90020-MBA-D20	Parafuso, Especial, 6x22, Conj.	5	5	5	5	5	5	5	5	5			
11	90543-MBA-000	Bucha, Fixação	5	5	5	5	5	5	5	5	5			
12	91204-KK0-003	Retentor, Óleo, 12x18x5 (ARAI)	1	1	1	1	1	1	1	1	1			
13	91307-035-000	Anel, Vedação, 18x3	1	1	1	1	1	1	1	1	1			
14	94301-08140	Pino, Guia, 8x14	2	2	2	2	2	2	2	2	2			
15	94510-10000	Anel Elástico, Externo, 10mm	1	1	1	1	1	1	1	1	1			

PROIBIDA A REPRODUÇÃO E DISTRIBUIÇÃO
1010913 - Matsuo - MM - JT

© Moto Honda da Amazônia Ltda.
Todos os direitos reservados.

M-7

Embreagem

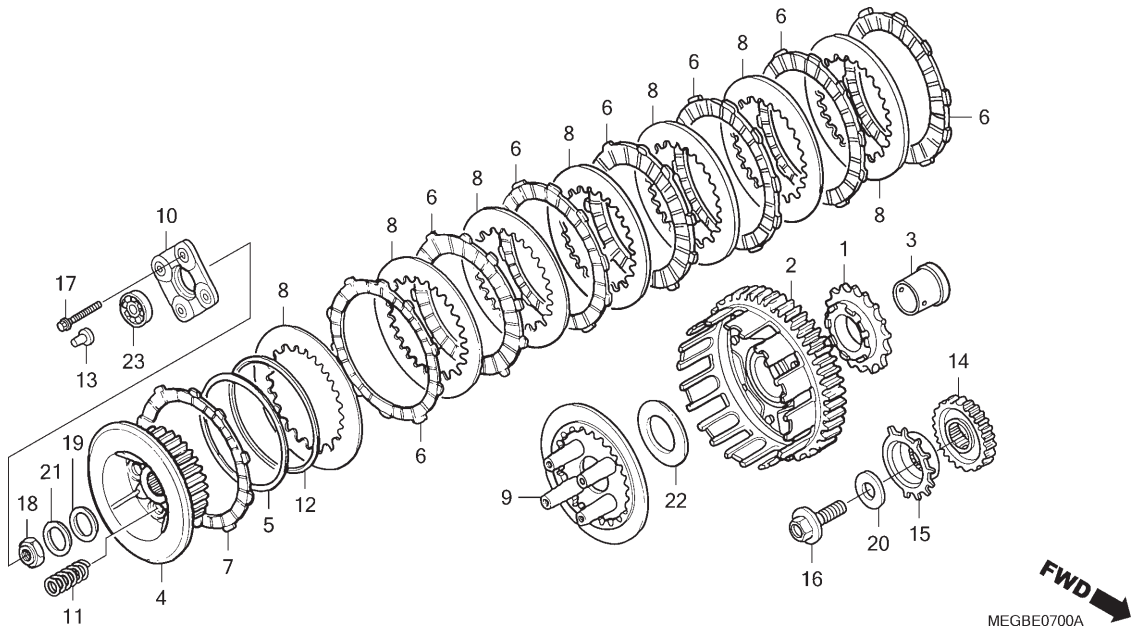

Ref. Nº	N.O.S.	Item de serviço	T.M.O.
1	1131A2	Engrenagem, Motora Bomba Óleo	0,9
2	2121A0	Carcaça Externa, Embreagem	0,8
4	212112	Cubo, Embreagem	0,8
6		(5,7,8,12)	
	2121A1	Disco, Fricção Embreagem	0,8
		• Nota: Mesmo tempo para duas unidades ou mais	
9	2121A3	Placa, Pressão Embreagem	0,8
11	212107	Mola, Embreagem	0,6
		• Nota: Mesmo tempo para duas unidades ou mais	
13	2121B6	Haste, Acionador Embreagem	0,5
14	211105	Engrenagem, Motora Primária	0,9
15	614111	Rotor, Pulsador	0,6
23		(10)	
	2121B4	Rolamento, Acionador Embreagem ...	0,6

Ref. Nº	Nº da peça	Descrição	Qtd. VT750C 6	7	8	9	A	2B	2SB	2C	2SC	Nº de série		Tipo
1	15131-MR1-003	Engrenagem, Motora Bomba Óleo (31D)	1	1	–	–	–	–	–	–	–	.....	.....	.....
	15131-MEW-921	Engrenagem, Motora Bomba Óleo (31D)	–	–	1	1	1	1	1	1	1	.....	.....	.....
2	22100-MBL-610	Externa Comp., Embreagem (67D) ..	1	1	1	1	1	1	1	1	1	.....	.....	.....
3	22116-MF5-000	Bucha, Engrenagem Movida Primária	1	1	1	1	1	1	1	1	1	.....	.....	.....
4	22120-MBA-000	Cubo, Embreagem (24D)	1	1	1	1	1	1	1	1	1	.....	.....	.....
5	22125-435-000	Assento, Mola Judder	1	1	1	1	1	1	1	1	1	.....	.....	.....
6	22201-MAV-000	Disco, Fricção Embreagem	7	7	7	7	7	7	7	7	7	.....	.....	.....
7	22202-MAE-000	Disco B, Fricção Embreagem	1	1	1	1	1	1	1	1	1	.....	.....	.....
8	22321-MN8-000	Placa, Embreagem	7	7	7	7	7	7	7	7	7	.....	.....	.....
9	22350-MS6-921	Placa, Pressão Embreagem	1	1	1	1	1	1	1	1	1	.....	.....	.....
10	22361-MR1-000	Placa, Acionador Embreagem	1	1	1	1	1	1	1	1	1	.....	.....	.....
11	22401-MEG-000	Mola, Embreagem	4	4	4	4	4	4	4	4	4	.....	.....	.....
12	22402-435-000	Mola, Judder	1	1	1	1	1	1	1	1	1	.....	.....	.....
13	22847-MZ8-H00	Haste, Acionador Embreagem	1	1	1	1	1	1	1	1	1	.....	.....	.....
14	23103-MEG-000	Engrenagem, Motora Primária (38D)	1	1	–	–	–	–	–	–	–	.....	.....	.....
	23103-MEG-010	Engrenagem, Motora Primária (38D)	–	–	1	1	1	1	1	1	1	.....	.....	.....

PROIBIDA A REPRODUÇÃO E DISTRIBUIÇÃO
10/2013 - Matsuo - MM - JT

© Moto Honda da Amazônia Ltda.
Todos os direitos reservados.

M-7

Embreagem

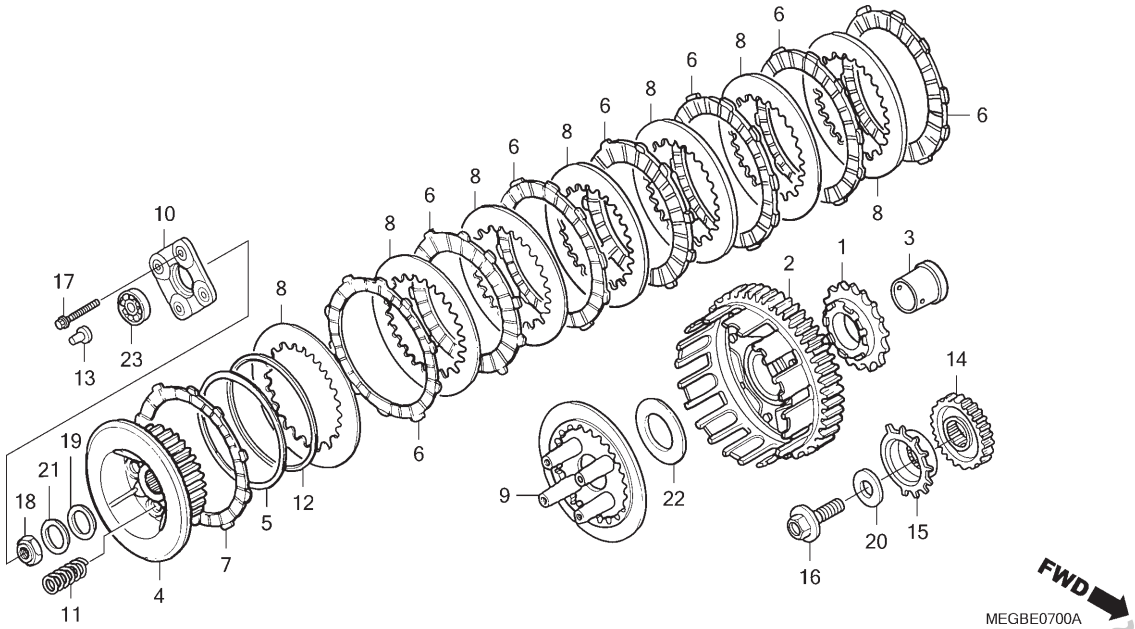

Ref. Nº	N.O.S.	Item de serviço	T.M.O.

Ref. Nº	Nº da peça	Descrição	Qtd. VT750C 6	7	8	9	A	2B	2SB	2C	2SC	Nº de série		Tipo
15	30211-MBA-000	Rotor, Pulsador	1	1	1	–	–	–	–	–	–			
	30211-MFE-640	Rotor, Pulsador	–	–	–	1	1	1	1	1	1			
16	90005-MN5-000	Parafuso, Flange, 12x30	1	1	1	1	1	1	1	1	1			
17	90007-MR1-000	Parafuso, Flange Especial, 6x30	4	4	4	4	4	4	4	4	4			
18	90236-HA0-000	Porca, Trava, 18mm	1	1	1	1	1	1	1	1	1			
19	90401-MZ8-B40	Arruela, 18mm	1	1	1	1	1	1	1	1	1			
20	90402-MCL-000	Arruela, 12,5x34x5	1	1	–	–	–	–	–	–	–			
	90403-MEW-920	Arruela, 12,5x34x5	–	–	1	1	1	1	1	1	1			
21	90432-428-000	Arruela, Trava	1	1	1	1	1	1	1	1	1			
22	90452-471-000	Arruela, Encosto, 22mm	1	1	1	1	1	1	1	1	1			
23	96100-60010-00	Rolamento, Radial Esferas, 6001	1	1	1	1	1	1	1	1	1			

PROIBIDA A REPRODUÇÃO E DISTRIBUIÇÃO
1010913 - Matsuo - MM - JT

© Moto Honda da Amazônia Ltda.
Todos os direitos reservados.

M-8

Embreagem de Partida

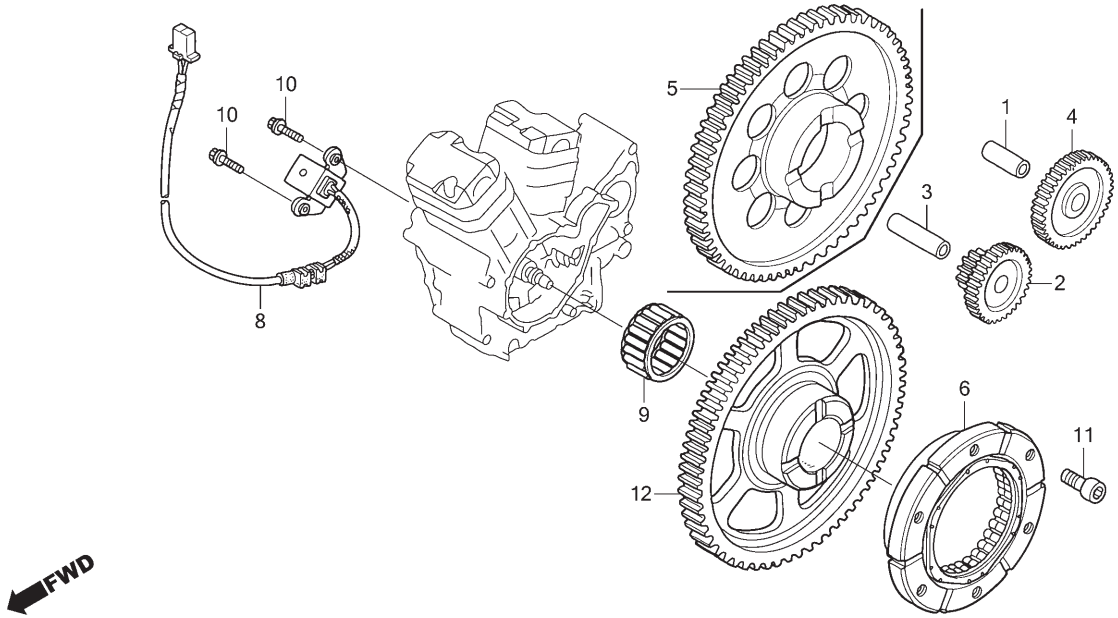

Ref. Nº	N.O.S.	Item de serviço	T.M.O.
2	612125	Engrenagem, Redução Partida	0,6
4	612135	Engrenagem, Intermediária Partida	0,6
5		(9,12)	
	612120	Engrenagem, Movida Partida	0,7
6	612131	Carcaça Externa, Embreagem Partida	0,8
8	614110	Gerador, Pulsos Ignição	0,8

Ref. Nº	Nº da peça	Descrição	Qtd. VT750C 6	7	8	9	A	2B	2SB	2C	2SC	Nº de série		Tipo
1	13111-122-000	Pino, Pistão, 10x33	1	1	1	1	1	1	1	1	1			
2	28101-MN8-000	Engrenagem, Redução Partida (39D/12D)	1	1	1	1	1	1	1	1	1			
3	28102-ME9-000	Pino, 10x44	1	1	1	1	1	1	1	1	1			
4	28106-ME9-010	Engrenagem, Partida (51D)	1	1	1	1	1	1	1	1	1			
5	28110-MEG-900	Engrenagem Comp., Movida Partida (88D)	1	–	–	–	–	–	–	–	–			
	28110-MEW-920		–	1	1	1	1	–	–	–	–			
6	28125-MBA-003	Carcaça Externa Conj., Embreagem Partida (FUJI)	1	1	1	1	1	1	1	1	1			
7	28126-MAA-A01	Embreagem, Unidirecional	1	1	1	1	1	–	–	–	–			
8	30300-MEG-000	Gerador Conj., Pulsos	1	1	1	1	1	1	1	1	1			
9	91021-MF5-841	Rolamento, Agulhas, 30x37x20 (NTN)	1	1	1	1	1	1	1	1	1			
10	95701-06020-00	Parafuso, Flange, 6x20	2	2	2	2	2	2	2	2	2			
11	96700-08020-10	Parafuso, Allen, 8x20	6	6	6	6	6	6	6	6	6			
12	28110-MEW-920	Engrenagem Comp., Movida Partida (88D)	–	–	–	–	–	1	1	1	1			

PROIBIDA A REPRODUÇÃO E DISTRIBUIÇÃO
1010913 - Matsuo - MIN - JT

© Moto Honda da Amazônia Ltda.
Todos os direitos reservados.

M-9

Gerador

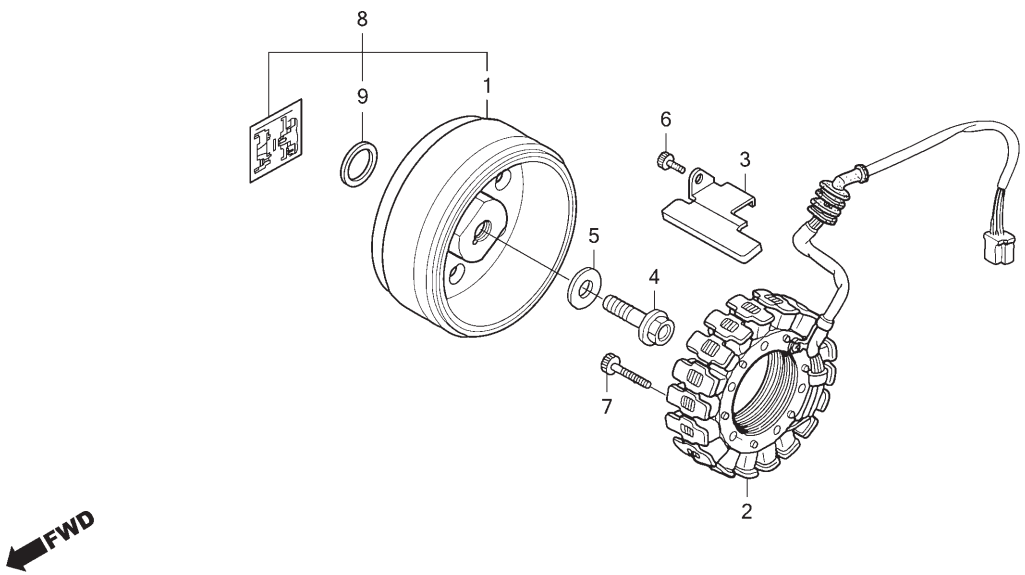

Ref. Nº	N.O.S.	Item de serviço	T.M.O.
1		(8)	
	613105	Rotor ou Volante	0,8
2	6131A3	Estator	0,9

Ref. Nº	Nº da peça	Descrição	Qtd. VT750C 6	7	8	9	A	2B	2SB	2C	2SC	Nº de série		Tipo
1	31110-MEG-003	Volante Comp.	1	1	–	–	–	–	–	–	–			
	31110-MFE-671	Volante Comp.	–	–	1	–	–	–	–	–	–			
	31110-MFE-641	Volante Comp.	–	–	–	1	1	–	–	–	–			
	31110-MFE-642		–	–	–	–	–	1	1	1	1			
2	31120-MEG-003	Estator Comp.	1	1	1	–	–	–	–	–	–			
	31120-MFE-641	Estator Comp.	–	–	–	1	1	1	1	1	1			
3	32961-MEG-000	Braçadeira, Fiação Gerador C.A.	1	1	1	1	1	1	1	1	1			
4	90025-MN8-000	Parafuso, Flange, 12x48 (Rosca Invertida)	1	1	1	1	1	1	1	1	1			
5	90402-MBA-A40	Arruela, 12,2x40x5	1	1	–	–	–	–	–	–	–			
	90403-MEW-920	Arruela, 12,5x34x5	–	–	1	1	1	1	1	1	1			
6	96600-06012-00	Parafuso, Allen, 6x12	1	1	1	1	1	1	1	1	1			
7	96700-06032-00	Parafuso, Allen, 6x32	3	3	3	3	3	3	3	3	3			
8	31110-MEG-315	Volante Jogo, Comp.	1	1	–	–	–	–	–	–	–			
9	41641-HC5-000	Calço K, Carcaça Diferencial (1,00)	1	1	–	–	–	–	–	–	–			
			–	–	1	1	1	1	1	1	1			

PROIBIDA A REPRODUÇÃO E DISTRIBUIÇÃO
1010913 - Matsuo - MM - JT

© Moto Honda da Amazônia Ltda.
Todos os direitos reservados.

M-10

Tampa Lateral Esquerda

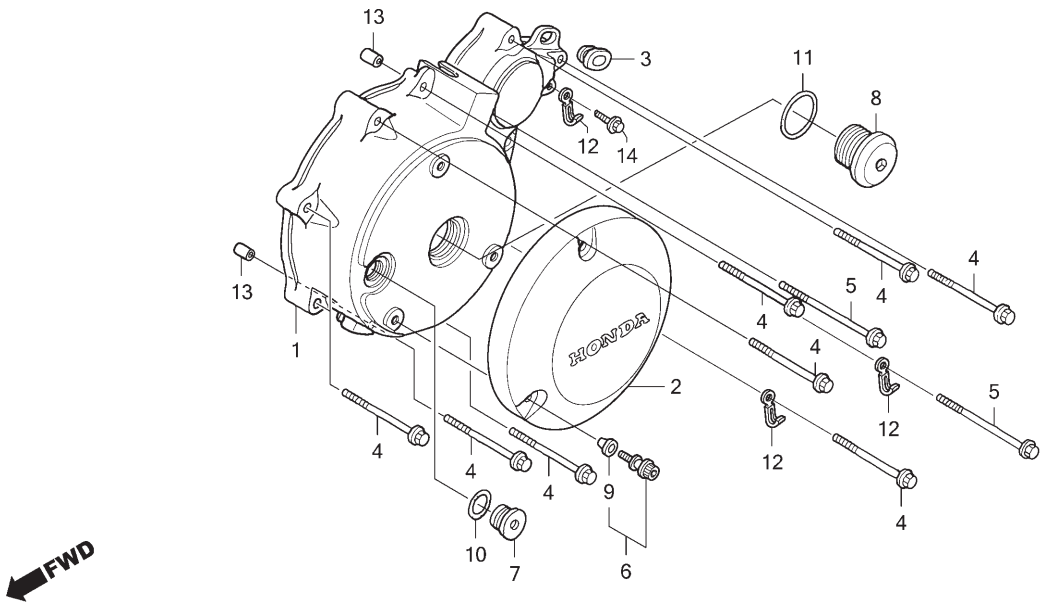

Ref. Nº	N.O.S.	Item de serviço	T.M.O.
1	1101A6	Tampa, Lateral: Esquerda	0,7
2	1101B1	Tampa, Alternador	0,1

Ref. Nº	Nº da peça	Descrição	Qtd. VT750C 6	7	8	9	A	2B	2SB	2C	2SC	Nº de série		Tipo
1	11341-MEG-000	Tampa, Lateral Esquerda	1	1	1	1	1	1	1	1	1	.....	.....	.....
2	11360-MEG-000	Tampa Comp., Gerador C.A.	1	1	1	1	1	1	1	1	1	.....	.....	.....
3	83551-MA6-000	Coxim, Tampa Lateral	1	1	1	1	1	1	1	1	1	.....	.....	.....
4	90006-GHB-700	Parafuso, Flange, 6x35 (NSHF)	9	9	9	9	9	9	9	9	9	.....	.....	.....
5	90006-GHB-720	Parafuso, Flange, 6x45 (NSHF)	2	2	2	2	2	2	2	2	2	.....	.....	.....
6	90020-MBA-D20	Parafuso, Especial, 6x22, Conj.	3	3	3	3	3	3	3	3	3	.....	.....	.....
7	90084-KPS-900	Tampa, 14mm	1	1	1	1	1	1	1	1	1	.....	.....	.....
8	90087-MEG-B00	Tampa, 30mm	1	1	1	1	1	1	1	1	1	.....	.....	.....
9	90543-MBA-000	Bucha, Fixação	3	3	3	3	3	3	3	3	3	.....	.....	.....
10	91303-377-000	Anel, Vedação, 13,8x2,5	1	1	1	1	1	1	1	1	1	.....	.....	.....
11	91356-425-003	Anel, Vedação, 30mm	1	1	1	1	1	1	1	1	1	.....	.....	.....
12	91413-679-000	Presilha, 2x70	3	3	3	3	3	3	3	3	3	.....	.....	.....
13	94301-08140	Pino, Guia, 8x14	2	2	2	2	2	2	2	2	2	.....	.....	.....
14	96001-06012-00	Parafuso, Flange, 6x12	1	1	1	1	1	1	1	1	1	.....	.....	.....

PROIBIDA A REPRODUÇÃO E DISTRIBUIÇÃO
1010913 - Matsuo - MM - JT

© Moto Honda da Amazônia Ltda.
Todos os direitos reservados.

M-11

Bomba d' Água

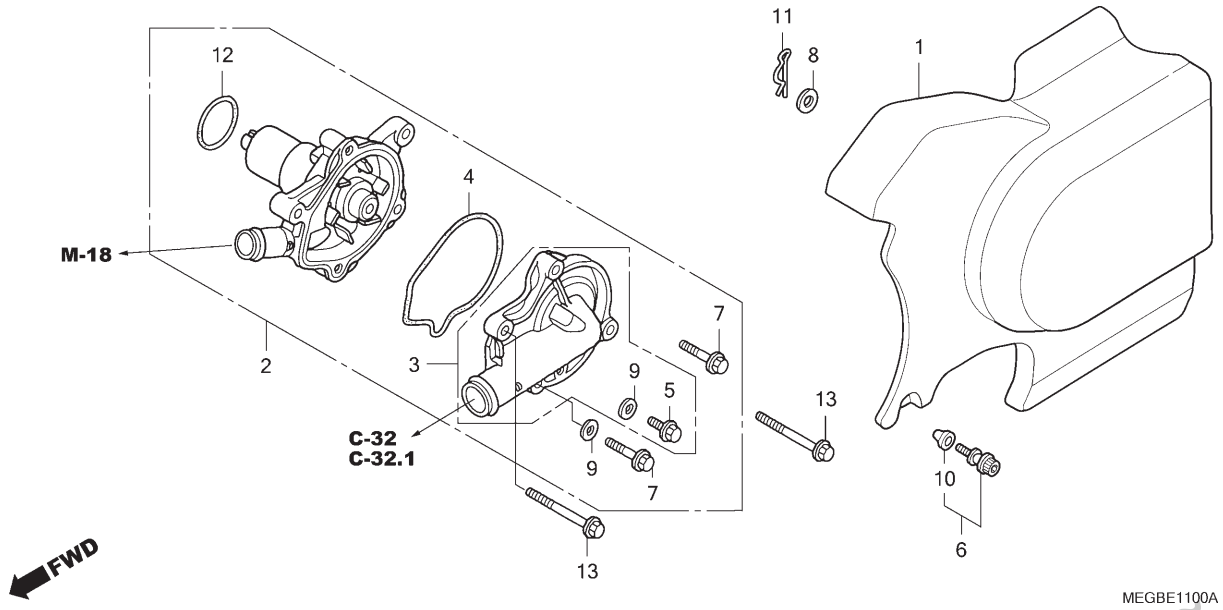

Ref. Nº	N.O.S.	Item de serviço	T.M.O.
1	1101B0	Tampa, Lateral: Traseira Esquerda	0,1
2	114103	Bomba Conj., Água	0,8
3	1141B0	Tampa, Bomba Água	0,7
4	1141B1	Junta, Tampa Bomba Água	0,6

Ref. Nº	Nº da peça	Descrição	Qtd. VT750C 6	7	8	9	A	2B	2SB	2C	2SC	Nº de série		Tipo
1	11351-MEG-000	Tampa Comp., Traseira Esquerda	1	1	1	1	1	1	1	1	1			
2	19200-MEG-000	Bomba Conj., Água	1	1	1	1	1	1	1	1	1			
3	19220-MBA-600	Tampa Conj., Bomba Água	1	1	1	1	1	1	1	1	1			
4	19226-MM9-000	Junta, Tampa Bomba Água	1	1	1	1	1	1	1	1	1			
5	90013-883-000	Parafuso, Flange, 6x12 (CT200)	1	1	1	1	1	1	1	1	1			
6	90020-MBA-D20	Parafuso, Especial, 6x22, Conj.	1	1	1	1	1	1	1	1	1			
7	90121-MV9-670	Parafuso, Flange, 6x25	2	2	2	2	2	2	2	2	2			
8	90442-283-000	Arruela B, Vedação, 10mm	1	1	1	1	1	1	1	1	1			
9	90463-ML7-000	Arruela, Vedação, 6,5mm	2	2	2	2	2	2	2	2	2			
10	90543-MBA-000	Bucha, Fixação	1	1	1	1	1	1	1	1	1			
11	90604-MEG-000	Pino, Trava, 10mm	1	1	1	1	1	1	1	1	1			
12	91302-MB0-013	Anel, Vedação, 32,95x2,62 (ARAI)	1	1	1	1	1	1	1	1	1			
13	95701-06045-00	Parafuso, Flange, 6x45	2	2	2	2	2	2	2	2	2			

PROIBIDA A REPRODUÇÃO E DISTRIBUIÇÃO
1010913 - Matsuo - MM - JT

© Moto Honda da Amazônia Ltda.
Todos os direitos reservados.

M-12

Motor de Partida

(VT750C6/7/8)

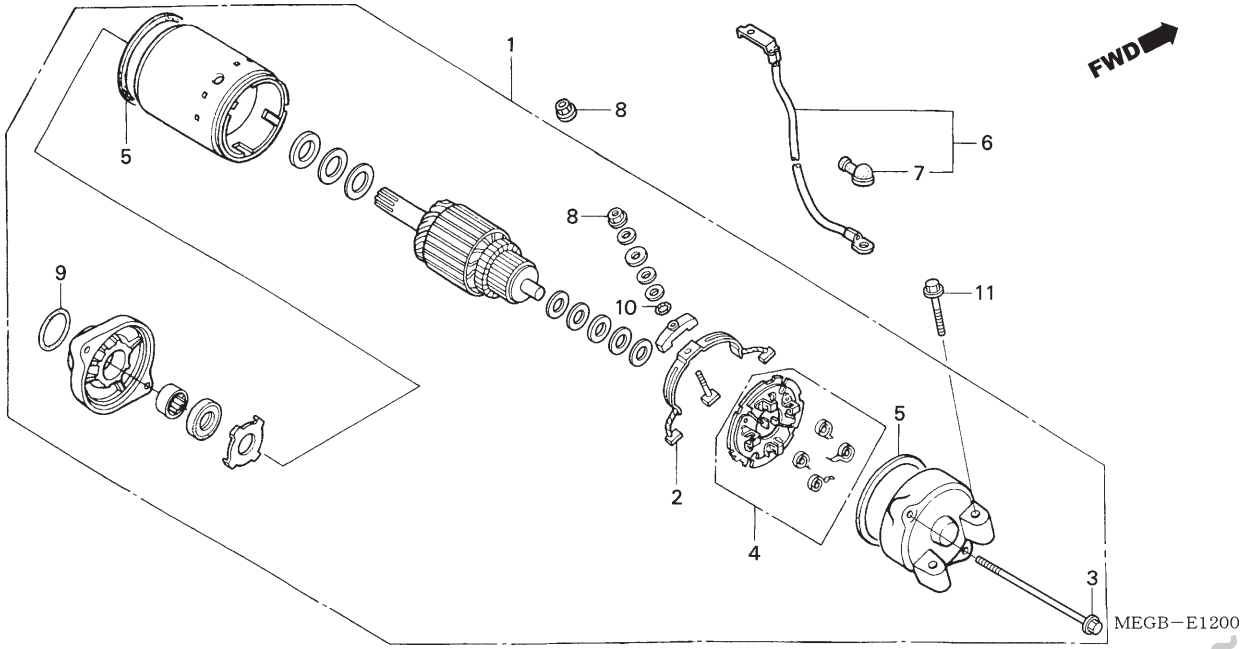

Ref. Nº	N.O.S.	Item de serviço	T.M.O.
1	612105	Motor, Partida	0,4
2	6121A4	Terminal, Escovas (Partida)	0,7
4	6121A5	Suporte, Escovas (Partida)	0,7
6	612115	Cabo, Motor Partida	0,2

Ref. Nº	Nº da peça	Descrição	Qtd. VT750C 6	7	8	9	A	2B	2SB	2C	2SC	Nº de série		Tipo
1	31200-MEG-003	Motor Partida, Conj.	1	1	1	–	–	–	–	–	–			
2	31201-MR6-008	Terminal Escovas, Jogo	1	1	1	–	–	–	–	–	–			
3	31205-MR1-008	Parafuso, Fixação	2	2	2	–	–	–	–	–	–			
4	31206-MR6-008	Suporte Escovas, Jogo	1	1	1	–	–	–	–	–	–			
5	31207-KS5-901	Anel	2	2	2	–	–	–	–	–	–			
6	32410-MEG-000	Cabo, Motor Partida	1	1	1	–	–	–	–	–	–			
7	32411-253-000	Tampa, Terminal Motor Partida	1	1	1	–	–	–	–	–	–			
8	90071-MB0-000	Porca-arruela, 6mm	2	2	2	–	–	–	–	–	–			
9	91309-425-003	Anel, Vedação, 24,4x3,1 (ARAI)	1	1	1	–	–	–	–	–	–			
10	91320-MB0-000	Anel, Vedação	1	1	1	–	–	–	–	–	–			
11	95801-06032-00	Parafuso, Flange, 6x32	2	2	2	–	–	–	–	–	–			

PROIBIDA A REPRODUÇÃO E DISTRIBUIÇÃO
1010913 - Matsuo - MM - JT

© Moto Honda da Amazônia Ltda.
Todos os direitos reservados.

M-12.1

Motor de Partida

(VT750C9/A/C2B/ C2SB/C2C/C2SC)

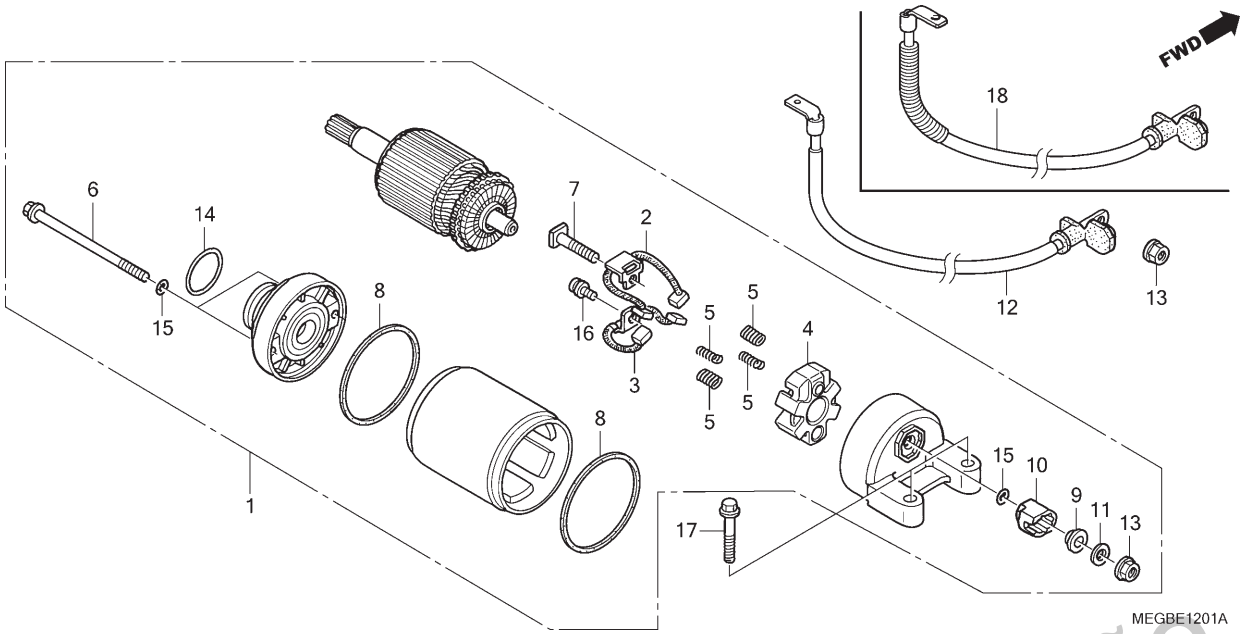

Ref. Nº	N.O.S.	Item de serviço	T.M.O.
1	612105	Motor, Partida	0,4
2		(3,5)	
	6121A4	Terminal, Escovas (Partida)	0,5
		• Nota: Mesmo tempo para duas unidades	
12		(18)	
	612115	Cabo, Motor Partida	0,2

Ref. Nº	Nº da peça	Descrição	Qtd. VT750C 6	7	8	9	A	2B	2SB	2C	2SC	Nº de série		Tipo
1	31200-MFF-D01	Motor Partida, Conj.	–	–	–	1	1	1	1	1	1			
2	31201-MEW-921	Escovas A, Jogo	–	–	–	1	1	1	1	1	1			
3	31202-MEW-921	Escovas B, Jogo	–	–	–	1	1	1	1	1	1			
4	31203-MEW-921	Suporte, Escovas	–	–	–	1	1	1	1	1	1			
5	31204-MEW-921	Mola, Escovas	–	–	–	4	4	4	4	4	4			
6	31205-MEW-921	Parafuso, Fixação	–	–	–	2	2	2	2	2	2			
7	31206-MEW-921	Parafuso, Terminal	–	–	–	1	1	1	1	1	1			
8	31207-KS5-901	Anel	–	–	–	2	2	2	2	2	2			
9	31208-MEW-921	Isolador	–	–	–	1	1	1	1	1	1			
10	31209-MEW-921	Limitador, Terminal	–	–	–	1	1	1	1	1	1			
11	31210-MEW-921	Arruela	–	–	–	1	1	1	1	1	1			
12	32410-MFE-670	Cabo, Motor Partida	–	–	–	1	1	1	–	1	–			
13	90071-MB0-000	Porca-arruela, 6mm	–	–	–	2	2	2	2	2	2			
14	91309-425-003	Anel, Vedação, 24,4x3,1 (ARAI)	–	–	–	1	1	1	1	1	1			
15	91320-MB0-000	Anel, Vedação	–	–	–	3	3	3	3	3	3			
16	93892-05012-08	Parafuso-arruela, 5x12	–	–	–	1	1	1	1	1	1			
17	95801-06032-00	Parafuso, Flange, 6x32	–	–	–	2	2	2	2	2	2			
18	32410-MEG-H10	Cabo, Motor Partida	–	–	–	–	–	–	1	–	1			

PROIBIDA A REPRODUÇÃO E DISTRIBUIÇÃO
1010913 - Katsuo - MM - JT

© Moto Honda da Amazônia Ltda.
Todos os direitos reservados.

M-13

Bomba de Óleo

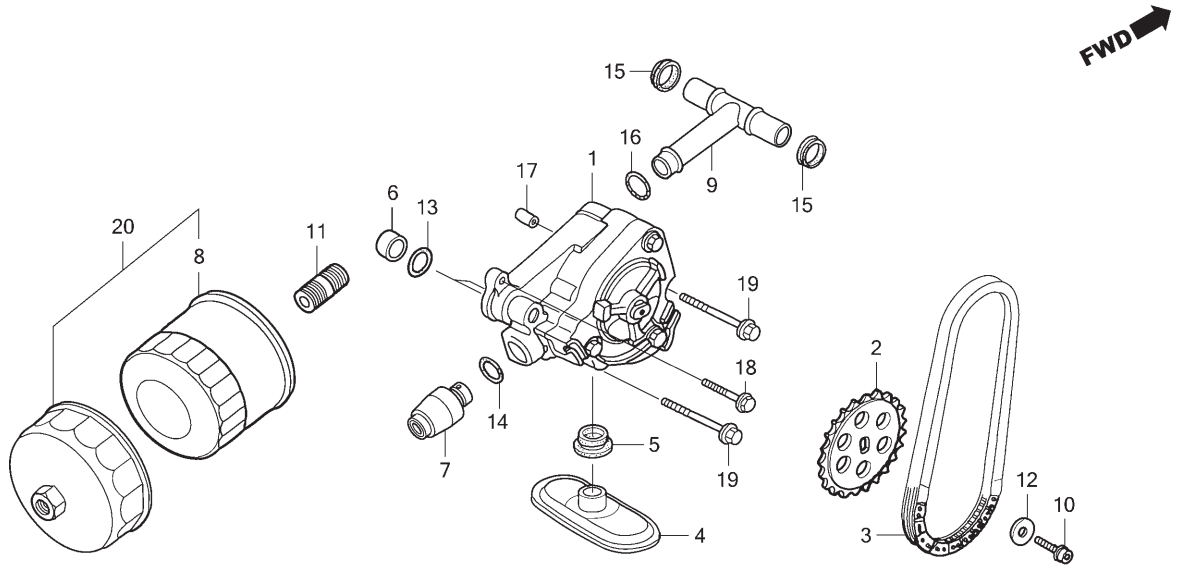

Ref. Nº	N.O.S.	Item de serviço	T.M.O.
1	113105	Bomba Óleo, Conj.	7,7
		• Inclui: Remoção e instalação do motor	
2	113111	Engrenagem, Movida Bomba Óleo	0,9
3	113122	Corrente, Transmissão Bomba Óleo	0,9
4	1131B6	Filtro, Óleo	7,5
		• Inclui: Remoção e instalação do motor	
7	113126	Válvula, Alívio	7,7
		• Inclui: Remoção e instalação do motor	
8		(20)	
	113180	Cartucho, Filtro Óleo	0,2
9	1131A4	Tubo, Passagem Óleo	7,5
		• Inclui: Remoção e instalação do motor	

Ref. Nº	Nº da peça	Descrição	Qtd. VT750C 6	7	8	9	A	2B	2SB	2C	2SC	Nº de série		Tipo
1	15100-MEG-010	Bomba Óleo, Conj.	1	1	–	–	–	–	–	–	–			
	15100-MEW-920	Bomba Óleo, Conj.	–	–	1	1	1	1	1	1	1			
2	15134-MR1-000	Engrenagem, Movida Bomba Óleo (27D)	1	1	–	–	–	–	–	–	–			
	15134-MEW-920	Engrenagem, Movida Bomba Óleo (27D)	–	–	1	1	1	1	1	1	1			
3	15136-MR1-003	Corrente, Motora Bomba Óleo (70 Elos) (BORG WARNER)	1	1	–	–	–	–	–	–	–			
	15141-MEG-A21	Corrente, Motora Bomba Óleo (70 Elos) (DAIDO)	–	–	1	1	1	1	1	1	1			
4	15153-MZ6-000	Filtro Comp., Óleo	1	1	1	1	1	1	1	1	1			
5	15154-425-000	Junta, Filtro Óleo	1	1	1	1	1	1	1	1	1			
6	15155-300-000	Bucha, Anel Vedação	2	2	2	2	2	2	2	2	2			
7	15220-MEG-000	Válvula Conj., Alívio	1	1	1	1	1	1	1	1	1			
8	15410-MCJ-003	Cartucho, Filtro Óleo (TOYO ROKI)	1	1	–	–	–	–	–	–	–			
	15410-MFJ-D01	Cartucho, Filtro Óleo (TOYO ROKI)	–	–	1	1	1	1	1	1	1			
9	15510-MY1-000	Tubo Comp., Óleo	1	1	1	1	1	1	1	1	1			
10	90009-MZ8-H00	Parafuso, Allen Flange, 6x14	1	1	1	1	1	1	1	1	1			
11	90019-MB0-000	Prisioneiro, Filtro Óleo	1	1	1	1	1	1	1	1	1			
12	90488-MB0-000	Arruela, 6x2,3	1	1	1	1	1	1	1	1	1			
13	91303-KF0-003	Anel, Vedação, 14,8x2,4 (ARAI)	2	2	2	2	2	2	2	2	2			

PROIBIDA A REPRODUÇÃO E DISTRIBUIÇÃO
Matsuo - MM - JT
04/09/18

© Moto Honda da Amazônia Ltda.
Todos os direitos reservados.

M-13

Bomba de Óleo

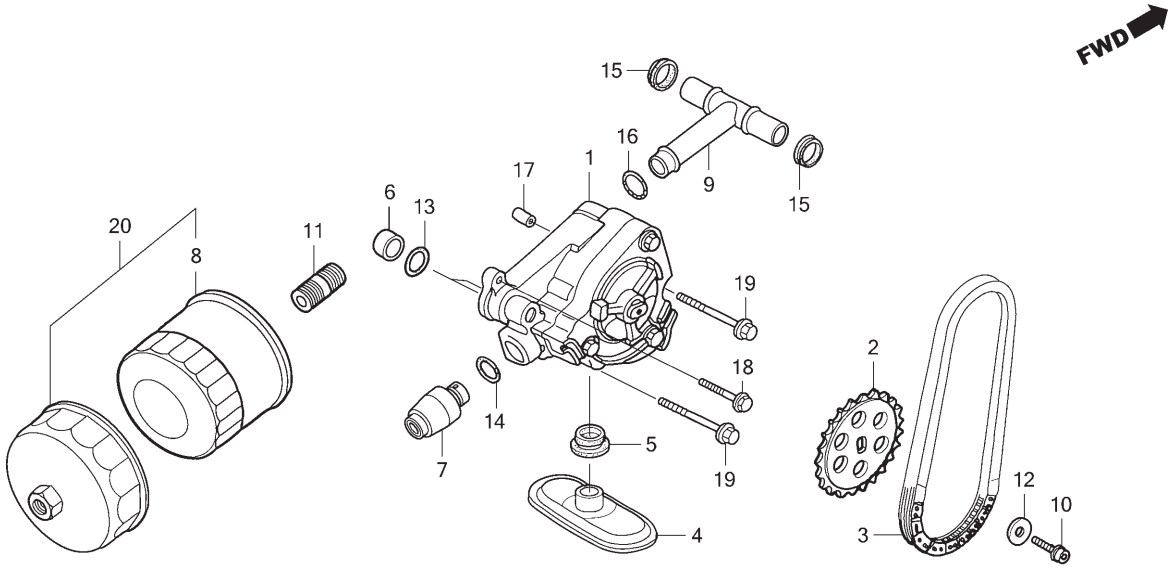

Ref. Nº	N.O.S.	Item de serviço	T.M.O.

Ref. Nº	Nº da peça	Descrição	Qtd. VT750C 6	7	8	9	A	2B	2SB	2C	2SC	Nº de série		Tipo
14	91313-MB0-003	Anel, Vedação, 14,7x2,2 (ARAI)	1	1	1	1	1	1	1	1	1	.....	.....	.....
15	91315-MF5-003	Retentor, Tubo Óleo	2	2	2	2	2	2	2	2	2	.....	.....	.....
16	91319-300-000	Anel, Vedação, 13x2,5	1	1	1	1	1	1	1	1	1	.....	.....	.....
17	94301-08140	Pino, Guia, 8x14	1	1	1	1	1	1	1	1	1	.....	.....	.....
18	95701-06028-00	Parafuso, Flange, 6x28	1	1	1	1	1	1	1	1	1	.....	.....	.....
19	95701-06045-00	Parafuso, Flange, 6x45	2	2	2	2	2	2	2	2	2	.....	.....	.....
20	15010-MCE-H50	Filtro Óleo, Jogo	–	(1)	–	–	–	–	–	–	–	.....	.....	.....
	15010-MCE-H51	Filtro Óleo, Jogo	–	–	(1)	(1)	(1)	(1)	(1)	(1)	(1)	.....	.....	.....

PROIBIDA A REPRODUÇÃO E DISTRIBUIÇÃO
1010913 - Matsuo - MM - JT

© Moto Honda da Amazônia Ltda.
Todos os direitos reservados.

M-14

Carcaça do Motor

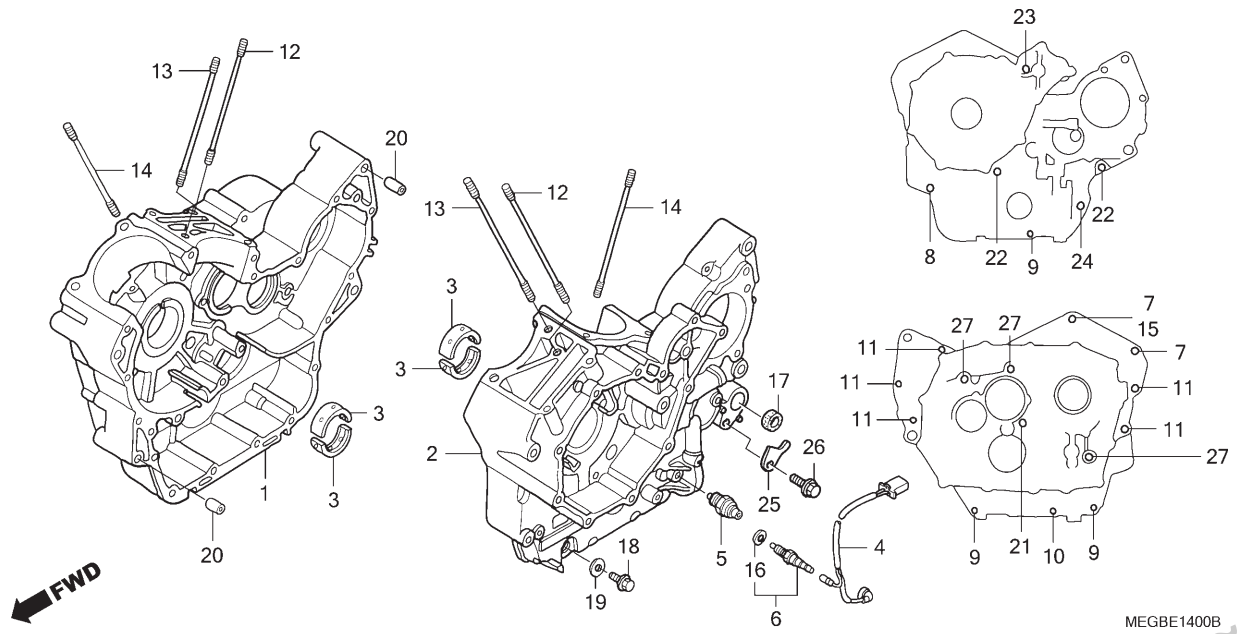

Ref. Nº	N.O.S.	Item de serviço	T.M.O.
1	110120	Carcaça Motor: Direita	8,7
		• Inclui: Remoção e instalação do motor	
2	110115	Carcaça Motor: Esquerda	*9,0
		• Inclui: Remoção e instalação do motor	
	1101A2	Carcaça Motor: Ambas	10,1
		• Inclui: Remoção e instalação do motor	
3	1101B6	Bronzina, Árvore Manivelas: Esquerda	8,1
		• Inclui: Remoção e instalação do motor	
		• Nota: Mesmo tempo para duas unidades	
	1101B7	Bronzina, Árvore Manivelas: Direita	7,8
		• Inclui: Remoção e instalação do motor	
		• Nota: Mesmo tempo para duas unidades	
	1101G0	Bronzina, Árvore Manivelas: Ambas	8,3
		• Inclui: Remoção e instalação do motor	

+

Ref. Nº	Nº da peça	Descrição	Qtd. VT750C 6	7	8	9	A	2B	2SB	2C	2SC	Nº de série		Tipo
1	11100-MEG-010	Carcaça Motor Comp., Direita	1	–	–	–	–	–	–	–	–			
	11100-MEG-030	Carcaça Motor Comp., Direita	–	1	1	1	1	1	1	1	1			
2	11200-MEG-010	Carcaça Motor Comp., Esquerda	1	–	–	–	–	–	–	–	–			
	11200-MEG-030	Carcaça Motor Comp., Esquerda	–	1	1	1	1	1	1	1	1			
3	13321-MEG-003	Bronzina A, Árvore Manivelas (Azul)	4	4	4	4	4	4	4	4	4			
	13322-MEG-003	Bronzina B, Árvore Manivelas (Preto)	4	4	4	4	4	4	4	4	4			
	13323-MEG-003	Bronzina C, Árvore Manivelas (Marrom)	4	4	4	4	4	4	4	4	4			
	13324-MEG-003	Bronzina D, Árvore Manivelas (Verde)	4	4	4	4	4	4	4	4	4			
	13325-MEG-305	Bronzina E, Árvore Manivelas (Amarelo) (O.S.)	(4)	(4)	(4)	(4)	(4)	(4)	(4)	(4)	(4)			
	13326-MEG-305	Bronzina F, Árvore Manivelas (Rosa) (O.S.)	(4)	(4)	(4)	(4)	(4)	(4)	(4)	(4)	(4)			
	13327-MEG-305	Bronzina G, Árvore Manivelas (Vermelho) (O.S.)	(4)	(4)	(4)	(4)	(4)	(4)	(4)	(4)	(4)			
4	32101-MEG-000	Fiação Secundária, A	1	1	1	–	–	–	–	–	–			
	32101-MFE-640	Fiação Secundária, A	–	–	–	1	1	1	1	1	1			
5	35500-MJ4-024	Interruptor Conj., Pressão Óleo (DENSO)	1	1	1	1	1	1	1	1	1			

PROIBIDA A REPRODUÇÃO E DISTRIBUIÇÃO
1010915 - Matsuo - MM - JT

© Moto Honda da Amazônia Ltda.
Todos os direitos reservados.

M-14

Carcaça do Motor

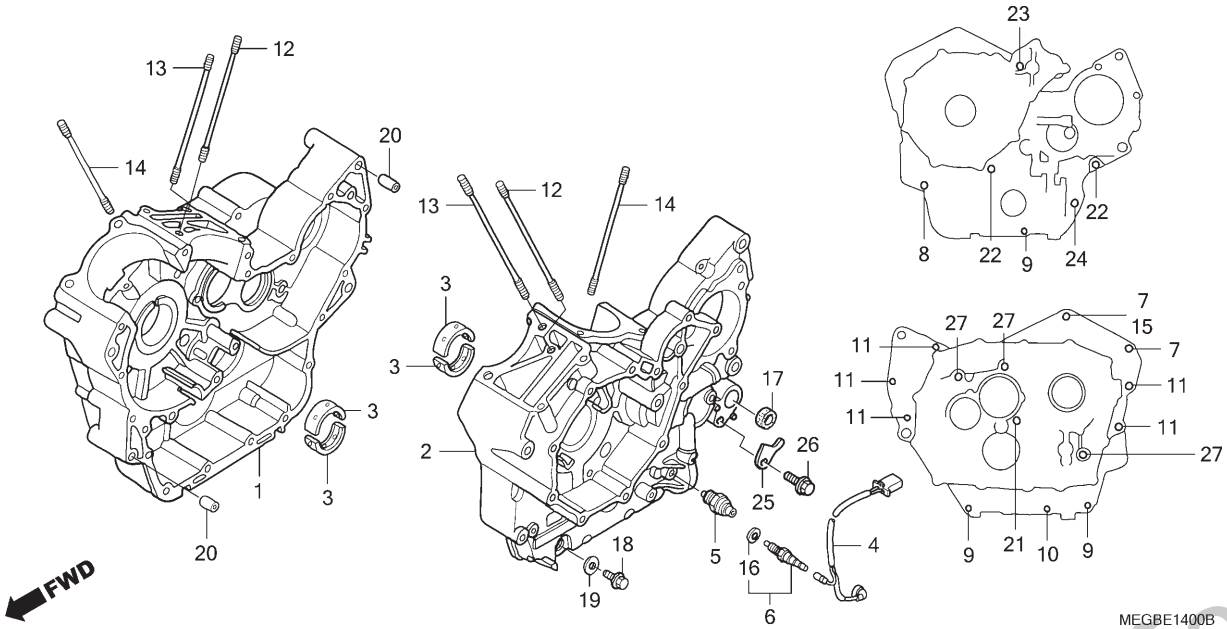

Ref. Nº	N.O.S.	Item de serviço	T.M.O.
4	6111D6	Fiação Secundária, Interruptor Ponto Morto	0,4
5	615160	Interruptor, Pressão Óleo	0,5
6	6151B8	Interruptor, Ponto Morto	0,3
		* Utilize Junta Líquida Threebond (1215J)	
		Peça C0101ADS0017	

Ref. Nº	Nº da peça	Descrição	Qtd. VT750C 6	7	8	9	A	2B	2SB	2C	2SC	Nº de série		Tipo
6	35600-MAW-601	Interruptor Conj., Ponto Morto (TEC)	1	1	1	1	1	1	1	1	1			
7	90002-MEG-000	Parafuso, Flange, 8x140	2	2	2	2	2	2	2	2	2			
8	90008-KE9-000	Parafuso, Flange, 8x70	1	1	–	–	–	–	–	–	–			
	90008-MEW-920	Parafuso, Flange, 8x70	–	–	1	1	1	1	1	1	1			
9	90010-GHB-730	Parafuso, Flange, 6x50	3	3	–	–	–	–	–	–	–			
	90006-GHB-730	Parafuso, Flange, 6x50 (NSHF)	–	–	3	3	3	3	3	3	3			
10	90010-GHB-790	Parafuso, Flange, 6x80	1	1	–	–	–	–	–	–	–			
	90006-GHB-790	Parafuso, Flange, 6x80 (NSHF)	–	–	1	1	1	1	1	1	1			
11	90010-MEG-000	Parafuso, Flange, 8x80	5	5	5	5	5	5	5	5	5			
12	90011-MZ8-B40	Prisioneiro, 8x189	2	2	2	2	2	2	2	2	2			
13	90012-MCB-610	Prisioneiro, 12x177	2	2	2	2	2	2	2	2	2			
14	90013-MZ8-B40	Prisioneiro, 10x177	6	6	6	6	6	6	6	6	6			
15	90442-MR1-770	Arruela, Vedação, 8mm	1	1	1	1	1	1	1	1	1			
16	90443-KR0-000	Arruela, Interruptor Ponto Morto	1	1	1	1	1	1	1	1	1			
17	91204-425-003	Retentor, Óleo, 12,5x25x8 (ARAI)	1	1	1	1	1	1	1	1	1			
18	92800-14000	Parafuso, Plugue Drenagem, 14mm	1	1	1	1	1	1	1	1	1			
19	94109-14000	Arruela, Plugue Drenagem, 14mm	1	1	1	1	1	1	1	1	1			
20	94301-14200	Pino, Guia, 14x20	2	2	2	2	2	2	2	2	2			

PROIBIDA A REPRODUÇÃO E DISTRIBUIÇÃO
1010018 - Marcelo - MM - JT

© Moto Honda da Amazônia Ltda.
Todos os direitos reservados.

M-14

Carcaça do Motor

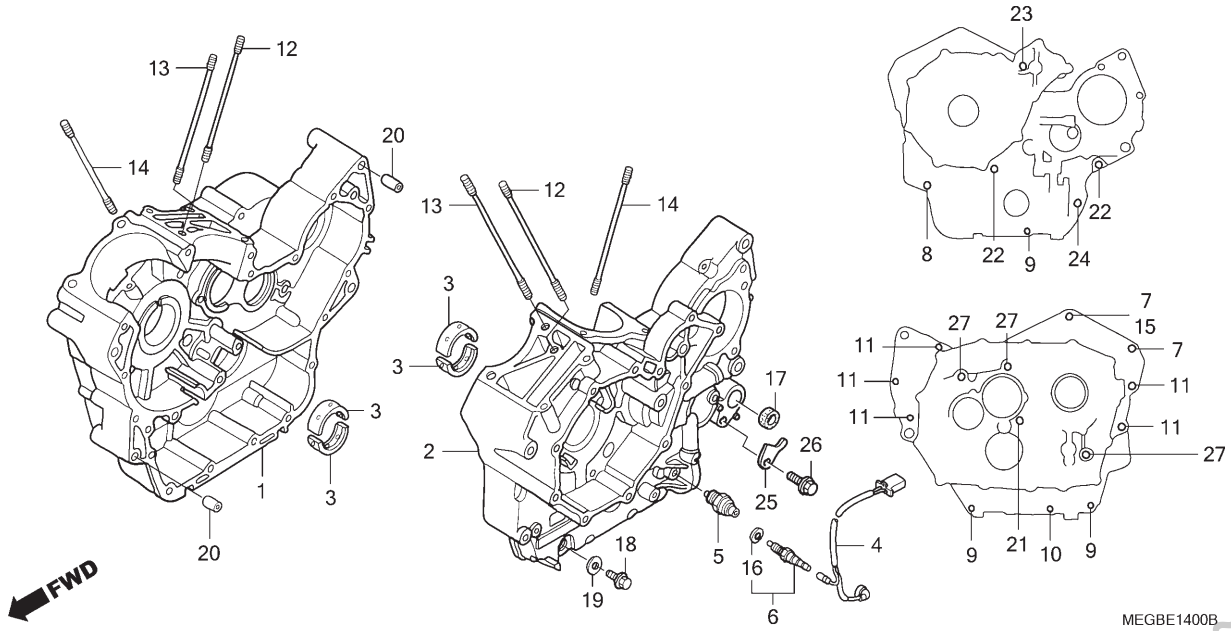

Ref. Nº	N.O.S.	Item de serviço	T.M.O.

Ref. Nº	Nº da peça	Descrição	Qtd. VT750C 6	7	8	9	A	2B	2SB	2C	2SC	Nº de série		Tipo
21	95701-08065-00	Parafuso, Flange, 8x65	1	1	1	1	1	1	1	1	1			
22	95701-08080-00	Parafuso, Flange, 8x80	2	2	2	2	2	2	2	2	2			
23	95701-08125-00	Parafuso, Flange, 8x125	1	1	1	1	1	1	1	1	1			
24	96001-06035-00	Parafuso, Flange, 6x35	1	1	–	–	–	–	–	–	–			
	90006-GHB-700	Parafuso, Flange, 6x35 (NSHF)	–	–	1	1	1	1	1	1	1			
25	24612-MAL-600	Placa, Eixo	–	–	1	1	1	1	1	1	1			
26	90014-952-000	Parafuso, Flange, 6x14 (CT200)	–	–	1	1	1	1	1	1	1			
27	90010-MEG-000	Parafuso, Flange, 8x80	3	3	–	–	–	–	–	–	–			
	95701-08080-09	Parafuso, Flange, 8x80	–	–	3	3	3	3	3	3	3			

PROIBIDA A REPRODUÇÃO E DISTRIBUIÇÃO
1010913 - Matsuo - MM - JT

© Moto Honda da Amazônia Ltda.
Todos os direitos reservados.

M-15

Árvore de Manivelas

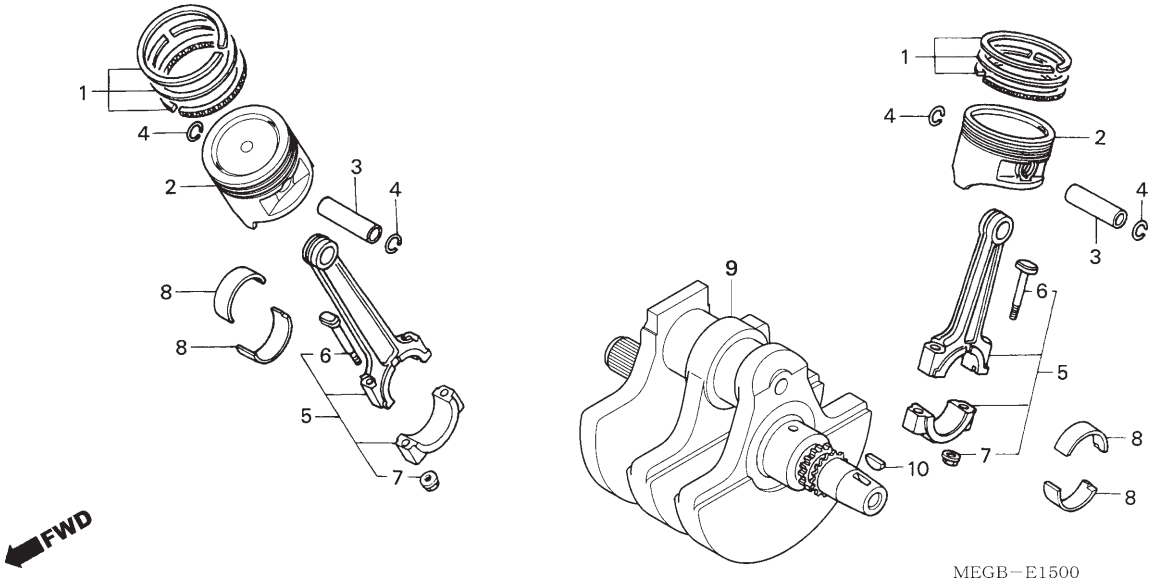

Ref. Nº	N.O.S.	Item de serviço	T.M.O.
2		(1,3,4)	
	1111R4	Anel, Pistão e/ou Pistão (Um): Cilindro Dianteiro	4,8
		• Inclui: Remoção e instalação do motor	
	1111R5	Anel, Pistão e/ou Pistão (Um): Cilindro Traseiro	4,8
		• Inclui: Remoção e instalação do motor	
	1111K3	Anel, Pistão e/ou Pistão: Para 1 motocicleta	6,3
		• Inclui: Remoção e instalação do motor	
5		(8)	
	1101G6	Biela (Uma): Cilindro Dianteiro	7,7
		• Inclui: Remoção e instalação do motor	
	1101G7	Biela (Uma): Cilindro Traseiro	7,7
		• Inclui: Remoção e instalação do motor	
	1101F1	Biela: Para 1 motocicleta	8,0
		• Inclui: Remoção e instalação do motor	
9	1101B5	Árvore de Manivelas	8,8
		• Inclui: Remoção e instalação do motor	

Ref. Nº	Nº da peça	Descrição	Qtd. VT750C 6	7	8	9	A	2B	2SB	2C	2SC	Nº de série		Tipo
1	13011-MBA-A40	Anéis Pistão, Jogo (STD.)	2	2	2	2	2	2	2	2	2			
	13021-MBA-A40	Anéis Pistão, Jogo (0,25)	(2)	(2)	(2)	(2)	(2)	(2)	(2)	(2)	(2)			
	13031-MBA-A40	Anéis Pistão, Jogo (0,50)	(2)	(2)	(2)	(2)	(2)	(2)	(2)	(2)	(2)			
2	13101-MEG-000	Pistão (STD.)	2	2	2	2	2	2	2	2	2			
	13102-MEG-305	Pistão (0,25)	(2)	(2)	(2)	(2)	(2)	(2)	(2)	(2)	(2)			
	13103-MEG-305	Pistão (0,50)	(2)	(2)	(2)	(2)	(2)	(2)	(2)	(2)	(2)			
3	13111-MT3-000	Pino, Pistão	2	2	2	2	2	2	2	2	2			
4	13112-MF5-000	Trava, Pino Pistão, 18mm	4	4	4	4	4	4	4	4	4			
5	13210-MEG-000	Biela Conj.	2	2	2	2	2	2	2	2	2			
6	13213-463-003	Parafuso, Biela (NAGOYA RASHI)	4	4	4	4	4	4	4	4	4			
7	13215-ML7-000	Porca, Biela	4	4	4	4	4	4	4	4	4			
8	13216-MEG-000	Bronzina A, Biela (Verde)	4	4	4	–	–	–	–	–	–			
	13217-MEG-000	Bronzina B, Biela (Amarelo)	4	4	4	–	–	–	–	–	–			
	13218-MEG-000	Bronzina C, Biela (Rosa)	4	4	4	–	–	–	–	–	–			
	13216-MEG-003	Bronzina A, Biela (Verde)	–	–	–	4	4	4	4	4	4			
	13217-MEG-003	Bronzina B, Biela (Amarelo)	–	–	–	4	4	4	4	4	4			
	13218-MEG-003	Bronzina C, Biela (Rosa)	–	–	–	4	4	4	4	4	4			
9	13310-MEG-000	Árvore Manivelas, Comp.	1	1	1	1	1	1	1	1	1			
10	90741-413-000	Chave, Woodruff, 25x14	1	1	1	1	1	1	1	1	1			

PROIBIDA A REPRODUÇÃO E DISTRIBUIÇÃO
1010913 - Matsuo - MM - JT

© Moto Honda da Amazônia Ltda.
Todos os direitos reservados.

M-16

Transmissão

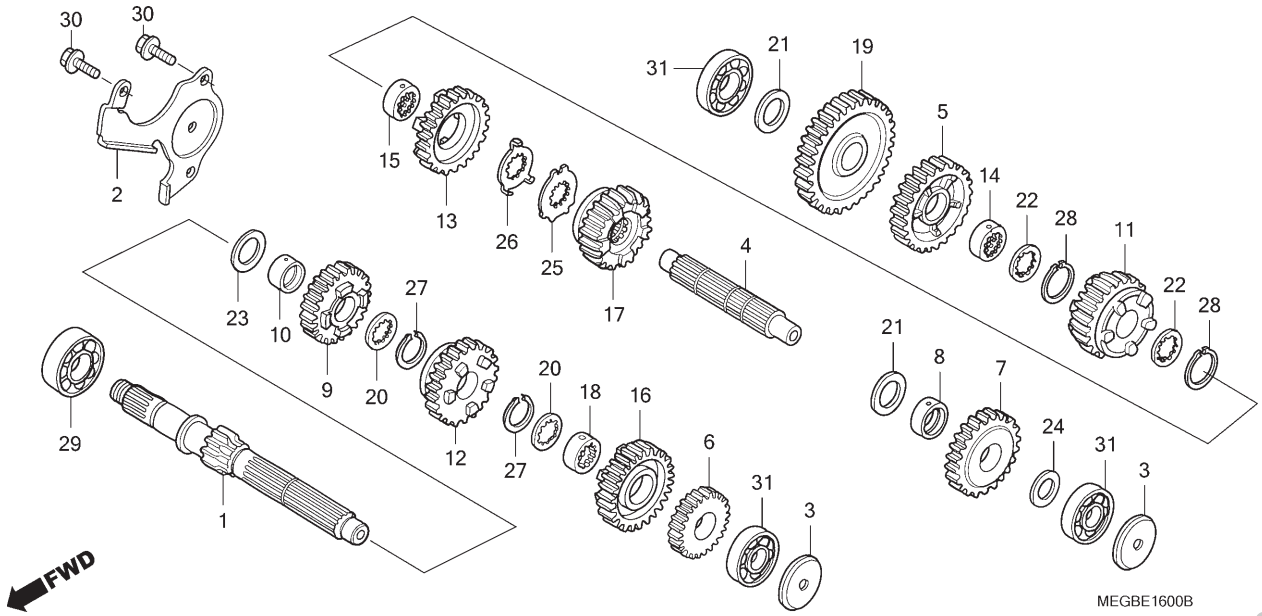

Ref. Nº	N.O.S.	Item de serviço	T.M.O.
1		(6,9,12,16)	
	210141	Árvore Principal, Transmissão	7,6
		• Inclui: Remoção e instalação do motor	
	210141A	• Substituição da árvore secundária adicionar	0,2
4		(5,7,11,13,17,19)	
	210142	Árvore Secundária, Transmissão	7,6
		• Inclui: Remoção e instalação do motor	
	210142A	• Substituição da árvore principal adicionar	0,2
29	2101C5	Rolamento, Árvore Principal: Direito	7,6
		• Inclui: Remoção e instalação do motor	
31	2101C2	Rolamento, Árvore Principal: Esquerdo	7,6
		• Inclui: Remoção e instalação do motor	
	2101C6	Rolamento, Árvore Principal: Ambos	7,8
		• Inclui: Remoção e instalação do motor	
+			

Ref. Nº	Nº da peça	Descrição	Qtd. VT750C 6	7	8	9	A	2B	2SB	2C	2SC	Nº de série		Tipo
1	23210-MEG-000	Árvore Principal, Comp. (15D)	1	1	1	1	1	1	1	1	1			
2	23212-MS6-920	Placa, Fixação Rolamento	1	1	1	1	1	1	1	1	1			
3	23219-MF5-000	Placa, Guia Óleo	2	2	2	2	2	2	2	2	2			
4	23220-MEG-000	Árvore, Secundária Comp.	1	1	1	1	1	1	1	1	1			
5	23421-MEG-000	Engrenagem, Secundária 1ª (36D)	1	1	1	1	1	1	1	1	1			
6	23431-MEG-640	Engrenagem, Principal 2ª (20D)	1	1	1	1	1	1	1	1	1			
7	23441-MEG-640	Engrenagem, Secundária 2ª (31D)	1	1	1	1	1	1	1	1	1			
8	23442-MEG-000	Bucha, 20x24x10,35	1	1	1	1	1	1	1	1	1			
9	23451-MEG-000	Engrenagem, Principal 3ª (23D)	1	1	1	1	1	1	1	1	1			
10	23455-MS9-750	Bucha, 25x28x13,5	1	1	1	1	1	1	1	1	1			
11	23461-MEG-000	Engrenagem, Secundária 3ª (27D)	1	1	1	1	1	1	1	1	1			
12	23471-MEG-000	Engrenagem, Principal 4ª (25D)	1	1	1	1	1	1	1	1	1			
13	23481-MEG-000	Engrenagem, Secundária 4ª (24D)	1	1	1	1	1	1	1	1	1			
14	23482-MBL-G00	Bucha, Entalhada, 28x11,5	1	1	1	1	1	1	1	1	1			
15	23482-MR7-000	Bucha, Entalhada, 28x13,5	1	1	1	1	1	1	1	1	1			
16	23491-MEG-000	Engrenagem, Principal 5ª (27D)	1	1	1	1	1	1	1	1	1			
17	23501-MEG-000	Engrenagem, Secundária 5ª (23D)	1	1	1	1	1	1	1	1	1			
18	23512-MR7-000	Bucha, Entalhada, 25x16	1	1	1	1	1	1	1	1	1			
19	23725-MBL-G00	Engrenagem, Motora Final (39D)	1	1	1	1	1	1	1	1	1			
20	90451-KY2-000	Arruela, Entalhada, 25x31x1,5	2	2	2	2	2	2	2	2	2			

PROIBIDA A REPRODUÇÃO E DISTRIBUIÇÃO
10/10/06 - Katsuo - MM - UT

© Moto Honda da Amazônia Ltda.
Todos os direitos reservados.

M-16

Transmissão

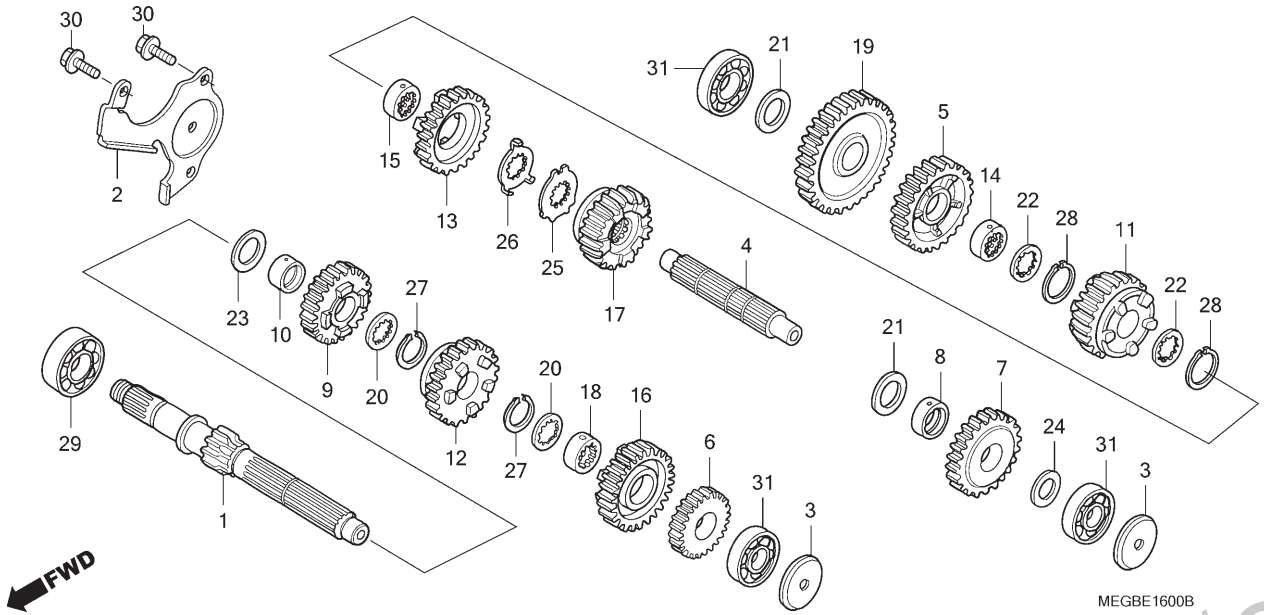

Ref. Nº	N.O.S.	Item de serviço	T.M.O.
+31			
	2101C7	Rolamento, Árvore Secundária: Esquerdo	7,6
		• Inclui: Remoção e instalação do motor	
	2101C8	Rolamento, Árvore Secundária: Direito	7,6
		• Inclui: Remoção e instalação do motor	
	2101C9	Rolamento, Árvore Secundária: Ambos	7,8
		• Inclui: Remoção e instalação do motor	
	2101D4	Rolamento, Árvore Principal e Secundária: Todos	8,0
		• Inclui: Remoção e instalação do motor	

Ref. Nº	Nº da peça	Descrição	Qtd. VT750C 6	7	8	9	A	2B	2SB	2C	2SC	Nº de série		Tipo
21	90451-704-000	Arruela A, Encosto, 20mm	2	2	2	2	2	2	2	2	2			
22	90452-MR7-000	Arruela, Entalhada, 28x34x1,5	2	2	2	2	2	2	2	2	2			
23	90456-MA6-000	Arruela, Encosto, 25mm	1	1	1	1	1	1	1	1	1			
24	90456-MB0-770	Arruela, Encosto, 20x0,90	1	1	1	1	1	1	1	1	1			
25	90463-MCJ-000	Arruela, Entalhada, 28mm	1	1	1	1	1	1	1	1	1			
26	90464-MCJ-000	Arruela, Trava, 28mm	1	1	1	1	1	1	1	1	1			
27	90601-107-000	Anel Elástico, 25mm	2	2	2	2	2	2	2	2	2			
28	90603-MN4-000	Anel Elástico, 28mm	2	2	2	2	2	2	2	2	2			
29	91001-MN8-911	Rolamento, Radial Esferas, 63/22 (FUJIKOSHI)	1	1	1	1	1	1	1	1	1			
30	95701-06014-00	Parafuso, Flange, 6x14	3	–	–	–	–	–	–	–	–			
	95701-06016-00	Parafuso, Flange, 6x16	–	3	3	3	3	3	3	3	3			
31	96100-62040-00	Rolamento, Radial Esferas, 6204	3	3	3	3	3	3	3	3	3			

PROIBIDA A REPRODUÇÃO E DISTRIBUIÇÃO
1010913 - Matsuo - MM - JT

© Moto Honda da Amazônia Ltda.
Todos os direitos reservados.

M-17

Tambor Seletor de Marchas

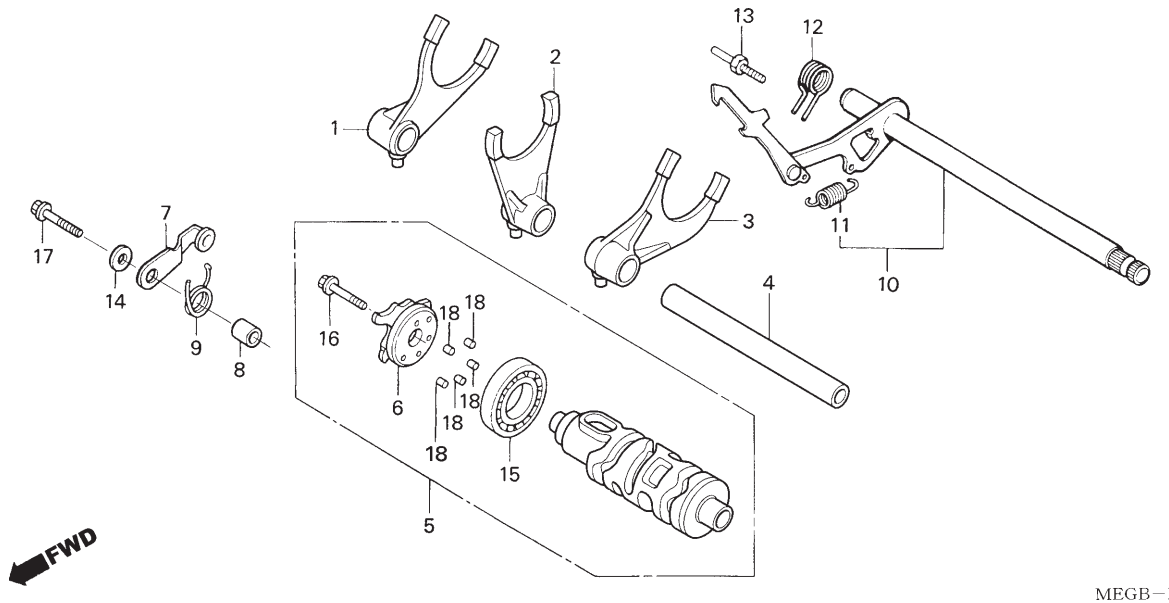

Ref. Nº	N.O.S.	Item de serviço	T.M.O.
1		(2,3,4)	
	210112	Garfo, Seletor Marchas	7,5
		• Inclui: Remoção e instalação do motor	
		• Nota: Mesmo tempo para duas unidades ou mais	
5	2101A9	Tambor, Seletor Marchas	7,6
		• Inclui: Remoção e instalação do motor	
6		(18)	
	2101B0	Excêntrico, Tambor Seletor	1,0
7		(9)	
	210125	Posicionador ou Mola, Tambor Seletor	1,0
10		(12)	
	210127	Braço, Seletor Marchas	1,1
15	2101C3	Rolamento, Tambor Seletor Marchas	7,6
		• Inclui: Remoção e instalação do motor	

Ref. Nº	Nº da peça	Descrição	Qtd. VT750C 6	7	8	9	A	2B	2SB	2C	2SC	Nº de série		Tipo
1	24211-MEG-000	Garfo, Direito Seletor Marchas	1	1	1	1	1	1	1	1	1			
2	24212-MEG-000	Garfo, Central Seletor Marchas	1	1	1	1	1	1	1	1	1			
3	24213-MEG-000	Garfo, Esquerdo Seletor Marchas	1	1	1	1	1	1	1	1	1			
4	24241-MBL-610	Eixo, Garfo Seletor	1	1	1	1	1	1	1	1	1			
5	24300-MEG-000	Tambor Comp., Seletor	1	1	–	–	–	–	–	–	–			
	24300-MEW-920	Tambor Comp., Seletor	–	–	1	1	1	1	1	1	1			
6	24301-MM9-300	Placa Comp., Comando	1	1	–	–	–	–	–	–	–			
	24320-MEW-920	Placa Comp., Comando	–	–	1	1	1	1	1	1	1			
7	24430-MF5-000	Posicionador Comp., Tambor Seletor	1	1	1	1	1	1	1	1	1			
8	24432-413-000	Bucha, Posicionador Tambor Seletor	1	1	1	1	1	1	1	1	1			
9	24435-MM9-000	Mola, Posicionador Tambor Seletor	1	1	1	1	1	1	1	1	1			
10	24610-MBL-610	Braço Comp., Seletor Marchas	1	1	–	–	–	–	–	–	–			
	24610-MEW-920	Braço Comp., Seletor Marchas	–	–	1	1	–	–	–	–	–			
	24610-MFF-D00	Braço Comp., Seletor Marchas	–	–	–	–	1	1	1	1	1			
11	24641-216-000	Mola, Braço Seletor Marchas	1	1	1	1	1	1	1	1	1			
12	24651-MB0-010	Mola, Retorno Seletor Marchas	1	1	1	1	1	1	1	1	1			
13	24652-259-000	Pino, Mola Retorno Seletor	1	1	1	1	1	1	1	1	1			
14	90488-MB0-000	Arruela, 6x2,3	1	1	1	1	1	1	1	1	1			
15	91008-374-003	Rolamento, Esferas, 16005 (NTN)	1	1	1	1	1	1	1	1	1			

PROIBIDA A REPRODUÇÃO E DISTRIBUIÇÃO
Matsuo - MM - JT

© Moto Honda da Amazônia Ltda.
Todos os direitos reservados.

M-17

Tambor Seletor de Marchas

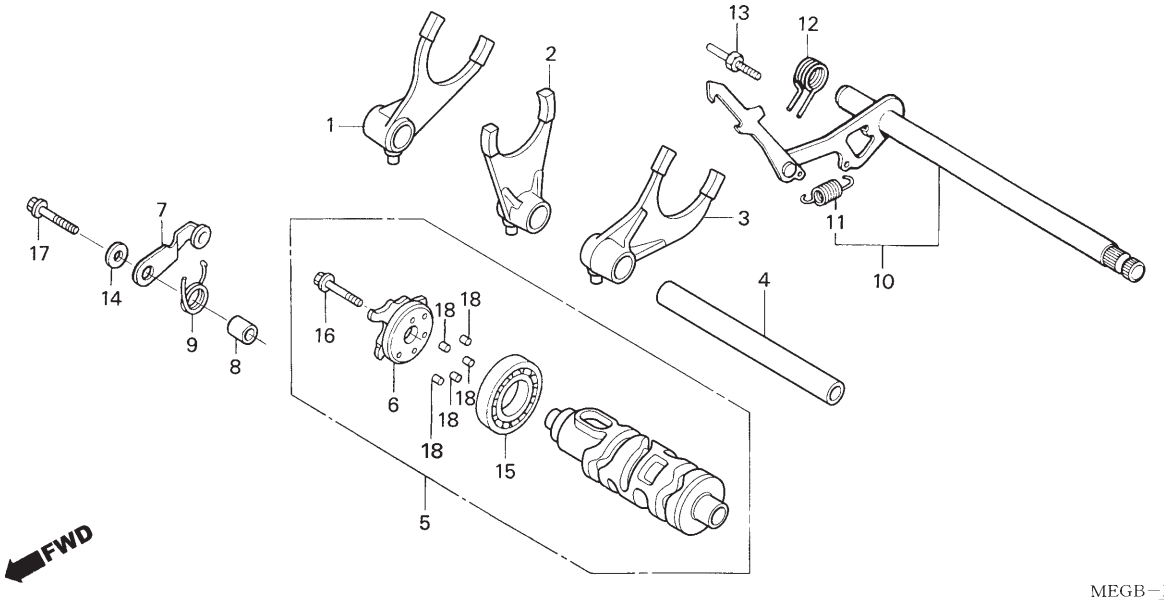

Ref. Nº	N.O.S.	Item de serviço	T.M.O.	Ref. Nº	Nº da peça	Descrição	Qtd. VT750C 6	7	8	9	A	2B	2SB	2C	2SC	Nº de série		Tipo
				16	95701-06022-00	Parafuso, Flange, 6x22	1	1	1	1	1	1	1	1	1	.....	.....	.....
				17	95801-06028-00	Parafuso, Flange, 6x28	1	1	1	1	1	1	1	1	1	.....	.....	.....
				18	96220-40118	Rolete, 4x11,8	5	5	6	6	6	6	6	6	6	.....	.....	.....

PROIBIDA A REPRODUÇÃO E DISTRIBUIÇÃO
1010913 - Matsuo - MM - JT

© Moto Honda da Amazônia Ltda.
Todos os direitos reservados.

M-18

Tubo de Água

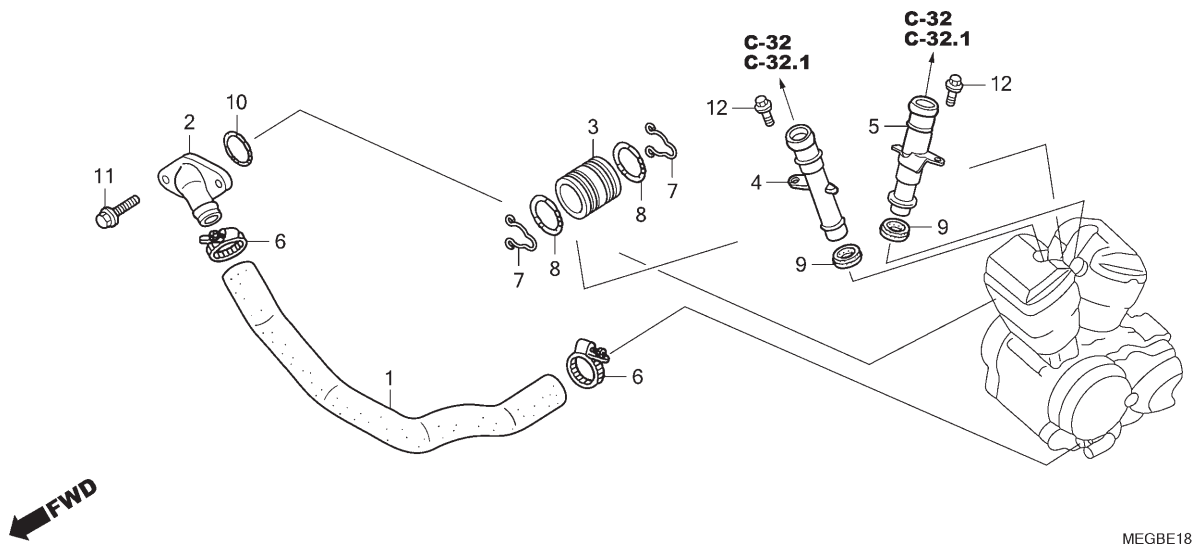

Ref. Nº	N.O.S.	Item de serviço	T.M.O.
1	1141F6	Mangueira Principal, Água	0,9
2	1111R8	Junção, Mangueira Água	0,8
4		(9)	
	1141F4	Tubo, Externo Água: Dianteiro	0,7
5		(9)	
	1141F5	Tubo, Externo Água: Traseiro	0,6
	1141H4	Tubo, Externo Água: Ambos	0,8

Ref. Nº	Nº da peça	Descrição	Qtd. VT750C 6	7	8	9	A	2B	2SB	2C	2SC	Nº de série		Tipo
1	19501-MN8-000	Mangueira Principal, Água	1	1	1	1	1	1	1	1	1			
2	19503-MR1-000	Junção, Mangueira Água	1	1	1	1	1	1	1	1	1			
3	19505-MEG-000	Junção, Água (Dianteira-Traseira)	1	1	1	1	1	1	1	1	1			
4	19511-MEG-000	Tubo Comp., Água Externo Dianteiro	1	1	1	1	1	1	1	1	1			
5	19512-MEG-000	Tubo Comp., Água Externo Traseiro	1	1	1	1	1	1	1	1	1			
6	19516-ML7-691	Braçadeira, Mangueira, 24-32mm	2	2	2	2	2	2	2	2	2			
7	90601-MEG-000	Presilha, Anel, 22mm	2	2	2	2	2	2	2	2	2			
8	91310-MB0-003	Anel, Vedação, 21,5x2	2	2	2	2	2	2	2	2	2			
9	91315-ME9-003	Retentor, Tubo Água (ARAI)	2	2	2	2	2	2	2	2	2			
10	91356-169-003	Anel, Vedação	1	1	1	1	1	1	1	1	1			
11	95701-06020-00	Parafuso, Flange, 6x20	2	2	2	2	2	2	2	2	2			
12	96001-06012-00	Parafuso, Flange, 6x12	2	2	2	2	2	2	2	2	2			

PROIBIDA A REPRODUÇÃO E DISTRIBUIÇÃO
1010913 - Matsuo - MM - JT

© Moto Honda da Amazônia Ltda.
Todos os direitos reservados.

M-19

Caixa de Transmissão Angular

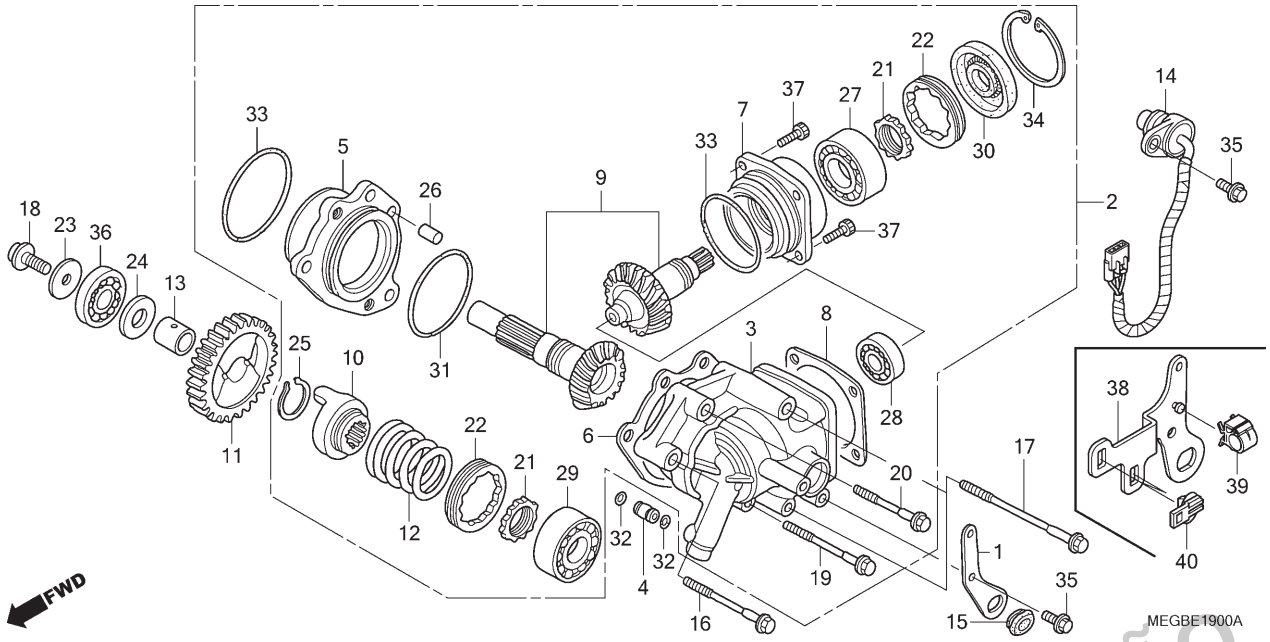

Ref. Nº	N.O.S.	Item de serviço	T.M.O.
2	211121	Carcaça Conj., Transmissão Lateral	7,7
		• Inclui: Remoção e instalação do motor	
5	2111C4	Suporte, Rolamento Árvore Transmissão Final	7,8
		• Inclui: Remoção e instalação do motor	
7	2111C3	Suporte, Rolamento Transmissão Angular	2,5
8	2111B5	Calço, Transmissão Angular	2,5
9	2111C0	Árvore Transmissão Final, Jogo	8,1
		• Inclui: Remoção e instalação do motor	
11	2111C1	Engrenagem, Eixo Amortecedor	7,4
		• Inclui: Remoção e instalação do motor	
12		(10)	
	2111C2	Mola, Amortecedor	7,7
		• Inclui: Remoção e instalação do motor	
14	617198	Sensor, Velocímetro	0,3
27	2111B4	Rolamento, Transmissão Angular: Traseiro	2,1
+			

Ref. Nº	Nº da peça	Descrição	Qtd. VT750C 6	7	8	9	A	2B	2SB	2C	2SC	Nº de série		Tipo
1	11381-MEG-000	Suporte, Tampa Traseira Esquerda	1	1	1	1	1	–	–	–	–			
2	21100-MEG-000	Carcaça Conj., Transmissão Lateral	1	1	1	1	1	1	1	1	1			
3	21200-MEG-000	Carcaça Comp., Transmissão Lateral	1	1	1	1	1	1	1	1	1			
4	21215-ME9-000	Orifício, Carcaça Transmissão Lateral	1	1	1	1	1	1	1	1	1			
5	21281-MS9-750	Suporte, Rolamento Árvore Transmissão Final	1	1	1	1	1	1	1	1	1			
6	21309-MEG-000	Calço, Árvore Transmissão Final (0,30)	1	1	1	1	1	1	1	1	1			
	21310-MEG-000	Calço, Árvore Transmissão Final (0,35)	1	1	1	1	1	1	1	1	1			
	21311-MEG-000	Calço, Árvore Transmissão Final (0,40)	1	1	1	1	1	1	1	1	1			
	21312-MEG-000	Calço, Árvore Transmissão Final (0,45)	1	1	1	1	1	1	1	1	1			
	21313-MEG-000	Calço, Árvore Transmissão Final (0,50)	1	1	1	1	1	1	1	1	1			
	21314-MEG-000	Calço, Árvore Transmissão Final (0,55)	1	1	1	1	1	1	1	1	1			
	21315-MEG-000	Calço, Árvore Transmissão Final (0,60)	1	1	1	1	1	1	1	1	1			

PROIBIDA A REPRODUÇÃO E DISTRIBUIÇÃO
10/05/19 - Matsuo - MM - JT

© Moto Honda da Amazônia Ltda.
Todos os direitos reservados.

M-19

Caixa de Transmissão Angular

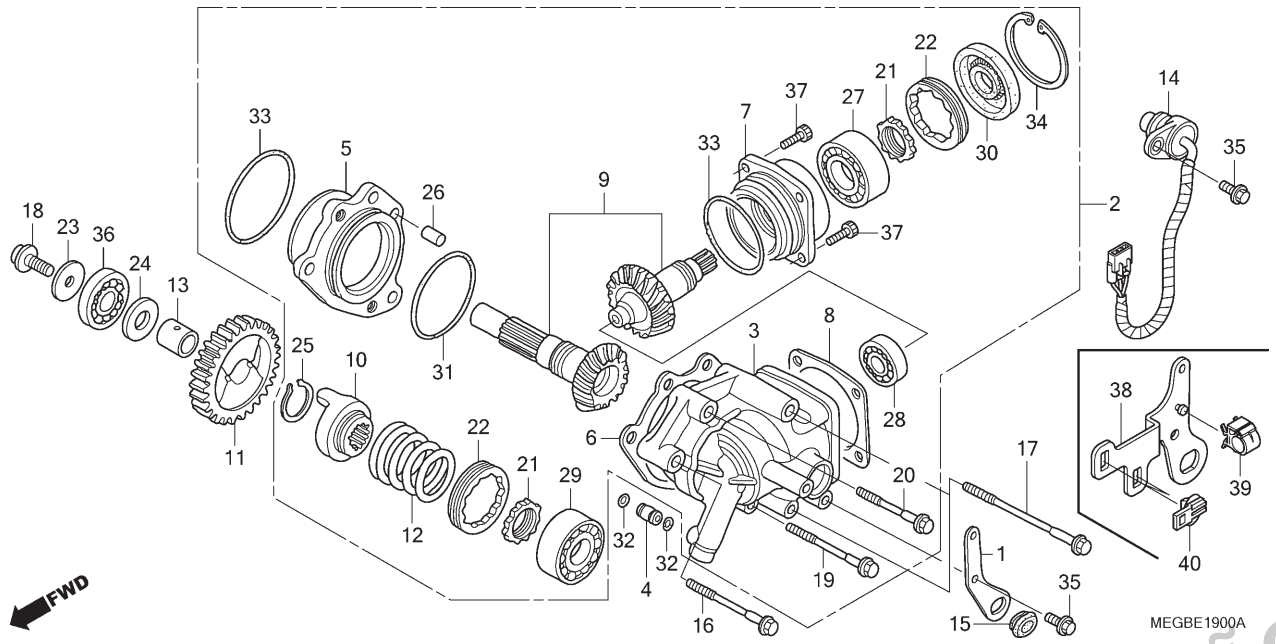

Ref. Nº	N.O.S.	Item de serviço	T.M.O.
28	2111B3	Rolamento, Transmissão Angular: Dianteiro	2,1
	2111D9	Rolamento, Transmissão Angular: Ambos	2,3
29	2111B7	Rolamento, Árvore Transmissão Final: Esquerdo • Inclui: Remoção e instalação do motor	7,8
30	2131F4	Retentor Óleo, Transmissão Lateral	1,7
36	2111B8	Rolamento, Árvore Transmissão Final: Direito • Inclui: Remoção e instalação do motor	7,6
	2111B9	Rolamento, Árvore Transmissão Final: Ambos • Inclui: Remoção e instalação do motor	8,0

Ref. Nº	Nº da peça	Descrição	Qtd. VT750C 6	7	8	9	A	2B	2SB	2C	2SC	Nº de série		Tipo
6)	21316-MEG-000	Calço, Árvore Transmissão Final (0,65)	1	1	1	1	1	1	1	1	1			
	21317-MEG-000	Calço, Árvore Transmissão Final (0,70)	1	1	1	1	1	1	1	1	1			
	21318-MEG-000	Calço, Árvore Transmissão Final (0,75)	1	1	1	1	1	1	1	1	1			
7	21371-MS9-000	Suporte, Rolamento Transmissão Angular	1	1	1	1	1	1	1	1	1			
8	21377-MB0-770	Calço, Transmissão Angular (0,20)	1	1	1	1	1	1	1	1	1			
	21378-MB0-770	Calço, Transmissão Angular (0,25)	1	1	1	1	1	1	1	1	1			
	21379-MB0-770	Calço, Transmissão Angular (0,30)	1	1	1	1	1	1	1	1	1			
	21380-MB0-770	Calço, Transmissão Angular (0,35)	1	1	1	1	1	1	1	1	1			
	21381-MB0-770	Calço, Transmissão Angular (0,40)	1	1	1	1	1	1	1	1	1			
	21382-MB0-770	Calço, Transmissão Angular (0,45)	1	1	1	1	1	1	1	1	1			
	21383-MB0-770	Calço, Transmissão Angular (0,50)	1	1	1	1	1	1	1	1	1			
	21384-MB0-770	Calço, Transmissão Angular (0,55)	1	1	1	1	1	1	1	1	1			
	21385-MB0-770	Calço, Transmissão Angular (0,60)	1	1	1	1	1	1	1	1	1			
9	23200-MEG-000	Árvore, Transmissão Final Jogo	1	1	1	1	1	1	1	1	1			
10	23721-ME9-000	Acionador, Amortecedor	1	1	1	1	1	1	1	1	1			
11	23726-MBL-610	Engrenagem, Eixo Amortecedor (32D)	1	1	1	1	1	1	1	1	1			
12	23732-MS9-750	Mola, Amortecedor	1	1	1	1	1	1	1	1	1			
13	23733-MS9-000	Bucha, 20x24x19,8	1	1	1	1	1	1	1	1	1			
14	37700-MEG-000	Sensor Conj., Velocidade	1	1	1	–	–	–	–	–	–			
	37700-MFE-641	Sensor Conj., Velocidade	–	–	–	1	1	1	1	1	1			

PROIBIDA A REPRODUÇÃO E DISTRIBUIÇÃO
3009.13 - Matsuo - MM - JT

© Moto Honda da Amazônia Ltda.
Todos os direitos reservados.

M-19

Caixa de Transmissão Angular

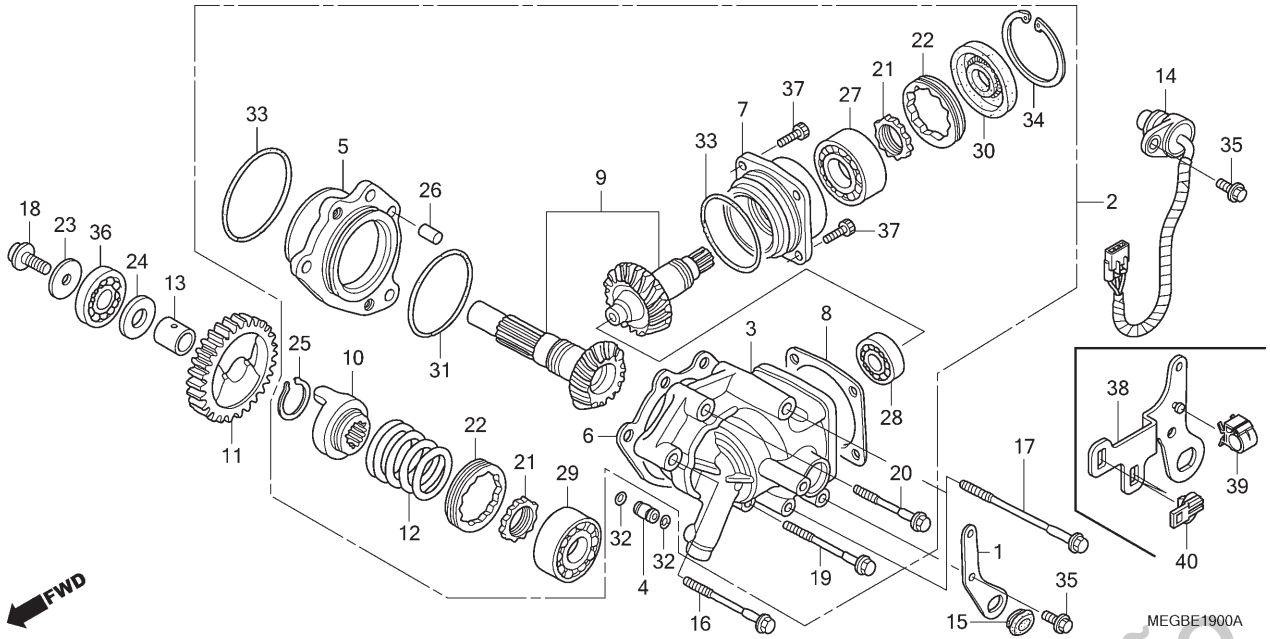

Ref. Nº	N.O.S.	Item de serviço	T.M.O.	Ref. Nº	Nº da peça	Descrição	Qtd. VT750C 6	7	8	9	A	2B	2SB	2C	2SC	Nº de série		Tipo
				15	83551-GE2-000	Bucha, Carcaça Filtro Ar	1	1	1	1	1	1	1	1	1			
				16	90029-MBL-610	Parafuso, UBS, 8x65	1	1	1	1	1	1	1	1	1			
				17	90030-MBL-610	Parafuso, UBS, 8x110	2	2	2	2	2	2	2	2	2			
				18	90037-ME9-000	Parafuso, Especial, 10mm	1	1	1	1	1	1	1	1	1			
				19	90063-MB0-003	Parafuso, UBS, 8x60	1	1	1	1	1	1	1	1	1			
				20	90065-HA8-680	Parafuso, UBS, 8x45	1	1	1	1	1	1	1	1	1			
				21	90241-MB0-000	Porca, Trava, 30mm	2	2	2	2	2	2	2	2	2			
				22	90242-MB0-000	Porca, Trava, 64mm	2	2	2	2	2	2	2	2	2			
				23	90409-952-000	Arruela, 10mm	1	1	1	1	1	1	1	1	1			
				24	90451-704-000	Arruela A, Encosto, 20mm	1	1	1	1	1	1	1	1	1			
				25	90602-463-000	Anel Elástico, Externo, 28mm	1	1	1	1	1	1	1	1	1			
				26	90701-MG8-000	Pino, Guia, 10x24	1	1	1	1	1	1	1	1	1			
				27	91008-300-008	Rolamento, Esferas, 5206 (TOYO)	1	1	1	1	1	1	1	1	1			
				28	91011-MB0-003	Rolamento, Esferas, 6303 (KOYO)	1	1	1	1	1	1	1	1	1			
					91011-MB0-004	Rolamento, Esferas, 6303 (TOYO)	1	1	1	1	1	1	1	1	1			
				29	91012-MG7-003	Rolamento, Radial Esferas, 5206	1	1	1	1	1	1	1	1	1			
				30	91205-MG7-003	Retentor, Óleo, 25x66x8,5 (ARAI)	1	1	1	1	1	1	1	1	1			
				31	91301-MS9-003	Anel, Vedação, 64x2,5	1	1	1	1	1	1	1	1	1			
				32	91307-422-000	Anel, Vedação, 4,8x1,9	2	2	2	2	2	2	2	2	2			
				33	91314-MG7-003	Anel, Vedação, 69,5x3 (ARAI)	2	2	2	2	2	2	2	2	2			

PROIBIDA A REPRODUÇÃO E DISTRIBUIÇÃO
10 - 2013 - PÁGINA - MM - JT

© Moto Honda da Amazônia Ltda.
Todos os direitos reservados.

M-19

Caixa de Transmissão Angular

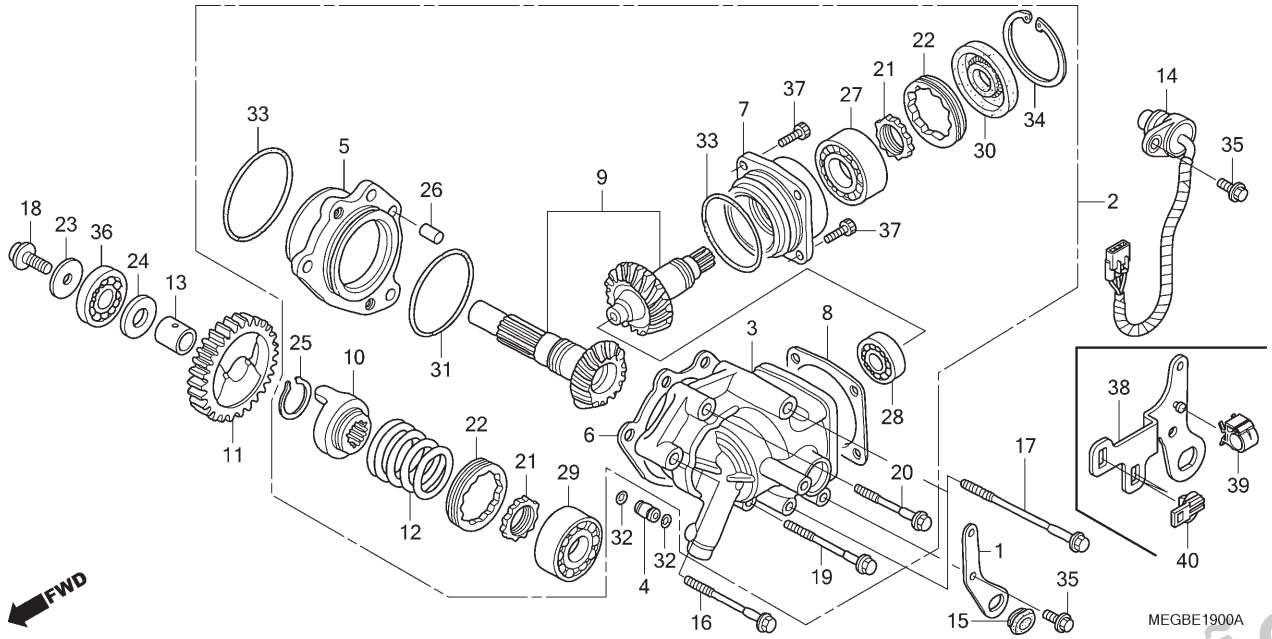

Ref. Nº	N.O.S.	Item de serviço	T.M.O.

Ref. Nº	Nº da peça	Descrição	Qtd. VT750C 6	7	8	9	A	2B	2SB	2C	2SC	Nº de série		Tipo
34	94520-65120	Anel Elástico, Interno, 65mm	1	1	1	1	1	1	1	1	1	.....	.....	.....
35	95701-06014-00	Parafuso, Flange, 6x14	2	2	2	2	2	2	2	2	2	.....	.....	.....
36	96100-62040-00	Rolamento, Radial Esferas, 6204	1	1	1	1	1	1	1	1	1	.....	.....	.....
37	96700-08022-17	Parafuso, Allen, 8x22	4	4	4	4	4	4	4	4	4	.....	.....	.....
38	11380-MEG-A60	Suporte Comp., Tampa Traseira Esquerda	–	–	–	–	–	1	1	1	1	.....	.....	.....
39	90690-GHB-651	Presilha, Cabo, 15mm	–	–	–	–	–	–	1	–	1	.....	.....	.....
40	91565-SEL-003	Presilha, Adaptador (Preto)	–	–	–	–	–	–	2	–	2	.....	.....	.....

PROIBIDA A REPRODUÇÃO E DISTRIBUIÇÃO
1010913 - Matsuo - MM - JT

© Moto Honda da Amazônia Ltda.
Todos os direitos reservados.

M-20

Carburador

(VT750C6/7/8)

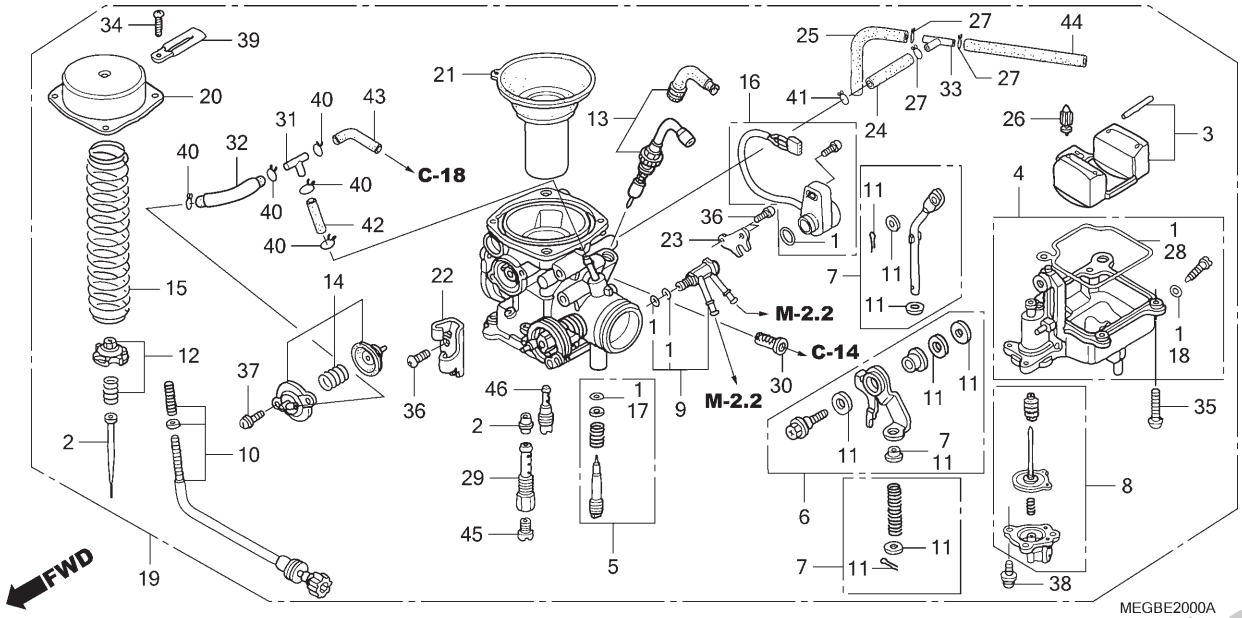

Ref. Nº	N.O.S.	Item de serviço	T.M.O.
2	3111A3	Agulhas, Giclê	1,1
3		(26)	
	311120	Boia ou Válvula Boia	1,0
4	3111A6	Cuba, Boia	0,8
8	3111M3	Diafragma Jogo, Bomba	0,8
9	3111A9	Junção, Combustível Carburador	0,8
13	311125	Válvula, Partida	0,8
14	3111B8	Válvula, Corte Ar	0,8
16	617115	Sensor, Acelerador	0,8
19	3111B5	Carburador, Conj.	0,8
20	3111A5	Tampa Superior Jogo, Carburador	0,3
21	311109	Pistão, Vácuo	0,4
45		(29,46)	
	3111D4	Giclê, Principal	1,0

Ref. Nº	Nº da peça	Descrição	Qtd. VT750C 6	7	8	9	A	2B	2SB	2C	2SC	Nº de série		Tipo
1	16010-MZ8-U41	Juntas, Jogo	1	1	1	–	–	–	–	–	–			
2	16012-MEG-B01	Agulhas, Jogo	1	1	1	–	–	–	–	–	–			
3	16013-KR3-980	Boia, Jogo	1	1	1	–	–	–	–	–	–			
4	16015-MEG-B01	Cuba, Boia Jogo	1	1	1	–	–	–	–	–	–			
5	16016-MZ8-H00	Parafuso A, Jogo	1	1	1	–	–	–	–	–	–			
6	16017-KBG-670	Articulação, Jogo	1	1	1	–	–	–	–	–	–			
7	16019-MZ8-U41	Haste Bomba, Jogo	1	1	1	–	–	–	–	–	–			
8	16021-MZ8-M91	Diafragma Jogo, Bomba	1	1	1	–	–	–	–	–	–			
9	16026-MEG-003	Junção, Jogo	1	1	1	–	–	–	–	–	–			
10	16028-MEG-003	Parafuso B, Jogo	1	1	1	–	–	–	–	–	–			
11	16035-MZ8-H00	Arruelas, Jogo	1	1	1	–	–	–	–	–	–			
12	16037-MZ8-U51	Placa Válvula, Jogo	1	1	1	–	–	–	–	–	–			
13	16046-MZ8-H00	Válvula Jogo, Partida	1	1	1	–	–	–	–	–	–			
14	16048-MEG-003	Válvula Corte Ar, Jogo	1	1	1	–	–	–	–	–	–			
15	16050-MEG-003	Mola, Bobina Compressão	1	1	1	–	–	–	–	–	–			
16	16060-MZ8-U41	Sensor Jogo, Acelerador	1	1	1	–	–	–	–	–	–			
17	16075-GHB-600	Anel, Vedação, 1,1x2,8	1	1	1	–	–	–	–	–	–			
18	16075-GHB-640	Anel, Vedação, 1,3x4,3	1	1	1	–	–	–	–	–	–			
19	16100-MEG-B01	Carburador Conj. (VE5BE A)	1	1	1	–	–	–	–	–	–			
20	16107-KCZ-000	Tampa Superior Comp.	1	1	1	–	–	–	–	–	–			

PROIBIDA A REPRODUÇÃO E DISTRIBUIÇÃO
10/02/09 Katsuo - MM - JT

© Moto Honda da Amazônia Ltda.
Todos os direitos reservados.

M-20

Carburador

(VT750C6/7/8)

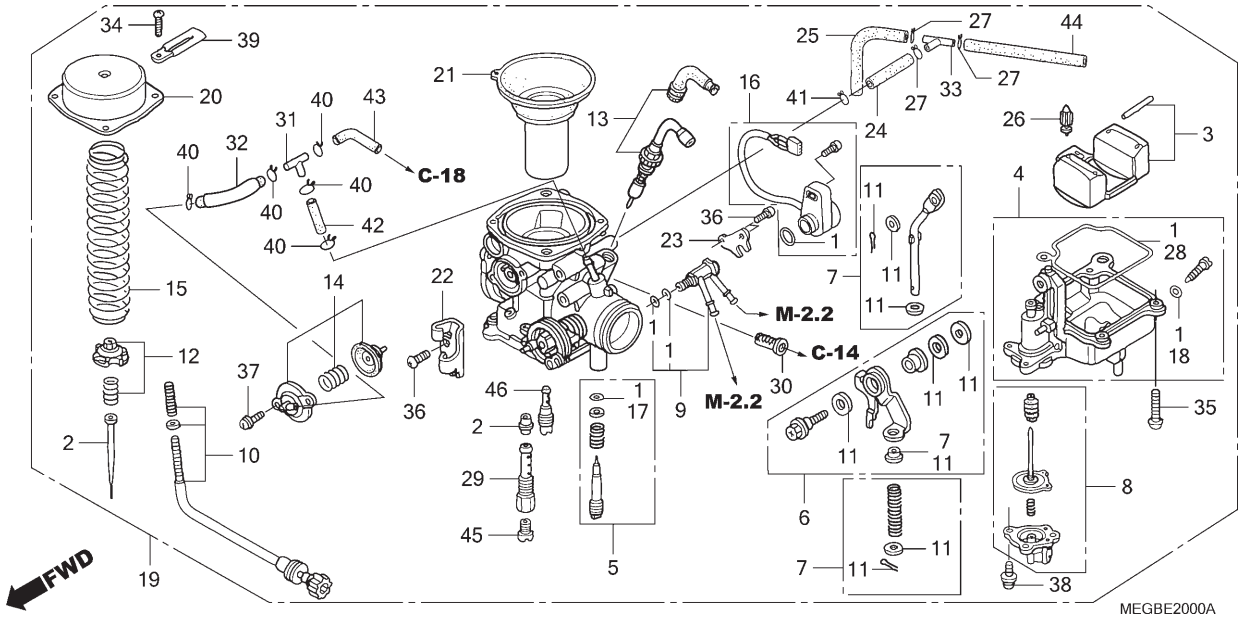

Ref. Nº	N.O.S.	Item de serviço	T.M.O.

Ref. Nº	Nº da peça	Descrição	Qtd. VT750C 6	7	8	9	A	2B	2SB	2C	2SC	Nº de série	Tipo
21	16111-MEG-B01	Pistão Comp., Vácuo	1	1	1	–	–	–	–	–	–		
22	16119-KBR-000	Suporte, Cabo	1	1	1	–	–	–	–	–	–		
23	16120-MZ8-U42	Placa, Suporte	1	1	1	–	–	–	–	–	–		
24	16143-MEG-003	Tubo	1	1	1	–	–	–	–	–	–		
25	16144-MEG-003	Tubo	1	1	1	–	–	–	–	–	–		
26	16155-HN7-003	Válvula Comp., Boia	1	1	1	–	–	–	–	–	–		
27	16163-MB3-671	Presilha, Tubo	3	3	3	–	–	–	–	–	–		
28	16163-MEA-671	Junta, Cuba Boia	1	1	1	–	–	–	–	–	–		
29	16165-MEG-B01	Suporte, Agulhas	1	1	1	–	–	–	–	–	–		
30	16176-MW3-A80	Tela, Filtro Combustível	1	1	1	–	–	–	–	–	–		
31	16180-195-731	Junção-T	1	1	1	–	–	–	–	–	–		
32	16196-MEG-013	Tubo Comp.	1	1	1	–	–	–	–	–	–		
33	16959-MY1-000	Junção, Tubo Combustível	1	1	1	–	–	–	–	–	–		
34	93500-04008-1A	Parafuso, Phillips, 4x8	4	4	4	–	–	–	–	–	–		
35	93500-04014-1A	Parafuso, Phillips, 4x14	4	4	4	–	–	–	–	–	–		
36	93500-05010-1A	Parafuso, Phillips, 5x10	4	4	4	–	–	–	–	–	–		
37	93892-04010-18	Parafuso-arruela, 4x10	2	2	2	–	–	–	–	–	–		
38	93892-04012-10	Parafuso-arruela, 4x12	3	3	3	–	–	–	–	–	–		
39	94591-44000	Presilha, 4x40	1	1	1	–	–	–	–	–	–		
40	95002-02079	Presilha, Tubo (B7)	5	5	5	–	–	–	–	–	–		

PROIBIDA A REPRODUÇÃO E DISTRIBUIÇÃO
10/2018 - Matsuo - MM - JT

© Moto Honda da Amazônia Ltda.
Todos os direitos reservados.

M-20

Carburador

(VT750C6/7/8)

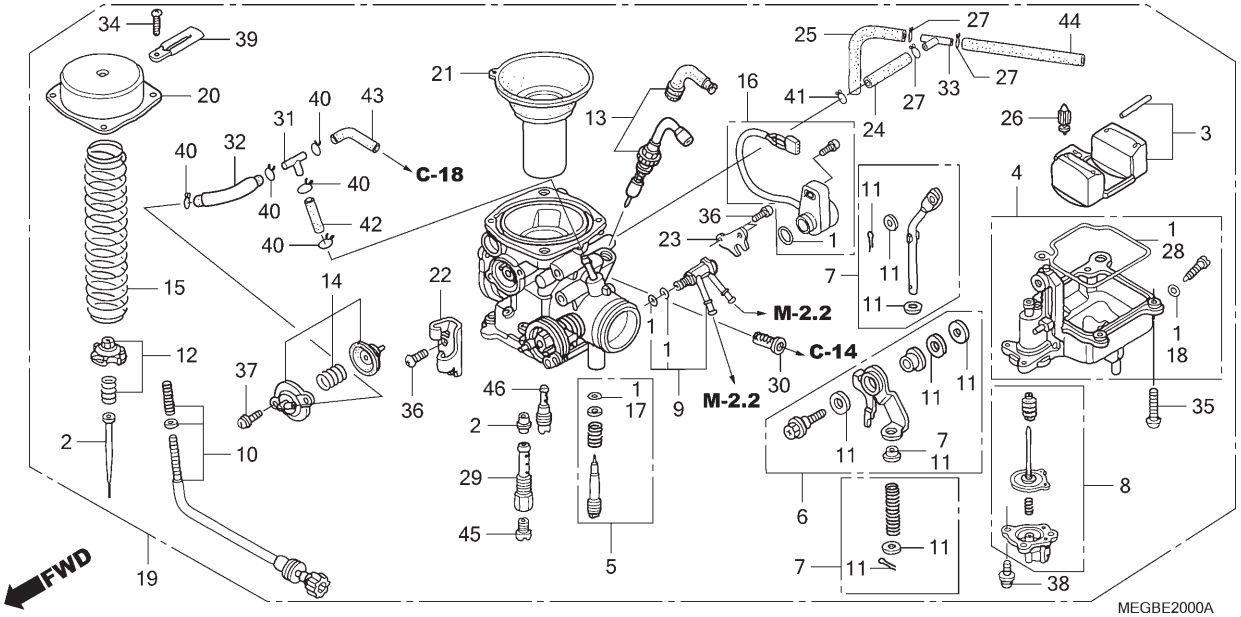

Ref. Nº	N.O.S.	Item de serviço	T.M.O.	Ref. Nº	Nº da peça	Descrição	Qtd. VT750C 6	7	8	9	A	2B	2SB	2C	2SC	Nº de série		Tipo
				41	95002-02120	Presilha, Tubo (B12)	1	1	1	–	–	–	–	–	–	.....	.....	.....
				42	95005-35050-20	Tubo, 3,5x50 (95005-35001-20M)	1	1	1	–	–	–	–	–	–	.....	.....	.....
				43	95005-35150-20	Tubo, 3,5x150 (95005-35001-20M) ..	1	1	1	–	–	–	–	–	–	.....	.....	.....
				44	95005-70760-50	Tubo, 7x760 (95005-70001-50M)	1	1	1	–	–	–	–	–	–	.....	.....	.....
				45	99101-MEG-1300	Giclê, #130	1	1	1	–	–	–	–	–	–	.....	.....	.....
				46	99104-MEG-0500	Giclê, Marcha Lenta, #50	1	1	1	–	–	–	–	–	–	.....	.....	.....

PROIBIDA A REPRODUÇÃO E DISTRIBUIÇÃO
1010913 - Matsuo - MM - JT

© Moto Honda da Amazônia Ltda.
Todos os direitos reservados.

M-20.1

Corpo do Acelerador

(VT750C9/A/C2B/ C2SB/C2C/C2SC)

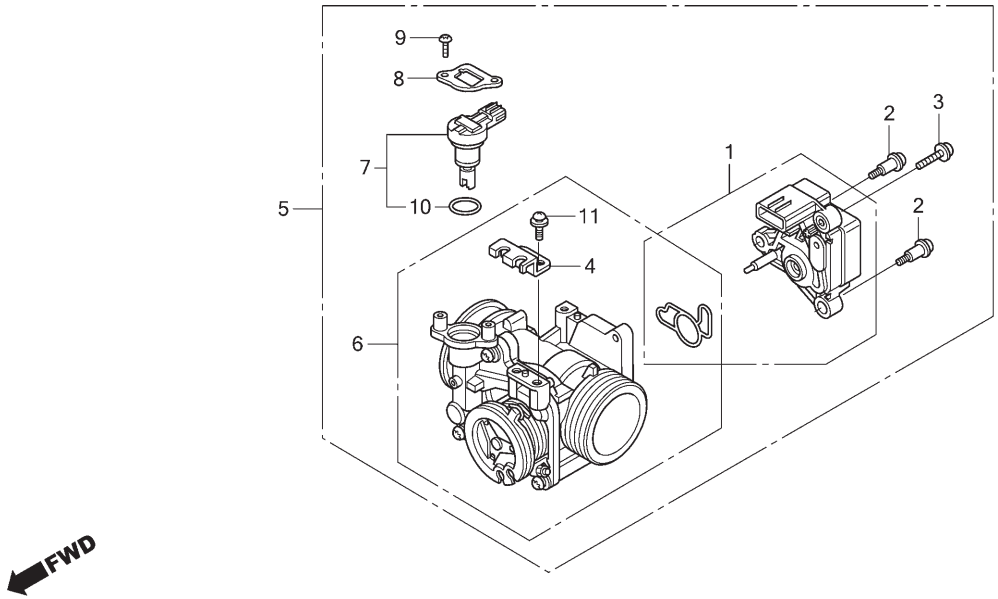

Ref. Nº	N.O.S.	Item de serviço	T.M.O.
1	617115	Sensor, Acelerador	0,7
5	311132	Corpo Conj., Acelerador	0,6
6	311130	Corpo, Acelerador	0,6
7	3111N5	Válvula, Controle Ar Marcha Lenta	0,6

Ref. Nº	Nº da peça	Descrição	Qtd. VT750C 6	7	8	9	A	2B	2SB	2C	2SC	Nº de série		Tipo
1	16060-MFE-641	Sensor, Jogo	–	–	–	1	1	–	–	–	–			
	16060-MFS-003	Sensor, Jogo Acelerador	–	–	–	–	–	1	1	1	1			
2	16081-KPH-701	Parafuso, Torx, 5X8,7	–	–	–	2	2	2	2	2	2			
3	16082-KPH-701	Parafuso, Torx, 5x17	–	–	–	1	1	1	1	1	1			
4	16169-MFE-641	Suporte, Cabo	–	–	–	1	1	1	1	1	1			
5	16400-MFE-641	Corpo Acelerador, Conj. (GQB3A A)	–	–	–	1	1	–	–	–	–			
	16400-MFE-B01	Corpo Acelerador, Conj. (GQ9KA Q)	–	–	–	–	–	1	1	1	1			
6	16410-MFE-641	Corpo, Conj.	–	–	–	1	1	–	–	–	–			
	16410-MFE-B01		–	–	–	–	–	1	1	1	1			
7	16430-MFE-641	Válvula Jogo, Controle Ar Marcha Lenta	–	–	–	1	1	1	1	1	1			
8	16432-MFE-641	Placa, Válvula Controle Ar Marcha Lenta	–	–	–	1	1	1	1	1	1			
9	16433-HN8-A61	Parafuso, Torx	–	–	–	2	2	2	2	2	2			
10	16435-HN8-A61	Anel, Vedação, 17,8x1,9	–	–	–	1	1	1	1	1	1			
11	93892-05012-18	Parafuso-arruela, 5x12	–	–	–	2	2	2	2	2	2			

PROIBIDA A REPRODUÇÃO E DISTRIBUIÇÃO
1010913 - Matsuo - MM - JT

© Moto Honda da Amazônia Ltda.
Todos os direitos reservados.

C-1

Farol

(VT750C6/7/8/9/A)

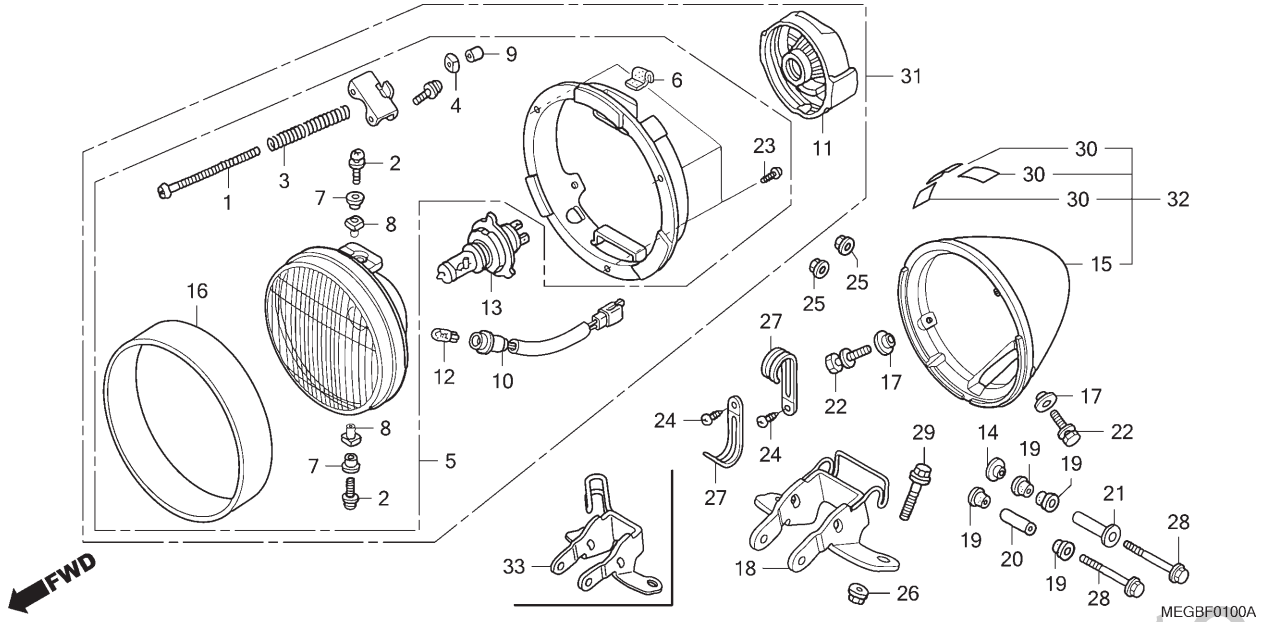

Ref. Nº	N.O.S.	Item de serviço	T.M.O.
5		(31)	
	616115	Farol Conj.	0,1
10	616180	Soquete, Luz Posição	0,1
12	616182	Lâmpada, Luz Posição	0,1
13	616118	Lâmpada, Farol	0,1
15		(32)	
	616103	Carcaça, Farol	0,2
18		(33)	
	6161G7	Suporte, Farol	0,3

Ref. Nº	Nº da peça	Descrição	Qtd. VT750C 6	7	8	9	A	2B	2SB	2C	2SC	Nº de série		Tipo
1	33103-MM2-003	Parafuso, Ajuste Farol	1	1	1	1	1	–	–	–	–			
2	33104-MAH-671	Parafuso-arruela	2	2	2	2	2	–	–	–	–			
3	33108-MM2-003	Mola, Ajuste Farol	1	1	1	1	1	–	–	–	–			
4	33118-438-841	Porca, Ajuste Farol	1	1	1	1	1	–	–	–	–			
5	33120-MEG-643	Farol Comp.	1	1	1	–	–	–	–	–	–			
	33120-MEG-D51	Farol Comp.	–	–	–	1	1	–	–	–	–			
6	33126-MEA-650	Fita, Protetora	1	1	1	1	1	–	–	–	–			
7	33127-MAA-A31	Espaçador	2	2	2	2	2	–	–	–	–			
8	33128-MAA-A31	Porca, Suporte	2	2	2	2	2	–	–	–	–			
9	33136-426-830	Capa, Parafuso	1	1	1	1	1	–	–	–	–			
10	33150-MEG-601	Soquete, Comp., Luz Posição	1	1	1	1	1	–	–	–	–			
11	33180-MR7-003	Capa, Borracha	1	1	1	1	1	–	–	–	–			
12	33301-SA0-741	Lâmpada (12V 5W)(STANLEY)	1	1	1	1	1	–	–	–	–			
13	34901-MC7-602	Lâmpada, Farol (12V 60/55W) (STANLEY)	1	1	1	1	1	–	–	–	–			
14	52157-GC5-000	Bucha, Protetor Corrente	1	1	1	1	1	–	–	–	–			
15	61301-MEG-003	Carcaça, Farol	1	1	1	–	–	–	–	–	–			
16	61302-MEG-000	Aro, Farol	1	1	1	1	1	–	–	–	–			
17	61304-292-000	Bucha, Fixação Farol	2	2	2	2	2	–	–	–	–			
18	61311-MEG-B00	Suporte, Farol	1	1	1	–	–	–	–	–	–			
19	61315-MR1-000	Bucha, Fixação Farol	4	4	4	4	4	–	–	–	–			
20	61316-MK7-000	Bucha, Suporte Farol	1	1	1	1	1	–	–	–	–			

PROIBIDA A REPRODUÇÃO E DISTRIBUIÇÃO
10.04.13 - Matsuo - MM - JT

© Moto Honda da Amazônia Ltda.
Todos os direitos reservados.

C-1

Farol

(VT750C6/7/8/9/A)

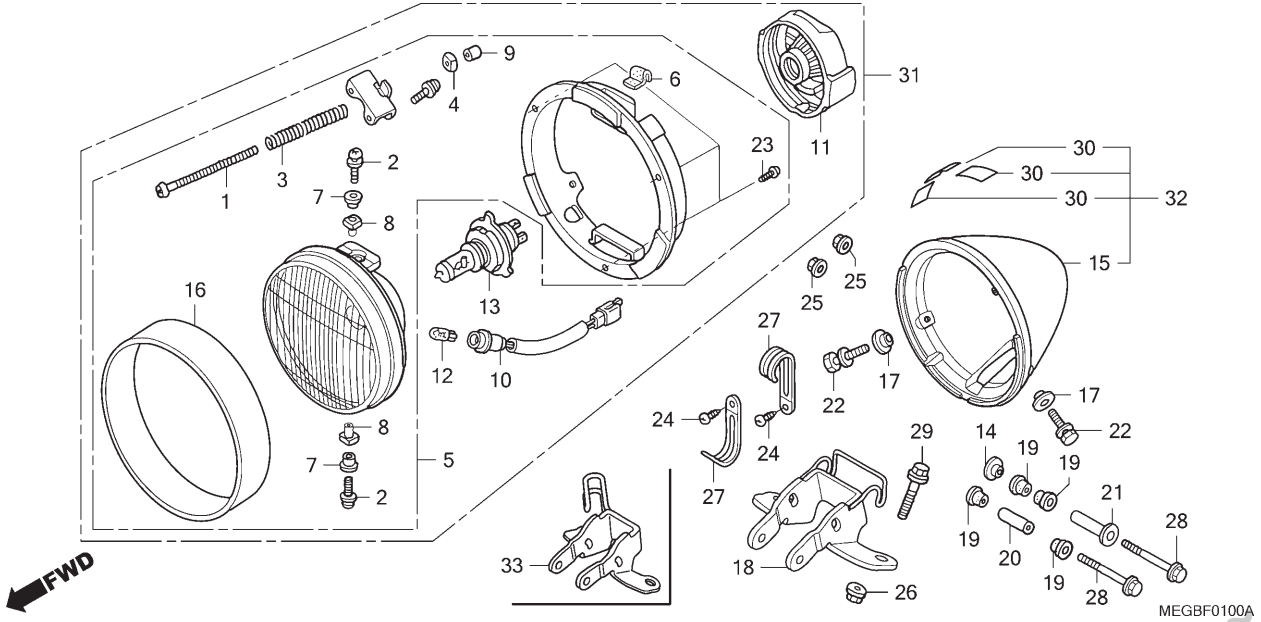

Ref. Nº	N.O.S.	Item de serviço	T.M.O.	Ref. Nº	Nº da peça	Descrição	Qtd. VT750C 6	7	8	9	A	2B	2SB	2C	2SC	Nº de série		Tipo
				21	90501-MCF-000	Bucha A	1	1	1	1	1	–	–	–	–			
				22	93402-05020-00	Parafuso-arruela, 5x20	2	2	2	2	2	–	–	–	–			
				23	93901-24310	Parafuso, Fixação, 4x12	3	3	3	3	3	–	–	–	–			
				24	93901-34310	Parafuso, Fixação, 4x12	2	2	2	2	2	–	–	–	–			
				25	94050-06070	Porca, Flange, 6mm	2	2	2	2	2	–	–	–	–			
				26	94050-08000	Porca, Flange, 8mm	2	2	2	2	2	–	–	–	–			
				27	94591-49000	Presilha, 4x90	2	2	2	2	2	–	–	–	–			
				28	95701-06055-07	Parafuso, Flange, 6x55	2	2	2	2	2	–	–	–	–			
				29	95801-08045-07	Parafuso, Flange, 8x45	2	2	2	2	2	–	–	–	–			
				30	17518-MY9-690	Protetor	–	–	–	3	3	–	–	–	–			
				31	33100-MEG-D51	Farol, Conj. (12V 60/55W) (STANLEY)	–	–	–	1	1	–	–	–	–			
				32	61300-MEG-A40	Carcaça Jogo, Farol	–	–	–	1	1	–	–	–	–			
				33	61311-MEG-B20	Suporte Comp., Farol	–	–	–	1	1	–	–	–	–			

PROIBIDA A REPRODUÇÃO E DISTRIBUIÇÃO
1010913 - Matsuo - MM - JT

© Moto Honda da Amazônia Ltda.
Todos os direitos reservados.

C-1.1

Farol

(VT750C2B/C2SB/C2C/C2SC)

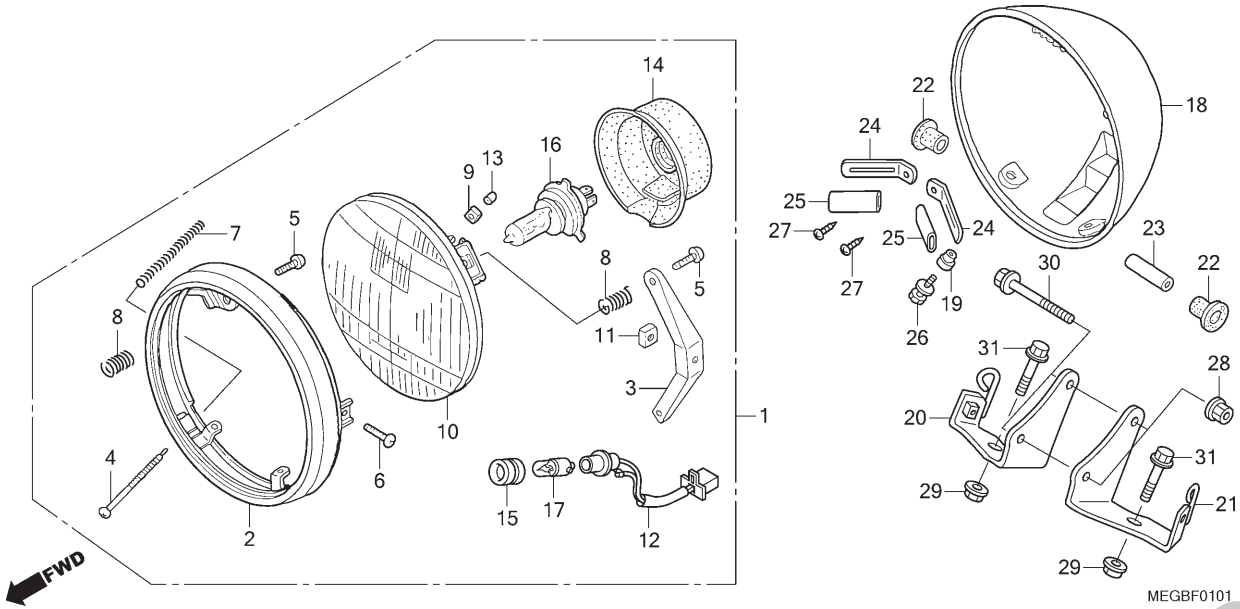

Ref. Nº	N.O.S.	Item de serviço	T.M.O.
1	616115	Farol Conj.	0,1
10		(2)	
	6161A7	Farol Comp.	0,2
12	616180	Soquete, Luz Posição	0,1
16	616118	Lâmpada, Farol	0,1
17	616182	Lâmpada, Luz Posição	0,1
18	616103	Carcaça, Farol	0,2
20	6161L6	Placa, Farol: Direita	0,3
21	6161L5	Placa, Farol: Esquerda	0,3
	6161L7	Placa, Farol: Ambas	0,3

Ref. Nº	Nº da peça	Descrição	Qtd. VT750C 6	7	8	9	A	2B	2SB	2C	2SC	Nº de série		Tipo
1	33100-MFE-B01	Farol, Conj. (12V 60/55W)	–	–	–	–	–	1	1	1	1			
2	33101-MFE-B01	Aro Comp., Farol	–	–	–	–	–	1	1	1	1			
3	33102-MK7-671	Suporte	–	–	–	–	–	1	1	1	1			
4	33103-MK7-671	Parafuso, Ajuste Farol	–	–	–	–	–	2	2	2	2			
5	33104-MK7-671	Parafuso, Especial	–	–	–	–	–	2	2	2	2			
6	33106-MK7-671	Parafuso, Especial	–	–	–	–	–	1	1	1	1			
7	33107-MK7-671	Mola, Ajuste Farol	–	–	–	–	–	2	2	2	2			
8	33108-MK7-671	Mola, Fixação	–	–	–	–	–	2	2	2	2			
9	33117-415-003	Porca, Ajuste Farol (STANLEY)	–	–	–	–	–	2	2	2	2			
10	33120-MN2-751	Farol Comp.	–	–	–	–	–	1	1	1	1			
11	33128-471-003	Porca, Suporte	–	–	–	–	–	1	1	1	1			
12	33130-MFE-641	Soquete Conj., Luz Posição	–	–	–	–	–	1	1	1	1			
13	33136-111-671	Capa, Parafuso Ajuste	–	–	–	–	–	2	2	2	2			
14	33180-MJ0-010	Capa, Borracha	–	–	–	–	–	1	1	1	1			
15	33905-371-601	Coxim, Junção	–	–	–	–	–	1	1	1	1			
16	34901-MC7-602	Lâmpada, Farol (12V 60/55W) (STANLEY)	–	–	–	–	–	1	1	1	1			
17	34903-388-611	Lâmpada, Posição (12V 4W) (STANLEY)	–	–	–	–	–	1	1	1	1			
18	61301-MN0-003	Carcaça, Farol	–	–	–	–	–	1	1	1	1			
19	61304-KR3-980	Bucha, Fixação Farol	–	–	–	–	–	2	2	2	2			
20	61311-MFE-B00	Suporte Comp., Direito Farol	–	–	–	–	–	1	–	1	–			
	61311-MFE-B10		–	–	–	–	–	–	1	–	1			

PROIBIDA A REPRODUÇÃO E DISTRIBUIÇÃO
10/04/19 - Marcuo - MM - JT

© Moto Honda da Amazônia Ltda.
Todos os direitos reservados.

C-1.1

Farol

(VT750C2B/C2SB/C2C/C2SC)

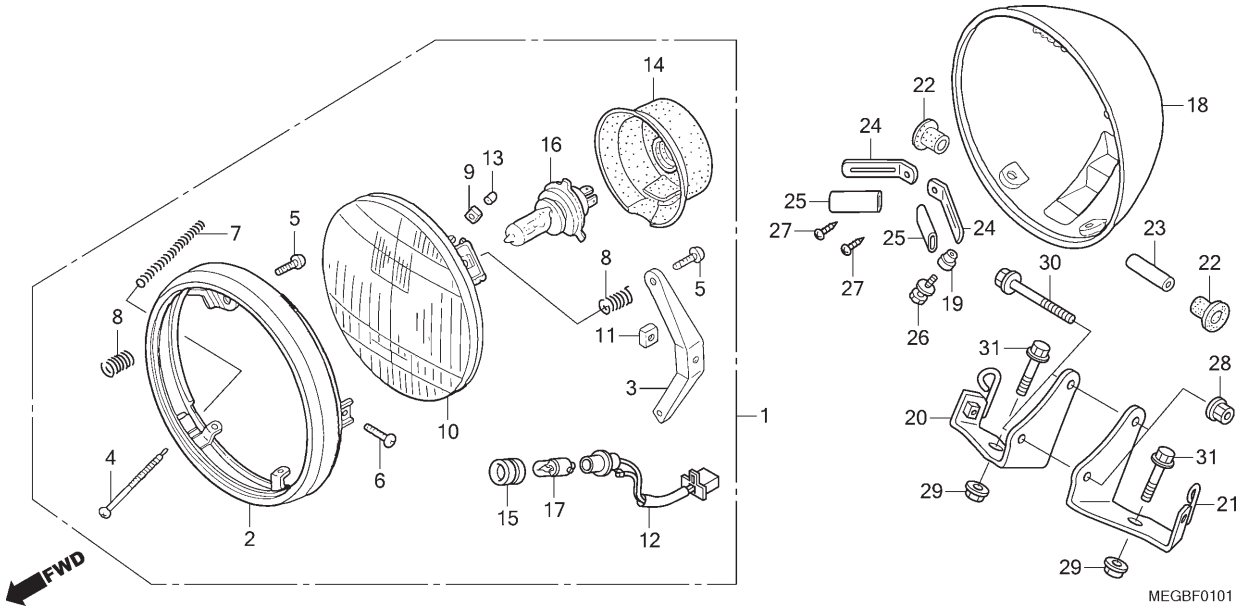

Ref. Nº	N.O.S.	Item de serviço	T.M.O.	Ref. Nº	Nº da peça	Descrição	Qtd. VT750C 6	7	8	9	A	2B	2SB	2C	2SC	Nº de série		Tipo
				21	61312-MFE-B00	Suporte Comp., Esquerdo Farol	–	–	–	–	–	1	–	1	–			
					61312-MFE-B10		–	–	–	–	–	–	1	–	1			
				22	61315-MK7-000	Bucha, Fixação Farol	–	–	–	–	–	4	4	4	4			
				23	61316-MK7-000	Bucha, Suporte Farol	–	–	–	–	–	2	2	2	2			
				24	91416-PA1-000	Presilha, Fiação Principal, 4x100	–	–	–	–	–	2	2	2	2			
				25	91451-ZD8-K61	Tubo, Fiação	–	–	–	–	–	–	2	–	2			
				26	93402-05020-00	Parafuso-arruela, 5x20	–	–	–	–	–	2	2	2	2			
				27	93913-24110	Parafuso, Fixação, 4x10 (PO)	–	–	–	–	–	2	2	2	2			
				28	94050-06070	Porca, Flange, 6mm	–	–	–	–	–	2	2	2	2			
				29	94050-08000	Porca, Flange, 8mm	–	–	–	–	–	2	2	2	2			
				30	95701-06050-07	Parafuso, Flange, 6x50	–	–	–	–	–	2	2	2	2			
				31	95801-08040-07	Parafuso, Flange, 8x40	–	–	–	–	–	2	2	2	2			

PROIBIDA A REPRODUÇÃO E DISTRIBUIÇÃO
1010913 - Matsuo - MM - JT

© Moto Honda da Amazônia Ltda.
Todos os direitos reservados.

C-2

Instrumentos

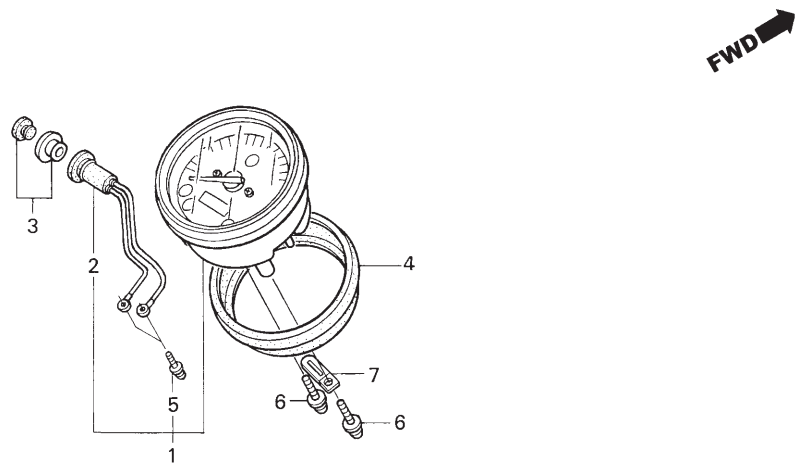

MEGB—F0200

Ref. Nº	N.O.S.	Item de serviço	T.M.O.
1		(4)	
	8121A3	Velocímetro Conj.	0,2
2	8121G4	Interruptor/Botão, Hodômetro Parcial	0,2

Ref. Nº	Nº da peça	Descrição	Qtd. VT750C 6	7	8	9	A	2B	2SB	2C	2SC	Nº de série		Tipo
1	37200-MEG-641	Velocímetro Conj. (KPH)	1	1	1	–	–	–	–	–	–			
	37200-MEG-D51	Velocímetro Conj. (KPH/MPH)	–	–	–	1	1	–	–	–	–			
	37200-MFE-B01		–	–	–	–	–	1	–	1	–			
	37200-MFE-B11		–	–	–	–	–	–	1	–	1			
2	37205-MCL-003	Interruptor Conj., Hodômetro	1	1	1	1	1	–	–	–	–			
	37205-MFS-003		–	–	–	–	–	1	1	1	1			
3	37215-MBA-611	Capa, Interruptor Hodômetro Parcial	1	1	1	1	1	1	1	1	1			
4	37235-MCL-000	Borracha	1	1	1	1	1	1	1	1	1			
5	90133-SL9-003	Parafuso-arruela, 3x18	2	2	2	2	2	2	–	2	–			
	90136-SK7-003	Parafuso-arruela, 3x20	–	–	–	–	–	–	2	–	2			
6	93893-04010-10	Parafuso-arruela, 4x10	2	2	2	2	2	2	2	2	2			
7	94591-44000	Presilha, 4x40	1	1	1	1	1	1	1	1	1			

PROIBIDA A REPRODUÇÃO E DISTRIBUIÇÃO
1010913 - Matsuo - MM - JT

© Moto Honda da Amazônia Ltda.
Todos os direitos reservados.

C-3

Alavanca • Interruptores • Cabos • Espelhos

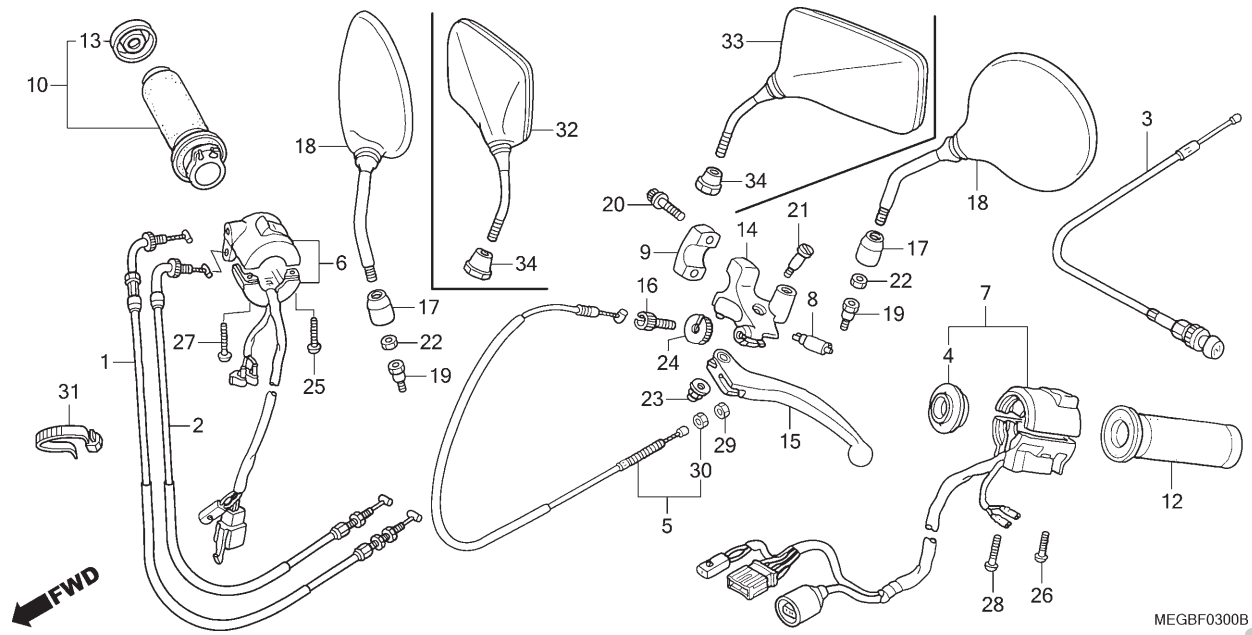

Ref. Nº	N.O.S.	Item de serviço	T.M.O.
1		(2)	
	811100	Cabo, Acelerador	0,6
		• Nota: Mesmo tempo para duas unidades	
3	811120	Cabo, Afogador	0,8
5	811115	Cabo, Embreagem	0,2
6	615120	Interruptor, Corte Ignição	0,6
7	615118	Interruptor, Sinalizador	0,5
8	6151A9	Interruptor, Embreagem	0,2
10	810150	Manopla, Acelerador	0,3
12	8101C0	Manopla: Esquerda	0,1
14	8101C8	Suporte, Alavanca Manopla: Esquerda	0,2
15	8101C6	Alavanca, Manopla: Esquerda	0,1
	8101F5	Alavanca, Manopla: Ambas	0,2

Ref. Nº	Nº da peça	Descrição	Qtd. VT750C 6	7	8	9	A	2B	2SB	2C	2SC	Nº de série		Tipo
1	17910-MEG-000	Cabo A Comp., Acelerador	1	1	1	–	–	–	–	–	–			
	17910-MEG-D50	Cabo A Comp., Acelerador	–	–	–	1	1	–	–	–	–			
	17910-MFE-640		–	–	–	–	–	1	1	1	1			
2	17920-MEG-000	Cabo B Comp., Acelerador	1	1	1	–	–	–	–	–	–			
	17920-MEG-D50	Cabo B Comp., Acelerador	–	–	–	1	1	–	–	–	–			
	17920-MFE-640		–	–	–	–	–	1	1	1	1			
3	17950-MEG-000	Cabo Comp., Afogador	1	1	1	–	–	–	–	–	–			
4	17962-MR1-000	Adaptador	1	1	1	1	1	1	1	1	1			
5	22870-MEG-000	Cabo Comp., Embreagem	1	1	1	–	–	–	–	–	–			
	22870-MEG-A40	Cabo Comp., Embreagem	–	–	–	1	1	–	–	–	–			
	22870-MFE-671		–	–	–	–	–	1	1	1	1			
6	35130-MEG-672	Interruptor Conj., Corte Ignição	1	1	1	–	–	–	–	–	–			
	35130-MEG-A41		–	–	–	1	–	–	–	–	–			
	35130-MEG-A42		–	–	–	–	1	–	–	–	–			
	35130-MFE-672		–	–	–	–	–	1	1	1	1			
7	35200-MEG-640	Interruptor Conj., Sinalizador	1	1	1	–	–	–	–	–	–			
	35200-MEG-D51		–	–	–	1	1	–	–	–	–			
	35200-MFE-641		–	–	–	–	–	1	1	1	1			
8	35330-413-003	Interruptor Comp., Alavanca Dianteira	1	1	1	1	1	1	1	1	1			
9	45517-MEG-006	Suporte, Cilindro Mestre (NISSIN)	1	1	1	1	1	1	1	1	1			
10	53145-MM8-000	Manopla Comp., Direita	1	1	1	1	1	1	1	1	1			

PROIBIDA A REPRODUÇÃO E DISTRIBUIÇÃO
10/10/2013 - Matsuo - MM - JT

© Moto Honda da Amazônia Ltda.
Todos os direitos reservados.

C-3

Alavanca • Interruptores • Cabos • Espelhos

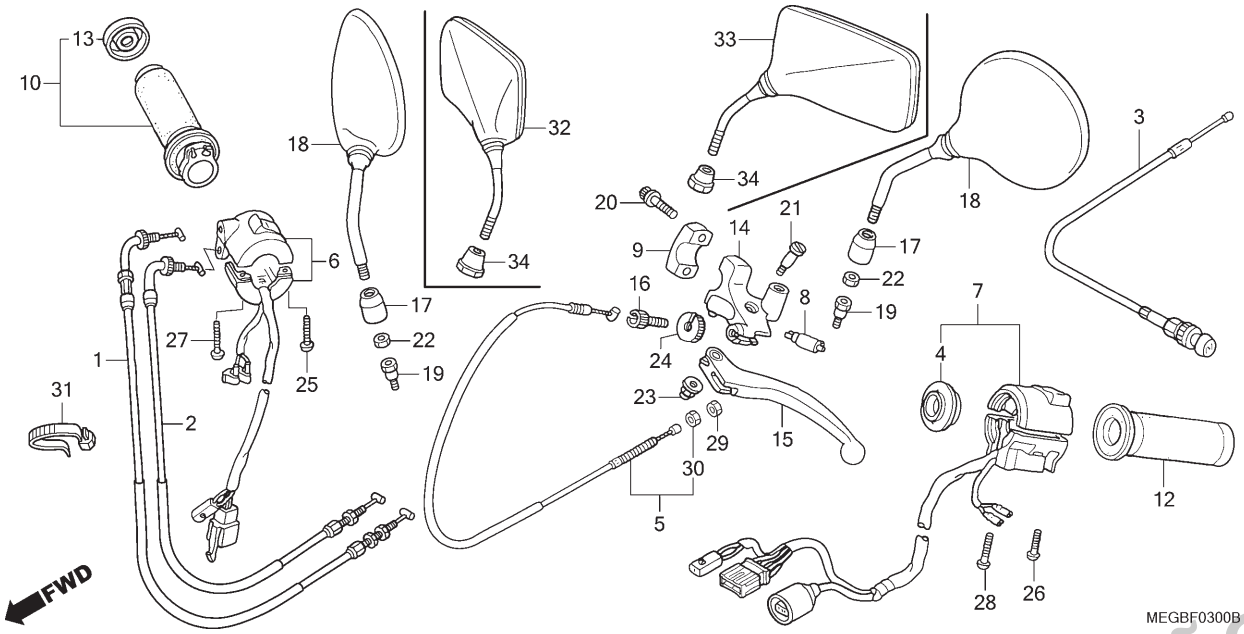

Ref. Nº	N.O.S.	Item de serviço	T.M.O.	Ref. Nº	Nº da peça	Descrição	Qtd. VT750C 6	7	8	9	A	2B	2SB	2C	2SC	Nº de série		Tipo
				12	53166-KCR-000	Manopla Comp., Esquerda	1	1	1	1	1	1	1	1	1			
				13	53167-MM8-000	Capa, Extremidade Manopla	1	1	1	1	1	1	1	1	1			
				14	53172-MEG-000	Suporte, Alavanca	1	1	1	1	1	1	1	1	1			
				15	53178-MAH-000	Alavanca Comp., Manopla Esquerda	1	1	1	1	1	1	1	1	1			
				16	53192-268-000	Parafuso, Ajuste Cabo	1	1	1	1	1	1	1	1	1			
				17	88130-MB6-620	Capa, Porca Trava	2	2	2	2	2	–	–	–	–			
				18	88210-MEG-640	Espelho Comp.	2	2	2	2	2	–	–	–	–			
				19	90003-MW3-620	Parafuso, Adaptador, 10mm	2	2	2	2	2	–	–	–	–			
				20	90101-MCL-000	Parafuso, Allen, 6x22	2	2	2	2	2	2	2	2	2			
				21	90113-438-000	Parafuso, Esquerdo Alavanca Guidão	1	1	1	1	1	1	1	1	1			
				22	90201-MW3-620	Porca, Sextavada, 10mm (Rosca Invertida)	2	2	2	2	2	–	–	–	–			
				23	90201-415-000	Porca, Cega, 6mm	1	1	1	1	1	1	1	1	1			
				24	90321-MA6-750	Porca, Fixação	1	1	1	1	1	1	1	1	1			
				25	93500-05020-0A	Parafuso, Phillips, 5x20	1	1	1	1	1	1	1	1	1			
				26	93500-05022-0A	Parafuso, Phillips, 5x22	1	1	1	1	1	1	1	1	1			
				27	93500-05025-0A	Parafuso, Phillips, 5x25	1	1	1	1	1	1	1	1	1			
				28	93500-05032-0A	Parafuso, Phillips, 5x32	1	1	1	1	1	1	1	1	1			
				29	94002-08070-0S	Porca, Sextavada, 8mm	1	1	1	1	1	1	1	1	1			
				30	94030-08070	Porca, Sextavada, 8mm	1	1	1	1	1	1	1	1	1			

PROIBIDA A REPRODUÇÃO E DISTRIBUIÇÃO
10/01/03 - Matsuo - MM - JT

© Moto Honda da Amazônia Ltda.
Todos os direitos reservados.

C-3

Alavanca • Interruptores • Cabos • Espelhos

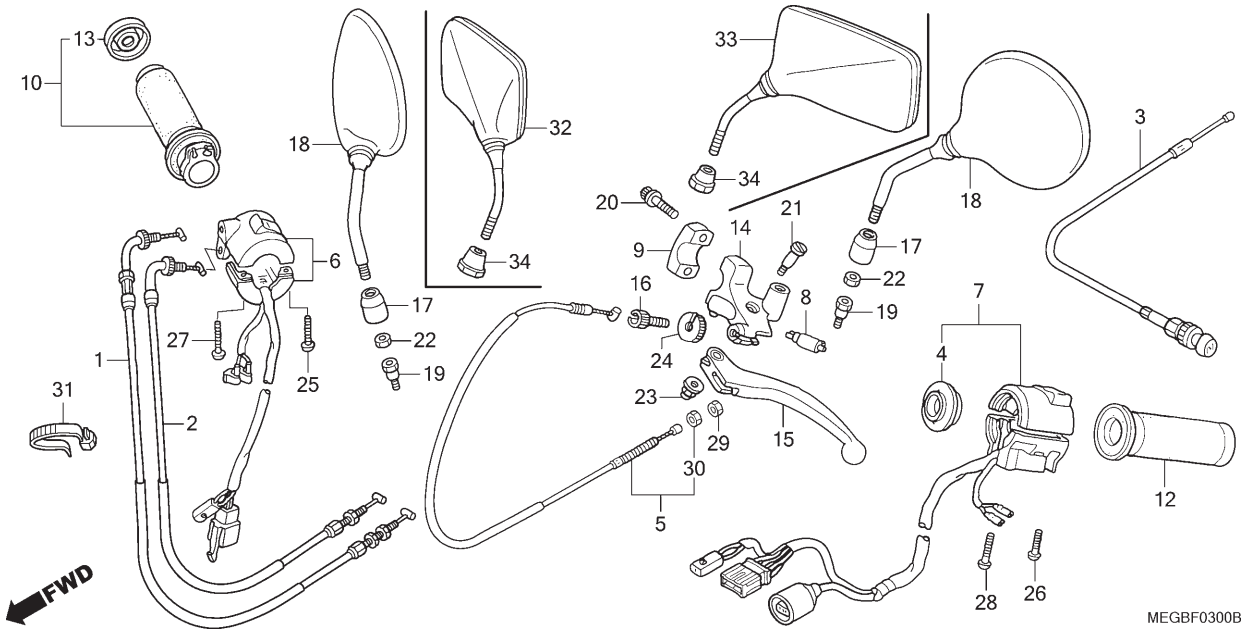

Ref. Nº	N.O.S.	Item de serviço	T.M.O.	Ref. Nº	Nº da peça	Descrição	Qtd. VT750C 6	7	8	9	A	2B	2SB	2C	2SC	Nº de série		Tipo
				31	90620-SB2-003	Presilha, Fiação Principal	–	–	–	1	1	–	–	–	–	.....	.....	.....
				32	88210-MEA-670	Espelho Comp., Direito	–	–	–	–	–	1	1	1	1	.....	.....	.....
				33	88220-MEA-670	Espelho Comp., Esquerdo	–	–	–	–	–	1	1	1	1	.....	.....	.....
				34	90314-375-000	Porca, Trava	–	–	–	–	–	2	2	2	2	.....	.....	.....

PROIBIDA A REPRODUÇÃO E DISTRIBUIÇÃO
1010913 - Matsuo - MM - JT

© Moto Honda da Amazônia Ltda.
Todos os direitos reservados.

C-4

Cilindro Mestre do Freio Dianteiro

(VT750C6/7/8)

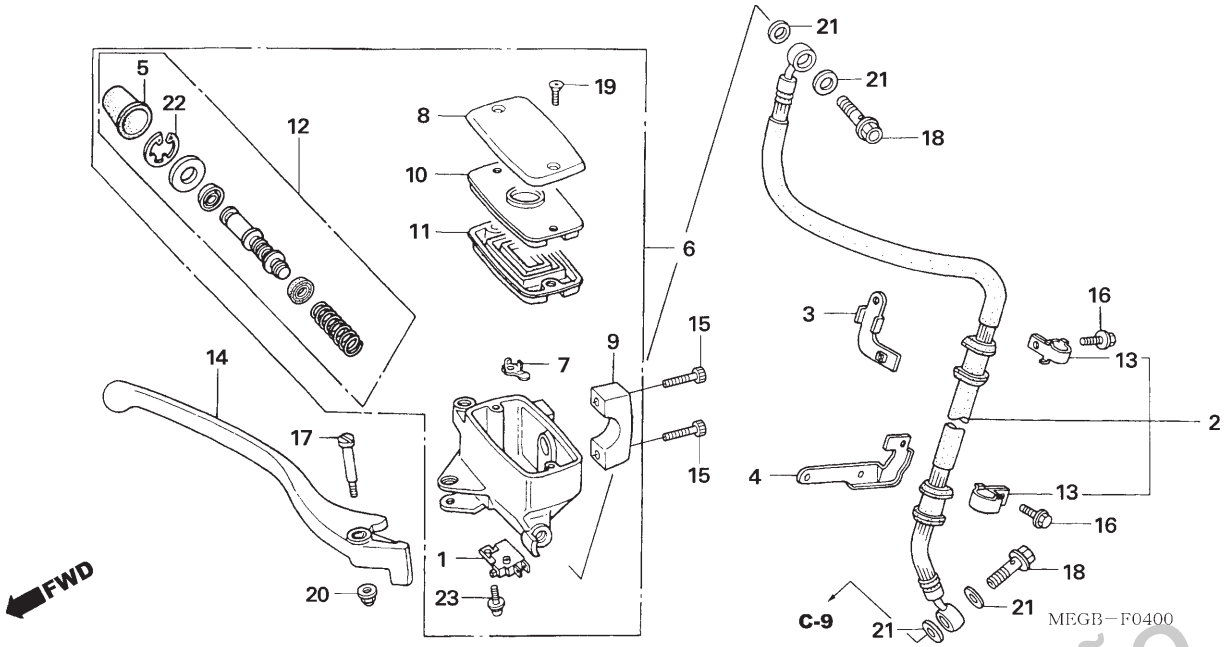

Ref. Nº	N.O.S.	Item de serviço	T.M.O.
1	6151B2	Interruptor, Freio Dianteiro	0,1
2	7121A0	Mangueira, Freio Dianteiro	0,4
		• Inclui: Sangria dos freios	
6	712105	Cilindro Mestre, Freio Dianteiro	0,4
		• Inclui: Sangria dos freios	
11	7121G6	Diafragma, Cilindro Mestre Freio Dianteiro	0,1
12	7121G9	Pistão Jogo, Cilindro Mestre Freio Dianteiro	0,4
		• Inclui: Sangria dos freios	
14	8101C7	Alavanca, Manopla: Direita	0,1
	8101F5	Alavanca, Manopla: Ambas	0,2

Ref. Nº	Nº da peça	Descrição	Qtd. VT750C 6	7	8	9	A	2B	2SB	2C	2SC	Nº de série		Tipo
1	35340-MGS-D31	Interruptor Conj., Freio Dianteiro	1	1	1	–	–	–	–	–	–			
2	45126-MEG-B01	Mangueira Comp., Freio Dianteiro	1	1	1	–	–	–	–	–	–			
3	45130-MEG-B00	Suporte Comp., Mangueira Freio Dianteiro	1	1	1	–	–	–	–	–	–			
4	45138-MEG-B00	Suporte, Presilha Mangueira Dianteiro Esquerdo	1	1	1	–	–	–	–	–	–			
5	45504-410-003	Capa, Comp.	1	1	1	–	–	–	–	–	–			
6	45510-MFE-B40	Cilindro Mestre Subconj., Freio Dianteiro (NISSIN)	1	1	1	–	–	–	–	–	–			
7	45512-MA6-006	Protetor	1	1	1	–	–	–	–	–	–			
8	45513-MM4-016	Tampa, Cilindro Mestre (NISSIN)	1	1	1	–	–	–	–	–	–			
9	45517-MEG-006	Suporte, Cilindro Mestre (NISSIN)	1	1	1	–	–	–	–	–	–			
10	45518-MM5-006	Placa, Diafragma	1	1	1	–	–	–	–	–	–			
11	45520-MM5-006	Diafragma	1	1	1	–	–	–	–	–	–			
12	45530-MN9-305	Cilindro Mestre, Conj.	1	1	1	–	–	–	–	–	–			
13	52115-MCA-A20	Braçadeira A, Mangueira Freio	2	2	2	–	–	–	–	–	–			
14	53175-MR1-671	Alavanca Comp., Manopla Direita	1	1	1	–	–	–	–	–	–			
15	90101-MCL-000	Parafuso, Allen, 6x22	2	2	2	–	–	–	–	–	–			
16	90103-MCS-G00	Parafuso, Flange, 6x12	2	2	2	–	–	–	–	–	–			
17	90114-MA5-671	Parafuso Pivô, Alavanca Manopla	1	1	1	–	–	–	–	–	–			
18	90145-MS9-612	Parafuso, Óleo, 10x22	2	2	2	–	–	–	–	–	–			
19	90158-MT7-000	Parafuso, Cabeça Chata, 4x12	2	2	2	–	–	–	–	–	–			
20	90201-415-000	Porca, Cega, 6mm	1	1	1	–	–	–	–	–	–			

PROIBIDA A REPRODUÇÃO E DISTRIBUIÇÃO
10/01/2013 - Rafael.o - MM - JT

© Moto Honda da Amazônia Ltda.
Todos os direitos reservados.

C-4

Cilindro Mestre do Freio Dianteiro

(VT750C6/7/8)

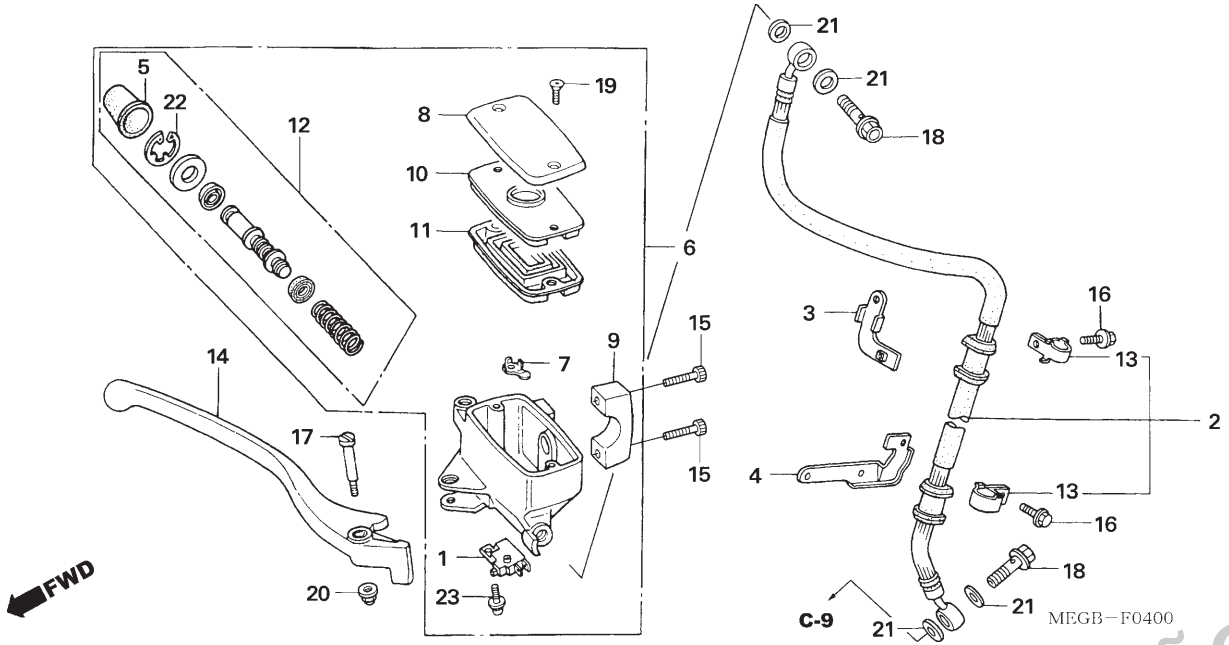

Ref. Nº	N.O.S.	Item de serviço	T.M.O.	Ref. Nº	Nº da peça	Descrição	Qtd. VT750C 6	7	8	9	A	2B	2SB	2C	2SC	Nº de série		Tipo
				21	90545-300-000	Arruela, Parafuso Óleo	4	4	4	–	–	–	–	–	–	.....	.....	.....
				22	90651-MA5-671	Anel Elástico	1	1	1	–	–	–	–	–	–	.....	.....	.....
				23	93893-04012-17	Parafuso-arruela, 4x12	1	1	1	–	–	–	–	–	–	.....	.....	.....

PROIBIDA A REPRODUÇÃO E DISTRIBUIÇÃO
1010913 - Matsuo - MM - JT

© Moto Honda da Amazônia Ltda.
Todos os direitos reservados.

C-4.1

Cilindro Mestre do Freio Dianteiro

(VT750C9/A/C2B/C2C)

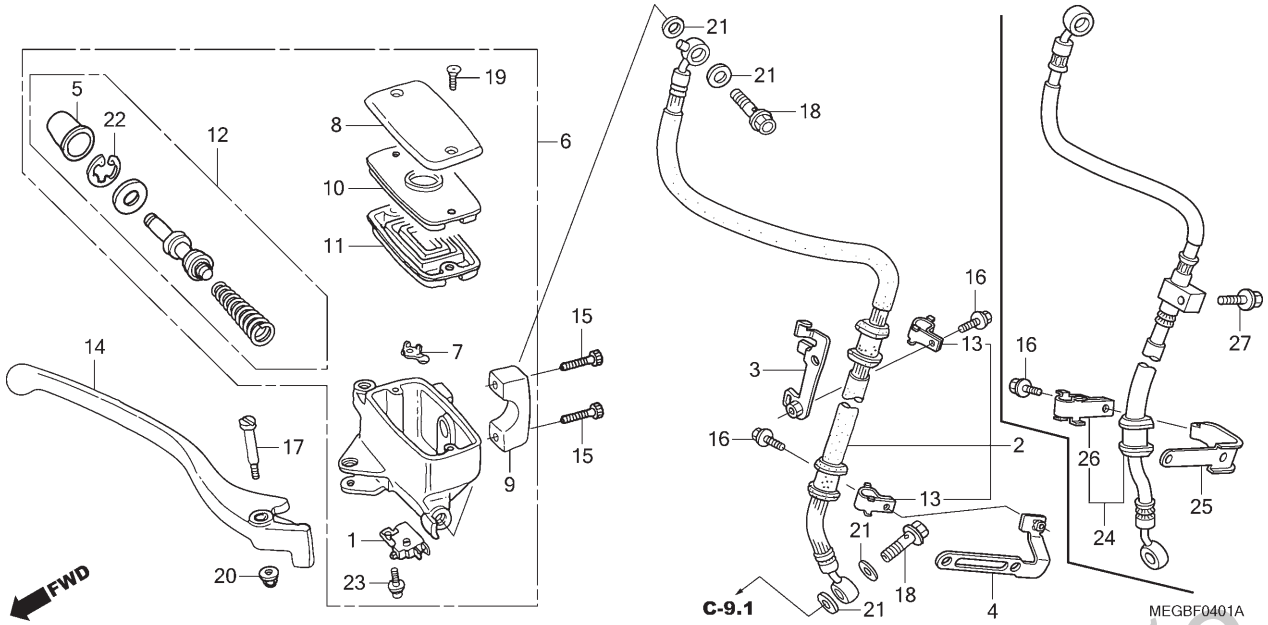

Ref. Nº	N.O.S.	Item de serviço	T.M.O.
1	6151B2	Interruptor, Freio Dianteiro	0,1
2	7121A0	Mangueira, Freio Dianteiro • Inclui: Sangria dos freios	0,4
6	712105	Cilindro Mestre, Freio Dianteiro • Inclui: Sangria dos freios	0,4
11	7121G6	Diafragma, Cilindro Mestre Freio Dianteiro	0,1
12	7121G9	Pistão Jogo, Cilindro Mestre Freio Dianteiro • Inclui: Sangria dos freios	0,4
14	8101C7	Alavanca, Manopla: Direita	0,1
	8101F5	Alavanca, Manopla: Ambas	0,2

Ref. Nº	Nº da peça	Descrição	Qtd. VT750C 6	7	8	9	A	2B	2SB	2C	2SC	Nº de série		Tipo
1	35340-MGS-D31	Interruptor Conj., Freio Dianteiro	–	–	–	1	1	1	–	1	–			
2	45126-MEG-A41	Mangueira Comp., Freio Dianteiro	–	–	–	1	1	–	–	–	–			
3	45130-MEG-A40	Suporte Comp., Mangueira Freio Dianteiro	–	–	–	1	1	–	–	–	–			
4	45138-MEG-A40	Suporte, Presilha Mangueira Dianteiro Direito	–	–	–	1	1	–	–	–	–			
5	45504-410-003	Capa, Comp.	–	–	–	1	1	1	–	1	–			
6	45510-MFE-B40	Cilindro Mestre Subconj., Freio Dianteiro (NISSIN)	–	–	–	1	1	1	–	1	–			
7	45512-MA6-006	Protetor	–	–	–	1	1	1	–	1	–			
8	45513-MM4-016	Tampa, Cilindro Mestre (NISSIN)	–	–	–	1	1	1	–	1	–			
9	45517-MEG-006	Suporte, Cilindro Mestre (NISSIN)	–	–	–	1	1	1	–	1	–			
10	45518-MM5-006	Placa, Diafragma	–	–	–	1	1	1	–	1	–			
11	45520-MM5-006	Diafragma	–	–	–	1	1	1	–	1	–			
12	45530-MN9-305	Cilindro Mestre, Conj.	–	–	–	1	1	1	–	1	–			
13	52115-ML8-670	Braçadeira, Mangueira Freio	–	–	–	2	2	–	–	–	–			
14	53175-MR1-671	Alavanca Comp., Manopla Direita	–	–	–	1	1	1	–	1	–			
15	90101-MCL-000	Parafuso, Allen, 6x22	–	–	–	2	2	2	–	2	–			
16	90103-MCS-G00	Parafuso, Flange, 6x12	–	–	–	2	2	2	–	1	–			
17	90114-MA5-671	Parafuso Pivô, Alavanca Manopla	–	–	–	1	1	1	–	1	–			
18	90145-MS9-612	Parafuso, Óleo, 10x22	–	–	–	2	2	2	–	2	–			
19	90158-MT7-000	Parafuso, Cabeça Chata, 4x12	–	–	–	2	2	2	–	2	–			
20	90201-415-000	Porca, Cega, 6mm	–	–	–	1	1	1	–	1	–			

PROIBIDA A REPRODUÇÃO E DISTRIBUIÇÃO
10/01/2013 - Thiago - MM - JT

© Moto Honda da Amazônia Ltda.
Todos os direitos reservados.

C-4.1

Cilindro Mestre do Freio Dianteiro

(VT750C9/A/C2B/C2C)

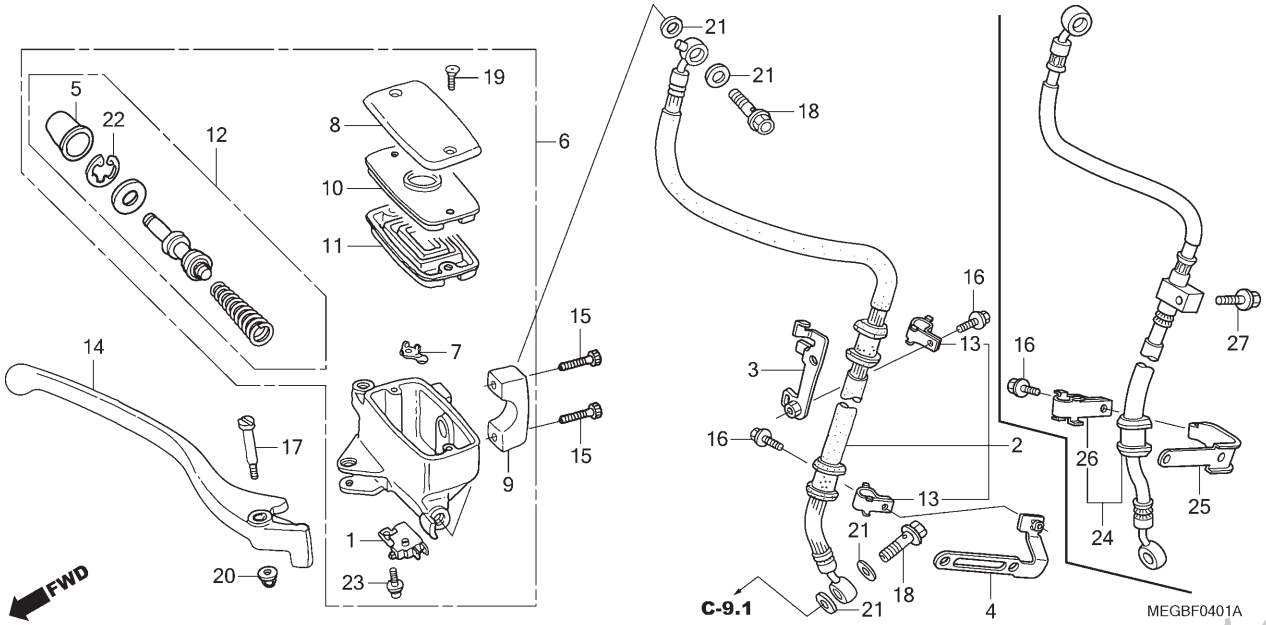

Ref. Nº	N.O.S.	Item de serviço	T.M.O.

Ref. Nº	Nº da peça	Descrição	Qtd. VT750C 6	7	8	9	A	2B	2SB	2C	2SC	Nº de série		Tipo
21	90545-300-000	Arruela, Parafuso Óleo	–	–	–	4	4	4	–	4	–	.....	.....	.....
22	90651-MA5-671	Anel Elástico	–	–	–	1	1	1	–	1	–	.....	.....	.....
23	93893-04012-17	Parafuso-arruela, 4x12	–	–	–	1	1	1	–	1	–	.....	.....	.....
24	45126-MFE-671	Mangueira Comp., Freio Dianteiro ...	–	–	–	–	–	1	–	1	–			
25	45138-MFE-670	Suporte, Presilha Mangueira Dianteira Direita	–	–	–	–	–	1	–	1	–	.....	.....	.....
26	52115-MCA-A20	Braçadeira A, Mangueira Freio	–	–	–	–	–	1	–	1	–	.....	.....	.....
27	90106-MEJ-D00	Parafuso, Flange, 6x25	–	–	–	–	–	1	–	1	–	.....	.....	.....

PROIBIDA A REPRODUÇÃO E DISTRIBUIÇÃO
1010913 - Matsuo - MM - JT

© Moto Honda da Amazônia Ltda.
Todos os direitos reservados.

C-4.2

Cilindro Mestre do Freio Dianteiro

(VT750C2SB/C2SC)

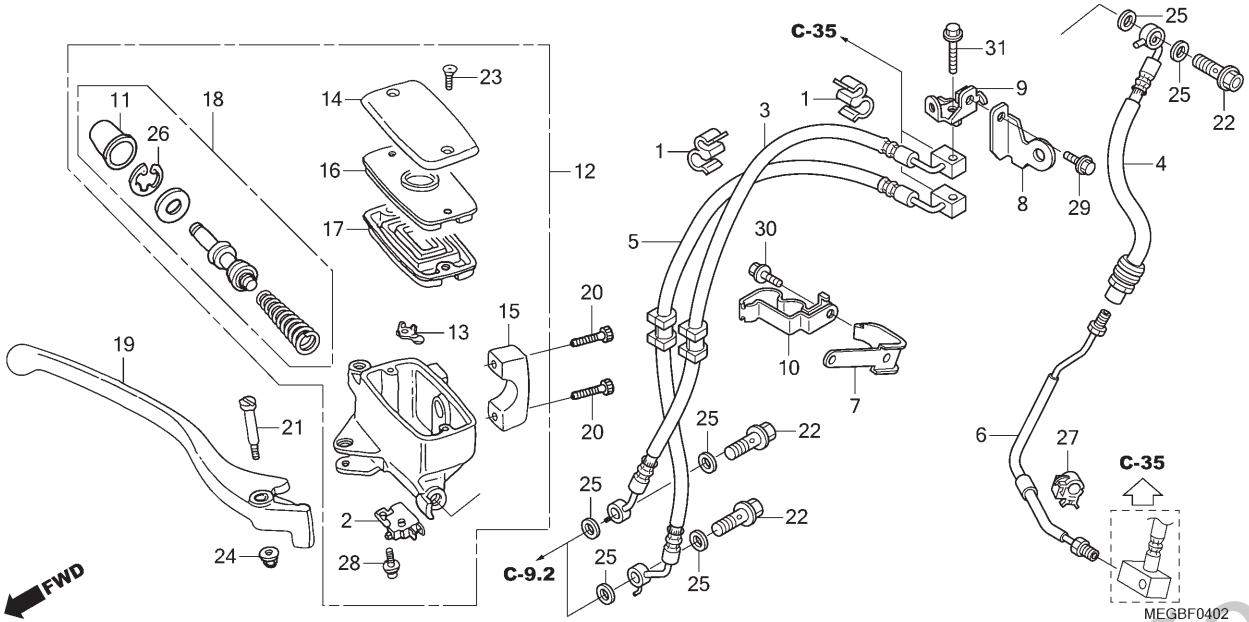

Ref. Nº	N.O.S.	Item de serviço	T.M.O.
2	6151B2	Interruptor, Freio Dianteiro	0,1
3	7121J3	Mangueira Secundária, Freio Traseiro	0,7
		• Inclui: Sangria dos freios	
4	712127	Mangueira A, Freio Dianteiro	0,4
		• Inclui: Sangria dos freios	
5	712128	Mangueira B, Freio Dianteiro	0,6
		• Inclui: Sangria dos freios	
6	7121C9	Tubo C, Freio Dianteiro	0,4
		• Inclui: Sangria dos freios	
12	712105	Cilindro Mestre, Freio Dianteiro	0,4
		• Inclui: Sangria dos freios	
17	7121G6	Diafragma, Cilindro Mestre Freio Dianteiro	0,1
18	7121G9	Pistão Jogo, Cilindro Mestre Freio Dianteiro	0,4
		• Inclui: Sangria dos freios	
19	8101C7	Alavanca, Manopla: Direita	0,1
	8101F5	Alavanca, Manopla: Ambas	0,2

Ref. Nº	Nº da peça	Descrição	Qtd. VT750C 6	7	8	9	A	2B	2SB	2C	2SC	Nº de série		Tipo
1	11152-KS4-003	Braçadeira, Tubo	–	–	–	–	–	–	2	–	2			
2	35340-MGS-D31	Interruptor Conj., Freio Dianteiro	–	–	–	–	–	–	1	–	1			
3	43316-MFE-A51	Mangueira Secundária Comp., Freio Traseiro	–	–	–	–	–	–	1	–	1			
4	45124-MFE-A51	Mangueira A Comp., Freio Dianteiro	–	–	–	–	–	–	1	–	1			
5	45127-MFE-A51	Mangueira B Comp., Freio Dianteiro	–	–	–	–	–	–	1	–	1			
6	45128-MFE-A50	Tubo C Comp., Freio Dianteiro	–	–	–	–	–	–	1	–	1			
7	45138-MFE-670	Suporte, Presilha Mangueira Dianteiro Direito	–	–	–	–	–	–	1	–	1			
8	45155-MEG-H10	Suporte A, Mangueira Freio Dianteiro	–	–	–	–	–	–	1	–	1			
9	45156-MEG-H10	Suporte B, Mangueira Freio Dianteiro	–	–	–	–	–	–	1	–	1			
10	45357-MEG-H10	Braçadeira, Mangueira Freio Dianteiro & Sensor	–	–	–	–	–	–	1	–	1			
11	45504-410-003	Capa, Comp.	–	–	–	–	–	–	1	–	1			
12	45510-MFE-B50	Cilindro Mestre Subconj., Freio Dianteiro (NISSIN)	–	–	–	–	–	–	1	–	1			
13	45512-MA6-006	Protetor	–	–	–	–	–	–	1	–	1			
14	45513-MM4-016	Tampa, Cilindro Mestre (NISSIN)	–	–	–	–	–	–	1	–	1			
15	45517-MEG-006	Suporte, Cilindro Mestre (NISSIN)	–	–	–	–	–	–	1	–	1			

PROIBIDA A REPRODUÇÃO E DISTRIBUIÇÃO
10/09/2013 - Yatsuo - MM - JT

© Moto Honda da Amazônia Ltda.
Todos os direitos reservados.

C-4.2

Cilindro Mestre do Freio Dianteiro

(VT750C2SB/C2SC)

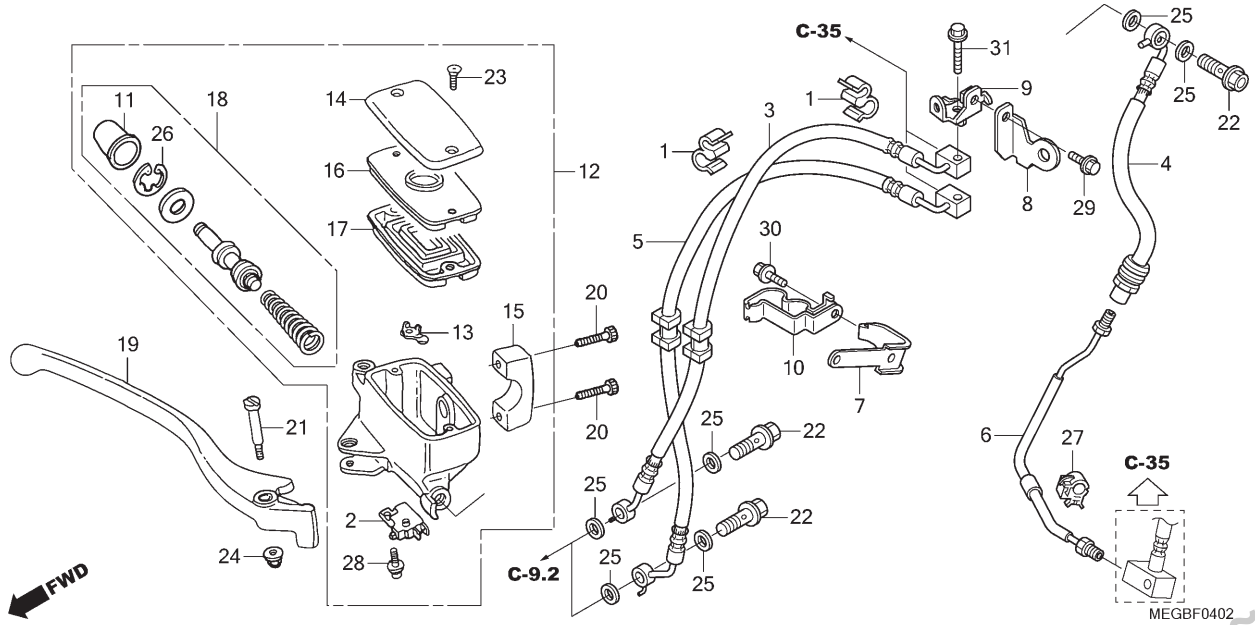

Ref. Nº	N.O.S.	Item de serviço	T.M.O.	Ref. Nº	Nº da peça	Descrição	6	7	8	9	A	2B	2SB	2C	2SC	Nº de série	Tipo
							Qtd. VT750C										
				16	45518-MM5-006	Placa, Diafragma	–	–	–	–	–	–	1	–	1		
				17	45520-MM5-006	Diafragma	–	–	–	–	–	–	1	–	1		
				18	45530-MN9-305	Cilindro Mestre, Conj.	–	–	–	–	–	–	1	–	1		
				19	53175-ML5-006	Alavanca Comp., Manopla Direita	–	–	–	–	–	–	1	–	1		
				20	90101-MCL-000	Parafuso, Allen, 6x22	–	–	–	–	–	–	2	–	2		
				21	90114-MA5-671	Parafuso Pivô, Alavanca Manopla	–	–	–	–	–	–	1	–	1		
				22	90145-MS9-612	Parafuso, Óleo, 10x22	–	–	–	–	–	–	3	–	3		
				23	90158-MT7-000	Parafuso, Cabeça Chata, 4x12	–	–	–	–	–	–	2	–	2		
				24	90201-415-000	Porca, Cega, 6mm	–	–	–	–	–	–	1	–	1		
				25	90545-300-000	Arruela, Parafuso Óleo	–	–	–	–	–	–	6	–	6		
				26	90651-MA5-671	Anel Elástico	–	–	–	–	–	–	1	–	1		
				27	90690-GHB-641	Presilha, Cabo, 10mm	–	–	–	–	–	–	1	–	1		
				28	93893-04012-17	Parafuso-arruela, 4x12	–	–	–	–	–	–	1	–	1		
				29	96001-06010-07	Parafuso, Flange, 6x10	–	–	–	–	–	–	1	–	1		
				30	96001-06012-07	Parafuso, Flange, 6x12	–	–	–	–	–	–	1	–	1		
				31	96001-06032-07	Parafuso, Flange, 6x32	–	–	–	–	–	–	1	–	1		

PROIBIDA A REPRODUÇÃO E DISTRIBUIÇÃO
1010913 - Matsuo - MM - JT

© Moto Honda da Amazônia Ltda.
Todos os direitos reservados.

C-5

Guidão • Mesa Superior

(VT750C6/7/8)

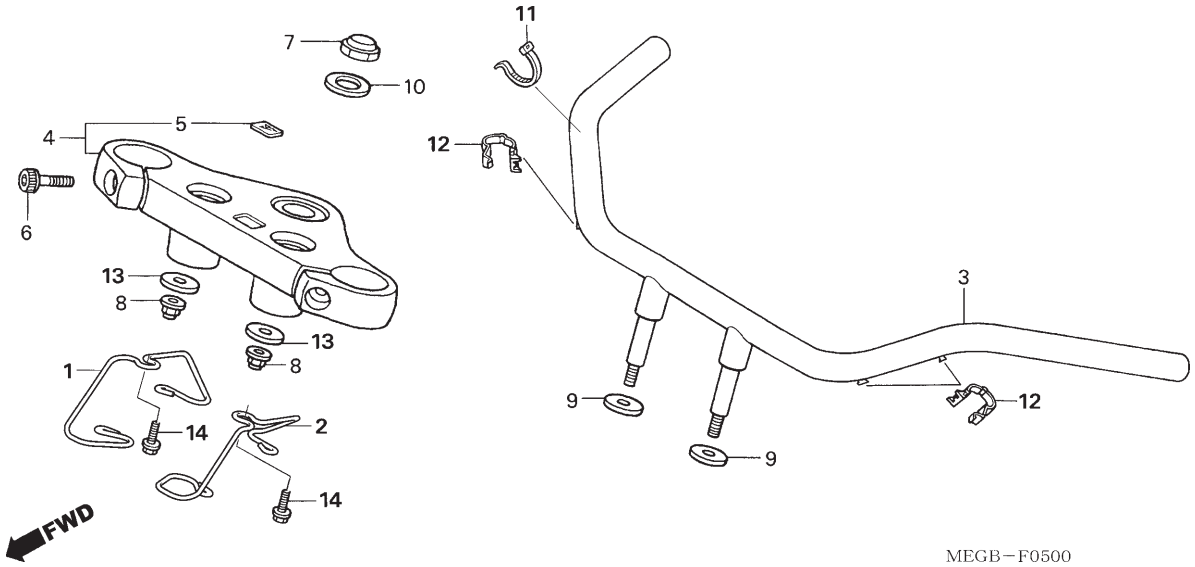

Ref. Nº	N.O.S.	Item de serviço	T.M.O.
3	810100	Guidão	0,5
4	510110	Mesa, Superior	0,6

Ref. Nº	Nº da peça	Descrição	Qtd. VT750C 6	7	8	9	A	2B	2SB	2C	2SC	Nº de série		Tipo
1	45135-MEG-900	Guia Direita, Cabo	1	1	1	–	–	–	–	–	–			
2	45136-MEG-900	Guia Esquerda, Cabo	1	1	1	–	–	–	–	–	–			
3	53100-MEG-B00	Guidão Comp.	1	1	1	–	–	–	–	–	–			
4	53300-MEG-900	Mesa Superior Conj.	1	1	1	–	–	–	–	–	–			
5	86150-KPG-901	Emblema (MARUI)	1	1	1	–	–	–	–	–	–			
6	90112-MCL-000	Parafuso, Allen, 8x30	2	2	2	–	–	–	–	–	–			
7	90304-415-000	Porca, Coluna Direção	1	1	1	–	–	–	–	–	–			
8	90306-KF0-003	Porca, Flange, 12mm	2	2	2	–	–	–	–	–	–			
9	90440-MEG-000	Arruela, 12x28x2,3	2	2	2	–	–	–	–	–	–			
10	90503-283-000	Arruela, Coluna Direção	1	1	1	–	–	–	–	–	–			
11	90652-MB0-000	Presilha, Fiação Principal	1	1	1	–	–	–	–	–	–			
12	90690-GHB-701	Presilha, Cabo, 17mm	3	3	3	–	–	–	–	–	–			
13	94103-12000	Arruela, Lisa, 12mm	2	2	2	–	–	–	–	–	–			
14	95701-08016-00	Parafuso, Flange, 8x16	2	2	2	–	–	–	–	–	–			

PROIBIDA A REPRODUÇÃO E DISTRIBUIÇÃO
1010913 - Matsuo - MM - JT

© Moto Honda da Amazônia Ltda.
Todos os direitos reservados.

C-5.1

Guidão • Mesa Superior

(VT750C9/A)

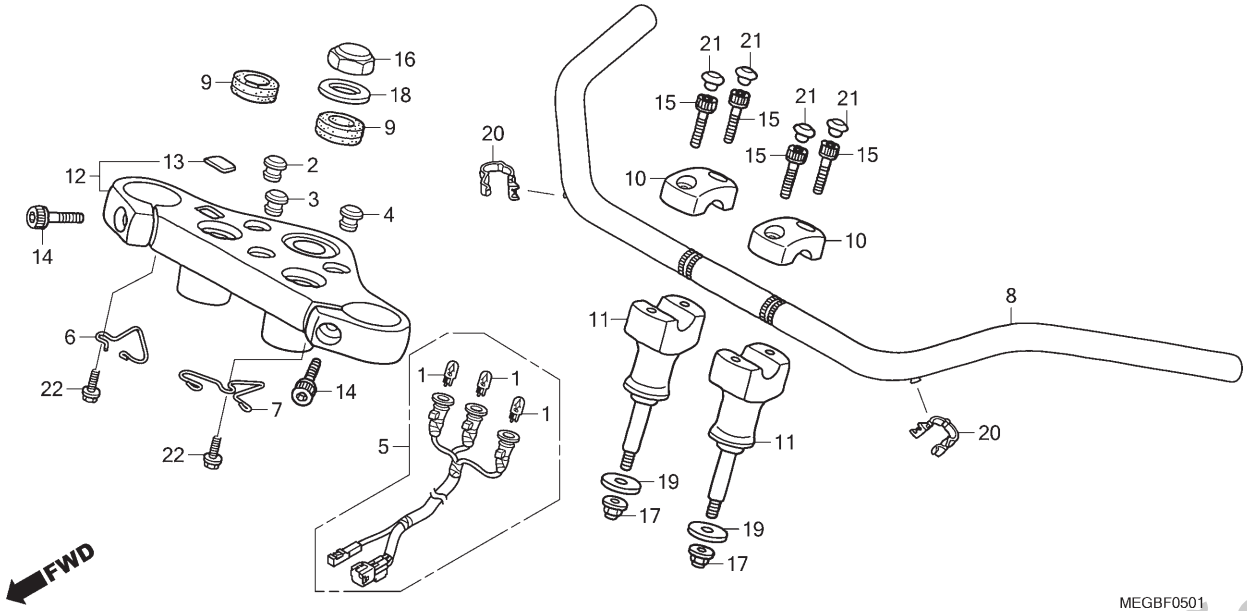

Ref. Nº	N.O.S.	Item de serviço	T.M.O.
5	8121C4	Soquete Conj., Indicador	0,3
8	810100	Guidão	0,5
11	8101B9	Suporte, Manopla: Inferior	0,3
	8101B9A	• Substituição de 1 suporte da manopla adicionar	0,1
12	510110	Mesa, Superior	0,6

Ref. Nº	Nº da peça	Descrição	Qtd. VT750C 6	7	8	9	A	2B	2SB	2C	2SC	Nº de série		Tipo
1	34908-KW3-003	Lâmpada (STANLEY) (12V 3,4W)	–	–	–	3	3	–	–	–	–			
2	37551-MZ0-018	Lentes Comp., Farol Alto (Azul)	–	–	–	1	1	–	–	–	–			
3	37561-MZ0-611	Lentes Comp., Sinalizador (Verde)	–	–	–	1	1	–	–	–	–			
4	37581-MBS-008	Lentes Comp., Combustível (Laranja)	–	–	–	1	1	–	–	–	–			
5	37605-MEG-A41	Soquete Conj.	–	–	–	1	1	–	–	–	–			
6	45135-MEG-A40	Guia Direita, Cabo	–	–	–	1	1	–	–	–	–			
7	45136-MEG-A40	Guia Esquerda, Cabo	–	–	–	1	1	–	–	–	–			
8	53100-MEG-A40	Guidão	–	–	–	1	1	–	–	–	–			
9	53125-KW9-700	Capa, Inferior Manopla	–	–	–	2	2	–	–	–	–			
10	53131-MM8-000	Suporte, Superior Manopla	–	–	–	2	2	–	–	–	–			
11	53231-MZ8-A20	Suporte, Inferior Manopla	–	–	–	2	2	–	–	–	–			
12	53300-MBA-J11	Mesa Superior Conj.	–	–	–	1	1	–	–	–	–			
13	86150-KPG-901	Emblema (MARUI)	–	–	–	1	1	–	–	–	–			
14	90112-MCL-000	Parafuso, Allen, 8x30	–	–	–	2	2	–	–	–	–			
15	90154-ME9-000	Parafuso, Allen, 8x32	–	–	–	4	4	–	–	–	–			
16	90304-415-000	Porca, Coluna Direção	–	–	–	1	1	–	–	–	–			
17	90309-ML4-901	Porca, Flange, 8mm	–	–	–	2	2	–	–	–	–			
18	90503-283-000	Arruela, Coluna Direção	–	–	–	1	1	–	–	–	–			
19	90535-MR1-770	Arruela, Suporte Inferior Manopla	–	–	–	2	2	–	–	–	–			
20	90690-GHB-701	Presilha, Cabo, 17mm	–	–	–	2	2	–	–	–	–			
21	91455-MB0-010	Capa, Parafuso Allen, 8mm	–	–	–	4	4	–	–	–	–			
22	95701-08016-00	Parafuso, Flange, 8x16	–	–	–	2	2	–	–	–	–			

PROIBIDA A REPRODUÇÃO E DISTRIBUIÇÃO
Jun/2013 - Matsuo - MM - JT

© Moto Honda da Amazônia Ltda.
Todos os direitos reservados.

C-5.2

Guidão • Mesa Superior

(VT750C2B/C2SB/ C2C/C2SC)

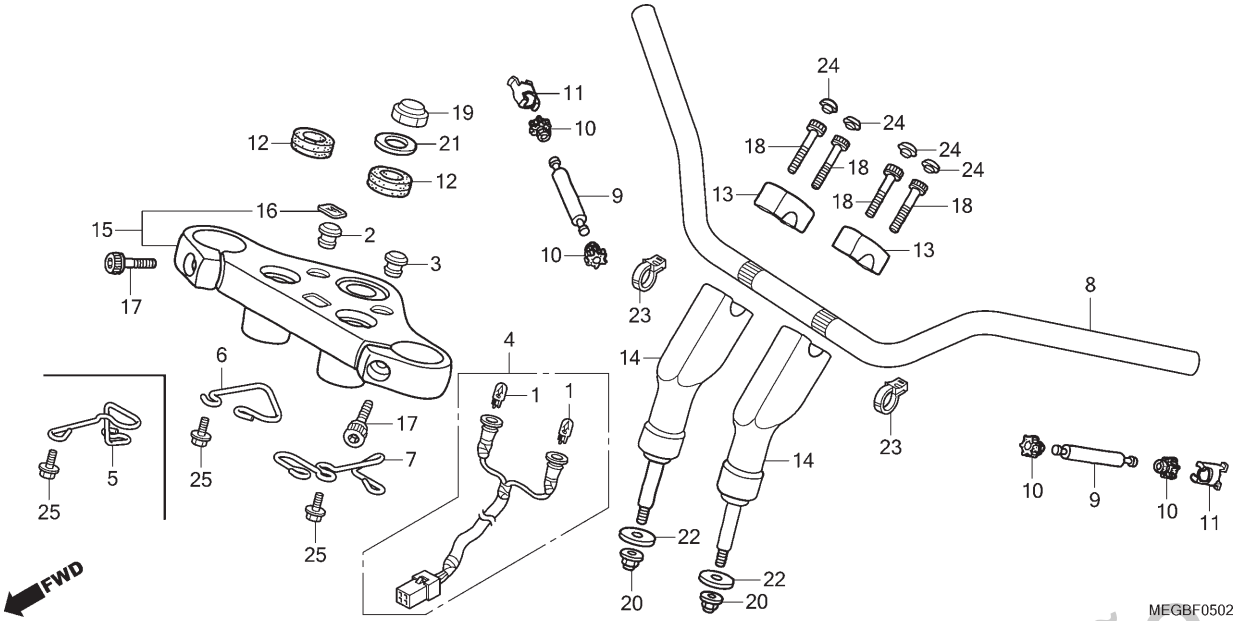

Ref. Nº	N.O.S.	Item de serviço	T.M.O.
4	8121C4	Soquete Conj., Indicador	0,3
8	810100	Guidão	0,5
9	8101D6	Peso B, Guidão: Esquerdo	0,2
	8101D7	Peso B, Guidão: Direito	0,2
	8101D8	Peso B, Guidão: Ambos	0,4
14	8101B9	Suporte, Manopla: Inferior	0,3
	8101B9A	• Substituição de 1 suporte da manopla adicionar	0,1
15	510110	Mesa, Superior	0,6

Ref. Nº	Nº da peça	Descrição	Qtd. VT750C 6	7	8	9	A	2B	2SB	2C	2SC	Nº de série		Tipo
1	34908-KW3-003	Lâmpada (STANLEY) (12V 3,4W)	–	–	–	–	–	2	2	2	2			
2	37551-MZ0-018	Lentes Comp., Farol Alto (Azul)	–	–	–	–	–	1	1	1	1			
3	37581-MBS-008	Lentes Comp., Combustível (Laranja)	–	–	–	–	–	1	1	1	1			
4	37605-MFE-641	Soquete Conj.	–	–	–	–	–	1	1	1	1			
5	45135-MFE-A50	Guia Direita, Cabo	–	–	–	–	–	–	1	–	1			
6	45135-MFE-670	Guia Direita, Cabo	–	–	–	–	–	1	–	1	–			
7	45136-MFE-670	Guia Esquerda, Cabo	–	–	–	–	–	1	1	1	1			
8	53100-MFE-A20	Guidão	–	–	–	–	–	1	1	1	1			
9	53106-KG1-920	Peso, Guidão	–	–	–	–	–	2	2	2	2			
10	53107-MM8-000	Coxim, Peso Guidão	–	–	–	–	–	4	4	4	4			
11	53108-KW9-920	Anel Elástico, Peso Guidão	–	–	–	–	–	2	2	2	2			
12	53125-KW9-700	Capa, Inferior Manopla	–	–	–	–	–	2	2	2	2			
13	53131-MM8-000	Suporte, Superior Manopla	–	–	–	–	–	2	2	2	2			
14	53231-MCL-000	Suporte, Inferior Manopla	–	–	–	–	–	2	2	2	2			
15	53300-MFE-640	Mesa Superior Conj.	–	–	–	–	–	1	1	1	1			
16	86150-KPG-901	Emblema (MARUI)	–	–	–	–	–	1	1	1	1			
	86150-KPG-902	Emblema (UEHARA)	–	–	–	–	–	1	1	1	1			
17	90112-MCL-000	Parafuso, Allen, 8x30	–	–	–	–	–	2	2	2	2			
18	90154-ME9-000	Parafuso, Allen, 8x32	–	–	–	–	–	4	4	4	4			
19	90304-415-000	Porca, Coluna Direção	–	–	–	–	–	1	1	1	1			
20	90309-ML4-901	Porca, Flange, 8mm	–	–	–	–	–	2	2	2	2			

PROIBIDA A REPRODUÇÃO E DISTRIBUIÇÃO
10/01/19 - MatSuo - MM - JT

© Moto Honda da Amazônia Ltda.
Todos os direitos reservados.

C-5.2

Guidão • Mesa Superior

(VT750C2B/C2SB/C2C/C2SC)

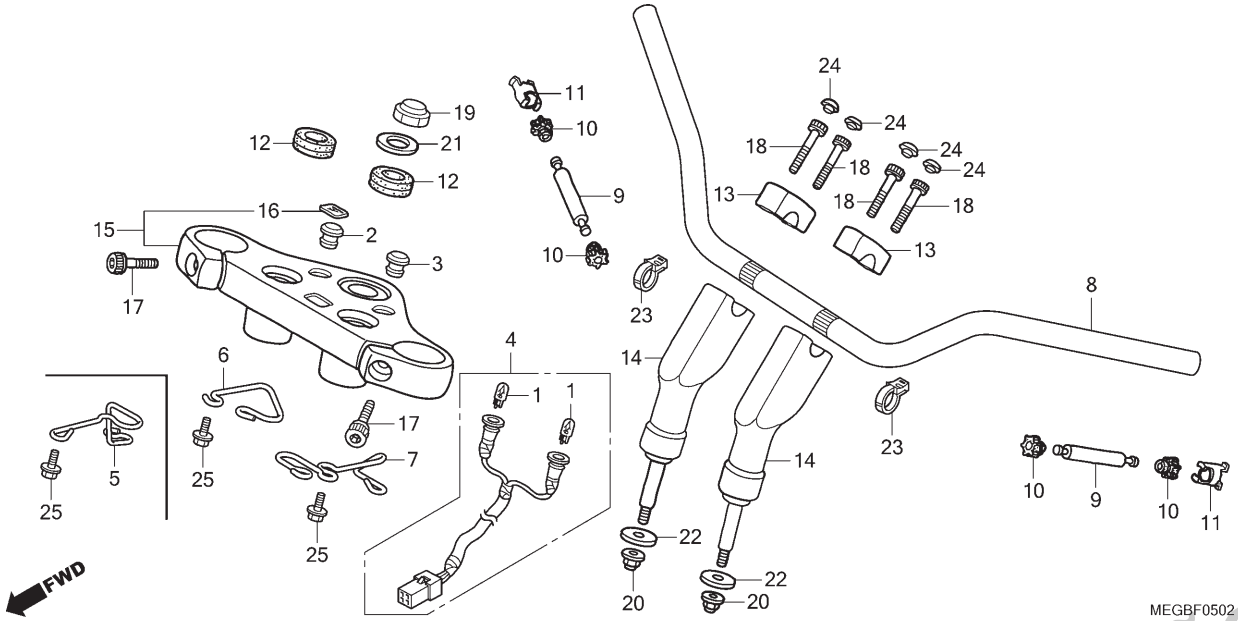

Ref. Nº	N.O.S.	Item de serviço	T.M.O.

Ref. Nº	Nº da peça	Descrição	Qtd. VT750C 6	7	8	9	A	2B	2SB	2C	2SC	Nº de série		Tipo
21	90503-283-000	Arruela, Coluna Direção	–	–	–	–	–	1	1	1	1	.....	.....	.....
22	90535-MR1-770	Arruela, Suporte Inferior Manopla ...	–	–	–	–	–	2	2	2	2	.....	.....	.....
23	90690-GHB-701	Presilha, Cabo, 17mm	–	–	–	–	–	2	2	2	2	.....	.....	.....
24	91455-MB0-010	Capa, Parafuso Allen, 8mm	–	–	–	–	–	4	4	4	4	.....	.....	.....
25	95701-08016-00	Parafuso, Flange, 8x16	–	–	–	–	–	2	2	2	2	.....	.....	.....

PROIBIDA A REPRODUÇÃO E DISTRIBUIÇÃO
1010913 - Matsuo - MM - JT

© Moto Honda da Amazônia Ltda.
Todos os direitos reservados.

C-6

Coluna de Direção

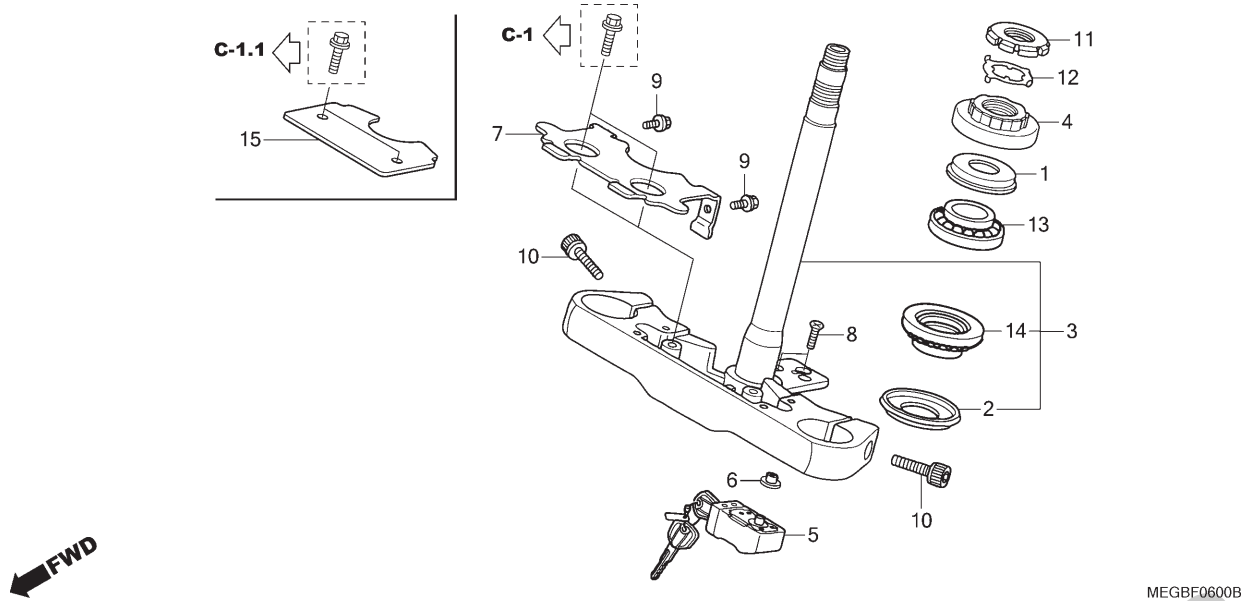

Ref. Nº	N.O.S.	Item de serviço	T.M.O.
3	510100	Coluna ou Eixo Conj., Direção	1,2
4		(1)	
	5101B2	Porca, Superior Coluna Direção	0,5
5	615147	Trava, Direção	1,1
13	5101B6	Rolamento, Coluna Direção: Superior	1,2
14		(2)	
	5101B7	Rolamento, Coluna Direção: Inferior	1,4
	5101C7	Rolamento, Coluna Direção: Ambos	1,4

Ref. Nº	Nº da peça	Descrição	Qtd. VT750C 6	7	8	9	A	2B	2SB	2C	2SC	Nº de série		Tipo
1	53213-MB4-771	Retentor Pó, Coluna Direção (ARAI)	1	1	1	1	1	1	1	1	1			
2	53214-371-010	Retentor Pó, Coluna Direção	1	1	1	1	1	1	1	1	1			
3	53219-MEG-640	Coluna Direção, Subconj.	1	1	1	1	1	–	–	–	–			
	53219-MFE-640		–	–	–	–	–	1	1	1	1			
4	53220-422-000	Porca, Superior Coluna Direção	1	1	1	1	1	1	1	1	1			
5	53600-MEG-003	Trava, Guidão (HONDA LOCK)	1	1	1	1	1	1	1	1	1			
6	53610-MEG-000	Bucha, Suporte Pino Trava	1	1	1	1	1	1	1	1	1			
7	61305-MEG-000	Cobertura, Farol	1	1	1	1	1	–	–	–	–			
8	90022-ME9-000	Parafuso, Cabeça Chata, 6x16	2	2	2	2	2	2	2	2	2			
9	90103-MCS-G00	Parafuso, Flange, 6x12	2	2	2	2	2	–	–	–	–			
10	90104-MEG-000	Parafuso, Allen, 10x25	2	2	2	2	2	2	2	2	2			
11	90302-425-830	Porca B, Superior Coluna Direção	1	1	1	1	1	1	1	1	1			
12	90506-425-830	Arruela, Trava	1	1	1	1	1	1	1	1	1			
13	91015-KT8-005	Rolamento, Superior Coluna Direção (KOYO)	1	1	1	1	1	1	1	1	1			
14	91016-KT8-005	Rolamento, Inferior Coluna Direção (KOYO)	1	1	1	1	1	1	1	1	1			
15	53203-MFE-670	Tampa, Inferior Mesa	–	–	–	–	–	1	1	1	1			

PROIBIDA A REPRODUÇÃO E DISTRIBUIÇÃO
1010913 - MatSuo - MM - JT

© Moto Honda da Amazônia Ltda.
Todos os direitos reservados.

C-7

Para-lama Dianteiro

(VT750C6/7/8/9/A)

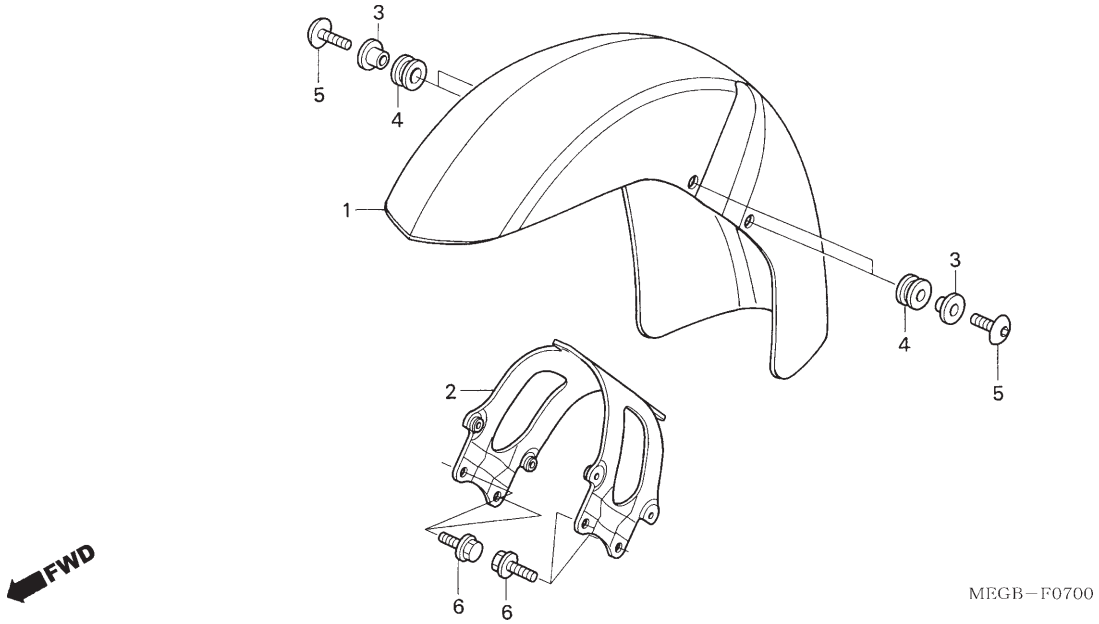

Ref. Nº	N.O.S.	Item de serviço	T.M.O.
1	4131B7	Para-lama, Dianteiro	0,3
2	4131C2	Suporte, Para-lama Dianteiro	0,3

Ref. Nº	Nº da peça	Descrição	Qtd. VT750C 6	7	8	9	A	2B	2SB	2C	2SC	Nº de série		Tipo
1	61100-MEG-000ZA	Para-lama, Dianteiro												
		NH1 ..... Preto	1	1	–	–	–	–	–	–	–	.....	.....	.....
	61100-MEG-000ZS	*R306C* .. Vermelho Guaraná Candy	1	–	–	–	–	–	–	–	–	.....	.....	.....
	61100-MEG-000ZW	*NH411M* ..... Prata Force Metálico	–	1	–	–	–	–	–	–	–	.....	.....	.....
	61100-MEG-000YF	*P100P* ..... Roxo Uva Perolizado	–	–	1	–	–	–	–	–	–	.....	.....	BR
	61110-MEG-B20ZA	Para-lama Dianteiro, Jogo (WL)												
		NH-455M .... Prata Lumiar Metálico	–	–	–	1	–	–	–	–	–	.....	.....	BR
	61110-MEG-B40ZA	*BG-133P* Azul Chameleon Perolizado	–	–	–	1	–	–	–	–	–	.....	.....	2BR
	61110-MEG-B50ZA	*NH-1* ..... Preto	–	–	–	1	–	–	–	–	–	.....	.....	3BR
	61110-MEG-B70ZA	*NH-1* ..... Preto	–	–	–	–	1	–	–	–	–	.....	.....	BR
	61110-MEG-B70ZB	*NH-411M* ..... Prata Force Metálico	–	–	–	–	1	–	–	–	–	.....	.....	.....
2	61101-MEG-000	Suporte, Para-lama Dianteiro	1	1	1	1	1	–	–	–	–	.....	.....	.....
3	61107-MEG-000ZA	Bucha, Para-lama Dianteiro										.....		
		Tipo1	4	4	4	4	4	–	–	–	–	.....	.....	.....
4	61108-MEG-000	Bucha, Para-lama Dianteiro	4	4	4	4	4	–	–	–	–	.....	.....	.....
5	90021-MZ1-000	Parafuso, Especial, 6x18	4	4	4	4	4	–	–	–	–	.....	.....	.....
6	95701-08020-00	Parafuso, Flange, 8x20	4	4	4	4	4	–	–	–	–	.....	.....	.....

PROIBIDA A REPRODUÇÃO E DISTRIBUIÇÃO
1010913 - Matsuo - MW - JT

© Moto Honda da Amazônia Ltda.
Todos os direitos reservados.

C-7.1

Para-lama Dianteiro

(VT750C2B/C2SB/ C2C/C2SC)

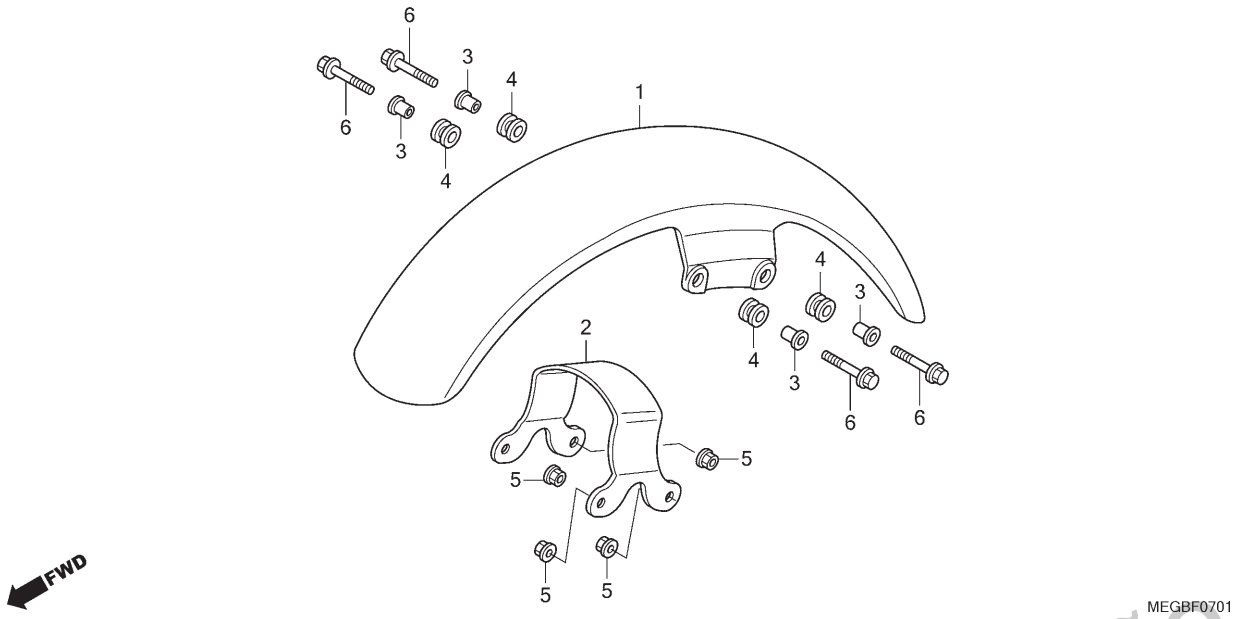

Ref. Nº	N.O.S.	Item de serviço	T.M.O.
1	4131B7	Para-lama, Dianteiro	0,2
2	4131C2	Suporte, Para-lama Dianteiro	0,2

Ref. Nº	Nº da peça	Descrição	Qtd. VT750C 6	7	8	9	A	2B	2SB	2C	2SC	Nº de série		Tipo
1	61100-MFE-670ZT	Para-lama, Dianteiro												
		R335P ..... Vermelho Metálico	–	–	–	–	–	1	1	–	–	.....	.....	.....
	61100-MFE-670ZU	*NH1* ..... Preto	–	–	–	–	–	1	1	1	1	.....	.....	.....
	61100-MFE-670ZK	*NH196* ..... Branco Ross	–	–	–	–	–	–	–	1	1	.....	.....	.....
2	61101-MFE-670	Suporte, Para-lama Dianteiro	–	–	–	–	–	1	1	1	1	.....	.....	.....
3	61107-MEG-000ZA	Bucha, Para-lama Dianteiro												
		Tipo1	–	–	–	–	–	4	4	4	4	.....	.....	.....
4	61315-958-680	Bucha, Fixação Farol	–	–	–	–	–	4	4	4	4	.....	.....	.....
5	94050-06070	Porca, Flange, 6mm	–	–	–	–	–	4	4	4	4	.....	.....	.....
6	96001-06050-02	Parafuso, Flange, 6x50	–	–	–	–	–	4	4	4	4	.....	.....	.....

PROIBIDA A REPRODUÇÃO E DISTRIBUIÇÃO
1010913 - Matsuo - MM - JT

© Moto Honda da Amazônia Ltda.
Todos os direitos reservados.

C-8

Garfo Dianteiro (VT750C6/7/8)

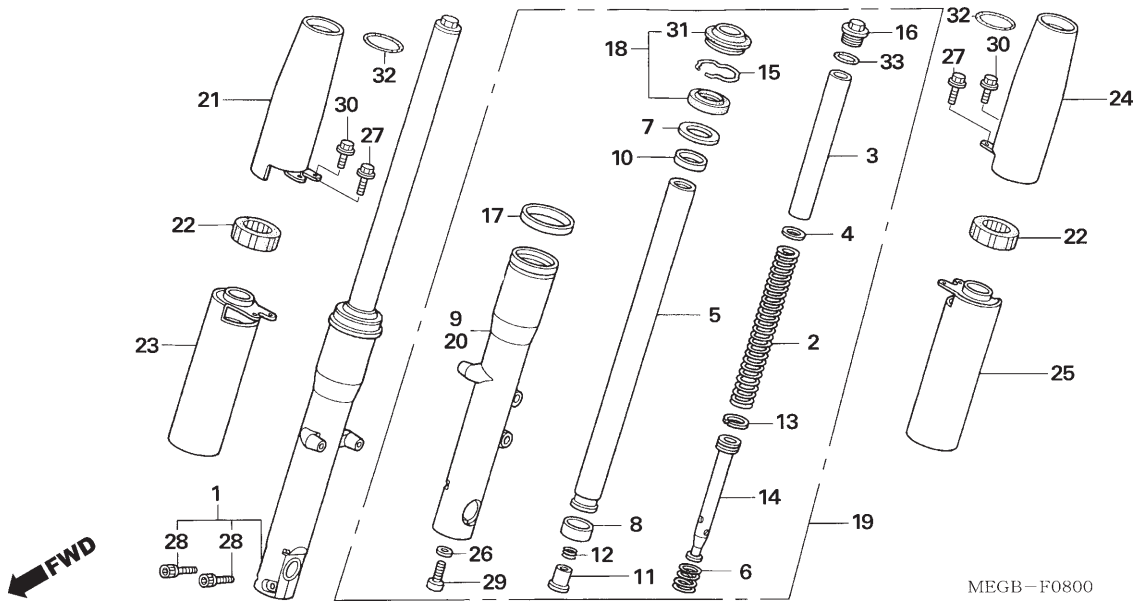

Ref. Nº	N.O.S.	Item de serviço	T.M.O.
1	5111C3	Garfo Conj., Dianteiro: Direito	0,8
2	5111C5	Mola, Garfo Dianteiro: Esquerda	0,2
	5111C6	Mola, Garfo Dianteiro: Direita	0,2
	5111C7	Mola, Garfo Dianteiro: Ambas	0,4
5	5111G2	Cilindro, Garfo Dianteiro: Esquerdo	1,2
	5111G3	Cilindro, Garfo Dianteiro: Direito	1,2
	5111G4	Cilindro, Garfo Dianteiro: Ambos	1,8
9	5111D2	Cilindro, Inferior: Direito	1,2
18		(7,8,10)	
	5111E7	Retentor Jogo, Garfo Dianteiro: Esquerdo	1,1
	5111E8	Retentor Jogo, Garfo Dianteiro: Direito	1,1
	5111E9	Retentor Jogo, Garfo Dianteiro: Ambos	1,6
19	5111C2	Garfo Conj., Dianteiro: Esquerdo	0,8
	5111C4	Garfo Conj., Dianteiro: Ambos	1,0
20	5111D1	Cilindro, Inferior: Esquerdo	1,2
	5111D3	Cilindro, Inferior: Ambos	1,8
21	5111J0	Tampa, Superior Garfo Dianteiro: Direita	0,4
23	5111J3	Tampa, Inferior Garfo Dianteiro: Direita	0,6
+			

Ref. Nº	Nº da peça	Descrição	Qtd. VT750C 6	7	8	9	A	2B	2SB	2C	2SC	Nº de série		Tipo
1	51400-MEG-901	Garfo Conj., Dianteiro Direito (KAYABA)	1	1	1	–	–	–	–	–	–			
2	51401-MEG-003	Mola, Amortecedor Dianteiro	2	2	2	–	–	–	–	–	–			
3	51402-MEG-003	Espaçador, Mola	2	2	2	–	–	–	–	–	–			
4	51404-MBA-003	Arruela	2	2	2	–	–	–	–	–	–			
5	51410-MEG-003	Cilindro Comp., Garfo Dianteiro	2	2	2	–	–	–	–	–	–			
6	51411-MBA-003	Mola, Retorno Dianteiro	2	2	2	–	–	–	–	–	–			
7	51412-KA4-004	Arruela	2	2	2	–	–	–	–	–	–			
8	51415-MEG-003	Bucha, Deslizante	2	2	2	–	–	–	–	–	–			
9	51420-MEG-003	Cilindro, Inferior Direito	1	1	1	–	–	–	–	–	–			
10	51424-MCT-003	Bucha, Guia	2	2	2	–	–	–	–	–	–			
11	51431-MBA-003	Retentor, Óleo	2	2	2	–	–	–	–	–	–			
12	51433-MBA-J50	Mola, Trava Óleo	2	2	2	–	–	–	–	–	–			
13	51437-MCT-003	Anel, Pistão	2	2	2	–	–	–	–	–	–			
14	51440-MEG-003	Tubo, Assento	2	2	2	–	–	–	–	–	–			
15	51447-KA4-004	Anel Elástico	2	2	2	–	–	–	–	–	–			
16	51450-MEG-901	Parafuso, Garfo Dianteiro	2	2	2	–	–	–	–	–	–			
17	51460-MCK-A01	Guia, Cobertura	2	2	2	–	–	–	–	–	–			
18	51490-MCT-003	Retentor Jogo, Garfo Dianteiro	2	2	2	–	–	–	–	–	–			
19	51500-MEG-901	Garfo Conj., Dianteiro Esquerdo (KAYABA)	1	1	1	–	–	–	–	–	–			
20	51520-MEG-003	Cilindro, Inferior Esquerdo	1	1	1	–	–	–	–	–	–			

PROIBIDA A REPRODUÇÃO E DISTRIBUIÇÃO
Rodrigo - Matsuo MM - JT

© Moto Honda da Amazônia Ltda.
Todos os direitos reservados.

C-8

Garfo Dianteiro (VT750C6/7/8)

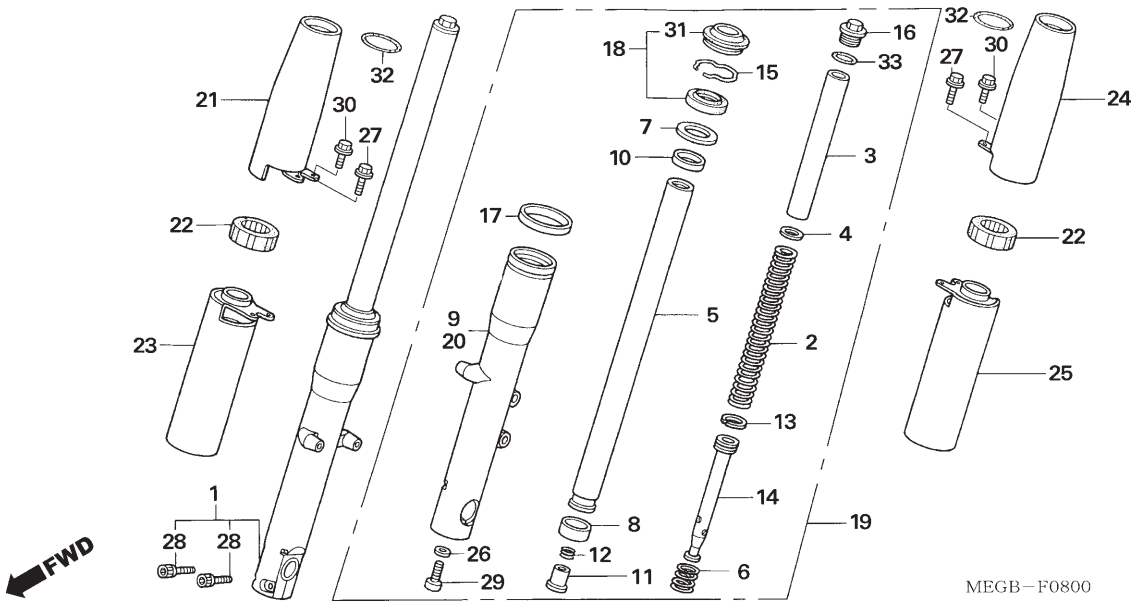

Ref. Nº	N.O.S.	Item de serviço	T.M.O.
24	5111H9	Tampa, Superior Garfo Dianteiro: Esquerda	0,4
	5111J1	Tampa, Superior Garfo Dianteiro: Ambas	0,5
25	5111J2	Tampa, Inferior Garfo Dianteiro: Esquerda	0,6
	5111J4	Tampa, Inferior Garfo Dianteiro: Ambas	0,8

Ref. Nº	Nº da peça	Descrição	Qtd. VT750C 6	7	8	9	A	2B	2SB	2C	2SC	Nº de série		Tipo
21	51610-MEG-B00	Tampa Superior Direita Comp., Garfo Dianteiro	1	1	1	–	–	–	–	–	–			
22	51611-MBA-000	Coxim, Tampa Garfo Dianteiro	2	2	2	–	–	–	–	–	–			
23	51620-MEG-000	Tampa Inferior Direita Comp., Garfo Dianteiro	1	1	1	–	–	–	–	–	–			
24	51660-MEG-B00	Tampa Superior Esquerda Comp., Garfo Dianteiro	1	1	1	–	–	–	–	–	–			
25	51670-MEG-000	Tampa Inferior Esquerda Comp., Garfo Dianteiro	1	1	1	–	–	–	–	–	–			
26	52442-KA3-731	Arruela, Parafuso Óleo	2	2	2	–	–	–	–	–	–			
27	90101-MEG-000	Parafuso, Flange, 8x12	2	2	2	–	–	–	–	–	–			
28	90109-MCR-D00	Parafuso, Allen, 8x35	2	2	2	–	–	–	–	–	–			
29	90116-KK0-004	Parafuso, Allen, 10x25	2	2	2	–	–	–	–	–	–			
30	90123-MBA-000	Parafuso, Flange, 6x12	2	2	2	–	–	–	–	–	–			
31	91254-MCK-A01	Retentor, Pó	2	2	2	–	–	–	–	–	–			
32	91305-MC7-000	Anel, Vedação, 39,5x5	2	2	2	–	–	–	–	–	–			
33	91356-KT1-671	Anel, Vedação, 31,7x3,5	2	2	2	–	–	–	–	–	–			

PROIBIDA A REPRODUÇÃO E DISTRIBUIÇÃO
1010913 - Matsuo - MM - JT

© Moto Honda da Amazônia Ltda.
Todos os direitos reservados.

C-8.1

Garfo Dianteiro

(VT750C9/A/C2B/ C2SB/C2C/C2SC)

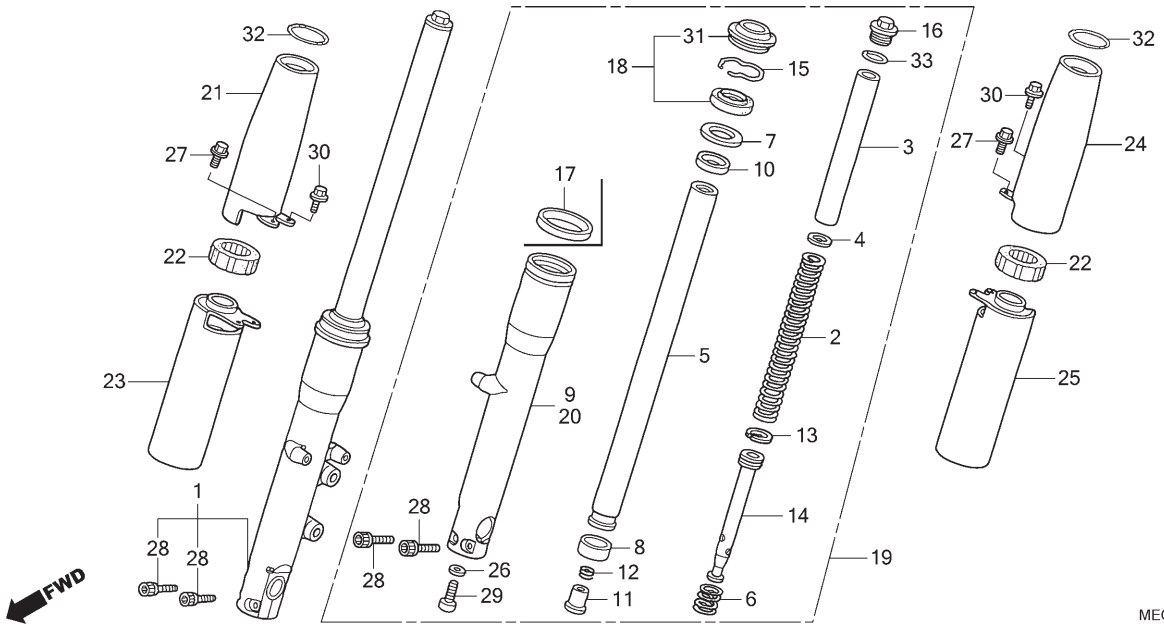

Ref. Nº	N.O.S.	Item de serviço	T.M.O.
1	5111C3	Garfo Conj., Dianteiro: Direito	0,6
	5111R4	Garfo Conj., Dianteiro (A): Direito	0,6
2	5111C5	Mola, Garfo Dianteiro: Esquerda	0,2
	5111C6	Mola, Garfo Dianteiro: Direita	0,2
	5111C7	Mola, Garfo Dianteiro: Ambas	0,4
5	5111G2	Cilindro, Garfo Dianteiro: Esquerdo	1,0
	5111G3	Cilindro, Garfo Dianteiro: Direito	1,0
	5111G4	Cilindro, Garfo Dianteiro: Ambos	1,6
	5111Q4	Cilindro, Garfo Dianteiro (A): Esquerdo	1,0
		• Nota: Sem tampa do garfo	
	5111Q5	Cilindro, Garfo Dianteiro (A): Direito	1,0
		• Nota: Sem tampa do garfo	
	5111Q6	Cilindro, Garfo Dianteiro (A):Ambos	1,6
		• Nota: Sem tampa do garfo	
9	5111D2	Cilindro, Inferior: Direito	1,0
	5111Q2	Cilindro, Inferior (A): Direito	1,0
		• Nota: Sem tampa do garfo	
18		(7,8,10)	
	5111E7	Retentor Jogo, Garfo Dianteiro: Esquerdo	0,9
	5111E8	Retentor Jogo, Garfo Dianteiro: Direito	0,9
	5111E9	Retentor Jogo, Garfo Dianteiro: Ambos	1,4
+			

Ref. Nº	Nº da peça	Descrição	Qtd. VT750C 6	7	8	9	A	2B	2SB	2C	2SC	Nº de série	Tipo
1	51400-MEG-A41	Garfo Conj., Dianteiro Direito (KAYABA)	–	–	–	1	1	–	–	–	–		
	51400-MFE-671		–	–	–	–	–	1	1	1	1		
2	51401-MEG-003	Mola, Amortecedor Dianteiro	–	–	–	2	2	–	–	–	–		
	51401-MFE-671		–	–	–	–	–	2	2	2	2		
3	51402-MEG-003	Espaçador, Mola	–	–	–	2	2	2	2	2	2		
4	51404-MBA-003	Arruela	–	–	–	2	2	2	2	2	2		
5	51410-MEG-003	Cilindro Comp., Garfo Dianteiro	–	–	–	2	2	–	–	–	–		
	51410-MFE-671		–	–	–	–	–	2	2	2	2		
6	51411-MBA-003	Mola, Retorno Dianteiro	–	–	–	2	2	2	2	2	2		
7	51412-KA4-004	Arruela	–	–	–	2	2	2	2	2	2		
8	51415-MEG-003	Bucha, Deslizante	–	–	–	2	2	2	2	2	2		
9	51420-MEG-A41	Cilindro, Inferior Direito	–	–	–	1	1	–	–	–	–		
	51420-MFE-671		–	–	–	–	–	1	1	1	1		
10	51424-MCT-003	Bucha, Guia	–	–	–	2	2	2	2	2	2		
11	51431-MBA-003	Retentor, Óleo	–	–	–	2	2	2	2	2	2		
12	51433-MBA-J50	Mola, Trava Óleo	–	–	–	2	2	2	2	2	2		
13	51437-MCT-003	Anel, Pistão	–	–	–	2	2	2	2	2	2		
14	51440-MEG-003	Tubo, Assento	–	–	–	2	2	2	2	2	2		
15	51447-KA4-004	Anel Elástico	–	–	–	2	2	2	2	2	2		
16	51450-MEG-901	Parafuso, Garfo Dianteiro	–	–	–	2	2	2	2	2	2		
17	51460-MCK-A01	Guia, Tampa	–	–	–	2	2	–	–	–	–		

PROIBIDA A REPRODUÇÃO E DISTRIBUIÇÃO
1010913 - Matsuo - MM - JT

© Moto Honda da Amazônia Ltda.
Todos os direitos reservados.

C-8.1

Garfo Dianteiro

(VT750C9/A/C2B/ C2SB/C2C/C2SC)

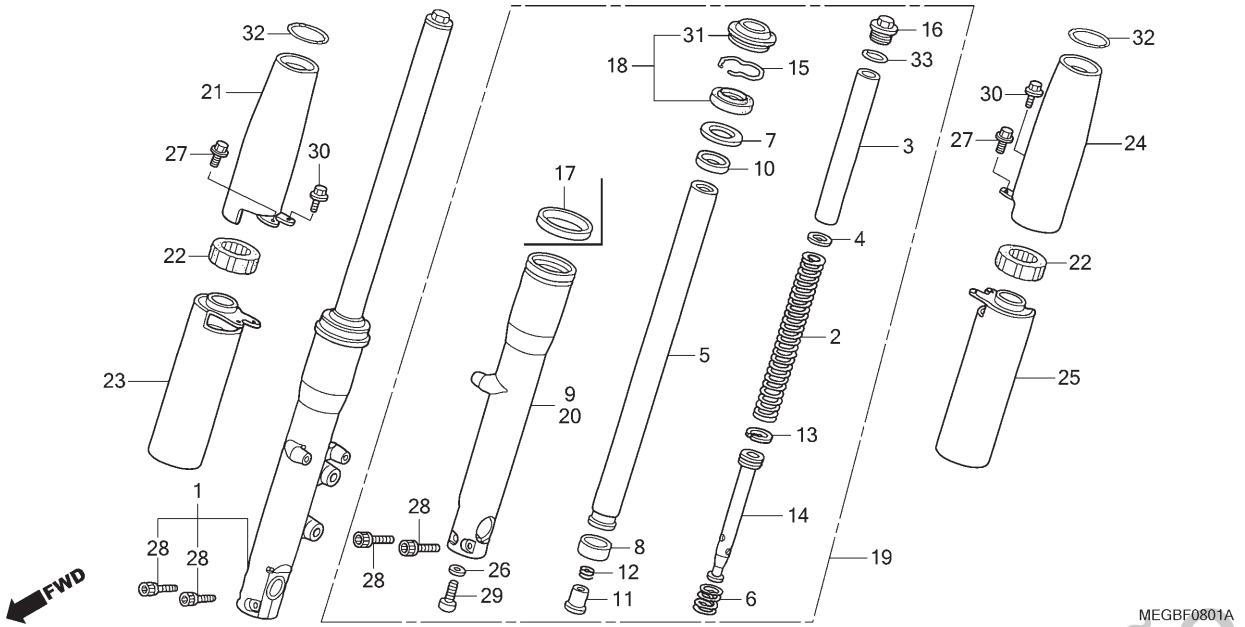

Ref. Nº	N.O.S.	Item de serviço	T.M.O.
18+	5111Q7	Retentor Jogo, Garfo Dianteiro (A): Esquerdo	0,9
		• Nota: Sem tampa do garfo	
	5111Q8	Retentor Jogo, Garfo Dianteiro (A): Direito	0,9
		• Nota: Sem tampa do garfo	
19	5111C2	Garfo Conj., Dianteiro: Esquerdo	0,6
	5111C4	Garfo Conj., Dianteiro: Ambos	0,8
	5111R3	Garfo Conj., Dianteiro (A): Esquerdo	0,6
		• Nota: Sem tampa do garfo	
	5111R5	Garfo Conj., Dianteiro (A): Ambos	0,8
		• Nota: Sem tampa do garfo	
20	5111D1	Cilindro, Inferior: Esquerdo	1,0
	5111D3	Cilindro, Inferior: Ambos	1,6
	5111Q1	Cilindro, Inferior (A): Esquerdo	1,0
		• Nota: Sem tampa do garfo	
	5111Q3	Cilindro, Inferior (A): Ambos	1,6
		• Nota: Sem tampa do garfo	
21	5111J0	Tampa, Superior Garfo Dianteiro: Direita	0,4
23	5111J3	Tampa, Inferior Garfo Dianteiro: Direita	0,6
+			

Ref. Nº	Nº da peça	Descrição	Qtd. VT750C 6	7	8	9	A	2B	2SB	2C	2SC	Nº de série		Tipo
18	51490-MCT-003	Retentor Jogo, Garfo Dianteiro	–	–	–	2	2	2	2	2	2			
19	51500-MEG-A41	Garfo Conj., Dianteiro Esquerdo (KAYABA)	–	–	–	1	1	–	–	–	–			
	51500-MFE-671		–	–	–	–	–	1	1	1	1			
20	51520-MEG-A41	Cilindro, Inferior Esquerdo	–	–	–	1	1	–	–	–	–			
	51520-MFE-671		–	–	–	–	–	1	1	1	1			
21	51610-MEG-000	Tampa Superior Direita Comp., Garfo Dianteiro	–	–	–	1	1	–	–	–	–			
22	51611-MBA-000	Coxim, Tampa Garfo Dianteiro	–	–	–	2	2	–	–	–	–			
23	51620-MEG-000	Tampa Inferior Direita Comp., Garfo Dianteiro	–	–	–	1	1	–	–	–	–			
24	51660-MEG-000	Tampa Superior Esquerda Comp., Garfo Dianteiro	–	–	–	1	1	–	–	–	–			
25	51670-MEG-000	Tampa Inferior Esquerda Comp., Garfo Dianteiro	–	–	–	1	1	–	–	–	–			
26	52442-KA3-731	Arruela, Parafuso Óleo	–	–	–	2	2	2	2	2	2			
27	90101-MEG-000	Parafuso, Flange, 8x12	–	–	–	2	2	–	–	–	–			
28	90109-MCR-D00	Parafuso, Allen, 8x35	–	–	–	4	4	4	4	4	4			
29	90116-KK0-004	Parafuso, Allen, 10x25	–	–	–	2	2	2	2	2	2			
30	90123-MBA-000	Parafuso, Flange, 6x12	–	–	–	2	2	–	–	–	–			
31	91254-MCK-A01	Retentor, Pó	–	–	–	2	2	2	2	2	2			
32	91305-MC7-000	Anel, Vedação, 39,5x5	–	–	–	2	2	–	–	–	–			
33	91356-KT1-671	Anel, Vedação, 31,7x3,5	–	–	–	2	2	2	2	2	2			

PROIBIDA A REPRODUÇÃO E DISTRIBUIÇÃO
1016935 - Matsuo - MM - JT

© Moto Honda da Amazônia Ltda.
Todos os direitos reservados.

C-8.1

Garfo Dianteiro

(VT750C9/A/C2B/ C2SB/C2C/C2SC)

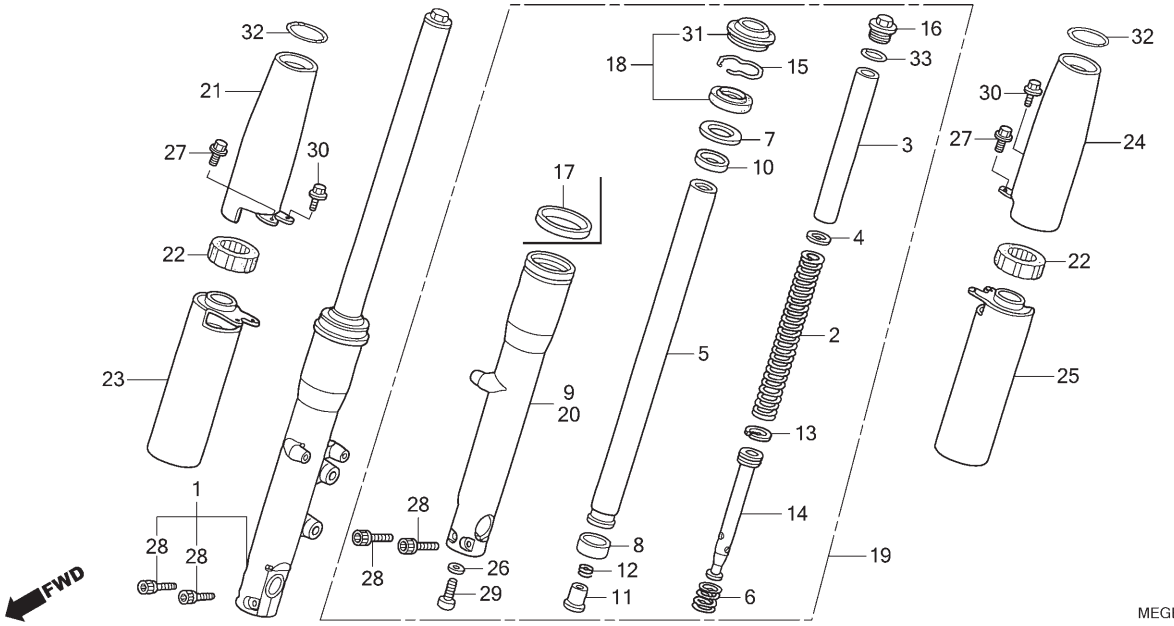

Ref. Nº	N.O.S.	Item de serviço	T.M.O.
24	5111H9	Tampa, Superior Garfo Dianteiro: Esquerda	0,4
	5111J1	Tampa, Superior Garfo Dianteiro: Ambas	0,5
25	5111J2	Tampa, Inferior Garfo Dianteiro: Esquerda	0,6
	5111J4	Tampa, Inferior Garfo Dianteiro: Ambas	0,8

Ref. Nº	Nº da peça	Descrição	Qtd. VT750C 6	7	8	9	A	2B	2SB	2C	2SC	Nº de série	Tipo

PROIBIDA A REPRODUÇÃO E DISTRIBUIÇÃO
1010913 - Matsuo - MM - JT

© Moto Honda da Amazônia Ltda.
Todos os direitos reservados.

C-9

Cáliper do Freio Dianteiro (VT750C6/7/8)

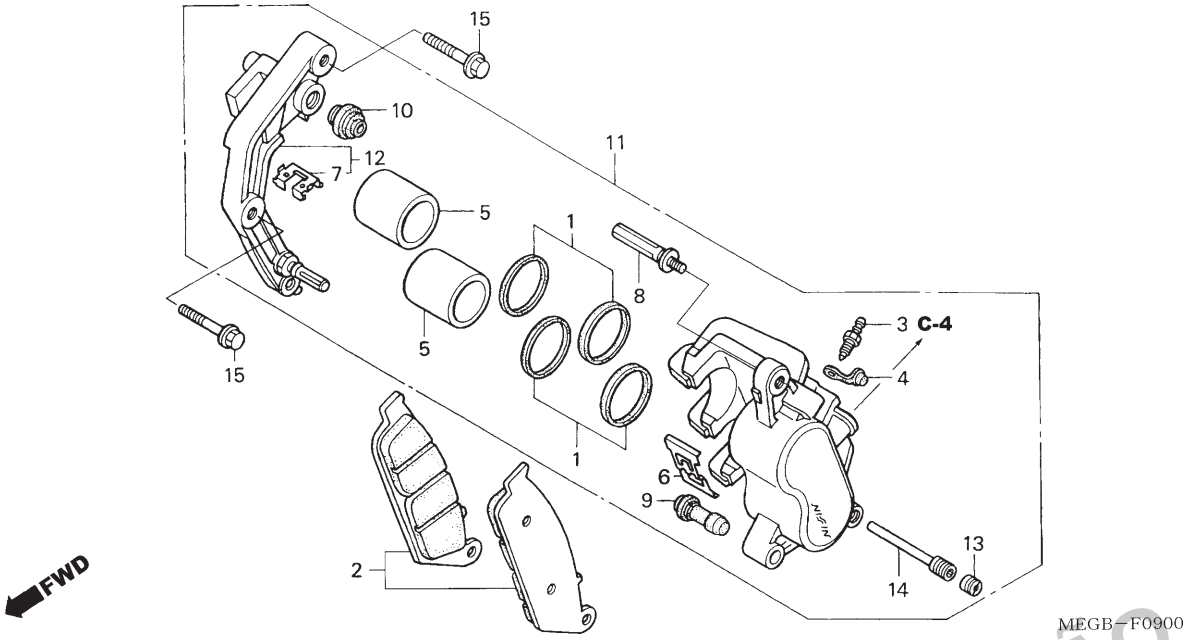

Ref. Nº	N.O.S.	Item de serviço	T.M.O.
2	711115	Sapata (Pastilha) Jogo, Freio: Dianteiro	0,1
5		(1)	
	7111D1	Pistão, Cáliper Freio Dianteiro	0,5
		• Inclui: Sangria dos freios	
		• Nota: Mesmo tempo para duas unidades	
11	711130	Cáliper, Freio Dianteiro	0,4
		• Inclui: Sangria dos freios	
12	7111G0	Suporte, Cáliper Dianteiro	0,2

Ref. Nº	Nº da peça	Descrição	Qtd. VT750C 6	7	8	9	A	2B	2SB	2C	2SC	Nº de série		Tipo
1	06451-GE2-405	Retentor Jogo, Pistão	2	2	2	–	–	–	–	–	–			
2	06455-MCK-A01	Pastilha Jogo, Freio Dianteiro	1	1	–	–	–	–	–	–	–			
	06455-MCK-A02	Pastilha Jogo, Freio Dianteiro	–	–	1	–	–	–	–	–	–			
3	43352-568-003	Parafuso, Sangria (NISSIN)	1	1	1	–	–	–	–	–	–			
4	43353-461-771	Capa, Sangria	1	1	1	–	–	–	–	–	–			
5	45107-MN5-006	Pistão	2	2	2	–	–	–	–	–	–			
6	45108-ML7-922	Mola, Pastilha (NISSIN)	1	1	1	–	–	–	–	–	–			
7	45112-MT4-006	Retentor	1	1	1	–	–	–	–	–	–			
8	45131-ML7-921	Parafuso A, Pino	1	1	1	–	–	–	–	–	–			
9	45132-166-016	Coifa, Pino (NISSIN)	1	1	1	–	–	–	–	–	–			
10	45133-MA3-006	Coifa B	1	1	1	–	–	–	–	–	–			
11	45150-MEG-006	Cáliper Subconj., Dianteiro Esquerdo (NISSIN)	1	1	1	–	–	–	–	–	–			
12	45190-MEG-006	Suporte Subconj., Cáliper Dianteiro Esquerdo	1	1	1	–	–	–	–	–	–			
13	45203-MG3-016	Plugue, Pino	1	1	1	–	–	–	–	–	–			
14	45215-ML7-922	Pino, Suporte	1	1	1	–	–	–	–	–	–			
15	90101-MEG-B00	Parafuso, Flange Especial, 8x32	2	2	2	–	–	–	–	–	–			

PROIBIDA A REPRODUÇÃO E DISTRIBUIÇÃO
1010913 - Matsuo - MM - JT

© Moto Honda da Amazônia Ltda.
Todos os direitos reservados.

C-9.1

Cáliper do Freio Dianteiro

(VT750C9/A/C2B/C2C)

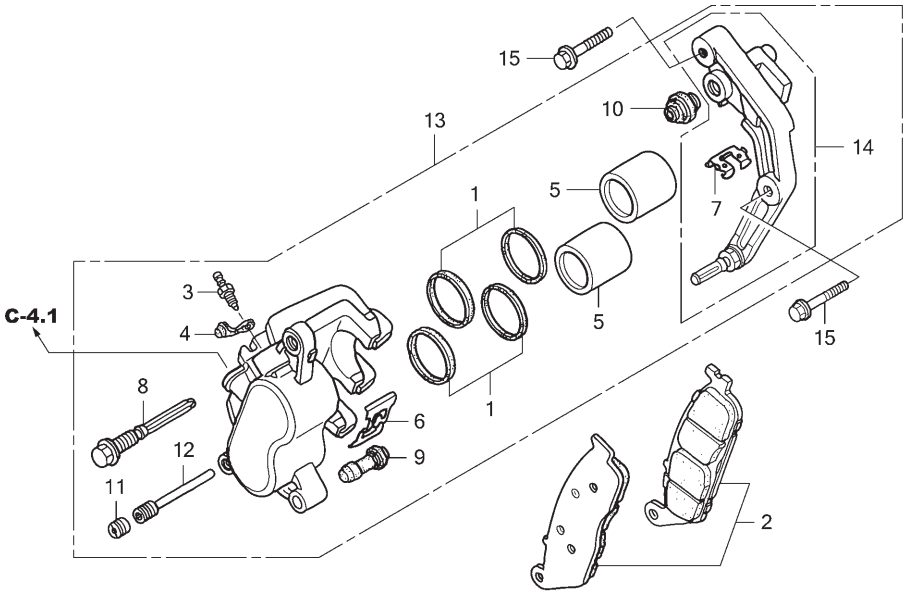

Ref. Nº	N.O.S.	Item de serviço	T.M.O.
2	711115	Sapata (Pastilha) Jogo, Freio: Dianteiro	0,1
5		(1)	
	7111D1	Pistão, Cáliper Freio Dianteiro	0,5
		• Inclui: Sangria dos freios	
		• Nota: Mesmo tempo para duas unidades	
13	711130	Cáliper, Freio Dianteiro	0,4
		• Inclui: Sangria dos freios	
14	7111G0	Suporte, Cáliper Dianteiro	0,2

Ref. Nº	Nº da peça	Descrição	Qtd. VT750C 6	7	8	9	A	2B	2SB	2C	2SC	Nº de série		Tipo
1	06451-GE2-405	Retentor Jogo, Pistão	–	–	–	2	2	–	–	–	–			
	06431-MA3-405		–	–	–	–	–	2	–	2	–			
2	06455-MEA-672	Pastilha Jogo, Freio Dianteiro	–	–	–	1	1	1	–	1	–			
3	43352-HC5-971	Parafuso, Sangria (NISSIN)	–	–	–	1	1	1	–	–	–			
	43352-568-003		–	–	–	–	–	–	–	1	–			
4	43353-461-771	Capa, Sangria	–	–	–	1	1	1	–	1	–			
5	45107-MN5-006	Pistão	–	–	–	2	2	–	–	–	–			
	45107-ML4-006		–	–	–	–	–	2	–	2	–			
6	45108-ML7-922	Mola, Pastilha (NISSIN)	–	–	–	1	1	1	–	1	–			
7	45112-MAA-006	Retentor	–	–	–	1	1	1	–	1	–			
8	45131-MA3-006	Parafuso, Pino	–	–	–	1	1	1	–	1	–			
9	45132-166-016	Coifa, Pino (NISSIN)	–	–	–	1	1	1	–	1	–			
10	45133-MA3-006	Coifa B	–	–	–	1	1	1	–	1	–			
11	45203-MG3-016	Plugue, Pino	–	–	–	1	1	1	–	1	–			
12	45215-ML7-922	Pino, Suporte	–	–	–	1	1	1	–	1	–			
13	45250-MEG-A41	Cáliper Subconj., Dianteiro Direito (NISSIN)	–	–	–	1	1	–	–	–	–			
	45250-MFE-671		–	–	–	–	–	1	–	1	–			
14	45290-MEA-671	Suporte Subconj., Dianteiro Direito	–	–	–	1	1	1	–	1	–			
15	90101-MBA-000	Parafuso, Flange Especial, 8x32	–	–	–	2	2	–	–	–	–			
	90101-MZ8-000		–	–	–	–	–	2	–	2	–			

PROIBIDA A REPRODUÇÃO E DISTRIBUIÇÃO
1010218 - Matsuo - MM - JT

© Moto Honda da Amazônia Ltda.
Todos os direitos reservados.

C-9.2

Cáliper do Freio Dianteiro

(VT750C2SB/C2SC)

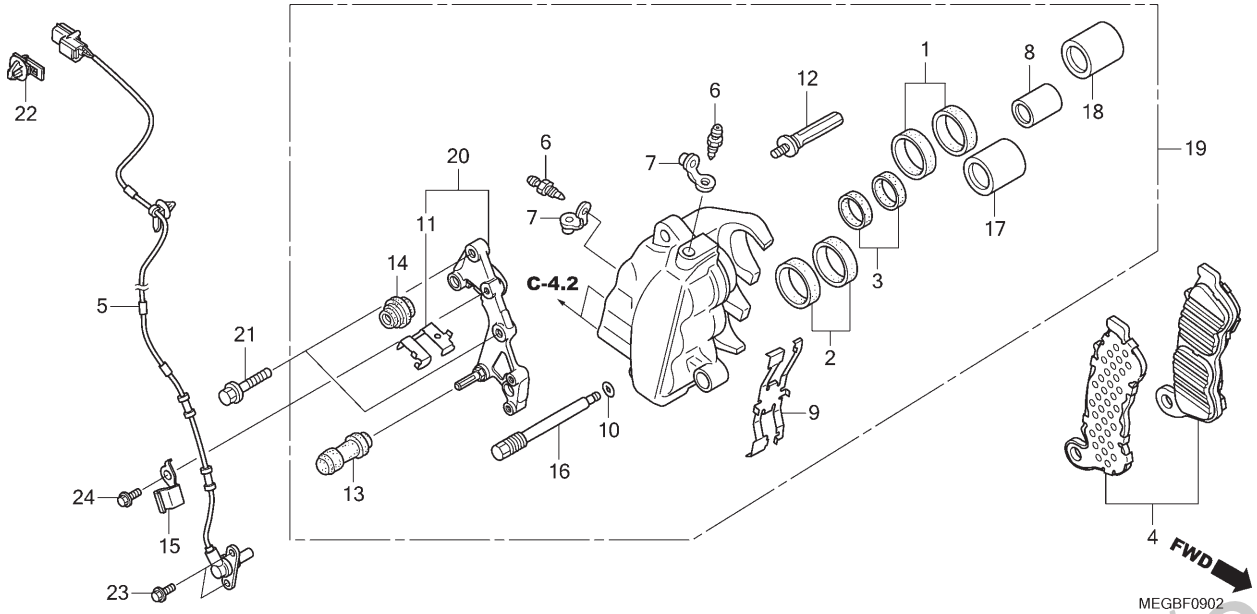

Ref. Nº	N.O.S.	Item de serviço	T.M.O.
4	711115	Sapata (Pastilha) Jogo, Freio: Dianteiro	0,1
5	617196	Sensor, Velocidade Roda: Dianteiro (1,2,3,17,18)	0,5
8	7111D1	Pistão, Cáliper Freio Dianteiro • Inclui: Sangria dos freios • Nota: Mesmo tempo para duas unidades ou mais	0,9
19	711130	Cáliper, Freio Dianteiro • Inclui: Sangria dos freios	0,7
20	7111G0	Suporte, Cáliper Dianteiro	0,2

Ref. Nº	Nº da peça	Descrição	Qtd. VT750C 6	7	8	9	A	2B	2SB	2C	2SC	Nº de série		Tipo
1	06431-MA3-405	Retentor Jogo, Pistão	–	–	–	–	–	–	1	–	1			
2	06451-GE2-405	Retentor Jogo, Pistão	–	–	–	–	–	–	1	–	1			
3	06451-MZ2-405	Retentor Jogo, Pistão	–	–	–	–	–	–	1	–	1			
4	06455-MFE-A51	Pastilha Jogo, Freio Dianteiro	–	–	–	–	–	–	1	–	1			
5	38520-MFE-A51	Sensor, Velocidade Roda Dianteira	–	–	–	–	–	–	1	–	1			
6	43352-568-003	Parafuso, Sangria (NISSIN)	–	–	–	–	–	–	2	–	2			
7	43353-461-771	Capa, Sangria	–	–	–	–	–	–	2	–	2			
8	45107-MAJ-G41	Pistão A, 22x27	–	–	–	–	–	–	1	–	1			
9	45108-MET-652	Mola, Pastilha	–	–	–	–	–	–	1	–	1			
10	45111-MAJ-G41	Anel, Limitador	–	–	–	–	–	–	1	–	1			
11	45112-MCT-911	Retentor, Suporte	–	–	–	–	–	–	2	–	1			
12	45131-MET-651	Parafuso A, Pino	–	–	–	–	–	–	1	–	1			
13	45132-166-016	Coifa, Pino (NISSIN)	–	–	–	–	–	–	1	–	1			
14	45133-MA3-006	Coifa B	–	–	–	–	–	–	1	–	1			
15	45161-MCW-D10	Braçadeira, Fiação Sensor Velocidade	–	–	–	–	–	–	1	–	1			
16	45215-MBT-D51	Pino, Suporte	–	–	–	–	–	–	1	–	1			
17	45217-MAJ-G41	Pistão B, 25x35	–	–	–	–	–	–	1	–	1			
18	45218-MAJ-G41	Pistão B, 27x35	–	–	–	–	–	–	1	–	1			
19	45250-MEG-H11	Cáliper Subconj., Dianteiro Direito (NISSIN)	–	–	–	–	–	–	1	–	1			

PROIBIDA A REPRODUÇÃO E DISTRIBUIÇÃO
10.08.18 - Matsuo - MM - JT

© Moto Honda da Amazônia Ltda.
Todos os direitos reservados.

C-9.2

Cáliper do Freio Dianteiro

(VT750C2SB/C2SC)

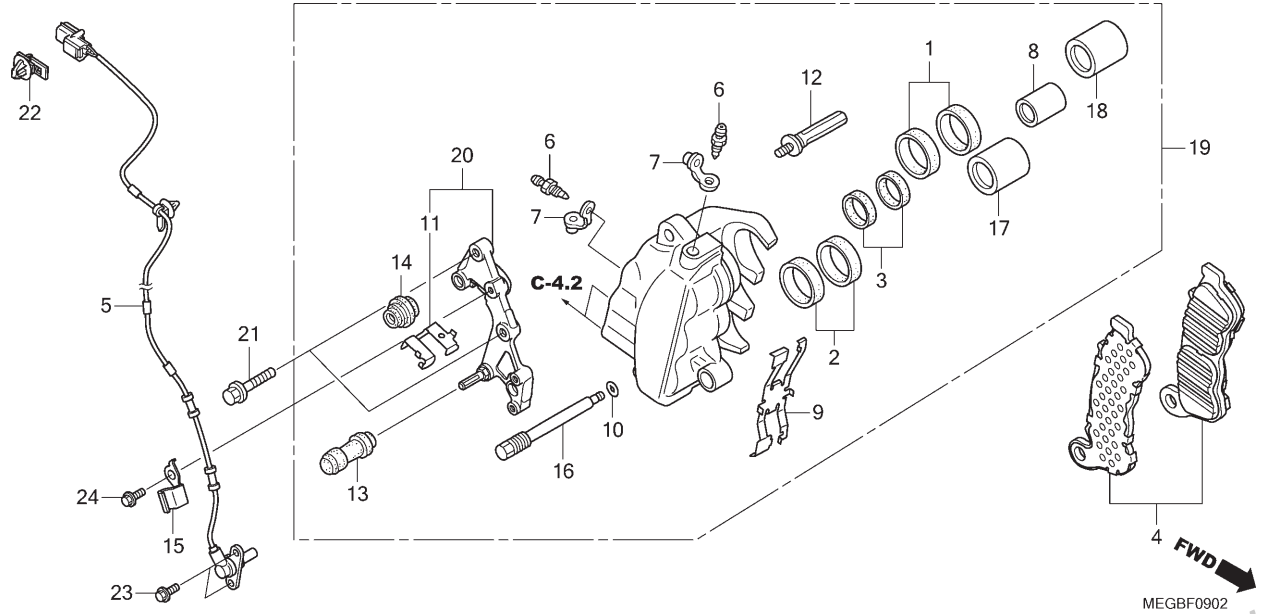

Ref. Nº	N.O.S.	Item de serviço	T.M.O.

Ref. Nº	Nº da peça	Descrição	Qtd. VT750C 6	7	8	9	A	2B	2SB	2C	2SC	Nº de série		Tipo
20	45290-MEG-H11	Suporte Subconj., Dianteiro Direito	–	–	–	–	–	–	1	–	1			
21	90101-MZ8-000	Parafuso, Flange Especial, 8x32	–	–	–	–	–	–	2	–	2			
22	91565-SEL-003	Presilha, Adaptador (Preto)	–	–	–	–	–	–	1	–	1			
23	96001-06012-00	Parafuso, Flange, 6x12	–	–	–	–	–	–	2	–	2			
24	96001-06012-07	Parafuso, Flange, 6x12	–	–	–	–	–	–	1	–	1			

PROIBIDA A REPRODUÇÃO E DISTRIBUIÇÃO
1010913 - Matsuo - MM - JT

© Moto Honda da Amazônia Ltda.
Todos os direitos reservados.

C-10

Roda Dianteira (VT750C6/7/8)

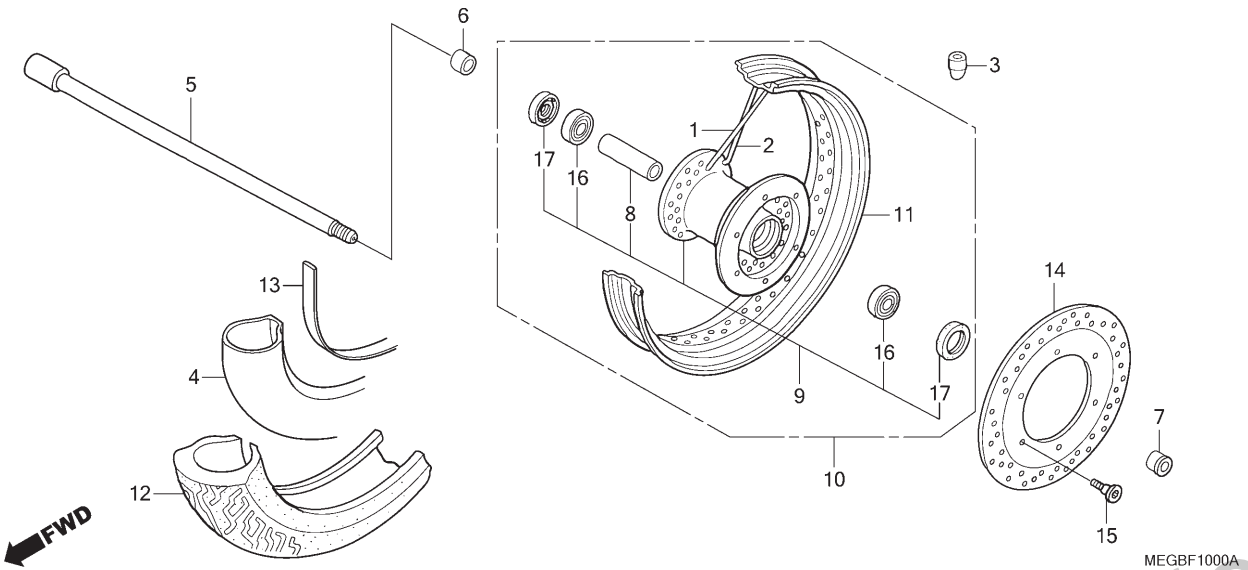

Ref. Nº	N.O.S.	Item de serviço	T.M.O.
3	7101A6	Contrapeso, Balanceador: Dianteiro	0,6
4		(13)	
	710140	Câmara, Pneu Dianteiro (Uma)	1,0
		• Inclui: Balanceamento	
5	710151	Eixo, Roda Dianteira	0,3
9	710103	Cubo, Roda Dianteira	2,6
		• Inclui: Balanceamento	
10	7101D4	Roda Dianteira	1,1
		• Inclui: Balanceamento	
11	710109	Aro, Roda: Dianteiro	2,5
		• Inclui: Balanceamento	
12		(13)	
	710139	Pneu Dianteiro (Um)	1,0
		• Inclui: Balanceamento	
14	711120	Disco, Freio Dianteiro	0,4
16	710115	Rolamento, Roda Dianteira (Um)	0,5
	710115G	• Substituição de 1 rolamento adicionar	0,1

Ref. Nº	Nº da peça	Descrição	Qtd. VT750C 6	7	8	9	A	2B	2SB	2C	2SC	Nº de série		Tipo
1	06440-MEG-000	Raio A, Jogo (Interno)	26	26	26	–	–	–	–	–	–			
2	06441-MEG-000	Raio B, Jogo (Externo)	26	26	26	–	–	–	–	–	–			
3	42704-MEG-003	Contrapeso, Balanceador (15G)	N	N	N	–	–	–	–	–	–			
	42705-MEG-003	Contrapeso, Balanceador (20G)	N	N	N	–	–	–	–	–	–			
4	42712-KB7-902	Câmara, Pneu (DUNLOP)	1	1	1	–	–	–	–	–	–			
5	44301-MEG-640	Eixo, Roda Dianteira	1	1	1	–	–	–	–	–	–			
6	44311-MEG-640	Espaçador, Lateral Roda Dianteira Direita	1	1	1	–	–	–	–	–	–			
7	44312-MEG-640	Espaçador, Lateral Roda Dianteira Esquerda	1	1	1	–	–	–	–	–	–			
8	44620-MBC-000	Espaçador, Eixo Dianteiro	1	1	1	–	–	–	–	–	–			
9	44635-MEG-000	Cubo Subconj., Dianteiro	1	1	1	–	–	–	–	–	–			
10	44650-MEG-000	Roda Dianteira, Subconj.	1	–	–	–	–	–	–	–	–			
	44650-MEG-010	Roda Dianteira, Subconj.	–	1	1	–	–	–	–	–	–			
11	44701-MBA-013	Aro, Roda Dianteira (DAIDO)	1	–	–	–	–	–	–	–	–			
	44701-MBA-023	Aro, Roda Dianteira (DAIDO)	–	1	1	–	–	–	–	–	–			
12	44711-MEG-004	Pneu, Dianteiro (DUNLOP) (120/90-17 M/C 64S)	1	–	–	–	–	–	–	–	–			
	44711-MEG-014	Pneu, Dianteiro (DUNLOP) (120/90-17 M/C 64S)	–	1	1	–	–	–	–	–	–			
13	44713-MAV-004	Protetor, Câmara (DUNLOP)	1	1	1	–	–	–	–	–	–			

PROIBIDA A REPRODUÇÃO E DISTRIBUIÇÃO
10/08/2018 MaiSuo - MM - JT

© Moto Honda da Amazônia Ltda.
Todos os direitos reservados.

C-10

Roda Dianteira (VT750C6/7/8)

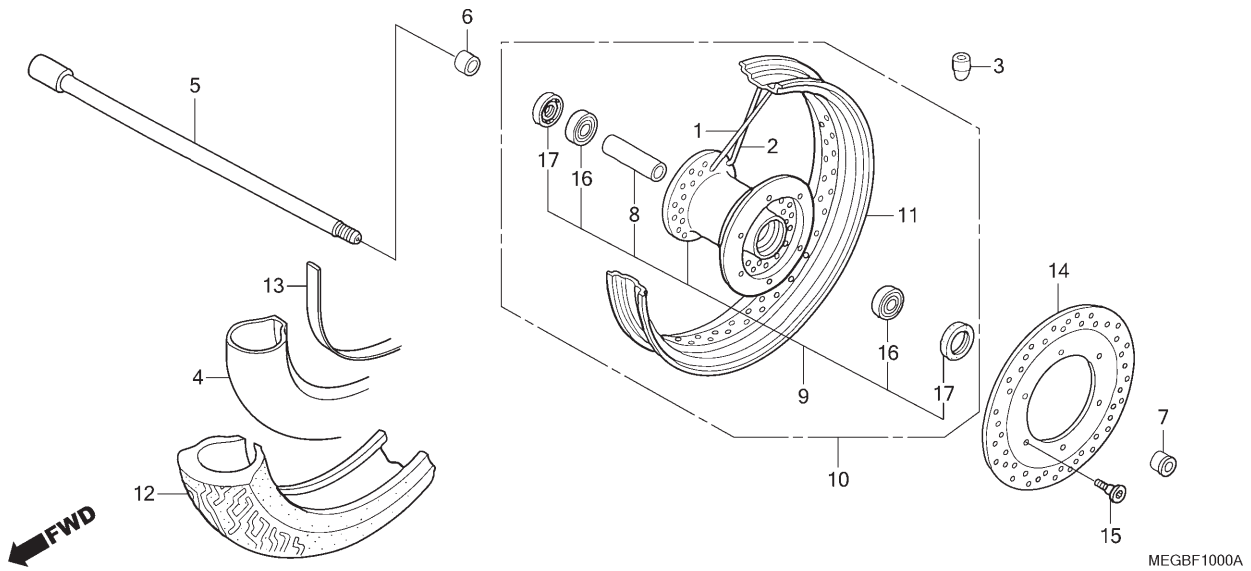

Ref. Nº	N.O.S.	Item de serviço	T.M.O.	Ref. Nº	Nº da peça	Descrição	Qtd. VT750C 6	7	8	9	A	2B	2SB	2C	2SC	Nº de série		Tipo
				14	45351-MEG-B01	Disco, Freio Dianteiro	1	1	1	–	–	–	–	–	–	.....	.....	.....
				15	90105-MBB-000	Parafuso, Disco Freio, 8x24	6	6	6	–	–	–	–	–	–	.....	.....	.....
				16	91052-MBC-004	Rolamento, Radial Esferas, 6204 (UU)	2	2	2	–	–	–	–	–	–	.....	.....	.....
				17	91252-MC4-013	Retentor, Óleo, 28x47,2x7 (ARAI) ..	2	2	2	–	–	–	–	–	–	.....	.....	.....

PROIBIDA A REPRODUÇÃO E DISTRIBUIÇÃO
1010913 - Matsuo - MM - JT

© Moto Honda da Amazônia Ltda.
Todos os direitos reservados.

C-10.1

Roda Dianteira

(VT750C9/A/C2B/ C2SB/C2C/C2SC)

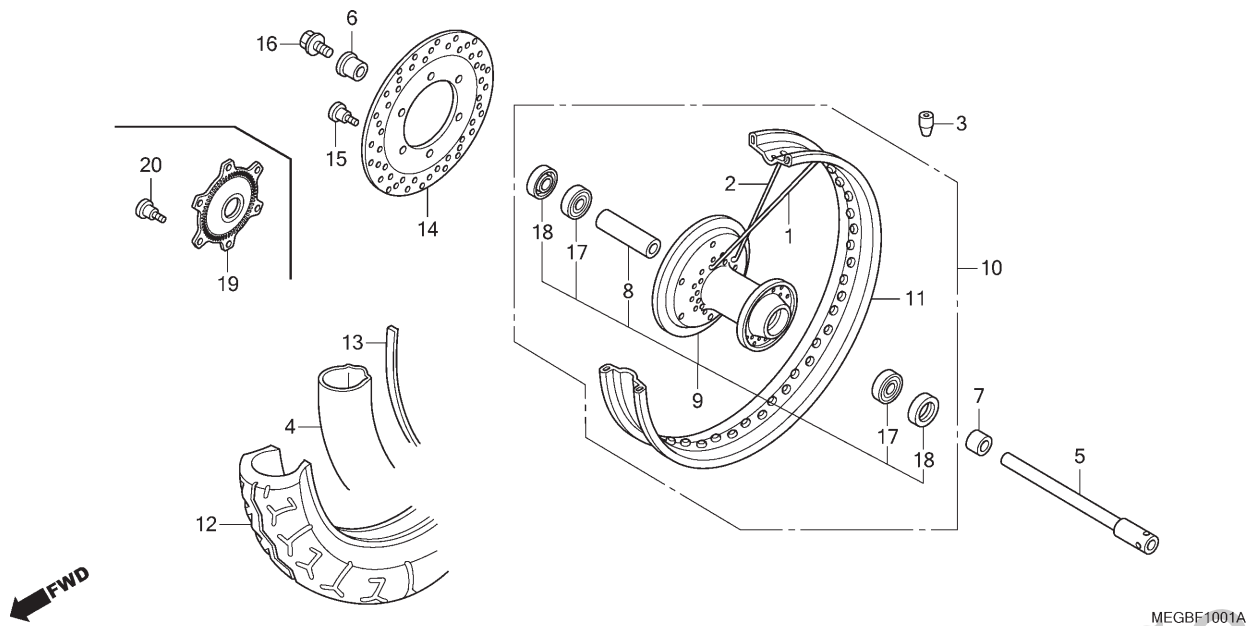

Ref. Nº	N.O.S.	Item de serviço	T.M.O.
3	7101A6	Contrapeso, Balanceador: Dianteiro	0,6
4		(13)	
	710140	Câmara, Pneu Dianteiro (Uma)	1,0
		• Inclui: Balanceamento	
5	710151	Eixo, Roda Dianteira	0,3
9	710103	Cubo, Roda Dianteira	2,6
		• Inclui: Balanceamento	
10	7101D4	Roda Dianteira	1,1
		• Inclui: Balanceamento	
11	710109	Aro, Roda: Dianteiro	2,5
		• Inclui: Balanceamento	
12		(13)	
	710139	Pneu Dianteiro (Um)	1,0
		• Inclui: Balanceamento	
14	711120	Disco, Freio Dianteiro	0,4
17	710115	Rolamento, Roda Dianteira (Um)	0,5
	710115G	• Substituição de 1 rolamento adicionar	0,1
19	7101B0	Anel, Pulsador: Dianteiro	0,4

Ref. Nº	Nº da peça	Descrição	Qtd. VT750C 6	7	8	9	A	2B	2SB	2C	2SC	Nº de série		Tipo
1	06440-MEG-000	Raio A, Jogo (Interno)	–	–	–	26	26	–	–	–	–			
	06440-MFE-670		–	–	–	–	–	26	26	26	26			
2	06441-MEG-000	Raio B, Jogo (Externo)	–	–	–	26	26	–	–	–	–			
	06441-MFE-670		–	–	–	–	–	26	26	26	26			
3	42704-MEG-003	Contrapeso, Balanceador (15G)	–	–	–	N	N	N	N	N	N			
	42705-MEG-003	Contrapeso, Balanceador (20G)	–	–	–	N	N	N	N	N	N			
4	42712-KB7-902	Câmara, Pneu (DUNLOP)	–	–	–	1	1	–	–	–	–			
	44712-400-004	Câmara, Pneu (DUNLOP)(80/100-21)	–	–	–	–	–	1	1	1	1			
	44712-MBS-003	Câmara, Pneu (BRIDGESTONE)	–	–	–	–	–	1	1	1	1			
5	44301-MCK-G00	Eixo, Roda Dianteira	–	–	–	1	1	1	1	1	1			
6	44312-MEG-640	Espaçador, Lateral Roda Dianteira Esquerda (Lado Direito)	–	–	–	1	1	1	1	1	1			
7	44312-MFE-670	Espaçador, Lateral Roda Dianteira Esquerda	–	–	–	1	1	1	1	1	1			
8	44620-MBC-000	Espaçador, Eixo Dianteiro	–	–	–	1	1	1	1	1	1			
9	44635-MEG-000	Cubo Subconj., Dianteiro	–	–	–	1	1	1	1	1	1			
10	44650-MEG-010	Roda Dianteira, Subconj.	–	–	–	1	1	–	–	–	–			
	44650-MFE-670		–	–	–	–	–	1	1	1	1			
11	44701-MBA-023	Aro, Roda Dianteira (DAIDO)	–	–	–	1	1	–	–	–	–			
	44701-MBS-013		–	–	–	–	–	1	1	1	1			

PROIBIDA A REPRODUÇÃO E DISTRIBUIÇÃO
10100913 - Matsuo - MM - JT

© Moto Honda da Amazônia Ltda.
Todos os direitos reservados.

C-10.1

Roda Dianteira

(VT750C9/A/C2B/ C2SB/C2C/C2SC)

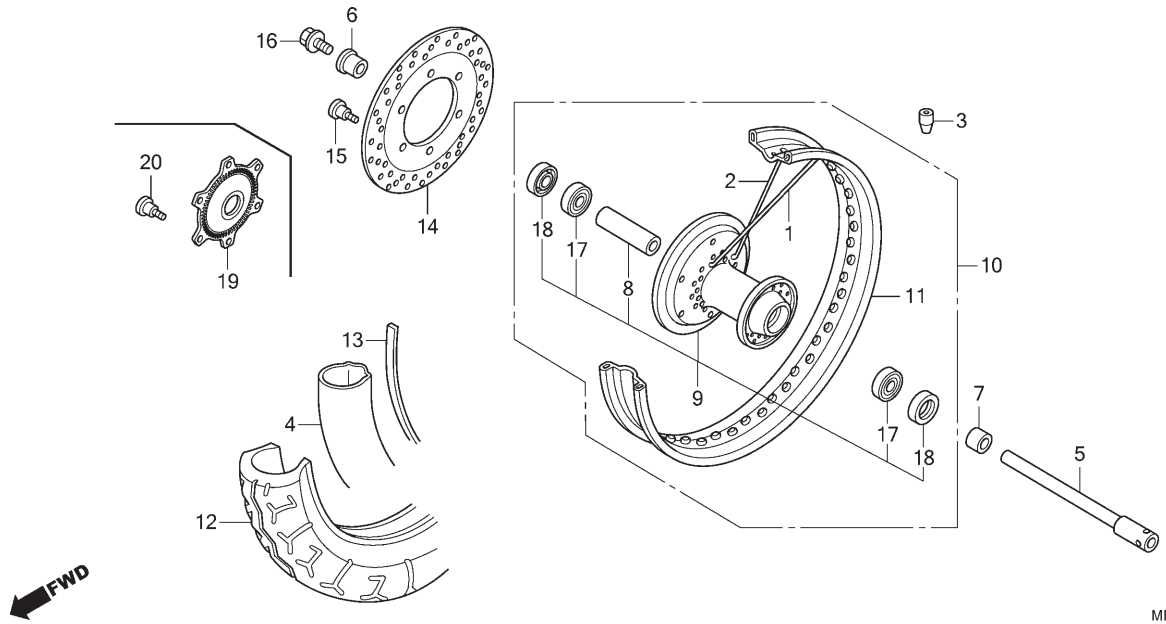

Ref. Nº	N.O.S.	Item de serviço	T.M.O.	Ref. Nº	Nº da peça	Descrição	Qtd. VT750C 6	7	8	9	A	2B	2SB	2C	2SC	Nº de série	Tipo
				12	44711-MEG-A42	Pneu, Dianteiro (DUNLOP) (120/90-17 M/C 64S)	–	–	–	1	1	–	–	–	–		
					44711-MFE-673	Pneu, Dianteiro (BRIDGESTONE) (90/90-21 M/C 54S)	–	–	–	–	–	1	1	1	1		
					44711-MFE-674	Pneu, Dianteiro (DUNLOP) (90/90-21 M/C 54S)	–	–	–	–	–	1	1	1	1		
				13	44713-MAV-004	Protetor, Câmara (DUNLOP)	–	–	–	1	1	–	–	–	–		
					44713-400-004	Protetor, Câmara (DUNLOP) (1.40/1.60-21)	–	–	–	–	–	1	1	1	1		
					44713-MG7-003	Protetor, Câmara (BRIDGESTONE)	–	–	–	–	–	1	1	1	1		
				14	45251-MFE-671	Disco, Freio Dianteiro	–	–	–	1	1	1	–	1	–		
					45251-MFE-A51		–	–	–	–	–	–	1	–	1		
				15	90105-MBB-000	Parafuso, Disco Freio, 8x24	–	–	–	6	6	–	–	6	–		
					90105-KL8-741	Parafuso, Disco Dianteiro, 8x24 (SAGA)	–	–	–	–	–	6	–	–	–		
				16	90105-MBT-610	Parafuso, Eixo Dianteiro	–	–	–	1	1	1	1	1	1		
				17	91052-MBC-004	Rolamento, Radial Esferas, 6204 (UU)	–	–	–	2	2	2	2	2	2		
				18	91252-MC4-013	Retentor, Óleo, 28x47,2x7 (ARAI)	–	–	–	2	2	2	2	2	2		
				19	42515-MEG-H10	Anel, Pulsador	–	–	–	–	–	–	1	–	1		
				20	90105-MEG-H10	Parafuso, Disco Dianteiro, 8x26	–	–	–	–	–	–	6	–	6		

PROIBIDA A REPRODUÇÃO E DISTRIBUIÇÃO
10100913 - Katsuo - MM - JT

© Moto Honda da Amazônia Ltda.
Todos os direitos reservados.

C-11

Painel do Freio Traseiro

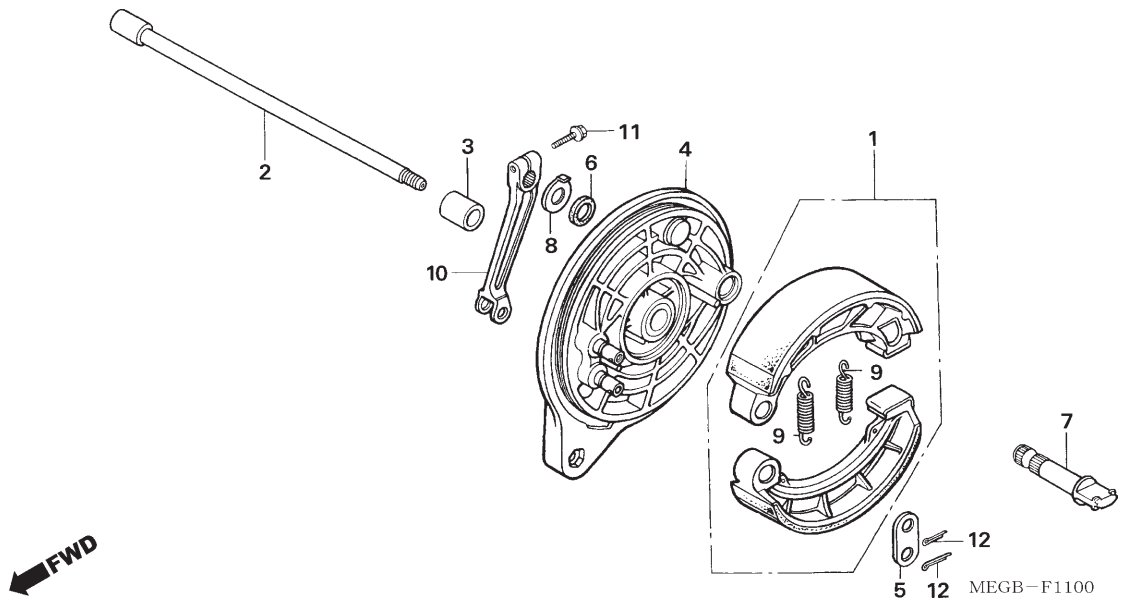

Ref. Nº	N.O.S.	Item de serviço	T.M.O.
1	711140	Sapata (Pastilha) Jogo, Freio: Traseiro	0,6
2	710160	Eixo, Roda Traseira	0,5
4		(7)	
	7111A9	Painel, Freio Traseiro	0,7
10	7111C4	Braço, Freio: Traseiro	0,1

Ref. Nº	Nº da peça	Descrição	Qtd. VT750C 6	7	8	9	A	2B	2SB	2C	2SC	Nº de série		Tipo
1	06430-MCL-700	Sapata Jogo, Freio (JB)	1	1	1	1	1	1	–	1	–			
2	42301-MEG-640	Eixo, Roda Traseira	1	1	1	1	1	1	–	1	–			
3	42313-MEG-640	Bucha, Lateral Painel Freio Traseiro	1	1	1	1	1	1	–	1	–			
4	43100-MEG-000ZA	Painel Comp., Freio Traseiro *NH109MS* Prata Shot Especial Metálico	1	1	–	–	–	–	–	–	–			
	43100-MEG-000ZB	*NH146M* ... Prata Accurate Metálico	–	–	1	1	1	1	–	1	–			
5	43102-319-000	Arruela, Pino Ancoragem	1	1	1	1	1	1	–	1	–			
6	43134-300-000	Retentor Pó, Comando Freio	1	1	1	1	1	1	–	1	–			
7	43141-MCL-000	Comando, Freio Traseiro	1	–	–	–	–	–	–	–	–			
	43141-MCL-003	Comando, Freio Traseiro	–	1	1	1	1	1	–	1	–			
8	43145-ME5-000	Indicador, Freio Traseiro	1	1	1	1	1	1	–	1	–			
9	43151-346-000	Mola, Sapata Freio Traseiro	2	2	2	2	2	2	–	2	–			
10	43410-MEG-000	Braço, Freio Traseiro	1	1	1	1	1	1	–	1	–			
11	90107-MZ5-000	Parafuso, Flange, 8x25	1	1	1	1	1	1	–	1	–			
12	94201-25200	Cupilha, 2,5x20	2	2	2	2	2	2	–	2	–			

PROIBIDA A REPRODUÇÃO E DISTRIBUIÇÃO
1010913 - Matsuo - MM - JT

© Moto Honda da Amazônia Ltda.
Todos os direitos reservados.

C-11.1

Cáliper do Freio Traseiro

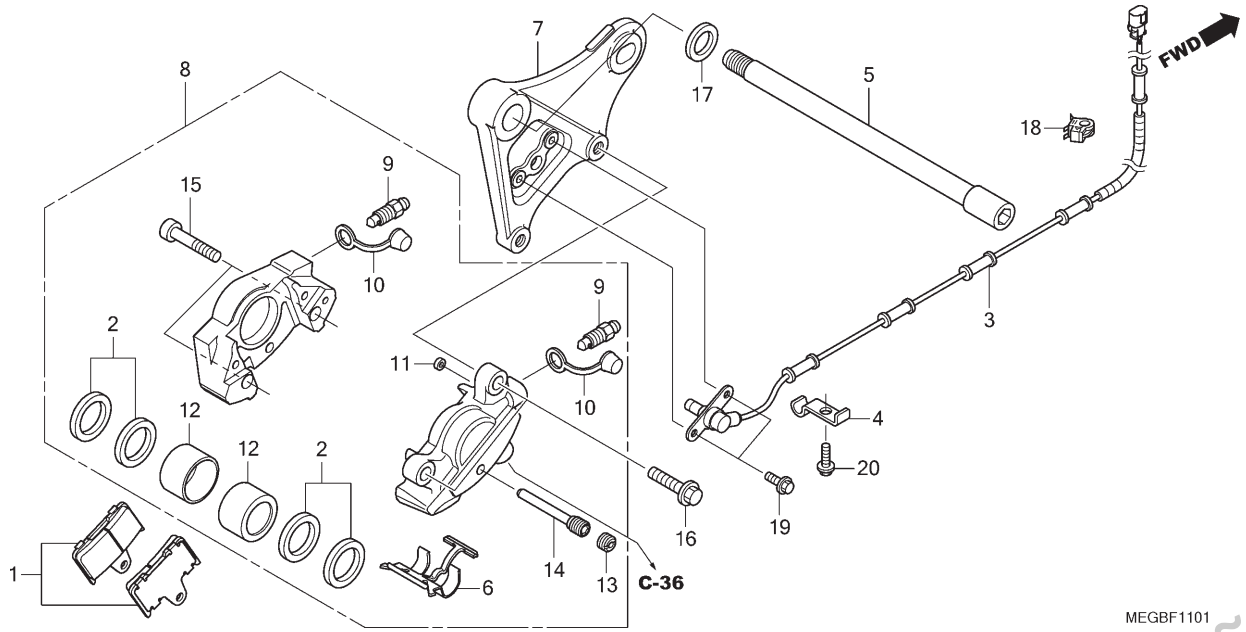

Ref. Nº	N.O.S.	Item de serviço	T.M.O.
1	711140	Sapata (Pastilha) Jogo, Freio: Traseiro	0,2
3	617197	Sensor, Velocidade Roda: Traseiro	0,5
5	710160	Eixo, Roda Traseira	0,5
7	7111C1	Suporte, Cáliper Traseiro	0,6
8	711155	Cáliper, Freio Traseiro • Inclui: Sangria dos freios	0,5
12	7111D5	Pistão, Cáliper Freio Traseiro • Inclui: Sangria dos freios • Nota: Mesmo tempo para duas unidades	0,7

Ref. Nº	Nº da peça	Descrição	Qtd. VT750C 6	7	8	9	A	2B	2SB	2C	2SC	Nº de série		Tipo
1	06435-MAZ-006	Pastilha Jogo, Freio Traseiro	–	–	–	–	–	–	1	–	1			
2	06451-443-405	Retentor Jogo, Pistão	–	–	–	–	–	–	2	–	2			
3	38510-MEG-H11	Sensor, Velocidade Roda Traseira	–	–	–	–	–	–	1	–	1			
4	38511-MEG-H10	Braçadeira, Sensor ABS	–	–	–	–	–	–	1	–	1			
5	42301-MEG-640	Eixo, Roda Traseira	–	–	–	–	–	–	1	–	1			
6	43108-MCE-006	Mola, Pastilha	–	–	–	–	–	–	1	–	1			
7	43110-MEG-H11	Suporte, Freio Traseiro	–	–	–	–	–	–	1	–	1			
8	43150-MEG-H11	Cáliper Subconj., Freio Traseiro (NISSIN)	–	–	–	–	–	–	1	–	1			
9	43352-568-003	Parafuso, Sangria (NISSIN)	–	–	–	–	–	–	2	–	2			
10	43353-461-771	Capa, Sangria	–	–	–	–	–	–	2	–	2			
11	45103-MR7-006	Retentor, Junção	–	–	–	–	–	–	1	–	1			
12	45107-MBS-006	Pistão	–	–	–	–	–	–	2	–	2			
13	45203-MG3-016	Plugue, Pino	–	–	–	–	–	–	1	–	1			
14	45215-ML7-922	Pino, Suporte	–	–	–	–	–	–	1	–	1			
15	90107-MAZ-006	Parafuso, Torx, 10x45	–	–	–	–	–	–	2	–	2			
16	90131-MY9-870	Parafuso, Flange, 10x32	–	–	–	–	–	–	2	–	2			
17	90502-MEG-H10	Arruela, 20,2x32x3	–	–	–	–	–	–	1	–	1			
18	90690-GHB-631	Presilha, Cabo, 8mm	–	–	–	–	–	–	1	–	1			
19	96001-06012-00	Parafuso, Flange, 6x12	–	–	–	–	–	–	2	–	2			
20	96001-06016-07	Parafuso, Flange, 6x16	–	–	–	–	–	–	1	–	1			

PROIBIDA A REPRODUÇÃO E DISTRIBUIÇÃO
10/08/13 - Matsuo - MM - JT

© Moto Honda da Amazônia Ltda.
Todos os direitos reservados.

C-12

Roda Traseira

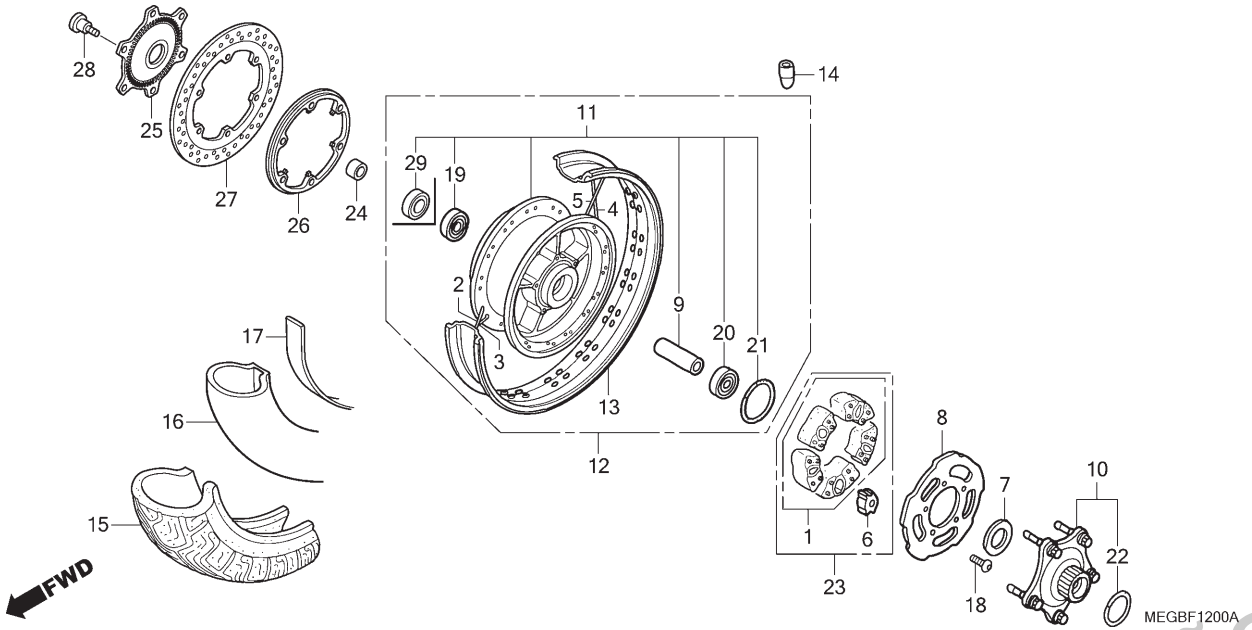

Ref. Nº	N.O.S.	Item de serviço	T.M.O.
1		(23)	
	710157	Amortecedor, Roda Traseira	0,6
	7101H7	Amortecedor, Roda Traseira (A)	0,8
		• Nota: Freio a disco traseiro	
10	7101A4	Flange, Transmissão	0,6
	7101G7	Flange, Transmissão (A)	0,8
		• Nota: Freio a disco traseiro	
11	710121	Cubo, Roda Traseira	2,8
		• Inclui: Balanceamento	
	7101H6	Cubo, Roda Traseira (A)	3,0
		• Inclui: Balanceamento	
		• Nota: Freio a disco traseiro	
12	710118	Roda Traseira	1,3
		• Inclui: Balanceamento	
	7101G6	Roda Traseira (A)	1,5
		• Inclui: Balanceamento	
		• Nota: Freio a disco traseiro	
13	710127	Aro, Roda: Traseira	2,7
		• Inclui: Balanceamento	
	7101H4	Aro, Roda (A): Traseira	2,9
		• Inclui: Balanceamento	
		• Nota: Freio a disco traseiro	
+			

Ref. Nº	Nº da peça	Descrição	Qtd. VT750C 6	7	8	9	A	2B	2SB	2C	2SC	Nº de série		Tipo
1	06410-MAH-A60	Amortecedor Jogo, Roda	1	1	1	1	1	1	–	1	–	.....	.....	.....
2	06420-MEG-000	Raio A, Jogo Traseiro (Interno Direito)	13	13	13	13	13	13	–	13	–	.....	.....	.....
	06420-MEG-H10	Raio, Jogo Interno Traseiro Direito	–	–	–	–	–	–	13	–	13	.....	.....	.....
3	06421-MEG-000	Raio B, Jogo Traseiro (Externo Direito)	13	13	13	13	13	13	–	13	–	.....	.....	.....
	06421-MEG-H10	Raio, Jogo Externo Traseiro Direito	–	–	–	–	–	–	13	–	13	.....	.....	.....
4	06422-MEG-000	Raio C, Jogo Traseiro (Interno Esquerdo)	13	13	13	13	13	13	–	13	–	.....	.....	.....
	06422-MEG-H10	Raio, Jogo Interno Traseiro Esquerdo	–	–	–	–	–	–	13	–	13	.....	.....	.....
5	06423-MEG-000	Raio D, Jogo Traseiro (Externo Esquerdo)	13	13	13	13	13	13	–	13	–	.....	.....	.....
	06423-MEG-H10	Raio, Jogo Externo Traseiro Esquerdo	–	–	–	–	–	–	13	–	13	.....	.....	.....
6	41242-MR5-000	Bucha, Amortecedora Roda	5	5	5	5	5	5	5	5	5	.....	.....	.....
7	42616-MT3-000	Arruela, Encosto	1	1	1	1	1	1	1	1	1	.....	.....	.....
8	42617-MT8-000	Suporte, Amortecedor	1	1	1	1	1	1	1	1	1	.....	.....	.....
9	42620-MEG-000	Espaçador, Eixo Traseiro	1	1	1	1	1	1	–	1	–	.....	.....	.....
	44620-MT3-000	Espaçador, Eixo Dianteiro (Traseiro)	–	–	–	–	–	–	1	–	1	.....	.....	.....
10	42630-MAH-305	Flange Jogo, Transmissão	1	1	1	1	1	1	1	1	1	.....	.....	.....

PROIBIDA A REPRODUÇÃO E DISTRIBUIÇÃO
10.06.05 - Matsuo - MM - JT

© Moto Honda da Amazônia Ltda.
Todos os direitos reservados.

C-12

Roda Traseira

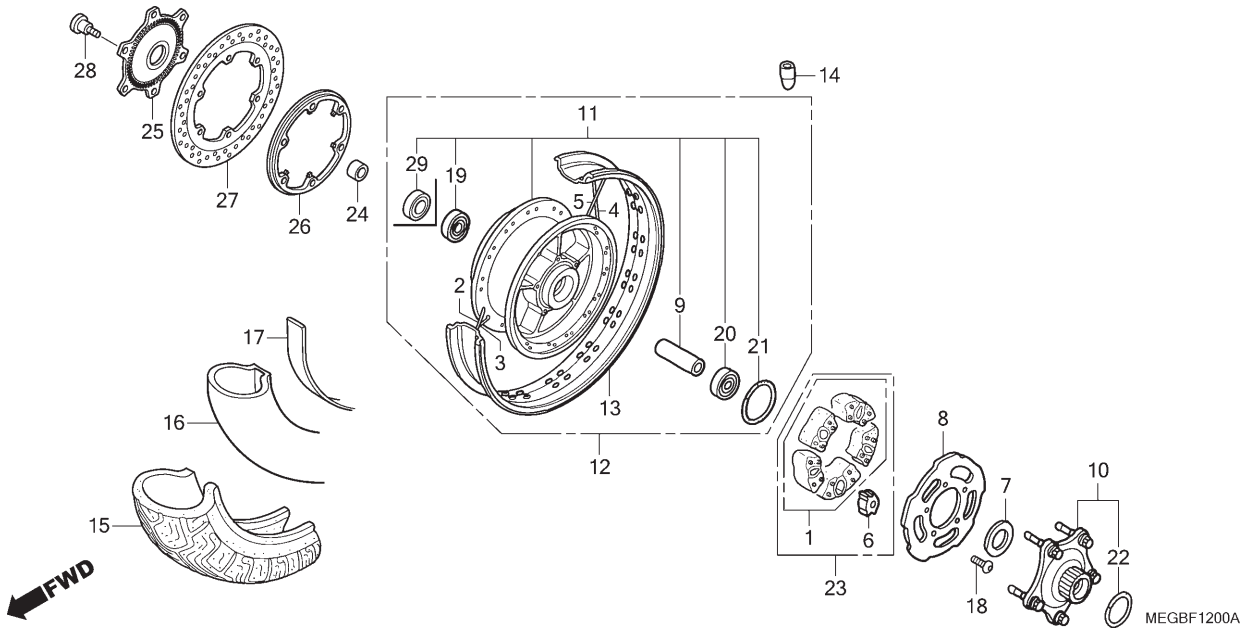

Ref. Nº	N.O.S.	Item de serviço	T.M.O.
14	7101E1	Contrapeso, Balanceador: Traseiro	0,8
	7101G5	Contrapeso, Balanceador (A): Traseiro	1,0
		• Nota: Freio a disco traseiro	
15		(17)	
	710142	Pneu Traseiro (Um)	1,2
		• Inclui: Balanceamento	
	7101G4	Pneu Traseiro (Um) (A)	1,4
		• Inclui: Balanceamento	
		• Nota: Freio a disco traseiro	
16		(17)	
	7101A7	Câmara, Pneu Traseiro (Uma)	1,2
		• Inclui: Balanceamento	
	7101H3	Câmara, Pneu Traseiro (Uma) (A)	1,4
		• Inclui: Balanceamento	
		• Nota: Freio a disco traseiro	
19		(9)	
	710133	Rolamento, Roda Traseira (Um)	0,8
	710133G	• Substituição de 1 rolamento adicionar	0,1
	7101H5	Rolamento, Roda Traseira (Um) (A)	1,0
		• Nota: Freio a disco traseiro	
	7101H5A	• Substituição de 1 rolamento adicionar	0,1
25	7101B1	Anel, Pulsador: Traseiro	0,8
27	711145	Disco, Freio Traseiro	0,8

Ref. Nº	Nº da peça	Descrição	Qtd. VT750C 6	7	8	9	A	2B	2SB	2C	2SC	Nº de série		Tipo
11	42635-MEG-000	Cubo Subconj., Roda Traseira	1	1	–	–	–	–	–	–	–			
	42635-MFE-610		–	–	1	1	1	1	–	1	–			
	42635-MAH-A20		–	–	–	–	–	–	1	–	1			
12	42650-MEG-000	Roda Traseira, Subconj.	1	–	–	–	–	–	–	–	–			
	42650-MEG-010		–	1	–	–	–	–	–	–	–			
	42650-MFE-610		–	–	1	1	1	1	–	1	–			
	42650-MEG-H10		–	–	–	–	–	–	1	–	1			
13	42701-MEG-003	Aro, Roda Traseira	1	–	–	–	–	–	–	–	–			
	42701-MEG-013		–	1	1	1	1	1	–	1	–			
	42701-MAH-013		–	–	–	–	–	–	1	–	1			
14	42704-MEG-003	Contrapeso, Balanceador (15G)	N	N	N	N	N	N	N	N	N			
	42705-MEG-003	Contrapeso, Balanceador (20G)	N	N	N	N	N	N	N	N	N			
15	42711-MEG-004	Pneu, Traseiro (DUNLOP) (160/80-15 M/C 74S)	1	–	–	–	–	–	–	–	–			
	42711-MEG-014	Pneu, Traseiro (DUNLOP) (160/80-15 M/C 74S)	–	1	1	1	1	1	1	1	1			
	42711-MCL-023	Pneu, Traseiro (BRIDGESTONE) (160/80-15 M/C 74S)	–	–	–	–	–	1	1	1	1			
16	42712-MEG-902	Câmara, Pneu (DUNLOP)	1	1	1	1	1	1	1	1	1			
	42712-MEG-901	Câmara, Pneu (BRIDGESTONE)	–	–	–	–	–	1	1	1	1			
17	42713-MR1-672	Protetor, Câmara (DUNLOP) (45-15)	1	1	1	1	1	1	1	1	1			
	42713-MR1-671	Protetor, Câmara (BRIDGESTONE)	–	–	–	–	–	1	1	1	1			

PROIBIDA A REPRODUÇÃO E DISTRIBUIÇÃO
Matsuo - MM - JT
10/06/05

© Moto Honda da Amazônia Ltda.
Todos os direitos reservados.

C-12

Roda Traseira

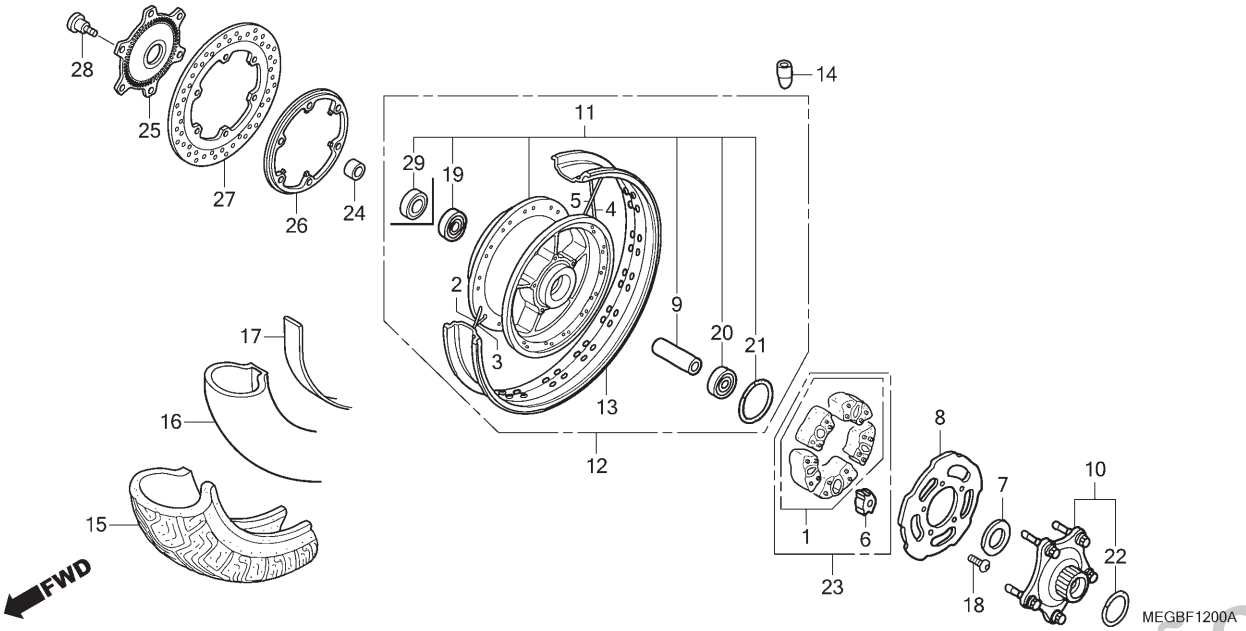

Ref. Nº	N.O.S.	Item de serviço	T.M.O.	Ref. Nº	Nº da peça	Descrição	Qtd. VT750C 6	7	8	9	A	2B	2SB	2C	2SC	Nº de série		Tipo
				18	90106-MBB-000	Parafuso, Disco, 6x17	5	5	5	5	5	–	–	5	5			
					90105-KN5-000		–	–	–	–	–	5	5	–	–			
				19	91052-MZ2-A21	Rolamento, Radial Esferas, 6204UU (NSK)	1	1	1	1	1	1	–	1	–			
					91052-MAE-004	Rolamento, Radial Esferas, 6204UU	–	–	–	–	–	–	1	–	1			
				20	91053-MN5-003	Rolamento, Radial Esferas, 20x47x20,6 (NTN)	1	1	1	1	1	1	1	1	1			
				21	91302-MA6-003	Anel, Vedação, 61x2	1	1	1	1	1	1	1	1	1			
				22	91358-MB0-000	Anel, Vedação, 46,5x3,5	1	1	1	1	1	1	1	1	1			
				23	06410-MBH-000	Amortecedor Jogo, Roda	–	–	–	–	–	–	1	–	1			
				24	42313-MEG-H10	Bucha, Lateral Roda Traseira Direita	–	–	–	–	–	–	1	–	1			
				25	42515-MEG-H10	Anel, Pulsador	–	–	–	–	–	–	1	–	1			
				26	42516-MEG-H10	Espaçador, Disco Freio	–	–	–	–	–	–	1	–	1			
				27	43251-MEG-H11	Disco, Freio Traseiro	–	–	–	–	–	–	1	–	1			
				28	90106-MEG-H10	Parafuso, Disco Traseiro, 8x34	–	–	–	–	–	–	6	–	6			
				29	91253-443-761	Retentor Pó, 30x47x8 (ARAI)	–	–	–	–	–	–	1	–	1			

PROIBIDA A REPRODUÇÃO E DISTRIBUIÇÃO
1010913 - MANUAL - MM - JT

© Moto Honda da Amazônia Ltda.
Todos os direitos reservados.

C-13

Caixa de Transmissão Final

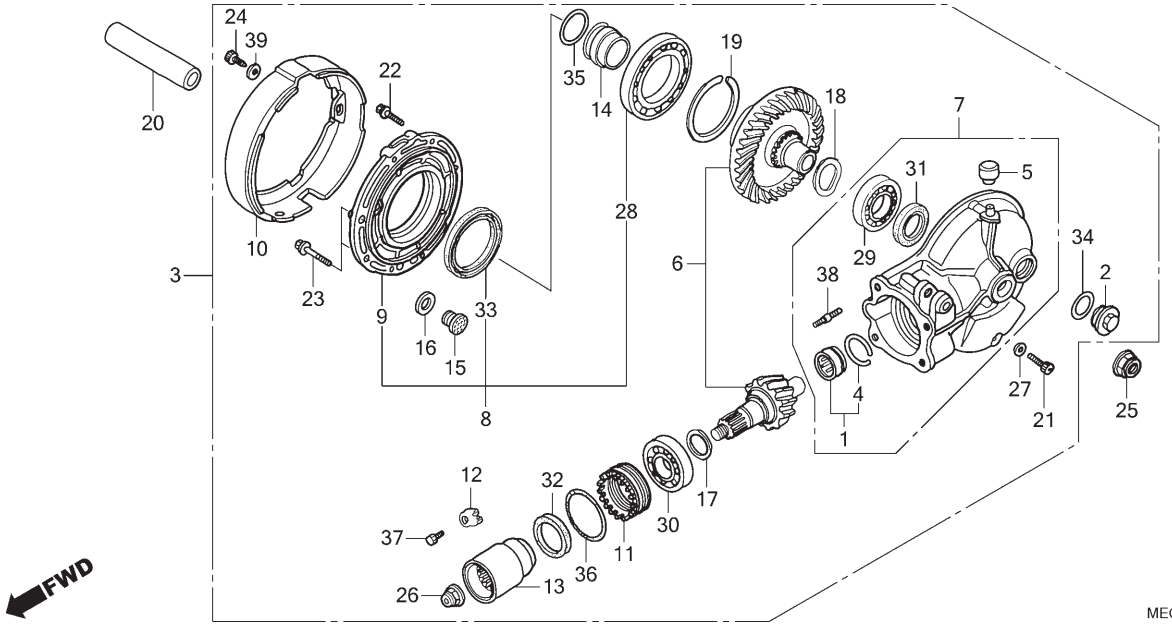

Ref. Nº	N.O.S.	Item de serviço	T.M.O.
1	2131G8	Rolamento, Engrenagem Pinhão Traseira: Traseiro	1,7
	2131P3	Rolamento, Engrenagem Pinhão Traseira (A): Traseiro	1,9
		• Nota: Freio a disco traseiro	
3	2131B1	Transmissão Final, Conj.	0,8
	2131N3	Transmissão Final, Conj. (A)	1,0
		• Nota: Freio a disco traseiro	
6	2131B4	Engrenagem Jogo, Movida Transmissão	2,3
	2131P0	Engrenagem Jogo, Movida Transmissão (A)	2,5
		• Nota: Freio a disco traseiro	
7	213120	Carcaça, Transmissão Final	2,6
	2131P1	Carcaça, Transmissão Final (A)	2,8
		• Nota: Freio a disco traseiro	
8		(18,19)	
	2131B9	Tampa Jogo, Engrenagem Final: Traseira	1,4
	2131N5	Tampa Jogo, Engrenagem Final: Traseira (A)	1,6
		• Nota: Freio a disco traseiro	
10	2131C0	Placa, Retentor Pó	0,6
	2131R7	Placa, Retentor Pó (A)	0,8
		• Nota: Freio a disco traseiro	
+			

Ref. Nº	Nº da peça	Descrição	Qtd. VT750C 6	7	8	9	A	2B	2SB	2C	2SC	Nº de série		Tipo
1	06910-MBL-610	Rolamento, Agulhas Jogo	1	1	1	1	1	1	1	1	1			
2	12361-035-000	Tampa, Ajuste	1	1	1	1	1	1	1	1	1			
3	41300-MEG-010	Transmissão Final, Conj.	1	–	–	–	–	–	–	–	–			
	41300-MEG-020		–	1	1	1	1	–	–	–	–			
	41300-MEG-A60		–	–	–	–	–	1	1	1	1			
4	41305-MB4-770	Anel, Limitador	1	1	1	1	1	1	1	1	1			
5	41306-MB0-020	Tampa, Respiro	1	1	1	1	1	1	1	1	1			
6	41310-MM8-305	Engrenagem Jogo, Transmissão Final	1	1	1	1	1	1	1	1	1			
7	41311-MEG-010	Carcaça Jogo, Transmissão Final	1	1	1	1	1	1	1	1	1			
8	41320-MBL-610	Tampa Subconj., Engrenagem Final	1	–	–	–	–	–	–	–	–			
	41320-MBL-611	Tampa Subconj., Engrenagem Final	–	1	1	1	1	1	1	1	1			
9	41321-ME5-770	Tampa, Carcaça Engrenagem	1	–	–	–	–	–	–	–	–			
	41321-ME5-771	Tampa, Carcaça Engrenagem	–	1	1	1	1	1	1	1	1			
10	41324-MAH-000	Placa, Retentor Pó	1	1	1	1	1	1	1	1	1			
11	41331-ME9-010	Retentor, Rolamento	1	1	1	1	1	1	1	1	1			
12	41332-415-000	Trava A, Ajuste Rolamento (Lingueta Simples)	1	1	1	1	1	1	1	1	1			
	41333-415-000	Trava B, Ajuste Rolamento (Lingueta Dupla)	1	1	1	1	1	1	1	1	1			
13	41410-ME9-770	Junção, Pinhão	1	1	1	1	1	1	1	1	1			

PROIBIDA A REPRODUÇÃO E DISTRIBUIÇÃO
Matsuo - MM - JT

© Moto Honda da Amazônia Ltda.
Todos os direitos reservados.

C-13

Caixa de Transmissão Final

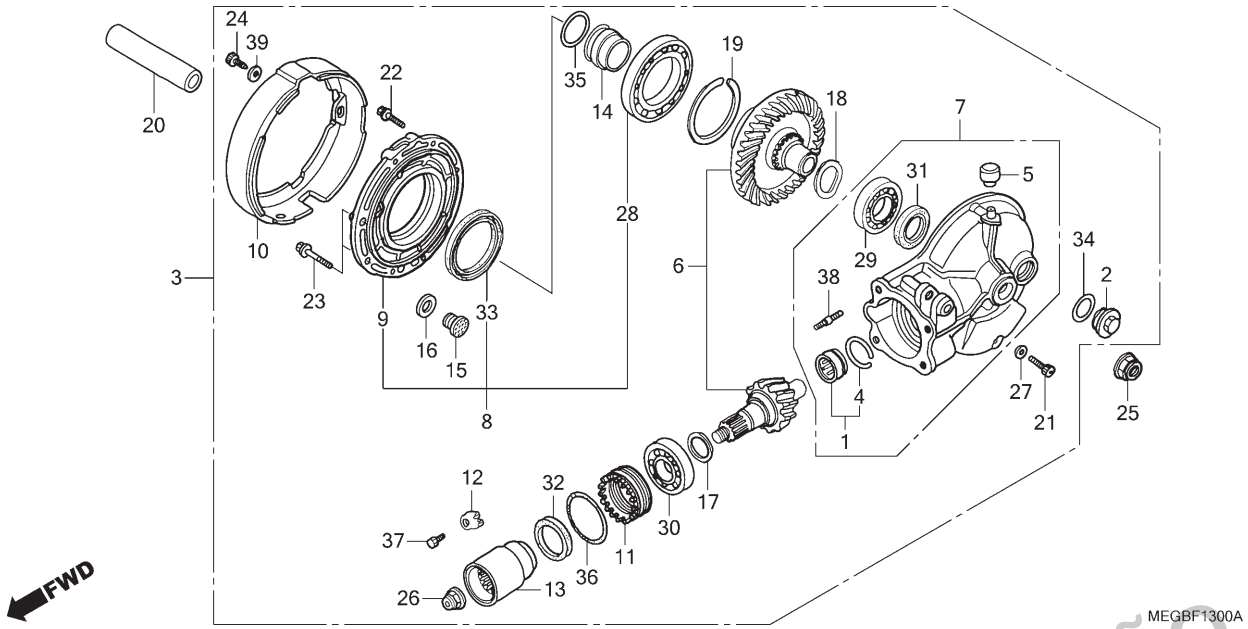

Ref. Nº	N.O.S.	Item de serviço	T.M.O.
11		(32)	
	2131B0	Retentor, Rolamento Engrenagem Movida Transmissão	1,0
	2131P5	Retentor, Rolamento Engrenagem Movida Transmissão (A)	1,2
		• Nota: Freio a disco traseiro	
13	2131C1	Junção, Pinhão Traseiro	0,9
	2131P6	Junção, Pinhão Traseiro (A)	1,1
		• Nota: Freio a disco traseiro	
14	2131M8	Suporte, Anel Vedação	0,6
	2131S0	Suporte, Anel Vedação (A)	0,8
		• Nota: Freio a disco traseiro	
17	2131C2	Calço, Engrenagem Pinhão	1,5
	2131P4	Calço, Engrenagem Pinhão (A)	1,7
		• Nota: Freio a disco traseiro	
20	7101B8	Espaçador B, Eixo: Traseiro	0,6
	7101H2	Espaçador B, Eixo: Traseiro (A)	0,8
		• Nota: Freio a disco traseiro	
28		(9)	
	2131E9	Rolamento, Engrenagem Coroa Traseira: Direito	1,6
	2131N8	Rolamento, Engrenagem Coroa Traseira (A): Direito	1,8
		• Nota: Freio a disco traseiro	
	2131N9	Rolamento, Engrenagem Coroa Traseira (A): Ambos	2,0
		• Nota: Freio a disco traseiro	
+			

Ref. Nº	Nº da peça	Descrição	Qtd. VT750C 6	7	8	9	A	2B	2SB	2C	2SC	Nº de série		Tipo
14	41433-MB0-010	Suporte, Anel Vedação	1	1	1	1	1	1	1	1	1			
15	41436-MB0-310	Pino, Limitador Engrenagem Coroa	1	1	1	1	1	1	1	1	1			
16	41437-MB0-310	Calço A, Pino Limitador (0,10)	1	1	1	1	1	1	1	1	1			
	41438-MB0-310	Calço B, Pino Limitador (0,15)	1	1	1	1	1	1	1	1	1			
17	41450-MG8-000	Calço A, Engrenagem Pinhão (1,82)	1	1	1	1	1	1	1	1	1			
	41451-MG8-000	Calço B, Engrenagem Pinhão (1,88)	1	1	1	1	1	1	1	1	1			
	41452-MG8-000	Calço C, Engrenagem Pinhão (1,94)	1	1	1	1	1	1	1	1	1			
	41453-MG8-000	Calço D, Engrenagem Pinhão (2,00)	1	1	1	1	1	1	1	1	1			
	41454-MG8-000	Calço E, Engrenagem Pinhão (2,06)	1	1	1	1	1	1	1	1	1			
	41455-MG8-000	Calço F, Engrenagem Pinhão (2,12)	1	1	1	1	1	1	1	1	1			
	41456-MG8-000	Calço G, Engrenagem Pinhão (2,18)	1	1	1	1	1	1	1	1	1			
18	41510-MB0-003	Arruela, Especial, 35x40	1	1	1	1	1	1	1	1	1			
19	41530-MB0-000	Espaçador A, Engrenagem Coroa (1,82)	1	1	1	1	1	1	1	1	1			
	41531-MB0-000	Espaçador B, Engrenagem Coroa (1,88)	1	1	1	1	1	1	1	1	1			
	41532-MB0-000	Espaçador C, Engrenagem Coroa (1,94)	1	1	1	1	1	1	1	1	1			
	41533-MB0-000	Espaçador D, Engrenagem Coroa (2,00)	1	1	1	1	1	1	1	1	1			
	41534-MB0-000	Espaçador E, Engrenagem Coroa (2,06)	1	1	1	1	1	1	1	1	1			

PROIBIDA A REPRODUÇÃO E DISTRIBUIÇÃO
10/09/13 - Watsuo - MM - UT

© Moto Honda da Amazônia Ltda.
Todos os direitos reservados.

C-13

Caixa de Transmissão Final

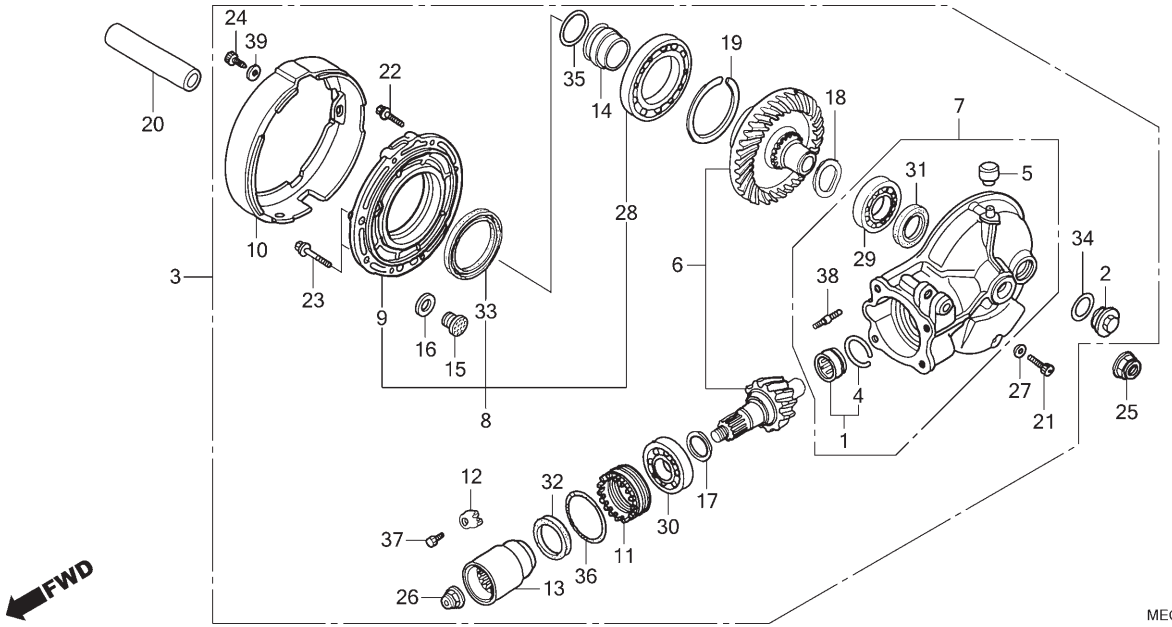

Ref. Nº	N.O.S.	Item de serviço	T.M.O.
29	2131E8	Rolamento, Engrenagem Coroa Traseira: Esquerdo	1,6
	2131F2	Rolamento, Engrenagem Coroa Traseira: Ambos	1,8
	2131N7	Rolamento, Engrenagem Coroa Traseira (A): Esquerdo	1,8
		• Nota: Freio a disco traseiro	
	2131N9	Rolamento, Engrenagem Coroa Traseira (A): Ambos	2,0
		• Nota: Freio a disco traseiro	
30	2131A1	Rolamento, Engrenagem Pinhão Traseira: Dianteiro	1,5
	2131P2	Rolamento, Engrenagem Pinhão Traseira (A): Dianteiro	1,7
		• Nota: Freio a disco traseiro	
31	2131F6	Retentor Óleo, Engrenagem Final Traseira: Esquerdo	1,6
	2131N4	Retentor Óleo, Engrenagem Final Traseira (A) : Esquerdo	1,8
		• Nota: Freio a disco traseiro	
	2131R9	Retentor Óleo, Engrenagem Final Traseira (A) : Ambos	2,0
		• Nota: Freio a disco traseiro	
+			

Ref. Nº	Nº da peça	Descrição	Qtd. VT750C 6	7	8	9	A	2B	2SB	2C	2SC	Nº de série		Tipo
19)	41535-MB0-000	Espaçador F, Engrenagem Coroa (2,12)	1	1	1	1	1	1	1	1	1			
	41536-MB0-000	Espaçador G, Engrenagem Coroa (2,18)	1	1	1	1	1	1	1	1	1			
	41537-MB0-000	Espaçador H, Engrenagem Coroa (2,24)	1	1	1	1	1	1	1	1	1			
	41538-MB0-000	Espaçador I, Engrenagem Coroa (2,30)	1	1	1	1	1	1	1	1	1			
20	42625-MAH-000	Espaçador B, Traseiro	1	1	1	1	1	1	1	1	1			
21	90109-ME5-770	Parafuso, Allen, 8x11	1	1	1	1	1	1	1	1	1			
22	90133-MB0-000	Parafuso, Flange, 8x27	6	6	6	6	6	–	–	–	–			
	90133-MEG-A60		–	–	–	–	–	6	6	6	6			
23	90134-HA0-000	Parafuso, Flange, 10x35	2	2	2	2	2	–	–	–	–			
	90134-MGE-000		–	–	–	–	–	2	2	2	2			
24	90170-MB0-000	Parafuso, Sextavado, 6x16	1	1	1	1	1	1	1	1	1			
25	90306-MCH-003	Porca, Flange, 18mm	1	1	1	1	1	1	1	1	1			
26	90381-MT3-000	Porca, Sextavada, 16mm	1	1	1	1	1	1	1	1	1			
27	90471-580-000	Guarnição, 8mm	1	1	1	1	1	1	1	1	1			
28	91051-MG8-005	Rolamento, Radial Esferas, 16012C3	1	1	1	1	1	1	1	1	1			
29	91052-MG8-005	Rolamento, Radial Esferas, 57/34C3	1	1	1	1	1	1	1	1	1			
30	91061-MG8-005	Rolamento, Radial Esferas, 6305 (KOYO)	1	1	1	1	1	1	1	1	1			

PROIBIDA A REPRODUÇÃO E DISTRIBUIÇÃO
04.09.18 - Matsuo - MM - JT

© Moto Honda da Amazônia Ltda.
Todos os direitos reservados.

C-13

Caixa de Transmissão Final

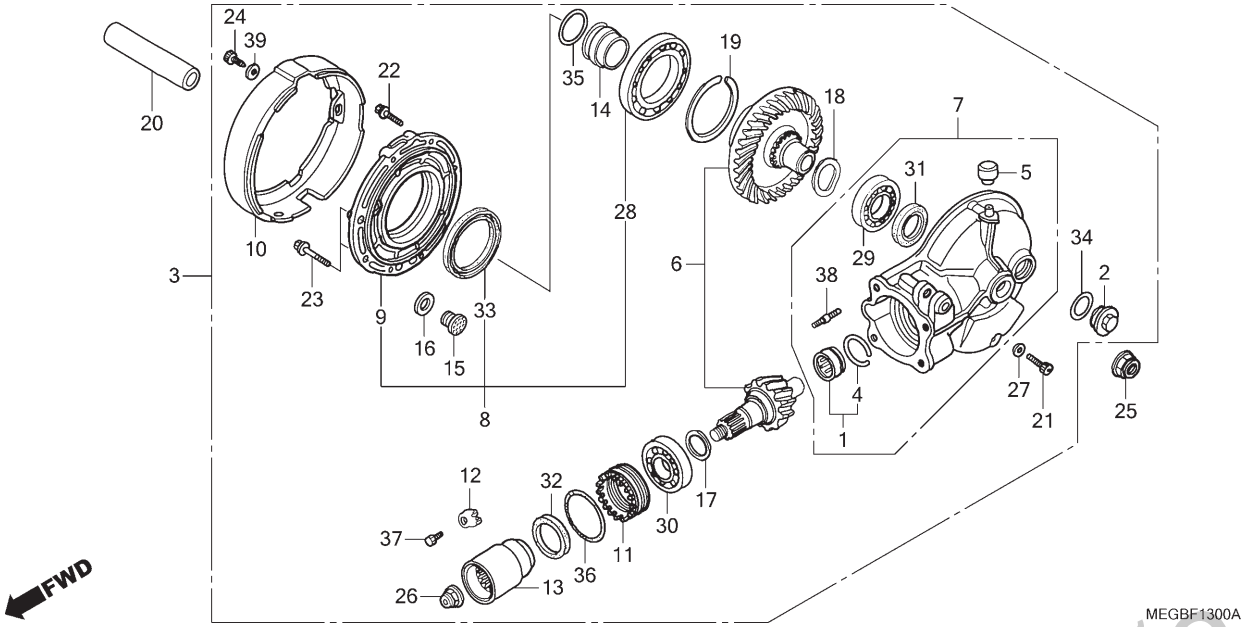

Ref. Nº	N.O.S.	Item de serviço	T.M.O.
33	2131F7	Retentor Óleo, Engrenagem Final Traseira: Direito	1,6
	2131F8	Retentor Óleo, Engrenagem Final Traseira: Ambos	1,8
	2131R8	Retentor Óleo, Engrenagem Final Traseira (A): Direito • Nota: Freio a disco traseiro	1,8
	2131R9	Retentor Óleo, Engrenagem Final Traseira (A): Ambos • Nota: Freio a disco traseiro	2,0

Ref. Nº	Nº da peça	Descrição	Qtd. VT750C 6	7	8	9	A	2B	2SB	2C	2SC	Nº de série		Tipo
31	91261-MB0-003	Retentor, Óleo, 34x50x7 (ARAI)	1	1	1	1	1	1	1	1	1			
	91261-MB0-005	Retentor, Óleo, 34x50x7 (NOK)	1	1	1	1	1	1	1	1	1			
32	91262-ME9-003	Retentor, Óleo, 39x51x7 (ARAI)	1	1	1	1	1	1	1	1	1			
	91262-ME9-005	Retentor, Óleo, 39x51x7 (NOK)	1	1	1	1	1	1	1	1	1			
33	91265-MB0-000	Retentor, Óleo, 60x80x8	1	1	1	1	1	1	1	1	1			
	91265-MB0-003	Retentor, Óleo, 60x80x8 (ARAI)	1	1	1	1	1	1	1	1	1			
34	91302-001-020	Anel, Vedação, 30,8mm	1	1	1	1	1	1	1	1	1			
35	91356-MB0-000	Anel, Vedação, 35,2x2,4	1	1	1	1	1	1	1	1	1			
	91356-MB0-005	Anel, Vedação, 35,2x2,4 (NOK)	1	1	1	1	1	1	1	1	1			
36	91359-MB0-000	Anel, Vedação, 58,5x3,5	1	1	1	1	1	1	1	1	1			
37	92101-06012-0A	Parafuso, Sextavado, 6x12	1	1	1	1	1	1	1	1	1			
38	92900-10032-0E	Prisioneiro, 10x32	4	4	4	4	4	4	4	4	4			
39	94101-06800	Arruela, Lisa, 6mm	1	1	1	1	1	1	1	1	1			

PROIBIDA A REPRODUÇÃO E DISTRIBUIÇÃO
1010913 - Matsuo - MM - JT

© Moto Honda da Amazônia Ltda.
Todos os direitos reservados.

C-14

Tanque de Combustível

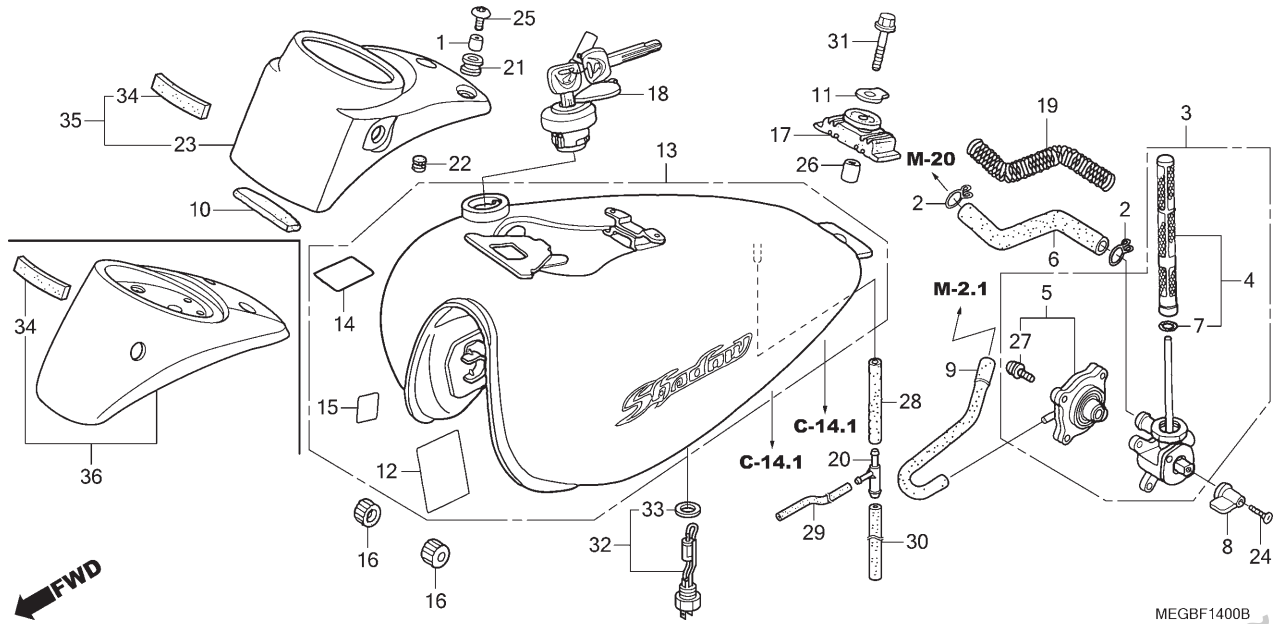

Ref. Nº	N.O.S.	Item de serviço	T.M.O.
3	310110	Registro Conj., Combustível	0,3
4	310115	Tela, Filtro Combustível	0,3
5	3101C6	Tampa, Registro Combustível	0,3
13	310100	Tanque, Combustível	0,4
23		(35,36)	
	3101B6	Tampa, Superior Dianteira	0,2
32	6171B0	Sensor, Reserva Combustível	0,4

Ref. Nº	Nº da peça	Descrição	Qtd. VT750C 6	7	8	9	A	2B	2SB	2C	2SC	Nº de série		Tipo
1	11346-371-300	Bucha, Tampa Ajuste	2	2	2	2	2	2	2	2	2			
2	15771-KV6-000	Presilha, Tubo Drenagem Óleo	2	2	2	–	–	–	–	–	–			
3	16950-MEG-B01	Registro Conj., Combustível	1	1	–	–	–	–	–	–	–			
	16950-MEG-B02	Registro Conj., Combustível	–	–	1	–	–	–	–	–	–			
4	16952-MEG-003	Tela, Filtro Combustível, Jogo	1	1	1	–	–	–	–	–	–			
5	16953-MBZ-B21	Tampa Jogo, Registro	1	1	–	–	–	–	–	–	–			
	16953-MBZ-B22	Tampa Jogo, Registro	–	–	1	–	–	–	–	–	–			
6	16955-MEG-000	Tubo, Combustível	1	1	1	–	–	–	–	–	–			
7	16958-KM9-005	Anel, Vedação	1	1	1	–	–	–	–	–	–			
8	16963-KEA-000	Alavanca, Registro Combustível	1	1	1	–	–	–	–	–	–			
9	16981-MEG-000	Tubo, Registro Automático	1	1	1	–	–	–	–	–	–			
10	17511-KGB-610	Coxim, Dianteiro Tanque Combustível	1	1	1	1	1	1	1	1	1			
11	17511-MEG-000	Placa, Fixação Tanque Combustível	1	1	1	1	1	1	1	1	1			
12	17515-MEG-300	Fita, Protetor Tanque	1	1	1	1	1	1	1	1	1			
13	17520-MEG-B00ZA	Tanque Jogo, Combustível (WL) *NH-1* Preto	1	–	–	–	–	–	–	–	–			
	17520-MEG-B00ZB	*R-306C* . Vermelho Guaraná Candy	1	–	–	–	–	–	–	–	–			
	17520-MEG-B10ZA	*NH-1* Preto	–	1	–	–	–	–	–	–	–			
	17520-MEG-B10ZB	*NH-411M* Prata Force Metálico	–	1	–	–	–	–	–	–	–			
	17520-MEG-B30ZB	*P-100P* Roxo Uva Perolizado	–	–	1	–	–	–	–	–	–			

PROIBIDA A REPRODUÇÃO E DISTRIBUIÇÃO
20.09.18 - Matsuo - MM - JT

© Moto Honda da Amazônia Ltda.
Todos os direitos reservados.

C-14

Tanque de Combustível

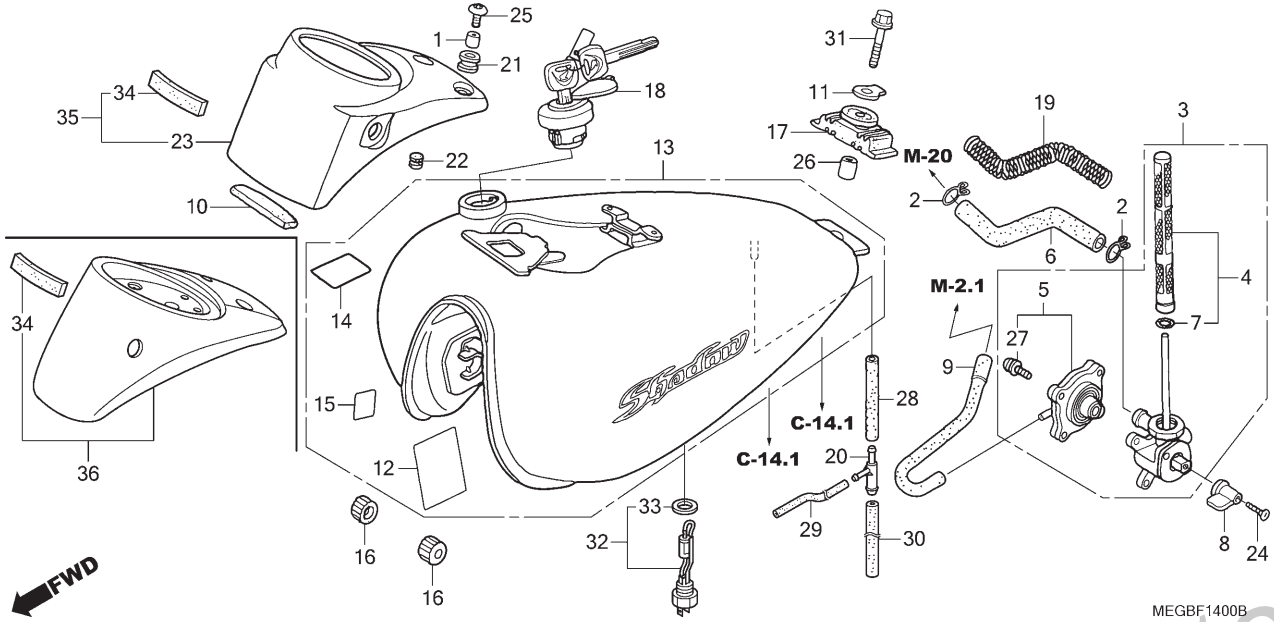

Ref. Nº	N.O.S.	Item de serviço	T.M.O.

Ref. Nº	Nº da peça	Descrição	Qtd. VT750C 6	7	8	9	A	2B	2SB	2C	2SC	Nº de série		Tipo
13	17520-MEG-B20ZA	Tanque Jogo, Combustível (WL)												
		NH-455M .... Prata Lumiar Metálico	–	–	–	1	–	–	–	–	–	.....	.....	BR
	17520-MEG-B40ZA	*BG-133P* Azul Chameleon Perolizado	–	–	–	1	–	–	–	–	–	.....	.....	2BR
	17520-MEG-B50ZA	*NH-1* ..... Preto	–	–	–	1	–	–	–	–	–	.....	.....	3BR
	17520-MEG-B70ZA	*NH1* ..... Preto	–	–	–	–	1	–	–	–	–	.....	.....	.....
	17520-MEG-B70ZB	*NH411M* ..... Prata Force Metálico	–	–	–	–	1	–	–	–	–	.....	.....	.....
	17520-MFE-U00ZE	*R335P* ..... Vermelho Metálico	–	–	–	–	–	1	1	–	–	.....	.....	.....
	17520-MFE-U00FC	*NH1* ..... Preto	–	–	–	–	–	1	1	–	–	.....	.....	.....
	17520-MFE-B20ZA	*Tipo1*	–	–	–	–	–	–	–	1	1	.....	.....	.....
	17520-MFE-U00ZG	*NH1* ..... Preto	–	–	–	–	–	–	–	1	1	.....	.....	.....
14	17528-KCZ-930	Fita B, Protetor Tanque	1	1	1	–	–	–	–	–	–	.....	.....	.....
	17516-MFE-670	Fita, Protetora	–	–	–	1	1	1	1	1	1	.....	.....	.....
15	17528-MR4-900	Fita, Protetor Tanque	1	1	1	1	1	1	1	1	1	.....	.....	.....
16	17611-MEG-000	Coxim, Dianteiro Tanque Combustível	2	2	2	2	2	2	2	2	2	.....	.....	.....
17	17613-KY1-000	Coxim, Traseiro Tanque Combustível	1	1	1	1	1	1	1	1	1	.....	.....	.....
18	17620-MEG-003	Tampa Comp., Abastecimento Combustível (HONDA LOCK)	1	1	1	1	1	1	1	1	1	.....	.....	.....
19	17672-MEG-000	Protetor, Fiação	1	1	1	–	–	–	–	–	–	.....	.....	.....
20	17711-GM6-000	Junção, Três Vias	1	1	1	1	–	–	–	–	–	.....	.....	.....
	16180-GM6-000	Junção, Três Vias (Combustível)	–	–	–	–	1	1	1	1	1	.....	.....	BR

PROIBIDA A REPRODUÇÃO E DISTRIBUIÇÃO
10/09/18 - 1º Período - MM - JT

© Moto Honda da Amazônia Ltda.
Todos os direitos reservados.

C-14

Tanque de Combustível

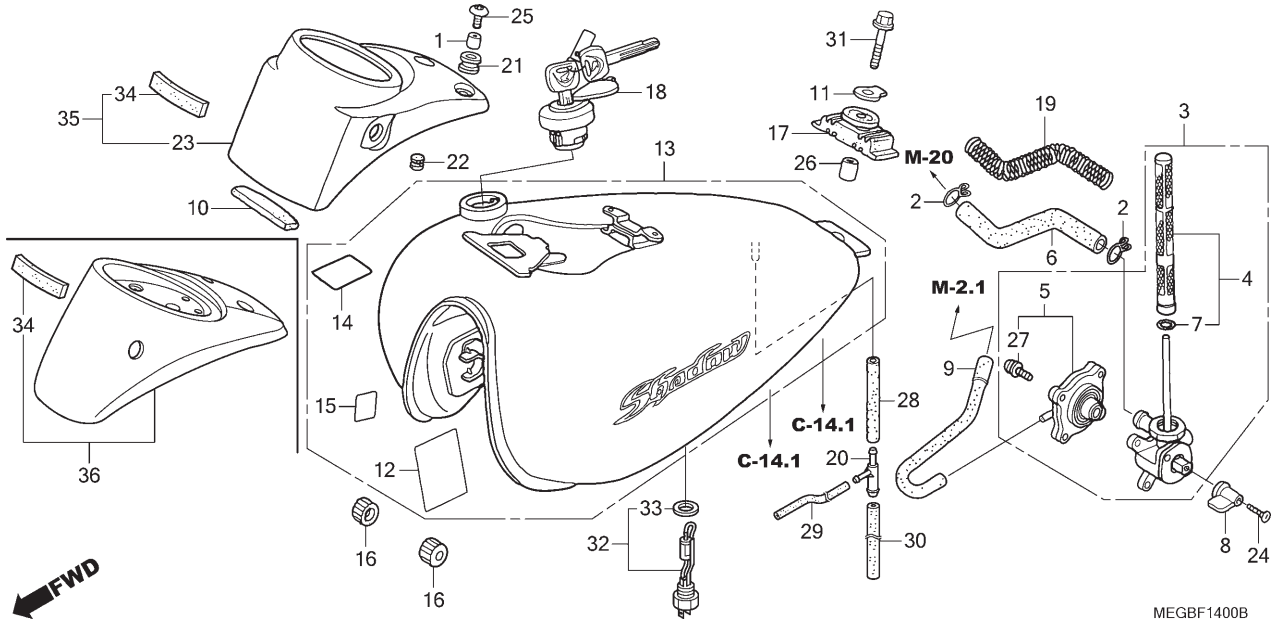

Ref. Nº	N.O.S.	Item de serviço	T.M.O.	Ref. Nº	Nº da peça	Descrição	Qtd. VT750C 6	7	8	9	A	2B	2SB	2C	2SC	Nº de série		Tipo
				21	18293-GN2-000	Coxim, Protetor	2	2	2	2	2	2	2	2	2			
				22	61110-388-000	Plugue, Orifício	2	2	2	2	2	2	2	2	2			
				23	83510-MCL-010	Tampa, Instrumentos	1	1	1	–	–	–	–	–	–			
				24	90111-MZ5-000	Parafuso, Oval, 5x12	1	1	1	–	–	–	–	–	–			
				25	90118-MCL-000	Parafuso, Especial, 6x14	2	2	2	2	2	2	2	2	2			
				26	90513-MAT-000	Bucha, 8x20	1	1	1	1	1	1	1	1	1			
				27	93892-04016-18	Parafuso-arruela, 4x16	4	4	4	–	–	–	–	–	–			
				28	95005-45150-20	Tubo, 4,5x150 (95005-45001-20M)	1	1	1	1	1	1	1	1	1			
				29	95005-45600-20	Tubo, 4,5x600 (95005-45001-20M)	1	1	1	1	1	1	1	1	1			
				30	95005-75500-20	Tubo, 7,3x500 (95005-75001-20M)	1	1	1	1	1	1	1	1	1			
				31	95701-08035-00	Parafuso, Flange, 8x35	1	1	1	1	1	1	1	1	1			
				32	37810-MFE-641	Sensor, Reserva Combustível	–	–	–	1	1	–	–	–	–			
					37810-MFE-B01		–	–	–	–	–	1	1	1	1			
				33	37811-MB1-008	Guarnição, Sensor Reserva Combustível	–	–	–	1	1	1	1	1	1			
				34	83511-MFE-670	Borracha, Tampa Instrumentos	–	–	–	1	1	1	1	1	1			
				35	83515-MEG-A40	Tampa Conj., Instrumentos	–	–	–	1	1	–	–	–	–			
				36	83515-MFE-670	Tampa Conj., Instrumentos	–	–	–	–	–	1	1	1	1			

PROIBIDA A REPRODUÇÃO E DISTRIBUIÇÃO
1010013 - Matsuo - MM - JT

© Moto Honda da Amazônia Ltda.
Todos os direitos reservados.

C-14.1

Bomba de Combustível

(VT750C9/A/C2B/C2SB/C2C/C2SC)

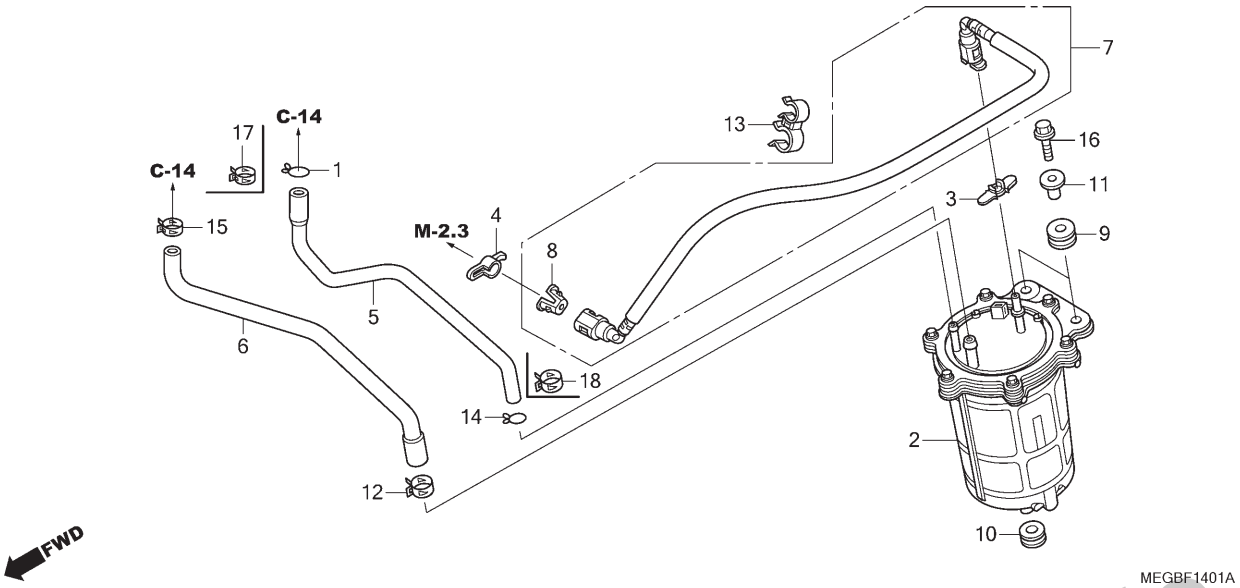

Ref. Nº	N.O.S.	Item de serviço	T.M.O.
2	310120	Bomba Conj., Combustível	1,3
7	310162	Mangueira, Abastecimento Combustível	0,7

Ref. Nº	Nº da peça	Descrição	Qtd. VT750C 6	7	8	9	A	2B	2SB	2C	2SC	Nº de série		Tipo
1	15707-634-000	Presilha, Tubo Drenagem Óleo	–	–	–	1	1	–	–	–	–			
2	16700-MEG-B21	Bomba Conj., Combustível	–	–	–	1	1	–	–	–	–			
	16700-MEG-B22		–	–	–	–	–	1	1	1	1			
3	16719-HN8-A61	Coxim, Junção Combustível	–	–	–	1	1	1	1	1	1			
4	16719-MFJ-D00	Amortecedor, Conector	–	–	–	1	1	1	1	1	1			
5	16730-MFE-640	Tubo Respiro, Bomba Combustível	–	–	–	1	1	–	–	–	–			
	16730-MEG-A60		–	–	–	–	–	1	1	1	1			
6	16955-MFE-640	Tubo, Combustível	–	–	–	1	1	–	–	–	–			
	16955-MEG-A60		–	–	–	–	–	1	1	1	1			
7	17526-MFE-641	Mangueira Comp., Abastecimento Combustível	–	–	–	1	1	–	–	–	–			
	17526-MEG-A61		–	–	–	–	–	1	1	1	1			
8	17711-S0X-931	Retentor (Azul Verde)(TOKAI)	–	–	–	1	1	1	1	1	1			
9	18334-KA3-830	Bucha, Antirruído	–	–	–	2	2	2	2	2	2			
10	19051-KA4-000	Coxim, Fixação Radiador	–	–	–	1	1	1	1	1	1			
11	19052-MN8-000	Bucha, Fixação Radiador	–	–	–	2	2	2	2	2	2			
12	43514-445-771	Braçadeira, Mangueira Óleo Cilindro Mestre	–	–	–	1	1	1	1	1	1			
13	90650-MFE-641	Braçadeira, Junção	–	–	–	1	1	1	1	1	1			
14	90661-GHB-610	Braçadeira B, Tubo 12,5mm	–	–	–	1	1	–	–	–	–			
15	90682-SA0-671	Braçadeira, Mangueira Cânister	–	–	–	1	1	–	–	–	–			
	90651-HM3-A71	Braçadeira, Tubo (14,0)	–	–	–	–	–	1	1	2	2			

PROIBIDA A REPRODUÇÃO E DISTRIBUIÇÃO
19/09/18 - Matsuo - MM - JT

© Moto Honda da Amazônia Ltda.
Todos os direitos reservados.

C-14.1

Bomba de Combustível

(VT750C9/A/C2B/C2SB/C2C/C2SC)

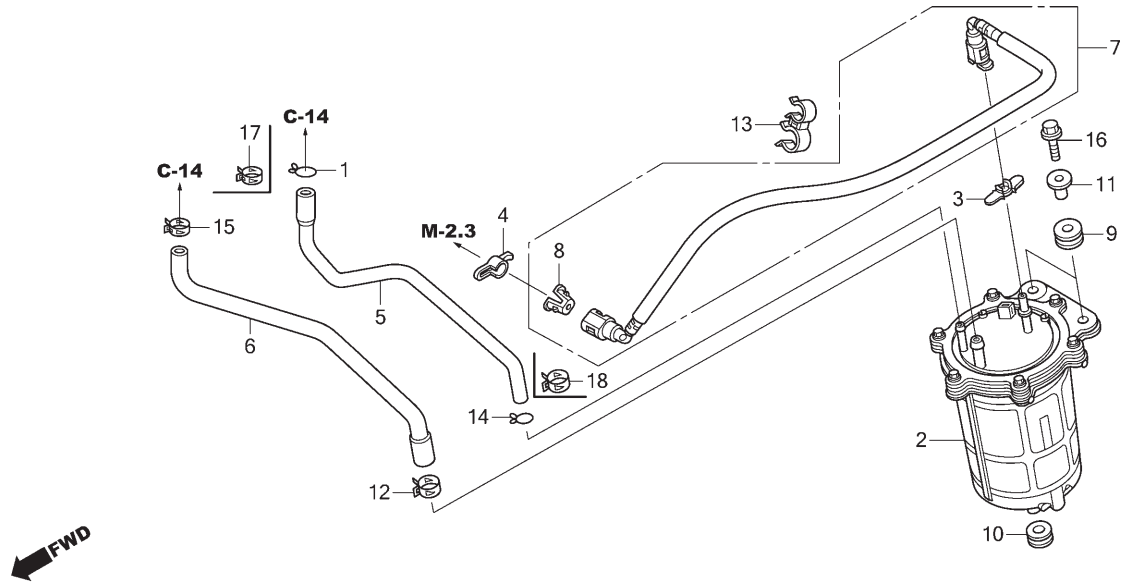

Ref. Nº	N.O.S.	Item de serviço	T.M.O.	Ref. Nº	Nº da peça	Descrição	Qtd. VT750C 6	7	8	9	A	2B	2SB	2C	2SC	Nº de série		Tipo
				16	95701-06025-00	Parafuso, Flange, 6x25	–	–	–	2	2	2	2	2	2	.....	.....	.....
				17	90651-HM3-A71	Braçadeira, Tubo (14,0)	–	–	–	–	–	1	1	1	1	.....	.....	.....
				18	90651-HN6-A51	Braçadeira, Tubo (12,0)	–	–	–	–	–	1	1	1	1	.....	.....	.....

PROIBIDA A REPRODUÇÃO E DISTRIBUIÇÃO
1010913 - Matsuo - MM - JT

© Moto Honda da Amazônia Ltda.
Todos os direitos reservados.

C-15

Assento (VT750C6/7/8/9/A)

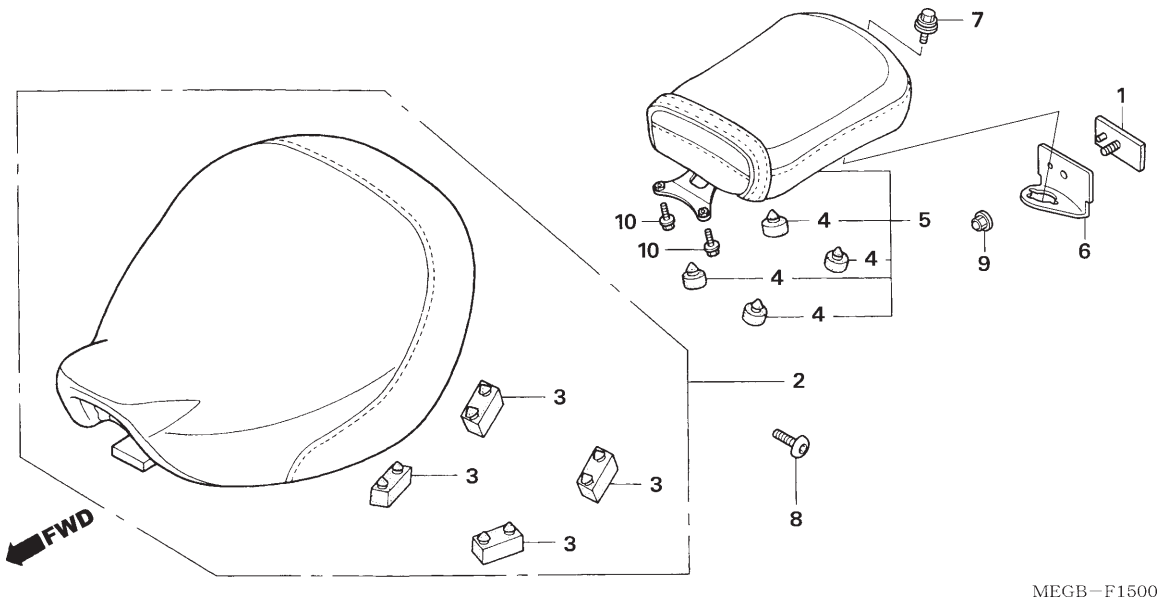

Ref. Nº	N.O.S.	Item de serviço	T.M.O.
2	413150	Assento	0,1
5	413154	Assento: Traseiro	0,1

Ref. Nº	Nº da peça	Descrição	Qtd. VT750C 6	7	8	9	A	2B	2SB	2C	2SC	Nº de série		Tipo
1	33742-MCV-N11	Refletor	1	1	1	1	1	–	–	–	–			
2	77200-MEG-000	Assento Conj., Principal	1	1	1	1	1	–	–	–	–			
3	77205-286-000	Coxim B, Fixação Assento	4	4	4	4	4	–	–	–	–			
4	77215-GC2-000	Coxim B, Limitador Assento	4	4	4	4	4	–	–	–	–			
5	77300-MEG-000	Assento Traseiro, Conj.	1	1	1	1	1	–	–	–	–			
6	84706-MEG-B00	Suporte, Refletor	1	1	1	1	1	–	–	–	–			
7	90004-MBA-660	Parafuso, Especial, 6mm	1	1	1	1	1	–	–	–	–			
8	90128-MCH-000	Parafuso, Allen, 8x16	2	2	2	2	2	–	–	–	–			
9	90167-SA0-980	Porca, Cega Flange, 5mm	1	1	1	1	1	–	–	–	–			
10	95701-06014-07	Parafuso, Flange, 6x14	2	2	2	2	2	–	–	–	–			

PROIBIDA A REPRODUÇÃO E DISTRIBUIÇÃO
1010913 - Matsuo - MM - JT

© Moto Honda da Amazônia Ltda.
Todos os direitos reservados.

C-15.1

Assento

(VT750C2B/C2SB/ C2C/C2SC)

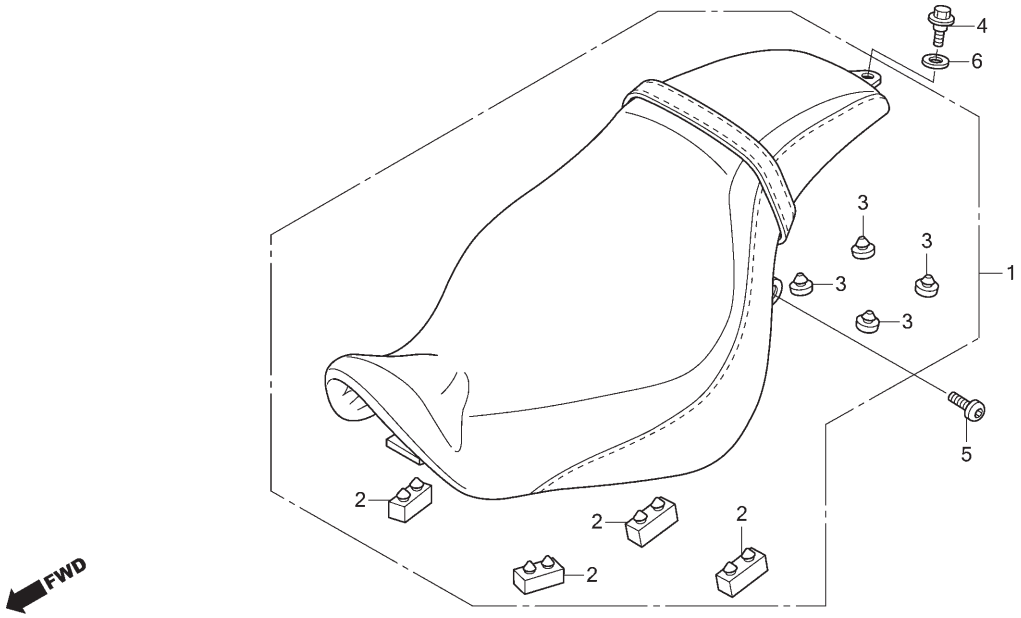

Ref. Nº	N.O.S.	Item de serviço	T.M.O.
1	413150	Assento	0,1

Ref. Nº	Nº da peça	Descrição	Qtd. VT750C 6	7	8	9	A	2B	2SB	2C	2SC	Nº de série		Tipo
1	77200-MFE-671	Assento Conj., Duplo	–	–	–	–	–	1	1	1	1			
2	77205-MFE-670	Coxim, Fixação Assento	–	–	–	–	–	4	4	4	4			
3	77211-MFE-671	Amortecedor	–	–	–	–	–	4	4	4	4			
4	90001-MFE-670	Parafuso, Especial, 6x16	–	–	–	–	–	1	1	1	1			
5	90128-MCH-000	Parafuso, Allen, 8x16	–	–	–	–	–	2	2	2	2			
6	90401-430-000	Arruela, 10,2mm	–	–	–	–	–	1	1	1	1			

PROIBIDA A REPRODUÇÃO E DISTRIBUIÇÃO
1010913 - Matsuo - MM - JT

© Moto Honda da Amazônia Ltda.
Todos os direitos reservados.

C-16

Tampa Lateral

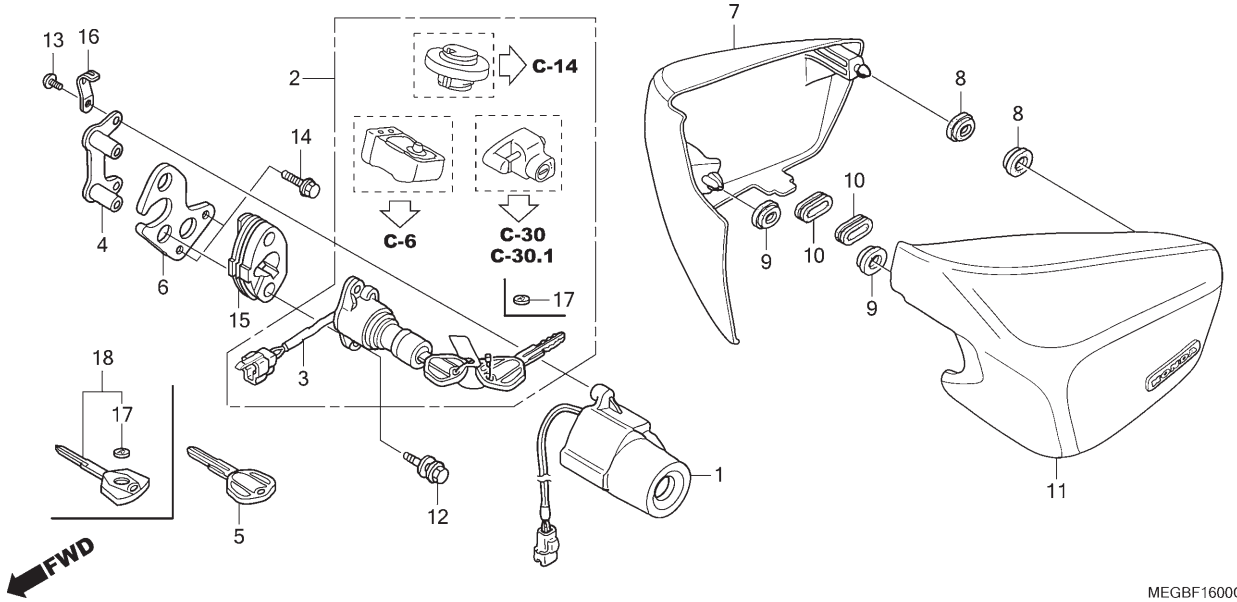

Ref. Nº	N.O.S.	Item de serviço	T.M.O.
1	6141A2	Unidade Receptora, Imobilizador	0,2
2	6151A1	Chaves, Jogo	2,3
		• Inclui: Memorização HISS	
3	615146	Interruptor, Ignição	1,0
		• Inclui: Memorização HISS	
7	4111H9	Tampa, Lateral: Direita	0,1
11	4111H8	Tampa, Lateral: Esquerda	0,1
	4111J0	Tampa, Lateral: Ambas	0,1

Ref. Nº	Nº da peça	Descrição	Qtd. VT750C 6	7	8	9	A	2B	2SB	2C	2SC	Nº de série		Tipo
1	30430-MEG-641	Unidade Receptora	1	–	–	–	–	–	–	–	–			
	30430-MEG-642	Unidade Receptora (CALSONIC KANSEI)	–	1	1	–	–	–	–	–	–			
	30430-MEG-644	Unidade Receptora (HONDA LOCK)	–	–	1	–	–	–	–	–	–			
	30430-MEG-D52		–	–	–	1	1	–	–	–	–			
	30430-MFE-642		–	–	–	–	–	–	–	1	–			
	30430-MFE-D51		–	–	–	–	–	1	1	–	1			
2	35010-MEG-640	Chaves, Jogo	1	1	1	–	–	–	–	–	–			
	35010-MFE-640	Chaves, Jogo	–	–	–	1	1	–	–	–	–			
	35010-MFS-000		–	–	–	–	–	1	–	1	–			
	35010-MEG-W00		–	–	–	–	–	–	1	–	1			
3	35100-MEG-641	Interruptor Conj., Combinado (HONDA LOCK)	1	1	1	–	–	–	–	–	–			
	35100-MFE-641	Interruptor Conj., Combinado	–	–	–	1	1	–	–	–	–			
	35100-MFS-003		–	–	–	–	–	1	–	1	–			
	35100-MEG-W01		–	–	–	–	–	–	1	–	1			
4	35103-MEG-640	Bucha, Interruptor Combinado	1	1	1	1	1	1	1	1	1			
5	35121-MEG-640	Chave, Virgem	(1)	(1)	(1)	(1)	(1)	–	–	–	–			
6	50177-MEG-640	Suporte, Interruptor Ignição	1	1	1	1	1	1	1	1	1			
7	83510-MEG-000ZA	Tampa Jogo, Lateral Direita (WL) *NH1* Preto	1	1	–	–	1	–	–	–	–			
			–	–	1	1	–	–	–	–	–			3BR
	83510-MEG-000ZK	*R306C* .. Vermelho Guaraná Candy	1	–	–	–	–	–	–	–	–			
	83510-MEG-000ZS	*NH411M* ..... Prata Force Metálico	–	1	–	–	1	–	–	–	–			

PROIBIDA A REPRODUÇÃO E DISTRIBUIÇÃO
10109.25 - Matsuo - MM - JT

© Moto Honda da Amazônia Ltda.
Todos os direitos reservados.

C-16

Tampa Lateral

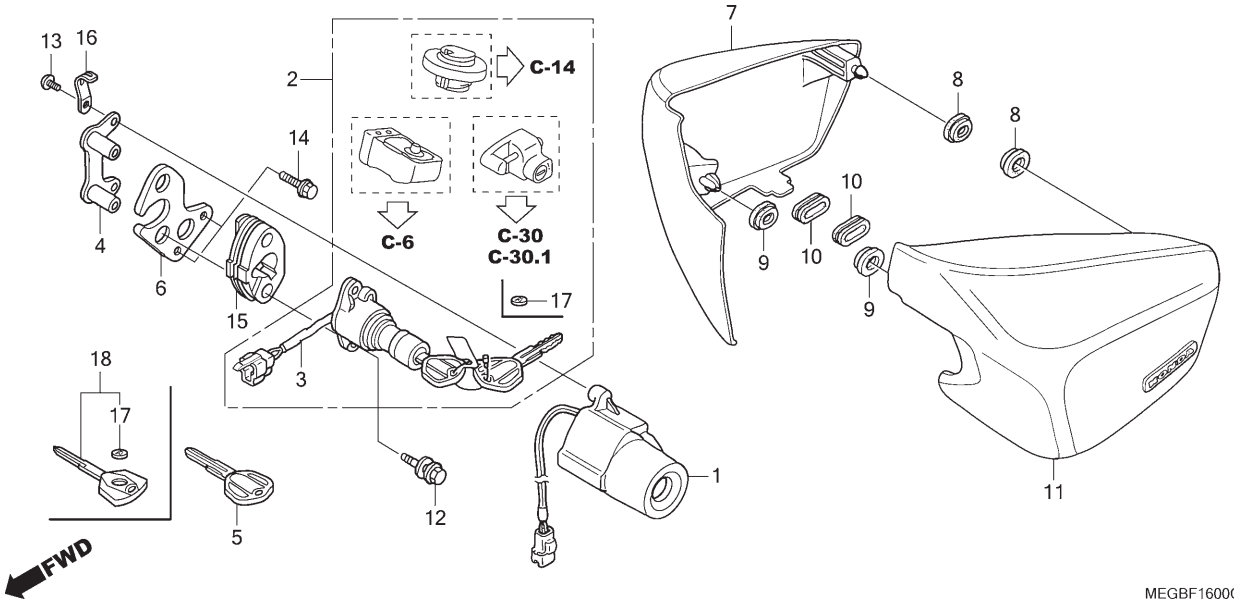

Ref. Nº	N.O.S.	Item de serviço	T.M.O.	Ref. Nº	Nº da peça	Descrição	Qtd. VT750C 6	7	8	9	A	2B	2SB	2C	2SC	Nº de série		Tipo
				7)	83510-MEG-000ZX	Tampa Jogo, Lateral Direita (WL)												
						P100P ..... Roxo Uva Perolizado	–	–	1	–	–	–	–	–	–	.....	.....	BR
					83510-MEG-000ZV	*BG133P* Azul Chameleon Perolizado	–	–	–	1	–	–	–	–	–	.....	.....	2BR
					83510-MEG-000ZW	*NH455M* ..... Prata Lumiar Metálico	–	–	–	1	–	–	–	–	–	.....	.....	BR
					83510-MEG-A60ZL	*R335P* ..... Vermelho Metálico	–	–	–	–	–	1	1	–	–	.....	.....	.....
					83510-MEG-A60ZM	*NH1* ..... Preto	–	–	–	–	–	1	1	1	1	.....	.....	.....
					83510-MEG-A60ZN	*NH196* ..... Branco Ross	–	–	–	–	–	–	–	1	1	.....	.....	.....
				8	83551-GE2-000	Bucha, Carcaça Filtro Ar	2	2	2	2	2	2	2	2	2	.....	.....	.....
				9	83551-300-000	Bucha, Carcaça Filtro Ar	2	2	2	2	2	2	2	2	2	.....	.....	.....
				10	83601-MB0-000	Bucha A, Tampa Lateral	2	2	2	2	2	2	2	2	2	.....	.....	.....
				11	83610-MEG-000ZA	Tampa Jogo, Lateral Esquerda (WL)												
						NH1 ..... Preto	1	1	–	–	1	–	–	–	–	.....	.....	.....
							–	–	1	1	–	–	–	–	–	.....	.....	3BR
					83610-MEG-000ZK	*R306C* .. Vermelho Guaraná Candy	1	–	–	–	–	–	–	–	–	.....	.....	.....
					83610-MEG-000ZS	*NH411M* ..... Prata Force Metálico	–	1	–	–	1	–	–	–	–	.....	.....	.....
					83610-MEG-000ZX	*P100P* ..... Roxo Uva Perolizado	–	–	1	–	–	–	–	–	–	.....	.....	BR
					83610-MEG-000ZV	*BG133P* Azul Chameleon Perolizado	–	–	–	1	–	–	–	–	–	.....	.....	2BR
					83610-MEG-000ZW	*NH455M* ..... Prata Lumiar Metálico	–	–	–	1	–	–	–	–	–	.....	.....	BR
					83610-MEG-A60ZL	*R335P* ..... Vermelho Metálico	–	–	–	–	–	1	1	–	–	.....	.....	.....
					83610-MEG-A60ZM	*NH1* ..... Preto	–	–	–	–	–	1	1	1	1	.....	.....	.....
					83610-MEG-A60ZN	*NH196* ..... Branco Ross	–	–	–	–	–	–	–	1	1	.....	.....	.....

PROIBIDA A REPRODUÇÃO E DISTRIBUIÇÃO
10100913 - Mitsuo - MM - JT

© Moto Honda da Amazônia Ltda.
Todos os direitos reservados.

C-16

Tampa Lateral

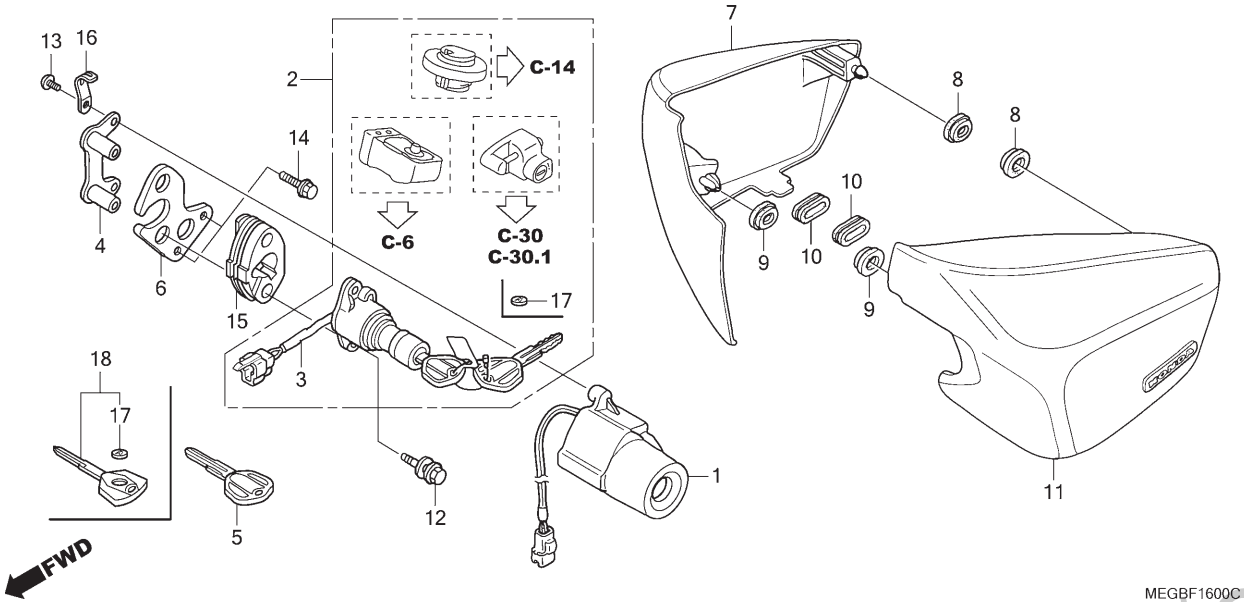

Ref. Nº	N.O.S.	Item de serviço	T.M.O.	Ref. Nº	Nº da peça	Descrição	Qtd. VT750C 6	7	8	9	A	2B	2SB	2C	2SC	Nº de série		Tipo
				12	90107-KR3-630	Parafuso, 6mm	2	2	2	2	2	2	2	2	2			
				13	93500-05008-0H	Parafuso, Phillips, 5x8	2	2	2	2	2	2	2	2	2			
				14	95701-06016-07	Parafuso, Flange, 6x16	2	2	2	2	2	2	2	2	2			
				15	35102-MEG-640	Base, Interruptor Combinado	1	1	1	1	1	1	1	1	1			
				16	32925-958-000	Presilha, Fiação	–	–	–	1	1	1	–	1	–			
				17	35113-MFJ-D01	Emblema, Chave	–	–	–	–	–	4	4	4	4			
							–	–	–	–	–	(2)	(2)	(2)	(2)			
				18	35121-MFJ-D00	Chave, Virgem	–	–	–	–	–	(1)	(1)	(1)	(1)			

PROIBIDA A REPRODUÇÃO E DISTRIBUIÇÃO
1010913 - Matsuo - MM - JT

© Moto Honda da Amazônia Ltda.
Todos os direitos reservados.

C-17

Filtro de Ar (VT750C6/7/8)

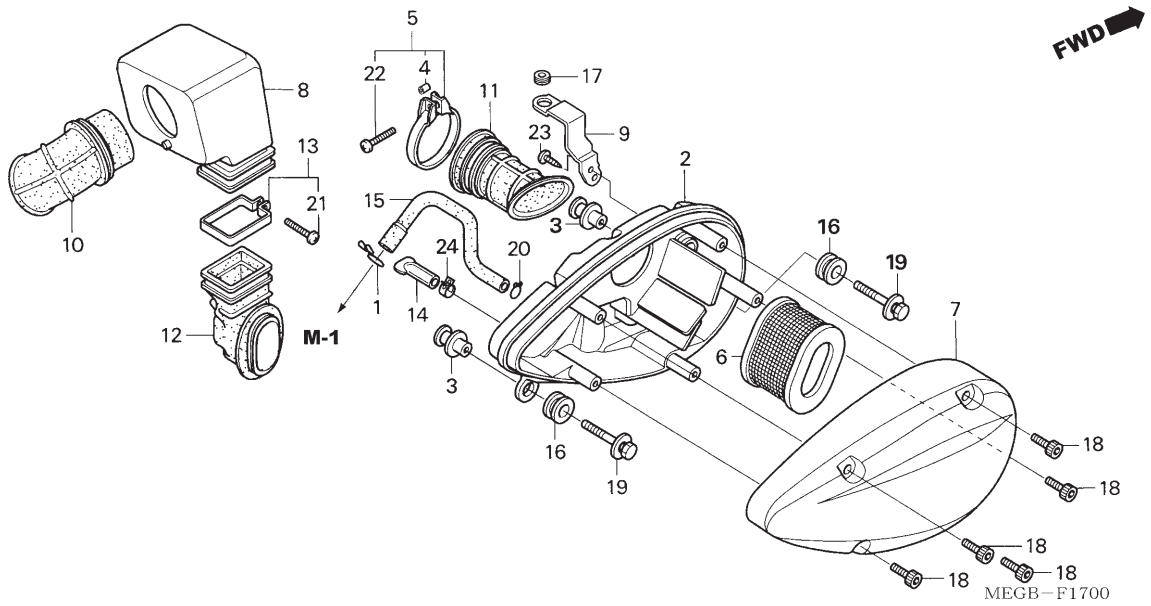

Ref. Nº	N.O.S.	Item de serviço	T.M.O.
2	3121A5	Carcaça, Filtro Ar	0,5
6	312105	Elemento, Filtro Ar	0,1
7	312102	Tampa, Carcaça Filtro Ar	0,1
8		(10)	
	3121A4	Câmara, Filtro Ar	0,3
11	3121B6	Tubo, Conexão Filtro Ar	0,4
12	3121F2	Tubo, Conexão Câmara Secundária	0,4

Ref. Nº	Nº da peça	Descrição	Qtd. VT750C 6	7	8	9	A	2B	2SB	2C	2SC	Nº de série		Tipo
1	15771-551-000	Presilha, Tubo Drenagem Óleo	1	1	1	–	–	–	–	–	–			
2	17210-MEG-010	Carcaça, Filtro Ar	1	1	1	–	–	–	–	–	–			
3	17211-MEG-000	Bucha, Fixação Filtro Ar	2	2	2	–	–	–	–	–	–			
4	17211-MZ8-G20	Bucha, 4x5	1	1	1	–	–	–	–	–	–			
5	17212-MEG-000	Presilha, Tubo Conexão	1	1	1	–	–	–	–	–	–			
6	17213-MEG-000	Elemento, Filtro Ar	1	1	1	–	–	–	–	–	–			
7	17231-MEG-000	Tampa, Filtro Ar	1	1	1	–	–	–	–	–	–			
8	17251-MEG-010	Câmara, Filtro Ar	1	1	1	–	–	–	–	–	–			
9	17252-MEG-010	Suporte, Câmara Secundária	1	1	1	–	–	–	–	–	–			
10	17253-MEG-000	Duto, Filtro Ar	1	1	1	–	–	–	–	–	–			
11	17254-MEG-000	Tubo, Conexão Filtro Ar	1	1	1	–	–	–	–	–	–			
12	17255-MEG-000	Tubo, Conexão Câmara Secundária	1	1	1	–	–	–	–	–	–			
13	17256-MEG-000	Presilha, Tubo Conexão Câmara	1	1	1	–	–	–	–	–	–			
14	17358-MZ8-G20	Tubo, Drenagem	1	1	1	–	–	–	–	–	–			
15	17552-MEG-000	Tubo, Respiro	1	1	1	–	–	–	–	–	–			
16	64310-124-000	Bucha, Fixação Tampa Dianteira	2	2	2	–	–	–	–	–	–			
17	83551-MB9-000	Bucha	1	1	1	–	–	–	–	–	–			
18	90089-KR0-000	Parafuso, Allen, 5x12	5	5	5	–	–	–	–	–	–			
19	90109-MEG-000	Parafuso-arruela, 6x32	2	2	2	–	–	–	–	–	–			
20	90661-MEG-000	Braçadeira B, Tubo 12,5mm	1	1	1	–	–	–	–	–	–			

PROIBIDA A REPRODUÇÃO E DISTRIBUIÇÃO
10/08/23 - Matsuo - MM - JT

© Moto Honda da Amazônia Ltda.
Todos os direitos reservados.

C-17

Filtro de Ar (VT750C6/7/8)

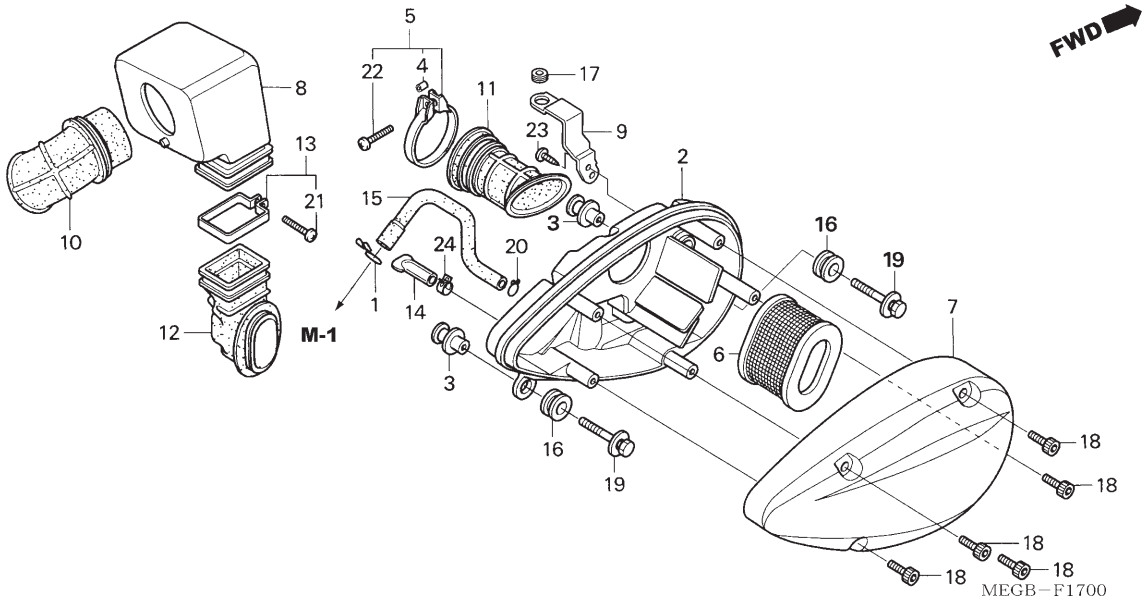

Ref. Nº	N.O.S.	Item de serviço	T.M.O.	Ref. Nº	Nº da peça	Descrição	Qtd. VT750C 6	7	8	9	A	2B	2SB	2C	2SC	Nº de série		Tipo
				21	93500-04020-0G	Parafuso, Phillips, 4x20	1	1	1	–	–	–	–	–	–	.....	.....	.....
				22	93500-04025-0G	Parafuso, Phillips, 4x25	1	1	1	–	–	–	–	–	–	.....	.....	.....
				23	93903-25380	Parafuso, Fixação, 5x16	1	1	1	–	–	–	–	–	–	.....	.....	.....
				24	95002-41250-08	Braçadeira, Tubo (D12,5)	1	1	1	–	–	–	–	–	–	.....	.....	.....

PROIBIDA A REPRODUÇÃO E DISTRIBUIÇÃO
1010913 - Matsuo - MM - JT

© Moto Honda da Amazônia Ltda.
Todos os direitos reservados.

C-17.1

Filtro de Ar

(VT750C9/A/C2B/ C2SB/C2C/C2SC)

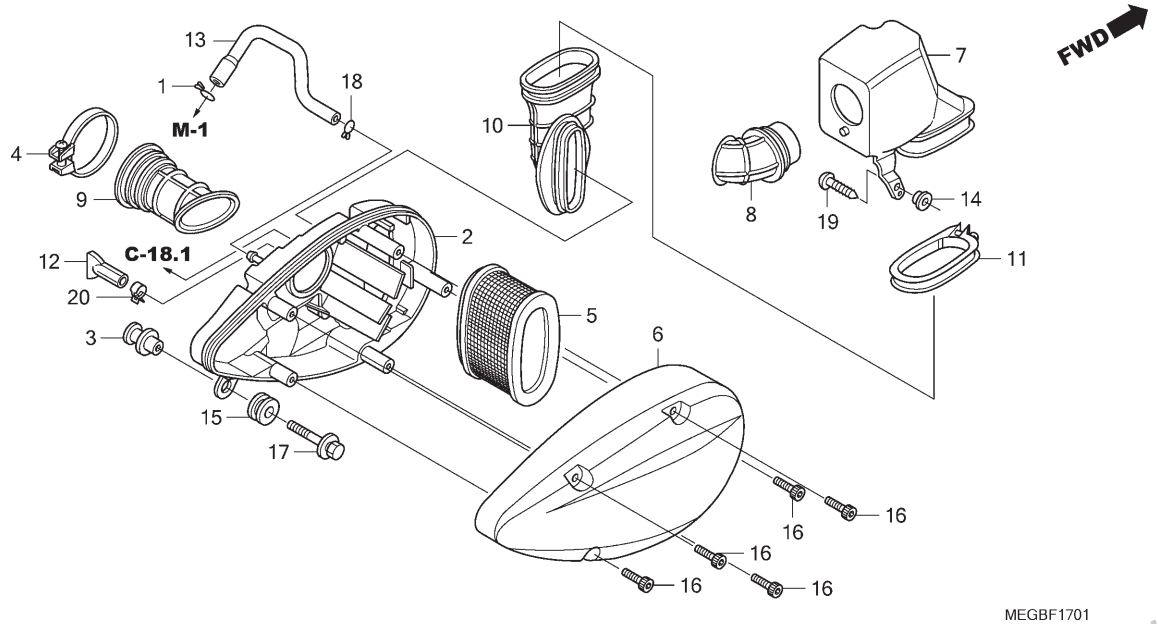

Ref. Nº	N.O.S.	Item de serviço	T.M.O.
2	3121A5	Carcaça, Filtro Ar	0,5
5	312105	Elemento, Filtro Ar	0,1
6	312102	Tampa, Carcaça Filtro Ar	0,1
7		(8)	
	3121A4	Câmara, Filtro Ar	0,3
9	3121B6	Tubo, Conexão Filtro Ar	0,4
10	3121F2	Tubo, Conexão Câmara Secundária	0,4

Ref. Nº	Nº da peça	Descrição	Qtd. VT750C 6	7	8	9	A	2B	2SB	2C	2SC	Nº de série		Tipo
1	15771-551-000	Presilha, Tubo Drenagem Óleo	–	–	–	1	1	1	1	1	1			
2	17210-MFE-640	Carcaça, Filtro Ar	–	–	–	1	1	1	1	1	1			
3	17211-MEG-000	Bucha, Fixação Filtro Ar	–	–	–	2	2	2	2	2	2			
4	17212-MFE-640	Presilha, Tubo Conexão	–	–	–	1	1	1	1	1	1			
5	17213-MEG-000	Elemento, Filtro Ar	–	–	–	1	1	1	1	1	1			
6	17231-MEG-000	Tampa, Filtro Ar	–	–	–	1	1	1	1	1	1			
7	17251-MFE-640	Câmara Comp., Filtro Ar	–	–	–	1	1	1	1	1	1			
8	17253-MEG-000	Duto, Filtro Ar	–	–	–	1	1	1	1	1	1			
9	17254-MFE-640	Tubo, Conexão Filtro Ar	–	–	–	1	1	1	1	1	1			
10	17255-MFE-640	Tubo, Conexão Câmara Secundária	–	–	–	1	1	1	1	1	1			
11	17256-MFE-640	Presilha, Tubo Conexão Filtro Ar	–	–	–	1	1	1	1	1	1			
12	17358-MZ8-G20	Tubo, Drenagem	–	–	–	1	1	1	1	1	1			
13	17552-MEG-000	Tubo, Respiro	–	–	–	1	1	1	1	1	1			
14	61304-292-000	Bucha, Fixação Farol	–	–	–	1	1	1	1	1	1			
15	64310-124-000	Bucha, Fixação Tampa Dianteira	–	–	–	2	2	2	2	2	2			
16	90089-KR0-000	Parafuso, Allen, 5x12	–	–	–	5	5	5	5	5	5			
17	90109-MEG-000	Parafuso-arruela, 6x32	–	–	–	2	2	2	2	2	2			
18	90661-MEG-000	Braçadeira B, Tubo 12,5mm	–	–	–	1	1	1	1	1	1			
19	93903-25480	Parafuso, Fixação, 5x20	–	–	–	1	1	1	1	1	1			
20	95002-41250-08	Braçadeira, Tubo (D12,5)	–	–	–	1	1	1	1	1	1			

PROIBIDA A REPRODUÇÃO E DISTRIBUIÇÃO
10/09/18 Matsuo - MM - JT

© Moto Honda da Amazônia Ltda.
Todos os direitos reservados.

C-18

Válvula de Controle de Injeção a Ar (VT750C6/7/8)

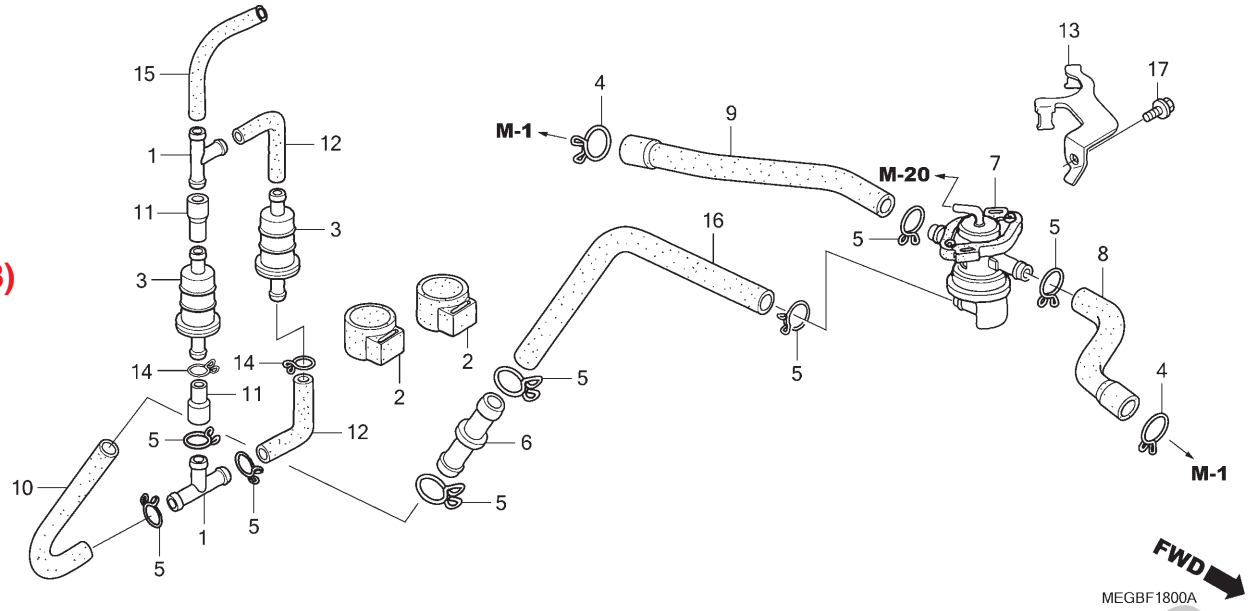

Ref. Nº	N.O.S.	Item de serviço	T.M.O.
7	314130	Válvula, Controle Ar Secundário	0,3

Ref. Nº	Nº da peça	Descrição	Qtd. VT750C 6	7	8	9	A	2B	2SB	2C	2SC	Nº de série		Tipo
1	15772-KK0-000	Junção, Três Vias Respiro	2	2	2	–	–	–	–	–	–	.....	.....	.....
2	16905-MG7-000	Coxim, Filtro Combustível	2	2	2	–	–	–	–	–	–	.....	.....	.....
3	17260-KFL-D00	Filtro Ar, Comp.	2	2	2	–	–	–	–	–	–	.....	.....	.....
4	17554-MB0-000	Presilha, Tubo Respiro	2	2	2	–	–	–	–	–	–	.....	.....	.....
5	17724-102-700	Presilha, Mangueira Tanque Secundário	8	8	8	–	–	–	–	–	–	.....	.....	.....
6	18631-MAH-710	Junção, 2 Pólos	1	1	1	–	–	–	–	–	–	.....	.....	.....
7	18650-MEG-B01	Válvula Conj., Controle Injeção Ar ..	1	1	–	–	–	–	–	–	–	.....	.....	.....
	18650-MEG-013	Válvula Conj., Controle Injeção Ar ..	–	–	1	–	–	–	–	–	–	.....	.....	.....
8	18651-MEG-000	Tubo A, Válvula Controle Admissão Ar	1	1	1	–	–	–	–	–	–	.....	.....	.....
9	18652-MEG-000	Tubo B, Válvula Controle Admissão Ar	1	1	1	–	–	–	–	–	–	.....	.....	.....
10	18653-MEG-000	Tubo C, Válvula Controle Admissão Ar	1	1	1	–	–	–	–	–	–	.....	.....	.....
11	18654-MEG-000	Tubo D, Válvula Controle Admissão Ar	2	2	2	–	–	–	–	–	–	.....	.....	.....
12	18655-MEG-000	Tubo E, Válvula Controle Admissão Ar	2	2	2	–	–	–	–	–	–	.....	.....	.....
13	18660-MEG-000	Suporte, Válvula Controle Injeção Ar	1	1	1	–	–	–	–	–	–	.....	.....	.....
14	90656-579-000	Presilha, Sangria Ar	2	2	2	–	–	–	–	–	–	.....	.....	.....

PROIBIDA A REPRODUÇÃO E DISTRIBUIÇÃO
10/09/13 - Matsuo - MM - JT

© Moto Honda da Amazônia Ltda.
Todos os direitos reservados.

C-18

Válvula de Controle de Injeção a Ar (VT750C6/7/8)

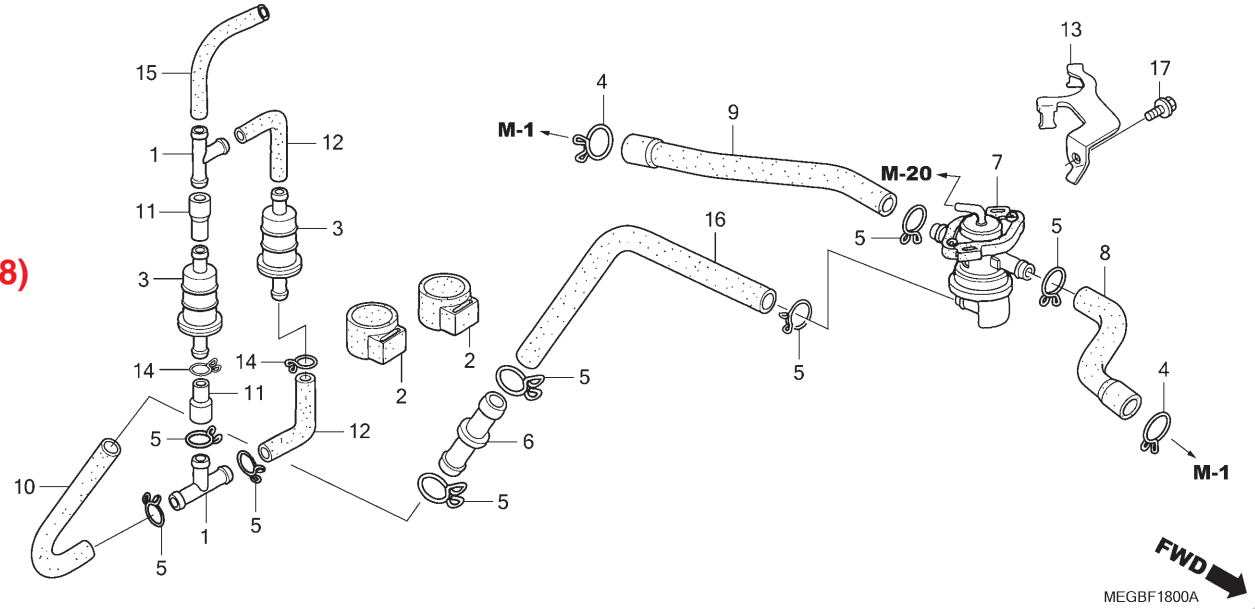

Ref. Nº	N.O.S.	Item de serviço	T.M.O.

Ref. Nº	Nº da peça	Descrição	Qtd. VT750C 6	7	8	9	A	2B	2SB	2C	2SC	Nº de série		Tipo
15	95005-12250-50	Tubo, 12x250 (95005-12001-50M) ...	1	1	1	–	–	–	–	–	–	.....	.....	.....
16	95005-12550-20	Tubo, 12x550 (95005-12001-20M) ...	1	1	1	–	–	–	–	–	–	.....	.....	.....
17	95701-06012-00	Parafuso, Flange, 6x12	1	1	1	–	–	–	–	–	–	.....	.....	.....

PROIBIDA A REPRODUÇÃO E DISTRIBUIÇÃO
1010913 - Matsuo - MM - JT

© Moto Honda da Amazônia Ltda.
Todos os direitos reservados.

C-18.1

Válvula de Controle de Injeção a Ar

(VT750C9/A/C2B/C2SB/C2C/C2SC)

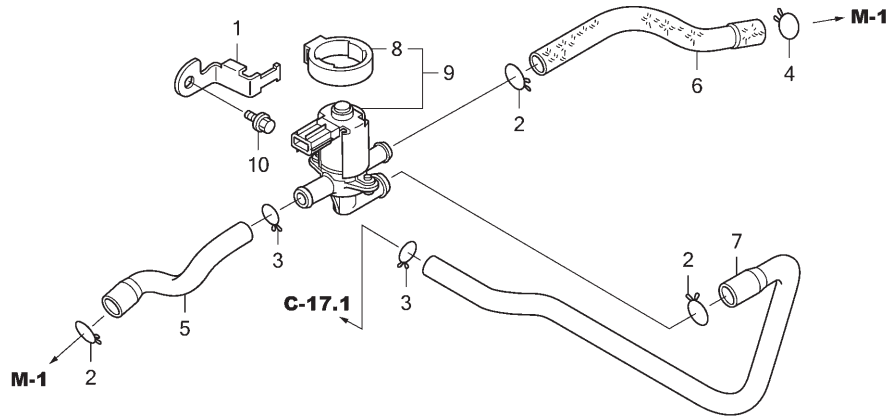

MEGBF1801

Ref. Nº	N.O.S.	Item de serviço	T.M.O.
9	314130	Válvula, Controle Ar Secundário	0,3

Ref. Nº	Nº da peça	Descrição	Qtd. VT750C 6	7	8	9	A	2B	2SB	2C	2SC	Nº de série		Tipo
1	17269-MFE-640	Suporte, Válvula Injeção Ar Escape	–	–	–	1	1	1	1	1	1	.....	.....	.....
2	17554-MB0-000	Presilha, Tubo Respiro	–	–	–	3	3	3	3	3	3	.....	.....	.....
3	17724-102-700	Presilha, Mangueira Tanque Secundário	–	–	–	2	2	2	2	2	2	.....	.....	.....
4	18532-634-670	Presilha, Mangueira Ar, 21,5	–	–	–	1	1	1	1	1	1	.....	.....	.....
5	18651-MFE-640	Tubo A, Válvula Controle Injeção Ar	–	–	–	1	1	1	1	1	1	.....	.....	.....
6	18652-MFE-640	Tubo B, Válvula Controle Injeção Ar	–	–	–	1	1	1	1	1	1	.....	.....	.....
7	18653-MFE-640	Tubo C, Válvula Controle Injeção Ar	–	–	–	1	1	1	1	1	1	.....	.....	.....
8	36172-MCA-A61	Suporte, Válvula Solenóide	–	–	–	1	1	1	1	1	1	.....	.....	.....
9	36450-MCA-A61	Válvula Conj., Injeção Ar Escape ...	–	–	–	1	1	–	–	–	–	.....	.....	.....
	36450-MCA-A62	.....	–	–	–	–	–	1	1	1	1	.....	.....	.....
10	95701-06012-00	Parafuso, Flange, 6x12	–	–	–	1	1	1	1	1	1	.....	.....	.....

PROIBIDA A REPRODUÇÃO E DISTRIBUIÇÃO
1010913 - Matsuo - MM - JT

© Moto Honda da Amazônia Ltda.
Todos os direitos reservados.

C-19

Escapamento (VT750C6/7/8)

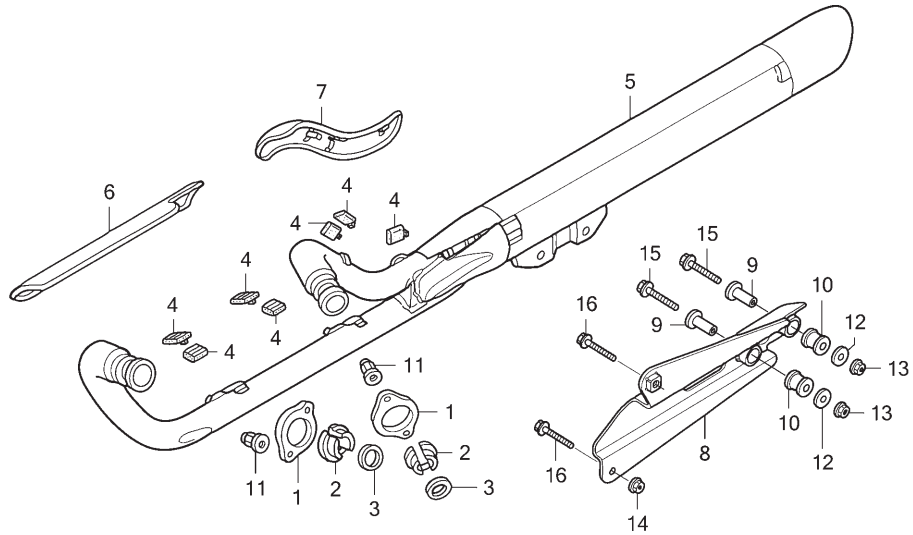

Ref. Nº	N.O.S.	Item de serviço	T.M.O.
3	3131B4	Junta, Tubo Escape	0,4
		• Nota: Mesmo tempo para duas unidades	
5	313120	Silencioso	0,5
6	3131B0	Protetor, Tubo Escape: Dianteira	0,1
7	3131B1	Protetor, Tubo Escape: Traseira	0,1
8	3131B7	Suporte, Silencioso	0,4

Ref. Nº	Nº da peça	Descrição	Qtd. VT750C 6	7	8	9	A	2B	2SB	2C	2SC	Nº de série		Tipo
1	18231-MBA-003	Junção, Tubo Escape	2	2	2	–	–	–	–	–	–			
2	18233-MR1-010	Bucha, Junção Tubo Escape	2	2	2	–	–	–	–	–	–			
3	18291-MM5-860	Junta, Tubo Escape	2	2	2	–	–	–	–	–	–			
4	18293-MN0-000	Coxim, Protetor	7	7	7	–	–	–	–	–	–			
5	18300-MEG-B01	Silencioso Comp.	1	1	1	–	–	–	–	–	–			
6	18423-MEG-B00	Protetor, Dianteiro Tubo Escape	1	1	1	–	–	–	–	–	–			
7	18424-MEG-B00	Protetor, Traseiro Tubo Escape	1	1	1	–	–	–	–	–	–			
8	18455-MEG-000	Suporte, Silencioso	1	1	1	–	–	–	–	–	–			
9	50607-KK6-000	Bucha, Fixação	2	2	2	–	–	–	–	–	–			
10	50608-KV0-000	Bucha, Fixação Silencioso	2	2	2	–	–	–	–	–	–			
11	90304-ME1-670	Porca, Cega, 8mm	4	4	4	–	–	–	–	–	–			
12	90534-011-000	Arruela, 8,3mm	2	2	2	–	–	–	–	–	–			
13	94050-08070	Porca, Flange, 8mm	2	2	2	–	–	–	–	–	–			
14	94050-10070	Porca, Flange, 10mm	1	1	1	–	–	–	–	–	–			
15	95701-08055-07	Parafuso, Flange, 8x55	2	2	2	–	–	–	–	–	–			
16	95701-10050-07	Parafuso, Flange, 10x50	2	2	2	–	–	–	–	–	–			

PROIBIDA A REPRODUÇÃO E DISTRIBUIÇÃO
1010913 - Matsuo - MM - JT

© Moto Honda da Amazônia Ltda.
Todos os direitos reservados.

C-19.1

Escapamento

(VT750C9/A/ C2B/C2SB)

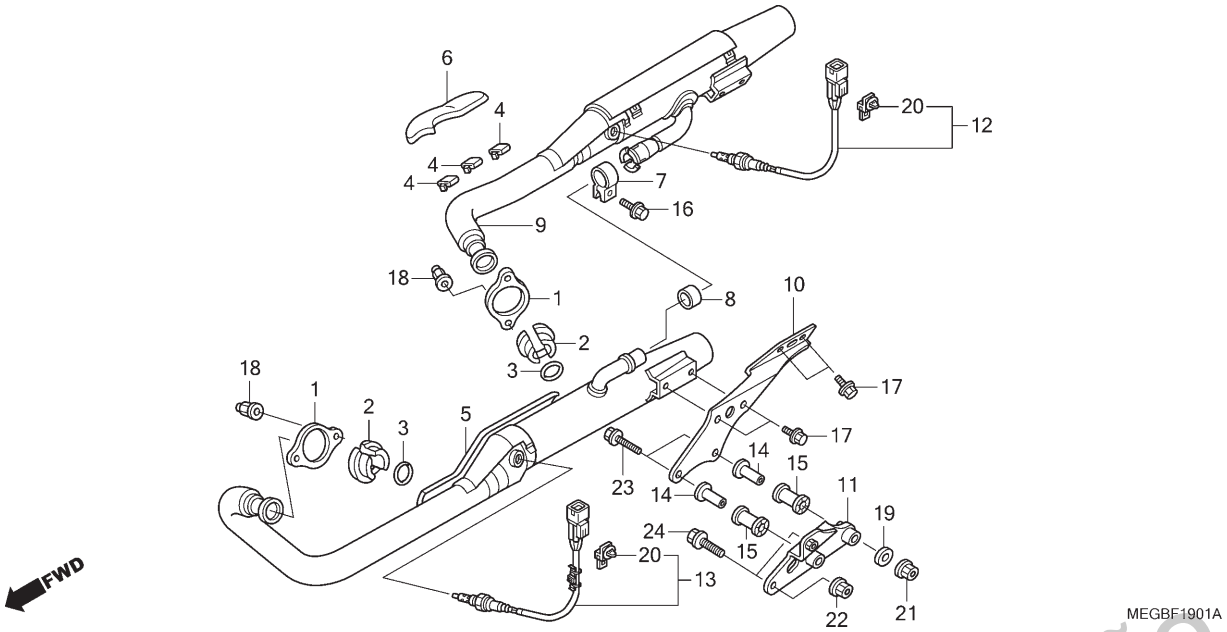

Ref. Nº	N.O.S.	Item de serviço	T.M.O.
3	3131B4	Junta, Tubo Escape	0,3
		• Nota: Mesmo tempo para duas unidades	
5	3131F1	Silencioso: Dianteiro	0,4
9	3131G2	Silencioso: Traseiro	0,4
	3131D6	Silencioso: Ambos	0,4
11	3131B7	Suporte, Silencioso	0,4
12	6171B7	Sensor, Oxigênio: Traseiro	0,2
13	6171B6	Sensor, Oxigênio: Dianteiro	0,2
	6171B5	Sensor, Oxigênio: Ambos	0,4

Ref. Nº	Nº da peça	Descrição	Qtd. VT750C 6	7	8	9	A	2B	2SB	2C	2SC	Nº de série		Tipo
1	18231-MBA-003	Junção, Tubo Escape	–	–	–	2	2	2	2	–	–			
2	18233-MR1-010	Bucha, Junção Tubo Escape	–	–	–	2	2	2	2	–	–			
3	18291-MM5-860	Junta, Tubo Escape	–	–	–	2	2	2	2	–	–			
4	18293-MN0-000	Coxim, Protetor	–	–	–	3	3	3	3	–	–			
5	18300-MFE-641	Silencioso Comp., Dianteiro	–	–	–	1	1	–	–	–	–			
	18300-MFE-642		–	–	–	–	–	1	1	–	–			
6	18315-MFE-771	Protetor, Traseiro Tubo Escape	–	–	–	1	–	–	–	–	–			
			–	–	–	–	1	–	–	–	–		~ AR001079	
	18315-MGR-671		–	–	–	–	–	1	1	–	–			
			–	–	–	–	1	–	–	–	–	AR001080 ~		
7	18374-ML4-003	Presilha, Esquerda Tubo Escape	–	–	–	1	1	1	1	–	–			
8	18391-ML8-000	Guarnição, Silencioso	–	–	–	1	1	1	1	–	–			
9	18400-MFE-641	Silencioso Comp., Traseiro	–	–	–	1	1	–	–	–	–			
	18400-MFE-643		–	–	–	–	–	1	1	–	–			
10	18415-MFE-670	Suporte, Silencioso	–	–	–	1	1	1	1	–	–			
11	18455-MFE-670	Suporte, Silencioso	–	–	–	1	1	1	1	–	–			
12	36531-MFE-641	Sensor, Oxigênio Traseiro	–	–	–	1	1	1	–	–	–			
	36531-MEG-W01		–	–	–	–	–	–	1	–	–			
13	36532-MFE-641	Sensor, Oxigênio Dianteiro	–	–	–	1	1	1	–	–	–			
	36532-MEG-W01		–	–	–	–	–	–	1	–	–			
14	50607-KK6-000	Bucha, Fixação	–	–	–	2	2	2	2	–	–			
15	50608-KK6-000	Bucha, Fixação Silencioso	–	–	–	2	2	2	2	–	–			

PROIBIDA A REPRODUÇÃO E DISTRIBUIÇÃO
10/09/13 - Marisulo - MM - JT

© Moto Honda da Amazônia Ltda.
Todos os direitos reservados.

C-19.1

Escapamento

(VT750C9/A/ C2B/C2SB)

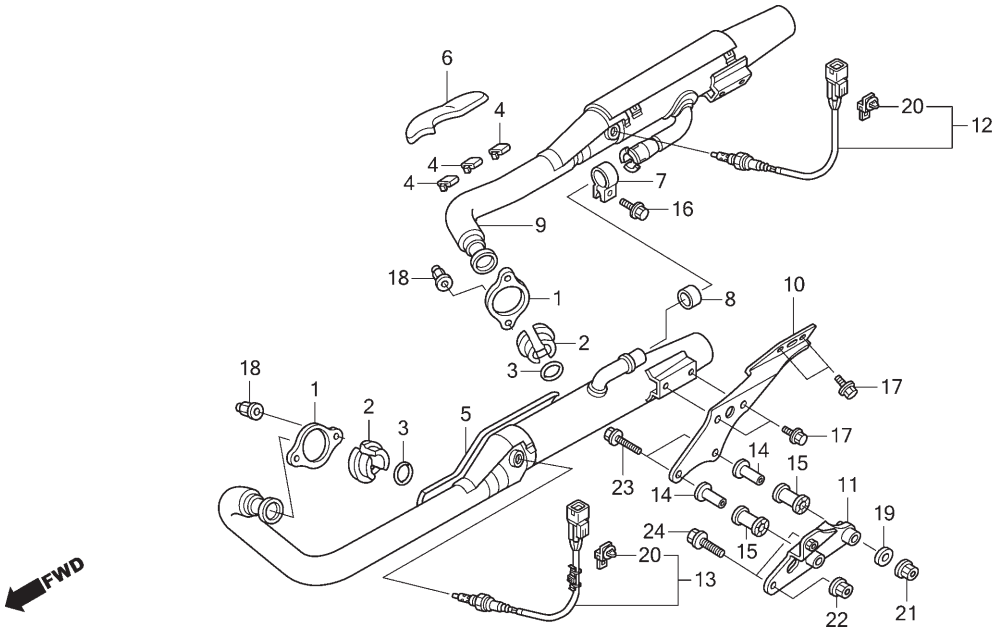

Ref. Nº	N.O.S.	Item de serviço	T.M.O.

Ref. Nº	Nº da peça	Descrição	Qtd. VT750C 6	7	8	9	A	2B	2SB	2C	2SC	Nº de série		Tipo
16	90125-GS9-000	Parafuso, Flange, 8x32	–	–	–	1	1	–	–	–	–			
	90125-MGR-670		–	–	–	–	–	1	1	–	–			
17	90166-S87-A00	Parafuso, Flange, 8x16	–	–	–	4	4	4	4	–	–			
18	90304-ME1-670	Porca, Cega, 8mm	–	–	–	4	4	4	4	–	–			
19	90534-011-000	Arruela, 8,3mm	–	–	–	2	2	2	2	–	–			
20	91565-S3Y-003	Presilha, Adaptador	–	–	–	2	2	2	–	–	–			
	91565-SEL-003	Presilha, Adaptador (Preto)	–	–	–	–	–	–	2	–	–			
21	94050-08070	Porca, Flange, 8mm	–	–	–	2	2	2	2	–	–			
22	94050-10070	Porca, Flange, 10mm	–	–	–	1	1	1	1	–	–			
23	95701-08055-07	Parafuso, Flange, 8x55	–	–	–	2	2	2	2	–	–			
24	95701-10050-07	Parafuso, Flange, 10x50	–	–	–	2	2	2	2	–	–			

PROIBIDA A REPRODUÇÃO E DISTRIBUIÇÃO
1010913 - Matsuo - MM - JT

© Moto Honda da Amazônia Ltda.
Todos os direitos reservados.

C-19.2

Escapamento

(VT750C2C/C2SC)

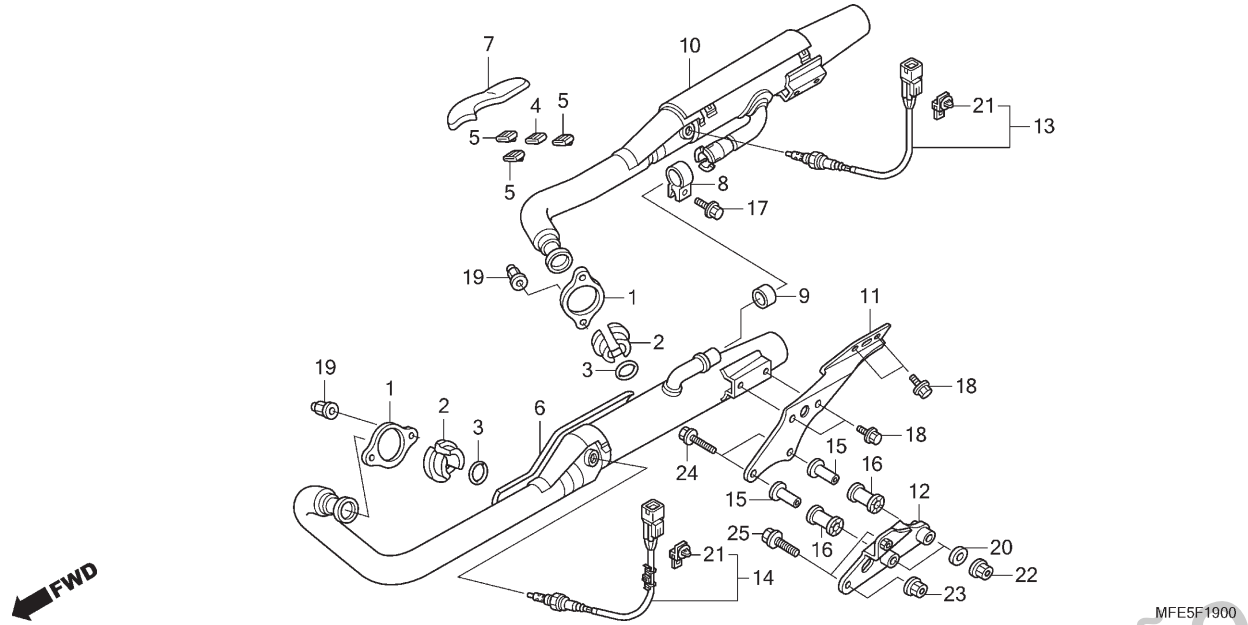

Ref. Nº	N.O.S.	Item de serviço	T.M.O.
3	3131B4	Junta, Tubo Escape	0,3
		• Nota: Mesmo tempo para duas unidades	
6	3131F1	Silencioso: Dianteiro	0,4
10	3131G2	Silencioso: Traseiro	0,4
	3131D6	Silencioso: Ambos	0,4
12	3131B7	Suporte, Silencioso	0,4
13	6171B7	Sensor, Oxigênio: Traseiro	0,2
14	6171B6	Sensor, Oxigênio: Dianteiro	0,2
	6171B5	Sensor, Oxigênio: Ambos	0,4

Ref. Nº	Nº da peça	Descrição	Qtd. VT750C 6	7	8	9	A	2B	2SB	2C	2SC	Nº de série		Tipo
1	18231-MBA-003	Junção, Tubo Escape	–	–	–	–	–	–	–	2	2			
2	18233-MR1-010	Bucha, Junção Tubo Escape	–	–	–	–	–	–	–	2	2			
3	18291-MM5-860	Junta, Tubo Escape	–	–	–	–	–	–	–	2	2			
4	18293-MFE-B00	Coxim, Protetor Guarnição	–	–	–	–	–	–	–	1	1			
5	18293-MN0-000	Coxim, Protetor	–	–	–	–	–	–	–	3	3			
6	18300-MFE-642	Silencioso Comp., Dianteiro	–	–	–	–	–	–	–	1	1			
7	18315-MGR-671	Protetor, Traseiro Tubo Escape	–	–	–	–	–	–	–	1	1			
8	18374-ML4-003	Presilha, Esquerda Tubo Escape	–	–	–	–	–	–	–	1	1			
9	18391-ML8-000	Guarnição, Silencioso	–	–	–	–	–	–	–	1	1			
10	18400-MFE-643	Silencioso Comp., Traseiro	–	–	–	–	–	–	–	1	1			
11	18415-MFE-670	Suporte, Silencioso	–	–	–	–	–	–	–	1	1			
12	18455-MFE-670	Suporte, Silencioso	–	–	–	–	–	–	–	1	1			
13	36531-MFE-641	Sensor, Oxigênio Traseiro	–	–	–	–	–	–	–	1	–			
	36531-MEG-W01		–	–	–	–	–	–	–	–	1			
14	36532-MFE-641	Sensor, Oxigênio Dianteiro	–	–	–	–	–	–	–	1	–			
	36532-MEG-W01		–	–	–	–	–	–	–	–	1			
15	50607-KK6-000	Bucha, Fixação	–	–	–	–	–	–	–	2	2			
16	50608-KK6-000	Bucha, Fixação Silencioso	–	–	–	–	–	–	–	2	2			
17	90125-MGR-670	Parafuso, Flange, 8x32	–	–	–	–	–	–	–	1	1			
18	90166-S87-A00	Parafuso, Flange, 8x16	–	–	–	–	–	–	–	4	4			
19	90304-ME1-670	Porca, Cega, 8mm	–	–	–	–	–	–	–	4	4			
20	90534-011-000	Arruela, 8,3mm	–	–	–	–	–	–	–	2	2			

PROIBIDA A REPRODUÇÃO E DISTRIBUIÇÃO
10/10/03 - Matsuo - MM - JT

© Moto Honda da Amazônia Ltda.
Todos os direitos reservados.

C-19.2

Escapamento

(VT750C2C/C2SC)

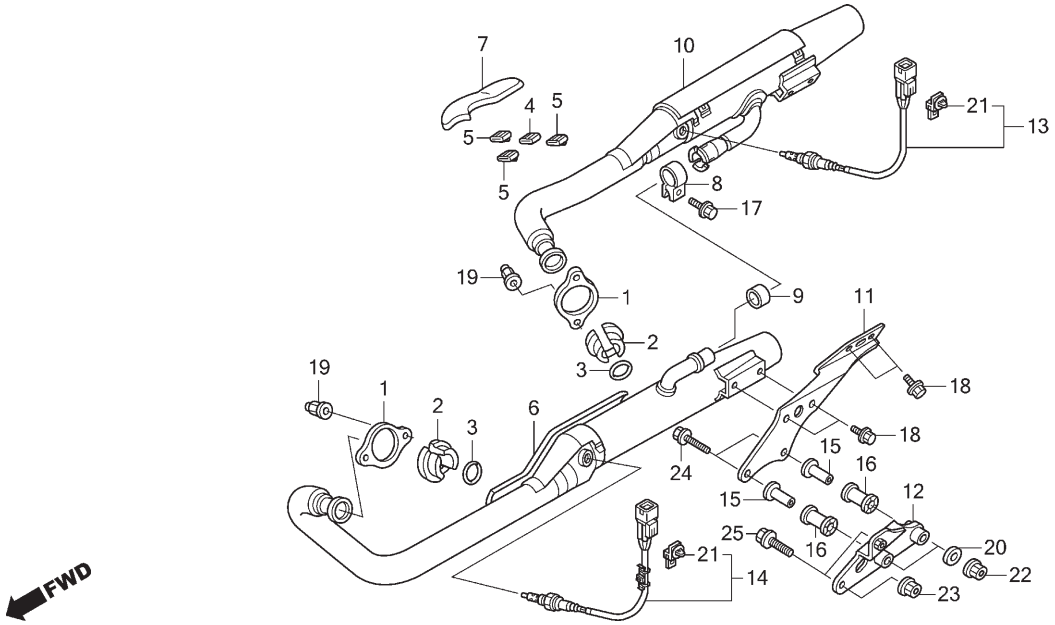

Ref. Nº	N.O.S.	Item de serviço	T.M.O.

Ref. Nº	Nº da peça	Descrição	Qtd. VT750C 6	7	8	9	A	2B	2SB	2C	2SC	Nº de série		Tipo
21	91565-S3Y-003	Presilha, Adaptador	–	–	–	–	–	–	–	2	–			
	91565-SEL-003	Presilha, Adaptador (Preto)	–	–	–	–	–	–	–	–	2			
22	94050-08070	Porca, Flange, 8mm	–	–	–	–	–	–	–	2	2			
23	94050-10070	Porca, Flange, 10mm	–	–	–	–	–	–	–	1	1			
24	95701-08055-07	Parafuso, Flange, 8x55	–	–	–	–	–	–	–	2	2			
25	95701-10050-07	Parafuso, Flange, 10x50	–	–	–	–	–	–	–	2	2			

PROIBIDA A REPRODUÇÃO E DISTRIBUIÇÃO
1010913 - Matsuo - MM - JT

© Moto Honda da Amazônia Ltda.
Todos os direitos reservados.

C-20

Pedal

(VT750C6/7/8/C2B/ C2SB/C2C/C2SC)

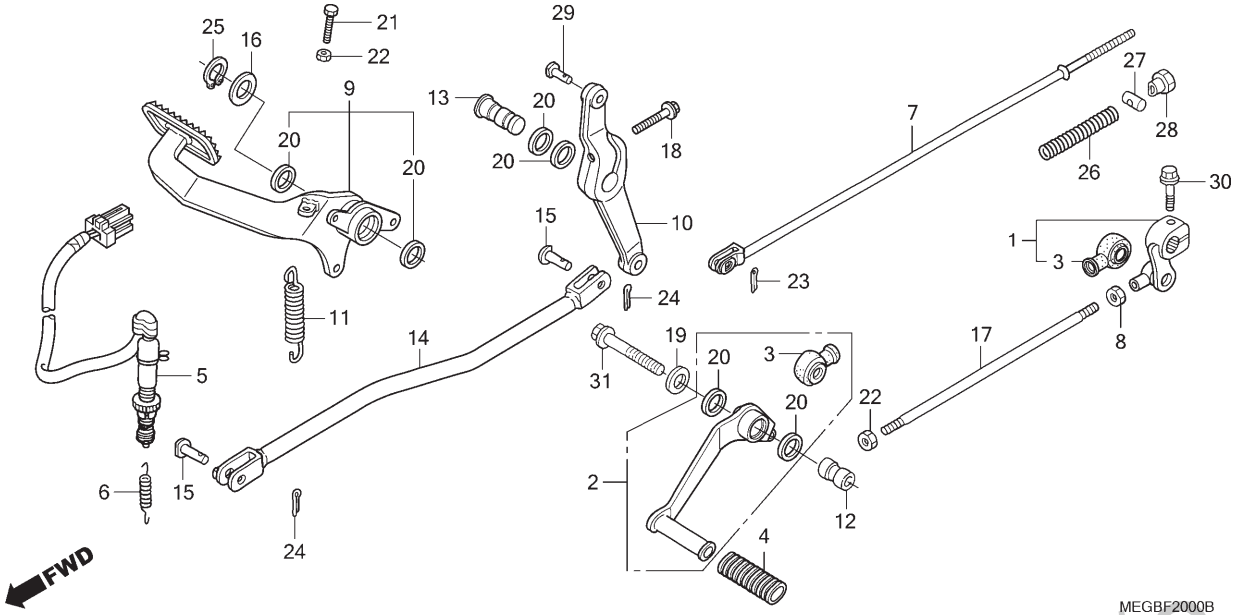

Ref. Nº	N.O.S.	Item de serviço	T.M.O.
1	4101A2	Braço, Câmbio	0,2
2	4101A1	Pedal, Câmbio	0,2
5	6151B5	Interruptor, Freio Traseiro: Pedal Lateral	0,8
7	811135	Vareta, Freio Traseiro	0,4
9	810160	Pedal, Freio Traseiro	0,4
10	7111H8	Braço, Intermediário Freio: Traseiro	0,5
14	8111B7	Vareta, Intermediária Freio Traseiro	0,5
17	5101B5	Vareta, Câmbio	0,2

Ref. Nº	Nº da peça	Descrição	Qtd. VT750C 6	7	8	9	A	2B	2SB	2C	2SC	Nº de série		Tipo
1	24702-MEG-000	Braço Comp., Câmbio	1	1	1	–	–	1	1	1	1			
2	24710-MEG-B00	Pedal Comp., Câmbio	1	1	1	–	–	–	–	–	–			
	24710-MEG-000		–	–	–	–	–	1	1	1	1			
3	24724-MBW-D21	Tampa, Retentor Pó	2	2	2	–	–	2	2	2	2			
4	24781-371-000	Borracha, Pedal Câmbio	1	1	1	–	–	1	1	1	1			
5	35350-MEG-010	Interruptor Conj., Freio Traseiro	1	1	1	–	–	1	1	1	1			
6	35357-KR3-670	Mola, Interruptor Freio	1	1	1	–	–	1	1	1	1			
7	43451-MEG-000	Vareta Comp., Freio Traseiro	1	1	1	–	–	1	–	1	–			
8	45423-KA4-700	Porca, Sextavada, 6mm (Rosca Invertida)	1	1	1	–	–	1	1	1	1			
9	46500-MEG-B00	Pedal Conj., Freio Traseiro	1	1	1	–	–	–	–	–	–			
	46500-MEG-000		–	–	–	–	–	1	–	1	–			
	46500-MEG-H10		–	–	–	–	–	–	1	–	1			
10	46511-MEG-000	Braço, Intermediário Freio Traseiro	1	1	1	–	–	1	–	1	–			
11	46514-KZ9-000	Mola, Pedal Freio	1	1	1	–	–	1	1	1	1			
12	46515-MM8-000	Bucha, Freio Traseiro	1	1	1	–	–	1	1	1	1			
13	46517-MEG-000	Eixo, Freio Traseiro	1	1	1	–	–	1	–	1	–			
14	46540-MEG-000	Vareta, Intermediária Freio Traseiro	1	1	1	–	–	1	–	1	–			
15	46545-MBA-000	Pino, Junção Vareta Intermediária	2	2	2	–	–	2	–	2	–			
16	53312-657-000	Arruela	1	1	1	–	–	1	1	1	1			
17	90065-MEG-000	Parafuso, Vareta	1	1	1	–	–	1	1	1	1			

PROIBIDA A REPRODUÇÃO E DISTRIBUIÇÃO
1010913 - Marcelo - MM - JT

© Moto Honda da Amazônia Ltda.
Todos os direitos reservados.

C-20

Pedal

(VT750C6/7/8/C2B/C2SB/C2C/C2SC)

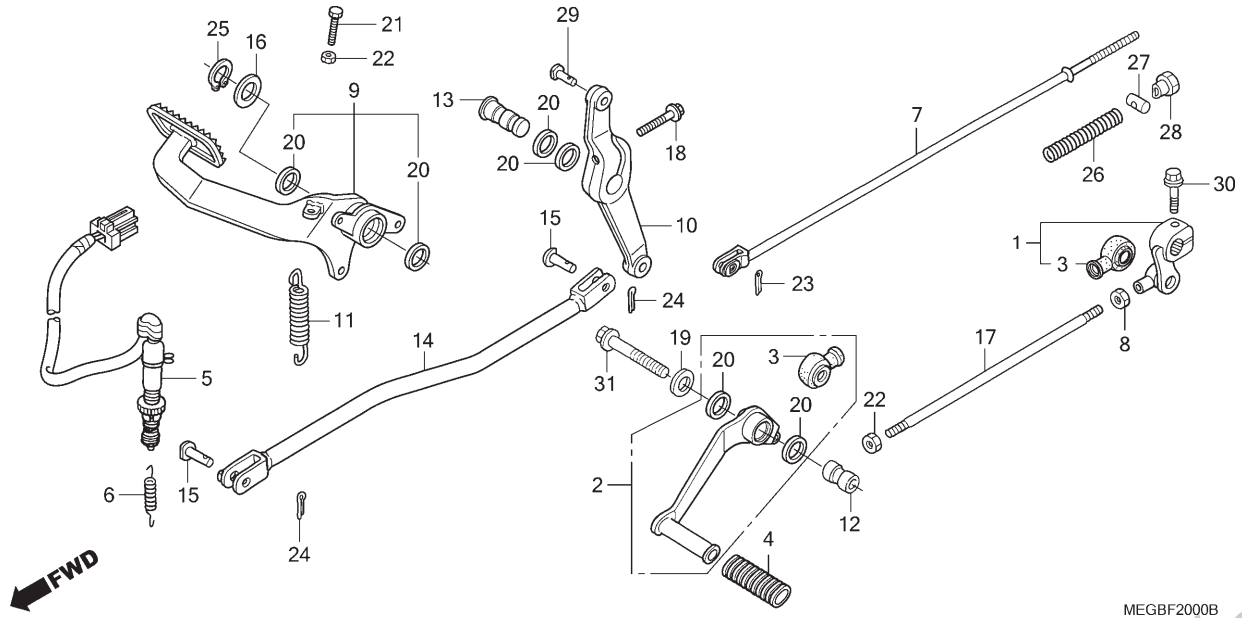

Ref. Nº	N.O.S.	Item de serviço	T.M.O.	Ref. Nº	Nº da peça	Descrição	Qtd. VT750C 6	7	8	9	A	2B	2SB	2C	2SC	Nº de série		Tipo
				18	90133-MAT-000	Parafuso, Allen Flange, 8x32	1	1	1	–	–	1	–	1	–			
				19	90521-427-770	Arruela, 10,3mm	1	1	1	–	–	1	1	1	1			
				20	91206-968-003	Retentor Pó, 17x23x3 (NOK)	6	6	6	–	–	6	4	6	4			
				21	92101-06020-0A	Parafuso, Sextavado, 6x20	1	1	1	–	–	1	–	1	–			
				22	94002-06000-0S	Porca, Sextavada, 6mm	2	2	2	–	–	2	1	2	1			
				23	94201-20120	Cupilha, 2,0x12	1	1	1	–	–	1	–	1	–			
				24	94201-20150	Cupilha, 2,0x15	2	2	2	–	–	2	–	2	–			
				25	94511-15000	Anel Elástico, Externo, 15mm	1	1	1	–	–	1	1	1	1			
				26	95014-73100	Mola A, Vareta Freio	1	1	1	–	–	1	–	1	–			
				27	95015-32001	Junção B, Braço Freio	1	1	1	–	–	1	–	1	–			
				28	95015-42000	Porca B, Ajuste Vareta Freio	1	1	1	–	–	1	–	1	–			
				29	95015-53000	Pino C, Junção	1	1	1	–	–	1	–	1	–			
				30	95701-06020-00	Parafuso, Flange, 6x20	1	1	1	–	–	1	1	1	1			
				31	95801-10050-00	Parafuso, Flange, 10x50	1	1	1	–	–	1	1	1	1			

PROIBIDA A REPRODUÇÃO E DISTRIBUIÇÃO
1010913 - Matsuo - MM - JT

Voltar

© Moto Honda da Amazônia Ltda.
Todos os direitos reservados.

C-20.1

Pedal (VT750C9/A)

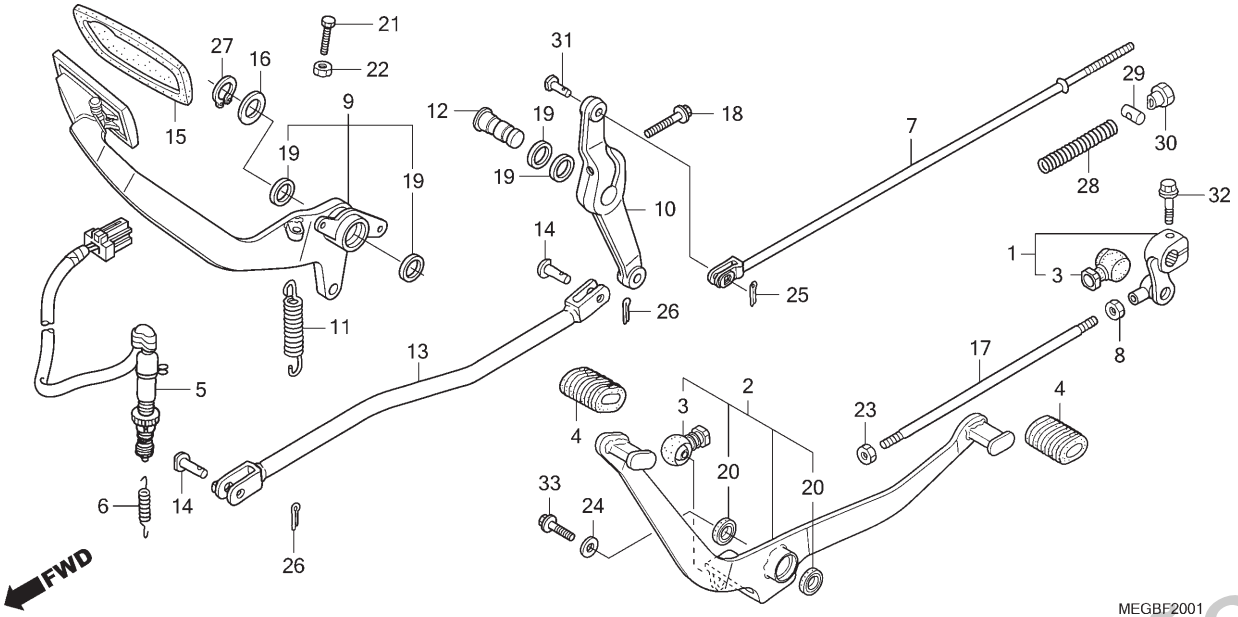

Ref. Nº	N.O.S.	Item de serviço	T.M.O.
1	4101A2	Braço, Câmbio	0,2
2	4101A1	Pedal, Câmbio	0,3
5	6151B5	Interruptor, Freio Traseiro: Pedal Lateral	0,8
7	811135	Vareta, Freio Traseiro	0,4
9	810160	Pedal, Freio Traseiro	0,4
10	7111H8	Braço, Intermediário Freio: Traseiro	0,5
13	8111B7	Vareta, Intermediária Freio Traseiro	0,5
17	5101B5	Vareta, Câmbio	0,2

Ref. Nº	Nº da peça	Descrição	Qtd. VT750C 6	7	8	9	A	2B	2SB	2C	2SC	Nº de série		Tipo
1	24702-MEG-J50	Braço Comp., Câmbio	–	–	–	1	1	–	–	–	–			
2	24710-MBK-J00	Pedal Comp., Câmbio	–	–	–	1	1	–	–	–	–			
3	24724-MBW-D21	Tampa, Retentor Pó	–	–	–	2	2	–	–	–	–			
4	24781-371-000	Borracha, Pedal Câmbio	–	–	–	2	2	–	–	–	–			
5	35350-MEG-010	Interruptor Conj., Freio Traseiro	–	–	–	1	1	–	–	–	–			
6	35357-KR3-670	Mola, Interruptor Freio	–	–	–	1	1	–	–	–	–			
7	43451-MEG-000	Vareta Comp., Freio Traseiro	–	–	–	1	1	–	–	–	–			
8	45423-KA4-700	Porca, Sextavada, 6mm (Rosca Invertida)	–	–	–	1	1	–	–	–	–			
9	46510-MEG-J50	Pedal Comp., Freio Traseiro	–	–	–	1	1	–	–	–	–			
10	46511-MEG-000	Braço, Intermediário Freio Traseiro	–	–	–	1	1	–	–	–	–			
11	46514-096-700	Mola, Pedal Freio	–	–	–	1	1	–	–	–	–			
12	46517-MEG-000	Eixo, Freio Traseiro	–	–	–	1	1	–	–	–	–			
13	46540-MEG-000	Vareta, Intermediária Freio Traseiro	–	–	–	1	1	–	–	–	–			
14	46545-MBA-000	Pino, Junção Vareta Intermediária	–	–	–	2	2	–	–	–	–			
15	46545-SA5-980	Capa, Pedal Freio	–	–	–	1	1	–	–	–	–			
16	53312-657-000	Arruela	–	–	–	1	1	–	–	–	–			
17	90065-MEG-000	Parafuso, Vareta	–	–	–	1	1	–	–	–	–			
18	90133-MAT-000	Parafuso, Allen Flange, 8x32	–	–	–	1	1	–	–	–	–			
19	91206-968-003	Retentor Pó, 17x23x3 (NOK)	–	–	–	4	4	–	–	–	–			
20	91251-MT4-003	Retentor Pó, 15x20x3	–	–	–	2	2	–	–	–	–			

PROIBIDA A REPRODUÇÃO E DISTRIBUIÇÃO
16/08/18 - Matsuo - MM - JT

© Moto Honda da Amazônia Ltda.
Todos os direitos reservados.

C-20.1

Pedal (VT750C9/A)

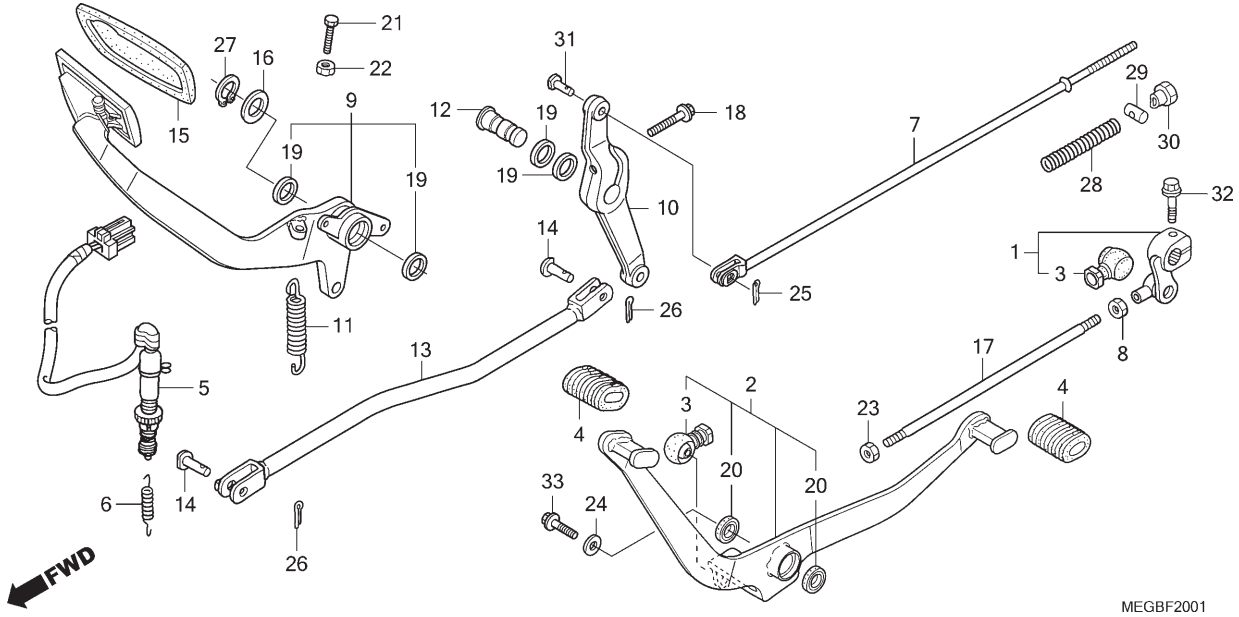

Ref. Nº	N.O.S.	Item de serviço	T.M.O.	Ref. Nº	Nº da peça	Descrição	Qtd. VT750C 6	7	8	9	A	2B	2SB	2C	2SC	Nº de série		Tipo
				21	92101-06025-0A	Parafuso, Sextavado, 6x25	–	–	–	1	1	–	–	–	–			
				22	94002-06000-0S	Porca, Sextavada, 6mm	–	–	–	1	1	–	–	–	–			
				23	94002-06020-0S	Porca, Sextavada, 6mm	–	–	–	1	1	–	–	–	–			
				24	94103-08000	Arruela, Lisa, 8mm	–	–	–	1	1	–	–	–	–			
				25	94201-20120	Cupilha, 2,0x12	–	–	–	1	1	–	–	–	–			
				26	94201-20150	Cupilha, 2,0x15	–	–	–	2	2	–	–	–	–			
				27	94511-15000	Anel Elástico, Externo, 15mm	–	–	–	1	1	–	–	–	–			
				28	95014-73100	Mola A, Vareta Freio	–	–	–	1	1	–	–	–	–			
				29	95015-32001	Junção B, Braço Freio	–	–	–	1	1	–	–	–	–			
				30	95015-42000	Porca B, Ajuste Vareta Freio	–	–	–	1	1	–	–	–	–			
				31	95015-53000	Pino C, Junção	–	–	–	1	1	–	–	–	–			
				32	95701-06020-00	Parafuso, Flange, 6x20	–	–	–	1	1	–	–	–	–			
				33	95801-08016-00	Parafuso, Flange, 8x16	–	–	–	1	1	–	–	–	–			

PROIBIDA A REPRODUÇÃO E DISTRIBUIÇÃO
1010913 - Matsuo - MM - JT

© Moto Honda da Amazônia Ltda.
Todos os direitos reservados.

C-21

Pedal de Apoio

(VT750C6/7/8/C2B/C2SB/C2C/C2SC)

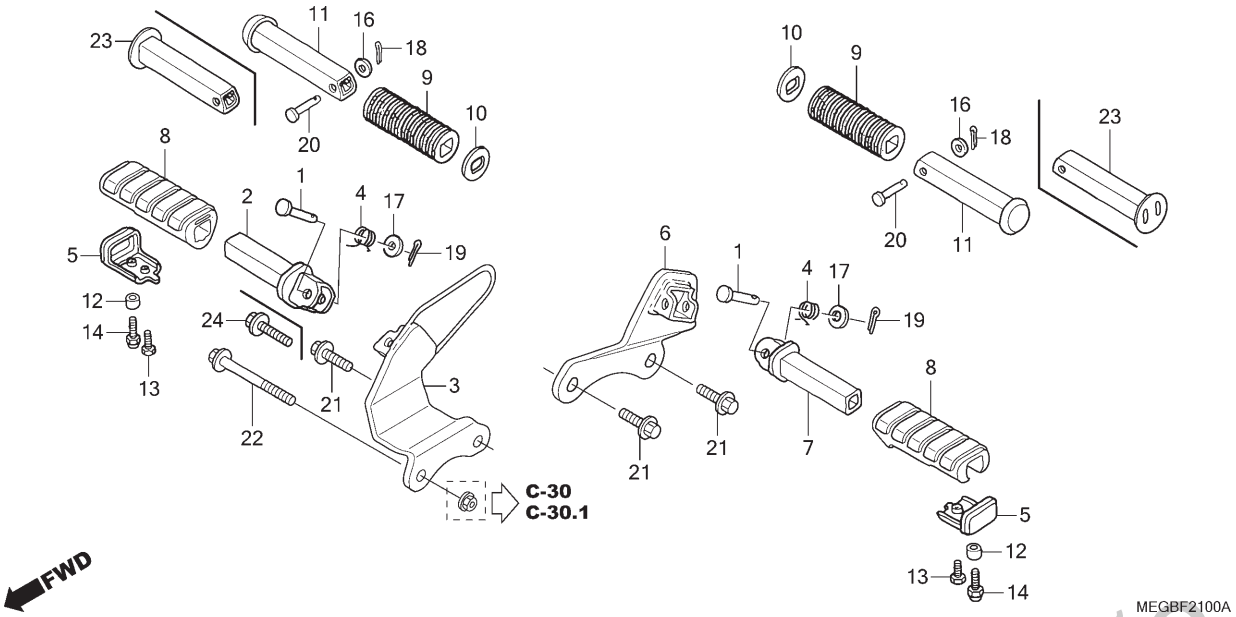

Ref. Nº	N.O.S.	Item de serviço	T.M.O.
2	4101C6	Pedal Apoio: Direito	0,2
3	4101C4	Suporte, Pedal Apoio: Direito	0,2
6	4101C3	Suporte, Pedal Apoio: Esquerdo	0,2
	4101N7	Suporte, Pedal Apoio: Ambos	0,4
7	4101C5	Pedal Apoio: Esquerdo	0,2
	4101J1	Pedal Apoio: Ambos	0,4
11		(9,23)	
	4101C7	Pedal Apoio Traseiro: Esquerdo	0,1
	4101C8	Pedal Apoio Traseiro: Direito	0,1
	4101P4	Pedal Apoio Traseiro: Ambos	0,2

Ref. Nº	Nº da peça	Descrição	Qtd. VT750C 6	7	8	9	A	2B	2SB	2C	2SC	Nº de série		Tipo
1	50603-033-010	Pino, Articulação Pedal Apoio	2	2	2	–	–	2	2	2	2			
2	50612-MEG-000	Pedal Apoio Comp., Direito	1	1	1	–	–	1	1	1	1			
3	50615-MEG-B00	Suporte, Pedal Apoio Direito	1	1	1	–	–	1	1	1	1			
4	50617-MB1-700	Mola, Retorno Pedal	2	2	2	–	–	2	2	2	2			
5	50619-MN0-000	Limitador, Borracha Pedal	2	2	2	–	–	2	2	2	2			
6	50625-MEG-B00	Suporte, Pedal Apoio Esquerdo	1	1	1	–	–	1	1	1	1			
7	50642-MEG-000	Pedal Apoio Comp., Esquerdo	1	1	1	–	–	1	1	1	1			
8	50661-MEG-000	Borracha, Pedal Apoio	2	2	2	–	–	2	2	2	2			
9	50710-377-000	Borracha, Pedal Apoio Traseiro	2	2	2	–	–	2	2	2	2			
10	50712-413-000	Arruela, Pedal Apoio Traseiro	2	2	2	–	–	–	–	–	–			
	50712-MFE-670		–	–	–	–	–	2	2	2	2			
11	50715-MN0-000	Pedal Apoio Traseiro, Comp.	2	2	2	–	–	–	–	–	–			
12	80104-065-000	Bucha, Lanterna Traseira	2	2	2	–	–	2	2	2	2			
13	92101-06012-0A	Parafuso, Sextavado, 6x12	2	2	2	–	–	2	2	2	2			
14	92501-06016-0A	Parafuso, Cego, 6x16	2	2	2	–	–	2	2	2	2			
16	94101-06000	Arruela, Lisa, 6mm	2	2	2	–	–	2	2	2	2			
17	94101-08000	Arruela, Lisa, 8mm	2	2	2	–	–	2	2	2	2			
18	94201-16120	Cupilha, 1,6x12	2	2	2	–	–	2	2	2	2			
19	94201-20150	Cupilha, 2,0x15	2	2	2	–	–	2	2	2	2			
20	95015-81000	Pino A, Pedal Apoio Traseiro	2	2	2	–	–	2	2	2	2			

PROIBIDA A REPRODUÇÃO E DISTRIBUIÇÃO
160.094 - Matsuo - MM - JT

© Moto Honda da Amazônia Ltda.
Todos os direitos reservados.

C-21

Pedal de Apoio

(VT750C6/7/8/C2B/C2SB/C2C/C2SC)

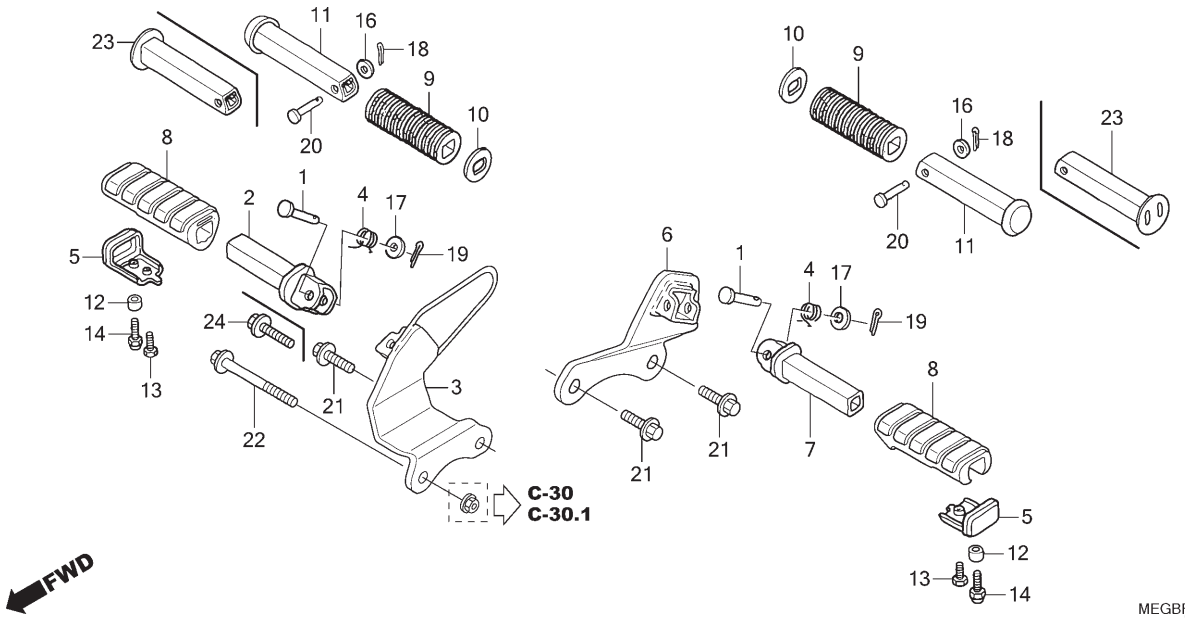

Ref. Nº	N.O.S.	Item de serviço	T.M.O.	Ref. Nº	Nº da peça	Descrição	Qtd. VT750C 6	7	8	9	A	2B	2SB	2C	2SC	Nº de série		Tipo
				21	95701-10025-07	Parafuso, Flange, 10x25	3	3	3	–	–	3	2	3	2	.....	.....	.....
				22	95701-10090-07	Parafuso, Flange, 10x90	1	1	1	–	–	1	–	1	–	.....	.....	.....
					95701-10095-07	Parafuso, Flange, 10x95	–	–	–	–	–	–	1	–	1	.....	.....	.....
				23	50715-413-000	Pedal, Apoio Traseiro	–	–	–	–	–	2	2	2	2	.....	.....	.....
				24	95701-10032-07	Parafuso, Flange, 10x32	–	–	–	–	–	–	1	–	1	.....	.....	.....

PROIBIDA A REPRODUÇÃO E DISTRIBUIÇÃO
1010913 - Matsuo - MM - JT

© Moto Honda da Amazônia Ltda.
Todos os direitos reservados.

C-21.1

Pedal de Apoio (VT750C9/A)

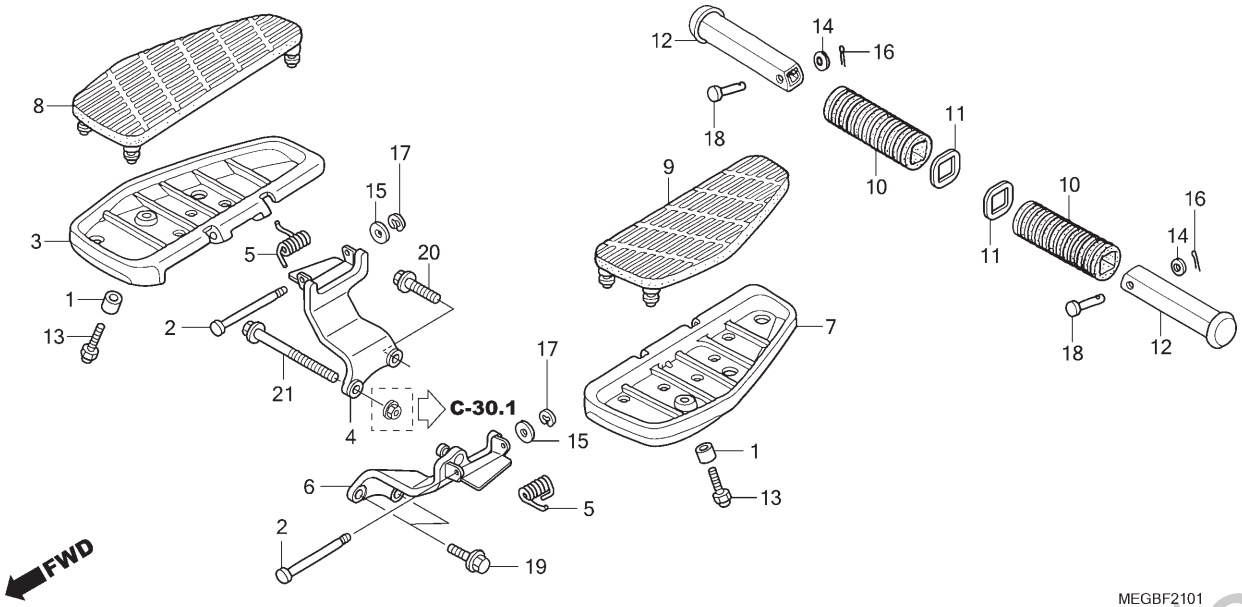

Ref. Nº	N.O.S.	Item de serviço	T.M.O.
3	4101C6	Pedal Apoio: Direito	0,2
4	4101C4	Suporte, Pedal Apoio: Direito	0,2
6	4101C3	Suporte, Pedal Apoio: Esquerdo	0,2
	4101N7	Suporte, Pedal Apoio: Ambos	0,4
7	4101C5	Pedal Apoio: Esquerdo	0,2
	4101J1	Pedal Apoio: Ambos	0,4
8	4101D4	Coxim, Pedal Apoio: Direito	0,1
9	4101D3	Coxim, Pedal Apoio: Esquerdo	0,1
	4101L8	Coxim, Pedal Apoio: Ambos	0,1
12		(10)	
	4101C7	Pedal Apoio Traseiro: Esquerdo	0,1
	4101C8	Pedal Apoio Traseiro: Direito	0,1
	4101P4	Pedal Apoio Traseiro: Ambos	0,2

Ref. Nº	Nº da peça	Descrição	Qtd. VT750C 6	7	8	9	A	2B	2SB	2C	2SC	Nº de série		Tipo
1	50503-KAB-000	Bucha, Limitadora Cavalete Principal	–	–	–	2	2	–	–	–	–			
2	50603-MBH-000	Pino, Articulação Pedal Apoio	–	–	–	2	2	–	–	–	–			
3	50612-MBH-000	Painel, Pedal Apoio Direito	–	–	–	1	1	–	–	–	–			
4	50615-MEG-B20	Suporte Comp., Pedal Apoio Direito	–	–	–	1	1	–	–	–	–			
5	50617-MBH-000	Mola, Retorno Pedal	–	–	–	2	2	–	–	–	–			
6	50625-MEG-B20	Suporte Comp., Pedal Apoio Esquerdo	–	–	–	1	1	–	–	–	–			
7	50642-MBH-000	Painel, Pedal Apoio Esquerdo	–	–	–	1	1	–	–	–	–			
8	50661-MBH-000	Borracha, Pedal Apoio Direito	–	–	–	1	1	–	–	–	–			
9	50662-MBH-000	Borracha, Pedal Apoio Esquerdo	–	–	–	1	1	–	–	–	–			
10	50710-377-000	Borracha, Pedal Apoio Traseiro	–	–	–	2	2	–	–	–	–			
11	50712-MFE-670	Arruela, Pedal Apoio Traseiro	–	–	–	2	2	–	–	–	–			
12	50715-MN0-000	Pedal Apoio Traseiro, Comp.	–	–	–	2	2	–	–	–	–			
13	92501-08025-0B	Parafuso, Cego, 8x25	–	–	–	2	2	–	–	–	–			
14	94101-06000	Arruela, Lisa, 6mm	–	–	–	2	2	–	–	–	–			
15	94102-08000	Arruela, Lisa, 8mm	–	–	–	2	2	–	–	–	–			
16	94201-16120	Cupilha, 1,6x12	–	–	–	2	2	–	–	–	–			
17	94540-07029	Anel, Vedação E, 7mm	–	–	–	2	2	–	–	–	–			
18	95015-81000	Pino A, Pedal Apoio Traseiro	–	–	–	2	2	–	–	–	–			
19	95701-10025-07	Parafuso, Flange, 10x25	–	–	–	2	2	–	–	–	–			
20	95701-10032-07	Parafuso, Flange, 10x32	–	–	–	1	1	–	–	–	–			
21	95701-10095-07	Parafuso, Flange, 10x95	–	–	–	1	1	–	–	–	–			

PROIBIDA A REPRODUÇÃO E DISTRIBUIÇÃO
100.000 - Matsuo - MM - JT

© Moto Honda da Amazônia Ltda.
Todos os direitos reservados.

C-22

Cavalete Lateral

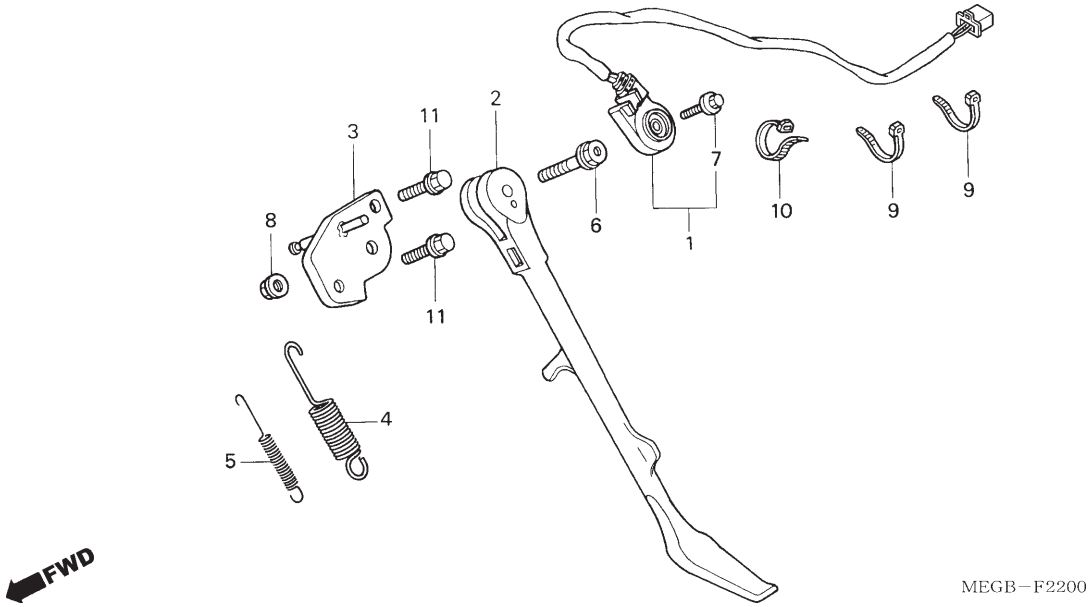

Ref. Nº	N.O.S.	Item de serviço	T.M.O.
1	615195	Interruptor, Cavalete Lateral	0,3
2	410180	Cavalete Lateral	0,2
3	410181	Suporte, Cavalete Lateral	0,2
4		(5)	
	410182	Mola, Cavalete Lateral	0,1
		• Nota: Mesmo tempo para duas unidades	

Ref. Nº	Nº da peça	Descrição	Qtd. VT750C 6	7	8	9	A	2B	2SB	2C	2SC	Nº de série		Tipo
1	35070-MEG-000	Interruptor Jogo, Cavalete Lateral	1	1	1	–	–	–	–	–	–			
	35070-MFE-640	Interruptor Jogo, Cavalete Lateral	–	–	–	1	1	1	1	1	1			
2	50530-MEG-000	Cavalete Lateral	1	1	1	1	1	1	1	1	1			
3	50535-MBA-000	Suporte, Cavalete Lateral	1	1	1	1	1	1	1	1	1			
4	50541-MZ1-610	Mola, Cavalete Lateral	1	1	1	1	1	1	1	1	1			
5	50542-MZ1-610	Mola Secundária, Cavalete Lateral	1	1	1	1	1	1	1	1	1			
6	90108-MR5-000	Parafuso, Pivô Cavalete Lateral	1	1	1	1	1	1	1	1	1			
7	90147-MCE-950	Parafuso, Especial, 6x16	1	1	1	1	1	1	1	1	1			
8	90203-MF9-710	Porca, Cavalete Lateral	1	1	1	1	1	1	1	1	1			
9	90651-KV6-003	Presilha, Cabo, 165mm (Preto)	2	2	2	1	1	1	1	1	1			
10	90652-KT1-771	Presilha, Cabo (Preto)	1	1	1	–	–	–	–	–	–			
	90650-KV6-003	Presilha, Cabo, 95mm	–	–	–	1	1	1	1	1	1			
11	95701-10025-07	Parafuso, Flange, 10x25	2	2	2	2	2	2	2	2	2			

PROIBIDA A REPRODUÇÃO E DISTRIBUIÇÃO
1010913 - Matsuo - MM - JT

© Moto Honda da Amazônia Ltda.
Todos os direitos reservados.

C-23

Garfo Traseiro

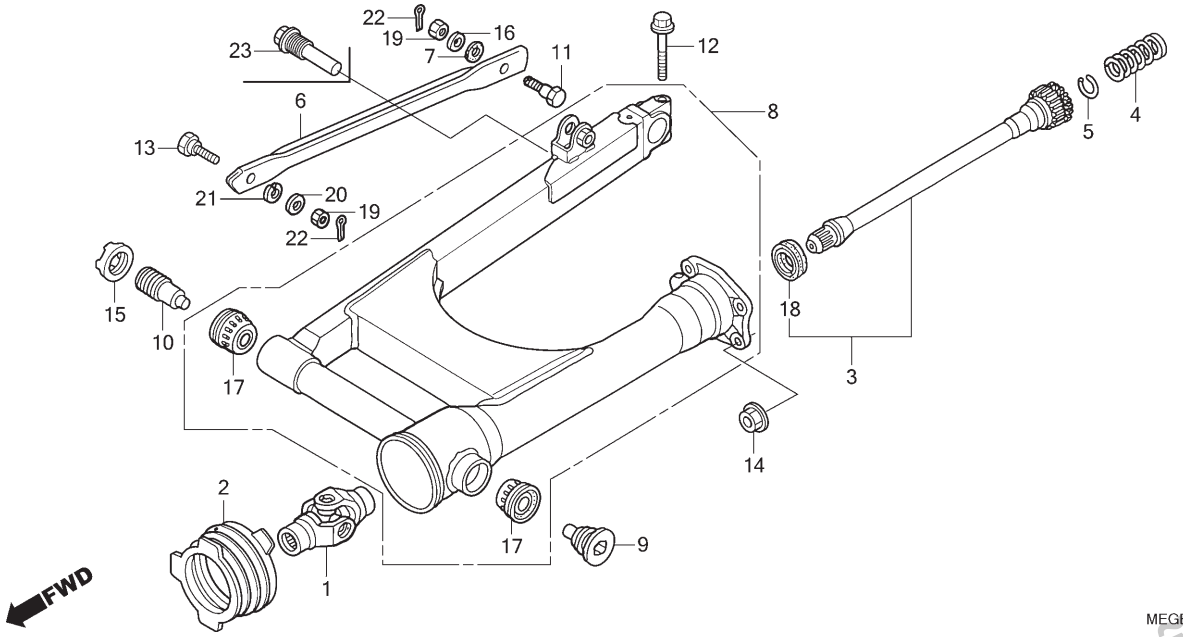

Ref. Nº	N.O.S.	Item de serviço	T.M.O.
1	213115	Junção, Garfo	1,0
	2131R6	Junção, Garfo (A)	1,2
		• Nota: Freio a disco traseiro	
2	2131H7	Coifa, Junção Árvore Transmissão Dianteira	1,0
	2131S1	Coifa, Junção Árvore Transmissão Dianteira (A)	1,2
		• Nota: Freio a disco traseiro	
3		(4)	
	2131A5	Árvore, Transmissão	0,8
	2131P8	Árvore, Transmissão (A)	1,0
		• Nota: Freio a disco traseiro	
6	7111H2	Braço, Limitador Freio Traseiro	0,3
8	5121B0	Garfo Traseiro, Conj.	1,2
	5121K8	Garfo Traseiro, Conj. (A)	1,4
		• Nota: Freio a disco traseiro	
17	5121C8	Rolamento, Garfo Traseiro: Esquerdo	1,4
	5121C9	Rolamento, Garfo Traseiro: Direito	1,4
	5121D0	Rolamento, Garfo Traseiro: Ambos	1,6
	5121K9	Rolamento, Garfo Traseiro (A): Esquerdo	1,6
		• Nota: Freio a disco traseiro	
+			

Ref. Nº	Nº da peça	Descrição	Qtd. VT750C 6	7	8	9	A	2B	2SB	2C	2SC	Nº de série		Tipo
1	40200-MR6-671	Junção Comp., Garfo	1	1	1	1	1	1	1	1	1			
2	40207-MT3-610	Coifa, Junção	1	1	1	1	1	1	1	1	1			
3	40210-MEG-000	Árvore Conj., Transmissão	1	1	1	1	1	1	1	1	1			
4	40215-ME9-003	Mola, Árvore Transmissão	1	1	1	1	1	1	1	1	1			
5	40221-MB0-000	Anel, Limitador	1	1	1	1	1	1	1	1	1			
6	43431-MEG-640	Braço, Limitador Freio Traseiro	1	1	1	1	1	1	–	1	–			
7	43434-ME1-670	Bucha, Braço Limitador	1	1	1	1	1	1	–	1	–			
8	52100-MEG-000	Garfo Traseiro, Conj.	1	1	1	1	–	–	–	–	–			
	52100-MFS-000	Garfo Traseiro, Conj.	–	–	–	–	1	1	–	1	–			
	52100-MEG-H10		–	–	–	–	–	–	1	–	1			
9	90121-MAM-A60	Parafuso, Direito Garfo Traseiro (Lado Esquerdo)	1	1	1	1	1	1	1	1	1			
10	90122-MAM-L40	Parafuso, Esquerdo Garfo Traseiro (Lado Direito)	1	1	1	1	1	1	1	1	1			
11	90127-393-000	Parafuso, Limitador Freio Traseiro	1	1	1	1	1	1	–	1	–			
12	90129-KFG-000	Parafuso, Flange, 8x32	1	1	1	1	1	1	1	1	1			
13	90133-286-000	Parafuso, Braço Limitador Freio Traseiro	1	1	1	1	1	1	–	1	–			
14	90308-MEG-000	Porca, Sextavada, 10mm	4	4	4	4	4	4	4	4	4			
15	90355-469-000	Porca, Trava Garfo Traseiro	1	1	1	1	1	1	1	1	1			
16	90505-425-000	Arruela, 8mm	1	1	1	1	1	1	–	1	–			

PROIBIDA A REPRODUÇÃO E DISTRIBUIÇÃO
1010018 - Marcio - MM - JT

© Moto Honda da Amazônia Ltda.
Todos os direitos reservados.

C-23

Garfo Traseiro

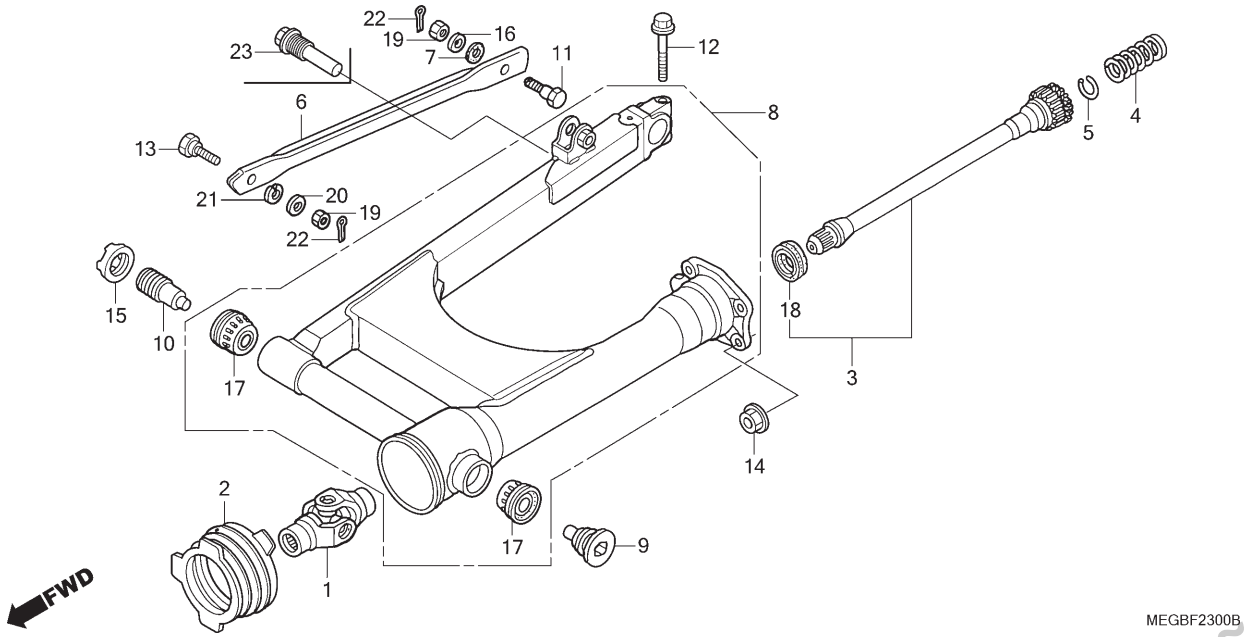

Ref. Nº	N.O.S.	Item de serviço	T.M.O.
17+	5121L0	Rolamento, Garfo Traseiro (A): Direito	1,6
		• Nota: Freio a disco traseiro	
	5121L1	Rolamento, Garfo Traseiro (A): Ambos	1,8
		• Nota: Freio a disco traseiro	

Ref. Nº	Nº da peça	Descrição	Qtd. VT750C 6	7	8	9	A	2B	2SB	2C	2SC	Nº de série		Tipo
17	91066-HA7-672	Rolamento, Roletes Cônicos, 17x40x13,25(KOYO)	2	2	2	2	2	2	2	2	2			
18	91261-ME9-005	Retentor, Óleo, 27x43x7	1	1	1	1	1	1	1	1	1			
19	94001-08000-0S	Porca, Sextavada, 8mm	2	2	2	2	2	2	–	2	–			
20	94101-08000	Arruela, Lisa, 8mm	1	1	1	1	1	1	–	1	–			
21	94111-10000	Arruela, Pressão, 10mm	1	1	1	1	1	1	–	1	–			
22	94201-20180	Cupilha, 2,0x18	2	2	2	2	2	2	–	2	–			
23	90158-MEG-H10	Parafuso, Limitador Freio	–	–	–	–	–	–	1	–	1			

PROIBIDA A REPRODUÇÃO E DISTRIBUIÇÃO
1010913 - Matsuo - MM - JT

© Moto Honda da Amazônia Ltda.
Todos os direitos reservados.

C-24

Amortecedor Traseiro (VT750C6/7/8/9/A)

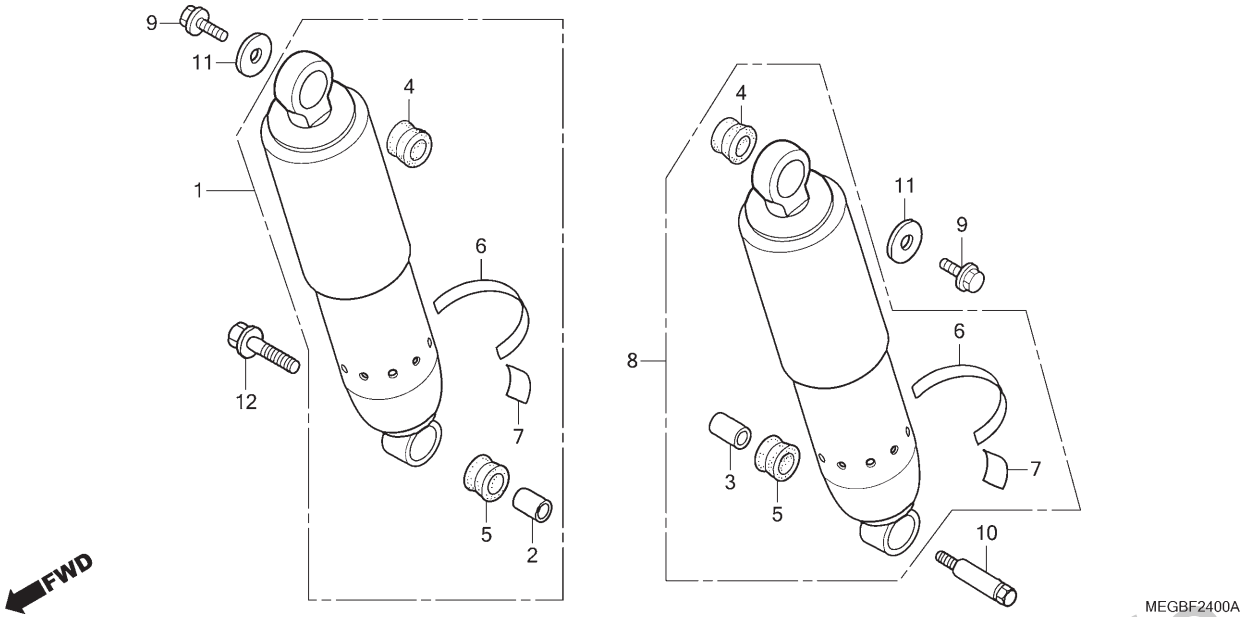

Ref. Nº	N.O.S.	Item de serviço	T.M.O.
1	5121B7	Amortecedor Conj., Traseiro: Direito	0,1
	5121B8	Amortecedor Conj., Traseiro: Ambos	0,2
8	5121B6	Amortecedor Conj., Traseiro: Esquerdo	0,1

Ref. Nº	Nº da peça	Descrição	Qtd. VT750C 6	7	8	9	A	2B	2SB	2C	2SC	Nº de série		Tipo
1	52400-MEG-B01	Amortecedor Conj., Traseiro Direito (KAYABA)	1	1	1	–	–	–	–	–	–			
	52400-MEG-003	Amortecedor Conj., Traseiro Direito (KAYABA)	–	–	–	1	1	–	–	–	–			
2	52485-MEG-003	Bucha (Lado Direito)	1	1	1	1	1	–	–	–	–			
3	52486-MEG-003	Bucha (Lado Esquerdo)	1	1	1	1	1	–	–	–	–			
4	52488-MF5-752	Bucha, Superior Amortecedor Traseiro	2	2	2	2	2	–	–	–	–			
5	52489-MJ1-004	Bucha, Amortecedor Traseiro	2	2	2	2	2	–	–	–	–			
6	52496-MEG-B01	Etiqueta, Amortecedor Traseiro	2	2	2	–	–	–	–	–	–			
	52496-MEG-003	Etiqueta, Amortecedor Traseiro	–	–	–	2	2	–	–	–	–			
7	52497-MBA-611	Etiqueta, Posição	2	2	2	2	2	–	–	–	–			
8	52500-MEG-B01	Amortecedor Conj., Traseiro Esquerdo (KAYABA)	1	1	1	–	–	–	–	–	–			
	52500-MEG-003	Amortecedor Conj., Traseiro Esquerdo (KAYABA)	–	–	–	1	1	–	–	–	–			
9	90106-MB2-000	Parafuso, Flange, 8x16	2	2	2	2	2	–	–	–	–			
10	90159-MG9-000	Parafuso, Amortecedor Traseiro	1	1	1	1	1	–	–	–	–			
11	90504-ME4-000	Arruela, 8,5x26	2	2	2	2	2	–	–	–	–			
12	95801-10035-02	Parafuso, Flange, 10x35	1	1	1	1	1	–	–	–	–			

PROIBIDA A REPRODUÇÃO E DISTRIBUIÇÃO
1010023 - Mateus - MM - JT

© Moto Honda da Amazônia Ltda.
Todos os direitos reservados.

C-24.1

Amortecedor Traseiro

(VT750C2B/C2SB/ C2C/C2SC)

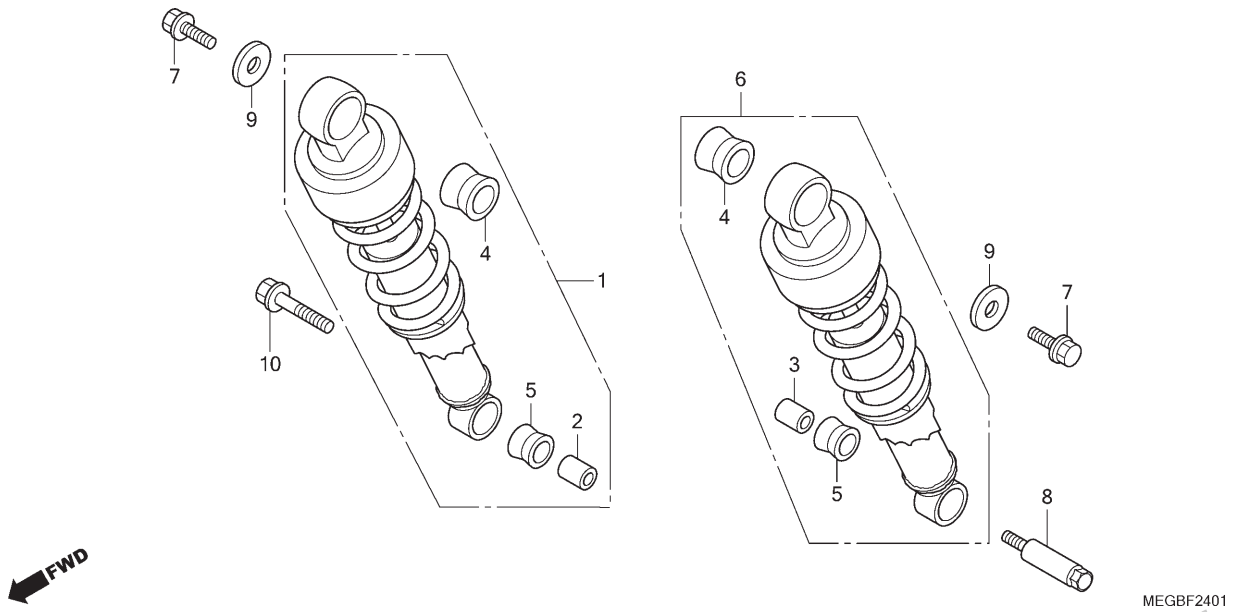

Ref. Nº	N.O.S.	Item de serviço	T.M.O.
1	5121B7	Amortecedor Conj., Traseiro: Direito	0,1
6	5121B6	Amortecedor Conj., Traseiro: Esquerdo	0,1
	5121B8	Amortecedor Conj., Traseiro: Ambos	0,2

Ref. Nº	Nº da peça	Descrição	Qtd. VT750C 6	7	8	9	A	2B	2SB	2C	2SC	Nº de série		Tipo
1	52400-MFE-672	Amortecedor Conj., Traseiro Direito (KYB)	–	–	–	–	–	1	1	1	1			
2	52485-MEG-003	Bucha (Lado Direito)	–	–	–	–	–	1	1	1	1			
3	52486-MEG-003	Bucha (Lado Esquerdo)	–	–	–	–	–	1	1	1	1			
4	52488-MF5-752	Bucha, Superior Amortecedor Traseiro	–	–	–	–	–	2	2	2	2			
5	52489-MJ1-004	Bucha, Amortecedor Traseiro	–	–	–	–	–	2	2	2	2			
6	52500-MFE-672	Amortecedor Conj., Traseiro Esquerdo (KYB)	–	–	–	–	–	1	1	1	1			
7	90106-MB2-000	Parafuso, Flange, 8x16	–	–	–	–	–	2	2	2	2			
8	90159-MCK-G00	Parafuso, Amortecedor Traseiro	–	–	–	–	–	1	1	1	1			
9	90504-ME4-000	Arruela, 8,5x26	–	–	–	–	–	2	2	2	2			
10	95801-10035-02	Parafuso, Flange, 10x35	–	–	–	–	–	1	1	1	1			

PROIBIDA A REPRODUÇÃO E DISTRIBUIÇÃO
1010913 - Matsuo - MM - JT

© Moto Honda da Amazônia Ltda.
Todos os direitos reservados.

C-25

Para-lama Traseiro (VT750C6/7/8/9/A)

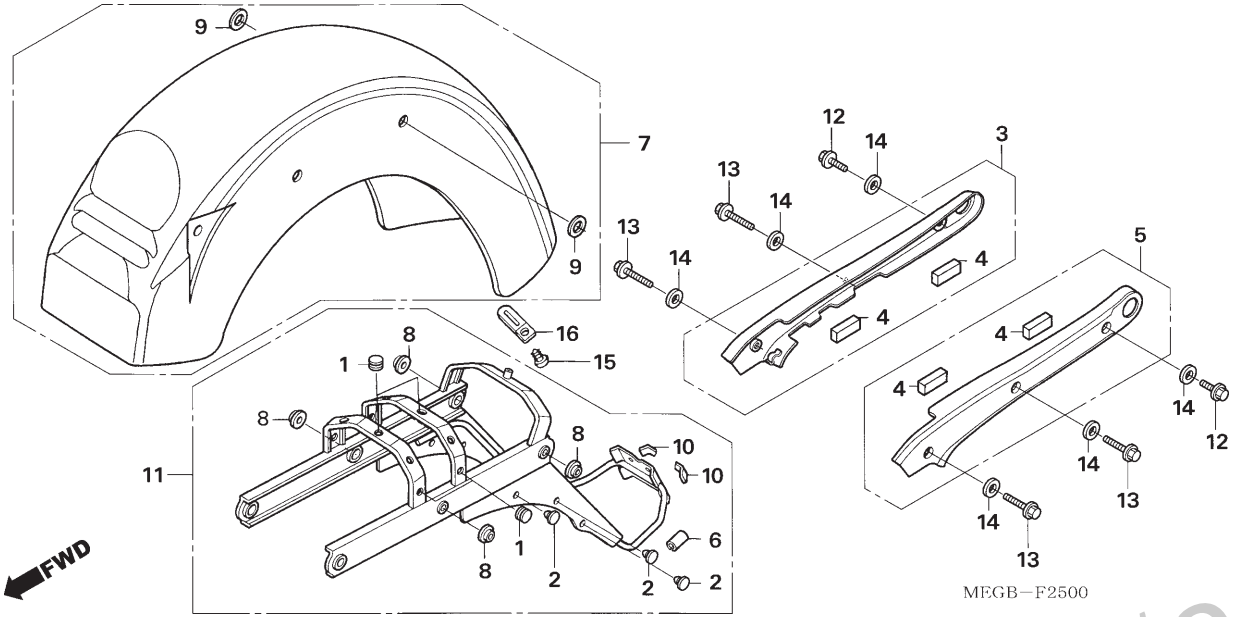

Ref. Nº	N.O.S.	Item de serviço	T.M.O.
3	4131F4	Alça, Traseira: Direita	0,2
5	4131F3	Alça, Traseira: Esquerda	0,2
	4131F5	Alça, Traseira: Ambas	0,3
7	413102	Para-lama, Traseiro	0,6
11	4101A5	Chassi: Traseiro	0,4

Ref. Nº	Nº da peça	Descrição	Qtd. VT750C 6	7	8	9	A	2B	2SB	2C	2SC	Nº de série		Tipo
1	19902-865-780	Bucha A, Tampa Lateral	6	6	6	6	6	–	–	–	–			
2	77212-965-000	Coxim, Lateral Assento	6	6	6	6	6	–	–	–	–			
3	77330-MEG-900	Alça, Traseira Direita	1	1	1	–	–	–	–	–	–			
	77330-MEG-A40	Alça, Traseira Direita	–	–	–	1	1	–	–	–	–			
4	77331-MEG-000	Coxim, Alça Traseira	4	4	4	4	4	–	–	–	–			
5	77340-MEG-900	Alça, Traseira Esquerda	1	1	1	–	–	–	–	–	–			
	77340-MEG-A40	Alça, Traseira Esquerda	–	–	–	1	1	–	–	–	–			
6	80101-MEG-000	Tubo, Protetor	2	2	2	2	2	–	–	–	–			
7	80110-MEG-641ZA	Para-lama, Traseiro Jogo *NH1* Preto	1	1	–	–	–	–	–	–	–			
	80110-MEG-641ZE	*R306C* Vermelho Guaraná Candy	1	–	–	–	–	–	–	–	–			
	80110-MEG-641ZG	*NH411M* Prata Force Metálico	–	1	–	–	–	–	–	–	–			
	80110-MEG-641ZJ	*P100P* Roxo Uva Perolizado	–	–	1	–	–	–	–	–	–			BR
	80110-MEG-B20ZA	Para-lama Traseiro, Jogo (WL) *NH-455M* Prata Lumiar Metálico	–	–	–	1	–	–	–	–	–			BR
	80110-MEG-D50ZB	Para-lama, Traseiro Jogo *BG133P*Azul Chameleon Perolizado	–	–	–	1	–	–	–	–	–			2BR
	80110-MEG-D50ZC	*NH1* Preto	–	–	–	1	–	–	–	–	–			3BR
	80110-MEG-B70ZA	Para-lama Traseiro, Jogo (WL) *NH1* Preto	–	–	–	–	1	–	–	–	–			
	80110-MEG-B70ZB	*NH411M* Prata Force Metálico	–	–	–	–	1	–	–	–	–			
8	80121-MEG-000	Bucha, Chassi Traseiro	4	4	4	4	4	–	–	–	–			
9	80124-MEG-000	Bucha, Chassi Traseiro	2	2	2	2	2	–	–	–	–			
10	80129-MEG-000	Bucha, Chassi Traseiro	2	2	2	2	2	–	–	–	–			

PROIBIDA A REPRODUÇÃO E DISTRIBUIÇÃO
10/10/2013 - Matsuo - MM - JT

© Moto Honda da Amazônia Ltda.
Todos os direitos reservados.

C-25

Para-lama Traseiro (VT750C6/7/8/9/A)

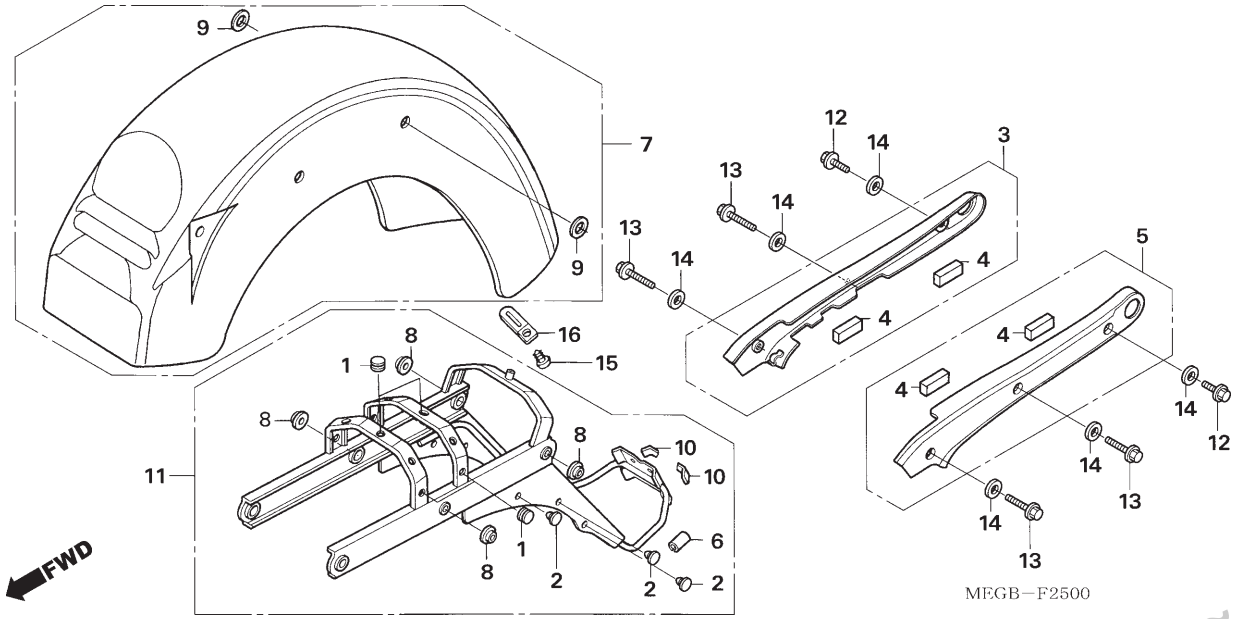

Ref. Nº	N.O.S.	Item de serviço	T.M.O.

Ref. Nº	Nº da peça	Descrição	Qtd. VT750C 6	7	8	9	A	2B	2SB	2C	2SC	Nº de série		Tipo
11	80130-MEG-010	Chassi Conj., Traseiro	1	1	1	1	–	–	–	–	–	.....	.....	.....
	80130-MFS-000	Chassi Conj., Traseiro	–	–	–	–	1	–	–	–	–	.....	.....	.....
12	90105-MEG-000	Parafuso, Flange Especial, 10x28 ..	2	2	2	2	2	–	–	–	–	.....	.....	.....
13	90108-MEG-000	Parafuso, Flange Especial, 10x40 ..	4	4	4	4	4	–	–	–	–	.....	.....	.....
14	90502-MM8-610	Arruela, Lisa, 10mm	6	6	6	6	6	–	–	–	–	.....	.....	.....
15	93913-24210	Parafuso, Fixação, 4x12 (PO)	1	1	1	1	1	–	–	–	–	.....	.....	.....
16	94591-44000	Presilha, 4x40	1	1	1	1	1	–	–	–	–	.....	.....	.....

PROIBIDA A REPRODUÇÃO E DISTRIBUIÇÃO
1010913 - Matsuo - MM - JT

© Moto Honda da Amazônia Ltda.
Todos os direitos reservados.

C-25.1

Para-lama Traseiro

(VT750C2B/C2SB/ C2C/C2SC)

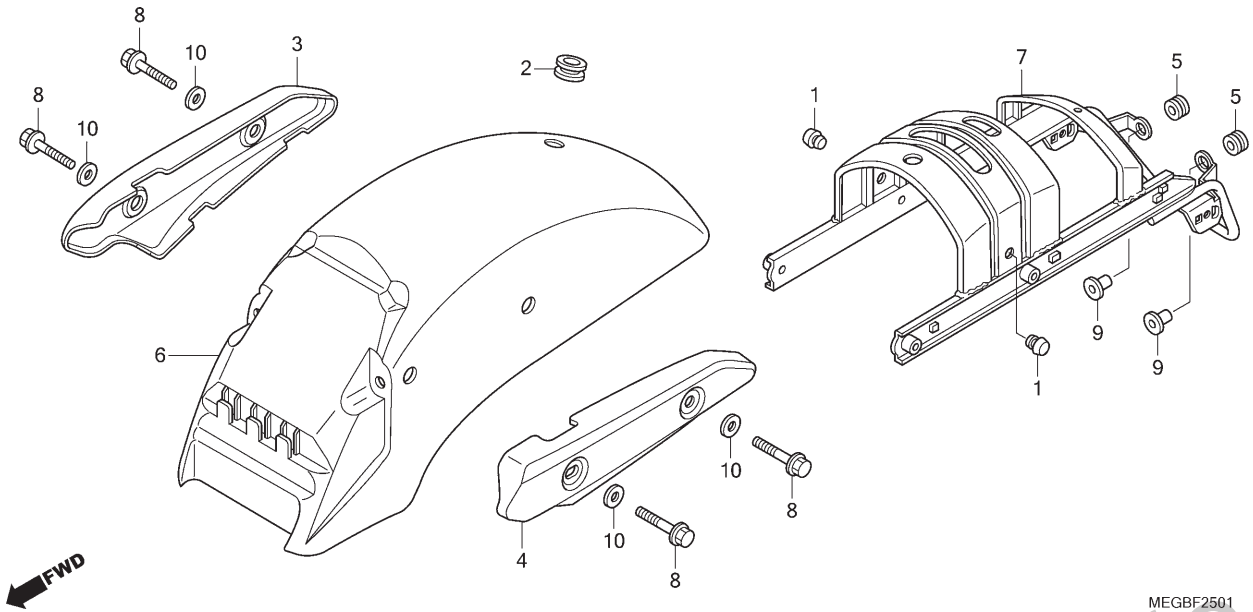

Ref. Nº	N.O.S.	Item de serviço	T.M.O.
3	4131F4	Alça, Traseira: Direita	0,1
4	4131F3	Alça, Traseira: Esquerda	0,1
	4131F5	Alça, Traseira: Ambas	0,2
6	413102	Para-lama, Traseiro	0,4
7	4101A5	Chassi: Traseiro	0,5

Ref. Nº	Nº da peça	Descrição	Qtd. VT750C 6	7	8	9	A	2B	2SB	2C	2SC	Nº de série		Tipo
1	50354-428-000	Coxim B, Limitador	–	–	–	–	–	2	2	2	2			
2	53111-HE0-000	Bucha B, Direção	–	–	–	–	–	1	1	1	1			
3	77330-MFE-670	Tampa, Traseira Direita Suporte Amortecedor	–	–	–	–	–	1	1	1	1			
4	77340-MFE-670	Tampa, Traseira Esquerda Suporte Amortecedor	–	–	–	–	–	1	1	1	1			
5	80101-310-000	Coxim, Para-lama Traseiro	–	–	–	–	–	2	2	2	2			
6	80110-MFE-B00ZB	Para-lama Traseiro, Jogo (WL)												
		Tipo1	–	–	–	–	–	1	1	–	–			
	80110-MFE-B00FA	*Tipo2*	–	–	–	–	–	1	1	–	–			
	80110-MFE-B00ZC	*Tipo2*	–	–	–	–	–	–	–	1	1			
	80110-MFE-B20ZC	*Tipo1*	–	–	–	–	–	–	–	1	1			
7	80125-MFE-670	Chassi Comp., Traseiro	–	–	–	–	–	1	1	1	1			
8	90108-MEG-000	Parafuso, Flange Especial, 10x40	–	–	–	–	–	4	4	4	4			
9	90502-GG2-000	Bucha, Para-lama Traseiro	–	–	–	–	–	2	2	2	2			
10	90502-MM8-610	Arruela, Lisa, 10mm	–	–	–	–	–	4	4	4	4			

PROIBIDA A REPRODUÇÃO E DISTRIBUIÇÃO
1010913 - Matsuo - MM - JT

© Moto Honda da Amazônia Ltda.
Todos os direitos reservados.

C-26

Sinalizador (VT750C6/7/8/9/A)

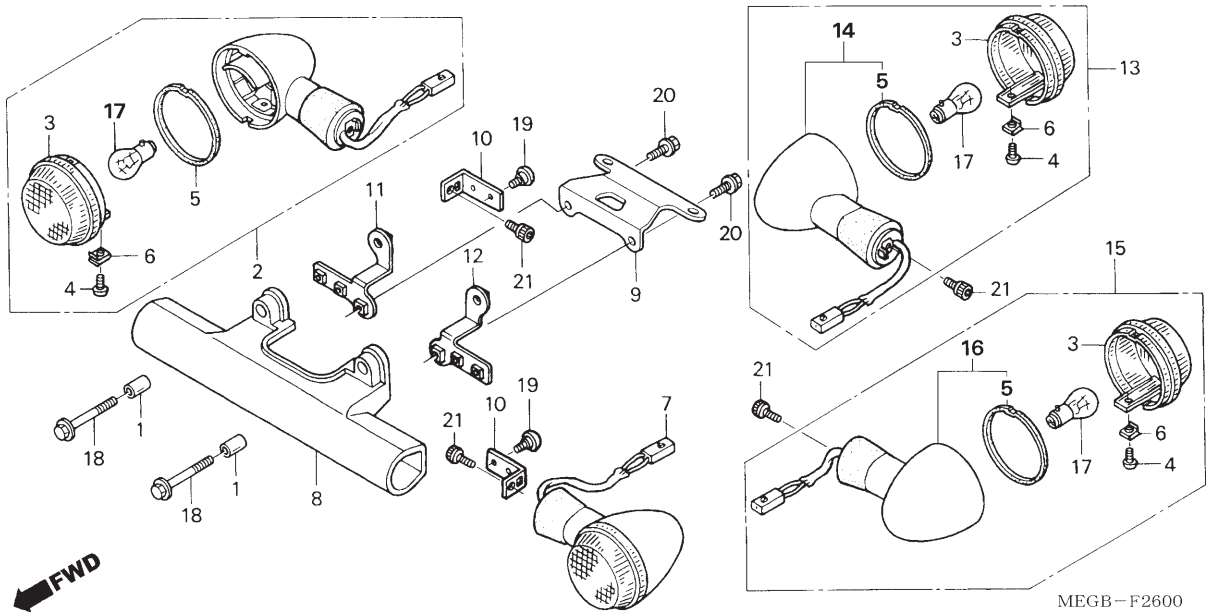

Ref. Nº	N.O.S.	Item de serviço	T.M.O.
2	6161C4	Sinalizador: Dianteiro Direito	0,2
7	6161C3	Sinalizador: Dianteiro Esquerdo	0,2
	6161C5	Sinalizador: Dianteiro Ambos	0,3
8	4111N4	Tampa, Sinalizador Dianteiro	0,3
13	6161C7	Sinalizador: Traseiro Direito	0,2
14	6161D3	Base, Sinalizador: Traseiro Direito	0,2
15	6161C6	Sinalizador: Traseiro Esquerdo	0,2
	6161C8	Sinalizador: Traseiro Ambos	0,3
16	6161D2	Base, Sinalizador: Traseiro Esquerdo	0,2
	6161D4	Base, Sinalizador: Traseiro Ambos	0,3
17		(3,5)	
	616133	Lâmpada, Sinalizador: Dianteira • Nota: Mesmo tempo para duas unidades	0,1
	616139	Lâmpada, Sinalizador: Traseira • Nota: Mesmo tempo para duas unidades	0,1
	6161G0	Lâmpada, Sinalizador: Para 1 motocicleta	0,2

Ref. Nº	Nº da peça	Descrição	Qtd. VT750C 6	7	8	9	A	2B	2SB	2C	2SC	Nº de série		Tipo
1	17272-ZC3-300	Bucha, Junção Admissão	2	2	2	2	2	–	–	–	–			
2	33400-MEG-640	Sinalizador Conj., Dianteiro Direito (12V 21W)	1	1	1	1	1	–	–	–	–			
3	33401-MBA-612	Lentes, Sinalizador	4	4	4	4	4	–	–	–	–			
4	33403-MBA-611	Parafuso, Especial, 4x8	4	4	4	4	4	–	–	–	–			
5	33407-MBA-611	Guarnição, Lentes	4	4	4	4	4	–	–	–	–			
6	33408-MBA-611	Porca, Presilha	4	4	4	4	4	–	–	–	–			
7	33450-MEG-640	Sinalizador Conj., Dianteiro Esquerdo (12V 21W)	1	1	1	1	1	–	–	–	–			
8	33490-MBA-000	Tampa, Sinalizador Dianteiro	1	1	1	1	1	–	–	–	–			
9	33490-MEG-B00	Suporte B, Sinalizador Dianteiro	1	1	1	1	1	–	–	–	–			
10	33491-MEA-670	Suporte, Sinalizador Dianteiro	2	2	2	2	2	–	–	–	–			
11	33492-MEG-000	Suporte, Sinalizador Dianteiro Direito	1	1	1	1	1	–	–	–	–			
12	33493-MEG-000	Suporte, Sinalizador Dianteiro Esquerdo	1	1	1	1	1	–	–	–	–			
13	33600-MEG-010	Sinalizador Conj., Traseiro Direito (12V 21W)	1	1	1	–	–	–	–	–	–			
	33600-MEG-A41	Sinalizador Conj., Traseiro Direito (12V 21W)	–	–	–	1	1	–	–	–	–			
14	33602-MEG-000	Base Comp., Sinalizador Direito	1	1	1	–	–	–	–	–	–			

PROIBIDA A REPRODUÇÃO E DISTRIBUIÇÃO
10.10.13 - Matsuo - MM - JT

© Moto Honda da Amazônia Ltda.
Todos os direitos reservados.

C-26

Sinalizador (VT750C6/7/8/9/A)

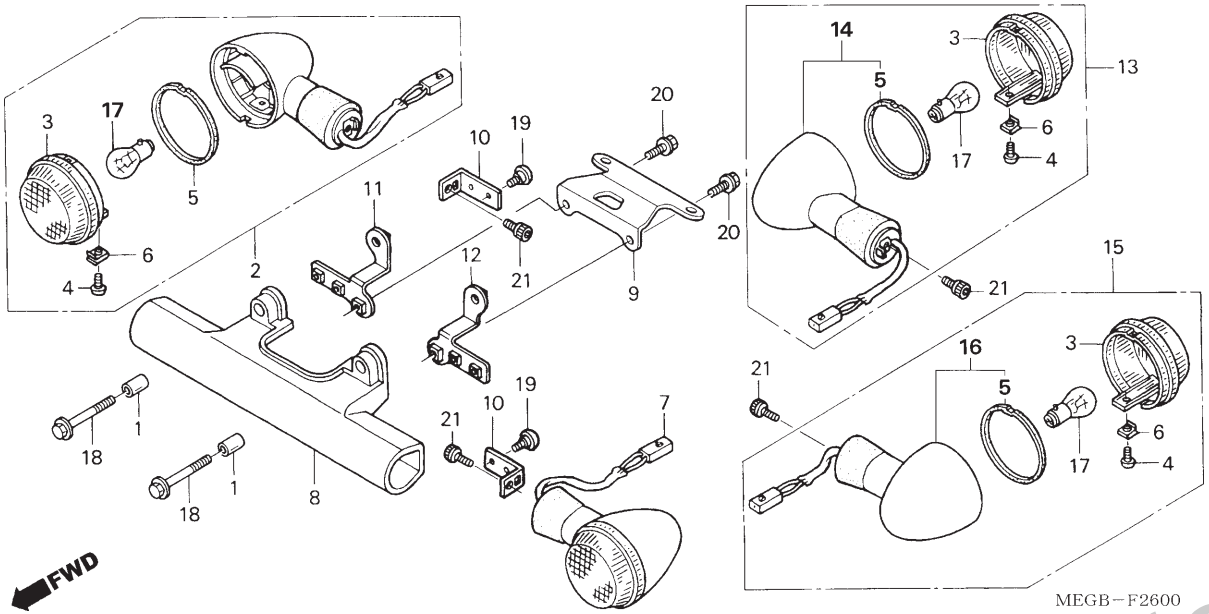

Ref. Nº	N.O.S.	Item de serviço	T.M.O.	Ref. Nº	Nº da peça	Descrição	Qtd. VT750C 6	7	8	9	A	2B	2SB	2C	2SC	Nº de série		Tipo
				15	33650-MEG-010	Sinalizador Conj., Traseiro Esquerdo (12V 21W)	1	1	1	–	–	–	–	–	–			
					33650-MEG-A41	Sinalizador Conj., Traseiro Esquerdo (12V 21W)	–	–	–	1	1	–	–	–	–			
				16	33652-MEG-000	Base Comp., Sinalizador Esquerdo	1	1	1	–	–	–	–	–	–			
				17	34908-634-611	Lâmpada (12V 21W) (ECE) (STANLEY)	4	4	4	4	4	–	–	–	–			
				18	90004-GHB-670	Parafuso, Flange, 6x25 (NSHF)	2	2	2	2	2	–	–	–	–			
				19	90106-MBA-610	Parafuso, Especial, 5mm	4	4	4	4	4	–	–	–	–			
				20	95701-06012-07	Parafuso, Flange, 6x12	2	2	2	2	2	–	–	–	–			
				21	96600-06012-00	Parafuso, Allen, 6x12	4	4	4	4	4	–	–	–	–			

PROIBIDA A REPRODUÇÃO E DISTRIBUIÇÃO
1010913 - Matsuo - MM - JT

© Moto Honda da Amazônia Ltda.
Todos os direitos reservados.

C-26.1

Sinalizador

(VT750C2B/C2SB/C2C/C2SC)

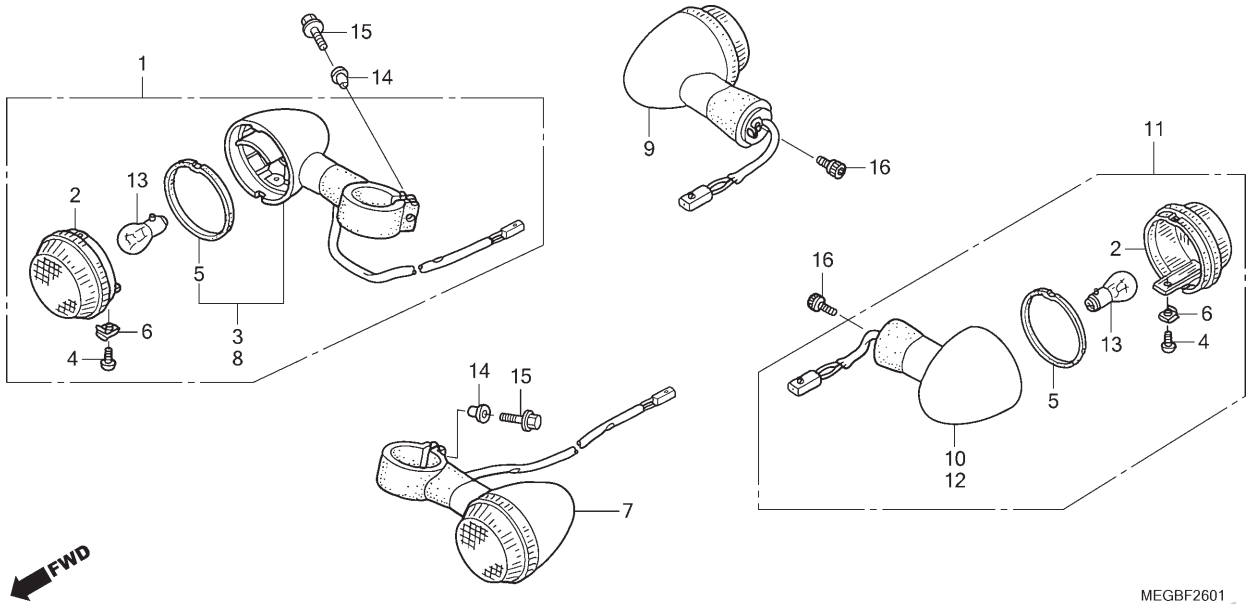

Ref. Nº	N.O.S.	Item de serviço	T.M.O.
1	6161C4	Sinalizador: Dianteiro Direito	0,3
3	6161D0	Base, Sinalizador: Dianteiro Direito	0,3
7	6161C3	Sinalizador: Dianteiro Esquerdo	0,3
	6161C5	Sinalizador: Dianteiro Ambos	0,3
8	6161C9	Base, Sinalizador: Dianteiro Esquerdo	0,3
	6161D1	Base, Sinalizador: Dianteiro Ambos	0,3
9	6161C7	Sinalizador: Traseiro Direito	0,4
10	6161D3	Base, Sinalizador: Traseiro Direito	0,4
11	6161C6	Sinalizador: Traseiro Esquerdo	0,4
	6161C8	Sinalizador: Traseiro Ambos	0,4
12	6161D2	Base, Sinalizador: Traseiro Esquerdo	0,4
	6161D4	Base, Sinalizador: Traseiro Ambos	0,4
13		(2,5)	
	616133	Lâmpada, Sinalizador: Dianteira • Nota: Mesmo tempo para duas unidades	0,1
	616139	Lâmpada, Sinalizador: Traseira • Nota: Mesmo tempo para duas unidades	0,1
	6161G0	Lâmpada, Sinalizador: Para 1 motocicleta	0,2

Ref. Nº	Nº da peça	Descrição	Qtd. VT750C 6	7	8	9	A	2B	2SB	2C	2SC	Nº de série		Tipo
1	33400-MFE-641	Sinalizador Conj., Dianteiro Direito (12V 21W)	–	–	–	–	–	1	1	1	1			
2	33401-MBA-612	Lentes, Sinalizador	–	–	–	–	–	4	4	4	4			
3	33402-MFE-641	Base Comp., Sinalizador Direito (Dianteiro)	–	–	–	–	–	1	1	–	–			
4	33403-MBA-611	Parafuso, Especial, 4x8	–	–	–	–	–	4	4	4	4			
5	33407-MBA-611	Guarnição, Lentes	–	–	–	–	–	4	4	4	4			
6	33408-MBA-611	Porca, Presilha	–	–	–	–	–	4	4	4	4			
7	33450-MFE-641	Sinalizador Conj., Dianteiro Esquerdo (12V 21W)	–	–	–	–	–	1	1	1	1			
8	33452-MFE-641	Base Comp., Sinalizador Esquerdo(Dianteiro)	–	–	–	–	–	1	1	–	–			
9	33600-MFE-671	Sinalizador Conj., Traseiro Direito (12V 21W)	–	–	–	–	–	1	1	1	1			
10	33602-MFE-671	Base Comp., Sinalizador Direito (Traseiro)	–	–	–	–	–	1	1	–	–			
11	33650-MFE-671	Sinalizador Conj., Traseiro Esquerdo (12V 21W)	–	–	–	–	–	1	1	1	1			
12	33652-MFE-671	Base Comp., Sinalizador Esquerdo (Traseiro)	–	–	–	–	–	1	1	–	–			
13	34908-634-611	Lâmpada (12V 21W) (ECE) (STANLEY)	–	–	–	–	–	4	4	4	4			

PROIBIDA A REPRODUÇÃO E DISTRIBUIÇÃO
Jacobs - Matsuo - MM - JT

© Moto Honda da Amazônia Ltda.
Todos os direitos reservados.

C-26.1

Sinalizador

(VT750C2B/C2SB/C2C/C2SC)

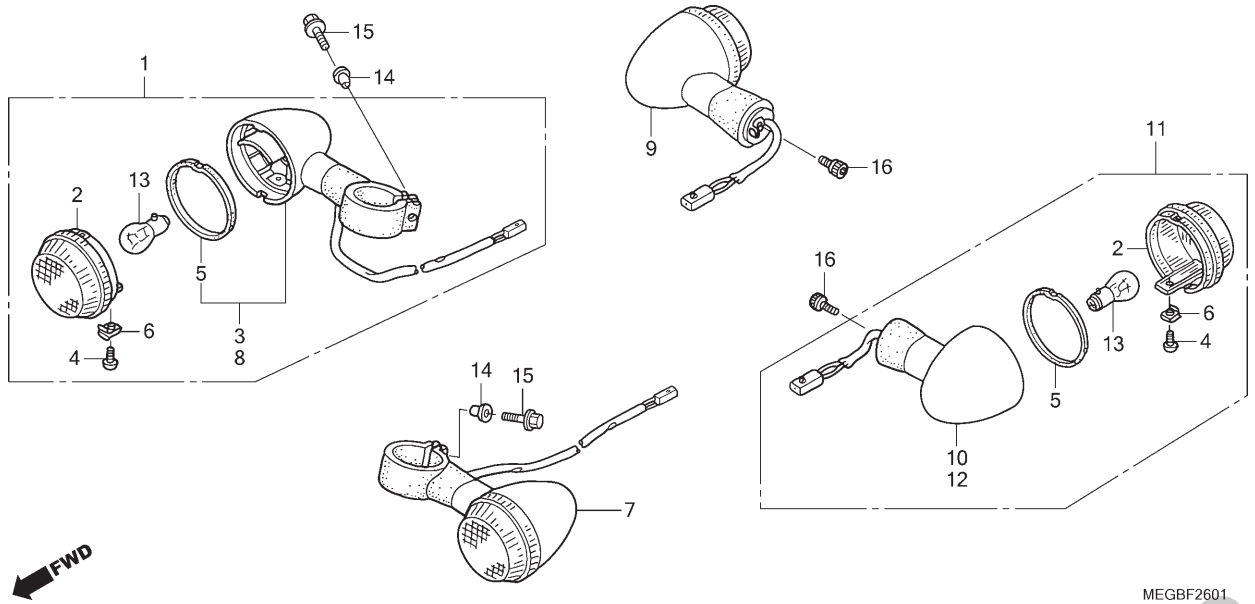

Ref. Nº	N.O.S.	Item de serviço	T.M.O.

Ref. Nº	Nº da peça	Descrição	Qtd. VT750C 6	7	8	9	A	2B	2SB	2C	2SC	Nº de série		Tipo
14	84702-MFE-B00	Bucha, Suporte Placa Licença	–	–	–	–	–	2	2	2	2	.....	.....	.....
15	90501-MFE-B00	Parafuso, Flange, 6x30	–	–	–	–	–	2	2	2	2	.....	.....	.....
16	96600-06012-00	Parafuso, Allen, 6x12	–	–	–	–	–	2	2	2	2	.....	.....	.....

PROIBIDA A REPRODUÇÃO E DISTRIBUIÇÃO
1010913 - Matsuo - MM - JT

© Moto Honda da Amazônia Ltda.
Todos os direitos reservados.

C-27

Lanterna Traseira

(VT750C6/7/8/9/A)

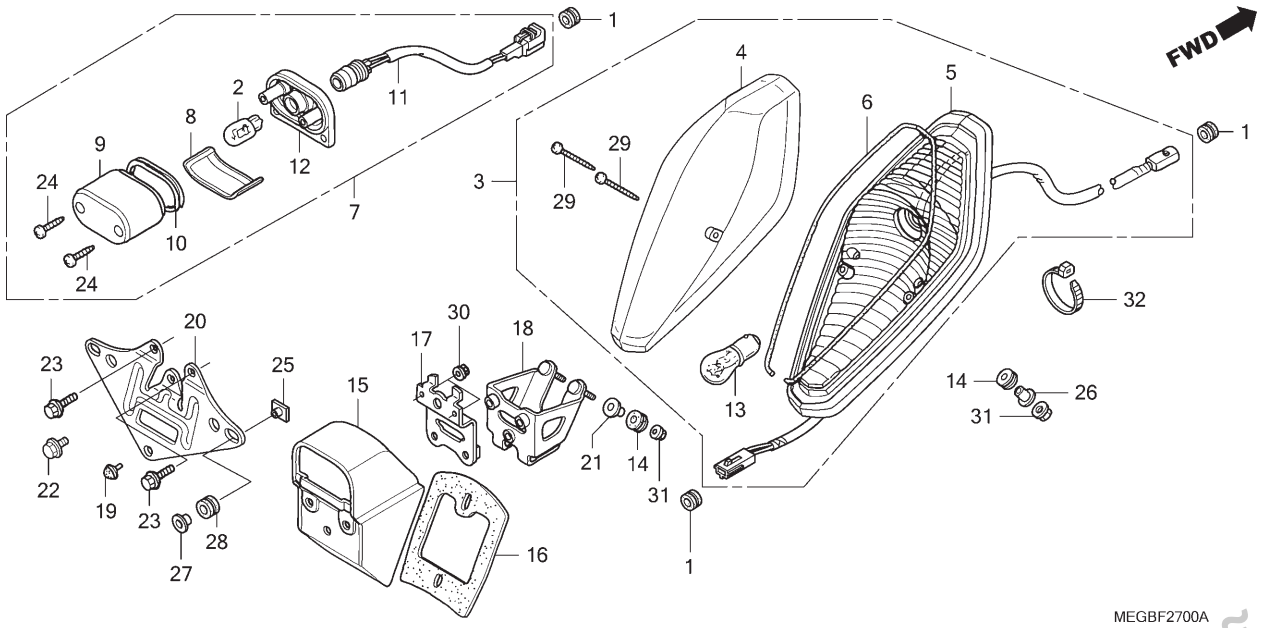

Ref. Nº	N.O.S.	Item de serviço	T.M.O.
2		(8,9,10)	
	6161F3	Lâmpada, Luz Licença	0,1
3	6161H2	Lanterna Traseira Conj.	0,5
5	6161E2	Base, Lanterna Traseira	0,5
7	6161D8	Luz, Licença	0,2
11	6161E9	Soquete, Luz Licença	0,2
13		(4,6)	
	6161G1	Lâmpada, Lanterna Traseira	0,1
15	6161N5	Suporte, Luz Licença	0,2
18	6161N4	Suporte, Base Luz Licença	0,2

Ref. Nº	Nº da peça	Descrição	Qtd. VT750C 6	7	8	9	A	2B	2SB	2C	2SC	Nº de série		Tipo
1	11344-MB0-000	Bucha A, Tampa Traseira (8x16x6,6)	3	3	3	3	3	–	–	–	–			
2	33301-SA0-741	Lâmpada (12V 5W)(STANLEY)	1	1	1	1	1	–	–	–	–			
3	33701-MEG-671	Lanterna Traseira (12V 21/5W)	1	1	1	1	1	–	–	–	–			
4	33702-MEG-671	Lentes, Lanterna Traseira	1	1	1	1	1	–	–	–	–			
5	33705-MEG-671	Base Comp., Lanterna Traseira	1	1	1	1	1	–	–	–	–			
6	33709-MEG-671	Guarnição, Lanterna Traseira	1	1	1	1	1	–	–	–	–			
7	33720-MEG-641	Luz Conj., Licença (12V 5W)	1	1	1	1	1	–	–	–	–			
8	33722-MEG-641	Lentes, Licença	1	1	1	1	1	–	–	–	–			
9	33727-MEG-671	Tampa, Licença	1	1	1	1	1	–	–	–	–			
10	33729-MEG-003	Guarnição, Lentes	1	1	1	1	1	–	–	–	–			
11	33732-MEG-003	Fiação Comp., Licença	1	1	1	1	1	–	–	–	–			
12	33733-MEG-003	Base Comp., Licença	1	1	1	1	1	–	–	–	–			
13	34906-447-711	Lâmpada, Lanterna Traseira (12V 21/5W) (STANLEY)	1	1	1	1	1	–	–	–	–			
14	80101-310-000	Coxim, Para-lama Traseiro	6	6	6	6	6	–	–	–	–			
15	80120-MEG-000	Suporte, Luz Licença	1	1	1	1	1	–	–	–	–			
16	80126-MEG-000	Borracha, Luz Licença	1	1	1	1	1	–	–	–	–			
17	80127-MEG-000	Suporte, Luz Licença	1	1	1	1	1	–	–	–	–			
18	80128-MEG-000	Suporte, Base Luz Licença	1	1	1	1	1	–	–	–	–			
19	80501-415-000	Plugue, Rabeta	1	1	1	1	1	–	–	–	–			
20	84701-MEG-B00	Suporte, Placa Licença	1	1	1	1	1	–	–	–	–			

PROIBIDA A REPRODUÇÃO E DISTRIBUIÇÃO
Jose 003 - Matsuo - MM - JT

© Moto Honda da Amazônia Ltda.
Todos os direitos reservados.

C-27

Lanterna Traseira

(VT750C6/7/8/9/A)

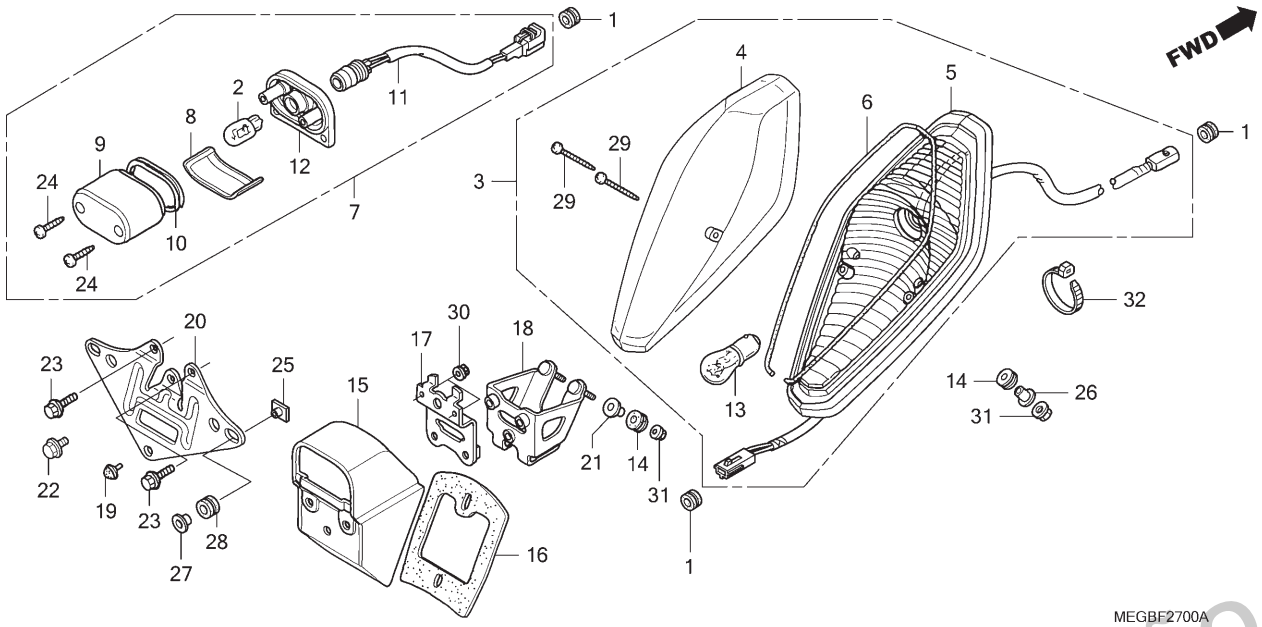

Ref. Nº	N.O.S.	Item de serviço	T.M.O.

Ref. Nº	Nº da peça	Descrição	Qtd. VT750C 6	7	8	9	A	2B	2SB	2C	2SC	Nº de série		Tipo
21	84706-163-670	Bucha, Fixação Lanterna Traseira ..	3	3	3	3	3	–	–	–	–	.....	.....	.....
22	90005-GHB-610	Parafuso, Flange, 6x12	1	1	1	1	1	–	–	–	–	.....	.....	.....
23	90005-GHB-660	Parafuso, Flange, 6x22 (NSHF)	2	2	2	2	2	–	–	–	–	.....	.....	.....
24	90301-MEG-003	Parafuso, Especial, 4x25	2	2	2	2	2	–	–	–	–	.....	.....	.....
25	90303-HA0-680	Porca, Especial, 6x7	2	2	2	2	2	–	–	–	–	.....	.....	.....
26	90501-MJ6-000	Bucha, Suporte Farol	3	3	3	3	3	–	–	–	–	.....	.....	.....
27	90505-MA6-000	Arruela, 6,5x5,5	2	2	2	2	2	–	–	–	–	.....	.....	.....
28	90852-898-000	Bucha, Caixa Controle	2	2	2	2	2	–	–	–	–	.....	.....	.....
29	93901-347G0	Parafuso, Fixação, 4x30	2	2	2	2	2	–	–	–	–	.....	.....	.....
30	94050-04000	Porca, Flange, 4mm	2	2	2	2	2	–	–	–	–	.....	.....	.....
31	94050-06000	Porca, Flange, 6mm	6	6	6	6	6	–	–	–	–	.....	.....	.....
32	90652-KT1-771	Presilha, Cabo (Preto)	–	–	–	1	1	–	–	–	–	.....	.....	.....

PROIBIDA A REPRODUÇÃO E DISTRIBUIÇÃO
1010913 - Matsuo - MM - JT

© Moto Honda da Amazônia Ltda.
Todos os direitos reservados.

C-27.1

Lanterna Traseira

(VT750C2B/C2SB/ C2C/C2SC)

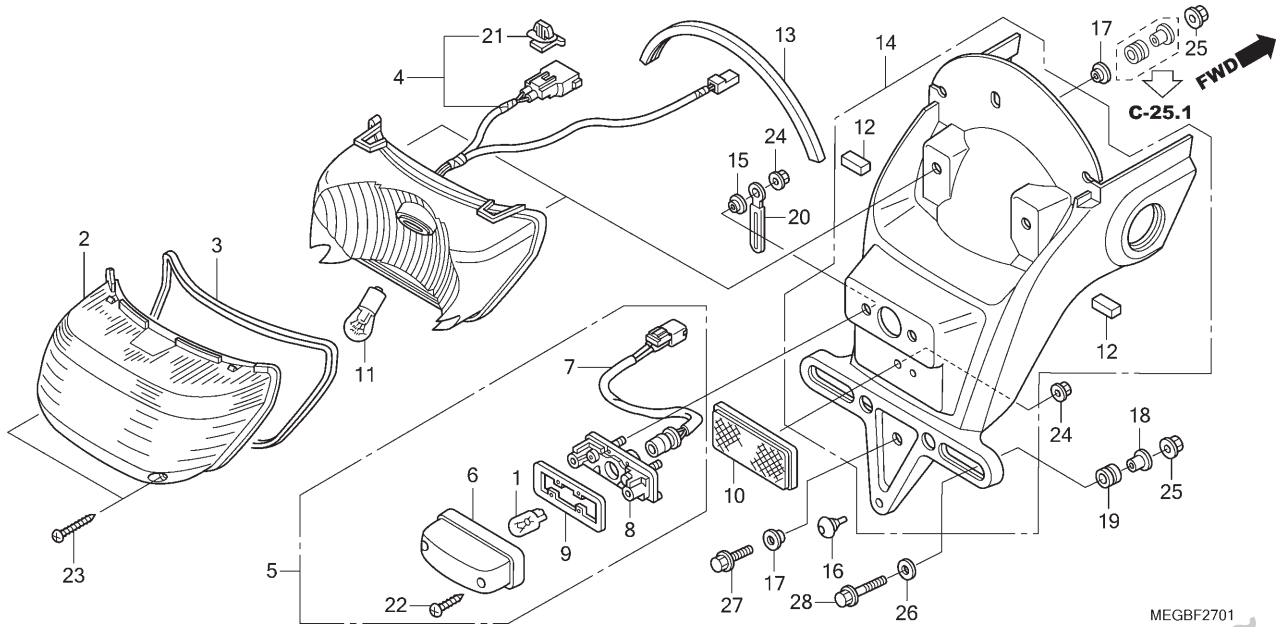

Ref. Nº	N.O.S.	Item de serviço	T.M.O.
1		(6,9)	
	6161F3	Lâmpada, Luz Licença	0,1
4	6161E2	Base, Lanterna Traseira	0,4
5	6161D8	Luz, Licença	0,4
11		(2,3)	
	6161G1	Lâmpada, Lanterna Traseira	0,1
14	413105	Para-lama A, Traseiro	0,6

Ref. Nº	Nº da peça	Descrição	Qtd. VT750C 6	7	8	9	A	2B	2SB	2C	2SC	Nº de série		Tipo
1	33301-SA0-741	Lâmpada (12V 5W)(STANLEY)	–	–	–	–	–	1	1	1	1			
2	33702-MFE-671	Lentes, Lanterna Traseira	–	–	–	–	–	1	1	1	1			
3	33703-MFE-671	Guarnição, Lanterna Traseira	–	–	–	–	–	1	1	1	1			
4	33707-MFE-671	Base Comp., Lanterna Traseira	–	–	–	–	–	1	1	1	1			
5	33720-MFE-671	Luz Conj., Licença (12V 5W)	–	–	–	–	–	1	1	1	1			
6	33721-GET-671	Tampa Comp., Licença	–	–	–	–	–	1	1	1	1			
7	33722-MFE-671	Soquete Comp., Licença	–	–	–	–	–	1	1	1	1			
8	33723-MCZ-671	Base Comp., Licença	–	–	–	–	–	1	1	1	1			
9	33729-MCZ-003	Guarnição, Lentes	–	–	–	–	–	1	1	1	1			
10	33741-MS6-921	Refletor (STANLEY)	–	–	–	–	–	1	1	1	1			
11	34906-447-711	Lâmpada, Lanterna Traseira (12V 21/5W) (STANLEY)	–	–	–	–	–	1	1	1	1			
12	80103-MFE-670	Coxim, Lanterna Traseira	–	–	–	–	–	2	2	2	2			
13	80104-MFE-670	Moldura, Tampa Para-lama Traseiro	–	–	–	–	–	1	1	1	1			
14	80105-MFE-670	Para-lama A Conj., Traseiro	–	–	–	–	–	1	1	1	1			
15	80114-KG7-000	Bucha, Para-lama Traseiro	–	–	–	–	–	2	2	2	2			
16	80501-415-000	Plugue, Rabeta	–	–	–	–	–	1	1	1	1			
17	90401-373-770	Arruela, 6x20	–	–	–	–	–	3	3	3	3			
18	90502-GG2-000	Bucha, Para-lama Traseiro	–	–	–	–	–	2	2	2	2			
19	90852-898-000	Bucha, Caixa Controle	–	–	–	–	–	2	2	2	2			
20	91410-679-000	Presilha, 2x60	–	–	–	–	–	1	1	1	1			

PROIBIDA A REPRODUÇÃO E DISTRIBUIÇÃO
Jun 09 13 - Matsuo - MM - JT

© Moto Honda da Amazônia Ltda.
Todos os direitos reservados.

C-27.1

Lanterna Traseira

(VT750C2B/C2SB/ C2C/C2SC)

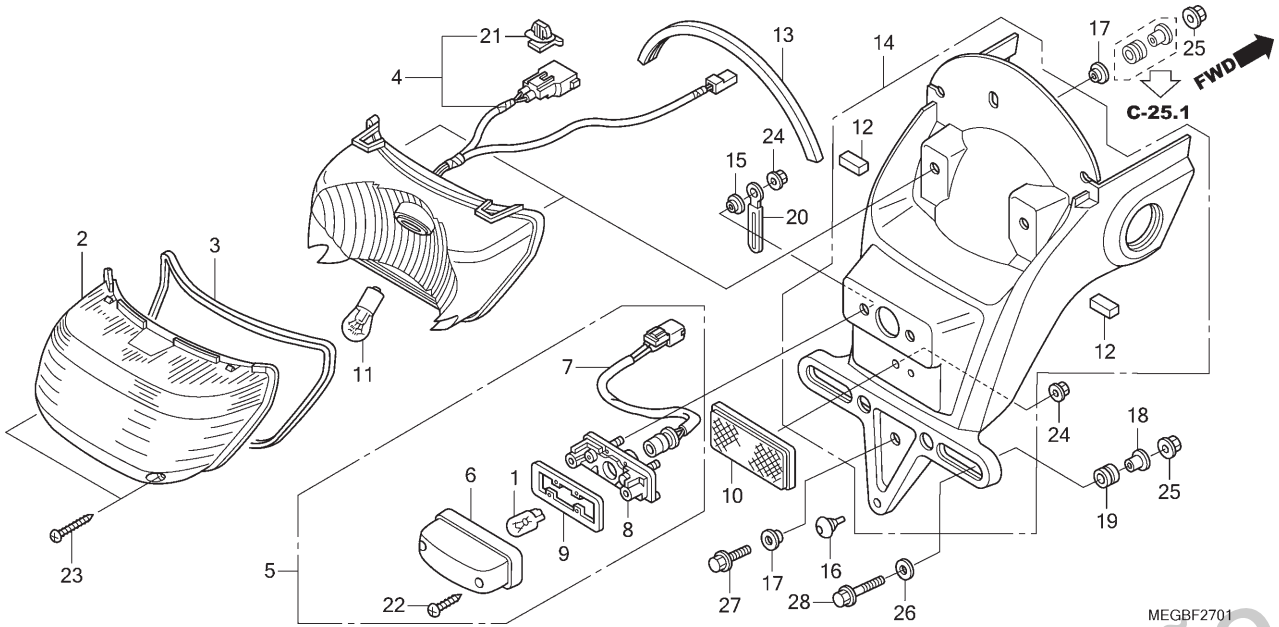

Ref. Nº	N.O.S.	Item de serviço	T.M.O.

Ref. Nº	Nº da peça	Descrição	Qtd. VT750C 6	7	8	9	A	2B	2SB	2C	2SC	Nº de série		Tipo
21	91565-SEL-003	Presilha, Adaptador (Preto)	–	–	–	–	–	1	1	1	1			
22	93901-24480	Parafuso, Fixação, 4x16	–	–	–	–	–	2	2	2	2			
23	93901-347G0	Parafuso, Fixação, 4x30	–	–	–	–	–	2	2	2	2			
24	94050-05000	Porca, Flange, 5mm	–	–	–	–	–	3	3	3	3			
25	94050-06000	Porca, Flange, 6mm	–	–	–	–	–	4	4	4	4			
26	94103-06000	Arruela, Lisa, 6mm	–	–	–	–	–	2	2	2	2			
27	95701-06014-00	Parafuso, Flange, 6x14	–	–	–	–	–	1	1	1	1			
28	95701-06022-00	Parafuso, Flange, 6x22	–	–	–	–	–	2	2	2	2			

PROIBIDA A REPRODUÇÃO E DISTRIBUIÇÃO
1010913 - Matsuo - MM - JT

© Moto Honda da Amazônia Ltda.
Todos os direitos reservados.

C-28

Bateria (VT750C6/7/8)

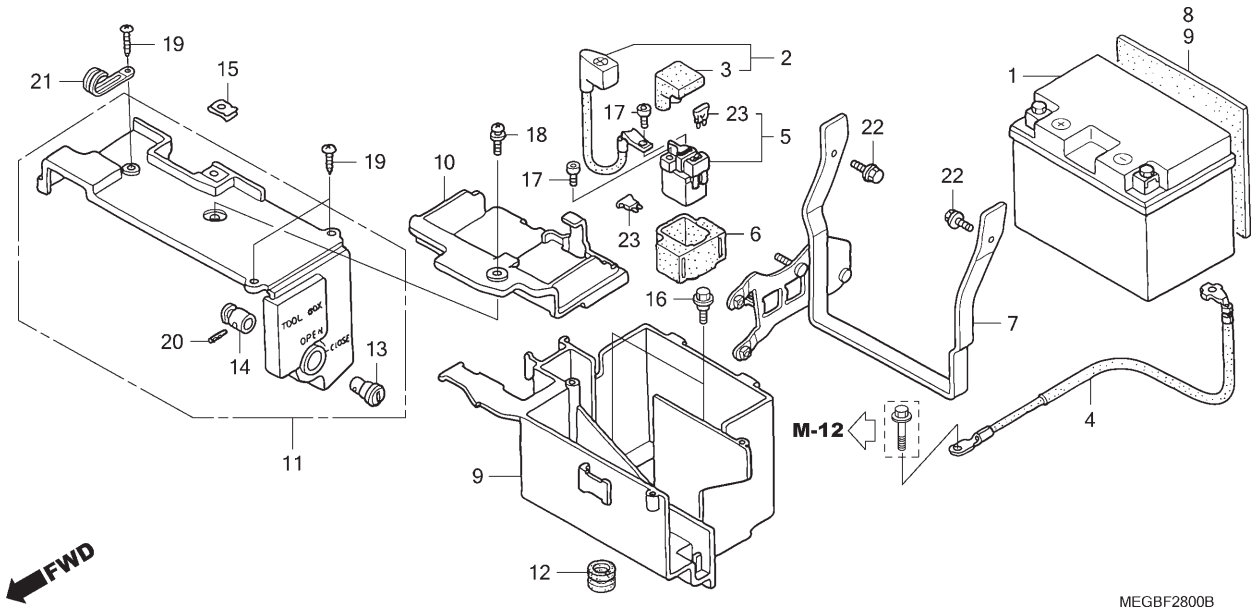

Ref. Nº	N.O.S.	Item de serviço	T.M.O.
1	610100	Bateria	0,2
2	610105	Cabo, Positivo Bateria	0,2
4	610110	Cabo, Negativo Bateria	0,2
5	615113	Interruptor, Magnético Partida	0,3
7	4101B0	Suporte, Caixa Bateria	0,6
9	410185	Caixa, Bateria	0,8
11	4101B1	Tampa, Caixa Ferramentas	0,3
13	4101N3	Chave, Bolsa ou Caixa Ferramentas	0,1

Ref. Nº	Nº da peça	Descrição	Qtd. VT750C 6	7	8	9	A	2B	2SB	2C	2SC	Nº de série		Tipo
1	31500-MEG-B02	Bateria (FTZ12S)(FURUKAWA)	1	1	1	–	–	–	–	–	–			
2	32401-MEG-000	Cabo, Partida Bateria	1	1	1	–	–	–	–	–	–			
3	32406-MT4-000	Tampa, Terminal Magnético Partida	1	1	1	–	–	–	–	–	–			
4	32601-MEG-000	Cabo, Terra Bateria	1	1	1	–	–	–	–	–	–			
5	35850-MT4-000	Interruptor Conj., Magnético Partida	1	1	1	–	–	–	–	–	–			
6	35856-KBG-007	Coxim	1	1	1	–	–	–	–	–	–			
7	50322-MEG-000	Suporte, Caixa Bateria	1	1	1	–	–	–	–	–	–			
8	50325-KM1-000	Coxim, Bateria	1	1	1	–	–	–	–	–	–			
9	50325-MCL-000	Caixa, Bateria	1	1	1	–	–	–	–	–	–			
10	50326-MCL-000	Tampa, Bateria	1	1	1	–	–	–	–	–	–			
11	50330-MCL-000	Tampa Conj., Ferramentas	1	1	1	–	–	–	–	–	–			
12	61103-430-000	Coxim, Fixação Para-lama Dianteiro	1	1	1	–	–	–	–	–	–			
13	83507-422-000	Cilindro, Chave	1	1	1	–	–	–	–	–	–			
14	83508-438-000	Limitador, Cilindro Chave	1	1	1	–	–	–	–	–	–			
15	84601-HA7-670	Porca, Fixação Para-lama	1	1	1	–	–	–	–	–	–			
16	90003-GAZ-000	Parafuso, Flange, 6mm	2	2	2	–	–	–	–	–	–			
17	90111-MR5-000	Parafuso, Allen, 5x9	2	2	2	–	–	–	–	–	–			
18	93893-06020-07	Parafuso-arruela, 6x20	1	1	1	–	–	–	–	–	–			
19	93903-24380	Parafuso, Fixação, 4x12	3	3	3	–	–	–	–	–	–			
20	94305-20141	Pino, Pressão, 2x14	1	1	1	–	–	–	–	–	–			
21	94591-41000	Presilha, 4x100	1	1	1	–	–	–	–	–	–			
22	95701-06014-00	Parafuso, Flange, 6x14	2	2	2	–	–	–	–	–	–			
23	98200-33000	Fusível (30A)	2	2	2	–	–	–	–	–	–			

PROIBIDA A REPRODUÇÃO E DISTRIBUIÇÃO
101.223 - Matsuo - MM - JT

© Moto Honda da Amazônia Ltda.
Todos os direitos reservados.

C-28.1

Bateria

(VT750C9/A/C2B/C2C)

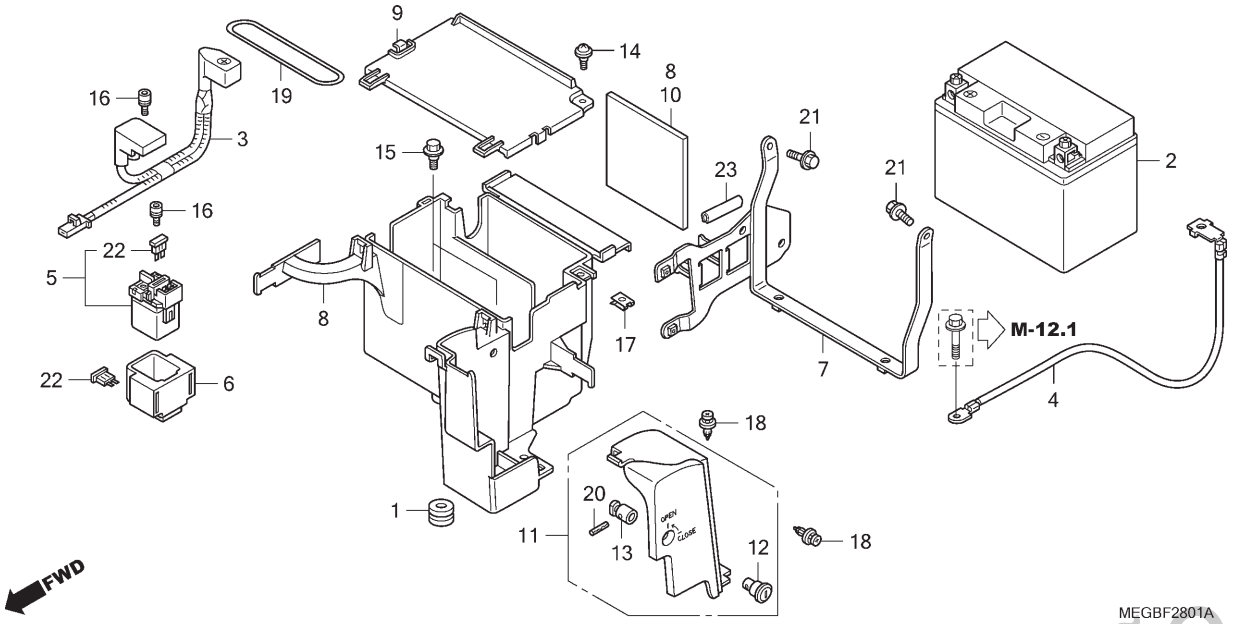

Ref. Nº	N.O.S.	Item de serviço	T.M.O.
2	610100	Bateria	0,2
3	610105	Cabo, Positivo Bateria	0,2
4	610110	Cabo, Negativo Bateria	0,2
5	615113	Interruptor, Magnético Partida	0,3
8	410185	Caixa, Bateria	1,1

Ref. Nº	Nº da peça	Descrição	Qtd. VT750C 6	7	8	9	A	2B	2SB	2C	2SC	Nº de série		Tipo
1	19051-KA4-000	Coxim, Fixação Radiador	–	–	–	1	1	1	–	1	–			
2	31500-MEG-B21	Bateria (YTZ14S)(GS YUASA)	–	–	–	1	–	–	–	–	–			
			–	–	–	–	1	–	–	–	–		~ AR000377	
	31500-MEG-B22		–	–	–	–	1	–	–	–	–	AR000378 ~		
			–	–	–	–	–	1	–	1	–			
3	32401-MEG-A60	Cabo Positivo, Bateria	–	–	–	1	1	1	–	1	–			
4	32601-MFE-640	Cabo, Terra Bateria	–	–	–	1	1	1	–	1	–			
5	35850-MT4-000	Interruptor Conj., Magnético Partida	–	–	–	1	1	1	–	1	–			
6	35856-KBG-007	Coxim	–	–	–	1	1	1	–	1	–			
7	50322-MFE-640	Suporte, Caixa Bateria	–	–	–	1	1	1	–	1	–			
8	50325-MFE-640	Caixa, Bateria	–	–	–	1	1	1	–	1	–			
9	50326-MFE-640	Tampa, Bateria	–	–	–	1	1	1	–	1	–			
10	50328-MFE-640	Coxim, Bateria	–	–	–	1	1	1	–	1	–			
11	50330-MFE-640	Tampa Conj., Ferramentas	–	–	–	1	1	1	–	1	–			
12	83507-422-000	Cilindro, Chave	–	–	–	1	1	1	–	1	–			
13	83508-438-000	Limitador, Cilindro Chave	–	–	–	1	1	1	–	1	–			
14	90105-MB1-000	Parafuso, Especial, 5x12	–	–	–	1	1	1	–	1	–			
15	90111-GJ5-000	Parafuso, Flange, 6mm	–	–	–	2	2	2	–	2	–			
16	90111-MR5-000	Parafuso, Allen, 5x9	–	–	–	2	2	2	–	2	–			
17	90677-GR1-003	Porca, Presilha, 5mm	–	–	–	1	1	1	–	1	–			
18	90683-MBW-003	Presilha, Tampa	–	–	–	2	2	2	–	2	–			
19	91311-MFE-640	Anel, Vedação, 109,4x3,1	–	–	–	1	1	1	–	1	–			

PROIBIDA A REPRODUÇÃO E DISTRIBUIÇÃO
10/09/13 - Matsuo - MM - JT

© Moto Honda da Amazônia Ltda.
Todos os direitos reservados.

C-28.1

Bateria

(VT750C9/A/C2B/C2C)

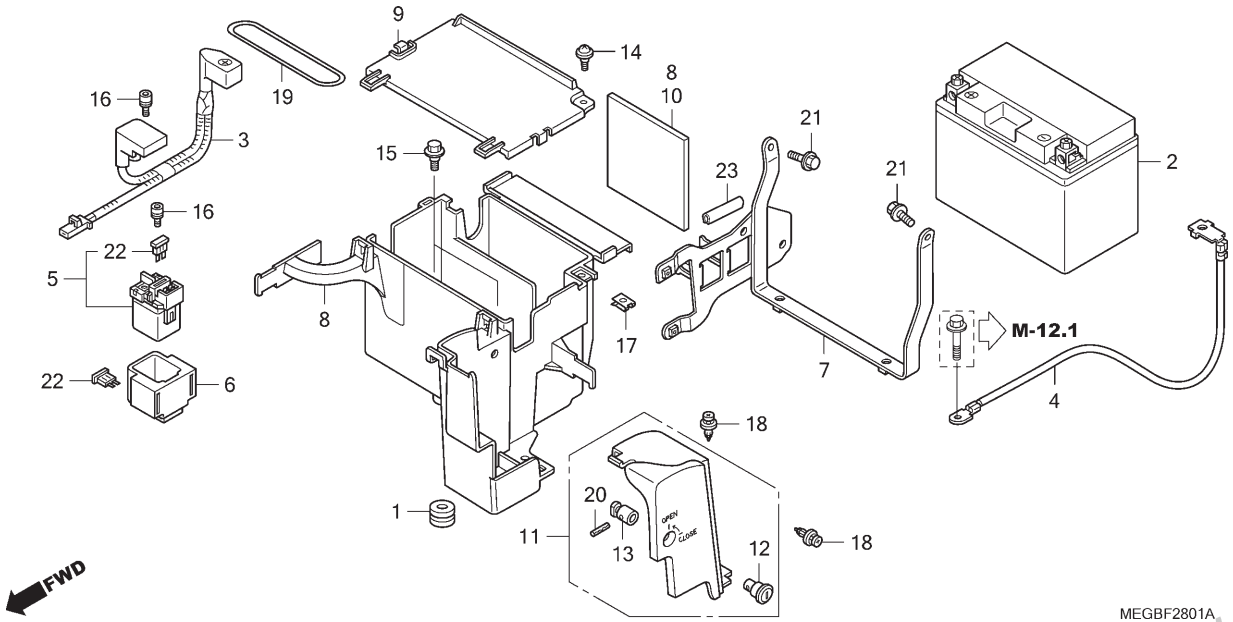

Ref. Nº	N.O.S.	Item de serviço	T.M.O.

Ref. Nº	Nº da peça	Descrição	Qtd. VT750C 6	7	8	9	A	2B	2SB	2C	2SC	Nº de série		Tipo
20	94305-20141	Pino, Pressão, 2x14	–	–	–	1	1	1	–	1	–	.....	.....	.....
21	95701-06014-00	Parafuso, Flange, 6x14	–	–	–	2	2	2	–	2	–	.....	.....	.....
22	98200-33000	Fusível (30A)	–	–	–	2	2	2	–	2	–	.....	.....	.....
23	17516-HC0-000	Acabamento, Tanque Combustível ..	–	–	–	–	1	–	–	–	–	AR000095 ~		.....
			–	–	–	–	–	1	–	1	–	.....	.....	.....

PROIBIDA A REPRODUÇÃO E DISTRIBUIÇÃO
1010913 - Matsuo - MM - JT

© Moto Honda da Amazônia Ltda.
Todos os direitos reservados.

C-28.2

Bateria

(VT750C2SB/C2SC)

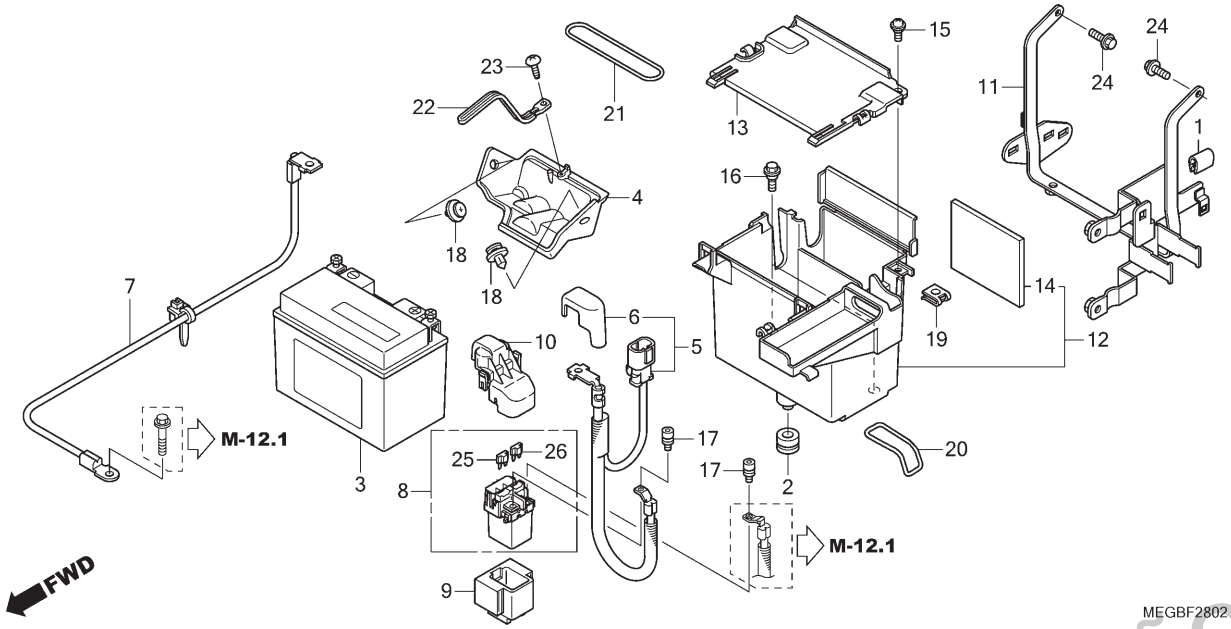

Ref. Nº	N.O.S.	Item de serviço	T.M.O.
3	610100	Bateria	0,2
5	610105	Cabo, Positivo Bateria	0,2
7	610110	Cabo, Negativo Bateria	0,4
8	615113	Interruptor, Magnético Partida	0,3
12	410185	Caixa, Bateria	1,3

Ref. Nº	Nº da peça	Descrição	Qtd. VT750C 6	7	8	9	A	2B	2SB	2C	2SC	Nº de série		Tipo
1	17516-HC4-000	Acabamento, Tanque Combustível	–	–	–	–	–	–	1	–	1			
2	19051-KA4-000	Coxim, Fixação Radiador	–	–	–	–	–	–	1	–	1			
3	31500-MEG-B22	Bateria (YTZ14S)(GS YUASA)	–	–	–	–	–	–	1	–	1			
4	32102-MEG-H10	Suporte, Adaptador	–	–	–	–	–	–	1	–	1			
5	32401-MEG-H11	Cabo, Partida Bateria	–	–	–	–	–	–	1	–	1			
6	32414-MCF-000	Tampa, Terminal Bateria	–	–	–	–	–	–	1	–	1			
7	32601-MEG-H10	Cabo, Terra Bateria	–	–	–	–	–	–	1	–	1			
8	35850-MFL-003	Interruptor Conj., Magnético Partida	–	–	–	–	–	–	1	–	1			
9	35856-KBG-007	Coxim	–	–	–	–	–	–	1	–	1			
10	35857-MFN-D00	Tampa, Interruptor Magnético	–	–	–	–	–	–	1	–	1			
11	50322-MEG-H10	Suporte, Caixa Bateria	–	–	–	–	–	–	1	–	1			
12	50325-MEG-H10	Caixa, Bateria	–	–	–	–	–	–	1	–	1			
13	50326-MEG-H10	Tampa, Bateria	–	–	–	–	–	–	1	–	1			
14	50328-MFE-640	Coxim, Bateria	–	–	–	–	–	–	1	–	1			
15	90105-MB1-000	Parafuso, Especial, 5x12	–	–	–	–	–	–	1	–	1			
16	90111-GJ5-000	Parafuso, Flange, 6mm	–	–	–	–	–	–	2	–	2			
17	90111-MR5-000	Parafuso, Allen, 5x9	–	–	–	–	–	–	2	–	2			
18	90657-SB0-003	Presilha, Dispositivo Protetor	–	–	–	–	–	–	2	–	2			
19	90677-GR1-003	Porca, Presilha, 5mm	–	–	–	–	–	–	1	–	1			
20	91301-MCH-003	Anel, Vedação, 48,5x2,5	–	–	–	–	–	–	1	–	1			

PROIBIDA A REPRODUÇÃO E DISTRIBUIÇÃO
10.2018 - Matsuo - MM - JT

© Moto Honda da Amazônia Ltda.
Todos os direitos reservados.

C-28.2

Bateria

(VT750C2SB/C2SC)

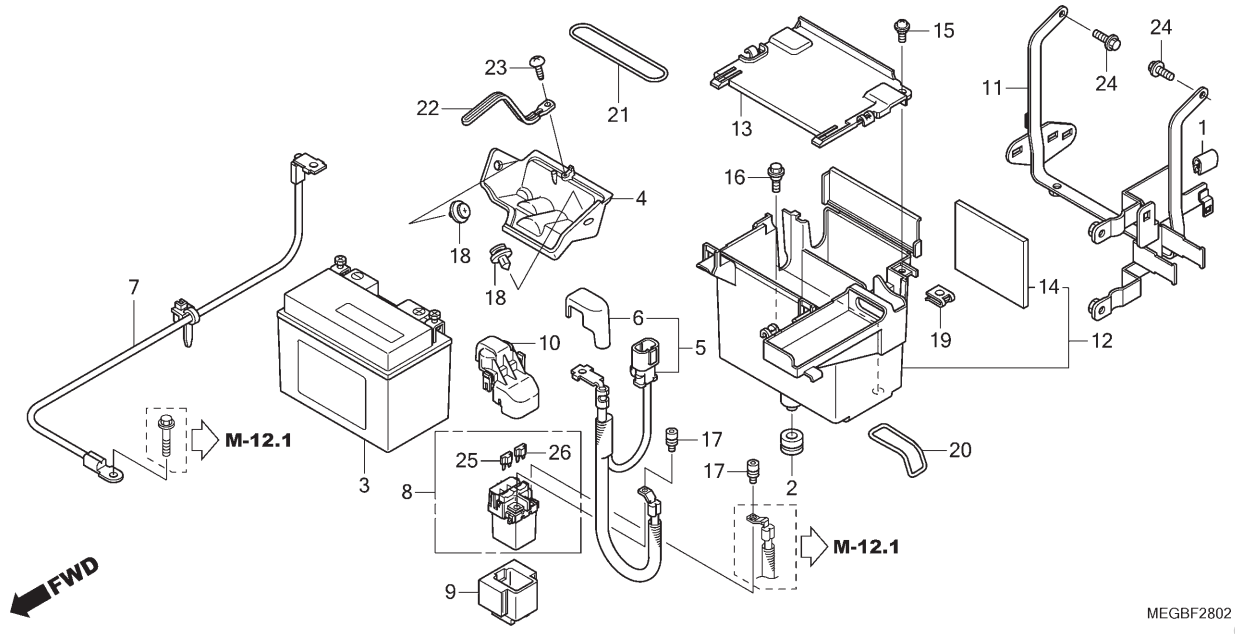

Ref. Nº	N.O.S.	Item de serviço	T.M.O.	Ref. Nº	Nº da peça	Descrição	Qtd. VT750C 6	7	8	9	A	2B	2SB	2C	2SC	Nº de série		Tipo
				21	91311-MFE-640	Anel, Vedação, 109,4x3,1	–	–	–	–	–	–	1	–	1			
				22	91413-679-000	Presilha, 2x70	–	–	–	–	–	–	1	–	1			
				23	93913-14180	Parafuso, Fixação, 4x10 (PO)	–	–	–	–	–	–	1	–	1			
				24	95701-06014-00	Parafuso, Flange, 6x14	–	–	–	–	–	–	2	–	2			
				25	98200-42000	Fusível (20A)	–	–	–	–	–	–	1	–	1			
				26	98200-43000	Fusível (30A)	–	–	–	–	–	–	1	–	1			

PROIBIDA A REPRODUÇÃO E DISTRIBUIÇÃO
1010913 - Matsuo - MM - JT

© Moto Honda da Amazônia Ltda.
Todos os direitos reservados.

C-29

Fiação Principal (VT750C6/7/8)

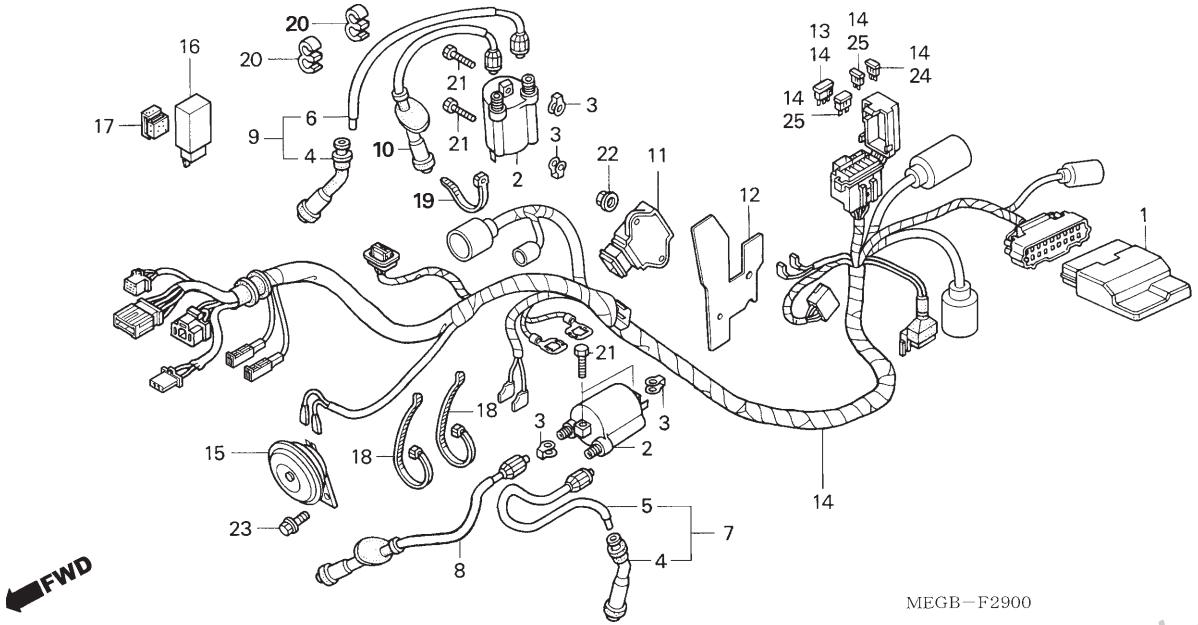

Ref. Nº	N.O.S.	Item de serviço	T.M.O.
1	6141A1	Módulo Controle Ignição	0,4
2		(5,6,7,8,9,10)	
	6141A3	Bobina, Ignição: Dianteira	0,4
	6141A4	Bobina, Ignição: Traseira	0,3
	6141A5	Bobina, Ignição: Para 1 motocicleta	0,5
11	6131B2	Regulador, Retificador	0,3
13	6131B4	Diodo, Trifásico	0,2
14	611100	Fiação, Principal	1,1
15	616169	Buzina(s)	0,1
16	6111C3	Relé, Sinalizador	0,2

Ref. Nº	Nº da peça	Descrição	Qtd. VT750C 6	7	8	9	A	2B	2SB	2C	2SC	Nº de série		Tipo
1	30410-MEG-641	Módulo Ignição, Comp.	1	1	1	–	–	–	–	–	–			
2	30510-MCC-003	Bobina Ignição, Comp.	2	2	2	–	–	–	–	–	–			
3	30520-ML7-000	Espaçador, Bobina Ignição	4	4	4	–	–	–	–	–	–			
4	30700-KK6-153	Supressor Ruídos, Conj.	2	2	2	–	–	–	–	–	–			
5	30751-MEG-000	Cabo, Dianteiro Direito Alta Tensão	1	1	1	–	–	–	–	–	–			
6	30753-MEG-000	Cabo, Traseiro Esquerdo Alta Tensão	1	1	1	–	–	–	–	–	–			
7	30771-MEG-000	Cabo Conj., Dianteiro Direito Alta Tensão	1	1	1	–	–	–	–	–	–			
8	30772-MEG-000	Cabo Conj., Dianteiro Esquerdo Alta Tensão	1	1	1	–	–	–	–	–	–			
9	30773-MEG-000	Cabo Conj., Traseiro Esquerdo Alta Tensão	1	1	1	–	–	–	–	–	–			
10	30774-MEG-000	Cabo Conj., Traseiro Direito Alta Tensão	1	1	1	–	–	–	–	–	–			
11	31600-HN5-671	Regulador Comp., Retificador	1	1	1	–	–	–	–	–	–			
12	31605-MEG-000	Espaçador, Regulador Retificador	1	1	1	–	–	–	–	–	–			
13	31730-MAS-601	Diodo Conj., Trifásico (SUMITOMO)	1	1	1	–	–	–	–	–	–			
14	32100-MEG-D10	Fiação, Principal	1	1	1	–	–	–	–	–	–			
15	38110-KB1-921	Buzina, Comp. (Aguda)	1	1	1	–	–	–	–	–	–			

PROIBIDA A REPRODUÇÃO E DISTRIBUIÇÃO
10/09/2018 - Matsuo - MM - JT

© Moto Honda da Amazônia Ltda.
Todos os direitos reservados.

C-29

Fiação Principal (VT750C6/7/8)

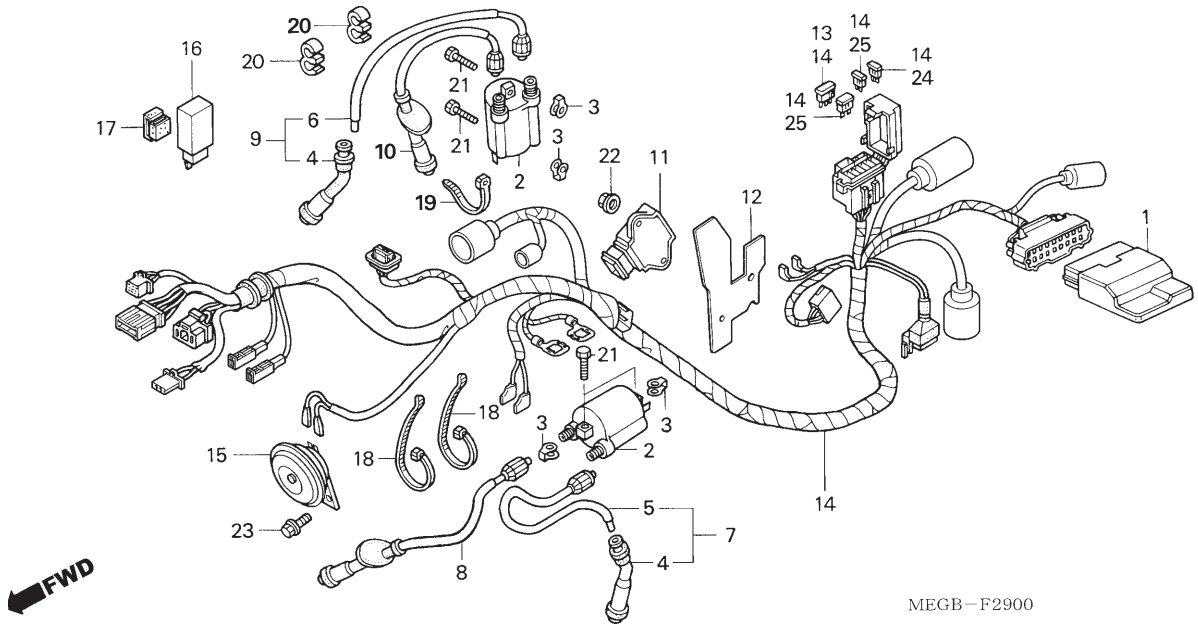

Ref. Nº	N.O.S.	Item de serviço	T.M.O.

Ref. Nº	Nº da peça	Descrição	Qtd. VT750C 6	7	8	9	A	2B	2SB	2C	2SC	Nº de série		Tipo
16	38301-MEG-000	Relé Comp., Sinalizador (MITSUBA)	1	1	1	–	–	–	–	–	–			
17	38306-GE7-000	Suporte, Relé Sinalizador	1	1	1	–	–	–	–	–	–			
18	90620-SB2-003	Presilha, Fiação Principal	2	2	2	–	–	–	–	–	–			
19	90651-KV6-003	Presilha, Cabo, 165mm (Preto)	1	1	1	–	–	–	–	–	–			
20	90658-ZA0-930	Presilha, Cabo Alta Tensão	2	2	2	–	–	–	–	–	–			
21	92101-06020-4J	Parafuso, Sextavado, 6x20	4	4	4	–	–	–	–	–	–			
22	94050-06080	Porca, Flange, 6mm	2	2	2	–	–	–	–	–	–			
23	95701-08012-07	Parafuso, Flange, 8x12	1	1	1	–	–	–	–	–	–			
24	98200-41000	Fusível (10A)	6	6	6	–	–	–	–	–	–			
25	98200-42000	Fusível (20A)	2	2	2	–	–	–	–	–	–			

PROIBIDA A REPRODUÇÃO E DISTRIBUIÇÃO
1010913 - Matsuo - MM - JT

© Moto Honda da Amazônia Ltda.
Todos os direitos reservados.

C-29.1

Fiação Principal

(VT750C9/A/C2B)

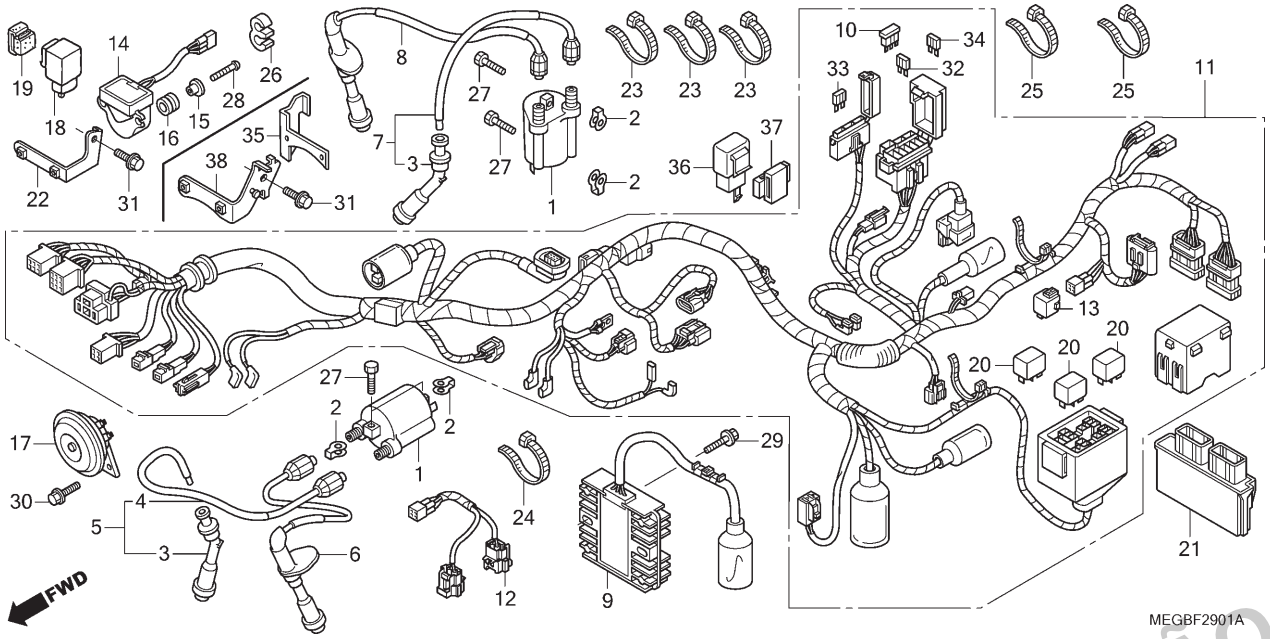

Ref. Nº	N.O.S.	Item de serviço	T.M.O.
1		(4,5,6,7,8)	
	6141A3	Bobina, Ignição: Dianteira	0,4
	6141A4	Bobina, Ignição: Traseira	0,3
	6141A5	Bobina, Ignição: Para 1 motocicleta	0,5
9	6131B2	Regulador, Retificador	0,5
10	6131B4	Diodo, Trifásico	0,2
11	611100	Fiação, Principal	1,1
14	617125	Sensor, Ângulo	0,4
17	616169	Buzina(s)	0,1
18		(36)	
	6111C3	Relé, Sinalizador	0,2
20	6111B6	Relé, Parada Motor	0,2
	6111D9	Relé, Controle Ventoinha	0,2
	6111E0	Relé, Corte Combustível	0,2
21	618135	Módulo Controle Motor (ECM)	0,3

Ref. Nº	Nº da peça	Descrição	Qtd. VT750C 6	7	8	9	A	2B	2SB	2C	2SC	Nº de série		Tipo
1	30510-MCC-003	Bobina Ignição, Comp.	–	–	–	2	2	2	–	–	–			
2	30520-ML7-000	Espaçador, Bobina Ignição	–	–	–	4	4	4	–	–	–			
3	30700-KK6-153	Supressor Ruídos, Conj.	–	–	–	2	2	2	–	–	–			
4	30751-MEG-000	Cabo, Dianteiro Direito Alta Tensão	–	–	–	1	1	1	–	–	–			
5	30771-MEG-000	Cabo Conj., Dianteiro Direito Alta Tensão	–	–	–	1	1	1	–	–	–			
6	30772-MEG-000	Cabo Conj., Dianteiro Esquerdo Alta Tensão	–	–	–	1	1	1	–	–	–			
7	30773-MFE-641	Cabo Conj., Traseiro Esquerdo Alta Tensão	–	–	–	1	1	1	–	–	–			
8	30774-MFE-641	Cabo Conj., Traseiro Direito Alta Tensão	–	–	–	1	1	1	–	–	–			
9	31600-MFE-641	Regulador Conj., Retificador	–	–	–	1	1	1	–	–	–			
10	31730-MAS-601	Diodo Conj., Trifásico (SUMITOMO)	–	–	–	1	1	1	–	–	–			
11	32100-MEG-B20	Fiação, Principal	–	–	–	1	1	–	–	–	–			
	32100-MFE-B00		–	–	–	–	–	1	–	–	–			
12	32105-MFE-640	Fiação Secundária, Corpo Acelerador	–	–	–	1	1	–	–	–	–			
13	32606-GEV-761	Capa (4P)(Vermelho)	–	–	–	1	1	1	–	–	–			
14	35161-MFE-641	Sensor Comp., Ângulo	–	–	–	1	1	1	–	–	–			
15	35162-MN5-003	Bucha	–	–	–	2	2	2	–	–	–			

PROIBIDA A REPRODUÇÃO E DISTRIBUIÇÃO
10/01/2013 - Katsuo - MM - JT

© Moto Honda da Amazônia Ltda.
Todos os direitos reservados.

C-29.1

Fiação Principal

(VT750C9/A/C2B)

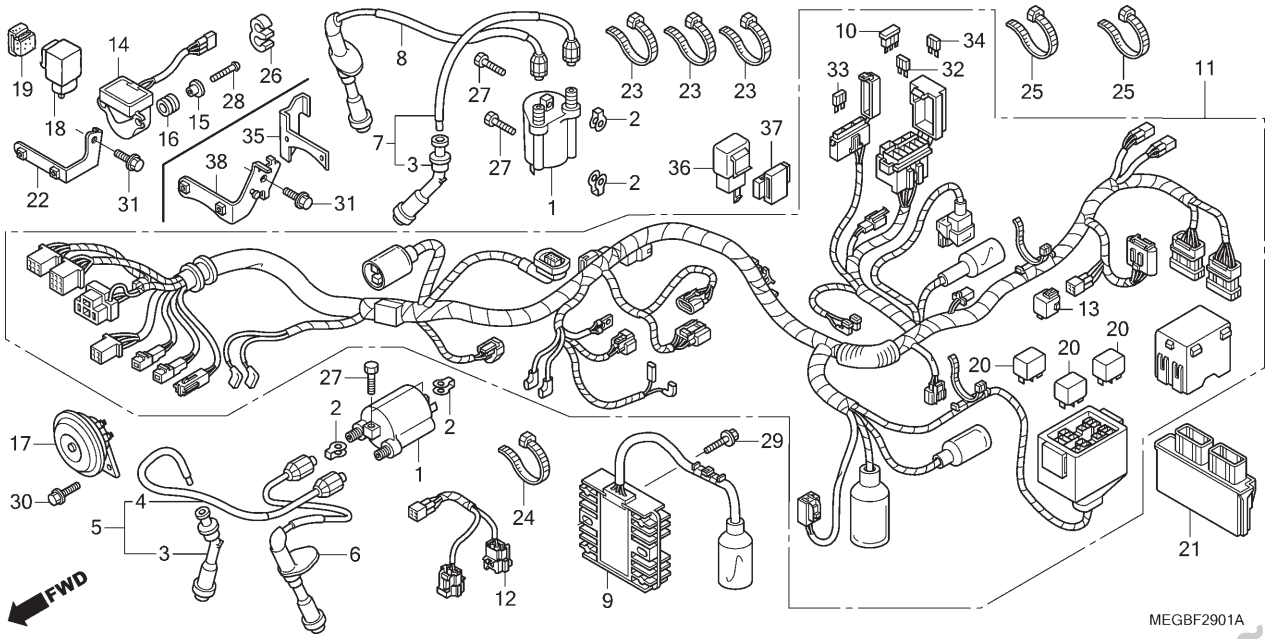

Ref. Nº	N.O.S.	Item de serviço	T.M.O.	Ref. Nº	Nº da peça	Descrição	Qtd. VT750C 6	7	8	9	A	2B	2SB	2C	2SC	Nº de série		Tipo
				16	35163-MN5-003	Bucha	–	–	–	2	2	2	–	–	–			
				17	38110-KEA-J01	Buzina, Comp. (Aguda)	–	–	–	1	1	–	–	–	–			
					38110-KL3-673	Buzina, Conj. (Aguda)	–	–	–	–	–	1	–	–	–			
				18	38301-MEG-000	Relé Comp., Sinalizador (MITSUBA)	–	–	–	1	1	–	–	–	–			
				19	38306-GE7-000	Suporte, Relé Sinalizador	–	–	–	1	1	–	–	–	–			
				20	38501-MEL-003	Relé Conj. (MICRO ISO 4P)	–	–	–	3	3	3	–	–	–			
				21	38770-MEG-B21	Unidade PGM-FI	–	–	–	1	1	1	–	–	–			
				22	50128-MFE-640	Suporte, Sensor Ângulo	–	–	–	1	1	–	–	–	–			
				23	90620-SB2-003	Presilha, Fiação Principal	–	–	–	2	2	3	–	–	–			
				24	90651-KV6-003	Presilha, Cabo, 165mm (Preto)	–	–	–	1	1	1	–	–	–			
				25	90652-KT1-771	Presilha, Cabo (Preto)	–	–	–	2	2	2	–	–	–			
				26	90658-ZA0-930	Presilha, Cabo Alta Tensão	–	–	–	1	1	1	–	–	–			
				27	92101-06020-4J	Parafuso, Sextavado, 6x20	–	–	–	4	4	4	–	–	–			
				28	93500-04020-0A	Parafuso, Phillips, 4x20	–	–	–	2	–	–	–	–	–			
					93401-04020-08	Parafuso-arruela, 4x20	–	–	–	–	2	–	–	–	–			
					93401-04025-08	Parafuso-arruela, 4x25	–	–	–	–	–	2	–	–	–			
				29	95701-06020-00	Parafuso, Flange, 6x20	–	–	–	2	2	2	–	–	–			
				30	95701-08012-07	Parafuso, Flange, 8x12	–	–	–	1	1	1	–	–	–			
				31	96001-06010-00	Parafuso, Flange, 6x10	–	–	–	1	1	1	–	–	–			
				32	98200-41000	Fusível (10A)	–	–	–	6	6	6	–	–	–			
				33	98200-41500	Fusível (15A)	–	–	–	2	2	2	–	–	–			
				34	98200-42000	Fusível (20A)	–	–	–	2	2	2	–	–	–			

PROIBIDA A REPRODUÇÃO E DISTRIBUIÇÃO
10/06/2013 - Matsuo - MM - JT

© Moto Honda da Amazônia Ltda.
Todos os direitos reservados.

C-29.1

Fiação Principal

(VT750C9/A/C2B)

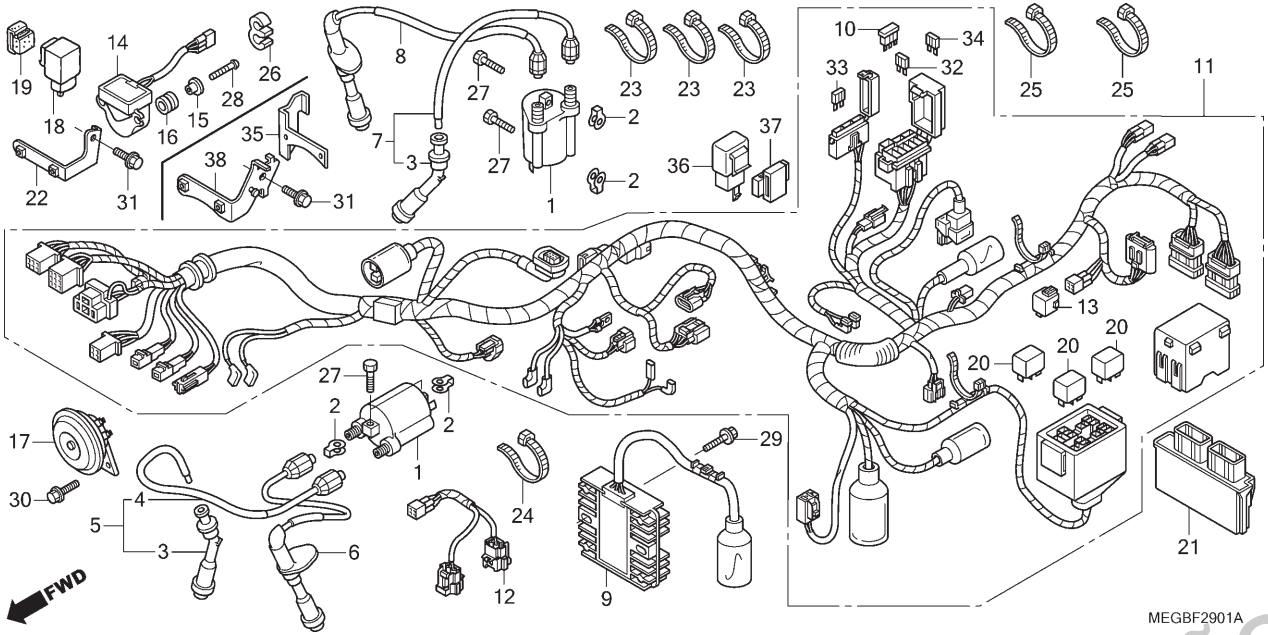

Ref. Nº	N.O.S.	Item de serviço	T.M.O.

Ref. Nº	Nº da peça	Descrição	Qtd. VT750C 6	7	8	9	A	2B	2SB	2C	2SC	Nº de série		Tipo
35	35165-MEG-A60	Placa, Sensor Ângulo	–	–	–	–	–	1	–	–	–	.....	.....	.....
36	38301-MEG-000	Relé Comp., Sinalizador (MITSUBA)	–	–	–	–	–	1	–	–	–	.....	.....	.....
37	38306-GE7-000	Suporte, Relé Sinalizador	–	–	–	–	–	1	–	–	–	.....	.....	.....
38	50128-MEG-A60	Suporte, Sensor Ângulo	–	–	–	–	–	1	–	–	–	.....	.....	.....

PROIBIDA A REPRODUÇÃO E DISTRIBUIÇÃO
1010913 - Matsuo - MM - JT

© Moto Honda da Amazônia Ltda.
Todos os direitos reservados.

C-29.2

Fiação Principal

(VT750C2SB/C2SC)

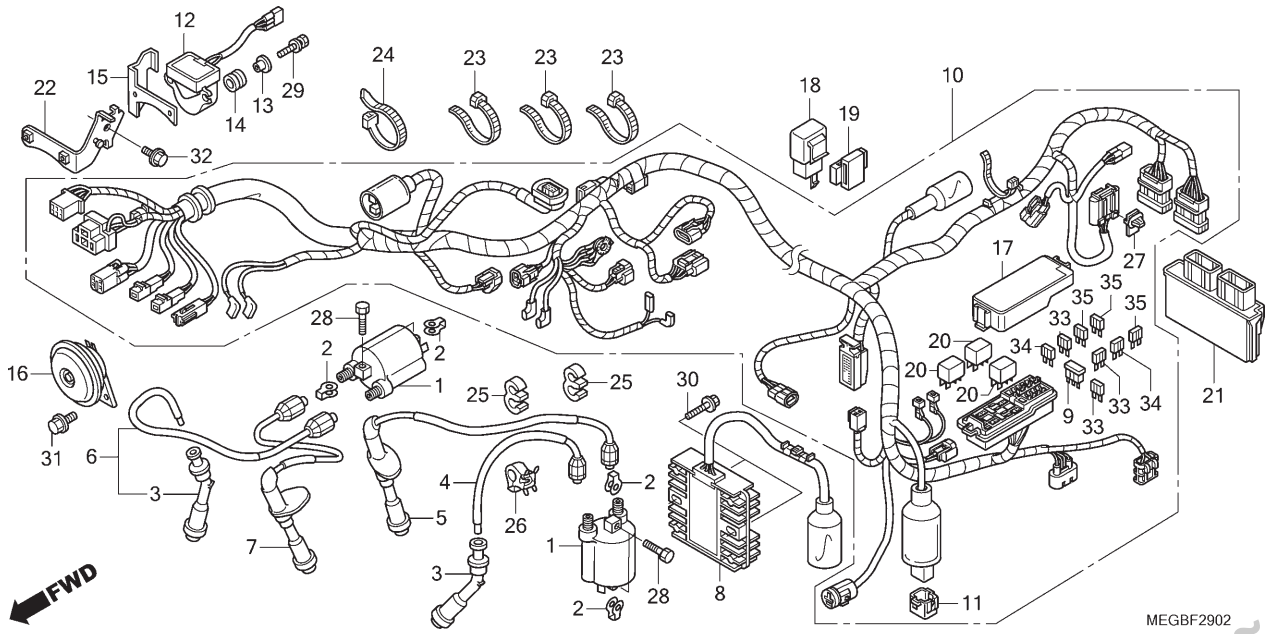

Ref. Nº	N.O.S.	Item de serviço	T.M.O.
1		(3,4,5,6,7)	
	6141A3	Bobina, Ignição: Dianteira	0,4
	6141A4	Bobina, Ignição: Traseira	0,3
	6141A5	Bobina, Ignição: Para 1 motocicleta	0,5
8	6131B2	Regulador, Retificador	0,5
9	6131B4	Diodo, Trifásico	0,2
10	611100	Fiação, Principal	1,1
12	617125	Sensor, Ângulo	0,4
16	616169	Buzina	0,1
18	6111C3	Relé, Sinalizador	0,2
20	6111B6	Relé, Parada Motor	0,2
	6111D9	Relé, Controle Ventoinha	0,2
	6111E0	Relé, Corte Combustível	0,2
21	618135	Módulo Controle Motor (ECM)	0,3

Ref. Nº	Nº da peça	Descrição	Qtd. VT750C 6	7	8	9	A	2B	2SB	2C	2SC	Nº de série		Tipo
1	30510-MCC-003	Bobina Ignição, Comp.	–	–	–	–	–	–	2	–	2			
2	30520-ML7-000	Espaçador, Bobina Ignição	–	–	–	–	–	–	4	–	4			
3	30700-KK6-153	Supressor Ruídos, Conj.	–	–	–	–	–	–	2	–	2			
4	30753-MEG-H11	Cabo, Traseiro Esquerdo Alta Tensão	–	–	–	–	–	–	1	–	1			
5	30754-MEG-H11	Cabo, Traseiro Direito Alta Tensão	–	–	–	–	–	–	1	–	1			
6	30771-MEG-000	Cabo Conj., Dianteiro Direito Alta Tensão	–	–	–	–	–	–	1	–	1			
7	30772-MEG-000	Cabo Conj., Dianteiro Esquerdo Alta Tensão	–	–	–	–	–	–	1	–	1			
8	31600-MFE-641	Regulador Conj., Retificador	–	–	–	–	–	–	1	–	1			
9	31730-MAS-601	Diodo Conj., Trifásico (SUMITOMO)	–	–	–	–	–	–	1	–	1			
10	32100-MFE-B10	Fiação, Principal	–	–	–	–	–	–	1	–	1			
11	32606-GEV-761	Capa (4P)(Vermelho)	–	–	–	–	–	–	1	–	1			
12	35161-MFE-641	Sensor Comp., Ângulo	–	–	–	–	–	–	1	–	–			
	35161-MFE-643		–	–	–	–	–	–	–	–	1			
13	35162-MN5-003	Bucha	–	–	–	–	–	–	2	–	2			
14	35163-MN5-003	Bucha	–	–	–	–	–	–	2	–	2			
15	35165-MEG-A60	Placa, Sensor Ângulo	–	–	–	–	–	–	1	–	1			

PROIBIDA A REPRODUÇÃO E DISTRIBUIÇÃO
1002913 - Matsuo - MM - JT

© Moto Honda da Amazônia Ltda.
Todos os direitos reservados.

C-29.2

Fiação Principal

(VT750C2SB/C2SC)

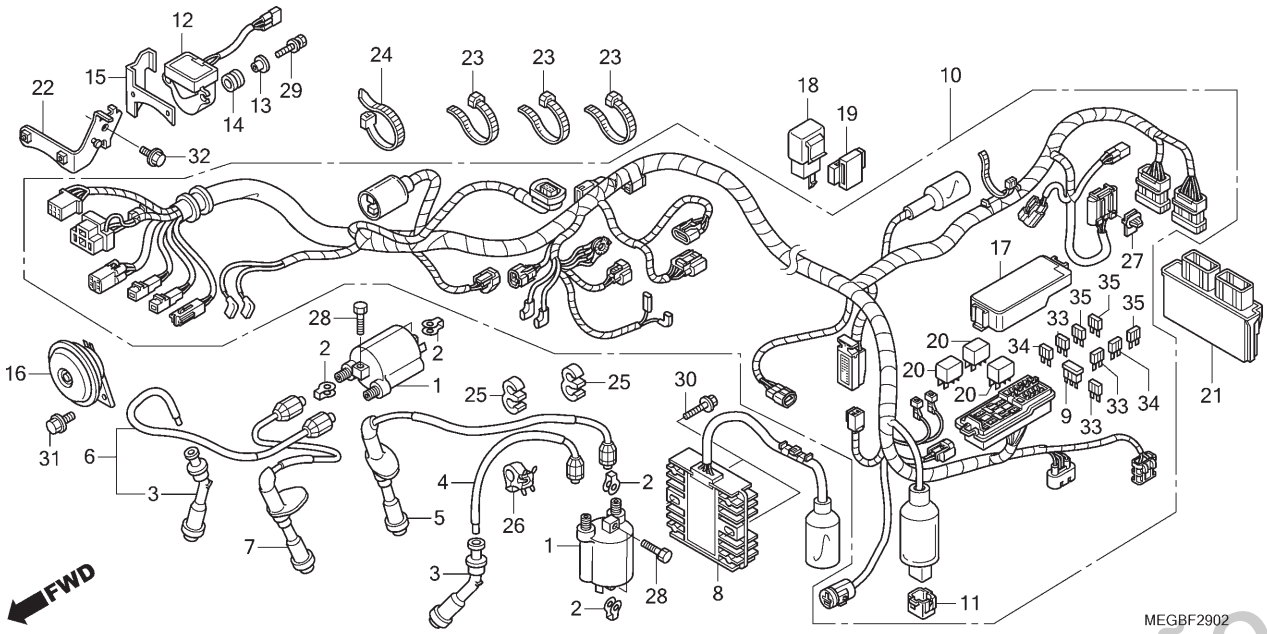

Ref. Nº	N.O.S.	Item de serviço	T.M.O.	Ref. Nº	Nº da peça	Descrição	Qtd. VT750C 6	7	8	9	A	2B	2SB	2C	2SC	Nº de série		Tipo
				16	38110-KL3-673	Buzina Conj. (Aguda)	–	–	–	–	–	–	1	–	1			
				17	38252-MFJ-D01	Tampa, Superior	–	–	–	–	–	–	1	–	1			
				18	38301-MEG-000	Relé Comp., Sinalizador (MITSUBA)	–	–	–	–	–	–	1	–	1			
				19	38306-GE7-000	Suporte, Relé Sinalizador	–	–	–	–	–	–	1	–	1			
				20	38501-MEL-003	Relé Conj. (MICRO ISO 4P)	–	–	–	–	–	–	3	–	3			
				21	38770-MEG-B21	Unidade PGM-FI	–	–	–	–	–	–	1	–	1			
				22	50128-MEG-A60	Suporte, Sensor Ângulo	–	–	–	–	–	–	1	–	1			
				23	90620-SB2-003	Presilha, Fiação Principal	–	–	–	–	–	–	3	–	3			
				24	90651-KV6-003	Presilha, Cabo, 165mm (Preto)	–	–	–	–	–	–	1	–	1			
				25	90658-ZA0-930	Presilha, Cabo Alta Tensão	–	–	–	–	–	–	2	–	2			
				26	90690-GHB-651	Presilha, Cabo, 15mm	–	–	–	–	–	–	1	–	1			
				27	91565-SEL-003	Presilha, Adaptador (Preto)	–	–	–	–	–	–	1	–	1			
				28	92101-06020-4J	Parafuso, Sextavado, 6x20	–	–	–	–	–	–	4	–	4			
				29	93401-04025-08	Parafuso-arruela, 4x25	–	–	–	–	–	–	2	–	2			
				30	95701-06020-00	Parafuso, Flange, 6x20	–	–	–	–	–	–	2	–	2			
				31	95701-08012-07	Parafuso, Flange, 8x12	–	–	–	–	–	–	1	–	1			
				32	96001-06010-00	Parafuso, Flange, 6x10	–	–	–	–	–	–	1	–	1			
				33	98200-41000	Fusível (10A)	–	–	–	–	–	–	7	–	7			
				34	98200-42000	Fusível (20A)	–	–	–	–	–	–	2	–	2			
				35	98200-43000	Fusível (30A)	–	–	–	–	–	–	3	–	3			

PROIBIDA A REPRODUÇÃO E DISTRIBUIÇÃO
10/07/18 Matsuo - MM - JT

Voltar

© Moto Honda da Amazônia Ltda.
Todos os direitos reservados.

C-29.3

Fiação Principal

(VT750C2C)

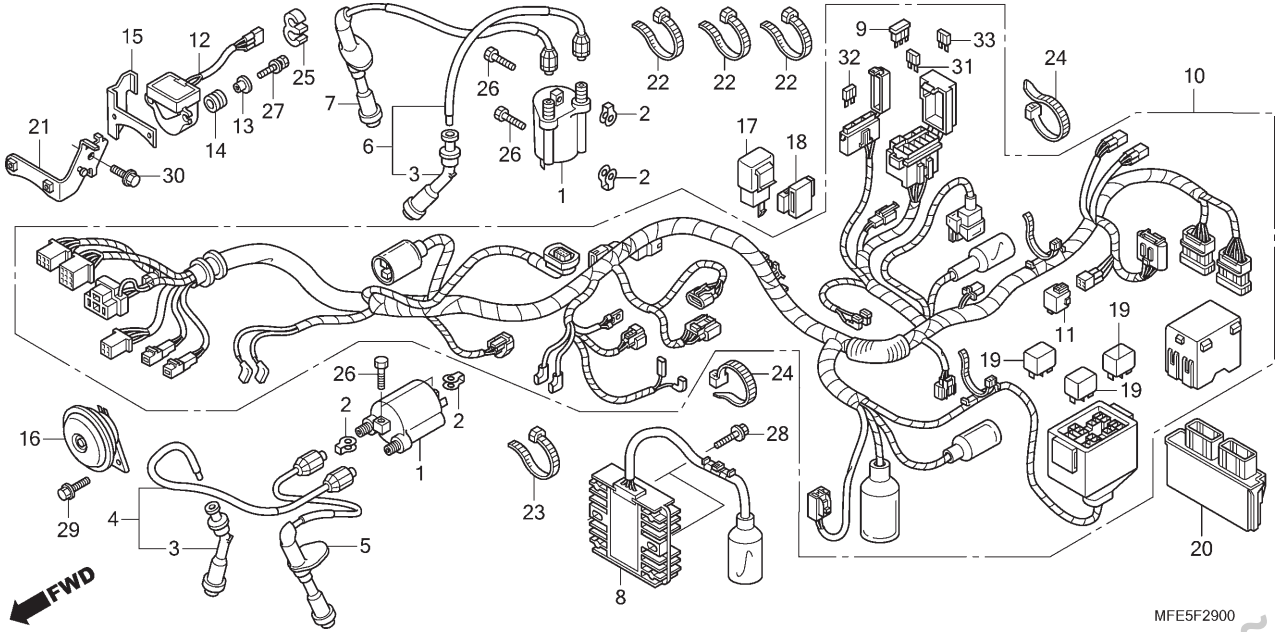

Ref. Nº	N.O.S.	Item de serviço	T.M.O.
1		(3,4,5,6,7)	
	6141A3	Bobina, Ignição: Dianteira	0,4
	6141A4	Bobina, Ignição: Traseira	0,3
	6141A5	Bobina, Ignição: Para 1 motocicleta	0,5
8	6131B2	Regulador, Retificador	0,5
9	6131B4	Diodo, Trifásico	0,2
10	611100	Fiação, Principal	1,1
12	617125	Sensor, Ângulo	0,4
16	616169	Buzina(s)	0,1
18	6111C3	Relé, Sinalizador	0,2
20	6111B6	Relé, Parada Motor	0,2
	6111D9	Relé, Controle Ventoinha	0,2
	6111E0	Relé, Corte Combustível	0,2
21	618135	Módulo Controle Motor (ECM)	0,3

Ref. Nº	Nº da peça	Descrição	Qtd. VT750C 6	7	8	9	A	2B	2SB	2C	2SC	Nº de série		Tipo
1	30510-MCC-003	Bobina Ignição, Comp.	–	–	–	–	–	–	–	2	–			
2	30520-ML7-000	Espaçador, Bobina Ignição	–	–	–	–	–	–	–	4	–			
3	30700-KK6-153	Supressor Ruídos, Conj.	–	–	–	–	–	–	–	2				
4	30771-MEG-000	Cabo Conj., Dianteiro Direito Alta Tensão	–	–	–	–	–	–	–	1	–			
5	30772-MEG-000	Cabo Conj., Dianteiro Esquerdo Alta Tensão	–	–	–	–	–	–	–	1	–			
6	30773-MFE-641	Cabo Conj., Traseiro Esquerdo Alta Tensão	–	–	–	–	–	–	–	1	–			
7	30774-MFE-641	Cabo Conj., Traseiro Direito Alta Tensão	–	–	–	–	–	–	–	1	–			
8	31600-MFE-641	Regulador Conj., Retificador	–	–	–	–	–	–	–	1	–			
9	31730-MAS-601	Diodo Conj., Trifásico (SUMITOMO)	–	–	–	–	–	–	–	1	–			
10	32100-MFE-B00	Fiação, Principal	–	–	–	–	–	–	–	1	–			
11	32606-GEV-761	Capa (4P)(Vermelho)	–	–	–	–	–	–	–	1	–			
12	35161-MFE-643	Sensor Comp., Ângulo	–	–	–	–	–	–	–	1	–			
13	35162-MN5-003	Bucha	–	–	–	–	–	–	–	2	–			
14	35163-MN5-003	Bucha	–	–	–	–	–	–	–	2	–			
15	35165-MEG-A60	Placa, Sensor Ângulo	–	–	–	–	–	–	–	1	–			
16	38110-KL3-673	Buzina, Conj. (Aguda)	–	–	–	–	–	–	–	1	–			
17	38301-MEG-000	Relé Comp., Sinalizador (MITSUBA)	–	–	–	–	–	–	–	1	–			

PROIBIDA A REPRODUÇÃO E DISTRIBUIÇÃO
Ip10913 - Matsuo - MM - JT

© Moto Honda da Amazônia Ltda.
Todos os direitos reservados.

C-29.3

Fiação Principal

(VT750C2C)

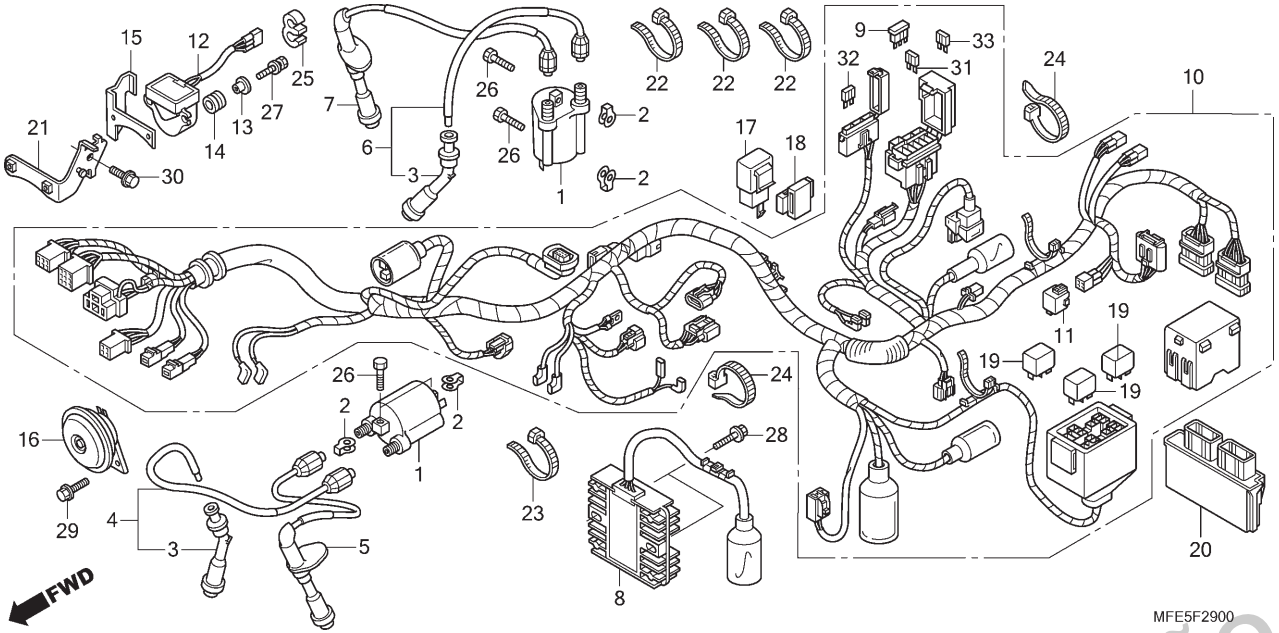

Ref. Nº	N.O.S.	Item de serviço	T.M.O.	Ref. Nº	Nº da peça	Descrição	Qtd. VT750C 6	7	8	9	A	2B	2SB	2C	2SC	Nº de série		Tipo
				18	38306-GE7-000	Suporte, Relé Sinalizador	–	–	–	–	–	–	–	1	–			
				19	38501-MEL-003	Relé Conj. (MICRO ISO 4P)	–	–	–	–	–	–	–	3	–			
				20	38770-MEG-B21	Unidade PGM-FI	–	–	–	–	–	–	–	1	–			
				21	50128-MEG-A60	Suporte, Sensor Ângulo	–	–	–	–	–	–	–	1	–			
				22	90620-SB2-003	Presilha, Fiação Principal	–	–	–	–	–	–	–	3	–			
				23	90651-KV6-003	Presilha, Cabo, 165mm (Preto)	–	–	–	–	–	–	–	1	–			
				24	90652-KT1-771	Presilha, Cabo (Preto)	–	–	–	–	–	–	–	2	–			
				25	90658-ZA0-930	Presilha, Cabo Alta Tensão	–	–	–	–	–	–	–	1	–			
				26	92101-06020-4J	Parafuso, Sextavado, 6x20	–	–	–	–	–	–	–	4	–			
				27	93401-04025-08	Parafuso-arruela, 4x25	–	–	–	–	–	–	–	2	–			
				28	95701-06020-00	Parafuso, Flange, 6x20	–	–	–	–	–	–	–	2	–			
				29	95701-08012-07	Parafuso, Flange, 8x12	–	–	–	–	–	–	–	1	–			
				30	96001-06010-00	Parafuso, Flange, 6x10	–	–	–	–	–	–	–	1	–			
				31	98200-41000	Fusível (10A)	–	–	–	–	–	–	–	6	–			
				32	98200-41500	Fusível (15A)	–	–	–	–	–	–	–	2	–			
				33	98200-42000	Fusível (20A)	–	–	–	–	–	–	–	2	–			

PROIBIDA A REPRODUÇÃO E DISTRIBUIÇÃO
1010913 - Matsuo - MM - JT

© Moto Honda da Amazônia Ltda.
Todos os direitos reservados.

C-30

Chassi (VT750C6/7/8)

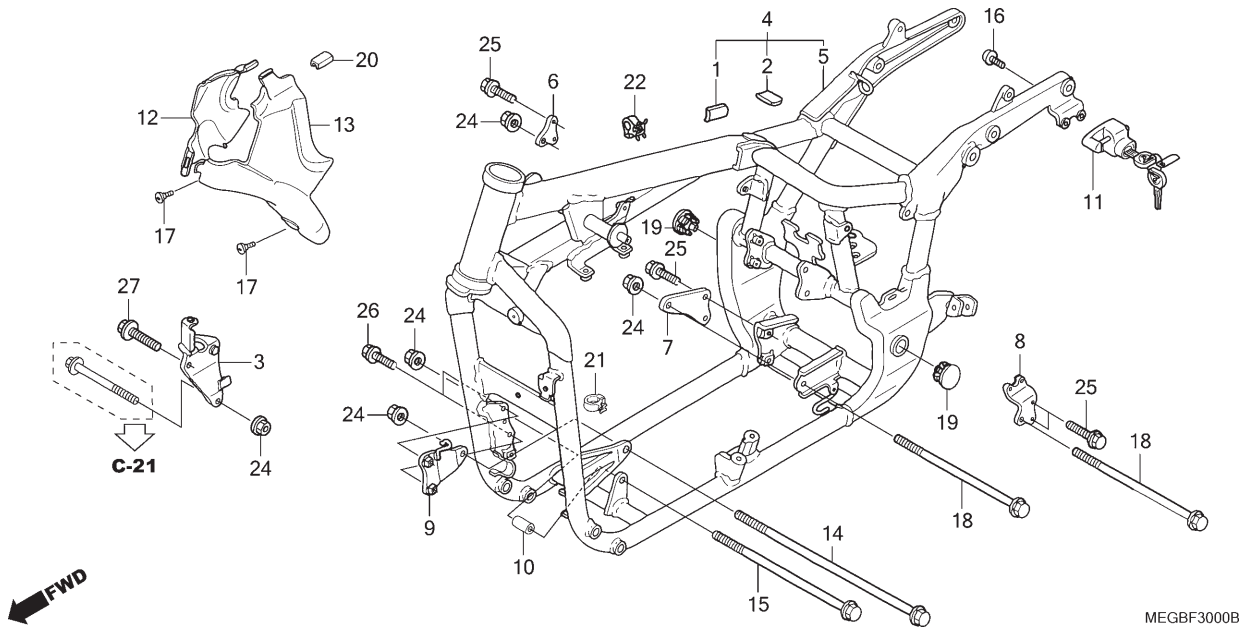

Ref. Nº	N.O.S.	Item de serviço	T.M.O.
5		(4)	
	410100	Chassi	8,4
		• Inclui: Remoção e instalação do motor	
11	410197	Trava, Capacete	0,4
12	4131M2	Tampa, Lateral Dianteira: Direita	0,3
13	4131M3	Tampa, Lateral Dianteira: Esquerda	0,3
	4131V6	Tampa, Lateral Dianteira: Ambas	0,3

Ref. Nº	Nº da peça	Descrição	Qtd. VT750C 6	7	8	9	A	2B	2SB	2C	2SC	Nº de série		Tipo
1	17503-KCM-620	Fita, Protetora	1	1	1	–	–	–	–	–	–			
2	31509-GV4-900	Borracha, Tampa Bateria	1	1	1	–	–	–	–	–	–			
3	46505-MEG-000	Suporte, Pedal Freio Traseiro	1	1	1	–	–	–	–	–	–			
4	50010-MEG-D10	Chassi Conj.	1	1	1	–	–	–	–	–	–			
5	50100-MEG-640	Chassi, Comp.	1	1	1	–	–	–	–	–	–			
6	50171-MEG-B00	Suporte, Motor Superior Traseiro Direito	1	1	1	–	–	–	–	–	–			
7	50172-MEG-B00	Suporte, Motor Inferior Traseiro Direito	1	1	1	–	–	–	–	–	–			
8	50173-MEG-B00	Suporte, Motor Superior Traseiro Esquerdo	1	1	1	–	–	–	–	–	–			
9	50176-MEG-B00	Placa, Superior Dianteira Fixação Motor	1	1	1	–	–	–	–	–	–			
10	50363-KT7-000	Bucha, Suporte Motor	1	1	1	–	–	–	–	–	–			
11	50710-KPM-003	Suporte Conj., Capacete (HONDA LOCK)	1	1	1	–	–	–	–	–	–			
12	63500-MEG-000	Tampa, Lateral Dianteira Direita	1	1	1	–	–	–	–	–	–			
13	63600-MEG-000	Tampa, Lateral Dianteira Esquerda	1	1	1	–	–	–	–	–	–			
14	90103-GC2-920	Parafuso, Suporte Motor	1	1	1	–	–	–	–	–	–			
15	90104-MBS-000	Parafuso, Flange, 10x208	1	1	1	–	–	–	–	–	–			
16	90106-MAV-000	Parafuso, Phillips, 6x12	1	1	1	–	–	–	–	–	–			
17	90106-MBY-000	Parafuso, Especial, 5x12	2	2	2	–	–	–	–	–	–			
18	90154-KE7-000	Parafuso, UBS, 10x141	2	2	2	–	–	–	–	–	–			

PROIBIDA A REPRODUÇÃO E DISTRIBUIÇÃO
101603a - Matsuo - MM - JT

© Moto Honda da Amazônia Ltda.
Todos os direitos reservados.

C-30

Chassi (VT750C6/7/8)

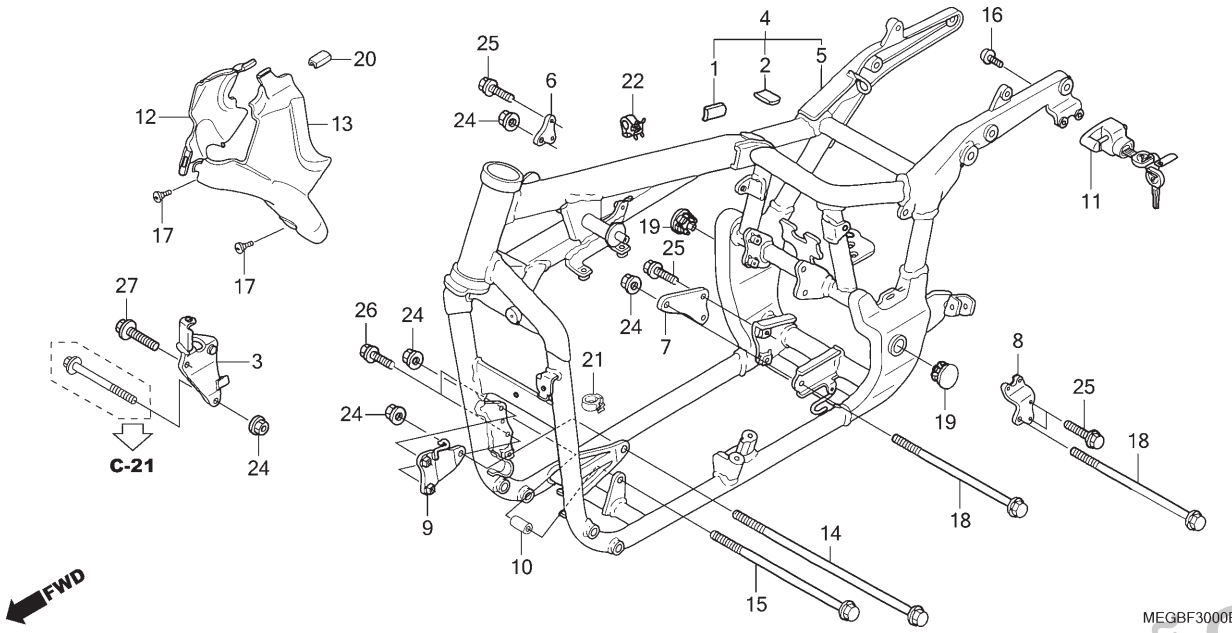

Ref. Nº	N.O.S.	Item de serviço	T.M.O.	Ref. Nº	Nº da peça	Descrição	Qtd. VT750C 6	7	8	9	A	2B	2SB	2C	2SC	Nº de série		Tipo
				19	90312-MB0-700	Capa, Porca Trava Direita	2	2	2	–	–	–	–	–	–			
				20	90655-MEG-000	Braçadeira, Tampa	1	1	1	–	–	–	–	–	–			
				21	90690-GHB-631	Presilha, Cabo, 8mm	1	1	1	–	–	–	–	–	–			
				22	90690-GHB-671	Presilha, Cabo, 25mm	1	1	1	–	–	–	–	–	–			
				24	94050-10070	Porca, Flange, 10mm	5	5	5	–	–	–	–	–	–			
				25	95701-08016-07	Parafuso, Flange, 8x16	6	6	6	–	–	–	–	–	–			
				26	95701-08020-07	Parafuso, Flange, 8x20	2	2	2	–	–	–	–	–	–			
				27	95701-10025-07	Parafuso, Flange, 10x25	1	1	1	–	–	–	–	–	–			

PROIBIDA A REPRODUÇÃO E DISTRIBUIÇÃO
1010913 - Matsuo - MM - JT

© Moto Honda da Amazônia Ltda.
Todos os direitos reservados.

C-30.1

Chassi

(VT750C9/A/C2B/C2SB/C2C/C2SC)

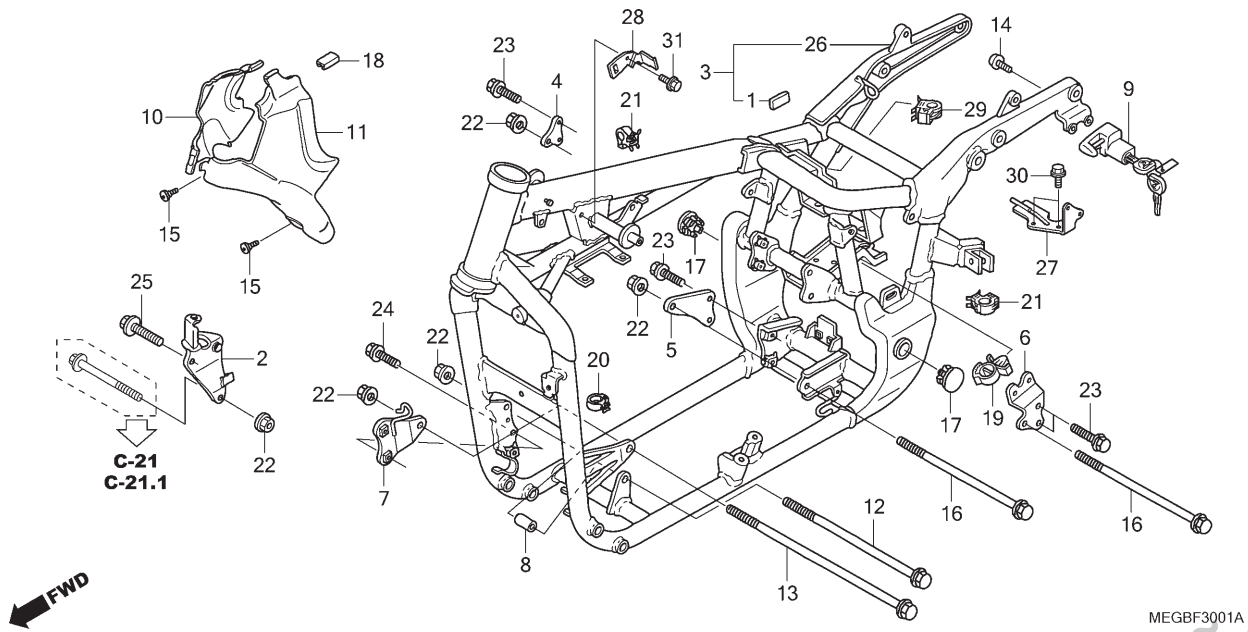

Ref. Nº	N.O.S.	Item de serviço	T.M.O.
3		(26)	
	410100	Chassi	8,4
		• Inclui: Remoção e instalação do motor	
9	410197	Trava, Capacete	0,4
10	4131M2	Tampa, Lateral Dianteira: Direita	0,3
11	4131M3	Tampa, Lateral Dianteira: Esquerda	0,3
	4131V6	Tampa, Lateral Dianteira: Ambas	0,3

Ref. Nº	Nº da peça	Descrição	Qtd. VT750C 6	7	8	9	A	2B	2SB	2C	2SC	Nº de série		Tipo
1	17503-MY1-300	Fita, Protetora	–	–	–	1	1	1	–	1	–			
2	46505-MEG-000	Suporte, Pedal Freio Traseiro	–	–	–	1	1	1	–	1	–			
	46505-MEG-H10		–	–	–	–	–	–	1	–	1			
3	50010-MFE-641	Chassi Conj.	–	–	–	1	–	–	–	–	–			
	50010-MFS-000		–	–	–	–	1	–	–	–	–			BR
	50010-MEG-U90		–	–	–	–	–	1	–	1	–			
4	50171-MEG-B00	Suporte, Motor Superior Traseiro Direito	–	–	–	1	1	1	1	1	1			
5	50172-MEG-B00	Suporte, Motor Inferior Traseiro Direito	–	–	–	1	1	1	1	1	1			
6	50173-MEG-B00	Suporte, Motor Superior Traseiro Esquerdo	–	–	–	1	1	1	1	1	1			
7	50176-MEG-B20	Placa, Superior Dianteira Fixação Motor	–	–	–	1	–	–	–	–	–			
			–	–	–	–	1	–	–	–	–		~ AR000351	
	50176-MEG-B21		–	–	–	–	1	–	–	–	–	AR000352 ~		
			–	–	–	–	–	1	1	1	1			
8	50363-KT7-000	Bucha, Suporte Motor	–	–	–	1	1	1	1	1	1			
9	50710-KPM-003	Suporte Conj., Capacete (HONDA LOCK)	–	–	–	1	1	1	1	1	1			
10	63500-MEG-000	Tampa, Lateral Dianteira Direita	–	–	–	1	1	–	–	–	–			
	63500-MEG-A60		–	–	–	–	–	1	1	1	1			

PROIBIDA A REPRODUÇÃO E DISTRIBUIÇÃO
10100013 - Matsuo - MM - JT

© Moto Honda da Amazônia Ltda.
Todos os direitos reservados.

C-30.1

Chassi

(VT750C9/A/C2B/ C2SB/C2C/C2SC)

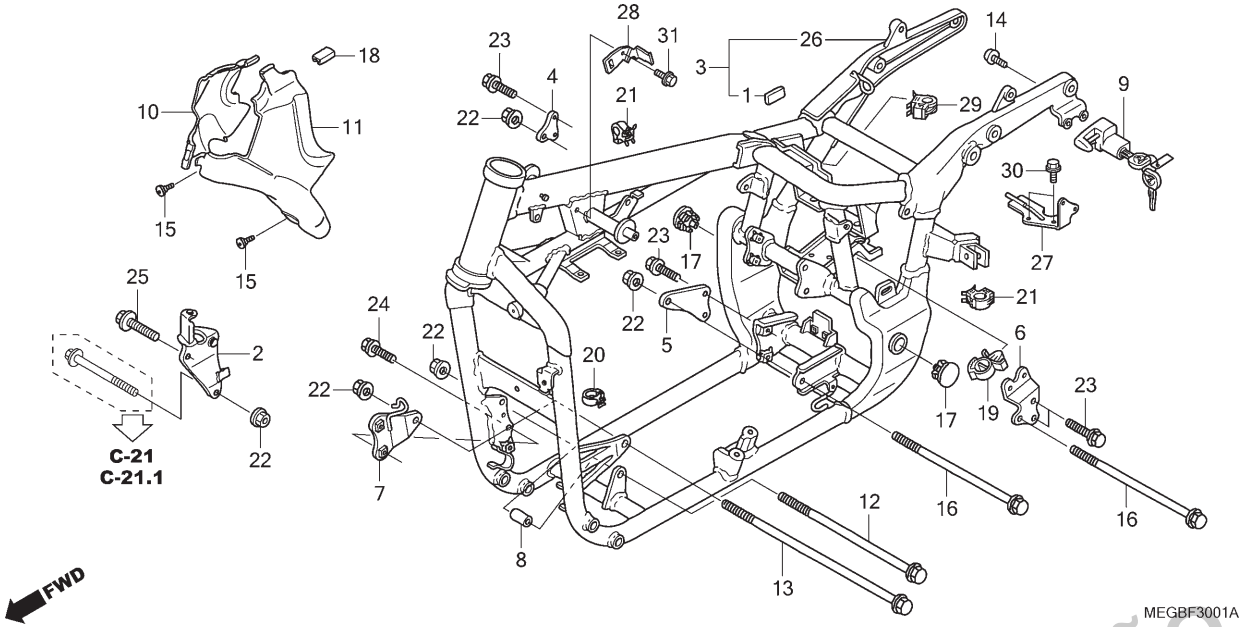

Ref. Nº	N.O.S.	Item de serviço	T.M.O.	Ref. Nº	Nº da peça	Descrição	Qtd. VT750C 6	7	8	9	A	2B	2SB	2C	2SC	Nº de série		Tipo
				11	63600-MEG-000	Tampa, Lateral Dianteira Esquerda	–	–	–	1	1	–	–	–	–			
					63600-MEG-A60		–	–	–	–	–	1	1	1	1			
				12	90103-GC2-920	Parafuso, Suporte Motor	–	–	–	1	1	1	1	1	1			
				13	90104-MBS-000	Parafuso, Flange, 10x208	–	–	–	1	1	1	1	1	1			
				14	90106-MAV-000	Parafuso, Phillips, 6x12	–	–	–	1	1	1	1	1	1			
				15	90106-MBY-000	Parafuso, Especial, 5x12	–	–	–	2	2	2	2	2	2			
				16	90154-KE7-000	Parafuso, UBS, 10x141	–	–	–	2	2	2	2	2	2			
				17	90312-MB0-700	Capa, Porca Trava Direita	–	–	–	2	2	2	2	2	2			
				18	90655-MEG-000	Braçadeira, Tampa	–	–	–	1	1	1	1	1	1			
				19	90684-ZA0-601	Presilha, Fiação	–	–	–	1	1	1	1	1	1			
				20	90690-GHB-631	Presilha, Cabo, 8mm	–	–	–	1	1	–	–	–	–			
				21	90690-GHB-671	Presilha, Cabo, 25mm	–	–	–	2	2	2	2	2	2			
				22	94050-10070	Porca, Flange, 10mm	–	–	–	5	5	5	5	5	5			
				23	95701-08016-07	Parafuso, Flange, 8x16	–	–	–	6	6	6	6	6	6			
				24	95701-08020-07	Parafuso, Flange, 8x20	–	–	–	2	2	2	2	2	2			
				25	95701-10025-07	Parafuso, Flange, 10x25	–	–	–	1	1	1	1	1	1			
				26	50100-MEG-W00	Chassi, Comp.	–	–	–	–	–	–	1	–	1			
				27	50182-MEG-H10	Suporte, Modulador ABS & P.C.V.	–	–	–	–	–	–	1	–	1			
				28	50183-MEG-H10	Suporte, Sensor Velocidade Dianteiro	–	–	–	–	–	–	1	–	1			
				29	90690-GHB-631	Presilha, Cabo, 8mm	–	–	–	–	–	–	1	–	1			
				30	95701-06010-07	Parafuso, Flange, 6x10	–	–	–	–	–	–	2	–	2			
				31	95701-06010-08	Parafuso, Flange, 6x10	–	–	–	–	–	–	1	–	1			

PROIBIDA A REPRODUÇÃO E DISTRIBUIÇÃO
10/09/18 - Matsuo - MM - JT

© Moto Honda da Amazônia Ltda.
Todos os direitos reservados.

C-31

Ferramentas

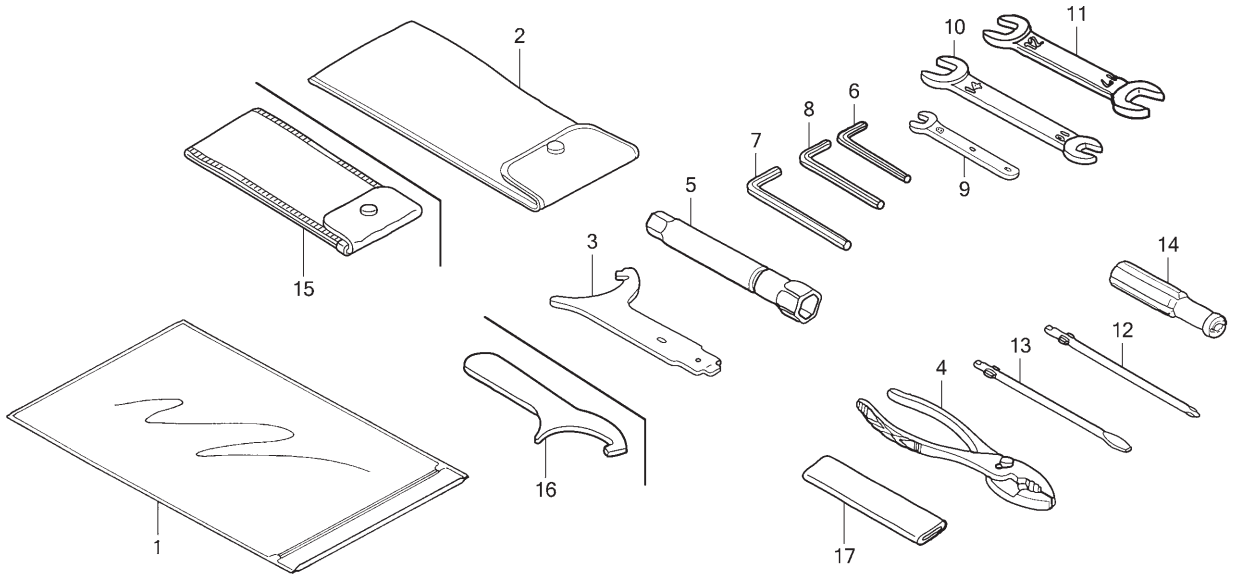

Ref. Nº	N.O.S.	Item de serviço	T.M.O.
Sem Informação			–

Ref. Nº	Nº da peça	Descrição	Qtd. VT750C 6	7	8	9	A	2B	2SB	2C	2SC	Nº de série		Tipo
1	77251-342-000	Bolsa, Manual	1	1	1	1	1	1	1	–	–			
2	89101-MC7-000	Bolsa, Ferramentas	1	1	1	1	1	–	–	–	–			
			–	–	–	–	–	(1)	(1)	(1)	(1)			
3	89202-MT3-000	Chave, Especial	1	1	1	1	1	–	–	–	–			
4	89210-GBJ-J00	Alicate, 135(RIKEN)	1	1	1	1	1	–	–	–	–			
			–	–	–	–	–	(1)	(1)	(1)	(1)			
	89210-GBJ-J10	Alicate, 135(KOWA)	1	1	1	1	1	–	–	–	–			
			–	–	–	–	–	(1)	(1)	(1)	(1)			
	99002-13500	Alicate, 135	1	1	1	1	1	–	–	–	–			
			–	–	–	–	–	(1)	(1)	(1)	(1)			
5	89216-MBA-000	Chave, Velas, 16,5	1	1	1	1	1	–	–	–	–			
			–	–	–	–	–	(1)	(1)	(1)	(1)			
6	89221-KW3-000	Chave, Allen, 4mm	1	1	1	1	1	–	–	–	–			
			–	–	–	–	–	(1)	(1)	(1)	(1)			
7	89221-371-000	Chave, Allen, 6mm	1	1	1	1	1	–	–	–	–			
	89221-422-000		–	–	–	–	–	1	1	1	1			
8	89221-429-000	Chave, Allen, 5mm	1	1	1	1	1	–	–	–	–			
			–	–	–	–	–	(1)	(1)	(1)	(1)			
9	99001-08000	Chave, Boca, 8	1	1	1	1	1	–	–	–	–			
10	99001-10140	Chave, Boca, 10x14	1	1	1	1	1	1	1	1	1			
11	99001-12170	Chave, Boca, 12x17	1	1	1	1	1	–	–	–	–			
			–	–	–	–	–	(1)	(1)	(1)	(1)			
12	99003-10000	Chave, Phillips 1, (Nº2)	1	1	1	1	1	1	1	1	1			

PROIBIDA A REPRODUÇÃO E DISTRIBUIÇÃO
1010913 - Matsuo - MM - JT

© Moto Honda da Amazônia Ltda.
Todos os direitos reservados.

C-31

Ferramentas

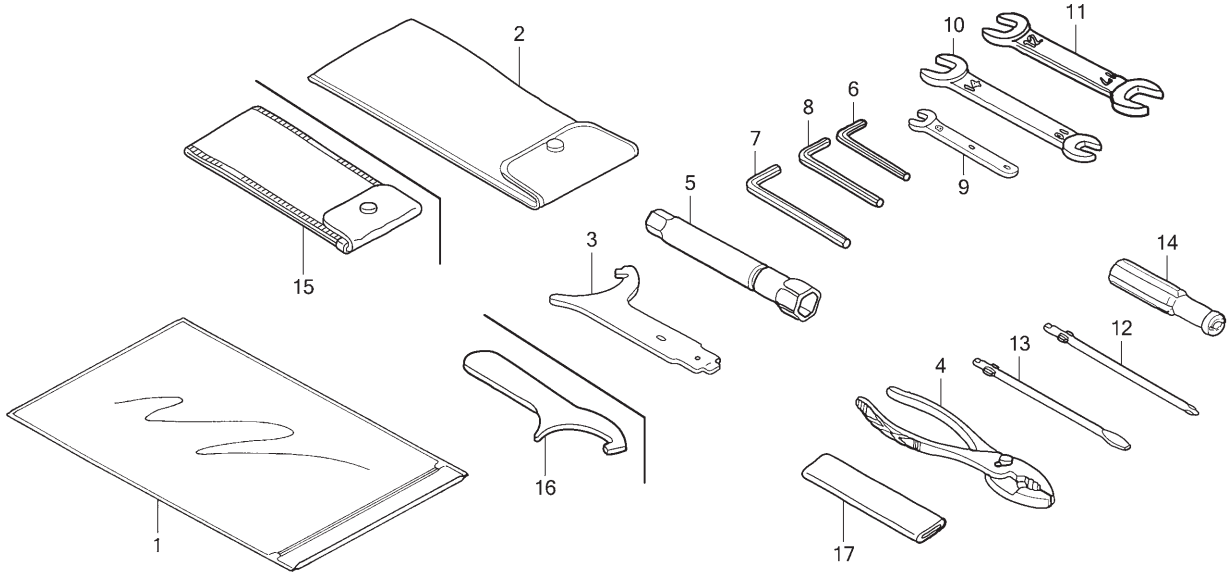

Ref. Nº	N.O.S.	Item de serviço	T.M.O.

Ref. Nº	Nº da peça	Descrição	Qtd. VT750C 6	7	8	9	A	2B	2SB	2C	2SC	Nº de série		Tipo
13	99003-30000	Chave, Fenda 3, (Nº2)	1	1	1	1	1	1	1	1	1			
14	99003-50000	Cabo, Chave	1	1	1	1	1	1	1	1	1			
15	89101-063-000	Bolsa, Ferramentas	–	–	–	–	–	1	1	1	1			
16	89230-MB1-000	Chave, Especial	–	–	–	–	–	(1)	(1)	(1)	(1)			
17	99006-12000	Cabo, Chave Boca, 12mm	–	–	–	–	–	(1)	(1)	(1)	(1)			

PROIBIDA A REPRODUÇÃO E DISTRIBUIÇÃO
1010913 - Matsuo - MM - JT

© Moto Honda da Amazônia Ltda.
Todos os direitos reservados.

C-32

Radiador (VT750C6/7/8)

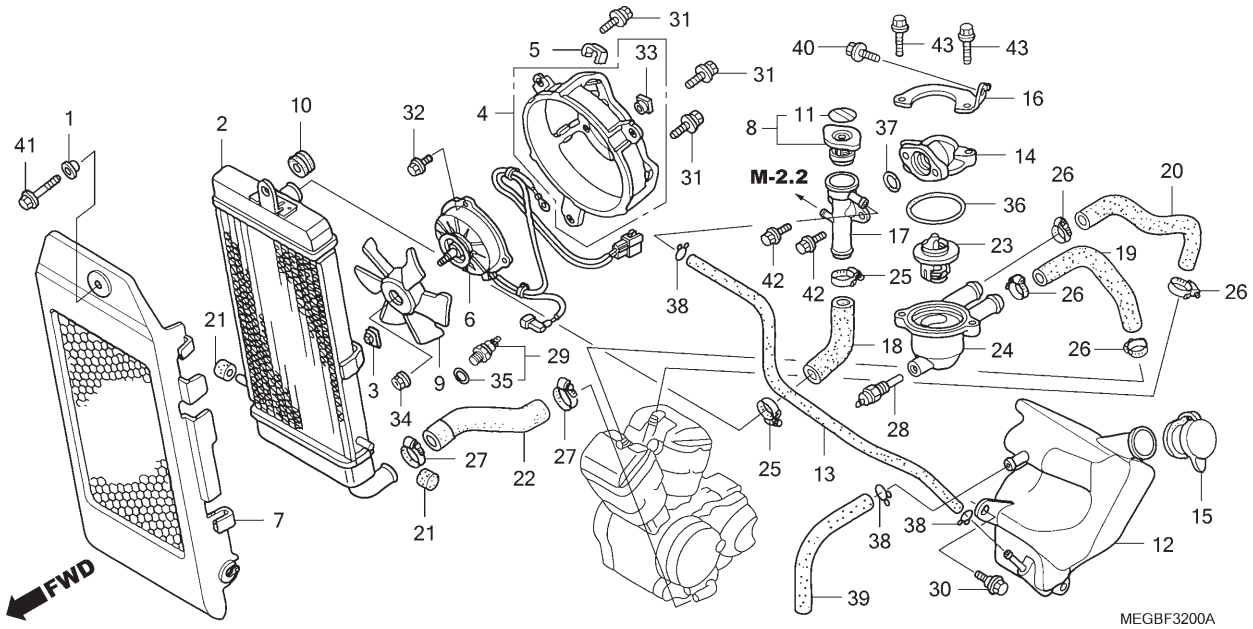

Ref. Nº	N.O.S.	Item de serviço	T.M.O.
2	1151C3	Radiador	0,9
4	115125	Carenagem, Radiador	0,8
6	1151A7	Motor, Ventoinha	0,9
7	1151B1	Grade, Radiador	0,7
8	1151B8	Tampa, Radiador	0,2
9	1151A6	Ventoinha	0,8
12	115110	Tanque, Reserva Radiador	0,3
14	1141B3	Tampa, Termostato	0,6
17	1151D4	Bocal, Abastecimento	0,5
18	115103	Mangueira, Radiador: Superior	0,5
19	1141C1	Mangueira, Externa Água: Dianteira	0,7
20	1141C2	Mangueira, Externa Água: Traseira	0,7
	1141H5	Mangueira, Externa Água: Ambas	0,8
22	115104	Mangueira, Radiador: Inferior	0,5
23	114116	Termostato	0,6
24	114117	Carcaça, Termostato	0,6
28	615185	Interruptor, Termostato	0,5
29	1151F4	Interruptor, Motor Ventoinha	0,4

Ref. Nº	Nº da peça	Descrição	Qtd. VT750C 6	7	8	9	A	2B	2SB	2C	2SC	Nº de série		Tipo
1	17216-HA7-670	Bucha, Fixação Filtro Ar	1	1	1	–	–	–	–	–	–			
2	19010-MEG-901	Radiador Comp.	1	1	1	–	–	–	–	–	–			
3	19014-KEA-003	Porca, Fixação	2	2	2	–	–	–	–	–	–			
4	19015-MBA-003	Carenagem, Comp.	1	1	1	–	–	–	–	–	–			
5	19017-PK1-004	Presilha, Fiação (T.RAD)	1	1	1	–	–	–	–	–	–			
6	19030-MEG-003	Motor Conj., Ventoinha	1	1	1	–	–	–	–	–	–			
7	19032-MEG-000	Grade, Radiador	1	1	1	–	–	–	–	–	–			
8	19037-MCA-B31	Tampa Comp., Radiador	1	1	1	–	–	–	–	–	–			
9	19040-MF5-751	Ventoinha (T.RAD)	1	1	1	–	–	–	–	–	–			
10	19051-KA3-710	Coxim, Fixação Radiador	1	1	1	–	–	–	–	–	–			
11	19055-MCA-B31	Retentor, Tampa Radiador (Português)	1	1	1	–	–	–	–	–	–			
12	19101-MEG-000	Tanque, Reserva	1	1	1	–	–	–	–	–	–			
13	19102-MEG-000	Mangueira, Tanque Reserva	1	1	1	–	–	–	–	–	–			
14	19103-MBA-000	Tampa, Termostato	1	1	1	–	–	–	–	–	–			
15	19104-MB0-700	Tampa, Tanque Reserva	1	1	1	–	–	–	–	–	–			
16	19105-MEG-000	Suporte, Carcaça Termostato	1	1	1	–	–	–	–	–	–			
17	19106-MEG-003	Bocal Comp., Abastecimento	1	1	1	–	–	–	–	–	–			
18	19107-MEG-000	Mangueira, Superior Radiador	1	1	1	–	–	–	–	–	–			
19	19108-MEG-000	Mangueira, Água Externa Dianteira	1	1	1	–	–	–	–	–	–			
20	19110-MEG-000	Mangueira, Água Externa Traseira	1	1	1	–	–	–	–	–	–			
21	19112-MF5-840	Coxim, Inferior Radiador	2	2	2	–	–	–	–	–	–			
22	19115-MEG-000	Mangueira, Inferior Radiador	1	1	1	–	–	–	–	–	–			

PROIBIDA A REPRODUÇÃO E DISTRIBUIÇÃO
Takeo Matsuo - MM - JT

© Moto Honda da Amazônia Ltda.
Todos os direitos reservados.

C-32

Radiador (VT750C6/7/8)

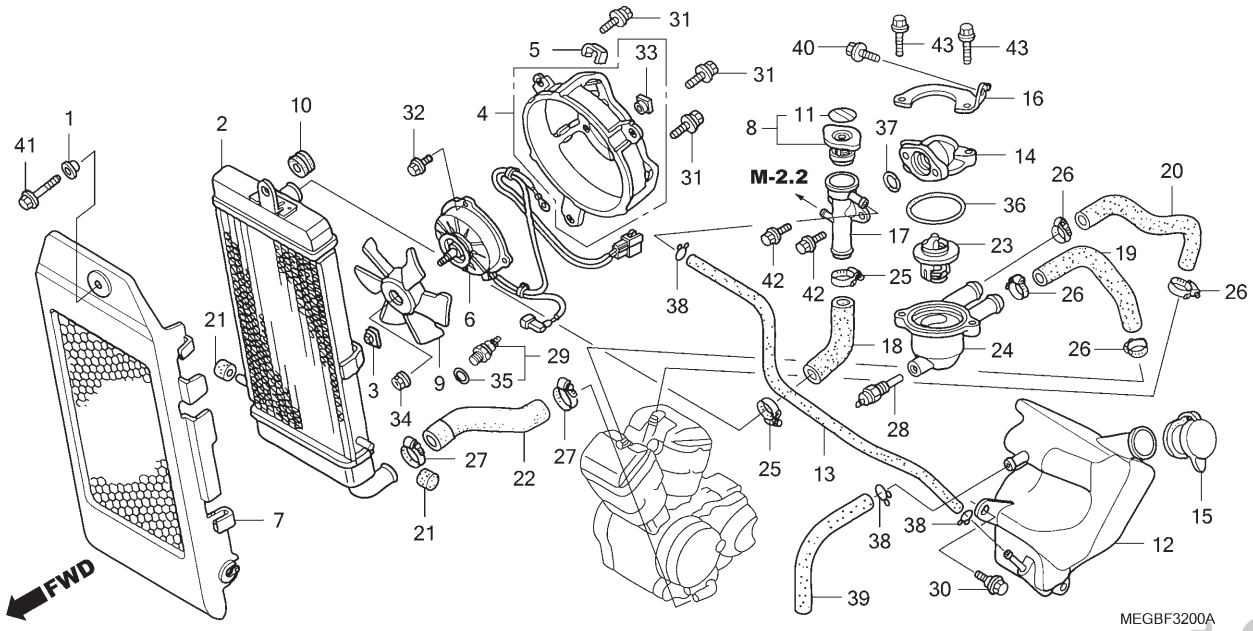

Ref. Nº	N.O.S.	Item de serviço	T.M.O.	Ref. Nº	Nº da peça	Descrição	6	7	8	9	A	2B	2SB	2C	2SC	Nº de série		Tipo
							Qtd. VT750C											
				23	19300-KE8-000	Termostato, Conj.	1	1	1	–	–	–	–	–	–			
				24	19311-MBA-000	Carcaça, Termostato	1	1	1	–	–	–	–	–	–			
				25	19505-ML3-770	Braçadeira, Mangueira Água	2	2	2	–	–	–	–	–	–			
				26	19506-KS6-700	Braçadeira B, Mangueira Água	4	4	4	–	–	–	–	–	–			
				27	19509-MM5-003	Braçadeira, Mangueira Radiador	2	2	2	–	–	–	–	–	–			
				28	37760-MAV-003	Interruptor Conj., Termostato	1	1	1	–	–	–	–	–	–			
				29	37760-MT2-003	Interruptor Conj., Termostato	1	1	1	–	–	–	–	–	–			
				30	90111-162-000	Parafuso, Flange, 6mm	1	1	1	–	–	–	–	–	–			
				31	90120-KCR-003	Parafuso-arruela, 6x16	3	3	3	–	–	–	–	–	–			
				32	90196-MBB-003	Parafuso, Flange, 5mm	3	3	3	–	–	–	–	–	–			
				33	90303-MBB-003	Porca, Especial, 5mm	3	3	3	–	–	–	–	–	–			
				34	90315-MK3-003	Porca, Serrilhada, 5mm	1	1	1	–	–	–	–	–	–			
				35	91307-611-000	Anel, Vedação, 13,5x1,4	1	1	1	–	–	–	–	–	–			
				36	91311-KE8-000	Anel, Vedação, 47,5x2	1	1	1	–	–	–	–	–	–			
				37	94608-30000	Anel, Vedação, 23x2,4	1	1	1	–	–	–	–	–	–			
				38	95002-70000	Presilha, Tubo (C11)	3	3	3	–	–	–	–	–	–			
				39	95005-70200-30	Tubo, 7x200 (95005-70001-30M)	1	1	1	–	–	–	–	–	–			
				40	95701-06012-00	Parafuso, Flange, 6x12	1	1	1	–	–	–	–	–	–			
				41	95701-06028-07	Parafuso, Flange, 6x28	1	1	1	–	–	–	–	–	–			
				42	96001-06012-00	Parafuso, Flange, 6x12	2	2	2	–	–	–	–	–	–			
				43	96001-06022-00	Parafuso, Flange, 6x22	2	2	2	–	–	–	–	–	–			

PROIBIDA A REPRODUÇÃO E DISTRIBUIÇÃO
1010913 - Katsuo - MM - JT

© Moto Honda da Amazônia Ltda.
Todos os direitos reservados.

C-32.1

Radiador

(VT750C9/A/C2B/ C2SB/C2C/C2SC)

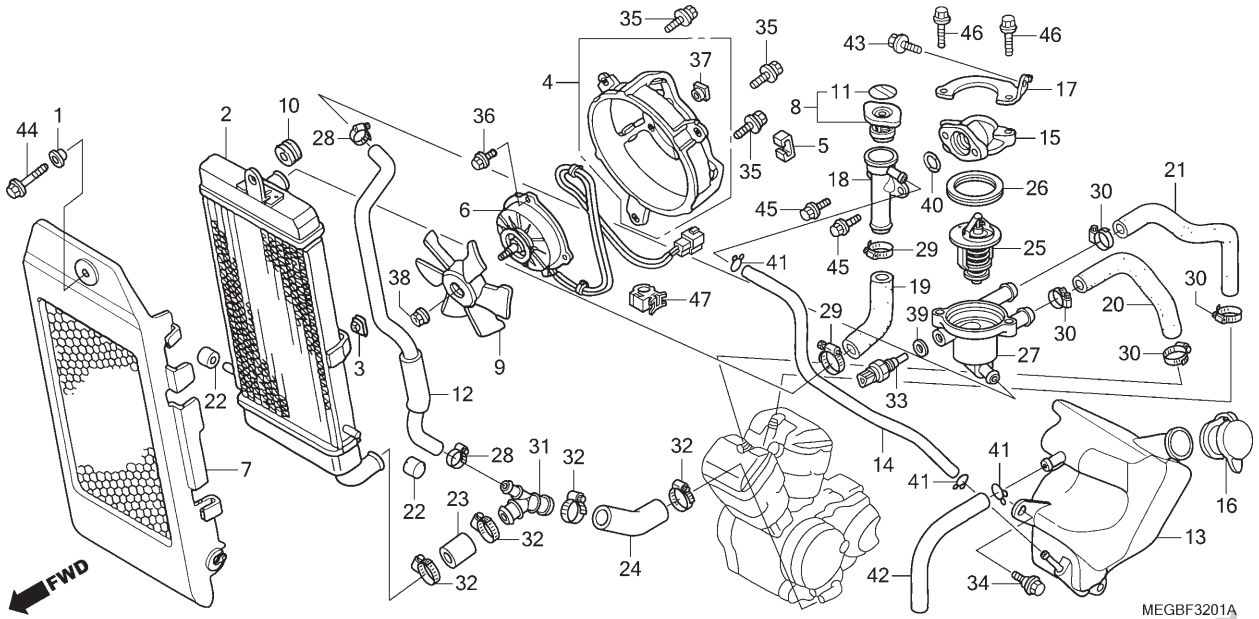

Ref. Nº	N.O.S.	Item de serviço	T.M.O.
2	1151C3	Radiador	0,9
4	115125	Carenagem, Radiador	0,8
6	1151A7	Motor, Ventoinha	0,9
7	1151B1	Grade, Radiador	0,7
8	1151B8	Tampa, Radiador	0,2
9	1151A6	Ventoinha	0,8
12	1141B4	Mangueira, Derivação Água	0,6
13	115110	Tanque, Reserva Radiador	0,3
15	1141B3	Tampa, Termostato	0,6
18	1151D4	Bocal, Abastecimento	0,5
19	115103	Mangueira, Radiador: Superior	0,5
20	1141C1	Mangueira, Externa Água: Dianteira	0,7
21	1141C2	Mangueira, Externa Água: Traseira	0,7
23	1141H5	Mangueira, Externa Água: Ambas (24)	0,8
	115104	Mangueira, Radiador: Inferior	0,5
25	114116	Termostato	0,6
27	114117	Carcaça, Termostato	0,6
31	1151L2	Junção, Mangueira Três Vias	0,5
33	6171A9	Sensor, Temperatura Água	0,6

Ref. Nº	Nº da peça	Descrição	Qtd. VT750C 6	7	8	9	A	2B	2SB	2C	2SC	Nº de série		Tipo
1	17216-HA7-670	Bucha, Fixação Filtro Ar	–	–	–	1	1	1	–	1	–			
	19052-MEG-H10	Bucha, Fixação Radiador	–	–	–	–	–	–	1	–	1			
2	19010-MFE-641	Radiador Comp.	–	–	–	1	1	1	1	1	1			
3	19014-KEA-003	Porca, Fixação	–	–	–	2	2	2	2	2	2			
4	19015-MBA-003	Carenagem, Comp.	–	–	–	1	1	1	1	1	1			
5	19017-PK1-004	Presilha, Fiação (T.RAD)	–	–	–	1	1	1	1	1	1			
6	19030-MFE-641	Motor Conj., Ventoinha	–	–	–	1	1	–	1	–	1			
7	19032-MEG-000	Grade, Radiador	–	–	–	1	1	1	–	1	–			
	19032-MEG-H10		–	–	–	–	–	–	1	–	1			
8	19037-MCA-B31	Tampa Comp., Radiador	–	–	–	1	1	1	1	1	1			
9	19040-MF5-751	Ventoinha (T.RAD)	–	–	–	1	1	1	1	1	1			
10	19051-KA3-710	Coxim, Fixação Radiador	–	–	–	1	1	1	1	1	1			
11	19055-MCA-B31	Retentor, Tampa Radiador (Português)	–	–	–	1	1	1	1	1	1			
12	19071-MFE-640	Mangueira, Derivação	–	–	–	1	1	1	1	1	1			
13	19101-MEG-000	Tanque, Reserva	–	–	–	1	1	1	1	1	1			
14	19102-MEG-000	Mangueira, Tanque Reserva	–	–	–	1	1	1	1	1	1			
15	19103-MBA-000	Tampa, Termostato	–	–	–	1	1	1	1	1	1			
16	19104-MB0-700	Tampa, Tanque Reserva	–	–	–	1	1	1	1	1	1			
17	19105-MFE-640	Suporte, Carcaça Termostato	–	–	–	1	1	1	1	1	1			
18	19106-MFE-641	Bocal Comp., Abastecimento	–	–	–	1	1	1	1	1	1			
19	19107-MFE-640	Mangueira, Superior Radiador	–	–	–	1	1	1	1	1	1			
20	19108-MFE-640	Mangueira, Água Externa Dianteira	–	–	–	1	1	1	1	1	1			

PROIBIDA A REPRODUÇÃO E DISTRIBUIÇÃO
Jun/2013 - Matsuo - MM - JT

© Moto Honda da Amazônia Ltda.
Todos os direitos reservados.

C-32.1

Radiador

(VT750C9/A/C2B/C2SB/C2C/C2SC)

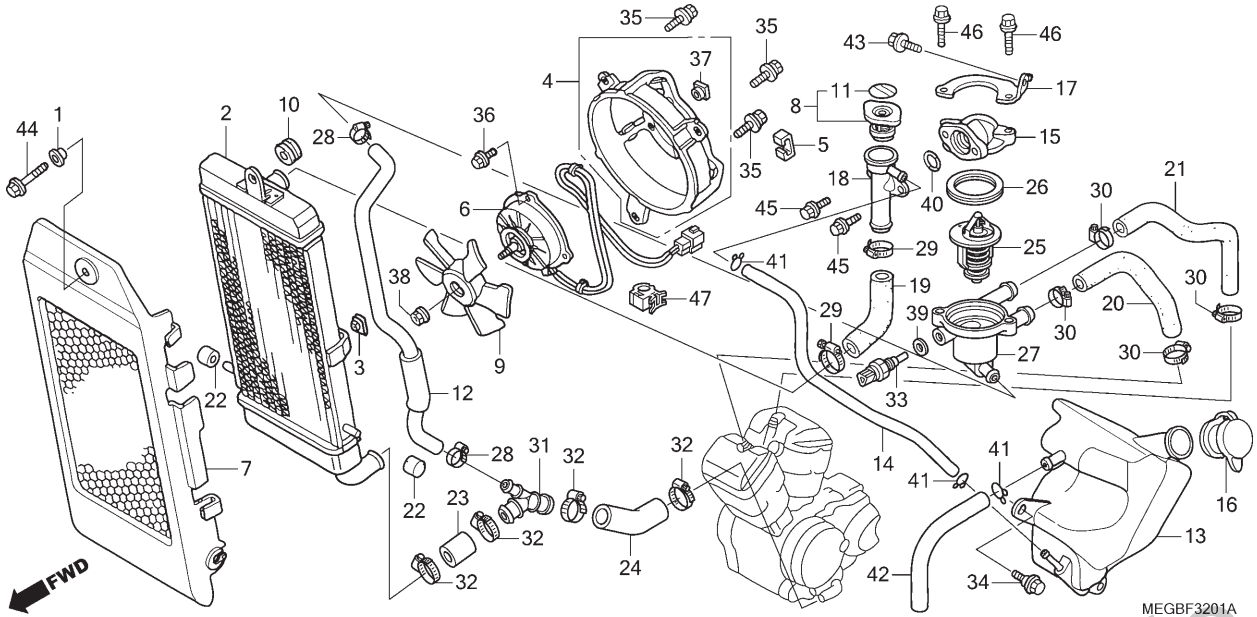

Ref. Nº	N.O.S.	Item de serviço	T.M.O.

Ref. Nº	Nº da peça	Descrição	Qtd. VT750C 6	7	8	9	A	2B	2SB	2C	2SC	Nº de série		Tipo
21	19110-MFE-640	Mangueira, Água Externa Traseira ..	–	–	–	1	1	1	1	1	1	.....	.....	.....
22	19112-MF5-840	Coxim, Inferior Radiador	–	–	–	2	2	2	2	2	2	.....	.....	.....
23	19115-MFE-640	Mangueira A, Inferior Radiador	–	–	–	1	1	–	–	–	–	.....	.....	.....
	19115-MEG-A60	.....	–	–	–	–	–	1	1	1	1	.....	.....	.....
24	19116-MFE-640	Mangueira B, Inferior Radiador	–	–	–	1	1	–	–	–	–	.....	.....	.....
	19116-MEG-A60	.....	–	–	–	–	–	1	1	1	1	.....	.....	.....
25	19300-MCH-A00	Termostato, Conj.	–	–	–	1	1	1	1	1	1	.....	.....	.....
26	19305-KV3-010	Coxim, Termostato	–	–	–	1	1	1	1	1	1	.....	.....	.....
27	19311-MFE-640	Carcaça Comp., Termostato	–	–	–	1	1	1	1	1	1	.....	.....	.....
28	19504-KY1-003	Braçadeira, Mangueira Água, 25mm	–	–	–	2	2	2	2	2	2	.....	.....	.....
29	19505-ML3-770	Braçadeira, Mangueira Água	–	–	–	2	2	2	2	2	2	.....	.....	.....
30	19506-KS6-700	Braçadeira B, Mangueira Água	–	–	–	4	4	4	4	4	4	.....	.....	.....
31	19507-MFE-640	Junção, Três Vias Mangueira	–	–	–	1	1	1	1	1	1	.....	.....	.....
32	19509-MM5-003	Braçadeira, Mangueira Radiador	–	–	–	4	4	4	4	4	4	.....	.....	.....
33	37870-KRJ-901	Sensor Conj., Temperatura Água	–	–	–	1	1	1	1	1	1	.....	.....	.....
34	90111-162-000	Parafuso, Flange, 6mm	–	–	–	1	1	1	1	1	1	.....	.....	.....
35	90120-KCR-003	Parafuso-arruela, 6x16	–	–	–	3	3	3	3	3	3	.....	.....	.....
36	90196-MBB-003	Parafuso, Flange, 5mm	–	–	–	3	3	3	3	3	3	.....	.....	.....
37	90303-MBB-003	Porca, Especial, 5mm	–	–	–	3	3	3	3	3	3	.....	.....	.....
38	90315-MK3-003	Porca, Serrilhada, 5mm	–	–	–	1	1	1	1	1	1	.....	.....	.....
39	90454-MC7-000	Arruela, Especial, 12mm	–	–	–	1	1	1	1	1	1	.....	.....	.....
40	94608-30000	Anel, Vedação, 23x2,4	–	–	–	1	1	1	1	1	1	.....	.....	.....

PROIBIDA A REPRODUÇÃO E DISTRIBUIÇÃO
10/08/18 - MatSuo - MM - JT

© Moto Honda da Amazônia Ltda.
Todos os direitos reservados.

C-32.1

Radiador (VT750C9/A/C2B/C2SB)

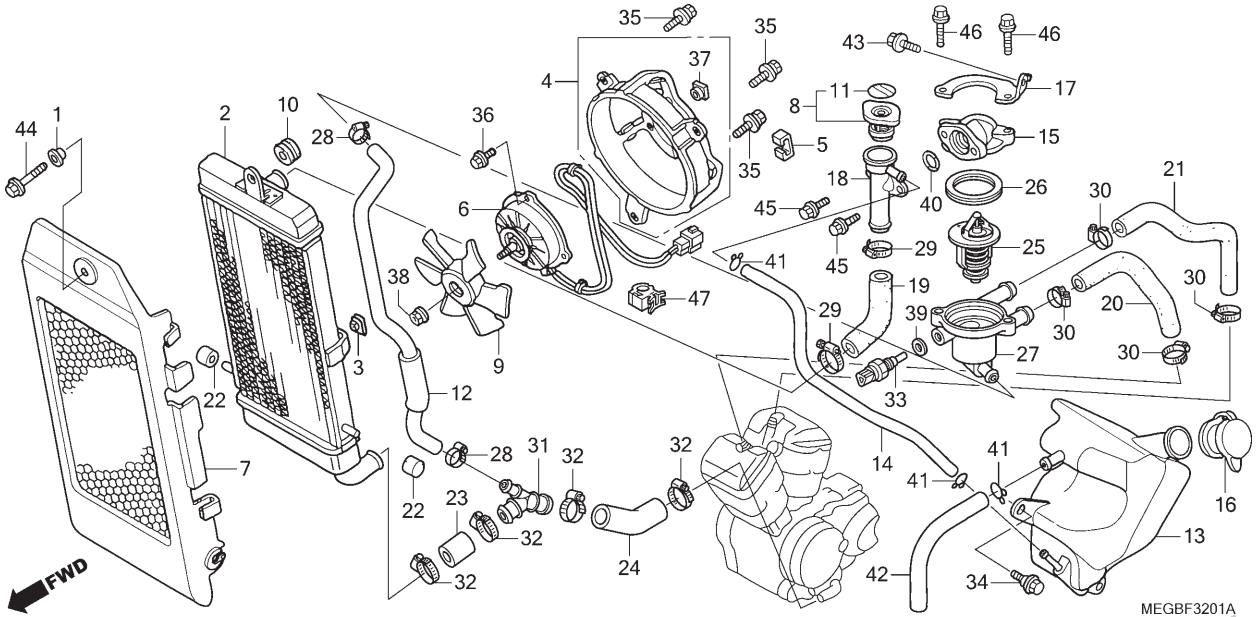

Ref. Nº	N.O.S.	Item de serviço	T.M.O.

Ref. Nº	Nº da peça	Descrição	Qtd. VT750C 6	7	8	9	A	2B	2SB	2C	2SC	Nº de série		Tipo
41	95002-70000	Presilha, Tubo (C11)	–	–	–	3	3	3	3	3	3			
42	95005-70200-30	Tubo, 7x200 (95005-70001-30M)	–	–	–	1	1	1	1	1	1			
43	95701-06012-00	Parafuso, Flange, 6x12	–	–	–	1	1	1	1	1	1			
44	95701-06028-07	Parafuso, Flange, 6x28	–	–	–	1	1	1	1	1	1			
45	96001-06012-00	Parafuso, Flange, 6x12	–	–	–	2	2	2	2	2	2			
46	96001-06020-00	Parafuso, Flange, 6x20	–	–	–	2	2	2	2	2	2			
47	90690-GHB-631	Presilha, Cabo, 8mm	–	–	–	–	–	1	1	1	1			

PROIBIDA A REPRODUÇÃO E DISTRIBUIÇÃO
1010913 - Matsuo - MM - JT

© Moto Honda da Amazônia Ltda.
Todos os direitos reservados.

C-33

Etiquetas de Precaução

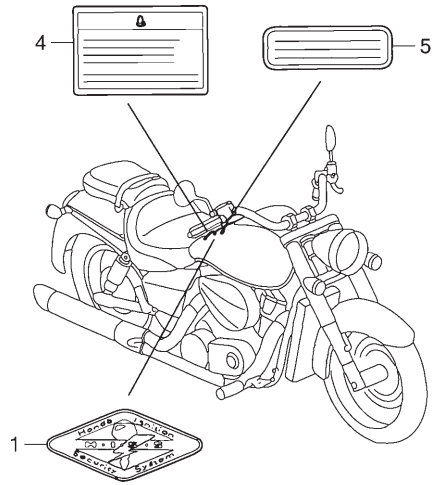

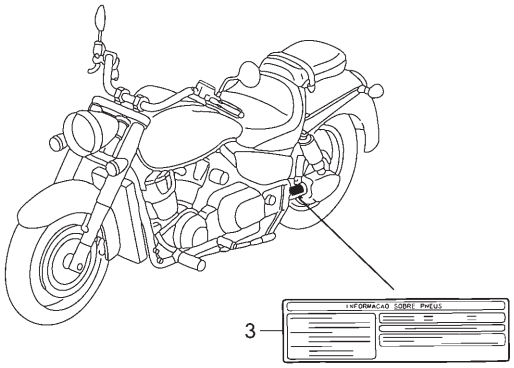

MEGBF3300A

Ref. Nº	N.O.S.	Item de serviço	T.M.O.
Sem Informação			–

Ref. Nº	Nº da peça	Descrição	Qtd. VT750C 6	7	8	9	A	2B	2SB	2C	2SC	Nº de série		Tipo
1	17528-MAT-D70	Emblema, HISS	1	1	1	1	1	1	1	1	1			
3	87505-MEG-B00	Etiqueta, Pneu	1	1	1	1	1	–	–	–	–			
	87505-MFE-B00		–	–	–	–	–	1	1	1	1			
4	87512-MEG-B00	Etiqueta, Acessórios & Carga	1	1	1	1	1	–	–	–	–			
	87512-MFE-B00		–	–	–	–	–	1	1	1	1			
5	87560-KCH-630	Etiqueta, Precaução Condução (Português)	1	1	1	1	1	1	1	1	1			

PROIBIDA A REPRODUÇÃO E DISTRIBUIÇÃO
1010913 - Matsuo - MM - JT

© Moto Honda da Amazônia Ltda.
Todos os direitos reservados.

C-34

Emblemas (VT750C6/7)

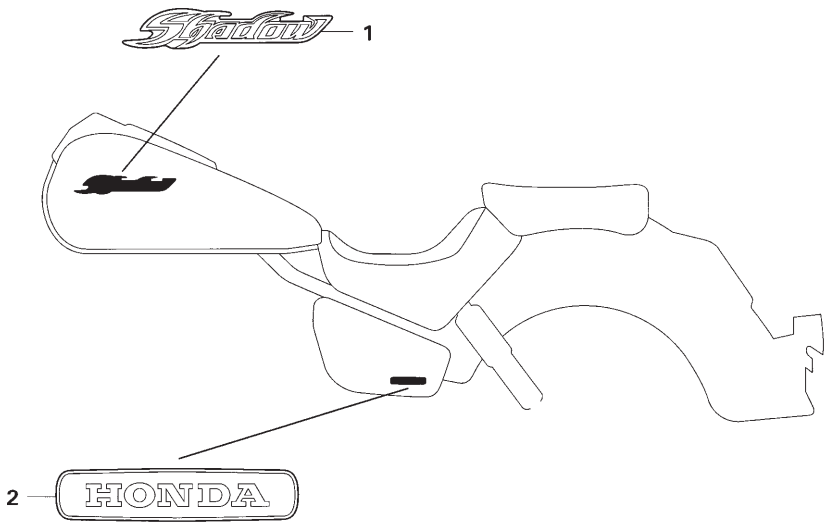

MEGB—F3400

Ref. Nº	N.O.S.	Item de serviço	T.M.O.
Sem Informação			–

Ref. Nº	Nº da peça	Descrição	Qtd. VT750C 6	7	8	9	A	2B	2SB	2C	2SC	Nº de série		Tipo
1	17531-MEG-B00ZA	Emblema, Tanque Combustível *NH-1* ..... Preto	2	–	–	–	–	–	–	–	–	.....	.....	.....
	17531-MEG-B00ZB	*R-306C* . Vermelho Guaraná Candy	2	–	–	–	–	–	–	–	–	.....	.....	.....
	17531-MEG-B10ZA	*NH-1* ..... Preto	–	2	–	–	–	–	–	–	–	.....	.....	.....
	17531-MEG-B10ZB	*NH-411M* ..... Prata Force Metálico	–	2	–	–	–	–	–	–	–	.....	.....	.....
2	83511-MCH-700	Emblema (HONDA)	2	2	–	–	–	–	–	–	–	.....	.....	.....

PROIBIDA A REPRODUÇÃO E DISTRIBUIÇÃO
1010913 - Matsuo - MM - JT

© Moto Honda da Amazônia Ltda.
Todos os direitos reservados.

C-34.1

Emblemas (VT750C8-BR)

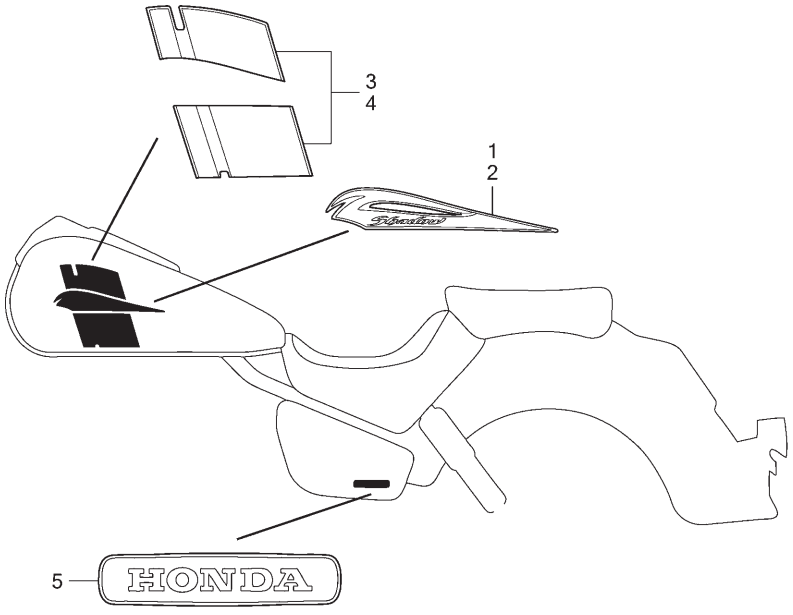

Ref. Nº	N.O.S.	Item de serviço	T.M.O.
Sem Informação			–

Ref. Nº	Nº da peça	Descrição	Qtd. VT750C 6	7	8	9	A	2B	2SB	2C	2SC	Nº de série		Tipo
1	17531-MEG-D10	Emblema, Direito Tanque Combustível	–	–	1	–	–	–	–	–	–			BR
2	17532-MEG-D10	Emblema, Esquerdo Tanque Combustível	–	–	1	–	–	–	–	–	–			BR
3	17533-MEG-B30ZA	Faixa, Direita Tanque Combustível *P-100P* ..... Roxo Uva Perolizado	–	–	1	–	–	–	–	–	–			BR
4	17534-MEG-B30ZA	Faixa, Esquerda Tanque Combustível *P-100P* ..... Roxo Uva Perolizado	–	–	1	–	–	–	–	–	–			BR
5	83511-MCH-700	Emblema (HONDA)	–	–	2	–	–	–	–	–	–			BR

PROIBIDA A REPRODUÇÃO E DISTRIBUIÇÃO
1010913 - Matsuo - MM - JT

© Moto Honda da Amazônia Ltda.
Todos os direitos reservados.

C-34.2

Emblemas (VT750C9-2BR/3BR)

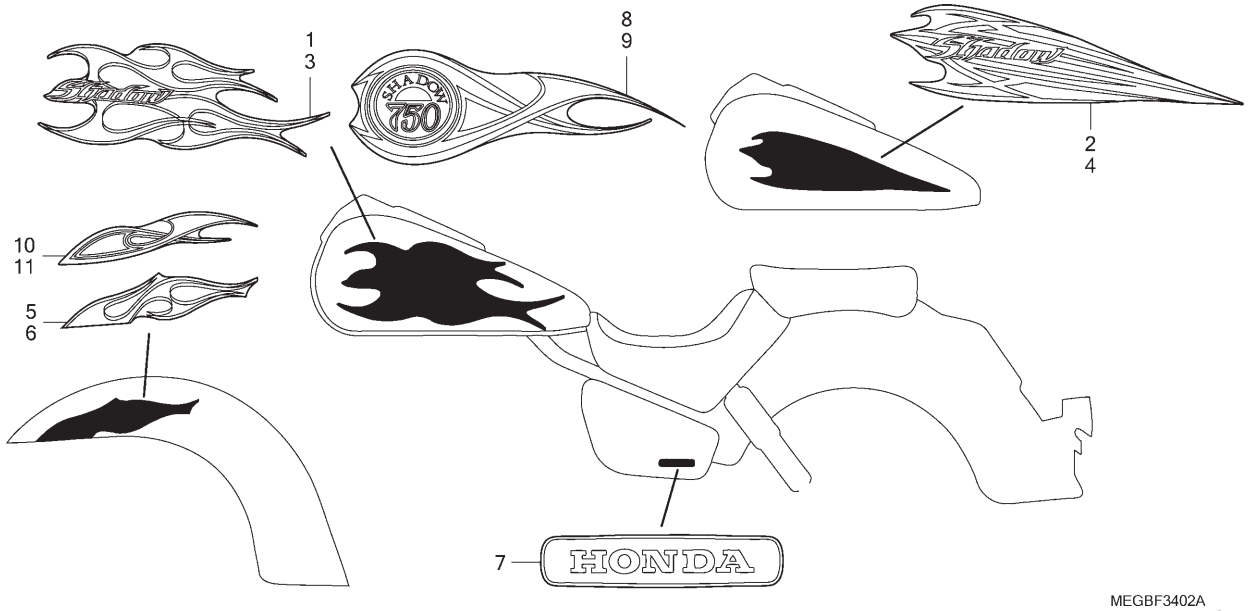

Ref. Nº	N.O.S.	Item de serviço	T.M.O.
Sem Informação			–

Ref. Nº	Nº da peça	Descrição	Qtd. VT750C 6	7	8	9	A	2B	2SB	2C	2SC	Nº de série		Tipo
1	17533-MEG-B40ZA	Faixa, Direita Tanque Combustível												
		BG-133P Azul Chameleon Perolizado	–	–	–	1	–	–	–	–	–	.....	.....	2BR
3	17534-MEG-B40ZA	Faixa, Esquerda Tanque Combustível												
		BG-133P Azul Chameleon Perolizado	–	–	–	1	–	–	–	–	–	.....	.....	2BR
5	61111-MEG-B40ZA	Faixa, Direita Para-lama Dianteiro												
		BG-133P Azul Chameleon Perolizado	–	–	–	1	–	–	–	–	–	.....	.....	2BR
6	61112-MEG-B40ZA	Faixa, Esquerda Para-lama Dianteiro												
		BG-133P Azul Chameleon Perolizado	–	–	–	1	–	–	–	–	–	.....	.....	2BR
7	83511-MCH-700	Emblema (HONDA)	–	–	2	2	–	–	–	–	–	.....	.....	2BR,3BR
8	17533-MEG-B50ZA	Faixa, Direita Tanque Combustível												
		NH-1 ..... Preto	–	–	–	1	–	–	–	–	–	.....	.....	3BR
9	17534-MEG-B50ZA	Faixa, Esquerda Tanque Combustível												
		NH-1 ..... Preto	–	–	–	1	–	–	–	–	–	.....	.....	3BR
10	61111-MEG-B50ZA	Faixa, Direita Para-lama Dianteiro												
		NH-1 ..... Preto	–	–	–	1	–	–	–	–	–	.....	.....	3BR
11	61112-MEG-B50ZA	Faixa, Esquerda Para-lama Dianteiro												
		NH-1 ..... Preto	–	–	–	1	–	–	–	–	–	.....	.....	3BR

PROIBIDA A REPRODUÇÃO E DISTRIBUIÇÃO
1010918 - Matsuo - MM - JT

© Moto Honda da Amazônia Ltda.
Todos os direitos reservados.

C-34.3

Emblemas (VT750C9/A-BR)

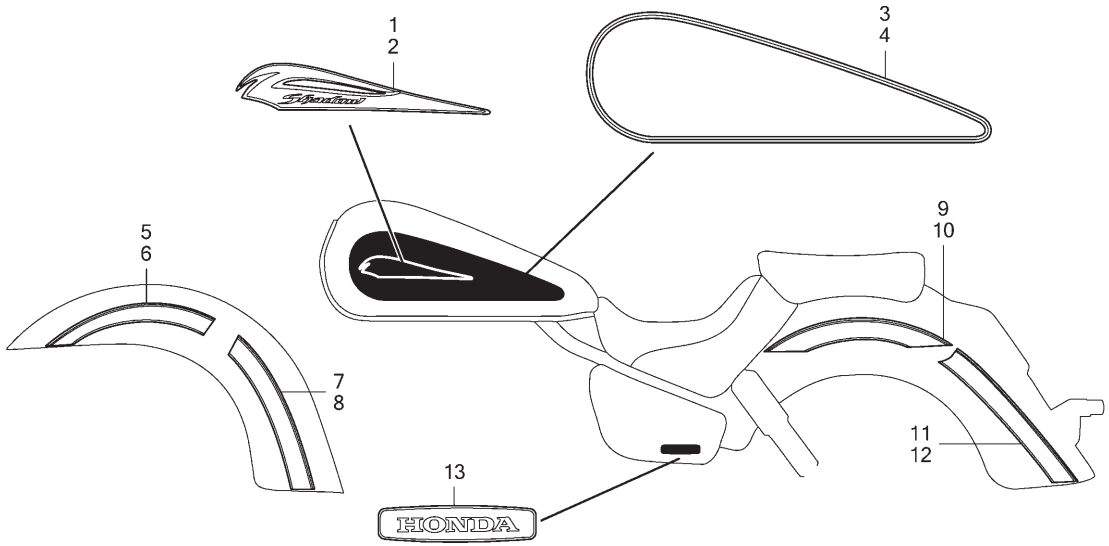

Ref. Nº	N.O.S.	Item de serviço	T.M.O.
Sem Informação			–

Ref. Nº	Nº da peça	Descrição	Qtd. VT750C 6	7	8	9	A	2B	2SB	2C	2SC	Nº de série		Tipo
1	17531-MEG-D10	Emblema, Direito Tanque Combustível	–	–	–	1	1	–	–	–	–			BR
2	17532-MEG-D10	Emblema, Esquerdo Tanque Combustível	–	–	–	1	1	–	–	–	–			BR
3	17533-MEG-B20ZA	Faixa, Direita Tanque Combustível *NH-455M* Prata Lumiar Metálico	–	–	–	1	–	–	–	–	–			BR
	17533-MEG-B70ZA	*NH-1* Preto	–	–	–	–	1	–	–	–	–			
	17533-MEG-B70ZB	*NH-411M* Prata Force Metálico	–	–	–	–	1	–	–	–	–			
4	17534-MEG-B20ZA	Faixa, Esquerda Tanque Combustível *NH-455M* Prata Lumiar Metálico	–	–	–	1	–	–	–	–	–			BR
	17534-MEG-B70ZA	*NH-1* Preto	–	–	–	–	1	–	–	–	–			
	17534-MEG-B70ZB	*NH-411M* Prata Force Metálico	–	–	–	–	1	–	–	–	–			
5	61111-MEG-B20ZA	Faixa A, Direita Para-lama Dianteiro *NH-455M* Prata Lumiar Metálico	–	–	–	1	–	–	–	–	–			BR
	61111-MEG-B70ZA	*NH-1* Preto	–	–	–	–	1	–	–	–	–			
	61111-MEG-B70ZB	*NH-411M* Prata Force Metálico	–	–	–	–	1	–	–	–	–			
6	61112-MEG-B20ZA	Faixa A, Esquerda Para-lama Dianteiro *NH-455M* Prata Lumiar Metálico	–	–	–	1	–	–	–	–	–			BR
	61112-MEG-B70ZA	*NH-1* Preto	–	–	–	–	1	–	–	–	–			
	61112-MEG-B70ZB	*NH-411M* Prata Force Metálico	–	–	–	–	1	–	–	–	–			

PROIBIDA A REPRODUÇÃO E DISTRIBUIÇÃO
100191.3 - Matsuo - MM - JT

© Moto Honda da Amazônia Ltda.
Todos os direitos reservados.

C-34.3

Emblemas (VT750C9/A-BR)

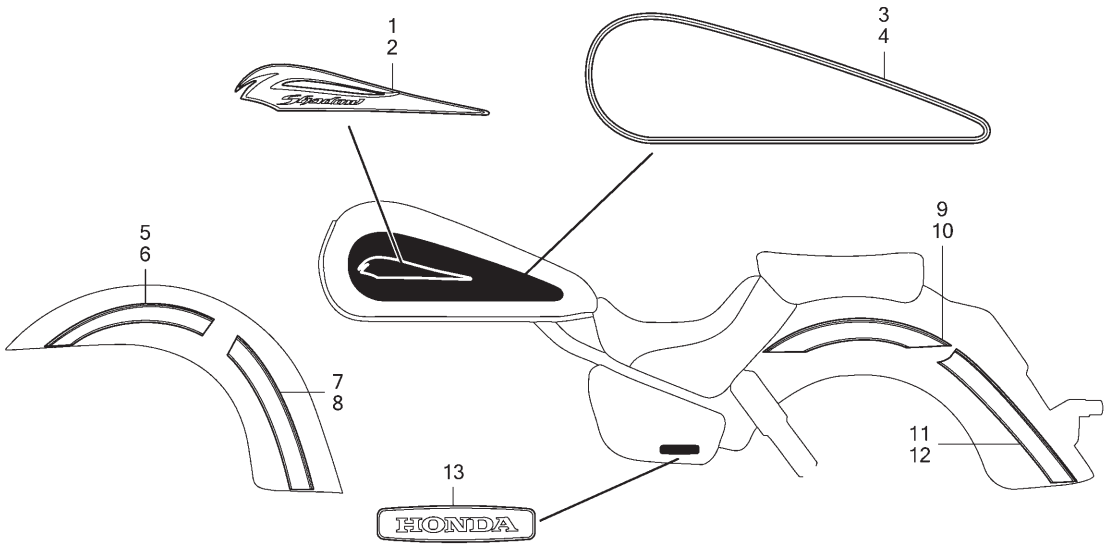

Ref. Nº	N.O.S.	Item de serviço	T.M.O.

Ref. Nº	Nº da peça	Descrição	Qtd. VT750C 6	7	8	9	A	2B	2SB	2C	2SC	Nº de série		Tipo
7	61113-MEG-B20ZA	Faixa B, Direita Para-lama Dianteiro												
		NH-455M .... Prata Lumiar Metálico	–	–	–	1	–	–	–	–	–	.....	.....	BR
	61113-MEG-B70ZA	*NH-1* ..... Preto	–	–	–	–	1	–	–	–	–	.....	.....	.....
	61113-MEG-B70ZB	*NH-411M* ..... Prata Force Metálico	–	–	–	–	1	–	–	–	–	.....	.....	.....
8	61114-MEG-B20ZA	Faixa B, Esquerda Para-lama Dianteiro												
		NH-455M .... Prata Lumiar Metálico	–	–	–	1	–	–	–	–	–	.....	.....	BR
	61114-MEG-B70ZA	*NH-1* ..... Preto	–	–	–	–	1	–	–	–	–	.....	.....	.....
	61114-MEG-B70ZB	*NH-411M* ..... Prata Force Metálico	–	–	–	–	1	–	–	–	–	.....	.....	.....
9	80111-MEG-B20ZA	Faixa A, Direita Para-lama Traseiro												
		NH-455M .... Prata Lumiar Metálico	–	–	–	1	–	–	–	–	–	.....	.....	BR
	80111-MEG-B70ZA	*NH-1* ..... Preto	–	–	–	–	1	–	–	–	–	.....	.....	.....
	80111-MEG-B70ZB	*NH-411M* ..... Prata Force Metálico	–	–	–	–	1	–	–	–	–	.....	.....	.....
10	80112-MEG-B20ZA	Faixa A, Esquerda Para-lama Traseiro												
		NH-455M .... Prata Lumiar Metálico	–	–	–	1	–	–	–	–	–	.....	.....	BR
	80112-MEG-B70ZA	*NH-1* ..... Preto	–	–	–	–	1	–	–	–	–	.....	.....	.....
	80112-MEG-B70ZB	*NH-411M* ..... Prata Force Metálico	–	–	–	–	1	–	–	–	–	.....	.....	.....
11	80113-MEG-B20ZA	Faixa B, Direita Para-lama Traseiro												
		NH-455M .... Prata Lumiar Metálico	–	–	–	1	–	–	–	–	–	.....	.....	BR
	80113-MEG-B70ZA	*NH-1* ..... Preto	–	–	–	–	1	–	–	–	–	.....	.....	.....
	80113-MEG-B70ZB	*NH-411M* ..... Prata Force Metálico	–	–	–	–	1	–	–	–	–	.....	.....	.....
12	80114-MEG-B20ZA	Faixa B, Esquerda Para-lama Traseiro												
		NH-455M .... Prata Lumiar Metálico	–	–	–	1	–	–	–	–	–	.....	.....	BR
	80114-MEG-B70ZA	*NH-1* ..... Preto	–	–	–	–	1	–	–	–	–	.....	.....	.....
	80114-MEG-B70ZB	*NH-411M* ..... Prata Force Metálico	–	–	–	–	1	–	–	–	–	.....	.....	.....
13	83511-MCH-700	Emblema (HONDA)	–	–	–	2	2	–	–	–	–	.....	.....	BR

PROIBIDA A REPRODUÇÃO E DISTRIBUIÇÃO
10/04/18 - Matsuo - MM - JT

© Moto Honda da Amazônia Ltda.
Todos os direitos reservados.

C-34.4

Emblemas

(VT750C2B/C2SB)

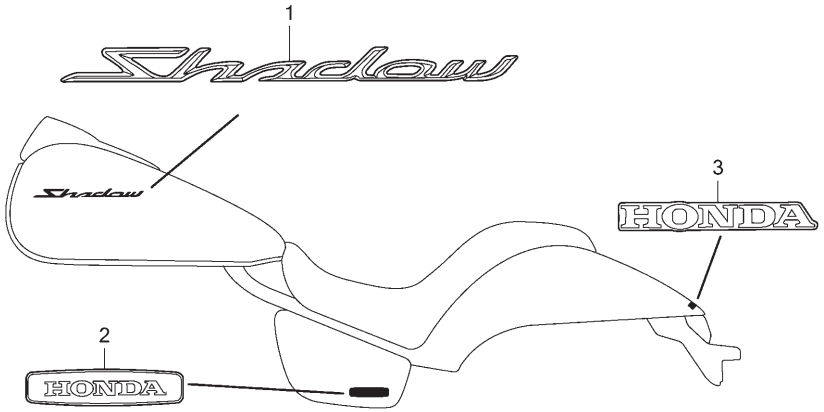

MEGBF3404

Ref. Nº	N.O.S.	Item de serviço	T.M.O.
Sem Informação			–

Ref. Nº	Nº da peça	Descrição	Qtd. VT750C 6	7	8	9	A	2B	2SB	2C	2SC	Nº de série		Tipo
1	17533-MBK-J60ZA	Emblema (SHADOW) *Tipo1*	–	–	–	–	–	2	2	–	–			
2	83511-MCH-700	Emblema (HONDA)	–	–	–	–	–	2	2	–	–			
3	86801-MFE-B00ZA	Emblema, Para-lama Traseiro (HONDA) *Tipo1*	–	–	–	–	–	1	1	–	–			

PROIBIDA A REPRODUÇÃO E DISTRIBUIÇÃO
1010913 - Matsuo - MM - JT

© Moto Honda da Amazônia Ltda.
Todos os direitos reservados.

C-34.5

Emblemas

(VT750C2C/C2SC)

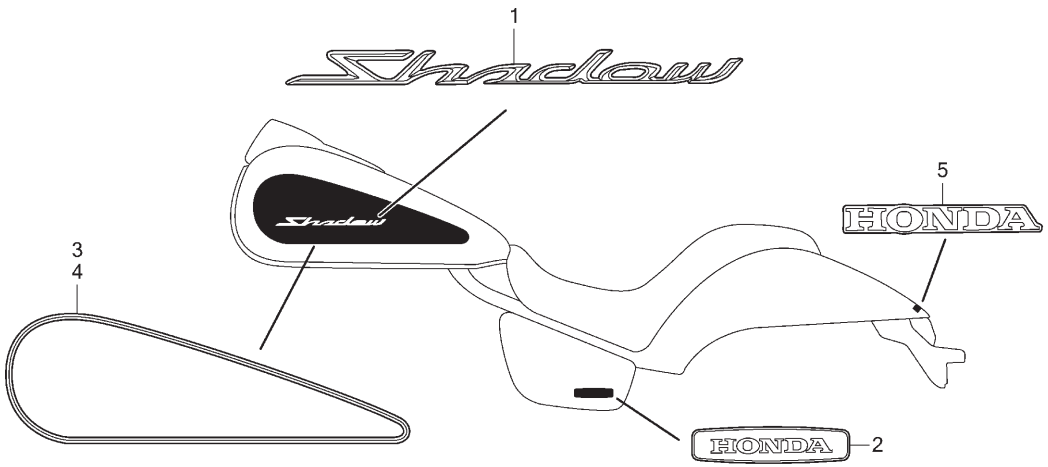

MFE5F3400

Ref. Nº	N.O.S.	Item de serviço	T.M.O.
Sem Informação			–

Ref. Nº	Nº da peça	Descrição	Qtd. VT750C 6	7	8	9	A	2B	2SB	2C	2SC	Nº de série		Tipo
1	17533-MBK-J60ZA	Emblema (SHADOW) *Tipo1*	–	–	–	–	–	–	–	2	2			
2	83511-MCH-700	Emblema (HONDA)	–	–	–	–	–	–	–	2	2			
3	86171-MFE-B20ZA	Faixa, Direita Tanque Combustível *Tipo1*	–	–	–	–	–	–	–	1	1			
4	86172-MFE-B20ZA	Faixa, Esquerda Tanque Combustível *Tipo1*	–	–	–	–	–	–	–	1	1			
5	86801-MFE-B00ZA	Emblema, Para-lama Traseiro (HONDA) *Tipo1*	–	–	–	–	–	–	–	1	1			
	86801-MFE-B20ZA	*Tipo1*	–	–	–	–	–	–	–	1	1			

PROIBIDA A REPRODUÇÃO E DISTRIBUIÇÃO
1010913 - Matsuo - MM - JT

© Moto Honda da Amazônia Ltda.
Todos os direitos reservados.

C-35

Tubo do Freio Dianteiro

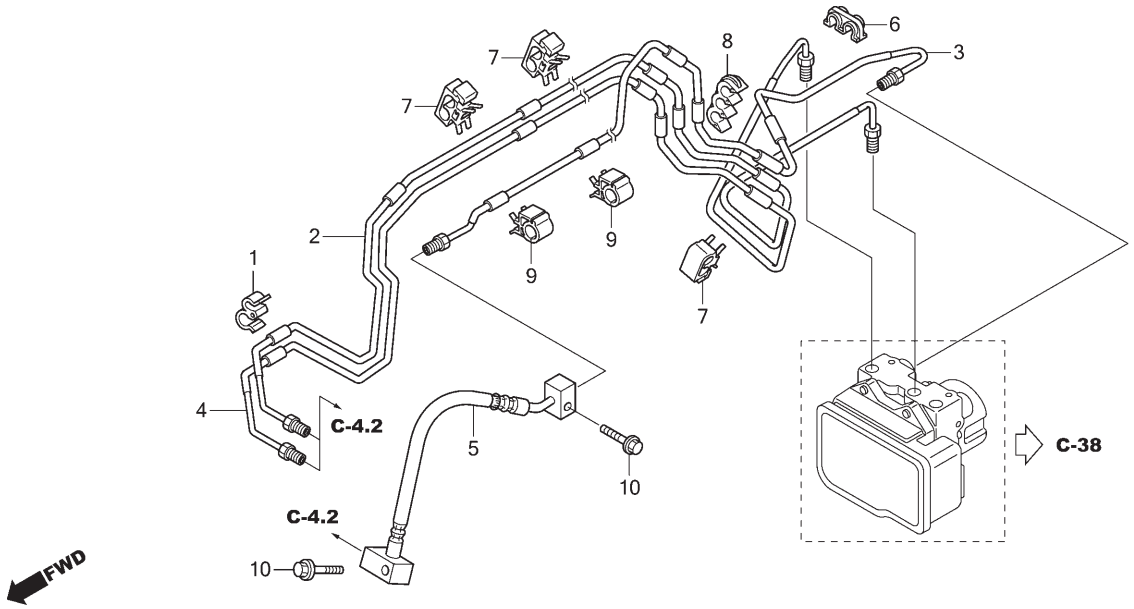

Ref. Nº	N.O.S.	Item de serviço	T.M.O.
2	7121C6	Tubo, Freio Traseiro	0,9
		• Inclui: Sangria dos freios	
3	7121C7	Tubo A, Freio Dianteiro	0,8
		• Inclui: Sangria dos freios	
4	7121C8	Tubo B, Freio Dianteiro	0,8
		• Inclui: Sangria dos freios	
5	7121A5	Mangueira C, Freio Dianteiro	0,7
		• Inclui: Sangria dos freios	

Ref. Nº	Nº da peça	Descrição	Qtd. VT750C 6	7	8	9	A	2B	2SB	2C	2SC	Nº de série		Tipo
1	11152-KS4-003	Braçadeira, Tubo	–	–	–	–	–	–	1	–	1			
2	43315-MEG-H10	Tubo Secundário Comp., Freio Traseiro	–	–	–	–	–	–	1	–	–			
	43315-MEG-H11		–	–	–	–	–	–	–	–	1			
3	45125-MEG-H10	Tubo A Comp., Freio Dianteiro	–	–	–	–	–	–	1	–	1			
4	45126-MEG-H10	Tubo B Comp., Freio Dianteiro	–	–	–	–	–	–	1	–	1			
5	45129-MFE-A51	Mangueira C Comp., Freio Dianteiro	–	–	–	–	–	–	1	–	1			
6	90661-MCA-003	Braçadeira, Tubo Freio (6,8x2)	–	–	–	–	–	–	1	–	1			
7	90661-MEW-921	Braçadeira, Tubo Freio (7,0x2)	–	–	–	–	–	–	3	–	3			
8	90662-MCA-971	Braçadeira, Tubo Freio (6,8x3)	–	–	–	–	–	–	1	–	1			
9	90690-GHB-641	Presilha, Cabo, 10mm	–	–	–	–	–	–	2	–	2			
10	96001-06025-07	Parafuso, Flange, 6x25	–	–	–	–	–	–	2	–	2			

PROIBIDA A REPRODUÇÃO E DISTRIBUIÇÃO
1010913 - Matsuo - MM - JT

Voltar

© Moto Honda da Amazônia Ltda.
Todos os direitos reservados.

C-36

Mangueira do Freio Traseiro

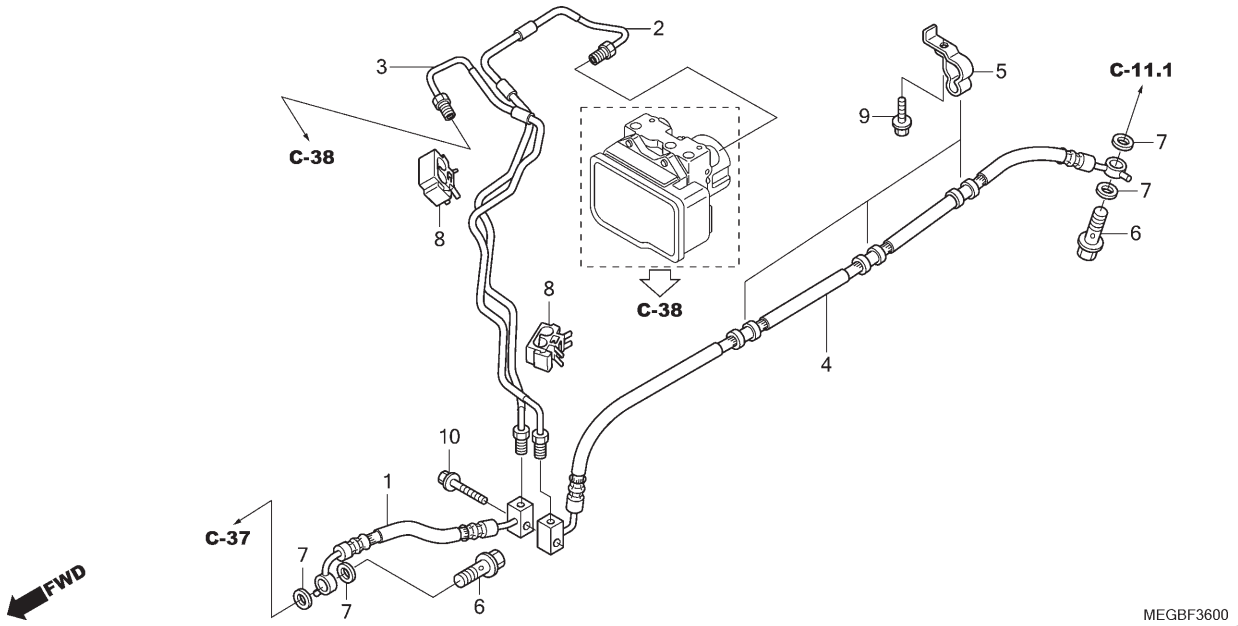

Ref. Nº	N.O.S.	Item de serviço	T.M.O.
1	712180	Mangueira A, Freio Traseiro	0,5
		• Inclui: Sangria dos freios	
2	7121D7	Tubo A, Freio Traseiro	1,0
		• Inclui: Sangria dos freios	
3	7121D9	Tubo C, Freio Traseiro	1,0
		• Inclui: Sangria dos freios	
4	7121B0	Mangueira B, Freio Traseiro	0,7
		• Inclui: Sangria dos freios	

Ref. Nº	Nº da peça	Descrição	Qtd. VT750C 6	7	8	9	A	2B	2SB	2C	2SC	Nº de série		Tipo
1	43310-MEG-H11	Mangueira A Comp., Freio Traseiro	–	–	–	–	–	–	1	–	1	.....	.....	.....
2	43311-MEG-H10	Tubo A Comp., Freio Traseiro	–	–	–	–	–	–	1	–	1	.....	.....	.....
3	43313-MEG-H10	Tubo C Comp., Freio Traseiro	–	–	–	–	–	–	1	–	1	.....	.....	.....
4	43314-MEG-H11	Mangueira B Comp., Freio Traseiro	–	–	–	–	–	–	1	–	1	.....	.....	.....
5	43356-MEG-H10	Braçadeira B, Mangueira Freio Traseiro	–	–	–	–	–	–	3	–	3	.....	.....	.....
6	90145-MS9-612	Parafuso, Óleo, 10x22	–	–	–	–	–	–	2	–	2	.....	.....	.....
7	90545-300-000	Arruela, Parafuso Óleo	–	–	–	–	–	–	4	–	4	.....	.....	.....
8	90661-MEW-921	Braçadeira, Tubo Freio (7,0x2)	–	–	–	–	–	–	2	–	2	.....	.....	.....
9	96001-06016-07	Parafuso, Flange, 6x16	–	–	–	–	–	–	3	–	3	.....	.....	.....
10	96001-06040-07	Parafuso, Flange, 6x40	–	–	–	–	–	–	1	–	1	.....	.....	.....

PROIBIDA A REPRODUÇÃO E DISTRIBUIÇÃO
1010913 - Matsuo - MM - JT

© Moto Honda da Amazônia Ltda.
Todos os direitos reservados.

C-37

Cilindro Mestre do Freio Traseiro

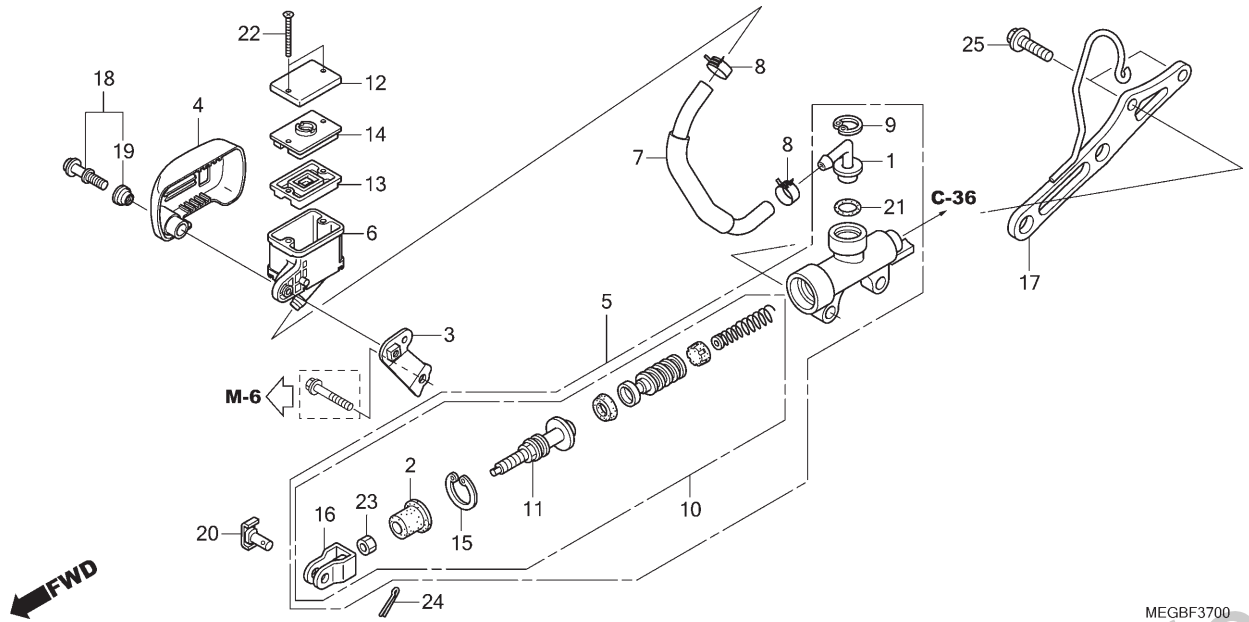

Ref. Nº	N.O.S.	Item de serviço	T.M.O.
5	712125	Cilindro Mestre, Freio Traseiro	0,6
		• Inclui: Sangria dos freios	
6	7121F6	Reservatório, Óleo Cilindro Mestre Traseiro	0,3
		• Inclui: Sangria dos freios	
7	7121C2	Mangueira, Reservatório Óleo Cilindro Mestre Traseiro	0,6
		• Inclui: Sangria dos freios	
10	7121H0	Pistão Jogo, Cilindro Mestre Freio Traseiro	0,6
		• Inclui: Sangria dos freios	
13	7121G7	Diafragma, Cilindro Mestre Freio Traseiro	0,1

Ref. Nº	Nº da peça	Descrição	Qtd. VT750C 6	7	8	9	A	2B	2SB	2C	2SC	Nº de série		Tipo
1	43503-KS6-701	Conector, Cilindro Mestre	–	–	–	–	–	–	1	–	1			
2	43504-MB2-006	Capa, Comp.	–	–	–	–	–	–	1	–	1			
3	43505-MEG-H10	Suporte, Reservatório Óleo	–	–	–	–	–	–	1	–	1			
4	43506-MEG-H10	Tampa, Reservatório Óleo	–	–	–	–	–	–	1	–	1			
5	43510-MEG-H11	Cilindro Mestre Traseiro, Subconj. (NISSIN)	–	–	–	–	–	–	1	–	1			
6	43511-KV3-831	Reservatório Comp., Óleo	–	–	–	–	–	–	1	–	1			
7	43512-MEG-H11	Mangueira Comp., Cilindro Mestre Freio Traseiro	–	–	–	–	–	–	1	–	1			
8	43514-KS6-701	Braçadeira, Mangueira Óleo Cilindro Mestre	–	–	–	–	–	–	2	–	2			
9	43517-KS6-701	Anel Elástico, Cilindro Mestre Traseiro	–	–	–	–	–	–	1	–	1			
10	43520-MEG-H11	Pistão Jogo, Cilindro Mestre Traseiro	–	–	–	–	–	–	1	–	1			
11	43530-MW0-006	Haste Comp., Acionamento (NISSIN)	–	–	–	–	–	–	1	–	1			
12	45513-KK1-771	Tampa, Cilindro Mestre	–	–	–	–	–	–	1	–	1			
13	45520-MG7-006	Diafragma	–	–	–	–	–	–	1	–	1			
14	45521-HA2-006	Placa, Diafragma	–	–	–	–	–	–	1	–	1			
15	46182-MEL-D21	Anel Elástico	–	–	–	–	–	–	1	–	1			

PROIBIDA A REPRODUÇÃO E DISTRIBUIÇÃO
10/09/13 - Watsuo - MM - JT

© Moto Honda da Amazônia Ltda.
Todos os direitos reservados.

C-37

Cilindro Mestre do Freio Traseiro

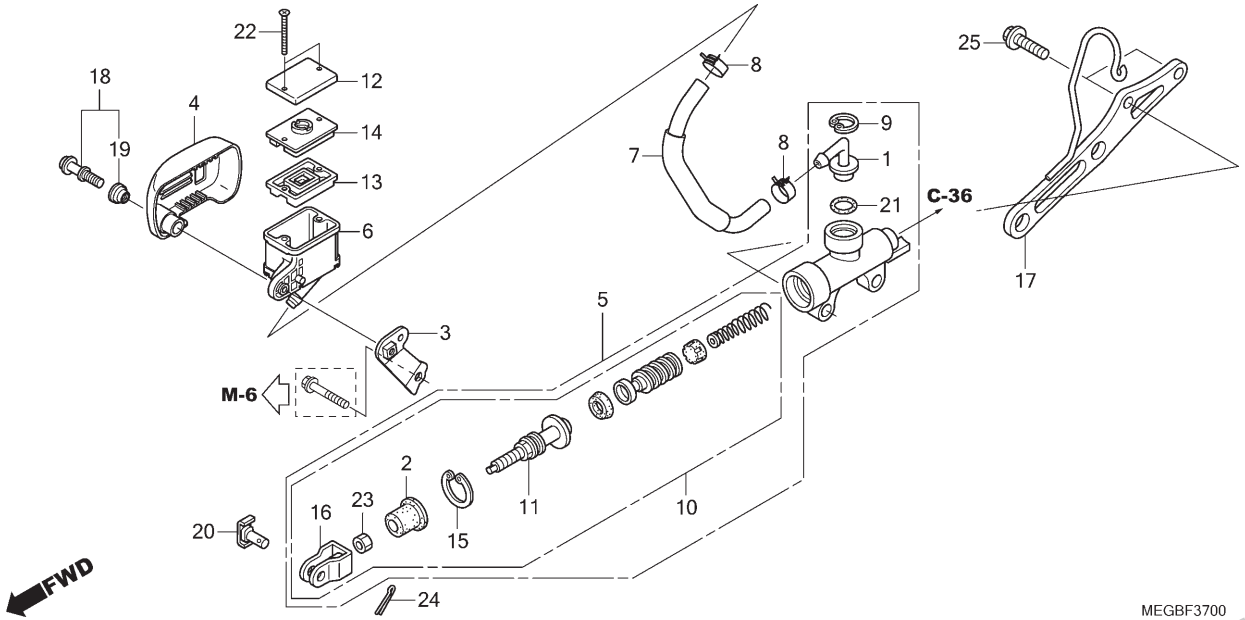

Ref. Nº	N.O.S.	Item de serviço	T.M.O.	Ref. Nº	Nº da peça	Descrição	Qtd. VT750C 6	7	8	9	A	2B	2SB	2C	2SC	Nº de série		Tipo
				16	46504-MAH-671	Junção, Vareta Freio	–	–	–	–	–	–	1	–	1			
				17	50616-MEG-H10	Suporte Comp., Cilindro Mestre Freio Traseiro	–	–	–	–	–	–	1	–	1			
				18	90110-MEG-H10	Parafuso Conj., Especial, 6x26,6	–	–	–	–	–	–	1	–	1			
				19	90543-MBA-000	Bucha, Fixação	–	–	–	–	–	–	1					
				20	90751-MEH-000	Pino, Junção	–	–	–	–	–	–	1	–	1			
				21	91212-422-006	Anel, Vedação, 14,8x2,4	–	–	–	–	–	–	1	–	1			
				22	93600-04040-1G	Parafuso, Cabeça Chata, 4x40	–	–	–	–	–	–	2	–	2			
				23	94002-08000-0S	Porca, Sextavada, 8mm	–	–	–	–	–	–	1	–	1			
				24	94201-20150	Cupilha, 2,0x15	–	–	–	–	–	–	1	–	1			
				25	95701-06020-00	Parafuso, Flange, 6x20	–	–	–	–	–	–	2	–	2			

PROIBIDA A REPRODUÇÃO E DISTRIBUIÇÃO
1010913 - Matsuo - MM - JT

© Moto Honda da Amazônia Ltda.
Todos os direitos reservados.

C-38

Modulador ABS

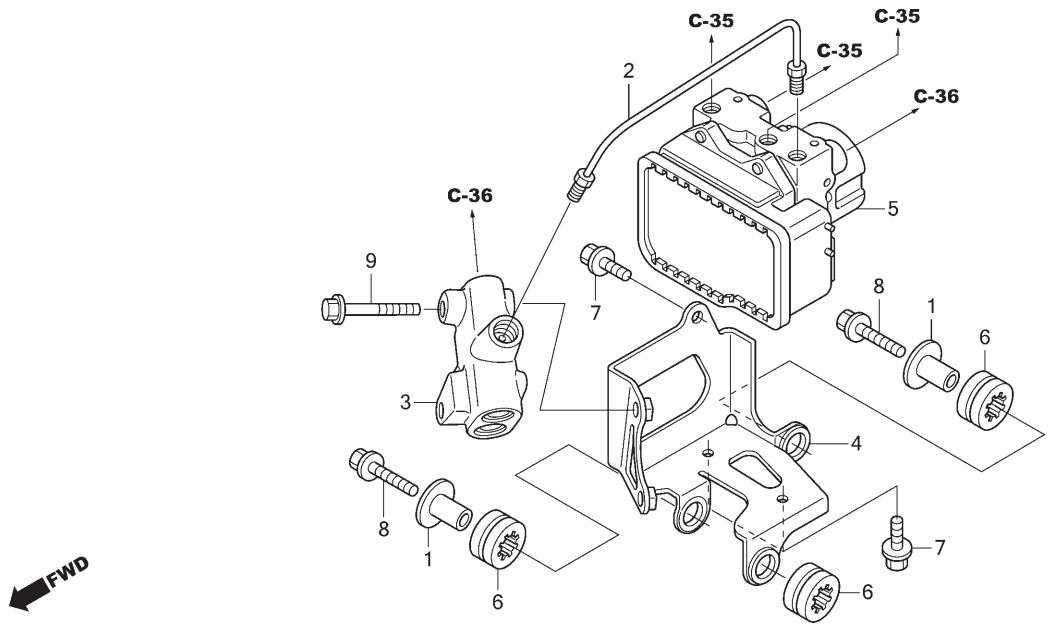

Ref. Nº	N.O.S.	Item de serviço	T.M.O.
2	7121D8	Tubo B, Freio Traseiro	0,5
		• Inclui: Sangria dos freios	
3	7121H2	Válvula, Controle Proporção	0,5
		• Inclui: Sangria dos freios	
5	7111H1	Modulador, ABS	1,0
		• Inclui: Sangria dos freios	

Ref. Nº	Nº da peça	Descrição	Qtd. VT750C 6	7	8	9	A	2B	2SB	2C	2SC	Nº de série		Tipo
1	37206-471-000	Bucha, Fixação Instrumentos	–	–	–	–	–	–	2	–	2			
2	43312-MEG-H10	Tubo B Comp., Freio Traseiro	–	–	–	–	–	–	1	–	1			
3	46400-MEG-H11	PCV Conj.	–	–	–	–	–	–	1	–	1			
4	50311-MEG-H10	Suporte Comp., Unidade ABS	–	–	–	–	–	–	1	–	1			
5	57110-MFE-A51	Modulador Conj.	–	–	–	–	–	–	1	–	1			
6	64122-KV0-000	Coxim B, Painel Lateral	–	–	–	–	–	–	3	–	3			
7	95701-06010-07	Parafuso, Flange, 6x10	–	–	–	–	–	–	3	–	3			
8	95701-06022-07	Parafuso, Flange, 6x22	–	–	–	–	–	–	2	–	2			
9	95701-06040-07	Parafuso, Flange, 6x40	–	–	–	–	–	–	2	–	2			

PROIBIDA A REPRODUÇÃO E DISTRIBUIÇÃO
1010913 - Matsuo - MM - JT

© Moto Honda da Amazônia Ltda.
Todos os direitos reservados.

ÍNDICE DE NÚMERO DE PEÇAS

Nº da Peça	Nº do bloco
06000	
06410-MAH-A60	C-12
06410-MBH-000	C-12
06420-MEG-000	C-12
06420-MEG-H10	C-12
06421-MEG-000	C-12
06421-MEG-H10	C-12
06422-MEG-000	C-12
06422-MEG-H10	C-12
06423-MEG-000	C-12
06423-MEG-H10	C-12
06430-MCL-700	C-11
06431-MA3-405	C-9.1
06431-MA3-405	C-9.2
06435-MAZ-006	C-11.1
06440-MEG-000	C-10
06440-MEG-000	C-10.1
06440-MFE-670	C-10.1
06441-MEG-000	C-10
06441-MEG-000	C-10.1
06441-MFE-670	C-10.1
06451-443-405	C-11.1
06451-GE2-405	C-9
06451-GE2-405	C-9.1
06451-GE2-405	C-9.2
06451-MZ2-405	C-9.2
06455-MCK-A01	C-9
06455-MCK-A02	C-9
06455-MEA-672	C-9.1
06455-MFE-A51	C-9.2
06910-MBL-610	C-13
11000	
11100-MEG-010	M-14
11100-MEG-030	M-14
11152-KS4-003	C-35
11152-KS4-003	C-4.2
11200-MEG-010	M-14
11200-MEG-030	M-14
11330-MEG-000	M-6
11332-MEG-000	M-6
11335-MEG-000	M-6
11339-MEG-000	M-6
11341-MEG-000	M-10
11344-MB0-000	C-27
11346-371-300	C-14
11351-MEG-000	M-11
11360-MEG-000	M-10
11380-MEG-A60	M-19
11381-MEG-000	M-19
12000	
12110-MBA-600	M-5
12120-MEG-000	M-5
12191-MBA-003	M-5
12191-MEG-A21	M-5
12208-413-003	M-3
12208-MEG-003	M-3
12210-MEG-000	M-2
12220-MEG-010	M-2.1
12220-MEG-020	M-2.1
12220-MFE-640	M-2.1
12225-MEG-000	M-2
12225-MEG-000	M-2.1
12231-MF5-305	M-2
12231-MF5-305	M-2.1
12241-KW0-305	M-2
12241-KW0-305	M-2.1
12251-MN8-911	M-2
12251-MN8-911	M-2.1
12310-MEG-900	M-1
12310-MFE-640	M-1
12320-MEG-900	M-1
12320-MFE-640	M-1
12342-MEG-300	M-1
12360-MEG-000	M-1
12360-MFE-640	M-1
12360-MFE-640	M-1
12361-035-000	C-13
12370-MEG-000	M-1
12380-MEG-000	M-1
12390-MEG-000	M-1
12391-MEG-000	M-1
13000	
13011-MBA-A40	M-15
13021-MBA-A40	M-15
13031-MBA-A40	M-15
13101-MEG-000	M-15
13102-MEG-305	M-15
13103-MEG-305	M-15
13111-122-000	M-8
13111-MT3-000	M-15
13112-MF5-000	M-15
13210-MEG-000	M-15
13213-463-003	M-15
13215-ML7-000	M-15
13216-MEG-000	M-15
13216-MEG-003	M-15
13217-MEG-000	M-15
13217-MEG-003	M-15
13218-MEG-000	M-15
13218-MEG-003	M-15
13310-MEG-000	M-15
13321-MEG-003	M-14
13322-MEG-003	M-14
13323-MEG-003	M-14
13324-MEG-003	M-14
13325-MEG-305	M-14
13326-MEG-305	M-14
13327-MEG-305	M-14
14000	
14110-MEG-000	M-3
14120-MEG-000	M-3
14322-MCB-610	M-4
14401-MAN-621	M-4
14421-MR1-000	M-3
14422-MR1-000	M-3
14431-MR1-000	M-3
14441-MF5-000	M-3
14451-MF5-000	M-3
14510-MR1-000	M-4
14516-MG8-003	M-4
14522-MV1-000	M-4
14623-MBA-000	M-4
14711-MBL-G00	M-3
14721-MEG-000	M-3
14751-MR1-003	M-3
14761-MR1-003	M-3
14762-MEG-000	M-3
14771-MF5-000	M-3
14775-MEG-000	M-3
14775-MF5-000	M-3
14781-HA0-770	M-3
15000	
15010-MCE-H50	M-13
15010-MCE-H51	M-13
15100-MEG-010	M-13
15100-MEW-920	M-13
15131-MEW-921	M-7
15131-MR1-003	M-7
15134-MEW-920	M-13
15134-MR1-000	M-13
15136-MR1-003	M-13
15141-MEG-A21	M-13
15153-MZ6-000	M-13
15154-425-000	M-13
15155-300-000	M-13
15220-MEG-000	M-13
15410-MCJ-003	M-13
15410-MFJ-D01	M-13
15510-MY1-000	M-13
15650-MEG-B00	M-6
15707-634-000	C-14.1
15771-551-000	C-17
15771-551-000	C-17.1
15771-KV6-000	C-14
15772-KK0-000	C-18
16000	
16010-MZ8-U41	M-20
16012-MEG-B01	M-20
16013-KR3-980	M-20
16015-MEG-B01	M-20
16016-MZ8-H00	M-20
16017-KBG-670	M-20
16019-MZ8-U41	M-20
16021-MZ8-M91	M-20
16026-MEG-003	M-20
16028-MEG-003	M-20
16035-MZ8-H00	M-20
16037-MZ8-U51	M-20
16046-MZ8-H00	M-20
16048-MEG-003	M-20
16050-MEG-003	M-20
16060-MFE-641	M-20.1
16060-MFS-003	M-20.1
16060-MZ8-U41	M-20
16075-GHB-600	M-20
16075-GHB-640	M-20
16080-KPH-701	M-2.3
16081-KPH-701	M-20.1
16082-KPH-701	M-20.1
16100-MEG-B01	M-20
16107-KCZ-000	M-20
16111-MEG-B01	M-20
16119-KBR-000	M-20
16120-MZ8-U42	M-20
16143-MEG-003	M-20
16144-MEG-003	M-20
16155-HN7-003	M-20
16163-MB3-671	M-20
16163-MEA-671	M-20
16165-MEG-B01	M-20
16169-MFE-641	M-20.1
16176-MW3-A80	M-20
16180-195-731	M-20
16180-GM6-000	C-14
16196-MEG-013	M-20
16211-MFE-640	M-2.3
16211-MZ8-H00	M-2.2
16217-MBW-J20	M-2.3
16217-MEG-000	M-2.2
16217-MEG-000	M-2.3
16222-MV4-300	M-2.2
16222-MV4-300	M-2.3
16400-MFE-641	M-20.1
16400-MFE-B01	M-20.1
16410-MFE-641	M-20.1
16410-MFE-B01	M-20.1
16422-MFE-640	M-2.3
16430-MFE-641	M-20.1
16432-MFE-641	M-20.1
16433-HN8-A61	M-20.1
16435-HN8-A61	M-20.1
16450-MFE-641	M-2.3
16472-MCW-000	M-2.3
16473-P7A-004	M-2.3
16700-MEG-B21	C-14.1
16700-MEG-B22	C-14.1
16719-HN8-A61	C-14.1
16719-MFJ-D00	C-14.1
16730-MEG-A60	C-14.1
16730-MFE-640	C-14.1
16905-MG7-000	C-18
16950-MEG-B01	C-14
16950-MEG-B02	C-14
16952-MEG-003	C-14
16953-MBZ-B21	C-14
16953-MBZ-B22	C-14
16955-MEG-000	C-14
16955-MEG-A60	C-14.1
16955-MFE-640	C-14.1
16958-KM9-005	C-14
16959-MY1-000	M-20
16963-KEA-000	C-14
16969-MB1-000	M-2.2
16970-MEG-000	M-2.2
16972-MEG-000	M-2.2
16981-MEG-000	C-14
17000	
17110-MFE-640	M-2.3
17110-MZ8-H00	M-2.2
17210-MEG-010	C-17
17210-MFE-640	C-17.1
17211-MEG-000	C-17
17211-MEG-000	C-17.1
17211-MZ8-G20	C-17
17212-MEG-000	C-17
17212-MFE-640	C-17.1
17213-MEG-000	C-17
17213-MEG-000	C-17.1

PROIBIDA A REPRODUÇÃO E DISTRIBUIÇÃO
1010913 - Matsuo - MM - JT

Voltar
4

© Moto Honda da Amazônia Ltda.
Todos os direitos reservados.

ÍNDICE DE NÚMERO DE PEÇAS

Nº da Peça	Nº do bloco
17216-HA7-670	C-32
17216-HA7-670	C-32.1
17231-MEG-000	C-17
17231-MEG-000	C-17.1
17251-MEG-010	C-17
17251-MFE-640	C-17.1
17252-MEG-010	C-17
17253-MEG-000	C-17
17253-MEG-000	C-17.1
17254-MEG-000	C-17
17254-MFE-640	C-17.1
17255-MEG-000	C-17
17255-MFE-640	C-17.1
17256-MEG-000	C-17
17256-MFE-640	C-17.1
17260-KFL-D00	C-18
17269-MFE-640	C-18.1
17272-ZC3-300	C-26
17358-MZ8-G20	C-17
17358-MZ8-G20	C-17.1
17503-KCM-620	C-30
17503-MY1-300	C-30.1
17511-KGB-610	C-14
17511-MEG-000	C-14
17515-MEG-300	C-14
17516-HC0-000	C-28.1
17516-HC4-000	C-28.2
17516-MFE-670	C-14
17518-MY9-690	C-1
17520-MEG-B00ZA	C-14
17520-MEG-B00ZB	C-14
17520-MEG-B10ZA	C-14
17520-MEG-B10ZB	C-14
17520-MEG-B20ZA	C-14
17520-MEG-B30ZB	C-14
17520-MEG-B40ZA	C-14
17520-MEG-B50ZA	C-14
17520-MEG-B70ZA	C-14
17520-MEG-B70ZB	C-14
17520-MFE-B20ZA	C-14
17520-MFE-U00FC	C-14
17520-MFE-U00ZE	C-14
17520-MFE-U00ZG	C-14
17526-MEG-A61	C-14.1
17526-MFE-641	C-14.1
17528-KCZ-930	C-14
17528-MAT-D70	C-33
17528-MR4-900	C-14
17531-MEG-B00ZA	C-34
17531-MEG-B00ZB	C-34
17531-MEG-B10ZA	C-34
17531-MEG-B10ZB	C-34
17531-MEG-D10	C-34.1
17531-MEG-D10	C-34.3
17532-MEG-D10	C-34.1
17532-MEG-D10	C-34.3
17533-MBK-J60ZA	C-34.4
17533-MBK-J60ZA	C-34.5
17533-MEG-B20ZA	C-34.3
17533-MEG-B30ZA	C-34.1
17533-MEG-B40ZA	C-34.2
17533-MEG-B50ZA	C-34.2
17533-MEG-B70ZA	C-34.3
17533-MEG-B70ZB	C-34.3
17534-MEG-B20ZA	C-34.3
17534-MEG-B30ZA	C-34.1
17534-MEG-B40ZA	C-34.2
17534-MEG-B50ZA	C-34.2
17534-MEG-B70ZA	C-34.3
17534-MEG-B70ZB	C-34.3
17552-MEG-000	C-17
17552-MEG-000	C-17.1
17554-MB0-000	C-18
17554-MB0-000	C-18.1
17611-MEG-000	C-14
17613-KY1-000	C-14
17620-MEG-003	C-14
17672-MEG-000	C-14
17711-GM6-000	C-14
17711-S0X-931	C-14.1
17724-102-700	C-18
17724-102-700	C-18.1
17910-MEG-000	C-3
17910-MEG-D50	C-3
17910-MFE-640	C-3
17920-MEG-000	C-3
17920-MEG-D50	C-3
17920-MFE-640	C-3
17950-MEG-000	C-3
17962-MR1-000	C-3
18000	
18231-MBA-003	C-19
18231-MBA-003	C-19.1
18231-MBA-003	C-19.2
18233-MR1-010	C-19
18233-MR1-010	C-19.1
18233-MR1-010	C-19.2
18291-MM5-860	C-19
18291-MM5-860	C-19.1
18291-MM5-860	C-19.2
18293-GN2-000	C-14
18293-MFE-B00	C-19.2
18293-MN0-000	C-19
18293-MN0-000	C-19.1
18293-MN0-000	C-19.2
18300-MEG-B01	C-19
18300-MFE-641	C-19.1
18300-MFE-642	C-19.1
18300-MFE-642	C-19.2
18315-MFE-771	C-19.1
18315-MGR-671	C-19.1
18315-MGR-671	C-19.2
18334-KA3-830	C-14.1
18374-ML4-003	C-19.1
18374-ML4-003	C-19.2
18391-ML8-000	C-19.1
18391-ML8-000	C-19.2
18400-MFE-641	C-19.1
18400-MFE-643	C-19.1
18400-MFE-643	C-19.2
18415-MFE-670	C-19.1
18415-MFE-670	C-19.2
18423-MEG-B00	C-19
18424-MEG-B00	C-19
18455-MEG-000	C-19
18455-MFE-670	C-19.1
18455-MFE-670	C-19.2
18532-634-670	C-18.1
18601-MEG-901	M-1
18612-MEG-000	M-1
18612-MFE-640	M-1
18631-MAH-710	C-18
18650-MEG-013	C-18
18650-MEG-B01	C-18
18651-MEG-000	C-18
18651-MFE-640	C-18.1
18652-MEG-000	C-18
18652-MFE-640	C-18.1
18653-MEG-000	C-18
18653-MFE-640	C-18.1
18654-MEG-000	C-18
18655-MEG-000	C-18
18660-MEG-000	C-18
19000	
19010-MEG-901	C-32
19010-MFE-641	C-32.1
19014-KEA-003	C-32
19014-KEA-003	C-32.1
19015-MBA-003	C-32
19015-MBA-003	C-32.1
19017-PK1-004	C-32
19017-PK1-004	C-32.1
19030-MEG-003	C-32
19030-MFE-641	C-32.1
19032-MEG-000	C-32
19032-MEG-000	C-32.1
19032-MEG-H10	C-32.1
19037-MCA-B31	C-32
19037-MCA-B31	C-32.1
19040-MF5-751	C-32
19040-MF5-751	C-32.1
19051-KA3-710	C-32
19051-KA3-710	C-32.1
19051-KA4-000	C-14.1
19051-KA4-000	C-28.1
19051-KA4-000	C-28.2
19052-MEG-H10	C-32.1
19052-MN8-000	C-14.1
19055-MCA-B31	C-32
19055-MCA-B31	C-32.1
19071-MFE-640	C-32.1
19101-MEG-000	C-32
19101-MEG-000	C-32.1
19102-MEG-000	C-32
19102-MEG-000	C-32.1
19103-MBA-000	C-32
19103-MBA-000	C-32.1
19104-MB0-700	C-32
19104-MB0-700	C-32.1
19105-MEG-000	C-32
19105-MFE-640	C-32.1
19106-MEG-003	C-32
19106-MFE-641	C-32.1
19107-MEG-000	C-32
19107-MFE-640	C-32.1
19108-MEG-000	C-32
19108-MFE-640	C-32.1
19110-MEG-000	C-32
19110-MFE-640	C-32.1
19112-MF5-840	C-32
19112-MF5-840	C-32.1
19115-MEG-000	C-32
19115-MEG-A60	C-32.1
19115-MFE-640	C-32.1
19116-MEG-A60	C-32.1
19116-MFE-640	C-32.1
19200-MEG-000	M-11
19220-MBA-600	M-11
19226-MM9-000	M-11
19300-KE8-000	C-32
19300-MCH-A00	C-32.1
19305-KV3-010	C-32.1
19311-MBA-000	C-32
19311-MFE-640	C-32.1
19501-MN8-000	M-18
19503-MR1-000	M-18
19504-KY1-003	C-32.1
19505-MEG-000	M-18
19505-ML3-770	C-32
19505-ML3-770	C-32.1
19506-KS6-700	C-32
19506-KS6-700	C-32.1
19507-MFE-640	C-32.1
19509-MM5-003	C-32
19509-MM5-003	C-32.1
19510-MEG-000	M-2.2
19511-MEG-000	M-18
19512-MEG-000	M-18
19516-ML7-691	M-18
19521-MZ8-H00	M-2.2
19522-MZ8-U40	M-2.2
19902-865-780	C-25
21000	
21100-MEG-000	M-19
21200-MEG-000	M-19
21215-ME9-000	M-19
21281-MS9-750	M-19
21309-MEG-000	M-19
21310-MEG-000	M-19
21311-MEG-000	M-19
21312-MEG-000	M-19
21313-MEG-000	M-19
21314-MEG-000	M-19
21315-MEG-000	M-19
21316-MEG-000	M-19
21317-MEG-000	M-19
21318-MEG-000	M-19
21371-MS9-000	M-19
21377-MB0-770	M-19
21378-MB0-770	M-19
21379-MB0-770	M-19
21380-MB0-770	M-19
21381-MB0-770	M-19
21382-MB0-770	M-19
21383-MB0-770	M-19
21384-MB0-770	M-19
21385-MB0-770	M-19
22000	
22100-MBL-610	M-7
22116-MF5-000	M-7
22120-MBA-000	M-7
22125-435-000	M-7
22201-MAV-000	M-7
22202-MAE-000	M-7
22321-MN8-000	M-7
22350-MS6-921	M-7

PROIBIDA A REPRODUÇÃO E DISTRIBUIÇÃO
20109.13 - Matsuo - MMJ - JT

Voltar
4

© Moto Honda da Amazônia Ltda.
Todos os direitos reservados.

ÍNDICE DE NÚMERO DE PEÇAS

Nº da Peça	Nº do bloco
22361-MR1-000	M-7
22401-MEG-000	M-7
22402-435-000	M-7
22810-MEG-000	M-6
22815-413-000	M-6
22825-MEW-920	M-6
22825-MZ8-B40	M-6
22847-MZ8-H00	M-7
22870-MEG-000	C-3
22870-MEG-A40	C-3
22870-MFE-671	C-3
23000	
23103-MEG-000	M-7
23103-MEG-010	M-7
23200-MEG-000	M-19
23210-MEG-000	M-16
23212-MS6-920	M-16
23219-MF5-000	M-16
23220-MEG-000	M-16
23421-MEG-000	M-16
23431-MEG-640	M-16
23441-MEG-640	M-16
23442-MEG-000	M-16
23451-MEG-000	M-16
23455-MS9-750	M-16
23461-MEG-000	M-16
23471-MEG-000	M-16
23481-MEG-000	M-16
23482-MBL-G00	M-16
23482-MR7-000	M-16
23491-MEG-000	M-16
23501-MEG-000	M-16
23512-MR7-000	M-16
23721-ME9-000	M-19
23725-MBL-G00	M-16
23726-MBL-610	M-19
23732-MS9-750	M-19
23733-MS9-000	M-19
24000	
24211-MEG-000	M-17
24212-MEG-000	M-17
24213-MEG-000	M-17
24241-MBL-610	M-17
24300-MEG-000	M-17
24300-MEW-920	M-17
24301-MM9-300	M-17
24320-MEW-920	M-17
24430-MF5-000	M-17
24432-413-000	M-17
24435-MM9-000	M-17
24610-MBL-610	M-17
24610-MEW-920	M-17
24610-MFF-D00	M-17
24612-MAL-600	M-14
24641-216-000	M-17
24651-MB0-010	M-17
24652-259-000	M-17
24702-MEG-000	C-20
24702-MEG-J50	C-20.1
24710-MBK-J00	C-20.1
24710-MEG-000	C-20
24710-MEG-B00	C-20
24724-MBW-D21	C-20
24724-MBW-D21	C-20.1
24781-371-000	C-20
24781-371-000	C-20.1
28000	
28101-MN8-000	M-8
28102-ME9-000	M-8
28106-ME9-010	M-8
28110-MEG-900	M-8
28110-MEW-920	M-8
28110-MEW-920	M-8
28125-MBA-003	M-8
28126-MAA-A01	M-8
30000	
30211-MBA-000	M-7
30211-MFE-640	M-7
30300-MEG-000	M-8
30410-MEG-641	C-29
30430-MEG-641	C-16
30430-MEG-642	C-16
30430-MEG-644	C-16
30430-MEG-D52	C-16
30430-MFE-642	C-16
30430-MFE-D51	C-16
30510-MCC-003	C-29
30510-MCC-003	C-29.1
30510-MCC-003	C-29.2
30510-MCC-003	C-29.3
30520-ML7-000	C-29
30520-ML7-000	C-29.1
30520-ML7-000	C-29.2
30520-ML7-000	C-29.3
30700-KK6-153	C-29
30700-KK6-153	C-29.1
30700-KK6-153	C-29.2
30700-KK6-153	C-29.3
30751-MEG-000	C-29
30751-MEG-000	C-29.1
30753-MEG-000	C-29
30753-MEG-H11	C-29.2
30754-MEG-H11	C-29.2
30771-MEG-000	C-29
30771-MEG-000	C-29.1
30771-MEG-000	C-29.2
30771-MEG-000	C-29.3
30772-MEG-000	C-29
30772-MEG-000	C-29.1
30772-MEG-000	C-29.2
30772-MEG-000	C-29.3
30773-MEG-000	C-29
30773-MFE-641	C-29.1
30773-MFE-641	C-29.3
30774-MEG-000	C-29
30774-MFE-641	C-29.1
30774-MFE-641	C-29.3
31000	
31110-MEG-003	M-9
31110-MEG-315	M-9
31110-MFE-641	M-9
31110-MFE-642	M-9
31110-MFE-671	M-9
31120-MEG-003	M-9
31120-MFE-641	M-9
31200-MEG-003	M-12
31200-MFF-D01	M-12.1
31201-MEW-921	M-12.1
31201-MR6-008	M-12
31202-MEW-921	M-12.1
31203-MEW-921	M-12.1
31204-MEW-921	M-12.1
31205-MEW-921	M-12.1
31205-MR1-008	M-12
31206-MEW-921	M-12.1
31206-MR6-008	M-12
31207-KS5-901	M-12
31207-KS5-901	M-12.1
31208-MEW-921	M-12.1
31209-MEW-921	M-12.1
31210-MEW-921	M-12.1
31500-MEG-B02	C-28
31500-MEG-B21	C-28.1
31500-MEG-B22	C-28.1
31500-MEG-B22	C-28.2
31509-GV4-900	C-30
31600-HN5-671	C-29
31600-MFE-641	C-29.1
31600-MFE-641	C-29.2
31600-MFE-641	C-29.3
31605-MEG-000	C-29
31730-MAS-601	C-29
31730-MAS-601	C-29.1
31730-MAS-601	C-29.2
31730-MAS-601	C-29.3
32000	
32100-MEG-B20	C-29.1
32100-MEG-D10	C-29
32100-MFE-B00	C-29.1
32100-MFE-B00	C-29.3
32100-MFE-B10	C-29.2
32101-MEG-000	M-14
32101-MFE-640	M-14
32102-MEG-H10	C-28.2
32105-MFE-640	C-29.1
32401-MEG-000	C-28
32401-MEG-A60	C-28.1
32401-MEG-H11	C-28.2
32406-MT4-000	C-28
32410-MEG-000	M-12
32410-MEG-H10	M-12.1
32410-MFE-670	M-12.1
32411-253-000	M-12
32414-MCF-000	C-28.2
32601-MEG-000	C-28
32601-MEG-H10	C-28.2
32601-MFE-640	C-28.1
32606-GEV-761	C-29.1
32606-GEV-761	C-29.2
32606-GEV-761	C-29.3
32925-958-000	C-16
32961-MEG-000	M-9
33000	
33100-MEG-D51	C-1
33100-MFE-B01	C-1.1
33101-MFE-B01	C-1.1
33102-MK7-671	C-1.1
33103-MK7-671	C-1.1
33103-MM2-003	C-1
33104-MAH-671	C-1
33104-MK7-671	C-1.1
33106-MK7-671	C-1.1
33107-MK7-671	C-1.1
33108-MK7-671	C-1.1
33108-MM2-003	C-1
33117-415-003	C-1.1
33118-438-841	C-1
33120-MEG-643	C-1
33120-MEG-D51	C-1
33120-MN2-751	C-1.1
33126-MEA-650	C-1
33127-MAA-A31	C-1
33128-471-003	C-1.1
33128-MAA-A31	C-1
33130-MFE-641	C-1.1
33136-111-671	C-1.1
33136-426-830	C-1
33150-MEG-601	C-1
33180-MJ0-010	C-1.1
33180-MR7-003	C-1
33301-SA0-741	C-1
33301-SA0-741	C-27
33301-SA0-741	C-27.1
33400-MEG-640	C-26
33400-MFE-641	C-26.1
33401-MBA-612	C-26
33401-MBA-612	C-26.1
33402-MFE-641	C-26.1
33403-MBA-611	C-26
33403-MBA-611	C-26.1
33407-MBA-611	C-26
33407-MBA-611	C-26.1
33408-MBA-611	C-26
33408-MBA-611	C-26.1
33450-MEG-640	C-26
33450-MFE-641	C-26.1
33452-MFE-641	C-26.1
33490-MBA-000	C-26
33490-MEG-B00	C-26
33491-MEA-670	C-26
33492-MEG-000	C-26
33493-MEG-000	C-26
33600-MEG-010	C-26
33600-MEG-A41	C-26
33600-MFE-671	C-26.1
33602-MEG-000	C-26
33602-MFE-671	C-26.1
33650-MEG-010	C-26
33650-MEG-A41	C-26
33650-MFE-671	C-26.1
33652-MEG-000	C-26
33652-MFE-671	C-26.1
33701-MEG-671	C-27
33702-MEG-671	C-27
33702-MFE-671	C-27.1
33703-MFE-671	C-27.1
33705-MEG-671	C-27
33707-MFE-671	C-27.1
33709-MEG-671	C-27
33720-MEG-641	C-27
33720-MFE-671	C-27.1

PROIBIDA A REPRODUÇÃO E DISTRIBUIÇÃO
1010913 - MANUAL MM - JT

Voltar
4

© Moto Honda da Amazônia Ltda.
Todos os direitos reservados.

ÍNDICE DE NÚMERO DE PEÇAS

Nº da Peça	Nº do bloco
33721-GET-671	C-27.1
33722-MEG-641	C-27
33722-MFE-671	C-27.1
33723-MCZ-671	C-27.1
33727-MEG-671	C-27
33729-MCZ-003	C-27.1
33729-MEG-003	C-27
33732-MEG-003	C-27
33733-MEG-003	C-27
33741-MS6-921	C-27.1
33742-MCV-N11	C-15
33905-371-601	C-1.1
34000	
34901-MC7-602	C-1
34901-MC7-602	C-1.1
34903-388-611	C-1.1
34906-447-711	C-27
34906-447-711	C-27.1
34908-634-611	C-26
34908-634-611	C-26.1
34908-KW3-003	C-5.1
34908-KW3-003	C-5.2
35000	
35010-MEG-640	C-16
35010-MEG-W00	C-16
35010-MFE-640	C-16
35010-MFS-000	C-16
35070-MEG-000	C-22
35070-MFE-640	C-22
35100-MEG-641	C-16
35100-MEG-W01	C-16
35100-MFE-641	C-16
35100-MFS-003	C-16
35102-MEG-640	C-16
35103-MEG-640	C-16
35113-MFJ-D01	C-16
35121-MEG-640	C-16
35121-MFJ-D00	C-16
35130-MEG-672	C-3
35130-MEG-A41	C-3
35130-MEG-A42	C-3
35130-MFE-672	C-3
35161-MFE-641	C-29.1
35161-MFE-641	C-29.2
35161-MFE-643	C-29.2
35161-MFE-643	C-29.3
35162-MN5-003	C-29.1
35162-MN5-003	C-29.2
35162-MN5-003	C-29.3
35163-MN5-003	C-29.1
35163-MN5-003	C-29.2
35163-MN5-003	C-29.3
35165-MEG-A60	C-29.1
35165-MEG-A60	C-29.2
35165-MEG-A60	C-29.3
35200-MEG-640	C-3
35200-MEG-D51	C-3
35200-MFE-641	C-3
35330-413-003	C-3
35340-MGS-D31	C-4
35340-MGS-D31	C-4.1
35340-MGS-D31	C-4.2
35350-MEG-010	C-20
35350-MEG-010	C-20.1
35357-KR3-670	C-20
35357-KR3-670	C-20.1
35500-MJ4-024	M-14
35600-MAW-601	M-14
35850-MFL-003	C-28.2
35850-MT4-000	C-28
35850-MT4-000	C-28.1
35856-KBG-007	C-28
35856-KBG-007	C-28.1
35856-KBG-007	C-28.2
35857-MFN-D00	C-28.2
36000	
36172-MCA-A61	C-18.1
36450-MCA-A61	C-18.1
36450-MCA-A62	C-18.1
36531-MEG-W01	C-19.1
36531-MEG-W01	C-19.2
36531-MFE-641	C-19.1
36531-MFE-641	C-19.2
36532-MEG-W01	C-19.1
36532-MEG-W01	C-19.2
36532-MFE-641	C-19.1
36532-MFE-641	C-19.2
37000	
37200-MEG-641	C-2
37200-MEG-D51	C-2
37200-MFE-B01	C-2
37200-MFE-B11	C-2
37205-MCL-003	C-2
37205-MFS-003	C-2
37206-471-000	C-38
37215-MBA-611	C-2
37235-MCL-000	C-2
37551-MZ0-018	C-5.1
37551-MZ0-018	C-5.2
37561-MZ0-611	C-5.1
37581-MBS-008	C-5.1
37581-MBS-008	C-5.2
37605-MEG-A41	C-5.1
37605-MFE-641	C-5.2
37700-MEG-000	M-19
37700-MFE-641	M-19
37760-MAV-003	C-32
37760-MT2-003	C-32
37810-MFE-641	C-14
37810-MFE-B01	C-14
37811-MB1-008	C-14
37870-KRJ-901	C-32.1
38000	
38110-KB1-921	C-29
38110-KEA-J01	C-29.1
38110-KL3-673	C-29.1
38110-KL3-673	C-29.2
38110-KL3-673	C-29.3
38252-MFJ-D01	C-29.2
38301-MEG-000	C-29
38301-MEG-000	C-29.1
38301-MEG-000	C-29.1
38301-MEG-000	C-29.2
38301-MEG-000	C-29.3
38306-GE7-000	C-29
38306-GE7-000	C-29.1
38306-GE7-000	C-29.1
38306-GE7-000	C-29.2
38306-GE7-000	C-29.3
38501-MEL-003	C-29.1
38501-MEL-003	C-29.2
38501-MEL-003	C-29.3
38510-MEG-H11	C-11.1
38511-MEG-H10	C-11.1
38520-MFE-A51	C-9.2
38770-MEG-B21	C-29.1
38770-MEG-B21	C-29.2
38770-MEG-B21	C-29.3
40000	
40200-MR6-671	C-23
40207-MT3-610	C-23
40210-MEG-000	C-23
40215-ME9-003	C-23
40221-MB0-000	C-23
41000	
41242-MR5-000	C-12
41300-MEG-010	C-13
41300-MEG-020	C-13
41300-MEG-A60	C-13
41305-MB4-770	C-13
41306-MB0-020	C-13
41310-MM8-305	C-13
41311-MEG-010	C-13
41320-MBL-610	C-13
41320-MBL-611	C-13
41321-ME5-770	C-13
41321-ME5-771	C-13
41324-MAH-000	C-13
41331-ME9-010	C-13
41332-415-000	C-13
41333-415-000	C-13
41410-ME9-770	C-13
41433-MB0-010	C-13
41436-MB0-310	C-13
41437-MB0-310	C-13
41438-MB0-310	C-13
41450-MG8-000	C-13
41451-MG8-000	C-13
41452-MG8-000	C-13
41453-MG8-000	C-13
41454-MG8-000	C-13
41455-MG8-000	C-13
41456-MG8-000	C-13
41510-MB0-003	C-13
41530-MB0-000	C-13
41531-MB0-000	C-13
41532-MB0-000	C-13
41533-MB0-000	C-13
41534-MB0-000	C-13
41535-MB0-000	C-13
41536-MB0-000	C-13
41537-MB0-000	C-13
41538-MB0-000	C-13
41641-HC5-000	M-9
42000	
42301-MEG-640	C-11
42301-MEG-640	C-11.1
42313-MEG-640	C-11
42313-MEG-H10	C-12
42515-MEG-H10	C-10.1
42515-MEG-H10	C-12
42516-MEG-H10	C-12
42616-MT3-000	C-12
42617-MT8-000	C-12
42620-MEG-000	C-12
42625-MAH-000	C-13
42630-MAH-305	C-12
42635-MAH-A20	C-12
42635-MEG-000	C-12
42635-MFE-610	C-12
42650-MEG-000	C-12
42650-MEG-010	C-12
42650-MEG-H10	C-12
42650-MFE-610	C-12
42701-MAH-013	C-12
42701-MEG-003	C-12
42701-MEG-013	C-12
42704-MEG-003	C-10
42704-MEG-003	C-10.1
42704-MEG-003	C-12
42705-MEG-003	C-10
42705-MEG-003	C-10.1
42705-MEG-003	C-12
42711-MCL-023	C-12
42711-MEG-004	C-12
42711-MEG-014	C-12
42712-KB7-902	C-10
42712-KB7-902	C-10.1
42712-MEG-901	C-12
42712-MEG-902	C-12
42713-MR1-671	C-12
42713-MR1-672	C-12
43000	
43100-MEG-000ZA	C-11
43100-MEG-000ZB	C-11
43102-319-000	C-11
43108-MCE-006	C-11.1
43110-MEG-H11	C-11.1
43134-300-000	C-11
43141-MCL-000	C-11
43141-MCL-003	C-11
43145-ME5-000	C-11
43150-MEG-H11	C-11.1
43151-346-000	C-11
43251-MEG-H11	C-12
43310-MEG-H11	C-36
43311-MEG-H10	C-36
43312-MEG-H10	C-38
43313-MEG-H10	C-36
43314-MEG-H11	C-36
43315-MEG-H10	C-35
43315-MEG-H11	C-35
43316-MFE-A51	C-4.2
43352-568-003	C-11.1
43352-568-003	C-9
43352-568-003	C-9.1

PROIBIDA A REPRODUÇÃO E DISTRIBUIÇÃO
20109.03 - Matsuo JT

Voltar
4

© Moto Honda da Amazônia Ltda.
Todos os direitos reservados.

ÍNDICE DE NÚMERO DE PEÇAS

Nº da Peça	Nº do bloco
43352-568-003	C-9.2
43352-HC5-971	C-9.1
43353-461-771	C-11.1
43353-461-771	C-9
43353-461-771	C-9.1
43353-461-771	C-9.2
43356-MEG-H10	C-36
43410-MEG-000	C-11
43431-MEG-640	C-23
43434-ME1-670	C-23
43451-MEG-000	C-20
43451-MEG-000	C-20.1
43503-KS6-701	C-37
43504-MB2-006	C-37
43505-MEG-H10	C-37
43506-MEG-H10	C-37
43510-MEG-H11	C-37
43511-KV3-831	C-37
43512-MEG-H11	C-37
43514-445-771	C-14.1
43514-KS6-701	C-37
43517-KS6-701	C-37
43520-MEG-H11	C-37
43530-MW0-006	C-37
44000	
44301-MCK-G00	C-10.1
44301-MEG-640	C-10
44311-MEG-640	C-10
44312-MEG-640	C-10
44312-MEG-640	C-10.1
44312-MFE-670	C-10.1
44620-MBC-000	C-10
44620-MBC-000	C-10.1
44620-MT3-000	C-12
44635-MEG-000	C-10
44635-MEG-000	C-10.1
44650-MEG-000	C-10
44650-MEG-010	C-10
44650-MEG-010	C-10.1
44650-MFE-670	C-10.1
44701-MBA-013	C-10
44701-MBA-023	C-10

Nº da Peça	Nº do bloco
44701-MBA-023	C-10.1
44701-MBS-013	C-10.1
44711-MEG-004	C-10
44711-MEG-014	C-10
44711-MEG-A42	C-10.1
44711-MFE-673	C-10.1
44711-MFE-674	C-10.1
44712-400-004	C-10.1
44712-MBS-003	C-10.1
44713-400-004	C-10.1
44713-MAV-004	C-10
44713-MAV-004	C-10.1
44713-MG7-003	C-10.1
45000	
45103-MR7-006	C-11.1
45107-MAJ-G41	C-9.2
45107-MBS-006	C-11.1
45107-ML4-006	C-9.1
45107-MN5-006	C-9
45107-MN5-006	C-9.1
45108-MET-652	C-9.2
45108-ML7-922	C-9
45108-ML7-922	C-9.1
45111-MAJ-G41	C-9.2
45112-MAA-006	C-9.1
45112-MCT-911	C-9.2
45112-MT4-006	C-9
45124-MFE-A51	C-4.2
45125-MEG-H10	C-35
45126-MEG-A41	C-4.1
45126-MEG-B01	C-4
45126-MEG-H10	C-35
45126-MFE-671	C-4.1
45127-MFE-A51	C-4.2
45128-MFE-A50	C-4.2
45129-MFE-A51	C-35
45130-MEG-A40	C-4.1
45130-MEG-B00	C-4
45131-MA3-006	C-9.1
45131-MET-651	C-9.2
45131-ML7-921	C-9
45132-166-016	C-9

Nº da Peça	Nº do bloco
45132-166-016	C-9.1
45132-166-016	C-9.2
45133-MA3-006	C-9
45133-MA3-006	C-9.1
45133-MA3-006	C-9.2
45135-MEG-900	C-5
45135-MEG-A40	C-5.1
45135-MFE-670	C-5.2
45135-MFE-A50	C-5.2
45136-MEG-900	C-5
45136-MEG-A40	C-5.1
45136-MFE-670	C-5.2
45138-MEG-A40	C-4.1
45138-MEG-B00	C-4
45138-MFE-670	C-4.1
45138-MFE-670	C-4.2
45150-MEG-006	C-9
45155-MEG-H10	C-4.2
45156-MEG-H10	C-4.2
45161-MCW-D10	C-9.2
45190-MEG-006	C-9
45203-MG3-016	C-11.1
45203-MG3-016	C-9
45203-MG3-016	C-9.1
45215-MBT-D51	C-9.2
45215-ML7-922	C-11.1
45215-ML7-922	C-9
45215-ML7-922	C-9.1
45217-MAJ-G41	C-9.2
45218-MAJ-G41	C-9.2
45250-MEG-A41	C-9.1
45250-MEG-H11	C-9.2
45250-MFE-671	C-9.1
45251-MFE-671	C-10.1
45251-MFE-A51	C-10.1
45290-MEA-671	C-9.1
45290-MEG-H11	C-9.2
45351-MEG-B01	C-10
45357-MEG-H10	C-4.2
45423-KA4-700	C-20
45423-KA4-700	C-20.1
45504-410-003	C-4
45504-410-003	C-4.1
45504-410-003	C-4.2

Nº da Peça	Nº do bloco
45510-MFE-B40	C-4
45510-MFE-B40	C-4.1
45510-MFE-B50	C-4.2
45512-MA6-006	C-4
45512-MA6-006	C-4.1
45512-MA6-006	C-4.2
45513-KK1-771	C-37
45513-MM4-016	C-4
45513-MM4-016	C-4.1
45513-MM4-016	C-4.2
45517-MEG-006	C-3
45517-MEG-006	C-4
45517-MEG-006	C-4.1
45517-MEG-006	C-4.2
45518-MM5-006	C-4
45518-MM5-006	C-4.1
45518-MM5-006	C-4.2
45520-MG7-006	C-37
45520-MM5-006	C-4
45520-MM5-006	C-4.1
45520-MM5-006	C-4.2
45521-HA2-006	C-37
45530-MN9-305	C-4
45530-MN9-305	C-4.1
45530-MN9-305	C-4.2
46000	
46182-MEL-D21	C-37
46400-MEG-H11	C-38
46500-MEG-000	C-20
46500-MEG-B00	C-20
46500-MEG-H10	C-20
46504-MAH-671	C-37
46505-MEG-000	C-30
46505-MEG-000	C-30.1
46505-MEG-H10	C-30.1
46510-MEG-J50	C-20.1
46511-MEG-000	C-20
46511-MEG-000	C-20.1
46514-096-700	C-20.1
46514-KZ9-000	C-20
46515-MM8-000	C-20
46517-MEG-000	C-20

Nº da Peça	Nº do bloco
46517-MEG-000	C-20.1
46540-MEG-000	C-20
46540-MEG-000	C-20.1
46545-MBA-000	C-20
46545-MBA-000	C-20.1
46545-SA5-980	C-20.1
50000	
50010-MEG-D10	C-30
50010-MEG-U90	C-30.1
50010-MFE-641	C-30.1
50010-MFS-000	C-30.1
50100-MEG-640	C-30
50100-MEG-W00	C-30.1
50128-MEG-A60	C-29.1
50128-MEG-A60	C-29.2
50128-MEG-A60	C-29.3
50128-MFE-640	C-29.1
50171-MEG-B00	C-30
50171-MEG-B00	C-30.1
50172-MEG-B00	C-30
50172-MEG-B00	C-30.1
50173-MEG-B00	C-30
50173-MEG-B00	C-30.1
50176-MEG-B00	C-30
50176-MEG-B20	C-30.1
50176-MEG-B21	C-30.1
50177-MEG-640	C-16
50182-MEG-H10	C-30.1
50183-MEG-H10	C-30.1
50311-MEG-H10	C-38
50322-MEG-000	C-28
50322-MEG-H10	C-28.2
50322-MFE-640	C-28.1
50325-KM1-000	C-28
50325-MCL-000	C-28
50325-MEG-H10	C-28.2
50325-MFE-640	C-28.1
50326-MCL-000	C-28
50326-MEG-H10	C-28.2
50326-MFE-640	C-28.1
50328-MFE-640	C-28.1
50328-MFE-640	C-28.2

Nº da Peça	Nº do bloco
50330-MCL-000	C-28
50330-MFE-640	C-28.1
50354-428-000	C-25.1
50363-KT7-000	C-30
50363-KT7-000	C-30.1
50503-KAB-000	C-21.1
50530-MEG-000	C-22
50535-MBA-000	C-22
50541-MZ1-610	C-22
50542-MZ1-610	C-22
50603-033-010	C-21
50603-MBH-000	C-21.1
50607-KK6-000	C-19
50607-KK6-000	C-19.1
50607-KK6-000	C-19.2
50608-KK6-000	C-19.1
50608-KK6-000	C-19.2
50608-KV0-000	C-19
50612-MBH-000	C-21.1
50612-MEG-000	C-21
50615-MEG-B00	C-21
50615-MEG-B20	C-21.1
50616-MEG-H10	C-37
50617-MB1-700	C-21
50617-MBH-000	C-21.1
50619-MN0-000	C-21
50625-MEG-B00	C-21
50625-MEG-B20	C-21.1
50642-MBH-000	C-21.1
50642-MEG-000	C-21
50661-MBH-000	C-21.1
50661-MEG-000	C-21
50662-MBH-000	C-21.1
50710-377-000	C-21
50710-377-000	C-21.1
50710-KPM-003	C-30
50710-KPM-003	C-30.1
50712-413-000	C-21
50712-MFE-670	C-21
50712-MFE-670	C-21.1
50715-413-000	C-21
50715-MN0-000	C-21
50715-MN0-000	C-21.1

PROIBIDA A REPRODUÇÃO E DISTRIBUIÇÃO
1010913 - MANUAL WM - JT

© Moto Honda da Amazônia Ltda.
Todos os direitos reservados.

ÍNDICE DE NÚMERO DE PEÇAS

Nº da Peça	Nº do bloco
51000	
51400-MEG-901	C-8
51400-MEG-A41	C-8.1
51400-MFE-671	C-8.1
51401-MEG-003	C-8
51401-MEG-003	C-8.1
51401-MFE-671	C-8.1
51402-MEG-003	C-8
51402-MEG-003	C-8.1
51404-MBA-003	C-8
51404-MBA-003	C-8.1
51410-MEG-003	C-8
51410-MEG-003	C-8.1
51410-MFE-671	C-8.1
51411-MBA-003	C-8
51411-MBA-003	C-8.1
51412-KA4-004	C-8
51412-KA4-004	C-8.1
51415-MEG-003	C-8
51415-MEG-003	C-8.1
51420-MEG-003	C-8
51420-MEG-A41	C-8.1
51420-MFE-671	C-8.1
51424-MCT-003	C-8
51424-MCT-003	C-8.1
51431-MBA-003	C-8
51431-MBA-003	C-8.1
51433-MBA-J50	C-8
51433-MBA-J50	C-8.1
51437-MCT-003	C-8
51437-MCT-003	C-8.1
51440-MEG-003	C-8
51440-MEG-003	C-8.1
51447-KA4-004	C-8
51447-KA4-004	C-8.1
51450-MEG-901	C-8
51450-MEG-901	C-8.1
51460-MCK-A01	C-8
51460-MCK-A01	C-8.1
51490-MCT-003	C-8
51490-MCT-003	C-8.1
51500-MEG-901	C-8
51500-MEG-A41	C-8.1
51500-MFE-671	C-8.1
51520-MEG-003	C-8
51520-MEG-A41	C-8.1
51520-MFE-671	C-8.1
51610-MEG-000	C-8.1
51610-MEG-B00	C-8
51611-MBA-000	C-8
51611-MBA-000	C-8.1
51620-MEG-000	C-8
51620-MEG-000	C-8.1
51660-MEG-000	C-8.1
51660-MEG-B00	C-8
51670-MEG-000	C-8
51670-MEG-000	C-8.1
52000	
52100-MEG-000	C-23
52100-MEG-H10	C-23
52100-MFS-000	C-23
52115-MCA-A20	C-4
52115-MCA-A20	C-4.1
52115-ML8-670	C-4.1
52157-GC5-000	C-1
52400-MEG-003	C-24
52400-MEG-B01	C-24
52400-MFE-672	C-24.1
52442-KA3-731	C-8
52442-KA3-731	C-8.1
52485-MEG-003	C-24
52485-MEG-003	C-24.1
52486-MEG-003	C-24
52486-MEG-003	C-24.1
52488-MF5-752	C-24
52488-MF5-752	C-24.1
52489-MJ1-004	C-24
52489-MJ1-004	C-24.1
52496-MEG-003	C-24
52496-MEG-B01	C-24
52497-MBA-611	C-24
52500-MEG-003	C-24
52500-MEG-B01	C-24
52500-MFE-672	C-24.1
53000	
53100-MEG-A40	C-5.1
53100-MEG-B00	C-5
53100-MFE-A20	C-5.2
53106-KG1-920	C-5.2
53107-MM8-000	C-5.2
53108-KW9-920	C-5.2
53111-HE0-000	C-25.1
53125-KW9-700	C-5.1
53125-KW9-700	C-5.2
53131-MM8-000	C-5.1
53131-MM8-000	C-5.2
53145-MM8-000	C-3
53166-KCR-000	C-3
53167-MM8-000	C-3
53172-MEG-000	C-3
53175-ML5-006	C-4.2
53175-MR1-671	C-4
53175-MR1-671	C-4.1
53178-MAH-000	C-3
53192-268-000	C-3
53203-MFE-670	C-6
53213-MB4-771	C-6
53214-371-010	C-6
53219-MEG-640	C-6
53219-MFE-640	C-6
53220-422-000	C-6
53231-MCL-000	C-5.2
53231-MZ8-A20	C-5.1
53300-MBA-J11	C-5.1
53300-MEG-900	C-5
53300-MFE-640	C-5.2
53312-657-000	C-20
53312-657-000	C-20.1
53600-MEG-003	C-6
53610-MEG-000	C-6
57000	
57110-MFE-A51	C-38
61000	
61100-MEG-000YF	C-7
61100-MEG-000ZA	C-7
61100-MEG-000ZS	C-7
61100-MEG-000ZW	C-7
61100-MFE-670ZK	C-7.1
61100-MFE-670ZT	C-7.1
61100-MFE-670ZU	C-7.1
61101-MEG-000	C-7
61101-MFE-670	C-7.1
61103-430-000	C-28
61107-MEG-000ZA	C-7
61107-MEG-000ZA	C-7.1
61108-MEG-000	C-7
61110-388-000	C-14
61110-MEG-B20ZA	C-7
61110-MEG-B40ZA	C-7
61110-MEG-B50ZA	C-7
61110-MEG-B70ZA	C-7
61110-MEG-B70ZB	C-7
61111-MEG-B20ZA	C-34.3
61111-MEG-B40ZA	C-34.2
61111-MEG-B50ZA	C-34.2
61111-MEG-B70ZA	C-34.3
61111-MEG-B70ZB	C-34.3
61112-MEG-B20ZA	C-34.3
61112-MEG-B40ZA	C-34.2
61112-MEG-B50ZA	C-34.2
61112-MEG-B70ZA	C-34.3
61112-MEG-B70ZB	C-34.3
61113-MEG-B20ZA	C-34.3
61113-MEG-B70ZA	C-34.3
61113-MEG-B70ZB	C-34.3
61114-MEG-B20ZA	C-34.3
61114-MEG-B70ZA	C-34.3
61114-MEG-B70ZB	C-34.3
61300-MEG-A40	C-1
61301-MEG-003	C-1
61301-MN0-003	C-1.1
61302-MEG-000	C-1
61304-292-000	C-1
61304-292-000	C-17.1
61304-KR3-980	C-1.1
61305-MEG-000	C-6
61311-MEG-B00	C-1
61311-MEG-B20	C-1
61311-MFE-B00	C-1.1
61311-MFE-B10	C-1.1
61312-MFE-B00	C-1.1
61312-MFE-B10	C-1.1
61315-958-680	C-7.1
61315-MK7-000	C-1.1
61315-MR1-000	C-1
61316-MK7-000	C-1
61316-MK7-000	C-1.1
63000	
63500-MEG-000	C-30
63500-MEG-000	C-30.1
63500-MEG-A60	C-30.1
63600-MEG-000	C-30
63600-MEG-000	C-30.1
63600-MEG-A60	C-30.1
64000	
64122-KV0-000	C-38
64310-124-000	C-17
64310-124-000	C-17.1
77000	
77200-MEG-000	C-15
77200-MFE-671	C-15.1
77205-286-000	C-15
77205-MFE-670	C-15.1
77211-MFE-671	C-15.1
77212-965-000	C-25
77215-GC2-000	C-15
77251-342-000	C-31
77300-MEG-000	C-15
77330-MEG-900	C-25
77330-MEG-A40	C-25
77330-MFE-670	C-25.1
77331-MEG-000	C-25
77340-MEG-900	C-25
77340-MEG-A40	C-25
77340-MFE-670	C-25.1
80000	
80101-310-000	C-25.1
80101-310-000	C-27
80101-MEG-000	C-25
80103-MFE-670	C-27.1
80104-065-000	C-21
80104-MFE-670	C-27.1
80105-MFE-670	C-27.1
80110-MEG-641ZA	C-25
80110-MEG-641ZE	C-25
80110-MEG-641ZG	C-25
80110-MEG-641ZJ	C-25
80110-MEG-B20ZA	C-25
80110-MEG-B70ZA	C-25
80110-MEG-B70ZB	C-25
80110-MEG-D50ZB	C-25
80110-MEG-D50ZC	C-25
80110-MFE-B00FA	C-25.1
80110-MFE-B00ZB	C-25.1
80110-MFE-B00ZC	C-25.1
80110-MFE-B20ZC	C-25.1
80111-MEG-B20ZA	C-34.3
80111-MEG-B70ZA	C-34.3
80111-MEG-B70ZB	C-34.3
80112-MEG-B20ZA	C-34.3
80112-MEG-B70ZA	C-34.3
80112-MEG-B70ZB	C-34.3
80113-MEG-B20ZA	C-34.3
80113-MEG-B70ZA	C-34.3
80113-MEG-B70ZB	C-34.3
80114-KG7-000	C-27.1
80114-MEG-B20ZA	C-34.3
80114-MEG-B70ZA	C-34.3
80114-MEG-B70ZB	C-34.3
80120-MEG-000	C-27
80121-MEG-000	C-25
80124-MEG-000	C-25
80125-MFE-670	C-25.1
80126-MEG-000	C-27
80127-MEG-000	C-27

PROIBIDA A REPRODUÇÃO E DISTRIBUIÇÃO
1010913 - Matsuo - MM JT

© Moto Honda da Amazônia Ltda.
Todos os direitos reservados.

ÍNDICE DE NÚMERO DE PEÇAS

Nº da Peça	Nº do bloco
80128-MEG-000	C-27
80129-MEG-000	C-25
80130-MEG-010	C-25
80130-MFS-000	C-25
80501-415-000	C-27
80501-415-000	C-27.1
83000	
83507-422-000	C-28
83507-422-000	C-28.1
83508-438-000	C-28
83508-438-000	C-28.1
83510-MCL-010	C-14
83510-MEG-000ZA	C-16
83510-MEG-000ZK	C-16
83510-MEG-000ZS	C-16
83510-MEG-000ZV	C-16
83510-MEG-000ZW	C-16
83510-MEG-000ZX	C-16
83510-MEG-A60ZL	C-16
83510-MEG-A60ZM	C-16
83510-MEG-A60ZN	C-16
83511-MCH-700	C-34
83511-MCH-700	C-34.1
83511-MCH-700	C-34.2
83511-MCH-700	C-34.3
83511-MCH-700	C-34.4
83511-MCH-700	C-34.5
83511-MFE-670	C-14
83515-MEG-A40	C-14
83515-MFE-670	C-14
83551-300-000	C-16
83551-GE2-000	C-16
83551-GE2-000	M-19
83551-MA6-000	M-10
83551-MB9-000	C-17
83601-MB0-000	C-16
83610-MEG-000ZA	C-16
83610-MEG-000ZK	C-16
83610-MEG-000ZS	C-16
83610-MEG-000ZV	C-16
83610-MEG-000ZW	C-16
83610-MEG-000ZX	C-16

Nº da Peça	Nº do bloco
83610-MEG-A60ZL	C-16
83610-MEG-A60ZM	C-16
83610-MEG-A60ZN	C-16
84000	
84601-HA7-670	C-28
84701-MEG-B00	C-27
84702-MFE-B00	C-26.1
84706-163-670	C-27
84706-MEG-B00	C-15
86000	
86150-KPG-901	C-5
86150-KPG-901	C-5.1
86150-KPG-901	C-5.2
86150-KPG-902	C-5.2
86171-MFE-B20ZA	C-34.5
86172-MFE-B20ZA	C-34.5
86801-MFE-B00ZA	C-34.4
86801-MFE-B00ZA	C-34.5
86801-MFE-B20ZA	C-34.5
87000	
87505-MEG-B00	C-33
87505-MFE-B00	C-33
87512-MEG-B00	C-33
87512-MFE-B00	C-33
87560-KCH-630	C-33
88000	
88130-MB6-620	C-3
88210-MEA-670	C-3
88210-MEG-640	C-3
88220-MEA-670	C-3
89000	
89101-063-000	C-31
89101-MC7-000	C-31
89202-MT3-000	C-31

Nº da Peça	Nº do bloco
89210-GBJ-J00	C-31
89210-GBJ-J10	C-31
89216-MBA-000	C-31
89221-371-000	C-31
89221-422-000	C-31
89221-429-000	C-31
89221-KW3-000	C-31
89230-MB1-000	C-31
90000	
90001-MFE-670	C-15.1
90001-MZ8-U40	M-4
90002-MEG-000	M-14
90003-GAZ-000	C-28
90003-MW3-620	C-3
90004-GHB-670	C-26
90004-GHB-770	M-2
90004-GHB-770	M-2.1
90004-MBA-660	C-15
90005-GHB-610	C-27
90005-GHB-660	C-27
90005-MM4-000	M-2.2
90005-MM4-000	M-2.3
90005-MN5-000	M-7
90006-GHB-700	M-10
90006-GHB-700	M-14
90006-GHB-700	M-6
90006-GHB-720	M-10
90006-GHB-730	M-14
90006-GHB-790	M-14
90007-MR1-000	M-7
90008-KE9-000	M-14
90008-MEW-920	M-14
90009-MZ8-H00	M-13
90010-GHB-730	M-14
90010-GHB-790	M-14
90010-MEG-000	M-14
90010-MEG-000	M-14
90011-MA6-000	M-1
90011-MEG-000	M-1
90011-MZ8-B40	M-14
90012-MCB-610	M-14
90013-883-000	M-11

Nº da Peça	Nº do bloco
90013-MF5-000	M-2
90013-MF5-000	M-2.1
90013-MZ8-B40	M-14
90014-952-000	M-14
90014-MF5-000	M-3
90016-MBA-000	M-2
90016-MBA-000	M-2.1
90019-MB0-000	M-13
90020-MBA-D20	M-1
90020-MBA-D20	M-10
90020-MBA-D20	M-11
90020-MBA-D20	M-6
90021-MZ1-000	C-7
90022-ME9-000	C-6
90023-MM5-000	M-2.3
90025-MN8-000	M-9
90029-MBL-610	M-19
90030-MBL-610	M-19
90037-ME9-000	M-19
90063-MB0-003	M-19
90065-HA8-680	M-19
90065-MEG-000	C-20
90065-MEG-000	C-20.1
90066-MC7-000	M-2
90066-MC7-000	M-2.1
90071-MB0-000	M-12
90071-MB0-000	M-12.1
90081-MZ8-H01	M-2
90081-MZ8-H01	M-2.1
90084-KPS-900	M-10
90086-MZ8-H00	M-4
90087-MEG-B00	M-10
90089-KR0-000	C-17
90089-KR0-000	C-17.1
90091-MM5-640	M-2.2
90091-MM5-640	M-2.3
90101-MBA-000	C-9.1
90101-MCL-000	C-3
90101-MCL-000	C-4
90101-MCL-000	C-4.1
90101-MCL-000	C-4.2
90101-MEG-000	C-8
90101-MEG-000	C-8.1
90101-MEG-B00	C-9

Nº da Peça	Nº do bloco
90101-MZ8-000	C-9.1
90101-MZ8-000	C-9.2
90102-MEG-000	M-1
90103-GC2-920	C-30
90103-GC2-920	C-30.1
90103-MCS-G00	C-4
90103-MCS-G00	C-4.1
90103-MCS-G00	C-6
90104-MBS-000	C-30
90104-MBS-000	C-30.1
90104-MEG-000	C-6
90105-KL8-741	C-10.1
90105-KN5-000	C-12
90105-MB1-000	C-28.1
90105-MB1-000	C-28.2
90105-MBB-000	C-10
90105-MBB-000	C-10.1
90105-MBT-610	C-10.1
90105-MEG-000	C-25
90105-MEG-H10	C-10.1
90106-MAV-000	C-30
90106-MAV-000	C-30.1
90106-MB2-000	C-24
90106-MB2-000	C-24.1
90106-MBA-610	C-26
90106-MBB-000	C-12
90106-MBY-000	C-30
90106-MBY-000	C-30.1
90106-MEG-H10	C-12
90106-MEJ-D00	C-4.1
90107-KR3-630	C-16
90107-MAZ-006	C-11.1
90107-MZ5-000	C-11
90108-MEG-000	C-25
90108-MEG-000	C-25.1
90108-MR5-000	C-22
90109-MCR-D00	C-8
90109-MCR-D00	C-8.1
90109-ME5-770	C-13
90109-MEG-000	C-17
90109-MEG-000	C-17.1
90110-MEG-H10	C-37
90111-162-000	C-32
90111-162-000	C-32.1

Nº da Peça	Nº do bloco
90111-GJ5-000	C-28.1
90111-GJ5-000	C-28.2
90111-MR5-000	C-28
90111-MR5-000	C-28.1
90111-MR5-000	C-28.2
90111-MZ5-000	C-14
90112-MCL-000	C-5
90112-MCL-000	C-5.1
90112-MCL-000	C-5.2
90113-438-000	C-3
90114-MA5-671	C-4
90114-MA5-671	C-4.1
90114-MA5-671	C-4.2
90116-KK0-004	C-8
90116-KK0-004	C-8.1
90118-MCL-000	C-14
90120-KCR-003	C-32
90120-KCR-003	C-32.1
90121-MAM-A60	C-23
90121-MV9-670	M-11
90122-MAM-L40	C-23
90123-MBA-000	C-8
90123-MBA-000	C-8.1
90125-GS9-000	C-19.1
90125-MGR-670	C-19.1
90125-MGR-670	C-19.2
90127-393-000	C-23
90128-MCH-000	C-15
90128-MCH-000	C-15.1
90129-KFG-000	C-23
90131-MY9-870	C-11.1
90133-286-000	C-23
90133-MAT-000	C-20
90133-MAT-000	C-20.1
90133-MB0-000	C-13
90133-MEG-A60	C-13
90133-SL9-003	C-2
90134-HA0-000	C-13
90134-MGE-000	C-13
90136-SK7-003	C-2
90145-MS9-612	C-36
90145-MS9-612	C-4
90145-MS9-612	C-4.1
90145-MS9-612	C-4.2

PROIBIDA A REPRODUÇÃO E DISTRIBUIÇÃO
1010913 - MANUAL MM - JT

Voltar
4

© Moto Honda da Amazônia Ltda.
Todos os direitos reservados.

ÍNDICE DE NÚMERO DE PEÇAS

Nº da Peça	Nº do bloco
90147-MCE-950	C-22
90154-KE7-000	C-30
90154-KE7-000	C-30.1
90154-ME9-000	C-5.1
90154-ME9-000	C-5.2
90158-MEG-H10	C-23
90158-MT7-000	C-4
90158-MT7-000	C-4.1
90158-MT7-000	C-4.2
90159-MCK-G00	C-24.1
90159-MG9-000	C-24
90166-S87-A00	C-19.1
90166-S87-A00	C-19.2
90167-SA0-980	C-15
90170-MB0-000	C-13
90196-MBB-003	C-32
90196-MBB-003	C-32.1
90201-415-000	C-3
90201-415-000	C-4
90201-415-000	C-4.1
90201-415-000	C-4.2
90201-MW3-620	C-3
90203-MF9-710	C-22
90204-634-000	M-2
90204-634-000	M-2.1
90206-590-000	M-3
90236-HA0-000	M-7
90241-MB0-000	M-19
90242-MB0-000	M-19
90301-MEG-003	C-27
90302-425-830	C-6
90303-HA0-680	C-27
90303-MBB-003	C-32
90303-MBB-003	C-32.1
90304-415-000	C-5
90304-415-000	C-5.1
90304-415-000	C-5.2
90304-ME1-670	C-19
90304-ME1-670	C-19.1
90304-ME1-670	C-19.2
90306-KF0-003	C-5
90306-MCH-003	C-13
90308-MEG-000	C-23
90309-ML4-901	C-5.1

Nº da Peça	Nº do bloco
90309-ML4-901	C-5.2
90312-MB0-700	C-30
90312-MB0-700	C-30.1
90314-375-000	C-3
90315-MK3-003	C-32
90315-MK3-003	C-32.1
90321-MA6-750	C-3
90355-469-000	C-23
90381-MT3-000	C-13
90401-373-770	C-27.1
90401-430-000	C-15.1
90401-MZ8-B40	M-7
90402-MBA-A40	M-9
90402-MCL-000	M-7
90403-MEW-920	M-7
90403-MEW-920	M-9
90409-952-000	M-19
90410-HC4-000	M-2
90410-HC4-000	M-2.1
90432-428-000	M-7
90440-MEG-000	C-5
90441-706-000	M-4
90442-283-000	M-11
90442-MR1-770	M-14
90443-KR0-000	M-14
90451-704-000	M-16
90451-704-000	M-19
90451-KY2-000	M-16
90452-471-000	M-7
90452-MR7-000	M-16
90454-MC7-000	C-32.1
90456-MA6-000	M-16
90456-MB0-770	M-16
90463-MCJ-000	M-16
90463-ML7-000	M-11
90464-MCJ-000	M-16
90471-580-000	C-13
90488-MB0-000	M-13
90488-MB0-000	M-17
90501-MCF-000	C-1
90501-MFE-B00	C-26.1
90501-MJ6-000	C-27
90502-GG2-000	C-25.1
90502-GG2-000	C-27.1

Nº da Peça	Nº do bloco
90502-MEG-H10	C-11.1
90502-MM8-610	C-25
90502-MM8-610	C-25.1
90503-283-000	C-5
90503-283-000	C-5.1
90503-283-000	C-5.2
90504-ME4-000	C-24
90504-ME4-000	C-24.1
90505-425-000	C-23
90505-MA6-000	C-27
90506-425-830	C-6
90513-MAT-000	C-14
90521-427-770	C-20
90534-011-000	C-19
90534-011-000	C-19.1
90534-011-000	C-19.2
90535-MR1-770	C-5.1
90535-MR1-770	C-5.2
90541-MB0-000	M-1
90542-MB0-000	M-1
90543-MBA-000	C-37
90543-MBA-000	M-1
90543-MBA-000	M-10
90543-MBA-000	M-11
90543-MBA-000	M-6
90545-300-000	C-36
90545-300-000	C-4
90545-300-000	C-4.1
90545-300-000	C-4.2
90601-107-000	M-16
90601-MEA-670	M-2.2
90601-MEG-000	M-18
90602-463-000	M-19
90603-MN4-000	M-16
90604-MEG-000	M-11
90620-SB2-003	C-29
90620-SB2-003	C-29.1
90620-SB2-003	C-29.2
90620-SB2-003	C-29.3
90620-SB2-003	C-3
90650-KV6-003	C-22
90650-MFE-641	C-14.1
90651-HM3-A71	C-14.1
90651-HM3-A71	C-14.1

Nº da Peça	Nº do bloco
90651-HN6-A51	C-14.1
90651-KV6-003	C-22
90651-KV6-003	C-29
90651-KV6-003	C-29.1
90651-KV6-003	C-29.2
90651-KV6-003	C-29.3
90651-MA5-671	C-4
90651-MA5-671	C-4.1
90651-MA5-671	C-4.2
90652-KT1-771	C-22
90652-KT1-771	C-27
90652-KT1-771	C-29.1
90652-KT1-771	C-29.3
90652-MB0-000	C-5
90655-MEG-000	C-30
90655-MEG-000	C-30.1
90656-579-000	C-18
90657-SB0-003	C-28.2
90658-ZA0-930	C-29
90658-ZA0-930	C-29.1
90658-ZA0-930	C-29.2
90658-ZA0-930	C-29.3
90661-GHB-610	C-14.1
90661-MCA-003	C-35
90661-MEG-000	C-17
90661-MEG-000	C-17.1
90661-MEW-921	C-35
90661-MEW-921	C-36
90662-MCA-971	C-35
90677-GR1-003	C-28.1
90677-GR1-003	C-28.2
90682-SA0-671	C-14.1
90683-MBW-003	C-28.1
90684-ZA0-601	C-30.1
90690-GHB-631	C-11.1
90690-GHB-631	C-30
90690-GHB-631	C-30.1
90690-GHB-631	C-30.1
90690-GHB-631	C-32.1
90690-GHB-641	C-35
90690-GHB-641	C-4.2
90690-GHB-651	C-29.2
90690-GHB-651	M-19
90690-GHB-671	C-30

Nº da Peça	Nº do bloco
90690-GHB-671	C-30.1
90690-GHB-701	C-5
90690-GHB-701	C-5.1
90690-GHB-701	C-5.2
90701-MG8-000	M-19
90741-413-000	M-15
90751-MEH-000	C-37
90852-898-000	C-27
90852-898-000	C-27.1
91000	
91001-MN8-911	M-16
91008-300-008	M-19
91008-374-003	M-17
91011-MB0-003	M-19
91011-MB0-004	M-19
91012-MG7-003	M-19
91015-KT8-005	C-6
91016-KT8-005	C-6
91021-MF5-841	M-8
91051-MG8-005	C-13
91052-MAE-004	C-12
91052-MBC-004	C-10
91052-MBC-004	C-10.1
91052-MG8-005	C-13
91052-MZ2-A21	C-12
91053-MN5-003	C-12
91061-MG8-005	C-13
91066-HA7-672	C-23
91204-425-003	M-14
91204-KK0-003	M-6
91205-MG7-003	M-19
91206-968-003	C-20
91206-968-003	C-20.1
91212-422-006	C-37
91251-MT4-003	C-20.1
91252-MC4-013	C-10
91252-MC4-013	C-10.1
91253-443-761	C-12
91254-MCK-A01	C-8
91254-MCK-A01	C-8.1
91261-MB0-003	C-13
91261-MB0-005	C-13

Nº da Peça	Nº do bloco
91261-ME9-005	C-23
91262-ME9-003	C-13
91262-ME9-005	C-13
91265-MB0-000	C-13
91265-MB0-003	C-13
91301-MCH-003	C-28.2
91301-MS9-003	M-19
91301-P7A-004	M-2.3
91302-001-020	C-13
91302-MA6-003	C-12
91302-MB0-013	M-11
91303-377-000	M-10
91303-KF0-003	M-13
91305-MC7-000	C-8
91305-MC7-000	C-8.1
91307-035-000	M-6
91307-422-000	M-19
91307-611-000	C-32
91309-425-003	M-12
91309-425-003	M-12.1
91310-MB0-003	M-18
91311-KE8-000	C-32
91311-MFE-640	C-28.1
91311-MFE-640	C-28.2
91313-MB0-003	M-13
91314-MG7-003	M-19
91315-ME9-003	M-18
91315-MF5-003	M-13
91319-300-000	M-13
91320-MB0-000	M-12
91320-MB0-000	M-12.1
91352-MG2-792	M-2.2
91352-MG2-792	M-2.3
91356-169-003	M-18
91356-425-003	M-10
91356-KT1-671	C-8
91356-KT1-671	C-8.1
91356-MB0-000	C-13
91356-MB0-005	C-13
91358-MB0-000	C-12
91359-MB0-000	C-13
91405-PD1-004	M-2.2
91410-679-000	C-27.1
91413-679-000	C-28.2

PROIBIDA A REPRODUÇÃO E DISTRIBUIÇÃO
2019-09-13 - Matsuo WIMI JT

© Moto Honda da Amazônia Ltda.
Todos os direitos reservados.

ÍNDICE DE NÚMERO DE PEÇAS

Nº da Peça	Nº do bloco
91413-679-000	M-10
91416-PA1-000	C-1.1
91451-ZD8-K61	C-1.1
91455-MB0-010	C-5.1
91455-MB0-010	C-5.2
91565-S3Y-003	C-19.1
91565-S3Y-003	C-19.2
91565-SEL-003	C-19.1
91565-SEL-003	C-19.2
91565-SEL-003	C-27.1
91565-SEL-003	C-29.2
91565-SEL-003	C-9.2
91565-SEL-003	M-19
92000	
92101-06012-0A	C-13
92101-06012-0A	C-21
92101-06020-0A	C-20
92101-06020-4J	C-29
92101-06020-4J	C-29.1
92101-06020-4J	C-29.2
92101-06020-4J	C-29.3
92101-06025-0A	C-20.1
92501-06016-0A	C-21
92501-08025-0B	C-21.1
92800-14000	M-14
92900-10032-0E	C-13
93000	
93401-04020-08	C-29.1
93401-04025-08	C-29.1
93401-04025-08	C-29.2
93401-04025-08	C-29.3
93402-05020-00	C-1
93402-05020-00	C-1.1
93500-04008-1A	M-20
93500-04014-1A	M-20
93500-04020-0A	C-29.1
93500-04020-0G	C-17
93500-04025-0G	C-17
93500-05008-0H	C-16
93500-05010-1A	M-20
93500-05020-0A	C-3
93500-05022-0A	C-3
93500-05025-0A	C-3
93500-05032-0A	C-3
93600-04040-1G	C-37
93892-04010-18	M-20
93892-04012-10	M-20
93892-04016-18	C-14
93892-05012-08	M-12.1
93892-05012-18	M-20.1
93893-04010-10	C-2
93893-04012-17	C-4
93893-04012-17	C-4.1
93893-04012-17	C-4.2
93893-06020-07	C-28
93901-24310	C-1
93901-24480	C-27.1
93901-34310	C-1
93901-347G0	C-27
93901-347G0	C-27.1
93903-24380	C-28
93903-25380	C-17
93903-25480	C-17.1
93913-14180	C-28.2
93913-24110	C-1.1
93913-24210	C-25
94000	
94001-08000-0S	C-23
94002-06000-0S	C-20
94002-06000-0S	C-20.1
94002-06020-0S	C-20.1
94002-08000-0S	C-37
94002-08070-0S	C-3
94030-08070	C-3
94050-04000	C-27
94050-05000	C-27.1
94050-06000	C-27
94050-06000	C-27.1
94050-06070	C-1
94050-06070	C-1.1
94050-06070	C-7.1
94050-06080	C-29
94050-08000	C-1
94050-08000	C-1.1
94050-08070	C-19
94050-08070	C-19.1
94050-08070	C-19.2
94050-08080	M-2
94050-08080	M-2.1
94050-10070	C-19
94050-10070	C-19.1
94050-10070	C-19.2
94050-10070	C-30
94050-10070	C-30.1
94101-06000	C-21
94101-06000	C-21.1
94101-06800	C-13
94101-08000	C-21
94101-08000	C-23
94102-08000	C-21.1
94103-06000	C-27.1
94103-08000	C-20.1
94103-12000	C-5
94109-14000	M-14
94111-10000	C-23
94201-16120	C-21
94201-16120	C-21.1
94201-20120	C-20
94201-20120	C-20.1
94201-20150	C-20
94201-20150	C-20.1
94201-20150	C-21
94201-20150	C-37
94201-20180	C-23
94201-25200	C-11
94301-08140	M-10
94301-08140	M-13
94301-08140	M-6
94301-10160	M-2
94301-10160	M-2.1
94301-14200	M-1
94301-14200	M-14
94301-14200	M-2
94301-14200	M-2.1
94301-14200	M-5
94305-20141	C-28
94305-20141	C-28.1
94510-10000	M-6
94511-15000	C-20
94511-15000	C-20.1
94520-65120	M-19
94540-07029	C-21.1
94591-41000	C-28
94591-44000	C-2
94591-44000	C-25
94591-44000	M-20
94591-49000	C-1
94608-30000	C-32
94608-30000	C-32.1
95000	
95002-02079	M-20
95002-02120	M-20
95002-41250-08	C-17
95002-41250-08	C-17.1
95002-70000	C-32
95002-70000	C-32.1
95005-12250-50	C-18
95005-12550-20	C-18
95005-35050-20	M-20
95005-35150-20	M-20
95005-45150-20	C-14
95005-45600-20	C-14
95005-70200-30	C-32
95005-70200-30	C-32.1
95005-70760-50	M-20
95005-75500-20	C-14
95014-73100	C-20
95014-73100	C-20.1
95015-32001	C-20
95015-32001	C-20.1
95015-42000	C-20
95015-42000	C-20.1
95015-53000	C-20
95015-53000	C-20.1
95015-81000	C-21
95015-81000	C-21.1
95701-06010-07	C-30.1
95701-06010-07	C-38
95701-06010-07	M-2.2
95701-06010-08	C-30.1
95701-06012-00	C-18
95701-06012-00	C-18.1
95701-06012-00	C-32
95701-06012-00	C-32.1
95701-06012-07	C-26
95701-06014-00	C-27.1
95701-06014-00	C-28
95701-06014-00	C-28.1
95701-06014-00	C-28.2
95701-06014-00	M-16
95701-06014-00	M-19
95701-06014-00	M-2.2
95701-06014-00	M-4
95701-06014-07	C-15
95701-06016-00	M-16
95701-06016-00	M-4
95701-06016-07	C-16
95701-06020-00	C-20
95701-06020-00	C-20.1
95701-06020-00	C-29.1
95701-06020-00	C-29.2
95701-06020-00	C-29.3
95701-06020-00	C-37
95701-06020-00	M-18
95701-06020-00	M-8
95701-06022-00	C-27.1
95701-06022-00	M-17
95701-06022-07	C-38
95701-06025-00	C-14.1
95701-06028-00	M-13
95701-06028-07	C-32
95701-06028-07	C-32.1
95701-06040-07	C-38
95701-06045-00	M-11
95701-06045-00	M-13
95701-06050-07	C-1.1
95701-06055-07	C-1
95701-08012-07	C-29
95701-08012-07	C-29.1
95701-08012-07	C-29.2
95701-08012-07	C-29.3
95701-08016-00	C-5
95701-08016-00	C-5.1
95701-08016-00	C-5.2
95701-08016-07	C-30
95701-08016-07	C-30.1
95701-08020-00	C-7
95701-08020-07	C-30
95701-08020-07	C-30.1
95701-08035-00	C-14
95701-08055-07	C-19
95701-08055-07	C-19.1
95701-08055-07	C-19.2
95701-08065-00	M-14
95701-08080-00	M-14
95701-08080-09	M-14
95701-08125-00	M-14
95701-10025-07	C-21
95701-10025-07	C-21.1
95701-10025-07	C-22
95701-10025-07	C-30
95701-10025-07	C-30.1
95701-10032-07	C-21
95701-10032-07	C-21.1
95701-10050-07	C-19
95701-10050-07	C-19.1
95701-10050-07	C-19.2
95701-10090-07	C-21
95701-10095-07	C-21
95701-10095-07	C-21.1
95801-06028-00	M-17
95801-06032-00	M-12
95801-06032-00	M-12.1
95801-08016-00	C-20.1
95801-08040-07	C-1.1
95801-08045-07	C-1
95801-10035-02	C-24
95801-10035-02	C-24.1
95801-10050-00	C-20
96000	
96001-06010-00	C-29.1
96001-06010-00	C-29.2
96001-06010-00	C-29.3
96001-06010-07	C-4.2

PROIBIDA A REPRODUÇÃO E DISTRIBUIÇÃO
1010913 - MIM - JT

© Moto Honda da Amazônia Ltda.
Todos os direitos reservados.

ÍNDICE DE NÚMERO DE PEÇAS

Nº da Peça	Nº do bloco
96001-06012-00	C-11.1
96001-06012-00	C-32
96001-06012-00	C-32.1
96001-06012-00	C-9.2
96001-06012-00	M-10
96001-06012-00	M-18
96001-06012-07	C-4.2
96001-06012-07	C-9.2
96001-06016-07	C-11.1
96001-06016-07	C-36
96001-06020-00	C-32.1
96001-06022-00	C-32
96001-06025-07	C-35
96001-06032-07	C-4.2
96001-06035-00	M-14
96001-06040-07	C-36
96001-06050-02	C-7.1
96100-60010-00	M-7
96100-62040-00	M-16
96100-62040-00	M-19
96220-40118	M-17
96600-06012-00	C-26
96600-06012-00	C-26.1
96600-06012-00	M-9
96700-06032-00	M-9
96700-08020-10	M-8
96700-08022-17	M-19
98000	
98069-57916	M-2
98069-57916	M-2.1
98069-57926	M-2
98069-57926	M-2.1
98069-58916	M-2
98069-58916	M-2.1
98069-58926	M-2
98069-58926	M-2.1
98200-33000	C-28
98200-33000	C-28.1
98200-41000	C-29
98200-41000	C-29.1
98200-41000	C-29.2
98200-41000	C-29.3
98200-41500	C-29.1
98200-41500	C-29.3
98200-42000	C-28.2
98200-42000	C-29
98200-42000	C-29.1
98200-42000	C-29.2
98200-42000	C-29.3
98200-43000	C-28.2
98200-43000	C-29.2
99000	
99001-08000	C-31
99001-10140	C-31
99001-12170	C-31
99002-13500	C-31
99003-10000	C-31
99003-30000	C-31
99003-50000	C-31
99006-12000	C-31
99101-MEG-1300	M-20
99104-MEG-0500	M-20

PROIBIDA A REPRODUÇÃO E DISTRIBUIÇÃO
1010913 - Matsuo - MM - JT

© Moto Honda da Amazônia Ltda.
Todos os direitos reservados.

HONDA

The Power of Dreams

Publicado pela Moto Honda da Amazônia Ltda.
Setor Publicações Técnicas