HONDA

CG160CES / CG160ES / CG160ESD / CG160EX

CG160CESN
CG160ESN
CG160ESP
CG160ESDN
CG160ESDP
CG160EXN
CG160EXP

CATÁLOGO DE PEÇAS

1

Moto Honda da Amazônia Ltda. – 2022

00X1B-K2GB-001

Catálogo de Peças
00X1B-K2GB-001
Draft
15K2GMB1
Atualizado com
NP 001/ 002/ 003/
004/ 005/ 006/
008
19/07/2022
6HS

PROIBIDA A REPRODUÇÃO E DISTRIBUIÇÃO
1010913 - Matsuo - MM-GT

ÍNDICE

INSTRUÇÕES 1

GRUPO DO MOTOR 2

GRUPO DO CHASSI 3

ÍNDICE DE NÚMERO DE PEÇAS 4

© Moto Honda da Amazônia Ltda.
Todos os direitos reservados.

NH196 Branco Ross

PROIBIDA A REPRODUÇÃO E DISTRIBUIÇÃO

1010913 - Matsuo - MM-GT

Modelo 2022

© Moto Honda da Amazônia Ltda.
Todos os direitos reservados.

ES START

***NH-1* Preto**

***NH482M* Prata Ibiuna Metálico**

***R206* Vermelho Maceió**

Modelo 2022

PROIBIDA DUPLICAÇÃO

© Moto Honda da Amazônia Ltda.
Todos os direitos reservados.

ESD FAN

***NH1* Preto**

***PB379P* Azul Caraiva Perolizado**

***R358P* Vermelho Marrakesh Perolizado**

Modelo 2022

PROIBIDA REPRODUÇÃO

© Moto Honda da Amazônia Ltda.
Todos os direitos reservados.

EX TITAN

***NH367M* Cinza Embare Metálico**

***R358P* Vermelho Marrakesh Perolizado**

***Y-204P* Amarelo Caju Perolizado**

Modelo 2022

PROIBIDA A REPRODUÇÃO

19.07.22

© Moto Honda da Amazônia Ltda.
Todos os direitos reservados.

ES START

NH-1 Preto

PB379P Azul Caraiva Perolizado

R206 Vermelho Maceió

Modelo 2023

PROIBIDA A REPRODUÇÃO E DISTRIBUIÇÃO
1010913 - Matsuo - MM-GT

© Moto Honda da Amazônia Ltda.
Todos os direitos reservados.

ESD FAN

***NH1* Preto**

***NH-167M-U* Prata Iron Nail Metálico-U**

***R358P* Vermelho Marrakesh Perolizado**

Modelo 2023

PROIBIDA DISTRIBUIÇÃO

© Moto Honda da Amazônia Ltda.
Todos os direitos reservados.

EX TITAN

***NH367M* Cinza Embare Metálico**

IBUIÇÃO

***NH-411M* Prata Force Metálico**

***R358P* Vermelho Marrakesh Perolizado**

PROIBID
101059

Modelo 2023

© Moto Honda da Amazônia Ltda.
Todos os direitos reservados.

Instruções para o Uso do Catálogo de Peças

- **Este Catálogo de Peças descreve todas as peças de reposição, bem como o tempo de Mão de Obra (T.M.O.) para os modelos CG160.**
- **Este Catálogo de Peças foi elaborado com base nas últimas informações disponíveis até 19 de Julho de 2022.**
- **Especifique sempre o Nº completo da peça quando for efetuar um pedido de peças.**
- **Verifique sempre o número, modelo, tipo, série, cor, marca, tamanho, que se fizer necessário antes de fazer o pedido de peças.**
- **Observe sempre que as ilustrações permitem localizar uma determinada parte do chassi ou do motor, podendo diferenciar da sua forma original.**
- **Informe-se sobre a versão atualizada do catálogo de peças através do site www.hondaposvenda.com.br.**

Índice

- Instruções para o Uso do Catálogo de Peças 1
- Como Localizar as Informações sobre as Peças 2
- Estrutura do Catálogo de Peças 3
- Quando Utilizar as Peças 4
- Abreviaturas Utilizadas neste Catálogo de Peças 4
- Como Localizar o Bloco de Peças e os Números de Série 5
- Modelos, Códigos de Área e Números de Série Aplicáveis 6
- Tabela de Cores 7
- Composição do Número de Identificação do Veículo (V.I.N.) 16
- Mangueira de Combustível, Mangueiras de Aplicação Geral e Mangueira de Vinil 17
- Composição do Número de Identificação das Mangueiras 20
- Instruções para o Uso do Tempo de Mão de Obra (T.M.O.) 21
- Índice Ilustrado - Grupo do Motor 26
- Índice Ilustrado - Grupo do Chassi 29
- Índice de Número de Peças 128

PROIBIDA A REPRODUÇÃO E DISTRIBUIÇÃO
1010913 - Matsuo - MM-GT

© Moto Honda da Amazônia Ltda.
Todos os direitos reservados.

Como Localizar as Informações sobre as Peças

Ⓐ Referência com o Índice Ilustrado

Grupo do Motor

• O número de referência na ilustração do índice pode ser diferente da que aparece no texto.

M-1 Tampa do Cabeçote	M-2 Cabeçote	M-3 Árvore de Comando • Válvulas
M-4 Corrente de Comando • Tensor	M-5 Cilindro	M-6 Tampa Lateral Direita

Ⓑ Referência com o Índice de Número de Peças

ÍNDICE DE NÚMERO DE PEÇAS

Nº da Peça	Nº do Bloco	Nº da Peça	Nº do Bloco
06000		**13000**	
06420-GFP-900	C-11	13000-GFP-900	M-12
06421-GFP-900	C-11	13000-GFP-B00	M-12
06430-GCE-900	C-10	13011-GFP-900	M-12
06430-GCE-900	C-8	13021-GFP-900	M-12
06440-GFP-900	C-9	13031-GFP-900	M-12
06441-GFP-900	C-9	13041-GFP-900	M-12
06530-GBG-B20	C-5	13051-GFP-900	M-12
06531-GBG-B20	C-5	13101-GFP-900	M-12
06531-GCE-F20	C-5	13102-GFP-900	M-12
		13103-GFP-900	M-12
11000		13104-GFP-900	M-12
		13105-GFP-900	M-12
11100-GCE-900	M-11	13111-087-000	M-12
11191-GCE-900	M-11	13115-GN5-910	M-12
11200-GCE-D60	M-11		
11330-GFP-900	M-6	**14000**	
11341-GFP-900	M-9		
11394-GW8-680	M-6	14100-GFP-900	M-3
		14100-GFP-B00	M-3
12000		14311-KEV-900	M-12
		14321-GBG-900	M-4
12101-GFP-900	M-5	14321-GFP-B00	M-4
12101-GFP-B00	M-5	14401-178-003	M-4
12191-GFP-B00	M-5	14431-035-020	M-3
12191-GS4-761	M-5	14451-035-000	M-3
12200-GFP-900	M-2	14500-035-020	M-4
12200-GFP-B00	M-2	14502-086-000	M-4
12209-GB4-681	M-3	14531-035-000	M-4
12209-GBG-900	M-3	14541-GB4-681	M-4
12213-KRM-840	M-2	14550-GB0-911	M-4
12237-GFP-305	M-2	14566-086-030	M-4
12245-KEV-305	M-2	14610-086-010	M-4
12251-KST-941	M-2	14615-035-010	M-4
12301-GB6-910	M-1	14670-035-030	M-4
12301-GB6-911	M-1	14675-178-000	M-4
12331-GB0-910	M-1	14711-GFP-900	M-3
12341-GB6-910	M-1	14721-GFP-900	M-3
12361-035-000	M-1	14751-GN5-911	M-3

Bloco No.

C-6

Para-lama Dianteiro

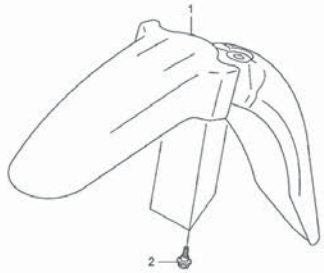

FWD

Ref. No.

Ref. Nº	N.O.S.	Item de serviço	T.M.O.
1	4131B7	Pára-lama, Dianteiro	0,1

Ref. Nº	Nº da peça	Descrição	Qtd. POP100 7	8	9	Nº de série	Tipo
1	61100-GFP-900ZA	Pára-lama, Dianteiro					
		NH1 ..... Preto	1	1	1		
	61100-GFP-900ZB	*PB362R* ..... Azul Buliti-R	1	–	–		
	61100-GFP-900ZC	*R286R* ..... Vermelho Caucaia	1	1	–		
	61100-GFP-900ZD	*Y197R* ..... Amarelo Trancoso-R	1	1	–		
	61100-GFP-900ZE	*PB337R* ..... Azul Penedo	–	1	1		
	61100-GFP-900ZF	*NHA57R* ..... Cinza Cloudia R	–	–	1		
	61100-GFP-900ZG	*R304R* ..... Vermelho Clivia-R	–	–	1		
2	90111-162-000	Parafuso, Flange, 6mm	3	3	3		

122

Página No.

24.07.08

© Moto Honda da Amazônia Ltda.
Todos os direitos reservados.

Estrutura do Catálogo de Peças

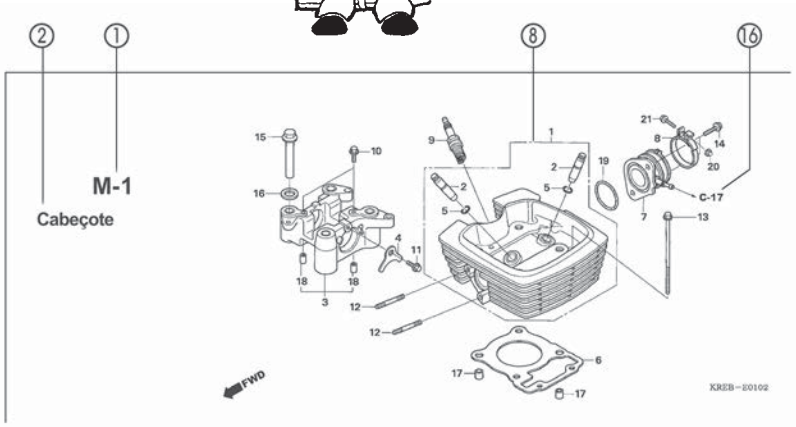

Ref. Nº	N.O.S.	Item de serviço	T.M.O.	Ref. Nº	Nº da peça	Descrição	Qtd. POP100 7	8	9	Nº de série		Tipo
4	811175	Cabo, Trava Assento	0,1	1	18327-KAE-000	Bucha, Traseira Câmara (8,5x15)	2	2	2			
5	4131E8	Trava, Assento: Lateral Traseira	0,1	2	61104-GCE-E40	Bucha, Pára-lama Dianteiro	2	2	2			
6	4131E4	Assento: Duplo	0,1	3	77151-KW3-000	Mola, Trava Assento	1	–	–			BR
13	4121K9	Tampa, Trava Assento	0,1		77151-MB1-870		1	–	–			2LA,3LA
15	4131F2	Chave, Trava Assento	0,2				–	1	1			
				4	77156-GFP-900	Cabo, Trava Assento	1	1	1			
				5	77160-GFP-900	Suporte Comp., Trava Assento	1	1	–			
					77160-GFP-B00		–	–	1			
				6	77200-GFP-900ZB	Assento Conj., Duplo						
					NHA08L	Cinza Itaipu	1	–	–			
					77200-GFP-900ZD *RA08L*	Vermelho Urucum	1	–	–			
					77200-GFP-910ZA *NH1L*	Preto	–	1	1			
				7	77201-GFP-900	Suporte, Dobradiça Assento	1	1	1			
				8	94001-05070-0S	Presilha, Fiação (Preto) (145mm)	1	1	1			

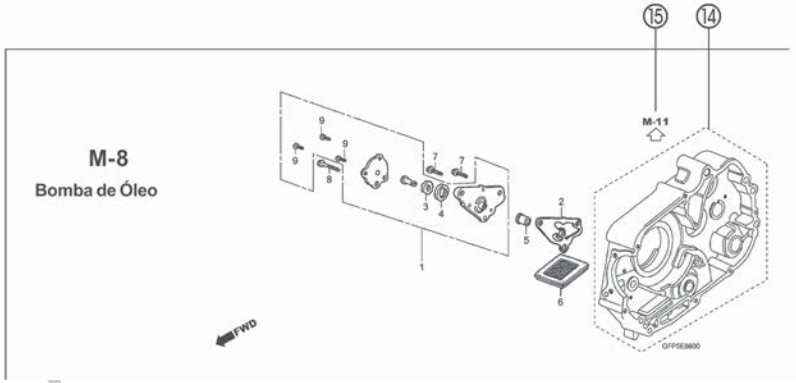

① **Número do Bloco**
- O número do bloco é oferecido (no lugar do nº da página) para ajudar na consulta da peça com o nº ou nome da peça.

② **Nome do Bloco**

③ **Item de Serviço / Tempo de Mão de Obra (T.M.O.)**

④ **Número de Referência**
- Os números de título descritos entre parênteses indicam que a informação continua da página anterior.

⑤ **Número da Peça**

⑥ **Descrição**

⑦ **Código de Cores HONDA**

⑧ **Conjuntos**
- As peças cujas figuras estejam delimitadas por linhas pontilhadas são disponíveis em conjunto completo. (As peças componentes do conjunto também são comercializadas individualmente).

⑨ **Descrição de Cores**

⑩ **Nota**
As notas são apresentadas entre parênteses na coluna do nome da peça.

⑪ **Quantidade Utilizada na Motocicleta**
- Quando aparecem entre parênteses indicam peças opcionais.
- Quando indicadas com a letra "N" deve-se utilizar a quantidade que for necessária.
- Indica o número de peças utilizadas no bloco.

⑫ **Número de Série**

⑬ **Tipo**
- Quando a coluna tipo se encontra em branco significa que as peças são aplicáveis a todos os tipos.

⑭ ⬚
- Peças circundadas por uma linha pontilhada ⬚ estão incluídas em blocos diferentes.

⑮ ⇦
- A flecha vazada ⇦ indica o Nº do bloco onde a peça incluída na linha ⬚ se encontra.

⑯ ←
- A flecha sólida ← indica o Nº do bloco com o qual a peça em questão está conectada.

UÇÃO E DISTRIBUIÇÃO
Matsuda MM-GT

© Moto Honda da Amazônia Ltda.
Todos os direitos reservados.

Quando Utilizar as Peças

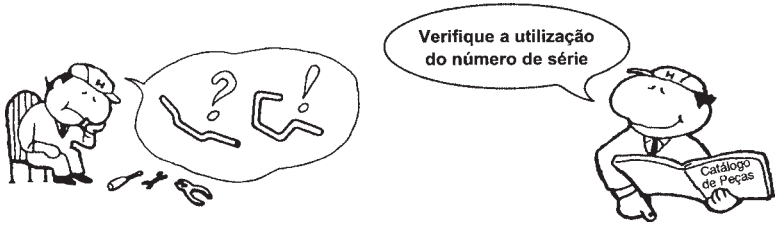

Ref. Nº	Nº da peça	Descrição	Qtd. CBR300 RRN	RRP	RRR	RRS	RRT	RRV	Nº de série
1	33101-MAE-601	Unidade Farol "NH-285" Cinza	–	–	1	–	–	–	....
			–	–	–	1	–	–	~ 2351159
			–	–	–	1	–	–	~ 2351712
	33101-MAE-612	Unidade Farol "NH-283" Cinza	–	–	1	–	–	–	....
		(Precaução Durante a Instalação)							....
			–	–	–	1	–	–	~ 2351309
			–	–	–	1	–	–	~ 2351434
			–	–	–	1	–	–	~ 2350300
			–	–	–	1	–	–	~ OM300138
	33101-MAE-671	Unidade Farol "NH-1" Preto	–	–	1	–	–	–	....
			–	–	–	1	–	–	....
			–	–	–	1	–	–	~ SM300356
	33101-MAE-691	Unidade Farol	–	–	1	–	–	–	....
	33101-MAE-602	Unidade Farol	–	–	–	1	–	–	2351160 ~
			–	–	–	1	–	–	2351713 ~
			–	–	–	–	1	1	....

O número de Série foi utilizado desde o modelo inicial

Quando a numeração do Chassi aparece do lado esquerdo da coluna significa que a utilização da peça se aplica a partir deste número do chassi (2351160)

Quando a numeração do Chassi aparece do lado direito da coluna significa que a utilização da peça se aplica até este número do chassi (2351159)

Abreviaturas Utilizadas neste Catálogo de Peças

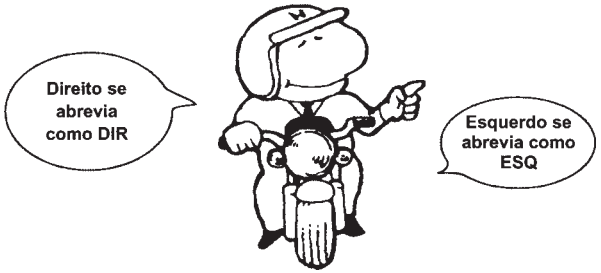

* "Esq" e "Dir" na descrição de uma peça significa o lado Esquerdo e o lado Direito considerando-se que esteja sobre o assento da motocicleta.

• No Catálogo de peças utilizam-se as seguintes abreviaturas:

Conj. ..... Conjunto
Comp. ..... Completo
Dir. ..... Direito
Esq. ..... Esquerdo
STD ..... Standard
mm ..... Milímetro
G ..... Grama
D (22D) ..... Dente (22 dentes)
A ..... Ampére
V ..... Volt
W ..... Watt
C.A. ..... Corrente Alternada
C.C. ..... Corrente Contínua
ADM ..... Admissão
ESC ..... Escape
DIANT. ..... Dianteira
TRAS. ..... Traseira
SEX ..... Sextavado
LAT ..... Lateral
TRANS ..... Transmissão
PRIM ..... Primário
SEC ..... Secundário
MPH ..... Milhas por Hora
Km/h ..... Quilômetro por Hora
L.E.D. ..... Diodo Emissor de Luz
C.D.I. ..... Unidade Descarga Capacitiva
1LA ..... República Dominicana, El Salvador
Venezuela, Guatemala, Guiana
(Mercosul: Argentina, Paraguai, Uruguai)
MIX ..... Moto Mix Brasil
2LA ..... Colômbia, México
3LA ..... América Latina
AR ..... Argentina
M ..... Motor de Partida

PROIBIDA A REPRODUÇÃO E DISTRIBUIÇÃO
1010913 - Matsuo - MM-CT

© Moto Honda da Amazônia Ltda.
Todos os direitos reservados.

Como Localizar o Bloco de Peças e os Números de Série

Bloco de Peças	Peças do Motor M-1 ~	Peças do Corpo do Acelerador M-23 ~	Peças do Chassi C-1 ~
Números Necessários	Número de Série do Motor	Número de Série do Corpo do Acelerador	Número de Série do Chassi
Pontos de Localização	①	②	③

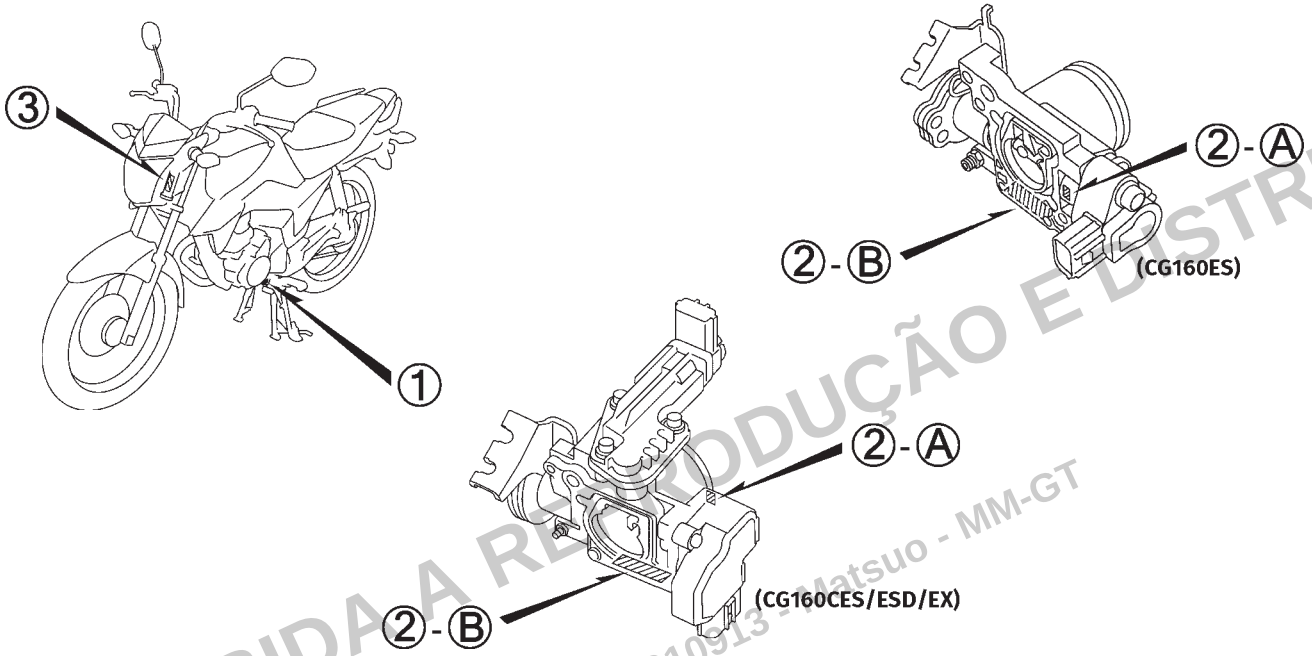

PROIBIDA A REPRODUÇÃO E DISTRIBUIÇÃO
1010913 - Matsuo - MM-GT

© Moto Honda da Amazônia Ltda.
Todos os direitos reservados.

Modelos, Códigos de Área e Números de Série Aplicáveis

Os Modelos, Códigos de Área, Tipos e os Números de Série Aplicáveis podem ser identificados conforme tabela abaixo.
As peças com código de área são exclusivas dos países designados.
Se os códigos de área não estiverem listados, as peças são de uso comum.

Modelo	Código de Área	Tipo	Nº de Série Aplicável do Motor	Nº de Série Aplicável do Chassi	Nº de Série Aplicável do Corpo do Acelerador
$CG160CES_N$	3BR	Brasil	KC22EN200001~	9C2KC222*NR200001~	GQMKB A
	BR		KC22EN100001~	9C2KC222*NR100001~	
$CG160ES_N$	5BR	Brasil	KC25EN000001~	9C2KC250*NR000001~	GQMUA A
	6BR		KC25EN100001~	9C2KC250*NR100001~	
$CG160ESD_N$	3BR	Brasil	KC22EN200001~	9C2KC220*NR200001~	GQMKB A
	BR		KC22EN100001~	9C2KC220*NR100001~	
$CG160EX_N$	4BR	Brasil	KC22EN100001~	9C2KC221*NR100001~	GQMKB A
	BR		KC22EN000001~	9C2KC221*NR000001~	
$CG160ES_P$	5BR	Brasil	KC25EP000001~	9C2KC250*PR000001~	GQMUA A
	6BR		KC25EP100001~	9C2KC250*PR100001~	
$CG160ESD_P$	3BR	Brasil	KC22EP200001~	9C2KC220*PR200001~	GQMKB A
	BR		KC22EP100001~	9C2KC220*PR100001~	
$CG160EX_P$	4BR	Brasil	KC22EP100001~	9C2KC221*PR100001~	GQMKB A
	BR		KC22EP000001~	9C2KC221*PR000001~	

* Para identificação do número do carburador/corpo do acelerador, somente a parte sublinhada deverá ser usada para registro.

GQMKB A KC ア

PROIBIDA A REPRODUÇÃO E DISTRIBUIÇÃO
1010913 - Matsuo - MM-GT

© Moto Honda da Amazônia Ltda.
Todos os direitos reservados.

Tabela de Cores

• Ao solicitar as peças coloridas consulte a tabela abaixo, verifique a cor principal da motocicleta e utilize o número de peça básico adicionando o código de cor relativo.

CG160CES (CG160CES$_N$)

Nº	Modelo		CG160CES$_N$		
	Cor Principal		Branco Ross NH-196	Nº de identificação do Bloco	Nº de ref.
	Código de Cor		NH196		
	Nome das Peças Coloridas	Nº Peça Básico			
1	Mesa, Superior	53230-KVS-F00	ZB	C-7	6
2	Tampa Jogo, Lateral Esquerda	83620-K2G-B10	ZA	C-24	5
3	Tampa Jogo, Lateral Direita	83520-K2G-B10	ZA	C-24	2
4	Rabeta, Esquerda	77225-KVS-F00	ZC	C-23.10	5
5	Rabeta, Direita	77215-KVS-F00	ZC	C-23.10	3
6	Para-lama Dianteiro, Jogo	61000-KVS-N20	ZC	C-10	2
7	Flange Subconj., Transmissão Traseira	42615-KVS-J00	ZA	C-19.30	5
8	Guarnição, Esquerda	61303-K2G-B20	ZC	C-43	3
9	Guarnição, Direita	61302-K2G-B20	ZC	C-43	2
10	Emblemas	86611-K31-600	ZA	C-50	4
11	Emblema, HONDA	86101-KVS-J20	ZA	C-50	1
12	Emblema, Asa Esquerda	86202-K2G-B20	ZD	C-50	3
13	Emblema, Asa Direita	86201-K2G-B20	ZD	C-50	2
14	Emblema, Tampa Lateral	86831-K2G-B10	ZA	C-50	5
15	Painel Comp., Freio Traseiro	43100-KVS-F30	ZB	C-18	3
16	Carenagem Jogo, Externa Esquerda	64300-K2G-B20	ZB	C-22	3
17	Carenagem Jogo, Externa Direita	64200-K2G-B20	ZB	C-22	1
18	Garfo Traseiro, Subconj.	52200-KVS-F00	ZA	C-32	11
19	Tanque Jogo, Combustível	06170-KVS-J00	ZD	C-21	1
20	Defletor Jogo, Dianteiro	61300-K2G-B20	ZA	C-43	1

PROIBIDA A REPRODUÇÃO E DISTRIBUIÇÃO
1010913 - Matsuo - MM-CT

© Moto Honda da Amazônia Ltda.
Todos os direitos reservados.

Tabela de Cores

• Ao solicitar as peças coloridas consulte a tabela abaixo, verifique a cor principal da motocicleta e utilize o número de peça básico adicionando o código de cor relativo.

CG160ES (CG160ES$_N$)

Nº	Modelo		CG160ES$_N$				
	Cor Principal		Preto NH-1	Prata Ibiuna Metálico NH-482M	Vermelho Maceió R-206	Nº de identificação do Bloco	Nº de ref.
	Código de Cor		NH1	NH482	R206		
	Nome das Peças Coloridas	Nº Peça Básico					
1	Mesa, Superior	53230-KVS-F00	ZB	ZB	ZB	C-7	6
2	Tampa Jogo, Lateral Esquerda	83620-K2G-B00	ZA	ZA	ZA	C-24	4
3	Tampa Jogo, Lateral Direita	83520-K2G-B00	ZA	ZA	ZA	C-24	1
4	Rabeta, Esquerda	77225-KWG-A00	ZC	ZC	ZC	C-23.10	5
5	Rabeta, Direita	77215-KWG-A00	ZC	ZC	ZC	C-23.10	3
6	Para-lama Dianteiro, Jogo	61000-KVS-N00	ZA	ZA	ZA	C-10	2
7	Flange Subconj., Transmissão Traseira	42615-KVS-J00	ZB	ZB	ZB	C-19.10	7
8	Cubo Subconj., Dianteiro	44635-KWG-E00	ZA	ZA	ZA	C-14.10	7
9	Emblemas	86611-K31-600	ZA	ZA	ZA	C-50.1	4
10	Emblema, HONDA	86101-KVS-J20	ZA	ZA	ZA	C-50.1	1
11	Emblema, Asa Esquerda	86202-K2G-B00	–	ZB	ZC	C-50.1	3
12	Emblema, Asa Esquerda	86202-KVS-K00	ZA	–	–	C-50.1	3
13	Emblema, Asa Direita	86201-K2G-B00	–	ZB	ZC	C-50.1	2
14	Emblema, Asa Direita	86201-KVS-K00	ZA	–	–	C-50.1	2
15	Emblema, Tampa Lateral	86831-K2G-B00	ZA	ZA	ZA	C-50.1	5
16	Painel Comp., Freio Traseiro	43100-KVS-F30	ZA	ZA	ZA	C-18	3
17	Alça, Traseira	50400-KVS-F00	ZA	ZA	ZA	C-23.10	1
18	Garfo Traseiro, Subconj.	52200-KVS-F00	ZA	ZA	ZA	C-32	11
19	Tanque Jogo, Combustível	17530-K2G-B00	ZG	ZF	ZD	C-21.1	9
20	Defletor Jogo, Dianteiro	61300-K2G-B20	ZA	ZA	ZA	C-43	1
21	Roda Dianteira, Subconj.	44650-KVS-M00	ZA	ZA	ZA	C-14.10	8

PROIBIDA A REPRODUÇÃO E DISTRIBUIÇÃO
1010913 - Matsuo - MM-GT

© Moto Honda da Amazônia Ltda.
Todos os direitos reservados.

Tabela de Cores

• Ao solicitar as peças coloridas consulte a tabela abaixo, verifique a cor principal da motocicleta e utilize o número de peça básico adicionando o código de cor relativo.

CG160ESD (CG160ESD$_N$)

Nº	Modelo		CG160ESD$_N$				
	Cor Principal		Preto NH-1	Azul Caraiva Perolizado PB-379P	Vermelho Marrakesh Perolizado R-358P	Nº de identificação do Bloco	Nº de ref.
	Código de Cor		NH1	PB379	R358		
	Nome das Peças Coloridas	Nº Peça Básico					
1	Mesa, Superior	53230-KVS-F00	ZB	ZB	ZB	C-7	6
2	Tampa Jogo, Lateral Esquerda	83620-K2G-B20	ZA	ZA	ZA	C-24	5
3	Tampa Jogo, Lateral Direita	83520-K2G-B20	ZA	ZA	ZA	C-24	2
4	Rabeta, Esquerda	77225-KVS-F00	ZB	ZT	ZS	C-23.10	5
5	Rabeta, Direita	77215-KVS-F00	ZB	ZT	ZS	C-23.10	3
6	Para-lama Dianteiro, Jogo	61000-KVS-N20	ZD	ZH	ZG	C-10	2
7	Flange Subconj., Transmissão Traseira	42615-KVS-J00	ZA	ZA	ZA	C-19.30	5
8	Guarnição, Esquerda	61303-K2G-B20	ZE	ZB	ZA	C-43	3
9	Guarnição, Direita	61302-K2G-B20	ZE	ZB	ZA	C-43	2
10	Emblemas	86611-K31-600	ZA	ZA	ZA	C-50	4
11	Emblema, HONDA	86101-KVS-J20	ZA	ZA	ZA	C-50	1
12	Emblema, Asa Esquerda	86202-K2G-B20	ZC	ZB	ZC	C-50	3
13	Emblema, Asa Direita	86201-K2G-B20	ZC	ZB	ZC	C-50	2
14	Emblema, Tampa Lateral	86831-K2G-B20	ZA	ZA	ZA	C-50	6
15	Painel Comp., Freio Traseiro	43100-KVS-F30	ZB	ZB	ZB	C-18	3
16	Alça, Traseira	50400-KVS-F00	ZA	ZA	ZA	C-23.10	1
17	Carenagem Jogo, Externa Esquerda	64300-K2G-B20	ZE	ZC	ZD	C-22	3
18	Carenagem Jogo, Externa Direita	64200-K2G-B20	ZE	ZC	ZD	C-22	1
19	Garfo Traseiro, Subconj.	52200-KVS-F00	ZA	ZA	ZA	C-32	11
20	Tanque Jogo, Combustível	06170-KVS-J00	ZC	ZJ	ZH	C-21	1
21	Defletor Jogo, Dianteiro	61300-K2G-B20	ZA	ZA	ZA	C-43	1

PROIBIDA A REPRODUÇÃO E DISTRIBUIÇÃO
1010913 - Matsuo - MM-GT

© Moto Honda da Amazônia Ltda.
Todos os direitos reservados.

Tabela de Cores

• Ao solicitar as peças coloridas consulte a tabela abaixo, verifique a cor principal da motocicleta e utilize o número de peça básico adicionando o código de cor relativo.

CG160EX (CG160EX$_N$)

Nº	Modelo		CG160EX$_N$				
	Cor Principal		Cinza Embare Metálico NH-367M	Vermelho Marrakesh Perolizado R-358P	Amarelo Caju Perolizado Y-204P	Nº de identificação do Bloco	Nº de ref.
	Código de Cor		NH367	R358	Y204		
	Nome das Peças Coloridas	Nº Peça Básico					
1	Mesa, Superior	53230-KVS-F00	ZB	ZB	ZB	C-7	6
2	Tampa A Jogo, Lateral Esquerda	83620-K2G-B30	ZC	ZD	ZB	C-24.1	3
3	Tampa A Jogo, Lateral Direita	83520-K2G-B30	ZC	ZD	ZB	C-24.1	1
4	Carenagem Conj., Central Traseira	77220-KVS-J20	ZA	ZA	ZA	C-23.11	5
5	Rabeta, Esquerda	77225-K2G-B30	ZA	ZA	ZA	C-23.11	6
6	Rabeta, Direita	77215-K2G-B30	ZA	ZA	ZA	C-23.11	4
7	Para-lama Dianteiro, Jogo	61000-KVS-N20	ZJ	ZG	ZF	C-10	2
8	Flange Subconj., Transmissão Traseira	42615-KVS-J00	ZA	ZA	ZA	C-19.30	5
9	Guarnição, Esquerda	61303-K2G-B30	ZC	ZB	ZA	C-43.1	3
10	Guarnição, Direita	61302-K2G-B30	ZC	ZB	ZA	C-43.1	2
11	Alça, Traseira Esquerda	50325-KVS-N40	ZA	ZA	ZA	C-23.11	2
12	Alça, Traseira Direita	50315-KVS-N40	ZA	ZA	ZA	C-23.11	1
13	Emblemas	86611-K31-600	ZA	ZA	ZA	C-50.2	5
14	Emblema, HONDA	86101-KVS-J20	ZA	ZA	ZA	C-50.2	1
15	Emblema, HONDA	86102-KVS-J20	ZA	ZA	ZA	C-50.2	2
16	Emblema, Asa Esquerda	86202-K2G-B20	ZD	ZD	ZD	C-50.2	4
17	Emblema, Asa Direita	86201-K2G-B20	ZD	ZD	ZD	C-50.2	3
18	Painel Comp., Freio Traseiro	43100-KVS-F30	ZB	ZB	ZB	C-18	3
19	Carenagem Jogo, Externa Esquerda	64300-K2G-B30	ZB	ZB	ZB	C-22.1	5
20	Carenagem Jogo, Externa Direita	64200-K2G-B30	ZB	ZB	ZB	C-22.1	3
21	Faixa A, Tampa Lateral Esquerda A	86832-K2G-B30	ZC	ZD	ZB	C-50.2	7

PROIBIDA A REPRODUÇÃO E DISTRIBUIÇÃO
1010913 - Matsuo - MM-G1

© Moto Honda da Amazônia Ltda.
Todos os direitos reservados.

Tabela de Cores

• Ao solicitar as peças coloridas consulte a tabela abaixo, verifique a cor principal da motocicleta e utilize o número de peça básico adicionando o código de cor relativo.

CG160EX (CG160EX$_N$)

Nº	Modelo		CG160EX$_N$				
	Cor Principal		Cinza Embare Metálico NH-367M	Vermelho Marrakesh Perolizado R-358P	Amarelo Caju Perolizado Y-204P	Nº de identificação do Bloco	Nº de ref.
	Código de Cor		NH367	R358	Y204		
	Nome das Peças Coloridas	Nº Peça Básico					
22	Faixa A, Tampa Lateral Direita A	86831-K2G-B30	ZC	ZD	ZB	C-50.2	6
23	Faixa B, Tampa Lateral Esquerda A	86834-K2G-B30	ZC	ZD	ZB	C-50.2	9
24	Faixa B, Tampa Lateral Direita A	86833-K2G-B30	ZC	ZD	ZB	C-50.2	8
25	Garfo Traseiro, Subconj.	52200-KVS-J20	ZA	ZA	ZA	C-32	11
26	Tanque Jogo, Combustível	06170-K2G-B30	ZD	ZB	ZA	C-21	1
27	Defletor Jogo, Dianteiro	61300-K2G-B30	ZA	ZA	ZA	C-43.1	1

PROIBIDA A REPRODUÇÃO E DISTRIBUIÇÃO
1010913 - Matsuo - MM-GT

© Moto Honda da Amazônia Ltda.
Todos os direitos reservados.

Tabela de Cores

• Ao solicitar as peças coloridas consulte a tabela abaixo, verifique a cor principal da motocicleta e utilize o número de peça básico adicionando o código de cor relativo.

CG160ES (CG160ES$_P$)

Nº	Modelo		CG160ES$_P$				
	Cor Principal		Preto NH-1	Azul Caraiva Perolizado PB-379P	Vermelho Maceió R-206	Nº de identificação do Bloco	Nº de ref.
	Código de Cor		NH1	PB379	R206		
	Nome das Peças Coloridas	Nº Peça Básico					
1	Mesa, Superior	53230-KVS-F00	ZB	ZB	ZB	C-7	6
2	Tampa Jogo, Lateral Esquerda	83620-K2G-B00	ZA	ZA	ZA	C-24	4
3	Tampa Jogo, Lateral Direita	83520-K2G-B00	ZA	ZA	ZA	C-24	1
4	Rabeta, Esquerda	77225-KWG-A00	ZC	ZC	ZC	C-23.10	5
5	Rabeta, Direita	77215-KWG-A00	ZC	ZC	ZC	C-23.10	3
6	Para-lama Dianteiro, Jogo	61100-KVS-H70	ZA	ZA	ZA	C-10	2
7	Flange Subconj., Transmissão Traseira	42615-KVS-J00	ZB	ZB	ZB	C-19.10	7
8	Cubo Subconj., Dianteiro	44635-KWG-E00	ZA	ZA	ZA	C-14.10	7
9	Emblema, HONDA	86101-KVS-J20	ZA	ZA	ZA	C-50.1	1
10	Emblema, Asa Esquerda	86202-K2G-B00	–	ZA	ZC	C-50.1	3
11	Emblema, Asa Esquerda	86202-KVS-K00	ZA	–	–	C-50.1	3
12	Emblema, Asa Direita	86201-K2G-B00	–	ZA	ZC	C-50.1	2
13	Emblema, Asa Direita	86201-KVS-K00	ZA	–	–	C-50.1	2
14	Emblema, Tampa Lateral	86831-K2G-B00	ZA	ZA	ZA	C-50.1	5
15	Painel Comp., Freio Traseiro	43100-KVS-F30	ZA	ZA	ZA	C-18	3
16	Alça, Traseira	50400-KVS-F00	ZA	ZA	ZA	C-23.10	1
17	Garfo Traseiro, Subconj.	52200-KVS-F00	ZA	ZA	ZA	C-32	11
18	Tanque Jogo, Combustível	17530-K2G-B00	ZG	ZE	ZD	C-21.1	9
19	Defletor Jogo, Dianteiro	61300-K2G-B20	ZA	ZA	ZA	C-43	1
20	Roda Dianteira, Subconj.	44650-K2G-B60	ZA	ZA	ZA	C-14.10	8

PROIBIDA A REPRODUÇÃO E DISTRIBUIÇÃO
1010913 - Matsuo - MM-GT

© Moto Honda da Amazônia Ltda.
Todos os direitos reservados.

Tabela de Cores

• Ao solicitar as peças coloridas consulte a tabela abaixo, verifique a cor principal da motocicleta e utilize o número de peça básico adicionando o código de cor relativo.

CG160ESD (CG160ESD$_P$)

Nº	Modelo		CG160ESD$_P$				
	Cor Principal		Preto NH-1	Prata Iron Nail Metálico-U NH-167M-U	Vermelho Marrakesh Perolizado R-358P	Nº de identificação do Bloco	Nº de ref.
	Código de Cor		NH1	NH167	R358		
	Nome das Peças Coloridas	Nº Peça Básico					
1	Mesa, Superior	53230-KVS-F00	ZB	ZB	ZB	C-7	6
2	Tampa Jogo, Lateral Esquerda	83620-K2G-B20	ZA	ZA	ZA	C-24	5
3	Tampa Jogo, Lateral Direita	83520-K2G-B20	ZA	ZA	ZA	C-24	2
4	Rabeta, Esquerda	77225-KVS-F00	ZB	ZU	ZS	C-23.10	5
5	Rabeta, Direita	77215-KVS-F00	ZB	ZU	ZS	C-23.10	3
6	Para-lama Dianteiro, Jogo	61100-KVS-F00	ZF	ZV	ZP	C-10	2
7	Flange Subconj., Transmissão Traseira	42615-KVS-J00	ZA	ZA	ZA	C-19.30	5
8	Guarnição, Esquerda	61303-K2G-B20	ZE	ZD	ZA	C-43	3
9	Guarnição, Direita	61302-K2G-B20	ZE	ZD	ZA	C-43	2
10	Emblema, HONDA	86101-KVS-J20	ZA	ZA	ZA	C-50	1
11	Emblema, Asa Esquerda	86202-K2G-B20	ZC	ZD	ZC	C-50	3
12	Emblema, Asa Direita	86201-K2G-B20	ZC	ZD	ZC	C-50	2
13	Emblema, Tampa Lateral	86831-K2G-B20	ZA	ZA	ZA	C-50	6
14	Painel Comp., Freio Traseiro	43100-KVS-F30	ZB	ZB	ZB	C-18	3
15	Alça, Traseira	50400-KVS-F00	ZA	ZA	ZA	C-23.10	1
16	Carenagem Jogo, Externa Esquerda	64300-K2G-B20	ZE	ZA	ZD	C-22	3
17	Carenagem Jogo, Externa Direita	64200-K2G-B20	ZE	ZA	ZD	C-22	1
18	Garfo Traseiro, Subconj.	52200-KVS-F00	ZA	ZA	ZA	C-32	11
19	Tanque Jogo, Combustível	06170-K2G-B20	ZE	ZD	ZA	C-21	1
20	Defletor Jogo, Dianteiro	61300-K2G-B20	ZA	ZA	ZA	C-43	1

PROIBIDA A REPRODUÇÃO E DISTRIBUIÇÃO
1010913 - Matsuo - MM-GT

© Moto Honda da Amazônia Ltda.
Todos os direitos reservados.

Tabela de Cores

• Ao solicitar as peças coloridas consulte a tabela abaixo, verifique a cor principal da motocicleta e utilize o número de peça básico adicionando o código de cor relativo.

CG160EX (CG160EX$_P$)

Nº	Modelo		CG160EX$_P$				
	Cor Principal		Cinza Embare Metálico NH-367M	Prata Force Metálico NH-411M	Vermelho Marrakesh Perolizado R-358P	Nº de identificação do Bloco	Nº de ref.
	Código de Cor		NH367	NH411	R358		
	Nome das Peças Coloridas	Nº Peça Básico					
1	Mesa, Superior	53230-KVS-F00	ZB	ZB	ZB	C-7	6
2	Tampa A Jogo, Lateral Esquerda	83620-K2G-B30	ZC	ZA	ZD	C-24.1	3
3	Tampa A Jogo, Lateral Direita	83520-K2G-B30	ZC	ZA	ZD	C-24.1	1
4	Carenagem Conj., Central Traseira	77220-KVS-J20	ZA	ZA	ZA	C-23.11	5
5	Rabeta, Esquerda	77225-K2G-B30	ZA	ZB	ZA	C-23.11	6
6	Rabeta, Direita	77215-K2G-B30	ZA	ZB	ZA	C-23.11	4
7	Para-lama Dianteiro, Jogo	61100-KVS-F00	ZK	ZF	ZP	C-10	2
8	Flange Subconj., Transmissão Traseira	42615-KVS-J00	ZA	ZA	ZA	C-19.30	5
9	Guarnição, Esquerda	61303-K2G-B30	ZC	ZD	ZB	C-43.1	3
10	Guarnição, Direita	61302-K2G-B30	ZC	ZD	ZB	C-43.1	2
11	Alça, Traseira Esquerda	50325-KVS-N40	ZA	ZA	ZA	C-23.11	2
12	Alça, Traseira Direita	50315-KVS-N40	ZA	ZA	ZA	C-23.11	1
13	Emblema, HONDA	86101-KVS-J20	ZA	ZA	ZA	C-50.2	1
14	Emblema, HONDA	86102-KVS-J20	ZA	ZA	ZA	C-50.2	2
15	Emblema, Asa Esquerda	86202-K2G-B20	ZD	ZA	ZD	C-50.2	4
16	Emblema, Asa Direita	86201-K2G-B20	ZD	ZA	ZD	C-50.2	3
17	Painel Comp., Freio Traseiro	43100-KVS-F30	ZB	ZD	ZB	C-18	3
18	Carenagem Jogo, Externa Esquerda	64300-K2G-B30	ZB	ZA	ZB	C-22.1	5
19	Carenagem Jogo, Externa Direita	64200-K2G-B30	ZB	ZA	ZB	C-22.1	3
20	Faixa A, Tampa Lateral Esquerda A	86832-K2G-B30	ZC	ZA	ZD	C-50.2	7
21	Faixa A, Tampa Lateral Direita A	86831-K2G-B30	ZC	ZA	ZD	C-50.2	6

PROIBIDA A REPRODUÇÃO E DISTRIBUIÇÃO
1010913 - Matsuo - MM-G1

© Moto Honda da Amazônia Ltda.
Todos os direitos reservados.

Tabela de Cores

• Ao solicitar as peças coloridas consulte a tabela abaixo, verifique a cor principal da motocicleta e utilize o número de peça básico adicionando o código de cor relativo.

CG160EX (CG160EX$_P$)

Nº	Modelo		CG160EX$_P$				
	Cor Principal		Cinza Embare Metálico NH-367M	Prata Force Metálico NH-411M	Vermelho Marrakesh Perolizado R-358P	Nº de identificação do Bloco	Nº de ref.
	Código de Cor		NH367	NH411	R358		
	Nome das Peças Coloridas	Nº Peça Básico					
22	Faixa B, Tampa Lateral Esquerda A	86834-K2G-B30	ZC	ZD	ZD	C-50.2	9
23	Faixa B, Tampa Lateral Direita A	86833-K2G-B30	ZC	ZD	ZD	C-50.2	8
24	Garfo Traseiro, Subconj.	52200-KVS-J20	ZA	ZA	ZA	C-32	11
25	Tanque Jogo, Combustível	06170-K2G-B30	ZD	ZC	ZB	C-21	1
26	Defletor Jogo, Dianteiro	61300-K2G-B30	ZA	ZA	ZA	C-43.1	1
27	Roda Dianteira, Subconj.	44650-KVS-N40	ZC	ZB	ZC	C-14.40	7
28	Roda Traseira, Subconj.	42650-KVS-N40	ZC	ZB	ZC	C-19.30	9

PROIBIDA A REPRODUÇÃO E DISTRIBUIÇÃO
1010913 - Matsuo - MM-GT

© Moto Honda da Amazônia Ltda.
Todos os direitos reservados.

Composição do Número de Identificação do Veículo (V.I.N.)

Exemplo: 9 C 2 J C 3 0 1 0YR 0 0 0 0 0 1

Número Sequencial de Produção

Código de Fábrica

A .... Ohio U.S.A
B .... Alost Bélgica
C .... Saitama Japão
D .... Guadalajara México
E .... Montesa Espanha
F .... Atessa Itália
K .... Kumamoto Japão
M .... Hamamatsu Japão
R .... Manaus Brasil
S .... Susuka Japão
T .... Tochigi Japão
4 .... Carolina do Sul U.S.A

Ano do Modelo

Exemplo: K....1989 L....1990 M....1991 N....1992 X....1999 Y....2000 (Exceto as letras I.O Q.U) 1....2001 2....2002 3....2003
4....2004 5....2005 6....2006 7....2007 8....2008 9....2009 A....2010 B....2011 C....2012 D....2013 E....2014
F....2015 G....2016 H....2017

Dígito de Controle

Código de Descrição do Veículo

Exemplo: PE04....XR600R RC30....CFR750R JC301....CG125TITAN • KS JC302....CG125TITAN • ES JC303....CG125 • CARGO

Marca e Tipo de Veículo

JH2 ..... HONDA Motocicleta Fabricada no Japão
1HF ..... HONDA Motocicleta Fabricada nos Estados Unidos da América
YC1 ..... HONDA Motocicleta Fabricada na Bélgica
9C2 ..... HONDA Motocicleta Fabricada no Brasil
3H1 ..... HONDA Motocicleta Fabricada no México
VTM ..... HONDA Motocicleta Fabricada na Espanha
ZDC ..... HONDA Motocicleta Fabricada na Itália
JH3 ..... HONDA Motocicleta Fabricada no Japão
478 ..... HONDA Motocicleta Fabricada nos Estados Unidos da América

PROIBIDA A REPRODUÇÃO E DISTRIBUIÇÃO
1010913 - Matsuo - MM-GT

© Moto Honda da Amazônia Ltda.
Todos os direitos reservados.

Mangueira de Combustível, Mangueiras de Aplicação Geral e Mangueira de Vinil

- As “peças padronizadas das mangueiras de combustível”, as “mangueiras de aplicação geral” e as “mangueiras de vinil” podem ser fornecidas sem embalagem (granel) em forma de bobinas.
- Quando necessitar efetuar o pedido destas “mangueiras”, verifique no Catálogo de Peças o código da “mangueira padrão” e em seguida coloque entre parênteses o código da “mangueira sem embalagem (granel)” relativa utilizando a tabela abaixo.
  (O comprimento padrão das “mangueiras sem embalagem (granel)” é de 1 metro. As mangueiras indicadas com o símbolo < > também estão disponíveis com as medidas de 3 e 8 metros).
- Quando necessitar de troca, corte a mangueira sem embalagem (granel) na medida especificada. Esta medida pode ser verificada no nome da peça (verifique no Manual de Serviços ou nas instruções que acompanham as mangueiras sem embalagem (granel) os procedimentos para o corte e instalação).
- A relação abaixo especifica o código das mangueiras padrão e as respectivas mangueiras sem embalagem (granel) e suas medidas. Certifique-se de que estes números sejam aplicados somente para as peças de reposição relacionadas.

Mangueiras de Combustível / Tubos			
Número de Peça Padrão	Número de Peça sem Embalagem (granel)	Peça sem Embalagem (granel)	
		Diâmetro Interno (mm)	Comprimento (m)
95001-30xxx-2x	95001-30001-20M	3,0	1
95001-30xxx-3x	95001-30001-30M	3,0	1
95001-30xxx-4x	95001-30001-40M	3,0	1
95001-35xxx-2x	95001-35001-50M <95001-35003-50M>	3,5	1 3
95001-35xxx-3x	95001-35001-60M <95001-35003-60M>	3,5	1 3
95001-35xxx-4x	95001-35001-60M <95001-35003-60M>	3,5	1 3
95001-35xxx-5x	95001-35001-50M <95001-35003-50M>	3,5	1 3
95001-35xxx-6x	95001-35001-60M <95001-35003-60M>	3,5	1 3
95001-45xxx-2x	95001-45001-50M <95001-45003-50M>	4,5	1 3
95001-45xxx-3x	95001-45001-60M <95001-45003-60M> <95001-45008-60M>	4,5	1 3 8
95001-45xxx-4x	95001-45001-60M <95001-45003-60M> <95001-45008-60M>	4,5	1 3 8
95001-45xxx-5x	95001-45001-50M <95001-45003-50M>	4,5	1 3
95001-45xxx-6x	95001-45001-60M <95001-45003-60M> <95001-45008-60M>	4,5	1 3 8
95001-55xxx-2x	95001-55001-50M <95001-55003-50M> <95001-55008-50M>	5,5	1 3 8

Mangueiras de Combustível / Tubos			
Número de Peça Padrão	Número de Peça sem Embalagem (granel)	Peça sem Embalagem (granel)	
		Diâmetro Interno (mm)	Comprimento (m)
95001-55xxx-3x	95001-55001-60M <95001-55003-60M> <95001-55008-60M>	5,5	1 3 8
95001-55xxx-4x	95001-55001-60M <95001-55003-60M> <95001-55008-60M>	5,5	1 3 8
95001-55xxx-5x	95001-55001-50M <95001-55003-50M> <95001-55008-50M>	5,5	1 3 8
95001-55xxx-6x	95001-55001-60M <95001-55003-60M> <95001-55008-60M>	5,5	1 3 8
95001-75xxx-2x	95001-75001-50M <95001-75003-50M>	7,5	1 3
95001-75xxx-3x	95001-75001-60M <95001-75003-60M> <95001-75008-60M>	7,5	1 3 8
95001-75xxx-4x	95001-75001-60M <95001-75003-60M> <95001-75008-60M>	7,5	1 3 8
95001-75xxx-5x	95001-75001-50M <95001-75003-50M>	7,5	1 3
95001-75xxx-6x	95001-75001-60M <95001-75003-60M> <95001-75008-60M>	7,5	1 3 8
95001-80xxx-2x	95001-80001-50M	8,0	1
95001-80xxx-3x	95001-80001-60M	8,0	1
95001-80xxx-4x	95001-80001-60M	8,0	1
95001-80xxx-5x	95001-80001-50M	8,0	1
95001-80xxx-6x	95001-80001-60M	8,0	1

CUIDADO

É PERIGOSO confundir uma “Mangueira de Combustível” com a “Mangueira de Aplicação Geral” ou com a “Mangueira de Vinil”. Cada “Mangueira” tem sua utilização apropriada.
Nunca utilize uma “Mangueira de Aplicação Geral” ou a “Mangueira de Vinil” no lugar de uma “Mangueira de Combustível” ou vice-versa.
Use sempre a mangueira sem embalagem (granel) especificada, utilizando as instruções de corte e instalação dos Manuais de Serviços e das instruções que são fornecidas juntamente com a embalagem.

PROIBIDA A REPRODUÇÃO E DISTRIBUIÇÃO
4010913 - Matsuo - 2011

© Moto Honda da Amazônia Ltda.
Todos os direitos reservados.

Mangueira de Combustível, Mangueiras de Aplicação Geral e Mangueira de Vinil

Mangueira de Vinil				
Número de Peça Padrão	Número de Peça sem Embalagem (granel)	Peça sem Embalagem (granel)		
		Diâmetro Interno (mm)	Diâmetro Externo (mm)	Comprimento (m)
95003-01xxx-3x	95003-01001-60M <95003-01003-60M>	2,9	6,8	1 3
95003-01xxx-60	95003-01001-60M <95003-01003-60M>	2,9	6,8	1 3
95003-03xxx-3x	95003-03001-60M <95003-03003-60M>	3,0	6,0	1 3
95003-03xxx-60	95003-03001-60M <95003-03003-60M>	3,0	6,0	1 3
95003-05xxx-3x	95003-05001-60M <95003-05003-60M> <95003-05008-60M>	3,5	6,5	1 3 8
95003-05xxx-60	95003-05001-60M <95003-05003-60M> <95003-05008-60M>	3,5	6,5	1 3 8
95003-07xxx-1x	95003-07001-10M <95003-07003-10M> <95003-07008-10M>	4,0	7,0	1 3 8
95003-07xxx-20	95003-07001-10M <95003-07003-10M> <95003-07008-10M>	4,0	7,0	1 3 8
95003-07xxx-3x	95003-07001-60M <95003-07003-60M> <95003-07008-60M>	4,0	7,0	1 3 8
95003-07xxx-60	95003-07001-60M <95003-07003-60M> <95003-07008-60M>	4,0	7,0	1 3 8
95003-07xxx-7x	95003-07001-70M <95003-07003-70M> <95003-07008-70M>	4,0	7,0	1 3 8
95003-08xxx-1x	95003-08001-10M <95003-08003-10M> <95003-08008-10M>	4,5	6,5	1 3 8
95003-09xxx-3x	95003-09001-60M <95003-09003-60M>	4,5	8,0	1 3
95003-09xxx-60	95003-09001-60M <95003-09003-60M>	4,5	8,0	1 3
95003-10xxx-1x	95003-10001-10M <95003-10003-10M>	5,0	8,0	1 3
95003-10xxx-20	95003-10001-10M <95003-10003-10M>	5,0	8,0	1 3
95003-10xxx-3x	95003-10001-60M <95003-10003-60M>	5,0	8,0	1 3
95003-10xxx-60	95003-10001-60M <95003-10003-60M>	5,0	8,0	1 3
95003-11xxx-3x	95003-11001-60M <95003-11003-60M> <95003-11008-60M>	5,0	9,0	1 3 8
95003-11xxx-60	95003-11001-60M <95003-11003-60M> <95003-11008-60M>	5,0	9,0	1 3 8
95003-12xxx-1x	95003-12001-10M <95003-12003-10M> <95003-12008-10M>	5,0	7,0	1 3 8
95003-12xxx-20	95003-12001-10M <95003-12003-10M> <95003-12008-10M>	5,0	7,0	1 3 8

Mangueira de Vinil				
Número de Peça Padrão	Número de Peça sem Embalagem (granel)	Peça sem Embalagem (granel)		
		Diâmetro Interno (mm)	Diâmetro Externo (mm)	Comprimento (m)
95003-14xxx-1x	95003-14001-10M <95003-14003-10M>	6,0	9,0	1 3
95003-14xxx-20	95003-14001-10M <95003-14003-10M>	6,0	9,0	1 3
95003-14xxx-3x	95003-14001-60M <95003-14003-60M>	6,0	9,0	1 3
95003-17xxx-1x	95003-17001-10M <95003-17003-10M>	7,0	9,0	1 3
95003-19xxx-1x	95003-19001-10M <95003-19003-10M> <95003-19008-10M>	7,0	11,0	1 3 8
95003-19xxx-20	95003-19001-10M <95003-19003-10M> <95003-19008-10M>	7,0	11,0	1 3 8
95003-19xxx-3x	95003-19001-60M <95003-19003-60M> <95003-19008-60M>	7,0	11,0	1 3 8
95003-19xxx-60	95003-19001-60M <95003-19003-60M> <95003-19008-60M>	7,0	11,0	1 3 8
95003-21xxx-1x	95003-21001-10M <95003-21003-10M>	8,0	9,0	1 3
95003-21xxx-20	95003-21001-10M <95003-21003-10M>	8,0	9,0	1 3
95003-23xxx-1x	95003-23001-10M <95003-23003-10M>	8,0	12,0	1 3
95003-23xxx-20	95003-23001-10M <95003-23003-10M>	8,0	12,0	1 3
95003-23xxx-3x	95003-23001-60M <95003-23003-60M> <95003-23008-60M>	8,0	12,0	1 3 8
95003-23xxx-60	95003-23001-60M <95003-23003-60M> <95003-23008-60M>	8,0	12,0	1 3 8
95003-25xxx-1x	95003-25001-10M <95003-25003-10M>	9,0	11,0	1 3
95003-25xxx-20	95003-25001-10M <95003-25003-10M>	9,0	11,0	1 3
95003-25xxx-3x	95003-25001-60M <95003-25003-60M>	9,0	11,0	1 3
95003-25xxx-7x	95003-25001-70M <95003-25003-70M>	9,0	11,0	1 3
95003-27xxx-1x	95003-27001-10M <95003-27003-10M>	9,0	13,0	1 3
95003-27xxx-20	95003-27001-10M <95003-27003-10M>	9,0	13,0	1 3
95003-27xxx-3x	95003-27001-60M <95003-27003-60M>	9,0	13,0	1 3
95003-27xxx-60	95003-27001-60M <95003-27003-60M>	9,0	13,0	1 3
95003-33xxx-1x	95003-33001-10M <95003-33003-10M>	10,0	14,0	1 3
95003-33xxx-20	95003-33001-10M <95003-33003-10M>	10,0	14,0	1 3

Mangueira de Vinil				
Número de Peça Padrão	Número de Peça sem Embalagem (granel)	Peça sem Embalagem (granel)		
		Diâmetro Interno (mm)	Diâmetro Externo (mm)	Comprimento (m)
95003-36xxx-1x	95003-36001-10M <95003-36003-10M> <95003-36008-10M>	11,0	13,0	1 3 8
95003-36xxx-20	95003-36001-10M <95003-36003-10M> <95003-36008-10M>	11,0	13,0	1 3 8
95003-37xxx-3x	95003-37001-60M <95003-37003-60M>	11,0	15,0	1 3
95003-37xxx-60	95003-37001-60M <95003-37003-60M>	11,0	15,0	1 3
95003-38xxx-1x	95003-38001-10M <95003-38003-10M>	12,0	13,0	1 3
95003-38xxx-20	95003-38001-10M <95003-38003-10M>	12,0	13,0	1 3
95003-39xxx-1x	95003-39001-10M <95003-39003-10M>	12,0	14,0	1 3
95003-39xxx-20	95003-39001-10M <95003-39003-10M>	12,0	14,0	1 3
95003-40xxx-20	95003-40001-10M <95003-40003-10M>	12,0	16,0	1 3
95003-40xxx-3x	95003-40001-60M <95003-40003-60M>	12,0	16,0	1 3
95003-40xxx-60	95003-40001-60M <95003-40003-60M>	12,0	16,0	1 3
95003-43xxx-1x	95003-43001-10M <95003-43003-10M> <95003-43008-10M>	13,0	15,0	1 3 8
95003-43xxx-20	95003-43001-10M <95003-43003-10M> <95003-43008-10M>	13,0	15,0	1 3 8
95003-45xxx-1x	95003-45001-10M <95003-45003-10M> <95003-45008-10M>	14,0	18,0	1 3 8
95003-45xxx-20	95003-45001-10M <95003-45003-10M> <95003-45008-10M>	14,0	18,0	1 3 8
95003-50xxx-1x	95003-50001-10M <95003-50003-10M>	16,0	19,0	1 3
95003-50xxx-20	95003-50001-10M <95003-50003-10M>	16,0	19,0	1 3
95003-50xxx-3x	95003-50001-60M <95003-50003-60M>	16,0	19,0	1 3
95003-55xxx-1x	95003-55001-10M <95003-55003-10M>	17,5	20,5	1 3
95003-55xxx-20	95003-55001-10M <95003-55003-10M>	17,5	20,5	1 3
95003-60xxx-1x	95003-60001-10M <95003-60003-10M>	22,0	27,0	1 3
95003-60xxx-20	95003-60001-10M <95003-60003-10M>	22,0	27,0	1 3
95003-60xxx-3x	95003-60001-60M <95003-60003-60M>	22,0	27,0	1 3
95003-60xxx-60	95003-60001-60M <95003-60003-60M>	22,0	27,0	1 3

PROIBIDA A REPRODUÇÃO E DISTRIBUIÇÃO
1010913 - Matsuo - MM-CT

CUIDADO

É PERIGOSO confundir uma "Mangueira de Combustível" com a "Mangueira de Aplicação Geral" ou com a "Mangueira de Vinil". Cada "Mangueira" tem sua utilização apropriada.
Nunca utilize uma "Mangueira de Aplicação Geral" ou a "Mangueira de Vinil" no lugar de uma "Mangueira de Combustível" ou vice-versa.
Use sempre a mangueira sem embalagem (granel) especificada, utilizando as instruções de corte e instalação dos Manuais de Serviços e das instruções que são fornecidas juntamente com a embalagem.

© Moto Honda da Amazônia Ltda.
Todos os direitos reservados.

Mangueira de Combustível, Mangueiras de Aplicação Geral e Mangueira de Vinil

Mangueiras de Aplicação Geral			
Número de Peça Padrão	Número de Peça sem Embalagem (granel)	Peça sem Embalagem (granel)	
		Diâmetro Interno (mm)	Comprimento (m)
95005-11xxx-3x	95005-11001-30M	11,0	1
95005-11xxx-5x	95005-11001-50M	11,0	1
95005-12xxx-1x	95005-12001-10M <95005-12003-10M>	12,0	1 3
95005-12xxx-2x	95005-12001-20M	12,0	1
95005-12xxx-3x	95005-12001-30M	12,0	1
95005-12xxx-5x	95005-12001-50M	12,0	1
95005-14xxx-1x	95005-14001-10M	14,0	1
95005-14xxx-2x	95005-14001-20M <95005-14003-20M>	14,0	1 3
95005-14xxx-3x	95005-14001-30M	14,0	1
95005-14xxx-5x	95005-14001-50M	14,0	1
95005-17xxx-1x	95005-17001-10M	17,0	1
95005-17xxx-2x	95005-17001-20M	17,0	1
95005-17xxx-3x	95005-17001-30M	17,0	1
95005-17xxx-5x	95005-17001-50M	17,0	1
95005-30xxx-3x	95005-30001-30M	3,0	1
95005-30xxx-5x	95005-30001-50M	3,0	1
95005-35xxx-1x	95005-35001-10M <95005-35003-10M> <95005-35008-10M>	3,5	1 3 8
95005-35xxx-2x	95005-35001-20M	3,5	1
95005-35xxx-3x	95005-35001-30M	3,5	1
95005-35xxx-4x	95005-35001-10M <95005-35003-10M> <95005-35008-10M>	3,5	1 3 8
95005-35xxx-5x	95005-35001-50M	3,5	1
95005-45xxx-1x	95005-45001-10M <95005-45003-10M> <95005-45008-10M>	4,5	1 3 8
95005-45xxx-2x	95005-45001-20M	4,5	1
95005-45xxx-3x	95005-45001-30M	4,5	1

Mangueiras de Aplicação Geral			
Número de Peça Padrão	Número de Peça sem Embalagem (granel)	Peça sem Embalagem (granel)	
		Diâmetro Interno (mm)	Comprimento (m)
95005-45xxx-4x	95005-45001-10M <95005-45003-10M> <95005-45008-10M>	4,5	1 3 8
95005-45xxx-5x	95005-45001-50M	4,5	1
95005-50xxx-3x	95005-50001-30M <95005-50003-30M>	5,0	1 3
95005-50xxx-5x	95005-50001-50M	5,0	1
95005-55xxx-1x	95005-55001-10M <95005-55003-10M> <95005-55008-10M>	5,3	1 3 8
95005-55xxx-2x	95005-55001-20M <95005-55003-20M>	5,3	1 3
95005-55xxx-4x	95005-55001-10M <95005-55003-10M> <95005-55008-10M>	5,3	1 3 8
95005-65xxx-1x	95005-65001-10M <95005-65003-10M>	6,5	1 3
95005-65xxx-2x	95005-65001-20M	6,5	1
95005-70xxx-3x	95005-70001-30M <95005-70003-30M>	7,0	1 3
95005-70xxx-5x	95005-70001-50M	7,0	1
95005-75xxx-1x	95005-75001-10M <95005-75003-10M>	7,3	1 3
95005-75xxx-2x	95005-75001-20M	7,3	1
95005-80xxx-1x	95005-80001-10M <95005-80003-10M>	8,0	1 3
95005-80xxx-2x	95005-80001-20M	8,0	1
95005-80xxx-3x	95005-80001-30M	8,0	1
95005-80xxx-5x	95005-80001-50M	8,0	1
95005-91xxx-3x	95005-91001-30M	12,0	1
95005-91xxx-5x	95005-91001-50M	12,0	1
95005-92xxx-3x	95005-92001-30M	12,0	1
95005-92xxx-5x	95005-92001-50M	12,0	1

NOTA: X é mostrado para representar os números e letras omitidas do alfabeto romano.

CUIDADO

É PERIGOSO confundir uma "Mangueira de Combustível" com a "Mangueira de Aplicação Geral" ou com a "Mangueira de Vinil". Cada "Mangueira" tem sua utilização apropriada.
Nunca utilize uma "Mangueira de Aplicação Geral" ou a "Mangueira de Vinil" no lugar de uma "Mangueira de Combustível" ou vice-versa.
Use sempre a mangueira sem embalagem (granel) especificada, utilizando as instruções de corte e instalação dos Manuais de Serviços e das instruções que são fornecidas juntamente com a embalagem.

PROIBIDA A REPRODUÇÃO E DISTRIBUIÇÃO
10/10/22 - Matsuo - MM-GT

© Moto Honda da Amazônia Ltda.
Todos os direitos reservados.

Composição do Número de Identificação das Mangueiras

Exemplo: 9 5 0 0 1 - 7 5 0 0 1 - 5 0 M

- M — Número de Peça sem Embalar: Refere-se a Peça sem Embalar
- 0 — Código da Marca (Tipo de Mangueira) (Mangueira de Combustível e Mangueira de Aplicação Geral)
  Código de Troca (para Mangueira Adicionada); (Mangueira de Vinil)
  - Indica a marca do número ou a Sequência de Troca. O código para a peça sem embalar deve ser estritamente 0 (Zero).
- 5 — Tipos de Código:
  - Mangueira de Combustível
    - 2: Trançada Exterior Vermelha (Somente com 3 mm de diâmetro Interno)
    - 5: Trançada Interior Preta
    - 3: Vermelha (Somente 3 mm de diâmetro Interno)
    - 4: Cinza com faixa Vermelha (Somente com 3 mm de diâmetro Interno)
    - 6: Preta
  - Mangueira de Vinil
    - 1: Transparente
    - 2: Preta
    - 3: Vermelho Claro
    - 6: Vermelho Claro
    - 7: Preto Pálido
  - Mangueira de Aplicação Geral
    - 1: Cinza
    - 2: Cinza
    - 3: Preta
    - 5: Preta
- 0 0 1 — Comprimento:
  - 001: 1 m (Padrão)
  - 003: 3 m
  - 008: 8 m
- 7 5 — Código de Diâmetro Interno (Mangueira de Combustível e Mangueira de Aplicação Geral)

30: 3,0 mm	11: 11 mm
35: 3,5 mm	91: 12 (Diâmetro Externo de 15) mm
45: 4,5 mm	92: 12 (Diâmetro Externo de 16) mm
50: 5,0 mm	12: 12 (Diâmetro Externo de 17) mm
55: 5,3 mm, 5,5 mm	14: 14 mm
65: 6,5 mm	17: 17 mm
70: 7,0 mm	
75: 7,3 mm, 7,5 mm	
80: 8,0 mm	

- 7 5 — Código de Diâmetro Externo / Interno (Mangueira de Vinil)

01: DI 2,9, DE 6,8 mm	14: DI 6,0, DE 9,0 mm	37: DI 11,0, DE 15,0 mm
03: DI 3,0, DE 6,0 mm	17: DI 7,0, DE 9,0 mm	38: DI 12,0, DE 13,0 mm
05: DI 3,5, DE 6,5 mm	19: DI 7,0, DE 11,0 mm	39: DI 12,0, DE 14,0 mm
07: DI 4,0, DE 7,0 mm	21: DI 8,0, DE 9,0 mm	40: DI 12,0, DE 16,0 mm
08: DI 4,5, DE 6,5 mm	23: DI 8,0, DE 12,0 mm	43: DI 13,0, DE 15,0 mm
09: DI 4,5, DE 8,0 mm	25: DI 9,0, DE 11,0 mm	45: DI 14,0, DE 18,0 mm
12: DI 5,0, DE 7,0 mm	27: DI 9,0, DE 13,0 mm	50: DI 16,0, DE 19,0 mm
10: DI 5,0, DE 8,0 mm	33: DI 10,0, DE 14,0 mm	55: DI 17,5, DE 20,5 mm
11: DI 5,0, DE 9,0 mm	36: DI 11,0, DE 13,0 mm	60: DI 22,0, DE 27,0 mm

- 9 — Tipo de Mangueira:
  - 1: Mangueira de Combustível
  - 3: Mangueira de Vinil
  - 5: Mangueira de Aplicação Geral

PROIBIDA A REPRODUÇÃO E DISTRIBUIÇÃO
20110913 - MARIO IMMGT

© Moto Honda da Amazônia Ltda.
Todos os direitos reservados.

Instruções para o Uso do Tempo de Mão de Obra (T.M.O.)

O tempo de Mão de Obra (T.M.O.) significa o tempo necessário para a realização de um serviço, o qual é mencionado neste catálogo para ajudar as Concessionárias a controlar o processo de trabalho real e calcular o tempo de serviço, utilizando-o como um guia.

Ajuste do Sistema T.M.O.

- Tempo de Serviço
  - Remoção, Desmontagem/ Montagem, Instalação
  - Verificação, Medição, Ajuste, Confirmação
  - Diagnóstico (Sistema Elétrico)
  - Inspeção Completa
- Tempo Variável
  - Preparação
    (Verificação do processo, Preparação das ferramentas especiais necessárias ao serviço)
  - Trabalhos relacionados (Transferência de motocicletas)

* O tempo variável é obtido multiplicando-se o tempo de serviço pelo coeficiente especificado.

Instruções para o Uso do Catálogo

Os itens de serviço mostrados no texto estão relacionados com o tempo de trabalho e as peças comercializadas para reparo, conforme sua especificação. Outros itens de serviço representativos, os quais não utilizam peças para reparos (remoção/ instalação, ajuste, verificação/ medição e outros) estão relacionados na introdução, classificados de acordo com o assunto.

Ajuste do T.M.O.

- O Sistema Decimal (em unidade 0,1) é utilizado para obter o T.M.O. simplificando o cálculo global.
  Exemplo: (0,1) ⇒ 6 minutos, (0,2) ⇒ 12 minutos
  [Custo por hora de trabalho] x [T.M.O.] = [Cálculo global]
- O T.M.O. é calculado manualmente.
- Os itens de serviço e o T.M.O. podem ser modificados dependendo do desenvolvimento de ferramentas, equipamentos de serviço e da melhoria dos procedimentos.

PROIBIDA A REPRODUÇÃO E DISTRIBUIÇÃO
1010913 - Matsuo - MM-GT

© Moto Honda da Amazônia Ltda.
Todos os direitos reservados.

Procedimento de Trabalho

- O procedimento de trabalho é determinado através do tempo de serviço juntamente com o método especificado no Manual de Serviço, portanto, consulte-o quando necessário.
- Os procedimentos de trabalho que permitem ser executados num tempo reduzido, preservam a segurança do trabalho e a garantia do produto dos itens não mencionados no Manual de Serviço.
- O trabalho é executado por apenas um mecânico. Quando dois ou mais mecânicos são necessários, o cálculo do tempo real é efetuado de acordo com o número de pessoas.
- Para avaliar o conhecimento dos mecânicos, a HONDA utiliza como padrão, mecânicos com três anos de experiência no reparo de suas motocicletas.
- As ferramentas especiais e os equipamentos de serviço utilizados para obter o T.M.O. estão especificados no Manual de Serviços e publicações técnicas emitidas sobre o tema.

Itens de Serviço que não apresentam T.M.O.

- Peças e acessórios não mencionados neste Catálogo.
- Áreas com deterioração pelo tempo de uso ou danos (quebras, rachaduras) durante uso em condições normais.
- Serviços que podem ser executados com apenas um ajuste.
- Serviços raramente executados (exemplo: problemas com causas extremamente simples e frequência de uso).

* Faça o cálculo global baseado no tempo de serviço real quando o serviço não apresenta T.M.O.

Serviços não incluídos no T.M.O.

- Óleo e drenagem de fluido, tempo de espera para desaquecimento, etc.
- Serviços adicionais que envolvam remoção/ instalação de equipamentos externos.
- Tempo de serviço utilizado com visitas ao cliente, realização de negociações e a entrega da motocicleta.
- Tempo necessário com a requisição e a entrega de peças.
- Custos referentes à graxa, agente adesivo, etc., utilizados no serviço.

PROIBIDA A REPRODUÇÃO E DISTRIBUIÇÃO
1010913 - Matsuo - MM-GT

© Moto Honda da Amazônia Ltda.
Todos os direitos reservados.

Explicação do T.M.O. utilizando um exemplo
(O exemplo pode ser diferente dos itens apresentados)

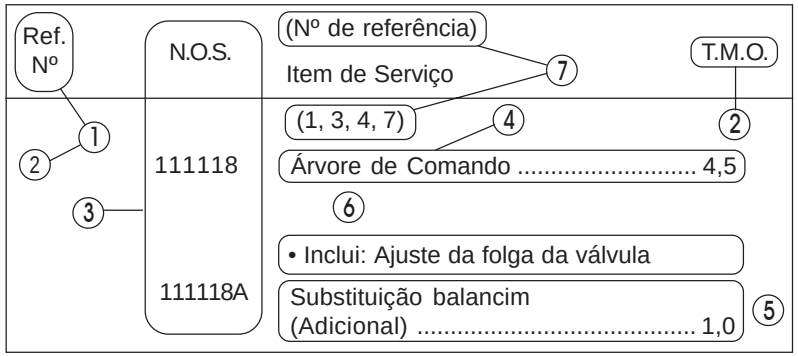

① O Nº de Referência da peça na ilustração indica a localização da peça a ser substituída.

② T.M.O. é a abreviatura de Tempo de Mão de Obra e indica o tempo de serviço padrão necessário para a execução do serviço.

③ N.O.S. é a abreviatura do Número de Operação de Serviço, e classifica os itens de serviço de acordo com o código de unidade de trabalho.

O mesmo código de serviço é utilizado independentemente dos modelos.

O serviço padrão é apresentado com 6 dígitos e o serviço adicional com 7 dígitos.

④ Indica a substituição da árvore de comando e o T.M.O. 4,5.

⑤ Indica T.M.O. 1,0 que será acrescentado quando um serviço adicional (substituição do balancim) é executado em conjunto com a substituição da árvore de comando.

⑥ Indica a descrição dos serviços incluídos no item de serviço.

⑦ Indica o Nº de referência cujo serviço e tempo do mesmo são iguais ao T.M.O. 4,5 para a árvore de comando.

(A aplicação da área é limitada aos itens de serviço que não possuem identificação N.O.S. dentro de um mesmo bloco.)

Como designar o item de serviço utilizando o exemplo
(substituição da árvore de comando)

Abra a página do bloco onde a ilustração da árvore de comando é mostrada.

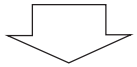

Procure a árvore de comando na ilustração, o item de serviço especificado e o T.M.O. relacionado com o Nº de referência.

PROIBIDA A REPRODUÇÃO E DISTRIBUIÇÃO
1010913 - Matsuo - MM-GT

© Moto Honda da Amazônia Ltda.
Todos os direitos reservados.

Símbolo de indicação dos itens de serviço relacionados que continuam na página seguinte

Ref. Nº	N.O.S.	(Nº de referência) Item de Serviço	T.M.O.
2	**111118**	**Árvore de Comando**	**4,5**
	•	•	•
	•	•	•
+			

Símbolo de indicação na última linha

Indicação do bloco sem informação do T.M.O.

Ref. Nº	N.O.S.	(Nº de referência) Item de Serviço	T.M.O.
		Sem Informação	**–**

• Código N.O.S.

1	11	1	18	A
a	b	c	d	e

a) Código da categoria ..... Motor
b) Localização/ código da função .... Motor superior
c) Código de serviço ..... Substituição
d) Número sequencial de serviço .... (Código da unidade é mostrado através de letras)
..... árvore de comando (Sem regra padrão do código)
e) Código adicional ..... substituição do balancim (Sem regra padrão do código)

1	11	1	18	A
a		c		

a) Códigos da categoria e classificação

Código	Categoria
1	Motor
2	Transmissão
3	Combustível e Escapamento
4	Chassi e Carcaça
5	Direção/ Suspensão
6	Elétrica
7	Rodas/ Freios
8	Controles/ Instrumentos
9	–
0	–

c) Códigos de serviço e classificação

Código	Categoria de Serviço
1	Substituição, Remoção/ Instalação, Troca
2	Revisão
3	Ajuste, Balanceamento
4	(Serviços relacionados à Pintura: Camada Superior)
5	Teste, Inspeção/ Diagnóstico, Medição, Verificação
6	(Serviços relacionados à Revisão: Recondicionamento)
7	(Serviços relacionados à Revisão: Reapertos)
8	(Retífica)
9	(Serviços relacionados à Pintura: Acabamento)
0	Reparo, Limpeza, Sangria de Ar

PROIBIDA A REPRODUÇÃO E DISTRIBUIÇÃO
1010913 - Matsuo - IMAC

© Moto Honda da Amazônia Ltda.
Todos os direitos reservados.

Principais itens de serviço sem a utilização de peças adicionais
(1) Remoção/ Instalação, (2) Ajuste, (3) Verificação/ Medição,
(4) Revisão, (5) Outros Serviços

M: Motor, C: Chassi

* SERVIÇOS EXCETO SUBSTITUIÇÃO DE PEÇAS

(1) Remoção e instalação

Relacione as peças removidas da motocicleta com a descrição

	N.O.S.	DESCRIÇÃO	T.M.O.
M	1101E5	**Motor Conj. Remoção/ Instalação** Inclui: Todos os ajustes necessários	1,8
	3111D5	**Corpo do Acelerador Conj. Remoção/ Instalação**	0,4
	1101E6	**Carcaça do Motor - Desmontagem** Inclui: Remoção e instalação do motor	3,8

(2) Ajuste

	N.O.S.	DESCRIÇÃO	T.M.O.
M	3143A0	**Marcha-lenta do motor - Ajuste**	0,2
	2123A0	**Embreagem - Ajuste** INCLUI: Ajuste da alavanca da embreagem	0,1
	6143A1	**Vela de Ignição - Ajuste/ Limpeza**	0,1
	1113A0	**Folga da Válvula - Ajuste** NOTA: Para 1 motocicleta	0,5
C	6163A0	**Farol - Alinhamento**	0,1
	2133A0	**Corrente da Transmissão - Ajuste**	0,1
	7113A0	**Freio Dianteiro - Ajuste** EXCLUI: Ajuste da sapata do freio dianteiro	0,1
	7113A0A	Ajuste do equalizador adicionar	0,1
	7113A1	**Freio Traseiro - Ajuste** EXCLUI: Ajuste da sapata do freio traseiro	0,1
	7113A1A	Ajuste do equalizador adicionar	0,1
	3113A3	**Acelerador, Funcionamento - Ajuste**	0,1

(3) Inspeção, Medição

	N.O.S.	DESCRIÇÃO	T.M.O.
M	1115A0	**Compressão, Pressão - Medição**	0,2
	6145A0	**Ponto de Ignição - Inspeção**	0,2
C	6105A0	**Bateria - Carga** Inclui: Em caso de bateria aberta, verificação do nível do eletrólito e carga	0,2

(5) Outros Serviços

	N.O.S.	DESCRIÇÃO	T.M.O.
M	1130A1	**Tela do Filtro de Óleo - Limpeza**	0,6
C	7110A0	**Freio Dianteiro - Sangria de ar**	0,2
	7110A4	**Freio CBS - Sangria de ar**	0,2
	6185A0	**Atualização do ECM/PCM**	0,3

PROIBIDA A REPRODUÇÃO E DISTRIBUIÇÃO
1010913 - MatSuo MM-GT

© Moto Honda da Amazônia Ltda.
Todos os direitos reservados.

Grupo do Motor

• O número de referência na ilustração do índice pode ser diferente do que aparece no texto.

M-1 Tampa do Cabeçote

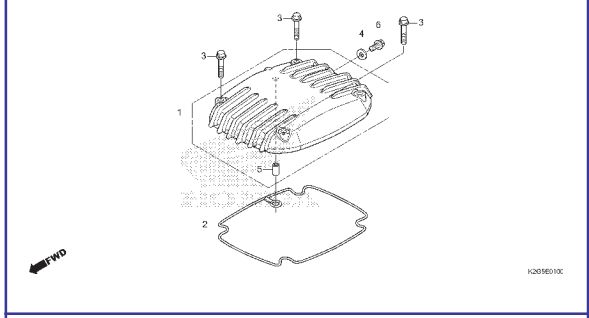

M-2 Cabeçote

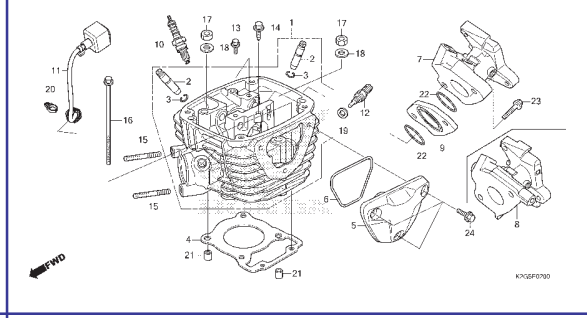

M-3 Árvore de Comando • Válvulas

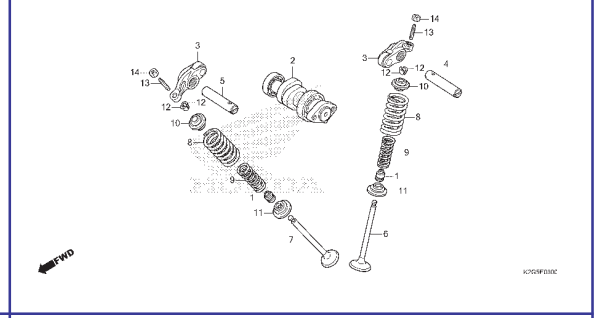

M-4 Corrente de Comando • Tensor

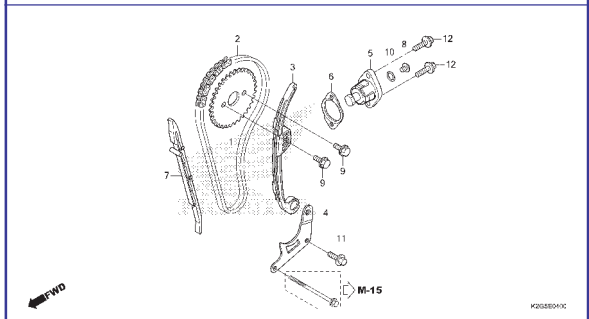

M-5 Cilindro

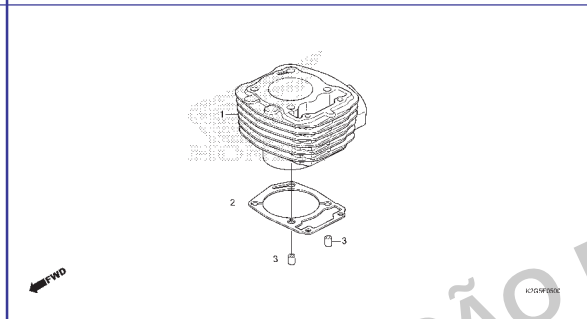

M-6 Tampa Lateral Direita

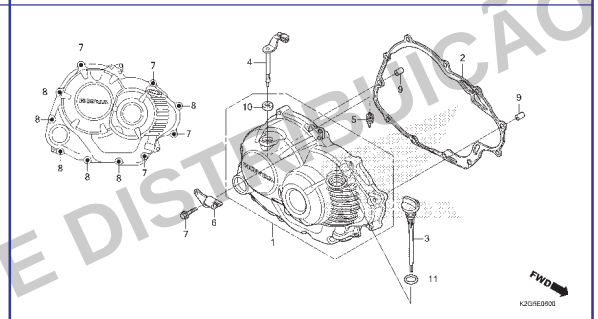

M-8 Embreagem

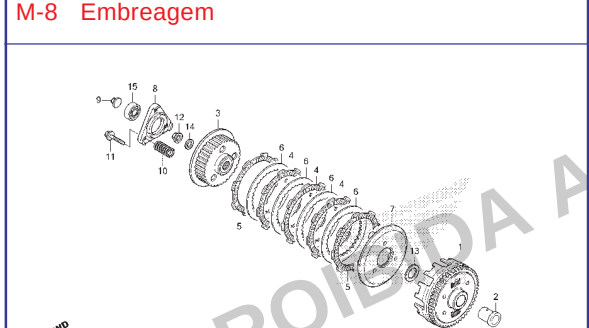

M-9 Embreagem de Partida

M-10 Tampa Lateral Esquerda

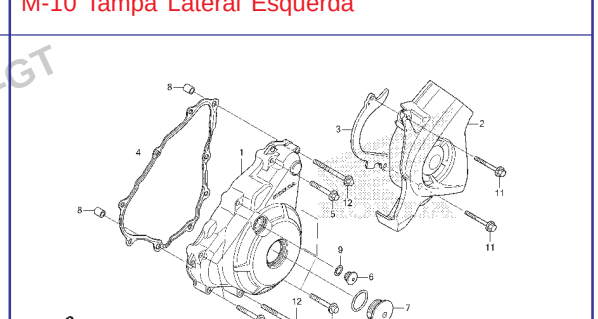

PROIBIDA A REPRODUÇÃO E DISTRIBUIÇÃO
1010[illegible] - Matsuo - MM-GT

© Moto Honda da Amazônia Ltda.
Todos os direitos reservados.

Grupo do Motor

• O número de referência na ilustração do índice pode ser diferente do que aparece no texto.

M-11 Gerador

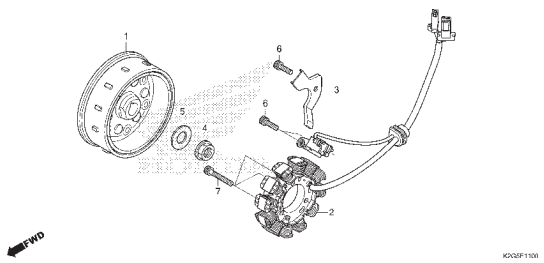

M-13 Motor de Partida

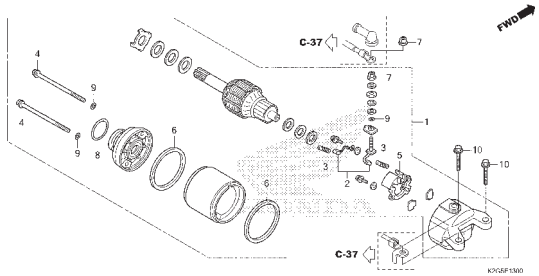

M-14 Bomba de Óleo

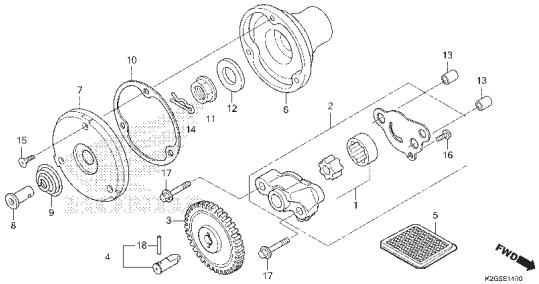

M-15 Carcaça do Motor

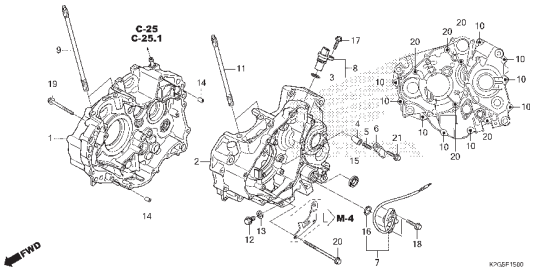

M-16 Árvore de Manivelas • Pistão

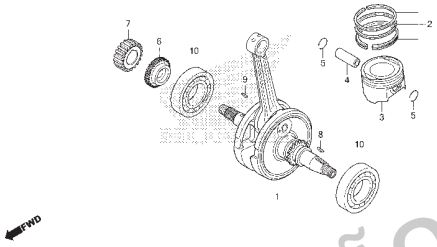

M-16.10 Eixo do Balanceiro

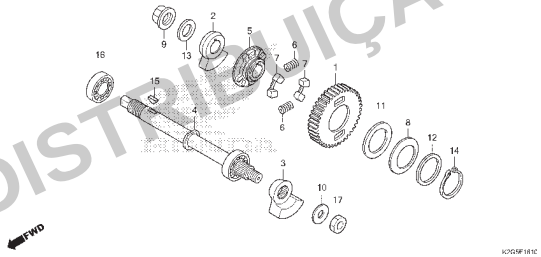

M-17 Transmissão

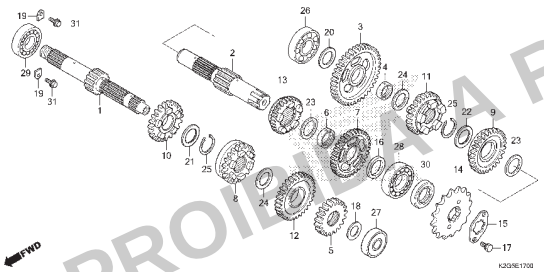

M-19 Tambor Seletor de Marchas

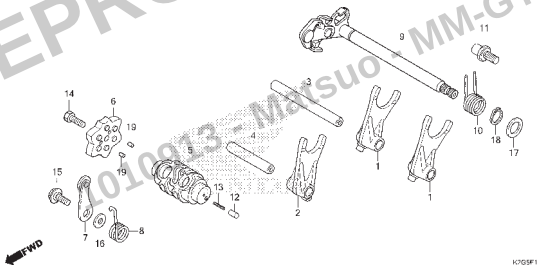

M-23 Corpo do Acelerador • Injetor de Combustível (CES/ESD/EX)

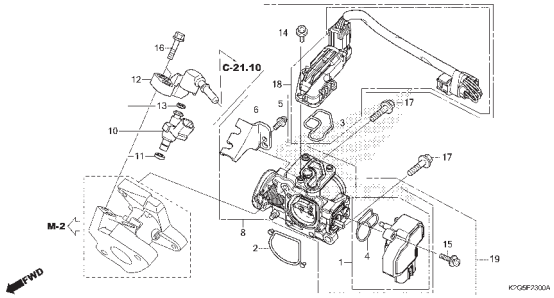

PROIBIDA A REPRODUÇÃO E DISTRIBUIÇÃO
20100913 - Matsuo - MM-GT

© Moto Honda da Amazônia Ltda.
Todos os direitos reservados.

Grupo do Motor

• O número de referência na ilustração do índice pode ser diferente do que aparece no texto.

M-23.1 Corpo do Acelerador • Injetor de Combustível (ES)

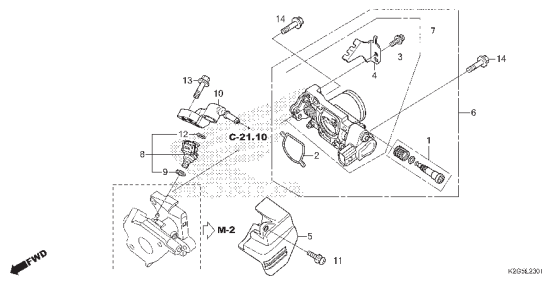

Voltar

PROIBIDA A REPRODUÇÃO E DISTRIBUIÇÃO
1010913 - Matsuo - MM-GT

© Moto Honda da Amazônia Ltda.
Todos os direitos reservados.

Grupo do Chassi

• O número de referência na ilustração do índice pode ser diferente do que aparece no texto.

C-1 Farol

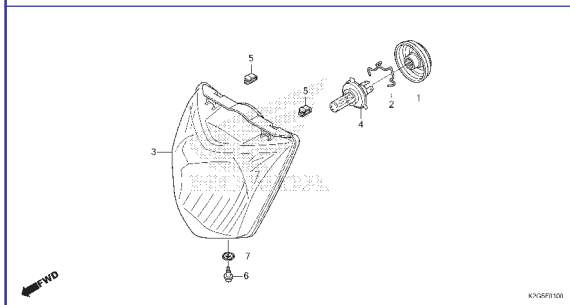

C-2 Instrumentos

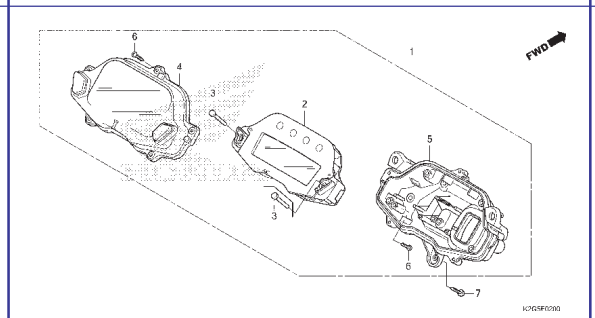

C-3 Espelho

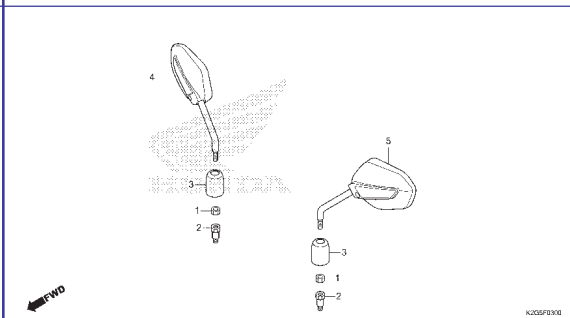

C-4 Alavancas • Interruptores • Cabos

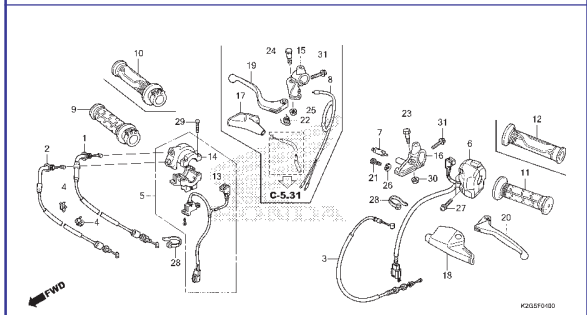

C-5 Cilindro Mestre do Freio Dianteiro

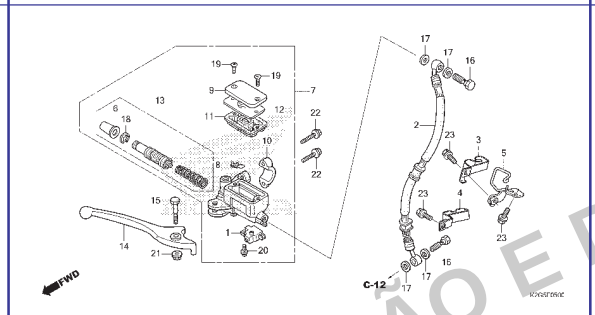

C-5.30 Mangueira de Freio • Tubo de Freio (CES/ESD/EX)

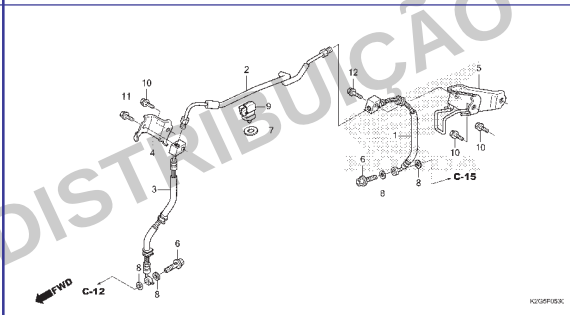

C-5.31 Cabo do Freio (ES)

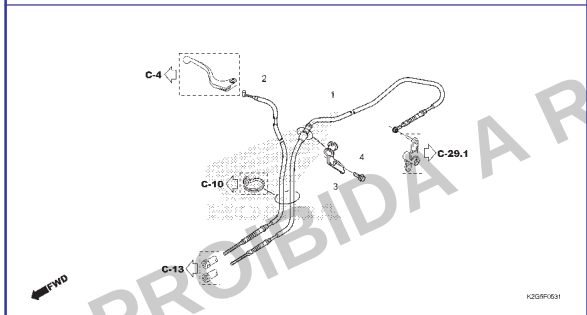

C-7 Guidão • Mesa Superior

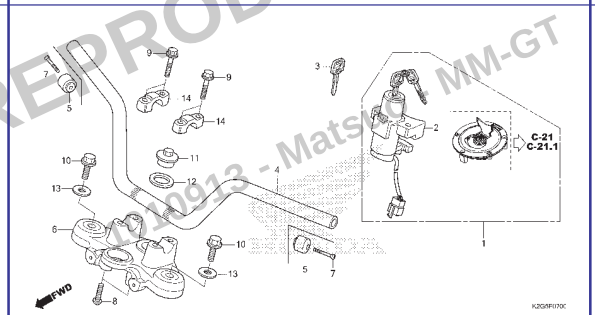

C-9 Coluna de Direção

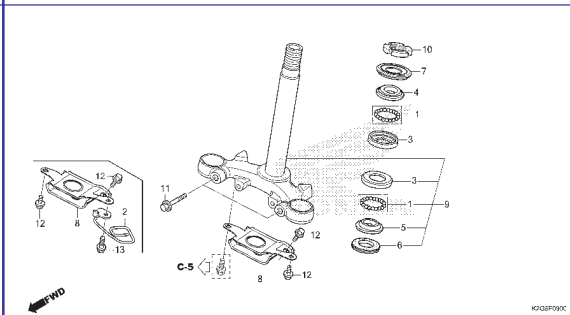

PROIBIDA A REPRODUÇÃO E DISTRIBUIÇÃO
20100913 - Matsuo - MM-GT

© Moto Honda da Amazônia Ltda.
Todos os direitos reservados.

Grupo do Chassi

• O número de referência na ilustração do índice pode ser diferente do que aparece no texto.

C-10 Para-lama Dianteiro

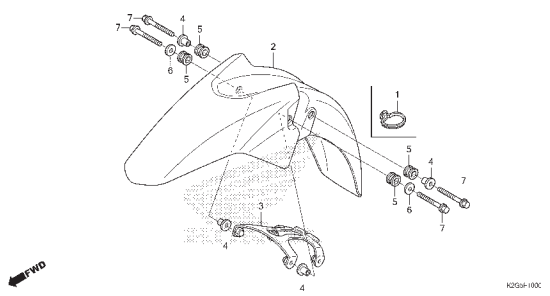

C-11 Garfo Dianteiro (CES)

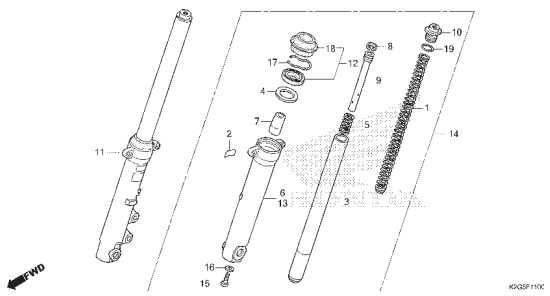

C-11.1 Garfo Dianteiro (ES)

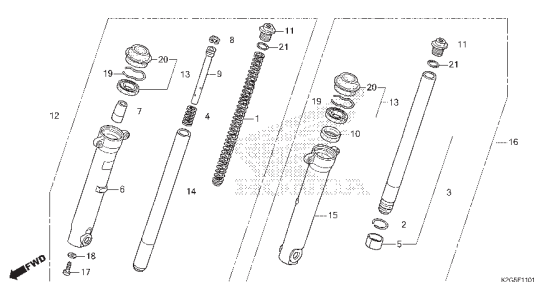

C-11.2 Garfo Dianteiro (ESD/EX)

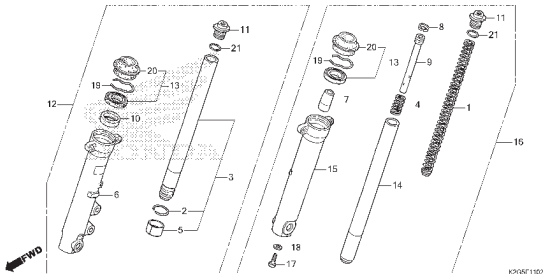

C-12 Cáliper do Freio Dianteiro

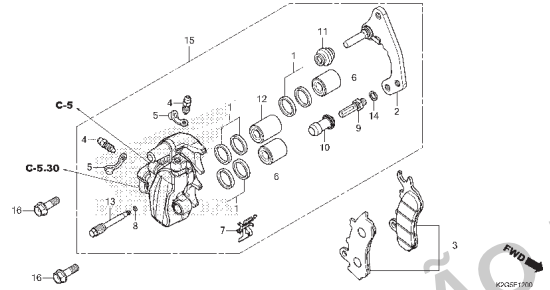

C-13 Painel do Freio Dianteiro

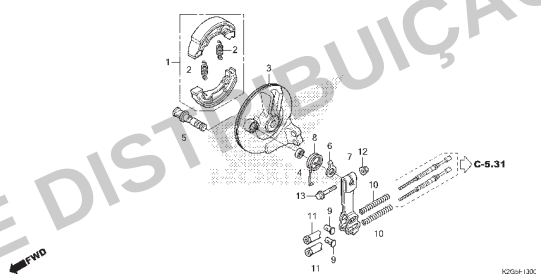

C-14.10 Roda Dianteira (ES)

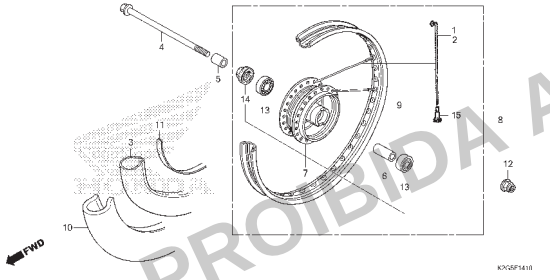

C-14.40 Roda Dianteira (CES/ESD/EX)

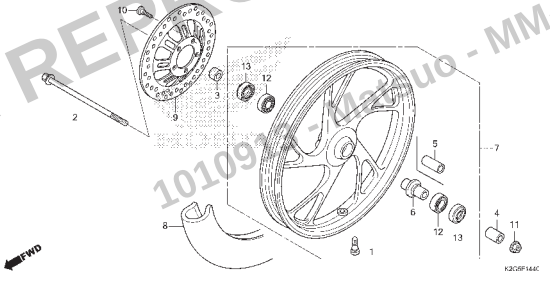

C-15 Cilindro Mestre do Freio Traseiro

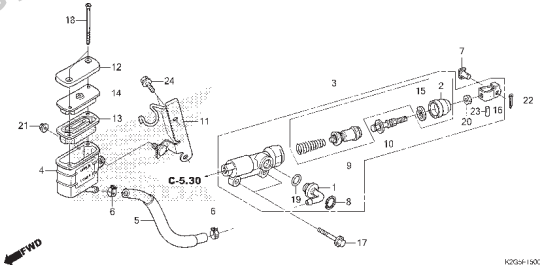

PROIBIDA A REPRODUÇÃO E DISTRIBUIÇÃO
1010912 - Marquo - MM-GT

© Moto Honda da Amazônia Ltda.
Todos os direitos reservados.

Grupo do Chassi

• O número de referência na ilustração do índice pode ser diferente do que aparece no texto.

C-18 Painel do Freio Traseiro

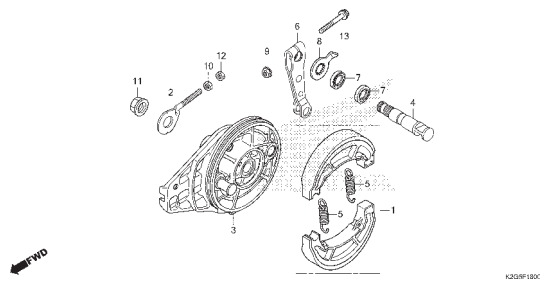

C-19.10 Roda Traseira (ES)

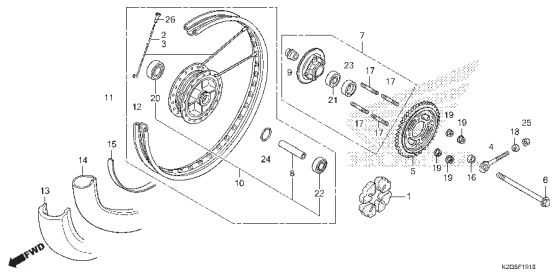

C-19.30 Roda Traseira (CES/ESD/EX)

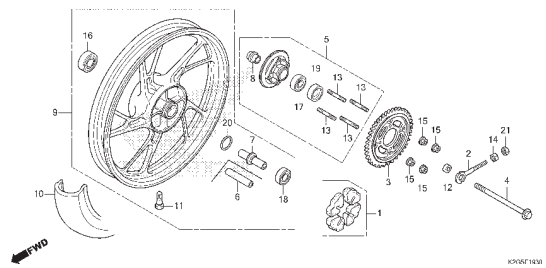

C-21 Tanque de Combustível • Bomba de Combustível (CES/ESD/EX)

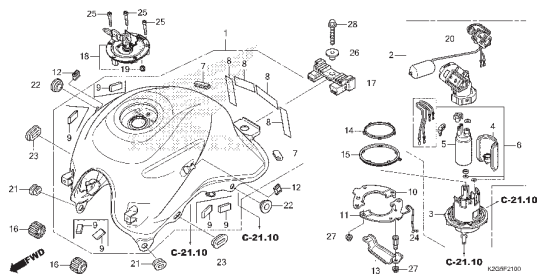

C-21.1 Tanque de Combustível • Bomba de Combustível (ES)

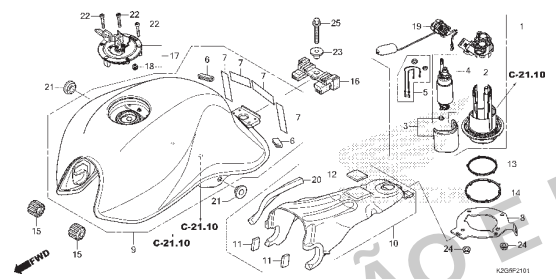

C-21.10 Filtro de Combustível • Mangueira de Combustível

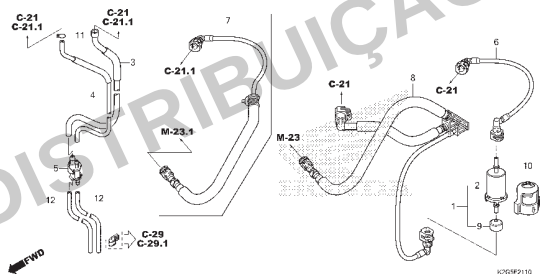

C-22 Carenagem (CES/ESD)

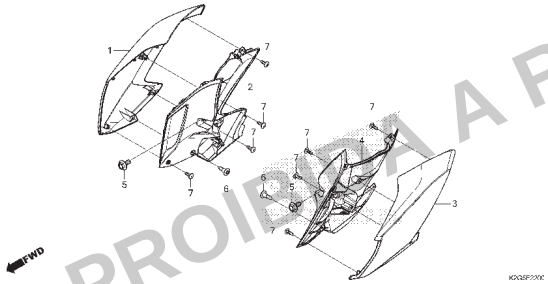

C-22.1 Carenagem (EX)

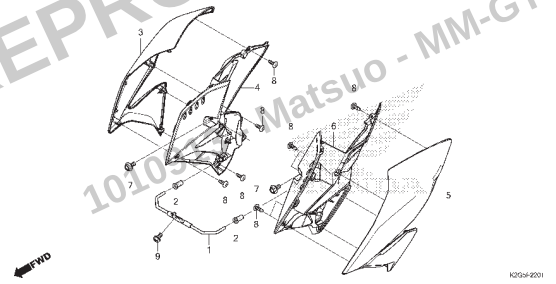

C-23 Assento

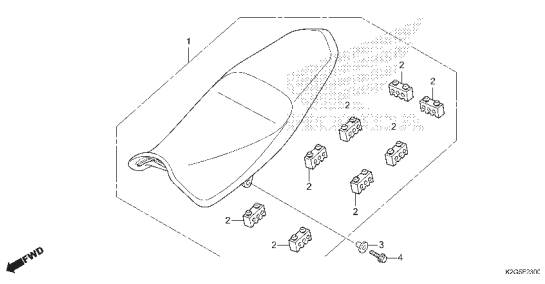

PROIBIDA A REPRODUÇÃO E DISTRIBUIÇÃO
101052 Matsuo - MM-GT

© Moto Honda da Amazônia Ltda.
Todos os direitos reservados.

Grupo do Chassi

• O número de referência na ilustração do índice pode ser diferente do que aparece no texto.

C-23.10 Rabeta (CES/ES/ESD)

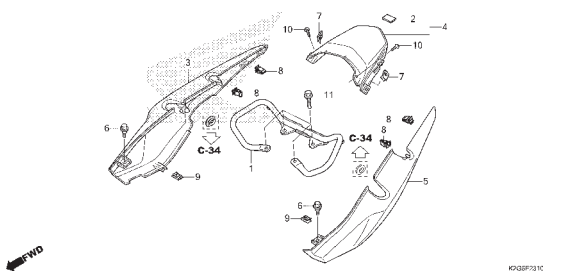

C-23.11 Rabeta (EX)

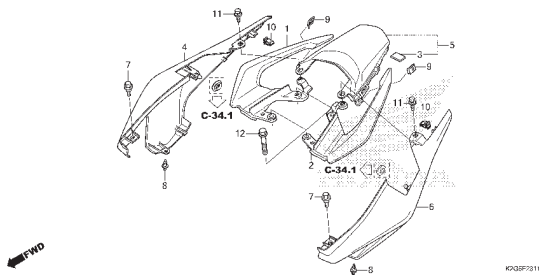

C-24 Tampa Lateral (CES/ES/ESD)

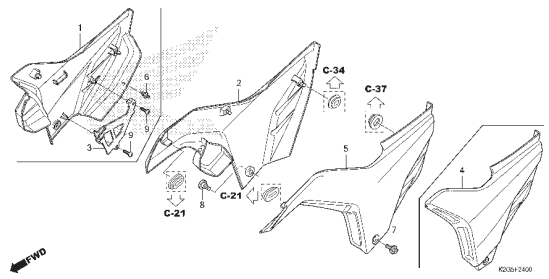

C-24.1 Tampa Lateral (EX)

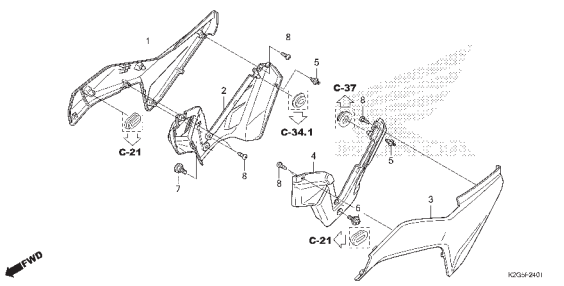

C-25 Filtro de Ar (CES/ESD/EX)

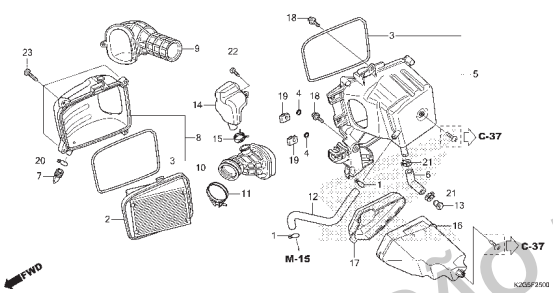

C-25.1 Filtro de Ar (ES)

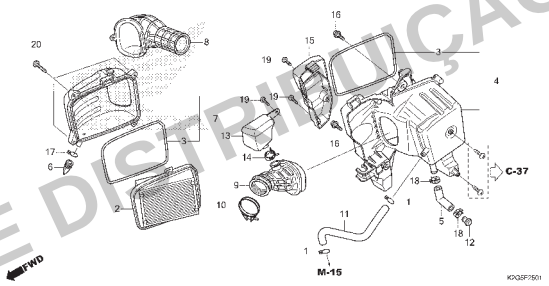

C-27 Escapamento

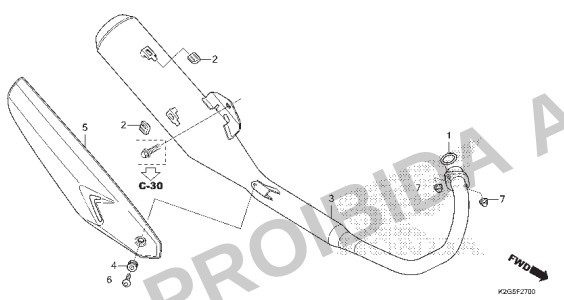

C-29 Pedal (CES/ESD/EX)

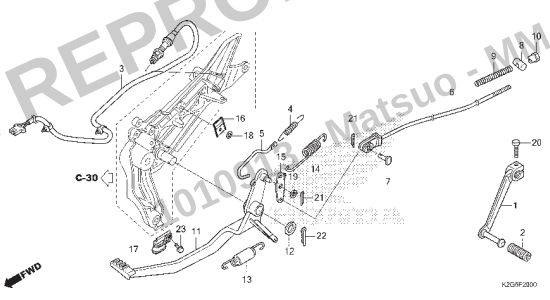

C-29.1 Pedal (ES)

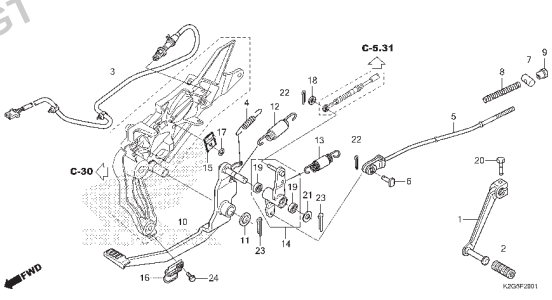

PROIBIDA A REPRODUÇÃO E DISTRIBUIÇÃO
010 - Matsuo - MN-GT

© Moto Honda da Amazônia Ltda.
Todos os direitos reservados.

Grupo do Chassi

• O número de referência na ilustração do índice pode ser diferente do que aparece no texto.

C-30 Pedal de Apoio

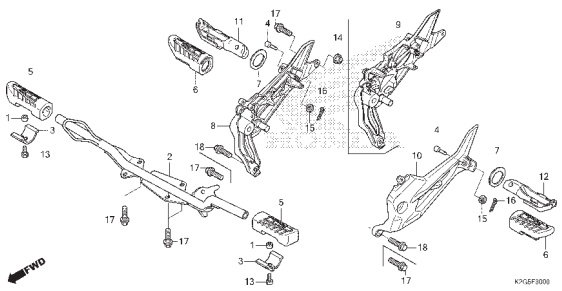

C-31 Cavalete

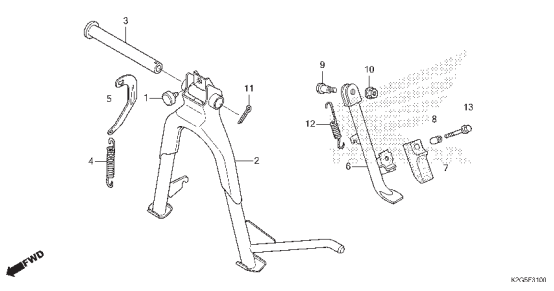

C-32 Garfo Traseiro

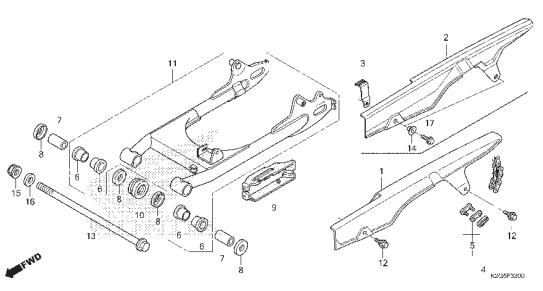

C-33 Amortecedor Traseiro

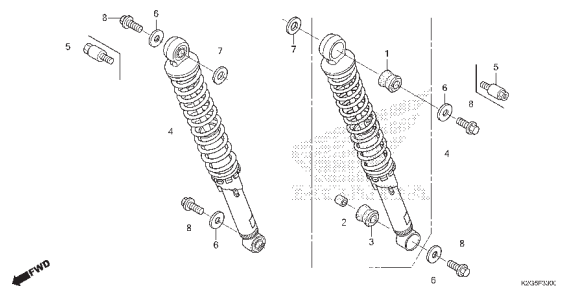

C-34 Para-lama Traseiro (CES/ES/ESD)

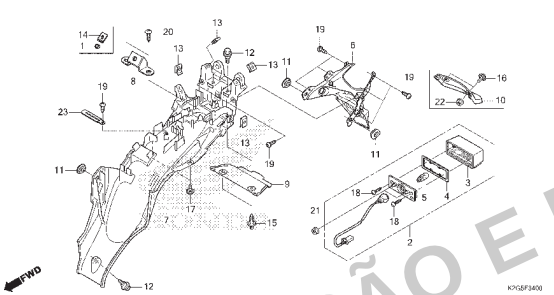

C-34.1 Para-lama Traseiro (EX)

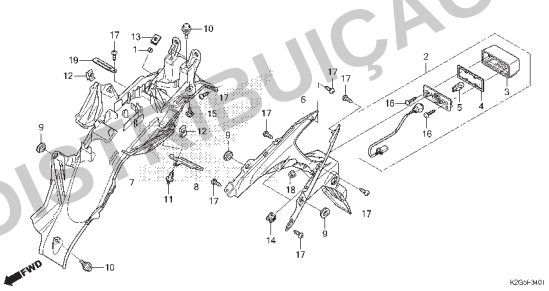

C-35 Sinalizador

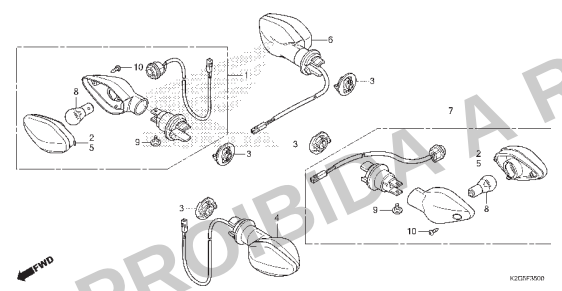

C-36 Lanterna Traseira

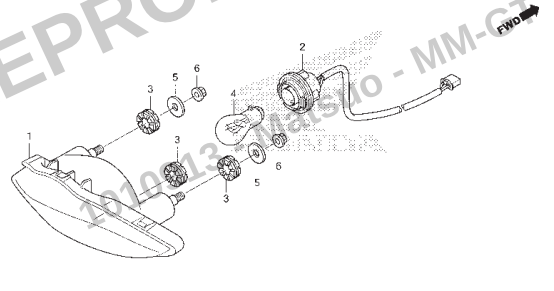

C-37 Bateria

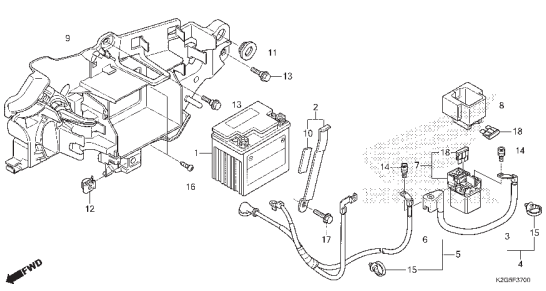

PROIBIDA A REPRODUÇÃO E DISTRIBUIÇÃO
10/10/13 - Marcelo - MM-CT

Voltar

© Moto Honda da Amazônia Ltda.
Todos os direitos reservados.

Grupo do Chassi

• O número de referência na ilustração do índice pode ser diferente do que aparece no texto.

C-38 Fiação Principal

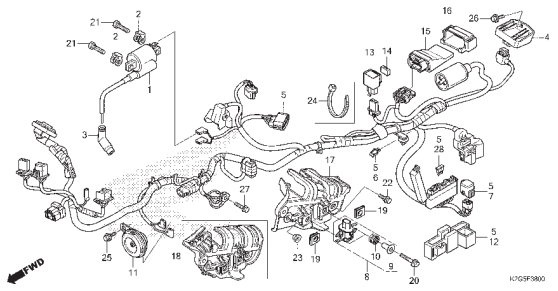

C-39 Chassi

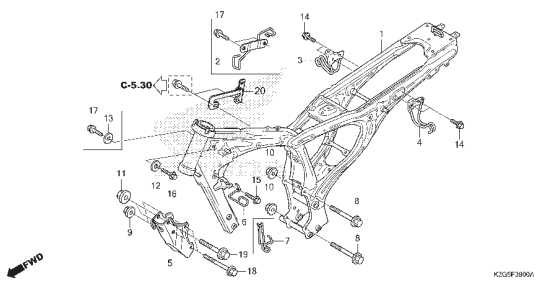

C-43 Defletor Dianteiro (CES/ES/ESD)

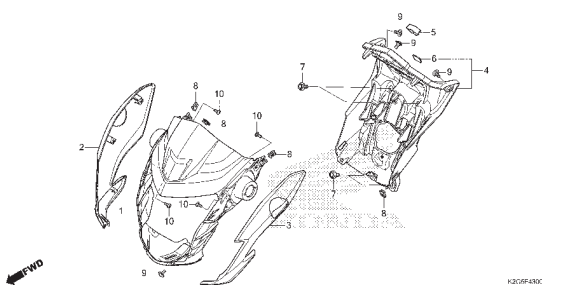

C-43.1 Defletor Dianteiro (EX)

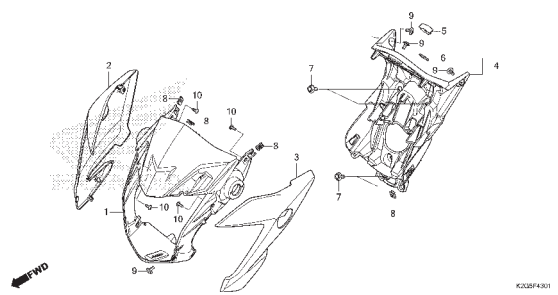

C-44.20 Bagageiro Traseiro

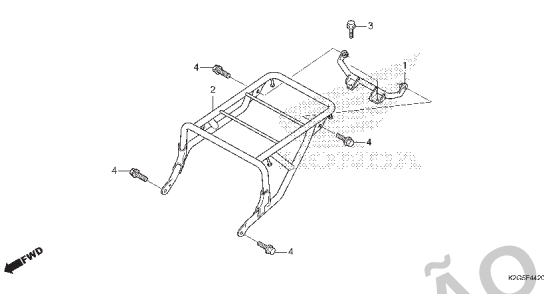

C-48 Ferramentas

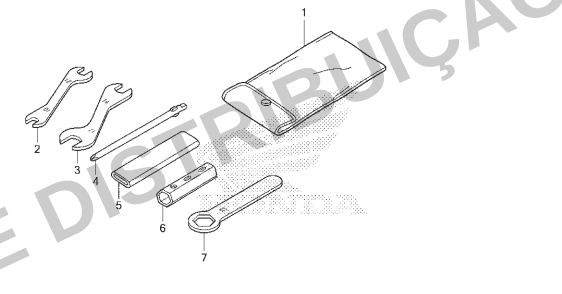

C-49 Etiquetas de Precaução

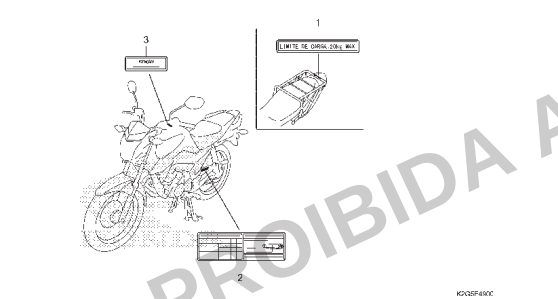

C-50 Emblemas (CES/ESD)

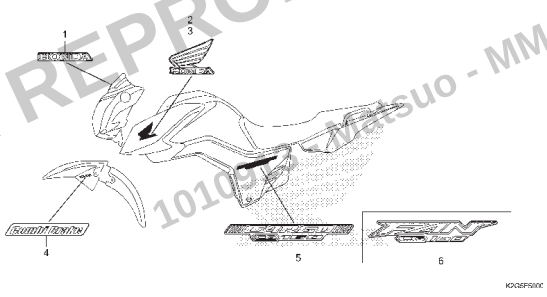

C-50.1 Emblemas (ES)

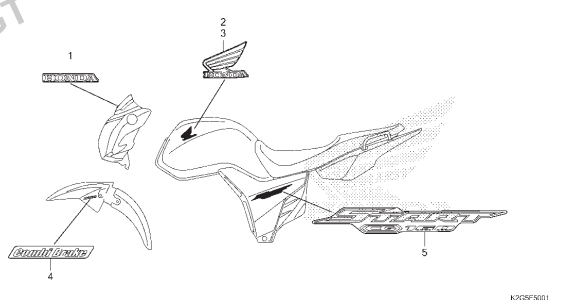

PROIBIDA A REPRODUÇÃO E DISTRIBUIÇÃO
1010[illegible] - Matsuo - MM-GT

© Moto Honda da Amazônia Ltda.
Todos os direitos reservados.

Grupo do Chassi

• O número de referência na ilustração do índice pode ser diferente do que aparece no texto.

C-50.2 Emblemas (EX)

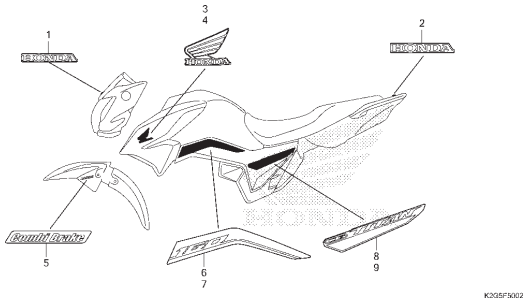

PROIBIDA A REPRODUÇÃO E DISTRIBUIÇÃO
1010913 - Matsuo - MM-GT

© Moto Honda da Amazônia Ltda.
Todos os direitos reservados.

M-1

Tampa do Cabeçote

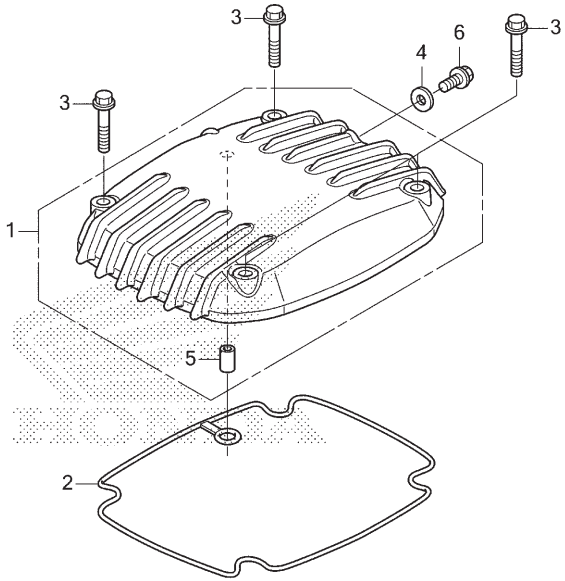

K2G5E0100

Ref. Nº	N.O.S.	Item de serviço	T.M.O.
1	1111C4	Tampa, Cabeçote	0,2
2	1111D2	Junta, Tampa Cabeçote	0,2

Ref. Nº	Nº da peça	Descrição	Qtd. CG160 CES N	ES N	ESD N	EX N	ES P	ESD P	EX P	Nº de série		Tipo
1	12310-KRE-G00	Tampa Comp., Cabeçote	1	1	1	1	1	1	1			
2	12391-K38-900	Junta, Tampa Cabeçote	1	1	1	1	1	1	1			
	12391-KRE-G02		1	1	1	1	1	1	1			
3	90042-KVS-740	Parafuso, Flange, 6x35	4	4	4	4	4	4	4			
	96001-06035-00		4	4	4	4	4	4	4			
4	90463-KRM-840	Arruela, Vedação, 6,2x12x1,2	1	1	1	1	1	1	1			
5	94301-07120	Pino A, Guia, 7x12	1	1	1	1	1	1	1			
6	96001-06012-00	Parafuso, Flange, 6x12	1	1	1	1	1	1	1			

PROIBIDA A REPRODUÇÃO E DISTRIBUIÇÃO
1010913 - Matsuo - MM-GT

© Moto Honda da Amazônia Ltda.
Todos os direitos reservados.

M-2

Cabeçote

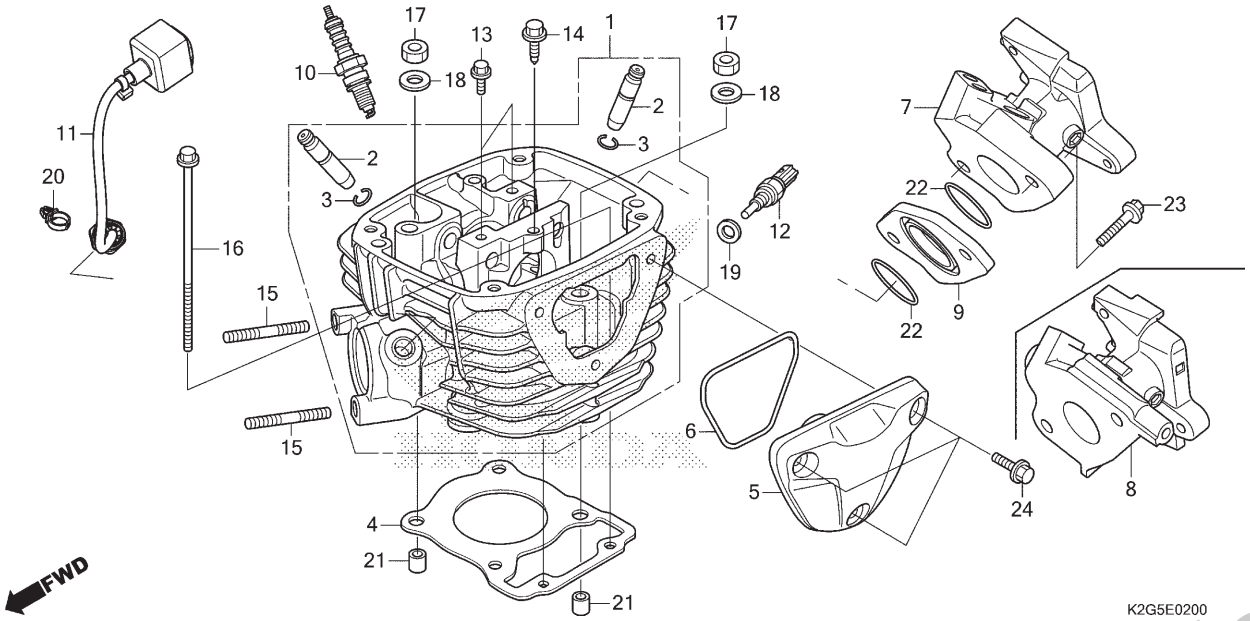

Ref. Nº	N.O.S.	Item de serviço	T.M.O.
1	111106	Cabeçote	2,7
		• Inclui: Ajuste da válvula e retífica	
2	1111L9	Guia, Válvula Admissão (Uma)	2,8
		• Inclui: Alargamento	
		• Inclui: Ajuste da válvula e retífica	
	1111M0	Guia, Válvula Escape (Uma)	2,8
		• Inclui: Alargamento	
		• Inclui: Ajuste da válvula e retífica	
	1111M9	Guia, Válvula: Para 1 motocicleta	3,1
		• Inclui: Alargamento	
		• Inclui: Ajuste da válvula e retífica	
4	111115	Junta, Cabeçote	2,0
5		(6)	
	1111C5	Tampa, Cabeçote: Esquerdo	0,1
7		(8)	
	111107	Coletor, Admissão	0,5
9		(22)	
	311131	Isolador, Corpo Acelerador/ Carburador	0,4
10	614130	Vela, Ignição	0,2
11	617121	Sensor, Oxigênio	0,3
12	617151	Sensor, Temperatura Óleo	0,2

Ref. Nº	Nº da peça	Descrição	Qtd. CG160 CES N	ES N	ESD N	EX N	ES P	ESD P	EX P	Nº de série		Tipo
1	12200-KVS-J00	Cabeçote	1	1	1	1	1	1	1			
2	12204-KRE-P00	Guia, Válvula (O.S.)	2	2	2	2	2	2	2			
	12204-KVS-P00		2	2	2	2	2	2	2			
3	12213-KSP-910	Presilha, Guia Válvula	2	2	2	2	2	2	2			
4	12251-KRE-G01	Junta, Cabeçote	1	1	1	1	1	1	1			
5	12341-KRE-G00	Tampa, Lateral Esquerda Cabeçote	1	1	1	1	1	1	1			
6	12395-KRE-G00	Anel, Vedação, 72,8x2,0	1	1	1	1	1	1	1			
7	17111-KVS-J00	Tubo, Admissão	1	–	1	1	–	1	1			
8	17111-KVS-K00	Tubo, Admissão	–	1	–	–	1	–	–			
9	17119-KVS-J00	Isolador, Tubo Admissão	1	1	1	1	1	1	1			
10	31916-KRM-841	Vela, Ignição (CPR8EA-9)(NGK)	1	1	1	1	1	1	1			
11	36531-K2G-B21	Sensor, Oxigênio	1	–	1	1	–	1	1			
	36532-K2G-B01		–	1	–	–	1	–	–			
12	37750-K16-A21	Sensor Conj., Óleo Termostato (MITSUBISHI)	1	1	1	1	1	1	1			
13	90002-KRM-840	Parafuso, Flange, 5x14	2	2	2	2	2	2	2			
14	90014-KRE-G00	Parafuso, Especial, 6x21	1	1	1	1	1	1	1			
15	90035-KRM-840	Prisioneiro, 8x22	2	2	2	2	2	2	2			
	92900-08022-0E		2	2	2	2	2	2	2			

PROIBIDA A REPRODUÇÃO E DISTRIBUIÇÃO
1010913 - Matsuo - MM-CT

© Moto Honda da Amazônia Ltda.
Todos os direitos reservados.

M-2

Cabeçote

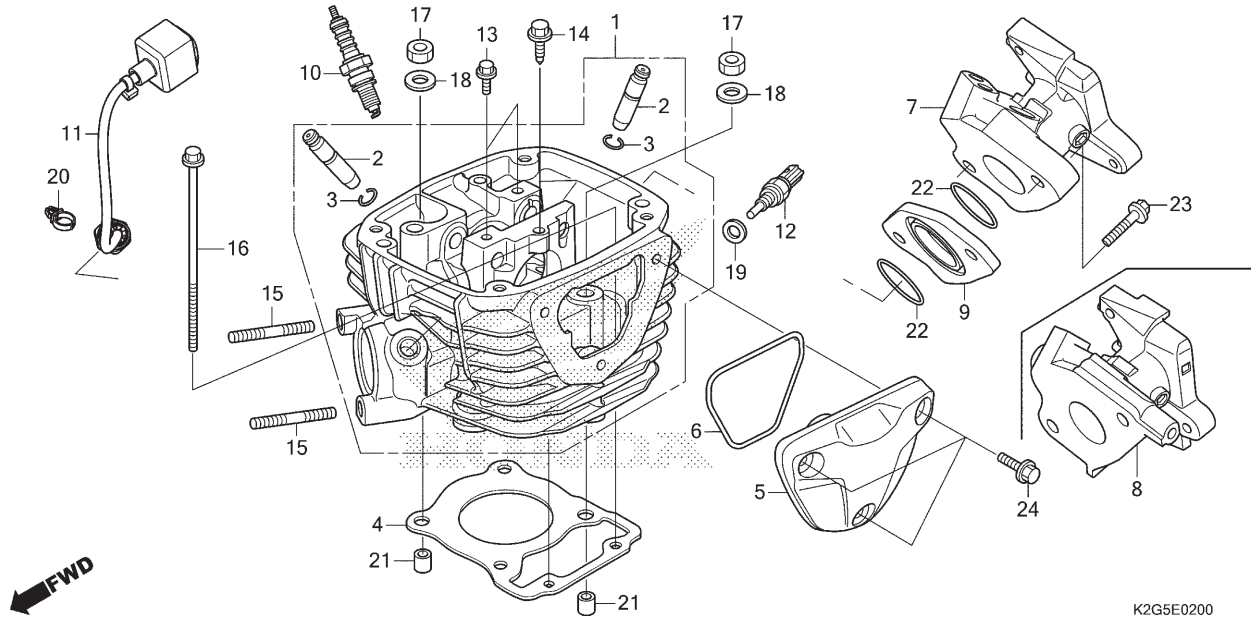

Ref. Nº	N.O.S.	Item de serviço	T.M.O.

Ref. Nº	Nº da peça	Descrição	Qtd. CG160 CES N	ES N	ESD N	EX N	ES P	ESD P	EX P	Nº de série		Tipo
16	90036-KRE-G00	Parafuso, Flange, 6x110	2	2	2	2	2	2	2			
17	90201-KRE-G00	Porca, Trava, 9mm	4	4	4	4	4	4	4			
18	90404-KRE-G00	Arruela, 9,2x19x2,3	4	4	4	4	4	4	4			
19	90443-KSS-B30	Arruela, Vedação, 10mm	1	1	1	1	1	1	1			
20	90659-734-K51	Presilha, Fiação (NIFCO)	1	1	1	1	1	1	1			
21	90701-KRE-G00	Pino Guia, Especial, 10x12	2	2	2	2	2	2	2			
22	91301-KRJ-901	Anel, Vedação, 29x2	2	2	2	2	2	2	2			
23	95701-06030-00	Parafuso, Flange, 6x30	2	2	2	2	2	2	2			
24	96001-06022-00	Parafuso, Flange, 6x22	3	3	3	3	3	3	3			

Voltar

PROIBIDA A REPRODUÇÃO E DISTRIBUIÇÃO
1010913 - Matsuo - MM-GT

© Moto Honda da Amazônia Ltda.
Todos os direitos reservados.

M-3

Árvore de Comando • Válvulas

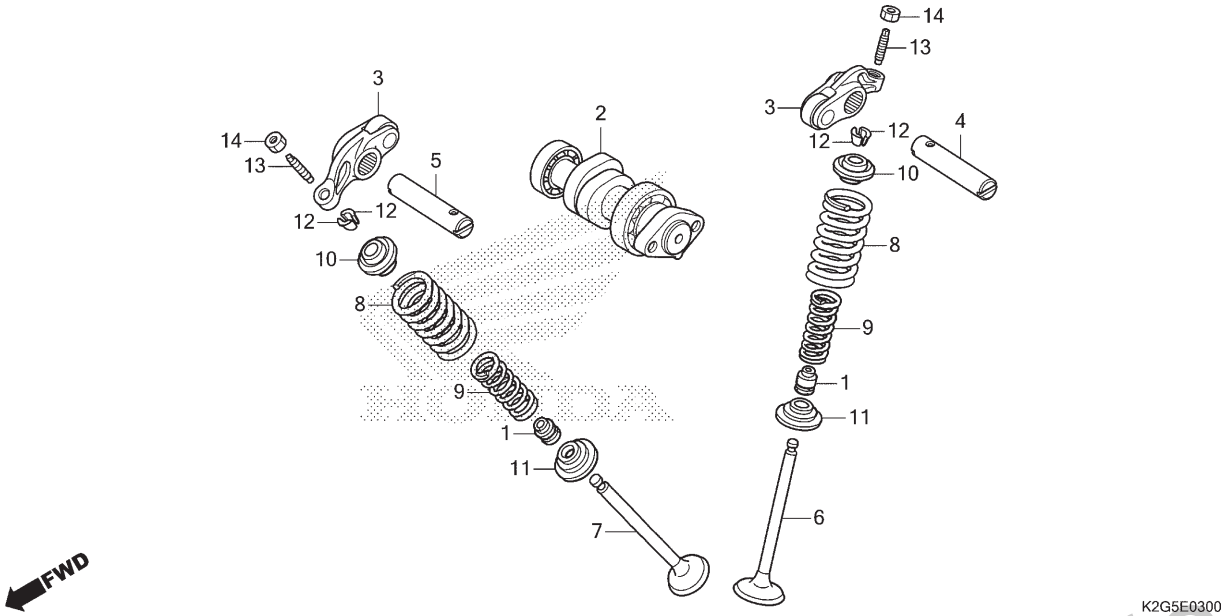

Ref. Nº	N.O.S.	Item de serviço	T.M.O.
2	111118	Árvore Comando	0,7
		• Inclui: Ajuste da válvula	
3		(4,5)	
	1111K8	Balancim, Válvula Admissão (Um)	0,7
		• Inclui: Ajuste da válvula	
	1111K9	Balancim, Válvula Escape (Um)	0,7
		• Inclui: Ajuste da válvula	
	1111L8	Balancim, Válvula: Para 1 motocicleta	0,7
		• Inclui: Ajuste da válvula	
6	1111N0	Válvula, Admissão (Uma)	2,3
		• Inclui: Retífica	
7	1111N1	Válvula, Escape (Uma)	2,3
		• Inclui: Retífica	
	1111P0	Válvula: Para 1 motocicleta	2,5
		• Inclui: Retífica	
8		(1,9,10,11,12)	
	1111P2	Mola e/ou Retentor Haste, Válvula Admissão (Uma)	2,1
	1111P3	Mola e/ou Retentor Haste, Válvula Escape (Uma)	2,1
	1111Q2	Mola Válvula e/ou Retentor Haste: Para 1 motocicleta	2,3

Ref. Nº	Nº da peça	Descrição	Qtd. CG160 CES N	ES N	ESD N	EX N	ES P	ESD P	EX P	Nº de série		Tipo
1	12209-GB4-681	Retentor, Óleo Haste Válvulas (NOK)	2	2	2	2	2	2	2			
2	14100-KRE-G00	Árvore Comando Comp.	1	1	1	1	1	1	1			
3	14430-KRE-G00	Balancim Comp., Válvula	2	2	2	2	2	2	2			
4	14451-K68-900	Eixo, Balancim Admissão	1	1	1	1	1	1	1			
5	14452-K68-900	Eixo, Balancim Escape	1	1	1	1	1	1	1			
6	14711-KRE-G00	Válvula, Admissão	1	1	1	1	1	1	1			
7	14721-KRE-G00	Válvula, Escape	1	1	1	1	1	1	1			
8	14751-KRE-G00	Mola Externa, Válvula	2	2	2	2	2	2	2			
9	14761-KRE-G00	Mola Interna, Válvula	2	2	2	2	2	2	2			
10	14771-KRE-G00	Retentor, Mola Válvula	2	2	2	2	2	2	2			
11	14777-KRE-G00	Assento, Mola Válvula	2	2	2	2	2	2	2			
12	14781-MA6-000	Chaveta, Válvula	4	4	4	4	4	4	4			
13	90012-KK3-830	Parafuso, Ajuste	2	2	2	2	2	2	2			
14	90206-250-000	Porca, Ajuste	2	2	2	2	2	2	2			

PROIBIDA A REPRODUÇÃO E DISTRIBUIÇÃO
1010913 - Matsuo - MMCT

© Moto Honda da Amazônia Ltda.
Todos os direitos reservados.

M-4

Corrente de Comando • Tensor

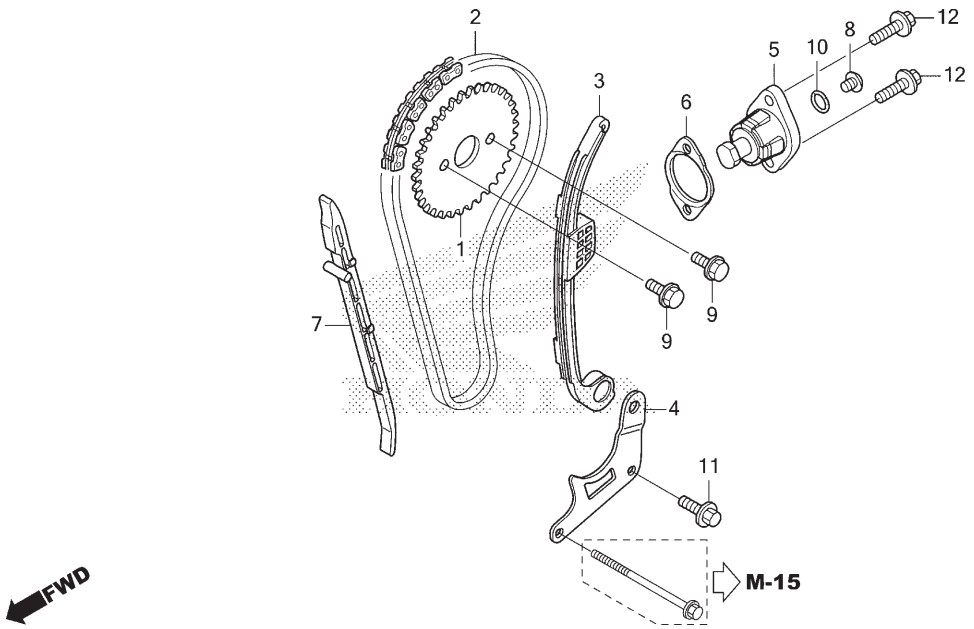

Ref. Nº	N.O.S.	Item de serviço	T.M.O.
1	1111Q4	Pinhão, Comando	0,5
2	110140	Corrente, Comando	1,0
3	111130	Tensor, Corrente Comando	0,9
5		(6)	
	111133	Acionador, Tensor	0,2
7	111139	Guia, Corrente Comando	2,0

Ref. Nº	Nº da peça	Descrição	Qtd. CG160 CES N	ES N	ESD N	EX N	ES P	ESD P	EX P	Nº de série		Tipo
1	14321-KRM-840	Pinhão, Comando (34D)	1	1	1	1	1	1	1			
2	14401-K70-601	Corrente, Comando (DID SCZ-0404 SV-98LE)	1	1	1	1	1	1	1			
3	14510-KRE-G00	Tensor Conj., Corrente Comando	1	1	1	1	1	1	1			
4	14515-KRE-G00	Placa, Fixação Tensor	1	1	1	1	1	1	1			
5	14520-KRE-G01	Acionador Conj., Tensor	1	1	1	1	1	1	1			
6	14560-KRM-840	Junta, Acionador Tensor	1	1	1	1	1	1	1			
7	14611-KRE-G00	Guia, Corrente Comando	1	1	1	1	1	1	1			
8	90005-K15-900	Parafuso, Phillips, 6x6	1	1	1	1	1	1	1			
9	90083-KRM-840	Parafuso, Trava, 5mm	2	2	2	2	2	2	2			
10	91306-KRM-840	Anel, Vedação 1,5x9,5	1	1	1	1	1	1	1			
11	95701-06016-00	Parafuso, Flange, 6x16	1	1	1	1	1	1	1			
12	96001-06022-00	Parafuso, Flange, 6x22	2	2	2	2	2	2	2			

Voltar

PROIBIDA A REPRODUÇÃO E DISTRIBUIÇÃO
1010913 - Matsuo - MM-CT

© Moto Honda da Amazônia Ltda.
Todos os direitos reservados.

M-5

Cilindro

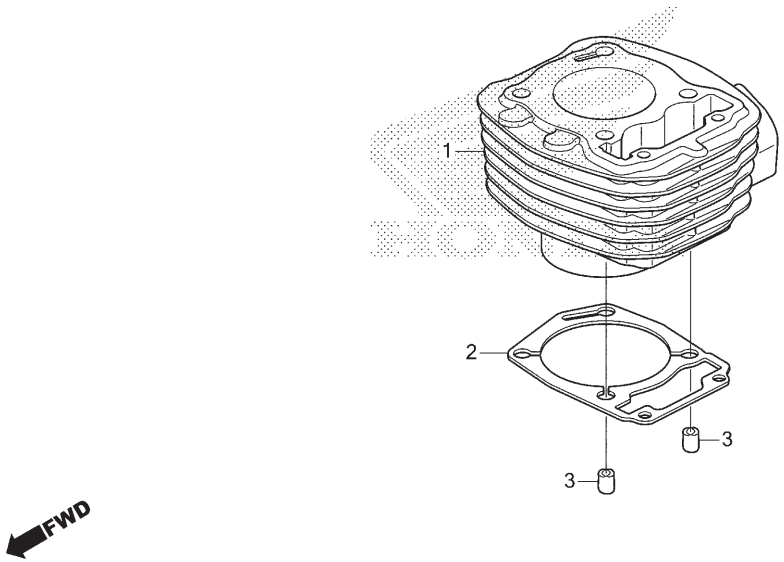

Ref. Nº	N.O.S.	Item de serviço	T.M.O.
1	1111A5	Cilindro	2,2
2	111102	Junta, Cilindro	2,1

Ref. Nº	Nº da peça	Descrição	Qtd. CG160 CES N	ES N	ESD N	EX N	ES P	ESD P	EX P	Nº de série		Tipo
1	12100-KRE-G00	Cilindro Comp.	1	1	1	1	1	1	1			
2	12191-K70-630	Junta, Cilindro	1	1	1	1	1	1	1			
3	90701-KRE-G00	Pino Guia, Especial, 10x12	2	2	2	2	2	2	2			

PROIBIDA A REPRODUÇÃO E DISTRIBUIÇÃO
1010913 - Matsuo - MM-GT

© Moto Honda da Amazônia Ltda.
Todos os direitos reservados.

M-6

Tampa Lateral Direita

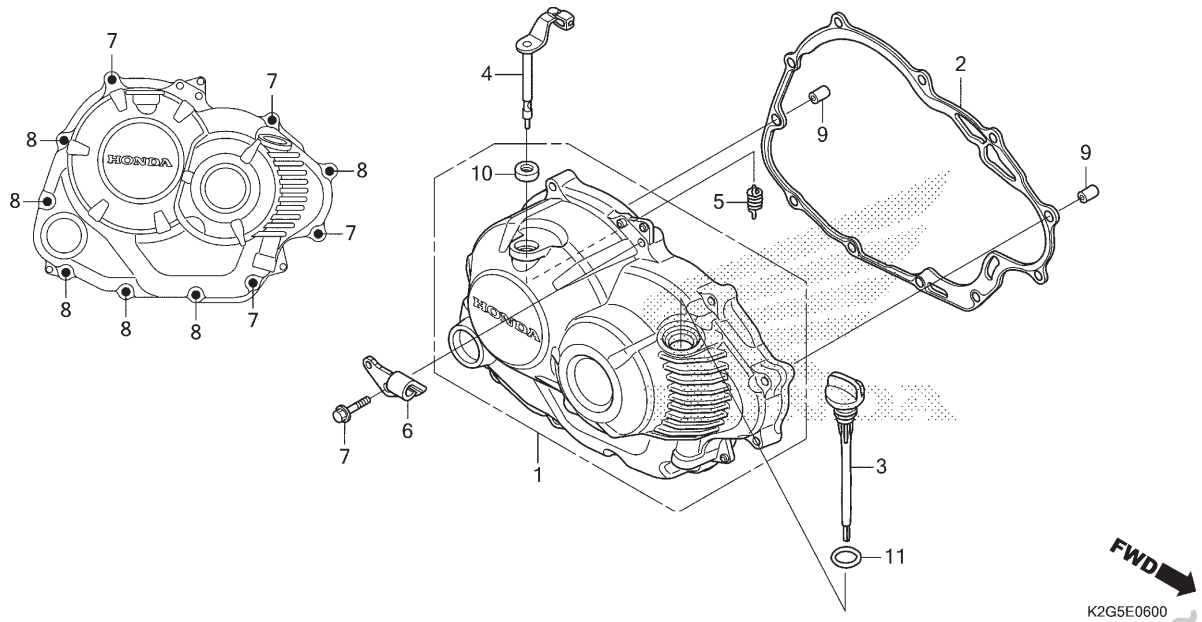

Ref. Nº	N.O.S.	Item de serviço	T.M.O.
1	110159	Tampa, Lateral: Direita	0,6
2	110158	Junta, Tampa Lateral: Direita	0,6
4		(5,10)	
	2121A7	Alavanca, Embreagem	0,6

Ref. Nº	Nº da peça	Descrição	Qtd. CG160 CES N	ES N	ESD N	EX N	ES P	ESD P	EX P	Nº de série		Tipo
1	11300-KRE-G00	Tampa Conj., Lateral Direita	1	–	1	–	–	1	–			
	11300-KVS-K00		–	1	–	–	1	–	–			
	11300-K68-900		–	–	–	1	–	–	1			
2	11393-KRE-G01	Junta, Tampa Direita	1	1	1	1	1	1	1			
	11393-KVS-M21		1	1	1	1	1	1	1			
3	15651-KVS-J00	Medidor, Nível Óleo	1	1	1	–	1	1	–			
	15651-KVS-N40		–	–	–	1	–	–	1			
4	22810-KRE-G00	Alavanca Comp., Embreagem	1	1	1	1	1	1	1			
5	22815-KM7-700	Mola, Alavanca Embreagem	1	1	1	1	1	1	1			
6	22821-KRE-G00	Suporte, Cabo Embreagem	1	1	1	1	1	1	1			
7	90041-KVS-740	Parafuso, Flange, 6x30	5	5	5	5	5	5	5			
	96001-06030-00		5	5	5	5	5	5	5			
8	90043-KVS-740	Parafuso, Flange, 6x40	6	6	6	6	6	6	6			
	96001-06040-00		6	6	6	6	6	6	6			
9	90702-KRM-840	Pino, Guia, 8x14	2	2	2	2	2	2	2			
10	91202-KRM-841	Retentor, Óleo, 12x18x4	1	1	1	1	1	1	1			
	91202-KSP-911		1	1	1	1	1	1	1			
	91202-KSP-912	Retentor, Óleo, 12x18x4 (KOK)	–	1	–	–	1	–	–			
11	91307-KRM-840	Anel, Vedação 18x3	1	1	1	1	1	1	1			

PROIBIDA A REPRODUÇÃO E DISTRIBUIÇÃO
10109113 - Matsuo - MMOT

© Moto Honda da Amazônia Ltda.
Todos os direitos reservados.

M-8

Embreagem

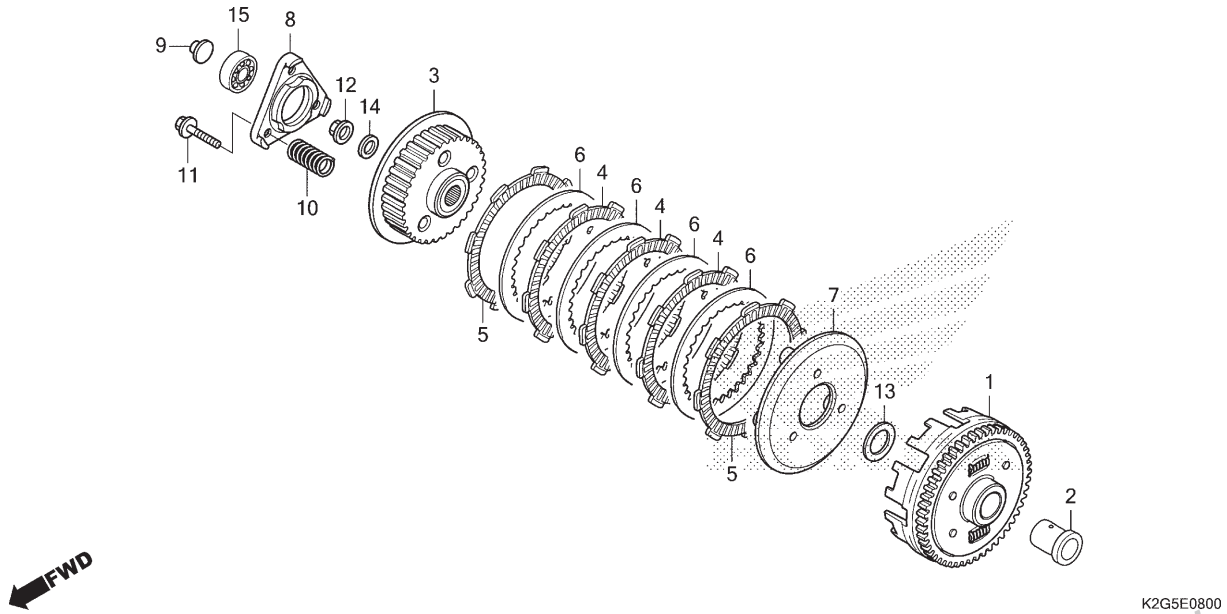

Ref. Nº	N.O.S.	Item de serviço	T.M.O.
1	2121A0	Carcaça Externa, Embreagem	1,0
3	212112	Cubo, Embreagem	1,0
4		(5,6,7)	
	2121A1	Disco, Fricção Embreagem	1,0
		• Nota: Mesmo tempo para duas unidades ou mais	
8	2121A4	Placa, Acionador Embreagem	0,7
9	2121B6	Haste, Acionador Embreagem	0,6
10	212107	Mola, Embreagem	0,7
		• Nota: Mesmo tempo para duas unidades ou mais	
15	2121B4	Rolamento, Acionador Embreagem	0,6

Ref. Nº	Nº da peça	Descrição	Qtd. CG160 CES N	ES N	ESD N	EX N	ES P	ESD P	EX P	Nº de série		Tipo
1	22100-KRE-G00	Externa Comp., Embreagem (69D)	1	1	1	1	1	1	1			
2	22115-KRE-G00	Guia, Externa Embreagem	1	1	1	1	1	1	1			
3	22120-KVS-J01	Cubo, Embreagem	1	1	1	1	1	1	1			
4	22201-KPM-850	Disco, Fricção Embreagem (4x8x45)	3	3	3	3	3	3	3			
5	22201-KVS-M21	Disco, Fricção Embreagem (4x8x48)	2	2	2	2	2	2	2			
6	22321-KPS-900	Placa, Embreagem	4	4	4	4	4	4	4			
7	22355-KVS-J01	Placa, Pressão Embreagem	1	1	1	1	1	1	1			
8	22361-KVS-J01	Placa, Acionador Embreagem	1	1	1	1	1	1	1			
9	22366-KRM-840	Haste, Acionador Embreagem	1	1	1	1	1	1	1			
10	22401-KVS-J01	Mola, Embreagem	3	3	3	3	3	3	3			
11	90050-KFL-850	Parafuso, Flange Especial, 6x25	3	3	3	3	3	3	3			
12	90202-KRM-840	Porca, Flange Especial, 14mm	1	1	1	1	1	1	1			
13	90401-KRM-B10	Arruela, Lisa, 17mm	1	1	1	1	1	1	1			
	90401-KVS-740		1	1	1	1	1	1	1			
14	90501-KPT-A00	Arruela, 14,1x29x2,8	1	1	1	1	1	1	1			
15	91013-KRM-840	Rolamento, Radial Esferas, 6003	1	1	1	1	1	1	1			
	91013-KTT-901		1	1	1	1	1	1	1			

PROIBIDA A REPRODUÇÃO E DISTRIBUIÇÃO
1010913 - Matsuo - MMoCT

© Moto Honda da Amazônia Ltda.
Todos os direitos reservados.

M-9

Embreagem de Partida

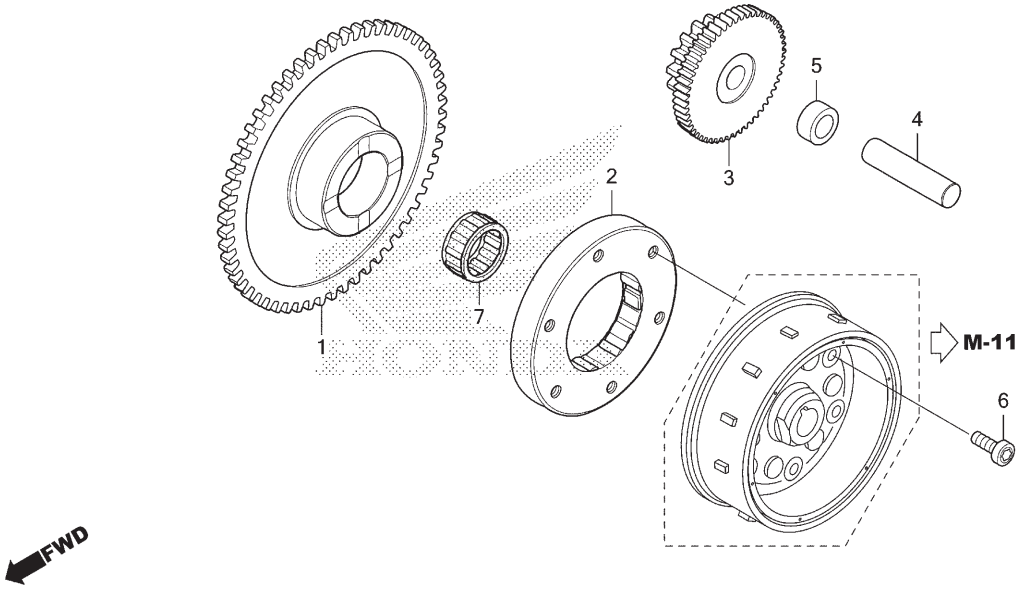

Ref. Nº	N.O.S.	Item de serviço	T.M.O.
1		(7)	
	612120	Engrenagem, Movida Partida	0,5
2	6121A2	Embreagem, Unidirecional Partida	0,6
3	612125	Engrenagem, Redução Partida	0,5

Ref. Nº	Nº da peça	Descrição	Qtd. CG160 CES N	ES N	ESD N	EX N	ES P	ESD P	EX P	Nº de série		Tipo
1	28110-KRE-G00	Engrenagem, Movida Partida (62D)	1	1	1	1	1	1	1	.....	.....	.....
2	28120-KWB-921	Embreagem Conj., Unidirecional (KYUSHU MUSASHI SEIMITSU)	1	1	1	1	1	1	1	.....	.....	.....
3	28131-KRE-G01	Engrenagem, Redução Partida (14/60D)	1	1	1	1	1	1	1	.....	.....	.....
4	28132-KN6-930	Eixo, Engrenagem Redução	1	1	1	1	1	1	1	.....	.....	.....
5	28133-KRM-850	Bucha, Redução Partida	1	1	1	1	1	1	1	.....	.....	.....
6	90085-KRM-850	Parafuso, Allen, 6mm	6	–	6	6	–	6	6	.....	.....	.....
	90085-KSP-901	.....	–	6	–	–	6	–	–	.....	.....	.....
	90085-KTC-920	Parafuso, Allen, 6x14	–	6	–	–	6	–	–	.....	.....	.....
7	91071-KRM-870	Rolamento, Agulhas, 22x29x16,8	1	1	1	1	1	1	1	.....	.....	.....
	91104-KTT-901	Rolamento, Agulhas, 22x29x16,8 (INA) .	1	1	1	1	1	1	1	.....	.....	.....

Voltar

PROIBIDA A REPRODUÇÃO E DISTRIBUIÇÃO
1010913 - Matsuo - MM-GT

© Moto Honda da Amazônia Ltda.
Todos os direitos reservados.

M-10

Tampa Lateral Esquerda

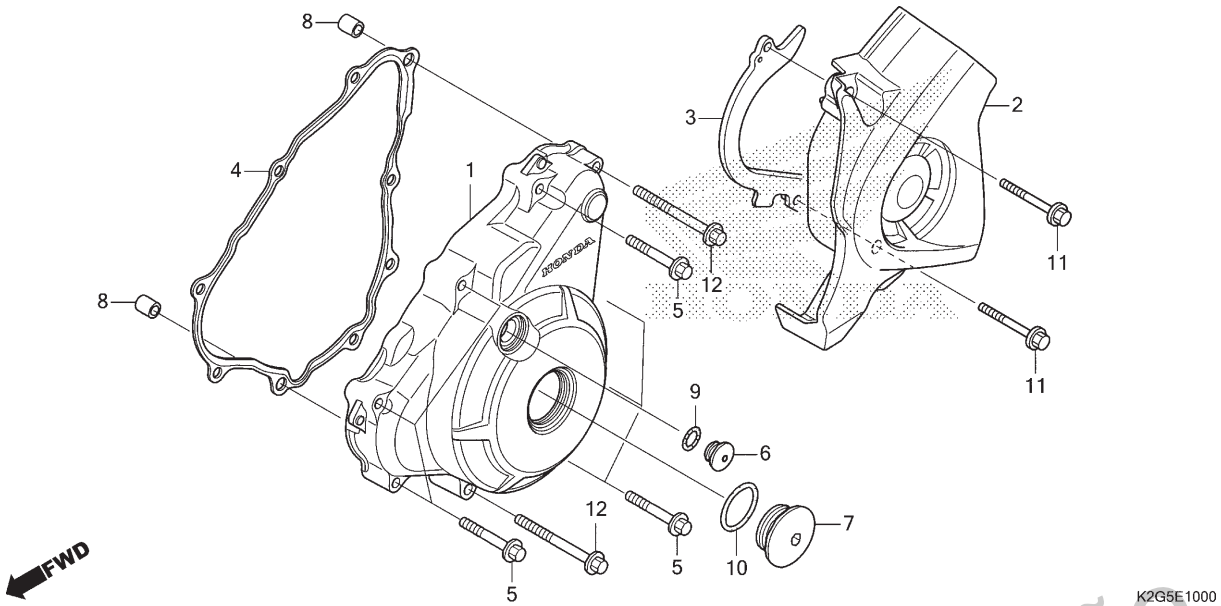

Ref. Nº	N.O.S.	Item de serviço	T.M.O.
1	1101A6	Tampa, Lateral: Esquerda	0,5
2	1101B0	Tampa, Lateral: Traseira Esquerda	0,1
4	1101A3	Junta, Tampa Lateral: Esquerda	0,4

Ref. Nº	Nº da peça	Descrição	Qtd. CG160 CES N	ES N	ESD N	EX N	ES P	ESD P	EX P	Nº de série		Tipo
1	11341-KRE-G01	Tampa, Lateral Esquerda	1	1	1	–	1	1	–			
	11341-K68-900		–	–	–	1	–	–	1			
2	11361-KVS-J00	Tampa, Traseira Esquerda	1	1	1	1	1	1	1			
3	11365-KVS-J00	Guia, Corrente Transmissão	1	1	1	1	1	1	1			
4	11395-KRE-G01	Junta, Tampa Esquerda	1	1	1	1	1	1	1			
	11395-KVS-M21		1	1	1	1	1	1	1			
5	90042-KVS-740	Parafuso, Flange, 6x35	7	7	7	7	7	7	7			
	96001-06035-00		7	7	7	7	7	7	7			
6	90084-KPS-900	Capa, 14mm	1	1	1	1	1	1	1			
7	90087-KRM-840	Tampa, 32mm	1	1	1	1	1	1	1			
8	90702-KRM-840	Pino, Guia, 8x14	2	2	2	2	2	2	2			
9	91303-KRM-840	Anel, Vedação 13,8X2,5	1	1	1	1	1	1	1			
10	91305-KRM-840	Anel, Vedação, 31,7x2,4	1	1	1	1	1	1	1			
11	96001-06028-00	Parafuso, Flange, 6x28	2	2	2	2	2	2	2			
12	96001-06045-00	Parafuso, Flange, 6x45	2	2	2	2	2	2	2			

PROIBIDA A REPRODUÇÃO E DISTRIBUIÇÃO
1010913 - Matsuo - MM-GT

© Moto Honda da Amazônia Ltda.
Todos os direitos reservados.

M-11

Gerador

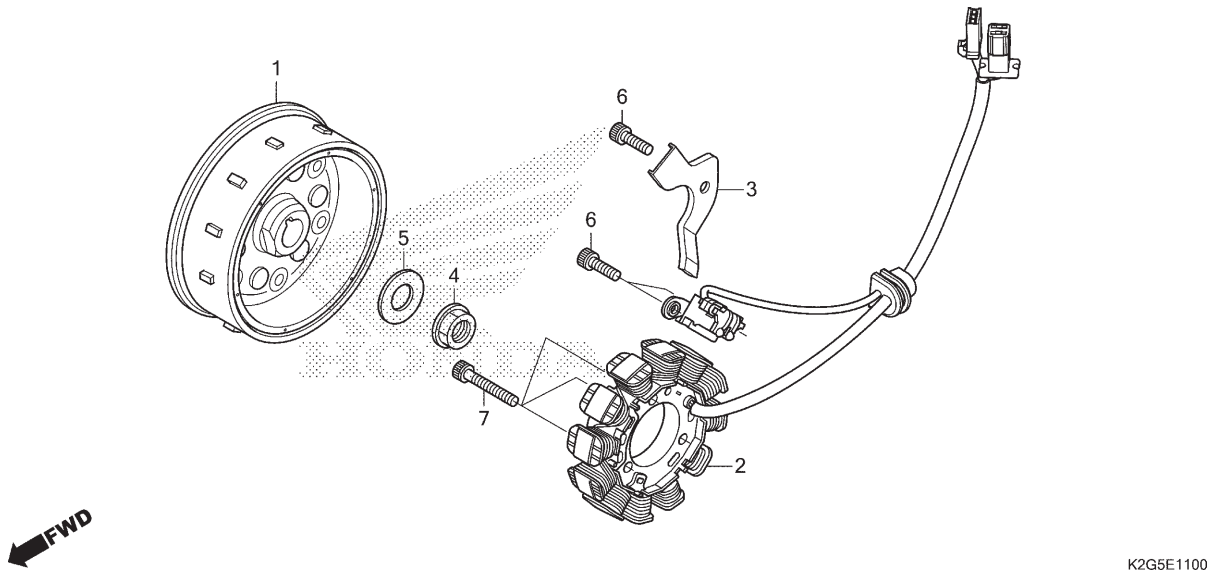

Ref. Nº	N.O.S.	Item de serviço	T.M.O.
1	613105	Rotor ou Volante	0,6
2	6131A3	Estator	0,7

Ref. Nº	Nº da peça	Descrição	Qtd. CG160 CES N	ES N	ESD N	EX N	ES P	ESD P	EX P	Nº de série		Tipo
1	31110-KVS-J01	Volante Comp.	1	–	1	1	–	1	1			
	31110-KRE-H81	Volante Comp. (MITSUBA)	–	1	–	–	1	–	–			
2	31120-KVS-J01	Estator Comp.	1	–	1	1	–	1	1			
	31120-KVS-K01		–	1	–	–	1	–	–			
3	32111-KRE-G00	Braçadeira, Fiação Gerador C.A.	1	1	1	1	1	1	1			
4	90201-KRM-840	Porca, Flange, 14mm	1	1	1	1	1	1	1			
5	90501-KPT-A00	Arruela, 14,1x29x2,8	1	1	1	1	1	1	1			
6	96600-06016-00	Parafuso, Allen, 6x16	3	3	3	3	3	3	3			
7	96600-06022-00	Parafuso, Allen, 6x22	3	3	3	3	3	3	3			

PROIBIDA A REPRODUÇÃO E DISTRIBUIÇÃO
1010913 - Matsuo - MM-GT

© Moto Honda da Amazônia Ltda.
Todos os direitos reservados.

M-13

Motor de Partida

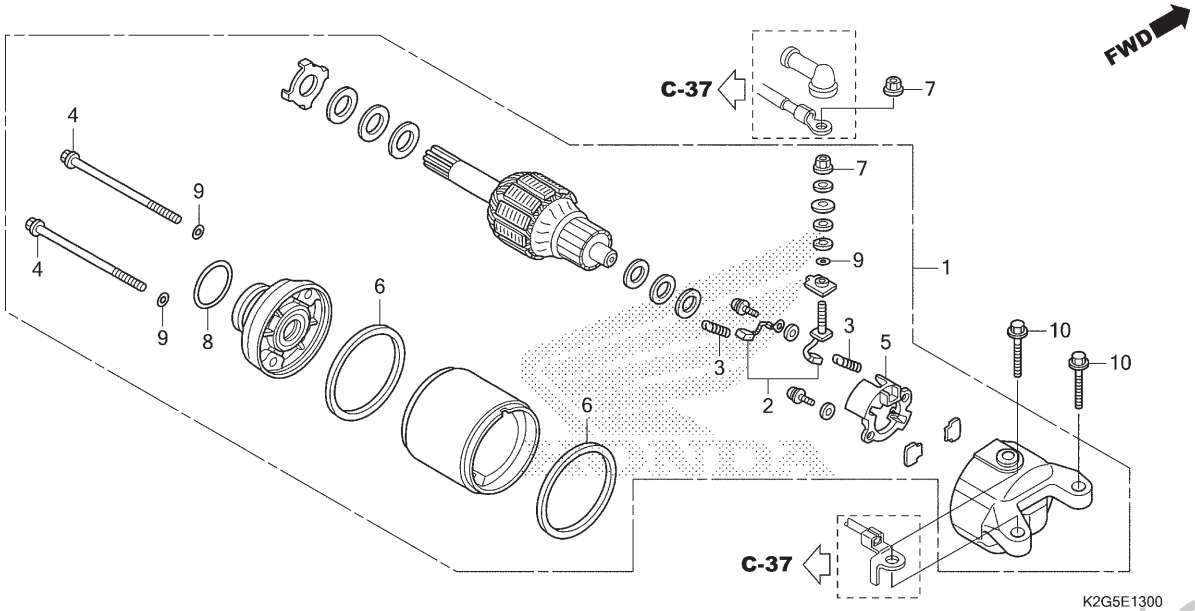

Ref. Nº	N.O.S.	Item de serviço	T.M.O.
1		(8)	
	612105	Motor, Partida	0,4
2		(3,6)	
	6121A4	Terminal, Escovas (Partida)	0,6
5	6121A5	Suporte, Escovas (Partida)	0,6

Ref. Nº	Nº da peça	Descrição	Qtd. CG160 CES N	ES N	ESD N	EX N	ES P	ESD P	EX P	Nº de série		Tipo
1	31200-KVS-J01	Motor Partida, Conj. (MITSUBA)	1	1	1	1	1	1	1			
2	31201-KVS-J01	Terminal Escovas, Jogo	1	1	1	1	1	1	1			
3	31204-KG8-004	Mola, Escovas Carbono	2	2	2	2	2	2	2			
4	31205-KPT-A01	Parafuso, Fixação	2	2	2	2	2	2	2			
5	31206-KPH-881	Suporte, Escovas	1	1	1	1	1	1	1			
6	31207-MBE-008	Anel	2	2	2	2	2	2	2			
7	90071-MB0-000	Porca-arruela, 6mm	2	2	2	2	2	2	2			
8	91309-425-003	Anel, Vedação, 24,4x3,1 (ARAI)	1	1	1	1	1	1	1			
9	91320-MB0-000	Anel, Vedação, 4x2	3	3	3	3	3	3	3			
10	95701-06025-00	Parafuso, Flange, 6x25	2	2	2	2	2	2	2			

PROIBIDA A REPRODUÇÃO E DISTRIBUIÇÃO
1010913 - Matsuo - MM-GT

© Moto Honda da Amazônia Ltda.
Todos os direitos reservados.

M-14

Bomba de Óleo

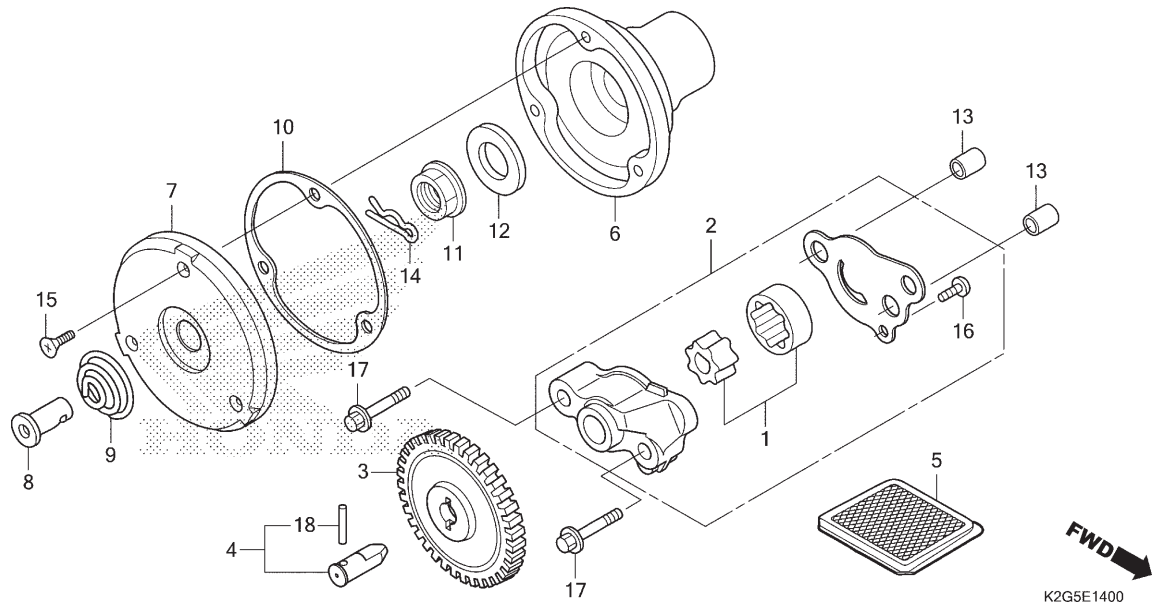

Ref. Nº	N.O.S.	Item de serviço	T.M.O.
2		(1)	
	113105	Bomba Óleo, Conj.	0,7
3	1131C4	Engrenagem, Movida Bomba Óleo	0,6
5	1131B5	Tela, Filtro Óleo	0,6
6	1101L0	Rotor, Filtro Óleo	0,7
7	1101L1	Capa, Rotor Filtro Óleo	0,7

Ref. Nº	Nº da peça	Descrição	Qtd. CG160 CES N	ES N	ESD N	EX N	ES P	ESD P	EX P	Nº de série		Tipo
1	15021-KRE-G00	Rotor A Jogo, Bomba Óleo	1	1	1	1	1	1	1			
	15022-KRE-G00	Rotor B Jogo, Bomba Óleo	1	1	1	1	1	1	1			
2	15100-KVS-M20	Bomba Óleo, Conj.	1	1	1	1	1	1	1			
3	15133-KRE-G00	Engrenagem, Movida Bomba Óleo (33D)	1	1	1	1	1	1	1			
4	15135-KRE-G00	Eixo Comp., Bomba Óleo	1	1	1	1	1	1	1			
5	15421-KSP-910	Tela, Filtro Óleo	1	1	1	1	1	1	1			
6	15430-KRE-G00	Rotor, Filtro Óleo	1	1	1	1	1	1	1			
7	15436-KRM-840	Capa, Rotor Filtro Óleo	1	1	1	1	1	1	1			
8	15441-KCS-650	Passagem, Óleo	1	1	1	1	1	1	1			
9	15446-107-000	Mola, Passagem Óleo	1	1	1	1	1	1	1			
10	15459-K70-630	Junta, Capa Filtro Óleo	1	1	1	1	1	1	1			
11	90202-KRM-840	Porca, Flange Especial, 14mm	1	1	1	1	1	1	1			
12	90501-KPT-A00	Arruela, 14,1x29x2,8	1	1	1	1	1	1	1			
13	90702-KRM-840	Pino, Guia, 8x14	2	2	2	2	2	2	2			
14	90751-KPS-900	Pino, Trava, 8mm	1	1	1	1	1	1	1			
	94251-08000		1	1	1	1	1	1	1			
15	93700-05012-0A	Parafuso, Oval, 5x12	3	3	3	3	3	3	3			
16	93901-34120	Parafuso, Fixação, 4x8	1	1	1	1	1	1	1			
17	95701-06035-00	Parafuso, Flange, 6x35	2	2	2	2	2	2	2			
18	96220-30168	Rolete, 3x16,8	1	1	1	1	1	1	1			

PROIBIDA A REPRODUÇÃO E DISTRIBUIÇÃO
12.03.13 - Matsuo - MMCT

© Moto Honda da Amazônia Ltda.
Todos os direitos reservados.

M-15

Carcaça do Motor

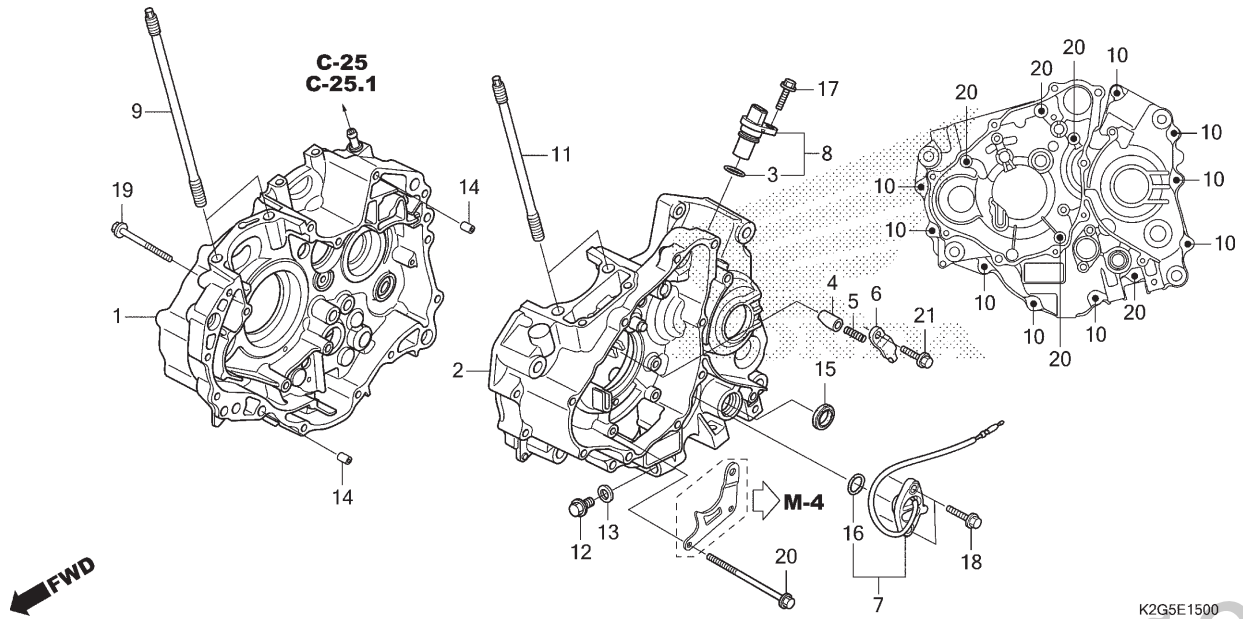

Ref. Nº	N.O.S.	Item de serviço	T.M.O.
1	110120	Carcaça Motor: Direita	4,8
		• Inclui: Remoção e instalação do motor	
2	110115	Carcaça Motor: Esquerda	4,5
		• Inclui: Remoção e instalação do motor	
	1101A2	Carcaça Motor: Ambas	5,7
		• Inclui: Remoção e instalação do motor	
7		(16)	
	6151B8	Interruptor, Ponto Morto	0,4
8		(3)	
	617198	Sensor, Velocímetro	0,3
15	1101F9	Retentor, Óleo, Seletor Marchas	1,0

Ref. Nº	Nº da peça	Descrição	Qtd. CG160 CES N	ES N	ESD N	EX N	ES P	ESD P	EX P	Nº de série		Tipo
1	11100-KVS-J00	Carcaça Motor Comp., Direita	1	1	1	1	1	1	1			
2	11200-KVS-J00	Carcaça Motor Comp., Esquerda	1	1	1	1	1	1	1			
3	11203-PWA-003	Anel, Vedação, 17,8x2,4 (NOK)	1	1	1	1	1	1	1			
4	11215-KRM-840	Plugue, Acionamento Rolamento	1	1	1	1	1	1	1			
5	11216-KRM-840	Mola, Acionamento Rolamento	1	1	1	1	1	1	1			
6	11217-KRM-840	Placa, Acionamento Rolamento	1	1	1	1	1	1	1			
7	35750-KRM-850	Interruptor Conj., Ponto Morto	1	–	1	1	–	1	1			
	35750-KWG-A20		–	1	–	–	1	–	–			
8	37700-KVS-J01	Sensor Conj., Velocidade	1	1	1	1	1	1	1			
9	90031-KRE-G00	Prisioneiro A, Cilindro, 204,5mm	2	2	2	2	2	2	2			
10	90031-KVS-740	Parafuso, Flange, 6x40	9	9	9	9	9	9	9			
	95701-06040-00		9	9	9	9	9	9	9			
11	90032-KRE-G00	Prisioneiro B, Cilindro, 168,5mm	2	2	2	2	2	2	2			
12	90131-KRM-840	Parafuso, Plugue Drenagem, 12mm	1	1	1	1	1	1	1			
13	90401-KRM-R20	Arruela, Plugue Drenagem, 12mm	1	1	1	1	–	–	–			
	90407-259-000	Guarnição, Registro Drenagem, 12,5x20	–	–	–	–	–	1	–			3BR
			–	–	–	–	–	–	1			4BR
			–	–	–	–	1	–	–			5BR,6BR
			–	–	–	–	–	1	1			BR

PROIBIDA A REPRODUÇÃO E DISTRIBUIÇÃO
1010913 - Matsuda MMCT

© Moto Honda da Amazônia Ltda.
Todos os direitos reservados.

M-15

Carcaça do Motor

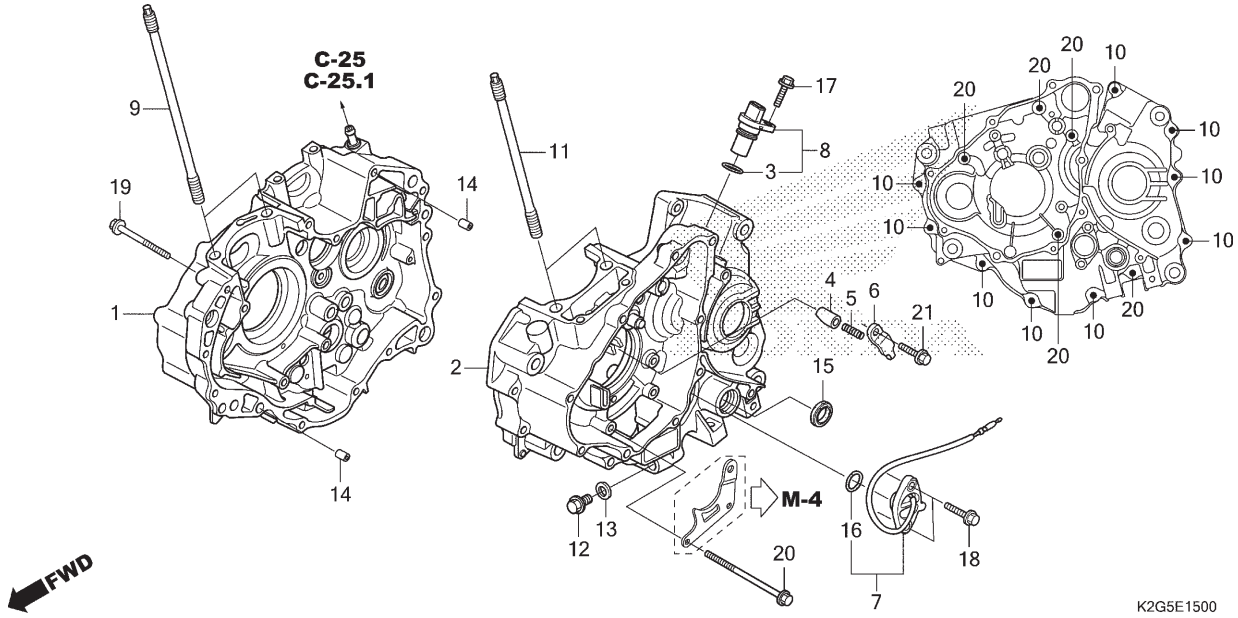

Ref. Nº	N.O.S.	Item de serviço	T.M.O.

Ref. Nº	Nº da peça	Descrição	Qtd. CG160 CES N	ES N	ESD N	EX N	ES P	ESD P	EX P	Nº de série		Tipo
14	90702-KRM-840	Pino, Guia, 8x14	2	2	2	2	2	2	2			
15	91203-KRM-841	Retentor, Óleo, 14x22x5	1	1	1	1	–	–	–			
	91203-KSP-911	Retentor, Óleo, 14x22x5 (ARAI)	1	1	1	1	1	1	1			
	91203-KSP-913	Retentor, Óleo, 14x22x5 (KOK)	–	1	–	–	1	–	–			
16	91305-KPH-900	Anel, Vedação, 19,4x2,3	1	1	1	1	1	1	1			
17	95701-06018-00	Parafuso, Flange, 6x18	1	1	1	1	1	1	1			
18	95701-06020-00	Parafuso, Flange, 6x20	2	2	2	2	2	2	2			
19	95701-06045-00	Parafuso, Flange, 6x45	1	1	1	1	1	1	1			
20	95701-06070-00	Parafuso, Flange, 6x70	6	6	6	6	6	6	6			
21	96001-06016-00	Parafuso, Flange, 6x16	1	1	1	1	1	1	1			

PROIBIDA A REPRODUÇÃO E DISTRIBUIÇÃO
1010913 - Matsuo - MM-GT

© Moto Honda da Amazônia Ltda.
Todos os direitos reservados.

M-16

Árvore de Manivelas • Pistão

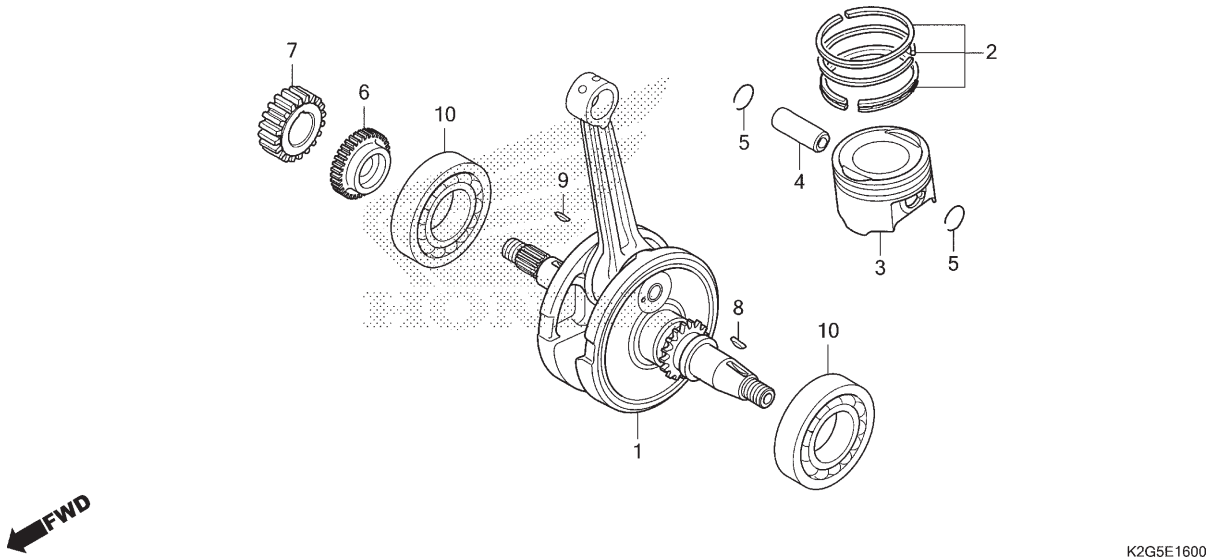

Ref. Nº	N.O.S.	Item de serviço	T.M.O.
1	1101B5	Árvore de Manivelas	4,0
		• Inclui: Remoção e instalação do motor	
3		(2,4,5)	
	111103	Anel Pistão e/ou Pistão (Um)	2,3
6	110183	Engrenagem, Motora Balanceiro	1,0
7	211105	Engrenagem, Motora Primária	1,0
10	1101B6	Rolamento, Árvore Manivelas: Esquerda	4,0
		• Inclui: Remoção e instalação do motor	
	1101B7	Rolamento, Árvore Manivelas: Direita	4,2
		• Inclui: Remoção e instalação do motor	
	1101G0	Rolamento, Árvore Manivelas: Ambas	4,4
		• Inclui: Remoção e instalação do motor	

Ref. Nº	Nº da peça	Descrição	Qtd. CG160 CES N	ES N	ESD N	EX N	ES P	ESD P	EX P	Nº de série		Tipo
1	13000-KVS-J00	Árvore Manivelas, Comp.	1	1	1	1	1	1	1			
2	13011-KRE-G00	Anéis Pistão, Jogo (STD.) (RIKEN)	1	1	1	1	1	1	1			
	13021-KRE-G00	Anéis Pistão, Jogo (0,25) (RIKEN)	(1)	(1)	(1)	(1)	(1)	(1)	(1)			
	13031-KRE-G00	Anéis Pistão, Jogo (0,50) (RIKEN)	(1)	(1)	(1)	(1)	(1)	(1)	(1)			
	13041-KRE-G00	Anéis Pistão, Jogo (0,75) (RIKEN)	(1)	(1)	(1)	(1)	(1)	(1)	(1)			
	13051-KRE-G00	Anéis Pistão, Jogo (1,00) (RIKEN)	(1)	(1)	(1)	(1)	(1)	(1)	(1)			
3	13101-KRE-G00	Pistão (STD.)	1	1	1	1	1	1	1			
	13102-KRE-G00	Pistão (0,25)	(1)	(1)	(1)	(1)	(1)	(1)	(1)			
	13103-KRE-G00	Pistão (0,50)	(1)	(1)	(1)	(1)	(1)	(1)	(1)			
	13104-KRE-G00	Pistão (0,75)	(1)	(1)	(1)	(1)	(1)	(1)	(1)			
	13105-KRE-G00	Pistão (1,00)	(1)	(1)	(1)	(1)	(1)	(1)	(1)			
4	13111-KRM-840	Pino, Pistão	1	1	1	1	1	1	1			
5	13112-KRM-840	Trava, Pino Pistão, 14mm	2	2	2	2	2	2	2			
6	13411-KRE-G00	Engrenagem, Motora Balanceiro (41D)	1	1	1	1	1	1	1			
7	23121-KRE-G00	Engrenagem, Motora Primária (22D)	1	1	1	1	1	1	1			
8	90741-KFB-000	Chave, Woodruff, 4mm	1	1	1	1	1	1	1			
9	90741-KGH-900	Chave, Woodruff, 4mm	1	1	1	1	1	1	1			
10	91001-KRE-G01	Rolamento, Radial Esferas, 35x72x15 (FUJIKOSHI)	2	2	2	2	2	2	2			

PROIBIDA A REPRODUÇÃO E DISTRIBUIÇÃO
1010913 - Matsuo - MM-CT

© Moto Honda da Amazônia Ltda.
Todos os direitos reservados.

M-16.10

Eixo do Balanceiro

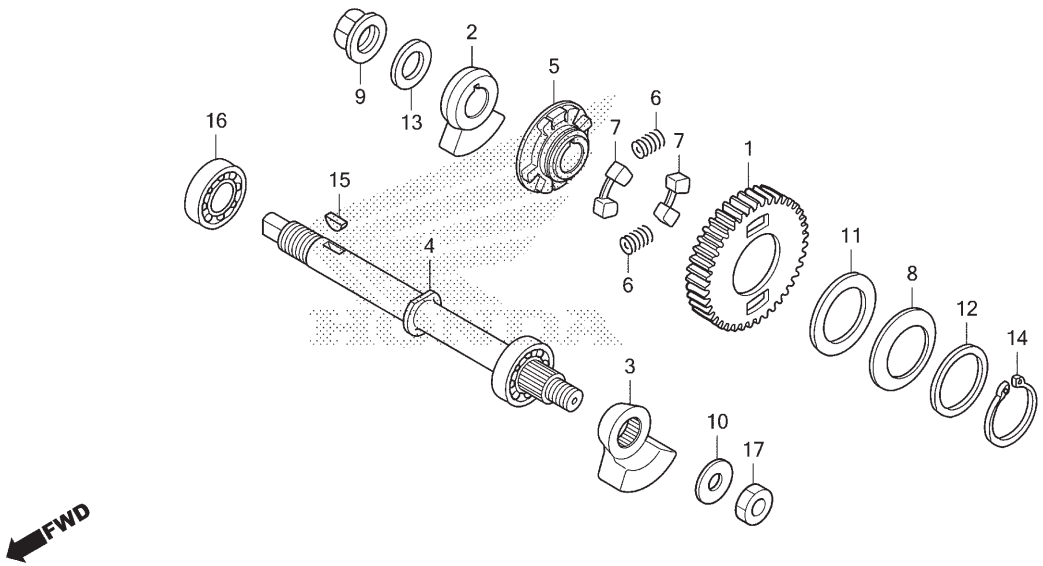

Ref. Nº	N.O.S.	Item de serviço	T.M.O.
1		(5,6,7)	
	1101L5	Engrenagem, Movida Balanceiro	0,8
4	110185	Eixo, Balanceiro	3,9
		• Inclui: Remoção e instalação do motor	
16	1101G4	Rolamento, Eixo Balanceiro: Direito .	4,1
		• Inclui: Remoção e instalação do motor	

Ref. Nº	Nº da peça	Descrição	Qtd. CG160 CES N	ES N	ESD N	EX N	ES P	ESD P	EX P	Nº de série		Tipo
1	13422-KRE-G00	Engrenagem, Movida Balanceiro (41D) ..	1	1	1	1	1	1	1	.....	.....	.....
2	13423-KRE-G00	Contrapeso A, Balanceiro	1	1	1	1	1	1	1	.....	.....	.....
3	13424-KVS-M20	Contrapeso B, Balanceiro	1	1	1	1	1	1	1	.....	.....	.....
4	13425-KRE-G00	Eixo Comp., Balanceiro	1	1	1	1	1	1	1	.....	.....	.....
5	13426-KRE-G01	Bucha, Engrenagem Movida Balanceiro .	1	1	1	1	1	1	1	.....	.....	.....
6	13427-KRM-840	Mola, Amortecedor	2	2	2	2	2	2	2	.....	.....	.....
7	13428-KRM-840	Coxim, Amortecedor	2	2	2	2	2	2	2	.....	.....	.....
8	13538-KRM-840	Mola, Encosto	1	1	1	1	1	1	1	.....	.....	.....
9	90202-KRM-840	Porca, Flange Especial, 14mm	1	1	1	1	1	1	1	.....	.....	.....
10	90401-KRE-G00	Arruela, 12,2x24x2,6	1	1	1	1	1	1	1	.....	.....	.....
11	90403-KRM-840	Arruela, 28,1x45x1,4	1	1	1	1	1	1	1	.....	.....	.....
12	90458-KRE-G00	Arruela, Encosto, 28,2x36x1,0	1	1	1	1	1	1	1	.....	.....	.....
13	90501-KPT-A00	Arruela, 14,1x29x2,8	1	1	1	1	1	1	1	.....	.....	.....
14	90604-KRM-840	Anel Elástico, Externo, 28mm	1	1	1	1	1	1	1	.....	.....	.....
	94510-28000	.....	1	1	1	1	1	1	1	.....	.....	.....
15	90741-KGH-900	Chave, Woodruff, 4mm	1	1	1	1	1	1	1	.....	.....	.....
16	91004-KRE-G01	Rolamento, Radial Esferas Especial, 6202 (NSK)	1	1	1	1	1	1	1	.....	.....	.....
17	94002-12200-0S	Porca, Sextavada, 12mm	1	1	1	1	1	1	1	.....	.....	.....

PROIBIDA A REPRODUÇÃO E DISTRIBUIÇÃO
1010913 - Matsuo - MN-CT

© Moto Honda da Amazônia Ltda.
Todos os direitos reservados.

M-17

Transmissão

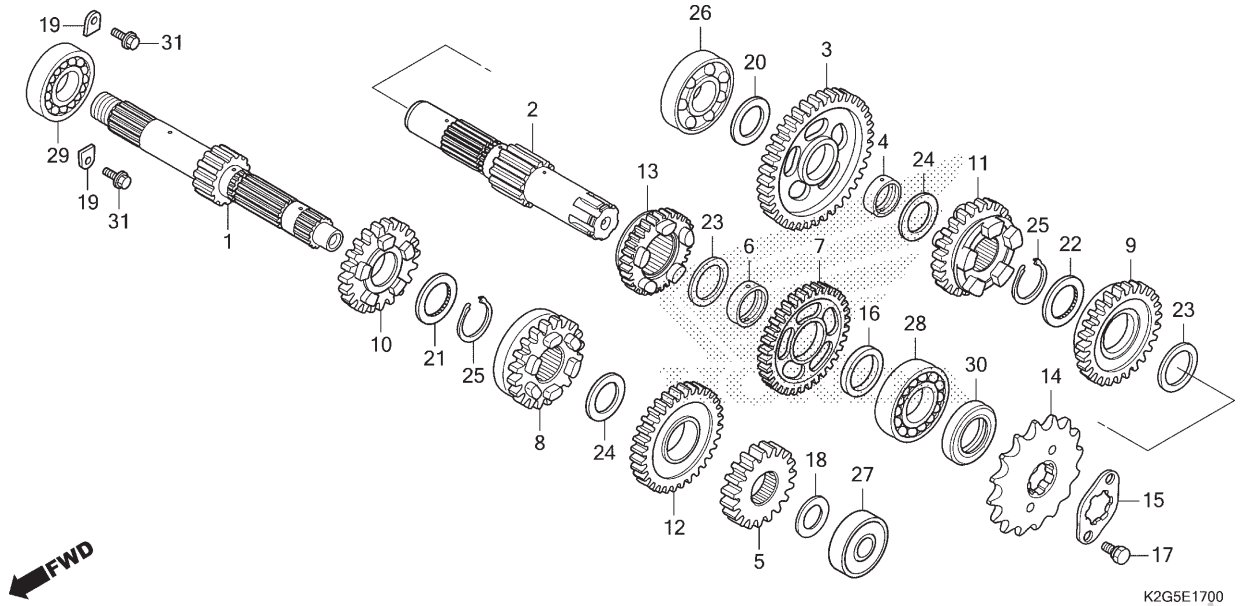

Ref. Nº	N.O.S.	Item de serviço	T.M.O.
1		(5,8,10,12)	
	210141	Árvore Principal, Transmissão	4,1
		• Inclui: Remoção e instalação do motor	
	210141A	• Substituição da árvore secundária adicionar	0,2
2		(3,7,9,11,13)	
	210142	Árvore Secundária, Transmissão	4,1
		• Inclui: Remoção e instalação do motor	
	210142A	• Substituição da árvore principal adicionar	0,2
14	213135	Pinhão, Transmissão	0,3
26	2101C8	Rolamento, Árvore Secundária: Direito	4,2
		• Inclui: Remoção e instalação do motor	
27	2101C2	Rolamento, Árvore Principal: Esquerdo	4,0
		• Inclui: Remoção e instalação do motor	
+			

Ref. Nº	Nº da peça	Descrição	Qtd. CG160 CES N	ES N	ESD N	EX N	ES P	ESD P	EX P	Nº de série		Tipo
1	23210-KVS-M20	Árvore Principal, Comp. (14D)	1	1	1	1	1	1	1			
2	23221-KVS-M20	Árvore, Secundária	1	1	1	1	1	1	1			
3	23421-KRE-G00	Engrenagem, Secundária 1ª (39D)	1	1	1	1	1	1	1			
4	23427-KRM-840	Bucha, 17x20,5X8,0	1	1	1	1	1	1	1			
5	23431-KVS-J00	Engrenagem, Principal 2ª (23D)	1	1	1	1	1	1	1			
6	23432-KRM-840	Bucha, 20mm	1	1	1	1	1	1	1			
7	23441-KVS-J00	Engrenagem, Secundária 2ª (39D)	1	1	1	1	1	1	1			
8	23451-KVS-J00	Engrenagem, Principal 3ª (20D)	1	1	1	1	1	1	1			
9	23461-K38-900	Engrenagem, Secundária 3ª (26D)	1	1	1	1	1	1	1			
10	23471-K38-900	Engrenagem, Principal 4ª (30D)	1	1	1	1	1	1	1			
11	23481-KVS-J00	Engrenagem, Secundária 4ª (32D)	1	1	1	1	1	1	1			
12	23491-K38-900	Engrenagem, Principal 5ª (24D)	1	1	1	1	1	1	1			
13	23501-K38-900	Engrenagem, Secundária 5ª (22D)	1	1	1	1	1	1	1			
14	23801-KBP-900	Pinhão, Transmissão (15D)	1	1	1	1	1	1	1			
15	23811-KR3-600	Placa A2, Fixação	1	1	1	1	1	1	1			
16	23911-KRE-G00	Bucha, 20mm	1	1	1	1	1	1	1			
17	90084-041-000	Parafuso, Fixação Pinhão Transmissão	2	2	2	2	2	2	2			
18	90412-KPH-900	Arruela, Especial, 12x23	1	1	1	1	1	1	1			
19	90441-KRM-840	Placa, Suporte Rolamento	2	2	2	2	2	2	2			
20	90451-KRE-G00	Arruela, Especial, 17mm	1	1	1	1	1	1	1			

PROIBIDA A REPRODUÇÃO E DISTRIBUIÇÃO
10.00.00 - Pilatsuo - MM-CT

© Moto Honda da Amazônia Ltda.
Todos os direitos reservados.

M-17

Transmissão

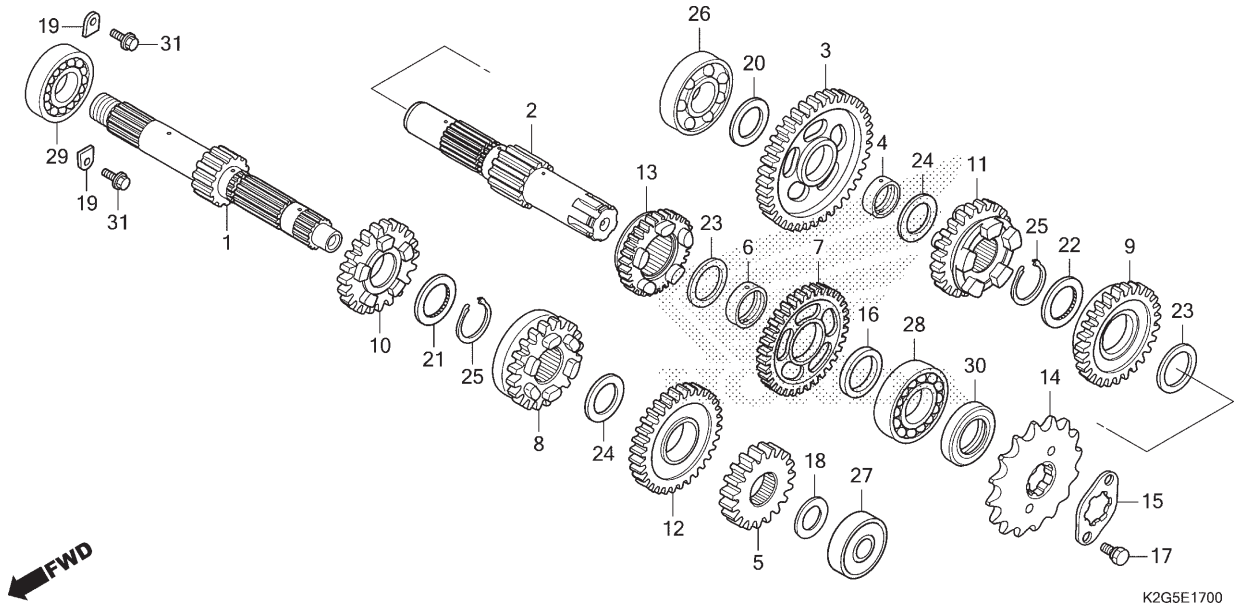

Ref. Nº	N.O.S.	Item de serviço	T.M.O.
28	2101C7	Rolamento, Árvore Secundária: Esquerdo	4,0
		• Inclui: Remoção e instalação do motor	
	2101C9	Rolamento, Árvore Secundária: Ambos	4,4
		• Inclui: Remoção e instalação do motor	
29	2101C5	Rolamento, Árvore Principal: Direito	4,2
		• Inclui: Remoção e instalação do motor	
	2101C6	Rolamento, Árvore Principal: Ambos	4,4
		• Inclui: Remoção e instalação do motor	
	2101D4	Rolamento, Árvore Principal e Secundária: Todos	4,6
		• Inclui: Remoção e instalação do motor	
30	2101G7	Retentor Óleo, Árvore Secundária: Esquerdo	3,9
		• Inclui: Remoção e instalação do motor	

Ref. Nº	Nº da peça	Descrição	Qtd. CG160 CES N	ES N	ESD N	EX N	ES P	ESD P	EX P	Nº de série		Tipo
21	90453-KVS-900	Arruela, Entalhada, 20mm	1	1	1	1	1	1	1			
	90453-KVX-600		1	1	1	1	1	1	1			
22	90453-KVS-900	Arruela, Entalhada, 20mm	1	1	1	1	1	1	1			
23	90454-KPS-900	Arruela B, Encosto, 20mm	2	2	2	2	2	2	2			
24	90458-KVS-900	Arruela, Encosto, 17mm	2	2	2	2	2	2	2			
25	90605-KVS-900	Anel Ajuste, 20mm	2	2	2	2	2	2	2			
26	91003-KRE-G01	Rolamento, Radial Esferas, 17x42x12 (NSK)	1	1	1	1	1	1	1			
27	91005-KRE-G01	Rolamento, Radial Esferas, 6201 (U)	1	1	1	1	1	1	1			
28	91006-KRE-G01	Rolamento, Radial Esferas, 6304 (NSK)	1	1	1	1	1	1	1			
29	91015-KRM-841	Rolamento, Radial Esferas, 6203(C3) (FUJIKOSHI)	1	1	1	1	1	1	1			
	91015-KTT-901	Rolamento, Radial Esferas, 6203 (C3)	1	1	1	1	1	1	1			
	91015-KPN-E01		–	1	–	–	1	–	–			
30	91216-KGH-901	Retentor, Óleo, 20x34x7	1	1	1	1	1	1	1			
	91216-KRM-841		1	1	1	1	–	–	–			
	91217-KSP-911	Retentor, Óleo, 20x34x7(ARAI)	1	1	1	1	1	1	1			
31	95701-06016-00	Parafuso, Flange, 6x16	2	2	2	2	2	2	2			

PROIBIDA A REPRODUÇÃO E DISTRIBUIÇÃO
1010913 - Matsuo MM-GT

© Moto Honda da Amazônia Ltda.
Todos os direitos reservados.

M-19

Tambor Seletor de Marchas

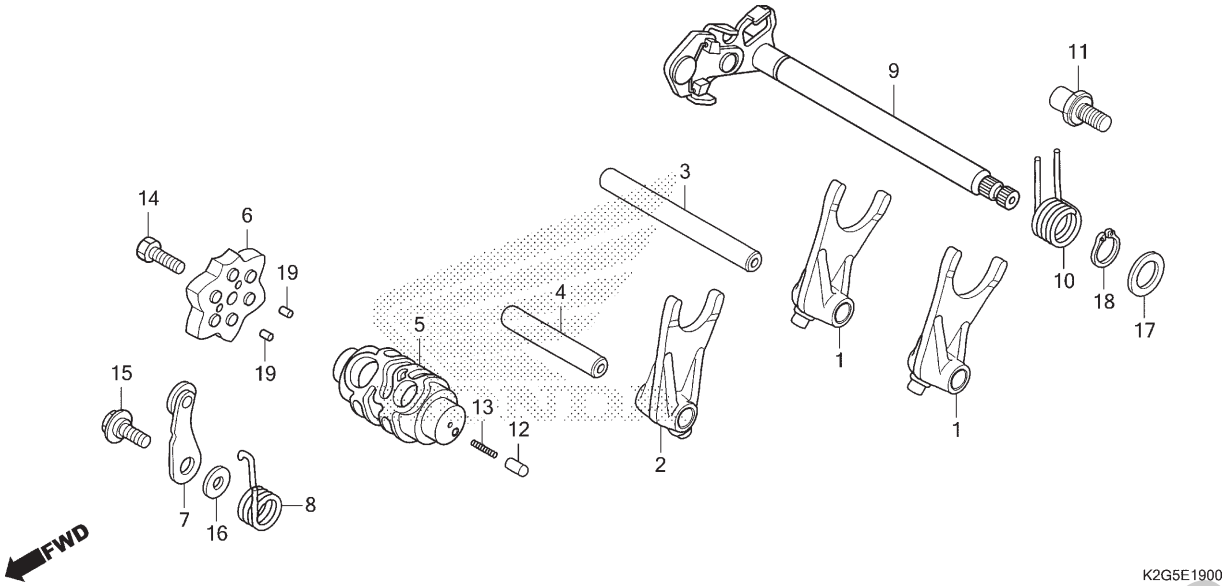

Ref. Nº	N.O.S.	Item de serviço	T.M.O.
1		(2)	
	210112	Garfo, Seletor Marchas	3,8
		• Inclui: Remoção e instalação do motor	
		• Nota: Mesmo tempo para duas unidades ou mais	
5	2101A9	Tambor, Seletor Marchas	3,9
		• Inclui: Remoção e instalação do motor	
6	2101D6	Excêntrico, Posicionador Marchas	1,0
7		(8)	
	210125	Posicionador ou Mola, Tambor Seletor	1,0
9		(10)	
	210122	Eixo, Seletor Marchas	1,0

Ref. Nº	Nº da peça	Descrição	Qtd. CG160 CES N	ES N	ESD N	EX N	ES P	ESD P	EX P	Nº de série		Tipo
1	24211-KPT-A00	Garfo, Seletor Marchas	2	2	2	2	2	2	2			
2	24212-KRE-G00	Garfo, Central Seletor Marchas	1	1	1	1	1	1	1			
3	24241-KRM-840	Eixo A, Garfo Seletor	1	1	1	1	1	1	1			
4	24242-KRM-840	Eixo B, Garfo Seletor	1	1	1	1	1	1	1			
5	24301-KRE-G00	Tambor, Seletor Marchas	1	1	1	1	1	1	1			
6	24410-KSP-860	Excêntrico Comp., Posicionador Marchas	1	1	1	1	1	1	1			
	24410-KTT-900		1	1	1	1	1	1	1			
7	24430-KRM-B10	Posicionador Comp., Tambor Seletor	1	1	1	1	1	1	1			
	24430-KTT-900		1	1	1	1	1	1	1			
8	24436-KRM-840	Mola, Posicionador Tambor Seletor	1	1	1	1	1	1	1			
9	24610-KRE-G00	Eixo Comp., Seletor Marchas	1	1	1	1	1	1	1			
10	24651-KRM-840	Mola, Retorno Seletor Marchas	1	1	1	1	1	1	1			
11	24652-KRM-840	Pino, Mola Retorno Seletor	1	1	1	1	1	1	1			
12	35751-KPH-900	Capa, Interruptor Câmbio	1	1	1	1	1	1	1			
13	35752-KRM-840	Mola, Interruptor Câmbio	1	1	1	1	1	1	1			
14	90003-KVS-900	Parafuso, Sextavado, 6x20	1	1	1	1	1	1	1			
15	90022-KRM-840	Parafuso, Pivô Fixação Posicionador	1	1	1	1	1	1	1			
16	90417-KRM-840	Arruela, Posicionador Tambor	1	1	1	1	1	1	1			
17	90457-KRM-840	Arruela, 14mm	1	1	1	1	1	1	1			
18	90606-KRM-840	Anel Elástico, Externo, 14mm	1	1	1	1	1	1	1			
19	96220-30085	Rolete, 3x8,5	2	2	2	2	2	2	2			

PROIBIDA A REPRODUÇÃO E DISTRIBUIÇÃO
10/09/13 - Matsuo - MM-GT

© Moto Honda da Amazônia Ltda.
Todos os direitos reservados.

M-23

Corpo do Acelerador • Injetor de Combustível (CES/ESD/EX)

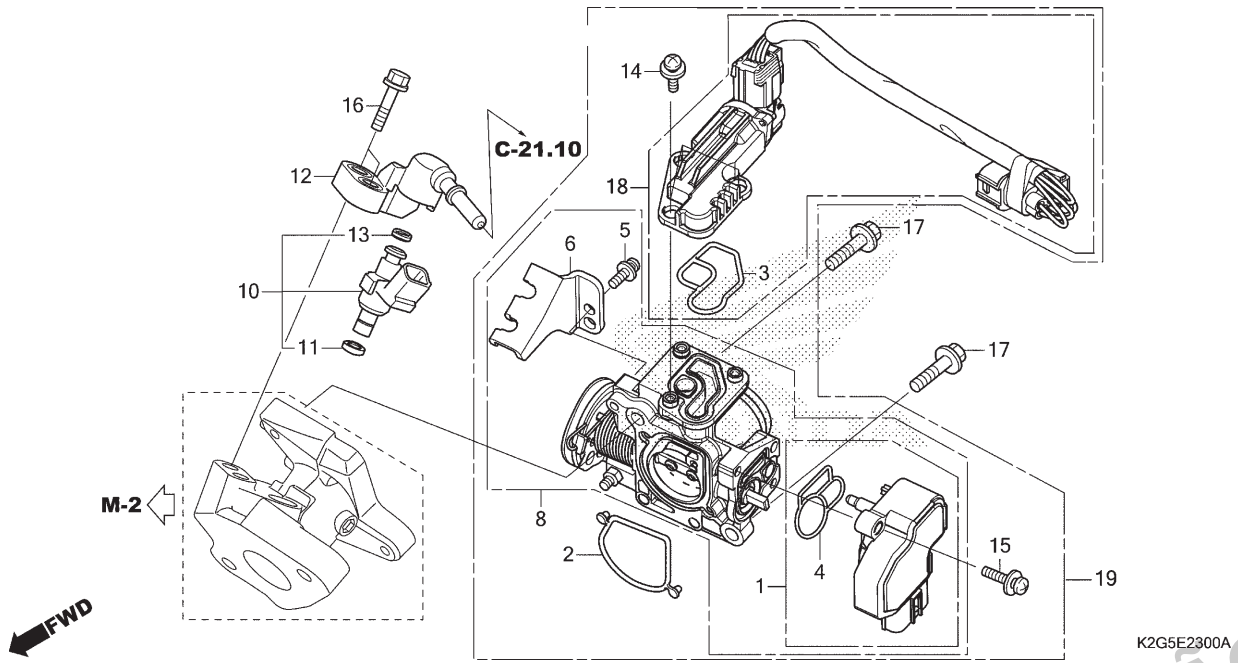

Ref. Nº	N.O.S.	Item de serviço	T.M.O.
1		(4)	
	617115	Sensor, Acelerador	0,5
8	311130	Corpo, Acelerador	0,5
10		(11,12,13)	
	311145	Injetor, Combustível	0,5

Ref. Nº	Nº da peça	Descrição	Qtd. CG160 CES N	ES N	ESD N	EX N	ES P	ESD P	EX P	Nº de série	Tipo
1	16060-K2G-B21	Sensor, Jogo	1	–	1	1	–	1	1		
2	16075-K36-J01	Anel Vedação, Corpo Acelerador	1	–	1	1	–	1	1		
3	16076-KVS-J01	Anel, Vedação	1	–	1	1	–	1	1		
4	16077-KSS-J01	Anel, Vedação	1	–	1	1	–	1	1		
5	16081-KVS-J01	Parafuso-arruela, 5x12 (TORX)	1	–	1	1	–	1	1		
6	16169-KVS-J01	Suporte, Cabo	1	–	1	1	–	1	1		
8	16410-K2G-B21	Corpo, Conj.	1	–	1	1	–	1	1		
10	16450-KVS-J01	Injetor Conj., Combustível	1	–	1	1	–	1	1		
11	16472-KPC-D50	Anel, Vedação	1	–	1	1	–	1	1		
12	17560-KVS-J00	Junção Comp., Injetor	1	–	1	1	–	1	1		
13	91301-GGL-J01	Anel, Vedação 6,3x2,2	1	–	1	1	–	1	1		
14	93891-04010-18	Parafuso-arruela, 4x10	3	–	3	3	–	3	3		
15	93891-04016-18	Parafuso-arruela, 4x16	2	–	2	2	–	2	2		
16	95701-06022-00	Parafuso, Flange, 6x22	2	–	2	2	–	2	2		
17	96001-06020-00	Parafuso, Flange, 6x20	2	–	2	2	–	2	2		
18	16430-K2G-B20	Válvula Jogo, Controle Ar Marcha Lenta	1	–	1	1	–	1	1		
19	16440-K2G-B20	Corpo Conj., Acelerador	1	–	1	1	–	1	1		

PROIBIDA A REPRODUÇÃO E DISTRIBUIÇÃO
1010918 - Matsuo - MM-CT

© Moto Honda da Amazônia Ltda.
Todos os direitos reservados.

M-23.1

Corpo do Acelerador • Injetor de Combustível (ES)

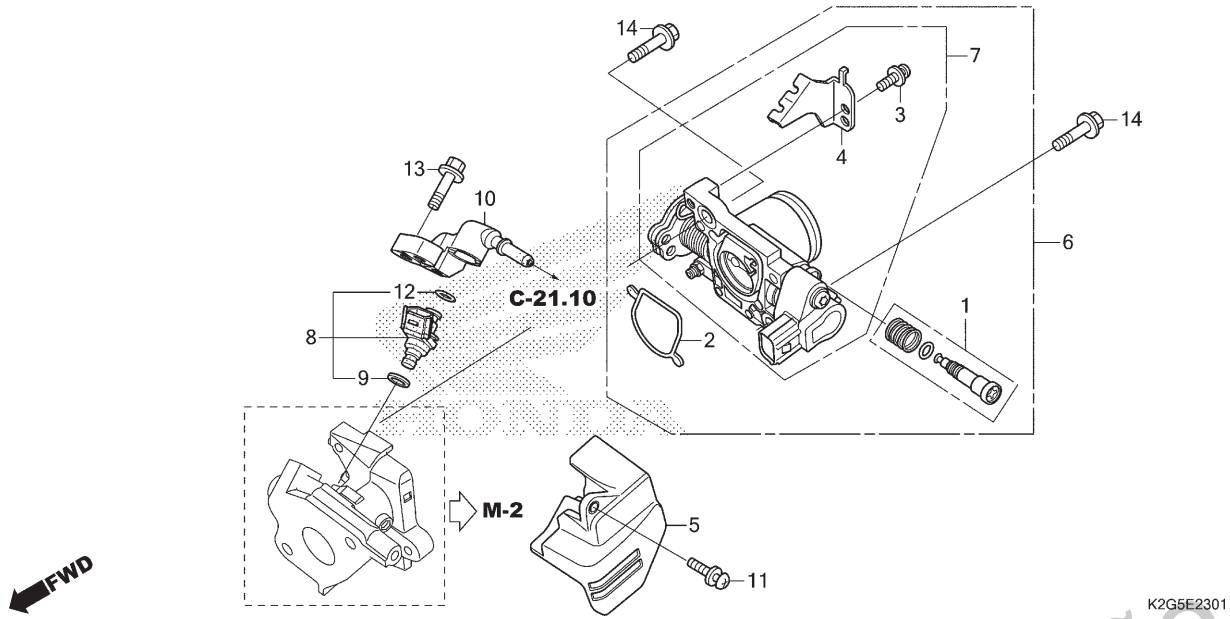

Ref. Nº	N.O.S.	Item de serviço	T.M.O.
6		(2)	
	311132	Corpo Conj., Acelerador	0,5
7	311130	Corpo, Acelerador	0,5
8		(9,10,12)	
	311145	Injetor, Combustível	0,5

Ref. Nº	Nº da peça	Descrição	Qtd. CG160 CES N	ES N	ESD N	EX N	ES P	ESD P	EX P	Nº de série		Tipo
1	16016-K03-H11	Parafuso, Jogo	–	1	–	–	1	–	–			
2	16075-K59-A11	Anel Vedação, Corpo Acelerador	–	1	–	–	1	–	–			
3	16081-KVS-J01	Parafuso-arruela, 5x12 (TORX)	–	1	–	–	1	–	–			
4	16169-KWG-E01	Suporte, Cabo	–	1	–	–	1	–	–			
5	16307-KVS-K00	Tampa, Sensor Posição Acelerador	–	1	–	–	1	–	–			
6	16400-KWG-E01	Corpo Conj., Acelerador (GQMUA A)	–	1	–	–	1	–	–			
7	16410-KWG-E01	Corpo, Conj.	–	1	–	–	1	–	–			
8	16450-K2G-B01	Injetor Conj., Combustível	–	1	–	–	1	–	–			
9	16472-KPC-D50	Anel, Vedação	–	1	–	–	1	–	–			
10	17560-KVS-J00	Junção Comp., Injetor	–	1	–	–	1	–	–			
11	90102-KVS-600	Parafuso-arruela, 5x14	–	1	–	–	1	–	–			
12	91301-GGL-J01	Anel, Vedação 6,3x2,2	–	1	–	–	1	–	–			
13	95701-06022-00	Parafuso, Flange, 6x22	–	2	–	–	2	–	–			
14	96001-06020-00	Parafuso, Flange, 6x20	–	2	–	–	2	–	–			

PROIBIDA A REPRODUÇÃO E DISTRIBUIÇÃO
1010913 - Matsuo - MM-CT

© Moto Honda da Amazônia Ltda.
Todos os direitos reservados.

C-1

Farol

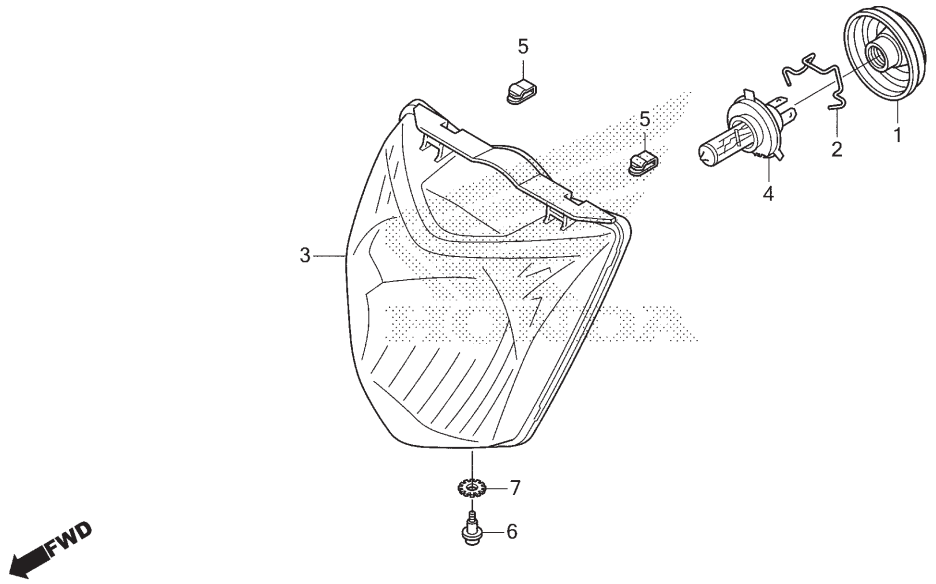

Ref. Nº	N.O.S.	Item de serviço	T.M.O.
3	6161A7	Farol Comp.	0,3
4		(1)	
	616118	Lâmpada, Farol	0,2

Ref. Nº	Nº da peça	Descrição	Qtd. CG160 CES N	ES N	ESD N	EX N	ES P	ESD P	EX P	Nº de série		Tipo
1	33112-KRE-E31	Capa, Borracha	1	1	1	1	1	1	1			
2	33113-KRM-851	Mola, Ajuste Farol	1	1	1	1	1	1	1			
3	33120-KVS-F01	Farol Comp.	1	1	1	1	1	1	1			
4	34901-KTE-740	Lâmpada, Farol (HS1) (12V 35/35W) (PHILIPS)	1	1	1	1	1	1	1			
	34901-KTE-D01	Lâmpada, Farol (HS1) (12V 35/35W) (OSRAM)	1	1	1	1	1	1	1			
5	53209-GAH-000	Presilha, Farol	2	2	2	2	2	2	2			
6	90105-KVS-F00	Parafuso, Ajuste	1	1	1	1	1	1	1			
7	90307-GAZ-980	Arruela, Trava, 6mm	1	1	1	1	1	1	1			

PROIBIDA A REPRODUÇÃO E DISTRIBUIÇÃO
1010913 - Matsuo - MM-GT

© Moto Honda da Amazônia Ltda.
Todos os direitos reservados.

C-2

Instrumentos

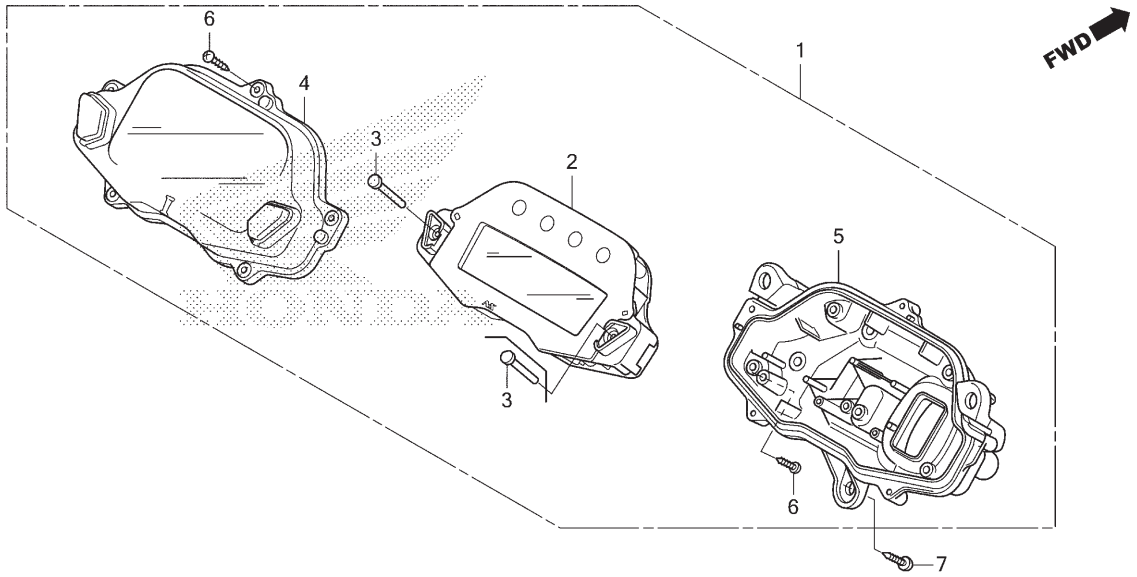

Ref. Nº	N.O.S.	Item de serviço	T.M.O.
1	8121A1	Instrumentos Conj., Painel	0,3
2	8121A2	Instrumentos, Painel	0,4
4	8121B7	Lentes, Instrumentos	0,3
5	8121B5	Carcaça, Instrumentos: Inferior	0,3

Ref. Nº	Nº da peça	Descrição	Qtd. CG160 CES N	ES N	ESD N	EX N	ES P	ESD P	EX P	Nº de série		Tipo
1	37100-KVS-J22	Instrumentos Conj., Painel (KPH)	1	–	1	–	–	1	–			
	37100-KVS-K02		–	1	–	–	1	–	–			
	37100-KVS-M32		–	–	–	1	–	–	1			
2	37110-KVS-J21	Medidor Comp., LCD	1	–	1	–	–	1	–			
	37110-KVS-K01		–	1	–	–	1	–	–			
	37110-KVS-M31		–	–	–	1	–	–	1			
3	37113-KVS-F21	Trava, Superior	2	1	2	2	1	2	2			
4	37610-KVS-F21	Lentes Conj.	1	–	1	1	–	1	1			
	37610-KVS-F11		–	1	–	–	1	–	–			
5	37620-KVS-F25	Carcaça Conj., Inferior	1	1	1	1	1	1	1			
6	93903-22420	Parafuso, Fixação, 3x16	10	10	10	10	10	10	10			
7	93903-35320	Parafuso, Fixação, 5x16	3	3	3	3	3	3	3			

PROIBIDA A REPRODUÇÃO E DISTRIBUIÇÃO
1010913 - Matsuo - MM-GT

© Moto Honda da Amazônia Ltda.
Todos os direitos reservados.

C-3

Espelho

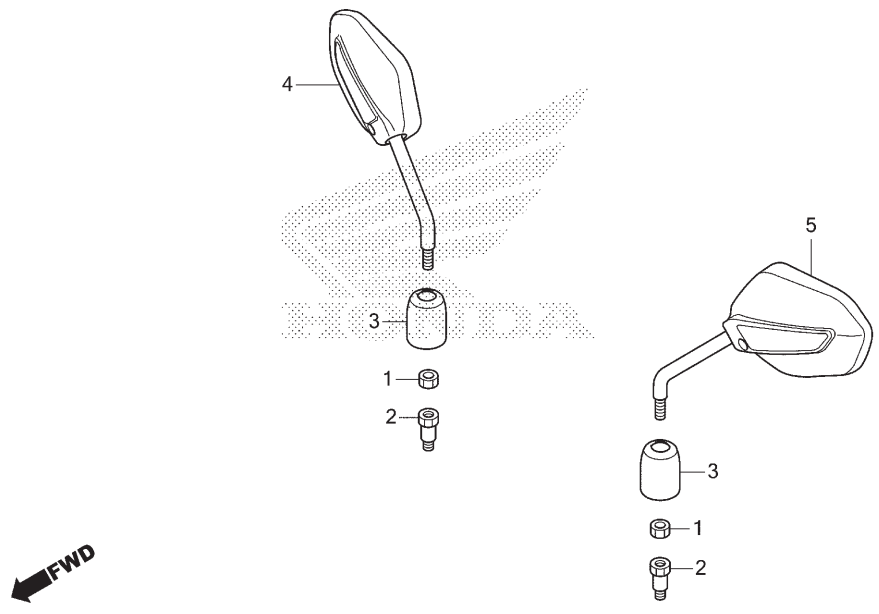

Ref. Nº	N.O.S.	Item de serviço	T.M.O.
Sem Informação			–

Ref. Nº	Nº da peça	Descrição	Qtd. CG160 CES N	ES N	ESD N	EX N	ES P	ESD P	EX P	Nº de série		Tipo
1	90201-MY5-720	Porca, Sextavada, 10mm (Rosca Invertida)	2	2	2	–	2	2	–			
	88113-KVS-M20		–	–	–	2	–	–	2			
2	90003-MY5-720	Parafuso, Adaptador, 10mm	2	2	2	–	2	2	–			
	88114-KVS-M20		–	–	–	2	–	–	2			
3	88115-KWN-980	Capa, Porca Trava	2	2	2	2	2	2	2			
4	88210-KVS-M21	Espelho Retrovisor Comp., Direito	1	1	1	–	1	1	–			
	88210-KVS-M31		–	–	–	1	–	–	1			
5	88220-KVS-M21	Espelho Retrovisor Comp., Esquerdo	1	1	1	–	1	1	–			
	88220-KVS-M31		–	–	–	1	–	–	1			

PROIBIDA A REPRODUÇÃO E DISTRIBUIÇÃO
1010913 - Matsuo - MM-GT

© Moto Honda da Amazônia Ltda.
Todos os direitos reservados.

C-4

Alavancas • Interruptores • Cabos

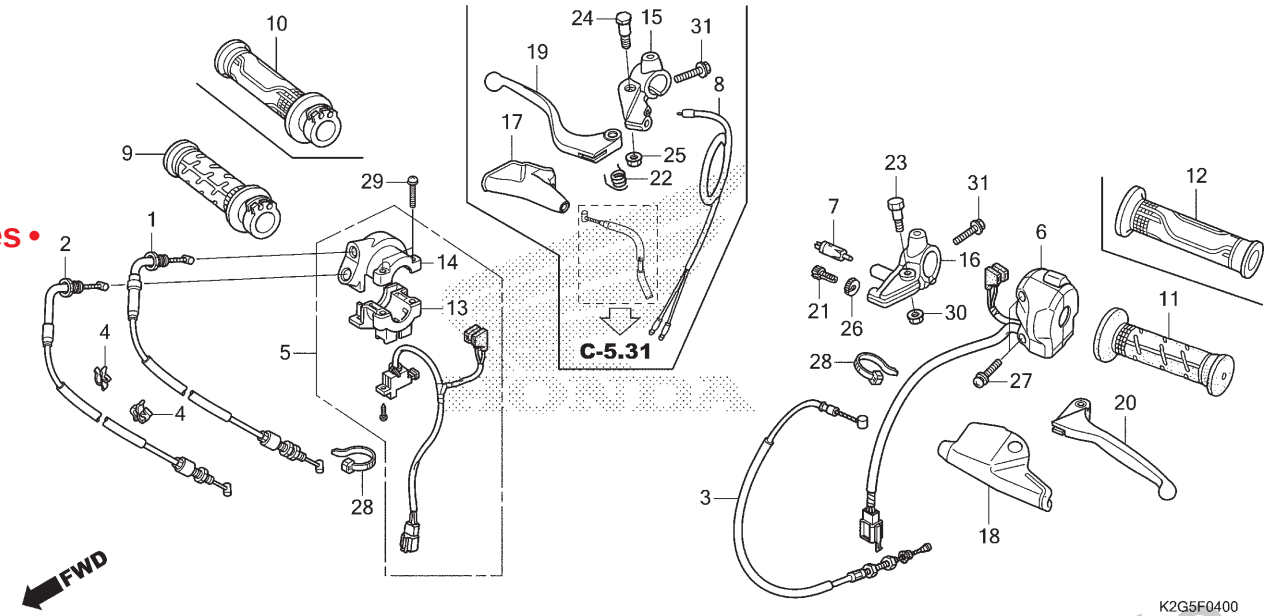

Ref. Nº	N.O.S.	Item de serviço	T.M.O.
1		(2)	
	811100	Cabo, Acelerador	0,7
		• Nota: Mesmo tempo para duas unidades	
3	811115	Cabo, Embreagem	0,2
5	615116	Interruptor, Partida	0,5
6	615118	Interruptor, Sinalizador	0,4
7	6151A9	Interruptor, Embreagem	0,2
8	6151B2	Interruptor, Freio Dianteiro	0,3
9		(10)	
	810150	Manopla, Acelerador	0,2
11		(12)	
	8101C0	Manopla: Esquerda	0,1
15	8101C9	Suporte, Alavanca Manopla: Direito	0,3
16	8101C8	Suporte, Alavanca Manopla: Esquerda	0,2
	8101D0	Suporte, Alavanca Manopla: Ambos	0,5
19	8101C7	Alavanca, Manopla: Direita	0,1
20	8101C6	Alavanca, Manopla: Esquerda	0,1
	8101F5	Alavanca, Manopla: Ambas	0,2

Ref. Nº	Nº da peça	Descrição	Qtd. CG160 CES N	ES N	ESD N	EX N	ES P	ESD P	EX P	Nº de série		Tipo
1	17910-KVS-J01	Cabo A Comp., Acelerador (HI-LEX)	1	1	1	1	1	1	1			
	17910-KVS-J21	Cabo A Comp., Acelerador (SORETTO)	1	1	1	1	1	1	1			
2	17920-KVS-J01	Cabo B Comp., Acelerador (HI-LEX)	1	1	1	1	1	1	1			
	17920-KVS-J21	Cabo B Comp., Acelerador (SORETTO)	1	1	1	1	1	1	1			
3	22870-KVS-F01	Cabo Comp., Embreagem (INCAFLEX)	1	1	1	1	1	1	1			
	22870-KVS-J01	Cabo Comp., Embreagem (SORETTO)	1	1	1	1	1	1	1			
4	32161-393-003	Presilha, Fiação Principal	2	2	2	2	2	2	2			
5	35150-KVS-F01	Interruptor Conj., Partida	1	–	1	1	–	1	1			
	35150-KVS-H71		–	1	–	–	1	–	–			
6	35200-KVS-J01	Interruptor Conj., Sinalizador	1	1	1	1	1	1	1			
7	35330-KRM-R01	Interruptor Conj., Embreagem	1	1	1	1	1	1	1			
8	35340-KWG-A21	Interruptor Conj., Freio Dianteiro (KOSTAL)	–	1	–	–	1	–	–			
9	53140-KVS-F00	Manopla Comp., Direita	–	1	1	1	1	1	1			
10	53140-KVS-J40	Manopla Comp., Acelerador	1	–	–	–	–	–	–			
11	53166-KGA-900	Manopla, Esquerda	–	1	1	1	1	1	1			
12	53166-KYJ-900	Manopla, Esquerda	1	–	–	–	–	–	–			
13	53167-KVS-F01	Carcaça, Inferior Acelerador	1	1	1	1	1	1	1			
14	53169-KVS-F01	Carcaça, Superior Acelerador	1	1	1	1	1	1	1			
15	53171-KVS-M00	Suporte, Superior Alavanca Direita	–	1	–	–	1	–	–			

PROIBIDA A REPRODUÇÃO E DISTRIBUIÇÃO
1016016 - Watsuo - MM-CT

© Moto Honda da Amazônia Ltda.
Todos os direitos reservados.

C-4

Alavancas • Interruptores • Cabos

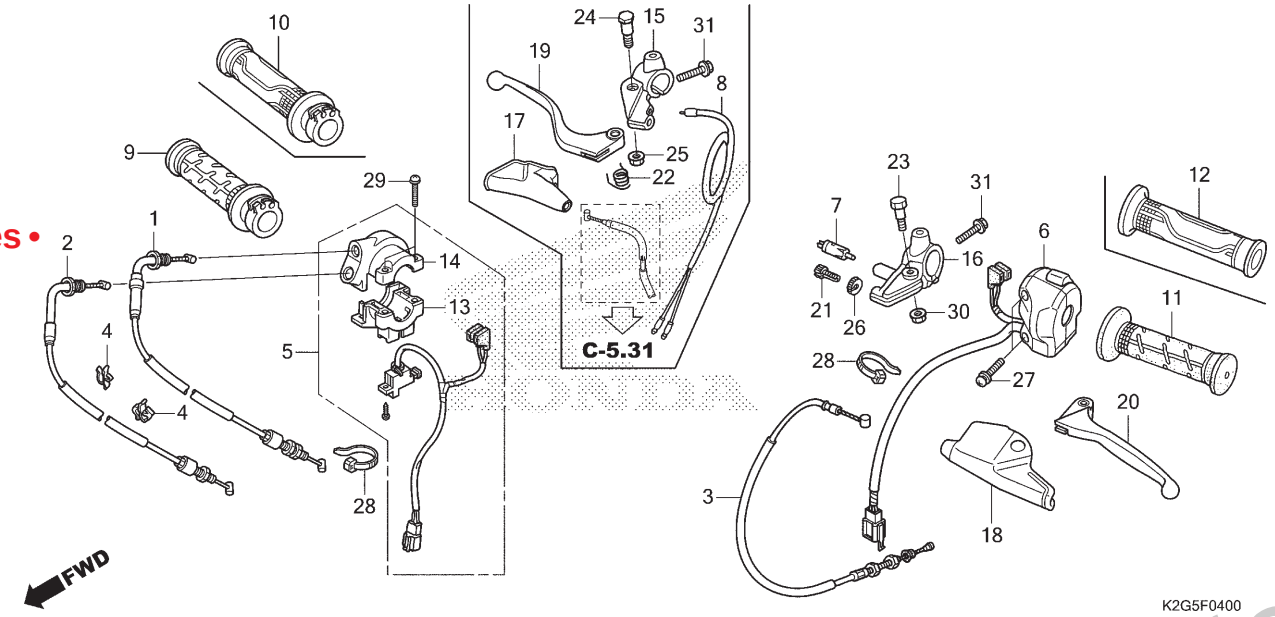

Ref. Nº	N.O.S.	Item de serviço	T.M.O.	Ref. Nº	Nº da peça	Descrição	Qtd. CG160 CES N	ES N	ESD N	EX N	ES P	ESD P	EX P	Nº de série		Tipo
				16	53172-KVS-600	Suporte, Superior Alavanca Esquerda ...	1	1	1	1	1	1	1	.....	.....	.....
				17	53173-KVS-M00	Capa, Alavanca Direita	–	1	–	–	1	–	–	.....	.....	.....
				18	53174-KVS-600	Capa, Alavanca Esquerda	1	1	1	1	1	1	1	.....	.....	.....
				19	53175-KVS-M00	Alavanca, Direita Guidão	–	1	–	–	1	–	–	.....	.....	.....
				20	53178-KVS-750	Alavanca, Esquerda Guidão	1	1	1	1	1	1	1	.....	.....	.....
				21	53192-KRM-860	Parafuso, Ajuste Cabo	1	1	1	1	1	1	1	.....	.....	.....
				22	53199-KVS-M00	Mola, Retorno Alavanca Freio	–	1	–	–	1	–	–	.....	.....	.....
				23	90113-KRM-860	Parafuso Pivô, Alavanca Manopla	1	1	1	1	1	1	1	.....	.....	.....
				24	90113-KVS-M00	Parafuso Pivô, Alavanca Manopla	–	1	–	–	1	–	–	.....	.....	.....
				25	90301-KGH-901	Porca, U, 6mm (FUJI SEIMITSU)	–	1	–	–	1	–	–	.....	.....	.....
				26	90322-KRM-860	Porca, Fixação	1	1	1	1	1	1	1	.....	.....	.....
				27	90507-MGE-640	Parafuso-arruela, 5x20	2	2	2	2	2	2	2	.....	.....	.....
				28	90650-KW3-000	Presilha, Cabo	2	2	2	2	2	2	2	.....	.....	.....
				29	93500-05022-0G	Parafuso, Phillips, 5x22	2	2	2	2	2	2	2	.....	.....	.....
				30	94050-06000	Porca, Flange, 6mm	1	1	1	1	1	1	1	.....	.....	.....
				31	95701-06025-07	Parafuso, Flange, 6x25	1	2	1	1	2	1	1	.....	.....	.....

PROIBIDA A REPRODUÇÃO E DISTRIBUIÇÃO
1010913 - Matsuo - MMCT

© Moto Honda da Amazônia Ltda.
Todos os direitos reservados.

C-5

Cilindro Mestre do Freio Dianteiro

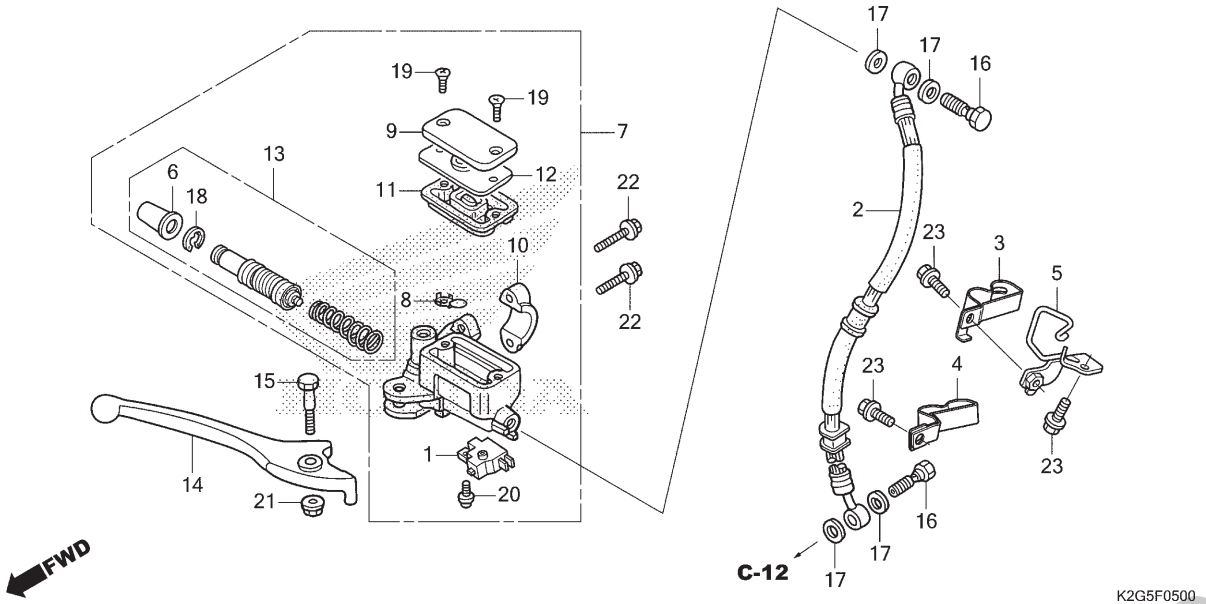

Ref. Nº	N.O.S.	Item de serviço	T.M.O.
1	6151F5	Interruptor, Freio Dianteiro (A)	0,1
2	7121A0	Mangueira, Freio Dianteiro	0,4
		• Inclui: Sangria dos freios	
7	712105	Cilindro Mestre, Freio Dianteiro	0,4
		• Inclui: Sangria dos freios	
11	7121G6	Diafragma, Cilindro Mestre Freio Dianteiro	0,1
13	7121G9	Pistão Jogo, Cilindro Mestre Freio Dianteiro	0,4
		• Inclui: Sangria dos freios	
14	8101C7	Alavanca, Manopla: Direita	0,1
	8101F5	Alavanca, Manopla: Ambas	0,2

Ref. Nº	Nº da peça	Descrição	Qtd. CG160 CES N	ES N	ESD N	EX N	ES P	ESD P	EX P	Nº de série		Tipo
1	35340-KWB-601	Interruptor Conj., Freio Dianteiro	1	–	1	1	–	1	1	.....	.....	.....
2	45126-KVS-M21	Mangueira Comp., Freio Dianteiro	1	–	1	1	–	1	1	.....	.....	.....
3	45155-KVS-F30	Braçadeira A, Mangueira Freio Dianteiro	1	–	1	1	–	1	1	.....	.....	.....
4	45156-KVS-J20	Braçadeira B, Mangueira Freio Dianteiro	1	–	1	1	–	1	1	.....	.....	.....
5	45160-KVS-J20	Suporte Comp., Braçadeira	1	–	1	1	–	1	1	.....	.....	.....
6	45504-410-003	Coifa, Comp.	1	–	1	1	–	1	1	.....	.....	.....
7	45510-KVS-M21	Cilindro Mestre Subconj., Freio Dianteiro	1	–	1	1	–	1	1	.....	.....	.....
8	45512-MA6-006	Protetor	1	–	1	1	–	1	1	.....	.....	.....
9	45513-KV2-901	Tampa, Cilindro Mestre	1	–	1	1	–	1	1	.....	.....	.....
10	45517-166-006	Suporte, Cilindro Mestre	1	–	1	1	–	1	1	.....	.....	.....
11	45520-GE2-006	Diafragma	1	–	1	1	–	1	1	.....	.....	.....
12	45521-K21-901	Placa, Diafragma	1	–	1	1	–	1	1	.....	.....	.....
13	45530-KVS-M21	Cilindro Mestre, Conj. Dianteiro (NISSIN)	1	–	1	1	–	1	1	.....	.....	.....
14	53175-KBW-900	Alavanca, Manopla Direita	1	–	1	1	–	1	1	.....	.....	.....
15	90114-KGH-900	Parafuso Pivô, Alavanca Manopla	1	–	1	1	–	1	1	.....	.....	.....
16	90145-KVS-M30	Parafuso, Óleo, 10x22	2	–	2	2	–	2	2	.....	.....	.....
	90145-MS9-612	Parafuso, Óleo, 10x22 (SAGA)	2	–	2	2	–	2	2	.....	.....	.....
	90145-GAZ-981	Parafuso, Óleo, 10x22	–	–	–	–	–	2	–	.....	.....	3BR
			–	–	–	–	–	–	2	.....	.....	4BR
			–	–	–	–	–	2	2	.....	.....	BR
17	90545-300-000	Arruela, Parafuso Óleo	4	–	4	4	–	4	4	.....	.....	.....

PROIBIDA A REPRODUÇÃO E DISTRIBUIÇÃO
1010918 Matsuo MMCGT

© Moto Honda da Amazônia Ltda.
Todos os direitos reservados.

C-5

Cilindro Mestre do Freio Dianteiro

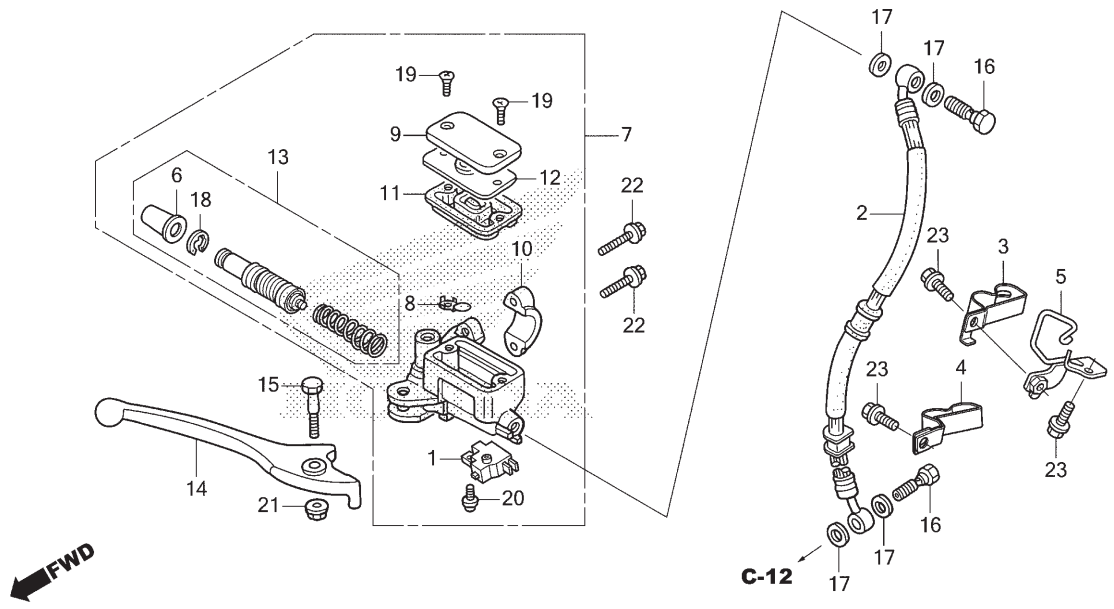

Ref. Nº	N.O.S.	Item de serviço	T.M.O.	Ref. Nº	Nº da peça	Descrição	Qtd. CG160 CES N	ES N	ESD N	EX N	ES P	ESD P	EX P	Nº de série		Tipo
				18	90651-K03-M61	Anel Elástico, Interno, 18,8	1	–	1	1	–	1	1			
				19	93600-04012-1G	Parafuso, Cabeça Chata, 4x12	2	–	2	2	–	2	2			
				20	93893-04012-17	Parafuso-arruela, 4x12	1	–	1	1	–	1	1			
				21	94050-06000	Porca, Flange, 6mm	1	–	1	1	–	1	1			
				22	95701-06022-07	Parafuso, Flange, 6x22	2	–	2	2	–	2	2			
				23	96001-06012-07	Parafuso, Flange, 6x12	3	–	3	3	–	3	3			

PROIBIDA A REPRODUÇÃO E DISTRIBUIÇÃO
1010913 - Matsuo - MM-GT

© Moto Honda da Amazônia Ltda.
Todos os direitos reservados.

C-5.30

Mangueira de Freio • Tubo de Freio (CES/ESD/EX)

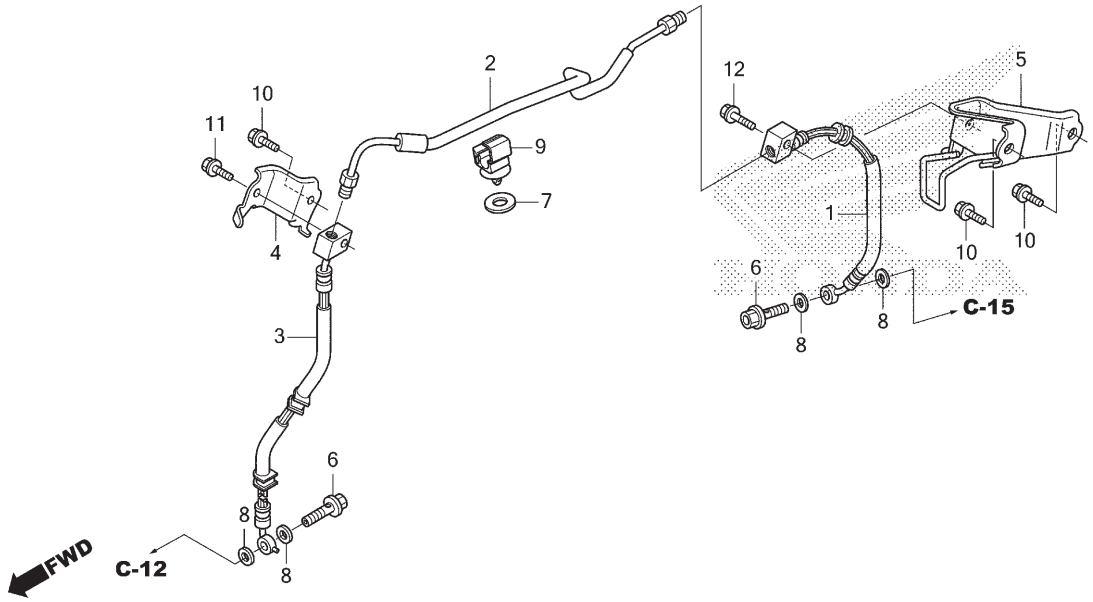

Ref. Nº	N.O.S.	Item de serviço	T.M.O.
1	7121W0	Mangueira A, CBS	0,4
		• Inclui: Sangria dos freios	
2	7121V9	Tubo, CBS	0,9
		• Inclui: Sangria dos freios	
3	7121W1	Mangueira B, CBS	0,4
		• Inclui: Sangria dos freios	

Ref. Nº	Nº da peça	Descrição	Qtd. CG160 CES N	ES N	ESD N	EX N	ES P	ESD P	EX P	Nº de série		Tipo
1	43310-KVS-M21	Mangueira A Comp., CBS	1	–	1	1	–	1	1			
2	43320-KVS-F30	Tubo Comp., CBS	1	–	1	1	–	1	1			
3	43330-KVS-M21	Mangueira B Comp., CBS	1	–	1	1	–	1	1			
4	50136-KVS-F30	Suporte A, Tubo Freio	1	–	1	1	–	1	1			
5	50137-KVS-J20	Suporte Comp., Tubo Freio Dianteiro	1	–	1	1	–	1	1			
6	90145-KVS-M30	Parafuso, Óleo, 10x22	2	–	2	2	–	2	2			
	90145-MS9-612	Parafuso, Óleo, 10x22 (SAGA)	2	–	2	2	–	2	2			
	90145-GAZ-981	Parafuso, Óleo, 10x22	–	–	–	–	–	2	–			3BR
			–	–	–	–	–	–	2			4BR
			–	–	–	–	–	2	2			BR
7	90507-KVS-F30	Arruela, Nylon	1	–	1	1	–	1	1			
8	90545-300-000	Arruela, Parafuso Óleo	4	–	4	4	–	4	4			
9	90661-MGS-D71	Braçadeira, Tubo Freio (7,0)	1	–	1	1	–	1	1			
10	95701-06020-00	Parafuso, Flange, 6x20	3	–	3	3	–	3	3			
11	95701-06020-07	Parafuso, Flange, 6x20	1	–	1	1	–	1	1			
12	95701-06025-07	Parafuso, Flange, 6x25	1	–	1	1	–	1	1			

PROIBIDA A REPRODUÇÃO E DISTRIBUIÇÃO
1010913 - Matsuo - MM-GT

© Moto Honda da Amazônia Ltda.
Todos os direitos reservados.

C-5.31

Cabo do Freio (ES)

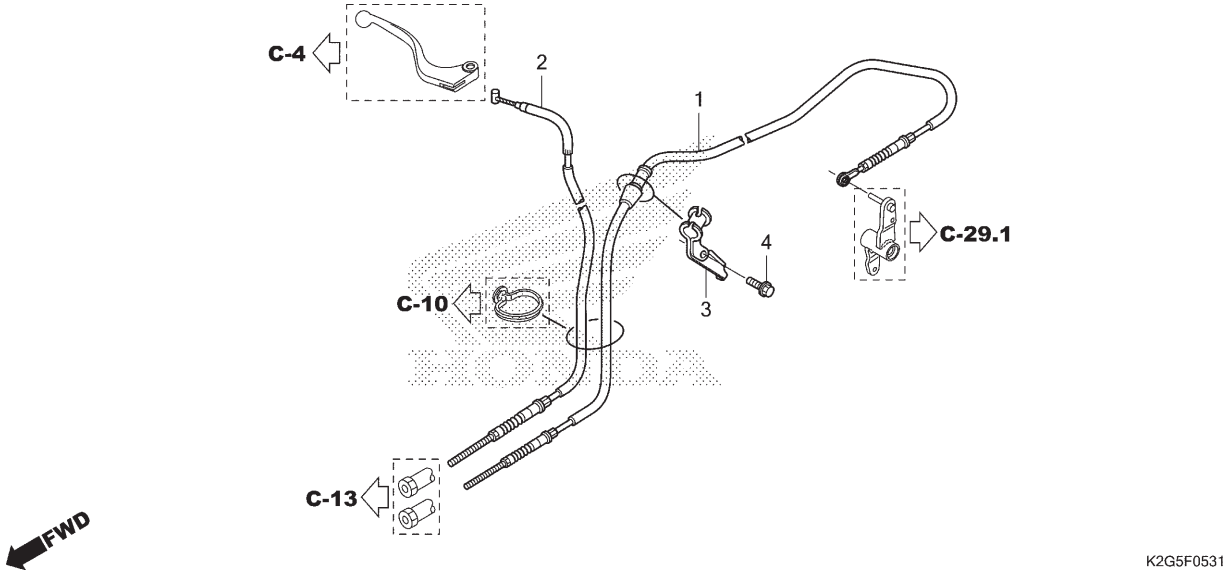

Ref. Nº	N.O.S.	Item de serviço	T.M.O.
1	811130	Cabo, Freio Traseiro	0,9
2	811125	Cabo, Freio Dianteiro	0,3

Ref. Nº	Nº da peça	Descrição	Qtd. CG160 CES N	ES N	ESD N	EX N	ES P	ESD P	EX P	Nº de série		Tipo
1	43450-KVS-M03	Cabo Comp., Freio (CBS) (SORETTO) ...	–	1	–	–	1	–	–	.....	.....	.....
2	45450-KVS-M01	Cabo Comp., Freio Dianteiro (SORETTO)	–	1	–	–	1	–	–	.....	.....	.....
3	50136-KVS-M00	Guia, Cabo Freio	–	1	–	–	1	–	–	.....	.....	.....
4	95701-06020-00	Parafuso, Flange, 6x20	–	1	–	–	1	–	–	.....	.....	.....

PROIBIDA A REPRODUÇÃO E DISTRIBUIÇÃO
1010913 - Matsuo - MM-GT

© Moto Honda da Amazônia Ltda.
Todos os direitos reservados.

C-7

Guidão • Mesa Superior

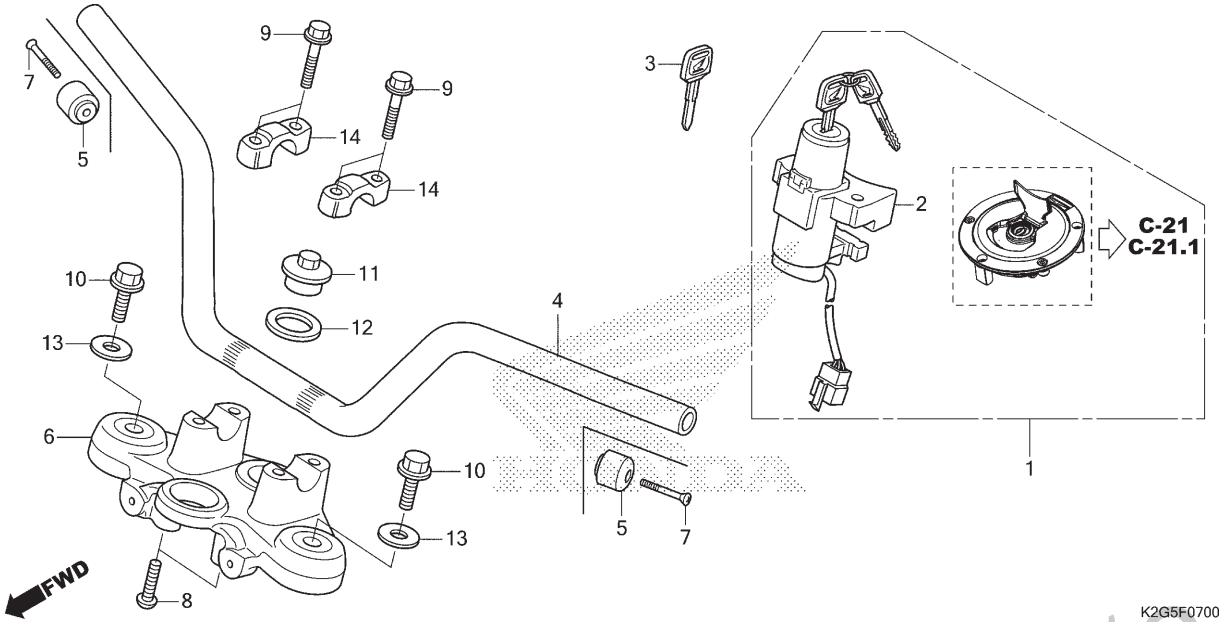

Ref. Nº	N.O.S.	Item de serviço	T.M.O.
1	6151A1	Chaves, Jogo	0,8
2	615145	Interruptor, Ignição & Trava	0,7
4	810100	Guidão	0,5
5	8101B3	Peso, Guidão: Esquerdo	0,1
	8101B4	Peso, Guidão: Direito	0,1
	8101B5	Peso, Guidão: Ambos	0,1
6	510110	Mesa, Superior	0,7

Ref. Nº	Nº da peça	Descrição	Qtd. CG160 CES N	ES N	ESD N	EX N	ES P	ESD P	EX P	Nº de série		Tipo
1	35010-K2G-B20	Chaves, Jogo	1	–	1	1	–	1	1			
	35010-K2G-B00		–	1	–	–	1	–	–			
2	35100-KWG-E01	Interruptor Conj., Ignição & Trava	1	1	1	1	1	1	1			
3	35127-KPF-960	Chave, Virgem	(1)	(1)	(1)	(1)	(1)	(1)	(1)			
4	53100-KVS-J40	Guidão Comp.	1	–	–	–	–	–	–			
	53100-KVS-J00		–	1	1	1	1	1	1			
5	53103-KVS-J40	Peso A, Guidão	2	–	–	–	–	–	–			
6	53230-KVS-F00ZB	Mesa, Superior										
		NH105 Preto Fosco (#15-#20)	1	1	1	1	1	1	1			
7	90107-KVS-J40	Parafuso, Ovalado, 6x65	2	–	–	–	–	–	–			
8	90107-MBG-000	Parafuso, Unidirecional, 8mm	2	2	2	2	2	2	2			
9	90111-362-000	Parafuso, Flange, 8x36	4	4	4	4	4	4	4			
10	90123-KRM-860	Parafuso, Garfo Dianteiro	2	–	2	2	–	2	2			
	90123-KWG-600		–	2	–	–	2	–	–			
11	90305-KVS-F00	Porca, Coluna Direção	1	1	1	1	1	1	1			
12	90503-KVS-600	Arruela, Coluna Direção	1	1	1	1	1	1	1			
13	90521-KVS-600	Arruela, 10,3mm	2	2	2	2	2	2	2			
14	95014-22200	Suporte B2, Superior Guidão	2	2	2	2	2	2	2			

PROIBIDA A REPRODUÇÃO E DISTRIBUIÇÃO
1010913 - Matsuo - MM-CT

© Moto Honda da Amazônia Ltda.
Todos os direitos reservados.

C-9

Coluna de Direção

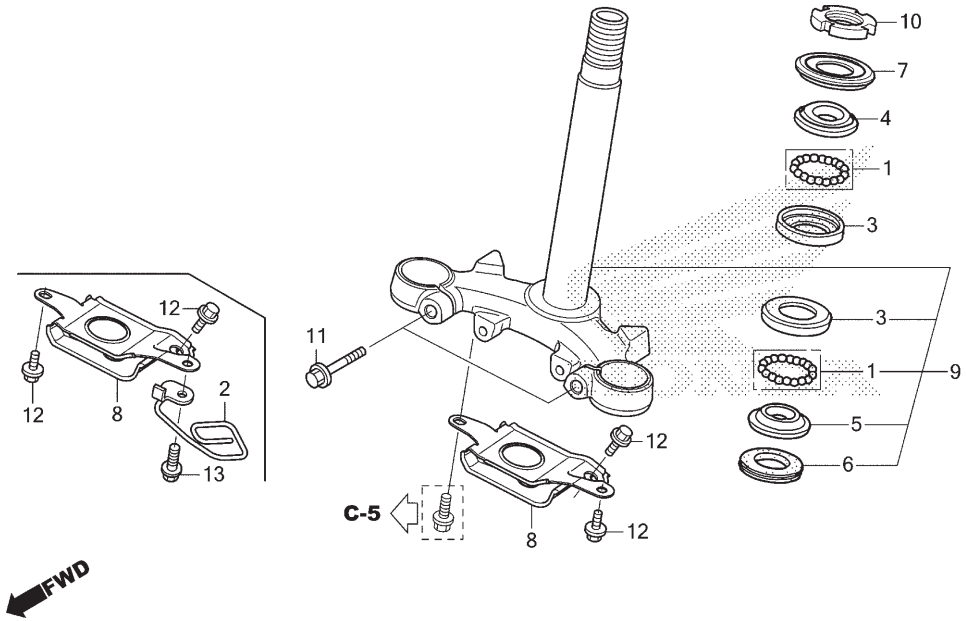

Ref. Nº	N.O.S.	Item de serviço	T.M.O.
3		(1)	
	5101A0	Pista, Esférica Direção: Superior	0,9
	5101A1	Pista, Esférica Direção: Inferior	0,9
	5101C9	Pista, Esférica Direção: Ambas	0,9
4	5101A9	Pista, Cônica Superior Direção	0,6
5		(6)	
	5101B0	Pista, Cônica Inferior Direção	1,1
9	510100	Coluna ou Eixo Conj., Direção	0,9
10		(7)	
	5101B2	Porca, Superior Coluna Direção	0,6

Ref. Nº	Nº da peça	Descrição	Qtd. CG160 CES N	ES N	ESD N	EX N	ES P	ESD P	EX P	Nº de série		Tipo
1	06531-KGA-B90	Esferas Conj., Aço, #8x18	2	2	2	2	2	2	2			
2	45158-KVS-M00	Guia Comp., Cabo	–	1	–	–	1	–	–			
3	50301-268-010	Pista, Esférica Superior Direção	2	2	2	2	2	2	2			
4	53211-KRM-860	Pista, Cônica Superior Direção	1	1	1	1	1	1	1			
5	53212-KRM-860	Pista, Cônica Inferior Direção	1	1	1	1	1	1	1			
6	53214-KGA-C00	Retentor Pó, Coluna Direção	1	1	1	1	1	1	1			
7	53214-KVS-F01	Retentor Pó, Superior Direção	1	1	1	1	1	1	1			
8	53216-KVS-F00	Placa, Guia Fiação	1	1	1	1	1	1	1			
9	53219-KVS-J40	Coluna Direção, Subconj.	1	–	–	–	–	–	–			
	53219-KVS-F00		–	1	1	1	1	1	1			
10	53229-KPE-900	Porca, Superior Coluna Direção	1	1	1	1	1	1	1			
11	95801-08032-00	Parafuso, Flange, 8x32	2	2	2	2	2	2	2			
12	96001-06008-00	Parafuso, Flange, 6x8	2	2	2	2	2	2	2			
13	96001-06012-07	Parafuso, Flange, 6x12	–	1	–	–	1	–	–			

PROIBIDA A REPRODUÇÃO E DISTRIBUIÇÃO
1010913 - Matsuo - MMCOT

© Moto Honda da Amazônia Ltda.
Todos os direitos reservados.

C-10

Para-lama Dianteiro

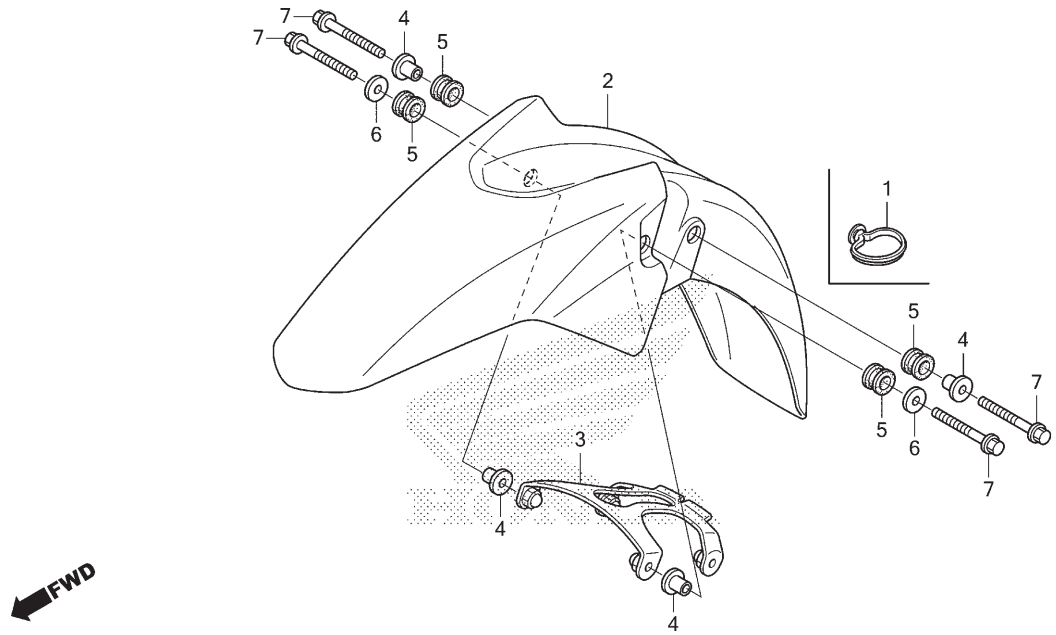

Ref. Nº	N.O.S.	Item de serviço	T.M.O.
2	4131B7	Para-lama, Dianteiro	0,2
3	4131C2	Suporte, Para-lama Dianteiro	0,2

Ref. Nº	Nº da peça	Descrição	Qtd. CG160 CES N	ES N	ESD N	EX N	ES P	ESD P	EX P	Nº de série		Tipo
1	45451-KVS-M00	Guia, Cabo Para-lama Dianteiro	–	1	–	–	1	–	–	.....	.....	.....
2	61000-KVS-N20ZC	Para-lama Dianteiro, Jogo (WL)										
		NH196 ..... Branco Ross	1	–	–	–	–	–	–	.....	.....	.....
	61000-KVS-N00ZA	*NH1* ..... Preto	–	1	–	–	–	–	–	.....	.....	.....
	61000-KVS-N20ZG	*R358P* Vermelho Marrakesh Perolizado	–	–	1	1	–	–	–	.....	.....	.....
	61000-KVS-N20ZD	*NH1* ..... Preto	–	–	1	–	–	–	–	.....	.....	.....
	61000-KVS-N20ZH	*PB379P* ..... Azul Caraiva Perolizado	–	–	1	–	–	–	–	.....	.....	.....
	61000-KVS-N20ZF	*Y204P* ..... Amarelo Caju Perolizado	–	–	–	1	–	–	–	.....	.....	.....
	61000-KVS-N20ZJ	*NH367M* ..... Cinza Embare Metálico	–	–	–	1	–	–	–	.....	.....	.....
	61100-KVS-F00ZF	*NH1* ..... Preto	–	–	–	–	–	1	–	.....	.....	3BR,BR
			–	–	–	–	–	–	1	.....	.....	4BR,BR
	61100-KVS-F00ZK	*NH-367M* ..... Cinza Embare Metálico	–	–	–	–	–	–	1	.....	.....	4BR,BR
	61100-KVS-F00ZP	*R358P* Vermelho Marrakesh Perolizado	–	–	–	–	–	1	–	.....	.....	3BR
			–	–	–	–	–	–	1	.....	.....	4BR
			–	–	–	–	–	1	1	.....	.....	BR
	61100-KVS-F00ZV	*NH-167M-U* .. Prata Iron Nail Metálico-U	–	–	–	–	–	1	–	.....	.....	3BR,BR
	61100-KVS-H70ZA	*NH1* ..... Preto	–	–	–	–	1	–	–	.....	.....	6BR,5BR
3	61102-KVS-J40	Suporte, Para-lama Dianteiro	1	–	–	–	–	–	–	.....	.....	.....
	61102-KVS-F01	.....	–	1	1	1	1	1	1	.....	.....	.....
4	61103-KVS-F00	Bucha, Montagem Para-lama Dianteiro ..	4	4	4	4	4	4	4	.....	.....	.....
5	61104-KRM-860	Coxim, Fixação Para-lama Dianteiro	4	4	4	4	4	4	4	.....	.....	.....
6	90525-030-000	Arruela B, Fixação Suporte	2	2	2	2	2	2	2	.....	.....	.....
7	96001-06030-00	Parafuso, Flange, 6x30	4	4	4	4	4	4	4	.....	.....	.....

PROIBIDA A REPRODUÇÃO E DISTRIBUIÇÃO
1010010 - Matsuo - MM-GT

© Moto Honda da Amazônia Ltda.
Todos os direitos reservados.

C-11

Garfo Dianteiro (CES)

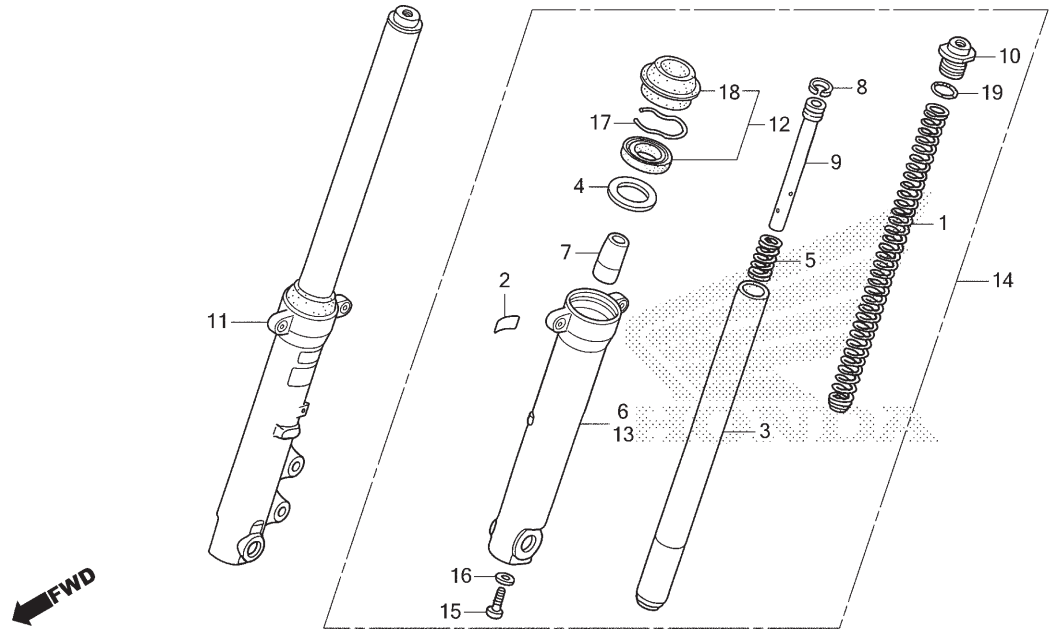

Ref. Nº	N.O.S.	Item de serviço	T.M.O.
1	5111C5	Mola, Garfo Dianteiro: Esquerda	0,5
	5111C6	Mola, Garfo Dianteiro: Direita	0,5
	5111C7	Mola, Garfo Dianteiro: Ambas	0,7
3		(5,7,8,9)	
	5111G2	Cilindro, Garfo Dianteiro: Esquerdo	0,6
	5111G3	Cilindro, Garfo Dianteiro: Direito	0,6
	5111G4	Cilindro, Garfo Dianteiro: Ambos	0,9
6	5111D2	Cilindro, Inferior: Direito	0,7
11	5111C3	Garfo Conj., Dianteiro: Direito	0,4
12	5111E7	Retentor Jogo, Garfo Dianteiro: Esquerdo	0,7
	5111E8	Retentor Jogo, Garfo Dianteiro: Direito	0,7
	5111E9	Retentor Jogo, Garfo Dianteiro: Ambos	1,0
13	5111D1	Cilindro, Inferior: Esquerdo	0,7
	5111D3	Cilindro, Inferior: Ambos	1,0
14	5111C2	Garfo Conj., Dianteiro: Esquerdo	0,4
	5111C4	Garfo Conj., Dianteiro: Ambos	0,5

Ref. Nº	Nº da peça	Descrição	Qtd. CG160 CES N	ES N	ESD N	EX N	ES P	ESD P	EX P	Nº de série		Tipo
1	51401-KVS-J41	Mola, Garfo Dianteiro	2	–	–	–	–	–	–			
2	51406-KVS-M11	Etiquetas	2	–	–	–	–	–	–			
3	51410-KVS-741	Cilindro Comp., Garfo Dianteiro	2	–	–	–	–	–	–			
4	51412-KK4-003	Anel, Apoio (SHOWA)	2	–	–	–	–	–	–			
5	51412-KRM-861	Mola, Retorno	2	–	–	–	–	–	–			
6	51430-KVS-F31	Cilindro Comp., Inferior Dianteiro Direito	1	–	–	–	–	–	–			
7	51432-GGE-901	Retentor, Óleo	2	–	–	–	–	–	–			
8	51437-413-003	Anel, Pistão	2	–	–	–	–	–	–			
9	51440-KVS-J41	Tubo, Assento	2	–	–	–	–	–	–			
10	51455-KVS-F01	Parafuso, Garfo	2	–	–	–	–	–	–			
11	51470-KVS-M11	Garfo Conj., Dianteiro Direito	1	–	–	–	–	–	–			
12	51490-KRM-852	Retentor Jogo, Garfo Dianteiro (SHOWA)	2	–	–	–	–	–	–			
13	51530-KVS-F31	Cilindro Comp., Inferior Dianteiro Esquerdo	1	–	–	–	–	–	–			
14	51570-KVS-M11	Garfo Conj., Dianteiro Esquerdo	1	–	–	–	–	–	–			
15	90116-383-721	Parafuso, Allen, 8x27 (SHOWA)	2	–	–	–	–	–	–			
16	90544-439-930	Guarnição (SHOWA)	2	–	–	–	–	–	–			
17	90601-354-000	Anel, Limitador Retentor Óleo (SHOWA)	2	–	–	–	–	–	–			
18	91254-GAA-003	Retentor, Pó (SHOWA)	2	–	–	–	–	–	–			
19	94608-50000	Anel, Vedação 23x2,8	2	–	–	–	–	–	–			

PROIBIDA A REPRODUÇÃO E DISTRIBUIÇÃO
Marcos Matsuo - MM-GT

© Moto Honda da Amazônia Ltda.
Todos os direitos reservados.

C-11.1

Garfo Dianteiro (ES)

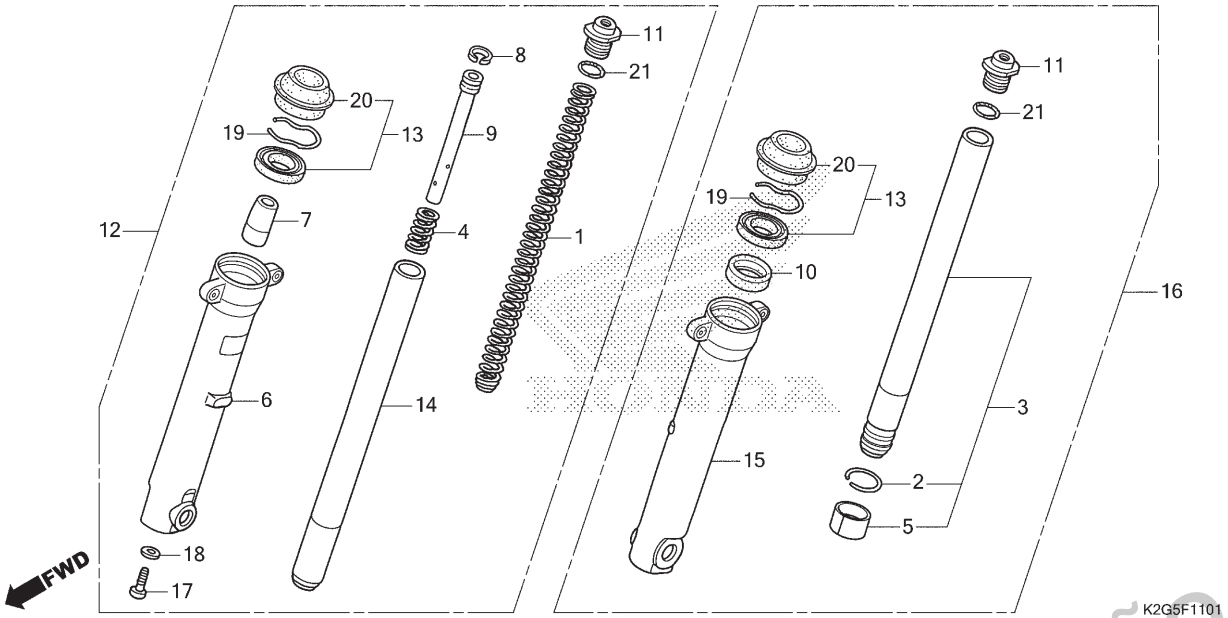

Ref. Nº	N.O.S.	Item de serviço	T.M.O.
1	5111C6	Mola, Garfo Dianteiro: Direita	0,5
3		(5,10)	
	5111G2	Cilindro, Garfo Dianteiro: Esquerdo	0,6
6	5111Q2	Cilindro, Inferior (A): Direito	0,7
12	5111C3	Garfo Conj., Dianteiro: Direito	0,4
13	5111Q7	Retentor Jogo, Garfo Dianteiro (A): Esquerdo	0,6
	5111Q8	Retentor Jogo, Garfo Dianteiro (A): Direito	0,7
	5111Q9	Retentor Jogo, Garfo Dianteiro (A): Ambos	1,0
14		(4,7,8,9)	
	5111G3	Cilindro, Garfo Dianteiro: Direito	0,6
	5111G4	Cilindro, Garfo Dianteiro: Ambos	0,9
15	5111Q1	Cilindro, Inferior (A): Esquerdo	0,6
	5111Q3	Cilindro, Inferior (A): Ambos	1,0
16	5111C2	Garfo Conj., Dianteiro: Esquerdo	0,4
	5111C4	Garfo Conj., Dianteiro: Ambos	0,5

Ref. Nº	Nº da peça	Descrição	Qtd. CG160 CES N	ES N	ESD N	EX N	ES P	ESD P	EX P	Nº de série		Tipo
1	51401-KVS-M22	Mola, Garfo Dianteiro	–	1	–	–	1	–	–			
2	51405-KVS-M22	Anel, Limitador	–	1	–	–	1	–	–			
3	51410-KVS-M22	Cilindro Comp., Garfo Dianteiro	–	1	–	–	1	–	–			
4	51412-KVS-M21	Mola, Retorno	–	1	–	–	1	–	–			
5	51415-KVS-M21	Bucha, Deslizante	–	1	–	–	1	–	–			
6	51430-KVS-M01	Cilindro Conj., Inferior Dianteiro Direito	–	1	–	–	1	–	–			
7	51432-KVS-M21	Retentor, Óleo	–	1	–	–	1	–	–			
8	51437-KW6-901	Anel, Pistão (SHOWA)	–	1	–	–	1	–	–			
9	51440-KVS-M21	Tubo, Assento	–	1	–	–	1	–	–			
10	51443-KVS-M21	Guia Comp., Tubo	–	1	–	–	1	–	–			
11	51455-KVS-M21	Parafuso, Garfo	–	2	–	–	2	–	–			
12	51470-KVS-M02	Garfo Conj., Dianteiro Direito	–	1	–	–	1	–	–			
13	51490-KRM-852	Retentor Jogo, Garfo Dianteiro (SHOWA)	–	2	–	–	2	–	–			
14	51510-KVS-M21	Cilindro Comp., Garfo Dianteiro	–	1	–	–	1	–	–			
15	51530-KVS-M01	Cilindro Comp., Inferior Dianteiro Esquerdo	–	1	–	–	1	–	–			
16	51570-KVS-M02	Garfo Conj., Dianteiro Esquerdo	–	1	–	–	1	–	–			
17	90116-383-721	Parafuso, Allen, 8x27 (SHOWA)	–	1	–	–	1	–	–			
18	90544-439-930	Guarnição (SHOWA)	–	1	–	–	1	–	–			
19	90601-HB7-003	Anel, Limitador Retentor Óleo	–	2	–	–	2	–	–			
20	91254-GAA-003	Retentor, Pó (SHOWA)	–	2	–	–	2	–	–			
21	94608-50000	Anel, Vedação 23x2,8	–	2	–	–	2	–	–			

PROIBIDA A REPRODUÇÃO E DISTRIBUIÇÃO
Marcos Matsuo - MM-CT

© Moto Honda da Amazônia Ltda.
Todos os direitos reservados.

C-11.2

Garfo Dianteiro (ESD/EX)

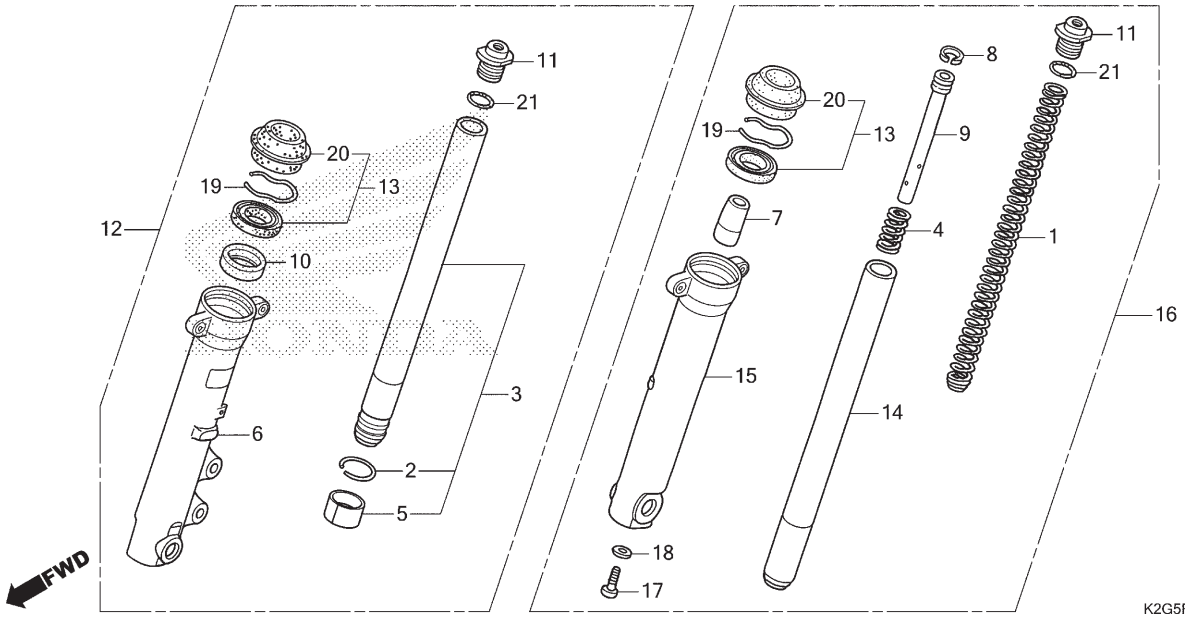

Ref. Nº	N.O.S.	Item de serviço	T.M.O.
1	5111C5	Mola, Garfo Dianteiro: Esquerda	0,5
3		(5,10)	
	5111G3	Cilindro, Garfo Dianteiro: Direito	0,6
6	5111V0	Cilindro, Inferior (A): Direito	0,6
12	5111C3	Garfo Conj., Dianteiro: Direito	0,4
13	5111U6	Retentor Jogo, Garfo Dianteiro (B): Esquerdo	0,7
	5111U7	Retentor Jogo, Garfo Dianteiro (B): Direito	0,6
	5111U8	Retentor Jogo, Garfo Dianteiro (B): Ambos	1,0
14		(4,7,8,9)	
	5111G2	Cilindro, Garfo Dianteiro: Esquerdo	0,6
	5111G4	Cilindro, Garfo Dianteiro: Ambos	0,9
15	5111U9	Cilindro, Inferior (B): Esquerdo	0,7
	5111V1	Cilindro, Inferior (B): Ambos	1,0
16	5111C2	Garfo Conj., Dianteiro: Esquerdo	0,4
	5111C4	Garfo Conj., Dianteiro: Ambos	0,5

Ref. Nº	Nº da peça	Descrição	Qtd. CG160 CES N	ES N	ESD N	EX N	ES P	ESD P	EX P	Nº de série		Tipo
1	51401-KVS-M22	Mola, Garfo Dianteiro	–	–	1	1	–	1	1			
2	51405-KVS-M22	Anel, Limitador	–	–	1	1	–	1	1			
3	51410-KVS-M22	Cilindro Comp., Garfo Dianteiro	–	–	1	1	–	1	1			
4	51412-KVS-M21	Mola, Retorno	–	–	1	1	–	1	1			
5	51415-KVS-M21	Bucha, Deslizante	–	–	1	1	–	1	1			
6	51430-KVS-M21	Cilindro Conj., Inferior Dianteiro Direito	–	–	1	1	–	1	1			
7	51432-KVS-M21	Retentor, Óleo	–	–	1	1	–	1	1			
8	51437-KW6-901	Anel, Pistão (SHOWA)	–	–	1	1	–	1	1			
9	51440-KVS-M21	Tubo, Assento	–	–	1	1	–	1	1			
10	51443-KVS-M21	Guia Comp., Tubo	–	–	1	1	–	1	1			
11	51455-KVS-M21	Parafuso, Garfo	–	–	2	2	–	2	2			
12	51470-KVS-M22	Garfo Conj., Dianteiro Direito	–	–	1	1	–	1	1			
13	51490-KRM-852	Retentor Jogo, Garfo Dianteiro (SHOWA)	–	–	2	2	–	2	2			
14	51510-KVS-M21	Cilindro Comp., Garfo Dianteiro	–	–	1	1	–	1	1			
15	51530-KVS-M21	Cilindro Comp., Inferior Dianteiro Esquerdo	–	–	1	1	–	1	1			
16	51570-KVS-M22	Garfo Conj., Dianteiro Esquerdo	–	–	1	1	–	1	1			
17	90116-383-721	Parafuso, Allen, 8x27 (SHOWA)	–	–	1	1	–	1	1			
18	90544-439-930	Guarnição (SHOWA)	–	–	1	1	–	1	1			
19	90601-HB7-003	Anel, Limitador Retentor Óleo	–	–	2	2	–	2	2			
20	91254-GAA-003	Retentor, Pó (SHOWA)	–	–	2	2	–	2	2			
21	94608-50000	Anel, Vedação 23x2,8	–	–	2	2	–	2	2			

PROIBIDA A REPRODUÇÃO E DISTRIBUIÇÃO
Takayuki Matsuo - MMCOT

© Moto Honda da Amazônia Ltda.
Todos os direitos reservados.

C-12

Cáliper do Freio Dianteiro

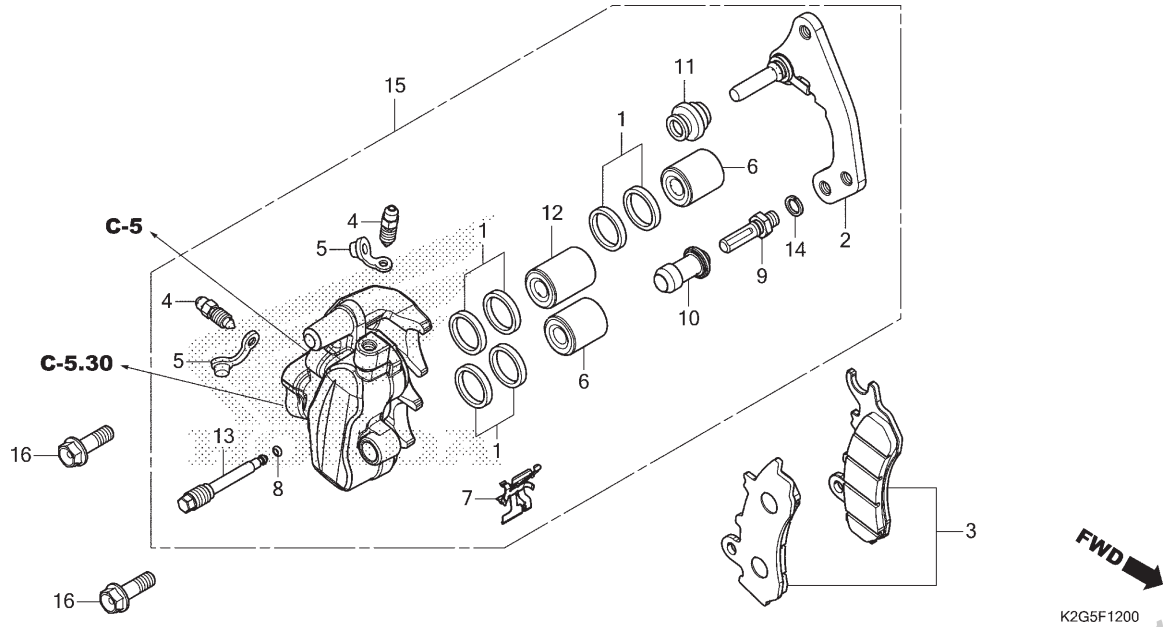

Ref. Nº	N.O.S.	Item de serviço	T.M.O.
2	7111G0	Suporte, Cáliper Dianteiro	0,2
3	711115	Sapata (Pastilha) Jogo, Freio: Dianteiro	0,1
6		(1,12)	
	7111D1	Pistão, Cáliper Freio Dianteiro • Inclui: Sangria dos freios • Nota: Mesmo tempo para duas unidades ou mais	0,8
15	711130	Cáliper, Freio Dianteiro • Inclui: Sangria dos freios	0,6

Ref. Nº	Nº da peça	Descrição	Qtd. CG160 CES N	ES N	ESD N	EX N	ES P	ESD P	EX P	Nº de série		Tipo
1	06451-MZ2-405	Retentor Jogo, Pistão	3	–	3	3	–	3	3			
2	06453-K67-951	Suporte Subconj., Dianteiro Direito	1	–	1	1	–	1	1			
3	06455-K67-951	Pastilha Jogo, Freio Dianteiro	1	–	1	1	–	1	1			
4	43352-568-003	Parafuso, Sangria (NISSIN)	2	–	2	2	–	2	2			
5	43353-461-771	Capa, Sangria	2	–	2	2	–	2	2			
6	45107-KPN-E21	Pistão A, 22 (NISSIN)	2	–	2	2	–	2	2			
7	45108-KPN-E21	Mola, Pastilha (NISSIN)	1	–	1	1	–	1	1			
8	45111-MAJ-G41	Anel, Limitador	1	–	1	1	–	1	1			
9	45131-GZ0-006	Parafuso, Pino	1	–	1	1	–	1	1			
10	45132-166-016	Coifa, Pino (NISSIN)	1	–	1	1	–	1	1			
11	45133-MA3-006	Coifa B	1	–	1	1	–	1	1			
12	45207-KPN-E21	Pistão B, 22 (NISSIN)	1	–	1	1	–	1	1			
13	45215-KPH-951	Pino, Suporte	1	–	1	1	–	1	1			
14	45216-166-006	Arruela, Ondulada	1	–	1	1	–	1	1			
15	45250-KVS-M21	Cáliper Subconj., Dianteiro Direito (NISSIN)	1	–	1	1	–	1	1			
16	90155-KY4-910	Parafuso, Flange, 8x25	2	–	2	2	–	2	2			

PROIBIDA A REPRODUÇÃO E DISTRIBUIÇÃO
1010913 - Matsuo - MMGT

© Moto Honda da Amazônia Ltda.
Todos os direitos reservados.

C-13

Painel do Freio Dianteiro

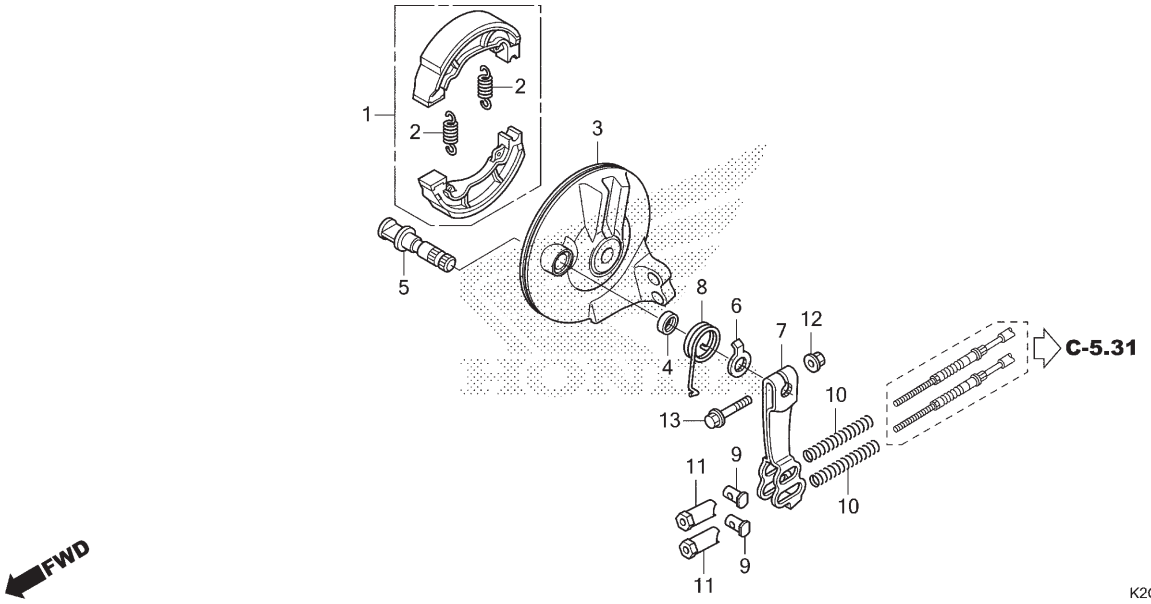

Ref. Nº	N.O.S.	Item de serviço	T.M.O.
1	7111N1	Sapata (Pastilha) Jogo, Freio (A): Dianteiro	0,3
3	7111D0	Painel, Freio Dianteiro	0,4
5	7111B3	Comando, Freio: Dianteiro	0,4
7	7111C3	Braço, Freio: Dianteiro	0,2

Ref. Nº	Nº da peça	Descrição	Qtd. CG160 CES N	ES N	ESD N	EX N	ES P	ESD P	EX P	Nº de série		Tipo
1	06450-KGA-B90	Sapata Jogo, Freio (JB NH FE)	–	1	–	–	1	–	–			
2	43151-329-000	Mola, Sapata Freio	–	2	–	–	2	–	–			
	43151-KVS-F00	Mola, Sapata Freio Traseiro	–	2	–	–	2	–	–			
3	45100-KVS-M00	Painel Comp., Freio Dianteiro	–	1	–	–	1	–	–			
4	45134-250-000	Retentor Pó, Comando Freio	–	1	–	–	1	–	–			
5	45141-KWG-A00	Comando, Freio Dianteiro	–	1	–	–	1	–	–			
6	45145-KRM-851	Indicador, Freio Dianteiro (NISSIN)	–	1	–	–	1	–	–			
7	45410-KVS-M00	Braço, Freio Dianteiro	–	1	–	–	1	–	–			
8	45435-121-010	Mola, Retorno Braço Freio Dianteiro	–	1	–	–	1	–	–			
9	45453-KWP-911	Junção, Braço Freio	–	2	–	–	2	–	–			
10	45456-KWP-910	Mola, Extremidade Cabo Freio	–	2	–	–	2	–	–			
11	45459-K2G-B00	Porca, Ajuste Freio	–	2	–	–	2	–	–			
12	94050-06000	Porca, Flange, 6mm	–	1	–	–	1	–	–			
13	95701-06032-00	Parafuso, Flange, 6x32	–	1	–	–	1	–	–			

PROIBIDA A REPRODUÇÃO E DISTRIBUIÇÃO
1010913 - Matsuo - MM-GT

© Moto Honda da Amazônia Ltda.
Todos os direitos reservados.

C-14.10

Roda Dianteira (ES)

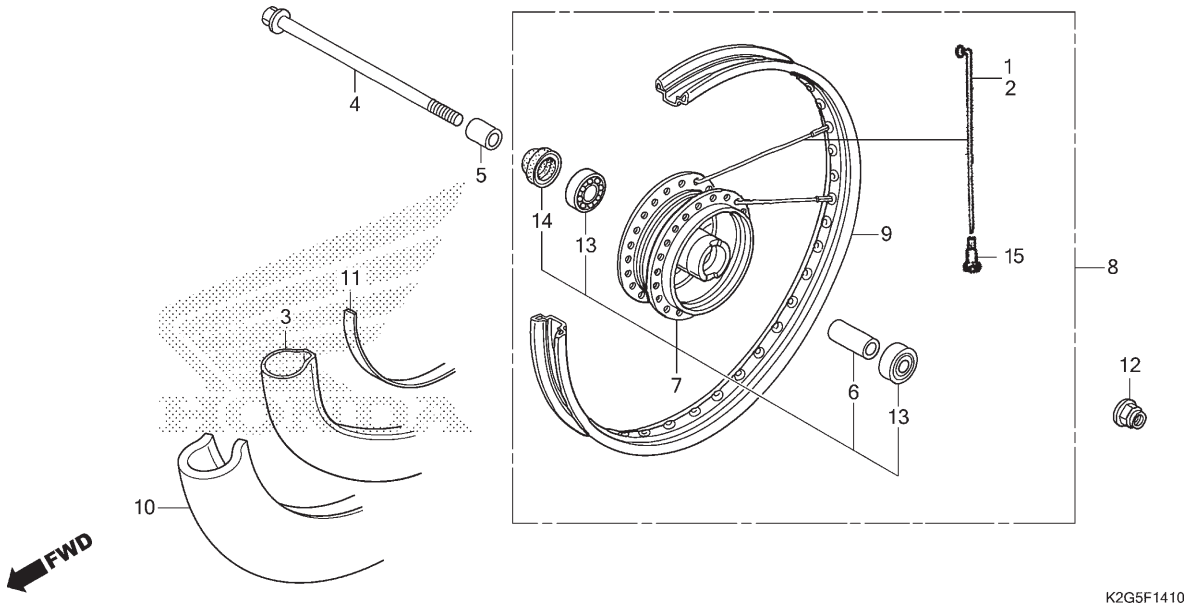

Ref. Nº	N.O.S.	Item de serviço	T.M.O.
4		(14)	
	710151	Eixo, Roda Dianteira	0,2
7		(1,2)	
	710103	Cubo, Roda Dianteira	2,2
8	7101D4	Roda Dianteira	0,7
9	710109	Aro, Roda: Dianteiro	2,1
10		(3,11)	
	7101J8	Pneu Dianteiro e/ou Câmara (Um)	0,7
13	710115	Rolamento, Roda Dianteira (Um)	0,4
	710115G	• Substituição de 1 rolamento adicionar	0,1

Ref. Nº	Nº da peça	Descrição	Qtd. CG160 CES N	ES N	ESD N	EX N	ES P	ESD P	EX P	Nº de série		Tipo
1	44605-KRM-B90	Raio Jogo (A10x162) (Interno)	–	18	–	–	18	–	–			
2	44606-KRM-B90	Raio Jogo (A10x162) (Externo)	–	18	–	–	18	–	–			
3	42712-KWG-651	Câmara, Pneu (LEVORIN)	–	1	–	–	1	–	–			
	44712-KGA-901	Câmara, Pneu (PIRELLI)	–	1	–	–	1	–	–			
4	44301-KVS-F00	Eixo, Roda Dianteira	–	1	–	–	1	–	–			
5	44311-KRM-860	Espaçador, Lateral Roda Dianteira	–	1	–	–	1	–	–			
6	44620-400-000	Espaçador, Eixo Dianteiro	–	1	–	–	1	–	–			
7	44635-KWG-E00ZA	Cubo Subconj., Dianteiro *NH109MS* Prata Shot Especial Metálico	–	1	–	–	1	–	–			
8	44650-KVS-M00ZA	Roda Dianteira, Subconj. *NH109MS* Prata Shot Especial Metálico	–	1	–	–	–	–	–			
	44650-K2G-B60ZA	*NH109MS* Prata Shot Especial Metálico	–	–	–	–	1	–	–			5BR,6BR
9	44701-KVS-M00	Aro, Roda Dianteira	–	1	–	–	–	–	–			
	44701-KRM-850		–	–	–	–	1	–	–			5BR,6BR
10	44711-KVS-F02	Pneu, Dianteiro (PIRELLI) (80/100-18M/C 47P)	–	1	–	–	–	–	–			
	44711-KVS-F03		–	–	–	–	1	–	–			5BR,6BR
	44711-KWG-652	Pneu, Dianteiro (LEVORIN) (80/100-18M/C 47P)	–	1	–	–	1	–	–			

PROIBIDA A REPRODUÇÃO E DISTRIBUIÇÃO
1010913 - Matsuo - MM-GT

© Moto Honda da Amazônia Ltda.
Todos os direitos reservados.

C-14.10

Roda Dianteira (ES)

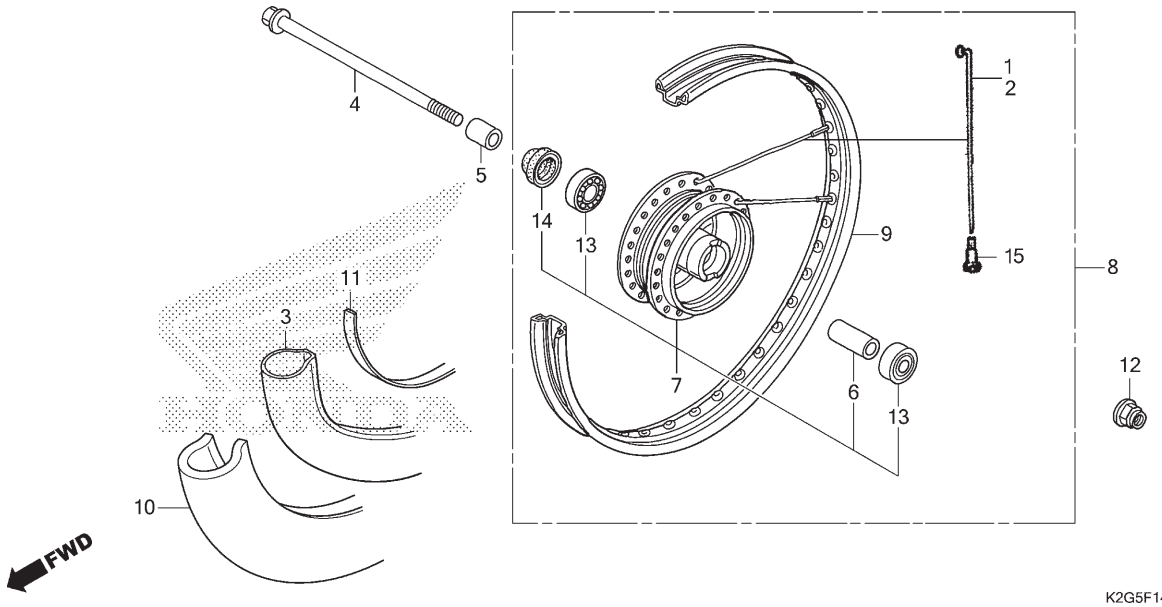

Ref. Nº	N.O.S.	Item de serviço	T.M.O.	Ref. Nº	Nº da peça	Descrição	Qtd. CG160 CES N	ES N	ESD N	EX N	ES P	ESD P	EX P	Nº de série		Tipo
				11	44713-KGA-901	Protetor, Câmara (PIRELLI)	–	1	–	–	1	–	–	.....	.....	.....
				12	90306-KF0-003	Porca, Flange, 12mm (FUSE RASHI)	–	1	–	–	1	–	–	.....	.....	.....
					90306-KGH-901	Porca, U, 12mm (FUJI SEIMITSU)	–	1	–	–	1	–	–	.....	.....	.....
				13	91055-KVS-F01	Rolamento, Radial Esferas (6301U L) (FUJIKOSHI)	–	2	–	–	2	–	–	.....	.....	.....
					91055-KVS-F02	Rolamento, Radial Esferas (6301U L) (NSK)	–	2	–	–	2	–	–	.....	.....	.....
				14	91251-KPH-901	Retentor Pó, 21x37x7 (ARAI)	–	1	–	–	1	–	–	.....	.....	.....
				15	97000-45200	Niple	–	36	–	–	36	–	–	.....	.....	.....

PROIBIDA A REPRODUÇÃO E DISTRIBUIÇÃO
1010913 - Matsuo - MM-GT

© Moto Honda da Amazônia Ltda.
Todos os direitos reservados.

C-14.40

Roda Dianteira (CES/ESD/EX)

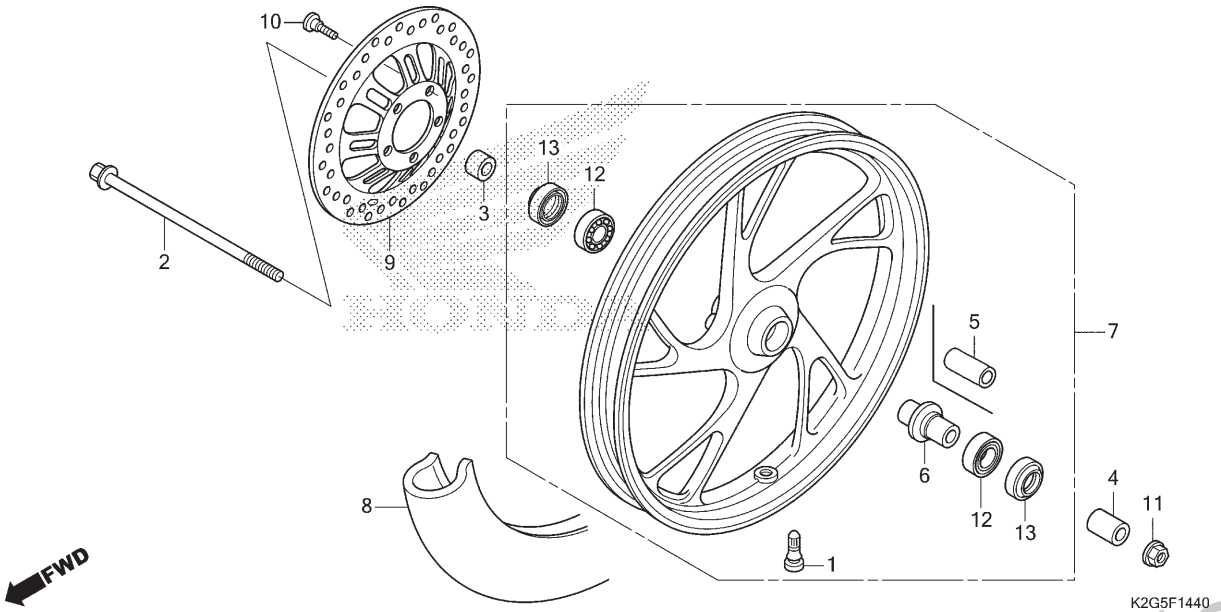

Ref. Nº	N.O.S.	Item de serviço	T.M.O.
2		(13)	
	710151	Eixo, Roda Dianteira	0,2
7	7101G2	Roda Dianteira (A)	0,6
8	710139	Pneu Dianteiro (Um)	0,5
9	711120	Disco, Freio Dianteiro	0,3
12	710115	Rolamento, Roda Dianteira (Um)	0,4
	710115G	• Substituição de 1 rolamento adicionar	0,1

Ref. Nº	Nº da peça	Descrição	Qtd. CG160 CES N	ES N	ESD N	EX N	ES P	ESD P	EX P	Nº de série		Tipo
1	42753-KWF-901	Válvula, Aro (TRITON)	1	–	1	1	–	1	1			
	42753-MR4-901	Válvula, Aro (SCHRADER)	1	–	1	1	–	1	1			
2	44301-KVS-F00	Eixo, Roda Dianteira	1	–	1	1	–	1	1			
3	44311-KRM-860	Espaçador, Lateral Roda Dianteira	1	–	1	1	–	1	1			
4	44311-KVS-F00	Espaçador, Lateral Roda Dianteira	1	–	1	1	–	1	1			
5	44620-400-000	Espaçador, Eixo Dianteiro	–	–	1	–	–	1	–			
6	44620-KVS-M30	Espaçador, Eixo Dianteiro	1	–	–	1	–	–	1			
7	44650-KVS-M30	Roda Dianteira, Subconj.	1	–	–	1	–	–	–			
	44650-KVS-N40ZB	*R379* Vermelho Cinnabar	–	–	–	–	–	–	1			4BR,BR
	44650-KVS-N40ZC	*NH105* Preto Fosco (#15-#20)	–	–	–	–	–	–	1			4BR,BR
	44650-KVS-J20		–	–	1	–	–	1	–			
8	44711-KVS-F23	Pneu, Dianteiro (PIRELLI) (80/100-18M/C 47P)	1	–	1	1	–	1	–			
			–	–	–	–	–	–	1			4BR,BR
	44711-K2G-B21	Pneu, Dianteiro (LEVORIN) (80/100-18M/C 47P)	1	–	1	–	–	1	–			BR
9	45251-KVS-M21	Disco, Freio Dianteiro	1	–	1	1	–	1	1			
	45251-KVS-M20		1	–	–	1	–	–	1			
	45251-K18-911		–	–	1	–	–	1	–			3BR
	45251-K18-912	Disco, Freio Dianteiro (SUNSTAR)	–	–	1	–	–	1	–			3BR
	45251-KVS-M20	Disco, Freio Dianteiro	–	–	1	–	–	1	–			BR

PROIBIDA A REPRODUÇÃO E DISTRIBUIÇÃO
1010816 - Matsuo - MM-GT

© Moto Honda da Amazônia Ltda.
Todos os direitos reservados.

C-14.40

Roda Dianteira (CES/ESD/EX)

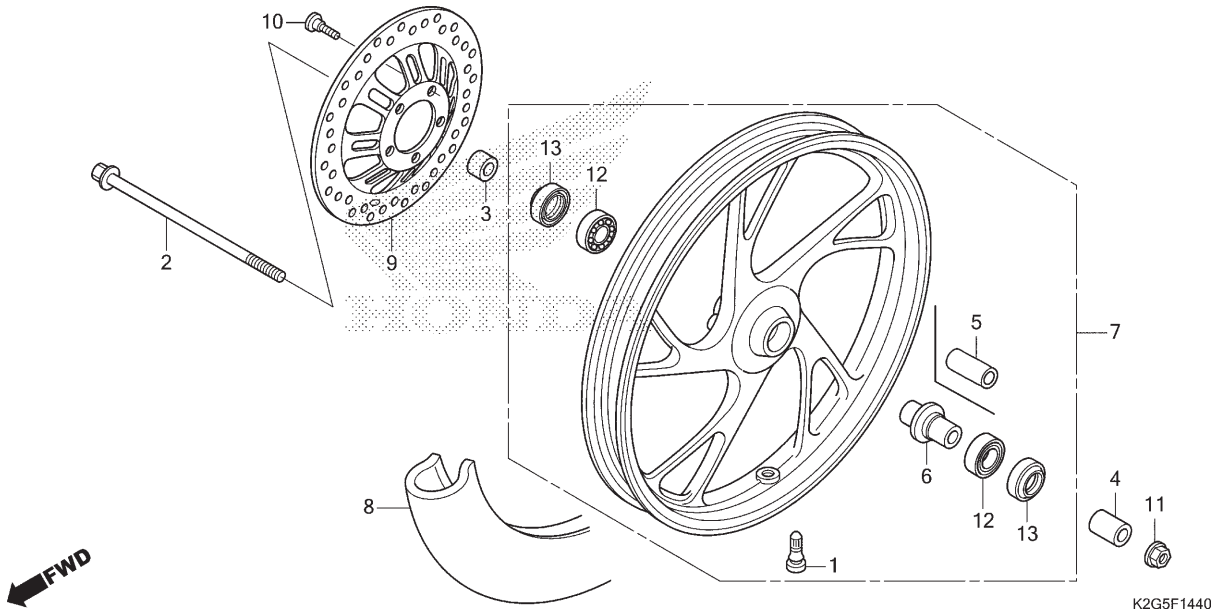

Ref. Nº	N.O.S.	Item de serviço	T.M.O.

Ref. Nº	Nº da peça	Descrição	Qtd. CG160 CES N	ES N	ESD N	EX N	ES P	ESD P	EX P	Nº de série		Tipo
10	90105-KL8-741	Parafuso, Disco Dianteiro 8x24 (SAGA)	5	–	5	5	–	5	5	.....	.....	.....
	90105-KR3-000	Parafuso, Disco Dianteiro, 8x24	5	–	5	5	–	5	5	.....	.....	.....
	90105-MBB-000	Parafuso, Disco Freio, 8x24	5	–	5	5	–	5	5	.....	.....	.....
	90105-MV9-003	Parafuso, Disco, 8x24 (TSUKIBOSHI) ...	5	–	5	5	–	5	5	.....	.....	.....
11	90306-KF0-003	Porca, Flange, 12mm (FUSE RASHI)	1	–	1	1	–	1	1	.....	.....	.....
	90306-KGH-901	Porca, U, 12mm (FUJI SEIMITSU)	1	–	1	1	–	1	1	.....	.....	.....
12	91055-KVS-F01	Rolamento, Radial Esferas (6301U L) (FUJIKOSHI)	2	–	–	2	–	–	2	.....	.....	.....
	91055-KVS-F02	Rolamento, Radial Esferas (6301U L) (NSK)	2	–	–	2	–	–	2	.....	.....	.....
	91052-KVS-F01	Rolamento, Radial Esferas, 6301(UU) (FUJIKOSHI)	–	–	2	–	–	2	–	.....	.....	.....
	91052-KVS-F02	Rolamento, Radial Esferas, 6301(UU) (NSK)	–	–	2	–	–	2	–	.....	.....	.....
13	91251-KPH-901	Retentor Pó, 21x37x7 (ARAI)	2	–	2	2	–	2	2	.....	.....	.....

PROIBIDA A REPRODUÇÃO E DISTRIBUIÇÃO
1010913 - Matsuo - MM GT

© Moto Honda da Amazônia Ltda.
Todos os direitos reservados.

C-15

Cilindro Mestre do Freio Traseiro

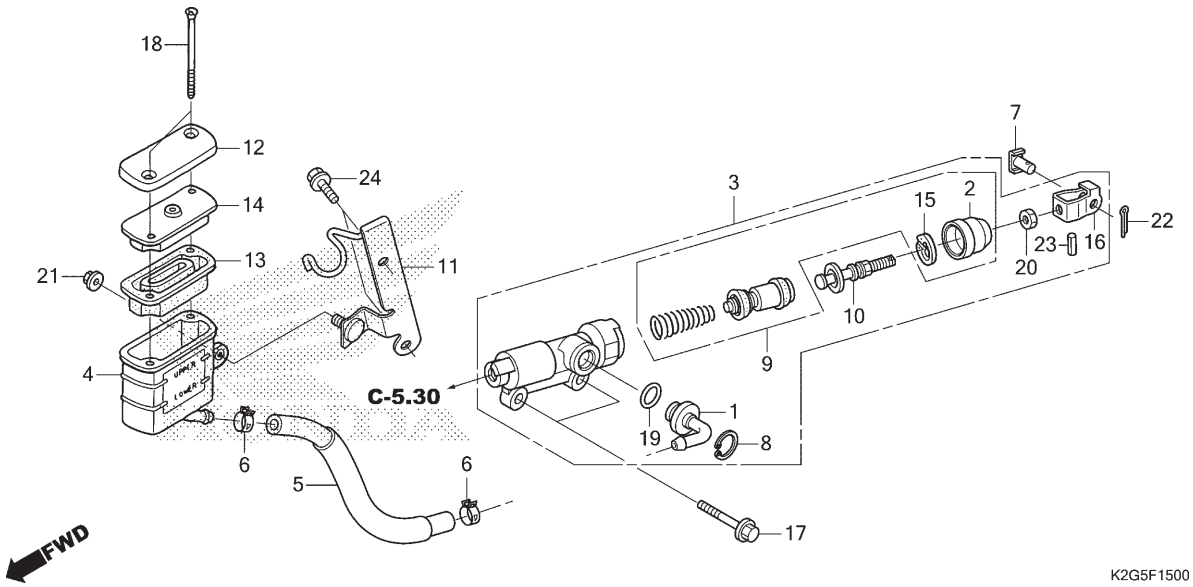

Ref. Nº	N.O.S.	Item de serviço	T.M.O.
3	712125	Cilindro Mestre, Freio Traseiro	0,5
		• Inclui: Sangria dos freios	
4	7121F6	Reservatório, Óleo Cilindro Mestre Traseiro	0,3
		• Inclui: Sangria dos freios	
5	7121C2	Mangueira, Reservatório Óleo Cilindro Mestre Traseiro	0,4
		• Inclui: Sangria dos freios	
9	7121H0	Pistão Jogo, Cilindro Mestre Freio Traseiro	0,5
		• Inclui: Sangria dos freios	
13	7121G7	Diafragma, Cilindro Mestre Freio Traseiro	0,1

Ref. Nº	Nº da peça	Descrição	Qtd. CG160 CES N	ES N	ESD N	EX N	ES P	ESD P	EX P	Nº de série		Tipo
1	43503-KS6-701	Conector, Cilindro Mestre	1	–	1	1	–	1	1			
2	43504-KVS-F31	Coifa	1	–	1	1	–	1	1			
3	43510-KVS-F31	Cilindro Mestre Freio Traseiro, Subconj.	1	–	1	1	–	1	1			
4	43511-KVS-F31	Reservatório Comp., Óleo	1	–	1	1	–	1	1			
5	43512-KVS-J21	Mangueira Comp., Cilindro Mestre Freio Traseiro	1	–	1	1	–	1	1			
6	43514-KS6-701	Braçadeira, Mangueira Óleo Cilindro Mestre	2	–	2	2	–	2	2			
7	43515-K31-600	Pino D, Junção	1	–	1	1	–	1	1			
8	43517-KS6-701	Anel Elástico, Cilindro Mestre Traseiro	1	–	1	1	–	1	1			
9	43520-KVS-F31	Pistão Jogo, Cilindro Mestre	1	–	1	1	–	1	1			
10	43530-KVS-F31	Haste Comp., Acionamento	1	–	1	1	–	1	1			
11	43555-KVS-J20	Suporte Comp., Reservatório Óleo	1	–	1	1	–	1	1			
12	45513-KSS-951	Tampa, Cilindro Mestre	1	–	1	1	–	1	1			
13	45520-GW0-911	Diafragma	1	–	1	1	–	1	1			
14	45521-GW0-911	Placa, Diafragma	1	–	1	1	–	1	1			
15	46182-KVS-F31	Anel Elástico, Cilindro Mestre (CBS)	1	–	1	1	–	1	1			
16	46504-KVS-F31	Junção, Vareta Freio	1	–	1	1	–	1	1			
17	90105-HP1-000	Parafuso, Flange, 6x22	2	–	2	2	–	2	2			

PROIBIDA A REPRODUÇÃO E DISTRIBUIÇÃO
10109912 - Matsuo - MMCGT

© Moto Honda da Amazônia Ltda.
Todos os direitos reservados.

C-15

Cilindro Mestre do Freio Traseiro

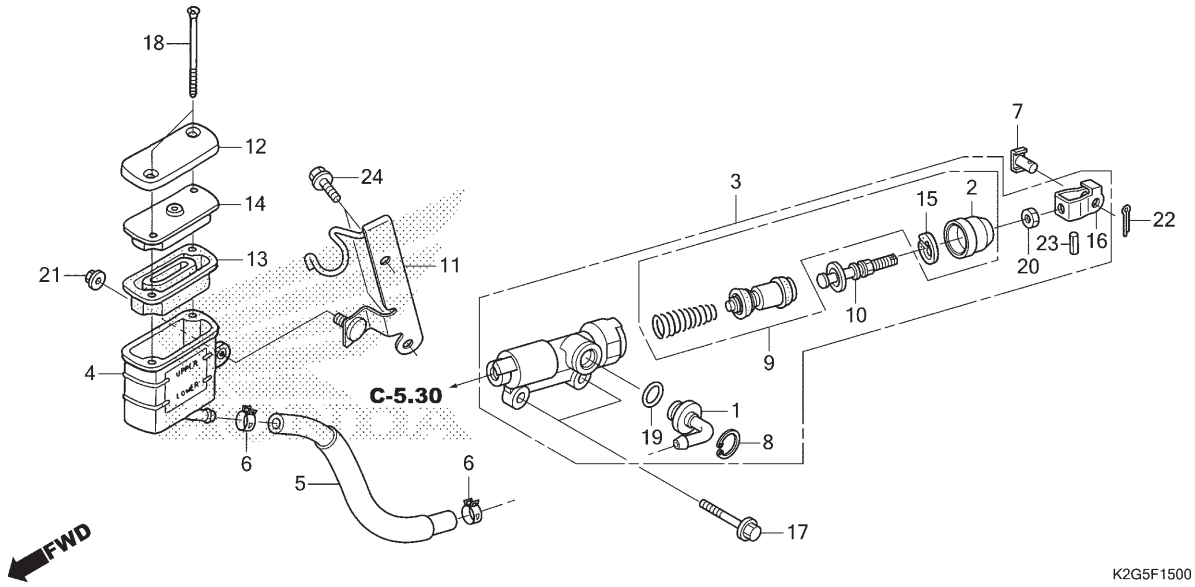

Ref. Nº	N.O.S.	Item de serviço	T.M.O.	Ref. Nº	Nº da peça	Descrição	Qtd. CG160 CES N	ES N	ESD N	EX N	ES P	ESD P	EX P	Nº de série		Tipo
				18	90140-KZZ-901	Parafuso, Cabeça Chata, 4x45	2	–	2	2	–	2	2			
				19	91212-422-006	Anel, Vedação, 14,8x2,4	1	–	1	1	–	1	1			
				20	94002-06000-0S	Porca, Sextavada, 6mm	1	–	1	1	–	1	1			
				21	94050-06000	Porca, Flange, 6mm	1	–	1	1	–	1	1			
				22	94201-20150	Cupilha, 2,0x15	1	–	1	1	–	1	1			
				23	94305-20102	Pino, Pressão, 2x10	1	–	1	1	–	1	1			
				24	96001-06016-00	Parafuso, Flange, 6x16	2	–	2	2	–	2	2			

PROIBIDA A REPRODUÇÃO E DISTRIBUIÇÃO
1010913 - Matsuo - MM-GT

© Moto Honda da Amazônia Ltda.
Todos os direitos reservados.

C-18

Painel do Freio Traseiro

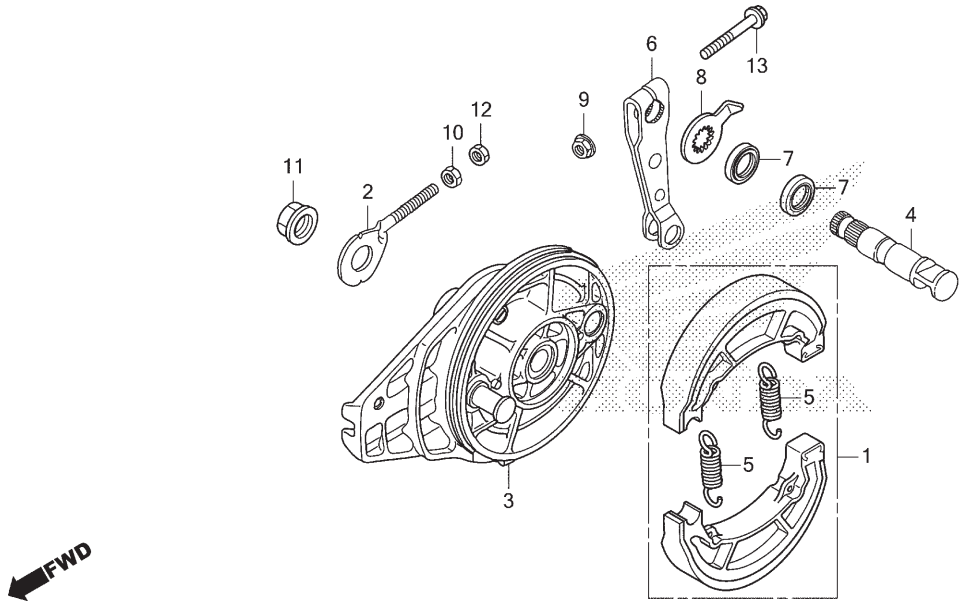

Ref. Nº	N.O.S.	Item de serviço	T.M.O.
1	711140	Sapata (Pastilha) Jogo, Freio: Traseiro	0,4
3	7111A9	Painel, Freio Traseiro	0,5
4	7111B4	Comando, Freio: Traseiro	0,5
6	7111C4	Braço, Freio: Traseiro	0,1

Ref. Nº	Nº da peça	Descrição	Qtd. CG160 CES N	ES N	ESD N	EX N	ES P	ESD P	EX P	Nº de série		Tipo
1	06430-KGA-900	Sapata Jogo, Freio (NK)	1	1	1	1	1	1	1			
2	40543-KRM-830	Ajustador, Corrente Transmissão	1	1	1	1	1	1	1			
3	43100-KVS-F30ZB	Painel Comp., Freio Traseiro										
		NH105 Preto Fosco (#15-#20)	1	–	1	1	–	1	1			
	43100-KVS-F30ZA	*NH109MS* Prata Shot Especial Metálico	–	1	–	–	1	–	–			
	43100-KVS-F30ZD	*R379* Vermelho Cinnabar	–	–	–	–	–	–	1			4BR,BR
4	43141-KVS-F30	Comando, Freio Traseiro	1	1	1	1	1	1	1			
5	43151-329-000	Mola, Sapata Freio	2	2	2	2	2	2	2			
6	43410-KVS-F30	Braço, Freio Traseiro	1	1	1	1	1	1	1			
7	45134-KB7-005	Retentor Pó, Comando Freio (NOK)	2	2	2	2	2	2	2			
8	45145-KFM-900	Indicador, Freio Dianteiro	1	1	1	1	1	1	1			
9	90301-473-003	Porca, U, 6mm (FUSE RASHI)	1	1	1	1	1	1	1			
	90301-KGH-901	Porca, U, 6mm (FUJI SEIMITSU)	1	1	1	1	1	1	1			
10	90302-KRM-860	Porca, Especial, 6mm	1	1	1	1	1	1	1			
11	90305-GE8-003	Porca, U, 14mm	1	1	1	1	1	1	1			
	90305-KCJ-951	Porca, U, 14mm (FUJI SEIMITSU)	1	1	1	1	1	1	1			
12	94001-06000-0S	Porca, Sextavada, 6mm	1	1	1	1	1	1	1			
13	95701-06038-00	Parafuso, Flange, 6x38	1	1	1	1	1	1	1			

PROIBIDA A REPRODUÇÃO E DISTRIBUIÇÃO
1010913 - Matsuo - MM-CT

© Moto Honda da Amazônia Ltda.
Todos os direitos reservados.

C-19.10

Roda Traseira (ES)

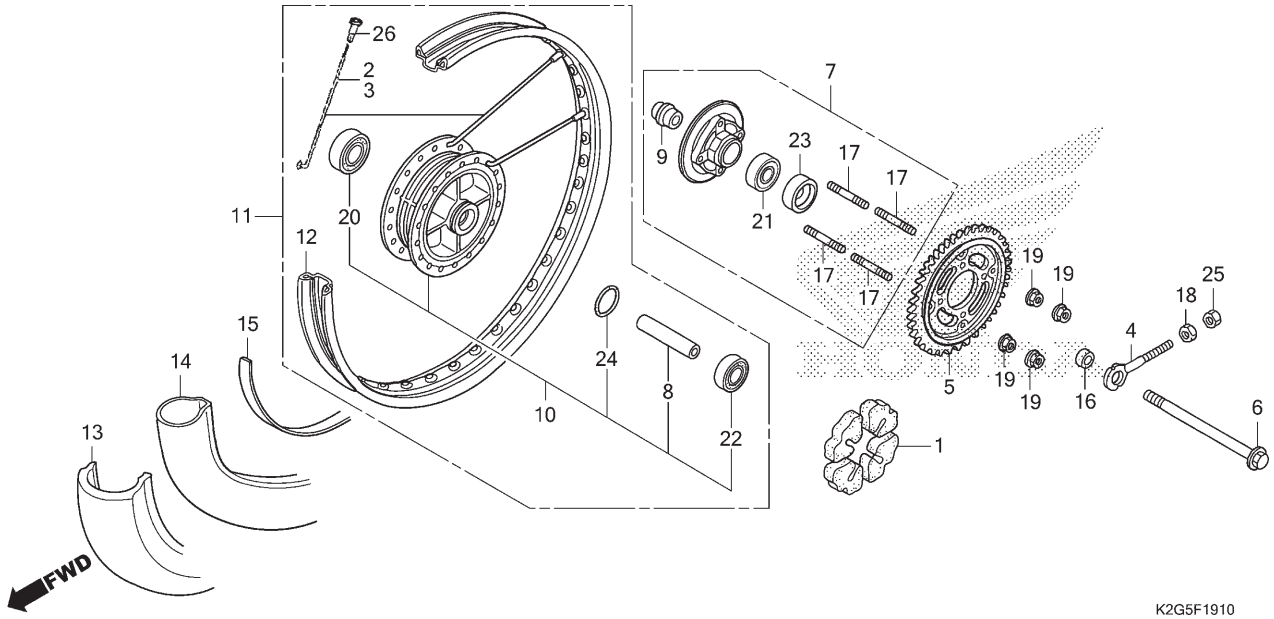

Ref. Nº	N.O.S.	Item de serviço	T.M.O.
1		(24)	
	710157	Amortecedor, Roda Traseira	0,3
5	7101A0	Coroa, Transmissão	0,4
6		(23)	
	710160	Eixo, Roda Traseira	0,3
7	7101A5	Flange Conj., Transmissão	0,4
10		(2,3)	
	710121	Cubo, Roda Traseira	2,4
11	710118	Roda Traseira	0,8
12	710127	Aro, Roda: Traseira	2,3
13		(14,15)	
	7101J9	Pneu Traseiro e/ou Câmara (Um)	0,8
20		(22)	
	710133	Rolamento, Roda Traseira (Um)	0,5
	710133G	• Substituição de 1 rolamento adicionar	0,1
21	7101D1	Rolamento, Flange Transmissão	0,5

Ref. Nº	Nº da peça	Descrição	Qtd. CG160 CES N	ES N	ESD N	EX N	ES P	ESD P	EX P	Nº de série		Tipo
1	06410-KVS-600	Amortecedor Jogo, Roda	–	1	–	–	1	–	–			
2	42605-KGA-900	Raio Jogo (B9x161) (Interno)	–	18	–	–	18	–	–			
3	42606-KGA-900	Raio, Jogo (B9x160,5) (Externo)	–	18	–	–	18	–	–			
4	40543-KRM-830	Ajustador, Corrente Transmissão	–	1	–	–	1	–	–			
5	41200-KVS-J00	Coroa Comp., Transmissão (44D)	–	1	–	–	1	–	–			
	41200-KVS-J20		–	1	–	–	1	–	–			
6	42301-KVS-F00	Eixo, Roda Traseira	–	1	–	–	1	–	–			
7	42615-KVS-J00ZB	Flange Subconj., Transmissão Traseira										
		NH109MS Prata Shot Especial Metálico	–	1	–	–	1	–	–			
8	42620-KRM-860	Espaçador, Eixo Traseiro	–	1	–	–	1	–	–			
9	42625-KVS-600	Espaçador B, Eixo Traseiro	–	1	–	–	1	–	–			
10	42635-KVS-F00	Cubo Subconj., Traseiro	–	1	–	–	1	–	–			
11	42650-KVS-M00	Roda Traseira, Subconj.	–	1	–	–	–	–	–			
	42650-K2G-B60		–	–	–	–	1	–	–			
12	42701-KVS-M00	Aro, Roda Traseira	–	1	–	–	–	–	–			
	42701-KRM-860		–	–	–	–	1	–	–			
13	42711-KVS-F02	Pneu, Traseiro (PIRELLI) (90/90-18 M/C 57P)	–	1	–	–	–	–	–			
	42711-KVS-F03		–	–	–	–	1	–	–			
	42711-KWG-652	Pneu, Traseiro (LEVORIN) (90/90-18M/C REINF 57P)	–	1	–	–	1	–	–			
14	42712-KWG-651	Câmara, Pneu (LEVORIN)	–	1	–	–	1	–	–			
	44712-KGA-901	Câmara, Pneu (PIRELLI)	–	1	–	–	1	–	–			
15	42713-KGA-901	Protetor, Câmara (PIRELLI)	–	1	–	–	1	–	–			

PROIBIDA A REPRODUÇÃO E DISTRIBUIÇÃO
Jun 2013 - Matsuo - MM-GT

© Moto Honda da Amazônia Ltda.
Todos os direitos reservados.

C-19.10

Roda Traseira (ES)

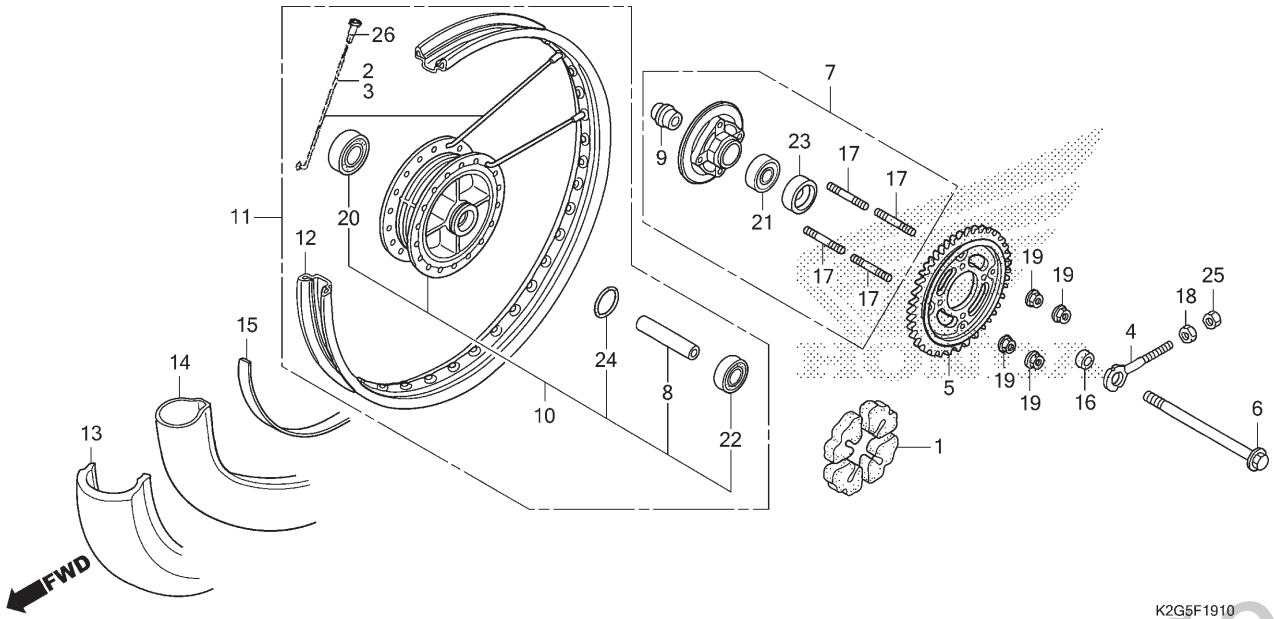

Ref. Nº	N.O.S.	Item de serviço	T.M.O.	Ref. Nº	Nº da peça	Descrição	Qtd. CG160 CES N	ES N	ESD N	EX N	ES P	ESD P	EX P	Nº de série		Tipo
				16	44311-KFT-620	Bucha, Lateral Roda Dianteira (Para Traseiro)	–	1	–	–	1	–	–			
				17	90128-KRM-R20	Prisioneiro, 2, 10x25	–	4	–	–	4	–	–			
				18	90302-KRM-860	Porca, Especial, 6mm	–	1	–	–	1	–	–			
				19	90304-GE8-003	Porca, U, 10mm (FUSE RASHI)	–	4	–	–	4	–	–			
					90304-KGH-901	Porca, U, 10mm (FUJI SEIMITSU)	–	4	–	–	4	–	–			
				20	91051-KVS-F01	Rolamento, Radial Esferas 6302UU L (FUJIKOSHI)	–	1	–	–	1	–	–			
					91051-KVS-F02	Rolamento, Radial Esferas, 6302UU L (NSK)	–	1	–	–	1	–	–			
				21	91053-KVS-F01	Rolamento, Radial Esferas, 6004UU (FUJIKOSHI)	–	1	–	–	1	–	–			
					91053-KVS-F02	Rolamento, Radial Esferas, 6004UU (NSK)	–	1	–	–	1	–	–			
				22	91054-KVS-F01	Rolamento, Radial Esferas, 6202U(L) (NACHI)	–	1	–	–	1	–	–			
					91054-KVS-F02	Rolamento, Radial Esferas, 6202U(L) (NSK)	–	1	–	–	1	–	–			
				23	91257-230-003	Retentor, Óleo, 28x42x7 (ARAI)	–	1	–	–	1	–	–			
					91257-230-005	Retentor, Óleo, 28x42x7 (NOK)	–	1	–	–	1	–	–			
				24	91304-KFJ-900	Anel, Vedação, 43x2,5	–	1	–	–	1	–	–			
				25	94001-06000-0S	Porca, Sextavada, 6mm	–	1	–	–	1	–	–			
				26	97000-45200	Niple	–	36	–	–	36	–	–			

PROIBIDA A REPRODUÇÃO E DISTRIBUIÇÃO
10/08/2022 Marisa - MM-CT

© Moto Honda da Amazônia Ltda.
Todos os direitos reservados.

C-19.30

Roda Traseira (CES/ESD/EX)

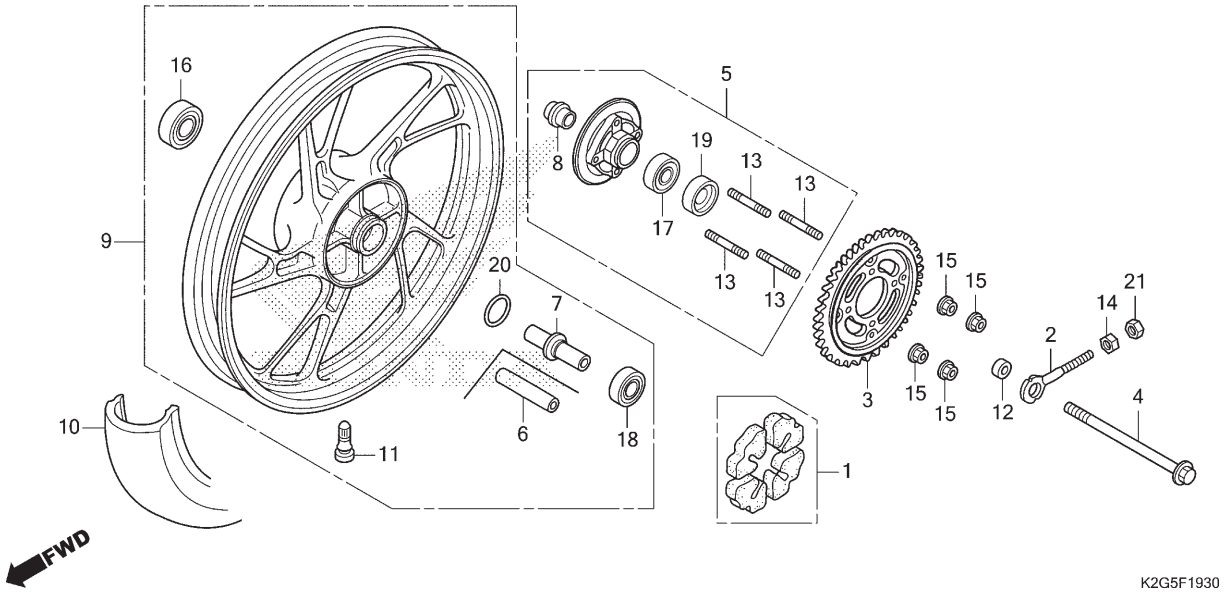

Ref. Nº	N.O.S.	Item de serviço	T.M.O.
1		(20)	
	710157	Amortecedor, Roda Traseira	0,3
3	7101A0	Coroa, Transmissão	0,4
4		(19)	
	710160	Eixo, Roda Traseira	0,3
5	7101A5	Flange Conj., Transmissão	0,4
9	7101G6	Roda Traseira (A)	0,6
10	710142	Pneu Traseiro (Um)	0,6
17	7101D1	Rolamento, Flange Transmissão	0,5
18		(16)	
	710133	Rolamento, Roda Traseira (Um)	0,5
	710133G	• Substituição de 1 rolamento adicionar	0,1

Ref. Nº	Nº da peça	Descrição	Qtd. CG160 CES N	ES N	ESD N	EX N	ES P	ESD P	EX P	Nº de série		Tipo
1	06410-KVS-600	Amortecedor Jogo, Roda	1	–	1	1	–	1	1			
2	40543-KRM-830	Ajustador, Corrente Transmissão	1	–	1	1	–	1	1			
3	41200-KVS-J00	Coroa Comp., Transmissão (44D)	1	–	1	1	–	1	1			
	41200-KVS-J20		1	–	1	1	–	1	1			
4	42301-KVS-F00	Eixo, Roda Traseira	1	–	1	1	–	1	1			
5	42615-KVS-J00ZA	Flange Subconj., Transmissão Traseira										
		NH105 Preto Fosco (#15-#20)	1	–	1	1	–	1	1			
6	42620-KRM-860	Espaçador, Eixo Traseiro	–	–	1	–	–	1	–			
7	42620-KVS-M30	Espaçador, Eixo Traseiro	1	–	–	1	–	–	1			
8	42625-KVS-600	Espaçador B, Eixo Traseiro	1	–	1	1	–	1	1			
9	42650-KVS-M30	Roda Traseira, Subconj.	1	–	–	1	–	–	–			
	42650-KVS-N40ZB	*R379* Vermelho Cinnabar	–	–	–	–	–	–	1			4BR,BR
	42650-KVS-N40ZC	*NH105* Preto Fosco (#15-#20)	–	–	–	–	–	–	1			4BR,BR
	42650-KVS-J20		–	–	1	–	–	1	–			
10	42711-KVS-F23	Pneu, Traseiro (PIRELLI) (90/90-18 M/C 57P)	1	–	1	–	–	1	–			
	42711-K2G-B21	Pneu, Traseiro (LEVORIN) (90/90-18M/C REINF 57P)	1	–	1	–	–	1	–			
	42711-KVS-J21	Pneu, Traseiro (PIRELLI) (100/80-18 M/C REINF 59P)	–	–	–	1	–	–	–			
	42711-KVS-J22		–	–	–	–	–	–	1			4BR,BR
11	42753-KWF-901	Válvula, Aro (TRITON)	1	–	1	1	–	1	1			
	42753-MR4-901	Válvula, Aro (SCHRADER)	1	–	1	1	–	1	1			

PROIBIDA A REPRODUÇÃO E DISTRIBUIÇÃO
1010915 - Matsuo - MM-GT

© Moto Honda da Amazônia Ltda.
Todos os direitos reservados.

C-19.30

Roda Traseira (CES/ESD/EX)

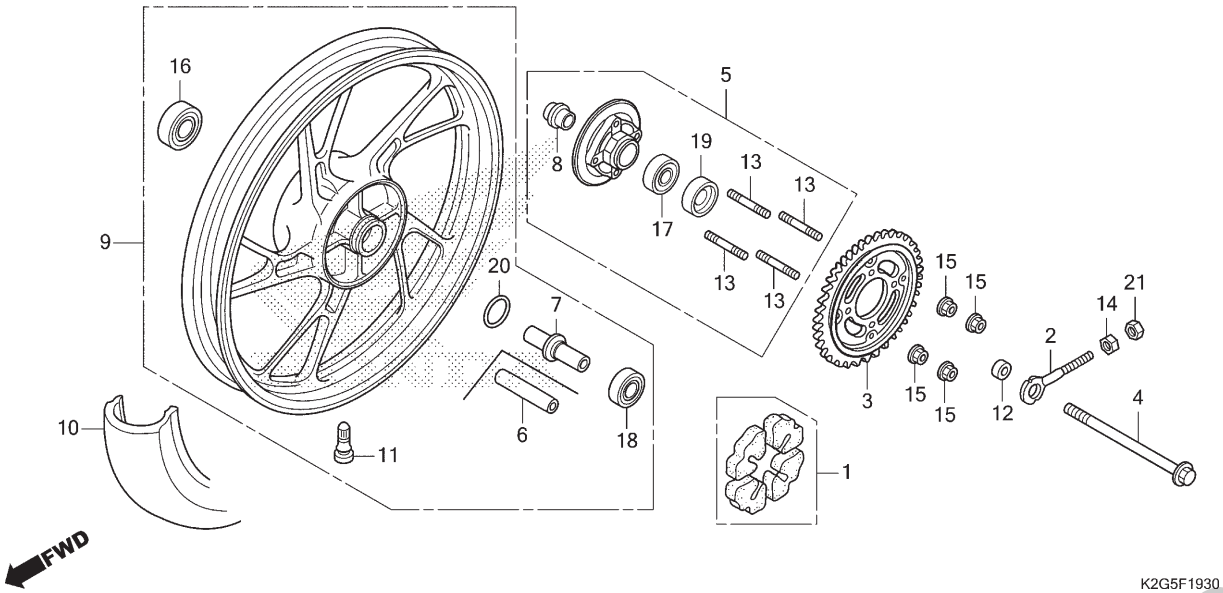

Ref. Nº	N.O.S.	Item de serviço	T.M.O.	Ref. Nº	Nº da peça	Descrição	Qtd. CG160 CES N	ES N	ESD N	EX N	ES P	ESD P	EX P	Nº de série		Tipo
				12	44311-KFT-620	Bucha, Lateral Roda Dianteira (Para Traseiro)	1	–	1	1	–	1	1			
				13	90128-KRM-R20	Prisioneiro, 2, 10x25	4	–	4	4	–	4	4			
				14	90302-KRM-860	Porca, Especial, 6mm	1	–	1	1	–	1	1			
				15	90304-GE8-003	Porca, U, 10mm (FUSE RASHI)	4	–	4	4	–	4	4			
					90304-KGH-901	Porca, U, 10mm (FUJI SEIMITSU)	4	–	4	4	–	4	4			
				16	91051-KVS-F01	Rolamento, Radial Esferas 6302UU L (FUJIKOSHI)	1	–	1	1	–	1	1			
					91051-KVS-F02	Rolamento, Radial Esferas, 6302UU L (NSK)	1	–	1	1	–	1	1			
				17	91053-KVS-F01	Rolamento, Radial Esferas, 6004UU (FUJIKOSHI)	1	–	1	1	–	1	1			
					91053-KVS-F02	Rolamento, Radial Esferas, 6004UU (NSK)	1	–	1	1	–	1	1			
				18	91054-KVS-F01	Rolamento, Radial Esferas, 6202U(L) (NACHI)	1	–	1	1	–	1	1			
					91054-KVS-F02	Rolamento, Radial Esferas, 6202U(L) (NSK)	1	–	1	1	–	1	1			
				19	91257-230-003	Retentor, Óleo, 28x42x7 (ARAI)	1	–	1	1	–	1	1			
					91257-230-005	Retentor, Óleo, 28x42x7 (NOK)	1	–	1	1	–	1	1			
				20	91304-KFJ-900	Anel, Vedação, 43x2,5	1	–	1	1	–	1	1			
				21	94001-06000-0S	Porca, Sextavada, 6mm	1	–	1	1	–	1	1			

PROIBIDA A REPRODUÇÃO E DISTRIBUIÇÃO
101031 - Versão - MM-GT

© Moto Honda da Amazônia Ltda.
Todos os direitos reservados.

C-21

Tanque de Combustível • Bomba de Combustível (CES/ESD/EX)

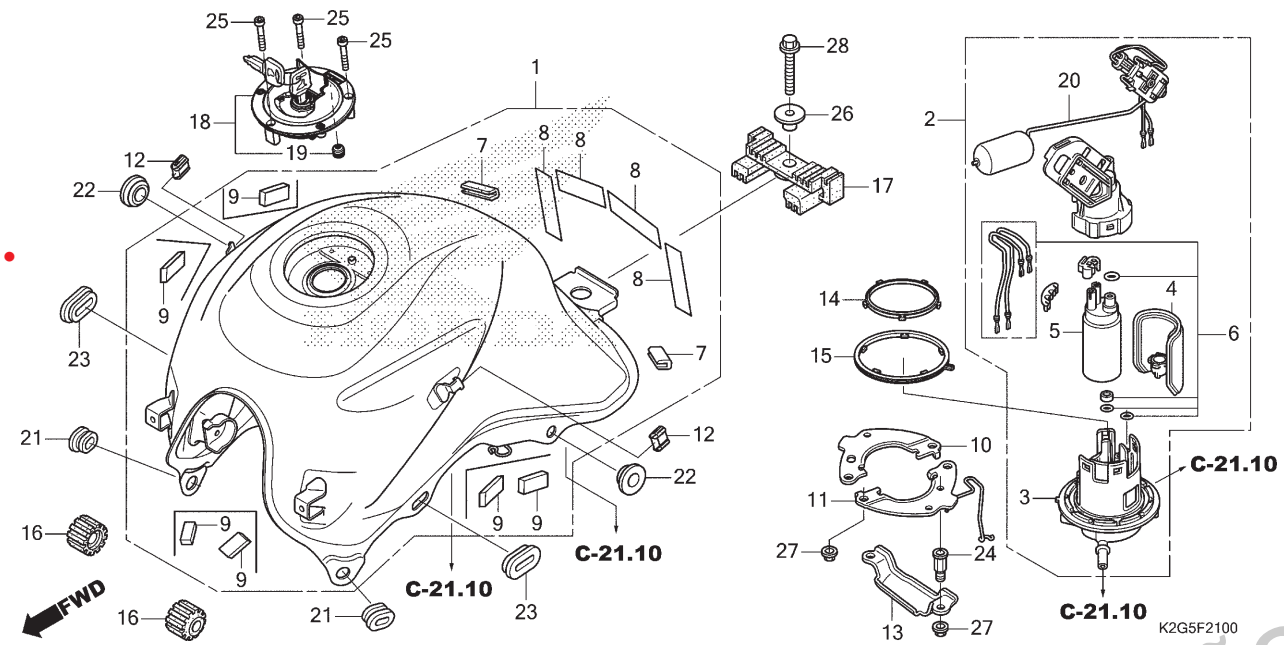

Ref. Nº	N.O.S.	Item de serviço	T.M.O.
1	310100	Tanque, Combustível	0,7
2		(14,15)	
	310120	Bomba Conj., Combustível	0,7
4	3101C7	Filtro, Combustível	0,8
5		(6)	
	3101A0	Bomba, Combustível	0,8
18		(19)	
	3101C1	Tampa, Trava Tanque Combustível	0,1
20	617105	Unidade Emissora, Tanque Combustível	0,8

Ref. Nº	Nº da peça	Descrição	Qtd. CG160 CES N	ES N	ESD N	EX N	ES P	ESD P	EX P	Nº de série		Tipo
1	06170-KVS-J00ZD	Tanque Jogo, Combustível										
		NH196 Branco Ross	1	–	–	–	–	–	–			
	06170-KVS-J00ZC	*NH1* Preto	–	–	1	–	–	–	–			
	06170-KVS-J00ZH	*R358P* Vermelho Marrakesh Perolizado	–	–	1	–	–	–	–			
	06170-KVS-J00ZJ	*PB379P* Azul Caraiva Perolizado	–	–	1	–	–	–	–			
	06170-K2G-B30ZA	*Y204P* Amarelo Caju Perolizado	–	–	–	1	–	–	–			
	06170-K2G-B30ZB	*R358P* Vermelho Marrakesh Perolizado	–	–	–	1	–	–	1			
	06170-K2G-B30ZD	*NH367M* Cinza Embare Metálico	–	–	–	1	–	–	1			
	06170-K2G-B20ZA	*R358P* Vermelho Marrakesh Perolizado	–	–	–	–	–	1	–			3BR,BR
	06170-K2G-B20ZD	*NH-167M-U* Prata Iron Nail Metálico-U	–	–	–	–	–	1	–			3BR,BR
	06170-K2G-B20ZE	*NH-1* Preto	–	–	–	–	–	1	–			3BR,BR
	06170-K2G-B30ZC	*NH-411M* Prata Force Metálico	–	–	–	–	–	–	1			4BR,BR
2	16700-KVS-J01	Bomba Conj., Combustível	1	–	1	1	–	1	1			
3	16701-KVS-J01	Flange, Unidade	1	–	1	1	–	1	1			
4	16705-KVS-F01	Filtro	1	–	1	1	–	1	1			
5	16710-KVS-J01	Bomba Conj., Combustível	1	–	1	1	–	1	1			
6	16799-KVS-F01	Anel, Vedação Jogo	1	–	1	1	–	1	1			
7	17515-KVS-F00	Coxim, Dianteiro Tanque Combustível	2	–	2	2	–	2	2			
8	17517-KVS-600	Fita, Protetora	4	–	4	4	–	4	4			
9	17518-KRE-900	Coxim	4	–	4	6	–	4	6			
10	17526-KVS-J00	Placa, Fixação Direita	1	–	1	1	–	1	1			

PROIBIDA A REPRODUÇÃO E DISTRIBUIÇÃO
10100013 - Matsuo - MMOCT

© Moto Honda da Amazônia Ltda.
Todos os direitos reservados.

C-21

Tanque de Combustível • Bomba de Combustível (CES/ESD/EX)

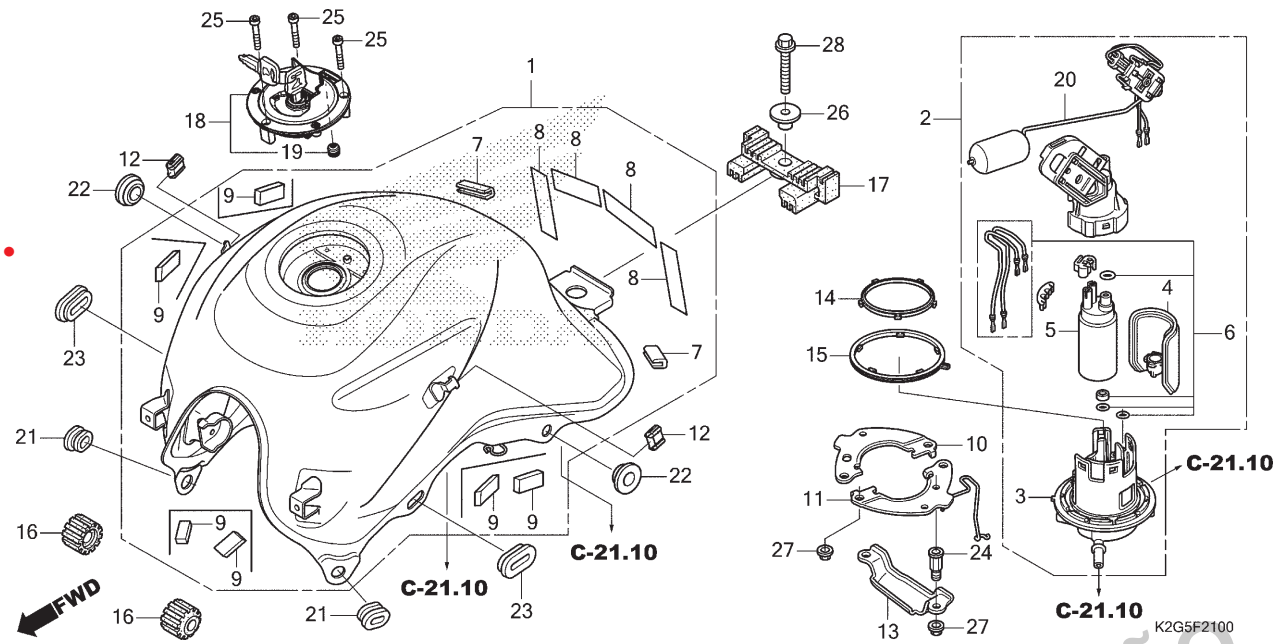

Ref. Nº	N.O.S.	Item de serviço	T.M.O.

Ref. Nº	Nº da peça	Descrição	Qtd. CG160 CES N	ES N	ESD N	EX N	ES P	ESD P	EX P	Nº de série		Tipo
11	17529-KVS-J00	Placa Comp., Fixação Esquerda	1	–	1	1	–	1	1			
12	17529-KZJ-900	Coxim, Fixação Carenagem	2	–	2	2	–	2	2			
13	17541-KVS-J00	Suporte, Filtro Combustível	1	–	1	1	–	1	1			
14	17572-GHB-612	Junta, Bomba Combustível	1	–	1	1	–	1	1			
15	17573-KPN-A71	Retentor, Pó	1	–	1	1	–	1	1			
16	17611-KRM-860	Coxim, Dianteiro Tanque Combustível	2	–	2	2	–	2	2			
17	17613-KVS-600	Coxim, Traseiro Tanque Combustível	1	–	1	1	–	1	1			
18	17620-KVS-J02	Tampa Comp., Abastecimento Combustível	1	–	1	1	–	1	1			
19	17621-KRE-G02	Retentor, Respiro	1	–	1	1	–	1	1			
20	37800-KVS-J01	Unidade Combustível	1	–	1	1	–	1	1			
21	83551-GE2-000	Bucha, Carcaça Filtro Ar	2	–	2	2	–	2	2			
22	83551-KGA-900	Coxim, Tampa Lateral	2	–	2	2	–	2	2			
23	83551-ME9-000	Coxim, Tampa Lateral	2	–	2	2	–	2	2			
24	90101-KVS-J00	Parafuso, Especial, 6mm	2	–	2	2	–	2	2			
25	90110-MGP-D60	Parafuso, Allen, 4x24 (SUS)	3	–	3	3						
26	90324-KRM-860	Bucha, Fixação Tanque Combustível	1	–	1	1	–	1	1			
27	94050-06000	Porca, Flange, 6mm	4	–	4	4	–	4	4			
28	95701-08028-00	Parafuso, Flange, 8x28	1	–	1	1	–	1	1			

PROIBIDA A REPRODUÇÃO E DISTRIBUIÇÃO
1010203 - Matsuo - MMGT

© Moto Honda da Amazônia Ltda.
Todos os direitos reservados.

C-21.1

Tanque de Combustível • Bomba de Combustível (ES)

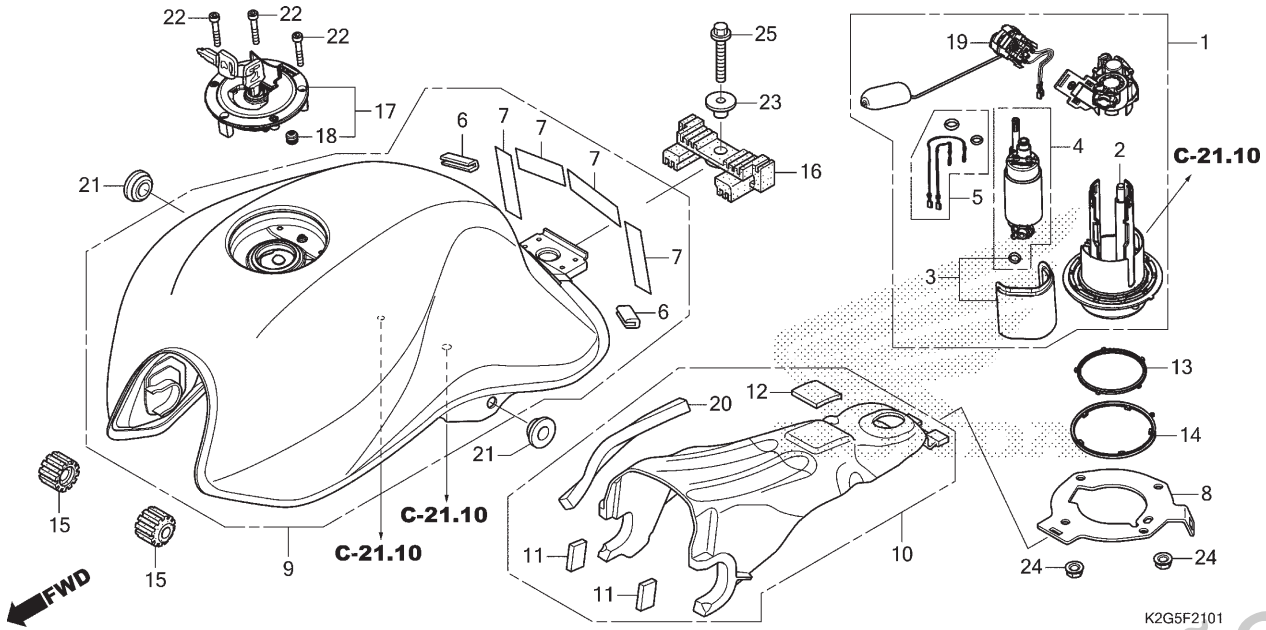

Ref. Nº	N.O.S.	Item de serviço	T.M.O.
1		(13,14)	
	3101E6	Bomba Conj., Combustível (A)	0,6
3	3101G5	Filtro, Combustível (A)	0,7
4		(5)	
	3101H3	Bomba, Combustível (A)	0,7
9	3101E2	Tanque, Combustível (A)	0,6
10	3101A8	Protetor, Inferior Térmico Tanque	0,5
17		(18)	
	3101C1	Tampa, Trava Tanque Combustível	0,1
19	6171D8	Unidade Emissora, Tanque Combustível (A)	0,7

Ref. Nº	Nº da peça	Descrição	Qtd. CG160 CES N	ES N	ESD N	EX N	ES P	ESD P	EX P	Nº de série		Tipo
1	16700-KWG-E01	Bomba Unidade, Combustível	–	1	–	–	1	–	–			
2	16701-KRE-H81	Base Comp., Módulo Bomba Abastecimento Combustível	–	1	–	–	1	–	–			
3	16707-KRE-H81	Filtro, Jogo	–	1	–	–	1	–	–			
4	16797-KRE-H81	Bomba Jogo	–	1	–	–	1	–	–			
5	16798-KRE-H81	Anel, Vedação Jogo	–	1	–	–	1	–	–			
6	17515-KVS-F00	Coxim, Dianteiro Tanque Combustível	–	2	–	–	2	–	–			
7	17517-KVS-600	Fita, Protetora	–	4	–	–	4	–	–			
8	17527-KVS-K00	Placa, Fixação	–	1	–	–	1	–	–			
9	17530-K2G-B00ZD	Tanque Jogo, Combustível (WL)										
		R206 Vermelho Maceió	–	1	–	–	1	–	–			
	17530-K2G-B00ZF	*NH482M* Prata Ibiuna Metálico	–	1	–	–	–	–	–			
	17530-K2G-B00ZE	*PB379P* Azul Caraiva Perolizado	–	–	–	–	1	–	–			5BR,6BR
	17530-K2G-B00ZG	*NH1* Preto	–	1	–	–	1	–	–			
10	17536-KVS-K00	Protetor, Inferior Térmico Tanque	–	1	–	–	1	–	–			
11	17537-KVS-K00	Coxim, Dianteiro Protetor Térmico	–	2	–	–	2	–	–			
12	17539-KVS-K00	Coxim, Traseiro Protetor Térmico	–	1	–	–	1	–	–			
13	17572-GHB-612	Junta, Bomba Combustível	–	1	–	–	1	–	–			
14	17573-KPN-A71	Retentor, Pó	–	1	–	–	1	–	–			
15	17611-KRM-860	Coxim, Dianteiro Tanque Combustível	–	2	–	–	2	–	–			

PROIBIDA A REPRODUÇÃO E DISTRIBUIÇÃO
10100013 - Matsuo - MM-GT

© Moto Honda da Amazônia Ltda.
Todos os direitos reservados.

C-21.1

Tanque de Combustível • Bomba de Combustível (ES)

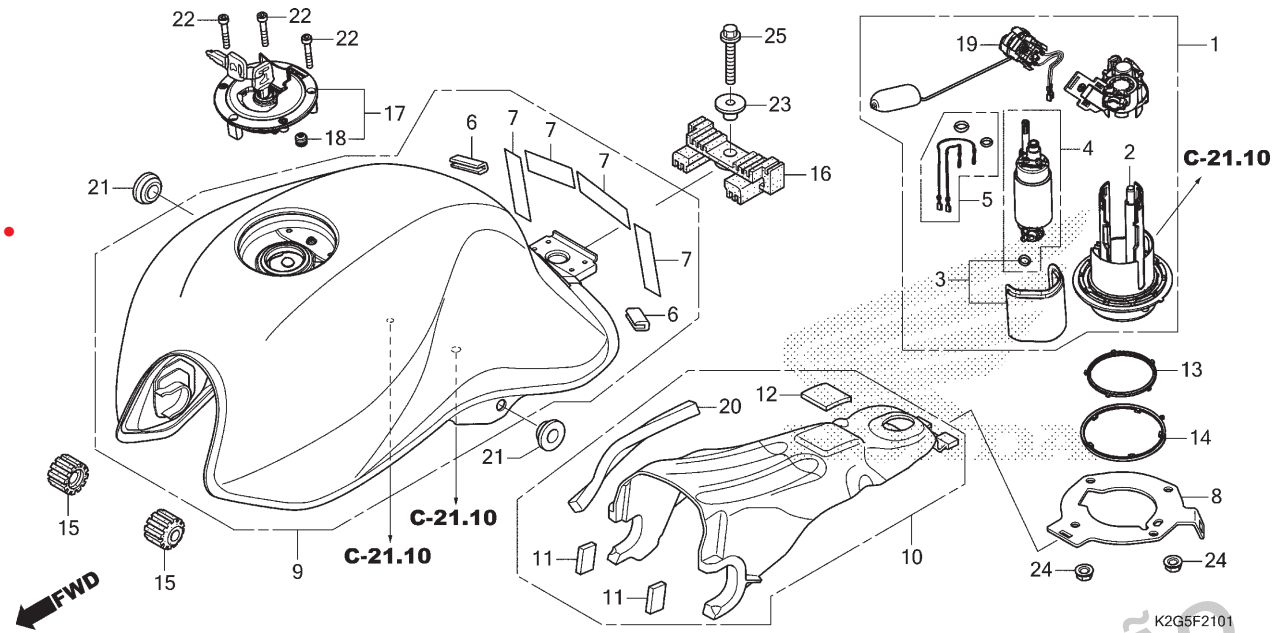

Ref. Nº	N.O.S.	Item de serviço	T.M.O.	Ref. Nº	Nº da peça	Descrição	Qtd. CG160 CES N	ES N	ESD N	EX N	ES P	ESD P	EX P	Nº de série		Tipo
				16	17613-KVS-600	Coxim, Traseiro Tanque Combustível	–	1	–	–	1	–	–	.....	.....	.....
				17	17620-KRE-G02	Tampa Comp., Abastecimento Combustível	–	1	–	–	1	–	–	.....	.....	.....
				18	17621-KRE-G02	Retentor, Respiro	–	1	–	–	1	–	–	.....	.....	.....
				19	37800-KWG-E01	Unidade Combustível	–	1	–	–	1	–	–	.....	.....	.....
				20	61303-KWT-900	Borracha, Dianteira Inferior Defletor	–	1	–	–	1	–	–	.....	.....	.....
				21	83551-KGA-900	Coxim, Tampa Lateral	–	2	–	–	2	–	–	.....	.....	.....
				22	90110-MGP-D60	Parafuso, Allen, 4x24 (SUS)	–	3	–	–	3	–	–	.....	.....	.....
				23	90324-KRM-860	Bucha, Fixação Tanque Combustível	–	1	–	–	1	–	–	.....	.....	.....
				24	94050-06000	Porca, Flange, 6mm	–	4	–	–	4	–	–	.....	.....	.....
				25	95701-08028-00	Parafuso, Flange, 8x28	–	1	–	–	1	–	–	.....	.....	.....

PROIBIDA A REPRODUÇÃO E DISTRIBUIÇÃO
1010913 - Matsuo - MM-GT

© Moto Honda da Amazônia Ltda.
Todos os direitos reservados.

C-21.10

Filtro de Combustível • Mangueira de Combustível

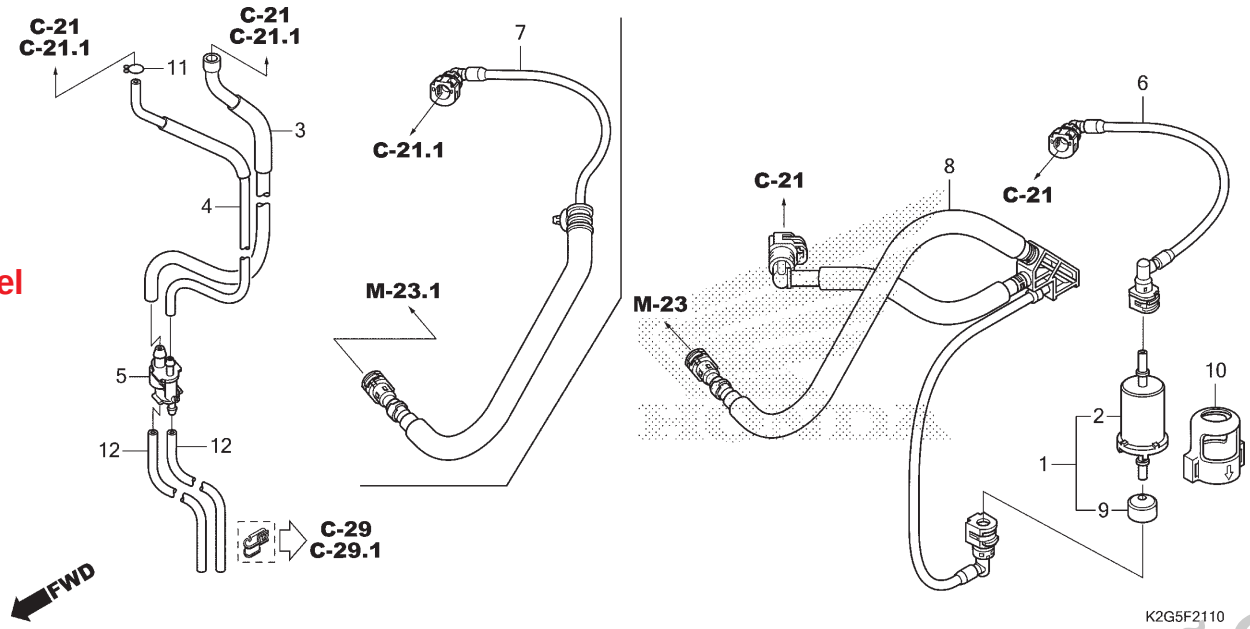

Ref. Nº	N.O.S.	Item de serviço	T.M.O.
1		(2)	
	3101H2	Filtro, Combustível (B)	0,4
6	3101G2	Mangueira A, Abastecimento Combustível	0,6
7	310162	Mangueira, Abastecimento Combustível	0,4
8	3101G3	Mangueira B, Abastecimento Combustível	0,6

Ref. Nº	Nº da peça	Descrição	Qtd. CG160 CES N	ES N	ESD N	EX N	ES P	ESD P	EX P	Nº de série		Tipo
1	16910-KVS-305	Filtro Jogo, Combustível	1	–	1	1	–	1	1	.....	.....	.....
2	16910-KVS-611	Filtro Comp., Combustível	1	–	1	1	–	1	1	.....	.....	.....
3	17525-KVS-J00	Tubo, Drenagem	1	1	1	1	1	1	1	.....	.....	.....
4	17534-KVS-J00	Tubo A, Respiro	1	1	1	1	1	1	1	.....	.....	.....
5	17537-KVS-J00	Junção, Tubo	1	1	1	1	1	1	1	.....	.....	.....
6	17570-KVS-J01	Mangueira A Comp., Abastecimento Combustível	1	–	1	1	–	1	1	.....	.....	.....
7	17570-KVS-K01	Mangueira Comp., Abastecimento Combustível	–	1	–	–	1	–	–	.....	.....	.....
8	17571-KVS-J01	Mangueira B Comp., Abastecimento Combustível	1	–	1	1	–	1	1	.....	.....	.....
9	17579-KVS-J00	Tampa, Conector	1	–	1	1	–	1	1	.....	.....	.....
10	17581-KSS-C00	Bucha, Fixação Filtro Combustível	1	–	1	1	–	1	1	.....	.....	.....
11	95002-02100	Presilha, Tubo (B10)	1	1	1	1	1	1	1	.....	.....	.....
12	95005-45350-20	Tubo, 4,5x350 (95005-45001-20M)	2	2	2	2	2	2	2	.....	.....	.....

PROIBIDA A REPRODUÇÃO E DISTRIBUIÇÃO
1010913 - Matsuo MM-GT

© Moto Honda da Amazônia Ltda.
Todos os direitos reservados.

C-22

Carenagem (CES/ESD)

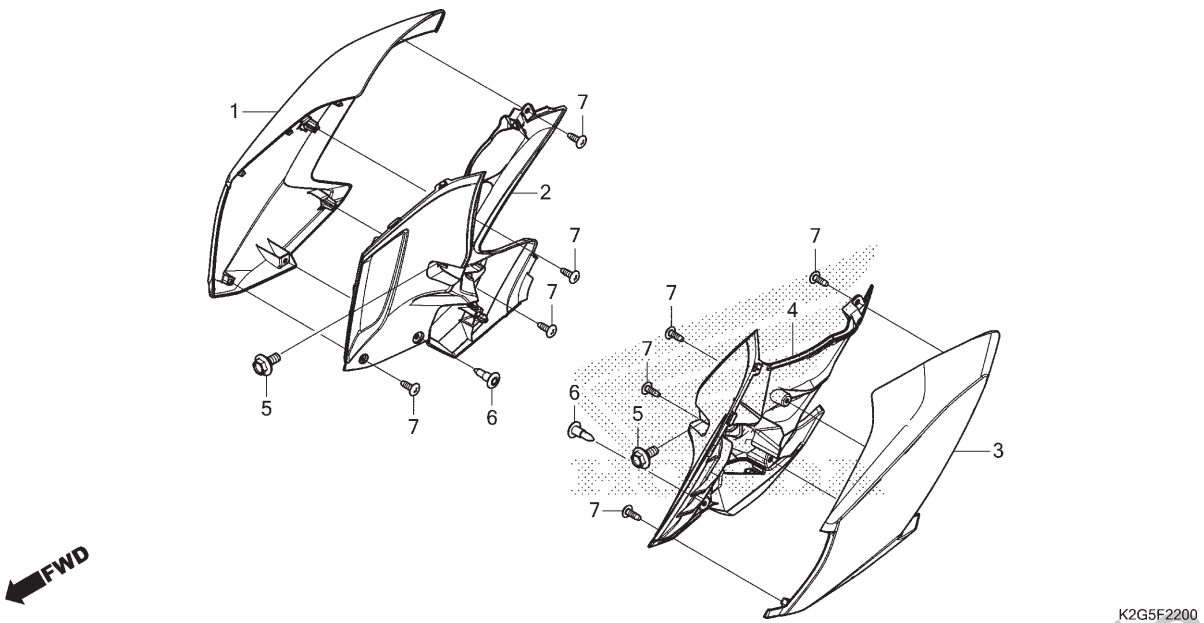

Ref. Nº	N.O.S.	Item de serviço	T.M.O.
1		(2)	
	1151A0	Carenagem, Radiador: Direita	0,2
3		(4)	
	115126	Carenagem, Radiador: Esquerda	0,2
	1151A5	Carenagem, Radiador: Ambas	0,3

Ref. Nº	Nº da peça	Descrição	Qtd. CG160 CES N	ES N	ESD N	EX N	ES P	ESD P	EX P	Nº de série		Tipo
1	64200-K2G-B20ZB	Carenagem Jogo, Externa Direita (WL)										
		NH196 ..... Branco Ross	1	–	–	–	–	–	–	.....	.....	.....
	64200-K2G-B20ZC	*PB379P* ..... Azul Caraiva Perolizado	–	–	1	–	–	–	–	.....	.....	.....
	64200-K2G-B20ZD	*R358P* Vermelho Marrakesh Perolizado	–	–	1	–	–	1	–	.....	.....	.....
	64200-K2G-B20ZE	*NH-1* ..... Preto	–	–	1	–	–	1	–	.....	.....	.....
	64200-K2G-B20ZA	*NH-167M-U* .. Prata Iron Nail Metálico-U	–	–	–	–	–	1	–	.....	.....	3BR,BR
2	64225-K2G-B20	Carenagem, Interna Direita	1	–	1	–	–	1	–	.....	.....	.....
3	64300-K2G-B20ZB	Carenagem Jogo, Externa Esquerda (WL)										
		NH196 ..... Branco Ross	1	–	–	–	–	–	–	.....	.....	.....
	64300-K2G-B20ZC	*PB379P* ..... Azul Caraiva Perolizado	–	–	1	–	–	–	–	.....	.....	.....
	64300-K2G-B20ZD	*R358P* Vermelho Marrakesh Perolizado	–	–	1	–	–	1	–	.....	.....	.....
	64300-K2G-B20ZE	*NH-1* ..... Preto	–	–	1	–	–	1	–	.....	.....	.....
	64300-K2G-B20ZA	*NH-167M-U* .. Prata Iron Nail Metálico-U	–	–	–	–	–	1	–	.....	.....	3BR,BR
4	64325-K2G-B20	Carenagem, Interna Esquerda	1	–	1	–	–	1	–	.....	.....	.....
5	90111-187-000	Parafuso, Flange, 6mm	2	–	2	–	–	2	–	.....	.....	.....
6	90116-SP0-003	Presilha, Retentor Para-choque	2	–	2	–	–	2	–	.....	.....	.....
7	93903-24380	Parafuso, Fixação, 4x12	8	–	8	–	–	8	–	.....	.....	.....

PROIBIDA A REPRODUÇÃO E DISTRIBUIÇÃO
1010913 - Matsuo - MMCGT

© Moto Honda da Amazônia Ltda.
Todos os direitos reservados.

C-22.1

Carenagem (EX)

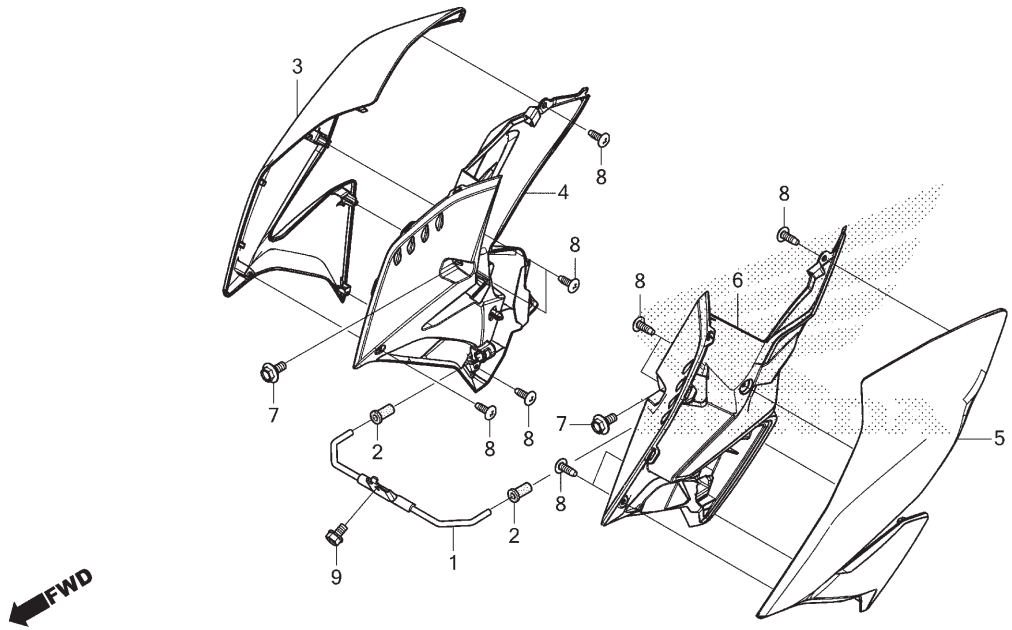

Ref. Nº	N.O.S.	Item de serviço	T.M.O.
3		(4)	
	1151A0	Carenagem, Radiador: Direita	0,2
5		(6)	
	115126	Carenagem, Radiador: Esquerda	0,2
	1151A5	Carenagem, Radiador: Ambas	0,3

Ref. Nº	Nº da peça	Descrição	Qtd. CG160 CES N	ES N	ESD N	EX N	ES P	ESD P	EX P	Nº de série		Tipo
1	50200-K2G-B30	Suporte Comp., Carenagem	–	–	–	1	–	–	1			
2	61312-358-300	Coxim, Carcaça Farol	–	–	–	2	–	–	2			
3	64200-K2G-B30ZB	Carenagem Jogo, Externa Direita (WL)										
		Tipo1	–	–	–	1	–	–	1			
	64200-K2G-B30ZA	*Tipo2*	–	–	–	–	–	–	1			4BR,BR
4	64225-K2G-B30	Carenagem, Interna Direita	–	–	–	1	–	–	1			
5	64300-K2G-B30ZB	Carenagem Jogo, Externa Esquerda (WL)										
		Tipo1	–	–	–	1	–	–	1			
	64300-K2G-B30ZA	*Tipo2*	–	–	–	–	–	–	1			4BR,BR
6	64325-K2G-B30	Carenagem, Interna Esquerda	–	–	–	1	–	–	1			
7	90111-187-000	Parafuso, Flange, 6mm	–	–	–	2	–	–	2			
8	93903-24380	Parafuso, Fixação, 4x12	–	–	–	10	–	–	10			
9	95701-06010-00	Parafuso, Flange, 6x10	–	–	–	1	–	–	1			

PROIBIDA A REPRODUÇÃO E DISTRIBUIÇÃO
1010913 - Matsuo - MM-CT

© Moto Honda da Amazônia Ltda.
Todos os direitos reservados.

C-23

Assento

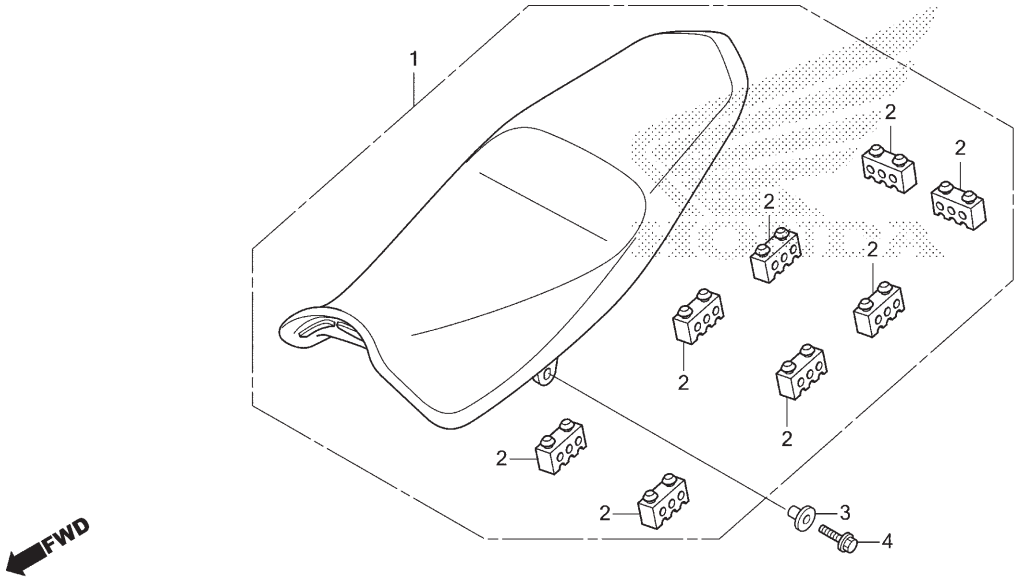

Ref. Nº	N.O.S.	Item de serviço	T.M.O.
1	4131E4	Assento: Duplo	0,1

Ref. Nº	Nº da peça	Descrição	Qtd. CG160 CES N	ES N	ESD N	EX N	ES P	ESD P	EX P	Nº de série		Tipo
1	77200-KVS-J00	Assento Conj., Duplo	1	1	1	1	1	1	1	.....	.....	.....
2	77207-KVS-F00	Coxim A, Fixação Assento	8	8	8	8	8	8	8	.....	.....	.....
3	90324-KVS-F00	Bucha, Assento	2	2	2	2	2	2	2	.....	.....	.....
4	95701-08020-00	Parafuso, Flange, 8x20	2	2	2	2	2	2	2	.....	.....	.....

PROIBIDA A REPRODUÇÃO E DISTRIBUIÇÃO
1010913 - Matsuo - MM-GT

© Moto Honda da Amazônia Ltda.
Todos os direitos reservados.

C-23.10

Rabeta (CES/ES/ESD)

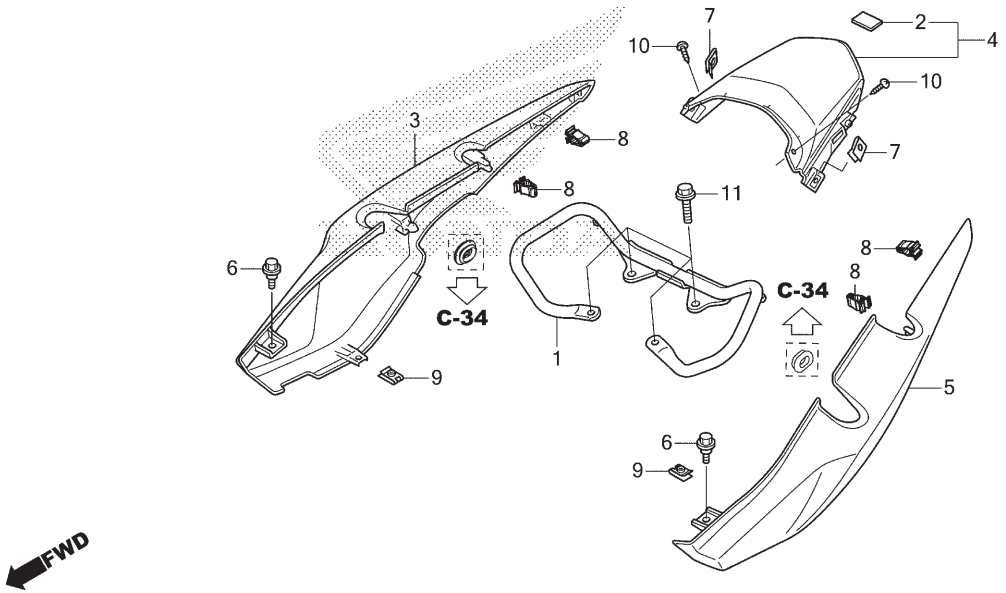

Ref. Nº	N.O.S.	Item de serviço	T.M.O.
1	4131F6	Alça, Traseira: Traseira	0,2
3	4111J4	Rabeta, Assento: Direita	0,3
4	4111M5	Rabeta, Assento: Central	0,4
5	4111J3	Rabeta, Assento: Esquerda	0,3
	4111M1	Rabeta, Assento: Ambas	0,4

Ref. Nº	Nº da peça	Descrição	Qtd. CG160 CES N	ES N	ESD N	EX N	ES P	ESD P	EX P	Nº de série		Tipo
1	50400-KVS-F00ZA	Alça, Traseira										
		NH1 Preto	–	1	1	–	1	1	–			
2	77209-KVS-F00	Coxim, Rabeta	1	1	1	–	1	1	–			
3	77215-KVS-F00ZC	Rabeta, Direita										
		NH196 Branco Ross	1	–	–	–	–	–	–			
	77215-KWG-A00ZC	*NH1* Preto	–	1	–	–	1	–	–			
	77215-KVS-F00ZB	*NH1* Preto	–	–	1	–	–	1	–			
	77215-KVS-F00ZS	*R358P* Vermelho Marrakesh Perolizado	–	–	1	–	–	1	–			
	77215-KVS-F00ZT	*PB379P* Azul Caraiva Perolizado	–	–	1	–	–	–	–			
	77215-KVS-F00ZU	*NH-167M-U* Prata Iron Nail Metálico-U	–	–	–	–	–	1	–			3BR,BR
4	77220-KVS-F10	Carenagem Conj., Central Traseira	1	1	1	–	1	1	–			
5	77225-KVS-F00ZC	Rabeta, Esquerda										
		NH196 Branco Ross	1	–	–	–	–	–	–			
	77225-KWG-A00ZC	*NH1* Preto	–	1	–	–	1	–	–			
	77225-KVS-F00ZB	*NH1* Preto	–	–	1	–	–	1	–			
	77225-KVS-F00ZS	*R358P* Vermelho Marrakesh Perolizado	–	–	1	–	–	1	–			
	77225-KVS-F00ZT	*PB379P* Azul Caraiva Perolizado	–	–	1	–	–	–	–			
	77225-KVS-F00ZU	*NH-167M-U* Prata Iron Nail Metálico-U	–	–	–	–	–	1	–			3BR,BR
6	90111-162-000	Parafuso, Flange, 6mm	2	2	2	–	2	2	–			
7	90302-KWW-A00	Porca, Pressão, 4mm	2	2	2	–	2	2	–			
8	90666-SDA-A01	Presilha, Ajuste (PO) (Natural)	4	4	4	–	4	4	–			
9	90677-KRM-860	Porca, Presilha, 5mm	2	2	2	–	2	2	–			
10	93903-24380	Parafuso, Fixação, 4x12	2	2	2	–	2	2	–			
11	95701-08016-00	Parafuso, Flange, 8x16	–	4	4	–	4	4	–			

PROIBIDA A REPRODUÇÃO E DISTRIBUIÇÃO
Jul/2013 - Matsuo - MMCGT

© Moto Honda da Amazônia Ltda.
Todos os direitos reservados.

C-23.11

Rabeta (EX)

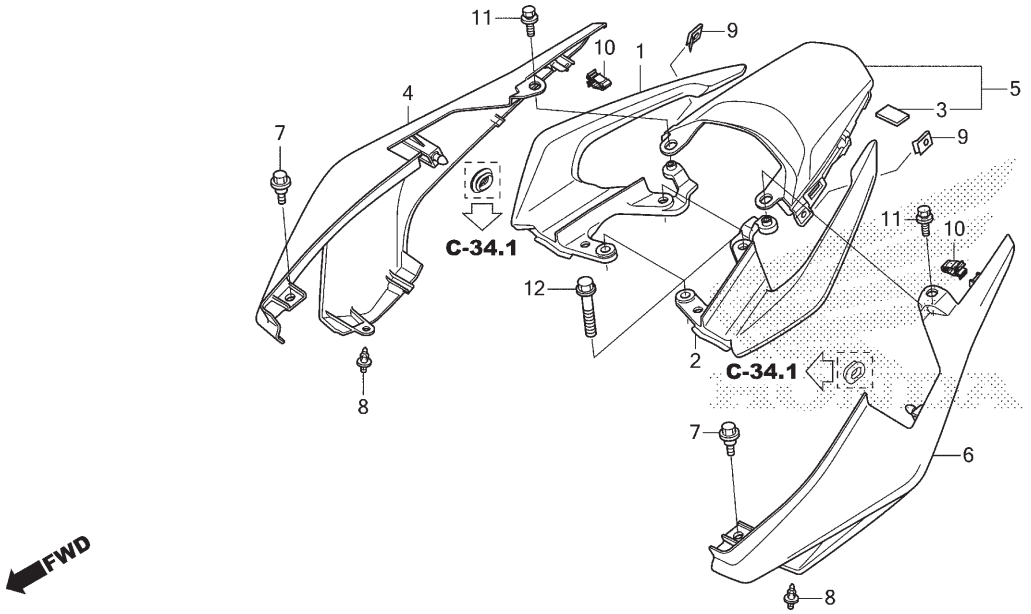

Ref. Nº	N.O.S.	Item de serviço	T.M.O.
1	4131F4	Alça, Traseira: Direita	0,2
2	4131F3	Alça, Traseira: Esquerda	0,2
	4131F5	Alça, Traseira: Ambas	0,2
4	4111J4	Rabeta, Assento: Direita	0,3
5	4111Y2	Rabeta, Assento (A): Central	0,5
6	4111J3	Rabeta, Assento: Esquerda	0,3
	4111M1	Rabeta, Assento: Ambas	0,4

Ref. Nº	Nº da peça	Descrição	Qtd. CG160 CES N	ES N	ESD N	EX N	ES P	ESD P	EX P	Nº de série		Tipo
1	50315-KVS-N40ZA	Alça, Traseira Direita										
		NH303M .... Cinza Axis Fosco Metálico	–	–	–	1	–	–	1			
2	50325-KVS-N40ZA	Alça, Traseira Esquerda										
		NH303M .... Cinza Axis Fosco Metálico	–	–	–	1	–	–	1			
3	77209-KVS-F00	Coxim, Rabeta	–	–	–	1	–	–	1			
4	77215-K2G-B30ZA	Rabeta, Direita										
		NH411M ..... Prata Force Metálico	–	–	–	1	–	–	1			
	77215-K2G-B30ZB	*NH-1* ..... Preto	–	–	–	–	–	–	1			
5	77220-KVS-J20ZA	Rabeta Conj., Central (WL)										
		Tipo1	–	–	–	1	–	–	1			
6	77225-K2G-B30ZA	Rabeta, Esquerda										
		NH411M ..... Prata Force Metálico	–	–	–	1	–	–	1			
	77225-K2G-B30ZB	*NH-1* ..... Preto	–	–	–	–	–	–	1			
7	90111-162-000	Parafuso, Flange, 6mm	–	–	–	2	–	–	2			
8	90116-SP0-003	Presilha, Retentor Para-choque	–	–	–	2	–	–	2			
9	90302-KWW-A00	Porca, Pressão, 4mm	–	–	–	2	–	–	2			
10	90601-SJA-003	Presilha, Ajuste	–	–	–	2	–	–	2			
11	93404-06012-08	Parafuso-arruela, 6x12	–	–	–	2	–	–	2			
12	95701-08035-08	Parafuso, Flange, 8x35	–	–	–	4	–	–	4			

PROIBIDA A REPRODUÇÃO E DISTRIBUIÇÃO
1010910 - Matsuo - MM-GT

© Moto Honda da Amazônia Ltda.
Todos os direitos reservados.

C-24

Tampa Lateral (CES/ES/ESD)

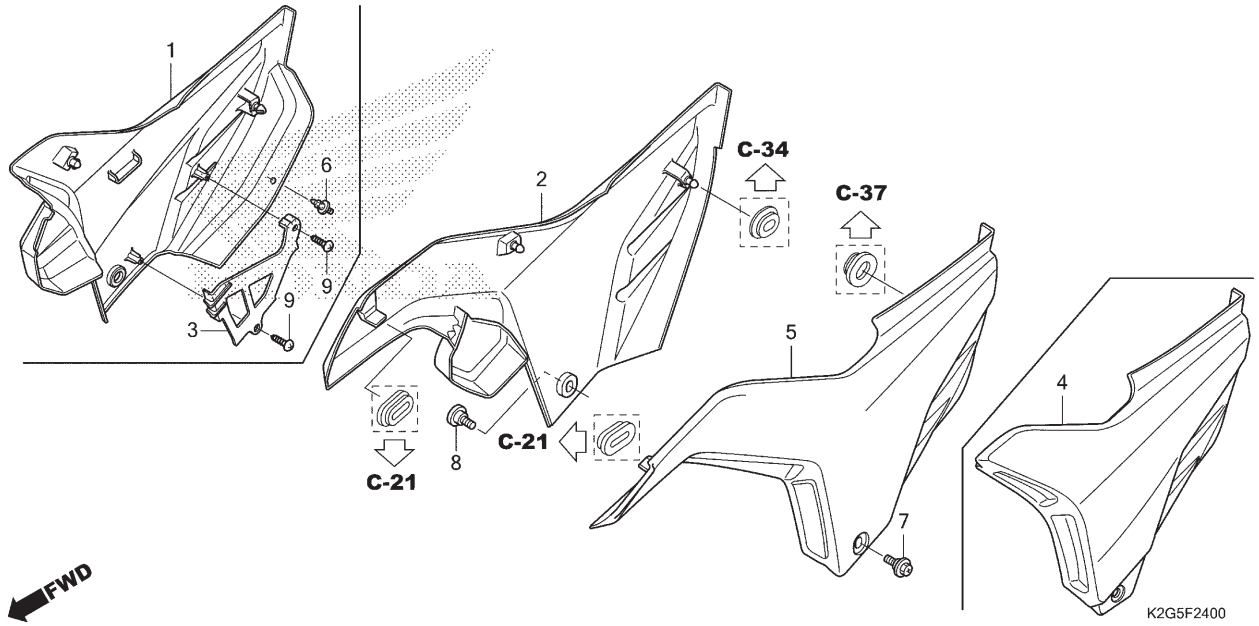

Ref. Nº	N.O.S.	Item de serviço	T.M.O.
2		(1)	
	4111H9	Tampa, Lateral: Direita	0,1
5		(4)	
	4111H8	Tampa, Lateral: Esquerda	0,1
	4111J0	Tampa, Lateral: Ambas	0,1

Ref. Nº	Nº da peça	Descrição	Qtd. CG160 CES N	ES N	ESD N	EX N	ES P	ESD P	EX P	Nº de série		Tipo
1	83520-K2G-B00ZA	Tampa Jogo, Lateral Direita (WL)										
		Tipo1	–	1	–	–	1	–	–			
2	83520-K2G-B10ZA	Tampa Jogo, Lateral Direita (WL)										
		Tipo1	1	–	–	–	–	–	–			
	83520-K2G-B20ZA	*Tipo1*	–	–	1	–	–	1	–			
3	83542-KVS-M00	Capa, Manual Proprietário	–	1	–	–	1	–	–			
4	83620-K2G-B00ZA	Tampa Jogo, Lateral Esquerda (WL)										
		Tipo1	–	1	–	–	1	–	–			
5	83620-K2G-B10ZA	Tampa Jogo, Lateral Esquerda (WL)										
		Tipo1	1	–	–	–	–	–	–			
	83620-K2G-B20ZA	*Tipo1*	–	–	1	–	–	1	–			
6	90116-SP0-003	Presilha, Retentor Para-choque	–	1	–	–	1	–	–			
7	90118-KVS-600	Parafuso, Especial, 6mm	1	1	1	–	1	1	–			
8	90124-KVS-600	Parafuso, Tampa Lateral	1	1	1	–	1	1	–			
9	93903-24320	Parafuso, Fixação, 4x12	–	2	–	–	2	–	–			

PROIBIDA A REPRODUÇÃO E DISTRIBUIÇÃO
1010913 - Matsuo - MM-GT

© Moto Honda da Amazônia Ltda.
Todos os direitos reservados.

C-24.1

Tampa Lateral (EX)

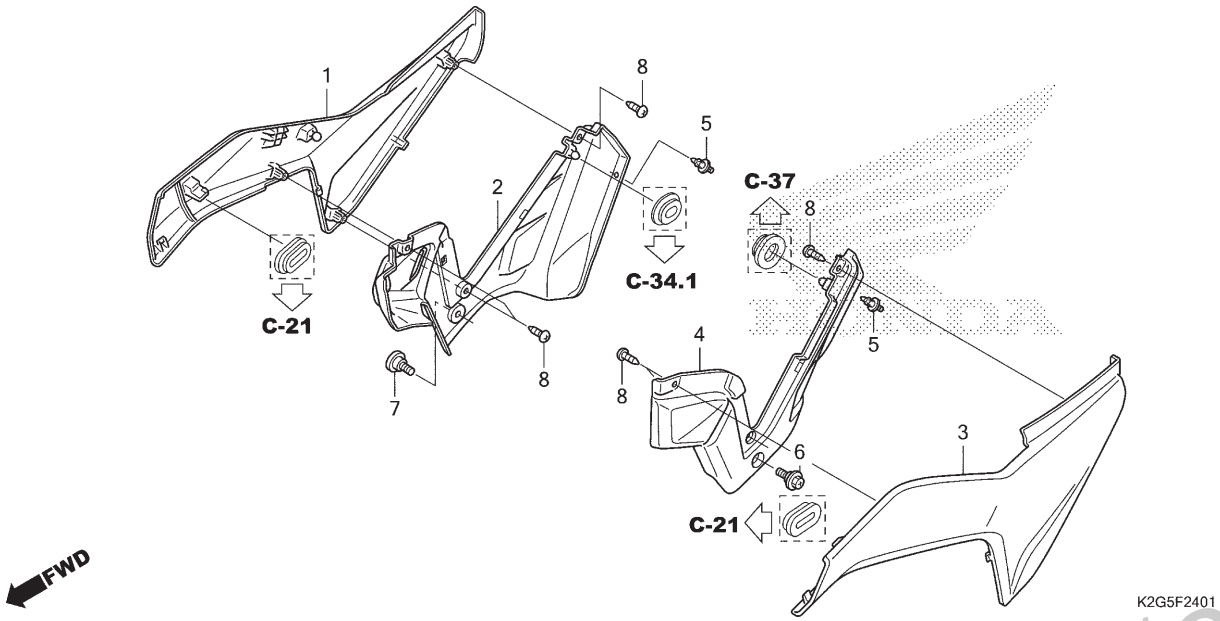

Ref. Nº	N.O.S.	Item de serviço	T.M.O.
1		(2)	
	4111X0	Tampa, Lateral (A): Direita	0,1
3		(4)	
	4111W9	Tampa, Lateral (A): Esquerda	0,1
	4111X1	Tampa, Lateral (A): Ambas	0,2

Ref. Nº	Nº da peça	Descrição	Qtd. CG160 CES N	ES N	ESD N	EX N	ES P	ESD P	EX P	Nº de série		Tipo
1	83520-K2G-B30ZB	Tampa A Jogo, Lateral Direita (WL)										
		Y-204P Amarelo Caju Perolizado	–	–	–	1	–	–	–			
	83520-K2G-B30ZC	*NH367M* Cinza Embare Metálico	–	–	–	1	–	–	1			
	83520-K2G-B30ZD	*R358P* Vermelho Marrakesh Perolizado	–	–	–	1	–	–	1			
	83520-K2G-B30ZA	*NH-411M* Prata Force Metálico	–	–	–	–	–	–	1			4BR,BR
2	83541-KVS-J20	Tampa B, Lateral Direita	–	–	–	1	–	–	1			
3	83620-K2G-B30ZB	Tampa A Jogo, Lateral Esquerda (WL)										
		Y-204P Amarelo Caju Perolizado	–	–	–	1	–	–	–			
	83620-K2G-B30ZC	*NH367M* Cinza Embare Metálico	–	–	–	1	–	–	1			
	83620-K2G-B30ZD	*R358P* Vermelho Marrakesh Perolizado	–	–	–	1	–	–	1			
	83620-K2G-B30ZA	*NH-411M* Prata Force Metálico	–	–	–	–	–	–	1			4BR,BR
4	83641-KVS-J20	Tampa B, Lateral Esquerda	–	–	–	1	–	–	1			
5	90116-SP0-003	Presilha, Retentor Para-choque	–	–	–	2	–	–	2			
6	90118-KVS-600	Parafuso, Especial, 6mm	–	–	–	1	–	–	1			
7	90124-KVS-600	Parafuso, Tampa Lateral	–	–	–	1	–	–	1			
8	93903-24320	Parafuso, Fixação, 4x12	–	–	–	6	–	–	6			

PROIBIDA A REPRODUÇÃO E DISTRIBUIÇÃO
1010913 - Matsuo - MM-GT

© Moto Honda da Amazônia Ltda.
Todos os direitos reservados.

C-25

Filtro de Ar (CES/ESD/EX)

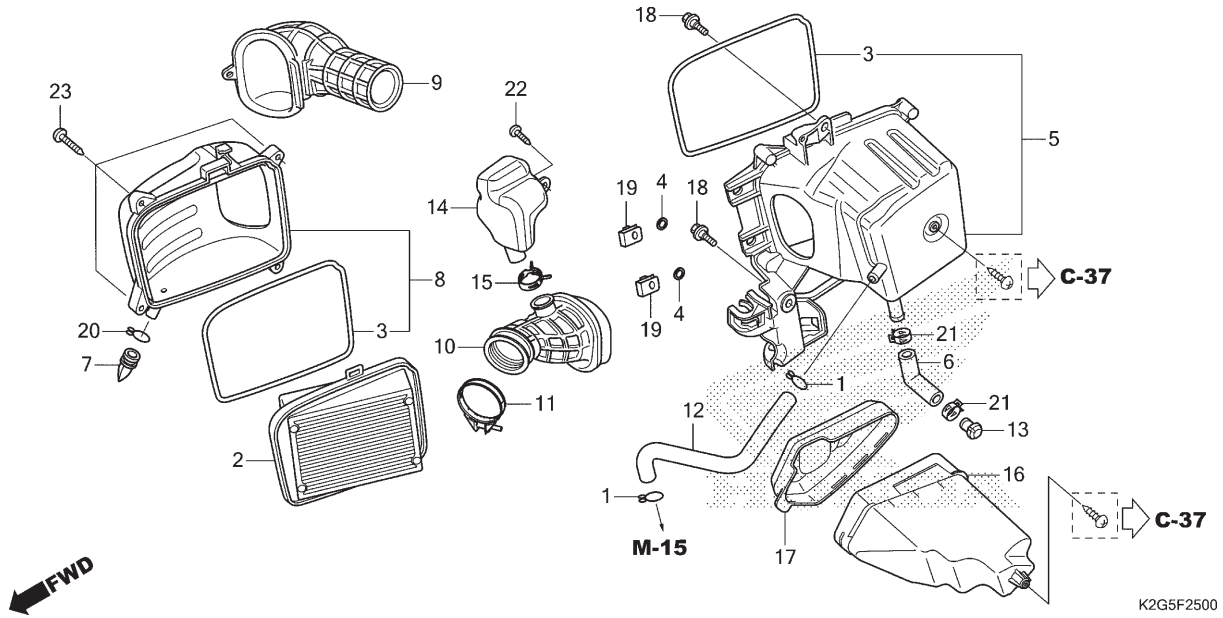

Ref. Nº	N.O.S.	Item de serviço	T.M.O.
2		(3)	
	312105	Elemento, Filtro Ar	0,1
5	3121A5	Carcaça, Filtro Ar	0,9
8		(9)	
	312102	Tampa, Carcaça Filtro Ar	0,2
10	3121B6	Tubo, Conexão Filtro Ar	0,9
14	3121C1	Ressonador	0,6
16	410190	Caixa ou Bolsa, Ferramentas	0,1

Ref. Nº	Nº da peça	Descrição	Qtd. CG160 CES N	ES N	ESD N	EX N	ES P	ESD P	EX P	Nº de série		Tipo
1	15772-KPS-900	Presilha, Tubo Respiro	2	–	2	2	–	2	2			
2	17211-KVS-F00	Elemento Comp., Filtro Ar	1	–	1	1	–	1	1			
3	17214-KVS-F00	Retentor, Carcaça Filtro Ar	1	–	1	1	–	1	1			
4	17223-KVS-F30	Bucha, Filtro Ar	2	–	2	2	–	2	2			
5	17225-KVS-J00	Carcaça Subconj., Filtro Ar	1	–	1	1	–	1	1			
6	17227-KVS-F00	Tubo, Drenagem	1	–	1	1	–	1	1			
7	17234-KCW-871	Tubo, Drenagem Filtro Ar	1	–	1	1	–	1	1			
8	17235-KVS-J00	Tampa Subconj., Filtro Ar	1	–	1	1	–	1	1			
9	17240-KVS-J00	Duto, Admissão	1	–	1	1	–	1	1			
10	17253-KVS-J00	Tubo, Conexão Filtro Ar	1	–	1	1	–	1	1			
11	17256-KVS-J00	Presilha, Tubo Conexão (40)	1	–	1	1	–	1	1			
12	17365-KVS-J00	Tubo, Respiro	1	–	1	1	–	1	1			
13	17370-382-870	Plugue, Tubo Respiro	1	–	1	1	–	1	1			
14	17410-KVS-J00	Ressonador	1	–	1	1	–	1	1			
15	19509-KRE-G01	Braçadeira, Ressonador	1	–	1	1	–	1	1			
16	83501-KVS-F00	Caixa, Ferramentas	1	–	1	1	–	1	1			
17	83502-KVS-F00	Tampa, Caixa Ferramentas	1	–	1	1	–	1	1			
18	90119-KVS-600	Parafuso, Flange, 6mm	2	–	2	2	–	2	2			
19	90311-KVS-F30	Porca, Presilha, 6mm	2	–	2	2	–	2	2			
20	90652-KRM-R20	Presilha C12, Tubo	1	–	1	1	–	1	1			
21	91406-MS8-000	Braçadeira, Tubo (D14,5)	2	–	2	2	–	2	2			
22	93903-24420	Parafuso, Fixação, 4x16	1	–	1	1	–	1	1			
23	93903-25610	Parafuso, Fixação, 5x30	4	–	4	4	–	4	4			

PROIBIDA A REPRODUÇÃO E DISTRIBUIÇÃO
1010913 - Marsuo - MM-CT

© Moto Honda da Amazônia Ltda.
Todos os direitos reservados.

C-25.1

Filtro de Ar (ES)

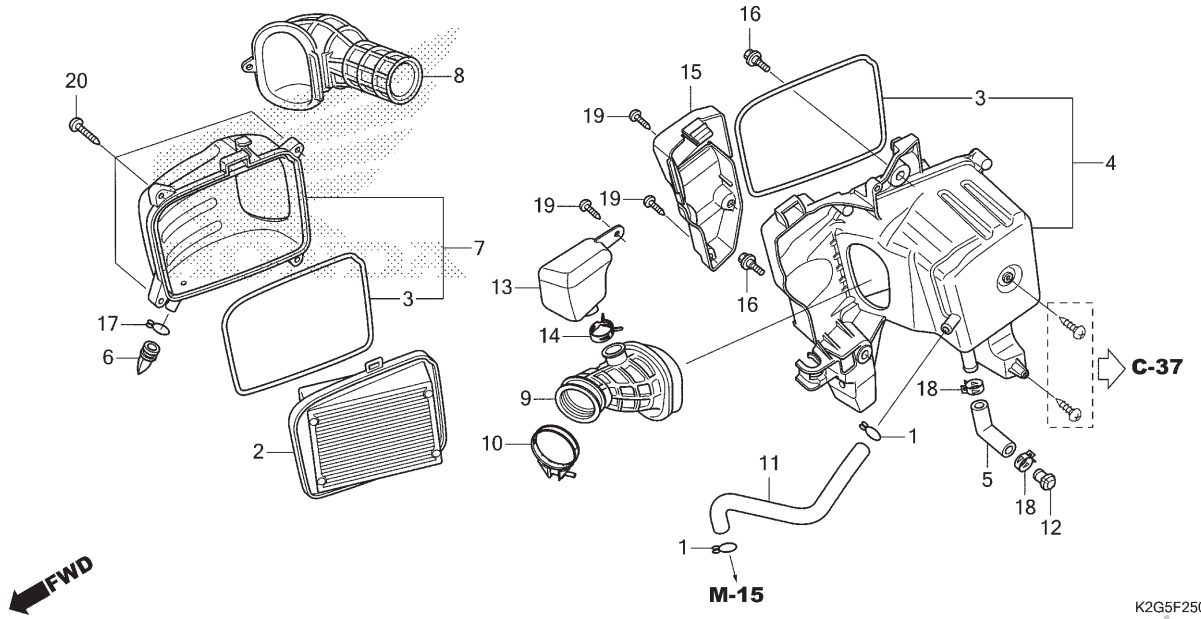

Ref. Nº	N.O.S.	Item de serviço	T.M.O.
2		(3)	
	312105	Elemento, Filtro Ar	0,1
4	3121H2	Carcaça, Filtro Ar (A)	0,8
7		(8)	
	312102	Tampa, Carcaça Filtro Ar	0,2
9	3121H6	Tubo, Conexão Filtro Ar (A)	0,8
13	3121L9	Ressonador (A)	0,5

Ref. Nº	Nº da peça	Descrição	Qtd. CG160 CES N	ES N	ESD N	EX N	ES P	ESD P	EX P	Nº de série		Tipo
1	15772-KPS-900	Presilha, Tubo Respiro	–	2	–	–	2	–	–			
2	17211-KVS-F00	Elemento Comp., Filtro Ar	–	1	–	–	1	–	–			
3	17214-KVS-F00	Retentor, Carcaça Filtro Ar	–	2	–	–	2	–	–			
4	17225-KVS-M00	Carcaça Subconj., Filtro Ar	–	1	–	–	1	–	–			
5	17227-KVS-F00	Tubo, Drenagem	–	1	–	–	1	–	–			
6	17234-KCW-871	Tubo, Drenagem Filtro Ar	–	1	–	–	1	–	–			
7	17235-KVS-J00	Tampa Subconj., Filtro Ar	–	1	–	–	1	–	–			
8	17240-KVS-J00	Duto, Admissão	–	1	–	–	1	–	–			
9	17253-KVS-K00	Tubo, Conexão Filtro Ar	–	1	–	–	1	–	–			
10	17256-KWG-E00	Presilha, Tubo Conexão (46)	–	1	–	–	1	–	–			
11	17365-KVS-J00	Tubo, Respiro	–	1	–	–	1	–	–			
12	17370-382-870	Plugue, Tubo Respiro	–	1	–	–	1	–	–			
13	17410-KVS-M00	Ressonador	–	1	–	–	1	–	–			
14	19509-KRE-G01	Braçadeira, Ressonador	–	1	–	–	1	–	–			
15	83502-KVS-M00	Tampa, Caixa Ferramentas	–	1	–	–	1	–	–			
16	90119-KVS-600	Parafuso, Flange, 6mm	–	2	–	–	2	–	–			
17	90652-KRM-R20	Presilha C12, Tubo	–	1	–	–	1	–	–			
18	91406-MS8-000	Braçadeira, Tubo (D14,5)	–	2	–	–	2	–	–			
19	93903-24420	Parafuso, Fixação, 4x16	–	3	–	–	3	–	–			
20	93903-25610	Parafuso, Fixação, 5x30	–	4	–	–	4	–	–			

PROIBIDA A REPRODUÇÃO E DISTRIBUIÇÃO
Marcelo Matsuo - MM-OT

© Moto Honda da Amazônia Ltda.
Todos os direitos reservados.

C-27

Escapamento

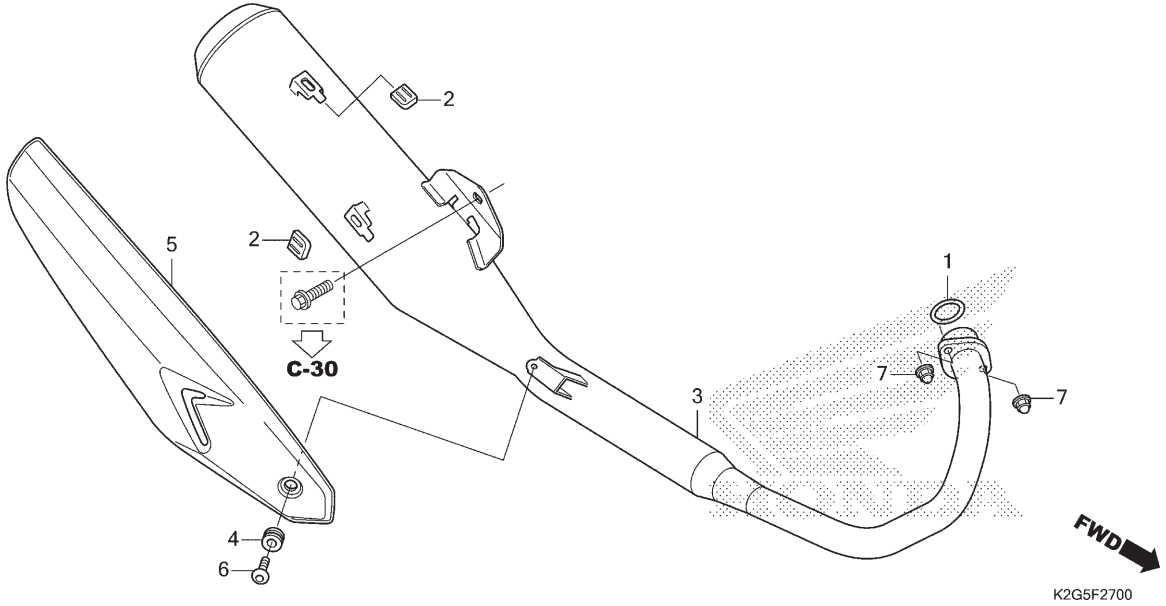

Ref. Nº	N.O.S.	Item de serviço	T.M.O.
1	3131B4	Junta, Tubo Escape	0,2
3	313120	Silencioso	0,2
5	411167	Tampa, Silencioso	0,1

Ref. Nº	Nº da peça	Descrição	Qtd. CG160 CES N	ES N	ESD N	EX N	ES P	ESD P	EX P	Nº de série		Tipo
1	18291-MN5-650	Junta, Tubo Escape	1	1	1	1	1	1	1			
2	18293-KVS-J00	Coxim, Protetor	2	2	2	2	2	2	2			
	18293-MCA-A20		2	2	2	2	2	2	2			
3	18300-K2G-BD0	Silencioso Comp.	1	1	1	1	1	1	1			3BR,4BR,6BR
	18300-K2G-B20		1	1	1	1	1	1	1			5BR,BR
4	18345-MBT-610	Coxim, Fixação Protetor	1	1	1	1	1	1	1			
5	18355-KVS-J00	Tampa, Silencioso	1	–	1	1	–	1	1			
	18355-KVS-K00		–	1	–	–	1	–	–			
6	90113-GFP-B00	Parafuso, Phillips, 6x12	1	1	1	1	1	1	1			
7	90304-MCG-000	Porca, Cega, Sextavada, 8mm	2	2	2	2	2	2	2			

PROIBIDA A REPRODUÇÃO E DISTRIBUIÇÃO
1010913 - Matsuo - MM-GT

© Moto Honda da Amazônia Ltda.
Todos os direitos reservados.

C-29

Pedal (CES/ESD/EX)

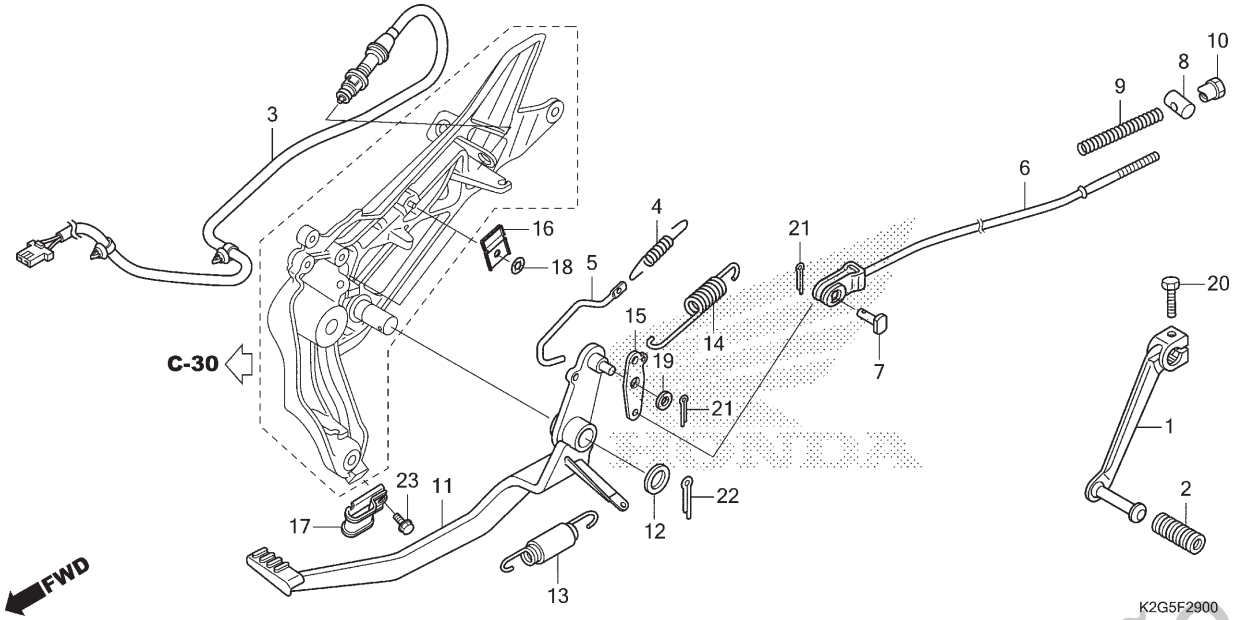

Ref. Nº	N.O.S.	Item de serviço	T.M.O.
1	4101A1	Pedal, Câmbio	0,1
3	6151B5	Interruptor, Freio Traseiro: Pedal Lateral	0,5
6	811135	Vareta, Freio Traseiro	0,4
11	810160	Pedal, Freio Traseiro	0,4
13	8101A8	Mola, Pedal Freio	0,1
14	8101N2	Mola, Retentora	0,3
15	8101N1	Equalizador	0,4

Ref. Nº	Nº da peça	Descrição	Qtd. CG160 CES N	ES N	ESD N	EX N	ES P	ESD P	EX P	Nº de série		Tipo
1	24701-KVS-J00	Pedal, Câmbio	1	–	1	1	–	1	1			
2	24781-KRM-860	Coxim, Pedal Câmbio	1	–	1	1	–	1	1			
3	35350-KVS-M21	Interruptor Conj., Freio Traseiro	1	–	1	1	–	1	1			
4	35357-KVS-F30	Mola, Interruptor Freio	1	–	1	1	–	1	1			
5	35358-KVS-J20	Vareta, Interruptor Freio	1	–	1	1	–	1	1			
6	43451-KVS-F30	Vareta Comp., Freio Traseiro	1	–	1	1	–	1	1			
7	43453-KPS-900	Pino C, Junção	1	–	1	1	–	1	1			
8	43453-KVS-F30	Junção, Braço Freio	1	–	1	1	–	1	1			
9	43456-KSP-900	Mola, Vareta Freio	1	–	1	1	–	1	1			
10	43459-KVS-F30	Porca, Ajuste Vareta Freio	1	–	1	1	–	1	1			
11	46500-KVS-J20	Pedal Comp., Freio	1	–	1	1	–	1	1			
12	46502-KVS-F30	Arruela, Pedal Freio	1	–	1	1	–	1	1			
13	46513-KVS-F30	Mola Conj., Freio Traseiro	1	–	1	1	–	1	1			
14	46614-KVS-J20	Mola, Retentora	1	–	1	1	–	1	1			
15	47651-KVS-F30	Equalizador (CBS)	1	–	1	1	–	1	1			
16	50701-KVS-J20	Presilha, Fiação	2	–	2	2	–	2	2			
17	50702-KVS-J20	Guia, Tubo	1	–	1	1	–	1	1			
18	64206-MJ0-000	Porca, Velocidade, 4mm	2	–	2	2	–	2	2			
19	90522-KVS-F30	Arruela, Lisa, 10mm	1	–	1	1	–	1	1			
20	92101-06020-0A	Parafuso, Sextavado, 6x20	1	–	1	1	–	1	1			
21	94201-20150	Cupilha, 2,0x15	2	–	2	2	–	2	2			
22	94201-30250	Cupilha, 3,0x25	1	–	1	1	–	1	1			
23	96001-06010-00	Parafuso, Flange, 6x10	1	–	1	1	–	1	1			

PROIBIDA A REPRODUÇÃO E DISTRIBUIÇÃO
101019 Walsuo - MMCGT

© Moto Honda da Amazônia Ltda.
Todos os direitos reservados.

C-29.1

Pedal (ES)

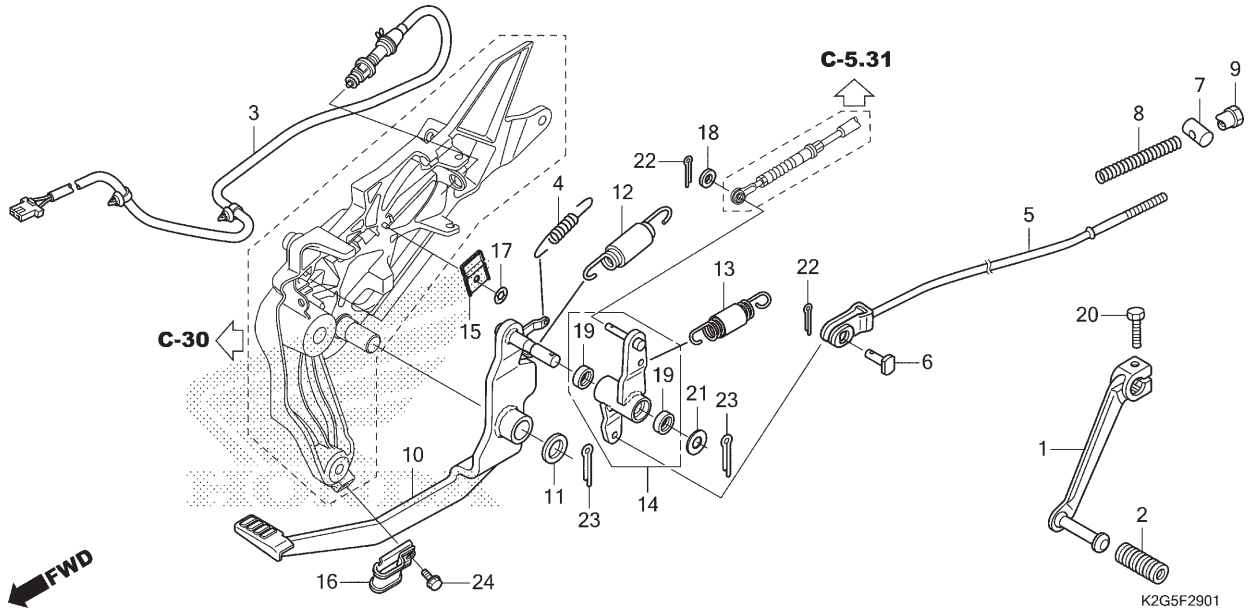

Ref. Nº	N.O.S.	Item de serviço	T.M.O.
1	4101A1	Pedal, Câmbio	0,1
3	6151B5	Interruptor, Freio Traseiro: Pedal Lateral	0,5
5	811135	Vareta, Freio Traseiro	0,4
10	810160	Pedal, Freio Traseiro	0,4
12	8101N3	Mola, Pedal Freio (A)	0,3
13	8101N2	Mola, Retentora	0,3
14	8101N1	Equalizador	0,4

Ref. Nº	Nº da peça	Descrição	Qtd. CG160 CES N	ES N	ESD N	EX N	ES P	ESD P	EX P	Nº de série		Tipo
1	24701-KVS-J00	Pedal, Câmbio	–	1	–	–	1	–	–			
2	24781-KRM-860	Coxim, Pedal Câmbio	–	1	–	–	1	–	–			
3	35350-KVS-M01	Interruptor Conj., Freio Traseiro	–	1	–	–	1	–	–			
4	35357-KVS-F30	Mola, Interruptor Freio	–	1	–	–	1	–	–			
5	43451-KVS-M00	Vareta Comp., Freio Traseiro	–	1	–	–	1	–	–			
6	43453-KPS-900	Pino C, Junção	–	1	–	–	1	–	–			
7	43453-KVS-F30	Junção, Braço Freio	–	1	–	–	1	–	–			
8	43456-KSP-900	Mola, Vareta Freio	–	1	–	–	1	–	–			
9	43459-KVS-F30	Porca, Ajuste Vareta Freio	–	1	–	–	1	–	–			
10	46500-KVS-M00	Pedal Comp., Freio	–	1	–	–	1	–	–			
11	46502-KVS-F30	Arruela, Pedal Freio	–	1	–	–	1	–	–			
12	46513-KVS-F30	Mola Conj., Freio Traseiro	–	1	–	–	1	–	–			
13	46613-KVS-M00	Mola Conj., Retentora	–	1	–	–	1	–	–			
14	47650-KVS-M00	Equalizador Conj. (CBS)	–	1	–	–	1	–	–			
15	50701-KVS-J20	Presilha, Fiação	–	2	–	–	2	–	–			
16	50702-KVS-J20	Guia, Tubo	–	1	–	–	1	–	–			
17	64206-MJ0-000	Porca, Velocidade, 4mm	–	2	–	–	2	–	–			
18	90502-155-000	Arruela, Lisa, 7mm	–	1	–	–	1	–	–			

PROIBIDA A REPRODUÇÃO E DISTRIBUIÇÃO
1010913 - Matsuo - MM-GT

© Moto Honda da Amazônia Ltda.
Todos os direitos reservados.

C-29.1

Pedal (ES)

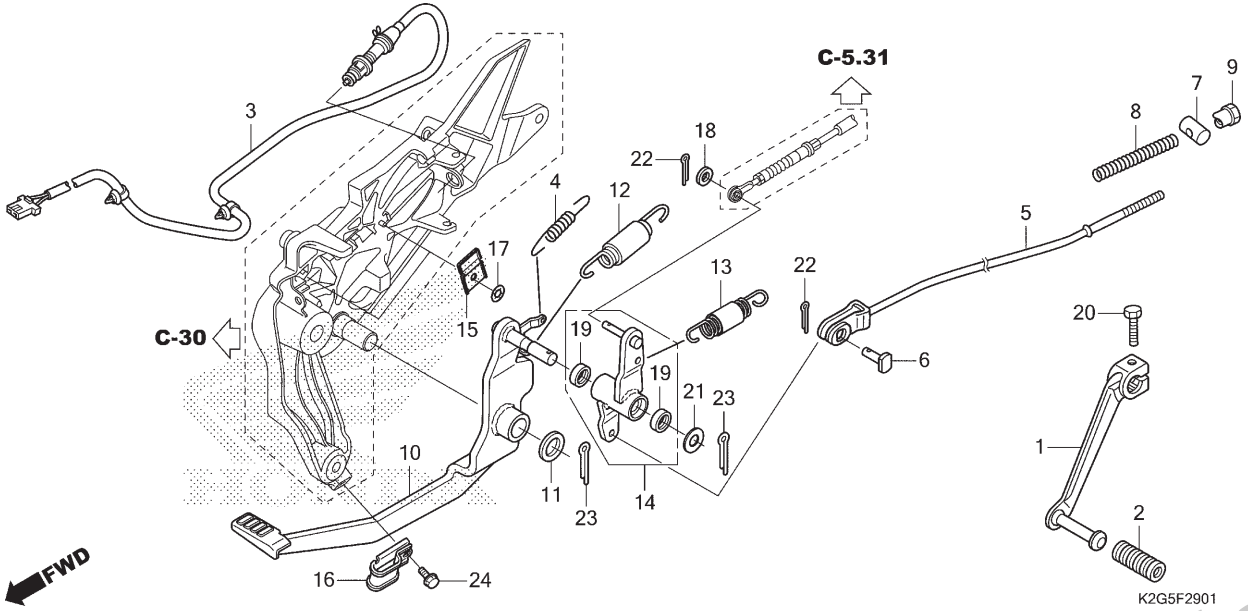

Ref. Nº	N.O.S.	Item de serviço	T.M.O.

Ref. Nº	Nº da peça	Descrição	Qtd. CG160 CES N	ES N	ESD N	EX N	ES P	ESD P	EX P	Nº de série		Tipo
19	91202-KRM-841	Retentor, Óleo, 12x18x4	–	2	–	–	2	–	–			
	91202-KSP-911		–	2	–	–	2	–	–			
20	92101-06020-0A	Parafuso, Sextavado, 6x20	–	1	–	–	1	–	–			
21	94101-12000	Arruela, Lisa, 12mm	–	1	–	–	1	–	–			
22	94201-20150	Cupilha, 2,0x15	–	2	–	–	2	–	–			
23	94201-30250	Cupilha, 3,0x25	–	2	–	–	2	–	–			
24	96001-06010-00	Parafuso, Flange, 6x10	–	1	–	–	1	–	–			

PROIBIDA A REPRODUÇÃO E DISTRIBUIÇÃO
1010913 - Matsuo - MM-GT

© Moto Honda da Amazônia Ltda.
Todos os direitos reservados.

C-30

Pedal de Apoio

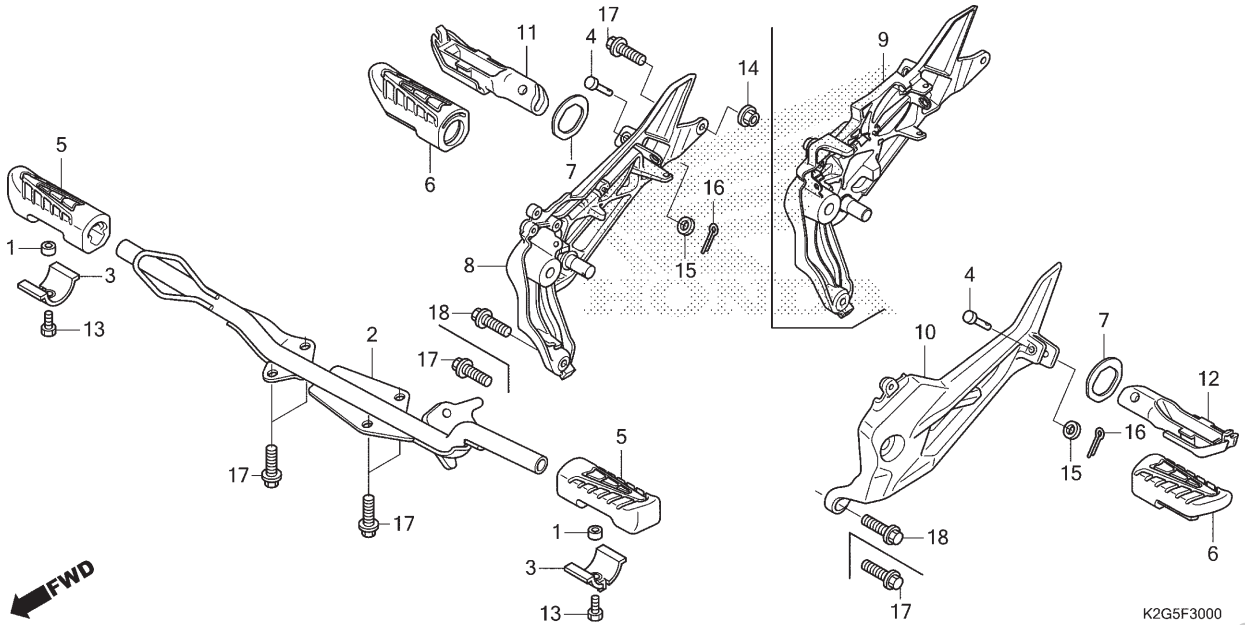

Ref. Nº	N.O.S.	Item de serviço	T.M.O.
2	410145	Pedal, Apoio	0,4
5	4101D3	Coxim, Pedal Apoio: Esquerdo	0,1
	4101D4	Coxim, Pedal Apoio: Direito	0,1
	4101L8	Coxim, Pedal Apoio: Ambos	0,1
6	4101DX	Coxim, Pedal Apoio Traseiro: Esquerdo	0,1
	4101DY	Coxim, Pedal Apoio Traseiro: Direito	0,1
	4101DZ	Coxim, Pedal Apoio Traseiro: Ambos	0,2
8		(9)	
	4101D0	Suporte, Pedal Apoio Traseiro: Direito	0,7
10	4101C9	Suporte, Pedal Apoio Traseiro: Esquerdo	0,4
	4101K4	Suporte, Pedal Apoio Traseiro: Ambos	1,1
11	4101C8	Pedal Apoio Traseiro: Direito	0,1
12	4101C7	Pedal Apoio Traseiro: Esquerdo	0,1
	4101P4	Pedal Apoio Traseiro: Ambos	0,2

Ref. Nº	Nº da peça	Descrição	Qtd. CG160 CES N	ES N	ESD N	EX N	ES P	ESD P	EX P	Nº de série		Tipo
1	40515-KRM-860	Bucha, Capa Corrente	2	2	2	2	2	2	2			
2	50610-KVS-J00	Pedal Apoio, Comp.	1	1	1	1	1	1	1			
3	50619-KRM-860	Limitador, Borracha Pedal	2	2	2	2	2	2	2			
4	50639-KBW-900	Pino, Pedal Apoio	–	2	2	2	2	2	2			
5	50661-KVS-J00	Coxim, Pedal Apoio	2	2	2	2	2	2	2			
6	50662-KVS-J00	Coxim, Pedal Apoio	–	2	2	2	2	2	2			
7	50714-KVS-J00	Placa, Lateral Pedal Apoio	–	2	2	2	2	2	2			
8	50715-KVS-J20	Suporte, Pedal Apoio Traseiro Direito	1	–	1	1	–	1	1			
9	50715-KVS-M00	Suporte, Pedal Apoio Traseiro Direito	–	1	–	–	1	–	–			
10	50716-KVS-J00	Suporte, Pedal Apoio Traseiro Esquerdo	1	1	1	1	1	1	1			
11	50722-KVS-J00	Braço, Pedal Apoio Traseiro Direito	–	1	1	1	1	1	1			
12	50723-KVS-J00	Braço, Pedal Apoio Traseiro Esquerdo	–	1	1	1	1	1	1			
13	92101-06012-0A	Parafuso, Sextavado, 6x12	2	2	2	2	2	2	2			
14	94050-08000	Porca, Flange, 8mm	1	1	1	1	1	1	1			
15	94102-08800	Arruela, Lisa, 8mm	–	2	2	2	2	2	2			
16	94201-20150	Cupilha, 2,0x15	–	2	2	2	2	2	2			
17	95701-08020-00	Parafuso, Flange, 8x20	5	7	7	7	7	7	7			
18	95701-08020-07	Parafuso, Flange, 8x20	2	–	–	–	–	–	–			

PROIBIDA A REPRODUÇÃO E DISTRIBUIÇÃO
1010913 - Matsuo - MMOT

© Moto Honda da Amazônia Ltda.
Todos os direitos reservados.

C-31

Cavalete

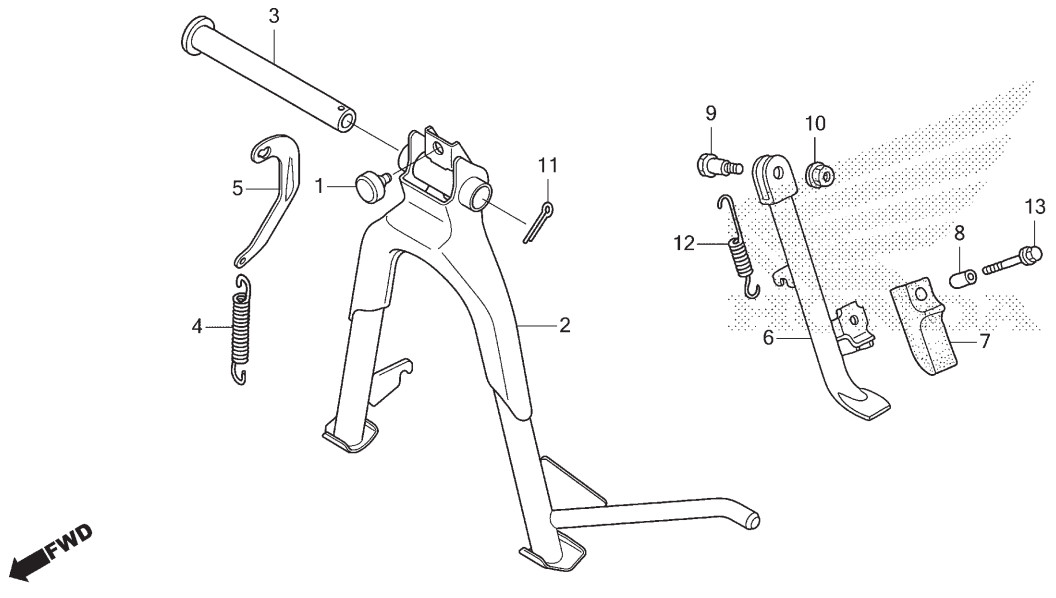

Ref. Nº	N.O.S.	Item de serviço	T.M.O.
2		(3)	
	410175	Cavalete, Principal	0,7
4		(5)	
	410176	Mola, Cavalete Principal	0,2
6	410180	Cavalete Lateral	0,2
12	410182	Mola, Cavalete Lateral	0,1

Ref. Nº	Nº da peça	Descrição	Qtd. CG160 CES N	ES N	ESD N	EX N	ES P	ESD P	EX P	Nº de série		Tipo
1	50354-GCE-E40	Coxim B, Limitador	1	–	–	–	–	–	–			
			–	(1)	(1)	(1)	(1)	(1)	(1)			
2	50500-KVS-J00	Cavalete Principal, Comp.	1	–	–	–	–	–	–			
			–	(1)	(1)	(1)	(1)	(1)	(1)			
3	50512-KVS-F30	Eixo, Cavalete Principal	1	–	–	–	–	–	–			
			–	(1)	(1)	(1)	(1)	(1)	(1)			
4	50521-KVS-J00	Mola, Cavalete Principal	1	–	–	–	–	–	–			
			–	(1)	(1)	(1)	(1)	(1)	(1)			
5	50523-KVS-J00	Gancho, Mola Cavalete Principal	1	–	–	–	–	–	–			
			–	(1)	(1)	(1)	(1)	(1)	(1)			
6	50530-KVS-J00	Cavalete Lateral, Comp.	1	1	1	1	1	1	1			
7	50548-KRM-860	Coxim, Cavalete	1	1	1	1	1	1	1			
8	50549-KRM-860	Bucha, Fixação Cavalete	1	1	1	1	1	1	1			
9	90107-GN1-010	Parafuso, Pivô Cavalete Lateral	1	1	1	1	1	1	1			
10	90304-GE8-003	Porca, U, 10mm (FUSE RASHI)	1	1	1	1	1	1	1			
	90304-KGH-901	Porca, U, 10mm (FUJI SEIMITSU)	1	1	1	1	1	1	1			
11	94201-30300	Cupilha, 3,0x30	1	–	–	–	–	–	–			
			–	(1)	(1)	(1)	(1)	(1)	(1)			
12	95014-72102	Mola A, Cavalete Lateral	1	1	1	1	1	1	1			
13	95701-06025-07	Parafuso, Flange, 6x25	1	1	1	1	1	1	1			

PROIBIDA A REPRODUÇÃO E DISTRIBUIÇÃO
10109919 - Matsuo - MMCOT

© Moto Honda da Amazônia Ltda.
Todos os direitos reservados.

C-32

Garfo Traseiro

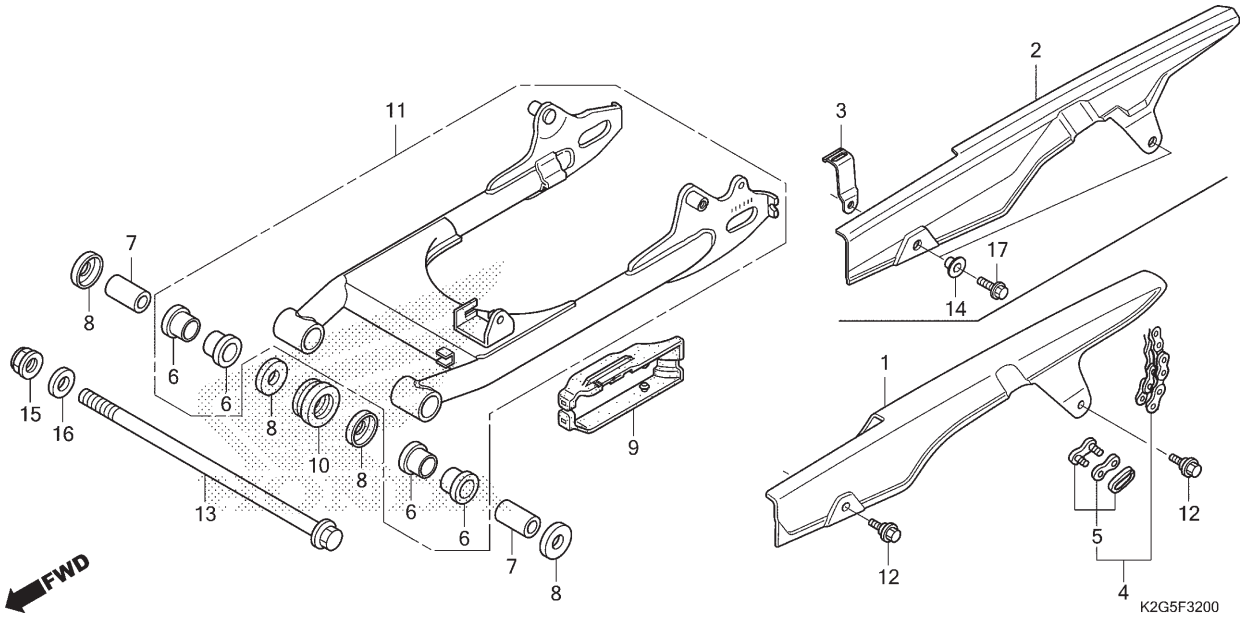

Ref. Nº	N.O.S.	Item de serviço	T.M.O.
1		(2)	
	410195	Carcaça, Corrente Transmissão	0,1
4	213165	Corrente, Transmissão	0,2
6	5121B3	Bucha, Garfo Traseiro	1,2
		• Nota: Mesmo tempo para duas unidades ou mais	
9	4101E5	Deslizador, Corrente	0,2
11	5121B0	Garfo Traseiro, Conj.	0,8

Ref. Nº	Nº da peça	Descrição	Qtd. CG160 CES N	ES N	ESD N	EX N	ES P	ESD P	EX P	Nº de série		Tipo
1	40510-KVS-F00	Carcaça, Corrente Transmissão	1	1	1	–	1	1	–	.....	.....	.....
2	40510-KVS-J00	Carcaça, Corrente Transmissão	–	–	–	1	–	–	1	.....	.....	.....
3	40513-KVS-J00	Suporte, Capa Corrente Dianteira	–	–	–	1	–	–	1	.....	.....	.....
4	40540-K2G-B21	Corrente, Transmissão (DAIDO) (DID428DH-118RB)	1	1	1	1	1	1	1	.....	.....	.....
	40540-KVS-K01	Corrente, Transmissão (RK428HSB-118RJ)	1	1	1	1	1	1	1	.....	.....	.....
5	40541-KRE-H82	Junção, Corrente Transmissão (RK JAPAN)	1	1	1	1	1	1	1	.....	.....	.....
	40541-KRE-K11	Junção, Corrente Transmissão (Para DID)	1	1	1	1	1	1	1	.....	.....	.....
6	52108-KVS-601	Bucha, Garfo Traseiro	4	4	4	4	4	4	4	.....	.....	.....
7	52141-KRM-840	Bucha, Garfo Traseiro	2	2	2	2	2	2	2	.....	.....	.....
8	52144-GE2-005	Capa, Retentor Pó Garfo Traseiro (NOK)	4	4	4	4	4	4	4	.....	.....	.....
	52144-KGA-K61	.....	4	4	4	4	4	4	4	.....	.....	.....
9	52170-KVS-600	Deslizador, Traseiro Corrente	1	1	1	1	1	1	1	.....	.....	.....
10	52171-KW1-900	Deslizador, Dianteiro Corrente	1	1	1	1	1	1	1	.....	.....	.....
11	52200-KVS-F00ZA	Garfo Traseiro, Subconj. *NH1* ..... Preto	1	1	1	–	1	1	–	.....	.....	.....
	52200-KVS-J20ZA	*NH1* ..... Preto	–	–	–	1	–	–	1	.....	.....	.....

PROIBIDA A REPRODUÇÃO E DISTRIBUIÇÃO
10109113 - Matsuo - MMCT

© Moto Honda da Amazônia Ltda.
Todos os direitos reservados.

C-32

Garfo Traseiro

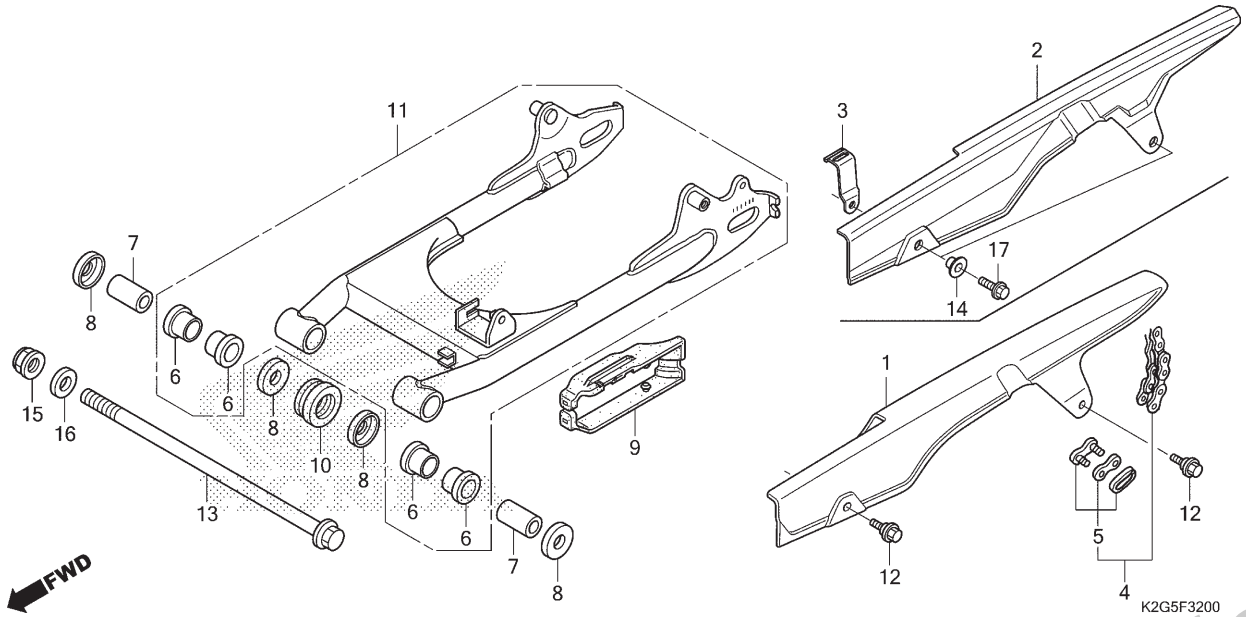

Ref. Nº	N.O.S.	Item de serviço	T.M.O.

Ref. Nº	Nº da peça	Descrição	Qtd. CG160 CES N	ES N	ESD N	EX N	ES P	ESD P	EX P	Nº de série		Tipo
12	90111-162-000	Parafuso, Flange, 6mm	2	2	2	–	2	2	–			
13	90121-KVS-F00	Parafuso, Garfo Traseiro	1	1	1	1	1	1	1			
14	90127-KF0-770	Bucha, 6x4	–	–	–	2	–	–	2			
15	90305-GE8-003	Porca, U, 14mm	1	1	1	1	1	1	1			
	90305-KCJ-951	Porca, U, 14mm (FUJI SEIMITSU)	1	1	1	1	1	1	1			
16	94101-14000	Arruela, Lisa, 14mm	1	1	1	1	1	1	1			
17	95701-06016-08	Parafuso, Flange, 6x16	–	–	–	2	–	–	2			

PROIBIDA A REPRODUÇÃO E DISTRIBUIÇÃO
1010913 - Matsuo - MM-GT

© Moto Honda da Amazônia Ltda.
Todos os direitos reservados.

C-33

Amortecedor Traseiro

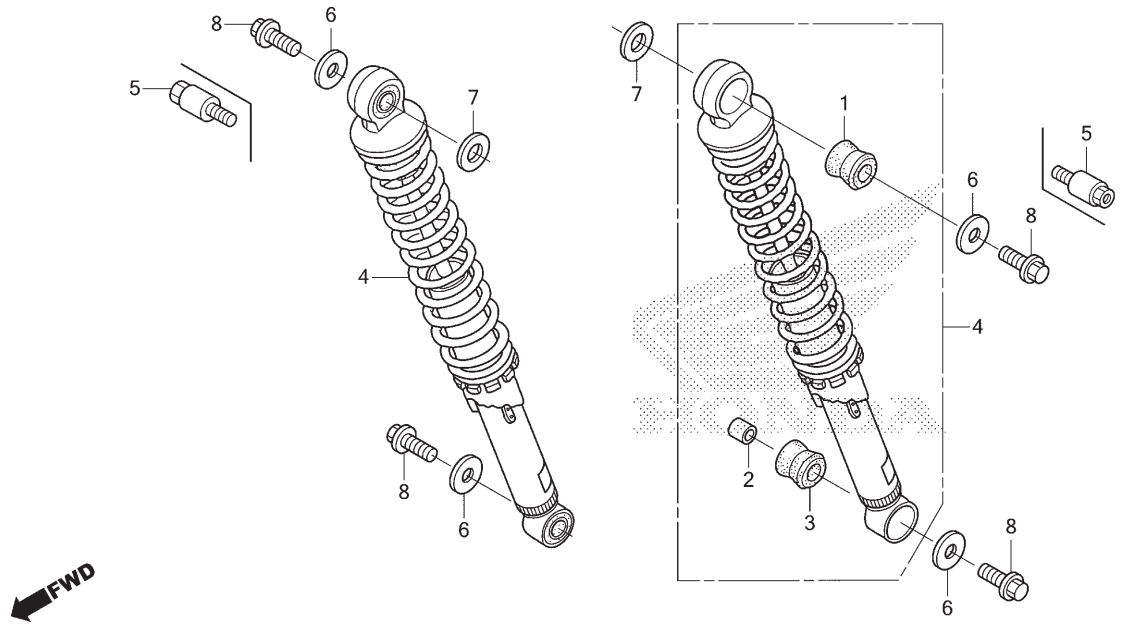

Ref. Nº	N.O.S.	Item de serviço	T.M.O.
4	5121B6	Amortecedor Conj., Traseiro: Esquerdo	0,1
	5121B7	Amortecedor Conj., Traseiro: Direito	0,1
	5121B8	Amortecedor Conj., Traseiro: Ambos	0,2

Ref. Nº	Nº da peça	Descrição	Qtd. CG160 CES N	ES N	ESD N	EX N	ES P	ESD P	EX P	Nº de série		Tipo
1	52485-088-901	Bucha, Amortecedor Traseiro (SHOWA)	2	2	2	2	2	2	2			
2	52486-056-000	Bucha, Amortecedor Traseiro	2	2	2	2	2	2	2			
3	52488-331-003	Coxim B, Junção (SHOWA)	2	2	2	2	2	2	2			
4	52490-KVS-F11	Amortecedor Traseiro, Conj.	2	2	2	2	2	2	2			
5	81342-KVS-J40	Parafuso, Especial, M8x1,25	2	–	–	–	–	–	–			
6	90504-KVS-J40	Arruela, Lisa, 8mm	4	4	4	4	4	4	4			
7	94101-14000	Arruela, Lisa, 14mm	2	2	2	2	2	2	2			
8	95701-08020-08	Parafuso, Flange, 8x20	2	4	4	4	4	4	4			

PROIBIDA A REPRODUÇÃO E DISTRIBUIÇÃO
1010913 - Matsuo - MM-GT

© Moto Honda da Amazônia Ltda.
Todos os direitos reservados.

C-34

Para-lama Traseiro (CES/ES/ESD)

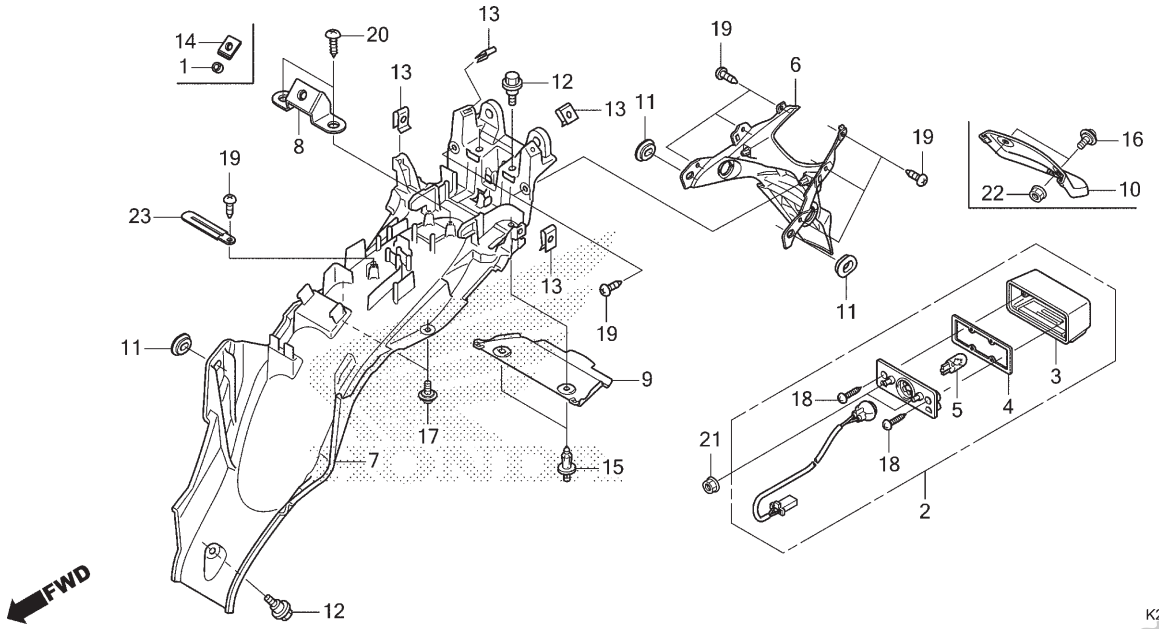

Ref. Nº	N.O.S.	Item de serviço	T.M.O.
2	6161D8	Luz, Licença	0,3
5	6161F3	Lâmpada, Luz Licença	0,1
6	413105	Para-lama A, Traseiro	0,6
7	413110	Para-lama B, Traseiro	0,7

Ref. Nº	Nº da peça	Descrição	Qtd. CG160 CES N	ES N	ESD N	EX N	ES P	ESD P	EX P	Nº de série		Tipo
1	17223-KVS-F30	Bucha, Filtro Ar	–	1	–	–	1	–	–			
2	33720-KVS-F01	Luz Conj., Licença (12V 5W)	1	1	1	–	1	1	–			
3	33722-KVS-F01	Tampa Comp., Licença	1	1	1	–	1	1	–			
4	33729-KVS-F01	Guarnição, Lente	1	1	1	–	1	1	–			
5	34903-K0N-E01	Lâmpada, Licença (12V 5W) (W5W) (LIFE ELEX)	1	1	1	–	1	1	–			
6	80100-KVS-J40	Para-lama A, Traseiro	1	–	–	–	–	–	–			
	80100-KVS-F00		–	1	1	–	1	1	–			
7	80101-KVS-J00	Para-lama B, Traseiro	1	–	1	–	–	1	–			
	80101-KVS-M00		–	1	–	–	1	–	–			
8	80102-KVS-J00	Suporte Comp., Regulador	1	–	1	–	–	1	–			
9	80106-KVS-F00	Tampa, Para-lama Traseiro	1	1	1	–	1	1	–			
10	80111-KVS-J40	Defletor Lama, Para-lama Traseiro	1	–	–	–	–	–	–			
11	83551-GE2-000	Bucha, Carcaça Filtro Ar	3	3	3	–	3	3	–			
12	90111-162-000	Parafuso, Flange, 6mm	3	3	3	–	3	3	–			
13	90302-KWW-A00	Porca, Pressão, 4mm	4	4	4	–	4	4	–			
14	90311-KVS-F30	Porca, Presilha, 6mm	–	1	–	–	1	–	–			
15	90601-PV3-003	Presilha, Duto Ar Admissão	2	2	2	–	2	2	–			

PROIBIDA A REPRODUÇÃO E DISTRIBUIÇÃO
1010913 - Mitsuo - MM-GT

© Moto Honda da Amazônia Ltda.
Todos os direitos reservados.

C-34

Para-lama Traseiro (CES/ES/ESD)

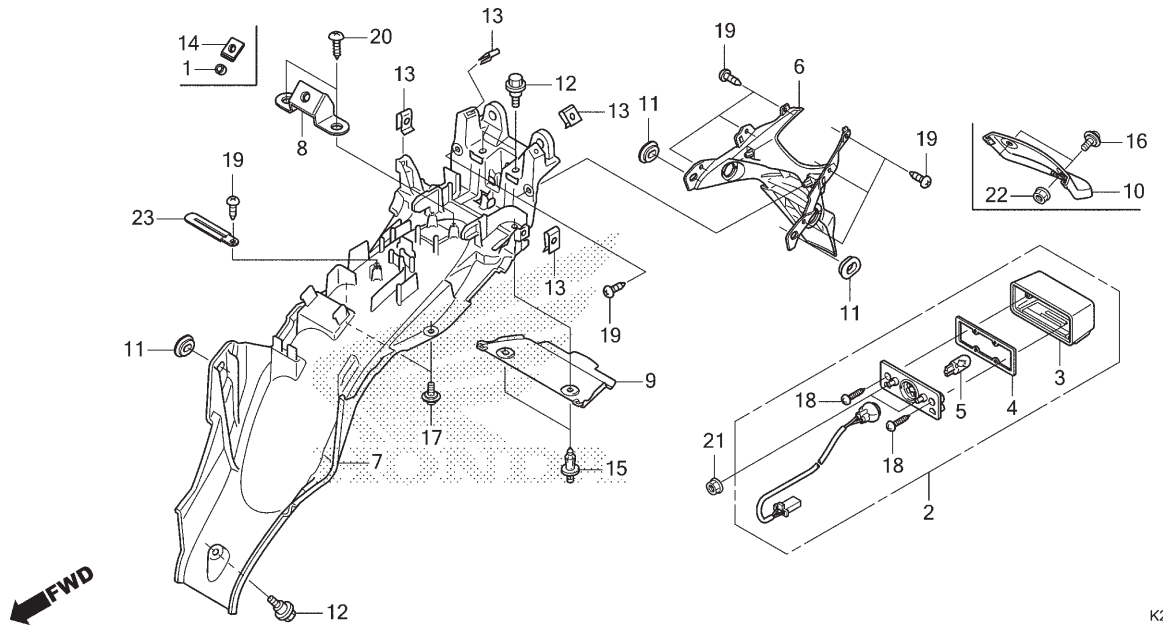

Ref. Nº	N.O.S.	Item de serviço	T.M.O.	Ref. Nº	Nº da peça	Descrição	Qtd. CG160 CES N	ES N	ESD N	EX N	ES P	ESD P	EX P	Nº de série		Tipo
				16	91508-KSS-900	Parafuso, Phillips, 5x10	2	–	–	–	–	–	–			
				17	91509-KRM-860	Parafuso, Phillips, 5x11,5	2	2	2	–	2	2	–			
				18	93901-24480	Parafuso, Fixação, 4x16	2	2	2	–	2	2	–			
				19	93903-24320	Parafuso, Fixação, 4x12	9	9	9	–	9	9	–			
				20	93903-35220	Parafuso, Fixação, 5x12	2	–	2	–	–	2	–			
				21	94050-05000	Porca, Flange, 5mm	2	2	2	–	2	2	–			
				22	94050-05070	Porca, Flange, 5mm	2	–	–	–	–	–	–			
				23	94591-27000	Presilha, 2x70	1	1	1	–	1	1	–			

PROIBIDA A REPRODUÇÃO E DISTRIBUIÇÃO
1010913 - Matsuo - MM-GT

© Moto Honda da Amazônia Ltda.
Todos os direitos reservados.

C-34.1

Para-lama Traseiro (EX)

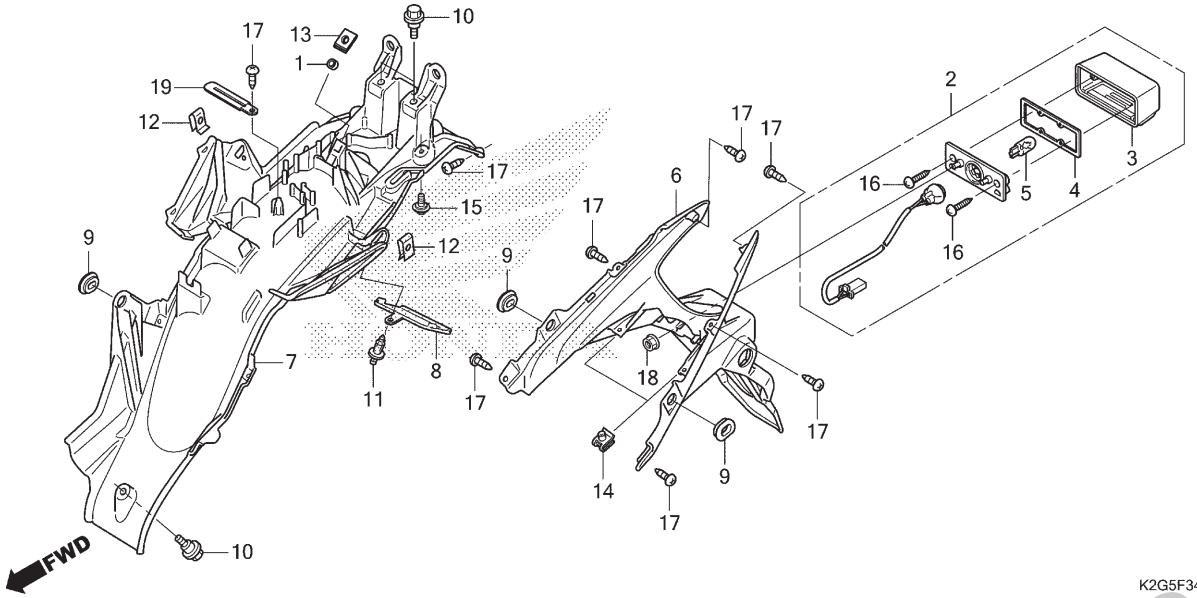

Ref. Nº	N.O.S.	Item de serviço	T.M.O.
2	6161Y4	Luz, Licença (A)	0,6
5	6161F3	Lâmpada, Luz Licença	0,1
6	413105	Para-lama A, Traseiro	0,6
7	413110	Para-lama B, Traseiro	0,7

Ref. Nº	Nº da peça	Descrição	Qtd. CG160 CES N	ES N	ESD N	EX N	ES P	ESD P	EX P	Nº de série		Tipo
1	17223-KVS-F30	Bucha, Filtro Ar	–	–	–	1	–	–	1			
2	33720-KVS-J21	Luz Conj., Licença (12V 5W)	–	–	–	1	–	–	1			
3	33722-KVS-F01	Tampa Comp., Licença	–	–	–	1	–	–	1			
4	33729-KVS-F01	Guarnição, Lente	–	–	–	1	–	–	1			
5	34903-K0N-E01	Lâmpada, Licença (12V 5W) (W5W)(LIFE ELEX)	–	–	–	1	–	–	1			
6	80100-KVS-J20	Para-lama A, Traseiro	–	–	–	1	–	–	1			
7	80101-KVS-J20	Para-lama B, Traseiro	–	–	–	1	–	–	1			
8	80106-KVS-J20	Tampa, Para-lama Traseiro	–	–	–	1	–	–	1			
9	83551-GE2-000	Bucha, Carcaça Filtro Ar	–	–	–	3	–	–	3			
10	90111-162-000	Parafuso, Flange, 6mm	–	–	–	3	–	–	3			
11	90116-SP0-003	Presilha, Retentor Para-choque	–	–	–	1	–	–	1			
12	90302-KWW-A00	Porca, Pressão, 4mm	–	–	–	2	–	–	2			
13	90311-KVS-F30	Porca, Presilha, 6mm	–	–	–	1	–	–	1			
14	90677-KRM-860	Porca, Presilha, 5mm	–	–	–	2	–	–	2			
15	91509-KRM-860	Parafuso, Phillips, 5x11,5	–	–	–	2	–	–	2			
16	93901-24480	Parafuso, Fixação, 4x16	–	–	–	2	–	–	2			
17	93903-24320	Parafuso, Fixação, 4x12	–	–	–	9	–	–	9			
18	94050-05000	Porca, Flange, 5mm	–	–	–	2	–	–	2			
19	94591-27000	Presilha, 2x70	–	–	–	1	–	–	1			

PROIBIDA A REPRODUÇÃO E DISTRIBUIÇÃO
19.09.22 Matsuo MM-GT

© Moto Honda da Amazônia Ltda.
Todos os direitos reservados.

C-35

Sinalizador

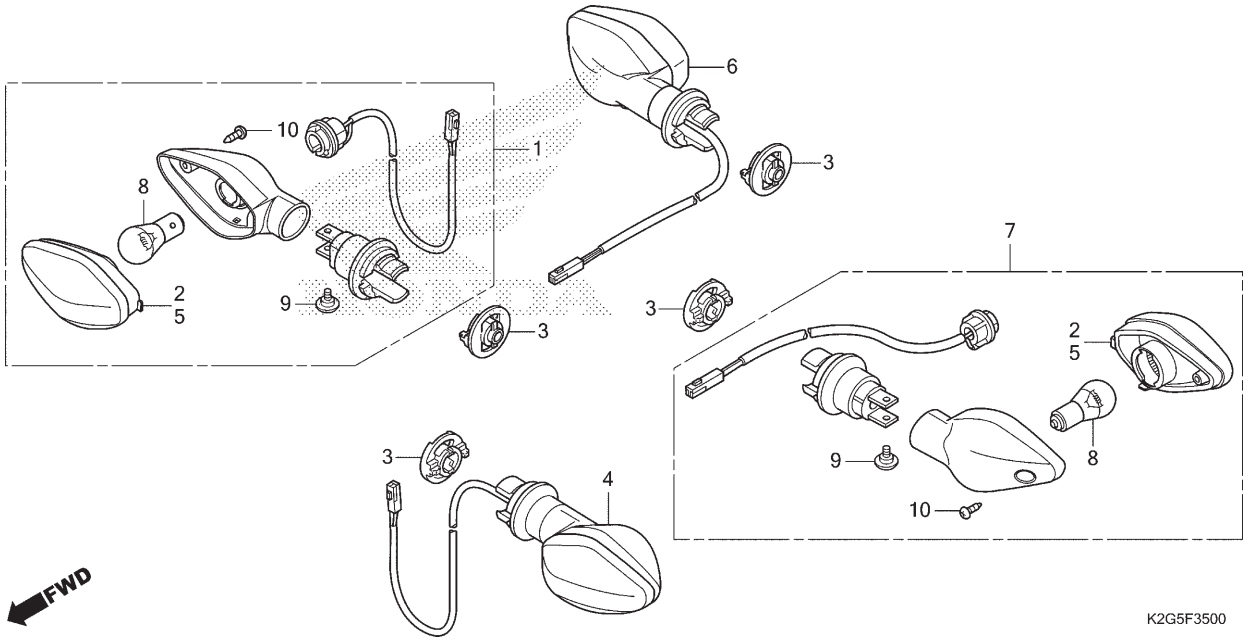

Ref. Nº	N.O.S.	Item de serviço	T.M.O.
1	6161C4	Sinalizador: Dianteiro Direito	0,2
4	6161C3	Sinalizador: Dianteiro Esquerdo	0,2
	6161C5	Sinalizador: Dianteiro Ambos	0,3
6	6161C7	Sinalizador: Traseiro Direito	0,2
	6161H0	Sinalizador (A): Traseiro Direito	0,6
		• Nota: Modelo EX	
7	6161C6	Sinalizador: Traseiro Esquerdo	0,2
	6161G9	Sinalizador (A): Traseiro Esquerdo ...	0,6
		• Nota: Modelo EX	
	6161C8	Sinalizador: Traseiro Ambos	0,3
	6161H1	Sinalizador (A): Traseiro Ambos	0,7
		• Nota: Modelo EX	
8		(2,5)	
	616133	Lâmpada, Sinalizador: Dianteira	0,1
		• Nota: Mesmo tempo para	
		duas unidades	
	616139	Lâmpada, Sinalizador: Traseira	0,1
		• Nota: Mesmo tempo para	
		duas unidades	
	6161G0	Lâmpada, Sinalizador:	
		Para 1 motocicleta	0,2

Ref. Nº	Nº da peça	Descrição	Qtd. CG160 CES N	ES N	ESD N	EX N	ES P	ESD P	EX P	Nº de série		Tipo
1	33400-KVS-F01	Sinalizador Conj., Dianteiro Direito (12V 10W)	1	1	1	1	1	1	1	.....	.....	.....
2	33403-KRE-E31	Lentes Comp., Sinalizador Direito (Dianteiro Direito/Traseiro Esquerdo)	2	2	2	2	2	2	2	.....	.....	.....
3	33409-KVS-J01	Suporte, Sinalizador	4	4	4	4	4	4	4	.....	.....	.....
4	33450-KVS-F01	Sinalizador Conj., Dianteiro Esquerdo (12V 10W)	1	1	1	1	1	1	1	.....	.....	.....
5	33453-KRE-E31	Lentes Comp., Sinalizador Esquerdo (Dianteiro Esquerdo/Traseiro Direito)	2	2	2	2	2	2	2	.....	.....	.....
6	33600-KVS-F01	Sinalizador Conj., Traseiro Direito (12V 10W)	1	1	1	–	1	1	–	.....	.....	.....
	33600-KVS-J21	.....	–	–	–	1	–	–	1	.....	.....	.....
7	33650-KVS-F01	Sinalizador Conj., Traseiro Esquerdo (12V 10W)	1	1	1	–	1	1	–	.....	.....	.....
	33650-KVS-J21	.....	–	–	–	1	–	–	1	.....	.....	.....
8	34903-KRE-E31	Lâmpada, Sinalizador (12V 10W) (LIFE ELEX) (Âmbar)	4	4	4	4	4	4	4	.....	.....	.....
	34910-KWW-C01	Lâmpada, Sinalizador (12V 10W) (Âmbar) (STANLEY)	4	4	4	4	4	4	4	.....	.....	.....
9	90380-KGA-E00	Parafuso, Especial, 6x8	4	4	4	4	4	4	4	.....	.....	.....
10	93901-34380	Parafuso, Fixação, 4x12	4	4	4	4	4	4	4	.....	.....	.....

PROIBIDA A REPRODUÇÃO E DISTRIBUIÇÃO
1016816 - Matsuo - MM-GT

© Moto Honda da Amazônia Ltda.
Todos os direitos reservados.

C-36

Lanterna Traseira

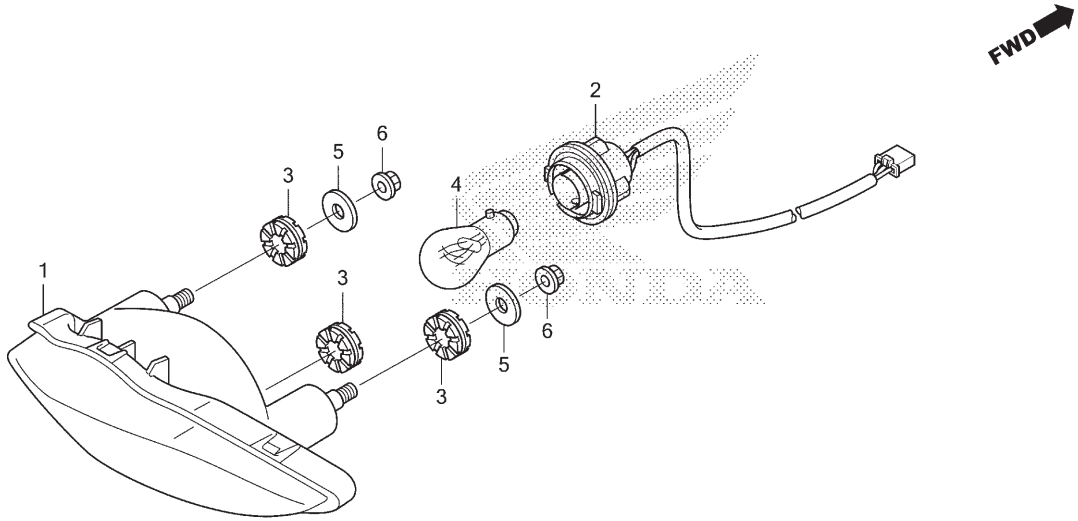

Ref. Nº	N.O.S.	Item de serviço	T.M.O.
1	6161D5	Unidade, Lanterna Traseira	0,4
	6161W6	Unidade, Lanterna Traseira (A)	0,5
		• Nota: Modelo EX	
2	6161E7	Soquete, Lanterna Traseira	0,2
4	6161G1	Lâmpada, Lanterna Traseira	0,1

Ref. Nº	Nº da peça	Descrição	Qtd. CG160 CES N	ES N	ESD N	EX N	ES P	ESD P	EX P	Nº de série		Tipo
1	33702-KVS-F01	Base Comp., Lanterna Traseira (FEDERAL)	1	1	1	1	1	1	1	.....	.....	.....
2	33703-KVS-F01	Fiação Comp., Lanterna Traseira & Freio	1	1	1	1	1	1	1	.....	.....	.....
3	33705-KW7-900	Coxim A, Fixação Lanterna Traseira	3	3	3	3	3	3	3	.....	.....	.....
4	34906-K29-901	Lâmpada, Lanterna Traseira (P21/5W) ...	1	1	1	1	1	1	1	.....	.....	.....
5	77302-KRM-860	Arruela, Fixação Assento	2	2	2	2	2	2	2	.....	.....	.....
6	94050-06000	Porca, Flange, 6mm	2	2	2	2	2	2	2	.....	.....	.....

PROIBIDA A REPRODUÇÃO E DISTRIBUIÇÃO
1010913 - Matsuo - MM-GT

© Moto Honda da Amazônia Ltda.
Todos os direitos reservados.

C-37

Bateria

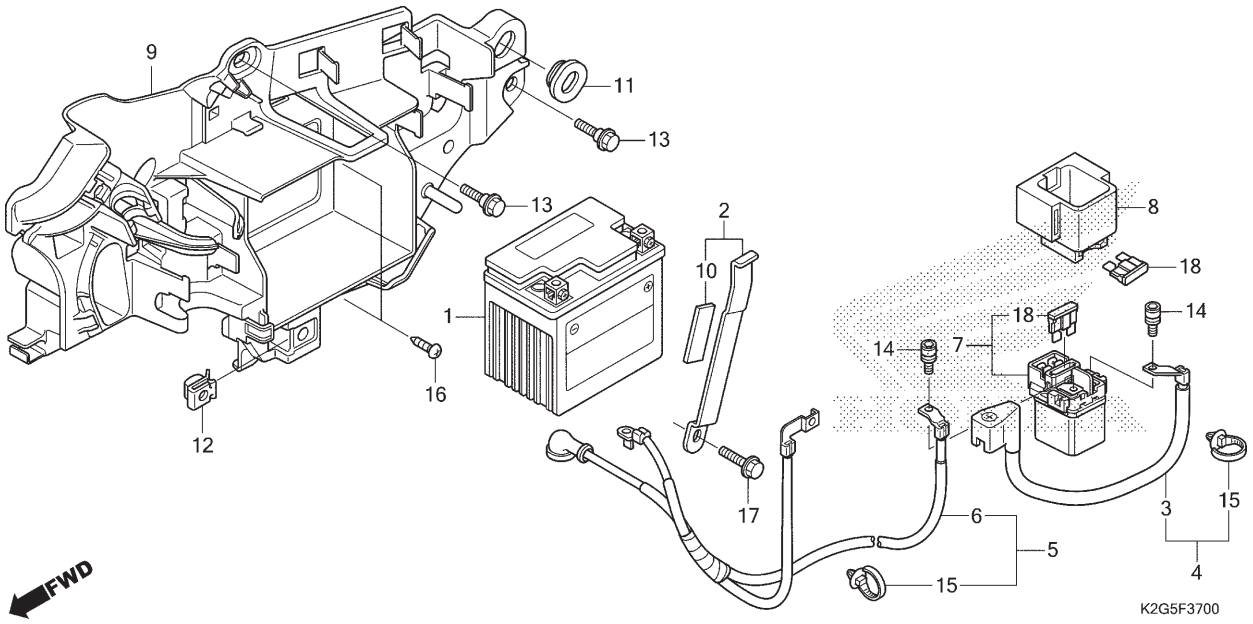

Ref. Nº	N.O.S.	Item de serviço	T.M.O.
1	610100	Bateria	0,2
4		(3)	
	6111A1	Cabo, Interruptor Magnético Partida	0,1
5		(6)	
	612115	Cabo, Motor Partida	0,2
7	615113	Interruptor, Magnético Partida	0,2
9	410185	Caixa, Bateria	0,7
	4101CT	Caixa, Bateria (A)	0,6
		• Nota: Sem carenagem	

Ref. Nº	Nº da peça	Descrição	Qtd. CG160 CES N	ES N	ESD N	EX N	ES P	ESD P	EX P	Nº de série		Tipo
1	31500-GFP-906	Bateria Conj. (DTZ5)	1	1	1	1	1	1	1			
2	31501-KVS-F00	Presilha, Bateria	1	1	1	1	1	1	1			
3	32401-KVS-M00	Cabo, Bateria Magnético Partida	–	1	–	–	1	–	–			
4	32401-KVS-M20	Cabo, Bateria Magnético Partida	1	–	1	1	–	1	1			
5	32410-KVS-J00	Cabo, Motor Partida	1	–	1	1	–	1	1			
6	32410-KVS-K00	Cabo, Motor Partida	–	1	–	–	1	–	–			
7	35850-KCN-003	Interruptor Conj., Magnético Partida	1	1	1	1	1	1	1			
8	35856-KBG-007	Coxim	1	1	1	1	1	1	1			
9	50384-KVS-J00	Caixa, Bateria	1	–	1	1	–	1	1			
	50325-KWG-E00		–	1	–	–	1	–	–			
10	50385-KVS-750	Coxim B, Bateria	1	1	1	1	1	1	1			
11	83551-GE2-000	Bucha, Carcaça Filtro Ar	1	1	1	1	1	1	1			
12	84601-KRM-860	Porca, Fixação Para-lama	1	1	1	1	1	1	1			
13	90111-162-000	Parafuso, Flange, 6mm	2	2	2	2	2	2	2			
14	90111-KVS-B50	Parafuso, Allen, 5x9	2	2	2	2	2	2	2			
15	91541-S0A-003	Presilha, Fiação (Preto) (145mm)	2	–	2	2	–	2	2			
16	93903-25220	Parafuso, Fixação, 5x12	2	2	2	2	2	2	2			
17	95701-06014-00	Parafuso, Flange, 6x14	1	1	1	1	1	1	1			
18	98200-31500	Fusível (15A)	2	2	2	2	2	2	2			

PROIBIDA A REPRODUÇÃO E DISTRIBUIÇÃO
10109113 - Matsuo - MMCT

© Moto Honda da Amazônia Ltda.
Todos os direitos reservados.

C-38

Fiação Principal

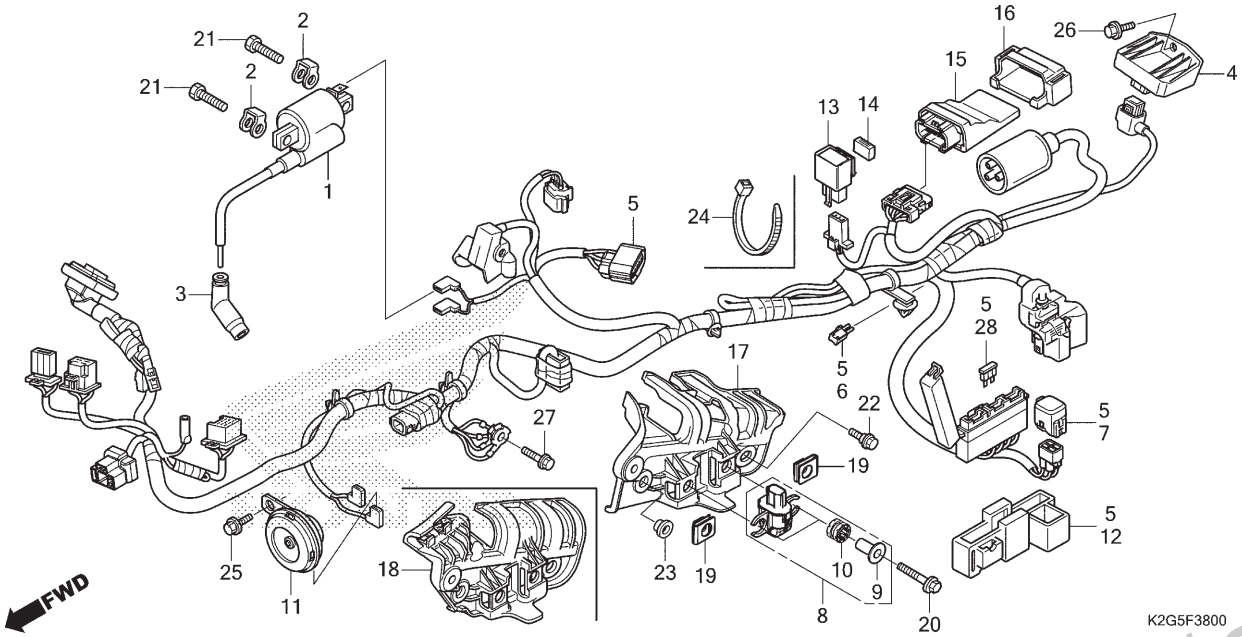

Ref. Nº	N.O.S.	Item de serviço	T.M.O.
1	614105	Bobina, Ignição	0,7
	6141D1	Bobina, Ignição (A)	0,6
		• Nota: Sem carenagem	
3	6141E3	Supressor Ruídos	0,2
4	6131B2	Regulador, Retificador	0,4
5	611100	Fiação, Principal	1,6
6	6131E0	Diodo	1,0
8	617125	Sensor, Ângulo	0,2
11	616169	Buzina	0,2
13	6111C3	Relé, Sinalizador	0,3
15	618135	Módulo Controle Motor (ECM)	0,4

Ref. Nº	Nº da peça	Descrição	Qtd. CG160 CES N	ES N	ESD N	EX N	ES P	ESD P	EX P	Nº de série		Tipo
1	30510-KVS-F01	Bobina Ignição, Comp.	1	1	1	1	1	1	1			
2	30520-ML7-000	Espaçador, Bobina Ignição	2	2	2	2	2	2	2			
3	30700-K13-901	Supressor Ruídos, Conj.	1	1	1	1	1	1	1			
4	31600-KVS-M21	Regulador Comp., Retificador	1	1	1	1	1	1	1			
5	32100-K2G-B11	Fiação, Principal	1	–	1	1	–	1	1			
	32100-K2G-B00		–	1	–	–	1	–	–			
6	32146-S84-003	Conector, Diodo (2P)(3A)	1	1	1	1	1	1	1			
7	32606-GEV-761	Capa (4P) (Vermelho)	1	1	1	1	1	1	1			
8	35160-KVS-J01	Sensor Conj., Ângulo	1	1	1	1	1	1	1			
9	35162-KVS-J00	Bucha	2	2	2	2	2	2	2			
10	35163-KRE-G00	Bucha	2	2	2	2	2	2	2			
11	38110-K1S-B01	Buzina, Comp. (Aguda)	1	1	1	1	1	1	1			
12	38201-KVS-F50	Suporte, Caixa Fusíveis (MINI 2P)	1	1	1	1	1	1	1			
13	38301-KWG-A21	Relé Comp., Sinalizador (KOSTAL)	1	1	1	1	1	1	1			
14	38306-KK4-000	Suporte, Relé Sinalizador (MITSUBA)	1	1	1	1	1	1	1			
15	38770-K2G-B12	Unidade PGM-FI	1	–	1	1	–	1	1			
	38770-K2G-B01		–	1	–	–	1	–	–			
16	38771-KSS-C01	Coxim, Unidade PGM-FI	1	1	1	1	1	1	1			
17	50421-KVS-J00	Carcaça, Sensor Ângulo	1	–	1	1	–	1	1			

PROIBIDA A REPRODUÇÃO E DISTRIBUIÇÃO
1010818 - Matsuo - MMCT

© Moto Honda da Amazônia Ltda.
Todos os direitos reservados.

C-38

Fiação Principal

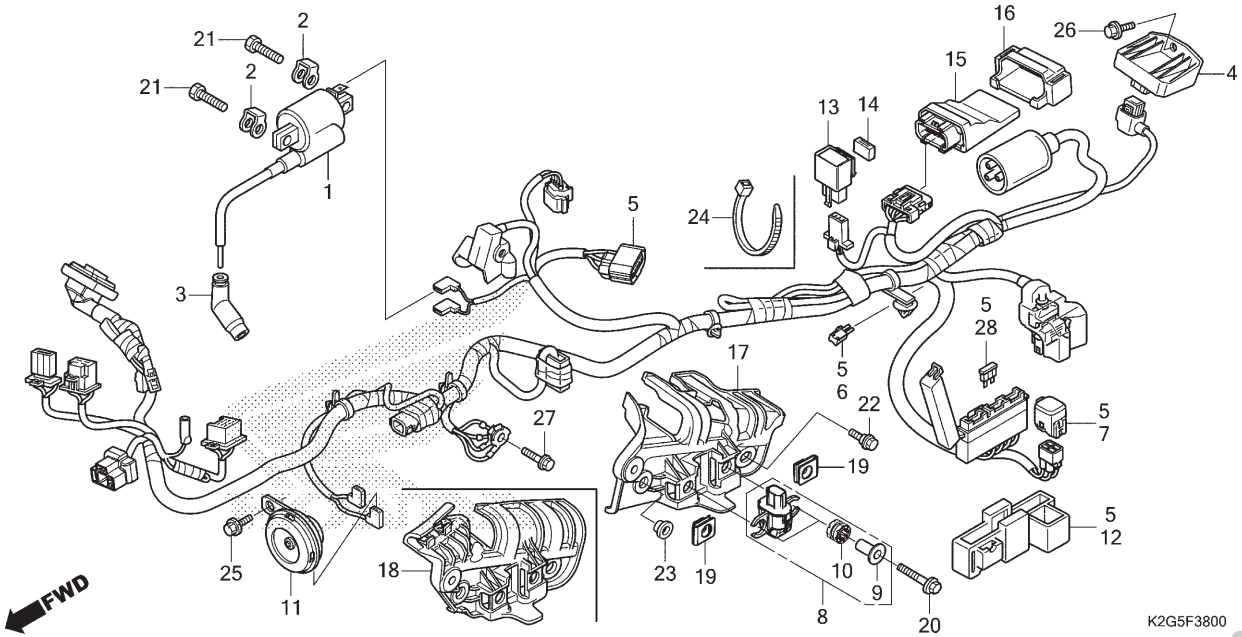

Ref. Nº	N.O.S.	Item de serviço	T.M.O.

Ref. Nº	Nº da peça	Descrição	Qtd. CG160 CES N	ES N	ESD N	EX N	ES P	ESD P	EX P	Nº de série		Tipo
18	50421-KVS-M00	Carcaça, Sensor Ângulo	–	1	–	–	1	–	–			
19	84707-KWT-900	Porca, Presilha, 6mm	2	2	2	2	2	2	2			
20	90004-GHB-670	Parafuso, Flange, 6x25 (NSHF)	2	2	2	2	2	2	2			
21	90102-KVS-J00	Parafuso, Sextavado, 6x20	2	2	2	2	2	2	2			
	92101-06020-4J		2	2	2	2	2	2	2			
22	90118-K2G-B20	Parafuso, Flange, 6mm	1	1	1	1	1	1	1			
23	90127-KF0-770	Bucha, 6x4	1	1	1	1	1	1	1			
24	90620-SB2-003	Presilha, Fiação Principal	–	1	–	–	1	–	–			
25	95701-06012-00	Parafuso, Flange, 6x12	1	1	1	1	1	1	1			
26	95701-06020-00	Parafuso, Flange, 6x20	1	1	1	1	1	1	1			
27	95701-06022-10	Parafuso, Flange, 6x22	1	1	1	1	1	1	1			
28	98200-40750	Fusível (7,5A)	3	3	3	3	3	3	3			

PROIBIDA A REPRODUÇÃO E DISTRIBUIÇÃO
1010913 - Matsuo - MM-GT

© Moto Honda da Amazônia Ltda.
Todos os direitos reservados.

C-39

Chassi

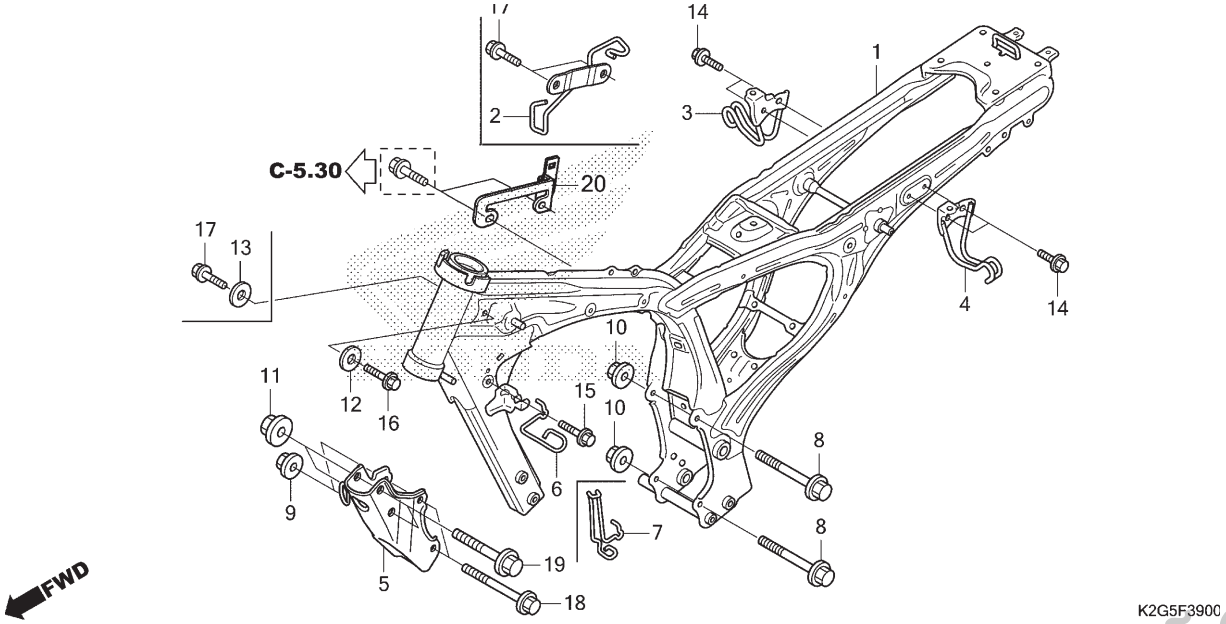

Ref. Nº	N.O.S.	Item de serviço	T.M.O.
1	410100	Chassi	5,6
		• Inclui: Remoção e instalação do motor	
5	4101N0	Placa, Dianteira Fixação Motor	0,2

Ref. Nº	Nº da peça	Descrição	Qtd. CG160 CES N	ES N	ESD N	EX N	ES P	ESD P	EX P	Nº de série		Tipo
1	50100-KVS-M20	Chassi, Comp.	1	1	1	1	–	–	–			
	50100-K2G-B00		–	–	–	–	–	1	–			3BR
			–	–	–	–	–	–	1			4BR
			–	–	–	–	1	–	–			5BR,6BR
			–	–	–	–	–	1	1			BR
2	50137-KVS-M00	Guia, Cabo Acelerador	–	1	–	–	1	–	–			
3	50146-KVS-F00	Suporte, Direito Rabeta	1	1	1	1	1	1	1			
4	50147-KVS-F00	Suporte, Esquerdo Rabeta	1	1	1	1	1	1	1			
5	50351-KVS-J00	Placa, Dianteira Fixação Motor	1	1	1	1	1	1	1			
6	50721-KVS-F00	Guia, Fiação	1	–	1	1	–	1	1			
7	50721-KVS-M00	Guia, Fiação	–	1	–	–	1	–	–			
8	90030-MG8-000	Parafuso, UBS, 8x105	2	2	2	2	2	2	2			
9	94050-08070	Porca, Flange, 8mm	2	–	2	2	–	2	2			
	94050-08000		–	2	–	–	2	–	–			
10	94050-08070	Porca, Flange, 8mm	2	2	2	2	2	2	2			
11	94050-10070	Porca, Flange, 10mm	2	–	2	2	–	2	2			
	94050-10000		–	2	–	–	2	–	–			
12	94103-06700	Arruela, Lisa, 6mm	1	–	1	1	–	1	1			
13	94103-06700	Arruela, Lisa, 6mm	–	1	–	–	1	–	–			
14	95701-06012-00	Parafuso, Flange, 6x12	4	4	4	4	4	4	4			
15	95701-06020-00	Parafuso, Flange, 6x20	1	1	1	1	1	1	1			

PROIBIDA A REPRODUÇÃO E DISTRIBUIÇÃO
10.09.15 - Matsuo - MM-OT

© Moto Honda da Amazônia Ltda.
Todos os direitos reservados.

C-39

Chassi

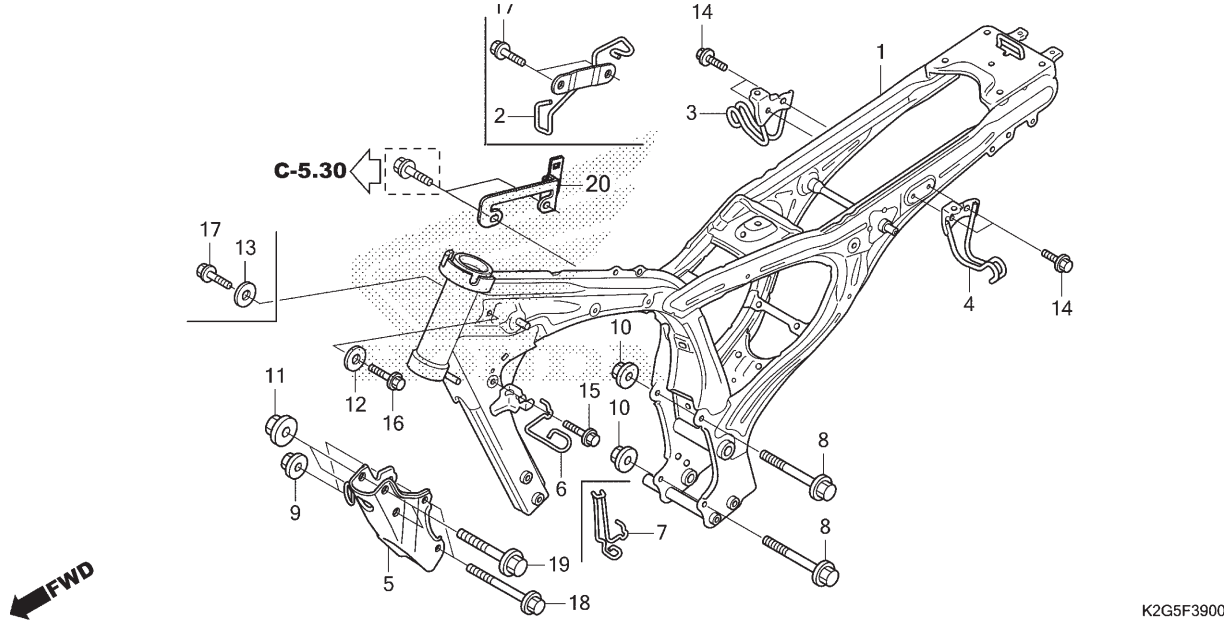

Ref. Nº	N.O.S.	Item de serviço	T.M.O.

Ref. Nº	Nº da peça	Descrição	Qtd. CG160 CES N	ES N	ESD N	EX N	ES P	ESD P	EX P	Nº de série		Tipo
16	95701-06020-00	Parafuso, Flange, 6x20	1	–	1	1	–	1	1			
17	95701-06020-00	Parafuso, Flange, 6x20	–	3	–	–	3	–	–			
18	95801-08085-07	Parafuso, Flange, 8x85	2	–	2	2	–	2	2			
	95801-08085-00		–	2	–	–	2	–	–			
19	95801-10065-07	Parafuso, Flange, 10x65	2	–	2	2	–	2	2			
	95801-10065-00		–	2	–	–	2	–	–			
20	50139-KVS-J00	Suporte, Adaptador IACV	1	–	1	1	–	1	1			

PROIBIDA A REPRODUÇÃO E DISTRIBUIÇÃO
1010913 - Matsuo - MM-GT

© Moto Honda da Amazônia Ltda.
Todos os direitos reservados.

C-43

Defletor Dianteiro (CES/ES/ESD)

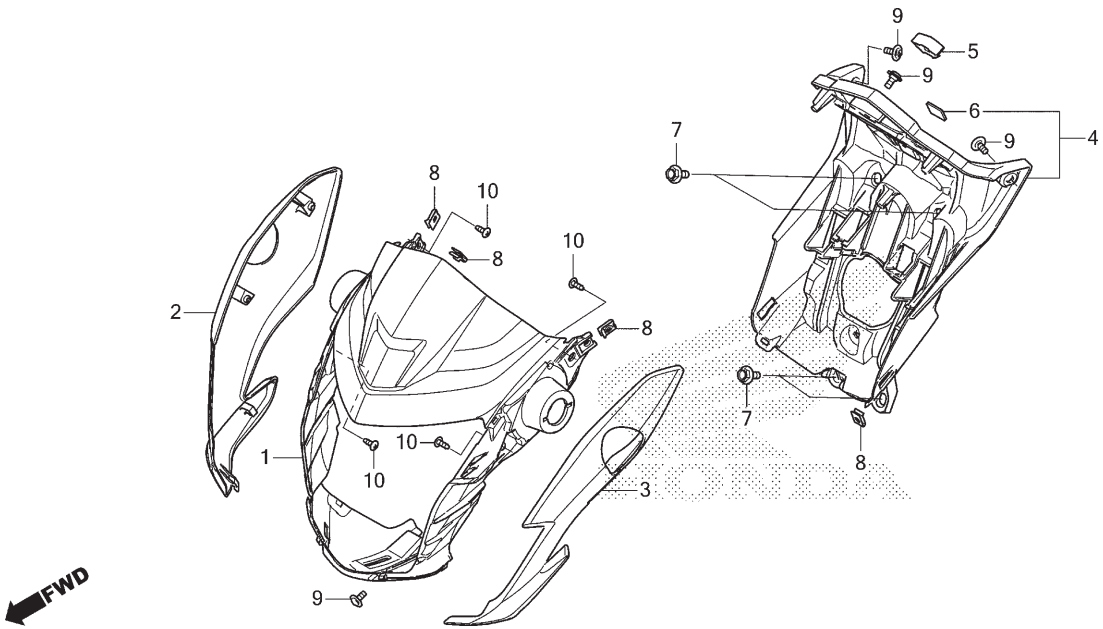

Ref. Nº	N.O.S.	Item de serviço	T.M.O.
1	4111L3	Carenagem, Dianteira: Central	0,4
2	4111AR	Guarnição, Tampa Dianteira: Direita	0,2
3	4111AQ	Guarnição, Tampa Dianteira: Esquerda	0,2
	4111AS	Guarnição, Tampa Dianteira: Ambas	0,3
4	413135	Cobertura, Farol	0,4

Ref. Nº	Nº da peça	Descrição	Qtd. CG160 CES N	ES N	ESD N	EX N	ES P	ESD P	EX P	Nº de série		Tipo
1	61300-K2G-B20ZA	Defletor Jogo, Dianteiro (WL)										
		Tipo1	1	1	1	–	1	1	–			
2	61302-K2G-B20ZC	Guarnição, Direita										
		NH196 Branco Ross	1	–	–	–	–	–	–			
	61302-K2G-B00		–	1	–	–	1	–	–			
	61302-K2G-B20ZA	*R358P* Vermelho Marrakesh Perolizado	–	–	1	–	–	1	–			
	61302-K2G-B20ZB	*PB379P* Azul Caraiva Perolizado	–	–	1	–	–	–	–			
	61302-K2G-B20ZE	*NH1* Preto	–	–	1	–	–	1	–			
	61302-K2G-B20ZD	*NH-167M-U* Prata Iron Nail Metálico-U	–	–	–	–	–	1	–			3BR,BR
3	61303-K2G-B20ZC	Guarnição, Esquerda										
		NH196 Branco Ross	1	–	–	–	–	–	–			
	61303-K2G-B00		–	1	–	–	1	–	–			
	61303-K2G-B20ZA	*R358P* Vermelho Marrakesh Perolizado	–	–	1	–	–	1	–			
	61303-K2G-B20ZB	*PB379P* Azul Caraiva Perolizado	–	–	1	–	–	–	–			
	61303-K2G-B20ZE	*NH1* Preto	–	–	1	–	–	1	–			
	61303-K2G-B20ZD	*NH-167M-U* Prata Iron Nail Metálico-U	–	–	–	–	–	1	–			3BR,BR
4	61310-K2G-B20	Cobertura Conj., Traseira Farol	1	–	1	–	–	1	–			
	61310-K2G-B00		–	1	–	–	1	–	–			
5	61312-KVS-F00	Plugue	1	1	1	–	1	1	–			
6	86150-GFC-902	Emblema (UEHARA)	1	1	1	–	1	1	–			
7	90118-K2G-B20	Parafuso, Flange, 6mm	4	4	4	–	4	4	–			
8	90677-KRM-860	Porca, Presilha, 5mm	4	4	4	–	4	4	–			
9	91509-KRM-860	Parafuso, Phillips, 5x11,5	4	4	4	–	4	4	–			
10	93903-24320	Parafuso, Fixação, 4x12	4	4	4	–	4	4	–			

PROIBIDA A REPRODUÇÃO E DISTRIBUIÇÃO
10/06/22 - Matsuo - MM-GT

© Moto Honda da Amazônia Ltda.
Todos os direitos reservados.

C-43.1

Defletor Dianteiro (EX)

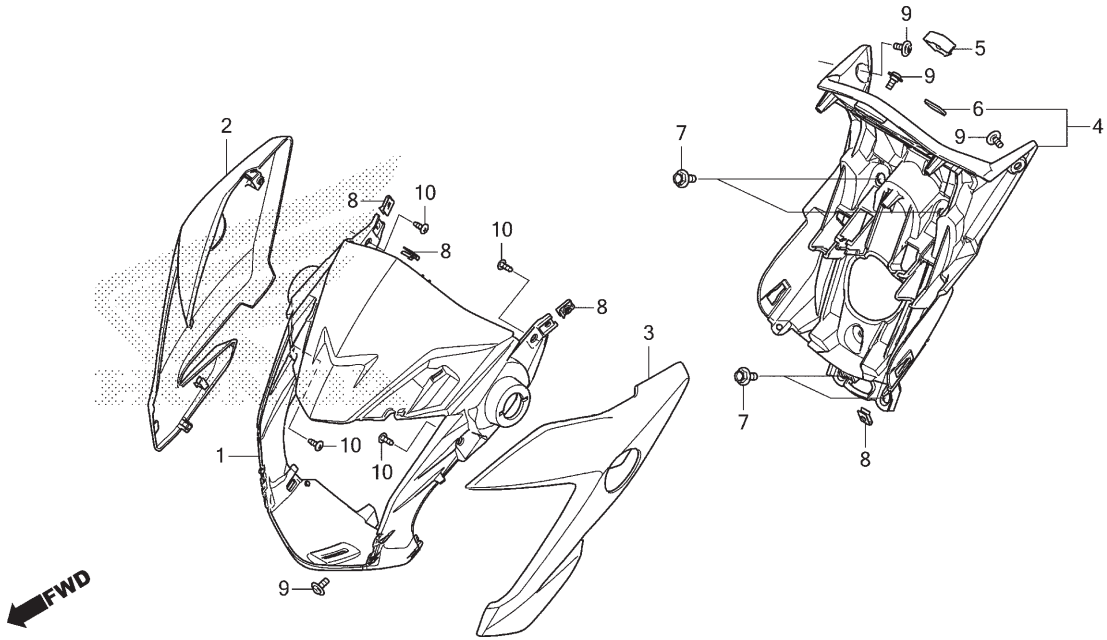

Ref. Nº	N.O.S.	Item de serviço	T.M.O.
1	4111L3	Carenagem, Dianteira: Central	0,4
2	4111AR	Guarnição, Tampa Dianteira: Direita	0,2
3	4111AQ	Guarnição, Tampa Dianteira: Esquerda	0,2
	4111AS	Guarnição, Tampa Dianteira: Ambas	0,3
4	413135	Cobertura, Farol	0,4

Ref. Nº	Nº da peça	Descrição	Qtd. CG160 CES N	ES N	ESD N	EX N	ES P	ESD P	EX P	Nº de série		Tipo
1	61300-K2G-B30ZA	Defletor Jogo, Dianteiro (WL)										
		Tipo1	–	–	–	1	–	–	1			
2	61302-K2G-B30ZA	Guarnição, Direita										
		Y204P Amarelo Caju Perolizado	–	–	–	1	–	–	–			
	61302-K2G-B30ZB	*R358P* Vermelho Marrakesh Perolizado	–	–	–	1	–	–	1			
	61302-K2G-B30ZC	*NH367M* Cinza Embare Metálico	–	–	–	1	–	–	1			
	61302-K2G-B30ZD	*NH-1* Preto	–	–	–	–	–	–	1			4BR,BR
3	61303-K2G-B30ZA	Guarnição, Esquerda										
		Y204P Amarelo Caju Perolizado	–	–	–	1	–	–	–			
	61303-K2G-B30ZB	*R358P* Vermelho Marrakesh Perolizado	–	–	–	1	–	–	1			
	61303-K2G-B30ZC	*NH367M* Cinza Embare Metálico	–	–	–	1	–	–	1			
	61303-K2G-B30ZD	*NH-1* Preto	–	–	–	–	–	–	1			4BR,BR
4	61310-K2G-B30	Cobertura Conj., Traseira Farol	–	–	–	1	–	–	1			
5	61312-KVS-F00	Plugue	–	–	–	1	–	–	1			
6	86150-GFC-902	Emblema (UEHARA)	–	–	–	1	–	–	1			
7	90118-K2G-B20	Parafuso, Flange, 6mm	–	–	–	4	–	–	4			
8	90677-KRM-860	Porca, Presilha, 5mm	–	–	–	4	–	–	4			
9	91509-KRM-860	Parafuso, Phillips, 5x11,5	–	–	–	4	–	–	4			
10	93903-24320	Parafuso, Fixação, 4x12	–	–	–	4	–	–	4			

PROIBIDA A REPRODUÇÃO E DISTRIBUIÇÃO
1010913 - Matsuo - MM-GT

© Moto Honda da Amazônia Ltda.
Todos os direitos reservados.

C-44.20

Bagageiro Traseiro

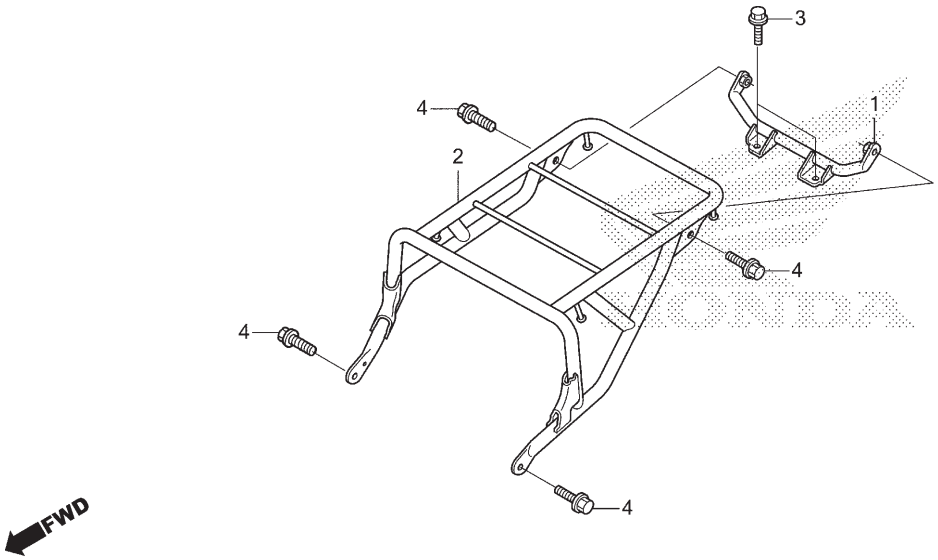

Ref. Nº	N.O.S.	Item de serviço	T.M.O.
1	7111C1	Suporte, Cáliper Traseiro	0,2
2	410165	Bagageiro	0,1

Ref. Nº	Nº da peça	Descrição	Qtd. CG160 CES N	ES N	ESD N	EX N	ES P	ESD P	EX P	Nº de série		Tipo
1	81340-KVS-J40	Suporte, Bagageiro Traseiro	1	–	–	–	–	–	–	.....	.....	.....
2	81350-KVS-J40	Bagageiro Comp., Traseiro	1	–	–	–	–	–	–	.....	.....	.....
3	95701-08016-07	Parafuso, Flange, 8x16	2	–	–	–	–	–	–	.....	.....	.....
4	95701-08020-00	Parafuso, Flange, 8x20	4	–	–	–	–	–	–	.....	.....	.....

PROIBIDA A REPRODUÇÃO E DISTRIBUIÇÃO
1010913 - Matsuo - MM-GT

© Moto Honda da Amazônia Ltda.
Todos os direitos reservados.

C-48

Ferramentas

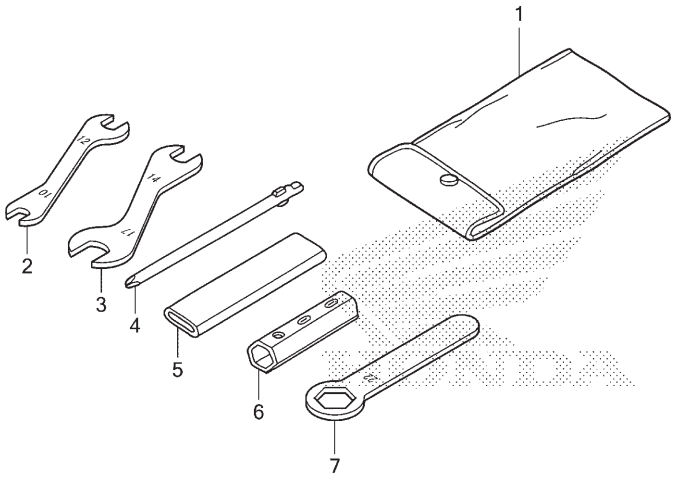

K2G5F4800

Ref. Nº	N.O.S.	Item de serviço	T.M.O.
Sem Informação			–

Ref. Nº	Nº da peça	Descrição	Qtd. CG160 CES N	ES N	ESD N	EX N	ES P	ESD P	EX P	Nº de série		Tipo
1	83501-KRM-B91	Bolsa, Ferramentas (160mm)	1	1	1	1	1	1	1			
2	89211-KRM-B91	Chave, Boca, 10x12	1	1	1	1	1	1	1			
3	89212-KRM-B91	Chave, Boca, 14x17	1	1	1	1	1	1	1			
4	89213-KRM-B91	Chave, Phillips 1	1	1	1	1	1	1	1			
5	89215-KRM-B91	Cabo, Chave Boca, 120mm	1	1	1	1	1	1	1			
6	89216-KRE-E30	Chave, Vela Ignição	1	1	1	1	1	1	1			
7	89218-KRM-B91	Chave, Boca, 22	1	1	1	1	1	1	1			

PROIBIDA A REPRODUÇÃO E DISTRIBUIÇÃO
1010913 - Matsuo - MM-GT

© Moto Honda da Amazônia Ltda.
Todos os direitos reservados.

C-49

Etiquetas de Precaução

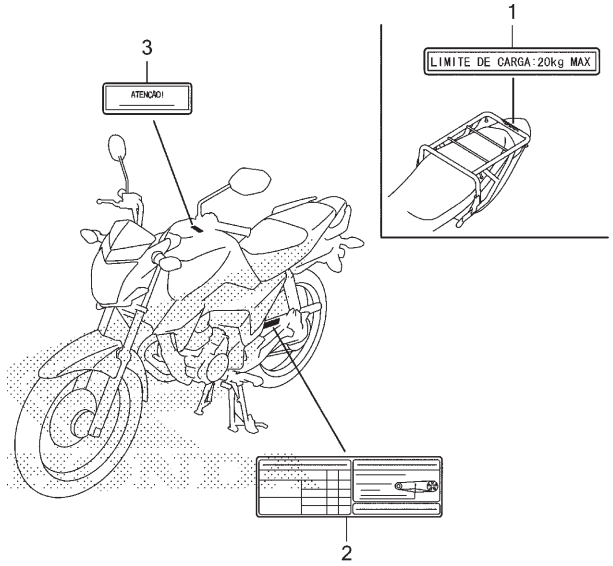

K2G5F4900

Ref. Nº	N.O.S.	Item de serviço	T.M.O.
Sem Informação			–

Ref. Nº	Nº da peça	Descrição	Qtd. CG160 CES N	ES N	ESD N	EX N	ES P	ESD P	EX P	Nº de série		Tipo
1	81218-KGA-910	Etiqueta, Limite de Carga (20 Kg) (Português)	1	–	–	–	–	–	–			
2	87505-KVS-R10	Etiqueta, Pneu e Corrente Transmissão	1	–	–	–	–	–	–			
	87505-KVS-R00		–	1	1	1	1	1	1			
3	87586-KRE-H80	Etiqueta, Combustível	–	1	–	–	1	–	–			

PROIBIDA A REPRODUÇÃO E DISTRIBUIÇÃO
1010913 - Matsuo - MM-GT

© Moto Honda da Amazônia Ltda.
Todos os direitos reservados.

C-50

Emblemas (CES/ESD)

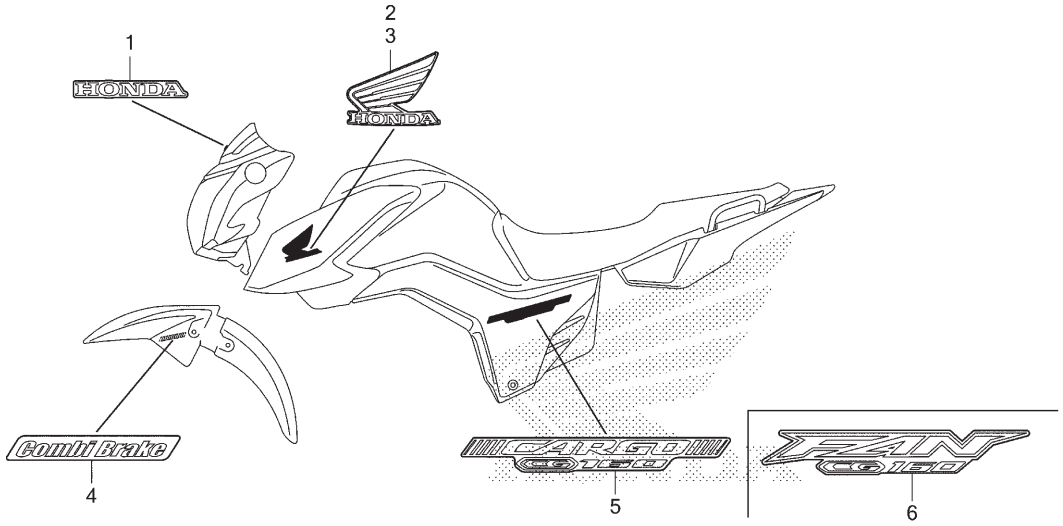

K2G5F5000

Ref. Nº	N.O.S.	Item de serviço	T.M.O.
Sem Informação			–

Ref. Nº	Nº da peça	Descrição	Qtd. CG160 CES N	ES N	ESD N	EX N	ES P	ESD P	EX P	Nº de série		Tipo
1	86101-KVS-J20ZA	Emblema, HONDA (59 mm)										
		Tipo1	1	–	1	–	–	1	–			
2	86201-K2G-B20ZD	Emblema, Asa Direita (85 mm)										
		Tipo1	1	–	–	–	–	–	–			
			–	–	–	–	–	1	–			3BR,BR
	86201-K2G-B20ZB	*Tipo3*	–	–	1	–	–	–	–			
	86201-K2G-B20ZC	*Tipo2*	–	–	1	–	–	1	–			
3	86202-K2G-B20ZD	Emblema, Asa Esquerda (85 mm)										
		Tipo1	1	–	–	–	–	–	–			
			–	–	–	–	–	1	–			3BR,BR
	86202-K2G-B20ZB	*Tipo3*	–	–	1	–	–	1	–			
	86202-K2G-B20ZC	*Tipo2*	–	–	1	–	–	1	–			
4	86611-K31-600ZA	Emblemas (FREIO COMBI) (73mm)										
		Tipo 1 (Apenas Lado Direito)	1	–	1	–	–	–	–			
5	86831-K2G-B10ZA	Emblema, Tampa Lateral										
		Tipo1	2	–	–	–	–	–	–			
6	86831-K2G-B20ZA	Emblema, Tampa Lateral										
		Tipo1	–	–	2	–	–	2	–			

PROIBIDA A REPRODUÇÃO E DISTRIBUIÇÃO
1010913 - Matsuo - MM-GT

© Moto Honda da Amazônia Ltda.
Todos os direitos reservados.

C-50.1

Emblemas (ES)

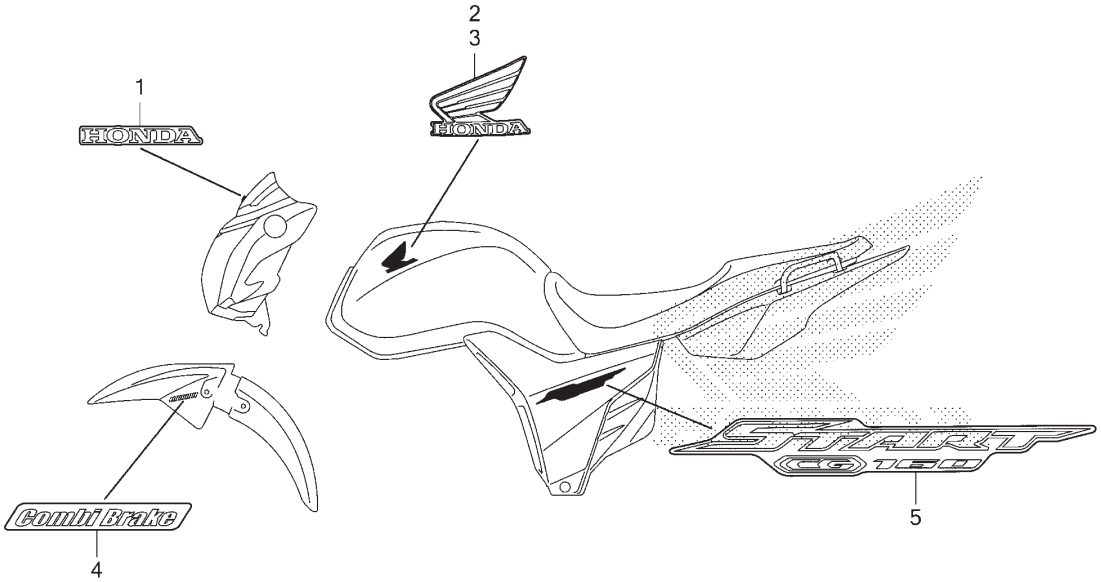

Ref. Nº	N.O.S.	Item de serviço	T.M.O.
Sem Informação			–

Ref. Nº	Nº da peça	Descrição	Qtd. CG160 CES N	ES N	ESD N	EX N	ES P	ESD P	EX P	Nº de série		Tipo
1	86101-KVS-J20ZA	Emblema, HONDA (59 mm)										
		Tipo1	–	1	–	–	1	–	–			
2	86201-K2G-B00ZB	Emblema, Asa Direita (113 mm)										
		Tipo2	–	1	–	–	–	–	–			
	86201-K2G-B00ZC	*Tipo1*	–	1	–	–	1	–	–			
	86201-KVS-K00ZA	*Tipo2*	–	1	–	–	1	–	–			
	86201-K2G-B00ZA	*Tipo3*	–	–	–	–	1	–	–			5BR,6BR
3	86202-K2G-B00ZB	Emblema, Asa Esquerda (113 mm)										
		Tipo2	–	1	–	–	–	–	–			
	86202-K2G-B00ZC	*Tipo1*	–	1	–	–	1	–	–			
	86202-KVS-K00ZA	*Tipo2*	–	1	–	–	1	–	–			
	86202-K2G-B00ZA	*Tipo3*	–	–	–	–	1	–	–			5BR,6BR
4	86611-K31-600ZA	Emblemas (FREIO COMBI) (73mm)										
		Tipo 1 (Apenas Lado Direito)	–	1	–	–	–	–	–			
5	86831-K2G-B00ZA	Emblema, Tampa Lateral										
		Tipo1	–	2	–	–	2	–	–			

PROIBIDA A REPRODUÇÃO E DISTRIBUIÇÃO
1010913 - Matsuo - MM-GT

© Moto Honda da Amazônia Ltda.
Todos os direitos reservados.

C-50.2

Emblemas (EX)

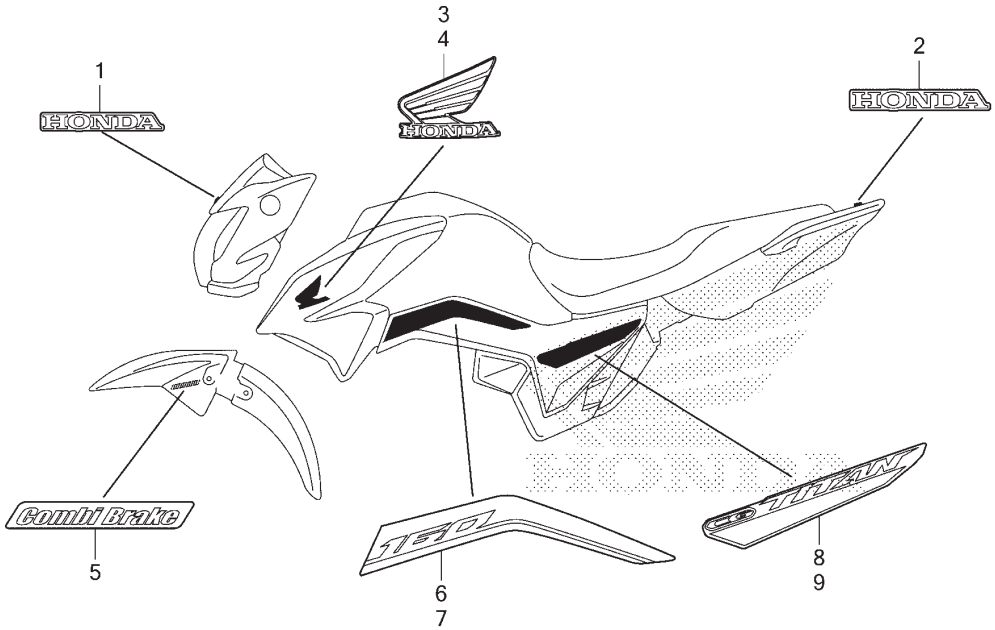

Ref. Nº	N.O.S.	Item de serviço	T.M.O.
Sem Informação			–

Ref. Nº	Nº da peça	Descrição	Qtd. CG160 CES N	ES N	ESD N	EX N	ES P	ESD P	EX P	Nº de série		Tipo
1	86101-KVS-J20ZA	Emblema, HONDA (59 mm)										
		Tipo1	–	–	–	1	–	–	1			
2	86102-KVS-J20ZA	Emblema, HONDA (70 mm)										
		Tipo1	–	–	–	1	–	–	1			
3	86201-K2G-B20ZD	Emblema, Asa Direita (85 mm)										
		Tipo1	–	–	–	1	–	–	1			
	86201-K2G-B20ZA	*Tipo4*	–	–	–	–	–	–	1			4BR,BR
4	86202-K2G-B20ZD	Emblema, Asa Esquerda (85 mm)										
		Tipo1	–	–	–	1	–	–	1			
	86202-K2G-B20ZA	*Tipo4*	–	–	–	–	–	–	1			4BR,BR
5	86611-K31-600ZA	Emblemas (FREIO COMBI) (73mm)										
		Tipo 1 (Apenas Lado Direito)	–	–	–	1	–	–	–			
6	86831-K2G-B30ZB	Faixa A, Tampa Lateral Direita A										
		Tipo3	–	–	–	1	–	–	–			
	86831-K2G-B30ZC	*Tipo2*	–	–	–	1	–	–	1			
	86831-K2G-B30ZD	*Tipo1*	–	–	–	1	–	–	1			
	86831-K2G-B30ZA	*Tipo4*	–	–	–	–	–	–	1			4BR,BR
7	86832-K2G-B30ZB	Faixa A, Tampa Lateral Esquerda A										
		Tipo3	–	–	–	1	–	–	–			
	86832-K2G-B30ZC	*Tipo2*	–	–	–	1	–	–	1			
	86832-K2G-B30ZD	*Tipo1*	–	–	–	1	–	–	1			
	86832-K2G-B30ZA	*Tipo4*	–	–	–	–	–	–	1			4BR,BR

PROIBIDA A REPRODUÇÃO E DISTRIBUIÇÃO
10110913 - Matsuo - MM-CT

© Moto Honda da Amazônia Ltda.
Todos os direitos reservados.

C-50.2

Emblemas (EX)

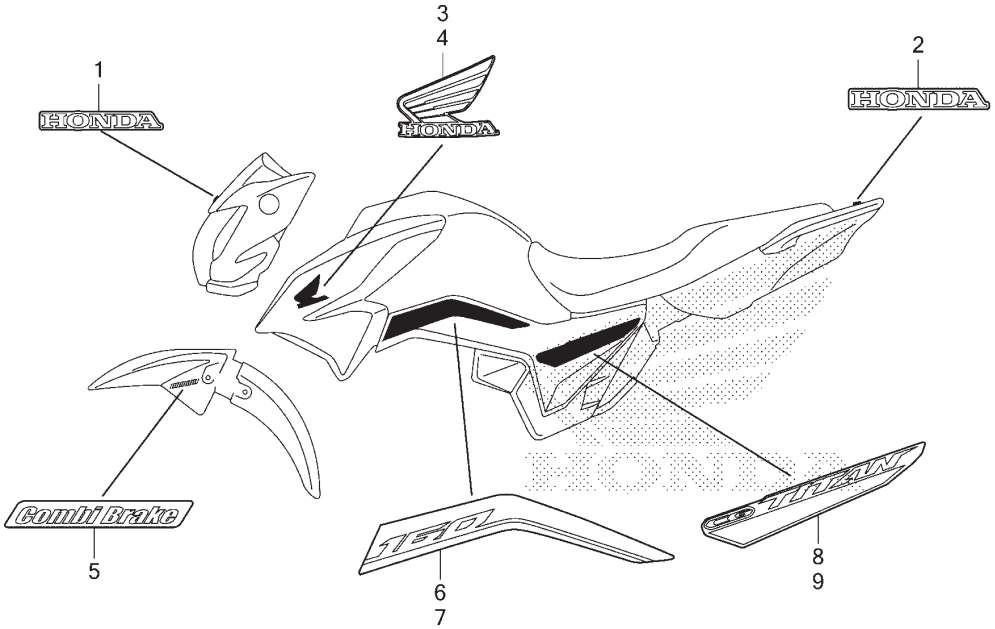

Ref. Nº	N.O.S.	Item de serviço	T.M.O.	Ref. Nº	Nº da peça	Descrição	Qtd. CG160 CES N	ES N	ESD N	EX N	ES P	ESD P	EX P	Nº de série		Tipo
				8	86833-K2G-B30ZB	Faixa B, Tampa Lateral Direita A										
						Tipo3	–	–	–	1	–	–	–	.....	.....	.....
					86833-K2G-B30ZC	*Tipo2*	–	–	–	1	–	–	1	.....	.....	.....
					86833-K2G-B30ZD	*Tipo1*	–	–	–	1	–	–	1	.....	.....	.....
				9	86834-K2G-B30ZB	Faixa B, Tampa Lateral Esquerda A										
						Tipo3	–	–	–	1	–	–	–	.....	.....	.....
					86834-K2G-B30ZC	*Tipo2*	–	–	–	1	–	–	1	.....	.....	.....
					86834-K2G-B30ZD	*Tipo1*	–	–	–	1	–	–	1	.....	.....	.....

PROIBIDA A REPRODUÇÃO E DISTRIBUIÇÃO
1010913 - Matsuo - MM-GT

© Moto Honda da Amazônia Ltda.
Todos os direitos reservados.

ÍNDICE DE NÚMERO DE PEÇAS

Nº da Peça	Nº do bloco
06000	
06170-K2G-B20ZA	C-21
06170-K2G-B20ZD	C-21
06170-K2G-B20ZE	C-21
06170-K2G-B30ZA	C-21
06170-K2G-B30ZB	C-21
06170-K2G-B30ZC	C-21
06170-K2G-B30ZD	C-21
06170-KVS-J00ZC	C-21
06170-KVS-J00ZD	C-21
06170-KVS-J00ZH	C-21
06170-KVS-J00ZJ	C-21
06410-KVS-600	C-19.10
06410-KVS-600	C-19.30
06430-KGA-900	C-18
06450-KGA-B90	C-13
06451-MZ2-405	C-12
06453-K67-951	C-12
06455-K67-951	C-12
06531-KGA-B90	C-9
11000	
11100-KVS-J00	M-15
11200-KVS-J00	M-15
11203-PWA-003	M-15
11215-KRM-840	M-15
11216-KRM-840	M-15
11217-KRM-840	M-15
11300-K68-900	M-6
11300-KRE-G00	M-6
11300-KVS-K00	M-6
11341-K68-900	M-10
11341-KRE-G01	M-10
11361-KVS-J00	M-10
11365-KVS-J00	M-10
11393-KRE-G01	M-6
11393-KVS-M21	M-6
11395-KRE-G01	M-10
11395-KVS-M21	M-10
12000	
12100-KRE-G00	M-5
12191-K70-630	M-5
12200-KVS-J00	M-2
12204-KRE-P00	M-2
12204-KVS-P00	M-2
12209-GB4-681	M-3
12213-KSP-910	M-2
12251-KRE-G01	M-2
12310-KRE-G00	M-1
12341-KRE-G00	M-2
12391-K38-900	M-1
12391-KRE-G02	M-1
12395-KRE-G00	M-2
13000	
13000-KVS-J00	M-16
13011-KRE-G00	M-16
13021-KRE-G00	M-16
13031-KRE-G00	M-16
13041-KRE-G00	M-16
13051-KRE-G00	M-16
13101-KRE-G00	M-16
13102-KRE-G00	M-16
13103-KRE-G00	M-16
13104-KRE-G00	M-16
13105-KRE-G00	M-16
13111-KRM-840	M-16
13112-KRM-840	M-16
13411-KRE-G00	M-16
13422-KRE-G00	M-16.10
13423-KRE-G00	M-16.10
13424-KVS-M20	M-16.10
13425-KRE-G00	M-16.10
13426-KRE-G01	M-16.10
13427-KRM-840	M-16.10
13428-KRM-840	M-16.10
13538-KRM-840	M-16.10
14000	
14100-KRE-G00	M-3
14321-KRM-840	M-4
14401-K70-601	M-4
14430-KRE-G00	M-3
14451-K68-900	M-3
14452-K68-900	M-3
14510-KRE-G00	M-4
14515-KRE-G00	M-4
14520-KRE-G01	M-4
14560-KRM-840	M-4
14611-KRE-G00	M-4
14711-KRE-G00	M-3
14721-KRE-G00	M-3
14751-KRE-G00	M-3
14761-KRE-G00	M-3
14771-KRE-G00	M-3
14777-KRE-G00	M-3
14781-MA6-000	M-3
15000	
15021-KRE-G00	M-14
15022-KRE-G00	M-14
15100-KVS-M20	M-14
15133-KRE-G00	M-14
15135-KRE-G00	M-14
15421-KSP-910	M-14
15430-KRE-G00	M-14
15436-KRM-840	M-14
15441-KCS-650	M-14
15446-107-000	M-14
15459-K70-630	M-14
15651-KVS-J00	M-6
15651-KVS-N40	M-6
15772-KPS-900	C-25
15772-KPS-900	C-25.1
16000	
16016-K03-H11	M-23.1
16060-K2G-B21	M-23
16075-K36-J01	M-23
16075-K59-A11	M-23.1
16076-KVS-J01	M-23
16077-KSS-J01	M-23
16081-KVS-J01	M-23
16081-KVS-J01	M-23.1
16169-KVS-J01	M-23
16169-KWG-E01	M-23.1
16307-KVS-K00	M-23.1
16400-KWG-E01	M-23.1
16410-K2G-B21	M-23
16410-KWG-E01	M-23.1
16430-K2G-B20	M-23
16440-K2G-B20	M-23
16450-K2G-B01	M-23.1
16450-KVS-J01	M-23
16472-KPC-D50	M-23
16472-KPC-D50	M-23.1
16700-KVS-J01	C-21
16700-KWG-E01	C-21.1
16701-KRE-H81	C-21.1
16701-KVS-J01	C-21
16705-KVS-F01	C-21
16707-KRE-H81	C-21.1
16710-KVS-J01	C-21
16797-KRE-H81	C-21.1
16798-KRE-H81	C-21.1
16799-KVS-F01	C-21
16910-KVS-305	C-21.10
16910-KVS-611	C-21.10
17000	
17111-KVS-J00	M-2
17111-KVS-K00	M-2
17119-KVS-J00	M-2
17211-KVS-F00	C-25
17211-KVS-F00	C-25.1
17214-KVS-F00	C-25
17214-KVS-F00	C-25.1
17223-KVS-F30	C-25
17223-KVS-F30	C-34
17223-KVS-F30	C-34.1
17225-KVS-J00	C-25
17225-KVS-M00	C-25.1
17227-KVS-F00	C-25
17227-KVS-F00	C-25.1
17234-KCW-871	C-25
17234-KCW-871	C-25.1
17235-KVS-J00	C-25
17235-KVS-J00	C-25.1
17240-KVS-J00	C-25
17240-KVS-J00	C-25.1
17253-KVS-J00	C-25
17253-KVS-K00	C-25.1
17256-KVS-J00	C-25
17256-KWG-E00	C-25.1
17365-KVS-J00	C-25
17365-KVS-J00	C-25.1
17370-382-870	C-25
17370-382-870	C-25.1
17410-KVS-J00	C-25
17410-KVS-M00	C-25.1
17515-KVS-F00	C-21
17515-KVS-F00	C-21.1
17517-KVS-600	C-21
17517-KVS-600	C-21.1
17518-KRE-900	C-21
17525-KVS-J00	C-21.10
17526-KVS-J00	C-21
17527-KVS-K00	C-21.1
17529-KVS-J00	C-21
17529-KZJ-900	C-21
17530-K2G-B00ZD	C-21.1
17530-K2G-B00ZE	C-21.1
17530-K2G-B00ZF	C-21.1
17530-K2G-B00ZG	C-21.1
17534-KVS-J00	C-21.10
17536-KVS-K00	C-21.1
17537-KVS-J00	C-21.10
17537-KVS-K00	C-21.1
17539-KVS-K00	C-21.1
17541-KVS-J00	C-21
17560-KVS-J00	M-23
17560-KVS-J00	M-23.1
17570-KVS-J01	C-21.10
17570-KVS-K01	C-21.10
17571-KVS-J01	C-21.10
17572-GHB-612	C-21
17572-GHB-612	C-21.1
17573-KPN-A71	C-21
17573-KPN-A71	C-21.1
17579-KVS-J00	C-21.10
17581-KSS-C00	C-21.10
17611-KRM-860	C-21
17611-KRM-860	C-21.1
17613-KVS-600	C-21
17613-KVS-600	C-21.1
17620-KRE-G02	C-21.1
17620-KVS-J02	C-21
17621-KRE-G02	C-21
17621-KRE-G02	C-21.1
17910-KVS-J01	C-4
17910-KVS-J21	C-4
17920-KVS-J01	C-4
17920-KVS-J21	C-4
18000	
18291-MN5-650	C-27
18293-KVS-J00	C-27
18293-MCA-A20	C-27
18300-K2G-B20	C-27
18300-K2G-BD0	C-27
18345-MBT-610	C-27
18355-KVS-J00	C-27
18355-KVS-K00	C-27
19000	
19509-KRE-G01	C-25
19509-KRE-G01	C-25.1
22000	
22100-KRE-G00	M-8
22115-KRE-G00	M-8
22120-KVS-J01	M-8
22201-KPM-850	M-8
22201-KVS-M21	M-8
22321-KPS-900	M-8
22355-KVS-J01	M-8

PROIBIDA A REPRODUÇÃO E DISTRIBUIÇÃO
1010913 - Versão MM-GT

© Moto Honda da Amazônia Ltda.
Todos os direitos reservados.

ÍNDICE DE NÚMERO DE PEÇAS

Nº da Peça	Nº do bloco
22361-KVS-J01	M-8
22366-KRM-840	M-8
22401-KVS-J01	M-8
22810-KRE-G00	M-6
22815-KM7-700	M-6
22821-KRE-G00	M-6
22870-KVS-F01	C-4
22870-KVS-J01	C-4
23000	
23121-KRE-G00	M-16
23210-KVS-M20	M-17
23221-KVS-M20	M-17
23421-KRE-G00	M-17
23427-KRM-840	M-17
23431-KVS-J00	M-17
23432-KRM-840	M-17
23441-KVS-J00	M-17
23451-KVS-J00	M-17
23461-K38-900	M-17
23471-K38-900	M-17
23481-KVS-J00	M-17
23491-K38-900	M-17
23501-K38-900	M-17
23801-KBP-900	M-17
23811-KR3-600	M-17
23911-KRE-G00	M-17
24000	
24211-KPT-A00	M-19
24212-KRE-G00	M-19
24241-KRM-840	M-19
24242-KRM-840	M-19
24301-KRE-G00	M-19
24410-KSP-860	M-19
24410-KTT-900	M-19
24430-KRM-B10	M-19
24430-KTT-900	M-19
24436-KRM-840	M-19
24610-KRE-G00	M-19
24651-KRM-840	M-19
24652-KRM-840	M-19
24701-KVS-J00	C-29
24701-KVS-J00	C-29.1
24781-KRM-860	C-29
24781-KRM-860	C-29.1
28000	
28110-KRE-G00	M-9
28120-KWB-921	M-9
28131-KRE-G01	M-9
28132-KN6-930	M-9
28133-KRM-850	M-9
30000	
30510-KVS-F01	C-38
30520-ML7-000	C-38
30700-K13-901	C-38
31000	
31110-KRE-H81	M-11
31110-KVS-J01	M-11
31120-KVS-J01	M-11
31120-KVS-K01	M-11
31200-KVS-J01	M-13
31201-KVS-J01	M-13
31204-KG8-004	M-13
31205-KPT-A01	M-13
31206-KPH-881	M-13
31207-MBE-008	M-13
31500-GFP-906	C-37
31501-KVS-F00	C-37
31600-KVS-M21	C-38
31916-KRM-841	M-2
32000	
32100-K2G-B00	C-38
32100-K2G-B11	C-38
32111-KRE-G00	M-11
32146-S84-003	C-38
32161-393-003	C-4
32401-KVS-M00	C-37
32401-KVS-M20	C-37
32410-KVS-J00	C-37
32410-KVS-K00	C-37
32606-GEV-761	C-38
33000	
33112-KRE-E31	C-1
33113-KRM-851	C-1
33120-KVS-F01	C-1
33400-KVS-F01	C-35
33403-KRE-E31	C-35
33409-KVS-J01	C-35
33450-KVS-F01	C-35
33453-KRE-E31	C-35
33600-KVS-F01	C-35
33600-KVS-J21	C-35
33650-KVS-F01	C-35
33650-KVS-J21	C-35
33702-KVS-F01	C-36
33703-KVS-F01	C-36
33705-KW7-900	C-36
33720-KVS-F01	C-34
33720-KVS-J21	C-34.1
33722-KVS-F01	C-34
33722-KVS-F01	C-34.1
33729-KVS-F01	C-34
33729-KVS-F01	C-34.1
34000	
34901-KTE-740	C-1
34901-KTE-D01	C-1
34903-K0N-E01	C-34
34903-K0N-E01	C-34.1
34903-KRE-E31	C-35
34906-K29-901	C-36
34910-KWW-C01	C-35
35000	
35010-K2G-B00	C-7
35010-K2G-B20	C-7
35100-KWG-E01	C-7
35127-KPF-960	C-7
35150-KVS-F01	C-4
35150-KVS-H71	C-4
35160-KVS-J01	C-38
35162-KVS-J00	C-38
35163-KRE-G00	C-38
35200-KVS-J01	C-4
35330-KRM-R01	C-4
35340-KWB-601	C-5
35340-KWG-A21	C-4
35350-KVS-M01	C-29.1
35350-KVS-M21	C-29
35357-KVS-F30	C-29
35357-KVS-F30	C-29.1
35358-KVS-J20	C-29
35750-KRM-850	M-15
35750-KWG-A20	M-15
35751-KPH-900	M-19
35752-KRM-840	M-19
35850-KCN-003	C-37
35856-KBG-007	C-37
36000	
36531-K2G-B21	M-2
36532-K2G-B01	M-2
37000	
37100-KVS-J22	C-2
37100-KVS-K02	C-2
37100-KVS-M32	C-2
37110-KVS-J21	C-2
37110-KVS-K01	C-2
37110-KVS-M31	C-2
37113-KVS-F21	C-2
37610-KVS-F11	C-2
37610-KVS-F21	C-2
37620-KVS-F25	C-2
37700-KVS-J01	M-15
37750-K16-A21	M-2
37800-KVS-J01	C-21
37800-KWG-E01	C-21.1
38000	
38110-K1S-B01	C-38
38201-KVS-F50	C-38
38301-KWG-A21	C-38
38306-KK4-000	C-38
38770-K2G-B01	C-38
38770-K2G-B12	C-38
38771-KSS-C01	C-38
40000	
40510-KVS-F00	C-32
40510-KVS-J00	C-32
40513-KVS-J00	C-32
40515-KRM-860	C-30
40540-K2G-B21	C-32
40540-KVS-K01	C-32
40541-KRE-H82	C-32
40541-KRE-K11	C-32
40543-KRM-830	C-18
40543-KRM-830	C-19.10
40543-KRM-830	C-19.30
41000	
41200-KVS-J00	C-19.10
41200-KVS-J00	C-19.30
41200-KVS-J20	C-19.10
41200-KVS-J20	C-19.30
42000	
42301-KVS-F00	C-19.10
42301-KVS-F00	C-19.30
42605-KGA-900	C-19.10
42606-KGA-900	C-19.10
42615-KVS-J00ZA	C-19.30
42615-KVS-J00ZB	C-19.10
42620-KRM-860	C-19.10
42620-KRM-860	C-19.30
42620-KVS-M30	C-19.30
42625-KVS-600	C-19.10
42625-KVS-600	C-19.30
42635-KVS-F00	C-19.10
42650-K2G-B60	C-19.10
42650-KVS-J20	C-19.30
42650-KVS-M00	C-19.10
42650-KVS-M30	C-19.30
42650-KVS-N40ZB	C-19.30
42650-KVS-N40ZC	C-19.30
42701-KRM-860	C-19.10
42701-KVS-M00	C-19.10
42711-K2G-B21	C-19.30
42711-KVS-F02	C-19.10
42711-KVS-F03	C-19.10
42711-KVS-F22	C-19.30
42711-KVS-J21	C-19.30
42711-KVS-J22	C-19.30
42711-KWG-652	C-19.10
42712-KWG-651	C-14.10
42712-KWG-651	C-19.10
42713-KGA-901	C-19.10
42753-KWF-901	C-14.40
42753-KWF-901	C-19.30
42753-MR4-901	C-14.40
42753-MR4-901	C-19.30
43000	
43100-KVS-F30ZA	C-18
43100-KVS-F30ZB	C-18
43100-KVS-F30ZD	C-18
43141-KVS-F30	C-18
43151-329-000	C-13
43151-329-000	C-18
43151-KVS-F00	C-13
43310-KVS-M21	C-5.30
43320-KVS-F30	C-5.30
43330-KVS-M21	C-5.30
43352-568-003	C-12
43353-461-771	C-12

PROIBIDA A REPRODUÇÃO E DISTRIBUIÇÃO
20100913 - Matsuo - MM-GT

© Moto Honda da Amazônia Ltda.
Todos os direitos reservados.

ÍNDICE DE NÚMERO DE PEÇAS

Nº da Peça	Nº do bloco
43410-KVS-F30	C-18
43450-KVS-M03	C-5.31
43451-KVS-F30	C-29
43451-KVS-M00	C-29.1
43453-KPS-900	C-29
43453-KPS-900	C-29.1
43453-KVS-F30	C-29
43453-KVS-F30	C-29.1
43456-KSP-900	C-29
43456-KSP-900	C-29.1
43459-KVS-F30	C-29
43459-KVS-F30	C-29.1
43503-KS6-701	C-15
43504-KVS-F31	C-15
43510-KVS-F31	C-15
43511-KVS-F31	C-15
43512-KVS-J21	C-15
43514-KS6-701	C-15
43515-K31-600	C-15
43517-KS6-701	C-15
43520-KVS-F31	C-15
43530-KVS-F31	C-15
43555-KVS-J20	C-15
44000	
44301-KVS-F00	C-14.10
44301-KVS-F00	C-14.40
44311-KFT-620	C-19.10
44311-KFT-620	C-19.30
44311-KRM-860	C-14.10
44311-KRM-860	C-14.40
44311-KVS-F00	C-14.40
44605-KRM-B90	C-14.10
44606-KRM-B90	C-14.10
44620-400-000	C-14.10
44620-400-000	C-14.40
44620-KVS-M30	C-14.40
44635-KWG-E00ZA	C-14.10
44650-K2G-B60ZA	C-14.10
44650-KVS-J20	C-14.40
44650-KVS-M00ZA	C-14.10
44650-KVS-M30	C-14.40
44650-KVS-N40ZB	C-14.40
44650-KVS-N40ZC	C-14.40
44701-KRM-850	C-14.10
44701-KVS-M00	C-14.10
44711-K2G-B21	C-14.40
44711-KVS-F02	C-14.10
44711-KVS-F03	C-14.10
44711-KVS-F22	C-14.40
44711-KWG-652	C-14.10
44712-KGA-901	C-14.10
44712-KGA-901	C-19.10
44713-KGA-901	C-14.10
45000	
45100-KVS-M00	C-13
45107-KPN-E21	C-12
45108-KPN-E21	C-12
45111-MAJ-G41	C-12
45126-KVS-M21	C-5
45131-GZ0-006	C-12
45132-166-016	C-12
45133-MA3-006	C-12
45134-250-000	C-13
45134-KB7-005	C-18
45141-KWG-A00	C-13
45145-KFM-900	C-18
45145-KRM-851	C-13
45155-KVS-F30	C-5
45156-KVS-J20	C-5
45158-KVS-M00	C-9
45160-KVS-J20	C-5
45207-KPN-E21	C-12
45215-KPH-951	C-12
45216-166-006	C-12
45250-KVS-M21	C-12
45251-K18-911	C-14.40
45251-K18-912	C-14.40
45251-KVS-M20	C-14.40
45251-KVS-M21	C-14.40
45410-KVS-M00	C-13
45435-121-010	C-13
45450-KVS-M01	C-5.31
45451-KVS-M00	C-10
45453-KWP-911	C-13
45456-KWP-910	C-13
45459-K2G-B00	C-13
45504-410-003	C-5
45510-KVS-M21	C-5
45512-MA6-006	C-5
45513-KSS-951	C-15
45513-KV2-901	C-5
45517-166-006	C-5
45520-GE2-006	C-5
45520-GW0-911	C-15
45521-GW0-911	C-15
45521-K21-901	C-5
45530-KVS-M21	C-5
46000	
46182-KVS-F31	C-15
46500-KVS-J20	C-29
46500-KVS-M00	C-29.1
46502-KVS-F30	C-29
46502-KVS-F30	C-29.1
46504-KVS-F31	C-15
46513-KVS-F30	C-29
46513-KVS-F30	C-29.1
46613-KVS-M00	C-29.1
46614-KVS-J20	C-29
47000	
47650-KVS-M00	C-29.1
47651-KVS-F30	C-29
50000	
50100-K2G-B00	C-39
50100-KVS-M20	C-39
50136-KVS-F30	C-5.30
50136-KVS-M00	C-5.31
50137-KVS-J20	C-5.30
50137-KVS-M00	C-39
50139-KVS-J00	C-39
50146-KVS-F00	C-39
50147-KVS-F00	C-39
50200-K2G-B30	C-22.1
50301-268-010	C-9
50315-KVS-N40ZA	C-23.11
50325-KVS-N40ZA	C-23.11
50325-KWG-E00	C-37
50351-KVS-J00	C-39
50354-GCE-E40	C-31
50384-KVS-J00	C-37
50385-KVS-750	C-37
50400-KVS-F00ZA	C-23.10
50421-KVS-J00	C-38
50421-KVS-M00	C-38
50500-KVS-J00	C-31
50512-KVS-F30	C-31
50521-KVS-J00	C-31
50523-KVS-J00	C-31
50530-KVS-J00	C-31
50548-KRM-860	C-31
50549-KRM-860	C-31
50610-KVS-J00	C-30
50619-KRM-860	C-30
50639-KBW-900	C-30
50661-KVS-J00	C-30
50662-KVS-J00	C-30
50701-KVS-J20	C-29
50701-KVS-J20	C-29.1
50702-KVS-J20	C-29
50702-KVS-J20	C-29.1
50714-KVS-J00	C-30
50715-KVS-J20	C-30
50715-KVS-M00	C-30
50716-KVS-J00	C-30
50721-KVS-F00	C-39
50721-KVS-M00	C-39
50722-KVS-J00	C-30
50723-KVS-J00	C-30
51000	
51401-KVS-J41	C-11
51401-KVS-M22	C-11.1
51401-KVS-M22	C-11.2
51405-KVS-M22	C-11.1
51405-KVS-M22	C-11.2
51406-KVS-M11	C-11
51410-KVS-741	C-11
51410-KVS-M22	C-11.1
51410-KVS-M22	C-11.2
51412-KK4-003	C-11
51412-KRM-861	C-11
51412-KVS-M21	C-11.1
51412-KVS-M21	C-11.2
51415-KVS-M21	C-11.1
51415-KVS-M21	C-11.2
51430-KVS-F31	C-11
51430-KVS-M01	C-11.1
51430-KVS-M21	C-11.2
51432-GGE-901	C-11
51432-KVS-M21	C-11.1
51432-KVS-M21	C-11.2
51437-413-003	C-11
51437-KW6-901	C-11.1
51437-KW6-901	C-11.2
51440-KVS-J41	C-11
51440-KVS-M21	C-11.1
51440-KVS-M21	C-11.2
51443-KVS-M21	C-11.1
51443-KVS-M21	C-11.2
51455-KVS-F01	C-11
51455-KVS-M21	C-11.1
51455-KVS-M21	C-11.2
51470-KVS-M02	C-11.1
51470-KVS-M11	C-11
51470-KVS-M22	C-11.2
51490-KRM-852	C-11
51490-KRM-852	C-11.1
51490-KRM-852	C-11.2
51510-KVS-M21	C-11.1
51510-KVS-M21	C-11.2
51530-KVS-F31	C-11
51530-KVS-M01	C-11.1
51530-KVS-M21	C-11.2
51570-KVS-M02	C-11.1
51570-KVS-M11	C-11
51570-KVS-M22	C-11.2
52000	
52108-KVS-601	C-32
52141-KRM-840	C-32
52144-GE2-005	C-32
52144-KGA-K61	C-32
52170-KVS-600	C-32
52171-KW1-900	C-32
52200-KVS-F00ZA	C-32
52200-KVS-J20ZA	C-32
52485-088-901	C-33
52486-056-000	C-33
52488-331-003	C-33
52490-KVS-F11	C-33
53000	
53100-KVS-J00	C-7
53100-KVS-J40	C-7
53103-KVS-J40	C-7
53140-KVS-F00	C-4
53140-KVS-J40	C-4
53166-KGA-900	C-4
53166-KYJ-900	C-4
53167-KVS-F01	C-4
53169-KVS-F01	C-4
53171-KVS-M00	C-4
53172-KVS-600	C-4
53173-KVS-M00	C-4
53174-KVS-600	C-4
53175-KBW-900	C-5
53175-KVS-M00	C-4
53178-KVS-750	C-4
53192-KRM-860	C-4
53199-KVS-M00	C-4
53209-GAH-000	C-1
53211-KRM-860	C-9
53212-KRM-860	C-9
53214-KGA-C00	C-9
53214-KVS-F01	C-9
53216-KVS-F00	C-9
53219-KVS-F00	C-9
53219-KVS-J40	C-9

PROIBIDA A REPRODUÇÃO E DISTRIBUIÇÃO
1010913 - Marcio MM-GT

© Moto Honda da Amazônia Ltda.
Todos os direitos reservados.

ÍNDICE DE NÚMERO DE PEÇAS

Nº da Peça	Nº do bloco
53229-KPE-900	C-9
53230-KVS-F00ZB	C-7
61000	
61000-KVS-N00ZA	C-10
61000-KVS-N20ZC	C-10
61000-KVS-N20ZD	C-10
61000-KVS-N20ZF	C-10
61000-KVS-N20ZG	C-10
61000-KVS-N20ZH	C-10
61000-KVS-N20ZJ	C-10
61100-KVS-F00ZF	C-10
61100-KVS-F00ZK	C-10
61100-KVS-F00ZP	C-10
61100-KVS-F00ZV	C-10
61100-KVS-H70ZA	C-10
61102-KVS-F01	C-10
61102-KVS-J40	C-10
61103-KVS-F00	C-10
61104-KRM-860	C-10
61300-K2G-B20ZA	C-43
61300-K2G-B30ZA	C-43.1
61302-K2G-B00	C-43
61302-K2G-B20ZA	C-43
61302-K2G-B20ZB	C-43
61302-K2G-B20ZC	C-43
61302-K2G-B20ZD	C-43
61302-K2G-B30ZD	C-43.1
61302-K2G-B20ZE	C-43
61302-K2G-B30ZA	C-43.1
61302-K2G-B30ZB	C-43.1
61302-K2G-B30ZC	C-43.1
61303-K2G-B00	C-43
61303-K2G-B20ZA	C-43
61303-K2G-B20ZB	C-43
61303-K2G-B20ZC	C-43
61303-K2G-B20ZD	C-43
61303-K2G-B30ZD	C-43.1
61303-K2G-B20ZE	C-43
61303-K2G-B30ZA	C-43.1
61303-K2G-B30ZB	C-43.1
61303-K2G-B30ZC	C-43.1

Nº da Peça	Nº do bloco
61303-KWT-900	C-21.1
61310-K2G-B00	C-43
61310-K2G-B20	C-43
61310-K2G-B30	C-43.1
61312-358-300	C-22.1
61312-KVS-F00	C-43
61312-KVS-F00	C-43.1
64000	
64200-K2G-B20ZA	C-22
64200-K2G-B20ZB	C-22
64200-K2G-B20ZC	C-22
64200-K2G-B20ZD	C-22
64200-K2G-B20ZE	C-22
64200-K2G-B30ZA	C-22.1
64200-K2G-B30ZB	C-22.1
64206-MJ0-000	C-29
64206-MJ0-000	C-29.1
64225-K2G-B20	C-22
64225-K2G-B30	C-22.1
64300-K2G-B20ZA	C-22
64300-K2G-B20ZB	C-22
64300-K2G-B20ZC	C-22
64300-K2G-B20ZD	C-22
64300-K2G-B20ZE	C-22
64300-K2G-B30ZA	C-22.1
64300-K2G-B30ZB	C-22.1
64325-K2G-B20	C-22
64325-K2G-B30	C-22.1
77000	
77200-KVS-J00	C-23
77207-KVS-F00	C-23
77209-KVS-F00	C-23.10
77209-KVS-F00	C-23.11
77215-K2G-B30ZA	C-23.11
77215-K2G-B30ZB	C-23.11
77215-KVS-F00ZB	C-23.10
77215-KVS-F00ZC	C-23.10
77215-KVS-F00ZS	C-23.10
77215-KVS-F00ZT	C-23.10

Nº da Peça	Nº do bloco
77215-KVS-F00ZU	C-23.10
77215-KWG-A00ZC	C-23.10
77220-KVS-F10	C-23.10
77220-KVS-J20ZA	C-23.11
77225-K2G-B30ZA	C-23.11
77225-K2G-B30ZB	C-23.11
77225-KVS-F00ZB	C-23.10
77225-KVS-F00ZC	C-23.10
77225-KVS-F00ZS	C-23.10
77225-KVS-F00ZT	C-23.10
77225-KVS-F00ZU	C-23.10
77225-KWG-A00ZC	C-23.10
77302-KRM-860	C-36
80000	
80100-KVS-F00	C-34
80100-KVS-J20	C-34.1
80100-KVS-J40	C-34
80101-KVS-J00	C-34
80101-KVS-J20	C-34.1
80101-KVS-M00	C-34
80102-KVS-J00	C-34
80106-KVS-F00	C-34
80106-KVS-J20	C-34.1
80111-KVS-J40	C-34
81000	
81218-KGA-910	C-49
81340-KVS-J40	C-44.20
81342-KVS-J40	C-33
81350-KVS-J40	C-44.20
83000	
83501-KRM-B91	C-48
83501-KVS-F00	C-25
83502-KVS-F00	C-25
83502-KVS-M00	C-25.1
83520-K2G-B00ZA	C-24
83520-K2G-B10ZA	C-24
83520-K2G-B20ZA	C-24

Nº da Peça	Nº do bloco
83520-K2G-B30ZA	C-24.1
83520-K2G-B30ZB	C-24.1
83520-K2G-B30ZC	C-24.1
83520-K2G-B30ZD	C-24.1
83541-KVS-J20	C-24.1
83542-KVS-M00	C-24
83551-GE2-000	C-21
83551-GE2-000	C-34
83551-GE2-000	C-34.1
83551-GE2-000	C-37
83551-KGA-900	C-21
83551-KGA-900	C-21.1
83551-ME9-000	C-21
83620-K2G-B00ZA	C-24
83620-K2G-B10ZA	C-24
83620-K2G-B20ZA	C-24
83620-K2G-B30ZA	C-24.1
83620-K2G-B30ZB	C-24.1
83620-K2G-B30ZC	C-24.1
83620-K2G-B30ZD	C-24.1
83641-KVS-J20	C-24.1
84000	
84601-KRM-860	C-37
84707-KWT-900	C-38
86000	
86101-KVS-J20ZA	C-50
86101-KVS-J20ZA	C-50.1
86101-KVS-J20ZA	C-50.2
86102-KVS-J20ZA	C-50.2
86150-GFC-902	C-43
86150-GFC-902	C-43.1
86201-K2G-B00ZA	C-50.1
86201-K2G-B00ZB	C-50.1
86201-K2G-B00ZC	C-50.1
86201-K2G-B20ZA	C-50.2
86201-K2G-B20ZB	C-50
86201-K2G-B20ZC	C-50
86201-K2G-B20ZD	C-50
86201-K2G-B20ZD	C-50.2

Nº da Peça	Nº do bloco
86201-KVS-K00ZA	C-50.1
86202-K2G-B00ZA	C-50.1
86202-K2G-B00ZB	C-50.1
86202-K2G-B00ZC	C-50.1
86202-K2G-B20ZA	C-50.2
86202-K2G-B20ZB	C-50
86202-K2G-B20ZC	C-50
86202-K2G-B20ZD	C-50
86202-K2G-B20ZD	C-50.2
86202-KVS-K00ZA	C-50.1
86611-K31-600ZA	C-50
86611-K31-600ZA	C-50.1
86611-K31-600ZA	C-50.2
86831-K2G-B00ZA	C-50.1
86831-K2G-B10ZA	C-50
86831-K2G-B20ZA	C-50
86831-K2G-B30ZA	C-50.2
86831-K2G-B30ZB	C-50.2
86831-K2G-B30ZC	C-50.2
86831-K2G-B30ZD	C-50.2
86832-K2G-B30ZA	C-50.2
86832-K2G-B30ZB	C-50.2
86832-K2G-B30ZC	C-50.2
86832-K2G-B30ZD	C-50.2
86833-K2G-B30ZB	C-50.2
86833-K2G-B30ZC	C-50.2
86833-K2G-B30ZD	C-50.2
86834-K2G-B30ZB	C-50.2
86834-K2G-B30ZC	C-50.2
86834-K2G-B30ZD	C-50.2
87000	
87505-KVS-R00	C-49
87505-KVS-R10	C-49
87586-KRE-H80	C-49
88000	
88113-KVS-M20	C-3
88114-KVS-M20	C-3
88115-KWN-980	C-3
88210-KVS-M21	C-3

Nº da Peça	Nº do bloco
88210-KVS-M31	C-3
88220-KVS-M21	C-3
88220-KVS-M31	C-3
89000	
89211-KRM-B91	C-48
89212-KRM-B91	C-48
89213-KRM-B91	C-48
89215-KRM-B91	C-48
89216-KRE-E30	C-48
89218-KRM-B91	C-48
90000	
90002-KRM-840	M-2
90003-KVS-900	M-19
90003-MY5-720	C-3
90004-GHB-670	C-38
90005-K15-900	M-4
90012-KK3-830	M-3
90014-KRE-G00	M-2
90022-KRM-840	M-19
90030-MG8-000	C-39
90031-KRE-G00	M-15
90031-KVS-740	M-15
90032-KRE-G00	M-15
90035-KRM-840	M-2
90036-KRE-G00	M-2
90041-KVS-740	M-6
90042-KVS-740	M-1
90042-KVS-740	M-10
90043-KVS-740	M-6
90050-KFL-850	M-8
90071-MB0-000	M-13
90083-KRM-840	M-4
90084-041-000	M-17
90084-KPS-900	M-10
90085-KRM-850	M-9
90085-KSP-901	M-9
90085-KTC-920	M-9
90087-KRM-840	M-10
90101-KVS-J00	C-21

PROIBIDA A REPRODUÇÃO E DISTRIBUIÇÃO
20209153 - Matsuo - MM-GT

Voltar
4

© Moto Honda da Amazônia Ltda.
Todos os direitos reservados.

ÍNDICE DE NÚMERO DE PEÇAS

Nº da Peça	Nº do bloco
90102-KVS-600	M-23.1
90102-KVS-J00	C-38
90105-HP1-000	C-15
90105-KL8-741	C-14.40
90105-KR3-000	C-14.40
90105-KVS-F00	C-1
90105-MBB-000	C-14.40
90105-MV9-003	C-14.40
90107-GN1-010	C-31
90107-KVS-J40	C-7
90107-MBG-000	C-7
90110-MGP-D60	C-21
90110-MGP-D60	C-21.1
90111-162-000	C-23.10
90111-162-000	C-23.11
90111-162-000	C-32
90111-162-000	C-34
90111-162-000	C-34.1
90111-162-000	C-37
90111-187-000	C-22
90111-187-000	C-22.1
90111-362-000	C-7
90111-KVS-B50	C-37
90113-GFP-B00	C-27
90113-KRM-860	C-4
90113-KVS-M00	C-4
90114-KGH-900	C-5
90116-383-721	C-11
90116-383-721	C-11.1
90116-383-721	C-11.2
90116-SP0-003	C-22
90116-SP0-003	C-23.11
90116-SP0-003	C-24
90116-SP0-003	C-24.1
90116-SP0-003	C-34.1
90118-K2G-B20	C-38
90118-K2G-B20	C-43
90118-K2G-B20	C-43.1
90118-KVS-600	C-24
90118-KVS-600	C-24.1
90119-KVS-600	C-25
90119-KVS-600	C-25.1
90121-KVS-F00	C-32
90123-KRM-860	C-7
90123-KWG-600	C-7
90124-KVS-600	C-24
90124-KVS-600	C-24.1
90127-KF0-770	C-32
90127-KF0-770	C-38
90128-KRM-R20	C-19.10
90128-KRM-R20	C-19.30
90131-KRM-840	M-15
90140-KZZ-901	C-15
90145-GAZ-981	C-5
90145-GAZ-981	C-5.30
90145-KVS-M30	C-5
90145-KVS-M30	C-5.30
90145-MS9-612	C-5
90145-MS9-612	C-5.30
90155-KY4-910	C-12
90201-KRE-G00	M-2
90201-KRM-840	M-11
90201-MY5-720	C-3
90202-KRM-840	M-8
90202-KRM-840	M-14
90202-KRM-840	M-16.10
90206-250-000	M-3
90301-473-003	C-18
90301-KGH-901	C-4
90301-KGH-901	C-18
90302-KRM-860	C-18
90302-KRM-860	C-19.10
90302-KRM-860	C-19.30
90302-KWW-A00	C-23.10
90302-KWW-A00	C-23.11
90302-KWW-A00	C-34
90302-KWW-A00	C-34.1
90304-GE8-003	C-19.10
90304-GE8-003	C-19.30
90304-GE8-003	C-31
90304-KGH-901	C-19.10
90304-KGH-901	C-19.30
90304-KGH-901	C-31
90304-MCG-000	C-27
90305-GE8-003	C-18
90305-GE8-003	C-32
90305-KCJ-951	C-18
90305-KCJ-951	C-32
90305-KVS-F00	C-7
90306-KF0-003	C-14.10
90306-KF0-003	C-14.40
90306-KGH-901	C-14.10
90306-KGH-901	C-14.40
90307-GAZ-980	C-1
90311-KVS-F30	C-25
90311-KVS-F30	C-34
90311-KVS-F30	C-34.1
90322-KRM-860	C-4
90324-KRM-860	C-21
90324-KRM-860	C-21.1
90324-KVS-F00	C-23
90380-KGA-E00	C-35
90401-KRE-G00	M-16.10
90401-KRM-B10	M-8
90401-KRM-R20	M-15
90401-KVS-740	M-8
90403-KRM-840	M-16.10
90404-KRE-G00	M-2
90407-259-000	M-15
90412-KPH-900	M-17
90417-KRM-840	M-19
90441-KRM-840	M-17
90443-KSS-B30	M-2
90451-KRE-G00	M-17
90453-KVS-900	M-17
90453-KVS-900	M-17
90453-KVX-600	M-17
90454-KPS-900	M-17
90457-KRM-840	M-19
90458-KRE-G00	M-16.10
90458-KVS-900	M-17
90463-KRM-840	M-1
90501-KPT-A00	M-8
90501-KPT-A00	M-11
90501-KPT-A00	M-14
90501-KPT-A00	M-16.10
90502-155-000	C-29.1
90503-KVS-600	C-7
90504-KVS-J40	C-33
90507-KVS-F30	C-5.30
90507-MGE-640	C-4
90521-KVS-600	C-7
90522-KVS-F30	C-29
90525-030-000	C-10
90544-439-930	C-11
90544-439-930	C-11.1
90544-439-930	C-11.2
90545-300-000	C-5
90545-300-000	C-5.30
90601-354-000	C-11
90601-HB7-003	C-11.1
90601-HB7-003	C-11.2
90601-PV3-003	C-34
90601-SJA-003	C-23.11
90604-KRM-840	M-16.10
90605-KVS-900	M-17
90606-KRM-840	M-19
90620-SB2-003	C-38
90650-KW3-000	C-4
90651-K03-M61	C-5
90652-KRM-R20	C-25
90652-KRM-R20	C-25.1
90659-734-K51	M-2
90661-MGS-D71	C-5.30
90666-SDA-A01	C-23.10
90677-KRM-860	C-23.10
90677-KRM-860	C-34.1
90677-KRM-860	C-43
90677-KRM-860	C-43.1
90701-KRE-G00	M-2
90701-KRE-G00	M-5
90702-KRM-840	M-6
90702-KRM-840	M-10
90702-KRM-840	M-14
90702-KRM-840	M-15
90741-KFB-000	M-16
90741-KGH-900	M-16
90741-KGH-900	M-16.10
90751-KPS-900	M-14
91000	
91001-KRE-G01	M-16
91003-KRE-G01	M-17
91004-KRE-G01	M-16.10
91005-KRE-G01	M-17
91006-KRE-G01	M-17
91013-KRM-840	M-8
91013-KTT-901	M-8
91015-KPN-E01	M-17
91015-KRM-841	M-17
91015-KTT-901	M-17
91051-KVS-F01	C-19.10
91051-KVS-F01	C-19.30
91051-KVS-F02	C-19.10
91051-KVS-F02	C-19.30
91052-KVS-F01	C-14.40
91052-KVS-F02	C-14.40
91053-KVS-F01	C-19.10
91053-KVS-F01	C-19.30
91053-KVS-F02	C-19.10
91053-KVS-F02	C-19.30
91054-KVS-F01	C-19.10
91054-KVS-F01	C-19.30
91054-KVS-F02	C-19.10
91054-KVS-F02	C-19.30
91055-KVS-F01	C-14.10
91055-KVS-F01	C-14.40
91055-KVS-F02	C-14.10
91055-KVS-F02	C-14.40
91071-KRM-870	M-9
91104-KTT-901	M-9
91202-KRM-841	M-6
91202-KRM-841	C-29.1
91202-KSP-911	M-6
91202-KSP-911	C-29.1
91202-KSP-912	M-6
91203-KRM-841	M-15
91203-KSP-911	M-15
91203-KSP-913	M-15
91212-422-006	C-15
91216-KGH-901	M-17
91216-KRM-841	M-17
91217-KSP-911	M-17
91251-KPH-901	C-14.10
91251-KPH-901	C-14.40
91254-GAA-003	C-11
91254-GAA-003	C-11.1
91254-GAA-003	C-11.2
91257-230-003	C-19.10
91257-230-003	C-19.30
91257-230-005	C-19.10
91257-230-005	C-19.30
91301-GGL-J01	M-23
91301-GGL-J01	M-23.1
91301-KRJ-901	M-2
91303-KRM-840	M-10
91304-KFJ-900	C-19.10
91304-KFJ-900	C-19.30
91305-KPH-900	M-15
91305-KRM-840	M-10
91306-KRM-840	M-4
91307-KRM-840	M-6
91309-425-003	M-13
91320-MB0-000	M-13
91406-MS8-000	C-25
91406-MS8-000	C-25.1
91508-KSS-900	C-34
91509-KRM-860	C-34
91509-KRM-860	C-34.1
91509-KRM-860	C-43
91509-KRM-860	C-43.1
91541-S0A-003	C-37
92000	
92101-06012-0A	C-30
92101-06020-0A	C-29
92101-06020-0A	C-29.1
92101-06020-4J	C-38
92900-08022-0E	M-2
93000	
93404-06012-08	C-23.11
93500-05022-0G	C-4
93600-04012-1G	C-5
93700-05012-0A	M-14
93891-04010-18	M-23

PROIBIDA A REPRODUÇÃO E DISTRIBUIÇÃO
10.10913 - Matsuo - MM-GT

© Moto Honda da Amazônia Ltda.
Todos os direitos reservados.

ÍNDICE DE NÚMERO DE PEÇAS

Nº da Peça	Nº do bloco
93891-04016-18	M-23
93893-04012-17	C-5
93901-24480	C-34
93901-24480	C-34.1
93901-34120	M-14
93901-34380	C-35
93903-22420	C-2
93903-24320	C-24
93903-24320	C-24.1
93903-24320	C-34
93903-24320	C-34.1
93903-24320	C-43
93903-24320	C-43.1
93903-24380	C-22
93903-24380	C-22.1
93903-24380	C-23.10
93903-24420	C-25
93903-24420	C-25.1
93903-25220	C-37
93903-25610	C-25
93903-25610	C-25.1
93903-35220	C-34
93903-35320	C-2
94000	
94001-06000-0S	C-18
94001-06000-0S	C-19.10
94001-06000-0S	C-19.30
94002-06000-0S	C-15
94002-12200-0S	M-16.10
94050-05000	C-34
94050-05000	C-34.1
94050-05070	C-34
94050-06000	C-4
94050-06000	C-5
94050-06000	C-13
94050-06000	C-15
94050-06000	C-21
94050-06000	C-21.1
94050-06000	C-36
94050-08000	C-30
94050-08000	C-39

Nº da Peça	Nº do bloco
94050-08070	C-39
94050-08070	C-39
94050-10000	C-39
94050-10070	C-39
94101-12000	C-29.1
94101-14000	C-32
94101-14000	C-33
94102-08800	C-30
94103-06700	C-39
94103-06700	C-39
94201-20150	C-15
94201-20150	C-29
94201-20150	C-29.1
94201-20150	C-30
94201-30250	C-29
94201-30250	C-29.1
94201-30300	C-31
94251-08000	M-14
94301-07120	M-1
94305-20102	C-15
94510-28000	M-16.10
94591-27000	C-34
94591-27000	C-34.1
94608-50000	C-11
94608-50000	C-11.1
94608-50000	C-11.2
95000	
95002-02100	C-21.10
95005-45350-20	C-21.10
95014-22200	C-7
95014-72102	C-31
95701-06010-00	C-22.1
95701-06012-00	C-38
95701-06012-00	C-39
95701-06014-00	C-37
95701-06016-00	M-4
95701-06016-00	M-17
95701-06016-08	C-32
95701-06018-00	M-15
95701-06020-00	M-15
95701-06020-00	C-5.30

Nº da Peça	Nº do bloco
95701-06020-00	C-5.31
95701-06020-00	C-38
95701-06020-00	C-39
95701-06020-00	C-39
95701-06020-00	C-39
95701-06020-07	C-5.30
95701-06022-00	M-23
95701-06022-00	M-23.1
95701-06022-07	C-5
95701-06022-10	C-38
95701-06025-00	M-13
95701-06025-07	C-4
95701-06025-07	C-5.30
95701-06025-07	C-31
95701-06030-00	M-2
95701-06032-00	C-13
95701-06035-00	M-14
95701-06038-00	C-18
95701-06040-00	M-15
95701-06045-00	M-15
95701-06070-00	M-15
95701-08016-00	C-23.10
95701-08016-07	C-44.20
95701-08020-00	C-23
95701-08020-00	C-30
95701-08020-00	C-44.20
95701-08020-07	C-30
95701-08020-08	C-33
95701-08028-00	C-21
95701-08028-00	C-21.1
95701-08035-08	C-23.11
95801-08032-00	C-9
95801-08085-00	C-39
95801-08085-07	C-39
95801-10065-00	C-39
95801-10065-07	C-39
96000	
96001-06008-00	C-9
96001-06010-00	C-29
96001-06010-00	C-29.1
96001-06012-00	M-1

Nº da Peça	Nº do bloco
96001-06012-07	C-5
96001-06012-07	C-9
96001-06016-00	M-15
96001-06016-00	C-15
96001-06020-00	M-23
96001-06020-00	M-23.1
96001-06022-00	M-2
96001-06022-00	M-4
96001-06028-00	M-10
96001-06030-00	M-6
96001-06030-00	C-10
96001-06035-00	M-1
96001-06035-00	M-10
96001-06040-00	M-6
96001-06045-00	M-10
96220-30085	M-19
96220-30168	M-14
96600-06016-00	M-11
96600-06022-00	M-11
97000	
97000-45200	C-14.10
97000-45200	C-19.10
98000	
98200-31500	C-37
98200-40750	C-38

PROIBIDA A REPRODUÇÃO E DISTRIBUIÇÃO
2210913 - Matsuo - MM-GT

© Moto Honda da Amazônia Ltda.
Todos os direitos reservados.

HONDA

The Power of Dreams

Publicado pela Moto Honda da Amazônia Ltda.
Setor Publicações Técnicas