HONDA

XR400R T • V • W • X • Y • 1

CATÁLOGO DE PEÇAS

2

Moto Honda da Amazônia Ltda. – 2001

ÍNDICE

INSTRUÇÕES 1

GRUPO DO MOTOR 2

GRUPO DO CHASSI 3

ÍNDICE DE NÚMERO DE PEÇAS 4

ÍNDICE DE NOME DE PEÇAS 5

XR400R$_T$ • CM

XR400R$_V$ • CM

Instruções para o Uso do Catálogo de Peças

- Este Catálogo de Peças descreve todas as peças de reposição, bem como o tempo de mão-de-obra (T.M.O.) para os modelos **XR400R**T•V•W•X•Y•1.
  - Este Catálogo de Peças foi elaborado com base nas informações disponíveis até 18 de maio de 2000.
- Especifique sempre o Nº completo da peça quando fizer um pedido de peças.
  - Verifique sempre o número, modelo, tipo, série, cor, marca, e o tamanho que for necessário antes de encomendar as peças.
  - Observe sempre que as ilustrações permitem localizar uma determinada parte do chassi ou do motor, podendo diferenciar da sua forma original.
- Quando forem realizadas as modificações ou adições no Catálogo de Peças, as páginas a serem substituídas ou adicionadas serão emitidas no momento oportuno acompanhadas de uma página de instruções para atualização.
- Periodicamente serão emitidas Notícias de Peças para que seja atualizado temporariamente o Catálogo de Peças até que seja publicada a Atualização definitiva do Catálogo.
- **Recomendamos ao Concessionário que mantenha seu Catálogo de Peças atualizado, observando com atenção a página de instruções para atualização.**

Índice

- Instruções para o Uso do Catálogo de Peças 1
- Como Localizar as Informações sobre as Peças 2
- Estrutura do Catálogo de Peças 3
- Quando Utilizar as Peças 4
- Como Localizar os Blocos de Peças e os Números de Série 5
- Modelos e Números de Série aplicáveis 5
- Composição no Número de Identificação no veículo (V.I.N) Tipo Canadá 7
- Composição no número de Identificação (V.I.N) 1996 ~ 8
- Etiqueta de Cor 9
- Tabela de Cores 10
- Mangueira de Combustível, Mangueiras de Aplicação Geral e Mangueira de Vinil 22
- Composição no número das Mangueiras 24
- Instruções para o Uso do Tempo Padrão de Mão-de-Obra T.M.O. 25
- Índice Ilustrado – Grupo do Motor 27
- Índice Ilustrado – Grupo do Chassi 29
- Índice de Número de Peças 140
- Índice de Nome de Peças 148

Como Localizar as informações sobre as Peças

Ⓐ Referência com o Índice Ilustrado

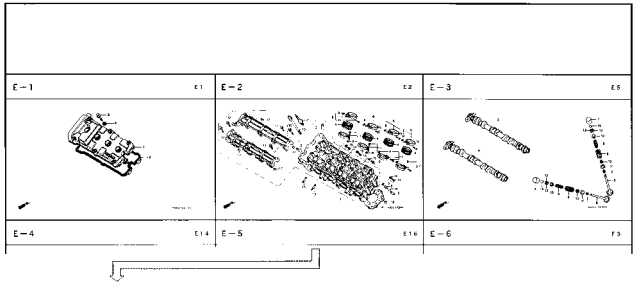

Ⓑ Referência com o Índice de Número de Peças

ÍNDICE DE NÚMERO DE PEÇAS

Nº da Peça	Nº do bloco
06000	
06165-ZE2-000	M-3
061A1-ZE2-700	C-4
06550-ZB4-630	C-16
06710-ZB4-000	C-18
06710-ZB4-800	C-20
06810-ZB4-800	C-21
11000	
11300-ZE2-700	M-3
11315-ZE2-700	M-3
11381-ZE2-000	C-4
11381-ZE2-000	M-3
11381-ZE2-800	M-3
12000	
120A0-ZE2-811	M-2
120A0-ZE2-812	M-2
120A0-ZE2-813	M-2
120A0-ZE2-820	M-2
13013-ZE2-014	M-8
13101-ZE2-000	M-8
13101-ZE2-010	M-8
13101-ZE2-810	M-8
13101-ZE2-811	M-8
13102-ZE2-000	M-8
13102-ZE2-010	M-8
13102-ZE2-810	M-8
13102-ZE2-811	M-8
13103-ZE2-000	M-8
13103-ZE2-010	M-8
13103-ZE2-810	M-8
13103-ZE2-811	M-8
13104-ZE2-000	M-8
13104-ZE2-010	M-8
13104-ZE2-810	M-8
13104-ZE2-811	M-8
13111-ZE2-000	M-8
13200-ZE2-000	M-8
13200-ZE2-305	M-8
13310-ZE2-700	M-7
13310-ZE2-701	M-7
15520-ZB2-003	C-5.17
15520-ZB2-003	C-5.18
15520-ZB2-003	C-5.19
15520-ZB2-003	C-5.2
15520-ZB2-003	C-5.3
15520-ZB2-003	C-5.4
15520-ZB2-003	C-5.5
15520-ZB2-003	C-5.6
15520-ZB2-003	C-5.7
15520-ZB2-003	C-5.8
15520-ZB2-003	C-5.9
15520-ZE2-003	M-10
15620-ZE2-700	M-3
15721-ZB4-000	C-9
16000	
16010-ZA0-931	M-13
16010-ZE2-811	M-13.1
16010-ZE2-812	M-13.1
16011-ZA0-931	M-13
16011-ZA0-931	M-13.1
16013-ZA0-931	M-13
16223-ZA0-700	M-13
16223-ZA0-700	M-13.1
16223-ZA0-800	M-13
16223-ZA0-800	M-13.1
16252-ZA1-000	C-8
16260-ZE2-700	M-13
16260-ZE2-720	M-13
16260-ZE2-721	M-13
16260-ZE2-722	M-13
16261-ZE2-700	M-13
16261-ZE2-701	M-13
16261-ZE2-702	M-13
16262-ZE2-710	M-13
16262-ZE2-711	M-13
16263-ZA0-000	M-13
16264-ZE2-700	M-13
16264-ZE2-701	M-13
16265-ZE2-721	M-13
16268-893-000	C-8
16268-ZE2-720	M-13
16268-ZE2-721	M-13
16269-ZA0-700	M-13
16269-ZA0-800	M-13

Ⓒ Referência com o Índice de Nome de Peças

ÍNDICE DE NOME DE PEÇAS

Descrição	Nº do bloco	Nº de Ref.
A		
Acelerador Automático Comp.	C-8	3
Acoplador Comp. (EMS)	C-5	20
Acoplador Comp. (EMS)	C-5.1	21
Acoplador Comp. (EMS)	C-5.3	22
Acoplador Comp. (EMS)	C-5.4	20
Acoplador Comp. (EMS)	C-5.5	21
Acoplador Comp. (EMS)	C-5.6	21
Acoplador Comp. (EMS)	C-5.7	22
Acoplador Comp. (EMS)	C-5.8	19
Afogador Comp	M-13.1	7
Alavanca	C-15	8
Alavanca Comp., Afogador	M-13	25
Alavanca Comp., Afogador	M-13	25
Alavanca Comp., Afogador (STD)	M-13.1	16
Alavanca Comp., Solenóide Acelerador	C-8	5
Alavanca Direita	C-20	4
Alavanca Esquerda	C-20	5
Alavanca, Afogador	M-13	18
Alavanca, Afogador	M-13	18
Alavanca, Afogador	M-13	20
Alavanca, Afogador	M-13	20
Alavanca, Afogador	M-13.1	17
Arruela de Pressão, 6 mm	C-5.15	35
Arruela de Pressão, 6 mm	C-5.16	40
Arruela de Pressão, 6 mm	C-5.17	37
Arruela de Pressão, 6 mm	C-5.18	36
Arruela de Pressão, 6 mm	C-5.19	47
Arruela de Pressão, 6 mm	C-5.2	54
Arruela de Pressão, 6 mm	C-5.20	24
Arruela de Pressão, 6 mm	C-5.21	24
Arruela de Pressão, 6 mm	C-5.22	29
Arruela de Pressão, 6 mm	C-5.23	23
Arruela de Pressão, 6 mm	C-5.24	23
Arruela de Pressão, 6 mm	C-5.25	19
Arruela de Pressão, 6 mm	C-5.26	19
Arruela de Pressão, 6 mm	C-5.27	30
Arruela de Pressão, 6 mm	C-5.28	20
Arruela de Pressão, 6 mm	C-5.3	53
Arruela de Pressão, 6 mm	C-5.4	54
Arruela de Pressão, 6 mm	C-5.5	57
Arruela de Pressão, 6 mm	C-5.6	55
Arruela de Pressão, 6 mm	C-5.7	53
Arruela de Pressão, 6 mm	C-5.8	53
Arruela de Pressão, 6 mm	C-5.9	46
Arruela do Tanque	C-14	13
Arruela Lisa, 20 mm	C-18	8

M-14

Árvore de Manivelas
• Pistão
(CBR900RRN/RRS)

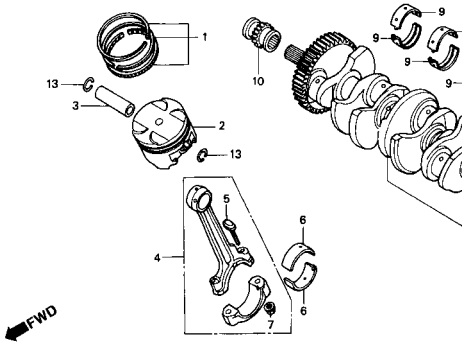

Item de serviço	T.M.O.
Jogo de Anéis, Pistão	*6,8
(Adicione 0,2 por Unidade)	
• Pistão	
(Adicione 0,2 por Unidade)	
Pino, Pistão	*6,7
Biela, Comp	*7,1
(Adicione 0,4 por Unidade)	
Rolamento da Biela	*5,8
(Adicione 0,3 por Unidade)	
Árvore de Manivelas	*7,9
Rolamento, Árvore de Manivelas	*7,2
(Um ou Todos)	
Engrenagem, Distribuição	2,2
Rolamento de Esferas, 28 x 41 x 21	*6,0

Ref. Nº	Nº da peça	Descrição	Qtd. CBR900 RRN	RRP	RRR	RRS	RRT	RRV
1	13011-MT4-315	Jogo de Anéis, Pistão (RIKEN)	4	4	4	4	–	–
	13031-MT4-315	Jogo de Anéis, Pistão (0,50)	(4)	(4)	(4)	(4)	–	–
	13051-MW0-305	Jogo de Anéis, Pistão (1,00)	(4)	(4)	(4)	(4)	–	–
			–	(4)	–	–	–	–
2	13101-MW0-000	Pistão	4	–	–	–	–	–
			4	–	–	–	–	–
	13101-MW0-760	Pistão	–	4	–	–	–	–
	13101-MW0-790	Pistão	–	4	4	–	–	–
			–	–	4	4	–	–
	13101-MAE-000	Pistão	–	–	–	4	–	–

Estrutura do Catálogo de Peças

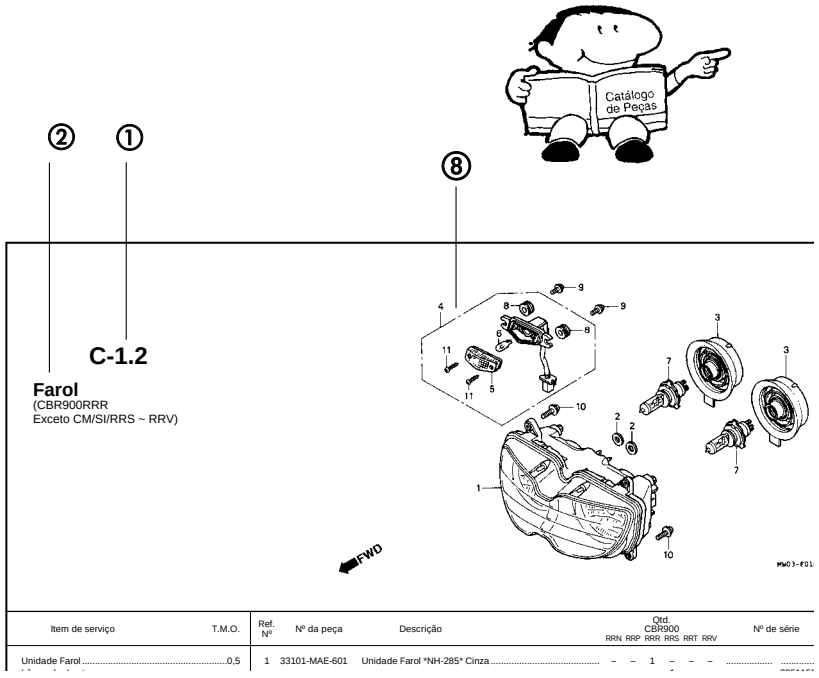

Item de serviço	T.M.O.	Ref. Nº	Nº da peça	Descrição	Qtd. CBR900 RRN	RRP	RRR	RRS	RRT	RRV	Nº de série
Unidade Farol	0,5	1	33101-MAE-601	Unidade Farol *NH-285* Cinza	–	–	1	–	–	–	

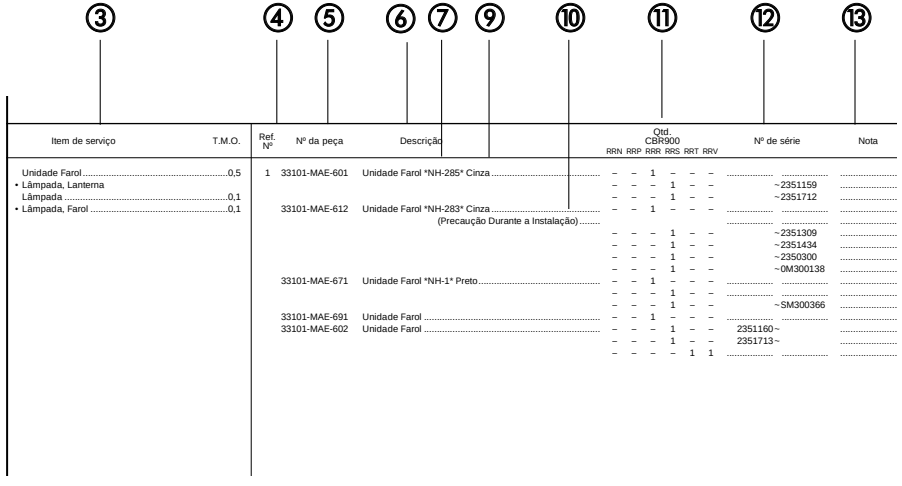

Item de serviço	T.M.O.	Ref. Nº	Nº da peça	Descrição	Qtd. CBR900 RRN	RRP	RRR	RRS	RRT	RRV	Nº de série	Nota
Unidade Farol	0,5	1	33101-MAE-601	Unidade Farol *NH-285* Cinza	–	–	1	–	–	–		
• Lâmpada, Lanterna					–	–	–	1	–	–	~2351159	
Lâmpada	0,1				–	–	–	1	–	–	~2351712	
• Lâmpada, Farol	0,1		33101-MAE-612	Unidade Farol *NH-283* Cinza	–	–	1	–	–	–		
				(Precaução Durante a Instalação)								
					–	–	–	1	–	–	~2351309	
					–	–	–	1	–	–	~2351434	
					–	–	–	1	–	–	~2350300	
					–	–	–	1	–	–	~0M300138	
			33101-MAE-671	Unidade Farol *NH-1* Preto	–	–	1	–	–	–		
					–	–	–	1	–	–		
					–	–	–	1	–	–	~SM300366	
			33101-MAE-691	Unidade Farol	–	–	1	–	–	–		
			33101-MAE-602	Unidade Farol	–	–	–	1	–	–	2351160~	
					–	–	–	1	–	–	2351713~	
					–	–	–	–	1	1		

① Número do Bloco

② Nome do Bloco

③ Item de Serviço Tempo de Mão-de-Obra (T.M.O.)

④ Número de Referência (Os Números descritos entre parênteses indicam que continua da página anterior)

⑤ Número da Peça

⑥ Descrição

⑦ Código de Cores HONDA

⑧ Conjuntos
- As peças cujas figuras estiverem delimitadas por linhas interrompidas são disponíveis em conjunto completo. (As peças componentes do conjunto, também são comercializadas individualmente)

⑨ Descrição de Cores

⑩ Observação
As observações que aparecem entre parênteses devem ser atentas.

⑪ Quantidade Utilizada na Motocicleta
- Quando aparecem entre parênteses indicam peças opcionais. Quando indicadas com a letra “N” deve-se utilizar a quantidade que for necessária.

⑫ Número de Série

⑬ Nota

Quando Utilizar as Peças

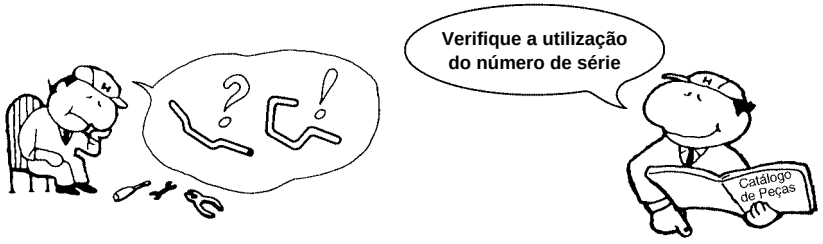

Ref. Nº	Nº da peça	Descrição	Qtd. CBR900 RRN	RRP	RRR	RRS	RRT	RRV	Nº de série
1	33101-MAE-601	Unidade Farol *NH-285* Cinza	–	–	1	–	–	–	....
			–	–	–	1	–	–	~2351159
			–	–	–	1	–	–	~2351712
	33101-MAE-612	Unidade Farol *NH-283* Cinza	–	–	1	–	–	–	....
		(Precaução Durante a Instalação)							....
			–	–	–	1	–	–	~2351309
			–	–	–	1	–	–	~2351434
			–	–	–	1	–	–	~2350300
			–	–	–	1	–	–	~0M300138
	33101-MAE-671	Unidade Farol *NH-1* Preto	–	–	1	–	–	–	....
			–	–	–	1	–	–	....
			–	–	–	1	–	–	~SM300366
	33101-MAE-691	Unidade Farol	–	–	1	–	–	–	....
	33101-MAE-602	Unidade Farol	–	–	–	1	–	–	2351160~
			–	–	–	1	–	–	2351713~
			–	–	–	–	1	1	....

O número de Série foi utilizado desde o modelo inicial

Quando a numeração de Chassi aparece do lado esquerdo da coluna significa que a utilização das peças se aplica a partir deste número de chassi (2351160)

Quando a numeração de Chassi aparece do lado direito da coluna significa que a utilização da peça se aplica até este número de chassi (2351159)

Abreviaturas Utilizadas neste Catálogo de Peças

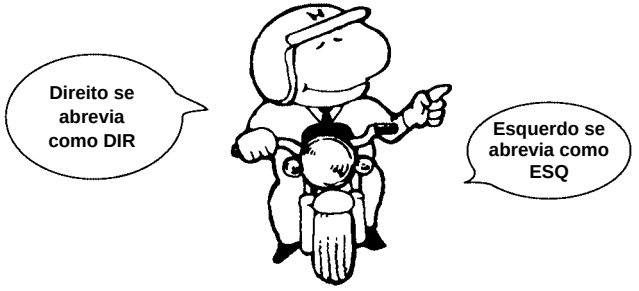

* “Esq” e “Dir” na descrição de uma peça significa o lado Esquerdo e o lado Direito considerando-se que esteje sobre o assento da motocicleta.

• No Catálogo de peças utilizam-se as seguintes abreviaturas:

Conj.	Conjunto
Comp.	Completo
Dir.	Direito
Esq	Esquerdo
STD	Standard
MM	Milímetro
G	Grama
D (22D)	Dente (22 dentes)
A	Ampére
V	Volt
W	Watt
C.A	Corrente Alternada
C.C	Corrente Contínua
ADM	Admissão
ESC	Escape
DIANT.	Dianteira
TRAS	Traseira
SEX.	Sextavado
LAT	Lateral
TRANS.	Transmissão
SEX.	Sextavado
PRIM.	Primário
SEC	Secundário
MPH	Milhas por Hora
KPH	Quilômetro por Hora
L.E.D.	Diodo Emissor de Luz
C.D.I.	Unidade Descarga Capacitiva

Como Localizar o Bloco de Peças e os números de Série

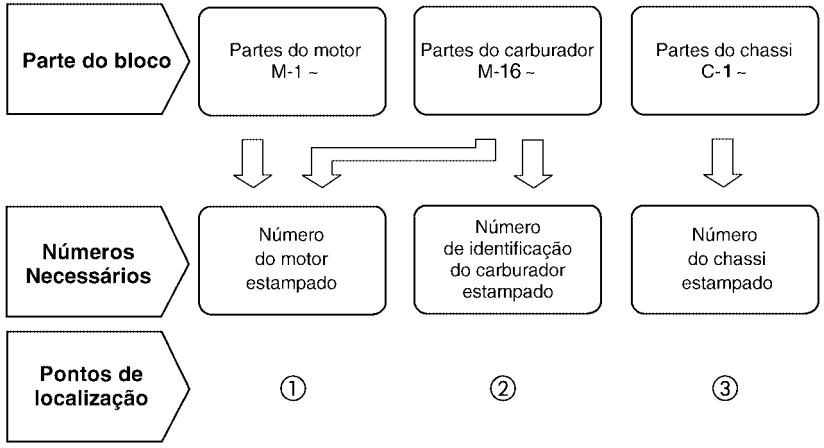

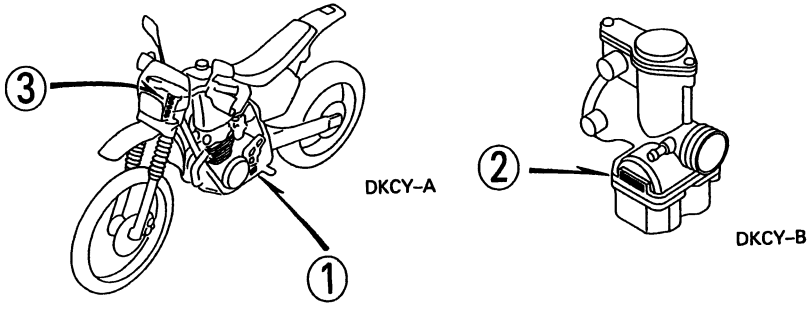

Modelo e Números de Série Aplicáveis

O Modelo, Código de Área, Tipo e os Números de Identificação podem ser identificados conforme tabela abaixo:

Modelo	Código de Área	Tipo	Nº de identificação do motor	Nº de identificação do Chassi	Nº de identificação do Carburador
XR400RT	CM	Canadá	NE03E-2005414 ~ 2006374	JH2NE032 * TM000001 ~ TM000210	PDK1A Ⓐ
	ED	Mercado Europeu	NE03E - 2000033 ~ 2007483	JH2NE03A * TM000001 ~ TM001983	
	U	Austrália	NE03E - 2000034 ~ 2007653 ~	JH2NE03U * TM000001 ~ TM001307 ~	PDK1B Ⓐ
XR400RV	CM	Canadá	NE03E-2100001 ~ 2107273	JH2NE032 * VM100001 ~ VM100180	PDK1A Ⓐ
	ED	Mercado Europeu	NE03E - 2100001 ~ 2108452	JH2NE03A * VM100001 ~ VM102099	
	U	Austrália	NE03E - 2100001 ~ 2108501 ~	JH2NE03U * VM100001 ~ VM120706 ~	PDK1B Ⓐ

Modelo	Código de Área	Tipo	Nº de identificação do motor	Nº de identificação do Chassi	Nº de identificação do Carburador
XR400Rw	CM	Canadá	NE03E-2200001 ~ 2200901	JH2NE032 * WM200001 ~ WM200060	PDK1C A
			NE03E - 2300001 ~ 2303613	JH2NE032 * WK300001 ~ WK300080	
	ED	Mercado Europeu	NE03E-2200001 ~ 2201805	JH2NE03A * WM200001 ~ WM200629	PDK1F A
			NE03E - 2300001 ~ 2304535	JH2NE03A * WK300001 ~ WK301190	
	U	Austrália	NE03E-2200001 ~ 2202324	JH2NE03U * WM200001 ~ WM200519	PDK1D A
			NE03E - 2300001 ~ 2304236	JH2NE03U * WK300001 ~ WK300838	
XR400Rx	CM	Canadá	NE03E - 2300001 ~	JH2NE032 * XK400001 ~	PDK1C A
	ED	Mercado Europeu		JH2NE03A * XK400001 ~	PDK1F A
	U	Austrália		JH2NE03U * XK400001 ~	PDK1D A
XR400RY	CM	Canadá	NE03E - 2400001 ~	JH2NE032 * YK500001 ~	PDK1C A
	ED	Mercado Europeu		JH2NE03A * YK400001 ~	PDK1F A
	U	Austrália		JH2NE03U * YK500001 ~	PDK1D A

Modelo	Código de Área	Tipo	Nº de identificação do motor	Nº de identificação do Chassi	Nº de identificação do Carburador
XR400R1	CM	Canadá	NE03E - 2400001 ~	JH2NE032 * 1K600001 ~	PDK1C B
	DK	Exportação Geral		JH2NE039 * 1K000001 ~	PDK1F B
	ED	Mercado Europeu		JH2NE03A * 1K420001 ~	PDK1F B
	U	Austrália		JH2NE03U * 1K600001 ~	PDK1D B

Para identificação do número do carburador. Somente a parte sublinhada deverá ser usada para revisão.

PDK1A A KC ア

Tabela de Seleção para Identificar as chaves

Tipo	Numero da Chave
1	A**, B**
2	C**, D**

*: 0, 1, 2, 3, 4, 5, 6, 7, 8 ou 9

Composição do número de identificação do veículo (V.I.N) Tipo Canadá

Exemplo: J H 2 P E 0 4 A * K M 2 0 0 0 0 1

Número Seqüêncial de Produção

Código de Fábrica

A .... Ohio U.S.A	E .... Montesa Espanha	R .... Manaus Brasil
B .... Alost Bélgica	F .... Atessa Itália	S .... Susuka Japão
C .... Saitama Japão	K .... Kumamoto Japão	T .... Tochigi Japão
D .... Guadalajara México	M .... Hamamatsu Japão	4 .... Sul da Carolina U.S.A

Modelo do Ano

Exemplo: K....1989 L....1990 M....1991 N....1992 X....1999 (Exceto I.O Q.U) Y....2000 1....2001
2....2002 3....2003 4....2004 5....2005 6....2006 7....2007 8....2008 9....2009

Versão
Dígito de Controle

Versão
Especificação

Código de Descrição do Veículo

Exemplo: PE04....XR600R RC30....VFR750R

Marca e Tipo de Veículo

JH2 ..... HONDA Motocicleta Fabricada no Japão	VTM ..... HONDA Motocicleta Fabricada na Espanha
1HF ..... HONDA Motocicleta Fabricada nos Estados Unidos da América	ZDC ..... HONDA Motocicleta Fabricada na Itália
YC1 ..... HONDA Motocicleta Fabricada na Bélgica	JH3 ..... HONDA Motocicleta Fabricada no Japão
9C2 ..... HONDA Motocicleta Fabricada no Brasil	478 ..... HONDA Motocicleta Fabricada nos Estados Unidos da América
3H1 ..... HONDA Motocicleta Fabricada no México	

Composição do número de identificação do Veículo (VIN) 1996 ~

Exemplo: J H 2 P E 0 4 A * K M 2 0 0 0 0 1

Número Seqüêncial de Produção

Código de Fábrica

A .... Ohio U.S.A	E .... Montesa Espanha	R .... Manaus Brasil
B .... Alost Bélgica	F .... Atessa Itália	S .... Susuka Japão
C .... Saitama Japão	K .... Kumamoto Japão	T .... Tochigi Japão
D .... Guadalajara México	M .... Hamamatsu Japão	4 .... Sul da Carolina U.S.A

Modelo do Ano

Exemplo: K....1989 L....1990 M....1991 N....1992 X....1999 (Exceto I.O Q.U) Y....2000 1....2001
2....2002 3....2003 4....2004 5....2005 6....2006 7....2007 8....2008 9....2009

Versão
Dígito de Controle

Versão
Especificação

Código de Descrição do Veículo

Exemplo: PE04....XR600R RC30....VFR750R

Marca e Tipo de Veículo

JH2 ..... HONDA Motocicleta Fabricada no Japão
1HF ..... HONDA Motocicleta Fabricada nos Estados Unidos da América
YC1 ..... HONDA Motocicleta Fabricada na Bélgica
9C2 ..... HONDA Motocicleta Fabricada no Brasil
3H1 ..... HONDA Motocicleta Fabricada no México
VTM ..... HONDA Motocicleta Fabricada na Espanha
ZDC ..... HONDA Motocicleta Fabricada na Itália
JH3 ..... HONDA Motocicleta Fabricada no Japão
478 ..... HONDA Motocicleta Fabricada nos Estados Unidos da América

Etiqueta de Cor

- Ao solicitar as peças comprove o nome do modelo, a cor principal e o código, observando a etiqueta de cor do veículo.
- Ao pedir uma peça de cor utilize o gráfico de cores e as instruções sobre o catálogo de peças.

XR400RT

COR NH-196

CODE NH196

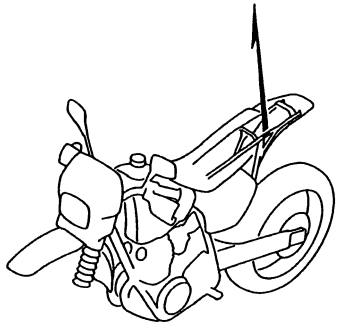

DKCY–C

Nº	Modelo / Cor / Nome das Peças Coloridas	Nº Peça Básico	XR400RT Branco Ross NH-196 NH-196	Aplicação no modelo: Modelo de aplicação inicial	Aplicação no modelo: Modelo de aplicação final	Nº de identificação do Bloco	Nº de ref.
1	Carcaça Filtro de Ar Comp.	17230-KCY-670	ZA			C-17	12
2	Bolsa, Ferramentas	83501-KCZ-000	ZA			C-17	5
3	Chassi Comp., Traseiro	50200-KCY-650	ZA			C-27	9
4	Chassi Comp., Traseiro	50200-KCY-670	ZA			C-27	
5	Tampa, Garfo Dianteiro	51611-MN1-671	ZC			C-8	
6	Suporte Pedal Direito	50615-KCY-670	ZA			C-20	
7	Carcaça Farol	61301-KCY-650	ZA				
8	Carcaça Farol	61301-KCZ-900	ZA				

Tabela de Cores

• Ao solicitar as peças coloridas consulte a tabela abaixo, verifique a cor principal da motocicleta e utilize o número de peça básico acionando o código de cor relativo.

XR400R (XR400R$_T$)

Nº	Modelo		XR400RT				
	Cor		Branco Ross NH-196	Aplicação no modelo		Nº de identificação do Bloco	Nº de ref.
			NH-196	Modelo de aplicação inicial	Modelo de aplicação final		
	Nome das Peças Coloridas	Nº Peça Básico					
1	Carcaça Filtro de Ar Comp.	17230-KCY-670	ZA			C-17	12
2	Bolsa, Ferramentas	83501-KCZ-000	ZA			C-15	5
3	Chassi Comp., Traseiro	50200-KCY-650	ZA			C-27	9
4	Chassi Comp., Traseiro	50200-KCY-670	ZA			C-27	9
5	Tampa, Garfo Dianteiro	51611-MN1-671	ZC			C-8	27
6	Suporte Pedal Direito	50615-KCY-670	ZA			C-20	2
7	Carcaça Farol	61301-KCY-650	ZA			C-1.1	12
8	Carcaça Farol	61301-KCZ-900	ZA			C-1	9
9	Capa, Cubo Dianteiro	44610-KW3-010	ZB			C-10	7
10	Tampa, lateral Esquerda	83610-KCZ-000	ZA			C-16	2
11	Tampa, Lateral Direita	83510-KCY-670	ZA			C-16	1
12	Para-Lama Traseiro	80101-KCE-670	ZA	TM000141		C-23	7
13	Para-Lama Traseiro	80101-KCE-670	ZA	TM000733		C-23.1	4
14	Para-Lama Traseiro	80101-KCE-670	ZA	TM000951		C-23.1	4
15	Para-Lama Traseiro	80101-KCZ-000	ZA		TM000140	C-23	7
16	Para-Lama Traseiro	80101-KCZ-000	ZA		TM000732	C-23.1	4

XR400R (XR400RT)

Nº	Modelo		XR400RT				
	Cor		Branco Ross NH-196	Aplicação no modelo		Nº de identificação do Bloco	Nº de ref.
			NH-196	Modelo de aplicação inicial	Modelo de aplicação final		
	Nome das Peças Coloridas	Nº Peça Básico					
17	Pára-Lama Traseiro	80101-KCZ-000	ZA		TM000950	C-23.1	4
18	Pára-Lama Dianteiro	61100-KCZ-000	ZB			C-7	1
19	Protetor, Esquerdo	53185-KCZ-000	ZA			C-3	24
20	Protetor, Esquerdo	53185-KCZ-000	ZA			C-3.1	30
21	Protetor, Direito	53180-KCZ-000	ZA			C-4	12
22	Protetor, Direito	53180-KCZ-000	ZA			C-4.1	12
23	Etiqueta, Cor	87565-KCY-670	ZA			C-30	7
24	Etiqueta, Precaução	87560-GAN-840	ZA			C-30	6
25	Etiqueta, Precaução	87560-GAN-850	ZA			C-30	6
26	Etiqueta, Precaução Uso	87504-GN1-960	ZA			C-30	3
27	Capa Comp., Assento	77201-KCE-670	ZA			C-15	4
28	Carcaça, Filtro Ar	17220-KCY-670	ZA			C-17	8
29	Emblema, Visor Dianteiro	87130-KCY-650	ZA			C-31	7
30	Emblema Esquerdo, Tanque Combustível	87124-KCY-670	ZA			C-31	5
31	Emblema Direito, Tanque Combustível	87123-KCY-670	ZA			C-31	2
32	Emblema Pára-Lama Traseiro	87130-KCZ-300	ZA			C-31	7
33	Emblema Pára-Lama Traseiro	87130-KCZ-300	ZA			C-31	8
34	Tubo	53100-KCY-650	ZA			C-5	5
35	Tubo	53100-KCY-670	ZA			C-5	5
36	Placa Dianteira Números	61140-KCY-650	ZA			C-1.1	11
37	Placa Dianteira Números	61140-KCZ-900	ZA			C-1	8
38	Assento Comp.	77200-KCY-670	ZA			C-15	3
39	Tanque Combustível	17520-KCY-670	ZA			C-14	8

XR400R (XR400RV)

Nº	Modelo		XR400RV				
	Cor		Branco Ross NH-196	Aplicação no modelo		Nº de identificação do Bloco	Nº de ref.
			NH-196	Modelo de aplicação inicial	Modelo de aplicação final		
	Nome das Peças Coloridas	Nº Peça Básico					
1	Carcaça Comp., Filtro Ar	17230-KCY-670	ZA			C-17	12
2	Bolsa, Ferramentas	83501-KCZ-000	ZD			C-15	5
3	Chassi Comp., Dianteiro	50090-KCY-650	ZA			C-27	6
4	Chassi Comp., Dianteiro	50090-KCY-670	ZA			C-27	6
5	Chassi Comp., Traseiro	50200-KCY-650	ZA			C-27	9
6	Chassi Comp., Traseiro	50200-KCY-670	ZA			C-27	9
7	Capa Comp., Garfo	51611-MN1-671	ZD			C-8	27
8	Suporte Direito Pedal	50615-KCY-670	ZA			C-20	2
9	Carcaça, Farol	61301-KCY-650	ZB			C-1.1	12
10	Carcaça, Farol	61301-KCZ-900	ZB			C-1	9
11	Tampa, Cubo Dianteiro	44610-KW3-010	ZB			C-10	7
12	Tampa, Lateral Esquerda	83610-KCZ-000	ZA			C-16	2
13	Tampa, Lateral Direita	83510-KCY-670	ZA			C-16	1
14	Para-Lama Traseiro	80101-KCZ-940	ZA			C-23	7
15	Para-Lama Traseiro	80101-KCZ-940	ZA			C-23.1	4
16	Para-Lama Dianteiro	61100-KCZ-000	ZB			C-7	1
17	Protetor, Esquerdo	53185-KCZ-000	ZA			C-3	24
18	Protetor, Esquerdo	53185-KCZ-000	ZA			C-3.1	30
19	Protetor, Direito	53180-KCZ-000	ZA			C-4	12

XR400R (XR400Rv)

Nº	Modelo		XR400RV				
	Cor		Branco Ross NH-196	Aplicação no modelo		Nº de identificação do Bloco	Nº de ref.
			NH-196	Modelo de aplicação inicial	Modelo de aplicação final		
	Nome das Peças Coloridas	Nº Peça Básico					
20	Protetor, Direito	53180-KCZ-000	ZA			C-4.1	12
21	Etiqueta, Cor	87565-KCY-660	ZA			C-30	7
22	Etiqueta, Precaução	87650-GAN-840	ZA			C-30	6
23	Etiqueta, Precaução	87650-GAN-850	ZA			C-30	6
24	Etiqueta, Precaução Uso	87504-GN1-960	ZA			C-30	3
25	Capa Comp., Assento	77201-KCE-660	ZA			C-15	4
26	Carcaça Filtro de Ar	17220-KCY-670	ZA			C-17	8
27	Emblema, Visor Dianteiro	87130-KCY-710	ZA			C-31	7
28	Emblema Esquerdo Tanque Combustível	87124-KCY-660	ZA			C-31	4
29	Emblema Direito Tanque Combustivel	87123-KCY-660	ZA			C-31	1
30	Emblema Pára-Lama Traseiro	87130-KCZ-940	ZA			C-31	7
31	Emblema Pára-Lama Traseiro	87130-KCZ-940	ZA			C-31	8
32	Tubo	53100-KCE-670	ZA			C-5	5
33	Tubo	53100-KCY-650	ZA			C-5	5
34	Placa Dianteira Numeros	61140-KCY-710	ZA			C-1.1	11
35	Placa Dianteira Numeros	61140-KCZ-940	ZA			C-1	8
36	Assento Comp.	77200-KCY-660	ZA			C-15	3
37	Tanque, Combustível	17520-KCY-660	ZA			C-14	8

XR400R (XR400Rw)

Nº	Modelo		XR400RW				
	Cor		Branco Ross NH-196	Aplicação no modelo		Nº de identificação do Bloco	Nº de ref.
			NH-196	Modelo de aplicação inicial	Modelo de aplicação final		
	Nome das Peças Coloridas	Nº Peça Básico					
1	Bolsa Ferramentas	83501-KCZ-000	ZD			C-15	5
2	Chassi Comp.	50100-KCY-750	ZA			C-27	6
3	Chassi Comp	50100-KCY-760	ZA			C-27	6
4	Chassi Comp., Traseiro	50200-KCY-750	ZA			C-27	9
5	Chassi Comp., Traseiro	50200-KCY-760	ZA			C-27	9
6	Capa Comp., Garfo	51611-MN1-671	ZD			C-8	27
7	Suporte Direito, Pedal	50615-KCY-760	ZA			C-20	2
8	Tampa Comp., Filtro Ar	17230-KCY-671	ZA			C-17	12
9	Carcaça Farol	61301-KCY-650	ZB			C-1.1	12
10	Carcaça Farol	61301-KCZ-900	ZB			C-1	9
11	Tampa Cubo Dianteiro	44610-KW3-010	ZB			C-10	7
12	Tampa Lateral Esquerda	83610-KCZ-000	ZA			C-16	2
13	Tampa Lateral Direita	83510-KCY-670	ZA			C-16	1
14	Para-Barro Traseiro	80101-KCZ-940	ZA			C-23	7
15	Para-Barro Traseiro	80101-KCZ-940	ZA			C-23.1	4
16	Para-Lama Dianteiro	61100-KCZ-000	ZB			C-7	1
17	Protetor Esquerdo	53185-KCZ-000	ZA			C-3	24
18	Protetor Esquerdo	53185-KCZ-000	ZA			C-3.1	30

XR400R (XR400Rw)

Nº	Modelo		XR400RW				
	Cor		Branco Ross NH-196	Aplicação no modelo		Nº de identificação do Bloco	Nº de ref.
			NH-196	Modelo de aplicação inicial	Modelo de aplicação final		
	Nome das Peças Coloridas	Nº Peça Básico					
19	Protetor, Direito	53180-KCZ-000	ZA			C-4	12
20	Protetor, Direito	53180-KCZ-000	ZA			C-4-1	12
21	Etiqueta, Cor	87565-KCY-760	ZA			C-30	7
22	Etiqueta, Precaução Uso	87504-GN1-960	ZA			C-30	3
23	Capa Comp., Assento	77201-KCE-660	ZA			C-15	4
24	Carcaça Comp., Filtro Ar	17220-KCY-671	ZA			C-17	8
25	Emblema Visor Dianteiro	87130-KCY-710	ZA			C-31	7
26	Emblema Esquerdo Tanque Combustível	87124-KCY-760	ZA			C-31	6
27	Emblema Direito,Tanque Combustível	87123-KCY-760	ZA			C-31	3
28	Emblema Para-Barro Traseiro	87130-KCZ-940	ZA			C-31	7
29	Emblema Para-Barro Traseiro	87130-KCZ-940	ZA			C-31	8
30	Tubo	53100-KCY-650	ZA			C-5	5
31	Tubo	53100-KCY-760	ZA			C-5	5
32	Placa Dianteira Numero	61140-KCY-710	ZA			C-1-1	11
33	Placa Dianteira Numero	61140-KCZ-940	ZA			C-1	8
34	Assento Comp.	77200-KCY-760	ZA			C-15	3
35	Tanque, Combustível	17520-KCY-760	ZA			C-14	8

XR400R (XR400Rx)

Nº	Modelo		XR400RX				
	Cor		Branco Ross NH-196	Aplicação no modelo		Nº de identificação do Bloco	Nº de ref.
			NH-196	Modelo de aplicação inicial	Modelo de aplicação final		
	Nome das Peças Coloridas	Nº Peça Básico					
1	Bolsa, Ferramentas	83501-KCZ-000	ZD			C-15	5
2	Chassi Comp	50100-KCY-750	ZA			C-27	6
3	Chassi Comp	50100-KCY-760	ZA			C-27	6
4	Chassi Comp., Traseiro	50200-KCY-750	ZA			C-27	9
5	Chassi Comp., Traseiro	50200-KCY-760	ZA			C-27	9
6	Capa Comp., Garfo	51611-MN1-671	ZD			C-8	27
7	Suporte Direito	50615-KCY-760	ZA			C-20	2
8	Carcaça Comp., Filtro de Ar	17230-KCY-671	ZA			C-17	12
9	Carcaça, Farol	61301-KCY-650	ZB			C-1-1	12
10	Carcaça, Farol	61301-KCZ-900	ZB			C-1	9
11	Capa, Cubo Dianteiro	44610-KW3-010	ZB			C-10	7
12	Tampa Lateral Esquerda	83610-KCZ-000	ZA			C-16	2
13	Tampa lateral Direita	83510-KCY-670	ZA			C-16	1
14	Para-Lama Traseiro	80101-KCZ-940	ZA			C-23	7
15	Para-Lama Traseiro	80101-KCZ-940	ZA			C-23-1	4
16	Para-Lama Dianteiro	61100-KCZ-950	ZA			C-7	1
17	Protetor, Esquerdo	53185-KCZ-000	ZA			C-3	24
18	Protetor, Esquerdo	53185-KCZ-000	ZA			C-3-1	30

XR400R (XR400Rx)

Nº	Modelo		XR400RX				
	Cor		Branco Ross NH-196	Aplicação no modelo		Nº de identificação do Bloco	Nº de ref.
			NH-196	Modelo de aplicação inicial	Modelo de aplicação final		
	Nome das Peças Coloridas	Nº Peça Básico					
19	Protetor, Direito	53180-KCZ-000	ZA			C-4	12
20	Protetor, Direito	53180-KCZ-000	ZA			C-4-1	12
21	Etiqueta, Cor	87565-KCY-A00	ZA			C-30	7
22	Etiqueta Precaução Uso	87504-GN1-960	ZA			C-30	3
23	Capa Comp., Assento	77201-KCE-660	ZA			C-15	4
24	Carcaça Filtro de Ar	17220-KCY-671	ZA			C-17	8
25	Emblema Visor Dianteiro	87130-KCY-710	ZA			C-31-1	3
26	Emblema Esquerdo Tanque Combustível	87124-KCY-A00	ZA			C-31-1	2
27	Emblema Direito Tanque Combustível	87123-KCY-A00	ZA			C-31-1	1
28	Emblema Para-Lama Traseiro	87130-KCZ-940	ZA			C-31-1	3
29	Emblema Para-Lama Traseiro	87130-KCZ-940	ZA			C-31-1	4
30	Tubo	53100-KCY-650	ZA			C-5	5
31	Tubo	53100-KCY-760	ZA			C-5	5
32	Placa Dianteira Numeros	61140-KCY-710	ZA			C-1-1	11
33	Placa Dianteira Numeros	61140-KCZ-940	ZA			C-1	8
34	Assento Comp.	77200-KCY-A00	ZA			C-15	3
35	Tanque Comp, Combustível	17520-KCY-A00	ZA			C-14	8

XR400R (XR400RY)

Nº	Modelo		XR400RY				
	Cor		Vermelho Fighting R-134	Aplicação no modelo		Nº de identificação do Bloco	Nº de ref.
	Nome das Peças Coloridas	Nº Peça Básico	R-134	Modelo de aplicação inicial	Modelo de aplicação final		
1	Bolsa, Ferramentas	83501-KCZ-000	ZD			C-15	5
2	Chassi Comp	50100-KCY-750	ZB			C-27	9
3	Chassi Comp	50100-KCY-760	ZB			C-27	9
4	Capa Comp., Garfo	51611-MN1-671	ZD			C-8	27
5	Suporte Direito	50615-KCY-760	ZB			C-20	2
6	Tampa Comp., Filtro de Ar	17230-KCY-671	ZB			C-17	12
7	Carcaça, Farol	61301-KCY-650	ZD			C-1.1	12
8	Tampa Farol	61301-KCZ-900	ZE			C-1	9
9	Tampa Cubo Dianteiro	44610-KW3-010	ZB			C-10	7
10	Tampa Lateral Esquerda	83610-KCZ-000	ZA			C-16	2
11	Tampa Lateral Direita	83510-KCY-670	ZA			C-16	1
12	Para-Lama Traseiro	80101-KCY-A10	ZA			C-23	7
13	Para-Lama Traseiro	80101-KCY-A10	ZA			C-23.1	4
14	Para-Lama Traseiro	80101-KCY-A10	ZA			C-23.2	7
15	Para-Lama Dianteiro	61100-KCZ-950	ZB			C-7	1
16	Protetor, Esquerdo	53185-KCZ-000	ZB			C-3	24
17	Protetor, Esquerdo	53185-KCZ-000	ZB			C-3.1	30
18	Protetor, Direito	53180-KCZ-000	ZB			C-4	12

XR400R (XR400RY)

Nº	Modelo		XR400RY				
	Cor		Vermelho Fighting R-134	Aplicação no modelo		Nº de identificação do Bloco	Nº de ref.
			R-134	Modelo de aplicação inicial	Modelo de aplicação final		
	Nome das Peças Coloridas	Nº Peça Básico					
19	Protetor, Direito	53180-KCZ-000	ZB			C-4.1	12
20	Etiqueta, Cor	87565-KCY-A10	ZA			C-30	7
21	Etiqueta, Precaução Uso	87504-GN1-960	ZA			C-30	3
22	Capa Comp., Assento	77201-KCY-A10	ZA			C-15	4
23	Carcaça Comp., Filtro de Ar	17220-KCY-671	ZB			C-17	8
24	Emblema Visor Dianteiro	61141-KCY-A10	ZA			C-31.1	3
25	Emblema Esquerdo, Tanque Combustível	87124-KCY-A10	ZA			C-31.1	6
26	Emblema Direito, Tanque Combustível	87123-KCY-A10	ZA			C-31.1	5
27	Emblema Para-Lama Traseiro	87130-GCF-A20	ZA			C-31.1	4
28	Emblema Para-Lama Traseiro	87130-KCZ-J10	ZA			C-31.1	3
29	Tubo	53100-KCY-650	ZB			C-5	5
30	Tubo	53100-KCY-760	ZB			C-5	5
31	Placa Numeros Dianteira	61140-KCY-A10	ZB			C-1.1	11
32	Placa Numeros Dianteira	61140-KCZ-J10	ZA			C-1	8
33	Assento Comp,	77200-KCY-A10	ZA			C-15	3
34	Tanque Comp., Combustível	17520-KCY-A10	ZA			C-14	8

XR400R (XR400R1)

Nº	Modelo		XR400R1				
	Cor		Vermelho Fighting R-134	Aplicação no modelo		Nº de identificação do Bloco	Nº de ref.
	Nome das Peças Coloridas	Nº Peça Básico	R-134	Modelo de aplicação inicial	Modelo de aplicação final		
1	Bolsa, Ferramentas	83501-KCZ-000	ZD			C-15	5
2	Chassi Comp., Traseiro	50200-KCY-750	ZB			C-27	9
3	Chassi Comp., Traseiro	50200-KCY-760	ZB			C-27	9
4	Capa Garfo Dianteiro	51611-MN1-671	ZD			C-8	27
5	Suporte Direito	50615-KCY-760	ZB			C-20	2
6	Tampa Comp., Filtro de Ar	17230-KCY-671	ZB			C-17	12
7	Carcaça Farol	61301-KCY-650	ZD			C-1-1	12
8	Carcaça Farol	61301-KCZ-900	ZE			C-1	9
9	Tampa, Cubo Dianteiro	44610-KW3-010	ZB			C-10	7
10	Tampa Lateral Esquerda	83610-KCZ-000	ZA			C-16	2
11	Tampa Lateral Direita	83510-KCY-670	ZA			C-16	1
12	Para-Lama Traseiro	80101-KCY-A10	ZA			C-23	7
13	Para-lama Traseiro	80101-KCY-A10	ZA			C-23-1	4
14	Para-Lama Traseiro	80101-KCY-A10	ZA			C-23-2	7
15	Para-lama Dianteiro	61100-KCZ-950	ZB			C-7	1
16	Protetor, Esquerdo	53185-KCZ-000	ZB			C-3	24
17	Protetor, Esquerdo	53185-KCZ-000	ZB			C-3-1	30
18	Protetor, Direito	53180-KCZ-000	ZB			C-4	12

XR400R (XR400R1)

Nº	Modelo		XR400R1				
	Cor		Vermelho Fighting R-134	Aplicação no modelo		Nº de identificação do Bloco	Nº de ref.
			R-134	Modelo de aplicação inicial	Modelo de aplicação final		
	Nome das Peças Coloridas	Nº Peça Básico					
19	Protetor, Direito	53180-KCZ-000	ZB			C-4.1	12
20	Etiqueta, Cor	87565-KCY-A20	ZA			C-30	7
21	Etiqueta, Precaução Uso	87504-GN1-960	ZA			C-30	3
22	Capa, Assento	77201-KCY-A20	ZA			C-15	4
23	Carcaça Filtro Ar	17220-KCY-671	ZB			C-17	8
24	Emblema Visor Dianteiro	61141-KCY-A10	ZA			C-31.2	3
25	Emblema Esquerdo, Tanque Combustível	87124-KCY-A20	ZA			C-31.2	2
26	Emblema Direito, Tanque Combustível	87123-KCY-A20	ZA			C-31.2	1
27	Emblema Para-Lama Traseiro	87130-GCF-A20	ZA			C-31.2	4
28	Emblema Para-Lama Traseiro	87130-KCZ-J10	ZA			C-31.2	3
29	Tubo	53100-KCY-650	ZB			C-5	5
30	Tubo	53100-KCY-760	ZB			C-5	5
31	Placa Dianteira Numeros	61140-KCY-A10	ZB			C-1.1	11
32	Placa Dianteira Numeros	61140-KCZ-J10	ZA			C-1	8
33	Assento Comp	77200-KCY-A20	ZA			C-15	3
34	Tanque Combustível	17520-KCY-A20	ZA			C-14	8

Mangueira de Combustível, Mangueiras de Aplicação Geral e Mangueira de Vinil

- As “mangueiras de combustível de peças padronizadas”, as “mangueiras de aplicações gerais” e as “ mangueiras de vinil” são fornecidas sem embalagem (granel) em forma de bobinas.
- Quando necessitar efetuar o pedido destas “mangueiras”, verifique no Catálogo de Peças o código da “mangueira padrão” e em seguida coloque entre parênteses o código da “mangueira sem embalagem (granel)” relativa utilizando a tabela abaixo.
  (O comprimento padrão das “mangueiras sem embalagem (granel)” é de 1 metro. As mangueiras indicadas com o símbolo < > também estão disponíveis com as medidas de 3 a 8 metros).
- Quando necessitar de troca, corte a mangueira sem embalagem (granel) na medida especificada. Esta medida pode ser verificada no nome da peça (verifique no manual de Serviços ou nas instruções que acompanham as mangueiras sem embalagem (granel) os procedimentos para o corte e instalação).
- A relação abaixo especifica o código das mangueiras padrão e as respectivas mangueiras sem embalagem (granel) e suas medidas. Certifique-se de que estes números sejam aplicados somente para as peças de reposição relacionadas.

Mangueira de Combustível

Número de Peça Padrão	Número de Peça sem Embalagem (granel)	Peça sem Embalagem (granel)	
		Diâmetro Interno (mm)	Comprimento (m)
95001-30XXX-2X	95001-30001-20M	3.0	1
95001-30XXX-3X	95001-30001-30M	3.0	1
9500-30XXX-4X	95001-30001-40M	3.0	1
95001-35XXX-2X 95001-35XXX-5X	95001-35001-50M <95001-35003-50M>	3.5 3.5	1 3
95001-35XXX-3X 95001-35XXX-4X 95001-35XXX-6X	95001-35001-60M <95001-35003-60M>	3.5 3.5	1 3
95001-45XXX-2X 95001-45XXX-5X	95001-45001-50M <95001-45003-50M>	4.5 4.5	1 3
95001-45XXX-3X 95001-45XXX-4X 95001-45XXX-6X	95001-45001-60M <95001-45003-60M> <95001-45008-60M>	4.5 4.5 4.5	1 3 8
95001-55XXX-2X 95001-55XXX-5X	95001-55001-50M <95001-55003-50M> <95001-55008-50M>	5.5 5.5 5.5	1 3 8
95001-55XXX-3X 95001-55XXX-4X 95001-55XXX-6X	95001-55001-60M <95001-55003-60M> <95001-55008-60M>	5.5 5.5 5.5	1 3 8
95001-75XXX-2X 95001-75XXX-5X	95001-75001-50M <95001-75003-50M>	7.5 7.5	1 3
95001-75XXX-3X 95001-75XXX-4X 95001-75XXX-6X	95001-75001-60M <95001-75003-60M> <95001-75008-60M>	7.5 7.5 7.5	1 3 8
95001-80XXX-2X 95001-80XXX-5X	95001-80001-50M	8.0	1
95001-80XXX-3X 95001-80XXX-4X 95001-80XXX-6X	95001-80001-60M	8.0	1

Mangueira de Aplicação Geral

Número de Peça Padrão	Número de Peça sem Embalagem (granel)	Peça sem Embalagem (granel)	
		Diâmetro Interno (mm)	Comprimento (m)
95005-30XXX-3X	95005-30001-30M	3.0	1
95005-30XXX-5X	95005-30001-50M	3.0	1
95005-35XXX-1X 95005-35XXX-4X	95005-35001-10M <95005-35003-10M> <95005-35008-10M>	3.5 3.5 3.5	1 3 8
95005-35XXX-2X	95005-35001-20M	3.5	1
95005-35XXX-3X	95005-35001-30M	3.5	1
95005-35XXX-5X	95005-35001-50M	3.5	1
95005-45XXX-1X 95005-45XXX-4X	95005-45001-10M <95005-45003-10M> <95005-45008-10M>	4.5 4.5 4.5	1 3 8
95005-45XXX-2X	95005-45001-20M	4.5	1
95005-45XXX-3X	95005-45001-30M	4.5	1
95005-45XXX-5X	95005-45001-50M	4.5	1
95005-50XXX-3X	95005-50001-30M <95005-50003-30M>	5.0 5.0	1 3
95005-50XXX-5X	95005-50001-50M	5.0	1
95005-55XXX-1X 95005-55XXX-4X	95005-55001-10M <95005-55003-10M> <95005-55008-10M>	5.3 5.3 5.3	1 3 8
95005-55XXX-2X	95005-55001-20M <95005-55003-20M>	5.3 5.3	1 3
95005-65XXX-1X	95005-65001-10M <95005-65003-10M>	6.5 6.5	1 3
95005-65XXX-2X	95005-65001-20M	6.5	1
95005-70XXX-3X	95005-70001-30M <95005-70003-30M>	7.0 7.0	1 3
95005-70XXX-5X	95005-70001-50M	7.0	1

Mangueira de Aplicação Geral

Número de Peça Padrão	Número de Peça sem Embalagem (granel)	Peça sem Embalagem (granel)	
		Diâmetro Interno (mm)	Comprimento (m)
95005-75XXX-1X	95005-75001-10M <95005-75003-10M>	7.3 7.3	1 3
95005-75XXX-2X	95005-75001-20M	7.3	1
95005-80XXX-1X	95005-80001-10M <95005-80003-10M>	8.0 8.0	1 3
95005-80XXX-2X	95005-80001-20M	8.0	1
95005-80XXX-3X	95005-80001-30M	8.0	1
95005-80XXX-5X	95005-80001-50M	8.0	1
95005-11XXX-3X	95005-11001-30M	11.0	1
95005-11XXX-5X	95005-11001-50M	11.0	1
95005-12XXX-1X	95005-12001-10M <95005-12003-10M>	12.0 12.0	1 3
95005-12XXX-2X	95005-12001-20M	12.0	1
95005-12XXX-3X	95005-12001-30M	12.0	1
95005-12XXX-5X	95005-12001-50M	12.0	1
95005-91XXX-3X	95005-91001-30M	12.0	1
95005-91XXX-5X	95005-91001-50M	12.0	1
95005-92XXX-3X	95005-92001-30M	12.0	1
95005-92XXX-5X	95005-92001-50M	12.0	1
95005-14XXX-1X	95005-14001-10M	14.0	1
95005-14XXX-2X	95005-14001-20M <95005-14003-20M>	14.0 14.0	1 3
95005-14XXX-3X	95005-14001-30M	14.0	1
95005-14XXX-5X	95005-14001-50M	14.0	1
95005-17XXX-1X	95005-17001-10M	17.0	1
95005-17XXX-2X	95005-17001-20M	17.0	1
95005-17XXX-3X	95005-17001-30M	17.0	1
95005-17XXX-5X	95005-17001-50M	17.0	1

⚠ CUIDADO

É PERIGOSO confundir uma “Mangueira de Combustível” com a “Mangueira de Aplicações Gerais” ou com a “Mangueira de Vinil”. Cada “Mangueira” tem sua utilização apropriada.
Nunca utilize uma “Mangueira de Aplicações Gerais” ou a “Mangueira de Vinil” no lugar de uma “Mangueira de Combustível” ou vice-versa.
Use sempre a mangueira sem embalagem (granel) especificada, utilizando as instruções de corte e instalação dos Manuais de Serviços e das instruções que são fornecidas juntamente com a embalagem.

Mangueira de Combustível, Mangueiras de Aplicação Geral e Mangueira de Vinil

Mangueira de Vinil				
Número de Peça Standard	Número de peça Sem Embalagem (granel)	Peça sem Embalagem (granel)		
		Diâmetro Interno (mm)	Diametro Externo (mm)	Comprimento (m)
95003-01XXX-3X	95003-01001-60M	2.9	6.8	1
95003-01XXX-60	<95003-01003-60M>	2.9	6.8	3
95003-03XXX-3X	95003-03001-60M	3.0	6.0	1
95003-03XXX-60	<95003-03003-60M>	3.0	6.0	1
95003-05XXX-3X	95003-05001-60M	3.5	6.5	1
95003-05XXX-60	<95003-05003-60M>	3.5	6.5	3
	<95003-05008-60M>	3.5	6.5	8
95003-07XXX-1X	95003-07001-10M	4.0	7.0	1
95003-07XXX-20	<95003-07003-10M>	4.0	7.0	3
95003-07XXX-3X	95003-07001-60M	4.0	7.0	1
95003-07XXX-60	<95003-07003-60M>	4.0	7.0	3
	<95003-07008-60M>	4.0	7.0	8
95003-07XXX-7X	95003-07001-70M	4.0	7.0	1
	<95003-07003-70M>	4.0	7.0	3
	<95003-07008-70M>	4.0	7.0	8
95003-08XXX-1X	95003-08001-10M	4.5	6.5	1
	<95003-08003-10M>	4.5	6.5	3
	<95003-08008-10M>	4.5	6.5	8
95003-09XXX-3X	95003-09001-60M	4.5	8.0	1
95003-09XXX-60	<95003-09003-60M>	4.5	8.0	3
95003-12XXX-1X	95003-12001-10M	5.0	7.0	1
95003-12XXX-20	<95003-12003-10M>	5.0	7.0	3
	<95003-12008-10M>	5.0	7.0	8
95003-10XXX-1X	95003-10001-10M	5.0	8.0	1
95003-10XXX-20	<95003-10003-10M>	5.0	8.0	3
95003-10XXX-3X	95003-10001-60M	5.0	8.0	1
95003-10XXX-60	<95003-10003-60M>	5.0	8.0	3
95003-11XXX-3X	95003-11001-60M	5.0	9.0	1
95003-11XXX-60	<95003-11003-60M>	5.0	9.0	3
	<95003-11008-60M>	5.0	9.0	8
95003-14XXX-1X	95003-14001-10M	6.0	9.0	1
95003-14XXX-20	<95003-14003-10M>	6.0	9.0	3
95003-14XXX-3X	95003-14001-60M	6.0	9.0	1
	<95003-14003-60M>	6.0	9.0	3
95003-17XXX-1X	95003-17001-10M	7.0	9.0	1
	<95003-17003-10M>	7.0	9.0	3
95003-19XXX-1X	95003-19001-10M	7.0	11.0	1
95003-19XXX-20	<95003-19003-10M>	7.0	11.0	3
	<95003-19008-10M>	7.0	11.0	8
95003-19XXX-3X	95003-19001-60M	7.0	11.0	1
95003-19XXX-60	<95003-19003-60M>	7.0	11.0	3
	<95003-19008-60M>	7.0	11.0	8
95003-21XXX-1X	95003-21001-10M	8.0	9.0	1
95003-21XXX-20	<95003-21003-10M>	8.0	9.0	3
95003-23XXX-1X	95003-23001-10M	8.0	12.0	1
95003-23XXX-20	<95003-23003-10M>	8.0	12.0	3

Mangueira de Vinil				
Número de Peça Standard	Número de peça Sem Embalagem (granel)	Peça sem Embalagem (granel)		
		Diâmetro Interno (mm)	Diametro Externo (mm)	Comprimento (m)
95003-23XXX-3X	95003-23001-60M	8.0	12.0	1
95003-23XXX-60	<95003-23003-60M>	8.0	12.0	3
	<95003-23008-60M>	8.0	12.0	8
95003-25XXX-1X	95003-25001-10M	9.0	11.0	1
95003-25XXX-20	<95003-25003-10M>	9.0	11.0	3
95003-25XXX-3X	95003-25001-60M	9.0	11.0	1
	<95003-25003-60M>	9.0	11.0	3
95003-25XXX-7X	95003-25001-70M	9.0	11.0	1
	<95003-25003-70M>	9.0	11.0	3
95003-27XXX-1X	95003-27001-10M	9.0	13.0	1
95003-27XXX-20	<95003-27003-10M>	9.0	13.0	3
95003-27XXX-3X	95003-27001-60M	9.0	13.0	1
95003-27XXX-60	<95003-27003-60M>	9.0	13.0	3
95003-33XXX-1X	95003-33001-10M	10.0	14.0	1
95003-33XXX-20	<95003-33003-10M>	10.0	14.0	3
95003-36XXX-1X	95003-36001-10M	11.0	13.0	1
95003-36XXX-20	<95003-36003-10M>	11.0	13.0	3
	<95003-36008-10M>	11.0	13.0	8
95003-37XXX-3X	95003-37001-60M	11.0	15.0	1
95003-37XXX-60	<95003-37003-60M>	11.0	15.0	3
95003-38XXX-1X	95003-38001-10M	12.0	13.0	1
95003-38XXX-20	<95003-38003-10M>	12.0	13.0	3
95003-39XXX-1X	95003-39001-10M	12.0	14.0	1
95003-39XXX-20	<95003-39003-10M>	12.0	14.0	3
95003-40XXX-20	95003-40001-10M	12.0	16.0	1
	<95003-40003-10M>	12.0	16.0	3
95003-40XXX-3X	95003-40001-60M	12.0	16.0	1
95003-40XXX-60	<95003-40003-60M>	12.0	16.0	3
95003-43XXX-1X	95003-43001-10M	13.0	15.0	1
95003-43XXX-20	<95003-43003-10M>	13.0	15.0	3
	<95003-43008-10M>	13.0	15.0	8
95003-45XXX-1X	95003-45001-10M	14.0	18.0	1
95003-45XXX-20	<95003-45003-10M>	14.0	18.0	3
	<95003-45008-10M>	14.0	18.0	8
95003-50XXX-1X	95003-50001-10M	16.0	19.0	1
95003-50XXX-20	<95003-50003-10M>	16.0	19.0	3
95003-50XXX-3X	95003-50001-60M	16.0	19.0	1
	<95003-50003-60M>	16.0	19.0	3
95003-55XXX-1X	95003-55001-10M	17.5	20.5	1
95003-55XXX-20	<95003-55003-10M>	17.5	20.5	3
95003-60XXX-1X	95003-60001-10M	22.0	27.0	1
95003-60XXX-20	<95003-60003-10M>	22.0	27.0	3
95003-60XXX-3X	95003-60001-60M	22.0	27.0	1
95003-60XXX-60	<95003-60003-60M>	22.0	27.0	3

⚠ CUIDADO

É PERIGOSO confundir uma “Mangueira de Combustível” com a “Mangueira de Aplicações Gerais” ou com a “Mangueira de Vinil”. Cada “Mangueira” tem sua utilização apropriada.
Nunca utilize uma “Mangueira de Aplicações Gerais” ou a “Mangueira de Vinil” no lugar de uma “Mangueira de Combustível” ou vice-versa.
Use sempre a mangueira sem embalagem (granel) especificada, utilizando as instruções de corte e instalação dos Manuais de Serviços e das instruções que são fornecidas juntamente com a embalagem.

Composição do número de identificação das mangueiras

Exemplo: 9 5 0 0 1 - 7 5 0 0 1 - 5 0 M

Número de Peça sem Embalar : Refere-se a Peça sem Embalar

Codigo da Marca (Tipo de Mangueira) (Mangueira de Combustível e Mangueira de Aplicação Geral)
Código de câmbio (para Mangueira Adicionada); (Mangueira de Vinil)

- Indica a marca do número e a Seqüência de Troca. O código para a peça sem embalar deve ser estritamente 0 (Zero).

Tipos de Codigo:

- Mangueira de Combustível: 5 : Trançada Interior Preta
  2 : Trançada Exterior Vermelha (Somente com 3 mm de diâmetro Interno)
  6 : Preta
  3 : Vermelha (Somente 3 mm de diâmetro Interno)
  4 : Cinza com faixa Vermelha (Somente com 3 mm de diâmetro Interno)
- Mangueira de Aplicação Geral: 1 : Cinza
  2 : Cinza
  3 : Preta
  5 : Preta
- Mangueira de Vinil: 1 : Transparente
  2 : Preta
  3: Vermelho Claro
  7 : Preto Palido
  6 : Vermelho Claro

Comprimento : 001 : 1 m (Standard)
003 : 3 m
008 : 8 m

Códido de Diâmetro Interno (Mangueira de Combustível e Mangueira de aplicação geral)

30 : 3,0 mm	11 :11 mm
35 : 3,5 mm	91 :12 (Diâmetro Externo de 15) mm
45 : 4,5 mm	92 :12 (Diâmetro Externo de 16) mm
50 : 5,0 mm	12 :12 (Diâmetro Externo de 17) mm
55 : 5,3 mm	14 : 14 mm
5,5 mm	17 : 17 mm
65 : 6,5 mm	
70 : 7,0 mm	
75 : 7,3 mm	
7,5 mm	
80 : 8,0 mm	

Código de Diâmetro Externo / Interno (Mangueira de Vinil)

01 : DI 2,9, DE 6.8 mm	14 : DI 6,0, DE 9,0 mm	37 : DI 11,0, DE 15,0 mm
03 : DI 3,0, DE 6.0 mm	17 : DI 7,0, DE 9,0 mm	38 : DI 12,0, DE 13,0 mm
05 : DI 3,5, DE 6.5 mm	19 : DI 7,0, DE 11,0 mm	39 : DI 12,0, DE 14,0 mm
07 : DI 4,0, DE 7.0 mm	21 : DI 8,0, DE 9,0 mm	40 : DI 12,0, DE 16,0 mm
08 : DI 4,5, DE 6.5 mm	23 : DI 8,0, DE 12,0 mm	43 : DI 13,0, DE 15,0 mm
09 : DI 4,5, DE 8.0 mm	25 : DI 9,0, DE 11,0 mm	45 : DI 14,0, DE 18,0 mm
12: DI 5,0, DE 7.0 mm	27 : DI 9,0, DE 13,0 mm	50 : DI 16,0, DE 19,0 mm
10 : DI 5,0, DE 8.0 mm	33 : DI 10,0, DE 14,0 mm	55 :DI 17,5, DE 20,5 mm
11 : DI 5,0, DE 9.0 mm	36 : DI 11,0, DE 13,0 mm	60 : DI 22,0, DE 27,0 mm

Tipo de Mangueira : 1 : Mangueira de Combustível
5 : Mangueira de Aplicação Geral
3 : Mangueira de Vinil

Instruções para o Uso do Tempo de Mão-de-obra (T.M.O.)

O tempo de mão-de-obra (TMO) é utilizado para determinar o tempo de serviço necessário para a substituição das peças e posterior ajuste. Para as peças que não apresentam (T.M.O.) devem ser utilizados os tempos das peças correlatas.

1. O T.M.O. é baseado nas seguintes condições de serviço:

a. Serviço executado por mecânico experiente em motocicletas HONDA, trabalhando em ritmo normal.
b. O tempo necessário para inspeção, regulagem e teste operacional, após o reparo, está incluido no T.M.O.
c. Utilização de todas as ferramentas especiais necessárias ao serviço.

2. Método de Computação

O tempo de Serviço está tabelado em décimos de hora para simplificar o cálculo global.
Exemplo: 0,3 = 18 Minutos
5,6 = 5 Horas e 36 Minutos

Tabela de Conversão			
Horas	Minutos	Horas	Minutos
0,1	6	0,6	36
0,2	12	0,7	42
0,3	18	0,8	48
0,4	24	0,9	54
0,5	30	1,0	60

3. Cálculo do tempo de serviço

Quando vários serviços são executados em uma mesma motocicleta,o tempo de serviço deve ser calculado de acordo com a natureza dos serviços.

a. Serviços de natureza não duplicada
São serviços sem correlação, isto é, serviços cuja execução de um não afeta o outro. O tempo de serviço será a soma de cada peça substituida.
Exemplo: Substituição do Cilindro e Mola de Embreagem

Item de Serviço	T.M.O.
Cilindro	2,5
Mola de Embreagem	0,3

O T.M.O. para o serviço é 2,5 + 0,3 = 2,8

b. Serviços de natureza duplicada
São serviços cuja execução de um afeta diretamente o outro.O tempo de serviço será da peça de maior tempo.
Exemplo: Substituição do Pistão e Junta do Cabeçote

Item de Serviço	T.M.O.
Junta do Cabeçote	2,1
Pistão	2,6

O T.M.O. para o serviço será 2,6

c. Serviços de natureza mista
Tipo de serviço comum no reparo de uma motocicleta
São serviços de natureza duplicada executados simultaneamente com serviço de natureza não duplicada.
Exemplo: Substituição do Tambor Seletor Comp., Árvore de Manivelas Comp. e Junta da Carcaça do Motor.

Item de Serviço	T.M.O.
Árvore de comando	*5,7
Árvore de Manivelas	*6,4
Carcaça	*5,5

O T.M.O. para o serviço é (5,7 + 6,4) – 5,5 = 6,6

O T.M.O identificado com asterisco (*) inclui a remoção e instalação do motor.

As peças Identificadas com o simbolo "•" tem o mesmo T.M.O da peça imediatamente descrita acima.

4. Operações de natureza distinta

a. Remoção e instalação

Nº	Item de Serviço	T.M.O.
1	Motor	2,0
2	Cabeçote	2,1
3	Carburador	0,3

b. Ajuste, medição, limpeza

Motor

Nº	Item de Serviço	T.M.O.
1	Inspeção do nível de óleo do motor	0,2
2	Limpeza, tela filtro de óleo	0,6
2	Ajuste da marcha lenta	0,6
3	Limpeza do filtro de ar	0,2
4	Medição de compressão	0,1
5	Inspeção do Ponto de Ignição	0,2
6	Ajuste, folga válvulas	0,5
7	Ajuste do funcionamento do acelerador	0,1
8	Regulagem do carburador	0,1
9	Medição do nível da bóia do carburador	0,6
10	Ajuste da embreagem	0,1
11	Ajuste, compressor de partida	0,1

Chassi

Nº	Item de Serviço	T.M.O.
1	Sangria do freio dianteiro	0,2
2	Teste de funcionamento do freio	0,2
3	Ajuste do freio traseiro	0,1
4	Regulagem do farol	0,1
5	Ajuste da tensão da corrente de transmissão	0,1

c. Revisão geral

Nº	Item de Serviço	T.M.O.
1	Carburador	1,1

Todas as informações, ilustrações e especificações incluídas nesta publicação são baseadas nas informações mais recentes disponíveis sobre o produto no momento de autorizar a impressão. A MOTO HONDA AMAZÔNIA LTDA. se reserva o direito de alterar as características do veículo a qualquer momento sem aviso prévio, sem incorrer em obrigações de qualquer espécie.
Nenhuma parte desta publicação pode ser reproduzida sem autorização por escrito.

MOTO HONDA DA AMAZÔNIA LTDA
Depto. de Serviços Pós-Venda
Setor de Publicações Técnicas.

Grupo do Motor

• O número de referência na ilustração do índice pode ser diferente do que aparece no texto.

M-1

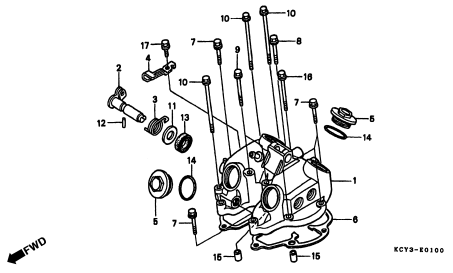

M-2

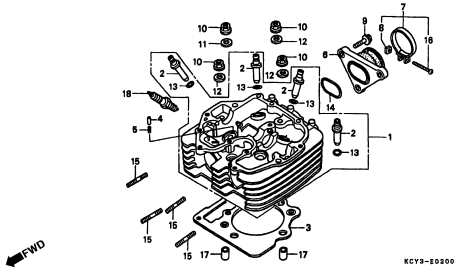

M-3

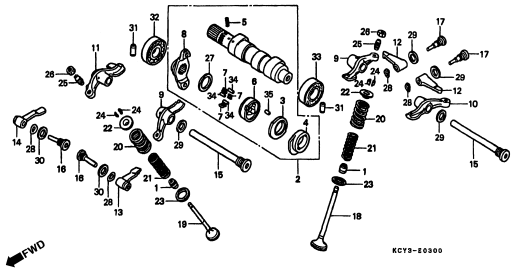

M-4

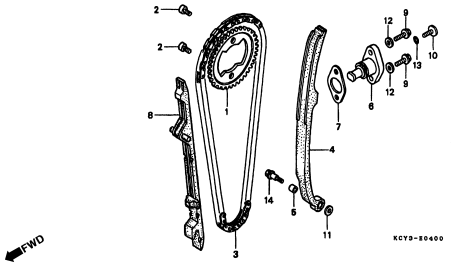

M-5

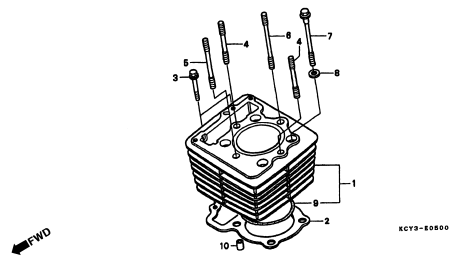

M-6

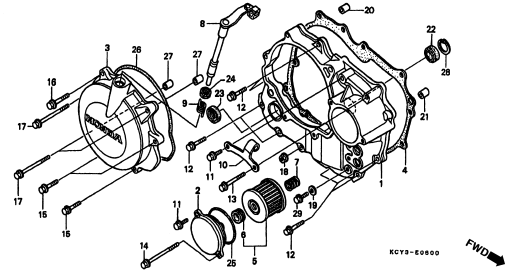

M-7

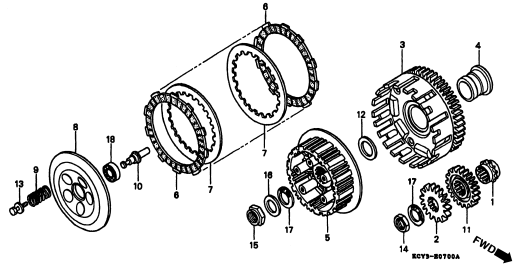

M-8

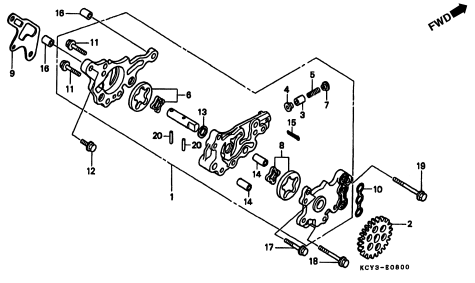

M-9

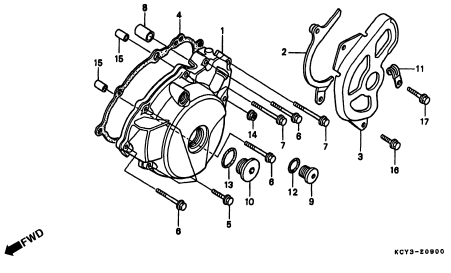

Grupo do Motor

• O número de referência na ilustração do índice pode ser diferente do que aparece no texto.

M-10

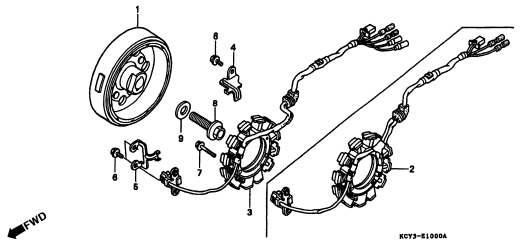

M-11

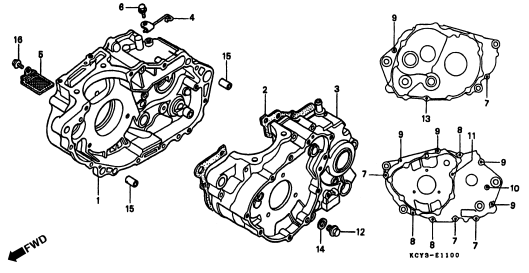

M-12

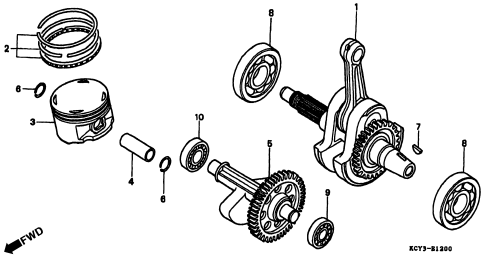

M-13

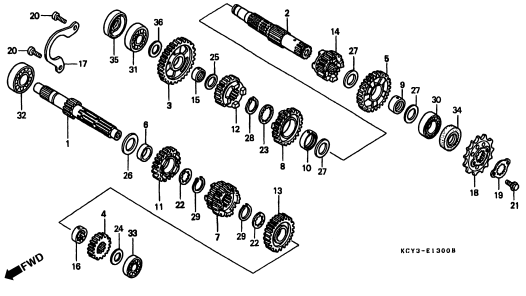

M-14

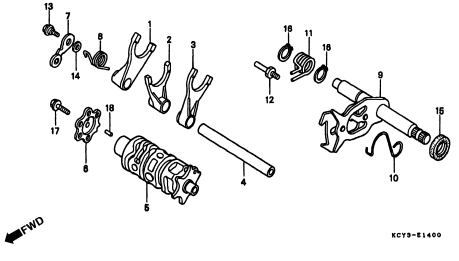

M-15

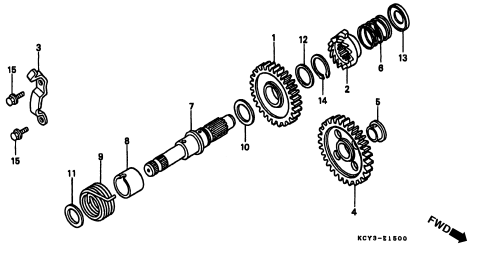

M-16

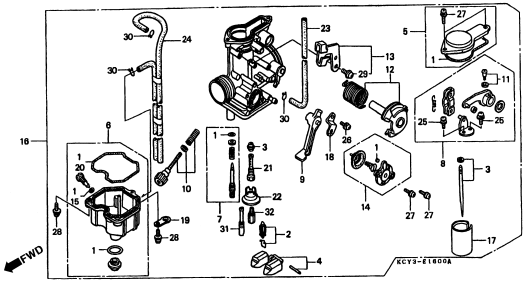

EOP-1

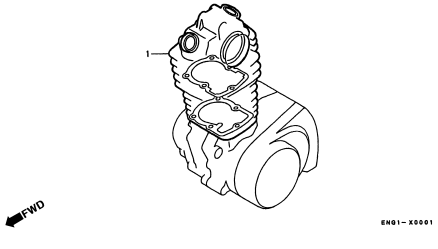

EOP-2

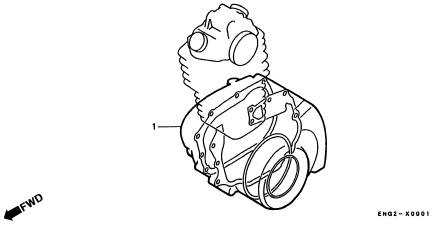

Grupo do Chassi

• O número de referência na ilustração do índice pode ser diferente do que aparece no texto.

C-1

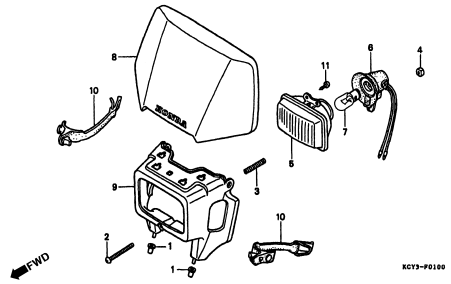

C-1.1

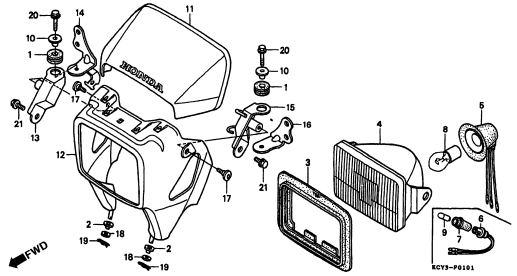

C-2

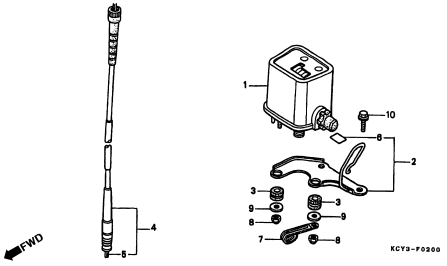

C-2.1

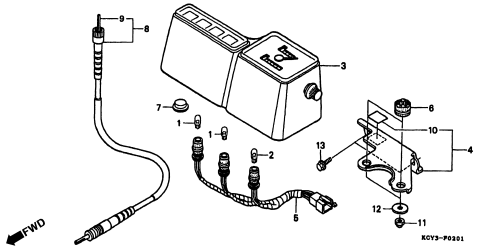

C-3

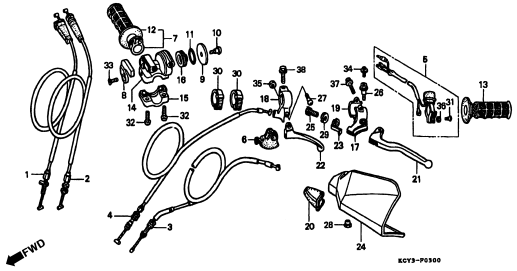

C-3.1

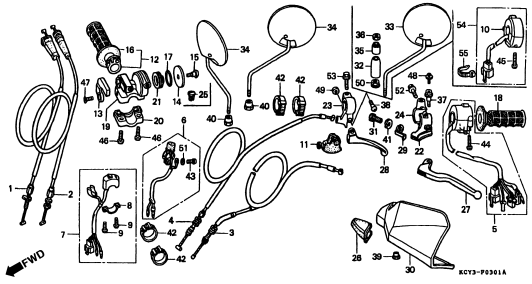

C-4

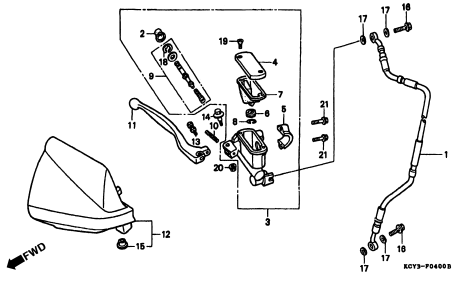

C-4.1

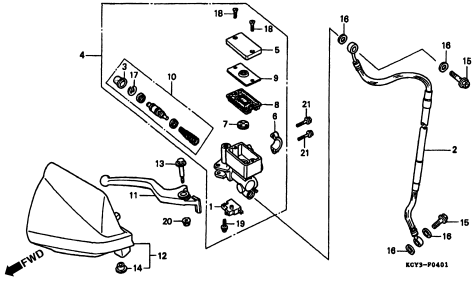

C-5

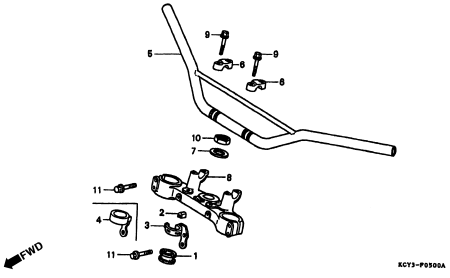

Grupo do Chassi

• O número de referência na ilustração do índice pode ser diferente do que aparece no texto.

C-6

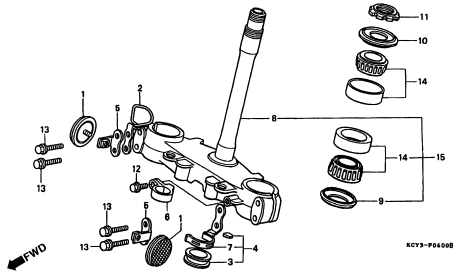

C-7

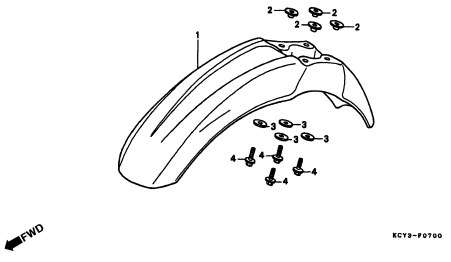

C-8

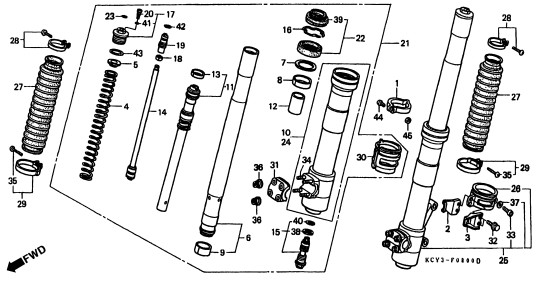

C-9

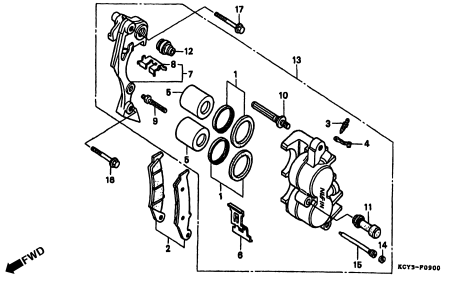

C-10

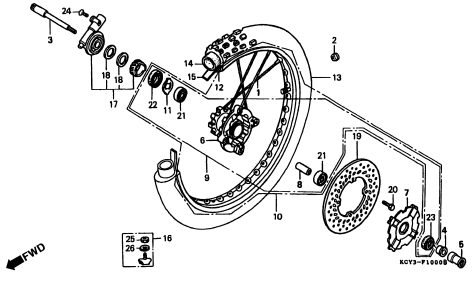

C-11

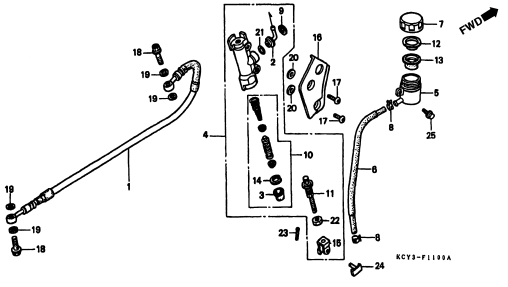

C-12

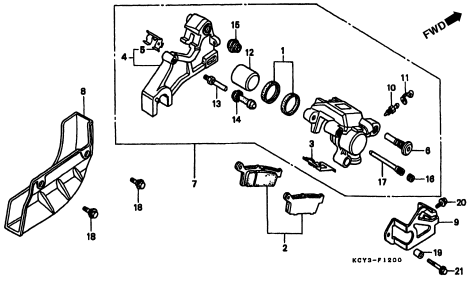

C-13

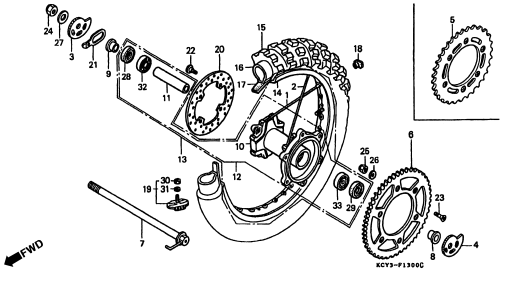

C-14

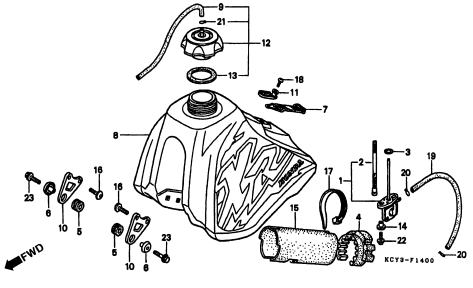

Grupo do Chassi

• O número de referência na ilustração do índice pode ser diferente do que aparece no texto.

C-15

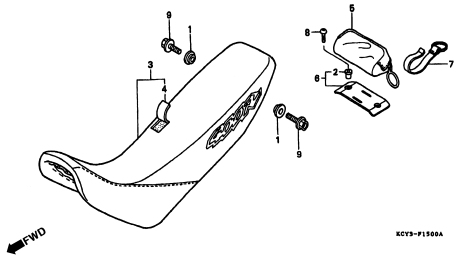

C-16

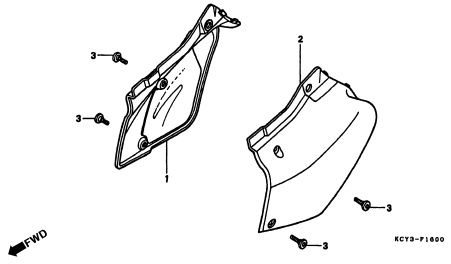

C-17

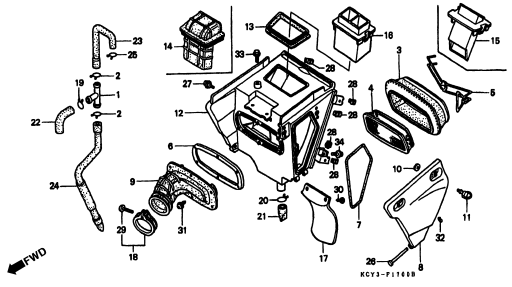

C-18

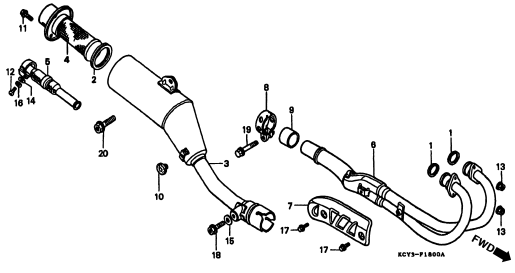

C-19

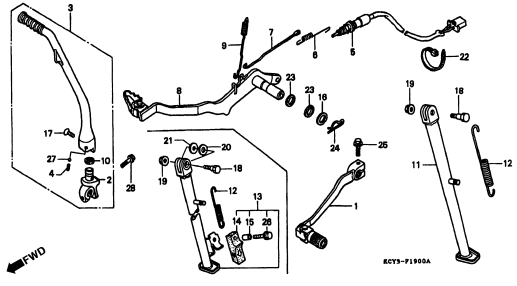

C-20

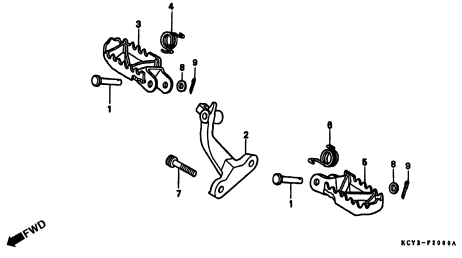

C-21

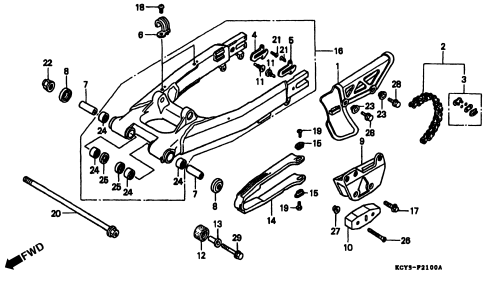

C-22

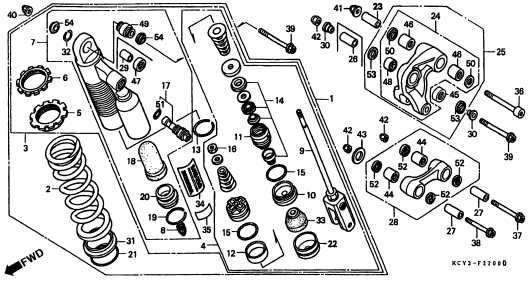

C-23

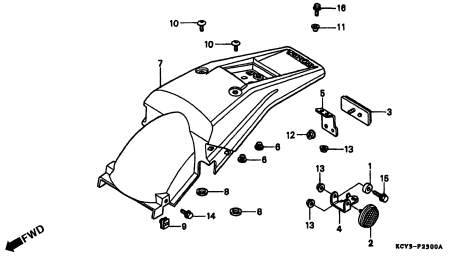

Grupo do Chassi

• O número de referência na ilustração do índice pode ser diferente do que aparece no texto.

C-23.1

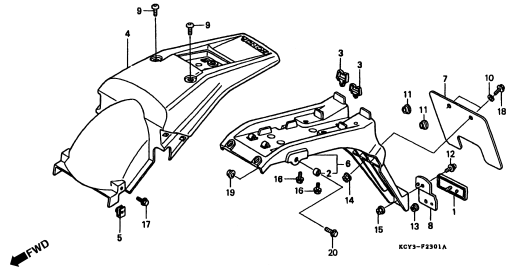

C-23.2

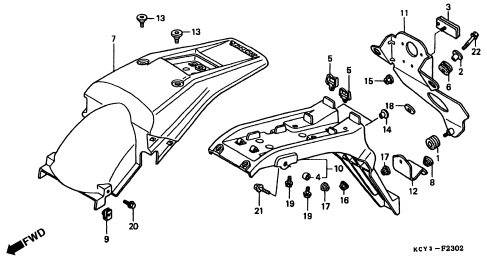

C-24

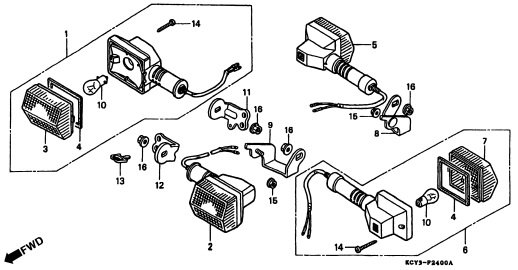

C-25

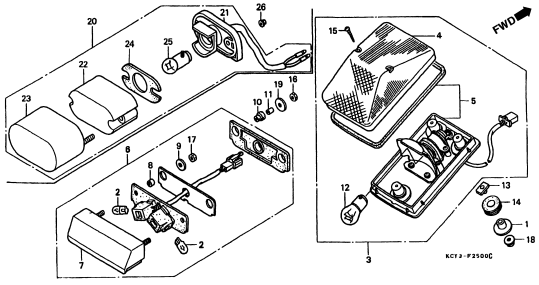

C-26

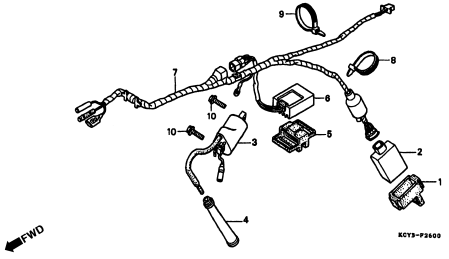

C-26.1

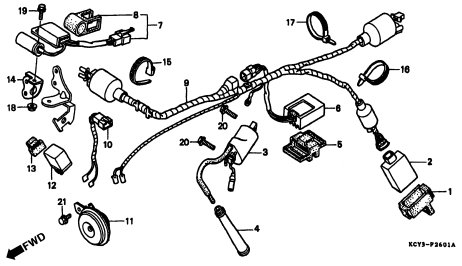

C-27

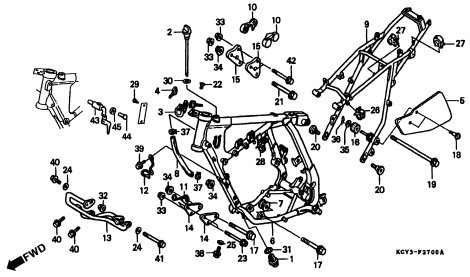

C-28

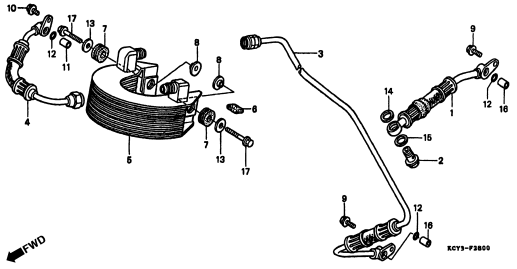

C-29

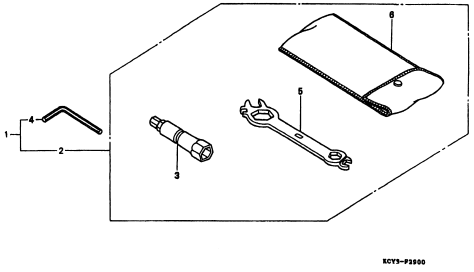

Grupo do Chassi

• O número de referência na ilustração do índice pode ser diferente do que aparece no texto.

C-30

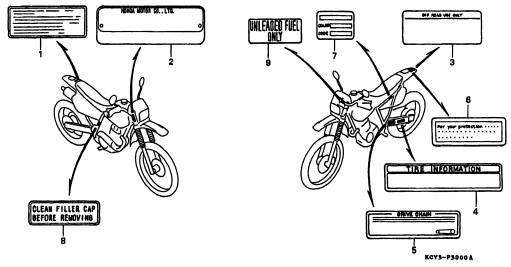

C-31

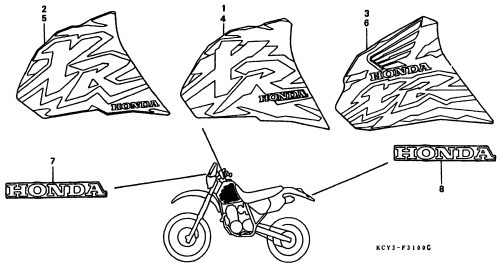

C-31.1

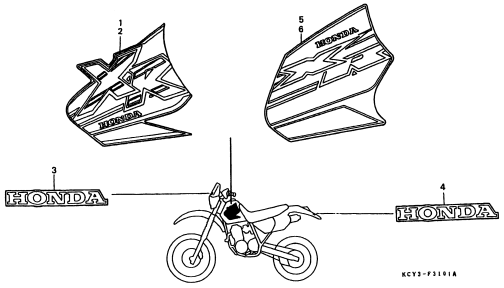

C-31.2

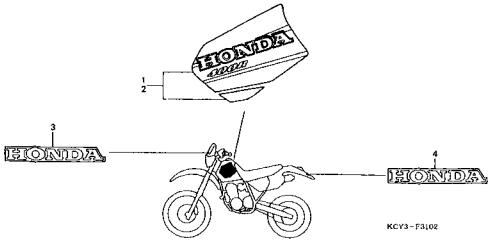

FOP-1

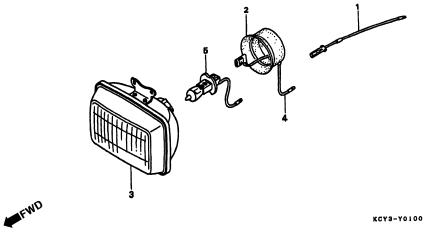

FOP-2

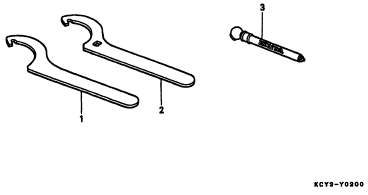

M-1

Tampa Cabeçote

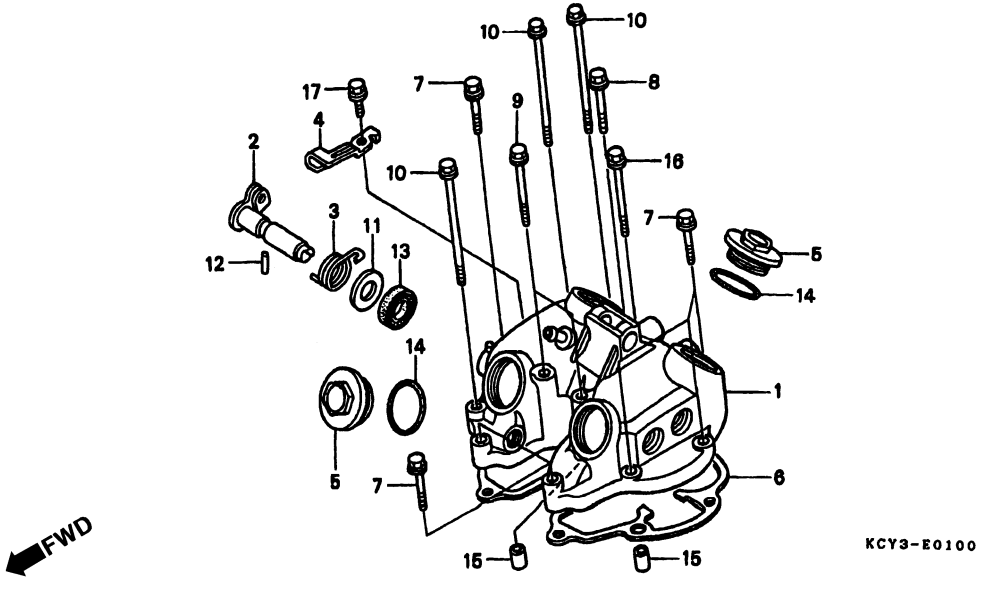

Item de serviço	T.M.O.
Tampa Comp., Cabeçote	1,6
Tucho, Válvulas	1,1
• Retentor, Óleo, 11 x 16 x 5	
Junta, Cabeçote	0,9

Ref. Nº	Nº da peça	Descrição	Qtd. XR400R T	V	W	X	Y	1	Nº de série		Nota
1	12310-KCY-670	Tampa Comp., Cabeçote	1	1	1	1	1	1			
2	12320-KCE-670	Tucho Válvulas	1	1	1	1	1	1			
3	12321-KCE-670	Mola, Tucho Válvulas	1	1	1	1	1	1			
4	12326-KK1-000	Suporte, Cabo Descompressor	1	1	1	1	1	1			
5	12361-KK0-000	Tampa, Ajusta Válvulas	4	4	4	4	4	4			
6	12391-KCY-671	Junta, Tampa Cabeçote	1	1	1	1	1	1			
7	90004-GHB-700	Parafuso, Flange, 6 x 35 (NSHF)	6	6	6	6	6	6			
8	90004-GHB-710	Parafuso, Flange, 6 x 40 (NSHF)	1	1	1	1	1	1			
9	90004-GHB-760	Parafuso, Flange, 6 x 65 (NSHF)	2	2	2	2	2	2			
10	90084-KCY-670	Parafuso, Flange, 6 x 118 (NSHF)	3	3	3	3	3	3			
11	90408-KCY-670	Arruela, Encosto, 11 x 20 x 1	1	1	1	1	1	1			
12	91101-KCY-670	Pino, Guia, 4 x 31,1	1	1	1	1	1	1			
13	91202-MG3-003	Retentor, Óleo, 11 x 16 x 5 (ARAI)	1	1	1	1	1	1			
14	91301-428-003	Anel, Vedação, 35,5 x 3 (NOK)	4	4	4	4	4	4			
15	94301-08140	Pino, Guia, 8 x 14	2	2	2	2	2	2			
16	95701-08070-00	Parafuso, Flange, 8 x 70	1	1	1	1	1	1			
17	96001-06016-07	Parafuso, Flange, 6 x 16	1	1	1	1	1	1			

M-2

Cabeçote

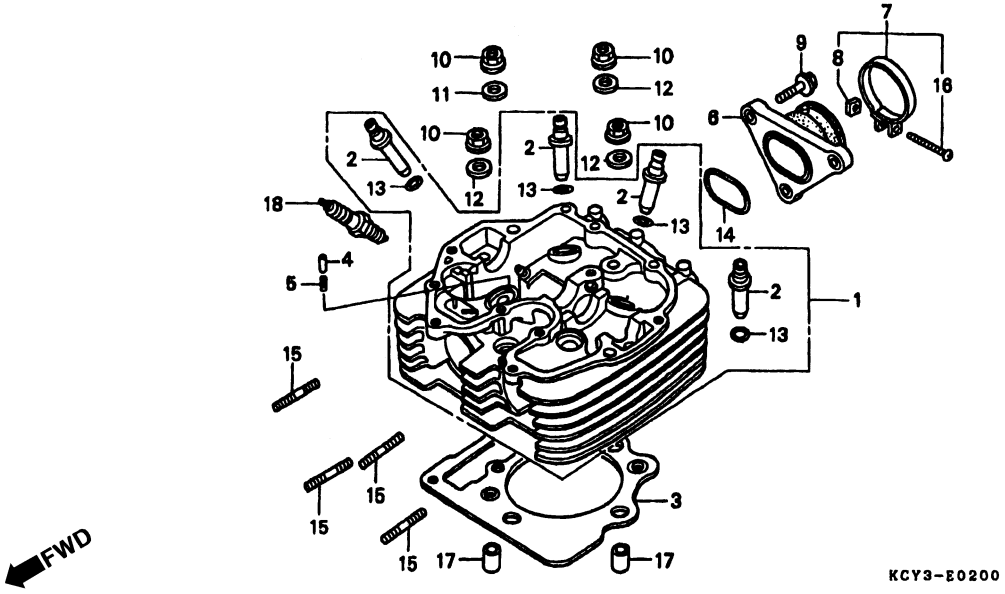

Item de serviço	T.M.O.	Ref. Nº	Nº da peça	Descrição	Qtd. XR400R T	V	W	X	Y	1	Nº de série		Nota
Cabeçote, Comp	3,3	1	12200-KCY-670	Cabeçote, Comp	1	1	1	1	1	1			
Guia, Válvulas	2,7	2	12231-KN5-305	Guia, Válvulas (O.S)	4	4	4	4	4	4			
(Inclui Retífica)		3	12251-KCY-671	Junta, Cabeçote	1	1	1	–	–	–			
(Adicionar 0,3 por Unidade)					–	–	–	1	–	–		~ 2309847	
(Exclui Escariação Guia Válvulas)			12251-MBV-003	Junta, Cabeçote	–	–	–	1	–	–	2309848	~	
(Adicionar 0,2 se Necessário)					–	–	–	–	1	1			
Junta, Cabeçote	2,1	4	14125-KV2-940	Pino, Fixação, Comando	1	1	1	1	1	1			
Coletor, Carburador	0,3	5	14126-KV2-940	Mola, Pino	1	1	1	1	1	1			
• Prisioneiro, 8 x 22		6	16211-KCY-670	Coletor, Carburador	1	1	1	1	1	1			CM, DK, ED
(Adicionar 0,1 por Unidade)					–	–	–	–	–	1			U
Vela, Ignição	0,1		16211-KCY-650	Coletor, Carburador	1	1	1	1	1	–			U
		7	16217-MW0-000	Presilha, A Coletor	1	1	1	1	1	1			
		8	16222-MV4-300	Porca, Quadrada, 5 mm	1	1	1	1	1	1			
		9	90004-GHB-670	Parafuso, Flange, 6 x 25 (NSHF)	3	3	3	3	3	3			
		10	90202-HA0-000	Porca Flange, 10 mm	4	4	4	4	4	4			
		11	90453-KAS-900	Arruela, 10 x 25 x 4	1	1	1	1	1	1			
		12	90453-KCY-670	Arruela, Lisa, 10 mm	3	3	3	3	3	3			
		13	91301-200-000	Anel, Vedação, 10 x 1,6	4	4	4	4	4	4			
		14	91303-397-000	Anel, Vedação, 45 x 2,5	1	1	1	1	1	1			
		15	92900-08022-0B	Prisioneiro, 8 x 22	4	4	4	4	4	4			

M-2

Cabeçote

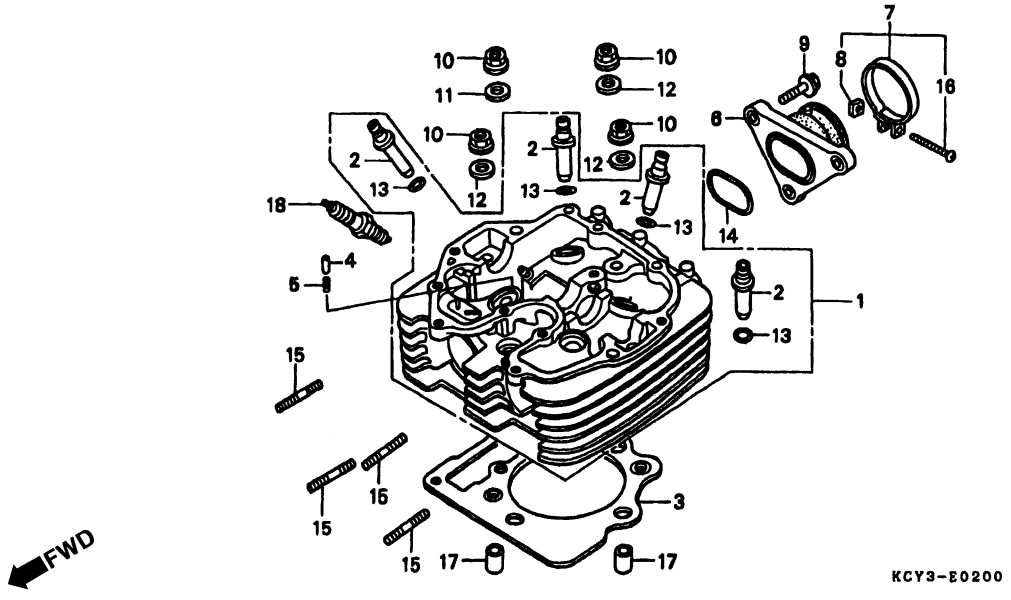

Item de serviço	T.M.O.	Ref. Nº	Nº da peça	Descrição	Qtd. XR400R T	V	W	X	Y	1	Nº de série		Nota
		16	93500-05032-0G	Parafuso, Phillips, 5 x 32	1	1	1	1	1	1			
		17	94301-12200	Pino, Guia, 12 x 20	2	2	2	2	2	2			
		18	98061-58616	Vela, Ignição (DPR8Z) (NGK)	1	1	1	1	1	1			
			98061-58626	Vela, Ignição (X24GPR-U) (DENSO)	1	1	1	1	1	1			
			98061-59616	Vela, Ignição (DPR9Z) (NGK)	(1)	(1)	(1)	(1)	(1)	(1)			
			98061-59626	Vela, Ignição (X27GPR-U) (DENSO)	(1)	(1)	(1)	(1)	(1)	(1)			

M-3

Árvore de Comando
• Válvulas

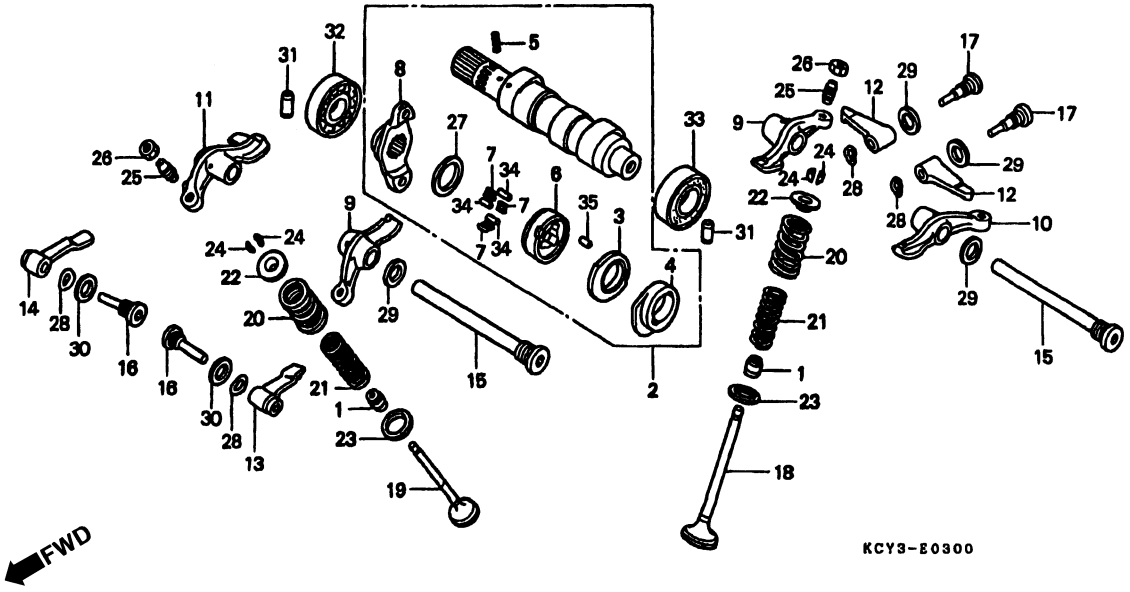

Item de serviço	T.M.O.	Ref. Nº	Nº da peça	Descrição	Qtd. XR400R T	V	W	X	Y	1	Nº de série		Nota
Árvore, Comando	1,5	1	12209-KL4-005	Retentor Óleo Haste Válvulas (NOK)	4	4	4	4	4	4			
Braço, Oscilante	1,2	2	14000-KCY-670	Árvore, Comando	1	1	1	1	1	1			
(Adicionar 0,1 por Unidade.)		3	14102-MN1-670	Braço, Reversor	1	1	1	1	1	1			
(Quando for Executada a Manutenção,		4	14105-KCY-670	Placa Descompressão Braço	1	1	1	1	1	1			
na Unidade Comp., o T.M.O será 1,5)		5	14106-MN1-670	Mola, Descompressão	1	1	1	1	1	1			
• Sub Braço Oscilante Válvula Admissão		6	14121-KAS-900	Mola, Descompressora Embreagem	1	1	1	1	1	1			
(Adicionar 0,1 por Unidade)		7	14122-KV2-940	Mola, Rolete	3	3	3	3	3	3			
(Quando for Executada a Manutenção,		8	14325-KV2-942	Flange, Pinhão	1	1	1	1	1	1			
na Unidade Comp., o T.M.O será 1,4)		9	14411-KCY-670	Braço Oscilante, A	2	2	2	2	2	2			
Válvula	2,4	10	14421-KCY-670	Braço Oscilante, B	1	1	1	1	1	1			
(Adicionar 0,2 por Unidade)		11	14431-KCY-670	Braço Oscilante, C	1	1	1	1	1	1			
(Inclui Retífica)		12	14445-KF0-000	Sub Braço, Oscilante Válvula Admissão	2	2	2	2	2	2			
(Exclui Troca Guia de Válvula)		13	14446-KF0-000	Sub Braço, Oscilante Válvula Esquerda Escape	1	1	1	1	1	1			
Mola, Válvula	2,3												
(Adicionar 0,1 por Unidade)		14	14447-KF0-000	Sub Braço, Oscilante Válvula Direita Escape	1	1	1	1	1	1			
(Inclui Peça Relativa)													
Rolamento, Radial Esferas	1,3	15	14451-KCY-670	Parafuso, Braço Oscilante	2	2	2	2	2	2			
(Um ou Todos)		16	14455-KCY-670	Eixo A, Sub Braço Oscilante	2	2	2	2	2	2			
		17	14456-KCY-670	Eixo B, Sub Braço Oscilante	2	2	2	2	2	2			
		18	14711-KCY-670	Válvula, Admissão	2	2	2	2	2	2			

M-3

Árvore de Comando • Válvulas

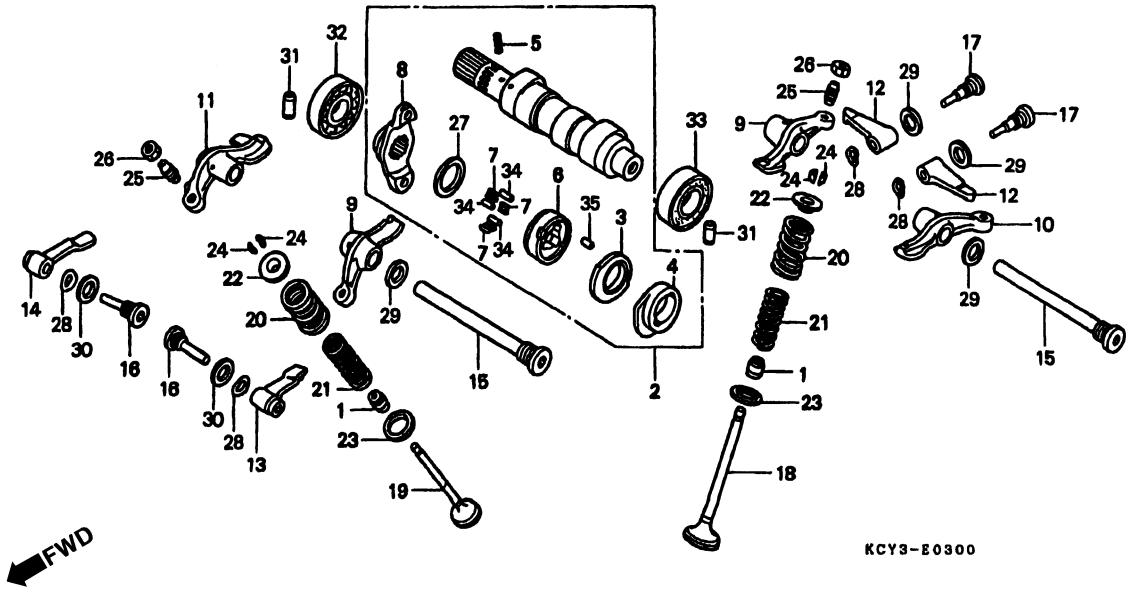

Item de serviço	T.M.O.	Ref. Nº	Nº da peça	Descrição	Qtd. XR400R T	V	W	X	Y	1	Nº de série		Nota
		19	14721-KCY-670	Válvula, Escape	2	2	2	2	2	2			
		20	14751-KCY-670	Mola, Externa Válvula	4	4	4	4	4	4			
		21	14761-KG0-003	Mola, Interna Válvula	4	4	4	4	4	4			
		22	14771-107-020	Trava, Mola Válvula	4	4	4	4	4	4			
		23	14775-KCY-670	Assento Externo, Mola	4	4	4	4	4	4			
		24	14781-HA0-770	Trava, Válvula	8	8	8	8	8	8			
		25	90012-MG3-000	Parafuso, Ajuste Válvulas	4	4	4	4	4	4			
		26	90206-590-000	Porca, Ajuste Válvulas	4	4	4	4	4	4			
		27	90401-MN1-670	Arruela, Encosto, 17 x 22 x 0,75	1	1	1	1	1	1			
		28	90406-KF0-003	Arruela, Ondulada	4	4	4	4	4	4			
		29	90544-KF0-000	Arruela, Vedação, 14 mm	4	4	4	4	4	4			
		30	90545-KF0-000	Arruela, 12 mm	2	2	2	2	2	2			
		31	90701-KF0-000	Pino, Guia, 10 x 18	2	2	2	2	2	2			
		32	91002-MN1-671	Rolamento, Radial Esferas, 18 x 37 x 9 (NTN)	1	1	1	1	1	1			
		33	91003-KF0-008	Rolamento, Radial Esferas, 6904	1	1	1	1	1	1			
		34	91101-KV2-940	Rolete, Descompressor Embreagem	3	3	3	3	3	3			
		35	96220-40090	Rolete, 4 x 9	1	1	1	1	1	1			

M-4

Corrente Comando • Tensor

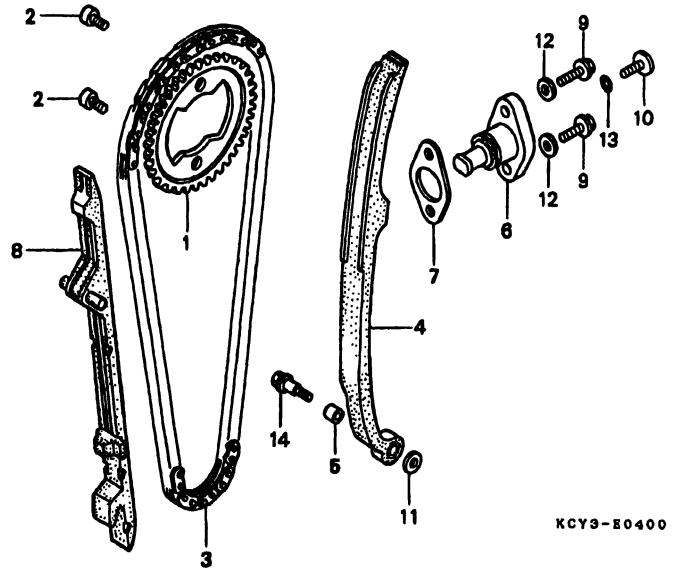

Item de serviço	T.M.O.
Comando	1,2
Corrente, Comando	2,5
Tensor, Corrente Comando	2,4
Acionador, Tensor Corrente Comando	0,3
Guia, Corrente Comando	2,1

Ref. Nº	Nº da peça	Descrição	Qtd. XR400R T	V	W	X	Y	1	Nº de série		Nota
1	14321-MN1-610	Pinhão, Comando (38D)	1	1	1	1	1	1			
2	14322-MAN-620	Parafuso, Especial, 7 x 9,5	2	2	2	2	2	2			
3	14401-KCY-671	Corrente, Comando	1	1	1	1	1	1			
4	14511-KCY-670	Tensor, Corrente Comando	1	1	1	1	1	1			
5	14515-KF0-000	Bucha, Tensor, 6 x 9	1	1	1	1	1	1			
6	14520-KCY-671	Acionador Comp., Tensor	1	1	1	1	1	1			
7	14523-KBB-901	Junta, Acionador Tensor	1	1	1	1	1	1			
8	14620-KCY-670	Guia, Corrente Comando	1	1	1	1	1	1			
9	90004-GHB-630	Parafuso, Flange, 6 x 16 (NSHF)	2	2	2	2	2	2			
10	90005-KY7-000	Parafuso, Phillips, 6 x 6	1	1	1	1	1	1			
11	90417-360-000	Arruela, Braço Limitador	1	1	1	1	1	1			
12	90463-ML7-000	Arruela, Vedação, 6,5 mm	2	2	2	2	2	2			
13	91306-MG3-000	Anel, Vedação, 1,5 x 9,5	1	1	1	1	1	1			
14	95701-06025-08	Parafuso, Flange, 6 x 25	1	1	1	1	1	1			

M-5

Cilindro

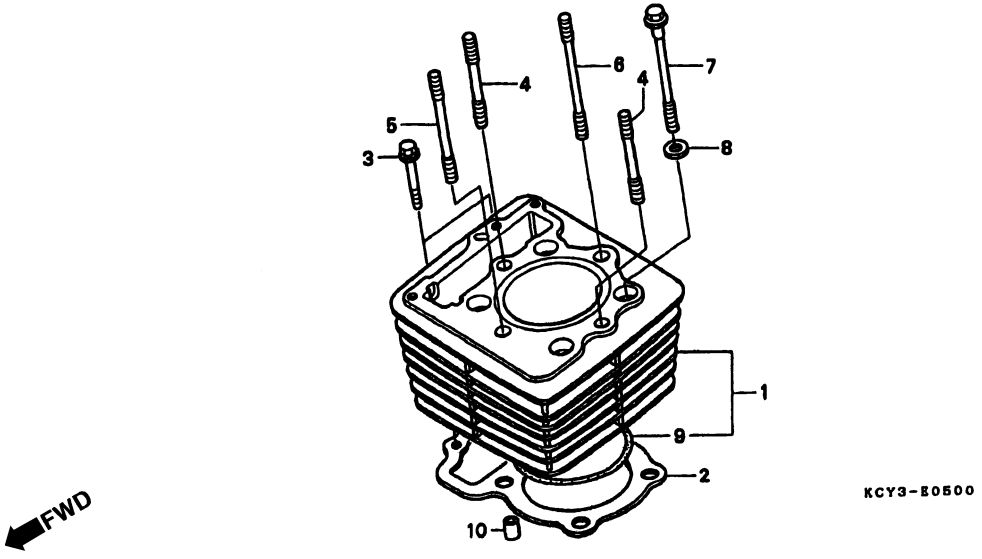

Item de serviço	T.M.O.	Ref. Nº	Nº da peça	Descrição	Qtd. XR400R T	V	W	X	Y	1	Nº de série		Nota
Cilindro, Comp	2,5	1	12100-KCY-670	Cilindro Comp	1	1	1	1	1	1			
Junta, Cilindro	2,4	2	12191-KCY-671	Junta, Cilindro	1	1	1	1	1	1			
		3	90004-GHB-690	Parafuso, Flange, 6 x 32 (NSHF)	2	2	2	2	2	2			
		4	90081-KCY-670	Prisioneiro, 10 x 60	2	2	2	2	2	2			
		5	90082-KCY-670	Prisioneiro, 10 x 73	1	–	–	–	–	–			
			90085-KG0-981	Prisioneiro, 10 x 73	–	1	1	1	1	1			
		6	90083-KCY-670	Prisioneiro, 10 x 92	1	–	–	–	–	–			
			90083-KG0-981	Prisioneiro, 10 x 92	–	1	1	1	1	1			
		7	90085-KCY-670	Parafuso, Flange, 10 x 100	4	4	4	4	4	4			
		8	90410-KF0-000	Arruela, 10 mm	4	4	4	4	4	4			
		9	91302-356-000	Anel, Vedação, Cilindro, 88 x 2	1	1	1	1	1	1			
		10	94301-12200	Pino, Guia, 12 x 20	2	2	2	2	2	2			

M-6

Tampa Lateral Direita

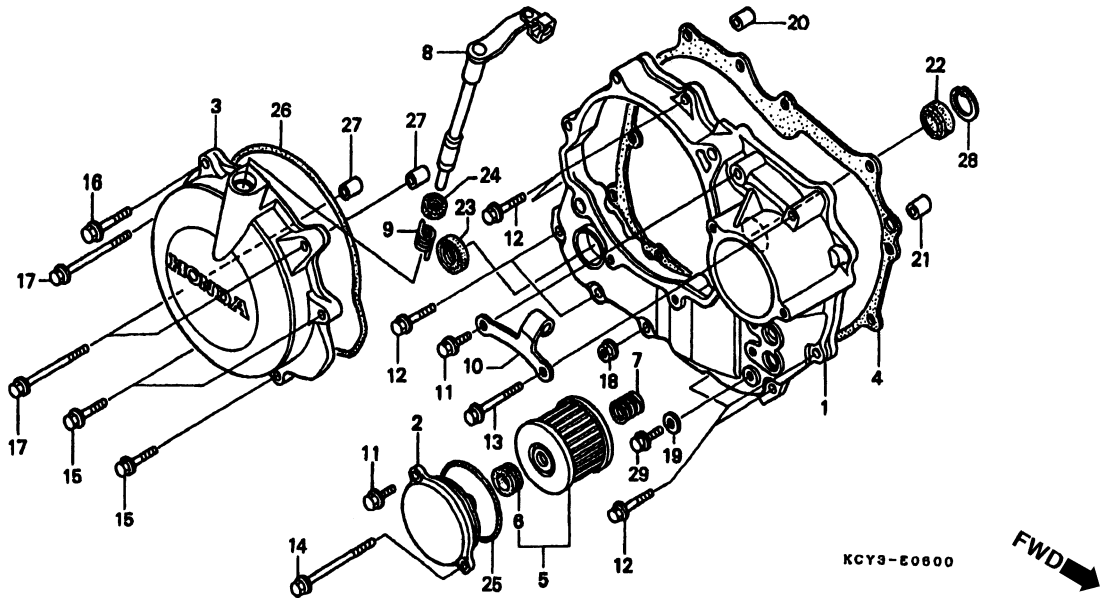

Item de serviço	T.M.O.
Tampa, Lateral Direita	0,9
Tampa Comp., Embreagem	0,3
• Alavanca Comp., Embreagem (Inclui Peça Relativa)	
Junta, Tampa Lateral Direita	0,6
Elemento, Filtro Óleo	0,2
(Inclui Peça Relativa)	
• Junta, Tampa Embreagem	
Retentor, Óleo, 14 x 22 x 5	0,7
• Retentor, Óleo, 18 x 29 x 7	

Ref. Nº	Nº da peça	Descrição	Qtd. XR400R T	V	W	X	Y	1	Nº de série		Nota
1	11331-KCY-670	Tampa, Lateral Direita	1	1	1	–	–	–			
	11331-KCY-671	Tampa, Lateral Direita	–	–	–	1	1	1			
2	11333-KCY-670	Tampa, Filtro Óleo	1	1	1	1	1	1			
3	11350-KCY-670	Tampa Comp., Embreagem	1	1	1	1	–	–			
	11350-KCY-A10	Tampa Comp., Embreagem	–	–	–	–	1	1			
4	11394-KCY-670	Junta, Tampa Lateral Direita	1	1	1	–	–	–			
	11394-KCY-671	Junta, Tampa Lateral Direita	–	–	–	1	1	1			
5	15412-KF0-020	Elemento, Filtro Óleo	1	1	1	1	1	1			
6	15413-MC8-000	Coxim, Filtro	1	1	1	1	1	1			
7	15414-KF0-000	Mola, Fixação, Elemento Filtro Óleo	1	1	1	1	1	1			
8	22810-KCY-670	Alavanca Comp., Embreagem	1	1	1	1	1	1			
9	22815-KM7-700	Mola, Alavanca Embreagem	1	1	1	1	1	1			
10	22838-KCY-670	Suporte, Cabo Embreagem	1	1	1	1	1	1			
11	90004-GHB-630	Parafuso, Flange, 6 x 16 (NSHF)	2	2	2	2	2	2			
12	90004-GHB-680	Parafuso, Flange, 6 x 28 (NSHF)	7	7	7	7	7	7			
13	90004-GHB-720	Parafuso, Flange, 6 x 45 (NSHF)	1	1	1	1	1	1			
14	90004-GHB-780	Parafuso, Flange, 6 x 75 (NSHF)	1	1	1	1	1	1			
15	90005-GHB-670	Parafuso, Flange, 6 x 25 (NSNF)	3	3	3	3	3	3			
16	90005-GHB-690	Parafuso, Flange, 6 x 32 (NSHF)	1	1	1	1	1	1			
17	90005-GHB-760	Parafuso, Flange, 6 x 65 (NSHF)	3	3	3	3	3	3			

M-6

Tampa Lateral Direita

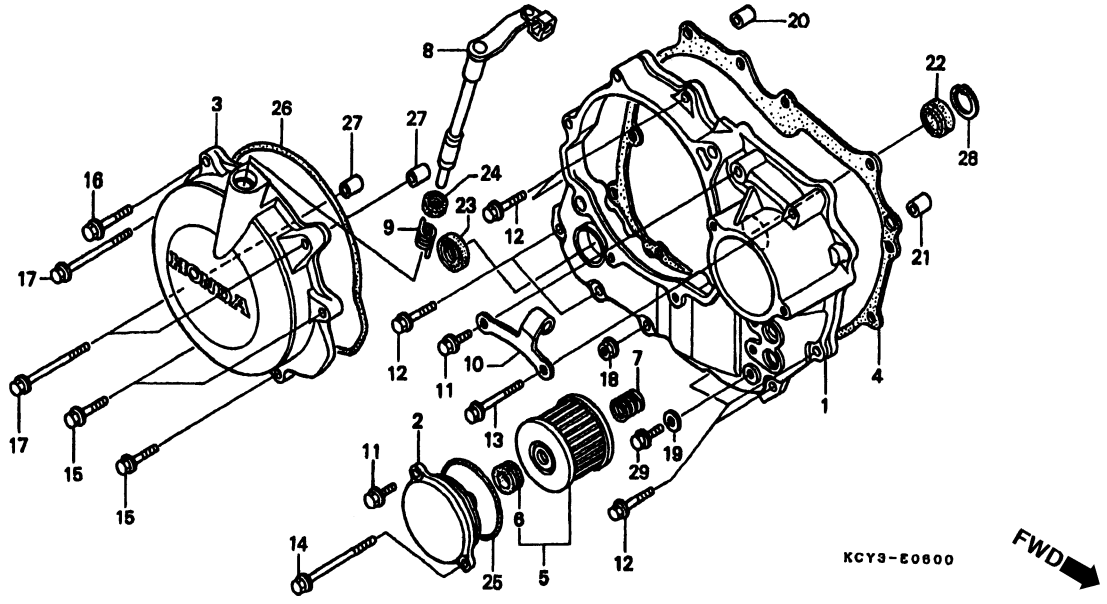

Item de serviço	T.M.O.	Ref. Nº	Nº da peça	Descrição	Qtd. XR400R T	V	W	X	Y	1	Nº de série		Nota
		18	90301-473-003	Porca, U, 6 mm	1	1	1	1	1	1			
		19	90463-ML7-000	Arruela, Vedação, 6,5 mm	1	1	1	1	1	1			
		20	90704-KL4-000	Pino, Guia, 8 x 14	1	1	1	1	1	1			
		21	91101-KF0-000	Pino, Guia, 6 x 19	1	1	1	1	1	1			
		22	91201-KF0-003	Retentor, Óleo, 14 x 22 x 5 (ARAI)	1	1	1	1	1	1			
		23	91202-KK0-003	Retentor, Óleo, 18 x 29 x 7 (ARAI)	1	1	1	–	–	–			
			91202-KCY-761	Retentor, Óleo, 20 x 30 x 7	–	–	–	1	1	1			
		24	91204-KK0-003	Retentor, Óleo, 12 x 18 x 5 (ARAI)	1	1	1	1	1	1			
		25	91302-KF0-003	Anel, Vedação, 54 x 2,4 (ARAI)	1	1	1	1	1	1			
		26	91311-KCY-670	Junta, Tampa Embreagem	1	1	1	1	1	1			
		27	94301-08100	Pino, Guia, 8 x 10	2	2	2	2	2	2			
		28	94520-24000	Anel Elástico Interno, 24 mm	1	1	1	1	1	1			
		29	95701-06012-00	Parafuso, Flange, 6 x 12	1	1	1	1	1	1			

M-7

Embreagem

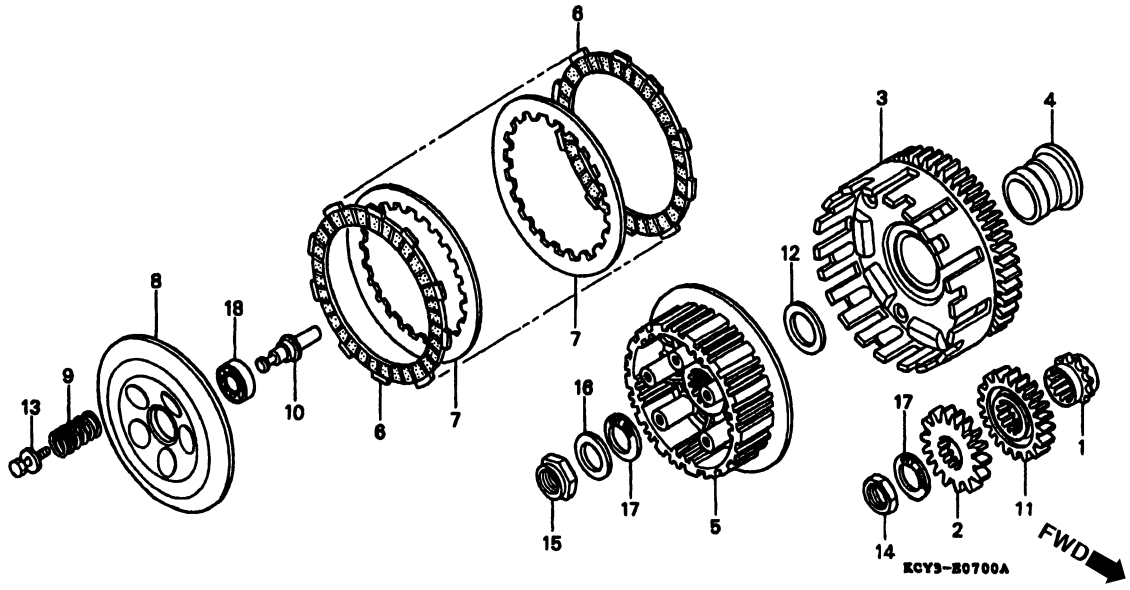

Item de serviço	T.M.O.	Ref. Nº	Nº da peça	Descrição	Qtd. XR400R T	V	W	X	Y	1	Nº de série		Nota
Pinhão, Transmissão	2,3	1	14312-KCZ-000	Pinhão, Transmissão (19D)	1	1	1	1	1	1			
Engrenagem, Bomba	1,0	2	15130-KCY-670	Engrenagem, Bomba	1	–	–	–	–	–		~ 2003023	
• Engrenagem, Primária			15130-KCY-671	Engrenagem, Bomba	1	–	–	–	–	–	2003024 ~		
Carcaça Comp., Embreagem	0,5				–	1	1	1	1	1			
• Embreagem, Central		3	22100-KCY-670	Carcaça Externa, Embreagem	1	1	1	1	1	1			
Disco, Fricção Embreagem	0,4	4	22116-KF0-000	Guia, Externa Embreagem	1	1	1	1	1	1			
(Inclui Peça Relativa)		5	22121-KCY-670	Embreagem, Central	1	1	1	1	1	1			
(Um ou Todos		6	22201-MAL-600	Disco, Fricção Embreagem	7	7	7	7	7	7			
• Placa, Pressão Embreagem		7	22321-KF0-770	Placa, Embreagem	6	6	6	6	6	6			
(Inclui Peça Relativa)		8	22350-KCY-670	Placa, Pressão Embreagem	1	1	1	1	1	1			
Mola, Embreagem	0,3	9	22401-MS8-000	Mola, Embreagem	5	–	–	–	–	–			
(Uma Ou Todas)			22401-MM9-000	Mola, Embreagem	–	5	5	5	5	5			
		10	22847-KCY-670	Pino, Acionamento Embreagem	1	–	–	–	–	–			
			22847-KCY-671	Pino, Acionamento Embreagem	–	1	1	1	1	1			
		11	23121-KCY-670	Engrenagem, Primária	1	–	–	–	–	–		~ 2003023	
			23121-KCY-671	Engrenagem, Primária	1	–	–	–	–	–	2003024 ~		
					–	1	1	1	1	1			
		12	52143-KZ3-860	Arruela	1	1	1	1	1	1			
		13	90022-MM5-000	Parafuso, Arruela, 6 x 25	5	5	5	5	5	5			
		14	90235-KA4-000	Porca, 18 mm	1	1	1	1	1	1			

M-7

Embreagem

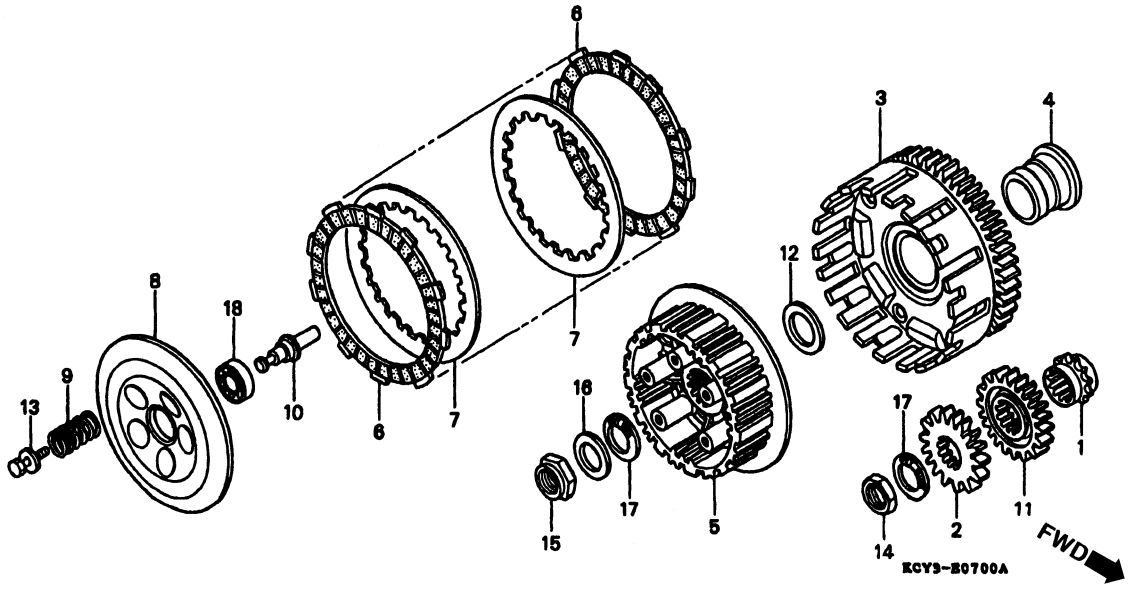

Item de serviço	T.M.O.	Ref. Nº	Nº da peça	Descrição	Qtd. XR400R T	V	W	X	Y	1	Nº de série		Nota
		15	90236-HA0-000	Porca, Trava, 18 mm	1	1	1	1	1	1			
		16	90432-428-000	Arruela, Trava	1	1	1	1	1	1			
		17	90501-ML3-910	Arruela, 18 x 32 x 2	2	2	2	2	2	2			
		18	91008-KCY-671	Rolamento, Radial Esferas, 6903 C3	1	1	1	1	1	1			

M-8

Bomba Óleo

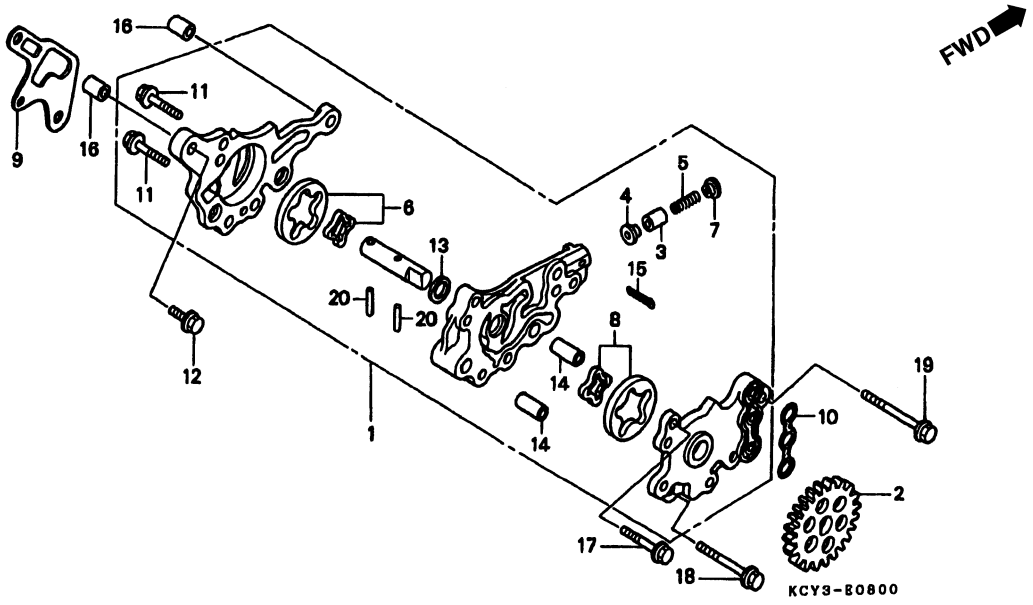

Item de serviço	T.M.O.
Bomba, Óleo Comp.	1,1
(Inclui Peça Relativa)	
Engrenagem, Bomba Óleo	0,6

Ref. Nº	Nº da peça	Descrição	Qtd. XR400R T	V	W	X	Y	1	Nº de série		Nota
1	15100-KCY-670	Bomba, Óleo Comp	1	1	1	1	1	1			
2	15105-KCY-670	Engrenagem, Bomba Óleo	1	1	1	1	1	1			
3	15106-MG3-000	Válvula, Limitadora Óleo	1	1	1	1	1	1			
4	15107-MG3-000	Anel, Limitador Óleo	1	1	1	1	1	1			
5	15108-MG3-000	Mola Limitadora Óleo	1	1	1	1	1	1			
6	15110-KCY-305	Rotor A, Bomba Óleo	1	1	1	1	1	1			
7	15111-MG3-000	Assento B, Mola	1	1	1	1	1	1			
8	15120-KCZ-305	Rotor, Bomba Óleo	1	1	1	1	1	1			
9	15151-KCY-671	Assento, Bomba Óleo	1	1	1	1	1	1			
10	15152-KCY-670	Anel, Borracha	1	1	1	1	1	1			
11	90003-GAV-701	Parafuso, 6 x 25	2	2	2	2	2	2			
12	90004-GHB-630	Parafuso, Flange, 6 x 16 (NSHF)	1	1	1	1	1	–			
	96001-06016-07	Parafuso, Flange, 6 x 16	–	–	–	–	–	1			
13	90456-333-000	Arruela, Encosto, 11 mm	1	1	1	1	1	1			
14	90701-KCY-670	Pino, Guia, 8 x 19	2	2	2	2	2	2			
15	94201-30200	Cupilha, 3,0 x 20	1	1	1	1	1	1			
16	94301-08140	Pino, Guia, 8 x 14	2	2	2	2	2	2			
17	95701-06030-00	Parafuso, Flange, 6 x 30	1	1	1	1	1	1			
18	95701-06040-00	Parafuso, Flange, 6 x 40	1	1	1	1	1	1			
19	95701-06050-00	Parafuso, Flange, 6 x 50	1	1	1	1	1	1			
20	96220-40158	Rolete, 4 x 15,8	2	2	2	2	2	2			

M-9

Tampa Lateral Esquerda

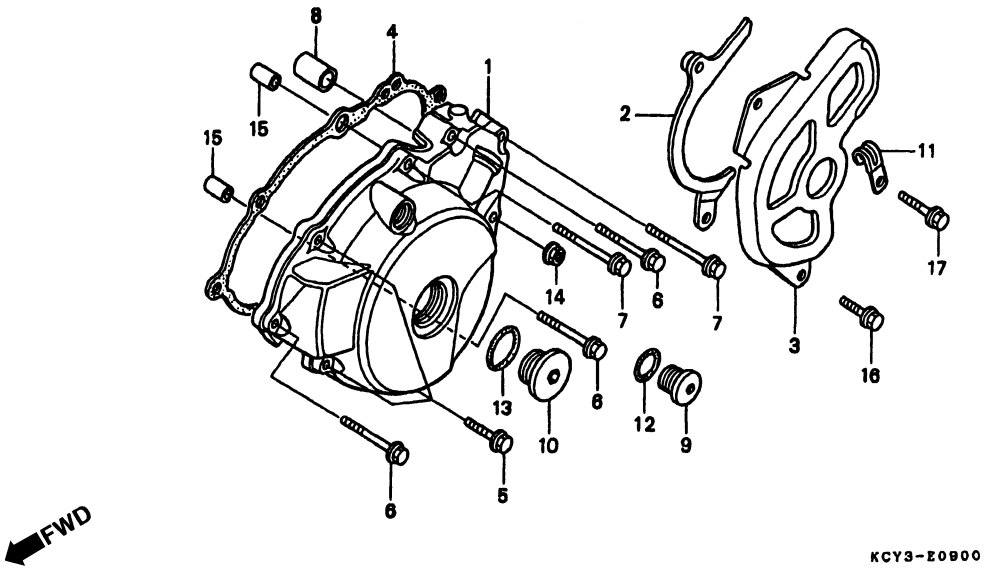

Item de serviço	T.M.O.
Tampa, Lateral Esquerda	0,5
Tampa, Pinhão	0,1
Junta, Tampa Lateral Esquerda	0,4

Ref. Nº	Nº da peça	Descrição	Qtd. XR400R T	V	W	X	Y	1	Nº de série		Nota
1	11340-KCY-670	Tampa, Lateral Esquerda	1	1	1	1	–	–			
	11340-KCY-A10	Tampa, Lateral Esquerda	–	–	–	–	1	1			
2	11352-KCY-670	Guia Comp., Corrente Comando	1	1	1	1	1	1			
3	11361-KCY-670	Tampa, Pinhão	1	1	1	1	1	1			
4	11395-KCY-671	Junta, Tampa Lateral Esquerda	1	1	1	1	1	1			
5	90004-GHB-680	Parafuso, Flange, 6 x 28 (NSHF)	3	3	3	3	3	3			
6	90004-GHB-710	Parafuso, Flange, 6 x 40 (NSHF)	4	4	4	4	4	4			
7	90004-GHB-730	Parafuso, Flange, 6 x 50 (NSHF)	2	2	2	2	2	2			
8	90037-KCY-670	Pino, Guia, 15 x 25	1	1	1	1	1	1			
9	90084-MN8-010	Tampa, 14 mm	1	1	1	1	1	1			
10	90087-HB5-000	Tampa, 30 mm	1	1	1	1	1	1			
11	90601-KJ9-000	Trava, 4 x 50	1	1	1	1	1	1			
12	91303-377-000	Anel, Vedação, 13, 8 x 2,5	1	1	1	1	1	1			
13	91305-KF0-003	Anel, Vedação, 27 x 2 (ARAI)	1	1	1	1	1	1			
14	94050-06000	Porca, Flange, 6 mm	1	1	1	1	1	1			
15	94301-10200	Pino A, Guia, 10 x 20	2	2	2	2	2	2			
16	96001-06016-07	Parafuso, Flange, 6 x 16	1	1	1	1	1	1			
17	96001-06028-07	Parafuso, Flange, 6 x 28	1	1	1	1	1	1			

M-10

Gerador

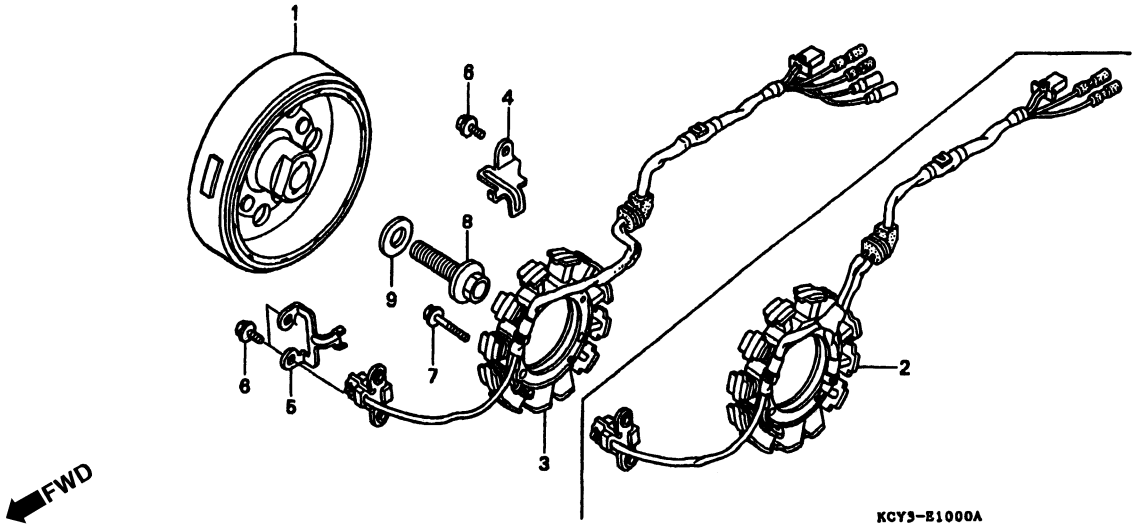

Item de serviço	T.M.O.
Gerador, Comp	0,6
Estator, Comp	0,7

Ref. Nº	Nº da peça	Descrição	Qtd. XR400R T	V	W	X	Y	1	Nº de série		Nota
1	31110-KCY-671	Gerador Comp	1	1	–	–	–	–			CM
			1	1	1	1	1	1			DK, ED, U
	31110-KCY-761	Gerador Comp	–	–	1	1	1	1			CM
2	31120-KCY-651	Estator Comp	1	1	1	1	1	1			DK, ED, U
3	31120-KCY-671	Estator Comp	1	1	1	1	1	1			CM
4	32111-KCY-670	Presilha, Fiação	1	1	1	1	1	1			
5	32112-KCY-670	Presilha, Fiação Gerador Pulsos	1	1	1	1	1	1			
6	90004-GHB-630	Parafuso, Flange, 6 x 16 (NSNF)	3	3	3	3	3	3			
7	90004-GHB-680	Parafuso, Flange, 6 x 28 (NSHF)	3	3	3	3	3	3			
8	90023-471-000	Parafuso, Flange, 12 x 50	1	1	1	1	1	1			
9	90401-KCY-670	Arruela, 12,5 x 30 x 5	1	1	1	1	1	1			

M-11

Carcaça

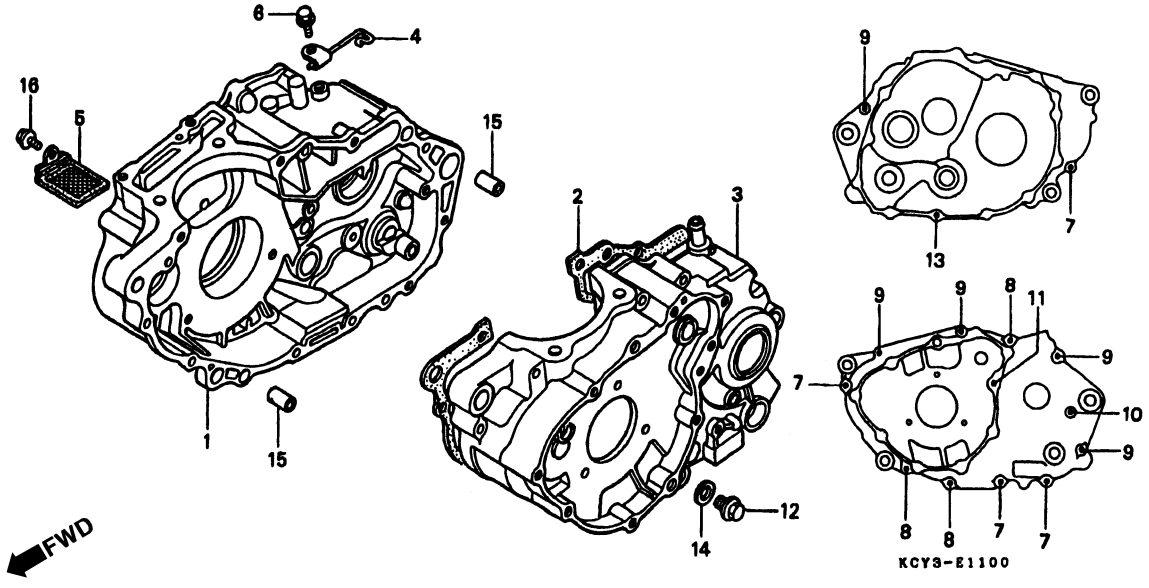

Item de serviço	T.M.O.
Carcaça Comp., Direita	*6,1
Junta, Carcaça	*5,5
Carcaça Comp., Esquerda	*6,7
Tela, Filtro Óleo	0,6

Ref. Nº	Nº da peça	Descrição	Qtd. XR400R T	V	W	X	Y	1	Nº de série		Nota
1	11100-KCY-670	Carcaça Comp., Direita	1	1	1	1	1	1			
2	11191-KCY-670	Junta, Carcaça	1	1	1	1	1	1			
3	11200-KCY-670	Carcaça Comp., Esquerda	1	1	1	1	1	1			
4	11355-KCY-670	Presilha A, Tubo	1	1	1	1	1	1			
5	15421-MN1-671	Tela, Filtro Óleo (KOYO)	1	1	1	1	1	1			
6	90004-GHB-630	Parafuso, Flange, 6 x 16 (NSHF)	1	1	1	1	1	1			
7	90004-GHB-700	Parafuso, Flange, 6 x 35 (NSHF)	4	4	4	4	4	4			
8	90004-GHB-730	Parafuso, Flange, 6 x 50 (NSHF)	3	3	3	3	3	3			
9	90004-GHB-760	Parafuso, Flange, 6 x 65 (NSNF)	5	5	5	5	5	5			
10	90004-GHB-790	Parafuso, Flange, 6 x 80 (NSHF)	1	1	1	1	1	1			
11	90011-KCY-670	Prisioneiro, Especial	1	1	1	1	1	1			
12	90131-883-000	Parafuso, Plugue Dreno	1	1	1	1	1	1			
13	92900-06025-0B	Prisioneiro, 6 x 25	1	1	1	1	1	1			
14	94109-12000	Arruela, Plugue Dreno, 12 mm	1	1	1	1	1	1			
15	94301-10160	Pino, Guia, 10 x 16	2	2	2	2	2	2			
16	95701-06012-00	Parafuso, Flange, 6 x 12	1	1	1	1	1	1			

M-12

Árvore de Manivelas
• Pistão

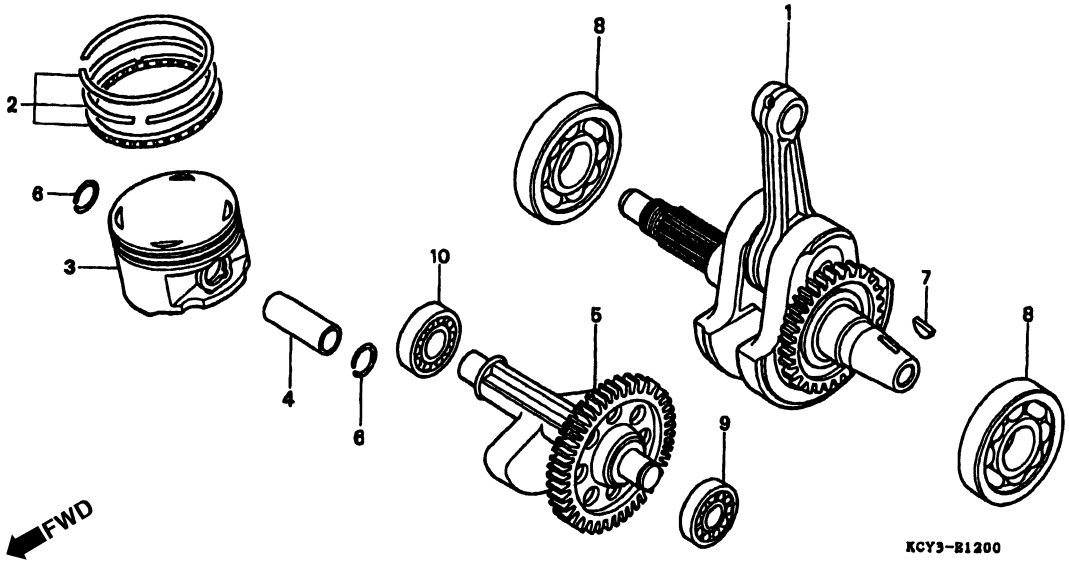

Item de serviço	T.M.O.	Ref. Nº	Nº da peça	Descrição	Qtd. XR400R T	V	W	X	Y	1	Nº de série		Nota
Árvore, Manivelas Comp	6,4	1	13000-KCY-670	Árvore, Manivelas Comp	1	–	–	–	–	–			
Anéis, Pistão, Jogo	2,6				–	–	–	1	–	–		~ 2307479	
• Pistão			13000-KCY-671	Árvore, Manivelas Comp	–	–	–	1	–	–	2307480 ~		
Pino, Pistão	2,5		13000-KCY-672	Árvore, Manivelas Comp	1	1	1	1	1	1			
Eixo Comp., Balanceiro	*6,1	2	13011-KCY-670	Anéis, Pistão Jogo (STD)	1	1	1	1	1	1			
Rolamento, Árvore Manivelas	*6,3		13021-KCY-670	Anéis, Pistão Jogo (0,25)	(1)	(1)	(1)	(1)	(1)	(1)			
(Adicionar 0,2 por Unidade)			13031-KCY-670	Anéis, Pistão Jogo (0,50)	(1)	(1)	(1)	(1)	(1)	(1)			
Rolamento, Radial Esferas, 6302	*5,7	3	13101-KCY-670	Pistão (STD)	1	1	1	1	1	1			
(Lado Esquerdo 6,2)			13102-KCY-670	Pistão (0,25)	(1)	(1)	(1)	(1)	(1)	(1)			
			13103-KCY-670	Pistão (0,50)	(1)	(1)	(1)	(1)	(1)	(1)			
		4	13111-KCY-670	Pino, Pistão	1	1	1	1	1	1			
		5	13420-KCY-670	Eixo Comp., Balanceiro	1	1	1	1	1	1			
		6	90601-KA5-000	Trava, Pino Pistão, 1,2 x 20	2	2	2	2	2	2			
		7	90701-KAS-900	Chaveta, Woodruff, 25 x 18	1	1	1	1	1	1			
		8	91001-KF0-018	Rolamento, Árvore Manivelas	2	2	2	2	2	2			
		9	91006-KK0-771	Rolamento, Radial Esferas, 6313	1	1	1	1	1	1			
		10	91007-KF0-018	Rolamento, Radial Esferas, 6302	1	1	1	1	1	1			

M-13

Transmissão

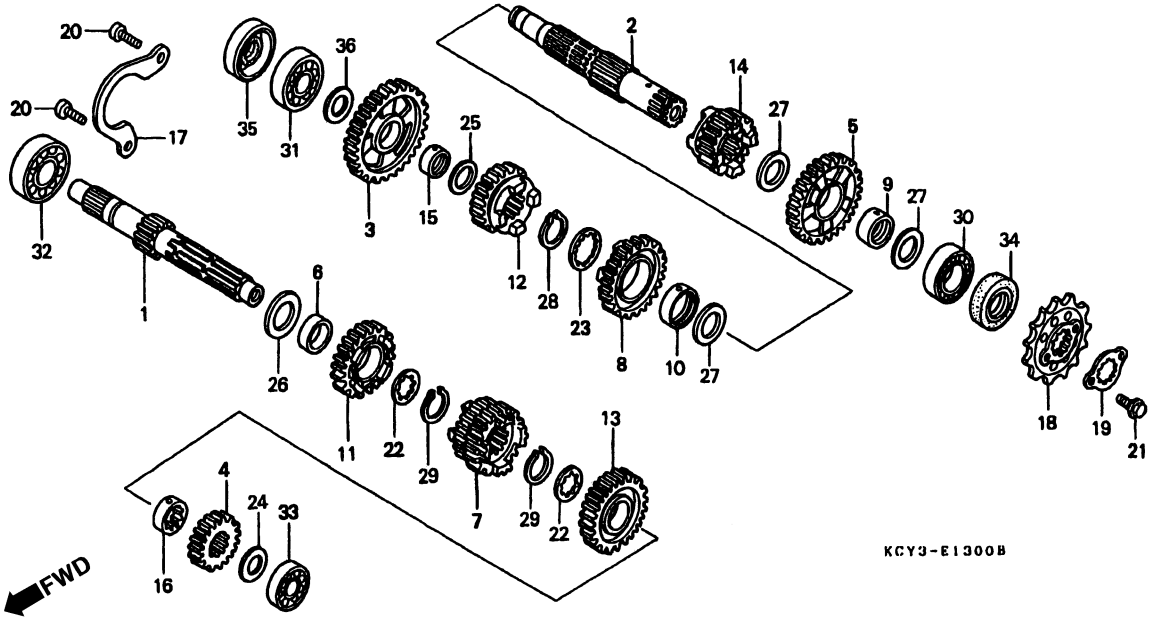

Item de serviço	T.M.O.	Ref. Nº	Nº da peça	Descrição	Qtd. XR400R T	V	W	X	Y	1	Nº de série		Nota
Árvore Principal, Transmissão	*5,7	1	23211-KCY-670	Árvore Principal, Transmissão (13D)	1	1	1	1	1	1			
(Inclui Peça Relativa)		2	23220-KCY-670	Árvore, Secundária Comp	1	1	1	–	–	–			
• Árvore Secundária, Principal			23220-KCY-671	Árvore, Secundária Comp	–	–	–	1	1	1			
(Inclui Peça Relativa)		3	23411-KCY-670	Engrenagem, Secundária (34D)	1	1	1	1	1	1			
(Quando For Executado o Serviço na		4	23421-KCY-670	Engrenagem Principal 2ª (19D)	1	1	1	1	–	–			
Unidade Comp., o T.M.O será 5,9			23421-KCY-671	Engrenagem Principal 2ª (19D)	–		–	–	1	1			
Engrenagem, Pinhão	0,2	5	23431-KCY-670	Engrenagem Secundária 2ª (35D)	1	1	1	1	–	–			
			23431-KCY-671	Engrenagem Secundária 2ª (35D)	–	–	–	–	1	1			
		6	23432-HM3-670	Bucha, 22 x 25 x 10	1	1	1	1	1	1			
		7	23441-KCY-670	Engrenagem Principal 3ª (20D)	1	1	1	1	1	1			
		8	23451-KCY-670	Engrenagem Secundária 3ª (28D)	1	1	1	1	1	1			
		9	23452-HC0-000	Bucha, Engrenagem Secundária 3ª	1	1	1	1	1	1			
		10	23452-KCY-670	Bucha, Engrenagem Secundária 3ª	1	1	1	1	1	1			
		11	23461-KCY-670	Engrenagem Principal 4ª (25D)	1	1	1	1	1	1			
		12	23471-KCY-670	Engrenagem Secundária 4ª (28D)	1	1	1	1	1	1			
		13	23481-KCY-670	Engrenagem Principal 5ª (27D)	1	1	1	1	1	1			
		14	23491-KCY-670	Engrenagem Secundária 5ª (25D)	1	1	1	1	1	1			
		15	23502-KA2-000	Bucha, 20 mm	1	1	1	1	1	1			
		16	23512-KY1-000	Bucha, 22 x 14	1	–	–	–	–	–			
					–	1	–	–	–	–		~ 2106824	

M-13

Transmissão

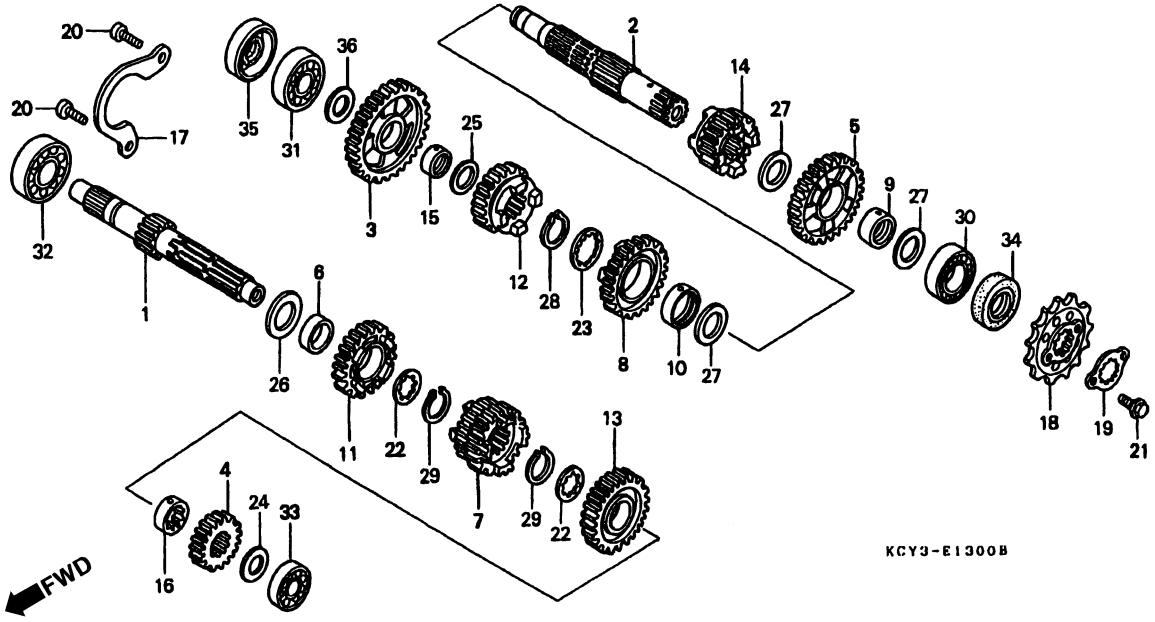

Item de serviço	T.M.O.	Ref. Nº	Nº da peça	Descrição	Qtd. XR400R T	V	W	X	Y	1	Nº de série		Nota
		(16)	23512-KEA-000	Bucha, 22 x 14	–	1	–	–	–	–		~ 2106825	
					–	–	1	1	1	1			
		17	23521-KCY-670	Placa, Fixação Rolamento	1	1	1	1	1	1			
		18	23801-KCY-670	Engrenagem (15D)	1	1	1	1	1	1			
		19	23802-KAE-870	Placa, Fixação	1	1	1	1	1	1			
		20	90001-MA2-770	Parafuso, Allen, 6 x 16	2	2	2	2	2	2			
		21	90118-958-003	Parafuso, Flange, 6 x 12	2	2	2	2	2	2			
		22	90451-KY1-000	Arruela, Entalhada, 22 mm	2	2	2	2	2	2			
		23	90451-KY2-000	Arruela, Entalhada, 25 x 31 x 1,5	1	1	1	1	1	1			
		24	90454-KF0-000	Arruela, Encosto, 17 mm	1	1	1	1	1	1			
		25	90454-428-000	Arruela, Encosto, 20 x 1,00	1	1	1	1	1	1			
		26	90455-ML7-000	Arruela, B Encosto, 22 mm (Azul)	1	1	1	1	1	1			
		27	90456-MA6-000	Arruela, Encosto, 25 mm	3	3	3	3	3	3			
		28	90601-107-000	Anel, Elástico, 25 mm	1	1	1	1	1	1			
		29	90601-329-000	Anel, Elástico, 22 mm	2	2	2	2	2	2			
		30	91003-KCY-671	Rolamento Radial Esferas, 25 x 52 x 13	1	1	1	1	1	1			
		31	91004-KN5-671	Rolamento, Radial Esferas, 17 x 44 x 12	1	1	1	–	–	–			
			91004-KCY-761	Rolamento, Radial Esferas, 18 x 44 x 12	–	–	–	1	1	1			
		32	91005-KF0-008	Rolamento, Radial Esferas, 62/22	1	1	1	1	1	1			
		33	91008-KN5-671	Rolamento, 6203	1	1	1	1	1	1			

M-13

Transmissão

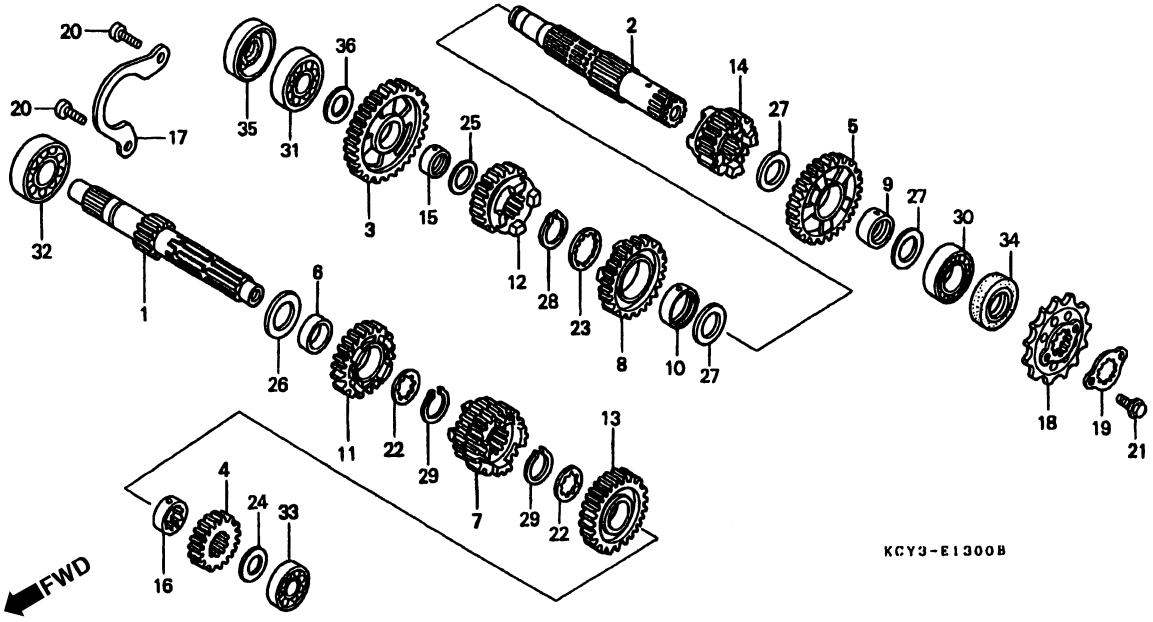

Item de serviço	T.M.O.	Ref. Nº	Nº da peça	Descrição	Qtd. XR400R T	V	W	X	Y	1	Nº de série		Nota
		34	91203-KCY-671	Retentor, Óleo, 25 x 35 x 5	1	1	1	1	1	1			
		35	91204-KCY-671	Retentor, Óleo, 17 x 34 x 4,5	1	1	1	–	–	–			
			91204-KCY-672	Retentor, Óleo, 18 x 34 x 4,5	–	–	–	1	1	1			
		36	90454-KF0-000	Arruela, Encosto, 17 mm	1	1	1	–	–	–			
			90452-701-000	Arruela, Encosto, 18 mm	–	–	–	1	1	1			

M-14

Eixo Seletor Marchas
• Garfo Seletor

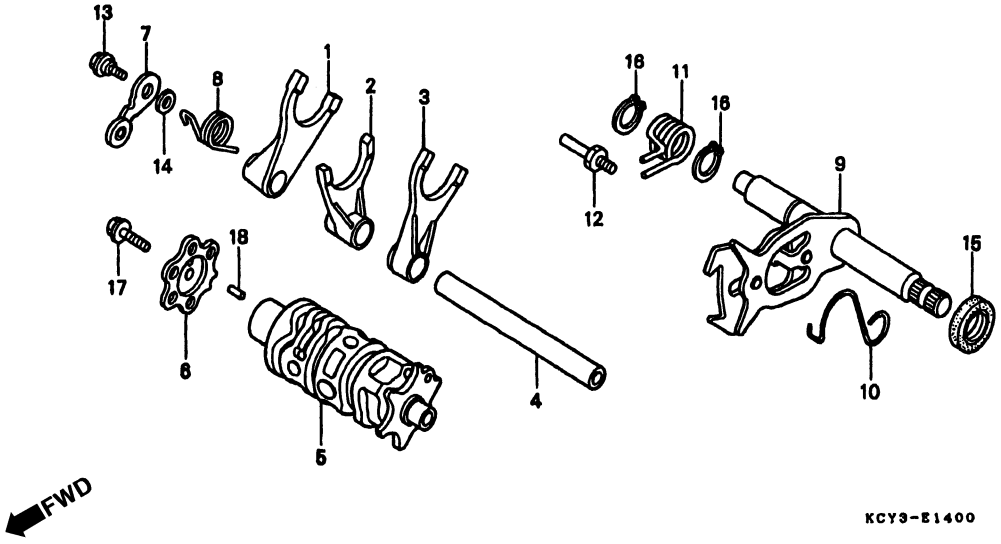

Item de serviço	T.M.O.
Garfo, Seletor	*5,7
(Um ou Todos	
• Tambor, Seletor Marchas	
Excêntrico, Posicionador Marchas	0,7
Posicionador, Tambor Seletor	0,8
(Inclui Peça Relativa)	
Eixo, Seletor Marchas	*5,6
(Inclui Peça Relativa)	

Ref. Nº	Nº da peça	Descrição	Qtd. XR400R T	V	W	X	Y	1	Nº de série		Nota
1	24211-KCY-670	Garfo, Seletor Direito	1	1	1	1	1	1			
2	24221-KCY-670	Garfo, Seletor Central	1	1	1	1	1	1			
3	24231-KCY-670	Garfo, Seletor Esquerdo	1	1	1	1	1	1			
4	24241-KCZ-000	Eixo, Garfo Seletor	1	1	1	1	1	1			
5	24300-KCY-670	Tambor, Seletor Marchas	1	1	1	1	1	1			
6	24411-KCZ-000	Excêntrico, Posicionador Marchas	1	1	1	1	1	1			
7	24430-KF0-000	Posicionador, Tambor Seletor	1	1	1	1	1	1			
8	24435-KCY-670	Mola, Garfo Seletor	1	1	1	1	1	1			
9	24610-KCY-670	Eixo Seletor, Marchas	1	1	–	–	–	–			
	24610-KCY-671	Eixo Seletor, Marchas	–	–	1	1	1	1			
10	24624-KA4-000	Mola, Eixo Seletor	1	1	1	1	1	1			
11	24651-KF0-013	Mola Retorno, Sistema Seletor	1	1	1	1	1	1			
12	24652-028-000	Pino Mola, Retorno Eixo	1	1	1	1	1	1			
13	90022-MG8-000	Parafuso, Posicionador Sistema Seletor	1	1	1	1	1	1			
14	90417-360-000	Arruela, Posicionador Sistema Seletor	1	1	1	1	1	1			
15	91202-965-003	Retentor, Óleo, 14 x 28 x 7 (ARAI)	1	1	1	1	1	1			
16	94510-14000	Anel, Elástico Externo, 14 mm	2	2	2	2	2	2			
17	95701-06020-00	Parafuso Flange, 6 x 20	1	1	1	1	1	1			
18	96220-30098	Rolete, 3 x 9,8	1	1	1	1	1	1			

M-15

Eixo Partida

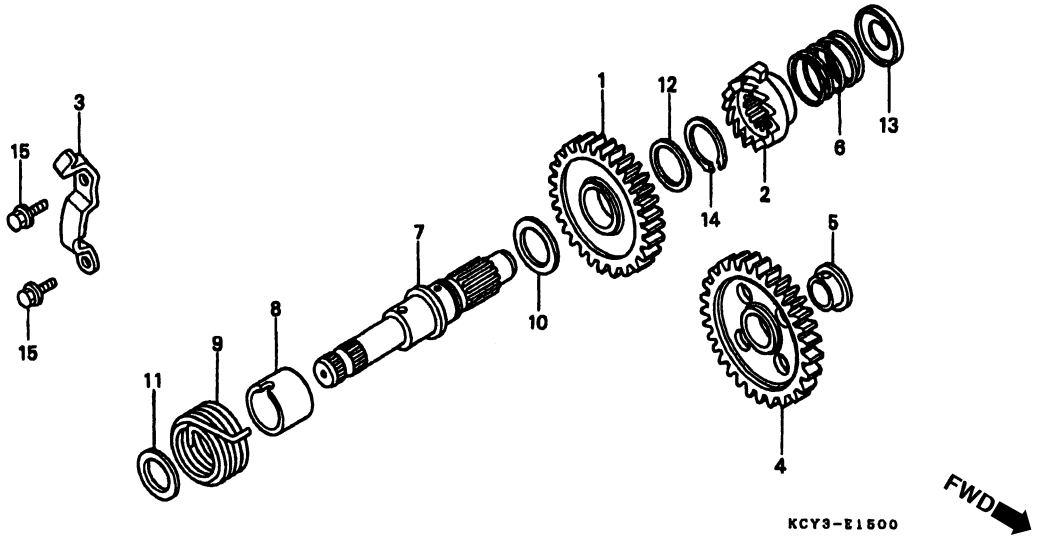

Item de serviço	T.M.O.	Ref. Nº	Nº da peça	Descrição	Qtd. XR400R T	V	W	X	Y	1	Nº de série		Nota
Pinhão, Pedal Partida	0,9	1	28211-KCY-670	Pinhão, Pedal Partida (29D)	1	1	1	–	–	–			
• Catraca, Pedal Partida			28211-KCY-671	Pinhão, Pedal Partida (29D)	–	–	–	1	1	1			
(Inclui Peça Relativa)		2	28213-KCY-670	Catraca, Pedal Partida	1	1	1	1	1	1			
• Engrenagem, Pedal Partida		3	28215-KCY-670	Placa, Limitadora Pedal	1	1	1	1	1	1			
• Eixo, Pedal Partida		4	28221-KCY-670	Engrenagem, Pedal Partida	1	1	1	1	1	1			
		5	28222-KCY-670	Bucha, 14 mm	1	1	1	–	–	–			
			28222-KK0-000	Bucha, 15 mm	–	–	–	1	1	1			
		6	28223-KK0-000	Mola, Catraca Pedal Partida	1	1	1	1	1	1			
		7	28250-KCY-670	Eixo, Pedal Partida	1	1	1	–	–	–			
			28250-KCY-671	Eixo, Pedal Partida	–	–	–	1	1	1			
		8	28255-KCY-670	Bucha, Pedal Partida	1	1	1	1	1	1			
		9	28261-KCY-670	Mola, Pedal Partida	1	1	1	1	1	1			
		10	90452-KZ4-000	Arruela, Encosto, 22 x 30 x 1	1	1	1	1	1	1			
		11	90452-701-000	Arruela, Encosto, 18 mm	1	1	1	–	–	–			
			90454-428-000	Arruela, Encosto, 20 x 1,00	–	–	–	1	1	1			
		12	90453-428-000	Arruela, Encosto, 22 mm	1	1	1	1	1	1			
		13	90501-KF0-000	Arruela, Mola Pedal Partida	1	1	1	1	1	1			
		14	90601-329-000	Anel, Elástico, 22 mm	1	1	1	1	1	1			
		15	95701-06016-00	Parafuso, Flange, 6 x 16	2	2	2	2	2	2			

M-16

Carburador

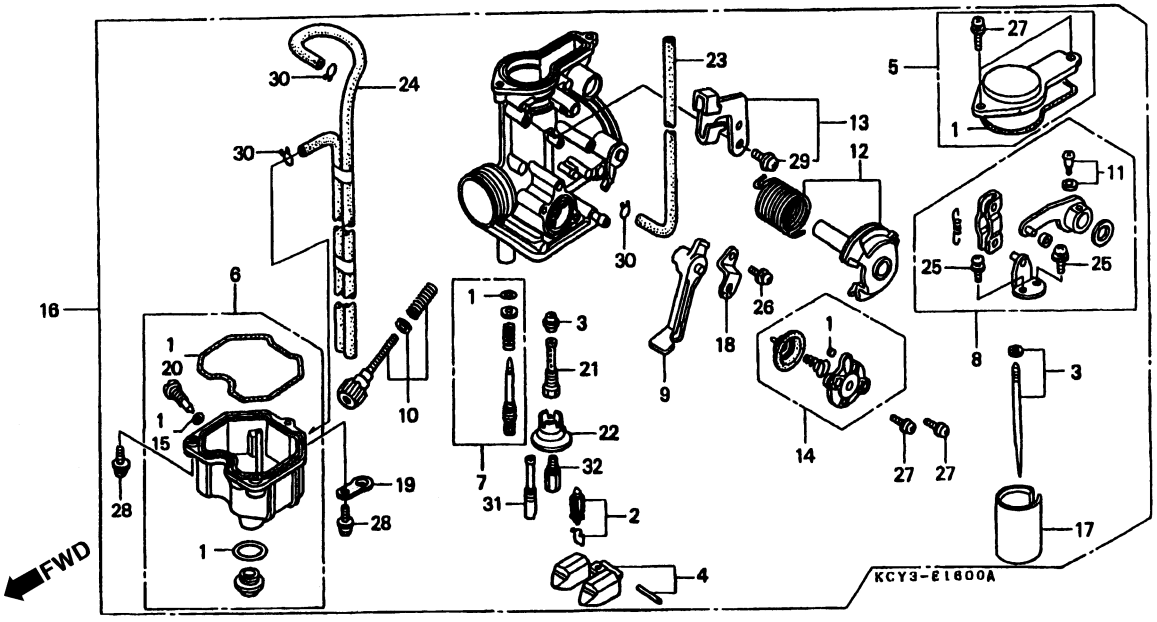

Item de serviço	T.M.O.
Cuba, Bóia	0,6
• Bóia, Jogo	
• Braço, Acelerador	
• Carburador Comp.	
• Suporte Agulhas, Jogo	
• Gicleur, Principal	
Agulhas, Jogo	0,9
Tampa, Superior	0,4
• Cuba, Bóia	
• Válvula, Passagem Ar	
Braço	0,7
• Válvula, Acelerador	

Ref. Nº	Nº da peça	Descrição	Qtd. XR400R T	V	W	X	Y	1	Nº de série		Nota
1	16010-KCY-670	Juntas, Jogo	1	1	1	1	1	1			
2	16011-KA3-741	Válvula, Cuba	1	1	1	1	1	1			
3	16012-KCY-670	Agulhas, Jogo	1	1	–	–	–	–			
	16012-KCY-681	Agulhas, Jogo	–	–	1	1	1	1			
4	16013-KCY-670	Bóia, Jogo	1	1	1	1	1	1			
5	16014-KCY-670	Tampa, Superior	1	1	1	1	1	1			
6	16015-KCY-670	Cuba, Bóia Comp	1	1	1	1	1	1			
7	16016-KCY-670	Parafuso, A	1	1	–	–	–	–			
	16016-KCY-771	Parafuso, A	–	–	1	1	1	1			
8	16018-KCY-670	Braço	1	1	1	1	1	1			
9	16019-KN5-671	Alavanca, Afogador	1	1	1	1	–	–			
	16019-KN5-672	Alavanca, Afogador	–	–	–	–	1	1			CM, U
	16019-KCE-671	Alavanca, Afogador	–	–	–	–	1	1			DK, ED
10	16028-KCY-670	Parafuso, B	1	1	1	1	1	1			
11	16029-KCE-670	Parafuso C	1	1	1	1	1	1			
12	16032-KCY-670	Braço, Acelerador	1	1	1	1	1	1			
13	16037-KCY-670	Suporte	1	1	1	1	1	1			
14	16048-KCY-670	Válvula, Passagem Ar	1	1	1	1	1	1			
15	16075-GHB-640	Anel, Vedação, 1,3 x 4,3	1	1	1	1	1	1			
16	16100-KCY-650	Carburador Comp. (PDK1B A)	1	1	–	–	–	–			U

M-16

Carburador

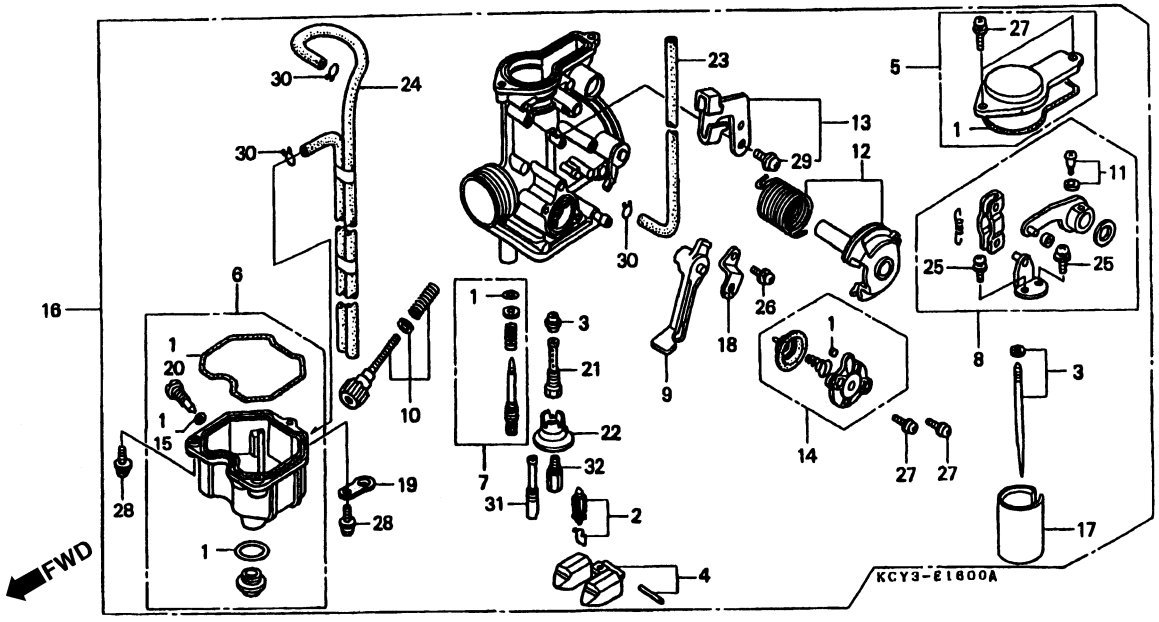

Item de serviço	T.M.O.	Ref. Nº	Nº da peça	Descrição	Qtd. XR400R T	V	W	X	Y	1	Nº de série		Nota
		(16)	16100-KCY-671	Carburador Comp. (PDK1A A)	1	1	–	–	–	–			CM, ED
			16100-KCY-681	Carburador Comp. (PDK1F A)	–	–	1	1	–	–			ED
			16100-KCY-682	Carburador Comp. (PDK1F B)	–	–	–	–	1	1			DK, ED
			16100-KCY-751	Carburador Comp. (PDK1D A)	–	–	1	1	–	–			U
			16100-KCY-752	Carburador Comp. (PDK1D B)	–	–	–	–	1	1			U
			16100-KCY-761	Carburador Comp. (PDK1C A)	–	–	1	1	–	–			CM
			16100-KCY-762	Carburador Comp. (PDK1C B)	–	–	–	–	1	1			CM
		17	16112-KCY-670	Válvula, Acelerador	1	1	–	–	–	–			
			16112-KCY-771	Válvula, Acelerador	–	–	1	1	1	1			
		18	16119-429-771	Placa Fixação, Alavanca Acelerador	1	1	1	1	1	1			
		19	16134-460-671	Placa	1	1	1	1	1	1			
		20	16163-KCS-920	Guarnição, Cuba Bóia	1	1	1	1	1	1			
		21	16165-KCY-670	Suporte, Agulhas	1	1	1	1	1	1			CM
					1	1	–	–	–	–			ED, U
			16165-KCY-681	Suporte, Agulhas	–	–	1	1	1	1			DK, ED, U
		22	16168-382-014	Suporte, Jogo	1	1	1	1	1	1			
		23	16198-KCY-670	Tubo (Passagem Ar)	1	1	1	1	1	1			
		24	16199-KCY-671	Tubo Comp. (Passagem Ar)	1	1	1	1	1	1			
		25	93892-03008-18	Parafuso, Arruela, 3 x 8	2	2	2	2	2	2			
		26	93892-04010-18	Parafuso, Arruela, 4 x 10	1	1	1	1	1	1			

M-16

Carburador

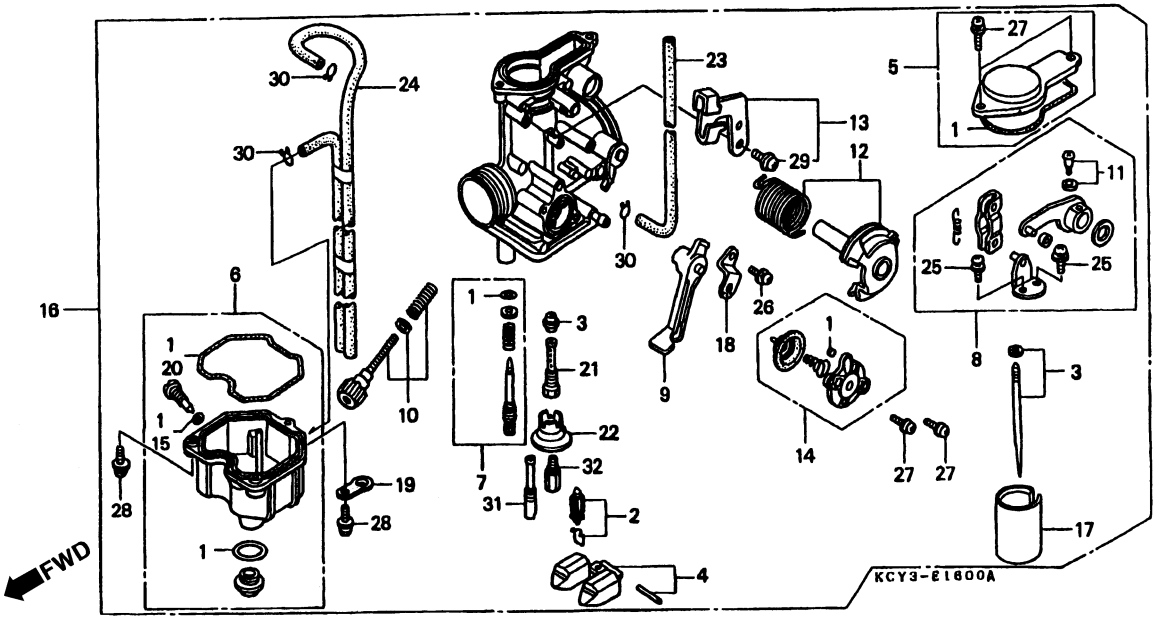

Item de serviço	T.M.O.	Ref. Nº	Nº da peça	Descrição	Qtd. XR400R T	V	W	X	Y	1	Nº de série		Nota
		27	93892-04012-18	Parafuso, Arruela, 4 x 12	4	4	4	4	4	4			
		28	93892-04016-18	Parafuso, Arruela, 4 x 16	3	3	3	3	3	3			
		29	93892-05012-18	Parafuso, Arruela, 5 x 12	1	1	1	1	1	1			
		30	95002-02659	Presilha, Tubo (B6,5)	3	3	3	3	3	3			
		31	99103-437-0480	Gicleur, Marcha Lenta, # 48	–	–	(1)	(1)	(1)	(1)			CM
			99103-437-0500	Gicleur, Marcha Lenta, # 50	–	–	(1)	(1)	(1)	(1)			
			99103-437-0520	Gicleur, Marcha Lenta, # 52	–	–	(1)	(1)	(1)	–			CM
					–	–	–	1	1	–			CM
			99103-437-0550	Gicleur, Marcha Lenta, # 55	–	–	1	1	(1)	–			CM
					–	–	–	–	1	1			DK, ED, U
			99103-437-0580	Gicleur, Marcha Lenta, # 58	–	–	(1)	(1)	(1)	(1)			
			99103-437-0600	Gicleur, Marcha Lenta, # 60	(1)	(1)	–	–	–	–			CM
					(1)	(1)	1	1	(1)	–			ED
					–	–	1	1	(1)	–			U
			99103-437-0620	Gicleur, Marcha Lenta, # 62	1	1	–	–	–	–			
			99103-437-0650	Gicleur, Marcha Lenta, # 65	(1)	(1)	–	–	–	–			CM, ED
		32	99113-GHB-0600	Gicleur, Principal, # 60	1	1	1	1	1	1			U
			99113-GHB-1250	Gicleur, Principal, # 125	–	–	(1)	(1)	(1)	(1)			CM
			99113-GHB-1280	Gicleur, Principal, # 128	–	–	(1)	(1)	(1)	(1)			CM
			99113-GHB-1300	Gicleur, Principal, # 130	–	–	(1)	(1)	(1)	(1)			CM

M-16

Carburador

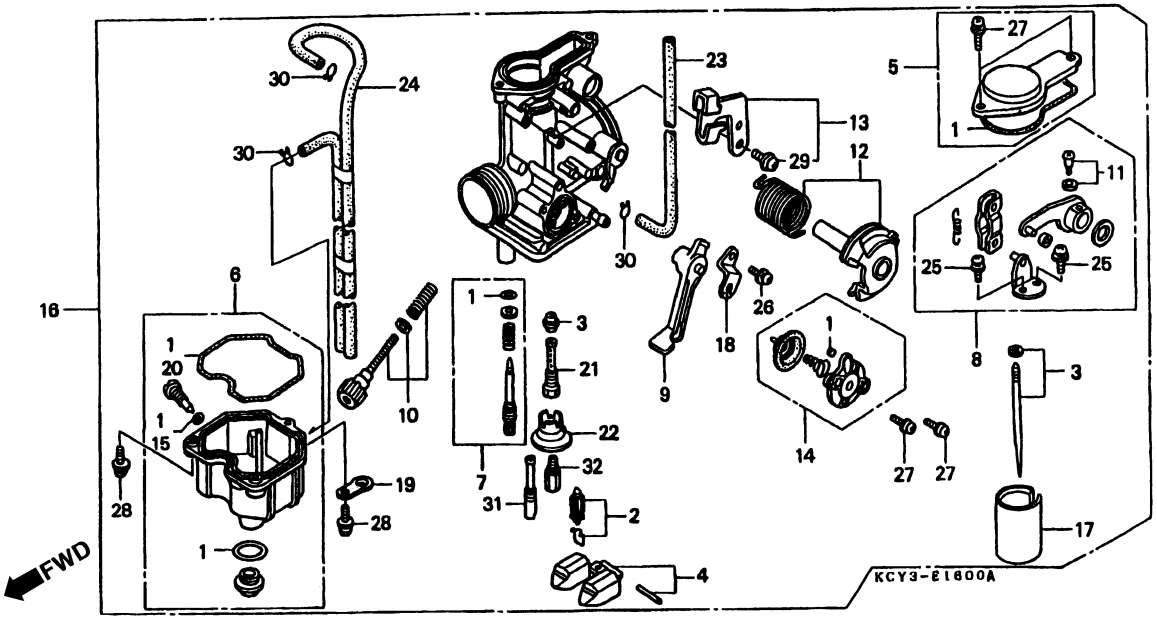

Item de serviço	T.M.O.	Ref. Nº	Nº da peça	Descrição	Qtd. XR400R T	V	W	X	Y	1	Nº de série		Nota
		(32)	99113-GHB-1320	Gicleur, Principal, # 132	–	–	(1)	(1)	(1)	(1)			CM
			99113-GHB-1350	Gicleur, Principal, # 135	–	–	(1)	(1)	(1)	(1)			CM
			99113-GHB-1380	Gicleur, Principal, # 138	–	–	(1)	(1)	(1)	(1)			CM
			99113-GHB-1400	Gicleur, Principal, # 140	–	–	(1)	(1)	(1)	(1)			CM
			99113-GHB-1420	Gicleur, Principal, # 142	–	–	1	1	1	1			CM
			99113-GHB-1450	Gicleur, Principal, # 145	(1)	(1)	(1)	(1)	(1)	(1)			CM, DK, ED
					–	–	(1)	(1)	(1)	(1)			U
			99113-GHB-1480	Gicleur, Principal, # 148	(1)	(1)	(1)	(1)	(1)	(1)			CM, DK, ED
					–	–	(1)	(1)	(1)	(1)			U
			99113-GHB-1500	Gicleur, Principal, # 150	(1)	(1)	(1)	(1)	(1)	(1)			CM, DK, ED
					–	–	(1)	(1)	(1)	(1)			U
			99113-GHB-1520	Gicleur, Principal, # 152	(1)	(1)	(1)	(1)	(1)	(1)			CM, DK, ED
			99113-GHB-1550	Gicleur, Principal, # 155	(1)	(1)	(1)	(1)	(1)	(1)			CM, DK, ED
					–	–	(1)	(1)	(1)	(1)			U
			99113-GHB-1580	Gicleur, Principal, # 158	(1)	(1)	(1)	(1)	(1)	(1)			CM, DK, ED
					–	–	(1)	(1)	1	(1)			U
			99113-GHB-1600	Gicleur, Principal, # 160	(1)	(1)	(1)	(1)	(1)	(1)			CM, DK, ED
					–	–	(1)	(1)	(1)	(1)			U
			99113-GHB-1620	Gicleur, Principal, # 162	1	1	(1)	(1)	(1)	(1)			CM
					1	1	1	1	1	1			DK, ED
					–	–	(1)	(1)	(1)	(1)			U

M-16

Carburador

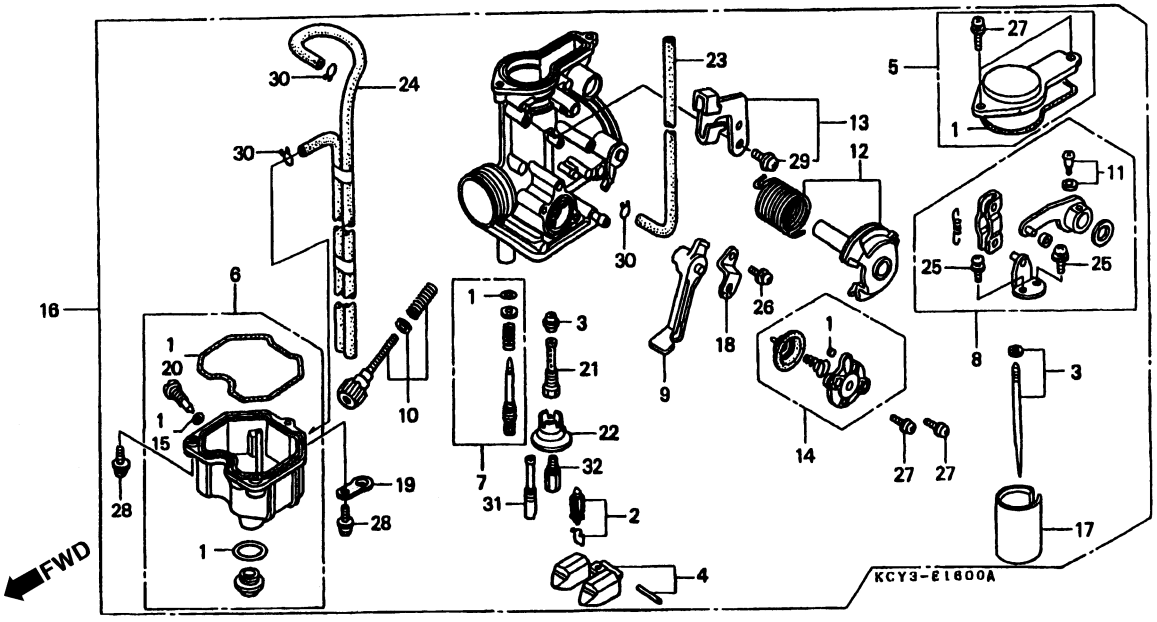

Item de serviço	T.M.O.	Ref. Nº	Nº da peça	Descrição	Qtd. XR400R T	V	W	X	Y	1	Nº de série		Nota
		(32)	99113-GHB-1650	Gicleur, Principal, # 165	(1)	(1)	(1)	(1)	(1)	(1)	.....	.....	CM, DK, ED
					–	–	(1)	(1)	(1)	(1)	.....	.....	U
			99113-GHB-1680	Gicleur, Principal, # 168	(1)	(1)	–	–	–	–	.....	.....	CM
					(1)	(1)	(1)	(1)	(1)	(1)	.....	.....	DK, ED
					–	–	(1)	(1)	(1)	(1)	.....	.....	U
			99113-GHB-1700	Gicleur, Principal, # 170	(1)	(1)	–	–	–	–	.....	.....	CM
					(1)	(1)	(1)	(1)	(1)	(1)	.....	.....	DK, ED
					–	–	(1)	(1)	(1)	(1)	.....	.....	U
			99113-GHB-1720	Gicleur, Principal, # 172	(1)	(1)	–	–	–	–	.....	.....	CM
					(1)	(1)	(1)	(1)	(1)	(1)	.....	.....	DK, ED
					–	–	(1)	(1)	(1)	(1)	.....	.....	U
			99113-GHB-1750	Gicleur, Principal, # 175	(1)	(1)	–	–	–	–	.....	.....	CM
					(1)	(1)	(1)	(1)	(1)	(1)	.....	.....	DK, ED
					–	–	(1)	(1)	(1)	(1)	.....	.....	U
			99113-GHB-1780	Gicleur, Principal, # 178	(1)	(1)	–	–	–	–	.....	.....	CM
					(1)	(1)	(1)	(1)	(1)	(1)	.....	.....	DK, ED
					–	–	(1)	(1)	(1)	(1)	.....	.....	.....

EOP-1

Jogo Juntas A

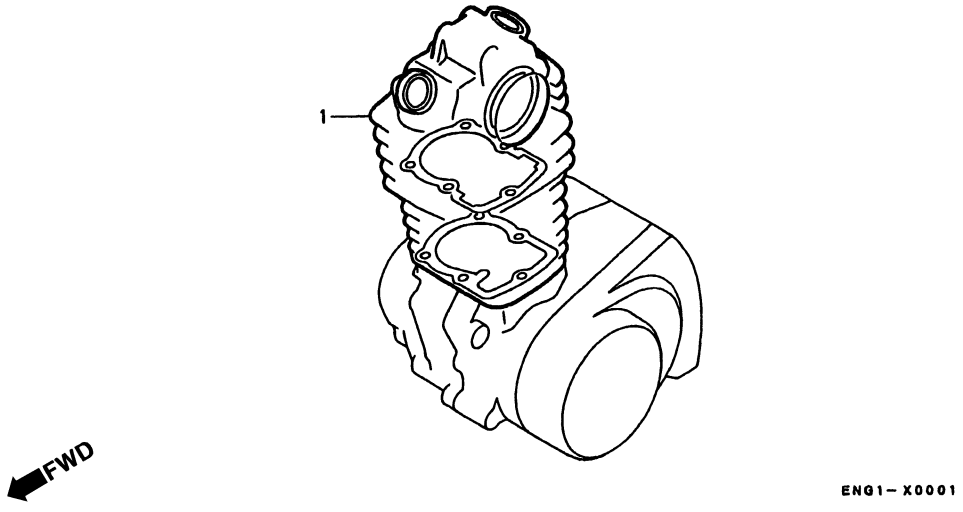

Item de serviço	T.M.O.	Ref. Nº	Nº da peça	Descrição	Qtd. XR400R T	V	W	X	Y	1	Nº de série		Nota
		1	06111-KCY-670	Juntas A, Jogo	1	1	1	–	–	–			
					–	–	–	1	–	–		~ 2309847	
			06111-KCY-671	Juntas A, Jogo	–	–	–	1	–	–	2309848	~	
			06111-KCY-672	Juntas A, Jogo (Peças Componentes)	–	–	–	–	1	–			
			12191-KCY-671	Junta, Cilindro	1	1	1	1	1	–			
			12209-KL4-005	Retentor, Óleo Haste Válvulas (NOK)	4	4	4	4	4	–			
			12251-KCY-671	Junta, Cabeçote	1	1	1	–	–	–			
					–	–	–	1	–	–		~ 2309847	
			12251-MBV-003	Junta, Cabeçote	–	–	–	1	–	–	2309848	~	
			12391-KCY-671	Junta, Tampa Cabeçote	1	1	1	1	1	–			
			14523-KBB-901	Junta, Tensor	1	1	1	1	1	–			
			18291-MN5-650	Junta, Tubo Escape	2	2	2	2	2	–			
			18392-MK4-000	Guarnição, Escapamento	1	1	1	1	1	–			
			90463-ML7-000	Arruela, Vedação, 6,5 mm	2	2	2	2	2	–			
			90544-KF0-000	Arruela, Vedação, 14 mm	4	4	4	4	4	–			
			90545-KF0-000	Arruela, 12 mm	2	2	2	2	2	–			
			91301-428-003	Anel, Vedação, 35,5 x 3 (NOK)	4	4	4	4	4	–			
			91302-356-000	Anel, Vedação, Cilindro, 88 x 2	–	–	–	–	1	–			
			91303-397-000	Anel, Vedação, 45 x 2,5	1	1	1	1	1	–			
			91306-MG3-000	Anel, Vedação, 1,5 x 9,5	1	1	1	1	1	–			

EOP-2

Jogo Juntas B

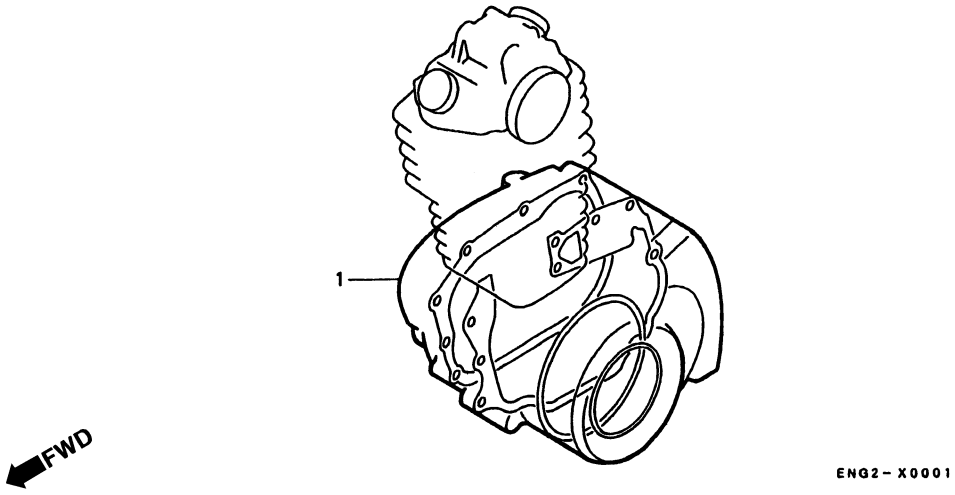

Item de serviço	T.M.O.	Ref. Nº	Nº da peça	Descrição	Qtd. XR400R T	V	W	X	Y	1	Nº de série		Nota
		1	06112-KCY-670	Juntas B, Jogo	1	1	1	–	–	–			
			06112-KCY-672	Juntas B, Jogo	–	–	–	1	–	–			
			06112-KCY-673	Juntas B, Jogo (Peças Componentes)	–	–	–	–	1	–			
			11191-KCY-670	Junta, Carcaça	1	1	1	1	1	–			
			11394-KCY-670	Junta, Tampa Lateral Direita	1	1	1	–	–	–			
			11394-KCY-671	Junta, Tampa Lateral Direita	–	–	–	1	1	–			
			11395-KCY-671	Junta, Tampa Lateral Esquerda	1	1	1	1	1	–			
			15151-KCY-671	Vedador, Bomba Óleo	–	–	–	–	1	–			
			15152-KCY-670	Vedador, Borracha	1	1	1	1	1	–			
			90463-ML7-000	Arruela, Vedação, 6,5 mm	–	–	–	1	1	–			
			90545-300-000	Arruela, Parafuso Óleo	–	–	–	–	1	–			
			91302-KF0-003	Anel, Vedação, 54 x 2,4 (ARAI)	1	1	1	1	1	–			
			91303-377-000	Anel, Vedação, 13,8 x 2,5	1	1	1	1	1	–			
			91305-KF0-003	Anel, Vedação, 27 x 2 (ARAI)	1	1	1	1	1	–			
			91305-PE2-003	Anel, Vedação, 9,8 x 1,9	–	–	–	–	2	–			
			91311-KCY-670	Junta, Tampa Embreagem	1	1	1	1	1	–			
			94109-12000	Arruela, Plugue Drenagem, 12 mm	1	1	1	1	1	–			

C-1

Farol

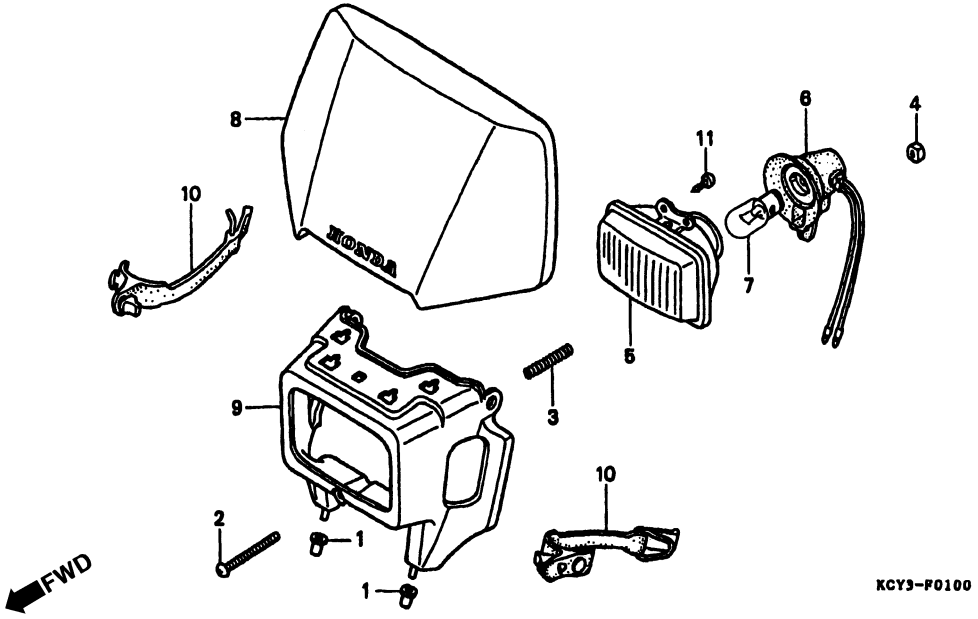

Item de serviço	T.M.O.
Farol	0,2
• Soquete Comp., Farol	
• Carcaça, Farol	
Lâmpada, Farol	0,1

Ref. Nº	Nº da peça	Descrição	Qtd. XR400R T	V	W	X	Y	1	Nº de série		Nota
1	19113-MB1-870	Coxim, Fixação Radiador	2	2	2	2	2	2		CM	
2	33103-KF0-670	Parafuso, Ajuste Lâmpada	1	1	1	1	1	1		CM	
3	33107-246-003	Mola Ajuste, Lâmpada Farol	1	1	1	1	1	1		CM	
4	33117-KA2-003	Porca, Ajuste Farol (STANLEY)	1	1	1	1	1	1		CM	
5	33123-KCY-670	Farol	1	1	1	1	1	1		CM	
6	33130-KCY-670	Soquete Comp., Farol	1	1	1	1	1	1		CM	
7	34901-MN1-671	Lâmpada, Farol (12V 35W)	1	1	1	1	1	1		CM	
8	61140-KCZ-900ZA	Placa, Dianteira Números (WL) *Tipo 1*	1	–	–	–	–	–		CM	
	61140-KCZ-940ZA	Placa, Dianteira Números (WL) *Tipo 2*	–	1	1	1	–	–		CM	
	61140-KCZ-J10ZA	Placa, Dianteira Números *Tipo 3*	–	–	–	–	1	1		CM	
9	61301-KCZ-900ZA	Carcaça, Farol *P-9* Violeta Urano	1	–	–	–	–	–		CM	
	61301-KCZ-900ZB	Carcaça, Farol *NH-1* Preto	–	1	1	1	–	–		CM	
	61301-KCZ-900ZE	Carcaça, Farol *R-134* Vermelho Fighting	–	–	–	–	1	1		CM	
10	61309-KF0-000	Presilha, Carcaça Farol	2	2	2	2	2	2		CM	
11	93901-34210	Parafuso, Fixação, 4 x 10	2	2	2	2	2	2		CM	

C-1.1

Farol

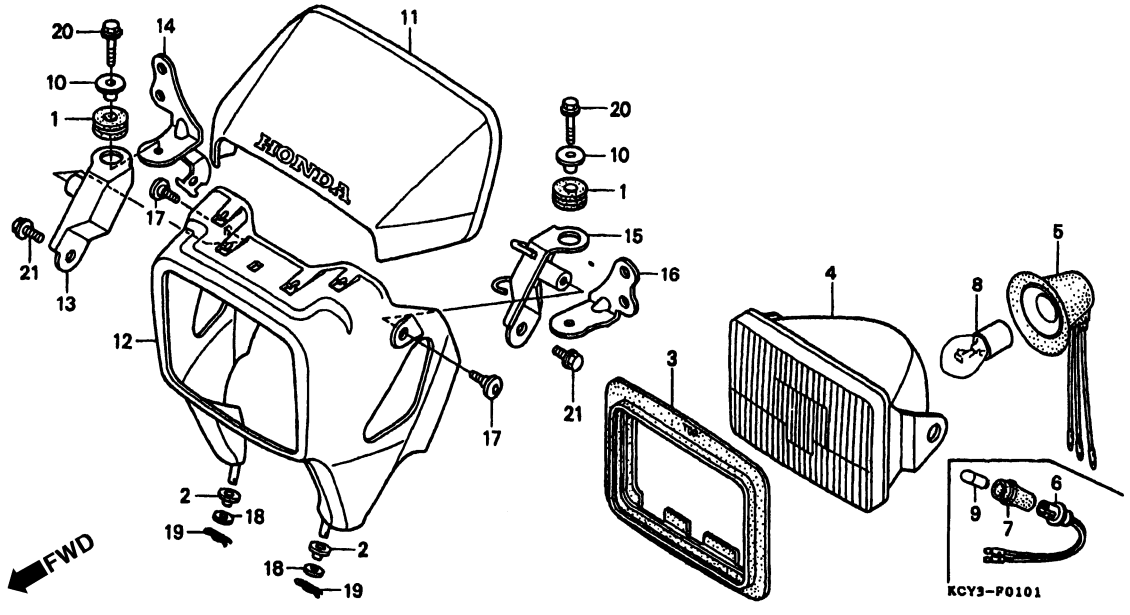

Item de serviço	T.M.O.	Ref. Nº	Nº da peça	Descrição	Qtd. XR400R T	V	W	X	Y	1	Nº de série		Nota
Farol	0,2	1	17245-107-010	Coxim, Fixação	2	2	2	2	2	2			DK, ED, U
• Soquete Comp., Farol		2	19113-KCY-650	Coxim, Superior Visor	2	2	2	2	2	2			DK, ED, U
• Soquete, Lâmpada Posição		3	33102-MG2-000	Guarnição, Farol	1	1	1	1	1	1			DK, ED, U
• Suporte A, Direito Farol		4	33120-KCY-641	Farol	1	1	1	1	1	1			DK, ED
(Um ou Todos)			33120-KCY-651	Farol	1	1	1	1	1	1			U
• Suporte B, Direito Farol		5	33130-GJ1-711	Soquete Comp., Farol	1	1	1	1	1	1			DK, ED, U
• Suporte A, Esquerdo Farol		6	33140-167-003	Soquete, Lampada Posição	1	1	1	1	1	1			DK, ED
• Suporte B, Esquerdo Farol		7	33155-166-003	Coxim	1	1	1	1	1	1			DK, ED
Lâmpada, Farol	0,1	8	34901-388-611	Lâmpada, Farol (12V 35/35W)	1	1	1	1	1	1			DK, ED, U
• Lâmpada, Posição		9	34903-388-611	Lâmpada, Posição (12V 4W)	1	1	1	1	1	1			DK, ED
Carcaça, Farol	0,3	10	61104-MA6-720	Bucha	2	2	2	2	2	2			DK, ED, U
		11	61140-KCY-650ZA	Placa Dianteira, Número (WL) *Tipo 1*	1	–	–	–	–	–			ED, U
			61140-KCY-710ZA	Placa Dianteira, Número (WL) *Tipo 2*	–	1	1	1	–	–			ED, U
			61140-KCY-A10ZB	Placa Dianteira, Número (WL) *Tipo 3*	–	–	–	–	1	1			DK, ED, U
		12	61301-KCY-650ZA	Carcaça, Farol *P-9* Violeta Urano	1	–	–	–	–	–			ED, U
			61301-KCY-650ZB	Carcaça, Farol *NH-1* Preto	–	1	1	1	–	–			ED, U
			61301-KCY-650ZD	Carcaça, Farol *R-134* Vermelho Fighting	–	–	–	–	1	1			DK, ED, U
		13	61305-KCY-650	Suporte A, Direito Farol	1	1	1	1	1	1			UMA
		14	61306-KCY-650	Suporte B, Direito Farol	1	1	1	1	1	1			DK, ED, U
		15	61405-KCY-650	Suporte A, Esquerdo Farol	1	1	1	1	1	1			DK, ED, U

C-1.1

Farol

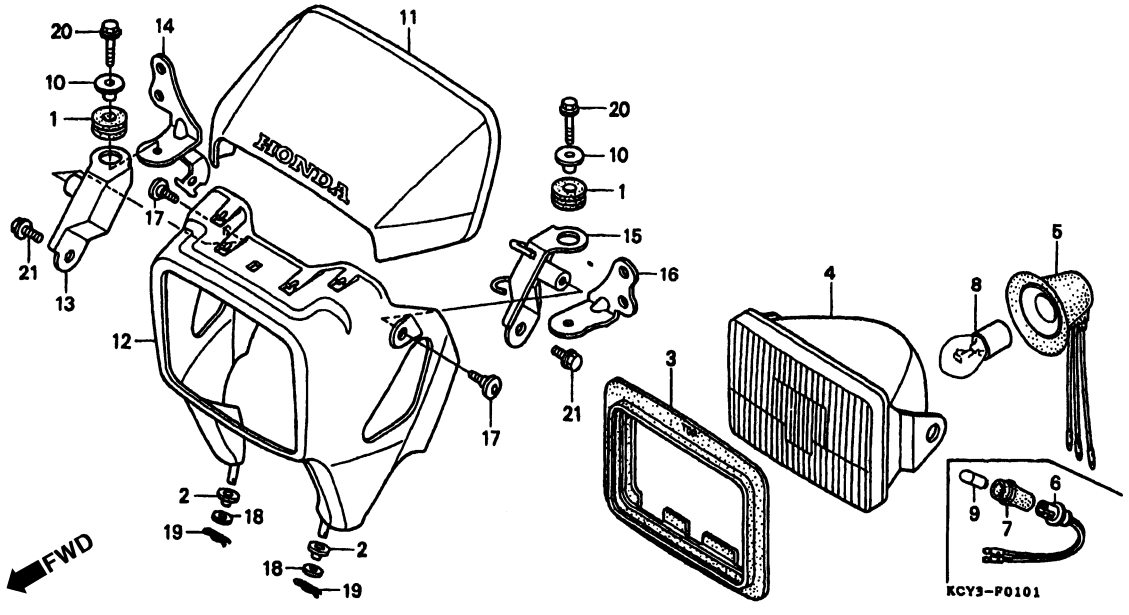

Item de serviço	T.M.O.	Ref. Nº	Nº da peça	Descrição	Qtd. XR400R T	V	W	X	Y	1	Nº de série		Nota
		16	61406-KCY-650	Suporte B, Esquerdo Farol	1	1	1	1	1	1	.....	.....	DK, ED, U
		17	90106-KAF-000	Parafuso, Especial, 6 mm	2	2	2	2	2	2	.....	.....	DK, ED, U
		18	90501-KCY-650	Arruela, 6 mm	2	2	2	2	2	2	.....	.....	DK, ED, U
		19	94251-08000	Pino, Trava, 8 mm	2	2	2	2	2	2	.....	.....	DK, ED, U
		20	95701-06022-07	Parafuso, Flange, 6 x 22	2	2	2	2	2	2	.....	.....	DK, ED, U
		21	96300-08012-00	Parafuso, Flange, 8 x 12	2	2	2	2	2	2	.....	.....	DK, ED, U

C-2

Instrumentos

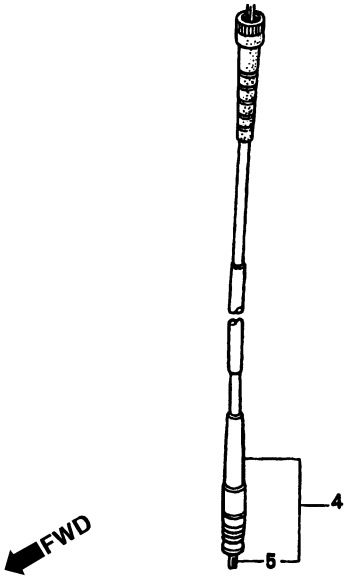

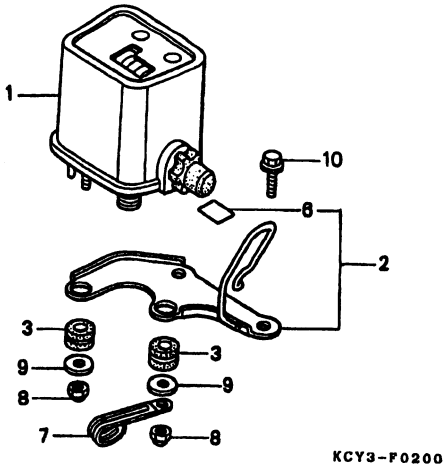

Item de serviço	T.M.O.	Ref. Nº	Nº da peça	Descrição	Qtd. XR400R T	V	W	X	Y	1	Nº de série			Nota
Instrumentos, Comp	0,2	1	37200-MN1-731	Instrumentos, Comp	1	1	1	1	1	1	.....	.....	CM	
• Suporte Comp., Fixação Instrumentos		2	37212-KCY-670	Suporte Comp., Fixação Instrumentos	1	1	1	1	1	1	.....	.....	CM	
Cabo Comp., Velocímetro	0,1	3	37215-MN1-670	Coxim, Fixação Instrumentos	2	2	2	2	2	2	.....	.....	CM	
		4	44830-MG3-010	Cabo Comp., Velocímetro	1	1	1	1	1	1	.....	.....	CM	
		5	44831-MG3-000	Cabo, Interno	1	1	1	1	1	1	.....	.....	CM	
		6	86150-MR1-760	Emblema, Asa	1	1	1	1	1	1	.....	.....	CM	
		7	91410-MN1-671	Presilha, 2 x 70	1	1	1	1	1	1	.....	.....	CM	
		8	94021-05000-0S	Porca, Cega, 5 mm	2	2	2	2	2	2	.....	.....	CM	
		9	94103-05000	Arruela, Lisa, 5 mm	2	2	2	2	2	2	.....	.....	CM	
		10	96300-06012-07	Parafuso, Flange, 6 x 12	2	2	2	2	2	2	.....	.....	CM	

C-2.1

Instrumentos

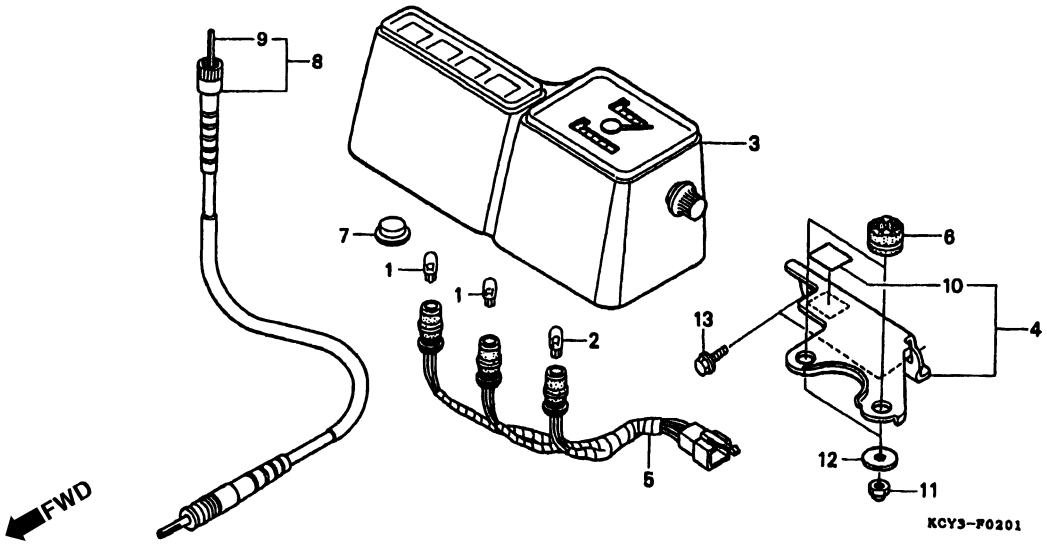

Item de serviço	T.M.O.
Instrumentos, Jogo	0,3
Suporte, Instrumentos	0,2
• Cabo Comp., Velocímetro	
Soquete Comp	0,4
Cabo, Interno	0,1

Ref. Nº	Nº da peça	Descrição	Qtd. XR400R T	V	W	X	Y	1	Nº de série		Nota
1	34908-GA7-701	Lâmpada Farol (T10) (12V 3,4W)	1	1	1	1	2	2	.....	.....	DK, ED
			2	2	2	2	2	2	.....	.....	U
2	34908-MB9-871	Lâmpada Farol (12V 1,7V)	1	1	1	1	1	1	.....	.....	DK, ED, U
3	37020-KCY-640	Instrumentos, Jogo	1	1	1	1	–	–	.....	.....	ED
	37020-KCY-650	Instrumentos, Jogo.	1	1	1	1	–	–	.....	.....	U
	37020-KCY-U11	Instrumentos, Jogo	–	–	–	–	1	1	.....	.....	DK, ED, U
4	37212-KCY-650	Suporte, Instrumentos	1	1	1	1	1	1	.....	.....	DK, ED, U
5	37223-KCY-640	Soquete Comp	1	1	1	1	–	–	.....	.....	ED
	37223-KCY-650	Soquete Comp	1	1	1	1	–	–	.....	.....	U
	37223-KCY-U11	Soquete Comp	–	–	–	–	1	1	.....	.....	DK, ED, U
6	37242-435-700	Coxim, Fixação Velocímetro	2	2	2	2	2	2	.....	.....	DK, ED, U
7	37618-MB2-008	Capa Fiação, Alarme Instrumentos	4	4	4	4	3	3	.....	.....	DK, ED
			3	3	3	3	3	3	.....	.....	U
8	44830-KCY-650	Cabo Comp., Velocímetro	1	1	1	1	1	1	.....	.....	DK, ED, U
9	44831-KCY-650	Cabo, Interno	1	1	1	1	1	1	.....	.....	DK, ED, U
10	86150-MR1-760	Emblema, Asa	1	1	1	1	1	1	.....	.....	DK, ED, U
11	94021-06000-0S	Porca, Cega, 6 mm	2	2	2	2	2	2	.....	.....	DK, ED, U
12	94103-06000	Arruela, Lisa, 6 mm	2	2	2	2	2	2	.....	.....	DK, ED, U
13	96300-06012-07	Parafuso, Flange, 6 x 12	2	2	2	2	2	2	.....	.....	DK, ED, U

C-3

Alavancas • Cabos • Interruptores

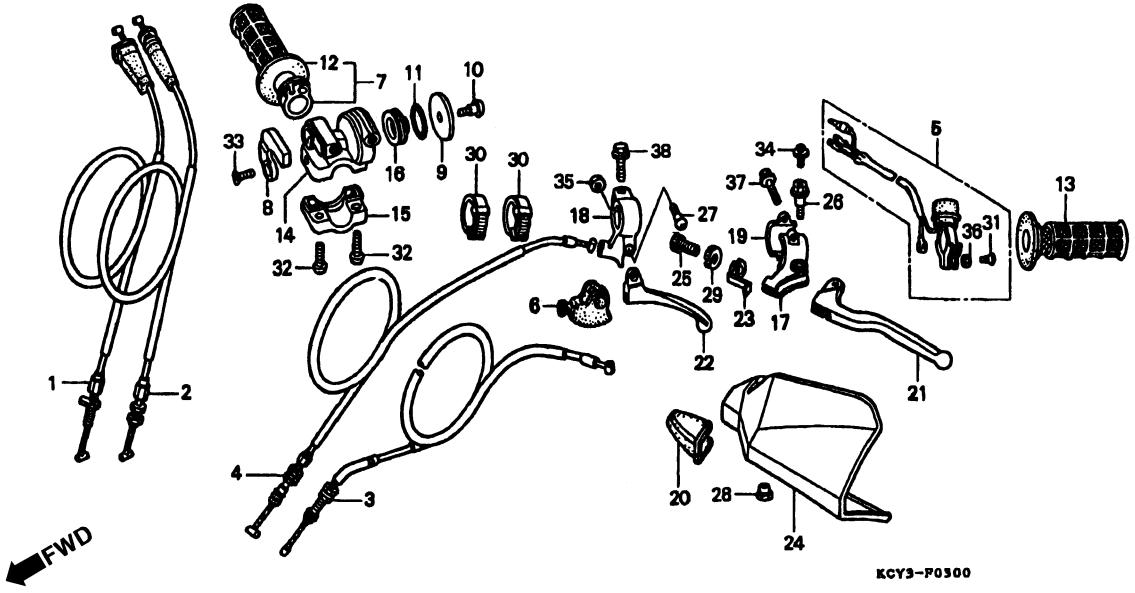

Item de serviço	T.M.O.	Ref. Nº	Nº da peça	Descrição	Qtd. XR400R T	V	W	X	Y	1	Nº de série		Nota
Cabo Comp., A Embreagem	0,5	1	17910-KCY-670	Cabo Comp., A Embreagem	1	1	1	1	1	1	.....	.....	CM
(Um ou Todos)		2	17920-KCY-670	Cabo Comp., B Embreagem	1	1	1	1	1	1	.....	.....	CM
• Cabo Comp., B Embreagem		3	22870-KCY-670	Cabo Comp., Embreagem	1	1	1	1	1	1	.....	.....	CM
Cabo Comp., Embreagem	0,2	4	22890-KCY-670	Cabo Comp., Descompressor	1	1	1	1	1	1	.....	.....	CM
• Cabo Comp., Descompressor		5	35130-MN1-670	Interruptor Comp., Partida & Emergência	1	1	1	1	1	1	.....	.....	CM
• Interruptor Comp., Partida e Emergência		6	50177-MA0-000	Capa, Alavanca Descompressor	1	1	1	1	1	1	.....	.....	CM
• Manopla, Acelerador		7	53140-429-000	Manopla Comp., Acelerador	1	1	1	1	1	1	.....	.....	CM
• Manopla, Direita		8	53162-MN1-670	Deslizador, Acelerador	1	1	1	1	1	1	.....	.....	CM
• Carcaça, Superior Acelerador		9	53163-MN1-670	Tampa, Polia Acelerador	1	1	1	1	1	1	.....	.....	CM
Manopla, Esquerda	0,1	10	53164-MN1-670	Parafuso, Polia Acelerador	1	1	1	1	1	1	.....	.....	CM
• Suporte, Esquerdo Alavanca		11	53165-MN1-670	Guarnição, Polia Acelerador	1	1	1	1	1	1	.....	.....	CM
• Alavanca, Esquerda		12	53165-430-000	Manopla, Direita	1	1	1	1	1	1	.....	.....	CM
• Alavanca Descompressão		13	53166-430-000	Manopla, Esquerda	1	1	1	1	1	1	.....	.....	CM
• Protetor, Esquerdo		14	53167-MN1-670	Carcaça Superior, Acelerador	1	1	1	1	1	1	.....	.....	CM
Suporte Alavanca, Descompressor	0,3	15	53168-MN1-670	Carcaça Inferior, Acelerador	1	1	1	1	1	1	.....	.....	CM
		16	53169-MN1-670	Polia, Acelerador	1	1	1	1	1	1	.....	.....	CM
		17	53172-KAE-730	Suporte Esquerdo, Manopla	1	1	1	1	1	1	.....	.....	CM
		18	53173-435-730	Suporte, Alavanca Descompressor	1	1	1	1	1	1	.....	.....	CM
		19	53174-KCE-670	Suporte Esquerdo, Alavanca	1	1	1	1	1	1	.....	.....	CM
		20	53177-KCZ-000	Tampa, Alavanca Esquerda	1	1	1	1	1	1	.....	.....	CM

C-3

Alavancas • Cabos • Interruptores

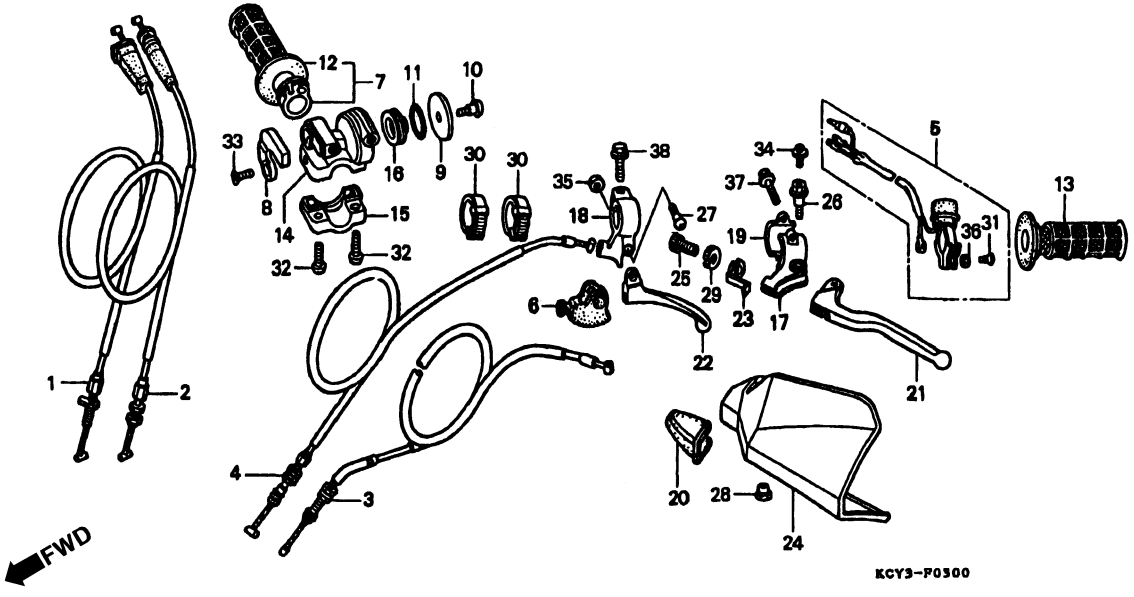

Item de serviço	T.M.O.	Ref. Nº	Nº da peça	Descrição	Qtd. XR400R T	V	W	X	Y	1	Nº de série		Nota
		21	53178-KAE-730	Alavanca Esquerda	1	1	1	1	1	1			CM
		22	53180-MAG-670	Alavanca, Descompressão	1	1	1	1	1	1			CM
		23	53181-KCY-670	Placa Fixação	1	1	1	1	1	1			CM
		24	53185-KCZ-000ZA	Protetor, Esquerdo *NH-196* Branco Ross	1	1	1	1	–	–			CM
			53185-KCZ-000ZB	Protetor, Esquerdo *R-134* Vermelho Fighting	–	–	–	–	1	1			CM
		25	53192-KA4-710	Parafuso, Ajuste	1	1	1	1	1	1			CM
		26	90112-KCZ-000	Parafuso, Alavanca	1	1	1	1	1	1			CM
		27	90115-147-000	Parafuso, Fixação Suporte, 5 x 26	1	1	1	1	1	1			CM
		28	90312-GE2-000	Porca Fixação, Pára-Lama	1	1	1	1	1	1			CM
		29	90321-KA4-700	Porca Fixação	1	1	1	1	1	1			CM
		30	90650-KW3-000	Presilha, Fiação	2	2	2	2	2	2			CM
		31	93500-04012-1A	Parafuso, Phillips, 4 x 12	1	1	1	1	1	1			CM
		32	93500-06016-0G	Parafuso, Phillips, 6 x 16	1	2	2	2	2	2			CM
		33	93700-04010-1G	Parafuso, Phillips, 4 x 10	1	1	1	1	1	1			CM
		34	93894-04010-10	Parafuso, Arruela, 4 x 10	1	1	1	1	1	1			CM
		35	94001-05000-0S	Porca Sextavada, 5 mm	1	1	1	1	1	1			CM
		36	94111-04000	Arruela, Pressão, 4 mm	1	1	1	1	1	1			CM
		37	96001-06020-00	Parafuso, Flange, 6 x 20	2	2	2	2	2	2			CM
		38	96001-06025-07	Parafuso, Flange, 6 x 25	1	1	1	1	1	1			CM

C-3.1

Alavancas • Cabos • Interruptores

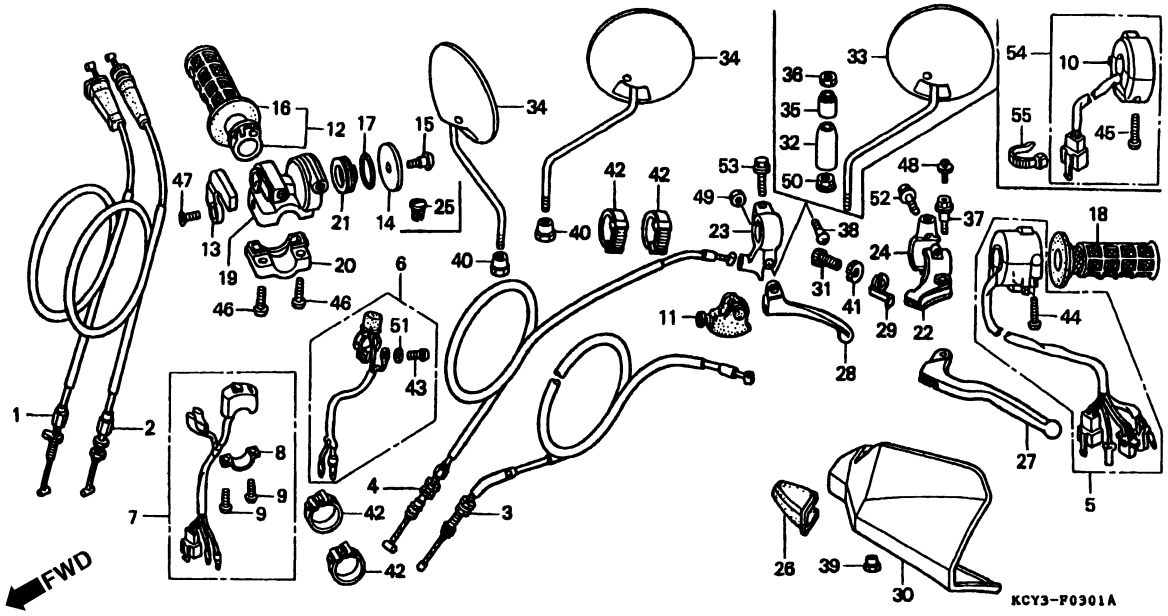

Item de serviço	T.M.O.	Ref. Nº	Nº da peça	Descrição	Qtd. XR400R T	V	W	X	Y	1	Nº de série		Nota
Cabo Comp., A Acelerador	0,5	1	17910-KCY-670	Cabo Comp., A Acelerador	1	1	1	1	1	1	.....	.....	DK, ED, U
(Um ou Todos)		2	17920-KCY-670	Cabo Comp., B Acelerador	1	1	1	1	1	1	.....	.....	DK, ED, U
• Cabo Comp., B Acelerador		3	22870-KCY-670	Cabo Comp., Embreagem	1	1	1	1	1	1	.....	.....	DK, ED, U
• Interruptor, Sinalizador		4	22890-KCY-670	Cabo Comp., Descompressão	1	1	1	1	1	1	.....	.....	DK, ED, U
• Interruptor Comp., Farol		5	35020-KCY-650	Interruptor Comp., Sinalizador	1	1	1	1	–	–	.....	.....	U
Cabo Comp., Embreagem	0,2		35020-KCY-U10	Interruptor Comp., Sinalizador	–	–	–	–	1	1	.....	.....	U
• Cabo Comp., Descompressor		6	35130-MN1-670	Interruptor, Partida Emergência	1	1	1	1	–	–	.....	.....	ED
• Interruptor, Partida Emergência		7	35130-MN1-750	Interruptor, Partida Emergência	1	1	1	1	–	–	.....	.....	U
• Manopla, Acelerador			35130-KCY-U10	Interruptor, Partida Emergência	–	–	–	–	1	1	.....	.....	DK, ED, U
• Manopla, Direita		8	35132-KR5-013	Placa, Fixação	1	1	1	1	1	1	.....	.....	U
• Carcaça, Superior Acelerador					–	–	–	–	1	1	.....	.....	DK, ED
Manopla, Esquerda	0,1	9	35133-KJ2-003	Parafuso, Phillips, 4 x 12	2	2	2	2	2	2	.....	.....	U
• Suporte, Esquerdo Alavanca					–	–	–	–	2	2	.....	.....	DK, ED
• Alavanca, Esquerda		10	35200-KT1-630	Interruptor Comp., Farol	1	1	1	1	–	–	.....	.....	ED
• Alavanca, Descompressora		11	50177-MA0-000	Capa, Alavanca Descompressora	1	1	1	1	1	1	.....	.....	DK, ED, U
• Protetor, Esquerdo		12	53140-MK5-010	Manopla, Acelerador	1	1	1	1	1	1	.....	.....	U
Suporte Alavanca, Descompressora	0,3				–	–	–	–	–	1	.....	.....	DK, ED
			53140-429-000	Manopla, Acelerador	1	1	1	1	1	–	.....	.....	ED
		13	53162-MN1-670	Deslizador, Acelerador	1	1	1	1	1	1	.....	.....	DK, ED, U
		14	53163-MN1-670	Tampa, Polia Aceleração	1	1	1	1	1	1	.....	.....	DK, ED, U

C-3.1

Alavancas • Cabos • Interruptores

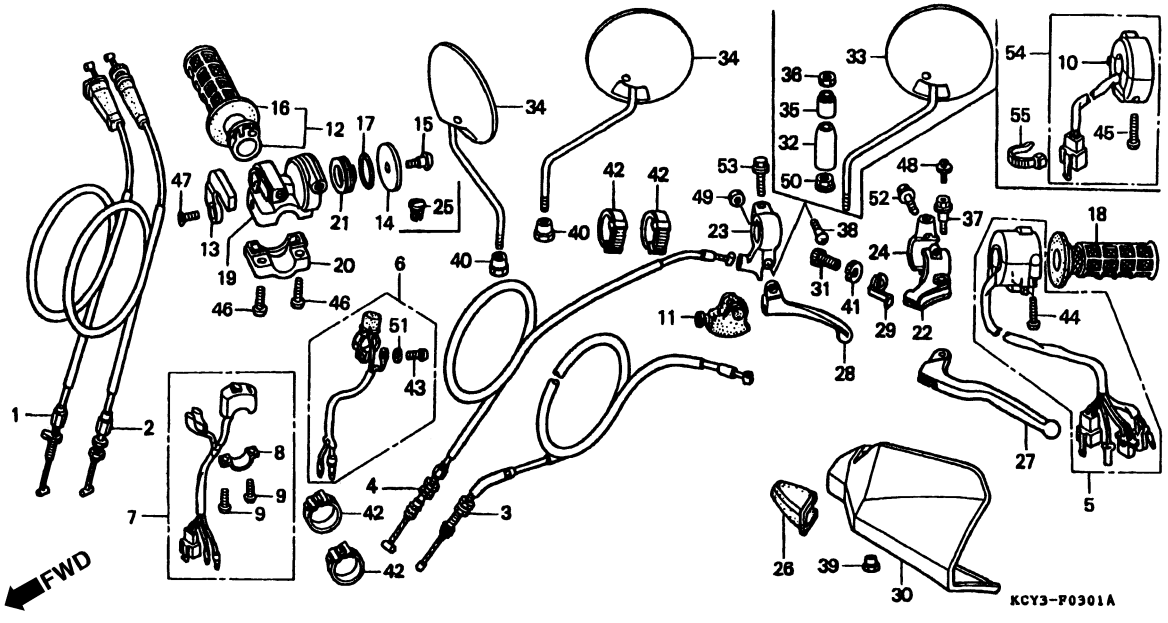

Item de serviço	T.M.O.	Ref. Nº	Nº da peça	Descrição	Qtd. XR400R T	V	W	X	Y	1	Nº de série		Nota
		15	53164-MN1-670	Parafuso, Polia Acelerador	1	1	1	1	1	1			DK, ED, U
		16	53165-MK5-010	Manopla, Direita	1	1	1	1	1	1			U
					–	–	–	–	–	1			DK, ED
			53165-430-000	Manopla, Direita	1	1	1	1	1	–			ED
		17	53165-MN1-670	Guarnição, Polia Acelerador	1	1	1	1	1	1			DK, ED, U
		18	53166-MK5-010	Manopla, Esquerda	1	1	1	1	1	1			U
					–	–	–	–	–	1			DK, ED
			53166-430-000	Manopla, Esquerda	1	1	1	1	1	–			ED
		19	53167-MN1-670	Carcaça Superior, Acelerador	1	1	1	1	1	1			DK, ED, U
		20	53168-MN1-670	Carcaça Inferior, Acelerador	1	1	1	1	1	1			DK, ED, U
		21	53169-MN1-670	Polia, Acelerador	1	1	1	1	1	1			DK, ED, U
		22	53172-KAE-730	Suporte, Esquerdo Alavanca	1	1	1	1	1	1			DK, ED, U
		23	53173-435-730	Suporte, Alavanca Descompressora	1	1	1	1	1	1			DK, ED, U
		24	53174-KAE-730	Suporte, Esquerdo Alavanca	1	1	1	1	1	1			DK, ED, U
		25	53174-463-770	Plugue, Alavanca	1	1	1	1	1	1			ED
		26	53177-KCZ-000	Tampa Alavanca, Esquerda	1	1	1	1	1	1			DK, ED, U
		27	53178-KAE-730	Alavanca, Esquerda	1	1	1	1	1	1			DK, ED,
		28	53180-MAG-650	Alavanca, Descompressora	1	1	1	1	1	1			DK, ED, U
		29	53181-KCY-670	Placa, Fixação	1	1	1	1	1	1			DK, ED, U
		30	53185-KCZ-000ZA	Protetor, Esquerdo Manopla									
				NH-196 Branco Ross	1	1	1	1	–	–			ED, U

C-3.1

Alavancas • Cabos • Interruptores

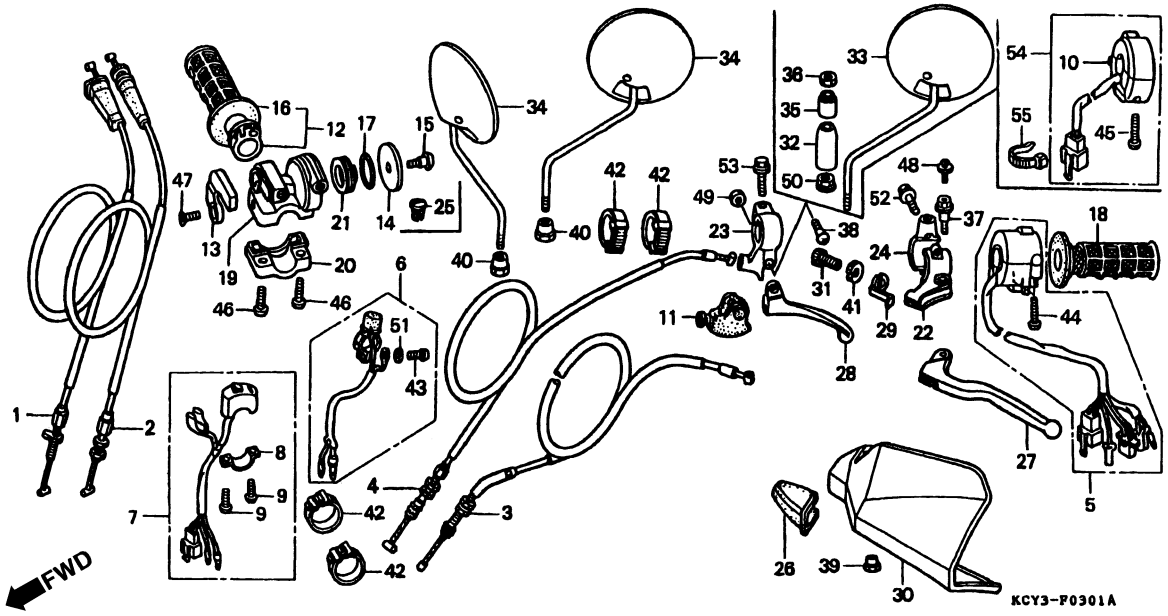

Item de serviço	T.M.O.	Ref. Nº	Nº da peça	Descrição	Qtd. XR400R T	V	W	X	Y	1	Nº de série		Nota
		(30)	53185-KCZ-000ZB	Protetor, Esquerdo Manopla									
				R-134 Vermelho Fighting	–	–	–	–	1	1			DK, ED, U
		31	53192-KA4-710	Parafuso, Ajuste	1	1	1	1	1	1			DK, ED, U
		32	88112-MM9-000	Porca, Trava Tampa	1	1	1	1	1	1			ED
		33	88210-MM9-000	Espelho, Retrovisor	1	1	1	1	1	1			ED
		34	88210-195-000	Espelho, Retrovisor Comp	2	2	2	2	2	2			DK, U
		35	88255-MM9-000	Coxim, Fixação	1	1	1	1	1	1			ED
		36	88311-MM9-000	Porca Trava	1	1	1	1	1	1			ED
		37	90112-KCZ-000	Parafuso, Alavanca	1	1	1	1	1	1			DK, ED, U
		38	90115-147-000	Parafuso, Fixação Alavanca, 5 x 26	1	1	1	1	1	1			DK, ED, U
		39	90312-GE2-000	Porca, Fixação	1	1	1	1	1	1			DK, ED, U
		40	90314-329-000	Porca, Trava	2	2	2	2	2	2			DK, U
		41	90321-KA4-700	Porca, Fixação	1	1	1	1	1	1			DK, ED, U
		42	90650-KW3-000	Presilha, Fiação	4	4	4	4	4	4			DK, ED, U
		43	93500-04012-1A	Parafuso, Phillips, 4 x 12	1	1	1	1	–	–			ED
		44	93500-05020-0G	Parafuso, Phillips, 5 x 20	2	2	2	2	2	2			U
		45	93500-05032-0G	Parafuso, Phillips, 5 x 32	2	2	2	2	–	–			ED
			93500-05020-0G	Parafuso, Phillips, 5 x 20	–	–	–	–	2	2			DK, ED
		46	93500-06016-0G	Parafuso, Phillips, 6 x 16	2	2	2	2	2	2			DK, ED, U
		47	93700-04010-1G	Parafuso, Phillips, 4 x 10	1	1	1	1	1	1			DK, ED, U

C-3.1

Alavancas • Cabos • Interruptores

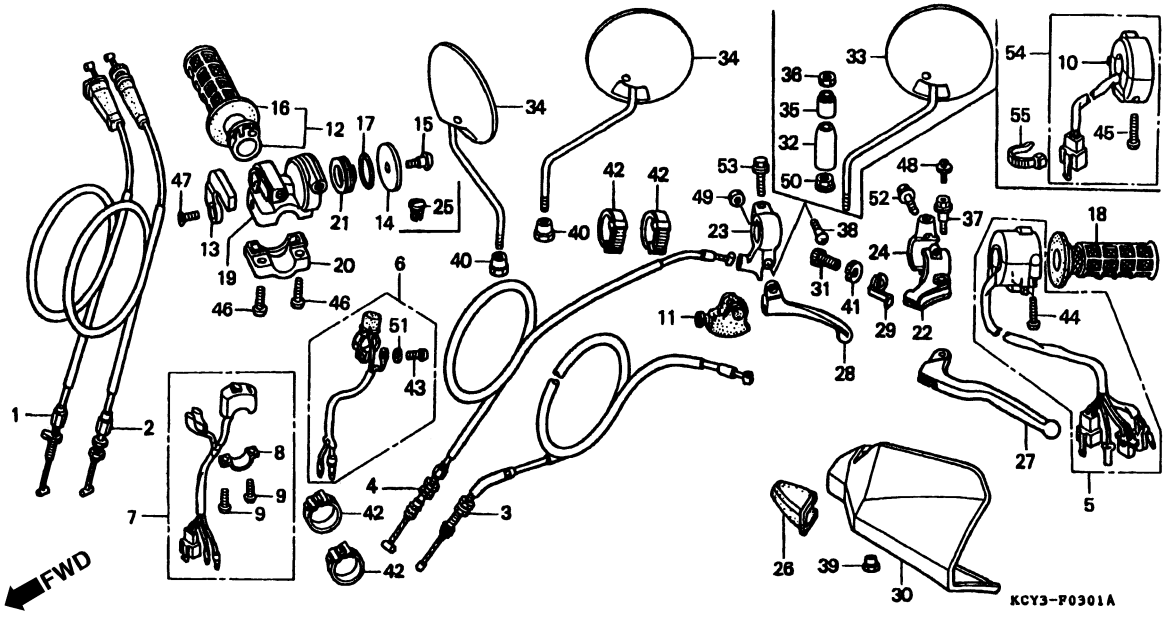

Item de serviço	T.M.O.	Ref. Nº	Nº da peça	Descrição	Qtd. XR400R T	V	W	X	Y	1	Nº de série		Nota
		48	93894-04010-10	Parafuso, Arruela, 4 x 10	1	1	1	1	1	1	.....	.....	DK, ED, U
		49	94001-05000-0S	Porca, Sextavada, 5 mm	1	1	1	1	1	1	.....	.....	DK, ED, U
		50	94050-10070	Porca, Flange, 10 mm	1	1	1	1	1	1	.....	.....	ED
		51	94111-04000	Arruela, Pressão, 4 mm	1	1	1	1	–	–	.....	.....	ED
		52	96001-06020-00	Parafuso, Flange, 6 x 20	2	2	2	2	2	2	.....	.....	DK, ED, U
		53	96001-06025-07	Parafuso, Flange, 6 x 25	1	1	1	1	1	1	.....	.....	DK, ED, U
		54	35020-KCY-E60	Interruptor, Sinalizador	–	–	–	–	1	1	.....	.....	DK, ED
		55	90650-KV6-003	Presilha, Fiação	–	–	–	–	1	1	.....	.....	DK, ED, U

C-4

Cilindro Mestre
• Freio Dianteiro

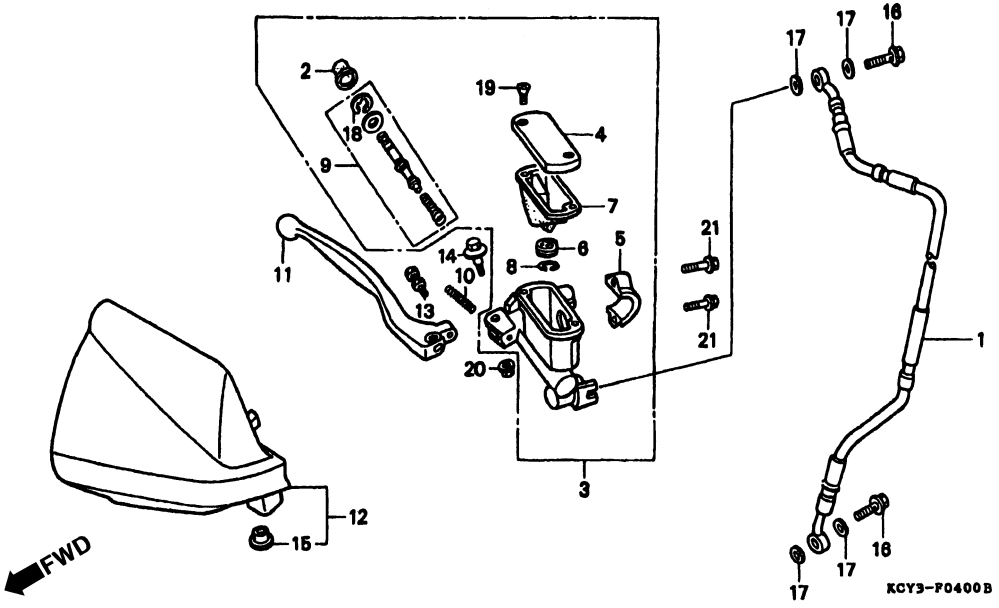

Item de serviço	T.M.O.
Mangueira, Freio Dianteiro	0,4
• Cilindro, Mestre Freio Dianteiro	
• Pistão, Cilindro Mestre	
Diafragma	0,1
• Alavanca, Direita	
• Protetor, Direito	

Ref. Nº	Nº da peça	Descrição	Qtd. XR400R T	V	W	X	Y	1	Nº de série			Nota
1	45125-KCY-671	Mangueira, Freio Dianteiro	1	1	1	1	1	1			CM	
2	45504-KN5-006	Capa, Comp	1	1	1	1	1	1			CM	
3	45510-KCE-671	Cilindro, Mestre Freio Dianteiro (NISSIN)	1	1	1	1	1	1			CM	
4	45513-KCE-671	Tampa, Reservatório Cilindro Mestre	1	1	1	1	1	1			CM	
5	45517-GW0-751	Suporte, Cilindro Mestre	1	1	1	1	1	1			CM	
6	45518-KA3-731	Separador Comp	1	1	1	1	1	1			CM	
7	45520-KA3-731	Diafragma Comp	1	1	1	1	1	1			CM	
8	45523-KA3-731	Anel	1	1	1	1	1	1			CM	
9	45530-KN5-305	Pistão, Cilindro Mestre	1	1	1	1	–	–			CM	
	45530-KCE-671	Cilindro Mestre, Jogo	–	–	–	–	1	1			CM	
10	53174-KN5-006	Mola, Alavanca Freio	1	1	1	1	1	1			CM	
11	53175-KCE-670	Alavanca, Direita	1	1	1	1	1	1			CM	
12	53180-KCZ-000ZA	Protetor, Direito *NH-19H* Branco Ross	1	1	1	1	–	–			CM	
	53180-KCZ-000ZB	Protetor, Direito *R-134T* Vermelho Fighting	–	–	–	–	1	1			CM	
13	90111-ML3-791	Parafuso, Ajuste	1	1	1	1	1	1			CM	
14	90113-KCZ-006	Parafuso, Articulação	1	1	1	1	1	1			CM	
15	90127-KCZ-000	Bucha, 6 x 5,5	1	1	1	1	1	1			CM	
16	90145-MS9-611	Parafuso, Óleo, 10 x 22	2	2	–	–	–	–			CM	
	90145-MS9-612	Parafuso, Óleo, 10 x 22	–	–	2	2	2	2			CM	
17	90545-300-000	Arruela, Parafuso Óleo	4	4	4	4	4	4			CM	

C-4

Cilindro Mestre
• Freio Dianteiro

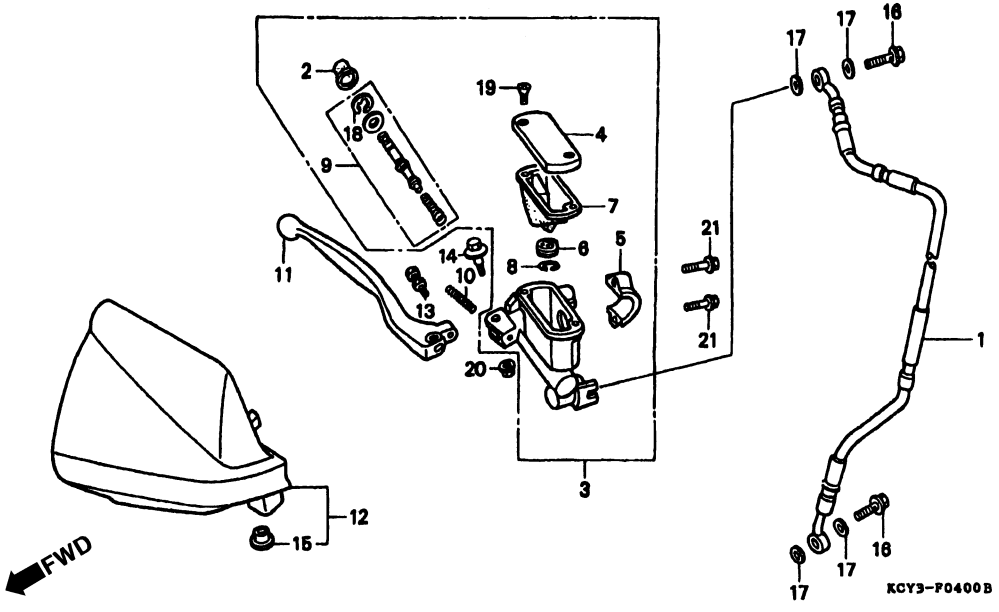

Item de serviço	T.M.O.	Ref. Nº	Nº da peça	Descrição	Qtd. XR400R T	V	W	X	Y	1	Nº de série		Nota
		18	90651-MA5-671	Anel, Elástico	1	1	1	1	1	1			CM
		19	93600-04012-1G	Parafuso, Phillips, 4 x 12	2	2	2	2	2	2			CM
		20	94050-06000	Porca, Flange, 6 mm	1	1	7	1	1	7			CM
		21	96001-06022-00	Parafuso, Flange, 6 x 22	2	2	2	2	2	2			CM

C-4.1

Cilindro Mestre
• Freio Dianteiro

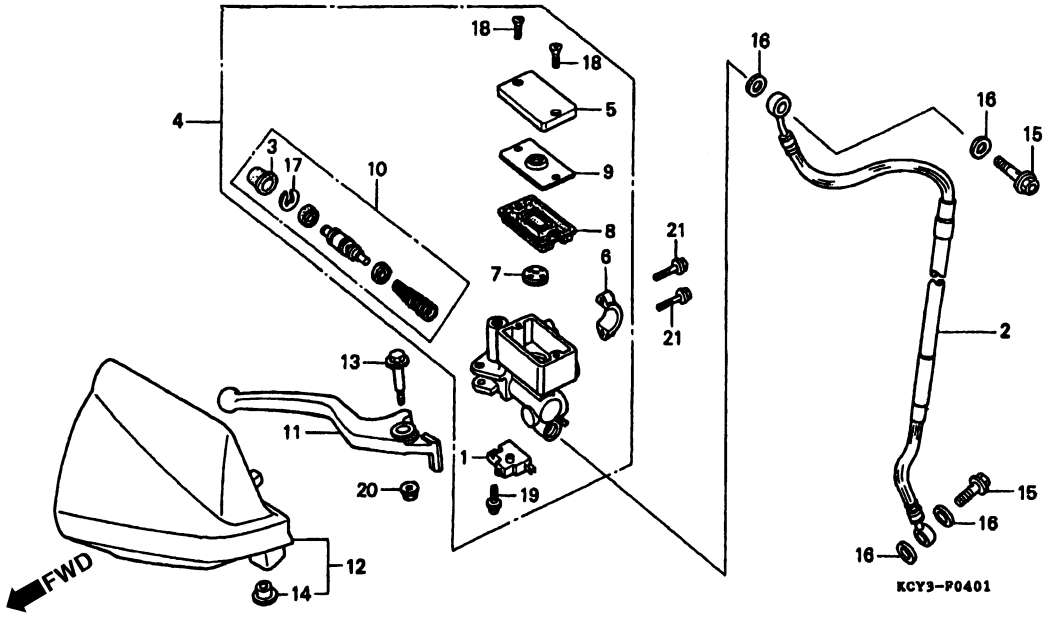

Item de serviço	T.M.O.
Interruptor Comp., Freio Dianteiro	0,1
• Diafragma	
• Alavanca, Direita	
• Protetor, Direito	
Mangueira, Freio Dianteiro	0,4
• Cilindro Mestre, Freio Dianteiro	
• Cilindro Mestre, Jogo	

Ref. Nº	Nº da peça	Descrição	Qtd. XR400R T	V	W	X	Y	1	Nº de série		Nota
1	35340-MA5-671	Interruptor Comp., Freio Dianteiro	1	1	1	1	1	1			DK, ED, U
2	45125-KCY-651	Mangueira, Freio Dianteiro	1	1	1	1	1	1			DK, ED, U
3	45504-410-003	Capa Comp	1	1	1	1	1	1			DK, ED, U
4	45510-KCY-651	Cilindro, Mestre Freio Dianteiro	1	1	1	1	1	1			DK, ED, U
5	45513-GW3-851	Tampa, Cilindro Mestre	1	1	1	1	1	1			DK, ED, U
6	45517-GW0-751	Suporte, Cilindro Mestre	1	1	1	1	1	1			DK, ED, U
7	45518-MG3-016	Separador Comp	1	1	1	1	1	1			DK, ED, U
8	45520-MG7-006	Diafragma	1	1	1	1	1	1			DK, ED, U
9	45521-HA2-006	Placa, Diafragma	1	1	1	1	1	1			DK, ED, U
10	45530-KJ1-701	Cilindro, Mestre, Jogo	1	1	1	1	1	–			ED, U
	45530-KJ1-702	Cilindro, Mestre, Jogo	–	–	–	1	1	1			DK, ED, U
11	53175-KAE-730	Alavanca, Direita	1	1	1	1	1	1			DK, ED, U
12	53180-KCZ-000ZA	Protetor, Alavanca Direita									
		NH-196 Branco Ross	1	1	1	1	–	–			ED, U
	53180-KCZ-000ZB	Protetor, Alavanca Direita									
		R-134 Vermelho Fighting	–	–	–	–	1	1			DK, ED, U
13	90113-KCZ-006	Parafuso, Alavanca	1	1	1	1	1	1			DK, ED, U
14	90127-KCZ-000	Bucha, 65,5	1	1	1	1	1	1			DK, ED, U
15	90145-MS9-611	Parafuso, Óleo, 10 x 22	2	2	–	–	–	–			ED, U
	90145-MS9-612	Parafuso, Óleo, 10 x 22	–	–	2	2	2	2			DK, ED, U

C-4.1

Cilindro Mestre
• Freio Dianteiro

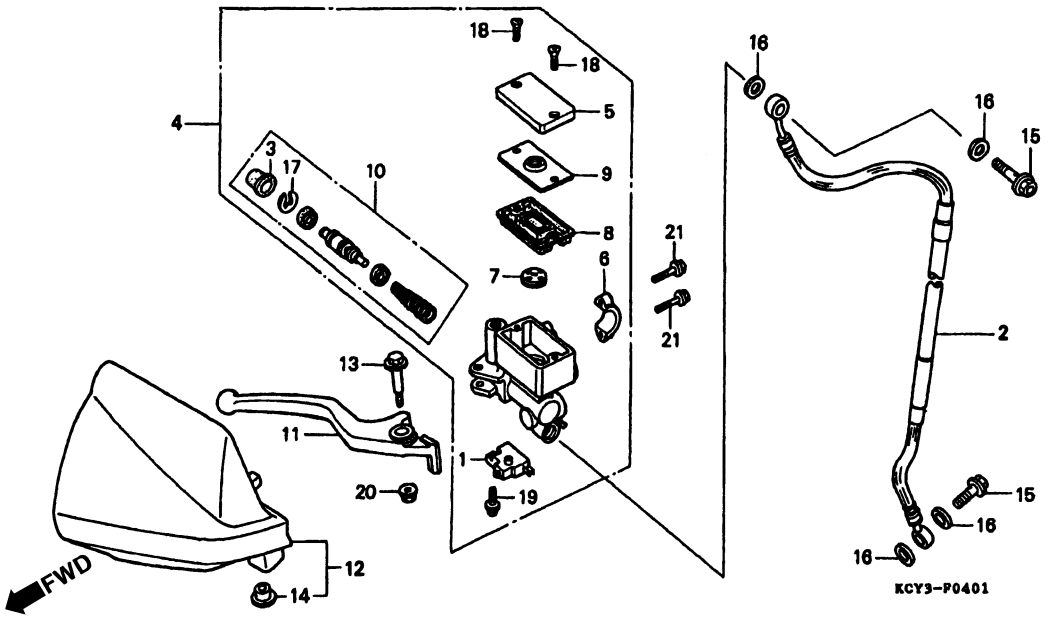

Item de serviço	T.M.O.	Ref. Nº	Nº da peça	Descrição	Qtd. XR400R T	V	W	X	Y	1	Nº de série		Nota
		16	90545-300-000	Arruela, Parafuso Óleo	4	4	4	4	4	4	.....	.....	DK, ED, U
		17	90651-MA5-671	Anel, Elástico	1	1	1	1	1	1	.....	.....	DK, ED, U
		18	93600-04012-1G	Parafuso, Phillips, 4 x 12	2	2	2	2	2	2	.....	.....	DK, ED, U
		19	93893-04012-17	Parafuso, Arruela, 4 x 12	1	1	1	1	1	1	.....	.....	DK, ED, U
		20	94050-06000	Porca, Flange, 6 mm	1	1	1	1	1	1	.....	.....	DK, ED, U
		21	96001-06022-00	Parafuso, Flange, 6 x 22	2	2	2	2	2	2	.....	.....	DK, ED, U

C-5

Guidão • Mesa Superior

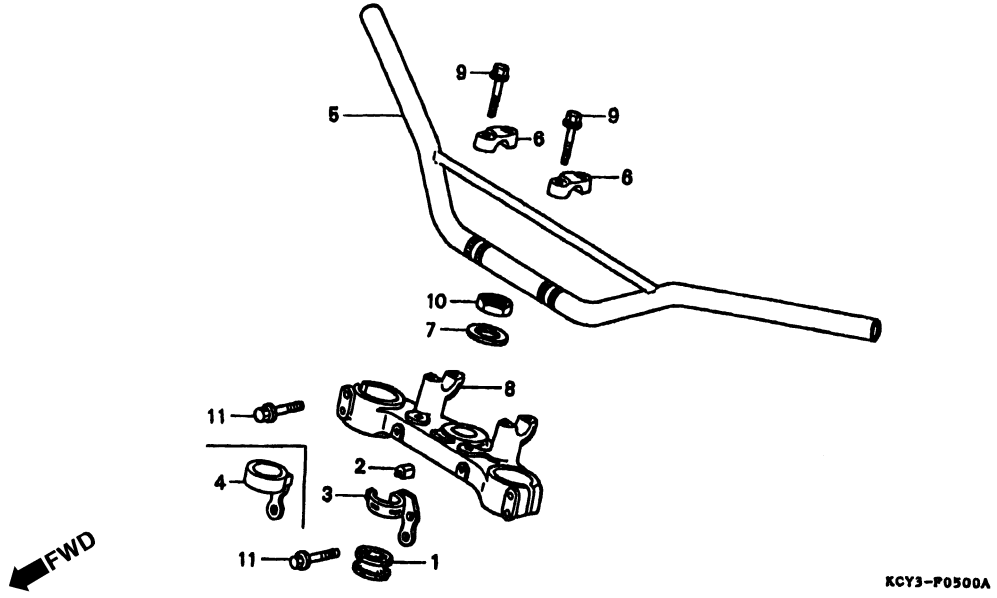

Item de serviço	T.M.O.	Ref. Nº	Nº da peça	Descrição	Qtd. XR400R T	V	W	X	Y	1	Nº de série		Nota
Guidão Comp	0,5	1	45466-KA4-000	Guia, Interna Cabo	1	1	1	1	1	1	.....	.....	CM
(Código Área U Tipo 0,6)		2	45467-KV6-300	Protetor	1	1	1	1	1	1	.....	.....	CM
Mesa Superior	0,4	3	45469-KV6-000	Guia Superior, Mangueira Freio	1	1	1	1	1	1	.....	.....	CM
(Código Área U Tipo 0,6)		4	45470-KCY-650	Guia Comp., Mangueira Freio	1	1	1	1	1	1	.....	.....	DK, ED, U
		5	53100-KCY-650ZA	Guidão, Comp. *NH-333* Branco Chalk	1	1	1	1	–	–	.....	.....	ED, U
			53100-KCY-670ZA	Guidão, Comp. *NH-333* Branco Chalk	1	–	–	–	–	–	.....	.....	CM
			53100-KCE-670ZA	Guidão, Comp. *NH-333* Branco Chalk	–	1	–	–	–	–	.....	.....	CM
			53100-KCY-760ZA	Guidão, Comp. *NH-333* Branco Chalk	–	–	1	1	–	–	.....	.....	CM
			53100-KCY-760ZB	Guidão, Comp. *NH-146M* Prata Accurate Metalica	–	–	–	–	1	1	.....	.....	CM
			53100-KCY-650ZB	Guidão, Comp. *NH-146M* Prata Accurate Metalica	–	–	–	–	1	1	.....	.....	DK, ED, U
		6	53131-MS8-000	Suporte, Superior	2	2	2	2	2	2	.....	.....	.....
		7	53215-GF8-000	Arruela, Vedador Pó	1	1	1	1	1	1	.....	.....	.....
		8	53230-KCY-670	Mesa Superior, Guidão	1	1	1	1	1	1	.....	.....	CM
			53230-KCY-650	Mesa Superior, Guidão	1	1	1	1	1	1	.....	.....	DK, ED, U
		9	90103-KF0-000	Parafuso, Flange, 8 x 45	4	4	4	4	4	4	.....	.....	CM
			90155-ML0-000	Parafuso, Flange, 8 x 50	4	–	–	–	–	–		~ TM000164	ED
			90103-KCY-650	Parafuso, Flange, 8 x 50	4	–	–	–	–	–	TM000165	~	ED
					4	4	4	4	4	4	.....	.....	U
					–	4	4	4	4	4	.....	.....	DK, ED

C-5

Guidão • Mesa Superior

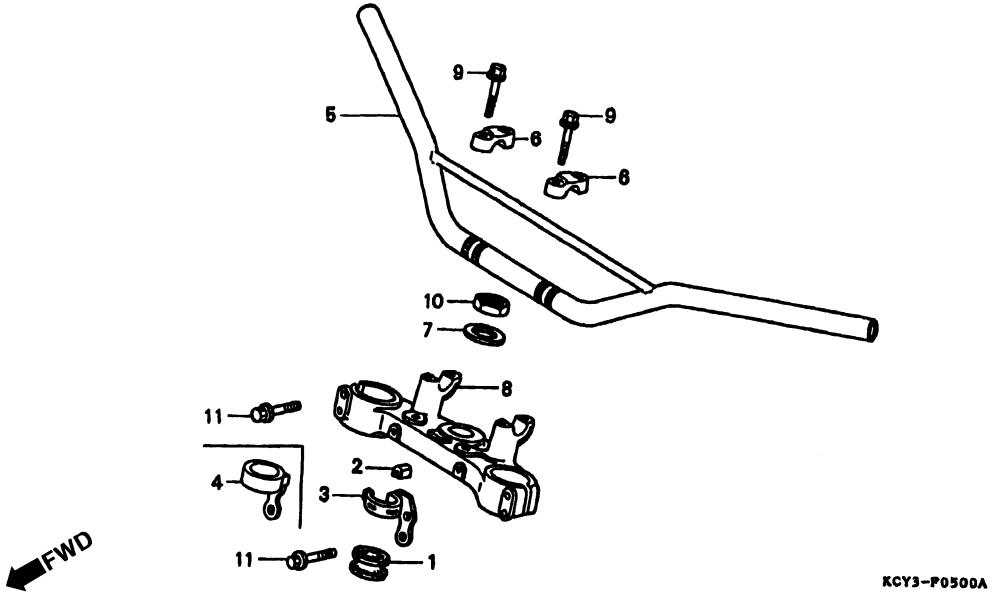

Item de serviço	T.M.O.	Ref. Nº	Nº da peça	Descrição	Qtd. XR400R T	V	W	X	Y	1	Nº de série		Nota
		10	90304-425-000	Porca, Coluna Direção.....	1	1	1	1	1	1	.....	.....	.....
		11	96300-08035-00	Parafuso, Flange, 8 x 35.....	4	4	4	4	4	4	.....	.....	.....

C-6

Coluna Direção

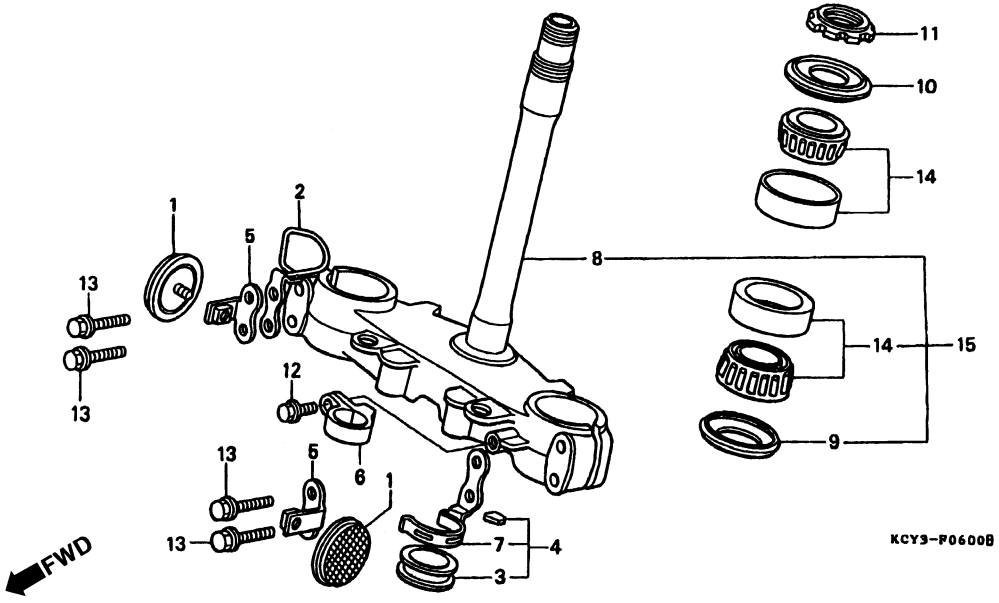

Item de serviço	T.M.O.
Coluna, Direção	1,1
(Codigo Area Tipo U 1,2)	
Porca Superior, Coluna Direção	0,5
Rolamento Superior	1,0
(Adicionar 0,1 por Unidade)	
(Codigo Area Tipo U 1,1)	
Coluna Direção Comp	1,0
(Codigo Area Tipo U 1,1)	

Ref. Nº	Nº da peça	Descrição	Qtd. XR400R T	V	W	X	Y	1	Nº de série		Nota
1	33742-HB9-641	Refletor	2	2	2	2	2	2			CM
2	44835-KCY-670	Guia, Cabo Velocímetro	1	1	1	1	1	1			
3	45466-KA4-000	Guia, Interna Cabo	1	1	1	1	1	1			DK, ED, U
4	45467-KCZ-900	Guia Comp., Mangueira Freio Dianteiro	1	1	1	1	1	1			DK, ED, U
5	45467-MG2-670	Suporte, Refletor Dianteiro	2	2	2	2	2	2			CM
6	45468-KS7-830	Guia, Mangueira Freio Dianteiro	1	1	1	1	1	1			CM
7	45468-MK5-000	Guia, Mangueira Freio	1	1	1	1	1	1			DK, ED, U
8	53200-KCY-670	Coluna, Direção	1	1	1	1	1	1			CM, DK, U
			1	1	1	1	–	–			ED
9	53214-KA4-701	Vedador Pó, Coluna Direção (ARAI)	1	1	1	1	1	1			
10	53214-KCY-671	Vedador Pó, Coluna Direção (ARAI)	1	1	1	1	1	1			
11	53229-MN1-650	Porca Superior, Coluna Direção	1	1	1	1	1	1			
12	90106-MJ0-000	Parafuso, Flange, 6 x 16	1	1	1	1	1	1			CM
13	90107-KF0-000	Parafuso, Flange, 8 x 40	4	4	4	4	4	4			
14	91015-425-831	Rolamento, Superior (NTN)	2	–	–	–	–	–			CM
	91015-425-832	Rolamento, Superior (NACHI)	2	2	2	2	2	2			
15	53219-KCY-E60	Coluna Direção, Conj.	–		–	–	1	1			ED
	53219-KCY-A10	Coluna Direção, Conj.	–	–	–	–	–	1			CM, DK, U

C-7

Pára-Lama Dianteiro

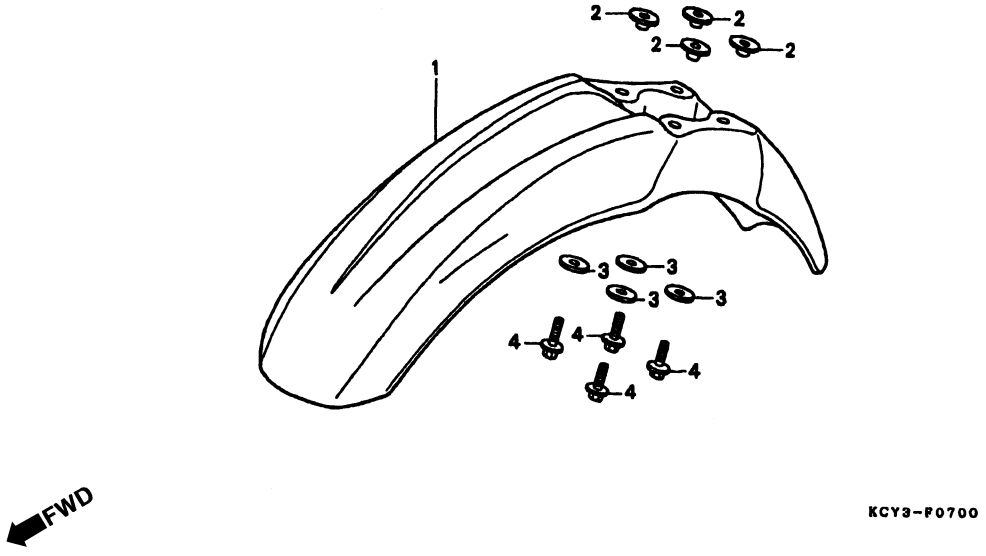

Item de serviço	T.M.O.	Ref. Nº	Nº da peça	Descrição	Qtd. XR400R T	V	W	X	Y	1	Nº de série		Nota
Pára-Lama Dianteiro	0,1	1	61100-KCZ-000ZB	Pára-Lama Dianteiro *NH-196* Branco Ross	1	1	1	–	–	–			
			61100-KCZ-950ZA	Pára-Lama Dianteiro *NH-196* Branco Ross	–	–	–	1	–	–			
			61100-KCZ-950ZB	Pára-Lama Dianteiro *R-134* Vermelho Fighting	–	–	–	–	1	1			
		2	61104-KA4-700	Bucha Fixação, Pára-Lama	4	4	4	4	4	4			
		3	90545-292-000	Arruela, 6,5 x 20	4	4	4	4	4	4			
		4	96300-06022-00	Parafuso Flange, 6 x 22	4	4	4	4	4	4			

C-8

Garfo Dianteiro

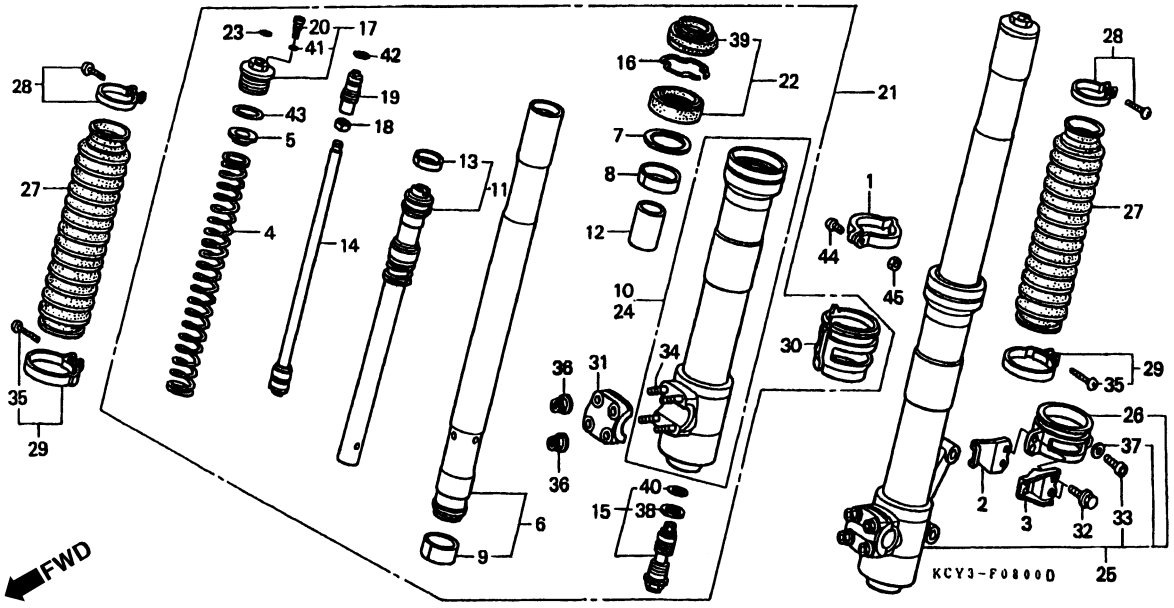

Item de serviço	T.M.O.	Ref. Nº	Nº da peça	Descrição	Qtd. XR400R T	V	W	X	Y	1	Nº de série		Nota
Mola, Garfo Dianteiro	0,3	1	44832-KCZ-000	Presilha, Cabo Velocímetro	1	1	1	1	1	1			
Cilindro Comp., Garfo Dianteiro	0,9	2	45461-KA3-710	Presilha A, Cabo Freio Dianteiro	1	1	1	1	1	1			CM
(Adicionar 0,6 por Unidade)			45461-MG3-650	Presilha A, Cabo Freio Dianteiro	1	1	1	1	1	1			DK, ED, U
• Carcaça Comp., Direita		3	45462-KA3-710	Presilha B, Cabo Freio Dianteiro	1	1	1	1	1	1			CM
(Adicionar 0,6 por Unidade)			45462-MG3-650	Presilha B, Cabo Freio Dianteiro	1	1	1	1	1	1			DK, ED, U
• Carcaça Comp., Esquerda		4	51401-KCY-671	Mola, Garfo Dianteiro	2	2	–	–	–	–			
Cilindro Comp	0,8		51401-KCY-761	Mola, Garfo Dianteiro	–	–	2	2	2	2			
(Adicionar 0,5 por Unidade)		5	51404-MR7-003	Assento, Mola	2	2	–	–	–	–			
(Inclui Peça Relativa)			51405-KA4-711	Assento, Mola	–	–	2	2	2	2			
• Vedador, Garfo Dianteiro		6	51410-KCY-671	Tubo Comp., Garfo Dianteiro	2	2	–	–	–	–			
(Adicionar 0,5 por Unidade)			51410-KCY-761	Tubo Comp., Garfo Dianteiro	–	–	2	2	2	2			
Garfo, Dianteiro Direito	0,4	7	51412-KA4-711	Anel, Limitador	2	2	2	2	2	2			
(Adicionar 0,2 por Unidade)		8	51414-MN1-671	Guia, Bucha	2	2	–	–	–	–			
• Garfo, Dianteiro Esquerdo			51414-KCY-761	Guia, Bucha	–	–	2	2	2	2			
• Capa, Garfo Dianteiro		9	51415-MN1-671	Bucha, Deslizadora	2	2	–	–	–	–			
(Adicionar 0,1 por Unidade)			51415-KCY-761	Bucha, Deslizadora	–	–	2	2	2	2			
		10	51420-KCY-671	Carcaça Comp., Direita	1	1	1	1	1	1			
		11	51430-KCY-671	Cilindro Comp	2	2	–	–	–	–			
					–	–	2	2	2	2			
		12	51432-KCY-671	Vedador, Óleo	2	2	–	–	–	–			

C-8

Garfo Dianteiro

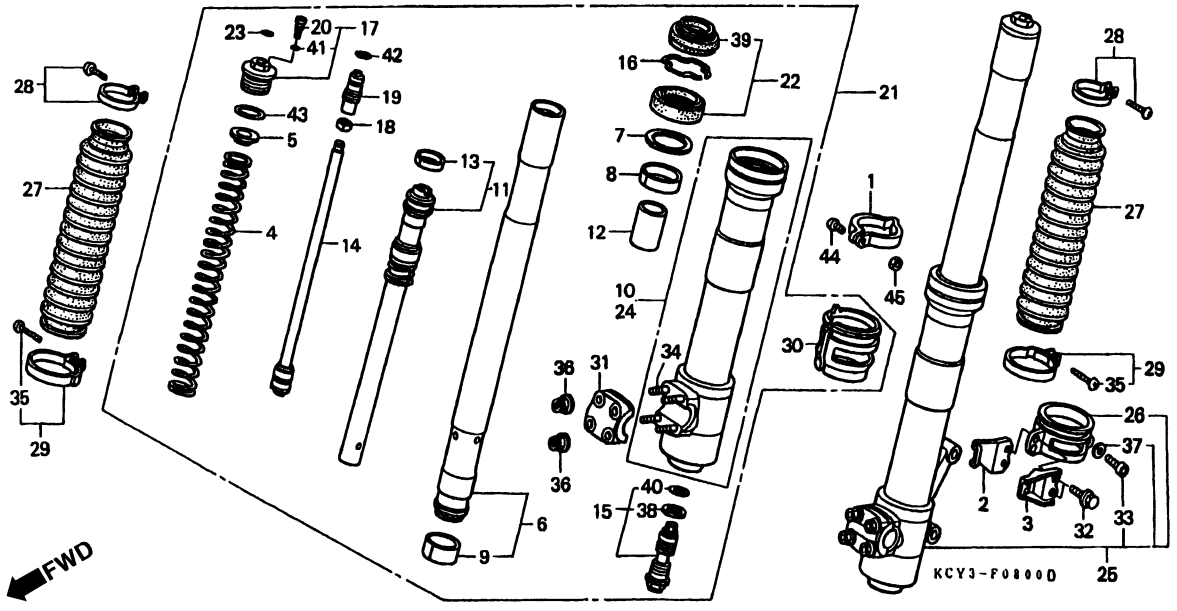

Item de serviço	T.M.O.	Ref. Nº	Nº da peça	Descrição	Qtd. XR400R T	V	W	X	Y	1	Nº de série		Nota
		(12)	51432-KCY-761	Vedador, Óleo	–	–	2	2	2	2			
		13	51435-KS7-003	Bucha, Cilindro	2	2	2	2	2	2			
		14	51440-KCY-671	Vareta Comp., Pistão	2	2	–	–	–	–			
			51470-KCY-761	Vareta Comp., Pistão	–	–	2	2	2	2			
		15	51441-KCY-671	Parafuso, Central Comp	2	2	–	–	–	–			
			51441-KCY-761	Parafuso, Central Comp	–	–	2	2	2	2			
		16	51447-KA4-711	Anel Limitador, Óleo	2	2	2	2	2	2			
		17	51450-KCY-671	Parafuso, Garfo Dianteiro	2	2	2	2	2	2			
		18	51451-KS7-003	Porca, Trava	2	2	2	2	2	2			
		19	51456-KCY-671	Tampa, Ajustadora	2	2	2	2	2	2			
		20	51456-KZ3-711	Plugue, Parafuso	2	2	2	2	2	2			
		21	51480-KCY-671	Garfo Dianteiro, Direito (SHOWA)	1	1	–	–	–	–			
			51480-KCY-761	Garfo Dianteiro, Direito (SHOWA)	–	–	1	1	1	1			
		22	51490-KS6-305	Vedador, Garfo Dianteiro (SHOWA)	2	2	2	2	2	2			
		23	51496-MR7-003	Etiqueta	2	2	2	2	2	2			
		24	51520-KCY-671	Carcaça Comp., Esquerda	1	1	1	1	1	1			
		25	51580-KCY-671	Garfo Dianteiro, Esquerdo (SHOWA)	1	1	–	–	–	–			
			51580-KCY-761	Garfo Dianteiro, Esquerdo (SHOWA)	–	–	1	1	1	1			
		26	51610-KCY-671	Suporte, Presilha Mangueira Freio	1	1	1	1	1	1			
		27	51611-MN1-671ZC	Capa, Garfo Dianteiro									
				P-9 Violeta Urano	2	–	–	–	–	–			

C-8

Garfo Dianteiro

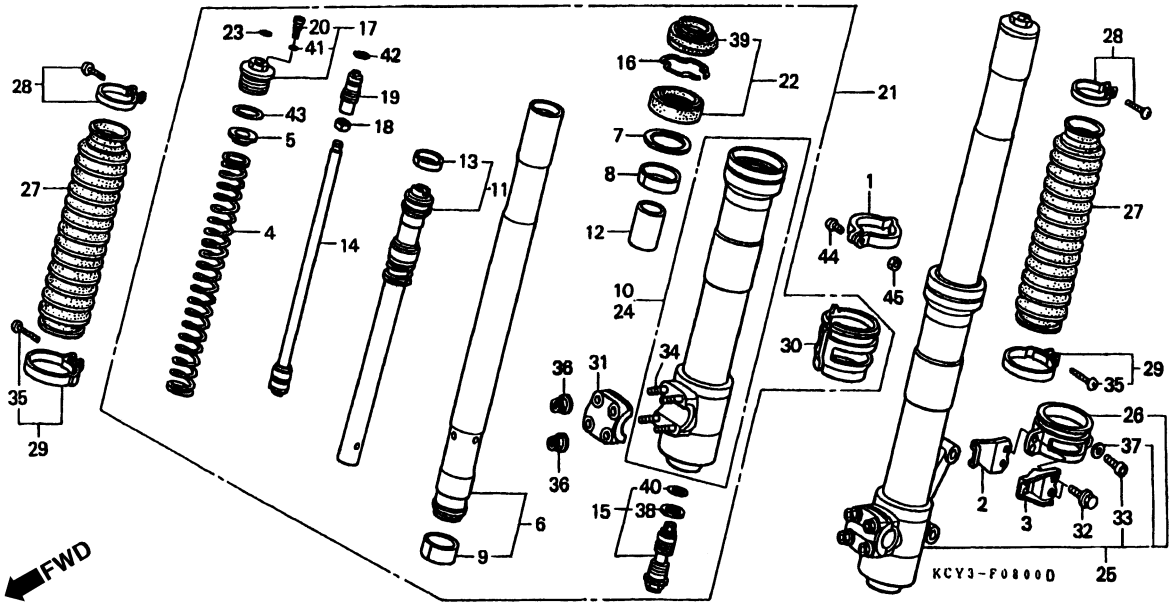

Item de serviço	T.M.O.	Ref. Nº	Nº da peça	Descrição	Qtd. XR400R T	V	W	X	Y	1	Nº de série		Nota
		(27)	51611-MN1-671ZD	Capa, Garfo Dianteiro *NH-1* Preto	–	2	2	2	2	2			
		28	51612-KA4-831	Presilha, Capa Superior (SHOWA)	2	2	2	2	2	2			
		29	51613-MK2-003	Presilha, Capa Inferior	2	2	2	2	2	2			
		30	51620-KCY-671	Suporte Presilha, Cabo Velocímeto	1	1	1	1	1	1			
		31	51634-KZ3-003	Suporte, Eixo	2	2	2	2	2	2			
		32	90113-KZ3-000	Parafuso, Flange, 6 mm	2	2	2	2	2	2			
		33	90116-KCY-671	Parafuso, Allen, 5 x 20	1	1	1	1	1	1			
		34	90136-KCY-671	Prisioneiro, 6 x 25	8	8	8	8	8	8			
		35	90202-MK2-003	Parafuso, Phillips, 3,5 x 25	2	2	2	2	2	2			
		36	90301-473-003	Porca, U, 6 mm	8	8	8	8	8	8			
		37	90507-KCY-671	Arruela, Lisa, 5 mm	1	1	1	1	1	1			
		38	90544-KZ3-003	Arruela, Especial	2	2	2	2	2	2			
		39	91254-KA4-831	Vedador, Óleo Garfo Dianteiro	2	2	2	2	2	2			
		40	91256-GC5-003	Anel, Vedação, 15,5 x 1,5	2	2	2	2	2	2			
		41	91301-KZ3-711	Anel, Vedação, 3,5 x 1,5	2	2	2	2	2	2			
		42	91311-MR7-003	Anel, Vedação, 13,8 x 2,4	2	2	2	2	2	2			
		43	91356-KA4-711	Anel, Vedação, 35,2 x 2,4	2	2	2	2	2	2			
		44	93500-05020-0G	Parafuso, Phillips, 5 x 20	1	1	1	1	1	1			
		45	94001-05070-0S	Porca, Sextavada, 5 mm	1	1	1	1	1	1			

C-9

Cáliper Freio Dianteiro

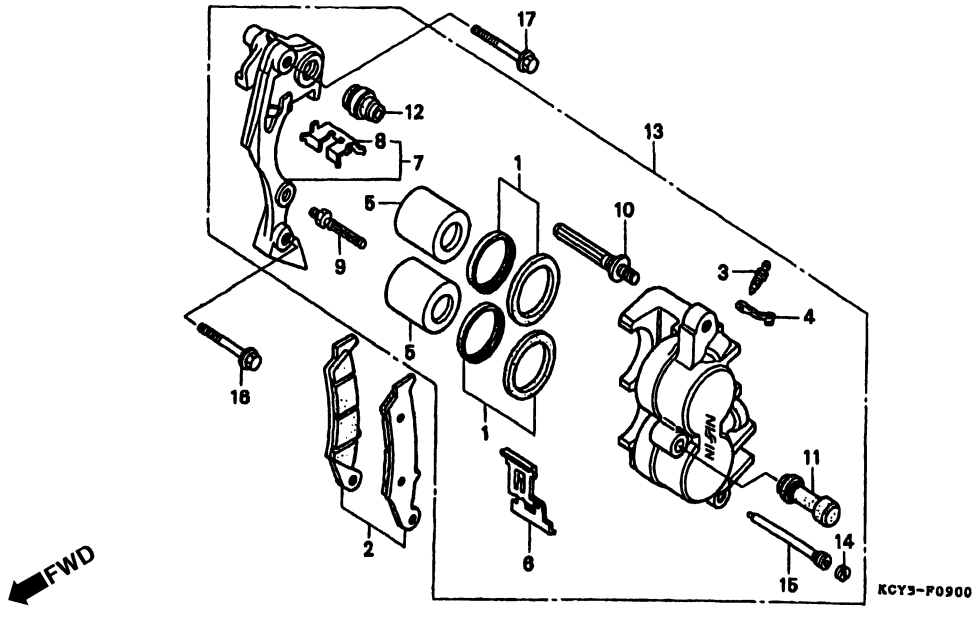

Item de serviço	T.M.O.	Ref. Nº	Nº da peça	Descrição	Qtd. XR400R T	V	W	X	Y	1	Nº de série		Nota
Pastilha, Freio Dianteiro	0,1	1	06431-MA3-405	Vedador, Pistão	2	2	2	2	2	2			
Pistão Comp	0,5	2	06455-KCZ-000	Pastilha, Freio Dianteiro	1	1	1	1	1	1			CM, DK, ED
(Adicionar 0,1 por Unidade)					1	–	–	–	–	–		~ TRO00732	U
(Inclui Peça Relativa)			06455-KBR-731	Pastilha, Freio Dianteiro	1	–	–	–	–	–	TM000733 ~		U
Suporte Comp., Freio Dianteiro Esquerdo	0,2				–	1	1	1	1	1			U
Cáliper Comp., Freio Dianteiro Esquerdo	0,4	3	43352-568-003	Parafuso, Sangria	1	1	1	1	1	1			
		4	43353-461-771	Tampa, Parafuso Sangria	1	1	1	1	1	1			
		5	45107-KS6-702	Pistão Comp	2	2	2	2	2	2			CM, DK, ED
			45107-MY1-006	Pistão	2	2	2	2	2	2			U
		6	45108-MY1-006	Mola, Pastilha	1	1	1	1	1	1			
		7	45110-KCY-670	Suporte Comp., Freio Dianteiro Esquerdo	1	–	–	–	–	–			CM
					1	–	–	–	–	–	TM001723 ~		ED
			45110-KS6-702	Suporte Comp., Freio Dianteiro Esquerdo	1	–	–	–	–	–		~ TMW1137	U
			45110-KCY-671	Suporte Comp., Freio Dianteiro Esquerdo	1	–	–	–	–	–	TR001724 ~		ED
					1	–	–	–	–	–	TM001138 ~		U
					–	1	1	1	1	1			
		8	45112-KS6-701	Trava	1	1	1	1	1	1			
		9	45131-HA5-672	Parafuso, A	1	1	1	1	1	1			
		10	45131-KAE-006	Parafuso, Pino	1	1	1	1	1	1			CM, DK, ED
			45131-166-016	Parafuso, Pino	1	1	1	1	1	1			U

C-9

Cáliper Freio Dianteiro

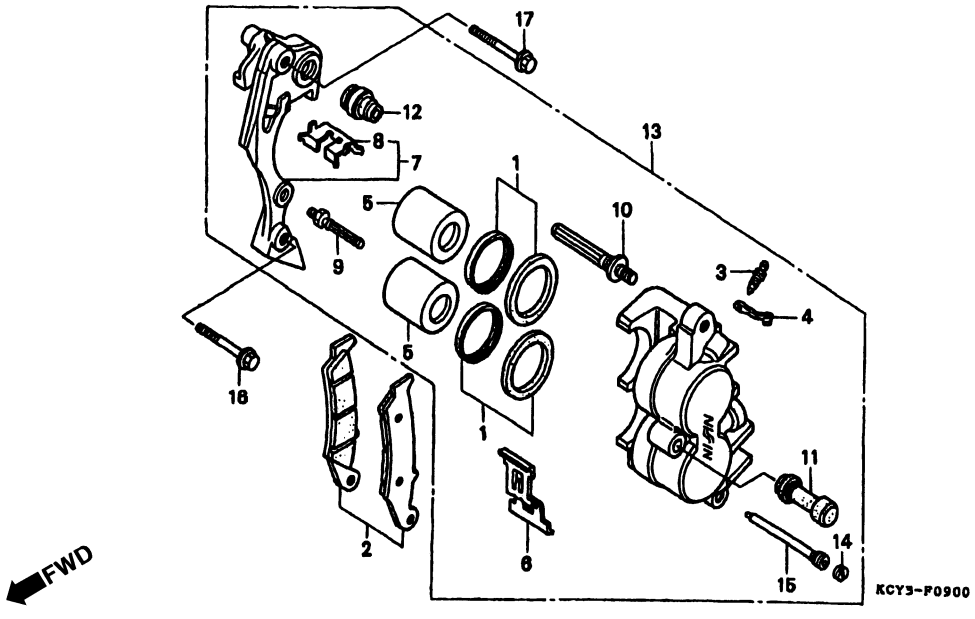

Item de serviço	T.M.O.	Ref. Nº	Nº da peça	Descrição	Qtd. XR400R T	V	W	X	Y	1	Nº de série			Nota
		11	45132-166-016	Bucha, Pino	1	1	1	1	1	1	.....		.....	.....
		12	45133-MA3-006	Capa B	1	1	1	1	1	1	.....		.....	.....
		13	45150-KCY-670	Cáliper Comp., Freio Dianteiro Esquerdo (NISSIN)	1	–	–	–	–	–		~	TM001723	CM
			45150-KCY-671	Cáliper Comp., Freio Dianteiro (NISSIN)	1	1	1	1	1	1	.....		.....	CM, DK
					1	–	–	–	–	–	TM001724	~		ED
					–	1	1	1	1	1	.....		.....	ED
			45150-KCZ-006	Cáliper Comp., Freio Dianteiro (NISSIN)	1	1	1	1	1	1	.....		.....	U
		14	45203-MG3-016	Pino, Plugue	1	1	1	1	1	1	.....		.....	.....
		15	45215-HA5-672	Pino	1	1	1	1	1	1	.....		.....	.....
		16	90131-KBV-003	Parafuso, Flange, 8 x 32	1	1	1	1	1	1	.....		.....	.....
		17	90131-MS6-900	Parafuso, Flange, 8 x 40	1	1	1	1	1	1	.....		.....	.....

C-10

Roda Dianteira

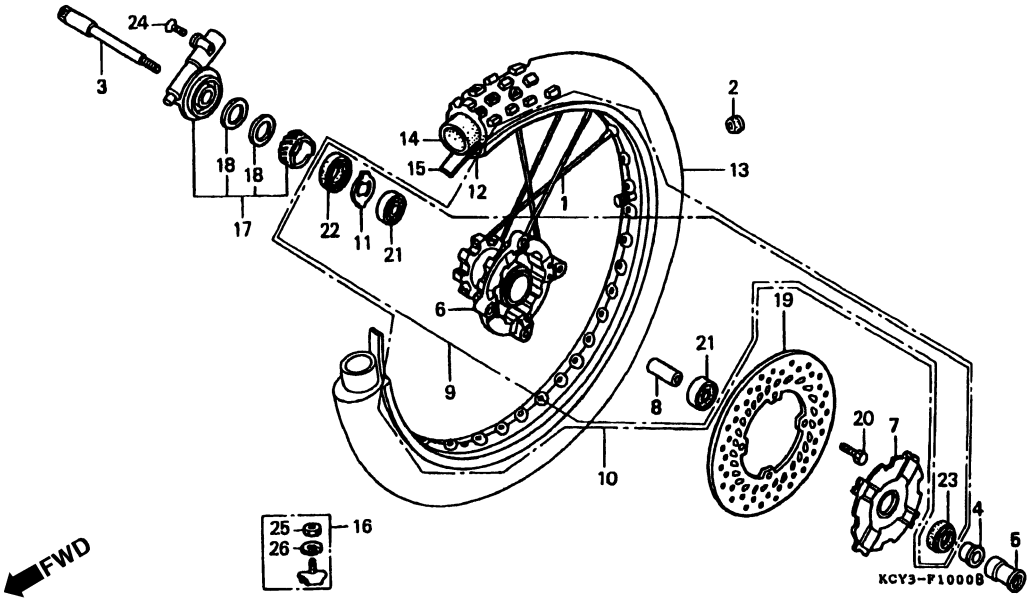

Item de serviço	T.M.O.	Ref. Nº	Nº da peça	Descrição	Qtd. XR400R T	V	W	X	Y	1	Nº de série		Nota
Eixo, Roda Dianteira	0,3	1	06440-KCY-670	Raio, Dianteiro (E10 x 249)	36	36	36	36	36	36			
• Caixa, Engrenagem Velocímetro		2	42714-KA3-710	Tampa, Aro	1	1	1	1	1	1			
Cubo, Roda Dianteira	2,6	3	44301-KAE-870	Eixo, Roda Dianteira	1	1	1	1	1	1			
Bucha, Distanciadora Eixo Dianteiro	0,5	4	44311-KAE-870	Bucha, Roda Dianteira	1	1	1	1	1	1			
• Rolamento, Radial Esferas, 6003-SH2		5	44320-KCY-670	Deslizador, Suporte Eixo Dianteiro	1	1	1	1	1	1			
(Adicionar 0,1 por Unidade)		6	44601-KAE-870	Cubo, Roda Dianteira	1	1	1	1	1	1			
Cubo Comp., Roda Dianteira	2,4	7	44610-KW3-010ZB	Capa, Cubo Dianteiro *NH-1* Preto	1	1	1	1	1	1			
Roda, Dianteira Comp	1,0	8	44620-KAE-870	Bucha Distanciadora, Eixo Dianteiro	1	1	1	1	1	1			
Aro, Roda Dianteira	2,3	9	44635-KCY-690	Cubo, Roda Dianteira	–	1	1	1	1	1			DK, ED
Pneu, Dianteiro	0,9	10	44650-KCY-670	Roda, Dianteira	1	1	1	1	1	1			
• Câmara, Ar		11	44680-MA0-000	Trava, Caixa Engrenagem	1	1	1	1	1	1			
Disco, Freio Dianteiro	0,4	12	44701-MN1-671	Aro, Roda Dianteira	1	1	1	1	1	1			
		13	44711-ML3-911	Pneu Dianteiro (DUNLOP)									
				(80/100-21 51M K490C)	1	1	1	1	1	1			CM
			44711-KT0-652	Pneu, Dianteiro (IRC)									
				(80/100-21 4PR/51P TR8)	1	1	1	1	1	1			U
					–	1	1	1	1	1			DK, ED
			44711-KCY-641	Pneu, Dianteiro (DUNLOP)									
				(80/100-21 51M)	1	–	–	–	–	–			ED
		14	44712-KS6-641	Câmara Ar (DUNLOP) (80/100-21)	1	1	1	1	1	1			CM

C-10

Roda Dianteira

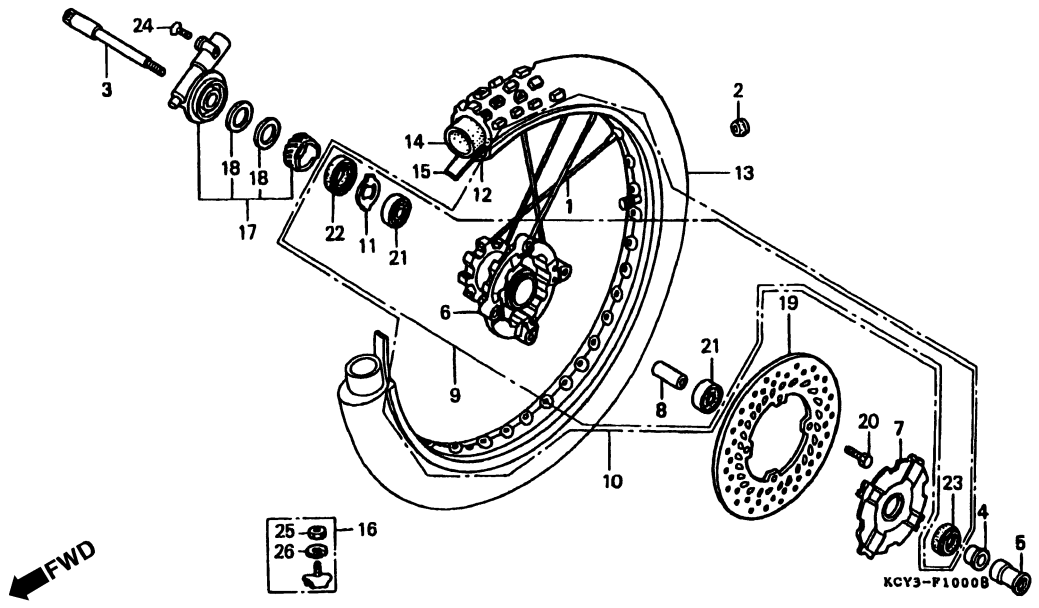

Item de serviço	T.M.O.	Ref. Nº	Nº da peça	Descrição	Qtd. XR400R T	V	W	X	Y	1	Nº de série		Nota
		(14)	44712-446-631	Câmara Ar (IRC) (2,75/3,00-21).....	1	1	1	1	1	1	.....	.....	U
					–	1	1	1	1	1	.....	.....	DK, ED
			44712-400-004	Câmara Ar (DUNLOP) (2,75/3,00-21).....	1	–	–	–	–	–	.....	.....	ED
		15	44713-KS6-641	Protetor, Câmara Ar (DUNLOP)(1,85-21)	1	1	1	1	1	1	.....	.....	CM
					1	–	–	–	–	–	.....	.....	ED
			44713-446-631	Protetor, Câmara Ar (IRC) (1,4 x 21)	1	1	1	1	1	1	.....	.....	U
					–	1	1	1	1	1	.....	.....	DK, ED
		16	44715-MA0-770	Limitador (1,60).....	1	1	1	1	1	1	.....	.....	.....
		17	44800-MY6-771	Caixa, Engrenagem Velocímetro.....	1	1	1	1	1	1	.....	.....	.....
		18	44809-402-000	Arruela, Engrenagem Velocímetro.....	2	2	2	2	2	2	.....	.....	.....
		19	45351-KZ1-771	Disco Freio Dianteiro	1	1	1	1	1	1	.....	.....	CM, DK, ED
			45351-KV6-670	Disco Freio Dianteiro	1	1	1	1	1	1	.....	.....	U
		20	90105-KAE-870	Parafuso, Disco, 6 x 17	4	4	4	4	4	4	.....	.....	.....
		21	91065-KA3-832	Rolamento, Radial Esferas, 6003-SH2.....	2	2	2	2	2	2	.....	.....	.....
		22	91258-410-006	Vedador, Pó, 40 x 50 x 5 (NOK)	1	–	–	–	–	–	.....	.....	CM
			91258-410-013	Vedador, Pó, 40 x 50 x 5 (ARAI).....	1	1	1	1	1	1	.....	.....	.....
		23	91259-KS6-831	Vedador, Pó, 24 x 37 x 7 (NOK)	1	1	1	1	1	1	.....	.....	.....
		24	93700-05020-0G	Parafuso, Phillips, 5 x 20.....	1	1	1	1	1	1	.....	.....	.....
		25	94001-08000-0S	Porca Sextavada, 8 mm.....	1	1	1	1	1	1	.....	.....	.....
		26	94111-08000	Arruela, Pressão, 8 mm	1	1	1	1	1	1	.....	.....	.....

C-11

Cilindro Mestre Freio Dianteiro

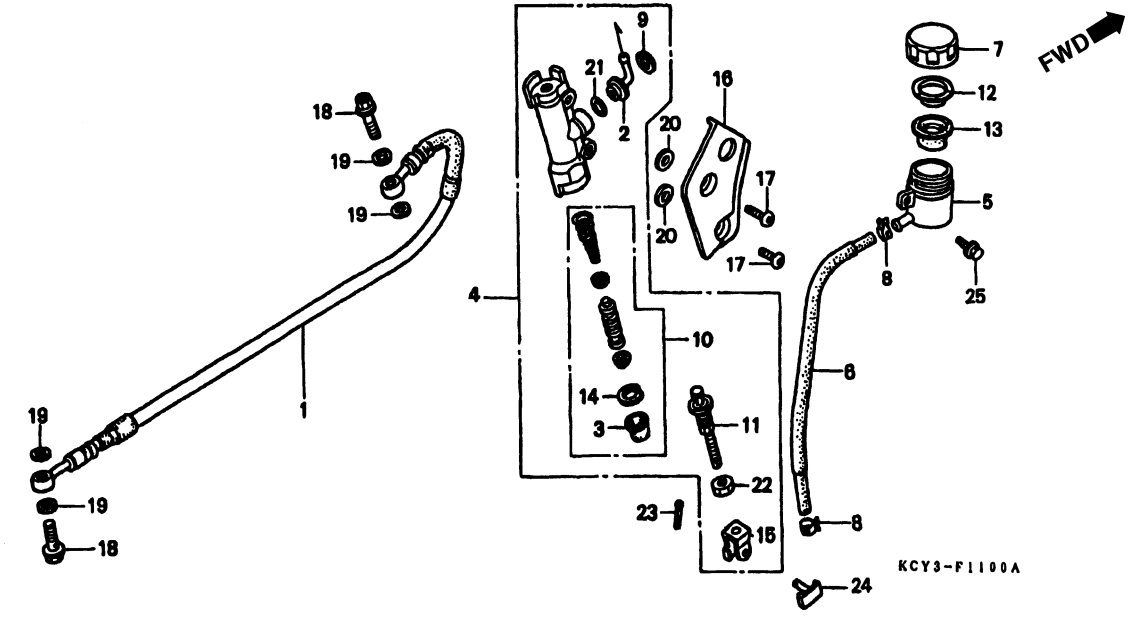

Item de serviço	T.M.O.
Mangueira, Freio Traseiro	0,6
Cilindro Mestre, Freio Traseiro	0,5
• Pistão, Cilindro Mestre, Jogo	
Tampa, Reservatório Cilindro Mestre	0,2
Mangueira, Cilindro Mestre Freio Traseiro	0,3
Diafragma	0,1

Ref. Nº	Nº da peça	Descrição	Qtd. XR400R T	V	W	X	Y	1	Nº de série		Nota
1	43310-KCY-671	Mangueira, Freio Traseiro	1	1	1	1	1	1			
2	43503-KCY-671	Conector	1	1	1	1	1	1			
3	43504-MB2-006	Tampa, Comp	1	1	1	1	1	1			
4	43510-KCY-671	Cilindro Mestre, Freio Traseiro	1	1	1	1	1	1			
5	43511-KS6-702	Tampa Reservatório, Cilindro Mestre	1	1	1	1	1	1			
6	43512-KCY-670	Mangueira, Cilindro Mestre Traseiro	1	1	1	1	1	1			
7	43513-KS6-701	Capa, Cilindro Mestre	1	1	1	1	1	1			
8	43514-KS6-701	Presilha, Mangueira Reservatório Óleo	2	2	2	2	2	2			
9	43517-KS6-701	Anel, Elástico Cilindro Mestre Traseiro	1	1	1	1	1	1			
10	43520-MJ6-305	Pistão, Cilindro Mestre	1	1	1	1	1	1			
11	43530-KS7-831	Vareta Comp., Acionamento	1	1	1	1	1	1			
12	45518-GM9-711	Placa, Diafragma	1	1	1	1	1	1			
13	45520-GM9-711	Diafragma	1	1	1	1	1	1			
14	46182-500-013	Anel, Elástico	1	1	1	1	1	1			
15	46504-KV6-702	Junção, Vareta Freio	1	1	1	1	1	1			
16	50605-KCE-670	Placa	1	1	1	1	1	1			
17	90109-KZ9-000	Parafuso, Cilindro Mestre, Freio Traseiro	2	2	2	2	2	2			
18	90145-MS9-611	Parafuso, Óleo, 10 x 22	2	2	–	–	–	–			
	90145-MS9-612	Parafuso, Óleo, 10 x 22	–	–	2	2	2	2			
19	90545-300-000	Arruela, Parafuso, Óleo	4	4	4	4	4	4			

C-11

Cilindro Mestre Freio Dianteiro

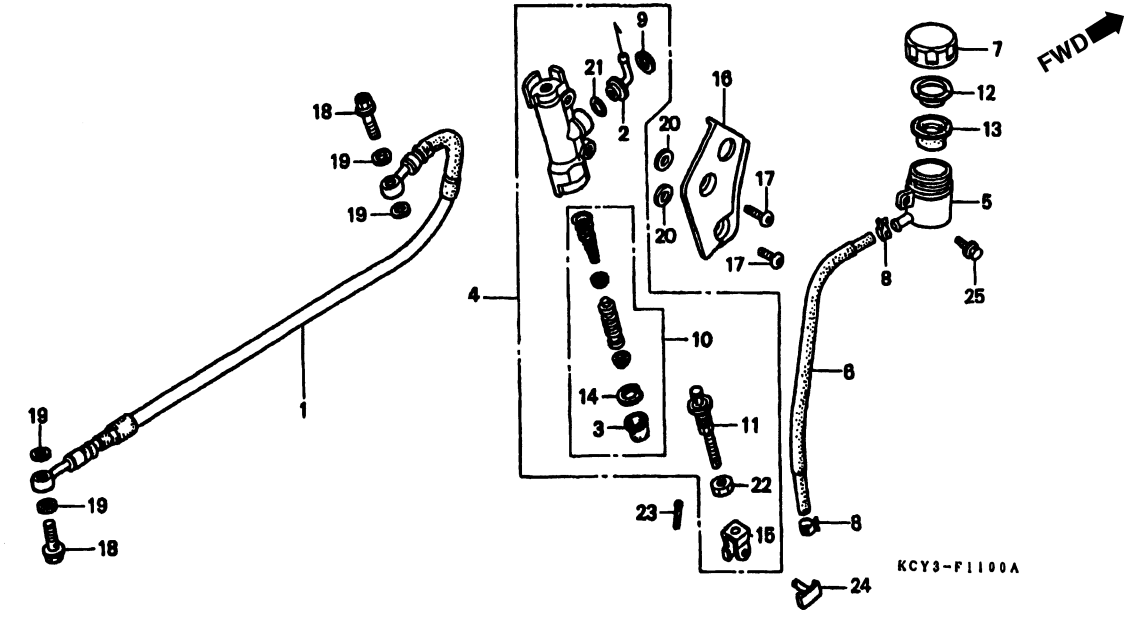

Item de serviço	T.M.O.	Ref. Nº	Nº da peça	Descrição	Qtd. XR400R T	V	W	X	Y	1	Nº de série		Nota
		20	90581-GB5-610	Arruela, Lisa, 6 mm	2	2	2	2	2	2			ED, U
					–	2	2	2	2	2			CM, DK
		21	91212-422-006	Anel, Vedação, 14,8 x 2,4	1	1	1	1	1	1			
		22	94002-08000-0S	Porca Sextavada, 8 mm	1	1	1	1	1	1			
		23	94201-20120	Cupilha, 2,0 x 12	1	1	1	1	1	1			
		24	95015-54000	Pino D, Junção	1	1	1	1	1	1			
		25	96300-06012-00	Parafuso, Flange, 6 x 12	1	1	1	1	1	1			

C-12

Cáliper Freio Traseiro

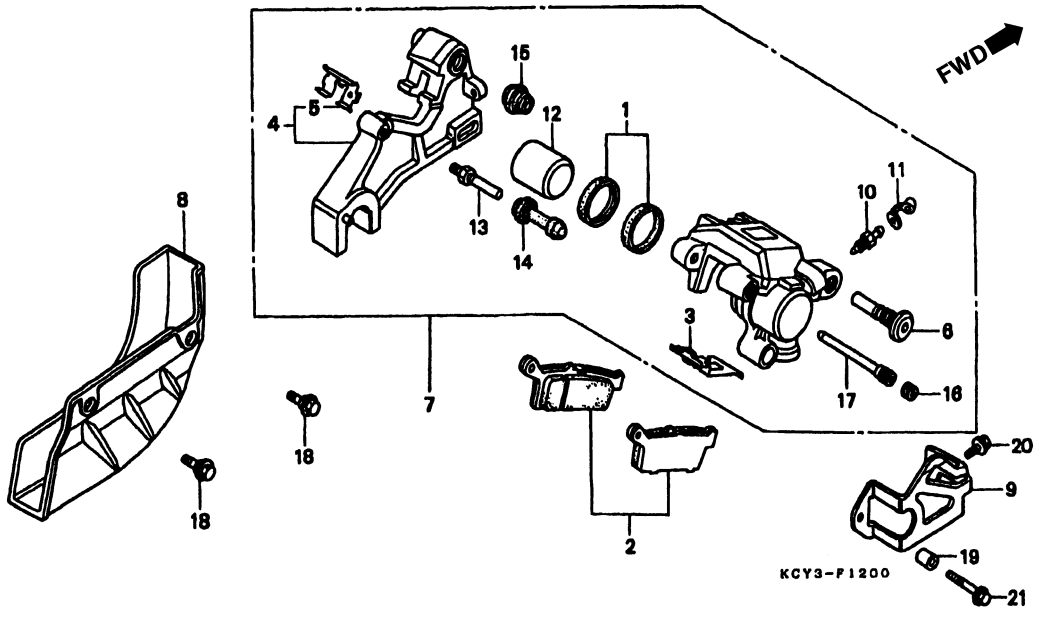

Item de serviço	T.M.O.
Pastilha, Freio Traseiro	0,1
• Tampa, Disco Traseiro	
• Protetor, Cáliper Traseiro	
Suporte Comp., Traseiro	0,5
Cáliper Comp., Freio Traseiro	0,6
Pistão	0,7
(Inclui Peça Relativa)	

Ref. Nº	Nº da peça	Descrição	Qtd. XR400R T	V	W	X	Y	1	Nº de série		Nota
1	06431-MA3-405	Vedador Pó, Pistão	1	1	1	1	1	1			
2	06435-KCZ-000	Pastilha, Freio Traseiro	1	1	1	1	1	1			
3	43108-MY6-671	Mola, Pastilha	1	1	1	1	1	1			
4	43110-KZ1-671	Suporte Comp., Freio Traseiro (NISSIN)	1	–	–	–	–	–			
	43110-MY6-671	Suporte Comp., Freio Traseiro (NISSIN)	–	1	1	1	1	1			
5	43112-KS6-701	Trava	1	1	1	1	1	1			
6	43131-KW3-006	Pino, Parafuso	1	1	1	1	1	1			
7	43150-KZ1-306	Cáliper Comp., Freio Traseiro (NISSIN)	1	–	–	–	–	–			
	43150-MY6-305	Cáliper Comp., Freio Traseiro (NISSIN)	–	1	1	1	1	1			
8	43330-KZ1-670	Tampa, Disco Traseiro	1	1	1	1	1	1			
9	43340-KS6-831	Protetor, Cáliper Traseiro	1	1	1	1	1	1			
10	43352-568-003	Parafuso, Sangria	1	1	1	1	1	1			
11	43353-461-771	Capa, Parafuso Sangria	1	1	1	1	1	1			
12	45107-ML4-006	Pistão	1	1	1	1	1	1			
13	45131-KAE-006	Parafuso, Pino	1	1	1	1	1	1			
14	45132-166-016	Bucha, Pino	1	1	1	1	1	1			
15	45133-MA3-006	Capa B	1	1	1	1	1	1			
16	45203-MG3-016	Pino, Plugue	1	1	1	1	1	1			
17	45215-KA3-732	Pino	1	1	1	1	1	1			
18	90020-ZV0-000	Parafuso, Flange, 6 x 10	2	2	2	2	2	2			

C-12

Cáliper Freio Traseiro

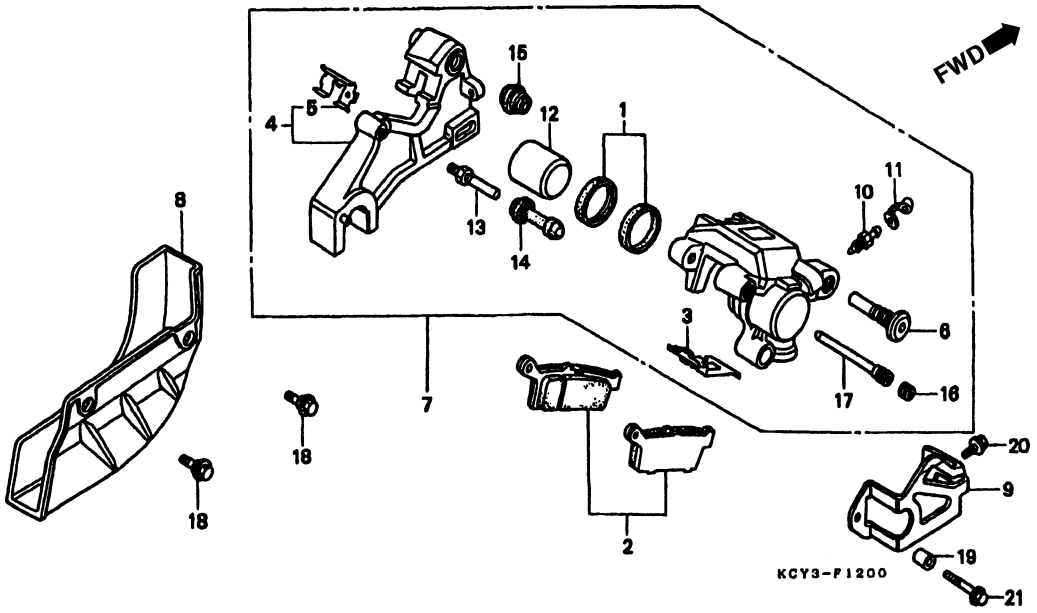

Item de serviço	T.M.O.	Ref. Nº	Nº da peça	Descrição	Qtd. XR400R T	V	W	X	Y	1	Nº de série		Nota
		19	91552-ZG3-010	Bucha A, Tampa Motor (17 mm)	1	1	1	1	1	1	.....	.....	.....
		20	96300-06012-00	Parafuso, Flange, 6 x 12	1	1	1	1	1	1	.....	.....	.....
		21	96300-06032-00	Parafuso, Flange, 6 x 32	1	1	1	1	1	1	.....	.....	.....

C-13

Roda Traseira

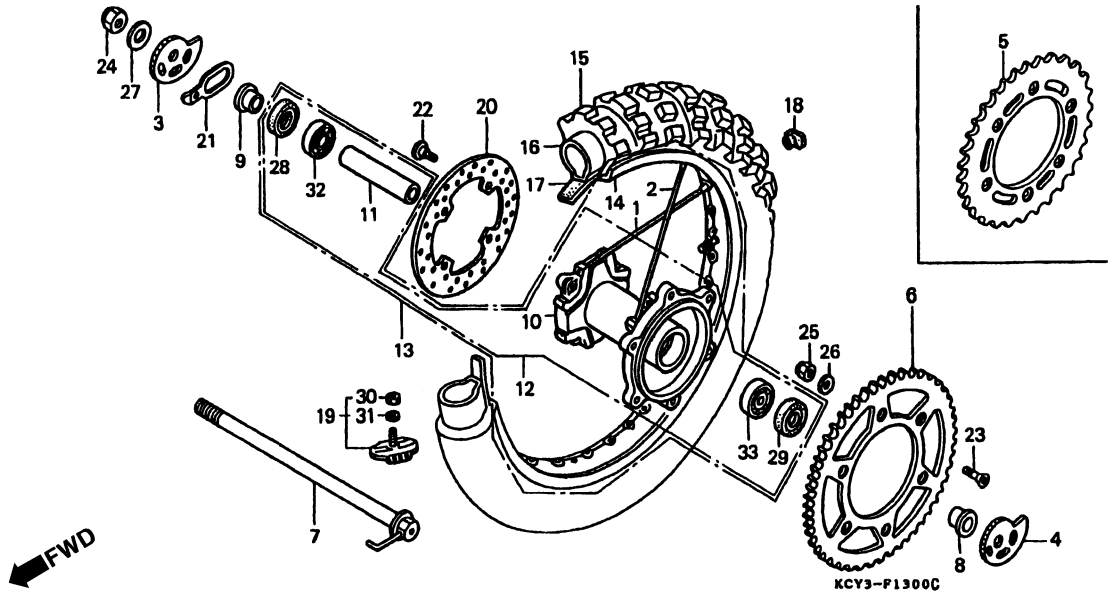

Item de serviço	T.M.O.	Ref. Nº	Nº da peça	Descrição	Qtd. XR400R T	V	W	X	Y	1	Nº de série		Nota
Coroa, Transmissão	0,4	1	06420-KCY-670	Raio A, Traseiro	16	16	16	16	16	16			
• Disco, Freio Traseiro		2	06421-KCY-670	Raio B, Traseiro	16	16	16	16	16	16			
Eixo, Roda Traseira	0,3	3	40544-MN1-670	Ajustador Direito, Corrente	1	1	1	1	1	1			
Cubo, Roda Traseira	2,7	4	40545-MN1-670	Ajustador Esquerdo, Corrente	1	1	1	1	1	1			
Bucha, Distanciadora Roda Traseira	0,5	5	41201-KCY-650	Coroa, Transmissão (40D)	1	1	1	1	1	1			U
• Rolamento, Radial Esferas, 6203U		6	41201-KCY-670	Coroa, Transmissão (45D)	1	1	1	1	1	1			CM, DK, ED
(Adicionar 0,1 por Unidade)		7	42301-KZ1-600	Eixo, Roda Traseira	1	1	1	1	1	1			
• Rolamento, Radial Esferas, 6303U		8	42312-KAE-000	Bucha, Roda Traseira	1	1	1	1	1	1			
Cubo, Roda Traseira	2,5	9	42313-KZ1-670	Bucha, Lateral Roda Traseira	1	1	1	1	1	1			
Roda, Traseira Comp	1,1	10	42601-KCY-670	Cubo, Roda Traseira	1	1	1	1	1	1			
Aro, Roda Traseira	2,4	11	42620-KAE-000	Bucha, Distanciadora Roda Traseira	1	1	1	1	1	1			
Pneu, Traseiro	1,0	12	42635-KCY-690	Cubo, Roda Traseira	–	1	1	1	1	1			DK, ED
• Câmara, Ar Traseira		13	42650-KCY-670	Roda, Traseira Comp	1	1	1	1	1	1			
		14	42701-MN1-681	Aro, Roda Traseira	1	1	1	1	1	1			
		15	42711-ML3-911	Pneu Traseiro (DUNLOP)									
				(110/100-18 64M K695)	1	1	1	1	1	1			CM
			42711-KT1-651	Pneu Traseiro (IRC)									
				(110/100-18 64M/64P)	1	1	1	1	1	1			U
					–	1	1	1	1	1			DK, ED
			42711-KCY-641	Pneu Traseiro (DUNLOP)									
				(110/100-18 64M)	1	–	–	–	–	–			ED

C-13

Roda Traseira

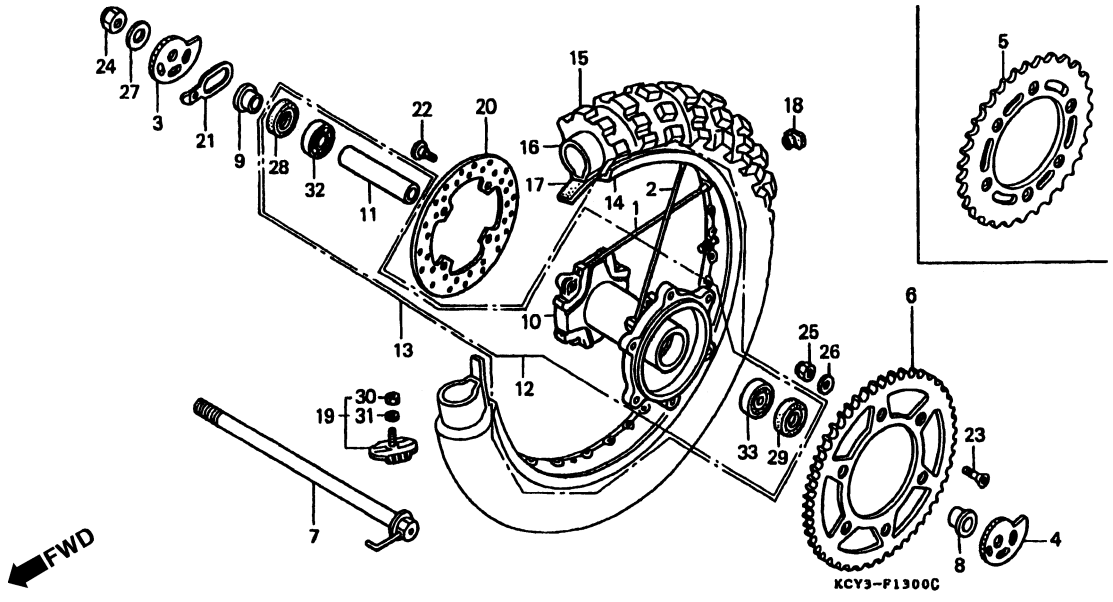

Item de serviço	T.M.O.	Ref. Nº	Nº da peça	Descrição	Qtd. XR400R T	V	W	X	Y	1	Nº de série		Nota
		16	42712-KS7-641	Câmara Ar (DUNLOP) (110/100-18)	1	1	1	1	1	1			CM
					1	–	–	–	–	–			ED
			42712-KT1-671	Câmara Ar (IRC) (100/100-18)	1	1	1	1	1	1			U
					–	1	1	1	1	1			DK, ED
		17	42713-KS6-641	Protetor, Câmara (DUNLOP) (1,85 x 18)	1	1	1	1	1	1			CM
					1	–	–	–	–	–			ED
			42713-446-631	Protetor, Câmara (IRC) (1,85 x 18)	1	1	1	1	1	1			U
					–	1	1	1	1	1			DK, ED
		18	42714-KA3-710	Tampa, Aro	1	1	1	1	1	1			
		19	42715-MA0-770	Trava, Aro (2,15)	1	1	1	1	1	1			
		20	43351-KZ1-770	Disco, Freio Traseiro	1	1	1	1	1	1			
		21	52162-KF0-000	Limitador, Eixo Traseiro	1	1	1	1	1	1			
		22	90105-MK5-010	Parafuso, Disco, 8 x 22	4	4	4	4	4	4			
		23	90125-KA4-000	Parafuso, Phillips, 8 x 31	6	6	6	6	6	6			
		24	90305-GW2-711	Porca, U, 16 mm	1	1	1	1	1	1			
		25	90309-ML3-791	Porca, U, 8 mm	6	6	6	6	6	6			
		26	90465-MC4-000	Arruela, 8 mm	6	6	6	6	6	6			
		27	90559-469-000	Arruela, Lisa, 16 mm	1	1	1	1	1	1			
		28	91252-KCY-671	Retentor, Óleo, 25 x 40 x 7	1	1	1	1	1	1			
		29	91253-033-003	Retentor, Óleo, 25 x 47 x 6,5	1	1	1	1	1	1			

C-13

Roda Traseira

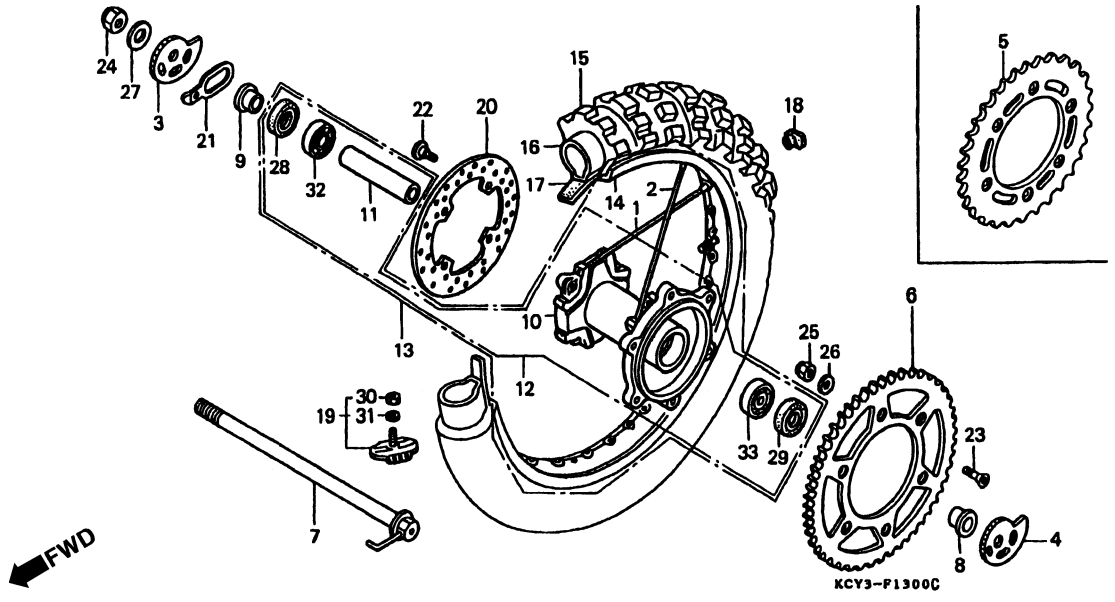

Item de serviço	T.M.O.	Ref. Nº	Nº da peça	Descrição	Qtd. XR400R T	V	W	X	Y	1	Nº de série		Nota
		30	94001-08000-0S	Porca, Sextavada, 8 mm	1	1	1	1	1	1			
		31	94111-08000	Arruela, Pressão, 8 mm	1	1	1	1	1	1			
		32	96140-62030-10	Rolamento, Radial Esferas, 6203U	1	1	1	1	1	1			
		33	96140-63030-10	Rolamento, Radial Esferas, 6303U	1	1	1	1	1	1			

C-14

Tanque Combustível

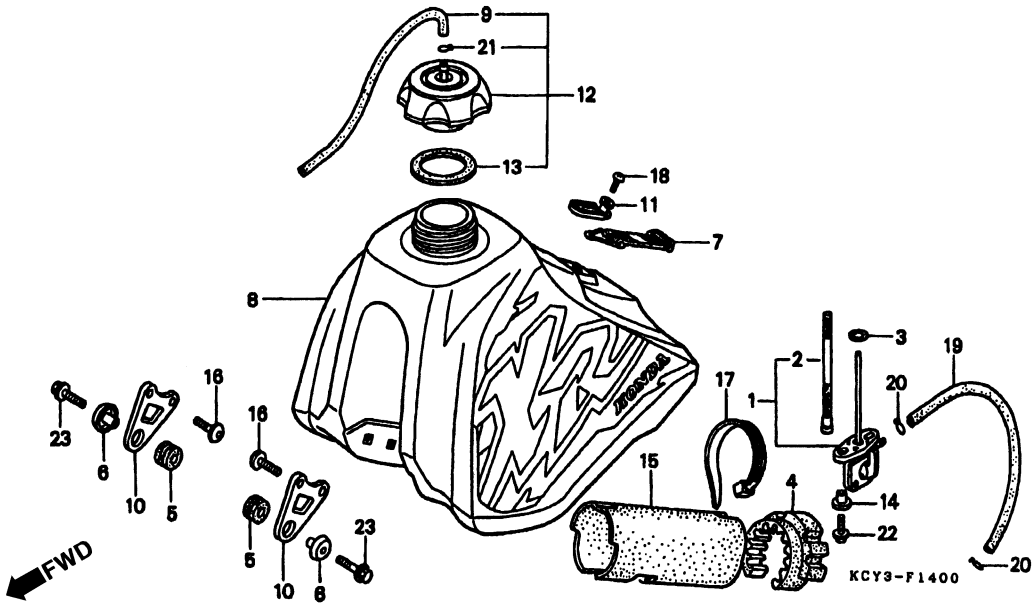

Item de serviço	T.M.O.
Registro, Combustível	0,2
• Parafuso, Registro Combustível Tanque, Combustível	0,3

Ref. Nº	Nº da peça	Descrição	Qtd. XR400R T	V	W	X	Y	1	Nº de série		Nota
1	16950-KCY-671	Registro, Combustível	1	1	1	1	1	1			
2	16952-KCY-671	Parafuso, Registro Combustível	1	1	1	1	1	1			
3	16997-467-000	Anel, Vedação, 11,8 x 3,55	1	1	1	1	1	1			
4	17504-KCY-670	Coxim B, Fixação Tanque	1	1	1	1	1	1			
5	17508-MN1-670	Coxim, Fixação Tanque	2	2	2	2	2	2			
6	17509-MK2-680	Bucha, Fixação Tanque	2	2	2	2	2	2			
7	17516-MN1-670	Presilha Traseira, Tanque	1	1	1	1	1	1			
8	17520-KCY-670ZA	Tanque, Combustível (WL) *Tipo 1*	1	–	–	–	–	–			
	17520-KCY-660ZA	Tanque, Combustível (WL) *Tipo 1*	–	1	–	–	–	–			
	17520-KCY-760ZA	Tanque, Combustível (WL) *Tipo 1*	–	–	1	–	–	–			
	17520-KCY-A00ZA	Tanque, Combustível (WL) *Tipo 1*	–	–	–	1	–	–			
	17520-KCY-A10ZA	Tanque, Combustível (WL) *Tipo 1*	–	–	–	–	1	–			
	17520-KCY-A20ZA	Tanque, Combustível (WL) *Tipo 1*	–	–	–	–	–	1			
9	17521-429-000	Tubo Respiro, Tampa Tanque	1	1	1	1	1	1			
10	17522-KCE-670	Placa Dianteira, Tanque	2	2	2	2	2	2			
11	17525-KCY-670	Suporte, Fixação Tanque Combustível	1	1	1	1	1	1			
12	17620-KT1-780	Tampa, Tanque Combustível	1	1	1	1	1	1			
13	17624-KT1-780	Guarnição, Tampa Tanque	1	1	1	1	1	1			
14	17626-467-000	Bucha, Fixação Tanque	2	2	2	2	2	2			
15	50180-KCY-670	Tampa Comp., Aquecedor Principal	1	1	1	1	1	1			

C-14

Tanque Combustível

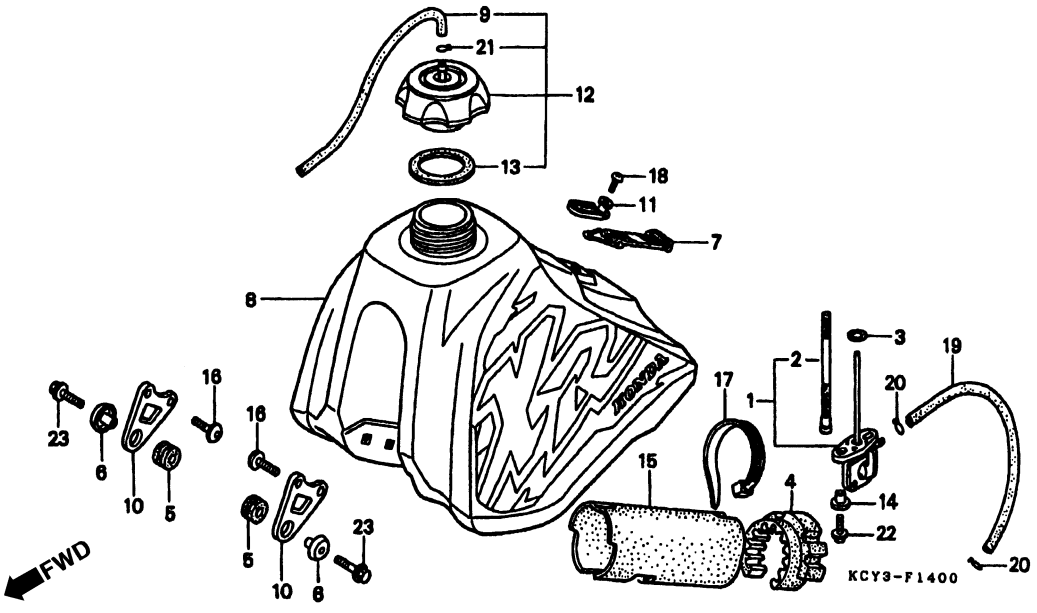

Item de serviço	T.M.O.	Ref. Nº	Nº da peça	Descrição	Qtd. XR400R T	V	W	X	Y	1	Nº de série		Nota
		16	90118-MR1-000	Parafuso, Phillips, 6 x 14	4	4	4	4	4	4			
		17	90672-KBR-000	Presilha, Cabo	1	1	1	1	1	1			
		18	93500-06010-0A	Parafuso, Phillips, 6 x 10	1	1	1	1	1	1			
		19	95001-75170-40	Tubo Combustível, 7,3 x 170 (95001-75001-60M)	1	1	1	1	1	1			
		20	95002-02120	Presilha, Tubo (B12)	2	2	2	2	2	2			
		21	95002-50000	Presilha, Tubo (C9)	1	1	1	1	1	1			
		22	96001-06014-00	Parafuso, Flange, 6 x 14	2	2	2	2	2	2			
		23	96300-06028-00	Parafuso, Flange, 6 x 28	2	2	2	2	2	2			

C-15

Assento

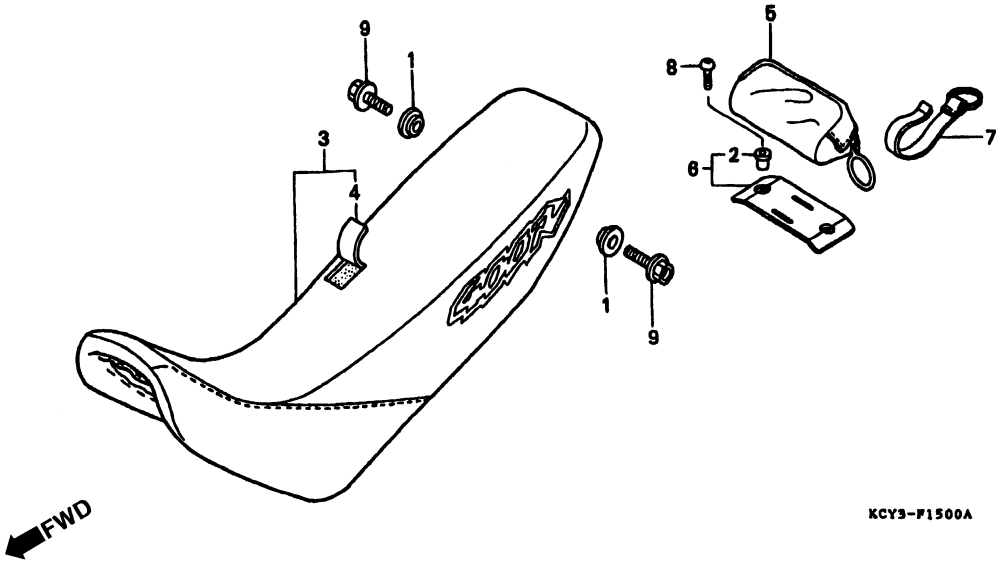

Item de serviço	T.M.O.	Ref. Nº	Nº da peça	Descrição	Qtd. XR400R T	V	W	X	Y	1	Nº de série		Nota
Assento Comp	0,1	1	18013-KV3-770	Bucha	2	2	2	2	2	2			
• Bolsa, Ferramentas		2	33715-GB0-900	Bucha, Fixação	2	2	2	2	2	2			U
• Placa, Bolsa Ferramentas		3	77200-KCY-670ZA	Assento Comp. *Tipo 1*	1	–	–	–	–	–			
			77200-KCY-660ZA	Assento Comp. *Tipo 1*	–	1	–	–	–	–			
			77200-KCY-760ZA	Assento Comp. *Tipo 1*	–	–	1	–	–	–			
			77200-KCY-A00ZA	Assento Comp. *Tipo 1*	–	–	–	1	–	–			
			77200-KCY-A10ZA	Assento Comp. *Tipo 1*	–	–	–	–	1	–			
			77200-KCY-A20ZA	Assento Comp. *Tipo 1*	–	–	–	–	–	1			
		4	77201-KCE-670ZA	Capa Comp., Assento *Tipo 1* (Sem Letras Impressas)	1	–	–	–	–	–			
			77201-KCE-660ZA	Capa Comp., Assento *Tipo 1* (Sem Letras Impressas)	–	1	1	1	–	–			
			77201-KCY-A10ZA	Capa Comp., Assento *Tipo 1* (Sem Letras Impressas)	–	–	–	–	1	–			
			77201-KCY-A20ZA	Capa Comp., Assento *Tipo 1* (Sem Letras Impressas)	1	–	–	–	–	–			
		5	83501-KCZ-000ZA	Bolsa Ferramentas *P-6L* Violeta Urano	1	–	–	–	–	–			U
			83501-KCZ-000ZD	Bolsa Ferramentas *R-112L* Vermelho Fabrica	–	1	1	1	1	1			U
		6	83502-KCZ-000	Placa, Bolsa Traseira	1	1	1	1	1	1			U
		7	83503-KCZ-000	Presilha, Bolsa Ferramentas	1	1	1	1	1	1			U

C-15

Assento

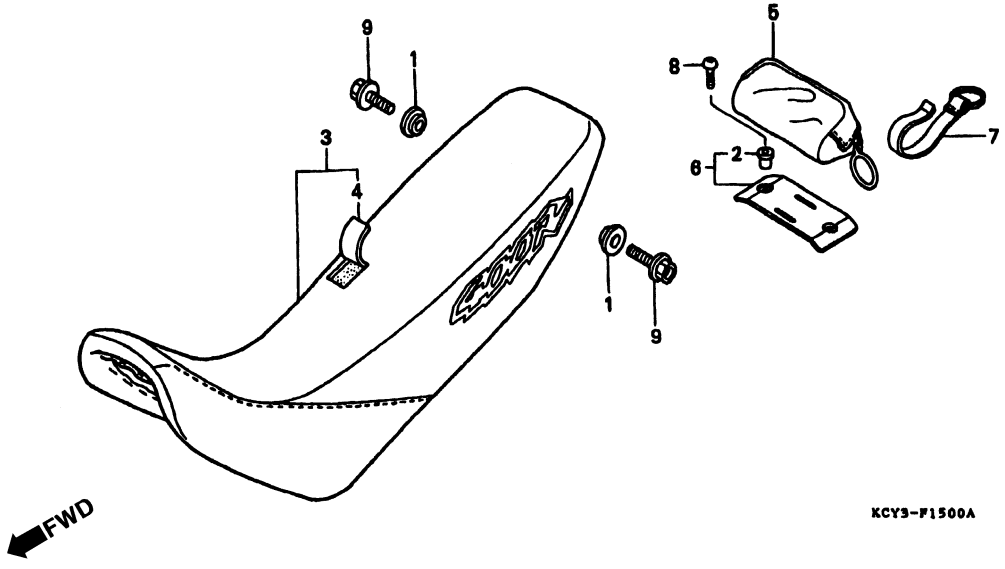

Item de serviço	T.M.O.	Ref. Nº	Nº da peça	Descrição	Qtd. XR400R T	V	W	X	Y	1	Nº de série		Nota
		8	90085-MZ1-000	Parafuso, Especial, 6 x 17	2	2	2	2	2	2	.....	.....	U
		9	96300-08022-00	Parafuso, Flange, 8 x 22.....	2	2	2	2	2	2	.....	.....	.....

C-16

Tampa Lateral

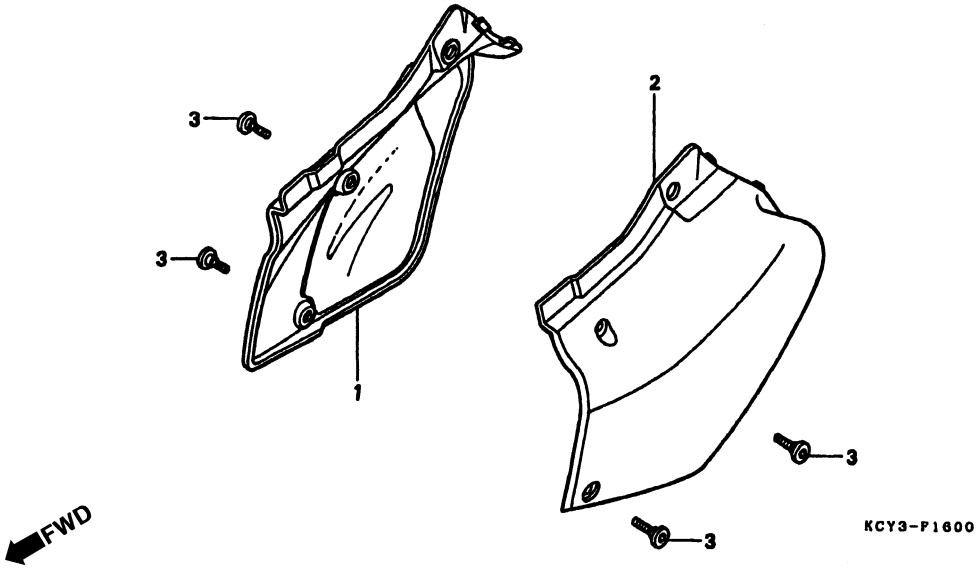

Item de serviço	T.M.O.	Ref. Nº	Nº da peça	Descrição	Qtd. XR400R T	V	W	X	Y	1	Nº de série		Nota
Tampa, Lateral Direita (Uma Ou Todas)	0,1	1	83510-KCY-670ZA	Tampa Lateral Direita *NH-196* Branco Ross	1	1	1	1	1	1			
• Tampa, Lateral Esquerda		2	83610-KCZ-000ZA	Tampa Lateral Esquerda *NH-196* Branco Ross	1	1	1	1	1	1			
		3	90106-KCZ-000	Parafuso, Especial, 6 mm	4	4	4	4	4	4			

C-17

Filtro de Ar

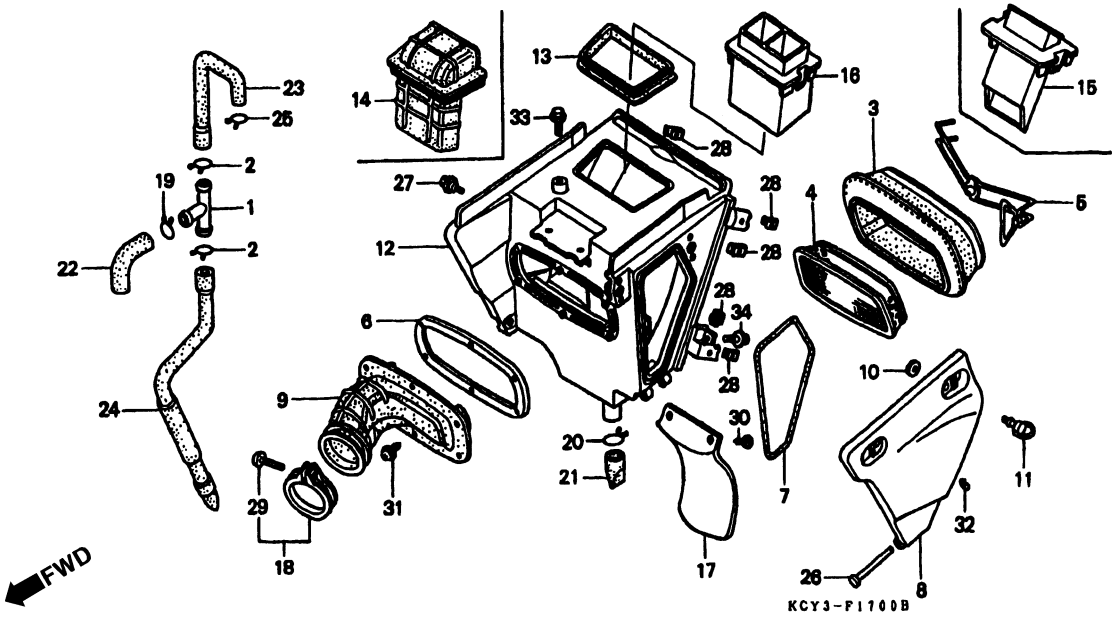

Item de serviço	T.M.O.	Ref. Nº	Nº da peça	Descrição	Qtd. XR400R T	V	W	X	Y	1	Nº de série		Nota
Filtro de Ar	0,2	1	15772-KK0-000	Junção, Tubo Respiro, Três Polos	1	1	1	1	1	1			
• Carcaça, Filtro Ar		2	15772-MN1-670	Presilha B, Tubo Respiro	2	2	2	2	2	2			
• Condutor, Interno		3	17213-KF0-000	Filtro Ar	1	1	1	1	1	1			
Suporte, Elemento	0,1	4	17214-MN1-670	Suporte, Elemento	1	1	1	1	1	1			
• Carcaça, Filtro Ar		5	17216-KCZ-000	Mola, Fixação Elemento	1	1	1	1	1	1			
Tubo, Conexão Filtro Ar	0,5	6	17217-KCY-670	Placa, Suporte	1	1	1	1	1	1			
Carcaça Comp., Filtro Ar	0,6	7	17219-KCZ-000	Vedador, Tampa Filtro Ar	1	1	1	1	1	1			
		8	17220-KCY-670ZA	Carcaça Comp., Filtro Ar *NH-238R* Cinza Solido	1	1	–	–	–	–			
			17220-KCY-671ZA	Carcaça Comp., Filtro Ar *NH-238R* Cinza Solido	–	–	1	1	–	–			
			17220-KCY-671ZB	Carcaça Comp., Filtro Ar *NH-1* Preto	–	–	–	–	1	1			
		9	17222-KCY-670	Tubo Conexão, Filtro Ar	1	1	1	1	1	1			
		10	17224-KN5-670	Arruela, Fixação Tampa Filtro Ar	2	2	2	2	2	2			
		11	17225-KN5-670	Prisioneiro, 6 x 21	2	2	2	2	2	2			
		12	17230-KCY-670ZA	Carcaça Comp., Filtro Ar *NH-238R* Cinza Solido	1	1	–	–	–	–			
			17230-KCY-671ZA	Carcaça Comp., Filtro Ar *NH-238R* Cinza Solido	–	–	1	1	–	–			

C-17

Filtro de Ar

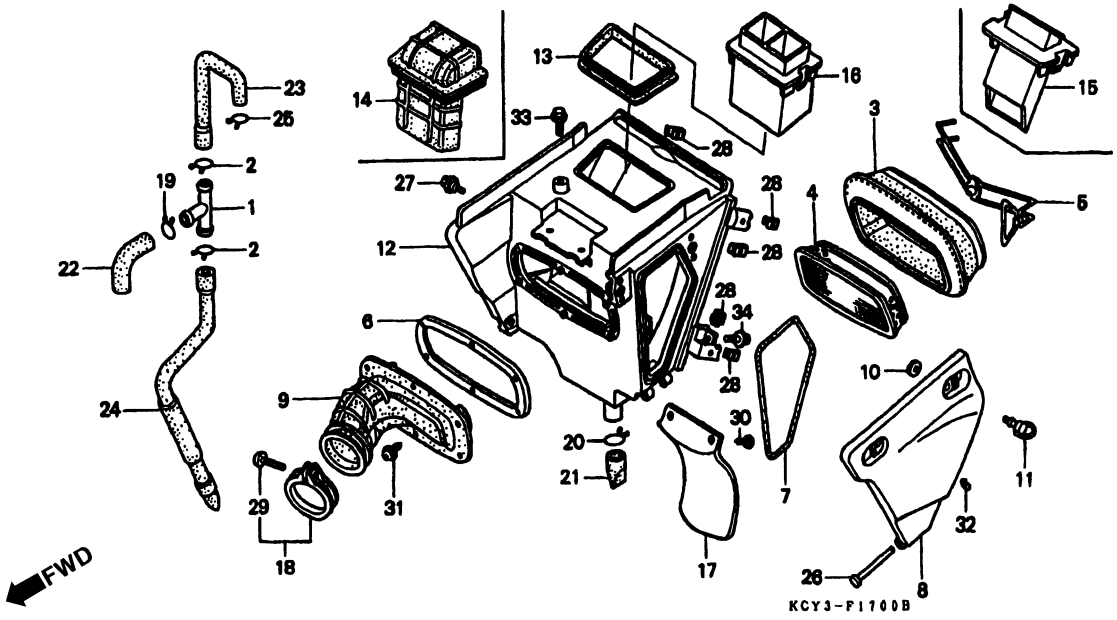

Item de serviço	T.M.O.	Ref. Nº	Nº da peça	Descrição	Qtd. XR400R T	V	W	X	Y	1	Nº de série		Nota
		(12)	17230-KCY-671ZB	Carcaça Comp., Filtro Ar									
				NH-1 Preto	–	–	–	–	1	1			
		13	17240-KCY-670	Condutor Interno	1	1	–	–	–	–			CM
					1	1	1	1	1	1			DK, ED, U
		14	17240-KCZ-000	Condutor Interno	–	–	1	1	1	1			CM
		15	17241-KCY-650	Tampa, Condutor Interno	1	1	1	1	1	1			U
		16	17241-KCY-670	Tampa, Condutor Interno	1	1	–	–	–	–			CM
					1	1	1	1	1	1			ED
		17	17245-KCY-670	Protetor, Filtro Ar	1	1	1	1	1	1			
		18	17255-KCY-670	Presilha Conexão, Tubo Filtro Ar	1	1	1	1	1	1			
		19	17316-MN1-670	Presilha A, Tubo Filtro Ar	1	1	1	1	1	1			
		20	17316-611-000	Presilha, Tubo Respiro	1	1	1	1	1	1			
		21	17359-KK0-000	Tubo, Dreno	1	1	1	1	1	1			
		22	17371-KN5-670	Tubo A, Respiro	1	1	1	1	1	1			
		23	17372-KZ1-670	Tubo B, Respiro	1	1	1	1	1	1			
		24	17373-KCY-670	Tubo C, Respiro	1	1	1	1	1	1			
		25	17724-MN1-670	Presilha, Mangueira Tanque	1	1	1	1	1	1			
		26	64308-GG2-000	Pino	1	1	1	1	1	1			
		27	90116-ME9-000	Parafuso, Flange, 6 mm	1	1	1	1	1	1			
		28	90311-MT3-000	Porca, Trava, 6 mm	5	5	5	5	5	5			

C-17

Filtro de Ar

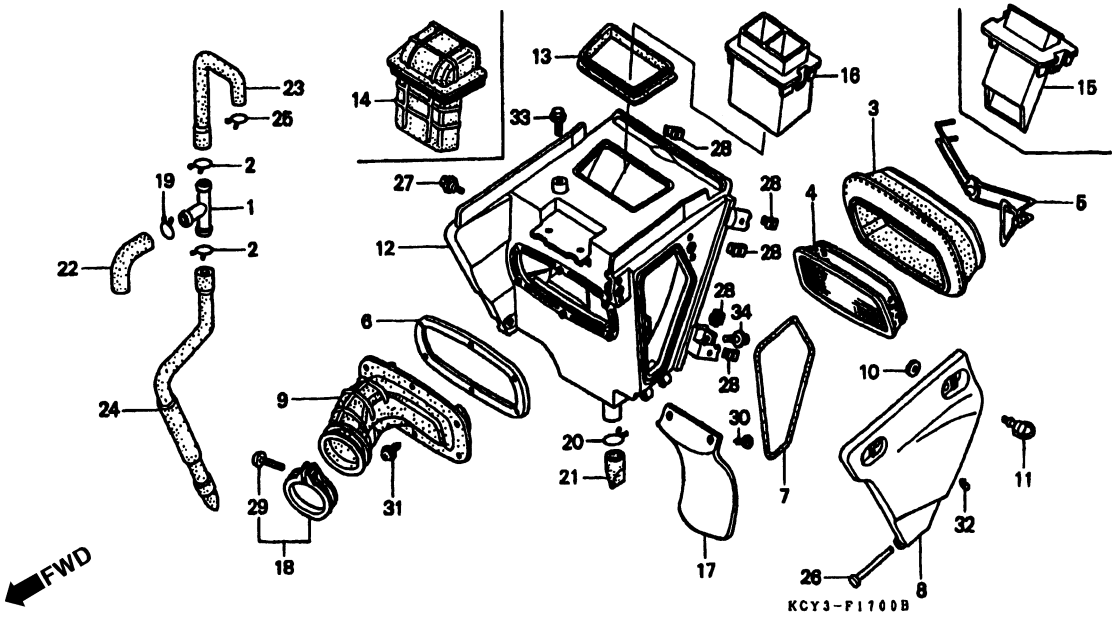

Item de serviço	T.M.O.	Ref. Nº	Nº da peça	Descrição	Qtd. XR400R T	V	W	X	Y	1	Nº de série		Nota
		29	93500-04025-0G	Parafuso, Phillips, 4 x 25	1	1	1	1	1	1			
		30	93903-25310	Parafuso, Fixação, 5 x 16	2	2	2	2	2	2			
		31	93913-25180	Parafuso, Fixação, 5 x 10 (PO)	6	6	6	6	6	6			
		32	94540-03010	Anel, Vedação, 3 mm	1	1	1	1	1	1			
		33	96300-06012-00	Parafuso, Flange, 6 x 12	1	1	1	1	1	1			
		34	96300-06016-00	Parafuso, Flange, 6 x 16	1	1	1	1	1	1			

C-18

Escapamento

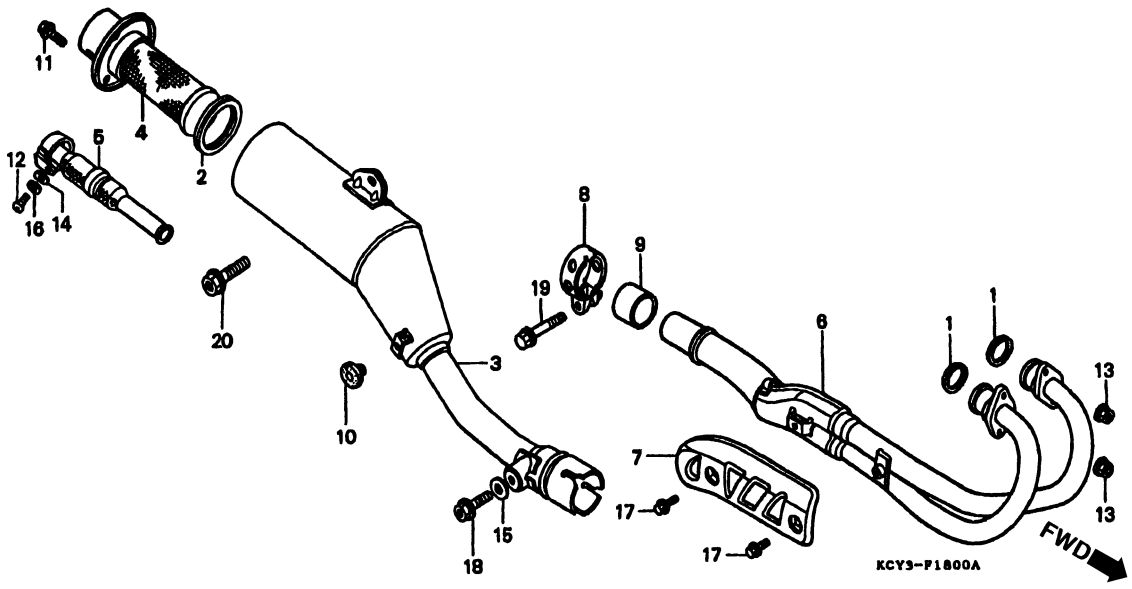

Item de serviço	T.M.O.	Ref. Nº	Nº da peça	Descrição	Qtd. XR400R T	V	W	X	Y	1	Nº de série		Nota
Junta, Tubo Escape	0,2	1	18291-MN5-650	Junta, Tubo Escape	2	2	2	2	2	2			
(Uma ou Todas)		2	18292-MV4-000	Junta, Silencioso	1	1	1	1	1	1			
• Silencioso Comp.		3	18310-KCY-670	Silencioso Comp	1	1	–	–	–	–			CM
• Tubo Comp., Escape					1	1	1	1	1	1			DK, ED, U
Detentor, Fagulhas	0,1		18310-KCY-760	Silencioso Comp.	–	–	1	1	1	1			CM
• Difusor Comp.		4	18317-KCY-670	Detentor, Fagulhas	1	1	–	–	–	–			
• Protetor, Tubo Escape			18317-KCY-750	Detentor, Fagulhas	–	–	1	1	1	1			DK, ED, U
			18317-KCY-760	Detentor, Fagulhas	–	–	1	1	1	1			CM
		5	18319-KCY-670	Difusor Comp	1	1	–	–	–	–			CM
					1	1	1	1	1	1			ED, U
		6	18320-KCY-671	Tubo Comp., Escape	1	1	1	1	1	1			
		7	18325-KCY-670	Protetor, Tubo Escape	1	1	1	1	1	1			
		8	18371-ML7-000	Presilha, Silencioso	1	1	1	1	1	1			
		9	18392-MK4-000	Guarnição, Silencioso	1	1	1	1	1	1			
		10	83512-KA4-700	Coxim, Tampa Lateral	1	1	1	1	1	1			
		11	90101-KCE-000	Parafuso, Flange, 6 x 10	3	3	3	3	3	3			
		12	90102-KCY-670	Parafuso, Allen , 4 x 10	2	2	–	–	–	–			CM
					2	2	2	2	2	2			ED, U
		13	94050-08000	Porca, Flange, 8 mm	4	4	4	4	4	4			
		14	94101-04400	Arruela, Lisa, 4 mm	2	2	–	–	–	–			CM
					2	2	2	2	2	2			ED, U

C-18

Escapamento

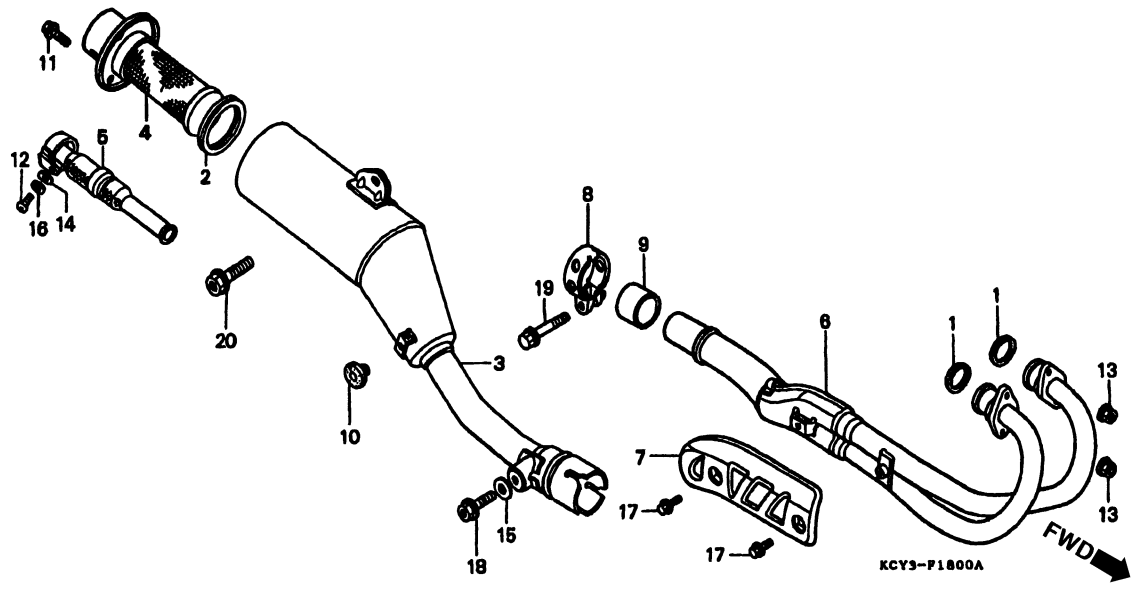

Item de serviço	T.M.O.	Ref. Nº	Nº da peça	Descrição	Qtd. XR400R T	V	W	X	Y	1	Nº de série		Nota
		15	94101-08000	Arruela, Lisa, 8 mm	1	1	1	1	1	1			
		16	94111-04400	Arruela, Pressão, 4 mm	2	2	–	–	–	–			CM
					2	2	2	2	2	2			ED, U
		17	96001-06008-02	Parafuso, Flange, 6 x 8	2	2	2	2	2	2			
		18	90105-952-720	Parafuso, Flange, 8 mm	1	1	1	1	1	1			
		19	96300-08040-00	Parafuso, Flange, 8 x 40	1	1	1	1	1	1			
		20	96400-08028-00	Parafuso, Flange, 8 x 28	1	1	1	1	1	1			

C-19

Pedal Partida • Braço Pedal Partida

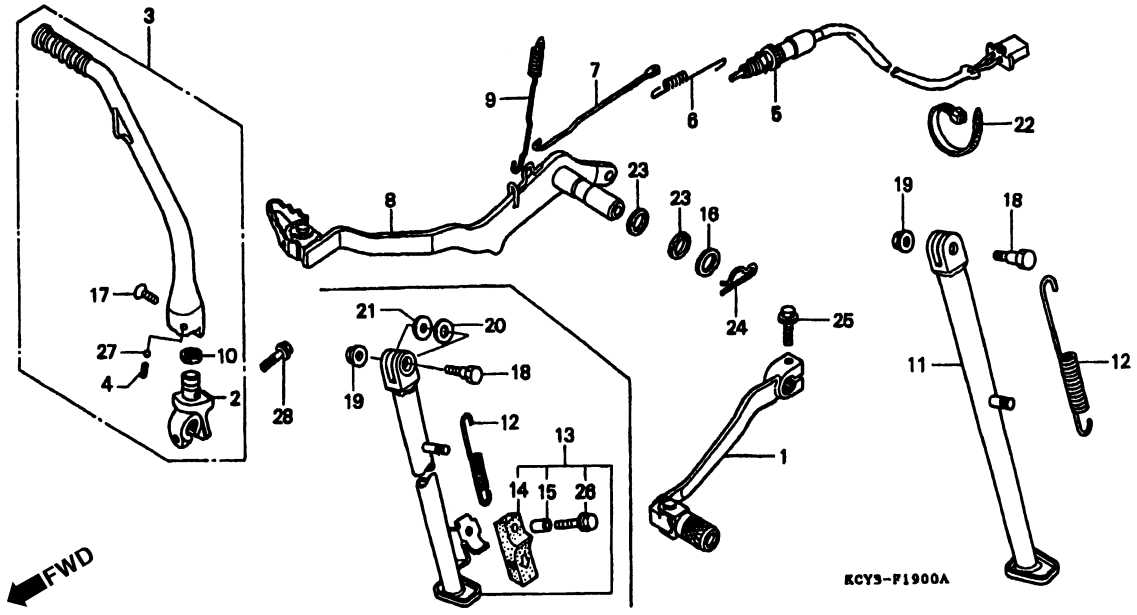

Item de serviço	T.M.O.
Pedal, Cambio Comp	0,1
• Braço, Pedal Partida (Inclui Peça Relativa)	
• Mola, Pedal Lateral	
Interruptor Comp., Freio Traseiro	0,3
• Pedal, Freio Comp	
Pedal, Lateral	0,2

Ref. Nº	Nº da peça	Descrição	Qtd. XR400R T	V	W	X	Y	1	Nº de série		Nota
1	24700-KCY-670	Pedal Câmbio, Comp	1	1	1	1	–	–			
	24700-KCY-A10	Pedal Câmbio, Comp	–	–	–	–	1	1			
2	28241-KCY-670	Articulação, Pedal Partida	1	1	–	–	–	–			
	28241-KCY-760	Articulação, Pedal Partida	–	–	1	–	–	–			
	28241-KCY-761	Articulação, Pedal Partida	–	–	–	1	1	1			
3	28300-KCY-670	Braço, Pedal Partida	1	1	–	–	–	–			
	28300-KCY-760	Braço, Pedal Partida	–	–	1	–	–	–			
	28300-KCY-761	Braço, Pedal Partida	–	–	–	1	1	1			
4	28333-KK0-000	Mola, Pedal Partida	1	1	1	1	1	1			
5	35350-MM9-010	Interruptor Comp., Freio Traseiro (TOYO)	1	1	1	1	1	1			DK, ED, U
6	35357-MG2-000	Mola, Interruptor Freio	1	1	1	1	1	1			DK, ED, U
7	35358-KW3-000	Braço, Interruptor Freio	1	1	1	1	1	1			DK, ED, U
8	46500-KCY-670	Pedal Comp., Freio	1	1	1	1	–	–			CM
	46500-KCY-650	Pedal Comp., Freio	1	1	1	1	–	–			ED, U
	46500-KCY-A10	Pedal Comp., Freio	–	–	–	–	1	1			CM
	46500-KCY-U10	Pedal Comp., Freio	–	–	–	–	1	1			DK, ED, U
9	46514-KCY-670	Mola, Pedal Freio	1	1	1	1	1	1			
10	46525-KK0-003	Vedador, Pó, 17 x 20 x 2,5	1	1	1	1	1	1			
11	50530-KCY-670	Pedal, Lateral	1	1	1	1	–	–			CM, ED
	50530-KCY-A10	Pedal, Lateral	–	–	–	–	1	1			CM, DK, ED

C-19

Pedal Partida • Braço Pedal Partida

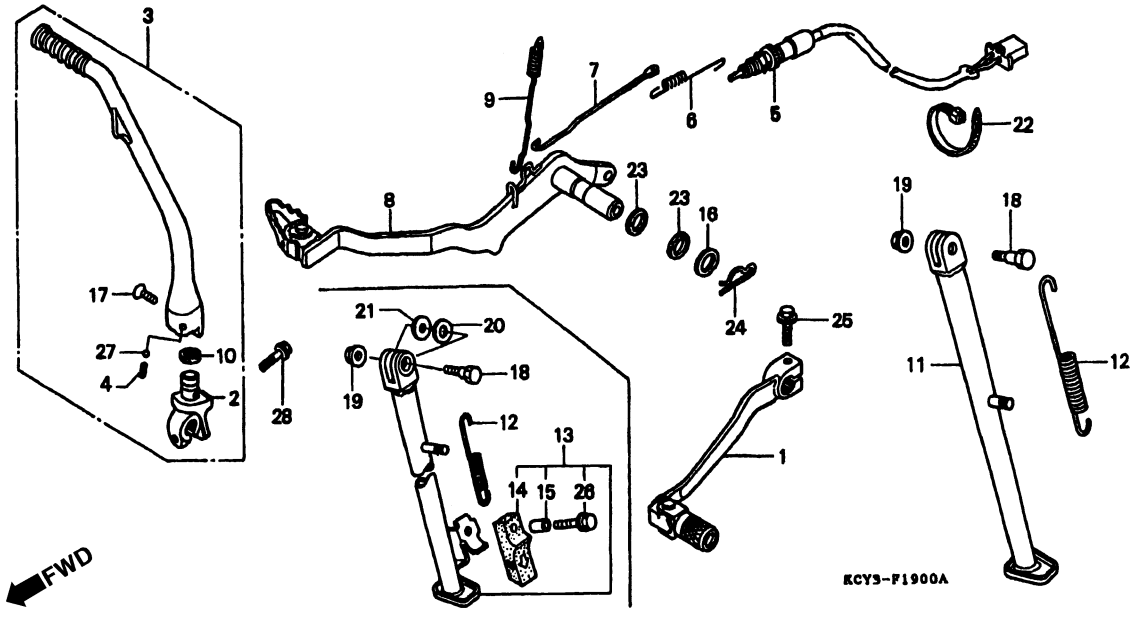

Item de serviço	T.M.O.	Ref. Nº	Nº da peça	Descrição	Qtd. XR400R T	V	W	X	Y	1	Nº de série		Nota
		12	50535-KAE-730	Mola, Pedal Lateral	1	1	1	1	1	1			
		13	50540-KCY-650	Pedal, Lateral	1	1	1	1	–	–			U
			50540-KCY-U10	Pedal, Lateral	–	–	–	–	1	1			U
		14	50548-356-700	Borracha, Pedal Lateral	1	1	1	1	1	1			U
		15	50549-356-700	Bucha Fixação, Borracha	1	1	1	1	1	1			U
		16	53312-657-000	Arruela	1	1	1	1	1	1			
		17	90101-KCY-670	Parafuso, Phillips, 6 x 28	1	1	–	–	–	–			
			90101-KCY-760	Parafuso, Phillips, 6 x 28	–	–	1	1	1	1			
		18	90108-KV6-000	Parafuso Fixação, Pedal Lateral	1	1	1	1	1	1			
		19	90304-GE8-003	Porca U, 10 mm	1	1	1	1	1	1			
		20	90501-MF9-710	Arruela, Encosto, 24 x 13	1	1	1	1	1	1			U
		21	90502-MF9-710	Arruela, Encosto, 24 x 10	1	1	1	1	1	1			U
		22	90650-KV6-003	Presilha, Fiação	1	1	1	1	1	1			DK, ED, U
		23	91251-MT4-000	Vedador, Pó, 15 x 20 x 3	2	2	2	2	2	2			
		24	94251-16000	Pino, Trava, 16 mm	1	1	1	1	1	1			
		25	95701-06020-07	Parafuso, Flange, 6 x 20	1	1	1	1	1	1			
		26	95701-06025-07	Parafuso, Flange, 6 x 25	1	1	1	1	1	1			U
		27	96211-08000	Esferas, Aço, # 8 (1/4)	1	1	1	1	1	1			
		28	96300-08025-00	Parafuso, Flange, 8 x 25	1	1	1	–	–	–			
			96300-08028-00	Parafuso, Flange, 8 x 28	–	–	–	1	1	1			

C-20

Pedal Apoio

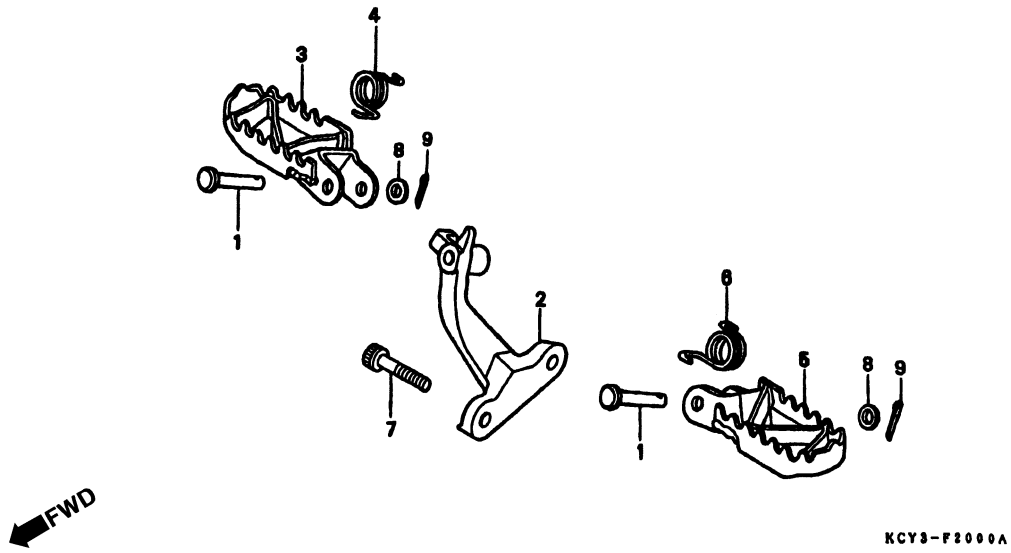

Item de serviço	T.M.O.	Ref. Nº	Nº da peça	Descrição	Qtd. XR400R T	V	W	X	Y	1	Nº de série		Nota
Pedal, Apoio Direito	0,2	1	50603-033-010	Pino, Junção, Pedal	2	2	2	2	2	2			
Pedal, Apoio	0,1	2	50615-KCY-670ZA	Suporte Pedal Apoio Direito									
(Inclui Peça Relativa)				*NH-262M*Prata Terra Metálica	1	1	–	–	–	–			
• Pedal, Apoio Esquerdo			50615-KCY-760ZA	Suporte Pedal Apoio Direito									
(Inclui Peça Relativa)				*NH-262M* Prata Terra Metálica	–	–	1	1	–	–			
			50615-KCY-760ZB	Suporte Pedal Apoio Direito									
				NH-1461M Prata Accurate Metálica	–	–	–	–	1	1			
		3	50616-KAE-730	Pedal Apoio, Direito	1	1	1	1	1	1			
		4	50617-MN1-671	Mola Retorno, Pedal Apoio Direito	1	1	1	1	1	1			
		5	50642-KAE-730	Pedal Apoio Esquerdo	1	1	1	1	1	1			
		6	50644-KAE-000	Mola Retorno, Pedal Apoio Esquerdo	1	1	1	1	1	1			
		7	90181-MN0-000	Parafuso, Allen, 10 x 45	2	2	2	2	2	2			
		8	94102-08700	Arruela, Lisa, 5 mm	2	2	2	2	2	2			
		9	94201-20150	Cupilha, 2,0 x 15	2	2	2	2	2	2			

C-21

Garfo Traseiro
• Capa Corrente

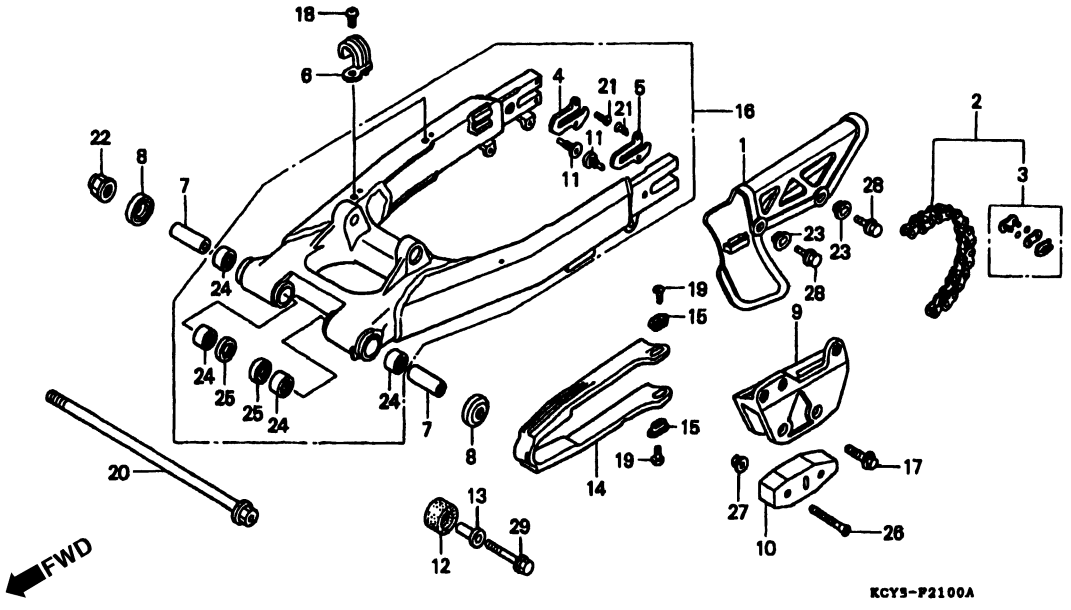

Item de serviço	T.M.O.	Ref. Nº	Nº da peça	Descrição	Qtd. XR400R T	V	W	X	Y	1	Nº de série		Nota
Capa, Corrente Transmissão	0,1	1	40510-KR6-000	Capa, Corrente Transmissão	1	1	1	1	1	1			U
• Guia, Corrente		2	40530-KCY-671	Corrente, Transmissão (DID520V8-108 FE) (DAIDO)	1	1	1	1	1	1			CM, DK, ED
• Deslizador Guia, Corrente													
• Rolete, Corrente			40530-KCY-672	Corrente, Transmissão (RK520M0Z6-108FJ) (RK EXCEL)	1	1	1	1	1	1			CM, DK, ED
Corrente, Transmissão	0,4												
Bucha, garfo Traseiro	0,8		40530-KCY-652	Corrente, Transmissão (RK520M0Z6-106FJ) (RK EXCEL)	1	1	1	1	1	1			U
(Uma Ou Todas)													
Deslizador, Corrente	0,3		40530-MN1-652	Corrente, Transmissão (DID520V8-106FJ) (DAIDO)	1	1	1	1	1	1			U
Garfo, Traseiro	1,0												
Rolamento, Agulhas, 20 x 26 x 12	1,1	3	40531-KCY-672	Junção, Corrente Transmissão (RK EXCEL)	1	1	1	1	1	1			
(Adicionar 0,2 por Unidade)													
			40531-MN1-672	Junção, Corrente Transmissão (DAIDO)	1	1	1	1	1	1			
		4	42307-KT1-770	Arruela Direita, Garfo Traseiro	1	1	1	1	1	1			
		5	42308-KT1-770	Arruela Esquerda, Garfo Traseiro	1	1	1	1	1	1			
		6	43468-KAE-000	Guia Mangueira, Freio Traseiro	2	2	–	–	–	–			
			43468-KFB-000	Guia Mangueira, Freio Traseiro	–	–	2	2	2	2			
		7	52141-KCY-670	Bucha, Garfo Traseiro	2	2	2	2	2	2			
		8	52144-KR8-005	Tampa, Retentor Pó (NIPPON)	2	2	1	2	2	2			
		9	52146-KT1-770	Guia, Corrente	1	1	1	1	1	1			
		10	52147-KN5-005	Deslizador, Guia Corrente	1	1	1	1	1	1			

C-21

Garfo Traseiro
• Capa Corrente

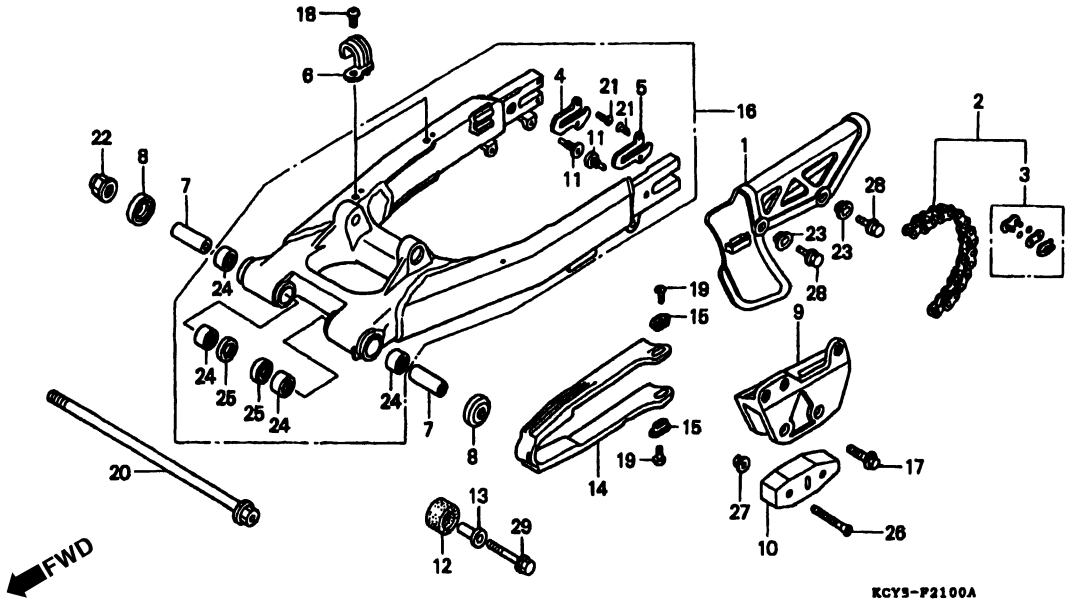

Item de serviço	T.M.O.	Ref. Nº	Nº da peça	Descrição	Qtd. XR400R T	V	W	X	Y	1	Nº de série		Nota
		11	52156-KV6-000	Pino, Ajuste Corrente	2	2	2	2	2	1			
		12	52158-HC0-000	Rolete, Corrente	1	1	1	1	1	1			
		13	52159-467-000	Bucha, Rolete Corrente	1	1	1	1	1	1			
		14	52170-MN1-681	Deslizador, Corrente	1	1	1	1	1	1			CM, DK, ED
			52170-KCY-651	Deslizador, Corrente	1	1	1	1	1	1			U
		15	52171-KR6-000	Arruela, Deslizador Corrente	2	2	2	2	2	2			
		16	52200-KCY-670	Garfo Traseiro Comp	1	1	1	1	1	1			CM, ED
			52200-KCY-650	Garfo Traseiro Comp	1	1	1	1	1	1			DK, U
		17	90103-MY6-670	Parafuso, Flange, 6 x 16	3	3	3	3	3	3			
		18	90104-ML7-920	Parafuso, Phillips, 5 x 10	2	2	2	2	2	2			
		19	90115-KV3-700	Parafuso, Phillips, 5 x 8	2	2	2	2	2	2			
		20	90111-KAE-000	Parafuso, Garfo Traseiro	1	1	1	1	1	1			
		11	90124-KA3-711	Parafuso Phillips, 5 x 4	4	4	4	4	4	4			
		22	90305-MA1-003	Porca, U, 14 mm	1	1	1	1	1	1			
		23	90513-428-900	Arruela, 6 x 9	2	2	2	2	2	2			U
		24	91106-KF0-008	Rolamento, Agulhas, 20 x 26 x 12	4	4	4	4	4	4			
		25	91254-KS6-003	Vedador, Pó, 20 x 26 x 4,5 (ARAI)	2	2	2	2	2	2			
		26	93600-06045-0A	Parafuso Phillips, 6 x 45	2	2	2	2	2	2			
		27	94050-06000	Porca, Flange, 6 mm	2	–	–	–	–	–			CM
			90301-473-003	Porca, U, 6 mm	2	2	2	2	2	2			ED, U
					–	2	2	2	2	2			CM, DK

C-21

Garfo Traseiro
• Capa Corrente

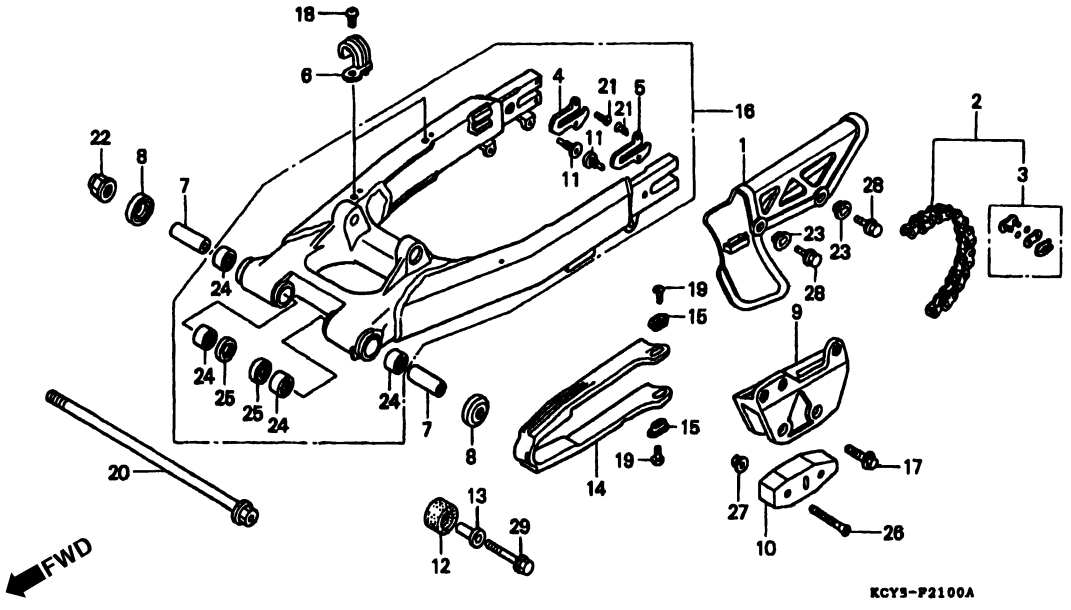

Item de serviço	T.M.O.	Ref. Nº	Nº da peça	Descrição	Qtd. XR400R T	V	W	X	Y	1	Nº de série		Nota
		28	96300-06012-07	Parafuso, Flange, 6 x 12	2	2	2	2	2	2			U
		29	96400-08035-00	Parafuso, Flange, 8 x 35	1	1	1	1	1	1			

C-22

Amortecedor Traseiro

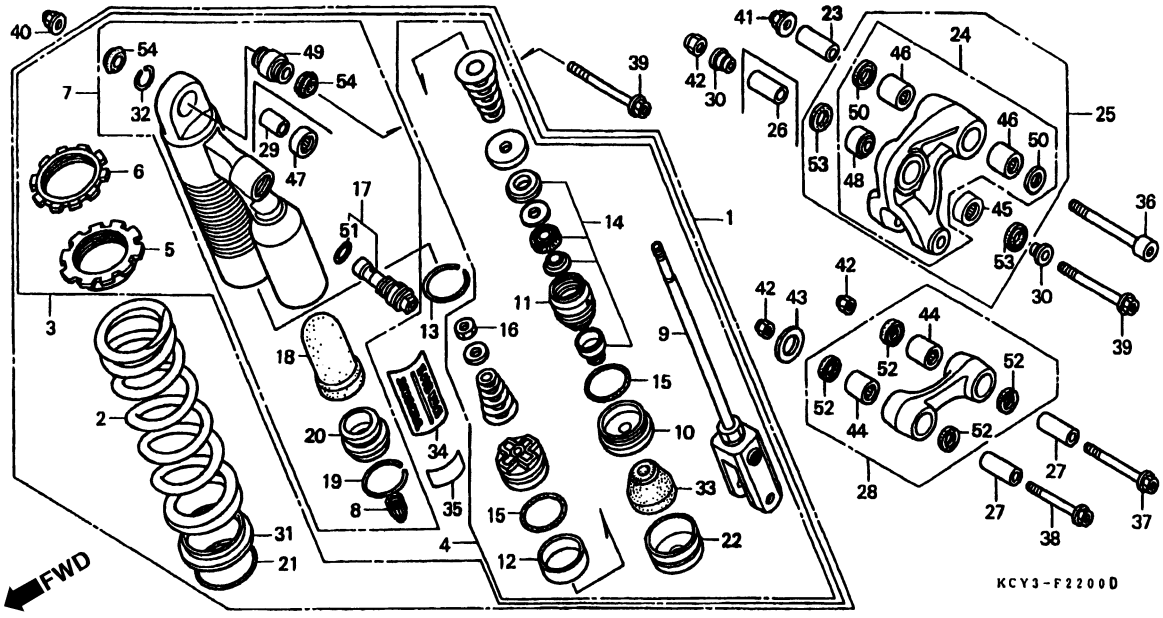

Item de serviço	T.M.O.	Ref. Nº	Nº da peça	Descrição	Qtd. XR400R T	V	W	X	Y	1	Nº de série		Nota
Amortecedor, Traseiro Comp	0,7	1	52400-KCY-671	Amortecedor Traseiro, Comp. (SHOWA)	1	1	–	–	–	–			
• Bucha, Amortecedor Traseiro			52400-KCY-761	Amortecedor Traseiro, Comp. (SHOWA)	–	–	1	1	1	1			
• Braço Articulação Amortecedor Traseiro		2	52401-KCY-671	Mola, Amortecedor Traseiro	1	1	–	–	–	–			
Mola, Amortecedor Traseiro	0,8		52401-KCY-761	Mola, Amortecedor Traseiro	–	–	1	1	1	1			
• Parafuso, Plugue		3	52410-KCY-671	Amortecedor, Traseiro	1	1	–	–	–	–			
Amortecedor Traseiro Comp	0,9		52410-KCY-761	Amortecedor, Traseiro	–	–	1	1	1	1			
(Inclui Peça Relativa)		4	52421-KCY-671	Vareta Comp., Pistão	1	1	–	–	–	–			
• Rolamento, Agulhas, 20 x 26 x 20			52421-KCY-761	Vareta Comp., Pistão	–	–	1	1	1	1			
• Rolamento, Agulhas, 16 x 22 x 17		5	52422-KS7-701	Ajustador, Mola	1	1	1	1	1	1			
• Rolamento, Esferico, 14 mm		6	52423-KS7-701	Porca, Ajuste	1	1	1	1	1	1			
• Rolamento, Esferico, 10 mm		7	52425-KCY-671	Tampa Comp., Amortecedor	1	1	–	–	–	–			
Braço Comp., Pistão	1,3		52425-KCY-761	Tampa Comp., Amortecedor	–	–	1	1	1	1			
• Tampa Comp., Amortecedor		8	52425-169-003	Tampa, Válvula Alívio	1	1	1	1	1	1			
Tampa Comp., Braço Guia	1,5	9	52426-KCY-671	Vareta, Comp	1	1	–	–	–	–			
• Retentor, Óleo			52426-KCY-761	Vareta, Comp	–	–	1	1	1	1			
Bucha, Braço Oscilante	0,3	10	52428-KA4-832	Placa, Limitadora (SHOWA)	1	1	1	1	1	1			
• ROD SUB ASSY-, CUSHION		11	52429-MN1-681	Tampa Comp., Guia Vareta	1	1	1	1	1	1			
Bucha Superior, Amortecedor	0,6	12	52431-KA4-831	Anel, Pistão	1	1	1	1	1	1			
Rolamento, Agulhas	0,5	13	52435-KS7-831	Anel, Limitador	1	1	1	1	1	1			
		14	52436-MN1-680	Retentor, Óleo	1	1	1	1	1	1			

3

C-22

Amortecedor Traseiro

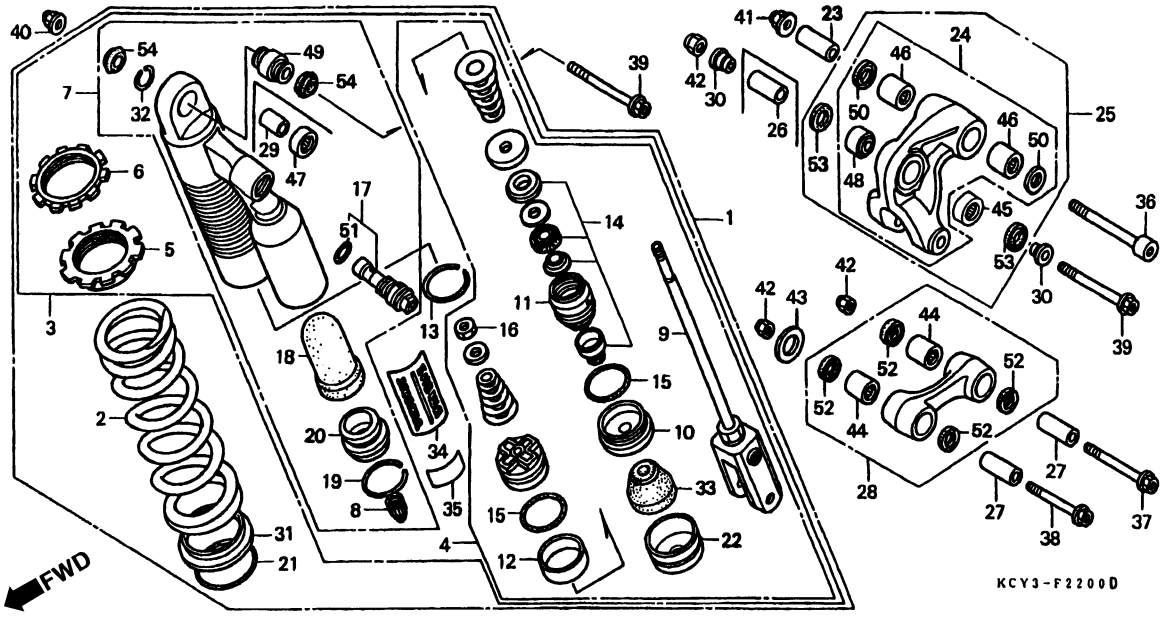

Item de serviço	T.M.O.	Ref. Nº	Nº da peça	Descrição	Qtd. XR400R T	V	W	X	Y	1	Nº de série		Nota
		15	52437-KA4-841	Anel, Vedação, Jogo	1	1	1	1	1	1			
		16	52438-KA4-741	Porca Sextavada, 12 mm	1	1	1	1	1	1			
		17	52440-KCY-671	Parafuso, Plugue Comp	1	1	1	1	1	1			
		18	52451-MN1-681	Parafuso, Sangria (SHOWA)	1	1	1	1	1	1			
		19	52452-MN1-681	Anel, Limitador	1	1	1	1	1	1			
		20	52453-MN1-681	Tampa Comp (SHOWA)	1	1	1	1	1	1			
		21	52455-MM5-003	Anel, Limitador	1	1	1	1	1	1			
		22	52459-KCY-671	Limitador Assento Mola	1	1	1	1	1	1			
		23	52463-KCZ-000	Bucha, Braço	1	1	1	1	1	1			
		24	52465-KCY-670	Braço, Oscilante	1	1	–	–	–	–			
		25	52465-KCY-760	Braço, Oscilante	–	–	1	1	1	1			
		26	52465-MY1-000	Bucha C, Braço	–	–	1	1	1	1			
		27	52473-KZ9-710	Coxim, Braço Oscilante	2	2	2	2	2	2			
		28	52475-KCY-670	Vareta, Conexão	1	1	1	1	1	1			
		29	52486-GS2-700	Bucha Superior, Amortecedor	–	–	1	1	1	1			
		30	52486-KN5-000	Bucha, Amortecedor	2	2	–	–	–	–			
		31	52486-KZ3-003	Assento, Mola	1	1	1	1	1	1			
		32	52487-KA4-831	Anel, Limitador	1	1	–	–	–	–			
		33	52517-KAF-003	Coxim , Limitador (SHOWA)	1	1	–	–	–	–			
			52427-KZ3-891	Borracha, Limitadora	–	–	1	1	1	1			

C-22

Amortecedor Traseiro

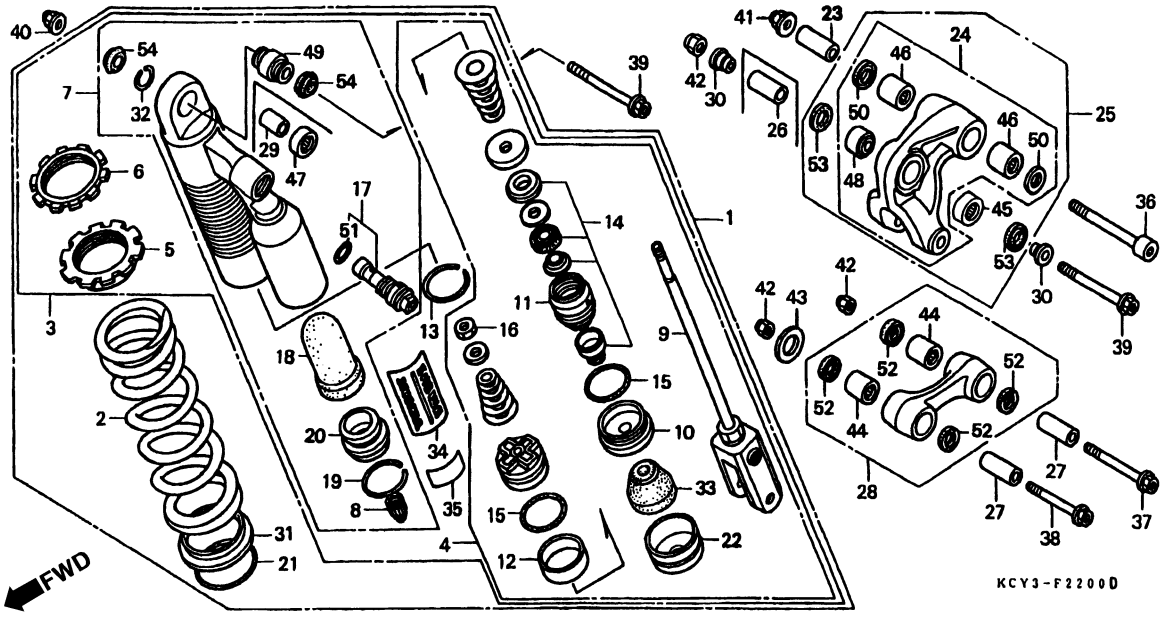

Item de serviço	T.M.O.	Ref. Nº	Nº da peça	Descrição	Qtd. XR400R T	V	W	X	Y	1	Nº de série		Nota
		34	87516-KCY-670	Etiqueta, Amortecedor Traseiro	1	1	–	–	–	–			
			87516-KCY-720	Etiqueta, Amortecedor Traseiro (Francês)	–	1	–	–	–	–		~ VM102093	ED
			87516-KCY-721	Etiqueta, Amortecedor Traseiro (Francês)	–	1	1	1	1	1			CM
					–	1	–	–	–	–	VM102094 ~		ED
					–	–	1	1	1	1			ED
		35	87516-KZ1-600	Etiqueta, Precaução, Amortecedor Traseiro	–	–	1	1	1	1			
		36	90128-KCZ-000	Parafuso, Allen, 12 x 90	1	1	1	1	1	1			
		37	90129-KCZ-000	Parafuso, Flange, 10 x 74	1	1	1	1	1	1			
		38	90151-KF0-000	Parafuso, Flange, 10 x 69	1	1	1	1	1	1			
		39	90153-KF0-000	Parafuso, Flange, 10 x 55	2	2	2	2	2	2			
		40	90304-GE8-003	Porca U, 10 mm	1	1	1	1	1	1			
		41	90306-KF0-003	Porca, Flange, 12 mm	1	1	1	1	1	1			
		42	90306-KZ4-711	Porca U, 10 mm	3	3	3	3	3	3			
		43	90410-HC4-000	Arruela, 10 mm	1	1	1	1	1	1			
		44	91071-KV3-005	Rolamento, Agulhas (KOYO)	2	2	2	2	2	2			
		45	91071-MY1-005	Rolamento, Agulhas, 17 x 24 x 17	–	–	1	1	1	1			
		46	91072-MY1-005	Rolamento, Agulhas, 20 x 26 x 20	2	2	2	2	2	2			
		47	91077-GS2-702	Rolamento, Agulhas, 16 x 22 x 12	–	–	1	1	1	1			
		48	91077-KN5-004	Rolamento, Esferico, 14 mm	1	1	–	–	–	–			
		49	91077-KS7-013	Rolamento, Esferico, 10,1 mm	1	1	–	–	–	–			

C-22

Amortecedor Traseiro

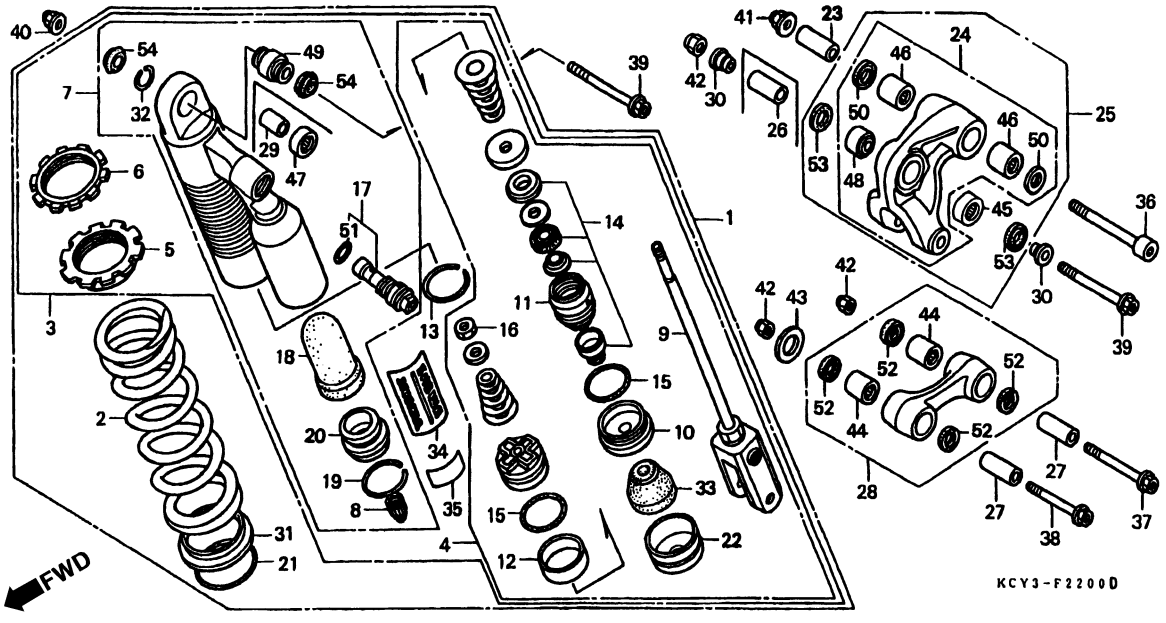

Item de serviço	T.M.O.	Ref. Nº	Nº da peça	Descrição	Qtd. XR400R T	V	W	X	Y	1	Nº de série		Nota
		50	91254-KS6-003	Vedador Pó, 20 x 26 x 4,5 (ARAI)	2	2	2	2	2	2			
		51	91256-KCY-671	Anel, Vedação, 17,8 x 2,4 23, 5 x 2,0	1	1	1	1	1	1			
		52	91262-KV3-831	Vedador Pó, 17 x 24 x 5 (ARAI)	4	4	4	4	4	4			
		53	91351-KN5-004	Vedador Pó, B	2	2	–	–	–	–			
			91262-KV3-831	Vedador Pó, 17 x 24 x 5 (ARAI)	–	–	2	2	2	2			
		54	91351-KS7-003	Vedador Pó, Superior Amortecedor Traseiro	2	2	–	–	–	–			
			91351-GS2-701	Vedador Pó, Superior Amortecedor Traseiro	–	–	2	2	2	2			

C-23

Pára-Lama Traseiro

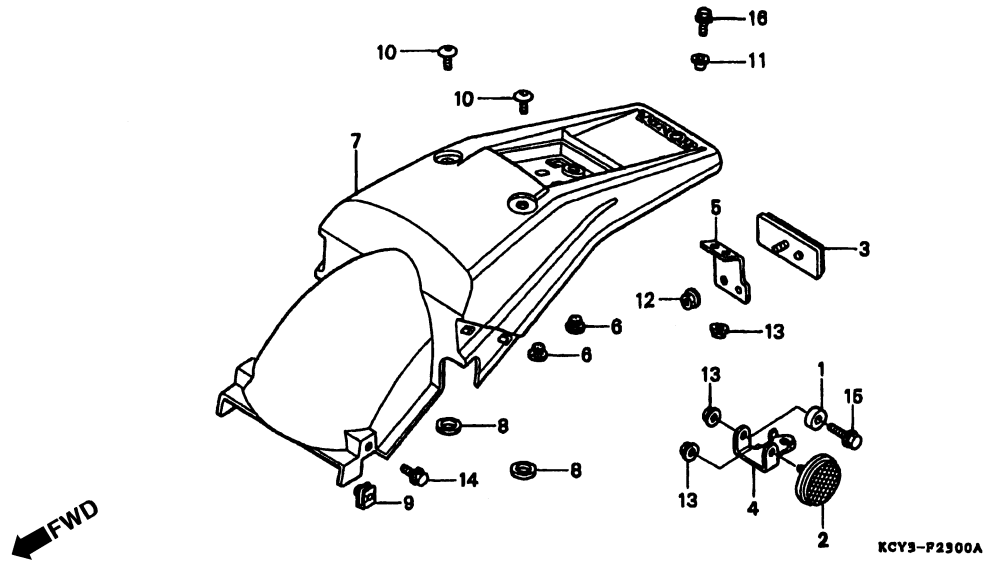

Item de serviço	T.M.O.	Ref. Nº	Nº da peça	Descrição	Qtd. XR400R T	V	W	X	Y	1	Nº de série			Nota
Pára-Lama Traseiro	0,3	1	17202-ZV5-300	Bucha Distanciadora, 6,5 x 11 x 7,5	2	2	2	2	2	2			CM	
		2	33741-HB9-641	Refletor	2	2	2	2	2	2			CM	
		3	33741-MC7-612	Refletor	1	–	–	–	–	–			CM	
			33741-MS6-921	Refletor	–	1	1	1	1	1			CM	
		4	33751-KT0-710	Suporte, Traseiro Direito Refletor	2	2	2	2	2	2			CM	
		5	33752-GN1-841	Suporte, Traseiro Refletor	1	1	1	1	1	1			CM	
		6	50317-254-000	Plugue	2	2	2	1	2	2			CM	
		7	80101-KCZ-000ZA	Pára-Lama Traseiro (WL) (Tipo 1)	1	–	–	–	–	–		~ TMO00140	CM	
			80101-KCE-670ZA	Pára-Lama Traseiro (WL) (Tipo 1)	1	–	–	–	–	–	TMO00141 ~		CM	
			80101-KCZ-940ZA	Pára-Lama Traseiro (WL) (Tipo 2)	–	1	1	1	–	–			CM	
			80101-KCY-A10ZA	Pára-Lama Traseiro (WL) (Tipo 1)	–	–	–	–	1	1			CM	
		8	80105-KCY-670	Bucha, Pára-Lama Traseiro	2	2	2	2	2	2			CM	
		9	84601-HA7-670	Porca Fixação, Pára-Lama	2	2	2	2	2	2			CM	
		10	90106-KAF-000	Parafuso, Especial, 6 mm	2	2	2	2	2	2			CM	
		11	90554-240-000	Arruela B	1	1	1	1	1	1			CM	
		12	94050-05000	Porca, Flange, 5 mm	1	1	1	1	1	1			CM	
		13	94050-06000	Porca, Flange, 6 mm	5	5	5	5	5	5			CM	
		14	95701-06012-00	Parafuso, Flange, 6 x 12	2	2	2	2	2	2			CM	
		15	95701-06022-00	Parafuso, Flange, 6 x 22	2	2	2	2	2	2			CM	
		16	96300-06012-00	Parafuso, Flange, 6 x 12	1	1	1	1	1	1			CM	

C-23.1

Pára-Lama Traseiro

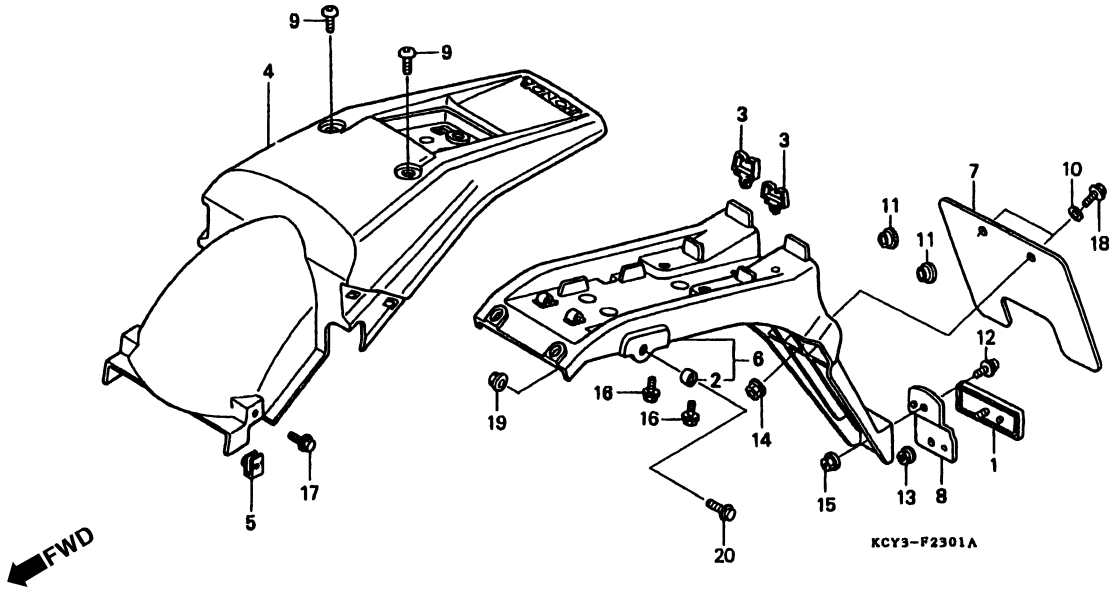

Item de serviço	T.M.O.	Ref. Nº	Nº da peça	Descrição	Qtd. XR400R T	V	W	X	Y	1	Nº de série		Nota
Pára-Lama, Traseiro	0,4	1	33741-MS6-921	Refletor	1	1	1	1	1	1	.....	.....	DK, U
Suporte, Placa Números	0,5				1	1	1	1	–	–	.....	.....	ED
		2	50605-GZ4-670	Bucha, Fixação	2	2	2	2	2	2	.....	.....	DK, U
					2	2	2	2	–	–	.....	.....	ED
		3	53105-GC1-003	Presilha, Fiação	2	2	2	2	2	2	.....	.....	DK, U
					2	2	2	2	–	–	.....	.....	ED
		4	80101-KCZ-000ZA	Pára-Lama Traseiro (WL) *Tipo 1*	1	–	–	–	–	–		~ TR000950	ED
					1	–	–	–	–	–		~ TM000732	U
			80101-KCE-6707A	Pára-Lama Traseiro (WL) *Tipo 1*	1	–	–	–	–	–	TM000951 ~		ED
					1	–	–	–	–	–	TR000733 ~		U
			80101-KCZ-940ZA	Pára-Lama Traseiro (WL) *Tipo 2*	–	1	1	1	–	–	.....	.....	ED, U
			80101-KCY-A10ZA	Pára-Lama Traseiro (WL) *Tipo 1*	–	–	–	–	1	1	.....	.....	DK, U
		5	84601-HA7-670	Porca, Fixação Pára-Lama Traseiro	2	2	2	2	2	2	.....	.....	DK, U
					2	2	2	2	–	–	.....	.....	ED
		6	84701-KCY-650	Suporte, Placa Números	1	1	1	1	1	1	.....	.....	DK, U
					1	1	1	1	–	–	.....	.....	ED
		7	84702-KCY-650	Base, Placa Números	1	1	1	1	1	1	.....	.....	U
		8	84703-KCY-650	Suporte, Refletor Traseiro	1	1	1	1	1	1	.....	.....	DK, U
					1	1	1	1	–	–	.....	.....	ED
		9	90106-KAF-000	Parafuso, Especial, 6 mm	2	2	2	2	–	–	.....	.....	ED
					–	–	–	–	–	2	.....	.....	DK

C-23.1

Pára-Lama Traseiro

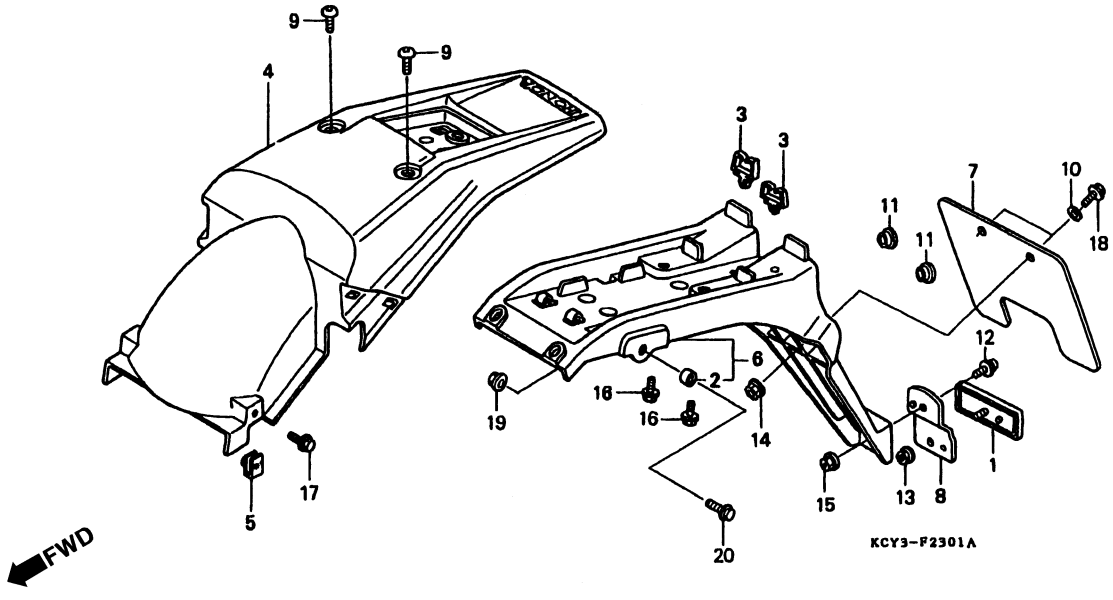

Item de serviço	T.M.O.	Ref. Nº	Nº da peça	Descrição	Qtd. XR400R T	V	W	X	Y	1	Nº de série		Nota
		10	90505-MA6-000	Arruela, 6,5 x 5,5	2	2	2	2	2	2			U
		11	90522-170-700	Bucha, Fixação	2	2	2	2	2	2			DK, U
					2	2	2	2	–	–			ED
		12	93892-06014-07	Parafuso-Arruela, 6 x 14	1	1	1	1	1	1			DK, U
					1	1	1	1	–	–			ED
		13	94050-05080	Porca, Flange, 5 mm	1	1	1	1	1	1			DK, U
					1	1	1	1	–	–			ED
		14	94050-06070	Porca, Flange, 6 mm	2	2	2	2	2	2			U
		15	94050-06080	Porca, Flange, 6 mm	1	1	1	1	1	1			DK, U
					1	1	1	1	–	–			ED
		16	95701-06010-00	Parafuso, Flange, 6 x 10	2	2	2	2	2	2			DK, U
					2	2	2	2	–	–			ED
		17	95701-06012-00	Parafuso, Flange, 6 x 12	2	2	2	2	2	2			DK, U
					2	2	2	2	–	–			ED
		18	95701-06014-07	Parafuso, Flange, 6 x 14	2	2	2	2	2	2			U
		19	94050-06000	Porca, Flange, 6 mm	2	2	2	2	–	–			ED
		20	95701-06016-00	Parafuso, Flange, 6 x 16	2	2	2	2	–	–			ED

C-23.2

Pára-Lama Traseiro

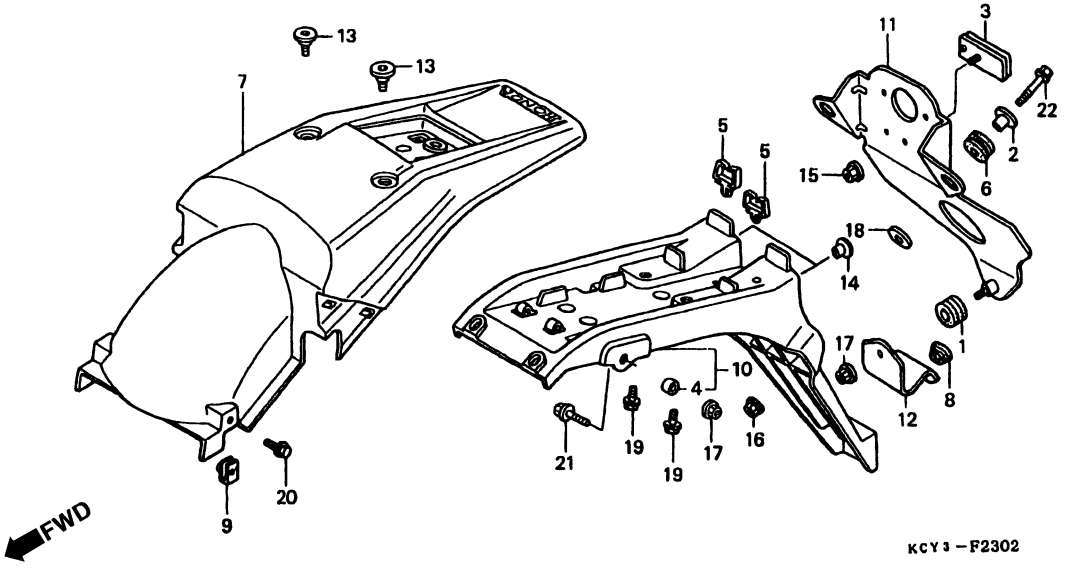

Item de serviço	T.M.O.
Pára-Lama, Traseiro	0,4
Suporte, Placa Números	0,5

Ref. Nº	Nº da peça	Descrição	Qtd. XR400R T	V	W	X	Y	1	Nº de série		Nota
1	17622-GB7-900	Coxim	–	–	–	–	1	1	.....	.....	ED
2	19052-MS8-000	Bucha, Fixação Radiador	–	–	–	–	2	2	.....	.....	ED
3	33741-MS6-921	Refletor	–	–	–	–	1	1	.....	.....	ED
4	50605-GZ4-670	Bucha, Fixação	–	–	–	–	2	2	.....	.....	ED
5	53105-GC1-003	Presilha, Fiação	–	–	–	–	2	2	.....	.....	ED
6	64216-GJ2-730	Coxim, Fixação	–	–	–	–	2	2	.....	.....	ED
7	80101-KCY-A10ZA	Pára-Lama Traseiro (WL) *Tipo 1*	–	–	–	–	1	1	.....	.....	ED
8	80124-351-000	Plugue, Pára-Lama Traseiro	–	–	–	–	1	1	.....	.....	ED
9	84601-HA7-670	Porca, Fixação	–	–	–	–	2	2	.....	.....	ED
10	84701-KCY-E60	Suporte, Placa Números	–	–	–	–	1	1	.....	.....	ED
11	84704-KCY-E60	Placa	–	–	–	–	1	1	.....	.....	ED
12	84705-KCY-E60	Placa	–	–	–	–	1	1	.....	.....	ED
13	90106-KAF-000	Parafuso, Especial, 6 mm	–	–	–	–	2	2	.....	.....	ED
14	90522-170-700	Bucha, Fixação	–	–	–	–	2	2	.....	.....	ED
15	94050-05080	Porca, Flange, 5 mm	–	–	–	–	1	1	.....	.....	ED
16	94050-06000	Porca, Flange, 6 mm	–	–	–	–	2	2	.....	.....	ED
17	94050-06080	Porca, Flange, 6 mm	–	–	–	–	2	2	.....	.....	ED
18	94103-06800	Arruela, Lisa, 6 mm	–	–	–	–	2	2	.....	.....	ED
19	95701-06010-00	Parafuso, Flange, 6 x 10	–	–	–	–	2	2	.....	.....	ED
20	95701-06012-00	Parafuso, Flange, 6 x 12	–	–	–	–	2	2	.....	.....	ED

C-23.2

Pára-Lama Traseiro

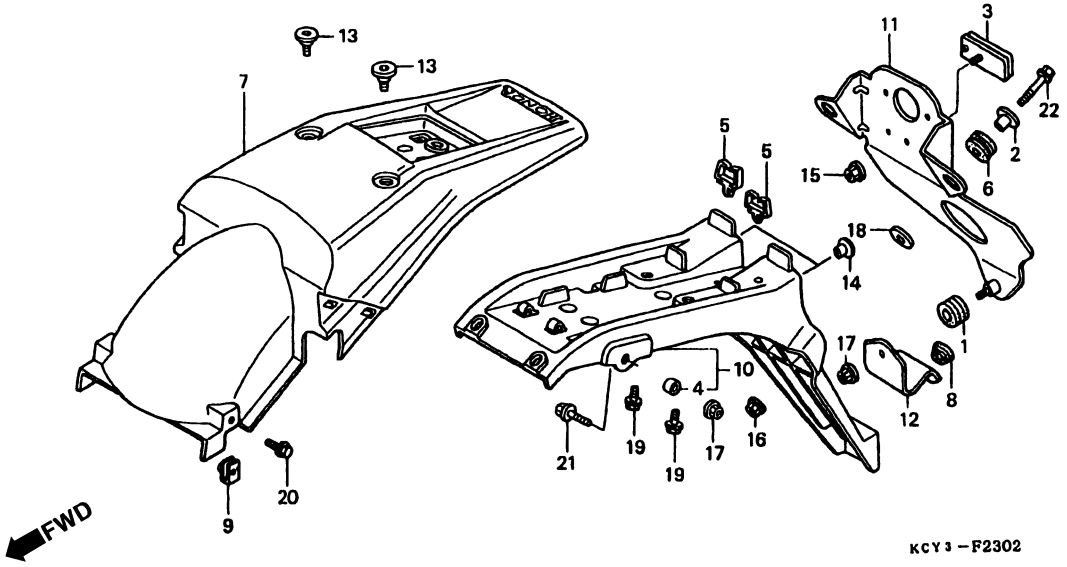

Item de serviço	T.M.O.	Ref. Nº	Nº da peça	Descrição	Qtd. XR400R T	V	W	X	Y	1	Nº de série			Nota
		21	95701-06016-00	Parafuso, Flange, 6 x 16	–	–	–	–	2	2			ED	
		22	95701-06025-07	Parafuso, Flange, 6 x 25	–	–	–	–	2	2			ED	
		23	90301-473-003	Porca, U, 6 mm	–	–	–	–	–	1			ED	
			94050-06080	Porca Flange, 6 mm	–	–	–	–	1	–			ED	

C-24

Sinalizador

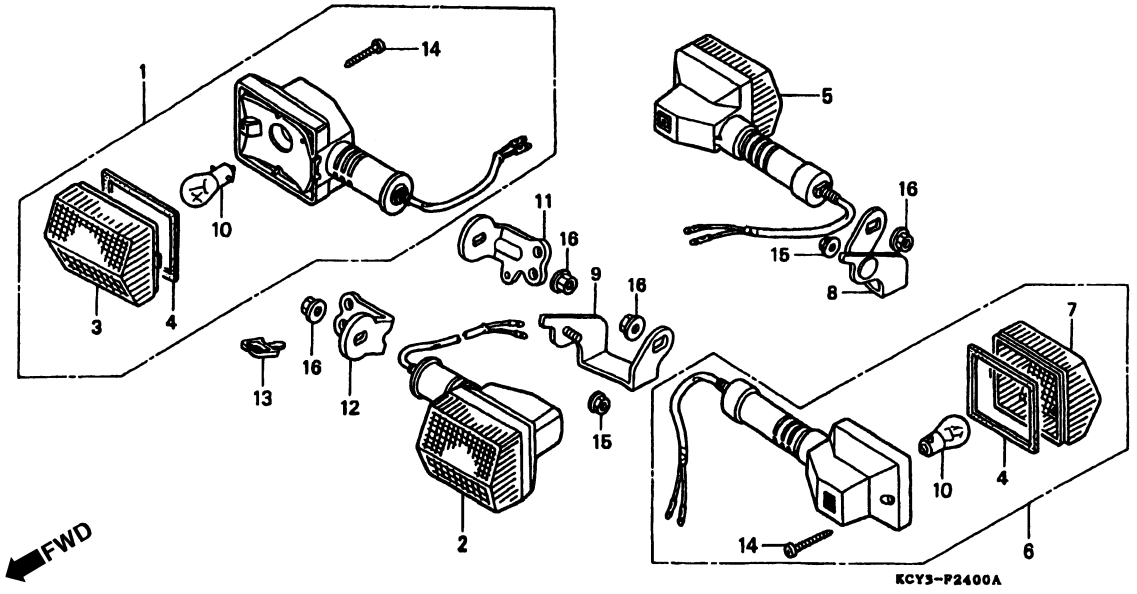

Item de serviço	T.M.O.	Ref. Nº	Nº da peça	Descrição	Qtd. XR400R T	V	W	X	Y	1	Nº de série		Nota
Sinalizador, Dianteiro	0,2	1	33300-KCY-651	Sinalizador, Dianteiro Direito (12V 21W)	1	1	1	1	1	1	.....	.....	DK, U
(Um ou Todos)		2	33350-KCY-651	Sinalizador, Dianteiro Esquerdo (12V 21W)	1	1	1	1	1	1	.....	.....	DK, U
Sinalizador, Traseiro	0,3	3	33402-MG2-003	Lente, Sinalizador	2	2	2	2	2	2	.....	.....	DK, U
(Um ou Todos)		4	33407-MG2-003	Guarnição, Lente	4	4	4	4	4	4	.....	.....	DK, U
(Inclui Peça Relativa)		5	33500-KCY-651	Sinalizador, Traseiro Direito (12V 21W)	1	1	1	1	1	1	.....	.....	DK, U
(Exclui Peças Relacionadas Abaixo)		6	33550-KCY-651	Sinalizador, Traseiro Esquerdo (12V 21W)	1	1	1	1	1	1	.....	.....	DK, U
Lâmpada, Sinalizador	0,1	7	33602-MG2-601	Lente, Sinalizador	2	2	2	2	2	2	.....	.....	DK, U
(Quando For Executado o Serviço na		8	33610-KCY-650	Suporte Comp., Sinalizador Traseiro Direito	1	1	1	1	1	1	.....	.....	DK, U
Unidade Comp. o T.M.O será 0,2)		9	33611-KCY-650	Suporte Comp., Sinalizador Traseiro Esquerdo	1	1	1	1	1	1	.....	.....	DK, U
		10	34908-634-611	Lâmpada (12V 21W) (ECE) (STANLEY)	4	4	4	4	4	4	.....	.....	DK, U
		11	53101-KCY-650	Suporte Direito, Sinalizador Dianteiro	1	1	1	1	1	1	.....	.....	DK, U
		12	53102-KCY-650	Suporte Esquerdo, Sinalizador Dianteiro	1	1	1	1	1	1	.....	.....	DK, U
		13	80111-KE5-000	Presilha E, Fiação	1	1	1	1	1	1	.....	.....	DK, U
		14	91901-MG2-003	Parafuso, Fixação, 3 x 25	4	4	4	4	4	4	.....	.....	DK, U
		15	94050-06000	Porca, Flange, 6 mm	2	2	2	2	2	2	.....	.....	DK, U
		16	94050-10070	Porca, Flange, 10 mm	4	4	4	4	4	4	.....	.....	DK, U

C-25

Lanterna Traseira

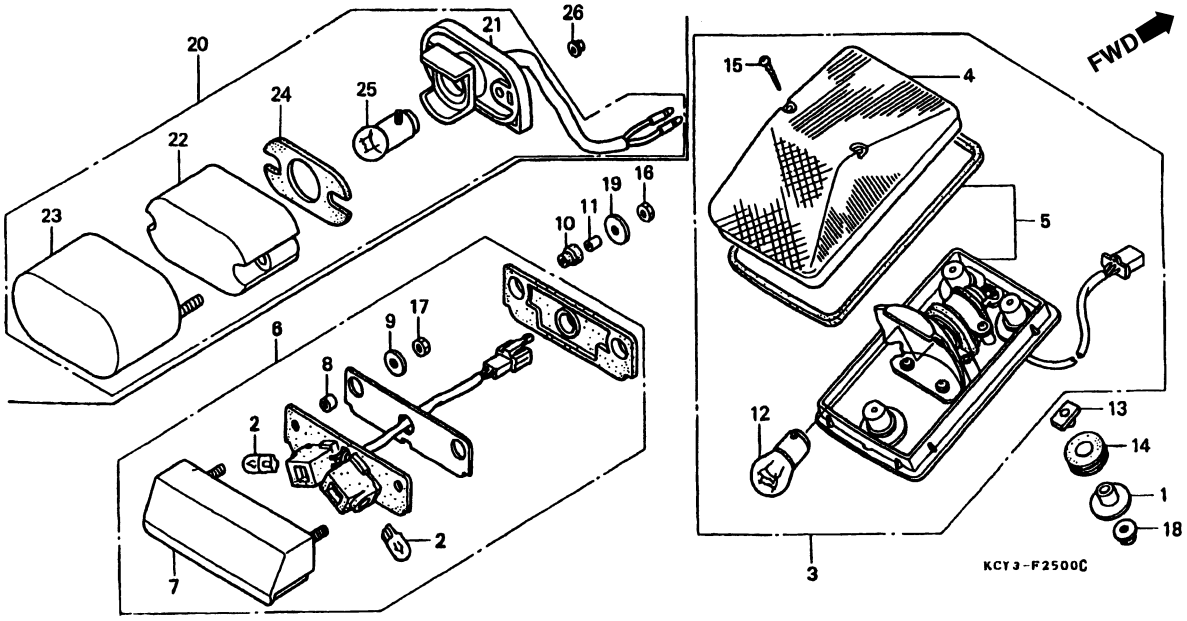

Item de serviço	T.M.O.
Lâmpada	0,2
(Uma ou Todas)	
Lanterna, Traseira	0,3
(Codigo Area Tipo U 0,4)	
• Base Comp., Lanterna Traseira	
(Codigo Area Tipo U 0,4)	
Lâmpada, Licença	0,4
Lâmpada, Lanterna Traseira	0,1

Ref. Nº	Nº da peça	Descrição	Qtd. XR400R T	V	W	X	Y	1	Nº de série		Nota
1	17248-402-700	Bucha, Filtro Ar	3	3	3	3	3	3			
2	33301-SA0-741	Lâmpada (12V 5W) (ECE) (STANLEY)	2	2	2	2	2	2			DK, U
			2	2	2	2	–	–			ED
3	33701-KCE-671	Lanterna Traseira	1	1	1	1	1	1			CM
	33701-KCZ-004	Lanterna Traseira (KOITO)	1	1	1	1	1	1			DK, ED, U
4	33702-KCZ-004	Lente	1	1	1	1	1	1			
5	33703-KCE-671	Base Lanterna, Traseira	1	1	1	1	1	1			CM
	33703-KCZ-004	Base Lanterna, Traseira	1	1	1	1	1	1			DK, ED, U
6	33720-KCZ-003	Lâmpada, Licença (STANLEY)	1	1	1	1	1	1			DK, U
			1	1	1	1	–	–			ED
7	33721-KCY-650	Tampa Comp., Lâmpada Licença	1	–	–	–	–	–			ED, U
	33721-KCZ-003	Tampa Comp., Lâmpada Licença	–	1	1	1	1	1			DK, U
			–	1	1	1	–	–			ED
8	33723-KCZ-003	Bucha	2	2	2	2	2	2			DK, U
			2	2	2	2	–	–			ED
9	33725-KCZ-003	Arruela, Especial	2	2	2	2	2	2			DK, U
			2	2	2	2	–	–			ED
10	33731-KCZ-000	Coxim Fixação, Lâmpada Licença	2	2	2	2	2	2			DK, U
			2	2	2	2	–	–			ED
11	33732-KCZ-000	Coxim Fixação, Lâmpada Licença	2	2	2	2	2	2			DK, U
			2	2	2	2	–	–			ED

C-25

Lanterna Traseira

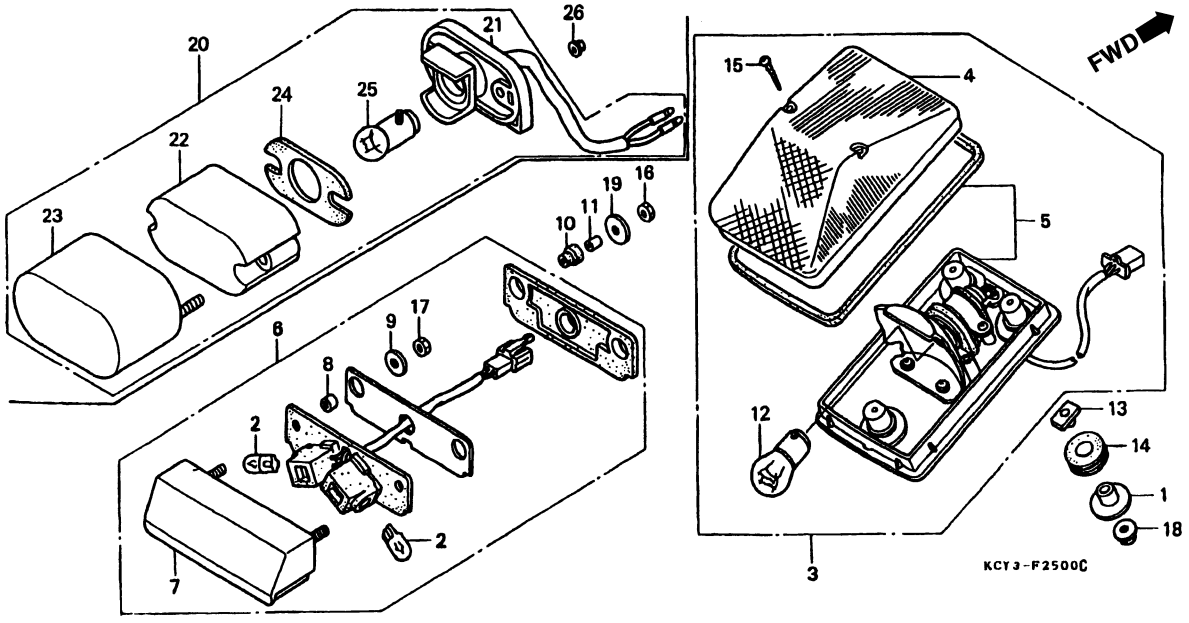

Item de serviço	T.M.O.	Ref. Nº	Nº da peça	Descrição	Qtd. XR400R T	V	W	X	Y	1	Nº de série		Nota
		12	34906-447-711	Lâmpada Lanterna, Traseira (STANLEY) (12V 21/5W)	1	1	1	1	1	1			
		13	61304-958-003	Porca, Especial, 6 x 7	2	–	–	–	–	–			ED, U
			61304-162-013	Porca Fixação, Lanterna Traseira	–	2	2	2	2	2			DK, ED, U
		14	80219-KCZ-000	Coxim Fixação, Lanterna Traseira	3	3	3	3	3	3			
		15	93901-24780	Parafuso, Fixação, 4 x 30	2	2	1	2	1	2			
		16	94001-05000-0S	Porca, Sextavada, 5 mm	2	2	2	2	2	2			DK, U
					2	2	2	1	–	–			ED
		17	94002-05020-0S	Porca, Sextavada, 5 mm	2	2	2	2	2	2			MA
					2	2	2	2	–	–			ED
		18	94050-06000	Porca, Flange, 6 mm	3	3	3	3	3	3			
		19	94103-05800	Arruela, Lisa, 5 mm	2	2	2	2	2	2			MA
					2	2	2	2	–	–			ED
		20	33720-KCY-E61	Lâmpada Licença	–	–	–	–	1	1			ED
		21	33721-KCY-E61	Soquete Comp., Lâmpada Licença	–	–	–	–	1	1			ED
		22	33722-MB1-013	Lente, Lâmpada Licença	–	–	–	–	1	1			ED
		23	33727-MBT-611	Tampa Comp. Lâmpada Licença	–	–	–	–	1	1			ED
		24	33729-MB1-003	Guarnição, Lente	–	–	–	–	1	1			ED
		25	34904-634-611	Lâmpada (12V 5W) (ECE)	–	–	–	–	1	1			ED
		26	94050-04000	Porca, Flange, 4 mm	–	–	–	–	2	2			ED

C-26

Fiação Principal
• Bobina Ignição

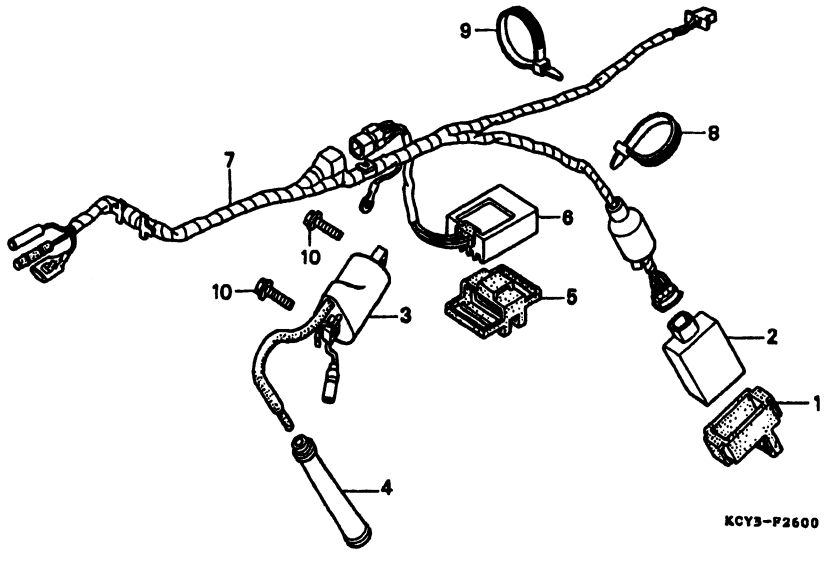

Item de serviço	T.M.O.
Unidade, C.D.I	0,3
Bobina, Ignição	0,4
Regulador Comp., A. C	0,5
Fiação, Comp	0,6

Ref. Nº	Nº da peça	Descrição	Qtd. XR400R T	V	W	X	Y	1	Nº de série		Nota
1	30401-KCY-670	Coxim, Unidade C.D.I	1	1	1	1	1	1	.....	.....	CM
2	30410-KCY-671	Unidade C.D.I	1	1	–	–	–	–	.....	.....	CM
	30410-KCY-761	Unidade C.D.I	–	–	1	1	1	1	.....	.....	CM
3	30500-KZ4-003	Bobina, Ignição	1	1	1	1	1	1	.....	.....	CM
4	30700-KCZ-000	Supressor, Ruídos	1	1	1	1	1	1	.....	.....	CM
5	31401-KT0-670	Coxim, Regulador	1	1	1	1	1	1	.....	.....	CM
6	31410-KCY-671	Regulador Comp., C	1	1	1	1	1	1	.....	.....	CM
7	32100-KCY-670	Fiação, Comp.	1	1	1	1	1	1	.....	.....	CM
8	90651-KV6-003	Presilha, Fiação	1	1	1	1	1	1	.....	.....	CM
9	90652-KT1-771	Presilha, Fiação (Preto)	1	1	1	1	1	1	.....	.....	CM
10	96001-06018-00	Parafuso, Flange, 6 x 18	2	2	2	2	2	2	.....	.....	CM

C-26.1

Fiação Principal
• Bobina Ignição

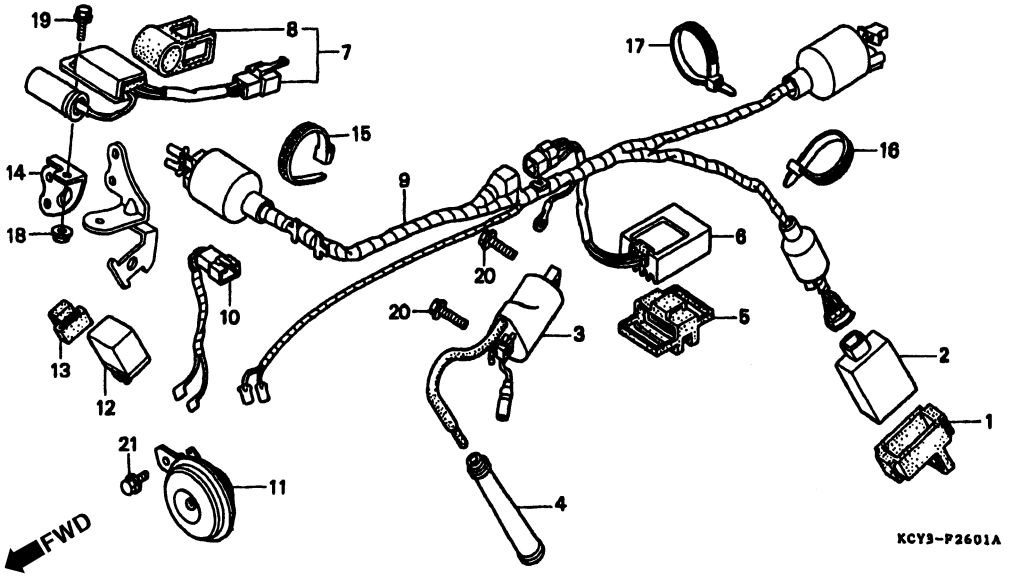

Item de serviço	T.M.O.
Unidade C.D.I	0,3
Bobina, Ignição	0,4
• Regulador, Retificador Regulador Comp., A.C	0,5
Fiação, Principal	0,7
Sub Fiação, A	0,2
• Relé Comp., Sinelizador Buzina Comp	0,1

Ref. Nº	Nº da peça	Descrição	Qtd. XR400R T	V	W	X	Y	1	Nº de série		Nota
1	30401-KCY-670	Coxim, Unidade C.D.I	1	1	1	1	1	1			DK, ED, U
2	30410-KCY-671	Unidade C.D.I	1	1	1	1	1	1			DK, ED, U
3	30500-KZ4-003	Bobina, Ignição	1	1	1	1	1	1			DK, ED, U
4	30700-KCZ-000	Supressor, Ruídos	1	1	1	1	1	1			DK, ED, U
5	31401-KT0-670	Coxim, Regulador	1	1	1	1	1	1			DK, ED, U
6	31410-KCY-671	Regulador Comp., A.C	1	1	1	1	1	1			DK, ED, U
7	31600-KA2-751	Regulador Comp., A.C	1	1	1	1	–	–			ED, U
	31600-KA2-752	Regulador Comp., A.C	–	–	–	–	1	1			DK, ED, U
8	31601-KA2-751	Coxim	1	1	1	1	1	1			DK, ED, U
9	32100-KCY-640	Fiação Comp	1	1	1	1	–	–			ED
	32100-KCY-650	Fiação Comp	1	1	1	1	–	–			U
	32100-KCY-E60	Fiação Comp	–	–	–	–	1	1			ED
	32100-KCY-U10	Fiação Comp	–	–	–	–	1	1			U
	32100-KCY-D00	Fiação Comp	–	–	–	–	–	1			DK
10	32103-KF0-750	Sub Fiação A	1	1	1	1	1	1			ED
11	38110-GM8-673	Buzina Comp	1	1	1	1	1	1			DK, U
			1	1	1	1	–	–			ED
12	38301-KZ1-951	Rele Comp., Sinalizador	1	1	1	1	1	1			DK, U
13	38306-GE7-000	Suporte, Rele Sinalizador	1	1	1	1	1	1			DK, U
14	61307-KCY-650	Suporte, Regulador	1	1	1	1	1	1			DK, ED, U

C-26.1

Fiação Principal
• Bobina Ignição

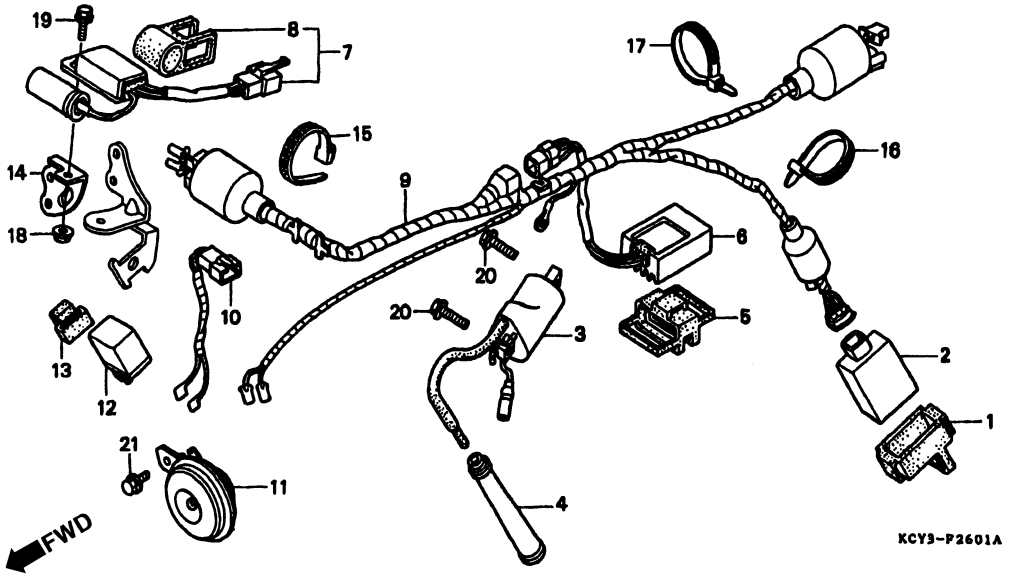

Item de serviço	T.M.O.	Ref. Nº	Nº da peça	Descrição	Qtd. XR400R T	V	W	X	Y	1	Nº de série		Nota
		15	90650-KV6-003	Presilha, Fiação	1	1	1	1	1	1	.....	.....	DK, ED, U
		16	90651-KV6-003	Presilha, Fiação	1	1	1	1	1	1	.....	.....	DK, ED, U
		17	90652-KT1-771	Presilha, Fiação (Preto)	1	1	1	1	1	1	.....	.....	DK, ED, U
		18	94050-06000	Porca, Flange, 6 mm	1	1	1	1	1	1	.....	.....	DK, ED, U
		19	95701-06012-00	Parafuso, Flange, 6 x 12	1	–	–	–	–	–	.....	.....	ED, U
			95701-06014-00	Parafuso, Flange, 6 x 14	–	1	1	1	1	1	.....	.....	DK, ED, U
		20	96001-06018-00	Parafuso, Flange, 6 x 18	2	2	2	2	2	2	.....	.....	DK, ED, U
		21	96300-06010-00	Parafuso, Flange, 6 x 10	1	1	1	1	1	1	.....	.....	DK, U
					1	1	1	1	–	–	.....	.....	ED

C-27

Chassi

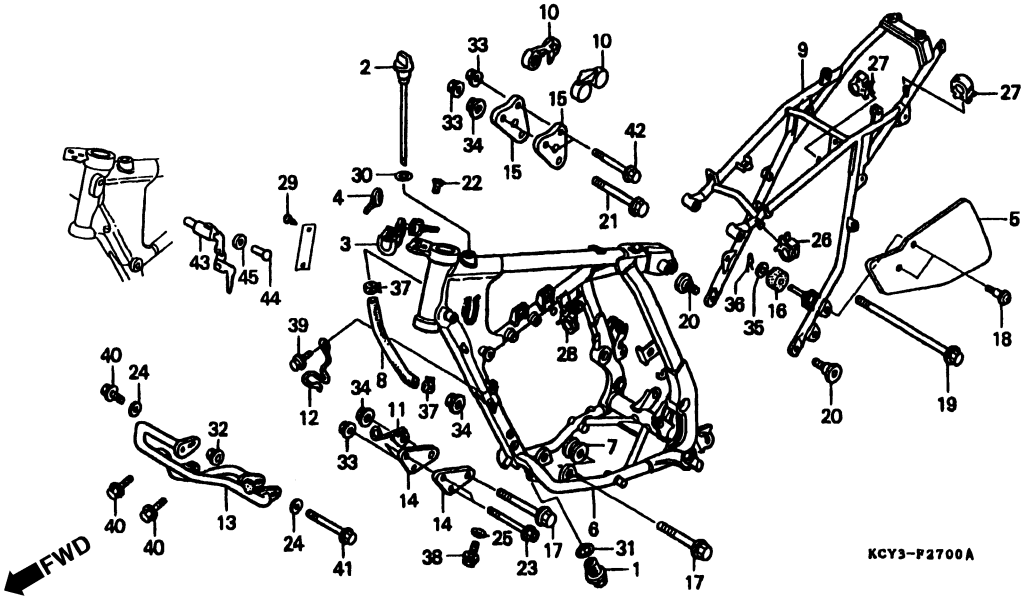

Item de serviço	T.M.O.	Ref. Nº	Nº da peça	Descrição	Qtd. XR400R T	V	W	X	Y	1	Nº de série		Nota
Filtro Óleo Comp	0,3	1	15500-KCZ-000	Filtro Óleo Comp	1	1	1	1	1	1			
Chaves, Jogo	0,2	2	15650-KCY-670	Medidor, Nível Óleo	1	1	1	1	1	1			
• Tubo Comp.		3	35010-KCY-650	Chave, Jogo	1	1	1	1	1	1			DK, U
Chassi Comp., Dianteiro	*5,0				1	1	1	1	–	–			ED
(Codigo Area Tipo U 5,6)		4	35121-MR1-770	Chave (Tipo 1)	(1)	(1)	(1)	(1)	–	(1)			DK, ED
Chassi Comp., Traseiro	0,5				(1)	(1)	(1)	(1)	(1)	(1)			U
(Codigo Area Tipo U 0,8)			35122-MR1-770	Chave (Tipo 2)	(1)	(1)	(1)	(1)	–	(1)			DK, ED
Trava, Comp	0,1				(1)	(1)	(1)	(1)	(1)	(1)			U
		5	40515-KCY-650	Tampa, Corrente Transmissão	1	1	1	1	1	1			U
		6	50090-KCY-650	Chassi Comp. Dianteiro	1	–	–	–	–	–			ED, U
			50090-KCY-670	Chassi Comp. Dianteiro	1	–	–	–	–	–			CM
			50090-KCY-650ZA	Chassi Comp. Dianteiro *NH-262M* Prata Terra Metálica	–	1	–	–	–	–			ED, U
			50090-KCY-670ZA	Chassi Comp. Dianteiro *NH-262M* Prata Terra Metálica	–	1	–	–	–	–			CM
			50100-KCY-750ZA	Chassi Comp. Dianteiro *NH-262M* Prata Terra Metálica	–	–	1	1	–	–			ED, U
			50100-KCY-760ZA	Chassi Comp. Dianteiro *NH-262M* Prata Terra Metálica	–	–	1	1	–	–			CM
			50100-KCY-A10	Chassi Comp	–	–	–	–	1	1			CM

C-27

Chassi

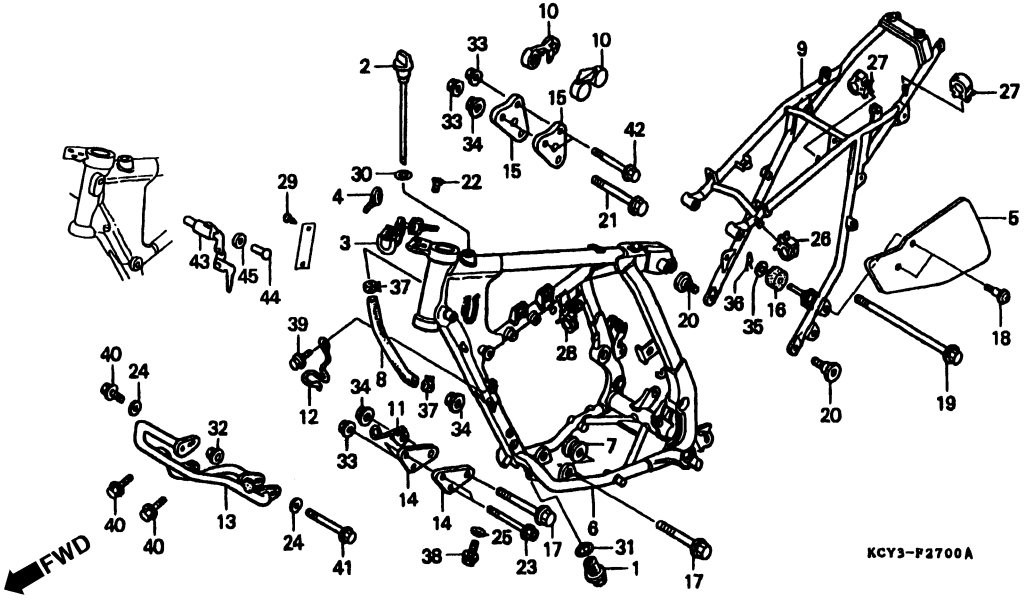

Item de serviço	T.M.O.	Ref. Nº	Nº da peça	Descrição	Qtd. XR400R T	V	W	X	Y	1	Nº de série		Nota
		(6)	50100-KCY-E60	Chassi Comp	–	–	–	–	1	1			ED
			50100-KCY-U10	Chassi Comp	–	–	–	–	1	1			DK, U
		7	50140-KF0-000	Bucha, Inferior Motor	1	1	1	1	1	1			
		8	50185-KCY-670	Tubo, Respiro	1	1	1	1	1	1			
		9	50200-KCY-670ZA	Chassi Comp.									
				NH-262M Prata Terra Metálica	1	1	–	–	–	–			CM, ED
			50200-KCY-650ZA	Chassi Comp.									
				NH-262M Prata Terra Metálica	1	1	–	–	–	–			U
			50200-KCY-750ZA	Chassi Comp.									
				NH-262M Prata Terra Metálica	–	–	1	1	–	–			U
			50200-KCY-760ZA	Chassi Comp.									
				NH-262M Prata Terra Metálica	–	–	1	1	–	–			CM, ED
			50200-KCY-750ZB	Chassi Comp.									
				NH-146M Prata Accurate Metálica	–	–	–	–	1	1			U
			50200-KCY-760ZB	Chassi Comp.									
				NH-146M Prata Accurate Metálica	–	–	–	–	1	1			CM, DK, EO
		10	50211-KN5-670	Coxim, Traseiro Tanque	2	2	2	2	2	2			
		11	50255-KCY-670	Guia, Cabo Embreagem (A)	1	1	1	1	1	1			
		12	50256-KCY-670	Guia, Cabo Embreagem (B)	1	1	1	1	1	1			
		13	50360-KCY-670	Tubo Comp	1	1	–	–	–	–			
			50360-KCY-760	Tubo Comp	–	–	1	1	1	1			

C-27

Chassi

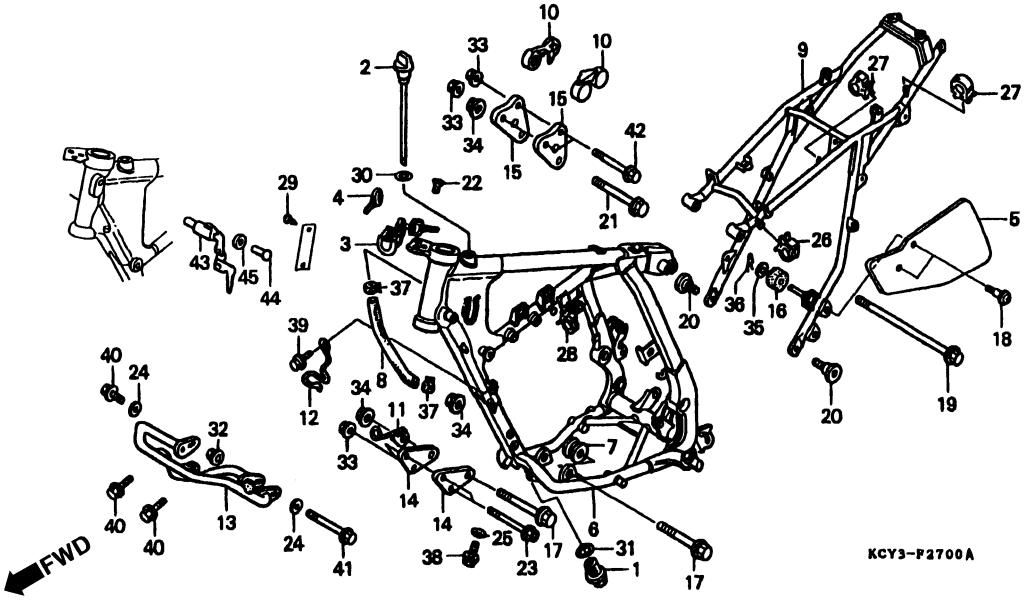

Item de serviço	T.M.O.	Ref. Nº	Nº da peça	Descrição	Qtd. XR400R T	V	W	X	Y	1	Nº de série		Nota
		14	50533-KCY-670	Placa Dianteira, Motor	2	2	2	2	2	2			
		15	50534-KCY-670	Placa Superior, Motor	2	2	2	2	2	2			
		16	52175-KCN-000	Rolete Superior, Corrente	1	1	1	1	1	1			
		17	90101-MN9-000	Parafuso, Flange, 10 x 80	2	2	2	2	2	2			
		18	90101-087-720	Parafuso, Fixação	2	2	2	7	2	2			U
		19	90112-GE2-000	Parafuso, Flange, 8 x 145	1	1	1	1	1	1			
		20	90118-KZ3-860	Parafuso, Traseiro Chassi, 8 x 22	2	2	2	2	2	2			
		21	90151-KF0-000	Parafuso, Flange, 10 x 69	1	1	1	1	1	1			
		22	90164-028-000	Parafuso, Travante U, 6 x 12	2	2	2	2	2	2			DK, U
					2	2	2	2	–	–			ED
		23	90217-KJ2-000	Parafuso, Flange, 8 x 75	2	2	2	2	–	–			
			96300-08075-00	Parafuso, Flange, 8 x 75	–	–	–	–	2	–			
			96300-08080-00	Parafuso, Flange, 8 x 80	–	–	–	–	–	2			
		24	90417-360-000	Arruela, Limitadora	2	2	2	2	2	2			
		25	90545-300-000	Arruela, Parafuso Óleo	1	1	1	1	1	1			
		26	90690-GHB-631	Presilha, Cabo, 8 mm	1	1	1	1	1	1			
		27	90690-GHB-651	Presilha, Cabo, 15 mm	2	2	2	2	2	2			DK, ED, U
			90690-GHB-631	Presilha, Cabo, 8 mm	2	2	2	2	2	2			CM
		28	90690-GHB-651	Presilha, Cabo, 15 mm	1	1	1	1	1	1			
		29	90841-001-000	Parafuso, Trava, 1,8 x 5	2	2	2	2	2	2			ED

C-27

Chassi

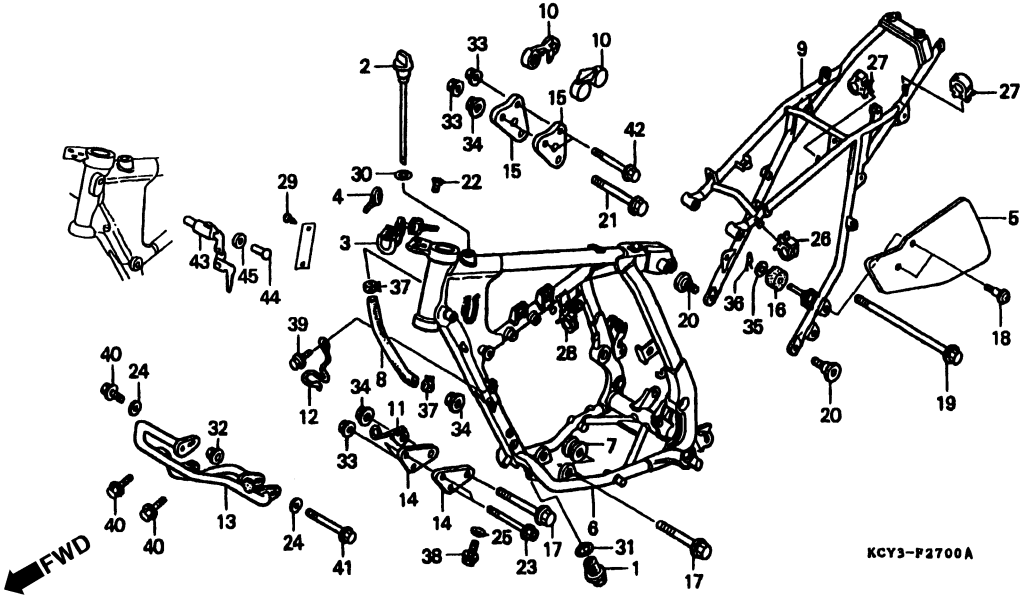

Item de serviço	T.M.O.	Ref. Nº	Nº da peça	Descrição	Qtd. XR400R T	V	W	X	Y	1	Nº de série		Nota
		30	91302-KE8-003	Anel, Vedação, 18 x 3 (ARAI)	1	1	1	1	1	1			
		31	91305-MN1-670	Anel, Vedação, 25 x 3	1	1	1	1	1	1			
		32	94050-06000	Porca, Flange, 6 mm	1	1	1	1	1	1			
		33	94050-08000	Porca, Flange, 8 mm	4	4	4	4	4	4			
		34	94050-10000	Porca, Flange, 10 mm	3	3	3	3	3	3			
		35	94102-08700	Arruela, Lisa, 5 mm	1	1	1	1	1	1			
		36	94251-08000	Pino, Trava, 8 mm	1	1	1	1	1	1			
		37	95002-41250-00	Presilha, Tubo (D12,5)	2	2	2	2	2	2			
		38	95701-10016-00	Parafuso, Flange, 10 x 16	1	–	–	–	–	–			CM
					1	–	–	–	–	–	~	TMW1131	ED
					1	–	–	–	–	–	~	TMW0894	U
			90131-ZE1-000	Parafuso Plugue Dreno	1	–	–	–	–	–	TM001132 ~		ED
					1	–	–	–	–	–	TR000895 ~		U
					–	1	1	1	1	1			
		39	96300-06012-00	Parafuso, Flange, 6 x 12	1	1	1	1	1	1			
		40	96300-06014-00	Parafuso, Flange, 6 x 14	3	3	3	3	3	3			
		41	96300-06070-00	Parafuso, Flange, 6 x 70	1	1	1	1	1	1			
		42	96400-08070-00	Parafuso, Flange, 8 x 70	2	2	2	2	2	2			
		43	53600-404-611	Porca	–	–	–	–	1	1			ED
		44	53603-051-000	Trava, 4,1 mm	–	–	–	–	1	1			ED
		45	53604-098-940	Arruela, 4,5 mm	–	–	–	–	1	1			ED

C-28

Radiador

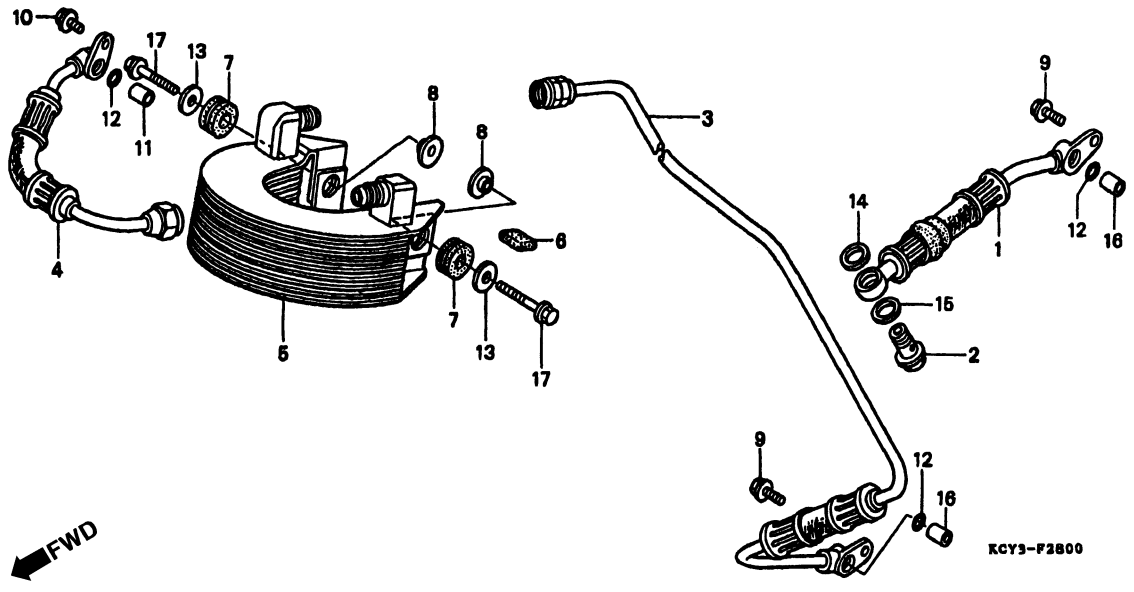

Item de serviço	T.M.O.
Mangueira A, Óleo	0,3
• Mangueira C, Óleo	
Mangueira B, Óleo	0,4
• Radiador Comp., Óleo	

Ref. Nº	Nº da peça	Descrição	Qtd. XR400R T	V	W	X	Y	1	Nº de série		Nota
1	15510-KCY-670	Mangueira A, Óleo	1	1	1	1	1	1			
2	15517-KCY-670	Parafuso A, Mangueira Óleo	1	1	1	1	1	1			
3	15520-KCY-670	Mangueira B, Óleo	1	1	1	1	1	1			
4	15530-KCY-670	Parafuso C, Mangueira Óleo	1	1	1	1	1	1			
5	15600-KCY-670	Radiador Comp., Óleo	1	1	1	1	1	1			
6	15602-KCY-670	Coxim A, Óleo	1	1	1	1	1	1			
7	15603-KCY-671	Coxim B, Óleo	2	2	2	2	2	2			
8	15621-KT1-670	Bucha, 6 x 13	2	2	2	2	2	2			
9	94301-06016-00	Parafuso, Flange, 6 x 16 (N.S.H.F.)	2	2	2	2	2	2			
10	90005-GH4-010	Parafuso, Flange, 6 x 18 (N.S.H.F.)	1	1	1	1	1	1			
11	90702-KM4-000	Pino, Parafuso, Flange, 6 x 16 (N.S.H.F.)	1	1	1	1	1	1			
12	91305-GHB-610	Anel, Vedação, Flange, 6 x 12 (N.S.H.F.)	3	3	3	3	3	3			
13	94103-06020	Arruela, Guia, 10 x 18	2	2	2	2	2	2			
14	94109-12000-PE2-003	Arruela, Plug de Dreno, 12 mm	1	1	1	1	1	1			
15	94109-14000-06000	Arruela, Plug de Dreno, 14 mm	1	1	1	1	1	1			
16	94301-10160	Pino, Guia, 10 x 16	2	2	2	2	2	2			
17	96001-06025-00	Parafuso, Flange, 6 x 25	2	2	2	2	2	2			

C-29

Ferramentas

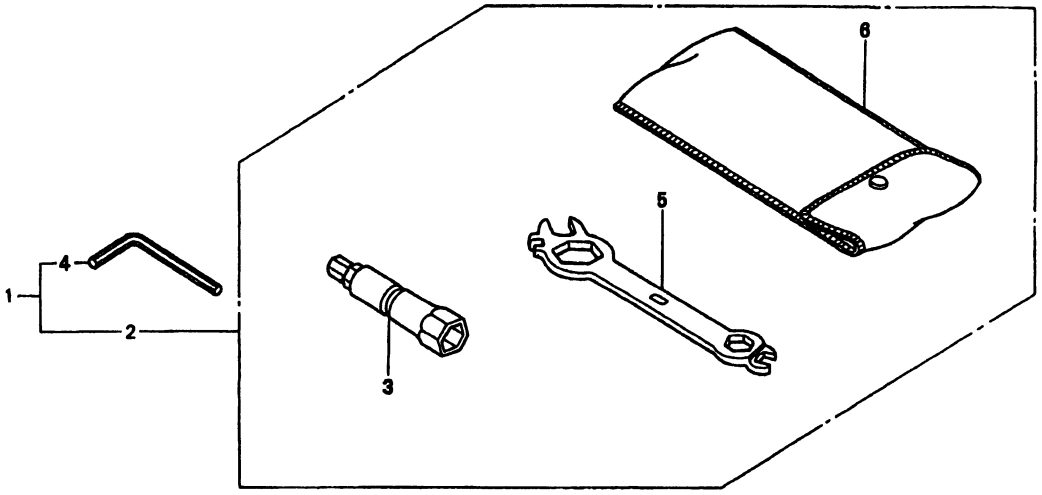

KCY3-F2900

Item de serviço	T.M.O.	Ref. Nº	Nº da peça	Descrição	Qtd. XR400R T	V	W	X	Y	1	Nº de série		Nota
		1	89010-KCY-650	Ferramentas, Jogo	1	1	1	1	1	1			DK, ED, U
		2	89010-KCY-670	Ferramentas, Jogo	1	1	1	1	1	1			CM
		3	89216-MJ1-000	Chave	1	1	1	1	1	1			
		4	89221-429-000	Chave, Sextavada, 5 mm	1	1	1	1	1	1			DK, ED, U
		5	89225-KF0-000	Chave Boca, 24 mm	1	1	1	1	1	1			
		6	99008-02000	Bolsa, Ferramentas, 200 mm	1	1	1	1	1	1			

C-30

Etiqueta Precaução

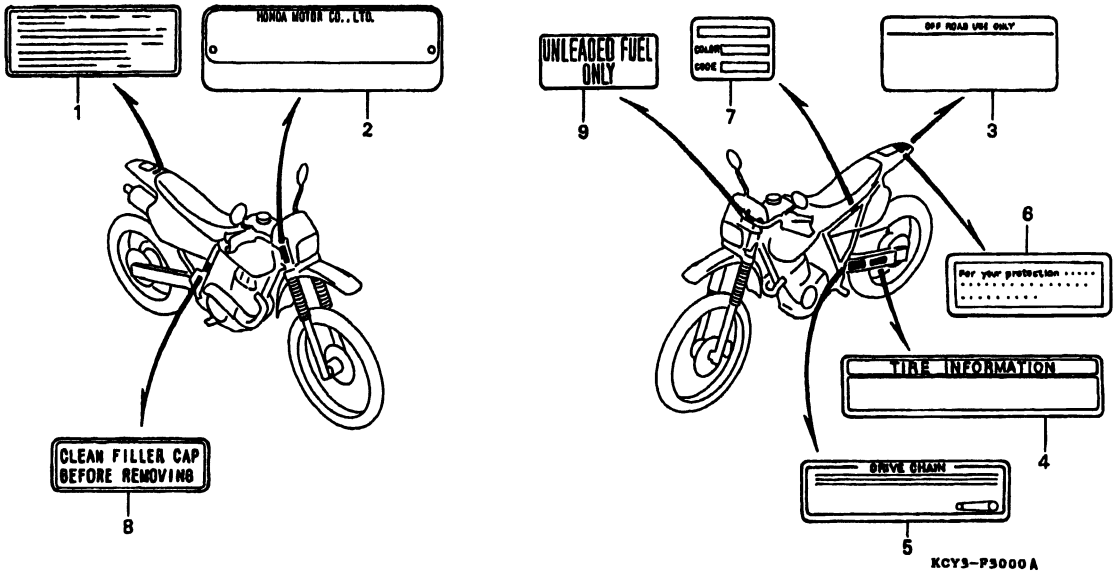

Item de serviço	T.M.O.	Ref. Nº	Nº da peça	Descrição	Qtd. XR400R T	V	W	X	Y	1	Nº de série		Nota
		1	30590-GBF-850	Etiqueta, Precaução	1	–	–	–	–	–	TM000141	~	CM
					–	1	–	–	–	–	.....	.....	CM
			30590-GBF-851	Etiqueta, Precaução	–	–	1	1	1	1	.....	.....	CM
		2	87501-KCY-640	Placa, Registro Números	1	1	1	–	–	–	.....	.....	ED
			87501-MAS-415	Placa, Registro Números	–	–	–	1	1	1	.....	.....	ED
		3	87504-GN1-950	Etiqueta, Precaução	1	1	1	1	1	1	.....	.....	CM
			87504-GN1-960ZA	Etiqueta, Precaução (Francês) *Tipo B*	1	1	1	1	1	1	.....	.....	CM
		4	87505-KZ1-950	Etiqueta, Precaução, Pneu	1	1	1	1	1	1	.....	.....	U
		5	87507-KZ1-600	Etiqueta, Precaução, Corrente	1	1	1	1	1	1	.....	.....	.....
			87507-KZ1-880	Etiqueta, Precaução , Corrente (Francês)	1	1	1	1	1	1	.....	.....	CM, ED
		6	87560-GAN-850ZA	Etiqueta, Precaução *Tipo 1*	1	1	–	–	–	–	.....	.....	.....
			87560-GAN-840ZA	Etiqueta, Precaução (Francês) *Tipo 1*	1	1	–	–	–	–	.....	.....	CM, ED
			87560-GF8-690	Etiqueta, Precaução	–	–	1	1	1	1	.....	.....	.....
			87560-GCF-720	Etiqueta, Precaução (Francês)	–	–	1	1	1	1	.....	.....	CM, ED
		7	87565-KCY-670ZA	Etiqueta, Cor *Tipo 1* (NH-196)	1	–	–	–	–	–	.....	.....	.....
			87565-KCY-660ZA	Etiqueta, Cor *Tipo 1* (NH-196)	–	1	–	–	–	–	.....	.....	.....
			87565-KCY-760ZA	Etiqueta, Cor *Tipo 1* (NH-196)	–	–	1	–	–	–	.....	.....	.....
			87565-KCY-A00ZA	Etiqueta, Cor *Tipo 1* (NH-196)	–	–	–	1	–	–	.....	.....	.....
			87565-KCY-A10ZA	Etiqueta, Cor *Tipo 1* (R-134)	–	–	–	–	1	–	.....	.....	.....
			87565-KCY-A20ZA	Etiqueta, Cor *Tipo 1* (R-134)	–	–	–	–	–	1	.....	.....	.....

C-30

Etiqueta Precaução

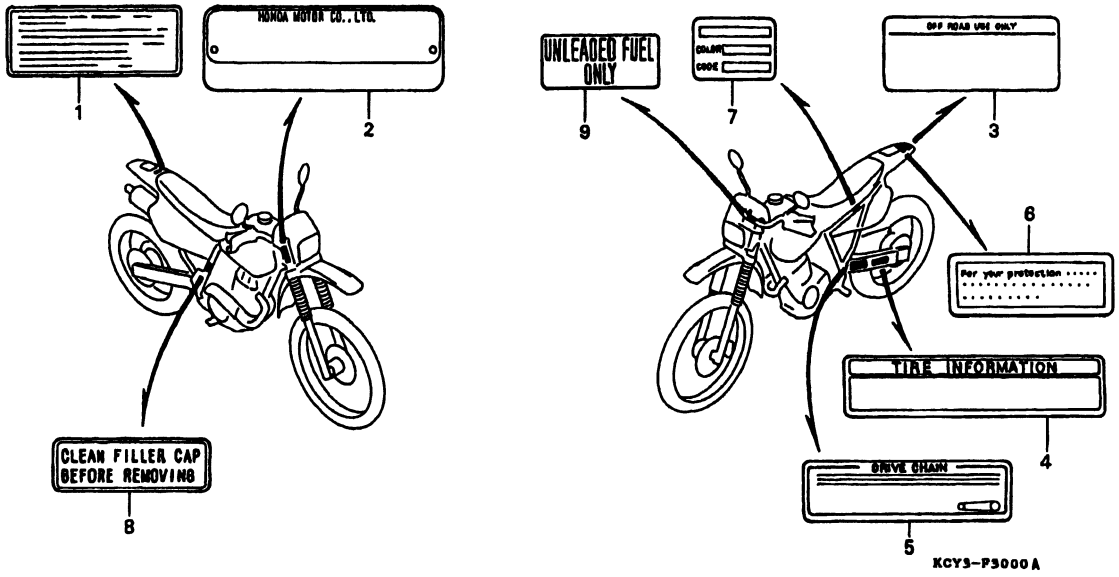

Item de serviço	T.M.O.	Ref. Nº	Nº da peça	Descrição	Qtd. XR400R T	V	W	X	Y	1	Nº de série		Nota
		8	87579-KZ1-690	Etiqueta, Precaução Freio	1	1	1	1	1	1	.....	.....	U
		9	87586-GF8-640	Etiqueta, Precaução, Combustível	1	1	1	1	1	1	.....	.....	U

C-31

Faixas

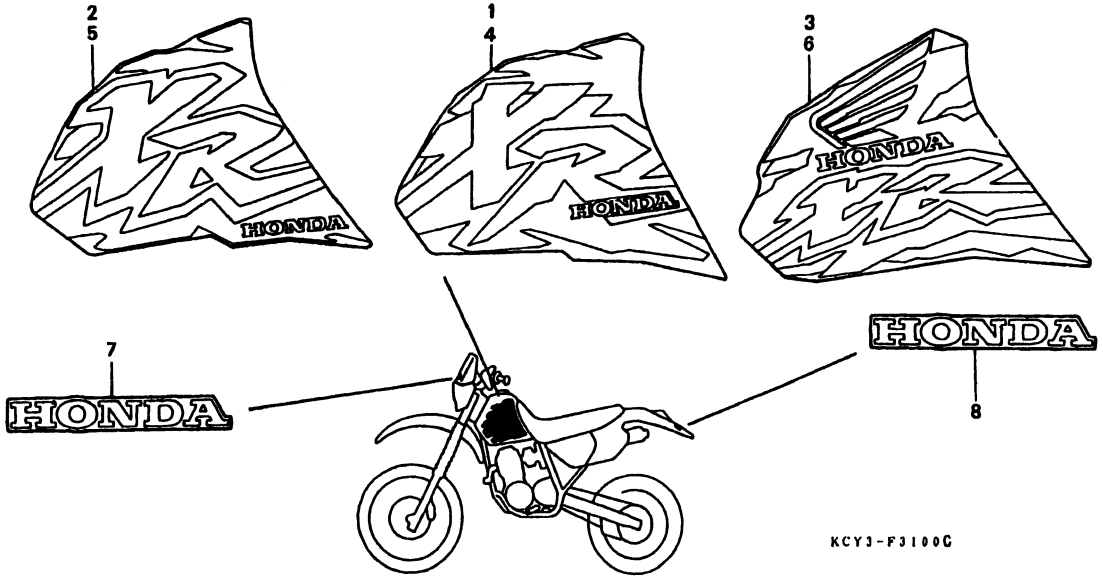

Item de serviço	T.M.O.	Ref. Nº	Nº da peça	Descrição	Qtd. XR400R T	V	W	X	Y	1	Nº de série		Nota
		1	87123-KCY-660ZA	Emblema Direito, Tanque Combustível *Tipo 1*	–	1	–	–	–	–	.....	.....	.....
		2	87123-KCY-670ZA	Emblema Direito, Tanque Combustível *Tipo 1*	1	–	–	–	–	–	.....	.....	.....
		3	87123-KCY-760ZA	Emblema Direito, Tanque Combustível *Tipo 1*	–	–	1	–	–	–	.....	.....	.....
		4	87124-KCY-660ZA	Emblema Esquerdo, Tanque Combustível *Tipo 1*	–	1	–	–	–	–	.....	.....	.....
		5	87124-KCY-670ZA	Emblema Esquerdo, Tanque Combustível *Tipo 1*	1	–	–	–	–	–	.....	.....	.....
		6	87124-KCY-760ZA	Emblema Esquerdo, Tanque Combustível *Tipo 1*	–	–	1	–	–	–	.....	.....	.....
		7	87130-KCZ-300ZA	Emblema, Pára-Lama Traseiro (HONDA) *Tipo 1*	1	–	–	–	–	–	.....	.....	CM
			87130-KCY-650ZA	Emblema, Visor Dianteiro (HONDA) *Tipo 1*	1	–	–	–	–	–	.....	.....	ED, U
			87130-KCZ-940ZA	Emblema, Pára-Lama Traseiro (HONDA) *Tipo 2*	–	1	1	–	–	–	.....	.....	CM
			87130-KCY-710ZA	Emblema, Visor Dianteiro (HONDA) *Tipo 2*	–	1	1	–	–	–	.....	.....	ED, U

C-31

Faixas

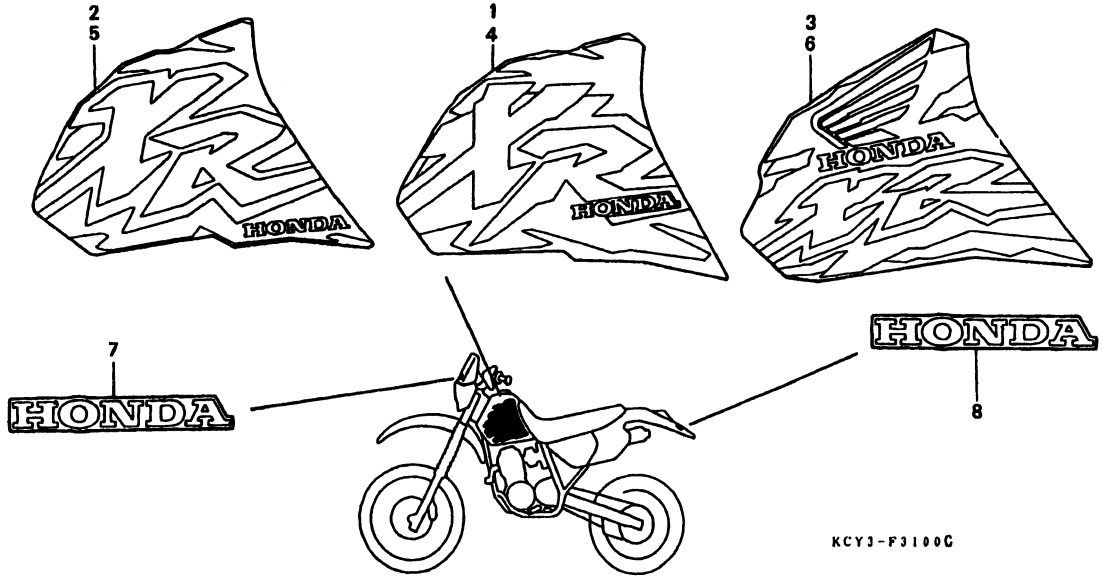

Item de serviço	T.M.O.	Ref. Nº	Nº da peça	Descrição	Qtd. XR400R T	V	W	X	Y	1	Nº de série		Nota
		8	87130-KCZ-300ZA	Emblema, Pára-Lama Traseiro (HONDA) *Tipo 1*	1	–	–	–	–	–			
			87130-KCZ-940ZA	Emblema, Pára-Lama Traseiro (HONDA) *Tipo 2*	–	1	1	–	–	–			

C-31.1

Faixas

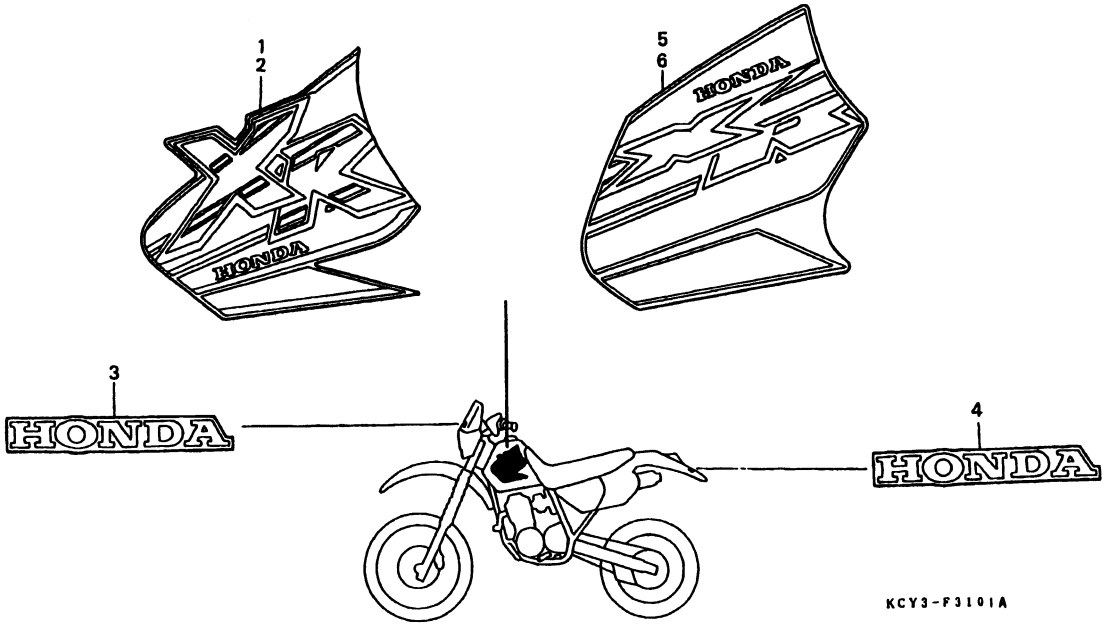

Item de serviço	T.M.O.	Ref. Nº	Nº da peça	Descrição	Qtd. XR400R T	V	W	X	Y	1	Nº de série		Nota
		1	87723-KCY-A00ZA	Emblema Direito, Tanque Combustível	–	–	–	1	–	–			
		2	87124-KCY-A00ZA	Emblema Esquerdo, Tanque Combustível *Tipo 1*	–	–	–	1	–	–			
		3	87130-KCY-710ZA	Emblema, Visor Dianteiro (HONDA) *Tipo 2*	–	–	–	1	–	–			ED, U
			87130-KCZ-940ZA	Emblema, Pára-Lama Traseiro (HONDA) *Tipo 2*	–	–	–	1	–	–			CM
			61141-KCY-A10ZA	Emblema, Visor Dianteiro (HONDA) *Tipo 3*	–	–	–	–	1	–			ED, U
			87130-KCZ-J10ZA	Emblema, Pára-Lama Traseiro (HONDA) *Tipo 3*	–	–	–	–	1	–			CM
		4	87130-KCZ-940ZA	Emblema, Pára-Lama Traseiro (HONDA) *Tipo 2*	–	–	–	1	–	–			
			87130-GCF-A20ZA	Emblema, Pára-Lama Traseiro (HONDA) *Tipo 1*	–	–	–	–	1	–			
		5	87123-KCY-A10ZA	Emblema Direito, Tanque Combustível *Tipo 1*	–	–	–	–	1	–			
		6	87124-KCY-A10ZA	Emblema Esquerdo, Tanque Combustível *Tipo 1*	–	–	–	–	1	–			

C-31.2

Faixas

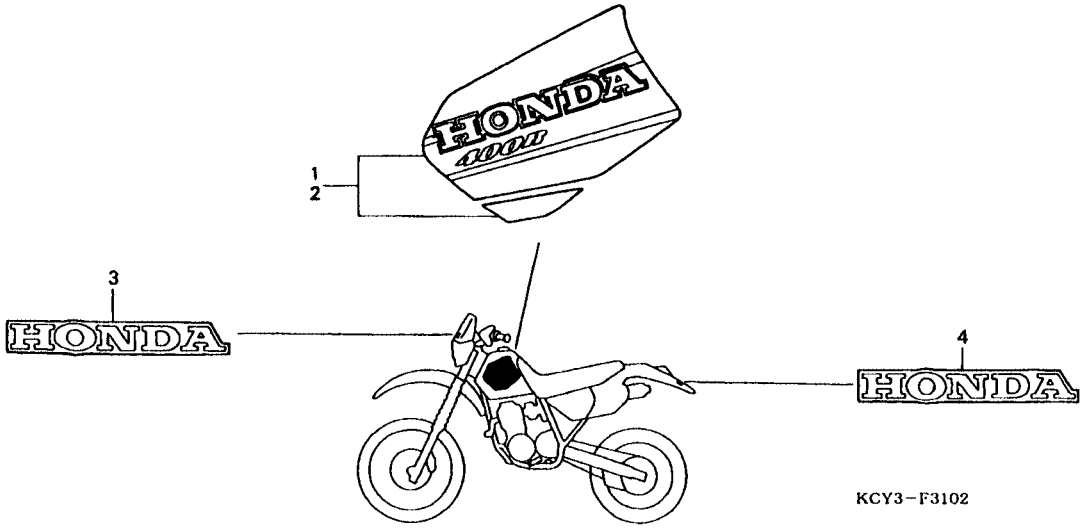

Item de serviço	T.M.O.	Ref. Nº	Nº da peça	Descrição	Qtd. XR400R T	V	W	X	Y	1	Nº de série		Nota
		1	87123-KCY-A20ZA	Emblema Direito, Tanque Combustível									
				Tipo 1	–	–	–	–	–	1	.....	.....	.....
		2	87124-KCY-A20ZA	Emblema Esquerdo, Tanque Combustível									
				Tipo 1	–	–	–	–	–	1	.....	.....	.....
		3	61141-KCY-A10ZA	Emblema, Visor Dianteiro (HONDA)									
				Tipo 3	–	–	–	–	–	1	.....	.....	DK, ED, U
			87130-KCZ-J10ZA	Emblema Pára-Lama Traseiro (HONDA)									
				Tipo 3	–	–	–	–	–	1	.....	.....	CM
		4	87130-GCF-A20ZA	Emblema, Pára-Lama Traseiro (HONDA)									
				Tipo 1	–	–	–	–	–	1	.....	.....	.....

FOP-1

Farol

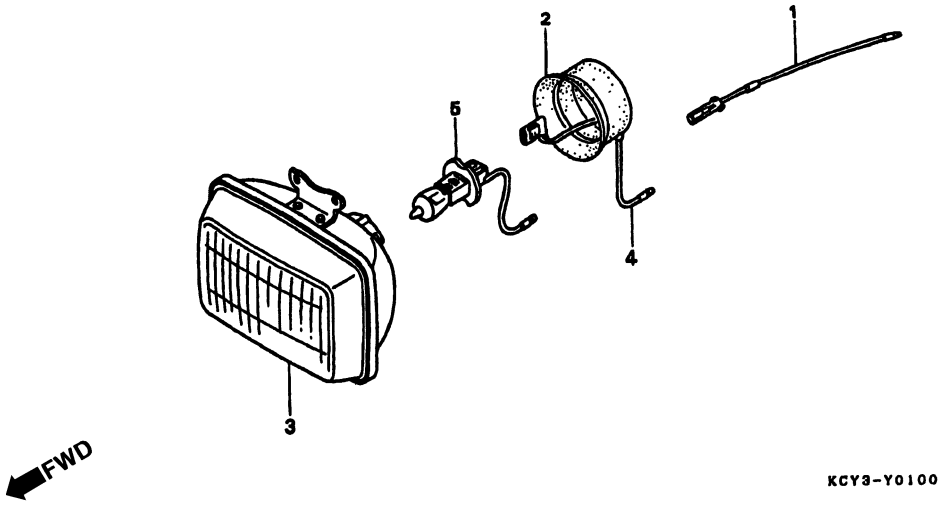

Item de serviço	T.M.O.	Ref. Nº	Nº da peça	Descrição	Qtd. XR400R T	V	W	X	Y	1	Nº de série		Nota
Farol	0,2	1	32101-KF0-810	Sub Fiação	1	1	1	1	1	1	.....	.....	CM
• Fiação, Comp.		2	33115-MG3-003	Borracha, Tampa	1	1	1	1	1	1	.....	.....	CM
Lâmpada, Farol	0,1	3	33123-MK2-671	Farol (STANLEY)	1	1	1	1	1	1	.....	.....	CM
		4	33140-MG3-003	Fiação, Comp	1	1	1	1	1	1	.....	.....	CM
		5	34908-SA0-811	Lâmpada, Farol (12V 55N)	1	1	1	1	1	1	.....	.....	CM

FOP-2

Ferramentas

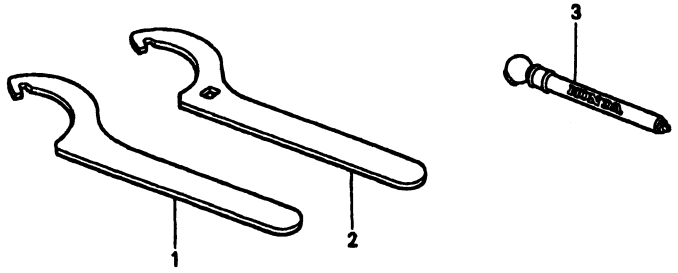

KCY3-Y0200

Item de serviço	T.M.O.	Ref. Nº	Nº da peça	Descrição	Qtd. XR400R T	V	W	X	Y	1	Nº de série		Nota
		1	89201-KA4-811	Chave A	1	1	1	1	1	1	.....	.....	.....
		2	89202-KA4-811	Chave B	1	1	1	1	1	1	.....	.....	.....
		3	89301-KA4-811	Medidor, Pressão Ar	1	1	1	1	1	1	.....	.....	.....

ÍNDICE DE NÚMERO DE PEÇAS

Nº da Peça	Nº do bloco
06000	
06111-KCY-670	EOP-1
06111-KCY-671	EOP-1
06111-KCY-672	EOP-1
06112-KCY-670	EOP-2
06112-KCY-672	EOP-2
06112-KCY-673	EOP-2
06420-KCY-670	C-13
06421-KCY-670	C-13
06431-MA3-405	C-9
06431-MA3-405	C-12
06435-KCZ-000	C-12
06440-KCY-670	C-10
06455-KBR-731	C-9
06455-KCZ-000	C-9
11000	
11100-KCY-670	M-11
11191-KCY-670	M-11
11191-KCY-670	EOP-2
11200-KCY-670	M-11
11331-KCY-670	M-6
11331-KCY-671	M-6
11333-KCY-670	M-6
11340-KCY-670	M-9
11340-KCY-A10	M-9
11350-KCY-670	M-6
11350-KCY-A10	M-6
11352-KCY-670	M-9
11355-KCY-670	M-11
11361-KCY-670	M-9
11394-KCY-670	M-6
11394-KCY-670	EOP-2
11394-KCY-671	M-6
11394-KCY-671	EOP-2
11395-KCY-671	M-9
11395-KCY-671	EOP-2
12000	
12100-KCY-670	M-5
12191-KCY-671	M-5
12191-KCY-671	EOP-1
12200-KCY-670	M-2
12209-KL4-005	M-3
12209-KL4-005	EOP-1
12231-KN5-305	M-2
12251-KCY-671	M-2
12251-KCY-671	EOP-1
12251-MBV-003	M-2
12251-MBV-003	EOP-1
12310-KCY-670	M-1
12320-KCE-670	M-1
12321-KCE-670	M-1
12326-KK1-000	M-1
12361-KK0-000	M-1
12391-KCY-671	M-1
12391-KCY-671	EOP-1
13000	
13000-KCY-670	M-12
13000-KCY-671	M-12
13000-KCY-672	M-12
13011-KCY-670	M-12
13021-KCY-670	M-12
13031-KCY-670	M-12
13101-KCY-670	M-12
13102-KCY-670	M-12
13103-KCY-670	M-12
13111-KCY-670	M-12
13420-KCY-670	M-12
14000	
14000-KCY-670	M-3
14102-MN1-670	M-3
14105-KCY-670	M-3
14106-MN1-670	M-3
14121-KAS-900	M-3
14122-KV2-940	M-3
14125-KV2-940	M-2
14126-KV2-940	M-2
14312-KCZ-000	M-7
14321-MN1-610	M-4
14322-MAN-620	M-4
14325-KV2-942	M-3
14401-KCY-671	M-4
14411-KCY-670	M-3
14421-KCY-670	M-3
14431-KCY-670	M-3
14445-KF0-000	M-3
14446-KF0-000	M-3
14447-KF0-000	M-3
14451-KCY-670	M-3
14455-KCY-670	M-3
14456-KCY-670	M-3
14511-KCY-670	M-4
14515-KF0-000	M-4
14520-KCY-671	M-4
14523-KBB-901	M-4
14523-KBB-901	EOP-1
14620-KCY-670	M-4
14711-KCY-670	M-3
14721-KCY-670	M-3
14751-KCY-670	M-3
14761-KG0-003	M-3
14771-107-020	M-3
14775-KCY-670	M-3
14781-HA0-770	M-3
15000	
15100-KCY-670	M-8
15105-KCY-670	M-8
15106-MG3-000	M-8
15107-MG3-000	M-8
15108-MG3-000	M-8
15110-KCY-305	M-8
15111-MG3-000	M-8
15120-KCZ-305	M-8
15130-KCY-670	M-7
15130-KCY-671	M-7
15151-KCY-671	M-8
15151-KCY-671	EOP-2
15152-KCY-670	M-8
15152-KCY-670	EOP-2
15412-KF0-020	M-6
15413-MC8-000	M-6
15414-KF0-000	M-6
15421-MN1-671	M-11
15500-KCZ-000	C-27
15510-KCY-670	C-28
15517-KCY-670	C-28
15520-KCY-670	C-28
15530-KCY-670	C-28
15600-KCY-671	C-28
15602-KT1-670	C-28
15650-KCY-670	C-27
15772-KK0-000	C-17
15772-MN1-670	C-17
16000	
16010-KCY-670	M-16
16011-KA3-741	M-16
16012-KCY-670	M-16
16012-KCY-681	M-16
16013-KCY-670	M-16
16014-KCY-670	M-16
16015-KCY-670	M-16
16016-KCY-670	M-16
16016-KCY-771	M-16
16018-KCY-670	M-16
16019-KCE-671	M-16
16019-KN5-671	M-16
16019-KN5-672	M-16
16028-KCY-670	M-16
16029-KCE-670	M-16
16032-KCY-670	M-16
16037-KCY-670	M-16
16048-KCY-670	M-16
16075-GHB-640	M-16
16100-KCY-650	M-16
16100-KCY-671	M-16
16100-KCY-681	M-16
16100-KCY-682	M-16
16100-KCY-751	M-16
16100-KCY-752	M-16
16100-KCY-761	M-16
16100-KCY-762	M-16
16112-KCY-670	M-16
16112-KCY-771	M-16
16119-429-771	M-16
16134-460-671	M-16
16163-KCS-920	M-16
16165-KCY-670	M-16
16165-KCY-681	M-16
16168-382-014	M-16
16198-KCY-670	M-16
16199-KCY-671	M-16
16211-KCY-650	M-2
16211-KCY-670	M-2
16217-MW0-000	M-2
16222-MV4-300	M-2
16950-KCY-671	C-14
16952-KCY-671	C-14
16997-467-000	C-14
17000	
17202-ZV5-300	C-23
17213-KF0-000	C-17
17214-MN1-670	C-17
17216-KCZ-000	C-17
17217-KCY-670	C-17
17219-KCZ-000	C-17
17220-KCY-670ZA	C-17
17220-KCY-671ZA	C-17
17220-KCY-671ZB	C-17
17222-KCY-670	C-17
17224-KN5-670	C-17
17225-KN5-670	C-17
17230-KCY-670ZA	C-17
17230-KCY-671ZA	C-17
17230-KCY-671ZB	C-17
17240-KCY-670	C-17
17240-KCZ-000	C-17
17241-KCY-650	C-17
17241-KCY-670	C-17
17245-107-010	C-1.1
17245-KCY-670	C-17
17248-402-700	C-25
17255-KCY-670	C-17

ÍNDICE DE NÚMERO DE PEÇAS

Nº da Peça	Nº do bloco
17316-611-000	C-17
17316-MN1-670	C-17
17359-KK0-000	C-17
17371-KN5-670	C-17
17372-KZ1-670	C-17
17373-KCY-670	C-17
17504-KCY-670	C-14
17508-MN1-670	C-14
17509-MK2-680	C-14
17516-MN1-670	C-14
17520-KCY-660ZA	C-14
17520-KCY-670ZA	C-14
17520-KCY-760ZA	C-14
17520-KCY-A00ZA	C-14
17520-KCY-A10ZA	C-14
17520-KCY-A20ZA	C-14
17521-429-000	C-14
17522-KCE-670	C-14
17525-KCY-670	C-14
17620-KT1-780	C-14
17622-GB7-900	C-23.2
17624-KT1-780	C-14
17626-467-000	C-14
17724-MN1-670	C-17
17910-KCY-670	C-3
17910-KCY-670	C-3.1
17920-KCY-670	C-3
17920-KCY-670	C-3.1
18000	
18013-KV3-770	C-15
18291-MN5-650	EOP-1
18291-MN5-650	C-18
18292-MV4-000	C-18
18310-KCY-670	C-18

Nº da Peça	Nº do bloco
18310-KCY-760	C-18
18317-KCY-670	C-18
18317-KCY-750	C-18
18317-KCY-760	C-18
18319-KCY-670	C-18
18320-KCY-671	C-18
18325-KCY-670	C-18
18371-ML7-000	C-18
18392-MK4-000	EOP-1
18392-MK4-000	C-18
19000	
19052-MS8-000	C-23.2
19113-KCY-650	C-1.1
19113-MB1-870	C-1
22000	
22100-KCY-670	M-7
22116-KF0-000	M-7
22121-KCY-670	M-7
22201-MAL-600	M-7
22321-KF0-770	M-7
22350-KCY-670	M-7
22401-MM9-000	M-7
22401-MS8-000	M-7
22810-KCY-670	M-6
22815-KM7-700	M-6
22838-KCY-670	M-6
22847-KCY-670	M-7
22847-KCY-671	M-7
22870-KCY-670	C-3
22870-KCY-670	C-3.1
22890-KCY-670	C-3
22890-KCY-670	C-3.1

Nº da Peça	Nº do bloco
23000	
23121-KCY-670	M-7
23121-KCY-671	M-7
23211-KCY-670	M-13
23220-KCY-670	M-13
23220-KCY-671	M-13
23411-KCY-670	M-13
23421-KCY-670	M-13
23421-KCY-671	M-13
23431-KCY-670	M-13
23431-KCY-671	M-13
23432-HM3-670	M-13
23441-KCY-670	M-13
23451-KCY-670	M-13
23452-HC0-000	M-13
23452-KCY-670	M-13
23461-KCY-670	M-13
23471-KCY-670	M-13
23481-KCY-670	M-13
23491-KCY-670	M-13
23502-KA2-000	M-13
23512-KEA-000	M-13
23512-KY1-000	M-13
23521-KCY-670	M-13
23801-KCY-670	M-13
23802-KAE-870	M-13
24000	
24211-KCY-670	M-14
24221-KCY-670	M-14
24231-KCY-670	M-14
24241-KCZ-000	M-14
24300-KCY-670	M-14
24411-KCZ-000	M-14

Nº da Peça	Nº do bloco
24430-KF0-000	M-14
24435-KCY-670	M-14
24610-KCY-670	M-14
24610-KCY-671	M-14
24624-KA4-000	M-14
24651-KF0-013	M-14
24652-028-000	M-14
24700-KCY-670	C-19
24700-KCY-A10	C-19
28000	
28211-KCY-670	M-15
28211-KCY-671	M-15
28213-KCY-670	M-15
28215-KCY-670	M-15
28221-KCY-670	M-15
28222-KCY-670	M-15
28222-KK0-000	M-15
28223-KK0-000	M-15
28241-KCY-670	C-19
28241-KCY-760	C-19
28241-KCY-761	C-19
28250-KCY-670	M-15
28250-KCY-671	M-15
28255-KCY-670	M-15
28261-KCY-670	M-15
28300-KCY-670	C-19
28300-KCY-760	C-19
28300-KCY-761	C-19
28333-KK0-000	C-19
30000	
30401-KCY-670	C-26
30401-KCY-670	C-26.1

Nº da Peça	Nº do bloco
30410-KCY-671	C-26
30410-KCY-671	C-26.1
30410-KCY-761	C-26
30500-KZ4-003	C-26
30500-KZ4-003	C-26.1
30590-GBF-850	C-30
30590-GBF-851	C-30
30700-KCZ-000	C-26
30700-KCZ-000	C-26.1
31000	
31110-KCY-671	M-10
31110-KCY-761	M-10
31120-KCY-651	M-10
31120-KCY-671	M-10
31401-KT0-670	C-26
31401-KT0-670	C-26.1
31410-KCY-671	C-26
31410-KCY-671	C-26.1
31600-KA2-751	C-26.1
31600-KA2-752	C-26.1
31601-KA2-751	C-26.1
32000	
32100-KCY-640	C-26.1
32100-KCY-650	C-26.1
32100-KCY-670	C-26
32100-KCY-D00	C-26.1
32100-KCY-E60	C-26.1
32100-KCY-U10	C-26.1
32101-KF0-810	FOP-1
32103-KF0-750	C-26.1
32111-KCY-670	M-10
32112-KCY-670	M-10

Nº da Peça	Nº do bloco
33000	
33102-MG2-000	C-1.1
33103-KF0-670	C-1
33107-246-003	C-1
33115-MG3-003	FOP-1
33117-KA2-003	C-1
33120-KCY-641	C-1.1
33120-KCY-651	C-1.1
33123-KCY-670	C-1
33123-MK2-671	FOP-1
33130-GJ1-711	C-1.1
33130-KCY-670	C-1
33140-167-003	C-1.1
33140-MG3-003	FOP-1
33155-166-003	C-1.1
33300-KCY-651	C-24
33301-SA0-741	C-25
33350-KCY-651	C-24
33402-MG2-003	C-24
33407-MG2-003	C-24
33500-KCY-651	C-24
33550-KCY-651	C-24
33602-MG2-601	C-24
33610-KCY-650	C-24
33611-KCY-650	C-24
33701-KCE-671	C-25
33701-KCZ-004	C-25
33702-KCZ-004	C-25
33703-KCE-671	C-25
33703-KCZ-004	C-25
33715-GB0-900	C-15
33720-KCY-E61	C-25
33720-KCZ-003	C-25
33721-KCY-650	C-25
33721-KCY-E61	C-25

ÍNDICE DE NÚMERO DE PEÇAS

Nº da Peça	Nº do bloco
33721-KCZ-003	C-25
33722-MB1-013	C-25
33723-KCZ-003	C-25
33725-KCZ-003	C-25
33727-MBT-611	C-25
33729-MB1-003	C-25
33731-KCZ-000	C-25
33732-KCZ-000	C-25
33741-HB9-641	C-23
33741-MC7-612	C-23
33741-MS6-921	C-23
33741-MS6-921	C-23.1
33741-MS6-921	C-23.2
33742-HB9-641	C-6
33751-KT0-710	C-23
33752-GN1-841	C-23
34000	
34901-388-611	C-1.1
34901-MN1-671	C-1
34903-388-611	C-1.1
34904-634-611	C-25
34906-447-711	C-25
34908-634-611	C-24
34908-GA7-701	C-2.1
34908-MB9-871	C-2.1
34908-SA0-811	FOP-1
34931-KT1-670	C-28
35000	
35010-KCY-650	C-27
35020-KCY-650	C-3.1
35020-KCY-E60	C-3.1
35020-KCY-U10	C-3.1
35121-MR1-770	C-27
35122-MR1-770	C-27
35130-KCY-U10	C-3.1
35130-MN1-670	C-3
35130-MN1-670	C-3.1
35130-MN1-750	C-3.1
35132-KR5-013	C-3.1
35133-KJ2-003	C-3.1
35200-KT1-630	C-3.1
35340-MA5-671	C-4.1
35350-MM9-010	C-19
35357-MG2-000	C-19
35358-KW3-000	C-19
37000	
37020-KCY-640	C-2.1
37020-KCY-650	C-2.1
37020-KCY-U11	C-2.1
37200-MN1-731	C-2
37212-KCY-650	C-2.1
37212-KCY-670	C-2
37215-MN1-670	C-2
37223-KCY-640	C-2.1
37223-KCY-650	C-2.1
37223-KCY-U11	C-2.1
37242-435-700	C-2.1
37618-MB2-008	C-2.1
38000	
38110-GM8-673	C-26.1
38301-KZ1-951	C-26.1
38306-GE7-000	C-26.1
40000	
40510-KR6-000	C-21
40515-KCY-650	C-27
40530-KCY-652	C-21
40530-KCY-671	C-21
40530-KCY-672	C-21
40530-MN1-652	C-21
40531-KCY-672	C-21
40531-MN1-672	C-21
40544-MN1-670	C-13
40545-MN1-670	C-13
41000	
41201-KCY-650	C-13
41201-KCY-670	C-13
42000	
42301-KZ1-600	C-13
42307-KT1-770	C-21
42308-KT1-770	C-21
42312-KAE-000	C-13
42313-KZ1-670	C-13
42601-KCY-670	C-13
42620-KAE-000	C-13
42635-KCY-690	C-13
42650-KCY-670	C-13
42701-MN1-681	C-13
42711-KCY-641	C-13
42711-KT1-651	C-13
42711-ML3-911	C-13
42712-KS7-641	C-13
42712-KT1-671	C-13
42713-446-631	C-13
42713-KS6-641	C-13
42714-KA3-710	C-10
42714-KA3-710	C-13
42715-MA0-770	C-13
43000	
43108-MY6-671	C-12
43110-KZ1-671	C-12
43110-MY6-671	C-12
43112-KS6-701	C-12
43131-KW3-006	C-12
43150-KZ1-306	C-12
43150-MY6-305	C-12
43310-KCY-671	C-11
43330-KZ1-670	C-12
43340-KS6-831	C-12
43351-KZ1-770	C-13
43352-568-003	C-9
43352-568-003	C-12
43353-461-771	C-9
43353-461-771	C-12
43468-KAE-000	C-21
43468-KFB-000	C-21
43503-KCY-671	C-11
43504-MB2-006	C-11
43510-KCY-671	C-11
43511-KS6-702	C-11
43512-KCY-670	C-11
43513-KS6-701	C-11
43514-KS6-701	C-11
43517-KS6-701	C-11
43520-MJ6-305	C-11
43530-KS7-831	C-11
44000	
44301-KAE-870	C-10
44311-KAE-870	C-10
44320-KCY-670	C-10
44601-KAE-870	C-10
44610-KW3-010ZB	C-10
44620-KAE-870	C-10
44635-KCY-690	C-10
44650-KCY-670	C-10
44680-MA0-000	C-10
44701-MN1-671	C-10
44711-KCY-641	C-10
44711-KT0-652	C-10
44711-ML3-911	C-10
44712-400-004	C-10
44712-446-631	C-10
44712-KS6-641	C-10
44713-446-631	C-10
44713-KS6-641	C-10
44715-MA0-770	C-10
44800-MY6-771	C-10
44809-402-000	C-10
44830-KCY-650	C-2.1
44830-MG3-010	C-2
44831-KCY-650	C-2.1
44831-MG3-000	C-2
44832-KCZ-000	C-8
44835-KCY-670	C-6
45000	
45107-KS6-702	C-9
45107-ML4-006	C-12
45107-MY1-006	C-9
45108-MY1-006	C-9
45110-KCY-670	C-9
45110-KCY-671	C-9
45110-KS6-702	C-9
45112-KS6-701	C-9
45125-KCY-651	C-4.1
45125-KCY-671	C-4
45131-166-016	C-9
45131-HA5-672	C-9
45131-KAE-006	C-9
45131-KAE-006	C-12
45132-166-016	C-9
45132-166-016	C-12
45133-MA3-006	C-9
45133-MA3-006	C-12
45150-KCY-670	C-9
45150-KCY-671	C-9
45150-KCZ-006	C-9
45203-MG3-016	C-9
45203-MG3-016	C-12
45215-HA5-672	C-9
45215-KA3-732	C-12
45351-KV6-670	C-10
45351-KZ1-771	C-10
45461-KA3-710	C-8
45461-MG3-650	C-8
45462-KA3-710	C-8
45462-MG3-650	C-8
45466-KA4-000	C-5
45466-KA4-000	C-6
45467-KCZ-900	C-6
45467-KV6-300	C-5
45467-MG2-670	C-6
45468-KS7-830	C-6
45468-MK5-000	C-6
45469-KV6-000	C-5
45470-KCY-650	C-5

ÍNDICE DE NÚMERO DE PEÇAS

Nº da Peça	Nº do bloco
45504-410-003	C-4.1
45504-KN5-006	C-4
45510-KCE-671	C-4
45510-KCY-651	C-4.1
45513-GW3-851	C-4.1
45513-KCE-671	C-4
45517-GW0-751	C-4
45517-GW0-751	C-4.1
45518-GM9-711	C-11
45518-KA3-731	C-4
45518-MG3-016	C-4.1
45520-GM9-711	C-11
45520-KA3-731	C-4
45520-MG7-006	C-4.1
45521-HA2-006	C-4.1
45523-KA3-731	C-4
45530-KCE-671	C-4
45530-KJ1-701	C-4.1
45530-KJ1-702	C-4.1
45530-KN5-305	C-4
46000	
46182-500-013	C-11
46500-KCY-650	C-19
46500-KCY-670	C-19
46500-KCY-A10	C-19
46500-KCY-U10	C-19
46504-KV6-702	C-11
46514-KCY-670	C-19
46525-KK0-003	C-19

Nº da Peça	Nº do bloco
50000	
50090-KCY-650	C-27
50090-KCY-650ZA	C-27
50090-KCY-670	C-27
50090-KCY-670ZA	C-27
50100-KCY-750ZA	C-27
50100-KCY-760ZA	C-27
50100-KCY-A10	C-27
50100-KCY-E60	C-27
50100-KCY-U10	C-27
50140-KF0-000	C-27
50177-MA0-000	C-3
50177-MA0-000	C-3.1
50180-KCY-670	C-14
50185-KCY-670	C-27
50200-KCY-650ZA	C-27
50200-KCY-670ZA	C-27
50200-KCY-750ZA	C-27
50200-KCY-750ZB	C-27
50200-KCY-760ZA	C-27
50200-KCY-760ZB	C-27
50211-KN5-670	C-27
50255-KCY-670	C-27
50256-KCY-670	C-27
50317-254-000	C-23
50324-425-010	C-28
50360-KCY-670	C-27
50360-KCY-760	C-27
50530-KCY-670	C-19
50530-KCY-A10	C-19
50533-KCY-670	C-27
50534-KCY-670	C-27
50535-KAE-730	C-19
50540-KCY-650	C-19
50540-KCY-U10	C-19

Nº da Peça	Nº do bloco
50548-356-700	C-19
50549-356-700	C-19
50603-033-010	C-20
50605-GZ4-670	C-23.1
50605-GZ4-670	C-23.2
50605-KCE-670	C-11
50615-KCY-670ZA	C-20
50615-KCY-760ZA	C-20
50615-KCY-760ZB	C-20
50616-KAE-730	C-20
50617-MN1-671	C-20
50642-KAE-730	C-20
50644-KAE-000	C-20
51000	
51401-KCY-671	C-8
51401-KCY-761	C-8
51404-MR7-003	C-8
51405-KA4-711	C-8
51410-KCY-671	C-8
51410-KCY-761	C-8
51412-KA4-711	C-8
51414-KCY-761	C-8
51414-MN1-671	C-8
51415-KCY-761	C-8
51415-MN1-671	C-8
51420-KCY-671	C-8
51430-KCY-671	C-8
51432-KCY-671	C-8
51432-KCY-761	C-8
51435-KS7-003	C-8
51440-KCY-671	C-8
51441-KCY-671	C-8
51441-KCY-761	C-8
51447-KA4-711	C-8

Nº da Peça	Nº do bloco
51450-KCY-671	C-8
51451-KS7-003	C-8
51456-KCY-671	C-8
51456-KZ3-711	C-8
51470-KCY-761	C-8
51480-KCY-671	C-8
51480-KCY-761	C-8
51490-KS6-305	C-8
51496-MR7-003	C-8
51520-KCY-671	C-8
51580-KCY-671	C-8
51580-KCY-761	C-8
51610-KCY-671	C-8
51611-MN1-671ZC	C-8
51611-MN1-671ZD	C-8
51612-KA4-831	C-8
51613-MK2-003	C-8
51620-KCY-671	C-8
51634-KZ3-003	C-8
52000	
52141-KCY-670	C-21
52143-KZ3-860	M-7
52144-KR8-005	C-21
52146-KT1-770	C-21
52147-KN5-005	C-21
52156-KV6-000	C-21
52158-HC0-000	C-21
52159-467-000	C-21
52162-KF0-000	C-13
52170-KCY-651	C-21
52170-MN1-681	C-21
52171-KR6-000	C-21
52175-KCN-000	C-27
52200-KCY-650	C-21

Nº da Peça	Nº do bloco
52200-KCY-670	C-21
52400-KCY-671	C-22
52400-KCY-761	C-22
52401-KCY-671	C-22
52401-KCY-761	C-22
52410-KCY-671	C-22
52410-KCY-761	C-22
52421-KCY-671	C-22
52421-KCY-761	C-22
52422-KS7-701	C-22
52423-KS7-701	C-22
52425-169-003	C-22
52425-KCY-671	C-22
52425-KCY-761	C-22
52426-KCY-671	C-22
52426-KCY-761	C-22
52427-KZ3-891	C-22
52428-KA4-832	C-22
52429-MN1-681	C-22
52431-KA4-831	C-22
52435-KS7-831	C-22
52436-MN1-680	C-22
52437-KA4-841	C-22
52438-KA4-741	C-22
52440-KCY-671	C-22
52451-MN1-681	C-22
52452-MN1-681	C-22
52453-MN1-681	C-22
52455-MM5-003	C-22
52459-KCY-671	C-22
52463-KCZ-000	C-22
52465-KCY-670	C-22
52465-KCY-760	C-22
52465-MY1-000	C-22
52473-KZ9-710	C-22
52475-KCY-670	C-22

Nº da Peça	Nº do bloco
52486-GS2-700	C-22
52486-KN5-000	C-22
52486-KZ3-003	C-22
52487-KA4-831	C-22
52517-KAF-003	C-22
53000	
53100-KCE-670ZA	C-5
53100-KCY-650ZA	C-5
53100-KCY-650ZB	C-5
53100-KCY-670ZA	C-5
53100-KCY-760ZA	C-5
53100-KCY-760ZB	C-5
53101-KCY-650	C-24
53102-KCY-650	C-24
53105-GC1-003	C-23.1
53105-GC1-003	C-23.2
53131-MS8-000	C-5
53140-429-000	C-3
53140-429-000	C-3.1
53140-MK5-010	C-3.1
53162-MN1-670	C-3
53162-MN1-670	C-3.1
53163-MN1-670	C-3
53163-MN1-670	C-3.1
53164-MN1-670	C-3
53164-MN1-670	C-3.1
53165-430-000	C-3
53165-430-000	C-3.1
53165-MK5-010	C-3.1
53165-MN1-670	C-3
53165-MN1-670	C-3.1
53166-430-000	C-3
53166-430-000	C-3.1
53166-MK5-010	C-3.1

ÍNDICE DE NÚMERO DE PEÇAS

Nº da Peça	Nº do bloco
53167-MN1-670	C-3
53167-MN1-670	C-3.1
53168-MN1-670	C-3
53168-MN1-670	C-3.1
53169-MN1-670	C-3
53169-MN1-670	C-3.1
53172-KAE-730	C-3
53172-KAE-730	C-3.1
53173-435-730	C-3
53173-435-730	C-3.1
53174-463-770	C-3.1
53174-KAE-730	C-3.1
53174-KCE-670	C-3
53174-KN5-006	C-4
53175-KAE-730	C-4.1
53175-KCE-670	C-4
53177-KCZ-000	C-3
53177-KCZ-000	C-3.1
53178-KAE-730	C-3
53178-KAE-730	C-3.1
53180-KCZ-000ZA	C-4
53180-KCZ-000ZA	C-4.1
53180-KCZ-000ZB	C-4
53180-KCZ-000ZB	C-4.1
53180-MAG-650	C-3.1
53180-MAG-670	C-3
53181-KCY-670	C-3
53181-KCY-670	C-3.1
53185-KCZ-000ZA	C-3
53185-KCZ-000ZA	C-3.1
53185-KCZ-000ZB	C-3
53185-KCZ-000ZB	C-3.1
53192-KA4-710	C-3
53192-KA4-710	C-3.1
53200-KCY-670	C-6
53214-KA4-701	C-6
53214-KCY-671	C-6
53215-GF8-000	C-5
53219-KCY-A10	C-6
53219-KCY-E60	C-6
53229-MN1-650	C-6
53230-KCY-650	C-5
53230-KCY-670	C-5
53312-657-000	C-19
53600-404-611	C-27
53603-051-000	C-27
53604-098-940	C-27
61000	
61100-KCZ-000ZB	C-7
61100-KCZ-950ZA	C-7
61100-KCZ-950ZB	C-7
61104-KA4-700	C-7
61104-MA6-720	C-1.1
61140-KCY-650ZA	C-1.1
61140-KCY-710ZA	C-1.1
61140-KCY-A10ZB	C-1.1
61140-KCZ-900ZA	C-1
61140-KCZ-940ZA	C-1
61140-KCZ-J10ZA	C-1
61141-KCY-A10ZA	C-31.1
61141-KCY-A10ZA	C-31.2
61301-KCY-650ZA	C-1.1
61301-KCY-650ZB	C-1.1
61301-KCY-650ZD	C-1.1
61301-KCZ-900ZA	C-1
61301-KCZ-900ZB	C-1
61301-KCZ-900ZE	C-1
61304-162-013	C-25
61304-958-003	C-25
61305-KCY-650	C-1.1
61306-KCY-650	C-1.1
61307-KCY-650	C-26.1
61309-KF0-000	C-1
61405-KCY-650	C-1.1
61406-KCY-650	C-1.1
64000	
64216-GJ2-730	C-23.2
64308-GG2-000	C-17
77000	
77200-KCY-660ZA	C-15
77200-KCY-670ZA	C-15
77200-KCY-760ZA	C-15
77200-KCY-A00ZA	C-15
77200-KCY-A10ZA	C-15
77200-KCY-A20ZA	C-15
77201-KCE-660ZA	C-15
77201-KCE-670ZA	C-15
77201-KCY-A10ZA	C-15
77201-KCY-A20ZA	C-15
80000	
80101-KCE-6707A	C-23.1
80101-KCE-670ZA	C-23
80101-KCY-A10ZA	C-23
80101-KCY-A10ZA	C-23.1
80101-KCY-A10ZA	C-23.2
80101-KCZ-000ZA	C-23
80101-KCZ-000ZA	C-23.1
80101-KCZ-940ZA	C-23
80101-KCZ-940ZA	C-23.1
80105-KCY-670	C-23
80111-KE5-000	C-24
80124-351-000	C-23.2
80219-KCZ-000	C-25
83000	
83501-KCZ-000ZA	C-15
83501-KCZ-000ZD	C-15
83502-KCZ-000	C-15
83503-KCZ-000	C-15
83510-KCY-670ZA	C-16
83512-KA4-700	C-18
83610-KCZ-000ZA	C-16
84000	
84601-HA7-670	C-23
84601-HA7-670	C-23.1
84601-HA7-670	C-23.2
84701-KCY-650	C-23.1
84701-KCY-E60	C-23.2
84702-KCY-650	C-23.1
84703-KCY-650	C-23.1
84704-KCY-E60	C-23.2
84705-KCY-E60	C-23.2
86000	
86150-MR1-760	C-2
86150-MR1-760	C-2.1
87000	
87123-KCY-660ZA	C-31
87123-KCY-670ZA	C-31
87123-KCY-760ZA	C-31
87123-KCY-A10ZA	C-31.1
87123-KCY-A20ZA	C-31.2
87124-KCY-660ZA	C-31
87124-KCY-670ZA	C-31
87124-KCY-760ZA	C-31
87124-KCY-A00ZA	C-31.1
87124-KCY-A10ZA	C-31.1
87124-KCY-A20ZA	C-31.2
87130-GCF-A20ZA	C-31.1
87130-GCF-A20ZA	C-31.2
87130-KCY-650ZA	C-31
87130-KCY-710ZA	C-31
87130-KCY-710ZA	C-31.1
87130-KCZ-300ZA	C-31
87130-KCZ-300ZA	C-31
87130-KCZ-940ZA	C-31
87130-KCZ-940ZA	C-31
87130-KCZ-940ZA	C-31.1
87130-KCZ-940ZA	C-31.1
87130-KCZ-J10ZA	C-31.1
87130-KCZ-J10ZA	C-31.2
87501-KCY-640	C-30
87501-MAS-415	C-30
87504-GN1-950	C-30
87504-GN1-960ZA	C-30
87505-KZ1-950	C-30
87507-KZ1-600	C-30
87507-KZ1-880	C-30
87516-KCY-670	C-22
87516-KCY-720	C-22
87516-KCY-721	C-22
87516-KZ1-600	C-22
87560-GAN-840ZA	C-30
87560-GAN-850ZA	C-30
87560-GCF-720	C-30
87560-GF8-690	C-30
87565-KCY-660ZA	C-30
87565-KCY-670ZA	C-30
87565-KCY-760ZA	C-30
87565-KCY-A00ZA	C-30
87565-KCY-A10ZA	C-30
87565-KCY-A20ZA	C-30
87579-KZ1-690	C-30
87586-GF8-640	C-30
87723-KCY-A00ZA	C-31.1
88000	
88112-MM9-000	C-3.1
88210-195-000	C-3.1
88210-MM9-000	C-3.1
88255-MM9-000	C-3.1
88311-MM9-000	C-3.1
89000	
89010-KCY-650	C-29
89010-KCY-670	C-29
89201-KA4-811	FOP-2
89202-KA4-811	FOP-2
89216-MJ1-000	C-29
89221-429-000	C-29
89225-KF0-000	C-29
89301-KA4-811	FOP-2
90000	
90001-MA2-770	M-13
90003-GAV-701	M-8
90004-GHB-630	M-4
90004-GHB-630	M-6
90004-GHB-630	M-8

ÍNDICE DE NÚMERO DE PEÇAS

Nº da Peça	Nº do bloco	Nº da Peça	Nº do bloco	Nº da Peça	Nº do bloco	Nº da Peça	Nº do bloco	Nº da Peça	Nº do bloco	Nº da Peça	Nº do bloco
90004-GHB-630	M-10	90084-MN8-010	M-9	90115-147-000	C-3.1	90301-473-003	M-6	90454-428-000	M-13	90601-107-000	M-13
90004-GHB-630	M-11	90085-KCY-670	M-5	90115-KV3-700	C-21	90301-473-003	C-8	90454-428-000	M-15	90601-329-000	M-13
90004-GHB-630	C-28	90085-KG0-981	M-5	90116-KCY-671	C-8	90301-473-003	C-21	90454-KF0-000	M-13	90601-329-000	M-15
90004-GHB-670	M-2	90085-MZ1-000	C-15	90116-ME9-000	C-17	90301-473-003	C-23.2	90454-KF0-000	M-13	90601-KA5-000	M-12
90004-GHB-680	M-6	90087-HB5-000	M-9	90118-958-003	M-13	90304-425-000	C-5	90455-ML7-000	M-13	90601-KJ9-000	M-9
90004-GHB-680	M-9	90101-087-720	C-27	90118-KZ3-860	C-27	90304-GE8-003	C-19	90456-333-000	M-8	90650-KV6-003	C-3.1
90004-GHB-680	M-10	90101-KCE-000	C-18	90118-MR1-000	C-14	90304-GE8-003	C-22	90456-MA6-000	M-13	90650-KV6-003	C-19
90004-GHB-690	M-5	90101-KCY-670	C-19	90124-KA3-711	C-21	90305-GW2-711	C-13	90463-ML7-000	M-4	90650-KV6-003	C-26.1
90004-GHB-700	M-1	90101-KCY-760	C-19	90125-KA4-000	C-13	90305-MA1-003	C-21	90463-ML7-000	M-6	90650-KW3-000	C-3
90004-GHB-700	M-11	90101-MN9-000	C-27	90127-KCZ-000	C-4	90306-KF0-003	C-22	90463-ML7-000	EOP-1	90650-KW3-000	C-3.1
90004-GHB-710	M-1	90102-KCY-670	C-18	90127-KCZ-000	C-4.1	90306-KZ4-711	C-22	90463-ML7-000	EOP-2	90651-KV6-003	C-26
90004-GHB-710	M-9	90103-KCY-650	C-5	90128-KCZ-000	C-22	90309-ML3-791	C-13	90465-MC4-000	C-13	90651-KV6-003	C-26.1
90004-GHB-720	M-6	90103-KF0-000	C-5	90129-KCZ-000	C-22	90311-MT3-000	C-17	90501-KCY-650	C-1.1	90651-MA5-671	C-4
90004-GHB-730	M-9	90103-MY6-670	C-21	90131-883-000	M-11	90312-GE2-000	C-3	90501-KF0-000	M-15	90651-MA5-671	C-4.1
90004-GHB-730	M-11	90104-ML7-920	C-21	90131-KBV-003	C-9	90312-GE2-000	C-3.1	90501-MF9-710	C-19	90652-KT1-771	C-26
90004-GHB-760	M-1	90105-952-720	C-18	90131-MS6-900	C-9	90314-329-000	C-3.1	90501-ML3-910	M-7	90652-KT1-771	C-26.1
90004-GHB-760	M-11	90105-KAE-870	C-10	90131-ZE1-000	C-27	90321-KA4-700	C-3	90502-MF9-710	C-19	90672-KBR-000	C-14
90004-GHB-780	M-6	90105-MK5-010	C-13	90136-KCY-671	C-8	90321-KA4-700	C-3.1	90505-MA6-000	C-23.1	90690-GHB-631	C-27
90004-GHB-790	M-11	90106-KAF-000	C-1.1	90145-MS9-611	C-4	90401-KCY-670	M-10	90507-KCY-671	C-8	90690-GHB-631	C-27
90005-GHB-610	C-28	90106-KAF-000	C-23	90145-MS9-611	C-4.1	90401-MN1-670	M-3	90513-428-900	C-21	90690-GHB-651	C-27
90005-GHB-670	M-6	90106-KAF-000	C-23.1	90145-MS9-611	C-11	90406-KF0-003	M-3	90522-170-700	C-23.1	90690-GHB-651	C-27
90005-GHB-690	M-6	90106-KAF-000	C-23.2	90145-MS9-612	C-4	90408-KCY-670	M-1	90522-170-700	C-23.2	90701-KAS-900	M-12
90005-GHB-760	M-6	90106-KCZ-000	C-16	90145-MS9-612	C-4.1	90410-HC4-000	C-22	90544-KF0-000	M-3	90701-KCY-670	M-8
90005-KY7-000	M-4	90106-MJ0-000	C-6	90145-MS9-612	C-11	90410-KF0-000	M-5	90544-KF0-000	EOP-1	90701-KF0-000	M-3
90011-KCY-670	M-11	90107-KF0-000	C-6	90151-KF0-000	C-22	90417-360-000	M-4	90544-KZ3-003	C-8	90702-KM1-000	C-28
90012-MG3-000	M-3	90108-KV6-000	C-19	90151-KF0-000	C-27	90417-360-000	M-14	90545-292-000	C-7	90704-KL4-000	M-6
90020-ZV0-000	C-12	90109-KZ9-000	C-11	90153-KF0-000	C-22	90417-360-000	C-27	90545-300-000	EOP-2	90841-001-000	C-27
90022-MG8-000	M-14	90111-KAE-000	C-21	90155-ML0-000	C-5	90432-428-000	M-7	90545-300-000	C-4		
90022-MM5-000	M-7	90111-ML3-791	C-4	90164-028-000	C-27	90451-KY1-000	M-13	90545-300-000	C-4.1	**91000**	
90023-471-000	M-10	90112-GE2-000	C-27	90181-MN0-000	C-20	90451-KY2-000	M-13	90545-300-000	C-11		
90037-KCY-670	M-9	90112-KCZ-000	C-3	90202-HA0-000	M-2	90452-701-000	M-13	90545-300-000	C-27	91001-KF0-018	M-12
90081-KCY-670	M-5	90112-KCZ-000	C-3.1	90202-MK2-003	C-8	90452-701-000	M-15	90545-KF0-000	M-3	91002-MN1-671	M-3
90082-KCY-670	M-5	90113-KCZ-006	C-4	90206-590-000	M-3	90452-KZ4-000	M-15	90545-KF0-000	EOP-1	91003-KCY-671	M-13
90083-KCY-670	M-5	90113-KCZ-006	C-4.1	90217-KJ2-000	C-27	90453-428-000	M-15	90554-240-000	C-23	91003-KF0-008	M-3
90083-KG0-981	M-5	90113-KZ3-000	C-8	90235-KA4-000	M-7	90453-KAS-900	M-2	90559-469-000	C-13	91004-KCY-761	M-13
90084-KCY-670	M-1	90115-147-000	C-3	90236-HA0-000	M-7	90453-KCY-670	M-2	90581-GB5-610	C-11	91004-KN5-671	M-13

ÍNDICE DE NÚMERO DE PEÇAS

Nº da Peça	Nº do bloco
91005-KF0-008	M-13
91006-KK0-771	M-12
91007-KF0-018	M-12
91008-KCY-671	M-7
91008-KN5-671	M-13
91015-425-831	C-6
91015-425-832	C-6
91065-KA3-832	C-10
91071-KV3-005	C-22
91071-MY1-005	C-22
91072-MY1-005	C-22
91077-GS2-702	C-22
91077-KN5-004	C-22
91077-KS7-013	C-22
91101-KCY-670	M-1
91101-KF0-000	M-6
91101-KV2-940	M-3
91106-KF0-008	C-21
91201-KF0-003	M-6
91202-965-003	M-14
91202-KCY-761	M-6
91202-KK0-003	M-6
91202-MG3-003	M-1
91203-KCY-671	M-13
91204-KCY-671	M-13
91204-KCY-672	M-13
91204-KK0-003	M-6
91212-422-006	C-11
91251-MT4-000	C-19
91252-KCY-671	C-13
91253-033-003	C-13
91254-KA4-831	C-8
91254-KS6-003	C-21
91254-KS6-003	C-22
91256-GC5-003	C-8
91256-KCY-671	C-22
91258-410-006	C-10
91258-410-013	C-10
91259-KS6-831	C-10
91262-KV3-831	C-22
91262-KV3-831	C-22
91301-200-000	M-2
91301-428-003	M-1
91301-428-003	EOP-1
91301-KZ3-711	C-8
91302-356-000	M-5
91302-356-000	EOP-1
91302-KE8-003	C-27
91302-KF0-003	M-6
91302-KF0-003	EOP-2
91303-377-000	M-9
91303-377-000	EOP-2
91303-397-000	M-2
91303-397-000	EOP-1
91305-KF0-003	M-9
91305-KF0-003	EOP-2
91305-MN1-670	C-27
91305-PE2-003	EOP-2
91305-PE2-003	C-28
91306-MG3-000	M-4
91306-MG3-000	EOP-1
91311-KCY-670	M-6
91311-KCY-670	EOP-2
91311-MR7-003	C-8
91351-GS2-701	C-22
91351-KN5-004	C-22
91351-KS7-003	C-22
91356-KA4-711	C-8
91410-MN1-671	C-2
91552-ZG3-010	C-12
91901-MG2-003	C-24
92000	
92900-06025-0B	M-11
92900-08022-0B	M-2
93000	
93500-04012-1A	C-3
93500-04012-1A	C-3.1
93500-04025-0G	C-17
93500-05020-0G	C-3.1
93500-05020-0G	C-3.1
93500-05020-0G	C-8
93500-05032-0G	M-2
93500-05032-0G	C-3.1
93500-06010-0A	C-14
93500-06016-0G	C-3
93500-06016-0G	C-3.1
93600-04012-1G	C-4
93600-04012-1G	C-4.1
93600-06045-0A	C-21
93700-04010-1G	C-3
93700-04010-1G	C-3.1
93700-05020-0G	C-10
93892-03008-18	M-16
93892-04010-18	M-16
93892-04012-18	M-16
93892-04016-18	M-16
93892-05012-18	M-16
93892-06014-07	C-23.1
93893-04012-17	C-4.1
93894-04010-10	C-3
93894-04010-10	C-3.1
93901-24780	C-25
93901-34210	C-1
93903-25310	C-17
93913-25180	C-17
94000	
94001-05000-0S	C-3
94001-05000-0S	C-3.1
94001-05000-0S	C-25
94001-05070-0S	C-8
94001-08000-0S	C-10
94001-08000-0S	C-13
94002-05020-0S	C-25
94002-08000-0S	C-11
94021-05000-0S	C-2
94021-06000-0S	C-2.1
94050-04000	C-25
94050-05000	C-23
94050-05080	C-23.1
94050-05080	C-23.2
94050-06000	M-9
94050-06000	C-4
94050-06000	C-4.1
94050-06000	C-21
94050-06000	C-23
94050-06000	C-23.1
94050-06000	C-23.2
94050-06000	C-24
94050-06000	C-25
94050-06000	C-26.1
94050-06000	C-27
94050-06070	C-23.1
94050-06080	C-23.1
94050-06080	C-23.2
94050-06080	C-23.2
94050-08000	C-18
94050-08000	C-27
94050-10000	C-27
94050-10070	C-3.1
94050-10070	C-24
94101-04400	C-18
94101-08000	C-18
94102-08700	C-20
94102-08700	C-27
94103-05000	C-2
94103-05800	C-25
94103-06000	C-2.1
94103-06000	C-28
94103-06800	C-23.2
94109-12000	M-11
94109-12000	EOP-2
94109-12000	C-28
94109-14000	C-28
94111-04000	C-3
94111-04000	C-3.1
94111-04400	C-18
94111-08000	C-10
94111-08000	C-13
94201-20120	C-11
94201-20150	C-20
94201-30200	M-8
94251-08000	C-1.1
94251-08000	C-27
94251-16000	C-19
94301-08100	M-6
94301-08140	M-1
94301-08140	M-8
94301-10160	M-11
94301-10160	C-28
94301-10200	M-9
94301-12200	M-2
94301-12200	M-5
94510-14000	M-14
94520-24000	M-6
94540-03010	C-17
95000	
95001-75170-40	C-14
95002-02120	C-14
95002-02659	M-16
95002-41250-00	C-27
95002-50000	C-14
95015-54000	C-11
95701-06010-00	C-23.1
95701-06010-00	C-23.2
95701-06012-00	M-6
95701-06012-00	M-11
95701-06012-00	C-23
95701-06012-00	C-23.1
95701-06012-00	C-23.2
95701-06012-00	C-26.1
95701-06014-00	C-26.1
95701-06014-07	C-23.1
95701-06016-00	M-15
95701-06016-00	C-23.1
95701-06016-00	C-23.2
95701-06020-00	M-14
95701-06020-07	C-19
95701-06022-00	C-23
95701-06022-07	C-1.1
95701-06025-07	C-19
95701-06025-07	C-23.2
95701-06025-08	M-4
95701-06030-00	M-8
95701-06040-00	M-8

ÍNDICE DE NÚMERO DE PEÇAS

Nº da Peça	Nº do bloco
95701-06050-00	M-8
95701-08070-00	M-1
95701-10016-00	C-27
96000	
96001-06008-02	C-18
96001-06014-00	C-14
96001-06016-07	M-1
96001-06016-07	M-8
96001-06016-07	M-9
96001-06018-00	C-26
96001-06018-00	C-26.1
96001-06020-00	C-3
96001-06020-00	C-3.1
96001-06022-00	C-4
96001-06022-00	C-4.1
96001-06025-00	C-28
96001-06025-07	C-3
96001-06025-07	C-3.1
96001-06028-07	M-9
96140-62030-10	C-13
96140-63030-10	C-13
96211-08000	C-19
96220-30098	M-14
96220-40090	M-3
96220-40158	M-8
96300-06010-00	C-26.1
96300-06012-00	C-11
96300-06012-00	C-12
96300-06012-00	C-17
96300-06012-00	C-23
96300-06012-00	C-27
96300-06012-07	C-2
96300-06012-07	C-21
96300-06014-00	C-27
96300-06016-00	C-17
96300-06022-00	C-7
96300-06028-00	C-14
96300-06032-00	C-12
96300-06070-00	C-27
96300-08012-00	C-1.1
96300-08022-00	C-15
96300-08025-00	C-19
96300-08028-00	C-19
96300-08035-00	C-5
96300-08040-00	C-18
96300-08075-00	C-27
96300-08080-00	C-27
96400-08028-00	C-18
96400-08035-00	C-21
96400-08070-00	C-27
98000	
98061-58616	M-2
98061-58626	M-2
98061-59616	M-2
98061-59626	M-2
99000	
99008-02000	C-29
99103-437-0480	M-16
99103-437-0500	M-16
99103-437-0520	M-16
99103-437-0550	M-16
99103-437-0580	M-16
99103-437-0600	M-16
99103-437-0620	M-16
99103-437-0650	M-16
99113-GHB-0600	M-16
99113-GHB-1250	M-16
99113-GHB-1280	M-16
99113-GHB-1300	M-16
99113-GHB-1320	M-16
99113-GHB-1350	M-16
99113-GHB-1380	M-16
99113-GHB-1400	M-16
99113-GHB-1420	M-16
99113-GHB-1450	M-16
99113-GHB-1480	M-16
99113-GHB-1500	M-16
99113-GHB-1520	M-16
99113-GHB-1550	M-16
99113-GHB-1580	M-16
99113-GHB-1600	M-16
99113-GHB-1620	M-16
99113-GHB-1650	M-16
99113-GHB-1680	M-16
99113-GHB-1700	M-16
99113-GHB-1720	M-16
99113-GHB-1750	M-16
99113-GHB-1780	M-16

ÍNDICE DE NOME DE PEÇAS

Descrição	Nº do bloco	Nº de Ref.
A		
Acionador Comp., Tensor	M-4	6
Agulhas, Jogo	M-16	3
Agulhas, Jogo	M-16	3
Ajustador Direito, Corrente	C-13	3
Ajustador Esquerdo, Corrente	C-13	4
Ajustador, Mola	C-22	5
Alavanca Comp., Embreagem	M-6	8
Alavanca Esquerda	C-3	21
Alavanca, Afogador	M-16	9
Alavanca, Afogador	M-16	9
Alavanca, Afogador	M-16	9
Alavanca, Descompressão	C-3	22
Alavanca, Descompressora	C-3.1	28
Alavanca, Direita	C-4	11
Alavanca, Direita	C-4.1	11
Alavanca, Esquerda	C-3.1	27
Amortecedor Traseiro, Comp. (SHOWA)	C-22	1
Amortecedor Traseiro, Comp. (SHOWA)	C-22	1
Amortecedor, Traseiro	C-22	3
Amortecedor, Traseiro	C-22	3
Anéis, Pistão Jogo (0,25)	M-12	2
Anéis, Pistão Jogo (0,50)	M-12	2
Anéis, Pistão Jogo (STD)	M-12	2
Anel	C-4	8
Anel Elástico Interno, 24 mm	M-6	28
Anel Limitador, Óleo	C-8	16
Anel, Borracha	M-8	10
Anel, Elástico	C-4	18
Anel, Elástico	C-4.1	17
Anel, Elástico	C-11	14
Anel, Elástico Cilindro Mestre Traseiro	C-11	9
Anel, Elástico Externo, 14 mm	M-14	16
Anel, Elástico, 22 mm	M-13	29
Anel, Elástico, 22 mm	M-15	14
Anel, Elástico, 25 mm	M-13	28
Anel, Limitador	C-8	7
Anel, Limitador	C-22	13
Anel, Limitador	C-22	19
Anel, Limitador	C-22	21
Anel, Limitador	C-22	32
Anel, Limitador Óleo	M-8	4
Anel, Pistão	C-22	12
Anel, Vedação, 1,3 x 4,3	M-16	15
Anel, Vedação, 1,5 x 9,5	M-4	13
Anel, Vedação, 1,5 x 9,5	EOP-1	1
Anel, Vedação, 10 x 1,6	M-2	13
Anel, Vedação, 11,8 x 3,55	C-14	3
Anel, Vedação, 13, 8 x 2,5	M-9	12
Anel, Vedação, 13,8 x 2,4	C-8	42
Anel, Vedação, 13,8 x 2,5	EOP-2	1
Anel, Vedação, 14,8 x 2,4	C-11	21
Anel, Vedação, 15,5 x 1,5	C-8	40
Anel, Vedação, 17,8 x 2,4 23, 5 x 2,0	C-22	51
Anel, Vedação, 18 x 3 (ARAI)	C-27	30
Anel, Vedação, 25 x 3	C-27	31
Anel, Vedação, 27 x 2 (ARAI)	M-9	13
Anel, Vedação, 27 x 2 (ARAI)	EOP-2	1
Anel, Vedação, 3 mm	C-17	32
Anel, Vedação, 3,5 x 1,5	C-8	41
Anel, Vedação, 35,2 x 2,4	C-8	43
Anel, Vedação, 35,5 x 3 (NOK)	M-1	14
Anel, Vedação, 35,5 x 3 (NOK)	EOP-1	1
Anel, Vedação, 45 x 2,5	M-2	14
Anel, Vedação, 45 x 2,5	EOP-1	1
Anel, Vedação, 54 x 2,4 (ARAI)	M-6	25
Anel, Vedação, 54 x 2,4 (ARAI)	EOP-2	1
Anel, Vedação, 9,8 x 1,9	EOP-2	1
Anel, Vedação, 9,8 x 1,9	C-28	12
Anel, Vedação, Cilindro, 88 x 2	M-5	9
Anel, Vedação, Cilindro, 88 x 2	EOP-1	1
Anel, Vedação, Jogo	C-22	15
Aro, Roda Dianteira	C-10	12
Aro, Roda Traseira	C-13	14
Arruela	M-7	12
Arruela	C-19	16
Arruela B	C-23	11
Arruela Direita, Garfo Traseiro	C-21	4
Arruela Esquerda, Garfo Traseiro	C-21	5
Arruela, 10 mm	M-5	8
Arruela, 10 mm	C-22	43
Arruela, 10 x 25 x 4	M-2	11
Arruela, 12 mm	M-3	30
Arruela, 12 mm	EOP-1	1
Arruela, 12,5 x 30 x 5	M-10	9
Arruela, 18 x 32 x 2	M-7	17
Arruela, 4,5 mm	C-27	45
Arruela, 6 mm	C-1.1	18
Arruela, 6 x 9	C-21	23
Arruela, 6,5 x 20	C-7	3
Arruela, 6,5 x 5,5	C-23.1	10
Arruela, 8 mm	C-13	26
Arruela, B Encosto, 22 mm (Azul)	M-13	26
Arruela, Braço Limitador	M-4	11
Arruela, Deslizador Corrente	C-21	15
Arruela, Encosto, 11 mm	M-8	13
Arruela, Encosto, 11 x 20 x 1	M-1	11
Arruela, Encosto, 17 mm	M-13	24
Arruela, Encosto, 17 mm	M-13	36
Arruela, Encosto, 17 x 22 x 0,75	M-3	27
Arruela, Encosto, 18 mm	M-13	36
Arruela, Encosto, 18 mm	M-15	11
Arruela, Encosto, 20 x 1,00	M-13	25
Arruela, Encosto, 20 x 1,00	M-15	11
Arruela, Encosto, 22 mm	M-15	12
Arruela, Encosto, 22 x 30 x 1	M-15	10
Arruela, Encosto, 24 x 10	C-19	21
Arruela, Encosto, 24 x 13	C-19	20
Arruela, Encosto, 25 mm	M-13	27
Arruela, Engrenagem Velocímetro	C-10	18
Arruela, Entalhada, 22 mm	M-13	22
Arruela, Entalhada, 25 x 31 x 1,5	M-13	23
Arruela, Especial	C-8	38

ÍNDICE DE NOME DE PEÇAS

Descrição	Nº do bloco	Nº de Ref.
Arruela, Especial	C-25	9
Arruela, Fixação Tampa Filtro Ar	C-17	10
Arruela, Limitadora	C-27	24
Arruela, Lisa, 10 mm	M-2	12
Arruela, Lisa, 16 mm	C-13	27
Arruela, Lisa, 4 mm	C-18	14
Arruela, Lisa, 5 mm	C-2	9
Arruela, Lisa, 5 mm	C-8	37
Arruela, Lisa, 5 mm	C-20	8
Arruela, Lisa, 5 mm	C-25	19
Arruela, Lisa, 5 mm	C-27	35
Arruela, Lisa, 6 mm	C-2.1	12
Arruela, Lisa, 6 mm	C-11	20
Arruela, Lisa, 6 mm	C-23.2	18
Arruela, Lisa, 6 mm	C-28	13
Arruela, Lisa, 8 mm	C-18	15
Arruela, Mola Pedal Partida	M-15	13
Arruela, Ondulada	M-3	28
Arruela, Parafuso Óleo	EOP-2	1
Arruela, Parafuso Óleo	C-4	17
Arruela, Parafuso Óleo	C-4.1	16
Arruela, Parafuso Óleo	C-27	25
Arruela, Parafuso, Óleo	C-11	19
Arruela, Plugue Drenagem, 12 mm	EOP-2	1
Arruela, Plugue Dreno, 12 mm	M-11	14
Arruela, Plugue Dreno, 12 mm	C-28	14
Arruela, Plugue Dreno, 14 mm	C-28	15
Arruela, Posicionador Sistema Seletor	M-14	14
Arruela, Pressão, 4 mm	C-3	36
Arruela, Pressão, 4 mm	C-3.1	51
Arruela, Pressão, 4 mm	C-18	16
Arruela, Pressão, 8 mm	C-10	26
Arruela, Pressão, 8 mm	C-13	31
Arruela, Trava	M-7	16
Arruela, Vedação, 14 mm	M-3	29
Arruela, Vedação, 14 mm	EOP-1	1
Arruela, Vedação, 6,5 mm	M-4	12
Arruela, Vedação, 6,5 mm	M-6	19
Arruela, Vedação, 6,5 mm	EOP-1	1
Arruela, Vedação, 6,5 mm	EOP-2	1
Arruela, Vedador Pó	C-5	7
Articulação, Pedal Partida	C-19	2
Articulação, Pedal Partida	C-19	2
Articulação, Pedal Partida	C-19	2
Árvore Principal, Transmissão (13D)	M-13	1
Árvore, Comando	M-3	2
Árvore, Manivelas Comp	M-12	1
Árvore, Manivelas Comp	M-12	1
Árvore, Manivelas Comp	M-12	1
Árvore, Secundária Comp	M-13	2
Árvore, Secundária Comp	M-13	2
Assento B, Mola	M-8	7
Assento Comp. *Tipo 1*	C-15	3
Assento Comp. *Tipo 1*	C-15	3
Assento Comp. *Tipo 1*	C-15	3
Assento Comp. *Tipo 1*	C-15	3
Assento Comp. *Tipo 1*	C-15	3
Assento Comp. *Tipo 1*	C-15	3
Assento Externo, Mola	M-3	23
Assento, Bomba Óleo	M-8	9
Assento, Mola	C-8	5
Assento, Mola	C-8	5
Assento, Mola	C-22	31
B		
Base Lanterna, Traseira	C-25	5
Base Lanterna, Traseira	C-25	5
Base, Placa Números	C-23.1	7
Bobina, Ignição	C-26	3
Bobina, Ignição	C-26.1	3
Bóia, Jogo	M-16	4
Bolsa Ferramentas *P-6L* Violeta Urano	C-15	5
Bolsa Ferramentas *R-112L* Vermelho Fabrica	C-15	5
Bolsa, Ferramentas, 200 mm	C-29	6
Bomba, Óleo Comp	M-8	1
Borracha, Limitadora	C-22	33
Borracha, Pedal Lateral	C-19	14
Borracha, Tampa	FOP-1	2
Braço	M-16	8
Braço Oscilante, A	M-3	9
Braço Oscilante, B	M-3	10
Braço Oscilante, C	M-3	11
Braço, Acelerador	M-16	12
Braço, Interruptor Freio	C-19	7
Braço, Oscilante	C-22	24
Braço, Oscilante	C-22	25
Braço, Pedal Partida	C-19	3
Braço, Pedal Partida	C-19	3
Braço, Pedal Partida	C-19	3
Braço, Reversor	M-3	3
Bucha	C-1.1	10
Bucha	C-25	8
Bucha	C-15	1
Bucha A, Tampa Motor (17 mm)	C-12	19
Bucha C, Braço	C-22	26
Bucha Distanciadora, 6,5 x 11 x 7,5	C-23	1
Bucha Distanciadora, Eixo Dianteiro	C-10	8
Bucha Fixação, Borracha	C-19	15
Bucha Fixação, Pára-Lama	C-7	2
Bucha Superior, Amortecedor	C-22	29
Bucha, 14 mm	M-15	5
Bucha, 15 mm	M-15	5
Bucha, 20 mm	M-13	15
Bucha, 22 x 14	M-13	16
Bucha, 22 x 14	M-13	16
Bucha, 22 x 25 x 10	M-13	6
Bucha, 6 x 5,5	C-4	15
Bucha, 6,3 x 13	C-28	8
Bucha, 65,5	C-4.1	14
Bucha, Amortecedor	C-22	30
Bucha, Braço	C-22	23
Bucha, Cilindro	C-8	13
Bucha, Deslizadora	C-8	9

ÍNDICE DE NOME DE PEÇAS

Descrição	Nº do bloco	Nº de Ref.
Bucha, Deslizadora	C-8	9
Bucha, Distanciadora Roda Traseira	C-13	11
Bucha, Engrenagem Secundária 3ª	M-13	9
Bucha, Engrenagem Secundária 3ª	M-13	10
Bucha, Filtro Ar	C-25	1
Bucha, Fixação	C-15	2
Bucha, Fixação	C-23.1	2
Bucha, Fixação	C-23.1	11
Bucha, Fixação	C-23.2	4
Bucha, Fixação	C-23.2	14
Bucha, Fixação Radiador	C-23.2	2
Bucha, Fixação Tanque	C-14	6
Bucha, Fixação Tanque	C-14	14
Bucha, Garfo Traseiro	C-21	7
Bucha, Inferior Motor	C-27	7
Bucha, Lateral Roda Traseira	C-13	9
Bucha, Pára-Lama Traseiro	C-23	8
Bucha, Pedal Partida	M-15	8
Bucha, Pino	C-9	11
Bucha, Pino	C-12	14
Bucha, Roda Dianteira	C-10	4
Bucha, Roda Traseira	C-13	8
Bucha, Rolete Corrente	C-21	13
Bucha, Tensor, 6 x 9	M-4	5
Buzina Comp	C-26.1	11

C

Descrição	Nº do bloco	Nº de Ref.
Cabeçote, Comp.	M-2	1
Cabo Comp., A Acelerador	C-3.1	1
Cabo Comp., A Embreagem	C-3	1
Cabo Comp., B Acelerador	C-3.1	2
Cabo Comp., B Embreagem	C-3	2
Cabo Comp., Descompressão	C-3.1	4
Cabo Comp., Descompressor	C-3	4
Cabo Comp., Embreagem	C-3	3
Cabo Comp., Embreagem	C-3.1	3
Cabo Comp., Velocímetro	C-2	4
Cabo Comp., Velocímetro	C-2.1	8
Cabo, Interno	C-2	5
Cabo, Interno	C-2.1	9
Caixa, Engrenagem Velocímetro	C-10	17
Cáliper Comp., Freio Dianteiro (NISSIN)	C-9	13
Cáliper Comp., Freio Dianteiro (NISSIN)	C-9	13
Cáliper Comp., Freio Dianteiro Esquerdo (NISSIN).	C-9	13
Cáliper Comp., Freio Traseiro (NISSIN)	C-12	7
Cáliper Comp., Freio Traseiro (NISSIN)	C-12	7
Câmara Ar (DUNLOP) (110/100-18)	C-13	16
Câmara Ar (DUNLOP) (2,75/3,00-21)	C-10	14
Câmara Ar (DUNLOP) (80/100-21)	C-10	14
Câmara Ar (IRC) (100/100-18)	C-13	16
Câmara Ar (IRC) (2,75/3,00-21)	C-10	14
Capa B	C-9	12
Capa B	C-12	15
Capa Comp	C-4.1	3
Capa Comp., Assento *Tipo 1* (Sem Letras Impressas)	C-15	4
Capa Comp., Assento *Tipo 1* (Sem Letras Impressas)	C-15	4
Capa Comp., Assento *Tipo 1* (Sem Letras Impressas)	C-15	4
Capa Comp., Assento *Tipo 1* (Sem Letras Impressas)	C-15	4
Capa Fiação, Alarme Instrumentos	C-2.1	7
Capa, Alavanca Descompressor	C-3	6
Capa, Alavanca Descompressora	C-3.1	11
Capa, Cilindro Mestre	C-11	7
Capa, Comp	C-4	2
Capa, Corrente Transmissão.	C-21	1
Capa, Cubo Dianteiro *NH-1* Preto	C-10	7
Capa, Garfo Dianteiro *NH-1* Preto	C-8	27
Capa, Garfo Dianteiro *P-9* Violeta Urano	C-8	27
Capa, Parafuso Sangria	C-12	11
Carburador Comp. (PDK1A A)	M-16	16
Carburador Comp. (PDK1B A)	M-16	16
Carburador Comp. (PDK1C A)	M-16	16
Carburador Comp. (PDK1C B)	M-16	16
Carburador Comp. (PDK1D A)	M-16	16
Carburador Comp. (PDK1D B)	M-16	16
Carburador Comp. (PDK1F A)	M-16	16
Carburador Comp. (PDK1F B)	M-16	16
Carcaça Comp., Direita	M-11	1
Carcaça Comp., Direita	C-8	10
Carcaça Comp., Esquerda	M-11	3
Carcaça Comp., Esquerda	C-8	24
Carcaça Comp., Filtro Ar *NH-1* Preto	C-17	8
Carcaça Comp., Filtro Ar *NH-1* Preto	C-17	12
Carcaça Comp., Filtro Ar *NH-238R* Cinza Solido	C-17	8
Carcaça Comp., Filtro Ar *NH-238R* Cinza Solido	C-17	8
Carcaça Comp., Filtro Ar *NH-238R* Cinza Solido	C-17	12
Carcaça Comp., Filtro Ar *NH-238R* Cinza Solido	C-17	12
Carcaça Externa, Embreagem	M-7	3
Carcaça Inferior, Acelerador	C-3	15
Carcaça Inferior, Acelerador	C-3.1	20
Carcaça Superior, Acelerador	C-3	14
Carcaça Superior, Acelerador	C-3.1	19
Carcaça, Farol *NH-1* Preto	C-1	9
Carcaça, Farol *NH-1* Preto	C-1.1	12
Carcaça, Farol *P-9* Violeta Urano	C-1	9
Carcaça, Farol *P-9* Violeta Urano	C-1.1	12
Carcaça, Farol *R-134* Vermelho Fighting	C-1	9
Carcaça, Farol *R-134* Vermelho Fighting	C-1.1	12
Catraca, Pedal Partida	M-15	2
Chassi Comp	C-27	6
Chassi Comp	C-27	6
Chassi Comp	C-27	6
Chassi Comp. *NH-262M* Prata Terra Metálica	C-27	9
Chassi Comp. *NH-262M* Prata Terra Metálica	C-27	9
Chassi Comp. *NH-262M* Prata Terra Metálica	C-27	9
Chassi Comp. *NH-262M* Prata Terra Metálica	C-27	9
Chassi Comp. *NH-262M* Prata Terra Metálica	C-27	9
Chassi Comp. *NH-262M* Prata Terra Metálica	C-27	9
Chassi Comp. Dianteiro	C-27	6
Chassi Comp. Dianteiro	C-27	6

ÍNDICE DE NOME DE PEÇAS

Descrição	Nº do bloco	Nº de Ref.
Chassi Comp. Dianteiro *NH-262M* Prata Terra Metálica	C-27	6
Chassi Comp. Dianteiro *NH-262M* Prata Terra Metálica	C-27	6
Chassi Comp. Dianteiro *NH-262M* Prata Terra Metálica	C-27	6
Chassi Comp. Dianteiro *NH-262M* Prata Terra Metálica	C-27	6
Chave	C-29	3
Chave (Tipo 1)	C-27	4
Chave (Tipo 2)	C-27	4
Chave A	FOP-2	1
Chave B	FOP-2	2
Chave Boca, 24 mm	C-29	5
Chave, Jogo	C-27	3
Chave, Sextavada, 5 mm	C-29	4
Chaveta, Woodruff, 25 x 18	M-12	7
Cilindro Comp	M-5	1
Cilindro Comp	C-8	11
Cilindro Mestre, Freio Traseiro	C-11	4
Cilindro Mestre, Jogo	C-4	9
Cilindro, Mestre Freio Dianteiro	C-4.1	4
Cilindro, Mestre Freio Dianteiro (NISSIN)	C-4	3
Cilindro, Mestre, Jogo	C-4.1	10
Cilindro, Mestre, Jogo	C-4.1	10
Coletor, Carburador	M-2	6
Coletor, Carburador	M-2	6
Coluna Direção, Conj	C-6	15
Coluna Direção, Conj	C-6	15
Coluna, Direção	C-6	8
Condutor Interno	C-17	13
Condutor Interno	C-17	14
Conector	C-11	2
Coroa, Transmissão (40D)	C-13	5
Coroa, Transmissão (45D)	C-13	6
Corrente, Comando	M-4	3
Corrente, Transmissão (DID520V8-106FJ) (DAIDO)	C-21	2
Corrente, Transmissão (DID520V8-108 FE) (DAIDO)	C-21	2
Corrente, Transmissão (RK520M0Z6-106FJ) (RK EXCEL)	C-21	2
Corrente, Transmissão (RK520M0Z6-108FJ) (RK EXCEL)	C-21	2
Coxim	C-1.1	7
Coxim	C-23.2	1
Coxim	C-26.1	8
Coxim	C-28	6
Coxim , Limitador (SHOWA)	C-22	33
Coxim B, Fixação Tanque	C-14	4
Coxim Fixação, Lâmpada Licença	C-25	10
Coxim Fixação, Lâmpada Licença	C-25	11
Coxim Fixação, Lanterna Traseira	C-25	14
Coxim, Braço Oscilante	C-22	27
Coxim, Filtro	M-6	6
Coxim, Fixação	C-1.1	1
Coxim, Fixação	C-3.1	35
Coxim, Fixação	C-23.2	6
Coxim, Fixação Instrumentos	C-2	3
Coxim, Fixação Radiador	C-1	1
Coxim, Fixação Tanque	C-14	5
Coxim, Fixação Velocímetro	C-2.1	6
Coxim, Radiador Óleo	C-28	7
Coxim, Regulador	C-26	5
Coxim, Regulador	C-26.1	5
Coxim, Superior Visor	C-1.1	2
Coxim, Tampa Lateral	C-18	10
Coxim, Traseiro Tanque	C-27	10
Coxim, Unidade C.D.I	C-26	1
Coxim, Unidade C.D.I	C-26.1	1
Cuba, Bóia Comp	M-16	6
Cubo, Roda Dianteira	C-10	6
Cubo, Roda Dianteira	C-10	9
Cubo, Roda Traseira	C-13	10
Cubo, Roda Traseira	C-13	12
Cupilha, 2,0 x 12	C-11	23
Cupilha, 2,0 x 15	C-20	9
Cupilha, 3,0 x 20	M-8	15
D		
Deslizador, Acelerador	C-3	8
Deslizador, Acelerador	C-3.1	13
Deslizador, Corrente	C-21	14
Deslizador, Corrente	C-21	14
Deslizador, Guia Corrente	C-21	10
Deslizador, Suporte Eixo Dianteiro	C-10	5
Detentor, Fagulhas	C-18	4
Detentor, Fagulhas	C-18	4
Detentor, Fagulhas	C-18	4
Diafragma	C-4.1	8
Diafragma	C-11	13
Diafragma Comp	C-4	7
Difusor Comp	C-18	5
Disco Freio Dianteiro	C-10	19
Disco Freio Dianteiro	C-10	19
Disco, Freio Traseiro	C-13	20
Disco, Fricção Embreagem	M-7	6
E		
Eixo A, Sub Braço Oscilante	M-3	16
Eixo B, Sub Braço Oscilante	M-3	17
Eixo Comp., Balanceiro	M-12	5
Eixo Seletor, Marchas	M-14	9
Eixo Seletor, Marchas	M-14	9
Eixo, Garfo Seletor	M-14	4
Eixo, Pedal Partida	M-15	7
Eixo, Pedal Partida	M-15	7
Eixo, Roda Dianteira	C-10	3
Eixo, Roda Traseira	C-13	7
Elemento, Filtro Óleo	M-6	5
Emblema Direito, Tanque Combustível *Tipo 1*	C-31	1

ÍNDICE DE NOME DE PEÇAS

Descrição	Nº do bloco	Nº de Ref.
Emblema Direito, Tanque Combustível *Tipo 1*	C-31	2
Emblema Direito, Tanque Combustível *Tipo 1*	C-31	3
Emblema Direito, Tanque Combustível *Tipo 1*	C-31.1	5
Emblema Direito, Tanque Combustível *Tipo 1*	C-31.2	1
Emblema Direito, Tanque Combustível	C-31.1	1
Emblema Esquerdo, Tanque Combustível *Tipo 1*	C-31	4
Emblema Esquerdo, Tanque Combustível *Tipo 1*	C-31	5
Emblema Esquerdo, Tanque Combustível *Tipo 1*	C-31	6
Emblema Esquerdo, Tanque Combustível *Tipo 1*	C-31.1	2
Emblema Esquerdo, Tanque Combustível *Tipo 1*	C-31.1	6
Emblema Esquerdo, Tanque Combustível *Tipo 1*	C-31.2	2
Emblema Pára-Lama Traseiro (HONDA) *Tipo 3*	C-31.2	3
Emblema, Asa	C-2	6
Emblema, Asa	C-2.1	10
Emblema, Pára-Lama Traseiro (HONDA) *Tipo 1*	C-31	7
Emblema, Pára-Lama Traseiro (HONDA) *Tipo 1*	C-31	8
Emblema, Pára-Lama Traseiro (HONDA) *Tipo 1*	C-31.1	4
Emblema, Pára-Lama Traseiro (HONDA) *Tipo 1*	C-31.2	4
Emblema, Pára-Lama Traseiro (HONDA) *Tipo 2*	C-31	7
Emblema, Pára-Lama Traseiro (HONDA) *Tipo 2*	C-31	8
Emblema, Pára-Lama Traseiro (HONDA) *Tipo 2*	C-31.1	3
Emblema, Pára-Lama Traseiro (HONDA) *Tipo 2*	C-31.1	4
Emblema, Pára-Lama Traseiro (HONDA) *Tipo 3*	C-31.1	3
Emblema, Visor Dianteiro (HONDA) *Tipo 1*	C-31	7
Emblema, Visor Dianteiro (HONDA) *Tipo 2*	C-31	7
Emblema, Visor Dianteiro (HONDA) *Tipo 2*	C-31.1	3
Emblema, Visor Dianteiro (HONDA) *Tipo 3*	C-31.1	3
Emblema, Visor Dianteiro (HONDA) *Tipo 3*	C-31.2	3
Embreagem, Central	M-7	5
Engrenagem (15D)	M-13	18
Engrenagem Principal 2ª (19D)	M-13	4
Engrenagem Principal 2ª (19D)	M-13	4
Engrenagem Principal 3ª (20D)	M-13	7
Engrenagem Principal 4ª (25D)	M-13	11
Engrenagem Principal 5ª (27D)	M-13	13
Engrenagem Secundária 2ª (35D)	M-13	5
Engrenagem Secundária 2ª (35D)	M-13	5
Engrenagem Secundária 3ª (28D)	M-13	8
Engrenagem Secundária 4ª (28D)	M-13	12
Engrenagem Secundária 5ª (25D)	M-13	14
Engrenagem, Bomba	M-7	2
Engrenagem, Bomba	M-7	2
Engrenagem, Bomba Óleo	M-8	2
Engrenagem, Pedal Partida	M-15	4
Engrenagem, Primária	M-7	11
Engrenagem, Primária	M-7	11
Engrenagem, Secundária (34D)	M-13	3
Esferas, Aço, # 8 (1/4)	C-19	27
Espelho, Retrovisor	C-3.1	33
Espelho, Retrovisor Comp	C-3.1	34
Estator Comp	M-10	2
Estator Comp	M-10	3
Etiqueta	C-8	23
Etiqueta, Amortecedor Traseiro	C-22	34
Etiqueta, Amortecedor Traseiro (Francês)	C-22	34
Etiqueta, Amortecedor Traseiro (Francês)	C-22	34
Etiqueta, Cor *Tipo 1* (NH-196)	C-30	7
Etiqueta, Cor *Tipo 1* (NH-196)	C-30	7
Etiqueta, Cor *Tipo 1* (NH-196)	C-30	7
Etiqueta, Cor *Tipo 1* (NH-196)	C-30	7
Etiqueta, Cor *Tipo 1* (R-134)	C-30	7
Etiqueta, Cor *Tipo 1* (R-134)	C-30	7
Etiqueta, Precaução	C-30	1
Etiqueta, Precaução	C-30	1
Etiqueta, Precaução	C-30	3
Etiqueta, Precaução	C-30	6
Etiqueta, Precaução (Francês)	C-30	6
Etiqueta, Precaução (Francês) *Tipo 1*	C-30	6
Etiqueta, Precaução (Francês) *Tipo B*	C-30	3
Etiqueta, Precaução *Tipo 1*	C-30	6
Etiqueta, Precaução , Corrente (Francês)	C-30	5
Etiqueta, Precaução Freio	C-30	8
Etiqueta, Precaução, Amortecedor Traseiro	C-22	35
Etiqueta, Precaução, Combustível	C-30	9
Etiqueta, Precaução, Corrente	C-30	5
Etiqueta, Precaução, Pneu	C-30	4
Excêntrico, Posicionador Marchas	M-14	6

F

Descrição	Nº do bloco	Nº de Ref.
Farol	C-1	5
Farol	C-1.1	4
Farol	C-1.1	4
Farol (STANLEY)	FOP-1	3
Ferramentas, Jogo	C-29	1
Ferramentas, Jogo	C-29	2
Fiação Comp	C-26.1	9
Fiação Comp	C-26.1	9
Fiação Comp	C-26.1	9
Fiação Comp	C-26.1	9
Fiação Comp	C-26.1	9
Fiação, Comp	FOP-1	4
Fiação, Comp.	C-26	7
Filtro Ar	C-17	3
Filtro Óleo Comp	C-27	1
Flange, Pinhão	M-3	8

G

Descrição	Nº do bloco	Nº de Ref.
Garfo Dianteiro, Direito (SHOWA)	C-8	21
Garfo Dianteiro, Direito (SHOWA)	C-8	21
Garfo Dianteiro, Esquerdo (SHOWA)	C-8	25
Garfo Dianteiro, Esquerdo (SHOWA)	C-8	25
Garfo Traseiro Comp	C-21	16
Garfo Traseiro Comp	C-21	16
Garfo, Seletor Central	M-14	2
Garfo, Seletor Direito	M-14	1
Garfo, Seletor Esquerdo	M-14	3
Gerador Comp	M-10	1
Gerador Comp	M-10	1
Gicleur, Marcha Lenta, # 48	M-16	31
Gicleur, Marcha Lenta, # 50	M-16	31

ÍNDICE DE NOME DE PEÇAS

Descrição	Nº do bloco	Nº de Ref.
Gicleur, Marcha Lenta, # 52	M-16	31
Gicleur, Marcha Lenta, # 55	M-16	31
Gicleur, Marcha Lenta, # 58	M-16	31
Gicleur, Marcha Lenta, # 60	M-16	31
Gicleur, Marcha Lenta, # 62	M-16	31
Gicleur, Marcha Lenta, # 65	M-16	31
Gicleur, Principal, # 125	M-16	32
Gicleur, Principal, # 128	M-16	32
Gicleur, Principal, # 130	M-16	32
Gicleur, Principal, # 132	M-16	32
Gicleur, Principal, # 135	M-16	32
Gicleur, Principal, # 138	M-16	32
Gicleur, Principal, # 140	M-16	32
Gicleur, Principal, # 142	M-16	32
Gicleur, Principal, # 145	M-16	32
Gicleur, Principal, # 148	M-16	32
Gicleur, Principal, # 150	M-16	32
Gicleur, Principal, # 152	M-16	32
Gicleur, Principal, # 155	M-16	32
Gicleur, Principal, # 158	M-16	32
Gicleur, Principal, # 160	M-16	32
Gicleur, Principal, # 162	M-16	32
Gicleur, Principal, # 165	M-16	32
Gicleur, Principal, # 168	M-16	32
Gicleur, Principal, # 170	M-16	32
Gicleur, Principal, # 172	M-16	32
Gicleur, Principal, # 175	M-16	32
Gicleur, Principal, # 178	M-16	32
Gicleur, Principal, # 60	M-16	32
Guarnição, Cuba Bóia	M-16	20
Guarnição, Escapamento	EOP-1	1
Guarnição, Farol	C-1.1	3
Guarnição, Lente	C-24	4
Guarnição, Lente	C-25	24
Guarnição, Polia Acelerador	C-3	11
Guarnição, Polia Acelerador	C-3.1	17
Guarnição, Silencioso	C-18	9
Guarnição, Tampa Tanque	C-14	13

Descrição	Nº do bloco	Nº de Ref.
Guia Comp., Corrente Comando	M-9	2
Guia Comp., Mangueira Freio	C-5	4
Guia Comp., Mangueira Freio Dianteiro	C-6	4
Guia Mangueira, Freio Traseiro	C-21	6
Guia Mangueira, Freio Traseiro	C-21	6
Guia Superior, Mangueira Freio	C-5	3
Guia, Bucha	C-8	8
Guia, Bucha	C-8	8
Guia, Cabo Embreagem (A)	C-27	11
Guia, Cabo Embreagem (B)	C-27	12
Guia, Cabo Velocímetro	C-6	2
Guia, Corrente	C-21	9
Guia, Corrente Comando	M-4	8
Guia, Externa Embreagem	M-7	4
Guia, Interna Cabo	C-5	1
Guia, Interna Cabo	C-6	3
Guia, Mangueira Freio	C-6	7
Guia, Mangueira Freio Dianteiro	C-6	6
Guia, Válvulas (O.S)	M-2	2
Guidão, Comp. *NH-146M* Prata Accurate Metalica	C-5	5
Guidão, Comp. *NH-146M* Prata Accurate Metalica	C-5	5
Guidão, Comp. *NH-333* Branco Chalk	C-5	5
Guidão, Comp. *NH-333* Branco Chalk	C-5	5
Guidão, Comp. *NH-333* Branco Chalk	C-5	5
Guidão, Comp. *NH-333* Branco Chalk	C-5	5

I

Descrição	Nº do bloco	Nº de Ref.
Instrumentos, Comp	C-2	1
Instrumentos, Jogo	C-2.1	3
Instrumentos, Jogo	C-2.1	3
Instrumentos, Jogo.	C-2.1	3
Interruptor Comp., Farol	C-3.1	10
Interruptor Comp., Freio Dianteiro	C-4.1	1
Interruptor Comp., Freio Traseiro (TOYO)	C-19	5
Interruptor Comp., Partida & Emergência	C-3	5
Interruptor Comp., Sinalizador	C-3.1	5

Descrição	Nº do bloco	Nº de Ref.
Interruptor Comp., Sinalizador	C-3.1	5
Interruptor, Partida Emergência	C-3.1	6
Interruptor, Partida Emergência	C-3.1	7
Interruptor, Partida Emergência	C-3.1	7
Interruptor, Sinalizador	C-3.1	54

J

Descrição	Nº do bloco	Nº de Ref.
Junção, Corrente Transmissão (DAIDO)	C-21	3
Junção, Corrente Transmissão (RK EXCEL)	C-21	3
Junção, Tubo Respiro, Três Polos	C-17	1
Junção, Vareta Freio	C-11	15
Junta, Acionador Tensor	M-4	7
Junta, Cabeçote	M-2	3
Junta, Cabeçote	M-2	3
Junta, Cabeçote	EOP-1	1
Junta, Cabeçote	EOP-1	1
Junta, Carcaça	M-11	2
Junta, Carcaça	EOP-2	1
Junta, Cilindro	M-5	2
Junta, Cilindro	EOP-1	1
Junta, Silencioso	C-18	2
Junta, Tampa Cabeçote	M-1	6
Junta, Tampa Cabeçote	EOP-1	1
Junta, Tampa Embreagem	M-6	26
Junta, Tampa Embreagem	EOP-2	1
Junta, Tampa Lateral Direita	M-6	4
Junta, Tampa Lateral Direita	M-6	4
Junta, Tampa Lateral Direita	EOP-2	1
Junta, Tampa Lateral Direita	EOP-2	1
Junta, Tampa Lateral Esquerda	M-9	4
Junta, Tampa Lateral Esquerda	EOP-2	1
Junta, Tensor	EOP-1	1
Junta, Tubo Escape	EOP-1	1
Junta, Tubo Escape	C-18	1
Juntas A, Jogo	EOP-1	1
Juntas A, Jogo	EOP-1	1
Juntas A, Jogo (Peças Componentes)	EOP-1	1

ÍNDICE DE NOME DE PEÇAS

Descrição	Nº do bloco	Nº de Ref.
Juntas B, Jogo	EOP-2	1
Juntas B, Jogo	EOP-2	1
Juntas B, Jogo (Peças Componentes)	EOP-2	1
Juntas, Jogo	M-16	1
L		
Lâmpada (12V 21W) (ECE) (STANLEY)	C-24	10
Lâmpada (12V 5W) (ECE)	C-25	25
Lâmpada (12V 5W) (ECE) (STANLEY)	C-25	2
Lâmpada Farol (12V 1,7V)	C-2.1	2
Lâmpada Farol (T10) (12V 3,4W)	C-2.1	1
Lâmpada Lanterna, Traseira (STANLEY) (12V 21/5W)	C-25	12
Lâmpada Licença	C-25	20
Lâmpada, Farol (12V 35/35W)	C-1.1	8
Lâmpada, Farol (12V 35W)	C-1	7
Lâmpada, Farol (12V 55N)	FOP-1	5
Lâmpada, Licença (STANLEY)	C-25	6
Lâmpada, Posição (12V 4W)	C-1.1	9
Lanterna Traseira	C-25	3
Lanterna Traseira (KOITO)	C-25	3
Lente	C-25	4
Lente, Lâmpada Licença	C-25	22
Lente, Sinalizador	C-24	3
Lente, Sinalizador	C-24	7
Limitador (1,60)	C-10	16
Limitador Assento Mola	C-22	22
Limitador, Eixo Traseiro	C-13	21
M		
Mangueira A, Óleo	C-28	1
Mangueira B, Óleo	C-28	3
Mangueira C, Óleo	C-28	4
Mangueira, Cilindro Mestre Traseiro	C-11	6
Mangueira, Freio Dianteiro	C-4	1
Mangueira, Freio Dianteiro	C-4.1	2
Mangueira, Freio Traseiro	C-11	1
Manopla Comp., Acelerador	C-3	7
Manopla, Acelerador	C-3.1	12
Manopla, Acelerador	C-3.1	12
Manopla, Direita	C-3	12
Manopla, Direita	C-3.1	16
Manopla, Direita	C-3.1	16
Manopla, Esquerda	C-3	13
Manopla, Esquerda	C-3.1	18
Manopla, Esquerda	C-3.1	18
Medidor, Nível Óleo	C-27	2
Medidor, Pressão Ar	FOP-2	3
Mesa Superior, Guidão	C-5	8
Mesa Superior, Guidão.	C-5	8
Mola Ajuste, Lâmpada Farol	C-1	3
Mola Limitadora Óleo	M-8	5
Mola Retorno, Pedal Apoio Direito	C-20	4
Mola Retorno, Pedal Apoio Esquerdo	C-20	6
Mola Retorno, Sistema Seletor	M-14	11
Mola, Alavanca Embreagem	M-6	9
Mola, Alavanca Freio	C-4	10
Mola, Amortecedor Traseiro	C-22	2
Mola, Amortecedor Traseiro	C-22	2
Mola, Catraca Pedal Partida	M-15	6
Mola, Descompressão	M-3	5
Mola, Descompressora Embreagem	M-3	6
Mola, Eixo Seletor	M-14	10
Mola, Embreagem	M-7	9
Mola, Embreagem	M-7	9
Mola, Externa Válvula	M-3	20
Mola, Fixação Elemento	C-17	5
Mola, Fixação, Elemento Filtro Óleo	M-6	7
Mola, Garfo Dianteiro	C-8	4
Mola, Garfo Dianteiro	C-8	4
Mola, Garfo Seletor	M-14	8
Mola, Interna Válvula	M-3	21
Mola, Interruptor Freio	C-19	6
Mola, Pastilha	C-9	6
Mola, Pastilha	C-12	3
Mola, Pedal Freio	C-19	9
Mola, Pedal Lateral	C-19	12
Mola, Pedal Partida	M-15	9
Mola, Pedal Partida	C-19	4
Mola, Pino	M-2	5
Mola, Rolete	M-3	7
Mola, Tucho Válvulas	M-1	3
P		
Pára-Lama Dianteiro *NH-196* Branco Ross	C-7	1
Pára-Lama Dianteiro *NH-196* Branco Ross	C-7	1
Pára-Lama Dianteiro *R-134* Vermelho Fighting	C-7	1
Pára-Lama Traseiro (WL) (Tipo 1)	C-23	7
Pára-Lama Traseiro (WL) (Tipo 1)	C-23	7
Pára-Lama Traseiro (WL) (Tipo 1)	C-23	7
Pára-Lama Traseiro (WL) (Tipo 2)	C-23	7
Pára-Lama Traseiro (WL) *Tipo 1*	C-23.1	4
Pára-Lama Traseiro (WL) *Tipo 1*	C-23.1	4
Pára-Lama Traseiro (WL) *Tipo 1*	C-23.1	4
Pára-Lama Traseiro (WL) *Tipo 1*	C-23.2	7
Pára-Lama Traseiro (WL) *Tipo 2*	C-23.1	4
Parafuso A, Mangueira Óleo	C-28	2
Parafuso C	M-16	11
Parafuso Fixação, Pedal Lateral	C-19	18
Parafuso Flange, 6 x 20	M-14	17
Parafuso Flange, 6 x 22	C-7	4
Parafuso Phillips, 5 x 4	C-21	11
Parafuso Phillips, 6 x 45	C-21	26
Parafuso Plugue Dreno	C-27	38
Parafuso, 6 x 25	M-8	11
Parafuso, A	M-16	7
Parafuso, A	M-16	7
Parafuso, A	C-9	9
Parafuso, Ajuste	C-3	25
Parafuso, Ajuste	C-3.1	31
Parafuso, Ajuste	C-4	13
Parafuso, Ajuste Lâmpada	C-1	2

ÍNDICE DE NOME DE PEÇAS

Descrição	Nº do bloco	Nº de Ref.
Parafuso, Ajuste Válvulas	M-3	25
Parafuso, Alavanca	C-3	26
Parafuso, Alavanca	C-3.1	37
Parafuso, Alavanca	C-4.1	13
Parafuso, Allen , 4 x 10	C-18	12
Parafuso, Allen, 10 x 45	C-20	7
Parafuso, Allen, 12 x 90	C-22	36
Parafuso, Allen, 5 x 20	C-8	33
Parafuso, Allen, 6 x 16	M-13	20
Parafuso, Arruela, 3 x 8	M-16	25
Parafuso, Arruela, 4 x 10	M-16	26
Parafuso, Arruela, 4 x 10	C-3	34
Parafuso, Arruela, 4 x 10	C-3.1	48
Parafuso, Arruela, 4 x 12	M-16	27
Parafuso, Arruela, 4 x 12	C-4.1	19
Parafuso, Arruela, 4 x 16	M-16	28
Parafuso, Arruela, 5 x 12	M-16	29
Parafuso, Arruela, 6 x 25	M-7	13
Parafuso, Articulação	C-4	14
Parafuso, B	M-16	10
Parafuso, Braço Oscilante	M-3	15
Parafuso, Central Comp	C-8	15
Parafuso, Central Comp	C-8	15
Parafuso, Cilindro Mestre, Freio Traseiro	C-11	17
Parafuso, Disco, 6 x 17	C-10	20
Parafuso, Disco, 8 x 22	C-13	22
Parafuso, Especial, 6 mm	C-1.1	17
Parafuso, Especial, 6 mm	C-16	3
Parafuso, Especial, 6 mm	C-23	10
Parafuso, Especial, 6 mm	C-23.1	9
Parafuso, Especial, 6 mm	C-23.2	13
Parafuso, Especial, 6 x 17	C-15	8
Parafuso, Especial, 7 x 9,5	M-4	2
Parafuso, Fixação	C-27	18
Parafuso, Fixação Alavanca, 5 x 26	C-3.1	38
Parafuso, Fixação Suporte, 5 x 26	C-3	27
Parafuso, Fixação, 3 x 25	C-24	14
Parafuso, Fixação, 4 x 10	C-1	11
Parafuso, Fixação, 4 x 30	C-25	15
Parafuso, Fixação, 5 x 10 (PO)	C-17	31
Parafuso, Fixação, 5 x 16	C-17	30
Parafuso, Flange, 10 x 100	M-5	7
Parafuso, Flange, 10 x 16	C-27	38
Parafuso, Flange, 10 x 55	C-22	39
Parafuso, Flange, 10 x 69	C-22	38
Parafuso, Flange, 10 x 69	C-27	21
Parafuso, Flange, 10 x 74	C-22	37
Parafuso, Flange, 10 x 80	C-27	17
Parafuso, Flange, 12 x 50	M-10	8
Parafuso, Flange, 6 mm	C-8	32
Parafuso, Flange, 6 mm	C-17	27
Parafuso, Flange, 6 x 10	C-12	18
Parafuso, Flange, 6 x 10	C-18	11
Parafuso, Flange, 6 x 10	C-23.1	16
Parafuso, Flange, 6 x 10	C-23.2	19
Parafuso, Flange, 6 x 10	C-26.1	21
Parafuso, Flange, 6 x 118 (NSHF)	M-1	10
Parafuso, Flange, 6 x 12	M-6	29
Parafuso, Flange, 6 x 12	M-11	16
Parafuso, Flange, 6 x 12	M-13	21
Parafuso, Flange, 6 x 12	C-2	10
Parafuso, Flange, 6 x 12	C-12	20
Parafuso, Flange, 6 x 12	C-17	33
Parafuso, Flange, 6 x 12	C-21	28
Parafuso, Flange, 6 x 12	C-23	14
Parafuso, Flange, 6 x 12	C-23	16
Parafuso, Flange, 6 x 12	C-23.1	17
Parafuso, Flange, 6 x 12	C-23.2	20
Parafuso, Flange, 6 x 12	C-26.1	19
Parafuso, Flange, 6 x 12	C-11	25
Parafuso, Flange, 6 x 12	C-27	39
Parafuso, Flange, 6 x 12 (NSHF)	C-28	10
Parafuso, Flange, 6 x 14	C-14	22
Parafuso, Flange, 6 x 14	C-23.1	18
Parafuso, Flange, 6 x 14	C-26.1	19
Parafuso, Flange, 6 x 14	C-27	40
Parafuso, Flange, 6 x 16	M-1	17
Parafuso, Flange, 6 x 16	M-8	12
Parafuso, Flange, 6 x 16	M-9	16
Parafuso, Flange, 6 x 16	M-15	15
Parafuso, Flange, 6 x 16	C-6	12
Parafuso, Flange, 6 x 16	C-21	17
Parafuso, Flange, 6 x 16	C-23.1	20
Parafuso, Flange, 6 x 16	C-23.2	21
Parafuso, Flange, 6 x 16	C-17	34
Parafuso, Flange, 6 x 16 (NSHF)	M-4	9
Parafuso, Flange, 6 x 16 (NSHF)	M-6	11
Parafuso, Flange, 6 x 16 (NSHF)	M-8	12
Parafuso, Flange, 6 x 16 (NSHF)	M-11	6
Parafuso, Flange, 6 x 16 (NSHF)	C-28	9
Parafuso, Flange, 6 x 16 (NSNF)	M-10	6
Parafuso, Flange, 6 x 18	C-26	10
Parafuso, Flange, 6 x 18	C-26.1	20
Parafuso, Flange, 6 x 20	C-3	37
Parafuso, Flange, 6 x 20	C-3.1	52
Parafuso, Flange, 6 x 20	C-19	25
Parafuso, Flange, 6 x 22	C-1.1	20
Parafuso, Flange, 6 x 22	C-4	21
Parafuso, Flange, 6 x 22	C-4.1	21
Parafuso, Flange, 6 x 22	C-23	15
Parafuso, Flange, 6 x 25	M-4	14
Parafuso, Flange, 6 x 25	C-3	38
Parafuso, Flange, 6 x 25	C-3.1	53
Parafuso, Flange, 6 x 25	C-19	26
Parafuso, Flange, 6 x 25	C-23.2	22
Parafuso, Flange, 6 x 25	C-28	17
Parafuso, Flange, 6 x 25 (NSHF)	M-2	9
Parafuso, Flange, 6 x 25 (NSNF)	M-6	15
Parafuso, Flange, 6 x 28	M-9	17
Parafuso, Flange, 6 x 28	C-14	23
Parafuso, Flange, 6 x 28 (NSHF)	M-6	12
Parafuso, Flange, 6 x 28 (NSHF)	M-9	5
Parafuso, Flange, 6 x 28 (NSHF)	M-10	7
Parafuso, Flange, 6 x 30	M-8	17

ÍNDICE DE NOME DE PEÇAS

Descrição	Nº do bloco	Nº de Ref.
Parafuso, Flange, 6 x 32	C-12	21
Parafuso, Flange, 6 x 32 (NSHF)	M-5	3
Parafuso, Flange, 6 x 32 (NSHF)	M-6	16
Parafuso, Flange, 6 x 35 (NSHF)	M-1	7
Parafuso, Flange, 6 x 35 (NSHF)	M-11	7
Parafuso, Flange, 6 x 40	M-8	18
Parafuso, Flange, 6 x 40 (NSHF)	M-1	8
Parafuso, Flange, 6 x 40 (NSHF)	M-9	6
Parafuso, Flange, 6 x 45 (NSHF)	M-6	13
Parafuso, Flange, 6 x 50	M-8	19
Parafuso, Flange, 6 x 50 (NSHF)	M-9	7
Parafuso, Flange, 6 x 50 (NSHF)	M-11	8
Parafuso, Flange, 6 x 65 (NSHF)	M-1	9
Parafuso, Flange, 6 x 65 (NSHF)	M-6	17
Parafuso, Flange, 6 x 65 (NSNF)	M-11	9
Parafuso, Flange, 6 x 70	C-27	41
Parafuso, Flange, 6 x 75 (NSHF)	M-6	14
Parafuso, Flange, 6 x 8	C-18	17
Parafuso, Flange, 6 x 80 (NSHF)	M-11	10
Parafuso, Flange, 8 mm	C-18	18
Parafuso, Flange, 8 x 12	C-1.1	21
Parafuso, Flange, 8 x 145	C-27	19
Parafuso, Flange, 8 x 22	C-15	9
Parafuso, Flange, 8 x 25	C-19	28
Parafuso, Flange, 8 x 28	C-18	20
Parafuso, Flange, 8 x 28	C-19	28
Parafuso, Flange, 8 x 32	C-9	16
Parafuso, Flange, 8 x 35	C-5	11
Parafuso, Flange, 8 x 35	C-21	29
Parafuso, Flange, 8 x 40	C-6	13
Parafuso, Flange, 8 x 40	C-9	17
Parafuso, Flange, 8 x 40	C-18	19
Parafuso, Flange, 8 x 45	C-5	9
Parafuso, Flange, 8 x 50	C-5	9
Parafuso, Flange, 8 x 50	C-5	9
Parafuso, Flange, 8 x 70	M-1	16
Parafuso, Flange, 8 x 70	C-27	42
Parafuso, Flange, 8 x 75	C-27	23

Descrição	Nº do bloco	Nº de Ref.
Parafuso, Flange, 8 x 75	C-27	23
Parafuso, Flange, 8 x 80	C-27	23
Parafuso, Garfo Dianteiro	C-8	17
Parafuso, Garfo Traseiro	C-21	20
Parafuso, Óleo, 10 x 22	C-4.1	15
Parafuso, Óleo, 10 x 22	C-4.1	15
Parafuso, Óleo, 10 x 22	C-4	16
Parafuso, Óleo, 10 x 22	C-4	16
Parafuso, Óleo, 10 x 22	C-11	18
Parafuso, Óleo, 10 x 22	C-11	18
Parafuso, Phillips, 3,5 x 25	C-8	35
Parafuso, Phillips, 4 x 10	C-3	33
Parafuso, Phillips, 4 x 10	C-3.1	47
Parafuso, Phillips, 4 x 12	C-3	31
Parafuso, Phillips, 4 x 12	C-3.1	9
Parafuso, Phillips, 4 x 12	C-3.1	43
Parafuso, Phillips, 4 x 12	C-4	19
Parafuso, Phillips, 4 x 12	C-4.1	18
Parafuso, Phillips, 4 x 25	C-17	29
Parafuso, Phillips, 5 x 10	C-21	18
Parafuso, Phillips, 5 x 20	C-3.1	44
Parafuso, Phillips, 5 x 20	C-3.1	45
Parafuso, Phillips, 5 x 20	C-10	24
Parafuso, Phillips, 5 x 20	C-8	44
Parafuso, Phillips, 5 x 32	M-2	16
Parafuso, Phillips, 5 x 32	C-3.1	45
Parafuso, Phillips, 5 x 8	C-21	19
Parafuso, Phillips, 6 x 10	C-14	18
Parafuso, Phillips, 6 x 14	C-14	16
Parafuso, Phillips, 6 x 16	C-3	32
Parafuso, Phillips, 6 x 16	C-3.1	46
Parafuso, Phillips, 6 x 28	C-19	17
Parafuso, Phillips, 6 x 28	C-19	17
Parafuso, Phillips, 6 x 6	M-4	10
Parafuso, Phillips, 8 x 31	C-13	23
Parafuso, Pino	C-9	10
Parafuso, Pino	C-9	10
Parafuso, Pino	C-12	13

Descrição	Nº do bloco	Nº de Ref.
Parafuso, Plugue Comp	C-22	17
Parafuso, Plugue Dreno	M-11	12
Parafuso, Polia Acelerador	C-3	10
Parafuso, Polia Acelerador	C-3.1	15
Parafuso, Posicionador Sistema Seletor	M-14	13
Parafuso, Registro Combustível	C-14	2
Parafuso, Sangria	C-9	3
Parafuso, Sangria	C-12	10
Parafuso, Sangria (SHOWA)	C-22	18
Parafuso, Traseiro Chassi, 8 x 22	C-27	20
Parafuso, Trava, 1,8 x 5	C-27	29
Parafuso, Travante U, 6 x 12	C-27	22
Parafuso-Arruela, 6 x 14	C-23.1	12
Pastilha, Freio Dianteiro	C-9	2
Pastilha, Freio Dianteiro	C-9	2
Pastilha, Freio Traseiro	C-12	2
Pedal Apoio Esquerdo	C-20	5
Pedal Apoio, Direito	C-20	3
Pedal Câmbio, Comp	C-19	1
Pedal Câmbio, Comp	C-19	1
Pedal Comp., Freio	C-19	8
Pedal Comp., Freio	C-19	8
Pedal Comp., Freio	C-19	8
Pedal Comp., Freio	C-19	8
Pedal, Lateral	C-19	11
Pedal, Lateral	C-19	11
Pedal, Lateral	C-19	13
Pedal, Lateral	C-19	13
Pinhão, Comando (38D)	M-4	1
Pinhão, Pedal Partida (29D)	M-15	1
Pinhão, Pedal Partida (29D)	M-15	1
Pinhão, Transmissão (19D)	M-7	1
Pino	C-9	15
Pino	C-12	17
Pino	C-17	26
Pino A, Guia, 10 x 20	M-9	15
Pino D, Junção	C-11	24
Pino Mola, Retorno Eixo	M-14	12

ÍNDICE DE NOME DE PEÇAS

Descrição	Nº do bloco	Nº de Ref.
Pino, Acionamento Embreagem	M-7	10
Pino, Acionamento Embreagem	M-7	10
Pino, Ajuste Corrente	C-21	11
Pino, Fixação, Comando	M-2	4
Pino, Guia, 10 x 16	M-11	15
Pino, Guia, 10 x 16	C-28	16
Pino, Guia, 10 x 18	M-3	31
Pino, Guia, 10 x 18	C-28	11
Pino, Guia, 12 x 20	M-2	17
Pino, Guia, 12 x 20	M-5	10
Pino, Guia, 15 x 25	M-9	8
Pino, Guia, 4 x 31,1	M-1	12
Pino, Guia, 6 x 19	M-6	21
Pino, Guia, 8 x 10	M-6	27
Pino, Guia, 8 x 14	M-1	15
Pino, Guia, 8 x 14	M-6	20
Pino, Guia, 8 x 14	M-8	16
Pino, Guia, 8 x 19	M-8	14
Pino, Junção, Pedal	C-20	1
Pino, Parafuso	C-12	6
Pino, Pistão	M-12	4
Pino, Plugue	C-9	14
Pino, Plugue	C-12	16
Pino, Trava, 16 mm	C-19	24
Pino, Trava, 8 mm	C-1.1	19
Pino, Trava, 8 mm	C-27	36
Pistão	C-9	5
Pistão	C-12	12
Pistão (0,25)	M-12	3
Pistão (0,50)	M-12	3
Pistão (STD)	M-12	3
Pistão Comp	C-9	5
Pistão, Cilindro Mestre	C-4	9
Pistão, Cilindro Mestre	C-11	10
Placa	M-16	19
Placa	C-11	16
Placa	C-23.2	11
Placa	C-23.2	12

Descrição	Nº do bloco	Nº de Ref.
Placa Descompressão Braço	M-3	4
Placa Dianteira, Motor	C-27	14
Placa Dianteira, Número (WL) *Tipo 1*	C-1.1	11
Placa Dianteira, Número (WL) *Tipo 2*	C-1.1	11
Placa Dianteira, Número (WL) *Tipo 3*	C-1.1	11
Placa Dianteira, Tanque	C-14	10
Placa Fixação	C-3	23
Placa Fixação, Alavanca Acelerador	M-16	18
Placa Superior, Motor	C-27	15
Placa, Bolsa Traseira .	C-15	6
Placa, Diafragma	C-4.1	9
Placa, Diafragma	C-11	12
Placa, Dianteira Números (WL) *Tipo 1*	C-1	8
Placa, Dianteira Números (WL) *Tipo 2*	C-1	8
Placa, Dianteira Números *Tipo 3*	C-1	8
Placa, Embreagem	M-7	7
Placa, Fixação	M-13	19
Placa, Fixação	C-3.1	8
Placa, Fixação	C-3.1	29
Placa, Fixação Rolamento	M-13	17
Placa, Limitadora (SHOWA)	C-22	10
Placa, Limitadora Pedal	M-15	3
Placa, Pressão Embreagem	M-7	8
Placa, Registro Números	C-30	2
Placa, Registro Números	C-30	2
Placa, Suporte	C-17	6
Plugue	C-23	6
Plugue, Alavanca	C-3.1	25
Plugue, Pára-Lama Traseiro	C-23.2	8
Plugue, Parafuso	C-8	20
Pneu Dianteiro (DUNLOP) (80/100-21 51M K490C)	C-10	13
Pneu Traseiro (DUNLOP) (110/100-18 64M K695)	C-13	15
Pneu Traseiro (DUNLOP) (110/100-18 64M)	C-13	15
Pneu Traseiro (IRC) (110/100-18 64M/64P)	C-13	15
Pneu, Dianteiro (DUNLOP) (80/100-21 51M)	C-10	13
Pneu, Dianteiro (IRC) (80/100-21 4PR/51P TR8)	C-10	13
Polia, Acelerador	C-3	16
Polia, Acelerador	C-3.1	21

Descrição	Nº do bloco	Nº de Ref.
Porca	C-27	43
Porca Fixação	C-3	29
Porca Fixação, Lanterna Traseira	C-25	13
Porca Fixação, Pára-Lama	C-3	28
Porca Fixação, Pára-Lama	C-23	9
Porca Flange, 10 mm	M-2	10
Porca Flange, 6 mm	C-23.2	23
Porca Sextavada, 12 mm	C-22	16
Porca Sextavada, 5 mm	C-3	35
Porca Sextavada, 8 mm	C-10	25
Porca Sextavada, 8 mm	C-11	22
Porca Superior, Coluna Direção	C-6	11
Porca Trava	C-3.1	36
Porca U, 10 mm	C-19	19
Porca U, 10 mm	C-22	40
Porca U, 10 mm	C-22	42
Porca, 18 mm	M-7	14
Porca, Ajuste	C-22	6
Porca, Ajuste Farol (STANLEY)	C-1	4
Porca, Ajuste Válvulas	M-3	26
Porca, Cega, 5 mm	C-2	8
Porca, Cega, 6 mm	C-2.1	11
Porca, Coluna Direção	C-5	10
Porca, Especial, 6 x 7	C-25	13
Porca, Fixação	C-3.1	39
Porca, Fixação	C-3.1	41
Porca, Fixação	C-23.2	9
Porca, Fixação Pára-Lama Traseiro	C-23.1	5
Porca, Flange, 10 mm	C-3.1	50
Porca, Flange, 10 mm	C-24	16
Porca, Flange, 10 mm	C-27	34
Porca, Flange, 12 mm	C-22	41
Porca, Flange, 4 mm	C-25	26
Porca, Flange, 5 mm	C-23	12
Porca, Flange, 5 mm	C-23.1	13
Porca, Flange, 5 mm	C-23.2	15
Porca, Flange, 6 mm	M-9	14
Porca, Flange, 6 mm	C-4	20

ÍNDICE DE NOME DE PEÇAS

Descrição	Nº do bloco	Nº de Ref.
Porca, Flange, 6 mm	C-4.1	20
Porca, Flange, 6 mm	C-21	27
Porca, Flange, 6 mm	C-23	13
Porca, Flange, 6 mm	C-23.1	14
Porca, Flange, 6 mm	C-23.1	15
Porca, Flange, 6 mm	C-23.1	19
Porca, Flange, 6 mm	C-23.2	16
Porca, Flange, 6 mm	C-23.2	17
Porca, Flange, 6 mm	C-24	15
Porca, Flange, 6 mm	C-25	18
Porca, Flange, 6 mm	C-26.1	18
Porca, Flange, 6 mm	C-27	32
Porca, Flange, 8 mm	C-18	13
Porca, Flange, 8 mm	C-27	33
Porca, Quadrada, 5 mm	M-2	8
Porca, Sextavada, 5 mm	C-3.1	49
Porca, Sextavada, 5 mm	C-8	45
Porca, Sextavada, 5 mm	C-25	16
Porca, Sextavada, 5 mm	C-25	17
Porca, Sextavada, 8 mm	C-13	30
Porca, Trava	C-3.1	40
Porca, Trava	C-8	18
Porca, Trava Tampa	C-3.1	32
Porca, Trava, 18 mm	M-7	15
Porca, Trava, 6 mm	C-17	28
Porca, U, 14 mm	C-21	22
Porca, U, 16 mm	C-13	24
Porca, U, 6 mm	M-6	18
Porca, U, 6 mm	C-8	36
Porca, U, 6 mm	C-21	27
Porca, U, 6 mm	C-23.2	23
Porca, U, 8 mm	C-13	25
Posicionador, Tambor Seletor	M-14	7
Presilha A, Cabo Freio Dianteiro	C-8	2
Presilha A, Cabo Freio Dianteiro	C-8	2
Presilha A, Tubo	M-11	4
Presilha A, Tubo Filtro Ar	C-17	19
Presilha B, Cabo Freio Dianteiro	C-8	3

Descrição	Nº do bloco	Nº de Ref.
Presilha B, Cabo Freio Dianteiro	C-8	3
Presilha B, Tubo Respiro	C-17	2
Presilha Conexão, Tubo Filtro Ar	C-17	18
Presilha E, Fiação	C-24	13
Presilha Traseira, Tanque	C-14	7
Presilha, 2 x 70	C-2	7
Presilha, A Coletor	M-2	7
Presilha, Bolsa Ferramentas	C-15	7
Presilha, Cabo	C-14	17
Presilha, Cabo Velocímetro	C-8	1
Presilha, Cabo, 15 mm	C-27	27
Presilha, Cabo, 15 mm	C-27	28
Presilha, Cabo, 8 mm	C-27	26
Presilha, Cabo, 8 mm	C-27	27
Presilha, Capa Inferior	C-8	29
Presilha, Capa Superior (SHOWA)	C-8	28
Presilha, Carcaça Farol	C-1	10
Presilha, Fiação	M-10	4
Presilha, Fiação	C-3	30
Presilha, Fiação	C-3.1	42
Presilha, Fiação	C-3.1	55
Presilha, Fiação	C-19	22
Presilha, Fiação	C-23.1	3
Presilha, Fiação	C-23.2	5
Presilha, Fiação	C-26	8
Presilha, Fiação	C-26.1	15
Presilha, Fiação	C-26.1	16
Presilha, Fiação (Preto)	C-26	9
Presilha, Fiação (Preto)	C-26.1	17
Presilha, Fiação Gerador Pulsos	M-10	5
Presilha, Mangueira Reservatório Óleo	C-11	8
Presilha, Mangueira Tanque	C-17	25
Presilha, Silencioso	C-18	8
Presilha, Tubo (B12)	C-14	20
Presilha, Tubo (B6,5)	M-16	30
Presilha, Tubo (C9)	C-14	21
Presilha, Tubo (D12,5)	C-27	37
Presilha, Tubo Respiro	C-17	20

Descrição	Nº do bloco	Nº de Ref.
Prisioneiro, 10 x 60	M-5	4
Prisioneiro, 10 x 73	M-5	5
Prisioneiro, 10 x 73	M-5	5
Prisioneiro, 10 x 92	M-5	6
Prisioneiro, 10 x 92	M-5	6
Prisioneiro, 6 x 21	C-17	11
Prisioneiro, 6 x 25	M-11	13
Prisioneiro, 6 x 25	C-8	34
Prisioneiro, 8 x 22	M-2	15
Prisioneiro, Especial	M-11	11
Protetor	C-5	2
Protetor, Alavanca Direita *NH-196* Branco Ross	C-4.1	12
Protetor, Alavanca Direita *R-134* Vermelho Fighting	C-4.1	12
Protetor, Cáliper Traseiro	C-12	9
Protetor, Câmara (DUNLOP) (1,85 x 18)	C-13	17
Protetor, Câmara (IRC) (1,85 x 18)	C-13	17
Protetor, Câmara Ar (DUNLOP)(1,85-21)	C-10	15
Protetor, Câmara Ar (IRC) (1,4 x 21)	C-10	15
Protetor, Direito *NH-19H* Branco Ross	C-4	12
Protetor, Direito *R-134T* Vermelho Fighting	C-4	12
Protetor, Esquerdo *NH-196* Branco Ross	C-3	24
Protetor, Esquerdo *R-134* Vermelho Fighting	C-3	24
Protetor, Esquerdo Manopla *NH-196* Branco Ross	C-3.1	30
Protetor, Esquerdo Manopla *R-134* Vermelho Fighting	C-3.1	30
Protetor, Filtro Ar	C-17	17
Protetor, Tubo Escape	C-18	7
R		
Radiador Comp., Óleo	C-28	5
Raio A, Traseiro	C-13	1
Raio B, Traseiro	C-13	2
Raio, Dianteiro (E10 x 249)	C-10	1
Refletor	C-6	1
Refletor	C-23	2
Refletor	C-23	3

ÍNDICE DE NOME DE PEÇAS

Descrição	Nº do bloco	Nº de Ref.
Refletor	C-23.1	1
Refletor	C-23.2	3
Refletor	C-23	3
Registro, Combustível	C-14	1
Regulador Comp., A.C	C-26.1	6
Regulador Comp., A.C	C-26.1	7
Regulador Comp., A.C	C-26.1	7
Regulador Comp., C	C-26	6
Rele Comp., Sinalizador	C-26.1	12
Retentor Óleo Haste Válvulas (NOK)	M-3	1
Retentor, Óleo	C-22	14
Retentor, Óleo Haste Válvulas (NOK)	EOP-1	1
Retentor, Óleo, 11 x 16 x 5 (ARAI)	M-1	13
Retentor, Óleo, 12 x 18 x 5 (ARAI)	M-6	24
Retentor, Óleo, 14 x 22 x 5 (ARAI)	M-6	22
Retentor, Óleo, 14 x 28 x 7 (ARAI)	M-14	15
Retentor, Óleo, 17 x 34 x 4,5	M-13	35
Retentor, Óleo, 18 x 29 x 7 (ARAI)	M-6	23
Retentor, Óleo, 18 x 34 x 4,5	M-13	35
Retentor, Óleo, 20 x 30 x 7	M-6	23
Retentor, Óleo, 25 x 35 x 5	M-13	34
Retentor, Óleo, 25 x 40 x 7	C-13	28
Retentor, Óleo, 25 x 47 x 6,5	C-13	29
Roda, Dianteira	C-10	10
Roda, Traseira Comp	C-13	13
Rolamento Radial Esferas, 25 x 52 x 13	M-13	30
Rolamento, 6203	M-13	33
Rolamento, Agulhas (KOYO)	C-22	44
Rolamento, Agulhas, 16 x 22 x 12	C-22	47
Rolamento, Agulhas, 17 x 24 x 17	C-22	45
Rolamento, Agulhas, 20 x 26 x 12	C-21	24
Rolamento, Agulhas, 20 x 26 x 20	C-22	46
Rolamento, Árvore Manivelas	M-12	8
Rolamento, Esferico, 10,1 mm	C-22	49
Rolamento, Esferico, 14 mm	C-22	48
Rolamento, Radial Esferas, 17 x 44 x 12	M-13	31
Rolamento, Radial Esferas, 18 x 37 x 9 (NTN)	M-3	32
Rolamento, Radial Esferas, 18 x 44 x 12	M-13	31
Rolamento, Radial Esferas, 6003-SH2	C-10	21
Rolamento, Radial Esferas, 62/22	M-13	32
Rolamento, Radial Esferas, 6203U	C-13	32
Rolamento, Radial Esferas, 6302	M-12	10
Rolamento, Radial Esferas, 6303U	C-13	33
Rolamento, Radial Esferas, 6313	M-12	9
Rolamento, Radial Esferas, 6903 C3	M-7	18
Rolamento, Radial Esferas, 6904	M-3	33
Rolamento, Superior (NACHI)	C-6	14
Rolamento, Superior (NTN)	C-6	14
Rolete Superior, Corrente	C-27	16
Rolete, 3 x 9,8	M-14	18
Rolete, 4 x 15,8	M-8	20
Rolete, 4 x 9	M-3	35
Rolete, Corrente	C-21	12
Rolete, Descompressor Embreagem	M-3	34
Rotor A, Bomba Óleo	M-8	6
Rotor, Bomba Óleo	M-8	8
S		
Separador Comp	C-4	6
Separador Comp	C-4.1	7
Silencioso Comp	C-18	3
Silencioso Comp.	C-18	3
Sinalizador, Dianteiro Direito (12V 21W)	C-24	1
Sinalizador, Dianteiro Esquerdo (12V 21W)	C-24	2
Sinalizador, Traseiro Direito (12V 21W)	C-24	5
Sinalizador, Traseiro Esquerdo (12V 21W)	C-24	6
Soquete Comp	C-2.1	5
Soquete Comp	C-2.1	5
Soquete Comp	C-2.1	5
Soquete Comp., Farol	C-1	6
Soquete Comp., Farol	C-1.1	5
Soquete Comp., Lâmpada Licença	C-25	21
Soquete, Lampada Posição	C-1.1	6
Sub Braço, Oscilante Válvula Admissão	M-3	12
Sub Braço, Oscilante Válvula Direita Escape	M-3	14
Sub Braço, Oscilante Válvula Esquerda Escape	M-3	13
Sub Fiação	FOP-1	1
Sub Fiação A	C-26.1	10
Suporte	M-16	13
Suporte A, Direito Farol	C-1.1	13
Suporte A, Esquerdo Farol	C-1.1	15
Suporte B, Direito Farol	C-1.1	14
Suporte B, Esquerdo Farol	C-1.1	16
Suporte Comp., Fixação Instrumentos	C-2	2
Suporte Comp., Freio Dianteiro Esquerdo	C-9	7
Suporte Comp., Freio Dianteiro Esquerdo	C-9	7
Suporte Comp., Freio Dianteiro Esquerdo	C-9	7
Suporte Comp., Freio Traseiro (NISSIN)	C-12	4
Suporte Comp., Freio Traseiro (NISSIN)	C-12	4
Suporte Comp., Sinalizador Traseiro Direito	C-24	8
Suporte Comp., Sinalizador Traseiro Esquerdo	C-24	9
Suporte Direito, Sinalizador Dianteiro	C-24	11
Suporte Esquerdo, Alavanca	C-3	19
Suporte Esquerdo, Manopla	C-3	17
Suporte Esquerdo, Sinalizador Dianteiro	C-24	12
Suporte Pedal Apoio Direito *NH-1461M* Prata Accurate Metálica	C-20	2
Suporte Pedal Apoio Direito *NH-262M* Prata Terra Metálica	C-20	2
Suporte Pedal Apoio Direito *NH-262M*Prata Terra Metálica	C-20	2
Suporte Presilha, Cabo Velocímeto	C-8	30
Suporte, Agulhas	M-16	21
Suporte, Agulhas	M-16	21
Suporte, Alavanca Descompressor	C-3	18
Suporte, Alavanca Descompressora	C-3.1	23
Suporte, Cabo Descompressor	M-1	4
Suporte, Cabo Embreagem	M-6	10
Suporte, Cilindro Mestre	C-4	5
Suporte, Cilindro Mestre	C-4.1	6
Suporte, Eixo	C-8	31
Suporte, Elemento	C-17	4
Suporte, Esquerdo Alavanca	C-3.1	22
Suporte, Esquerdo Alavanca	C-3.1	24

ÍNDICE DE NOME DE PEÇAS

Descrição	Nº do bloco	Nº de Ref.
Suporte, Fixação Tanque Combustível	C-14	11
Suporte, Instrumentos	C-2.1	4
Suporte, Jogo	M-16	22
Suporte, Placa Números	C-23.1	6
Suporte, Placa Números	C-23.2	10
Suporte, Presilha Mangueira Freio	C-8	26
Suporte, Refletor Dianteiro	C-6	5
Suporte, Refletor Traseiro	C-23.1	8
Suporte, Regulador	C-26.1	14
Suporte, Rele Sinalizador	C-26.1	13
Suporte, Superior	C-5	6
Suporte, Traseiro Direito Refletor	C-23	4
Suporte, Traseiro Refletor	C-23	5
Supressor, Ruídos	C-26	4
Supressor, Ruídos	C-26.1	4

T

Descrição	Nº do bloco	Nº de Ref.
Tambor, Seletor Marchas	M-14	5
Tampa Alavanca, Esquerda	C-3.1	26
Tampa Comp (SHOWA)	C-22	20
Tampa Comp. Lâmpada Licença	C-25	23
Tampa Comp., Amortecedor	C-22	7
Tampa Comp., Amortecedor	C-22	7
Tampa Comp., Aquecedor Principal	C-14	15
Tampa Comp., Cabeçote	M-1	1
Tampa Comp., Embreagem	M-6	3
Tampa Comp., Embreagem	M-6	3
Tampa Comp., Guia Vareta	C-22	11
Tampa Comp., Lâmpada Licença	C-25	7
Tampa Comp., Lâmpada Licença	C-25	7
Tampa Lateral Direita *NH-196* Branco Ross	C-16	1
Tampa Lateral Esquerda *NH-196* Branco Ross	C-16	2
Tampa Reservatório, Cilindro Mestre	C-11	5
Tampa, 14 mm	M-9	9
Tampa, 30 mm	M-9	10
Tampa, Ajusta Válvulas	M-1	5
Tampa, Ajustadora	C-8	19
Tampa, Alavanca Esquerda	C-3	20
Tampa, Aro	C-10	2
Tampa, Aro	C-13	18
Tampa, Cilindro Mestre	C-4.1	5
Tampa, Comp	C-11	3
Tampa, Condutor Interno	C-17	15
Tampa, Condutor Interno	C-17	16
Tampa, Corrente Transmissão	C-27	5
Tampa, Disco Traseiro	C-12	8
Tampa, Filtro Óleo	M-6	2
Tampa, Lateral Direita	M-6	1
Tampa, Lateral Direita	M-6	1
Tampa, Lateral Esquerda	M-9	1
Tampa, Lateral Esquerda	M-9	1
Tampa, Parafuso Sangria	C-9	4
Tampa, Pinhão	M-9	3
Tampa, Polia Aceleração	C-3.1	14
Tampa, Polia Acelerador	C-3	9
Tampa, Reservatório Cilindro Mestre	C-4	4
Tampa, Retentor Pó (NIPPON)	C-21	8
Tampa, Superior	M-16	5
Tampa, Tanque Combustível	C-14	12
Tampa, Válvula Alívio	C-22	8
Tanque, Combustível (WL) *Tipo 1*	C-14	8
Tanque, Combustível (WL) *Tipo 1*	C-14	8
Tanque, Combustível (WL) *Tipo 1*	C-14	8
Tanque, Combustível (WL) *Tipo 1*	C-14	8
Tanque, Combustível (WL) *Tipo 1*	C-14	8
Tanque, Combustível (WL) *Tipo 1*	C-14	8
Tela, Filtro Óleo (KOYO)	M-11	5
Tensor, Corrente Comando	M-4	4
Trava	C-9	8
Trava	C-12	5
Trava, 4 x 50	M-9	11
Trava, 4,1 mm	C-27	44
Trava, Aro (2,15)	C-13	19
Trava, Caixa Engrenagem	C-10	11
Trava, Mola Válvula	M-3	22
Trava, Pino Pistão, 1,2 x 20	M-12	6
Trava, Válvula	M-3	24
Tubo (Passagem Ar)	M-16	23
Tubo A, Respiro	C-17	22
Tubo B, Respiro	C-17	23
Tubo C, Respiro	C-17	24
Tubo Combustível, 7,3 x 170 (95001-75001-60M)	C-14	19
Tubo Comp.	C-27	13
Tubo Comp.	C-27	13
Tubo Comp. (Passagem Ar)	M-16	24
Tubo Comp., Escape	C-18	6
Tubo Comp., Garfo Dianteiro	C-8	6
Tubo Comp., Garfo Dianteiro	C-8	6
Tubo Conexão, Filtro Ar	C-17	9
Tubo Respiro, Tampa Tanque	C-14	9
Tubo, Dreno	C-17	21
Tubo, Respiro	C-27	8
Tucho Válvulas	M-1	2

U

Descrição	Nº do bloco	Nº de Ref.
Unidade C.D.I	C-26	2
Unidade C.D.I	C-26	2
Unidade C.D.I	C-26.1	2

V

Descrição	Nº do bloco	Nº de Ref.
Válvula, Acelerador	M-16	17
Válvula, Acelerador	M-16	17
Válvula, Admissão	M-3	18
Válvula, Cuba	M-16	2
Válvula, Escape	M-3	19
Válvula, Limitadora Óleo	M-8	3
Válvula, Passagem Ar	M-16	14
Vareta Comp., Acionamento	C-11	11
Vareta Comp., Pistão	C-8	14
Vareta Comp., Pistão	C-8	14
Vareta Comp., Pistão	C-22	4

ÍNDICE DE NOME DE PEÇAS

Descrição	Nº do bloco	Nº de Ref.
Vareta Comp., Pistão	C-22	4
Vareta, Comp	C-22	9
Vareta, Comp	C-22	9
Vareta, Conexão	C-22	28
Vedador Pó, 17 x 24 x 5 (ARAI)	C-22	52
Vedador Pó, 17 x 24 x 5 (ARAI)	C-22	53
Vedador Pó, 20 x 26 x 4,5 (ARAI)	C-22	50
Vedador Pó, B	C-22	53
Vedador Pó, Coluna Direção (ARAI)	C-6	9
Vedador Pó, Coluna Direção (ARAI)	C-6	10
Vedador Pó, Pistão	C-12	1
Vedador Pó, Superior Amortecedor Traseiro	C-22	54
Vedador Pó, Superior Amortecedor Traseiro	C-22	54
Vedador, Bomba Óleo	EOP-2	1
Vedador, Borracha	EOP-2	1
Vedador, Garfo Dianteiro (SHOWA)	C-8	22
Vedador, Óleo	C-8	12
Vedador, Óleo	C-8	12
Vedador, Óleo Garfo Dianteiro	C-8	39
Vedador, Pistão	C-9	1
Vedador, Pó, 15 x 20 x 3	C-19	23
Vedador, Pó, 17 x 20 x 2,5	C-19	10
Vedador, Pó, 20 x 26 x 4,5 (ARAI)	C-21	25
Vedador, Pó, 24 x 37 x 7 (NOK)	C-10	23
Vedador, Pó, 40 x 50 x 5 (ARAI)	C-10	22
Vedador, Pó, 40 x 50 x 5 (NOK)	C-10	22
Vedador, Tampa Filtro Ar	C-17	7
Vela, Ignição (DPR8Z) (NGK)	M-2	18
Vela, Ignição (DPR9Z) (NGK)	M-2	18
Vela, Ignição (X24GPR-U) (DENSO)	M-2	18
Vela, Ignição (X27GPR-U) (DENSO)	M-2	18

HONDA

Moto Honda da Amazônia Ltda.

00X1B-KCY-002

IMPRESSO NO BRASIL

A0700-0501