HONDA

NXR150 BROS ESD

NXR150 BROS
(03/04/05)

CATALOGO DE PIEZAS
PARTS CATALOGUE
CATÁLOGO DE PEÇAS

3

00X1B-KRE-003

Moto Honda da Amazônia Ltda. - 2004

ÍNDICE	INDEX	INDICE	
INSTRUÇÕES	INSTRUCTIONS	INSTRUCIONES	1
GRUPO DO MOTOR	ENGINE GROUP	GRUPO DE MOTOR	2
GRUPO DO CHASSI	FRAME GROUP	GRUPO DE BASTIDOR	3
ÍNDICE DE NÚMERO DE PEÇAS	PART NUMBER INDEX	INDICE DEL NUMERO DE LA PIEZA	4

PB-337R Azul Penedo

NH-196 Branco Ross

R-286R Vermelho Caucaia

Modelo 2003

NH-1 Preto

NH-196 Branco Ross

R-286R Vermelho Caucaia

Modelo 2004

NH-1 Preto

PB-362 Azul Buriti

R-286R Vermelho Caucaia

Modelo 2005

Instruções para o Uso do Catálogo de Peças

- Este Catálogo de Peças descreve todas as peças de reposição, bem como o tempo de mão-de-obra (T.M.O.) para o modelo NXR150 BROS ESD (03/04/05).
  - Este Catálogo de Peças foi elaborado com base nas últimas informações disponíveis até 15 de setembro de 2003.
- Especifique sempre o Nº completo da peça quando fizer um pedido de peças.
  - Verifique sempre o número, modelo, tipo, série, cor, marca, e o tamanho que for necessário antes de encomendar as peças.
  - Observe sempre que as ilustrações permitem localizar uma determinada parte do chassi ou do motor, podendo diferenciar da sua forma original.
- Quando forem realizadas as modificações ou adições no Catálogo de Peças, as páginas a serem substituídas ou adicionadas serão emitidas no momento oportuno acompanhadas de uma página de instruções para atualização.
- Periodicamente serão emitidas Notícias de Peças para que seja atualizado temporariamente o Catálogo de Peças até que seja publicada a Atualização definitiva do Catálogo.
- **Recomendamos ao Concessionário que mantenha seu Catálogo de Peças atualizado, observando com atenção a página de instruções para atualização.**

Índice

- Instruções para o uso do Catálogo de Peças 1
- Como Localizar as Informações sobre as Peças 2
- Estrutura do Catálogo de Peças 3
- Quando Utilizar as Peças 4
- Abreviaturas utilizadas neste Catálogo de Peças 4
- Como localizar o bloco de peças e os números de série 5
- Modelos, Códigos de Área e Números de Série Aplicáveis 5
- Composição do Número de Identificação do Veículo (VIN) 1996~ 6
- Tabela de Cores 7
- Aplicação de Mangueiras de Combustível, Aplicações Gerais, Mangueira de Vinil 10
- Composição do Número de Identificação das Mangueiras 12
- Instruções para o uso do tempo padrão de Mão-de-Obra (T.M.O.) 13
- Índice Ilustrado – Grupo do Motor 43
- Índice Ilustrado – Grupo do Chassi 45
- Índice dos Números de Peças 192

Como Localizar as Informações sobre as Peças

Ⓑ Referência com o Índice de Número de Peças

ÍNDICE DE NÚMERO DE PEÇAS

Nº da Peça	Nº do bloco
06000	
06165-ZE2-000	M-3
061A1-ZE2-700	C-4
06550-ZB4-630	C-16
06710-ZB4-000	C-18
06710-ZB4-800	C-20
06810-ZB4-800	C-21
11000	
11300-ZE2-700	M-3
11315-ZE2-700	M-3
11381-ZE2-000	C-4
11381-ZE2-000	M-3
11381-ZE2-800	M-3
12000	
120A0-ZE2-811	M-2
120A0-ZE2-812	M-2
120A0-ZE2-813	M-2
120A0-ZE2-820	M-2
13013-ZE2-014	M-8
13101-ZE2-000	M-8
13101-ZE2-010	M-8
13101-ZE2-810	M-8
13101-ZE2-811	M-8
13102-ZE2-000	M-8
13102-ZE2-010	M-8
13102-ZE2-810	M-8
13102-ZE2-811	M-8
13103-ZE2-000	M-8
13103-ZE2-010	M-8
13103-ZE2-810	M-8
13103-ZE2-811	M-8
13104-ZE2-000	M-8
13104-ZE2-010	M-8
13104-ZE2-810	M-8
13104-ZE2-811	M-8
13111-ZE2-000	M-8
13200-ZE2-000	M-8
13200-ZE2-305	M-8
13310-ZE2-700	M-7
13310-ZE2-701	M-7
15520-ZB2-003	C-5.17
15520-ZB2-003	C-5.18
15520-ZB2-003	C-5.19
15520-ZB2-003	C-5.2
15520-ZB2-003	C-5.3
15520-ZB2-003	C-5.4
15520-ZB2-003	C-5.5
15520-ZB2-003	C-5.6
15520-ZB2-003	C-5.7
15520-ZB2-003	C-5.8
15520-ZB2-003	C-5.9
15520-ZE2-003	M-10
15620-ZE2-700	M-3
15721-ZB4-000	C-9
16000	
16010-ZA0-931	M-13
16010-ZE2-811	M-13.1
16010-ZE2-812	M-13.1
16011-ZA0-931	M-13
16011-ZA0-931	M-13.1
16013-ZA0-931	M-13
16223-ZA0-700	M-13
16223-ZA0-700	M-13.1
16223-ZA0-800	M-13
16223-ZA0-800	M-13.1
16252-ZA1-000	C-8
16260-ZE2-700	M-13
16260-ZE2-720	M-13
16260-ZE2-721	M-13
16260-ZE2-722	M-13
16261-ZE2-700	M-13
16261-ZE2-701	M-13
16261-ZE2-702	M-13
16262-ZE2-710	M-13
16262-ZE2-711	M-13
16263-ZA0-000	M-13
16264-ZE2-700	M-13
16264-ZE2-701	M-13
16265-ZE2-721	M-13
16268-893-000	C-8
16268-ZE2-720	M-13
16268-ZE2-721	M-13
16269-ZA0-700	M-13
16269-ZA0-800	M-13

Ⓐ Referência com o Índice Ilustrado

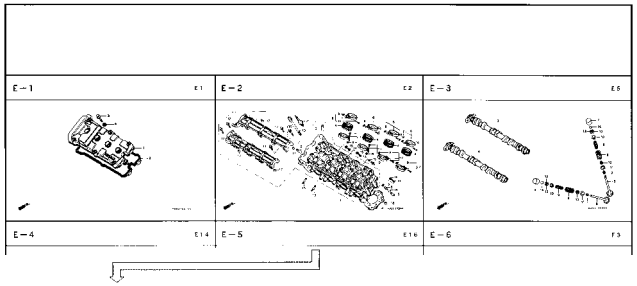

M-14

Árvore de Manivelas
• Pistão
(CBR900RRN/RRS)

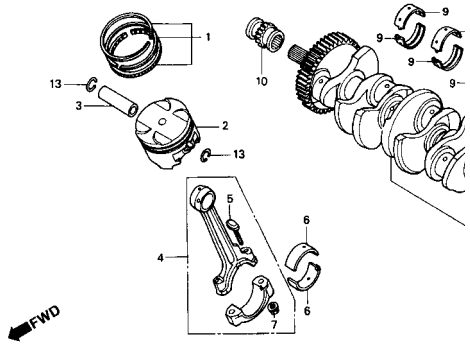

Item de serviço	T.M.O.
Jogo de Anéis, Pistão	*6,8
(Adicione 0,2 por Unidade)	
• Pistão	
(Adicione 0,2 por Unidade)	
Pino, Pistão	*6,7
Biela, Comp.	*7,1
(Adicione 0,4 por Unidade)	
Rolamento da Biela	*5,8
(Adicione 0,3 por Unidade)	
Árvore de Manivelas	*7,9
Rolamento, Árvore de Manivelas	*7,2
(Um ou Todos)	
Engrenagem, Distribuição	2,2
Rolamento de Esferas, 28 x 41 x 21	*6,0

Ref. Nº	Nº da peça	Descrição	Qtd. CBR900 RRN	RRP	RRR	RRS	RRT	RRV
1	13011-MT4-315	Jogo de Anéis, Pistão (RIKEN)	4	4	4	4	–	–
	13031-MT4-315	Jogo de Anéis, Pistão (0,50)	(4)	(4)	(4)	(4)	–	–
	13051-MW0-305	Jogo de Anéis, Pistão (1,00)	(4)	(4)	(4)	(4)	–	–
			–	(4)	–	–	–	–
2	13101-MW0-000	Pistão	4	–	–	–	–	–
	13101-MW0-760	Pistão	4	–	–	–	–	–
	13101-MW0-790	Pistão	–	4	–	–	–	–
			–	4	4	–	–	–
	13101-MAE-000	Pistão	–	–	4	4	–	–
			–	–	–	4	–	–

Estrutura do Catálogo de Peças

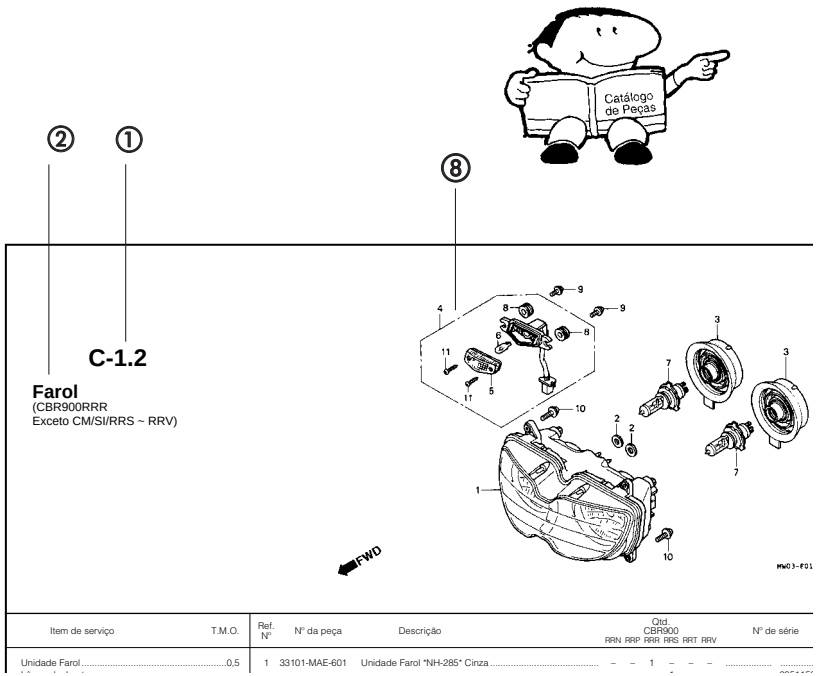

Item de serviço	T.M.O.	Ref. N°	N° da peça	Descrição	Qtd. CBR900 RRN	RRP	RRR	RRS	RRT	RRV	N° de série
Unidade Farol	0,5	1	33101-MAE-601	Unidade Farol *NH-285* Cinza	–	–	1	–	–	–	

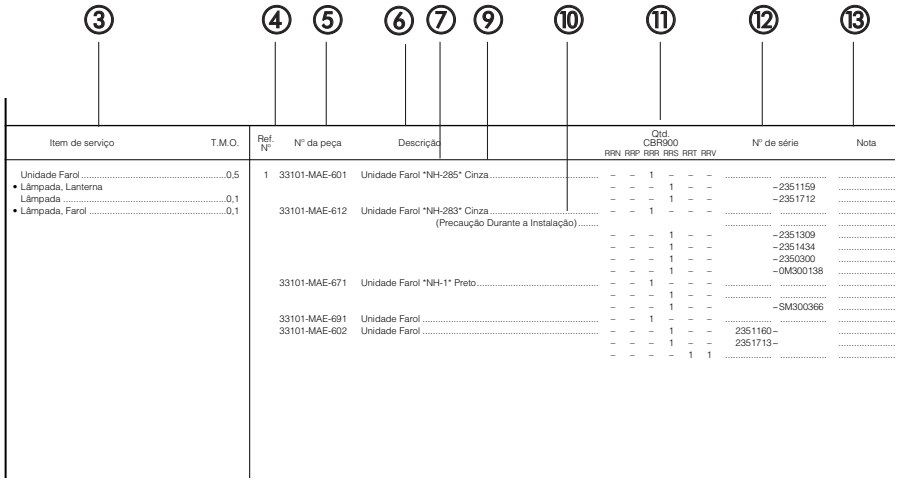

Item de serviço	T.M.O.	Ref. N°	N° da peça	Descrição	Qtd. CBR900 RRN	RRP	RRR	RRS	RRT	RRV	N° de série	Nota
Unidade Farol	0,5	1	33101-MAE-601	Unidade Farol *NH-285* Cinza	–	–	1	–	–	–		
• Lâmpada, Lanterna					–	–	–	1	–	–	–2351159	
Lâmpada	0,1				–	–	–	1	–	–	–2351712	
• Lâmpada, Farol	0,1		33101-MAE-612	Unidade Farol *NH-283* Cinza	–	–	1	–	–	–		
				(Precaução Durante a Instalação)								
					–	–	–	1	–	–	–2351309	
					–	–	–	1	–	–	–2351434	
					–	–	–	1	–	–	–2350300	
					–	–	–	1	–	–	–0M300138	
			33101-MAE-671	Unidade Farol *NH-1* Preto	–	–	1	–	–	–		
					–	–	–	1	–	–		
					–	–	–	1	–	–	–SM300366	
			33101-MAE-691	Unidade Farol	–	–	1	–	–	–		
			33101-MAE-602	Unidade Farol	–	–	–	1	–	–	2351160–	
					–	–	–	1	–	–	2351713–	
					–	–	–	–	1	1		

① Número do Bloco

② Nome do Bloco

③ Item de Serviço Tempo de Mão-de-Obra (T.M.O.)

④ Número de Referência (Os Números descritos entre parênteses indicam que continua da página anterior)

⑤ Número da Peça

⑥ Descrição

⑦ Código de Cores HONDA

⑧ Conjuntos

- As peças cujas figuras estiverem delimitadas por linhas interrompidas são disponíveis em conjunto completo. (As peças componentes do conjunto, também são comercializadas individualmente)

⑨ Descrição de Cores

⑩ Observação

As observações que aparecem entre parênteses devem ser atentas.

⑪ Quantidade Utilizada na Motocicleta

- Quando aparecem entre parênteses indicam peças opcionais. Quando indicadas com a letra "N" deve-se utilizar a quantidade que for necessária.

⑫ Número de Série

⑬ Nota

Quando Utilizar as Peças

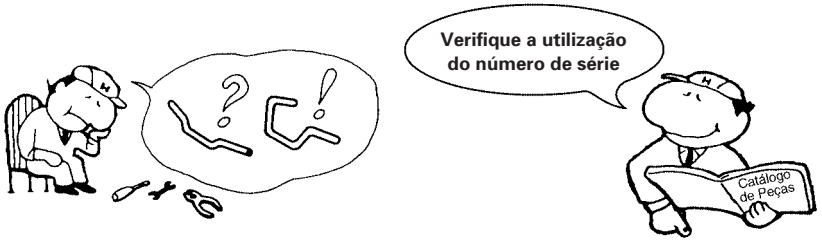

Ref. Nº	Nº da peça	Descrição	Qtd. CBR900 RAN	RAP	RAR	RAS	RAT	RAV	Nº de série
1	33101-MAE-601	Unidade Farol *NH-285* Cinza	–	–	1	–	–	–	
			–	–	–	1	–	–	~2351159
			–	–	–	1	–	–	~2351712
	33101-MAE-612	Unidade Farol *NH-283* Cinza	–	–	1	–	–	–	
		(Precaução Durante a Instalação)							
			–	–	–	1	–	–	~2351309
			–	–	–	1	–	–	~2351434
			–	–	–	1	–	–	~2350300
			–	–	–	1	–	–	~0M300138
	33101-MAE-671	Unidade Farol *NH-1* Preto	–	–	1	–	–	–	
			–	–	–	1	–	–	
			–	–	–	1	–	–	~SM300366
	33101-MAE-691	Unidade Farol	–	–	1	–	–	–	
	33101-MAE-602	Unidade Farol	–	–	–	1	–	–	2351160~
			–	–	–	1	–	–	2351713~
			–	–	–	–	1	1	

O número de Série foi utilizado desde o modelo inicial

Quando a numeração de Chassi aparece do lado esquerdo da coluna significa que a utilização das peças se aplica a partir deste número de chassi (2351160)

Quando a numeração de Chassi aparece do lado direito da coluna significa que a utilização da peça se aplica até este número de chassi (2351159)

Abreviaturas Utilizadas neste Catálogo de Peças

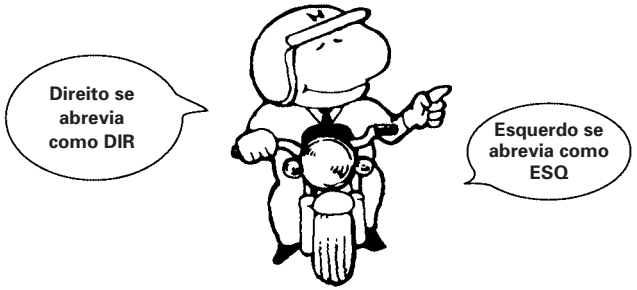

* "Esq" e "Dir" na descrição de uma peça significa o lado Esquerdo e o lado Direito considerando-se que esteje sobre o assento da motocicleta.

• No Catálogo de peças utilizam-se as seguintes abreviaturas:

Conj.	Conjunto
Comp.	Completo
Dir.	Direito
Esq	Esquerdo
STD	Standard
MM	Milímetro
G.	Grama
D (22D)	Dente (22 dentes)
A.	Ampére
V	Volt
W.	Watt
C.A	Corrente Alternada
C.C	Corrente Contínua
ADM	Admissão
ESC	Escape
DIANT.	Dianteira
TRAS	Traseira
SEX.	Sextavado
LAT.	Lateral
TRANS.	Transmissão
SEX.	Sextavado
PRIM	Primário
SEC	Secundário
MPH	Milhas por Hora
KPH	Quilômetro por Hora
L.E.D.	Diodo Emissor de Luz
C.D.I.	Unidade Descarga Capacitiva
1LA.	República Dominicana, El Salvador, Venezuela, Guatemala, Guiana (Mercosul: Argentina, Paraguai, Uruguai)
2LA.	Colômbia, México

Como Localizar o Bloco de Peças e os números de Série

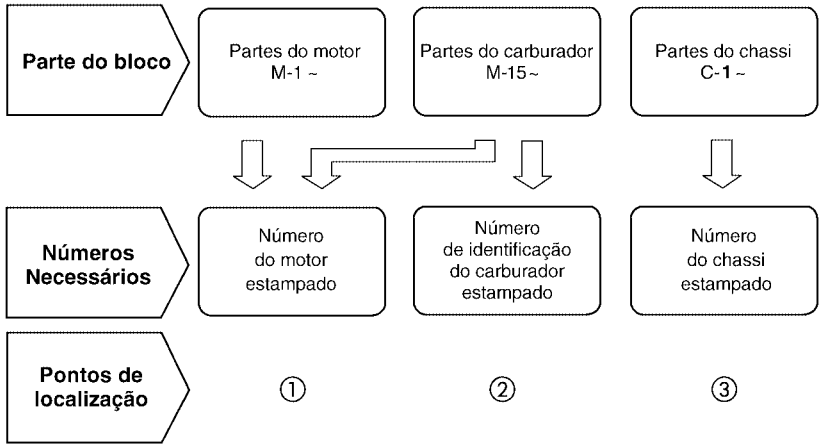

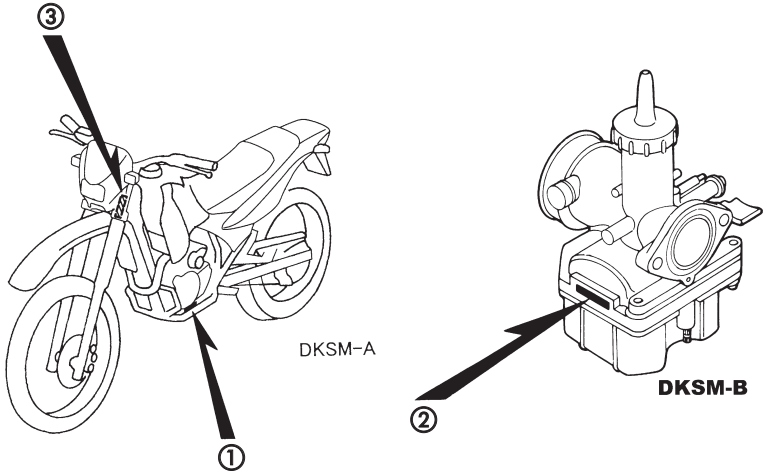

Modelo, Código de Área e Números de Série Aplicáveis

O Modelo, Código de Área, Tipo e os Números de Identificações podem ser identificados conforme tabela abaixo:

Modelo	Código de Área	Tipo	Código de Catálogo de Peças	Nº de identificação do motor	Nº de identificação do Chassi	Nº de identificação do Carburador
NXR150$_3$	BR	Brasil	BR	KD02E33 000001 ~	9C2KD0230 3R000001 ~	PDC3T Ⓐ
NXR150$_4$	BR	Brasil	BR	KD02E34 000001 ~	9C2KD0230 4R000001 ~	PDC3T Ⓐ
NXR150$_5$	BR	Brasil	BR	KD02E35 000001 ~	9C2KD0230 5R000001 ~	PDC3T Ⓐ
NXR150$_5$	LA	Latin America	1LA	•	•	PDC3Y Ⓐ
NXR150$_5$	LA	Latin America	2LA	•	•	PDC3Z Ⓐ

* Para identificação do número do carburador, somente a parte sublinhada deverá ser usada para registro.
• Nota: Conforme Plano de Produção.

PDC3T Ⓐ KC ア

Tabela de Seleção para Identificar as chaves

Tipo	Numero da Chave
1	A**, B**

*: 0, 1, 2, 3, 4, 5, 6, 7, 8 ou 9

Composição do número de identificação do Veículo (VIN) 1996 ~

Exemplo: J H 2 P E 0 4 A * K M 2 0 0 0 0 1

Número Seqüêncial de Produção

Código de Fábrica

A .... Ohio U.S.A	E .... Montesa Espanha	R .... Manaus Brasil
B .... Alost Bélgica	F .... Atessa Itália	S .... Susuka Japão
C .... Saitama Japão	K .... Kumamoto Japão	T .... Tochigi Japão
D .... Guadalajara México	M .... Hamamatsu Japão	4 .... Sul da Carolina U.S.A

Modelo do Ano

Exemplo: K....1989 L....1990 M....1991 N....1992 X....1999 (Exceto I.O Q.U) Y....2000 1....2001
2....2002 3....2003 4....2004 5....2005 6....2006 7....2007 8....2008 9....2009

Versão
Dígito de Controle

Versão
Especificação

Código de Descrição do Veículo

Exemplo: PE04....XR600R RC30....VFR750R

Marca e Tipo de Veículo

JH2 ..... HONDA Motocicleta Fabricada no Japão
1HF ..... HONDA Motocicleta Fabricada nos Estados Unidos da América
YC1 ..... HONDA Motocicleta Fabricada na Bélgica
9C2 ..... HONDA Motocicleta Fabricada no Brasil
3H1 ..... HONDA Motocicleta Fabricada no México
VTM ..... HONDA Motocicleta Fabricada na Espanha
ZDC ..... HONDA Motocicleta Fabricada na Itália
JH3 ..... HONDA Motocicleta Fabricada no Japão
478 ..... HONDA Motocicleta Fabricada nos Estados Unidos da América

Tabela de Cores

• Ao solicitar as peças coloridas consulte a tabela abaixo, verifique a cor principal da motocicleta e utilize o número de peça básico acionando o código de cor relativo.

NXR150 (2003)

Nº	Modelo		NXR150						
	Cor Principal		Branco Ross NH-196	Vermelho Caucaia R-286R	Azul Penedo PB-337R	Número de aplicação		Nº de identificação do Bloco	Nº de ref.
	Código de Cor		NH-196	R-286R	PB-337R	Número de aplicação inicial	Número de aplicação final		
	Nome das Peças Coloridas	Nº Peça Básico							
1	Chassi, Comp.	50100-KRE-900	ZA	ZA	ZA			C-28	1
2	Tampa, Lateral Direita	83510-KRE-900	ZA	ZC	ZB			C-15	3
3	Tampa, Lateral Dianteira Esquerda	83601-KRE-900	ZA	ZA	ZA			C-15	6
4	Tampa, Lateral Esquerda	83600-KRE-900	ZA	ZC	ZB			C-15	5
5	Tampa, Lateral Dianteira Direita	83501-KRE-900	ZA	ZA	ZA			C-15	1
6	Rabeta	80100-KRE-900	ZA	ZC	ZB			C-23	4
7	Pára-Lama Dianteiro	61100-KPS-900	ZB	ZF	ZE			C-7	1
8	Emblema, HONDA	61310-KPE-900	ZA	ZA	–			C-31	1
9	Emblema, HONDA	61310-KPE-950	–	–	ZA			C-31	1
10	Emblema, Carenagem	87126-KRE-900	ZA	ZB	ZC			C-31	2
11	Painel Comp., Freio Traseiro	43100-KPS-900	ZA	ZA	ZA			C-11	2
12	Alça, Traseira	50310-KRE-900	ZA	ZA	ZA			C-23	3
13	Guidão	53100-KRE-900	ZC	ZC	ZC			C-5	7
14	Protetor, Tubo Escape	18345-KPS-900	ZB	ZB	ZB			C-17	9
15	Assento, Comp.	77200-KRE-900	ZA	ZA	ZA			C-14	2
16	Carenagem, Esquerda	19200-KRE-900	ZA	ZB	ZC			C-13	15
17	Carenagem, Direita	19100-KRE-900	ZA	ZB	ZC			C-13	14
18	Faixa, Esquerda Tanque Combustível	87128-KRE-900	ZA	ZB	ZC			C-31	4
19	Faixa, Direita Tanque Combustível	87127-KRE-900	ZA	ZB	ZC			C-31	3
20	Garfo, Traseiro	52200-KRE-900	ZA	ZA	ZA			C-21	15
21	Tanque, Combustível	17510-KRE-900	ZB	ZB	ZB			C-13	6
22	Visor, Dianteiro	61300-KRE-900	ZA	ZC	ZB			C-1	9

Tabela de Cores

• Ao solicitar as peças coloridas consulte a tabela abaixo, verifique a cor principal da motocicleta e utilize o número de peça básico acionando o código de cor relativo.

NXR150 (2004)

Nº	Modelo		NXR150						
	Cor Principal		Branco Ross NH-196	Vermelho Caucaia R-286R	NH-1 Preto	Número de aplicação		Nº de identificação do Bloco	Nº de ref.
	Código de Cor		NH-196	R-286R	Preto	Número de aplicação inicial	Número de aplicação final		
	Nome das Peças Coloridas	Nº Peça Básico							
1	Chassi, Comp.	50100-KRE-900	ZA	ZA	ZA			C-28	1
2	Tampa, Lateral Direita	83510-KRE-880	ZA	ZB	ZC			C-15.1	2
3	Tampa, Lateral Dianteira Esquerda	83601-KRE-900	ZA	ZA	ZA			C-15.1	5
4	Tampa, Lateral Esquerda	83610-KRE-880	ZA	ZB	ZC			C-15.1	4
5	Tampa, Lateral Dianteira Direita	83501-KRE-900	ZA	ZA	ZA			C-15.1	1
6	Rabeta	80100-KRE-900	ZA	ZC	–			C-23.1	4
7	Rabeta	80100-KRE-880	–	–	ZA			C-23.1	4
8	Pára-Lama Dianteiro	61100-KPS-900	ZB	ZF	ZG			C-7.1	1
9	Emblema, HONDA	61310-KPE-900	ZA	ZA	–			C-31.1	1
10	Emblema, HONDA	61310-KPE-950	–	–	ZA			C-31.1	1
11	Emblema, Carenagem	87126-KRE-900	ZA	ZB	–			C-31.1	3
12	Emblema, Carenagem	87126-KRE-880	–	–	ZA			C-31.1	3
13	Painel Comp., Freio Traseiro	43100-KPS-900	ZA	ZA	ZA			C-11	2
14	Alça, Traseira	50310-KRE-900	ZA	ZA	ZA			C-23	3
15	Guidão	53100-KRE-900	ZC	ZC	ZC			C-5	7
16	Protetor, Tubo Escape	18345-KPS-900	ZB	ZB	ZB			C-17	9
17	Assento, Comp.	77200-KRE-900	ZA	ZA	ZA			C-14	2
18	Carenagem, Esquerda	19200-KRE-880	ZA	ZB	ZC			C-13.1	15
19	Carenagem, Direita	19100-KRE-880	ZA	ZB	ZC			C-13.1	14
20	Faixa, Esquerda Tanque Combustível	87128-KRE-880	ZA	ZB	ZC			C-31.1	5
21	Faixa, Direita Tanque Combustível	87127-KRE-880	ZA	ZB	ZC			C-31.1	4
22	Garfo, Traseiro	52200-KRE-900	ZA	ZA	ZA			C-21	15
23	Tanque, Combustível	17510-KRE-900	ZB	ZB	ZB			C-13	6
24	Visor, Dianteiro	61300-KRE-880	ZA	ZB	ZC			C-1.1	9
25	Emblema Visor, Dianteiro	61302-KRE-880	ZA	ZB	ZC			C-31.1	1
26	Emblema, HONDA	80206-KRE-880	–	–	ZA			C-31.1	9

Tabela de Cores

• Ao solicitar as peças coloridas consulte a tabela abaixo, verifique a cor principal da motocicleta e utilize o número de peça básico acionando o código de cor relativo.

NXR150 (2005)

Nº	Modelo		NXR150						
	Cor Principal		Azul Buriti	Vermelho Caucaia	Preto	Número de aplicação		Nº de identificação do Bloco	Nº de ref.
	Código de Cor		PB-362R	R-286R	NH-1	Número de aplicação inicial	Número de aplicação final		
	Nome das Peças Coloridas	Nº Peça Básico							
1	Chassi, Comp.	50100-KRE-900	ZA	ZA	ZA			C-28	1
2	Tampa, Lateral Direita	83510-KRE-970	ZB	ZA	ZC			C-15.1	2
3	Tampa, Lateral Dianteira Esquerda	83601-KRE-900	ZA	ZA	ZA			C-15.1	5
4	Tampa, Lateral Esquerda	83610-KRE-970	ZB	ZA	ZC			C-15.1	4
5	Tampa, Lateral Dianteira Direita	83501-KRE-900	ZA	ZA	ZA			C-15.1	1
6	Rabeta	80100-KRE-970	ZA	ZB	–			C-23.1	4
7	Rabeta	80100-KRE-880	–	–	ZA			C-23.1	4
8	Pára-Lama Dianteiro	61100-KPS-900	ZH	ZF	ZG			C-7.1	1
9	Emblema, Carenagem	87126-KSM-770	ZC	ZB	ZD			C-31.1	3
10	Painel Comp., Freio Traseiro	43100-KPS-900	ZA	ZA	ZA			C-11	2
11	Alça, Traseira	50310-KRE-900	ZA	ZA	ZA			C-23	3
12	Guidão	53100-KRE-900	ZC	ZC	ZC			C-5	7
13	Protetor, Tubo Escape	18345-KPS-901	ZB	ZB	ZB			C-17	9
14	Assento, Comp.	77200-KSM-770	ZA	ZA	ZA			C-14	2
15	Carenagem, Esquerda	19200-KRE-970	ZB	ZA	ZC			C-13.1	15
16	Carenagem, Direita	19100-KRE-970	ZB	ZA	ZC			C-13.1	14
17	Faixa, Esquerda Tanque Combustível	87128-KRE-970	ZB	ZA	ZC			C-31.1	5
18	Faixa, Direita Tanque Combustível	87127-KRE-970	ZB	ZA	ZC			C-31.1	4
19	Garfo, Traseiro	52200-KRE-900	ZA	ZA	ZA			C-21	15
20	Tanque, Combustível	17510-KRE-900	ZB	ZB	ZB			C-13	6
21	Visor, Dianteiro	61300-KRE-970	ZB	ZA	ZC			C-1.1	9
22	Emblema Visor, Dianteiro	61302-KRE-970	ZB	ZA	ZC			C-31.1	1
23	Emblema, HONDA	80206-KRE-970	ZB	ZA	–			C-31.1	9
24	Emblema, HONDA	80206-KRE-880	–	–	ZA			C-31.1	9
25	Emblema, Tampa Lateral	83502-KRE-970	ZB	ZA	ZC				

Mangueira de Combustível, Mangueiras de Aplicação Geral e Mangueira de Vinil

- As “mangueiras de combustível de peças padronizadas”, as “mangueiras de aplicações gerais” e as “ mangueiras de vinil” são fornecidas sem embalagem (granel) em forma de bobinas.
- Quando necessitar efetuar o pedido destas “mangueiras”, verifique no Catálogo de Peças o código da “mangueira padrão” e em seguida coloque entre parênteses o código da “mangueira sem embalagem (granel)” relativa utilizando a tabela abaixo.
  (O comprimento padrão das “mangueiras sem embalagem (granel)” é de 1 metro. As mangueiras indicadas com o símbolo < > também estão disponíveis com as medidas de 3 a 8 metros).
- Quando necessitar de troca, corte a mangueira sem embalagem (granel) na medida especificada. Esta medida pode ser verificada no nome da peça (verifique no manual de Serviços ou nas instruções que acompanham as mangueiras sem embalagem (granel) os procedimentos para o corte e instalação).
- A relação abaixo especifica o código das mangueiras padrão e as respectivas mangueiras sem embalagem (granel) e suas medidas. Certifique-se de que estes números sejam aplicados somente para as peças de reposição relacionadas.

Mangueira de Combustível			
Número de Peça Padrão	Número de Peça sem Embalagem (granel)	Peça sem Embalagem (granel)	
		Diâmetro Interno (mm)	Comprimento (m)
95001-30XXX-2X	95001-30001-20M	3.0	1
95001-30XXX-3X	95001-30001-30M	3.0	1
9500-30XXX-4X	95001-30001-40M	3.0	1
95001-35XXX-2X 95001-35XXX-5X	95001-35001-50M <95001-35003-50M>	3.5 3.5	1 3
95001-35XXX-3X 95001-35XXX-4X 95001-35XXX-6X	95001-35001-60M <95001-35003-60M>	3.5 3.5	1 3
95001-45XXX-2X 95001-45XXX-5X	95001-45001-50M <95001-45003-50M>	4.5 4.5	1 3
95001-45XXX-3X 95001-45XXX-4X 95001-45XXX-6X	95001-45001-60M <95001-45003-60M> <95001-45008-60M>	4.5 4.5 4.5	1 3 8
95001-55XXX-2X 95001-55XXX-5X	95001-55001-50M <95001-55003-50M> <95001-55008-50M>	5.5 5.5 5.5	1 3 8
95001-55XXX-3X 95001-55XXX-4X 95001-55XXX-6X	95001-55001-60M <95001-55003-60M> <95001-55008-60M>	5.5 5.5 5.5	1 3 8
95001-75XXX-2X 95001-75XXX-5X	95001-75001-50M <95001-75003-50M>	7.5 7.5	1 3
95001-75XXX-3X 95001-75XXX-4X 95001-75XXX-6X	95001-75001-60M <95001-75003-60M> <95001-75008-60M>	7.5 7.5 7.5	1 3 8
95001-80XXX-2X 95001-80XXX-5X	95001-80001-50M	8.0	1
95001-80XXX-3X 95001-80XXX-4X 95001-80XXX-6X	95001-80001-60M	8.0	1

Mangueira de Aplicação Geral			
Número de Peça Padrão	Número de Peça sem Embalagem (granel)	Peça sem Embalagem (granel)	
		Diâmetro Interno (mm)	Comprimento (m)
95005-30XXX-3X	95005-30001-30M	3.0	1
95005-30XXX-5X	95005-30001-50M	3.0	1
95005-35XXX-1X 95005-35XXX-4X	95005-35001-10M <95005-35003-10M> <95005-35008-10M>	3.5 3.5 3.5	1 3 8
95005-35XXX-2X	95005-35001-20M	3.5	1
95005-35XXX-3X	95005-35001-30M	3.5	1
95005-35XXX-5X	95005-35001-50M	3.5	1
95005-45XXX-1X 95005-45XXX-4X	95005-45001-10M <95005-45003-10M> <95005-45008-10M>	4.5 4.5 4.5	1 3 8
95005-45XXX-2X	95005-45001-20M	4.5	1
95005-45XXX-3X	95005-45001-30M	4.5	1
95005-45XXX-5X	95005-45001-50M	4.5	1
95005-50XXX-3X	95005-50001-30M <95005-50003-30M>	5.0 5.0	1 3
95005-50XXX-5X	95005-50001-50M	5.0	1
95005-55XXX-1X 95005-55XXX-4X	95005-55001-10M <95005-55003-10M> <95005-55008-10M>	5.3 5.3 5.3	1 3 8
95005-55XXX-2X	95005-55001-20M <95005-55003-20M>	5.3 5.3	1 3
95005-65XXX-1X	95005-65001-10M <95005-65003-10M>	6.5 6.5	1 3
95005-65XXX-2X	95005-65001-20M	6.5	1
95005-70XXX-3X	95005-70001-30M <95005-70003-30M>	7.0 7.0	1 3
95005-70XXX-5X	95005-70001-50M	7.0	1

Mangueira de Aplicação Geral			
Número de Peça Padrão	Número de Peça sem Embalagem (granel)	Peça sem Embalagem (granel)	
		Diâmetro Interno (mm)	Comprimento (m)
95005-75XXX-1X	95005-75001-10M <95005-75003-10M>	7.3 7.3	1 3
95005-75XXX-2X	95005-75001-20M	7.3	1
95005-80XXX-1X	95005-80001-10M <95005-80003-10M>	8.0 8.0	1 3
95005-80XXX-2X	95005-80001-20M	8.0	1
95005-80XXX-3X	95005-80001-30M	8.0	1
95005-80XXX-5X	95005-80001-50M	8.0	1
95005-11XXX-3X	95005-11001-30M	11.0	1
95005-11XXX-5X	95005-11001-50M	11.0	1
95005-12XXX-1X	95005-12001-10M <95005-12003-10M>	12.0 12.0	1 3
95005-12XXX-2X	95005-12001-20M	12.0	1
95005-12XXX-3X	95005-12001-30M	12.0	1
95005-12XXX-5X	95005-12001-50M	12.0	1
95005-91XXX-3X	95005-91001-30M	12.0	1
95005-91XXX-5X	95005-91001-50M	12.0	1
95005-92XXX-3X	95005-92001-30M	12.0	1
95005-92XXX-5X	95005-92001-50M	12.0	1
95005-14XXX-1X	95005-14001-10M	14.0	1
95005-14XXX-2X	95005-14001-20M <95005-14003-20M>	14.0 14.0	1 3
95005-14XXX-3X	95005-14001-30M	14.0	1
95005-14XXX-5X	95005-14001-50M	14.0	1
95005-17XXX-1X	95005-17001-10M	17.0	1
95005-17XXX-2X	95005-17001-20M	17.0	1
95005-17XXX-3X	95005-17001-30M	17.0	1
95005-17XXX-5X	95005-17001-50M	17.0	1

⚠ CUIDADO

É perigoso confundir uma “Mangueira de Combustível” com a “Mangueira de Aplicações Gerais” ou com a “Mangueira de Vinil”. Cada “Mangueira” tem sua utilização apropriada.
Nunca utilize uma “Mangueira de Aplicações Gerais” ou a “Mangueira de Vinil” no lugar de uma “Mangueira de Combustível” ou vice-versa.
Use sempre a mangueira sem embalagem (granel) especificada, utilizando as instruções de corte e instalação dos Manuais de Serviços e das instruções que são fornecidas juntamente com a embalagem.

Mangueira de Combustível, Mangueiras de Aplicação Geral e Mangueira de Vinil

Mangueira de Vinil				
Número de Peça Standard	Número de peça Sem Embalagem (granel)	Peça sem Embalagem (granel)		
		Diâmetro Interno (mm)	Diametro Externo (mm)	Comprimento (m)
95003-01XXX-3X	95003-01001-60M	2.9	6.8	1
95003-01XXX-60	<95003-01003-60M>	2.9	6.8	3
95003-03XXX-3X	95003-03001-60M	3.0	6.0	1
95003-03XXX-60	<95003-03003-60M>	3.0	6.0	1
95003-05XXX-3X	95003-05001-60M	3.5	6.5	1
95003-05XXX-60	<95003-05003-60M>	3.5	6.5	3
	<95003-05008-60M>	3.5	6.5	8
95003-07XXX-1X	95003-07001-10M	4.0	7.0	1
95003-07XXX-20	<95003-07003-10M>	4.0	7.0	3
95003-07XXX-3X	95003-07001-60M	4.0	7.0	1
95003-07XXX-60	<95003-07003-60M>	4.0	7.0	3
	<95003-07008-60M>	4.0	7.0	8
95003-07XXX-7X	95003-07001-70M	4.0	7.0	1
	<95003-07003-70M>	4.0	7.0	3
	<95003-07008-70M>	4.0	7.0	8
95003-08XXX-1X	95003-08001-10M	4.5	6.5	1
	<95003-08003-10M>	4.5	6.5	3
	<95003-08008-10M>	4.5	6.5	8
95003-09XXX-3X	95003-09001-60M	4.5	8.0	1
95003-09XXX-60	<95003-09003-60M>	4.5	8.0	3
95003-12XXX-1X	95003-12001-10M	5.0	7.0	1
95003-12XXX-20	<95003-12003-10M>	5.0	7.0	3
	<95003-12008-10M>	5.0	7.0	8
95003-10XXX-1X	95003-10001-10M	5.0	8.0	1
95003-10XXX-20	<95003-10003-10M>	5.0	8.0	3
95003-10XXX-3X	95003-10001-60M	5.0	8.0	1
95003-10XXX-60	<95003-10003-60M>	5.0	8.0	3
95003-11XXX-3X	95003-11001-60M	5.0	9.0	1
95003-11XXX-60	<95003-11003-60M>	5.0	9.0	3
	<95003-11008-60M>	5.0	9.0	8
95003-14XXX-1X	95003-14001-10M	6.0	9.0	1
95003-14XXX-20	<95003-14003-10M>	6.0	9.0	3
95003-14XXX-3X	95003-14001-60M	6.0	9.0	1
	<95003-14003-60M>	6.0	9.0	3
95003-17XXX-1X	95003-17001-10M	7.0	9.0	1
	<95003-17003-10M>	7.0	9.0	3
95003-19XXX-1X	95003-19001-10M	7.0	11.0	1
95003-19XXX-20	<95003-19003-10M>	7.0	11.0	3
	<95003-19008-10M>	7.0	11.0	8
95003-19XXX-3X	95003-19001-60M	7.0	11.0	1
95003-19XXX-60	<95003-19003-60M>	7.0	11.0	3
	<95003-19008-60M>	7.0	11.0	8
95003-21XXX-1X	95003-21001-10M	8.0	9.0	1
95003-21XXX-20	<95003-21003-10M>	8.0	9.0	3
95003-23XXX-1X	95003-23001-10M	8.0	12.0	1
95003-23XXX-20	<95003-23003-10M>	8.0	12.0	3

Mangueira de Vinil				
Número de Peça Standard	Número de peça Sem Embalagem (granel)	Peça sem Embalagem (granel)		
		Diâmetro Interno (mm)	Diametro Externo (mm)	Comprimento (m)
95003-23XXX-3X	95003-23001-60M	8.0	12.0	1
95003-23XXX-60	<95003-23003-60M>	8.0	12.0	3
	<95003-23008-60M>	8.0	12.0	8
95003-25XXX-1X	95003-25001-10M	9.0	11.0	1
95003-25XXX-20	<95003-25003-10M>	9.0	11.0	3
95003-25XXX-3X	95003-25001-60M	9.0	11.0	1
	<95003-25003-60M>	9.0	11.0	3
95003-25XXX-7X	95003-25001-70M	9.0	11.0	1
	<95003-25003-70M>	9.0	11.0	3
95003-27XXX-1X	95003-27001-10M	9.0	13.0	1
95003-27XXX-20	<95003-27003-10M>	9.0	13.0	3
95003-27XXX-3X	95003-27001-60M	9.0	13.0	1
95003-27XXX-60	<95003-27003-60M>	9.0	13.0	3
95003-33XXX-1X	95003-33001-10M	10.0	14.0	1
95003-33XXX-20	<95003-33003-10M>	10.0	14.0	3
95003-36XXX-1X	95003-36001-10M	11.0	13.0	1
95003-36XXX-20	<95003-36003-10M>	11.0	13.0	3
	<95003-36008-10M>	11.0	13.0	8
95003-37XXX-3X	95003-37001-60M	11.0	15.0	1
95003-37XXX-60	<95003-37003-60M>	11.0	15.0	3
95003-38XXX-1X	95003-38001-10M	12.0	13.0	1
95003-38XXX-20	<95003-38003-10M>	12.0	13.0	3
95003-39XXX-1X	95003-39001-10M	12.0	14.0	1
95003-39XXX-20	<95003-39003-10M>	12.0	14.0	3
95003-40XXX-20	95003-40001-10M	12.0	16.0	1
	<95003-40003-10M>	12.0	16.0	3
95003-40XXX-3X	95003-40001-60M	12.0	16.0	1
95003-40XXX-60	<95003-40003-60M>	12.0	16.0	3
95003-43XXX-1X	95003-43001-10M	13.0	15.0	1
95003-43XXX-20	<95003-43003-10M>	13.0	15.0	3
	<95003-43008-10M>	13.0	15.0	8
95003-45XXX-1X	95003-45001-10M	14.0	18.0	1
95003-45XXX-20	<95003-45003-10M>	14.0	18.0	3
	<95003-45008-10M>	14.0	18.0	8
95003-50XXX-1X	95003-50001-10M	16.0	19.0	1
95003-50XXX-20	<95003-50003-10M>	16.0	19.0	3
95003-50XXX-3X	95003-50001-60M	16.0	19.0	1
	<95003-50003-60M>	16.0	19.0	3
95003-55XXX-1X	95003-55001-10M	17.5	20.5	1
95003-55XXX-20	<95003-55003-10M>	17.5	20.5	3
95003-60XXX-1X	95003-60001-10M	22.0	27.0	1
95003-60XXX-20	<95003-60003-10M>	22.0	27.0	3
95003-60XXX-3X	95003-60001-60M	22.0	27.0	1
95003-60XXX-60	<95003-60003-60M>	22.0	27.0	3

⚠ CUIDADO

É perigoso confundir uma “Mangueira de Combustível” com a “Mangueira de Aplicações Gerais” ou com a “Mangueira de Vinil”. Cada “Mangueira” tem sua utilização apropriada. Nunca utilize uma “Mangueira de Aplicações Gerais” ou a “Mangueira de Vinil” no lugar de uma “Mangueira de Combustível” ou vice-versa.
Use sempre a mangueira sem embalagem (granel) especificada, utilizando as instruções de corte e instalação dos Manuais de Serviços e das instruções que são fornecidas juntamente com a embalagem.

Composição do número de identificação das Mangueiras

Exemplo: 9 5 0 0 1 - 7 5 0 0 1 - 5 0 M

Número de Peça sem Embalar : Refere-se a Peça sem Embalar

Codigo da Marca (Tipo de Mangueira) (Mangueira de Combustível e Mangueira de Aplicação Geral)
Código de reposição (para Mangueira Adicional); (Mangueira de Vinil)

- Indica a marca do número ou a Seqüência de Troca. O código para a peça sem embalagem deve ser estritamente 0 (Zero).

Tipos de Codigo:

- Mangueira de Combustível
  - 5 : Trançada Interior Preta
  - 2 : Trançada Exterior Roxa (Somente com 3 mm de diametro Interno)
  - 6 : Preta
  - 3 : Roxa (Somente 3 mm de diametro Interno)
  - 4 : Cinza com faixa Roxa (Somente com 3 mm de diametro Interno)
- Mangueira de Aplicação Geral:
  - 1 : Cinza
  - 2 : Cinza
  - 3 : Preta
  - 5 : Preta
- Mangueira de Vinil
  - 1 : Transparente
  - 2 : Preta
  - 3: Roxo Claro
  - 7 : Preto Palido
  - 6 : Roxo Claro

Comprimento : 001 : 1 m (Standard)
003 : 3 m
008 : 8 m

Códido de Diâmetro Interno (Mangueira de Combustível e Mangueira de aplicação geral)

- 30 : 3,0 mm
- 35 : 3,5 mm
- 45 : 4,5 mm
- 50 : 5,0 mm
- 55 : 5,3 mm
- 5,5 mm
- 65 : 6,5 mm
- 70 : 7,0 mm
- 75 : 7,3 mm
- 7,5 mm
- 80 : 8,0 mm
- 11 : 11 mm
- 91 : 12 (Diametro Externo de 15) mm
- 92 : 12 (Diametro Externo de 16) mm
- 12 : 12 (Diametro Externo de 17) mm
- 14 : 14 mm
- 17 : 17 mm

Código de Diâmetro Externo / Interno (Mangueira de Vinil)

- 01 : DI 2,9, DE 6,8 mm
- 03 : DI 3,0, DE 6,0 mm
- 05 : DI 3,5, DE 6,5 mm
- 07 : DI 4,0, DE 7,0 mm
- 08 : DI 4,5, DE 6,5 mm
- 09 : DI 4,5, DE 8,0 mm
- 12 : DI 5,0, DE 7,0 mm
- 10 : DI 5,0, DE 8,0 mm
- 11 : DI 5,0, DE 9,0 mm
- 14 : DI 6,0, DE 9,0 mm
- 17 : DI 7,0, DE 9,0 mm
- 19 : DI 7,0, DE 11,0 mm
- 21 : DI 8,0, DE 9,0 mm
- 23 : DI 8,0, DE 12,0 mm
- 25 : DI 9,0, DE 11,0 mm
- 27 : DI 9,0, DE 13,9 mm
- 33 : DI 10,0, DE 14,0 mm
- 36 : DI 11,0, DE 13,0 mm
- 37 : DI 11,0, DE 15,0 mm
- 38 : DI 12,0, DE 13,0 mm
- 39 : DI 12,0, DE 14,0 mm
- 40 : DI 12,0, DE 16,0 mm
- 43 : DI 13,0, DE 15,0 mm
- 45 : DI 14,0, DE 18,0 mm
- 50 : DI 16,0, DE 19,0 mm
- 55 : DI 17,5, DE 20,5 mm
- 60 : DI 22,0, DE 27,0 mm

Tipo de Mangueira : 1 Mangueira de Combustível
2 Mangueira de Aplicação Geral
3 Mangueira de Vinil

Instruções para o uso do tempo de mão-de-obra (T.M.O.)

O tempo padrão de mão-de-obra (TMO) é utilizado para determinar o tempo de serviço necessário para a substituição das peças e posterior ajuste. Para as peças que não apresentam (T.M.O.) devem ser utilizados os tempos das peças correlatas.

1. O T.M.O. é baseado nas seguintes condições de serviço:

a. Serviço executado por mecânico experiente em motocicletas HONDA, trabalhando em ritmo normal.
b. O tempo necessário para inspeção, regulagem e teste operacional, após o reparo, está incluido no T.M.O.
c. Utilização de todas as ferramentas especiais necessárias ao serviço.

2. Método de Computação

O tempo de Serviço está tabelado em décimos de hora para simplificar o cálculo global.
Exemplo: 0,3 = 18 Minutos
5,6 = 5 Horas e 36 Minutos

Tabela de Conversão			
Horas	Minutos	Horas	Minutos
0,1	6	0,6	36
0,2	12	0,7	42
0,3	18	0,8	48
0,4	24	0,9	54
0,5	30	1,0	60

3. Cálculo do tempo de serviço

Quando vários serviços são executados em uma mesma motocicleta,o tempo de serviço deve ser calculado de acordo com a natureza dos serviços

a. Serviços de natureza não duplicada
São serviços sem correlação, isto é, serviços cuja execução de um não afeta o outro .O tempo de serviço será a soma de cada peça substituida.
Exemplo: Substituição do Cilindro e Mola de Embreagem

Item de Serviço	T.M.O.
Cilindro	*3,6
Mola de Embreagem	1,0

O T.M.O. para o serviço é 3,6 + 1,0 = 4,6

b. Serviços de natureza duplicada
São serviços cuja execução de um afeta diretamente o outro. O tempo de serviço será da peça de maior tempo.
Exemplo: Substituição do Pistão e Junta do Cabeçote

Item de Serviço	T.M.O.
Junta do Cabeçote	*3,1
Pistão	*3,6

O T.M.O. para o serviço será 3.6

c. Serviços de natureza mista
Tipo de serviço comum no reparo de uma motocicleta
São serviços de natureza duplicada executados simultaneamente com serviço de natureza não duplicada.
Exemplo: Substituição do Tambor Seletor Comp., Árvore de Manivelas Comp., e Junta da Carcaça do Motor.

Item de Serviço	T.M.O.
Tambor Seletor	*5,9
Árvore de Manivelas	*6,7
Desmontagem da Carcaça do Motor	*5,7

O T.M.O. para o serviço é (5,9 + 6.7) – 5,7 = 6,9

A desmontagem da carcaça do motor é um serviço de natureza duplicada.

O T.M.O identificado com asterisco (*) inclui a remoção e instalação do motor.

As peças identificadas com o símbolo "•" têm o mesmo T.M.O da peça imediatamente descrita acima.

4. Operações de Natureza Distinta

a. Remoção e instalação

Nº	Item de Serviço	T.M.O.
1	Motor	1,7
2	Cabeçote	2,7
3	Carburador	0,4

b. Ajuste, medição, limpeza do Motor

Nº	Item de Serviço	T.M.O.
1	Inspeção do Óleo do Motor (Excluindo troca de óleo)	0,1
2	Limpeza da Tela de Filtro de Óleo	0,9
3	Limpeza do Elemento do Filtro de Ar	0,1
4	Medição de Compressão	0,1
5	Ajuste e Limpeza da Vela de Ignição	0,1
6	Inspeção de Ponto de Ignição	0,2
7	Ajuste da Folga de Válvulas	1,7
8	Ajuste da Operação de Aceleração	0,1
9	Ajuste da Marcha Lenta do Carburador	0,1
10	Medição do Nível da Bóia do Carburador	1,1
11	Verificação do Nível de Eletrólito da Bateria	0,2
12	Ajuste da Embreagem	0,1

Chassi

Nº	Item de Serviço	T.M.O.
1	Sangria de Ar do Freio Dianteiro	0,1
2	Sangria de Ar do Freio Traseiro	0,1
3	Teste de Funcionamento do Freio	0,1
4	Regulagem do Farol	0,2
5	Corrente de Transmissão (inclui o ajuste da tensão, mas não inclui a troca)	0,1

c. Revisão geral

Nº	Item de Serviço	T.M.O.
1	Carburador	1,3

Todas as informações, ilustrações e especificações incluídas nesta publicação são baseadas nas informações mais recentes disponíveis sobre o produto no momento de autorizar a impressão. A MOTO HONDA AMAZÔNIA LTDA. se reserva o direito de alterar as características do veículo a qualquer momento sem aviso prévio, sem incorrer em obrigações de qualquer espécie.
Nenhuma parte desta publicação pode ser reproduzida sem autorização por escrito.

MOTO HONDA DA AMAZÔNIA LTDA
Depto. de Serviços Pós-Venda
Setor de Publicações Técnicas.

Instruction for use of parts catalogue

- This parts catalogue was prepared based on the latest information available as of September, 15, 2003
- Always specify the part number when ordering a part.
  - Check the model, type, serial numbers, color, maker, and the size as needed before ordering a part.
  - Note that the illustrations (part drawings) can differ from the actual parts in shape.
    They are given just to help you to refer to the parts.
- When modifications or additions to this parts catalogue are made, a revised edition will be issued at an appropriate time, with successively progressing revision numbers on the cover.
- **We recommend obtaining such revisions in order to keep your parts catalogue up-to-date at all times. To check whether a parts catalogue revision has been issued, please contact your HONDA distributor.**

Contents

- Instruction for use of parts catalogue 15
- How to refer to the part information 16
- Part catalogue structure 17
- When the parts were revised 18
- Abbreviations used in the parts catalogue 18
- How to check the part block and serial numbers 19
- Models, area codes and applicable serial numbers 19
- Construction of vehicle identification number (VIN) 1996~ 20
- Color chart 21
- Fuel Hose, general Purpose Hoses and Vinyl Hose 24
- Bulk Part number of Fuel Hose, General Purpose Hose and Vinyl Hose 26
- How to use the flat rate time (F.R.T.) 27
- Index Engine group 43
- Index Frame group 45
- Part. No. index 192

How to refer to the part information

Ⓑ Reference with “Part number index”

PART Nº INDEX

Part Nº	Block Nº
06000	
06430-GCE-900	F-10
06450-GCE-900	F-8
11000	
11100-GCE-900	E-12
11191-GCE-900	E-12
11200-GCE-900	E-12
11330-GCE-900	E-6
11341-GCE-900	E-10
11394-GW8-680	E-6
12000	
12101-GCE-900	E-5
12191-GS4-761	E-5
12200-GCE-900	E-2
12209-GB4-681	E-3
12237-KEV-305	E-2
12245-KEV-305	E-2
12250-GF6-000	E-2
12251-GF6-010	E-2
12255-GF6-000	E-2
12301-GB6-910	E-1
14321-GB6-911	E-4
14401-178-003	E-4
14431-GN5-911	E-3
14451-035-000	E-3
14500-035-020	E-4
14502-086-000	E-4
14531-035-000	E-4
14541-GB4-680	E-4
14550-GB0-911	E-4
14566-086-030	E-4
14610-086-013	E-4
14615-035-010	E-4
14670-035-031	E-4
14675-178-000	E-4
14711-GN5-913	E-3
14721-GF6-010	E-3
14751-GN5-911	E-3
14761-GN5-911	E-3
14771-GB4-680	E-3
14775-MA6-000	E-3
14781-MA6-000	E-3
15000	
15100-GBG-931	E-9
15119-178-000	E-9
16100-GCE-951	E-17
16100-GCE-961	E-17
16118-GB4-003	E-17
16148-141-881	E-17
16155-168-681	E-17
16163-GBG-960	E-17
16165-GCE-901	E-17
16175-GB0-911	E-17
16176-GB0-911	E-17
16199-428-771	E-17
16199-GCE-900	E-17
16201-KCW-880	E-1
16211-GB5-750	E-1
16236-GBG-900	E-12
16910-GAH-690	F-12
16951-KEV-900	E-17
17000	
17111-GBG-850	E-1
17111-GN5-980	E-1
17205-GCE-900	F-15
17212-GCE-900	F-15
17213-GCE-900	F-15
17230-GCE-900	F-15
17231-GCE-900	F-15
22630-GB2-000	E-7
22631-HF7-003	E-7
22641-GN8-920	E-7
22660-GCE-900	E-7
22804-GB2-000	E-7
22810-GN5-910	E-6
22820-KEV-900	E-6
22830-GN5-910	E-6
22836-GN5-910	E-6
22846-GN5-910	E-6
23000	
23112-GCE-900	E-8
23122-GCE-900	E-7
23123-GCE-900	E-7
23124-GCE-900	E-7
23126-GCE-900	E-7
23211-GN5-910	E-14
23216-GN5-910	E-8
23217-GN5-910	E-8
23221-GCE-900	E-14
23421-KEV-900	E-14
23422-GB4-770	E-14
23431-KEV-900	E-14
23441-KEV-900	E-14
23451-KEV-900	E-14

Ⓐ Reference with “Ilustrated index”

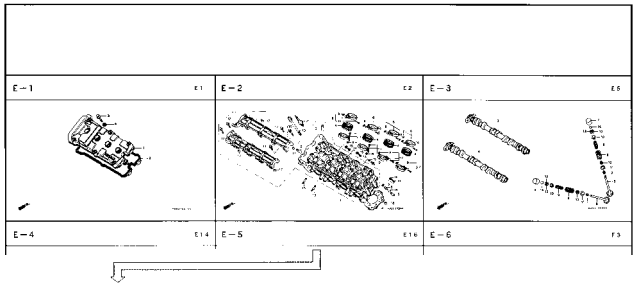

C-1.2

Headlight
(CBR900RRR
Except CM/SI/RRS ~ RRV)

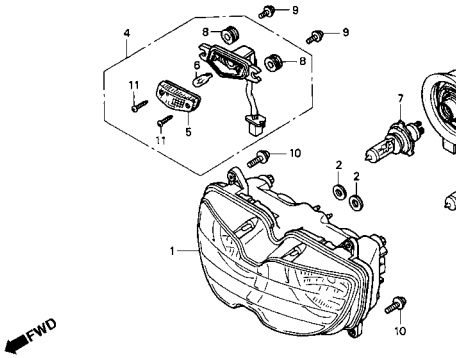

Service item	F.R.T.	Ref. No.	Part. No.	Description	Reqd. No. CBR900 RRN	RRP	RRR	RRS	RRT	RRV
Headlight Unit	0,5	1	33101-MAE-601	Headlight Unit *NH-285* Gray	–	–	1	–	–	–
• Bulb Position Light					–	–	–	1	–	–
Bulb	0,1				–	–	–	1	–	–
• Bulb, Headlight			33101-MAE-612	Headlight Unit *NH-283* Gray (Caution During Instalation)	–	–	1	–	–	–
					–	–	–	1	–	–
					–	–	–	1	–	–
					–	–	–	1	–	–
					–	–	–	1	–	–
			33101-MAE-671	Headlight Unit *NH-1* Black	–	–	1	–	–	–
					–	–	–	1	–	–
					–	–	–	1	–	–
			33101-MAE-691	Headlight Unit	–	–	1	–	–	–
			33101-MAE-602	Headlight Unit	–	–	–	1	–	–
					–	–	–	1	–	–
					–	–	–	–	1	1

Part catalogue structure

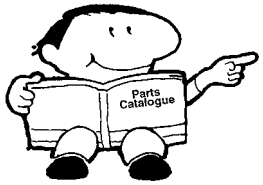

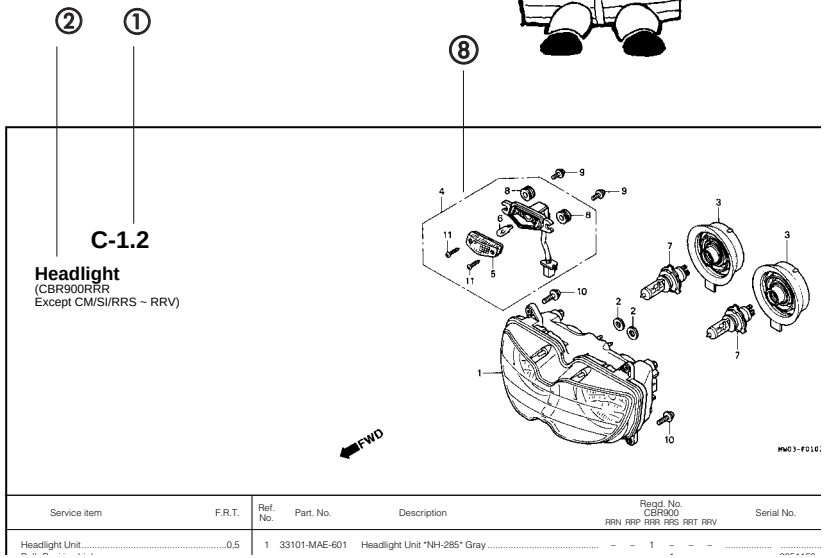

Service item	F.R.T.	Ref. No.	Part. No.	Description	Reqd. No. CBR900 RRN	RRP	RRR	RRS	RRT	RRV	Serial No.
Headlight Unit	0,5	1	33101-MAE-601	Headlight Unit *NH-285* Gray	–	–	1	–	–	–	

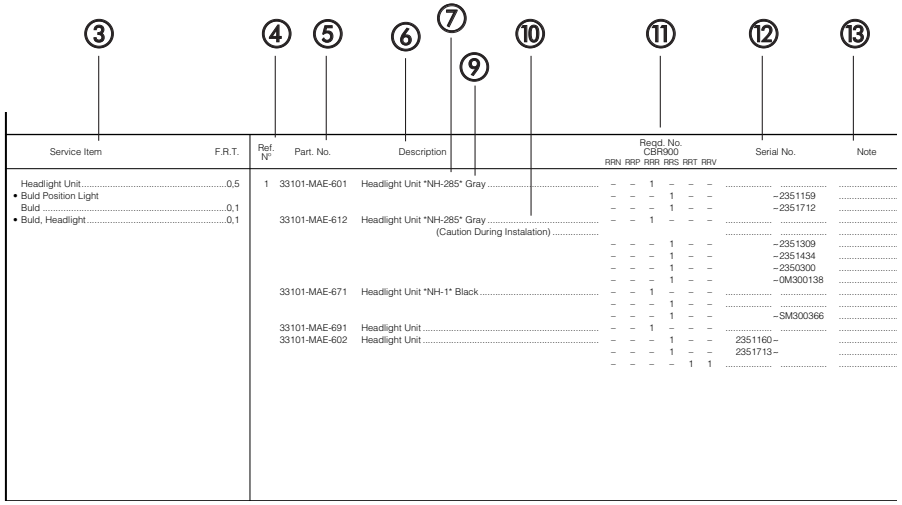

Service Item	F.R.T.	Ref. N°	Part. No.	Description	Reqd. No. CBR900 RRN	RRP	RRR	RRS	RRT	RRV	Serial No.	Note
Headlight Unit	0,5	1	33101-MAE-601	Headlight Unit *NH-285* Gray	–	–	1	–	–	–		
• Buld Position Light					–	–	–	1	–	–	–2351159	
Buld	0,1				–	–	–	1	–	–	–2351712	
• Buld, Headlight	0,1		33101-MAE-612	Headlight Unit *NH-285* Gray	–	–	1	–	–	–		
				(Caution During Instalation)								
					–	–	–	1	–	–	–2351309	
					–	–	–	1	–	–	–2351434	
					–	–	–	1	–	–	–2350300	
					–	–	–	1	–	–	–0M300138	
			33101-MAE-671	Headlight Unit *NH-1* Black	–	–	1	–	–	–		
					–	–	–	1	–	–		
					–	–	–	1	–	–	–SM300366	
			33101-MAE-691	Headlight Unit	–	–	1	–	–	–		
			33101-MAE-602	Headlight Unit	–	–	–	1	–	–	2351160–	
					–	–	–	1	–	–	2351713–	
					–	–	–	–	1	1		

① Block number

② Block number

③ Service item/Flat rate time

④ Reference number

- Title number marked with the parenthesis or parentheses indicates that it continues from the previous page.

⑤ Part number

⑥ Description

⑦ HONDA color code

⑧ Assemblies

- Sections framed with broken lines in the exploded view drawings are available as complete assemblies. (Their individual parts can also be obtained.)

⑨ Color description

⑩ Attention

- Attention are shown with the parentheses in the part name column.

⑪ Required quantity

- Reqd. QTY shown in the parenthesis or parentheses indicates the optional part.
- Reqd. QTY marked with "N" indicates the optional part that should be selected as needed.
- Reqd. QTY indicates the number of the part used in the block.

⑫ Serial number

⑬ Note

When the parts were revised

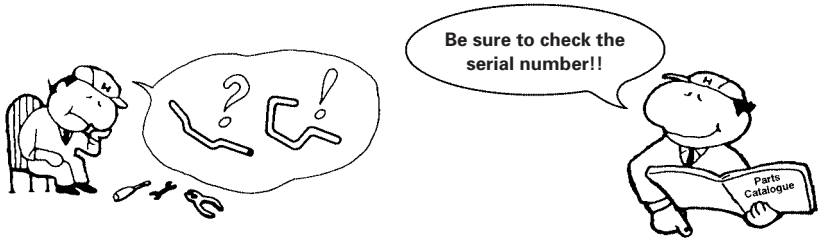

Ref. No.	Part. No.	Description	Reqd. No. CBR900 RRN	RRP	RRR	RRS	RRT	RRV	Serial No.
1	33101-MAE-601	Headlight Unit *NH-285* Gray	–	–	1	–	–	–	
			–	–	–	1	–	–	~2351159
			–	–	–	1	–	–	~2351712
	33101-MAE-612	Headlight Unit *NH-283* Gray (Caution During Instalation)	–	–	1	–	–	–	
			–	–	–	1	–	–	~2351309
			–	–	–	1	–	–	~2351434
			–	–	–	1	–	–	~2350300
			–	–	–	1	–	–	~0M300138
	33101-MAE-671	Headlight Unit *NH-1* Black	–	–	1	–	–	–	
			–	–	–	1	–	–	
			–	–	–	1	–	–	~SM300366
	33101-MAE-691	Headlight Unit	–	–	1	–	–	–	
	33101-MAE-602	Headlight Unit	–	–	–	1	–	–	2351160~
			–	–	–	1	–	–	2351713~
			–	–	–	–	1	1	

The number has been used from the initial model without revision.

When shown at the left side, it is applicable to the models of No. 2351160 and the subsequent numbers.

When shown at the right side, it is applicable to the models up to No. 2351159.

Abbreviations used in the parts catalogue

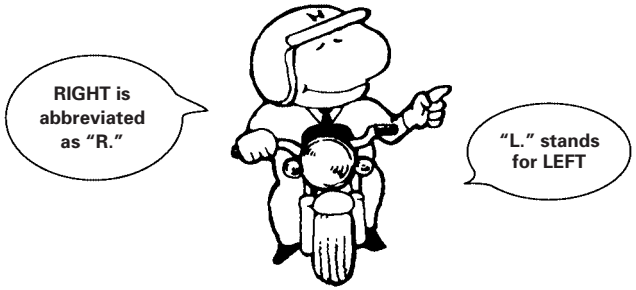

* "L." or "R." in the description of a part stands for the LEFT hand side or the RIGHT hand side. Determine the left or right as if you were in the motorcycle seat.

• The following abbreviations are used in this parts catalogue.

ASSY.	Assembly
COMP.	Complete
R.	Right
L.	Left
STD.	Standard
MM	Millimeter
G.	Gram
T (22T)	Tooth (22 Teeth)
A.	Ampere
V	Volt
W.	Watt
WL.	With labelling
WOL.	Without labelling
L.E.D.	Light emitted diode
KPH	Kilometers per hour
MPH	Miles per hour
L (100L)	Link (100 Links)
A.C.	Alternating current
D.C.	Direct current
IN.	Inlet
EX.	Exhaust
FR.	Front
RR.	Rear
HEX.	Hexagonal
A.M.	Attaching mark
T.M.	Transcript mark
C.D.I.	Capacitive discharge ignition
ABS	Anti-lock brake system
1LA	República Dominicana, El Salvador, Venezuela, Guatemala, Guiana (Mercosul: Argentina, Paraguai, Uruguai)
2LA	Colômbia, México

How to check the part block and serial numbers

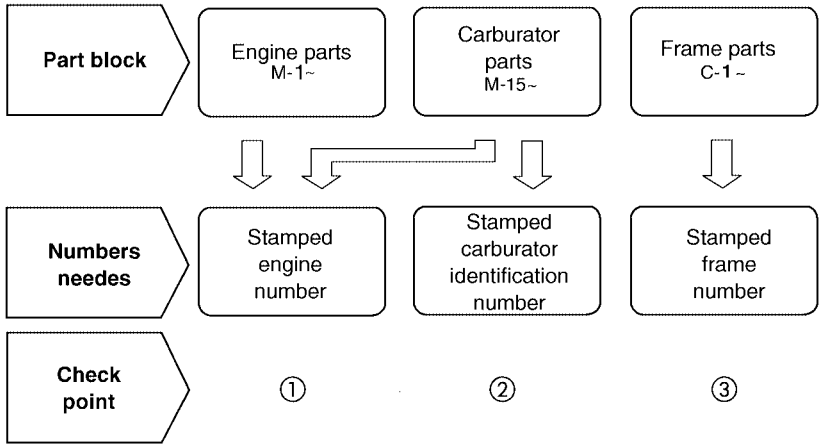

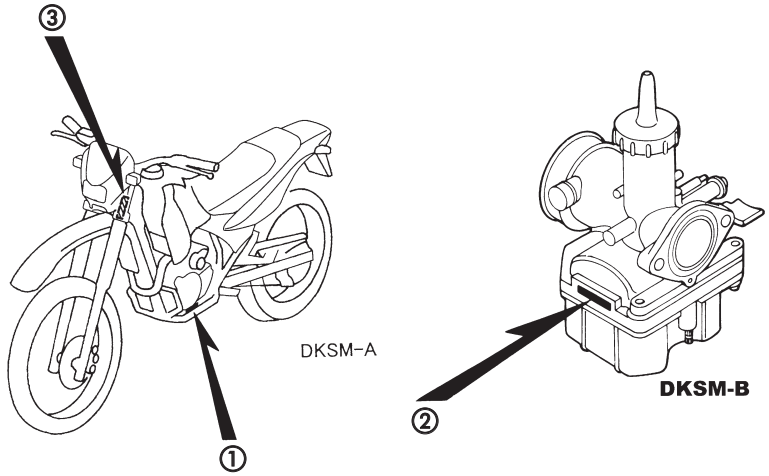

Models, area codes and applicable serial numbers

Models, area codes and applicable serial Nos. given in this parts catalogue can be identified as follows.
Parts with area codes are exclusive for models destined for countries designated.
If no area codes are listed, parts are for common use.

Model	Area code	Type	Code Parts Catalogue	Applicable engine serial No.	Applicable engine serial No.	Applicable carburator identification No.
NXR150$_3$	BR	Brazil	BR	KD02E33 000001 ~	9C2KD0230 3R000001 ~	PDC3T Ⓐ
NXR150$_4$	BR	Brazil	BR	KD02E34 000001 ~	9C2KD0230 4R000001 ~	PDC3T Ⓐ
NXR150$_5$	BR	Brazil	BR	KD02E35 000001 ~	9C2KD0230 5R000001 ~	PDC3T Ⓐ
NXR150$_5$	LA	Latin America	1LA	•	•	PDC3Y Ⓐ
NXR150$_5$	LA	Latin America	2LA	•	•	PDC3Z Ⓐ

* Of carburetor identification numbers, only the portions underlined in the example below are used for registration.
• Note: According to Project of Production.

PDC3T Ⓐ KC ア

Selection table for lock or blank key

Refer to the following selection table to select the lock or blank key.

Type	Key No.
1	A**, B**

*: 0, 1, 2, 3, 4, 5, 6, 7, 8 or 9

Construction of vehicle identification number (V.I.N) 1996 ~

Example: J H 2 P E 0 4 A * K M 2 0 0 0 0 1

Sequencial Production number

Plant representation

A .... Ohio U.S.A	E .... Montesa Espanha	R .... Manaus Brasil
B .... Alost Bélgica	F .... Atessa Itália	S .... Susuka Japão
C .... Saitama Japão	K .... Kumamoto Japão	T .... Tochigi Japão
D .... Guadalajara México	M .... Hamamatsu Japão	4 .... Carolina do Sul U.S.A

Model year

Example: K....1989 L....1990 M....1991 N....1992 X....1999 (Exceto I.O Q.U) Y....2000 1....2001
2....2002 3....2003 4....2004 5....2005 6....2006 7....2007 8....2008 9....2009

Version
Check Digit

Version
Specification

Vehicle description code
Exemplo: PE04....XR600R RC30....VFR750R

Make and Type of code

JH2 ..... HONDA, Motorcycle (Manufatured in JAPAN)	VTM ..... HONDA, Motorcycle (Manufatured in SPAIN)
1HF ..... HONDA, Motorcycle (Manufatured in U.S.A.)	ZDC ..... HONDA, Motorcycle (Manufatured in ITALY)
YC1 ..... HONDA, Motorcycle (Manufatured in BELGIUM)	JH3 ..... HONDA, All terrain vehicle (Manufatured in JAPAN)
9C2 ..... HONDA, Motorcycle (Manufatured in BRAZIL)	478 ..... HONDA, All terrain vehicle (Manufatured in U.S.A.)
3H1 ..... HONDA, Motorcycle (Manufatured in MEXICO)	

Color chart

• When ordering a colored part, refer to the chart below and use a part number consisting of the relevant basic part number to which has been added a part color code.

NXR150 (2003)

No.	Model		NXR150						
	Color		Ross White NH-196	Maceió Red R-206	Penedo Blue PB-319R	Aplicable model		Aplicable block No.	Ref. No.
	Code		NH-196	R-206	NH-1	Initial aplicable model	Final aplicable model		
	Name of colored parts	Basic part No.							
1	BODY COMP., FRAME	50100-KRE-900	ZA	ZA	ZA			C-28	1
2	COVER SET, R. SIDE	83510-KRE-900	ZA	ZC	ZB			C-15	3
3	COVER, L. FR. SIDE	83601-KRE-900	ZA	ZA	ZA			C-15	6
4	COVER, L. SIDE	83600-KRE-900	ZA	ZC	ZB			C-15	5
5	COVER, R. FR. SIDE	83501-KRE-900	ZA	ZA	ZA			C-15	1
6	COWL SET, RR.	80100-KRE-900	ZA	ZC	ZB			C-23	4
7	FENDER, FR.	61100-KPS-900	ZB	ZF	ZE			C-7	1
8	MARK, HONDA	61310-KPE-900	ZA	ZA	–			C-31	1
9	MARK, HONDA	61310-KPE-950	–	–	ZA			C-31	1
10	MARK, SHROUD	87126-KRE-900	ZA	ZB	ZC			C-31	2
11	PANEL COMP., RR. BRAKE	43100-KPS-900	ZA	ZA	ZA			C-11	2
12	PIPE COMP., RR. GRIP	50310-KRE-900	ZA	ZA	ZA			C-23	3
13	PIPE, STEERING HANDLE	53100-KRE-900	ZC	ZC	ZC			C-5	7
14	PROTECTOR, EX. PIPE	18345-KPS-900	ZB	ZB	ZB			C-17	9
15	SEAT COMP., DOUBLE	77200-KRE-900	ZA	ZA	ZA			C-14	2
16	SHROUD SET, L.	19200-KRE-900	ZA	ZB	ZC			C-13	15
17	SHROUD SET, R.	19100-KRE-900	ZA	ZB	ZC			C-13	14
18	STRIPE, L. TANK SHROUD	87128-KRE-900	ZA	ZB	ZC			C-31	4
19	STRIPE, R. TANK SHROUD	87127-KRE-900	ZA	ZB	ZC			C-31	3
20	SWINGARM SUB ASSY., RR.	52200-KRE-900	ZA	ZA	ZA			C-21	15
21	TANK COMP., FUEL	17510-KRE-900	ZB	ZB	ZB			C-13	6
22	VISOR SET, FR.	61300-KRE-900	ZA	ZC	ZB			C-1	9

Color chart

• When ordering a colored part, refer to the chart below and use a part number consisting of the relevant basic part number to which has been added a part color code.

NXR150 (2004)

No.	Model		NXR150						
	Color		Ross White NH-196	Maceió Red R-206	Black NH1	Aplicable model		Aplicable block No.	Ref. No.
	Code		NH-196	R-206	NH-1	Initial aplicable model	Final aplicable model		
	Name of colored parts	Basic part No.							
1	BODY COMP., FRAME	50100-KRE-900	ZA	ZA	ZA			C-28	1
2	COVER SET, R. SIDE	83510-KRE-8800	ZA	ZB	ZC			C-15.1	2
3	COVER, L. FR. SIDE	83601-KRE-900	ZA	ZA	ZA			C-15.1	5
4	COVER, L. SIDE	83610-KRE-880	ZA	ZB	ZC			C-15.1	4
5	COVER, R. FR. SIDE	83501-KRE-900	ZA	ZA	ZA			C-15.1	1
6	COWL SET, RR.	80100-KRE-900	ZA	ZC	–			C-23.1	4
7	COWL SET, RR.	80100-KRE-880	–	–	ZA			C-23.1	4
8	FENDER, FR.	61100-KPS-900	ZB	ZF	ZG			C-7.1	1
9	MARK, HONDA	61310-KPE-900	–	–	ZA			C-31.1	1
10	MARK, HONDA	61310-KPE-950	ZA	ZA	ZA			C-31.1	1
11	MARK, SHROUD	87126-KRE-900	ZA	ZB	–			C-31.1	3
12	MARK, SHROUD	87126-KRE-880	–	–	ZA			C-31.1	3
13	PANEL COMP., RR. BRAKE	43100-KPS-900	ZA	ZA	ZA			C-11	2
14	PIPE COMP., RR. GRIP	50310-KRE-900	ZA	ZA	ZA			C-23	3
15	PIPE, STEERING HANDLE	53100-KRE-900	ZC	ZC	ZC			C-5	7
16	PROTECTOR, EX. PIPE	18345-KPS-900	ZB	ZB	ZB			C-17	9
17	SEAT COMP., DOUBLE	77200-KRE-900	ZA	ZA	ZA			C-14	2
18	SHROUD SET, L.	19200-KRE-880	ZA	ZB	ZC			C-13.1	15
19	SHROUD SET, R.	19100-KRE-880	ZA	ZB	ZC			C-13.1	14
20	STRIPE, L. TANK SHROUD	87128-KRE-880	ZA	ZB	ZC			C-31.1	5
21	STRIPE, R. TANK SHROUD	87127-KRE-880	ZA	ZB	ZC			C-31.1	4
22	SWINGARM SUB ASSY., RR.	52200-KRE-900	ZA	ZA	ZA			C-21	15
23	TANK COMP., FUEL	17510-KRE-900	ZB	ZB	ZB			C-13	6
24	VISOR SET, FR.	61300-KRE-880	ZA	ZB	ZC			C-1.1	9
25	MARK,	61302-KRE-880	ZA	ZB	ZC			C-31.1	1
26	MARK,	80206-KRE-880	–	–	ZA			C-31.1	2

Color chart

• When ordering a colored part, refer to the chart below and use a part number consisting of the relevant basic part number to which has been added a part color code.

NXR150 (2005)

No.	Model		NXR150						
	Color		Buriti Blue PB-362R	Caucaia Red R-286R	Black NH1	Aplicable model		Aplicable block No.	Ref. No.
	Code		PB-362R	R-286R	NH-1	Initial aplicable model	Final aplicable model		
	Name of colored parts	Basic part No.							
1	BODY COMP., FRAME	50100-KRE-900	ZA	ZA	ZA			C-28	1
2	COVER SET, R. SIDE	83510-KRE-970	ZB	ZA	ZC			C-15.1	2
3	COVER, L. FR. SIDE	83601-KRE-900	ZA	ZA	ZA			C-15.1	5
4	COVER, L. SIDE	83610-KRE-970	ZB	ZA	ZC			C-15.1	4
5	COVER, R. FR. SIDE	83501-KRE-900	ZA	ZA	ZA			C-15.1	1
6	COWL SET, RR.	80100-KRE-970	ZA	ZB	–			C-23.1	4
7	COWL SET, RR.	80100-KRE-880	–	–	ZA			C-23.1	4
8	FENDER, FR.	61100-KPS-900	ZH	ZF	ZG			C-7.1	1
9	MARK, SHROUD	87126-KSM-770	ZC	ZB	ZD			C-31.1	3
10	PANEL COMP., RR. BRAKE	43100-KPS-900	ZA	ZA	ZA			C-11	2
11	PIPE COMP., RR. GRIP	50310-KRE-900	ZA	ZA	ZA			C-23	3
12	PIPE, STEERING HANDLE	53100-KRE-900	ZC	ZC	ZC			C-5	7
13	PROTECTOR, EX. PIPE	18345-KPS-901	ZB	ZB	ZB			C-17	9
14	SEAT COMP., DOUBLE	77200-KSM-770	ZA	ZA	ZA			C-14	2
15	SHROUD SET, L.	19200-KRE-970	ZB	ZA	ZC			C-13.1	15
16	SHROUD SET, R.	19100-KRE-970	ZB	ZA	ZC			C-13.1	14
17	STRIPE, L. TANK SHROUD	87128-KRE-970	ZB	ZA	ZC			C-31.1	5
18	STRIPE, R. TANK SHROUD	87127-KRE-970	ZB	ZA	ZC			C-31.1	4
19	SWINGARM SUB ASSY., RR.	52200-KRE-900	ZA	ZA	ZA			C-21	15
20	TANK COMP., FUEL	17510-KRE-900	ZB	ZB	ZB			C-13	6
21	VISOR SET, FR.	61300-KRE-970	ZB	ZA	ZC			C-1.1	9
22	HONDA STRIPE FRONT VISOR	61302-KRE-970	ZB	ZA	ZC			C-31.1	1
23	MARK, HONDA	80206-KRE-880	–	–	ZA			C-31.1	2
24	MARK, HONDA	80206-KRE-970	ZB	ZC	–			C-31.1	2
25	MARK SIDE COVER	83502-KRE-970	ZB	ZA	ZC				

Fuel hose, general purpose hoses and vinyl hose

- The standard part fuel hose, general purpose hose and vinyl hose may be substituted by the coiled bulk part.
- When ordering the standard part fuel hose, general purpose hose and vinyl hose use the bulk part number written in the parts catalog in brackets ( ) underneath the part name, or use the catalog below. (The bulk part standard length is 1 m, however, those displayed in the catalog < > are avaliable in 3 m and 8 m length).
- When exchanging the hose, cut and use at the specified length as mentioned in the part name. (For the method of cutting the bulk part, and method of filling out orders etc., please refer to the service manual and the instructions issued with the bulk part.)
- The list below is a catalog of the standard part numbers and bulk part numbers. Note that those number are applicable to the listed replacement parts only.

Fuel hose			
Standard part number	Bulk part number	Bulk part	
		Inside diameter (mm)	Length (m)
95001-30XXX-2X	95001-30001-20M	3.0	1
95001-30XXX-3X	95001-30001-30M	3.0	1
9500-30XXX-4X	95001-30001-40M	3.0	1
95001-35XXX-2X 95001-35XXX-5X	95001-35001-50M <95001-35003-50M>	3.5 3.5	1 3
95001-35XXX-3X 95001-35XXX-4X 95001-35XXX-6X	95001-35001-60M <95001-35003-60M>	3.5 3.5	1 3
95001-45XXX-2X 95001-45XXX-5X	95001-45001-50M <95001-45003-50M>	4.5 4.5	1 3
95001-45XXX-3X 95001-45XXX-4X 95001-45XXX-6X	95001-45001-60M <95001-45003-60M> <95001-45008-60M>	4.5 4.5 4.5	1 3 8
95001-55XXX-2X 95001-55XXX-5X	95001-55001-50M <95001-55003-50M> <95001-55008-50M>	5.5 5.5 5.5	1 3 8
95001-55XXX-3X 95001-55XXX-4X 95001-55XXX-6X	95001-55001-60M <95001-55003-60M> <95001-55008-60M>	5.5 5.5 5.5	1 3 8
95001-75XXX-2X 95001-75XXX-5X	95001-75001-50M <95001-75003-50M>	7.5 7.5	1 3
95001-75XXX-3X 95001-75XXX-4X 95001-75XXX-6X	95001-75001-60M <95001-75003-60M> <95001-75008-60M>	7.5 7.5 7.5	1 3 8
95001-80XXX-2X 95001-80XXX-5X	95001-80001-50M	8.0	1
95001-80XXX-3X 95001-80XXX-4X 95001-80XXX-6X	95001-80001-60M	8.0	1

General purpose hose			
Standard part number	Bulk part number	Bulk part	
		Inside diameter (mm)	Length (m)
95005-30XXX-3X	95005-30001-30M	3.0	1
95005-30XXX-5X	95005-30001-50M	3.0	1
95005-35XXX-1X 95005-35XXX-4X	95005-35001-10M <95005-35003-10M> <95005-35008-10M>	3.5 3.5 3.5	1 3 8
95005-35XXX-2X	95005-35001-20M	3.5	1
95005-35XXX-3X	95005-35001-30M	3.5	1
95005-35XXX-5X	95005-35001-50M	3.5	1
95005-45XXX-1X 95005-45XXX-4X	95005-45001-10M <95005-45003-10M> <95005-45008-10M>	4.5 4.5 4.5	1 3 8
95005-45XXX-2X	95005-45001-20M	4.5	1
95005-45XXX-3X	95005-45001-30M	4.5	1
95005-45XXX-5X	95005-45001-50M	4.5	1
95005-50XXX-3X	95005-50001-30M <95005-50003-30M>	5.0 5.0	1 3
95005-50XXX-5X	95005-50001-50M	5.0	1
95005-55XXX-1X 95005-55XXX-4X	95005-55001-10M <95005-55003-10M> <95005-55008-10M>	5.3 5.3 5.3	1 3 8
95005-55XXX-2X	95005-55001-20M <95005-55003-20M>	5.3 5.3	1 3
95005-65XXX-1X	95005-65001-10M <95005-65003-10M>	6.5 6.5	1 3
95005-65XXX-2X	95005-65001-20M	6.5	1
95005-70XXX-3X	95005-70001-30M <95005-70003-30M>	7.0 7.0	1 3
95005-70XXX-5X	95005-70001-50M	7.0	1

General purpose hose			
Standard part number	Bulk part number	Bulk part	
		Inside diameter (mm)	Length (m)
95005-75XXX-1X	95005-75001-10M <95005-75003-10M>	7.3 7.3	1 3
95005-75XXX-2X	95005-75001-20M	7.3	1
95005-80XXX-1X	95005-80001-10M <95005-80003-10M>	8.0 8.0	1 3
95005-80XXX-2X	95005-80001-20M	8.0	1
95005-80XXX-3X	95005-80001-30M	8.0	1
95005-80XXX-5X	95005-80001-50M	8.0	1
95005-11XXX-3X	95005-11001-30M	11.0	1
95005-11XXX-5X	95005-11001-50M	11.0	1
95005-12XXX-1X	95005-12001-10M <95005-12003-10M>	12.0 12.0	1 3
95005-12XXX-2X	95005-12001-20M	12.0	1
95005-12XXX-3X	95005-12001-30M	12.0	1
95005-12XXX-5X	95005-12001-50M	12.0	1
95005-91XXX-3X	95005-91001-30M	12.0	1
95005-91XXX-5X	95005-91001-50M	12.0	1
95005-92XXX-3X	95005-92001-30M	12.0	1
95005-92XXX-5X	95005-92001-50M	12.0	1
95005-14XXX-1X	95005-14001-10M	14.0	1
95005-14XXX-2X	95005-14001-20M <95005-14003-20M>	14.0 14.0	1 3
95005-14XXX-3X	95005-14001-30M	14.0	1
95005-14XXX-5X	95005-14001-50M	14.0	1
95005-17XXX-1X	95005-17001-10M	17.0	1
95005-17XXX-2X	95005-17001-20M	17.0	1
95005-17XXX-3X	95005-17001-30M	17.0	1
95005-17XXX-5X	95005-17001-50M	17.0	1

WARNING

It is DANGEROUS to confuse fuel hose with the general purpose hose or vinyl hose.
Never use a general purpose hose or vinyl hose in place of a fuel hose or vice versa.
Always use the correct bulk part in the parts catalogue, according to the service manual or the instructions issued with the bulk part.

Fuel hose, general purpose hoses and vinyl hose

Vinil hose				
Standard part number	Bulk part number	Bulk part		
		Inside diameter (mm)	Outside diameter (mm)	Length (m)
95003-01XXX-3X	95003-01001-60M	2.9	6.8	1
95003-01XXX-60	<95003-01003-60M>	2.9	6.8	3
95003-03XXX-3X	95003-03001-60M	3.0	6.0	1
95003-03XXX-60	<95003-03003-60M>	3.0	6.0	1
95003-05XXX-3X	95003-05001-60M	3.5	6.5	1
95003-05XXX-60	<95003-05003-60M>	3.5	6.5	3
	<95003-05008-60M>	3.5	6.5	8
95003-07XXX-1X	95003-07001-10M	4.0	7.0	1
95003-07XXX-20	<95003-07003-10M>	4.0	7.0	3
95003-07XXX-3X	95003-07001-60M	4.0	7.0	1
95003-07XXX-60	<95003-07003-60M>	4.0	7.0	3
	<95003-07008-60M>	4.0	7.0	8
95003-07XXX-7X	95003-07001-70M	4.0	7.0	1
	<95003-07003-70M>	4.0	7.0	3
	<95003-07008-70M>	4.0	7.0	8
95003-08XXX-1X	95003-08001-10M	4.5	6.5	1
	<95003-08003-10M>	4.5	6.5	3
	<95003-08008-10M>	4.5	6.5	8
95003-09XXX-3X	95003-09001-60M	4.5	8.0	1
95003-09XXX-60	<95003-09003-60M>	4.5	8.0	3
95003-12XXX-1X	95003-12001-10M	5.0	7.0	1
95003-12XXX-20	<95003-12003-10M>	5.0	7.0	3
	<95003-12008-10M>	5.0	7.0	8
95003-10XXX-1X	95003-10001-10M	5.0	8.0	1
95003-10XXX-20	<95003-10003-10M>	5.0	8.0	3
95003-10XXX-3X	95003-10001-60M	5.0	8.0	1
95003-10XXX-60	<95003-10003-60M>	5.0	8.0	3
95003-11XXX-3X	95003-11001-60M	5.0	9.0	1
95003-11XXX-60	<95003-11003-60M>	5.0	9.0	3
	<95003-11008-60M>	5.0	9.0	8
95003-14XXX-1X	95003-14001-10M	6.0	9.0	1
95003-14XXX-20	<95003-14003-10M>	6.0	9.0	3
95003-14XXX-3X	95003-14001-60M	6.0	9.0	1
	<95003-14003-60M>	6.0	9.0	3
95003-17XXX-1X	95003-17001-10M	7.0	9.0	1
	<95003-17003-10M>	7.0	9.0	3
95003-19XXX-1X	95003-19001-10M	7.0	11.0	1
95003-19XXX-20	<95003-19003-10M>	7.0	11.0	3
	<95003-19008-10M>	7.0	11.0	8
95003-19XXX-3X	95003-19001-60M	7.0	11.0	1
95003-19XXX-60	<95003-19003-60M>	7.0	11.0	3
	<95003-19008-60M>	7.0	11.0	8
95003-21XXX-1X	95003-21001-10M	8.0	9.0	1
95003-21XXX-20	<95003-21003-10M>	8.0	9.0	3
95003-23XXX-1X	95003-23001-10M	8.0	12.0	1
95003-23XXX-20	<95003-23003-10M>	8.0	12.0	3

Vinil hose				
Standard part number	Bulk part number	Bulk part		
		Inside diameter (mm)	Outside diameter (mm)	Length (m)
95003-23XXX-3X	95003-23001-60M	8.0	12.0	1
95003-23XXX-60	<95003-23003-60M>	8.0	12.0	3
	<95003-23008-60M>	8.0	12.0	8
95003-25XXX-1X	95003-25001-10M	9.0	11.0	1
95003-25XXX-20	<95003-25003-10M>	9.0	11.0	3
95003-25XXX-3X	95003-25001-60M	9.0	11.0	1
	<95003-25003-60M>	9.0	11.0	3
95003-25XXX-7X	95003-25001-70M	9.0	11.0	1
	<95003-25003-70M>	9.0	11.0	3
95003-27XXX-1X	95003-27001-10M	9.0	13.0	1
95003-27XXX-20	<95003-27003-10M>	9.0	13.0	3
95003-27XXX-3X	95003-27001-60M	9.0	13.0	1
95003-27XXX-60	<95003-27003-60M>	9.0	13.0	3
95003-33XXX-1X	95003-33001-10M	10.0	14.0	1
95003-33XXX-20	<95003-33003-10M>	10.0	14.0	3
95003-36XXX-1X	95003-36001-10M	11.0	13.0	1
95003-36XXX-20	<95003-36003-10M>	11.0	13.0	3
	<95003-36008-10M>	11.0	13.0	8
95003-37XXX-3X	95003-37001-60M	11.0	15.0	1
95003-37XXX-60	<95003-37003-60M>	11.0	15.0	3
95003-38XXX-1X	95003-38001-10M	12.0	13.0	1
95003-38XXX-20	<95003-38003-10M>	12.0	13.0	3
95003-39XXX-1X	95003-39001-10M	12.0	14.0	1
95003-39XXX-20	<95003-39003-10M>	12.0	14.0	3
95003-40XXX-20	95003-40001-10M	12.0	16.0	1
	<95003-40003-10M>	12.0	16.0	3
95003-40XXX-3X	95003-40001-60M	12.0	16.0	1
95003-40XXX-60	<95003-40003-60M>	12.0	16.0	3
95003-43XXX-1X	95003-43001-10M	13.0	15.0	1
95003-43XXX-20	<95003-43003-10M>	13.0	15.0	3
	<95003-43008-10M>	13.0	15.0	8
95003-45XXX-1X	95003-45001-10M	14.0	18.0	1
95003-45XXX-20	<95003-45003-10M>	14.0	18.0	3
	<95003-45008-10M>	14.0	18.0	8
95003-50XXX-1X	95003-50001-10M	16.0	19.0	1
95003-50XXX-20	<95003-50003-10M>	16.0	19.0	3
95003-50XXX-3X	95003-50001-60M	16.0	19.0	1
	<95003-50003-60M>	16.0	19.0	3
95003-55XXX-1X	95003-55001-10M	17.5	20.5	1
95003-55XXX-20	<95003-55003-10M>	17.5	20.5	3
95003-60XXX-1X	95003-60001-10M	22.0	27.0	1
95003-60XXX-20	<95003-60003-10M>	22.0	27.0	3
95003-60XXX-3X	95003-60001-60M	22.0	27.0	1
95003-60XXX-60	<95003-60003-60M>	22.0	27.0	3

Bulk part number of fuel hose, general purpose hose and vinyl hose

Example: 9 5 0 0 1 - 7 5 0 0 1 - 5 0 M

- M — Bulk part number: Refers to the bulk part.
- 0 — Marking code (hose type) : (fuel hose and general purpose hose)
  Change code (for added hose) : (Vinyl hose)
  - Indicates number mark or change sequence, however, the code for the bulk part must be strictly 0 (zero)
- 5 — Types of code:
  - Fuel hose
    - 5 : Black inside braid
    - 2 : Red outside braid (3 mm inside dia. only)
    - 6 : Black
    - 3 : Red (3 mm inside dia. only)
    - 4 : Ash gray with red stripe (3 mm inside dia. only)
  - General hose:
    - 1 : Ash gray
    - 2 : Ash gray
    - 3 : Black
    - 5 : Black
  - Vinyl hose
    - 1 : Clear
    - 2 : Black
    - 3 : Light red
    - 7 : Pale black
    - 6 : Light red
- 001 — Lengths : 001 : 1 m (Standard)
  - 003 : 3 m
  - 008 : 8 m
- 75 — I.D. code : (fuel hose and general purpose hose)
  - 30 : 3.0 mm
  - 35 : 3.5 mm
  - 45 : 4.5 mm
  - 50 : 5.0 mm
  - 55 : 5.3 mm
  - 5.5 mm
  - 65 : 6.5 mm
  - 70 : 7.0 mm
  - 75 : 7.3 mm
  - 7.5 mm
  - 80 : 8.0 mm
  - 11 : 11 mm
  - 91 : 12 (outside dia. 15) mm
  - 92 : 12 (outside dia. 16) mm
  - 12 : 12 (outside dia. 17) mm
  - 14 : 14 mm
  - 17 : 17 mm
  - ID./OD. code : (vinyl hose)
    - 01 : DI 2.9, DE 6.8 mm
    - 03 : DI 3.0, DE 6.0 mm
    - 05 : DI 3.5, DE 6.5 mm
    - 07 : DI 4.0, DE 7.0 mm
    - 08 : DI 4.5, DE 6.5 mm
    - 09 : DI 4.5, DE 8.0 mm
    - 12 : DI 5.0, DE 7.0 mm
    - 10 : DI 5.0, DE 8.0 mm
    - 11 : DI 5.0, DE 9.0 mm
    - 14 : DI 6.0, DE 9.0 mm
    - 17 : DI 7.0, DE 9.0 mm
    - 19 : DI 7.0, DE 11.0 mm
    - 21 : DI 8.0, DE 9.0 mm
    - 23 : DI 8.0, DE 12.0 mm
    - 25 : DI 9.0, DE 11.0 mm
    - 27 : DI 9.0, DE 13.9 mm
    - 33 : DI 10.0, DE 14.0 mm
    - 36 : DI 11.0, DE 13.0 mm
    - 37 : DI 11.0, DE 15.0 mm
    - 38 : DI 12.0, DE 13.0 mm
    - 39 : DI 12.0, DE 14.0 mm
    - 40 : DI 12.0, DE 16.0 mm
    - 43 : DI 13.0, DE 15.0 mm
    - 45 : DI 14.0, DE 18.0 mm
    - 50 : DI 16.0, DE 19.0 mm
    - 55 : DI 17.5, DE 20.5 mm
    - 60 : DI 22.0, DE 27.0 mm
- 1 — Hose type : 1 Fuel hose
  - 2 General hose
  - 3 Vinyl hose

How to use the flat rate time (F.R.T.)

This F.R.T. (Flat Rate Time) is used to determine the standard labor time allowed for replacement of parts covered by the warranty during the period the warranty is in effect. The F.R.T. for those parts which are not listed herein should be determined from the operation closely related to the replacement of that part.

1. The F.R.T. is based on the following servicing conditions

a. A liberal allowance is added to the net servicing time.
b. Standard times specified are based on the condition that the necessary servicing tools listed in the service manual (motorcycle) which describes the HONDA service policy are available close at hand and the work performed by a mechanic with normal skill.
c. Time required for inspection and operational test following the servicing is included in the F.R.T.

2. Method of computing

The job times are listed in tenth of an hour to simplify computation.
Example: 0,3 = 18 minutes
5,6 = 5 hours and 36 minutes

Conversion Chart			
Hours	Minutes	Hours	Minutes
0,1	6	0,6	36
0,2	12	0,7	42
0,3	18	0,8	48
0,4	24	0,9	54
0,5	30	1,0	60

3. Computing the F.R.T.

When several jobs are performed at the same time, make the calculation in the following manner.

a. Jobs of non duplicated nature
The F.R.T. for the job is obtained by totalling the F.R.T. for each part replaced.
Example: Replacement of cylinder and clutch spring.

Service item	F.R.T.
Cylinder	*3.6
Clutch Spring	1.0

The F.R.T. for the job is: 3.6 + 1.0 = 4.6

b. Jobs of duplicated nature
Take the F.R.T. for the last part to be replaced.
Example: Replacement of piston and cylinder head gasket.

Service item	F.R.T.
Cylinder head gasket	*3.1
Piston	*3.6

The F.R.T. for the job is: 3.6

c. Jobs of partially related nature
Total up the F.R.T. for all of the parts replaced and then subtract the F.R.T. for the duplicated operation.
Example: Replacement of gearshift drum and crankshaft comp.

Service item	F.R.T.
Gearshift drum	*5.9
Crankshaft comp.	*6.7
Crankcase disassembly	*5.7

The F.R.T. for the job is: (5.9 + 6.7) – 5.7 = 6.9

Crankcase disassembly is the duplicated operations.

- The F.R.T. shown with (*) includes engine removal and installation.
- The parts, having the same number of man-hour, are identified by a mark "•", and classified under the title of their representative work.

4. Operations other than replacing parts

a. Removal and instalation

No.	Service item	F.R.T.
1	Engine	1.7
2	Cylinder Head	2.7
3	Carburetor	0.4

b. Adjustment, measurement and cleaning
Engine

No.	Service item	F.R.T.
1	Spark Plug Adjustment and Cleaning	0.1
2	Carburetor Idle Adjustment	0.1
3	Engine Oil Inspection	0.1
4	Compression-Pressure Measurement	0.1
5	Battery Checking of Electrolyte Level and Gravity	0.2
6	Carburetor Float Level Measurement	1.1
7	Throttle Operation Adjustment	0.1
8	Ignition Timing Inspection	0.2
9	Cleaner Element Cleaning	0.1
10	Clutch Adjustment	0.1
11	Oil Filter Screen Cleaning	0.9
12	Valve Clearance Adjustment	1.7

Frame

No.	Service item	F.R.T.
1	Front Brake Air Bleeding	0.1
2	Rear Brake Air Bleeding	0.1
3	Brake Operation Test	0.1
4	Headlight Aimings	0.1
5	Drive Chain Tension Adjustment	0.1

c. Overhaul

No.	Service item	F.R.T.
1	Carburetor	1.3

All information, illustrations, directions and specifications included in this publication are based on the latest product information available at the time of approval for printing.
MOTO HONDA DA AMAZÔNIA LTDA. reserves the right to make changes at any time without notice and without incutting any obligation whatever.
No part of this publication may be reproduced without written permission.

MOTO HONDA DA AMAZÔNIA LTDA.
Service Department
Technical Publications Sector.

Instrucciones para emplear el catálogo de piezas

- Este catálogo de piezas ha sido preparado en base a la última información disponible el Januario, 2003.

  - Especifique siempre el número de pieza cuando realice un pedido de piezas.

- Compruebe los números de modelo, de tipo, y de serie, el color, marca, y tamaño como sea necesario antes de realizar el pedido de una pieza.

  - Tenga presente que las ilustraciones (planos de las piezas) pueden diferir de las piezas reales en su forma.
    Se incluyen sólo para que le sirvan de referencia para consultar las piezas.

  - **Cuando se efectúen modificaciones o adiciones en el catálogo de piezas, se editará una edición revisada en el momento apropiado, con un número de revisión sucesivamente progresivo en la tapa. Le recomendamos que obtenga estas revisiones para mantener al día su catálogo de piezas en todo momento. Para comprobar si se ha editado una revisión del catálogo de partes, póngase en contacto con su distribuidor HONDA.**

Índice

- Instrucciones para emplear el catálogo de piezas 29
- Cómo consultar la información de piezas 30
- Estructura del catálogo de piezas 31
- Cuando se han revisado las piezas 32
- Abreviaturas empleadas en el catálogo de piezas 32
- Cómo comprobar el bloque de piezas y los números de serie 33
- Modelos, códigos de área y Nos. de serie aplicables 33
- Composición del número de identificación del vehículo (N.I.V.) 1996~ 34
- Tabla de colores 35
- Mangueras de Combustíble, Mangueras de Aplicaciones Generales y Mangueras de Vinilo 37
- Número de Parte sin envasar de la Manguera de Combustíble, Aplicaciones Generales, Mangueras de Vinilo 40
- Modo de usar la tarifa horaria llana (THLL) 41
- Índice ilustrado – Grupo de motor 43
- Índice ilustrado – Grupo de bastidor 45
- Índice del número de la pieza 192

Cómo consultar la información de piezas

Ⓑ Referencia com el “Índice del número de pieza”

Nº DE LA PIEZA

Nº de la Pieza	Nº del Bloque
06000	
06430-GCE-900	F-10
06450-GCE-900	F-8
11000	
11100-GCE-900	E-12
11191-GCE-900	E-12
11200-GCE-900	E-12
11330-GCE-900	E-6
11341-GCE-900	E-10
11394-GW8-680	E-6
12000	
12101-GCE-900	E-5
12191-GS4-761	E-5
12200-GCE-900	E-2
12209-GB4-681	E-3
12237-KEV-305	E-2
12245-KEV-305	E-2
12250-GF6-000	E-2
12251-GF6-010	E-2
12255-GF6-000	E-2

Nº de la Pieza	Nº del Bloque
14321-GB6-911	E-4
14401-178-003	E-4
14431-GN5-911	E-3
14451-035-000	E-3
14500-035-020	E-4
14502-086-000	E-4
14531-035-000	E-4
14541-GB4-680	E-4
14550-GB0-911	E-4
14566-086-030	E-4
14610-086-013	E-4
14615-035-010	E-4
14670-035-031	E-4
14675-178-000	E-4
14711-GN5-913	E-3
14721-GF6-010	E-3
14751-GN5-911	E-3
14761-GN5-911	E-3
14771-GB4-680	E-3
14775-MA6-000	E-3
14781-MA6-000	E-3
15000	
15100-GBG-931	E-9

Nº de la Pieza	Nº del Bloque
16075-GHB-B40	E-17
16100-GCE-951	E-17
16100-GCE-961	E-17
16118-GB4-003	E-17
16148-141-881	E-17
16155-168-681	E-17
16163-GBG-960	E-17
16165-GCE-901	E-17
16175-GB0-911	E-17
16176-GB0-911	E-17
16199-428-771	E-17
16199-GCE-900	E-17
16201-KCW-880	E-1
16211-GB5-750	E-1
16236-GBG-900	E-12
16910-GAH-690	F-12
16951-KEV-900	E-17
17000	
17111-GBG-850	E-1
17111-GN5-980	E-1
17205-GCE-900	F-15
17212-GCE-900	F-15
17213-GCE-900	F-15

Nº de la Pieza	Nº del Bloque
22361-GN8-920	E-8
22401-KEV-900	E-8
22606-GN5-910	E-7
22610-GCE-900	E-7
22630-GB2-000	E-7
22631-HF7-003	E-7
22641-GN8-920	E-7
22660-GCE-900	E-7
22804-GB2-000	E-7
22810-GN5-910	E-6
22820-KEV-900	E-6
22830-GN5-910	E-6
22836-GN5-910	E-6
22846-GN5-910	E-6
23000	
23112-GCE-900	E-8
23122-GCE-900	E-7
23123-GCE-900	E-7
23124-GCE-900	E-7
23126-GCE-900	E-7
23211-GN5-910	E-14
23216-GN5-910	E-8
23217-GN5-910	E-8

Ⓐ Referencia con el “Índice ilustrado”

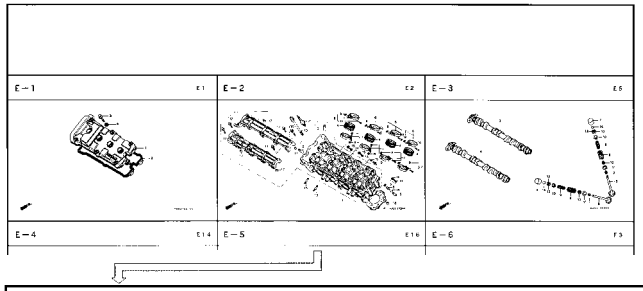

C-1.2

Faro
(CBR900RRR
Exceto CM/SI/RRS ~ RRV)

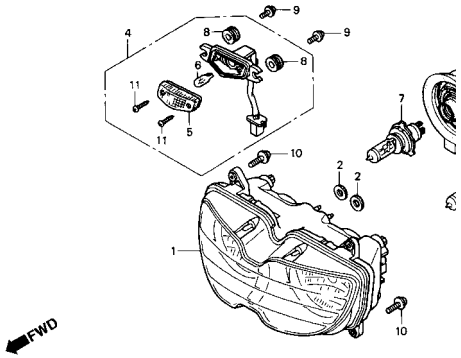

Articulo de servicio	THLL	No. de Ref.	No. de pieza	Descripción	No. Rdo CBR900 RRN	RRP	RRR	RRS	RRT	RRV
Unidad de Faro	0,5	1	33101-MAE-601	Unidad de Faro *NH-285* Ceniza	–	–	1	–	–	–
• Conjunto de Receptaculo, Luz					–	–	–	1	–	–
Bombillo	0,1				–	–	–	1	–	–
• Bombillo, Faro			33101-MAE-612	Unidad de Faro *NH-283* Ceniza (Precauciones Durante la Instalacion)	–	–	1	–	–	–
					–	–	–	1	–	–
					–	–	–	1	–	–
					–	–	–	1	–	–
					–	–	–	1	–	–
			33101-MAE-671	Unidad de Faro *NH-1* Negro	–	–	1	–	–	–
					–	–	–	1	–	–
					–	–	–	1	–	–
			33101-MAE-691	Unidad de Faro	–	–	1	–	–	–
			33101-MAE-602	Unidad de Faro	–	–	–	1	–	–
					–	–	–	1	–	–
					–	–	–	–	1	1

Estructura del catálogo de piezas

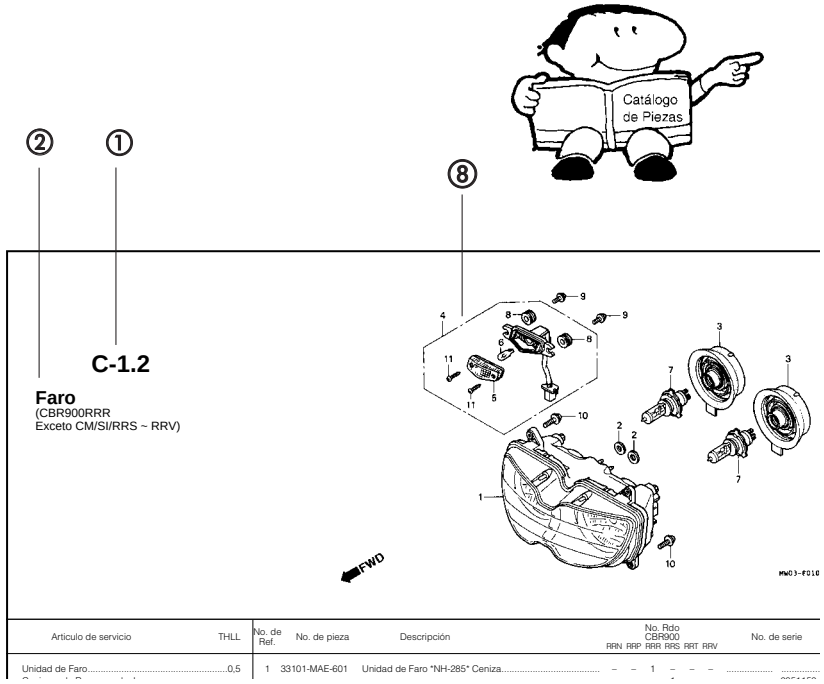

Articulo de servicio	THLL	No. de Ref.	No. de pieza	Descripción	No. Rdo CBR900 RRN	RRP	RRR	RRS	RRT	RRV	No. de serie
Unidad de Faro	0,5	1	33101-MAE-601	Unidad de Faro *NH-285* Ceniza	–	–	1	–	–	–	

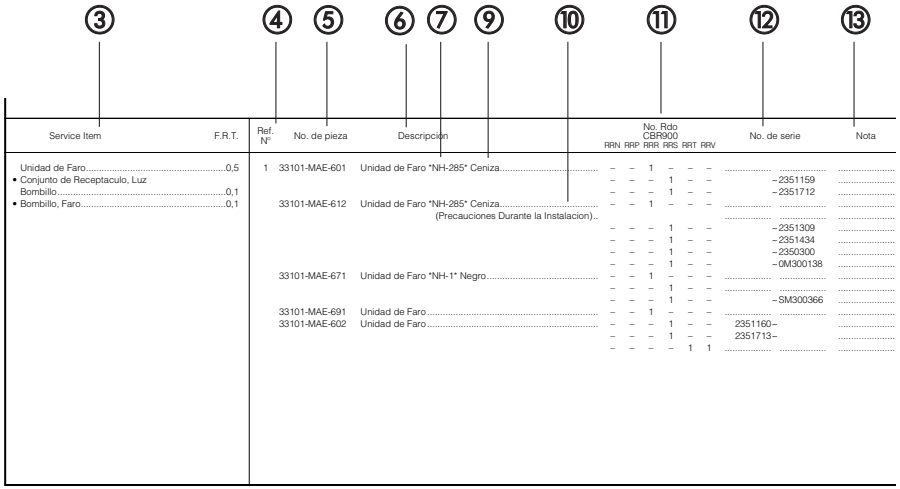

Service Item	F.R.T.	Ref. N°	No. de pieza	Descripción	No. Rdo CBR900 RRN	RRP	RRR	RRS	RRT	RRV	No. de serie	Nota
Unidad de Faro	0,5	1	33101-MAE-601	Unidad de Faro *NH-285* Ceniza	–	–	1	–	–	–		
• Conjunto de Receptaculo, Luz					–	–	–	1	–	–	–2351159	
Bombillo	0,1				–	–	–	1	–	–	–2351712	
• Bombillo, Faro	0,1		33101-MAE-612	Unidad de Faro *NH-285* Ceniza	–	–	1	–	–	–		
				(Precauciones Durante la Instalacion)								
					–	–	–	1	–	–	–2351309	
					–	–	–	1	–	–	–2351434	
					–	–	–	1	–	–	–2350300	
					–	–	–	1	–	–	–0M300138	
			33101-MAE-671	Unidad de Faro *NH-1* Negro	–	–	1	–	–	–		
					–	–	–	1	–	–		
					–	–	–	1	–	–	–SM300366	
			33101-MAE-691	Unidad de Faro	–	–	1	–	–	–		
			33101-MAE-602	Unidad de Faro	–	–	–	1	–	–	2351160–	
					–	–	–	1	–	–	2351713–	
					–	–	–	–	1	1		

① Título del bloque

② Número del bloque

③ Articulo de servicio/Tarifa Horaria Llana (THLL)

④ Número de referencia

- El número del título marcado con el paréntesis indica que continúa desde la página anterior.

⑤ Número de pieza

⑥ Descripción

⑦ Código de color HONDA

⑧ Conjuntos

- Las secciones enmarcadas con lineas discontinuas en los diagramas detallados están disponibles como conjuntos completos (también pueden obtenerse sus partes individuales.)

⑨ Descripción del color

⑩ Observación

- La observación se indica con los paréntesis en la columna del nombre de pieza.

⑪ Cantidad requerida

- La Cant. reqd. indicada en el paréntesis indica la pieza opcional.
- La Cant. reqd. marcada con "N" indica la pieza opcional que debe seleccionarse según sea necesario.
- La Cant. reqd. indica el número de la pieza utilizada en el bloque.

⑫ Número de serie

⑬ Nota

Cuando se han revisado las piezas

No. de Ref.	No. de pieza	Descripción	No. Rdo CBR900 RRN	RRP	RRR	RRS	RRT	RRV	No. de serie
1	33101-MAE-601	Unidad de Faro *NH-285* Ceniza	–	–	1	–	–	–	
			–	–	–	1	–	–	~2351159
			–	–	–	1	–	–	~2351712
	33101-MAE-612	Unidad de Faro *NH-283* Ceniza	–	–	1	–	–	–	
		(Precauciones Durante la Instalacion)							
			–	–	–	1	–	–	~2351309
			–	–	–	1	–	–	~2351434
			–	–	–	1	–	–	~2350300
			–	–	–	1	–	–	~0M300138
	33101-MAE-671	Unidad de Faro *NH-1* Negro	–	–	1	–	–	–	
			–	–	–	1	–	–	
			–	–	–	1	–	–	~SM300366
	33101-MAE-691	Unidad de Faro	–	–	1	–	–	–	
	33101-MAE-602	Unidad de Faro	–	–	–	1	–	–	2351160~
			–	–	–	1	–	–	2351713~
			–	–	–	–	1	1	

El número ha sido utilizado desde el modelo inicial sin revisiones.

Cuando se muestra en el lado izquierdo, es aplicable a los modelos No. 2351160 y números subsiguientes.

Cuando se muestra en el lado derecho, es aplicable a los modelos hasta el No. 2351159.

Abreviaturas empleadas en el catálogo de piezas

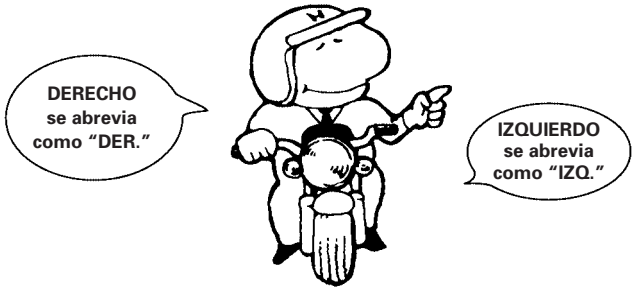

* "IZQ." e "DER." en la descripción de una pieza significa el lado IZQUIERDO o el DERECHO. Determine el izquierdo o derecho como si usted estuviera en el asiento de la motocicleta.

• En este catálogo de piezas se utilizan las abreviaturas siguientes.

ENS.	Ensamble (Conjunto)
COMP.	Completo
DER.	Derecho
IZQ.	Izquierdo
STD.	Standard
MM	Milímetro
G.	Gramo
T (22D)	Diente (22 dientes)
A.	Amperio
V.	Voltio
W.	Watio
WL.	Con etiqueta
WOL.	Sin etiqueta
L.E.D.	Diode emisor de luz
KPH.	Kilómetro por hora
MPH.	Milla por hora (100 Eslabónes)
C.A.	Corriente Alterna
C.D.	Corriente Directa
DEL.	Delantero
TRAS.	Trasero
HEX.	Hexagonal
A.M.	Marca adhesiva
T.M.	Marca de transcripcion
C.D.I.	Encendido por descarga capacitiva
1LA	República Dominicana, El Salvador, Venezuela, Guatemala, Guiana (Mercosul: Argentina, Paraguai, Uruguai)
2LA	Colômbia, México

Cómo comprobar el bloque de partes y los números de série

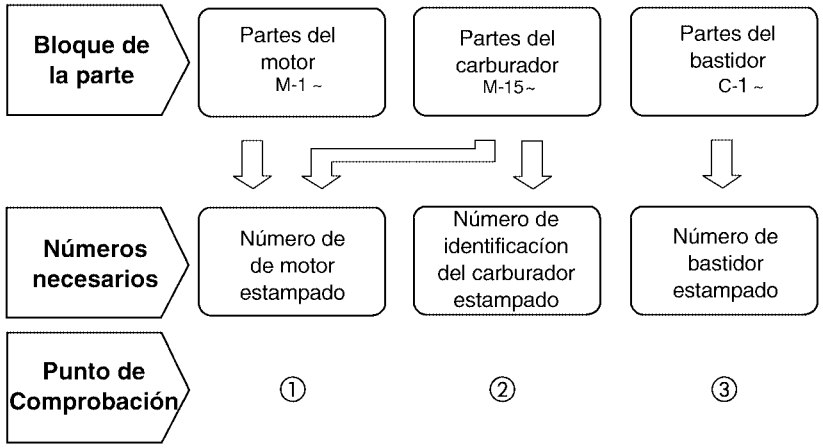

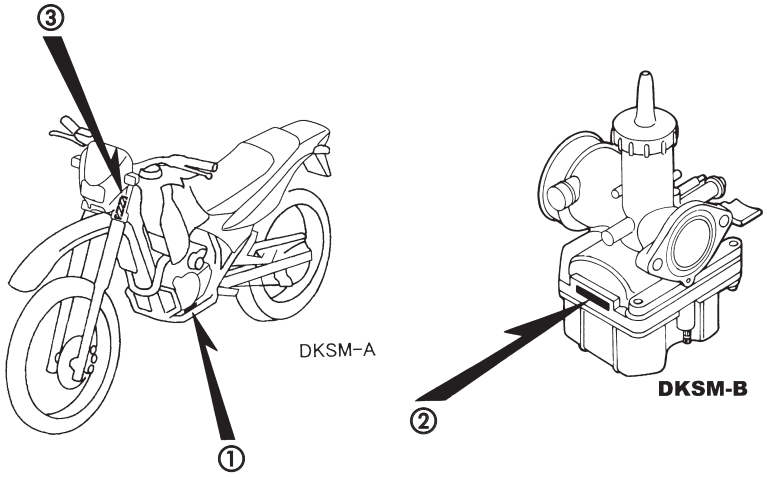

Modelos, Códigos de área y Nos. de serie aplicables

Los modelos, códigos de area y Nos. de serie aplicables que se dan en este catálogo de piezas pueden identificarse como sigue.
Si no están en lista los códigos de área, las piezas son para uso común.

Modelo	Código de Área	Tipo	Código de Catalogo de Piezas	No. de serie aplicable de motor	No. de serie aplicable de bastidor	No. de identif. aplicable do Carburador
NXR150$_3$	BR	Brasil	BR	KD02E33 000001 ~	9C2KD0230 3R000001 ~	PDC3T Ⓐ
NXR150$_4$	BR	Brasil	BR	KD02E34 000001 ~	9C2KD0230 4R000001 ~	PDC3T Ⓐ
NXR150$_5$	BR	Brasil	BR	KD02E35 000001 ~	9C2KD0230 5R000001 ~	PDC3T Ⓐ
NXR150$_5$	LA	Latin America	1LA	•	•	PDC3Y Ⓐ
NXR150$_5$	LA	Latin America	2LA	•	•	PDC3Z Ⓐ

* De los números de identificacción de carburador, sólo las porciones subrayadas en el ejemplo siguiente se usan para registro.
• Nota: En conformidad con Proyecto de Producción.

PDC3T Ⓐ KC ア

Tabla de selección para llave ciega o abertura

Tipo	No. de llave
1	A**, B**

*: 0, 1, 2, 3, 4, 5, 6, 7, 8 ou 9

Composición del número de identificación del vehículo (N.I.V) 1996 ~

Exemplo: J H 2 P E 0 4 A * K M 2 0 0 0 0 1

Número de serie de producción

Código de Fábrica

A .... Ohio U.S.A	E .... Montesa Espanha	R .... Manaus Brasil
B .... Alost Bélgica	F .... Atessa Itália	S .... Susuka Japão
C .... Saitama Japão	K .... Kumamoto Japão	T .... Tochigi Japão
D .... Guadalajara México	M .... Hamamatsu Japão	4 .... Sul da Carolina U.S.A

Modelo del año

Exemplo: K....1989 L....1990 M....1991 N....1992 X....1999 (Exceto I.O Q.U) Y....2000 1....2001
2....2002 3....2003 4....2004 5....2005 6....2006 7....2007 8....2008 9....2009

Versión
Dígito de Controle

Versión
Especificação

Código de descripción del vehículo

Exemplo: PE04....XR600R RC30....VFR750R

Marca y Tipo del vehículo

JH2 ..... HONDA Motocicleta (Fabricada en Japón)	VTM ..... HONDA Motocicleta (Fabricada en España)
1HF ..... HONDA Motocicleta (Fabricada en Estados Unidos de Norteamérica)	ZDC ..... HONDA Motocicleta (Fabricada en Italia)
YC1 ..... HONDA Motocicleta (Fabricada en Bélgica)	JH3 ..... HONDA Vehículo todo terreno (Fabricada en Japón)
9C2 ..... HONDA Motocicleta (Fabricada en Brasil)	478 ..... HONDA Vehículo todo terreno (Fabricada en Estados Unidos de Norteamérica)
3H1 ..... HONDA Motocicleta (Fabricada en Méxique)	

Tabla de colores

• Al pedir piezas coloreadas, consulte la tabla de abajo y utilice un número de pieza consistente en el número de pieza básico relevante al que se le ha añadido un código de color de pieza.

NXR150 (2003)

No.	Modelo		NXR150						
	Color Principal		Blanco Ross NH-196	Rojo Caucaia R-286R	Azul Penedo PB-337R	Modelo Aplicable		No. de Bloque aplicable	No. de ref.
	Código de color		NH-196	R-286R	PB-337R	Modelo Aplicable inicial	Modelo Aplicable final		
	Nombre de las piezas coloresdas	No. de pieza básico							
1	Bastidor	50100-KRE-900	ZA	ZA	ZA			C-28	1
2	Cubretablero Derecho	83510-KRE-900	ZA	ZC	ZB			C-15	3
3	Cubretablero Delantero Izquierdo	83601-KRE-900	ZA	ZA	ZA			C-15	6
4	Cubretablero Izquierdo	83600-KRE-900	ZA	ZC	ZB			C-15	5
5	Cubretablero Delantero Derecho	83501-KRE-900	ZA	ZA	ZA			C-15	1
6	Cubretablero Trasero	80100-KRE-900	ZA	ZC	ZB			C-23	4
7	Parafango Delantero	61100-KPS-900	ZB	ZF	ZE			C-7	1
8	Franja, HONDA	61310-KPE-900	ZA	ZA	–			C-31	1
9	Franja, HONDA	61310-KPE-950	–	–	ZA			C-31	1
10	Franja, Cubretablero	87126-KRE-900	ZA	ZB	ZC			C-31	2
11	Panel Comp., Freno Trasero	43100-KPS-900	ZA	ZA	ZA			C-11	2
12	Alza Trasera	50310-KRE-900	ZA	ZA	ZA			C-23	3
13	Tubo Manubrio	53100-KRE-900	ZC	ZC	ZC			C-5	7
14	Protector Tubo Escape	18345-KPS-900	ZB	ZB	ZB			C-17	9
15	Asiento	77200-KRE-900	ZA	ZA	ZA			C-14	2
16	Cubretablero, Izquierdo	19200-KRE-900	ZA	ZB	ZC			C-13	15
17	Cubretablero, Derecho	19100-KRE-900	ZA	ZB	ZC			C-13	14
18	Franja Cubretablero Izquierdo Tanque Combustible	87128-KRE-900	ZA	ZB	ZC			C-31	4
19	Franja Cubretablero Derecho Tanque Combustible	87127-KRE-900	ZA	ZB	ZC			C-31	3
20	Horquilla Trasera	52200-KRE-900	ZA	ZA	ZA			C-21	15
21	Tanque Combustible	17510-KRE-900	ZB	ZB	ZB			C-13	6
22	Visor Delantero	61300-KRE-900	ZA	ZC	ZB			C-1	9

Tabla de colores

• Al pedir piezas coloreadas, consulte la tabla de abajo y utilice un número de pieza consistente en el número de pieza básico relevante al que se le ha añadido un código de color de pieza.

NXR150 (2004)

No.	Modelo		NXR150						
	Color Principal		Blanco Ross NH-196	Rojo Caucaia R-286R	Negro NH-1	Modelo Aplicable		No. de Bloque aplicable	No. de ref.
	Código de color		NH-196	R-286R	NH-1	Modelo Aplicable inicial	Modelo Aplicable final		
	Nombre de las piezas coloresdas	No. de pieza básico							
1	Bastidor	50100-KRE-900	ZA	ZA	ZA			C-28	1
2	Cubretablero Derecho	83510-KRE-880	ZA	ZB	ZC			C-15.1	2
3	Cubretablero Delantero Izquierdo	83601-KRE-900	ZA	ZA	ZA			C-15.1	5
4	Cubretablero Izquierdo	83610-KRE-880	ZA	ZB	ZC			C-15.1	4
5	Cubretablero Delantero Derecho	83501-KRE-900	ZA	ZA	ZA			C-15.1	1
6	Cubretablero Trasero	80100-KRE-900	ZA	ZC	–			C-23.1	4
7	Cubretablero Trasero	80100-KRE-880	–	–	ZA			C-23.1	4
8	Parafango Delantero	61100-KPS-900	ZB	ZF	ZG			C-7.1	1
9	Franja, HONDA	61310-KPE-900	ZA	ZA	ZA			C-31.1	1
10	Franja, HONDA	61310-KPE-950	–	–	ZA			C-31.1	1
11	Franja, Cubretablero	87126-KRE-900	ZA	ZB	–			C-31.1	3
12	Franja, Cubretablero	87126-KRE-880	–	–	ZA			C-31.1	3
13	Panel Comp., Freno Trasero	43100-KPS-900	ZA	ZA	ZA			C-11	2
14	Alza Trasera	50310-KRE-900	ZA	ZA	ZA			C-23	3
15	Tubo Manubrio	53100-KRE-900	ZC	ZC	ZC			C-5	7
16	Protector Tubo Escape	18345-KPS-900	ZB	ZB	ZB			C-17	9
17	Asiento	77200-KRE-900	ZA	ZA	ZA			C-14	2
18	Cubretablero, Izquierdo	19200-KRE-880	ZA	ZB	ZC			C-13.1	15
19	Cubretablero, Derecho	19100-KRE-880	ZA	ZB	ZC			C-13.1	14
20	Franja Cubretablero Izquierdo Tanque Combustible	87128-KRE-880	ZA	ZB	ZC			C-31.1	5
21	Franja Cubretablero Derecho Tanque Combustible	87127-KRE-880	ZA	ZB	ZC			C-31.1	4
22	Horquilla Trasera	52200-KRE-900	ZA	ZA	ZA			C-21	15
23	Tanque Combustible	17510-KRE-900	ZB	ZB	ZB			C-13	6
24	Visor Delantero	61300-KRE-880	ZA	ZB	ZC			C-1.1	9
25	Franja,	61302-KRE-880	ZA	ZB	ZC			C-31.1	1
26	Franja,	80206-KRE-880	–	–	ZA			C-31.1	2

Tabla de colores

• Al pedir piezas coloreadas, consulte la tabla de abajo y utilice un número de pieza consistente en el número de pieza básico relevante al que se le ha añadido un código de color de pieza.

NXR150 (2005)

No.	Modelo		NXR150						
	Color Principal		Azul Buriti	Rojo Caucaia	Negro	Modelo Aplicable		No. de Bloque aplicable	No. de ref.
	Código de color		PB-362R	R-286R	NH-1	Modelo Aplicable inicial	Modelo Aplicable final		
	Nombre de las piezas coloresdas	No. de pieza básico							
1	Bastidor	50100-KRE-900	ZA	ZA	ZA			C-28	1
2	Cubretablero Derecho	83510-KRE-970	ZB	ZA	ZC			C-15.1	2
3	Cubretablero Delantero Izquierdo	83601-KRE-900	ZA	ZA	ZA			C-15.1	5
4	Cubretablero Izquierdo	83610-KRE-970	ZB	ZA	ZC			C-15.1	4
5	Cubretablero Delantero Derecho	83501-KRE-900	ZA	ZA	ZA			C-15.1	1
6	Cubretablero Trasero	80100-KRE-970	ZA	ZB	–			C-23.1	4
7	Cubretablero Trasero	80100-KRE-880	–	–	ZA			C-23.1	4
8	Parafango Delantero	61100-KPS-900	ZH	ZF	ZG			C-7.1	1
9	Franja, HONDA	61310-KPE-900	ZA	ZA	ZA			C-31.1	1
10	Franja, HONDA	61310-KPE-950	–	–	ZA			C-31.1	1
11	Franja, Cubretablero	87126-KSM-770	ZC	ZB	ZD			C-31.1	3
13	Panel Comp., Freno Trasero	43100-KPS-900	ZA	ZA	ZA			C-11	2
14	Alza Trasera	50310-KSM-770	ZA	ZA	ZA			C-23	3
15	Tubo Manubrio	53100-KRE-900	ZC	ZC	ZC			C-5	7
16	Protector Tubo Escape	18345-KPS-901	ZB	ZB	ZB			C-17	9
17	Asiento	77200-KRE-900	ZA	ZA	ZA			C-14	2
18	Cubretablero, Izquierdo	19200-KRE-970	ZB	ZA	ZC			C-13.1	15
19	Cubretablero, Derecho	19100-KRE-970	ZB	ZA	ZC			C-13.1	14
20	Franja Cubretablero Izquierdo Tanque Combustible	87128-KRE-970	ZB	ZA	ZC			C-31.1	5
21	Franja Cubretablero Derecho Tanque Combustible	87127-KRE-970	ZB	ZA	ZC			C-31.1	4
22	Horquilla Trasera	52200-KRE-900	ZA	ZA	ZA			C-21	15
23	Tanque Combustible	17510-KRE-900	ZB	ZB	ZB			C-13	6
24	Visor Delantero	61300-KRE-970	ZB	ZA	ZC			C-1.1	9
25	Franja, Visor Delantero	61302-KRE-970	ZB	ZA	ZC			C-31.1	1
26	Franja, Honda	80206-KRE-880	–	–	ZA			C-31.1	2
27	Franja, Honda	80206-KRE-970	ZB	ZA	–			C-31.1	2
28	Franja, Cubretablero Lateral	83502-KRE-970	ZB	ZA	ZC			C-31.1	2

Mangueras de combustíble, mangueras de aplicaciones generales y mangueras de vínilo

- La manguera de combustibie de partes estándar, manguera de aplicaciones generales y la manguera de vinilo pueden sustituirse por la parte sin embalar bobinada.

- Cuando efectúe pedidos de la manguera de combustíble de partes estándar, manguera de aplicaciones generales y manguera de vinilo, emplee el número de parte sin envasar escrito entre paréntesis ( ) en el catálogo de partes, debajo del nombre de la parte, o emplee el catálogo de abajo (La longitud estándar de la parte sin envasar es de 1 m, aunque las mostradas en el catálogo < > están disponibles en longitudes de 3 m y 8 m.)

- Cuando cambie la manguera, corte y emplee la manguera a la longitud especificada como se menciona en el nombre de la parte.
  (En cuanto al método de corte de la parte sin envasar, y método de relleno de pedidos, etc., consulte el manual de servicio y las instrucciones que acompañan a la parte sin envasar.)

- La lista siguiente es un catálogo de los números de parte estándar y números de parte sin envasar. Tenga presente que estos números son aplicabies solo a las partes de reemplazo enumeradas en la lista.

Manguera de combustíble			
Número de parte estándar	Número de parte sin envasar	Parte sin envasar	
		Diámetro interior (mm)	Longitud (m)
95001-30XXX-2X	95001-30001-20M	3.0	1
95001-30XXX-3X	95001-30001-30M	3.0	1
9500-30XXX-4X	95001-30001-40M	3.0	1
95001-35XXX-2X 95001-35XXX-5X	95001-35001-50M <95001-35003-50M>	3.5 3.5	1 3
95001-35XXX-3X 95001-35XXX-4X 95001-35XXX-6X	95001-35001-60M <95001-35003-60M>	3.5 3.5	1 3
95001-45XXX-2X 95001-45XXX-5X	95001-45001-50M <95001-45003-50M>	4.5 4.5	1 3
95001-45XXX-3X 95001-45XXX-4X 95001-45XXX-6X	95001-45001-60M <95001-45003-60M> <95001-45008-60M>	4.5 4.5 4.5	1 3 8
95001-55XXX-2X 95001-55XXX-5X	95001-55001-50M <95001-55003-50M> <95001-55008-50M>	5.5 5.5 5.5	1 3 8
95001-55XXX-3X 95001-55XXX-4X 95001-55XXX-6X	95001-55001-60M <95001-55003-60M> <95001-55008-60M>	5.5 5.5 5.5	1 3 8
95001-75XXX-2X 95001-75XXX-5X	95001-75001-50M <95001-75003-50M>	7.5 7.5	1 3
95001-75XXX-3X 95001-75XXX-4X 95001-75XXX-6X	95001-75001-60M <95001-75003-60M> <95001-75008-60M>	7.5 7.5 7.5	1 3 8
95001-80XXX-2X 95001-80XXX-5X	95001-80001-50M	8.0	1
95001-80XXX-3X 95001-80XXX-4X 95001-80XXX-6X	95001-80001-60M	8.0	1

Manguera de aplicaciones generales			
Número de parte estándar	Número de parte sin envasar	parte sin envasar	
		Diámetro interior (mm)	Longitud (m)
95005-30XXX-3X	95005-30001-30M	3.0	1
95005-30XXX-5X	95005-30001-50M	3.0	1
95005-35XXX-1X 95005-35XXX-4X	95005-35001-10M <95005-35003-10M> <95005-35008-10M>	3.5 3.5 3.5	1 3 8
95005-35XXX-2X	95005-35001-20M	3.5	1
95005-35XXX-3X	95005-35001-30M	3.5	1
95005-35XXX-5X	95005-35001-50M	3.5	1
95005-45XXX-1X 95005-45XXX-4X	95005-45001-10M <95005-45003-10M> <95005-45008-10M>	4.5 4.5 4.5	1 3 8
95005-45XXX-2X	95005-45001-20M	4.5	1
95005-45XXX-3X	95005-45001-30M	4.5	1
95005-45XXX-5X	95005-45001-50M	4.5	1
95005-50XXX-3X	95005-50001-30M <95005-50003-30M>	5.0 5.0	1 3
95005-50XXX-5X	95005-50001-50M	5.0	1
95005-55XXX-1X 95005-55XXX-4X	95005-55001-10M <95005-55003-10M> <95005-55008-10M>	5.3 5.3 5.3	1 3 8
95005-55XXX-2X	95005-55001-20M <95005-55003-20M>	5.3 5.3	1 3
95005-65XXX-1X	95005-65001-10M <95005-65003-10M>	6.5 6.5	1 3
95005-65XXX-2X	95005-65001-20M	6.5	1
95005-70XXX-3X	95005-70001-30M <95005-70003-30M>	7.0 7.0	1 3
95005-70XXX-5X	95005-70001-50M	7.0	1

Manguera de aplicaciones generales			
Número de parte estándar	Número de parte sin envasar	Bulk part	
		Diámetro interior (mm)	Longitud (m)
95005-75XXX-1X	95005-75001-10M <95005-75003-10M>	7.3 7.3	1 3
95005-75XXX-2X	95005-75001-20M	7.3	1
95005-80XXX-1X	95005-80001-10M <95005-80003-10M>	8.0 8.0	1 3
95005-80XXX-2X	95005-80001-20M	8.0	1
95005-80XXX-3X	95005-80001-30M	8.0	1
95005-80XXX-5X	95005-80001-50M	8.0	1
95005-11XXX-3X	95005-11001-30M	11.0	1
95005-11XXX-5X	95005-11001-50M	11.0	1
95005-12XXX-1X	95005-12001-10M <95005-12003-10M>	12.0 12.0	1 3
95005-12XXX-2X	95005-12001-20M	12.0	1
95005-12XXX-3X	95005-12001-30M	12.0	1
95005-12XXX-5X	95005-12001-50M	12.0	1
95005-91XXX-3X	95005-91001-30M	12.0	1
95005-91XXX-5X	95005-91001-50M	12.0	1
95005-92XXX-3X	95005-92001-30M	12.0	1
95005-92XXX-5X	95005-92001-50M	12.0	1
95005-14XXX-1X	95005-14001-10M	14.0	1
95005-14XXX-2X	95005-14001-20M <95005-14003-20M>	14.0 14.0	1 3
95005-14XXX-3X	95005-14001-30M	14.0	1
95005-14XXX-5X	95005-14001-50M	14.0	1
95005-17XXX-1X	95005-17001-10M	17.0	1
95005-17XXX-2X	95005-17001-20M	17.0	1
95005-17XXX-3X	95005-17001-30M	17.0	1
95005-17XXX-5X	95005-17001-50M	17.0	1

⚠ ADVERTENCIA

Es PELIGROSO confundir la manguera de combustíble con la manguera de aplicaciones generales o manguera de vinilo
No emplee nunca una manguera de aplicaciones generales ni manguera de vinilo en lugar de una manguera de combustíble ni vice-versa. Emplee siempre la parte sin envasar correcta de la lista de partes, de acuerdo con el manual de servicio o las instrucciones que acompañan a la parte sin envasar.

Mangueras de combustíble, mangueras de aplicaciones generales y mangueras de vínilo

Manguera de vinilo				
Número de parte estándar	Número de parte sin envasar	Parte sin envasar		
		Diámetro interior (mm)	Diámetro exterior (mm)	Longitud (m)
95003-01XXX-3X	95003-01001-60M	2.9	6.8	1
95003-01XXX-60	<95003-01003-60M>	2.9	6.8	3
95003-03XXX-3X	95003-03001-60M	3.0	6.0	1
95003-03XXX-60	<95003-03003-60M>	3.0	6.0	1
95003-05XXX-3X	95003-05001-60M	3.5	6.5	1
95003-05XXX-60	<95003-05003-60M>	3.5	6.5	3
	<95003-05008-60M>	3.5	6.5	8
95003-07XXX-1X	95003-07001-10M	4.0	7.0	1
95003-07XXX-20	<95003-07003-10M>	4.0	7.0	3
95003-07XXX-3X	95003-07001-60M	4.0	7.0	1
95003-07XXX-60	<95003-07003-60M>	4.0	7.0	3
	<95003-07008-60M>	4.0	7.0	8
95003-07XXX-7X	95003-07001-70M	4.0	7.0	1
	<95003-07003-70M>	4.0	7.0	3
	<95003-07008-70M>	4.0	7.0	8
95003-08XXX-1X	95003-08001-10M	4.5	6.5	1
	<95003-08003-10M>	4.5	6.5	3
	<95003-08008-10M>	4.5	6.5	8
95003-09XXX-3X	95003-09001-60M	4.5	8.0	1
95003-09XXX-60	<95003-09003-60M>	4.5	8.0	3
95003-12XXX-1X	95003-12001-10M	5.0	7.0	1
95003-12XXX-20	<95003-12003-10M>	5.0	7.0	3
	<95003-12008-10M>	5.0	7.0	8
95003-10XXX-1X	95003-10001-10M	5.0	8.0	1
95003-10XXX-20	<95003-10003-10M>	5.0	8.0	3
95003-10XXX-3X	95003-10001-60M	5.0	8.0	1
95003-10XXX-60	<95003-10003-60M>	5.0	8.0	3
95003-11XXX-3X	95003-11001-60M	5.0	9.0	1
95003-11XXX-60	<95003-11003-60M>	5.0	9.0	3
	<95003-11008-60M>	5.0	9.0	8
95003-14XXX-1X	95003-14001-10M	6.0	9.0	1
95003-14XXX-20	<95003-14003-10M>	6.0	9.0	3
95003-14XXX-3X	95003-14001-60M	6.0	9.0	1
	<95003-14003-60M>	6.0	9.0	3
95003-17XXX-1X	95003-17001-10M	7.0	9.0	1
	<95003-17003-10M>	7.0	9.0	3
95003-19XXX-1X	95003-19001-10M	7.0	11.0	1
95003-19XXX-20	<95003-19003-10M>	7.0	11.0	3
	<95003-19008-10M>	7.0	11.0	8
95003-19XXX-3X	95003-19001-60M	7.0	11.0	1
95003-19XXX-60	<95003-19003-60M>	7.0	11.0	3
	<95003-19008-60M>	7.0	11.0	8
95003-21XXX-1X	95003-21001-10M	8.0	9.0	1
95003-21XXX-20	<95003-21003-10M>	8.0	9.0	3
95003-23XXX-1X	95003-23001-10M	8.0	12.0	1
95003-23XXX-20	<95003-23003-10M>	8.0	12.0	3

Manguera de vinilo				
Número de parte estándar	Número de parte estándar	Parte sin envasar		
		Diámetro interior (mm)	Diámetro exterior (mm)	Longitud (m)
95003-23XXX-3X	95003-23001-60M	8.0	12.0	1
95003-23XXX-60	<95003-23003-60M>	8.0	12.0	3
	<95003-23008-60M>	8.0	12.0	8
95003-25XXX-1X	95003-25001-10M	9.0	11.0	1
95003-25XXX-20	<95003-25003-10M>	9.0	11.0	3
95003-25XXX-3X	95003-25001-60M	9.0	11.0	1
	<95003-25003-60M>	9.0	11.0	3
95003-25XXX-7X	95003-25001-70M	9.0	11.0	1
	<95003-25003-70M>	9.0	11.0	3
95003-27XXX-1X	95003-27001-10M	9.0	13.0	1
95003-27XXX-20	<95003-27003-10M>	9.0	13.0	3
95003-27XXX-3X	95003-27001-60M	9.0	13.0	1
95003-27XXX-60	<95003-27003-60M>	9.0	13.0	3
95003-33XXX-1X	95003-33001-10M	10.0	14.0	1
95003-33XXX-20	<95003-33003-10M>	10.0	14.0	3
95003-36XXX-1X	95003-36001-10M	11.0	13.0	1
95003-36XXX-20	<95003-36003-10M>	11.0	13.0	3
	<95003-36008-10M>	11.0	13.0	8
95003-37XXX-3X	95003-37001-60M	11.0	15.0	1
95003-37XXX-60	<95003-37003-60M>	11.0	15.0	3
95003-38XXX-1X	95003-38001-10M	12.0	13.0	1
95003-38XXX-20	<95003-38003-10M>	12.0	13.0	3
95003-39XXX-1X	95003-39001-10M	12.0	14.0	1
95003-39XXX-20	<95003-39003-10M>	12.0	14.0	3
95003-40XXX-20	95003-40001-10M	12.0	16.0	1
	<95003-40003-10M>	12.0	16.0	3
95003-40XXX-3X	95003-40001-60M	12.0	16.0	1
95003-40XXX-60	<95003-40003-60M>	12.0	16.0	3
95003-43XXX-1X	95003-43001-10M	13.0	15.0	1
95003-43XXX-20	<95003-43003-10M>	13.0	15.0	3
	<95003-43008-10M>	13.0	15.0	8
95003-45XXX-1X	95003-45001-10M	14.0	18.0	1
95003-45XXX-20	<95003-45003-10M>	14.0	18.0	3
	<95003-45008-10M>	14.0	18.0	8
95003-50XXX-1X	95003-50001-10M	16.0	19.0	1
95003-50XXX-20	<95003-50003-10M>	16.0	19.0	3
95003-50XXX-3X	95003-50001-60M	16.0	19.0	1
	<95003-50003-60M>	16.0	19.0	3
95003-55XXX-1X	95003-55001-10M	17.5	20.5	1
95003-55XXX-20	<95003-55003-10M>	17.5	20.5	3
95003-60XXX-1X	95003-60001-10M	22.0	27.0	1
95003-60XXX-20	<95003-60003-10M>	22.0	27.0	3
95003-60XXX-3X	95003-60001-60M	22.0	27.0	1
95003-60XXX-60	<95003-60003-60M>	22.0	27.0	3

ADVERTENCIA

Es PELIGROSO confundir la manguera de combustíble con la manguera de aplicaciones generales o manguera de vinilo
No emplee nunca una manguera de aplicaciones generales ni manguera de vinilo en lugar de una manguera de combustíble ni vice-versa. Emplee siempre la parte sin envasar correcta de la lista de partes, de acuerdo con el manual de servicio o las instrucciones que acompañan a la parte sin envasar.

Número de parte sin envasar de la manguera de combustíble, manguera de aplicaciones generales y manguera de vinilo

Ejemplo: 9 5 0 0 1 - 7 5 0 0 1 - 5 0 M

Número de parte sin envasar: Se refiere a la parte sin envasar.

Código de marca (tipo de manguera): (manguera de combustíble y manguera de aplicaciones generales)
Código de cambio (para manguera añadida): (manguera de vinilo)

- Indica la marca de número o secuencia de cambio, aunque el código para la parte sin envasar debe ser estrictamente 0 (cero).

Tipos de código:

- Manguera de combustíble
  - 5 : Trenzado interior negro
  - 2 : Trenzado exterior rojo (sólo 3 mm de diametro interior)
  - 6 : Negro
  - 3 : Rojo (sólo 3 mm de diámetro interior)
  - 4 : Gris ceniza con franja roja (sólo 3 mm de diametro interior)
- General hose:
  - 1 : Gris ceniza
  - 2 : Gris ceniza
  - 3 : Negro
  - 5 : Negro
- Manguera de vinilo
  - 1 : Transparente
  - 2 : Negro
  - 3 : Rojo claro
  - 7 : Negro pálido
  - 6 : Rojo claro

Longitudes : 001 : 1 m (Estancar)
003 : 3 m
008 : 8 m

Código de diametro int : (Manguera de combustíble y manguera de aplicaciones generales)

30 : 3.0 mm	11 : 11 mm
35 : 3.5 mm	91 : 12 (Diámetro exterior de 15) mm
45 : 4.5 mm	92 : 12 (Diámetro exterior de 16) mm
50 : 5.0 mm	12 : 12 (Diámetro exterior de 17) mm
55 : 5.3 mm	14 : 14 mm
5.5 mm	17 : 17 mm
65 : 6.5 mm	
70 : 7.0 mm	
75 : 7.3 mm	
7.5 mm	
80 : 8.0 mm	

Código de diámetro int,/ext. (manguera de vinilo)

01 : DI 2.9, DE 6.8 mm	14 : DI 6.0, DE 9.0 mm	37 : DI 11.0, DE 15.0 mm
03 : DI 3.0, DE 6.0 mm	17 : DI 7.0, DE 9.0 mm	38 : DI 12.0, DE 13.0 mm
05 : DI 3.5, DE 6.5 mm	19 : DI 7.0, DE 11.0 mm	39 : DI 12.0, DE 14.0 mm
07 : DI 4.0, DE 7.0 mm	21 : DI 8.0, DE 9.0 mm	40 : DI 12.0, DE 16.0 mm
08 : DI 4.5, DE 6.5 mm	23 : DI 8.0, DE 12.0 mm	43 : DI 13.0, DE 15.0 mm
09 : DI 4.5, DE 8.0 mm	25 : DI 9.0, DE 11.0 mm	45 : DI 14.0, DE 18.0 mm
12 : DI 5.0, DE 7.0 mm	27 : DI 9.0, DE 13.9 mm	50 : DI 16.0, DE 19.0 mm
10 : DI 5.0, DE 8.0 mm	33 : DI 10.0, DE 14.0 mm	55 : DI 17.5, DE 20.5 mm
11 : DI 5.0, DE 9.0 mm	36 : DI 11.0, DE 13.0 mm	60 : DI 22.0, DE 27.0 mm

Tipo Manguera : 1 Manguera de combustíble
2 Manguera de aplicaciones generales
3 Manguera de vinilo

Modo de usar la tarifa horaria llana (THLL)

La THLL (Tarifa Horaria Llana) se emplea para determinar el tiempo de trabajo de promedio permitido para el cambio de las partes protegidas por la garantia durante su período de validez. La THLL para las partes que no estén en lista han de ser determinadas por el cambio de dichas partes.

1. La THLL se base en las siguientes condiciones de servicio

a. Al tiempo neto de servicio se añade una amplia tolerancia.
b. Los tiempos de promedio especificados se basan en la condición de que las herramientas necesarias de servicio que aparecen en la lista del manual de servicio (motocicleta) que describe la política de servicio de HONDA están disponibles a mano, y de que el trabajo se ejecuta por un mecánico de habilidad normal.
c. El tiempo requerido para la inspección y para la prueba de funcionamiento que sigue al servicio se incluye en la THLL.

2. Método de computación

Los tiempos de trabajo se dan en décimas de hora para facilitar el cómputo.
Ejemplo: 0,3 = 18 minutos
5,6 = 5 horas y 36 minutos

Cuadro de Conversion			
Horas	Minutos	Horas	Minutos
0,1	6	0,6	36
0,2	12	0,7	42
0,3	18	0,8	48
0,4	24	0,9	54
0,5	30	1,0	60

3. Computación de la THLL

Cuando se hacen muchos trabajos a un mismo tiempo, el cómputo ha de efectuarse de la siguiente manera.

a. Trabajos de natureleza no duplicada
La THLL para el trabajo se obtiene sacando el total (de ella) para cada parte reemplazada.

Ejemplo: Câmbio del Culata y del resorte de embrague.

Articulo de Servicio	THLL
Cilindro	*3,6
Resorte de embrague	1,0

O T.M.O. para el servicio es 3,6 + 1,0 = 4,6

b. Trabajos de naturaleza duplicada
Sáquese la THLL para la última parte que ha de reemplazarse.
Ejemplo: Câmbio de pistón y de junta de cabeza de cilindro

Articulo de Servicio	THLL
Empaquetadura Culata Cilindro	*3,1
Pistón	*3,6

O T.M.O. para el servicio es 3,6

c. Trabajos de naturaleza parcialmente relacionada.
Totalice la THLL para todas las partes reemplazadas y substraiga luego la THLL para la operación duplicada.
Ejemplo: Reemplazo de eje contra y ensamble del cigüeñal.

Articulo de Servicio	THLL
Eje contra	*5,9
Cigüenal	*6,7
Desarme del Cárter del Cigüeñal	*5,7

La THLL para todo el trabajo será: (5,9 + 6,7) – 5,7= 6,9

El desarme del cárter del cigüeñal constituye la operación duplicada.
- La THLL marcada con (*) incluye la instalación y el retiro del motor.
- Las partes que tienen el mismo número de hombre-hora, se identifican con una marca "•" y se clasifican bajo el título de su trabajo representativo.

4. Operaciones distintas al cambio de partes

a. Retiro e Instalación

No.	Artículo de servicio	THLL
1	Motor	1,7
2	Cilindro	*2,7
3	Carburador	0,4

b. Ajuste, medición y limpieza

Motors

No.	Artículo de servicio	THLL
1	Ajuste y Limpieza de la Bujía de Encendido	0,1
2	Ajuste del Carburador en Ralenti	0,1
3	Inspección del Aceite del Motor	0,1
4	Compresión-Medición de Presión	0,1
5	Batería-Examen de la Gravedad y del Nivel Electrolitico	0,2
6	Carburador-Medición del Nivel Flotante	1,1
7	Funcionamiento de Válvula de Estragulación - Ajuste	0,1
8	Inspección del punto de Ignición	0,2
9	Limpieza, Filtro de Aire	0,1
10	Ajuste, Embrague	0,1
11	Limpieza del Filtro de Aceite	0,9
12	Ajuste del Alzavalvulas	1,7

Bastidor

No.	Artículo de servicio	THLL
1	Freno Delantero-Expulsión de Aire	0,1
2	Freno Trasero-Expulsión de Aire	0,1
3	Freno-Prueba de funcionamiento	0,1
4	Enfoques de Faro	0,1
5	Cadena de Mando (incluye ajuste de tensión, mas no se incluye la troca)	0,1

c. Revisión general

No.	Artículo de servicio	THLL
1	Carburador	1,3

Todas las informaciones, ilustraciones y especificaciones en esta publicación están basadas en las informaciones más recientes disponibles sobre el producto en el momento en que la impresión de la publicación fue autorizada.

MOTO HONDA DA AMAZONIA Ltda. se reserva el derecho de alterar las características del vehículo en cualquier momento y sin aviso previo, sin que por ello incurra en cualquier tipo de obligación.

Esta publicación no puede ser reproducida en su totalidad o parcialmente a no ser mediante autorización por escrito.

MOTO HONDA DA AMAZÔNIA LTDA.
Departamento de Servicios Pós-Ventas
Sector de Publicaciones Técnicas.

Grupo do Motor
Engine Group
Grupo de Motor

- O número de referência na ilustração do índice pode ser diferente da que aparece no texto.
- Ref. No. on the index ilustration may be different from that in the text.
- El número de referencia en la ilustración de índices puede ser diferente del que aparece en el texto.

M-1 Tampa do Cabeçote • Cabeçote / Cylinder Head Cover • Cylinder Head / Cubierta Culata Cilindro

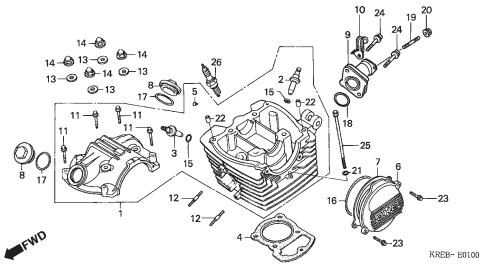

M-2 Árvore de Comando • Válvulas / Camshaft / Valve Arbol de Levas • Valvulas

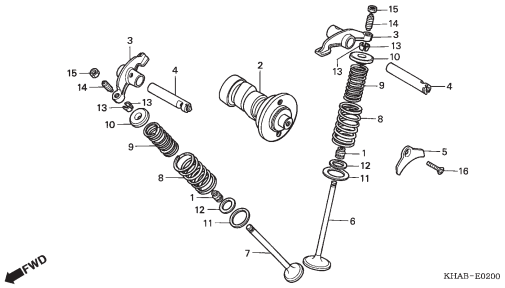

M-3 Corrente de Comando • Tensor / Cam Chain • Tensioner / Cadena de Levas • Tensionador

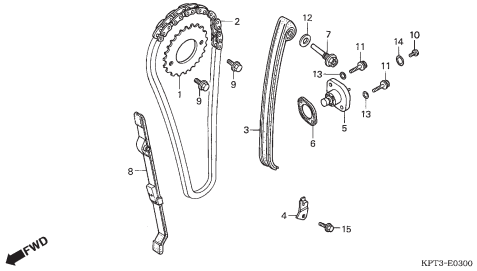

M-4 Cilindro / Cylinder / Cilindro

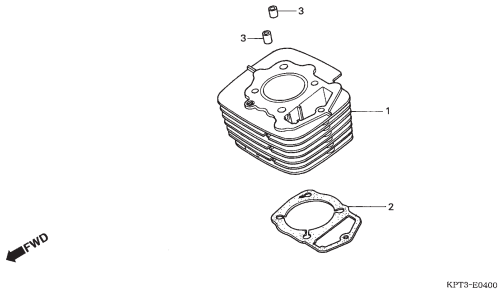

M-5 Tampa Lateral Direita / Right Crankcase Cover / Cubierta Lateral Derecha

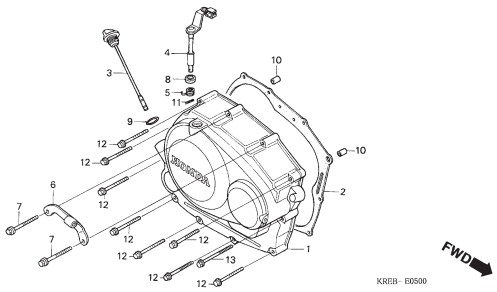

M-6 Embreagem / Clutch / Embrague

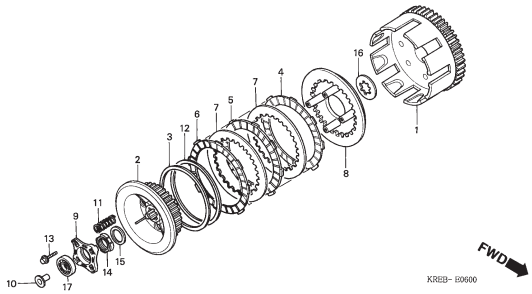

M-7 Bomba de Óleo / Oil Pump / Bomba Aceite

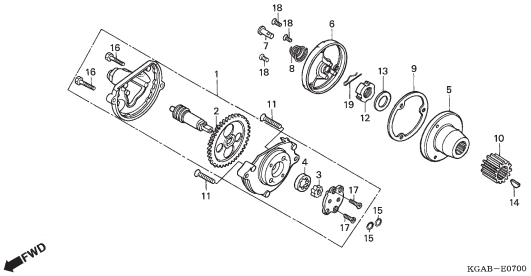

M-8 Tampa Lateral Esquerda / Left Crankcase Cover / Cubierta Lateral Izquierda

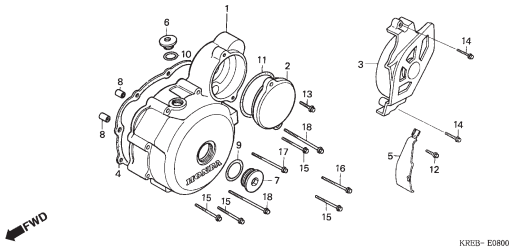

M-9 Gerador / Generator / Generador

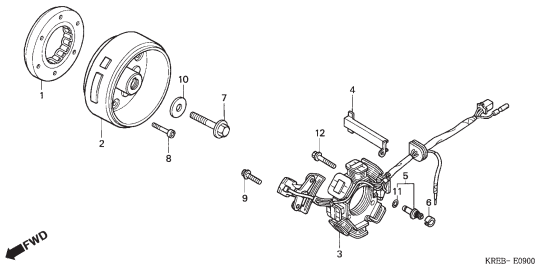

2

Grupo do Motor
Engine Group
Grupo de Motor

- O número de referência na ilustração do índice pode ser diferente da que aparece no texto.
- Ref. No. on the index ilustration may be different from that in the text.
- El número de referencia en la ilustración de índices puede ser diferente del que aparece en el texto.

M-10 Motor de Partida / Starting Motor / Motor de Arranque

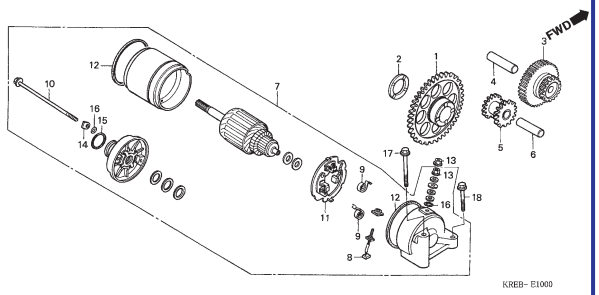

M-11 Carcaça / Crankcase / Cárter

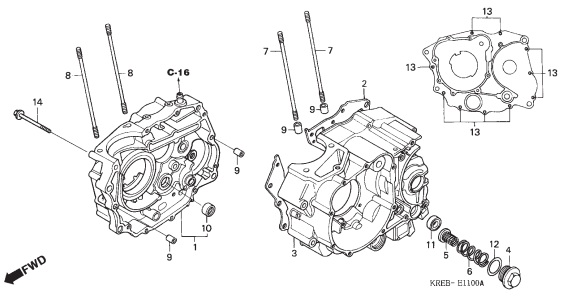

M-12 Árvore de Manivelas • Pistão / Crankshaft • Piston / Cigüeñal • Piston

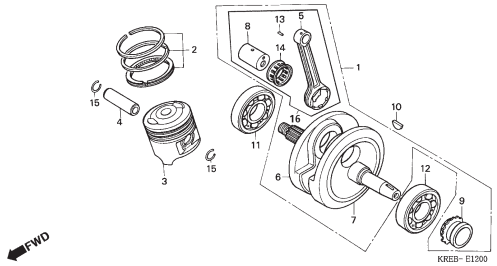

M-13 Transmissão / Transmission / Transmisión

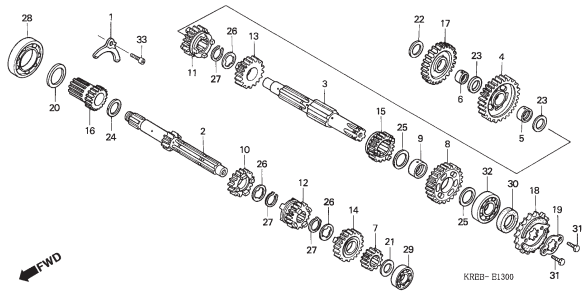

M-14 Eixo Seletor Marchas / Gearshift Drum / Eje Cambio Velocidades

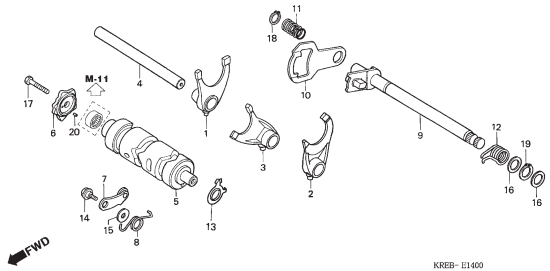

M-15 Carburador / Carburetor / Carburador

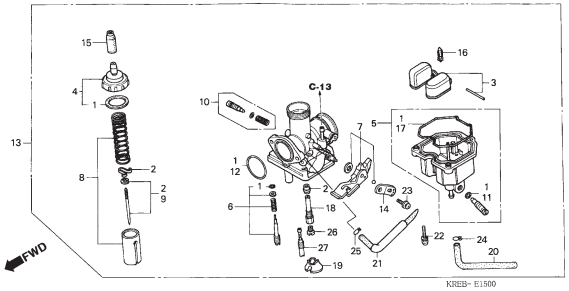

2

Grupo do Chassi
Frame Group
Grupo de Bastidor

- O número de referência na ilustração do índice pode ser diferente da que aparece no texto.
- Ref. No. on the index ilustration may be different from that in the text.
- El número de referencia en la ilustración de índices puede ser diferente del que aparece en el texto.

C-1 (3R000001~) Farol / Headlight / Faro

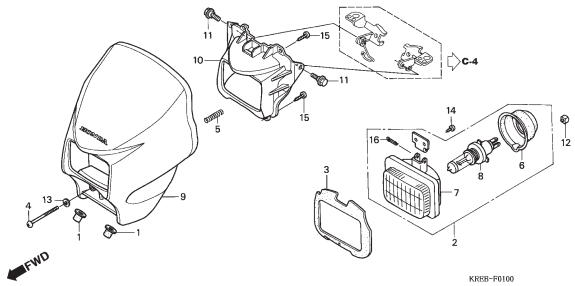

C-1.1 (4R000001~) Farol / Headlight / Faro

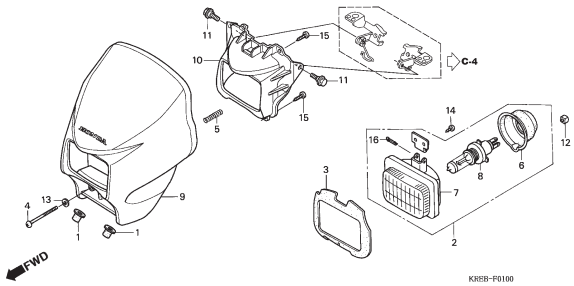

C-1.2 (5R000001~) Farol / Headlight / Faro

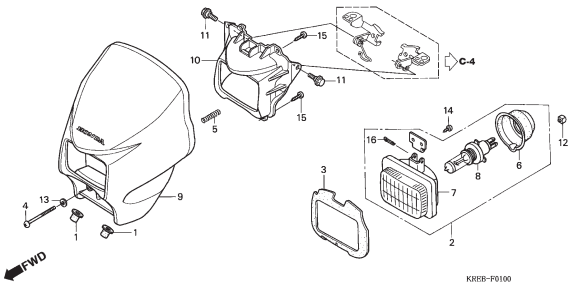

C-2 Instrumentos / Meter / Instrumentos

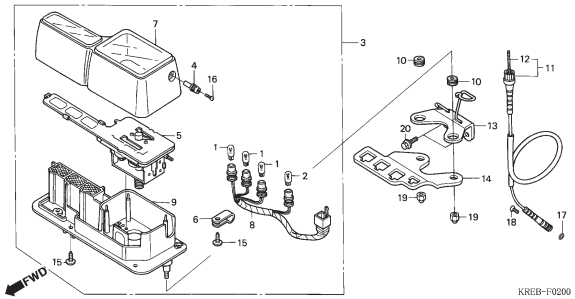

C-3 Alavancas • Cabos • Interruptores / Handle Lever • Switch • Cable / Palancas • Interruptores • Cables

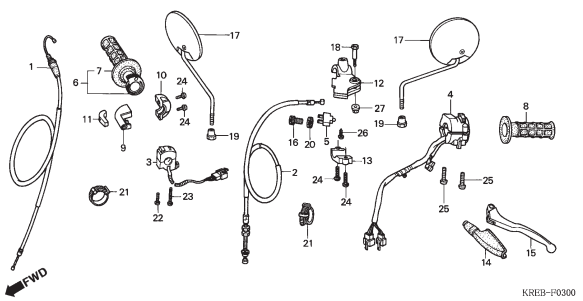

C-4 Cilindro Mestre Freio Dianteiro / Fr. Brake Master Cylinder / Cilindro Maestro Freno Delantero

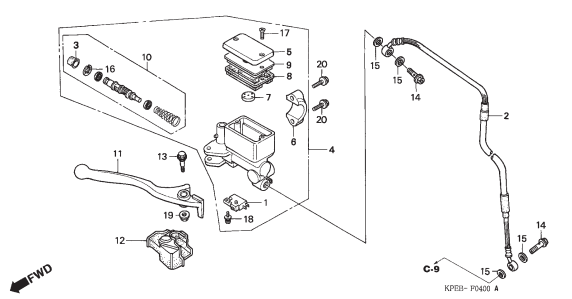

C-5 Guidão • Mesa Superior / Handle Pipe • Top Bridge / Tubo Manubrio • Puente Superior

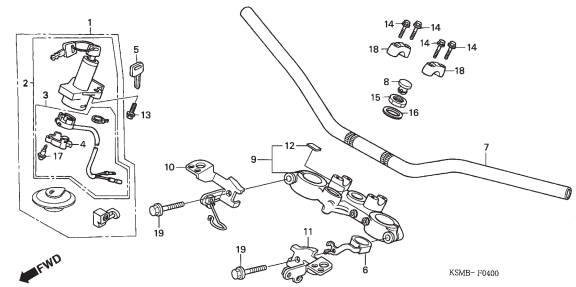

C-6 Coluna de Direção / Steering Stem / Varilla Dirección

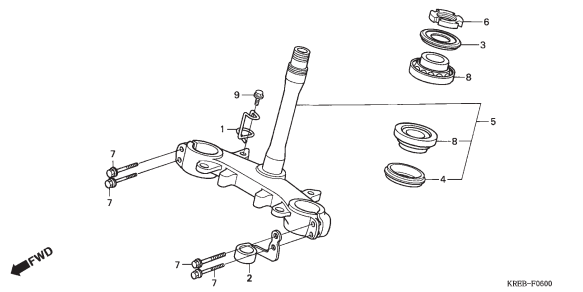

C-7 (3R000001~) Pára-Lama Dianteiro / Front Fender / Parafango Delantero

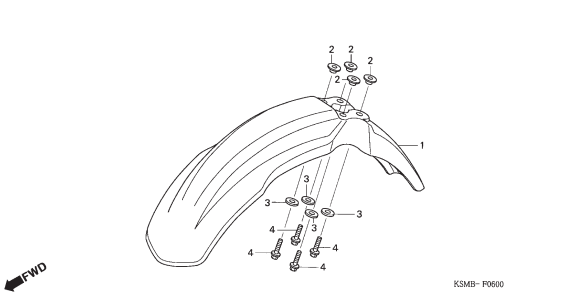

3

Grupo do Chassi
Frame Group
Grupo de Bastidor

- O número de referência na ilustração do índice pode ser diferente da que aparece no texto.
- Ref. No. on the index ilustration may be different from that in the text.
- El número de referencia en la ilustración de índices puede ser diferente del que aparece en el texto.

C-7.1 (4R000001~) Pára-Lama Dianteiro / Front Fender / Parafango Delantero

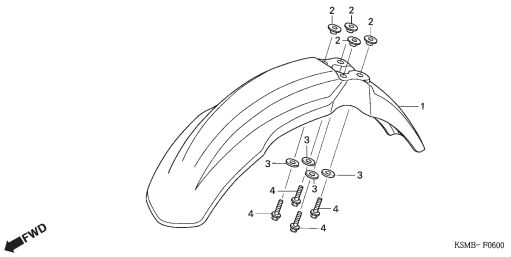

C-7.2 (5R000001~) Pára-Lama Dianteiro / Front Fender / Parafango Delantero

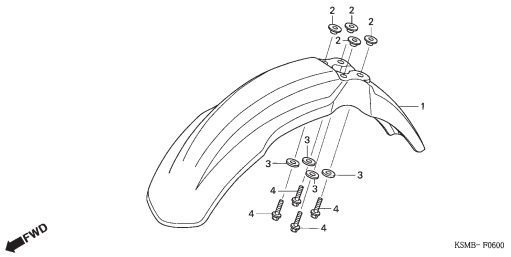

C-8 Garfo Dianteiro / Front Fork / Horquilla Delantera

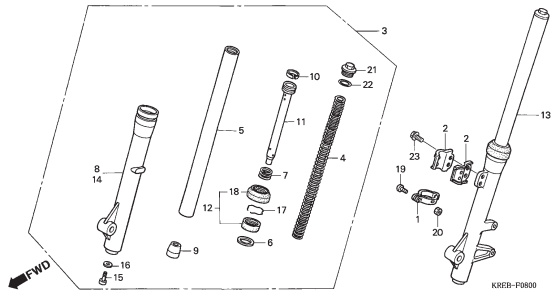

C-9 Cáliper Freio Dianteiro / Front Brake Caliper / Caliper Freno Delantero

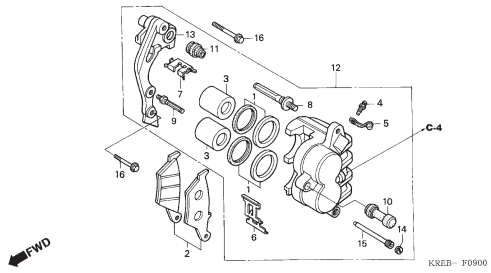

C-10 Roda Dianteira / Front Wheel / Rueda Delantera

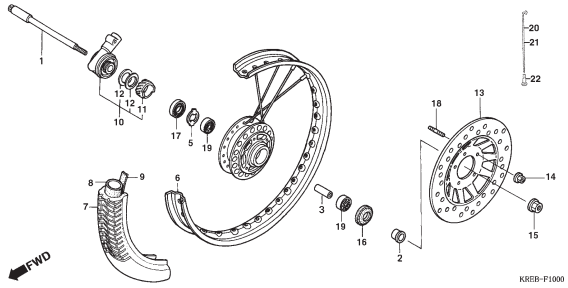

C-11 Painel Freio Traseiro / Rear Brake Panel / Panel Freno Trasero

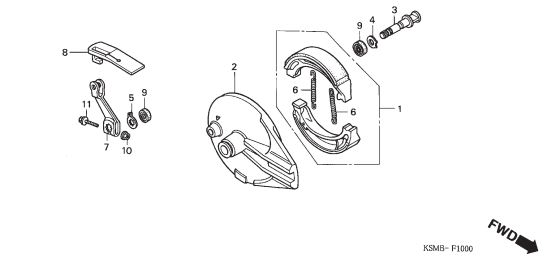

C-12 Roda Traseira / Rear Wheel / Rueda Trasera

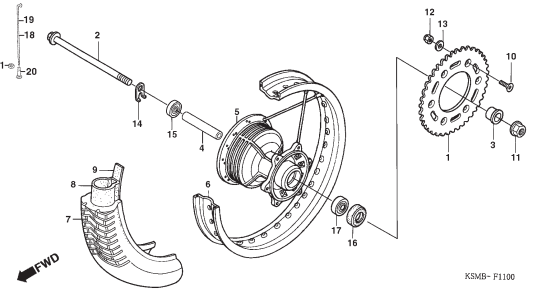

C-13 (3R000001~) Tanque Combustível / Fuel Tank / Tanque Combustible

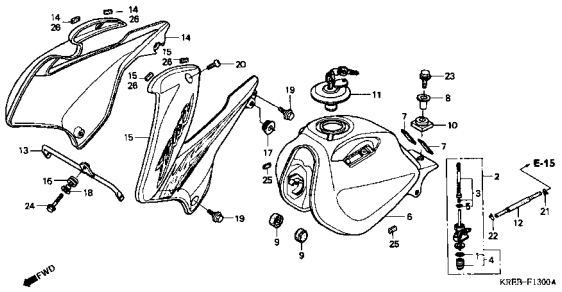

C-13.1 (4R000001~) Tanque Combustível / Fuel Tank / Tanque Combustible

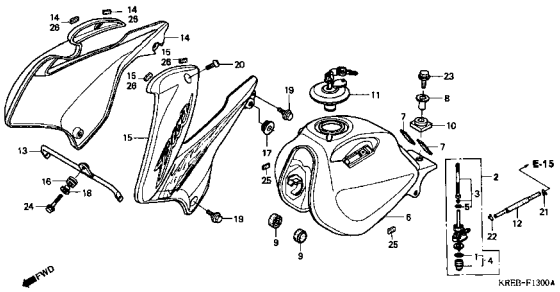

Grupo do Chassi
Frame Group
Grupo de Bastidor

- O número de referência na ilustração do índice pode ser diferente da que aparece no texto.
- Ref. No. on the index ilustration may be different from that in the text.
- El número de referencia en la ilustración de índices puede ser diferente del que aparece en el texto.

C-13.2 (5R000001~) Tanque Combustível / Fuel Tank / Tanque Combustible

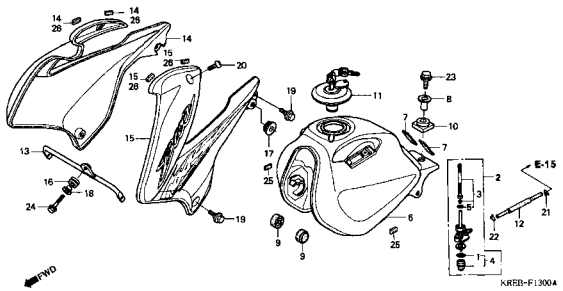

C-14 Assento / Seat / Asiento

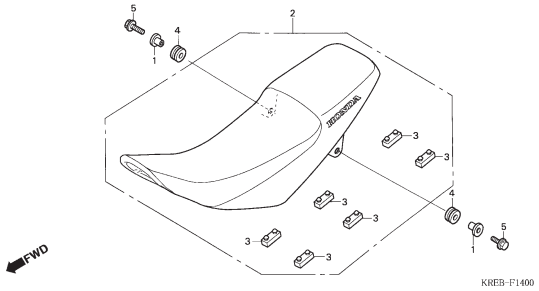

C-15 (3R000001~) Tampa Lateral / Side Cover / Cubierta Lateral

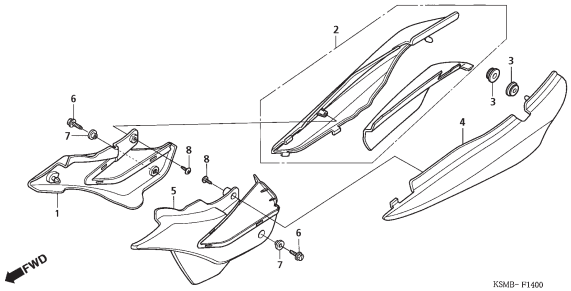

C-15.1 (4R000001~) Tampa Lateral / Side Cover / Cubierta Lateral

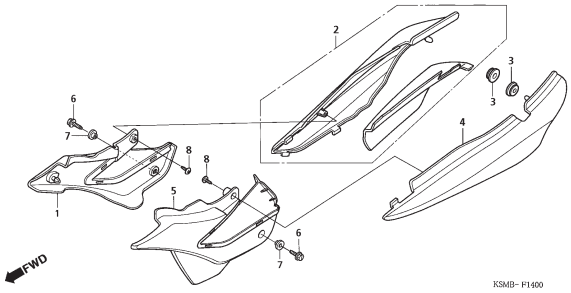

C-15.2 (5R000001~) Tampa Lateral / Side Cover / Cubierta Lateral

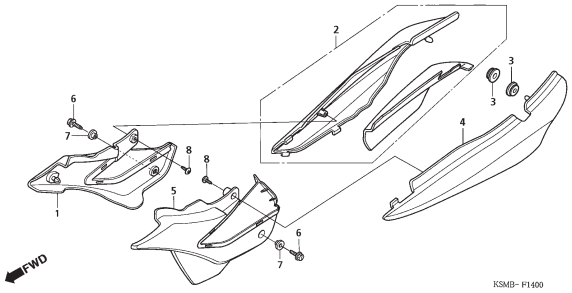

C-16 Filtro de Ar / Air Cleaner / Filtro Aire

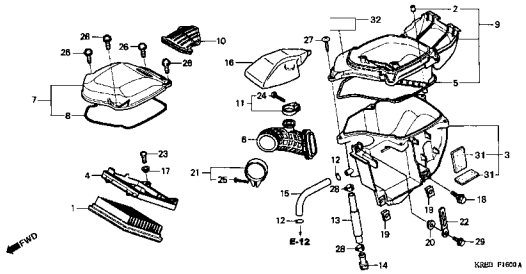

C-17 Escapamento / Exhaust Muffler / Silenciador Escape

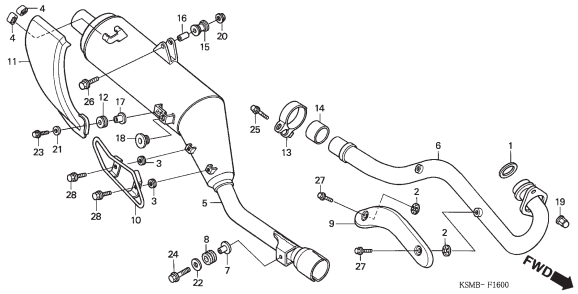

C-18 Pedal Câmbio • Pedal Freio / Change Pedal • Brake Pedal / Pedal Cambio • Pedal de Freno

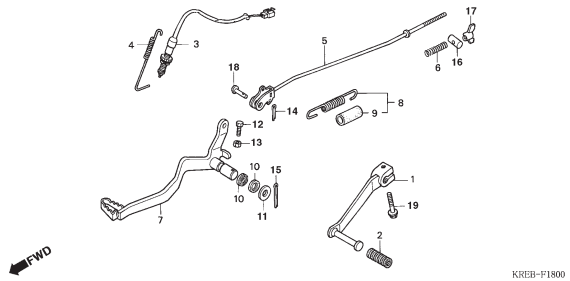

C-19 Pedal de Apoio / Step / Estribo

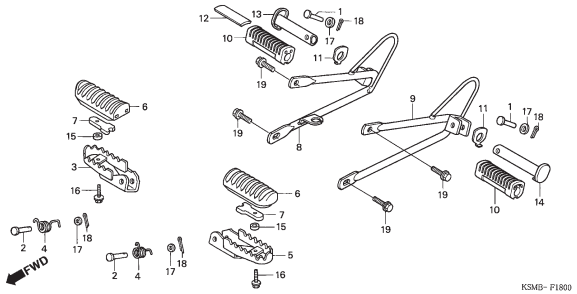

Grupo do Chassi
Frame Group
Grupo de Bastidor

- O número de referência na ilustração do índice pode ser diferente da que aparece no texto.
- Ref. No. on the index ilustration may be different from that in the text.
- El número de referencia en la ilustración de índices puede ser diferente del que aparece en el texto.

C-20 Cavalete Lateral / Stand / Estante Lateral

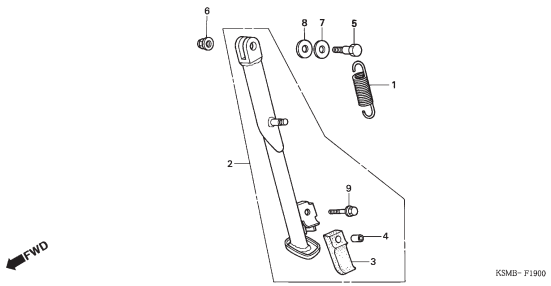

C-21 Garfo Traseiro / Swingarm / Horquilla Trasera

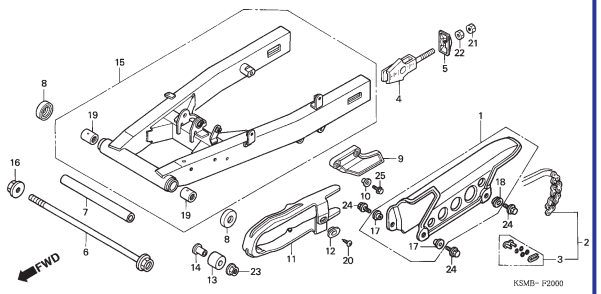

C-22 Amortecedor Traseiro / Rear Cushion / Amortiguador Trasero

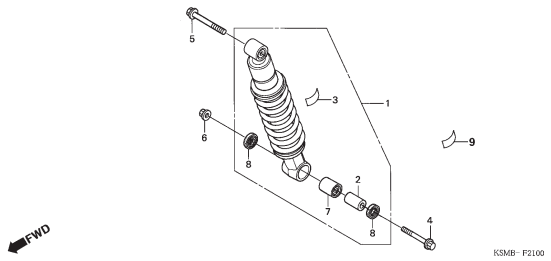

C-23 (3R000001~) Pára Lama Traseiro / Rear Fender / Parafango Trasero

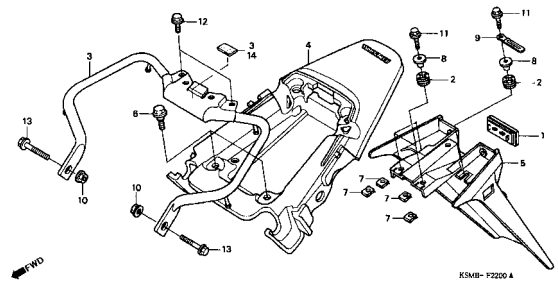

C-23.1 (4R000001~) Pára Lama Traseiro / Rear Fender / Parafango Trasero

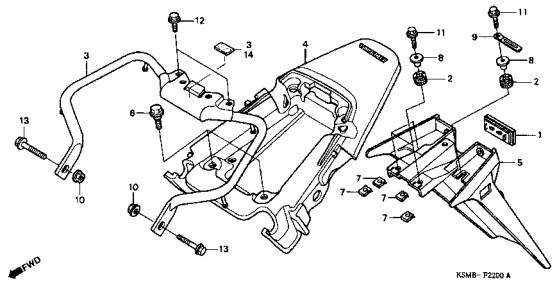

C-23.2 (5R000001~) Pára Lama Traseiro / Rear Fender / Parafango Trasero

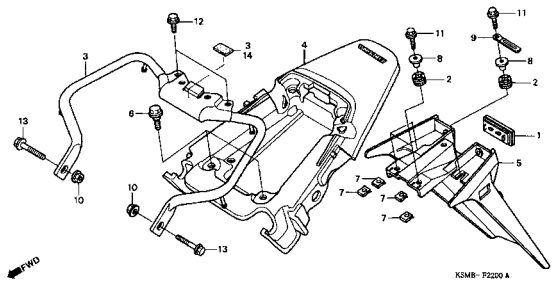

C-24 Sinalizador / Winker / Luz Intermitente

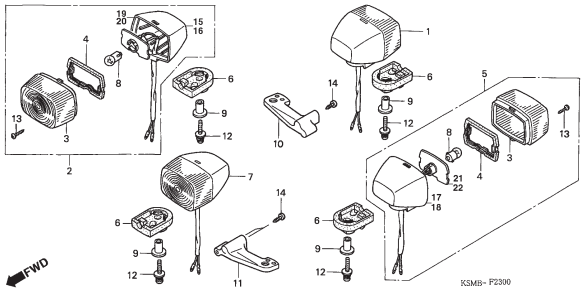

C-25 Lanterna Traseira / Taillight / Luz Trasera

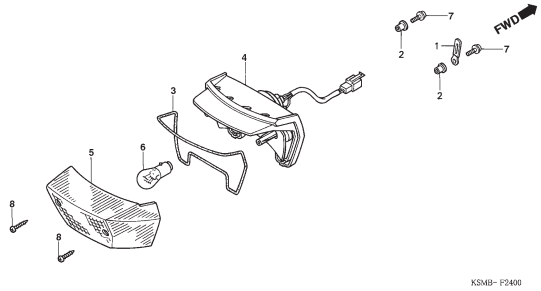

C-26 Bateria / Battery / Bateria

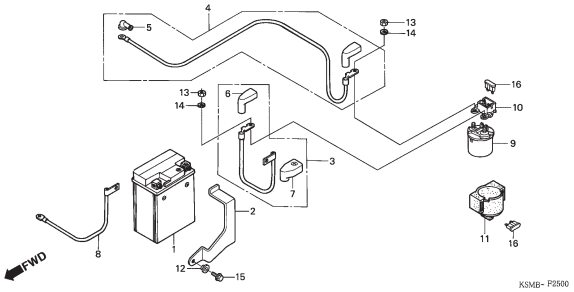

Grupo do Chassi
Frame Group
Grupo de Bastidor

- O número de referência na ilustração do índice pode ser diferente da que aparece no texto.
- Ref. No. on the index ilustration may be different from that in the text.
- El número de referencia en la ilustración de índices puede ser diferente del que aparece en el texto.

C-27 Fiação Principal / Wire Harness / Alambraje Principal

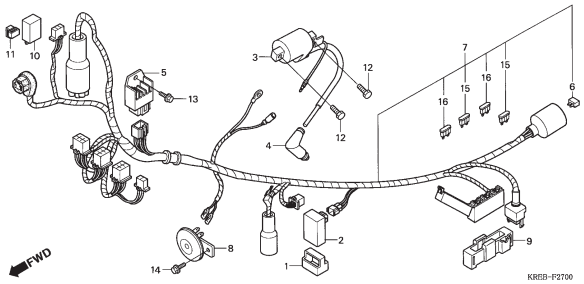

C-28 Chassi / Frame Body / Bastidor

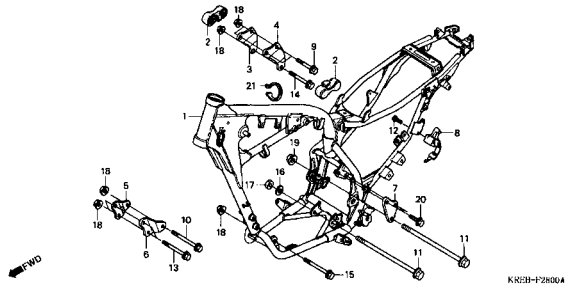

C-29 Ferramentas / Tools / Herramientas

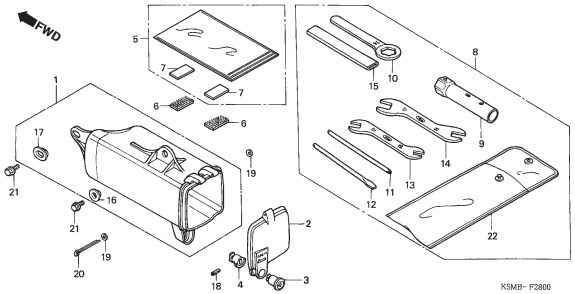

C-30 Etiqueta Precaução / Caution Label / Etiqueta Precaución

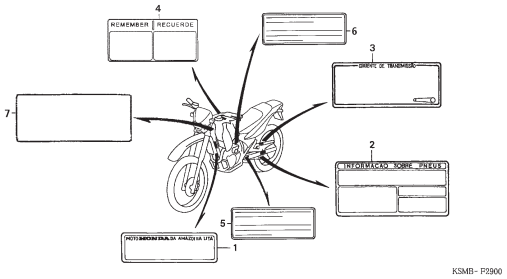

C-31 (3R000001~) Emblemas / Mark / Franjas

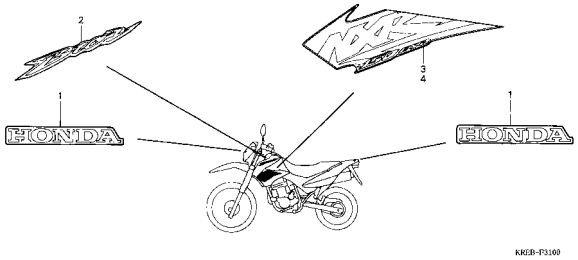

C-31.1 (4R000001~) Emblemas / Mark / Franjas

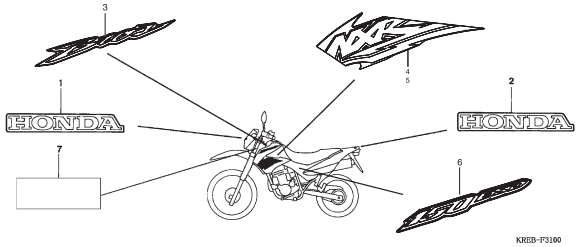

C-31.2 (5R000001~) Emblemas / Mark / Franjas

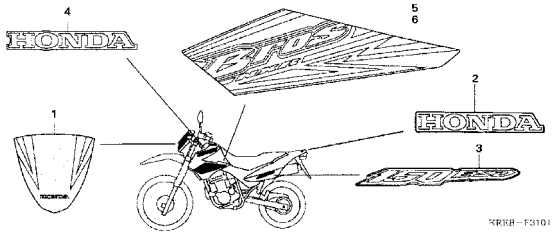

3

M-1

Tampa do Cabeçote • Cabeçote

Cylinder Head Cover • Cylinder Head

Cubierta Culata de Cilindro • Culata de Cilindro

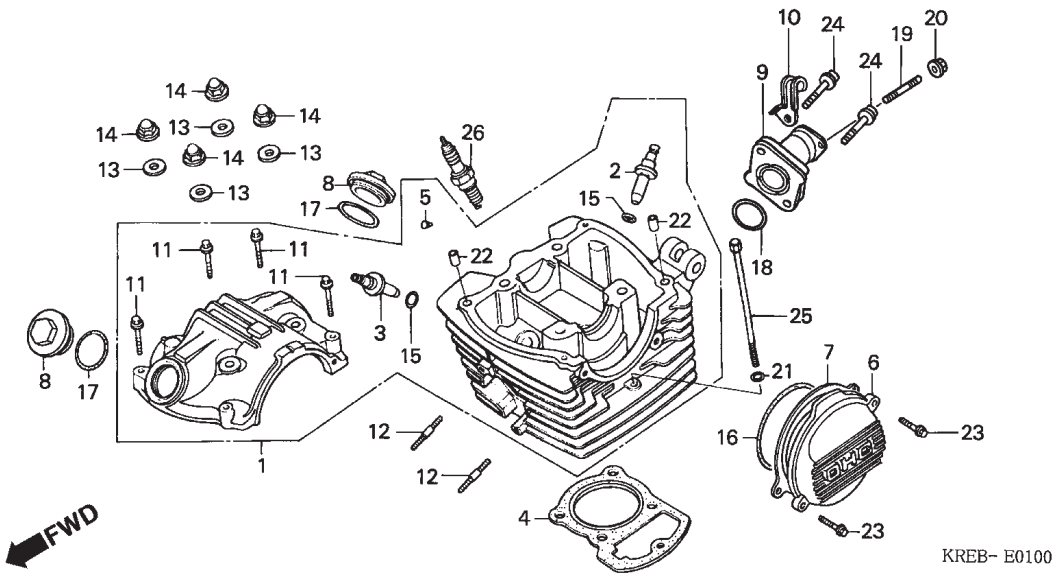

Item de serviço	T.M.O.
Vela, Ignição	0,1
Tampa, Esquerda Cabeçote	0,2
Prisioneiro, 7X35	0,3
(Adicionar 0,1 por Unidade)	
Coletor, Carburador	0,4
Junta, Cabeçote	*2,7
Guia, Válvula	*3,7
(Inclui Retífica)	
(Adicionar 0,3 por Unidade)	
(Exclui Retífica Válvula)	
(Adicionar 0,2 se for executado.)	
Cabeçote, Comp.	*3,9

Ref. Nº	Nº da peça	Descrição	Qtd. NXR150	Nº de série		Nota
1	12000-KPT-900	Cabeçote	1			
2	12204-KW1-305	Guia, Válvula Admissão	1			
3	12206-KW1-315	Guia, Válvula Escape	1			
4	12251-KBB-901	Junta, Cabeçote	1			
5	12271-383-000	Borracha, Vedação Óleo	1			
6	12331-KPS-900	Tampa, Esquerda Cabeçote	1			
7	12339-KT0-710	Junta, Tampa Esquerda Cabeçote	1			
8	12361-KPS-900	Tampa, Regulagem Válvulas	2			
9	16210-KRE-900	Coletor, Carburador	1			
10	32921-KCH-900	Presilha, Fiação	1			
11	90004-GHB-700	Parafuso, Flange, 6 x 35 (NSHF)	4			
12	90041-KW1-900	Prisioneiro, 7 x 35	2			
13	90442-KPS-900	Arruela, Vedação, 8mm	4			
14	90443-KPS-900	Porca, Cega, 8mm	4			
15	91301-KW1-900	Anel, Vedação, 10.5 x 1.5	2			
16	91301-107-000	Anel, Vedação, 75 x 2.5	1			
17	91303-KK3-830	Anel, Vedação, 35 x 3 (ARAI)	2			
18	91304-HB3-003	Anel, Vedação, 33.5 x 3.0	1			
19	90033-KPT-900	Prisioneiro, 6 x 16	2			

Service item	F.R.T.
PLUG, SPARK	0.1
COVER, L. CYLINDER HEAD	0.2
BOLT, STUD, 7X35	0.3
(ADD 0.1 FOR EACH.)	
INSULATOR, CARBURETOR	0.4
GASKET, CYLINDER HEAD	*2.7
GUIDE, VALVE	*3.7
(INC. REAMING)	
(ADD 0.3 FOR EACH.)	
(EXC. VALVE REFACING)	
(ADD MORE 0.2 IF PERFOMED.)	
HEAD ASSY., CYLINDER	*3.9

Ref. Nº	Part. No.	Description	Reqd. Qty. NXR150	Serial No.		Note
1	12000-KPT-900	HEAD ASSY., CYLINDER	1			
2	12204-KW1-305	GUIDE, IN. VALVE	1			
3	12206-KW1-315	GUIDE, EX. VALVE	1			
4	12251-KBB-901	GASKET, CYLINDER HEAD	1			
5	12271-383-000	RUBBER, OIL SEAL	1			
6	12331-KPS-900	COVER, L. CYLINDER HEAD	1			
7	12339-KT0-710	GASKET, PULSE GENERATOR BASE	1			
8	12361-KPS-900	CAP, TAPPET ADJUSTING HOLE	2			
9	16210-KRE-900	INSULATOR, CARBURETOR	1			
10	32921-KCH-900	CLIP, HIGH TENSION CORD	1			
11	90004-GHB-700	BOLT, FLANGE, 6X35 (NSHF)	4			
12	90041-KW1-900	BOLT, STUD, 7X35	2			
13	90442-KPS-900	WASHER, SEALING, 8MM	4			
14	90443-KPS-900	NUT, CAP, 8MM	4			
15	91301-KW1-900	O-RING, 10.5X1.5	2			
16	91301-107-000	O-RING, 75X2.5	1			
17	91303-KK3-830	O-RING, 35X3 (ARAI)	2			
18	91304-HB3-003	O-RING, 33.5X3.0	1			
19	92912-06016-0B	BOLT, STUD, 6X16	2			

Articulo de servicio	THLL
Bujía de Encendido	0.1
Cubierta Izquierda Culata Cilindro	0.2
Prisionero, 7X35	0.3
(Agregue 0,1 se faz necessario.)	
Aislador Carburador	0.4
Empaquetadura Culata Cilindro	*2.7
Guia Valvula	*3.7
(Se incluye Rezaz de Valvula)	
(Agregue 0,3 de cada.)	
(No se incluye escariación de Valvula)	
(Agregue 0,2 se faz necessario.)	
Culata Cilindro	*3.9

No. de Ref.	No. de pieza	Descripción	Cant. Reqd. NXR150	No. de serie		Nota
1	12000-KPT-900	Culata de Cilindro	1			
2	12204-KW1-305	Guia de Válvula Admisión	1			
3	12206-KW1-315	Guia de Válvula Escape	1			
4	12251-KBB-901	Empaquetadura Culata de Cilindro	1			
5	12271-383-000	Sello de Aceite	1			
6	12331-KPS-900	Cubierta Izquierda Culata Cilindro	1			
7	12339-KT0-710	Empaquetadura, Cubierta	1			
8	12361-KPS-900	Cubierta Ajustadora Valvulas	2			
9	16210-KRE-900	Aislador Carburador	1			
10	32921-KCH-900	Presilla, Alambraje	1			
11	90004-GHB-700	Perno Reborde, 6X35 (NSHF)	4			
12	90041-KW1-900	Prisionero, 7X35	2			
13	90442-KPS-900	Arandela de Sellado, 8mm	4			
14	90443-KPS-900	Tuerca Ciega, 8mm	4			
15	91301-KW1-900	Anillo O, 10.5X1.5	2			
16	91301-107-000	Anillo O, 75X2.5	1			
17	91303-KK3-830	Anillo O, 35X3 (ARAI)	2			
18	91304-HB3-003	Anillo O, 33.5X3.0	1			
19	92912-06016-0B	Prisionero, 6X16	2			

M-1

Tampa do Cabeçote • Cabeçote

Cylinder Head Cover • Cylinder Head

Cubierta Culata de Cilindro • Culata de Cilindro

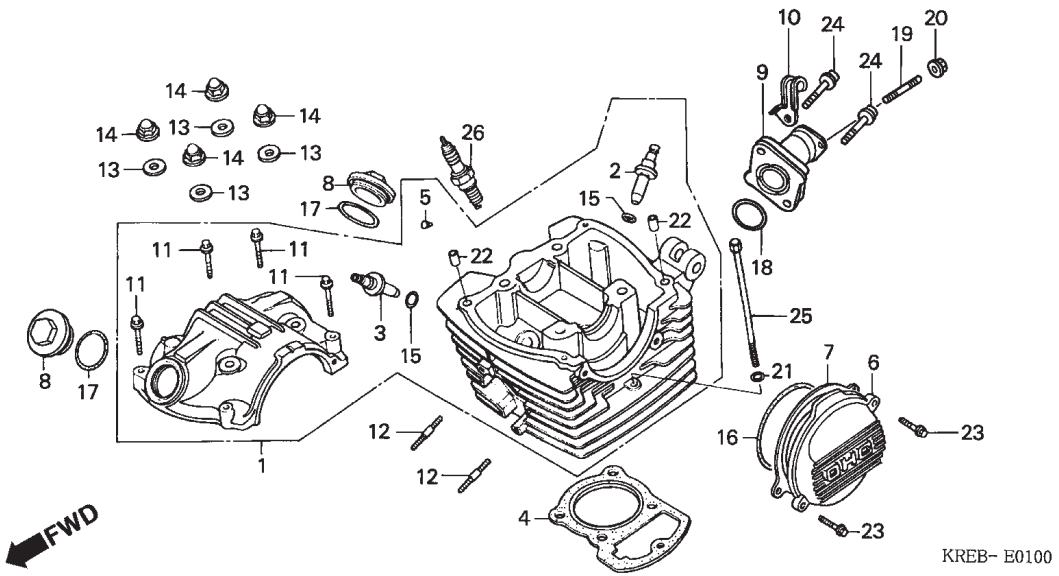

Item de serviço	T.M.O.	Ref. Nº	Nº da peça	Descrição	Qtd. NXR150	Nº de série		Nota
		20	90402-KPT-900	Porca, Flange, 6mm	2			
		21	94101-06000	Arruela, Vedação, 6mm	1			
		22	90702-KPS-900	Pino, Guia, 8 x 14	2			
		23	90104-KPS-900	Parafuso, Flange, 6 x 20	2			
		24	90003-KPS-900	Parafuso, Flange, 6 x 22	2			
		25	96700-06110-00	Parafuso, Allen, 6 x 110	1			
		26	98069-58916	Vela, Ignição(DPR8EA-9)(NGK)	1			

Service item	F.R.T.	Ref. Nº	Part. No.	Description	Reqd. Qty. NXR150	Serial No.		Note
		20	90402-KPT-900	NUT, FLANGE, 6MM	2			
		21	94101-06000	WASHER, PLAIN, 6MM	1			
		22	90702-KPS-900	DOWEL PIN, 8X14	2			
		23	90104-KPS-900	BOLT, FLANGE, 6X20	2			
		24	90003-KPS-900	BOLT, FLANGE, 6X22	2			
		25	96700-06110-00	BOLT, SOCKET, 6X110	1			
		26	98069-58916	PLUG, SPARK (DPR8EA-9)(NGK)	1			

Articulo de servicio	THLL	No. de Ref.	No. de pieza	Descripción	Cant. Reqd. NXR150	No. de serie		Nota
		20	90402-KPT-900	Tuerca Reborde, 6mm	2			
		21	94101-06000	Arandela Sencilla, 6mm	1			
		22	90702-KPS-900	Espiga, 8X14	2			
		23	90104-KPS-900	Perno Reborde, 6X20	2			
		24	90003-KPS-900	Perno Reborde, 6X22	2			
		25	96700-06110-00	Perno Allen, 6X110	1			
		26	98069-58916	Bujía de Encendido(DPR8EA-9)(NGK)	1			

M-2

Árvore de Comando • Válvulas

Camshaft • Valve

Arbol de Levas • Valvulas

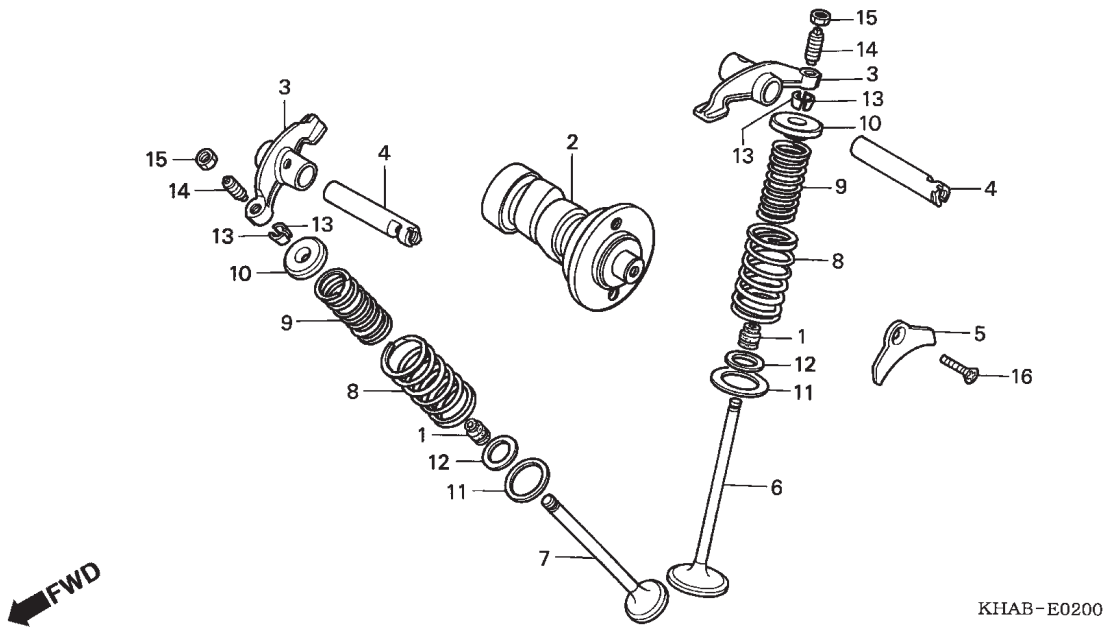

Item de serviço	T.M.O.	Ref. Nº	Nº da peça	Descrição	Qtd. NXR150	Nº de série		Nota
Árvore Comando Comp	*2,3	1	12208-413-003	Retentor Óleo Haste Válvulas (ARAI)	2			
• Braço, Oscilante		2	14100-KRE-900	Árvore Comando Comp	1			
(Adicionar 0,1 por Unidade)		3	14431-KPS-900	Braço, Oscilante	2			
(Inclui Peça Relativa)		4	14451-KPS-900	Eixo, Braço Oscilante	2			
Mola, Válvula	*3,3	5	14456-KPS-900	Placa, Fixação Eixo Árvore Comando	1			
(Adicionar 0,1 por Unidade)		6	14711-KBB-900	Válvula, Admissão	1			
(Inclui Peça Relativa)		7	14721-KBB-900	Válvula, Escape	1			
Válvula	*3,5	8	14751-383-005	Mola, Externa Válvula (NIPPON HATSUJO)	2			
(Adicionar 0,2 por Unidade)		9	14761-383-005	Mola, Interna Válvula (NIPPON HATSUJO)	2			
(Inclui Retífica)		10	14771-107-020	Prato, Mola Válvula	2			
(Exclui Troca Guia Válvula)		11	14775-KPS-900	Assento, Externo Mola Válvula	2			
		12	14776-KPS-900	Assento, Interno Mola Válvula	2			
		13	14781-HA0-770	Chaveta, Válvula	4			
		14	90012-KN6-930	Parafuso, Ajuste Válvula	2			
		15	90206-250-000	Porca, Ajuste Válvula	2			
		16	90212-KPS-900	Parafuso, Phillips, 6 x 16	1			

Service item	F.R.T.	Ref. Nº	Part. No.	Description	Reqd. Qty. NXR150	Serial No.		Note
CAMSHAFT COMP.	*2.3	1	12208-413-003	SEAL, VALVE STEM (ARAI)	2			
• ARM, VALVE ROCKER		2	14100-KRE-900	CAMSHAFT COMP.	1			
(ADD 0.1 FOR EACH.)		3	14431-KPS-900	ARM, VALVE ROCKER	2			
(INC. RELATIVE PART)		4	14451-KPS-900	SHAFT, VALVE ROCKER ARM	2			
SPRING, VALVE	*3.3	5	14456-KPS-900	PLATE, VALVE ROCKER ARM SHAFT SETTING	1			
(ADD 0.1 FOR EACH.)		6	14711-KBB-900	VALVE, IN.	1			
(INC. RELATIVE PART)		7	14721-KBB-900	VALVE, EX.	1			
VALVE	*3.5	8	14751-383-005	SPRING, VALVE OUTER (NIPPON HATSUJO)	2			
(ADD 0.2 FOR EACH.)		9	14761-383-005	SPRING, VALVE INNER (NIPPON HATSUJO)	2			
(INC. REFACING)		10	14771-107-020	RETAINER, VALVE SPRING	2			
(EXC. VALVE GUIDE REPLACEMENT)		11	14775-KPS-900	SEAT, VALVE SPRING OUTER	2			
		12	14776-KPS-900	SEAT, VALVE SPRING INNER	2			
		13	14781-HA0-770	COTTER, VALVE	4			
		14	90012-KN6-930	SCREW, TAPPET ADJUSTING	2			
		15	90206-250-000	NUT, TAPPET ADJUSTING	2			
		16	90212-KPS-900	SCREW, FLAT, 6X16	1			

Articulo de servicio	THLL	No. de Ref.	No. de pieza	Descripción	Cant. Reqd. NXR150	No. de serie		Nota
Arbol de Levas.	*2.3	1	12208-413-003	Sello Vastago Valvula(ARAI)	2			
• Balancin Admisión		2	14100-KRE-900	Arbol de Levas.	1			
(Agregue 0,1 de cada)		3	14431-KPS-900	Balancin Admisión	2			
(Incluye Piezas Relacionadas)		4	14451-KPS-900	Eje Balancin	2			
Resorte Valvula	*3.3	5	14456-KPS-900	Placa Fijación Eje Balancin	1			
(Agregue 0,1 de cada.)		6	14711-KBB-900	Valvula Admisión.	1			
(Incluye Piezas Relacionadas)		7	14721-KBB-900	Valvula Escape.	1			
Valvula	*3.5	8	14751-383-005	Resorte Exterior Valvula (NIPPON HATSUJO)	2			
(Agregue 0,2 de cada.)		9	14761-383-005	Resorte Interior Valvula (NIPPON HATSUJO)	2			
(Se incluye Refaz de Valvula)		10	14771-107-020	Reten Fijo Resorte Valvula	2			
(No se Incluye El Cambio Guia Valvula)		11	14775-KPS-900	Asiento Exterior Valvula	2			
		12	14776-KPS-900	Asiento Interior Valvula	2			
		13	14781-HA0-770	Pasador de Valvula	4			
		14	90012-KN6-930	Perno de Ajuste	2			
		15	90206-250-000	Tuerca, de Ajuste	2			
		16	90212-KPS-900	Tornillo Alomado, 6X16	1			

M-3

Corrente de Comando • Tensor

Cam Chain • Tensioner

Cadena de Levas • Tensionador

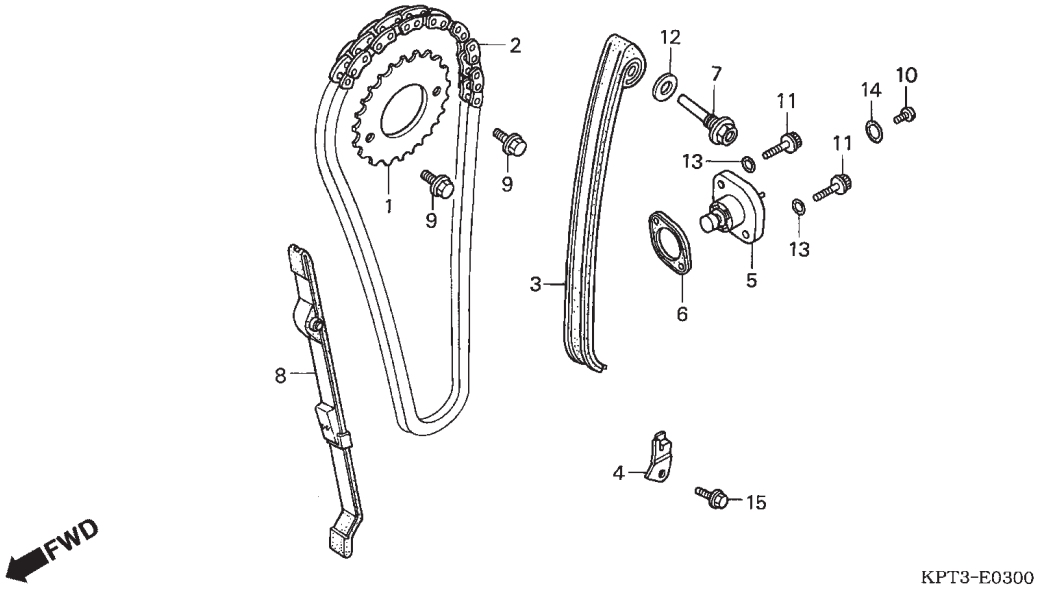

2

Item de serviço	T.M.O.
Acionador, Tensor Corrente Comando	0,4
Pinhão, Comando	0,7
Corrente, Transmissão	1,6
Tensor, Corrente Comando	1,7
Guia Corrente Comando	*2,7

Ref. Nº	Nº da peça	Descrição	Qtd. NXR150	Nº de série		Nota
1	14321-KEH-900	Pinhão, Comando (34D)	1			
2	14401-KEH-901	Corrente, Comando (100L)	1			
3	14500-KW1-900	Tensor, Corrente Comando	1			
4	14513-KPS-900	Placa, Fixação Corrente Comando	1			
5	14520-KCT-691	Acionador, Tensor Corrente Comando	1			
6	14523-KBB-901	Junta, Tensor Acionador	1			
7	14535-KPS-900	Parafuso, Tensor Corrente Comando	1			
8	14550-KCT-690	Guia, Corrente Comando	1			
9	90002-KPS-900	Parafuso, Flange, 6 x 10	2			
10	90005-KY7-000	Parafuso, Phillips, 6 x 6	1			
11	90071-MG8-000	Parafuso, Flange, 6 x 16	2			
12	90475-703-000	Arruela C, 8mm	1			
13	90488-425-000	Arruela, Vedação, 6mm	2			
14	91306-105-690	Anel, Vedação, 1.5 x 9.5	1			
15	95701-06012-00	Parafuso, Flange, 6 x 12	1			

Service item	F.R.T.	Ref. Nº	Part. No.	Description	Reqd. Qty. NXR150	Serial No.		Note
LIFTER ASSY., TENSIONER	0.4	1	14321-KEH-900	SPROCKET, CAM (34T)	1			
SPROCKET, CAM	0.7	2	14401-KEH-901	CHAIN, CAM (100L)	1			
CHAIN, CAM	1.6	3	14500-KW1-900	TENSIONER, CAM CHAIN	1			
TENSIONER, CAM CHAIN	1.7	4	14513-KPS-900	PLATE, CAM CHAIN SETTING	1			
GUIDE, CAM CHAIN	*2.7	5	14520-KCT-691	LIFTER ASSY., TENSIONER	1			
		6	14523-KBB-901	GASKET, TENSIONER LIFTER	1			
		7	14535-KPS-900	BOLT, CAM CHAIN TENSIONER PIVOT	1			
		8	14550-KCT-690	GUIDE, CAM CHAIN	1			
		9	90002-KPS-900	BOLT, FLANGE, 6X10	2			
		10	90005-KY7-000	SCREW, PAN, 6X6	1			
		11	90071-MG8-000	BOLT, FLANGE SOCKET, 6X16	2			
		12	90475-703-000	WASHER C, 8MM	1			
		13	90488-425-000	WASHER, SEALING, 6MM	2			
		14	91306-105-690	O-RING, 1.5X9.5	1			
		15	95701-06012-00	BOLT, FLANGE, 6X12	1			

Articulo de servicio	THLL	No. de Ref.	No. de pieza	Descripción	Cant. Reqd. NXR150	No. de serie		Nota
Tensionador Cadena de Levas	0.4	1	14321-KEH-900	Pinión (34D)	1			
Pinión	0.7	2	14401-KEH-901	Cadena de Levas (100L)	1			
Cadena de Levas	1.6	3	14500-KW1-900	Tensionador Cadena de Levas	1			
Tensionador Cadena de Levas	1.7	4	14513-KPS-900	Placa Fijación Cadena de Levas	1			
Guia Cadena de Levas	*2.7	5	14520-KCT-691	Acionador Cadena de Levas	1			
		6	14523-KBB-901	Empaquetadura, Tensor Acionador	1			
		7	14535-KPS-900	Perno Tensionador Cadena de Levas	1			
		8	14550-KCT-690	Guia Cadena de Levas	1			
		9	90002-KPS-900	Perno Reborde, 6X10	2			
		10	90005-KY7-000	Tornillo Phillips, 6X6	1			
		11	90071-MG8-000	Perno Reborde, 6X16	2			
		12	90475-703-000	Arandela C, 8mm	1			
		13	90488-425-000	Arandela de Sellado, 6mm	2			
		14	91306-105-690	Anillo O, 1.5X9.5	1			
		15	95701-06012-00	Perno Reborde, 6X12	1			

M-4

Cilindro

Cylinder

Cilindro

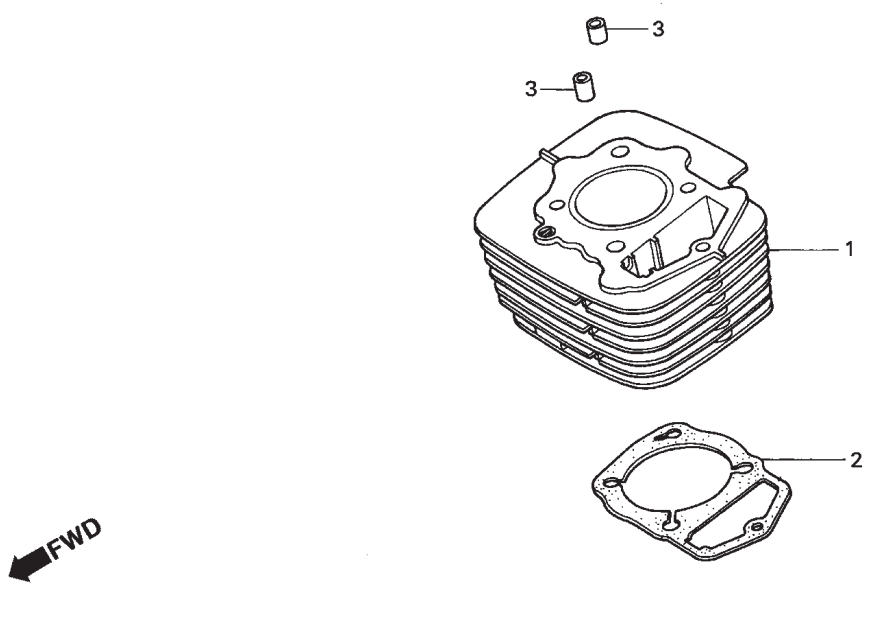

Item de serviço	T.M.O.	Ref. Nº	Nº da peça	Descrição	Qtd. NXR150	Nº de série		Nota
Junta, Cilindro	*2,9	1	12100-KPT-900	Cilindro Comp..	1			
Cilindro Comp..	*3,0	2	12191-KCN-000	Junta, Cilindro	1			
		3	90704-KPS-900	Pino A, Guia, 10 x 20	2			

Service item	F.R.T.	Ref. Nº	Part. No.	Description	Reqd. Qty. NXR150	Serial No.		Note
GASKET, CYLINDER	*2.9	1	12100-KPT-900	CYLINDER COMP.	1			
CYLINDER COMP.	*3.0	2	12191-KCN-000	GASKET, CYLINDER	1			
		3	90704-KPS-900	PIN A, DOWEL, 10X20	2			

Articulo de servicio	THLL	No. de Ref.	No. de pieza	Descripción	Cant. Reqd. NXR150	No. de serie		Nota
Empaquetadura Cilindro	*2.9	1	12100-KPT-900	Cilindro.	1			
Cilindro Comp	*3.0	2	12191-KCN-000	Empaquetadura Cilindro	1			
		3	90704-KPS-900	Espiga A, Dowel, 10X20	2			

M-5

Tampa Lateral Direita

Right Crankcase Cover

Cubierta Lateral Derecha

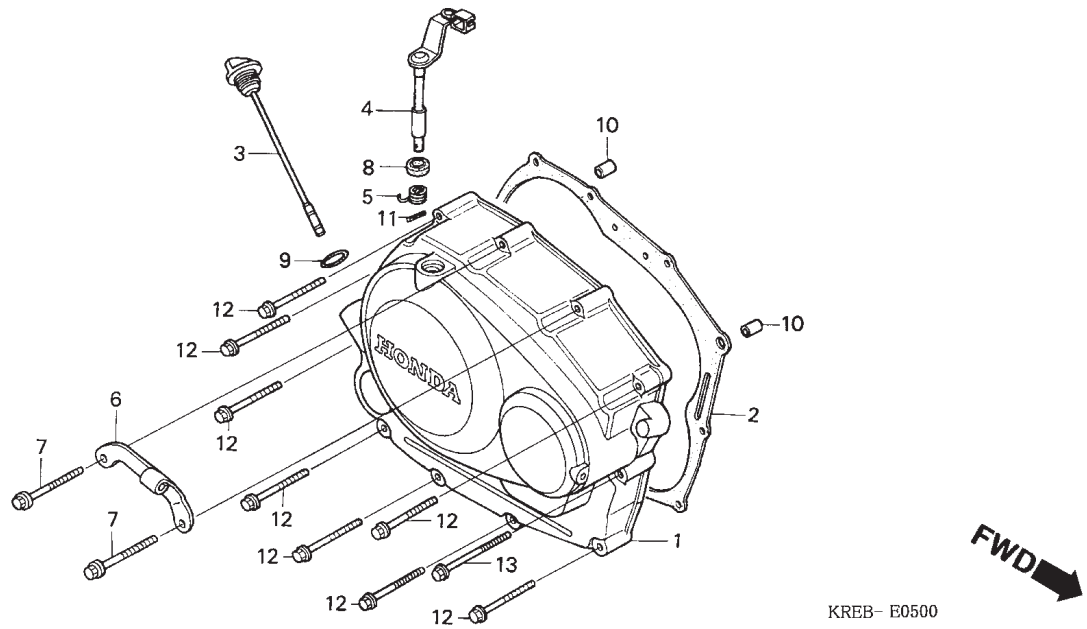

Item de serviço	T.M.O.
Junta, Tampa Lateral Direita	0,6
Tampa, Lateral Direita	0,7
• Alavanca Comp., Embreagem (Inclui Peça Relativa)	

Ref. Nº	Nº da peça	Descrição	Qtd. NXR150	Nº de série		Nota
1	11330-KPS-900	Tampa, Lateral Direita	1			
2	11393-KGA-900	Junta, Tampa Lateral Direita	1			
3	15650-KPS-900	Medidor, Nível Óleo	1			
4	22810-KPS-900	Alavanca Comp., Embreagem	1			
5	22815-KPS-900	Mola, Alavanca Embreagem	1			
6	22838-KRG-000	Suporte, Fiação Embreagem	1			
7	90035-KG8-900	Parafuso, Flange, 6 x 43	2			
8	91201-148-003	Vedador, Óleo, 12 x 22 x 5 (ARAI)	1			
9	91307-035-000	Anel, Vedação, 18 x 3	1			
10	90702-KPS-900	Pino, Guia, 8 x 14	2			
11	94305-30102	Pino, Pressão, 3 x 10	1			
12	96001-06040-00	Parafuso, Flange, 6 x 40	8			
13	96001-06050-00	Parafuso, Flange, 6 x 50	1			

Service item	F.R.T.	Ref. Nº	Part. No.	Description	Reqd. Qty. NXR150	Serial No.		Note
GASKET, R. COVER	0.6	1	11330-KPS-900	COVER COMP., R. CRANKCASE	1			
COVER COMP., R. CRANKCASE	0.7	2	11393-KGA-900	GASKET, R. COVER	1			
• LEVER COMP., CLUTCH (INC. RELATIVE PART)		3	15650-KPS-900	GAUGE, OIL LEVEL	1			
		4	22810-KPS-900	LEVER COMP., CLUTCH	1			
		5	22815-KPS-900	SPRING, CLUTCH LEVER	1			
		6	22838-KRG-000	HOLDER, CLUTCH WIRE	1			
		7	90035-KG8-900	BOLT, FLANGE, 6X43	2			
		8	91201-148-003	OIL SEAL, 12X22X5 (ARAI)	1			
		9	91307-035-000	O-RING, 18X3	1			
		10	90702-KPS-900	DOWEL PIN, 8X14	2			
		11	94305-30102	PIN, SPRING, 3X10	1			
		12	96001-06040-00	BOLT, FLANGE, 6X40	8			
		13	96001-06050-00	BOLT, FLANGE, 6X50	1			

Articulo de servicio	THLL	No. de Ref.	No. de pieza	Descripción	Cant. Reqd. NXR150	No. de serie		Nota
Empaquetadura Cubierta Lateral Derecha	0.6	1	11330-KPS-900	Cubierta Lateral Derecha	1			
Cubierta Lateral Derecha	0.7	2	11393-KGA-900	Empaquetadura Cubierta Lateral Derecha	1			
• Ens Palanca, Embrague (Incluye Piezas Relacionadas)		3	15650-KPS-900	Indicador Nivel Aceite	1			
		4	22810-KPS-900	Ens Palanca, Embrague	1			
		5	22815-KPS-900	Resorte Palanca Embrague	1			
		6	22838-KRG-000	Soporte Alambraje Embrague	1			
		7	90035-KG8-900	Perno Reborde, 6X43	2			
		8	91201-148-003	Sello de Aceite, 12X22X5 (ARAI)	1			
		9	91307-035-000	Anillo O, 18X3	1			
		10	90702-KPS-900	Espiga, 8X14	2			
		11	94305-30102	Pasador de Aletas, 3X10	1			
		12	96001-06040-00	Perno Reborde, 6X40	8			
		13	96001-06050-00	Perno Reborde, 6X50	1			

M-6

Embreagem

Clutch

Embrague

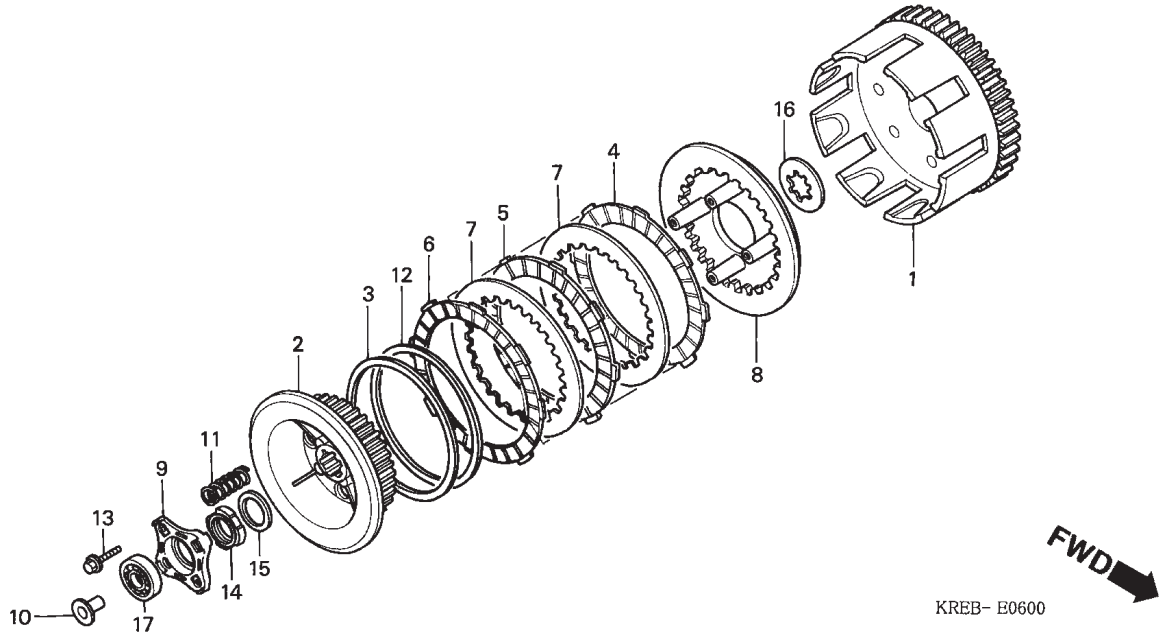

Item de serviço	T.M.O.
Haste, Acionamento Embreagem	0,6
Placa, Pressão Embreagem	0,7
• Mola, Embreagem (Uma ou Todas)	
Carcaça, Externa Embreagem	1,0
• Embreagem, Central	
• Disco Fricção Embreagem (Um ou Todos) (Inclui Peça relativa) Placa Pressão Embreagem	

Ref. Nº	Nº da peça	Descrição	Qtd. NXR150	Nº de série		Nota
1	22100-KRE-900	Carcaça, Externa Embreagem	1			
2	22121-KBW-900	Embreagem, Central	1			
3	22125-KW7-900	Assento Mola JUDDER	1			
4	22201-KBW-900	Disco, Fricção Embreagem	1			
5	22201-KPM-850	Disco, Fricção Embreagem (4 x 8 x 45)	3			
6	22201-KY1-000	Disco, Fricção Embreagem	1			
7	22311-KN4-680	Placa, Embreagem	4			
8	22350-107-010	Placa, Pressão Embreagem	1			
9	22361-KPS-900	Placa, Acionamento Embreagem	1			
10	22366-KHA-940	Haste, Acionamento Embreagem	1			
11	22401-HB5-000	Mola, Embreagem	4			
12	22402-KPM-850	Mola, JUDDER	1			
13	90050-KPS-900	Parafuso, Flange Especial, 6 x 22	4			
14	90231-KB5-720	Porca, Trava, 16mm	1			
15	90434-KPS-900	Arruela, 16mm	1			
16	90461-KPS-900	Arruela B, Entalhada, 20mm	1			
17	91008-KPS-900	Rolamento, Radial Esferas, 16003	1			

Service item	F.R.T.
ROD, CLUTCH LIFTER	0.6
PLATE, CLUTCH LIFTER	0.7
• SPRING, CLUTCH (SAME TIME FOR TWO UNITS OR MORE) OUTER COMP., CLUTCH	1.0
• CENTER COMP., CLUTCH	
• DISK, CLUTCH FRICTION (SAME TIME FOR TWO UNITS OR MORE) (INC. RELATIVE PART)	
• PLATE, CLUTCH PRESSURE	

Ref. Nº	Part. No.	Description	Reqd. Qty. NXR150	Serial No.		Note
1	22100-KRE-900	OUTER COMP., CLUTCH	1			
2	22121-KBW-900	CENTER COMP., CLUTCH	1			
3	22125-KW7-900	SEAT, JUDDER SPRING	1			
4	22201-KBW-900	DISK, CLUTCH FRICTION	1			
5	22201-KPM-850	DISK, CLUTCH FRICTION (4X8X45)	3			
6	22201-KY1-000	DISK, CLUTCH FRICTION	1			
7	22311-KN4-680	PLATE, CLUTCH	4			
8	22350-107-010	PLATE, CLUTCH PRESSURE	1			
9	22361-KPS-900	PLATE, CLUTCH LIFTER	1			
10	22366-KHA-940	ROD, CLUTCH LIFTER	1			
11	22401-HB5-000	SPRING, CLUTCH	4			
12	22402-KPM-850	SPRING, JUDDER	1			
13	90050-KPS-900	BOLT, SPECIAL FLANGE, 6X22	4			
14	90231-KB5-720	NUT, LOCK, 16MM	1			
15	90434-KPS-900	WASHER, 16MM	1			
16	90461-KPS-900	WASHER B, SPLINE, 20MM	1			
17	91008-KPS-900	BEARING, RADIAL BALL, 16003	1			

Articulo de servicio	THLL
Pino Acionamiento, Embrague	0.6
Placa, Acionamiento Embrague	0.7
• Resorte, Embrague (El Miesmo Tiempo para dos unidades o mas) Comp. Exterior Embrague	1.0
• Embrague Centrale	
• Disco Fricción Embrague (El Miesmo Tiempo para dos unidades o mas) (Incluye Piezas Relacionadas)	
• Placa, Presión Embrague	

No. de Ref.	No. de pieza	Descripción	Cant. Reqd. NXR150	No. de serie		Nota
1	22100-KRE-900	Comp. Exterior Embrague	1			
2	22121-KBW-900	Embrague Centrale	1			
3	22125-KW7-900	Asiento Resorte JUDDER	1			
4	22201-KBW-900	Disco Fricción Embrague	1			
5	22201-KPM-850	Disco Fricción Embrague (4X8X45)	3			
6	22201-KY1-000	Disco Fricción Embrague	1			
7	22311-KN4-680	Placa, Embrague	4			
8	22350-107-010	Placa, Presión Embrague	1			
9	22361-KPS-900	Placa, Acionamiento Embrague	1			
10	22366-KHA-940	Pino Acionamiento, Embrague	1			
11	22401-HB5-000	Resorte, Embrague	4			
12	22402-KPM-850	Resorte, JUDDER	1			
13	90050-KPS-900	Perno Reborde Especial, 6X22	4			
14	90231-KB5-720	Tuerca, Traba, 16mm	1			
15	90434-KPS-900	Arandela, 16mm	1			
16	90461-KPS-900	Arandela B, Langueta, 20mm	1			
17	91008-KPS-900	Cojinete Acero Bolas, 16003	1			

M-7

Bomba de Óleo

Oil Pump

Bomba Aceite

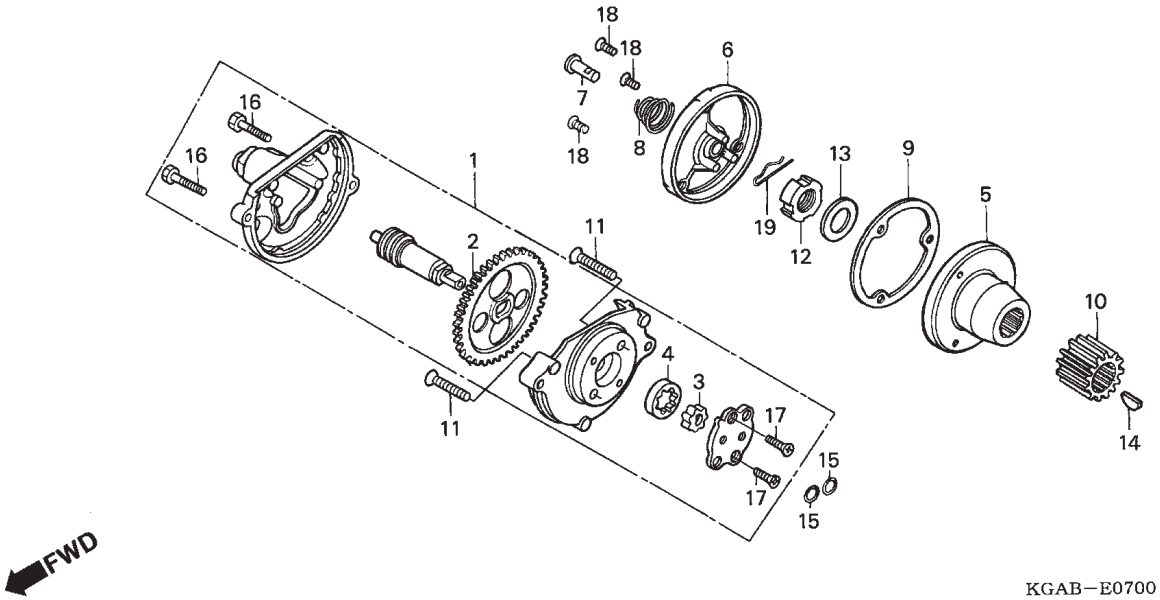

Item de serviço	T.M.O.	Ref. Nº	Nº da peça	Descrição	Qtd. NXR150	Nº de série		Nota
Engrenagem, Bomba Óleo	0,7	1	15100-KPT-900	Bomba, Óleo Comp.	1			
• Tampa, Rotor Filtro Óleo		2	15131-KPT-900	Engrenagem Comp., Bomba Óleo (31D)	1			
Bomba, Óleo Comp	0,8	3	15331-KPS-900	Rotor, Interno Bomba Óleo (YAMADA)	1			
• Rotor, Filtro Óleo		4	15332-KPS-900	Rotor, Externo Bomba Óleo (YAMADA)	1			
Rotor Externo Filtro Óleo	0,9	5	15430-KPS-900	Rotor Comp., Filtro Óleo	1			
(Inclui Peça Relativa)		6	15436-KPS-900	Tampa, Rotor Filtro Óleo	1			
Engrenagem, Primária	1,0	7	15441-KPS-900	Pino, Acionamento	1			
		8	15446-KPS-900	Mola, Pino Acionamento	1			
		9	15459-KT0-710	Junta, Tampa Filtro Óleo	1			
		10	23121-KPT-900	Engrenagem, Primária (18D)	1			
		11	90101-KPS-900	Parafuso, Cabeça Chata, 6 x 30	2			
		12	90231-KPS-900	Porca, Trava, 16mm	1			
		13	90434-KPS-900	Arruela, 16mm	1			
		14	90471-KGA-900	Chaveta, Woodruff, 25 x 18	1			
		15	91304-KPS-900	Anel, Vedação, 9.4 x 2.4	2			
		16	92101-KPS-900	Parafuso, Sextavado., 5 x 20	2			
		17	93600-KPS-900	Parafuso, Cabeça Chata, 4 x 12	2			
		18	93700-KPS-900	Parafuso, Phillips, 5 x 12	3			
		19	94251-KPS-900	Pino, Trava, 8mm	1			

Service item	F.R.T.
GEAR, OIL PUMP DRIVE	0.7
• CAP, OIL FILTER ROTOR PUMP ASSY., OIL	0.8
• ROTOR COMP., OIL FILTER ROTOR, OIL PUMP OUTER (INC. RELATIVE PART)	0.9
GEAR, PRIMARY DRIVE	1.0

Ref. Nº	Part. No.	Description	Reqd. Qty. NXR150	Serial No.		Note
1	15100-KPT-900	PUMP ASSY., OIL	1			
2	15131-KPT-900	GEAR, OIL PUMP DRIVE (31T)	1			
3	15331-KPS-900	ROTOR, OIL PUMP INNER (YAMADA)	1			
4	15332-KPS-900	ROTOR, OIL PUMP OUTER (YAMADA)	1			
5	15430-KPS-900	ROTOR COMP., OIL FILTER	1			
6	15436-KPS-900	CAP, OIL FILTER ROTOR	1			
7	15441-KPS-900	THROUGH, OIL	1			
8	15446-KPS-900	SPRING, OIL THROUGH	1			
9	15459-KT0-710	GASKET, OIL FILTER CAP	1			
10	23121-KPT-900	GEAR, PRIMARY DRIVE (18T)	1			
11	90101-KPS-900	SCREW, FLAT, 6X30	2			
12	90231-KPS-900	NUT, LOCK, 16MM	1			
13	90434-KPS-900	WASHER, 16MM	1			
14	90471-KGA-900	KEY, WOODRUFF, 25X18	1			
15	91304-KPS-900	O-RING, 9.4X2.4	2			
16	92101-KPS-900	BOLT, HEX., 5X20	2			
17	93600-KPS-900	SCREW, FLAT, 4X12	2			
18	93700-KPS-900	SCREW, OVAL, 5X12	3			
19	94251-KPS-900	PIN, LOCK, 8MM	1			

Articulo de servicio	THLL
Engranaje, Bomba Aceite	0.7
• Tapa Rotor Filtro Aceite Ens Bomba Aceite	0.8
• Ens Rotor Bomba Aceite Rotor Exterior Bomba Aceite (Incluye Piezas Relacionadas)	0.9
Engranaje	1.0

No. de Ref.	No. de pieza	Descripción	Cant. Reqd. NXR150	No. de serie		Nota
1	15100-KPT-900	Ens Bomba Aceite	1			
2	15131-KPT-900	Engranaje, Bomba Aceite (31D)	1			
3	15331-KPS-900	Rotor Interior Bomba Aceite (YAMADA)	1			
4	15332-KPS-900	Rotor Exterior Bomba Aceite (YAMADA)	1			
5	15430-KPS-900	Ens Rotor Bomba Aceite	1			
6	15436-KPS-900	Tapa Rotor Filtro Aceite	1			
7	15441-KPS-900	Filtro Aceite	1			
8	15446-KPS-900	Resorte Filtro Aceite	1			
9	15459-KT0-710	Empaquetadura Tapa Filtro Aceite	1			
10	23121-KPT-900	Engranaje, (18D)	1			
11	90101-KPS-900	Tornillo Alomado, 6X30	2			
12	90231-KPS-900	Tuerca, Traba, 16mm	1			
13	90434-KPS-900	Arandela, 16mm	1			
14	90471-KGA-900	Llave, Woodruff, 25X18	1			
15	91304-KPS-900	Anillo O, 9.4X2.4	2			
16	92101-KPS-900	Perno Hex.., 5X20	2			
17	93600-KPS-900	Tornillo Alomado, 4X12	2			
18	93700-KPS-900	Perno Phillips, 5X12	3			
19	94251-KPS-900	Espiga Traba, 8mm	1			

M-8

Tampa Lateral Esquerda

Left Crankcase Cover

Cubierta Lateral Izquierda

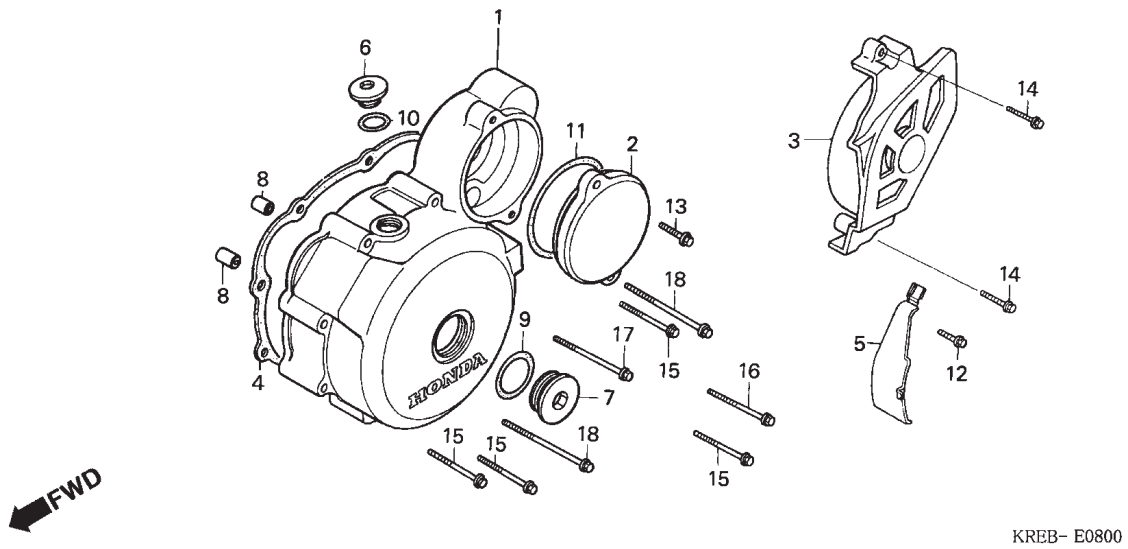

Item de serviço	T.M.O.
Tampa, Lateral Traseira Esquerda	0,1
Tampa, Engrenagem Redução	0,2
Junta, Tampa Lateral Esquerda	0,6
Tampa, Lateral Esquerda	0,7

Ref. Nº	Nº da peça	Descrição	Qtd. NXR150	Nº de série		Nota
1	11341-KPS-900	Tampa, Lateral Esquerda	1			
2	11355-KPS-900	Tampa, Engrenagem Redução	1			
3	11360-KPT-900	Tampa, Lateral Traseira Esquerda	1			
4	11395-KCN-000	Junta, Tampa Lateral Esquerda	1			
5	32976-KW1-900	Presilha, Fiação	1			
6	90084-KPS-900	Tampa, 14mm	1			
7	90087-KPS-900	Tampa, 30mm	1			
8	90703-KPS-900	Pino, Guia, 10 x 14	2			
9	91302-567-003	Anel, Vedação, 27.4 x 2.4 (ARAI)	1			
10	91303-377-000	Anel, Vedação, 13.8 x 2.5	1			
11	91304-MN5-003	Anel, Vedação, 63 x 3 (ARAI)	1			
12	96001-KPS-900	Parafuso, Flange, 6 x 14	1			
13	96001-KPS-900	Parafuso, Flange, 6 x 20	1			
14	96001-06025-00	Parafuso, Flange, 6 x 25	2			
15	96001-06040-00	Parafuso, Flange, 6 x 40	4			
16	96001-06050-00	Parafuso, Flange, 6 x 50	1			
17	96001-06060-00	Parafuso, Flange, 6 x 60	1			
18	96001-06070-00	Parafuso, Flange, 6 x 70	2			

Service item	F.R.T.
COVER, L. RR. CRANKCASE	0.1
COVER, REDUCTION GEAR	0.2
GASKET, L. COVER	0.6
COVER, L. CRANKCASE	0.7

Ref. Nº	Part. No.	Description	Reqd. Qty. NXR150	Serial No.		Note
1	11341-KPS-900	COVER, L. CRANKCASE	1			
2	11355-KPS-900	COVER, REDUCTION GEAR	1			
3	11360-KPT-900	COVER, L. RR. CRANKCASE	1			
4	11395-KCN-000	GASKET, L. COVER	1			
5	32976-KW1-900	CLAMPER, A.C. GENERATOR CORD	1			
6	90084-KPS-900	CAP, 14MM	1			
7	90087-KPS-900	CAP, 30MM	1			
8	90703-KPS-900	DOWEL PIN, 10X14	2			
9	91302-567-003	O-RING, 27.4X2.4 (ARAI)	1			
10	91303-377-000	O-RING, 13.8X2.5	1			
11	91304-MN5-003	O-RING, 63X3 (ARAI)	1			
12	96001-KPS-900	BOLT, FLANGE, 6X14	1			
13	96001-KPS-900	BOLT, FLANGE, 6X20	1			
14	96001-06025-00	BOLT, FLANGE, 6X25	2			
15	96001-06040-00	BOLT, FLANGE, 6X40	4			
16	96001-06050-00	BOLT, FLANGE, 6X50	1			
17	96001-06060-00	BOLT, FLANGE, 6X60	1			
18	96001-06070-00	BOLT, FLANGE, 6X70	2			

Articulo de servicio	THLL
Cubierta Lateral Trasera Izquierda	0.1
Cubierta Engranaje Reducción	0.2
Empaquetadura Cubierta Lateral Izquierda	0.6
Cubierta Lateral Izquierda	0.7

No. de Ref.	No. de pieza	Descripción	Cant. Reqd. NXR150	No. de serie		Nota
1	11341-KPS-900	Cubierta Lateral Izquierda	1			
2	11355-KPS-900	Cubierta Engranaje Reducción	1			
3	11360-KPT-900	Cubierta Lateral Trasera Izquierda	1			
4	11395-KCN-000	Empaquetadura Cubierta Lateral Izquierda	1			
5	32976-KW1-900	Presilla Alambraje	1			
6	90084-KPS-900	Tapa, 14mm	1			
7	90087-KPS-900	Tapa, 30mm	1			
8	90703-KPS-900	Espiga, 10X14	2			
9	91302-567-003	Anillo O, 27.4X2.4 (ARAI)	1			
10	91303-377-000	Anillo O, 13.8X2.5	1			
11	91304-MN5-003	Anillo O, 63X3 (ARAI)	1			
12	96001-KPS-900	Perno Reborde, 6X14	1			
13	96001-KPS-900	Perno Reborde, 6X20	1			
14	96001-06025-00	Perno Reborde, 6X25	2			
15	96001-06040-00	Perno Reborde, 6X40	4			
16	96001-06050-00	Perno Reborde, 6X50	1			
17	96001-06060-00	Perno Reborde, 6X60	1			
18	96001-06070-00	Perno Reborde, 6X70	2			

M-9

Gerador

Generator

Generador

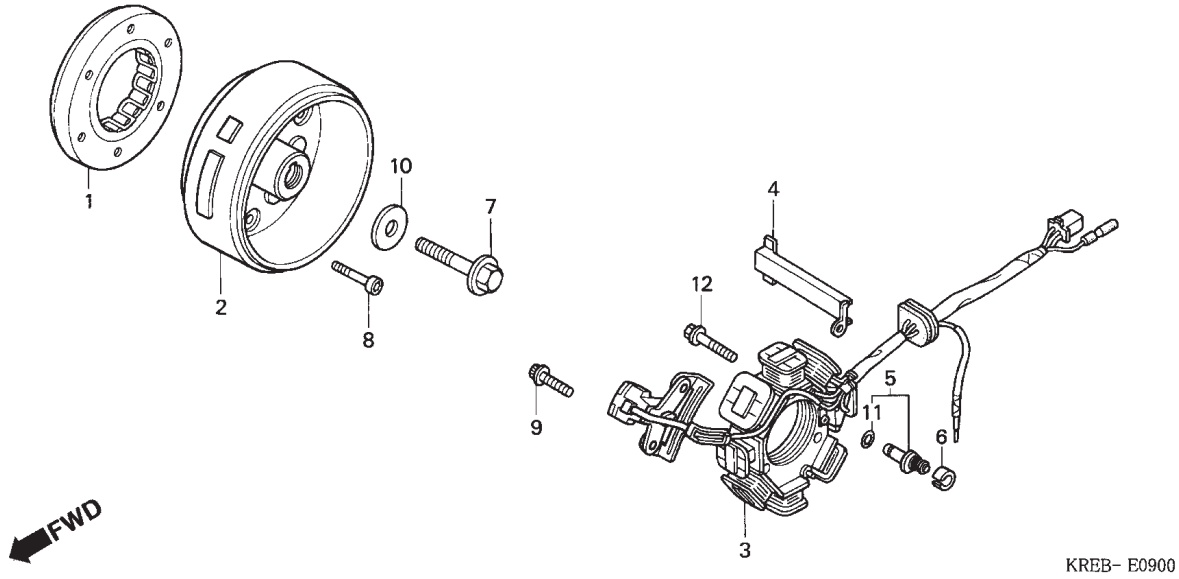

Item de serviço	T.M.O.	Ref. Nº	Nº da peça	Descrição	Qtd. NXR150	Nº de série		Nota
Carcaça, Externa Embreagem Partida	0,8	1	28125-KFC-791	Carcaça, Externa Embreagem Partida	1			
• Gerador, Comp.		2	31110-KRE-901	Gerador Comp.	1			
• Estator, Comp.		3	31120-KRE-901	Estator, Comp.	1			
		4	32976-KN6-910	Guia, A Fiação	1			
		5	35750-GS3-003	Interruptor, Neutro	1			
		6	35752-028-300	Espaçador, Interruptor Neutro	1			
		7	90023-KPT-900	Parafuso, Fixação Rotor	1			
		8	90085-413-781	Parafuso, Allen, 6mm	6			
		9	90089-HB3-000	Parafuso, Allen, 5 x 14	2			
		10	90403-KPS-900	Arruela, 10 x 24	1			
		11	91312-107-000	Anel, Vedação, 7 x 1.7	1			
		12	96001-KPS-900	Parafuso, Flange, 6 x 20	3			

Service item	F.R.T.	Ref. Nº	Part. No.	Description	Reqd. Qty. NXR150	Serial No.		Note
OUTER COMP., STARTING CLUTCH	0.8	1	28125-KFC-791	OUTER COMP., STARTING CLUTCH	1			
• FLYWHEEL COMP		2	31110-KRE-901	FLYWHEEL COMP.	1			
• STATOR COMP		3	31120-KRE-901	STATOR COMP.	1			
		4	32976-KN6-910	GUIDE, A.C. GENERATOR CORD	1			
		5	35750-GS3-003	CONTACT, NEUTRAL SWITCH	1			
		6	35752-028-300	SPACER, NEUTRAL SWITCH	1			
		7	90023-KPT-900	BOLT, ROTOR SETTING	1			
		8	90085-413-781	BOLT, SOCKET, 6MM	6			
		9	90089-HB3-000	BOLT, SOCKET, 5X14	2			
		10	90403-KPS-900	WASHER, 10X24	1			
		11	91312-107-000	O-RING, 7X1.7	1			
		12	96001-KPS-900	BOLT, FLANGE, 6X20	3			

Articulo de servicio	THLL	No. de Ref.	No. de pieza	Descripción	Cant. Reqd. NXR150	No. de serie		Nota
Cubierta Embrague Arranque	0.8	1	28125-KFC-791	Cubierta Embrague Arranque	1			
• Generador Comp		2	31110-KRE-901	Generador Comp	1			
• Ens Estator		3	31120-KRE-901	Ens Estator.	1			
		4	32976-KN6-910	Guia Alambraje Generador	1			
		5	35750-GS3-003	Contacto Interruptor Neutro	1			
		6	35752-028-300	Espaciador Interruptor Neutro	1			
		7	90023-KPT-900	Perno Fijación Rotor	1			
		8	90085-413-781	Perno Allen, 6mm	6			
		9	90089-HB3-000	Perno Allen, 5X14	2			
		10	90403-KPS-900	Arandela, 10X24	1			
		11	91312-107-000	Anillo O, 7X1.7	1			
		12	96001-KPS-900	Perno Reborde, 6X20	3			

M-10

Motor de Partida

Starting Motor

Motor de Arranque

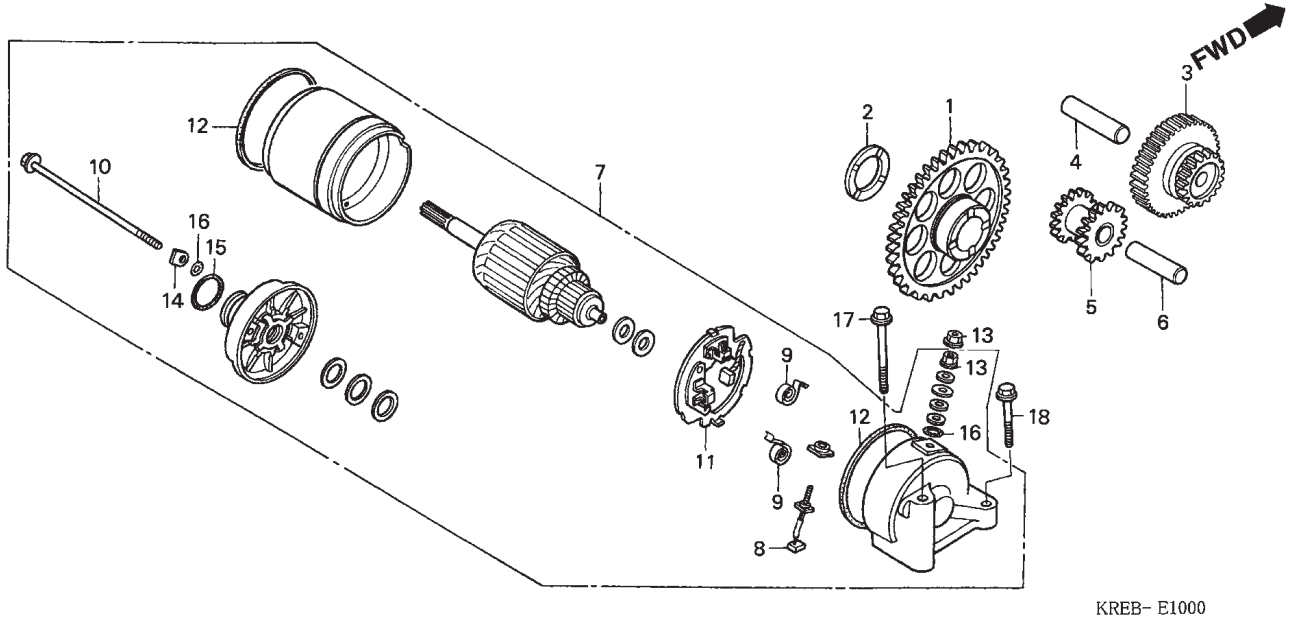

Item de serviço	T.M.O.
Engrenagem, Redução	0,2
Motor, Partida Comp.	0,3
Terminal, Escovas	0,5
• Suporte, Escovas	
Engrenagem, Intermediária	0,6
Engrenagem, Comp., Motor Partida	0,7

Ref. Nº	Nº da peça	Descrição	Qtd. NXR150	Nº de série		Nota
1	28110-KBB-900	Engrenagem Comp., Motor Partida (56D)	1			
2	28114-KN6-930	Bucha, Engrenagem Motor Partida	1			
3	28130-KFB-000	Engrenagem, Redução (16D/61D)	1			
4	28132-KPS-900	Eixo, Engrenagem Redução	1			
5	28140-KPS-900	Engrenagem, Intermediária (16D/16D)	1			
6	28142-KW1-900	Eixo, Engrenagem Intermediária	1			
7	31200-KBB-901	Motor, Partida Comp (MITSUBA)	1			
8	31201-KS5-901	Terminal, Escovas	1			
9	31204-KS5-901	Mola, Escovas	2			
10	31205-MN4-008	Parafuso, Fixação	2			
11	31206-KW1-901	Suporte, Escovas	1			
12	31207-KS5-901	Anel	2			
13	90071-MB0-000	Porca-Arruela, 6mm	2			
14	90401-KW1-900	Arruela, Aço	2			
15	91309-425-003	Anel, Vedação, 24.4 x 3.1 (ARAI)	1			
16	91320-MB0-000	Anel, Vedação	3			
17	95701-KPS-900	Parafuso, Flange, 6 x 60	1			
18	95801-06032-00	Parafuso, Flange, 6 x 32	1			

Service item	F.R.T.
GEAR, REDUCTION	0.2
MOTOR ASSY., STARTING	0.3
TERMINAL SET, BRUSH	0.5
• HOLDER SET, BRUSH	
GEAR, IDLE	0.6
GEAR COMP., STARTER DRIVEN	0.7

Ref. Nº	Part. No.	Description	Reqd. Qty. NXR150	Serial No.		Note
1	28110-KBB-900	GEAR COMP., STARTER DRIVEN (56T)	1			
2	28114-KN6-930	COLLAR, STARTING DRIVEN GEAR	1			
3	28130-KFB-000	GEAR, REDUCTION (16T/61T)	1			
4	28132-KPS-900	SHAFT, REDUCTION GEAR	1			
5	28140-KPS-900	GEAR, IDLE (16T/16T)	1			
6	28142-KW1-900	SHAFT, IDLE GEAR	1			
7	31200-KBB-901	MOTOR ASSY., STARTING (MITSUBA)	1			
8	31201-KS5-901	TERMINAL SET, BRUSH	1			
9	31204-KS5-901	SPRING, CARBON BRUSH	2			
10	31205-MN4-008	BOLT, SETTING	2			
11	31206-KW1-901	HOLDER SET, BRUSH	1			
12	31207-KS5-901	RING	2			
13	90071-MB0-000	NUT-WASHER, 6MM	2			
14	90401-KW1-900	WASHER, STEEL PLATE	2			
15	91309-425-003	O-RING, 24.4X3.1 (ARAI)	1			
16	91320-MB0-000	O-RING	3			
17	95701-KPS-900	BOLT, FLANGE, 6X60	1			
18	95801-06032-00	BOLT, FLANGE, 6X32	1			

Articulo de servicio	THLL
Engranaje, Reducción	0.2
Ens Motor Arranque	0.3
Terminal Escobillas	0.5
• Soporte Escobillas	
Engranaje	0.6
Engranaje Arranque Comp	0.7

No. de Ref.	No. de pieza	Descripción	Cant. Reqd. NXR150	No. de serie		Nota
1	28110-KBB-900	Engranaje Arranque Comp. (56D)	1			
2	28114-KN6-930	Buje Engranaje Arranque	1			
3	28130-KFB-000	Engranaje, Reducción (16D/61D)	1			
4	28132-KPS-900	Eje Engranaje, Reducción	1			
5	28140-KPS-900	Engranaje, (16D/16D)	1			
6	28142-KW1-900	Eje Engranaje	1			
7	31200-KBB-901	Ens Motor Arranque (MITSUBA)	1			
8	31201-KS5-901	Terminal Escobillas	1			
9	31204-KS5-901	Resorte Escobillas	2			
10	31205-MN4-008	Perno Fijación	2			
11	31206-KW1-901	Soporte Escobillas	1			
12	31207-KS5-901	Anillo	2			
13	90071-MB0-000	Tuerca Arandela, 6mm	2			
14	90401-KW1-900	Arandela	2			
15	91309-425-003	Anillo O, 24.4X3.1 (ARAI)	1			
16	91320-MB0-000	Anillo O	3			
17	95701-KPS-900	Perno Reborde, 6X60	1			
18	95801-06032-00	Perno Reborde, 6X32	1			

M-11

Carcaça

Crankcase

Cárter

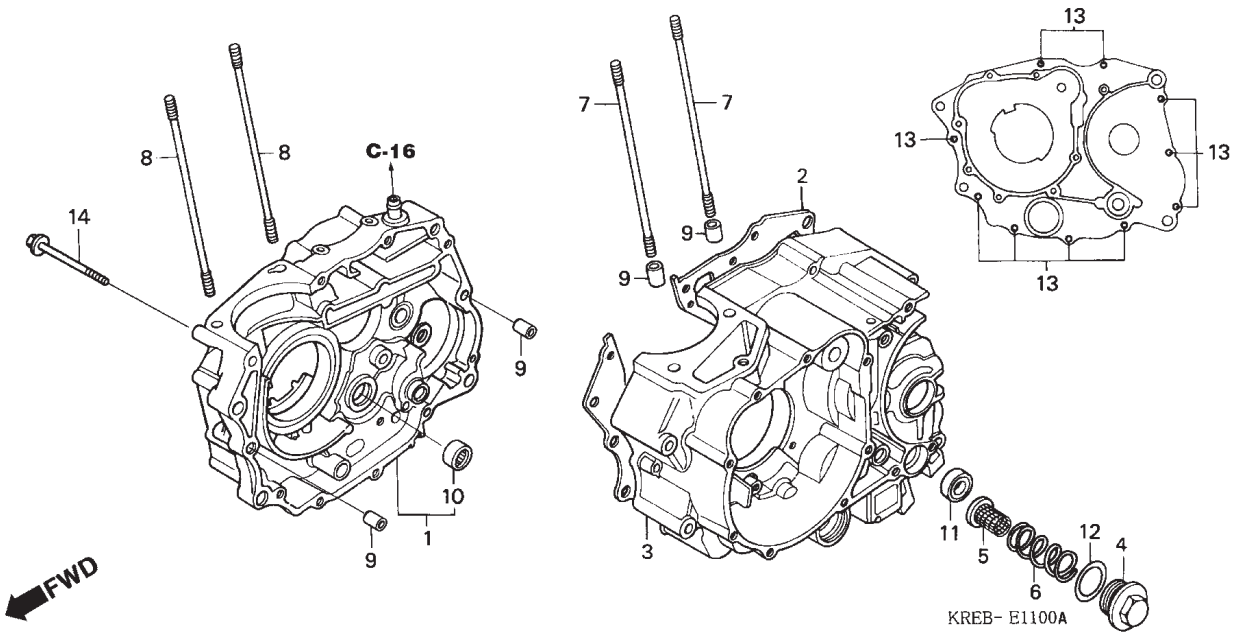

Item de serviço	T.M.O.
Tela, Filtro Óleo	0,2
Vedador, Óleo, 14 x 28 x 7	1,0
Prisioneiro, Cilindro	*2,9
(Adicionar 0,1 por Unidade)	
Junta, Carcaça	*4,3
Carcaça Comp., Direita	*4,8
Carcaça Comp., Esquerda	*5,7

Ref. Nº	Nº da peça	Descrição	Qtd. NXR150	Nº de série		Nota
1	11100-KPS-900	Carcaça Comp., Direita.	1			
2	11191-KHA-940	Junta, Carcaça	1			
3	11200-KPT-900	Carcaça Comp., Esquerda	1			
*	11200-KPS-900	Carcaça Comp., Esquerda	1			
4	12361-KPS-900	Bujão, Drenagem Óleo	1			
5	15421-KPS-900	Tela, Filtro Óleo	1			
6	15426-KPS-900	Mola, Tela Filtro Óleo	1			
7	90031-KFB-000	Prisioneiro, Cilindro (A)	2			
8	90031-107-010	Prisioneiro A, Cilindro	2			
9	90703-KPS-900	Pino, Guia, 10 x 14	4			
10	91008-KCN-003	Rolamento, Agulhas, 21mm	1			
11	91202-965-003	Vedador, Óleo, 14 x 28 x 7 (ARAI)	1			
12	91303-KK3-830	Anel, Vedação, 35 x 3 (ARAI)	1			
13	96001-06050-00	Parafuso, Flange, 6 x 50	10			
14	90004-KPS-900	Parafuso, Flange, 6 x 55	1			

Service item	F.R.T.
SCREEN, OIL FILTER	0.2
OIL SEAL, 14X28X7	1.0
BOLT, CYLINDER STUD	*2.9
(ADD 0.1 FOR EACH.)	
GASKET, CRANKCASE	*4.3
CRANKCASE COMP., R.	*4.8
CRANKCASE COMP., L.	*5.7

Ref. Nº	Part. No.	Description	Reqd. Qty. NXR150	Serial No.		Note
1	11100-KPS-900	CRANKCASE COMP., R.	1			
2	11191-KHA-940	GASKET, CRANKCASE	1			
3	11200-KPT-900	CRANKCASE COMP., L.	1			
*	11200-KPS-900	CRANKCASE COMP., L.	1			
4	12361-KPS-900	CAP, TAPPET ADJUSTING HOLE	1			
5	15421-KPS-900	SCREEN, OIL FILTER	1			
6	15426-KPS-900	SPRING, OIL FILTER SCREEN	1			
7	90031-KFB-000	BOLT, CYLINDER STUD (A)	2			
8	90031-107-010	BOLT A, CYLINDER STUD	2			
9	90703-KPS-900	DOWEL PIN, 10X14	4			
10	91008-KCN-003	BEARING, NEEDLE, 21MM	1			
11	91202-965-003	OIL SEAL, 14X28X7 (ARAI)	1			
12	91303-KK3-830	O-RING, 35X3 (ARAI)	1			
13	96001-06050-00	BOLT, FLANGE, 6X50	10			
14	90004-KPS-900	BOLT, FLANGE, 6X55	1			

Articulo de servicio	THLL
Malla Filtro Aceite	0.2
Sello de Aceite, 14X28X7	1.0
Prisionero Cilindro (A)	*2.9
(Agregue 0,1 de cada.)	
Empaquetadura Cárter	*4.3
Cárter Derecho de Motor.	*4.8
Cárter Izquierdo de Motor	*5.7

No. de Ref.	No. de pieza	Descripción	Cant. Reqd. NXR150	No. de serie		Nota
1	11100-KPS-900	Cárter Derecho de Motor.	1			
2	11191-KHA-940	Empaquetadura Cárter	1			
3	11200-KPT-900	Cárter Izquierdo de Motor	1			
*	11200-KPS-900	Cárter Izquierdo de Motor	1			
4	12361-KPS-900	Tapa Ajustadora Valvulas	1			
5	15421-KPS-900	Malla Filtro Aceite	1			
6	15426-KPS-900	Resorte Malla Filtro Aceite	1			
7	90031-KFB-000	Prisionero Cilindro (A)	2			
8	90031-107-010	Prisionero A, Cilindro	2			
9	90703-KPS-900	Espiga, 10X14	4			
10	91008-KCN-003	Cojinete Agujas, 21mm	1			
11	91202-965-003	Sello de Aceite, 14X28X7 (ARAI)	1			
12	91303-KK3-830	Anillo O, 35X3 (ARAI)	1			
13	96001-06050-00	Perno Reborde, 6X50	10			
14	90004-KPS-900	Perno Reborde, 6X55	1			

M-12

Árvore de Manivelas • Pistão

Crankshaft • Piston

Cigüeñal • Piston

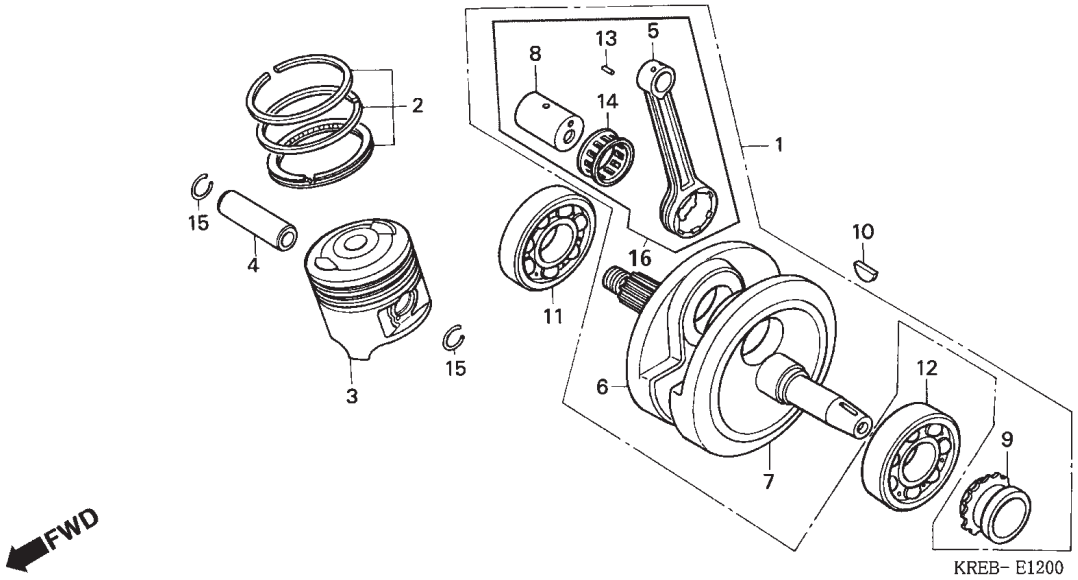

Item de serviço	T.M.O.	Ref. Nº	Nº da peça	Descrição	Qtd. NXR150	Nº de série		Nota
Biela, Comp	N	1	13000-KPT-900	Árvore Manivelas Comp..	1			
(Tempo Atual)		2	13011-KBB-305	Anéis, Pistão Jogo (STD.)(RIKEN)	1			
(Inclui Peça Relativa)			13021-KBB-305	Anéis, Pistão Jogo (0.25)	(1)			
Pino, Pistão	*3,0		13031-KBB-305	Anéis, Pistão Jogo (0.50)	(1)			
Anéis, Pistão Jogo	*3,1	3	13101-KEH-900	Pistão (STD.)	1			
• Pistão			13102-KEH-305	Pistão (0.25)	(1)			
Árvore Manivelas Comp.	*5,2		13103-KEH-305	Pistão (0.50)	(1)			
Rolamento, Radial Esferas, 6207	*5,3	4	13111-440-000	Pino, Pistão	1			
(Adicionar 0,2 por Unidade)		5	13201-KY0-890	Biela, Comp.	1			
		6	13311-KPT-900	Árvore Manivelas Direita	1			
		7	13321-KPT-900	Árvore Manivelas Esquerda.	1			
		8	13380-KCN-300	Pino, Biela	1			
		9	14311-KN6-931	Engrenagem, Distribuição (17D)	1			
		10	90741-KFB-000	Chaveta, Woodruff, 4mm	1			
		11	91001-KBW-941	Rolamento, Radial Esferas, 6207	1			
		12	91001-KCN-003	Rolamento, Radial Esferas, 28 x 72 x 18	1			
		13	91102-KC6-003	Rolete, 4 x 14.8 A (Vermelho)	18			
			91103-KC6-003	Rolete, 4 x 14.8 B (Azul)	18			
			91104-KC6-003	Rolete, 4 x 14.8 C (Branco)	18			
		14	91105-KW3-003	Rolamento, Agulhas	1			
		15	13112-KPS-900	Trava, Pino Pistão, 15mm	2			
		16	06381-KPT-900	Biela, Comp.,	1			

Service item	F.R.T.	Ref. Nº	Part. No.	Description	Reqd. Qty. NXR150	Serial No.		Note
ROD, CONNECTING	N	1	13000-KPT-900	CRANKSHAFT COMP.	1			
(ACTUAL TIME)		2	13011-KBB-305	RING SET, PISTON (STD.)(RIKEN)	1			
(INC. RELATIVE PART)			13021-KBB-305	RING SET, PISTON (0.25)	(1)			
PIN, PISTON	*3.0		13031-KBB-305	RING SET, PISTON (0.50)	(1)			
RING SET, PISTON	*3.1	3	13101-KEH-900	PISTON (STD.)	1			
• PISTON			13102-KEH-305	PISTON (0.25)	(1)			
CRANKSHAFT COMP.	*5.2		13103-KEH-305	PISTON (0.50)	(1)			
BEARING, RADIAL BALL, 6207	*5.3	4	13111-440-000	PIN, PISTON	1			
(ADD 0.2 FOR EACH.)		5	13201-KY0-890	ROD, CONNECTING	1			
		6	13311-KPT-900	CRANKSHAFT, R.	1			
		7	13321-KPT-900	CRANKSHAFT, L.	1			
		8	13380-KCN-300	PIN COMP., CRANK	1			
		9	14311-KN6-931	SPROCKET, TIMING (17T)	1			
		10	90741-KFB-000	KEY, WOODRUFF, 4MM	1			
		11	91001-KBW-941	BEARING, RADIAL BALL, 6207	1			
		12	91001-KCN-003	BEARING, RADIAL BALL, 28X72X18	1			
		13	91102-KC6-003	ROLLER, 4X14.8 A (RED)	18			
			91103-KC6-003	ROLLER, 4X14.8 B (BLUE)	18			
			91104-KC6-003	ROLLER, 4X14.8 C (WHITE)	18			
		14	91105-KW3-003	RETAINER, CONNECTING ROD LARGE END	1			
		15	13112-KPS-900	CLIP, PISTON PIN, 15MM	2			
		16	06381-KPT-900	ROD, CONNECTING	1			

Articulo de servicio	THLL	No. de Ref.	No. de pieza	Descripción	Cant. Reqd. NXR150	No. de serie		Nota
Ens Biela	N	1	13000-KPT-900	Cigüeñal.	1			
(Tiempo Actual)		2	13011-KBB-305	Segmento Piston, Juego(STD.)(RIKEN)	1			
(Incluye Piezas Relacionadas)			13021-KBB-305	Segmento Piston, Juego(0.25)	(1)			
Pino, Piston	*3.0		13031-KBB-305	Segmento Piston, Juego(0.50)	(1)			
Segmento Piston, Juego	*3.1	3	13101-KEH-900	Piston (STD.)	1			
• Piston			13102-KEH-305	Piston (0.25)	(1)			
Cigüeñal	*5.2		13103-KEH-305	Piston (0.50)	(1)			
Cojinete Acero Bolas, 6207	*5.3	4	13111-440-000	Pino, Piston	1			
(Agregue 0,2 de cada.)		5	13201-KY0-890	Ens Biela	1			
		6	13311-KPT-900	Cigüeñal Derecho	1			
		7	13321-KPT-900	Cigüeñal Izquierdo.	1			
		8	13380-KCN-300	Espiga Cigüeñal	1			
		9	14311-KN6-931	Engranaje Mando Sicronización(17D)	1			
		10	90741-KFB-000	Llave, Woodruff, 4mm	1			
		11	91001-KBW-941	Cojinete Acero Bolas, 6207	1			
		12	91001-KCN-003	Cojinete Acero Bolas, 28X72X18	1			
		13	91102-KC6-003	Cojinete, 4X14.8 A (Rojo)	18			
			91103-KC6-003	Cojinete, 4X14.8 B (Azul)	18			
			91104-KC6-003	Cojinete, 4X14.8 C (Blanco)	18			
		14	91105-KW3-003	Cojinete Biela	1			
		15	13112-KPS-900	Traba Perno, Piston, 15mm	2			
		16	06381-KPT-900	Ens Biela	1			

M-13

Transmissão

Transmission

Transmisión

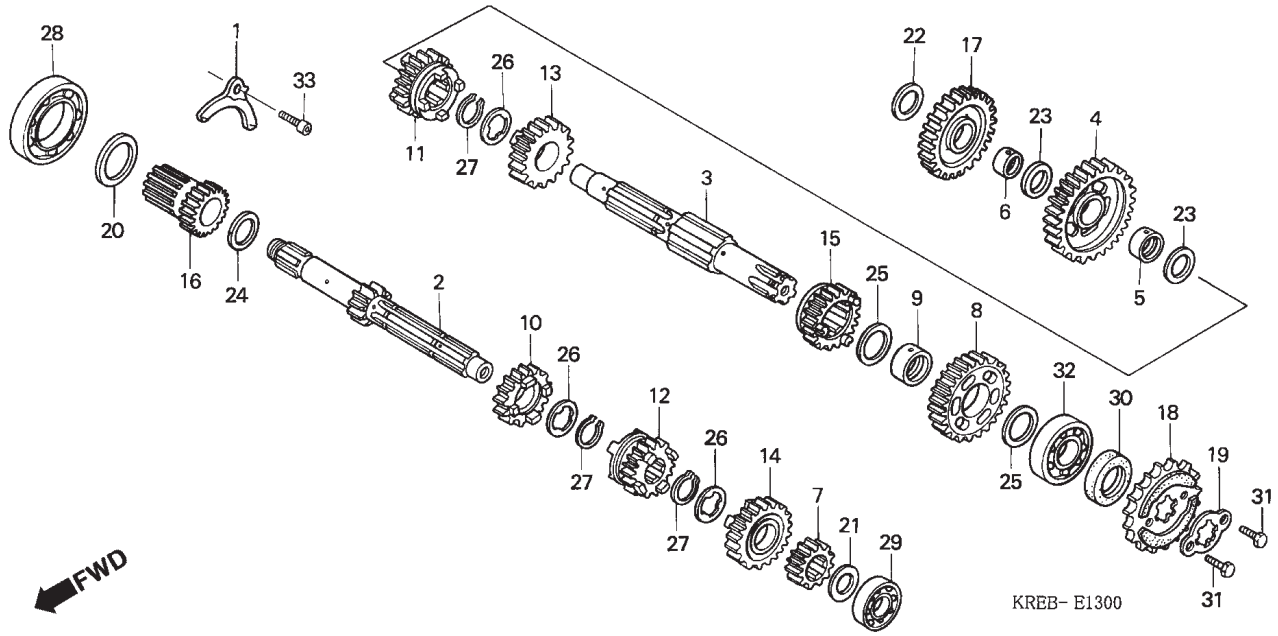

Item de serviço	T.M.O.	Ref. Nº	Nº da peça	Descrição	Qtd. NXR150	Nº de série		Nota
Pinhão, Transmissão	0,2	1	11108-KHA-940	Placa, Fixação Rolamento	1			
Engrenagem, Principal	*4,5	2	23211-KPT-900	Engrenagem, Principal (13D)	1			
(Inclui Peça Relativa)		3	23221-KPT-900	Engrenagem, Secundária	1			
• Engrenagem, Secundária		4	23426-KPT-900	Engrenagem, Secundária 1º(36D)	1			
(Inclui Peça Relativa)		5	23427-KPS-900	Bucha, Engrenagem Secundária	1			
(Quando for executado o serviço		6	23431-KPT-900	Bucha, Engrenagem Intermediária	1			
na Unidade comp. o T.M.O será 4,7)		7	23441-KPT-900	Engrenagem, Principal 2º(17D)	1			
		8	23451-KPT-900	Engrenagem, Secundária 2º (32D)	1			
		9	23452-KW1-900	Bucha, 20 x 23 x 9	1			
		10	23461-KPT-900	Engrenagem, Secundária 3º((20D)	1			
		11	23471-KPT-900	Engrenagem, Secundária 3º (28D)	1			
		12	23481-KPT-900	Engrenagem, Principal 4º (21D)	1			
		13	23491-KPT-900	Engrenagem, Secundária 4º (23D)	1			
		14	23501-KPT-900	Engrenagem, Principal 5º (26D)	1			
		15	23511-KPT-900	Engrenagem, Secundária 5º (24D)	1			
		16	23520-KPT-900	Engrenagem Comp., Partida (19D)	1			
		17	23531-KPT-900	Engrenagem Partida (29D)	1			
		18	23801-KCM-000	Pinhão, Transmissão (17D)	1			
		19	23811-KPS-900	Placa A2, Fixação	1			

Service item	F.R.T.	Ref. Nº	Part. No.	Description	Reqd. Qty. NXR150	Serial No.		Note
SPROCKET, DRIVE	0.2	1	11108-KHA-940	PLATE, BEARING SETTING	1			
MAINSHAFT, TRANSMISSION	*4.5	2	23211-KPT-900	MAINSHAFT, TRANSMISSION (13T)	1			
(INC. RELATIVE PART)		3	23221-KPT-900	COUNTERSHAFT, TRANSMISSION	1			
• COUNTERSHAFT, TRANSMISSION		4	23426-KPT-900	GEAR, COUNTERSHAFT FIRST (36T)	1			
(INC. RELATIVE PART)		5	23427-KPS-900	COLLAR, COUNTERSHAFT LOW GEAR	1			
(WHEN SERVICING COMP., UNIT F.R.T. IS 4.7)		6	23431-KPT-900	COLLAR, IDLE STARTER GEAR	1			
		7	23441-KPT-900	GEAR, MAINSHAFT SECOND (17T)	1			
		8	23451-KPT-900	GEAR, COUNTERSHAFT SECOND (32T)	1			
		9	23452-KW1-900	BUSH, 20X23X9	1			
		10	23461-KPT-900	GEAR, MAINSHAFT THIRD (20T)	1			
		11	23471-KPT-900	GEAR, COUNTERSHAFT THIRD (28T)	1			
		12	23481-KPT-900	GEAR, MAINSHAFT FOURTH (21T)	1			
		13	23491-KPT-900	GEAR, COUNTERSHAFT FOURTH (23T)	1			
		14	23501-KPT-900	GEAR, MAINSHAFT FIFTH (26T)	1			
		15	23511-KPT-900	GEAR, COUNTERSHAFT FIFTH (24T)	1			
		16	23520-KPT-900	GEAR COMP., STARTER (19T)	1			
		17	23531-KPT-900	GEAR ONLY, IDLE STARTER (29T)	1			
		18	23801-KCM-000	SPROCKET, DRIVE (17T)	1			
		19	23811-KPS-900	PLATE A2, FIXING	1			

Articulo de servicio	THLL	No. de Ref.	No. de pieza	Descripción	Cant. Reqd. NXR150	No. de serie		Nota
Pinión	0.2	1	11108-KHA-940	Placa Fijación Cojinete	1			
Eje Principal Transmisión	*4.5	2	23211-KPT-900	Eje Principal Transmisión (13D)	1			
(Incluye Piezas Relacionadas)		3	23221-KPT-900	Eje Secundário Transmisión	1			
• Eje Secundário Transmisión		4	23426-KPT-900	Engranaje, Secundario 1º (36D)	1			
(Incluye Piezas Relacionadas)		5	23427-KPS-900	Buje Engranaje Secundario	1			
(Cuando se hace el mantenimiento		6	23431-KPT-900	Buje Engranaje Arranque	1			
de uma unidad el THLL és,4,7)		7	23441-KPT-900	Engranaje, Principal 2º (17D)	1			
		8	23451-KPT-900	Engranaje, Secundario 2º (32D)	1			
		9	23452-KW1-900	Buje, 20X23X9	1			
		10	23461-KPT-900	Engranaje, Principal 3º (20D)	1			
		11	23471-KPT-900	Engranaje, Secundario 3º (28D)	1			
		12	23481-KPT-900	Engranaje, Principal 4º (21D)	1			
		13	23491-KPT-900	Engranaje, Secundario 4º (23D)	1			
		14	23501-KPT-900	Engranaje, Principal 5º (26D)	1			
		15	23511-KPT-900	Engranaje, Secundario 5º (24D)	1			
		16	23520-KPT-900	Engranaje Comp. Arranque (19D)	1			
		17	23531-KPT-900	Engranaje Intermediaria Arranque (29D)	1			
		18	23801-KCM-000	Pinión (17D)	1			
		19	23811-KPS-900	Placa A2 Fijación	1			

M-13

Transmissão

Transmission

Transmisión

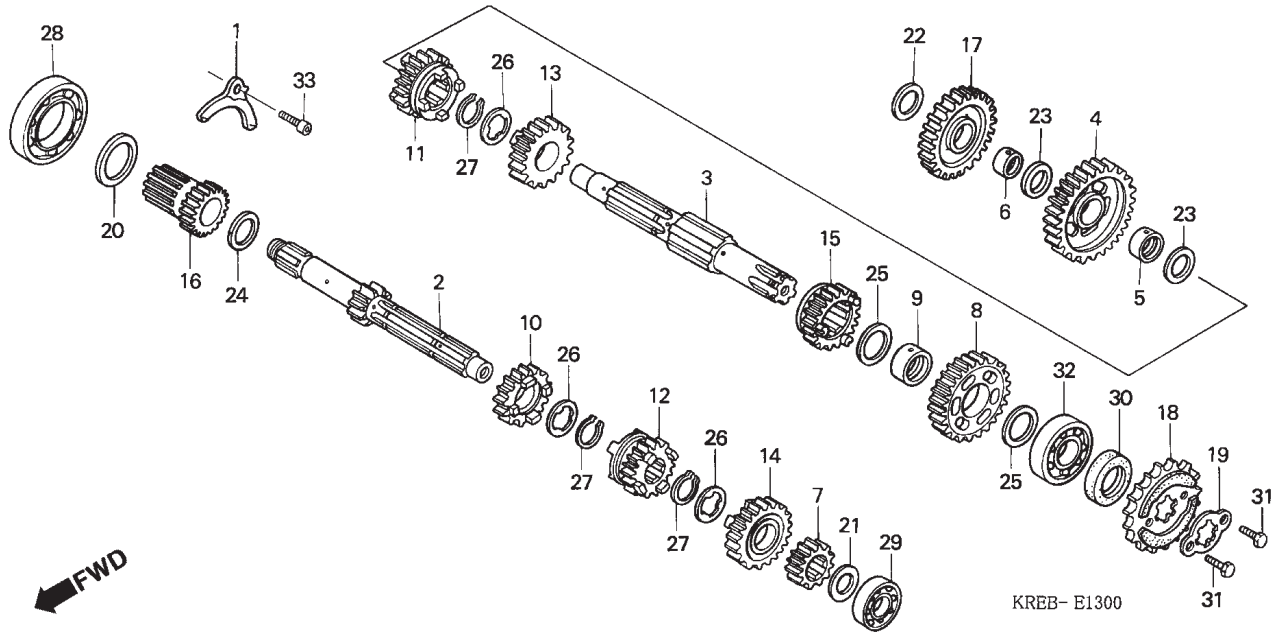

Item de serviço	T.M.O.	Ref. Nº	Nº da peça	Descrição	Qtd. NXR150	Nº de série		Nota
		20	90451-KPT-900	Arruela, Encosto, 30 x 39 x 2	1			
		21	90451-KPS-900	Arruela, Encosto, 15mm	1			
		22	90451-365-000	Arruela, Encosto, 15mm	1			
		23	90452-KPT-900	Arruela, Encosto, 16.5mm	2			
		24	90453-KPT-900	Arruela A, Encosto, 20mm	1			
		25	90454-KPS-900	Arruela, Encosto, 20mm	2			
		26	90455-KPS-900	Arruela A, Entalhada, 20mm	3			
		27	90605-KPS-900	Anel, 20mm	3			
		28	91005-965-681	Rolamento Radial Esferas, 6006 (TOYO)	1			
		29	91015-KK6-003	Rolamento Radial Esferas, 6202U	1			
		30	91216-KGH-901	Vedador, Óleo, 20 x 37 x 7	1			
		31	93101-06010-0A	Parafuso, Sextavado., 6 x 10	2			
		32	96100-KPS-900	Rolamento Radial Esferas, 6204	1			
		33	96600-08018-18	Parafuso, Allen, 8 x 18	1			

Service item	F.R.T.	Ref. Nº	Part. No.	Description	Reqd. Qty. NXR150	Serial No.		Note
		20	90451-KPT-900	WASHER, THRUST, 30X39X2	1			
		21	90451-KPS-900	WASHER, THRUST, 15MM	1			
		22	90451-365-000	WASHER, THRUST, 15MM	1			
		23	90452-KPT-900	WASHER, THRUST, 16.5MM	2			
		24	90453-KPT-900	WASHER A, THRUST, 20MM	1			
		25	90454-KPS-900	WASHER, THRUST, 20MM	2			
		26	90455-KPS-900	WASHER A, SPLINE, 20MM	3			
		27	90605-KPS-900	SET RING, 20MM	3			
		28	91005-965-681	BEARING, RADIAL BALL, 6006 (TOYO)	1			
		29	91015-KK6-003	BEARING, RADIAL BALL, 6202U	1			
		30	91216-KGH-901	OIL SEAL, 20X37X7	1			
		31	93101-06010-0A	BOLT, HEX., 6X10	2			
		32	96100-KPS-900	BEARING, RADIAL BALL, 6204	1			
		33	96600-08018-18	BOLT, SOCKET, 8X18	1			

Articulo de servicio	THLL	No. de Ref.	No. de pieza	Descripción	Cant. Reqd. NXR150	No. de serie		Nota
		20	90451-KPT-900	Arandela Empuje, 30X39X2	1			
		21	90451-KPS-900	Arandela Empuje, 15mm	1			
		22	90451-365-000	Arandela Empuje, 15mm	1			
		23	90452-KPT-900	Arandela Empuje, 16.5mm	2			
		24	90453-KPT-900	Arandela A, Empuje, 20mm	1			
		25	90454-KPS-900	Arandela Empuje, 20mm	2			
		26	90455-KPS-900	Arandela A, Langueta, 20mm	3			
		27	90605-KPS-900	Anillo, 20mm	3			
		28	91005-965-681	Cojinete Acero Bolas, 6006 (TOYO)	1			
		29	91015-KK6-003	Cojinete Acero Bolas, 6202U	1			
		30	91216-KGH-901	Sello de Aceite, 20X37X7	1			
		31	93101-06010-0A	Perno Hex.., 6X10	2			
		32	96100-KPS-900	Cojinete Acero Bolas, 6204	1			
		33	96600-08018-18	Perno Allen, 8X18	1			

M-14

Eixo Seletor Marchas

Gearshift Drum

Eje Cambio Velocidades

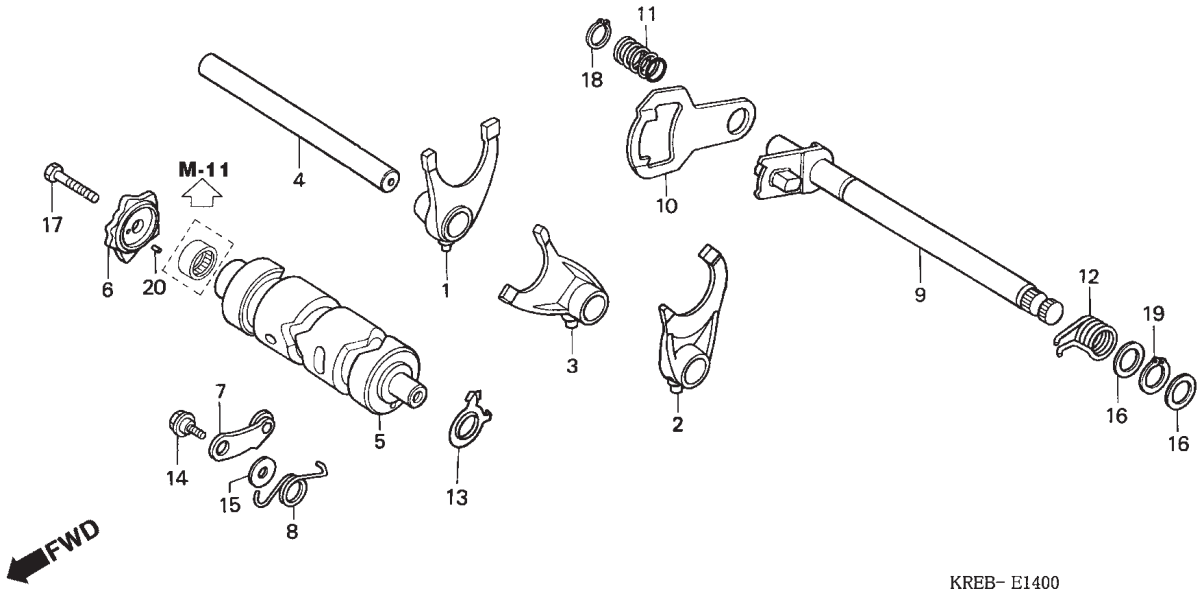

Item de serviço	T.M.O.	Ref. Nº	Nº da peça	Descrição	Qtd. NXR150	Nº de série		Nota
Excêntrico, Posicionador Marchas	1,0	1	24211-KPT-900	Garfo, Direito	1			
• Posicionador Comp., Tambor		2	24221-KPS-900	Garfo, Esquerdo	1			
(Inclui Peça Relativa)		3	24231-KPT-900	Garfo, Central	1			
Eixo, Seletor Marchas	1,1	4	24241-KPS-900	Eixo, Garfo Seletor	1			
(Inclui Peça Relativa)		5	24301-KPT-900	Tambor, Seletor	1			
Garfo, Seletor	*4,5	6	24411-KCN-000	Excêntrico, Posicionador Marchas	1			
(Um ou Todos)		7	24430-KW1-900	Posicionador Comp., Tambor Seletor	1			
• Tambor, Seletor		8	24435-KEH-930	Mola, Posicionador Tambor Seletor	1			
		9	24610-KCN-000	Eixo, Seletor Marchas	1			
		10	24621-107-760	Placa	1			
		11	24631-KPS-900	Mola, Placa	1			
		12	24651-107-000	Mola Retorno Sistema Seletor	1			
		13	35753-KG2-951	Rotor, Interruptor Neutro	1			
		14	90023-KPS-900	Parafuso, Posicionador Tambor Seletor	1			
		15	90408-KPS-900	Arruela, 6mm	1			
		16	90451-KPS-900	Arruela, Encosto, 14mm	2			
		17	92101-KPS-900	Parafuso, Sextavado., 6 x 25	1			
		18	94510-12000	Anel, Elástico Externo, 12mm	1			
		19	94510-14000	Anel, Elástico Externo, 14mm	1			
		20	96220-KPS-900	Rolete, 4 x 10	1			

Service item	F.R.T.
CAM, GEARSHIFT	1.0
• STOPPER COMP., GEARSHIFT DRUM (INC. RELATIVE PART)	
SPINDLE COMP., GEARSHIFT (INC. RELATIVE PART)	1.1
FORK, GEARSHIFT (SAME TIME FOR TWO UNITS OR MORE)	*4.5
• DRUM, GEARSHIFT	

Ref. Nº	Part. No.	Description	Reqd. Qty. NXR150	Serial No.		Note
1	24211-KPT-900	FORK, R. GEARSHIFT	1			
2	24221-KPS-900	FORK, L. GEARSHIFT	1			
3	24231-KPT-900	FORK, CENTER GEARSHIFT	1			
4	24241-KPS-900	SHAFT, GEARSHIFT FORK GUIDE	1			
5	24301-KPT-900	DRUM, GEARSHIFT	1			
6	24411-KCN-000	CAM, GEARSHIFT	1			
7	24430-KW1-900	STOPPER COMP., GEARSHIFT DRUM	1			
8	24435-KEH-930	SPRING, SHIFT DRUM STOPPER	1			
9	24610-KCN-000	SPINDLE COMP., GEARSHIFT	1			
10	24621-107-760	PLATE, GEARSHIFT	1			
11	24631-KPS-900	SPRING, GEARSHIFT PLATE	1			
12	24651-107-000	SPRING, GEARSHIFT RETURN	1			
13	35753-KG2-951	ROTOR, NEUTRAL SWITCH	1			
14	90023-KPS-900	BOLT, GEARSHIFT DRUM STOPPER ARM PIVOT	1			
15	90408-KPS-900	WASHER, 6MM	1			
16	90451-KPS-900	WASHER, THRUST, 14MM	2			
17	92101-KPS-900	BOLT, HEX., 6X25	1			
18	94510-12000	CIRCLIP, EXTERNAL, 12MM	1			
19	94510-14000	CIRCLIP, EXTERNAL, 14MM	1			
20	96220-KPS-900	ROLLER, 4X10	1			

Articulo de servicio	THLL
Leva Cambio Velocidades	1.0
• Obturador Tambor Velocidade (Incluye Piezas Relacionadas)	
Eje Cambio Velocidades (Incluye Piezas Relacionadas)	1.1
Horquilla Cambio Velocidades (Una o Todas)	*4.5
• Tambor Cambio Velocidades	

No. de Ref.	No. de pieza	Descripción	Cant. Reqd. NXR150	No. de serie		Nota
1	24211-KPT-900	Horquilla Derecha Cambio Velocidades	1			
2	24221-KPS-900	Horquilla Izquierda Cambio Velocidades	1			
3	24231-KPT-900	Horquilla Centrale Cambio Velocidades	1			
4	24241-KPS-900	Eje Horquilla Cambio Velocidades	1			
5	24301-KPT-900	Tambor Cambio Velocidades	1			
6	24411-KCN-000	Leva Cambio Velocidades	1			
7	24430-KW1-900	Obturador Tambor Velocidade	1			
8	24435-KEH-930	Resorte Obturador Tambor	1			
9	24610-KCN-000	Eje Cambio Velocidades	1			
10	24621-107-760	Placa Cambio Velocidades	1			
11	24631-KPS-900	Resorte Placa Cambio velocidades	1			
12	24651-107-000	Resorte Retorno Cambio Velocidades	1			
13	35753-KG2-951	Rotor Interruptor Neutro	1			
14	90023-KPS-900	Perno Obturador Tambor Cambio Velocidades	1			
15	90408-KPS-900	Arandela, 6mm	1			
16	90451-KPS-900	Arandela Empuje, 14mm	2			
17	92101-KPS-900	Perno Hex.., 6X25	1			
18	94510-12000	Anillo Externo, 12mm	1			
19	94510-14000	Anillo Externo, 14mm	1			
20	96220-KPS-900	Cojinete, 4X10	1			

M-15

Carburador

Carburetor

Carburador

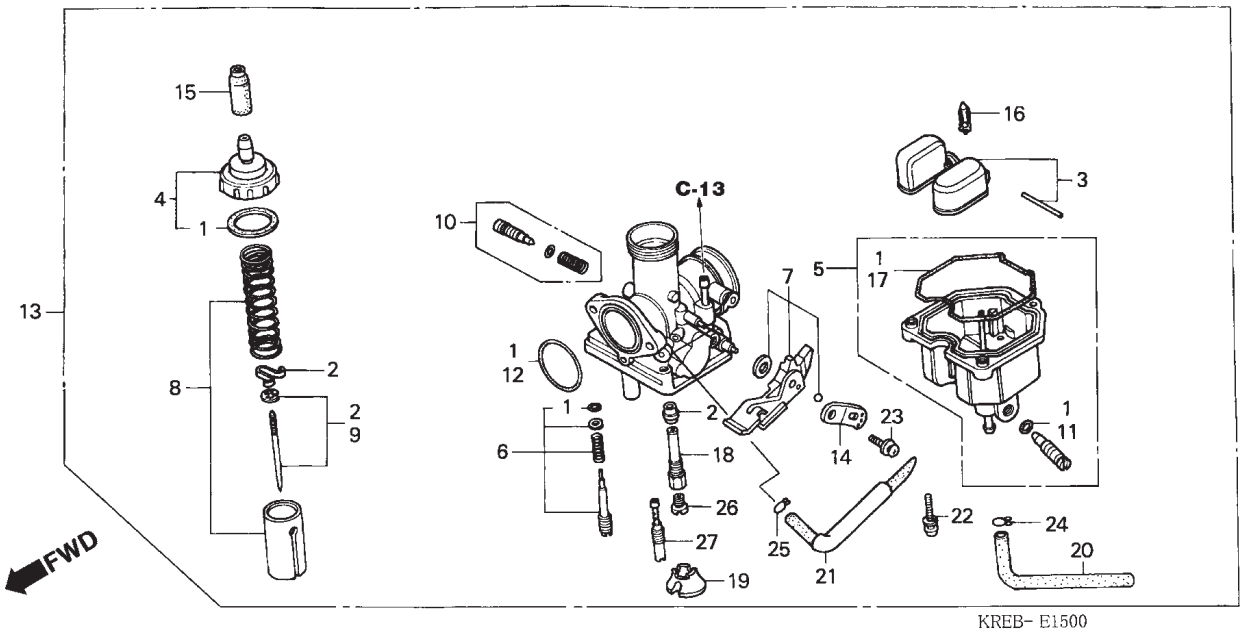

Item de serviço	T.M.O.	Ref. Nº	Nº da peça	Descrição	Qtd. NXR150	Nº de série		Nota
Alavanca, Comp., Afogador	0,1	1	16010-KRE-901	Juntas, Jogo	1			
Tampa, Superior	0,3	2	16012-KRE-901	Agulhas, Jogo	1			
Cuba, Bóia	0,4	*	16012-KRE-931	Agulhas, Jogo	1			1LA
• Válvula Comp., Acelerador		*	16012-KRE-941	Agulhas, Jogo	1			2LA
Bóia, Jogo	0,5	3	16013-KEH-900	Bóia, Jogo	1			
• Carburador Comp.		4	16014-KRE-901	Tampa, Superior	1			
• Válvula Comp., Cuba		5	16015-KRE-901	Cuba, Bóia	1			
• Gicleur, Principal		6	16016-KRE-901	Parafuso A, Jogo	1			
Agulhas, Jogo	0,6	7	16019-KRC-921	Alavanca, Comp., Afogador	1			
		8	16022-KRE-901	Válvula, Acelerador	1			
		9	16027-KRE-901	Presilha	1			
		*	16027-KRE-931	Presilha	1			1LA
		*	16027-KRE-941	Presilha	1			2LA
		10	16028-KEB-G01	Parafuso B, Jogo	1			
		11	16075-GHB-640	Anel, Vedação, 1.3 x 4.3	1			
		12	16076-KRE-901	Anel, Vedação	1			
		13	16100-KRE-901	Carburador Comp., (PDC3T A)	1			
		*	16100-KRE-931	Carburador Comp., (PDC3Y A)	1			1LA
		*	16100-KRE-941	Carburador Comp., (PDC3Z A)	1			2LA
		14	16119-440-004	Placa, Suporte	1			
		15	16148-KB1-921	Capa, Vadação Cabo	1			
		16	16155-397-971	Válvula Comp., Cuba	1			
		17	16163-KCS-920	Junta, Cuba Bóia	1			
		18	16165-KRE-901	Suporte, Agulhas	1			
		*	16165-KRE-931	Suporte, Agulhas	1			1LA,2LA
		19	16168-382-014	Suporte	1			

Service item	F.R.T.
LEVER COMP., CHOKE	0.1
TOP SET	0.3
CHAMBER SET, FLOAT	0.4
• VALVE SET, THROTTLE	
FLOAT SET	0.5
• CARBURETOR ASSY	
• VALVE COMP., FLOAT	
• JET, MAIN	
NEEDLE SET, JET	0.6

Ref. Nº	Part. No.	Description	Reqd. Qty. NXR150	Serial No.		Note
1	16010-KRE-901	GASKET SET	1			
2	16012-KRE-901	NEEDLE SET, JET	1			
*	16012-KRE-931	NEEDLE SET, JET	1			1LA
*	16012-KRE-941	NEEDLE SET, JET	1			2LA
3	16013-KEH-900	FLOAT SET	1			
4	16014-KRE-901	TOP SET	1			
5	16015-KRE-901	CHAMBER SET, FLOAT	1			
6	16016-KRE-901	SCREW SET A	1			
7	16019-KRC-921	LEVER COMP., CHOKE	1			
8	16022-KRE-901	VALVE SET, THROTTLE	1			
9	16027-KRE-901	CLIP SET, BAR	1			
*	16027-KRE-931	CLIP SET, BAR	1			1LA
*	16027-KRE-941	CLIP SET, BAR	1			2LA
10	16028-KEB-G01	SCREW SET B	1			
11	16075-GHB-640	O-RING, 1.3X4.3	1			
12	16076-KRE-901	O-RING	1			
13	16100-KRE-901	CARBURETOR ASSY (PDC3T A)	1			
*	16100-KRE-931	CARBURETOR ASSY (PDC3Y A).	1			1LA
*	16100-KRE-941	CARBURETOR ASSY (PDC3Z A).	1			2LA
14	16119-440-004	PLATE, STAY	1			
15	16148-KB1-921	CAP, CABLE SEALING	1			
16	16155-397-971	VALVE COMP., FLOAT	1			
17	16163-KCS-920	GASKET, FLOAT CHAMBER	1			
18	16165-KRE-901	HOLDER, NEEDLE JET	1			
*	16165-KRE-931	HOLDER, NEEDLE JET	1			1LA,2LA
19	16168-382-014	HOLDER, JET	1			

Articulo de servicio	THLL
Palanca Comp., Embrague	0.1
Tapa Superior Juego	0.3
Camara Flotador	0.4
• Valvula Flotador	
Flotador Juego	0.5
• Ens Carburador	
• Surtidor Principal	
Agujas Juego	0.6

No. de Ref.	No. de pieza	Descripción	Cant. Reqd. NXR150	No. de serie		Nota
1	16010-KRE-901	Empaquetadura	1			
2	16012-KRE-901	Agujas Juego	1			
*	16012-KRE-931	Agujas Juego	1			1LA
*	16012-KRE-941	Agujas Juego	1			2LA
3	16013-KEH-900	Flotador Juego	1			
4	16014-KRE-901	Tapa Superior Juego	1			
5	16015-KRE-901	Camara Flotador	1			
6	16016-KRE-901	Perno A	1			
7	16019-KRC-921	Palanca Comp., Embrague	1			
8	16022-KRE-901	Piston Aceleración	1			
9	16027-KRE-901	Presilla	1			
*	16027-KRE-931	Presilla	1			1LA
*	16027-KRE-941	Presilla	1			2LA
10	16028-KEB-G01	Perno B	1			
11	16075-GHB-640	Anillo O, 1.3X4.3	1			
12	16076-KRE-901	Anillo O	1			
13	16100-KRE-901	Ens Carburador (PDC3T A)	1			
*	16100-KRE-931	Ens Carburador (PDC3Y A)	1			1LA
*	16100-KRE-941	Ens Carburador (PDC3Z A)	1			2LA
14	16119-440-004	Placa	1			
15	16148-KB1-921	Tapa Sello Cable	1			
16	16155-397-971	Valvula Flotador	1			
17	16163-KCS-920	Empaquetadura Camara Flotador	1			
18	16165-KRE-901	Soporte Agujas	1			
*	16165-KRE-931	Soporte Agujas	1			1LA,2LA
19	16168-382-014	Soporte	1			

M-15

Carburador

Carburetor

Carburador

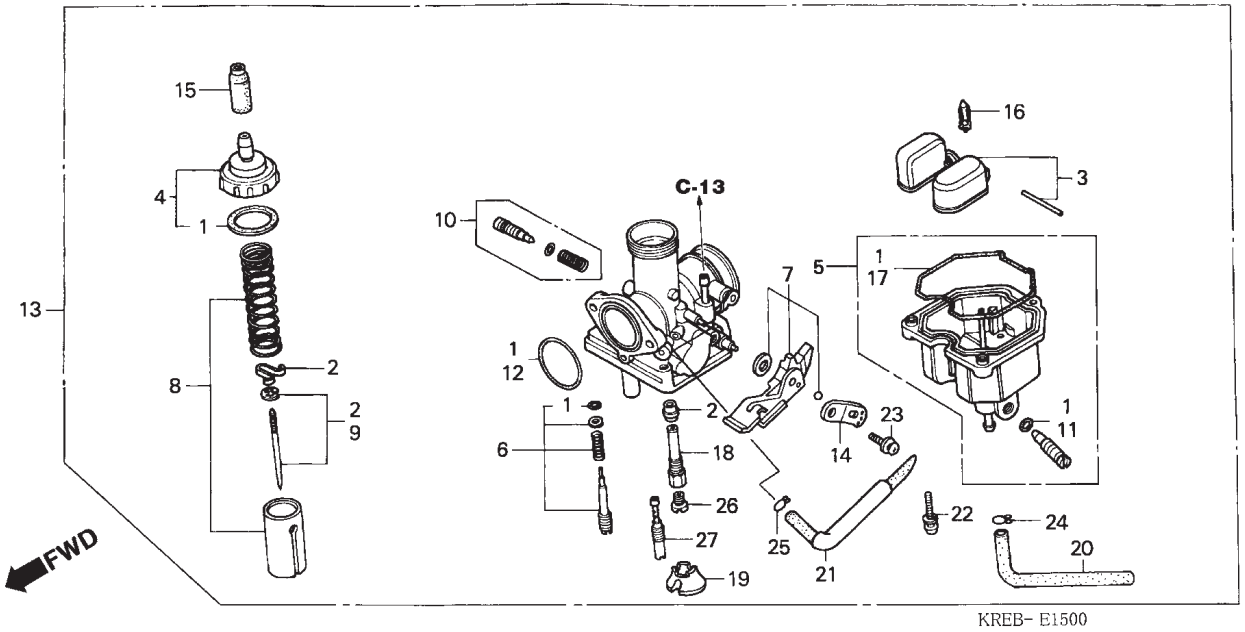

Item de serviço	T.M.O.	Ref. Nº	Nº da peça	Descrição	Qtd. NXR150	Nº de série		Nota
		20	16198-KSM-901	Tubo	1			
		*	16198-KRE-901	Tubo	1			
		21	16199-KSM-901	Tubo Comp., Passagem Ar	1			
		*	16199-KRE-901	Tubo Comp., Passagem Ar	1			
		22	93892-04016-18	Parafuso-Arruela, 4 x 16	3			
		23	93892-05012-18	Parafuso-Arruela, 5 x 12	1			
		24	95002-02079	Presilha, Tubo (B7)	1			
		25	95002-02089	Presilha, Tubo (B8)	1			
		26	99101-393-0980	Gicleur, Principal, #98	1			1LA
		*	99101-393-1050	Gicleur, Principal, #105	1			BR
		*	99101-393-0950	Gicleur, Principal, #95	1			2LA
		27	99103-KPT-0400	Gicleur, Marcha Lenta, #40	1			BR,1LA,2LA

Service item	F.R.T.	Ref. Nº	Part. No.	Description	Reqd. Qty. NXR150	Serial No.		Note
		20	16198-KSM-901	TUBE	1			
		*	16198-KRE-901	TUBE	1			
		21	16199-KSM-901	TUBE COMP., AIR VENT	1			
		*	16199-KRE-901	TUBE COMP., AIR VENT	1			
		22	93892-04016-18	SCREW-WASHER, 4X16	3			
		23	93892-05012-18	SCREW-WASHER, 5X12	1			
		24	95002-02079	CLIP, TUBE (B7)	1			
		25	95002-02089	CLIP, TUBE (B8)	1			
		26	99101-393-0980	JET, MAIN, #98	1			1LA
		*	99101-393-1050	JET, MAIN, #105	1			BR
		*	99101-393-0950	JET, MAIN, #95	1			2LA
		27	99103-KPT-0400	JET, SLOW, #40	1			BR,1LA,2LA

Articulo de servicio	THLL	No. de Ref.	No. de pieza	Descripción	Cant. Reqd. NXR150	No. de serie		Nota
		20	16198-KSM-901	Tubo	1			
		*	16198-KRE-901	Tubo	1			
		21	16199-KSM-901	Tubo Passagem Aire	1			
		*	16199-KRE-901	Tubo Passagem Aire	1			
		22	93892-04016-18	Tornillo Arandela, 4X16	3			
		23	93892-05012-18	Tornillo Arandela, 5X12	1			
		24	95002-02079	Presilla de Tubo(B7)	1			
		25	95002-02089	Presilla de Tubo(B8)	1			
		26	99101-393-0980	Surtidor Principal, #98	1			1LA
		*	99101-393-1050	Surtidor Principal, #105	1			BR
		*	99101-393-0950	Surtidor Principal, #95	1			2LA
		27	99103-KPT-0400	Surtidor Lento, #40	1			BR,1LA,2LA

C-1 (3R000001~)

Farol

Headlight

Faro

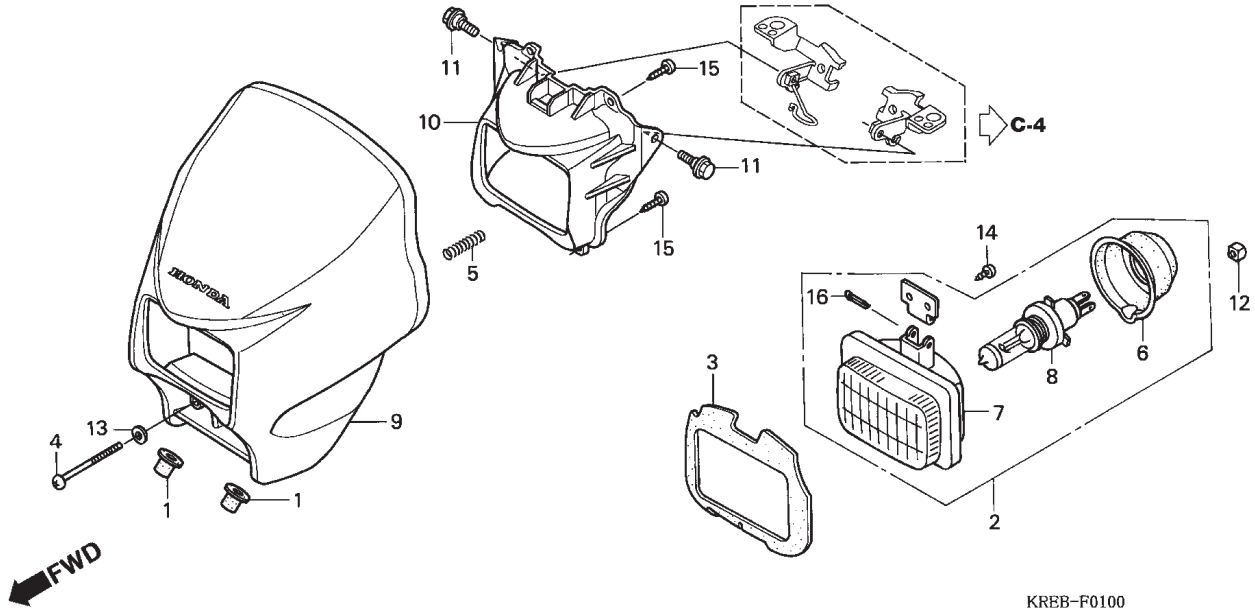

Item de serviço	T.M.O.	Ref. Nº	Nº da peça	Descrição	Qtd. NXR150	Nº de série		Nota
Lâmpada, Farol	0,1	1	19113-MB1-870	Coxim, Fixação	2			
Farol	0,2	2	33100-KBB-901	Farol, Comp. (12V 35/35W)	1			
• Visor, Dianteiro		3	33102-KPE-900	Guarnição, Farol	1			
• Carcaça Interna Visor		4	33103-KPE-900	Parafuso, Ajuste Farol	1			
		5	33107-KPE-900	Mola, Ajuste Farol	1			
		6	33112-KBB-901	Capa, Borracha	1			
		7	33120-KBB-901	Farol	1			
		8	34901-KW8-900	Lâmpada, Farol (12V 35/35W)	1			
		9	61300-KRE-900ZA	Visor Dianteiro *NH-196* Branco Ross	1			
			61300-KRE-900ZB	Visor Dianteiro *PB-337R* Azul Penedo	1			
			61300-KRE-900ZC	Visor Dianteiro *R-286R* Vermelho Caucaia	1			
		10	61305-KRE-900	Carcaça Interna Visor	1			
		11	90111-162-000	Parafuso, Flange, 6mm	2			
		12	90205-GR1-000	Porca, Quadrada, 3mm	1			
		13	90286-147-670	Arruela, Ajuste Farol	1			
		14	93911-24120	Parafuso, Fixação, 4 x 10 (PO)	2			
		15	93913-24120	Parafuso, Fixação, 4 x 10	4			
		*	93913-14120	Parafuso, Fixação, 4 x 10	4			
		16	94201-30350	Cupilha, 3.0 x 35	1			

Service item	F.R.T.	Ref. Nº	Part. No.	Description	Reqd. Qty. NXR150	Serial No.		Note
BULB, HEADLIGHT	0.1	1	19113-MB1-870	RUBBER, RADIATOR MOUNTING	2			
HEADLIGHT ASSY.	0.2	2	33100-KBB-901	HEADLIGHT ASSY. (12V 35/35W)	1			
• VISOR SET, FR.		3	33102-KPE-900	PACKING, HEADLIGHT	1			
• INNER, FR. VISOR		4	33103-KPE-900	SCREW, BEAM ADJUSTING	1			
		5	33107-KPE-900	SPRING, BEAM ADJUSTING	1			
		6	33112-KBB-901	COVER, RUBBER	1			
		7	33120-KBB-901	HEADLIGHT UNIT	1			
		8	34901-KW8-900	BULB, HEADLIGHT (12V 35/35W)	1			
		9	61300-KRE-900ZA	VISOR SET, FR. *NH-196* ROSS WHITE	1			
			61300-KRE-900ZB	VISOR SET, FR. *PB-337R* PENEDO BLUE	1			
			61300-KRE-900ZC	VISOR SET, FR. *R-286R* CAUCAIA RED	1			
		10	61305-KRE-900	INNER, FR. VISOR	1			
		11	90111-162-000	BOLT, FLANGE, 6MM	2			
		12	90205-GR1-000	NUT, SQUARE, 3MM	1			
		13	90286-147-670	WASHER, BEAM ADJUSTING	1			
		14	93911-24120	SCREW, TAPPING, 4X10 (PO)	2			
		15	93913-24120	SCREW, TAPPING, 4X10	4			
		*	93913-14120	SCREW, TAPPING, 4X10	4			
		16	94201-30350	PIN, SPLIT, 3.0X35	1			

Articulo de servicio	THLL	No. de Ref.	No. de pieza	Descripción	Cant. Reqd. NXR150	No. de serie		Nota
Lampara Faro	0.1	1	19113-MB1-870	Cojín Fijación	2			
Faro.	0.2	2	33100-KBB-901	Faro. (12V 35/35W)	1			
• Visor Delantero		3	33102-KPE-900	Empaquetadura Faro	1			
• Caja Visor Delantero		4	33103-KPE-900	Perno Ajustador Faro	1			
		5	33107-KPE-900	Resorte Perno Ajustador	1			
		6	33112-KBB-901	Cubierta	1			
		7	33120-KBB-901	Ens Faro	1			
		8	34901-KW8-900	Lampara Faro (12V 35/35W)	1			
		9	61300-KRE-900ZA	Visor Delantero *NH-196* Blanco Ross	1			
			61300-KRE-900ZB	Visor Delantero *PB-337R* Azul Penedo	1			
			61300-KRE-900ZC	Visor Delantero *R-286R* Rojo Caucaia	1			
		10	61305-KRE-900	Caja Visor Delantero	1			
		11	90111-162-000	Perno Reborde, 6mm	2			
		12	90205-GR1-000	Tuerca,, 3mm	1			
		13	90286-147-670	Arandela, Ajustadora Faro	1			
		14	93911-24120	Tornillo Aterrajar, 4X10 (PO)	2			
		15	93913-24120	Tornillo Aterrajar, 4X10	4			
		*	93913-14120	Tornillo Aterrajar, 4X10	4			
		16	94201-30350	Pasador Aletas, 3.0X35	1			

C-1.1 (4R000001~)

Farol

Headlight

Faro

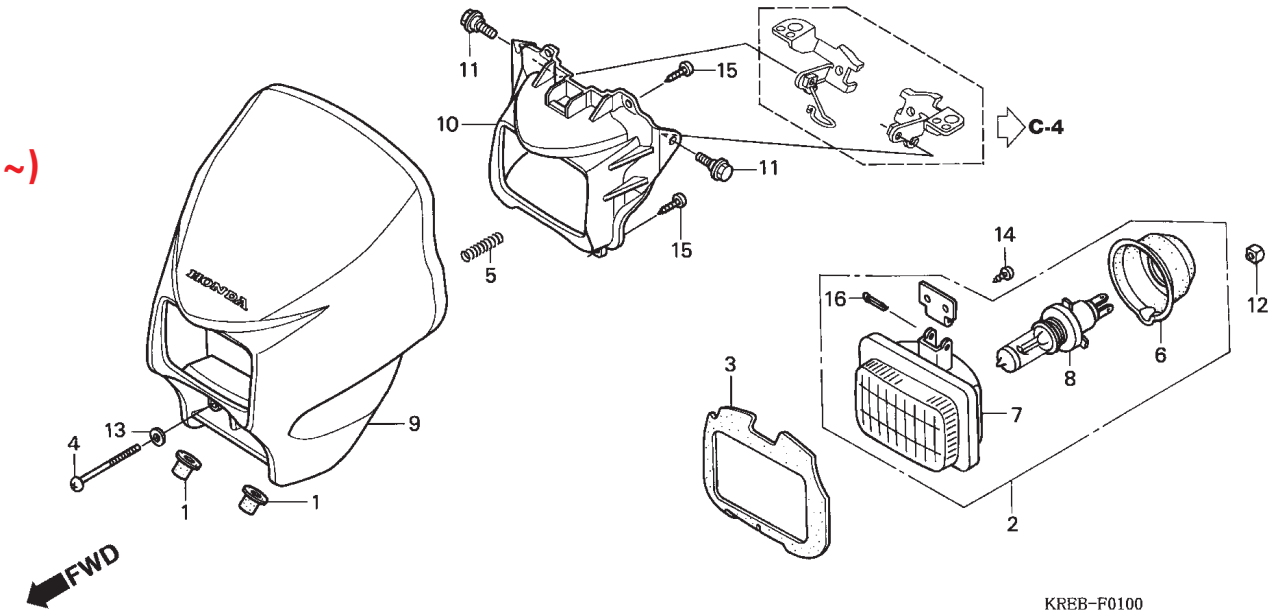

Item de serviço	T.M.O.	Ref. Nº	Nº da peça	Descrição	Qtd. NXR150	Nº de série		Nota
Lâmpada, Farol	0,1	1	19113-MB1-870	Coxim, Fixação	2			
Farol	0,2	2	33100-KBB-901	Farol, Comp. (12V 35/35W)	1			
• Visor, Dianteiro		3	33102-KPE-900	Guarnição, Farol	1			
• Carcaça Interna Visor		4	33103-KPE-900	Parafuso, Ajuste Farol	1			
		5	33107-KPE-900	Mola, Ajuste Farol	1			
		6	33112-KBB-901	Capa, Borracha	1			
		7	33120-KBB-901	Farol	1			
		8	34901-KW8-900	Lâmpada, Farol (12V 35/35W)	1			
		9	61300-KRE-880ZA	Visor Dianteiro *NH-196* Branco Ross	1			
			61300-KRE-880ZB	Visor Dianteiro *R-286R* Vermelho Caucaia	1			
			61300-KRE-880ZC	Visor Dianteiro *NH-1* Preto	1			
		10	61305-KRE-900	Carcaça Interna Visor	1			
		11	90111-162-000	Parafuso, Flange, 6mm	2			
		12	90205-GR1-000	Porca, Quadrada, 3mm	1			
		13	90286-147-670	Arruela, Ajuste Farol	1			
		14	93911-24120	Parafuso, Fixação, 4 x 10 (PO)	2			
		15	93913-24120	Parafuso, Fixação, 4 x 10	4			
		*	93913-14120	Parafuso, Fixação, 4 x 10	4			
		16	94201-30350	Cupilha, 3.0 x 35	1			

Service item	F.R.T.	Ref. Nº	Part. No.	Description	Reqd. Qty. NXR150	Serial No.		Note
BULB, HEADLIGHT	0.1	1	19113-MB1-870	RUBBER, RADIATOR MOUNTING	2			
HEADLIGHT ASSY.	0.2	2	33100-KBB-901	HEADLIGHT ASSY. (12V 35/35W)	1			
• VISOR SET, FR.		3	33102-KPE-900	PACKING, HEADLIGHT	1			
• INNER, FR. VISOR		4	33103-KPE-900	SCREW, BEAM ADJUSTING	1			
		5	33107-KPE-900	SPRING, BEAM ADJUSTING	1			
		6	33112-KBB-901	COVER, RUBBER	1			
		7	33120-KBB-901	HEADLIGHT UNIT	1			
		8	34901-KW8-900	BULB, HEADLIGHT (12V 35/35W)	1			
		9	61300-KRE-880ZA	VISOR SET, FR. *NH-196* ROSS WHITE	1			
			61300-KRE-880ZB	VISOR SET, FR. *PB-337R* PENEDO BLUE	1			
			61300-KRE-880ZC	VISOR SET, FR. *R-286R* CAUCAIA RED	1			
		10	61305-KRE-900	INNER, FR. VISOR	1			
		11	90111-162-000	BOLT, FLANGE, 6MM	2			
		12	90205-GR1-000	NUT, SQUARE, 3MM	1			
		13	90286-147-670	WASHER, BEAM ADJUSTING	1			
		14	93911-24120	SCREW, TAPPING, 4X10 (PO)	2			
		15	93913-24120	SCREW, TAPPING, 4X10	4			
		*	93913-14120	SCREW, TAPPING, 4X10	4			
		16	94201-30350	PIN, SPLIT, 3.0X35	1			

Articulo de servicio	THLL	No. de Ref.	No. de pieza	Descripción	Cant. Reqd. NXR150	No. de serie		Nota
Cable Interior	0.1	1	19113-MB1-870	Cojín Fijación	2			
Cable Velocimetro	0.2	2	33100-KBB-901	Faro. (12V 35/35W)	1			
• Soporte Velocimetro		3	33102-KPE-900	Empaquetadura Faro	1			
Velocimetro	0.3	4	33103-KPE-900	Perno Ajustador Faro	1			
• Soquete Lampara		5	33107-KPE-900	Resorte Perno Ajustador	1			
Ens Velocimetro	0.4	6	33112-KBB-901	Cubierta	1			
• Caja Soperior		7	33120-KBB-901	Ens Faro	1			
		8	34901-KW8-900	Lampara Faro (12V 35/35W)	1			
		9	61300-KRE-880ZA	Visor Delantero *NH-196* Blanco Ross	1			
			61300-KRE-880ZB	Visor Delantero *PB-337R* Azul Penedo	1			
			61300-KRE-880ZC	Visor Delantero *R-286R* Rojo Caucaia	1			
		10	61305-KRE-900	Caja Visor Delantero	1			
		11	90111-162-000	Perno Reborde, 6mm	2			
		12	90205-GR1-000	Tuerca,, 3mm	1			
		13	90286-147-670	Arandela, Ajustadora Faro	1			
		14	93911-24120	Tornillo Aterrajar, 4X10 (PO)	2			
		15	93913-24120	Tornillo Aterrajar, 4X10	4			
		*	93913-14120	Tornillo Aterrajar, 4X10	4			
		16	94201-30350	Pasador Aletas, 3.0X35	1			

C-1.2 (5R000001~)

Farol

Headlight

Faro

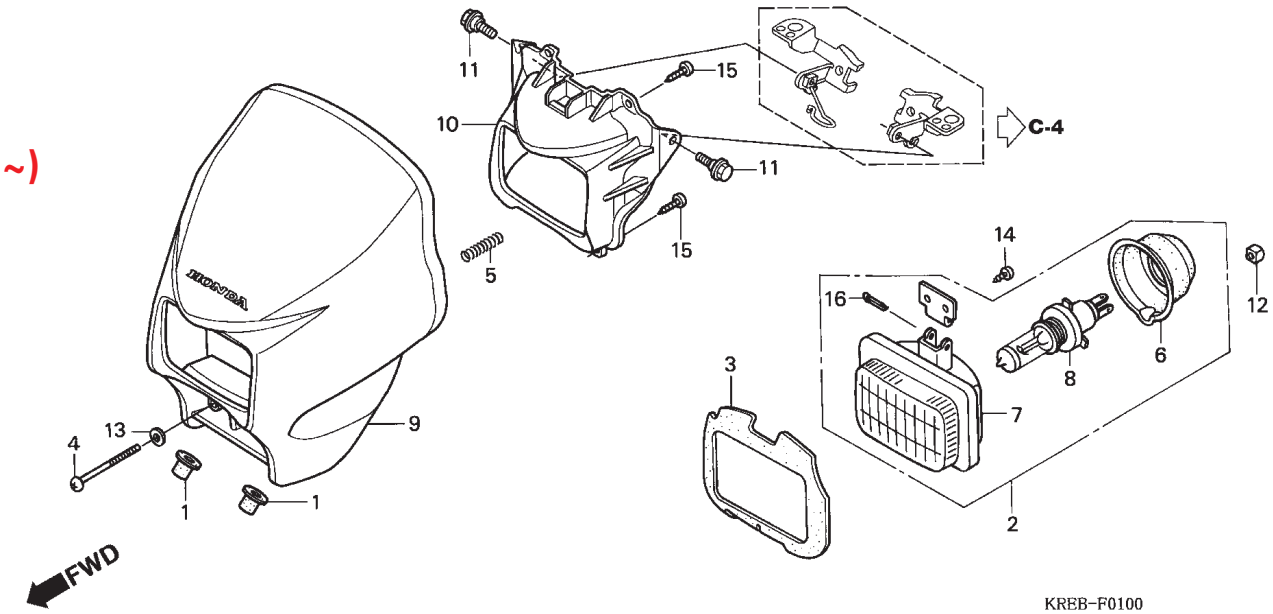

Item de serviço	T.M.O.	Ref. Nº	Nº da peça	Descrição	Qtd. NXR150	Nº de série		Nota
Lâmpada, Farol	0,1	1	19113-MB1-870	Coxim, Fixação	2			
Farol	0,2	2	33100-KBB-901	Farol, Comp. (12V 35/35W)	1			
• Visor, Dianteiro		3	33102-KPE-900	Guarnição, Farol	1			
• Carcaça Interna Visor		4	33103-KPE-900	Parafuso, Ajuste Farol	1			
		5	33107-KPE-900	Mola, Ajuste Farol	1			
		6	33112-KBB-901	Capa, Borracha	1			
		7	33120-KBB-901	Farol	1			
		8	34901-KW8-900	Lâmpada, Farol (12V 35/35W)	1			
		9	61300-KRE-970ZA	Visor Dianteiro *R-286R* Vermelho Caucaia	1			
			61300-KRE-970ZB	Visor Dianteiro *PB-362R* Azul Buriti	1			
			61300-KRE-970ZC	Visor Dianteiro *NH-1* Preto	1			
		10	61305-KRE-900	Carcaça Interna Visor	1			
		11	90111-162-000	Parafuso, Flange, 6mm	2			
		12	90205-GR1-000	Porca, Quadrada, 3mm	1			
		13	90286-147-670	Arruela, Ajuste Farol	1			
		14	93911-24120	Parafuso, Fixação, 4 x 10 (PO)	2			
		15	93913-24120	Parafuso, Fixação, 4 x 10	4			
		*	93913-14120	Parafuso, Fixação, 4 x 10	4			
		16	94201-30350	Cupilha, 3.0 x 35	1			

Service item	F.R.T.	Ref. Nº	Part. No.	Description	Reqd. Qty. NXR150	Serial No.		Note
a BULB, HEADLIGHT	0.1	1	19113-MB1-870	RUBBER, RADIATOR MOUNTING	2			
HEADLIGHT ASSY.	0.2	2	33100-KBB-901	HEADLIGHT ASSY. (12V 35/35W)	1			
• VISOR SET, FR.		3	33102-KPE-900	PACKING, HEADLIGHT	1			
• INNER, FR. VISOR		4	33103-KPE-900	SCREW, BEAM ADJUSTING	1			
		5	33107-KPE-900	SPRING, BEAM ADJUSTING	1			
		6	33112-KBB-901	COVER, RUBBER	1			
		7	33120-KBB-901	HEADLIGHT UNIT	1			
		8	34901-KW8-900	BULB, HEADLIGHT (12V 35/35W)	1			
		9	61300-KRE-970ZA	VISOR SET, FR. *R-286R* CAUCAIA RED	1			
			61300-KRE-970ZB	VISOR SET, FR. *PB-362R* BURITI BLUE	1			
			61300-KRE-970ZC	VISOR SET, FR. *NH-1* BLACK	1			
		10	61305-KRE-900	INNER, FR. VISOR	1			
		11	90111-162-000	BOLT, FLANGE, 6MM	2			
		12	90205-GR1-000	NUT, SQUARE, 3MM	1			
		13	90286-147-670	WASHER, BEAM ADJUSTING	1			
		14	93911-24120	SCREW, TAPPING, 4X10 (PO)	2			
		15	93913-24120	SCREW, TAPPING, 4X10	4			
		*	93913-14120	SCREW, TAPPING, 4X10	4			
		16	94201-30350	PIN, SPLIT, 3.0X35	1			

Articulo de servicio	THLL	No. de Ref.	No. de pieza	Descripción	Cant. Reqd. NXR150	No. de serie		Nota
Cable Interior	0.1	1	19113-MB1-870	Cojín Fijación	2			
Cable Velocimetro	0.2	2	33100-KBB-901	Faro. (12V 35/35W)	1			
• Soporte Velocimetro		3	33102-KPE-900	Empaquetadura Faro	1			
Velocimetro	0.3	4	33103-KPE-900	Perno Ajustador Faro	1			
• Soquete Lampara		5	33107-KPE-900	Resorte Perno Ajustador	1			
Ens Velocimetro	0.4	6	33112-KBB-901	Cubierta	1			
• Caja Soperior		7	33120-KBB-901	Ens Faro	1			
		8	34901-KW8-900	Lampara Faro (12V 35/35W)	1			
		9	61300-KRE-970ZA	Visor Delantero *R-286R* Rojo Caucaia	1			
			61300-KRE-970ZB	Visor Delantero *PB-362R* Azul Buriti	1			
			61300-KRE-970ZC	Visor Delantero *NH-1* Negro	1			
		10	61305-KRE-900	Caja Visor Delantero	1			
		11	90111-162-000	Perno Reborde, 6mm	2			
		12	90205-GR1-000	Tuerca,, 3mm	1			
		13	90286-147-670	Arandela, Ajustadora Faro	1			
		14	93911-24120	Tornillo Aterrajar, 4X10 (PO)	2			
		15	93913-24120	Tornillo Aterrajar, 4X10	4			
		*	93913-14120	Tornillo Aterrajar, 4X10	4			
		16	94201-30350	Pasador Aletas, 3.0X35	1			

C-2

Instrumentos

Meter

Instrumentos

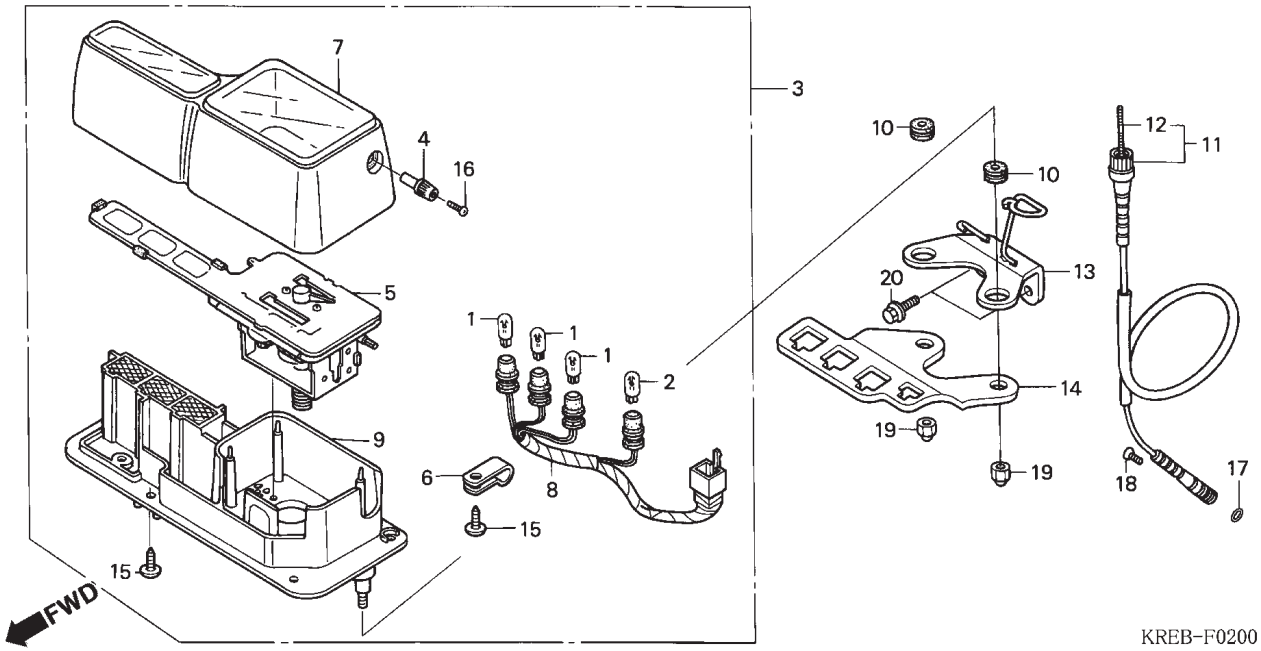

Item de serviço	T.M.O.	Ref. Nº	Nº da peça	Descrição	Qtd. NXR150	Nº de série		Nota
Cabo Interno Comp	0,1	1	34908-GA7-701	Lâmpada, Instrumentos (T10) (12V 3.4W)	3			
Cabo, Velocímetro	0,2	2	34908-MB9-871	Lâmpada, Instrumentos (12V 1.7W)	1			
• Suporte, Velocímetro		3	37200-KRE-901	Velocímetro Comp.	1			
Velocímetro	0,3	4	37220-KR3-671	Botão	1			
• Soquete, Comp.		5	37210-KRE-901	Velocímetro.	1			
Velocímetro Comp.	0,4	6	37215-KAF-008	Presilha	1			
• Carcaça, Comp., Superior		7	37220-KRE-901	Carcaça, Superior	1			
		8	37223-KRE-901	Soquete, Comp.	1			
		9	37230-KRE-901	Carcaça Comp., Inferior	1			
		10	37243-MG2-000	Coxim, Fixação Velocímetro	2			
		11	44830-KRE-900	Cabo Comp., Velocímetro	1			
		12	44831-KRE-900	Cabo Comp., Interno	1			
		13	61317-KRE-900	Suporte Velocímetro	1			
		14	61318-KRE-900	Suporte, Fiação	1			
		15	90109-MZ5-008	Parafuso, Fixação, 4 x 14	5			
		16	90158-KM7-911	Parafuso, Phillips, 2 x 6	1			
		17	91256-KK3-840	Anel, Vedação, 10 x 1.5	1			
		18	93700-05018-1A	Parafuso, Phillips, 5 x 18	1			
		19	94021-06000-0S	Porca, Cega, 6mm	2			
		20	95701-06012-00	Parafuso, Flange, 6 x 12	2			

Service item	F.R.T.
CABLE COMP., INNER	0.1
CABLE ASSY., SPEEDOMETER	0.2
• STAY, SPEEDOMETER	

Ref. Nº	Part. No.	Description	Reqd. Qty. NXR150	Serial No.		Note
1	34908-GA7-701	BULB, WEDGE BASE (T10) (12V 3.4W)	3			
2	34908-MB9-871	BULB, WEDGE BASE (12V 1.7W)	1			
3	37200-KRE-901	SPEEDOMETER ASSY.	1			
4	37220-KR3-671	KNOB	1			
5	37210-KRE-901	SPEEDOMETER COMP.	1			
6	37215-KAF-008	CLAMP	1			
7	37220-KRE-901	CASE ASSY., UPPER	1			
8	37223-KRE-901	SOCKET COMP.	1			
9	37230-KRE-901	CASE ASSY., UNDER	1			
10	37243-MG2-000	RUBBER, SPEEDOMETER MOUNTING	2			
11	44830-KRE-900	CABLE ASSY., SPEEDOMETER	1			
12	44831-KRE-900	CABLE COMP., INNER	1			
13	61317-KRE-900	STAY, SPEEDOMETER	1			
14	61318-KRE-900	STAY, COUPLER	1			
15	90109-MZ5-008	SCREW, TAPPING, 4X14	5			
16	90158-KM7-911	SCREW, PAN, 2X6	1			
17	91256-KK3-840	O-RING, 10X1.5	1			
18	93700-05018-1A	SCREW, OVAL, 5X18	1			
19	94021-06000-0S	NUT, CAP, 6MM	2			
20	95701-06012-00	BOLT, FLANGE, 6X12	2			

Articulo de servicio	THLL
Ens Interruptor Embrague	0.1
• Tubo Aceleración	
• Ens Tubo Izquierdo	
• Caja Soperior Aceleración	
• Palanca Comp., Izquierda	
Ens Cable Embrague	0.2
• Ens Interruptor Arranque	
• Ens Tubo Derecho	
• Soporte Izquierdo Palanca	
Cable Comp., Aceleración	0.3
Interruptor Luz Intermitente	0.4

No. de Ref.	No. de pieza	Descripción	Cant. Reqd. NXR150	No. de serie		Nota
1	34908-GA7-701	Lampara Instrumentos (T10) (12V 3.4W)	3			
2	34908-MB9-871	Lampara Instrumentos (12V 1.7W)	1			
3	37200-KRE-901	Ens Velocimetro	1			
4	37220-KR3-671	Boton	1			
5	37210-KRE-901	Velocimetro	1			
6	37215-KAF-008	Presilla	1			
7	37220-KRE-901	Caja Soperior	1			
8	37223-KRE-901	Soquete Lampara	1			
9	37230-KRE-901	Caja Inferior	1			
10	37243-MG2-000	Cojin Fijación	2			
11	44830-KRE-900	Cable Velocimetro	1			
12	44831-KRE-900	Cable Interior	1			
13	61317-KRE-900	Soporte Velocimetro	1			
14	61318-KRE-900	Soporte	1			
15	90109-MZ5-008	Tornillo Aterrajar, 4X14	5			
16	90158-KM7-911	Tornillo Phillips, 2X6	1			
17	91256-KK3-840	Anillo O, 10X1.5	1			
18	93700-05018-1A	Perno, 5X18	1			
19	94021-06000-0S	Tuerca Ciega, 6mm	2			
20	95701-06012-00	Perno Reborde, 6X12	2			

C-3

Alavancas • Cabos • Interruptores

Handle Lever • Switch • Cable

Palancas • Interruptores • Cables

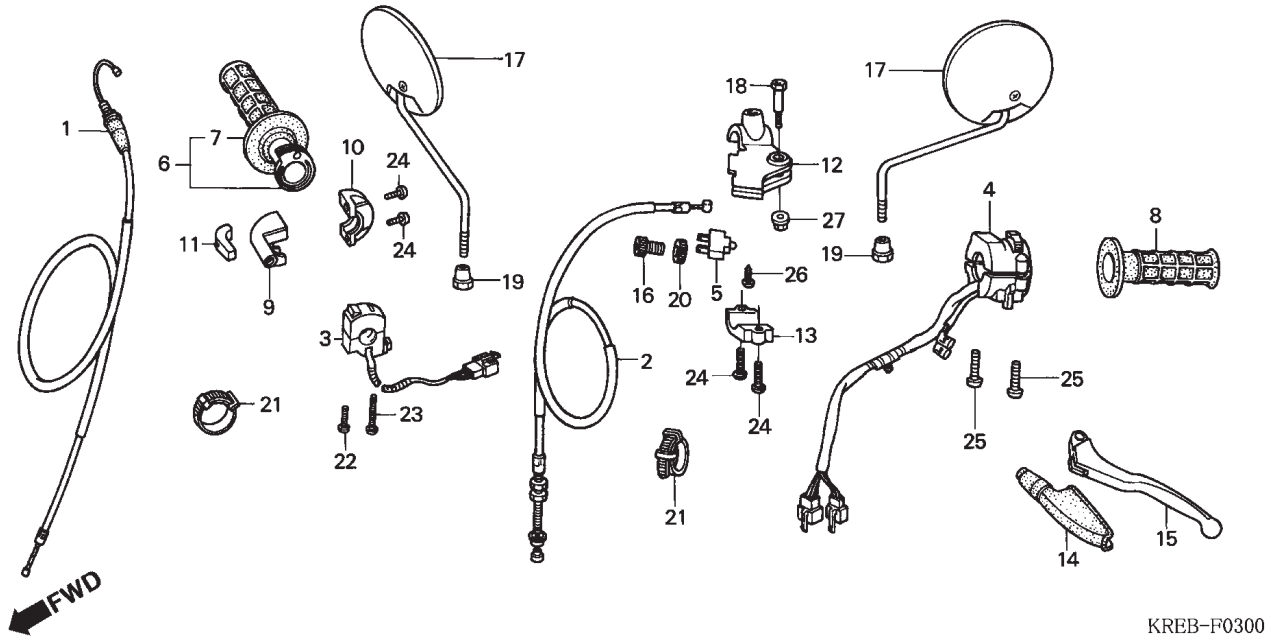

Item de serviço	T.M.O.
Interruptor Comp., Embreagem	0,1
• Manopla Comp., Acelerador	
• Manopla, Esquerda	
• Carcaça, Superior Acelerador	
• Alavanca, Esquerda	
Cabo Comp., Embreagem	0,2
• Interruptor Comp., Partida e Emergência	
• Manopla, Direita	
• Suporte, Alavanca Esquerda	
Cabo, Comp., Acelerador	0,3
Interruptor Comp., Sinalizador	0,4

Ref. Nº	Nº da peça	Descrição	Qtd. NXR150	Nº de série		Nota
1	17910-KRE-900	Cabo Comp., Acelerador	1			
2	22870-KRE-900	Cabo Comp., Embreagem	1			
3	35130-KPE-900	Interruptor Comp., Partida Emergência	1			
*	35130-KRE-920	Interruptor Comp., Partida Emergência	1			
4	35200-KRE-900	Interruptor Comp., Sinalizador	1			
5	35330-MK5-003	Interruptor Comp., Embreagem	1			
6	53141-437-000	Manopla Comp., Acelerador	1			
*	53140-KB9-752	Manopla Comp., Acelerador	1			
7	53165-MK5-010	Manopla, Direita	1			
8	53166-MK5-010	Manopla, Esquerda	1			
9	53167-KA2-000	Carcaça, Superior Acelerador	1			
*	53167-KY7-010	Carcaça, Superior Acelerador	1			
10	53168-KA2-010	Carcaça, Inferior Acelerador	1			
11	53169-HB7-010	Deslizador, Acelerador	1			
12	53172-KS5-700	Suporte, Alavanca Esquerda	1			
13	53174-KE1-000	Suporte, Inferior Alavanca Esquerda	1			
14	53177-KS5-700	Capa, Alavanca Esquerda	1			
15	53178-MCG-000	Manopla, Esquerda	1			
16	53192-268-000	Parafuso, Articulação	1			
17	88210-KFC-900	Espelho Retrovisor Comp	2			
18	90113-HA6-770	Parafuso, Articulação	1			
19	90314-329-000	Porca, Trava	2			

Service item	F.R.T.
SWITCH ASSY., CLUTCH	0.1
• GRIP ASSY., THROTTLE	
• GRIP, L. HANDLE	
• HOUSING, UPPER THROTTLE	
• LEVER, L. STEERING HANDLE	
CABLE COMP., CLUTCH	0.2
• SWITCH SET, STARTER KILL	
• GRIP, R. HANDLE	
• BRACKET, L. HANDLE LEVER	
CABLE COMP., THROTTLE	0.3
SWITCH SET, WINKER	0.4
SPEEDOMETER ASSY	0.3
• SOCKET COMP.	
SPEEDOMETER COMP.	0.4
• CASE ASSY., UPPER	

Ref. Nº	Part. No.	Description	Reqd. Qty. NXR150	Serial No.		Note
1	17910-KRE-900	CABLE COMP., THROTTLE	1			
2	22870-KRE-900	CABLE COMP., CLUTCH	1			
3	35130-KPE-900	SWITCH SET, STARTER KILL	1			
*	35130-KRE-920	SWITCH SET, STARTER KILL	1			
4	35200-KRE-900	SWITCH ASSY., WINKER	1			
5	35330-MK5-003	SWITCH ASSY., CLUTCH	1			
6	53141-437-000	GRIP ASSY., THROTTLE	1			
*	53140-KB9-752	GRIP ASSY., THROTTLE	1			
7	53165-MK5-010	GRIP, R. HANDLE	1			
8	53166-MK5-010	GRIP, L. HANDLE	1			
9	53167-KA2-000	HOUSING, UPPER THROTTLE	1			
*	53167-KY7-010	HOUSING, UPPER THROTTLE	1			
10	53168-KA2-010	HOUSING, UNDER THROTTLE	1			
11	53169-HB7-010	SLIDER, THROTTLE	1			
12	53172-KS5-700	BRACKET, L. HANDLE LEVER	1			
13	53174-KE1-000	HOLDER, L. LEVER BRACKET	1			
14	53177-KS5-700	COVER, L. HANDLE LEVER	1			
15	53178-MCG-000	LEVER, L. STEERING HANDLE	1			
16	53192-268-000	BOLT, WIRE ADJUSTING	1			
17	88210-KFC-900	MIRROR COMP.	2			
18	90113-HA6-770	BOLT, HANDLE LEVER PIVOT	1			
19	90314-329-000	NUT, LOCK	2			

Articulo de servicio	THLL

No. de Ref.	No. de pieza	Descripción	Cant. Reqd. NXR150	No. de serie		Nota
1	17910-KRE-900	Cable Aceleración	1			
2	22870-KRE-900	Cable Comp., Embrague	1			
3	35130-KPE-900	Ens Interruptor Arranque	1			
*	35130-KRE-920	Ens Interruptor Arranque	1			
4	35200-KRE-900	Ens Interruptor Luz Intermitente	1			
5	35330-MK5-003	Ens Interruptor Embrague.	1			
6	53141-437-000	Tubo Empunadura Aceleración	1			
*	53140-KB9-752	Tubo Empunadura Aceleración	1			
7	53165-MK5-010	Manopla Derecha	1			
8	53166-MK5-010	Manopla Izquierda	1			
9	53167-KA2-000	Caja Soperior Aceleración	1			
*	53167-KY7-010	Caja Soperior Aceleración	1			
10	53168-KA2-010	Caja Inferior Aceleración	1			
11	53169-HB7-010	Deslizador Cable Aceleración	1			
12	53172-KS5-700	Soporte Palanca Izquierda	1			
13	53174-KE1-000	Soporte Inferior Palanca Izquierda	1			
14	53177-KS5-700	Cubierta Palanca Izquierda	1			
15	53178-MCG-000	Palanca Izquierda	1			
16	53192-268-000	Perno Ajustador	1			
17	88210-KFC-900	Espejo .	2			
18	90113-HA6-770	Perno Articulación	1			
19	90314-329-000	Tuerca Traba	2			

C-3

Alavancas • Cabos • Interruptores

Handle Lever • Switch • Cable

Palancas • Interruptores • Cables

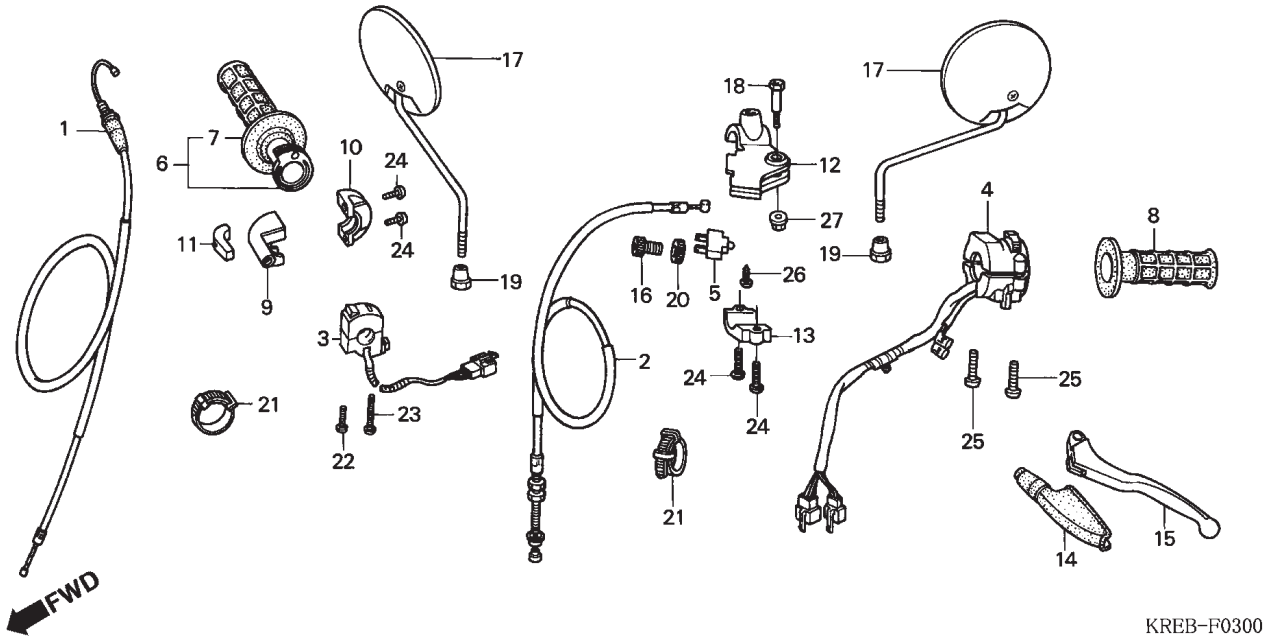

Item de serviço	T.M.O.	Ref. Nº	Nº da peça	Descrição	Qtd. NXR150	Nº de série		Nota
		20	90321-315-670	Porca, Fixação	1			
		21	90650-KW3-000	Presilha, Fiação	2			
		22	93500-04032-0G	Parafuso, Phillips, 4 x 32	1			
		23	93500-04045-0G	Parafuso, Phillips, 4 x 45	1			
		24	93500-05016-0G	Parafuso, Phillips, 5 x 16	4			
		25	93500-05020-0G	Parafuso, Phillips, 5 x 20	2			
		26	93901-32320	Parafuso, Fixação, 3 x 12	1			
		27	94050-06000	Porca, Flange, 6mm	1			

Service item	F.R.T.	Ref. Nº	Part. No.	Description	Reqd. Qty. NXR150	Serial No.		Note
		20	90321-315-670	NUT, FIXING	1			
		21	90650-KW3-000	BAND, WIRE	2			
		22	93500-04032-0G	SCREW, PAN, 4X32	1			
		23	93500-04045-0G	SCREW, PAN, 4X45	1			
		24	93500-05016-0G	SCREW, PAN, 5X16	4			
		25	93500-05020-0G	SCREW, PAN, 5X20	2			
		26	93901-32320	SCREW, TAPPING, 3X12	1			
		27	94050-06000	NUT, FLANGE, 6MM	1			

Articulo de servicio	THLL	No. de Ref.	No. de pieza	Descripción	Cant. Reqd. NXR150	No. de serie		Nota
		20	90321-315-670	Tuerca Fijación	1			
		21	90650-KW3-000	Presilla, Alambraje	2			
		22	93500-04032-0G	Tornillo Phillips, 4X32	1			
		23	93500-04045-0G	Tornillo Phillips, 4X45	1			
		24	93500-05016-0G	Tornillo Phillips, 5X16	4			
		25	93500-05020-0G	Tornillo Phillips, 5X20	2			
		26	93901-32320	Tornillo Aterrajar, 3X12	1			
		27	94050-06000	Tuerca Reborde, 6mm	1			

C-4

Cilindro Mestre Freio Dianteiro

Fr. Brake Master Cylinder

Cilindro Maestro Freno Delantero

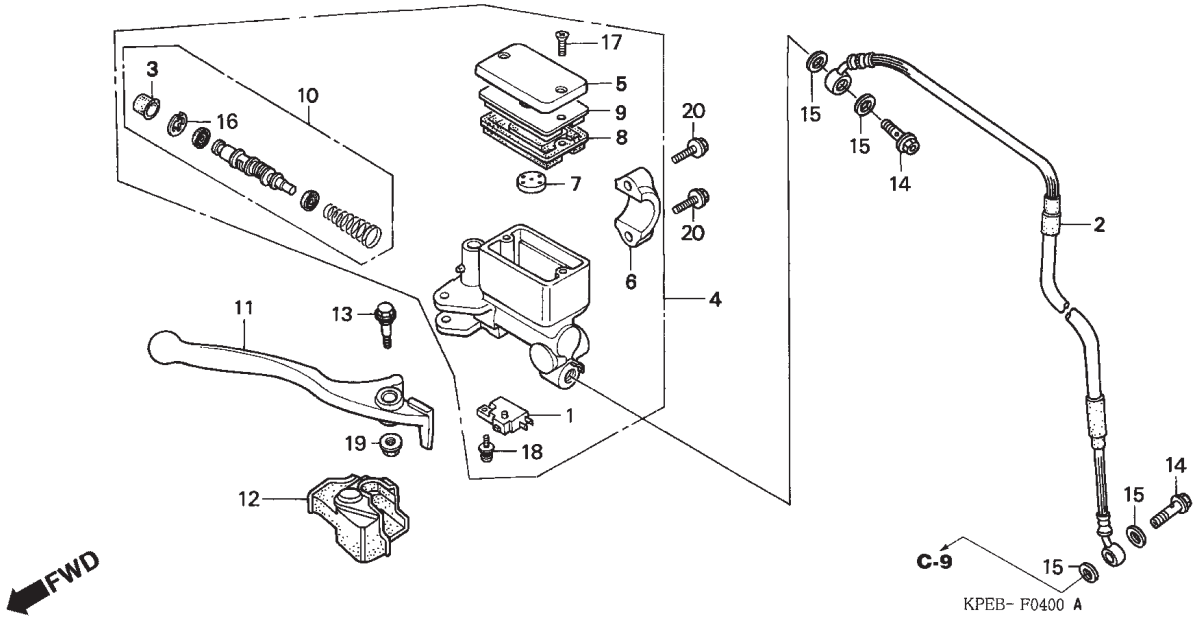

Item de serviço	T.M.O.
Interruptor Comp., Freio Dianteiro	0,1
• Diafragma	
• Alavanca, Direita	
Mangueira Freio Dianteiro	0,4
• Cilindro Mestre Freio Dianteiro	
• Cilindro Mestre	

Ref. Nº	Nº da peça	Descrição	Qtd. NXR150	Nº de série		Nota
1	35340-MA5-671	Interruptor Comp., Freio Dianteiro	1			
2	45125-KRE-921	Mangueira Freio Dianteiro	1			
3	45504-410-003	Capa, Comp..	1			
4	45510-KBB-305	Cilindro Mestre Freio Dianteiro	1			
5	45513-KV2-900	Tampa, Reservatório Cilindro Mestre	1			
*	45513-KV2-901	Tampa, Reservatório Cilindro Mestre	1			
6	45517-166-006	Suporte, Cilindro Mestre	1			
7	45518-MG3-016	Separador Comp..	1			
8	45520-MG7-006	Diafragma	1			
9	45521-HA2-006	Placa, Diafragma	1			
10	45530-KJ1-702	Cilindro, Mestre Jogo	1			
11	53175-KV2-900	Alavanca, Direita	1			
12	53176-KJ1-701	Capa, Alavanca Direita	1			
13	90114-166-006	Parafuso, Articulação	1			
14	90145-MS9-612	Parafuso, Óleo, 10 x 22	2			
15	90545-300-000	Arruela, Parafuso Óleo	4			
16	90651-MA5-671	Anel, Elástico	1			
17	93600-04012-1G	Parafuso, Phillips, 4 x 12	2			
18	93893-04012-17	Parafuso -Arruela, 4 x 12	1			
19	94050-06000	Porca, Flange, 6mm	1			
20	96001-06022-00	Parafuso, Flange, 6 x 22	2			
*	96001-06022-07	Parafuso, Flange, 6 x 22	2			

Service item	F.R.T.	Ref. Nº	Part. No.	Description	Reqd. Qty. NXR150	Serial No.		Note
SWITCH ASSY., FR. STOP	0.1	1	35340-MA5-671	SWITCH ASSY., FR. STOP	1			
• DIAPHRAGM		2	45125-KRE-921	HOSE COMP., FR. BRAKE	1			
• LEVER, R. STEERING HANDLE		3	45504-410-003	BOOT COMP.	1			
HOSE COMP., FR. BRAKE	0.4	4	45510-KBB-305	CYLINDER SUB ASSY., FR. MASTER	1			
• CYLINDER SUB ASSY., FR. MASTER		5	45513-KV2-900	CAP, MASTER CYLINDER	1			
• CYLINDER SET, MASTER		*	45513-KV2-901	CAP, MASTER CYLINDER	1			
		6	45517-166-006	HOLDER, MASTER CYLINDER	1			
		7	45518-MG3-016	SEPARATOR COMP.	1			
		8	45520-MG7-006	DIAPHRAGM	1			
		9	45521-HA2-006	PLATE, DIAPHRAGM	1			
		10	45530-KJ1-702	CYLINDER SET, MASTER	1			
		11	53175-KV2-900	LEVER, R. STEERING HANDLE	1			
		12	53176-KJ1-701	COVER, R. HANDLE LEVER	1			
		13	90114-166-006	BOLT, HANDLE LEVER PIVOT	1			
		14	90145-MS9-612	BOLT, OIL, 10X22	2			
		15	90545-300-000	WASHER, OIL BOLT	4			
		16	90651-MA5-671	CIRCLIP	1			
		17	93600-04012-1G	SCREW, FLAT, 4X12	2			
		18	93893-04012-17	SCREW-WASHER, 4X12	1			
		19	94050-06000	NUT, FLANGE, 6MM	1			
		20	96001-06022-00	BOLT, FLANGE, 6X22	2			
		*	96001-06022-07	BOLT, FLANGE, 6X22	2			

Articulo de servicio	THLL	No. de Ref.	No. de pieza	Descripción	Cant. Reqd. NXR150	No. de serie		Nota
Interruptor Freno Delantero	0.1	1	35340-MA5-671	Interruptor Freno Delantero	1			
• Diafragma		2	45125-KRE-921	Manguera Freno Delantero	1			
• Palanca Derecha		3	45504-410-003	Tapa.	1			
Manguera Freno Delantero	0.4	4	45510-KBB-305	Cilindro Maestro Freno Delantero	1			
• Cilindro Maestro Freno Delantero		5	45513-KV2-900	Tapa Cilindro Maestro	1			
• Ens Cilindro Maestro		*	45513-KV2-901	Tapa Cilindro Maestro	1			
		6	45517-166-006	Soporte Cilindro Maestro	1			
		7	45518-MG3-016	Separador Comp.	1			
		8	45520-MG7-006	Diafragma	1			
		9	45521-HA2-006	Placa Diafragma	1			
		10	45530-KJ1-702	Ens Cilindro Maestro	1			
		11	53175-KV2-900	Palanca Derecha	1			
		12	53176-KJ1-701	Cubierta Palanca Derecha	1			
		13	90114-166-006	Perno Ajustador Palanca	1			
		14	90145-MS9-612	Perno Aceite, 10X22	2			
		15	90545-300-000	Arandela, Perno Aceite	4			
		16	90651-MA5-671	Anillo Elastico	1			
		17	93600-04012-1G	Tornillo Alomado, 4X12	2			
		18	93893-04012-17	Tornillo Arandela, 4X12	1			
		19	94050-06000	Tuerca Reborde, 6mm	1			
		20	96001-06022-00	Perno Reborde, 6X22	2			
		*	96001-06022-07	Perno Reborde, 6X22	2			

C-5

Guidão • Mesa Superior

Handle Pipe • Top Bridge

Tubo Manubrio • Puente Superior

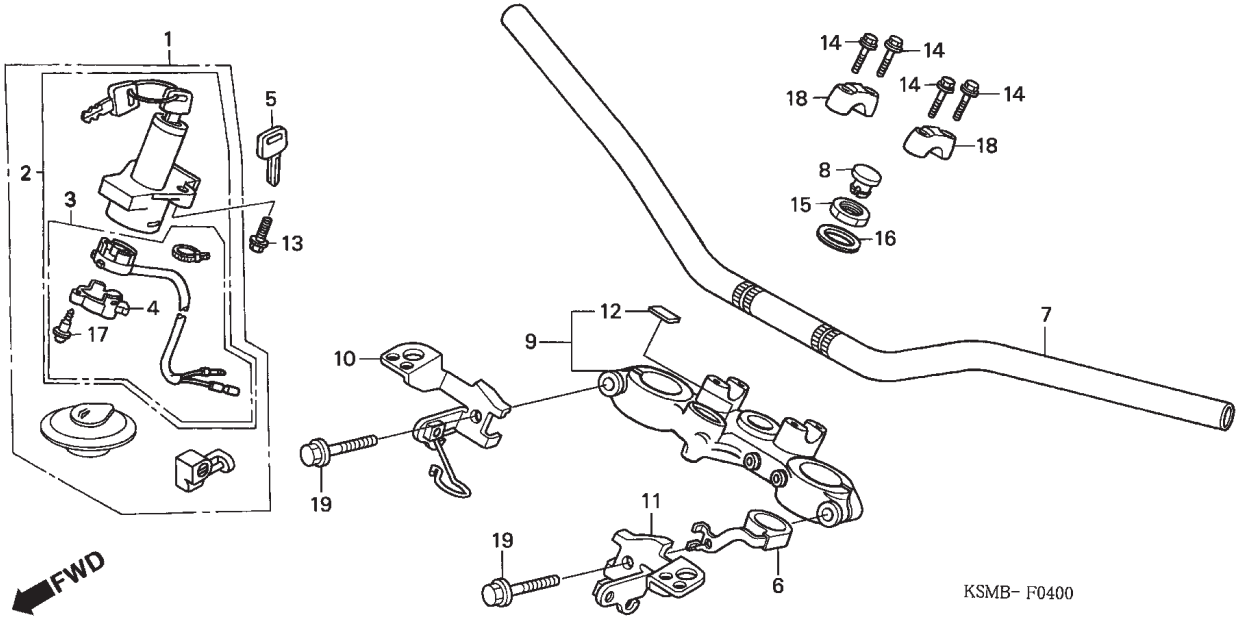

Item de serviço	T.M.O.
Base Comp., Contato	0,4
• Guidão, Comp.	
Coluna, Direção	0,5
Interruptor Comp.,Ignição & Trava &	0,6
Chaves, Jogo	0,7

Ref. Nº	Nº da peça	Descrição	Qtd. NXR150	Nº de série		Nota
1	35010-KRE-900	Chave, Jogo	1			
2	35100-KPF-900	Interruptor Comp.,Ignição & Trava	1			
3	35101-KPF-900	Base Comp., Contato	1			
4	35105-MG9-681	Tampa Interruptor	1			
5	35121-MR1-770	Chave (Tipo 1) (Chave Nº. AXX / BXX)	(1)			
	35122-MR1-770	Chave (Tipo 2) (Chave Nº. CXX / DXX)	(1)			
6	45470-KRH-D00	Guia, Mangueira Freio (Superior)	1			
7	53100-KRE-900ZC	Guidão *NH105* Preto Fosco (#15-#20)	1			
8	53208-KCH-900	Capa, Porca Coluna Direção	1			
9	53300-KRE-900	Mesa, Superior	1			
10	61311-KRE-900	Suporte, Direito Farol	1			
11	61312-KRE-900	Suporte, Esquerdo Farol	1			
12	86150-KPG-900	Emblema, Asa	1			
13	90104-MJ1-000	Parafuso, Flange, 8 x 19	2			
14	90111-362-000	Parafuso, Flange, 8 x 36	4			
15	90304-425-000	Porca, Coluna Direção	1			
16	90503-425-000	Arruela, Coluna Direção	1			
17	91059-MK4-601	Parafuso, Fixação, 3 x 16	3			
18	95014-22200	Suporte B2, Superior Guidão	2			
19	95701-08045-07	Parafuso, Flange, 8 x 45	2			

Service item	F.R.T.
BASE COMP., CONTACT	0.4
• PIPE, STEERING HANDLE	
BRIDGE COMP., FORK TOP	0.5
SWITCH ASSY., COMBINATION & LOCK	0.6
KEY SET	0.7

Ref. Nº	Part. No.	Description	Reqd. Qty. NXR150	Serial No.		Note
1	35010-KRE-900	KEY SET	1			
2	35100-KPF-900	SWITCH ASSY., COMBINATION & LOCK	1			
3	35101-KPF-900	BASE COMP., CONTACT	1			
4	35105-MG9-681	COVER, SWITCH	1			
5	35121-MR1-770	KEY, BLANK (TYPE 1) (KEY NO. AXX / BXX)	(1)			
	35122-MR1-770	KEY, BLANK (TYPE 2) (KEY NO. CXX / DXX)	(1)			
6	45470-KRH-D00	GUIDE COMP., BRAKE HOSE (UPPER)	1			
7	53100-KRE-900ZC	PIPE, STEERING HANDLE *NH105* MAT BLACK (#15-#20)	1			
8	53208-KCH-900	CAP, STEERING STEM	1			
9	53300-KRE-900	BRIDGE COMP., FORK TOP	1			
10	61311-KRE-900	STAY, R. HEADLIGHT	1			
11	61312-KRE-900	STAY, L. HEADLIGHT	1			
12	86150-KPG-900	EMBLEM, WING MARK	1			
13	90104-MJ1-000	BOLT, FLANGE, 8X19	2			
14	90111-362-000	BOLT, FLANGE, 8X36	4			
15	90304-425-000	NUT, STEERING STEM	1			
16	90503-425-000	WASHER, STEERING STEM	1			
17	91059-MK4-601	SCREW, TAPPING, 3X16	3			
18	95014-22200	HOLDER B2, HANDLE PIPE UPPER	2			
19	95701-08045-07	BOLT, FLANGE, 8X45	2			

Articulo de servicio	THLL
Base Contacto	0.4
• Ens Tubo Manubrio	
Puente Soperior Tubo Manubrio	0.5
Interruptor Encendido & Bloqueador	0.6
Llave	0.7

No. de Ref.	No. de pieza	Descripción	Cant. Reqd. NXR150	No. de serie		Nota
1	35010-KRE-900	Ens Llave	1			
2	35100-KPF-900	Interruptor Encendido & Bloqueador	1			
3	35101-KPF-900	Base Contacto	1			
4	35105-MG9-681	Cubierta Interruptor	1			
5	35121-MR1-770	Llave (Tipo 1) (Llave NO. AXX / BXX)	(1)			
	35122-MR1-770	Llave (Tipo 2) (Llave NO. CXX / DXX)	(1)			
6	45470-KRH-D00	Guia Soperior Manguera Freno	1			
7	53100-KRE-900ZC	Ens Tubo Manubrio *NH105* Negro (#15-#20)	1			
8	53208-KCH-900	Cubierta Tuerca Tubo Manubrio	1			
9	53300-KRE-900	Puente Soperior Tubo Manubrio	1			
10	61311-KRE-900	Soporte Derecho Faro	1			
11	61312-KRE-900	Soporte Izquierdo Faro	1			
12	86150-KPG-900	Emblema Asa	1			
13	90104-MJ1-000	Perno Reborde, 8X19	2			
14	90111-362-000	Perno Reborde, 8X36	4			
15	90304-425-000	Tuerca, Varilla Dirección	1			
16	90503-425-000	Arandela, Varilla Dirección	1			
17	91059-MK4-601	Tornillo Aterrajar, 3X16	3			
18	95014-22200	Soporte B2 Soperior	2			
19	95701-08045-07	Perno Reborde, 8X45	2			

C-6

Coluna de Direção

Steering Stem

Varilla Dirección

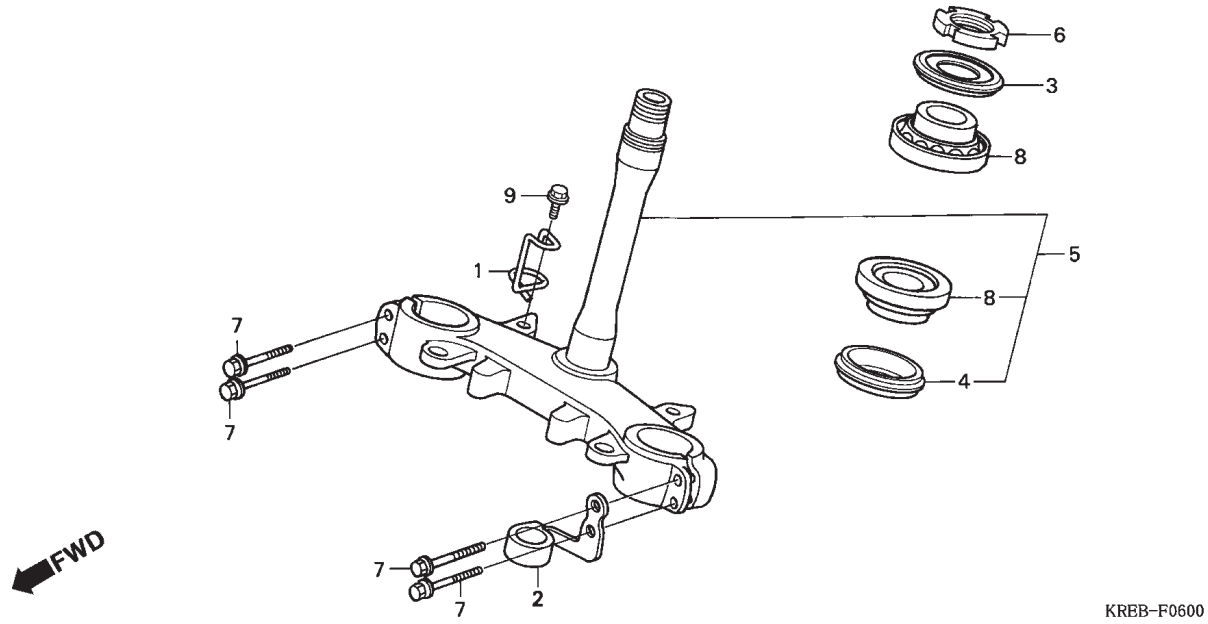

Item de serviço	T.M.O.
Porca, Superior Coluna Direção	0,5
Coluna, Direção	1,1
• Rolamento Coluna Direção	

Ref. Nº	Nº da peça	Descrição	Qtd. NXR150	Nº de série		Nota
1	44833-KRE-900	Guia, Cabo Velocímetro	1			
2	45460-KRE-900	Guia Comp., Mangueira de Freio (Inferior)	1			
3	53214-KA3-732	Vedador Pó, Coluna de Direção (ARAI)	1			
4	53214-KA4-701	Vedador Pó, Coluna de Direção (ARAI)	1			
5	53219-KRE-900	Coluna, Direção	1			
6	53229-KPE-900	Porca, Superior Coluna Direção	1			
7	90101-GBL-000	Parafuso, Flange, 8 x 35	4			
8	91015-KV6-003	Rolamento Coluna Direção (NTN)	2			
9	95701-06012-00	Parafuso, Flange, 6 x 12	1			

Service item	F.R.T.	Ref. Nº	Part. No.	Description	Reqd. Qty. NXR150	Serial No.		Note
THREAD, STEERING HEAD TOP	0.5	1	44833-KRE-900	GUIDE, SPEEDOMETER CABLE	1			
STEM SUB ASSY., STEERING	1.1	2	45460-KRE-900	GUIDE COMP., BRAKE HOSE (LOWER)	1			
• BEARING, HEAD PIPE		3	53214-KA3-732	DUST SEAL, STEERING HEAD (ARAI)	1			
		4	53214-KA4-701	DUST SEAL, STEERING HEAD (ARAI)	1			
		5	53219-KRE-900	STEM SUB ASSY., STEERING	1			
		6	53229-KPE-900	THREAD, STEERING HEAD TOP	1			
		7	90101-GBL-000	BOLT, FLANGE, 8X35	4			
		8	91015-KV6-003	BEARING, HEAD PIPE (NTN)	2			
		9	95701-06012-00	BOLT, FLANGE, 6X12	1			

Articulo de servicio	THLL	No. de Ref.	No. de pieza	Descripción	Cant. Reqd. NXR150	No. de serie		Nota
Tuerca Soperior Varilla Dirección	0.5	1	44833-KRE-900	Guia Cable Velocimetro	1			
Varilla Dirección	1.1	2	45460-KRE-900	Guia Inferior Manguera Freno	1			
• Cojinete Varilla Dirección		3	53214-KA3-732	Guardapolvo, Varilla Dirección (ARAI)	1			
		4	53214-KA4-701	Guardapolvo Varilla Dirección (ARAI)	1			
		5	53219-KRE-900	Varilla Dirección	1			
		6	53229-KPE-900	Tuerca Soperior Varilla Dirección	1			
		7	90101-GBL-000	Perno Reborde, 8X35	4			
		8	91015-KV6-003	Cojinete Varilla Dirección (NTN)	2			
		9	95701-06012-00	Perno Reborde, 6X12	1			

C-7 (3R000001~)

Pára-Lama Dianteiro

Front Fender

Parafango Delantero

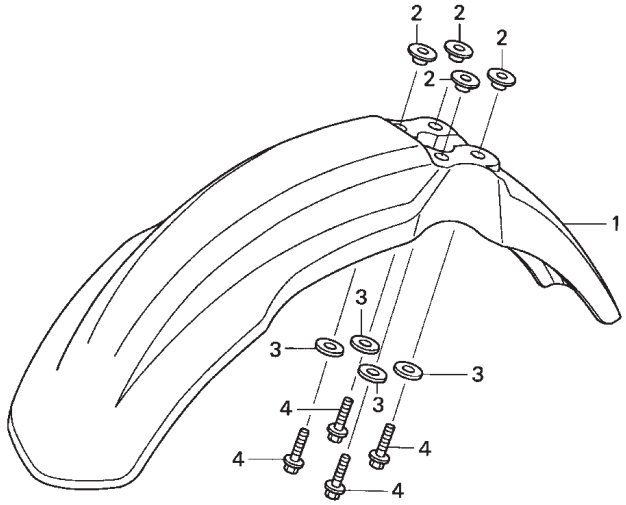

Item de serviço	T.M.O.	Ref. Nº	Nº da peça	Descrição	Qtd. NXR150	Nº de série		Nota
Pára-Lama Dianteiro	0,1	1	61100-KPS-900ZB	Pára-Lama Dianteiro *NH-196* Branco Ross	1			
			61100-KPS-900ZE	Pára-Lama Dianteiro *PB-337R* Azul Penedo	1			
			61100-KPS-900ZF	Pára-Lama Dianteiro *R-286R* Vermelho Caucaia	1			
		2	61104-KB7-900	Bucha, Pára-Lama	4			
		3	90545-292-000	Arruela, 6.5 x 20	4			
		4	95701-06025-00	Parafuso, Flange, 6 x 25	4			

Service item	F.R.T.	Ref. Nº	Part. No.	Description	Reqd. Qty. NXR150	Serial No.		Note
FENDER, FR.	0.1	1	61100-KPS-900ZB	FENDER, FR. *NH-196* ROSS WHITE	1			
			61100-KPS-900ZE	FENDER, FR. *PB-337R* PENEDO BLUE	1			
			61100-KPS-900ZF	FENDER, FR. *R-286R* CAUCAIA RED	1			
		2	61104-KB7-900	COLLAR, FENDER MOUNTING	4			
		3	90545-292-000	WASHER, 6.5X20	4			
		4	95701-06025-00	BOLT, FLANGE, 6X25	4			

Articulo de servicio	THLL	No. de Ref.	No. de pieza	Descripción	Cant. Reqd. NXR150	No. de serie		Nota
Parafango Delantero	0.1	1	61100-KPS-900ZB	Parafango Delantero *NH-196* Blanco Ross	1			
			61100-KPS-900ZE	Parafango Delantero *PB-337R* Azul Penedo	1			
			61100-KPS-900ZF	Parafango Delantero *R-286R* Rojo Caucaia	1			
		2	61104-KB7-900	Buje Fijación Parafango Delantero	4			
		3	90545-292-000	Arandela, 6.5X20	4			
		4	95701-06025-00	Perno Reborde, 6X25	4			

C-7.1 (4R000001~)

Pára-Lama Dianteiro

Front Fender

Parafango Delantero

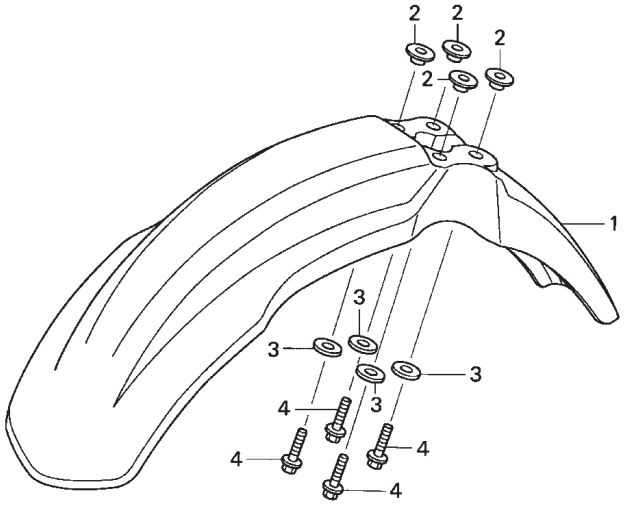

Item de serviço	T.M.O.	Ref. Nº	Nº da peça	Descrição	Qtd. NXR150	Nº de série		Nota
Pára-Lama Dianteiro	0,1	1	61100-KPS-900ZB	Pára-Lama Dianteiro *NH-196* Branco Ross	1			
			61100-KPS-900ZG	Pára-Lama Dianteiro *NH-1* Preto	1			
			61100-KPS-900ZF	Pára-Lama Dianteiro *R-286R* Vermelho Caucaia	1			
		2	61104-KB7-900	Bucha, Pára-Lama	4			
		3	90545-292-000	Arruela, 6.5 x 20	4			
		4	95701-06025-00	Parafuso, Flange, 6 x 25	4			

Service item	F.R.T.	Ref. Nº	Part. No.	Description	Reqd. Qty. NXR150	Serial No.		Note
FENDER, FR.	0.1	1	61100-KPS-900ZB	FENDER, FR. *NH-196* ROSS WHITE	1			
			61100-KPS-900ZG	FENDER, FR. *NH-1* BLACK	1			
			61100-KPS-900ZF	FENDER, FR. *R-286R* CAUCAIA RED	1			
		2	61104-KB7-900	COLLAR, FENDER MOUNTING	4			
		3	90545-292-000	WASHER, 6.5X20	4			
		4	95701-06025-00	BOLT, FLANGE, 6X25	4			

Articulo de servicio	THLL	No. de Ref.	No. de pieza	Descripción	Cant. Reqd. NXR150	No. de serie		Nota
Parafango Delantero	0.1	1	61100-KPS-900ZB	Parafango Delantero *NH-196* Blanco Ross	1			
			61100-KPS-900ZG	Parafango Delantero *NH-1* Negro	1			
			61100-KPS-900ZF	Parafango Delantero *R-286R* Rojo Caucaia	1			
		2	61104-KB7-900	Buje Fijación Parafango Delantero	4			
		3	90545-292-000	Arandela, 6.5X20	4			
		4	95701-06025-00	Perno Reborde, 6X25	4			

C-7.2 (5R000001~)

Pára-Lama Dianteiro

Front Fender

Parafango Delantero

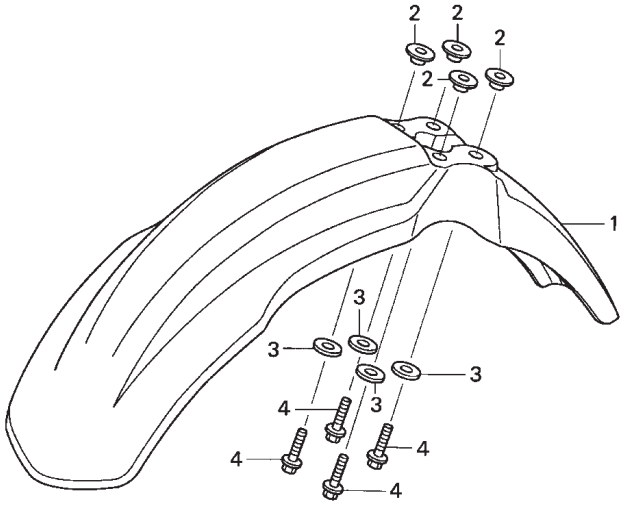

Item de serviço	T.M.O.	Ref. Nº	Nº da peça	Descrição	Qtd. NXR150	Nº de série		Nota
Pára-Lama Dianteiro	0,1	1	61100-KPS-900ZH	Pára-Lama Dianteiro *PB-362R* Azul Buriti	1			
			61100-KPS-900ZG	Pára-Lama Dianteiro *NH-1* Preto	1			
			61100-KPS-900ZF	Pára-Lama Dianteiro *R-286R* Vermelho Caucaia	1			
		2	61104-KB7-900	Bucha, Pára-Lama	4			
		3	90545-292-000	Arruela, 6.5 x 20	4			
		4	95701-06025-00	Parafuso, Flange, 6 x 25	4			

Service item	F.R.T.	Ref. Nº	Part. No.	Description	Reqd. Qty. NXR150	Serial No.		Note
FENDER, FR.	0.1	1	61100-KPS-900ZH	FENDER, FR. *PB-362R* BURITI BLUE	1			
			61100-KPS-900ZG	FENDER, FR. *NH-1* BLACK	1			
			61100-KPS-900ZF	FENDER, FR. *R-286R* CAUCAIA RED	1			
		2	61104-KB7-900	COLLAR, FENDER MOUNTING	4			
		3	90545-292-000	WASHER, 6.5X20	4			
		4	95701-06025-00	BOLT, FLANGE, 6X25	4			

Articulo de servicio	THLL	No. de Ref.	No. de pieza	Descripción	Cant. Reqd. NXR150	No. de serie		Nota
Parafango Delantero	0.1	1	61100-KPS-900ZB	Parafango Delantero *NH-196* Blanco Ross	1			
			61100-KPS-900ZG	Parafango Delantero *NH-1* Negro	1			
			61100-KPS-900ZF	Parafango Delantero *R-286R* Rojo Caucaia	1			
		2	61104-KB7-900	Buje Fijación Parafango Delantero	4			
		3	90545-292-000	Arandela, 6.5X20	4			
		4	95701-06025-00	Perno Reborde, 6X25	4			

C-8

Garfo Dianteiro

Front Fork

Horquilla Delantera

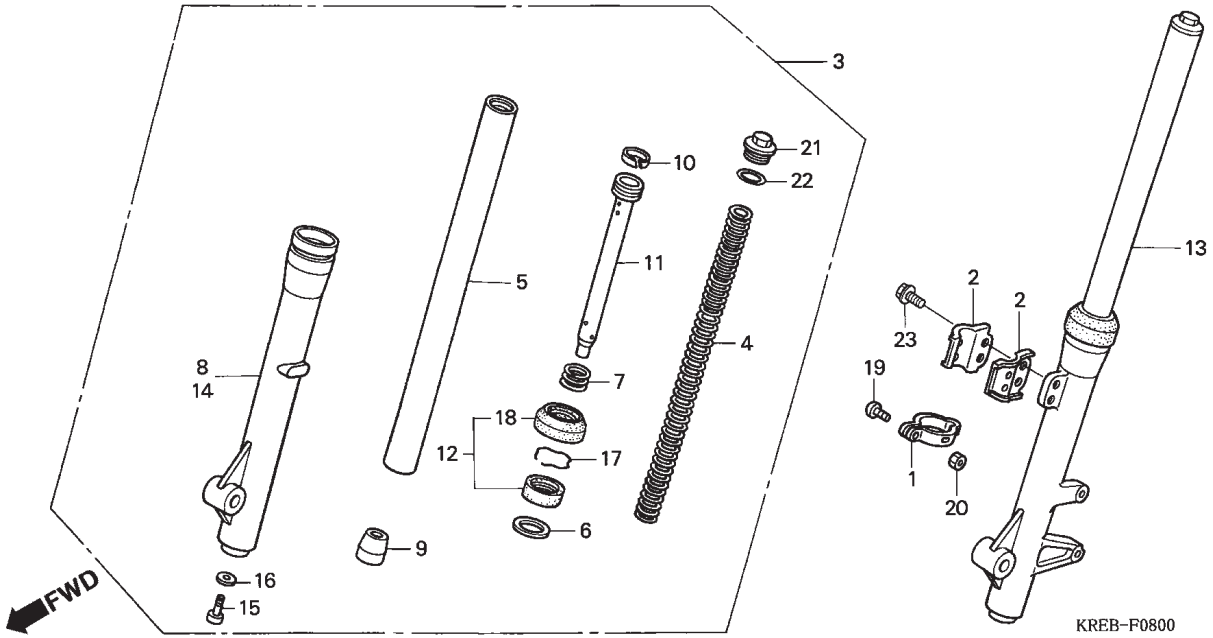

Item de serviço	T.M.O.
Mola, Garfo Dianteiro	0,2
Garfo, Dianteiro Direito.	0,4
• Garfo, Dianteiro Esquerdo (Adicionar 0,2 por Unidade)	
Cilindro, Interno Garfo Dianteiro	0,8
(Adicionar 0,5 por Unidade)	
• Cilindro Externo, Dianteiro	
• Retentor, Pó Garfo Dianteiro (Adicionar 0,5 por Unidade)	
• Cilindro Externo, Dianteiro (Adicionar 0,5 por Unidade)	

Ref. Nº	Nº da peça	Descrição	Qtd. NXR150	Nº de série		Nota
1	44832-KL4-950	Presilha, Cabo Velocímetro	1			
2	45461-MG3-650	Presilha A, Cabo Freio Dianteiro	2			
*	45461-KPS-900	Presilha A, Cabo Freio Dianteiro	2			
3	51400-KRE-921	Garfo, Dianteiro Direito	1			
4	51401-KRE-901	Mola, Garfo Dianteiro	2			
5	51410-KRE-901	Cilindro Interno, Garfo Dianteiro	2			
6	51412-KK4-003	Anel, Limitador	2			
7	51412-KRE-901	Mola, Tubo Assento	2			
8	51420-KRE-921	Cilindro Externo, Dianteiro Direito	1			
9	51432-388-003	Anel, Óleo	2			
10	51437-KBG-003	Anel, Tubo (SHOWA)	2			
11	51440-KRE-901	Tubo, Interno	2			
12	51490-GAA-305	Retentor, Pó Garfo Dianteiro	2			
13	51500-KRE-921	Garfo Dianteiro Esquerdo	1			
14	51520-KRE-921	Cilindro Externo, Dianteiro Esquerdo	1			
15	90116-383-721	Parafuso, Allen, 8 x 27	2			
16	90544-283-000	Arruela, Especial, 8mm	2			
17	90601-354-000	Trava, Retentor Óleo	2			
18	91254-GAA-003	Guarnição, Garfo Dianteiro	2			
19	93500-05018-0G	Parafuso, Phillips, 5 x 18	1			

Service item	F.R.T.
SPRING, FR. FORK	0.2
FORK ASSY., R. FR.	0.4
• FORK ASSY., L. FR.	
(ADD 0.2 FOR EACH.)	
PIPE COMP., FR. FORK	0.8
(ADD 0.5 FOR EACH.)	
• CASE COMP., R. FR. BOTTOM	
• SEAL SET, FR. FORK	
(ADD 0.5 FOR EACH.)	
• CASE COMP., L. FR. BOTTOM	
(ADD 0.5 FOR EACH.)	

Ref. Nº	Part. No.	Description	Reqd. Qty. NXR150	Serial No.		Note
1	44832-KL4-950	CLAMPER, SPEEDOMETER CABLE	1			
2	45461-MG3-650	CLAMPER A, FR. BRAKE CABLE	2			
*	45461-KPS-900	CLAMPER A, FR. BRAKE CABLE	2			
3	51400-KRE-921	FORK ASSY., R. FR.	1			
4	51401-KRE-901	SPRING, FR. FORK	2			
5	51410-KRE-901	PIPE COMP., FR. FORK	2			
6	51412-KK4-003	RING, BACK UP	2			
7	51412-KRE-901	SPRING, FR. REBOUND	2			
8	51420-KRE-921	CASE COMP., R. FR. BOTTOM	1			
9	51432-388-003	PIECE, OIL LOCKING	2			
10	51437-KBG-003	RING, PISTON (SHOWA)	2			
11	51440-KRE-901	PIPE, SEAT	2			
12	51490-GAA-305	SEAL SET, FR. FORK	2			
13	51500-KRE-921	FORK ASSY., L. FR.	1			
14	51520-KRE-921	CASE COMP., L. FR. BOTTOM	1			
15	90116-383-721	BOLT, SOCKET, 8X27	2			
16	90544-283-000	WASHER, SPECIAL, 8MM	2			
17	90601-354-000	RING, OIL SEAL STOP	2			
18	91254-GAA-003	DUST SEAL	2			
19	93500-05018-0G	SCREW, PAN, 5X18	1			

Articulo de servicio	THLL
Resorte Horquilla Delantera	0.2
Horquilla Delantera Derecha	0.4
• Horquilla Delantera Izquierda	
(Agregue 0,2 de cada.)	
Tubo Comp. Delantero	0.8
(Agregue 0,5 de cada.)	
• Ens Cilindro Derecho Externo Horquilla Delantera	
• Guardapolvo Horquilla Delantera	
(Agregue 0,5 de cada.)	
• Ens Cilindro Izquierda Externo Horquilla Delantera	
(Agregue 0,5 de cada.)	

No. de Ref.	No. de pieza	Descripción	Cant. Reqd. NXR150	No. de serie		Nota
1	44832-KL4-950	Presilla Cable Velocimetro	1			
2	45461-MG3-650	Presilla A Cable Freno Delantero	2			
*	45461-KPS-900	Presilla A Cable Freno Delantero	2			
3	51400-KRE-921	Horquilla Delantera Derecha.	1			
4	51401-KRE-901	Resorte Horquilla Delantera	2			
5	51410-KRE-901	Tubo Comp. Delantero	2			
6	51412-KK4-003	Anillo Refuerzo	2			
7	51412-KRE-901	Resorte	2			
8	51420-KRE-921	Ens Cilindro Derecho Externo Horquilla Delantera	1			
9	51432-388-003	Sello Inferior Aceite	2			
10	51437-KBG-003	Anillo, Piston (SHOWA)	2			
11	51440-KRE-901	Piston Amortiguador	2			
12	51490-GAA-305	Sello Horquilla Delantera	2			
13	51500-KRE-921	Cilindro Izquierdo Externo Horquilla Delantera.	1			
14	51520-KRE-921	Ens Cilindro Izquierdo Externo Horquilla Delantera	1			
15	90116-383-721	Perno Allen, 8X27	2			
16	90544-283-000	Arandela,, 8mm	2			
17	90601-354-000	Sello de Aceite	2			
18	91254-GAA-003	Guardapolvo	2			
19	93500-05018-0G	Tornillo Phillips, 5X18	1			

C-8

Garfo Dianteiro

Front Fork

Horquilla Delantera

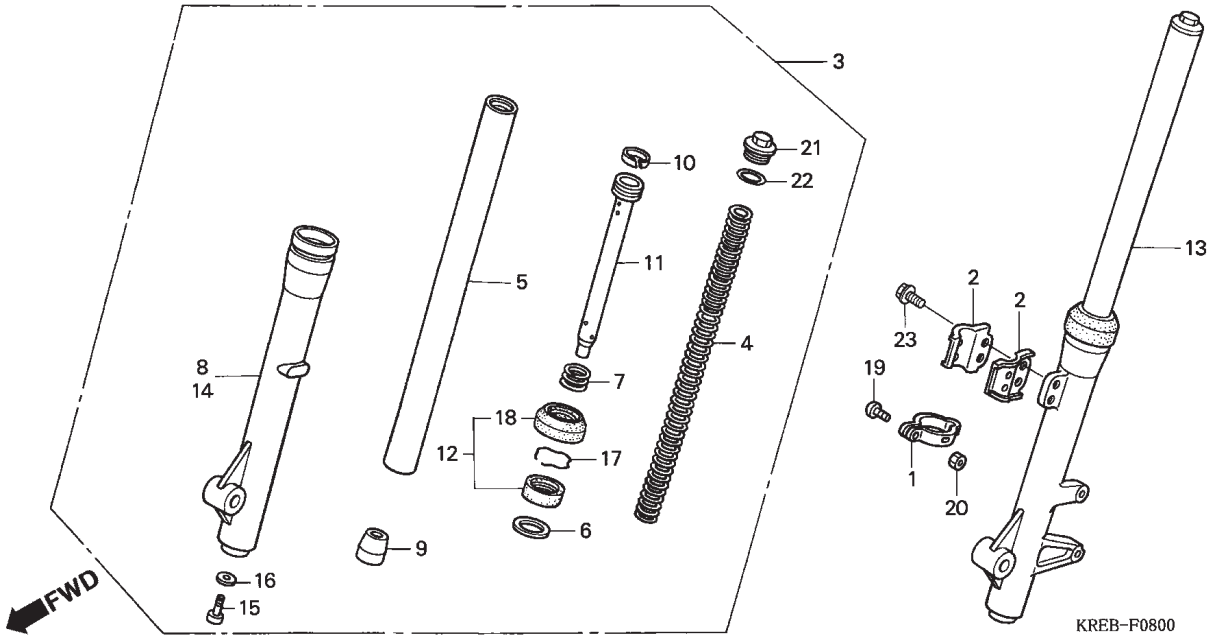

Item de serviço	T.M.O.	Ref. Nº	Nº da peça	Descrição	Qtd. NXR150	Nº de série		Nota
		20	94001-05070-0S	Porca, Sextavada., 5mm	1			
		21	94605-27101	Parafuso, Garfo Dianteiro	2			
		22	94608-50000	Anel, Vedação, 23 x 2.8	2			
		23	96001-06016-00	Parafuso, Flange, 6 x 16	2			

Service item	F.R.T.	Ref. Nº	Part. No.	Description	Reqd. Qty. NXR150	Serial No.		Note
		20	94001-05070-0S	NUT, HEX., 5MM	1			
		21	94605-27101	BOLT D1, FORK	2			
		22	94608-50000	O-RING, 23X2.8	2			
		23	96001-06016-00	BOLT, FLANGE, 6X16	2			

Articulo de servicio	THLL	No. de Ref.	No. de pieza	Descripción	Cant. Reqd. NXR150	No. de serie		Nota
		20	94001-05070-0S	Tuerca Hex., 5mm	1			
		21	94605-27101	Perno D1	2			
		22	94608-50000	Anillo O, 23X2.8	2			
		23	96001-06016-00	Perno Reborde, 6X16	2			

C-9

Cáliper Freio Dianteiro

Front Brake Caliper

Caliper Freno Delantero

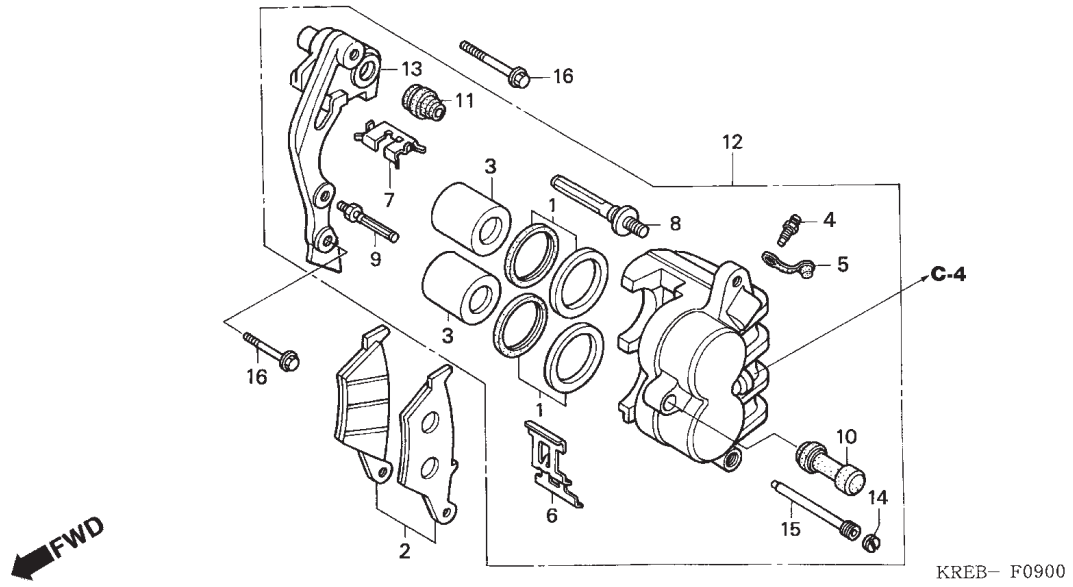

Item de serviço	T.M.O.
Pastilha, Dianteira.	0,1
Suporte, Cáliper Dianteiro	0,2
Cáliper, Dianteiro Esquerdo	0,4
Pistão, 27 x 31	0,5
(Adicionar 0,1 por Unidade)	
(Inclui Peça Relativa)	

Ref. Nº	Nº da peça	Descrição	Qtd. NXR150	Nº de série		Nota
1	06431-MA3-405	Anel Vedação, Pistão	2			
2	06455-KHA-941	Pastilha, Dianteira.	1			
3	43107-MAJ-G41	Pistão, 27 x 31	2			
4	43352-568-003	Parafuso, Sangria	1			
5	43353-461-771	Capa, Parafuso Sangria	1			
6	45108-KW8-901	Mola, Pastilha	1			
7	45112-KS6-701	Trava	1			
8	45131-HA5-672	Pino A	1			
9	45131-166-016	Pino, Parafuso	1			
10	45132-166-016	Capa, Pino (NISSIN)	1			
11	45133-MA3-006	Capa B	1			
12	45150-KPE-901	Cáliper, Dianteiro Esquerdo.	1			
13	45110-KCY-671	Suporte, Cáliper Dianteiro Esquerdo	1			
14	45203-MG3-016	Capa, Pino	1			
15	45215-ML7-922	Pino	1			
16	90131-MS6-900	Parafuso, Flange, 8 x 40	2			

Service item	F.R.T.
PAD SET, FR.	0.1
BRACKET SUB ASSY., L. FR. CALIPER	0.2
CALIPER SUB ASSY., L. FR.	0.4
PISTON, 27X31	0.5
(ADD 0.1 FOR EACH.)	
(INC. RELATIVE PART)	

Ref. Nº	Part. No.	Description	Reqd. Qty. NXR150	Serial No.		Note
1	06431-MA3-405	SEAL SET, PISTON	2			
2	06455-KHA-941	PAD SET, FR.	1			
3	43107-MAJ-G41	PISTON, 27X31	2			
4	43352-568-003	SCREW, BLEEDER	1			
5	43353-461-771	CAP, BLEEDER	1			
6	45108-KW8-901	SPRING, PAD	1			
7	45112-KS6-701	RETAINER	1			
8	45131-HA5-672	BOLT A, PIN	1			
9	45131-166-016	BOLT, PIN	1			
10	45132-166-016	BOOT, PIN BUSH (NISSIN)	1			
11	45133-MA3-006	BOOT B	1			
12	45150-KPE-901	CALIPER SUB ASSY., L. FR.	1			
13	45110-KCY-671	BRACKET SUB ASSY., L. FR. CALIPER	1			
14	45203-MG3-016	PLUG, PIN	1			
15	45215-ML7-922	PIN, HANGER	1			
16	90131-MS6-900	BOLT, FLANGE, 8X40	2			

Articulo de servicio	THLL
Pastilla Delantera.	0.1
Soporte Caliper Delantero Izquierdo.	0.2
Caliper Delantero Izquierdo.	0.4
Piston, 27X31	0.5
(Agregue 0,1 de cada.)	
(Incluye Piezas Relacionadas)	

No. de Ref.	No. de pieza	Descripción	Cant. Reqd. NXR150	No. de serie		Nota
1	06431-MA3-405	Anillo Piston	2			
2	06455-KHA-941	Pastilla Delantera.	1			
3	43107-MAJ-G41	Piston, 27X31	2			
4	43352-568-003	Perno Sangria	1			
5	43353-461-771	Tapa Perno Sangria	1			
6	45108-KW8-901	Resorte Pastilla	1			
7	45112-KS6-701	Traba	1			
8	45131-HA5-672	Perno A	1			
9	45131-166-016	Perno Pino	1			
10	45132-166-016	Tapa Pino (NISSIN)	1			
11	45133-MA3-006	Tapa B	1			
12	45150-KPE-901	Caliper Delantero Izquierdo.	1			
13	45110-KCY-671	Soporte Caliper Delantero Izquierdo	1			
14	45203-MG3-016	Pino Plugue	1			
15	45215-ML7-922	Pino	1			
16	90131-MS6-900	Perno Reborde, 8X40	2			

C-10

Roda Dianteira

Front Wheel

Rueda Delantera

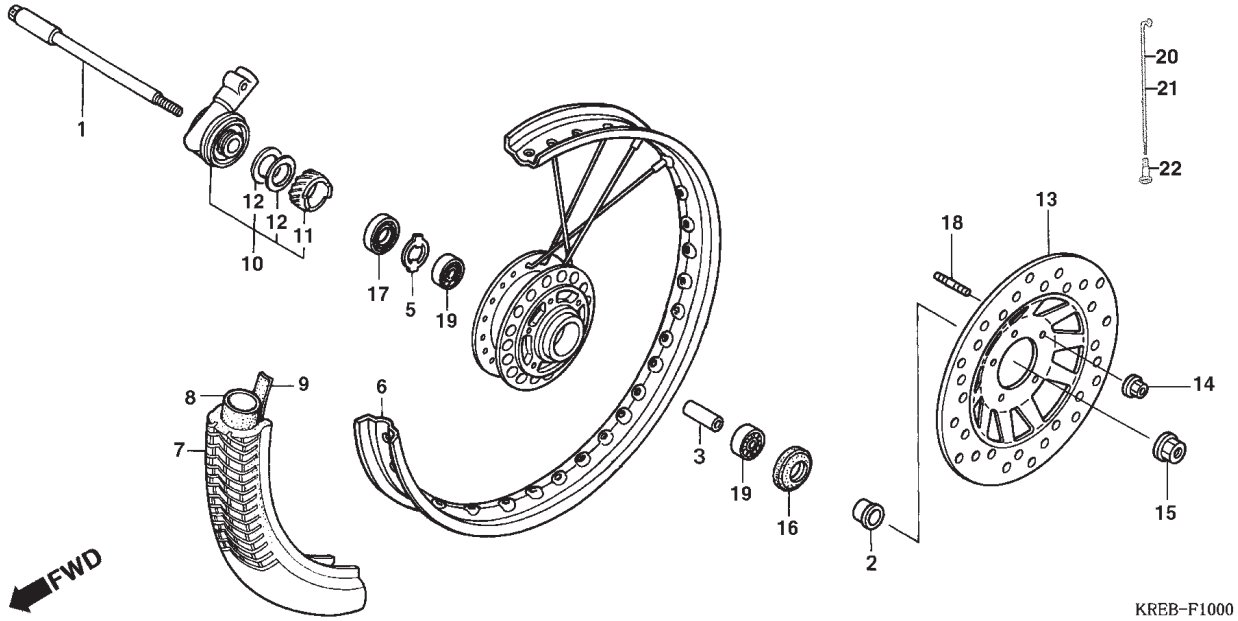

Item de serviço	T.M.O.
Eixo, Roda Dianteira	0,3
• Caixa, Engrenagem Velocímetro	
Disco Freio Dianteiro Esquerdo	0,4
Bucha, Distanciadora Eixo Dianteiro	0,5
• Rolamento Radial Esferas, 6301U	
(Adicionar 0,1 por Unidade)	
Pneu, Dianteiro.	0,9
• Câmara, Ar	
Roda, Dianteira Direita	1,0
Cubo, Roda Dianteira.	2,2
Aro, Roda Dianteira	2,3

Ref. Nº	Nº da peça	Descrição	Qtd. NXR150	Nº de série		Nota
1	44301-KRE-900	Eixo, Roda Dianteira	1			
2	44312-KRE-920	Bucha, Roda Dianteira	1			
3	44620-KRE-920	Bucha, Distanciadora Eixo Dianteiro	1			
4	44601-KRE-920	Cubo, Roda Dianteira.	1			
5	44680-410-000	Trava, Engrenagem Velocímetro	1			
6	44701-KRE-920	Aro, Roda Dianteira	1			
7	44711-KFT-623	Pneu, Dianteiro	1			
8	44712-KFT-621	Câmara, Ar	1			
9	44713-KFT-621	Protetor, Câmara Ar	1			
10	44800-KRE-921	Caixa, Engrenagem Velocímetro	1			
11	44806-KRE-921	Engrenagem, Velocímetro	1			
12	44808-399-701	Arruela, Engrenagem Velocímetro	2			
13	45351-KRE-920	Disco Freio, Dianteiro Esquerdo	1			
14	90301-473-003	Porca, U, 6mm	5			
15	90306-KF0-003	Porca, Flange, 12mm	1			
16	90755-229-003	Vedador, Óleo, 21 x 37 x 7 (ARAI)	1			
17	91258-410-006	Vedador, Pó, 40 x 50 x 5 (NOK)	1			
	91258-410-013	Vedador, Pó, 40 x 50 x 5 (ARAI)	1			
18	92911-06016-0E	Prisioneiro, 2, 6 x 16	5			

Service item	F.R.T.
AXLE, FR. WHEEL	0.3
• BOX ASSY., SPEEDOMETER GEAR	
DISK, L. FR. BRAKE	0.4
COLLAR, FR. AXLE DISTANCE	0.5
• BEARING, RADIAL BALL, 6301U	
(ADD 0.1 FOR EACH.)	
TIRE, FR.	0.9
• TUBE, TIRE	
WHEEL SUB ASSY., FR.	1.0
HUB SUB ASSY., FR.	2.2
RIM, FR. WHEEL	2.3

Ref. Nº	Part. No.	Description	Reqd. Qty. NXR150	Serial No.		Note
1	44301-KRE-900	AXLE, FR. WHEEL	1			
2	44312-KRE-920	COLLAR, FR. WHEEL	1			
3	44620-KRE-920	COLLAR, FR. AXLE DISTANCE	1			
4	44601-KRE-920	HUB SUB ASSY., FR.	1			
5	44680-410-000	RETAINER, GEAR BOX	1			
6	44701-KRE-920	RIM, FR. WHEEL	1			
7	44711-KFT-623	TIRE, FR.	1			
8	44712-KFT-621	TUBE, TIRE	1			
9	44713-KFT-621	FLAP, TIRE	1			
10	44800-KRE-921	BOX ASSY., SPEEDOMETER GEAR	1			
11	44806-KRE-921	GEAR, SPEEDOMETER	1			
12	44808-399-701	WASHER, SPEEDOMETER GEAR	2			
13	45351-KRE-920	DISK, L. FR. BRAKE	1			
14	90301-473-003	NUT, U, 6MM	5			
15	90306-KF0-003	NUT, FLANGE, 12MM	1			
16	90755-229-003	OIL SEAL, 21X37X7 (ARAI)	1			
17	91258-410-006	DUST SEAL, 40X50X5 (NOK)	1			
	91258-410-013	DUST SEAL, 40X50X5 (ARAI)	1			
18	92911-06016-0E	BOLT, STUD, 2, 6X16	5			

Articulo de servicio	THLL
Eje Rueda Delantera	0.3
• Caja Engranaje Velocimetro	
Disco Freno Delantero Izquierdo	0.4
Buje Distanciado Eje Delantero	0.5
• Cojinete Acero Bolas, 6301U	
(Agregue 0,1 de cada.)	
Neumático Delantero.	0.9
• Tubo Goma Neumatico	
Ens Rueda Delantera	1.0
Maza Rueda Delantera	2.2
Aro Rueda Delantera	2.3

No. de Ref.	No. de pieza	Descripción	Cant. Reqd. NXR150	No. de serie		Nota
1	44301-KRE-900	Eje Rueda Delantera	1			
2	44312-KRE-920	Buje Eje Delantero	1			
3	44620-KRE-920	Buje Distanciador Eje Delantero	1			
4	44601-KRE-920	Ens Maza Rueda Delantera	1			
5	44680-410-000	Traba, Caja Engranaje	1			
6	44701-KRE-920	Aro Rueda Delantera	1			
7	44711-KFT-623	Neumatico Delantero	1			
8	44712-KFT-621	Tubo Goma Neumatico	1			
9	44713-KFT-621	Protector Tubo Neumatico	1			
10	44800-KRE-921	Caja Engranaje Velocimetro	1			
11	44806-KRE-921	Engranaje, Velocimetro	1			
12	44808-399-701	Arandela, Engranaje Velocimetro	2			
13	45351-KRE-920	Disco Freno Delantero Izquierdo	1			
14	90301-473-003	Tuerca, U, 6mm	5			
15	90306-KF0-003	Tuerca Reborde, 12mm	1			
16	90755-229-003	Sello de Aceite, 21X37X7 (ARAI)	1			
17	91258-410-006	Guardapolvo, 40X50X5 (NOK)	1			
	91258-410-013	Guardapolvo, 40X50X5 (ARAI)	1			
18	92911-06016-0E	Prisionero, 2, 6X16	5			

C-10

Roda Dianteira

Front Wheel

Rueda Delantera

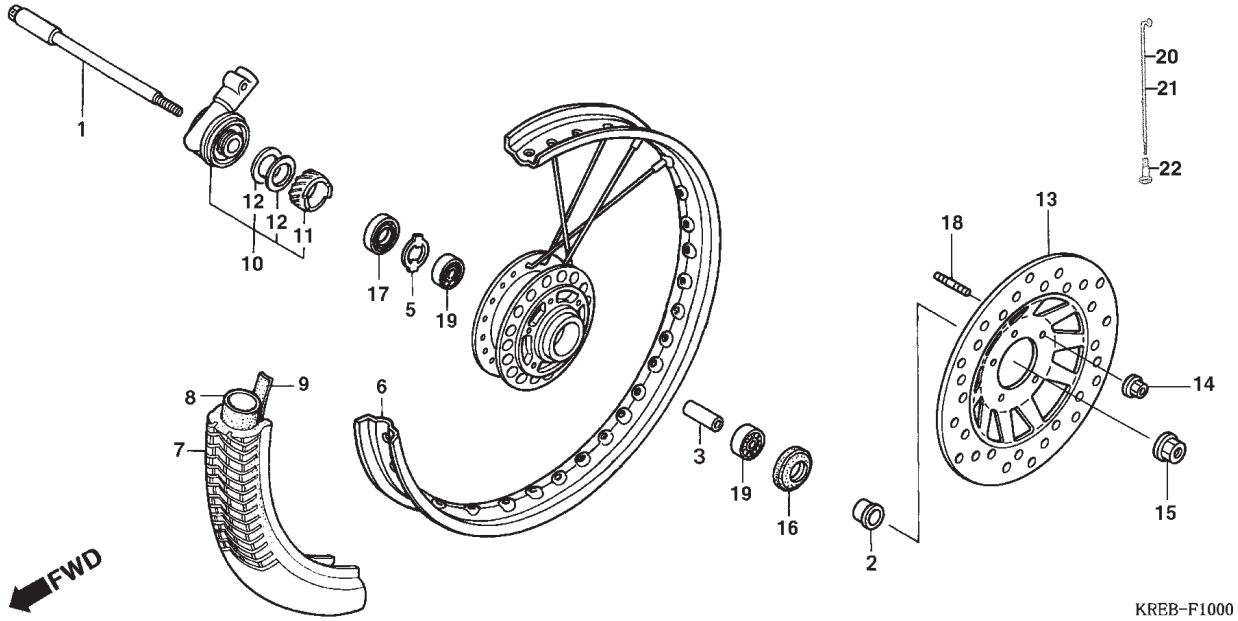

Item de serviço	T.M.O.	Ref. Nº	Nº da peça	Descrição	Qtd. NXR150	Nº de série		Nota
		19	96140-63010-10	Rolamento, Radial Esferas, 6301U	2			
		20	97222-41253-R0	Raio A, Jogo, 10 x 206.5	18		~3R000001	
			97222-41253-10	Raio A, Jogo, 10 x 206.5	18	4R000001~		
		21	97438-41252-R0	Raio A, Jogo, 10 x 206	18		~3R000001	
			97438-41252-10	Raio A, Jogo, 10 x 206	18	4R000001~		
		22	97000-45200	Nipple	36			

Service item	F.R.T.	Ref. Nº	Part. No.	Description	Reqd. Qty. NXR150	Serial No.		Note
		19	96140-63010-10	BEARING, RADIAL BALL, 6301U	2			
		20	97222-41253-R0	SPOKE SET A, 10X206.5	18		~3R000001	
			97222-41253-10	SPOKE SET A, 10X206.5	18	4R000001~		
		21	97438-41252-R0	SPOKE SET A, 10X206	18		~3R000001	
			97438-41252-10	SPOKE SET A, 10X206	18	4R000001~		
		22	97000-45200	NIPPLE	36			

Articulo de servicio	THLL	No. de Ref.	No. de pieza	Descripción	Cant. Reqd. NXR150	No. de serie		Nota
		19	96140-63010-10	Cojinete Acero Bolas, 6301U	2			
		20	97222-41253-R0	Rayo A, 10X206.5	18		~3R000001	
			97222-41253-10	Rayo A, 10X206.5	18	4R000001~		
		21	97438-41252-R0	Rayo A, 10X206	18		~3R000001	
			97438-41252-10	Rayo A, 10X206	18	4R000001~		
		22	97000-45200	Nipple	36			

C-11

Painel Freio Traseiro

Rear Brake Panel

Panel Freno Trasero

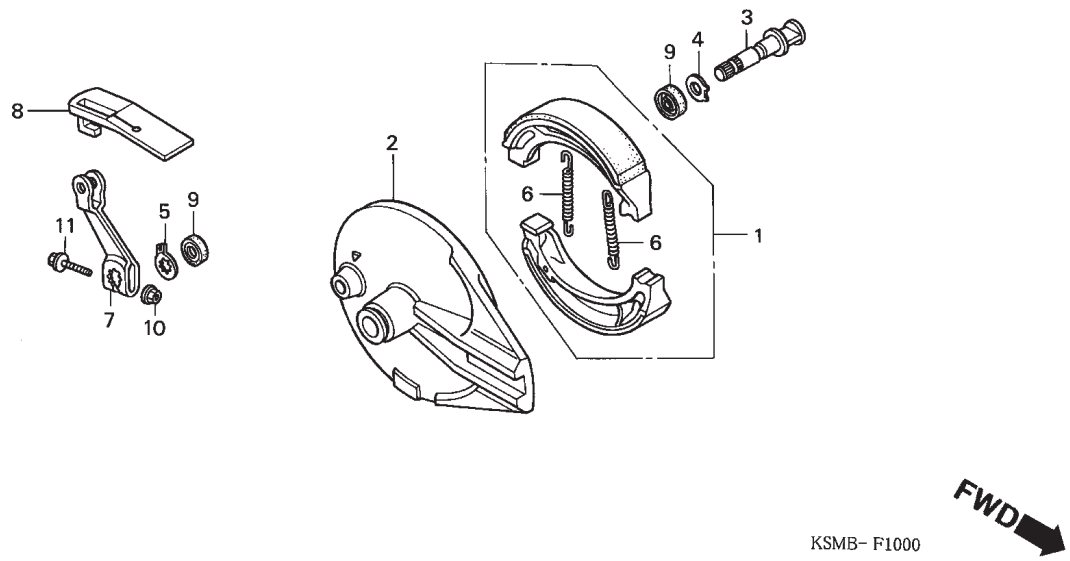

Item de serviço	T.M.O.
Came, Freio Traseiro	0,2
Sapata, Freio Jogo	0,4
Painel Comp., Freio Traseiro (Inclui Peça Relativa)	0,5

Ref. Nº	Nº da peça	Descrição	Qtd. NXR150	Nº de série		Nota
1	06430-GCE-900	Sapata, Freio Jogo (NISSIN)	1			
2	43100-KPS-900ZA	Painel Comp., Freio Traseiro *NH109MS* Prata Metalica Shot Especial	1			
3	43141-KFC-790	Came, Freio Traseiro	1			
4	43142-KPS-900	Assento Came Freio Traseiro	1			
5	43145-KB7-000	Indicador, Freio Traseiro	1			
6	43151-110-000	Mola, Sapata Freio	2			
7	43410-KPS-900	Braço, Freio Traseiro	1			
8	43411-KHA-940	Capa, Braço, Freio Traseiro	1			
9	45134-KB7-005	Vedador Pó, Braço Freio (NOK)	2			
10	90301-473-003	Porca, U, 6mm	1			
11	90117-KPS-900	Parafuso, Flange, 6 x 35	1			

Service item	F.R.T.	Ref. Nº	Part. No.	Description	Reqd. Qty. NXR150	Serial No.		Note
ARM, RR. BRAKE	0.2	1	06430-GCE-900	SHOE SET, BRAKE (NISSIN)	1			
SHOE SET, BRAKE	0.4	2	43100-KPS-900ZA	PANEL COMP., RR. BRAKE				
PANEL COMP., RR. BRAKE	0.5			*NH109MS* SHOT SILVER METALLIC SPECIAL	1			
(INC. RELATIVE PART)		3	43141-KFC-790	CAM, RR. BRAKE	1			
		4	43142-KPS-900	SEAT, RR. BRAKE CAM	1			
		5	43145-KB7-000	INDICATOR, RR. BRAKE	1			
		6	43151-110-000	SPRING, BRAKE SHOE	2			
		7	43410-KPS-900	ARM, RR. BRAKE	1			
		8	43411-KHA-940	COVER, RR. BRAKE ARM	1			
		9	45134-KB7-005	DUST SEAL, BRAKE CAM (NOK)	2			
		10	90301-473-003	NUT, U, 6MM	1			
		11	90117-KPS-900	BOLT, FLANGE, 6X35	1			

Articulo de servicio	THLL	No. de Ref.	No. de pieza	Descripción	Cant. Reqd. NXR150	No. de serie		Nota
Came Freno Trasero	0.2	1	06430-GCE-900	Ens Zapata Freno Trasero (NISSIN)	1			
Zapata Freno Trasero	0.4	2	43100-KPS-900ZA	Panel Freno Trasero *NH109MS* Plata Shot Metalica	1			
Panel Comp., Freno Trasero	0.5	3	43141-KFC-790	Came Freno Trasero	1			
(Incluye Piezas Relacionadas)		4	43142-KPS-900	Asiento Came Freno Trasero	1			
		5	43145-KB7-000	Indicador Freno Trasero	1			
		6	43151-110-000	Resorte Freno Trasero	2			
		7	43410-KPS-900	Brazo Freno Trasero	1			
		8	43411-KHA-940	Cubierta Brazo Freno Trasero	1			
		9	45134-KB7-005	Guardapolvo, Brazo Freno (NOK)	2			
		10	90301-473-003	Tuerca, U, 6mm	1			
		11	90117-KPS-900	Perno Reborde, 6X35	1			

C-12

Roda Traseira

Rear Wheel

Rueda Trasera

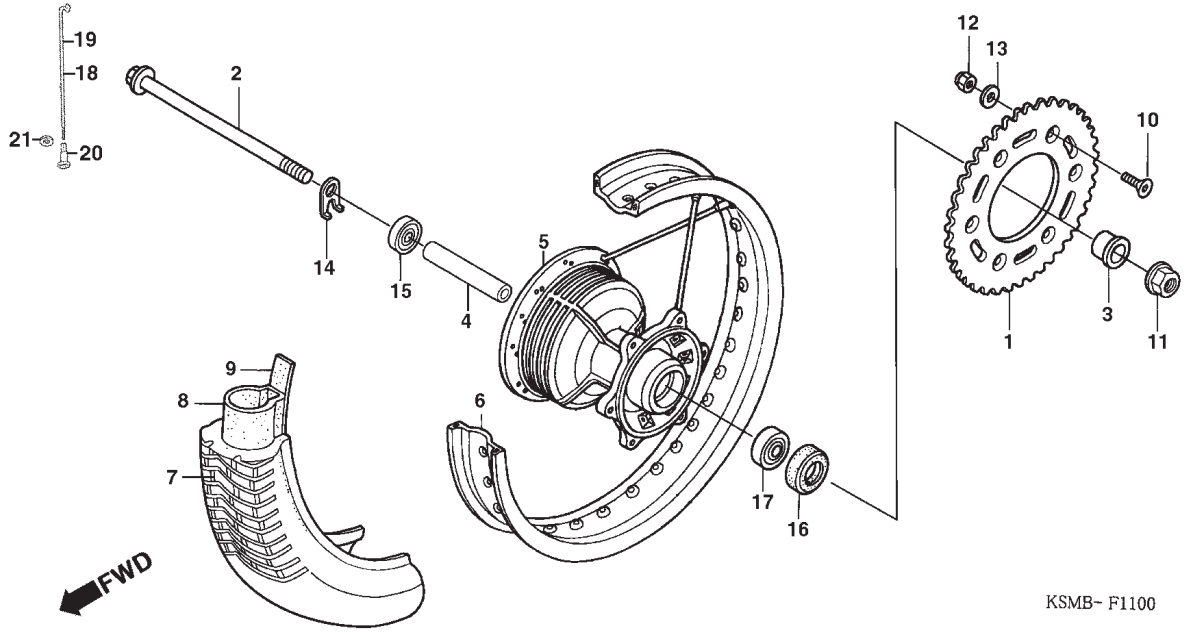

Item de serviço	T.M.O.
Eixo, Roda Traseira	0,3
Coroa, Transmissão	0,4
Bucha, Distanciadora Eixo Traseiro	0,5
• Rolamento Radial Esferas, 6203UU (Adicionar 0,1 por Unidade)	
Pneu, Dianteiro	0,9
• Câmara, Ar	
Roda Traseira Comp	1,0
Aro, Roda Traseira	2,2
Cubo, Roda Traseira	2,3

Ref. Nº	Nº da peça	Descrição	Qtd. NXR150	Nº de série		Nota
1	41201-KRE-900	Coroa, Transmissão (50D)	1			
2	42301-KRE-900	Eixo, Roda Traseira	1			
3	42312-KPS-900	Bucha, Roda Traseira	1			
4	42620-KPS-900	Bucha, Distanciadora Eixo Traseiro	1			
5	42601-KPS-900	Cubo, Roda Traseira	1			
6	42701-KRE-900	Aro Roda Traseira	1			
7	42711-KFT-621	Pneu, Traseiro	1			
8	42712-MAN-622	Câmara, Ar (PIRELLI) (MC-17)	1			
9	42713-KB7-901	Protetor, Camara Ar	1			
10	90125-KA4-000	Parafuso, Phillips, 8 x 31	6			
11	90305-ME5-003	Porca, Flange, 16mm	1			
12	90309-ML3-791	Porca, U, 8mm	6			
13	90465-MC4-000	Arruela, 8mm	6			
14	90559-KY7-000	Arruela, Eixo Traseiro	1			
15	91053-MAY-003	Rolamento, Radial Esferas, 6203UU	1			
16	91253-033-003	Vedador, Óleo, 25 x 47 x 6.5	1			
17	96140-63030-10	Rolamento, Radial Esferas, 6303U	1			
18	42604-KRE-900	Raio A, 10 x 163	18			
19	42605-KRE-900	Raio A, 10 x 184	18			
20	97000-45200	Nipple	36			
21	9700W-06500	Arruela	36			

Service item	F.R.T.
AXLE, RR. WHEEL	0.3
SPROCKET, FINAL DRIVEN	0.4
COLLAR, RR. AXLE DISTANCE	0.5
• BEARING, RADIAL BALL, 6203UU (ADD 0.1 FOR EACH.)	
TIRE, RR.	0.9
• TUBE, TIRE	
WHEEL SUB ASSY., RR	1.0
RIM, RR. WHEEL	2.2
HUB SUB ASSY., RR.	2.3

Ref. Nº	Part. No.	Description	Reqd. Qty. NXR150	Serial No.		Note
1	41201-KRE-900	SPROCKET, FINAL DRIVEN (50T)	1			
2	42301-KRE-900	AXLE, RR. WHEEL	1			
3	42312-KPS-900	COLLAR, RR. WHEEL	1			
4	42620-KPS-900	COLLAR, RR. AXLE DISTANCE	1			
5	42635-KRE-900	HUB SUB ASSY., RR.	1			
6	42701-KRE-900	RIM, RR. WHEEL	1			
7	42711-KFT-621	TIRE, RR.	1			
8	42712-MAN-622	TUBE, TIRE (PIRELLI) (MC-17)	1			
9	42713-KB7-901	FLAP, TIRE	1			
10	90125-KA4-000	SCREW, FLAT, 8X31	6			
11	90305-ME5-003	NUT, FLANGE, 16MM	1			
12	90309-ML3-791	NUT, U, 8MM	6			
13	90465-MC4-000	WASHER, 8MM	6			
14	90559-KY7-000	WASHER, RR. AXLE	1			
15	91053-MAY-003	BEARING, RADIAL BALL, 6203UU	1			
16	91253-033-003	OIL SEAL, 25X47X6.5	1			
17	96140-63030-10	BEARING, RADIAL BALL, 6303U	1			
18	42604-KRE-900	SPOKE A, 10 x 163	18			
19	42605-KRE-900	SPOKE A, 10 x 184	18			
20	97000-45200	NIPPLE	36			
21	9700W-06500	WASHER	36			

Articulo de servicio	THLL
Eje Rueda Trasera	0.3
Corona Transmisión	0.4
Buje Distanciadora Eje Trasero	0.5
• Cojinete Acero Bolas, 6203UU (Agregue 0,1 de Cada.)	
Neumatico Trasero.	0.9
• Tubo Goma Neumatico	
Ens Rueda Trasera	1.0
Aro Rueda Trasera	2.2
Maza Rueda Trasera	2.3

No. de Ref.	No. de pieza	Descripción	Cant. Reqd. NXR150	No. de serie		Nota
1	41201-KRE-900	Corona Transmisión(50D)	1			
2	42301-KRE-900	Eje Rueda Trasera	1			
3	42312-KPS-900	Buje Rueda Trasera	1			
4	42620-KPS-900	Espaciador Rueda Trasera	1			
5	42601-KPS-900	Maza Rueda Trasera.	1			
6	42701-KRE-900	Aro Rueda Trasera	1			
7	42711-KFT-621	Neumatico Trasero.	1			
8	42712-MAN-622	Tubo Goma Neumatico (PIRELLI) (MC-17)	1			
9	42713-KB7-901	Protector Tubo Goma Neumatico	1			
10	90125-KA4-000	Tornillo Alomado, 8X31	6			
11	90305-ME5-003	Tuerca Reborde, 16mm	1			
12	90309-ML3-791	Tuerca, U, 8mm	6			
13	90465-MC4-000	Arandela, 8mm	6			
14	90559-KY7-000	Arandela, Eje Trasero	1			
15	91053-MAY-003	Cojinete Acero Bolas, 6203UU	1			
16	91253-033-003	Sello de Aceite, 25X47X6.5	1			
17	96140-63030-10	Cojinete Acero Bolas, 6303U	1			
18	42604-KRE-900	Rayo A, 10 x 163	18			
19	42605-KRE-900	Rayo A, 10 x 184	18			
20	97000-45200	Nipple	36			
21	9700W-06500	Arandela	36			

C-13 (3R000001~)

Tanque Combustível

Fuel Tank

Tanque Combustible

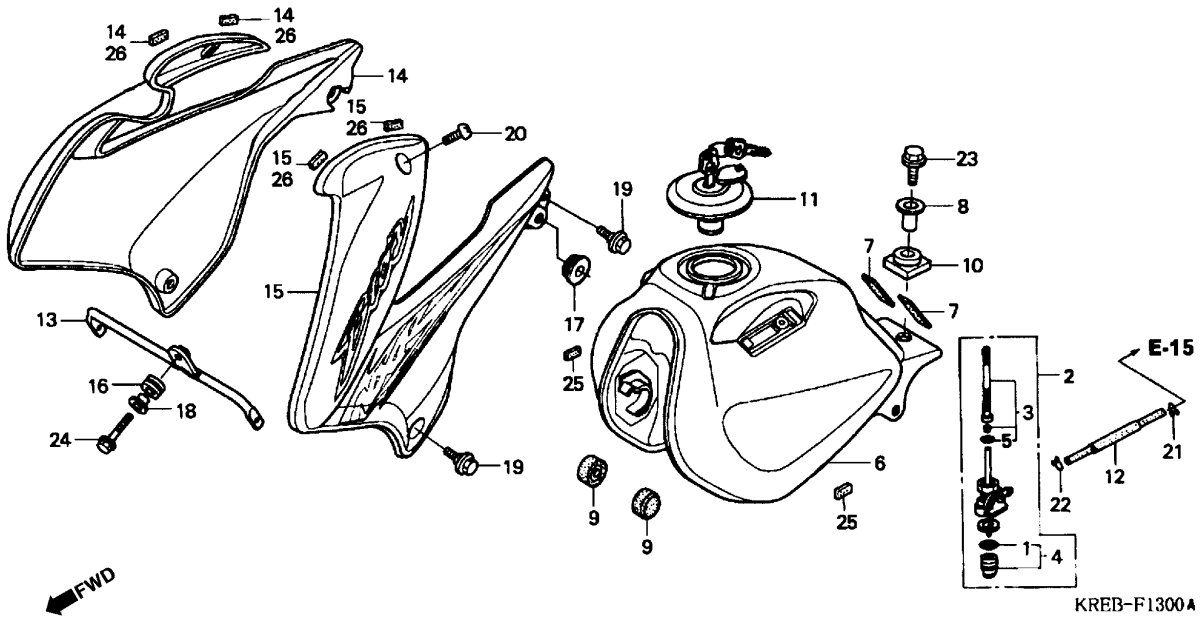

Item de serviço	T.M.O.	Ref. Nº	Nº da peça	Descrição	Qtd. NXR150	Nº de série		Nota
Copo, Filtro Combustível	0,1	1	16173-001-004	Guarnição, Copo Filtro Combustível	1			
• Carenagem, Direita		2	16950-KRE-900	Registro, Combustível	1			
• Carenagem, Esquerda		3	16952-KRE-900	Tela, Filtro Combustível	1			
(Uma ou Todas)		4	16953-KRE-900	Copo, Filtro Combustível	1			
Registro Combustível	0,3	5	16958-MA1-731	Anel, Vedação	1			
• Tela, Filtro Combustível		6	17510-KRE-900ZB	Tanque Combustível *NH1* Preto	1			
Tanque, Combustível	0,4	7	17517-KPF-900	Coxim A, Tanque Combustível	2			
		8	17526-MK5-000	Bucha, Fixação Tanque Combustível	1			
		9	17611-KE5-000	Coxim, Dianteiro Tanque Combustível	2			
		10	17613-KFB-000	Coxim, Traseiro Tanque Combustível.	1			
		11	17620-460-067	Tampa, Tanque Combustível	1			
		12	17681-KFC-900	Tubo, Combustível	1			
		13	19040-KRE-900	Junção, Carenagem	1			
		14	19100-KRE-900ZA	Carenagem, Direita *NH-196* Branco Ross	1			
			19100-KRE-900ZB	Carenagem, Direita *R-286R* Vermelho Caucaia	1			
			19100-KRE-900ZC	Carenagem, Direita *PB-337R* Azul Penedo	1			
		15	19200-KRE-900ZA	Carenagem, Esquerda *NH-196* Branco Ross	1			
			19200-KRE-900ZB	Carenagem, Esquerda *R-286R* Vermelho Caucaia	1			
			19200-KRE-900ZC	Carenagem, Esquerda *PB-337R* Azul Penedo	1			

Service item	F.R.T.	Ref. Nº	Part. No.	Description	Reqd. Qty. NXR150	Serial No.		Note
CUP SET, FUEL STRAINER	0.1	1	16173-001-004	PACKING, FUEL STRAINER CUP	1			
• SHROUD SET, R.		2	16950-KRE-900	COCK ASSY., FUEL	1			
• SHROUD SET, L.		3	16952-KRE-900	SCREEN SET, FUEL STRAINER	1			
(SAME TIME FOR TWO UNITS)		4	16953-KRE-900	CUP SET, FUEL STRAINER	1			
COCK ASSY., FUEL	0.3	5	16958-MA1-731	O-RING	1			
• SCREEN SET, FUEL STRAINER		6	17510-KRE-900ZB	TANK COMP., FUEL *NH1* BLACK	1			
TANK COMP., FUEL	0.4	7	17517-KPF-900	RUBBER A, FUEL TANK	2			
		8	17526-MK5-000	COLLAR, FUEL TANK MOUNTING	1			
		9	17611-KE5-000	CUSHION, FUEL TANK FR.	2			
		10	17613-KFB-000	CUSHION, FUEL TANK RR.	1			
		11	17620-460-067	CAP COMP., FUEL FILLER	1			
		12	17681-KFC-900	TUBE, FUEL	1			
		13	19040-KRE-900	JOINT, SHROUD	1			
		14	19100-KRE-900ZA	SHROUD SET, R. *NH-196* ROSS WHITE	1			
			19100-KRE-900ZB	SHROUD SET, R. *R-286R* CAUCAIA RED	1			
			19100-KRE-900ZC	SHROUD SET, R. *PB-337R* PENEDO BLUE	1			
		15	19200-KRE-900ZA	SHROUD SET, L. *NH-196* ROSS WHITE	1			
			19200-KRE-900ZB	SHROUD SET, L. *R-286R* CAUCAIA RED	1			
			19200-KRE-900ZC	SHROUD SET, L. *PB-337R* PENEDO BLUE	1			

Articulo de servicio	THLL	No. de Ref.	No. de pieza	Descripción	Cant. Reqd. NXR150	No. de serie		Nota
Vaso Filtro Combustible	0.1	1	16173-001-004	Empaquetadura Grifo Combustible	1			
• Cubretablero Derecho		2	16950-KRE-900	Grifo Combustible	1			
• Cubretablero Izquierdo		3	16952-KRE-900	Malla Filtro Combustible	1			
(Una o Todos)		4	16953-KRE-900	Vaso Filtro Combustible	1			
Grifo Combustible	0.3	5	16958-MA1-731	Anillo O	1			
• Malla Filtro Combustible		6	17510-KRE-900ZB	Tanque Combustible *NH1* Negro	1			
Tanque Combustible	0.4	7	17517-KPF-900	Cojin A Tanque Combustible	2			
		8	17526-MK5-000	Buje Fijación Tanque Combustible	1			
		9	17611-KE5-000	Cojin Delantero Tanque Combustible	2			
		10	17613-KFB-000	Cojin Trasero Tanque Combustible	1			
		11	17620-460-067	Tapa Tanque Combustible	1			
		12	17681-KFC-900	Tubo Combustible	1			
		13	19040-KRE-900	Junción Soporte	1			
		14	19100-KRE-900ZA	Cubretablero Derecho *NH-196* Blanco Ross	1			
			19100-KRE-900ZB	Cubretablero Derecho *R-286R* Rojo Caucaia	1			
			19100-KRE-900ZC	Cubretablero Derecho *PB-337R* Azul Penedo	1			
		15	19200-KRE-900ZA	Cubretablero Izquierdo *NH-196* Blanco Ross	1			
			19200-KRE-900ZB	Cubretablero Izquierdo *R-286R* Rojo Caucaia	1			
			19200-KRE-900ZC	Cubretablero Izquierdo *PB-337R* Azul Penedo	1			

C-13 (3R000001~)

Tanque Combustível

Fuel Tank

Tanque Combustible

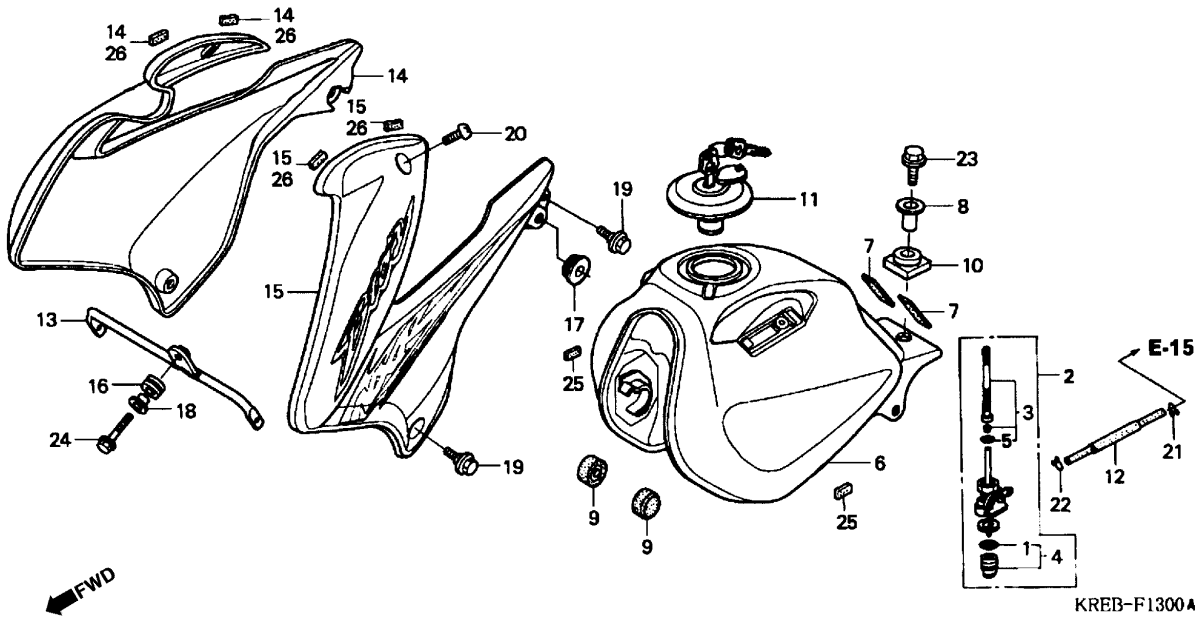

Item de serviço	T.M.O.	Ref. Nº	Nº da peça	Descrição	Qtd. NXR150	Nº de série		Nota
		16	37101-GT5-000	Coxim	1			
		17	83551-MA6-000	Coxim, Tampa Lateral	2			
		18	90001-961-670	Bucha, Fixação	1			
		19	90111-162-000	Parafuso, Flange, 6mm	4			
		20	90380-MB1-000	Parafuso, Especial, 6 x 8	2			
		21	95002-02080	Presilha, Tubo (B8)	1			
		22	95002-50000	Presilha, Tubo (C9)	1			
		23	95701-08032-00	Parafuso, Flange, 8 x 32	1			
		24	96001-06018-00	Parafuso, Flange, 6 x 18	1			
		25	17518-KRE-900	Borracha	2			
		26	19110-KRE-900	Coxim	4			

Service item	F.R.T.	Ref. Nº	Part. No.	Description	Reqd. Qty. NXR150	Serial No.		Note
		16	37101-GT5-000	RUBBER, SPEEDOMETER	1			
		17	83551-MA6-000	GROMMET, SIDE COVER	2			
		18	90001-961-670	COLLAR, SIDE MOUNTING	1			
		19	90111-162-000	BOLT, FLANGE, 6MM	4			
		20	90380-MB1-000	SCREW, SPECIAL, 6X8	2			
		21	95002-02080	CLIP, TUBE (B8)	1			
		22	95002-50000	CLIP, TUBE (C9)	1			
		23	95701-08032-00	BOLT, FLANGE, 8X32	1			
		24	96001-06018-00	BOLT, FLANGE, 6X18	1			
		25	17518-KRE-900	GROMMET	2			
		26	19110-KRE-900	COLLAR	4			

Articulo de servicio	THLL	No. de Ref.	No. de pieza	Descripción	Cant. Reqd. NXR150	No. de serie		Nota
		16	37101-GT5-000	Cojin	1			
		17	83551-MA6-000	Buje Cubierta Lateral	2			
		18	90001-961-670	Buje Fijación	1			
		19	90111-162-000	Perno Reborde, 6mm	4			
		20	90380-MB1-000	Perno especial, 6X8	2			
		21	95002-02080	Presilla de Tubo(B8)	1			
		22	95002-50000	Presilla de Tubo(C9)	1			
		23	95701-08032-00	Perno Reborde, 8X32	1			
		24	96001-06018-00	Perno Reborde, 6X18	1			
		25	17518-KRE-900	Buje	2			
		26	19110-KRE-900	Buje	4			

C-13.1 (4R000001~)

Tanque Combustível

Fuel Tank

Tanque Combustible

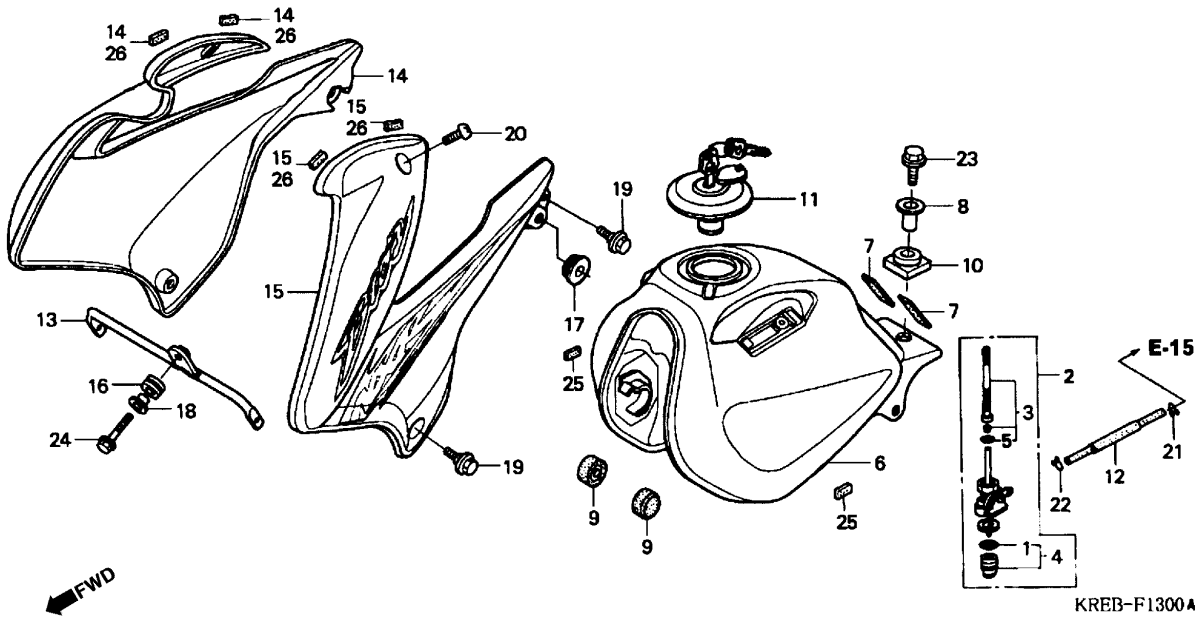

Item de serviço	T.M.O.	Ref. Nº	Nº da peça	Descrição	Qtd. NXR150	Nº de série		Nota
Copo, Filtro Combustível	0,1	1	16173-001-004	Guarnição, Copo Filtro Combustível	1			
• Carenagem, Direita		2	16950-KRE-900	Registro, Combustível	1			
• Carenagem, Esquerda		3	16952-KRE-900	Tela, Filtro Combustível	1			
(Uma ou Todas)		4	16953-KRE-900	Copo, Filtro Combustível	1			
Registro Combustível	0,3	5	16958-MA1-731	Anel, Vedação	1			
• Tela, Filtro Combustível		6	17510-KRE-900ZB	Tanque Combustível *NH1* Preto	1			
Tanque, Combustível	0,4	7	17517-KPF-900	Coxim A, Tanque Combustível	2			
		8	17526-MK5-000	Bucha, Fixação Tanque Combustível	1			
		9	17611-KE5-000	Coxim, Dianteiro Tanque Combustível	2			
		10	17613-KFB-000	Coxim, Traseiro Tanque Combustível	1			
		11	17620-460-067	Tampa, Tanque Combustível	1			
		12	17681-KFC-900	Tubo, Combustível	1			
		13	19040-KRE-900	Junção, Carenagem	1			
		14	19100-KRE-880ZA	Carenagem, Direita *NH-196* Branco Ross	1			
			19100-KRE-880ZB	Carenagem, Direita *R-286R* Vermelho Caucaia	1			
			19100-KRE-880ZC	Carenagem, Direita *NH-1* Preto	1			
		15	19200-KRE-880ZA	Carenagem, Esquerda *NH-196* Branco Ross	1			
			19200-KRE-880ZB	Carenagem, Esquerda *R-286R* Vermelho Caucaia	1			
			19200-KRE-880ZC	Carenagem, Esquerda *NH-1* Preto	1			

Service item	F.R.T.	Ref. Nº	Part. No.	Description	Reqd. Qty. NXR150	Serial No.		Note
CUP SET, FUEL STRAINER	0.1	1	16173-001-004	PACKING, FUEL STRAINER CUP	1			
• SHROUD SET, R.		2	16950-KRE-900	COCK ASSY., FUEL	1			
• SHROUD SET, L.		3	16952-KRE-900	SCREEN SET, FUEL STRAINER	1			
(SAME TIME FOR TWO UNITS)		4	16953-KRE-900	CUP SET, FUEL STRAINER	1			
COCK ASSY., FUEL	0.3	5	16958-MA1-731	O-RING	1			
• SCREEN SET, FUEL STRAINER		6	17510-KRE-900ZB	TANK COMP., FUEL *NH1* BLACK	1			
TANK COMP., FUEL	0.4	7	17517-KPF-900	RUBBER A, FUEL TANK	2			
		8	17526-MK5-000	COLLAR, FUEL TANK MOUNTING	1			
		9	17611-KE5-000	CUSHION, FUEL TANK FR.	2			
		10	17613-KFB-000	CUSHION, FUEL TANK RR.	1			
		11	17620-460-067	CAP COMP., FUEL FILLER	1			
		12	17681-KFC-900	TUBE, FUEL	1			
		13	19040-KRE-900	JOINT, SHROUD	1			
		14	19100-KRE-880ZA	SHROUD SET, R. *NH-196* ROSS WHITE	1			
			19100-KRE-880ZB	SHROUD SET, R. *R-286R* CAUCAIA RED	1			
			19100-KRE-880ZC	SHROUD SET, R. *NH-1* BLACK	1			
		15	19200-KRE-880ZA	SHROUD SET, L. *NH-196* ROSS WHITE	1			
			19200-KRE-880ZB	SHROUD SET, L. *R-286R* CAUCAIA RED	1			
			19200-KRE-880ZC	SHROUD SET, L. *NH-1* BLACK	1			

Articulo de servicio	THLL	No. de Ref.	No. de pieza	Descripción	Cant. Reqd. NXR150	No. de serie		Nota
Vaso Filtro Combustible	0.1	1	16173-001-004	Empaquetadura Grifo Combustible	1			
• Cubretablero Derecho		2	16950-KRE-900	Grifo Combustible	1			
• Cubretablero Izquierdo		3	16952-KRE-900	Malla Filtro Combustible	1			
(Una o Todos)		4	16953-KRE-900	Vaso Filtro Combustible	1			
Grifo Combustible	0.3	5	16958-MA1-731	Anillo O	1			
• Malla Filtro Combustible		6	17510-KRE-900ZB	Tanque Combustible *NH1* Negro	1			
Tanque Combustible	0.4	7	17517-KPF-900	Cojin A Tanque Combustible	2			
		8	17526-MK5-000	Buje Fijación Tanque Combustible	1			
		9	17611-KE5-000	Cojin Delantero Tanque Combustible	2			
		10	17613-KFB-000	Cojin Trasero Tanque Combustible	1			
		11	17620-460-067	Tapa Tanque Combustible	1			
		12	17681-KFC-900	Tubo Combustible	1			
		13	19040-KRE-900	Junción Soporte	1			
		14	19100-KRE-880ZA	Cubretablero Derecho *NH-196* Blanco Ross	1			
			19100-KRE-880ZB	Cubretablero Derecho *R-286R* Rojo Caucaia	1			
			19100-KRE-880ZC	Cubretablero Derecho *NH-1* Black	1			
		15	19200-KRE-880ZA	Cubretablero Izquierdo *NH-196* Blanco Ross	1			
			19200-KRE-880ZB	Cubretablero Izquierdo *R-286R* Rojo Caucaia	1			
			19200-KRE-880ZC	Cubretablero Izquierdo *NH-1* Black	1			

C-13.1 (4R000001~)

Tanque Combustível

Fuel Tank

Tanque Combustible

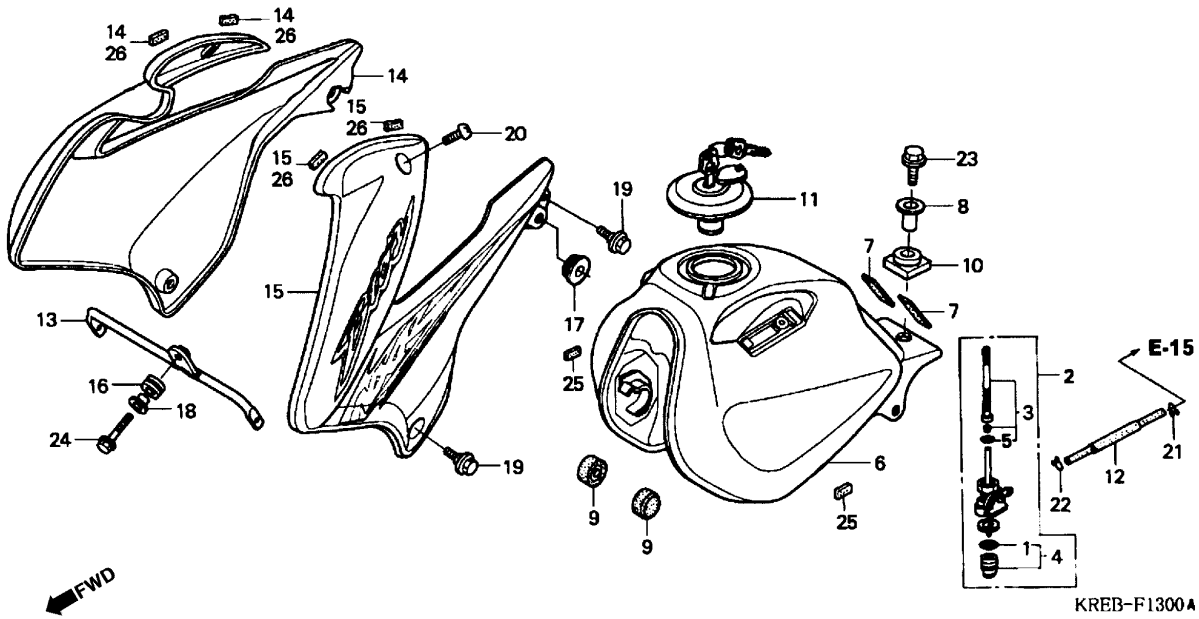

Item de serviço	T.M.O.	Ref. Nº	Nº da peça	Descrição	Qtd. NXR150	Nº de série		Nota
		16	37101-GT5-000	Coxim	1			
		17	83551-MA6-000	Coxim, Tampa Lateral	2			
		18	90001-961-670	Bucha, Fixação	1			
		19	90111-162-000	Parafuso, Flange, 6mm	4			
		20	90380-MB1-000	Parafuso, Especial, 6 x 8	2			
		21	95002-02080	Presilha, Tubo (B8)	1			
		22	95002-50000	Presilha, Tubo (C9)	1			
		23	95701-08032-00	Parafuso, Flange, 8 x 32	1			
		24	96001-06018-00	Parafuso, Flange, 6 x 18	1			
		25	17518-KRE-900	Borracha	2			
		26	19110-KRE-900	Coxim	4			

Service item	F.R.T.	Ref. Nº	Part. No.	Description	Reqd. Qty. NXR150	Serial No.		Note
		16	37101-GT5-000	RUBBER, SPEEDOMETER	1			
		17	83551-MA6-000	GROMMET, SIDE COVER	2			
		18	90001-961-670	COLLAR, SIDE MOUNTING	1			
		19	90111-162-000	BOLT, FLANGE, 6MM	4			
		20	90380-MB1-000	SCREW, SPECIAL, 6X8	2			
		21	95002-02080	CLIP, TUBE (B8)	1			
		22	95002-50000	CLIP, TUBE (C9)	1			
		23	95701-08032-00	BOLT, FLANGE, 8X32	1			
		24	96001-06018-00	BOLT, FLANGE, 6X18	1			
		25	17518-KRE-900	GROMMET	2			
		26	19110-KRE-900	GROMMET	4			

Articulo de servicio	THLL	No. de Ref.	No. de pieza	Descripción	Cant. Reqd. NXR150	No. de serie		Nota
		16	37101-GT5-000	Cojin	1			
		17	83551-MA6-000	Buje Cubierta Lateral	2			
		18	90001-961-670	Buje Fijación	1			
		19	90111-162-000	Perno Reborde, 6mm	4			
		20	90380-MB1-000	Perno especial, 6X8	2			
		21	95002-02080	Presilla de Tubo(B8)	1			
		22	95002-50000	Presilla de Tubo(C9)	1			
		23	95701-08032-00	Perno Reborde, 8X32	1			
		24	96001-06018-00	Perno Reborde, 6X18	1			
		25	17518-KRE-900	Buje	2			
		26	19110-KRE-900	Buje	4			

C-13.2 (5R000001~)

Tanque Combustível

Fuel Tank

Tanque Combustible

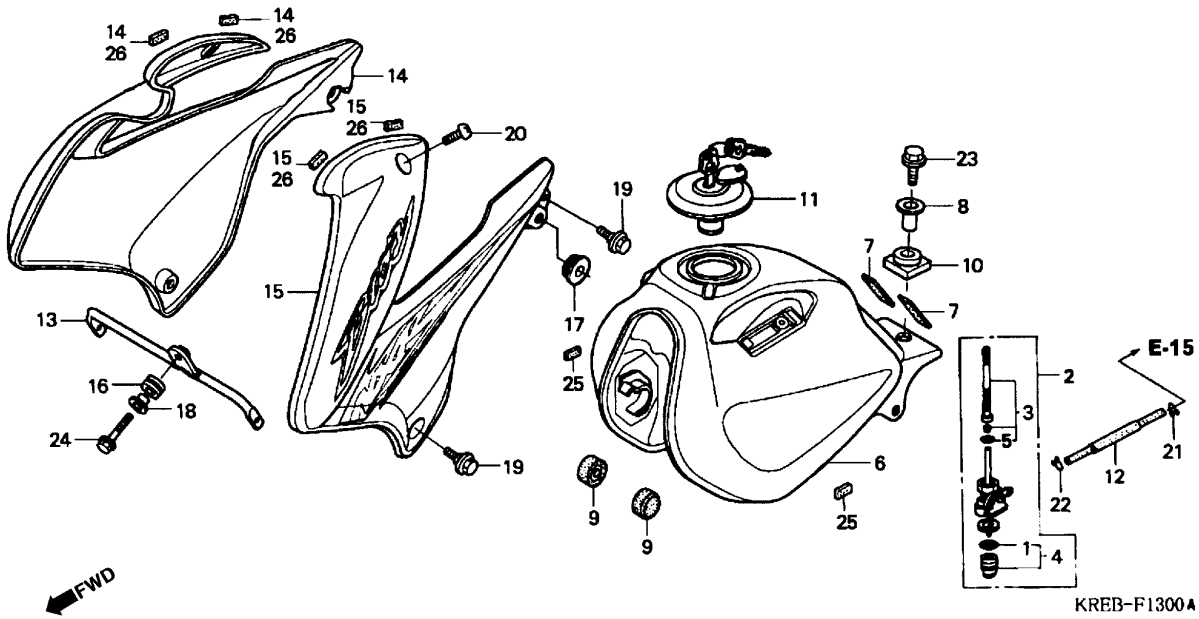

Item de serviço	T.M.O.	Ref. Nº	Nº da peça	Descrição	Qtd. NXR150	Nº de série		Nota
Copo, Filtro Combustível	0,1	1	16173-001-004	Guarnição, Copo Filtro Combustível	1			
• Carenagem, Direita		2	16950-KRE-900	Registro, Combustível	1			
• Carenagem, Esquerda		3	16952-KRE-900	Tela, Filtro Combustível	1			
(Uma ou Todas)		4	16953-KRE-900	Copo, Filtro Combustível	1			
Registro Combustível	0,3	5	16958-MA1-731	Anel, Vedação	1			
• Tela, Filtro Combustível		6	17510-KRE-900ZB	Tanque Combustível *NH1* Preto	1			
Tanque, Combustível	0,4	7	17517-KPF-900	Coxim A, Tanque Combustível	2			
		8	17526-MK5-000	Bucha, Fixação Tanque Combustível	1			
		9	17611-KE5-000	Coxim, Dianteiro Tanque Combustível	2			
		10	17613-KFB-000	Coxim, Traseiro Tanque Combustível.	1			
		11	17620-460-067	Tampa, Tanque Combustível	1			
		12	17681-KFC-900	Tubo, Combustível	1			
		13	19040-KRE-900	Junção, Carenagem	1			
		14	19100-KRE-970ZA	Carenagem, Direita *R-286R* Vermelho Caucaia	1			
			19100-KRE-970ZB	Carenagem, Direita *PB-362R* Azul Buriti	1			
			19100-KRE-970ZC	Carenagem, Direita *NH-1* Preto	1			
		15	19200-KRE-970ZA	Carenagem, Esquerda *R-286R* Vermelho Caucaia	1			
			19200-KRE-970ZB	Carenagem, Esquerda *PB-362R* Azul Buriti	1			
			19200-KRE-970ZC	Carenagem, Esquerda *NH-1* Preto	1			

Service item	F.R.T.	Ref. Nº	Part. No.	Description	Reqd. Qty. NXR150	Serial No.		Note
CUP SET, FUEL STRAINER	0.1	1	16173-001-004	PACKING, FUEL STRAINER CUP	1			
• SHROUD SET, R.		2	16950-KRE-900	COCK ASSY., FUEL	1			
• SHROUD SET, L.		3	16952-KRE-900	SCREEN SET, FUEL STRAINER	1			
(SAME TIME FOR TWO UNITS)		4	16953-KRE-900	CUP SET, FUEL STRAINER	1			
COCK ASSY., FUEL	0.3	5	16958-MA1-731	O-RING	1			
• SCREEN SET, FUEL STRAINER		6	17510-KRE-900ZB	TANK COMP., FUEL *NH1* BLACK	1			
TANK COMP., FUEL	0.4	7	17517-KPF-900	RUBBER A, FUEL TANK	2			
		8	17526-MK5-000	COLLAR, FUEL TANK MOUNTING	1			
		9	17611-KE5-000	CUSHION, FUEL TANK FR.	2			
		10	17613-KFB-000	CUSHION, FUEL TANK RR.	1			
		11	17620-460-067	CAP COMP., FUEL FILLER	1			
		12	17681-KFC-900	TUBE, FUEL	1			
		13	19040-KRE-900	JOINT, SHROUD	1			
		14	19100-KRE-970ZA	SHROUD SET, R. *R-286R* CAUCAIA RED	1			
			19100-KRE-970ZB	SHROUD SET, R. *PB-362R* BURITI BLUE	1			
			19100-KRE-970ZC	SHROUD SET, R. *NH-1* BLACK	1			
		15	19200-KRE-970ZA	SHROUD SET, L. *R-286R* CAUCAIA RED	1			
			19200-KRE-970ZB	SHROUD SET, L. *PB-362R* BURITI BLUE	1			
			19200-KRE-970ZC	SHROUD SET, L. *NH-1* BLACK	1			

Articulo de servicio	THLL	No. de Ref.	No. de pieza	Descripción	Cant. Reqd. NXR150	No. de serie		Nota
Vaso Filtro Combustible	0.1	1	16173-001-004	Empaquetadura Grifo Combustible	1			
• Cubretablero Derecho		2	16950-KRE-900	Grifo Combustible	1			
• Cubretablero Izquierdo		3	16952-KRE-900	Malla Filtro Combustible	1			
(Una o Todos)		4	16953-KRE-900	Vaso Filtro Combustible	1			
Grifo Combustible	0.3	5	16958-MA1-731	Anillo O	1			
• Malla Filtro Combustible		6	17510-KRE-900ZB	Tanque Combustible *NH1* Negro	1			
Tanque Combustible	0.4	7	17517-KPF-900	Cojin A Tanque Combustible	2			
		8	17526-MK5-000	Buje Fijación Tanque Combustible	1			
		9	17611-KE5-000	Cojin Delantero Tanque Combustible	2			
		10	17613-KFB-000	Cojin Trasero Tanque Combustible	1			
		11	17620-460-067	Tapa Tanque Combustible	1			
		12	17681-KFC-900	Tubo Combustible	1			
		13	19040-KRE-900	Junción Soporte	1			
		14	19100-KRE-970ZA	Cubretablero Derecho *R-286R* Rojo Caucaia	1			
			19100-KRE-970ZB	Cubretablero Derecho *PB-362R* Azul Buriti	1			
			19100-KRE-970ZC	Cubretablero Derecho *NH-1* Negro	1			
		15	19200-KRE-970ZA	Cubretablero Izquierdo *R-286R* Rojo Caucaia	1			
			19200-KRE-970ZB	Cubretablero Izquierdo *PB-362R* Azul Buriti	1			
			19200-KRE-970ZC	Cubretablero Izquierdo *NH-1* Negro	1			

C-13.2 (5R000001~)

Tanque Combustível

Fuel Tank

Tanque Combustible

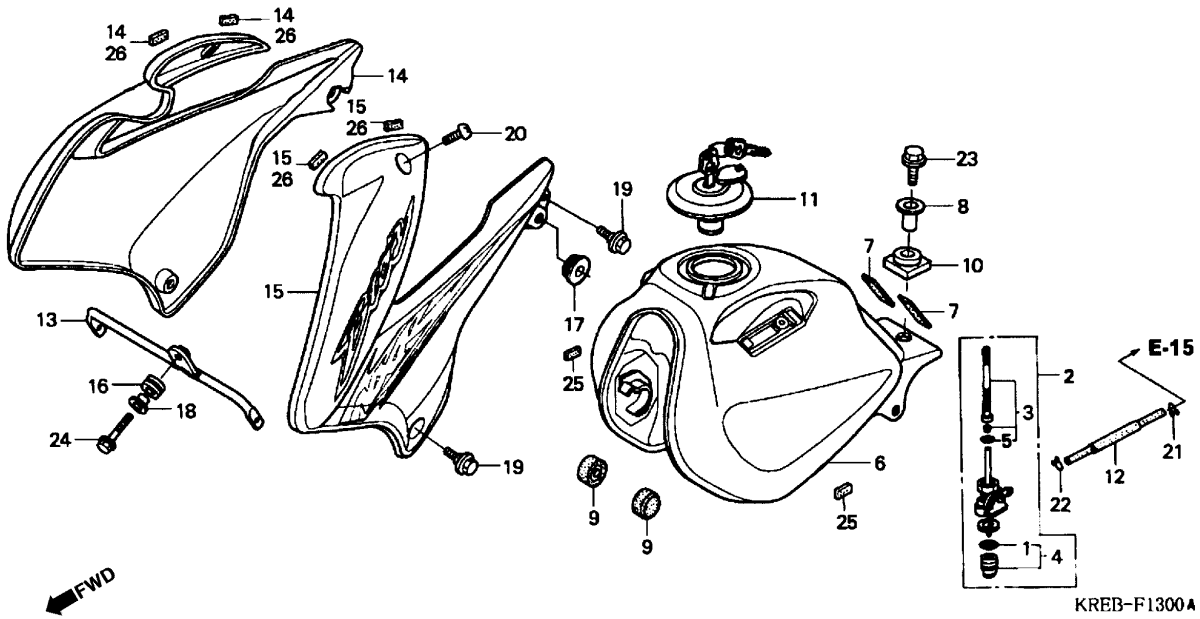

Item de serviço	T.M.O.	Ref. Nº	Nº da peça	Descrição	Qtd. NXR150	Nº de série		Nota
		16	37101-GT5-000	Coxim	1			
		17	83551-MA6-000	Coxim, Tampa Lateral	2			
		18	90001-961-670	Bucha, Fixação	1			
		19	90111-162-000	Parafuso, Flange, 6mm	4			
		20	90380-MB1-000	Parafuso, Especial, 6 x 8	2			
		21	95002-02080	Presilha, Tubo (B8)	1			
		22	95002-50000	Presilha, Tubo (C9)	1			
		23	95701-08032-00	Parafuso, Flange, 8 x 32	1			
		24	96001-06018-00	Parafuso, Flange, 6 x 18	1			
		25	17518-KRE-900	Borracha	2			
		26	19110-KRE-900	Coxim	4			

Service item	F.R.T.	Ref. Nº	Part. No.	Description	Reqd. Qty. NXR150	Serial No.		Note
		16	37101-GT5-000	RUBBER, SPEEDOMETER	1			
		17	83551-MA6-000	GROMMET, SIDE COVER	2			
		18	90001-961-670	COLLAR, SIDE MOUNTING	1			
		19	90111-162-000	BOLT, FLANGE, 6MM	4			
		20	90380-MB1-000	SCREW, SPECIAL, 6X8	2			
		21	95002-02080	CLIP, TUBE (B8)	1			
		22	95002-50000	CLIP, TUBE (C9)	1			
		23	95701-08032-00	BOLT, FLANGE, 8X32	1			
		24	96001-06018-00	BOLT, FLANGE, 6X18	1			
		25	17518-KRE-900	GROMMET	2			
		26	19110-KRE-900	COLLAR	4			

Articulo de servicio	THLL	No. de Ref.	No. de pieza	Descripción	Cant. Reqd. NXR150	No. de serie		Nota
		16	37101-GT5-000	Cojin	1			
		17	83551-MA6-000	Buje Cubierta Lateral	2			
		18	90001-961-670	Buje Fijación	1			
		19	90111-162-000	Perno Reborde, 6mm	4			
		20	90380-MB1-000	Perno especial, 6X8	2			
		21	95002-02080	Presilla de Tubo(B8)	1			
		22	95002-50000	Presilla de Tubo(C9)	1			
		23	95701-08032-00	Perno Reborde, 8X32	1			
		24	96001-06018-00	Perno Reborde, 6X18	1			
		25	17518-KRE-900	Buje	2			
		26	19110-KRE-900	Buje	4			

C-14

Assento

Seat

Asiento

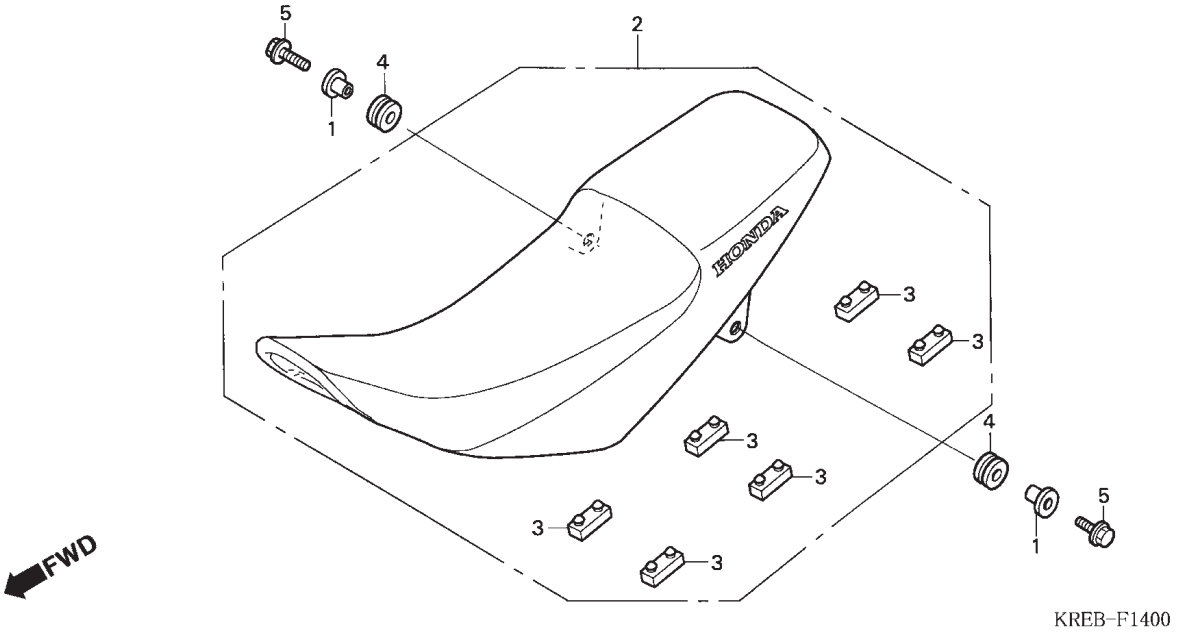

Item de serviço	T.M.O.	Ref. Nº	Nº da peça	Descrição	Qtd. NXR150	Nº de série		Nota
Assento Comp	0,1	1	33706-KAN-960	Bucha, Fixação	2			
		2	77200-KRE-900ZA	Assento Comp. *NH1L* Preto	1			
		3	77205-286-000	Coxim B, Fixação	6			
		4	80112-MA6-000	Coxim	2			
		5	95701-06025-00	Parafuso, Flange, 6 x 25	2			

Service item	F.R.T.	Ref. Nº	Part. No.	Description	Reqd. Qty. NXR150	Serial No.		Note
SEAT COMP., DOUBLE	0.1	1	33706-KAN-960	COLLAR, TAILLIGHT MOUNTING	2			
		2	77200-KRE-900ZA	SEAT COMP., DOUBLE *NH1L* BLACK	1			
		3	77205-286-000	RUBBER B, SEAT SETTING	6			
		4	80112-MA6-000	CUSHION, TAILLIGHT	2			
		5	95701-06025-00	BOLT, FLANGE, 6X25	2			

Articulo de servicio	THLL	No. de Ref.	No. de pieza	Descripción	Cant. Reqd. NXR150	No. de serie		Nota
ENS. ASIENTO	0.1	1	33706-KAN-960	Buje Fijación	2			
		2	77200-KRE-900ZA	Ens Asiento *NH1L* Negro	1			
		3	77205-286-000	Cojin B Asiento	6			
		4	80112-MA6-000	Cojin	2			
		5	95701-06025-00	Perno Reborde, 6X25	2			

C-15 (3R000001~)

Tampa Lateral

Side Cover

Cubierta Lateral

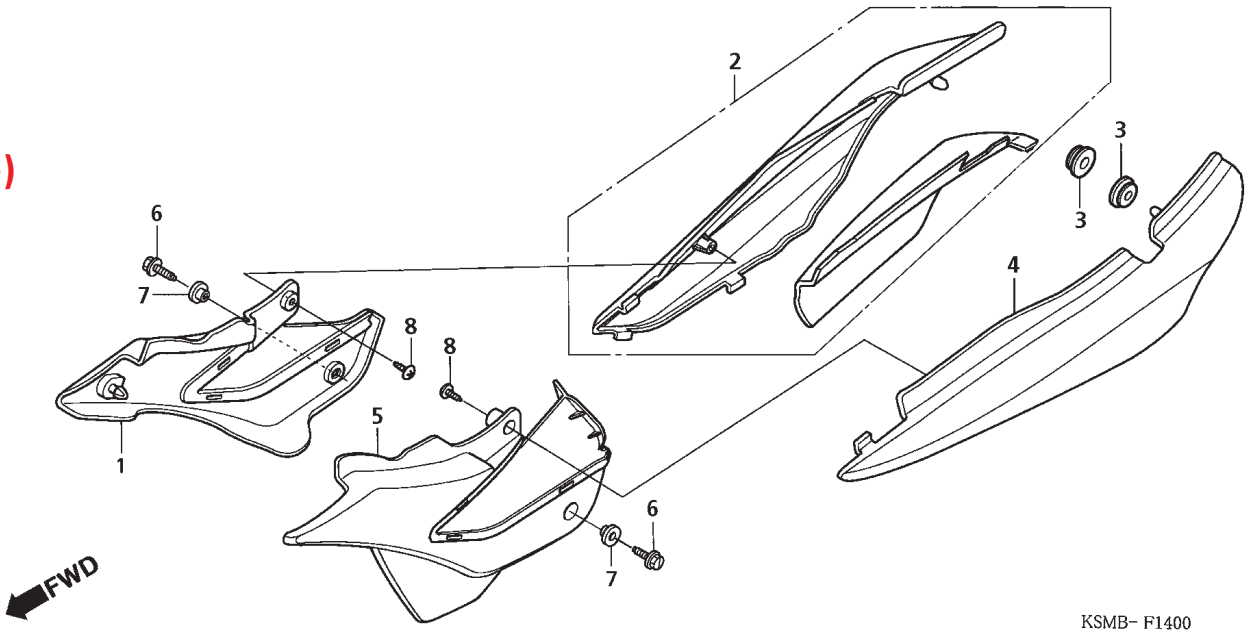

Item de serviço	T.M.O.	Ref. Nº	Nº da peça	Descrição	Qtd. NXR150	Nº de série		Nota
Tampa, Lateral Dianteira Direita	0,1	1	83501-KRE-900ZA	Tampa, Lateral Dianteira Direita *NH-1* Preto	1			
• Tampa, Lateral Direita		2	83500-KRE-900ZA	Tampa, Lateral Direita *NH196* Branco Ross	1			
• Tampa Lateral Esquerda			83500-KRE-900ZB	Tampa, Lateral Direita *PB-337R* Azul Penedo	1			
• Tampa, Lateral Dianteira Esquerda			83500-KRE-900ZC	Tampa, Lateral Direita *R-286R* Vermelho Caucaia	1			
		3	83551-376-000	Coxim, Tampa Lateral	2			
		4	83600-KRE-900ZA	Tampa Lateral Esquerda *NH196* Branco Ross	1			
			83600-KRE-900ZB	Tampa Lateral Esquerda *PB-337R* Azul Penedo	1			
			83600-KRE-900ZC	Tampa Lateral Esquerda *R-286R* Vermelho Caucaia	1			
		5	83601-KRE-900ZA	Tampa, Lateral Dianteira Esquerda *NH1* Preto	1			
		6	90011-729-000	Parafuso, Especial, 6 x 14	2			
		7	90522-028-000	Arruela, Fixação	2			
		8	93913-24120	Parafuso, Fixação, 4 x 10	2			
		*	93913-14120	Parafuso, Fixação, 4 x 10	2			

Service item	F.R.T.	Ref. Nº	Part. No.	Description	Reqd. Qty. NXR150	Serial No.		Note
COVER, R. FR. SIDE	0.1	1	83501-KRE-900ZA	COVER, R. FR. SIDE *NH-1* BLACK	1			
• COVER SET, R. SIDE		2	83500-KRE-900ZA	COVER SET, R. SIDE *NH-196* ROSS WHITE	1			
• COVER, L. SIDE			83500-KRE-900ZB	COVER SET, R. SIDE *PB-337R* PENEDO BLUE	1			
• COVER, L. FR. SIDE			83500-KRE-900ZC	COVER SET, R. SIDE *R-286R* CAUCAIA RED	1			
		3	83551-376-000	GROMMET, SIDE COVER	2			
		4	83600-KRE-900ZA	COVER, L. SIDE *NH-196* ROSS WHITE	1			
			83600-KRE-900ZB	COVER, L. SIDE *PB-337R* PENEDO BLUE	1			
			83600-KRE-900ZC	COVER, L. SIDE *R-286R* CAUCAIA RED	1			
		5	83601-KRE-900ZA	COVER, L. FR. SIDE *NH-1* BLACK	1			
		6	90011-729-000	BOLT, SPECIAL, 6X14	2			
		7	90522-028-000	WASHER, CHAIN CASE SETTING	2			
		8	93913-24120	SCREW, TAPPING, 4X10	2			
		*	93913-14120	SCREW, TAPPING, 4X10	2			

Articulo de servicio	THLL	No. de Ref.	No. de pieza	Descripción	Cant. Reqd. NXR150	No. de serie		Nota
Cubierta Lateral Delantera Derecha	0.1	1	83501-KRE-900ZA	Cubierta Lateral Delantera Derecha *NH1* Negro	1			
• Cubierta Lateral Derecha		2	83500-KRE-900ZA	Cubierta Lateral Derecha *NH-196* Blanco Ross	1			
• Cubierta Lateral Izquierda			83500-KRE-900ZB	Cubierta Lateral Derecha *PB-337R* Azul Penedo	1			
• Cubierta Lateral Delantera Izquierda			83500-KRE-900ZC	Cubierta Lateral Derecha *R-286R* Rojo Caucaia	1			
		3	83551-376-000	Cojin Cubierta Lateral	2			
		4	83600-KRE-900ZA	Cubierta Lateral Izquierda *NH-196* Blanco Ross	1			
			83600-KRE-900ZB	Cubierta Lateral Izquierda *PB-337R* Azul Penedo	1			
			83600-KRE-900ZC	Cubierta Lateral Izquierda *R-286R* Rojo Caucaia	1			
		5	83601-KRE-900ZA	Cubierta Lateral Delantera Izquierda *NH1* Negro	1			
		6	90011-729-000	Perno, 6X14	2			
		7	90522-028-000	Arandela, Fijación	2			
		8	93913-24120	Tornillo Aterrajar, 4X10	2			
		*	93913-14120	Tornillo Aterrajar, 4X10	2			

C-15.1 (4R000001~)

Tampa Lateral

Side Cover

Cubierta Lateral

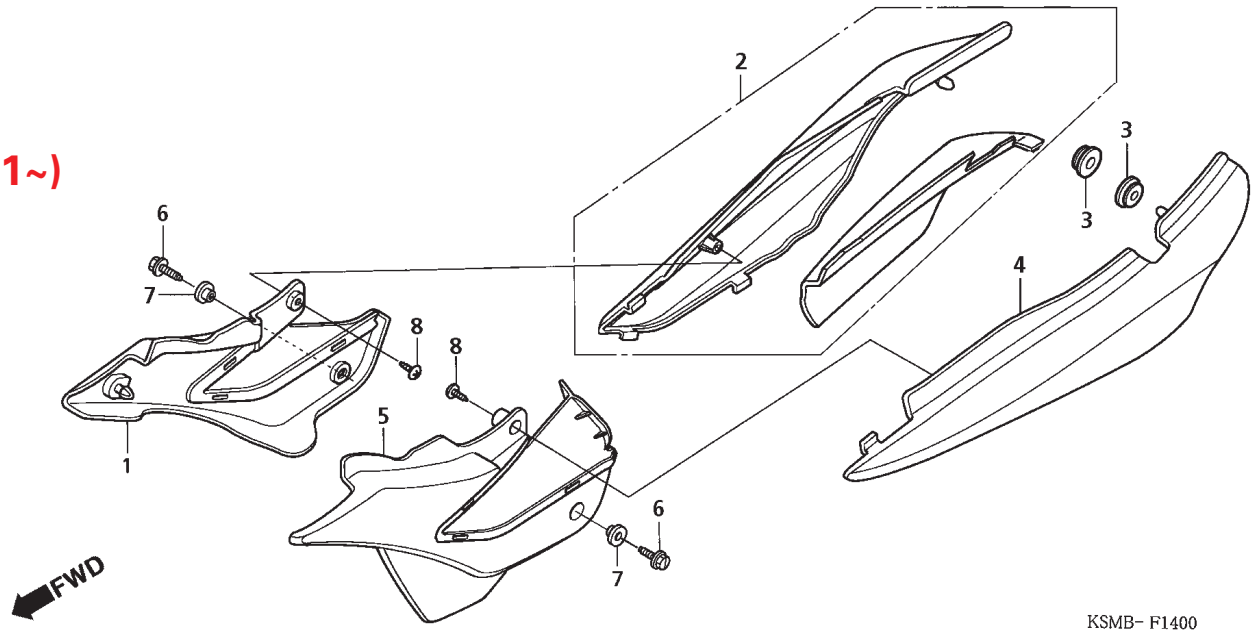

Item de serviço	T.M.O.	Ref. Nº	Nº da peça	Descrição	Qtd. NXR150	Nº de série		Nota
Tampa, Lateral Dianteira Direita	0,1	1	83501-KRE-900ZA	Tampa, Lateral Dianteira Direita *NH-1* Preto	1			
• Tampa, Lateral Direita		2	83510-KRE-880ZA	Tampa, Lateral Direita *NH196* Branco Ross	1			
• Tampa Lateral Esquerda			83510-KRE-880ZC	Tampa, Lateral Direita *NH-1* Preto	1			
• Tampa, Lateral Dianteira Esquerda			83510-KRE-880ZB	Tampa, Lateral Direita *R 286R* Vermelho Caucaia	1			
		3	83551-376-000	Coxim, Tampa Lateral	2			
		4	83610-KRE-880ZA	Tampa Lateral Esquerda *NH196* Branco Ross	1			
			83610-KRE-880ZC	Tampa Lateral Esquerda *NH-1* Preto	1			
			83610-KRE-880ZB	Tampa Lateral Esquerda *R 286R* Vermelho Caucaia	1			
		5	83601-KRE-900ZA	Tampa, Lateral Dianteira Esquerda *NH1* Preto	1			
		6	90011-729-000	Parafuso, Especial, 6 x 14	2			
		7	90522-028-000	Arruela, Fixação	2			
		8	93913-24120	Parafuso, Fixação, 4 x 10	2			
		*	93913-14120	Parafuso, Fixação, 4 x 10	2			

Service item	F.R.T.	Ref. Nº	Part. No.	Description	Reqd. Qty. NXR150	Serial No.		Note
COVER, R. FR. SIDE	0.1	1	83501-KRE-900ZA	COVER, R. FR. SIDE *NH-1* BLACK	1			
• COVER SET, R. SIDE		2	83510-KRE-880ZA	COVER SET, R. SIDE *NH-196* ROSS WHITE	1			
• COVER, L. SIDE			83510-KRE-880ZC	COVER SET, R. SIDE *NH-1* BLACK	1			
• COVER, L. FR. SIDE			83510-KRE-880ZB	COVER SET, R. SIDE *R-286R* CAUCAIA RED	1			
		3	83551-376-000	GROMMET, SIDE COVER	2			
		4	83610-KRE-880ZA	COVER, L. SIDE *NH-196* ROSS WHITE	1			
			83610-KRE-880ZC	COVER, L. SIDE *NH-1* BLACK	1			
			83610-KRE-880ZB	COVER, L. SIDE *R-286R* CAUCAIA RED	1			
		5	83601-KRE-900ZA	COVER, L. FR. SIDE *NH-1* BLACK	1			
		6	90011-729-000	BOLT, SPECIAL, 6X14	2			
		7	90522-028-000	WASHER, CHAIN CASE SETTING	2			
		8	93913-24120	SCREW, TAPPING, 4X10	2			
		*	93913-14120	SCREW, TAPPING, 4X10	2			

Articulo de servicio	THLL	No. de Ref.	No. de pieza	Descripción	Cant. Reqd. NXR150	No. de serie		Nota
Cubierta Lateral Delantera Derecha	0.1	1	83501-KRE-900ZA	Cubierta Lateral Delantera Derecha *NH1* Negro	1			
• Cubierta Lateral Derecha		2	83510-KRE-880ZA	Cubierta Lateral Derecha *NH-196* Blanco Ross	1			
• Cubierta Lateral Izquierda			83510-KRE-880ZC	Cubierta Lateral Derecha *NH-1* Negro	1			
• Cubierta Lateral Delantera Izquierda			83510-KRE-880ZB	Cubierta Lateral Derecha *R-286R* Rojo Caucaia	1			
		3	83551-376-000	Cojin Cubierta Lateral	2			
		4	83610-KRE-900ZA	Cubierta Lateral Izquierda *NH-196* Blanco Ross	1			
			83610-KRE-900ZC	Cubierta Lateral Izquierda *NH-1* Negro	1			
			83610-KRE-900ZB	Cubierta Lateral Izquierda *R-286R* Rojo Caucaia	1			
		5	83601-KRE-900ZA	Cubierta Lateral Delantera Izquierda *NH1* Negro	1			
		6	90011-729-000	Perno, 6X14	2			
		7	90522-028-000	Arandela, Fijación	2			
		8	93913-24120	Tornillo Aterrajar, 4X10	2			
		*	93913-14120	Tornillo Aterrajar, 4X10	2			

C-15.2 (5R000001~)

Tampa Lateral

Side Cover

Cubierta Lateral

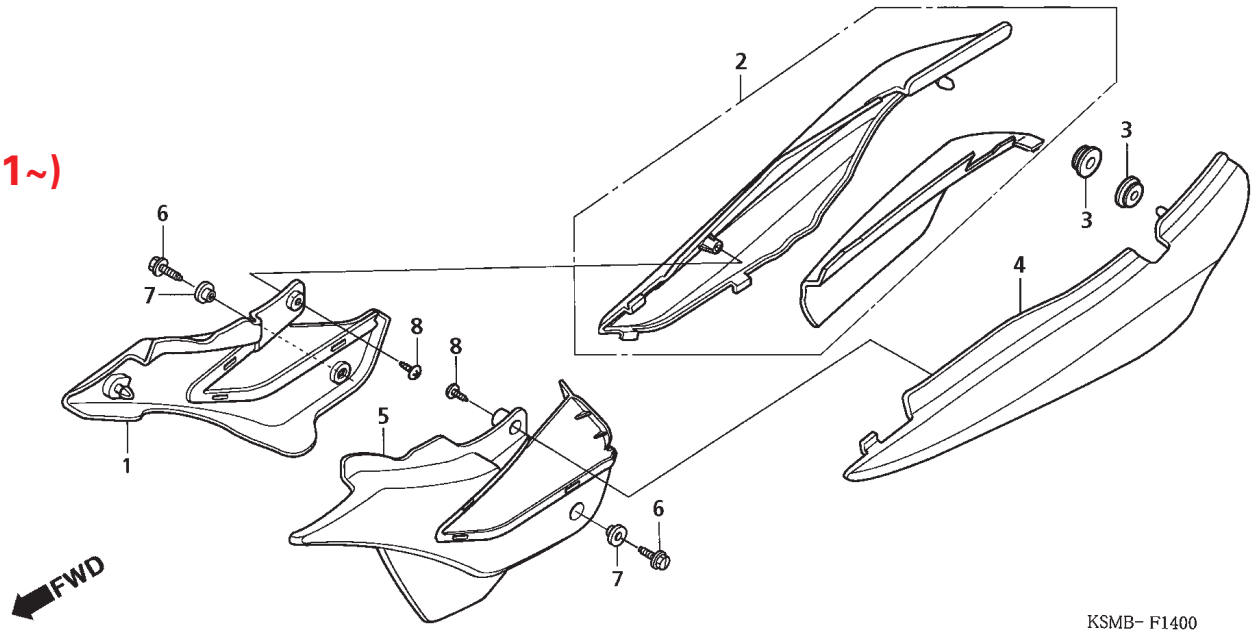

Item de serviço	T.M.O.	Ref. Nº	Nº da peça	Descrição	Qtd. NXR150	Nº de série		Nota
Tampa, Lateral Dianteira Direita	0,1	1	83501-KRE-900ZA	Tampa, Lateral Dianteira Direita *NH-1* Preto	1			
• Tampa, Lateral Direita		2	83510-KRE-970ZA	Tampa, Lateral Direita *R-286R* Vermelho Caucaia	1			
• Tampa Lateral Esquerda			83510-KRE-970ZB	Tampa, Lateral Direita *PB-362R* Azul Buriti	1			
• Tampa, Lateral Dianteira Esquerda			83510-KRE-970ZC	Tampa, Lateral Direita *NH-1* Preto	1			
		3	83551-376-000	Coxim, Tampa Lateral	2			
		4	83610-KRE-970ZA	Tampa Lateral Esquerda *R-286R* Vermelho Caucaia	1			
			83610-KRE-970ZB	Tampa Lateral Esquerda *PB-362R* Azul Buriti	1			
			83610-KRE-970ZC	Tampa Lateral Esquerda *NH-1* Preto	1			
		5	83601-KRE-900ZA	Tampa, Lateral Dianteira Esquerda *NH1* Preto	1			
		6	90011-729-000	Parafuso, Especial, 6 x 14	2			
		7	90522-028-000	Arruela, Fixação	2			
		8	93913-24120	Parafuso, Fixação, 4 x 10	2			

Service item	F.R.T.	Ref. Nº	Part. No.	Description	Reqd. Qty. NXR150	Serial No.		Note
COVER, R. FR. SIDE	0.1	1	83501-KRE-900ZA	COVER, R. FR. SIDE *NH-1* BLACK	1			
• COVER SET, R. SIDE		2	83510-KRE-970ZA	COVER SET, R. SIDE *R-286R* CAUCAIA RED	1			
• COVER, L. SIDE			83510-KRE-970ZB	COVER SET, R. SIDE *PB-362R* BURITI BLUE	1			
• COVER, L. FR. SIDE			83510-KRE-970ZC	COVER SET, R. SIDE *NH-1* BLACK	1			
		3	83551-376-000	GROMMET, SIDE COVER	2			
		4	83610-KRE-970ZA	COVER, L. SIDE *R-286R* CAUCAIA RED	1			
			83610-KRE-970ZB	COVER, L. SIDE *PB-362R* BURITI BLUE	1			
			83610-KRE-970ZC	COVER, L. SIDE *NH-1* BLACK	1			
		5	83601-KRE-900ZA	COVER, L. FR. SIDE *NH-1* BLACK	1			
		6	90011-729-000	BOLT, SPECIAL, 6X14	2			
		7	90522-028-000	WASHER, CHAIN CASE SETTING	2			
		8	93913-24120	SCREW, TAPPING, 4X10	2			

Articulo de servicio	THLL	No. de Ref.	No. de pieza	Descripción	Cant. Reqd. NXR150	No. de serie		Nota
Cubierta Lateral Delantera Derecha	0.1	1	83501-KRE-900ZA	Cubierta Lateral Delantera Derecha *NH1* Negro	1			
• Cubierta Lateral Derecha		2	83510-KRE-970ZA	Cubierta Lateral Derecha *R-286R* Rojo Caucaia	1			
• Cubierta Lateral Izquierda			83510-KRE-970ZB	Cubierta Lateral Derecha *PB-362R* Azul Buriti	1			
• Cubierta Lateral Delantera Izquierda			83510-KRE-970ZC	Cubierta Lateral Derecha *NH-1* Negro	1			
		3	83551-376-000	Cojin Cubierta Lateral	2			
		4	83610-KRE-970ZA	Cubierta Lateral Izquierda *R-286R* Rojo Caucaia	1			
			83610-KRE-970ZB	Cubierta Lateral Izquierda *PB-362R* Azul Buriti	1			
			83610-KRE-970ZC	Cubierta Lateral Izquierda *NH-1* Negro	1			
		5	83601-KRE-900ZA	Cubierta Lateral Delantera Izquierda *NH1* Negro	1			
		6	90011-729-000	Perno, 6X14	2			
		7	90522-028-000	Arandela, Fijación	2			
		8	93913-24120	Tornillo Aterrajar, 4X10	2			

C-16

Filtro de Ar

Air Cleaner

Filtro Aire

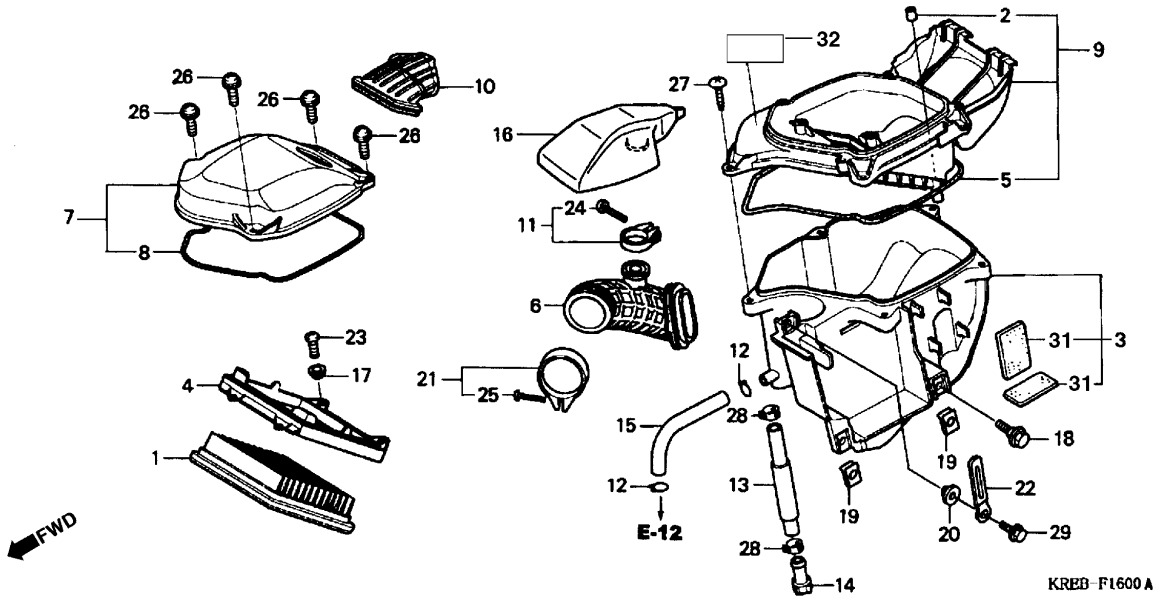

Item de serviço	T.M.O.
Elemento, Filtro Ar	0,2
• Sub Tampa Elemento Filtro Ar	
Tubo, Conexão Filtro Ar	0,4
Separador Sub Filtro Ar	0,5

Ref. Nº	Nº da peça	Descrição	Qtd. NXR150	Nº de série		Nota
1	17211-KRE-900	Elemento, Filtro Ar	1			
2	17212-MCG-000	Filtro	1			
3	17215-KRE-900	Sub Carcaça, Filtro Ar	1			
4	17218-KRE-900	Suporte, Elemento Filtro Ar	1			
5	17219-KRE-900	Anel Vedação, Filtro Ar	1			
6	17222-KRE-900	Tubo, Conexão Filtro Ar	1			
7	17225-KRE-900	Tampa, Sub Filtro Ar	1			
8	17229-KRE-900	Guarnição, Filtro Ar (DIRTY)	1			
9	17235-KRE-900	Separador Sub Filtro Ar	1			
10	17240-KRE-900	Condutor, Interno.	1			
11	17255-MCG-000	Presilha, Resonador (28)	1			
12	17316-611-000	Presilha, Tubo Respiro	2			
13	17363-KCZ-950	Tubo, Drenagem Respiro	1			
14	17370-419-700	Plugue, Tubo Respiro	1			
15	17373-KRE-900	Tubo, Respiro	1			
16	17410-KRE-900	Resonador	1			
17	33609-GK4-620	Bucha	4			
18	90111-147-000	Parafuso, Flange, 6mm	1			
19	90311-KPE-900	Porca, Trava, 6mm	2			

Service item	F.R.T.	Ref. Nº	Part. No.	Description	Reqd. Qty. NXR150	Serial No.		Note
ELEMENT, AIR CLEANER	0.2	1	17211-KRE-900	ELEMENT, AIR CLEANER	1			
• COVER SUB ASSY., AIR CLEANER		2	17212-MCG-000	FILTER	1			
TUBE, AIR CLEANER CONNECTING	0.4	3	17215-KRE-900	CASE SUB ASSY., AIR CLEANER	1			
SEPALATOR SUB ASSY., AIR CLEANER	0.5	4	17218-KRE-900	FRAME, AIR CLEANER ELEMENT	1			
CASE SUB ASSY., AIR CLEANER	0.8	5	17219-KRE-900	SEAL, AIR CLEANER	1			
		6	17222-KRE-900	TUBE, AIR CLEANER CONNECTING	1			
		7	17225-KRE-900	COVER SUB ASSY., AIR CLEANER	1			
		8	17229-KRE-900	SEAL, AIR CLEANER (DIRTY)	1			
		9	17235-KRE-900	SEPALATOR SUB ASSY., AIR CLEANER	1			
		10	17240-KRE-900	DUCT, IN.	1			
		11	17255-MCG-000	BAND, RESONATOR (28)	1			
		12	17316-611-000	CLIP, BREATHER TUBE	2			
		13	17363-KCZ-950	TUBE, BREATHER DRAIN	1			
		14	17370-419-700	PLUG, BREATHER TUBE	1			
		15	17373-KRE-900	TUBE, BREATHER	1			
		16	17410-KRE-900	RESONATOR	1			
		17	33609-GK4-620	BUSH	4			
		18	90111-147-000	BOLT, FLANGE, 6MM	1			
		19	90311-KPE-900	NUT, CLIP, 6MM	2			

Articulo de servicio	THLL	No. de Ref.	No. de pieza	Descripción	Cant. Reqd. NXR150	No. de serie		Nota
Elemento Filtro Aire	0.2	1	17211-KRE-900	Elemento Filtro Aire	1			
• Caja Elemento Filtro Aire		2	17212-MCG-000	Filtro	1			
Tubo Conexión Filtro Aire	0.4	3	17215-KRE-900	Caja Filtro Aire	1			
Separador Filtro Aire	0.5	4	17218-KRE-900	Caja Elemento Filtro Aire	1			
Caja Elemento Filtro Aire	0.8	5	17219-KRE-900	Anillo Filtro Aire	1			
		6	17222-KRE-900	Tubo Conexión Filtro Aire	1			
		7	17225-KRE-900	Cubierta Filtro Aire	1			
		8	17229-KRE-900	Anillo Filtro Aire (DIRTY)	1			
		9	17235-KRE-900	Separador Filtro Aire	1			
		10	17240-KRE-900	Conductor Interior.	1			
		11	17255-MCG-000	Presilla Resonador (28)	1			
		12	17316-611-000	Presilla, Tubo Respiradero	2			
		13	17363-KCZ-950	Tubo Drenaje Respiradero	1			
		14	17370-419-700	Plugue Tubo Drenaje	1			
		15	17373-KRE-900	Tubo Respiradero	1			
		16	17410-KRE-900	Resonador	1			
		17	33609-GK4-620	Buje	4			
		18	90111-147-000	Perno Reborde, 6mm	1			
		19	90311-KPE-900	Tuerca, Presilla, 6mm	2			

C-16

Filtro de Ar

Air Cleaner

Filtro Aire

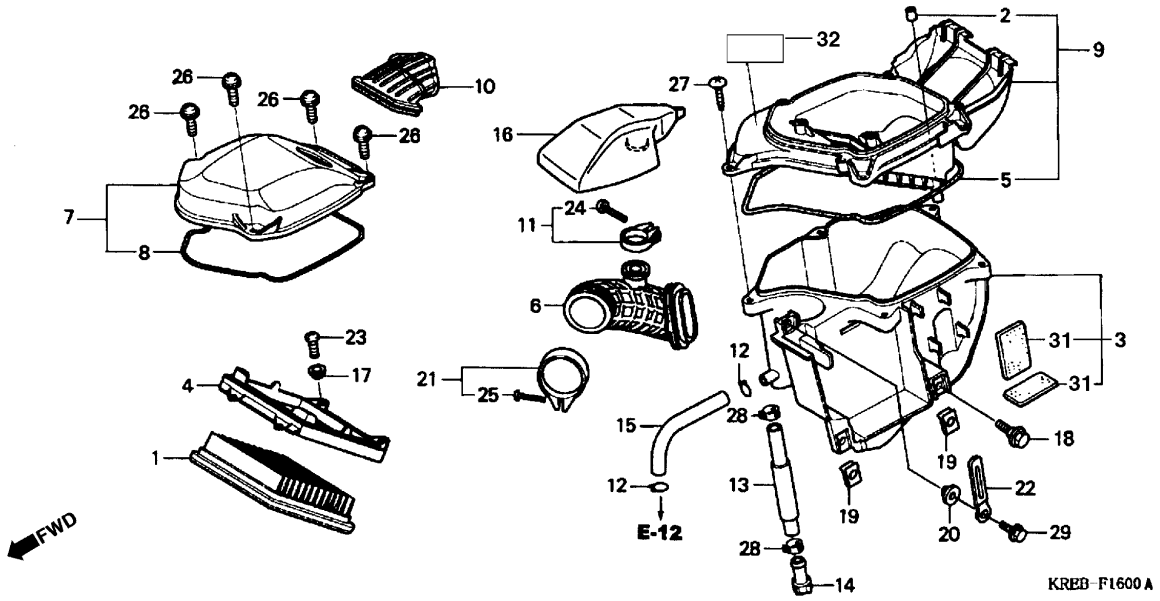

Item de serviço	T.M.O.	Ref. Nº	Nº da peça	Descrição	Qtd. NXR150	Nº de série		Nota
		20	90522-028-000	Arruela, Fixação	1			
		21	90652-KBB-910	Presilha, Conexão Tubo Filtro Ar (52)	1			
		22	91413-679-000	Presilha, 2 x 70	1			
		23	93500-05010-0A	Parafuso, Phillips, 5 x 10	4			
		24	93500-05025-0G	Parafuso, Phillips, 5 x 25	1			
		25	93500-05028-0G	Parafuso, Phillips, 5 x 28	1			
		26	93891-05014-18	Parafuso- Arruela, 5 x 14	4			
		27	93903-25380	Parafuso, Fixação, 5 x 16	5			
		28	95002-41050-00	Presilha, Tubo (D10.5)	2			
		29	95701-06012-00	Parafuso, Flange, 6 x 12	1			
		30	94101-05000	Arruela Lisa, 5 mm	4			
		31	17217-KRE-900	Espaçador, B	2			
		32	87512-KSM-900	Etiqueta Precaução, Elemento Filtro de Ar	1			

Service item	F.R.T.	Ref. Nº	Part. No.	Description	Reqd. Qty. NXR150	Serial No.		Note
		20	90522-028-000	WASHER, CHAIN CASE SETTING	1			
		21	90652-KBB-910	BAND, AIR CLEANER CONNECTING TUBE (52)	1			
		22	91413-679-000	CLIP, 2X70	1			
		23	93500-05010-0A	SCREW, PAN, 5X10	4			
		24	93500-05025-0G	SCREW, PAN, 5X25	1			
		25	93500-05028-0G	SCREW, PAN, 5X28	1			
		26	93891-05014-18	SCREW-WASHER, 5X14	4			
		27	93903-25380	SCREW, TAPPING, 5X16	5			
		28	95002-41050-00	CLAMP, TUBE (D10.5)	2			
		29	95701-06012-00	BOLT, FLANGE, 6X12	1			
		30	94101-05000	WASHER, PLAIN, 5 mm	4			
		31	17217-KRE-900	SPACER	2			
		32	87512-KSM-900	LABEL, AIR CLEANER	1			

Articulo de servicio	THLL	No. de Ref.	No. de pieza	Descripción	Cant. Reqd. NXR150	No. de serie		Nota
		20	90522-028-000	Arandela, Fijacion Cadena	1			
		21	90652-KBB-910	Presilla Conexion Tubo Respiradero (52	1			
		22	91413-679-000	Presilla, 2X70	1			
		23	93500-05010-0A	Tornillo Phillips, 5X10	4			
		24	93500-05025-0G	Tornillo Phillips, 5X25	1			
		25	93500-05028-0G	Tornillo Phillips, 5X28	1			
		26	93891-05014-18	Tornillo Arandela, 5X14	4			
		27	93903-25380	Tornillo Aterrajar, 5X16	5			
		28	95002-41050-00	Presilla Tubo (D10.5)	2			
		29	95701-06012-00	Perno Reborde, 6X12	1			
		30	94101-05000	Arandela, Sencilla, 5 mm	4			
		31	17217-KRE-900	Espaciador B	2			
		32	87512-KSM-900	Etiqueta, Filtro de Aire	1			

C-17

Escapamento

Exhaust Muffler

Silenciador Escape

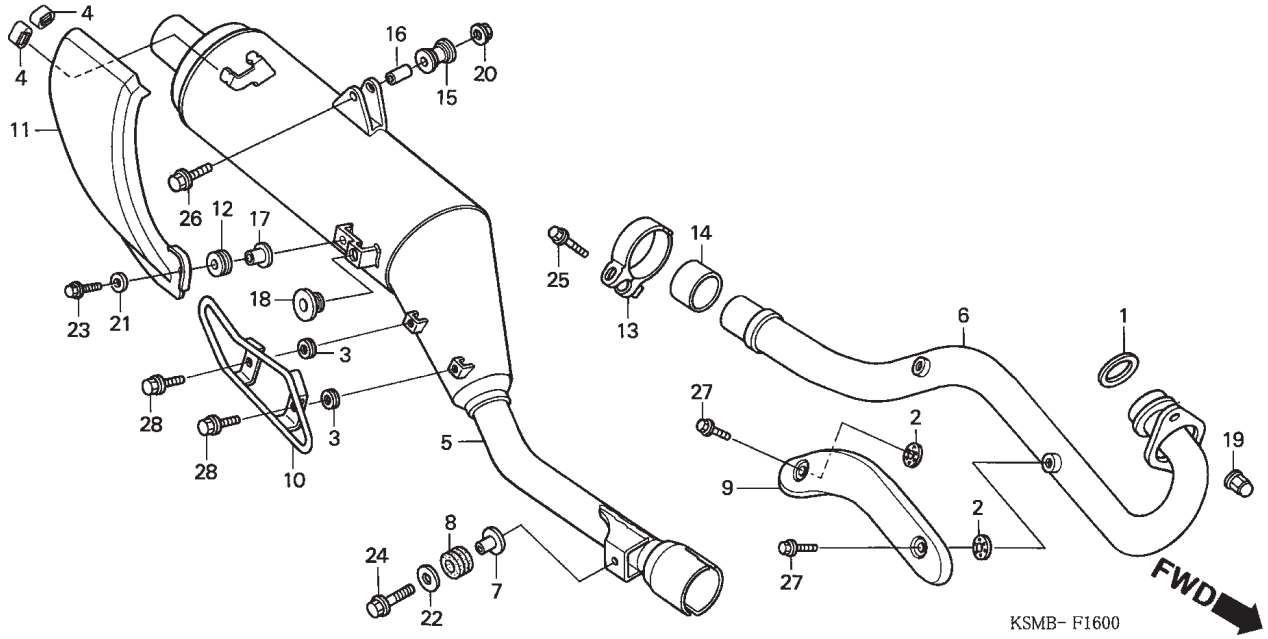

Item de serviço	T.M.O.
Protetor, Tubo Escape	0,1
• Protetor, Silencioso	
• Protetor Comp., Silencioso	
Tubo Comp., Escape	0,2
Silencioso Comp.	0,3

Ref. Nº	Nº da peça	Descrição	Qtd. NXR150	Nº de série		Nota
1	18291-MN5-650	Junta, Tubo Escape	1			
2	18292-KBR-000	Guarnição, Protetor	2			
3	18292-KPE-900	Guarnição, Protetor	2			
4	18293-MN0-000	Coxim, Protetor	2			
5	18305-KRE-900	Silencioso Comp.	1			
6	18320-KPT-900	Tubo Comp., Escape	1			
7	18327-KAE-000	Bucha Fixação. (8.5 x 15)	1			
8	18328-KAE-000	Coxim, Fixação	1			
9	18345-KPS-901ZB	Protetor, Tubo Escape *NH131M* Prata Starlight Metálica	1			
10	18350-KPE-901	Protetor, Silencioso	1			
11	18355-KRE-900	Protetor Comp., Silencioso	1			
12	18357-MCG-000	Coxim, Fixação Protetor	1			
13	18373-KRH-D20	Presilha, Direita Tubo Escape	1			
14	18391-MB0-891	Guarnição, Escape	1			
15	18421-KFB-000	Coxim, Fixação Silencioso	1			
16	18422-KFB-000	Coxim, Fixação Silencioso	1			
17	83119-MG9-000	Bucha, Fixação	1			
18	83512-KA4-700	Bucha	1			
19	90304-KBB-900	Porca, Cega 7mm	2			

Service item	F.R.T.	Ref. Nº	Part. No.	Description	Reqd. Qty. NXR150	Serial No.		Note
PROTECTOR, EX. PIPE	0.1	1	18291-MN5-650	GASKET, EX. PIPE	1			
• GUARD, MUFFLER		2	18292-KBR-000	PACKING, PROTECTOR	2			
• PROTECTOR COMP., MUFFLER		3	18292-KPE-900	PACKING, PROTECTOR	2			
PIPE COMP., EX.	0.2	4	18293-MN0-000	RUBBER, PROTECTOR	2			
MUFFLER SUB ASSY.	0.3	5	18305-KRE-900	MUFFLER SUB ASSY.	1			
		6	18320-KPT-900	PIPE COMP., EX.	1			
		7	18327-KAE-000	COLLAR, CHAMBER RR. (8.5X15)	1			
		8	18328-KAE-000	RUBBER, CHAMBER RR. MOUNTING	1			
		9	18345-KPS-901ZB	PROTECTOR, EX. PIPE				
				NH131M STARLIGHT SILVER METALLIC	1			
		10	18350-KPE-910	GUARD, MUFFLER	1			
		11	18355-KRE-900	PROTECTOR COMP., MUFFLER	1			
		12	18357-MCG-000	RUBBER, PROTECTOR MOUNTING	1			
		13	18373-KRH-D20	BAND, R. EX. PIPE	1			
		14	18391-MB0-891	PACKING, EX.	1			
		15	18421-KFB-000	RUBBER, MUFFLER MOUNTING	1			
		16	18422-KFB-000	COLLAR, MUFFLER MOUNTING	1			
		17	83119-MG9-000	COLLAR, LOCK SETTING	1			
		18	83512-KA4-700	RUBBER, SIDE COVER	1			
		19	90304-KBB-900	NUT, CAP, 7MM	2			

Articulo de servicio	THLL	No. de Ref.	No. de pieza	Descripción	Cant. Reqd. NXR150	No. de serie		Nota
Protector Silenciador Escape	0.1	1	18291-MN5-650	Empaquetadura Silenciador Escape	1			
• Protector, Silenciador		2	18292-KBR-000	Empaquetadura Protector	2			
Tubo Silenciador Escape	0.2	3	18292-KPE-900	Empaquetadura Protector	2			
Sub Tubo Silenciador Escape	0.3	4	18293-MN0-000	Goma Protector	2			
		5	18305-KRE-900	Sub Silenciador Escape.	1			
		6	18320-KPT-900	Tubo Silenciador Escape.	1			
		7	18327-KAE-000	Buje Trasero. (8.5X15)	1			
		8	18328-KAE-000	Cojin Fijacion Trasero	1			
		9	18345-KPS-901ZB	Protector Tubo Escape *NH131M* Plata Starlight Metalica	1			
		10	18350-KPE-901	Protector Silenciador Escape	1			
		11	18355-KRE-900	Ens Protector Silenciador Escape	1			
		12	18357-MCG-000	Cojin Fijación Protector	1			
		13	18373-KRH-D20	Presilla Silenciador Escape	1			
		14	18391-MB0-891	Empaquetadura Silenciador Escape	1			
		15	18421-KFB-000	Cojin Fijación Silenciador Escape	1			
		16	18422-KFB-000	Buje Fijación	1			
		17	83119-MG9-000	Buje Fijación & Traba	1			
		18	83512-KA4-700	Cojin Cubierta Lateral	1			
		19	90304-KBB-900	Tuerca Ciega, 7mm	2			

C-17

Escapamento

Exhaust Muffler

Silenciador Escape

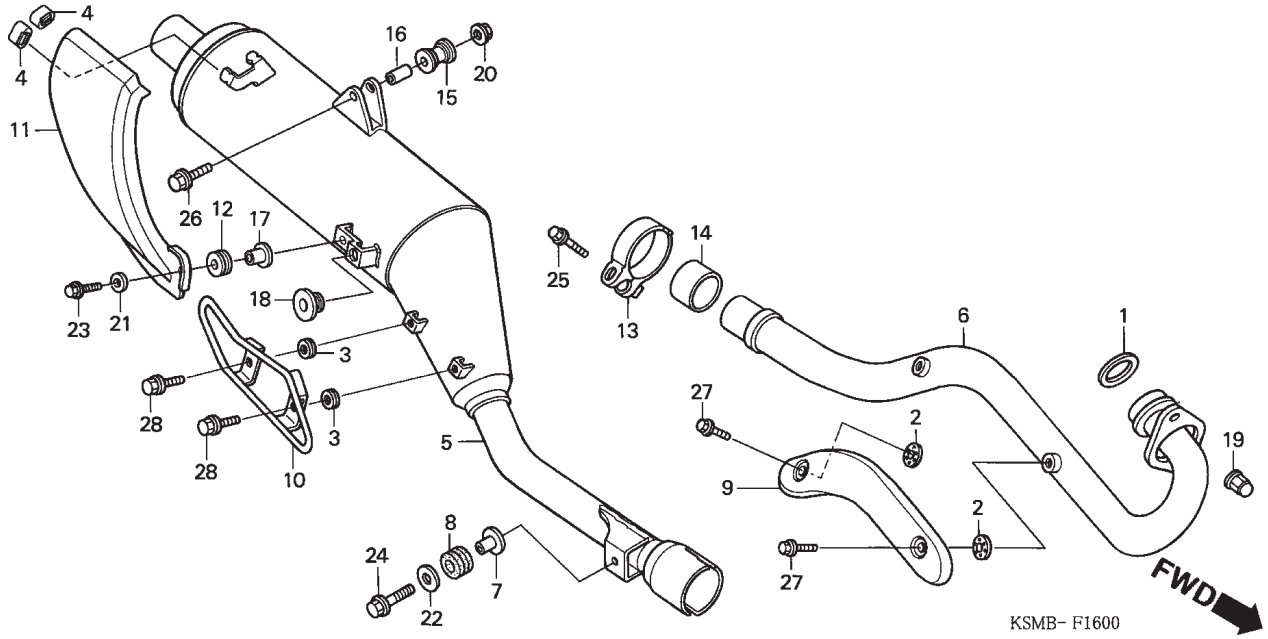

Item de serviço	T.M.O.	Ref. Nº	Nº da peça	Descrição	Qtd. NXR150	Nº de série		Nota
		20	94050-08070	Porca, Flange, 8mm	1			
		21	94101-06800	Arruela, Vedação, 6mm	1			
		22	94103-08700	Arruela, Vedação, 8mm	1			
		23	95701-06014-00	Parafuso, Flange, 6 x 14	1			
		24	95701-08030-07	Parafuso, Flange, 8 x 30	1			
		25	95701-08040-07	Parafuso, Flange, 8 x 40	1			
		26	95701-08045-07	Parafuso, Flange, 8 x 45	1			
		27	96001-06008-00	Parafuso, Flange, 6 x 8	2			
		28	96001-06010-07	Parafuso, Flange, 6 x 10	2			

Service item	F.R.T.	Ref. Nº	Part. No.	Description	Reqd. Qty. NXR150	Serial No.		Note
		20	94050-08070	NUT, FLANGE, 8MM	1			
		21	94101-06800	WASHER, PLAIN, 6MM	1			
		22	94103-08700	WASHER, PLAIN, 8MM	1			
		23	95701-06014-00	BOLT, FLANGE, 6X14	1			
		24	95701-08030-07	BOLT, FLANGE, 8X30	1			
		25	95701-08040-07	BOLT, FLANGE, 8X40	1			
		26	95701-08045-07	BOLT, FLANGE, 8X45	1			
		27	96001-06008-00	BOLT, FLANGE, 6X8	2			
		28	96001-06010-07	BOLT, FLANGE, 6X10	2			

Articulo de servicio	THLL	No. de Ref.	No. de pieza	Descripción	Cant. Reqd. NXR150	No. de serie		Nota
		20	94050-08070	Tuerca Reborde, 8mm	1			
		21	94101-06800	Arandela Sencilla, 6mm	1			
		22	94103-08700	Arandela Sencilla, 8mm	1			
		23	95701-06014-00	Perno Reborde, 6X14	1			
		24	95701-08030-07	Perno Reborde, 8X30	1			
		25	95701-08040-07	Perno Reborde, 8X40	1			
		26	95701-08045-07	Perno Reborde, 8X45	1			
		27	96001-06008-00	Perno Reborde, 6X8	2			
		28	96001-06010-07	Perno Reborde, 6X10	2			

C-18

Pedal Câmbio • Pedal Freio

Change Pedal • Brake Pedal

Pedal Cambio • Pedal de Freno

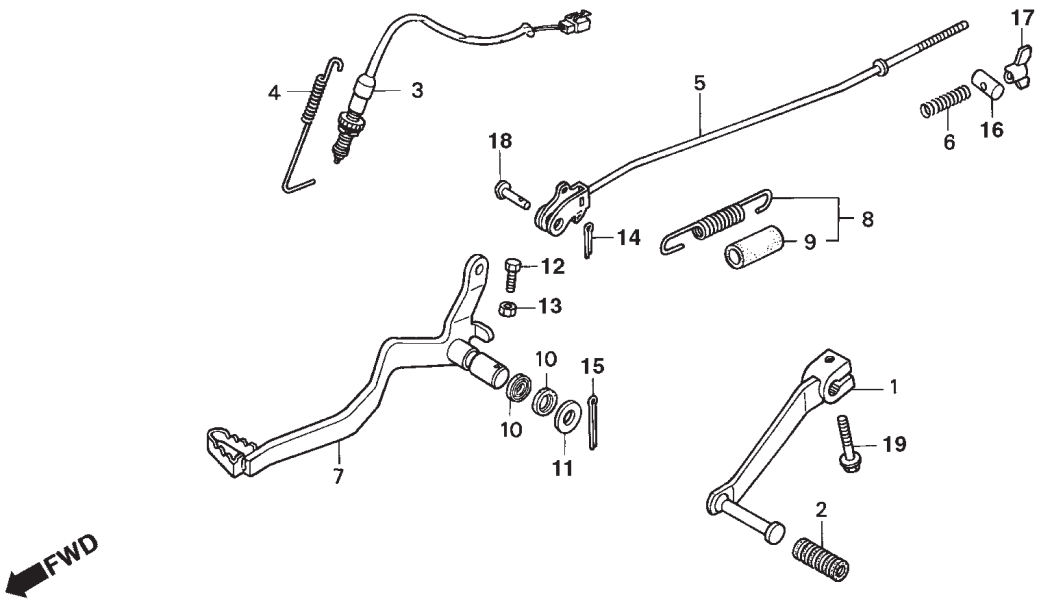

Item de serviço	T.M.O.
Pedal, Câmbio Comp	0,1
Vareta, Freio Traseiro	0,2
• Pedal, Comp., Freio Interruptor Comp., Freio Traseiro	0,3

Ref. Nº	Nº da peça	Descrição	Qtd. NXR150	Nº de série		Nota
1	24710-KRE-900	Pedal, Câmbio	1			
2	24781-KR3-770	Borracha, Pedal Câmbio	1			
3	35350-KRE-900	Interruptor Comp., Freio Traseiro	1			
4	35357-KRE-900	Mola, Interruptor Freio	1			
5	43451-KRE-900	Vareta, Freio Traseiro	1			
6	43472-KPS-900	Mola A, Vareta Freio	1			
7	46500-KRE-900	Pedal Comp., Freio	1			
8	46513-KPS-900	Mola Pedal Freio, Jogo	1			
9	46515-KY7-000	Tubo Mola Freio Traseiro	1			
10	46525-KK0-003	Vedador Pó, 17 x 20 x 2.5	2			
11	90501-KRE-900	Arruela, Vedação	1			
12	92101-06020-0A	Parafuso, Sextavado., 6 x 20	1			
13	94001-06200-0S	Porca, Sextavada., 6mm	1			
14	94201-20120	Cupilha, 2.0 x 12	1			
15	94201-30280	Cupilha, 3.0 x 28	1			
16	95015-32001	Junção B, Braço Freio	1			
17	95015-42000	Porca B, Ajuste Braço Freio Traseiro	1			
18	95015-53000	Pino C, Junção	1			
19	95701-06020-00	Parafuso, Flange, 6 x 20	1			

Service item	F.R.T.	Ref. Nº	Part. No.	Description	Reqd. Qty. NXR150	Serial No.		Note
PEDAL COMP., CHANGE	0.1	1	24710-KRE-900	PEDAL COMP., CHANGE	1			
ROD COMP., RR. BRAKE	0.2	2	24781-KR3-770	RUBBER, GEAR CHANGE PEDAL	1			
• PEDAL COMP., BRAKE		3	35350-KRE-900	SWITCH ASSY., RR. STOP	1			
SWITCH ASSY., RR. STOP	0.3	4	35357-KRE-900	SPRING, STOP SWITCH	1			
		5	43451-KRE-900	ROD COMP., RR. BRAKE	1			
		6	43472-KPS-900	SPRING A, BRAKE ROD	1			
		7	46500-KRE-900	PEDAL COMP., BRAKE	1			
		8	46513-KPS-900	SPRING SET, BRAKE PEDAL	1			
		9	46515-KY7-000	TUBE, BRAKE PEDAL SPRING	1			
		10	46525-KK0-003	DUST SEAL, 17X20X2.5	2			
		11	90501-KRE-900	WASHER, PLAIN	1			
		12	92101-06020-0A	BOLT, HEX., 6X20	1			
		13	94001-06200-0S	NUT, HEX., 6MM	1			
		14	94201-20120	PIN, SPLIT, 2.0X12	1			
		15	94201-30280	PIN, SPLIT, 3.0X28	1			
		16	95015-32001	JOINT B, BRAKE ARM	1			
		17	95015-42000	NUT B, BRAKE ROD ADJUSTING	1			
		18	95015-53000	PIN C, JOINT	1			
		19	95701-06020-00	BOLT, FLANGE, 6X20	1			

Articulo de servicio	THLL	No. de Ref.	No. de pieza	Descripción	Cant. Reqd. NXR150	No. de serie		Nota
Pedal Cambio	0.1	1	24710-KRE-900	Pedal Cambio	1			
Varilla Acionamento Freno Trasero	0.2	2	24781-KR3-770	Goma Pedal Cambio	1			
• Pedal Comp., Freno Trasero		3	35350-KRE-900	Interruptor Freno Trasero	1			
Interruptor Freno Trasero	0.3	4	35357-KRE-900	Resorte Interruptor Freno Trasero	1			
		5	43451-KRE-900	Varilla Acionamento Freno Trasero	1			
		6	43472-KPS-900	Resorte A Varilla Freno Trasero	1			
		7	46500-KRE-900	Pedal Comp., Freno Trasero	1			
		8	46513-KPS-900	Resorte Pedal Freno	1			
		9	46515-KY7-000	Tubo Resorte Pedal Freno	1			
		10	46525-KK0-003	Guardapolvo, 17X20X2.5	2			
		11	90501-KRE-900	Arandela Sencilla	1			
		12	92101-06020-0A	Perno Hex.., 6X20	1			
		13	94001-06200-0S	Tuerca Hex., 6mm	1			
		14	94201-20120	Pasador Aletas, 2.0X12	1			
		15	94201-30280	Pasador Aletas, 3.0X28	1			
		16	95015-32001	Junción B Brazo Freno	1			
		17	95015-42000	Tuerca B, Ajustadora Brazo Freno	1			
		18	95015-53000	Pino C Junción	1			
		19	95701-06020-00	Perno Reborde, 6X20	1			

C-19

Pedal de Apoio

Step

Estribo

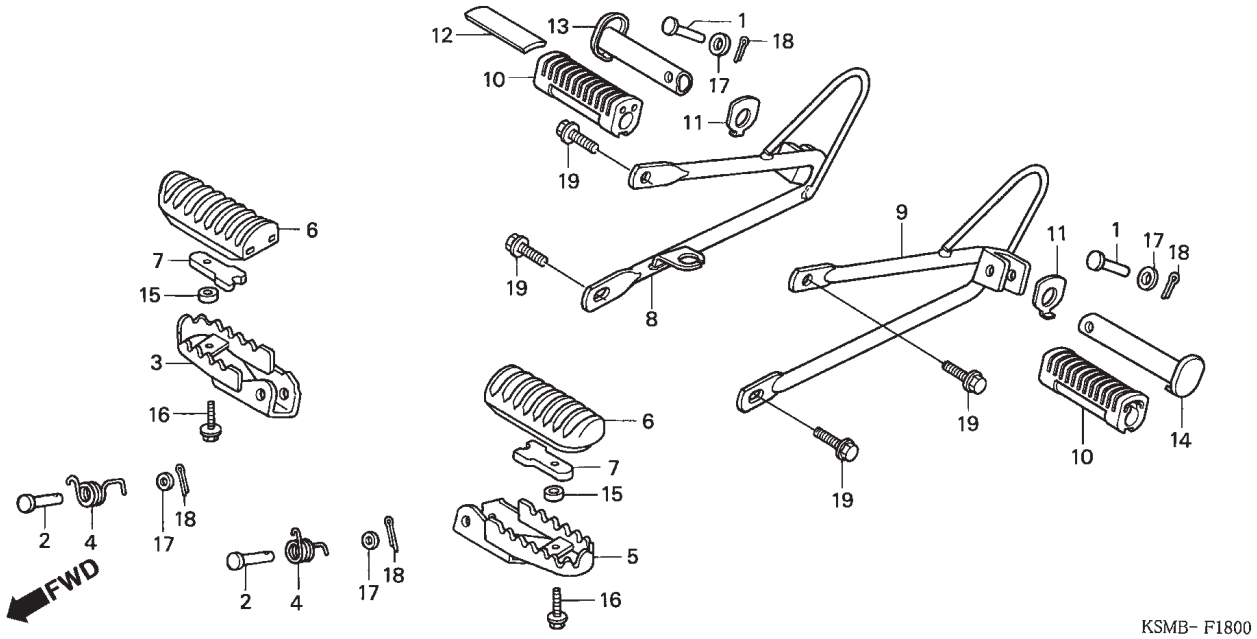

Item de serviço	T.M.O.	Ref. Nº	Nº da peça	Descrição	Qtd. NXR150	Nº de série		Nota
Suporte Comp., Pedal Direito	0,1	1	50603-KEJ-900	Pino, Articulação Pedal Apoio Traseiro	2			
Suporte Comp., Pedal Esquerdo		2	50603-033-010	Pino, Articulação Pedal Apoio Dianteiro	2			
• Pedal, Apoio Direito		3	50612-KBB-900	Pedal, Apoio Dianteiro Direito	1			
(Inclui Peça Relativa)		4	50617-466-000	Mola, Retorno Pedal	2			
• Pedal, Apoio Esquerdo		5	50642-KBB-900	Pedal, Apoio Dianteiro Esquerdo	1			
(Inclui Peça Relativa)		6	50661-KAS-900	Borracha, Pedal	2			
Pedal, Apoio Dianteiro Direito	0,2	7	50662-KAS-900	Placa, Fixação Borracha Pedal	2			
• Pedal, Apoio Dianteiro Esquerdo		8	50701-KRE-900	Suporte Comp., Pedal Direito	1			
(Adicionar 0,1 por Unidade)		9	50706-KRE-900	Suporte Comp., Pedal Esquerdo	1			
		10	50710-KGA-940	Borracha, Pedal Apoio	2			
		11	50711-GN5-730	Placa, Pedal Apoio	2			
		12	50711-KGA-940	Peso, Pedal Apoio Traseiro Direito	1			
		13	50713-KRE-900	Suporte, Pedal Apoio Traseiro Direito	1			
		14	50714-KRE-900	Suporte, Pedal Apoio Traseiro Esquerdo	1			
		15	52156-KAS-900	Bucha, 6.5 x 4	2			
		16	90112-GW3-000	Parafuso, Flange, 6 x 14	2			
		17	94101-08000	Arruela, Vedação, 8mm	4			
		18	94201-20150	Cupilha, 2.0 x 15	4			
		19	95701-08018-00	Parafuso, Flange, 8 x 18	4			

Service item	F.R.T.	Ref. Nº	Part. No.	Description	Reqd. Qty. NXR150	Serial No.		Note
BRACKET COMP., R. PILLION STEP	0.1	1	50603-KEJ-900	PIN, MAIN STEP BAR JOINT	2			
• BRACKET COMP., L. PILLION STEP		2	50603-033-010	PIN, STEP BAR JOINT	2			
• BAR, R. PILLION STEP		3	50612-KBB-900	STEP COMP., R.	1			
(INC. RELATIVE PART)		4	50617-466-000	SPRING, STEP RETURN	2			
• BAR, L. PILLION STEP		5	50642-KBB-900	STEP COMP., L.	1			
(INC. RELATIVE PART)		6	50661-KAS-900	RUBBER, STEP	2			
STEP COMP., R.	0.2	7	50662-KAS-900	PLATE, STEP RUBBER SETTING	2			
• STEP COMP., L.		8	50701-KRE-900	BRACKET COMP., R. PILLION STEP	1			
(ADD 0.1 FOR EACH.)		9	50706-KRE-900	BRACKET COMP., L. PILLION STEP	1			
		10	50710-KGA-940	RUBBER, PILLION STEP	2			
		11	50711-GN5-730	PLATE, PILLION STEP	2			
		12	50711-KGA-940	WEIGHT, PILLION STEP	1			
		13	50713-KRE-900	BAR, R. PILLION STEP	1			
		14	50714-KRE-900	BAR, L. PILLION STEP	1			
		15	52156-KAS-900	COLLAR, 6.5X4	2			
		16	90112-GW3-000	BOLT, FLANGE, 6X14	2			
		17	94101-08000	WASHER, PLAIN, 8MM	4			
		18	94201-20150	PIN, SPLIT, 2.0X15	4			
		19	95701-08018-00	BOLT, FLANGE, 8X18	4			

Articulo de servicio	THLL	No. de Ref.	No. de pieza	Descripción	Cant. Reqd. NXR150	No. de serie		Nota
Soporte Descansapie Derecho	0.1	1	50603-KEJ-900	Espiga Junción Descansapie	2			
• Soporte Descansapie Izquierdo		2	50603-033-010	Espiga Junción Descansapie Delantero	2			
• Descansapie Derecho		3	50612-KBB-900	Descansapie Delantero Derecho	1			
(Incluye Pieza Relacionada)		4	50617-466-000	Resorte Retorno Descansapie Delantero Derecho	2			
• Descansapie Izquierdo		5	50642-KBB-900	Descansapie Delantero Izquierdo	1			
(Incluye Pieza Relacionada)		6	50661-KAS-900	Goma Descansapie	2			
Descansapie Delantero Derecho	0.2	7	50662-KAS-900	Placa Fijación Descansapie	2			
• Descansapie Delantero Izquierdo		8	50701-KRE-900	Soporte Descansapie Derecho	1			
(Agregue 0,1 de cada.)		9	50706-KRE-900	Soporte Descansapie Izquierdo	1			
		10	50710-KGA-940	Goma Descansapie Trasero	2			
		11	50711-GN5-730	Placa Soporte Descansapie	2			
		12	50711-KGA-940	Placa Descansapie Trasero	1			
		13	50713-KRE-900	Descansapie Trasero Derecho	1			
		14	50714-KRE-900	Descansapie Trasero Izquierdo	1			
		15	52156-KAS-900	Buje, 6.5X4	2			
		16	90112-GW3-000	Perno Reborde, 6X14	2			
		17	94101-08000	Arandela Sencilla, 8mm	4			
		18	94201-20150	Pasador Aletas, 2.0X15	4			
		19	95701-08018-00	Perno Reborde, 8X18	4			

C-20

Cavalete Lateral

Stand

Estante Lateral

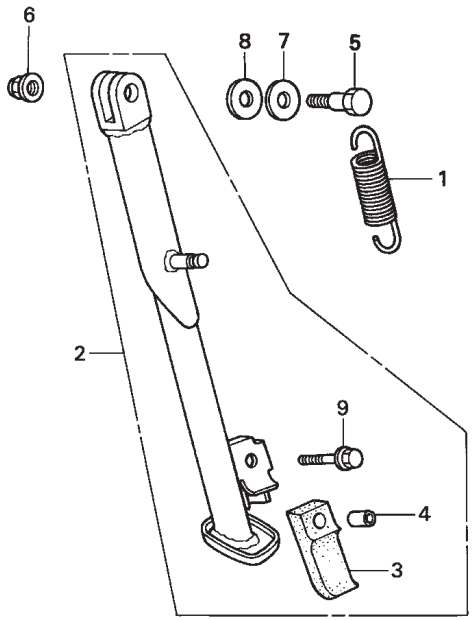

Item de serviço	T.M.O.
Mola, Cavalete Lateral	0,1
Cavalete, Lateral Comp.	0,2

Ref. Nº	Nº da peça	Descrição	Qtd. NXR150	Nº de série		Nota
1	50535-ML6-670	Mola, Cavalete Lateral	1			
*	50535-429-000	Mola, Cavalete Lateral	1			
2	50540-KRE-900	Cavalete Lateral Comp	1			
3	50548-356-700	Borracha, Cavalete Lateral	1			
4	50549-356-700	Bucha, Fixação Cavalete Lateral	1			
5	90108-KV6-000	Parafuso, Articulação	1			
6	90304-GE8-003	Porca, U, 10mm	1			
7	90501-MF9-710	Arruela, Encosto, 24 x 13	1			
8	90502-MF9-710	Arruela, Encosto, 24 x 10	1			
9	95701-06025-07	Parafuso, Flange, 6 x 25	1			

Service item	F.R.T.	Ref. Nº	Part. No.	Description	Reqd. Qty. NXR150	Serial No.		Note
SPRING, SIDE STAND	0.1	1	50535-ML6-670	SPRING, SIDE STAND	1			
BAR ASSY., SIDE STAND	0.2	*	50535-429-000	SPRING, SIDE STAND	1			
		2	50540-KRE-900	BAR ASSY., SIDE STAND	1			
		3	50548-356-700	RUBBER, STAND	1			
		4	50549-356-700	COLLAR, STAND RUBBER SETTING	1			
		5	90108-KV6-000	SCREW, SIDE STAND PIVOT	1			
		6	90304-GE8-003	NUT, U, 10MM	1			
		7	90501-MF9-710	WASHER, THRUST, 24X13	1			
		8	90502-MF9-710	WASHER, THRUST, 24X10	1			
		9	95701-06025-07	BOLT, FLANGE, 6X25	1			

Articulo de servicio	THLL	No. de Ref.	No. de pieza	Descripción	Cant. Reqd. NXR150	No. de serie		Nota
Resorte Estante Lateral	0.1	1	50535-ML6-670	Resorte Estante Lateral	1			
Ens Estante Lateral	0.2	*	50535-429-000	Resorte Estante Lateral	1			
		2	50540-KRE-900	Ens Estante Lateral	1			
		3	50548-356-700	Goma Estante Lateral	1			
		4	50549-356-700	Buje Fijación Estante Lateral	1			
		5	90108-KV6-000	Perno Estante Lateral	1			
		6	90304-GE8-003	Tuerca, U, 10mm	1			
		7	90501-MF9-710	Arandela Empuje, 24X13	1			
		8	90502-MF9-710	Arandela Empuje, 24X10	1			
		9	95701-06025-07	Perno Reborde, 6X25	1			

C-21

Garfo Traseiro

Swingarm

Horquilla Trasera

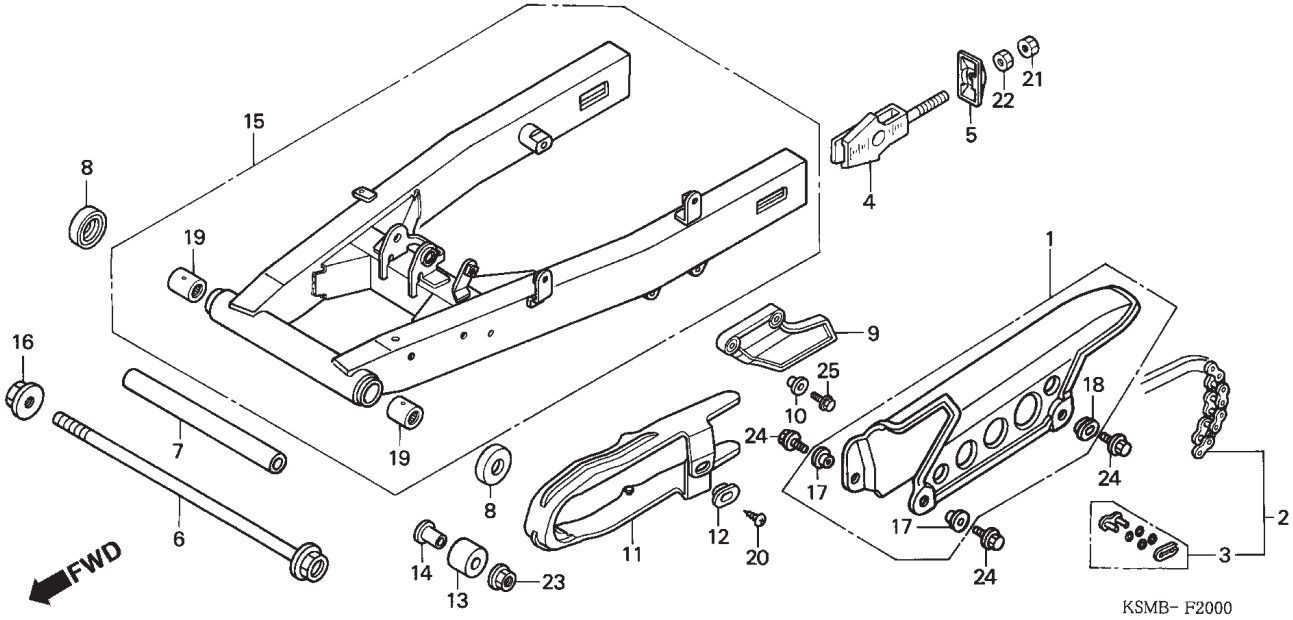

Item de serviço	T.M.O.
Capa, Corrente Transmissão	0,1
• Protetor, Corrente	
• Rolete, Corrente Transmissão	
Corrente Transmissão	0,2
Deslizador, Corrente Transmissão	0,3
Bucha, Rolete Corrente Transmissão	0,7
Garfo, Traseiro.	0,9
Rolamento, Agulhas, 20 x 26 x 20	1,0
(Adicionar 0,2 por Unidade)	

Ref. Nº	Nº da peça	Descrição	Qtd. NXR150	Nº de série		Nota
1	40510-MCG-000	Capa, Corrente Transmissão	1			
2	40530-KRE-901	Corrente, Transmissão (428-130)	1			
3	40531-KGA-901	Junção, Corrente Transmissão	1			
4	40543-KBW-950	Ajustador, Corrente	2			
5	40546-KW8-900	Capa, Terminal Garfo Traseiro	2			
6	52101-KPS-900	Parafuso, Garfo Traseiro	1			
7	52141-KPS-900	Eixo, Garfo Traseiro	1			
8	52144-356-003	Capa, Retentor Pó Garfo Traseiro (ARAI)	2			
9	52156-KRE-900	Protetor, Corrente Transmissão	1			
10	52159-KB7-000	Bucha, Protetor Garfo Traseiro	2			
11	52170-KRE-900	Deslizador, Corrente Transmissão	1			
12	52171-KR6-000	Arruela, Deslizador, Corrente Transmissão	1			
13	52175-KRE-900	Rolete, Corrente Transmissão	1			
14	52176-KRE-900	Bucha, Rolete Corrente Transmissão	1			
15	52200-KRE-900ZA	Garfo, Traseiro *NH146M* Prata Accurate Metalica	1			
16	90305-GE8-003	Porca, U, 14mm	1			
17	90512-300-000	Arruela, 6 x 20	2			
18	90513-323-000	Arruela, 6 x 9	1			
19	91070-KPE-901	Rolamento Agulhas, 20 x 26 x 20	2			

Service item	F.R.T.
CASE, DRIVE CHAIN	0.1
• GUARD, CHAIN	
• ROLLER, CHAIN	
CHAIN, DRIVE	0.2
SLIDER, CHAIN	0.3
COLLAR, SWINGARM PIVOT CENTER DISTANCE	0.7
SWINGARM SUB ASSY., RR.	0.9
BEARING, NEEDLE, 20X26X20	1.0
(ADD 0.2 FOR EACH.)	

Ref. Nº	Part. No.	Description	Reqd. Qty. NXR150	Serial No.		Note
1	40510-MCG-000	CASE, DRIVE CHAIN	1			
2	40530-KRE-901	CHAIN, DRIVE (428-130)	1			
3	40531-KGA-901	JOINT, DRIVE CHAIN	1			
4	40543-KBW-950	ADJUSTER, CHAIN	2			
5	40546-KW8-900	CAP, RR. FORK END	2			
6	52101-KPS-900	BOLT, SWINGARM PIVOT	1			
7	52141-KPS-900	COLLAR, SWINGARM PIVOT CENTER DISTANCE	1			
8	52144-356-003	CAP, SWINGARM DUST SEAL (ARAI)	2			
9	52156-KRE-900	GUARD, CHAIN	1			
10	52159-KB7-000	COLLAR, CHAIN GUARD	2			
11	52170-KRE-900	SLIDER, CHAIN	1			
12	52171-KR6-000	WASHER, CHAIN SLIDER	1			
13	52175-KRE-900	ROLLER, CHAIN	1			
14	52176-KRE-900	COLLAR, CHAIN ROLLER	1			
15	52200-KRE-900ZA	SWINGARM SUB ASSY., RR. *NH146M* ACCURATE SILVER METALLIC	1			
16	90305-GE8-003	NUT, U, 14MM	1			
17	90512-300-000	WASHER, 6X20	2			
18	90513-323-000	WASHER, 6X9	1			
19	91070-KPE-901	BEARING, NEEDLE, 20X26X20	2			

Articulo de servicio	THLL
Caja Horquilla Trasera	0.1
• Protector Cadena Levas	
• Cojinete, Cadena Levas	
Cadena Levas	0.2
Deslizador Cadena Levas	0.3
Buje Distanciadora Horquilla Trasera	0.7
Horquilla Trasera.	0.9
Cojinete Agujas, 20X26X20	1.0
(Agregue 0,2 de cada.)	

No. de Ref.	No. de pieza	Descripción	Cant. Reqd. NXR150	No. de serie		Nota
1	40510-MCG-000	Caja Horquilla Trasera	1			
2	40530-KRE-901	Cadena Levas (428-130)	1			
3	40531-KGA-901	Junción Cadena Levas	1			
4	40543-KBW-950	Ajustador Cadena	2			
5	40546-KW8-900	Placa Cadena	2			
6	52101-KPS-900	Buje Horquilla Trasera	1			
7	52141-KPS-900	Buje Distanciadora Horquilla Trasera	1			
8	52144-356-003	Guardapolvo Horquilla Trasera (ARAI)	2			
9	52156-KRE-900	Protector Cadena Levas	1			
10	52159-KB7-000	Buje Protector Cadena Levas	2			
11	52170-KRE-900	Deslizador Cadena Levas	1			
12	52171-KR6-000	Arandela, Deslizador Cadena Levas	1			
13	52175-KRE-900	Cojinete, Cadena Levas	1			
14	52176-KRE-900	Buje Cojinete Cadena de Levas	1			
15	52200-KRE-900ZA	Horquilla Trasera *NH146M* Plata Accurate Metalico	1			
16	90305-GE8-003	Tuerca, U, 14mm	1			
17	90512-300-000	Arandela, 6X20	2			
18	90513-323-000	Arandela, 6X9	1			
19	91070-KPE-901	Cojinete Agujas, 20X26X20	2			

C-21

Garfo Traseiro

Swingarm

Horquilla Trasera

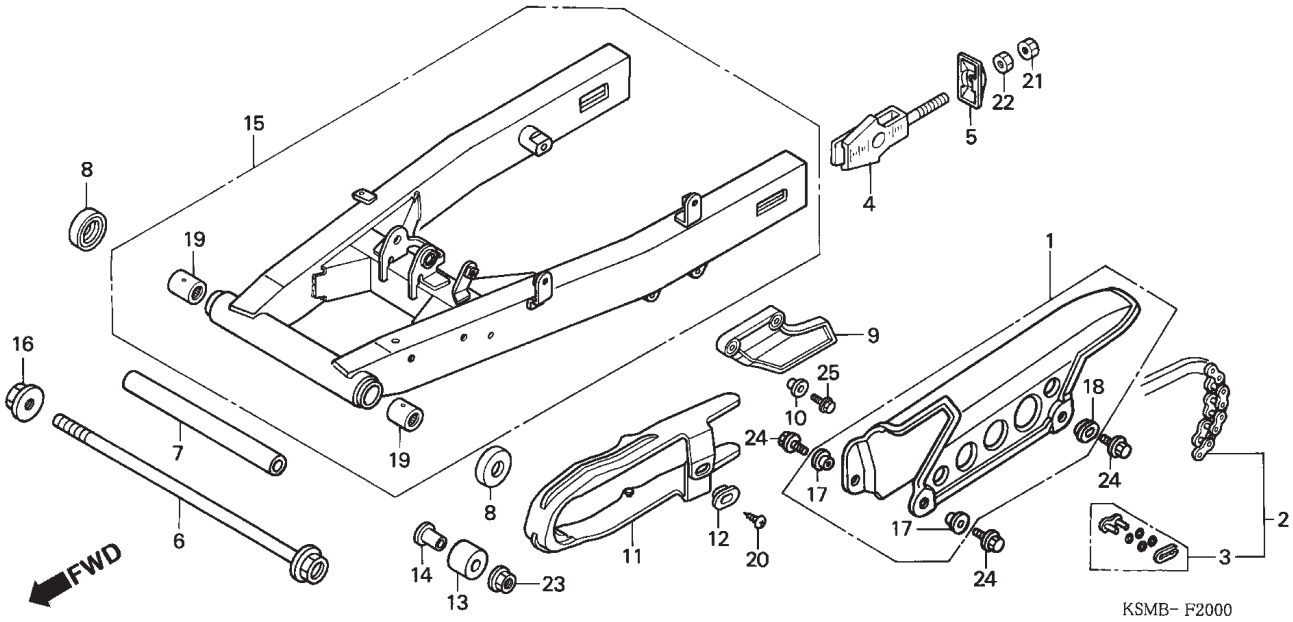

Item de serviço	T.M.O.	Ref. Nº	Nº da peça	Descrição	Qtd. NXR150	Nº de série		Nota
		20	93901-25080	Parafuso, Fixação, 5 x 8	1			
		21	94002-08000-0S	Porca, Sextavada., 8mm	2			
		22	94030-08000	Porca, Sextavada., 8mm	2			
		23	94050-06000	Porca, Flange, 6mm	1			
		24	95701-06012-00	Parafuso, Flange, 6 x 12	3			
		25	95701-06020-00	Parafuso, Flange, 6 x 20	2			

Service item	F.R.T.	Ref. Nº	Part. No.	Description	Reqd. Qty. NXR150	Serial No.		Note
		20	93901-25080	SCREW, TAPPING, 5X8	1			
		21	94002-08000-0S	NUT, HEX., 8MM	2			
		22	94030-08000	NUT, HEX., 8MM	2			
		23	94050-06000	NUT, FLANGE, 6MM	1			
		24	95701-06012-00	BOLT, FLANGE, 6X12	3			
		25	95701-06020-00	BOLT, FLANGE, 6X20	2			

Articulo de servicio	THLL	No. de Ref.	No. de pieza	Descripción	Cant. Reqd. NXR150	No. de serie		Nota
		20	93901-25080	Tornillo Aterrajar, 5X8	1			
		21	94002-08000-0S	Tuerca Hex., 8mm	2			
		22	94030-08000	Tuerca Hex., 8mm	2			
		23	94050-06000	Tuerca Reborde, 6mm	1			
		24	95701-06012-00	Perno Reborde, 6X12	3			
		25	95701-06020-00	Perno Reborde, 6X20	2			

C-22

Amortecedor Traseiro

Rear Cushion

Amortiguador Trasero

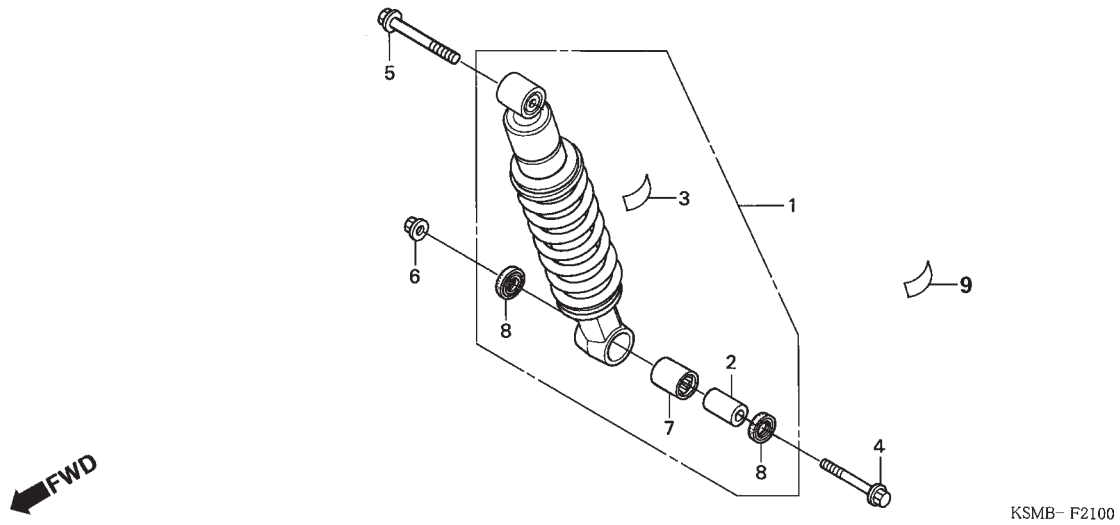

Item de serviço	T.M.O.	Ref. Nº	Nº da peça	Descrição	Qtd. NXR150	Nº de série		Nota
Amortecedor, Traseiro	0,4	1	52400-KRE-901	Amortecedor Traseiro	1			
		*	52400-KRE-931	Amortecedor Traseiro	1			1LA,2LA
		2	52463-MAL-G00	Bucha, Braço Oscilante	1			
		3	87516-KFC-900	Etiqueta, Precaução	1			
			87516-KFC-910	Etiqueta, Precaução	1			1LA,2LA
		4	90107-MBL-610	Parafuso, Allen, 10 x 57	1			
		5	90154-KPS-900	Parafuso, Flange, 10 x 52	1			
		6	90304-GE8-003	Porca, U, 10mm	1			
		7	91072-KT7-003	Rolamento, Agulhas, 17 x 24 x 20	1			
		8	91262-KV3-831	Vedador, Pó, 17 x 24 x 5 (ARAI)	2			
		9	87516-KV6-610	Etiqueta, Precaução	1			1LA,2LA

Service item	F.R.T.	Ref. Nº	Part. No.	Description	Reqd. Qty. NXR150	Serial No.		Note
CUSHION ASSY., RR.	0.4	1	52400-KRE-901	CUSHION ASSY., RR.	1			
			52400-KRE-931	CUSHION ASSY., RR.	1			1LA,2LA
		2	52463-MAL-G00	COLLAR, CUSHION CONNECTING ROD	1			
		3	87516-KFC-900	LABEL, RR. DAMPER CAUTION	1			
			87516-KFC-910	LABEL, RR. DAMPER CAUTION	1			1LA,2LA
		4	90107-MBL-610	BOLT, SOCKET, 10X57	1			
		5	90154-KPS-900	BOLT, FLANGE, 10X52	1			
		6	90304-GE8-003	NUT, U, 10MM	1			
		7	91072-KT7-003	BEARING, NEEDLE, 17X24X20	1			
		8	91262-KV3-831	DUST SEAL, 17X24X5 (ARAI)	2			
		9	87516-KV6-610	LABEL, RR. DAMPER CAUTION	1			1LA,2LA

Articulo de servicio	THLL	No. de Ref.	No. de pieza	Descripción	Cant. Reqd. NXR150	No. de serie		Nota
Ens Amortiguador Trasero	0.4	1	52400-KRE-901	Ens Amortiguador Trasero.	1			
			52400-KRE-931	Ens Amortiguador Trasero.	1			1LA,2LA
		2	52463-MAL-G00	Buje Amortiguador Trasero	1			
		3	87516-KFC-900	Etiqueta Precaución Amortiguador Trasero	1			
			87516-KFC-910	Etiqueta Precaución Amortiguador Trasero	1			1LA,2LA
		4	90107-MBL-610	Perno Allen, 10X57	1			
		5	90154-KPS-900	Perno Reborde, 10X52	1			
		6	90304-GE8-003	Tuerca, U, 10mm	1			
		7	91072-KT7-003	Cojinete Agujas, 17X24X20	1			
		8	91262-KV3-831	Guardapolvo, 17X24X5 (ARAI)	2			
		9	87516-KV6-610	Etiqueta Precaución Amortiguador Trasero	1			1LA,2LA

C-23 (3R000001~)

Pára-Lama Traseiro

Rear Fender

Parafango Trasero

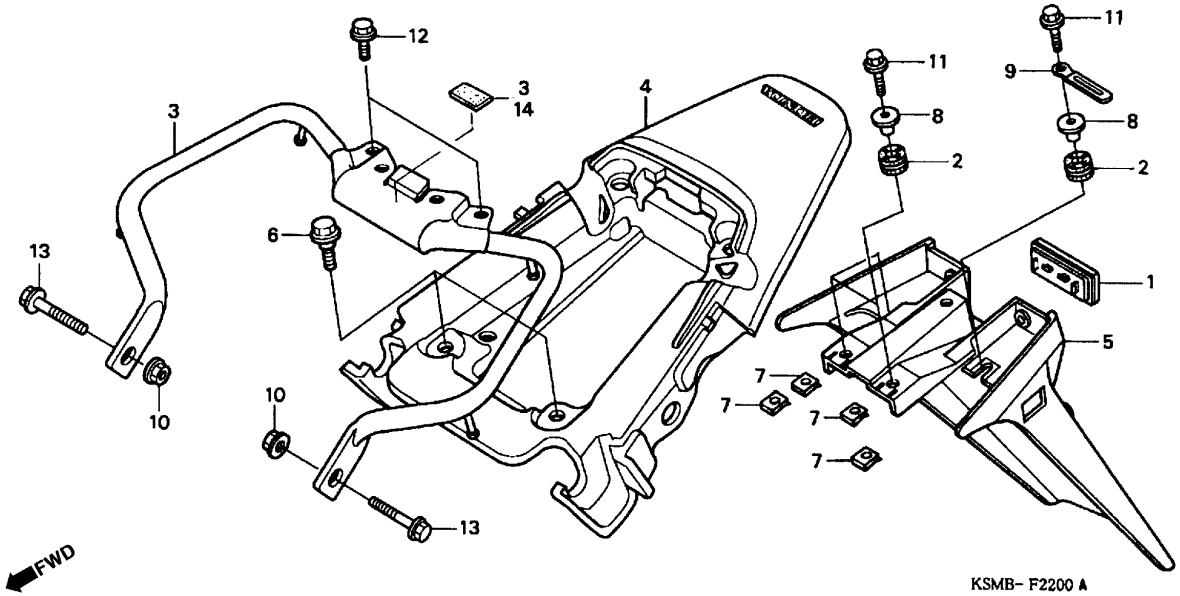

Item de serviço	T.M.O.
Alça, Traseira	0,2
• Rabeta	
Pára-Barro Traseiro	0,5

Ref. Nº	Nº da peça	Descrição	Qtd. NXR150	Nº de série		Nota
1	33741-MCG-003	Refletor, Traseiro	1			
2	37101-GT5-000	Coxim	4			
3	50310-KRE-900ZA	Alça, Traseira *NH-262M* Prata Terra Metalica	1			
4	80100-KRE-900ZA	Rabeta.*NH-196* Branco Ross	1			
	80100-KRE-900ZB	Rabeta *PB-337R* Azul Penedo	1			
	80100-KRE-900ZC	Rabeta *R-286R* Vermelho Caucaia	1			
5	84701-KPE-900	Pára-Barro Traseiro	1			
6	90111-162-000	Parafuso, Flange, 6mm	2			
7	90311-KPE-900	Porca, Trava, 6mm	4			
8	90502-KB7-940	Bucha, 19 x 6.2 x 13.5	4			
9	91413-679-000	Presilha, 2 x 70	1			
10	94050-08000	Porca, Flange, 8mm	2			
11	95701-06022-00	Parafuso, Flange, 6 x 22	4			
12	95701-08018-00	Parafuso, Flange, 8 x 18	2			
13	95701-08045-00	Parafuso, Flange, 8 x 45	2			
14 *	80206-KRE-900	Coxim	1			

Service item	F.R.T.	Ref. Nº	Part. No.	Description	Reqd. Qty. NXR150	Serial No.		Note
PIPE COMP., RR. GRIP	0.2	1	33741-MCG-003	REFLECTOR, REFLEX	1			
• COWL SET, RR.		2	37101-GT5-000	RUBBER, SPEEDOMETER	4			
BASE COMP., NUMBER PLATE	0.5	3	50310-KRE-900ZA	PIPE COMP., RR. GRIP				
				NH-262M TERRA SILVER METALLIC	1			
		4	80100-KRE-900ZA	COWL SET, RR. (WL) *NH-196* ROSS WHITE	1			
			80100-KRE-900ZB	COWL SET, RR. (WL) *PB-337R* PENEDO BLUE	1			
			80100-KRE-900ZC	COWL SET, RR. (WL) *R-286R* CAUCAIA RED	1			
		5	84701-KPE-900	BASE COMP., NUMBER PLATE	1			
		6	90111-162-000	BOLT, FLANGE, 6MM	2			
		7	90311-KPE-900	NUT, CLIP, 6MM	4			
		8	90502-KB7-940	COLLAR, 19X6.2X13.5	4			
		9	91413-679-000	CLIP, 2X70	1			
		10	94050-08000	NUT, FLANGE, 8MM	2			
		11	95701-06022-00	BOLT, FLANGE, 6X22	4			
		12	95701-08018-00	BOLT, FLANGE, 8X18	2			
		13	95701-08045-00	BOLT, FLANGE, 8X45	2			
		14 *	80206-KRE-900	GROMMET	1			

Articulo de servicio	THLL	No. de Ref.	No. de pieza	Descripción	Cant. Reqd. NXR150	No. de serie		Nota
Alza Trasera	0.2	1	33741-MCG-003	Reflector	1			
• Cubretablero Trasero		2	37101-GT5-000	Cojin	4			
Parabarro Trasero	0.5	3	50310-KRE-900ZA	Alza Trasera *NH-262M* Plata Terra Metalica	1			
		4	80100-KRE-900ZA	Cubretablero Trasero *NH-196* Blanco Ross	1			
			80100-KRE-900ZB	Cubretablero Trasero *PB-337R* Azul Penedo	1			
			80100-KRE-900ZC	Cubretablero Trasero *R-286R* Rojo Caucaia	1			
		5	84701-KPE-900	Parabarro Trasero	1			
		6	90111-162-000	Perno Reborde, 6mm	2			
		7	90311-KPE-900	Tuerca, Presilla, 6mm	4			
		8	90502-KB7-940	Buje, 19X6.2X13.5	4			
		9	91413-679-000	Presilla, 2X70	1			
		10	94050-08000	Tuerca Reborde, 8mm	2			
		11	95701-06022-00	Perno Reborde, 6X22	4			
		12	95701-08018-00	Perno Reborde, 8X18	2			
		13	95701-08045-00	Perno Reborde, 8X45	2			
		14 *	80206-KRE-900	Buje	1			

C-23.1 (4R000001~)

Pára-Lama Traseiro

Rear Fender

Parafango Trasero

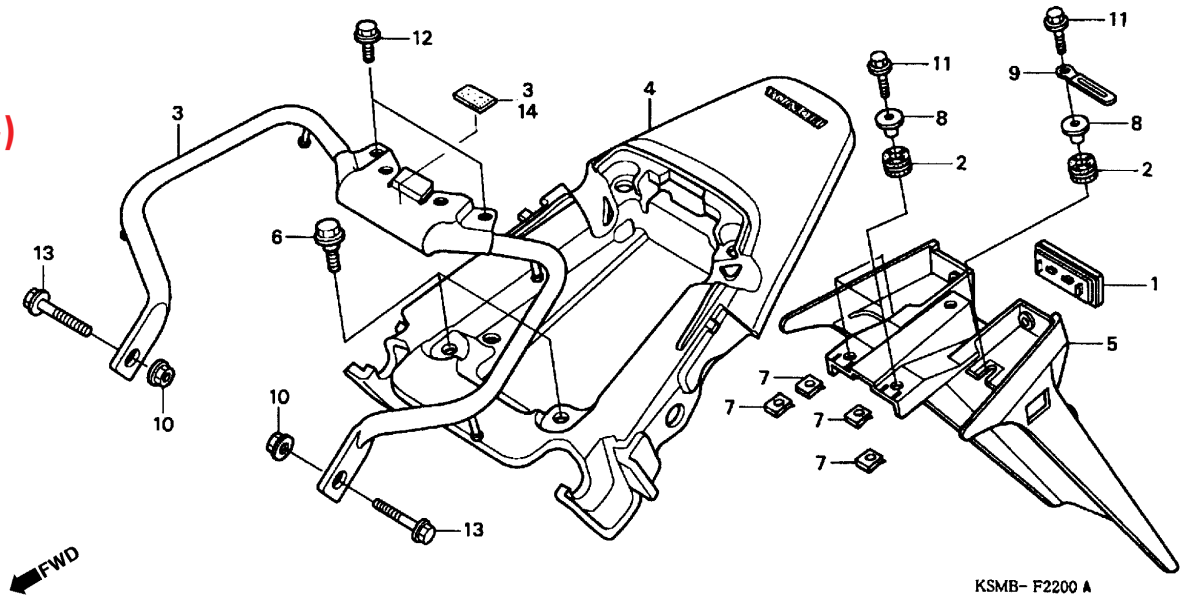

Item de serviço	T.M.O.	Ref. Nº	Nº da peça	Descrição	Qtd. NXR150	Nº de série		Nota
Alça, Traseira	0,2	1	33741-MCG-003	Refletor, Traseiro	1			
• Rabeta		2	37101-GT5-000	Coxim	4			
Pára-Barro Traseiro	0,5	3	50310-KRE-900ZA	Alça, Traseira *NH-262M* Prata Terra Metalica	1			
		4	80100-KRE-900ZA	Rabeta.*NH-196* Branco Ross	1			
			80100-KRE-900ZC	Rabeta *R-286R* Vermelho Caucaia	1			
			80100-KRE-880ZA	Rabeta *NH-1* Preto	1			
		5	84701-KPE-900	Pára-Barro Traseiro	1			
		6	90111-162-000	Parafuso, Flange, 6mm	2			
		7	90311-KPE-900	Porca, Trava, 6mm	4			
		8	90502-KB7-940	Bucha, 19 x 6.2 x 13.5	4			
		9	91413-679-000	Presilha, 2 x 70	1			
		10	94050-08000	Porca, Flange, 8mm	2			
		11	95701-06022-00	Parafuso, Flange, 6 x 22	4			
		12	95701-08018-00	Parafuso, Flange, 8 x 18	2			
		13	95701-08045-00	Parafuso, Flange, 8 x 45	2			
		14 *	80206-KRE-900	Coxim	1			

Service item	F.R.T.	Ref. Nº	Part. No.	Description	Reqd. Qty. NXR150	Serial No.		Note
PIPE COMP., RR. GRIP	0.2	1	33741-MCG-003	REFLECTOR, REFLEX	1			
• COWL SET, RR.		2	37101-GT5-000	RUBBER, SPEEDOMETER	4			
BASE COMP., NUMBER PLATE	0.5	3	50310-KRE-900ZA	PIPE COMP., RR. GRIP				
				NH-262M TERRA SILVER METALLIC	1			
		4	80100-KRE-900ZA	COWL SET, RR. (WL) *NH-196* ROSS WHITE	1			
			80100-KRE-900ZC	COWL SET, RR. (WL) *R-286R* CAUCAIA RED	1			
			80100-KRE-880ZA	COWL SET, RR. (WL) *NH-1* BLACK	1			
		5	84701-KPE-900	BASE COMP., NUMBER PLATE	1			
		6	90111-162-000	BOLT, FLANGE, 6MM	2			
		7	90311-KPE-900	NUT, CLIP, 6MM	4			
		8	90502-KB7-940	COLLAR, 19X6.2X13.5	4			
		9	91413-679-000	CLIP, 2X70	1			
		10	94050-08000	NUT, FLANGE, 8MM	2			
		11	95701-06022-00	BOLT, FLANGE, 6X22	4			
		12	95701-08018-00	BOLT, FLANGE, 8X18	2			
		13	95701-08045-00	BOLT, FLANGE, 8X45	2			
		14 *	80206-KRE-900	GROMMET	1			

Articulo de servicio	THLL	No. de Ref.	No. de pieza	Descripción	Cant. Reqd. NXR150	No. de serie		Nota
Alza Trasera	0.2	1	33741-MCG-003	Reflector	1			
• Cubretablero Trasero		2	37101-GT5-000	Cojin	4			
Parabarro Trasero	0.5	3	50310-KRE-900ZA	Alza Trasera *NH-262M* Plata Terra Metalica	1			
		4	80100-KRE-900ZA	Cubretablero Trasero *NH-196* Blanco Ross	1			
			80100-KRE-900ZC	Cubretablero Trasero *R-286R* Rojo Caucaia	1			
			80100-KRE-880ZA	Cubretablero Trasero *NH-1*	1			
		5	84701-KPE-900	Parabarro Trasero	1			
		6	90111-162-000	Perno Reborde, 6mm	2			
		7	90311-KPE-900	Tuerca, Presilla, 6mm	4			
		8	90502-KB7-940	Buje, 19X6.2X13.5	4			
		9	91413-679-000	Presilla, 2X70	1			
		10	94050-08000	Tuerca Reborde, 8mm	2			
		11	95701-06022-00	Perno Reborde, 6X22	4			
		12	95701-08018-00	Perno Reborde, 8X18	2			
		13	95701-08045-00	Perno Reborde, 8X45	2			
		14 *	80206-KRE-900	Buje	1			

C-23.2 (5R000001~)

Pára-Lama Traseiro

Rear Fender

Parafango Trasero

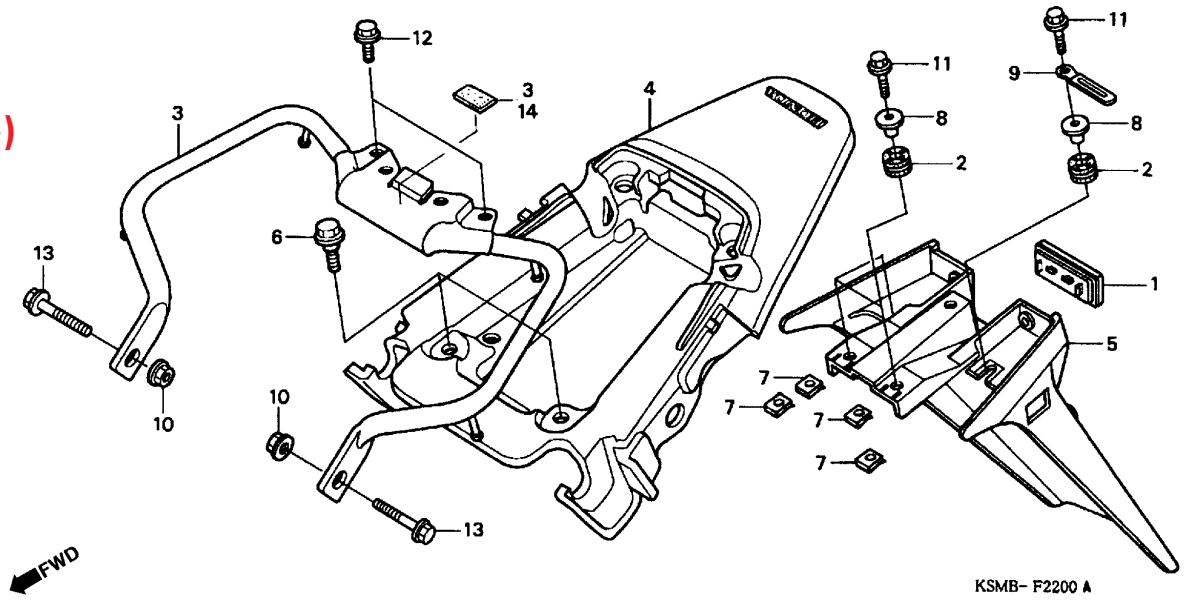

Item de serviço	T.M.O.	Ref. Nº	Nº da peça	Descrição	Qtd. NXR150	Nº de série		Nota
Alça, Traseira	0,2	1	33741-MCG-003	Refletor, Traseiro	1			
• Rabeta		2	37101-GT5-000	Coxim	4			
Pára-Barro Traseiro	0,5	3	50310-KRE-900ZA	Alça, Traseira *NH-262M* Prata Terra Metalica	1			
		4	80100-KRE-970ZA	Rabeta *PB-362R* Azul Buriti	1			
			80100-KRE-970ZB	Rabeta *R-286R* Vermelho Caucaia	1			
			80100-KRE-880ZA	Rabeta *NH-1* Preto	1			
		5	84701-KPE-900	Pára-Barro Traseiro	1			
		6	90111-162-000	Parafuso, Flange, 6mm	2			
		7	90311-KPE-900	Porca, Trava, 6mm	4			
		8	90502-KB7-940	Bucha, 19 x 6.2 x 13.5	4			
		9	91413-679-000	Presilha, 2 x 70	1			
		10	94050-08000	Porca, Flange, 8mm	2			
		11	95701-06022-00	Parafuso, Flange, 6 x 22	4			
		12	95701-08018-00	Parafuso, Flange, 8 x 18	2			
		13	95701-08045-00	Parafuso, Flange, 8 x 45	2			
		14 *	80206-KRE-900	Coxim	1			

Service item	F.R.T.	Ref. Nº	Part. No.	Description	Reqd. Qty. NXR150	Serial No.		Note
PIPE COMP., RR. GRIP	0.2	1	33741-MCG-003	REFLECTOR, REFLEX	1			
• COWL SET, RR.		2	37101-GT5-000	RUBBER, SPEEDOMETER	4			
BASE COMP., NUMBER PLATE	0.5	3	50310-KRE-900ZA	PIPE COMP., RR. GRIP				
				NH-262M TERRA SILVER METALLIC	1			
		4	80100-KRE-970ZA	COWL SET, RR. (WL) *PB-362R* BURITI BLUE	1			
			80100-KRE-970ZB	COWL SET, RR. (WL) *R-286R* CAUCAIA RED	1			
			80100-KRE-880ZA	COWL SET, RR. (WL) *NH-1* BLACK	1			
		5	84701-KPE-900	BASE COMP., NUMBER PLATE	1			
		6	90111-162-000	BOLT, FLANGE, 6MM	2			
		7	90311-KPE-900	NUT, CLIP, 6MM	4			
		8	90502-KB7-940	COLLAR, 19X6.2X13.5	4			
		9	91413-679-000	CLIP, 2X70	1			
		10	94050-08000	NUT, FLANGE, 8MM	2			
		11	95701-06022-00	BOLT, FLANGE, 6X22	4			
		12	95701-08018-00	BOLT, FLANGE, 8X18	2			
		13	95701-08045-00	BOLT, FLANGE, 8X45	2			
		14 *	80206-KRE-900	GROMMET	1			

Articulo de servicio	THLL	No. de Ref.	No. de pieza	Descripción	Cant. Reqd. NXR150	No. de serie		Nota
Alza Trasera	0.2	1	33741-MCG-003	Reflector	1			
• Cubretablero Trasero		2	37101-GT5-000	Cojin	4			
Parabarro Trasero	0.5	3	50310-KRE-900ZA	Alza Trasera *NH-262M* Plata Terra Metalica	1			
		4	80100-KRE-970ZA	Cubretablero Trasero *PB-362R* Azul Buriti	1			
			80100-KRE-970ZB	Cubretablero Trasero *R-286R* Rojo Caucaia	1			
			80100-KRE-880ZA	Cubretablero Trasero *NH-1*	1			
		5	84701-KPE-900	Parabarro Trasero	1			
		6	90111-162-000	Perno Reborde, 6mm	2			
		7	90311-KPE-900	Tuerca, Presilla, 6mm	4			
		8	90502-KB7-940	Buje, 19X6.2X13.5	4			
		9	91413-679-000	Presilla, 2X70	1			
		10	94050-08000	Tuerca Reborde, 8mm	2			
		11	95701-06022-00	Perno Reborde, 6X22	4			
		12	95701-08018-00	Perno Reborde, 8X18	2			
		13	95701-08045-00	Perno Reborde, 8X45	2			
		14 *	80206-KRE-900	Buje	1			

C-24

Sinalizador

Winker

Luz Intermitente

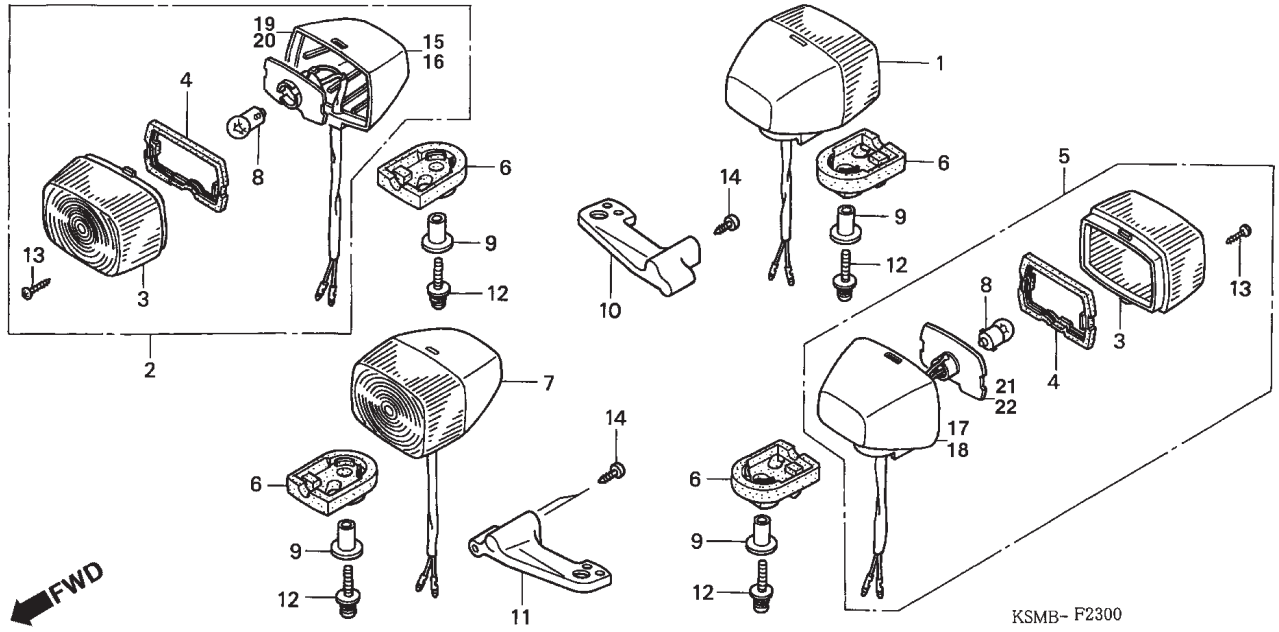

Item de serviço	T.M.O.
Sinalizador, Dianteiro Direito.	0,1
• Sinalizador, Traseiro Esquerdo	
• Lâmpada, Sinalizador	
(Uma ou Todas)	
(Quando for executado o seriço na, Unidade comp., o T.M.O será 0,2)	
Sinalizador Comp., Traseiro.	0,3
(Adicionar 0,1 por Unidade)	

Ref. Nº	Nº da peça	Descrição	Qtd. NXR150	Nº de série		Nota
1	33400-KBB-900	Sinalizador, Traseiro Direito Comp. (12V 10W)	1			
2	33400-KRE-900	Sinalizador, Dianteiro Direito (12V 10W)	1			
3	33402-KBB-900	Lente, Sinalizador	4			
4	33403-KBB-900	Guarnição, Lente	4			
5	33450-KBB-900	Sinalizador, Traseiro Esquerdo Comp. (12V 10W)	1			
6	33611-KBB-900	Coxim, Sinalizador	4			
7	33650-KFC-900	Sinalizador, Dianteiro Esquerdo (12V 10W)	1			
8	34905-271-000	Lâmpada, Sinalizador (12V 10W)	4			
9	83505-MN0-000	Bucha, Carcaça Sinalizador	4			
10	84710-KPE-900	Suporte, Sinalizador Traseiro Direito	1			
11	84720-KPE-900	Suporte, Sinalizador Traseiro Esquerdo	1			
12	93891-05025-07	Parafuso -Arruela, 5 x 25	4			
13	93901-22380	Parafuso, Fixação, 3 x 12	4			
14	93913-25520	Parafuso, Fixação, 5 x 20 (PO)	4			
15	33430-KRE-900	Base Comp., Sinalizador Dianteiro Direito	1			
16	33680-KBB-900	Base Comp., Sinalizador Dianteiro Esquerdo	1			
17	33480-KBB-900	Base Comp., Sinalizador Traseiro Esquerdo	1			
18	33430-KBB-900	Base Comp., Sinalizador Traseiro Direito	1			
19	33410-KRE-900	Soquete Comp., Sinalizador Dianteiro Direito	1			
20	33660-KFC-900	Soquete Comp., Sinalizador Dianteiro Esquerdo	1			
21	33460-KBB-900	Soquete Comp., Sinalizador Traseiro Esquerdo	1			
22	33410-KBB-900	Soquete Comp., Sinalizador Traseiro Direito	1			

Service item	F.R.T.	Ref. Nº	Part. No.	Description	Reqd. Qty. NXR150	Serial No.		Note
WINKER ASSY., R. FR.	0.1	1	33400-KBB-900	WINKER ASSY., R. RR. (12V 10W)	1			
• WINKER ASSY., L. RR.		2	33400-KRE-900	WINKER ASSY., R. FR. (12V 10W)	1			
• BULB, WINKER		3	33402-KBB-900	LENS, WINKER	4			
(SAME TIME FOR TWO UNITS)		4	33403-KBB-900	PACKING, LENS	4			
(WHEN SERVICING COMP., UNIT, F.R.T. IS 0.2)		5	33450-KBB-900	WINKER ASSY., L. RR. (12V 10W)	1			
WINKER ASSY., RR	0.3	6	33611-KBB-900	RUBBER, WINKER	4			
(ADD 0.1 FOR EACH.)		7	33650-KFC-900	WINKER ASSY., L. FR. (12V 10W)	1			
		8	34905-271-000	BULB, WINKER (12V 10W)	4			
		9	83505-MN0-000	COLLAR, COVER MOUNTING	4			
		10	84710-KPE-900	STAY, R. RR. WINKER	1			
		11	84720-KPE-900	STAY, L. RR. WINKER	1			
		12	93891-05025-07	SCREW-WASHER, 5X25	4			
		13	93901-22380	SCREW, TAPPING, 3X12	4			
		14	93913-25520	SCREW, TAPPING, 5X20 (PO)	4			
		15	33430-KRE-900	BASE COMP., FR. R. WINKER	1			
		16	33680-KBB-900	BASE COMP., FR. L. WINKER	1			
		17	33480-KBB-900	BASE COMP., RR. L. WINKER	1			
		18	33430-KBB-900	BASE COMP., RR. R. WINKER	1			
		19	33410-KRE-900	SOCKET, R. FR. WINKER	1			
		20	33660-KFC-900	SOCKET, L. FR. WINKER	1			
		21	33460-KBB-900	SOCKET, L. FR. WINKER	1			
		22	33410-KBB-900	SOCKET, R. FR. WINKER	1			

Articulo de servicio	THLL	No. de Ref.	No. de pieza	Descripción	Cant. Reqd. NXR150	No. de serie		Nota
Ens Luz Intermitente Delantera Derecha	0.1	1	33400-KBB-900	Ens Luz Intermitente Trasera Derecha. (12V 10W)	1			
• Luz Intermitente Trasera Izquierda		2	33400-KRE-900	Luz Intermitente Delantera Derecha. (12V 10W)	1			
• Lampara Luz Intermitente		3	33402-KBB-900	Lente Luz Intermitente	4			
(Uno o Todos)		4	33403-KBB-900	Empaquetadura Luz Intermitente	4			
(Cuando se hace el mantenimiento da unidad,		5	33450-KBB-900	Ens Luz Intermitente Trasera Izquierda. (12V 10W)	1			
comp. o THLL és 0,2)		6	33611-KBB-900	Cojin Luz Intermitente	4			
Luz Intermitente Trasera	0.3	7	33650-KFC-900	Luz Intermitente Delantera Izquierda. (12V 10W)	1			
		8	34905-271-000	Lampara Luz Intermitente (12V 10W)	4			
		9	83505-MN0-000	Buje Fijación	4			
		10	84710-KPE-900	Soporte Luz Intermitente Trasera Derecha	1			
		11	84720-KPE-900	Soporte Luz Intermitente Trasera Izquierda	1			
		12	93891-05025-07	Tornillo Arandela, 5X25	4			
		13	93901-22380	Tornillo Aterrajar, 3X12	4			
		14	93913-25520	Tornillo Aterrajar, 5X20 (PO)	4			
		15	33430-KRE-900	Ens. Base Luz Intermitente Delantera Derecha	1			
		16	33680-KBB-900	Ens. Base Luz Intermitente Delantera Izquierda	1			
		17	33480-KBB-900	Base, Luz Intermitente Trasera Izquierdo	1			
		18	33430-KBB-900	Base, Luz Intermitente Trasera Derecho	1			
		19	33410-KRE-900	Porta Lampara Luz Intermitente Delantera Derecho	1			
		20	33660-KFC-900	Porta Lampara Luz Intermitente Delantera Izquierda	1			
		21	33460-KBB-900	Porta Lampara Luz Intermitente Trasero Izquierda	1			
		22	33410-KBB-900	Porta Lampara Luz Intermitente Trasero Derecha	1			

C-25

Lanterna Traseira

Taillight

Luz Trasera

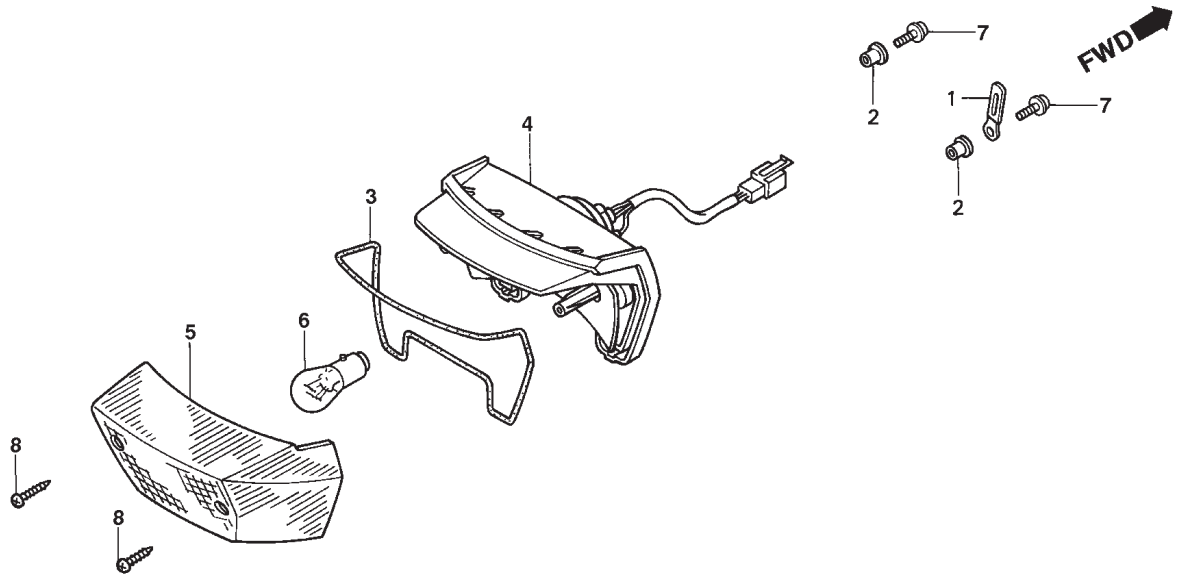

Item de serviço	T.M.O.
Lâmpada, Lanterna Traseira	0,1
Lanterna, Traseira	0,3
• Base Comp., Lanterna, Traseira	

Ref. Nº	Nº da peça	Descrição	Qtd. NXR150	Nº de série		Nota
1	32925-958-000	Presilha, Fiação	1			
2	33609-GK4-620	Bucha, Lanterna Traseira	2			
3	33708-KPE-901	Guarnição, Lente Lanterna Traseira	1			
4	33711-KPE-901	Base Comp., Lanterna Traseira	1			
5	33712-KPE-901	Lente, Lanterna Traseira	1			
6	34906-447-711	Lâmpada, Lanterna Traseira (STANLEY) (12V 21/5W)	1			
7	93894-05012-00	Parafuso -Arruela, 5 x 12	2			
8	93901-24680	Parafuso, Fixação, 4 x 35	2			

Service item	F.R.T.	Ref. Nº	Part. No.	Description	Reqd. Qty. NXR150	Serial No.		Note
BULB, TAILLIGHT	0.1	1	32925-958-000	CLIP, PULSER CORD	1			
TAILLIGHT UNIT	0.3	2	33609-GK4-620	COLLAR, FR. WINKER	2			
• BASE COMP., TAILLIGHT		3	33708-KPE-901	PACKING, TAILLIGHT LENS	1			
		4	33711-KPE-901	BASE COMP., TAILLIGHT	1			
		5	33712-KPE-901	LENS COMP., TAILLIGHT	1			
		6	34906-447-711	BULB, TAILLIGHT (STANLEY) (12V 21/5W)	1			
		7	93894-05012-00	SCREW-WASHER, 5X12	2			
		8	93901-24680	SCREW, TAPPING, 4X35	2			

Articulo de servicio	THLL	No. de Ref.	No. de pieza	Descripción	Cant. Reqd. NXR150	No. de serie		Nota
Lampara Luz Trasera	0.1	1	32925-958-000	Presilla, Alambraje	1			
Luz Trasera	0.3	2	33609-GK4-620	Buje	2			
• Base Luz Trasera		3	33708-KPE-901	Empaquetadura Luz Trasera	1			
		4	33711-KPE-901	Caja Luz Trasera	1			
		5	33712-KPE-901	Lente Luz Trasera	1			
		6	34906-447-711	Lampara Luz Trasera (STANLEY) (12V 21/5W)	1			
		7	93894-05012-00	Tornillo Arandela, 5X12	2			
		8	93901-24680	Tornillo Aterrajar, 4X35	2			

C-26

Bateria

Battery

Bateria

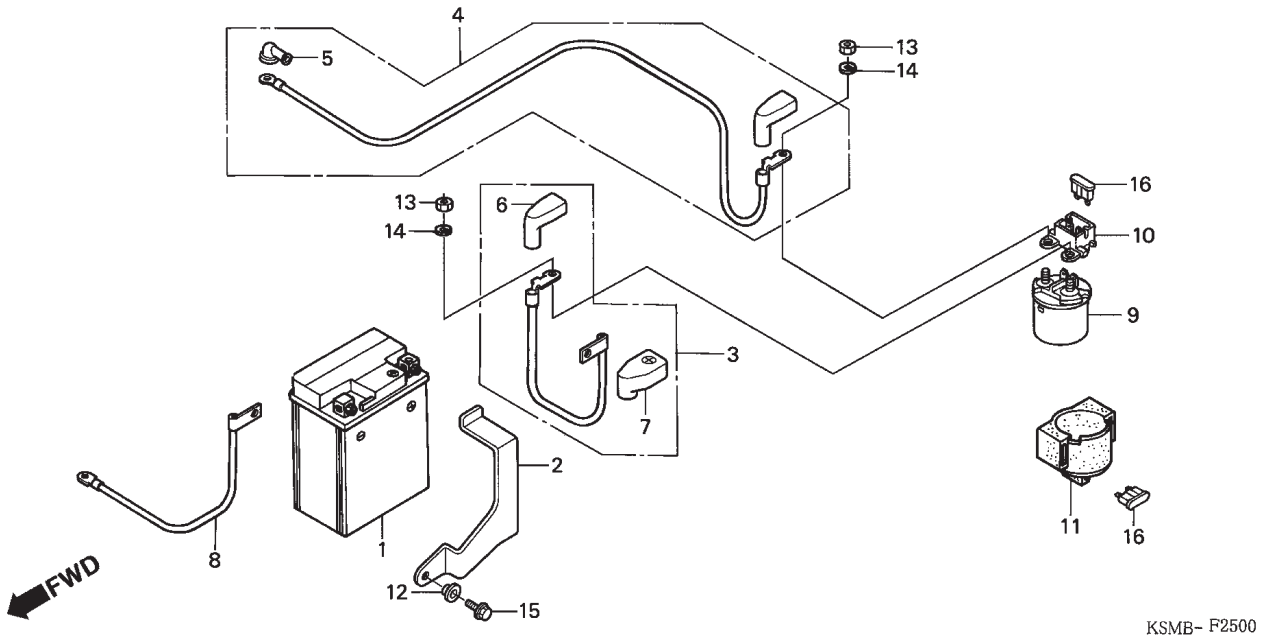

Item de serviço	T.M.O.	Ref. Nº	Nº da peça	Descrição	Qtd. NXR150	Nº de série		Nota
Bateria Comp.	0,2	1	31500-KGA-941	Bateria Comp. (YTX5L-BS) (YUASA)	1			
• Cabo, Magnético Partida Bateria			31500-KGA-971	Bateria Comp. (YTX5L-BS)	1			1LA,2LA
• Cabo, Terra Bateria		2	31510-KRE-900	Presilha, Bateria	1			
Cabo Motor Partida	0,3	3	32401-KRE-900	Cabo, Magnético Partida Bateria	1			
• Interruptor Comp., Magnético Partida		4	32410-KRE-900	Cabo, Motor Partida	1			
		5	32411-253-000	Tampa, Terminal Motor Partida	1			
		6	32414-KGA-940	Tampa Interruptor Magnético Partida	1			
		7	32416-KRE-900	Tampa, Terminal Bateria	1			
		8	32601-KRE-900	Cabo, Terra Bateria	1			
		9	35851-MF5-751	Interruptor, Magnético Partida	1			
		10	35855-MG7-751	Suporte, Fusível	1			
		11	35856-MR4-900	Coxim	1			
		12	61101-KAS-900	Bucha, Fixação (A)	1			
		13	94002-06000-0S	Porca, Sextavada., 6mm	2			
		14	94111-06000	Arruela, Pressão, 6mm	2			
		15	95701-06016-00	Parafuso, Flange, 6 x 16	1			
		16	98200-31500	Fusível (15A)	2			

Service item	F.R.T.	Ref. Nº	Part. No.	Description	Reqd. Qty. NXR150	Serial No.		Note
BATTERY ASSY.	0.2	1	31500-KGA-941	BATTERY ASSY. (YTX5L-BS) (YUASA)	1			
• CABLE, STARTER MAGNETIC BATTERY			31500-KGA-971	BATTERY ASSY. (YTX5L-BS)	1			1LA,2LA
• CABLE, BATTERY EARTH		2	31510-KRE-900	BAND, BATTERY	1			
CABLE, STARTING MOTOR	0.3	3	32401-KRE-900	CABLE, STARTER MAGNETIC BATTERY	1			
• SWITCH COMP., STARTER MAGNETIC		4	32410-KRE-900	CABLE, STARTING MOTOR	1			
		5	32411-253-000	COVER, STARTER MOTOR TERMINAL	1			
		6	32414-KGA-940	COVER, STARTER MAGNETIC SWITCH	1			
		7	32416-KRE-900	COVER, BATTERY TERMINAL	1			
		8	32601-KRE-900	CABLE, BATTERY EARTH	1			
		9	35851-MF5-751	SWITCH COMP., STARTER MAGNETIC	1			
		10	35855-MG7-751	HOLDER ASSY., FUSE	1			
		11	35856-MR4-900	RUBBER, SHOCK	1			
		12	61101-KAS-900	COLLAR, FR. FENDER SETTING (A)	1			
		13	94002-06000-0S	NUT, HEX., 6MM	2			
		14	94111-06000	WASHER, SPRING, 6MM	2			
		15	95701-06016-00	BOLT, FLANGE, 6X16	1			
		16	98200-31500	FUSE, BLADE (15A)	2			

Articulo de servicio	THLL	No. de Ref.	No. de pieza	Descripción	Cant. Reqd. NXR150	No. de serie		Nota
Ens Bateria.	0.2	1	31500-KGA-941	Ens Bateria. (YTX5L-BS) (YUASA)	1			
• Cable Motor Arranque			31500-KGA-971	Ens Bateria. (YTX5L-BS)	1			1LA,2LA
• Cable Bateria		2	31510-KRE-900	Presilla Bateria	1			
Cable Motor Arranque	0.3	3	32401-KRE-900	Cable Magnetico	1			
• Interruptor Magnetico Partida		4	32410-KRE-900	Cable Motor Arranque	1			
		5	32411-253-000	Cubierta Terminal Motor Arranque	1			
		6	32414-KGA-940	Cubierta Terminal Magnético Arranque	1			
		7	32416-KRE-900	Cubierta Terminal Bateria	1			
		8	32601-KRE-900	Cable Bateria	1			
		9	35851-MF5-751	Interruptor Magnetico Partida	1			
		10	35855-MG7-751	Soporte Fusible	1			
		11	35856-MR4-900	Cojin	1			
		12	61101-KAS-900	Buje Fijación (A)	1			
		13	94002-06000-0S	Tuerca Hex., 6mm	2			
		14	94111-06000	Arandela, 6mm	2			
		15	95701-06016-00	Perno Reborde, 6X16	1			
		16	98200-31500	Fusible (15A)	2			

C-27

Fiação Principal

Wire Harness

Alambraje Principal

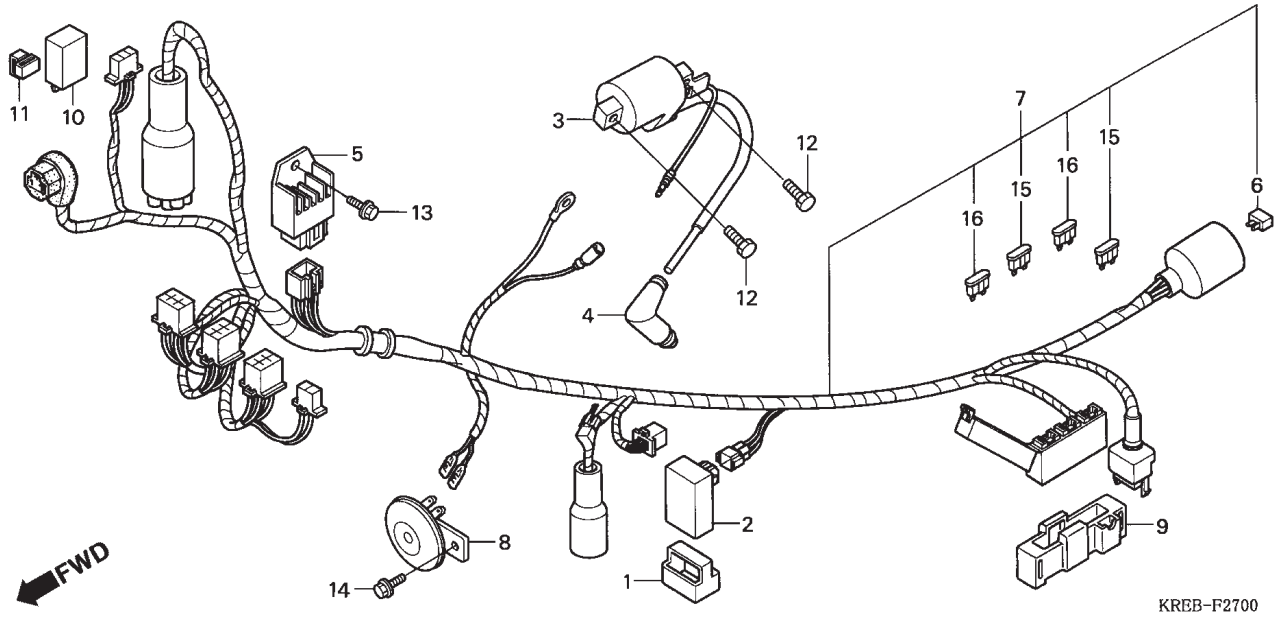

Item de serviço	T.M.O.
Buzina, Comp..	0,1
Rele, Sinalizador	0,2
Unidade C.D.I	0,3
• Regulador, Retificador	
Bobina, Ignição	0,4
Fiação, Comp.	1,2

Ref. Nº	Nº da peça	Descrição	Qtd. NXR150	Nº de série		Nota
1	30401-KGA-B01	Coxim, Unidade C.D.I	1			
2	30410-KRE-901	Unidade C.D.I.	1			
3	30500-KRE-900	Bobina, Ignição	1			
4	30700-KRE-900	Supressor, Ruídos	1			
5	31600-GBL-872	Regulador, Retificador (SHINDENGEN)	1			
6	31700-124-008	Retificador, Silício (SHINDENGEN)	1			
7	32100-KRE-920	Fiação, Comp.	1			
8	38110-MBV-712	Buzina Comp.. (HIGH)	1			
9	38201-KRE-900	Suporte Caixa Fusível(MINI 2P)	1			
10	38301-KRE-900	Relê, Sinalizador	1			
11	38306-GE7-000	Suporte Relê Sinalizador	1			
12	92101-05020-0A	Parafuso, Sextavado., 5 x 20	2			
13	95701-06012-00	Parafuso, Flange, 6 x 12	1			
14	95701-08012-07	Parafuso, Flange, 8 x 12	1			
15	98200-40500	Fusível (5A)	2			
16	98200-41000	Fusível (10A)	2			

Service item	F.R.T.
HORN ASSY.	0.1
RELAY, WINKER	0.2
C.D.I. UNIT	0.3
• RECTIFIER COMP., REGULATE	
COIL ASSY., IGNITION	0.4
HARNESS, WIRE	1.2

Ref. Nº	Part. No.	Description	Reqd. Qty. NXR150	Serial No.		Note
1	30401-KGA-B01	CUSHION, C.D.I. UNIT	1			
2	30410-KRE-901	C.D.I. UNIT	1			
3	30500-KRE-900	COIL ASSY., IGNITION	1			
4	30700-KRE-900	CAP ASSY., NOISE SUPPRESSOR	1			
5	31600-GBL-872	RECTIFIER COMP., REGULATE (SHINDENGEN)	1			
6	31700-124-008	RECTIFIER ASSY., SILICON (SHINDENGEN)	1			
7	32100-KRE-920	HARNESS, WIRE	1			
8	38110-MBV-712	HORN ASSY. (HIGH)	1			
9	38201-KRE-900	SUSPENSION, FUSE CASE(MINI 2P)	1			
10	38301-KRE-900	RELAY, WINKER	1			
11	38306-GE7-000	SUSPENSION, WINKER RELAY	1			
12	92101-05020-0A	BOLT, HEX., 5X20	2			
13	95701-06012-00	BOLT, FLANGE, 6X12	1			
14	95701-08012-07	BOLT, FLANGE, 8X12	1			
15	98200-40500	FUSE, MINI BLADE (5A)	2			
16	98200-41000	FUSE, MINI (10A)	2			

Articulo de servicio	THLL
Bocina	0.1
Rele Luz Intermitente	0.2
Unidad C.D.I	0.3
• Regulador Rectificador	
Bobina Encendido	0.4
Alambraje	1.2

No. de Ref.	No. de pieza	Descripción	Cant. Reqd. NXR150	No. de serie		Nota
1	30401-KGA-B01	Cojin Unidad C.D.I	1			
2	30410-KRE-901	Unidad C.D.I	1			
3	30500-KRE-900	Bobina Encendido	1			
4	30700-KRE-900	Ens Supresor Ruidos	1			
5	31600-GBL-872	Regulador Rectificador (SHINDENGEN)	1			
6	31700-124-008	Rectificador Silicio (SHINDENGEN)	1			
7	32100-KRE-920	Alambraje	1			
8	38110-MBV-712	Bocina. (HIGH)	1			
9	38201-KRE-900	Soporte Caja Fusible(MINI 2P)	1			
10	38301-KRE-900	Rele Luz Intermitente	1			
11	38306-GE7-000	Soporte Rele Luz Intermitente	1			
12	92101-05020-0A	Perno Hex.., 5X20	2			
13	95701-06012-00	Perno Reborde, 6X12	1			
14	95701-08012-07	Perno Reborde, 8X12	1			
15	98200-40500	Fusible (5A)	2			
16	98200-41000	Fusible (10A)	2			

C-28

Chassi

Frame Body

Bastidor

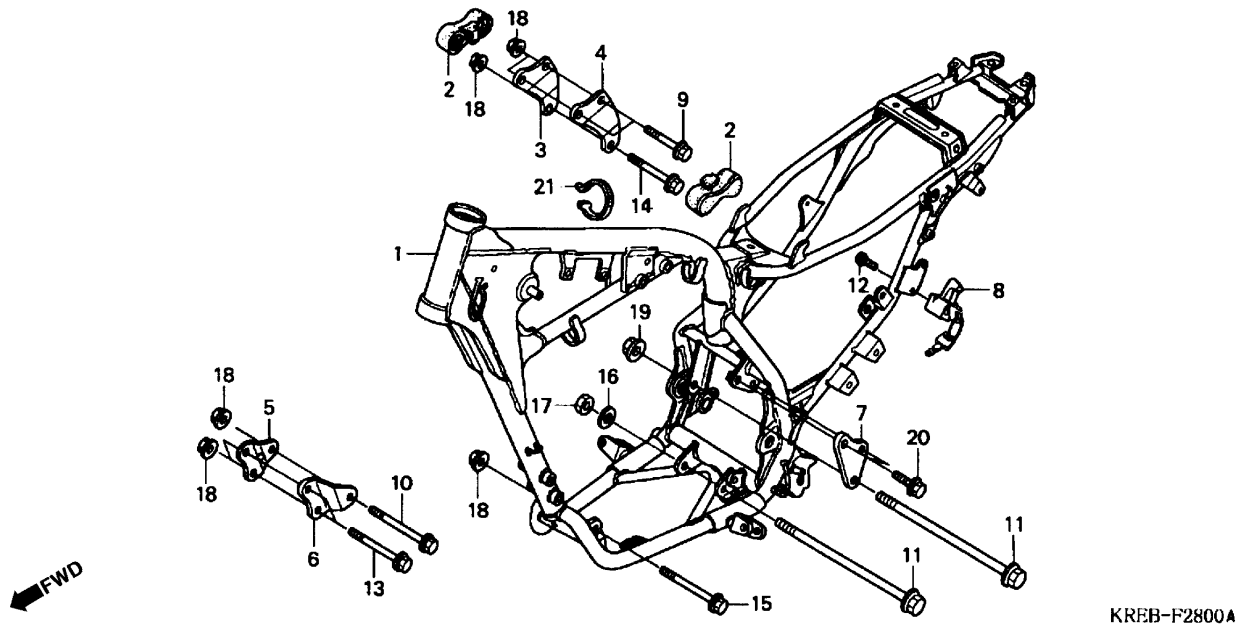

Item de serviço	T.M.O.	Ref. Nº	Nº da peça	Descrição	Qtd. NXR150	Nº de série		Nota
Suporte Capacete	0,2	1	50100-KRE-900ZA	Chassi Comp. *NH-262M* Prata Terra Metalica	1			
Chassi, Comp.	*5,1	2	50212-KPS-900	Coxim Tanque	2			
		3	50531-KRE-900	Placa, Superior Direita Motor	1			
		4	50532-KRE-900	Placa, Superior Esquerda Motor	1			
		5	50533-KRE-900	Placa, Dianteira Direita Motor	1			
		6	50534-KRE-900	Placa, Dianteira Esquerda Motor	1			
		7	50535-KPT-900	Placa, Superior Traseira Esquerda Motor	1			
		8	50710-371-007	Suporte, Capacete	1			
		9	90013-PL9-000	Parafuso, Flange, 8 x 56	2			
		10	90024-MV9-670	Parafuso, Flange, 8 x 88	1			
		11	90105-MG3-000	Parafuso, Flange, 10 x 110	2			
		12	90107-KW8-900	Parafuso, Fixação Suporte Capacete (6 x 10)	2			
		13	90154-KB7-700	Parafuso, Flange, 8 x 73	2			
		14	90154-MA0-000	Parafuso, Flange, 8 x 60	1			
		15	90156-KK6-000	Parafuso, Flange, 8 x 96	1			
		*	90024-MV9-670	Parafuso, Flange, 8 x 88	1			
		16	90441-MT3-000	Arruela, 10mm	1			
		17	94030-10200	Porca, Sextavada., 10mm	1			
		18	94050-08000	Porca, Flange, 8mm	7			
		19	94050-10000	Porca, Flange, 10mm	1			
		20	95701-08016-00	Parafuso, Flange, 8 x 16	2			
		21	10651-KV6-003	Presilha, Fiação	1			

Service item	F.R.T.	Ref. Nº	Part. No.	Description	Reqd. Qty. NXR150	Serial No.		Note
HOLDER ASSY., HELMET	0.2	1	50100-KRE-900ZA	BODY COMP., FRAME *NH-262M* TERRA SILVER METALLIC	1			
BODY COMP., FRAME	*5.1	2	50212-KPS-900	RUBBER, TANK GUARD	2			
		3	50531-KRE-900	PLATE, R. ENGINE HANGER UPPER	1			
		4	50532-KRE-900	PLATE, L. ENGINE HANGER UPPER	1			
		5	50533-KRE-900	PLATE, R. FR. ENGINE HANGER	1			
		6	50534-KRE-900	PLATE, L. FR. ENGINE HANGER	1			
		7	50535-KPT-900	PLATE, L. RR. ENGINE HANGER UPPER	1			
		8	50710-371-007	HOLDER ASSY., HELMET	1			
		9	90013-PL9-000	BOLT, FLANGE, 8X56	2			
		10	90024-MV9-670	BOLT, FLANGE, 8X88	1			
		11	90105-MG3-000	BOLT, FLANGE, 10X110	2			
		12	90107-KW8-900	SCREW, HELMET HOLDER SETTING (6X10)	2			
		13	90154-KB7-700	BOLT, FLANGE, 8X73	2			
		14	90154-MA0-000	BOLT, FLANGE, 8X60	1			
		15	90156-KK6-000	BOLT, FLANGE, 8X96	1			
		*	90024-MV9-670	BOLT, FLANGE, 8X88	1			
		16	90441-MT3-000	WASHER, 10MM	1			
		17	94030-10200	NUT, HEX., 10MM	1			
		18	94050-08000	NUT, FLANGE, 8MM	7			
		19	94050-10000	NUT, FLANGE, 10MM	1			
		20	95701-08016-00	BOLT, FLANGE, 8X16	2			
		21	90651-KV6-003		1			

Articulo de servicio	THLL	No. de Ref.	No. de pieza	Descripción	Cant. Reqd. NXR150	No. de serie		Nota
Soporte Porta Casco	0.2	1	50100-KRE-900ZA	Ens Bastidor *NH-262M* Plata Terra Metalica	1			
Ens Bastidor	*5.1	2	50212-KPS-900	Cojin Fijación	2			
		3	50531-KRE-900	Placa Derecha Soporte Superior Motor	1			
		4	50532-KRE-900	Placa Izquierda Soporte Superior Motor	1			
		5	50533-KRE-900	Placa Fijación Delantera Derecha Motor	1			
		6	50534-KRE-900	Placa Fijación Delantera Izquierda Motor	1			
		7	50535-KPT-900	Placa Fijación Trasera Izquierda Soperior Motor	1			
		8	50710-371-007	Soporte Porta Casco	1			
		9	90013-PL9-000	Perno Reborde, 8X56	2			
		10	90024-MV9-670	Perno Reborde, 8X88	1			
		11	90105-MG3-000	Perno Reborde, 10X110	2			
		12	90107-KW8-900	Perno Fijación Porta Casco (6X10)	2			
		13	90154-KB7-700	Perno Reborde, 8X73	2			
		14	90154-MA0-000	Perno Reborde, 8X60	1			
		15	90156-KK6-000	Perno Reborde, 8X96	1			
		*	90024-MV9-670	Perno Reborde, 8X88	1			
		16	90441-MT3-000	Arandela, 10mm	1			
		17	94030-10200	Tuerca Hex., 10mm	1			
		18	94050-08000	Tuerca Reborde, 8mm	7			
		19	94050-10000	Tuerca Reborde, 10mm	1			
		20	95701-08016-00	Perno Reborde, 8X16	2			
		21	90651-KV6-003		1			

C-29

Ferramentas

Tools

Herramientas

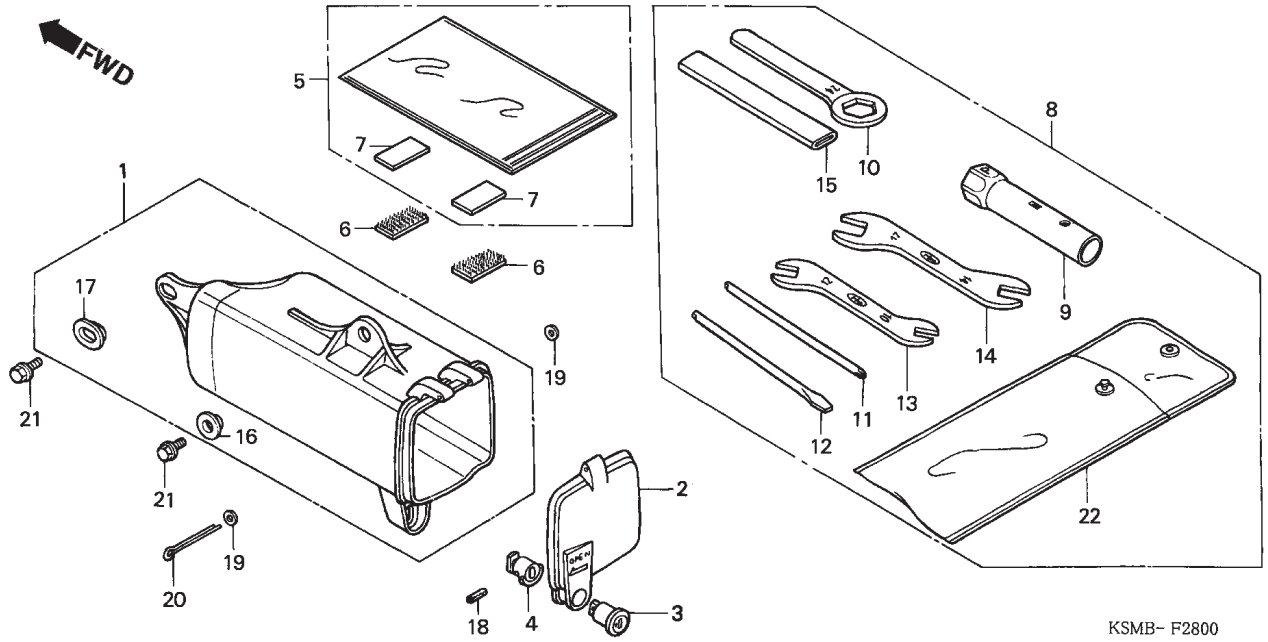

Item de serviço	T.M.O.	Ref. Nº	Nº da peça	Descrição	Qtd. NXR150	Nº de série		Nota
Caixa, Ferramentas	0,2	1	83501-KB7-000	Caixa Ferramentas	1			
• Tampa, Caixa Ferramentas (Inclui Peça Relativa)		2	83504-KB7-000	Tampa, Caixa Ferramentas	1			
		3	83507-422-000	Corpo, Chave	1			
		4	83508-MR4-900	Limitador, Corpo Chave	1			
			83508-438-000	Limitador, Corpo Chave	1			
		5	83642-GM2-000	Bolsa, Manual Proprietário	1			
		6	83643-355-300	Fita Magica (Fêmea) (25 x 50)	2			
		7	83644-355-300	Fita Magica (Macho) (25 x 50)	2			
		8	89010-KFC-900	Ferramentas, Jogo	1			
		9	89217-KW8-910	Chave, Vela (P18)	1			
		10	89218-KB7-900	Chave, Boca, 24mm	1			
		11	89222-443-900	Chave Phillips	1			
		12	89224-443-900	Chave, Fenda	1			
		13	89225-KW8-900	Chave, Boca, 10 x 12	1			
		14	89226-KW8-901	Chave, Boca, 14 x 17	1			
		15	89228-443-900	Cabo, Chave, 120mm	1			
		16	90512-300-000	Arruela, 6 x 20	1			
		17	90513-323-000	Arruela, 6 x 9	1			
		18	91501-MR4-900	Pino, Pressão, 2 x 14	1			
			94305-20141	Pino, Pressão, 2 x 14	1			
		19	94101-03000	Arruela, Vedação, 3mm	2			

Service item	F.R.T.	Ref. Nº	Part. No.	Description	Reqd. Qty. NXR150	Serial No.		Note
BOX, TOOL	0.2	1	83501-KB7-000	BOX, TOOL	1			
• CAP, TOOL BOX		2	83504-KB7-000	CAP, TOOL BOX	1			
(INC. RELATIVE PART)		3	83507-422-000	BODY, KEY	1			
		4	83508-MR4-900	STOPPER, KEY BODY	1			
			83508-438-000	STOPPER, KEY BODY	1			
		5	83642-GM2-000	BAG, OWNERS MANUAL	1			
		6	83643-355-300	TAPE, MAGIC (FEMALE) (25X50)	2			
		7	83644-355-300	TAPE, MAGIC (MALE) (25X50)	2			
		8	89010-KFC-900	TOOL SET	1			
		9	89217-KW8-910	WRENCH, BOX (P18)	1			
		10	89218-KB7-900	WRENCH, EYE, 24MM	1			
		11	89222-443-900	DRIVER 1, PLUS SCREW	1			
		12	89224-443-900	DRIVER 3, MINUS SCREW	1			
		13	89225-KW8-900	SPANNER, 10X12	1			
		14	89226-KW8-901	SPANNER, 14X17	1			
		15	89228-443-900	HANDLE, EYE WRENCH, 120MM	1			
		16	90512-300-000	WASHER, 6X20	1			
		17	90513-323-000	WASHER, 6X9	1			
		18	91501-MR4-900	PIN, SPRING, 2X14	1			
			94305-20141	PIN, SPRING, 2X14	1			
		19	94101-03000	WASHER, PLAIN, 3MM	2			

Articulo de servicio	THLL	No. de Ref.	No. de pieza	Descripción	Cant. Reqd. NXR150	No. de serie		Nota
Caja Herramientas	0.2	1	83501-KB7-000	Caja Herramientas	1			
• Tapa Caja Herramientas		2	83504-KB7-000	Tapa Caja Herramientas	1			
(Incluye Piezas Relacionadas)		3	83507-422-000	Cuerpo Llave	1			
		4	83508-MR4-900	Limitador Cuerpo Llave	1			
			83508-438-000	Limitador Cuerpo Llave	1			
		5	83642-GM2-000	Saco Manuel del Propietario	1			
		6	83643-355-300	Fita Magica (FEMALE) (25X50)	2			
		7	83644-355-300	Fita Magica (MALE) (25X50)	2			
		8	89010-KFC-900	Ens Herramientas	1			
		9	89217-KW8-910	Llave Bujía (P18)	1			
		10	89218-KB7-900	Llave Hex, 24mm	1			
		11	89222-443-900	Llave Phillips	1			
		12	89224-443-900	Atornillador	1			
		13	89225-KW8-900	Llave, 10X12	1			
		14	89226-KW8-901	Llave, 14X17	1			
		15	89228-443-900	Cable Llave, 120mm	1			
		16	90512-300-000	Arandela, 6X20	1			
		17	90513-323-000	Arandela, 6X9	1			
		18	91501-MR4-900	Pasador de Aletas, 2X14	1			
			94305-20141	Pasador de Aletas, 2X14	1			
		19	94101-03000	Arandela Sencilla, 3mm	2			

C-29

Ferramentas

Tools

Herramientas

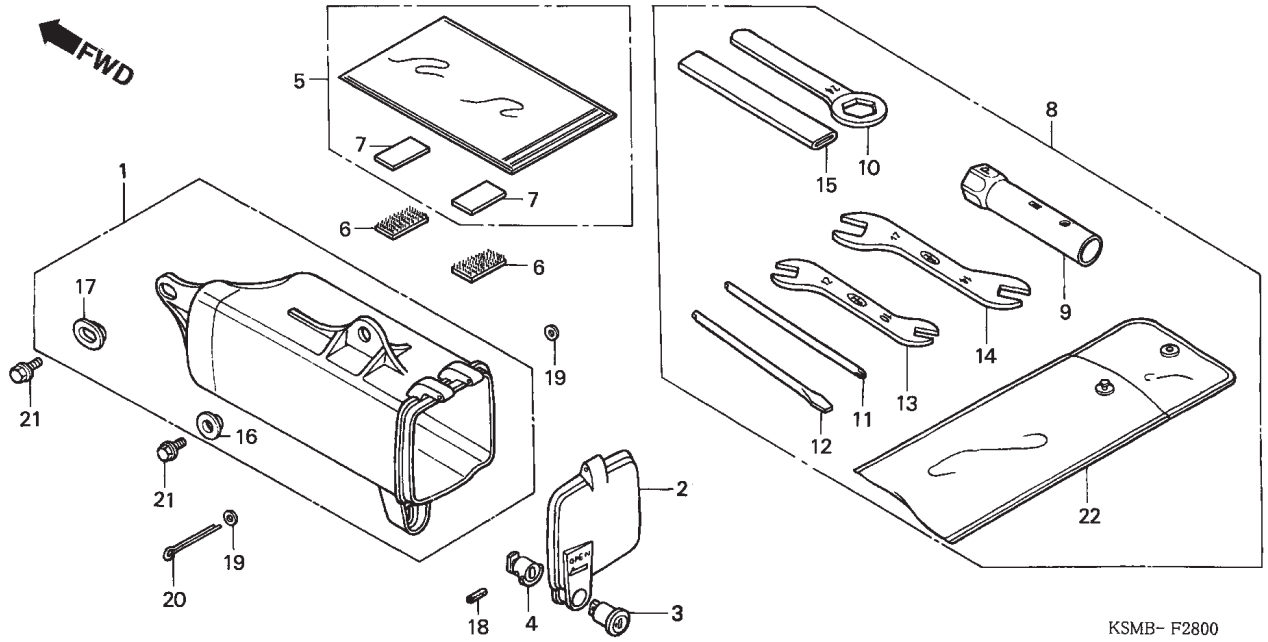

Item de serviço	T.M.O.	Ref. Nº	Nº da peça	Descrição	Qtd. NXR150	Nº de série		Nota
		20	94201-30450	Cupilha, 3.0 x 45	1			
		21	95701-06012-00	Parafuso, Flange, 6 x 12	2			
		22	99008-01600	Bolsa, Ferramentas, 160mm	1			

3

Service item	F.R.T.	Ref. Nº	Part. No.	Description	Reqd. Qty. NXR150	Serial No.		Note
		20	94201-30450	PIN, SPLIT, 3.0X45	1			
		21	95701-06012-00	BOLT, FLANGE, 6X12	2			
		22	99008-01600	BAG, TOOL, 160MM	1			

Articulo de servicio	THLL	No. de Ref.	No. de pieza	Descripción	Cant. Reqd. NXR150	No. de serie		Nota
		20	94201-30450	Pasador Aletas, 3.0X45	1			
		21	95701-06012-00	Perno Reborde, 6X12	2			
		22	99008-01600	Saco Herramientas, 160mm	1			

C-30

Etiqueta Precaução

Caution Label

Etiqueta Precaución

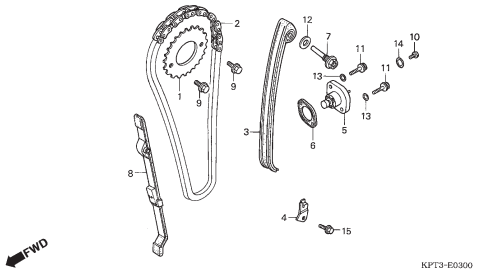

Item de serviço	T.M.O.	Ref. Nº	Nº da peça	Descrição	Qtd. NXR150	Nº de série		Nota
Sem Informação	–	1	87125-087-910	Etiqueta, Identificação	1			
		2	87505-KRE-900	Etiqueta, Precaução Pneu	1			
		*	87505-KRE-930	Etiqueta, Precaução Pneu	1			1LA,2LA
		3	87507-MZ8-M90	Etiqueta, Precaução Corrente Transmissão	1			
		*	87507-KPE-840	Etiqueta, Precaução Corrente Transmissão	1			1LA,2LA
		4	87560-KPF-900	Etiqueta, Precaução Abastecimento	1			
		*	87560-KW2-980	Etiqueta. Precaução Corrente Transmissão e Abastecimento	1			1LA,2LA
		5	87132-KRE-900	Etiqueta, Controle Emissão Poluentes	1			
		6	87512-KSM-900	Etiqueta, Filtro de Ar	1			BR
		*	87512-KSM-930	Etiqueta, Filtro de Ar	1			BR,1LA,2LA
		7	87565-KRE-950ZA	Etiqueta, Cor *R286* Vermelho Caucaia	1			1LA,2LA
		*	87565-KRE-950ZB	Etiqueta, Cor *PB362R* Azul Buriti	1			1LA,2LA
		*	87565-KRE-950ZC	Etiqueta, Cor *NH1* Preto	1			1LA,2LA

Service item	F.R.T.	Ref. Nº	Part. No.	Description	Reqd. Qty. NXR150	Serial No.		Note
NOT INFORMATION	–	1	87125-087-910	PLATE, NAME	1			
		2	87505-KRE-900	LABEL, TIRE	1			
		*	87505-KRE-930	LABEL, TIRE	1			1LA,2LA
		3	87507-MZ8-M90	LABEL, DRIVE CHAIN	1			
		*	87507-KPE-840	LABEL, DRIVE CHAIN	1			1LA,2LA
		4	87560-KPF-900	LABEL, DRIVE & REFUEL CAUTION	1			
		*	87560-KW2-980	LABEL, DRIVE & REFUEL CAUTION	1			1LA,2LA
		5	87132-KRE-900	LABEL, CAUTION EMISSION	1			
		6	87512-KSM-900	LABEL, CAUTION AIR CLEANER	1			BR
		*	87512-KSM-930	LABEL, CAUTION AIR CLEANER	1			BR,1LA,2LA
		7	87565-KRE-950ZA	LABEL, COLOR *R286* CAUCAIA RED	1			1LA,2LA
		*	87565-KRE-950ZB	LABEL, COLOR *PB362R* BURITI BLUE	1			1LA,2LA
		*	87565-KRE-950ZC	LABEL, COLOR *NH1* BLACK	1			1LA,2LA

Articulo de servicio	THLL	No. de Ref.	No. de pieza	Descripción	Cant. Reqd. NXR150	No. de serie		Nota
Sin Información	–	1	87125-087-910	Etiqueta Identificación	1			
		2	87505-KRE-900	Etiqueta, Neumático	1			
		*	87505-KRE-930	Etiqueta, Neumático	1			1LA,2LA
		3	87507-MZ8-M90	Etiqueta Cadena Levas	1			
		*	87507-KPE-840	Etiqueta Cadena Levas	1			1LA,2LA
		4	87560-KPF-900	Etiqueta Precaución Abastecimento	1			
		*	87560-KW2-980	Etiqueta Precaución Abastecimento	1			1LA,2LA
		5	87132-KRE-900	Etiqueta, Precaución Emisión	1			
		6	87512-KSM-900	Etiqueta, Precaución Filtro de Aire	1			BR
		*	87512-KSM-930	Etiqueta, Precaución Filtro de Aire	1			BR,1LA,2LA
		7	87565-KRE-950ZA	Etiqueta, Color *R286* Vermelho Caucaia	1			1LA,2LA
		*	87565-KRE-950ZB	Etiqueta, Color *PB362R* Azul Buriti	1			1LA,2LA
		*	87565-KRE-950ZC	Etiqueta, Color *NH1* Negro	1			1LA,2LA

C-31 (3R000001~)

Emblemas

Mark

Franjas

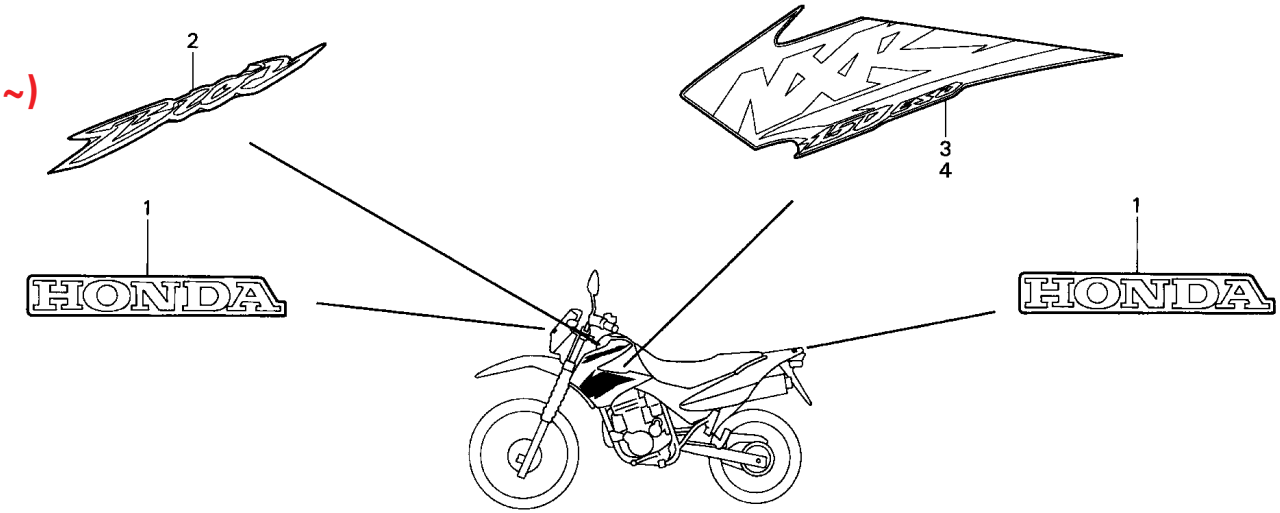

KREB-F3100

Item de serviço	T.M.O.	Ref. Nº	Nº da peça	Descrição	Qtd. NXR150	Nº de série		Nota
Sem Informação	–	1	61310-KPE-900ZA	Emblema, HONDA *Branco Ross* / *Vermelho Caucaia*	2			
			61310-KPE-950ZA	Emblema, HONDA *Azul Penedo*	2			
		2	87126-KRE-900ZA	Emblema, Carenagem *NH-196* Branco Ross	2			
			87126-KRE-900ZB	Emblema, Carenagem *R-286R* Vermelho Caucaia	2			
			87126-KRE-900ZC	Emblema, Carenagem *PB-337R *Azul Penedo	2			
		3	87127-KRE-900ZA	Faixa, Direita Tanque Combustível *NH-196* Branco Ross	1			
			87127-KRE-900ZB	Faixa, Direita Tanque Combustível *R-286R* Vermelho Caucaia	1			
			87127-KRE-900ZC	Faixa, Direita Tanque Combustível *PB-337R *Azul Penedo	1			
		4	87128-KRE-900ZA	Faixa, Esquerda Tanque Combustível *NH-196* Branco Ross	1			
			87128-KRE-900ZB	Faixa, Esquerda Tanque Combustível *R-286R* Vermelho Caucaia	1			
			87128-KRE-900ZC	Faixa, Esquerda Tanque Combustível *PB-337R *Azul Penedo	1			

Service item	F.R.T.	Ref. Nº	Part. No.	Description	Reqd. Qty. NXR150	Serial No.		Note
NOT INFORMATION	–	1	61310-KPE-900ZA	MARK, HONDA *ROSS WHITE* / *CAUCAIA RED*	2			
			61310-KPE-950ZA	MARK, HONDA *PENEDO BLUE*	2			
		2	87126-KRE-900ZA	MARK, SHROUD *NH-196* ROSS WHITE	2			
			87126-KRE-900ZB	MARK, SHROUD *R-286R* CAUCAIA RED	2			
			87126-KRE-900ZC	MARK, SHROUD *PB-337R* PENEDO BLUE	2			
		3	87127-KRE-900ZA	STRIPE, R. TANK SHROUD *NH-196* ROSS WHITE	1			
			87127-KRE-900ZB	STRIPE, R. TANK SHROUD *R-286R* CAUCAIA RED	1			
			87127-KRE-900ZC	STRIPE, R. TANK SHROUD *PB-337R* PENEDO BLUE	1			
		4	87128-KRE-900ZA	STRIPE, L. TANK SHROUD *NH-196* ROSS WHITE	1			
			87128-KRE-900ZB	STRIPE, L. TANK SHROUD *R-286R* CAUCAIA RED	1			
			87128-KRE-900ZC	STRIPE, L. TANK SHROUD *PB-337R* PENEDO BLUE	1			

Articulo de servicio	THLL	No. de Ref.	No. de pieza	Descripción	Cant. Reqd. NXR150	No. de serie		Nota
Sin Información	–	1	61310-KPE-900ZA	Franja, HONDA *Blanco Ross* / *Rojo Caucaia*	2			
			61310-KPE-950ZA	Franja, HONDA *Azul Penedo*	2			
		2	87126-KRE-900ZA	Franja Cubretablero *NH-196* Blanco Ross	2			
			87126-KRE-900ZB	Franja Cubretablero *R-286R* Rojo Caucaia	2			
			87126-KRE-900ZC	Franja Cubretablero *PB-337R* Azul Penedo	2			
		3	87127-KRE-900ZA	Franja Cubretablero Derecho Tanque Combustible *NH-196* Blanco Ross	1			
			87127-KRE-900ZB	Franja Cubretablero Derecho Tanque Combustible *R-286R* Rojo Caucaia	1			
			87127-KRE-900ZC	Franja Cubretablero Derecho Tanque Combustible *PB-337R* Azul Penedo	1			
		4	87128-KRE-900ZA	Franja Cubretablero Derecho Tanque Combustible *NH-196* Blanco Ross	1			
			87128-KRE-900ZB	Franja Cubretablero Derecho Tanque Combustible *R-286R* Rojo Caucaia	1			
			87128-KRE-900ZC	Franja Cubretablero Derecho Tanque Combustible *PB-337R *Azul Penedo	1			

C-31.1 (4R000001~)

Emblemas

Mark

Franjas

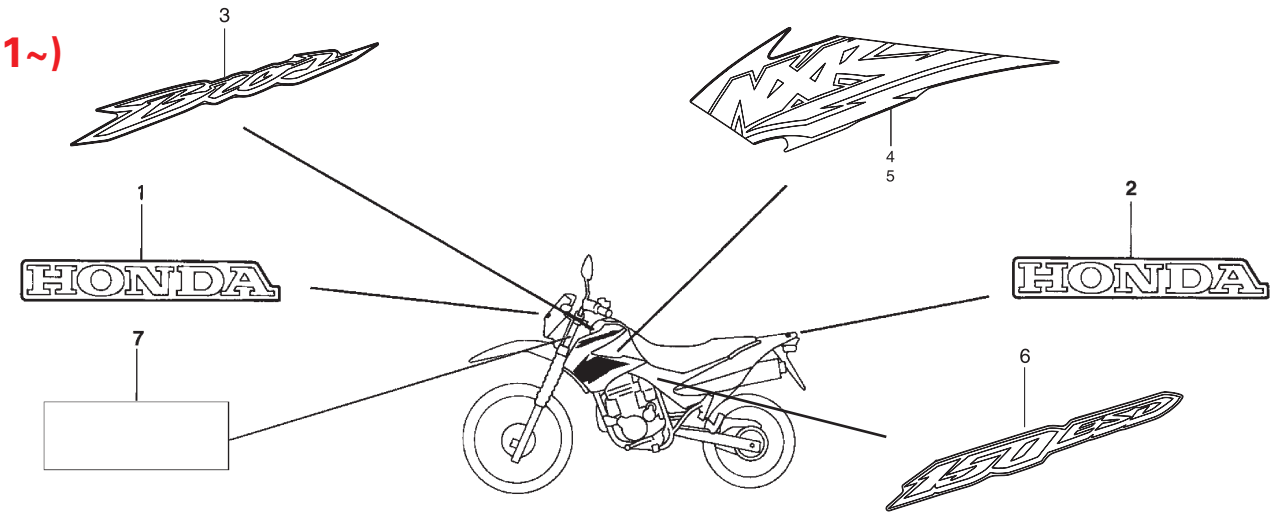

Item de serviço	T.M.O.	Ref. Nº	Nº da peça	Descrição	Qtd. NXR150	Nº de série		Nota
Sem Informação	–	1	61302-KRE-880ZA	Emblema, Visor Dianteiro *Tipo 1*	2			
			61302-KRE-880ZB	Emblema, Visor Dianteiro *Tipo 2*	2			
			61302-KRE-880ZC	Emblema, Visor Dianteiro *Tipo 3*	2			
		2	61310-KPE-900ZA	Emblema, HONDA *Branco Ross* / *Vermelho Caucaia*	2			
			61310-KPE-950ZA	Emblema, HONDA *Preto*	2			
		3	87126-KRE-900ZA	Emblema, Carenagem *NH-196* Branco Ross	2			
			87126-KRE-900ZB	Emblema, Carenagem *R-286R* Vermelho Caucaia	2			
			87126-KRE-880ZA	Emblema, Carenagem *NH-1* Preto	2			
		4	87127-KRE-880ZA	Faixa, Direita Tanque Combustível *NH-196* Branco Ross	1			
			87127-KRE-880ZB	Faixa, Direita Tanque Combustível *R-286R* Vermelho Caucaia	1			
			87127-KRE-880ZC	Faixa, Direita Tanque Combustível *NH-1* Preto	1			
		5	87128-KRE-880ZA	Faixa, Esquerda Tanque Combustível *NH-196* Branco Ross	1			
			87128-KRE-880ZB	Faixa, Esquerda Tanque Combustível *R-286R* Vermelho Caucaia	1			
			87128-KRE-880ZC	Faixa, Esquerda Tanque Combustível *NH-1* Preto	1			
		6	83502-KRE-880	Emblema, Tampa Lateral	2			
		7	87565-KRE-860	Etiqueta, Cor *Tipo 1*	1			3LA,CO
			87565-KRE-860	Etiqueta, Cor *Tipo 2*	1			3LA,CO
			87565-KRE-860	Etiqueta, Cor *Tipo 3*	1			3LA,CO
		8	87565-KRE-860ZA	Emblema, Tampa Lateral *NH-196* Branco Ross	1			
			87565-KRE-860ZB	Emblema, Tampa Lateral *R-286R* Vermelho Caucaia	1			
			87565-KRE-860ZC	Emblema, Tampa Lateral *NH-1* Preto	1			

Service item	F.R.T.	Ref. Nº	Part. No.	Description	Reqd. Qty. NXR150	Serial No.		Note
NOT INFORMATION	–	1	61302-KRE-880ZA	MARK, VISOR SET FR	2			
			61302-KRE-880ZB	MARK, VISOR SET FR	2			
			61302-KRE-880ZC	MARK, VISOR SET FR	2			
		2	61310-KPE-900ZA	MARK, HONDA *ROSS WHITE* / *CAUCAIA RED*	2			
			61310-KPE-950ZA	MARK, HONDA *BLACK*	2			
		3	87126-KRE-900ZA	MARK, SHROUD *NH-196* ROSS WHITE	2			
			87126-KRE-880ZA	MARK, SHROUD *NH-1* BLACK	2			
			87126-KRE-880ZC	MARK, SHROUD *PB-337R* PENEDO BLUE	2			
		4	87127-KRE-880ZA	STRIPE, R. TANK SHROUD *NH-196* ROSS WHITE	1			
			87127-KRE-880ZB	STRIPE, R. TANK SHROUD *R-286R* CAUCAIA RED	1			
			87127-KRE-880ZC	STRIPE, R. TANK SHROUD *NH-1* BLACK	1			
		5	87128-KRE-880ZA	STRIPE, L. TANK SHROUD *NH-196* ROSS WHITE	1			
			87128-KRE-880ZB	STRIPE, L. TANK SHROUD *R-286R* CAUCAIA RED	1			
			87128-KRE-880ZC	STRIPE, L. TANK SHROUD *NH-1* BLACK	1			
		6	87502-KRE-880	LABEL	2			
		7	87565-KRE-860	LABEL, COLOR *TYPE 1*	1			3LA,CO
			87565-KRE-860	LABEL, COLOR *TYPE 2*	1			3LA,CO
			87565-KRE-860	LABEL, COLOR *TYPE 3*	1			3LA,CO
		8	87565-KRE-860ZA	LABEL *NH-196* ROSS WHITE	1			
			87565-KRE-860ZB	LABEL *R-286R* CAUCAIA RED	1			
			87565-KRE-860ZC	LABEL *NH-1* BLACK	1			

Articulo de servicio	THLL	No. de Ref.	No. de pieza	Descripción	Cant. Reqd. NXR150	No. de serie		Nota
Sin Información	–	1	61302-KRE-880ZA	Franja, Visor Delantero	2			
			61302-KRE-880ZB	Franja, Visor Delantero	2			
			61302-KRE-880ZC	Franja, Visor Delantero	2			
		2	61310-KPE-900ZA	Franja, HONDA *Blanco Ross* / *Rojo Caucaia*	2			
			61310-KPE-950ZA	Franja, HONDA *Negro*	2			
		3	87126-KRE-900ZA	Franja Cubretablero *NH-196* Blanco Ross	2			
			87126-KRE-900ZB	Franja Cubretablero *R-286R* Rojo Caucaia	2			
			87126-KRE-880ZA	Franja Cubretablero *NH-1* Negro	2			
		4	87127-KRE-880ZA	Franja Cubretablero Derecho Tanque Combustible *NH-196* Blanco Ross	1			
			87127-KRE-880ZB	Franja Cubretablero Derecho Tanque Combustible *R-286R* Rojo Caucaia	1			
			87127-KRE-880ZC	Franja Cubretablero Derecho Tanque Combustible *NH-1* Negro	1			
		5	87128-KRE-880ZA	Franja Cubretablero Derecho Tanque Combustible *NH-196* Blanco Ross	1			
			87128-KRE-880ZB	Franja Cubretablero Derecho Tanque Combustible *R-286R* Rojo Caucaia	1			
			87128-KRE-880ZC	Franja Cubretablero Derecho Tanque Combustible *NH-1* Negro	1			
		6	87502-KRE-880	Etiqueta, Cubierta Lateral	2			
		7	87565-KRE-860	Etiqueta, Color *Tipo 1*	1			3LA,CO
			87565-KRE-860	Etiqueta, Color *Tipo 2*	1			3LA,CO
			87565-KRE-860	Etiqueta, Color *Tipo 3*	1			3LA,CO
		8	87565-KRE-860ZA	Etiqueta, Cubierta Lateral *NH-196* Blanco Ross	1			
			87565-KRE-860ZB	Etiqueta, Cubierta Lateral *R-286R* Rojo Caucaia	1			
			87565-KRE-860ZC	Etiqueta, Cubierta Lateral *NH-1* Negro	1			

C-31.2 (5R000001~)

Emblemas

Mark

Franjas

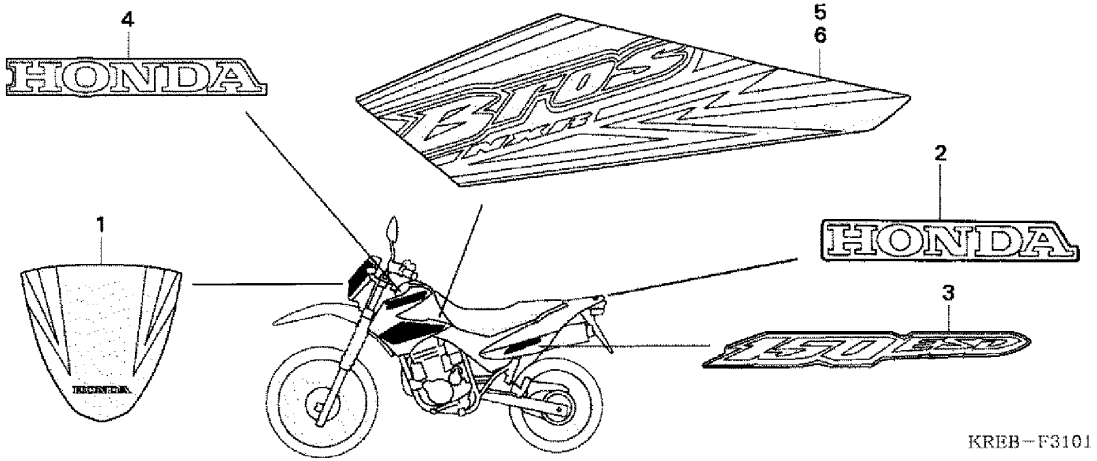

Item de serviço	T.M.O.	Ref. Nº	Nº da peça	Descrição	Qtd. NXR150	Nº de série	Nota
Sem Informação	–	1	61302-KRE-970ZA	Emblema Visor Dianteiro *Tipo 1*	1		
			61302-KRE-970ZB	Emblema Visor Dianteiro *Tipo 2*	1		
			61302-KRE-970ZC	Emblema Visor Dianteiro *Tipo 3*	1		
		2	80206-KRE-880ZA	Emblema Honda *Tipo 4*	1		
			80206-KRE-970ZA	Emblema Honda *Tipo 1*	1		
			80206-KRE-970ZB	Emblema Honda *Tipo 2*	1		
		3	83502-KRE-970ZA	Emblema Tampa Lateral *Tipo 1*	2		
			83502-KRE-970ZB	Emblema Tampa Lateral *Tipo 2*	2		
			83502-KRE-970ZC	Emblema Tampa Lateral *Tipo 3*	2		
		4	87126-KSM-770ZB	Emblema Carenagem *Tipo 2*	2		
			87126-KSM-770ZC	Emblema Carenagem *Tipo 3*	2		
			87126-KSM-770ZD	Emblema Carenagem *Tipo 4*	2		
		5	87127-KRE-970ZA	Faixa Direita Tanque Combustível *Tipo 1*	1		
			87127-KRE-970ZB	Faixa Direita Tanque Combustível *Tipo 2*	1		
			87127-KRE-970ZC	Faixa Direita Tanque Combustível *Tipo 3*	1		
		6	87128-KRE-970ZA	Faixa Esquerda Tanque Combustível *Tipo 1*	1		
			87128-KRE-970ZB	Faixa Esquerda Tanque Combustível *Tipo 2*	1		
			87128-KRE-970ZC	Faixa Esquerda Tanque Combustível *Tipo 3*	1		

		CÓDIGO - PEÇA				
	Cor da Motocicleta	80206-	87126-	87127- 87128-	61302-	83502-
NXR 150	Vermelho Caucaia R-286	Tipo 1	Tipo 2	Tipo 1	Tipo 1	Tipo 1
	Azul Buriti PB-362R	Tipo 2	Tipo 3	Tipo 2	Tipo 2	Tipo 2
	Preto NH-1	Tipo 4	Tipo 4	Tipo 3	Tipo 3	Tipo 3

Service item	F.R.T.	Ref. Nº	Part. No.	Description	Reqd. Qty. NXR150	Serial No.	Note
INFORMATION NOT AVALIABLE	–	1	61302-KRE-970ZA	STRIPE, FR. VISOR *TYPE 1*	1		
			61302-KRE-970ZB	STRIPE, FR. VISOR *TYPE 2*	1		
			61302-KRE-970ZC	STRIPE, FR. VISOR *TYPE 3*	1		
		2	80206-KRE-880ZA	MARK, HONDA *TYPE 4*	1		
			80206-KRE-970ZA	MARK, HONDA *TYPE 1*	1		
			80206-KRE-970ZB	MARK, HONDA *TYPE 2*	1		
		3	83502-KRE-970ZA	MARK, SIDE COVER *TYPE 1*	2		
			83502-KRE-970ZB	MARK, SIDE COVER *TYPE 2*	2		
			83502-KRE-970ZC	MARK, SIDE COVER *TYPE 3*	2		
		4	87126-KSM-770ZB	MARK, SHROUD *TYPE 2*	2		
			87126-KSM-770ZC	MARK, SHROUD *TYPE 3*	2		
			87126-KSM-770ZD	MARK, SHROUD *TYPE 4*	2		
		5	87127-KRE-970ZA	STRIPE, R. TANK SHOUD *TYPE 1*	1		
			87127-KRE-970ZB	STRIPE, R. TANK SHOUD *TYPE 2*	1		
			87127-KRE-970ZC	STRIPE, R. TANK SHOUD *TYPE 3*	1		
		6	87128-KRE-970ZA	STRIPE, L. TANK SHOUD *TYPE 1*	1		
			87128-KRE-970ZB	STRIPE, L. TANK SHOUD *TYPE 2*	1		
			87128-KRE-970ZC	STRIPE, L. TANK SHOUD *TYPE 3*	1		

		PART - CODE				
	Motorcycle Color	80206-	87126-	87127-87128-	61302-	83502-
NXR 150	CAUCAIA RED R-286	Type 1	Type 2	Type 1	Type 1	Type 1
	BURITI BLUE PB-362R	Type 2	Type 3	Type 2	Type 2	Type 2
	BLACK NH-1	Type 4	Type 4	Type 3	Type 3	Type 3

Articulo de servicio	THLL	No. de Ref.	No. de pieza	Descripción	Cant. Reqd. NXR150	No. de serie	Nota
Sin Información	–	1	61302-KRE-970ZA	Franja, Visor Delantero *Tipo 1*	1		
			61302-KRE-970ZB	Franja, Visor Delantero *Tipo 2*	1		
			61302-KRE-970ZC	Franja, Visor Delantero *Tipo 3*	1		
		2	80206-KRE-880ZA	Franja, Honda *Tipo 4*	1		
			80206-KRE-970ZA	Franja, Honda *Tipo 1*	1		
			80206-KRE-970ZB	Franja, Honda *Tipo 2*	1		
		3	83502-KRE-970ZA	Franja, Cubretablero Lateral *Tipo 1*	2		
			83502-KRE-970ZB	Franja, Cubretablero Lateral *Tipo 2*	2		
			83502-KRE-970ZC	Franja, Cubretablero Lateral *Tipo 3*	2		
		4	87126-KSM-770ZB	Franja, Cubretablero *Tipo 2*	2		
			87126-KSM-770ZC	Franja, Cubretablero *Tipo 3*	2		
			87126-KSM-770ZD	Franja, Cubretablero *Tipo 4*	2		
		5	87127-KRE-970ZA	Franja, Cubretablero Derecho Tanque Combustible *Tipo 1*	1		
			87127-KRE-970ZB	Franja, Cubretablero Derecho Tanque Combustible *Tipo 2*	1		
			87127-KRE-970ZC	Franja, Cubretablero Derecho Tanque Combustible *Tipo 3*	1		
		6	87128-KRE-970ZA	Franja, Cubretablero Izquierdo Tanque Combustible *Tipo 1*	1		
			87128-KRE-970ZB	Franja, Cubretablero Izquierdo Tanque Combustible *Tipo 2*	1		
			87128-KRE-970ZC	Franja, Cubretablero Izquierdo Tanque Combustible *Tipo 3*	1		

		Nº de Pieza				
	Color Motocicleta	80206-	87126-	87127-87128-	61302-	83502-
NXR 150	Rojo Caucaia R-286	Tipo 1	Tipo 2	Tipo 1	Tipo 1	Tipo 1
	Azul Buriti PB-362R	Tipo 2	Tipo 3	Tipo 2	Tipo 2	Tipo 2
	Negro NH-1	Tipo 4	Tipo 4	Tipo 3	Tipo 3	Tipo 3

ÍNDICE DE NÚMERO DE PEÇAS / PART NUMBER INDEX / INDICE DEL NUMERO DE LA PIEZA

Nº da Peça Part nº Nº de la Pieza	Nº do bloco Block nº Nº del Bloque
06000	
06381-KPT-900	M-12
06430-GCE-900	C-11
06431-MA3-405	C-9
06455-KHA-941	C-9
10000	
10651-KV6-003	C-28
11000	
11100-KPS-900	M-11
11108-KHA-940	M-13
11191-KHA-940	M-11
11200-KPS-900	M-11
11200-KPT-900	M-11
11330-KPS-900	M-5
11341-KPS-900	M-8
11355-KPS-900	M-8
11360-KPT-900	M-8
11393-KGA-900	M-5
11395-KCN-000	M-8
12000	
12000-KPT-900	M-1
12100-KPT-900	M-4
12191-KCN-000	M-4
12204-KW1-305	M-1
12206-KW1-315	M-1
12208-413-003	M-2
12251-KBB-901	M-1
12271-383-000	M-1
12331-KPS-900	M-1
12339-KT0-710	M-1
12361-KPS-900	M-1
12361-KPS-900	M-11
13000	
13000-KPT-900	M-12
13011-KBB-305	M-12
13021-KBB-305	M-12
13031-KBB-305	M-12
13101-KEH-900	M-12
13102-KEH-305	M-12
13103-KEH-305	M-12
13111-440-000	M-12
13112-KPS-900	M-12
13201-KY0-890	M-12
13311-KPT-900	M-12
13321-KPT-900	M-12
13380-KCN-300	M-12
14000	
14100-KRE-900	M-2
14311-KN6-931	M-12
14321-KEH-900	M-3
14401-KEH-901	M-3
14431-KPS-900	M-2
14451-KPS-900	M-2
14456-KPS-900	M-2
14500-KW1-900	M-3
14513-KPS-900	M-3
14520-KCT-691	M-3
14523-KBB-901	M-3
14535-KPS-900	M-3
14550-KCT-690	M-3
14711-KBB-900	M-2
14721-KBB-900	M-2
14751-383-005	M-2
14761-383-005	M-2
14771-107-020	M-2
14775-KPS-900	M-2
14776-KPS-900	M-2
14781-HA0-770	M-2
15000	
15100-KPT-900	M-7
15131-KPT-900	M-7
15331-KPS-900	M-7
15332-KPS-900	M-7
15421-KPS-900	M-11
15426-KPS-900	M-11
15430-KPS-900	M-7
15436-KPS-900	M-7
15441-KPS-900	M-7
15446-KPS-900	M-7
15459-KT0-710	M-7
15650-KPS-900	M-5
16000	
16010-KRE-901	M-15
16012-KRE-901	M-15
16012-KRE-931	M-15
16012-KRE-941	M-15
16013-KEH-900	M-15
16014-KRE-901	M-15
16015-KRE-901	M-15
16016-KRE-901	M-15
16019-KRC-921	M-15
16022-KRE-901	M-15
16027-KRE-901	M-15
16027-KRE-931	M-15
16027-KRE-941	M-15
16028-KEB-G01	M-15
16075-GHB-640	M-15
16076-KRE-901	M-15
16100-KRE-901	M-15
16100-KRE-931	M-15
16100-KRE-941	M-15
16119-440-004	M-15
16148-KB1-921	M-15
16155-397-971	M-15
16163-KCS-920	M-15
16165-KRE-901	M-15
16165-KRE-931	M-15
16168-382-014	M-15
16173-001-004	C-13
16173-001-004	C-13.1
16173-001-004	C-13.2
16198-KRE-901	M-15
16198-KSM-901	M-15
16199-KRE-901	M-15
16199-KSM-901	M-15
16210-KRE-900	M-1
16950-KRE-900	C-13
16950-KRE-900	C-13.1
16950-KRE-900	C-13.2
16952-KRE-900	C-13
16952-KRE-900	C-13.1
16952-KRE-900	C-13.2
16953-KRE-900	C-13
16953-KRE-900	C-13.1
16953-KRE-900	C-13.2
16958-MA1-731	C-13
16958-MA1-731	C-13.1
16958-MA1-731	C-13.2
17000	
17211-KRE-900	C-16
17212-MCG-000	C-16
17215-KRE-900	C-16
17217-KRE-900	C-16
17218-KRE-900	C-16
17219-KRE-900	C-16
17222-KRE-900	C-16
17225-KRE-900	C-16
17229-KRE-900	C-16
17235-KRE-900	C-16
17240-KRE-900	C-16
17255-MCG-000	C-16
17316-611-000	C-16
17363-KCZ-950	C-16
17370-419-700	C-16
17373-KRE-900	C-16
17410-KRE-900	C-16
17510-KRE-900ZB	C-13
17510-KRE-900ZB	C-13.1
17510-KRE-900ZB	C-13.2
17517-KPF-900	C-13
17517-KPF-900	C-13.1
17517-KPF-900	C-13.2
17518-KRE-900	C-13
17518-KRE-900	C-13.1
17518-KRE-900	C-13.2
17526-MK5-000	C-13
17526-MK5-000	C-13.1
17526-MK5-000	C-13.2
17611-KE5-000	C-13
17611-KE5-000	C-13.1
17611-KE5-000	C-13.2
17613-KFB-000	C-13
17613-KFB-000	C-13.1
17613-KFB-000	C-13.2
17620-460-067	C-13
17620-460-067	C-13.1
17620-460-067	C-13.2
17681-KFC-900	C-13
17681-KFC-900	C-13.1
17681-KFC-900	C-13.2
17910-KRE-900	C-3
18000	
18291-MN5-650	C-17
18292-KBR-000	C-17
18292-KPE-900	C-17
18293-MN0-000	C-17
18305-KRE-900	C-17
18320-KPT-900	C-17
18327-KAE-000	C-17
18328-KAE-000	C-17
18345-KPS-901ZB	C-17
18350-KPE-901	C-17
18355-KRE-900	C-17
18357-MCG-000	C-17
18373-KRH-D20	C-17
18391-MB0-891	C-17
18421-KFB-000	C-17
18422-KFB-000	C-17
19000	
19040-KRE-900	C-13
19040-KRE-900	C-13.1
19040-KRE-900	C-13.2
19100-KRE-880ZA	C-13.1
19100-KRE-880ZB	C-13.1
19100-KRE-880ZC	C-13.1
19100-KRE-900ZA	C-13
19100-KRE-900ZB	C-13
19100-KRE-900ZC	C-13
19100-KRE-970ZA	C-13.2
19100-KRE-970ZB	C-13.2
19100-KRE-970ZC	C-13.2

ÍNDICE DE NÚMERO DE PEÇAS / PART NUMBER INDEX / INDICE DEL NUMERO DE LA PIEZA

Nº da Peça Part nº Nº de la Pieza	Nº do bloco Block nº Nº del Bloque
19110-KRE-900	C-13
19110-KRE-900	C-13.1
19110-KRE-900	C-13.2
19113-MB1-870	C-1
19113-MB1-870	C-1.1
19113-MB1-870	C-1.2
19200-KRE-880ZA	C-13.1
19200-KRE-880ZB	C-13.1
19200-KRE-880ZC	C-13.1
19200-KRE-900ZA	C-13
19200-KRE-900ZB	C-13
19200-KRE-900ZC	C-13
19200-KRE-970ZA	C-13.2
19200-KRE-970ZB	C-13.2
19200-KRE-970ZC	C-13.2
19000	
22100-KRE-900	M-6
22121-KBW-900	M-6
22125-KW7-900	M-6
22201-KBW-900	M-6
22201-KPM-850	M-6
22201-KY1-000	M-6
22311-KN4-680	M-6
22350-107-010	M-6
22361-KPS-900	M-6
22366-KHA-940	M-6
22401-HB5-000	M-6
22402-KPM-850	M-6
22810-KPS-900	M-5
22815-KPS-900	M-5
22838-KRG-000	M-5
22870-KRE-900	C-3

Nº da Peça Part nº Nº de la Pieza	Nº do bloco Block nº Nº del Bloque
23000	
23121-KPT-900	M-7
23211-KPT-900	M-13
23221-KPT-900	M-13
23426-KPT-900	M-13
23427-KPS-900	M-13
23431-KPT-900	M-13
23441-KPT-900	M-13
23451-KPT-900	M-13
23452-KW1-900	M-13
23461-KPT-900	M-13
23471-KPT-900	M-13
23481-KPT-900	M-13
23491-KPT-900	M-13
23501-KPT-900	M-13
23511-KPT-900	M-13
23520-KPT-900	M-13
23531-KPT-900	M-13
23801-KCM-000	M-13
23811-KPS-900	M-13
24000	
24211-KPT-900	M-14
24221-KPS-900	M-14
24231-KPT-900	M-14
24241-KPS-900	M-14
24301-KPT-900	M-14
24411-KCN-000	M-14
24430-KW1-900	M-14
24435-KEH-930	M-14
24610-KCN-000	M-14
24621-107-760	M-14
24631-KPS-900	M-14
24651-107-000	M-14
24710-KRE-900	C-18

Nº da Peça Part nº Nº de la Pieza	Nº do bloco Block nº Nº del Bloque
24781-KR3-770	C-18
28000	
28110-KBB-900	M-10
28114-KN6-930	M-10
28125-KFC-791	M-9
28130-KFB-000	M-10
28132-KPS-900	M-10
28140-KPS-900	M-10
28142-KW1-900	M-10
30000	
30401-KGA-B01	C-27
30410-KRE-901	C-27
30500-KRE-900	C-27
30700-KRE-900	C-27
31000	
31110-KRE-901	M-9
31120-KRE-901	M-9
31200-KBB-901	M-10
31201-KS5-901	M-10
31204-KS5-901	M-10
31205-MN4-008	M-10
31206-KW1-901	M-10
31207-KS5-901	M-10
31500-KGA-941	C-26
31500-KGA-971	C-26
31510-KRE-900	C-26
31600-GBL-872	C-27
31700-124-008	C-27

Nº da Peça Part nº Nº de la Pieza	Nº do bloco Block nº Nº del Bloque
32000	
32100-KRE-920	C-27
32401-KRE-900	C-26
32410-KRE-900	C-26
32411-253-000	C-26
32414-KGA-940	C-26
32416-KRE-900	C-26
32601-KRE-900	C-26
32921-KCH-900	M-1
32925-958-000	C-25
32976-KN6-910	M-9
32976-KW1-900	M-8
33000	
33100-KBB-901	C-1
33100-KBB-901	C-1.1
33100-KBB-901	C-1.2
33102-KPE-900	C-1
33102-KPE-900	C-1.1
33102-KPE-900	C-1.2
33103-KPE-900	C-1
33103-KPE-900	C-1.1
33103-KPE-900	C-1.2
33107-KPE-900	C-1
33107-KPE-900	C-1.1
33107-KPE-900	C-1.2
33112-KBB-901	C-1
33112-KBB-901	C-1.1
33112-KBB-901	C-1.2
33120-KBB-901	C-1
33120-KBB-901	C-1.1
33120-KBB-901	C-1.2
33400-KBB-900	C-24
33400-KRE-900	C-24
33402-KBB-900	C-24

Nº da Peça Part nº Nº de la Pieza	Nº do bloco Block nº Nº del Bloque
33403-KBB-900	C-24
33410-KBB-900	C-24
33410-KRE-900	C-24
33430-KBB-900	C-24
33430-KRE-900	C-24
33450-KBB-900	C-24
33460-KBB-900	C-24
33480-KBB-900	C-24
33609-GK4-620	C-16
33609-GK4-620	C-25
33611-KBB-900	C-24
33650-KFC-900	C-24
33660-KFC-900	C-24
33680-KBB-900	C-24
33706-KAN-960	C-14
33708-KPE-901	C-25
33711-KPE-901	C-25
33712-KPE-901	C-25
33741-MCG-003	C-23
33741-MCG-003	C-23.1
33741-MCG-003	C-23.2
34000	
34901-KW8-900	C-1
34901-KW8-900	C-1.1
34901-KW8-900	C-1.2
34905-271-000	C-24
34906-447-711	C-25
34908-GA7-701	C-2
34908-MB9-871	C-2
35000	
35010-KRE-900	C-5
35100-KPF-900	C-5
35101-KPF-900	C-5

Nº da Peça Part nº Nº de la Pieza	Nº do bloco Block nº Nº del Bloque
35105-MG9-681	C-5
35121-MR1-770	C-5
35122-MR1-770	C-5
35130-KPE-900	C-3
35130-KRE-920	C-3
35200-KRE-900	C-3
35330-MK5-003	C-3
35340-MA5-671	C-4
35350-KRE-900	C-18
35357-KRE-900	C-18
35750-GS3-003	M-9
35752-028-300	M-9
35753-KG2-951	M-14
35851-MF5-751	C-26
35855-MG7-751	C-26
35856-MR4-900	C-26
37000	
37101-GT5-000	C-13
37101-GT5-000	C-13.1
37101-GT5-000	C-13.2
37101-GT5-000	C-23
37101-GT5-000	C-23.1
37101-GT5-000	C-23.2
37200-KRE-901	C-2
37210-KRE-901	C-2
37215-KAF-008	C-2
37220-KR3-671	C-2
37220-KRE-901	C-2
37223-KRE-901	C-2
37230-KRE-901	C-2
37243-MG2-000	C-2
38000	
38110-MBV-712	C-27

ÍNDICE DE NÚMERO DE PEÇAS / PART NUMBER INDEX / INDICE DEL NUMERO DE LA PIEZA

Nº da Peça Part nº Nº de la Pieza	Nº do bloco Block nº Nº del Bloque
38201-KRE-900	C-27
38301-KRE-900	C-27
38306-GE7-000	C-27
40000	
40510-MCG-000	C-21
40530-KRE-901	C-21
40531-KGA-901	C-21
40543-KBW-950	C-21
40546-KW8-900	C-21
41000	
41201-KRE-900	C-12
42000	
42301-KRE-900	C-12
42312-KPS-900	C-12
42601-KPS-900	C-12
42604-KRE-900	C-12
42605-KRE-900	C-12
42620-KPS-900	C-12
42701-KRE-900	C-12
42711-KFT-621	C-12
42712-MAN-622	C-12
42713-KB7-901	C-12
43000	
43100-KPS-900ZA	C-11
43107-MAJ-G41	C-9
43141-KFC-790	C-11
43142-KPS-900	C-11
43145-KB7-000	C-11
43151-110-000	C-11

Nº da Peça Part nº Nº de la Pieza	Nº do bloco Block nº Nº del Bloque
43352-568-003	C-9
43353-461-771	C-9
43410-KPS-900	C-11
43411-KHA-940	C-11
43451-KRE-900	C-18
43472-KPS-900	C-18
44000	
44301-KRE-900	C-10
44312-KRE-920	C-10
44601-KRE-920	C-10
44620-KRE-920	C-10
44680-410-000	C-10
44701-KRE-920	C-10
44711-KFT-623	C-10
44712-KFT-621	C-10
44713-KFT-621	C-10
44800-KRE-921	C-10
44806-KRE-921	C-10
44808-399-701	C-10
44830-KRE-900	C-2
44831-KRE-900	C-2
44832-KL4-950	C-8
44833-KRE-900	C-6
45000	
45108-KW8-901	C-9
45110-KCY-671	C-9
45112-KS6-701	C-9
45125-KRE-921	C-4
45131-166-016	C-9
45131-HA5-672	C-9
45132-166-016	C-9
45133-MA3-006	C-9
45134-KB7-005	C-11

Nº da Peça Part nº Nº de la Pieza	Nº do bloco Block nº Nº del Bloque
45150-KPE-901	C-9
45203-MG3-016	C-9
45215-ML7-922	C-9
45351-KRE-920	C-10
45460-KRE-900	C-6
45461-KPS-900	C-8
45461-MG3-650	C-8
45470-KRH-D00	C-5
45504-410-003	C-4
45510-KBB-305	C-4
45513-KV2-900	C-4
45513-KV2-901	C-4
45517-166-006	C-4
45518-MG3-016	C-4
45520-MG7-006	C-4
45521-HA2-006	C-4
45530-KJ1-702	C-4
46000	
46500-KRE-900	C-18
46513-KPS-900	C-18
46515-KY7-000	C-18
46525-KK0-003	C-18
50000	
50100-KRE-900ZA	C-28
50212-KPS-900	C-28
50310-KRE-900ZA	C-23
50310-KRE-900ZA	C-23.1
50310-KRE-900ZA	C-23.2
50531-KRE-900	C-28
50532-KRE-900	C-28
50533-KRE-900	C-28
50534-KRE-900	C-28
50535-429-000	C-20

Nº da Peça Part nº Nº de la Pieza	Nº do bloco Block nº Nº del Bloque
50535-KPT-900	C-28
50535-ML6-670	C-20
50540-KRE-900	C-20
50548-356-700	C-20
50549-356-700	C-20
50603-033-010	C-19
50603-KEJ-900	C-19
50612-KBB-900	C-19
50617-466-000	C-19
50642-KBB-900	C-19
50661-KAS-900	C-19
50662-KAS-900	C-19
50701-KRE-900	C-19
50706-KRE-900	C-19
50710-371-007	C-28
50710-KGA-940	C-19
50711-GN5-730	C-19
50711-KGA-940	C-19
50713-KRE-900	C-19
50714-KRE-900	C-19
51000	
51400-KRE-921	C-8
51401-KRE-901	C-8
51410-KRE-901	C-8
51412-KK4-003	C-8
51412-KRE-901	C-8
51420-KRE-921	C-8
51432-388-003	C-8
51437-KBG-003	C-8
51440-KRE-901	C-8
51490-GAA-305	C-8
51500-KRE-921	C-8
51520-KRE-921	C-8

Nº da Peça Part nº Nº de la Pieza	Nº do bloco Block nº Nº del Bloque
52000	
52101-KPS-900	C-21
52141-KPS-900	C-21
52144-356-003	C-21
52156-KAS-900	C-19
52156-KRE-900	C-21
52159-KB7-000	C-21
52170-KRE-900	C-21
52171-KR6-000	C-21
52175-KRE-900	C-21
52176-KRE-900	C-21
52200-KRE-900ZA	C-21
52400-KRE-901	C-22
52400-KRE-931	C-22
52463-MAL-G00	C-22
53000	
53100-KRE-900ZC	C-5
53140-KB9-752	C-3
53141-437-000	C-3
53165-MK5-010	C-3
53166-MK5-010	C-3
53167-KA2-000	C-3
53167-KY7-010	C-3
53168-KA2-010	C-3
53169-HB7-010	C-3
53172-KS5-700	C-3
53174-KE1-000	C-3
53175-KV2-900	C-4
53176-KJ1-701	C-4
53177-KS5-700	C-3
53178-MCG-000	C-3
53192-268-000	C-3
53208-KCH-900	C-5
53214-KA3-732	C-6

Nº da Peça Part nº Nº de la Pieza	Nº do bloco Block nº Nº del Bloque
53214-KA4-701	C-6
53219-KRE-900	C-6
53229-KPE-900	C-6
53300-KRE-900	C-5
61000	
61100-KPS-900ZB	C-7
61100-KPS-900ZB	C-7.1
61100-KPS-900ZE	C-7
61100-KPS-900ZF	C-7
61100-KPS-900ZF	C-7.1
61100-KPS-900ZF	C-7.2
61100-KPS-900ZG	C-7.1
61100-KPS-900ZG	C-7.2
61100-KPS-900ZH	C-7.2
61101-KAS-900	C-26
61104-KB7-900	C-7
61104-KB7-900	C-7.1
61104-KB7-900	C-7.2
61300-KRE-880ZA	C-1.1
61300-KRE-880ZB	C-1.1
61300-KRE-880ZC	C-1.1
61300-KRE-900ZA	C-1
61300-KRE-900ZB	C-1
61300-KRE-900ZC	C-1
61300-KRE-970ZA	C-1.2
61300-KRE-970ZB	C-1.2
61300-KRE-970ZC	C-1.2
61302-KRE-880ZA	C-31.1
61302-KRE-880ZB	C-31.1
61302-KRE-880ZC	C-31.1
61302-KRE-970ZA	C-31.2
61302-KRE-970ZB	C-31.2
61302-KRE-970ZC	C-31.2
61305-KRE-900	C-1
61305-KRE-900	C-1.1

ÍNDICE DE NÚMERO DE PEÇAS / PART NUMBER INDEX / INDICE DEL NUMERO DE LA PIEZA

Nº da Peça / Part nº / Nº de la Pieza	Nº do bloco / Block nº / Nº del Bloque
61305-KRE-900	C-1.2
61310-KPE-900ZA	C-31
61310-KPE-900ZA	C-31.1
61310-KPE-950ZA	C-31
61310-KPE-950ZA	C-31.1
61311-KRE-900	C-5
61312-KRE-900	C-5
61317-KRE-900	C-2
61318-KRE-900	C-2
77000	
77200-KRE-900ZA	C-14
77205-286-000	C-14
80000	
80100-KRE-880ZA	C-23.1
80100-KRE-880ZA	C-23.2
80100-KRE-900ZA	C-23
80100-KRE-900ZA	C-23.1
80100-KRE-900ZB	C-23
80100-KRE-900ZC	C-23
80100-KRE-900ZC	C-23.1
80100-KRE-970ZA	C-23.2
80100-KRE-970ZB	C-23.2
80112-MA6-000	C-14
80206-KRE-880ZA	C-31.2
80206-KRE-970ZA	C-31.2
80206-KRE-970ZB	C-31.2
83000	
83119-MG9-000	C-17
83500-KRE-900ZA	C-15
83500-KRE-900ZB	C-15
83500-KRE-900ZC	C-15
83501-KB7-000	C-29
83501-KRE-900ZA	C-15
83501-KRE-900ZA	C-15.1
83501-KRE-900ZA	C-15.2
83502-KRE-880	C-31.1
83502-KRE-970ZA	C-31.2
83502-KRE-970ZB	C-31.2
83502-KRE-970ZC	C-31.2
83504-KB7-000	C-29
83505-MN0-000	C-24
83507-422-000	C-29
83508-438-000	C-29
83508-MR4-900	C-29
83510-KRE-880ZA	C-15.1
83510-KRE-880ZB	C-15.1
83510-KRE-880ZC	C-15.1
83510-KRE-970ZA	C-15.2
83510-KRE-970ZB	C-15.2
83510-KRE-970ZC	C-15.2
83512-KA4-700	C-17
83551-376-000	C-15
83551-376-000	C-15.1
83551-376-000	C-15.2
83551-MA6-000	C-13
83551-MA6-000	C-13.1
83551-MA6-000	C-13.2
83600-KRE-900ZA	C-15
83600-KRE-900ZB	C-15
83600-KRE-900ZC	C-15
83601-KRE-900ZA	C-15
83601-KRE-900ZA	C-15.1
83601-KRE-900ZA	C-15.2
83610-KRE-880ZA	C-15.1
83610-KRE-880ZB	C-15.1
83610-KRE-880ZC	C-15.1
83610-KRE-970ZA	C-15.2
83610-KRE-970ZB	C-15.2
83610-KRE-970ZC	C-15.2
83642-GM2-000	C-29
83643-355-300	C-29
83644-355-300	C-29
84000	
84701-KPE-900	C-23
84701-KPE-900	C-23.1
84701-KPE-900	C-23.2
84710-KPE-900	C-24
84720-KPE-900	C-24
86000	
86150-KPG-900	C-5
87000	
87125-087-910	C-30
87126-KRE-880ZA	C-31.1
87126-KRE-900ZA	C-31
87126-KRE-900ZA	C-31.1
87126-KRE-900ZB	C-31
87126-KRE-900ZB	C-31.1
87126-KRE-900ZC	C-31
87126-KSM-770ZB	C-31.2
87126-KSM-770ZC	C-31.2
87126-KSM-770ZD	C-31.2
87127-KRE-880ZA	C-31.1
87127-KRE-880ZB	C-31.1
87127-KRE-880ZC	C-31.1
87127-KRE-900ZA	C-31
87127-KRE-900ZB	C-31
87127-KRE-900ZC	C-31
87127-KRE-970ZA	C-31.2
87127-KRE-970ZB	C-31.2
87127-KRE-970ZC	C-31.2
87128-KRE-880ZA	C-31.1
87128-KRE-880ZB	C-31.1
87128-KRE-880ZC	C-31.1
87128-KRE-900ZA	C-31
87128-KRE-900ZB	C-31
87128-KRE-900ZC	C-31
87128-KRE-970ZA	C-31.2
87128-KRE-970ZB	C-31.2
87128-KRE-970ZC	C-31.2
87132-KRE-900	C-30
87505-KRE-900	C-30
87505-KRE-930	C-30
87507-KPE-840	C-30
87507-MZ8-M90	C-30
87512-KSM-900	C-16
87512-KSM-900	C-30
87512-KSM-930	C-30
87516-KFC-900	C-22
87516-KFC-910	C-22
87516-KV6-610	C-22
87560-KPF-900	C-30
87560-KW2-980	C-30
87565-KRE-860	C-31.1
87565-KRE-860	C-31.1
87565-KRE-860	C-31.1
87565-KRE-860ZA	C-31.1
87565-KRE-860ZB	C-31.1
87565-KRE-860ZC	C-31.1
87565-KRE-950ZA	C-30
87565-KRE-950ZB	C-30
87565-KRE-950ZC	C-30
88000	
88210-KFC-900	C-3
89000	
89010-KFC-900	C-29
89217-KW8-910	C-29
89218-KB7-900	C-29
89222-443-900	C-29
89224-443-900	C-29
89225-KW8-900	C-29
89226-KW8-901	C-29
89228-443-900	C-29
90000	
90001-961-670	C-13
90001-961-670	C-13.1
90001-961-670	C-13.2
90002-KPS-900	M-3
90003-KPS-900	M-1
90004-GHB-700	M-1
90004-KPS-900	M-11
90005-KY7-000	M-3
90011-729-000	C-15
90011-729-000	C-15.1
90011-729-000	C-15.2
90012-KN6-930	M-2
90013-PL9-000	C-28
90023-KPS-900	M-14
90023-KPT-900	M-9
90024-MV9-670	C-28
90024-MV9-670	C-28
90031-107-010	M-11
90031-KFB-000	M-11
90033-KPT-900	M-1
90035-KG8-900	M-5
90041-KW1-900	M-1
90050-KPS-900	M-6
90071-MB0-000	M-10
90071-MG8-000	M-3
90084-KPS-900	M-8
90085-413-781	M-9
90087-KPS-900	M-8
90089-HB3-000	M-9
90101-GBL-000	C-6
90101-KPS-900	M-7
90104-KPS-900	M-1
90104-MJ1-000	C-5
90105-MG3-000	C-28
90107-KW8-900	C-28
90107-MBL-610	C-22
90108-KV6-000	C-20
90109-MZ5-008	C-2
90111-147-000	C-16
90111-162-000	C-1
90111-162-000	C-1.1
90111-162-000	C-1.2
90111-162-000	C-13
90111-162-000	C-13.1
90111-162-000	C-13.2
90111-162-000	C-23
90111-162-000	C-23.1
90111-162-000	C-23.2
90111-362-000	C-5
90112-GW3-000	C-19
90113-HA6-770	C-3
90114-166-006	C-4
90116-383-721	C-8
90117-KPS-900	C-11
90125-KA4-000	C-12
90131-MS6-900	C-9
90145-MS9-612	C-4
90154-KB7-700	C-28
90154-KPS-900	C-22
90154-MA0-000	C-28
90156-KK6-000	C-28

ÍNDICE DE NÚMERO DE PEÇAS / PART NUMBER INDEX / INDICE DEL NUMERO DE LA PIEZA

Nº da Peça Part nº Nº de la Pieza	Nº do bloco Block nº Nº del Bloque
90158-KM7-911	C-2
90205-GR1-000	C-1
90205-GR1-000	C-1.1
90205-GR1-000	C-1.2
90206-250-000	M-2
90212-KPS-900	M-2
90231-KB5-720	M-6
90231-KPS-900	M-7
90286-147-670	C-1
90286-147-670	C-1.1
90286-147-670	C-1.2
90301-473-003	C-10
90301-473-003	C-11
90304-425-000	C-5
90304-GE8-003	C-20
90304-GE8-003	C-22
90304-KBB-900	C-17
90305-GE8-003	C-21
90305-ME5-003	C-12
90306-KF0-003	C-10
90309-ML3-791	C-12
90311-KPE-900	C-16
90311-KPE-900	C-23
90311-KPE-900	C-23.1
90311-KPE-900	C-23.2
90314-329-000	C-3
90321-315-670	C-3
90380-MB1-000	C-13
90380-MB1-000	C-13.1
90380-MB1-000	C-13.2
90401-KW1-900	M-10
90402-KPT-900	M-1
90403-KPS-900	M-9
90408-KPS-900	M-14
90434-KPS-900	M-6
90434-KPS-900	M-7
90441-MT3-000	C-28

Nº da Peça Part nº Nº de la Pieza	Nº do bloco Block nº Nº del Bloque
90442-KPS-900	M-1
90443-KPS-900	M-1
90451-365-000	M-13
90451-KPS-900	M-13
90451-KPS-900	M-14
90451-KPT-900	M-13
90452-KPT-900	M-13
90453-KPT-900	M-13
90454-KPS-900	M-13
90455-KPS-900	M-13
90461-KPS-900	M-6
90465-MC4-000	C-12
90471-KGA-900	M-7
90475-703-000	M-3
90488-425-000	M-3
90501-KRE-900	C-18
90501-MF9-710	C-20
90502-KB7-940	C-23
90502-KB7-940	C-23.1
90502-KB7-940	C-23.2
90502-MF9-710	C-20
90503-425-000	C-5
90512-300-000	C-21
90512-300-000	C-29
90513-323-000	C-21
90513-323-000	C-29
90522-028-000	C-15
90522-028-000	C-15.1
90522-028-000	C-15.2
90522-028-000	C-16
90544-283-000	C-8
90545-292-000	C-7
90545-292-000	C-7.1
90545-292-000	C-7.2
90545-300-000	C-4
90559-KY7-000	C-12
90601-354-000	C-8

Nº da Peça Part nº Nº de la Pieza	Nº do bloco Block nº Nº del Bloque
90605-KPS-900	M-13
90650-KW3-000	C-3
90651-MA5-671	C-4
90652-KBB-910	C-16
90702-KPS-900	M-1
90702-KPS-900	M-5
90703-KPS-900	M-8
90703-KPS-900	M-11
90704-KPS-900	M-4
90741-KFB-000	M-12
90755-229-003	C-10
91000	
91001-KBW-941	M-12
91001-KCN-003	M-12
91005-965-681	M-13
91008-KCN-003	M-11
91008-KPS-900	M-6
91015-KK6-003	M-13
91015-KV6-003	C-6
91053-MAY-003	C-12
91059-MK4-601	C-5
91070-KPE-901	C-21
91072-KT7-003	C-22
91102-KC6-003	M-12
91103-KC6-003	M-12
91104-KC6-003	M-12
91105-KW3-003	M-12
91201-148-003	M-5
91202-965-003	M-11
91216-KGH-901	M-13
91253-033-003	C-12
91254-GAA-003	C-8
91256-KK3-840	C-2
91258-410-006	C-10
91258-410-013	C-10

Nº da Peça Part nº Nº de la Pieza	Nº do bloco Block nº Nº del Bloque
91262-KV3-831	C-22
91301-107-000	M-1
91301-KW1-900	M-1
91302-567-003	M-8
91303-377-000	M-8
91303-KK3-830	M-1
91303-KK3-830	M-11
91304-HB3-003	M-1
91304-KPS-900	M-7
91304-MN5-003	M-8
91306-105-690	M-3
91307-035-000	M-5
91309-425-003	M-10
91312-107-000	M-9
91320-MB0-000	M-10
91413-679-000	C-16
91413-679-000	C-23
91413-679-000	C-23.1
91413-679-000	C-23.2
91501-MR4-900	C-29
92000	
92101-05020-0A	C-27
92101-06020-0A	C-18
92101-KPS-900	M-7
92101-KPS-900	M-14
92911-06016-0E	C-10
93000	
93101-06010-0A	M-13
93500-04032-0G	C-3
93500-04045-0G	C-3
93500-05010-0A	C-16
93500-05016-0G	C-3
93500-05018-0G	C-8

Nº da Peça Part nº Nº de la Pieza	Nº do bloco Block nº Nº del Bloque
93500-05020-0G	C-3
93500-05025-0G	C-16
93500-05028-0G	C-16
93600-04012-1G	C-4
93600-KPS-900	M-7
93700-05018-1A	C-2
93700-KPS-900	M-7
93891-05014-18	C-16
93891-05025-07	C-24
93892-04016-18	M-15
93892-05012-18	M-15
93893-04012-17	C-4
93894-05012-00	C-25
93901-22380	C-24
93901-24680	C-25
93901-25080	C-21
93901-32320	C-3
93903-25380	C-16
93911-24120	C-1
93911-24120	C-1.1
93911-24120	C-1.2
93913-14120	C-1
93913-14120	C-1.1
93913-14120	C-1.2
93913-14120	C-15
93913-14120	C-15.1
93913-24120	C-1
93913-24120	C-1.1
93913-24120	C-1.2
93913-24120	C-15
93913-24120	C-15.1
93913-24120	C-15.2
93913-25520	C-24
94000	
94001-05070-0S	C-8

Nº da Peça Part nº Nº de la Pieza	Nº do bloco Block nº Nº del Bloque
94001-06200-0S	C-18
94002-06000-0S	C-26
94002-08000-0S	C-21
94021-06000-0S	C-2
94030-08000	C-21
94030-10200	C-28
94050-06000	C-3
94050-06000	C-4
94050-06000	C-21
94050-08000	C-23
94050-08000	C-23.1
94050-08000	C-23.2
94050-08000	C-28
94050-08070	C-17
94050-10000	C-28
94101-03000	C-29
94101-05000	C-16
94101-06000	M-1
94101-06800	C-17
94101-08000	C-19
94103-08700	C-17
94111-06000	C-26
94201-20120	C-18
94201-20150	C-19
94201-30280	C-18
94201-30350	C-1
94201-30350	C-1.1
94201-30350	C-1.2
94201-30450	C-29
94251-KPS-900	M-7
94305-20141	C-29
94305-30102	M-5
94510-12000	M-14
94510-14000	M-14
94605-27101	C-8
94608-50000	C-8

ÍNDICE DE NÚMERO DE PEÇAS / PART NUMBER INDEX / INDICE DEL NUMERO DE LA PIEZA

Nº da Peça Part nº Nº de la Pieza	Nº do bloco Block nº Nº del Bloque
95000	
95002-02079	M-15
95002-02080	C-13
95002-02080	C-13.1
95002-02080	C-13.2
95002-02089	M-15
95002-41050-00	C-16
95002-50000	C-13
95002-50000	C-13.1
95002-50000	C-13.2
95014-22200	C-5
95015-32001	C-18
95015-42000	C-18
95015-53000	C-18
95701-06012-00	M-3
95701-06012-00	C-2
95701-06012-00	C-6
95701-06012-00	C-16
95701-06012-00	C-21
95701-06012-00	C-27
95701-06012-00	C-29
95701-06014-00	C-17
95701-06016-00	C-26
95701-06020-00	C-18
95701-06020-00	C-21
95701-06022-00	C-23
95701-06022-00	C-23.1
95701-06022-00	C-23.2
95701-06025-00	C-7
95701-06025-00	C-7.1
95701-06025-00	C-7.2
95701-06025-00	C-14
95701-06025-07	C-20
95701-08012-07	C-27
95701-08016-00	C-28
95701-08018-00	C-19

Nº da Peça Part nº Nº de la Pieza	Nº do bloco Block nº Nº del Bloque
95701-08018-00	C-23
95701-08018-00	C-23.1
95701-08018-00	C-23.2
95701-08030-07	C-17
95701-08032-00	C-13
95701-08032-00	C-13.1
95701-08032-00	C-13.2
95701-08040-07	C-17
95701-08045-00	C-23
95701-08045-00	C-23.1
95701-08045-00	C-23.2
95701-08045-07	C-5
95701-08045-07	C-17
95701-KPS-900	M-10
95801-06032-00	M-10
96000	
96001-06008-00	C-17
96001-06010-07	C-17
96001-06016-00	C-8
96001-06018-00	C-13
96001-06018-00	C-13.1
96001-06018-00	C-13.2
96001-06022-00	C-4
96001-06022-07	C-4
96001-06025-00	M-8
96001-06040-00	M-5
96001-06040-00	M-8
96001-06050-00	M-5
96001-06050-00	M-8
96001-06050-00	M-11
96001-06060-00	M-8
96001-06070-00	M-8
96001-KPS-900	M-8
96001-KPS-900	M-8
96001-KPS-900	M-9

Nº da Peça Part nº Nº de la Pieza	Nº do bloco Block nº Nº del Bloque
96100-KPS-900	M-13
96140-63010-10	C-10
96140-63030-10	C-12
96220-KPS-900	M-14
96600-08018-18	M-13
96700-06110-00	M-1
97000	
97000-45200	C-10
97000-45200	C-12
9700W-06500	C-12
97222-41253-10	C-10
97222-41253-R0	C-10
97438-41252-10	C-10
97438-41252-R0	C-10
98000	
98069-58916	M-1
98200-31500	C-26
98200-40500	C-27
98200-41000	C-27
99000	
99008-01600	C-29
99101-393-0950	M-15
99101-393-0980	M-15
99101-393-1050	M-15
99103-KPT-0400	M-15

Nº da Peça Part nº Nº de la Pieza	Nº do bloco Block nº Nº del Bloque

Nº da Peça Part nº Nº de la Pieza	Nº do bloco Block nº Nº del Bloque

Nº da Peça Part nº Nº de la Pieza	Nº do bloco Block nº Nº del Bloque

Publicado pela
Moto Honda da Amazônia Ltda
Setor Publicações Técnicas
Impresso no Brasil

A0700-0903