HONDA

XRE300 / XRE300A

XRE300A
XRE300B
XRE300C
XRE300AA
XRE300AB
XRE300AC

CATÁLOGO DE PEÇAS
PARTS CATALOGUE
CATÁLOGO DE PIEZAS

11

Moto Honda da Amazônia Ltda. – 2012

00X1B-KWT-011

ÍNDICE	INDEX	ÍNDICE	
INSTRUÇÕES	INSTRUCTIONS	INSTRUCCIONES	1
GRUPO DO MOTOR	ENGINE GROUP	GRUPO DE MOTOR	2
GRUPO DO CHASSI	FRAME GROUP	GRUPO DE BASTIDOR	3
ÍNDICE DE NÚMERO DE PEÇAS	PART NUMBER INDEX	ÍNDICE DEL NÚMERO DE LA PIEZA	4

Catálogo de Peças
00X1B-KWT-011
Draft
15KWTAB2
Atualizado com
NP 01 a 07
NP 02 a 09 (2011)
13/02/12
6HS

PROIBIDA A REPRODUÇÃO E DISTRIBUIÇÃO
1010313 - COMÉRCIO DE MOTO MATSUO LTDA. - JORGE TOMIOKA

© Moto Honda da Amazônia Ltda.
Todos os direitos reservados.

NH1 Preto

R206 Vermelho Maceió

Y204P Amarelo Metálico

Modelo 2010

Fotos Ilustrativas

PROIBIDA A DUPLICAÇÃO
1010913 - COMÉRCIO DE MOTO M

© Moto Honda da Amazônia Ltda.
Todos os direitos reservados.

NH1 Preto

R335P Vermelho Metálico

Y204P Amarelo Metálico

Modelo 2011

PROIBIDA REPRODUÇÃO
1010913 - COMÉRCIO DE MOTO M

© Moto Honda da Amazônia Ltda.
Todos os direitos reservados.

***GY144M* Verde Outono Metálico**

***B182P* Azul Cruzeiro Perolizado**

***R301C* Vermelho Candy Bromeria**

Modelo 2012

PROIBIDA A REPRODUÇÃO
1010913 - COMÉRCIO DE MOTO M

© Moto Honda da Amazônia Ltda.
Todos os direitos reservados.

Instruções para o Uso do Catálogo de Peças

- **Este Catálogo de Peças descreve todas as peças de reposição, bem como o tempo de Mão de Obra (T.M.O.) para os modelos XRE300 e XRE300A.**
- **Este Catálogo de Peças foi elaborado com base nas últimas informações disponíveis até 13 de Fevereiro de 2012.**
- **Especifique sempre o Nº completo da peça quando for efetuar um pedido de peças.**
- **Verifique sempre o número, modelo, tipo, série, cor, marca, tamanho, que se fizer necessário antes de fazer o pedido de peças.**
- **Observe sempre que as ilustrações permitem localizar uma determinada parte do chassi ou do motor, podendo diferenciar da sua forma original.**
- **Informe-se sobre a versão atualizada do catálogo de peças através do site www.hondaposvenda.com.br.**

Índice

- Instruções para o Uso do Catálogo de Peças 1
- Como Localizar as Informações sobre as Peças 2
- Estrutura do Catálogo de Peças 3
- Quando Utilizar as Peças 4
- Abreviaturas Utilizadas neste Catálogo de Peças 4
- Como Localizar o Bloco de Peças e os Números de Série 5
- Localização da Etiqueta de Cores 5
- Modelos, Códigos de Área e Números de Série Aplicáveis 6
- Etiqueta de Cores 7
- Tabela de Cores 8
- Composição do Número de Identificação do Veículo (V.I.N.) 17
- Mangueira de Combustível, Mangueiras de Aplicação Geral e Mangueira de Vinil 18
- Composição do Número de Identificação das Mangueiras 21
- Instruções para o Uso do Tempo de Mão de Obra (T.M.O.) 22
- Índice Ilustrado - Grupo do Motor 79
- Índice Ilustrado - Grupo do Chassi 81
- Índice de Número de Peças 272

PROIBIDA A REPRODUÇÃO E DISTRIBUIÇÃO
1010913 - COMÉRCIO DE MOTO MATSUO LTDA. - JORGE TOMIOKA

© Moto Honda da Amazônia Ltda.
Todos os direitos reservados.

Voltar
Back
Volver

Como Localizar as Informações sobre as Peças

Ⓐ Referência com o Índice Ilustrado

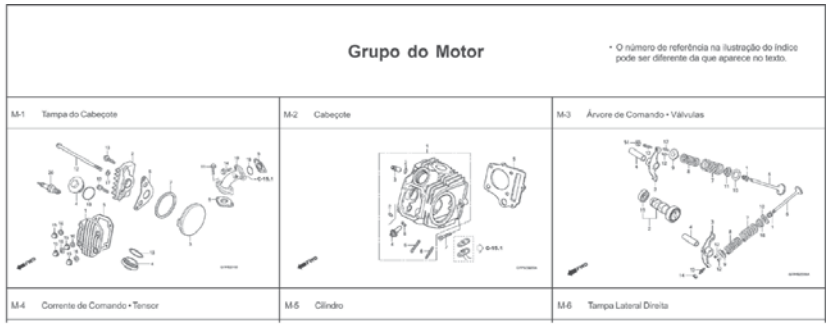

Ⓑ Referência com o Índice de Número de Peças

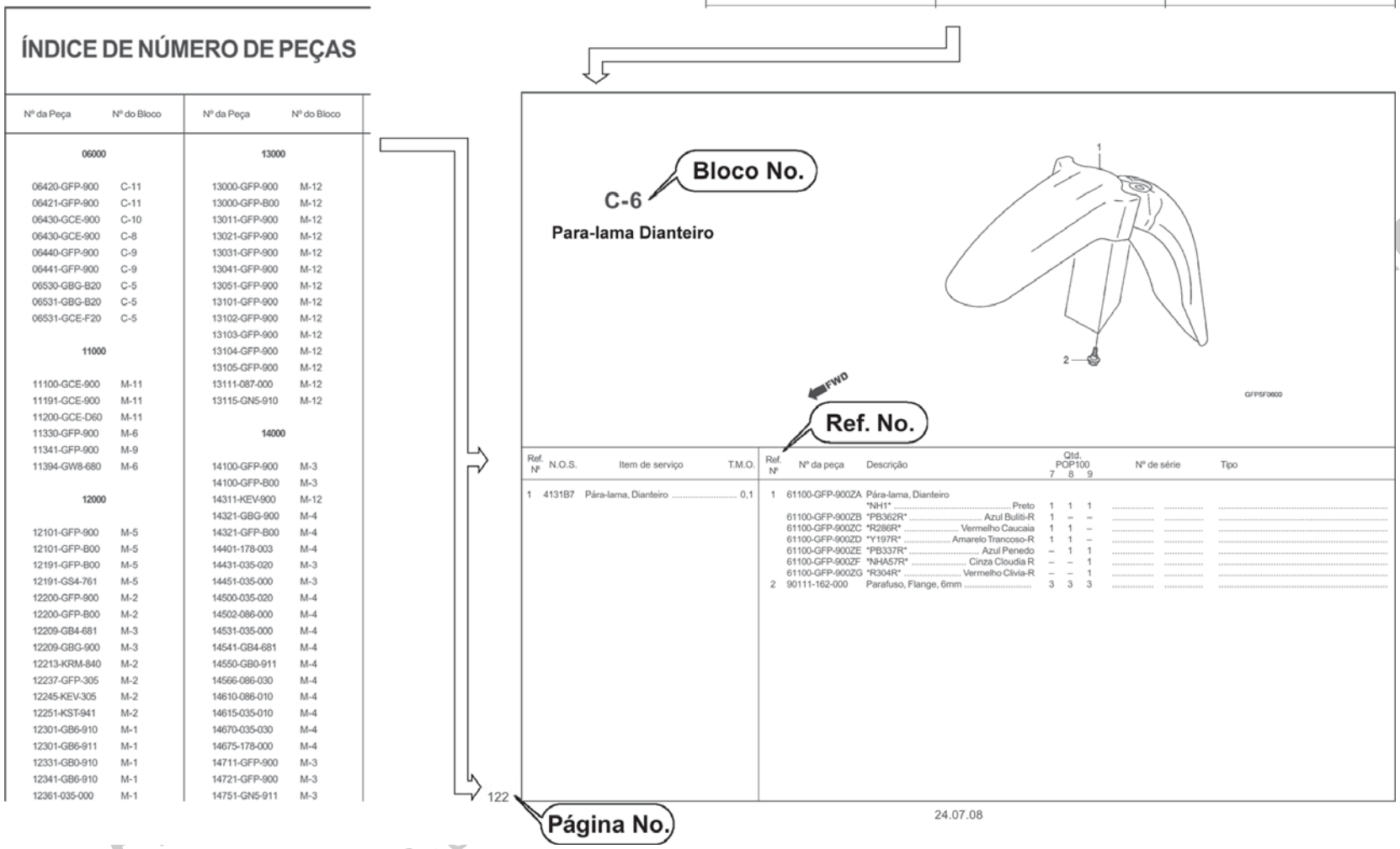

ÍNDICE DE NÚMERO DE PEÇAS

Nº da Peça	Nº do Bloco
06000	
06420-GFP-900	C-11
06421-GFP-900	C-11
06430-GCE-900	C-10
06430-GCE-900	C-8
06440-GFP-900	C-9
06441-GFP-900	C-9
06530-GBG-B20	C-5
06531-GBG-B20	C-5
06531-GCE-F20	C-5
11000	
11100-GCE-900	M-11
11191-GCE-900	M-11
11200-GCE-D60	M-11
11330-GFP-900	M-6
11341-GFP-900	M-9
11394-GW8-680	M-6
12000	
12101-GFP-900	M-5
12101-GFP-B00	M-5
12191-GFP-B00	M-5
12191-GS4-761	M-5
12200-GFP-900	M-2
12200-GFP-B00	M-2
12209-GB4-681	M-3
12209-GBG-900	M-3
12213-KRM-840	M-2
12237-GFP-305	M-2
12245-KEV-305	M-2
12251-KST-941	M-2
12301-GB6-910	M-1
12301-GB6-911	M-1
12331-GB0-910	M-1
12341-GB6-910	M-1
12361-035-000	M-1

Nº da Peça	Nº do Bloco
13000	
13000-GFP-900	M-12
13000-GFP-B00	M-12
13011-GFP-900	M-12
13021-GFP-900	M-12
13031-GFP-900	M-12
13041-GFP-900	M-12
13051-GFP-900	M-12
13101-GFP-900	M-12
13102-GFP-900	M-12
13103-GFP-900	M-12
13104-GFP-900	M-12
13105-GFP-900	M-12
13111-087-000	M-12
13115-GN5-910	M-12
14000	
14100-GFP-900	M-3
14100-GFP-B00	M-3
14311-KEV-900	M-12
14321-GBG-900	M-4
14321-GFP-B00	M-4
14401-178-003	M-4
14431-035-020	M-3
14451-035-000	M-3
14500-035-020	M-4
14502-086-000	M-4
14531-035-000	M-4
14541-GB4-681	M-4
14550-GB0-911	M-4
14566-086-030	M-4
14610-086-010	M-4
14615-035-010	M-4
14670-035-030	M-4
14675-178-000	M-4
14711-GFP-900	M-3
14721-GFP-900	M-3
14751-GN5-911	M-3

Bloco No.

C-6

Para-lama Dianteiro

FWD

Ref. No.

Ref. Nº	N.O.S.	Item de serviço	T.M.O.
1	4131B7	Pára-lama, Dianteiro	0,1

Ref. Nº	Nº da peça	Descrição	Qtd. POP100 7	8	9	Nº de série	Tipo
1	61100-GFP-900ZA	Pára-lama, Dianteiro					
		NH1 Preto	1	1	1		
	61100-GFP-900ZB	*PB362R* Azul Buliti-R	1	–	–		
	61100-GFP-900ZC	*R286R* Vermelho Caucaia	1	1	–		
	61100-GFP-900ZD	*Y197R* Amarelo Trancoso-R	1	1	–		
	61100-GFP-900ZE	*PB337R* Azul Penedo	–	1	1		
	61100-GFP-900ZF	*NHA57R* Cinza Cloudia R	–	–	1		
	61100-GFP-900ZG	*R304R* Vermelho Clivia-R	–	–	1		
2	90111-162-000	Parafuso, Flange, 6mm	3	3	3		

122

Página No.

24.07.08

1010913 - C

© Moto Honda da Amazônia Ltda.
Todos os direitos reservados.

Estrutura do Catálogo de Peças

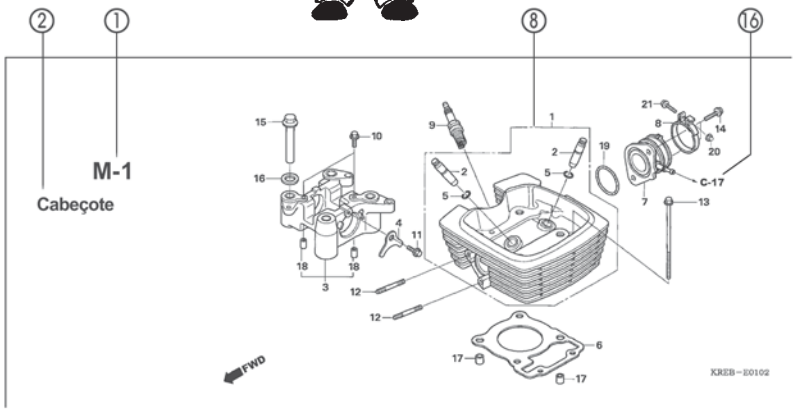

Ref. Nº	N.O.S.	Item de serviço	T.M.O.	Ref. Nº	Nº da peça	Descrição	Qtd. POP100 7	8	9	Nº de série		Tipo
4	811175	Cabo, Trava Assento	0,1	1	18327-KAE-000	Bucha, Traseira Câmara (8,5x15)	2	2	2			
5	4131E8	Trava, Assento: Lateral Traseira	0,1	2	61104-GCE-E40	Bucha, Pára-lama Dianteiro	2	2	2			
6	4131E4	Assento: Duplo	0,1	3	77151-KW3-000	Mola, Trava Assento	1	–	–			BR
13	4121K9	Tampa, Trava Assento	0,1		77151-MB1-870		1	–	–			2LA,3LA
15	4131F2	Chave, Trava Assento	0,2				–	1	1			
				4	77156-GFP-900	Cabo, Trava Assento	1	1	1			
				5	77160-GFP-900	Suporte Comp., Trava Assento	1	1	–			
					77160-GFP-B00		–	–	1			
				6	77200-GFP-900ZB	Assento Conj., Duplo						
					NHA08L	Cinza Itaipu	1	–	–			
					77200-GFP-900ZD *RA08L*	Vermelho Urucum	1	–	–			
					77200-GFP-910ZA *NH1L*	Preto	–	1	1			
				7	77201-GFP-900	Suporte, Dobradiça Assento	1	1	1			
				8	94001-05070-0S	Presilha, Fiação (Preto) (145mm)	1	1	1			

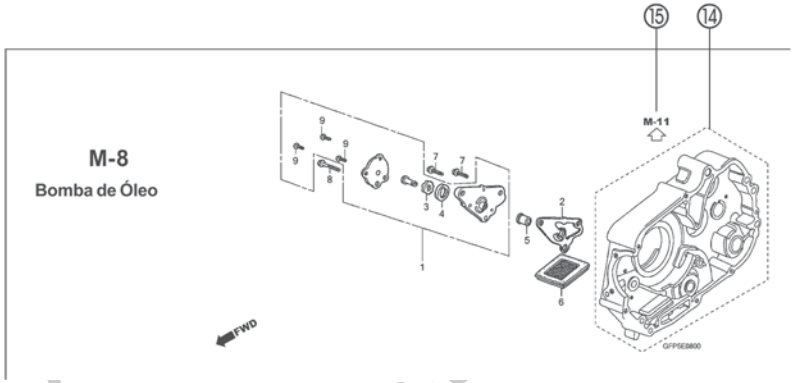

① **Número do Bloco**
- O número do bloco é oferecido (no lugar do nº da página) para ajudar na consulta da peça com o nº ou nome da peça.

② **Nome do Bloco**

③ **Item de Serviço / Tempo de Mão de Obra (T.M.O.)**

④ **Número de Referência**
- Os números de título descritos entre parênteses indicam que a informação continua da página anterior.

⑤ **Número da Peça**

⑥ **Descrição**

⑦ **Código de Cores HONDA**

⑧ **Conjuntos**
- As peças cujas figuras estejam delimitadas por linhas pontilhadas são disponíveis em conjunto completo. (As peças componentes do conjunto também são comercializadas individualmente).

⑨ **Descrição de Cores**

⑩ **Nota**
As notas são apresentadas entre parênteses na coluna do nome da peça.

⑪ **Quantidade Utilizada na Motocicleta**
- Quando aparecem entre parênteses indicam peças opcionais.
- Quando indicadas com a letra "N" deve-se utilizar a quantidade que for necessária.
- Indica o número de peças utilizadas no bloco.

⑫ **Número de Série**

⑬ **Tipo**
- Quando a coluna tipo se encontra em branco significa que as peças são aplicáveis a todos os tipos.

⑭ ⬚
- Peças circundadas por uma linha pontilhada ⬚ estão incluídas em blocos diferentes.

⑮ ⇦
- A flecha vazada ⇦ indica o Nº do bloco onde a peça incluída na linha ⬚ se encontra.

⑯ ←
- A flecha sólida ← indica o Nº do bloco com o qual a peça em questão está conectada.

UÇÃO E DISTRIBUIÇÃO
O MATEUS LTDA. JORGE TOMIOKA
1010913

© Moto Honda da Amazônia Ltda.
Todos os direitos reservados.

Voltar
Back
Volver

Quando Utilizar as Peças

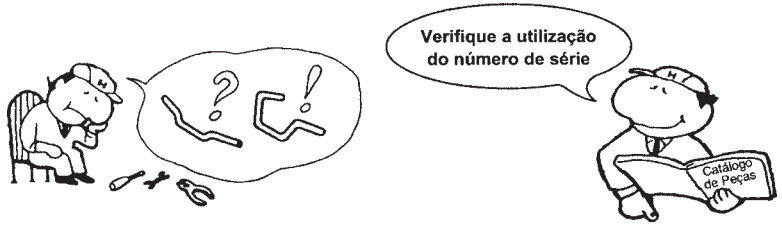

Ref. Nº	Nº da peça	Descrição	Qtd. CBR900 RRN	RRP	RRR	RRS	RRT	RRV	Nº de série
1	33101-MAE-601	Unidade Farol "NH-285" Cinza	–	–	1	–	–	–	.....
			–	–	–	1	–	–	~ 2351159
			–	–	–	1	–	–	~ 2351712
	33101-MAE-612	Unidade Farol "NH-283" Cinza	–	–	1	–	–	–	.....
		(Precaução Durante a Instalação)							.....
			–	–	–	1	–	–	~ 2351309
			–	–	–	1	–	–	~ 2351434
			–	–	–	1	–	–	~ 2350300
			–	–	–	1	–	–	~ OM300138
	33101-MAE-671	Unidade Farol "NH-1" Preto	–	–	1	–	–	–	.....
			–	–	–	1	–	–	.....
			–	–	–	1	–	–	~ SM300356
	33101-MAE-691	Unidade Farol	–	–	1	–	–	–	.....
	33101-MAE-602	Unidade Farol	–	–	–	1	–	–	2351160 ~
			–	–	–	1	–	–	2351713 ~
			–	–	–	–	1	1	.....

O número de Série foi utilizado desde o modelo inicial

Quando a numeração do Chassi aparece do lado esquerdo da coluna significa que a utilização da peça se aplica a partir deste número do chassi (2351160)

Quando a numeração do Chassi aparece do lado direito da coluna significa que a utilização da peça se aplica até este número do chassi (2351159)

Abreviaturas Utilizadas neste Catálogo de Peças

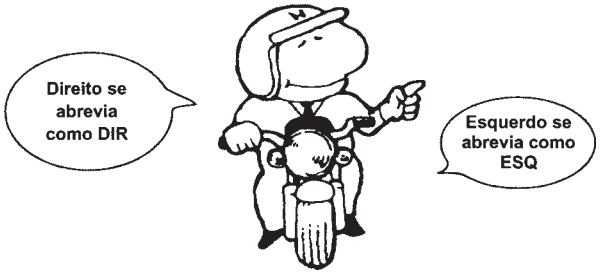

* "Esq" e "Dir" na descrição de uma peça significa o lado Esquerdo e o lado Direito considerando-se que esteja sobre o assento da motocicleta.

• No Catálogo de peças utilizam-se as seguintes abreviaturas:

Conj. ..... Conjunto
Comp. ..... Completo
Dir. ..... Direito
Esq. ..... Esquerdo
STD ..... Standard
mm ..... Milímetro
G ..... Grama
D (22D) ..... Dente (22 dentes)
A ..... Ampére
V ..... Volt
W ..... Watt
C.A. ..... Corrente Alternada
C.C. ..... Corrente Contínua
ADM ..... Admissão
ESC ..... Escape
DIANT. ..... Dianteira
TRAS. ..... Traseira
SEX ..... Sextavado
LAT ..... Lateral
TRANS ..... Transmissão
PRIM ..... Primário
SEC ..... Secundário
MPH ..... Milhas por Hora
Km/h ..... Quilômetro por Hora
L.E.D. ..... Diodo Emissor de Luz
C.D.I. ..... Unidade Descarga Capacitiva
1LA ..... República Dominicana, El Salvador
Venezuela, Guatemala, Guiana
(Mercosul: Argentina, Paraguai, Uruguai)
MIX ..... Moto Mix Brasil
2LA ..... Colômbia, México
3LA ..... América Latina
AR ..... Argentina
M ..... Motor de Partida

PROIBIDA A REPRODUÇÃO E DISTRIBUIÇÃO
1010913 - COMÉRCIO DE MOTO MATSUO LTDA. - JORGE TOMIOKA

© Moto Honda da Amazônia Ltda.
Todos os direitos reservados.

Como Localizar o Bloco de Peças e os Números de Série

Localização da Etiqueta de Cores

Bloco de Peças	Peças do Motor M-1 ~	Peças do Corpo do Acelerador M-22 ~	Peças do Chassi C-1 ~	Peças Coloridas
Números Necessários	Número de Série do Motor	Número de Série do Corpo do Acelerador	Número de Série do Chassi	Etiqueta de Cores
Pontos de Localização	①	②	③	④

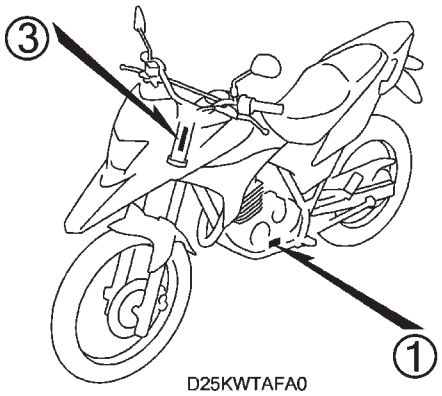

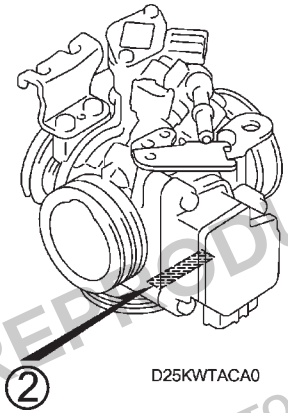

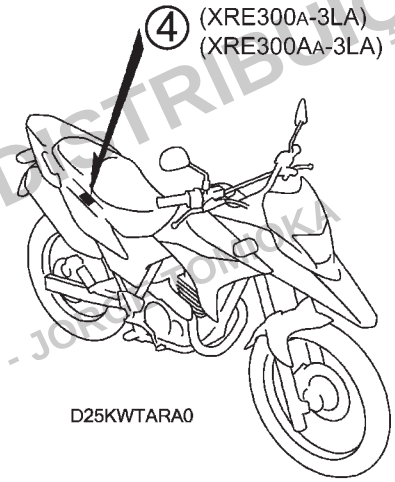

PROIBIDA A REPRODUÇÃO E DISTRIBUIÇÃO
1010913 - COMÉRCIO DE MOTO MATSUO LTDA. - JORGE TOMIOKA

© Moto Honda da Amazônia Ltda.
Todos os direitos reservados.

Modelos, Códigos de Área e Números de Série Aplicáveis

Os Modelos, Códigos de Área, Tipos e os Números de Série Aplicáveis podem ser identificados conforme tabela abaixo.
As peças com código de área são exclusivas dos países designados.
Se os códigos de área não estiverem listados, as peças são de uso comum.

Modelo	Código de Área	Tipo	Nº de Série Aplicável do Motor	Nº de Série Aplicável do Chassi	Nº de Série Aplicável do Corpo do Acelerador
XRE300$_A$	BR	Brasil	ND09E-A000001~A099999	9C2ND0910AR000001~AR099999	GQ3JA B
	3LA	América Latina	ND09E-A700001~A799999	9C2ND0910AR700001~AR799999	
XRE300$_B$	BR	Brasil	ND09E-B000001~	9C2ND0910BR000001~	GQ3JA A
	3BR		ND09E-B100001~	9C2ND0910BR100001~	GQ3JA B
	3LA	América Latina	ND09E-B700001~	9C2ND0910BR700001~	GQ3JA A
	4LA		ND09E-B800001~	9C2ND0910BR800001~	GQ3JA B
XRE300$_C$	3BR	Brasil	ND09EC000001~	9C2ND0910CR000001~	GQ3JA B
	4LA	América Latina	ND09EC720001~	9C2ND0910CR720001~	
XRE300A$_A$	BR	Brasil	ND09E-A000001~A099999	9C2ND0920AR000001~AR099999	GQ3JA B
	3LA	América Latina	ND09E-A700001~A799999	9C2ND0920AR700001~AR799999	
XRE300A$_B$	BR	Brasil	ND09E-B000001~	9C2ND0920BR000001~	GQ3JA A
	3BR		ND09E-B100001~	9C2ND0920BR100001~	GQ3JA B
	3LA	América Latina	ND09E-B700001~	9C2ND0920BR700001~	GQ3JA A
	4LA		ND09E-B800001~	9C2ND0920BR800001~	GQ3JA B
XRE300A$_C$	3BR	Brasil	ND09EC000001~	9C2ND0920CR000001~	GQ3JA B
	4LA	América Latina	ND09EC720001~	9C2ND0920CR720001~	

* Para identificação do número do carburador/corpo do acelerador, somente a parte sublinhada deverá ser usada para registro.

GQ3JA A KC ア

PROIBIDA A REPRODUÇÃO E DISTRIBUIÇÃO
1010913 - COMÉRCIO DE MOTO MATSUO LTDA. - JORGE TOMIOKA

© Moto Honda da Amazônia Ltda.
Todos os direitos reservados.

Etiqueta de Cores

- Ao solicitar as peças, verifique o nome, a cor principal e o código observando a “ETIQUETA DE CORES” na motocicleta.
- Ao solicitar as peças coloridas, utilize a Tabela de Cores conforme instruções de utilização do Catálogo de Peças.

VFR800FIW

COR **R-157**
CÓDIGO **R157**

Nº	Modelo		VFR800FIW			
	Cor Principal		Prata Sparking Metálico NH-295M	Preto Mute Metálico NH-359M	Nº de identificação do Bloco	Nº de ref.
	Código de Cor		NH295	NH359		
	Nome das Peças Coloridas	Nº Peça Básico				
1						
2						
3						
4						
5						
6						
7						
8						
9						
10						
11						
12						
13						

PROIBIDA A REPRODUÇÃO E DISTRIBUIÇÃO
1010913 - COMÉRCIO DE MOTO MATSUO LTDA. - JORGE TOMIOKA

© Moto Honda da Amazônia Ltda.
Todos os direitos reservados.

Tabela de Cores

• Ao solicitar as peças coloridas consulte a tabela abaixo, verifique a cor principal da motocicleta e utilize o número de peça básico adicionando o código de cor relativo.

XRE300(XRE300$_A$)

Nº	Modelo		XRE300$_A$				
	Cor Principal		Amarelo Metálico	Preto	Vermelho Maceió	Nº de identificação do Bloco	Nº de ref.
	Código de Cor		Y-204P	NH-1	R-206		
	Nome das Peças Coloridas	Nº Peça Básico					
1	Chassi Conj.	50010-KWT-900	ZA	ZA	ZA	C-39	1
2	Capa, Silencioso	18315-KWT-900	ZB	ZB	ZB	C-27	4
3	Tampa Jogo, Lateral Traseira Esquerda	83615-KWT-900	ZC	ZA	ZB	C-24	15
4	Tampa Jogo, Lateral Traseira Direita	83515-KWT-900	ZC	ZA	ZB	C-24	8
5	Para-lama, Superior	61100-KWT-900	ZA	ZA	ZA	C-10	5
6	Garfo Subconj., Dianteiro Direito	51480-KWT-901	ZA	ZA	ZA	C-11	16
7	Alça, Traseira Esquerda	50320-KWT-900	ZA	ZA	ZA	C-34	2
8	Alça, Traseira Direita	50300-KWT-900	ZA	ZA	ZA	C-34	1
9	Suporte, Eixo	51634-MK5-003	ZK	ZK	ZK	C-11	20
10	Suporte, Superior	53131-KBB-950	ZA	ZA	ZA	C-7	14
11	Emblema, HONDA	61320-KWT-900	ZA	ZA	ZA	C-50	1
12	Emblema, Asa Esquerda	87126-KWT-900	ZA	ZB	ZC	C-50	4
13	Emblema, Asa Direita	87125-KWT-900	ZA	ZB	ZC	C-50	3
14	Emblema, Tampa Lateral	87123-KWT-900	ZA	ZB	ZC	C-50	2
15	Tubo Comp.	50360-KPE-900	ZD	ZD	ZD	C-39	6
16	Protetor Comp., Tubo Escape	18325-KWT-900	ZA	ZA	ZA	C-27	6
17	Protetor, Silencioso	18355-KWT-900	ZA	ZA	ZA	C-27	7
18	Carenagem Jogo, Inferior Esquerda	17695-KWT-900	ZA	ZA	ZA	C-22	9
19	Carenagem Jogo, Superior Esquerda	17595-KWT-900	ZC	ZA	ZB	C-22	4
20	Carenagem Jogo, Inferior Direita	17685-KWT-900	ZA	ZA	ZA	C-22	7
21	Carenagem Jogo, Superior Direita	17585-KWT-900	ZC	ZA	ZB	C-22	3
22	Faixa, Carenagem Inferior Esquerda	87128-KWT-900	ZA	ZA	ZA	C-50	6
23	Faixa, Direita Carenagem Inferior	87127-KWT-900	ZA	ZA	ZA	C-50	5
24	Tanque Conj., Combustível	17500-KWT-900	ZG	ZE	ZF	C-21	8
25	Tanque Conj., Combustível	17500-KWT-901	ZG	ZE	ZF	C-21	8
26	Defletor Jogo, Dianteiro	61300-KWT-900	ZA	ZA	ZA	C-1	5

PROIBIDA A REPRODUÇÃO E DISTRIBUIÇÃO
1010913 - COMÉRCIO DE MOTO MATSUO LTDA. - JORGE TOMIOKA

© Moto Honda da Amazônia Ltda.
Todos os direitos reservados.

Tabela de Cores

• Ao solicitar as peças coloridas consulte a tabela abaixo, verifique a cor principal da motocicleta e utilize o número de peça básico adicionando o código de cor relativo.

XRE300(XRE300$_B$)

Nº	Modelo		XRE300$_B$				
	Cor Principal		Amarelo Metálico	Preto	Vermelho Metálico	Nº de identificação do Bloco	Nº de ref.
	Código de Cor		Y-204P	NH-1	R-335P		
	Nome das Peças Coloridas	Nº Peça Básico					
1	Chassi Conj.	50010-KWT-900	ZA	ZA	ZA	C-39	1
2	Capa, Silencioso	18315-KWT-900	ZB	ZB	ZB	C-27	4
3	Tampa Jogo, Lateral Traseira Esquerda	83615-KWT-740	ZA	ZB	ZC	C-24	15
4	Tampa Jogo, Lateral Traseira Direita	83515-KWT-740	ZA	ZB	ZC	C-24	8
5	Para-lama, Superior	61100-KWT-900	ZA	ZA	ZA	C-10	5
6	Garfo Subconj., Dianteiro Direito	51480-KWT-901	ZA	ZA	ZA	C-11	16
7	Alça, Traseira Esquerda	50320-KWT-900	ZA	ZA	ZA	C-34	2
8	Alça, Traseira Direita	50300-KWT-900	ZA	ZA	ZA	C-34	1
9	Suporte, Eixo	51634-MK5-003	ZK	ZK	ZK	C-11	20
10	Suporte, Superior	53131-KBB-950	ZA	ZA	ZA	C-7	14
11	Emblema, HONDA	61320-KWT-900	ZA	ZA	ZA	C-50	1
12	Emblema, Asa Esquerda	86126-KWT-740	ZA	ZB	ZC	C-50	4
13	Emblema, Asa Direita	86125-KWT-740	ZA	ZB	ZC	C-50	3
14	Emblema, Tampa Lateral	86123-KWT-740	ZA	ZB	ZC	C-50	2
15	Tubo Comp.	50360-KPE-900	ZD	ZD	ZD	C-39	6
16	Protetor, Tubo Escape	18325-KWT-740	ZB	ZB	ZB	C-27	6
17	Protetor, Silencioso	18355-KWT-900	ZA	ZA	ZA	C-27	7
18	Carenagem Jogo, Inferior Esquerda	17695-KWT-740	ZA	ZC	ZC	C-22	21
19	Carenagem Jogo, Superior Esquerda	17595-KWT-740	ZA	ZB	ZC	C-22	4
20	Carenagem Jogo, Inferior Direita	17685-KWT-740	ZA	ZC	ZC	C-22	20
21	Carenagem Jogo, Superior Direita	17585-KWT-740	ZA	ZB	ZC	C-22	3
22	Faixa, Esquerda Carenagem Inferior	86128-KWT-740	ZA	ZC	ZC	C-50	6
23	Faixa, Direita Carenagem Inferior	86127-KWT-740	ZA	ZC	ZC	C-50	5
24	Tanque Conj., Combustível	17500-KWT-901	ZG	ZE	ZH	C-21	8
25	Defletor Jogo, Dianteiro	61300-KWT-900	ZA	ZA	ZA	C-1	5

PROIBIDA A REPRODUÇÃO E DISTRIBUIÇÃO
1010913 - COMÉRCIO DE MOTO MATSUO LTDA. - JORGE TOMIOKA

© Moto Honda da Amazônia Ltda.
Todos os direitos reservados.

Tabela de Cores

• Ao solicitar as peças coloridas consulte a tabela abaixo, verifique a cor principal da motocicleta e utilize o número de peça básico adicionando o código de cor relativo.

XRE300(XRE300$_C$)

Nº	Modelo		XRE300$_c$				
	Cor Principal		Verde Outono Metálico	Azul Cruzeiro Perolizado	Vermelho Candy Bromeria	Nº de identificação do Bloco	Nº de ref.
	Código de Cor		GY-144M	B-182P	R-301C		
	Nome das Peças Coloridas	Nº Peça Básico					
1	Chassi Conj.	50010-KWT-900	ZA	ZA	ZA	C-39	1
2	Capa, Silencioso	18315-KWT-900	ZD	ZD	ZD	C-27	4
3	Tampa Jogo, Lateral Traseira Esquerda	83615-KWT-A20	ZC	ZB	ZA	C-24	15
4	Tampa Jogo, Lateral Traseira Direita	83515-KWT-A20	ZC	ZB	ZA	C-24	8
5	Para-lama, Superior	61100-KWT-900	ZA	ZA	ZA	C-10	5
6	Garfo Subconj., Dianteiro Direito	51480-KWT-901	ZA	ZA	ZA	C-11	16
7	Alça, Traseira Esquerda	50320-KWT-900	ZA	ZA	ZA	C-34	2
8	Alça, Traseira Direita	50300-KWT-900	ZA	ZA	ZA	C-34	1
9	Suporte, Eixo	51634-MK5-003	ZK	ZK	ZK	C-11	20
10	Suporte, Superior	53131-KBB-950	ZA	ZA	ZA	C-7	14
11	Emblema, HONDA	61320-KWT-900	ZA	ZA	ZA	C-50	1
12	Emblema, Asa Esquerda	86202-KWT-A20	ZC	ZB	ZA	C-50	4
13	Emblema, Asa Direita	86201-KWT-A20	ZC	ZB	ZA	C-50	3
14	Emblema, Tampa Lateral	86123-KWT-A20	ZC	ZB	ZA	C-50	2
15	Tubo Comp.	50360-KPE-900	ZD	ZD	ZD	C-39	6
16	Protetor, Tubo Escape	18325-KWT-740	ZB	ZB	ZB	C-27	6
17	Protetor, Silencioso	18355-KWT-900	ZC	ZC	ZC	C-27	7
18	Carenagem Jogo, Inferior Esquerda	17695-KWT-A20	ZC	ZB	ZA	C-22	21
19	Carenagem Jogo, Superior Esquerda	17595-KWT-A20	ZC	ZB	ZA	C-22	4
20	Carenagem Jogo, Inferior Direita	17685-KWT-A20	ZC	ZB	ZA	C-22	20
21	Carenagem Jogo, Superior Direita	17585-KWT-A20	ZC	ZB	ZA	C-22	3
22	Faixa, Carenagem Inferior Esquerda	86128-KWT-A20	ZC	ZB	ZA	C-50	9
23	Faixa, Carenagem Inferior Direita	86127-KWT-A20	ZC	ZB	ZA	C-50	8
24	Tanque Conj., Combustível	17500-KWT-901	ZL	ZM	ZK	C-21	8
25	Defletor Jogo, Dianteiro	61300-KWT-900	ZA	ZA	ZA	C-1	5

PROIBIDA A REPRODUÇÃO E DISTRIBUIÇÃO
1010913 - COMÉRCIO DE MOTO MATSUO LTDA. / JORGE TOMIOKA

© Moto Honda da Amazônia Ltda.
Todos os direitos reservados.

Tabela de Cores

• Ao solicitar as peças coloridas consulte a tabela abaixo, verifique a cor principal da motocicleta e utilize o número de peça básico adicionando o código de cor relativo.

XRE300A(XRE300A$_A$)

Nº	Modelo		XRE300A$_A$				
	Cor Principal		Amarelo Metálico	Preto	Vermelho Maceió	Nº de identificação do Bloco	Nº de ref.
	Código de Cor		Y-204P	NH-1	R-206		
	Nome das Peças Coloridas	Nº Peça Básico					
1	Chassi Conj.	50010-KWT-920	ZA	ZA	ZA	C-39	1
2	Capa, Silencioso	18315-KWT-900	ZB	ZB	ZB	C-27	4
3	Tampa Conj., Modulador ABS	50715-KWT-920	ZA	ZA	ZA	C-5.20	4
4	Tampa Jogo, Lateral Traseira Esquerda	83615-KWT-900	ZC	ZA	ZB	C-24	15
5	Tampa Jogo, Lateral Traseira Direita	83515-KWT-900	ZC	ZA	ZB	C-24	8
6	Tampa, Externa Modulador ABS	50720-KWT-920	ZA	ZA	ZA	C-5.20	5
7	Para-lama, Superior	61100-KWT-900	ZA	ZA	ZA	C-10	5
8	Garfo Subconj., Dianteiro Direito	51480-KWT-921	ZA	ZA	ZA	C-11.1	20
9	Alça, Traseira Esquerda	50320-KWT-900	ZA	ZA	ZA	C-34	2
10	Alça, Traseira Direita	50300-KWT-900	ZA	ZA	ZA	C-34	1
11	Suporte, Eixo	51634-MK5-003	ZK	ZK	ZK	C-11.1	24
12	Suporte, Superior	53131-KBB-950	ZA	ZA	ZA	C-7	14
13	Emblema, ABS	87130-KWT-920	ZA	ZA	ZA	C-50	7
14	Emblema, HONDA	61320-KWT-900	ZA	ZA	ZA	C-50	1
15	Emblema, Asa Esquerda	87126-KWT-900	ZA	ZB	ZC	C-50	4
16	Emblema, Asa Direita	87125-KWT-900	ZA	ZB	ZC	C-50	3
17	Emblema, Tampa Lateral	87123-KWT-900	ZA	ZB	ZC	C-50	2
18	Tubo Comp.	50360-KPE-900	ZD	ZD	ZD	C-39	6
19	Protetor Comp., Tubo Escape	18325-KWT-900	ZA	ZA	ZA	C-27	6
20	Protetor, Silencioso	18355-KWT-900	ZA	ZA	ZA	C-27	7
21	Carenagem Jogo, Inferior Esquerda	17695-KWT-900	ZA	ZA	ZA	C-22	9
22	Carenagem Jogo, Superior Esquerda	17595-KWT-900	ZC	ZA	ZB	C-22	4
23	Carenagem Jogo, Inferior Direita	17685-KWT-900	ZA	ZA	ZA	C-22	7
24	Carenagem Jogo, Superior Direita	17585-KWT-900	ZC	ZA	ZB	C-22	3

PROIBIDA A REPRODUÇÃO E DISTRIBUIÇÃO
1010913 - COMÉRCIO DE MOTO MATSUO LTDA. - JORGE TOMIOKA

© Moto Honda da Amazônia Ltda.
Todos os direitos reservados.

Tabela de Cores

• Ao solicitar as peças coloridas consulte a tabela abaixo, verifique a cor principal da motocicleta e utilize o número de peça básico adicionando o código de cor relativo.

XRE300A(XRE300A$_A$)

Nº	Modelo		XRE300A$_A$				
	Cor Principal		Amarelo Metálico	Preto	Vermelho Maceió	Nº de identificação do Bloco	Nº de ref.
	Código de Cor		Y-204P	NH-1	R-206		
	Nome das Peças Coloridas	Nº Peça Básico					
25	Faixa, Carenagem Inferior Esquerda	87128-KWT-900	ZA	ZA	ZA	C-50	6
26	Faixa, Direita Carenagem Inferior	87127-KWT-900	ZA	ZA	ZA	C-50	5
27	Tanque Conj., Combustível	17500-KWT-900	ZG	ZE	ZF	C-21	8
28	Defletor Jogo, Dianteiro	61300-KWT-900	ZA	ZA	ZA	C-1	5

PROIBIDA A REPRODUÇÃO E DISTRIBUIÇÃO
1010913 - COMÉRCIO DE MOTO MATSUO LTDA. - JORGE TOMIOKA

© Moto Honda da Amazônia Ltda.
Todos os direitos reservados.

Tabela de Cores

• Ao solicitar as peças coloridas consulte a tabela abaixo, verifique a cor principal da motocicleta e utilize o número de peça básico adicionando o código de cor relativo.

XRE300A(XRE300A$_B$)

Nº	Modelo		XRE300A$_B$				
	Cor Principal		Amarelo Metálico	Preto	Vermelho Metálico	Nº de identificação do Bloco	Nº de ref.
	Código de Cor		Y-204P	NH-1	R-335P		
	Nome das Peças Coloridas	Nº Peça Básico					
1	Chassi Conj.	50010-KWT-920	ZA	ZA	ZA	C-39	1
2	Capa, Silencioso	18315-KWT-900	ZB	ZB	ZB	C-27	4
3	Tampa Conj., Modulador ABS	50715-KWT-920	ZA	ZA	ZA	C-5.20	4
4	Tampa Jogo, Lateral Traseira Esquerda	83615-KWT-740	ZA	ZB	ZC	C-24	15
5	Tampa Jogo, Lateral Traseira Direita	83515-KWT-740	ZA	ZB	ZC	C-24	8
6	Tampa, Externa Modulador ABS	50720-KWT-920	ZA	ZA	ZA	C-5.20	5
7	Para-lama, Superior	61100-KWT-900	ZA	ZA	ZA	C-10	5
8	Garfo Subconj., Dianteiro Direito	51480-KWT-921	ZA	ZA	ZA	C-11.1	20
9	Alça, Traseira Esquerda	50320-KWT-900	ZA	ZA	ZA	C-34	2
10	Alça, Traseira Direita	50300-KWT-900	ZA	ZA	ZA	C-34	1
11	Suporte, Eixo	51634-MK5-003	ZK	ZK	ZK	C-11.1	24
12	Suporte, Superior	53131-KBB-950	ZA	ZA	ZA	C-7	14
13	Emblema, ABS	87130-KWT-920	ZA	ZA	ZA	C-50	7
14	Emblema, HONDA	61320-KWT-900	ZA	ZA	ZA	C-50	1
15	Emblema, Asa Esquerda	86126-KWT-740	ZA	ZB	ZC	C-50	4
16	Emblema, Asa Direita	86125-KWT-740	ZA	ZB	ZC	C-50	3
17	Emblema, Tampa Lateral	86123-KWT-740	ZA	ZB	ZC	C-50	2
18	Tubo Comp.	50360-KPE-900	ZD	ZD	ZD	C-39	6
19	Protetor, Tubo Escape	18325-KWT-740	ZA	ZA	ZA	C-27	6
20	Protetor, Silencioso	18355-KWT-900	ZA	ZA	ZA	C-27	7
21	Carenagem Jogo, Inferior Esquerda	17695-KWT-740	ZA	ZC	ZC	C-22	21
22	Carenagem Jogo, Superior Esquerda	17595-KWT-740	ZA	ZB	ZC	C-22	4
23	Carenagem Jogo, Inferior Direita	17685-KWT-740	ZA	ZC	ZC	C-22	20

PROIBIDA A REPRODUÇÃO E DISTRIBUIÇÃO
1010913 - COMÉRCIO DE MOTO MATSUO LTDA. - JORGE TOMIOKA

© Moto Honda da Amazônia Ltda.
Todos os direitos reservados.

Tabela de Cores

• Ao solicitar as peças coloridas consulte a tabela abaixo, verifique a cor principal da motocicleta e utilize o número de peça básico adicionando o código de cor relativo.

XRE300A(XRE300A$_B$)

Nº	Modelo		XRE300A$_B$				
	Cor Principal		Amarelo Metálico	Preto	Vermelho Metálico	Nº de identificação do Bloco	Nº de ref.
	Código de Cor		Y-204P	NH-1	R-335P		
	Nome das Peças Coloridas	Nº Peça Básico					
24	Carenagem Jogo, Superior Direita	17585-KWT-740	ZA	ZB	ZC	C-22	3
25	Faixa, Esquerda Carenagem Inferior	86128-KWT-740	ZA	ZC	ZC	C-50	6
26	Faixa, Direita Carenagem Inferior	86127-KWT-740	ZA	ZC	ZC	C-50	5
27	Tanque Conj., Combustível	17500-KWT-901	ZG	ZE	ZH	C-21	8
28	Defletor Jogo, Dianteiro	61300-KWT-900	ZA	ZA	ZA	C-1	5

Voltar
Back
Volver

PROIBIDA A REPRODUÇÃO E DISTRIBUIÇÃO
1010913 - COMÉRCIO DE MOTO MATSUO LTDA. - JORGE TOMIOKA

© Moto Honda da Amazônia Ltda.
Todos os direitos reservados.

Tabela de Cores

• Ao solicitar as peças coloridas consulte a tabela abaixo, verifique a cor principal da motocicleta e utilize o número de peça básico adicionando o código de cor relativo.

XRE300A(XRE300A$_C$)

Nº	Modelo		XRE300A$_C$				
	Cor Principal		Verde Outono Metálico	Azul Cruzeiro Perolizado	Vermelho Candy Bromeria	Nº de identificação do Bloco	Nº de ref.
	Código de Cor		GY-144M	B-182P	R-301C		
	Nome das Peças Coloridas	Nº Peça Básico					
1	Chassi Conj.	50010-KWT-920	ZA	ZA	ZA	C-39	1
2	Capa, Silencioso	18315-KWT-900	ZD	ZD	ZD	C-27	4
3	Tampa Conj., Modulador ABS	50715-KWT-920	ZA	ZA	ZA	C-5.20	4
4	Tampa Jogo, Lateral Traseira Esquerda	83615-KWT-A20	ZC	ZB	ZA	C-24	15
5	Tampa Jogo, Lateral Traseira Direita	83515-KWT-A20	ZC	ZB	ZA	C-24	8
6	Tampa, Externa Modulador ABS	50720-KWT-920	ZB	ZB	ZB	C-5.20	5
7	Para-lama, Superior	61100-KWT-900	ZA	ZA	ZA	C-10	5
8	Garfo Subconj., Dianteiro Direito	51480-KWT-921	ZA	ZA	ZA	C-11.1	20
9	Alça, Traseira Esquerda	50320-KWT-900	ZA	ZA	ZA	C-34	2
10	Alça, Traseira Direita	50300-KWT-900	ZA	ZA	ZA	C-34	1
11	Suporte, Eixo	51634-MK5-003	ZK	ZK	ZK	C-11.1	24
12	Suporte, Superior	53131-KBB-950	ZA	ZA	ZA	C-7	14
13	Emblema, ABS	87130-KWT-920	ZA	ZA	ZA	C-50	7
14	Emblema, HONDA	61320-KWT-900	ZA	ZA	ZA	C-50	1
15	Emblema, Asa Esquerda	86202-KWT-A20	ZC	ZB	ZA	C-50	4
16	Emblema, Asa Direita	86201-KWT-A20	ZC	ZB	ZA	C-50	3
17	Emblema, Tampa Lateral	86123-KWT-A20	ZC	ZB	ZA	C-50	2
18	Tubo Comp.	50360-KPE-900	ZD	ZD	ZD	C-39	6
19	Protetor, Tubo Escape	18325-KWT-740	ZB	ZB	ZB	C-27	6
20	Protetor, Silencioso	18355-KWT-900	ZC	ZC	ZC	C-27	7
21	Carenagem Jogo, Inferior Esquerda	17695-KWT-A20	ZC	ZB	ZA	C-22	21
22	Carenagem Jogo, Superior Esquerda	17595-KWT-A20	ZC	ZB	ZA	C-22	4
23	Carenagem Jogo, Inferior Direita	17685-KWT-A20	ZC	ZB	ZA	C-22	20

PROIBIDA A REPRODUÇÃO E DISTRIBUIÇÃO
1010913 - COMÉRCIO DE MOTO MATSUO LTDA. - JORGE TOMIOKA

© Moto Honda da Amazônia Ltda.
Todos os direitos reservados.

Tabela de Cores

• Ao solicitar as peças coloridas consulte a tabela abaixo, verifique a cor principal da motocicleta e utilize o número de peça básico adicionando o código de cor relativo.

XRE300A(XRE300A$_C$)

Nº	Modelo		XRE300A$_C$				
	Cor Principal		Verde Outono Metálico	Azul Cruzeiro Perolizado	Vermelho Candy Bromeria	Nº de identificação do Bloco	Nº de ref.
	Código de Cor		GY-144M	B-182P	R-301C		
	Nome das Peças Coloridas	Nº Peça Básico					
24	Carenagem Jogo, Superior Direita	17585-KWT-A20	ZC	ZB	ZA	C-22	3
25	Faixa, Carenagem Inferior Esquerda	86128-KWT-A20	ZC	ZB	ZA	C-50	9
26	Faixa, Carenagem Inferior Direita	86127-KWT-A20	ZC	ZB	ZA	C-50	8
27	Tanque Conj., Combustível	17500-KWT-901	ZL	ZM	ZK	C-21	8
28	Defletor Jogo, Dianteiro	61300-KWT-900	ZA	ZA	ZA	C-1	5

PROIBIDA A REPRODUÇÃO E DISTRIBUIÇÃO
1010913 - COMÉRCIO DE MOTO MATSUO LTDA. - JORGE TOMIOKA

© Moto Honda da Amazônia Ltda.
Todos os direitos reservados.

Composição do Número de Identificação do Veículo (V.I.N.)

Exemplo: 9 C 2 J C 3 0 1 0YR 0 0 0 0 0 1

Número Sequencial de Produção

Código de Fábrica

A .... Ohio U.S.A
B .... Alost Bélgica
C .... Saitama Japão
D .... Guadalajara México
E .... Montesa Espanha
F .... Atessa Itália
K .... Kumamoto Japão
M .... Hamamatsu Japão
R .... Manaus Brasil
S .... Susuka Japão
T .... Tochigi Japão
4 .... Carolina do Sul U.S.A

Ano do Modelo

Exemplo: K....1989 L....1990 M....1991 N....1992 X....1999 Y....2000 (Exceto as letras I.O Q.U) 1....2001 2....2002 3....2003
4....2004 5....2005 6....2006 7....2007 8....2008 9....2009 A....2010 B....2011 C....2012 D....2013 E....2014

Dígito de Controle

Código de Descrição do Veículo

Exemplo: PE04....XR600R RC30....CFR750R JC301....CG125TITAN • KS JC302....CG125TITAN • ES JC303....CG125 • CARGO

Marca e Tipo de Veículo

JH2 ..... HONDA Motocicleta Fabricada no Japão
1HF ..... HONDA Motocicleta Fabricada nos Estados Unidos da América
YC1 ..... HONDA Motocicleta Fabricada na Bélgica
9C2 ..... HONDA Motocicleta Fabricada no Brasil
3H1 ..... HONDA Motocicleta Fabricada no México
VTM ..... HONDA Motocicleta Fabricada na Espanha
ZDC ..... HONDA Motocicleta Fabricada na Itália
JH3 ..... HONDA Motocicleta Fabricada no Japão
478 ..... HONDA Motocicleta Fabricada nos Estados Unidos da América

PROIBIDA A REPRODUÇÃO E DISTRIBUIÇÃO
1010913 - COMÉRCIO DE MOTO MATSUO LTDA. - JORGE TOMIOKA

© Moto Honda da Amazônia Ltda.
Todos os direitos reservados.

Mangueira de Combustível, Mangueiras de Aplicação Geral e Mangueira de Vinil

- As “peças padronizadas das mangueiras de combustível”, as “mangueiras de aplicação geral” e as “mangueiras de vinil” podem ser fornecidas sem embalagem (granel) em forma de bobinas.
- Quando necessitar efetuar o pedido destas “mangueiras”, verifique no Catálogo de Peças o código da “mangueira padrão” e em seguida coloque entre parênteses o código da “mangueira sem embalagem (granel)” relativa utilizando a tabela abaixo.
  (O comprimento padrão das “mangueiras sem embalagem (granel)” é de 1 metro. As mangueiras indicadas com o símbolo < > também estão disponíveis com as medidas de 3 e 8 metros).
- Quando necessitar de troca, corte a mangueira sem embalagem (granel) na medida especificada. Esta medida pode ser verificada no nome da peça (verifique no Manual de Serviços ou nas instruções que acompanham as mangueiras sem embalagem (granel) os procedimentos para o corte e instalação).
- A relação abaixo especifica o código das mangueiras padrão e as respectivas mangueiras sem embalagem (granel) e suas medidas. Certifique-se de que estes números sejam aplicados somente para as peças de reposição relacionadas.

Mangueiras de Combustível / Tubos			
Número de Peça Padrão	Número de Peça sem Embalagem (granel)	Peça sem Embalagem (granel)	
		Diâmetro Interno (mm)	Comprimento (m)
95001-30xxx-2x	95001-30001-20M	3,0	1
95001-30xxx-3x	95001-30001-30M	3,0	1
95001-30xxx-4x	95001-30001-40M	3,0	1
95001-35xxx-2x	95001-35001-50M <95001-35003-50M>	3,5	1 3
95001-35xxx-3x	95001-35001-60M <95001-35003-60M>	3,5	1 3
95001-35xxx-4x	95001-35001-60M <95001-35003-60M>	3,5	1 3
95001-35xxx-5x	95001-35001-50M <95001-35003-50M>	3,5	1 3
95001-35xxx-6x	95001-35001-60M <95001-35003-60M>	3,5	1 3
95001-45xxx-2x	95001-45001-50M <95001-45003-50M>	4,5	1 3
95001-45xxx-3x	95001-45001-60M <95001-45003-60M> <95001-45008-60M>	4,5	1 3 8
95001-45xxx-4x	95001-45001-60M <95001-45003-60M> <95001-45008-60M>	4,5	1 3 8
95001-45xxx-5x	95001-45001-50M <95001-45003-50M>	4,5	1 3
95001-45xxx-6x	95001-45001-60M <95001-45003-60M> <95001-45008-60M>	4,5	1 3 8
95001-55xxx-2x	95001-55001-50M <95001-55003-50M> <95001-55008-50M>	5,5	1 3 8

Mangueiras de Combustível / Tubos			
Número de Peça Padrão	Número de Peça sem Embalagem (granel)	Peça sem Embalagem (granel)	
		Diâmetro Interno (mm)	Comprimento (m)
95001-55xxx-3x	95001-55001-60M <95001-55003-60M> <95001-55008-60M>	5,5	1 3 8
95001-55xxx-4x	95001-55001-60M <95001-55003-60M> <95001-55008-60M>	5,5	1 3 8
95001-55xxx-5x	95001-55001-50M <95001-55003-50M> <95001-55008-50M>	5,5	1 3 8
95001-55xxx-6x	95001-55001-60M <95001-55003-60M> <95001-55008-60M>	5,5	1 3 8
95001-75xxx-2x	95001-75001-50M <95001-75003-50M>	7,5	1 3
95001-75xxx-3x	95001-75001-60M <95001-75003-60M> <95001-75008-60M>	7,5	1 3 8
95001-75xxx-4x	95001-75001-60M <95001-75003-60M> <95001-75008-60M>	7,5	1 3 8
95001-75xxx-5x	95001-75001-50M <95001-75003-50M>	7,5	1 3
95001-75xxx-6x	95001-75001-60M <95001-75003-60M> <95001-75008-60M>	7,5	1 3 8
95001-80xxx-2x	95001-80001-50M	8,0	1
95001-80xxx-3x	95001-80001-60M	8,0	1
95001-80xxx-4x	95001-80001-60M	8,0	1
95001-80xxx-5x	95001-80001-50M	8,0	1
95001-80xxx-6x	95001-80001-60M	8,0	1

CUIDADO

É PERIGOSO confundir uma “Mangueira de Combustível” com a “Mangueira de Aplicação Geral” ou com a “Mangueira de Vinil”. Cada “Mangueira” tem sua utilização apropriada.
Nunca utilize uma “Mangueira de Aplicação Geral” ou a “Mangueira de Vinil” no lugar de uma “Mangueira de Combustível” ou vice-versa.
Use sempre a mangueira sem embalagem (granel) especificada, utilizando as instruções de corte e instalação dos Manuais de Serviços e das instruções que são fornecidas juntamente com a embalagem.

PROIBIDA A REPRODUÇÃO E DISTRIBUIÇÃO
1010913 - COMÉRCIO DE MOTO MAGNETO LTDA - ETOMIOKA

© Moto Honda da Amazônia Ltda.
Todos os direitos reservados.

Mangueira de Combustível, Mangueiras de Aplicação Geral e Mangueira de Vinil

Mangueira de Vinil				
Número de Peça Padrão	Número de Peça sem Embalagem (granel)	Peça sem Embalagem (granel)		
		Diâmetro Interno (mm)	Diâmetro Externo (mm)	Comprimento (m)
95003-01xxx-3x	95003-01001-60M <95003-01003-60M>	2,9	6,8	1 3
95003-01xxx-60	95003-01001-60M <95003-01003-60M>	2,9	6,8	1 3
95003-03xxx-3x	95003-03001-60M <95003-03003-60M>	3,0	6,0	1 3
95003-03xxx-60	95003-03001-60M <95003-03003-60M>	3,0	6,0	1 3
95003-05xxx-3x	95003-05001-60M <95003-05003-60M> <95003-05008-60M>	3,5	6,5	1 3 8
95003-05xxx-60	95003-05001-60M <95003-05003-60M> <95003-05008-60M>	3,5	6,5	1 3 8
95003-07xxx-1x	95003-07001-10M <95003-07003-10M> <95003-07008-10M>	4,0	7,0	1 3 8
95003-07xxx-20	95003-07001-10M <95003-07003-10M> <95003-07008-10M>	4,0	7,0	1 3 8
95003-07xxx-3x	95003-07001-60M <95003-07003-60M> <95003-07008-60M>	4,0	7,0	1 3 8
95003-07xxx-60	95003-07001-60M <95003-07003-60M> <95003-07008-60M>	4,0	7,0	1 3 8
95003-07xxx-7x	95003-07001-70M <95003-07003-70M> <95003-07008-70M>	4,0	7,0	1 3 8
95003-08xxx-1x	95003-08001-10M <95003-08003-10M> <95003-08008-10M>	4,5	6,5	1 3 8
95003-09xxx-3x	95003-09001-60M <95003-09003-60M>	4,5	8,0	1 3
95003-09xxx-60	95003-09001-60M <95003-09003-60M>	4,5	8,0	1 3
95003-10xxx-1x	95003-10001-10M <95003-10003-10M>	5,0	8,0	1 3
95003-10xxx-20	95003-10001-10M <95003-10003-10M>	5,0	8,0	1 3
95003-10xxx-3x	95003-10001-60M <95003-10003-60M>	5,0	8,0	1 3
95003-10xxx-60	95003-10001-60M <95003-10003-60M>	5,0	8,0	1 3
95003-11xxx-3x	95003-11001-60M <95003-11003-60M> <95003-11008-60M>	5,0	9,0	1 3 8
95003-11xxx-60	95003-11001-60M <95003-11003-60M> <95003-11008-60M>	5,0	9,0	1 3 8
95003-12xxx-1x	95003-12001-10M <95003-12003-10M> <95003-12008-10M>	5,0	7,0	1 3 8
95003-12xxx-20	95003-12001-10M <95003-12003-10M> <95003-12008-10M>	5,0	7,0	1 3 8

Mangueira de Vinil				
Número de Peça Padrão	Número de Peça sem Embalagem (granel)	Peça sem Embalagem (granel)		
		Diâmetro Interno (mm)	Diâmetro Externo (mm)	Comprimento (m)
95003-14xxx-1x	95003-14001-10M <95003-14003-10M>	6,0	9,0	1 3
95003-14xxx-20	95003-14001-10M <95003-14003-10M>	6,0	9,0	1 3
95003-14xxx-3x	95003-14001-60M <95003-14003-60M>	6,0	9,0	1 3
95003-17xxx-1x	95003-17001-10M <95003-17003-10M>	7,0	9,0	1 3
95003-19xxx-1x	95003-19001-10M <95003-19003-10M> <95003-19008-10M>	7,0	11,0	1 3 8
95003-19xxx-20	95003-19001-10M <95003-19003-10M> <95003-19008-10M>	7,0	11,0	1 3 8
95003-19xxx-3x	95003-19001-60M <95003-19003-60M> <95003-19008-60M>	7,0	11,0	1 3 8
95003-19xxx-60	95003-19001-60M <95003-19003-60M> <95003-19008-60M>	7,0	11,0	1 3 8
95003-21xxx-1x	95003-21001-10M <95003-21003-10M>	8,0	9,0	1 3
95003-21xxx-20	95003-21001-10M <95003-21003-10M>	8,0	9,0	1 3
95003-23xxx-1x	95003-23001-10M <95003-23003-10M>	8,0	12,0	1 3
95003-23xxx-20	95003-23001-10M <95003-23003-10M>	8,0	12,0	1 3
95003-23xxx-3x	95003-23001-60M <95003-23003-60M> <95003-23008-60M>	8,0	12,0	1 3 8
95003-23xxx-60	95003-23001-60M <95003-23003-60M> <95003-23008-60M>	8,0	12,0	1 3 8
95003-25xxx-1x	95003-25001-10M <95003-25003-10M>	9,0	11,0	1 3
95003-25xxx-20	95003-25001-10M <95003-25003-10M>	9,0	11,0	1 3
95003-25xxx-3x	95003-25001-60M <95003-25003-60M>	9,0	11,0	1 3
95003-25xxx-7x	95003-25001-70M <95003-25003-70M>	9,0	11,0	1 3
95003-27xxx-1x	95003-27001-10M <95003-27003-10M>	9,0	13,0	1 3
95003-27xxx-20	95003-27001-10M <95003-27003-10M>	9,0	13,0	1 3
95003-27xxx-3x	95003-27001-60M <95003-27003-60M>	9,0	13,0	1 3
95003-27xxx-60	95003-27001-60M <95003-27003-60M>	9,0	13,0	1 3
95003-33xxx-1x	95003-33001-10M <95003-33003-10M>	10,0	14,0	1 3
95003-33xxx-20	95003-33001-10M <95003-33003-10M>	10,0	14,0	1 3

Mangueira de Vinil				
Número de Peça Padrão	Número de Peça sem Embalagem (granel)	Peça sem Embalagem (granel)		
		Diâmetro Interno (mm)	Diâmetro Externo (mm)	Comprimento (m)
95003-36xxx-1x	95003-36001-10M <95003-36003-10M> <95003-36008-10M>	11,0	13,0	1 3 8
95003-36xxx-20	95003-36001-10M <95003-36003-10M> <95003-36008-10M>	11,0	13,0	1 3 8
95003-37xxx-3x	95003-37001-60M <95003-37003-60M>	11,0	15,0	1 3
95003-37xxx-60	95003-37001-60M <95003-37003-60M>	11,0	15,0	1 3
95003-38xxx-1x	95003-38001-10M <95003-38003-10M>	12,0	13,0	1 3
95003-38xxx-20	95003-38001-10M <95003-38003-10M>	12,0	13,0	1 3
95003-39xxx-1x	95003-39001-10M <95003-39003-10M>	12,0	14,0	1 3
95003-39xxx-20	95003-39001-10M <95003-39003-10M>	12,0	14,0	1 3
95003-40xxx-20	95003-40001-10M <95003-40003-10M>	12,0	16,0	1 3
95003-40xxx-3x	95003-40001-60M <95003-40003-60M>	12,0	16,0	1 3
95003-40xxx-60	95003-40001-60M <95003-40003-60M>	12,0	16,0	1 3
95003-43xxx-1x	95003-43001-10M <95003-43003-10M> <95003-43008-10M>	13,0	15,0	1 3 8
95003-43xxx-20	95003-43001-10M <95003-43003-10M> <95003-43008-10M>	13,0	15,0	1 3 8
95003-45xxx-1x	95003-45001-10M <95003-45003-10M> <95003-45008-10M>	14,0	18,0	1 3 8
95003-45xxx-20	95003-45001-10M <95003-45003-10M> <95003-45008-10M>	14,0	18,0	1 3 8
95003-50xxx-1x	95003-50001-10M <95003-50003-10M>	16,0	19,0	1 3
95003-50xxx-20	95003-50001-10M <95003-50003-10M>	16,0	19,0	1 3
95003-50xxx-3x	95003-50001-60M <95003-50003-60M>	16,0	19,0	1 3
95003-55xxx-1x	95003-55001-10M <95003-55003-10M>	17,5	20,5	1 3
95003-55xxx-20	95003-55001-10M <95003-55003-10M>	17,5	20,5	1 3
95003-60xxx-1x	95003-60001-10M <95003-60003-10M>	22,0	27,0	1 3
95003-60xxx-20	95003-60001-10M <95003-60003-10M>	22,0	27,0	1 3
95003-60xxx-3x	95003-60001-60M <95003-60003-60M>	22,0	27,0	1 3
95003-60xxx-60	95003-60001-60M <95003-60003-60M>	22,0	27,0	1 3

CUIDADO

É PERIGOSO confundir uma "Mangueira de Combustível" com a "Mangueira de Aplicação Geral" ou com a "Mangueira de Vinil". Cada "Mangueira" tem sua utilização apropriada.
Nunca utilize uma "Mangueira de Aplicação Geral" ou a "Mangueira de Vinil" no lugar de uma "Mangueira de Combustível" ou vice-versa.
Use sempre a mangueira sem embalagem (granel) especificada, utilizando as instruções de corte e instalação dos Manuais de Serviços e das instruções que são fornecidas juntamente com a embalagem.

PROIBIDA A REPRODUÇÃO E DISTRIBUIÇÃO
1010913 - COMÉRCIO DE MOTO MATSUO LTDA. - 10PGE - 10PGE-OKA

© Moto Honda da Amazônia Ltda.
Todos os direitos reservados.

Mangueira de Combustível, Mangueiras de Aplicação Geral e Mangueira de Vinil

Mangueiras de Aplicação Geral			
Número de Peça Padrão	Número de Peça sem Embalagem (granel)	Peça sem Embalagem (granel)	
		Diâmetro Interno (mm)	Comprimento (m)
95005-11xxx-3x	95005-11001-30M	11,0	1
95005-11xxx-5x	95005-11001-50M	11,0	1
95005-12xxx-1x	95005-12001-10M <95005-12003-10M>	12,0	1 3
95005-12xxx-2x	95005-12001-20M	12,0	1
95005-12xxx-3x	95005-12001-30M	12,0	1
95005-12xxx-5x	95005-12001-50M	12,0	1
95005-14xxx-1x	95005-14001-10M	14,0	1
95005-14xxx-2x	95005-14001-20M <95005-14003-20M>	14,0	1 3
95005-14xxx-3x	95005-14001-30M	14,0	1
95005-14xxx-5x	95005-14001-50M	14,0	1
95005-17xxx-1x	95005-17001-10M	17,0	1
95005-17xxx-2x	95005-17001-20M	17,0	1
95005-17xxx-3x	95005-17001-30M	17,0	1
95005-17xxx-5x	95005-17001-50M	17,0	1
95005-30xxx-3x	95005-30001-30M	3,0	1
95005-30xxx-5x	95005-30001-50M	3,0	1
95005-35xxx-1x	95005-35001-10M <95005-35003-10M> <95005-35008-10M>	3,5	1 3 8
95005-35xxx-2x	95005-35001-20M	3,5	1
95005-35xxx-3x	95005-35001-30M	3,5	1
95005-35xxx-4x	95005-35001-10M <95005-35003-10M> <95005-35008-10M>	3,5	1 3 8
95005-35xxx-5x	95005-35001-50M	3,5	1
95005-45xxx-1x	95005-45001-10M <95005-45003-10M> <95005-45008-10M>	4,5	1 3 8
95005-45xxx-2x	95005-45001-20M	4,5	1
95005-45xxx-3x	95005-45001-30M	4,5	1

Mangueiras de Aplicação Geral			
Número de Peça Padrão	Número de Peça sem Embalagem (granel)	Peça sem Embalagem (granel)	
		Diâmetro Interno (mm)	Comprimento (m)
95005-45xxx-4x	95005-45001-10M <95005-45003-10M> <95005-45008-10M>	4,5	1 3 8
95005-45xxx-5x	95005-45001-50M	4,5	1
95005-50xxx-3x	95005-50001-30M <95005-50003-30M>	5,0	1 3
95005-50xxx-5x	95005-50001-50M	5,0	1
95005-55xxx-1x	95005-55001-10M <95005-55003-10M> <95005-55008-10M>	5,3	1 3 8
95005-55xxx-2x	95005-55001-20M <95005-55003-20M>	5,3	1 3
95005-55xxx-4x	95005-55001-10M <95005-55003-10M> <95005-55008-10M>	5,3	1 3 8
95005-65xxx-1x	95005-65001-10M <95005-65003-10M>	6,5	1 3
95005-65xxx-2x	95005-65001-20M	6,5	1
95005-70xxx-3x	95005-70001-30M <95005-70003-30M>	7,0	1 3
95005-70xxx-5x	95005-70001-50M	7,0	1
95005-75xxx-1x	95005-75001-10M <95005-75003-10M>	7,3	1 3
95005-75xxx-2x	95005-75001-20M	7,3	1
95005-80xxx-1x	95005-80001-10M <95005-80003-10M>	8,0	1 3
95005-80xxx-2x	95005-80001-20M	8,0	1
95005-80xxx-3x	95005-80001-30M	8,0	1
95005-80xxx-5x	95005-80001-50M	8,0	1
95005-91xxx-3x	95005-91001-30M	12,0	1
95005-91xxx-5x	95005-91001-50M	12,0	1
95005-92xxx-3x	95005-92001-30M	12,0	1
95005-92xxx-5x	95005-92001-50M	12,0	1

NOTA: X é mostrado para representar os números e letras omitidas do alfabeto romano.

CUIDADO

É PERIGOSO confundir uma "Mangueira de Combustível" com a "Mangueira de Aplicação Geral" ou com a "Mangueira de Vinil". Cada "Mangueira" tem sua utilização apropriada.
Nunca utilize uma "Mangueira de Aplicação Geral" ou a "Mangueira de Vinil" no lugar de uma "Mangueira de Combustível" ou vice-versa.
Use sempre a mangueira sem embalagem (granel) especificada, utilizando as instruções de corte e instalação dos Manuais de Serviços e das instruções que são fornecidas juntamente com a embalagem.

PROIBIDA A REPRODUÇÃO E DISTRIBUIÇÃO
1010913 - COMÉRCIO DE PEÇAS MATSUO LTDA. - JORGE TOMIOKA

© Moto Honda da Amazônia Ltda.
Todos os direitos reservados.

Composição do Número de Identificação das Mangueiras

Exemplo: 9 5 0 0 1 - 7 5 0 0 1 - 5 0 M

- M: Número de Peça sem Embalar: Refere-se a Peça sem Embalar
- 0: Código da Marca (Tipo de Mangueira) (Mangueira de Combustível e Mangueira de Aplicação Geral)
  Código de Troca (para Mangueira Adicionada); (Mangueira de Vinil)
  - Indica a marca do número ou a Sequência de Troca. O código para a peça sem embalar deve ser estritamente 0 (Zero).
- 5: Tipos de Código:
  - Mangueira de Combustível
    - 2: Trançada Exterior Vermelha (Somente com 3 mm de diâmetro Interno)
    - 5: Trançada Interior Preta
    - 3: Vermelha (Somente 3 mm de diâmetro Interno)
    - 4: Cinza com faixa Vermelha (Somente com 3 mm de diâmetro Interno)
    - 6: Preta
  - Mangueira de Vinil
    - 1: Transparente
    - 2: Preta
    - 3: Vermelho Claro
    - 6: Vermelho Claro
    - 7: Preto Pálido
  - Mangueira de Aplicação Geral
    - 1: Cinza
    - 2: Cinza
    - 3: Preta
    - 5: Preta
- 7500: Comprimento:
  - 001: 1 m (Padrão)
  - 003: 3 m
  - 008: 8 m
- 1: Código de Diâmetro Interno (Mangueira de Combustível e Mangueira de Aplicação Geral)
  - 30: 3,0 mm
  - 35: 3,5 mm
  - 45: 4,5 mm
  - 50: 5,0 mm
  - 55: 5,3 mm, 5,5 mm
  - 65: 6,5 mm
  - 70: 7,0 mm
  - 75: 7,3 mm, 7,5 mm
  - 80: 8,0 mm
  - 11: 11 mm
  - 91: 12 (Diâmetro Externo de 15) mm
  - 92: 12 (Diâmetro Externo de 16) mm
  - 12: 12 (Diâmetro Externo de 17) mm
  - 14: 14 mm
  - 17: 17 mm
- 1: Código de Diâmetro Externo / Interno (Mangueira de Vinil)
  - 01: DI 2,9, DE 6,8 mm
  - 03: DI 3,0, DE 6,0 mm
  - 05: DI 3,5, DE 6,5 mm
  - 07: DI 4,0, DE 7,0 mm
  - 08: DI 4,5, DE 6,5 mm
  - 09: DI 4,5, DE 8,0 mm
  - 12: DI 5,0, DE 7,0 mm
  - 10: DI 5,0, DE 8,0 mm
  - 11: DI 5,0, DE 9,0 mm
  - 14: DI 6,0, DE 9,0 mm
  - 17: DI 7,0, DE 9,0 mm
  - 19: DI 7,0, DE 11,0 mm
  - 21: DI 8,0, DE 9,0 mm
  - 23: DI 8,0, DE 12,0 mm
  - 25: DI 9,0, DE 11,0 mm
  - 27: DI 9,0, DE 13,0 mm
  - 33: DI 10,0, DE 14,0 mm
  - 36: DI 11,0, DE 13,0 mm
  - 37: DI 11,0, DE 15,0 mm
  - 38: DI 12,0, DE 13,0 mm
  - 39: DI 12,0, DE 14,0 mm
  - 40: DI 12,0, DE 16,0 mm
  - 43: DI 13,0, DE 15,0 mm
  - 45: DI 14,0, DE 18,0 mm
  - 50: DI 16,0, DE 19,0 mm
  - 55: DI 17,5, DE 20,5 mm
  - 60: DI 22,0, DE 27,0 mm
- 9: Tipo de Mangueira:
  - 1: Mangueira de Combustível
  - 3: Mangueira de Vinil
  - 5: Mangueira de Aplicação Geral

PROIBIDA A REPRODUÇÃO E DISTRIBUIÇÃO
1010913 - COMÉRCIO DE MOTOMATERIAL LTDA - JORGE TOMIOKA

© Moto Honda da Amazônia Ltda.
Todos os direitos reservados.

Instruções para o Uso do Tempo de Mão de Obra (T.M.O.)

O tempo de Mão de Obra (T.M.O.) significa o tempo necessário para a realização de um serviço, o qual é mencionado neste catálogo para ajudar as Concessionárias a controlar o processo de trabalho real e calcular o tempo de serviço, utilizando-o como um guia.

Ajuste do Sistema T.M.O.

- Tempo de Serviço
  - Remoção, Desmontagem/ Montagem, Instalação
  - Verificação, Medição, Ajuste, Confirmação
  - Diagnóstico (Sistema Elétrico)
  - Inspeção Completa
- Tempo Variável
  - Preparação
    (Verificação do processo, Preparação das ferramentas especiais necessárias ao serviço)
  - Trabalhos relacionados (Transferência de motocicletas)

* O tempo variável é obtido multiplicando-se o tempo de serviço pelo coeficiente especificado.

Instruções para o Uso do Catálogo

Os itens de serviço mostrados no texto estão relacionados com o tempo de trabalho e as peças comercializadas para reparo, conforme sua especificação. Outros itens de serviço representativos, os quais não utilizam peças para reparos (remoção/ instalação, ajuste, verificação/ medição e outros) estão relacionados na introdução, classificados de acordo com o assunto.

Ajuste do T.M.O.

- O Sistema Decimal (em unidade 0,1) é utilizado para obter o T.M.O. simplificando o cálculo global.
  Exemplo: (0,1) ⇒ 6 minutos, (0,2) ⇒ 12 minutos
  [Custo por hora de trabalho] x [T.M.O.] = [Cálculo global]
- O T.M.O. é calculado manualmente.
- Os itens de serviço e o T.M.O. podem ser modificados dependendo do desenvolvimento de ferramentas, equipamentos de serviço e da melhoria dos procedimentos.

PROIBIDA A REPRODUÇÃO E DISTRIBUIÇÃO
1010913 - COMÉRCIO DE MOTO MATSUO LTDA. - JORGE TOMIOKA

© Moto Honda da Amazônia Ltda.
Todos os direitos reservados.

Procedimento de Trabalho

- O procedimento de trabalho é determinado através do tempo de serviço juntamente com o método especificado no Manual de Serviço, portanto, consulte-o quando necessário.
- Os procedimentos de trabalho que permitem ser executados num tempo reduzido, preservam a segurança do trabalho e a garantia do produto dos itens não mencionados no Manual de Serviço.
- O trabalho é executado por apenas um mecânico. Quando dois ou mais mecânicos são necessários, o cálculo do tempo real é efetuado de acordo com o número de pessoas.
- Para avaliar o conhecimento dos mecânicos, a HONDA utiliza como padrão, mecânicos com três anos de experiência no reparo de suas motocicletas.
- As ferramentas especiais e os equipamentos de serviço utilizados para obter o T.M.O. estão especificados no Manual de Serviços e publicações técnicas emitidas sobre o tema.

Itens de Serviço que não apresentam T.M.O.

- Peças e acessórios não mencionados neste Catálogo.
- Áreas com deterioração pelo tempo de uso ou danos (quebras, rachaduras) durante uso em condições normais.
- Serviços que podem ser executados com apenas um ajuste.
- Serviços raramente executados (exemplo: problemas com causas extremamente simples e frequência de uso).

* Faça o cálculo global baseado no tempo de serviço real quando o serviço não apresenta T.M.O.

Serviços não incluídos no T.M.O.

- Óleo e drenagem de fluido, tempo de espera para desaquecimento, etc.
- Serviços adicionais que envolvam remoção/ instalação de equipamentos externos.
- Tempo de serviço utilizado com visitas ao cliente, realização de negociações e a entrega da motocicleta.
- Tempo necessário com a requisição e a entrega de peças.
- Custos referentes à graxa, agente adesivo, etc., utilizados no serviço.

PROIBIDA A REPRODUÇÃO E DISTRIBUIÇÃO
1010913 - COMÉRCIO DE MOTO MATSUO LTDA. - JORGE TOMIOKA

© Moto Honda da Amazônia Ltda.
Todos os direitos reservados.

Voltar
Back
Volver

Explicação do T.M.O. utilizando um exemplo
(O exemplo pode ser diferente dos itens apresentados)

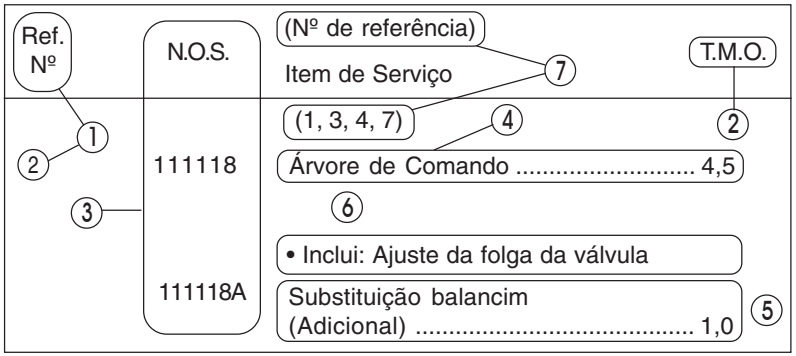

① O Nº de Referência da peça na ilustração indica a localização da peça a ser substituída.

② T.M.O. é a abreviatura de Tempo de Mão de Obra e indica o tempo de serviço padrão necessário para a execução do serviço.

③ N.O.S. é a abreviatura do Número de Operação de Serviço, e classifica os itens de serviço de acordo com o código de unidade de trabalho.

O mesmo código de serviço é utilizado independentemente dos modelos.

O serviço padrão é apresentado com 6 dígitos e o serviço adicional com 7 dígitos.

④ Indica a substituição da árvore de comando e o T.M.O. 4,5.

⑤ Indica T.M.O. 1,0 que será acrescentado quando um serviço adicional (substituição do balancim) é executado em conjunto com a substituição da árvore de comando.

⑥ Indica a descrição dos serviços incluídos no item de serviço.

⑦ Indica o Nº de referência cujo serviço e tempo do mesmo são iguais ao T.M.O. 4,5 para a árvore de comando.

(A aplicação da área é limitada aos itens de serviço que não possuem identificação N.O.S. dentro de um mesmo bloco.)

Como designar o item de serviço utilizando o exemplo
(substituição da árvore de comando)

Abra a página do bloco onde a ilustração da árvore de comando é mostrada.

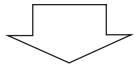

Procure a árvore de comando na ilustração, o item de serviço especificado e o T.M.O. relacionado com o Nº de referência.

PROIBIDA A REPRODUÇÃO E DISTRIBUIÇÃO
1010913 - COMÉRCIO DE MOTO MATSUO LTDA. - JORGE TOMIOKA

© Moto Honda da Amazônia Ltda.
Todos os direitos reservados.

Símbolo de indicação dos itens de serviço relacionados que continuam na página seguinte

Ref. Nº	N.O.S.	(Nº de referência) Item de Serviço	T.M.O.
2	111118	**Árvore de Comando**	4,5
	•	•	•
	•	•	•
+			

Símbolo de indicação na última linha

Indicação do bloco sem informação do T.M.O.

Ref. Nº	N.O.S.	(Nº de referência) Item de Serviço	T.M.O.
		Sem Informação	–

• Código N.O.S.

1	11	1	18	A
a	b	c	d	e

a) Código da categoria ..... Motor

b) Localização/ código da função .... Motor superior

c) Código de serviço ..... Substituição

d) Número sequencial de serviço .... (Código da unidade é mostrado através de letras)

..... árvore de comando (Sem regra padrão do código)

e) Código adicional ..... substituição do balancim (Sem regra padrão do código)

1	11	1	18	A
a		c		

a) Códigos da categoria e classificação

Código	Categoria
1	Motor
2	Transmissão
3	Combustível e Escapamento
4	Chassi e Carcaça
5	Direção/ Suspensão
6	Elétrica
7	Rodas/ Freios
8	Controles/ Instrumentos
9	–
0	–

c) Códigos de serviço e classificação

Código	Categoria de Serviço
1	Substituição, Remoção/ Instalação, Troca
2	Revisão
3	Ajuste, Balanceamento
4	(Serviços relacionados à Pintura: Camada Superior)
5	Teste, Inspeção/ Diagnóstico, Medição, Verificação
6	(Serviços relacionados à Revisão: Recondicionamento)
7	(Serviços relacionados à Revisão: Reapertos)
8	(Retífica)
9	(Serviços relacionados à Pintura: Acabamento)
0	Reparo, Limpeza, Sangria de Ar

PROIBIDA A REPRODUÇÃO E DISTRIBUIÇÃO
1010913 - COMÉRCIO DE MOTO MATSUO LTDA - JORGE TOMIOKA

© Moto Honda da Amazônia Ltda.
Todos os direitos reservados.

Principais itens de serviço sem a utilização de peças adicionais
(1) Remoção/ Instalação, (2) Ajuste, (3) Verificação/ Medição,
(4) Revisão, (5) Outros Serviços

M: Motor, C: Chassi

* SERVIÇOS EXCETO SUBSTITUIÇÃO DE PEÇAS

(1) Remoção e instalação

Relacione as peças removidas da motocicleta com a descrição

	N.O.S.	DESCRIÇÃO	T.M.O.
M	1101E5	**Motor Comp.** **Remoção/ Instalação** Inclui: Todos os ajustes necessários	3,6
	1111K0	**Cabeçote Comp.** **Remoção/ Instalação** Inclui: Remoção e instalação do motor	4,5
	3111D5	**Corpo do Acelerador Comp.** **Remoção/ Instalação**	1,3
	1101E6	**Carcaça do Motor, Desmontagem** Inclui: Remoção e instalação do motor	7,1

(2) Ajuste

	N.O.S.	DESCRIÇÃO	T.M.O.
M	2123A0	**Embreagem, Ajuste** Inclui: Ajuste alavanca, embreagem	0,1
	6143A1	**Vela de Ignição - Ajuste/Limpeza**	0,1
	1113A0	**Folga da Válvula - Ajuste** NOTA: Para 1 motocicleta	1,8
C	6163A0	**Farol - Alinhamento**	0,1
	2133A0	**Corrente da Transmissão - Ajuste**	0,1
	3113A3	**Acelerador, Funcionamento - Ajuste**	0,1

(3) Verificação, Medição

	N.O.S.	DESCRIÇÃO	T.M.O.
M	1115A0	**Compressão, Pressão - Medição**	0,1
	6145A0	**Ponto de Ignição - Verificação**	0,2
C	6105A0	**Bateria - Verificação do nível do eletrólito & carga**	0,3

(5) Outros Serviços

	N.O.S.	DESCRIÇÃO	T.M.O.
M	1130A1	**Tela Filtro de Óleo - Limpeza**	0,7
C	3120A0	**Elemento Filtro - Limpeza**	0,2
	7110A0	**Freio Dianteiro - Sangria de ar**	0,2
	7110A1	**Freio Traseiro - Sangria de ar**	0,2
	7110A1B	ABS adicionar	0,1

PROIBIDA A REPRODUÇÃO E DISTRIBUIÇÃO
1010913 - COMÉRCIO DE MOTO MATSUO LTDA. - JORGE TOMIOKA

© Moto Honda da Amazônia Ltda.
Todos os direitos reservados.

Instruction for Use of Parts Catalogue

- **This Parts Catalogue describes all spare parts, as well the flat rate time (F.R.T.) for the XRE300 and XRE300A.**
- **This parts catalogue was prepared based on the latest information available as of February, 13, 2012.**
- **Always specify the part number when ordering a part.**
- **Check the model, type, serial numbers, color, maker, and the size as needed before ordering a part.**
- **Note that the illustrations (part drawings) can differ from the actual parts in shape.**
  They are given just to help you to refer to the parts.

Contents

- Instruction for Use of Parts Catalogue 27
- How to Refer to the Part Information 28
- Parts Catalogue Structure 29
- When the Parts Were Revised 30
- Abbreviations Used in the Parts Catalogue 30
- How to Check the Part Block and Serial Numbers 31
- Color Label Attachment Posicion Check 31
- Models, Parts Catalogue Codes and Applicable Serial Numbers 32
- Color Label 33
- Color Chart 34
- Construction of Vehicle Identification Number (V.I.N.) 43
- Fuel Hose, General Purpose Hoses and Vinyl Hose 44
- Bulk Part Number of Fuel Hose, General Purpose Hose and Vinyl Hose 47
- Flat Rate Service Time (F.R.T.) 48
- Engine Group Index 79
- Frame Group Index 81
- Part Number Index 272

PROIBIDA A REPRODUÇÃO E DISTRIBUIÇÃO
1010913 - COMÉRCIO DE MOTO MATSUO LTDA - JORGE TOMIOKA

© Moto Honda da Amazônia Ltda.
Todos os direitos reservados.

How to Refer to the Part Information

Ⓐ Reference to "Illustrated index"

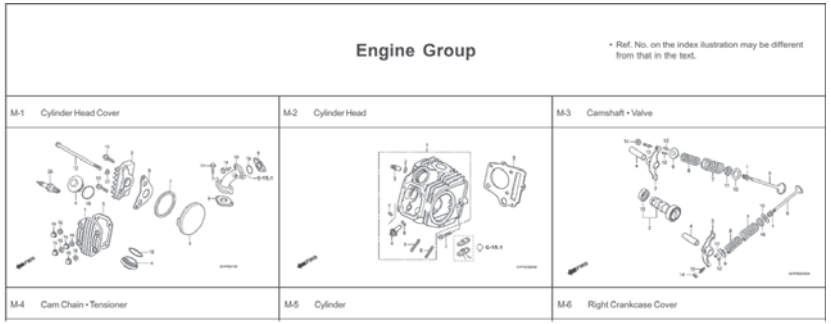

Ⓑ Reference to "Part Number Index"

PART NUMBER INDEX

Part nº	Block nº	Part nº	Block nº
06000		**13000**	
06420-GFP-900	C-11	13000-GFP-900	M-12
06421-GFP-900	C-11	13000-GFP-B00	M-12
06430-GCE-900	C-10	13011-GFP-900	M-12
06430-GCE-900	C-8	13021-GFP-900	M-12
06440-GFP-900	C-9	13031-GFP-900	M-12
06441-GFP-900	C-9	13041-GFP-900	M-12
06530-GBG-B20	C-5	13051-GFP-900	M-12
06531-GBG-B20	C-5	13101-GFP-900	M-12
06531-GCE-F20	C-5	13102-GFP-900	M-12
		13103-GFP-900	M-12
11000		13104-GFP-900	M-12
		13105-GFP-900	M-12
11100-GCE-900	M-11	13111-087-000	M-12
11191-GCE-900	M-11	13115-GN5-910	M-12
11200-GCE-D60	M-11		
11330-GFP-900	M-6	**14000**	
11341-GFP-900	M-9		
11394-GW8-680	M-6	14100-GFP-900	M-3
		14100-GFP-B00	M-3
12000		14311-KEV-900	M-12
		14321-GBG-900	M-4
12101-GFP-900	M-5	14321-GFP-B00	M-4
12101-GFP-B00	M-5	14401-178-003	M-4
12191-GFP-B00	M-5	14431-035-020	M-3
12191-GS4-761	M-5	14451-035-000	M-3
12200-GFP-900	M-2	14500-035-020	M-4
12200-GFP-B00	M-2	14502-086-000	M-4
12209-GB4-681	M-3	14531-035-000	M-4
12209-GBG-900	M-3	14541-GB4-681	M-4
12213-KRM-840	M-2	14550-GB0-911	M-4
12237-GFP-305	M-2	14566-086-030	M-4
12245-KEV-305	M-2	14610-086-010	M-4
12251-KST-941	M-2	14615-035-010	M-4
12301-GB6-910	M-1	14670-035-030	M-4
12301-GB6-911	M-1	14675-178-000	M-4
12331-GB0-910	M-1	14711-GFP-900	M-3
12341-GB6-910	M-1	14721-GFP-900	M-3
12361-035-000	M-1	14751-GN5-911	M-3

Block No.

C-6

Front Fender

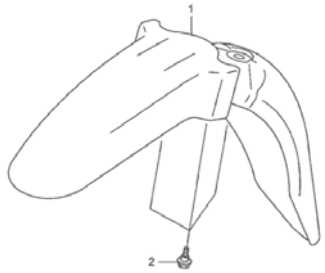

Ref. No.

Ref. Nº	L.O.N.	Service Item	F.R.T.
1	4131B7	Fender, Front	0.1

Ref. Nº	Part. No.	Description	Reqd. Qty. POP100 7	8	9	Serial No.		Note
1	61100-GFP-900ZA	Fender, Fr.						
		NH1 Black	1	1	1			
	61100-GFP-900ZB	*PB362R* Buliti Blue-R	1	–	–			
	61100-GFP-900ZC	*R286R* Caucaia Red	1	1	–			
	61100-GFP-900ZD	*Y197R* Trancoso Yellow-R	1	1	–			
	61100-GFP-900ZE	*PB337R* Penedo Blue	–	1	1			
	61100-GFP-900ZF	*NHA57R* Cloudia Gray R	–	–	1			
	61100-GFP-900ZG	*R304R* Clivia Red-R	–	–	1			
2	90111-162-000	Bolt, Flange, 6mm	3	3	3			

122

Page No.

24.07.08

1010913 -

© Moto Honda da Amazônia Ltda.
Todos os direitos reservados.

Parts Catalogue Structure

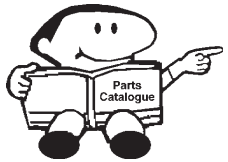

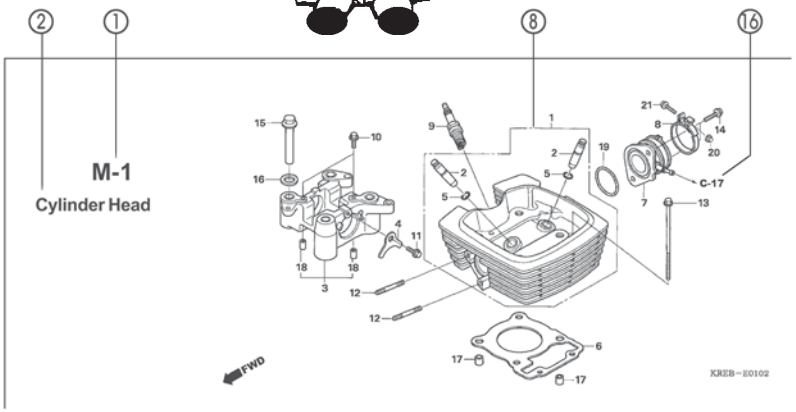

Ref. Nº	L.O.N.	Service Item	F.R.T.	Ref. Nº	Part. No.	Description	Reqd. Qty. POP100 7	8	9	Serial No.	Note
4	811175	Cable, Seat Lock	0.1	1	18327-KAE-000	Collar, Chamber Rr. (8.5x15)	2	2	2		
5	4131E8	Catch, Seat: Rear Side	0.1	2	61104-GCE-E40	Collar, Fr. Fender	2	2	2		
6	4131E4	Seat: Double	0.1	3	77151-KW3-000	Spring, Seat Lock	1	–	–		BR
13	4121K9	Cover, Seat Catch	0.1		77151-MB1-870		1	–	–		2LA,3LA
15	4131F2	Key, Seat Lock	0.2				–	1	1		
				4	77156-GFP-900	Cable, Seat Lock	1	1	1		
				5	77160-GFP-900	Bracket Comp., Seat Lock	1	1	–		
					77160-GFP-B00		–	–	1		
				6	77200-GFP-900ZB	Seat Assy., Double					
					NHA08L	Itaipu Gray	1	–	–		
					77200-GFP-900ZD *RA08L*	Urucum Red	1	–	–		
					77200-GFP-910ZA *NH1L*	Black	–	1	1		
				7	77201-GFP-900	Stay, Seat Hinge	1	1	1		
				8	94001-05070-0S	Clip, Harness Band (Black) (145mm)	1	1	1		

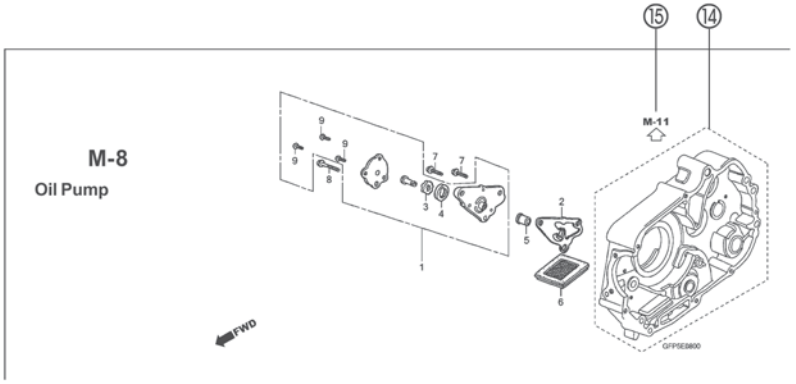

① **Block number**

- Address No. is provided (in place of the page No.) to help you refer to the part with the part No. or part name.

② **Block title**

③ **Service item/Flat rate time**

④ **Reference number**

- Title number marked with the parenthesis indicates that it continues from the previous page.

⑤ **Part number**

⑥ **Description**

⑦ **HONDA color code**

⑧ **Assemblies**

- Sections framed with broken lines in the exploded view drawings are available as complete assemblies. (Their individual parts can also be obtained).

⑨ **Color description**

⑩ **Note**

- Notes are shown with the parenthesis in the part name column.

⑪ **Required quantity**

- Reqd. QTY shown in the parenthesis indicates the optional part.
- Reqd. QTY marked with "N" indicates the optional part that should be selected as needed.
- Reqd. QTY indicates the number of the part used in the block.

⑫ **Serial number**

⑬ **Parts catalogue code**

- When the parts catalogue code colunm is blank, it indicates that the part is applicable to all codes.

⑭ ⬚

- Parts enclosed within a dotted line ⬚ are covered in a different block.

⑮ ⇦

- A hollow arrow ⇦ indicates the block No. for the parts enclosed within a dotted line ⬚ .

⑯ ←

- A solid arrow ← indicates the block No. the part in question is connected to.

UÇÃO E DISTRIBUIÇÃO
O MATSUO LTDA. JORGE TOMIOKA
1010913

© Moto Honda da Amazônia Ltda.
Todos os direitos reservados.

When the Parts Were Revised

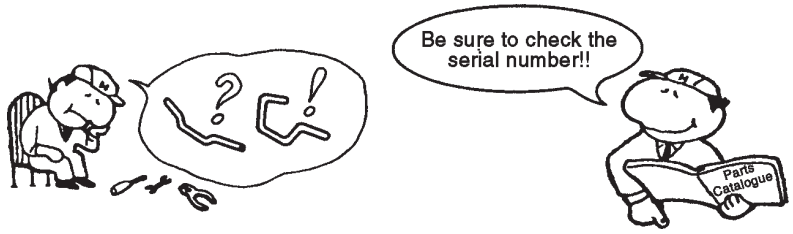

Ref. No.	Part. No.	Description	Reqd. No. CBR900 RAN	RAP	RAR	RAS	RAT	RAV	Serial No.
1	33101-MAE-601	Headlight Unit "NH-285" Gray	-	-	1	-	-	-	
			-	-	-	1	-	-	~2351159
			-	-	-	1	-	-	~2351712
	33101-MAE-612	Headlight Unit "NH-283" Gray (Caution During Instalation)	-	-	1	-	-	-	
			-	-	-	1	-	-	~2351309
			-	-	-	1	-	-	~2351434
			-	-	-	1	-	-	~2350300
			-	-	-	1	-	-	~0M300138
	33101-MAE-671	Headlight Unit "NH-1" Black	-	-	1	-	-	-	
			-	-	-	1	-	-	
			-	-	-	1	-	-	~SM300366
	33101-MAE-691	Headlight Unit	-	-	1	-	-	-	
	33101-MAE-602	Headlight Unit	-	-	-	1	-	-	2351160~
			-	-	-	1	-	-	2351713~
			-	-	-	-	1	1	

The number has been used from the initial model without revision.

When shown at the left side, it is applicable to the models of No. 2351160 and the subsequent numbers.

When shown at the right side, it is applicable to the models up to No. 2351159.

Abbreviations Used in the Parts Catalogue

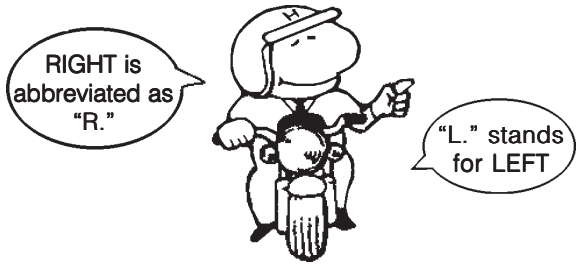

* "L." or "R." in the description of a part stands for the LEFT hand side or the RIGHT hand side. Determine the left or right as if you were in the motorcycle seat.

• The following abbreviations are used in this parts catalogue:

ASSY ..... Assembly
COMP ..... Complete
R. ..... Right
L. ..... Left
STD. ..... Standard
mm ..... Millimeter
G ..... Gram
T (22T) ..... Tooth (22 Teeth)
A. ..... Ampere
V ..... Volt
W ..... Watt
WL ..... With labelling
WOL ..... Without labelling
L.E.D. ..... Light emitted diode
Km/h ..... Kilometers per hour
MPH ..... Miles per hour
L (100L) ..... Link (100 Links)
A.C. ..... Alternating current
D.C. ..... Direct current
IN. ..... Inlet
EX. ..... Exhaust
FR. ..... Front
RR. ..... Rear
HEX. ..... Hexagonal
A.M. ..... Attaching mark
T.M. ..... Transcript mark
C.D.I. ..... Capacitive discharge ignition
ABS ..... Anti-lock brake system
TCS ..... Traction control system
1LA ..... Dominica Republic, El Salvador Venezuela, Guatemala, Guyana (Mercosul: Argentina, Paraguay, Uruguay)
2LA ..... Colombia, Mexico
3LA ..... Latin America
MIX ..... Moto Mix Brasil
AR ..... Argentina
E S ..... Eletric Starter

PROIBIDA A REPRODUÇÃO E DISTRIBUIÇÃO
1010913 - COMÉRCIO DE MOTO MATSUO LTDA - JORGE TOMIOKA

© Moto Honda da Amazônia Ltda.
Todos os direitos reservados.

How to Check the Part Block and Serial Numbers

Part block	Engine parts M-1 ~	Throttle body parts M-22 ~	Frame parts C-1 ~
Required serial number	Engine serial number	Throttle body serial number	Frame serial number
Check point	①	②	③

Color Label Attachment Position Check

Colored parts	
Color label	
④	

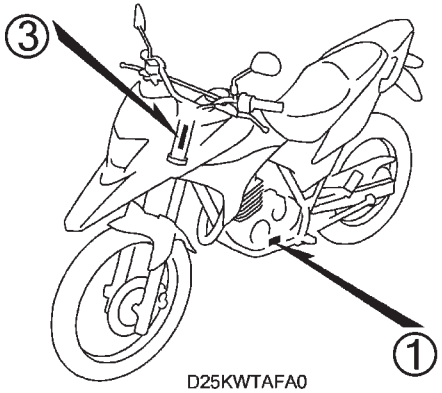

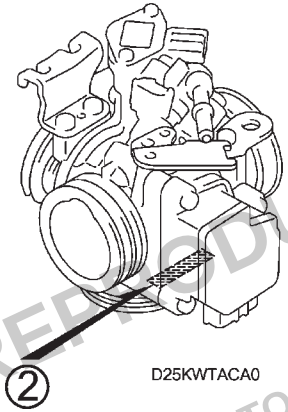

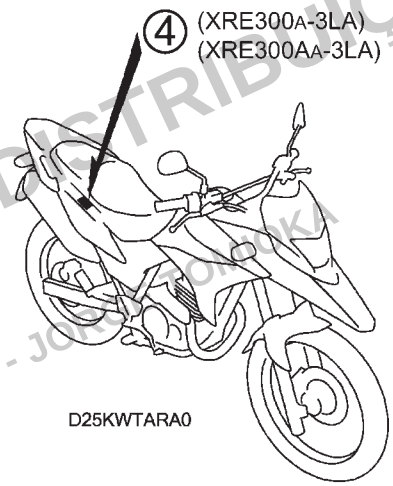

PROIBIDA A REPRODUÇÃO E DISTRIBUIÇÃO
1010913 - COMÉRCIO DE MOTO MATSUO LTDA. - JOSE TOMIOKA

© Moto Honda da Amazônia Ltda.
Todos os direitos reservados.

Models, Parts Catalogue Codes and Applicable Serial Numbers

Models, parts catalogue codes and applicable serial Nos. given in this parts catalogue can be identified as follows.
Parts with area codes are exclusive for models destined for countries designated.
If no area codes are listed, parts are for common use.

Model	Area Code	Type	Applicable engine serial Nº	Applicable frame serial Nº	Applicable throttle body serial Nº
$XRE300_A$	BR	Brazil	ND09E-A000001~A099999	9C2ND0910AR000001~AR099999	GQ3JA B
	3LA	Latin America	ND09E-A700001~A799999	9C2ND0910AR700001~AR799999	
$XRE300_B$	BR	Brazil	ND09E-B000001~	9C2ND0910BR000001~	GQ3JA A
	3BR		ND09E-B100001~	9C2ND0910BR100001~	GQ3JA B
	3LA	Latin America	ND09E-B700001~	9C2ND0910BR700001~	GQ3JA A
	4LA		ND09E-B800001~	9C2ND0910BR800001~	GQ3JA B
$XRE300_C$	3BR	Brazil	ND09EC000001~	9C2ND0910CR000001~	GQ3JA B
	4LA	Latin America	ND09EC720001~	9C2ND0910CR720001~	
$XRE300A_A$	BR	Brazil	ND09E-A000001~A099999	9C2ND0920AR000001~AR099999	GQ3JA B
	3LA	Latin America	ND09E-A700001~A799999	9C2ND0920AR700001~AR799999	
$XRE300A_B$	BR	Brazil	ND09E-B000001~	9C2ND0920BR000001~	GQ3JA A
	3BR		ND09E-B100001~	9C2ND0920BR100001~	GQ3JA B
	3LA	Latin America	ND09E-B700001~	9C2ND0920BR700001~	GQ3JA A
	4LA		ND09E-B800001~	9C2ND0920BR800001~	GQ3JA B
$XRE300A_C$	3BR	Brazil	ND09EC000001~	9C2ND0920CR000001~	GQ3JA B
	4LA	Latin America	ND09EC720001~	9C2ND0920CR720001~	

* Of carburetor/throttle body identification numbers, only the portions underlined in the example below are used for registration.

GQ3JA A KC ア

PROIBIDA A REPRODUÇÃO E DISTRIBUIÇÃO
1010913 - COMÉRCIO DE MOTO MATSUO LTDA. - JORGE TOMIOKA

© Moto Honda da Amazônia Ltda.
Todos os direitos reservados.

Color Label

- When ordering parts, check the model name, main color, and code by observing the “COLOR LABEL” on the vehicle.
- When ordering a colored part, use the color chart in the instruction for use of parts catalogue.

VFR800FIW

COLOR **R-157**
CODE **R157**

Nº	Model		VFR800FIW			
	Color		Sparkling Silver Metallic	Mute Black Metallic	Applicable block Nº	Ref. Nº
	Code		NH295	NH359		
	Name of colored parts	Basic part Nº				
1						
2						
3						
4						
5						
6						
7						
8						
9						
10						
11						
12						
13						

PROIBIDA A REPRODUÇÃO E DISTRIBUIÇÃO
1010913 - COMÉRCIO DE MOTO MATSUO LTDA. - JORGE TOMIOKA

© Moto Honda da Amazônia Ltda.
Todos os direitos reservados.

Color Chart

- When ordering a colored part, refer to the chart below and use a part number consisting of the relevant basic part number to which has been added a part color code.

XRE300(XRE300$_A$)

Nº	Model		XRE300$_A$				
	Color		Metallic Yellow	Black	Maceio Red	Applicable block Nº	Ref. Nº
	Code		Y-204P	NH-1	R-206		
	Name of colored parts	Basic part Nº					
1	Body Set, Frame	50010-KWT-900	ZA	ZA	ZA	C-39	1
2	Cap, Muffler Tail	18315-KWT-900	ZB	ZB	ZB	C-27	4
3	Cover Set, L. Rr. Side	83615-KWT-900	ZC	ZA	ZB	C-24	15
4	Cover Set, R. Rr. Side	83515-KWT-900	ZC	ZA	ZB	C-24	8
5	Fender, Upper	61100-KWT-900	ZA	ZA	ZA	C-10	5
6	Fork Sub Assy., R. Fr.	51480-KWT-901	ZA	ZA	ZA	C-11	16
7	Grip, L. Rr.	50320-KWT-900	ZA	ZA	ZA	C-34	2
8	Grip, R. Rr.	50300-KWT-900	ZA	ZA	ZA	C-34	1
9	Holder, Axle	51634-MK5-003	ZK	ZK	ZK	C-11	20
10	Holder, Upper	53131-KBB-950	ZA	ZA	ZA	C-7	14
11	Mark, Honda	61320-KWT-900	ZA	ZA	ZA	C-50	1
12	Mark, L. Wing	87126-KWT-900	ZA	ZB	ZC	C-50	4
13	Mark, R. Wing	87125-KWT-900	ZA	ZB	ZC	C-50	3
14	Mark, Side Cover	87123-KWT-900	ZA	ZB	ZC	C-50	2
15	Pipe Comp., Skid	50360-KPE-900	ZD	ZD	ZD	C-39	6
16	Protector Comp., Ex. Pipe	18325-KWT-900	ZA	ZA	ZA	C-27	6
17	Protector, Muffler	18355-KWT-900	ZA	ZA	ZA	C-27	7
18	Shroud Set, L. Lower	17695-KWT-900	ZA	ZA	ZA	C-22	9
19	Shroud Set, L. Upper	17595-KWT-900	ZC	ZA	ZB	C-22	4
20	Shroud Set, R. Lower	17685-KWT-900	ZA	ZA	ZA	C-22	7
21	Shroud Set, R. Upper	17585-KWT-900	ZC	ZA	ZB	C-22	3
22	Stripe, L. Lower Shroud	87128-KWT-900	ZA	ZA	ZA	C-50	6
23	Stripe, R. Lower Shroud	87127-KWT-900	ZA	ZA	ZA	C-50	5
24	Tank Assy., Fuel	17500-KWT-900	ZG	ZE	ZF	C-21	8
25	Tank Assy., Fuel	17500-KWT-901	ZG	ZE	ZF	C-21	8
26	Visor Set, Fr.	61300-KWT-900	ZA	ZA	ZA	C-1	5

PROIBIDA A REPRODUÇÃO E DISTRIBUIÇÃO
1010913 - COMÉRCIO DE MOTO MATSUO LTDA. - JORGE TOMIOKA

© Moto Honda da Amazônia Ltda.
Todos os direitos reservados.

Color Chart

- When ordering a colored part, refer to the chart below and use a part number consisting of the relevant basic part number to which has been added a part color code.

XRE300(XRE300$_B$)

Nº	Model		XRE300$_B$				
	Color		Metallic Yellow	Black	Metallic Red	Applicable block Nº	Ref. Nº
	Code		Y-204P	NH-1	R-335P		
	Name of colored parts	Basic part Nº					
1	Body Set, Frame	50010-KWT-900	ZA	ZA	ZA	C-39	1
2	Cap, Muffler Tail	18315-KWT-900	ZB	ZB	ZB	C-27	4
3	Cover Set, L. Rr. Side	83615-KWT-740	ZA	ZB	ZC	C-24	15
4	Cover Set, R. Rr. Side	83515-KWT-740	ZA	ZB	ZC	C-24	8
5	Fender, Upper	61100-KWT-900	ZA	ZA	ZA	C-10	5
6	Fork Sub Assy., R. Fr.	51480-KWT-901	ZA	ZA	ZA	C-11	16
7	Grip, L. Rr.	50320-KWT-900	ZA	ZA	ZA	C-34	2
8	Grip, R. Rr.	50300-KWT-900	ZA	ZA	ZA	C-34	1
9	Holder, Axle	51634-MK5-003	ZK	ZK	ZK	C-11	20
10	Holder, Upper	53131-KBB-950	ZA	ZA	ZA	C-7	14
11	Mark, Honda	61320-KWT-900	ZA	ZA	ZA	C-50	1
12	Mark, L. Wing	86126-KWT-740	ZA	ZB	ZC	C-50	4
13	Mark, R. Wing	86125-KWT-740	ZA	ZB	ZC	C-50	3
14	Mark, Side Cover	86123-KWT-740	ZA	ZB	ZC	C-50	2
15	Pipe Comp., Skid	50360-KPE-900	ZD	ZD	ZD	C-39	6
16	Protector, Ex. Pipe	18325-KWT-740	ZA	ZA	ZA	C-27	6
17	Protector, Muffler	18355-KWT-900	ZA	ZA	ZA	C-27	7
18	Shroud Set, L. Lower	17695-KWT-740	ZA	ZC	ZC	C-22	21
19	Shroud Set, L. Upper	17595-KWT-740	ZA	ZB	ZC	C-22	4
20	Shroud Set, R. Lower	17685-KWT-740	ZA	ZC	ZC	C-22	20
21	Shroud Set, R. Upper	17585-KWT-740	ZA	ZB	ZC	C-22	3
22	Stripe, L. Lower Shroud	86128-KWT-740	ZA	ZC	ZC	C-50	6
23	Stripe, R. Lower Shroud	86127-KWT-740	ZA	ZC	ZC	C-50	5
24	Tank Assy., Fuel	17500-KWT-901	ZG	ZE	ZH	C-21	8
25	Visor Set, Fr.	61300-KWT-900	ZA	ZA	ZA	C-1	5

PROIBIDA A REPRODUÇÃO E DISTRIBUIÇÃO
1010913 - COMÉRCIO DE MOTO MATSUO LTDA. - JORGE TOMIOKA

© Moto Honda da Amazônia Ltda.
Todos os direitos reservados.

Voltar
Back
Volver

Color Chart

- When ordering a colored part, refer to the chart below and use a part number consisting of the relevant basic part number to which has been added a part color code.

XRE300(XRE300$_C$)

Nº	Model		XRE300$_C$				
	Color		Outono Green Metallic	Pearl Cruzeiro Blue	Candy Bromeria Red	Applicable block Nº	Ref. Nº
	Code		GY-144M	B-182P	R-301C		
	Name of colored parts	Basic part Nº					
1	Body Set, Frame	50010-KWT-900	ZA	ZA	ZA	C-39	1
2	Cap, Muffler Tail	18315-KWT-900	ZD	ZD	ZD	C-27	4
3	Cover Set, L. Rr. Side	83615-KWT-A20	ZC	ZB	ZA	C-24	15
4	Cover Set, R. Rr. Side	83515-KWT-A20	ZC	ZB	ZA	C-24	8
5	Fender, Upper	61100-KWT-900	ZA	ZA	ZA	C-10	5
6	Fork Sub Assy., R. Fr.	51480-KWT-901	ZA	ZA	ZA	C-11	16
7	Grip, L. Rr.	50320-KWT-900	ZA	ZA	ZA	C-34	2
8	Grip, R. Rr.	50300-KWT-900	ZA	ZA	ZA	C-34	1
9	Holder, Axle	51634-MK5-003	ZK	ZK	ZK	C-11	20
10	Holder, Upper	53131-KBB-950	ZA	ZA	ZA	C-7	14
11	Mark, Honda	61320-KWT-900	ZA	ZA	ZA	C-50	1
12	Mark, L. Wing	86202-KWT-A20	ZC	ZB	ZA	C-50	4
13	Mark, R. Wing	86201-KWT-A20	ZC	ZB	ZA	C-50	3
14	Mark, Side Cover	86123-KWT-A20	ZC	ZB	ZA	C-50	2
15	Pipe Comp., Skid	50360-KPE-900	ZD	ZD	ZD	C-39	6
16	Protector, Ex. Pipe	18325-KWT-740	ZB	ZB	ZB	C-27	6
17	Protector, Muffler	18355-KWT-900	ZC	ZC	ZC	C-27	7
18	Shroud Set, L. Lower	17695-KWT-A20	ZC	ZB	ZA	C-22	21
19	Shroud Set, L. Upper	17595-KWT-A20	ZC	ZB	ZA	C-22	4
20	Shroud Set, R. Lower	17685-KWT-A20	ZC	ZB	ZA	C-22	20
21	Shroud Set, R. Upper	17585-KWT-A20	ZC	ZB	ZA	C-22	3
22	Stripe, L. Lower Shroud	86128-KWT-A20	ZC	ZB	ZA	C-50	9
23	Stripe, R. Lower Shroud	86127-KWT-A20	ZC	ZB	ZA	C-50	8
24	Tank Assy., Fuel	17500-KWT-901	ZL	ZM	ZK	C-21	8
25	Visor Set, Fr.	61300-KWT-900	ZA	ZA	ZA	C-1	5

PROIBIDA A REPRODUÇÃO E DISTRIBUIÇÃO
1010913 - COMÉRCIO DE MOTO MATSUO LTDA., JORGE TOMIOKA

© Moto Honda da Amazônia Ltda.
Todos os direitos reservados.

Color Chart

- When ordering a colored part, refer to the chart below and use a part number consisting of the relevant basic part number to which has been added a part color code.

XRE300A(XRE300A$_A$)

Nº	Model		XRE300A$_A$				
	Color		Metallic Yellow	Black	Maceio Red	Applicable block Nº	Ref. Nº
	Code		Y-204P	NH-1	R-206		
	Name of colored parts	Basic part Nº					
1	Body Set, Frame	50010-KWT-920	ZA	ZA	ZA	C-39	1
2	Cap, Muffler Tail	18315-KWT-900	ZB	ZB	ZB	C-27	4
3	Cover Set, ABS Modulator	50715-KWT-920	ZA	ZA	ZA	C-5.20	4
4	Cover Set, L. Rr. Side	83615-KWT-900	ZC	ZA	ZB	C-24	15
5	Cover Set, R. Rr. Side	83515-KWT-900	ZC	ZA	ZB	C-24	8
6	Cover, ABS Modulator Outer	50720-KWT-920	ZA	ZA	ZA	C-5.20	5
7	Fender, Upper	61100-KWT-900	ZA	ZA	ZA	C-10	5
8	Fork Sub Assy., R. Fr.	51480-KWT-921	ZA	ZA	ZA	C-11.1	20
9	Grip, L. Rr.	50320-KWT-900	ZA	ZA	ZA	C-34	2
10	Grip, R. Rr.	50300-KWT-900	ZA	ZA	ZA	C-34	1
11	Holder, Axle	51634-MK5-003	ZK	ZK	ZK	C-11.1	24
12	Holder, Upper	53131-KBB-950	ZA	ZA	ZA	C-7	14
13	Mark, ABS	87130-KWT-920	ZA	ZA	ZA	C-50	7
14	Mark, Honda	61320-KWT-900	ZA	ZA	ZA	C-50	1
15	Mark, L. Wing	87126-KWT-900	ZA	ZB	ZC	C-50	4
16	Mark, R. Wing	87125-KWT-900	ZA	ZB	ZC	C-50	3
17	Mark, Side Cover	87123-KWT-900	ZA	ZB	ZC	C-50	2
18	Pipe Comp., Skid	50360-KPE-900	ZD	ZD	ZD	C-39	6
19	Protector Comp., Ex. Pipe	18325-KWT-900	ZA	ZA	ZA	C-27	6
20	Protector, Muffler	18355-KWT-900	ZA	ZA	ZA	C-27	7
21	Shroud Set, L. Lower	17695-KWT-900	ZA	ZA	ZA	C-22	9
22	Shroud Set, L. Upper	17595-KWT-900	ZC	ZA	ZB	C-22	4
23	Shroud Set, R. Lower	17685-KWT-900	ZA	ZA	ZA	C-22	7
24	Shroud Set, R. Upper	17585-KWT-900	ZC	ZA	ZB	C-22	3

PROIBIDA A REPRODUÇÃO E DISTRIBUIÇÃO
1010913 - COMÉRCIO DE MOTO MATSUO LTDA. - JORGE TOMIOKA

© Moto Honda da Amazônia Ltda.
Todos os direitos reservados.

Color Chart

- When ordering a colored part, refer to the chart below and use a part number consisting of the relevant basic part number to which has been added a part color code.

XRE300A(XRE300A$_A$)

Nº	Model		XRE300A$_A$				
	Color		Metallic Yellow	Black	Maceio Red	Applicable block Nº	Ref. Nº
	Code		Y-204P	NH-1	R-206		
	Name of colored parts	Basic part Nº					
25	Stripe, L. Lower Shroud	87128-KWT-900	ZA	ZA	ZA	C-50	6
26	Stripe, R. Lower Shroud	87127-KWT-900	ZA	ZA	ZA	C-50	5
27	Tank Assy., Fuel	17500-KWT-900	ZG	ZE	ZF	C-21	8
28	Visor Set, Fr.	61300-KWT-900	ZA	ZA	ZA	C-1	5

PROIBIDA A REPRODUÇÃO E DISTRIBUIÇÃO
1010913 - COMÉRCIO DE MOTO MATSUO LTDA. - JORGE TOMIOKA

© Moto Honda da Amazônia Ltda.
Todos os direitos reservados.

Color Chart

- When ordering a colored part, refer to the chart below and use a part number consisting of the relevant basic part number to which has been added a part color code.

XRE300A(XRE300A$_B$)

Nº	Model		XRE300A$_B$				
	Color		Metallic Yellow	Black	Metallic Red	Applicable block Nº	Ref. Nº
	Code		Y-204P	NH-1	R-335P		
	Name of colored parts	Basic part Nº					
1	Body Set, Frame	50010-KWT-920	ZA	ZA	ZA	C-39	1
2	Cap, Muffler Tail	18315-KWT-900	ZB	ZB	ZB	C-27	4
3	Cover Set, Abs Modulator	50715-KWT-920	ZA	ZA	ZA	C-5.20	4
4	Cover Set, L. Rr. Side	83615-KWT-740	ZA	ZB	ZC	C-24	15
5	Cover Set, R. Rr. Side	83515-KWT-740	ZA	ZB	ZC	C-24	8
6	Cover, Abs Modulator Outer	50720-KWT-920	ZA	ZA	ZA	C-5.20	5
7	Fender, Upper	61100-KWT-900	ZA	ZA	ZA	C-10	5
8	Fork Sub Assy., R. Fr.	51480-KWT-921	ZA	ZA	ZA	C-11.1	20
9	Grip, L. Rr.	50320-KWT-900	ZA	ZA	ZA	C-34	2
10	Grip, R. Rr.	50300-KWT-900	ZA	ZA	ZA	C-34	1
11	Holder, Axle	51634-MK5-003	ZK	ZK	ZK	C-11.1	24
12	Holder, Upper	53131-KBB-950	ZA	ZA	ZA	C-7	14
13	Mark, Abs	87130-KWT-920	ZA	ZA	ZA	C-50	7
14	Mark, Honda	61320-KWT-900	ZA	ZA	ZA	C-50	1
15	Mark, L. Wing	86126-KWT-740	ZA	ZB	ZC	C-50	4
16	Mark, R. Wing	86125-KWT-740	ZA	ZB	ZC	C-50	3
17	Mark, Side Cover	86123-KWT-740	ZA	ZB	ZC	C-50	2
18	Pipe Comp., Skid	50360-KPE-900	ZD	ZD	ZD	C-39	6
19	Protector, Ex. Pipe	18325-KWT-740	ZA	ZA	ZA	C-27	6
20	Protector, Muffler	18355-KWT-900	ZA	ZA	ZA	C-27	7
21	Shroud Set, L. Lower	17695-KWT-740	ZA	ZC	ZC	C-22	21
22	Shroud Set, L. Upper	17595-KWT-740	ZA	ZB	ZC	C-22	4
23	Shroud Set, R. Lower	17685-KWT-740	ZA	ZC	ZC	C-22	20

PROIBIDA A REPRODUÇÃO E DISTRIBUIÇÃO
1010913 - COMÉRCIO DE MOTO MATSUO LTDA. - JORGE TOMIOKA

© Moto Honda da Amazônia Ltda.
Todos os direitos reservados.

Color Chart

- When ordering a colored part, refer to the chart below and use a part number consisting of the relevant basic part number to which has been added a part color code.

XRE300A(XRE300A$_B$)

Nº	Model		XRE300A$_B$				
	Color		Metallic Yellow	Black	Metallic Red	Applicable block Nº	Ref. Nº
	Code		Y-204P	NH-1	R-335P		
	Name of colored parts	Basic part Nº					
24	Shroud Set, R. Upper	17585-KWT-740	ZA	ZB	ZC	C-22	3
25	Stripe, L. Lower Shroud	86128-KWT-740	ZA	ZC	ZC	C-50	6
26	Stripe, R. Lower Shroud	86127-KWT-740	ZA	ZC	ZC	C-50	5
27	Tank Assy., Fuel	17500-KWT-901	ZG	ZE	ZH	C-21	8
28	Visor Set, Fr.	61300-KWT-900	ZA	ZA	ZA	C-1	5

PROIBIDA A REPRODUÇÃO E DISTRIBUIÇÃO
1010913 - COMÉRCIO DE MOTO MATSUO LTDA. - JORGE TOMIOKA

© Moto Honda da Amazônia Ltda.
Todos os direitos reservados.

Color Chart

- When ordering a colored part, refer to the chart below and use a part number consisting of the relevant basic part number to which has been added a part color code.

XRE300A(XRE300A$_C$)

Nº	Model		XRE300A$_C$				
	Color		Outono Green Metallic	Pearl Cruzeiro Blue	Candy Bromeria Red	Applicable block Nº	Ref. Nº
	Code		GY-144M	B-182P	R-301C		
	Name of colored parts	Basic part Nº					
1	Body Set, Frame	50010-KWT-920	ZA	ZA	ZA	C-39	1
2	Cap, Muffler Tail	18315-KWT-900	ZD	ZD	ZD	C-27	4
3	Cover Set, Abs Modulator	50715-KWT-920	ZA	ZA	ZA	C-5.20	4
4	Cover Set, L. Rr. Side	83615-KWT-A20	ZC	ZB	ZA	C-24	15
5	Cover Set, R. Rr. Side	83515-KWT-A20	ZC	ZB	ZA	C-24	8
6	Cover, Abs Modulator Outer	50720-KWT-920	ZB	ZB	ZB	C-5.20	5
7	Fender, Upper	61100-KWT-900	ZA	ZA	ZA	C-10	5
8	Fork Sub Assy., R. Fr.	51480-KWT-921	ZA	ZA	ZA	C-11.1	20
9	Grip, L. Rr.	50320-KWT-900	ZA	ZA	ZA	C-34	2
10	Grip, R. Rr.	50300-KWT-900	ZA	ZA	ZA	C-34	1
11	Holder, Axle	51634-MK5-003	ZK	ZK	ZK	C-11.1	24
12	Holder, Upper	53131-KBB-950	ZA	ZA	ZA	C-7	14
13	Mark, Abs	87130-KWT-920	ZA	ZA	ZA	C-50	7
14	Mark, Honda	61320-KWT-900	ZA	ZA	ZA	C-50	1
15	Mark, L. Wing	86202-KWT-A20	ZC	ZB	ZA	C-50	4
16	Mark, R. Wing	86201-KWT-A20	ZC	ZB	ZA	C-50	3
17	Mark, Side Cover	86123-KWT-A20	ZC	ZB	ZA	C-50	2
18	Pipe Comp., Skid	50360-KPE-900	ZD	ZD	ZD	C-39	6
19	Protector, Ex. Pipe	18325-KWT-740	ZB	ZB	ZB	C-27	6
20	Protector, Muffler	18355-KWT-900	ZC	ZC	ZC	C-27	7
21	Shroud Set, L. Lower	17695-KWT-A20	ZC	ZB	ZA	C-22	21
22	Shroud Set, L. Upper	17595-KWT-A20	ZC	ZB	ZA	C-22	4
23	Shroud Set, R. Lower	17685-KWT-A20	ZC	ZB	ZA	C-22	20

PROIBIDA A REPRODUÇÃO E DISTRIBUIÇÃO
1010913 - COMÉRCIO DE MOTO MATSUO LTDA. - JORGE TOMIOKA

© Moto Honda da Amazônia Ltda.
Todos os direitos reservados.

Color Chart

- When ordering a colored part, refer to the chart below and use a part number consisting of the relevant basic part number to which has been added a part color code.

XRE300A(XRE300A$_C$)

Nº	Model		XRE300A$_C$				
	Color		Outono Green Metallic	Pearl Cruzeiro Blue	Candy Bromeria Red	Applicable block Nº	Ref. Nº
	Code		GY-144M	B-182P	R-301C		
	Name of colored parts	Basic part Nº					
24	Shroud Set, R. Upper	17585-KWT-A20	ZC	ZB	ZA	C-22	3
25	Stripe, L. Lower Shroud	86128-KWT-A20	ZC	ZB	ZA	C-50	9
26	Stripe, R. Lower Shroud	86127-KWT-A20	ZC	ZB	ZA	C-50	8
27	Tank Assy., Fuel	17500-KWT-901	ZL	ZM	ZK	C-21	8
28	Visor Set, Fr.	61300-KWT-900	ZA	ZA	ZA	C-1	5

PROIBIDA A REPRODUÇÃO E DISTRIBUIÇÃO
1010913 - COMÉRCIO DE MOTO MATSUO LTDA. - JORGE TOMIOKA

© Moto Honda da Amazônia Ltda.
Todos os direitos reservados.

Construction of Vehicle Identification Number (V.I.N.)

Example: 9 C 2 J C 3 0 1 0 Y R 0 0 0 0 0 1

Sequencial Production Number

Plant Representation

A ..... Ohio U.S.A
B ..... Alost Belgium
C ..... Saitama Japan
D ..... Guadalajara Mexico
E ..... Montesa Spain
F ..... Atessa Italy
K .... Kumamoto Japan
M .... Hamamatsu Japan
R ..... Manaus Brazil
S ..... Susuka Japan
T ..... Tochigi Japan
4 ..... South Carolina U.S.A

Model Year

Example: K....1989 L....1990 M....1991 N....1992 X....1999 Y....2000 (Except I.O Q.U) 1....2001 2....2002 3....2003
4....2004 5....2005 6....2006 7....2007 8....2008 9....2009 A....2010 B....2011 C....2012 D....2013 E....2014

Check Digit

Vehicle Description Code

Example: PE04....XR600R RC30....CFR750R JC301....CG125TITAN • KS JC302....CG125TITAN • ES JC303....CG125 • CARGO

Mark and Type of Code

JH2 ..... HONDA, Motorcycle (Manufaturated in Japan)
1HF ..... HONDA, Motorcycle (Manufaturated in U.S.A.)
YC1 ..... HONDA, Motorcycle (Manufaturated in Belgium)
9C2 ..... HONDA, Motorcycle (Manufaturated in Brazil)
3H1 ..... HONDA, Motorcycle (Manufaturated in Mexico)
VTM ..... HONDA, Motorcycle (Manufaturated in Spain)
ZDC ..... HONDA, Motorcycle (Manufaturated in Italy)
JH3 ..... HONDA, Motorcycle (Manufaturated in Japan)
478 ..... HONDA, Motorcycle (Manufaturated in U.S.A.)

PROIBIDA A REPRODUÇÃO E DISTRIBUIÇÃO
1010913 - COMÉRCIO DE MOTO MATSUO LTDA. - JORGE TOMIOKA

© Moto Honda da Amazônia Ltda.
Todos os direitos reservados.

Fuel Hose, General Purpose Hoses and Vinyl Hose

- The standard part fuel hose, general purpose hose and vinyl hose may be substituted by the coiled bulk part.
- When ordering the standard part fuel hose, general purpose hose and vinyl hose use the bulk part number written in the parts catalogue in brackets ( ) underneath the part name, or use the catalogue below. (The bulk part standard length is 1 m, however, those displayed in the catalogue < > are avaliable in 3 m and 8 m length).
- When exchanging the hose, cut and use at the specified length as mentioned in the part name.
  (For the method of cutting the bulk part, and method of filling out orders etc., please refer to the service manual and the instructions issued with the bulk part.)
- The list below is a catalogue of the standard part numbers and bulk part numbers. Note that those numbers are applicable to the listed replacement parts only.

Fuel hoses / Tubes			
Standard Part Number	Bulk Part Number	Bulk Part	
		Inner diameter (mm)	Lenght (m)
95001-30xxx-2x	95001-30001-20M	3,0	1
95001-30xxx-3x	95001-30001-30M	3,0	1
95001-30xxx-4x	95001-30001-40M	3,0	1
95001-35xxx-2x	95001-35001-50M <95001-35003-50M>	3,5	1 3
95001-35xxx-3x	95001-35001-60M <95001-35003-60M>	3,5	1 3
95001-35xxx-4x	95001-35001-60M <95001-35003-60M>	3,5	1 3
95001-35xxx-5x	95001-35001-50M <95001-35003-50M>	3,5	1 3
95001-35xxx-6x	95001-35001-60M <95001-35003-60M>	3,5	1 3
95001-45xxx-2x	95001-45001-50M <95001-45003-50M>	4,5	1 3
95001-45xxx-3x	95001-45001-60M <95001-45003-60M> <95001-45008-60M>	4,5	1 3 8
95001-45xxx-4x	95001-45001-60M <95001-45003-60M> <95001-45008-60M>	4,5	1 3 8
95001-45xxx-5x	95001-45001-50M <95001-45003-50M>	4,5	1 3
95001-45xxx-6x	95001-45001-60M <95001-45003-60M> <95001-45008-60M>	4,5	1 3 8
95001-55xxx-2x	95001-55001-50M <95001-55003-50M> <95001-55008-50M>	5,5	1 3 8

Fuel hoses / Tubes			
Standard Part Number	Bulk Part Number	Bulk Part	
		Inner diameter (mm)	Lenght (m)
95001-55xxx-3x	95001-55001-60M <95001-55003-60M> <95001-55008-60M>	5,5	1 3 8
95001-55xxx-4x	95001-55001-60M <95001-55003-60M> <95001-55008-60M>	5,5	1 3 8
95001-55xxx-5x	95001-55001-50M <95001-55003-50M> <95001-55008-50M>	5,5	1 3 8
95001-55xxx-6x	95001-55001-60M <95001-55003-60M> <95001-55008-60M>	5,5	1 3 8
95001-75xxx-2x	95001-75001-50M <95001-75003-50M>	7,5	1 3
95001-75xxx-3x	95001-75001-60M <95001-75003-60M> <95001-75008-60M>	7,5	1 3 8
95001-75xxx-4x	95001-75001-60M <95001-75003-60M> <95001-75008-60M>	7,5	1 3 8
95001-75xxx-5x	95001-75001-50M <95001-75003-50M>	7,5	1 3
95001-75xxx-6x	95001-75001-60M <95001-75003-60M> <95001-75008-60M>	7,5	1 3 8
95001-80xxx-2x	95001-80001-50M	8,0	1
95001-80xxx-3x	95001-80001-60M	8,0	1
95001-80xxx-4x	95001-80001-60M	8,0	1
95001-80xxx-5x	95001-80001-50M	8,0	1
95001-80xxx-6x	95001-80001-60M	8,0	1

WARNING

It is DANGEROUS to confuse fuel hose with the general purpose hose or vinyl hose.
Never use a general purpose hose or vinyl hose in place of a fuel hose or vice versa.
Always use the correct bulk part in the parts catalogue, according to the service manual or the instructions issued with the bulk part.

PROIBIDA A REPRODUÇÃO E DISTRIBUIÇÃO
1010913 - COMÉRCIO DE MOTO MAZ LTDA - DE TOMIOKA

© Moto Honda da Amazônia Ltda.
Todos os direitos reservados.

Fuel Hose, General Purpose Hoses and Vinyl Hose

Vinyl Hose				
Standard Part Number	Bulk Part Number	Bulk Part		
		Inner diameter (mm)	Outer diameter (mm)	Lenght (m)
95003-01xxx-3x	95003-01001-60M <95003-01003-60M>	2,9	6,8	1 3
95003-01xxx-60	95003-01001-60M <95003-01003-60M>	2,9	6,8	1 3
95003-03xxx-3x	95003-03001-60M <95003-03003-60M>	3,0	6,0	1 3
95003-03xxx-60	95003-03001-60M <95003-03003-60M>	3,0	6,0	1 3
95003-05xxx-3x	95003-05001-60M <95003-05003-60M> <95003-05008-60M>	3,5	6,5	1 3 8
95003-05xxx-60	95003-05001-60M <95003-05003-60M> <95003-05008-60M>	3,5	6,5	1 3 8
95003-07xxx-1x	95003-07001-10M <95003-07003-10M> <95003-07008-10M>	4,0	7,0	1 3 8
95003-07xxx-20	95003-07001-10M <95003-07003-10M> <95003-07008-10M>	4,0	7,0	1 3 8
95003-07xxx-3x	95003-07001-60M <95003-07003-60M> <95003-07008-60M>	4,0	7,0	1 3 8
95003-07xxx-60	95003-07001-60M <95003-07003-60M> <95003-07008-60M>	4,0	7,0	1 3 8
95003-07xxx-7x	95003-07001-70M <95003-07003-70M> <95003-07008-70M>	4,0	7,0	1 3 8
95003-08xxx-1x	95003-08001-10M <95003-08003-10M> <95003-08008-10M>	4,5	6,5	1 3 8
95003-09xxx-3x	95003-09001-60M <95003-09003-60M>	4,5	8,0	1 3
95003-09xxx-60	95003-09001-60M <95003-09003-60M>	4,5	8,0	1 3
95003-10xxx-1x	95003-10001-10M <95003-10003-10M>	5,0	8,0	1 3
95003-10xxx-20	95003-10001-10M <95003-10003-10M>	5,0	8,0	1 3
95003-10xxx-3x	95003-10001-60M <95003-10003-60M>	5,0	8,0	1 3
95003-10xxx-60	95003-10001-60M <95003-10003-60M>	5,0	8,0	1 3
95003-11xxx-3x	95003-11001-60M <95003-11003-60M> <95003-11008-60M>	5,0	9,0	1 3 8
95003-11xxx-60	95003-11001-60M <95003-11003-60M> <95003-11008-60M>	5,0	9,0	1 3 8
95003-12xxx-1x	95003-12001-10M <95003-12003-10M> <95003-12008-10M>	5,0	7,0	1 3 8
95003-12xxx-20	95003-12001-10M <95003-12003-10M> <95003-12008-10M>	5,0	7,0	1 3 8

Vinyl Hose				
Standard Part Number	Bulk Part Number	Bulk Part		
		Inner diameter (mm)	Outer diameter (mm)	Lenght (m)
95003-14xxx-1x	95003-14001-10M <95003-14003-10M>	6,0	9,0	1 3
95003-14xxx-20	95003-14001-10M <95003-14003-10M>	6,0	9,0	1 3
95003-14xxx-3x	95003-14001-60M <95003-14003-60M>	6,0	9,0	1 3
95003-17xxx-1x	95003-17001-10M <95003-17003-10M>	7,0	9,0	1 3
95003-19xxx-1x	95003-19001-10M <95003-19003-10M> <95003-19008-10M>	7,0	11,0	1 3 8
95003-19xxx-20	95003-19001-10M <95003-19003-10M> <95003-19008-10M>	7,0	11,0	1 3 8
95003-19xxx-3x	95003-19001-60M <95003-19003-60M> <95003-19008-60M>	7,0	11,0	1 3 8
95003-19xxx-60	95003-19001-60M <95003-19003-60M> <95003-19008-60M>	7,0	11,0	1 3 8
95003-21xxx-1x	95003-21001-10M <95003-21003-10M>	8,0	9,0	1 3
95003-21xxx-20	95003-21001-10M <95003-21003-10M>	8,0	9,0	1 3
95003-23xxx-1x	95003-23001-10M <95003-23003-10M>	8,0	12,0	1 3
95003-23xxx-20	95003-23001-10M <95003-23003-10M>	8,0	12,0	1 3
95003-23xxx-3x	95003-23001-60M <95003-23003-60M> <95003-23008-60M>	8,0	12,0	1 3 8
95003-23xxx-60	95003-23001-60M <95003-23003-60M> <95003-23008-60M>	8,0	12,0	1 3 8
95003-25xxx-1x	95003-25001-10M <95003-25003-10M>	9,0	11,0	1 3
95003-25xxx-20	95003-25001-10M <95003-25003-10M>	9,0	11,0	1 3
95003-25xxx-3x	95003-25001-60M <95003-25003-60M>	9,0	11,0	1 3
95003-25xxx-7x	95003-25001-70M <95003-25003-70M>	9,0	11,0	1 3
95003-27xxx-1x	95003-27001-10M <95003-27003-10M>	9,0	13,0	1 3
95003-27xxx-20	95003-27001-10M <95003-27003-10M>	9,0	13,0	1 3
95003-27xxx-3x	95003-27001-60M <95003-27003-60M>	9,0	13,0	1 3
95003-27xxx-60	95003-27001-60M <95003-27003-60M>	9,0	13,0	1 3
95003-33xxx-1x	95003-33001-10M <95003-33003-10M>	10,0	14,0	1 3
95003-33xxx-20	95003-33001-10M <95003-33003-10M>	10,0	14,0	1 3

Vinyl Hose				
Standard Part Number	Bulk Part Number	Bulk Part		
		Inner diameter (mm)	Outer diameter (mm)	Lenght (m)
95003-36xxx-1x	95003-36001-10M <95003-36003-10M> <95003-36008-10M>	11,0	13,0	1 3 8
95003-36xxx-20	95003-36001-10M <95003-36003-10M> <95003-36008-10M>	11,0	13,0	1 3 8
95003-37xxx-3x	95003-37001-60M <95003-37003-60M>	11,0	15,0	1 3
95003-37xxx-60	95003-37001-60M <95003-37003-60M>	11,0	15,0	1 3
95003-38xxx-1x	95003-38001-10M <95003-38003-10M>	12,0	13,0	1 3
95003-38xxx-20	95003-38001-10M <95003-38003-10M>	12,0	13,0	1 3
95003-39xxx-1x	95003-39001-10M <95003-39003-10M>	12,0	14,0	1 3
95003-39xxx-20	95003-39001-10M <95003-39003-10M>	12,0	14,0	1 3
95003-40xxx-20	95003-40001-10M <95003-40003-10M>	12,0	16,0	1 3
95003-40xxx-3x	95003-40001-60M <95003-40003-60M>	12,0	16,0	1 3
95003-40xxx-60	95003-40001-60M <95003-40003-60M>	12,0	16,0	1 3
95003-43xxx-1x	95003-43001-10M <95003-43003-10M> <95003-43008-10M>	13,0	15,0	1 3 8
95003-43xxx-20	95003-43001-10M <95003-43003-10M> <95003-43008-10M>	13,0	15,0	1 3 8
95003-45xxx-1x	95003-45001-10M <95003-45003-10M> <95003-45008-10M>	14,0	18,0	1 3 8
95003-45xxx-20	95003-45001-10M <95003-45003-10M> <95003-45008-10M>	14,0	18,0	1 3 8
95003-50xxx-1x	95003-50001-10M <95003-50003-10M>	16,0	19,0	1 3
95003-50xxx-20	95003-50001-10M <95003-50003-10M>	16,0	19,0	1 3
95003-50xxx-3x	95003-50001-60M <95003-50003-60M>	16,0	19,0	1 3
95003-55xxx-1x	95003-55001-10M <95003-55003-10M>	17,5	20,5	1 3
95003-55xxx-20	95003-55001-10M <95003-55003-10M>	17,5	20,5	1 3
95003-60xxx-1x	95003-60001-10M <95003-60003-10M>	22,0	27,0	1 3
95003-60xxx-20	95003-60001-10M <95003-60003-10M>	22,0	27,0	1 3
95003-60xxx-3x	95003-60001-60M <95003-60003-60M>	22,0	27,0	1 3
95003-60xxx-60	95003-60001-60M <95003-60003-60M>	22,0	27,0	1 3

WARNING

It is DANGEROUS to confuse fuel hose with the general purpose hose or vinyl hose.
Never use a general purpose hose or vinyl hose in place of a fuel hose or vice versa.
Always use the correct bulk part in the parts catalogue, according to the service manual or the instructions issued with the bulk part.

PROIBIDA A REPRODUÇÃO E DISTRIBUIÇÃO
1010913 - COMERCIO DE MOTO MATSUO LTDA. - 10PGE - 10PGE-OKA

© Moto Honda da Amazônia Ltda.
Todos os direitos reservados.

Fuel Hose, General Purpose Hoses and Vinyl Hose

General Purpose Hose			
Standard Part Number	Bulk Part Number	Bulk Part	
		Inner diameter (mm)	Lenght (m)
95005-11xxx-3x	95005-11001-30M	11,0	1
95005-11xxx-5x	95005-11001-50M	11,0	1
95005-12xxx-1x	95005-12001-10M <95005-12003-10M>	12,0	1 3
95005-12xxx-2x	95005-12001-20M	12,0	1
95005-12xxx-3x	95005-12001-30M	12,0	1
95005-12xxx-5x	95005-12001-50M	12,0	1
95005-14xxx-1x	95005-14001-10M	14,0	1
95005-14xxx-2x	95005-14001-20M <95005-14003-20M>	14,0	1 3
95005-14xxx-3x	95005-14001-30M	14,0	1
95005-14xxx-5x	95005-14001-50M	14,0	1
95005-17xxx-1x	95005-17001-10M	17,0	1
95005-17xxx-2x	95005-17001-20M	17,0	1
95005-17xxx-3x	95005-17001-30M	17,0	1
95005-17xxx-5x	95005-17001-50M	17,0	1
95005-30xxx-3x	95005-30001-30M	3,0	1
95005-30xxx-5x	95005-30001-50M	3,0	1
95005-35xxx-1x	95005-35001-10M <95005-35003-10M> <95005-35008-10M>	3,5	1 3 8
95005-35xxx-2x	95005-35001-20M	3,5	1
95005-35xxx-3x	95005-35001-30M	3,5	1
95005-35xxx-4x	95005-35001-10M <95005-35003-10M> <95005-35008-10M>	3,5	1 3 8
95005-35xxx-5x	95005-35001-50M	3,5	1
95005-45xxx-1x	95005-45001-10M <95005-45003-10M> <95005-45008-10M>	4,5	1 3 8
95005-45xxx-2x	95005-45001-20M	4,5	1
95005-45xxx-3x	95005-45001-30M	4,5	1

General Purpose Hose			
Standard Part Number	Bulk Part Number	Bulk Part	
		Inner diameter (mm)	Lenght (m)
95005-45xxx-4x	95005-45001-10M <95005-45003-10M> <95005-45008-10M>	4,5	1 3 8
95005-45xxx-5x	95005-45001-50M	4,5	1
95005-50xxx-3x	95005-50001-30M <95005-50003-30M>	5,0	1 3
95005-50xxx-5x	95005-50001-50M	5,0	1
95005-55xxx-1x	95005-55001-10M <95005-55003-10M> <95005-55008-10M>	5,3	1 3 8
95005-55xxx-2x	95005-55001-20M <95005-55003-20M>	5,3	1 3
95005-55xxx-4x	95005-55001-10M <95005-55003-10M> <95005-55008-10M>	5,3	1 3 8
95005-65xxx-1x	95005-65001-10M <95005-65003-10M>	6,5	1 3
95005-65xxx-2x	95005-65001-20M	6,5	1
95005-70xxx-3x	95005-70001-30M <95005-70003-30M>	7,0	1 3
95005-70xxx-5x	95005-70001-50M	7,0	1
95005-75xxx-1x	95005-75001-10M <95005-75003-10M>	7,3	1 3
95005-75xxx-2x	95005-75001-20M	7,3	1
95005-80xxx-1x	95005-80001-10M <95005-80003-10M>	8,0	1 3
95005-80xxx-2x	95005-80001-20M	8,0	1
95005-80xxx-3x	95005-80001-30M	8,0	1
95005-80xxx-5x	95005-80001-50M	8,0	1
95005-91xxx-3x	95005-91001-30M	12,0	1
95005-91xxx-5x	95005-91001-50M	12,0	1
95005-92xxx-3x	95005-92001-30M	12,0	1
95005-92xxx-5x	95005-92001-50M	12,0	1

NOTE: X is displayed to represent the omitted numerals and letters of the roman alphabet.

WARNING

It is DANGEROUS to confuse fuel hose with the general purpose hose or vinyl hose.
Never use a general purpose hose or vinyl hose in place of a fuel hose or vice versa.
Always use the correct bulk part in the parts catalogue, according to the service manual or the instructions issued with the bulk part.

PROIBIDA A REPRODUÇÃO E DISTRIBUIÇÃO
1010913 - COMERCIO DE MOTO MATSUO LTDA. - JORGE TOMIOKA

© Moto Honda da Amazônia Ltda.
Todos os direitos reservados.

Bulk Part Number of Fuel Hose, General Purpose Hose and Vinyl Hose

Example: 9 5 0 0 1 - 7 5 0 0 1 - 5 0 M

- M: Bulk Part Number: Refers to the Bulk Part
- 0: Marking code (hose type) : (fuel hose and general purpose hose)
  Change code (for added hose) : (Vinyl hose)
  • Indicates number mark or change sequence, however, the code for the bulk part must be strictly 0 (zero)
- 5: Types of Code:
  - Fuel Hose
    - 2: Red outside braid (3 mm inside dia. only)
    - 5: Black inside braid
    - 3: Red (3 mm inside dia. only)
    - 4: Ash gray with red (3 mm inside dia. only)
    - 6: Black
  - Vinyl Hose
    - 1: Clear
    - 2: Black
    - 3: Light red
    - 6: Light red
    - 7: Pale black
  - General Purpose Hose
    - 1: Ash gray
    - 2: Ash gray
    - 3: Black
    - 5: Black
- 0 1: Lenghts:
  - 001: 1 m (Standard)
  - 003 : 3 m
  - 008 : 8 m
- 7 5: I.D. Code: (Fuel hose and general purpose hose)
  - 30: 3.0 mm
  - 35: 3.5 mm
  - 45: 4.5 mm
  - 50: 5.0 mm
  - 55: 5.3 mm, 5.5 mm
  - 65: 6.5 mm
  - 70: 7.0 mm
  - 75: 7.3 mm, 7.5 mm
  - 80: 8.0 mm
  - 11: 11 mm
  - 91: 12 (Outside dia. 15) mm
  - 92: 12 (Outside dia. 16) mm
  - 12: 12 (Outside dia. 17) mm
  - 14: 14 mm
  - 17: 17 mm
- 9 5: ID./OD. code (Vinyl Hose)
  - 01: ID 2.9, OD 6.8 mm
  - 03: ID 3.0, OD 6.0 mm
  - 05: ID 3.5, OD 6.5 mm
  - 07: ID 4.0, OD 7.0 mm
  - 08: ID 4.5, OD 6.5 mm
  - 09: ID 4.5, OD 8.0 mm
  - 12: ID 5.0, OD 7.0 mm
  - 10: ID 5.0, OD 8.0 mm
  - 11: ID 5.0, OD 9.0 mm
  - 14: ID 6.0, OD 9.0 mm
  - 17: ID 7.0, OD 9.0 mm
  - 19: ID 7.0, OD 11.0 mm
  - 21: ID 8.0, OD 9.0 mm
  - 23: ID 8.0, OD 12.0 mm
  - 25: ID 9.0, OD 11.0 mm
  - 27: ID 9.0, OD 13.0 mm
  - 33: ID 10.0, OD 14.0 mm
  - 36: ID 11.0, OD 13.0 mm
  - 37: ID 11.0, OD 15.0 mm
  - 38: ID 12.0, OD 13.0 mm
  - 39: ID 12.0, OD 14.0 mm
  - 40: ID 12.0, OD 16.0 mm
  - 43: ID 13.0, OD 15.0 mm
  - 45: ID 14.0, OD 18.0 mm
  - 50: ID 16.0, OD 19.0 mm
  - 55: ID 17.5, OD 20.5 mm
  - 60: ID 22.0, OD 27.0 mm
- 9: Hose Type:
  - 1: Fuel Hose
  - 3: Vinyl Hose
  - 5: General Purpose Hose

PROIBIDA A REPRODUÇÃO E DISTRIBUIÇÃO
1010913 - COMÉRCIO DE MOTO MATEUS LTDA - JORGE TOMIOKA

© Moto Honda da Amazônia Ltda.
Todos os direitos reservados.

Flat Rate Service Time (F.R.T.)

Flat rate service time (FRT) means the standard time required to service a MC, which is listed in this manual to help the dealers control the actual working process and calculate the service charge by using it as a guide.

FRT setting system

- Net service time
  - Removal, Disassembly/reassembly, Installation
  - Diagnosis/troubleshooting (Electric system)
  - Complete inspection
  - Inspection, Measurement, Adjustment, Confirmation
- Float time
  - Preparation
    (Process check, Confirmation arrangement for necessary tools)
  - Related work (Transfer of vehicles)

* Float time is set by multiplying the net service time by a given coefficient.

Editorial style

The service items shown in the text are listed with the exchange work time for the repair sales parts as the subject. Other representative service items not using repair parts (removal/installation, adjustment, inspection/measuring, and other work) are listed collectively in the list in the preface, classified according to the work.

FRT setting standard

- Decimal system (in unit of 0.1) is adopted to set FRT as it is convenient to calculate the wage.
  Example: (0.1) ⇒ 6 minutes, (0.2) ⇒ 12 minutes
  [Labor cost per hour] x [FRT] = [Wage]
- FRT is set with a hand tool.
- Service items and FRT can be subject to change depending on development of tools and service equipment and improvement in service procedure.

PROIBIDA A REPRODUÇÃO E DISTRIBUIÇÃO
1010913 - COMÉRCIO DE MOTO MATSUO LTDA. - JORGE TOMIOKA

© Moto Honda da Amazônia Ltda.
Todos os direitos reservados.

Work procedure

- As the work procedure is set with the work time according to the method in the separate Service Manual, refer to this Manual as required.
- Work methods permitting servicing in the shortest time still permitting assurance of safe work and product warranty are used for the setting of service items not listed in the Service Manual.
- Work basically is to be performed by one person, and when two or more people are required, setting is done as the total time for the number of people.
- To value the knowledge of mechanics, Honda uses a person with three years of experience in the repair of Honda vehicles as the standard.
- Special tools and service equipment used to set FRT are those specified or recommended in Service Manual and technical publications issued about the topic.

Service item whose FRT is not presented

- Accessories and service parts that are not listed to use in this manual.
- Locations with little aging deterioration or breakage during normal use.
- Service work that can be finished by one touch.
- Service work that is seldom done (i.e. extremely small causes of trouble and service frequency).

* When FRT is not presented, please calculate wages based on appropriate actual work time.

Operation not included of FRT

- Oil and coolant water draining, Waiting time for warming up operation and etc.
- Additional operation that involves removal/installation of standard exterior equipment.
- Indirect time spent for service by visiting the customer, trade-in, and delivery of a MC.
- Indirect time required for ordering and delivery of parts.
- Cost for grease, adhesive agent, etc. used for service work.

PROIBIDA A REPRODUÇÃO E DISTRIBUIÇÃO
1010913 - COMÉRCIO DE MOTO MATSUO LTDA. - JORGE TORIOKA

© Moto Honda da Amazônia Ltda.
Todos os direitos reservados.

Voltar
Back
Volver

Explanation of FRT by using an example
(The example may differ from the actual presented items)

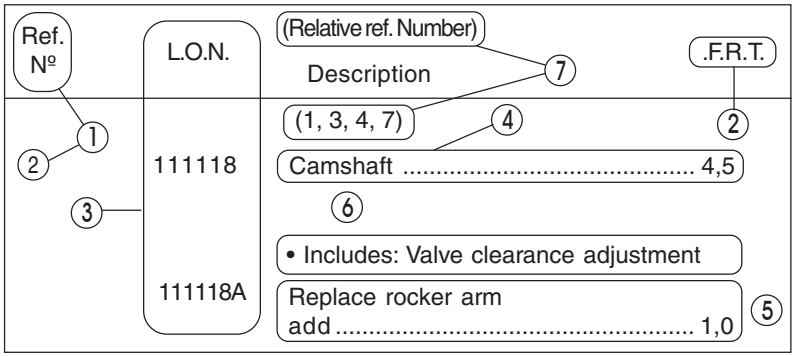

① Reference No. of the illustration of part that shows location of the replacement work.

② FRT is an abbreviation of Flat Rate Time indicating the standard service time required for the replacement.

③ LON is an abbreviation of Labor Operation Number, and it is a classification of the service items by the work unit code.

The same operation code is used regardless of the models.

Standard operation is indicated with 6 digits code, and additional operation is indicated with 7 digits code.

④ Indicating the camshaft replacement and FRT4.5.

⑤ Indicating FRT1.0 that will be added when additional operation (replace rocker arm) is done in association with camshaft replacement.

⑥ Indicating work contents that are included in the service item.

⑦ Indicating a reference No. whose operation and time are the same as FRT4.5 for the camshaft.

(The application range is limited to the service items without an LON setting within a same block.)

How to refer to the service item by using the sample (camshaft replacement)

Open to the page of the block where the camshaft's spare part illustration is shown.

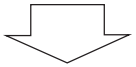

Look for the camshaft illustration, and refer to the service item and FRT that agree with the reference No.

PROIBIDA A REPRODUÇÃO E DISTRIBUIÇÃO
1010913 - COMÉRCIO DE MOTO MATSUO LTDA. - JORGE TOMIOKA

© Moto Honda da Amazônia Ltda.
Todos os direitos reservados.

Indication mark for the listing of service items that continues to the following page

Ref. Nº	L.O.N.	(Relative ref. Number) Description	F.R.T.
2	111118	**Camshaft**	4,5
	•	•	•
	•	•	•
+			

Mark indicated at the last line.

Indication of the block with no setting of FRT

Ref. Nº	L.O.N.	(Relative ref. Number) Description	F.R.T.
		No Information	–

• LON code system

1	11	1	18	A
a	b	c	d	e

a) Category code ..... Engine
b) Location/function code ..... Engine upper
c) Operation code ..... Replace
d) Operation sequence number ..... (Unit code can be shown with alphabet)
..... camshaft (No regular rule of code)
e) Additional code ..... replace rocker arm No regular rule of code)

1	11	1	18	A
a		c		

a) Category codes and classification

Code	Category
1	Engine
2	Transmission
3	Fuel & Exhaust
4	Frame & Body
5	Steering/Suspension
6	Electrical
7	Wheels/Brakes
8	Controls/instrument
9	–
0	–

c) Operation codes and classification

Code	Operation category
1	Replace, Removal/Installation, Change
2	Overhaul
3	Adjust, Balance
4	(Paint-related work: Top-coat)
5	Test, Inspect/diagnosis, Measurement, Check
6	(Overhaul-related work: Rebore)
7	(Overhaul-related work: Reseal)
8	(Resurface)
9	(Paint-related work: Refinish)
0	Repair, Cleaning, Air bleeding

PROIBIDA A REPRODUÇÃO E DISTRIBUIÇÃO
1010913 - COMÉRCIO DE MOTO MATSUO LTDA. - JORGE TOMIOKA

© Moto Honda da Amazônia Ltda.
Todos os direitos reservados.

Major service items without using spare parts
(1) Removal/Installation, (2) Adjustment, (3) Inspection/Measurement
(4) Overhaul, (5) Other work

E: Engine, F: Frame

* OPERATIONS OTHER THAN REPLACING PARTS

(1) Removal and installation

Set for the configuration with the parts removed from the vehicle.

	L.O.N.	DESCRIPTION	F.R.T.
M	1101E5	**Tilting Engine Assembly Removal/Installation** Includes: All Necessary Adjustment	3.6
	1111K0	**Cylinder Head Assembly Removal/Installation** Includes: Engine Removal And Installation	4.5
	3111D5	**Throttle Body Assembly Removal/Installation**	1.3
	1101E6	**Crankcase Separation** Includes: Engine Removal And Installation	7.1

(2) Adjustment

	L.O.N.	DESCRIPTION	F.R.T.
M	2123A0	**Clutch-Adjustment** Includes: Clutch Lever Adjustment	0.1
	6143A1	**Spark Plug - Adjustment/Cleaning**	0.1
	1113A0	**Valve Clearance - Adjustment** NOTE: For 1 Vehicle	1.8
C	6163A0	**Headlight-Aiming**	0.1
	2133A0	**Drive Chain - Adjustment**	0.1
	3113A3	**Throttle Operation - Adjustment**	0.1

(3) Inspection, Measurement

	L.O.N.	DESCRIPTION	F.R.T.
M	1115A0	**Compression Pressure - Measurement**	0.1
	6145A0	**Ignition Timing - Inspection**	0.2
C	6105A0	**Battery - Checking Of Electrolyte Level & Charge**	0.3

(5) Other work

	L.O.N.	DESCRIPTION	F.R.T.
M	1130A1	**Oil Filter Screen - Cleaning**	0.7
C	3120A0	**Cleaner Element - Cleaning**	0.2
	7110A0	**Front Brake - Air Bleeding**	0.2
	7110A1	**Rear Brake - Air Bleeding**	0.2
	7110A1B	ABS add	0.1

PROIBIDA A REPRODUÇÃO E DISTRIBUIÇÃO
1010913 - COMÉRCIO DE MOTO MATSUO LTDA. - JORGE TOMIOKA

© Moto Honda da Amazônia Ltda.
Todos os direitos reservados.

Instrucciones para Emplear el Catálogo de Piezas

- **Este Catálogo de Piezas describe todas las piezas de repuesto, bien como el tiempo de servicio (THLL) para los modelos XRE300 / XRE300A.**
- **Este catálogo de piezas ha sido preparado en base a la última información disponible el 13 de Febrero, 2012.**
- **Especifique siempre el número de pieza cuando realice un pedido de piezas.**
- **Compruebe los números de modelo, de tipo, y de serie, el color, marca, y tamaño como sea necesario antes de realizar el pedido de una pieza.**
- **Tenga presente que las ilustraciones (planos de las piezas) pueden diferir de las piezas reales en su forma. Se incluyen sólo para que le sirvan de referencia para consultar las piezas.**

Índice

- Instrucciones para Emplear el Catálogo de Piezas 53
- Cómo Consultar la Información de Piezas 54
- Estructura del Catálogo de Piezas 55
- Cuando se han revisado las Piezas 56
- Abreviaturas Empleadas en el Catálogo de Piezas 56
- Cómo Comprobar el Bloque de Piezas y los Números de Série 57
- Posición de Fijación de la Etiqueta de Color 57
- Modelos, Códigos de Área y Nos. de Serie Aplicables 58
- Etiqueta de Colores 59
- Tabla de Colores 60
- Composición del Número de Identificación del Vehículo (N.I.V.) 69
- Manguera de Combustible, Mangueras de Aplicaciones Generales y Mangueras de Vinilo 70
- Número de Pieza sin Envasar de la Manguera de Combustible, Manguera de Aplicaciones Generales y Mangueras de Vinilo 73
- Modo de Usar la Tarifa Horaria Llana (THLL) 74
- Índice Ilustrado – Grupo de Motor 79
- Índice Ilustrado – Grupo de Bastidor 81
- Índice del Número de Piezas 272

PROIBIDA A REPRODUÇÃO E DISTRIBUIÇÃO
1010913 - COMÉRCIO DE MOTO MATSUO LTDA - JORGE TOMIOKA

© Moto Honda da Amazônia Ltda.
Todos os direitos reservados.

Voltar
Back
Volver

Cómo Consultar la Información de Piezas

Ⓐ Referencia con al "Índice Ilustrado"

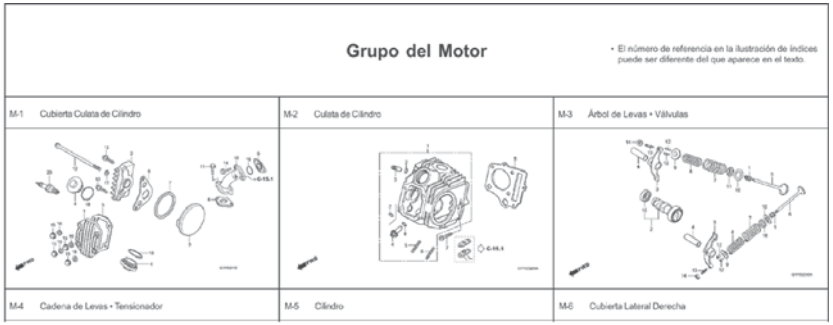

Grupo del Motor

• El número de referencia en la ilustración de índices puede ser diferente del que aparece en el texto.

M-1 Cubierta Culata de Cilindro	M-2 Culata de Cilindro	M-3 Árbol de Levas • Válvulas
M-4 Cadena de Levas • Tensionador	M-5 Cilindro	M-6 Cubierta Lateral Derecha

Ⓑ Referencia con al "Índice del Número de Piezas"

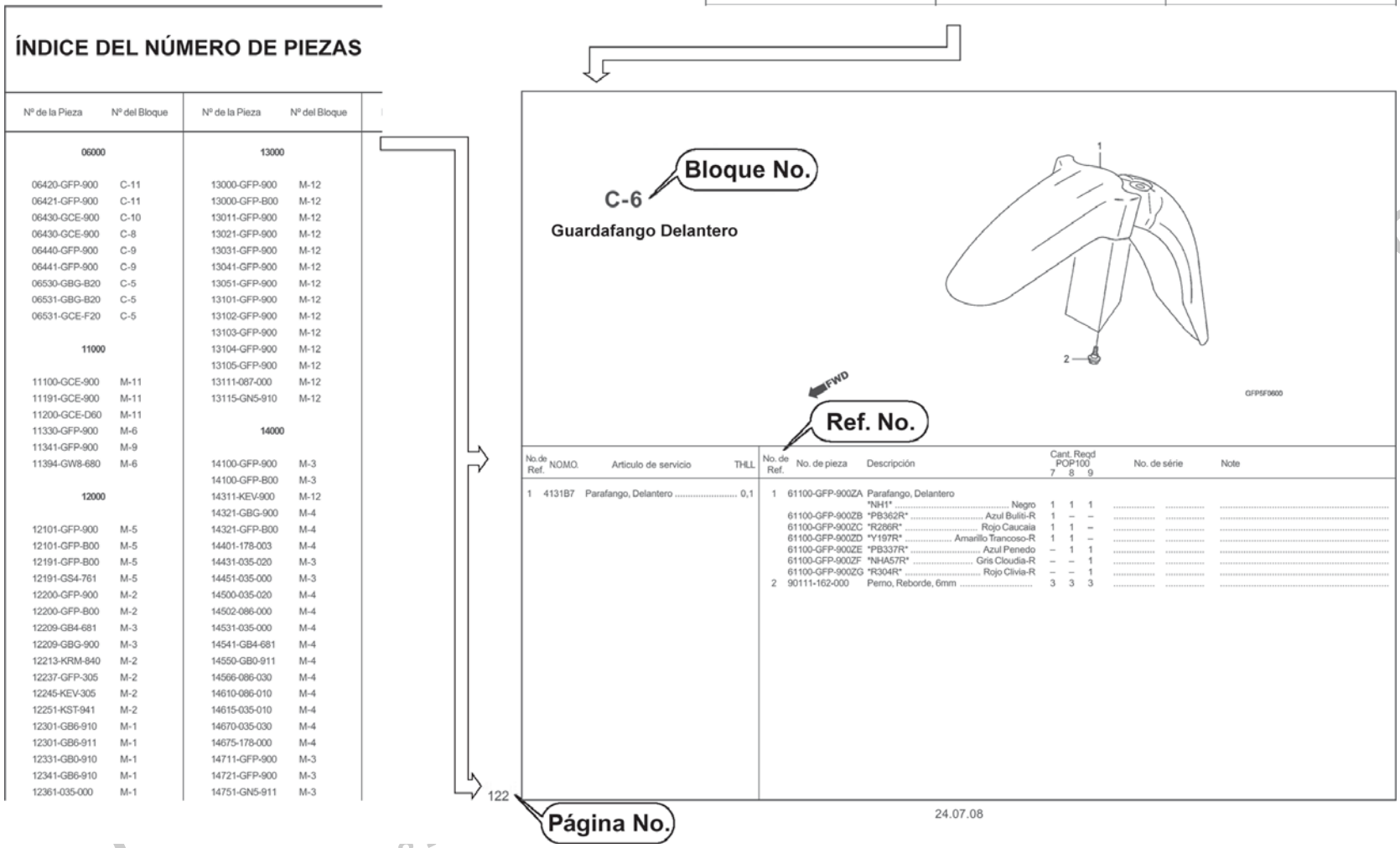

ÍNDICE DEL NÚMERO DE PIEZAS

Nº de la Pieza	Nº del Bloque
06000	
06420-GFP-900	C-11
06421-GFP-900	C-11
06430-GCE-900	C-10
06430-GCE-900	C-8
06440-GFP-900	C-9
06441-GFP-900	C-9
06530-GBG-B20	C-5
06531-GBG-B20	C-5
06531-GCE-F20	C-5
11000	
11100-GCE-900	M-11
11191-GCE-900	M-11
11200-GCE-D60	M-11
11330-GFP-900	M-6
11341-GFP-900	M-9
11394-GW8-680	M-6
12000	
12101-GFP-900	M-5
12101-GFP-B00	M-5
12191-GFP-B00	M-5
12191-GS4-761	M-5
12200-GFP-900	M-2
12200-GFP-B00	M-2
12209-GB4-681	M-3
12209-GBG-900	M-3
12213-KRM-840	M-2
12237-GFP-305	M-2
12245-KEV-305	M-2
12251-KST-941	M-2
12301-GB6-910	M-1
12301-GB6-911	M-1
12331-GB0-910	M-1
12341-GB6-910	M-1
12361-035-000	M-1

Nº de la Pieza	Nº del Bloque
13000	
13000-GFP-900	M-12
13000-GFP-B00	M-12
13011-GFP-900	M-12
13021-GFP-900	M-12
13031-GFP-900	M-12
13041-GFP-900	M-12
13051-GFP-900	M-12
13101-GFP-900	M-12
13102-GFP-900	M-12
13103-GFP-900	M-12
13104-GFP-900	M-12
13105-GFP-900	M-12
13111-087-000	M-12
13115-GN5-910	M-12
14000	
14100-GFP-900	M-3
14100-GFP-B00	M-3
14311-KEV-900	M-12
14321-GBG-900	M-4
14321-GFP-B00	M-4
14401-178-003	M-4
14431-035-020	M-3
14451-035-000	M-3
14500-035-020	M-4
14502-086-000	M-4
14531-035-000	M-4
14541-GB4-681	M-4
14550-GB0-911	M-4
14566-086-030	M-4
14610-086-010	M-4
14615-035-010	M-4
14670-035-030	M-4
14675-178-000	M-4
14711-GFP-900	M-3
14721-GFP-900	M-3
14751-GN5-911	M-3

Bloque No.

C-6

Guardafango Delantero

GFP5F0600

FWD

Ref. No.

No. de Ref.	N.O.M.O.	Articulo de servicio	THLL
1	4131B7	Parafango, Delantero	0,1

No. de Ref.	No. de pieza	Descripción	Cant. Reqd POP100 7	8	9	No. de série		Note
1	61100-GFP-900ZA	Parafango, Delantero						
		NH1 Negro	1	1	1			
	61100-GFP-900ZB	*PB362R* Azul Bulti-R	1	–	–			
	61100-GFP-900ZC	*R286R* Rojo Caucaia	1	1	–			
	61100-GFP-900ZD	*Y197R* Amarillo Trancoso-R	1	1	–			
	61100-GFP-900ZE	*PB337R* Azul Penedo	–	1	1			
	61100-GFP-900ZF	*NHA57R* Gris Cloudia-R	–	–	1			
	61100-GFP-900ZG	*R304R* Rojo Clivia-R	–	–	1			
2	90111-162-000	Perno, Reborde, 6mm	3	3	3			

122

Página No.

24.07.08

1010913

© Moto Honda da Amazônia Ltda.
Todos os direitos reservados.

Estructura del Catálogo de Piezas

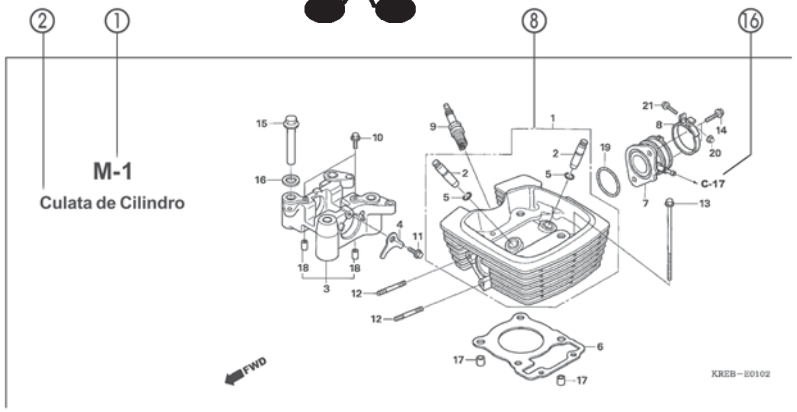

③ No.de Ref.	NOMO.	Articulo de servicio	THLL	④ No. de Ref.	⑤ No. de pieza	⑦⑥ Descripción	⑩	⑨	⑪ Cant. Reqd POP100 7	8	9	⑫ No. de serie		⑬ Note
4	811175	Cable, Traba Asiento	0,1	1	18327-KAE-000	Collarín, Cámara Trasera (8,5x15)			2	2	2			
5	4131E8	Soporte, Asiento: Lateral Trasero	0,1	2	61104-GCE-E40	Collarín, Guardafango Delantero			2	2	2			
6	4131E4	Asiento: Doble	0,1	3	77151-KW3-000	Resorte, Traba Asiento			1	–	–			
13	4121K9	Cubierta, Soporte Asiento	0,1		77151-MB1-870				1	–	–			BR
15	4131F2	Llave, Traba Asiento	0,2						–	1	1			2LA,3LA
				4	77156-GFP-900	Cable, Traba Asiento			1	1	1			
				5	77160-GFP-900	Soporte, Traba Asiento			1	1	–			
					77160-GFP-B00				–	–	1			
				6	77200-GFP-900ZB	Ens. Asiento, Doble								
						NHA08L Gris Itaipu			1	–	–			
					77200-GFP-900ZD	*RA08L* Rojo Urucum			1	–	–			
					77200-GFP-910ZA	*NH1L* Negro			–	1	1			
				7	77201-GFP-900	Soporte, Articulación Asiento			1	1	1			
				8	94001-05070-0S	Presilla, Alambraje (Negro) (145mm)			1	1	1			

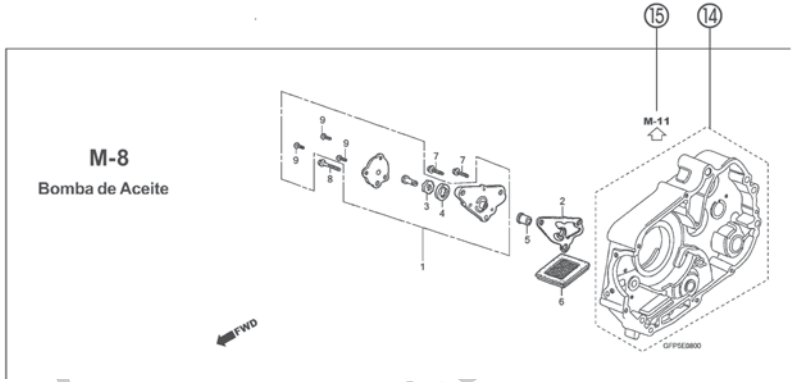

① Número de Bloque

- El No. de bloque se proporciona (en lugar del No. de página) para ayudarle a consultar la pieza con el No. o con el nombre de la pieza.

② Título de Bloque

③ Artículo de servicio/Tarifa Horaria Llana (THLL)

④ Número de referencia

- El número del título marcado con el paréntesis indica que continúa desde la página anterior.

⑤ Número de Pieza

⑥ Descripción

⑦ Código de Color HONDA

⑧ Conjuntos

- Las secciones enmarcadas con líneas discontinuas en los diagramas detallados están disponibles como conjuntos completos (también pueden obtenerse sus piezas individuales.)

⑨ Descripción del Color

⑩ Nota

- La notas se indican con los paréntesis en la columna del nombre de pieza.

⑪ Cantidad Requerida

- La Cant. reqd. indicada en el paréntesis indica la pieza opcional.
- La Cant. reqd. marcada con "N" indica la pieza opcional que debe seleccionarse según sea necesario.
- La Cant. reqd. indica el número de la pieza utilizada en el bloque.

⑫ Número de Serie

⑬ Código de área

- Cuando la columna del código de área está en blanco, indica que la pieza es aplicable a todos los tipos.

⑭ ⬚

- Las piezas circundadas por una línea de puntos ⬚ están incluidas en bloques distintos.

⑮ ⇦

- La flecha hueca ⇦ señala el número del bloque para las piezas circundadas por una línea de puntos ⬚ .

⑯ ←

- La flecha sólida ← señala el número del bloque en el que la pieza está relacionada.

UÇÃO E DISTRIBUIÇÃO
O MATSUO LTDA. - JAIME TOMIOKA
1010913 -

© Moto Honda da Amazônia Ltda.
Todos os direitos reservados.

Cuando se han revisado las Piezas

No. de Ref.	No. de pieza	Descripción	No. Rdo CBR900 RAN	RAP	RAR	RAS	RAT	RAV	No. de serie
1	33101-MAE-601	Unidad de Faro *NH-285* Gris	–	–	1	–	–	–	
			–	–	–	1	–	–	~2351159
			–	–	–	1	–	–	~2351712
	33101-MAE-612	Unidad de Faro *NH-283* Gris (Precauciones Durante la Instalacion)	–	–	1	–	–	–	
			–	–	–	1	–	–	~2351309
			–	–	–	1	–	–	~2351434
			–	–	–	1	–	–	~2350300
			–	–	–	1	–	–	~0M300138
	33101-MAE-671	Unidad de Faro *NH-1* Negro	–	–	1	–	–	–	
			–	–	–	1	–	–	
			–	–	–	1	–	–	~SM300366
	33101-MAE-691	Unidad de Faro	–	–	1	–	–	–	
	33101-MAE-602	Unidad de Faro	–	–	–	1	–	–	2351160~
			–	–	–	1	–	–	2351713~
			–	–	–	–	1	1	

El número ha sido utilizado desde el modelo inicial sin revisiones.

Cuando se muestra en el lado izquierdo, es aplicable a los modelos No. 2351160 y números subsiguientes.

Cuando se muestra en el lado derecho, es aplicable a los modelos hasta el No. 2351159.

Abreviaturas Empleadas en el Catálogo de Piezas

* "IZQ." y "DER." en la descripción de una pieza significa el lado IZQUIERDO o el DERECHO. Determine el izquierdo o derecho como si usted estuviera en el asiento de la motocicleta.

• En el Catálogo de piezas se utiliza las seguientes abreviaturas:

ENS. ..... Ensamble (Conjunto)
COMP. ..... Completo
DER. ..... Derecho
IZQ. ..... Izquierdo
STD ..... Standard
mm ..... Milímetro
G ..... Gramo
T (22D) ..... Diente (22 dientes)
A ..... Amperio
V ..... Voltio
W ..... Watio
WL ..... Con etiqueta
WOL. ..... Sin etiqueta
L.E.D. ..... Diode emisor de luz
Km/h ..... Kilómetro por hora
MPH. ..... Milla por hora (100 Eslabónes)
C.A. ..... Corriente Alterna
C.D. ..... Corriente Directa
DEL. ..... Delantero
TRAS. ..... Trasero
HEX. ..... Hexagonal
A.M ..... Marca adhesiva
T.M. ..... Marca de transcripción
C.D.I. ..... Encendido por descarga capacitiva
TCS ..... Sistema de control de tracción
1LA ..... República Dominicana, El Salvador Venezuela, Guatemala, Guiana (Mercosul: Argentina, Paraguay, Uruguay)
MIX ..... Moto Mix Brasil
2LA ..... Colombia, México
3LA ..... América Latina
AR ..... Argentina

PROIBIDA A REPRODUÇÃO E DISTRIBUIÇÃO
1010913 - COMÉRCIO DE MOTO MATSUO LTDA - JORGE TOMIOKA

© Moto Honda da Amazônia Ltda.
Todos os direitos reservados.

Cómo Comprobar el Bloque de Piezas y los Números de Serie

Bloque de la pieza	Piezas del motor M-1 ~	Piezas del cuerpo del acelerador M-22 ~	Piezas del bastidor C-1 ~
Números necesarios	Nº de serie del motor estampado	Nº de serie del cuerpo del acelerador estampado	Nº de serie del bastidor estampado
Punto de Comprobación	①	②	③

Posición de Fijación de la Etiqueta de Color

Piezas coloridas	
Etiqueta de color	
④	

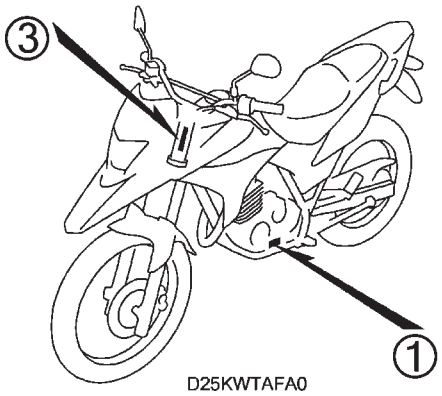

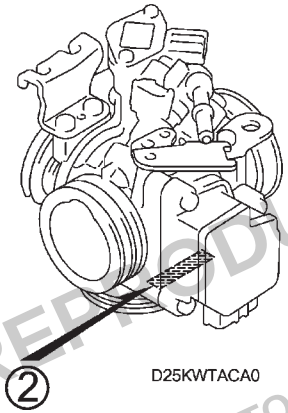

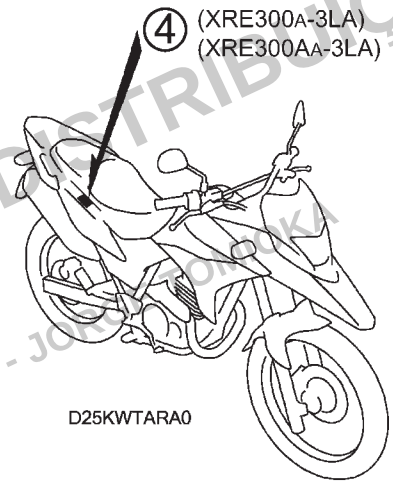

PROIBIDA A REPRODUÇÃO E DISTRIBUIÇÃO
1010913 - COMÉRCIO DE MOTO MATSUO LTDA. - JORGE TOMIOKA

© Moto Honda da Amazônia Ltda.
Todos os direitos reservados.

Modelos, Códigos de Área y Nos. de Serie Aplicables

Los modelos, códigos de área y Nos. de serie aplicables que se dan en este catálogo de piezas pueden identificarse como sigue.
Si no están en lista los códigos de área, las piezas son para uso común.

Modelo	Código de Área	Tipo	Nº de Serie Aplicable de Motor	Nº de Serie Aplicable de Bastidor	Nº de Serie Aplicable del Cuerpo del Acelerador
XRE300$_A$	BR	Brasil	ND09E-A000001~A099999	9C2ND0910AR000001~AR099999	GQ3JA B
	3LA	América Latina	ND09E-A700001~A799999	9C2ND0910AR700001~AR799999	
XRE300$_B$	BR	Brasil	ND09E-B000001~	9C2ND0910BR000001~	GQ3JA A
	3BR		ND09E-B100001~	9C2ND0910BR100001~	GQ3JA B
	3LA	América Latina	ND09E-B700001~	9C2ND0910BR700001~	GQ3JA A
	4LA		ND09E-B800001~	9C2ND0910BR800001~	GQ3JA B
XRE300$_C$	3BR	Brasil	ND09EC000001~	9C2ND0910CR000001~	GQ3JA B
	4LA	América Latina	ND09EC720001~	9C2ND0910CR720001~	
XRE300A$_A$	BR	Brasil	ND09E-A000001~A099999	9C2ND0920AR000001~AR099999	GQ3JA B
	3LA	América Latina	ND09E-A700001~A799999	9C2ND0920AR700001~AR799999	
XRE300A$_B$	BR	Brasil	ND09E-B000001~	9C2ND0920BR000001~	GQ3JA A
	3BR		ND09E-B100001~	9C2ND0920BR100001~	GQ3JA B
	3LA	América Latina	ND09E-B700001~	9C2ND0920BR700001~	GQ3JA A
	4LA		ND09E-B800001~	9C2ND0920BR800001~	GQ3JA B
XRE300A$_C$	3BR	Brasil	ND09EC000001~	9C2ND0920CR000001~	GQ3JA B
	4LA	América Latina	ND09EC720001~	9C2ND0920CR720001~	

* De los números de identificación del carburador/ cuerpo del acelerador, sólo las porciones subrayadas en el ejemplo siguiente se usan para registro.

GQ3JA A KC ア

PROIBIDA A REPRODUÇÃO E DISTRIBUIÇÃO
1010913 - COMÉRCIO DE MOTO MATSUO LTDA. - JORGE TOMICKA

© Moto Honda da Amazônia Ltda.
Todos os direitos reservados.

Etiqueta de Colores

- Al solicitar las piezas, compruebe el nombre del modelo, color principal y código, observando la "ETIQUETA DE COLOR" pegada en el vehículo.
- Al solicitar una pieza colorida, utilice la tabla de colores contenida en las instrucciones de uso del catálogo de piezas.

VFR800FIW

COLOR **R-157**
CODIGO **R157**

Nº	Modelo		VFR800FIW			
	Color Principal		Plata Sparking Metalica	Negro Mute Metálico	Nº de Identificación del Bloque	Nº de ref.
	Código de Color		NH295	NH359		
	Nombre de las Piezas Coloreadas	Nº Pieza Básico				
1						
2						
3						
4						
5						
6						
7						
8						
9						
10						
11						
12						
13						

Voltar
Back
Volver

PROIBIDA A REPRODUÇÃO E DISTRIBUIÇÃO
1010913 - COMÉRCIO DE MOTO MATSUO LTDA. - JORGE TOMIOKA

© Moto Honda da Amazônia Ltda.
Todos os direitos reservados.

Tabla de Colores

• Al pedir piezas coloreadas, consulte la tabla de abajo, verifique el color principal de la motocicleta y utilice el número de pieza básico, accionando el código de color relativo.

XRE300(XRE300$_A$)

Nº	Modelo		XRE300$_A$				
	Color Principal		Amarillo Metálico	Negro	Rojo Maceió	Nº de Identificación de Bloque	Nº de ref.
	Código de Color		Y-204P	NH-1	R-206		
	Nombre de las Piezas Coloreadas	Nº Pieza Básico					
1	Juego Bastidor	50010-KWT-900	ZA	ZA	ZA	C-39	1
2	Tapa, Silenciador	18315-KWT-900	ZB	ZB	ZB	C-27	4
3	Cubierta Juego, Lateral Trasera Izquierda	83615-KWT-900	ZC	ZA	ZB	C-24	15
4	Cubierta Juego, Lateral Trasera Derecha	83515-KWT-900	ZC	ZA	ZB	C-24	8
5	Guardafango, Superior	61100-KWT-900	ZA	ZA	ZA	C-10	5
6	Ens. Horquilla, Delantera Derecha	51480-KWT-901	ZA	ZA	ZA	C-11	16
7	Empuñadura, Trasera Izquierda	50320-KWT-900	ZA	ZA	ZA	C-34	2
8	Empuñadura, Trasera Derecha	50300-KWT-900	ZA	ZA	ZA	C-34	1
9	Soporte, Eje	51634-MK5-003	ZK	ZK	ZK	C-11	20
10	Soporte, Superior	53131-KBB-950	ZA	ZA	ZA	C-7	14
11	Franja, HONDA	61320-KWT-900	ZA	ZA	ZA	C-50	1
12	Franja, Ala Izquierda	87126-KWT-900	ZA	ZB	ZC	C-50	4
13	Franja, Ala Derecha	87125-KWT-900	ZA	ZB	ZC	C-50	3
14	Franja, Cubierta Lateral	87123-KWT-900	ZA	ZB	ZC	C-50	2
15	Tubo Comp.	50360-KPE-900	ZD	ZD	ZD	C-39	6
16	Protector, Tubo Escape	18325-KWT-900	ZA	ZA	ZA	C-27	6
17	Protector, Silenciador	18355-KWT-900	ZA	ZA	ZA	C-27	7
18	Juego Carenado, Inferior Izquierdo	17695-KWT-900	ZA	ZA	ZA	C-22	9
19	Juego Carenado, Superior Izquierdo	17595-KWT-900	ZC	ZA	ZB	C-22	4
20	Juego Carenado, Inferior Derecho	17685-KWT-900	ZA	ZA	ZA	C-22	7
21	Juego Carenado, Superior Derecho	17585-KWT-900	ZC	ZA	ZB	C-22	3
22	Franja, Carenado Inferior Izquierdo	87128-KWT-900	ZA	ZA	ZA	C-50	6
23	Franja, Derecha Inferior Carenado	87127-KWT-900	ZA	ZA	ZA	C-50	5
24	Ens. Tanque de Combustible	17500-KWT-900	ZG	ZE	ZF	C-21	8
25	Ens. Tanque de Combustible	17500-KWT-901	ZG	ZE	ZF	C-21	8
26	Juego Visor, Delantero	61300-KWT-900	ZA	ZA	ZA	C-1	5

PROIBIDA A REPRODUÇÃO E DISTRIBUIÇÃO
1010913 - COMÉRCIO DE MOTO MATSUO LTDA. - JORGE TOMIOKA

© Moto Honda da Amazônia Ltda.
Todos os direitos reservados.

Tabla de Colores

• Al pedir piezas coloreadas, consulte la tabla de abajo, verifique el color principal de la motocicleta y utilice el número de pieza básico, accionando el código de color relativo.

XRE300(XRE300$_B$)

Nº	Modelo		XRE300$_B$				
	Color Principal		Amarillo Metálico	Negro	Rojo Metálico	Nº de Identificación de Bloque	Nº de ref.
	Código de Color		Y-204P	NH-1	R-335P		
	Nombre de las Piezas Coloreadas	Nº Pieza Básico					
1	Juego Bastidor	50010-KWT-900	ZA	ZA	ZA	C-39	1
2	Tapa, Silenciador	18315-KWT-900	ZB	ZB	ZB	C-27	4
3	Cubierta Juego, Lateral Trasera Izquierda	83615-KWT-740	ZA	ZB	ZC	C-24	15
4	Cubierta Juego, Lateral Trasera Derecha	83515-KWT-740	ZA	ZB	ZC	C-24	8
5	Guardafango, Superior	61100-KWT-900	ZA	ZA	ZA	C-10	5
6	Ens. Horquilla, Delantera Derecha	51480-KWT-901	ZA	ZA	ZA	C-11	16
7	Empuñadura, Trasera Izquierda	50320-KWT-900	ZA	ZA	ZA	C-34	2
8	Empuñadura, Trasera Derecha	50300-KWT-900	ZA	ZA	ZA	C-34	1
9	Soporte, Eje	51634-MK5-003	ZK	ZK	ZK	C-11	20
10	Soporte, Superior	53131-KBB-950	ZA	ZA	ZA	C-7	14
11	Franja, HONDA	61320-KWT-900	ZA	ZA	ZA	C-50	1
12	Franja, Ala Izquierda	86126-KWT-740	ZA	ZB	ZC	C-50	4
13	Franja, Ala Derecha	86125-KWT-740	ZA	ZB	ZC	C-50	3
14	Franja, Cubierta Lateral	86123-KWT-740	ZA	ZB	ZC	C-50	2
15	Tubo Comp.	50360-KPE-900	ZD	ZD	ZD	C-39	6
16	Protector, Tubo Escape	18325-KWT-740	ZA	ZA	ZA	C-27	6
17	Protector, Silenciador	18355-KWT-900	ZA	ZA	ZA	C-27	7
18	Juego Carenado, Inferior Izquierdo	17695-KWT-740	ZA	ZC	ZC	C-22	21
19	Juego Carenado, Superior Izquierdo	17595-KWT-740	ZA	ZB	ZC	C-22	4
20	Juego Carenado, Inferior Derecho	17685-KWT-740	ZA	ZC	ZC	C-22	20
21	Juego Carenado, Superior Derecho	17585-KWT-740	ZA	ZB	ZC	C-22	3
22	Franja, Izquierda Carenado Inferior	86128-KWT-740	ZA	ZC	ZC	C-50	6
23	Franja, Derecha Carenado Inferior	86127-KWT-740	ZA	ZC	ZC	C-50	5
24	Ens. Tanque de Combustible	17500-KWT-901	ZG	ZE	ZH	C-21	8
25	Juego Visor, Delantero	61300-KWT-900	ZA	ZA	ZA	C-1	5

PROIBIDA A REPRODUÇÃO E DISTRIBUIÇÃO
1010913 - COMÉRCIO DE MOTO MATSUO LTDA. - JORGE TOMIOKA

© Moto Honda da Amazônia Ltda.
Todos os direitos reservados.

Tabla de Colores

• Al pedir piezas coloreadas, consulte la tabla de abajo, verifique el color principal de la motocicleta y utilice el número de pieza básico, accionando el código de color relativo.

XRE300(XRE300$_C$)

Nº	Modelo		XRE300$_c$				
	Color Principal		Verde Outono Metálico	Azul Cruzeiro Perolizado	Rojo Candy Bromeria	Nº de Identificación de Bloque	Nº de ref.
	Código de Color		GY-144M	B-182P	R-301C		
	Nombre de las Piezas Coloreadas	Nº Pieza Básico					
1	Juego Bastidor	50010-KWT-900	ZA	ZA	ZA	C-39	1
2	Tapa, Silenciador	18315-KWT-900	ZD	ZD	ZD	C-27	4
3	Cubierta Juego, Lateral Trasera Izquierda	83615-KWT-A20	ZC	ZB	ZA	C-24	15
4	Cubierta Juego, Lateral Trasera Derecha	83515-KWT-A20	ZC	ZB	ZA	C-24	8
5	Guardafango, Superior	61100-KWT-900	ZA	ZA	ZA	C-10	5
6	Ens. Horquilla, Delantera Derecha	51480-KWT-901	ZA	ZA	ZA	C-11	16
7	Empuñadura, Trasera Izquierda	50320-KWT-900	ZA	ZA	ZA	C-34	2
8	Empuñadura, Trasera Derecha	50300-KWT-900	ZA	ZA	ZA	C-34	1
9	Soporte, Eje	51634-MK5-003	ZK	ZK	ZK	C-11	20
10	Soporte, Superior	53131-KBB-950	ZA	ZA	ZA	C-7	14
11	Franja, HONDA	61320-KWT-900	ZA	ZA	ZA	C-50	1
12	Franja, Ala Izquierda	86202-KWT-A20	ZC	ZB	ZA	C-50	4
13	Franja, Ala Derecha	86201-KWT-A20	ZC	ZB	ZA	C-50	3
14	Franja, Cubierta Lateral	86123-KWT-A20	ZC	ZB	ZA	C-50	2
15	Tubo Comp.	50360-KPE-900	ZD	ZD	ZD	C-39	6
16	Protector, Tubo Escape	18325-KWT-740	ZB	ZB	ZB	C-27	6
17	Protector, Silenciador	18355-KWT-900	ZC	ZC	ZC	C-27	7
18	Juego Carenado, Inferior Izquierdo	17695-KWT-A20	ZC	ZB	ZA	C-22	21
19	Juego Carenado, Superior Izquierdo	17595-KWT-A20	ZC	ZB	ZA	C-22	4
20	Juego Carenado, Inferior Derecho	17685-KWT-A20	ZC	ZB	ZA	C-22	20
21	Juego Carenado, Superior Derecho	17585-KWT-A20	ZC	ZB	ZA	C-22	3
22	Stripe, L. Lower Shroud	86128-KWT-A20	ZC	ZB	ZA	C-50	9
23	Stripe, R. Lower Shroud	86127-KWT-A20	ZC	ZB	ZA	C-50	8
24	Ens. Tanque de Combustible	17500-KWT-901	ZL	ZM	ZK	C-21	8
25	Juego Visor, Delantero	61300-KWT-900	ZA	ZA	ZA	C-1	5

PROIBIDA A REPRODUÇÃO E DISTRIBUIÇÃO
1010913 - COMÉRCIO DE MOTO MATSUO LTDA. - JORGE TOMIOKA

© Moto Honda da Amazônia Ltda.
Todos os direitos reservados.

Tabla de Colores

• Al pedir piezas coloreadas, consulte la tabla de abajo, verifique el color principal de la motocicleta y utilice el número de pieza básico, accionando el código de color relativo.

XRE300A(XRE300A$_A$)

Nº	Modelo		XRE300A$_A$				
	Color Principal		Amarillo Metálico	Negro	Rojo Maceió	Nº de Identificación de Bloque	Nº de ref.
	Código de Color		Y-204P	NH-1	R-206		
	Nombre de las Piezas Coloreadas	Nº Pieza Básico					
1	Juego Bastidor	50010-KWT-920	ZA	ZA	ZA	C-39	1
2	Tapa, Silenciador	18315-KWT-900	ZB	ZB	ZB	C-27	4
3	Juego Cubierta, Modulador ABS	50715-KWT-920	ZA	ZA	ZA	C-5.20	4
4	Cubierta Juego, Lateral Trasera Izquierda	83615-KWT-900	ZC	ZA	ZB	C-24	15
5	Cubierta Juego, Lateral Trasera Derecha	83515-KWT-900	ZC	ZA	ZB	C-24	8
6	Cubierta, Exterior Modulador ABS	50720-KWT-920	ZA	ZA	ZA	C-5.20	5
7	Guardafango, Superior	61100-KWT-900	ZA	ZA	ZA	C-10	5
8	Ens. Horquilla, Delantera Derecha	51480-KWT-921	ZA	ZA	ZA	C-11.1	20
9	Empuñadura, Trasera Izquierda	50320-KWT-900	ZA	ZA	ZA	C-34	2
10	Empuñadura, Trasera Derecha	50300-KWT-900	ZA	ZA	ZA	C-34	1
11	Soporte, Eje	51634-MK5-003	ZK	ZK	ZK	C-11.1	24
12	Soporte, Superior	53131-KBB-950	ZA	ZA	ZA	C-7	14
13	Franja, ABS	87130-KWT-920	ZA	ZA	ZA	C-50	7
14	Franja, HONDA	61320-KWT-900	ZA	ZA	ZA	C-50	1
15	Franja, Ala Izquierda	87126-KWT-900	ZA	ZB	ZC	C-50	4
16	Franja, Ala Derecha	87125-KWT-900	ZA	ZB	ZC	C-50	3
17	Franja, Cubierta Lateral	87123-KWT-900	ZA	ZB	ZC	C-50	2
18	Tubo Comp.	50360-KPE-900	ZD	ZD	ZD	C-39	6
19	Protector, Tubo Escape	18325-KWT-900	ZA	ZA	ZA	C-27	6
20	Protector, Silenciador	18355-KWT-900	ZA	ZA	ZA	C-27	7
21	Juego Carenado, Inferior Izquierdo	17695-KWT-900	ZA	ZA	ZA	C-22	9
22	Juego Carenado, Superior Izquierdo	17595-KWT-900	ZC	ZA	ZB	C-22	4
23	Juego Carenado, Inferior Derecho	17685-KWT-900	ZA	ZA	ZA	C-22	7
24	Juego Carenado, Superior Derecho	17585-KWT-900	ZC	ZA	ZB	C-22	3

PROIBIDA A REPRODUÇÃO E DISTRIBUIÇÃO
1010913 - COMÉRCIO DE MOTO MATSUO LTDA. - JORGE TOMIOKA

© Moto Honda da Amazônia Ltda.
Todos os direitos reservados.

Tabla de Colores

• Al pedir piezas coloreadas, consulte la tabla de abajo, verifique el color principal de la motocicleta y utilice el número de pieza básico, accionando el código de color relativo.

XRE300A(XRE300A$_A$)

Nº	Modelo		XRE300A$_A$				
	Color Principal		Amarillo Metálico	Negro	Rojo Maceió	Nº de Identificación de Bloque	Nº de ref.
	Código de Color		Y-204P	NH-1	R-206		
	Nombre de las Piezas Coloreadas	Nº Pieza Básico					
25	Franja, Carenado Inferior Izquierdo	87128-KWT-900	ZA	ZA	ZA	C-50	6
26	Franja, Derecha Inferior Carenado	87127-KWT-900	ZA	ZA	ZA	C-50	5
27	Ens. Tanque de Combustible	17500-KWT-900	ZG	ZE	ZF	C-21	8
28	Juego Visor, Delantero	61300-KWT-900	ZA	ZA	ZA	C-1	5

PROIBIDA A REPRODUÇÃO E DISTRIBUIÇÃO
1010913 - COMÉRCIO DE MOTO MATSUO LTDA. - JORGE TOMIOKA

© Moto Honda da Amazônia Ltda.
Todos os direitos reservados.

Tabla de Colores

• Al pedir piezas coloreadas, consulte la tabla de abajo, verifique el color principal de la motocicleta y utilice el número de pieza básico, accionando el código de color relativo.

XRE300A(XRE300A$_B$)

Nº	Modelo		XRE300A$_B$				
	Color Principal		Amarillo Metálico	Negro	Rojo Metálico	Nº de Identificación de Bloque	Nº de ref.
	Código de Color		Y-204P	NH-1	R-335P		
	Nombre de las Piezas Coloreadas	Nº Pieza Básico					
1	Juego Bastidor	50010-KWT-920	ZA	ZA	ZA	C-39	1
2	Tapa, Silenciador	18315-KWT-900	ZB	ZB	ZB	C-27	4
3	Juego Cubierta, Modulador ABS	50715-KWT-920	ZA	ZA	ZA	C-5.20	4
4	Cubierta Juego, Lateral Trasera Izquierda	83615-KWT-740	ZA	ZB	ZC	C-24	15
5	Cubierta Juego, Lateral Trasera Derecha	83515-KWT-740	ZA	ZB	ZC	C-24	8
6	Cubierta, Exterior Modulador ABS	50720-KWT-920	ZA	ZA	ZA	C-5.20	5
7	Guardafango, Superior	61100-KWT-900	ZA	ZA	ZA	C-10	5
8	Ens. Horquilla, Delantera Derecha	51480-KWT-921	ZA	ZA	ZA	C-11.1	20
9	Empuñadura, Trasera Izquierda	50320-KWT-900	ZA	ZA	ZA	C-34	2
10	Empuñadura, Trasera Derecha	50300-KWT-900	ZA	ZA	ZA	C-34	1
11	Soporte, Eje	51634-MK5-003	ZK	ZK	ZK	C-11.1	24
12	Soporte, Superior	53131-KBB-950	ZA	ZA	ZA	C-7	14
13	Franja, ABS	87130-KWT-920	ZA	ZA	ZA	C-50	7
14	Franja, HONDA	61320-KWT-900	ZA	ZA	ZA	C-50	1
15	Franja, Ala Izquierda	86126-KWT-740	ZA	ZB	ZC	C-50	4
16	Franja, Ala Derecha	86125-KWT-740	ZA	ZB	ZC	C-50	3
17	Franja, Cubierta Lateral	86123-KWT-740	ZA	ZB	ZC	C-50	2
18	Tubo Comp.	50360-KPE-900	ZD	ZD	ZD	C-39	6
19	Protector, Tubo Escape	18325-KWT-740	ZA	ZA	ZA	C-27	6
20	Protector, Silenciador	18355-KWT-900	ZA	ZA	ZA	C-27	7
21	Juego Carenado, Inferior Izquierdo	17695-KWT-740	ZA	ZC	ZC	C-22	21
22	Juego Carenado, Superior Izquierdo	17595-KWT-740	ZA	ZB	ZC	C-22	4
23	Juego Carenado, Inferior Derecho	17685-KWT-740	ZA	ZC	ZC	C-22	20

PROIBIDA A REPRODUÇÃO E DISTRIBUIÇÃO
1010913 - COMÉRCIO DE MOTO MATSUO LTDA. - JORGE TOMIOKA

© Moto Honda da Amazônia Ltda.
Todos os direitos reservados.

Tabla de Colores

• Al pedir piezas coloreadas, consulte la tabla de abajo, verifique el color principal de la motocicleta y utilice el número de pieza básico, accionando el código de color relativo.

XRE300A(XRE300A$_B$)

Nº	Modelo		XRE300A$_B$				
	Color Principal		Amarillo Metálico	Negro	Rojo Metálico	Nº de Identificación de Bloque	Nº de ref.
	Código de Color		Y-204P	NH-1	R-335P		
	Nombre de las Piezas Coloreadas	Nº Pieza Básico					
24	Juego Carenado, Superior Derecho	17585-KWT-740	ZA	ZB	ZC	C-22	3
25	Franja, Izquierda Carenado Inferior	86128-KWT-740	ZA	ZC	ZC	C-50	6
26	Franja, Derecha Carenado Inferior	86127-KWT-740	ZA	ZC	ZC	C-50	5
27	Ens. Tanque de Combustible	17500-KWT-901	ZG	ZE	ZH	C-21	8
28	Juego Visor, Delantero	61300-KWT-900	ZA	ZA	ZA	C-1	5

PROIBIDA A REPRODUÇÃO E DISTRIBUIÇÃO
1010913 - COMÉRCIO DE MOTO MATSUO LTDA. - JORGE TOMIOKA

© Moto Honda da Amazônia Ltda.
Todos os direitos reservados.

Tabla de Colores

• Al pedir piezas coloreadas, consulte la tabla de abajo, verifique el color principal de la motocicleta y utilice el número de pieza básico, accionando el código de color relativo.

XRE300A(XRE300A$_C$)

Nº	Modelo		XRE300A$_C$				
	Color Principal		Verde Outono Metálico	Azul Cruzeiro Perolizado	Rojo Candy Bromeria	Nº de Identificación de Bloque	Nº de ref.
	Código de Color		GY-144M	B-182P	R-301C		
	Nombre de las Piezas Coloreadas	Nº Pieza Básico					
1	Juego Bastidor	50010-KWT-920	ZA	ZA	ZA	C-39	1
2	Tapa, Silenciador	18315-KWT-900	ZD	ZD	ZD	C-27	4
3	Juego Cubierta, Modulador ABS	50715-KWT-920	ZA	ZA	ZA	C-5.20	4
4	Cubierta Juego, Lateral Trasera Izquierda	83615-KWT-A20	ZC	ZB	ZA	C-24	15
5	Cubierta Juego, Lateral Trasera Derecha	83515-KWT-A20	ZC	ZB	ZA	C-24	8
6	Cubierta, Exterior Modulador ABS	50720-KWT-920	ZB	ZB	ZB	C-5.20	5
7	Guardafango, Superior	61100-KWT-900	ZA	ZA	ZA	C-10	5
8	Ens. Horquilla, Delantera Derecha	51480-KWT-921	ZA	ZA	ZA	C-11.1	20
9	Empuñadura, Trasera Izquierda	50320-KWT-900	ZA	ZA	ZA	C-34	2
10	Empuñadura, Trasera Derecha	50300-KWT-900	ZA	ZA	ZA	C-34	1
11	Soporte, Eje	51634-MK5-003	ZK	ZK	ZK	C-11.1	24
12	Soporte, Superior	53131-KBB-950	ZA	ZA	ZA	C-7	14
13	Franja, ABS	87130-KWT-920	ZA	ZA	ZA	C-50	7
14	Franja, HONDA	61320-KWT-900	ZA	ZA	ZA	C-50	1
15	Franja, Ala Izquierda	86202-KWT-A20	ZC	ZB	ZA	C-50	4
16	Franja, Ala Derecha	86201-KWT-A20	ZC	ZB	ZA	C-50	3
17	Franja, Cubierta Lateral	86123-KWT-A20	ZC	ZB	ZA	C-50	2
18	Tubo Comp.	50360-KPE-900	ZD	ZD	ZD	C-39	6
19	Protector, Tubo Escape	18325-KWT-740	ZB	ZB	ZB	C-27	6
20	Protector, Silenciador	18355-KWT-900	ZC	ZC	ZC	C-27	7
21	Juego Carenado, Inferior Izquierdo	17695-KWT-A20	ZC	ZB	ZA	C-22	21
22	Juego Carenado, Superior Izquierdo	17595-KWT-A20	ZC	ZB	ZA	C-22	4
23	Juego Carenado, Inferior Derecho	17685-KWT-A20	ZC	ZB	ZA	C-22	20

PROIBIDA A REPRODUÇÃO E DISTRIBUIÇÃO
1010913 - COMÉRCIO DE MOTO MATSUO LTDA. - JORGE TOMIOKA

© Moto Honda da Amazônia Ltda.
Todos os direitos reservados.

Tabla de Colores

• Al pedir piezas coloreadas, consulte la tabla de abajo, verifique el color principal de la motocicleta y utilice el número de pieza básico, accionando el código de color relativo.

XRE300A(XRE300A$_C$)

Nº	Modelo		XRE300A$_C$				
	Color Principal		Verde Outono Metálico	Azul Cruzeiro Perolizado	Rojo Candy Bromeria	Nº de Identificación de Bloque	Nº de ref.
	Código de Color		GY-144M	B-182P	R-301C		
	Nombre de las Piezas Coloreadas	Nº Pieza Básico					
24	Juego Carenado, Superior Derecho	17585-KWT-A20	ZC	ZB	ZA	C-22	3
25	Franja, Carenado Inferior Derecho	86128-KWT-A20	ZC	ZB	ZA	C-50	9
26	Franja, Carenado Inferior Derecho	86127-KWT-A20	ZC	ZB	ZA	C-50	8
27	Ens. Tanque de Combustible	17500-KWT-901	ZL	ZM	ZK	C-21	8
28	Juego Visor, Delantero	61300-KWT-900	ZA	ZA	ZA	C-1	5

PROIBIDA A REPRODUÇÃO E DISTRIBUIÇÃO
1010913 - COMÉRCIO DE MOTO MATSUO LTDA. - JORGE TOMIOKA

© Moto Honda da Amazônia Ltda.
Todos os direitos reservados.

Composición del Número de Identificación del Vehículo (N.I.V.)

Ejemplo: 9 C 2 J C 3 0 1 0 Y R 0 0 0 0 0 1

Número de Serie de Producción

Código de Fábrica

A ... Ohio U.S.A
B ... Alost Bélgica
C ... Saitama Japón
D ... Guadalajara México
E ... Montesa España
F ... Atessa Itália
K ... Kumamoto Japón
M .. Hamamatsu Japón
R ... Manaus Brasil
S .... Susuka Japón
T .... Tochigi Japón
4 .... Carolina do Sul U.S.A

Modelo del Año

Ejemplo: K....1989 L....1990 M....1991 N....1992 X....1999 Y....2000 (Except I.O Q.U) 1....2001 2....2002 3....2003
4....2004 5....2005 6....2006 7....2007 8....2008 9....2009 A....2010 B....2011 C....2012 D....2013 E....2014

Dígito de Control

Código de Descripción del Vehículo

Ejemplo: PE04....XR600R RC30....CFR750R JC301....CG125TITAN • KS JC302....CG125TITAN • ES JC303....CG125 • CARGO

Marca y Tipo del Vehículo

JH2 ..... HONDA Motocicleta (Fabricada en Japón)
1HF ..... HONDA Motocicleta (Fabricada en Estados Unidos de Norteamérica)
YC1 ..... HONDA Motocicleta (Fabricada en Bélgica)
9C2 ..... HONDA Motocicleta (Fabricada en Brasil)
3H1 ..... HONDA Motocicleta (Fabricada en México)
VTM ..... HONDA Motocicleta (Fabricada en España)
ZDC ..... HONDA Motocicleta (Fabricada en Italia)
JH3 ..... HONDA Motocicleta (Fabricada en Japón)
478 ..... HONDA Motocicleta (Fabricada en Estados Unidos de Norteamérica)

PROIBIDA A REPRODUÇÃO E DISTRIBUIÇÃO
1010913 - COMÉRCIO DE MOTO MATSUO LTDA. - JORGE TOMIOKA

© Moto Honda da Amazônia Ltda.
Todos os direitos reservados.

Manguera de Combustible, Mangueras de Aplicaciones Generales y Mangueras de Vinilo

- La manguera de combustible de piezas estándar, manguera de aplicaciones generales y la manguera de vinilo pueden sustituirse por la pieza sin envasar bobinada.
- Cuando efectúe pedidos de la manguera de combustible de piezas estándar, manguera de aplicaciones generales y manguera de vinilo, utilice el número de pieza sin envasar escrito entre paréntesis ( ) en el catálogo de piezas, debajo del nombre de la pieza, o utilice el catálogo de abajo (La longitud estándar de la pieza sin envasar es de 1 m, aunque las mostradas en el catálogo < > están disponibles en longitudes de 3 m y 8 m.)
- Cuando cambie la manguera, corte y emplee la manguera a la longitud especificada como se menciona en el nombre de la pieza.
  (En cuanto al método de corte de la pieza sin envasar, y método de relleno de pedidos, etc., consulte el manual de servicio y las instrucciones que acompañan a la pieza sin envasar.)
- La lista siguiente es un catálogo de los números de pieza estándar y números de pieza sin envasar. Tenga presente que estos números son aplicables solo a las piezas de reemplazo enumeradas en la lista.

Mangueras de Combustible / Tubos			
Número de Pieza Estandar	Número de Pieza Sin Envasar	Pieza Sin Envasar	
		Diámetro Interior(mm)	Longitud (m)
95001-30xxx-2x	95001-30001-20M	3,0	1
95001-30xxx-3x	95001-30001-30M	3,0	1
95001-30xxx-4x	95001-30001-40M	3,0	1
95001-35xxx-2x	95001-35001-50M <95001-35003-50M>	3,5	1 3
95001-35xxx-3x	95001-35001-60M <95001-35003-60M>	3,5	1 3
95001-35xxx-4x	95001-35001-60M <95001-35003-60M>	3,5	1 3
95001-35xxx-5x	95001-35001-50M <95001-35003-50M>	3,5	1 3
95001-35xxx-6x	95001-35001-60M <95001-35003-60M>	3,5	1 3
95001-45xxx-2x	95001-45001-50M <95001-45003-50M>	4,5	1 3
95001-45xxx-3x	95001-45001-60M <95001-45003-60M> <95001-45008-60M>	4,5	1 3 8
95001-45xxx-4x	95001-45001-60M <95001-45003-60M> <95001-45008-60M>	4,5	1 3 8
95001-45xxx-5x	95001-45001-50M <95001-45003-50M>	4,5	1 3
95001-45xxx-6x	95001-45001-60M <95001-45003-60M> <95001-45008-60M>	4,5	1 3 8
95001-55xxx-2x	95001-55001-50M <95001-55003-50M> <95001-55008-50M>	5,5	1 3 8

Mangueras de Combustible / Tubos			
Número de Pieza Estandar	Número de Pieza Sin Envasar	Pieza Sin Envasar	
		Diámetro Interior(mm)	Longitud (m)
95001-55xxx-3x	95001-55001-60M <95001-55003-60M> <95001-55008-60M>	5,5	1 3 8
95001-55xxx-4x	95001-55001-60M <95001-55003-60M> <95001-55008-60M>	5,5	1 3 8
95001-55xxx-5x	95001-55001-50M <95001-55003-50M> <95001-55008-50M>	5,5	1 3 8
95001-55xxx-6x	95001-55001-60M <95001-55003-60M> <95001-55008-60M>	5,5	1 3 8
95001-75xxx-2x	95001-75001-50M <95001-75003-50M>	7,5	1 3
95001-75xxx-3x	95001-75001-60M <95001-75003-60M> <95001-75008-60M>	7,5	1 3 8
95001-75xxx-4x	95001-75001-60M <95001-75003-60M> <95001-75008-60M>	7,5	1 3 8
95001-75xxx-5x	95001-75001-50M <95001-75003-50M>	7,5	1 3
95001-75xxx-6x	95001-75001-60M <95001-75003-60M> <95001-75008-60M>	7,5	1 3 8
95001-80xxx-2x	95001-80001-50M	8,0	1
95001-80xxx-3x	95001-80001-60M	8,0	1
95001-80xxx-4x	95001-80001-60M	8,0	1
95001-80xxx-5x	95001-80001-50M	8,0	1
95001-80xxx-6x	95001-80001-60M	8,0	1

ADVERTENCIA

Es PELIGROSO confundir la manguera de combustible con la manguera de aplicaciones generales o manguera de vinilo
Jamás emplee una manguera de aplicaciones generales una manguera de vinilo en lugar de una manguera de combustible ni vice-versa. Emplee siempre la pieza sin envasar correcta de la lista de piezas, de acuerdo con el manual de servicio o las instrucciones que acompañan a la pieza sin envasar.

PROIBIDA A REPRODUÇÃO E DISTRIBUIÇÃO
1010913 - CONCESSIONÁRIA DE MOTO MAGNÓLIA LTDA - E TOMIOKA

© Moto Honda da Amazônia Ltda.
Todos os direitos reservados.

Manguera de Combustible, Mangueras de Aplicaciones Generales y Mangueras de Vinilo

Manguera de Vinilo				
Número de Parte Estandar	Número de Parte Sin Envasar	Pieza Sin Envasar		
		Diámetro Interior(mm)	Diámetro Exterior(mm)	Longitud (m)
95003-01xxx-3x	95003-01001-60M <95003-01003-60M>	2,9	6,8	1 3
95003-01xxx-60	95003-01001-60M <95003-01003-60M>	2,9	6,8	1 3
95003-03xxx-3x	95003-03001-60M <95003-03003-60M>	3,0	6,0	1 3
95003-03xxx-60	95003-03001-60M <95003-03003-60M>	3,0	6,0	1 3
95003-05xxx-3x	95003-05001-60M <95003-05003-60M> <95003-05008-60M>	3,5	6,5	1 3 8
95003-05xxx-60	95003-05001-60M <95003-05003-60M> <95003-05008-60M>	3,5	6,5	1 3 8
95003-07xxx-1x	95003-07001-10M <95003-07003-10M> <95003-07008-10M>	4,0	7,0	1 3 8
95003-07xxx-20	95003-07001-10M <95003-07003-10M> <95003-07008-10M>	4,0	7,0	1 3 8
95003-07xxx-3x	95003-07001-60M <95003-07003-60M> <95003-07008-60M>	4,0	7,0	1 3 8
95003-07xxx-60	95003-07001-60M <95003-07003-60M> <95003-07008-60M>	4,0	7,0	1 3 8
95003-07xxx-7x	95003-07001-70M <95003-07003-70M> <95003-07008-70M>	4,0	7,0	1 3 8
95003-08xxx-1x	95003-08001-10M <95003-08003-10M> <95003-08008-10M>	4,5	6,5	1 3 8
95003-09xxx-3x	95003-09001-60M <95003-09003-60M>	4,5	8,0	1 3
95003-09xxx-60	95003-09001-60M <95003-09003-60M>	4,5	8,0	1 3
95003-10xxx-1x	95003-10001-10M <95003-10003-10M>	5,0	8,0	1 3
95003-10xxx-20	95003-10001-10M <95003-10003-10M>	5,0	8,0	1 3
95003-10xxx-3x	95003-10001-60M <95003-10003-60M>	5,0	8,0	1 3
95003-10xxx-60	95003-10001-60M <95003-10003-60M>	5,0	8,0	1 3
95003-11xxx-3x	95003-11001-60M <95003-11003-60M> <95003-11008-60M>	5,0	9,0	1 3 8
95003-11xxx-60	95003-11001-60M <95003-11003-60M> <95003-11008-60M>	5,0	9,0	1 3 8
95003-12xxx-1x	95003-12001-10M <95003-12003-10M> <95003-12008-10M>	5,0	7,0	1 3 8
95003-12xxx-20	95003-12001-10M <95003-12003-10M> <95003-12008-10M>	5,0	7,0	1 3 8

Manguera de Vinilo				
Número de Parte Estandar	Número de Parte Sin Envasar	Pieza Sin Envasar		
		Diámetro Interior(mm)	Diámetro Exterior(mm)	Longitud (m)
95003-14xxx-1x	95003-14001-10M <95003-14003-10M>	6,0	9,0	1 3
95003-14xxx-20	95003-14001-10M <95003-14003-10M>	6,0	9,0	1 3
95003-14xxx-3x	95003-14001-60M <95003-14003-60M>	6,0	9,0	1 3
95003-17xxx-1x	95003-17001-10M <95003-17003-10M>	7,0	9,0	1 3
95003-19xxx-1x	95003-19001-10M <95003-19003-10M> <95003-19008-10M>	7,0	11,0	1 3 8
95003-19xxx-20	95003-19001-10M <95003-19003-10M> <95003-19008-10M>	7,0	11,0	1 3 8
95003-19xxx-3x	95003-19001-60M <95003-19003-60M> <95003-19008-60M>	7,0	11,0	1 3 8
95003-19xxx-60	95003-19001-60M <95003-19003-60M> <95003-19008-60M>	7,0	11,0	1 3 8
95003-21xxx-1x	95003-21001-10M <95003-21003-10M>	8,0	9,0	1 3
95003-21xxx-20	95003-21001-10M <95003-21003-10M>	8,0	9,0	1 3
95003-23xxx-1x	95003-23001-10M <95003-23003-10M>	8,0	12,0	1 3
95003-23xxx-20	95003-23001-10M <95003-23003-10M>	8,0	12,0	1 3
95003-23xxx-3x	95003-23001-60M <95003-23003-60M> <95003-23008-60M>	8,0	12,0	1 3 8
95003-23xxx-60	95003-23001-60M <95003-23003-60M> <95003-23008-60M>	8,0	12,0	1 3 8
95003-25xxx-1x	95003-25001-10M <95003-25003-10M>	9,0	11,0	1 3
95003-25xxx-20	95003-25001-10M <95003-25003-10M>	9,0	11,0	1 3
95003-25xxx-3x	95003-25001-60M <95003-25003-60M>	9,0	11,0	1 3
95003-25xxx-7x	95003-25001-70M <95003-25003-70M>	9,0	11,0	1 3
95003-27xxx-1x	95003-27001-10M <95003-27003-10M>	9,0	13,0	1 3
95003-27xxx-20	95003-27001-10M <95003-27003-10M>	9,0	13,0	1 3
95003-27xxx-3x	95003-27001-60M <95003-27003-60M>	9,0	13,0	1 3
95003-27xxx-60	95003-27001-60M <95003-27003-60M>	9,0	13,0	1 3
95003-33xxx-1x	95003-33001-10M <95003-33003-10M>	10,0	14,0	1 3
95003-33xxx-20	95003-33001-10M <95003-33003-10M>	10,0	14,0	1 3

Manguera de Vinilo				
Número de Parte Estandar	Número de Parte Sin Envasar	Pieza Sin Envasar		
		Diámetro Interior(mm)	Diámetro Exterior(mm)	Longitud (m)
95003-36xxx-1x	95003-36001-10M <95003-36003-10M> <95003-36008-10M>	11,0	13,0	1 3 8
95003-36xxx-20	95003-36001-10M <95003-36003-10M> <95003-36008-10M>	11,0	13,0	1 3 8
95003-37xxx-3x	95003-37001-60M <95003-37003-60M>	11,0	15,0	1 3
95003-37xxx-60	95003-37001-60M <95003-37003-60M>	11,0	15,0	1 3
95003-38xxx-1x	95003-38001-10M <95003-38003-10M>	12,0	13,0	1 3
95003-38xxx-20	95003-38001-10M <95003-38003-10M>	12,0	13,0	1 3
95003-39xxx-1x	95003-39001-10M <95003-39003-10M>	12,0	14,0	1 3
95003-39xxx-20	95003-39001-10M <95003-39003-10M>	12,0	14,0	1 3
95003-40xxx-20	95003-40001-10M <95003-40003-10M>	12,0	16,0	1 3
95003-40xxx-3x	95003-40001-60M <95003-40003-60M>	12,0	16,0	1 3
95003-40xxx-60	95003-40001-60M <95003-40003-60M>	12,0	16,0	1 3
95003-43xxx-1x	95003-43001-10M <95003-43003-10M> <95003-43008-10M>	13,0	15,0	1 3 8
95003-43xxx-20	95003-43001-10M <95003-43003-10M> <95003-43008-10M>	13,0	15,0	1 3 8
95003-45xxx-1x	95003-45001-10M <95003-45003-10M> <95003-45008-10M>	14,0	18,0	1 3 8
95003-45xxx-20	95003-45001-10M <95003-45003-10M> <95003-45008-10M>	14,0	18,0	1 3 8
95003-50xxx-1x	95003-50001-10M <95003-50003-10M>	16,0	19,0	1 3
95003-50xxx-20	95003-50001-10M <95003-50003-10M>	16,0	19,0	1 3
95003-50xxx-3x	95003-50001-60M <95003-50003-60M>	16,0	19,0	1 3
95003-55xxx-1x	95003-55001-10M <95003-55003-10M>	17,5	20,5	1 3
95003-55xxx-20	95003-55001-10M <95003-55003-10M>	17,5	20,5	1 3
95003-60xxx-1x	95003-60001-10M <95003-60003-10M>	22,0	27,0	1 3
95003-60xxx-20	95003-60001-10M <95003-60003-10M>	22,0	27,0	1 3
95003-60xxx-3x	95003-60001-60M <95003-60003-60M>	22,0	27,0	1 3
95003-60xxx-60	95003-60001-60M <95003-60003-60M>	22,0	27,0	1 3

ADVERTENCIA

Es PELIGROSO confundir la manguera de combustible con la manguera de aplicaciones generales o manguera de vinilo
Jamás emplee una manguera de aplicaciones generales una manguera de vinilo en lugar de una manguera de combustible ni vice-versa. Emplee siempre la pieza sin envasar correcta de la lista de piezas, de acuerdo con el manual de servicio o las instrucciones que acompañan a la pieza sin envasar.

PROIBIDA A REPRODUÇÃO E DISTRIBUIÇÃO
1010913 - COMÉRCIO DE MOTO MATSUO LTDA. - 10PGS - 10PGS - 10KA

© Moto Honda da Amazônia Ltda.
Todos os direitos reservados.

Manguera de Combustible, Mangueras de Aplicaciones Generales y Mangueras de Vinilo

Mangueras de Aplicaciones Generales			
Número de Parte Estandar	Número de Pieza Sin Envasar	Pieza Sin Envasar	
		Diámetro Interior(mm)	Longitud (m)
95005-11xxx-3x	95005-11001-30M	11,0	1
95005-11xxx-5x	95005-11001-50M	11,0	1
95005-12xxx-1x	95005-12001-10M <95005-12003-10M>	12,0	1 3
95005-12xxx-2x	95005-12001-20M	12,0	1
95005-12xxx-3x	95005-12001-30M	12,0	1
95005-12xxx-5x	95005-12001-50M	12,0	1
95005-14xxx-1x	95005-14001-10M	14,0	1
95005-14xxx-2x	95005-14001-20M <95005-14003-20M>	14,0	1 3
95005-14xxx-3x	95005-14001-30M	14,0	1
95005-14xxx-5x	95005-14001-50M	14,0	1
95005-17xxx-1x	95005-17001-10M	17,0	1
95005-17xxx-2x	95005-17001-20M	17,0	1
95005-17xxx-3x	95005-17001-30M	17,0	1
95005-17xxx-5x	95005-17001-50M	17,0	1
95005-30xxx-3x	95005-30001-30M	3,0	1
95005-30xxx-5x	95005-30001-50M	3,0	1
95005-35xxx-1x	95005-35001-10M <95005-35003-10M> <95005-35008-10M>	3,5	1 3 8
95005-35xxx-2x	95005-35001-20M	3,5	1
95005-35xxx-3x	95005-35001-30M	3,5	1
95005-35xxx-4x	95005-35001-10M <95005-35003-10M> <95005-35008-10M>	3,5	1 3 8
95005-35xxx-5x	95005-35001-50M	3,5	1
95005-45xxx-1x	95005-45001-10M <95005-45003-10M> <95005-45008-10M>	4,5	1 3 8
95005-45xxx-2x	95005-45001-20M	4,5	1
95005-45xxx-3x	95005-45001-30M	4,5	1

Mangueras de Aplicaciones Generales			
Número de Parte Estandar	Número de Pieza Sin Envasar	Pieza Sin Envasar	
		Diámetro Interior(mm)	Longitud (m)
95005-45xxx-4x	95005-45001-10M <95005-45003-10M> <95005-45008-10M>	4,5	1 3 8
95005-45xxx-5x	95005-45001-50M	4,5	1
95005-50xxx-3x	95005-50001-30M <95005-50003-30M>	5,0	1 3
95005-50xxx-5x	95005-50001-50M	5,0	1
95005-55xxx-1x	95005-55001-10M <95005-55003-10M> <95005-55008-10M>	5,3	1 3 8
95005-55xxx-2x	95005-55001-20M <95005-55003-20M>	5,3	1 3
95005-55xxx-4x	95005-55001-10M <95005-55003-10M> <95005-55008-10M>	5,3	1 3 8
95005-65xxx-1x	95005-65001-10M <95005-65003-10M>	6,5	1 3
95005-65xxx-2x	95005-65001-20M	6,5	1
95005-70xxx-3x	95005-70001-30M <95005-70003-30M>	7,0	1 3
95005-70xxx-5x	95005-70001-50M	7,0	1
95005-75xxx-1x	95005-75001-10M <95005-75003-10M>	7,3	1 3
95005-75xxx-2x	95005-75001-20M	7,3	1
95005-80xxx-1x	95005-80001-10M <95005-80003-10M>	8,0	1 3
95005-80xxx-2x	95005-80001-20M	8,0	1
95005-80xxx-3x	95005-80001-30M	8,0	1
95005-80xxx-5x	95005-80001-50M	8,0	1
95005-91xxx-3x	95005-91001-30M	12,0	1
95005-91xxx-5x	95005-91001-50M	12,0	1
95005-92xxx-3x	95005-92001-30M	12,0	1
95005-92xxx-5x	95005-92001-50M	12,0	1

NOTA: X se muestra para representar al omitirse números y letras del alfabeto latino.

ADVERTENCIA

Es PELIGROSO confundir la manguera de combustible con la manguera de aplicaciones generales o manguera de vinilo
Jamás emplee una manguera de aplicaciones generales una manguera de vinilo en lugar de una manguera de combustible ni vice-versa. Emplee siempre la pieza sin envasar correcta de la lista de piezas, de acuerdo con el manual de servicio o las instrucciones que acompañan a la pieza sin envasar.

PROIBIDA A REPRODUÇÃO E DISTRIBUIÇÃO
1010913 - COMÉRCIO DE MOTO MATSUO LTDA. - JORGE TOMIOKA

© Moto Honda da Amazônia Ltda.
Todos os direitos reservados.

Número de Pieza sin Envasar de la Manguera de Combustible, Mangueras de Aplicaciones Generales y Manguera de Vinilo

Ejemplo: 95001-75001-50M

- M — Número de Pieza sin Envasar: Se refiere a la pieza sin envasar
- 0 — Código de Marca (Tipo de Manguera): (Manguera de Combustible y Manguera de Aplicaciones Generales)
  Código de Cambio (para Manguera Añadida); (Manguera de Vinilo)
  - Indica la marca de número o Secuencia de Cambio, aunque el código para la pieza sin envasar debe ser estrictamente 0 (cero).
- 5 — Tipos de Código:
  - Manguera de Combustible
    - 2: Trenzado Exterior Roja (Solo 3 mm de Diámetro Interior)
    - 5: Trenzado Interior Negra
    - 3: Roja (Solo 3 mm de Diámetro Interior)
    - 4: Gris con Franja Roja (Solo 3 mm de Diámetro Interior)
    - 6: Negro
  - Manguera de Vinilo
    - 1: Transparente
    - 2: Negro
    - 3: Rojo Claro
    - 6: Rojo Claro
    - 7: Negro Pálido
  - Manguera de Aplicaciones Generales
    - 1: Gris
    - 2: Gris
    - 3: Negro
    - 5: Negro
- 001 — Longitudes:
  - 001: 1 m (Estandár)
  - 003 : 3 m
  - 008 : 8 m
- 50 — Código de Diámetro Int. (Manguera de Combustible y Manguera de Aplicaciones Generales)
  - 30: 3,0 mm
  - 35: 3,5 mm
  - 45: 4,5 mm
  - 50: 5,0 mm
  - 55: 5,3 mm, 5,5 mm
  - 65: 6,5 mm
  - 70: 7,0 mm
  - 75: 7,3 mm, 7,5 mm
  - 80: 8,0 mm
  - 11: 11 mm
  - 91: 12 (Diámetro Exterior de 15) mm
  - 92: 12 (Diámetro Exterior de 16) mm
  - 12: 12 (Diámetro Exterior de 17) mm
  - 14: 14 mm
  - 17: 17 mm
  - Código de Diámetro Ext./Int. (Manguera de Vinilo)
    - 01: DI 2,9, DE 6,8 mm
    - 03: DI 3,0, DE 6,0 mm
    - 05: DI 3,5, DE 6,5 mm
    - 07: DI 4,0, DE 7,0 mm
    - 08: DI 4,5, DE 6,5 mm
    - 09: DI 4,5, DE 8,0 mm
    - 12: DI 5,0, DE 7,0 mm
    - 10: DI 5,0, DE 8,0 mm
    - 11: DI 5,0, DE 9,0 mm
    - 14: DI 6,0, DE 9,0 mm
    - 17: DI 7,0, DE 9,0 mm
    - 19: DI 7,0, DE 11,0 mm
    - 21: DI 8,0, DE 9,0 mm
    - 23: DI 8,0, DE 12,0 mm
    - 25: DI 9,0, DE 11,0 mm
    - 27: DI 9,0, DE 13,0 mm
    - 33: DI 10,0, DE 14,0 mm
    - 36: DI 11,0, DE 13,0 mm
    - 37: DI 11,0, DE 15,0 mm
    - 38: DI 12,0, DE 13,0 mm
    - 39: DI 12,0, DE 14,0 mm
    - 40: DI 12,0, DE 16,0 mm
    - 43: DI 13,0, DE 15,0 mm
    - 45: DI 14,0, DE 18,0 mm
    - 50: DI 16,0, DE 19,0 mm
    - 55: DI 17,5, DE 20,5 mm
    - 60: DI 22,0, DE 27,0 mm
- 95 — Tipo de Manguera:
  - 1: Manguera de Combustible
  - 3: Manguera de Vinilo
  - 5: Manguera de Aplicaciones Generales

PROIBIDA A REPRODUÇÃO E DISTRIBUIÇÃO
1010913 - COMÉRCIO DE MOTOMATERIAL LTDA - JORGE TOMIOKA

© Moto Honda da Amazônia Ltda.
Todos os direitos reservados.

Modo de Usar la Tarifa Horaria Llana (THLL)

El tiempo padrón de servicio (THLL) significa el tiempo padrón requerido para reparar un MC, que está relacionado en este manual para ayudar los concesionarios a controlar el proceso de servicio real y a calcular la tasa de servicio, utilizándolo como una guía.

Sistema para determinar el THLL

- Tiempo neto de servicio
  - Remoción, Desarmado/Armado, Instalación
  - Inspección, Medición, Ajuste, Confirmación
  - Diagnóstico/Diagnóstico de Fallas (Sistema Eléctrico)
  - Completar la Inspección
- Tiempo variable
  - Preparación
    (Inspección de proceso, Arreglo de confirmación en cuanto a las herramientas necesarias)
  - Servicio relacionado (Transferencia de vehículos)

* Tiempo variable se determina, multiplicándose el tiempo neto de servicio por un determinado coeficiente.

Estilo editorial

Los puntos de servicio mostrados en el texto están listados con el tiempo de cambio de servicio para las piezas vendidas en el taller. Otros puntos representativos de servicio que no utilizan piezas de reparación (remoción/instalación, ajuste, inspección/medición y otros servicios) están listados colectivamente en la relación en el prefacio, clasificados de acuerdo con el servicio.

Padrón para determinar THLL

- Se adopta el sistema decimal (en unidad de 0,1) para determinar THLL pues es conveniente para calcular los sueldos.
  Ejemplo: (0,1) ⇒ 6 minutos, (0,2) ⇒ 12 minutos
  [Costo de mano de obra por hora] x [THLL] = [Sueldo]
- THLL se determina con una herramienta manual.
- Los puntos de servicio y THLL se podrían cambiar dependiendo del desarrollo de herramientas y equipamientos de servicio y aún de mejorías en el procedimiento de servicio.

PROIBIDA A REPRODUÇÃO E DISTRIBUIÇÃO
1010913 - COMÉRCIO DE MOTO MATSUO LTDA. - JORGE TOMIOKA

© Moto Honda da Amazônia Ltda.
Todos os direitos reservados.

Procedimiento de Servicio

- Teniendo en cuenta que el procedimiento de servicio se determina con el tiempo de trabajo de acuerdo con el método descrito en el Manual de Servicio separado, véase este Manual, según requerido.
- Se utilizan métodos de trabajo que permiten efectuar las reparaciones en el tiempo más corto y aún asegurando un trabajo seguro y la garantía del producto al determinarse los puntos de servicio no relacionados en este Manual de Servicio.
- El trabajo se debe efectuar básicamente por una persona y cuando fuesen requeridas dos o más personas, la determinación de las horas se efectúa para el tiempo total para la cantidad de empleados.
- Para evaluar los conocimientos de la mecánica, la Honda utiliza como estándar una persona con tres años de experiencia en reparaciones de vehículos Honda.
- Las herramientas especiales y los equipamientos de servicio utilizados para determinar el THLL son aquellos especificados o recomendados en el Manual de Servicio y publicaciones técnicas emitidas sobre el tema.

Punto de servicio cuyo THLL no está presentado

- Accesorios y piezas de servicio que no están relacionados para uso en este manual.
- Puntos con poco envejecimiento o rotura durante el uso normal.
- Servicios que se pueden acabar con un toque.
- Servicios que casi nunca son efectuados (por ejemplo, causas extremadamente pequeñas de falla y frecuencia de servicio).

* Cuando el THLL no fuese presentado, por favor calcule los sueldos basado en el tiempo real de trabajo apropiado.

Operación sin la inclusión de THLL

- Purga de aceite y de líquido de enfriamiento; tiempo de espera para operaciones de calentamiento, etc.
- Operación adicional que involucra la remoción/instalación de equipamientos exteriores estándares.
- Tiempo indirecto de servicio gastado al visitar el cliente, transacciones y entrega de un MC.
- Tiempo indirecto necesario para solicitar y entregar las piezas.
- Costo de grasa, producto adhesivo, etc., utilizados en los servicios de reparación.

PROIBIDA A REPRODUÇÃO E DISTRIBUIÇÃO
1010913 - COMÉRCIO DE MOTO MATSUO LTDA. - JORGE TOMIOKA

© Moto Honda da Amazônia Ltda.
Todos os direitos reservados.

Voltar
Back
Volver

Aclaración de THLL, utilizándose un ejemplo
(El ejemplo podría diferir de los puntos reales presentados)

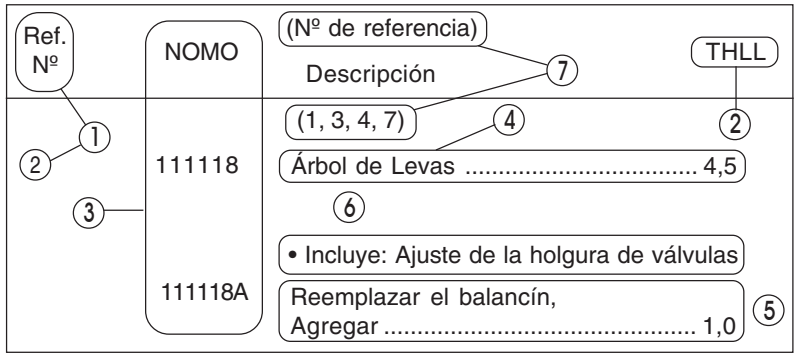

① Nº de Referencia de la ilustración de la pieza que señala el local de servicio de reemplazo.

② THLL es la abreviatura de Tarifa Horaria Llana que señala el tiempo padrón de servicio requerido para efectuar el reemplazo.

③ NOMO es la abreviatura de Número de Operación de Mano de Obra, y representa la clasificación de los puntos de servicio por código unitario de servicio.

Se utiliza el mismo código de operación, sin tener en cuenta los modelos.

La operación estándar se indica a través de un código de 6 dígitos, y una operación adicional se indica a través de un código de 7 dígitos.

④ Señalando el reemplazo del árbol de levas y THLL 4.5.

⑤ Señalando THLL 1.0 que será agregado cuando fuese efectuada la operación adicional (reemplazar el balancín) junto con el reemplazo del árbol de levas.

⑥ Señalando contenidos de trabajo que están incluidos en el punto de servicio.

⑦ Señalando un Nº de referencia cuya operación y tiempo son los mismos para THLL 4.5 para el árbol de levas.

(El rango de aplicación está limitada a los puntos de servicio sin una determinación de NOMO dentro de un mismo bloque.)

Cómo referirse al punto de servicio, utilizando la muestra (reemplazo del árbol de levas)

Abra la página del bloque en la que se muestra la ilustración de la pieza de repuesto del árbol de levas.

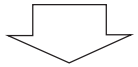

Mire la ilustración del árbol de levas y véase el punto de servicio y el THLL que está de acuerdo con el número de referencia.

PROIBIDA A REPRODUÇÃO E DISTRIBUIÇÃO
1010913 - COMÉRCIO DE MOTO MATSUO LTDA. - JORGE TOMIOKA

© Moto Honda da Amazônia Ltda.
Todos os direitos reservados.

Marca de indicación para la relación de puntos de servicios que continúan en la página siguiente

Ref. Nº	NOMO	(Nº de referencia) Descripción	THLL
2	111118	**Árbol de Levas**	4,5
	•	•	•
	•	•	•
+			

Marca señalada en la última línea.

Indicación del bloque sin la determinación de THLL

Ref. Nº	NOMO	(Nº de referencia) Descripción	THLL
		Sin Información	–

• Sistema de código NOMO

1	11	1	18	A
a	b	c	d	e

a) Código de categoria ..... Motor

b) Ubicación/Código de función ..... Parte superior del motor

c) Código de operación ..... Reemplazar

d) Número secuencial de operación (Código unitario se puede mostrar con alfabeto)

..... árbol de levas (Ninguna regla regular de código)

e) Código adicional ..... reemplazar el balancín (Ninguna regla regular de código)

1	11	1	18	A
a		c		

a) Códigos de categoría y clasificación

Código	Categoria
1	Motor
2	Transmisión
3	Combustible & Escape
4	Bastidor & Carrocería
5	Dirección/ Suspensión
6	Sistema Eléctrico
7	Ruedas/ Frenos
8	Controles/ Instrumentos
9	–
0	–

c) Códigos de operación y clasificación

Código	Categoría de operación
1	Reemplazo, Remoción/Instalación, Cambio
2	Revisión
3	Ajuste/Balanceo
4	(Servicio relacionado con pintura: Capa superior)
5	Prueba, Inspección/Diagnóstico, Medición, Inspección
6	(Servicio relacionado con revisión: Reacondicionar)
7	(Servicio relacionado con revisión: Sellar nuevamente)
8	(Rectificar)
9	(Servicio relacionado con pintura: Dar nuevo acabado)
0	Reparación, Limpieza, Purga de aire

PROIBIDA A REPRODUÇÃO E DISTRIBUIÇÃO
1010913 - COMERCIO DE MOTO MATSUO LTDA - JORGE TOMIOKA

© Moto Honda da Amazônia Ltda.
Todos os direitos reservados.

Puntos de servicio principales sin utilizar las piezas de repuesto
(1) Remoción/Instalación, (2) Ajuste, (3) Inspección/Medición
(4) Revisión, (5) Otros servicios

M: Motor, C: Bastidor

* OPERACIONES, EXCEPTO REEMPLAZO DE PIEZAS

(1) Remoción e instalación

Determine la configuración con las piezas quitadas del vehículo.

	NOMO	DESCRIPCIÓN	THLL
M	1101E5	**Conjunto del Motor Remoción/Instalación** Incluye: Todos los Ajustes Necesarios	3,6
	1111K0	**Conjunto de La Culata Remoción/Instalación** Incluye: Remoción e Instalación del Motor	4,5
	3111D5	**Cuerpo del Acelerador Remoción/Instalación**	1,3
	1101E6	**Separación de la Carcasa del Motor** Incluye: Remoción e Instalación del Motor	7,1

(2) Ajuste

	NOMO	DESCRIPCIÓN	THLL
M	2123A0	**Embrague - Ajuste** Incluye: Ajuste de La Palanca de Embrague	0,1
	6143A1	**Bujía de Encendido - Ajuste/Limpieza**	0,1
	1113A0	**Holgura de la Válvula - Ajuste** NOTA: Para 1 Vehículo	1,8
C	6163A0	**Faro - Regulación**	0,1
	2133A0	**Cadena de Distribución - Ajuste**	0,1
	3113A3	**Funcionamiento del Acelerador - Ajuste**	0,1

(3) Inspección, Medición

	NOMO	DESCRIPCIÓN	THLL
M	1115A0	**Presión de Compresión - Medición**	0,1
	6145A0	**Puesta a Punto de Encendido - Inspección**	0,2
C	6105A0	**Batería - Inspección del Nível del Electrólito & Carga**	0,3

(5) Otros servicios

	NOMO	DESCRIPCIÓN	THLL
M	1130A1	**Tamiz del Filtro de Aceite - Limpieza**	0,7
C	3120A0	**Elemento del Filtro de Aire - Limpieza**	0,2
	7110A0	**Freno Delantero - Sangria de Aire de los Frenos**	0,2
	7110A1	**Freno Trasero - Sangria de Aire de los Frenos**	0,2
	7110A1B	ABS, agregar	0,1

PROIBIDA A REPRODUÇÃO E DISTRIBUIÇÃO
1010913 - COMÉRCIO DE MOTO MATSUO LTDA. - JORGE TOMIOKA

© Moto Honda da Amazônia Ltda.
Todos os direitos reservados.

Grupo do Motor
Engine Group
Grupo de Motor

- O número de referência na ilustração do índice pode ser diferente do que aparece no texto.
- Ref. No. on the index ilustration may be different from that in the text.
- El número de referencia en la ilustración de índices puede ser diferente del que aparece en el texto.

M-1 Tampa do Cabeçote / Cylinder Head Cover / Cubierta de la Culata

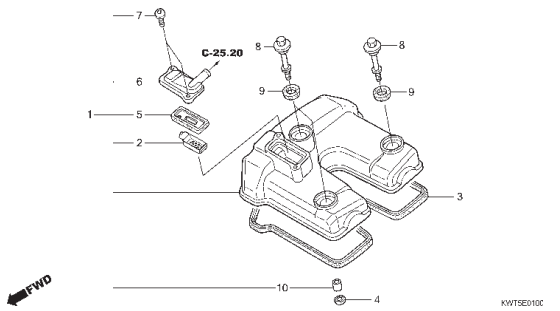

M-2 Cabeçote / Cylinder Head / Culata

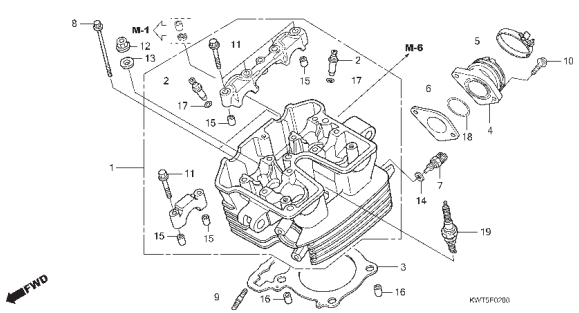

M-3 Árvore de Comando • Válvulas / Camshaft • Valve / Árbol de Levas • Válvulas

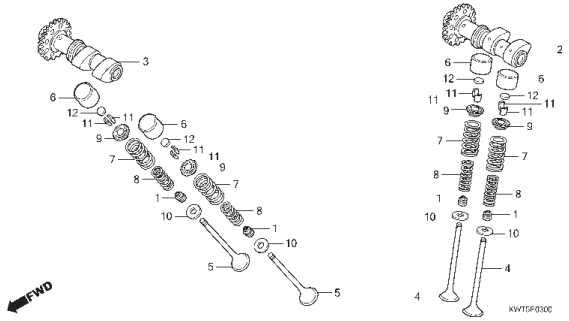

M-4 Corrente de Comando • Tensor / Cam Chain • Tensioner / Cadena de Levas • Tensionador

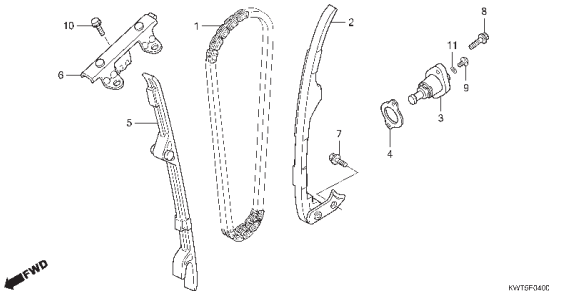

M-5 Cilindro / Cylinder / Cilindro

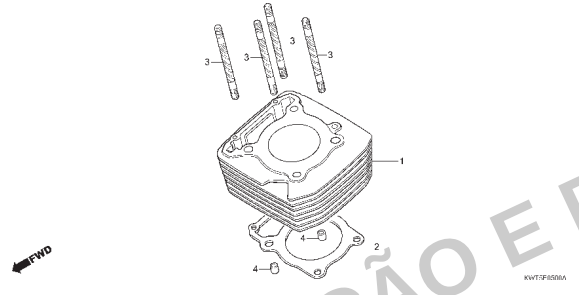

M-6 Tampa Lateral Direita / Right Crankcase Cover / Cubierta Lateral Derecha

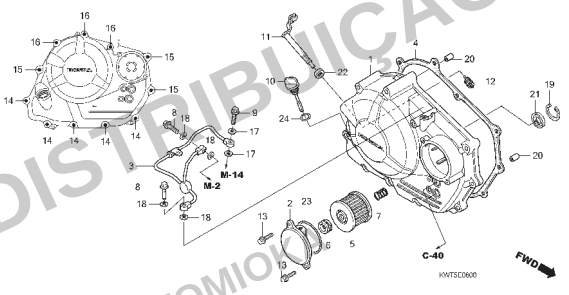

M-7 Embreagem / Clutch / Embrague

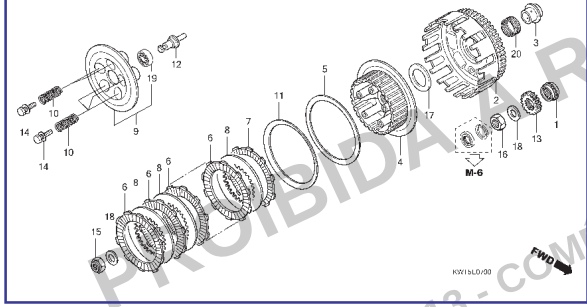

M-8 Embreagem de Partida / Starting Clutch / Embrague de Arranque

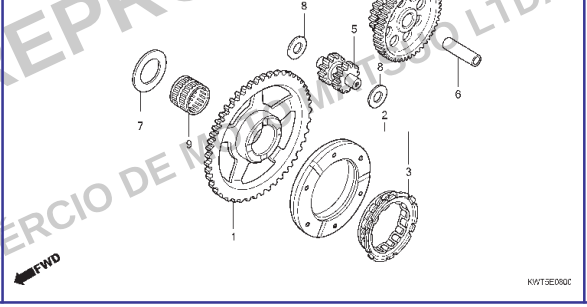

M-9 Tampa Lateral Esquerda / Left Crankcase Cover / Cubierta Lateral Izquierda

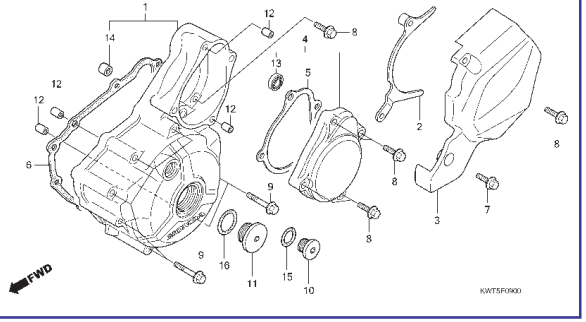

PROIBIDA A REPRODUÇÃO E DISTRIBUIÇÃO
1010913 - COMERCIO DE MOTOCICLETAS LTDA. - JORGE TOMIOKA

Voltar
Back
Volver

© Moto Honda da Amazônia Ltda.
Todos os direitos reservados.

Grupo do Motor
Engine Group
Grupo de Motor

- O número de referência na ilustração do índice pode ser diferente do que aparece no texto.
- Ref. No. on the index ilustration may be different from that in the text.
- El número de referencia en la ilustración de índices puede ser diferente del que aparece en el texto.

M-10 Gerador / Generator / Generador

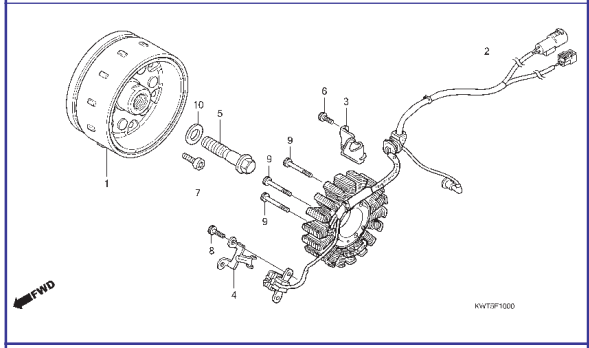

M-12 Motor de Partida / Starting Motor / Motor de Arranque

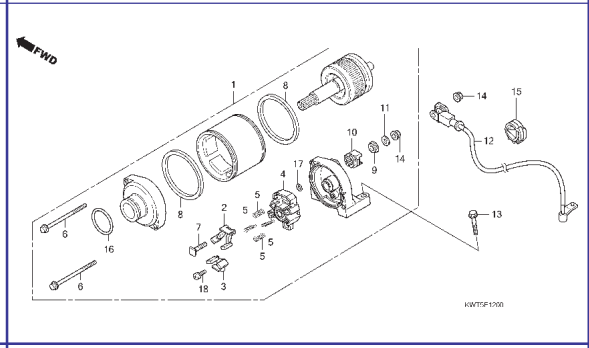

M-13 Bomba de Óleo / Oil Pump / Bomba de Aceite

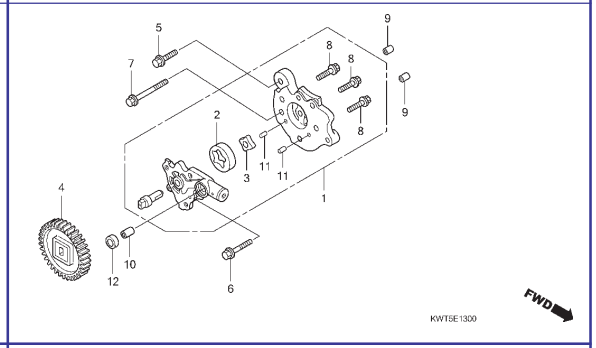

M-14 Carcaça do Motor / Crankcase / Carcasa del Motor

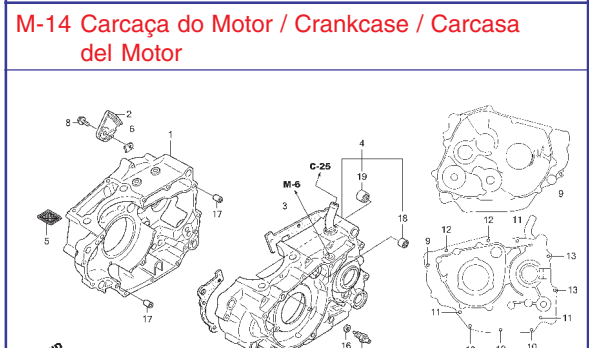

M-15 Árvore de Manivelas • Pistão / Crankshaft • Piston / Cigüeñal • Pistón

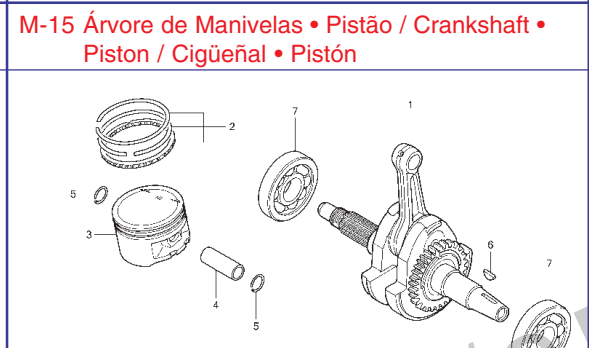

M-16 Transmissão / Transmission / Transmisión

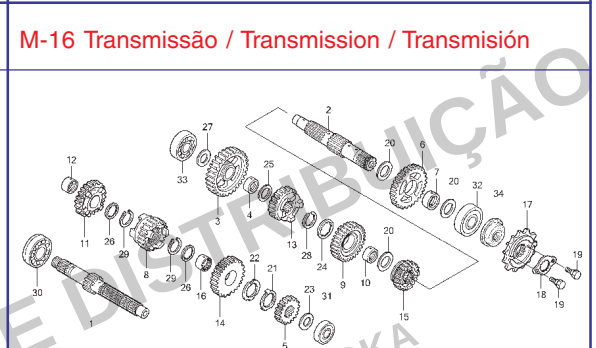

M-16.10 Eixo do Balanceiro / Balancer Shaft / Eje Balanceador

M-18 Tambor Seletor de Marchas / Gearshift Drum / Tambor de Cambio

M-22 Corpo do Acelerador / Throttle Body / Cuerpo del Acelerador

PROIBIDA A REPRODUÇÃO E DISTRIBUIÇÃO
1010913 - COMÉRCIO DE MOTO MATSUO LTDA. - JORGE TOMIOKA

© Moto Honda da Amazônia Ltda.
Todos os direitos reservados.

Grupo do Chassi
Frame Group
Grupo de Bastidor

- O número de referência na ilustração do índice pode ser diferente do que aparece no texto.
- Ref. No. on the index ilustration may be different from that in the text.
- El número de referencia en la ilustración de índices puede ser diferente del que aparece en el texto.

C-1 Farol / Headlight / Faro

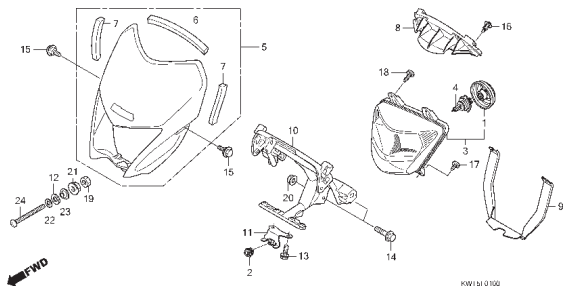

C-2 Instrumentos / Meter / Instrumentos

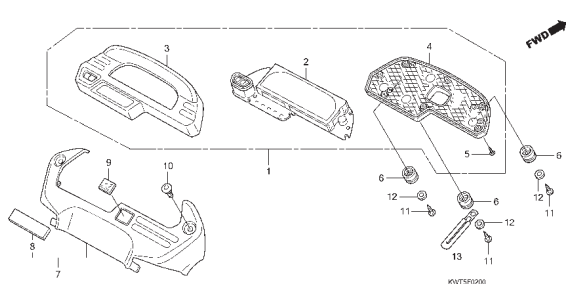

C-4 Alavancas • Interruptores • Cabos / Handle Lever • Switch • Cable / Palancas • Interruptores • Cables

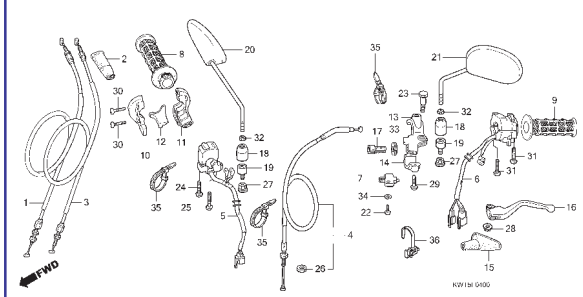

C-5 Cilindro Mestre do Freio Dianteiro / Fr. Brake Master Cylinder / Cilindro Maestro del Freno Delantero (XRE300)

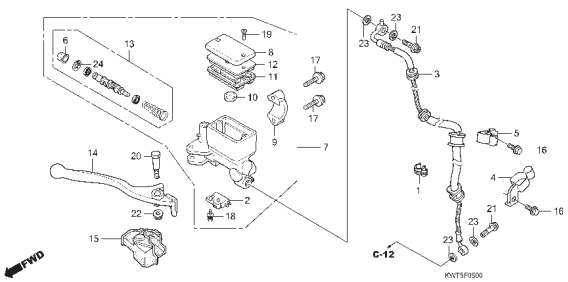

C-5.10 Cilindro Mestre do Freio Dianteiro / Fr. Brake Master Cylinder / Cilindro Maestro del Freno Delantero (XRE300A)

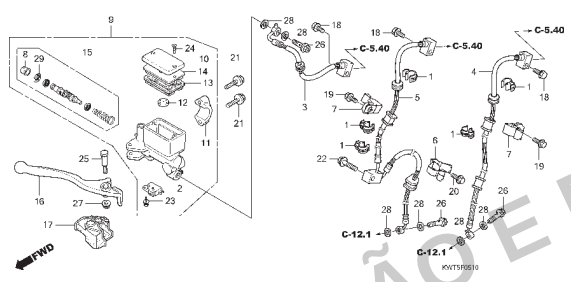

C-5.20 Modulador ABS / ABS Modulator / Modulador ABS

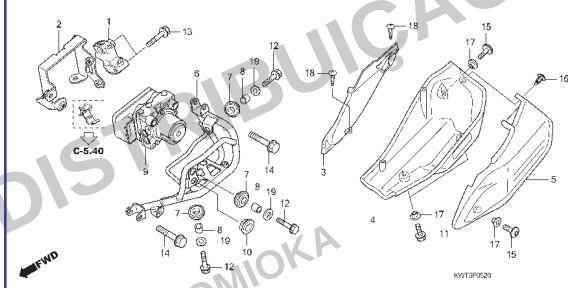

C-5.40 Tubo de Freio / Brake Pipe / Tubo de Freno

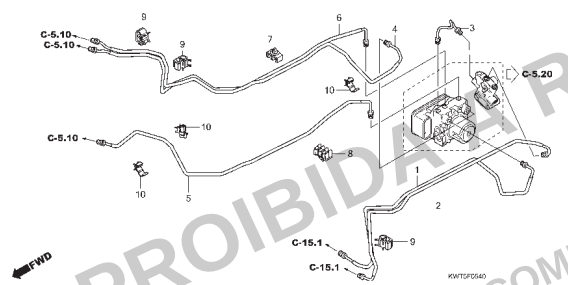

C-7 Guidão • Mesa Superior / Handle Pipe • Top Bridge / Tubo de Manubrio • Puente Superior

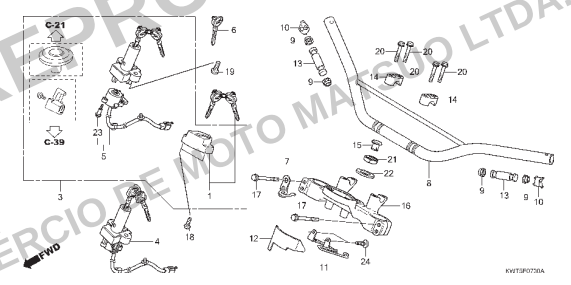

C-9 Coluna de Direção / Steering Stem / Columna de Dirección

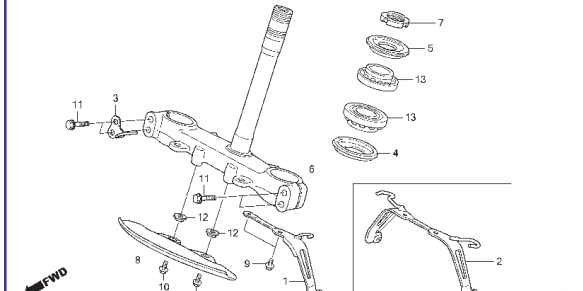

PROIBIDA A REPRODUÇÃO E DISTRIBUIÇÃO
1010913 - COMERCIO DE MOTO MATSUO LTDA. - JORGE TOMIOKA

Voltar
Back
Volver

© Moto Honda da Amazônia Ltda.
Todos os direitos reservados.

Grupo do Chassi
Frame Group
Grupo de Bastidor

- O número de referência na ilustração do índice pode ser diferente do que aparece no texto.
- Ref. No. on the index ilustration may be different from that in the text.
- El número de referencia en la ilustración de índices puede ser diferente del que aparece en el texto.

C-10 Para-lama Dianteiro / Front Fender / Guardafango Delantero

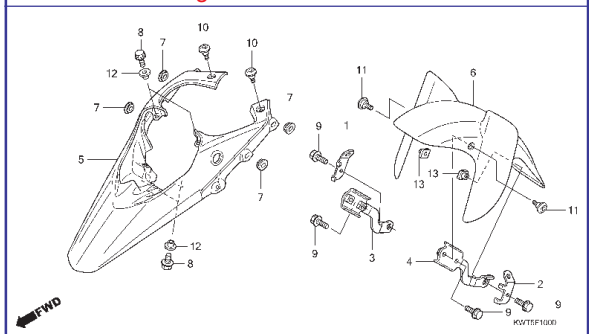

C-11 Garfo Dianteiro / Front Fork / Horquilla Delantera (XRE300)

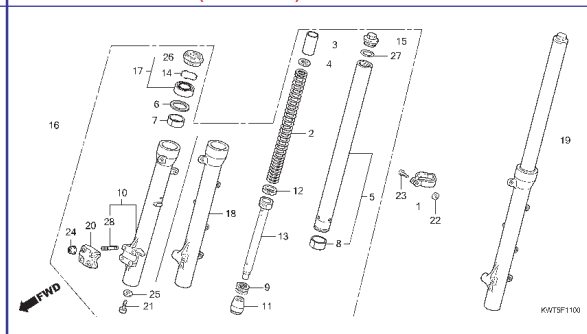

C-11.1 Garfo Dianteiro / Front Fork / Horquilla Delantera (XRE300A)

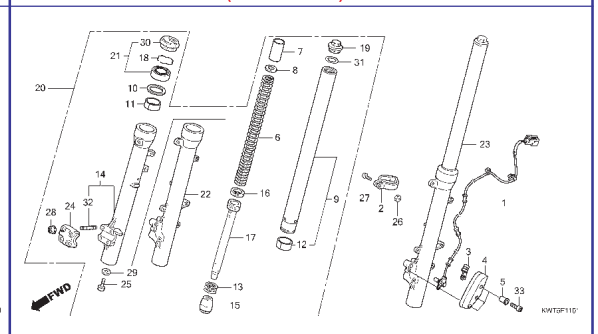

C-12 Cáliper do Freio Dianteiro / Front Brake Caliper / Caliper del Freno Delantero (XRE300)

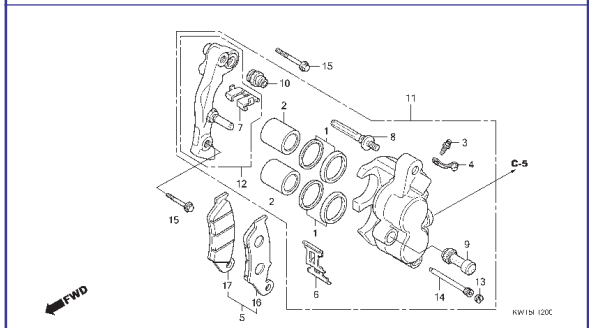

C-12.1 Cáliper do Freio Dianteiro / Front Brake Caliper / Caliper del Freno Delantero (XRE300A)

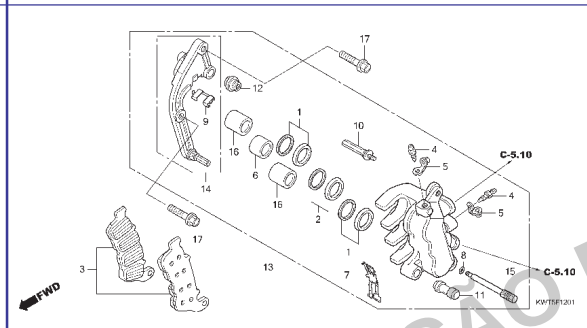

C-14.20 Roda Dianteira / Front Wheel / Rueda Delantera

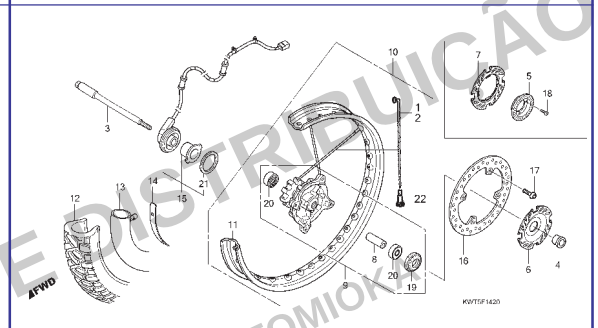

C-15 Cilindro Mestre do Freio Traseiro / Rr. Brake Master Cylinder / Cilindro Maestro del Freno Trasero (XRE300)

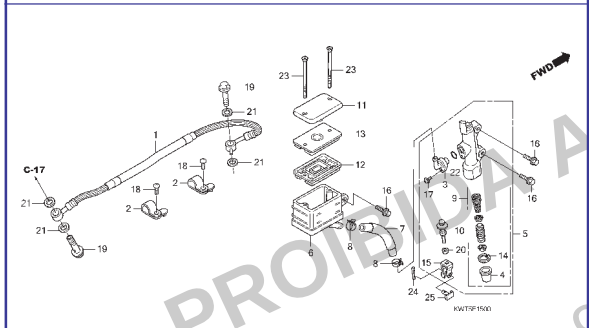

C-15.1 Cilindro Mestre do Freio Traseiro / Rr. Brake Master Cylinder / Cilindro Maestro del Freno Trasero (XRE300A)

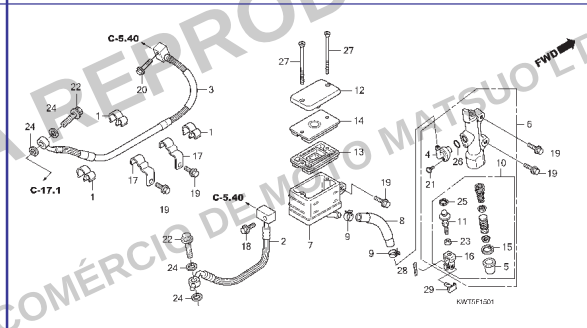

C-17 Cáliper do Freio Traseiro / Rear Brake Caliper / Caliper del Freno Trasero (XRE300)

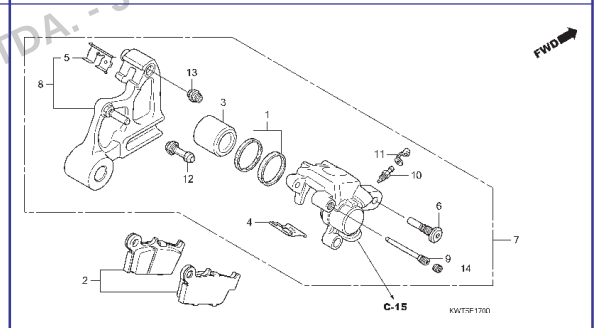

PROIBIDA A REPRODUÇÃO E DISTRIBUIÇÃO
1010913 - COMÉRCIO DE MOTO MATSUO LTDA. - JOSE TOMIOKA

© Moto Honda da Amazônia Ltda.
Todos os direitos reservados.

Grupo do Chassi
Frame Group
Grupo de Bastidor

- O número de referência na ilustração do índice pode ser diferente do que aparece no texto.
- Ref. No. on the index ilustration may be different from that in the text.
- El número de referencia en la ilustración de índices puede ser diferente del que aparece en el texto.

C-17.1 Cáliper do Freio Traseiro / Rear Brake Caliper / Caliper del Freno Trasero (XRE300A)

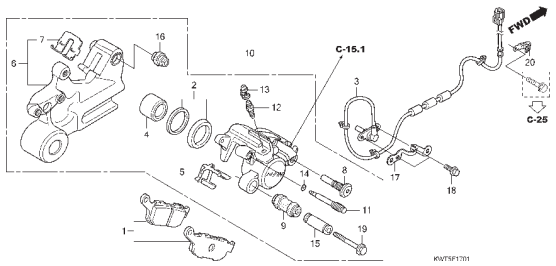

C-19.20 Roda Traseira / Rear Wheel / Rueda Trasera

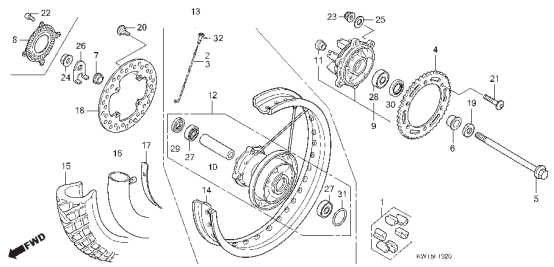

C-21 Tanque de Combustível / Fuel Tank / Tanque de Combustible

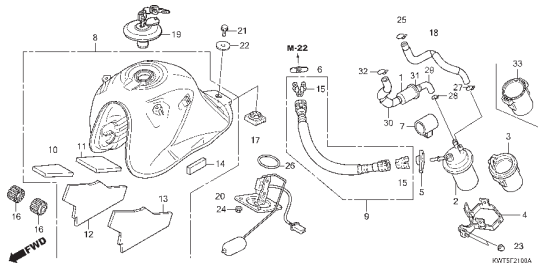

C-22 Carenagem / Shroud / Carenado

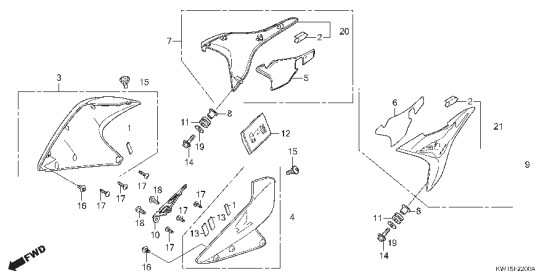

C-23 Assento / Seat / Asiento

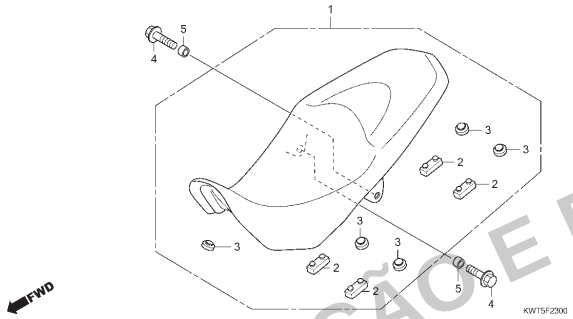

C-24 Tampa Lateral / Side Cover / Cubierta Lateral

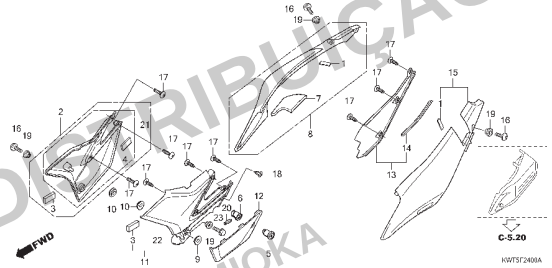

C-25 Filtro de Ar / Air Cleaner / Filtro de Aire

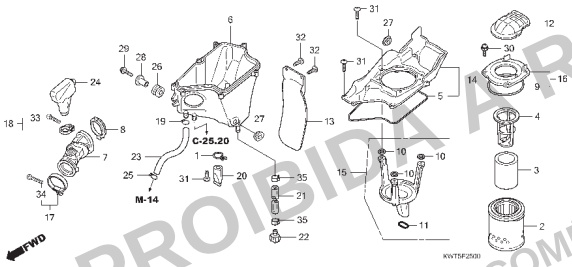

C-25.20 Válvula Solenóide de Injeção a Ar / Air Injection Solenoid Valve / Válvula Solenoide de Inyección de Aire

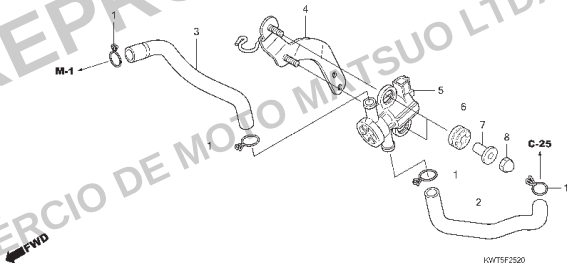

C-27 Escapamento / Exhaust Muffler / Silenciador

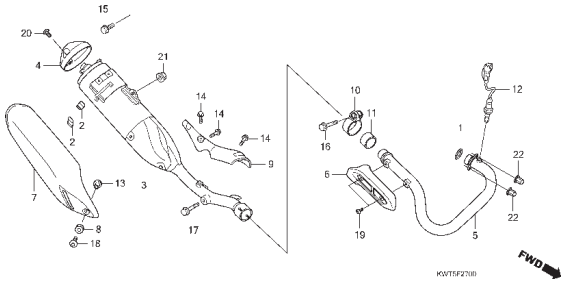

PROIBIDA A REPRODUÇÃO E DISTRIBUIÇÃO
1010913 - COMERCIO DE MOTO MATSUO LTDA. - JORGE TOMIOKA

Voltar
Back
Volver

© Moto Honda da Amazônia Ltda.
Todos os direitos reservados.

Grupo do Chassi
Frame Group
Grupo de Bastidor

- O número de referência na ilustração do índice pode ser diferente do que aparece no texto.
- Ref. No. on the index ilustration may be different from that in the text.
- El número de referencia en la ilustración de índices puede ser diferente del que aparece en el texto.

C-29 Pedal / Pedal / Pedal

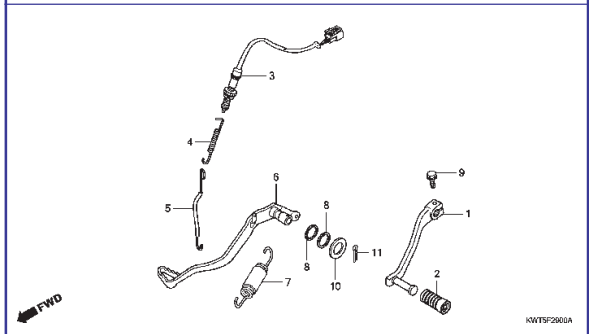

C-30 Pedal de Apoio / Step / Descansapie

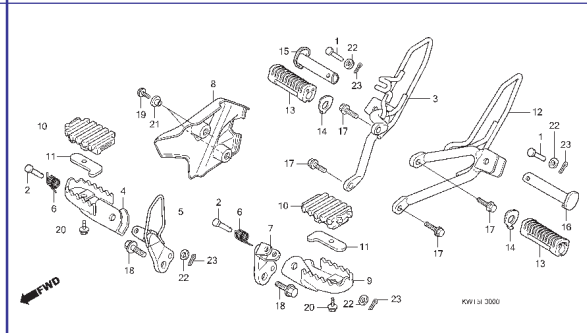

C-31 Cavalete / Stand / Caballete

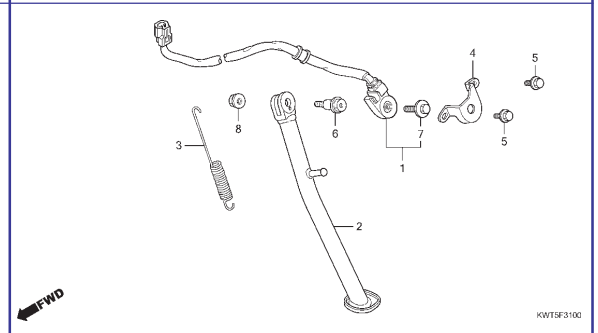

C-32 Garfo Traseiro / Swingarm / Horquilla Trasera

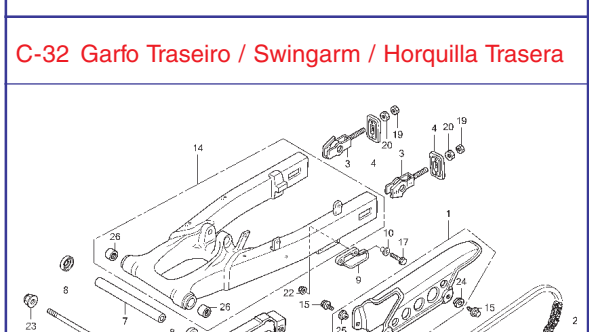

C-33 Amortecedor Traseiro / Rear Cushion / Amortiguador Trasero

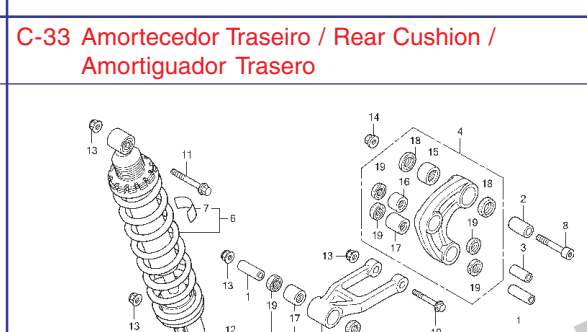

C-34 Para-lama Traseiro / Rear Fender / Guardafango Trasero

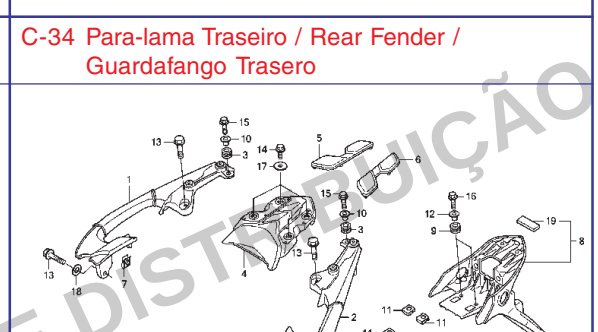

C-35 Sinalizador / Winker / Luz Intermitente

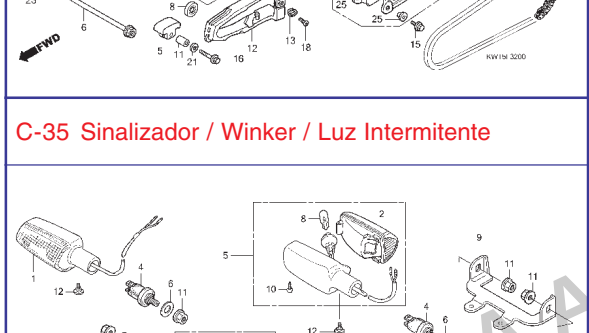

C-36 Lanterna Traseira / Taillight / Luz Trasera

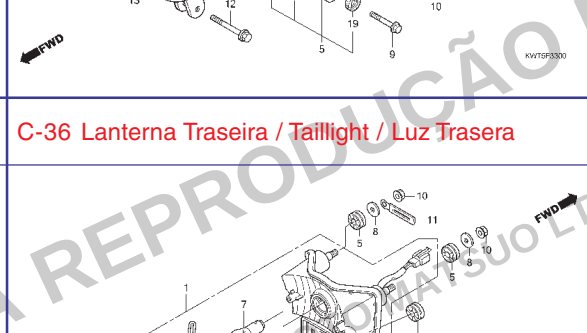

C-37 Bateria / Battery / Batería

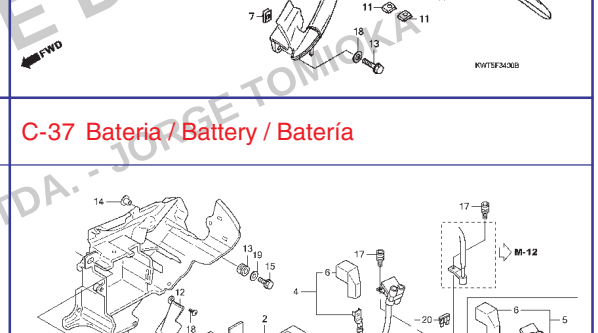

PROIBIDA A REPRODUÇÃO E DISTRIBUIÇÃO
1010913 - COMÉRCIO DE MOTOCICLETAS SUO LTDA. - JORGE TOMIOKA

Voltar
Back
Volver

© Moto Honda da Amazônia Ltda.
Todos os direitos reservados.

Grupo do Chassi
Frame Group
Grupo de Bastidor

- O número de referência na ilustração do índice pode ser diferente do que aparece no texto.
- Ref. No. on the index ilustration may be different from that in the text.
- El número de referencia en la ilustración de índices puede ser diferente del que aparece en el texto.

C-38 Fiação Principal / Wire Harness / Cableado Principal (XRE300)

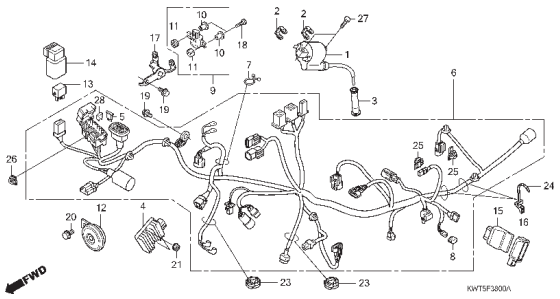

C-38.1 Fiação Principal / Wire Harness / Cableado Principal (XRE300A)

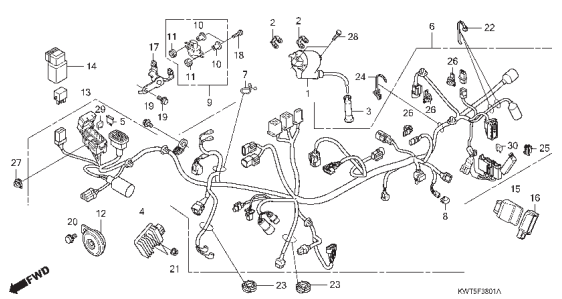

C-39 Chassi / Frame Body / Bastidor

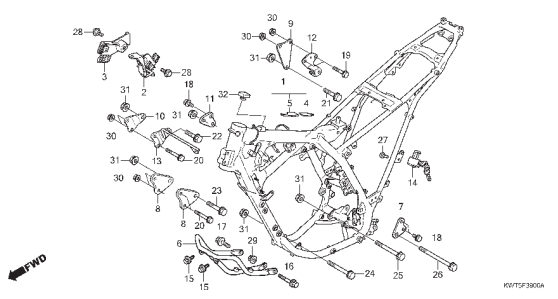

C-40 Radiador de Óleo / Oil Cooler / Radiador de Aceite

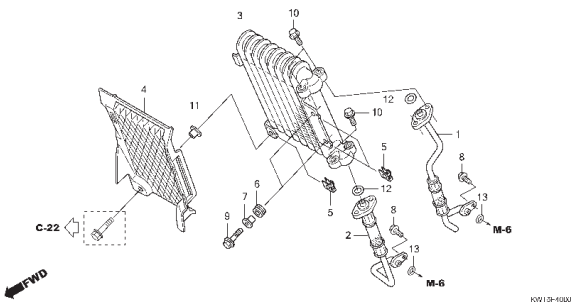

C-48 Ferramentas / Tools / Herramientas

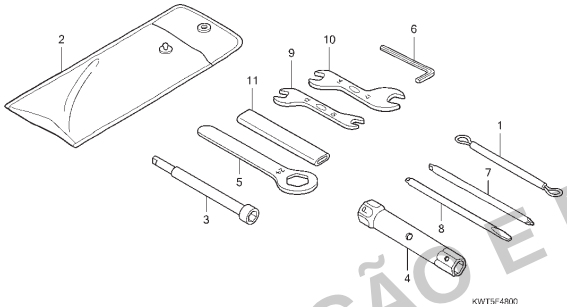

C-49 Etiquetas de Precaução / Caution Label / Etiquetas de Precaución

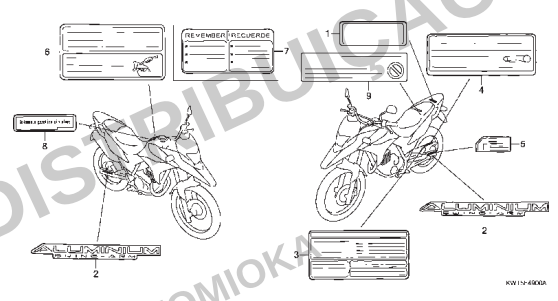

C-50 Emblemas / Mark / Franjas

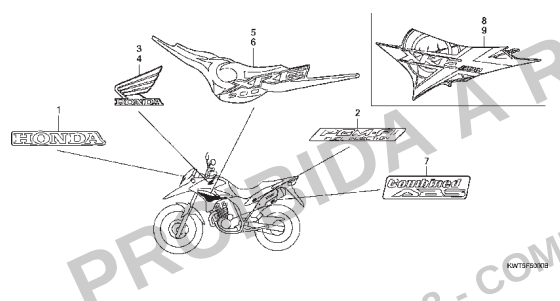

PROIBIDA A REPRODUÇÃO E DISTRIBUIÇÃO
1010913 - COMÉRCIO DE MOTO MATSUO LTDA. - JORGE TOMIOKA

© Moto Honda da Amazônia Ltda.
Todos os direitos reservados.

M-1

Tampa do Cabeçote

Cylinder Head Cover

Cubierta de la Culata

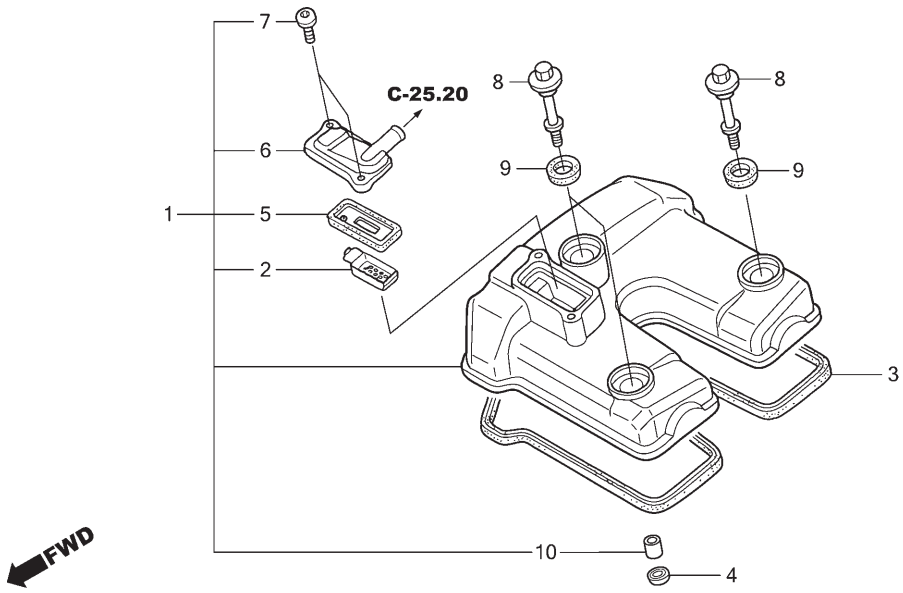

Ref. Nº	N.O.S.	Item de serviço	T.M.O.
1	1111C4	Tampa, Cabeçote	0,5
3	1111D2	Junta, Tampa Cabeçote	0,5
5		(2)	
	314125	Válvula, Retenção Pair	0,6

Ref. Nº	Nº da peça	Descrição	Qtd. XRE300 A	XRE300 B	XRE300 C	XRE300A A	XRE300A B	XRE300A C	Nº de série	Tipo
1	12300-KWT-900	Tampa Comp., Cabeçote	1	1	1	1	1	1		
2	12341-KCR-940	Placa, Porta (AI)	1	1	1	1	1	1		
3	12391-KVK-900	Junta, Tampa Cabeçote	1	1	1	1	1	1		
4	12396-KPF-910	Junta B, Tampa Cabeçote	1	1	1	1	1	1		
5	18601-KEA-741	Válvula Comp., Palheta (ARAI)	1	1	1	1	1	1		
6	18612-KCR-940	Tampa, Válvula Palheta (Dianteiro)	1	1	1	1	1	1		
7	90001-KPF-910	Parafuso, Especial, 5x12	2	2	2	2	2	2		
8	90017-KPF-850	Parafuso, Tampa Cabeçote	3	3	3	3	3	3		
9	90543-KRM-840	Bucha, Fixação	3	3	3	3	3	3		
10	90705-KPF-960	Pino, Guia, 10x16	1	1	1	1	1	1		

Voltar
Back
Volver

PROIBIDA A REPRODUÇÃO E DISTRIBUIÇÃO
1010913 - COMÉRCIO DE MOTO MATSUO LTDA. - JORGE TOMIOKA

© Moto Honda da Amazônia Ltda.
Todos os direitos reservados.

Ref. Nº	L.O.N.	Service Item	F.R.T.
1	1111C4	Cover, Cylinder Head	0.5
3	1111D2	Gasket, Cylinder Head Cover	0.5
5		(2)	
	314125	Valve, Pair Check	0.6

Ref. Nº	Part. Nº	Description	Reqd. Qty. XRE300 A	XRE300 B	XRE300 C	XRE300A A	XRE300A B	XRE300A C	Serial Nº	Note
1	12300-KWT-900	Cover Assy., Cylinder Head	1	1	1	1	1	1		
2	12341-KCR-940	Plate, Port (Al)	1	1	1	1	1	1		
3	12391-KVK-900	Gasket, Head Cover	1	1	1	1	1	1		
4	12396-KPF-910	Gasket B, Head Cover	1	1	1	1	1	1		
5	18601-KEA-741	Valve Comp., Reed (ARAI)	1	1	1	1	1	1		
6	18612-KCR-940	Cover, Reed Valve (Fr.)	1	1	1	1	1	1		
7	90001-KPF-910	Bolt, Special, 5x12	2	2	2	2	2	2		
8	90017-KPF-850	Bolt, Head Cover	3	3	3	3	3	3		
9	90543-KRM-840	Rubber, Mounting	3	3	3	3	3	3		
10	90705-KPF-960	Dowel Pin, 10x16	1	1	1	1	1	1		

Nº de Ref.	N.O.M.O.	Artículo de servicio	THLL
1	1111C4	Cubierta, Culata	0,5
3	1111D2	Empaquetadura, Cubierta Culata	0,5
5		(2)	
	314125	Válvula, Retención Pair	0,6

Nº de Ref.	Nº de pieza	Descripción	Cant. Reqd XRE300 A	XRE300 B	XRE300 C	XRE300A A	XRE300A B	XRE300A C	Nº de série	Nota
1	12300-KWT-900	Ens. Cubierta, Culata	1	1	1	1	1	1		
2	12341-KCR-940	Placa, Puerta (Al)	1	1	1	1	1	1		
3	12391-KVK-900	Empaquetadura, Cubierta Culata de Cilindro	1	1	1	1	1	1		
4	12396-KPF-910	Empaquetadura B, Cubierta Culata de Cilindro	1	1	1	1	1	1		
5	18601-KEA-741	Válvula, Paleta (ARAI)	1	1	1	1	1	1		
6	18612-KCR-940	Cubierta, Válvula Paleta (Delantera)	1	1	1	1	1	1		
7	90001-KPF-910	Perno, Especial, 5x12	2	2	2	2	2	2		
8	90017-KPF-850	Perno, Cubierta Culata	3	3	3	3	3	3		
9	90543-KRM-840	Buje, Fijación	3	3	3	3	3	3		
10	90705-KPF-960	Perno de Guía, 10x16	1	1	1	1	1	1		

PROIBIDA A REPRODUÇÃO E DISTRIBUIÇÃO
1010913 - COMÉRCIO DE MOTO MATSUO LTDA. - JORGE TOMIOKA

Voltar
Back
Volver

© Moto Honda da Amazônia Ltda.
Todos os direitos reservados.

M-2

Cabeçote

Cylinder Head

Culata

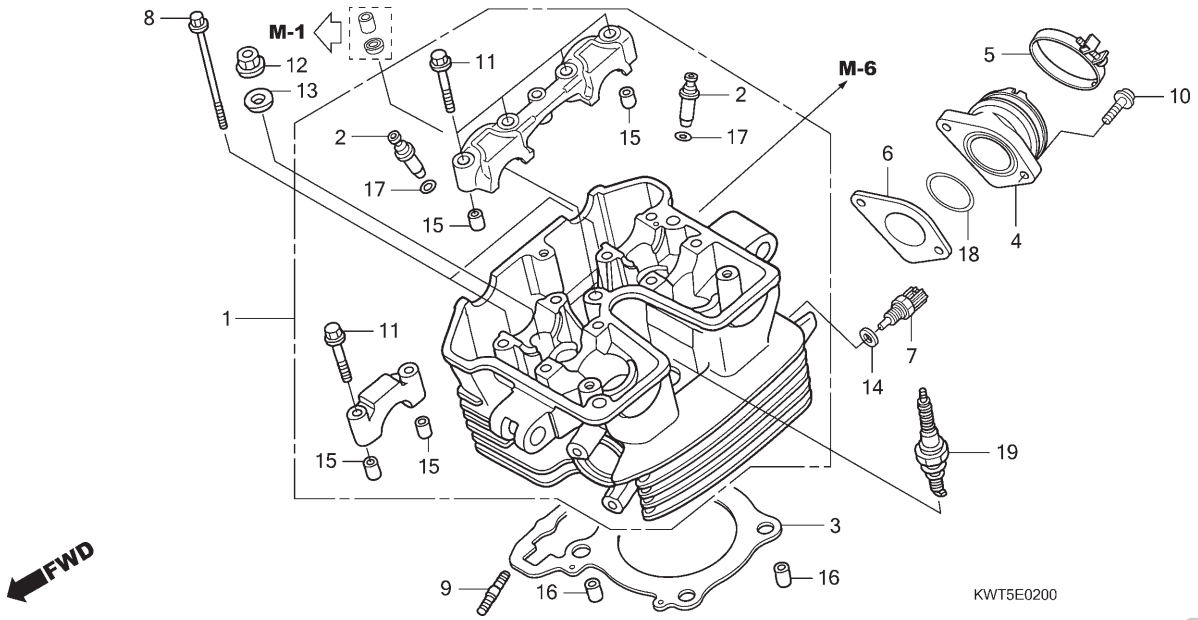

Ref. Nº	N.O.S.	Item de serviço	T.M.O.
1	111106	Cabeçote	5,9
		• Inclui: Remoção e instalação do motor	
		• Inclui: Ajuste da válvula e retífica	
2		(17)	
	1111L9	Guia, Válvula Admissão (Uma)	5,4
		• Inclui: Remoção e instalação do motor	
		• Inclui: Alargamento	
		• Inclui: Ajuste da válvula e retífica	
	1111L9A	• Substituição de todas as guias da válvula de admissão adicionar	0,3
	1111M0	Guia, Válvula Escape (Uma)	5,4
		• Inclui: Remoção e instalação do motor	
		• Inclui: Alargamento	
		• Inclui: Ajuste da válvula e retífica	
	1111M0A	• Substituição de todas as guias da válvula de escape adicionar	0,3
	1111M9	Guia, Válvula: Para 1 motocicleta	6,3
		• Inclui: Remoção e instalação do motor	
		• Inclui: Alargamento	
		• Inclui: Ajuste da válvula e retífica	
+			

Ref. Nº	Nº da peça	Descrição	Qtd. XRE300 A	XRE300 B	XRE300 C	XRE300A A	XRE300A B	XRE300A C	Nº de série	Tipo
1	12010-KVK-900	Cabeçote, Conj.	1	1	–	1	1	–		
	12010-KVK-901		–	–	1	–	–	1		3BR,4LA
2	12204-KPF-P00	Guia, Válvula (O.S.)	4	4	4	4	4	4		
3	12251-KVK-901	Junta, Cabeçote	1	1	1	1	1	1		
4	16210-KVK-900	Isolador Comp., Corpo Acelerador	1	1	1	1	1	1		
5	16217-KVK-900	Presilha, Isolador	1	1	1	1	1	1		
6	16291-KVK-901	Junta, Isolador	1	1	–	1	1	–		
	16291-KVK-901		–	–	1	–	–	1		3BR,4LA
7	37750-KPH-701	Sensor Conj., Óleo Termostato	1	1	1	1	1	1		
8	90001-KVK-900	Parafuso, Especial, 6x130	2	2	2	2	2	2		
9	90031-KPF-960	Prisioneiro, 2,8x22	2	2	2	2	2	2		
10	90080-MG8-000	Parafuso, Allen Flange, 6x25	2	2	2	2	2	2		
11	90102-KE5-000	Parafuso, Flange, 6x40	8	8	8	8	8	8		
12	90204-KPE-870	Porca, Flange, 10mm	4	4	4	4	4	4		
13	90410-GCE-C60	Arruela, 10mm	4	4	4	4	4	4		
14	90443-KSS-B30	Arruela, Vedação, 10mm	1	1	1	1	1	1		
15	90702-KRM-840	Pino, Guia, 8x14	6	6	6	6	6	6		
	94301-08140	Pino, Guia, 8x14	6	6	6	6	6	6		
16	90706-KPF-960	Pino, Guia, 12x20	2	2	2	2	2	2		
17	91301-KPF-960	Anel, Vedação, 10x1,6	4	4	4	4	4	4		
	91301-200-000	Anel, Vedação, 10x1,6	4	4	4	4	4	4		

PROIBIDA A REPRODUÇÃO E DISTRIBUIÇÃO
1010913 - COMÉRCIO DE MOTO MATSUO LTDA. - JORGE TOMMOKA

© Moto Honda da Amazônia Ltda.
Todos os direitos reservados.

Ref. Nº	L.O.N.	Service Item	F.R.T.	Ref. Nº	Part. Nº	Description	Reqd. Qty. XRE300 A	XRE300 B	XRE300 C	XRE300A A	XRE300A B	XRE300A C	Serial Nº	Note	
1	111106	Head, Cylinder	5.9	1	12010-KVK-900	Head Assy., Cylinder	1	1	–	1	1	–			
		• Includes: Engine Removal and Installation			12010-KVK-901		–	–	1	–	–	1			3BR,4LA
		• Includes: Valve Adjust and Reface		2	12204-KPF-P00	Guide, Valve (O.S.)	4	4	4	4	4	4			
2		(17)		3	12251-KVK-901	Gasket, Cylinder Head	1	1	1	1	1	1			
	1111L9	Guide, Intake Valve (One)	5.4	4	16210-KVK-900	Insulator Comp., Throttle Body	1	1	1	1	1	1			
		• Includes: Engine Removal and Installation		5	16217-KVK-900	Band, Insulator	1	1	1	1	1	1			
		• Includes: Reaming		6	16291-KVK-901	Gasket, Insulator	1	1	–	1	1	–			
		• Includes: Valve Adjust and Reface			16291-KVK-901		–	–	1	–	–	1			3BR,4LA
	1111L9A	• Replace All Intake Valve		7	37750-KPH-701	Sensor Assy., Thermostat Oil	1	1	1	1	1	1			
		Guide Add	0.3	8	90001-KVK-900	Bolt, Special, 6x130	2	2	2	2	2	2			
	1111M0	Guide, Exhaust Valve (One)	5.4	9	90031-KPF-960	Bolt, Stud, 2,8x22	2	2	2	2	2	2			
		• Includes: Engine Removal and Installation		10	90080-MG8-000	Bolt, Flange Socket, 6x25	2	2	2	2	2	2			
		• Includes: Reaming		11	90102-KE5-000	Bolt, Flange, 6x40	8	8	8	8	8	8			
		• Includes: Valve Adjust and Reface		12	90204-KPE-870	Nut, Flange, 10mm	4	4	4	4	4	4			
	1111M0A	• Replace All Exhaust Valve		13	90410-GCE-C60	Washer, 10mm	4	4	4	4	4	4			
		Guide Add	0.3	14	90443-KSS-B30	Washer, Sealing, 10mm	1	1	1	1	1	1			
	1111M9	Guide, Valve: For 1 Vehicle	6.3	15	90702-KRM-840	Dowel Pin, 8x14	6	6	6	6	6	6			
		• Includes: Engine Removal and Installation			94301-08140	Dowel Pin, 8x14	6	6	6	6	6	6			
		• Includes: Reaming		16	90706-KPF-960	Dowel Pin, 12x20	2	2	2	2	2	2			
		• Includes: Valve Adjust and Reface		17	91301-KPF-960	O-Ring, 10x1.6	4	4	4	4	4	4			
+					91301-200-000	O-Ring, 10x1.6	4	4	4	4	4	4			

Nº de Ref.	N.O.M.O.	Artículo de servicio	THLL	Nº de Ref.	Nº de pieza	Descripción	Cant. Reqd XRE300 A	XRE300 B	XRE300 C	XRE300A A	XRE300A B	XRE300A C	Nº de série	Nota	
1	111106	Culata	5,9	1	12010-KVK-900	Ens. Culata, Cilindro	1	1	–	1	1	–			
		• Incluye: Remoción e instalación del motor			12010-KVK-901		–	–	1	–	–	1			3BR,4LA
		• Incluye: Ajustar y rectificar la válvula		2	12204-KPF-P00	Guía, Válvula (O.S.)	4	4	4	4	4	4			
2		(17)		3	12251-KVK-901	Empaquetadura, Culata	1	1	1	1	1	1			
	1111L9	Guía, Válvula Admisión(Uno)	5,4	4	16210-KVK-900	Aislador, Cuerpo del Acelerador	1	1	1	1	1	1			
		• Incluye: Remoción e instalación del motor		5	16217-KVK-900	Presilla, Aislador	1	1	1	1	1	1			
		• Incluye: Ensanchar		6	16291-KVK-901	Empaquetadura, Aislador	1	1	–	1	1	–			
		• Incluye: Ajustar y rectificar la válvula			16291-KVK-901		–	–	1	–	–	1			3BR,4LA
	1111L9A	• Reemplazo de todas las guías de		7	37750-KPH-701	Ens. Sensor, Termostato de Aceite	1	1	1	1	1	1			
		la válvula de admisión, agregar	0,3	8	90001-KVK-900	Perno, Especial, 6x130	2	2	2	2	2	2			
	1111M0	Guía, Válvula Escape(Uno)	5,4	9	90031-KPF-960	Espárrago, 2,8x22	2	2	2	2	2	2			
		• Incluye: Remoción e instalación del motor		10	90080-MG8-000	Perno, Reborde, 6x25	2	2	2	2	2	2			
		• Incluye: Ensanchar		11	90102-KE5-000	Perno, Reborde, 6x40	8	8	8	8	8	8			
		• Incluye: Ajustar y rectificar la válvula		12	90204-KPE-870	Tuerca, Reborde, 10mm	4	4	4	4	4	4			
	1111M0A	• Reemplazo de todas las guías de		13	90410-GCE-C60	Arandela, 10mm	4	4	4	4	4	4			
		la válvula de escape, agregar	0,3	14	90443-KSS-B30	Arandela de Sellado, 10mm	1	1	1	1	1	1			
	1111M9	Guía, Válvula: Para 1 motocicleta	6,3	15	90702-KRM-840	Perno de Guía, 8x14	6	6	6	6	6	6			
		• Incluye: Remoción e instalación del motor			94301-08140	Perno de Guía, 8x14	6	6	6	6	6	6			
		• Incluye: Ensanchar		16	90706-KPF-960	Perno de Guía, 12x20	2	2	2	2	2	2			
		• Incluye: Ajustar y rectificar la válvula		17	91301-KPF-960	Anillo Tórico, 10x1,6	4	4	4	4	4	4			
+					91301-200-000	Anillo Tórico, 10x1,6	4	4	4	4	4	4			

PROIBIDA A REPRODUÇÃO E DISTRIBUIÇÃO
1010913 - COMÉRCIO DE MOTO MATSUO LTDA. - JORGE TOMIOKA

© Moto Honda da Amazônia Ltda.
Todos os direitos reservados.

M-2

Cabeçote

Cylinder Head

Culata

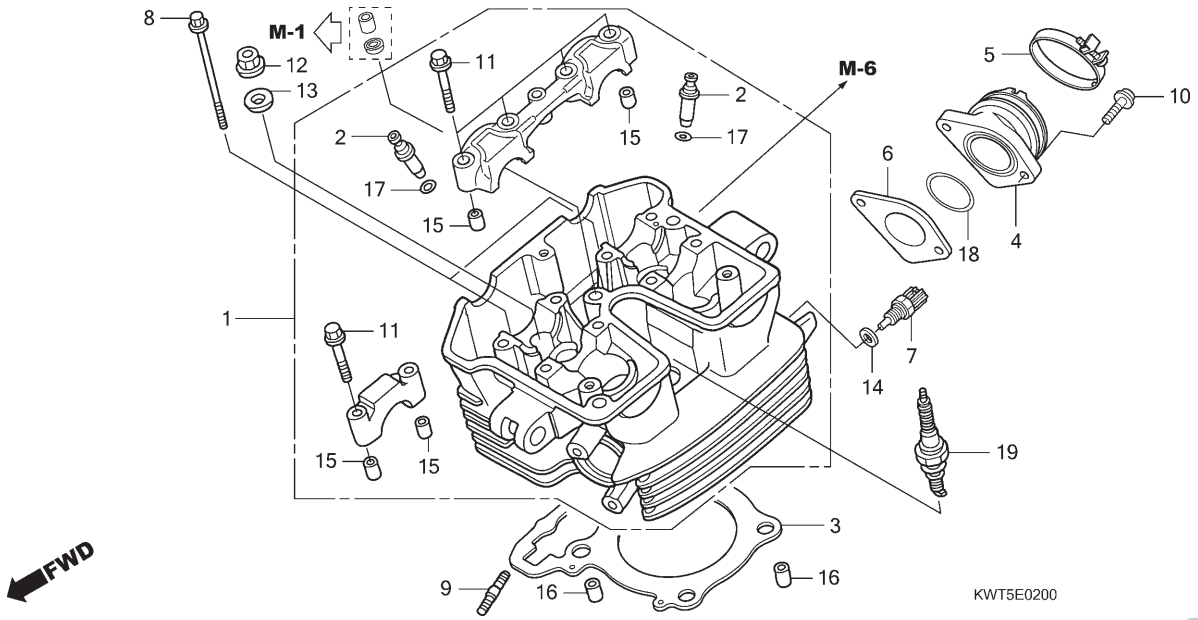

Ref. Nº	N.O.S.	Item de serviço	T.M.O.
3	111115	Junta, Cabeçote	4,5
		• Inclui: Remoção e instalação do motor	
4		(6,18)	
	311131	Isolador, Corpo Acelerador/ Carburador	1,3
7	617151	Sensor, Temperatura Óleo	3,7
		• Inclui: Remoção e instalação do motor	
19	614130	Vela, Ignição	0,1

Ref. Nº	Nº da peça	Descrição	Qtd. XRE300 A	XRE300 B	XRE300 C	XRE300A A	XRE300A B	XRE300A C	Nº de série	Tipo
18	91305-HN0-A00	Anel, Vedação, 37x2,4	1	1	1	1	1	1		
19	98069-589J6	Vela, Ignição (DPR8EA-9S)	1	1	1	1	1	1		
	98069-599J6	Vela, Ignição (DPR9EA-9S)	(1)	(1)	(1)	(1)	(1)	(1)		

Voltar
Back
Volver

PROIBIDA A REPRODUÇÃO E DISTRIBUIÇÃO
1010913 - COMÉRCIO DE MOTO MATSUO LTDA. - JORGE TOMIOKA

© Moto Honda da Amazônia Ltda.
Todos os direitos reservados.

Ref. Nº	L.O.N.	Service Item	F.R.T.
3	111115	Gasket, Cylinder Head	4.5
		• Includes: Engine Removal and Installation	
4		(6,18)	
	311131	Insulator, Throttle Body/ Carburetor	1.3
7	617151	Sensor, Oil Temperature	3.7
		• Includes: Engine Removal and Installation	
19	614130	Plug, Spark	0.1

Ref. Nº	Part. Nº	Description	Reqd. Qty. XRE300 A	XRE300 B	XRE300 C	XRE300A A	XRE300A B	XRE300A C	Serial Nº	Note
18	91305-HN0-A00	O-Ring, 37x2.4	1	1	1	1	1	1		
19	98069-589J6	Plug, Spark (DPR8EA-9S)	1	1	1	1	1	1		
	98069-599J6	Plug, Spark (DPR9EA-9S)	(1)	(1)	(1)	(1)	(1)	(1)		

Nº de Ref.	N.O.M.O.	Artículo de servicio	THLL
3	111115	Empaquetadura, Culata	4,5
		• Incluye: Remoción e instalación del motor	
4		(6,18)	
	311131	Aislador, Cuerpo del Acelerador/ Carburador	1,3
7	617151	Sensor, Temperatura Aceite	3,7
		• Incluye: Remoción e instalación del motor	
19	614130	Bujía de Encendido	0,1

Nº de Ref.	Nº de pieza	Descripción	Cant. Reqd XRE300 A	XRE300 B	XRE300 C	XRE300A A	XRE300A B	XRE300A C	Nº de série	Nota
18	91305-HN0-A00	Anillo Tórico, 37x2,4	1	1	1	1	1	1		
19	98069-589J6	Bujía, Encendido (DPR8EA-9S)	1	1	1	1	1	1		
	98069-599J6	Bujía, Encendido (DPR9EA-9S)	(1)	(1)	(1)	(1)	(1)	(1)		

PROIBIDA A REPRODUÇÃO E DISTRIBUIÇÃO
1010913 - COMÉRCIO DE MOTO MATSUO LTDA. - JORGE TOMIOKA

Voltar
Back
Volver

© Moto Honda da Amazônia Ltda.
Todos os direitos reservados.

M-3

Árvore de Comando • Válvulas

Camshaft • Valve

Árbol de Levas • Válvulas

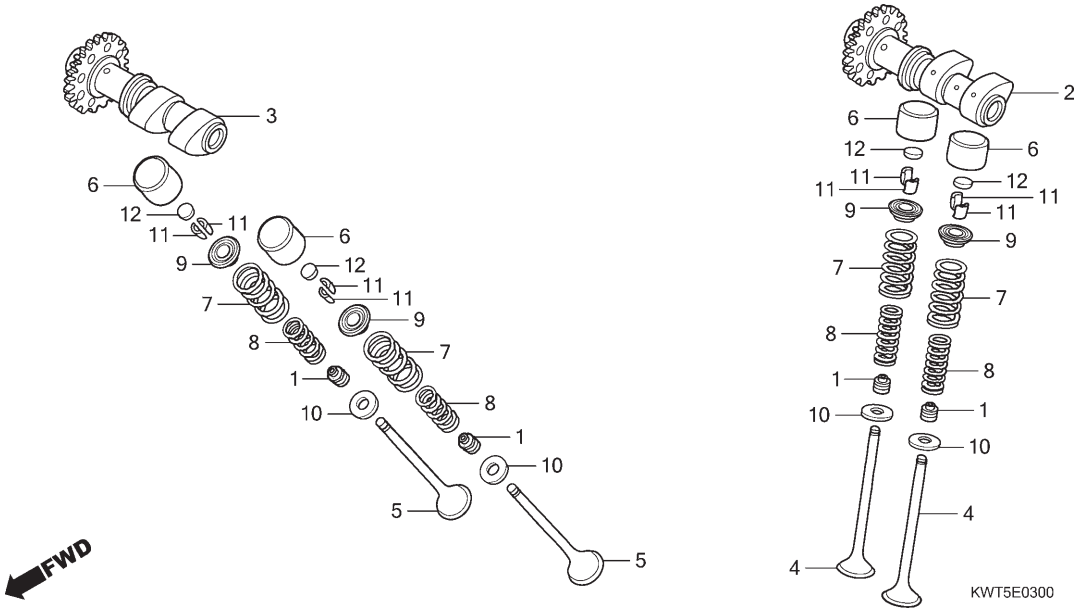

Ref. Nº	N.O.S.	Item de serviço	T.M.O.
2	1111E5	Árvore Comando: Admissão	1,6
		• Inclui: Ajuste da folga da válvula	
3	1111E6	Árvore Comando: Escape	1,6
		• Inclui: Ajuste da folga da válvula	
	1111T4	Árvore Comando: Para 1 motocicleta	2,0
		• Inclui: Ajuste da folga da válvula	
4	1111N0	Válvula, Admissão (Uma)	4,9
		• Inclui: Remoção e instalação do motor	
		• Inclui: Retífica	
	1111N0A	• Substituição de todas as válvulas de admissão adicionar	0,2
5	1111N1	Válvula, Escape (Uma)	4,9
		• Inclui: Remoção e instalação do motor	
		• Inclui: Retífica	
	1111N1A	• Substituição de todas as válvulas de escape adicionar	0,2
	1111P0	Válvula: Para 1 motocicleta	5,5
		• Inclui: Remoção e instalação do motor	
		• Inclui: Retífica	
+			

Ref. Nº	Nº da peça	Descrição	Qtd. XRE300 A	XRE300 B	XRE300 C	XRE300A A	XRE300A B	XRE300A C	Nº de série	Tipo
1	12209-GB4-681	Retentor, Óleo Haste Válvulas (NOK)	4	4	4	4	4	4		
2	14100-KVK-900	Árvore Comando Comp., Admissão	1	1	1	1	1	1		
3	14200-KVK-900	Árvore Comando Comp., Escape	1	1	1	1	1	1		
4	14711-KPF-900	Válvula, Admissão	2	2	2	2	2	2		
5	14721-KPF-900	Válvula, Escape	2	2	2	2	2	2		
6	14731-MT4-010	Acionador, Válvula	4	4	4	4	4	4		
7	14751-KPF-900	Mola Externa, Válvula	4	4	4	4	4	4		
8	14761-KPF-900	Mola Interna, Válvula	4	4	4	4	4	4		
9	14771-MAT-000	Retentor, Mola Válvula	4	4	4	4	4	4		
10	14775-MA6-000	Assento, Externo Mola Válvula	4	4	4	4	4	4		
11	14781-MAT-000	Chaveta, Válvula	8	8	8	8	8	8		
12	14901-KT7-013	Calço, Ajuste (1,200)	4	4	4	4	4	4		
	14902-KT7-013	Calço, Ajuste (1,225)	4	4	4	4	4	4		
	14903-KT7-013	Calço, Ajuste (1,250)	4	4	4	4	4	4		
	14904-KT7-013	Calço, Ajuste (1,275)	4	4	4	4	4	4		
	14905-KT7-013	Calço, Ajuste (1,300)	4	4	4	4	4	4		
	14906-KT7-013	Calço, Ajuste (1,325)	4	4	4	4	4	4		
	14907-KT7-013	Calço, Ajuste (1,350)	4	4	4	4	4	4		
	14908-KT7-013	Calço, Ajuste (1,375)	4	4	4	4	4	4		
	14909-KT7-013	Calço, Ajuste (1,400)	4	4	4	4	4	4		
	14910-KT7-013	Calço, Ajuste (1,425)	4	4	4	4	4	4		
	14911-KT7-013	Calço, Ajuste (1,450)	4	4	4	4	4	4		
	14912-KT7-013	Calço, Ajuste (1,475)	4	4	4	4	4	4		
	14913-KT7-013	Calço, Ajuste (1,500)	4	4	4	4	4	4		
	14914-KT7-013	Calço, Ajuste (1,525)	4	4	4	4	4	4		

Voltar
Back
Volver

PROIBIDA REPRODUÇÃO E DISTRIBUIÇÃO
1010913 - COMÉRCIO DE MOTO MATSUO LTDA - JORGE TOMIOKA

© Moto Honda da Amazônia Ltda.
Todos os direitos reservados.

Ref. Nº	L.O.N.	Service Item	F.R.T.
2	1111E5	Camshaft: Intake	1.6
		• Includes: Valve Clearance Adjustment	
3	1111E6	Camshaft: Exhaust	1.6
		• Includes: Valve Clearance Adjustment	
	1111T4	Camshaft: For 1 Vehicle	2.0
		• Includes: Valve Clearance Adjustment	
4	1111N0	Valve, Intake (One)	4.9
		• Includes: Engine Removal and Installation	
		• Includes: Refacing	
	1111N0A	• Replace All Intake Valve Add	0.2
5	1111N1	Valve, Exhaust (One)	4.9
		• Includes: Engine Removal and Installation	
		• Includes: Refacing	
	1111N1A	• Replace All Exhaust Valve Add	0.2
	1111P0	Valve: For 1 Vehicle	5.5
		• Includes: Engine Removal and Installation	
		• Includes: Refacing	
+			

Ref. Nº	Part. Nº	Description	Reqd. Qty. XRE300 A	XRE300 B	XRE300 C	XRE300A A	XRE300A B	XRE300A C	Serial Nº	Note
1	12209-GB4-681	Seal, Valve Stem (NOK)	4	4	4	4	4	4		
2	14100-KVK-900	Camshaft Comp., In.	1	1	1	1	1	1		
3	14200-KVK-900	Camshaft Comp., Ex.	1	1	1	1	1	1		
4	14711-KPF-900	Valve, In.	2	2	2	2	2	2		
5	14721-KPF-900	Valve, Ex.	2	2	2	2	2	2		
6	14731-MT4-010	Lifter, Valve	4	4	4	4	4	4		
7	14751-KPF-900	Spring, Valve Outer	4	4	4	4	4	4		
8	14761-KPF-900	Spring, Valve Inner	4	4	4	4	4	4		
9	14771-MAT-000	Retainer, Valve Spring	4	4	4	4	4	4		
10	14775-MA6-000	Seat, Valve Spring Outer	4	4	4	4	4	4		
11	14781-MAT-000	Cotter, Valve	8	8	8	8	8	8		
12	14901-KT7-013	Shim, Tappet (1.200)	4	4	4	4	4	4		
	14902-KT7-013	Shim, Tappet (1.225)	4	4	4	4	4	4		
	14903-KT7-013	Shim, Tappet (1.250)	4	4	4	4	4	4		
	14904-KT7-013	Shim, Tappet (1.275)	4	4	4	4	4	4		
	14905-KT7-013	Shim, Tappet (1.300)	4	4	4	4	4	4		
	14906-KT7-013	Shim, Tappet (1.325)	4	4	4	4	4	4		
	14907-KT7-013	Shim, Tappet (1.350)	4	4	4	4	4	4		
	14908-KT7-013	Shim, Tappet (1.375)	4	4	4	4	4	4		
	14909-KT7-013	Shim, Tappet (1.400)	4	4	4	4	4	4		
	14910-KT7-013	Shim, Tappet (1.425)	4	4	4	4	4	4		
	14911-KT7-013	Shim, Tappet (1.450)	4	4	4	4	4	4		
	14912-KT7-013	Shim, Tappet (1.475)	4	4	4	4	4	4		
	14913-KT7-013	Shim, Tappet (1.500)	4	4	4	4	4	4		
	14914-KT7-013	Shim, Tappet (1.525)	4	4	4	4	4	4		

Nº de Ref.	N.O.M.O.	Artículo de servicio	THLL
2	1111E5	Árbol de Levas: Admisión	1,6
		• Incluye: Ajuste de la holgura de la válvula	
3	1111E6	Árbol de Levas: Escape	1,6
		• Incluye: Ajuste de la holgura de la válvula	
	1111T4	Árbol de Levas: Para 1 motocicleta	2,0
		• Incluye: Ajuste de la holgura de la válvula	
4	1111N0	Válvula, Admisión (Uno)	4,9
		• Incluye: Remoción e instalación del motor	
		• Incluye: Rectificación	
	1111N0A	• Reemplazo de todas las válvulas de admisión, agregar	0,2
5	1111N1	Válvula, Escape (Uno)	4,9
		• Incluye: Remoción e instalación del motor	
		• Incluye: Rectificación	
	1111N1A	• Reemplazo de todas las válvulas de escape, agregar	0,2
	1111P0	Válvula: Para 1 motocicleta	5,5
		• Incluye: Remoción e instalación del motor	
		• Incluye: Rectificación	
+			

Nº de Ref.	Nº de pieza	Descripción	Cant. Reqd XRE300 A	XRE300 B	XRE300 C	XRE300A A	XRE300A B	XRE300A C	Nº de série	Nota
1	12209-GB4-681	Anillo, Vástago Válvula (NOK)	4	4	4	4	4	4		
2	14100-KVK-900	Árbol de Levas, Admisión	1	1	1	1	1	1		
3	14200-KVK-900	Árbol de Levas, Escape	1	1	1	1	1	1		
4	14711-KPF-900	Válvula, Admisión	2	2	2	2	2	2		
5	14721-KPF-900	Válvula, Escape	2	2	2	2	2	2		
6	14731-MT4-010	Accionador, Válvula	4	4	4	4	4	4		
7	14751-KPF-900	Resorte, Exterior Válvula	4	4	4	4	4	4		
8	14761-KPF-900	Resorte, Interior Válvula	4	4	4	4	4	4		
9	14771-MAT-000	Retén, Resorte Válvula	4	4	4	4	4	4		
10	14775-MA6-000	Asiento, Exterior Resorte Válvula	4	4	4	4	4	4		
11	14781-MAT-000	Llave, Válvula	8	8	8	8	8	8		
12	14901-KT7-013	Calzo, Ajuste (1,200)	4	4	4	4	4	4		
	14902-KT7-013	Calzo, Ajuste (1,225)	4	4	4	4	4	4		
	14903-KT7-013	Calzo, Ajuste (1,250)	4	4	4	4	4	4		
	14904-KT7-013	Calzo, Ajuste (1,275)	4	4	4	4	4	4		
	14905-KT7-013	Calzo, Ajuste (1,300)	4	4	4	4	4	4		
	14906-KT7-013	Calzo, Ajuste (1,325)	4	4	4	4	4	4		
	14907-KT7-013	Calzo, Ajuste (1,350)	4	4	4	4	4	4		
	14908-KT7-013	Calzo, Ajuste (1,375)	4	4	4	4	4	4		
	14909-KT7-013	Calzo, Ajuste (1,400)	4	4	4	4	4	4		
	14910-KT7-013	Calzo, Ajuste (1,425)	4	4	4	4	4	4		
	14911-KT7-013	Calzo, Ajuste (1,450)	4	4	4	4	4	4		
	14912-KT7-013	Calzo, Ajuste (1,475)	4	4	4	4	4	4		
	14913-KT7-013	Calzo, Ajuste (1,500)	4	4	4	4	4	4		
	14914-KT7-013	Calzo, Ajuste (1,525)	4	4	4	4	4	4		

PROIBIDA A REPRODUÇÃO E DISTRIBUIÇÃO
1010913 - COMERCIAL HONDA MATSUO LTDA - JORGE TOMIOKA

Voltar
Back
Volver

© Moto Honda da Amazônia Ltda.
Todos os direitos reservados.

M-3

Árvore de Comando • Válvulas

Camshaft • Valve

Árbol de Levas • Válvulas

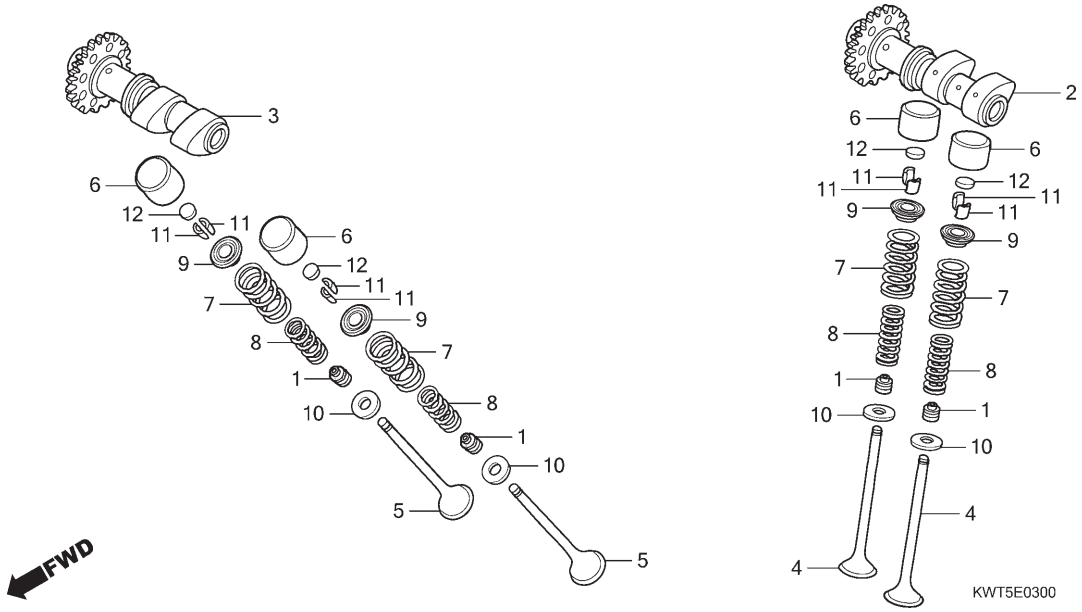

Ref. Nº	N.O.S.	Item de serviço	T.M.O.
7		(1,8,9,10,11)	
	1111P2	Mola e/ou Retentor Haste, Válvula Admissão (Uma)	4,7
		• Inclui: Remoção e instalação do motor	
	1111P2A	• Substituição de todas as molas de admissão adicionar	0,1
	1111P3	Mola e/ou Retentor Haste, Válvula Escape (Uma)	4,7
		• Inclui: Remoção e instalação do motor	
	1111P3A	• Substituição de todas as molas de escape adicionar	0,1
	1111Q2	Mola e/ou Retentor Haste, Válvula: Para 1 motocicleta	5,0
		• Inclui: Remoção e instalação do motor	

Ref. Nº	Nº da peça	Descrição	Qtd. XRE300 A	XRE300 B	XRE300 C	XRE300A A	XRE300A B	XRE300A C	Nº de série	Tipo
12)	14915-KT7-013	Calço, Ajuste (1,550)	4	4	4	4	4	4		
	14916-KT7-013	Calço, Ajuste (1,575)	4	4	4	4	4	4		
	14917-KT7-013	Calço, Ajuste (1,600)	4	4	4	4	4	4		
	14918-KT7-013	Calço, Ajuste (1,625)	4	4	4	4	4	4		
	14919-KT7-013	Calço, Ajuste (1,650)	4	4	4	4	4	4		
	14920-KT7-013	Calço, Ajuste (1,675)	4	4	4	4	4	4		
	14921-KT7-013	Calço, Ajuste (1,700)	4	4	4	4	4	4		
	14922-KT7-013	Calço, Ajuste (1,725)	4	4	4	4	4	4		
	14923-KT7-013	Calço, Ajuste (1,750)	4	4	4	4	4	4		
	14924-KT7-013	Calço, Ajuste (1,775)	4	4	4	4	4	4		
	14925-KT7-013	Calço, Ajuste (1,800)	4	4	4	4	4	4		
	14926-KT7-013	Calço, Ajuste (1,825)	4	4	4	4	4	4		
	14927-KT7-013	Calço, Ajuste (1,850)	4	4	4	4	4	4		
	14928-KT7-013	Calço, Ajuste (1,875)	4	4	4	4	4	4		
	14929-KT7-013	Calço, Ajuste (1,900)	4	4	4	4	4	4		
	14930-KT7-013	Calço, Ajuste (1,925)	4	4	4	4	4	4		
	14931-KT7-013	Calço, Ajuste (1,950)	4	4	4	4	4	4		
	14932-KT7-013	Calço, Ajuste (1,975)	4	4	4	4	4	4		
	14933-KT7-013	Calço, Ajuste (2,000)	4	4	4	4	4	4		
	14934-KT7-013	Calço, Ajuste (2,025)	4	4	4	4	4	4		
	14935-KT7-013	Calço, Ajuste (2,050)	4	4	4	4	4	4		
	14936-KT7-013	Calço, Ajuste (2,075)	4	4	4	4	4	4		
	14937-KT7-013	Calço, Ajuste (2,100)	4	4	4	4	4	4		
	14938-KT7-013	Calço, Ajuste (2,125)	4	4	4	4	4	4		
	14939-KT7-013	Calço, Ajuste (2,150)	4	4	4	4	4	4		
	14940-KT7-013	Calço, Ajuste (2,175)	4	4	4	4	4	4		
	14941-KT7-013	Calço, Ajuste (2,200)	4	4	4	4	4	4		

Voltar
Back
Volver

PROIBIDA A REPRODUÇÃO E DISTRIBUIÇÃO
1010913 - COMÉRCIO DE MOTO MATSUO LTDA - JORGE TOMIOKA

© Moto Honda da Amazônia Ltda.
Todos os direitos reservados.

Ref. Nº	L.O.N.	Service Item	F.R.T.
7		(1,8,9,10,11)	
	1111P2	Spring and/or Stem Seal, Intake Valve (One)	4.7
		• Includes: Engine Removal and Installation	
	1111P2A	• Replace All Intake Spring Add	0.1
	1111P3	Spring and/or Stem Seal, Exhaust Valve (One)	4.7
		• Includes: Engine Removal and Installation	
	1111P3A	• Replace All Exhaust Spring Add	0.1
	1111Q2	Spring and/or Stem Seal, Valve: For 1 Vehicle	5.0
		• Includes: Engine Removal and Installation	

Ref. Nº	Part. Nº	Description	Reqd. Qty. XRE300 A	XRE300 B	XRE300 C	XRE300A A	XRE300A B	XRE300A C	Serial Nº	Note
12)	14915-KT7-013	Shim, Tappet (1.550)	4	4	4	4	4	4		
	14916-KT7-013	Shim, Tappet (1.575)	4	4	4	4	4	4		
	14917-KT7-013	Shim, Tappet (1.600)	4	4	4	4	4	4		
	14918-KT7-013	Shim, Tappet (1.625)	4	4	4	4	4	4		
	14919-KT7-013	Shim, Tappet (1.650)	4	4	4	4	4	4		
	14920-KT7-013	Shim, Tappet (1.675)	4	4	4	4	4	4		
	14921-KT7-013	Shim, Tappet (1.700)	4	4	4	4	4	4		
	14922-KT7-013	Shim, Tappet (1.725)	4	4	4	4	4	4		
	14923-KT7-013	Shim, Tappet (1.750)	4	4	4	4	4	4		
	14924-KT7-013	Shim, Tappet (1.775)	4	4	4	4	4	4		
	14925-KT7-013	Shim, Tappet (1.800)	4	4	4	4	4	4		
	14926-KT7-013	Shim, Tappet (1.825)	4	4	4	4	4	4		
	14927-KT7-013	Shim, Tappet (1.850)	4	4	4	4	4	4		
	14928-KT7-013	Shim, Tappet (1.875)	4	4	4	4	4	4		
	14929-KT7-013	Shim, Tappet (1.900)	4	4	4	4	4	4		
	14930-KT7-013	Shim, Tappet (1.925)	4	4	4	4	4	4		
	14931-KT7-013	Shim, Tappet (1.950)	4	4	4	4	4	4		
	14932-KT7-013	Shim, Tappet (1.975)	4	4	4	4	4	4		
	14933-KT7-013	Shim, Tappet (2.000)	4	4	4	4	4	4		
	14934-KT7-013	Shim, Tappet (2.025)	4	4	4	4	4	4		
	14935-KT7-013	Shim, Tappet (2.050)	4	4	4	4	4	4		
	14936-KT7-013	Shim, Tappet (2.075)	4	4	4	4	4	4		
	14937-KT7-013	Shim, Tappet (2.100)	4	4	4	4	4	4		
	14938-KT7-013	Shim, Tappet (2.125)	4	4	4	4	4	4		
	14939-KT7-013	Shim, Tappet (2.150)	4	4	4	4	4	4		
	14940-KT7-013	Shim, Tappet (2.175)	4	4	4	4	4	4		
	14941-KT7-013	Shim, Tappet (2.200)	4	4	4	4	4	4		

Nº de Ref.	N.O.M.O.	Artículo de servicio	THLL
7		(1,8,9,10,11)	
	1111P2	Resorte y/o Anillo Vástago, Válvula Admisión (Uno)	4,7
		• Incluye: Remoción e instalación del motor	
	1111P2A	• Reemplazo de todos resortes de admisión, agregar	0,1
	1111P3	Resorte y/o Anillo Vástago, Válvula Escape (Uno)	4,7
		• Incluye: Remoción e instalación del motor	
	1111P3A	• Reemplazo de todos los resortes de escape, agregar	0,1
	1111Q2	Resorte y/o Anillo Vástago, Válvula: Para 1 motocicleta	5,0
		• Incluye: Remoción e instalación del motor	

Nº de Ref.	Nº de pieza	Descripción	Cant. Reqd XRE300 A	XRE300 B	XRE300 C	XRE300A A	XRE300A B	XRE300A C	Nº de série	Nota
12)	14915-KT7-013	Calzo, Ajuste (1,550)	4	4	4	4	4	4		
	14916-KT7-013	Calzo, Ajuste (1,575)	4	4	4	4	4	4		
	14917-KT7-013	Calzo, Ajuste (1,600)	4	4	4	4	4	4		
	14918-KT7-013	Calzo, Ajuste (1,625)	4	4	4	4	4	4		
	14919-KT7-013	Calzo, Ajuste (1,650)	4	4	4	4	4	4		
	14920-KT7-013	Calzo, Ajuste (1,675)	4	4	4	4	4	4		
	14921-KT7-013	Calzo, Ajuste (1,700)	4	4	4	4	4	4		
	14922-KT7-013	Calzo, Ajuste (1,725)	4	4	4	4	4	4		
	14923-KT7-013	Calzo, Ajuste (1,750)	4	4	4	4	4	4		
	14924-KT7-013	Calzo, Ajuste (1,775)	4	4	4	4	4	4		
	14925-KT7-013	Calzo, Ajuste (1,800)	4	4	4	4	4	4		
	14926-KT7-013	Calzo, Ajuste (1,825)	4	4	4	4	4	4		
	14927-KT7-013	Calzo, Ajuste (1,850)	4	4	4	4	4	4		
	14928-KT7-013	Calzo, Ajuste (1,875)	4	4	4	4	4	4		
	14929-KT7-013	Calzo, Ajuste (1,900)	4	4	4	4	4	4		
	14930-KT7-013	Calzo, Ajuste (1,925)	4	4	4	4	4	4		
	14931-KT7-013	Calzo, Ajuste (1,950)	4	4	4	4	4	4		
	14932-KT7-013	Calzo, Ajuste (1,975)	4	4	4	4	4	4		
	14933-KT7-013	Calzo, Ajuste (2.000)	4	4	4	4	4	4		
	14934-KT7-013	Calzo, Ajuste (2,025)	4	4	4	4	4	4		
	14935-KT7-013	Calzo, Ajuste (2,050)	4	4	4	4	4	4		
	14936-KT7-013	Calzo, Ajuste (2,075)	4	4	4	4	4	4		
	14937-KT7-013	Calzo, Ajuste (2,100)	4	4	4	4	4	4		
	14938-KT7-013	Calzo, Ajuste (2,125)	4	4	4	4	4	4		
	14939-KT7-013	Calzo, Ajuste (2,150)	4	4	4	4	4	4		
	14940-KT7-013	Calzo, Ajuste (2,175)	4	4	4	4	4	4		
	14941-KT7-013	Calzo, Ajuste (2,200)	4	4	4	4	4	4		

PROIBIDA A REPRODUÇÃO E DISTRIBUIÇÃO
1010913 - COMERCIAL DE MOTO MATSUO LTDA - JORGE TOMIOKA

© Moto Honda da Amazônia Ltda.
Todos os direitos reservados.

M-3

Árvore de Comando • Válvulas

Camshaft • Valve

Árbol de Levas • Válvulas

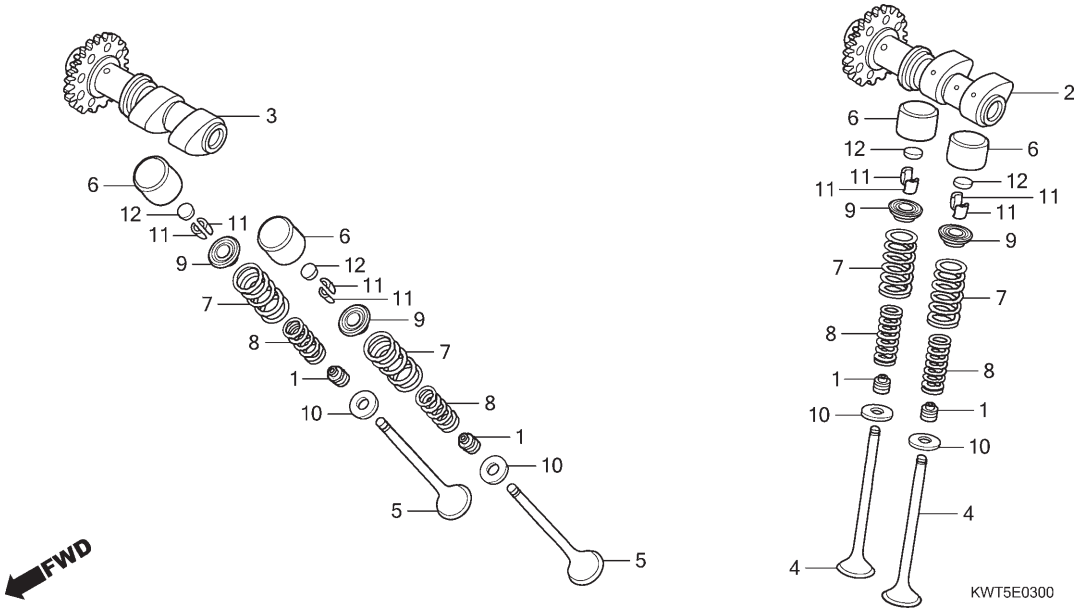

Ref. Nº	N.O.S.	Item de serviço	T.M.O.	Ref. Nº	Nº da peça	Descrição	Qtd. XRE300 A	XRE300 B	XRE300 C	XRE300A A	XRE300A B	XRE300A C	Nº de série	Tipo
				12)	14942-KT7-013	Calço, Ajuste (2,225)	4	4	4	4	4	4		
					14943-KT7-013	Calço, Ajuste (2,250)	4	4	4	4	4	4		
					14944-KT7-013	Calço, Ajuste (2,275)	4	4	4	4	4	4		
					14945-KT7-013	Calço, Ajuste (2,300)	4	4	4	4	4	4		
					14946-KT7-013	Calço, Ajuste (2,325)	4	4	4	4	4	4		
					14947-KT7-013	Calço, Ajuste (2,350)	4	4	4	4	4	4		
					14948-KT7-013	Calço, Ajuste (2,375)	4	4	4	4	4	4		
					14949-KT7-013	Calço, Ajuste (2,400)	4	4	4	4	4	4		
					14950-KT7-013	Calço, Ajuste (2,425)	4	4	4	4	4	4		
					14951-KT7-013	Calço, Ajuste (2,450)	4	4	4	4	4	4		
					14952-KT7-013	Calço, Ajuste (2,475)	4	4	4	4	4	4		
					14953-KT7-013	Calço, Ajuste (2,500)	4	4	4	4	4	4		
					14954-KT7-013	Calço, Ajuste (2,525)	4	4	4	4	4	4		
					14955-KT7-013	Calço, Ajuste (2,550)	4	4	4	4	4	4		
					14956-KT7-013	Calço, Ajuste (2,575)	4	4	4	4	4	4		
					14957-KT7-013	Calço, Ajuste (2,600)	4	4	4	4	4	4		
					14958-KT7-013	Calço, Ajuste (2,625)	4	4	4	4	4	4		
					14959-KT7-013	Calço, Ajuste (2,650)	4	4	4	4	4	4		
					14960-KT7-013	Calço, Ajuste (2,675)	4	4	4	4	4	4		
					14961-KT7-013	Calço, Ajuste (2,700)	4	4	4	4	4	4		
					14962-KT7-013	Calço, Ajuste (2,725)	4	4	4	4	4	4		
					14963-KT7-013	Calço, Ajuste (2,750)	4	4	4	4	4	4		
					14964-KT7-013	Calço, Ajuste (2,775)	4	4	4	4	4	4		
					14965-KT7-013	Calço, Ajuste (2,800)	4	4	4	4	4	4		
					14966-KT7-013	Calço, Ajuste (2,825)	4	4	4	4	4	4		
					14967-KT7-013	Calço, Ajuste (2,850)	4	4	4	4	4	4		
					14968-KT7-013	Calço, Ajuste (2,875)	4	4	4	4	4	4		
					14969-KT7-013	Calço, Ajuste (2,900)	4	4	4	4	4	4		

Voltar
Back
Volver

PROIBIDA A REPRODUÇÃO E DISTRIBUIÇÃO
1010913 - COPÉRCIO DE MOTO MATSUO LTDA - JORGE TOMIOKA

© Moto Honda da Amazônia Ltda.
Todos os direitos reservados.

Ref. Nº	L.O.N.	Service Item	F.R.T.	Ref. Nº	Part. Nº	Description	Reqd. Qty. XRE300 A	XRE300 B	XRE300 C	XRE300A A	XRE300A B	XRE300A C	Serial Nº	Note
				12)	14942-KT7-013	Shim, Tappet (2.225)	4	4	4	4	4	4		
					14943-KT7-013	Shim, Tappet (2.250)	4	4	4	4	4	4		
					14944-KT7-013	Shim, Tappet (2.275)	4	4	4	4	4	4		
					14945-KT7-013	Shim, Tappet (2.300)	4	4	4	4	4	4		
					14946-KT7-013	Shim, Tappet (2.325)	4	4	4	4	4	4		
					14947-KT7-013	Shim, Tappet (2.350)	4	4	4	4	4	4		
					14948-KT7-013	Shim, Tappet (2.375)	4	4	4	4	4	4		
					14949-KT7-013	Shim, Tappet (2.400)	4	4	4	4	4	4		
					14950-KT7-013	Shim, Tappet (2.425)	4	4	4	4	4	4		
					14951-KT7-013	Shim, Tappet (2.450)	4	4	4	4	4	4		
					14952-KT7-013	Shim, Tappet (2.475)	4	4	4	4	4	4		
					14953-KT7-013	Shim, Tappet (2.500)	4	4	4	4	4	4		
					14954-KT7-013	Shim, Tappet (2.525)	4	4	4	4	4	4		
					14955-KT7-013	Shim, Tappet (2.550)	4	4	4	4	4	4		
					14956-KT7-013	Shim, Tappet (2.575)	4	4	4	4	4	4		
					14957-KT7-013	Shim, Tappet (2.600)	4	4	4	4	4	4		
					14958-KT7-013	Shim, Tappet (2.625)	4	4	4	4	4	4		
					14959-KT7-013	Shim, Tappet (2.650)	4	4	4	4	4	4		
					14960-KT7-013	Shim, Tappet (2.675)	4	4	4	4	4	4		
					14961-KT7-013	Shim, Tappet (2.700)	4	4	4	4	4	4		
					14962-KT7-013	Shim, Tappet (2.725)	4	4	4	4	4	4		
					14963-KT7-013	Shim, Tappet (2.750)	4	4	4	4	4	4		
					14964-KT7-013	Shim, Tappet (2.775)	4	4	4	4	4	4		
					14965-KT7-013	Shim, Tappet (2.800)	4	4	4	4	4	4		
					14966-KT7-013	Shim, Tappet (2.825)	4	4	4	4	4	4		
					14967-KT7-013	Shim, Tappet (2.850)	4	4	4	4	4	4		
					14968-KT7-013	Shim, Tappet (2.875)	4	4	4	4	4	4		
					14969-KT7-013	Shim, Tappet (2.900)	4	4	4	4	4	4		

Nº de Ref.	N.O.M.O.	Artículo de servicio	THLL	Nº de Ref.	Nº de pieza	Descripción	Cant. Reqd XRE300 A	XRE300 B	XRE300 C	XRE300A A	XRE300A B	XRE300A C	Nº de série	Nota
				12)	14942-KT7-013	Calzo, Ajuste (2,225)	4	4	4	4	4	4		
					14943-KT7-013	Calzo, Ajuste (2,250)	4	4	4	4	4	4		
					14944-KT7-013	Calzo, Ajuste (2,275)	4	4	4	4	4	4		
					14945-KT7-013	Calzo, Ajuste (2,300)	4	4	4	4	4	4		
					14946-KT7-013	Calzo, Ajuste (2,325)	4	4	4	4	4	4		
					14947-KT7-013	Calzo, Ajuste (2,350)	4	4	4	4	4	4		
					14948-KT7-013	Calzo, Ajuste (2,375)	4	4	4	4	4	4		
					14949-KT7-013	Calzo, Ajuste (2,400)	4	4	4	4	4	4		
					14950-KT7-013	Calzo, Ajuste (2,425)	4	4	4	4	4	4		
					14951-KT7-013	Calzo, Ajuste (2,450)	4	4	4	4	4	4		
					14952-KT7-013	Calzo, Ajuste (2,475)	4	4	4	4	4	4		
					14953-KT7-013	Calzo, Ajuste (2,500)	4	4	4	4	4	4		
					14954-KT7-013	Calzo, Ajuste (2,525)	4	4	4	4	4	4		
					14955-KT7-013	Calzo, Ajuste (2,550)	4	4	4	4	4	4		
					14956-KT7-013	Calzo, Ajuste (2,575)	4	4	4	4	4	4		
					14957-KT7-013	Calzo, Ajuste (2,600)	4	4	4	4	4	4		
					14958-KT7-013	Calzo, Ajuste (2,625)	4	4	4	4	4	4		
					14959-KT7-013	Calzo, Ajuste (2,650)	4	4	4	4	4	4		
					14960-KT7-013	Calzo, Ajuste (2,675)	4	4	4	4	4	4		
					14961-KT7-013	Calzo, Ajuste (2,700)	4	4	4	4	4	4		
					14962-KT7-013	Calzo, Ajuste (2,725)	4	4	4	4	4	4		
					14963-KT7-013	Calzo, Ajuste (2,750)	4	4	4	4	4	4		
					14964-KT7-013	Calzo, Ajuste (2,775)	4	4	4	4	4	4		
					14965-KT7-013	Calzo, Ajuste (2,800)	4	4	4	4	4	4		
					14966-KT7-013	Calzo, Ajuste (2,825)	4	4	4	4	4	4		
					14967-KT7-013	Calzo, Ajuste (2,850)	4	4	4	4	4	4		
					14968-KT7-013	Calzo, Ajuste (2,875)	4	4	4	4	4	4		
					14969-KT7-013	Calzo, Ajuste (2,900)	4	4	4	4	4	4		

PROIBIDA A REPRODUÇÃO E DISTRIBUIÇÃO
1010913 - CONCESSIONÁRIA MATSUO LTDA. - JORGE TOMICK A

© Moto Honda da Amazônia Ltda.
Todos os direitos reservados.

M-4

Corrente de Comando • Tensor

Cam Chain • Tensioner

Cadena de Levas • Tensionador

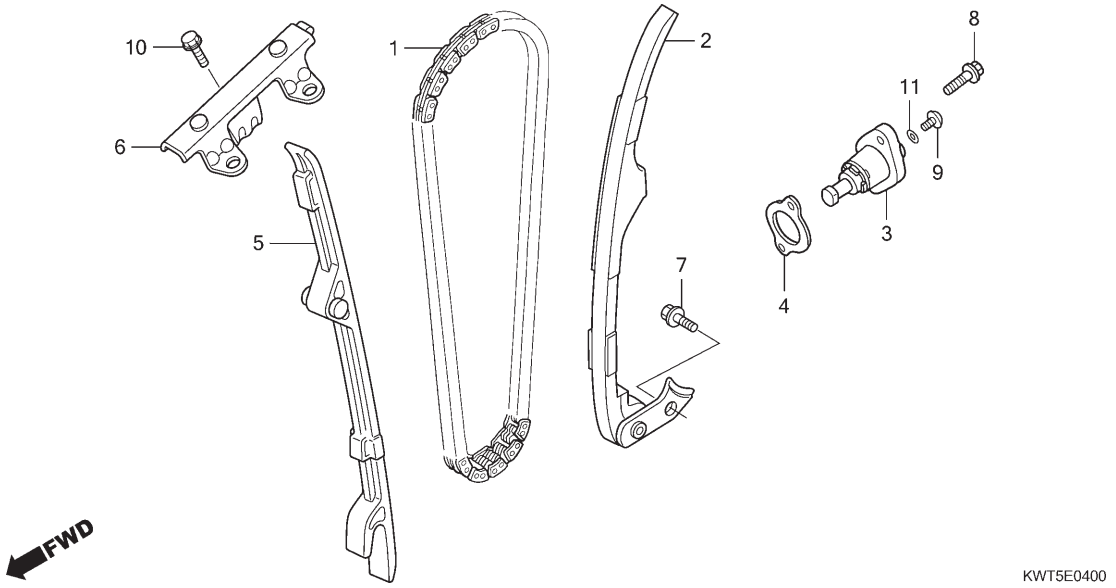

Ref. Nº	N.O.S.	Item de serviço	T.M.O.
1	110140	Corrente, Comando	2,1
2	111130	Tensor, Corrente Comando	2,0
3		(4)	
	111133	Acionador, Tensor	0,4
5	111139	Guia, Corrente Comando • Inclui: Remoção e instalação do motor	4,5
6	1111G9	Guia B, Corrente Comando	0,6

Ref. Nº	Nº da peça	Descrição	Qtd. XRE300 A	XRE300 B	XRE300 C	XRE300A A	XRE300A B	XRE300A C	Nº de série	Tipo	
1	14401-KPF-903	Corrente, Comando (126 Elos) (DAIDO)	1	1	1	1	1	1			
2	14500-KVK-900	Tensor Conj., Corrente Comando	1	1	1	1	1	1			
3	14520-KRM-874	Acionador Conj., Tensor	1	1	1	1	1	1			
4	14560-KCW-851	Junta, Acionador Tensor	1	1	1	1	1	1			
5	14620-KPF-901	Guia Comp. A, Corrente Comando	1	1	1	1	1	1			
6	14630-KPF-901	Guia Comp. B, Corrente Comando	1	1	1	1	1	1			
7	90004-GHR-630	Parafuso, Flange, 6x16 (NSHF)	1	1	1	1	1	1			
8	90004-GHR-660	Parafuso, Flange, 6x22 (NSHF)	2	2	2	2	2	2			
9	90005-KY7-000	Parafuso, Phillips, 6x6	1	1	1	1	1	1			
10	90032-GHR-660	Parafuso, Flange, 6x16	1	1	1	1	1	1			
11	91306-KRM-840	Anel, Vedação, 1,5x9,5	1	1	1	1	1	1			

PROIBIDA A REPRODUÇÃO E DISTRIBUIÇÃO
1010913 - COMÉRCIO DE MOTO MATSUO LTDA. - JORGE TOMIOKA

© Moto Honda da Amazônia Ltda.
Todos os direitos reservados.

Ref. Nº	L.O.N.	Service Item	F.R.T.
1	110140	Chain, Cam	2.1
2	111130	Tensioner, Cam Chain	2.0
3		(4)	
	111133	Lifter, Tensioner	0.4
5	111139	Guide, Cam Chain	4.5
		• Includes: Engine Removal and Installation	
6	1111G9	Guide B, Cam Chain	0.6

Ref. Nº	Part. Nº	Description	Reqd. Qty. XRE300 A	XRE300 B	XRE300 C	XRE300A A	XRE300A B	XRE300A C	Serial Nº	Note
1	14401-KPF-903	Chain, Cam (126l) (DAIDO)	1	1	1	1	1	1		
2	14500-KVK-900	Tensioner Assy., Cam Chain	1	1	1	1	1	1		
3	14520-KRM-874	Lifter Assy., Tensioner	1	1	1	1	1	1		
4	14560-KCW-851	Gasket, Tensioner Lifter	1	1	1	1	1	1		
5	14620-KPF-901	Guide Comp. A, Cam Chain	1	1	1	1	1	1		
6	14630-KPF-901	Guide Comp. B, Cam Chain	1	1	1	1	1	1		
7	90004-GHR-630	Bolt, Flange, 6x16 (NSHF)	1	1	1	1	1	1		
8	90004-GHR-660	Bolt, Flange, 6x22 (NSHF)	2	2	2	2	2	2		
9	90005-KY7-000	Screw, Pan, 6x6	1	1	1	1	1	1		
10	90032-GHR-660	Bolt, Flange, 6x16	1	1	1	1	1	1		
11	91306-KRM-840	O-Ring, 1.5x9.5	1	1	1	1	1	1		

Nº de Ref.	N.O.M.O.	Artículo de servicio	THLL
1	110140	Cadena de Levas	2,1
2	111130	Tensionador, Cadena de Levas	2,0
3		(4)	
	111133	Accionador, Tensionador	0,4
5	111139	Guía, Cadena de Levas	4,5
		• Incluye: Remoción e instalación del motor	
6	1111G9	Guía B, Cadena de Levas	0,6

Nº de Ref.	Nº de pieza	Descripción	Cant. Reqd XRE300 A	XRE300 B	XRE300 C	XRE300A A	XRE300A B	XRE300A C	Nº de série	Nota
1	14401-KPF-903	Cadena de Levas (126 Elos) (DAIDO)	1	1	1	1	1	1		
2	14500-KVK-900	Ens. Tensionador, Cadena de Levas	1	1	1	1	1	1		
3	14520-KRM-874	Ens. Accionador, Tensionador	1	1	1	1	1	1		
4	14560-KCW-851	Empaquetadura, Accionador Tensionador	1	1	1	1	1	1		
5	14620-KPF-901	Guía A, Cadena de Levas	1	1	1	1	1	1		
6	14630-KPF-901	Guía B, Cadena de Levas	1	1	1	1	1	1		
7	90004-GHR-630	Perno, Reborde, 6x16(NSHF)	1	1	1	1	1	1		
8	90004-GHR-660	Perno, Reborde, 6x22 (NSHF)	2	2	2	2	2	2		
9	90005-KY7-000	Tornillo, Phillips, 6x6	1	1	1	1	1	1		
10	90032-GHR-660	Perno, Reborde, 6x16	1	1	1	1	1	1		
11	91306-KRM-840	Anillo Tórico, 1,5x9,5	1	1	1	1	1	1		

PROIBIDA A REPRODUÇÃO E DISTRIBUIÇÃO
1010913 - COMÉRCIO DE MOTO MATSUO LTDA - JORGE TOMIOKA

© Moto Honda da Amazônia Ltda.
Todos os direitos reservados.

M-5

Cilindro

Cylinder

Cilindro

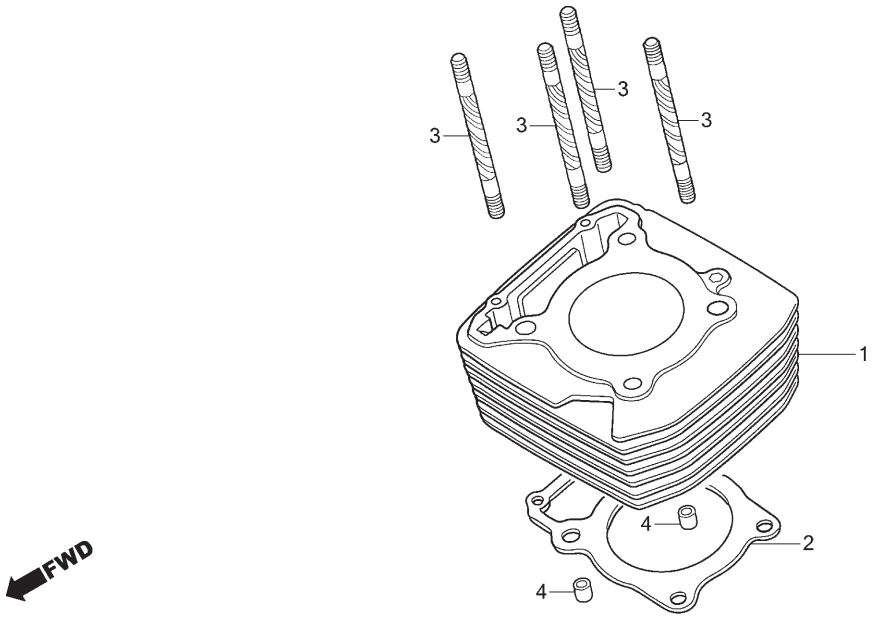

Ref. Nº	N.O.S.	Item de serviço	T.M.O.
1	1111A5	Cilindro ..... 4,9 • Inclui: Remoção e instalação do motor	
2	111102	Junta, Cilindro ..... 4,8 • Inclui: Remoção e instalação do motor	

Ref. Nº	Nº da peça	Descrição	Qtd. XRE300 A	XRE300 B	XRE300 C	XRE300A A	XRE300A B	XRE300A C	Nº de série	Tipo
1	12100-KVK-900	Cilindro Comp.	1	1	1	1	1	1	.....	.....
2	12191-KVK-901	Junta, Cilindro	1	1	1	1	1	1	.....	.....
3	90032-KVK-900	Prisioneiro, 10x143	4	4	4	4	4	4	.....	.....
4	90706-KPF-960	Pino, Guia, 12x20	2	2	2	2	2	2	.....	.....

Voltar
Back
Volver

PROIBIDA A REPRODUÇÃO E DISTRIBUIÇÃO
1010913 - COMÉRCIO DE MOTO MATSUO LTDA. - JORGE TOMIOKA

© Moto Honda da Amazônia Ltda.
Todos os direitos reservados.

Ref. Nº	L.O.N.	Service Item	F.R.T.
1	1111A5	Cylinder ..... 4.9 • Includes: Engine Removal and Installation	
2	111102	Gasket, Cylinder ..... 4.8 • Includes: Engine Removal and Installation	

Ref. Nº	Part. Nº	Description	Reqd. Qty. XRE300 A	XRE300 B	XRE300 C	XRE300A A	XRE300A B	XRE300A C	Serial Nº	Note
1	12100-KVK-900	Cylinder Comp.	1	1	1	1	1	1	.....	.....
2	12191-KVK-901	Gasket, Cylinder	1	1	1	1	1	1	.....	.....
3	90032-KVK-900	Bolt, Stud, 10x143	4	4	4	4	4	4	.....	.....
4	90706-KPF-960	Dowel Pin, 12x20	2	2	2	2	2	2	.....	.....

Nº de Ref.	N.O.M.O.	Artículo de servicio	THLL
1	1111A5	Cilindro ..... 4,9 • Incluye: Remoción e instalación del motor	
2	111102	Empaquetadura, Cilindro ..... 4,8 • Incluye: Remoción e instalación del motor	

Nº de Ref.	Nº de pieza	Descripción	Cant. Reqd XRE300 A	XRE300 B	XRE300 C	XRE300A A	XRE300A B	XRE300A C	Nº de série	Nota
1	12100-KVK-900	Cilindro	1	1	1	1	1	1	.....	.....
2	12191-KVK-901	Empaquetadura, Cilindro	1	1	1	1	1	1	.....	.....
3	90032-KVK-900	Espárrago, 10x143	4	4	4	4	4	4	.....	.....
4	90706-KPF-960	Perno de Guía, 12x20	2	2	2	2	2	2	.....	.....

Voltar
Back
Volver

PROIBIDA A REPRODUÇÃO E DISTRIBUIÇÃO
1010913 - COMÉRCIO DE MOTO MATSUO LTDA. - JORGE TOMIOKA

© Moto Honda da Amazônia Ltda.
Todos os direitos reservados.

M-6

Tampa Lateral Direita

Right Crankcase Cover

Cubierta Lateral Derecha

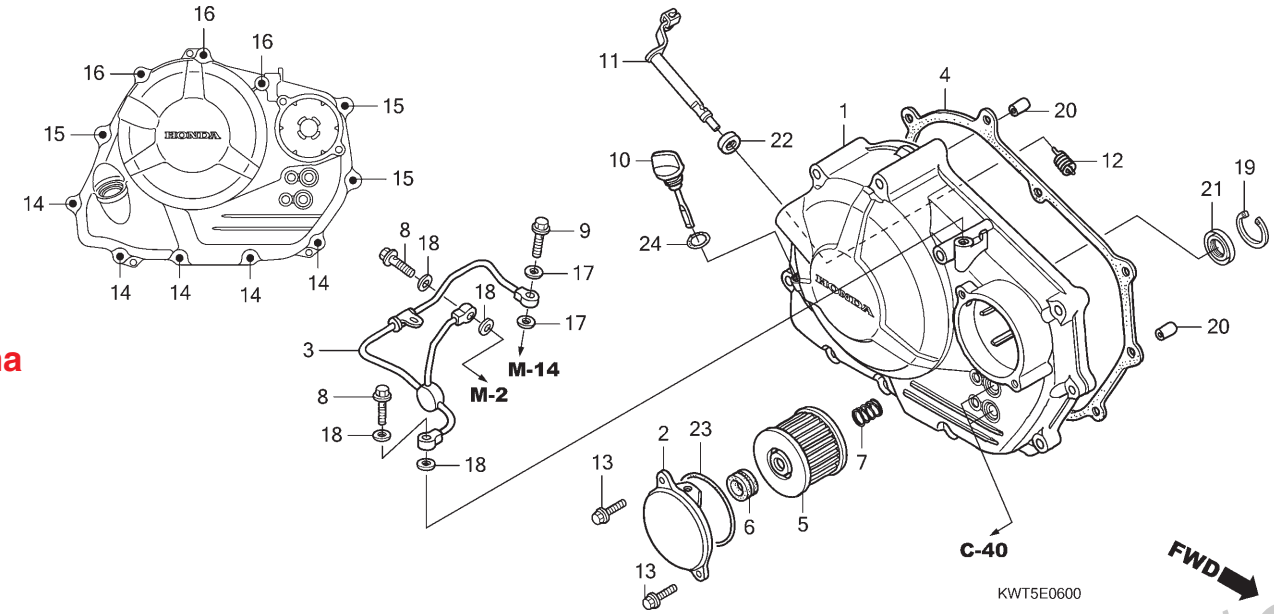

Ref. Nº	N.O.S.	Item de serviço	T.M.O.
1	110159	Tampa, Lateral: Direita	0,9
3	1101H9	Tubo, Abastecimento Óleo	0,8
4	110158	Junta, Tampa Lateral: Direita	0,7
5		(2,23)	
	113127	Elemento, Filtro Óleo	0,2
11	2121A7	Alavanca, Embreagem	0,8

Ref. Nº	Nº da peça	Descrição	Qtd. XRE300 A	XRE300 B	XRE300 C	XRE300A A	XRE300A B	XRE300A C	Nº de série	Tipo
1	11330-KVK-900	Tampa Comp., Lateral Direita	1	1	1	1	1	1		
2	11333-KVK-900	Tampa, Filtro Óleo	1	1	1	1	1	1		
3	11335-KPF-900	Tubo Comp., Passagem Óleo	1	1	1	1	1	1		
4	11394-KPF-901	Junta, Tampa Lateral Direita	1	1	1	1	1	1		
5	15412-HM5-A10	Elemento, Filtro Óleo	1	1	1	1	1	1		
6	15413-MC8-000	Coxim, Filtro	1	1	1	1	1	1		
7	15414-KF0-000	Mola, Fixação Elemento Filtro Óleo	1	1	1	1	1	1		
8	15532-KPF-900	Parafuso, Flange, 8x24	2	2	2	2	2	2		
9	15533-KPF-900	Parafuso, Flange, 7x25	1	1	1	1	1	1		
10	15650-KWT-900	Medidor, Nível Óleo	1	1	1	1	1	1		
11	22810-KVK-900	Alavanca Comp., Embreagem	1	1	–	1	1	–		
	22810-KVK-B00		–	–	1	–	–	1		3BR,4LA
12	22815-KM7-700	Mola, Alavanca Embreagem	1	1	1	1	1	1		
13	90004-GHR-630	Parafuso, Flange, 6x16 (NSHF)	2	2	2	2	2	2		
14	90004-GHR-680	Parafuso, Flange, 6x28 (NSHF)	5	5	5	5	5	5		
15	90004-GHR-710	Parafuso, Flange, 6x40 (NSHF)	3	3	3	3	3	3		
16	90004-GHR-770	Parafuso, Flange, 6x70 (NSHF)	3	3	3	3	3	3		
17	90441-MC0-000	Arruela, Vedação, 7mm	2	2	2	2	2	2		
18	90475-KPF-960	Arruela, 8mm	4	4	4	4	4	4		
19	90601-KPF-900	Anel Elástico, Interno, 24mm	1	1	1	1	1	1		
20	90702-KRM-840	Pino, Guia, 8x14	2	2	2	2	2	2		

Voltar
Back
Volver

PROIBIDA A REPRODUÇÃO E DISTRIBUIÇÃO
1010913 - COMÉRCIO DE MOTO MATSUO LTDA. - JORGE TOMIOKA

© Moto Honda da Amazônia Ltda.
Todos os direitos reservados.

Ref. Nº	L.O.N.	Service Item	F.R.T.
1	110159	Cover, Crankcase: Right	0.9
3	1101H9	Pipe, Oil Feed	0.8
4	110158	Gasket, Crankcase Cover: Right	0.7
5		(2,23)	
	113127	Element, Oil Filter	0.2
11	2121A7	Lever, Clutch	0.8

Ref. Nº	Part. Nº	Description	Reqd. Qty. XRE300 A	XRE300 B	XRE300 C	XRE300A A	XRE300A B	XRE300A C	Serial Nº	Note	
1	11330-KVK-900	Cover Comp., R. Crankcase	1	1	1	1	1	1			
2	11333-KVK-900	Cover, Oil Filter	1	1	1	1	1	1			
3	11335-KPF-900	Pipe Comp., Oil Pass	1	1	1	1	1	1			
4	11394-KPF-901	Gasket, R. Crankcase Cover	1	1	1	1	1	1			
5	15412-HM5-A10	Element, Oil Filter	1	1	1	1	1	1			
6	15413-MC8-000	Rubber, Filter	1	1	1	1	1	1			
7	15414-KF0-000	Spring, Oil Filter Element Setting	1	1	1	1	1	1			
8	15532-KPF-900	Bolt, Flange, 8x24	2	2	2	2	2	2			
9	15533-KPF-900	Bolt, Flange, 7x25	1	1	1	1	1	1			
10	15650-KWT-900	Gauge, Oil Level	1	1	1	1	1	1			
11	22810-KVK-900	Lever Comp., Clutch	1	1	–	1	1	–			
	22810-KVK-B00		–	–	1	–	–	1			3BR,4LA
12	22815-KM7-700	Spring, Clutch Lever	1	1	1	1	1	1			
13	90004-GHR-630	Bolt, Flange, 6x16 (NSHF)	2	2	2	2	2	2			
14	90004-GHR-680	Bolt, Flange, 6x28 (NSHF)	5	5	5	5	5	5			
15	90004-GHR-710	Bolt, Flange, 6x40 (NSHF)	3	3	3	3	3	3			
16	90004-GHR-770	Bolt, Flange, 6x70 (NSHF)	3	3	3	3	3	3			
17	90441-MC0-000	Washer, Sealing, 7mm	2	2	2	2	2	2			
18	90475-KPF-960	Washer, 8mm	4	4	4	4	4	4			
19	90601-KPF-900	Circlip, Internal, 24mm	1	1	1	1	1	1			
20	90702-KRM-840	Dowel Pin, 8x14	2	2	2	2	2	2			

Nº de Ref.	N.O.M.O.	Artículo de servicio	THLL
1	110159	Cubierta, Lateral: Derecha	0,9
3	1101H9	Tubo, Entrada Aceite	0,8
4	110158	Empaquetadura, Cubierta Lateral: Derecha	0,7
5		(2,23)	
	113127	Elemento, Filtro Aceite	0,2
11	2121A7	Palanca, Embrague	0,8

Nº de Ref.	Nº de pieza	Descripción	Cant. Reqd XRE300 A	XRE300 B	XRE300 C	XRE300A A	XRE300A B	XRE300A C	Nº de série	Nota	
1	11330-KVK-900	Cubierta, Lateral Derecha	1	1	1	1	1	1			
2	11333-KVK-900	Cubierta, Filtro Aceite	1	1	1	1	1	1			
3	11335-KPF-900	Tubo, Aceite	1	1	1	1	1	1			
4	11394-KPF-901	Empaquetadura, Cubierta Lateral Derecha	1	1	1	1	1	1			
5	15412-HM5-A10	Elemento, Filtro Aceite	1	1	1	1	1	1			
6	15413-MC8-000	Cojín, Filtro	1	1	1	1	1	1			
7	15414-KF0-000	Resorte, Fijación Elemento Filtro Aceite	1	1	1	1	1	1			
8	15532-KPF-900	Perno, Reborde, 8x24	2	2	2	2	2	2			
9	15533-KPF-900	Perno, Reborde, 7x25	1	1	1	1	1	1			
10	15650-KWT-900	Medidor, Nivel Aceite	1	1	1	1	1	1			
11	22810-KVK-900	Palanca, Embrague	1	1	–	1	1	–			
	22810-KVK-B00		–	–	1	–	–	1			3BR,4LA
12	22815-KM7-700	Resorte, Palanca Embrague	1	1	1	1	1	1			
13	90004-GHR-630	Perno, Reborde, 6x16(NSHF)	2	2	2	2	2	2			
14	90004-GHR-680	Perno, Reborde, 6x28 (NSHF)	5	5	5	5	5	5			
15	90004-GHR-710	Perno, Reborde, 6x40 (NSHF)	3	3	3	3	3	3			
16	90004-GHR-770	Perno, Reborde, 6x70 (NSHF)	3	3	3	3	3	3			
17	90441-MC0-000	Arandela de Sellado, 7mm	2	2	2	2	2	2			
18	90475-KPF-960	Arandela, 8mm	4	4	4	4	4	4			
19	90601-KPF-900	Grapa Circular, Interior, 24mm	1	1	1	1	1	1			
20	90702-KRM-840	Perno de Guía, 8x14	2	2	2	2	2	2			

PROIBIDA A REPRODUÇÃO E DISTRIBUIÇÃO
1010913 - COMERCIO DE MOTOS TSUO LTDA. - JORGE TOMIOKA

Voltar
Back
Volver

© Moto Honda da Amazônia Ltda.
Todos os direitos reservados.

M-6

Tampa Lateral Direita

Right Crankcase Cover

Cubierta Lateral Derecha

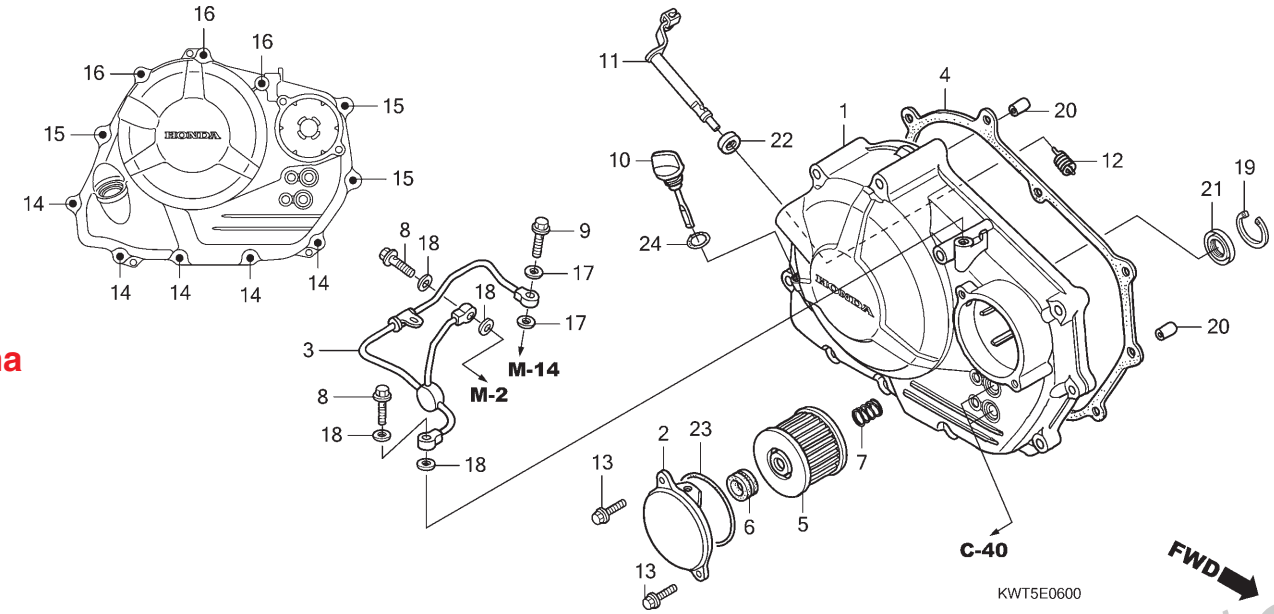

Ref. Nº	N.O.S.	Item de serviço	T.M.O.

Ref. Nº	Nº da peça	Descrição	Qtd. XRE300 A	XRE300 B	XRE300 C	XRE300A A	XRE300A B	XRE300A C	Nº de série	Tipo
21	91203-KK0-003	Retentor, Óleo, 14x22x5	1	1	1	1	1	1		
22	91204-KK0-003	Retentor, Óleo, 12x18x5 (ARAI)	1	1	1	1	1	1		
23	91302-KPF-960	Anel, Vedação, 54x2,4	1	1	1	1	1	1		
24	91307-KRM-840	Anel, Vedação, 18x3	1	1	1	1	1	1		

Voltar
Back
Volver

PROIBIDA A REPRODUÇÃO E DISTRIBUIÇÃO
1010913 - COMÉRCIO DE MOTO MATSUO LTDA. - JORGE TOMIOKA

© Moto Honda da Amazônia Ltda.
Todos os direitos reservados.

Ref. Nº	L.O.N.	Service Item	F.R.T.	Ref. Nº	Part. Nº	Description	Reqd. Qty. XRE300 A	XRE300 B	XRE300 C	XRE300A A	XRE300A B	XRE300A C	Serial Nº	Note
				21	91203-KK0-003	Oil Seal, 14x22x5	1	1	1	1	1	1		
				22	91204-KK0-003	Oil Seal, 12x18x5 (ARAI)	1	1	1	1	1	1		
				23	91302-KPF-960	O-Ring, 54x2.4	1	1	1	1	1	1		
				24	91307-KRM-840	O-Ring, 18x3	1	1	1	1	1	1		

Nº de Ref.	N.O.M.O.	Artículo de servicio	THLL	Nº de Ref.	Nº de pieza	Descripción	Cant. Reqd XRE300 A	XRE300 B	XRE300 C	XRE300A A	XRE300A B	XRE300A C	Nº de série	Nota
				21	91203-KK0-003	Retén de Aceite, 14x22x5	1	1	1	1	1	1		
				22	91204-KK0-003	Retén de Aceite, 12x18x5 (ARAI)	1	1	1	1	1	1		
				23	91302-KPF-960	Anillo Tórico, 54x2,4	1	1	1	1	1	1		
				24	91307-KRM-840	Anillo Tórico, 18x3	1	1	1	1	1	1		

PROIBIDA A REPRODUÇÃO E DISTRIBUIÇÃO
1010913 - COMÉRCIO DE MOTO MATSUO LTDA. - JORGE TOMIOKA

Voltar
Back
Volver

© Moto Honda da Amazônia Ltda.
Todos os direitos reservados.

M-7

Embreagem

Clutch

Embrague

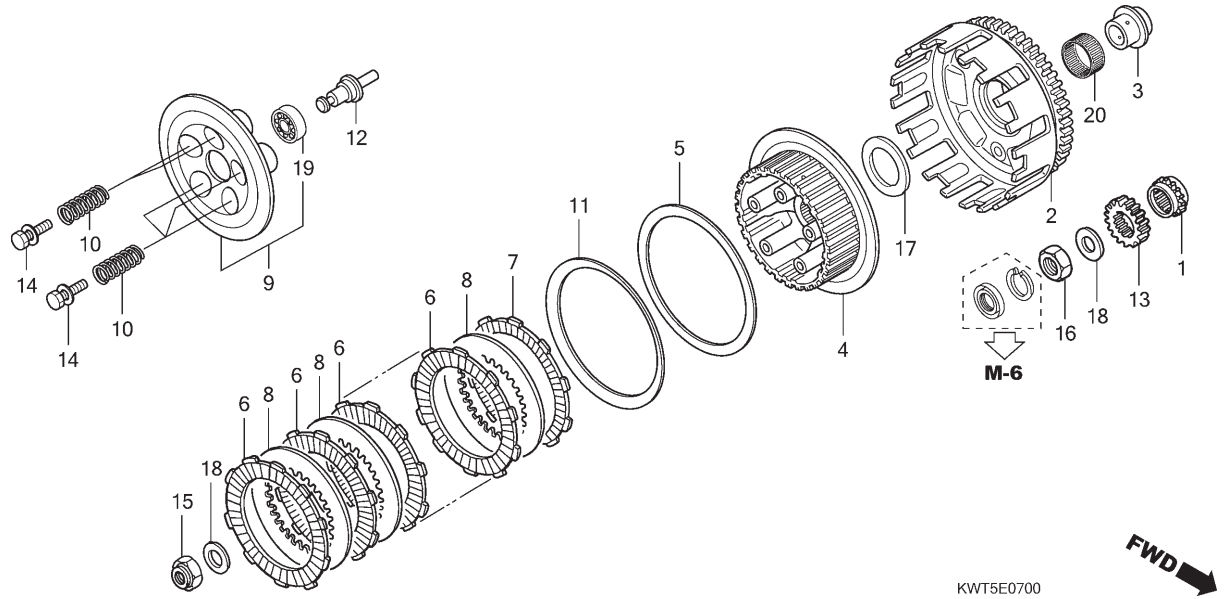

Ref. Nº	N.O.S.	Item de serviço	T.M.O.
1	1101C8	Pinhão, Distribuição	2,1
2	2121A0	Carcaça Externa, Embreagem	1,0
4	212112	Cubo, Embreagem	1,0
6		(5,7,8,11)	
	2121A1	Disco, Fricção Embreagem	0,9
		• Nota: Mesmo tempo para duas unidades ou mais	
9	2121A3	Placa, Pressão Embreagem	0,8
10	212107	Mola, Embreagem	0,8
		• Nota: Mesmo tempo para duas unidades ou mais	
12	2121B6	Haste, Acionador Embreagem	0,8
13	211105	Engrenagem, Motora Primária	1,1

Ref. Nº	Nº da peça	Descrição	Qtd. XRE300 A	XRE300 B	XRE300 C	XRE300A A	XRE300A B	XRE300A C	Nº de série	Tipo
1	14312-KPF-900	Pinhão, Distribuição (17D)	1	1	1	1	1	1		
2	22100-KVK-900	Carcaça Externa Comp., Embreagem	1	1	1	1	1	1		
3	22116-KVK-900	Guia, Externa Embreagem	1	1	1	1	1	1		
4	22121-KVK-900	Cubo, Embreagem	1	1	1	1	1	1		
5	22125-435-000	Assento, Mola Judder	1	1	1	1	1	1		
6	22201-HM3-A60	Disco, Fricção Embreagem	6	6	6	6	6	6		
7	22202-MAE-000	Disco B, Fricção Embreagem	1	1	1	1	1	1		
8	22321-KF0-770	Placa, Embreagem	6	6	6	6	6	6		
9	22350-KVK-900	Placa Comp., Pressão Embreagem	1	1	1	1	1	1		
10	22401-KVK-900	Mola, Embreagem	5	5	5	5	5	5		
11	22402-435-000	Mola, Judder	1	1	1	1	1	1		
12	22847-KVK-900	Haste, Acionador Embreagem	1	1	1	1	1	1		
13	23121-KVK-900	Engrenagem, Motora Primária (24D)	1	1	1	1	1	1		
14	90024-MAS-000	Parafuso-arruela, 6x28	5	5	5	5	5	5		
15	90201-KCZ-010	Porca, Especial, 16mm	1	1	1	1	1	1		
16	90235-KPF-900	Porca, Trava, 16mm	1	1	1	1	1	1		
17	90404-KVK-900	Arruela, 20x40x2	1	1	1	1	1	1		
18	90431-KM1-010	Arruela, Encosto, 16,2x30x2,0	2	2	2	2	2	2		
19	91007-KPF-901	Rolamento, Radial Esferas, 6903	1	1	1	1	1	1		
20	91012-PZ4-003	Rolamento, Agulhas, 28x33x16,8 (NTN)	1	1	1	1	1	1		

Voltar
Back
Volver

PROIBIDA A REPRODUÇÃO E DISTRIBUIÇÃO
1010913 - COMÉRCIO DE MOTO MATSUO LTDA - JORGE TOMIOKA

© Moto Honda da Amazônia Ltda.
Todos os direitos reservados.

Ref. Nº	L.O.N.	Service Item	F.R.T.
1	1101C8	Sprocket, Timing	2.1
2	2121A0	Outer, Clutch	1.0
4	212112	Center, Clutch	1.0
6		(5,7,8,11)	
	2121A1	Disc, Clutch Friction	0.9
		• Note: Same Time for Two Units or More	
9	2121A3	Plate, Clutch Pressure	0.8
10	212107	Spring, Clutch	0.8
		• Note: Same Time for Two Units or More	
12	2121B6	Rod, Clutch Lifter	0.8
13	211105	Gear, Primary Drive	1.1

Ref. Nº	Part. Nº	Description	Reqd. Qty. XRE300 A	XRE300 B	XRE300 C	XRE300A A	XRE300A B	XRE300A C	Serial Nº	Note
1	14312-KPF-900	Sprocket, Timing (17T)	1	1	1	1	1	1		
2	22100-KVK-900	Outer Comp., Clutch	1	1	1	1	1	1		
3	22116-KVK-900	Guide, Clutch Outer	1	1	1	1	1	1		
4	22121-KVK-900	Center, Clutch	1	1	1	1	1	1		
5	22125-435-000	Seat, Judder Spring	1	1	1	1	1	1		
6	22201-HM3-A60	Disk, Clutch Friction	6	6	6	6	6	6		
7	22202-MAE-000	Disk B, Clutch Friction	1	1	1	1	1	1		
8	22321-KF0-770	Plate, Clutch	6	6	6	6	6	6		
9	22350-KVK-900	Plate Comp., Clutch Pressure	1	1	1	1	1	1		
10	22401-KVK-900	Spring, Clutch	5	5	5	5	5	5		
11	22402-435-000	Spring, Judder	1	1	1	1	1	1		
12	22847-KVK-900	Pin, Clutch Lifter	1	1	1	1	1	1		
13	23121-KVK-900	Gear, Primary Drive (24T)	1	1	1	1	1	1		
14	90024-MAS-000	Bolt-Washer, 6x28	5	5	5	5	5	5		
15	90201-KCZ-010	Nut, Special, 16mm	1	1	1	1	1	1		
16	90235-KPF-900	Nut, Lock, 16mm	1	1	1	1	1	1		
17	90404-KVK-900	Washer, 20x40x2	1	1	1	1	1	1		
18	90431-KM1-010	Washer, Thrust, 16.2x30x2.0	2	2	2	2	2	2		
19	91007-KPF-901	Bearing, Radial Ball, 6903	1	1	1	1	1	1		
20	91012-PZ4-003	Bearing, Needle, 28x33x16.8 (NTN)	1	1	1	1	1	1		

Nº de Ref.	N.O.M.O.	Artículo de servicio	THLL
1	1101C8	Piñón	2,1
2	2121A0	Carcasa, Embrague	1,0
4	212112	Embrague, Cubo	1,0
6		(5,7,8,11)	
	2121A1	Disco, Fricción Embrague	0,9
		• Nota: Mismo tiempo para dos o más unidades	
9	2121A3	Placa, Presión Embrague	0,8
10	212107	Resorte, Embrague	0,8
		• Nota: Mismo tiempo para dos o más unidades	
12	2121B6	Vástago, Accionador Embrague	0,8
13	211105	Engranaje, Mando Primario	1,1

Nº de Ref.	Nº de pieza	Descripción	Cant. Reqd XRE300 A	XRE300 B	XRE300 C	XRE300A A	XRE300A B	XRE300A C	Nº de série	Nota
1	14312-KPF-900	Piñón (17D)	1	1	1	1	1	1		
2	22100-KVK-900	Carcasa, Embrague	1	1	1	1	1	1		
3	22116-KVK-900	Guía, Carcasa Embrague	1	1	1	1	1	1		
4	22121-KVK-900	Embrague, Cubo	1	1	1	1	1	1		
5	22125-435-000	Asiento, Resorte Judder	1	1	1	1	1	1		
6	22201-HM3-A60	Disco, Fricción Embrague	6	6	6	6	6	6		
7	22202-MAE-000	Disco B, Fricción Embrague	1	1	1	1	1	1		
8	22321-KF0-770	Placa, Embrague	6	6	6	6	6	6		
9	22350-KVK-900	Placa, Presión Embrague	1	1	1	1	1	1		
10	22401-KVK-900	Resorte, Embrague	5	5	5	5	5	5		
11	22402-435-000	Resorte, Judder	1	1	1	1	1	1		
12	22847-KVK-900	Pasador, Accionador Embrague	1	1	1	1	1	1		
13	23121-KVK-900	Engranaje, Mando Primario (24D)	1	1	1	1	1	1		
14	90024-MAS-000	Perno-arandela, 6x28	5	5	5	5	5	5		
15	90201-KCZ-010	Tuerca, Especial, 16mm	1	1	1	1	1	1		
16	90235-KPF-900	Tuerca, Traba, 16mm	1	1	1	1	1	1		
17	90404-KVK-900	Arandela, 20x40x2	1	1	1	1	1	1		
18	90431-KM1-010	Arandela, Empuje, 16,2x30x2,0	2	2	2	2	2	2		
19	91007-KPF-901	Cojinete, Radial de Bolas, 6903	1	1	1	1	1	1		
20	91012-PZ4-003	Cojinete, Agujas, 28x33x16,8 (NTN)	1	1	1	1	1	1		

PROIBIDA A REPRODUÇÃO E DISTRIBUIÇÃO
1010913 - COMÉRCIO DE MOTO MATSUO LTDA - JORGE TOMIOKA

© Moto Honda da Amazônia Ltda.
Todos os direitos reservados.

M-8

Embreagem de Partida

Starting Clutch

Embrague de Arranque

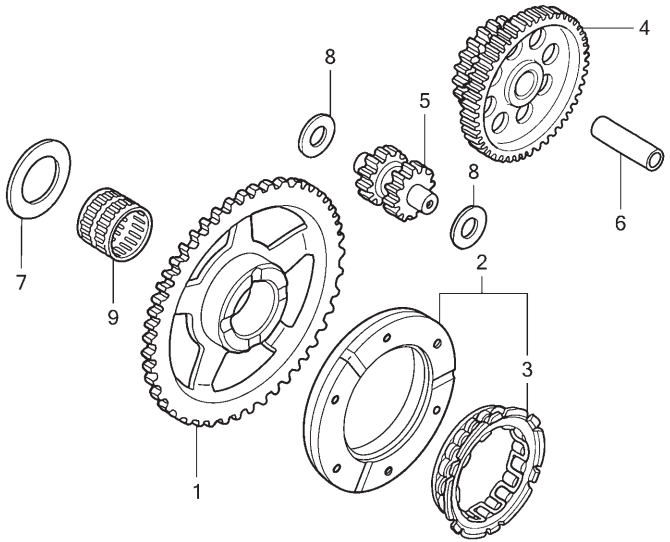

KWT5E0800

Ref. Nº	N.O.S.	Item de serviço	T.M.O.
1	612120	Engrenagem, Movida Partida	0,8
2		(3)	
	612131	Carcaça Externa, Embreagem Partida	0,9
4	612125	Engrenagem, Redução Partida	0,2
5	612135	Engrenagem, Intermediária Partida ...	0,7

Ref. Nº	Nº da peça	Descrição	Qtd. XRE300 A	XRE300 B	XRE300 C	XRE300A A	XRE300A B	XRE300A C	Nº de série	Tipo	
1	28111-KVK-900	Engrenagem, Movida Partida (60D)	1	1	1	1	1	1	.....	.....	.....
2	28125-KVK-901	Carcaça Externa Comp., Embreagem Partida	1	1	1	1	1	1	.....	.....	.....
3	28126-HA7-673	Embreagem, Unidirecional	1	1	1	1	1	1	.....	.....	.....
4	28131-KVK-900	Engrenagem, Redução Partida (69D/20D)	1	1	1	1	1	1	.....	.....	.....
5	28141-KVK-900	Engrenagem, Intermediária Partida (12D/12D)	1	1	1	1	1	1	.....	.....	.....
6	28151-KVK-900	Eixo, Engrenagem Partida	1	1	1	1	1	1	.....	.....	.....
7	90407-415-000	Arruela, Encosto, 26mm	1	1	1	1	1	1	.....	.....	.....
8	90452-187-000	Arruela, 10x21	2	2	2	2	2	2	.....	.....	.....
9	91102-KR0-003	Rolamento, Agulhas, 26x31x24 (NTN) ...	1	1	1	1	1	1	.....	.....	.....

Voltar
Back
Volver

PROIBIDA A REPRODUÇÃO E DISTRIBUIÇÃO
1010913 - COMÉRCIO DE MOTO MATSUO LTDA. - JORGE TOMIOKA

© Moto Honda da Amazônia Ltda.
Todos os direitos reservados.

Ref. Nº	L.O.N.	Service Item	F.R.T.
1	612120	Gear, Starter Driven	0.8
2		(3)	
	612131	Outer, Starting Clutch	0.9
4	612125	Gear, Starter Reduction	0.2
5	612135	Gear, Starter Idle	0.7

Ref. Nº	Part. Nº	Description	Reqd. Qty. XRE300 A	XRE300 B	XRE300 C	XRE300A A	XRE300A B	XRE300A C	Serial Nº	Note
1	28111-KVK-900	Gear, Starter Driven (60T)	1	1	1	1	1	1		
2	28125-KVK-901	Outer Comp., Starting Clutch	1	1	1	1	1	1		
3	28126-HA7-673	Clutch, One Way	1	1	1	1	1	1		
4	28131-KVK-900	Gear, Starter Reduction (69T/20T)	1	1	1	1	1	1		
5	28141-KVK-900	Gear, Starter Idle (12T/12T)	1	1	1	1	1	1		
6	28151-KVK-900	Shaft, Starter Gear	1	1	1	1	1	1		
7	90407-415-000	Washer, Thrust, 26mm	1	1	1	1	1	1		
8	90452-187-000	Washer, 10x21	2	2	2	2	2	2		
9	91102-KR0-003	Bearing, Needle, 26x31x24 (NTN)	1	1	1	1	1	1		

Nº de Ref.	N.O.M.O.	Artículo de servicio	THLL
1	612120	Engranaje, Mandado Arranque	0,8
2		(3)	
	612131	Carcasa, Embrague Arranque	0,9
4	612125	Engranaje, Reducción Arranque	0,2
5	612135	Engranaje, Intermedio Arranque	0,7

Nº de Ref.	Nº de pieza	Descripción	Cant. Reqd XRE300 A	XRE300 B	XRE300 C	XRE300A A	XRE300A B	XRE300A C	Nº de série	Nota
1	28111-KVK-900	Engranaje, Mandado Arranque (60D)	1	1	1	1	1	1		
2	28125-KVK-901	Carcasa, Embrague Arranque	1	1	1	1	1	1		
3	28126-HA7-673	Embrague, Una Vía	1	1	1	1	1	1		
4	28131-KVK-900	Engranaje, Reducción Arranque (69D/20D)	1	1	1	1	1	1		
5	28141-KVK-900	Engranaje, Intermedio Arranque (12D/12D)	1	1	1	1	1	1		
6	28151-KVK-900	Eje, Engranaje Arranque	1	1	1	1	1	1		
7	90407-415-000	Arandela, Empuje, 26mm	1	1	1	1	1	1		
8	90452-187-000	Arandela, 10x21	2	2	2	2	2	2		
9	91102-KR0-003	Cojinete, Agujas, 26x31x24 (NTN)	1	1	1	1	1	1		

Voltar
Back
Volver

PROIBIDA A REPRODUÇÃO E DISTRIBUIÇÃO
1010913 - COMÉRCIO DE MOTO MATSUO LTDA. - JORGE TOMIOKA

© Moto Honda da Amazônia Ltda.
Todos os direitos reservados.

M-9

Tampa Lateral Esquerda

Left Crankcase Cover

Cubierta Lateral Izquierda

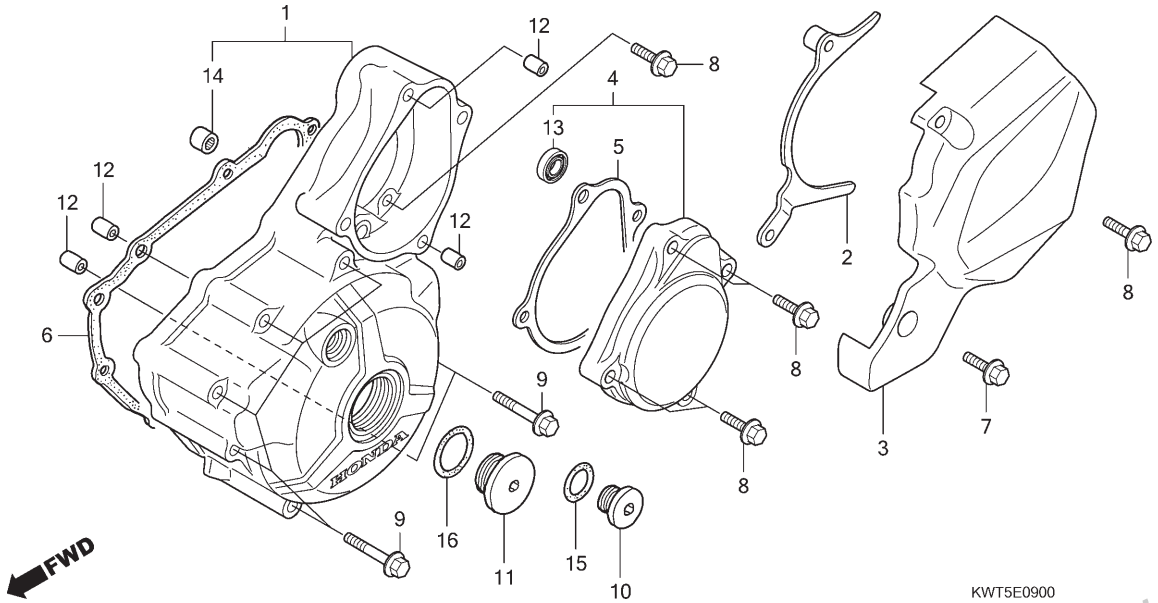

Ref. Nº	N.O.S.	Item de serviço	T.M.O.
1	1101A6	Tampa, Lateral: Esquerda	0,7
3	1101B0	Tampa, Lateral: Traseira Esquerda	0,1
4		(5)	
	1101B3	Tampa, Motor Partida	0,1
6	1101A3	Junta, Tampa Lateral: Esquerda	0,6

Ref. Nº	Nº da peça	Descrição	Qtd. XRE300 A	XRE300 B	XRE300 C	XRE300A A	XRE300A B	XRE300A C	Nº de série	Tipo
1	11340-KVK-900	Tampa Lateral Comp., Esquerda	1	1	1	1	1	1		
2	11352-KVK-900	Guia Comp., Corrente Transmissão	1	1	1	1	1	1		
3	11360-KWT-900	Tampa Comp., Traseira Esquerda	1	1	1	1	1	1		
4	11370-KVK-900	Tampa Comp., Motor Partida	1	1	1	1	1	1		
5	11377-KVK-901	Junta, Tampa Motor Partida	1	1	1	1	1	1		
6	11395-KVK-901	Junta, Tampa Lateral Esquerda	1	1	1	1	1	1		
7	90004-GHR-670	Parafuso, Flange, 6x25 (NSHF)	1	1	1	1	1	1		
8	90004-GHR-700	Parafuso, Flange, 6x35 (NSHF)	6	6	6	6	6	6		
9	90004-GHR-760	Parafuso, Flange, 6x65 (NSHF)	7	7	7	7	7	7		
10	90084-KPS-900	Tampa, 14mm	1	1	1	1	1	1		
11	90087-KSS-900	Tampa, 30mm	1	1	1	1	1	1		
12	90702-KRM-840	Pino, Guia, 8x14	4	4	4	4	4	4		
13	91011-GCE-D61	Rolamento, Radial Esferas, 6000	1	1	1	1	1	1		
	91011-GCE-D62	Rolamento, Radial Esferas, 6000	1	1	1	1	1	1		
14	91021-148-004	Rolamento, Agulhas, 1010 (NTN)	1	1	1	1	1	1		
	91022-KPF-961	Rolamento, Agulhas, 1010	1	1	1	1	1	1		
15	91303-KRM-840	Anel, Vedação, 13,8x2,5	1	1	1	1	1	1		
16	91356-KSS-900	Anel, Vedação, 30mm	1	1	1	1	1	1		

Voltar
Back
Volver

PROIBIDA A REPRODUÇÃO E DISTRIBUIÇÃO
1010913 - COMÉRCIO DE MOTO MATSUO LTDA - JORGE TOMIOKA

© Moto Honda da Amazônia Ltda.
Todos os direitos reservados.

Ref. Nº	L.O.N.	Service Item	F.R.T.
1	1101A6	Cover, Crankcase: Left	0.7
3	1101B0	Cover, Crankcase: Left Rear	0.1
4		(5)	
	1101B3	Cover, Starter	0.1
6	1101A3	Gasket, Crankcase Cover: Left	0.6

Ref. Nº	Part. Nº	Description	Reqd. Qty. XRE300 A	XRE300 B	XRE300 C	XRE300A A	XRE300A B	XRE300A C	Serial Nº	Note	
1	11340-KVK-900	Cover Comp., L. Crankcase	1	1	1	1	1	1			
2	11352-KVK-900	Guide Comp., Drive Chain	1	1	1	1	1	1			
3	11360-KWT-900	Cover Comp., L. Rr.	1	1	1	1	1	1			
4	11370-KVK-900	Cover Comp., Starter	1	1	1	1	1	1			
5	11377-KVK-901	Gasket, Starter Cover	1	1	1	1	1	1			
6	11395-KVK-901	Gasket, L. Crankcase Cover	1	1	1	1	1	1			
7	90004-GHR-670	Bolt, Flange, 6x25 (NSHF)	1	1	1	1	1	1			
8	90004-GHR-700	Bolt, Flange, 6x35 (NSHF)	6	6	6	6	6	6			
9	90004-GHR-760	Bolt, Flange, 6x65 (NSHF)	7	7	7	7	7	7			
10	90084-KPS-900	Cap, 14mm	1	1	1	1	1	1			
11	90087-KSS-900	Cap, 30mm	1	1	1	1	1	1			
12	90702-KRM-840	Dowel Pin, 8x14	4	4	4	4	4	4			
13	91011-GCE-D61	Bearing, Radial Ball, 6000	1	1	1	1	1	1			
	91011-GCE-D62	Bearing, Radial Ball, 6000	1	1	1	1	1	1			
14	91021-148-004	Bearing, Needle, 1010 (NTN)	1	1	1	1	1	1			
	91022-KPF-961	Bearing, Needle, 1010	1	1	1	1	1	1			
15	91303-KRM-840	O-Ring, 13.8x2.5	1	1	1	1	1	1			
16	91356-KSS-900	O-Ring, 30mm	1	1	1	1	1	1			

Nº de Ref.	N.O.M.O.	Artículo de servicio	THLL
1	1101A6	Cubierta, Lateral: Izquierda	0,7
3	1101B0	Cubierta, Lateral: Trasera Izquierda	0,1
4		(5)	
	1101B3	Cubierta, Arranque	0,1
6	1101A3	Empaquetadura, Cubierta Lateral: Izquierda	0,6

Nº de Ref.	Nº de pieza	Descripción	Cant. Reqd XRE300 A	XRE300 B	XRE300 C	XRE300A A	XRE300A B	XRE300A C	Nº de série	Nota	
1	11340-KVK-900	Cubierta, Lateral Izquierda	1	1	1	1	1	1			
2	11352-KVK-900	Guía, Cadena de Transmisión	1	1	1	1	1	1			
3	11360-KWT-900	Cubierta, Trasera Izquierda	1	1	1	1	1	1			
4	11370-KVK-900	Cubierta, Arranque	1	1	1	1	1	1			
5	11377-KVK-901	Empaquetadura, Cubierta Arranque	1	1	1	1	1	1			
6	11395-KVK-901	Empaquetadura, Cubierta Lateral Izquierda	1	1	1	1	1	1			
7	90004-GHR-670	Perno, Reborde, 6x25 (NSHF)	1	1	1	1	1	1			
8	90004-GHR-700	Perno, Reborde, 6x35 (NSHF)	6	6	6	6	6	6			
9	90004-GHR-760	Perno, Reborde, 6x65 (NSHF)	7	7	7	7	7	7			
10	90084-KPS-900	Tapa, 14mm	1	1	1	1	1	1			
11	90087-KSS-900	Tapa, 30mm	1	1	1	1	1	1			
12	90702-KRM-840	Perno de Guía, 8x14	4	4	4	4	4	4			
13	91011-GCE-D61	Cojinete, Radial de Bolas, 6000	1	1	1	1	1	1			
	91011-GCE-D62	Cojinete, Radial de Bolas, 6000	1	1	1	1	1	1			
14	91021-148-004	Cojinete, Agujas, 1010 (NTN)	1	1	1	1	1	1			
	91022-KPF-961	Cojinete, Agujas, 1010	1	1	1	1	1	1			
15	91303-KRM-840	Anillo Tórico, 13,8x2,5	1	1	1	1	1	1			
16	91356-KSS-900	Anillo Tórico, 30mm	1	1	1	1	1	1			

PROIBIDA A REPRODUÇÃO E DISTRIBUIÇÃO
1010913 - COMÉRCIO DE MOTO MATSUO LTDA - JORGE TOMIOKA

Voltar
Back
Volver

© Moto Honda da Amazônia Ltda.
Todos os direitos reservados.

M-10

Gerador

Generator

Generador

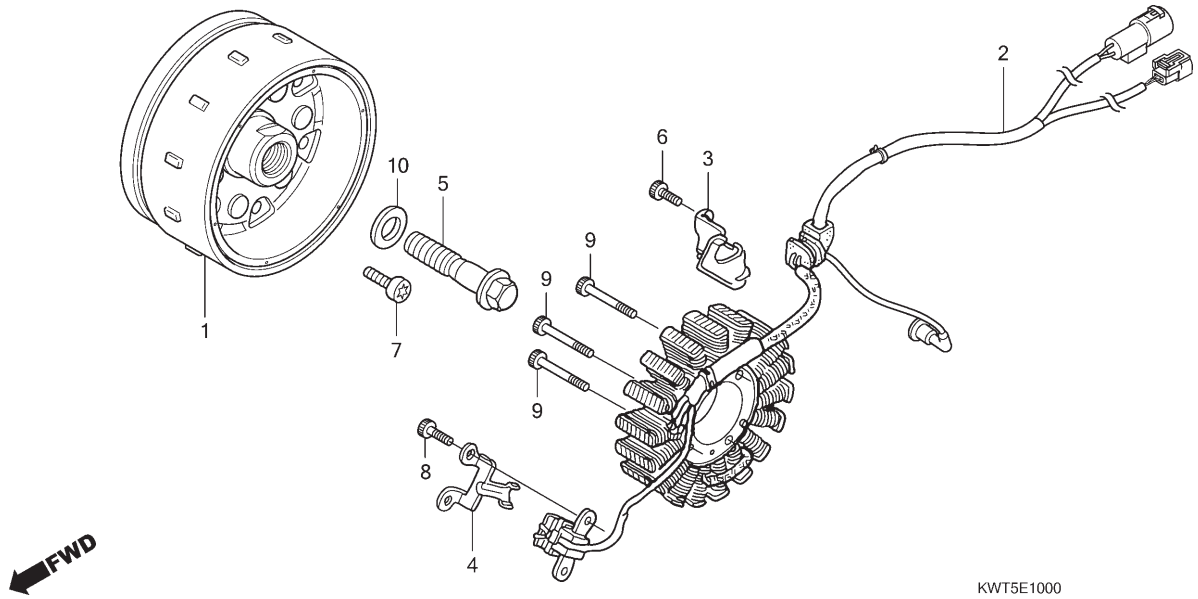

Ref. Nº	N.O.S.	Item de serviço	T.M.O.
1	613105	Rotor ou Volante	0,9
2	6131A3	Estator	0,9

Ref. Nº	Nº da peça	Descrição	Qtd. XRE300 A	XRE300 B	XRE300 C	XRE300A A	XRE300A B	XRE300A C	Nº de série	Tipo
1	31110-KVK-901	Volante Comp.	1	1	1	1	1	1		
2	31120-KWT-901	Estator Comp.	1	1	1	1	1	1		
3	32111-KVK-900	Braçadeira, Fiação Gerador C.A.	1	1	1	1	1	1		
4	32112-KVK-900	Braçadeira, Fiação Gerador Pulsos	1	1	1	1	1	1		
5	90023-MA6-000	Parafuso, Flange, 12x45	1	1	1	1	1	1		
6	90071-ME9-000	Parafuso, Allen, 6x15	1	1	1	1	1	1		
7	90085-KVK-900	Parafuso, Torx, 7mm	6	6	6	6	6	6		
8	90089-KCZ-000	Parafuso, Allen, 5x14	2	2	2	2	2	2		
9	90116-375-000	Parafuso, Allen, 6x38	3	3	3	3	3	3		
10	90504-KPF-900	Arruela, 12,5x26x4,3	1	1	1	1	1	1		

Voltar
Back
Volver

PROIBIDA A REPRODUÇÃO E DISTRIBUIÇÃO
1010913 - COMÉRCIO DE MOTO MATSUO LTDA. - JORGE TOMIOKA

© Moto Honda da Amazônia Ltda.
Todos os direitos reservados.

Ref. Nº	L.O.N.	Service Item	F.R.T.
1	613105	Rotor or Flywheel	0.9
2	6131A3	Stator	0.9

Ref. Nº	Part. Nº	Description	Reqd. Qty. XRE300 A	XRE300 B	XRE300 C	XRE300A A	XRE300A B	XRE300A C	Serial Nº	Note
1	31110-KVK-901	Flywheel Comp.	1	1	1	1	1	1		
2	31120-KWT-901	Stator Comp.	1	1	1	1	1	1		
3	32111-KVK-900	Clamper, A.C. Generator Cord	1	1	1	1	1	1		
4	32112-KVK-900	Clamper, Pulse Generator Cord	1	1	1	1	1	1		
5	90023-MA6-000	Bolt, Flange, 12x45	1	1	1	1	1	1		
6	90071-ME9-000	Bolt, Socket, 6x15	1	1	1	1	1	1		
7	90085-KVK-900	Bolt, Torx, 7mm	6	6	6	6	6	6		
8	90089-KCZ-000	Bolt, Socket, 5x14	2	2	2	2	2	2		
9	90116-375-000	Bolt, Socket, 6x38	3	3	3	3	3	3		
10	90504-KPF-900	Washer, 12.5x26x4.3	1	1	1	1	1	1		

Nº de Ref.	N.O.M.O.	Artículo de servicio	THLL
1	613105	Rotor o Generador	0,9
2	6131A3	Estator	0,9

Nº de Ref.	Nº de pieza	Descripción	Cant. Reqd XRE300 A	XRE300 B	XRE300 C	XRE300A A	XRE300A B	XRE300A C	Nº de série	Nota
1	31110-KVK-901	Ens. Generador	1	1	1	1	1	1		
2	31120-KWT-901	Estator	1	1	1	1	1	1		
3	32111-KVK-900	Abrazadera, Cableado Generador C.A.	1	1	1	1	1	1		
4	32112-KVK-900	Abrazadera, Cableado Generador Pulso	1	1	1	1	1	1		
5	90023-MA6-000	Perno, Reborde, 12x45	1	1	1	1	1	1		
6	90071-ME9-000	Tornillo, Allen, 6x15	1	1	1	1	1	1		
7	90085-KVK-900	Perno, Torx, 7mm	6	6	6	6	6	6		
8	90089-KCZ-000	Tornillo, Allen, 5x14	2	2	2	2	2	2		
9	90116-375-000	Perno, Allen, 6x38	3	3	3	3	3	3		
10	90504-KPF-900	Arandela, 12,5x26x4,3	1	1	1	1	1	1		

PROIBIDA A REPRODUÇÃO E DISTRIBUIÇÃO
1010913 - COMÉRCIO DE MOTO MATSUO LTDA. - JORGE TOMIOKA

Voltar
Back
Volver

© Moto Honda da Amazônia Ltda.
Todos os direitos reservados.

M-12

Motor de Partida

Starting Motor

Motor de Arranque

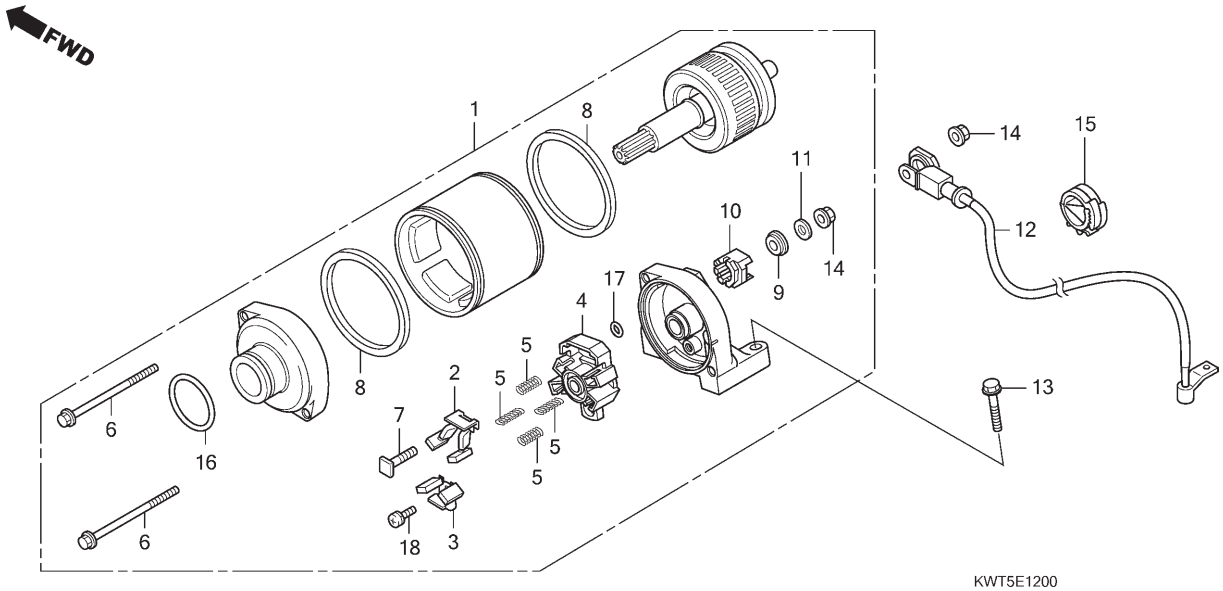

Ref. Nº	N.O.S.	Item de serviço	T.M.O.
1	612105	Motor, Partida	0,7
2		(3,4,5)	
	6121A4	Terminal, Escovas (Partida)	0,8
		• Nota: Mesmo tempo para duas unidades	
12	612115	Cabo, Motor Partida	0,8

Ref. Nº	Nº da peça	Descrição	Qtd. XRE300 A	XRE300 B	XRE300 C	XRE300A A	XRE300A B	XRE300A C	Nº de série	Tipo
1	31200-KVK-901	Motor Partida, Conj.	1	1	1	1	1	1		
2	31201-MEW-921	Escovas A, Jogo	1	1	1	1	1	1		
3	31202-MEW-921	Escovas B, Jogo	1	1	1	1	1	1		
4	31203-MEW-921	Suporte, Escovas	1	1	1	1	1	1		
5	31204-MEW-921	Mola, Escovas	4	4	4	4	4	4		
6	31205-HP5-601	Parafuso, Fixação	2	2	2	2	2	2		
7	31206-MEW-921	Parafuso, Terminal	1	1	1	1	1	1		
8	31207-HP5-601	Anel	2	2	2	2	2	2		
9	31208-MEW-921	Isolador	1	1	1	1	1	1		
10	31209-MEW-921	Limitador, Terminal	1	1	1	1	1	1		
11	31210-MEW-921	Arruela	1	1	1	1	1	1		
12	32410-KWT-900	Cabo, Motor Partida	1	1	1	1	1	1		
13	90004-GHR-680	Parafuso, Flange, 6x28 (NSHF)	2	2	2	2	2	2		
14	90071-MB0-000	Porca-arruela, 6mm	2	2	2	2	2	2		
15	90684-ZA0-601	Presilha, Fiação	1	1	1	1	1	1		
16	91309-425-003	Anel, Vedação, 24,4x3,1 (ARAI)	1	1	1	1	1	1		
17	91320-MB0-000	Anel, Vedação	1	1	1	1	1	1		
18	93892-05012-08	Parafuso-arruela, 5x12	1	1	1	1	1	1		

Voltar
Back
Volver

PROIBIDA A REPRODUÇÃO E DISTRIBUIÇÃO
1010913 - COMÉRCIO DE MOTO MATSUO LTDA - JORGE TOMIOKA

© Moto Honda da Amazônia Ltda.
Todos os direitos reservados.

Ref. Nº	L.O.N.	Service Item	F.R.T.
1	612105	Motor, Starting	0.7
2		(3,4,5)	
	6121A4	Terminal, Brush(Starter)	0.8
		• Note: Same Time for Two Units	
12	612115	Cable, Starter Motor	0.8

Ref. Nº	Part. Nº	Description	Reqd. Qty. XRE300 A	XRE300 B	XRE300 C	XRE300A A	XRE300A B	XRE300A C	Serial Nº	Note
1	31200-KVK-901	Motor Assy., Starter	1	1	1	1	1	1		
2	31201-MEW-921	Brush Set A, Carbon	1	1	1	1	1	1		
3	31202-MEW-921	Brush Set B, Carbon	1	1	1	1	1	1		
4	31203-MEW-921	Holder, Brush	1	1	1	1	1	1		
5	31204-MEW-921	Spring, Carbon Brush	4	4	4	4	4	4		
6	31205-HP5-601	Bolt, Setting	2	2	2	2	2	2		
7	31206-MEW-921	Bolt, Terminal	1	1	1	1	1	1		
8	31207-HP5-601	Ring	2	2	2	2	2	2		
9	31208-MEW-921	Insulator	1	1	1	1	1	1		
10	31209-MEW-921	Stopper, Terminal	1	1	1	1	1	1		
11	31210-MEW-921	Washer	1	1	1	1	1	1		
12	32410-KWT-900	Cable, Starter Motor	1	1	1	1	1	1		
13	90004-GHR-680	Bolt, Flange, 6x28 (NSHF)	2	2	2	2	2	2		
14	90071-MB0-000	Nut-Washer, 6mm	2	2	2	2	2	2		
15	90684-ZA0-601	Clip, Harness	1	1	1	1	1	1		
16	91309-425-003	O-Ring, 24.4x3.1 (ARAI)	1	1	1	1	1	1		
17	91320-MB0-000	O-Ring	1	1	1	1	1	1		
18	93892-05012-08	Screw-Washer, 5x12	1	1	1	1	1	1		

Nº de Ref.	N.O.M.O.	Artículo de servicio	THLL
1	612105	Motor, Arranque	0,7
2		(3,4,5)	
	6121A4	Terminal, Escobillas (Arranque)	0,8
		• Nota: Mismo tiempo para dos unidades	
12	612115	Cable, Motor de Arranque	0,8

Nº de Ref.	Nº de pieza	Descripción	Cant. Reqd XRE300 A	XRE300 B	XRE300 C	XRE300A A	XRE300A B	XRE300A C	Nº de série	Nota
1	31200-KVK-901	Ens. Motor de Arranque	1	1	1	1	1	1		
2	31201-MEW-921	Escobilla A Juego, Carbón	1	1	1	1	1	1		
3	31202-MEW-921	Escobilla B Juego, Carbón	1	1	1	1	1	1		
4	31203-MEW-921	Soporte, Escobilla	1	1	1	1	1	1		
5	31204-MEW-921	Resorte, Escobilla	4	4	4	4	4	4		
6	31205-HP5-601	Perno, Fijación	2	2	2	2	2	2		
7	31206-MEW-921	Perno, Terminal	1	1	1	1	1	1		
8	31207-HP5-601	Anillo	2	2	2	2	2	2		
9	31208-MEW-921	Aislador	1	1	1	1	1	1		
10	31209-MEW-921	Limitador, Terminal	1	1	1	1	1	1		
11	31210-MEW-921	Arandela	1	1	1	1	1	1		
12	32410-KWT-900	Cable, Motor de Arranque	1	1	1	1	1	1		
13	90004-GHR-680	Perno, Reborde, 6x28 (NSHF)	2	2	2	2	2	2		
14	90071-MB0-000	Tuerca-arandela, 6mm	2	2	2	2	2	2		
15	90684-ZA0-601	Presilla, Cableado	1	1	1	1	1	1		
16	91309-425-003	Anillo Tórico, 24,4x3,1 (ARAI)	1	1	1	1	1	1		
17	91320-MB0-000	Anillo Tórico	1	1	1	1	1	1		
18	93892-05012-08	Tornillo-arandela, 5x12	1	1	1	1	1	1		

PROIBIDA A REPRODUÇÃO E DISTRIBUIÇÃO
1010913 - COMÉRCIO DE MOTO MATSUO LTDA - JORGE TOMIOKA

© Moto Honda da Amazônia Ltda.
Todos os direitos reservados.

M-13

Bomba de Óleo

Oil Pump

Bomba de Aceite

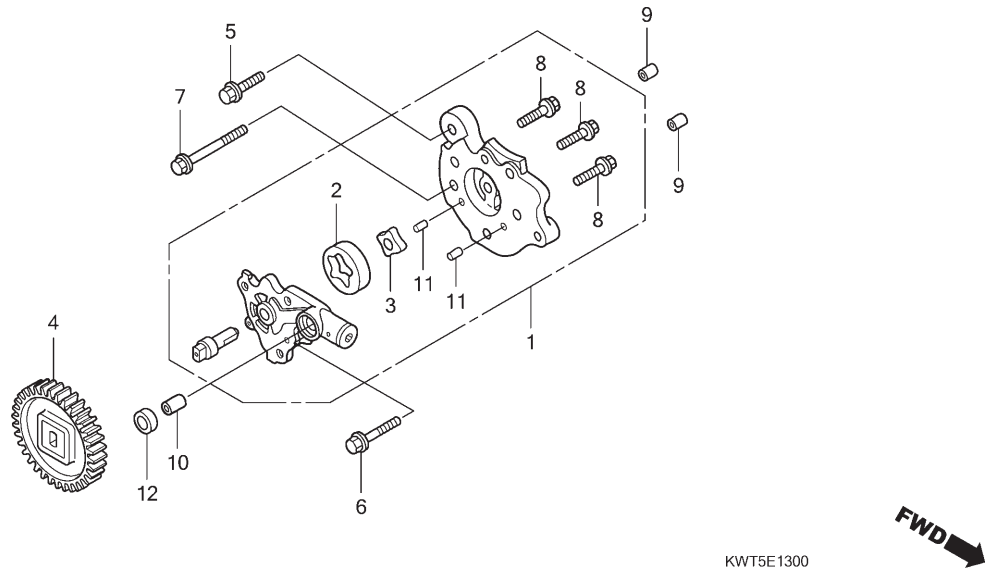

Ref. Nº	N.O.S.	Item de serviço	T.M.O.
1	113105	Bomba Óleo, Conj.	1,2
4	1131C4	Engrenagem, Movida Bomba Óleo	0,7

Ref. Nº	Nº da peça	Descrição	Qtd. XRE300 A	XRE300 B	XRE300 C	XRE300A A	XRE300A B	XRE300A C	Nº de série		Tipo
1	15100-KVK-900	Bomba Óleo, Conj.	1	1	1	1	1	1			
2	15122-KPF-900	Rotor, Externo Bomba Óleo	1	1	1	1	1	1			
3	15123-KPF-900	Rotor, Interno Bomba Óleo	1	1	1	1	1	1			
4	15130-KVK-900	Engrenagem Comp., Movida Bomba Óleo (32D)	1	1	1	1	1	1			
5	90004-GHR-660	Parafuso, Flange, 6x22 (NSHF)	1	1	1	1	1	1			
6	90004-GHR-700	Parafuso, Flange, 6x35 (NSHF)	1	1	1	1	1	1			
7	90004-GHR-790	Parafuso, Flange, 6x80 (NSHF)	1	1	1	1	1	1			
8	90040-GHR-660	Parafuso, Flange, 6x16	3	3	3	3	3	3			
	96001-06016-00	Parafuso, Flange, 6x16	3	3	3	3	3	3			
9	90702-KRM-840	Pino, Guia, 8x14	2	2	2	2	2	2			
10	90703-KRM-840	Pino, Guia, 10x12	1	1	1	1	1	1			
11	90707-KPF-960	Pino, Guia, 4x6,5	2	2	2	2	2	2			
	94303-04065	Pino C, Guia, 4x6,5	2	2	2	2	2	2			
12	91303-KPF-960	Junta, Borracha	1	1	1	1	1	1			

Voltar
Back
Volver

PROIBIDA A REPRODUÇÃO E DISTRIBUIÇÃO
1010913 - COMÉRCIO DE MOTO MATSUO LTDA. - JORGE TOMIOKA

© Moto Honda da Amazônia Ltda.
Todos os direitos reservados.

Ref. Nº	L.O.N.	Service Item	F.R.T.
1	113105	Pump Assy., Oil	1.2
4	1131C4	Gear, Oil Pump Driven	0.7

Ref. Nº	Part. Nº	Description	Reqd. Qty. XRE300 A	XRE300 B	XRE300 C	XRE300A A	XRE300A B	XRE300A C	Serial Nº	Note
1	15100-KVK-900	Pump Assy., Oil	1	1	1	1	1	1		
2	15122-KPF-900	Rotor, Oil Pump Outer	1	1	1	1	1	1		
3	15123-KPF-900	Rotor, Oil Pump Inner	1	1	1	1	1	1		
4	15130-KVK-900	Gear Comp., Oil Pump Driven (32T)	1	1	1	1	1	1		
5	90004-GHR-660	Bolt, Flange, 6x22 (NSHF)	1	1	1	1	1	1		
6	90004-GHR-700	Bolt, Flange, 6x35 (NSHF)	1	1	1	1	1	1		
7	90004-GHR-790	Bolt, Flange, 6x80 (NSHF)	1	1	1	1	1	1		
8	90040-GHR-660	Bolt, Flange, 6x16	3	3	3	3	3	3		
	96001-06016-00	Bolt, Flange, 6x16	3	3	3	3	3	3		
9	90702-KRM-840	Dowel Pin, 8x14	2	2	2	2	2	2		
10	90703-KRM-840	Dowel Pin, 10x12	1	1	1	1	1	1		
11	90707-KPF-960	Dowel Pin, 4x6.5	2	2	2	2	2	2		
	94303-04065	Pin C, Dowel, 4x6.5	2	2	2	2	2	2		
12	91303-KPF-960	Gasket, Rubber	1	1	1	1	1	1		

Nº de Ref.	N.O.M.O.	Artículo de servicio	THLL
1	113105	Ens. Bomba de Aceite	1,2
4	1131C4	Engranaje, Mandado Bomba de Aceite	0,7

Nº de Ref.	Nº de pieza	Descripción	Cant. Reqd XRE300 A	XRE300 B	XRE300 C	XRE300A A	XRE300A B	XRE300A C	Nº de série	Nota
1	15100-KVK-900	Ens. Bomba de Aceite	1	1	1	1	1	1		
2	15122-KPF-900	Rotor, Exterior Bomba de Aceite	1	1	1	1	1	1		
3	15123-KPF-900	Rotor, Interior Bomba de Aceite	1	1	1	1	1	1		
4	15130-KVK-900	Engranaje, Mandado Bomba de Aceite (32D)	1	1	1	1	1	1		
5	90004-GHR-660	Perno, Reborde, 6x22 (NSHF)	1	1	1	1	1	1		
6	90004-GHR-700	Perno, Reborde, 6x35 (NSHF)	1	1	1	1	1	1		
7	90004-GHR-790	Perno, Reborde, 6x80 (NSHF)	1	1	1	1	1	1		
8	90040-GHR-660	Perno, Reborde, 6x16	3	3	3	3	3	3		
	96001-06016-00	Perno, Reborde, 6x16	3	3	3	3	3	3		
9	90702-KRM-840	Perno de Guía, 8x14	2	2	2	2	2	2		
10	90703-KRM-840	Perno de Guía, 10x12	1	1	1	1	1	1		
11	90707-KPF-960	Perno de Guía, 4x6,5	2	2	2	2	2	2		
	94303-04065	Perno de Guía C, 4x6,5	2	2	2	2	2	2		
12	91303-KPF-960	Empaquetadura, Goma	1	1	1	1	1	1		

PROIBIDA A REPRODUÇÃO E DISTRIBUIÇÃO
1010913 - COMÉRCIO DE MOTO MATSUO LTDA. - JORGE TOMIOKA

© Moto Honda da Amazônia Ltda.
Todos os direitos reservados.

M-14

Carcaça do Motor

Crankcase

Carcasa del Motor

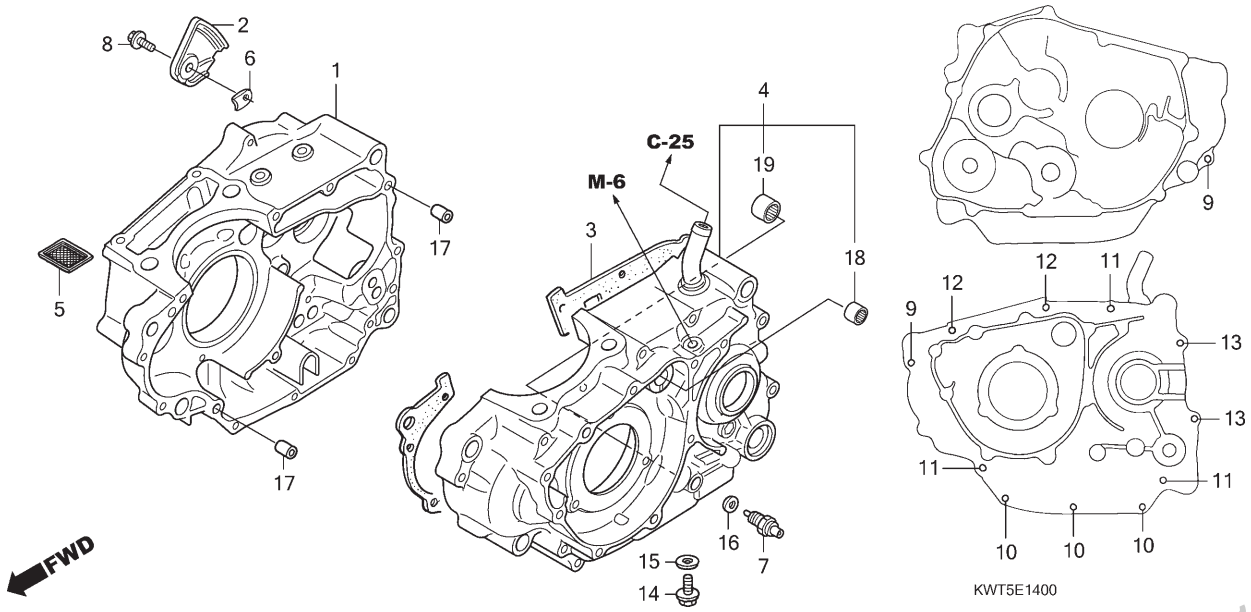

Ref. Nº	N.O.S.	Item de serviço	T.M.O.
1	110120	Carcaça Motor: Direita	7,7
		• Inclui: Remoção e instalação do motor	
3	110110	Junta, Carcaça Motor	7,1
		• Inclui: Remoção e instalação do motor	
4	110115	Carcaça Motor: Esquerda	*8,5
		• Inclui: Remoção e instalação do motor	
	1101A2	Carcaça Motor: Ambas	8,9
		• Inclui: Remoção e instalação do motor	
5	1131B5	Tela, Filtro Óleo	0,7
7	6151B8	Interruptor, Ponto Morto	0,2
		* Utilize Junta Líquida Threebond (1215J)	
		Peça C0101ADS0017	

Ref. Nº	Nº da peça	Descrição	Qtd. XRE300 A	XRE300 B	XRE300 C	XRE300A A	XRE300A B	XRE300A C	Nº de série	Tipo
1	11100-KVK-900	Carcaça Motor Comp., Direita	1	1	1	1	1	1		
2	11110-KPF-900	Placa, Respiro	1	1	1	1	1	1		
3	11191-KVK-901	Junta, Carcaça Motor	1	1	1	1	1	1		
4	11200-KVK-900	Carcaça Motor Comp., Esquerda	1	1	1	1	1	1		
5	15421-KK0-000	Tela, Filtro Óleo	1	1	1	1	1	1		
6	23522-KW3-000	Placa B, Fixação Rolamento	1	1	1	1	1	1		
7	35600-HN7-003	Interruptor Conj., Ponto Morto	1	1	1	1	1	1		
8	90004-GHR-630	Parafuso, Flange, 6x16 (NSHF)	1	1	1	1	1	1		
9	90004-GHR-700	Parafuso, Flange, 6x35 (NSHF)	2	2	2	2	2	2		
10	90004-GHR-740	Parafuso, Flange, 6x55 (NSHF)	3	3	3	3	3	3		
11	90004-GHR-770	Parafuso, Flange, 6x70 (NSHF)	3	3	3	3	3	3		
12	90004-GHR-790	Parafuso, Flange, 6x80 (NSHF)	2	2	2	2	2	2		
13	90004-GHR-810	Parafuso, Flange, 6x90 (NSHF)	2	2	2	2	2	2		
14	90131-KRM-840	Parafuso, Plugue Drenagem, 12mm	1	1	1	1	1	1		
15	90401-KRM-R20	Arruela, Plugue Drenagem, 12mm	1	1	1	1	1	1		
16	90443-KR0-000	Arruela, Interruptor Ponto Morto	1	1	1	1	1	1		
17	90702-KRM-840	Pino, Guia, 8x14	2	2	2	2	2	2		
18	91021-148-004	Rolamento, Agulhas, 1010 (NTN)	1	1	1	1	1	1		
	91022-KPF-961	Rolamento, Agulhas, 1010	1	1	1	1	1	1		
19	91053-KPF-901	Rolamento, Agulhas, 12x16x10 (INA)	1	1	1	1	1	1		
	91053-719-004	Rolamento, Agulhas, 12x16x10 (TOYO)	1	1	1	1	1	1		
	91053-719-005	Rolamento, Agulhas, 12x16x10 (NTN)	1	1	1	1	1	1		

Voltar
Back
Volver

PROIBIDA A REPRODUÇÃO E DISTRIBUIÇÃO
1010913 - COMÉRCIO DE MOTO MATSUO LTDA - JORGE TOMIOKA

© Moto Honda da Amazônia Ltda.
Todos os direitos reservados.

Ref. Nº	L.O.N.	Service Item	F.R.T.
1	110120	Crankcase: Right	7.7
		• Includes: Engine Removal and Installation	
3	110110	Gasket, Crankcase	7.1
		• Includes: Engine Removal and Installation	
4	110115	Crankcase: Left	*8.5
		• Includes: Engine Removal and Installation	
	1101A2	Crankcase: Both	8.9
		• Includes: Engine Removal and Installation	
5	1131B5	Screen, Oil Filter	0.7
7	6151B8	Switch, Neutral	0.2
		* Use Liquid Sealant Threebond (1215J)	
		Peça C0101ADS0017	

Ref. Nº	Part. Nº	Description	Reqd. Qty. XRE300 A	XRE300 B	XRE300 C	XRE300A A	XRE300A B	XRE300A C	Serial Nº	Note
1	11100-KVK-900	Crankcase Comp., R.	1	1	1	1	1	1		
2	11110-KPF-900	Plate, Breather	1	1	1	1	1	1		
3	11191-KVK-901	Gasket, Crankcase	1	1	1	1	1	1		
4	11200-KVK-900	Crankcase Comp., L.	1	1	1	1	1	1		
5	15421-KK0-000	Screen, Oil Filter	1	1	1	1	1	1		
6	23522-KW3-000	Plate B, Bearing Setting	1	1	1	1	1	1		
7	35600-HN7-003	Switch Assy., Neutral	1	1	1	1	1	1		
8	90004-GHR-630	Bolt, Flange, 6x16 (NSHF)	1	1	1	1	1	1		
9	90004-GHR-700	Bolt, Flange, 6x35 (NSHF)	2	2	2	2	2	2		
10	90004-GHR-740	Bolt, Flange, 6x55 (NSHF)	3	3	3	3	3	3		
11	90004-GHR-770	Bolt, Flange, 6x70 (NSHF)	3	3	3	3	3	3		
12	90004-GHR-790	Bolt, Flange, 6x80 (NSHF)	2	2	2	2	2	2		
13	90004-GHR-810	Bolt, Flange, 6x90 (NSHF)	2	2	2	2	2	2		
14	90131-KRM-840	Bolt, Drain Plug, 12mm	1	1	1	1	1	1		
15	90401-KRM-R20	Washer, Drain Plug, 12mm	1	1	1	1	1	1		
16	90443-KR0-000	Washer, Neutral Switch	1	1	1	1	1	1		
17	90702-KRM-840	Dowel Pin, 8x14	2	2	2	2	2	2		
18	91021-148-004	Bearing, Needle, 1010 (NTN)	1	1	1	1	1	1		
	91022-KPF-961	Bearing, Needle, 1010	1	1	1	1	1	1		
19	91053-KPF-901	Bearing, Needle, 12x16x10 (INA)	1	1	1	1	1	1		
	91053-719-004	Bearing, Needle, 12x16x10 (TOYO)	1	1	1	1	1	1		
	91053-719-005	Bearing, Needle, 12x16x10 (NTN)	1	1	1	1	1	1		

Nº de Ref.	N.O.M.O.	Artículo de servicio	THLL
1	110120	Carcasa del Motor: Derecha	7,7
		• Incluye: Remoción e instalación del motor	
3	110110	Empaquetadura, Carcasa del Motor	7,1
		• Incluye: Remoción e instalación del motor	
4	110115	Carcasa del Motor: Izquierda	*8,5
		• Incluye: Remoción e instalación del motor	
	1101A2	Carcasa del Motor: Ambas	8,9
		• Incluye: Remoción e instalación del motor	
5	1131B5	Tamiz, Filtro de Aceite	0,7
7	6151B8	Interruptor, Punto Muerto	0,2
		* Utilice Líquido Sellador Threebond (1215J)	
		Pieza C0101ADS0017	

Nº de Ref.	Nº de pieza	Descripción	Cant. Reqd XRE300 A	XRE300 B	XRE300 C	XRE300A A	XRE300A B	XRE300A C	Nº de série	Nota
1	11100-KVK-900	Carcasa del Motor, Derecha	1	1	1	1	1	1		
2	11110-KPF-900	Placa, Respiradero	1	1	1	1	1	1		
3	11191-KVK-901	Empaquetadura, Carcasa del Motor	1	1	1	1	1	1		
4	11200-KVK-900	Carcasa del Motor, Izquierda	1	1	1	1	1	1		
5	15421-KK0-000	Tamiz, Filtro de Aceite	1	1	1	1	1	1		
6	23522-KW3-000	Placa B, Fijación Cojinete	1	1	1	1	1	1		
7	35600-HN7-003	Ens. Interruptor, Punto Muerto	1	1	1	1	1	1		
8	90004-GHR-630	Perno, Reborde, 6x16(NSHF)	1	1	1	1	1	1		
9	90004-GHR-700	Perno, Reborde, 6x35 (NSHF)	2	2	2	2	2	2		
10	90004-GHR-740	Perno, Reborde, 6x55 (NSHF)	3	3	3	3	3	3		
11	90004-GHR-770	Perno, Reborde, 6x70 (NSHF)	3	3	3	3	3	3		
12	90004-GHR-790	Perno, Reborde, 6x80 (NSHF)	2	2	2	2	2	2		
13	90004-GHR-810	Perno, Reborde, 6x90 (NSHF)	2	2	2	2	2	2		
14	90131-KRM-840	Perno, Plugue de Drenaje, 12mm	1	1	1	1	1	1		
15	90401-KRM-R20	Arandela, Plugue de Drenaje, 12mm	1	1	1	1	1	1		
16	90443-KR0-000	Arandela, Interruptor Punto Muerto	1	1	1	1	1	1		
17	90702-KRM-840	Perno de Guía, 8x14	2	2	2	2	2	2		
18	91021-148-004	Cojinete, Agujas, 1010 (NTN)	1	1	1	1	1	1		
	91022-KPF-961	Cojinete, Agujas, 1010	1	1	1	1	1	1		
19	91053-KPF-901	Cojinete, Agujas, 12x16x10 (INA)	1	1	1	1	1	1		
	91053-719-004	Cojinete, Agujas, 12x16x10 (TOYO)	1	1	1	1	1	1		
	91053-719-005	Cojinete, Agujas, 12x16x10 (NTN)	1	1	1	1	1	1		

PROIBIDA A REPRODUÇÃO E DISTRIBUIÇÃO
1010913 - COMERCIAL JOÃO MATSUO LTDA - JORGE TOMIOKA

Voltar
Back
Volver

© Moto Honda da Amazônia Ltda.
Todos os direitos reservados.

M-15

Árvore de Manivelas • Pistão

Crankshaft • Piston

Cigüeñal • Pistón

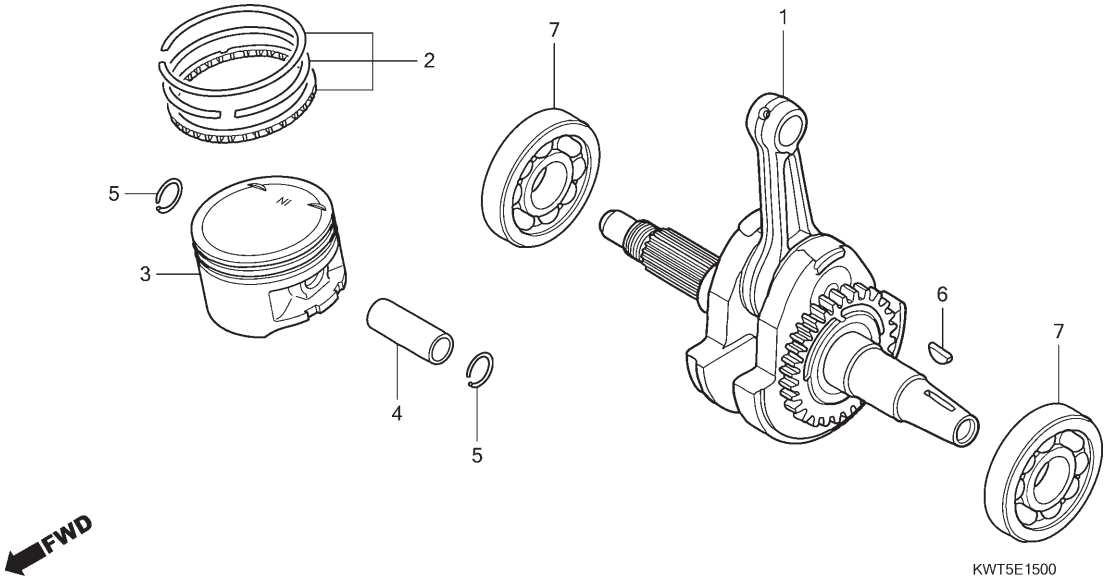

Ref. Nº	N.O.S.	Item de serviço	T.M.O.
1	1101B5	Árvore de Manivelas	8,0
		• Inclui: Remoção e instalação do motor	
3		(2,4,5)	
	111103	Anel, Pistão e/ou Pistão (Um)	5,0
		• Inclui: Remoção e instalação do motor	
7	1101B6	Rolamento, Árvore Manivelas: Esquerda	7,9
		• Inclui: Remoção e instalação do motor	
	1101B7	Rolamento, Árvore Manivelas: Direita	7,3
		• Inclui: Remoção e instalação do motor	
	1101G0	Rolamento, Árvore Manivelas: Ambas	8,1
		• Inclui: Remoção e instalação do motor	

Ref. Nº	Nº da peça	Descrição	Qtd. XRE300 A	XRE300 B	XRE300 C	XRE300A A	XRE300A B	XRE300A C	Nº de série	Tipo
1	13000-KVK-900	Árvore Manivelas, Comp.	1	1	1	1	1	1		
2	13011-KVK-900	Anéis Pistão, Jogo (STD.)	1	1	1	1	1	1		
	13021-KVK-900	Anéis Pistão, Jogo (0,25)	(1)	(1)	(1)	(1)	(1)	(1)		
	13031-KVK-900	Anéis Pistão, Jogo (0,50)	(1)	(1)	(1)	(1)	(1)	(1)		
3	13101-KVK-900	Pistão (STD.)	1	1	1	1	1	1		
	13102-KVK-900	Pistão (0,25)	(1)	(1)	(1)	(1)	(1)	(1)		
	13103-KVK-900	Pistão (0,50)	(1)	(1)	(1)	(1)	(1)	(1)		
4	13111-KVK-900	Pino, Pistão	1	1	1	1	1	1		
5	13112-KVK-900	Trava, Pino Pistão, 18mm	2	2	2	2	2	2		
6	90741-KVK-900	Chave, Woodruff, 25x14x4,6	1	1	1	1	1	1		
7	91001-KVK-901	Rolamento, Radial Esferas, 32x80x18	2	2	2	2	2	2		

Voltar
Back
Volver

PROIBIDA A REPRODUÇÃO E DISTRIBUIÇÃO
1010913 - COMÉRCIO DE MOTO MATSUO LTDA. - JORGE TOMIOKA

© Moto Honda da Amazônia Ltda.
Todos os direitos reservados.

Ref. Nº	L.O.N.	Service Item	F.R.T.
1	1101B5	Crankshaft	8.0
		• Includes: Engine Removal and Installation	
3		(2,4,5)	
	111103	Ring, Piston and/or Piston (One)	5.0
		• Includes: Engine Removal and Installation	
7	1101B6	Bearing, Crankshaft: Left	7.9
		• Includes: Engine Removal and Installation	
	1101B7	Bearing, Crankshaft: Right	7.3
		• Includes: Engine Removal and Installation	
	1101G0	Bearing, Crankshaft: Both	8.1
		• Includes: Engine Removal and Installation	

Ref. Nº	Part. Nº	Description	Reqd. Qty. XRE300 A	XRE300 B	XRE300 C	XRE300A A	XRE300A B	XRE300A C	Serial Nº	Note
1	13000-KVK-900	Crankshaft Comp.	1	1	1	1	1	1		
2	13011-KVK-900	Ring Set, Piston (STD.)	1	1	1	1	1	1		
	13021-KVK-900	Ring Set, Piston (0.25)	(1)	(1)	(1)	(1)	(1)	(1)		
	13031-KVK-900	Ring Set, Piston (0.50)	(1)	(1)	(1)	(1)	(1)	(1)		
3	13101-KVK-900	Piston (STD.)	1	1	1	1	1	1		
	13102-KVK-900	Piston (0.25)	(1)	(1)	(1)	(1)	(1)	(1)		
	13103-KVK-900	Piston (0.50)	(1)	(1)	(1)	(1)	(1)	(1)		
4	13111-KVK-900	Pin, Piston	1	1	1	1	1	1		
5	13112-KVK-900	Clip, Piston Pin, 18mm	2	2	2	2	2	2		
6	90741-KVK-900	Key, Woodruff, 25x14x4.6	1	1	1	1	1	1		
7	91001-KVK-901	Bearing, Radial Ball, 32x80x18	2	2	2	2	2	2		

Nº de Ref.	N.O.M.O.	Artículo de servicio	THLL
1	1101B5	Cigüeñal	8,0
		• Incluye: Remoción e instalación del motor	
3		(2,4,5)	
	111103	Anillo, Pistón y/o Pistón (Uno)	5,0
		• Incluye: Remoción e instalación del motor	
7	1101B6	Cojinete, Cigüeñal: Izquierdo	7,9
		• Incluye: Remoción e instalación del motor	
	1101B7	Cojinete, Cigüeñal: Derecho	7,3
		• Incluye: Remoción e instalación del motor	
	1101G0	Cojinete, Cigüeñal: Ambos	8,1
		• Incluye: Remoción e instalación del motor	

Nº de Ref.	Nº de pieza	Descripción	Cant. Reqd XRE300 A	XRE300 B	XRE300 C	XRE300A A	XRE300A B	XRE300A C	Nº de série	Nota
1	13000-KVK-900	Ens. Cigüeñal	1	1	1	1	1	1		
2	13011-KVK-900	Anillo del Pistón, Juego (STD.)	1	1	1	1	1	1		
	13021-KVK-900	Anillo del Pistón, Juego (0,25)	(1)	(1)	(1)	(1)	(1)	(1)		
	13031-KVK-900	Anillo del Pistón, Juego (0,50)	(1)	(1)	(1)	(1)	(1)	(1)		
3	13101-KVK-900	Pistón (STD.)	1	1	1	1	1	1		
	13102-KVK-900	Pistón (0,25)	(1)	(1)	(1)	(1)	(1)	(1)		
	13103-KVK-900	Pistón (0,50)	(1)	(1)	(1)	(1)	(1)	(1)		
4	13111-KVK-900	Pasador, Pistón	1	1	1	1	1	1		
5	13112-KVK-900	Presilla, Pasador del Pistón, 18mm	2	2	2	2	2	2		
6	90741-KVK-900	Llave, Woodruff, 25x14x4,6	1	1	1	1	1	1		
7	91001-KVK-901	Cojinete, Radial de Bolas, 32x80x18	2	2	2	2	2	2		

PROIBIDA A REPRODUÇÃO E DISTRIBUIÇÃO
1010913 - COMÉRCIO DE MOTO MATSUO LTDA. - JORGE TOMIOKA

© Moto Honda da Amazônia Ltda.
Todos os direitos reservados.

M-16

Transmissão

Transmission

Transmisión

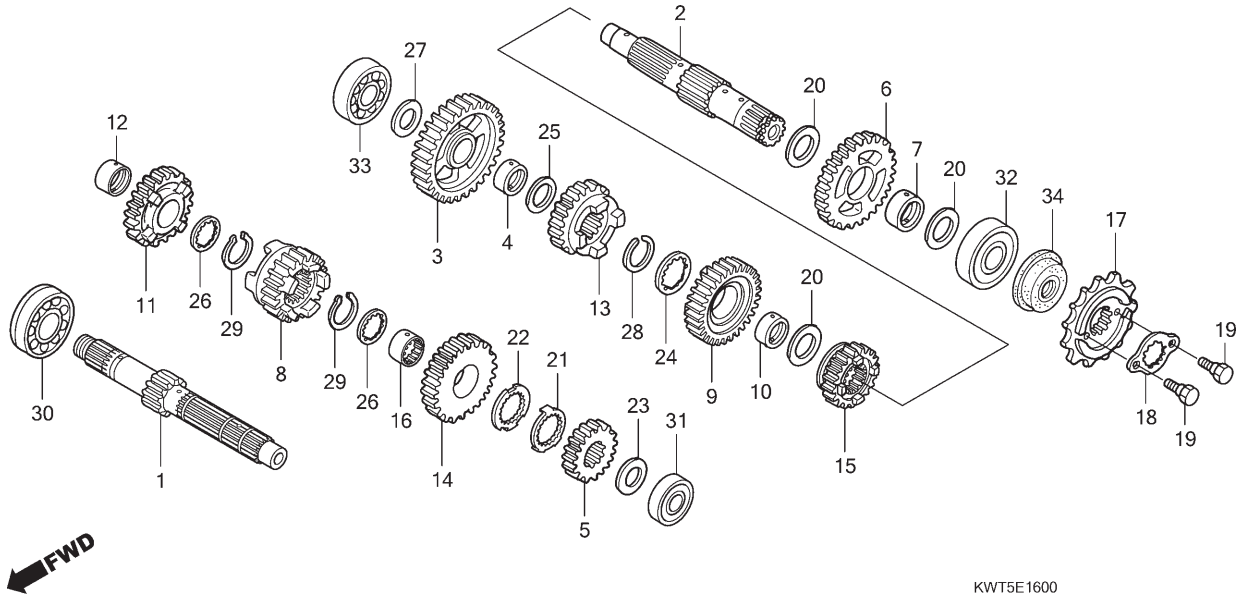

Ref. Nº	N.O.S.	Item de serviço	T.M.O.
1		(5,8,11,14)	
	210141	Árvore Principal, Transmissão	7,3
		• Inclui: Remoção e instalação do motor	
	210141A	• Substituição da árvore secundária adicionar	0,2
2		(3,6,9,13,15)	
	210142	Árvore Secundária, Transmissão	7,3
		• Inclui: Remoção e instalação do motor	
	210142A	• Substituição da árvore principal adicionar	0,2
17	213135	Pinhão, Transmissão	0,3
30	2101C5	Rolamento, Árvore Principal: Direito	7,3
		• Inclui: Remoção e instalação do motor	
31	2101C2	Rolamento, Árvore Principal: Esquerdo	8,1
		• Inclui: Remoção e instalação do motor	
	2101C6	Rolamento, Árvore Principal: Ambos	8,3
		• Inclui: Remoção e instalação do motor	
+			

Ref. Nº	Nº da peça	Descrição	Qtd. XRE300 A	XRE300 B	XRE300 C	XRE300A A	XRE300A B	XRE300A C	Nº de série	Tipo
1	23211-KVK-900	Árvore, Principal (12D)	1	1	1	1	1	1		
2	23220-KVK-900	Árvore, Secundária Comp.	1	1	1	1	1	1		
3	23411-KVK-900	Engrenagem, Secundária 1ª (38D)	1	1	1	1	1	1		
4	23412-KVK-900	Bucha, 18x21x11,8	1	1	1	1	1	1		
5	23421-KVK-900	Engrenagem, Principal 2ª (17D)	1	1	1	1	1	1		
6	23431-KVK-900	Engrenagem, Secundária 2ª (33D)	1	1	1	1	1	1		
7	23432-KVK-900	Bucha, 22x25x11,1	1	1	1	1	1	1		
8	23441-KVK-900	Engrenagem, Principal 3ª (21D)	1	1	1	1	1	1		
9	23451-KVK-900	Engrenagem, Secundária 3ª (29D)	1	1	1	1	1	1		
10	23452-KVK-900	Bucha, 22x25x13,1	1	1	1	1	1	1		
11	23461-KVK-900	Engrenagem, Principal 4ª (24D)	1	1	1	1	1	1		
12	23462-KVK-900	Bucha, 20x23x17,4	1	1	1	1	1	1		
13	23471-KVK-900	Engrenagem, Secundária 4ª (26D)	1	1	1	1	1	1		
14	23481-KVK-900	Engrenagem, Principal 5ª (26D)	1	1	1	1	1	1		
15	23491-KVK-900	Engrenagem, Secundária 5ª (23D)	1	1	1	1	1	1		
16	23502-KVK-900	Bucha, Entalhada, 23mm	1	1	1	1	1	1		
17	23800-KVK-900	Pinhão Comp., Transmissão (13D)	1	1	1	1	1	1		
18	23804-KPF-900	Placa, Fixação	1	1	1	1	1	1		
19	90084-KRM-840	Parafuso, Fixação Pinhão Transmissão	2	2	–	2	2	–		
	90084-041-000		–	–	2	–	–	2		3BR,4LA
20	90401-KE7-000	Arruela, Encosto, 22,2mm	3	3	3	3	3	3		

PROIBIDA A REPRODUÇÃO E DISTRIBUIÇÃO
1010913 - COMERCIO DE MOTO MATSUO LTDA - JORGE TOMIOKA

© Moto Honda da Amazônia Ltda.
Todos os direitos reservados.

Ref. Nº	L.O.N.	Service Item	F.R.T.
1		(5,8,11,14)	
	210141	Mainshaft, Transmission	7.3
		• Includes: Engine Removal and Installation	
	210141A	• Replace Countershaft Add	0.2
2		(3,6,9,13,15)	
	210142	Countershaft, Transmission	7.3
		• Includes: Engine Removal and Installation	
	210142A	• Replace Mainshaft Add	0.2
17	213135	Sprocket, Drive	0.3
30	2101C5	Bearing, Mainshaft: Right	7.3
		• Includes: Engine Removal and Installation	
31	2101C2	Bearing, Mainshaft: Left	8.1
		• Includes: Engine Removal and Installation	
	2101C6	Bearing, Mainshaft: Both	8.3
		• Includes: Engine Removal and Installation	
+			

Ref. Nº	Part. Nº	Description	Reqd. Qty. XRE300 A	XRE300 B	XRE300 C	XRE300A A	XRE300A B	XRE300A C	Serial Nº	Note	
1	23211-KVK-900	Mainshaft (12T)	1	1	1	1	1	1			
2	23220-KVK-900	Countershaft Comp.	1	1	1	1	1	1			
3	23411-KVK-900	Gear, Countershaft Low (38T)	1	1	1	1	1	1			
4	23412-KVK-900	Bush, 18x21x11.8	1	1	1	1	1	1			
5	23421-KVK-900	Gear, Mainshaft Second (17T)	1	1	1	1	1	1			
6	23431-KVK-900	Gear, Countershaft Second (33T)	1	1	1	1	1	1			
7	23432-KVK-900	Bush, 22x25x11.1	1	1	1	1	1	1			
8	23441-KVK-900	Gear, Mainshaft Third (21T)	1	1	1	1	1	1			
9	23451-KVK-900	Gear, Countershaft Third (29T)	1	1	1	1	1	1			
10	23452-KVK-900	Bush, 22x25x13.1	1	1	1	1	1	1			
11	23461-KVK-900	Gear, Mainshaft Fourth (24T)	1	1	1	1	1	1			
12	23462-KVK-900	Bush, 20x23x17.4	1	1	1	1	1	1			
13	23471-KVK-900	Gear, Countershaft Fourth (26T)	1	1	1	1	1	1			
14	23481-KVK-900	Gear, Mainshaft Fifth (26T)	1	1	1	1	1	1			
15	23491-KVK-900	Gear, Countershaft Fifth (23T)	1	1	1	1	1	1			
16	23502-KVK-900	Collar, Spline, 23mm	1	1	1	1	1	1			
17	23800-KVK-900	Sprocket Comp., Drive (13T)	1	1	1	1	1	1			
18	23804-KPF-900	Plate, Fixing	1	1	1	1	1	1			
19	90084-KRM-840	Bolt, Drive Sprocket Fixing	2	2	–	2	2	–			
	90084-041-000		–	–	2	–	–	2			3BR,4LA
20	90401-KE7-000	Washer, Thrust, 22.2mm	3	3	3	3	3	3			

Nº de Ref.	N.O.M.O.	Artículo de servicio	THLL
1		(5,8,11,14)	
	210141	Eje Principal, Transmisión	7,3
		• Incluye: Remoción e instalación del motor	
	210141A	• Reemplazo eje secundario, agregar	0,2
2		(3,6,9,13,15)	
	210142	Eje Secundario, Transmisión	7,3
		• Incluye: Remoción e instalación del motor	
	210142A	• Reemplazo eje principal, agregar	0,2
17	213135	Piñón	0,3
30	2101C5	Cojinete, Eje Principal: Derecho	7,3
		• Incluye: Remoción e instalación del motor	
31	2101C2	Cojinete, Eje Principal: Izquierdo	8,1
		• Incluye: Remoción e instalación del motor	
	2101C6	Cojinete, Eje Principal: Ambos	8,3
		• Incluye: Remoción e instalación del motor	
+			

Nº de Ref.	Nº de pieza	Descripción	Cant. Reqd XRE300 A	XRE300 B	XRE300 C	XRE300A A	XRE300A B	XRE300A C	Nº de série	Nota	
1	23211-KVK-900	Eje Principal (12D)	1	1	1	1	1	1			
2	23220-KVK-900	Eje Secundario	1	1	1	1	1	1			
3	23411-KVK-900	Engranaje, Secundario 1ª (38D)	1	1	1	1	1	1			
4	23412-KVK-900	Buje, 18x21x11,8	1	1	1	1	1	1			
5	23421-KVK-900	Engranaje, Principal 2ª (17D)	1	1	1	1	1	1			
6	23431-KVK-900	Engranaje, Secundario 2ª (33D)	1	1	1	1	1	1			
7	23432-KVK-900	Buje, 22x25x11,1	1	1	1	1	1	1			
8	23441-KVK-900	Engranaje, Principal 3ª (21D)	1	1	1	1	1	1			
9	23451-KVK-900	Engranaje, Secundario 3ª (29D)	1	1	1	1	1	1			
10	23452-KVK-900	Buje, 22x25x13,1	1	1	1	1	1	1			
11	23461-KVK-900	Engranaje, Principal 4ª (24D)	1	1	1	1	1	1			
12	23462-KVK-900	Buje, 20x23x17,4	1	1	1	1	1	1			
13	23471-KVK-900	Engranaje, Secundario 4ª (26D)	1	1	1	1	1	1			
14	23481-KVK-900	Engranaje, Principal 5ª (26D)	1	1	1	1	1	1			
15	23491-KVK-900	Engranaje, Secundario 5ª (23D)	1	1	1	1	1	1			
16	23502-KVK-900	Collarín, Estriada, 23mm	1	1	1	1	1	1			
17	23800-KVK-900	Piñón (13D)	1	1	1	1	1	1			
18	23804-KPF-900	Placa, Fijación	1	1	1	1	1	1			
19	90084-KRM-840	Perno, Fijación Piñón	2	2	–	2	2	–			
	90084-041-000		–	–	2	–	–	2			3BR,4LA
20	90401-KE7-000	Arandela, Empuje, 22,2mm	3	3	3	3	3	3			

PROIBIDA A REPRODUÇÃO E DISTRIBUIÇÃO
1010913 - COMÉRCIO DE MOTO MATSUO LTDA - JORGE TOMIOKA

© Moto Honda da Amazônia Ltda.
Todos os direitos reservados.

M-16

Transmissão

Transmission

Transmisión

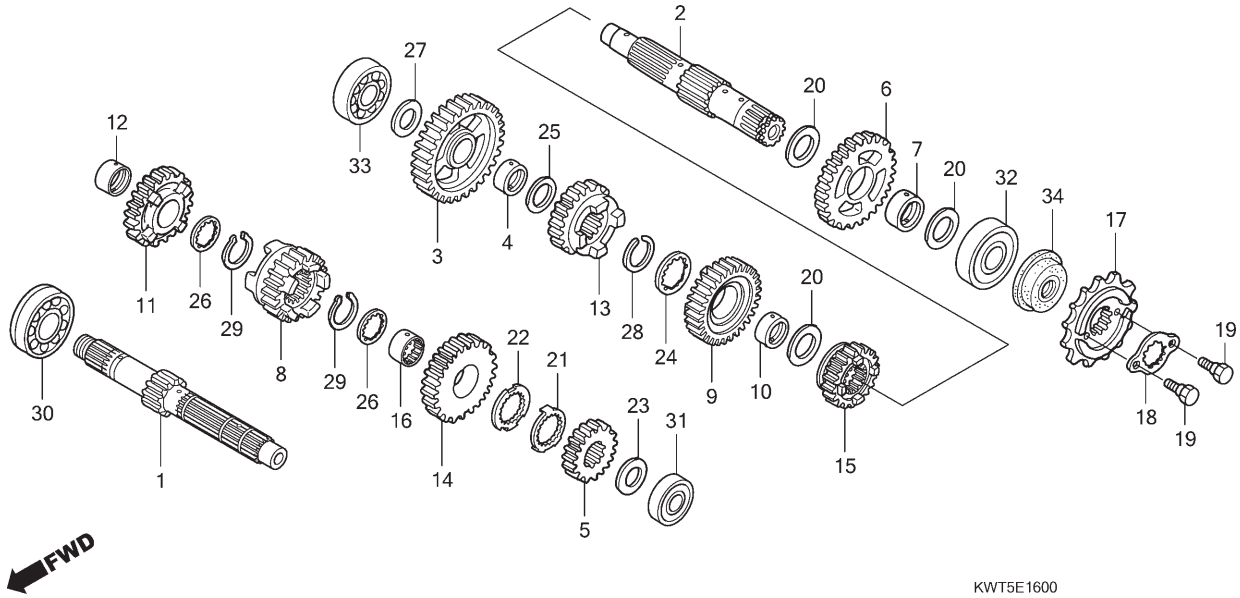

Ref. Nº	N.O.S.	Item de serviço	T.M.O.
32	2101C7	Rolamento, Árvore Secundária: Esquerdo	8,1
		• Inclui: Remoção e instalação do motor	
33	2101C8	Rolamento, Árvore Secundária: Direito	7,3
		• Inclui: Remoção e instalação do motor	
	2101C9	Rolamento, Árvore Secundária: Ambos	8,3
		• Inclui: Remoção e instalação do motor	
	2101D4	Rolamento, Árvore Principal e Secundária: Todos	8,5
		• Inclui: Remoção e instalação do motor	

Ref. Nº	Nº da peça	Descrição	Qtd. XRE300 A	XRE300 B	XRE300 C	XRE300A A	XRE300A B	XRE300A C	Nº de série	Tipo
21	90401-KVK-900	Arruela, Trava, 20x19x1,0	1	1	1	1	1	1		
22	90402-KVK-900	Arruela, Encosto, 20x19x1,0	1	1	1	1	1	1		
23	90451-KPS-900	Arruela, Encosto, 15mm	1	1	1	1	1	1		
24	90451-KY1-000	Arruela, Entalhada, 22mm	1	1	1	1	1	1		
25	90452-701-000	Arruela, Encosto, 18mm	1	1	1	1	1	1		
26	90453-KRM-840	Arruela, Entalhada, 20mm	2	2	2	2	2	2		
27	90454-KF0-000	Arruela, Encosto, 17mm	1	1	1	1	1	1		
28	90601-329-000	Anel Elástico, 22mm	1	1	1	1	1	1		
29	90605-KVS-900	Anel Ajuste, 20mm	2	2	2	2	2	2		
30	91003-KPF-901	Rolamento, Radial Esferas, 6204	1	1	1	1	1	1		
31	91004-KPF-901	Rolamento, Radial Esferas, 6202	1	1	1	1	1	1		
32	91004-KW3-004	Rolamento, Esferas, 62/22 (KOYO)	1	1	1	1	1	1		
33	91005-KPF-901	Rolamento, Radial Esferas, 17x42x12	1	1	1	1	1	1		
34	91201-KW3-003	Retentor, Óleo, 21,5x36x8	1	1	1	1	1	1		

PROIBIDA A REPRODUÇÃO E DISTRIBUIÇÃO
1010913 - COMÉRCIO DE MOTO MATSUO LTDA - JORGE TOMIOKA

© Moto Honda da Amazônia Ltda.
Todos os direitos reservados.

Ref. Nº	L.O.N.	Service Item	F.R.T.
32	2101C7	Bearing, Countershaft: Left	8.1
		• Includes: Engine Removal and Installation	
33	2101C8	Bearing, Countershaft: Right	7.3
		• Includes: Engine Removal and Installation	
	2101C9	Bearing, Countershaft: Both	8.3
		• Includes: Engine Removal and Installation	
	2101D4	Bearing, Mainshaft and Countershaft: All	8.5
		• Includes: Engine Removal and Installation	

Ref. Nº	Part. Nº	Description	Reqd. Qty. XRE300 A	XRE300 B	XRE300 C	XRE300A A	XRE300A B	XRE300A C	Serial Nº	Note
21	90401-KVK-900	Washer, Lock, 20x19x1.0	1	1	1	1	1	1		
22	90402-KVK-900	Washer, Thrust, 20x19x1.0	1	1	1	1	1	1		
23	90451-KPS-900	Washer, Thrust, 15mm	1	1	1	1	1	1		
24	90451-KY1-000	Washer, Spline, 22mm	1	1	1	1	1	1		
25	90452-701-000	Washer, Thrust, 18mm	1	1	1	1	1	1		
26	90453-KRM-840	Washer, Spline, 20mm	2	2	2	2	2	2		
27	90454-KF0-000	Washer, Thrust, 17mm	1	1	1	1	1	1		
28	90601-329-000	Circlip, 22mm	1	1	1	1	1	1		
29	90605-KVS-900	Set Ring, 20mm	2	2	2	2	2	2		
30	91003-KPF-901	Bearing, Radial Ball, 6204	1	1	1	1	1	1		
31	91004-KPF-901	Bearing, Radial Ball, 6202	1	1	1	1	1	1		
32	91004-KW3-004	Bearing, Ball, 62/22 (KOYO)	1	1	1	1	1	1		
33	91005-KPF-901	Bearing, Radial Ball, 17x42x12	1	1	1	1	1	1		
34	91201-KW3-003	Oil Seal, 21.5x36x8	1	1	1	1	1	1		

Nº de Ref.	N.O.M.O.	Artículo de servicio	T.H.L.L.
32	2101C7	Cojinete, Eje Secundario: Izquierdo	8,1
		• Incluye: Remoción e instalación del motor	
33	2101C8	Cojinete, Eje Secundario: Derecho	7,3
		• Incluye: Remoción e instalación del motor	
	2101C9	Cojinete, Eje Secundario: Ambos	8,3
		• Incluye: Remoción e instalación del motor	
	2101D4	Cojinete, Eje Principal y Eje Secundario: Todos	8,5
		• Incluye: Remoción e instalación del motor	

Nº de Ref.	Nº de pieza	Descripción	Cant. Reqd XRE300 A	XRE300 B	XRE300 C	XRE300A A	XRE300A B	XRE300A C	Nº de série	Nota
21	90401-KVK-900	Arandela, Traba, 20x19x1,0	1	1	1	1	1	1		
22	90402-KVK-900	Arandela, Empuje, 20x19x1,0	1	1	1	1	1	1		
23	90451-KPS-900	Arandela, Empuje, 15mm	1	1	1	1	1	1		
24	90451-KY1-000	Arandela, Estriada, 22mm	1	1	1	1	1	1		
25	90452-701-000	Arandela, Empuje, 18mm	1	1	1	1	1	1		
26	90453-KRM-840	Arandela, Estriada, 20mm	2	2	2	2	2	2		
27	90454-KF0-000	Arandela, Empuje, 17mm	1	1	1	1	1	1		
28	90601-329-000	Grapa, Circular, 22mm	1	1	1	1	1	1		
29	90605-KVS-900	Juego Anillo de Ajuste, 20mm	2	2	2	2	2	2		
30	91003-KPF-901	Cojinete, Radial de Bolas, 6204	1	1	1	1	1	1		
31	91004-KPF-901	Cojinete, Radial de Bolas, 6202	1	1	1	1	1	1		
32	91004-KW3-004	Cojinete, Bolas, 62/22 (KOYO)	1	1	1	1	1	1		
33	91005-KPF-901	Cojinete, Radial de Bolas, 17x42x12	1	1	1	1	1	1		
34	91201-KW3-003	Retén de Aceite, 21,5x36x8	1	1	1	1	1	1		

PROIBIDA A REPRODUÇÃO E DISTRIBUIÇÃO
1010913 - COMÉRCIO DE MOTO MATSUO LTDA. - JORGE TOMIOKA

Voltar
Back
Volver

© Moto Honda da Amazônia Ltda.
Todos os direitos reservados.

M-16.10

Eixo do Balanceiro

Balancer Shaft

Eje Balanceador

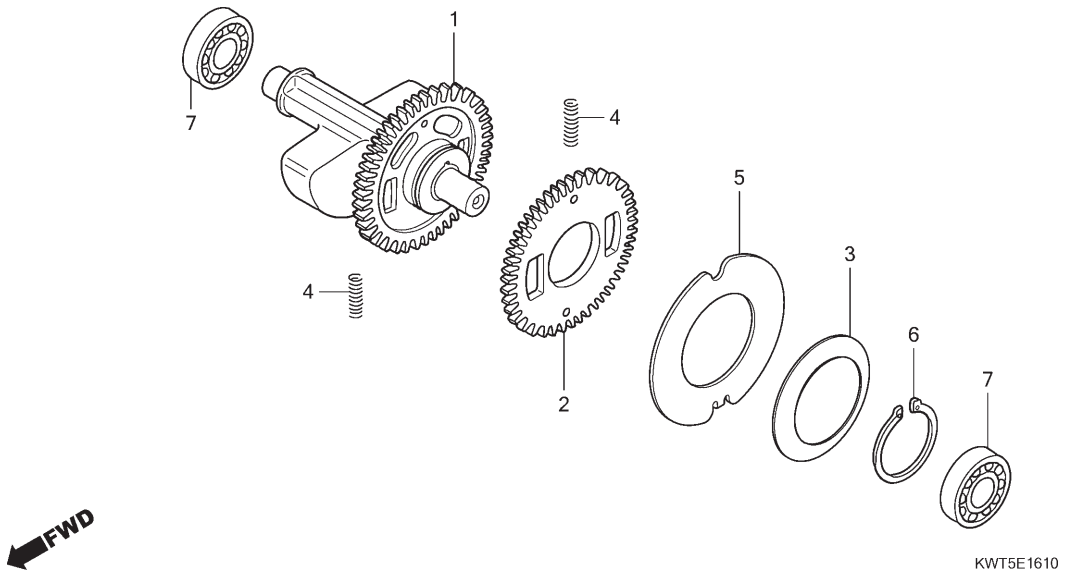

Ref. Nº	N.O.S.	Item de serviço	T.M.O.
1	110185	Eixo, Balanceiro	7,9
		• Inclui: Remoção e instalação do motor	
2		(4)	
	1101L5	Engrenagem, Movida Balanceiro	7,9
		• Inclui: Remoção e instalação do motor	
7	1101G3	Rolamento, Eixo Balanceiro: Esquerdo	8,1
		• Inclui: Remoção e instalação do motor	
	1101G4	Rolamento, Eixo Balanceiro: Direito	7,3
		• Inclui: Remoção e instalação do motor	
	1101G5	Rolamento, Eixo Balanceiro: Ambos	8,3
		• Inclui: Remoção e instalação do motor	

Ref. Nº	Nº da peça	Descrição	Qtd. XRE300 A	XRE300 B	XRE300 C	XRE300A A	XRE300A B	XRE300A C	Nº de série		Tipo
1	13410-KVK-900	Eixo Comp., Balanceiro	1	1	–	1	1	–	.....	.....	.....
	13410-KVK-901	.....	–	–	1	–	–	1	.....	.....	3BR,4LA
2	13421-KVK-900	Engrenagem, Movida Secundária Balanceiro (35D)	1	1	1	1	1	1	.....	.....	.....
3	13423-KPF-960	Mola, Disco Balanceiro	1	1	1	1	1	1	.....	.....	.....
4	14333-KPF-960	Mola, Engrenagem Balanceiro	2	2	2	2	2	2	.....	.....	.....
5	90402-KPF-960	Arruela, 32x58x1	1	1	1	1	1	1	.....	.....	.....
6	90601-KPF-960	Anel Elástico, Externo, 32mm	1	1	1	1	1	1	.....	.....	.....
7	91002-KPF-901	Rolamento, Radial Esferas, 13x37x12 ...	2	2	2	2	2	2	.....	.....	.....

Voltar
Back
Volver

PROIBIDA A REPRODUÇÃO E DISTRIBUIÇÃO
1010913 - COMÉRCIO DE MOTO MATSUO LTDA. - JORGE TOMIOKA

© Moto Honda da Amazônia Ltda.
Todos os direitos reservados.

Ref. Nº	L.O.N.	Service Item	F.R.T.
1	110185	Shaft, Balancer	7.9
		• Includes: Engine Removal and Installation	
2		(4)	
	1101L5	Gear, Balancer Driven	7.9
		• Includes: Engine Removal and Installation	
7	1101G3	Bearing, Balancer Shaft: Left	8.1
		• Includes: Engine Removal and Installation	
	1101G4	Bearing, Balancer Shaft: Right	7.3
		• Includes: Engine Removal and Installation	
	1101G5	Bearing, Balancer Shaft: Both	8.3
		• Includes: Engine Removal and Installation	

Ref. Nº	Part. Nº	Description	Reqd. Qty. XRE300 A	XRE300 B	XRE300 C	XRE300A A	XRE300A B	XRE300A C	Serial Nº	Note	
1	13410-KVK-900	Shaft Comp., Balancer	1	1	–	1	1	–			
	13410-KVK-901		–	–	1	–	–	1			3BR,4LA
2	13421-KVK-900	Gear, Balancer Sub Driven (35T)	1	1	1	1	1	1			
3	13423-KPF-960	Spring, Balancer Disk	1	1	1	1	1	1			
4	14333-KPF-960	Spring, Balancer Gear	2	2	2	2	2	2			
5	90402-KPF-960	Washer, 32x58x1	1	1	1	1	1	1			
6	90601-KPF-960	Circlip, External, 32mm	1	1	1	1	1	1			
7	91002-KPF-901	Bearing, Radial Ball, 13x37x12	2	2	2	2	2	2			

Nº de Ref.	N.O.M.O.	Artículo de servicio	THLL
1	110185	Eje, Balanceador	7,9
		• Incluye: Remoción e instalación del motor	
2		(4)	
	1101L5	Engranaje, Mandado Balanceador	7,9
		• Incluye: Remoción e instalación del motor	
7	1101G3	Cojinete, Eje Balanceador: Izquierdo	8,1
		• Incluye: Remoción e instalación del motor	
	1101G4	Cojinete, Eje Balanceador: Derecho	7,3
		• Incluye: Remoción e instalación del motor	
	1101G5	Cojinete, Eje Balanceador: Ambos	8,3
		• Incluye: Remoción e instalación del motor	

Nº de Ref.	Nº de pieza	Descripción	Cant. Reqd XRE300 A	XRE300 B	XRE300 C	XRE300A A	XRE300A B	XRE300A C	Nº de série	Nota	
1	13410-KVK-900	Eje, Balanceador	1	1	–	1	1	–			
	13410-KVK-901		–	–	1	–	–	1			3BR,4LA
2	13421-KVK-900	Engranaje, Mandado Secundario Balanceador (35D)	1	1	1	1	1	1			
3	13423-KPF-960	Resorte, Disco Balanceador	1	1	1	1	1	1			
4	14333-KPF-960	Resorte, Engranaje Balanceador	2	2	2	2	2	2			
5	90402-KPF-960	Arandela, 32x58x1	1	1	1	1	1	1			
6	90601-KPF-960	Grapa, Circular, Exterior, 32mm	1	1	1	1	1	1			
7	91002-KPF-901	Cojinete, Radial de Bolas, 13x37x12	2	2	2	2	2	2			

Voltar
Back
Volver

PROIBIDA A REPRODUÇÃO E DISTRIBUIÇÃO
1010913 - COMÉRCIO DE MOTO MATSUO LTDA. - JORGE TOMIOKA

© Moto Honda da Amazônia Ltda.
Todos os direitos reservados.

M-18

Tambor Seletor de Marchas

Gearshift Drum

Tambor de Cambio

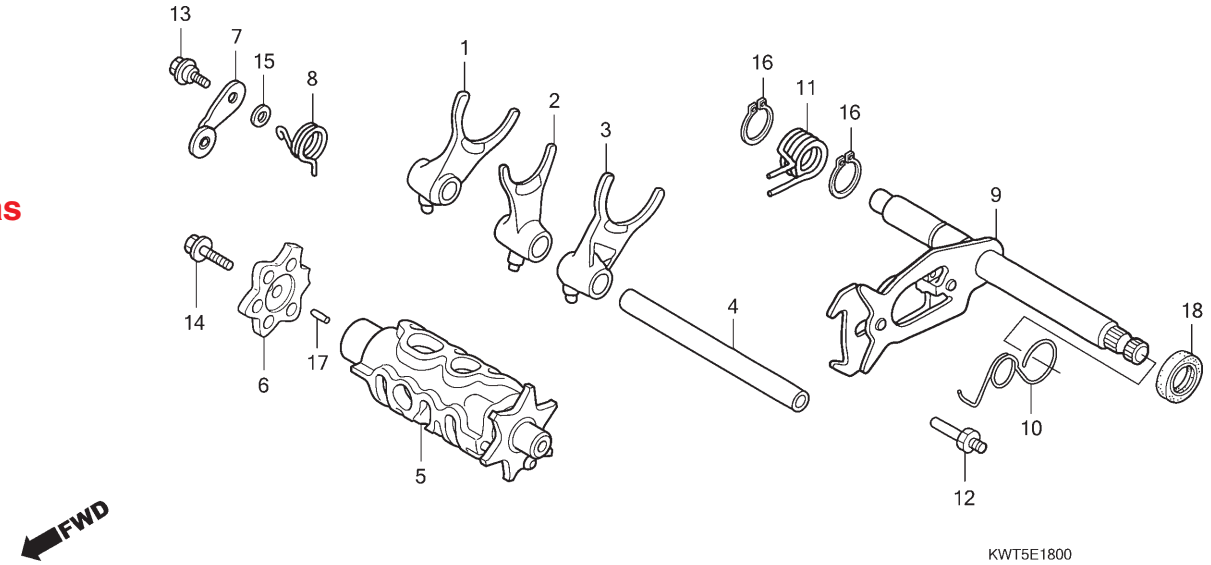

Ref. Nº	N.O.S.	Item de serviço	T.M.O.
1		(2,3,4)	
	210112	Garfo, Seletor Marchas	7,3
		• Inclui: Remoção e instalação do motor	
		• Nota: Mesmo tempo para duas unidades ou mais	
5	2101A9	Tambor, Seletor Marchas	7,3
		• Inclui: Remoção e instalação do motor	
6	2101B0	Excêntrico, Tambor Seletor	0,8
7		(8)	
	210125	Posicionador ou Mola, Tambor Seletor	0,8
9		(11)	
	210122	Eixo, Seletor Marchas	7,2
		• Inclui: Remoção e instalação do motor	

Ref. Nº	Nº da peça	Descrição	Qtd. XRE300 A	XRE300 B	XRE300 C	XRE300A A	XRE300A B	XRE300A C	Nº de série	Tipo
1	24211-KVK-900	Garfo, Direito Seletor Marchas	1	1	1	1	1	1		
2	24212-KVK-900	Garfo, Central Seletor Marchas	1	1	1	1	1	1		
3	24213-KVK-900	Garfo, Esquerdo Seletor Marchas	1	1	1	1	1	1		
4	24241-KCZ-000	Eixo, Guia Garfo Seletor	1	1	1	1	1	1		
5	24300-KVK-900	Tambor Comp., Seletor	1	1	1	1	1	1		
6	24411-KCZ-000	Comando, Seletor Marchas	1	1	1	1	1	1		
7	24430-KK0-000	Posicionador Comp., Tambor Seletor	1	1	1	1	1	1		
8	24435-KCZ-000	Mola, Posicionador Tambor Seletor	1	1	1	1	1	1		
9	24610-KPF-900	Eixo Comp., Seletor Marchas	1	1	1	1	1	1		
10	24624-MT3-000	Mola, Seletor Marchas	1	1	1	1	1	1		
11	24651-MAK-F00	Mola, Retorno Seletor Marchas	1	1	1	1	1	1		
12	24652-028-000	Pino, Mola Retorno Seletor	1	1	1	1	1	1		
13	90022-KRM-840	Parafuso, Pivô Fixação Posicionador	1	1	1	1	1	1		
14	90032-GHR-680	Parafuso, Flange, 6x20	1	1	1	1	1	1		
15	90417-KRM-840	Arruela, Posicionador Tambor	1	1	1	1	1	1		
16	90606-KRM-840	Anel Elástico, Externo, 14mm	2	2	2	2	2	2		
17	91101-KPF-960	Rolete, 3x9,8	1	1	1	1	1	1		
18	91202-965-003	Retentor, Óleo, 14x28x7 (ARAI)	1	1	1	1	1	1		

Voltar
Back
Volver

PROIBIDA A REPRODUÇÃO E DISTRIBUIÇÃO
1010913 - COMÉRCIO DE MOTO MATSUO LTDA - JORGE TOMIOKA

© Moto Honda da Amazônia Ltda.
Todos os direitos reservados.

Ref. Nº	L.O.N.	Service Item	F.R.T.
1		(2,3,4)	
	210112	Fork, Gearshift	7.3
		• Includes: Engine Removal and Installation	
		• Note: Same Time for Two Units or More	
5	2101A9	Drum, Gearshift	7.3
		• Includes: Engine Removal and Installation	
6	2101B0	Cam, Shift Drum	0.8
7		(8)	
	210125	Stopper or Spring, Shift Drum	0.8
9		(11)	
	210122	Spindle, Gearshift	7.2
		• Includes: Engine Removal and Installation	

Ref. Nº	Part. Nº	Description	Reqd. Qty. XRE300 A	XRE300 B	XRE300 C	XRE300A A	XRE300A B	XRE300A C	Serial Nº	Note
1	24211-KVK-900	Fork, R. Gearshift	1	1	1	1	1	1		
2	24212-KVK-900	Fork, Center Gearshift	1	1	1	1	1	1		
3	24213-KVK-900	Fork, L. Gearshift	1	1	1	1	1	1		
4	24241-KCZ-000	Shaft, Gearshift Fork Guide	1	1	1	1	1	1		
5	24300-KVK-900	Drum Comp., Gearshift	1	1	1	1	1	1		
6	24411-KCZ-000	Cam, Gearshift	1	1	1	1	1	1		
7	24430-KK0-000	Stopper Comp., Gearshift Drum	1	1	1	1	1	1		
8	24435-KCZ-000	Spring, Shift Drum Stopper	1	1	1	1	1	1		
9	24610-KPF-900	Spindle Comp., Gearshift	1	1	1	1	1	1		
10	24624-MT3-000	Spring, Gearshift Reset	1	1	1	1	1	1		
11	24651-MAK-F00	Spring, Gearshift Return	1	1	1	1	1	1		
12	24652-028-000	Pin, Shift Return Spring	1	1	1	1	1	1		
13	90022-KRM-840	Pivot, Shift Drum Stopper Arm	1	1	1	1	1	1		
14	90032-GHR-680	Bolt, Flange, 6x20	1	1	1	1	1	1		
15	90417-KRM-840	Washer, Drum Stopper	1	1	1	1	1	1		
16	90606-KRM-840	Circlip, External, 14mm	2	2	2	2	2	2		
17	91101-KPF-960	Roller, 3x9.8	1	1	1	1	1	1		
18	91202-965-003	Oil Seal, 14x28x7 (ARAI)	1	1	1	1	1	1		

Nº de Ref.	N.O.M.O.	Artículo de servicio	THLL
1		(2,3,4)	
	210112	Horquilla, Cambio Velocidades	7,3
		• Incluye: Remoción e instalación del motor	
		• Nota: Mismo tiempo para dos o más unidades	
5	2101A9	Tambor, Cambio Velocidades	7,3
		• Incluye: Remoción e instalación del motor	
6	2101B0	Excéntrica, Tambor Cambio	0,8
7		(8)	
	210125	Obturador o Resorte, Tambor Cambio	0,8
9		(11)	
	210122	Eje, Cambio Velocidades	7,2
		• Incluye: Remoción e instalación del motor	

Nº de Ref.	Nº de pieza	Descripción	Cant. Reqd XRE300 A	XRE300 B	XRE300 C	XRE300A A	XRE300A B	XRE300A C	Nº de série	Nota
1	24211-KVK-900	Horquilla, Cambio Velocidades Derecha	1	1	1	1	1	1		
2	24212-KVK-900	Horquilla, Cambio Velocidades Central	1	1	1	1	1	1		
3	24213-KVK-900	Horquilla, Cambio Velocidades Izquierda	1	1	1	1	1	1		
4	24241-KCZ-000	Eje, Guía Horquilla Cambio Velocidades	1	1	1	1	1	1		
5	24300-KVK-900	Tambor, Cambio Velocidades	1	1	1	1	1	1		
6	24411-KCZ-000	Excéntrica, Cambio Velocidades	1	1	1	1	1	1		
7	24430-KK0-000	Obturador, Tambor Cambio Velocidades	1	1	1	1	1	1		
8	24435-KCZ-000	Resorte, Obturador Tambor Cambio	1	1	1	1	1	1		
9	24610-KPF-900	Eje, Cambio Velocidades	1	1	1	1	1	1		
10	24624-MT3-000	Resorte, Cambio Velocidades	1	1	1	1	1	1		
11	24651-MAK-F00	Resorte, Retorno Cambio Velocidades	1	1	1	1	1	1		
12	24652-028-000	Perno, Resorte Retorno Cambio	1	1	1	1	1	1		
13	90022-KRM-840	Pivote, Brazo Obturador Tambor Cambio	1	1	1	1	1	1		
14	90032-GHR-680	Perno, Reborde, 6x20	1	1	1	1	1	1		
15	90417-KRM-840	Arandela, Obturador Tambor Cambio	1	1	1	1	1	1		
16	90606-KRM-840	Grapa, Circular, Exterior, 14mm	2	2	2	2	2	2		
17	91101-KPF-960	Rodillo, 3x9,8	1	1	1	1	1	1		
18	91202-965-003	Retén de Aceite, 14x28x7 (ARAI)	1	1	1	1	1	1		

PROIBIDA A REPRODUÇÃO E DISTRIBUIÇÃO
1010913 - COMERCIO DE MOTO MAT SUO LTDA. - JORGE TOMIOKA

© Moto Honda da Amazônia Ltda.
Todos os direitos reservados.

M-22

Corpo do Acelerador

Throttle Body

Cuerpo del Acelerador

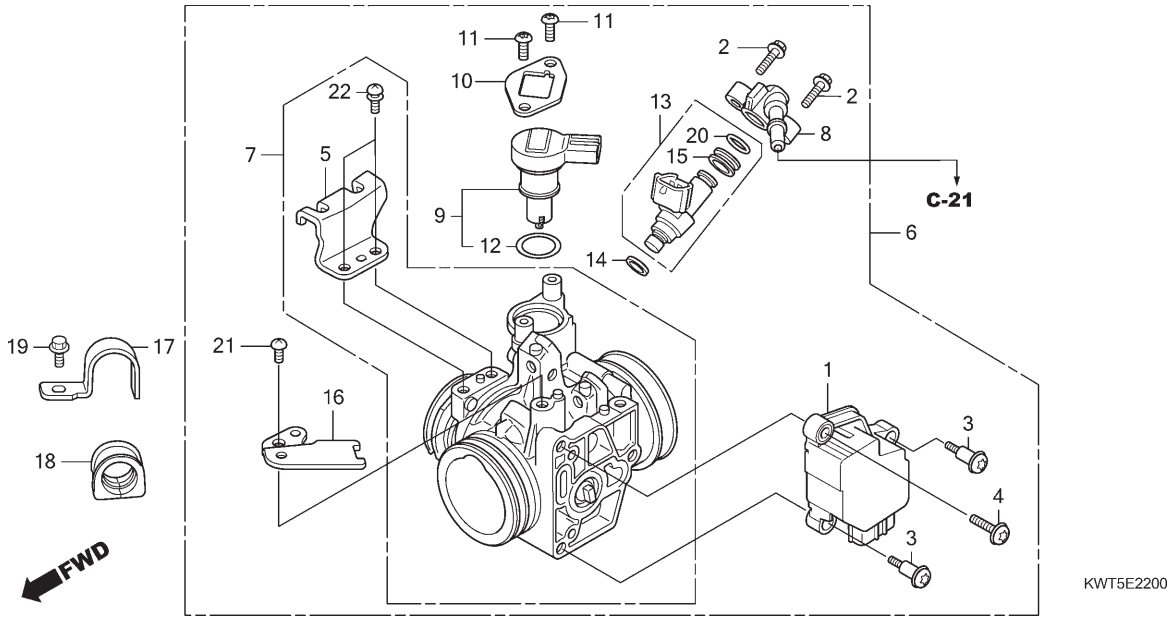

Ref. Nº	N.O.S.	Item de serviço	T.M.O.
1	617115	Sensor, Acelerador	1,3
6	311132	Corpo Conj., Acelerador	1,2
7	311130	Corpo, Acelerador	1,3
9	3111N5	Válvula, Controle Ar Marcha Lenta	1,3
13	311145	Injetor, Combustível	1,3

Ref. Nº	Nº da peça	Descrição	Qtd. XRE300 A	XRE300 B	XRE300 C	XRE300A A	XRE300A B	XRE300A C	Nº de série	Tipo
1	16060-KVK-901	Sensor, Jogo	1	1	1	1	1	1		
2	16080-KPH-701	Parafuso, Flange, 5x20	2	2	2	2	2	2		
3	16081-KPH-701	Parafuso, Torx, 5X8,7	2	2	2	2	2	2		
4	16082-KPH-701	Parafuso, Torx, 5x17	1	1	1	1	1	1		
5	16169-MFE-641	Suporte, Cabo	1	1	1	1	1	1		
6	16400-KWT-902	Corpo Acelerador, Conj. (GQ3JA B)	1	1	1	1	1	1		
7	16410-KWT-902	Corpo, Conj.	1	1	1	1	1	1		
8	16422-HP5-602	Junção, Injetor	1	1	1	1	1	1		
9	16430-KVK-901	Válvula Jogo, Controle Ar Marcha Lenta	1	1	1	1	1	1		
10	16432-HP5-601	Placa, Válvula Controle Ar Marcha Lenta	1	1	1	1	1	1		
11	16433-HN8-A61	Parafuso, Torx	2	2	2	2	2	2		
12	16435-HN8-A61	Anel, Vedação, 17,8x1,9	1	1	1	1	1	1		
13	16450-MFE-641	Injetor Conj., Combustível	1	1	1	1	1	1		
14	16472-MCW-000	Anel, Vedação Injetor	1	1	1	1	1	1		
15	16473-P7A-004	Coxim, Injetor	1	1	1	1	1	1		

Voltar
Back
Volver

PROIBIDA A REPRODUÇÃO E DISTRIBUIÇÃO
1010913 - COMÉRCIO DE MOTO MATSUO LTDA. - JORGE TOMIOKA

© Moto Honda da Amazônia Ltda.
Todos os direitos reservados.

Ref. Nº	L.O.N.	Service Item	F.R.T.
1	617115	Sensor, Throttle	1.3
6	311132	Body Assy., Throttle	1.2
7	311130	Body, Throttle	1.3
9	3111N5	Valve, Idle Air Control	1.3
13	311145	Injector, Fuel	1.3

Ref. Nº	Part. Nº	Description	Reqd. Qty. XRE300 A	XRE300 B	XRE300 C	XRE300A A	XRE300A B	XRE300A C	Serial Nº	Note
1	16060-KVK-901	Sensor Set	1	1	1	1	1	1		
2	16080-KPH-701	Bolt, Flange, 5x20	2	2	2	2	2	2		
3	16081-KPH-701	Screw, Torx, 5x8.7	2	2	2	2	2	2		
4	16082-KPH-701	Screw, Torx, 5x17	1	1	1	1	1	1		
5	16169-MFE-641	Stay, Wire	1	1	1	1	1	1		
6	16400-KWT-902	Throttle Body Assy. (GQ3JA B)	1	1	1	1	1	1		
7	16410-KWT-902	Body Set	1	1	1	1	1	1		
8	16422-HP5-602	Joint, Injector	1	1	1	1	1	1		
9	16430-KVK-901	Valve Set, Idle Air Control	1	1	1	1	1	1		
10	16432-HP5-601	Plate, Idle Air Control Valve	1	1	1	1	1	1		
11	16433-HN8-A61	Screw, Torx	2	2	2	2	2	2		
12	16435-HN8-A61	O-Ring, 17.8x1.9	1	1	1	1	1	1		
13	16450-MFE-641	Injector Assy., Fuel	1	1	1	1	1	1		
14	16472-MCW-000	Seal Ring, Injector	1	1	1	1	1	1		
15	16473-P7A-004	Cushion Ring, Injector	1	1	1	1	1	1		

Nº de Ref.	N.O.M.O.	Artículo de servicio	THLL
1	617115	Sensor, Acelerador	1,3
6	311132	Ens. Cuerpo, Acelerador	1,2
7	311130	Cuerpo, Acelerador	1,3
9	3111N5	Válvula, Intermedia de Control de Aire	1,3
13	311145	Inyector, Combustible	1,3

Nº de Ref.	Nº de pieza	Descripción	Cant. Reqd XRE300 A	XRE300 B	XRE300 C	XRE300A A	XRE300A B	XRE300A C	Nº de série	Nota
1	16060-KVK-901	Sensor Juego	1	1	1	1	1	1		
2	16080-KPH-701	Perno, Reborde, 5x20	2	2	2	2	2	2		
3	16081-KPH-701	Tornillo, Torx, 5x8,7	2	2	2	2	2	2		
4	16082-KPH-701	Tornillo, Torx, 5x17	1	1	1	1	1	1		
5	16169-MFE-641	Soporte, Cable	1	1	1	1	1	1		
6	16400-KWT-902	Ens. Cuerpo del Acelerador (GQ3JA B)	1	1	1	1	1	1		
7	16410-KWT-902	Juego Cuerpo	1	1	1	1	1	1		
8	16422-HP5-602	Unión, Inyector	1	1	1	1	1	1		
9	16430-KVK-901	Válvula Juego, Intermedia de Control de Aire	1	1	1	1	1	1		
10	16432-HP5-601	Placa, Válvula de Control de Aire del Ralentí	1	1	1	1	1	1		
11	16433-HN8-A61	Tornillo, Torx	2	2	2	2	2	2		
12	16435-HN8-A61	Anillo Tórico, 17,8x1,9	1	1	1	1	1	1		
13	16450-MFE-641	Ens. Inyector, Combustible	1	1	1	1	1	1		
14	16472-MCW-000	Anillo Sellado, Inyector	1	1	1	1	1	1		
15	16473-P7A-004	Anillo, Inyector	1	1	1	1	1	1		

PROIBIDA A REPRODUÇÃO E DISTRIBUIÇÃO
1010913 - COMÉRCIO DE MOTO MATSUO LTDA - JORGE TOMIOKA

© Moto Honda da Amazônia Ltda.
Todos os direitos reservados.

M-22

Corpo do Acelerador

Throttle Body

Cuerpo del Acelerador

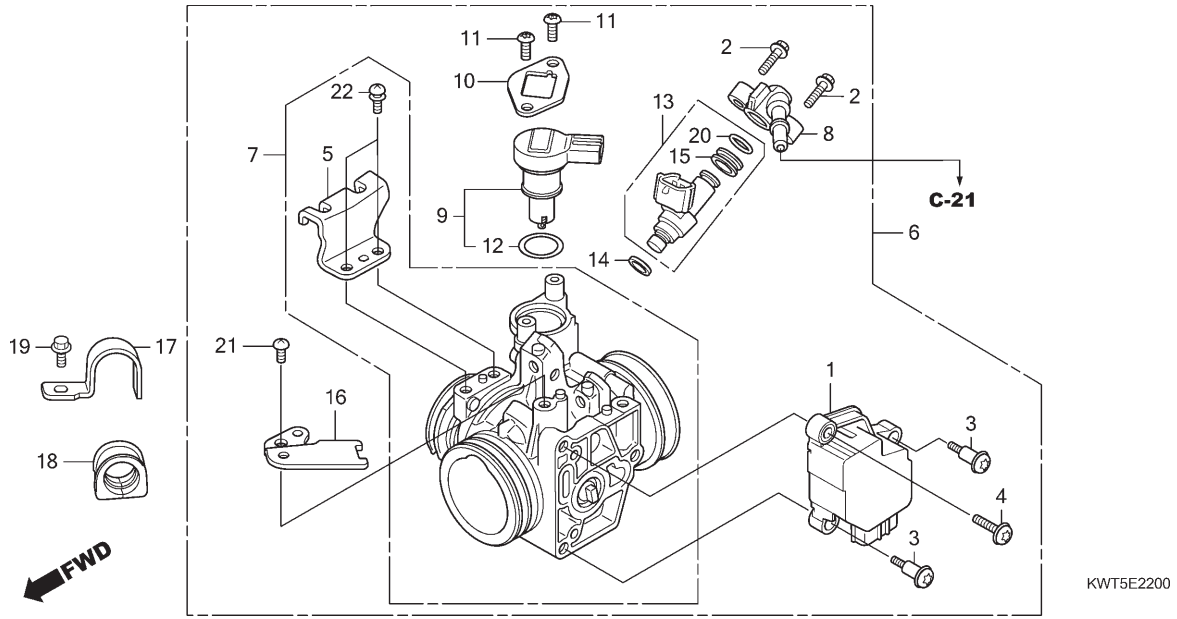

Voltar
Back
Volver

Ref. Nº	N.O.S.	Item de serviço	T.M.O.

Ref. Nº	Nº da peça	Descrição	Qtd. XRE300 A	XRE300 B	XRE300 C	XRE300A A	XRE300A B	XRE300A C	Nº de série		Tipo
16	17567-KWT-901	Base, Braçadeira	1	1	1	1	1	1			
17	17568-KWT-900	Braçadeira, Mangueira Combustível	1	1	1	1	1	1			
18	17579-HP5-600	Coxim, Mangueira Abastecimento Combustível	1	1	1	1	1	1			
19	90002-892-000	Parafuso, Flange, 5x10	1	1	1	1	1	1			
20	91301-P7A-004	Anel, Vedação	1	1	1	1	1	1			
21	93500-05010-1H	Parafuso, Phillips, 5x10	1	1	1	1	1	1			
22	93892-05012-18	Parafuso-arruela, 5x12	2	2	2	2	2	2			

PROIBIDA A REPRODUÇÃO E DISTRIBUIÇÃO
1010913 - COMÉRCIO DE MOTO MATSUO LTDA. - JORGE TOMMOKA

© Moto Honda da Amazônia Ltda.
Todos os direitos reservados.

Ref. Nº	L.O.N.	Service Item	F.R.T.	Ref. Nº	Part. Nº	Description	Reqd. Qty. XRE300 A	XRE300 B	XRE300 C	XRE300A A	XRE300A B	XRE300A C	Serial Nº	Note
				16	17567-KWT-901	Base, Clamper	1	1	1	1	1	1		
				17	17568-KWT-900	Clamper, Fuel Hose	1	1	1	1	1	1		
				18	17579-HP5-600	Rubber, Fuel Feed Hose	1	1	1	1	1	1		
				19	90002-892-000	Bolt, Flange, 5x10	1	1	1	1	1	1		
				20	91301-P7A-004	O-Ring	1	1	1	1	1	1		
				21	93500-05010-1H	Screw, Pan, 5x10	1	1	1	1	1	1		
				22	93892-05012-18	Screw-Washer, 5x12	2	2	2	2	2	2		

Nº de Ref.	N.O.M.O.	Artículo de servicio	THLL	Nº de Ref.	Nº de pieza	Descripción	Cant. Reqd XRE300 A	XRE300 B	XRE300 C	XRE300A A	XRE300A B	XRE300A C	Nº de série	Nota
				16	17567-KWT-901	Base, Abrazadera	1	1	1	1	1	1		
				17	17568-KWT-900	Abrazadera, Manguera Combustible	1	1	1	1	1	1		
				18	17579-HP5-600	Cojín, Manguera Entrada Combustible	1	1	1	1	1	1		
				19	90002-892-000	Perno, Reborde, 5x10	1	1	1	1	1	1		
				20	91301-P7A-004	Anillo Tórico	1	1	1	1	1	1		
				21	93500-05010-1H	Tornillo, Phillips, 5x10	1	1	1	1	1	1		
				22	93892-05012-18	Tornillo-arandela, 5x12	2	2	2	2	2	2		

PROIBIDA A REPRODUÇÃO E DISTRIBUIÇÃO
1010913 - COMÉRCIO DE MOTO MATSUO LTDA. - JORGE TOMIOKA

Voltar
Back
Volver

© Moto Honda da Amazônia Ltda.
Todos os direitos reservados.

C-1

Farol

Headlight

Faro

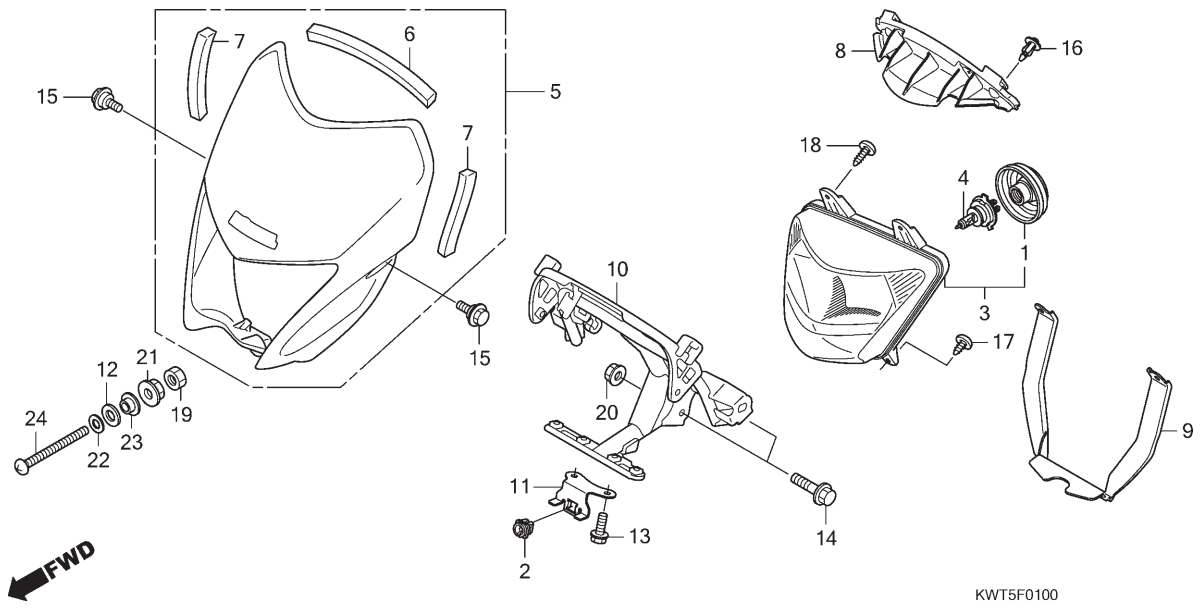

Ref. Nº	N.O.S.	Item de serviço	T.M.O.
3	6161A7	Farol Comp.	0,3
4	616118	Lâmpada, Farol	0,1
5		(8,9)	
	4111L3	Carenagem, Dianteira: Central	0,3
10	411105	Suporte, Tampa Dianteira	0,9

Ref. Nº	Nº da peça	Descrição	Qtd. XRE300 A	XRE300 B	XRE300 C	XRE300A A	XRE300A B	XRE300A C	Nº de série	Tipo
1	33112-MCG-003	Capa, Borracha	1	1	1	1	1	1		
2	33118-GET-671	Porca, Ajuste Farol	1	1	1	1	1	1		
3	33120-KWT-901	Farol Comp.	1	1	1	1	1	1		
4	34901-MAK-000	Lâmpada, Farol (OSRAM) (12V 60/55W)	1	1	1	1	1	1		
5	61300-KWT-900ZA	Defletor Jogo, Dianteiro (WL) *NH1* Preto	1	1	1	1	1	1		
6	61302-KWT-900	Borracha, Dianteira Superior Defletor	1	1	1	1	1	1		
7	61303-KWT-900	Borracha, Dianteira Inferior Defletor	2	2	2	2	2	2		
8	61305-KWT-900	Carcaça Interna, Superior Defletor	1	1	1	1	1	1		
9	61306-KWT-900	Carcaça Interna, Inferior Defletor	1	1	1	1	1	1		
10	61310-KWT-900	Suporte Comp., Carenagem Dianteira	1	1	1	1	1	1		
11	61316-KWT-900	Suporte, Inferior Farol	1	1	1	1	1	1		
12	84708-KPM-000	Arruela	1	1	1	1	1	1		
13	90032-GHR-640	Parafuso, Flange, 6x12	2	2	2	2	2	2		
14	90037-GHR-760	Parafuso, Flange, 8x40	2	2	2	2	2	2		
15	90111-KWT-900	Parafuso, Flange, 6mm	2	2	2	2	2	2		
16	90116-KWT-900	Rebite, 7mm	2	2	2	2	2	2		
17	90188-GHR-J50	Parafuso, Fixação, (P0) 5x14	2	2	2	2	2	2		
18	90188-GHR-J80	Parafuso, Fixação, 5x20	2	2	2	2	2	2		
19	90201-GHR-620	Porca, Sextavada, 5mm	1	1	1	1	1	1		
20	90208-GHR-J40	Porca, Flange, 8mm	2	2	2	2	2	2		

PROIBIDA A REPRODUÇÃO E DISTRIBUIÇÃO
1010913 - COMERCIO DE MOTO MATSUO LTDA. - JORGE TOMIOKA

© Moto Honda da Amazônia Ltda.
Todos os direitos reservados.

Ref. Nº	L.O.N.	Service Item	F.R.T.
3	6161A7	Headlight Unit	0.3
4	616118	Bulb, Headlight	0.1
5		(8,9)	
	4111L3	Cowl, Front Center	0.3
10	411105	Stay, Front Cover	0.9

Ref. Nº	Part. Nº	Description	Reqd. Qty. XRE300 A	XRE300 B	XRE300 C	XRE300A A	XRE300A B	XRE300A C	Serial Nº	Note
1	33112-MCG-003	Cover, Rubber	1	1	1	1	1	1		
2	33118-GET-671	Nut, Beam Adjusting	1	1	1	1	1	1		
3	33120-KWT-901	Headlight Unit	1	1	1	1	1	1		
4	34901-MAK-000	Bulb, Headlight (OSRAM) (12V 60/55W)	1	1	1	1	1	1		
5	61300-KWT-900ZA	Visor Set, Fr. (WL) *NH1* Black	1	1	1	1	1	1		
6	61302-KWT-900	Mat, Fr. Visor Upper	1	1	1	1	1	1		
7	61303-KWT-900	Mat, Fr. Visor Lower	2	2	2	2	2	2		
8	61305-KWT-900	Inner, Visor Upper	1	1	1	1	1	1		
9	61306-KWT-900	Inner, Visor Lower	1	1	1	1	1	1		
10	61310-KWT-900	Stay Comp., Fr. Cowl	1	1	1	1	1	1		
11	61316-KWT-900	Stay, Headlight Lower	1	1	1	1	1	1		
12	84708-KPM-000	Washer, Rubber	1	1	1	1	1	1		
13	90032-GHR-640	Bolt, Flange, 6x12	2	2	2	2	2	2		
14	90037-GHR-760	Bolt, Flange, 8x40	2	2	2	2	2	2		
15	90111-KWT-900	Bolt, Flange, 6mm	2	2	2	2	2	2		
16	90116-KWT-900	Rivet, Push, 7mm	2	2	2	2	2	2		
17	90188-GHR-J50	Screw, Tapping, (P0) 5x14	2	2	2	2	2	2		
18	90188-GHR-J80	Screw, Tapping, 5x20	2	2	2	2	2	2		
19	90201-GHR-620	Nut, Hex., 5mm	1	1	1	1	1	1		
20	90208-GHR-J40	Nut, Flange, 8mm	2	2	2	2	2	2		

Nº de Ref.	N.O.M.O.	Artículo de servicio	THLL
3	6161A7	Unidad Faro	0,3
4	616118	Lámpara, Faro	0,1
5		(8,9)	
	4111L3	Carenado, Central Delantero	0,3
10	411105	Soporte, Cubierta Delantera	0,9

Nº de Ref.	Nº de pieza	Descripción	Cant. Reqd XRE300 A	XRE300 B	XRE300 C	XRE300A A	XRE300A B	XRE300A C	Nº de série	Nota
1	33112-MCG-003	Cubierta, Goma	1	1	1	1	1	1		
2	33118-GET-671	Tuerca, Ajuste Faro	1	1	1	1	1	1		
3	33120-KWT-901	Unidad Faro	1	1	1	1	1	1		
4	34901-MAK-000	Lámpara, Faro (OSRAM) (12V 60/55W)	1	1	1	1	1	1		
5	61300-KWT-900ZA	Juego Visor, Delantero (WL) *NH1* Negro	1	1	1	1	1	1		
6	61302-KWT-900	Protector, Superior Visor Delantero	1	1	1	1	1	1		
7	61303-KWT-900	Protector, Inferior Visor Delantero	2	2	2	2	2	2		
8	61305-KWT-900	Carcasa interior, Superior Visor	1	1	1	1	1	1		
9	61306-KWT-900	Carcasa interior, Inferior Visor	1	1	1	1	1	1		
10	61310-KWT-900	Soporte, Carenado Delantero	1	1	1	1	1	1		
11	61316-KWT-900	Soporte, Inferior Faro	1	1	1	1	1	1		
12	84708-KPM-000	Arandela, Goma	1	1	1	1	1	1		
13	90032-GHR-640	Perno, Reborde, 6x12	2	2	2	2	2	2		
14	90037-GHR-760	Perno, Reborde, 8x40	2	2	2	2	2	2		
15	90111-KWT-900	Perno, Reborde, 6mm	2	2	2	2	2	2		
16	90116-KWT-900	Remache, 7mm	2	2	2	2	2	2		
17	90188-GHR-J50	Tornillo, Aterrajar, (P0) 5x14	2	2	2	2	2	2		
18	90188-GHR-J80	Tornillo, Aterrajar, 5x20	2	2	2	2	2	2		
19	90201-GHR-620	Tuerca, Hex., 5mm	1	1	1	1	1	1		
20	90208-GHR-J40	Tuerca, Reborde, 8mm	2	2	2	2	2	2		

PROIBIDA A REPRODUÇÃO E DISTRIBUIÇÃO
1010913 - COMERCIAL DE MOTO MATSUO LTDA. - JORGE TOMIOKA

Voltar
Back
Volver

© Moto Honda da Amazônia Ltda.
Todos os direitos reservados.

C-1

Farol

Headlight

Faro

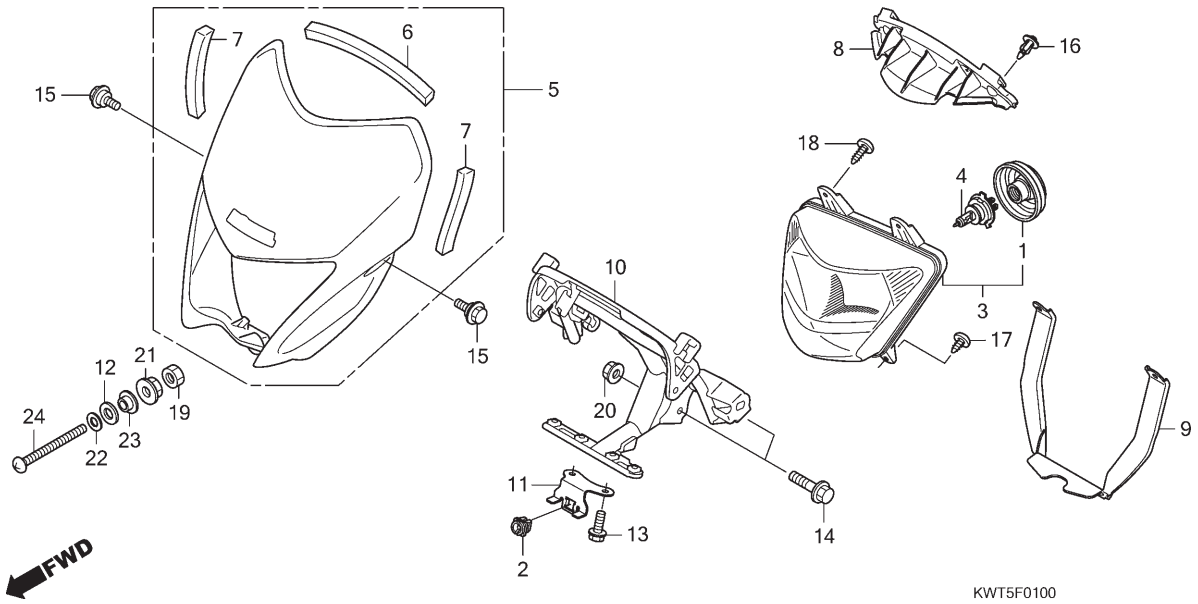

Ref. Nº	N.O.S.	Item de serviço	T.M.O.

Ref. Nº	Nº da peça	Descrição	Qtd. XRE300 A	XRE300 B	XRE300 C	XRE300A A	XRE300A B	XRE300A C	Nº de série	Tipo
21	90208-GHR-620	Porca, Flange, 5mm	1	1	1	1	1	1		
22	90233-GHR-C30	Arruela, Lisa, 5mm	1	1	1	1	1	1		
23	90522-028-000	Arruela, Fixação Carcaça Corrente	1	1	1	1	1	1		
24	93500-05060-0G	Parafuso, Phillips, 5x60	1	1	1	1	1	1		

PROIBIDA A REPRODUÇÃO E DISTRIBUIÇÃO
1010913 - COMÉRCIO DE MOTO MATSUO LTDA. - JORGE TOMIOKA

© Moto Honda da Amazônia Ltda.
Todos os direitos reservados.

Ref. Nº	L.O.N.	Service Item	F.R.T.	Ref. Nº	Part. Nº	Description	Reqd. Qty. XRE300 A	XRE300 B	XRE300 C	XRE300A A	XRE300A B	XRE300A C	Serial Nº	Note
				21	90208-GHR-620	Nut, Flange, 5mm	1	1	1	1	1	1		
				22	90233-GHR-C30	Washer, Plain, 5mm	1	1	1	1	1	1		
				23	90522-028-000	Washer, Chain Case Setting	1	1	1	1	1	1		
				24	93500-05060-0G	Screw, Pan, 5x60	1	1	1	1	1	1		

Nº de Ref.	N.O.M.O.	Artículo de servicio	THLL	Nº de Ref.	Nº de pieza	Descripción	Cant. Reqd XRE300 A	XRE300 B	XRE300 C	XRE300A A	XRE300A B	XRE300A C	Nº de série	Nota
				21	90208-GHR-620	Tuerca, Reborde, 5mm	1	1	1	1	1	1		
				22	90233-GHR-C30	Arandela, Plana, 5mm	1	1	1	1	1	1		
				23	90522-028-000	Arandela, Ajuste Caja de Cadena	1	1	1	1	1	1		
				24	93500-05060-0G	Tornillo, Phillips, 5x60	1	1	1	1	1	1		

PROIBIDA A REPRODUÇÃO E DISTRIBUIÇÃO
1010913 - COMÉRCIO DE MOTO MATSUO LTDA. - JORGE TOMIOKA

Voltar
Back
Volver

© Moto Honda da Amazônia Ltda.
Todos os direitos reservados.

C-2

Instrumentos

Meter

Instrumentos

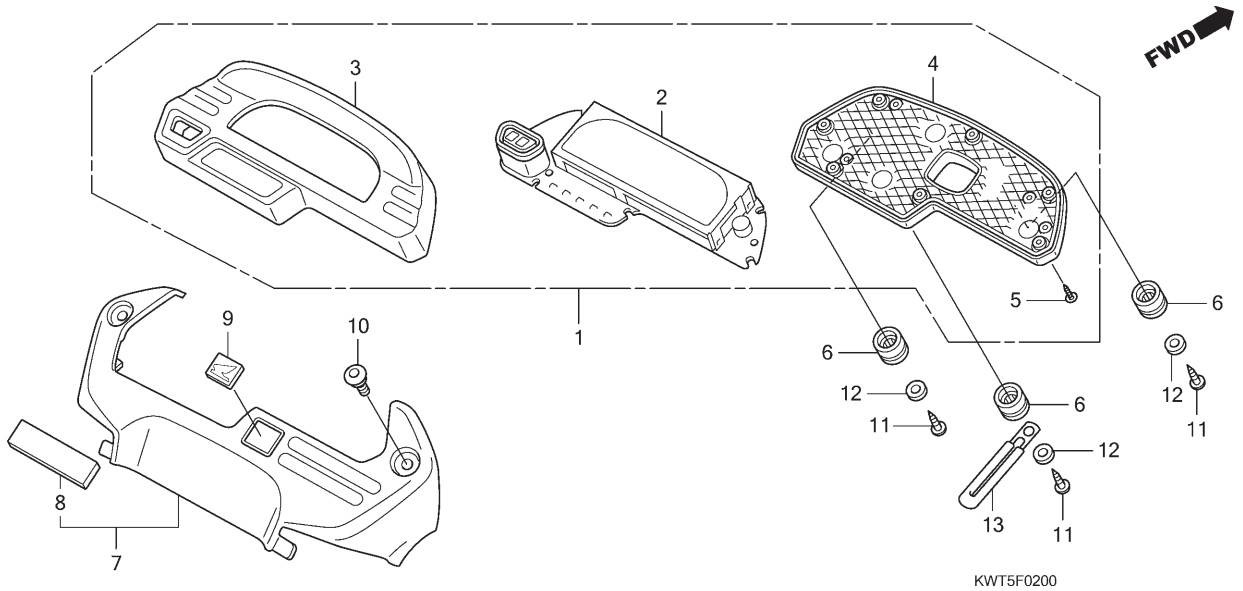

Ref. Nº	N.O.S.	Item de serviço	T.M.O.
1	8121A1	Instrumentos Conj., Painel	0,3
2	8121A2	Instrumentos, Painel	0,4
3	4131Q1	Tampa, Instrumentos: Superior	0,3
4	4131Q2	Tampa, Instrumentos: Inferior	0,3
7	812140	Painel, Instrumentos	0,1

Ref. Nº	Nº da peça	Descrição	Qtd. XRE300 A	XRE300 B	XRE300 C	XRE300A A	XRE300A B	XRE300A C	Nº de série		Tipo
1	37100-KWT-901	Instrumentos Conj., Painel	1	1	1	–	–	–			
	37100-KWT-921	Instrumentos Conj., Painel	–	–	–	1	1	1			
2	37110-KWT-901	Medidor Comp.	1	1	1	–	–	–			
	37110-KWT-921	Medidor Comp.	–	–	–	1	1	1			
3	37120-KWT-901	Carcaça, Superior	1	1	1	–	–	–			
	37120-KWT-921	Carcaça, Superior	–	–	–	1	1	1			
4	37125-KWT-901	Carcaça, Inferior	1	1	1	1	1	1			
5	37128-KWT-901	Parafuso, Fixação, 3x16	7	7	7	7	7	7			
6	37215-MA6-008	Coxim, Instrumentos	3	3	3	3	3	3			
7	64202-KWT-900	Tampa, Instrumentos	1	1	1	1	1	1			
8	83505-KWT-900	Coxim B, Tampa Lateral	1	1	1	1	1	1			
9	86150-GFC-902	Emblema (UEHARA)	1	1	1	1	1	1			
10	90102-KWT-900	Parafuso, Phillips, 5x13	2	2	2	2	2	2			
11	90188-GHR-650	Parafuso, Fixação, (P0) 5x14	3	3	3	3	3	3			
12	90233-GHR-C30	Arruela, Lisa, 5mm	3	3	3	3	3	3			
13	91405-KRP-900	Presilha, 2x70	1	1	1	1	1	1			

PROIBIDA A REPRODUÇÃO E DISTRIBUIÇÃO
1010913 - COMÉRCIO DE MOTO MATSUO LTDA. - JORGE TOMIOKA

Voltar
Back
Volver

© Moto Honda da Amazônia Ltda.
Todos os direitos reservados.

Ref. Nº	L.O.N.	Service Item	F.R.T.
1	8121A1	Meter Assy., Combination	0.3
2	8121A2	Meter, Combination	0.4
3	4131Q1	Cover, Meter: Upper	0.3
4	4131Q2	Cover, Meter: Lower	0.3
7	812140	Panel, Meter	0.1

Ref. Nº	Part. Nº	Description	Reqd. Qty. XRE300 A	XRE300 B	XRE300 C	XRE300A A	XRE300A B	XRE300A C	Serial Nº	Note
1	37100-KWT-901	Meter Assy., Combination	1	1	1	–	–	–		
	37100-KWT-921	Meter Assy., Combination	–	–	–	1	1	1		
2	37110-KWT-901	Meter Comp.	1	1	1	–	–	–		
	37110-KWT-921	Meter Comp.	–	–	–	1	1	1		
3	37120-KWT-901	Case, Upper	1	1	1	–	–	–		
	37120-KWT-921	Case, Upper	–	–	–	1	1	1		
4	37125-KWT-901	Case, Under	1	1	1	1	1	1		
5	37128-KWT-901	Screw, Tapping, 3x16	7	7	7	7	7	7		
6	37215-MA6-008	Rubber, Meter Cushion	3	3	3	3	3	3		
7	64202-KWT-900	Cover, Meter	1	1	1	1	1	1		
8	83505-KWT-900	Cushion B, Side Cover	1	1	1	1	1	1		
9	86150-GFC-902	Emblem, Product (UEHARA)	1	1	1	1	1	1		
10	90102-KWT-900	Screw, Pan, 5x13	2	2	2	2	2	2		
11	90188-GHR-650	Screw, Tapping, (P0) 5x14	3	3	3	3	3	3		
12	90233-GHR-C30	Washer, Plain, 5mm	3	3	3	3	3	3		
13	91405-KRP-900	Clip, 2x70	1	1	1	1	1	1		

Nº de Ref.	N.O.M.O.	Artículo de servicio	THLL
1	8121A1	Ens. Instrumentos	0,3
2	8121A2	Instrumentos	0,4
3	4131Q1	Cubierta, Instrumentos: Superior	0,3
4	4131Q2	Cubierta, Instrumentos: Inferior	0,3
7	812140	Panel, Instrumentos	0,1

Nº de Ref.	Nº de pieza	Descripción	Cant. Reqd XRE300 A	XRE300 B	XRE300 C	XRE300A A	XRE300A B	XRE300A C	Nº de série	Nota
1	37100-KWT-901	Ens. Instrumentos	1	1	1	–	–	–		
	37100-KWT-921	Ens. Instrumentos	–	–	–	1	1	1		
2	37110-KWT-901	Medidor Comp.	1	1	1	–	–	–		
	37110-KWT-921	Medidor Comp.	–	–	–	1	1	1		
3	37120-KWT-901	Caja, Superior	1	1	1	–	–	–		
	37120-KWT-921	Caja, Superior	–	–	–	1	1	1		
4	37125-KWT-901	Caja, Inferior	1	1	1	1	1	1		
5	37128-KWT-901	Tornillo, Aterrajar, 3x16	7	7	7	7	7	7		
6	37215-MA6-008	Buje, Instrumentos	3	3	3	3	3	3		
7	64202-KWT-900	Cubierta, Instrumentos	1	1	1	1	1	1		
8	83505-KWT-900	Cojín B, Cubierta Lateral	1	1	1	1	1	1		
9	86150-GFC-902	Franja (UEHARA)	1	1	1	1	1	1		
10	90102-KWT-900	Tornillo, Phillips, 5x13	2	2	2	2	2	2		
11	90188-GHR-650	Tornillo, Aterrajar, (P0) 5x14	3	3	3	3	3	3		
12	90233-GHR-C30	Arandela, Plana, 5mm	3	3	3	3	3	3		
13	91405-KRP-900	Presilla, 2x70	1	1	1	1	1	1		

PROIBIDA A REPRODUÇÃO E DISTRIBUIÇÃO
1010913 - COMÉRCIO DE MOTO MATSUO LTDA. - JORGE TOMIOKA

Voltar
Back
Volver

© Moto Honda da Amazônia Ltda.
Todos os direitos reservados.

C-4

Alavancas • Interruptores • Cabos

Handle Lever • Switch • Cable

Palancas • Interruptores • Cables

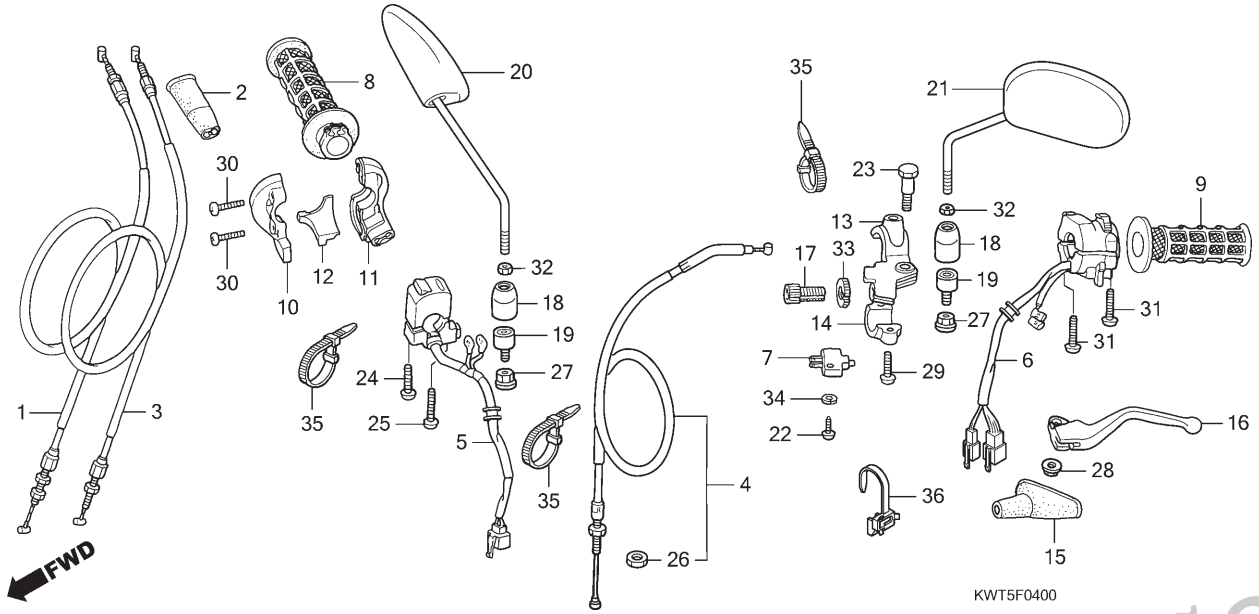

Ref. Nº	N.O.S.	Item de serviço	T.M.O.
1		(3)	
	811100	Cabo, Acelerador	1,0
		• Nota: Mesmo tempo para duas unidades	
4	811115	Cabo, Embreagem	0,9
5	615120	Interruptor, Corte Ignição	1,0
6	615118	Interruptor, Sinalizador	0,9
7	6151A9	Interruptor, Embreagem	0,2
8	810150	Manopla, Acelerador	0,2
9	8101C0	Manopla: Esquerda	0,1
10		(11,12)	
	810155	Carcaça, Acelerador	0,3
		• Nota: Mesmo tempo para duas unidades	
13	8101C8	Suporte, Alavanca Manopla: Esquerda	0,2
16	8101C6	Alavanca, Manopla: Esquerda	0,1
	8101F5	Alavanca, Manopla: Ambas	0,2

Ref. Nº	Nº da peça	Descrição	Qtd. XRE300 A	XRE300 B	XRE300 C	XRE300A A	XRE300A B	XRE300A C	Nº de série	Tipo
1	17910-KWT-900	Cabo A Comp., Acelerador	1	1	1	1	1	1		
2	17913-KB7-000	Capa, Cabo Acelerador	1	1	1	1	1	1		
3	17920-KWT-900	Cabo B Comp., Acelerador	1	1	1	1	1	1		
4	22870-KWT-900	Cabo Comp., Embreagem	1	1	1	1	1	1		
5	35130-KWT-901	Interruptor Conj., Corte Ignição	1	1	1	1	1	1		
6	35200-KWT-901	Interruptor Conj., Sinalizador	1	1	1	1	1	1		
7	35330-KRE-851	Interruptor Conj., Embreagem	1	1	1	1	1	1		
8	53140-MK5-020	Manopla Conj., Acelerador	1	1	1	1	1	1		
9	53166-MK5-010	Manopla, Esquerda	1	1	1	1	1	1		
10	53167-KPS-900	Carcaça, Superior Acelerador	1	1	1	1	1	1		
11	53168-KPS-900	Carcaça, Inferior Acelerador	1	1	1	1	1	1		
12	53169-KPE-900	Deslizador, Acelerador	1	1	1	1	1	1		
13	53172-KRH-D20	Suporte, Superior Alavanca Esquerda	1	1	1	1	1	1		
14	53174-KRH-D20	Suporte, Inferior Alavanca Esquerda	1	1	1	1	1	1		
15	53177-KPS-730	Capa, Alavanca Esquerda	1	1	1	1	1	1		
16	53178-KRH-D20	Alavanca, Esquerda Guidão	1	1	1	1	1	1		
17	53192-KRM-860	Parafuso, Ajuste Cabo	1	1	1	1	1	1		
18	88111-KWT-900	Capa, Porca Trava	2	2	2	2	2	2		
19	88113-KBA-900	Bucha, Fixação Espelho	2	2	2	2	2	2		
20	88210-KWT-901	Espelho Retrovisor Comp., Direito	1	1	1	1	1	1		

PROIBIDA A REPRODUÇÃO E DISTRIBUIÇÃO
1010913 - COMÉRCIO DE MOTO MATSUO LTDA - JORGE TOMIOKA

© Moto Honda da Amazônia Ltda.
Todos os direitos reservados.

Ref. Nº	L.O.N.	Service Item	F.R.T.
1		(3)	
	811100	Cable, Throttle	1.0
		• Note: Same Time for Two Units	
4	811115	Cable, Clutch	0.9
5	615120	Switch, Starter Kill	1.0
6	615118	Switch, Winker	0.9
7	6151A9	Switch, Clutch	0.2
8	810150	Grip, Throttle	0.2
9	8101C0	Grip, Handle: Left	0.1
10		(11,12)	
	810155	Housing, Throttle	0.3
		• Note: Same Time for Two Units	
13	8101C8	Bracket, Handle Lever: Left	0.2
16	8101C6	Lever, Handle: Left	0.1
	8101F5	Lever, Handle: Both	0.2

Ref. Nº	Part. Nº	Description	Reqd. Qty. XRE300 A	XRE300 B	XRE300 C	XRE300A A	XRE300A B	XRE300A C	Serial Nº	Note
1	17910-KWT-900	Cable Comp. A, Throttle	1	1	1	1	1	1		
2	17913-KB7-000	Cover, Throttle Cable	1	1	1	1	1	1		
3	17920-KWT-900	Cable Comp. B, Throttle	1	1	1	1	1	1		
4	22870-KWT-900	Cable Comp., Clutch	1	1	1	1	1	1		
5	35130-KWT-901	Switch Assy., Starter Kill	1	1	1	1	1	1		
6	35200-KWT-901	Switch Assy., Winker	1	1	1	1	1	1		
7	35330-KRE-851	Switch Assy., Clutch	1	1	1	1	1	1		
8	53140-MK5-020	Grip Assy., Throttle	1	1	1	1	1	1		
9	53166-MK5-010	Grip, L. Handle	1	1	1	1	1	1		
10	53167-KPS-900	Housing, Upper Throttle	1	1	1	1	1	1		
11	53168-KPS-900	Housing, Lower Throttle	1	1	1	1	1	1		
12	53169-KPE-900	Slider, Throttle	1	1	1	1	1	1		
13	53172-KRH-D20	Bracket, L. Handle Lever	1	1	1	1	1	1		
14	53174-KRH-D20	Holder, L. Lever Bracket	1	1	1	1	1	1		
15	53177-KPS-730	Cover, L. Handle Lever	1	1	1	1	1	1		
16	53178-KRH-D20	Lever, L. Steering Handle	1	1	1	1	1	1		
17	53192-KRM-860	Bolt, Wire Adjusting	1	1	1	1	1	1		
18	88111-KWT-900	Cap, Lock Nut	2	2	2	2	2	2		
19	88113-KBA-900	Stay, Mirror Mounting	2	2	2	2	2	2		
20	88210-KWT-901	Mirror Comp., R.	1	1	1	1	1	1		

Nº de Ref.	N.O.M.O.	Artículo de servicio	THLL
1		(3)	
	811100	Cable, Acelerador	1,0
		• Nota: Mismo tiempo para dos unidades	
4	811115	Cable, Embrague	0,9
5	615120	Interruptor, Corte de Encendido	1,0
6	615118	Interruptor, Luz Intermitente	0,9
7	6151A9	Interruptor, Embrague	0,2
8	810150	Empuñadura, Acelerador	0,2
9	8101C0	Empuñadura: Izquierda	0,1
10		(11,12)	
	810155	Carcasa, Acelerador	0,3
		• Nota: Mismo tiempo para dos unidades	
13	8101C8	Soporte, Palanca Empuñadura: Izquierdo	0,2
16	8101C6	Palanca, Empuñadura: Izquierda	0,1
	8101F5	Palanca, Empuñadura: Ambas	0,2

Nº de Ref.	Nº de pieza	Descripción	Cant. Reqd XRE300 A	XRE300 B	XRE300 C	XRE300A A	XRE300A B	XRE300A C	Nº de série	Nota
1	17910-KWT-900	Cable A, Acelerador	1	1	1	1	1	1		
2	17913-KB7-000	Cubierta, Cable Acelerador	1	1	1	1	1	1		
3	17920-KWT-900	Cable B, Acelerador	1	1	1	1	1	1		
4	22870-KWT-900	Cable, Embrague	1	1	1	1	1	1		
5	35130-KWT-901	Ens. Interruptor, Corte de Encendido	1	1	1	1	1	1		
6	35200-KWT-901	Ens. Interruptor, Luz Intermitente	1	1	1	1	1	1		
7	35330-KRE-851	Ens. Interruptor, Embrague	1	1	1	1	1	1		
8	53140-MK5-020	Ens. Empuñadura, Acelerador	1	1	1	1	1	1		
9	53166-MK5-010	Empuñadura, Izquierda	1	1	1	1	1	1		
10	53167-KPS-900	Carcasa, Superior Acelerador	1	1	1	1	1	1		
11	53168-KPS-900	Carcasa, Inferior Acelerador	1	1	1	1	1	1		
12	53169-KPE-900	Corredera, Acelerador	1	1	1	1	1	1		
13	53172-KRH-D20	Soporte, Palanca Izquierda	1	1	1	1	1	1		
14	53174-KRH-D20	Soporte, Palanca Izquierda	1	1	1	1	1	1		
15	53177-KPS-730	Cubierta, Palanca Izquierda	1	1	1	1	1	1		
16	53178-KRH-D20	Palanca, Izquierda Tubo de Manubrio	1	1	1	1	1	1		
17	53192-KRM-860	Perno, Ajuste Cable	1	1	1	1	1	1		
18	88111-KWT-900	Tapa, Tuerca Traba	2	2	2	2	2	2		
19	88113-KBA-900	Soporte, Fijación Espejo	2	2	2	2	2	2		
20	88210-KWT-901	Espejo Retrovisor, Derecho	1	1	1	1	1	1		

PROIBIDA A REPRODUÇÃO E DISTRIBUIÇÃO
1010913 - COMÉRCIO DE MOTO MATSUO LTDA - JORGE TOMIOKA

© Moto Honda da Amazônia Ltda.
Todos os direitos reservados.

C-4

Alavancas • Interruptores • Cabos

Handle Lever • Switch • Cable

Palancas • Interruptores • Cables

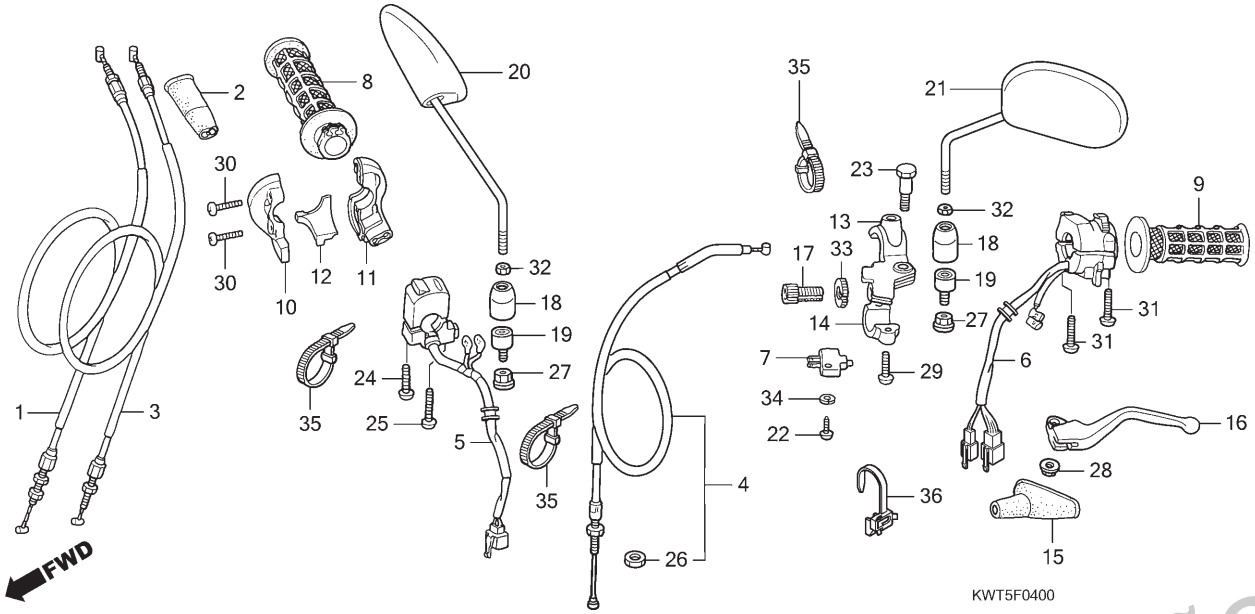

Ref. Nº	N.O.S.	Item de serviço	T.M.O.

Ref. Nº	Nº da peça	Descrição	Qtd. XRE300 A	XRE300 B	XRE300 C	XRE300A A	XRE300A B	XRE300A C	Nº de série		Tipo
21	88220-KWT-901	Espelho Retrovisor Comp., Esquerdo	1	1	1	1	1	1			
22	90105-GHR-J40	Parafuso, Fixação, 3x12	1	1	1	1	1	1			
23	90113-HA6-770	Parafuso Pivô, Alavanca Manopla	1	1	1	1	1	1			
24	90120-KPS-900	Parafuso, Phillips, 4x32	1	–	–	1	–	–			
			–	1	1	–	1	1			3BR,4LA
	90226-GHR-730		–	1	1	–	1	1			3LA,BR
25	90121-KPS-900	Parafuso, Phillips, 4x45	1	–	–	1	–	–			
			–	1	1	–	1	1			3BR,4LA
	90226-GHR-760		–	1	1	–	1	1			3LA,BR
26	90204-GHR-640	Porca, Sextavada, 8mm	1	1	1	1	1	1			
27	90208-GHR-E50	Porca, Flange, 10mm	2	2	2	2	2	2			
28	90208-GHR-630	Porca, Flange, 6mm	1	1	1	1	1	1			
29	90227-GHR-D60	Parafuso, Phillips, 5x16	2	2	2	2	2	2			
30	90227-GHR-D70	Parafuso, Phillips, 5x18	2	2	2	2	2	2			
31	90227-GHR-D80	Parafuso, Phillips, 5x20	2	–	–	2	–	–			
			–	2	2	–	2	2			3BR,4LA
	90227-GHR-680		–	2	2	–	2	2			3LA,BR
32	90301-KBA-900	Porca, Trava (Rosca Invertida)	2	2	2	2	2	2			
33	90322-KRM-860	Porca, Fixação	1	1	1	1	1	1			
34	90501-KPE-B40	Arruela, Pressão, 3mm	1	1	1	1	1	1			
35	90650-KW3-000	Presilha, Cabo	3	3	3	3	3	3			
36	90690-GHB-601	Presilha, Fiação (15)	1	1	1	1	1	1			

PROIBIDA A REPRODUÇÃO E DISTRIBUIÇÃO
1010913 - COMERCIO DE MOTO MATSUO LTDA - JORGE TOMIOKA

© Moto Honda da Amazônia Ltda.
Todos os direitos reservados.

Ref. Nº	L.O.N.	Service Item	F.R.T.	Ref. Nº	Part. Nº	Description	Reqd. Qty. XRE300 A	XRE300 B	XRE300 C	XRE300A A	XRE300A B	XRE300A C	Serial Nº	Note	
				21	88220-KWT-901	Mirror Comp., L.	1	1	1	1	1	1			
				22	90105-GHR-J40	Screw, Tapping, 3x12	1	1	1	1	1	1			
				23	90113-HA6-770	Bolt, Handle Lever Pivot	1	1	1	1	1	1			
				24	90120-KPS-900	Screw, Pan, 4x32	1	–	–	1	–	–			
							–	1	1	–	1	1			3BR,4LA
					90226-GHR-730		–	1	1	–	1	1			3LA,BR
				25	90121-KPS-900	Screw, Pan, 4x45	1	–	–	1	–	–			
							–	1	1	–	1	1			3BR,4LA
					90226-GHR-760		–	1	1	–	1	1			3LA,BR
				26	90204-GHR-640	Nut, Hex., 8mm	1	1	1	1	1	1			
				27	90208-GHR-E50	Nut, Flange, 10mm	2	2	2	2	2	2			
				28	90208-GHR-630	Nut, Flange, 6mm	1	1	1	1	1	1			
				29	90227-GHR-D60	Screw, Pan, 5x16	2	2	2	2	2	2			
				30	90227-GHR-D70	Screw, Pan, 5x18	2	2	2	2	2	2			
				31	90227-GHR-D80	Screw, Pan, 5x20	2	–	–	2	–	–			
							–	2	2	–	2	2			3BR,4LA
					90227-GHR-680		–	2	2	–	2	2			3LA,BR
				32	90301-KBA-900	Nut, Lock (Left Hand Thread)	2	2	2	2	2	2			
				33	90322-KRM-860	Nut, Fixing	1	1	1	1	1	1			
				34	90501-KPE-B40	Washer, Spring, 3mm	1	1	1	1	1	1			
				35	90650-KW3-000	Band, Wire	3	3	3	3	3	3			
				36	90690-GHB-601	Clip, Harness Band (15)	1	1	1	1	1	1			

Nº de Ref.	N.O.M.O.	Artículo de servicio	THLL	Nº de Ref.	Nº de pieza	Descripción	Cant. Reqd XRE300 A	XRE300 B	XRE300 C	XRE300A A	XRE300A B	XRE300A C	Nº de série	Nota	
				21	88220-KWT-901	Espejo Retrovisor, Izquierdo	1	1	1	1	1	1			
				22	90105-GHR-J40	Tornillo, Aterrajar, 3x12	1	1	1	1	1	1			
				23	90113-HA6-770	Perno Pivote, Palanca	1	1	1	1	1	1			
				24	90120-KPS-900	Tornillo, Phillips, 4x32	1	–	–	1	–	–			
							–	1	1	–	1	1			3BR,4LA
					90226-GHR-730		–	1	1	–	1	1			3LA,BR
				25	90121-KPS-900	Tornillo, Phillips, 4x45	1	–	–	1	–	–			
							–	1	1	–	1	1			3BR,4LA
					90226-GHR-760		–	1	1	–	1	1			3LA,BR
				26	90204-GHR-640	Tuerca, Hex., 8mm	1	1	1	1	1	1			
				27	90208-GHR-E50	Tuerca, Reborde, 10mm	2	2	2	2	2	2			
				28	90208-GHR-630	Tuerca, Reborde, 6mm	1	1	1	1	1	1			
				29	90227-GHR-D60	Tornillo, Phillips, 5x16	2	2	2	2	2	2			
				30	90227-GHR-D70	Tornillo, Phillips, 5x18	2	2	2	2	2	2			
				31	90227-GHR-D80	Tornillo, Phillips, 5x20	2	–	–	2	–	–			
							–	2	2	–	2	2			3BR,4LA
					90227-GHR-680		–	2	2	–	2	2			3LA,BR
				32	90301-KBA-900	Tuerca, Traba (Rosca a la Izquierda)	2	2	2	2	2	2			
				33	90322-KRM-860	Tuerca, Fijación	1	1	1	1	1	1			
				34	90501-KPE-B40	Arandela, Presión, 3mm	1	1	1	1	1	1			
				35	90650-KW3-000	Presilla, Cable	3	3	3	3	3	3			
				36	90690-GHB-601	Presilla, Cableado (15)	1	1	1	1	1	1			

PROIBIDA A REPRODUÇÃO E DISTRIBUIÇÃO
1010913 - COMERCIO DE MOTO MATSUO LTDA - JORGE TOMIOKA

© Moto Honda da Amazônia Ltda.
Todos os direitos reservados.

C-5

Cilindro Mestre do Freio Dianteiro

Fr. Brake Master Cylinder

Cilindro Maestro del Freno Delantero

(XRE300)

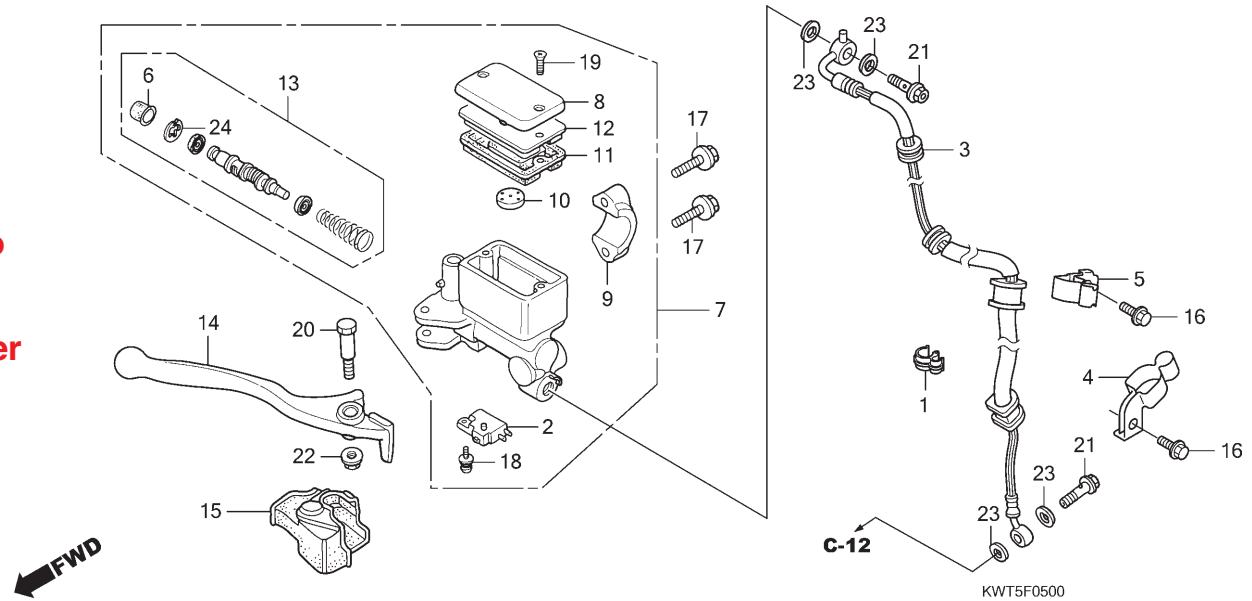

Ref. Nº	N.O.S.	Item de serviço	T.M.O.
2	6151B2	Interruptor, Freio Dianteiro	0,1
3	7121A0	Mangueira, Freio Dianteiro	0,4
		• Inclui: Sangria dos freios	
7	712105	Cilindro Mestre, Freio Dianteiro	0,4
		• Inclui: Sangria dos freios	
11	7121G6	Diafragma, Cilindro Mestre Freio Dianteiro	0,1
13	7121G9	Pistão Jogo, Cilindro Mestre Freio Dianteiro	0,4
		• Inclui: Sangria dos freios	
14	8101C7	Alavanca, Manopla: Direita	0,1
	8101F5	Alavanca, Manopla: Ambas	0,2

Ref. Nº	Nº da peça	Descrição	Qtd. XRE300 A	XRE300 B	XRE300 C	XRE300A A	XRE300A B	XRE300A C	Nº de série	Tipo
1	17368-KV7-671	Braçadeira, Tubo	1	1	1	–	–	–		
2	35340-MA5-671	Interruptor Conj., Freio Dianteiro	1	1	1	–	–	–		
3	45125-KWT-901	Mangueira Comp., Freio Dianteiro	1	1	1	–	–	–		
4	45157-KWT-900	Braçadeira C, Mangueira Freio Dianteiro	1	1	1	–	–	–		
5	45158-KWT-900	Braçadeira B, Mangueira Freio Dianteiro	1	1	1	–	–	–		
6	45504-410-003	Capa, Comp.	1	1	1	–	–	–		
7	45510-KWT-901	Cilindro Mestre Dianteiro, Subconj.	1	1	1	–	–	–		3BR,BR
	45510-KWT-911	Cilindro Mestre Dianteiro, Subconj.	1	1	1	–	–	–		3LA,4LA
8	45513-KK1-771	Tampa, Cilindro Mestre	1	1	1	–	–	–		3LA,4LA
	45513-MCG-006	Tampa, Cilindro Mestre	1	1	1	–	–	–		3BR,BR
9	45517-166-006	Suporte, Cilindro Mestre	1	1	1	–	–	–		
10	45518-MG3-016	Separador Comp.	1	1	1	–	–	–		
11	45520-MG7-006	Diafragma	1	1	1	–	–	–		
12	45521-HA2-006	Placa, Diafragma	1	1	1	–	–	–		
13	45530-KJ1-702	Cilindro Mestre, Conj.	1	1	1	–	–	–		
14	53175-KV2-900	Alavanca, Direita Guidão	1	1	1	–	–	–		
15	53176-KJ1-701	Capa, Alavanca Direita	1	1	1	–	–	–		
16	90040-GHR-E40	Parafuso, Flange, 6x12	2	2	2	–	–	–		
17	90040-GHR-E90	Parafuso, Flange, 6x22	2	2	2	–	–	–		
18	90101-KRM-R80	Parafuso-arruela, 4x12	1	1	1	–	–	–		
19	90104-KRM-R80	Parafuso, Cabeça Chata, 4x12	2	2	2	–	–	–		
20	90114-166-006	Parafuso Pivô, Alavanca Manopla	1	1	1	–	–	–		

PROIBIDA A REPRODUÇÃO E DISTRIBUIÇÃO
1010913 - COMERCIAL DE MOTO MATSUO LTDA. - JORGE TOMIOKA

Voltar
Back
Volver

© Moto Honda da Amazônia Ltda.
Todos os direitos reservados.

Ref. Nº	L.O.N.	Service Item	F.R.T.
2	6151B2	Switch, Front Stop	0.1
3	7121A0	Hose, Front Brake	0.4
		• Includes: Bleed Brakes	
7	712105	Cylinder, Front Brake Master	0.4
		• Includes: Bleed Brakes	
11	7121G6	Diaphragm, Front Brake Master Cylinder	0.1
13	7121G9	Piston Set, Front Brake Master	0.4
		• Includes: Bleed Brakes	
14	8101C7	Lever, Handle: Right	0.1
	8101F5	Lever, Handle: Both	0.2

Ref. Nº	Part. Nº	Description	Reqd. Qty. XRE300 A	XRE300 B	XRE300 C	XRE300A A	XRE300A B	XRE300A C	Serial Nº	Note
1	17368-KV7-671	Clamp, Pipe	1	1	1	–	–	–		
2	35340-MA5-671	Switch Assy., Fr. Stop	1	1	1	–	–	–		
3	45125-KWT-901	Hose Comp., Fr. Brake	1	1	1	–	–	–		
4	45157-KWT-900	Clamper C, Fr. Brake Hose	1	1	1	–	–	–		
5	45158-KWT-900	Clamper B, Fr. Brake Hose	1	1	1	–	–	–		
6	45504-410-003	Boot Comp.	1	1	1	–	–	–		
7	45510-KWT-901	Cylinder Sub Assy., Fr. Master	1	1	1	–	–	–		3BR,BR
	45510-KWT-911	Cylinder Sub Assy., Fr. Master	1	1	1	–	–	–		3LA,4LA
8	45513-KK1-771	Cap, Master Cylinder	1	1	1	–	–	–		3LA,4LA
	45513-MCG-006	Cap, Master Cylinder	1	1	1	–	–	–		3BR,BR
9	45517-166-006	Holder, Master Cylinder	1	1	1	–	–	–		
10	45518-MG3-016	Separator Comp.	1	1	1	–	–	–		
11	45520-MG7-006	Diaphragm	1	1	1	–	–	–		
12	45521-HA2-006	Plate, Diaphragm	1	1	1	–	–	–		
13	45530-KJ1-702	Cylinder Set, Master	1	1	1	–	–	–		
14	53175-KV2-900	Lever, R. Steering Handle	1	1	1	–	–	–		
15	53176-KJ1-701	Cover, R. Handle Lever	1	1	1	–	–	–		
16	90040-GHR-E40	Bolt, Flange, 6x12	2	2	2	–	–	–		
17	90040-GHR-E90	Bolt, Flange, 6x22	2	2	2	–	–	–		
18	90101-KRM-R80	Screw-Washer, 4x12	1	1	1	–	–	–		
19	90104-KRM-R80	Screw, Flat, 4x12	2	2	2	–	–	–		
20	90114-166-006	Bolt, Handle Lever Pivot	1	1	1	–	–	–		

Nº de Ref.	N.O.M.O.	Artículo de servicio	THLL
2	6151B2	Interruptor, Freno Delantero	0,1
3	7121A0	Manguera, Freno Delantero	0,4
		• Incluye: Sangría de los frenos	
7	712105	Cilindro Maestro, Freno Delantero	0,4
		• Incluye: Sangría de los frenos	
11	7121G6	Diafragma, Cilindro Maestro del Freno Delantero	0,1
13	7121G9	Pistón Juego, Cilindro Maestro del Freno Delantero	0,4
		• Incluye: Sangría de los frenos	
14	8101C7	Palanca, Empuñadura: Derecha	0,1
	8101F5	Palanca, Empuñadura: Ambas	0,2

Nº de Ref.	Nº de pieza	Descripción	Cant. Reqd XRE300 A	XRE300 B	XRE300 C	XRE300A A	XRE300A B	XRE300A C	Nº de série	Nota
1	17368-KV7-671	Abrazadera, Tubo	1	1	1	–	–	–		
2	35340-MA5-671	Ens. Interruptor, Freno Delantero	1	1	1	–	–	–		
3	45125-KWT-901	Manguera, Freno Delantero	1	1	1	–	–	–		
4	45157-KWT-900	Abrazadera C, Manguera Freno Delantero	1	1	1	–	–	–		
5	45158-KWT-900	Abrazadera B, Manguera Freno Delantero	1	1	1	–	–	–		
6	45504-410-003	Tapa	1	1	1	–	–	–		
7	45510-KWT-901	Ens. Cilindro Maestro, Delantero	1	1	1	–	–	–		3BR,BR
	45510-KWT-911	Ens. Cilindro Maestro, Delantero	1	1	1	–	–	–		3LA,4LA
8	45513-KK1-771	Tapa, Cilindro Maestro	1	1	1	–	–	–		3LA,4LA
	45513-MCG-006	Tapa, Cilindro Maestro	1	1	1	–	–	–		3BR,BR
9	45517-166-006	Soporte, Cilindro Maestro	1	1	1	–	–	–		
10	45518-MG3-016	Separador	1	1	1	–	–	–		
11	45520-MG7-006	Diafragma	1	1	1	–	–	–		
12	45521-HA2-006	Placa, Diafragma	1	1	1	–	–	–		
13	45530-KJ1-702	Cilindro Maestro, Juego	1	1	1	–	–	–		
14	53175-KV2-900	Palanca, Derecha Tubo de Manubrio	1	1	1	–	–	–		
15	53176-KJ1-701	Cubierta, Palanca Derecha	1	1	1	–	–	–		
16	90040-GHR-E40	Perno, Reborde, 6x12	2	2	2	–	–	–		
17	90040-GHR-E90	Perno, Reborde, 6x22	2	2	2	–	–	–		
18	90101-KRM-R80	Tornillo-arandela, 4x12	1	1	1	–	–	–		
19	90104-KRM-R80	Tornillo, Phillips, 4x12	2	2	2	–	–	–		
20	90114-166-006	Perno Pivote, Palanca	1	1	1	–	–	–		

PROIBIDA A REPRODUÇÃO E DISTRIBUIÇÃO
1010913 - COMERCIAL DE MOTO TOMIATSUO LTDA - JORGE TOMIOKA

Voltar
Back
Volver

© Moto Honda da Amazônia Ltda.
Todos os direitos reservados.

C-5

Cilindro Mestre do Freio Dianteiro

Fr. Brake Master Cylinder

Cilindro Maestro del Freno Delantero

(XRE300)

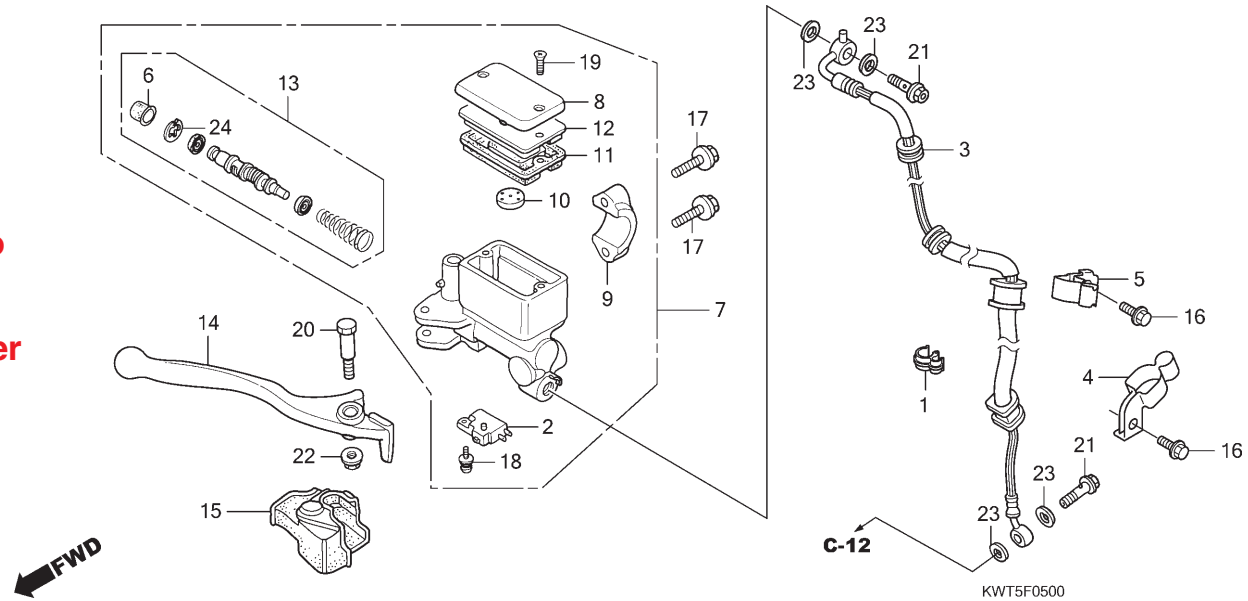

Ref. Nº	N.O.S.	Item de serviço	T.M.O.

Ref. Nº	Nº da peça	Descrição	Qtd. XRE300 A	XRE300 B	XRE300 C	XRE300A A	XRE300A B	XRE300A C	Nº de série	Tipo
21	90145-MS9-612	Parafuso, Óleo, 10x22	2	2	2	–	–	–		
22	90208-GHR-630	Porca, Flange, 6mm	1	1	1	–	–	–		
23	90545-300-000	Arruela, Parafuso Óleo	4	4	4	–	–	–		
24	90651-MA5-671	Anel Elástico	1	1	1	–	–	–		

PROIBIDA A REPRODUÇÃO E DISTRIBUIÇÃO
1010913 - COMÉRCIO DE MOTO MATSUO LTDA. - JORGE TOMIOKA

© Moto Honda da Amazônia Ltda.
Todos os direitos reservados.

Ref. Nº	L.O.N.	Service Item	F.R.T.	Ref. Nº	Part. Nº	Description	Reqd. Qty. XRE300 A	XRE300 B	XRE300 C	XRE300A A	XRE300A B	XRE300A C	Serial Nº	Note
				21	90145-MS9-612	Bolt, Oil, 10x22	2	2	2	–	–	–		
				22	90208-GHR-630	Nut, Flange, 6mm	1	1	1	–	–	–		
				23	90545-300-000	Washer, Oil Bolt	4	4	4	–	–	–		
				24	90651-MA5-671	Circlip	1	1	1	–	–	–		

Nº de Ref.	N.O.M.O.	Artículo de servicio	THLL	Nº de Ref.	Nº de pieza	Descripción	Cant. Reqd XRE300 A	XRE300 B	XRE300 C	XRE300A A	XRE300A B	XRE300A C	Nº de série	Nota
				21	90145-MS9-612	Perno, Aceite, 10x22	2	2	2	–	–	–		
				22	90208-GHR-630	Tuerca, Reborde, 6mm	1	1	1	–	–	–		
				23	90545-300-000	Arandela, Perno Aceite	4	4	4	–	–	–		
				24	90651-MA5-671	Grapa, Circular	1	1	1	–	–	–		

PROIBIDA A REPRODUÇÃO E DISTRIBUIÇÃO
1010913 - COMÉRCIO DE MOTO MATSUO LTDA. - JORGE TOMIOKA

Voltar
Back
Volver

© Moto Honda da Amazônia Ltda.
Todos os direitos reservados.

C-5.10

Cilindro Mestre do Freio Dianteiro

Fr. Brake Master Cylinder

Cilindro Maestro del Freno Delantero

(XRE300A)

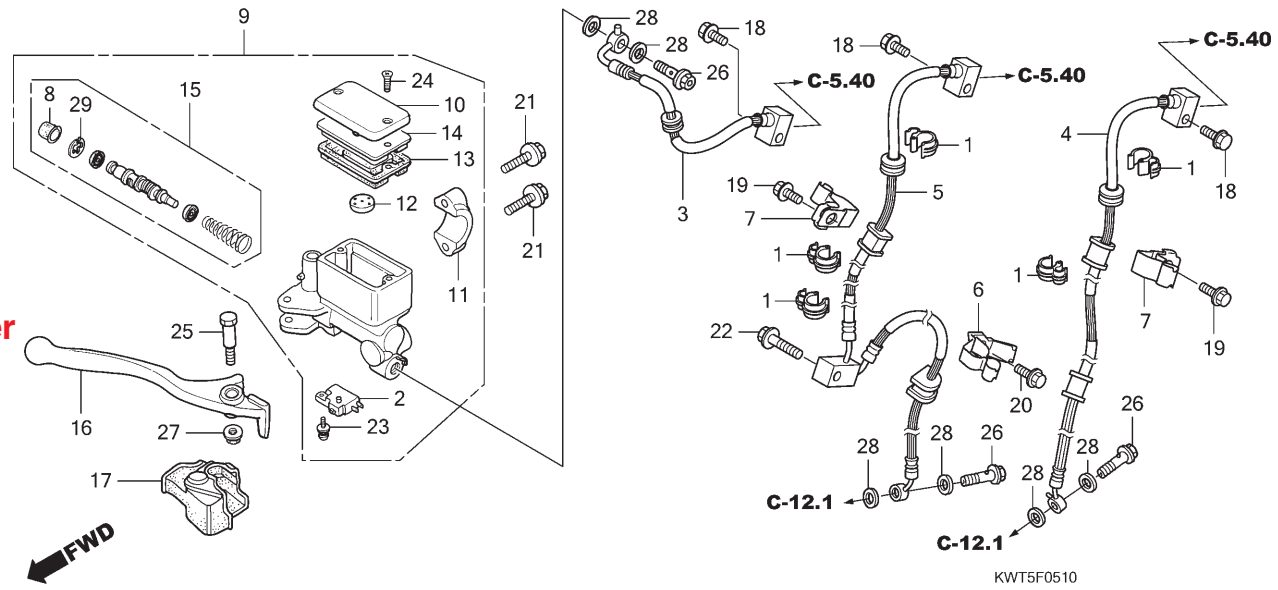

Ref. Nº	N.O.S.	Item de serviço	T.M.O.
2	6151B2	Interruptor, Freio Dianteiro	0,1
3	712127	Mangueira A, Freio Dianteiro	1,1
		• Inclui: Sangria dos freios	
4	712128	Mangueira B, Freio Dianteiro	1,1
		• Inclui: Sangria dos freios	
5	7121A5	Mangueira C, Freio Dianteiro	1,2
		• Inclui: Sangria dos freios	
9	712105	Cilindro Mestre, Freio Dianteiro	0,4
		• Inclui: Sangria dos freios	
13	7121G6	Diafragma, Cilindro Mestre Freio Dianteiro	0,1
15	7121G9	Pistão Jogo, Cilindro Mestre Freio Dianteiro	0,4
		• Inclui: Sangria dos freios	
16	8101C7	Alavanca, Manopla: Direita	0,1
	8101F5	Alavanca, Manopla: Ambas	0,2

Ref. Nº	Nº da peça	Descrição	Qtd. XRE300 A	XRE300 B	XRE300 C	XRE300A A	XRE300A B	XRE300A C	Nº de série		Tipo
1	11152-KS4-003	Braçadeira, Tubo	–	–	–	5	5	5			
2	35340-MA5-671	Interruptor Conj., Freio Dianteiro	–	–	–	1	1	1			
3	45125-KWT-921	Mangueira A Comp., Freio Dianteiro	–	–	–	1	1	1			
4	45126-KWT-921	Mangueira B Comp., Freio Dianteiro	–	–	–	1	1	1			
5	45127-KWT-921	Mangueira C Comp., Freio Dianteiro	–	–	–	1	1	1			
6	45157-KWT-920	Braçadeira C, Mangueira Freio Dianteiro	–	–	–	1	1	1			
7	45158-KWT-920	Braçadeira B, Mangueira Freio Dianteiro	–	–	–	2	2	2			
8	45504-410-003	Capa, Comp.	–	–	–	1	1	1			
9	45510-KWT-901	Cilindro Mestre Dianteiro, Subconj.	–	–	–	1	1	1			3BR,BR
	45510-KWT-911	Cilindro Mestre Dianteiro, Subconj.	–	–	–	1	1	1			3LA,4LA
10	45513-KK1-771	Tampa, Cilindro Mestre	–	–	–	1	1	1			3LA,4LA
	45513-MCG-006	Tampa, Cilindro Mestre	–	–	–	1	1	1			3BR,BR
11	45517-166-006	Suporte, Cilindro Mestre	–	–	–	1	1	1			
12	45518-MG3-016	Separador Comp.	–	–	–	1	1	1			
13	45520-MG7-006	Diafragma	–	–	–	1	1	1			
14	45521-HA2-006	Placa, Diafragma	–	–	–	1	1	1			
15	45530-KJ1-702	Cilindro Mestre, Conj.	–	–	–	1	1	1			
16	53175-KV2-900	Alavanca, Direita Guidão	–	–	–	1	1	1			
17	53176-KJ1-701	Capa, Alavanca Direita	–	–	–	1	1	1			
18	90032-GHR-640	Parafuso, Flange, 6x12	–	–	–	3	3	3			
19	90040-GHR-E40	Parafuso, Flange, 6x12	–	–	–	2	2	2			
20	90040-GHR-E50	Parafuso, Flange, 6x14 (SH)	–	–	–	1	1	1			

PROIBIDA A REPRODUÇÃO E DISTRIBUIÇÃO
1010913 - COMERCIAL DE MOTO MATSUO LTDA - JORGE TOMIOKA

© Moto Honda da Amazônia Ltda.
Todos os direitos reservados.

Ref. Nº	L.O.N.	Service Item	F.R.T.
2	6151B2	Switch, Front Stop	0.1
3	712127	Hose A, Front Brake	1.1
		• Includes: Bleed Brakes	
4	712128	Hose B, Front Brake	1.1
		• Includes: Bleed Brakes	
5	7121A5	Hose C, Front Brake	1.2
		• Includes: Bleed Brakes	
9	712105	Cylinder, Front Brake Master	0.4
		• Includes: Bleed Brakes	
13	7121G6	Diaphragm, Front Brake Master Cylinder	0.1
15	7121G9	Piston Set, Front Brake Master	0.4
		• Includes: Bleed Brakes	
16	8101C7	Lever, Handle: Right	0.1
	8101F5	Lever, Handle: Both	0.2

Ref. Nº	Part. Nº	Description	Reqd. Qty. XRE300 A	XRE300 B	XRE300 C	XRE300A A	XRE300A B	XRE300A C	Serial Nº	Note	
1	11152-KS4-003	Clamp, Pipe	–	–	–	5	5	5			
2	35340-MA5-671	Switch Assy., Fr. Stop	–	–	–	1	1	1			
3	45125-KWT-921	Hose Comp. A, Fr. Brake	–	–	–	1	1	1			
4	45126-KWT-921	Hose Comp. B, Fr. Brake	–	–	–	1	1	1			
5	45127-KWT-921	Hose Comp. C, Fr. Brake	–	–	–	1	1	1			
6	45157-KWT-920	Clamper C, Fr. Brake Hose	–	–	–	1	1	1			
7	45158-KWT-920	Clamper B, Fr. Brake Hose	–	–	–	2	2	2			
8	45504-410-003	Boot Comp.	–	–	–	1	1	1			
9	45510-KWT-901	Cylinder Sub Assy., Fr. Master	–	–	–	1	1	1			3BR,BR
	45510-KWT-911	Cylinder Sub Assy., Fr. Master	–	–	–	1	1	1			3LA,4LA
10	45513-KK1-771	Cap, Master Cylinder	–	–	–	1	1	1			3LA,4LA
	45513-MCG-006	Cap, Master Cylinder	–	–	–	1	1	1			3BR,BR
11	45517-166-006	Holder, Master Cylinder	–	–	–	1	1	1			
12	45518-MG3-016	Separator Comp.	–	–	–	1	1	1			
13	45520-MG7-006	Diaphragm	–	–	–	1	1	1			
14	45521-HA2-006	Plate, Diaphragm	–	–	–	1	1	1			
15	45530-KJ1-702	Cylinder Set, Master	–	–	–	1	1	1			
16	53175-KV2-900	Lever, R. Steering Handle	–	–	–	1	1	1			
17	53176-KJ1-701	Cover, R. Handle Lever	–	–	–	1	1	1			
18	90032-GHR-640	Bolt, Flange, 6x12	–	–	–	3	3	3			
19	90040-GHR-E40	Bolt, Flange, 6x12	–	–	–	2	2	2			
20	90040-GHR-E50	Bolt, Flange, 6x14 (SH)	–	–	–	1	1	1			

Nº de Ref.	N.O.M.O.	Artículo de servicio	THLL
2	6151B2	Interruptor, Freno Delantero	0,1
3	712127	Manguera A, Freno Delantero	1,1
		• Incluye: Sangría de los frenos	
4	712128	Manguera B, Freno Delantero	1,1
		• Incluye: Sangría de los frenos	
5	7121A5	Manguera C, Freno Delantero	1,2
		• Incluye: Sangría de los frenos	
9	712105	Cilindro Maestro, Freno Delantero	0,4
		• Incluye: Sangría de los frenos	
13	7121G6	Diafragma, Cilindro Maestro del Freno Delantero	0,1
15	7121G9	Pistón Juego, Cilindro Maestro del Freno Delantero	0,4
		• Incluye: Sangría de los frenos	
16	8101C7	Palanca, Empuñadura: Derecha	0,1
	8101F5	Palanca, Empuñadura: Ambas	0,2

Nº de Ref.	Nº de pieza	Descripción	Cant. Reqd XRE300 A	XRE300 B	XRE300 C	XRE300A A	XRE300A B	XRE300A C	Nº de série	Nota	
1	11152-KS4-003	Abrazadera, Tubo	–	–	–	5	5	5			
2	35340-MA5-671	Ens. Interruptor, Freno Delantero	–	–	–	1	1	1			
3	45125-KWT-921	Manguera A, Freno Delantero	–	–	–	1	1	1			
4	45126-KWT-921	Manguera B, Freno Delantero	–	–	–	1	1	1			
5	45127-KWT-921	Manguera c, Freno Delantero	–	–	–	1	1	1			
6	45157-KWT-920	Abrazadera C, Manguera Freno Delantero	–	–	–	1	1	1			
7	45158-KWT-920	Abrazadera B, Manguera Freno Delantero	–	–	–	2	2	2			
8	45504-410-003	Tapa	–	–	–	1	1	1			
9	45510-KWT-901	Ens. Cilindro Maestro, Delantero	–	–	–	1	1	1			3BR,BR
	45510-KWT-911	Ens. Cilindro Maestro, Delantero	–	–	–	1	1	1			3LA,4LA
10	45513-KK1-771	Tapa, Cilindro Maestro	–	–	–	1	1	1			3LA,4LA
	45513-MCG-006	Tapa, Cilindro Maestro	–	–	–	1	1	1			3BR,BR
11	45517-166-006	Soporte, Cilindro Maestro	–	–	–	1	1	1			
12	45518-MG3-016	Separador	–	–	–	1	1	1			
13	45520-MG7-006	Diafragma	–	–	–	1	1	1			
14	45521-HA2-006	Placa, Diafragma	–	–	–	1	1	1			
15	45530-KJ1-702	Cilindro Maestro, Juego	–	–	–	1	1	1			
16	53175-KV2-900	Palanca, Derecha Tubo de Manubrio	–	–	–	1	1	1			
17	53176-KJ1-701	Cubierta, Palanca Derecha	–	–	–	1	1	1			
18	90032-GHR-640	Perno, Reborde, 6x12	–	–	–	3	3	3			
19	90040-GHR-E40	Perno, Reborde, 6x12	–	–	–	2	2	2			
20	90040-GHR-E50	Perno, Reborde, 6x14 (SH)	–	–	–	1	1	1			

PROIBIDA A REPRODUÇÃO E DISTRIBUIÇÃO
1010913 - COMERCIAL DE MOTO MATSUO LTDA. - JORGE TOMIOKA

© Moto Honda da Amazônia Ltda.
Todos os direitos reservados.

C-5.10

Cilindro Mestre do Freio Dianteiro

Fr. Brake Master Cylinder

Cilindro Maestro del Freno Delantero

(XRE300A)

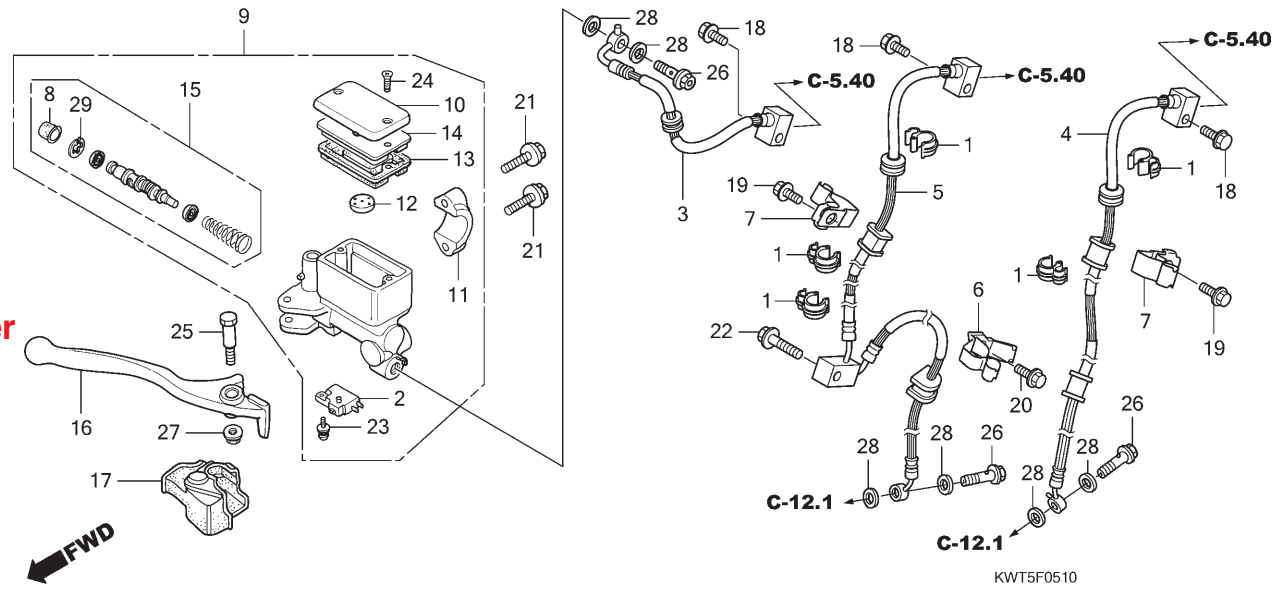

Ref. Nº	N.O.S.	Item de serviço	T.M.O.

Ref. Nº	Nº da peça	Descrição	Qtd. XRE300 A	XRE300 B	XRE300 C	XRE300A A	XRE300A B	XRE300A C	Nº de série	Tipo
21	90040-GHR-E90	Parafuso, Flange, 6x22	–	–	–	2	2	2		
22	90040-GHR-F10	Parafuso, Flange, 6x28 (SH)	–	–	–	1	1	1		
23	90101-KRM-R80	Parafuso-arruela, 4x12	–	–	–	1	1	1		
24	90104-KRM-R80	Parafuso, Cabeça Chata, 4x12	–	–	–	2	2	2		
25	90114-166-006	Parafuso Pivô, Alavanca Manopla	–	–	–	1	1	1		
26	90145-MS9-612	Parafuso, Óleo, 10x22	–	–	–	3	3	3		
27	90208-GHR-630	Porca, Flange, 6mm	–	–	–	1	1	1		
28	90545-300-000	Arruela, Parafuso Óleo	–	–	–	6	6	6		
29	90651-MA5-671	Anel Elástico	–	–	–	1	1	1		

PROIBIDA A REPRODUÇÃO E DISTRIBUIÇÃO
1010913 - COMÉRCIO DE MOTO MATSUO LTDA. - JORGE TOMIOKA

© Moto Honda da Amazônia Ltda.
Todos os direitos reservados.

Ref. Nº	L.O.N.	Service Item	F.R.T.	Ref. Nº	Part. Nº	Description	Reqd. Qty. XRE300 A	XRE300 B	XRE300 C	XRE300A A	XRE300A B	XRE300A C	Serial Nº	Note
				21	90040-GHR-E90	Bolt, Flange, 6x22	–	–	–	2	2	2		
				22	90040-GHR-F10	Bolt, Flange, 6x28 (SH)	–	–	–	1	1	1		
				23	90101-KRM-R80	Screw-Washer, 4x12	–	–	–	1	1	1		
				24	90104-KRM-R80	Screw, Flat, 4x12	–	–	–	2	2	2		
				25	90114-166-006	Bolt, Handle Lever Pivot	–	–	–	1	1	1		
				26	90145-MS9-612	Bolt, Oil, 10x22	–	–	–	3	3	3		
				27	90208-GHR-630	Nut, Flange, 6mm	–	–	–	1	1	1		
				28	90545-300-000	Washer, Oil Bolt	–	–	–	6	6	6		
				29	90651-MA5-671	Circlip	–	–	–	1	1	1		

Nº de Ref.	N.O.M.O.	Artículo de servicio	THLL	Nº de Ref.	Nº de pieza	Descripción	Cant. Reqd XRE300 A	XRE300 B	XRE300 C	XRE300A A	XRE300A B	XRE300A C	Nº de série	Nota
				21	90040-GHR-E90	Perno, Reborde, 6x22	–	–	–	2	2	2		
				22	90040-GHR-F10	Perno, Reborde, 6x28 (SH)	–	–	–	1	1	1		
				23	90101-KRM-R80	Tornillo-arandela, 4x12	–	–	–	1	1	1		
				24	90104-KRM-R80	Tornillo, Phillips, 4x12	–	–	–	2	2	2		
				25	90114-166-006	Perno Pivote, Palanca	–	–	–	1	1	1		
				26	90145-MS9-612	Perno, Aceite, 10x22	–	–	–	3	3	3		
				27	90208-GHR-630	Tuerca, Reborde, 6mm	–	–	–	1	1	1		
				28	90545-300-000	Arandela, Perno Aceite	–	–	–	6	6	6		
				29	90651-MA5-671	Grapa, Circular	–	–	–	1	1	1		

PROIBIDA A REPRODUÇÃO E DISTRIBUIÇÃO
1010913 - COMÉRCIO DE MOTO MATSUO LTDA. - JORGE TOMIOKA

Voltar
Back
Volver

© Moto Honda da Amazônia Ltda.
Todos os direitos reservados.

C-5.20

Modulador ABS

ABS Modulator

Modulador ABS

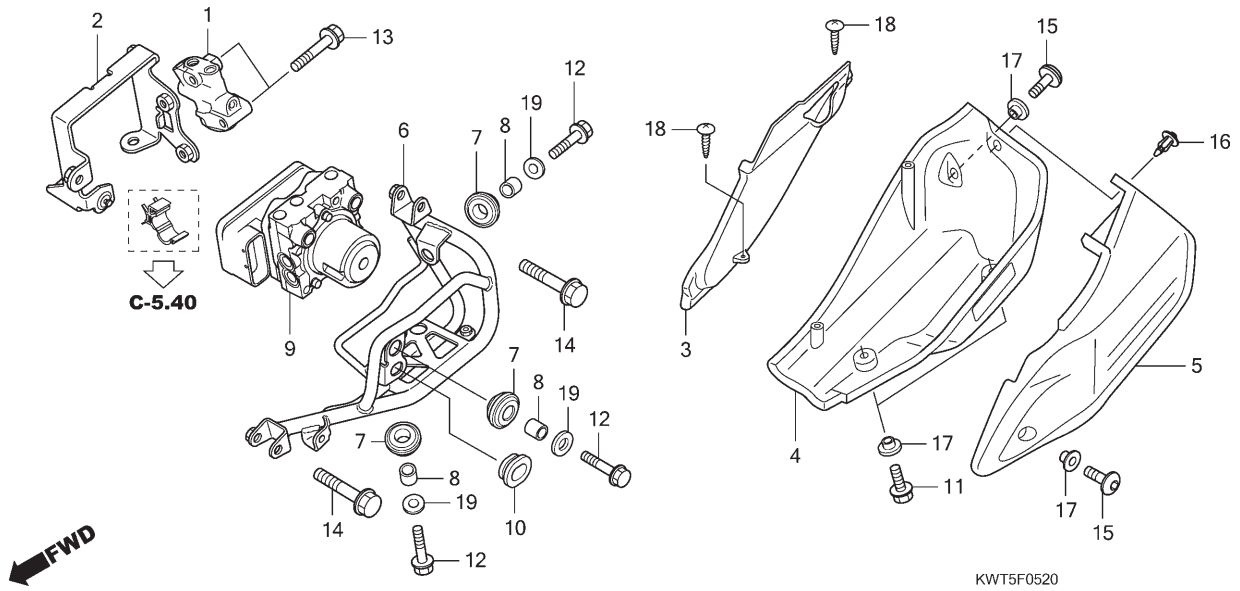

Ref. Nº	N.O.S.	Item de serviço	T.M.O.
1	7121H2	Válvula, Controle Proporção	1,1
		• Inclui: Sangria dos freios	
4		(3)	
	7111M9	Tampa, Modulador ABS	0,2
5	7111P8	Tampa, Modulador ABS: Externa	0,1
6	7111J8	Suporte, Modulador ABS	1,1
		• Inclui: Sangria dos freios	
9	7111H1	Modulador, ABS	1,1
		• Inclui: Sangria dos freios	

Ref. Nº	Nº da peça	Descrição	Qtd. XRE300 A	XRE300 B	XRE300 C	XRE300A A	XRE300A B	XRE300A C	Nº de série	Tipo	
1	46400-MFF-D41	Válvula Conj., Controle Proporção	–	–	–	1	1	1			
2	50701-KWT-920	Suporte, Interno Modulador ABS	–	–	–	1	1	1			
3	50711-KWT-920	Tampa, Interna Modulador ABS	–	–	–	1	1	1			
4	50715-KWT-920ZA	Tampa Conj., Modulador ABS									
		Tipo1	–	–	–	1	1	1			
5	50720-KWT-920ZA	Tampa, Externa Modulador ABS									
		NH146M Prata Accurate Metálico	–	–	–	1	1	–			
	50720-KWT-920ZB	*NH312M* . Cinza Cynos Fosco Metálico	–	–	–	–	–	1			3BR,4LA
6	50730-KWT-920	Tubo Comp., Modulador ABS	–	–	–	1	1	1			
7	57101-MER-D21	Bucha, Fixação	–	–	–	4	4	4			
8	57103-SDA-003	Bucha	–	–	–	4	4	4			
9	57110-KWT-921	Modulador Conj.	–	–	–	1	1	1			
10	83551-300-000	Bucha, Carcaça Filtro Ar	–	–	–	1	1	1			
11	90032-GHR-E50	Parafuso, Flange, 6x14	–	–	–	2	2	2			
12	90032-GHR-710	Parafuso, Flange, 6x28	–	–	–	4	4	4			
13	90032-GHR-760	Parafuso, Flange, 6x40	–	–	–	2	2	2			
14	90037-GHR-K70	Parafuso, Flange, 8x45	–	–	–	2	2	2			
15	90107-KRE-B00	Parafuso, Especial, 6x14	–	–	–	2	2	2			
16	90116-KWT-900	Rebite, 7mm	–	–	–	1	1	1			
17	90127-KF0-770	Bucha, 6x4	–	–	–	4	4	4			
18	90134-GHR-E40	Parafuso, Fixação, 4x12	–	–	–	2	–	–			
			–	–	–	–	2	2			3BR,4LA
	90134-GHR-J40		–	–	–	–	2	2			3LA,BR
19	90233-GHR-630	Arruela, Lisa, 6mm	–	–	–	4	4	4			

PROIBIDA A REPRODUÇÃO E DISTRIBUIÇÃO
1010913 - COMÉRCIO DE MOTO MATSUO LTDA - JORGE TOMIOKA

© Moto Honda da Amazônia Ltda.
Todos os direitos reservados.

Ref. Nº	L.O.N.	Service Item	F.R.T.
1	7121H2	Valve, Proportioning Control	1.1
		• Includes: Bleed Brakes	
4		(3)	
	7111M9	Cover, ABS Modulator	0.2
5	7111P8	Cover, ABS Modulator: Outer	0.1
6	7111J8	Bracket, ABS Modulator	1.1
		• Includes: Bleed Brakes	
9	7111H1	Modulator, ABS	1.1
		• Includes: Bleed Brakes	

Ref. Nº	Part. Nº	Description	Reqd. Qty. XRE300 A	XRE300 B	XRE300 C	XRE300A A	XRE300A B	XRE300A C	Serial Nº	Note	
1	46400-MFF-D41	Valve Assy., Proportioning Control	–	–	–	1	1	1			
2	50701-KWT-920	Stay, ABS Modulator Inner	–	–	–	1	1	1			
3	50711-KWT-920	Cover, ABS Modulator Inner	–	–	–	1	1	1			
4	50715-KWT-920ZA	Cover Set, ABS Modulator									
		Type1	–	–	–	1	1	1			
5	50720-KWT-920ZA	Cover, ABS Modulator Outer									
		NH146M Accurate Silver Metallic	–	–	–	1	1	–			
	50720-KWT-920ZB	*NH312M* Mat Cynos Gray Metallic	–	–	–	–	–	1			3BR,4LA
6	50730-KWT-920	Pipe Comp., ABS Modulator	–	–	–	1	1	1			
7	57101-MER-D21	Rubber, Mounting	–	–	–	4	4	4			
8	57103-SDA-003	Collar	–	–	–	4	4	4			
9	57110-KWT-921	Modulator Assy.	–	–	–	1	1	1			
10	83551-300-000	Grommet, Air Cleaner Case	–	–	–	1	1	1			
11	90032-GHR-E50	Bolt, Flange, 6x14	–	–	–	2	2	2			
12	90032-GHR-710	Bolt, Flange, 6x28	–	–	–	4	4	4			
13	90032-GHR-760	Bolt, Flange, 6x40	–	–	–	2	2	2			
14	90037-GHR-K70	Bolt, Flange, 8x45	–	–	–	2	2	2			
15	90107-KRE-B00	Bolt, Special, 6x14	–	–	–	2	2	2			
16	90116-KWT-900	Rivet, Push, 7mm	–	–	–	1	1	1			
17	90127-KF0-770	Collar, 6x4	–	–	–	4	4	4			
18	90134-GHR-E40	Screw, Tapping, 4x12	–	–	–	2	–	–			
			–	–	–	–	2	2			3BR,4LA
	90134-GHR-J40		–	–	–	–	2	2			3LA,BR
19	90233-GHR-630	Washer, Plain, 6mm	–	–	–	4	4	4			

Nº de Ref.	N.O.M.O.	Artículo de servicio	THLL
1	7121H2	Válvula, Control Proporción	1,1
		• Incluye: Sangría de los frenos	
4		(3)	
	7111M9	Cubierta, Modulador ABS	0,2
5	7111P8	Cubierta, Modulador ABS: Exterior	0,1
6	7111J8	Soporte, Modulador ABS	1,1
		• Incluye: Sangría de los frenos	
9	7111H1	Modulador, ABS	1,1
		• Incluye: Sangría de los frenos	

Nº de Ref.	Nº de pieza	Descripción	Cant. Reqd XRE300 A	XRE300 B	XRE300 C	XRE300A A	XRE300A B	XRE300A C	Nº de série	Nota	
1	46400-MFF-D41	Ens. Válvula, Control Proporción	–	–	–	1	1	1			
2	50701-KWT-920	Soporte, Interior Modulador ABS	–	–	–	1	1	1			
3	50711-KWT-920	Cubierta, Interior Modulador ABS	–	–	–	1	1	1			
4	50715-KWT-920ZA	Juego Cubierta, Modulador ABS									
		Tipo1	–	–	–	1	1	1			
5	50720-KWT-920ZA	Cubierta, Exterior Modulador ABS									
		NH146M Plata Accurate Metálico	–	–	–	1	1	–			
	50720-KWT-920ZB	*NH312M* Gris Cynos Mate Metálico	–	–	–	–	–	1			3BR,4LA
6	50730-KWT-920	Tubo, Modulador ABS	–	–	–	1	1	1			
7	57101-MER-D21	Buje, Fijación	–	–	–	4	4	4			
8	57103-SDA-003	Collarín	–	–	–	4	4	4			
9	57110-KWT-921	Ens. Modulador	–	–	–	1	1	1			
10	83551-300-000	Cojín, Carcasa Filtro de Aire	–	–	–	1	1	1			
11	90032-GHR-E50	Perno, Reborde, 6x14	–	–	–	2	2	2			
12	90032-GHR-710	Perno, Reborde, 6x28	–	–	–	4	4	4			
13	90032-GHR-760	Perno, Reborde, 6x40	–	–	–	2	2	2			
14	90037-GHR-K70	Perno, Reborde, 8x45	–	–	–	2	2	2			
15	90107-KRE-B00	Perno, Especial, 6x14	–	–	–	2	2	2			
16	90116-KWT-900	Remache, 7mm	–	–	–	1	1	1			
17	90127-KF0-770	Collarín, 6x4	–	–	–	4	4	4			
18	90134-GHR-E40	Tornillo, Aterrajar, 4x12	–	–	–	2	–	–			
			–	–	–	–	2	2			3BR,4LA
	90134-GHR-J40		–	–	–	–	2	2			3LA,BR
19	90233-GHR-630	Arandela, Plana, 6mm	–	–	–	4	4	4			

PROIBIDA A REPRODUÇÃO E DISTRIBUIÇÃO
1010913 - COMÉRCIO DE MOTO MATSUO LTDA. - JORGE TOMIOKA

Voltar
Back
Volver

© Moto Honda da Amazônia Ltda.
Todos os direitos reservados.

C-5.40

Tubo de Freio

Brake Pipe

Tubo de Freno

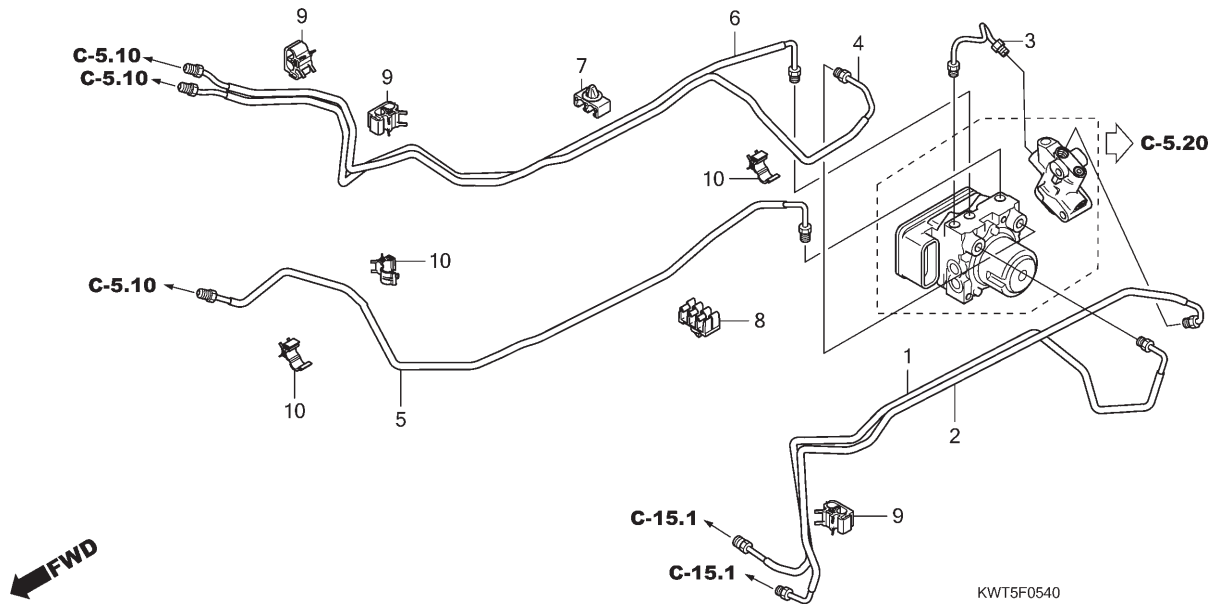

Ref. Nº	N.O.S.	Item de serviço	T.M.O.
1	7121D7	Tubo A, Freio Traseiro	1,4
		• Inclui: Sangria dos freios	
2	7121D8	Tubo B, Freio Traseiro	1,4
		• Inclui: Sangria dos freios	
3	7121D9	Tubo C, Freio Traseiro	0,7
		• Inclui: Sangria dos freios	
4	7121C7	Tubo A, Freio Dianteiro	2,7
		• Inclui: Sangria dos freios	
5	7121C8	Tubo B, Freio Dianteiro	2,2
		• Inclui: Sangria dos freios	
6	7121C9	Tubo C, Freio Dianteiro	2,7
		• Inclui: Sangria dos freios	

Ref. Nº	Nº da peça	Descrição	Qtd. XRE300 A	XRE300 B	XRE300 C	XRE300A A	XRE300A B	XRE300A C	Nº de série	Tipo
1	43312-KWT-920	Tubo A Comp., Freio Traseiro	–	–	–	1	1	1		
2	43313-KWT-920	Tubo B Comp., Freio Traseiro	–	–	–	1	1	1		
3	43314-KWT-920	Tubo C Comp., Freio Traseiro	–	–	–	1	1	1		
4	45128-KWT-920	Tubo A Comp., Freio Dianteiro	–	–	–	1	1	1		
5	45129-KWT-920	Tubo B Comp., Freio Dianteiro	–	–	–	1	1	1		
6	45130-KWT-920	Tubo C Comp., Freio Dianteiro	–	–	–	1	1	1		
7	46392-SAA-901	Presilha, Tubo Freio	–	–	–	1	1	1		
8	46393-SZ3-003	Presilha, Tubo Freio	–	–	–	1	1	1		
9	90661-MEW-921	Braçadeira, Tubo Freio (7,0x2)	–	–	–	3	3	3		
10	90690-GHB-641	Presilha, Cabo, 10mm	–	–	–	3	3	3		

PROIBIDA A REPRODUÇÃO E DISTRIBUIÇÃO
1010913 - COMÉRCIO DE MOTO MATSUO LTDA. - JORGE TOMIOKA

Voltar
Back
Volver

© Moto Honda da Amazônia Ltda.
Todos os direitos reservados.

Ref. Nº	L.O.N.	Service Item	F.R.T.
1	7121D7	Pipe A, Rear Brake	1.4
		• Includes: Bleed Brakes	
2	7121D8	Pipe B, Rear Brake	1.4
		• Includes: Bleed Brakes	
3	7121D9	Pipe C, Rear Brake	0.7
		• Includes: Bleed Brakes	
4	7121C7	Pipe A, Front Brake	2.7
		• Includes: Bleed Brakes	
5	7121C8	Pipe B, Front Brake	2.2
		• Includes: Bleed Brakes	
6	7121C9	Pipe C, Front Brake	2.7
		• Includes: Bleed Brakes	

Ref. Nº	Part. Nº	Description	Reqd. Qty. XRE300 A	XRE300 B	XRE300 C	XRE300A A	XRE300A B	XRE300A C	Serial Nº	Note
1	43312-KWT-920	Pipe Comp. A, Rr. Brake	–	–	–	1	1	1		
2	43313-KWT-920	Pipe Comp. B, Rr. Brake	–	–	–	1	1	1		
3	43314-KWT-920	Pipe Comp. C, Rr. Brake	–	–	–	1	1	1		
4	45128-KWT-920	Pipe Comp. A, Fr. Brake	–	–	–	1	1	1		
5	45129-KWT-920	Pipe Comp. B, Fr. Brake	–	–	–	1	1	1		
6	45130-KWT-920	Pipe Comp. C, Fr. Brake	–	–	–	1	1	1		
7	46392-SAA-901	Clip, Brake Pipe	–	–	–	1	1	1		
8	46393-SZ3-003	Clip, Brake Pipe	–	–	–	1	1	1		
9	90661-MEW-921	Clamp, Brake Pipe (7.0x2)	–	–	–	3	3	3		
10	90690-GHB-641	Clip, Cable, 10mm	–	–	–	3	3	3		

Nº de Ref.	N.O.M.O.	Artículo de servicio	THLL
1	7121D7	Tubo A, Freno Trasero	1,4
		• Incluye: Sangría de los frenos	
2	7121D8	Tubo B, Freno Trasero	1,4
		• Incluye: Sangría de los frenos	
3	7121D9	Tubo C, Freno Trasero	0,7
		• Incluye: Sangría de los frenos	
4	7121C7	Tubo A, Freno Delantero	2,7
		• Incluye: Sangría de los frenos	
5	7121C8	Tubo B, Freno Delantero	2,2
		• Incluye: Sangría de los frenos	
6	7121C9	Tubo C, Freno Delantero	2,7
		• Incluye: Sangría de los frenos	

Nº de Ref.	Nº de pieza	Descripción	Cant. Reqd XRE300 A	XRE300 B	XRE300 C	XRE300A A	XRE300A B	XRE300A C	Nº de série	Nota
1	43312-KWT-920	Tubo A, Freno Trasero	–	–	–	1	1	1		
2	43313-KWT-920	Tubo B, Freno Trasero	–	–	–	1	1	1		
3	43314-KWT-920	Tubo C, Freno Trasero	–	–	–	1	1	1		
4	45128-KWT-920	Tubo A, Freno Delantero	–	–	–	1	1	1		
5	45129-KWT-920	Tubo B, Freno Delantero	–	–	–	1	1	1		
6	45130-KWT-920	Tubo C, Freno Delantero	–	–	–	1	1	1		
7	46392-SAA-901	Presilla, Tubo Freno	–	–	–	1	1	1		
8	46393-SZ3-003	Presilla, Tubo Freno	–	–	–	1	1	1		
9	90661-MEW-921	Abrazadera, Tubo Freno (7,0x2)	–	–	–	3	3	3		
10	90690-GHB-641	Presilla, Cable, 10mm	–	–	–	3	3	3		

PROIBIDA A REPRODUÇÃO E DISTRIBUIÇÃO
1010913 - COMÉRCIO DE MOTO MATSUO LTDA. - JORGE TOMIOKA

Voltar
Back
Volver

© Moto Honda da Amazônia Ltda.
Todos os direitos reservados.

C-7

Guidão • Mesa Superior

Handle Pipe • Top Bridge

Tubo de Manubrio • Puente Superior

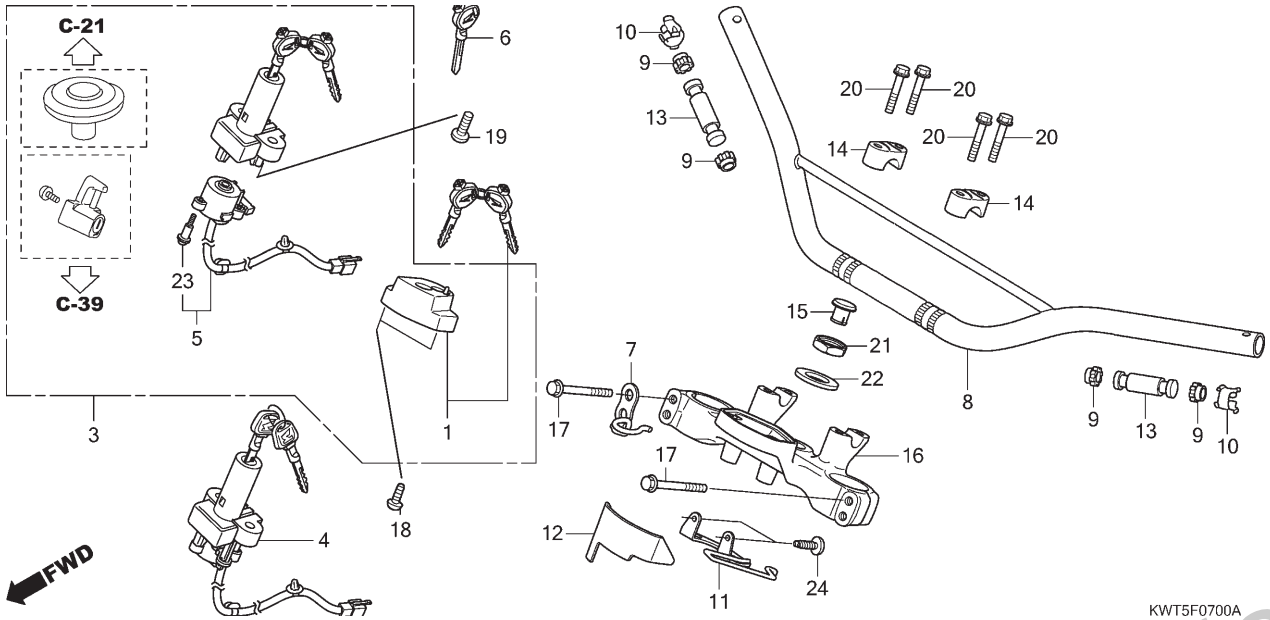

Ref. Nº	N.O.S.	Item de serviço	T.M.O.
1	6151A2	Chave, Obturador	1,5
		• Exclui: Corte da chave	
3	6151A1	Chaves, Jogo	1,7
4		(2)	
	615145	Interruptor, Ignição & Trava	1,4
5	6151C2	Base, Contato	1,2
8	810100	Guidão	0,5
13	8101B3	Peso, Guidão: Esquerdo	0,2
	8101B4	Peso, Guidão: Direito	0,2
	8101B5	Peso, Guidão: Ambos	0,4
16	510110	Mesa, Superior	1,5

Ref. Nº	Nº da peça	Descrição	Qtd. XRE300 A	XRE300 B	XRE300 C	XRE300A A	XRE300A B	XRE300A C	Nº de série	Tipo
1	35011-KWT-900	Obturador, Jogo Chave	1	1	1	1	1	1		
3	35010-KWT-901	Chaves & Parafusos, Jogo	1	1	1	1	1	1		
4	35100-KWT-901	Interruptor Conj., Ignição & Trava	1	1	1	1	1	1		
5	35101-KWT-902	Base Comp., Contato	1	1	1	1	1	1		
6	35121-KVS-600	Chave, Virgem (60KEYTOP2REPORDER)	(1)	(1)	(1)	(1)	(1)	(1)		
7	45463-KWT-900	Guia Comp., Mangueira Freio Dianteiro	1	1	1	–	–	–		
	45463-KWT-920		–	–	–	1	1	1		
8	53100-KWT-900	Guidão	1	1	1	1	1	1		
9	53106-KR3-000	Coxim A, Peso Guidão	4	4	4	4	4	4		
10	53108-KR3-770	Anel Elástico, Peso Guidão	2	2	2	2	2	2		
11	53111-KWT-900	Braçadeira, Cabo	1	1	1	1	1	1		
12	53112-KWT-900	Tampa, Interruptor Combinado	1	1	1	1	1	1		
13	53113-KWT-900	Peso, Guidão	2	2	2	2	2	2		
14	53131-KBB-950ZA	Suporte, Superior *NH146M* Prata Accurate Metálico	2	2	2	2	2	2		
15	53208-KCH-900	Capa, Coluna Direção	1	1	1	1	1	1		

PROIBIDA A REPRODUÇÃO E DISTRIBUIÇÃO
1010913 - COMÉRCIO DE MOTO MATSUO LTDA - JORGE TOMIOKA

Voltar
Back
Volver

© Moto Honda da Amazônia Ltda.
Todos os direitos reservados.

Ref. Nº	L.O.N.	Service Item	F.R.T.
1	6151A2	Key, Shutter	1.5
		• Excludes: Key Cutting	
3	6151A1	Key Set	1.7
4		(2)	
	615145	Switch, Combination & Lock	1.4
5	6151C2	Base, Contact	1.2
8	810100	Pipe, Steering Handle	0.5
13	8101B3	Weight, Handle: Left	0.2
	8101B4	Weight, Handle: Right	0.2
	8101B5	Weight, Handle: Both	0.4
16	510110	Bridge, Fork Top	1.5

Ref. Nº	Part. Nº	Description	Reqd. Qty. XRE300 A	XRE300 B	XRE300 C	XRE300A A	XRE300A B	XRE300A C	Serial Nº	Note
1	35011-KWT-900	Shutter Set, Key	1	1	1	1	1	1		
3	35010-KWT-901	Key & Screw Set	1	1	1	1	1	1		
4	35100-KWT-901	Switch Assy., Combination & Lock	1	1	1	1	1	1		
5	35101-KWT-902	Base Comp., Contact	1	1	1	1	1	1		
6	35121-KVS-600	Key, Blank (60keytop2reporder)	(1)	(1)	(1)	(1)	(1)	(1)		
7	45463-KWT-900	Guide Comp., Fr. Brake Hose	1	1	1	–	–	–		
	45463-KWT-920		–	–	–	1	1	1		
8	53100-KWT-900	Pipe, Steering Handle	1	1	1	1	1	1		
9	53106-KR3-000	Rubber A, Handle Weight	4	4	4	4	4	4		
10	53108-KR3-770	Ring, Handle Weight Snap	2	2	2	2	2	2		
11	53111-KWT-900	Clamper, Cable	1	1	1	1	1	1		
12	53112-KWT-900	Cover, Combination Switch	1	1	1	1	1	1		
13	53113-KWT-900	Weight, Steering Handle	2	2	2	2	2	2		
14	53131-KBB-950ZA	Holder, Upper								
		NH146M Accurate Silver Metallic	2	2	2	2	2	2		
15	53208-KCH-900	Cap, Steering Stem	1	1	1	1	1	1		

Nº de Ref.	N.O.M.O.	Artículo de servicio	THLL
1	6151A2	Llave, Obturador	1,5
		• Excluye: Corte de Llave	
3	6151A1	Juego Llaves	1,7
4		(2)	
	615145	Interruptor, Encendido & Traba	1,4
5	6151C2	Base	1,2
8	810100	Tubo de Manubrio	0,5
13	8101B3	Peso, Empuñadura: Izquierda	0,2
	8101B4	Peso, Empuñadura: Derecha	0,2
	8101B5	Peso, Empuñadura: Ambos	0,4
16	510110	Puente, Superior Horquilla	1,5

Nº de Ref.	Nº de pieza	Descripción	Cant. Reqd XRE300 A	XRE300 B	XRE300 C	XRE300A A	XRE300A B	XRE300A C	Nº de série	Nota
1	35011-KWT-900	Obturador Llave, Juego	1	1	1	1	1	1		
3	35010-KWT-901	Juego Llaves y Tornillos	1	1	1	1	1	1		
4	35100-KWT-901	Ens. Interruptor, Encendido & Traba	1	1	1	1	1	1		
5	35101-KWT-902	Base	1	1	1	1	1	1		
6	35121-KVS-600	Llave (60KEYTOP2REPORDER)	(1)	(1)	(1)	(1)	(1)	(1)		
7	45463-KWT-900	Guía, Manguera Freno Delantero	1	1	1	–	–	–		
	45463-KWT-920		–	–	–	1	1	1		
8	53100-KWT-900	Tubo de Manubrio	1	1	1	1	1	1		
9	53106-KR3-000	Cojín A, Peso Tubo de Manubrio	4	4	4	4	4	4		
10	53108-KR3-770	Anillo, Peso Tubo de Manubrio	2	2	2	2	2	2		
11	53111-KWT-900	Abrazadera, Cable	1	1	1	1	1	1		
12	53112-KWT-900	Cubierta, Interruptor Encendido	1	1	1	1	1	1		
13	53113-KWT-900	Peso, Tubo de Manubrio	2	2	2	2	2	2		
14	53131-KBB-950ZA	Soporte, Superior								
		NH146M Plata Accurate Metálico	2	2	2	2	2	2		
15	53208-KCH-900	Tapa, Columna de Dirección	1	1	1	1	1	1		

PROIBIDA A REPRODUÇÃO E DISTRIBUIÇÃO
1010913 - COMÉRCIO DE MOTO MATSUO LTDA - JORGE TOMIOKA

Voltar
Back
Volver

© Moto Honda da Amazônia Ltda.
Todos os direitos reservados.

C-7

Guidão • Mesa Superior

Handle Pipe • Top Bridge

Tubo de Manubrio • Puente Superior

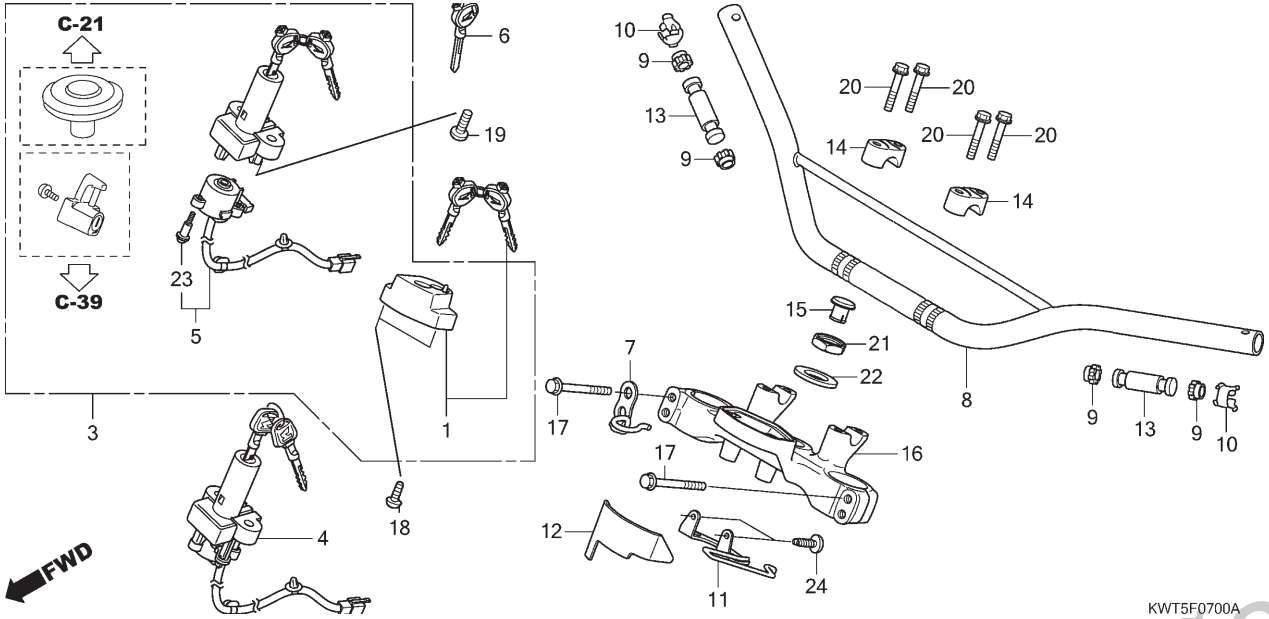

Ref. Nº	N.O.S.	Item de serviço	T.M.O.

Ref. Nº	Nº da peça	Descrição	Qtd. XRE300 A	XRE300 B	XRE300 C	XRE300A A	XRE300A B	XRE300A C	Nº de série	Tipo
16	53230-KWT-900	Mesa, Superior	1	1	1	1	1	1		
17	90103-KB7-000	Parafuso, Flange, 8x45	4	4	4	4	4	4		
18	90105-KEB-620	Parafuso, Unidirecional, 6x12	2	2	2	2	2	2		
19	90107-MBG-000	Parafuso, Unidirecional, 8mm	2	2	2	2	2	2		
20	90112-KRM-860	Parafuso, Flange, 8x36	4	4	4	4	4	4		
21	90304-KPS-900	Porca, Coluna Direção	1	1	1	1	1	1		
22	90503-KPS-900	Arruela, Coluna Direção	1	1	1	1	1	1		
23	91059-KY2-711	Parafuso, Fixação, 3x16	3	3	3	3	3	3		
24	93911-14120	Parafuso, Fixação, 4x10	2	2	2	2	2	2		

PROIBIDA A REPRODUÇÃO E DISTRIBUIÇÃO
1010913 - COMÉRCIO DE MOTO MATSUO LTDA. - JORGE TOMIOKA

© Moto Honda da Amazônia Ltda.
Todos os direitos reservados.

Ref. Nº	L.O.N.	Service Item	F.R.T.	Ref. Nº	Part. Nº	Description	Reqd. Qty. XRE300 A	XRE300 B	XRE300 C	XRE300A A	XRE300A B	XRE300A C	Serial Nº	Note
				16	53230-KWT-900	Bridge, Fork Top	1	1	1	1	1	1		
				17	90103-KB7-000	Bolt, Flange, 8x45	4	4	4	4	4	4		
				18	90105-KEB-620	Bolt, One Way, 6x12	2	2	2	2	2	2		
				19	90107-MBG-000	Bolt, One-Way, 8mm	2	2	2	2	2	2		
				20	90112-KRM-860	Bolt, Flange, 8x36	4	4	4	4	4	4		
				21	90304-KPS-900	Nut, Steering Stem	1	1	1	1	1	1		
				22	90503-KPS-900	Washer, Steering Stem	1	1	1	1	1	1		
				23	91059-KY2-711	Screw, Tapping, 3x16	3	3	3	3	3	3		
				24	93911-14120	Screw, Tapping, 4x10	2	2	2	2	2	2		

Nº de Ref.	N.O.M.O.	Artículo de servicio	THLL	Nº de Ref.	Nº de pieza	Descripción	Cant. Reqd XRE300 A	XRE300 B	XRE300 C	XRE300A A	XRE300A B	XRE300A C	Nº de série	Nota
				16	53230-KWT-900	Puente, Superior Horquilla	1	1	1	1	1	1		
				17	90103-KB7-000	Perno, Reborde, 8x45	4	4	4	4	4	4		
				18	90105-KEB-620	Perno, Una Vía, 6x12	2	2	2	2	2	2		
				19	90107-MBG-000	Perno, Una Vía, 8mm	2	2	2	2	2	2		
				20	90112-KRM-860	Perno, Reborde, 8x36	4	4	4	4	4	4		
				21	90304-KPS-900	Tuerca, Columna de Dirección	1	1	1	1	1	1		
				22	90503-KPS-900	Arandela, Columna de Dirección	1	1	1	1	1	1		
				23	91059-KY2-711	Tornillo, Aterrajar, 3x16	3	3	3	3	3	3		
				24	93911-14120	Tornillo, Aterrajar, 4x10	2	2	2	2	2	2		

PROIBIDA A REPRODUÇÃO E DISTRIBUIÇÃO
1010913 - COMÉRCIO DE MOTO MATSUO LTDA. - JORGE TOMIOKA

Voltar
Back
Volver

© Moto Honda da Amazônia Ltda.
Todos os direitos reservados.

C-9

Coluna de Direção

Steering Stem

Columna de Dirección

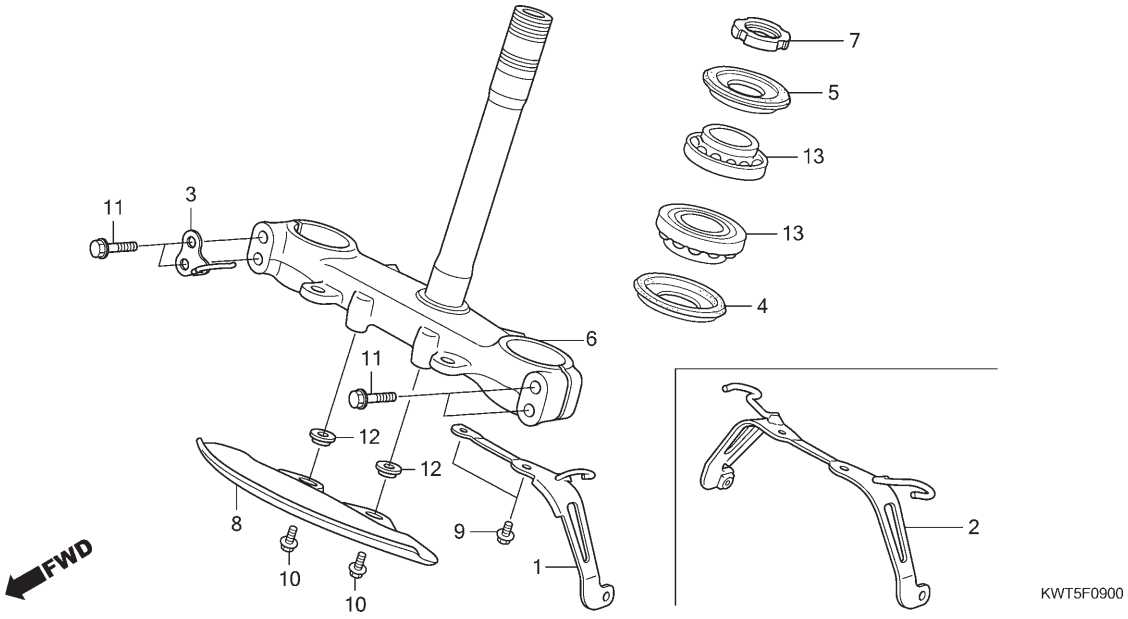

Ref. Nº	N.O.S.	Item de serviço	T.M.O.
6	510100	Coluna ou Eixo Conj., Direção	1,8
7		(5)	
	5101B2	Porca, Superior Coluna Direção	1,6
8	413170	Defletor Lama: Dianteiro	0,1
13		(4)	
	5101B6	Rolamento, Coluna Direção: Superior	1,8
	5101B7	Rolamento, Coluna Direção: Inferior	2,0
	5101C7	Rolamento, Coluna Direção: Ambos	2,0

Ref. Nº	Nº da peça	Descrição	Qtd. XRE300 A	XRE300 B	XRE300 C	XRE300A A	XRE300A B	XRE300A C	Nº de série	Tipo	
1	45156-KWT-900	Braçadeira A, Mangueira Freio Dianteiro	1	1	1	–	–	–			
2	45156-KWT-920	Braçadeira A, Mangueira Freio Dianteiro	–	–	–	1	1	1			
3	45464-KWT-900	Guia A, Mangueira Freio Dianteiro	1	1	1	–	–	–			
4	53214-KA4-701	Retentor Pó, Coluna Direção (ARAI)	1	1	1	1	1	1			
5	53214-KCY-671	Retentor Pó, Coluna Direção (ARAI)	1	1	1	1	1	1			
6	53200-KWT-900	Coluna Direção, Subconj.	1	1	1	1	1	1			
7	53229-KPE-900	Porca, Superior Coluna Direção	1	1	1	1	1	1			
8	61120-KWT-900	Defletor Lama, Dianteiro	1	1	1	1	1	1			
9	90032-GHR-E40	Parafuso, Flange, 6x12	2	2	2	2	2	2			
10	90032-GHR-E50	Parafuso, Flange, 6x14	2	–	–	2	–	–			
			–	2	2	–	2	2			3BR,4LA
	90032-GHR-650		–	2	2	–	2	2			3LA, BR
11	90103-KB7-000	Parafuso, Flange, 8x45	4	4	4	4	4	4			
12	90127-KF0-770	Bucha, 6x4	2	2	2	2	2	2			
13	91015-KV6-003	Rolamento, Coluna Direção (NTN)	2	2	2	2	2	2			

PROIBIDA A REPRODUÇÃO E DISTRIBUIÇÃO
1010913 - COMÉRCIO DE MOTO MATSUO LTDA. - JORGE TOMIOKA

© Moto Honda da Amazônia Ltda.
Todos os direitos reservados.

Ref. Nº	L.O.N.	Service Item	F.R.T.
6	510100	Stem or Shaft Assy., Steering	1.8
7		(5)	
	5101B2	Thread, Steering Head Top	1.6
8	413170	Mudguard: Front	0.1
13		(4)	
	5101B6	Bearing, Head Pipe: Upper	1.8
	5101B7	Bearing, Head Pipe: Lower	2.0
	5101C7	Bearing, Head Pipe: Both	2.0

Ref. Nº	Part. Nº	Description	Reqd. Qty. XRE300 A	XRE300 B	XRE300 C	XRE300A A	XRE300A B	XRE300A C	Serial Nº	Note	
1	45156-KWT-900	Clamper A, Fr. Brake Hose	1	1	1	–	–	–			
2	45156-KWT-920	Clamper A, Fr. Brake Hose	–	–	–	1	1	1			
3	45464-KWT-900	Guide A, Fr. Brake Hose	1	1	1	–	–	–			
4	53214-KA4-701	Dust Seal, Steering Head (ARAI)	1	1	1	1	1	1			
5	53214-KCY-671	Dust Seal, Steering Head (ARAI)	1	1	1	1	1	1			
6	53200-KWT-900	Stem Sub Assy., Steering	1	1	1	1	1	1			
7	53229-KPE-900	Thread, Steering Head Top	1	1	1	1	1	1			
8	61120-KWT-900	Mudguard, Fr.	1	1	1	1	1	1			
9	90032-GHR-E40	Bolt, Flange, 6x12	2	2	2	2	2	2			
10	90032-GHR-E50	Bolt, Flange, 6x14	2	–	–	2	–	–			
			–	2	2	–	2	2			3BR,4LA
	90032-GHR-650		–	2	2	–	2	2			3LA, BR
11	90103-KB7-000	Bolt, Flange, 8x45	4	4	4	4	4	4			
12	90127-KF0-770	Collar, 6x4	2	2	2	2	2	2			
13	91015-KV6-003	Bearing, Head Pipe (NTN)	2	2	2	2	2	2			

Nº de Ref.	N.O.M.O.	Artículo de servicio	THLL
6	510100	Ens. Columna o Eje, Dirección	1,8
7		(5)	
	5101B2	Tuerca, Superior Columna de Dirección	1,6
8	413170	Guardabarros: Delantero	0,1
13		(4)	
	5101B6	Cojinete, Columna de Dirección: Superior	1,8
	5101B7	Cojinete, Columna de Dirección: Inferior	2,0
	5101C7	Cojinete, Columna de Dirección: Ambos	2,0

Nº de Ref.	Nº de pieza	Descripción	Cant. Reqd XRE300 A	XRE300 B	XRE300 C	XRE300A A	XRE300A B	XRE300A C	Nº de série	Nota	
1	45156-KWT-900	Abrazadera A, Manguera Freno Delantero	1	1	1	–	–	–			
2	45156-KWT-920	Abrazadera A, Manguera Freno Delantero	–	–	–	1	1	1			
3	45464-KWT-900	Guía A, Manguera Freno Delantero	1	1	1	–	–	–			
4	53214-KA4-701	Guardapolvo, Columna de Dirección (ARAI)	1	1	1	1	1	1			
5	53214-KCY-671	Guardapolvo, Columna de Dirección (ARAI)	1	1	1	1	1	1			
6	53200-KWT-900	Ens. Columna de Dirección	1	1	1	1	1	1			
7	53229-KPE-900	Tuerca, Superior Columna de Dirección	1	1	1	1	1	1			
8	61120-KWT-900	Guardabarros, Delantero	1	1	1	1	1	1			
9	90032-GHR-E40	Perno, Reborde, 6x12	2	2	2	2	2	2			
10	90032-GHR-E50	Perno, Reborde, 6x14	2	–	–	2	–	–			
			–	2	2	–	2	2			3BR,4LA
	90032-GHR-650		–	2	2	–	2	2			3LA, BR
11	90103-KB7-000	Perno, Reborde, 8x45	4	4	4	4	4	4			
12	90127-KF0-770	Collarín, 6x4	2	2	2	2	2	2			
13	91015-KV6-003	Cojinete, Columna de Dirección (NTN)	2	2	2	2	2	2			

PROIBIDA A REPRODUÇÃO E DISTRIBUIÇÃO
1010913 - COMÉRCIO DE MOTO MATSUO LTDA - JORGE TOMIOKA

© Moto Honda da Amazônia Ltda.
Todos os direitos reservados.

C-10

Para-lama Dianteiro

Front Fender

Guardafango Delantero

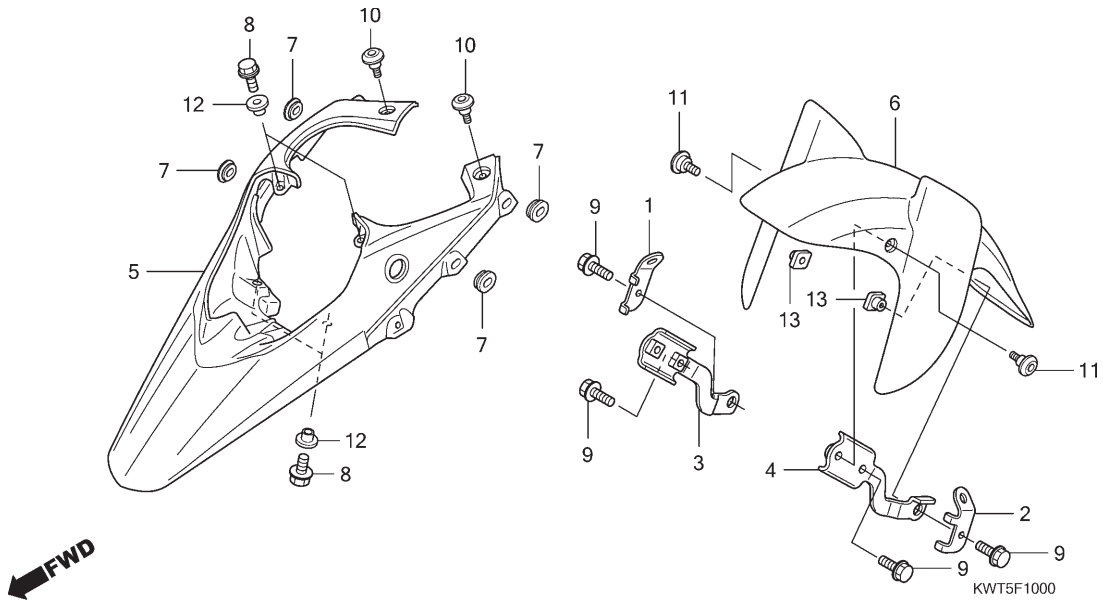

Ref. Nº	N.O.S.	Item de serviço	T.M.O.
5	4131B7	Para-lama, Dianteiro	0,7
6	4131T2	Para-lama (A), Dianteiro	0,2

Ref. Nº	Nº da peça	Descrição	Qtd. XRE300 A	XRE300 B	XRE300 C	XRE300A A	XRE300A B	XRE300A C	Nº de série		Tipo
1	51403-KWT-900	Suporte, Sensor Velocidade Direito	1	1	1	–	–	–	.....	.....	.....
2	51404-KWT-900	Suporte, Sensor Velocidade Esquerdo ...	1	1	1	–	–	–	.....	.....	.....
3	51412-KWT-900	Suporte, Para-lama Inferior Direito	1	1	1	1	1	1	.....	.....	.....
4	51422-KWT-900	Suporte, Para-lama Inferior Esquerdo	1	1	1	1	1	1	.....	.....	.....
5	61100-KWT-900ZA	Para-lama, Superior									
		NH1 ..... Preto	1	1	1	1	1	1	.....	.....	.....
6	61200-KWT-900	Para-lama, Inferior Dianteiro	1	1	–	1	1	–	.....	.....	.....
	61200-KWT-A20	Para-lama Comp., Inferior Dianteiro	–	–	1	–	–	1	.....	.....	.....
7	83551-KRH-D20	Coxim, Tampa Lateral	4	4	4	4	4	4	.....	.....	.....
8	90032-GHR-650	Parafuso, Flange, 6x14	4	4	4	4	4	4	.....	.....	.....
9	90032-GHR-690	Parafuso, Flange, 6x22	4	4	4	4	4	4	.....	.....	.....
10	90103-KWT-900	Parafuso, Especial, 6mm	2	2	2	2	2	2	.....	.....	.....
11	90106-KWT-900	Parafuso, Especial, 6mm	2	–	–	2	–	–	.....	.....	.....
	90106-KCZ-000	.....	–	2	2	–	2	2	.....	.....	.....
12	90127-KF0-770	Bucha, 6x4	4	4	4	4	4	4	.....	.....	.....
13	90302-MCZ-000	Porca, Especial, 6mm	2	2	–	2	2	–	.....	.....	.....

PROIBIDA A REPRODUÇÃO E DISTRIBUIÇÃO
1010913 - COMÉRCIO DE MOTO MATSUO LTDA. - JORGE TOMIOKA

Voltar
Back
Volver

© Moto Honda da Amazônia Ltda.
Todos os direitos reservados.

Ref. Nº	L.O.N.	Service Item	F.R.T.
5	4131B7	Fender, Front	0.7
6	4131T2	Fender, Front(A)	0.2

Ref. Nº	Part. Nº	Description	Reqd. Qty. XRE300 A	XRE300 B	XRE300 C	XRE300A A	XRE300A B	XRE300A C	Serial Nº	Note
1	51403-KWT-900	Stay, R. Speed Sensor	1	1	1	–	–	–		
2	51404-KWT-900	Stay, L. Speed Sensor	1	1	1	–	–	–		
3	51412-KWT-900	Stay, R. Down Fender	1	1	1	1	1	1		
4	51422-KWT-900	Stay, L. Down Fender	1	1	1	1	1	1		
5	61100-KWT-900ZA	Fender, Upper *NH1* Black	1	1	1	1	1	1		
6	61200-KWT-900	Fender, Fr. Down	1	1	–	1	1	–		
	61200-KWT-A20	Fender Comp., Fr. Down	–	–	1	–	–	1		
7	83551-KRH-D20	Grommet, Side Cover	4	4	4	4	4	4		
8	90032-GHR-650	Bolt, Flange, 6x14	4	4	4	4	4	4		
9	90032-GHR-690	Bolt, Flange, 6x22	4	4	4	4	4	4		
10	90103-KWT-900	Bolt, Special, 6mm	2	2	2	2	2	2		
11	90106-KWT-900	Screw, Special, 6mm	2	–	–	2	–	–		
	90106-KCZ-000		–	2	2	–	2	2		
12	90127-KF0-770	Collar, 6x4	4	4	4	4	4	4		
13	90302-MCZ-000	Nut, Special, 6mm	2	2	–	2	2	–		

Nº de Ref.	N.O.M.O.	Artículo de servicio	THLL
5	4131B7	Guardafango, Delantero	0,7
6	4131T2	Guardafango, Delantero (A)	0,2

Nº de Ref.	Nº de pieza	Descripción	Cant. Reqd XRE300 A	XRE300 B	XRE300 C	XRE300A A	XRE300A B	XRE300A C	Nº de série	Nota
1	51403-KWT-900	Soporte, Sensor Velocímetro Derecho	1	1	1	–	–	–		
2	51404-KWT-900	Soporte, Sensor Velocímetro Izquierdo	1	1	1	–	–	–		
3	51412-KWT-900	Soporte, Guardafango Inferior Derecho	1	1	1	1	1	1		
4	51422-KWT-900	Soporte, Guardafango Inferior Izquierdo	1	1	1	1	1	1		
5	61100-KWT-900ZA	Guardafango, Superior *NH1* Negro	1	1	1	1	1	1		
6	61200-KWT-900	Guardafango, Inferior Delantero	1	1	–	1	1	–		
	61200-KWT-A20		–	–	1	–	–	1		
7	83551-KRH-D20	Cojín, Cubierta Lateral	4	4	4	4	4	4		
8	90032-GHR-650	Perno, Reborde, 6x14	4	4	4	4	4	4		
9	90032-GHR-690	Perno, Reborde, 6x22	4	4	4	4	4	4		
10	90103-KWT-900	Perno, Especial, 6mm	2	2	2	2	2	2		
11	90106-KWT-900	Tornillo, Especial, 6mm	2	–	–	2	–	–		
	90106-KCZ-000		–	2	2	–	2	2		
12	90127-KF0-770	Collarín, 6x4	4	4	4	4	4	4		
13	90302-MCZ-000	Tuerca, Especial, 6mm	2	2	–	2	2	–		

PROIBIDA A REPRODUÇÃO E DISTRIBUIÇÃO
1010913 - COMÉRCIO DE MOTO MATSUO LTDA - JORGE TOMIOKA

Voltar
Back
Volver

© Moto Honda da Amazônia Ltda.
Todos os direitos reservados.

C-11

Garfo Dianteiro

Front Fork

Horquilla Delantera

(XRE300)

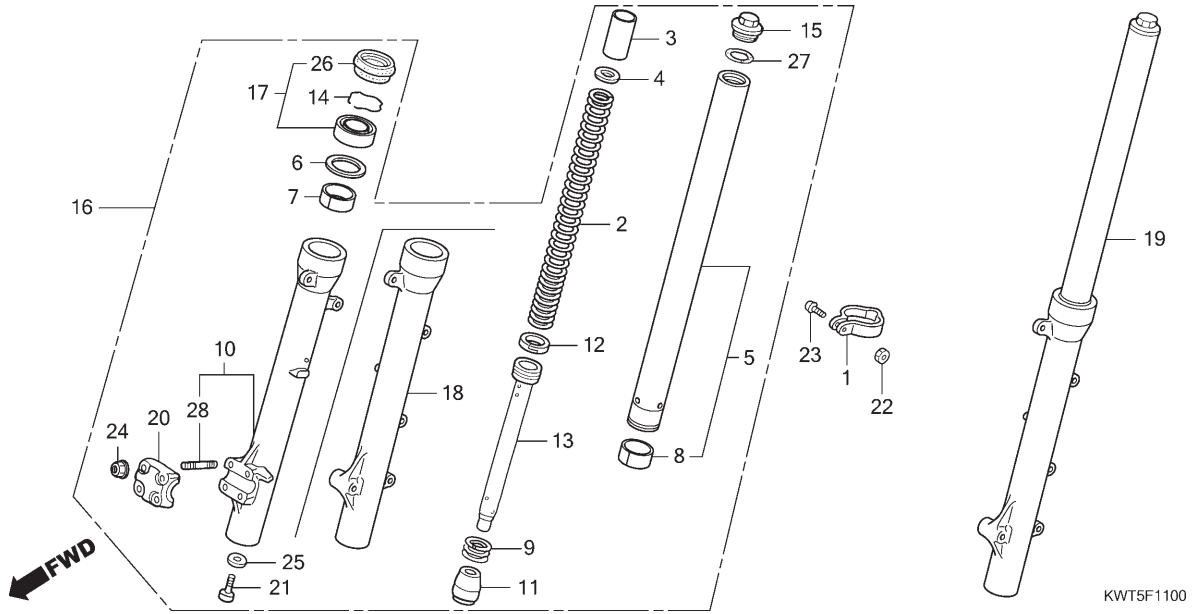

Ref. Nº	N.O.S.	Item de serviço	T.M.O.
2	5111C5	Mola, Garfo Dianteiro: Esquerda	0,2
	5111C6	Mola, Garfo Dianteiro: Direita	0,2
	5111C7	Mola, Garfo Dianteiro: Ambas	0,4
5	5111G2	Cilindro, Garfo Dianteiro: Esquerdo	0,9
	5111G3	Cilindro, Garfo Dianteiro: Direito	0,9
	5111G4	Cilindro, Garfo Dianteiro: Ambos	1,5
10	5111D2	Cilindro, Inferior: Direito	0,9
16	5111C3	Garfo Conj., Dianteiro: Direito	0,4
17		(6,7,8)	
	5111E7	Retentor Jogo, Garfo Dianteiro: Esquerdo	0,8
	5111E8	Retentor Jogo, Garfo Dianteiro: Direito	0,8
	5111E9	Retentor Jogo, Garfo Dianteiro: Ambos	1,3
18	5111D1	Cilindro, Inferior: Esquerdo	0,9
	5111D3	Cilindro, Inferior: Ambos	1,5
19	5111C2	Garfo Conj., Dianteiro: Esquerdo	0,4
	5111C4	Garfo Conj., Dianteiro: Ambos	0,6

Ref. Nº	Nº da peça	Descrição	Qtd. XRE300 A	XRE300 B	XRE300 C	XRE300A A	XRE300A B	XRE300A C	Nº de série	Tipo
1	44832-MG2-700	Braçadeira, Cabo Velocímetro	1	1	1	–	–	–		
2	51401-KWT-901	Mola, Garfo Dianteiro	2	2	2	–	–	–		
3	51402-MV8-901	Bucha, Mola	2	2	2	–	–	–		
4	51403-KF0-003	Assento, Mola	2	2	2	–	–	–		
5	51410-KWT-901	Cilindro Comp., Garfo Dianteiro	2	2	2	–	–	–		
6	51412-MB4-003	Anel, Apoio	2	2	2	–	–	–		
7	51414-KWT-901	Bucha, Guia	2	2	2	–	–	–		
8	51415-KWT-901	Bucha, Deslizante	2	2	2	–	–	–		
9	51416-MCG-003	Mola, Retorno	2	2	2	–	–	–		
10	51430-KWT-901	Cilindro Jogo, Inferior Direito	1	1	1	–	–	–		
11	51432-MV4-003	Retentor, Óleo	2	2	2	–	–	–		
12	51437-MM5-003	Anel, Pistão	2	2	2	–	–	–		
13	51440-KWT-901	Tubo, Assento	2	2	2	–	–	–		
14	51447-MCG-003	Anel, Limitador Retentor Óleo	2	2	2	–	–	–		
15	51454-MM9-671	Parafuso, Garfo Dianteiro	2	2	2	–	–	–		
16	51480-KWT-901ZA	Garfo Subconj., Dianteiro Direito *NH109MS* Prata Shot Especial Metálico	1	1	1	–	–	–		
17	51490-KWT-901	Retentor Jogo, Garfo Dianteiro	2	2	2	–	–	–		
18	51530-KWT-901	Cilindro Jogo, Inferior Esquerdo	1	1	1	–	–	–		
19	51580-KWT-901	Garfo Subconj., Dianteiro Esquerdo	1	1	1	–	–	–		
20	51634-MK5-003ZK	Suporte, Eixo *NH109MS* Prata Shot Especial Metálico	1	1	1	–	–	–		

PROIBIDA A REPRODUÇÃO E DISTRIBUIÇÃO
1010913 - COMÉRCIO DE MOTOMATSUO LTDA. - JORGE TOMIOKA

Voltar
Back
Volver

© Moto Honda da Amazônia Ltda.
Todos os direitos reservados.

Ref. Nº	L.O.N.	Service Item	F.R.T.
2	5111C5	Spring, Front Fork: Left	0.2
	5111C6	Spring, Front Fork: Right	0.2
	5111C7	Spring, Front Fork: Both	0.4
5	5111G2	Pipe, Front Fork: Left	0.9
	5111G3	Pipe, Front Fork: Right	0.9
	5111G4	Pipe, Front Fork: Both	1.5
10	5111D2	Case, Bottom: Right	0.9
16	5111C3	Fork Assy., Front: Right	0.4
17		(6,7,8)	
	5111E7	Seal Set, Front Fork: Left	0.8
	5111E8	Seal Set, Front Fork: Right	0.8
	5111E9	Seal Set, Front Fork: Both	1.3
18	5111D1	Case, Bottom: Left	0.9
	5111D3	Case, Bottom: Both	1.5
19	5111C2	Fork Assy., Front: Left	0.4
	5111C4	Fork Assy., Front: Both	0.6

Ref. Nº	Part. Nº	Description	Reqd. Qty. XRE300 A	XRE300 B	XRE300 C	XRE300A A	XRE300A B	XRE300A C	Serial Nº	Note
1	44832-MG2-700	Clamper, Speedometer Cable	1	1	1	–	–	–		
2	51401-KWT-901	Spring, Fr. Fork	2	2	2	–	–	–		
3	51402-MV8-901	Collar, Spring	2	2	2	–	–	–		
4	51403-KF0-003	Seat, Spring	2	2	2	–	–	–		
5	51410-KWT-901	Pipe Comp., Fr. Fork	2	2	2	–	–	–		
6	51412-MB4-003	Ring, Back Up	2	2	2	–	–	–		
7	51414-KWT-901	Bush, Guide	2	2	2	–	–	–		
8	51415-KWT-901	Bush, Slider	2	2	2	–	–	–		
9	51416-MCG-003	Spring, Rebound	2	2	2	–	–	–		
10	51430-KWT-901	Case Set, R. Bottom	1	1	1	–	–	–		
11	51432-MV4-003	Piece, Oil Lock	2	2	2	–	–	–		
12	51437-MM5-003	Ring, Piston	2	2	2	–	–	–		
13	51440-KWT-901	Pipe, Seat	2	2	2	–	–	–		
14	51447-MCG-003	Ring, Oil Seal Stop	2	2	2	–	–	–		
15	51454-MM9-671	Bolt, Fr. Fork	2	2	2	–	–	–		
16	51480-KWT-901ZA	Fork Sub Assy., R. Fr. *NH109MS* . Shot Silver Metallic Special	1	1	1	–	–	–		
17	51490-KWT-901	Seal Set, Fr. Fork	2	2	2	–	–	–		
18	51530-KWT-901	Case Set, L. Bottom	1	1	1	–	–	–		
19	51580-KWT-901	Fork Sub Assy., L. Fr.	1	1	1	–	–	–		
20	51634-MK5-003ZK	Holder, Axle *NH109MS* . Shot Silver Metallic Special	1	1	1	–	–	–		

Nº de Ref.	N.O.M.O.	Artículo de servicio	THLL
2	5111C5	Resorte, Horquilla Delantera: Izquierdo	0,2
	5111C6	Resorte, Horquilla Delantera: Derecho	0,2
	5111C7	Resorte, Horquilla Delantera: Ambos	0,4
5	5111G2	Cilindro, Horquilla Delantera: Izquierdo	0,9
	5111G3	Cilindro, Horquilla Delantera: Derecho	0,9
	5111G4	Cilindro, Horquilla Delantera: Ambos	1,5
10	5111D2	Caja, Inferior: Derecha	0,9
16	5111C3	Ens. Horquilla, Delantera: Derecha	0,4
17		(6,7,8)	
	5111E7	Juego Anillo, Horquilla Delantera: Izquierdo	0,8
	5111E8	Juego Anillo, Horquilla Delantera: Derecho	0,8
	5111E9	Juego Anillo, Horquilla Delantera: Ambos	1,3
18	5111D1	Caja, Inferior: Izquierda	0,9
	5111D3	Caja, Inferior: Ambas	1,5
19	5111C2	Ens. Horquilla, Delantera: Izquierda	0,4
	5111C4	Ens. Horquilla, Delantera: Ambas	0,6

Nº de Ref.	Nº de pieza	Descripción	Cant. Reqd XRE300 A	XRE300 B	XRE300 C	XRE300A A	XRE300A B	XRE300A C	Nº de série	Nota
1	44832-MG2-700	Abrazadera, Cable Velocímetro	1	1	1	–	–	–		
2	51401-KWT-901	Resorte, Horquilla Delantera	2	2	2	–	–	–		
3	51402-MV8-901	Collarín, Resorte	2	2	2	–	–	–		
4	51403-KF0-003	Asiento, Resorte	2	2	2	–	–	–		
5	51410-KWT-901	Cilindro, Horquilla Delantera	2	2	2	–	–	–		
6	51412-MB4-003	Anillo, Refuerzo	2	2	2	–	–	–		
7	51414-KWT-901	Buje, Guía	2	2	2	–	–	–		
8	51415-KWT-901	Buje, Corredera	2	2	2	–	–	–		
9	51416-MCG-003	Resorte, Rebote	2	2	2	–	–	–		
10	51430-KWT-901	Juego Caja, Inferior Derecha	1	1	1	–	–	–		
11	51432-MV4-003	Anillo, Aceite	2	2	2	–	–	–		
12	51437-MM5-003	Anillo, Pistón	2	2	2	–	–	–		
13	51440-KWT-901	Tubo, Asiento	2	2	2	–	–	–		
14	51447-MCG-003	Anillo, Limitador Retén Aceite	2	2	2	–	–	–		
15	51454-MM9-671	Perno, Horquilla Delantera	2	2	2	–	–	–		
16	51480-KWT-901ZA	Ens. Horquilla, Delantera Derecha *NH109MS* Plata Shot Metálico Especial	1	1	1	–	–	–		
17	51490-KWT-901	Juego Anillo, Horquilla Delantera	2	2	2	–	–	–		
18	51530-KWT-901	Juego Caja, Inferior Izquierda	1	1	1	–	–	–		
19	51580-KWT-901	Ens. Horquilla, Delantera Izquierda	1	1	1	–	–	–		
20	51634-MK5-003ZK	Soporte, Eje *NH109MS* Plata Shot Metálico Especial	1	1	1	–	–	–		

PROIBIDA A REPRODUÇÃO E DISTRIBUIÇÃO
1010913 - COMÉRCIO DE MOTO SUMATSUO LTDA - JORGE TOMIOKA

Voltar
Back
Volver

© Moto Honda da Amazônia Ltda.
Todos os direitos reservados.

C-11

Garfo Dianteiro

Front Fork

Horquilla Delantera

(XRE300)

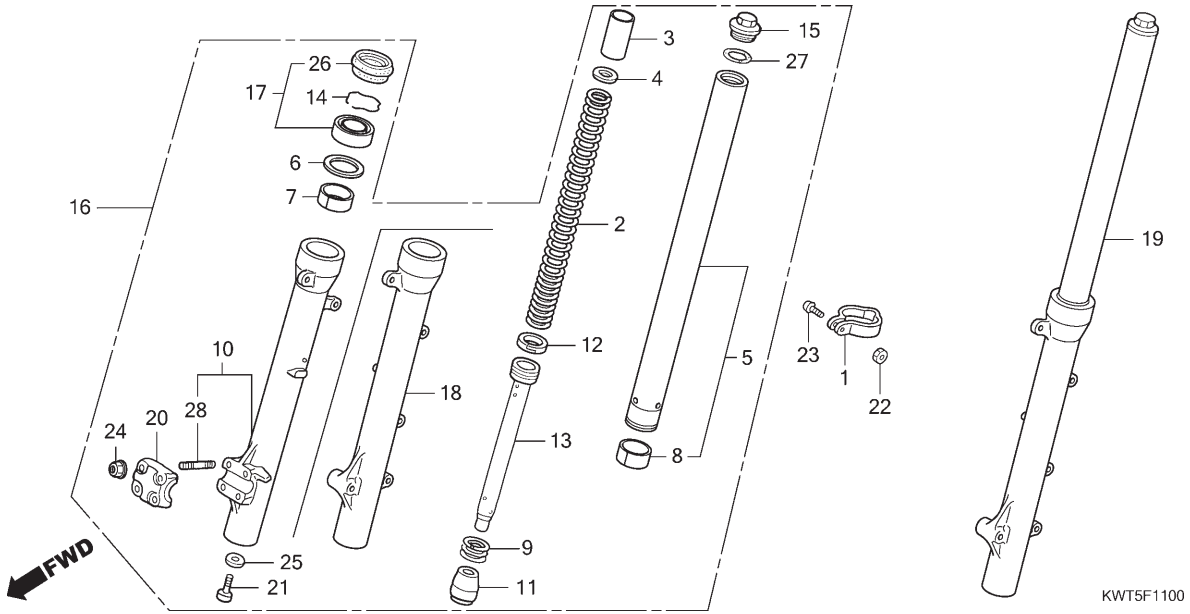

Ref. Nº	N.O.S.	Item de serviço	T.M.O.	Ref. Nº	Nº da peça	Descrição	Qtd. XRE300 A	XRE300 B	XRE300 C	XRE300A A	XRE300A B	XRE300A C	Nº de série	Tipo
				21	90116-KV3-701	Parafuso, Allen, 8mm	2	2	2	–	–	–		
				22	90201-GHR-E20	Porca, Sextavada, 5mm	1	1	1	–	–	–		
				23	90227-GHR-D90	Parafuso, Phillips, 5x22	1	1	1	–	–	–		
				24	90301-473-003	Porca, U, 6mm	4	4	4	–	–	–		
				25	90544-439-930	Guarnição	2	2	2	–	–	–		
				26	91254-MM8-003	Retentor, Pó	2	2	2	–	–	–		
				27	91356-KF0-003	Anel, Vedação, 33,2x2,4	2	2	2	–	–	–		
				28	92900-06025-0E	Prisioneiro, 6x25	4	4	4	–	–	–		

PROIBIDA A REPRODUÇÃO E DISTRIBUIÇÃO
1010913 - COMÉRCIO DE MOTO MATSUO LTDA. - JORGE TOMIOKA

© Moto Honda da Amazônia Ltda.
Todos os direitos reservados.

Ref. Nº	L.O.N.	Service Item	F.R.T.	Ref. Nº	Part. Nº	Description	Reqd. Qty. XRE300 A	XRE300 B	XRE300 C	XRE300A A	XRE300A B	XRE300A C	Serial Nº	Note
				21	90116-KV3-701	Bolt, Socket, 8mm	2	2	2	–	–	–		
				22	90201-GHR-E20	Nut, Hex., 5mm	1	1	1	–	–	–		
				23	90227-GHR-D90	Screw, Pan, 5x22	1	1	1	–	–	–		
				24	90301-473-003	Nut, U, 6mm	4	4	4	–	–	–		
				25	90544-439-930	Packing	2	2	2	–	–	–		
				26	91254-MM8-003	Dust Seal	2	2	2	–	–	–		
				27	91356-KF0-003	O-Ring, 33.2x2.4	2	2	2	–	–	–		
				28	92900-06025-0E	Bolt, Stud, 6x25	4	4	4	–	–	–		

Nº de Ref.	N.O.M.O.	Artículo de servicio	THLL	Nº de Ref.	Nº de pieza	Descripción	Cant. Reqd XRE300 A	XRE300 B	XRE300 C	XRE300A A	XRE300A B	XRE300A C	Nº de série	Nota
				21	90116-KV3-701	Tornillo, Allen, 8mm	2	2	2	–	–	–		
				22	90201-GHR-E20	Tuerca, Hex., 5mm	1	1	1	–	–	–		
				23	90227-GHR-D90	Tornillo, Phillips, 5x22	1	1	1	–	–	–		
				24	90301-473-003	Tuerca, U, 6mm	4	4	4	–	–	–		
				25	90544-439-930	Empaquetadura	2	2	2	–	–	–		
				26	91254-MM8-003	Guardapolvo	2	2	2	–	–	–		
				27	91356-KF0-003	Anillo Tórico, 33,2x2,4	2	2	2	–	–	–		
				28	92900-06025-0E	Espárrago, 6x25	4	4	4	–	–	–		

PROIBIDA A REPRODUÇÃO E DISTRIBUIÇÃO
1010913 - COMÉRCIO DE MOTO MATSUO LTDA. - JORGE TOMIOKA

Voltar
Back
Volver

© Moto Honda da Amazônia Ltda.
Todos os direitos reservados.

C-11.1

Garfo Dianteiro

Front Fork

Horquilla Delantera

(XRE300A)

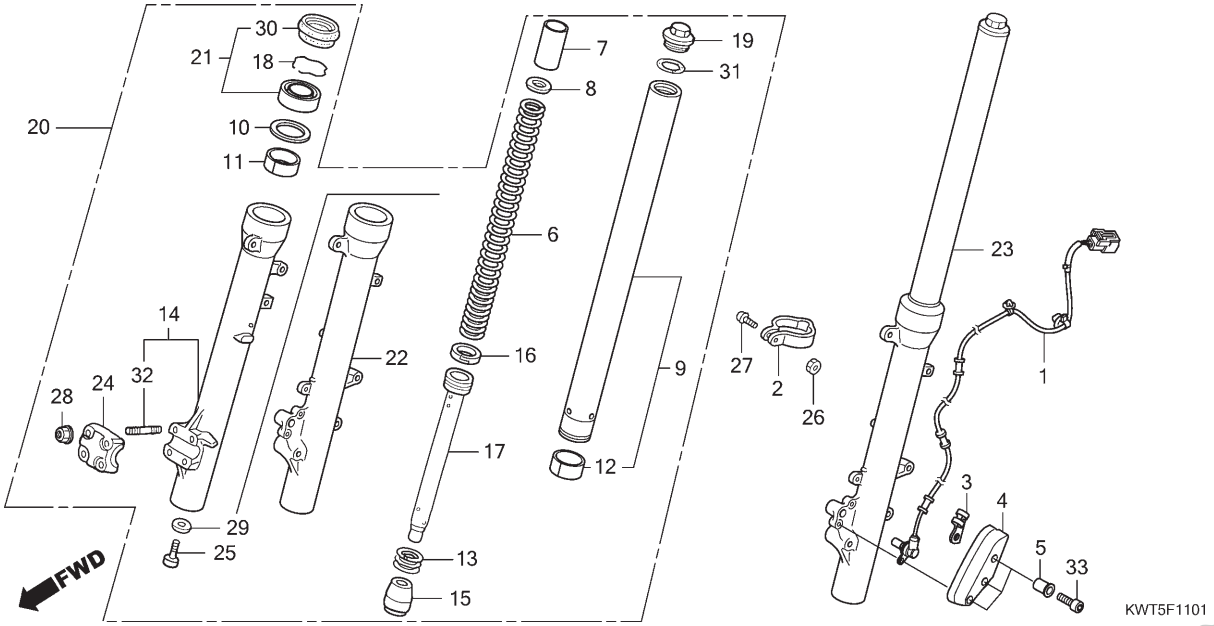

Ref. Nº	N.O.S.	Item de serviço	T.M.O.
1	617196	Sensor, Velocidade Roda: Dianteiro	0,4
6	5111C5	Mola, Garfo Dianteiro: Esquerda	0,2
	5111C6	Mola, Garfo Dianteiro: Direita	0,2
	5111C7	Mola, Garfo Dianteiro: Ambas	0,4
9	5111G2	Cilindro, Garfo Dianteiro: Esquerdo	0,9
	5111G3	Cilindro, Garfo Dianteiro: Direito	0,9
	5111G4	Cilindro, Garfo Dianteiro: Ambos	1,5
14	5111D2	Cilindro, Inferior: Direito	0,9
20	5111C3	Garfo Conj., Dianteiro: Direito	0,4
21		(10,11,12)	
	5111E7	Retentor Jogo, Garfo Dianteiro: Esquerdo	0,8
	5111E8	Retentor Jogo, Garfo Dianteiro: Direito	0,8
	5111E9	Retentor Jogo, Garfo Dianteiro: Ambos	1,3
22	5111D1	Cilindro, Inferior: Esquerdo	0,9
	5111D3	Cilindro, Inferior: Ambos	1,5
23	5111C2	Garfo Conj., Dianteiro: Esquerdo	0,4
	5111C4	Garfo Conj., Dianteiro: Ambos	0,6

Ref. Nº	Nº da peça	Descrição	Qtd. XRE300 A	XRE300 B	XRE300 C	XRE300A A	XRE300A B	XRE300A C	Nº de série	Tipo
1	38520-KWT-921	Sensor, Velocidade Roda Dianteira	–	–	–	1	1	1		
2	44832-MG2-700	Braçadeira, Cabo Velocímetro	–	–	–	1	1	1		
3	45162-KWT-920	Braçadeira, Fiação Sensor	–	–	–	1	1	1		
4	45710-KWT-920	Tampa, Sensor Velocidade Dianteiro	–	–	–	1	1	1		
5	45711-KWT-920	Bucha, Fixação Tampa Sensor Velocidade Dianteiro	–	–	–	3	3	3		
6	51401-KWT-901	Mola, Garfo Dianteiro	–	–	–	2	2	2		
7	51402-MV8-901	Bucha, Mola	–	–	–	2	2	2		
8	51403-KF0-003	Assento, Mola	–	–	–	2	2	2		
9	51410-KWT-901	Cilindro Comp., Garfo Dianteiro	–	–	–	2	2	2		
10	51412-MB4-003	Anel, Apoio	–	–	–	2	2	2		
11	51414-KWT-901	Bucha, Guia	–	–	–	2	2	2		
12	51415-KWT-901	Bucha, Deslizante	–	–	–	2	2	2		
13	51416-MCG-003	Mola, Retorno	–	–	–	2	2	2		
14	51430-KWT-921	Cilindro Jogo, Inferior Direito	–	–	–	1	1	1		
15	51432-MV4-003	Retentor, Óleo	–	–	–	2	2	2		
16	51437-MM5-003	Anel, Pistão	–	–	–	2	2	2		
17	51440-KWT-901	Tubo, Assento	–	–	–	2	2	2		
18	51447-MCG-003	Anel, Limitador Retentor Óleo	–	–	–	2	2	2		
19	51454-MM9-671	Parafuso, Garfo Dianteiro	–	–	–	2	2	2		
20	51480-KWT-921ZA	Garfo Subconj., Dianteiro Direito *NH109MS* Prata Shot Especial Metálico	–	–	–	1	1	1		

PROIBIDA A REPRODUÇÃO E DISTRIBUIÇÃO
1010913 - COMÉRCIO DE MOTO MATSUO LTDA - JORGE TOMIOKA

© Moto Honda da Amazônia Ltda.
Todos os direitos reservados.

Ref. Nº	L.O.N.	Service Item	F.R.T.
1	617196	Sensor, Wheel Speed: Front	0.4
6	5111C5	Spring, Front Fork: Left	0.2
	5111C6	Spring, Front Fork: Right	0.2
	5111C7	Spring, Front Fork: Both	0.4
9	5111G2	Pipe, Front Fork: Left	0.9
	5111G3	Pipe, Front Fork: Right	0.9
	5111G4	Pipe, Front Fork: Both	1.5
14	5111D2	Case, Bottom: Right	0.9
20	5111C3	Fork Assy., Front: Right	0.4
21		(10,11,12)	
	5111E7	Seal Set, Front Fork: Left	0.8
	5111E8	Seal Set, Front Fork: Right	0.8
	5111E9	Seal Set, Front Fork: Both	1.3
22	5111D1	Case, Bottom: Left	0.9
	5111D3	Case, Bottom: Both	1.5
23	5111C2	Fork Assy., Front: Left	0.4
	5111C4	Fork Assy., Front: Both	0.6

Ref. Nº	Part. Nº	Description	Reqd. Qty. XRE300 A	XRE300 B	XRE300 C	XRE300A A	XRE300A B	XRE300A C	Serial Nº	Note
1	38520-KWT-921	Sensor, Fr. Wheel Speed	–	–	–	1	1	1		
2	44832-MG2-700	Clamper, Speedometer Cable	–	–	–	1	1	1		
3	45162-KWT-920	Clamper, Sensor Cord	–	–	–	1	1	1		
4	45710-KWT-920	Cover, Fr. Speed Sensor	–	–	–	1	1	1		
5	45711-KWT-920	Collar, Fr. Speed Sensor Cover Mount	–	–	–	3	3	3		
6	51401-KWT-901	Spring, Fr. Fork	–	–	–	2	2	2		
7	51402-MV8-901	Collar, Spring	–	–	–	2	2	2		
8	51403-KF0-003	Seat, Spring	–	–	–	2	2	2		
9	51410-KWT-901	Pipe Comp., Fr. Fork	–	–	–	2	2	2		
10	51412-MB4-003	Ring, Back Up	–	–	–	2	2	2		
11	51414-KWT-901	Bush, Guide	–	–	–	2	2	2		
12	51415-KWT-901	Bush, Slider	–	–	–	2	2	2		
13	51416-MCG-003	Spring, Rebound	–	–	–	2	2	2		
14	51430-KWT-921	Case Set, R. Bottom	–	–	–	1	1	1		
15	51432-MV4-003	Piece, Oil Lock	–	–	–	2	2	2		
16	51437-MM5-003	Ring, Piston	–	–	–	2	2	2		
17	51440-KWT-901	Pipe, Seat	–	–	–	2	2	2		
18	51447-MCG-003	Ring, Oil Seal Stop	–	–	–	2	2	2		
19	51454-MM9-671	Bolt, Fr. Fork	–	–	–	2	2	2		
20	51480-KWT-921ZA	Fork Sub Assy., R. Fr. *NH109MS* . Shot Silver Metallic Special	–	–	–	1	1	1		

Nº de Ref.	N.O.M.O.	Artículo de servicio	THLL
1	617196	Sensor, Velocímetro Rueda: Delantera	0,4
6	5111C5	Resorte, Horquilla Delantera: Izquierdo	0,2
	5111C6	Resorte, Horquilla Delantera: Derecho	0,2
	5111C7	Resorte, Horquilla Delantera: Ambos	0,4
9	5111G2	Cilindro, Horquilla Delantera: Izquierdo	0,9
	5111G3	Cilindro, Horquilla Delantera: Derecho	0,9
	5111G4	Cilindro, Horquilla Delantera: Ambos	1,5
14	5111D2	Caja, Inferior: Derecha	0,9
20	5111C3	Ens. Horquilla, Delantera: Derecha	0,4
21		(10,11,12)	
	5111E7	Juego Anillo, Horquilla Delantera: Izquierdo	0,8
	5111E8	Juego Anillo, Horquilla Delantera: Derecho	0,8
	5111E9	Juego Anillo, Horquilla Delantera: Ambos	1,3
22	5111D1	Caja, Inferior: Izquierda	0,9
	5111D3	Caja, Inferior: Ambas	1,5
23	5111C2	Ens. Horquilla, Delantera: Izquierda	0,4
	5111C4	Ens. Horquilla, Delantera: Ambas	0,6

Nº de Ref.	Nº de pieza	Descripción	Cant. Reqd XRE300 A	XRE300 B	XRE300 C	XRE300A A	XRE300A B	XRE300A C	Nº de série	Nota
1	38520-KWT-921	Sensor, Velocímetro Rueda Delantera	–	–	–	1	1	1		
2	44832-MG2-700	Abrazadera, Cable Velocímetro	–	–	–	1	1	1		
3	45162-KWT-920	Abrazadera, Cableado Sensor	–	–	–	1	1	1		
4	45710-KWT-920	Cubierta, Sensor Velocímetro Delantero	–	–	–	1	1	1		
5	45711-KWT-920	Collarín, Fijación Cubierta Sensor Velocímetro Delantero	–	–	–	3	3	3		
6	51401-KWT-901	Resorte, Horquilla Delantera	–	–	–	2	2	2		
7	51402-MV8-901	Collarín, Resorte	–	–	–	2	2	2		
8	51403-KF0-003	Asiento, Resorte	–	–	–	2	2	2		
9	51410-KWT-901	Cilindro, Horquilla Delantera	–	–	–	2	2	2		
10	51412-MB4-003	Anillo, Refuerzo	–	–	–	2	2	2		
11	51414-KWT-901	Buje, Guía	–	–	–	2	2	2		
12	51415-KWT-901	Buje, Corredera	–	–	–	2	2	2		
13	51416-MCG-003	Resorte, Rebote	–	–	–	2	2	2		
14	51430-KWT-921	Juego Caja, Inferior Derecha	–	–	–	1	1	1		
15	51432-MV4-003	Anillo, Aceite	–	–	–	2	2	2		
16	51437-MM5-003	Anillo, Pistón	–	–	–	2	2	2		
17	51440-KWT-901	Tubo, Asiento	–	–	–	2	2	2		
18	51447-MCG-003	Anillo, Limitador Retén Aceite	–	–	–	2	2	2		
19	51454-MM9-671	Perno, Horquilla Delantera	–	–	–	2	2	2		
20	51480-KWT-921ZA	Ens. Horquilla, Delantera Derecha *NH109MS* Plata Shot Metálico Especial	–	–	–	1	1	1		

PROIBIDA A REPRODUÇÃO E DISTRIBUIÇÃO
1010913 - COMERCIO DE MOTO MATSUO LTDA. - JORGE TOMIOKA

Voltar
Back
Volver

© Moto Honda da Amazônia Ltda.
Todos os direitos reservados.

C-11.1

Garfo Dianteiro

Front Fork

Horquilla Delantera

(XRE300A)

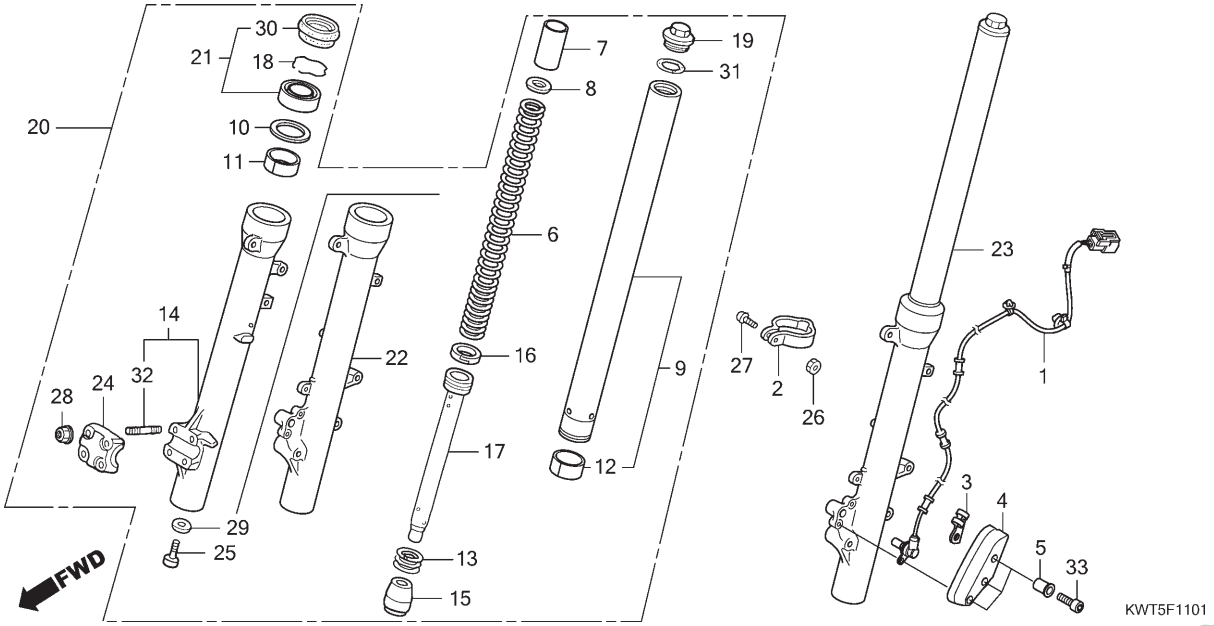

Ref. Nº	N.O.S.	Item de serviço	T.M.O.

Ref. Nº	Nº da peça	Descrição	Qtd. XRE300 A	XRE300 B	XRE300 C	XRE300A A	XRE300A B	XRE300A C	Nº de série		Tipo
21	51490-KWT-901	Retentor Jogo, Garfo Dianteiro	–	–	–	2	2	2			
22	51530-KWT-921	Cilindro Jogo, Inferior Esquerdo	–	–	–	1	1	1			
23	51580-KWT-921	Garfo Subconj., Dianteiro Esquerdo	–	–	–	1	1	1			
24	51634-MK5-003ZK	Suporte, Eixo									
		NH109MS Prata Shot Especial Metálico	–	–	–	1	1	1			
25	90116-KV3-701	Parafuso, Allen, 8mm	–	–	–	2	2	2			
26	90201-GHR-E20	Porca, Sextavada, 5mm	–	–	–	1	1	1			
27	90227-GHR-D90	Parafuso, Phillips, 5x22	–	–	–	1	1	1			
28	90301-473-003	Porca, U, 6mm	–	–	–	4	4	4			
29	90544-439-930	Guarnição	–	–	–	2	2	2			
30	91254-MM8-003	Retentor, Pó	–	–	–	2	2	2			
31	91356-KF0-003	Anel, Vedação, 33,2x2,4	–	–	–	2	2	2			
32	92900-06025-0E	Prisioneiro, 6x25	–	–	–	4	4	4			
33	96600-06028-07	Parafuso, Allen, 6x28	–	–	–	3	3	3			

PROIBIDA A REPRODUÇÃO E DISTRIBUIÇÃO
1010913 - COMÉRCIO DE MOTO MATSUO LTDA - JORGE TOMIOKA

Voltar
Back
Volver

© Moto Honda da Amazônia Ltda.
Todos os direitos reservados.

Ref. Nº	L.O.N.	Service Item	F.R.T.	Ref. Nº	Part. Nº	Description	Reqd. Qty. XRE300 A	XRE300 B	XRE300 C	XRE300A A	XRE300A B	XRE300A C	Serial Nº	Note
				21	51490-KWT-901	Seal Set, Fr. Fork	–	–	–	2	2	2		
				22	51530-KWT-921	Case Set, L. Bottom	–	–	–	1	1	1		
				23	51580-KWT-921	Fork Sub Assy., L. Fr.	–	–	–	1	1	1		
				24	51634-MK5-003ZK	Holder, Axle								
						NH109MS . Shot Silver Metallic Special	–	–	–	1	1	1		
				25	90116-KV3-701	Bolt, Socket, 8mm	–	–	–	2	2	2		
				26	90201-GHR-E20	Nut, Hex., 5mm	–	–	–	1	1	1		
				27	90227-GHR-D90	Screw, Pan, 5x22	–	–	–	1	1	1		
				28	90301-473-003	Nut, U, 6mm	–	–	–	4	4	4		
				29	90544-439-930	Packing	–	–	–	2	2	2		
				30	91254-MM8-003	Dust Seal	–	–	–	2	2	2		
				31	91356-KF0-003	O-Ring, 33.2x2.4	–	–	–	2	2	2		
				32	92900-06025-0E	Bolt, Stud, 6x25	–	–	–	4	4	4		
				33	96600-06028-07	Bolt, Socket, 6x28	–	–	–	3	3	3		

Nº de Ref.	N.O.M.O.	Artículo de servicio	THLL	Nº de Ref.	Nº de pieza	Descripción	Cant. Reqd XRE300 A	XRE300 B	XRE300 C	XRE300A A	XRE300A B	XRE300A C	Nº de série	Nota
				21	51490-KWT-901	Juego Anillo, Horquilla Delantera	–	–	–	2	2	2		
				22	51530-KWT-921	Juego Caja, Inferior Izquierda	–	–	–	1	1	1		
				23	51580-KWT-921	Ens. Horquilla, Delantera Izquierda	–	–	–	1	1	1		
				24	51634-MK5-003ZK	Soporte, Eje								
						NH109MS Plata Shot Metálico Especial	–	–	–	1	1	1		
				25	90116-KV3-701	Tornillo, Allen, 8mm	–	–	–	2	2	2		
				26	90201-GHR-E20	Tuerca, Hex., 5mm	–	–	–	1	1	1		
				27	90227-GHR-D90	Tornillo, Phillips, 5x22	–	–	–	1	1	1		
				28	90301-473-003	Tuerca, U, 6mm	–	–	–	4	4	4		
				29	90544-439-930	Empaquetadura	–	–	–	2	2	2		
				30	91254-MM8-003	Guardapolvo	–	–	–	2	2	2		
				31	91356-KF0-003	Anillo Tórico, 33,2x2,4	–	–	–	2	2	2		
				32	92900-06025-0E	Espárrago, 6x25	–	–	–	4	4	4		
				33	96600-06028-07	Perno, Allen, 6x28	–	–	–	3	3	3		

PROIBIDA A REPRODUÇÃO E DISTRIBUIÇÃO
1010913 - COMÉRCIO DE MOTO MATSUO LTDA. - JORGE TOMIOKA

Voltar
Back
Volver

© Moto Honda da Amazônia Ltda.
Todos os direitos reservados.

C-12

Cáliper do Freio Dianteiro

Front Brake Caliper

Caliper del Freno Delantero

(XRE300)

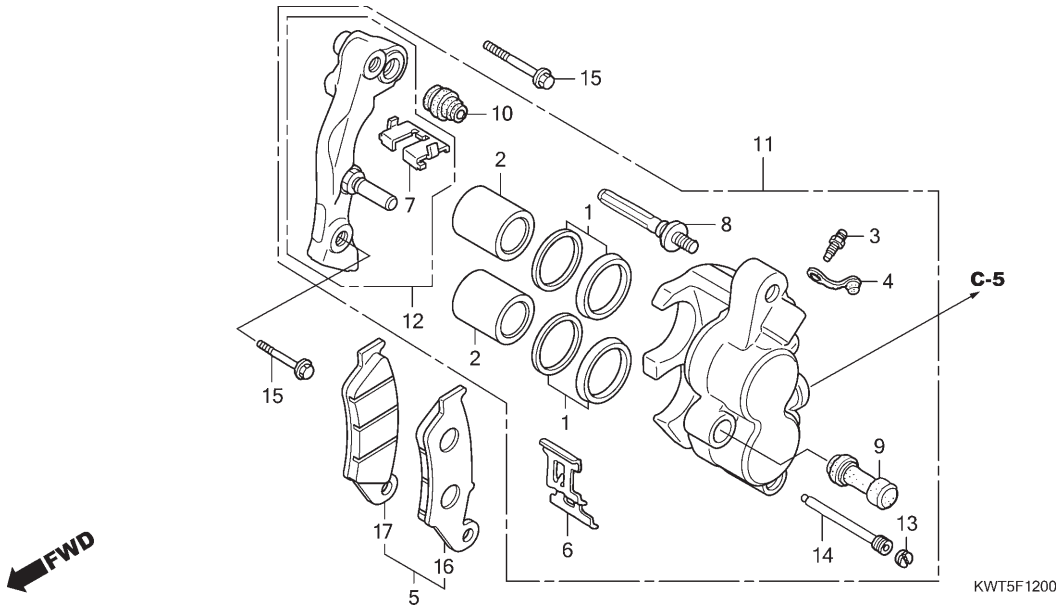

Ref. Nº	N.O.S.	Item de serviço	T.M.O.
2		(1)	
	7111D1	Pistão, Cáliper Freio Dianteiro	0,5
		• Inclui: Sangria dos freios	
		• Nota: Mesmo tempo para duas unidades	
5	711115	Sapata (Pastilha) Jogo, Freio: Dianteiro	0,1
11	711130	Cáliper, Freio Dianteiro	0,4
		• Inclui: Sangria dos freios	
12	7111G0	Suporte, Cáliper Dianteiro	0,2

Ref. Nº	Nº da peça	Descrição	Qtd. XRE300 A	XRE300 B	XRE300 C	XRE300A A	XRE300A B	XRE300A C	Nº de série	Tipo	
1	06431-MA3-405	Retentor Jogo, Pistão	2	2	2	–	–	–			
2	43107-MAJ-G41	Pistão, 27x31	2	2	2	–	–	–			
3	43352-568-003	Parafuso, Sangria (NISSIN)	1	1	1	–	–	–			
4	43353-461-771	Capa, Sangria	1	1	1	–	–	–			
5	45105-KAS-415	Pastilha Jogo, Freio Dianteiro	1	1	–	–	–	–			
	06455-KBB-405		–	–	1	–	–	–			3BR,4LA
6	45108-KW8-901	Mola, Pastilha	1	1	1	–	–	–			
7	45112-KAS-901	Retentor	1	1	1	–	–	–			
8	45131-HA5-672	Parafuso A, Pino	1	1	1	–	–	–			
9	45132-166-016	Coifa, Pino (NISSIN)	1	1	1	–	–	–			
10	45133-MA3-006	Coifa B	1	1	1	–	–	–			
11	45150-KWT-901	Cáliper Subconj., Dianteiro Esquerdo	1	1	1	–	–	–			
12	45190-KWT-901	Suporte Subconj., Cáliper Dianteiro Esquerdo	1	1	1	–	–	–			
13	45203-MG3-016	Plugue, Pino	1	1	1	–	–	–			
14	45215-ML7-922	Pino, Suporte	1	1	1	–	–	–			
15	90131-MY6-670	Parafuso, Flange, 8x35	2	2	2	–	–	–			
16	45105-KAS-902	Pastilha Comp. A, Dianteira	1	1	1	–	–	–			
17	45106-KAS-902	Pastilha Comp. B, Dianteira	1	1	1	–	–	–			

PROIBIDA A REPRODUÇÃO E DISTRIBUIÇÃO
1010913 - COMÉRCIO DE MOTO MATSUO LTDA. - JORGE TOMIOKA

© Moto Honda da Amazônia Ltda.
Todos os direitos reservados.

Ref. Nº	L.O.N.	Service Item	F.R.T.
2		(1)	
	7111D1	Piston, Front Brake Caliper	0.5
		• Includes: Bleed Brakes	
		• Note: Same Time for Two Units	
5	711115	Shoe(Pad) Set, Brake: Front	0.1
11	711130	Caliper, Front Brake	0.4
		• Includes: Bleed Brakes	
12	7111G0	Bracket, Front Caliper	0.2

Ref. Nº	Part. Nº	Description	Reqd. Qty. XRE300 A	XRE300 B	XRE300 C	XRE300A A	XRE300A B	XRE300A C	Serial Nº	Note	
1	06431-MA3-405	Seal Set, Piston	2	2	2	–	–	–			
2	43107-MAJ-G41	Piston, 27x31	2	2	2	–	–	–			
3	43352-568-003	Screw, Bleeder (NISSIN)	1	1	1	–	–	–			
4	43353-461-771	Cap, Bleeder	1	1	1	–	–	–			
5	45105-KAS-415	Pad Set, Fr. Brake	1	1	–	–	–	–			
	06455-KBB-405		–	–	1	–	–	–			3BR,4LA
6	45108-KW8-901	Spring, Pad	1	1	1	–	–	–			
7	45112-KAS-901	Retainer	1	1	1	–	–	–			
8	45131-HA5-672	Bolt A, Pin	1	1	1	–	–	–			
9	45132-166-016	Boot, Pin Bush (NISSIN)	1	1	1	–	–	–			
10	45133-MA3-006	Boot B	1	1	1	–	–	–			
11	45150-KWT-901	Caliper Sub Assy., L. Fr.	1	1	1	–	–	–			
12	45190-KWT-901	Bracket Sub Assy., L. Fr. Caliper	1	1	1	–	–	–			
13	45203-MG3-016	Plug, Pin	1	1	1	–	–	–			
14	45215-ML7-922	Pin, Hanger	1	1	1	–	–	–			
15	90131-MY6-670	Bolt, Flange, 8x35	2	2	2	–	–	–			
16	45105-KAS-902	Pad Comp. A, Fr.	1	1	1	–	–	–			
17	45106-KAS-902	Pad Comp. B, Fr.	1	1	1	–	–	–			

Nº de Ref.	N.O.M.O.	Artículo de servicio	THLL
2		(1)	
	7111D1	Pistón, Caliper del Freno Delantero	0,5
		• Incluye: Sangría de los frenos	
		• Nota: Mismo tiempo para dos unidades	
5	711115	Juego Zapata (Pastilla), Freno: Delantero	0,1
11	711130	Caliper, Freno Delantero	0,4
		• Incluye: Sangría de los frenos	
12	7111G0	Soporte, Caliper Delantero	0,2

Nº de Ref.	Nº de pieza	Descripción	Cant. Reqd XRE300 A	XRE300 B	XRE300 C	XRE300A A	XRE300A B	XRE300A C	Nº de série	Nota	
1	06431-MA3-405	Juego Anillo, Pistón	2	2	2	–	–	–			
2	43107-MAJ-G41	Pistón, 27x31	2	2	2	–	–	–			
3	43352-568-003	Tornillo, Sangrador (NISSIN)	1	1	1	–	–	–			
4	43353-461-771	Tapa, Sangrador	1	1	1	–	–	–			
5	45105-KAS-415	Juego Zapata, Freno Delantero	1	1	–	–	–	–			
	06455-KBB-405		–	–	1	–	–	–			3BR,4LA
6	45108-KW8-901	Resorte, Pastilla	1	1	1	–	–	–			
7	45112-KAS-901	Retén	1	1	1	–	–	–			
8	45131-HA5-672	Perno A, Espiga	1	1	1	–	–	–			
9	45132-166-016	Tapa, Buje (NISSIN)	1	1	1	–	–	–			
10	45133-MA3-006	Tapa B	1	1	1	–	–	–			
11	45150-KWT-901	Ens. Caliper, Delantero Izquierdo	1	1	1	–	–	–			
12	45190-KWT-901	Ens. Soporte Secundario, Caliper Delantero Izquierdo	1	1	1	–	–	–			
13	45203-MG3-016	Tapón, Perno	1	1	1	–	–	–			
14	45215-ML7-922	Pasador, Suspensor	1	1	1	–	–	–			
15	90131-MY6-670	Perno, Reborde, 8x35	2	2	2	–	–	–			
16	45105-KAS-902	Pastilla A, Delantera	1	1	1	–	–	–			
17	45106-KAS-902	Pastilla B, Delantera	1	1	1	–	–	–			

PROIBIDA A REPRODUÇÃO E DISTRIBUIÇÃO
1010913 - COMÉRCIO DE MOTO MATSUO LTDA - JORGE TOMIOKA

Voltar
Back
Volver

© Moto Honda da Amazônia Ltda.
Todos os direitos reservados.

C-12.1

Cáliper do Freio Dianteiro

Front Brake Caliper

Caliper del Freno Delantero

(XRE300A)

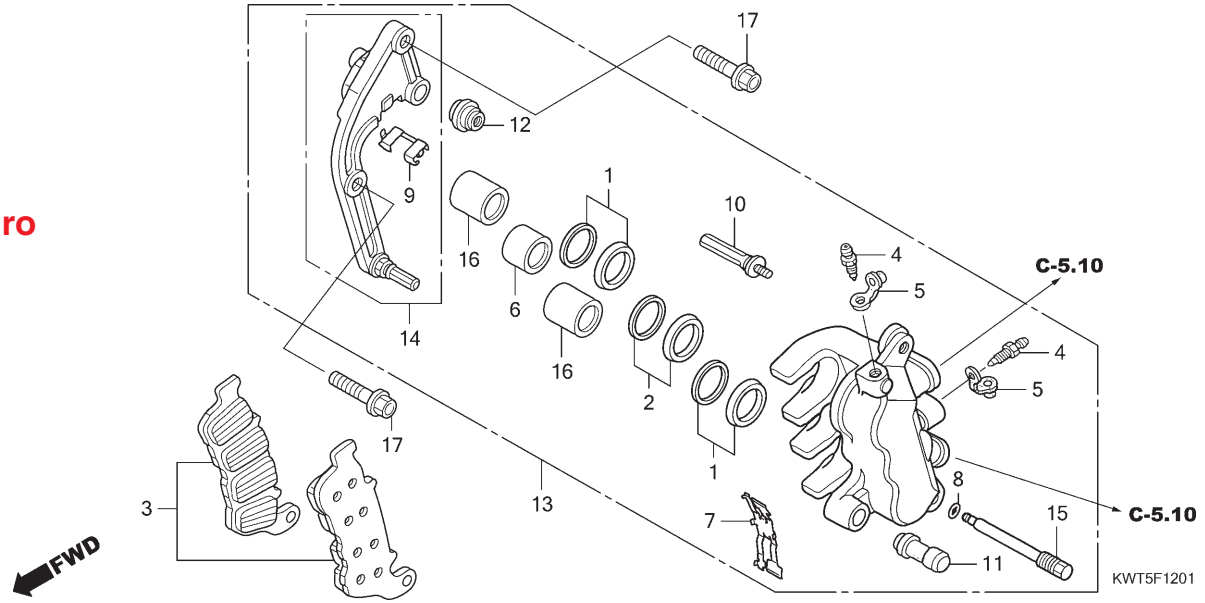

Ref. Nº	N.O.S.	Item de serviço	T.M.O.
3	711115	Sapata (Pastilha) Jogo, Freio: Dianteiro	0,1
6		(1,2,16)	
	7111D1	Pistão, Cáliper Freio Dianteiro	0,8
		• Inclui: Sangria dos freios	
		• Nota: Mesmo tempo para duas unidades ou mais	
13	711130	Cáliper, Freio Dianteiro	0,7
		• Inclui: Sangria dos freios	
14	7111G0	Suporte, Cáliper Dianteiro	0,2

Ref. Nº	Nº da peça	Descrição	Qtd. XRE300 A	XRE300 B	XRE300 C	XRE300A A	XRE300A B	XRE300A C	Nº de série	Tipo
1	06431-MA3-405	Retentor Jogo, Pistão	–	–	–	2	2	2		
2	06451-MZ2-405	Retentor Jogo, Pistão	–	–	–	1	1	1		
3	06455-KWT-921	Pastilha Jogo, Freio Dianteiro	–	–	–	1	1	1		
4	43352-568-003	Parafuso, Sangria (NISSIN)	–	–	–	2	2	2		
5	43353-461-771	Capa, Sangria	–	–	–	2	2	2		
6	45107-MAJ-G41	Pistão A, 22x27	–	–	–	1	1	1		
7	45108-MBT-D52	Mola, Pastilha	–	–	–	1	1	1		
8	45111-MAJ-G41	Anel, Limitador	–	–	–	1	1	1		
9	45112-MZ2-006	Retentor, Suporte	–	–	–	1	1	1		
10	45131-ML7-921	Parafuso A, Pino	–	–	–	1	1	1		
11	45132-166-016	Coifa, Pino (NISSIN)	–	–	–	1	1	1		
12	45133-MA3-006	Coifa B	–	–	–	1	1	1		
13	45150-KSV-Y12	Cáliper Subconj., Dianteiro Esquerdo (NISSIN)	–	–	–	1	1	1		
14	45190-KSV-J01	Suporte Subconj., Dianteiro Esquerdo	–	–	–	1	1	1		
15	45215-MBT-D51	Pino, Suporte	–	–	–	1	1	1		
16	45218-MAJ-G41	Pistão B, 27x35	–	–	–	2	2	2		
17	90131-MY6-670	Parafuso, Flange, 8x35	–	–	–	2	2	2		

PROIBIDA A REPRODUÇÃO E DISTRIBUIÇÃO
1010913 - COMÉRCIO DE MOTO MATSUO LTDA. - JORGE TOMIOKA

Voltar
Back
Volver

© Moto Honda da Amazônia Ltda.
Todos os direitos reservados.

Ref. Nº	L.O.N.	Service Item	F.R.T.
3	711115	Shoe(Pad) Set, Brake: Front	0.1
6		(1,2,16)	
	7111D1	Piston, Front Brake Caliper	0.8
		• Includes: Bleed Brakes	
		• Note: Same Time for Two Units or More	
13	711130	Caliper, Front Brake	0.7
		• Includes: Bleed Brakes	
14	7111G0	Bracket, Front Caliper	0.2

Ref. Nº	Part. Nº	Description	Reqd. Qty. XRE300 A	XRE300 B	XRE300 C	XRE300A A	XRE300A B	XRE300A C	Serial Nº	Note
1	06431-MA3-405	Seal Set, Piston	–	–	–	2	2	2		
2	06451-MZ2-405	Seal Set, Piston	–	–	–	1	1	1		
3	06455-KWT-921	Pad Set, Fr.	–	–	–	1	1	1		
4	43352-568-003	Screw, Bleeder (NISSIN)	–	–	–	2	2	2		
5	43353-461-771	Cap, Bleeder	–	–	–	2	2	2		
6	45107-MAJ-G41	Piston A, 22x27	–	–	–	1	1	1		
7	45108-MBT-D52	Spring, Pad	–	–	–	1	1	1		
8	45111-MAJ-G41	Ring, Stopper	–	–	–	1	1	1		
9	45112-MZ2-006	Retainer, Bracket	–	–	–	1	1	1		
10	45131-ML7-921	Bolt A, Pin	–	–	–	1	1	1		
11	45132-166-016	Boot, Pin Bush (NISSIN)	–	–	–	1	1	1		
12	45133-MA3-006	Boot B	–	–	–	1	1	1		
13	45150-KSV-Y12	Caliper Sub Assy., L. Fr. (NISSIN)	–	–	–	1	1	1		
14	45190-KSV-J01	Bracket Sub Assy., L. Fr.	–	–	–	1	1	1		
15	45215-MBT-D51	Pin, Hanger	–	–	–	1	1	1		
16	45218-MAJ-G41	Piston B, 27x35	–	–	–	2	2	2		
17	90131-MY6-670	Bolt, Flange, 8x35	–	–	–	2	2	2		

Nº de Ref.	N.O.M.O.	Artículo de servicio	THLL
3	711115	Juego Zapata (Pastilla), Freno: Delantero	0,1
6		(1,2,16)	
	7111D1	Pistón, Caliper del Freno Delantero	0,8
		• Incluye: Sangría de los frenos	
		• Nota: Mismo tiempo para dos o más unidades	
13	711130	Caliper, Freno Delantero	0,7
		• Incluye: Sangría de los frenos	
14	7111G0	Soporte, Caliper Delantero	0,2

Nº de Ref.	Nº de pieza	Descripción	Cant. Reqd XRE300 A	XRE300 B	XRE300 C	XRE300A A	XRE300A B	XRE300A C	Nº de série	Nota
1	06431-MA3-405	Juego Anillo, Pistón	–	–	–	2	2	2		
2	06451-MZ2-405	Juego Anillo, Pistón	–	–	–	1	1	1		
3	06455-KWT-921	Juego Zapata, Delantera	–	–	–	1	1	1		
4	43352-568-003	Tornillo, Sangrador (NISSIN)	–	–	–	2	2	2		
5	43353-461-771	Tapa, Sangrador	–	–	–	2	2	2		
6	45107-MAJ-G41	Pistón A, 22x27	–	–	–	1	1	1		
7	45108-MBT-D52	Resorte, Pastilla	–	–	–	1	1	1		
8	45111-MAJ-G41	Anillo, Limitador	–	–	–	1	1	1		
9	45112-MZ2-006	Retén, Soporte	–	–	–	1	1	1		
10	45131-ML7-921	Perno A, Espiga	–	–	–	1	1	1		
11	45132-166-016	Tapa, Buje (NISSIN)	–	–	–	1	1	1		
12	45133-MA3-006	Tapa B	–	–	–	1	1	1		
13	45150-KSV-Y12	Ens. Caliper, Delantero Izquierdo (NISSIN)	–	–	–	1	1	1		
14	45190-KSV-J01	Ens. Soporte, Delantero Izquierdo	–	–	–	1	1	1		
15	45215-MBT-D51	Pasador, Suspensor	–	–	–	1	1	1		
16	45218-MAJ-G41	Pistón B, 27x35	–	–	–	2	2	2		
17	90131-MY6-670	Perno, Reborde, 8x35	–	–	–	2	2	2		

PROIBIDA A REPRODUÇÃO E DISTRIBUIÇÃO
1010913 - COMÉRCIO DE MOTO MATSUO LTDA. - JORGE TOMIOKA

Voltar
Back
Volver

© Moto Honda da Amazônia Ltda.
Todos os direitos reservados.

C-14.20

Roda Dianteira

Front Wheel

Rueda Delantera

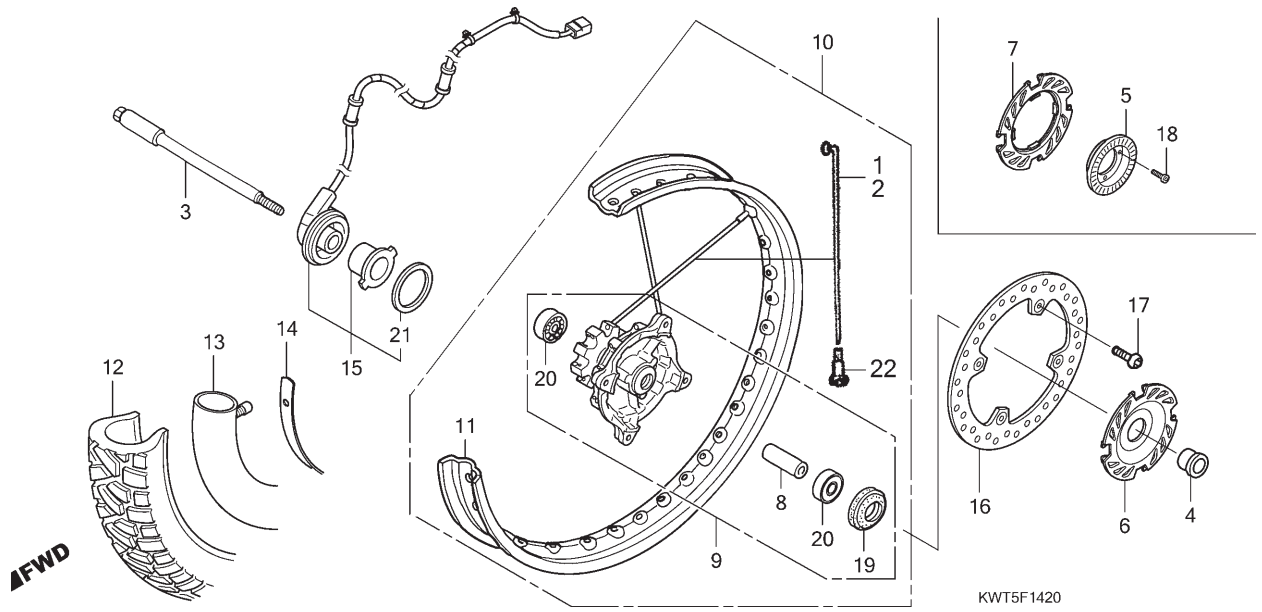

Ref. Nº	N.O.S.	Item de serviço	T.M.O.
3	710151	Eixo, Roda Dianteira	0,3
5	7101B0	Anel, Pulsador: Dianteiro	0,4
9	710103	Cubo, Roda Dianteira	2,4
10	7101D4	Roda Dianteira	0,9
11	710109	Aro, Roda: Dianteiro	2,3
12		(14)	
	710139	Pneu Dianteiro (Um)	0,8
13		(14)	
	710140	Câmara, Pneu Dianteiro (Uma)	0,8
15	617198	Sensor, Velocímetro	1,2
16	711120	Disco, Freio Dianteiro	0,4
20	710115	Rolamento, Roda Dianteira (Um)	0,5
	710115G	• Substituição de 1 rolamento adicionar	0,1

Ref. Nº	Nº da peça	Descrição	Qtd. XRE300 A	XRE300 B	XRE300 C	XRE300A A	XRE300A B	XRE300A C	Nº de série	Tipo
1	44603-KWT-900	Raio A Dianteiro, Jogo (A10x249)	18	18	18	18	18	18		
2	44604-KWT-900	Raio B Dianteiro, Jogo (A10x247)	18	18	18	18	18	18		
3	44301-KPE-900	Eixo, Roda Dianteira	1	1	1	1	1	1		
4	44311-KPE-900	Espaçador, Lateral Roda Dianteira Direita	1	1	1	1	1	1		
5	44515-KWT-920	Anel, Pulsador Dianteiro	–	–	–	1	1	1		
6	44610-KWT-900	Capa, Cubo Dianteiro	1	1	1	–	–	–		
7	44610-KWT-920	Capa, Cubo Dianteiro	–	–	–	1	1	1		
8	44620-MG3-000	Espaçador, Roda Dianteira	1	1	1	1	1	1		
9	44635-KWT-900	Cubo Subconj., Dianteiro	1	1	1	–	–	–		
	44635-KWT-920	Cubo Subconj., Dianteiro	–	–	–	1	1	1		
10	44650-KWT-900	Roda Dianteira, Subconj.	1	1	1	–	–	–		
	44650-KWT-920	Roda Dianteira, Subconj.	–	–	–	1	1	1		
11	44701-KWT-901	Aro, Roda Dianteira (21x1,85)	1	1	1	1	1	1		
12	44711-KPE-902	Pneu, Dianteiro (METZELER) (90/90-21 M/L 54S ENDURO3)	1	1	1	1	1	1		
13	44712-KPE-901	Câmara, Pneu (METZELER)	1	1	1	1	1	1		
14	44713-MAN-622	Protetor, Câmara (PIRELLI)	1	1	1	1	1	1		
15	44800-KWT-901	Sensor Conj., Velocidade	1	1	1	–	–	–		
	44800-KWT-921	Sensor Conj., Velocidade	–	–	–	1	1	1		
16	45351-KWT-900	Disco, Freio Dianteiro	1	1	1	1	1	1		
17	90105-MK5-010	Parafuso, Disco, 8x22	4	4	4	4	4	4		

PROIBIDA A REPRODUÇÃO E DISTRIBUIÇÃO
1010913 - COMERCIO DE MOTO MATSUO LTDA - JORGE TOMIOKA

Voltar
Back
Volver

© Moto Honda da Amazônia Ltda.
Todos os direitos reservados.

Ref. Nº	L.O.N.	Service Item	F.R.T.
3	710151	Axle, Front Wheel	0.3
5	7101B0	Ring, Pulser: Front	0.4
9	710103	Hub, Front Wheel	2.4
10	7101D4	Front Wheel	0.9
11	710109	Rim, Wheel: Front	2.3
12		(14)	
	710139	Front Tire (One)	0.8
13		(14)	
	710140	Tube, Front Tire (One)	0.8
15	617198	Sensor, Speedometer	1.2
16	711120	Disc, Front Brake	0.4
20	710115	Bearing, Front Wheel (One)	0.5
	710115G	• Replace 1 Bearing Add	0.1

Ref. Nº	Part. Nº	Description	Reqd. Qty. XRE300 A	XRE300 B	XRE300 C	XRE300A A	XRE300A B	XRE300A C	Serial Nº	Note
1	44603-KWT-900	Spoke Set A, Fr. (A10x249)	18	18	18	18	18	18		
2	44604-KWT-900	Spoke Set B, Fr. (A10x247)	18	18	18	18	18	18		
3	44301-KPE-900	Axle, Fr. Wheel	1	1	1	1	1	1		
4	44311-KPE-900	Collar, R. Fr. Wheel Side	1	1	1	1	1	1		
5	44515-KWT-920	Ring, Fr. Pulser	–	–	–	1	1	1		
6	44610-KWT-900	Cover, Fr. Hub	1	1	1	–	–	–		
7	44610-KWT-920	Cover, Fr. Hub	–	–	–	1	1	1		
8	44620-MG3-000	Collar, Fr. Wheel Distance	1	1	1	1	1	1		
9	44635-KWT-900	Hub Sub Assy., Fr.	1	1	1	–	–	–		
	44635-KWT-920	Hub Sub Assy., Fr.	–	–	–	1	1	1		
10	44650-KWT-900	Wheel Sub Assy., Fr.	1	1	1	–	–	–		
	44650-KWT-920	Wheel Sub Assy., Fr.	–	–	–	1	1	1		
11	44701-KWT-901	Rim, Fr. Wheel (21x1.85)	1	1	1	1	1	1		
12	44711-KPE-902	Tire, Fr. (METZELER) (90/90-21 M/L 54S ENDURO3)	1	1	1	1	1	1		
13	44712-KPE-901	Tube, Tire (METZELER)	1	1	1	1	1	1		
14	44713-MAN-622	Flap, Tire (PIRELLI)	1	1	1	1	1	1		
15	44800-KWT-901	Sensor Assy., Speed	1	1	1	–	–	–		
	44800-KWT-921	Sensor Assy., Speed	–	–	–	1	1	1		
16	45351-KWT-900	Disk, Fr. Brake	1	1	1	1	1	1		
17	90105-MK5-010	Bolt, Disk, 8x22	4	4	4	4	4	4		

Nº de Ref.	N.O.M.O.	Artículo de servicio	THLL
3	710151	Eje, Rueda Delantera	0,3
5	7101B0	Anillo, Pulsador: Delantero	0,4
9	710103	Maza, Rueda Delantera	2,4
10	7101D4	Rueda Delantera	0,9
11	710109	Llanta, Rueda: Delantera	2,3
12		(14)	
	710139	Neumático Delantero (Uno)	0,8
13		(14)	
	710140	Tubo, Goma Neumático Delantero (Uno)	0,8
15	617198	Sensor, Velocímetro	1,2
16	711120	Disco, Freno Delantero	0,4
20	710115	Cojinete, Rueda Delantera (Uno)	0,5
	710115G	• Reemplazo de 1 cojinete, agregar	0,1

Nº de Ref.	Nº de pieza	Descripción	Cant. Reqd XRE300 A	XRE300 B	XRE300 C	XRE300A A	XRE300A B	XRE300A C	Nº de série	Nota
1	44603-KWT-900	Juego Rayo A, Delantero (A10x249)	18	18	18	18	18	18		
2	44604-KWT-900	Juego Rayo B, Delantero (A10x247)	18	18	18	18	18	18		
3	44301-KPE-900	Eje, Rueda Delantera	1	1	1	1	1	1		
4	44311-KPE-900	Collarín, Lateral Rueda Delantera Derecha	1	1	1	1	1	1		
5	44515-KWT-920	Anillo, Pulsador Delantero	–	–	–	1	1	1		
6	44610-KWT-900	Cubierta, Maza Delantera	1	1	1	–	–	–		
7	44610-KWT-920	Cubierta, Maza Delantera	–	–	–	1	1	1		
8	44620-MG3-000	Collarín, Espaciador Rueda Delantera	1	1	1	1	1	1		
9	44635-KWT-900	Ens. Maza, Delantera	1	1	1	–	–	–		
	44635-KWT-920	Ens. Maza, Delantera	–	–	–	1	1	1		
10	44650-KWT-900	Ens. Rueda Delantera	1	1	1	–	–	–		
	44650-KWT-920	Ens. Rueda Delantera	–	–	–	1	1	1		
11	44701-KWT-901	Llanta, Rueda Delantera (21x1,85)	1	1	1	1	1	1		
12	44711-KPE-902	Neumático, Delantero (METZELER) (90/90-21 M/L 54S ENDURO3)	1	1	1	1	1	1		
13	44712-KPE-901	Tubo, Goma (METZELER)	1	1	1	1	1	1		
14	44713-MAN-622	Protector, Tubo Goma (PIRELLI)	1	1	1	1	1	1		
15	44800-KWT-901	Ens. Sensor, Velocímetro	1	1	1	–	–	–		
	44800-KWT-921	Ens. Sensor, Velocímetro	–	–	–	1	1	1		
16	45351-KWT-900	Disco, Freno Delantero	1	1	1	1	1	1		
17	90105-MK5-010	Perno, Disco, 8x22	4	4	4	4	4	4		

PROIBIDA A REPRODUÇÃO E DISTRIBUIÇÃO
1010913 - COMERCIO DE MOTO MATSUO LTDA. - JORGE TOMIOKA

Voltar
Back
Volver

© Moto Honda da Amazônia Ltda.
Todos os direitos reservados.

C-14.20

Roda Dianteira

Front Wheel

Rueda Delantera

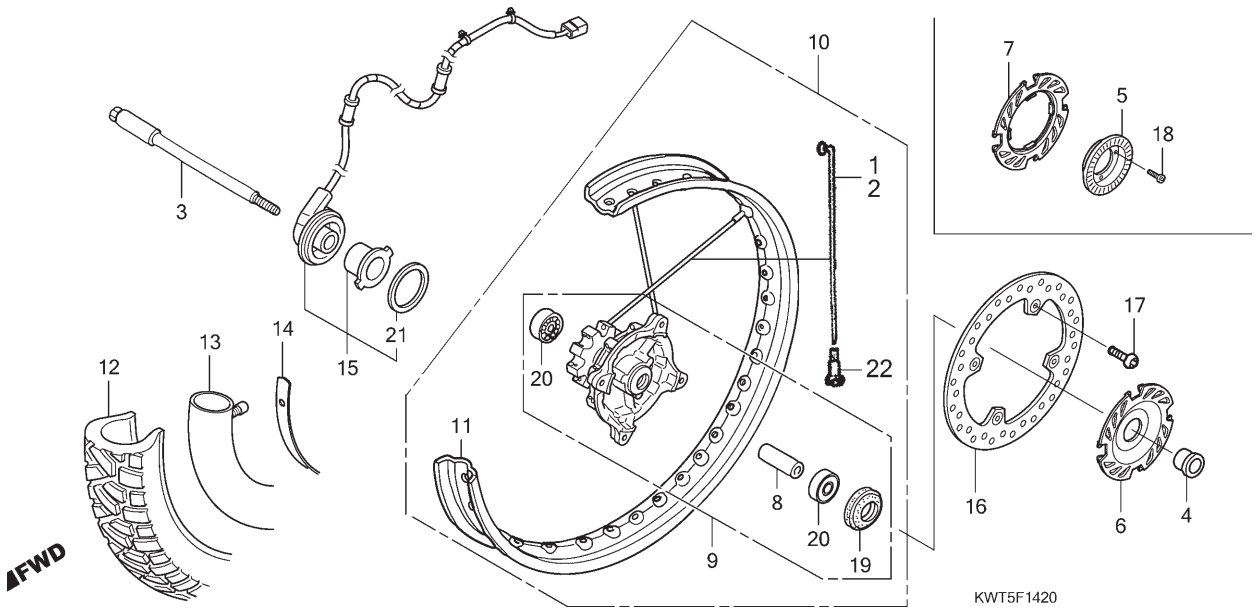

Ref. Nº	N.O.S.	Item de serviço	T.M.O.

Ref. Nº	Nº da peça	Descrição	Qtd. XRE300 A	XRE300 B	XRE300 C	XRE300A A	XRE300A B	XRE300A C	Nº de série		Tipo
18	90131-KPB-751	Parafuso, Torx, 5x10	–	–	–	3	3	3			
19	90755-KGA-K00	Retentor, Óleo, 21x37x7	1	1	1	1	1	1			
	90755-229-003	Retentor, Óleo, 21x37x7 (ARAI)	1	1	1	1	1	1			
	90755-229-005	Retentor, Óleo, 21x37x7 (NOK)	1	1	1	1	1	1			
20	91014-KPS-731	Rolamento, Radial Esferas, 6202U (NACHI)	2	2	2	2	2	2			
	91014-KPS-732	Rolamento, Radial Esferas, 6202U (NSK)	2	2	2	2	2	2			
	96140-62020-10	Rolamento, Radial Esferas, 6202U	2	2	2	2	2	2			
21	91258-KWC-901	Retentor Pó, 40x50x5	1	1	1	1	1	1			
22	42608-KRM-860	Niple	36	36	36	36	36	36			

PROIBIDA A REPRODUÇÃO E DISTRIBUIÇÃO
1010913 - COMÉRCIO DE MOTO MATSUO LTDA. - JORGE TOMMOKA

Voltar
Back
Volver

© Moto Honda da Amazônia Ltda.
Todos os direitos reservados.

Ref. Nº	L.O.N.	Service Item	F.R.T.	Ref. Nº	Part. Nº	Description	Reqd. Qty. XRE300 A	XRE300 B	XRE300 C	XRE300A A	XRE300A B	XRE300A C	Serial Nº	Note
				18	90131-KPB-751	Bolt, Torx, 5x10	–	–	–	3	3	3		
				19	90755-KGA-K00	Oil Seal, 21x37x7	1	1	1	1	1	1		
					90755-229-003	Oil Seal, 21x37x7 (ARAI)	1	1	1	1	1	1		
					90755-229-005	Oil Seal, 21x37x7 (NOK)	1	1	1	1	1	1		
				20	91014-KPS-731	Bearing, Radial Ball, 6202U (NACHI)	2	2	2	2	2	2		
					91014-KPS-732	Bearing, Radial Ball, 6202U (NSK)	2	2	2	2	2	2		
					96140-62020-10	Bearing, Radial Ball, 6202U	2	2	2	2	2	2		
				21	91258-KWC-901	Dust Seal, 40x50x5	1	1	1	1	1	1		
				22	42608-KRM-860	Niple	36	36	36	36	36	36		

Nº de Ref.	N.O.M.O.	Artículo de servicio	THLL	Nº de Ref.	Nº de pieza	Descripción	Cant. Reqd XRE300 A	XRE300 B	XRE300 C	XRE300A A	XRE300A B	XRE300A C	Nº de série	Nota
				18	90131-KPB-751	Perno, Torx, 5x10	–	–	–	3	3	3		
				19	90755-KGA-K00	Retén de Aceite, 21x37x7	1	1	1	1	1	1		
					90755-229-003	Retén de Aceite, 21x37x7 (ARAI)	1	1	1	1	1	1		
					90755-229-005	Retén de Aceite, 21x37x7 (NOK)	1	1	1	1	1	1		
				20	91014-KPS-731	Cojinete, Radial de Bolas 6202U (NACHI)	2	2	2	2	2	2		
					91014-KPS-732	Cojinete, Radial de Bolas 6202U (NSK)	2	2	2	2	2	2		
					96140-62020-10	Cojinete, Radial de Bolas, 6202U	2	2	2	2	2	2		
				21	91258-KWC-901	Guardapolvo, 40x50x5	1	1	1	1	1	1		
				22	42608-KRM-860	Niple	36	36	36	36	36	36		

PROIBIDA A REPRODUÇÃO E DISTRIBUIÇÃO
1010913 - COMÉRCIO DE MOTO MATSUO LTDA. - JORGE TOMIOKA

© Moto Honda da Amazônia Ltda.
Todos os direitos reservados.

C-15

Cilindro Mestre do Freio Traseiro

Rr. Brake Master Cylinder

Cilindro Maestro del Freno Trasero

(XRE300)

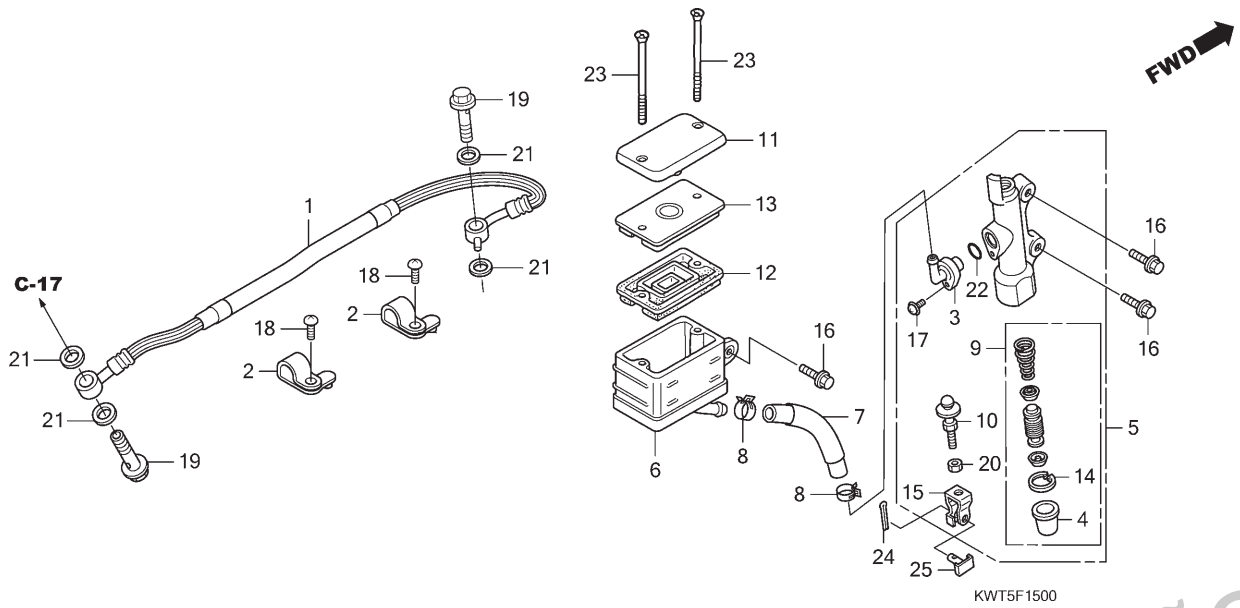

Ref. Nº	N.O.S.	Item de serviço	T.M.O.
1	712130	Mangueira, Freio Traseiro	0,4
		• Inclui: Sangria dos freios	
5	712125	Cilindro Mestre, Freio Traseiro	0,5
		• Inclui: Sangria dos freios	
6	7121F6	Reservatório, Óleo Cilindro Mestre Traseiro	0,2
		• Inclui: Sangria dos freios	
7	7121C2	Mangueira, Reservatório Óleo Cilindro Mestre Traseiro	0,3
		• Inclui: Sangria dos freios	
9	7121H0	Pistão Jogo, Cilindro Mestre Freio Traseiro	0,5
		• Inclui: Sangria dos freios	
12	7121G7	Diafragma, Cilindro Mestre Freio Traseiro	0,1

Ref. Nº	Nº da peça	Descrição	Qtd. XRE300 A	XRE300 B	XRE300 C	XRE300A A	XRE300A B	XRE300A C	Nº de série		Tipo
1	43310-KWT-901	Mangueira Comp., Freio Traseiro	1	1	1	–	–	–			
2	43468-KFB-000	Guia, Mangueira Freio	2	2	2	–	–	–			
3	43503-MJ0-006	Conector	1	1	1	–	–	–			
4	43504-MB2-006	Capa, Comp.	1	1	1	–	–	–			
5	43510-KWT-901	Cilindro Mestre Freio Traseiro, Subconj.	1	1	1	–	–	–			
6	43511-KT8-006	Reservatório Comp., Óleo	1	1	1	–	–	–			
7	43512-KWT-921	Mangueira, Cilindro Mestre Traseiro	1	1	1	–	–	–			
8	43514-445-771	Braçadeira, Mangueira Óleo Cilindro Mestre	2	2	2	–	–	–			
9	43520-MJ6-315	Pistão Jogo, Cilindro Mestre	1	1	1	–	–	–			
10	43530-MB2-006	Haste Comp., Acionamento	1	1	1	–	–	–			
11	45513-KK1-771	Tampa, Cilindro Mestre	1	1	1	–	–	–			3LA,4LA
	45513-MCG-006	Tampa, Cilindro Mestre	1	1	1	–	–	–			3BR,BR
12	45520-MG7-006	Diafragma	1	1	1	–	–	–			
13	45521-HA2-006	Placa, Diafragma	1	1	1	–	–	–			
14	46182-MEL-D21	Anel Elástico	1	1	1	–	–	–			
15	46504-MAL-601	Junção, Vareta Freio	1	1	1	–	–	–			
16	90032-GHR-660	Parafuso, Flange, 6x16	3	3	3	–	–	–			
17	90101-KRM-R80	Parafuso-arruela, 4x12	1	1	1	–	–	–			
18	90104-ML7-920	Parafuso, Phillips, 5x10	2	2	2	–	–	–			
19	90145-MS9-612	Parafuso, Óleo, 10x22	2	2	2	–	–	–			
20	90202-GHR-640	Porca, Sextavada, 8mm	1	1	1	–	–	–			

PROIBIDA A REPRODUÇÃO E DISTRIBUIÇÃO
1010913 - COMERCIAL DE MOTO MATSUO LTDA. - JORGE TOMMOKA

© Moto Honda da Amazônia Ltda.
Todos os direitos reservados.

Ref. Nº	L.O.N.	Service Item	F.R.T.
1	712130	Hose, Rear Brake	0.4
		• Includes: Bleed Brakes	
5	712125	Cylinder, Rear Brake Master	0.5
		• Includes: Bleed Brakes	
6	7121F6	Cup, Rear Master Cylinder Oil	0.2
		• Includes: Bleed Brakes	
7	7121C2	Hose, Rear Master Cylinder Oil Cup	0.3
		• Includes: Bleed Brakes	
9	7121H0	Piston Set, Rear Brake Master	0.5
		• Includes: Bleed Brakes	
12	7121G7	Diaphragm, Rear Brake Master Cylinder	0.1

Ref. Nº	Part. Nº	Description	Reqd. Qty. XRE300 A	XRE300 B	XRE300 C	XRE300A A	XRE300A B	XRE300A C	Serial Nº	Note	
1	43310-KWT-901	Hose Comp., Rr. Brake	1	1	1	–	–	–			
2	43468-KFB-000	Guide, Brake Hose	2	2	2	–	–	–			
3	43503-MJ0-006	Connector	1	1	1	–	–	–			
4	43504-MB2-006	Boot Comp.	1	1	1	–	–	–			
5	43510-KWT-901	Cylinder Sub Assy., Rr. Brake Master	1	1	1	–	–	–			
6	43511-KT8-006	Cup Comp., Oil	1	1	1	–	–	–			
7	43512-KWT-921	Hose, Rr. Master Cylinder	1	1	1	–	–	–			
8	43514-445-771	Clamp, Master Cylinder Oil Hose	2	2	2	–	–	–			
9	43520-MJ6-315	Piston Set, Master Cylinder	1	1	1	–	–	–			
10	43530-MB2-006	Rod Comp., Push	1	1	1	–	–	–			
11	45513-KK1-771	Cap, Master Cylinder	1	1	1	–	–	–			3LA,4LA
	45513-MCG-006	Cap, Master Cylinder	1	1	1	–	–	–			3BR,BR
12	45520-MG7-006	Diaphragm	1	1	1	–	–	–			
13	45521-HA2-006	Plate, Diaphragm	1	1	1	–	–	–			
14	46182-MEL-D21	Circlip	1	1	1	–	–	–			
15	46504-MAL-601	Joint, Brake Rod	1	1	1	–	–	–			
16	90032-GHR-660	Bolt, Flange, 6x16	3	3	3	–	–	–			
17	90101-KRM-R80	Screw-Washer, 4x12	1	1	1	–	–	–			
18	90104-ML7-920	Screw, Pan, 5x10	2	2	2	–	–	–			
19	90145-MS9-612	Bolt, Oil, 10x22	2	2	2	–	–	–			
20	90202-GHR-640	Nut, Hex., 8mm	1	1	1	–	–	–			

Nº de Ref.	N.O.M.O.	Artículo de servicio	THLL
1	712130	Manguera, Freno Trasero	0,4
		• Incluye: Sangría de los frenos	
5	712125	Cilindro Maestro, Freno Trasero	0,5
		• Incluye: Sangría de los frenos	
6	7121F6	Reservatorio, Aceite Cilindro Maestro Trasero	0,2
		• Incluye: Sangría de los frenos	
7	7121C2	Manguera, Reservatorio de Aceite Cilindro Maestro Trasero	0,3
		• Incluye: Sangría de los frenos	
9	7121H0	Pistón Juego, Cilindro Maestro del Freno Trasero	0,5
		• Incluye: Sangría de los frenos	
12	7121G7	Diafragma, Cilindro Maestro del Freno Trasero	0,1

Nº de Ref.	Nº de pieza	Descripción	Cant. Reqd XRE300 A	XRE300 B	XRE300 C	XRE300A A	XRE300A B	XRE300A C	Nº de série	Nota	
1	43310-KWT-901	Manguera, Freno Trasero	1	1	1	–	–	–			
2	43468-KFB-000	Guía, Manguera Freno	2	2	2	–	–	–			
3	43503-MJ0-006	Conector	1	1	1	–	–	–			
4	43504-MB2-006	Tapa	1	1	1	–	–	–			
5	43510-KWT-901	Ens. Cilindro Maestro Secundario, Freno Trasero	1	1	1	–	–	–			
6	43511-KT8-006	Reservatorio, Aceite	1	1	1	–	–	–			
7	43512-KWT-921	Manguera, Cilindro Maestro Freno Trasero	1	1	1	–	–	–			
8	43514-445-771	Abrazadera, Manguera Aceite Cilindro Maestro	2	2	2	–	–	–			
9	43520-MJ6-315	Juego Pistón, Cilindro Maestro Freno	1	1	1	–	–	–			
10	43530-MB2-006	Varilla, Empuje	1	1	1	–	–	–			
11	45513-KK1-771	Tapa, Cilindro Maestro	1	1	1	–	–	–			3LA,4LA
	45513-MCG-006	Tapa, Cilindro Maestro	1	1	1	–	–	–			3BR,BR
12	45520-MG7-006	Diafragma	1	1	1	–	–	–			
13	45521-HA2-006	Placa, Diafragma	1	1	1	–	–	–			
14	46182-MEL-D21	Grapa, Circular	1	1	1	–	–	–			
15	46504-MAL-601	Unión, Varilla Freno	1	1	1	–	–	–			
16	90032-GHR-660	Perno, Reborde, 6x16	3	3	3	–	–	–			
17	90101-KRM-R80	Tornillo-arandela, 4x12	1	1	1	–	–	–			
18	90104-ML7-920	Tornillo, Phillips, 5x10	2	2	2	–	–	–			
19	90145-MS9-612	Perno, Aceite, 10x22	2	2	2	–	–	–			
20	90202-GHR-640	Tuerca, Hex., 8mm	1	1	1	–	–	–			

PROIBIDA A REPRODUÇÃO E DISTRIBUIÇÃO
1010913 - COMERCIAL DE MOTO MATSUO LTDA. - JORGE TOMIOKA

Voltar
Back
Volver

© Moto Honda da Amazônia Ltda.
Todos os direitos reservados.

C-15

Cilindro Mestre do Freio Traseiro

Rr. Brake Master Cylinder

Cilindro Maestro del Freno Trasero

(XRE300)

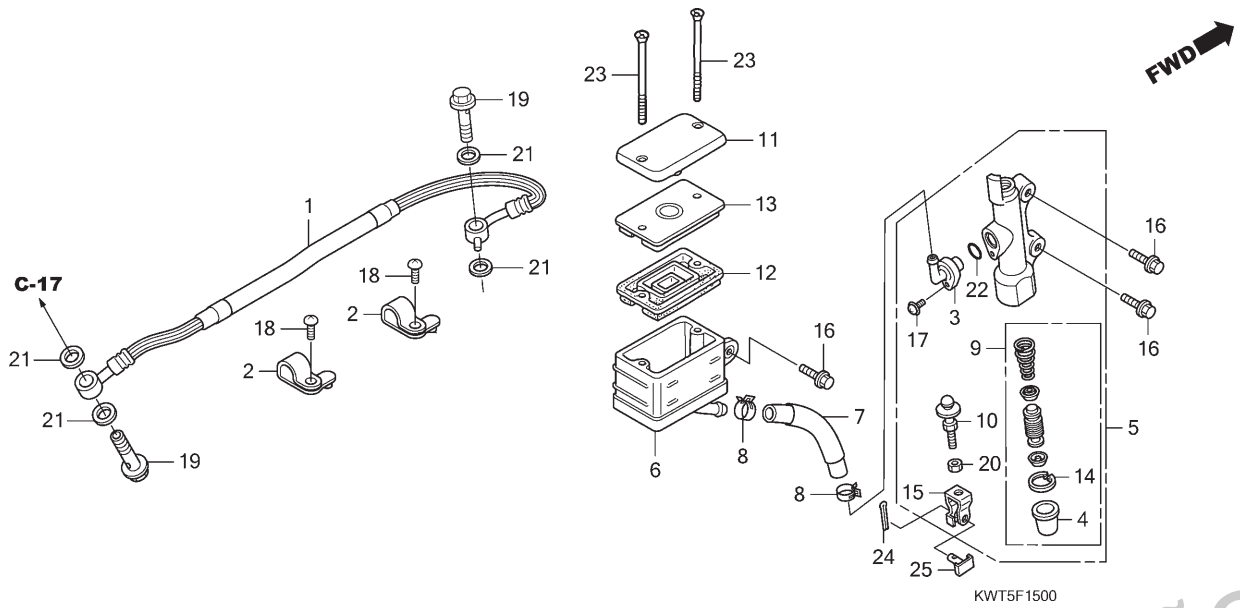

Ref. Nº	N.O.S.	Item de serviço	T.M.O.

Ref. Nº	Nº da peça	Descrição	Qtd. XRE300 A	XRE300 B	XRE300 C	XRE300A A	XRE300A B	XRE300A C	Nº de série	Tipo
21	90545-300-000	Arruela, Parafuso Óleo	4	4	4	–	–	–		
22	91212-422-006	Anel, Vedação, 14,8x2,4	1	1	1	–	–	–		
23	93600-04040-1G	Parafuso, Cabeça Chata, 4x40	2	2	2	–	–	–		
24	94201-20120	Cupilha, 2,0x12	1	1	1	–	–	–		
25	95015-54000	Pino D, Junção	1	1	1	–	–	–		

PROIBIDA A REPRODUÇÃO E DISTRIBUIÇÃO
1010913 - COMÉRCIO DE MOTO MATSUO LTDA. - JORGE TOMIOKA

© Moto Honda da Amazônia Ltda.
Todos os direitos reservados.

Ref. Nº	L.O.N.	Service Item	F.R.T.	Ref. Nº	Part. Nº	Description	Reqd. Qty. XRE300 A	XRE300 B	XRE300 C	XRE300A A	XRE300A B	XRE300A C	Serial Nº	Note	
				21	90545-300-000	Washer, Oil Bolt	4	4	4	–	–	–			
				22	91212-422-006	O-Ring, 14.8x2.4	1	1	1	–	–	–			
				23	93600-04040-1G	Screw, Flat, 4x40	2	2	2	–	–	–			
				24	94201-20120	Pin, Split, 2.0x12	1	1	1	–	–	–			
				25	95015-54000	Pin D, Joint	1	1	1	–	–	–			

Nº de Ref.	N.O.M.O.	Artículo de servicio	THLL	Nº de Ref.	Nº de pieza	Descripción	Cant. Reqd XRE300 A	XRE300 B	XRE300 C	XRE300A A	XRE300A B	XRE300A C	Nº de série	Nota	
				21	90545-300-000	Arandela, Perno Aceite	4	4	4	–	–	–			
				22	91212-422-006	Anillo Tórico, 14,8x2,4	1	1	1	–	–	–			
				23	93600-04040-1G	Tornillo, Phillips, 4x40	2	2	2	–	–	–			
				24	94201-20120	Pasador Hendido, 2,0x12	1	1	1	–	–	–			
				25	95015-54000	Perno D, Unión	1	1	1	–	–	–			

PROIBIDA A REPRODUÇÃO E DISTRIBUIÇÃO
1010913 - COMÉRCIO DE MOTO MATSUO LTDA. - JORGE TOMIOKA

Voltar
Back
Volver

© Moto Honda da Amazônia Ltda.
Todos os direitos reservados.

C-15.1

Cilindro Mestre do Freio Traseiro

Rr. Brake Master Cylinder

Cilindro Maestro del Freno Trasero

(XRE300A)

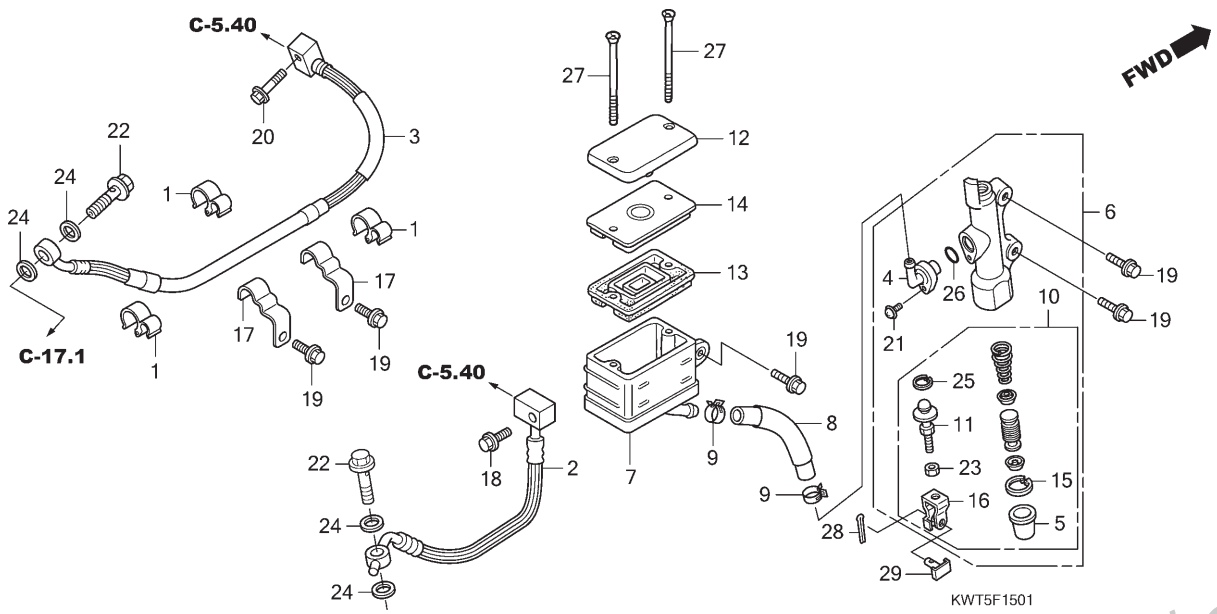

Ref. Nº	N.O.S.	Item de serviço	T.M.O.
2	712180	Mangueira A, Freio Traseiro	0,9
		• Inclui: Sangria dos freios	
3	7121B0	Mangueira B, Freio Traseiro	0,9
		• Inclui: Sangria dos freios	
6	712125	Cilindro Mestre, Freio Traseiro	0,6
		• Inclui: Sangria dos freios	
7	7121F6	Reservatório, Óleo Cilindro Mestre Traseiro	0,3
		• Inclui: Sangria dos freios	
8	7121C2	Mangueira, Reservatório Óleo Cilindro Mestre Traseiro	0,4
		• Inclui: Sangria dos freios	
10	7121H0	Pistão Jogo, Cilindro Mestre Freio Traseiro	0,6
		• Inclui: Sangria dos freios	
13	7121G7	Diafragma, Cilindro Mestre Freio Traseiro	0,1

Ref. Nº	Nº da peça	Descrição	Qtd. XRE300 A	XRE300 B	XRE300 C	XRE300A A	XRE300A B	XRE300A C	Nº de série	Tipo
1	11152-KS4-003	Braçadeira, Tubo	–	–	–	3	3	3		
2	43310-KWT-921	Mangueira A Comp., Freio Traseiro	–	–	–	1	1	1		
3	43311-KWT-921	Mangueira B Comp., Freio Traseiro	–	–	–	1	1	1		
4	43503-MJ0-006	Conector	–	–	–	1	1	1		
5	43504-MB2-006	Capa, Comp.	–	–	–	1	1	1		
6	43510-KWT-921	Cilindro Mestre Freio Traseiro, Subconj.	–	–	–	1	1	1		
7	43511-KT8-006	Reservatório Comp., Óleo	–	–	–	1	1	1		
8	43512-KWT-921	Mangueira, Cilindro Mestre Traseiro	–	–	–	1	1	1		
9	43514-445-771	Braçadeira, Mangueira Óleo Cilindro Mestre	–	–	–	2	2	2		
10	43520-KWT-921	Pistão Jogo, Cilindro Mestre	–	–	–	1	1	1		
11	43530-MBL-D01	Haste Comp., Acionamento	–	–	–	1	1	1		
12	45513-KK1-771	Tampa, Cilindro Mestre	–	–	–	1	1	1		3LA,4LA
	45513-MCG-006		–	–	–	1	1	1		3BR,BR
13	45520-MG7-006	Diafragma	–	–	–	1	1	1		
14	45521-HA2-006	Placa, Diafragma	–	–	–	1	1	1		
15	46182-MEL-D21	Anel Elástico	–	–	–	1	1	1		
16	46504-KV6-702	Junção, Vareta Freio	–	–	–	1	1	1		
17	52114-KWT-920	Guia A, Mangueira Freio Traseiro	–	–	–	2	2	2		
18	90032-GHR-640	Parafuso, Flange, 6x12	–	–	–	1	1	1		
19	90032-GHR-660	Parafuso, Flange, 6x16	–	–	–	5	5	5		
20	90032-GHR-700	Parafuso, Flange, 6x25	–	–	–	1	1	1		

PROIBIDA A REPRODUÇÃO E DISTRIBUIÇÃO
1010913 - COMERCIAL DE MOTO MATSUO LTDA. - JORGE TOMIOKA

© Moto Honda da Amazônia Ltda.
Todos os direitos reservados.

Ref. Nº	L.O.N.	Service Item	F.R.T.
2	712180	Hose A, Rear Brake	0.9
		• Includes: Bleed Brakes	
3	7121B0	Hose B, Rear Brake	0.9
		• Includes: Bleed Brakes	
6	712125	Cylinder, Rear Brake Master	0.6
		• Includes: Bleed Brakes	
7	7121F6	Cup, Rear Master Cylinder Oil	0.3
		• Includes: Bleed Brakes	
8	7121C2	Hose, Rear Master Cylinder Oil Cup	0.4
		• Includes: Bleed Brakes	
10	7121H0	Piston Set, Rear Brake Master	0.6
		• Includes: Bleed Brakes	
13	7121G7	Diaphragm, Rear Brake Master Cylinder	0.1

Ref. Nº	Part. Nº	Description	Reqd. Qty. XRE300 A	XRE300 B	XRE300 C	XRE300A A	XRE300A B	XRE300A C	Serial Nº	Note	
1	11152-KS4-003	Clamp, Pipe	–	–	–	3	3	3			
2	43310-KWT-921	Hose Comp. A, Rr. Brake	–	–	–	1	1	1			
3	43311-KWT-921	Hose Comp. B, Rr. Brake	–	–	–	1	1	1			
4	43503-MJ0-006	Connector	–	–	–	1	1	1			
5	43504-MB2-006	Boot Comp.	–	–	–	1	1	1			
6	43510-KWT-921	Cylinder Sub Assy., Rr. Brake Master	–	–	–	1	1	1			
7	43511-KT8-006	Cup Comp., Oil	–	–	–	1	1	1			
8	43512-KWT-921	Hose, Rr. Master Cylinder	–	–	–	1	1	1			
9	43514-445-771	Clamp, Master Cylinder Oil Hose	–	–	–	2	2	2			
10	43520-KWT-921	Piston Set, Master Cylinder	–	–	–	1	1	1			
11	43530-MBL-D01	Rod Comp., Push	–	–	–	1	1	1			
12	45513-KK1-771	Cap, Master Cylinder	–	–	–	1	1	1			3LA,4LA
	45513-MCG-006		–	–	–	1	1	1			3BR,BR
13	45520-MG7-006	Diaphragm	–	–	–	1	1	1			
14	45521-HA2-006	Plate, Diaphragm	–	–	–	1	1	1			
15	46182-MEL-D21	Circlip	–	–	–	1	1	1			
16	46504-KV6-702	Joint, Brake Rod	–	–	–	1	1	1			
17	52114-KWT-920	Guide A, Rr. Brake Hose	–	–	–	2	2	2			
18	90032-GHR-640	Bolt, Flange, 6x12	–	–	–	1	1	1			
19	90032-GHR-660	Bolt, Flange, 6x16	–	–	–	5	5	5			
20	90032-GHR-700	Bolt, Flange, 6x25	–	–	–	1	1	1			

Nº de Ref.	N.O.M.O.	Artículo de servicio	THLL
2	712180	Manguera A, Freno Trasero	0,9
		• Incluye: Sangría de los frenos	
3	7121B0	Manguera B, Freno Trasero	0,9
		• Incluye: Sangría de los frenos	
6	712125	Cilindro Maestro, Freno Trasero	0,6
		• Incluye: Sangría de los frenos	
7	7121F6	Reservatorio, Aceite Cilindro Maestro Trasero	0,3
		• Incluye: Sangría de los frenos	
8	7121C2	Manguera, Reservatorio de Aceite Cilindro Maestro Trasero	0,4
		• Incluye: Sangría de los frenos	
10	7121H0	Pistón Juego, Cilindro Maestro del Freno Trasero	0,6
		• Incluye: Sangría de los frenos	
13	7121G7	Diafragma, Cilindro Maestro del Freno Trasero	0,1

Nº de Ref.	Nº de pieza	Descripción	Cant. Reqd XRE300 A	XRE300 B	XRE300 C	XRE300A A	XRE300A B	XRE300A C	Nº de série	Nota	
1	11152-KS4-003	Abrazadera, Tubo	–	–	–	3	3	3			
2	43310-KWT-921	Manguera A, Freno Trasero	–	–	–	1	1	1			
3	43311-KWT-921	Manguera B, Freno Trasero	–	–	–	1	1	1			
4	43503-MJ0-006	Conector	–	–	–	1	1	1			
5	43504-MB2-006	Tapa	–	–	–	1	1	1			
6	43510-KWT-921	Ens. Cilindro Maestro Secundario, Freno Trasero	–	–	–	1	1	1			
7	43511-KT8-006	Reservatorio, Aceite	–	–	–	1	1	1			
8	43512-KWT-921	Manguera, Cilindro Maestro Freno Trasero	–	–	–	1	1	1			
9	43514-445-771	Abrazadera, Manguera Aceite Cilindro Maestro	–	–	–	2	2	2			
10	43520-KWT-921	Juego Pistón, Cilindro Maestro Freno	–	–	–	1	1	1			
11	43530-MBL-D01	Varilla, Empuje	–	–	–	1	1	1			
12	45513-KK1-771	Tapa, Cilindro Maestro	–	–	–	1	1	1			3LA,4LA
	45513-MCG-006		–	–	–	1	1	1			3BR,BR
13	45520-MG7-006	Diafragma	–	–	–	1	1	1			
14	45521-HA2-006	Placa, Diafragma	–	–	–	1	1	1			
15	46182-MEL-D21	Grapa, Circular	–	–	–	1	1	1			
16	46504-KV6-702	Unión, Varilla Freno	–	–	–	1	1	1			
17	52114-KWT-920	Guía A, Manguera Freno Trasero	–	–	–	2	2	2			
18	90032-GHR-640	Perno, Reborde, 6x12	–	–	–	1	1	1			
19	90032-GHR-660	Perno, Reborde, 6x16	–	–	–	5	5	5			
20	90032-GHR-700	Perno, Reborde, 6x25	–	–	–	1	1	1			

PROIBIDA A REPRODUÇÃO E DISTRIBUIÇÃO
1010913 - COMERCIAL DE MOTO MATSUO LTDA. - JORGE TOMIOKA

Voltar
Back
Volver

© Moto Honda da Amazônia Ltda.
Todos os direitos reservados.

C-15.1

Cilindro Mestre do Freio Traseiro

Rr. Brake Master Cylinder

Cilindro Maestro del Freno Trasero

(XRE300A)

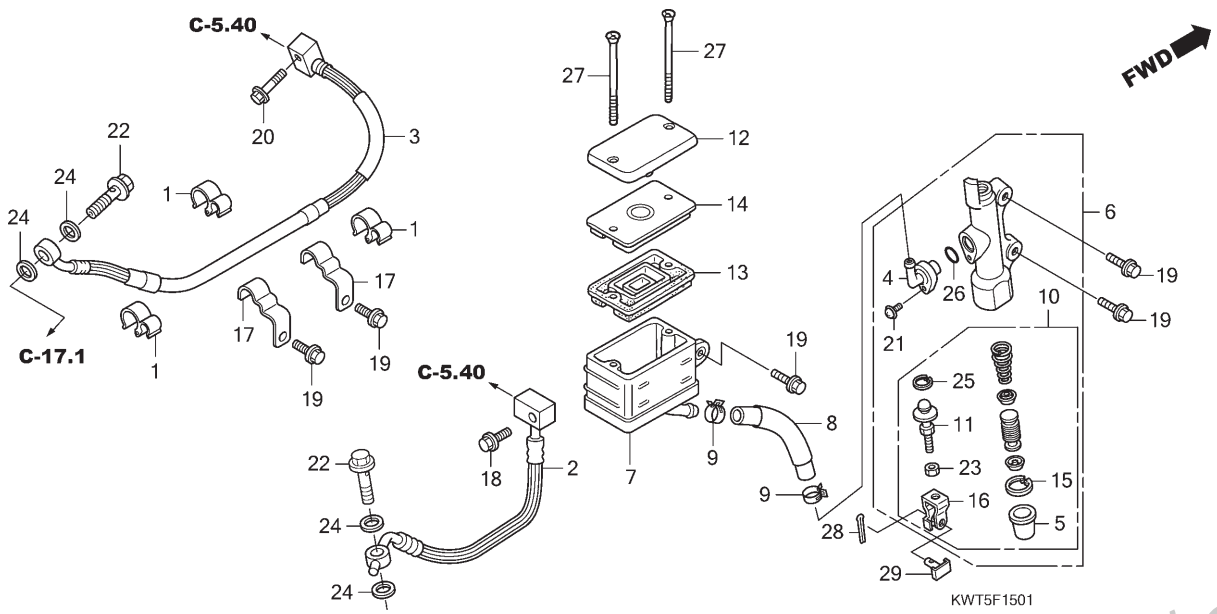

Ref. Nº	N.O.S.	Item de serviço	T.M.O.

Ref. Nº	Nº da peça	Descrição	Qtd. XRE300 A	XRE300 B	XRE300 C	XRE300A A	XRE300A B	XRE300A C	Nº de série	Tipo
21	90101-KRM-R80	Parafuso-arruela, 4x12	–	–	–	1	1	1		
22	90145-MS9-612	Parafuso, Óleo, 10x22	–	–	–	2	2	2		
23	90202-GHR-640	Porca, Sextavada, 8mm	–	–	–	1	1	1		
24	90545-300-000	Arruela, Parafuso Óleo	–	–	–	4	4	4		
25	90651-MBG-006	Anel Elástico, Pistão	–	–	–	1	1	1		
26	91212-422-006	Anel, Vedação, 14,8x2,4	–	–	–	1	1	1		
27	93600-04040-1G	Parafuso, Cabeça Chata, 4x40	–	–	–	2	2	2		
28	94201-20120	Cupilha, 2,0x12	–	–	–	1	1	1		
29	95015-54000	Pino D, Junção	–	–	–	1	1	1		

PROIBIDA A REPRODUÇÃO E DISTRIBUIÇÃO
1010913 - COMÉRCIO DE MOTO MATSUO LTDA. - JORGE TOMIOKA

© Moto Honda da Amazônia Ltda.
Todos os direitos reservados.

Ref. Nº	L.O.N.	Service Item	F.R.T.	Ref. Nº	Part. Nº	Description	Reqd. Qty. XRE300 A	XRE300 B	XRE300 C	XRE300A A	XRE300A B	XRE300A C	Serial Nº	Note
				21	90101-KRM-R80	Screw-Washer, 4x12	–	–	–	1	1	1		
				22	90145-MS9-612	Bolt, Oil, 10x22	–	–	–	2	2	2		
				23	90202-GHR-640	Nut, Hex., 8mm	–	–	–	1	1	1		
				24	90545-300-000	Washer, Oil Bolt	–	–	–	4	4	4		
				25	90651-MBG-006	Circlip, Piston	–	–	–	1	1	1		
				26	91212-422-006	O-Ring, 14.8x2.4	–	–	–	1	1	1		
				27	93600-04040-1G	Screw, Flat, 4x40	–	–	–	2	2	2		
				28	94201-20120	Pin, Split, 2.0x12	–	–	–	1	1	1		
				29	95015-54000	Pin D, Joint	–	–	–	1	1	1		

Nº de Ref.	N.O.M.O.	Artículo de servicio	THLL	Nº de Ref.	Nº de pieza	Descripción	Cant. Reqd XRE300 A	XRE300 B	XRE300 C	XRE300A A	XRE300A B	XRE300A C	Nº de série	Nota
				21	90101-KRM-R80	Tornillo-arandela, 4x12	–	–	–	1	1	1		
				22	90145-MS9-612	Perno, Aceite, 10x22	–	–	–	2	2	2		
				23	90202-GHR-640	Tuerca, Hex., 8mm	–	–	–	1	1	1		
				24	90545-300-000	Arandela, Perno Aceite	–	–	–	4	4	4		
				25	90651-MBG-006	Grapa Circular, Pistón	–	–	–	1	1	1		
				26	91212-422-006	Anillo Tórico, 14,8x2,4	–	–	–	1	1	1		
				27	93600-04040-1G	Tornillo, Phillips, 4x40	–	–	–	2	2	2		
				28	94201-20120	Pasador Hendido, 2,0x12	–	–	–	1	1	1		
				29	95015-54000	Perno D, Unión	–	–	–	1	1	1		

PROIBIDA A REPRODUÇÃO E DISTRIBUIÇÃO
1010913 - COMÉRCIO DE MOTO MATSUO LTDA. - JORGE TOMIOKA

© Moto Honda da Amazônia Ltda.
Todos os direitos reservados.

C-17

Cáliper do Freio Traseiro

Rear Brake Caliper

Caliper del Freno Trasero

(XRE300)

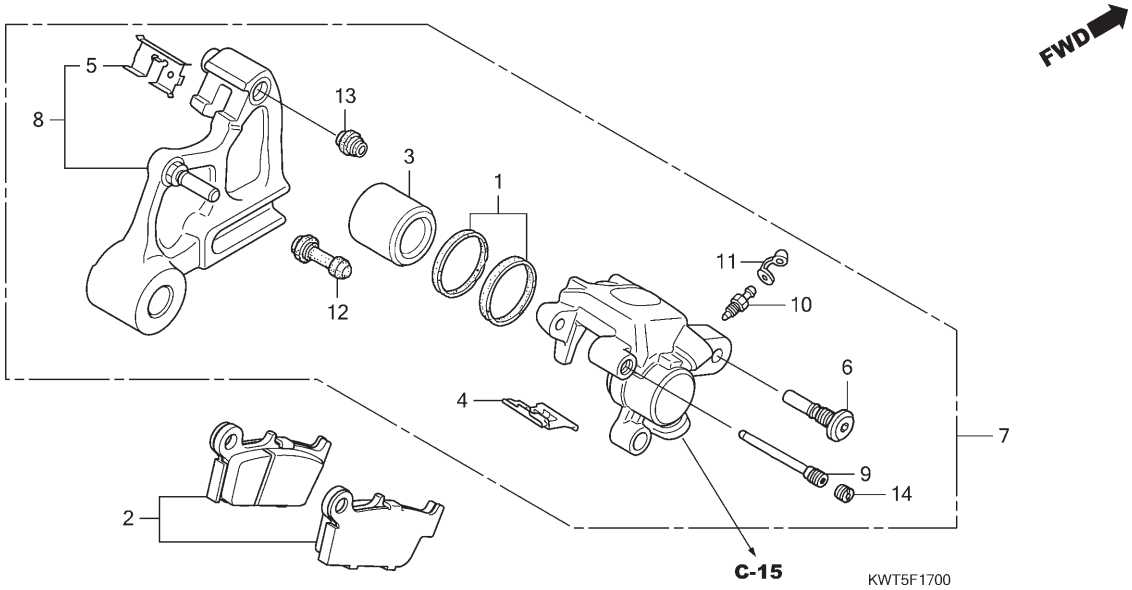

Ref. Nº	N.O.S.	Item de serviço	T.M.O.
2	711140	Sapata (Pastilha) Jogo, Freio: Traseiro	0,1
3		(1)	
	7111D5	Pistão, Cáliper Freio Traseiro	0,6
		• Inclui: Sangria dos freios	
7	711155	Cáliper, Freio Traseiro	0,5
		• Inclui: Sangria dos freios	
8	7111C1	Suporte, Cáliper Traseiro	0,4

Ref. Nº	Nº da peça	Descrição	Qtd. XRE300 A	XRE300 B	XRE300 C	XRE300A A	XRE300A B	XRE300A C	Nº de série	Tipo	
1	06431-MA3-405	Retentor Jogo, Pistão	1	1	1	–	–	–			
2	06435-KCZ-010	Pastilha Jogo, Freio Traseiro	1	1	1	–	–	–			
3	43107-MAJ-G41	Pistão, 27x31	1	1	1	–	–	–			
4	43108-MY6-671	Mola, Pastilha	1	1	1	–	–	–			
5	43112-KS6-701	Retentor	1	1	1	–	–	–			
6	43131-KW3-006	Parafuso, Pino	1	1	1	–	–	–			
7	43150-KWT-901	Cáliper Subconj., Freio Traseiro	1	1	1	–	–	–			
8	43190-KWT-901	Suporte Subconj., Cáliper Traseiro	1	1	1	–	–	–			
9	43215-ML3-911	Pino, Suporte	1	1	1	–	–	–			
10	43352-568-003	Parafuso, Sangria (NISSIN)	1	1	1	–	–	–			
11	43353-461-771	Capa, Sangria	1	1	1	–	–	–			
12	45132-166-016	Coifa, Pino (NISSIN)	1	1	1	–	–	–			
13	45133-MA3-006	Coifa B	1	1	1	–	–	–			
14	45203-MG3-016	Plugue, Pino	1	1	1	–	–	–			

Voltar
Back
Volver

PROIBIDA A REPRODUÇÃO E DISTRIBUIÇÃO
1010913 - COMÉRCIO DE MOTO MATSUO LTDA. - JORGE TOMIOKA

© Moto Honda da Amazônia Ltda.
Todos os direitos reservados.

Ref. Nº	L.O.N.	Service Item	F.R.T.
2	711140	Shoe(Pad) Set, Brake: Rear	0.1
3		(1)	
	7111D5	Piston, Rear Brake Caliper	0.6
		• Includes: Bleed Brakes	
7	711155	Caliper, Rear Brake	0.5
		• Includes: Bleed Brakes	
8	7111C1	Bracket, Rear Caliper	0.4

Ref. Nº	Part. Nº	Description	Reqd. Qty. XRE300 A	XRE300 B	XRE300 C	XRE300A A	XRE300A B	XRE300A C	Serial Nº	Note
1	06431-MA3-405	Seal Set, Piston	1	1	1	–	–	–		
2	06435-KCZ-010	Pad Set, Rr.	1	1	1	–	–	–		
3	43107-MAJ-G41	Piston, 27x31	1	1	1	–	–	–		
4	43108-MY6-671	Spring, Pad	1	1	1	–	–	–		
5	43112-KS6-701	Retainer	1	1	1	–	–	–		
6	43131-KW3-006	Bolt, Pin	1	1	1	–	–	–		
7	43150-KWT-901	Caliper Sub Assy., Rr. Brake	1	1	1	–	–	–		
8	43190-KWT-901	Bracket Sub Assy., Rr. Caliper	1	1	1	–	–	–		
9	43215-ML3-911	Pin, Hanger	1	1	1	–	–	–		
10	43352-568-003	Screw, Bleeder (NISSIN)	1	1	1	–	–	–		
11	43353-461-771	Cap, Bleeder	1	1	1	–	–	–		
12	45132-166-016	Boot, Pin Bush (NISSIN)	1	1	1	–	–	–		
13	45133-MA3-006	Boot B	1	1	1	–	–	–		
14	45203-MG3-016	Plug, Pin	1	1	1	–	–	–		

Nº de Ref.	N.O.M.O.	Artículo de servicio	THLL
2	711140	Juego Zapata (Pastilla), Freno: Trasero	0,1
3		(1)	
	7111D5	Pistón, Caliper del Freno Trasero	0,6
		• Incluye: Sangría de los frenos	
7	711155	Caliper, Freno Trasero	0,5
		• Incluye: Sangría de los frenos	
8	7111C1	Soporte, Caliper Trasero	0,4

Nº de Ref.	Nº de pieza	Descripción	Cant. Reqd XRE300 A	XRE300 B	XRE300 C	XRE300A A	XRE300A B	XRE300A C	Nº de série	Nota
1	06431-MA3-405	Juego Anillo, Pistón	1	1	1	–	–	–		
2	06435-KCZ-010	Juego Zapata, Trasera	1	1	1	–	–	–		
3	43107-MAJ-G41	Pistón, 27x31	1	1	1	–	–	–		
4	43108-MY6-671	Resorte, Pastilla	1	1	1	–	–	–		
5	43112-KS6-701	Retén	1	1	1	–	–	–		
6	43131-KW3-006	Perno, Espiga	1	1	1	–	–	–		
7	43150-KWT-901	Ens. Caliper Secundario, Freno Trasero	1	1	1	–	–	–		
8	43190-KWT-901	Ens. Soporte, Caliper Trasero	1	1	1	–	–	–		
9	43215-ML3-911	Pasador, Suspensor	1	1	1	–	–	–		
10	43352-568-003	Tornillo, Sangrador (NISSIN)	1	1	1	–	–	–		
11	43353-461-771	Tapa, Sangrador	1	1	1	–	–	–		
12	45132-166-016	Tapa, Buje (NISSIN)	1	1	1	–	–	–		
13	45133-MA3-006	Tapa B	1	1	1	–	–	–		
14	45203-MG3-016	Tapón, Perno	1	1	1	–	–	–		

PROIBIDA A REPRODUÇÃO E DISTRIBUIÇÃO
1010913 - COMÉRCIO DE MOTO MATSUO LTDA - JORGE TOMIOKA

Voltar
Back
Volver

© Moto Honda da Amazônia Ltda.
Todos os direitos reservados.

C-17.1

Cáliper do Freio Traseiro

Rear Brake Caliper

Caliper del Freno Trasero

(XRE300A)

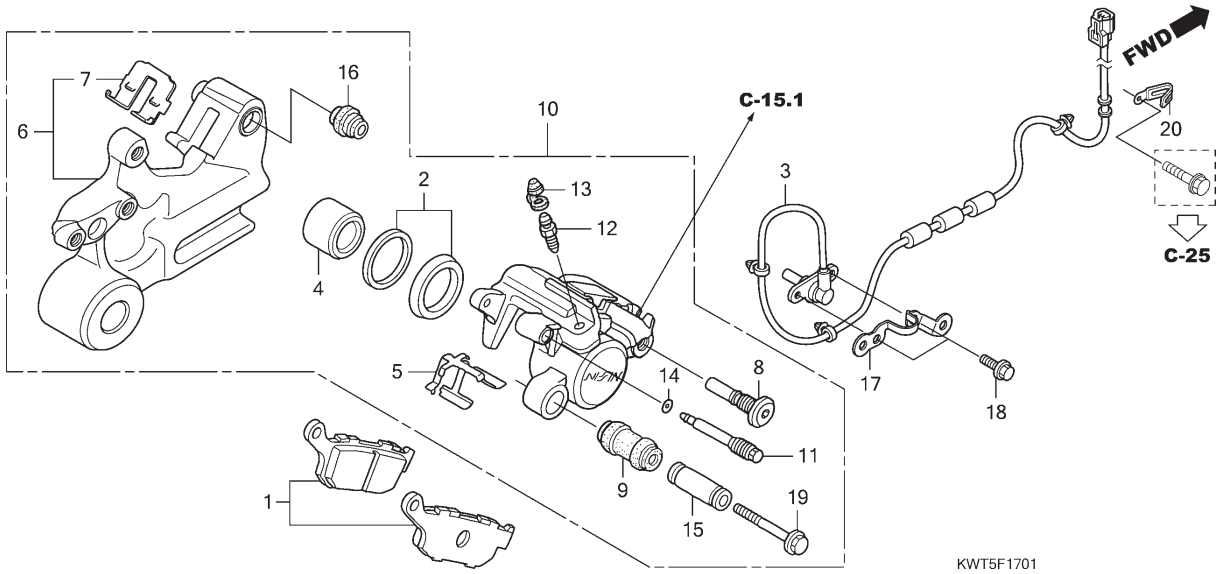

Ref. Nº	N.O.S.	Item de serviço	T.M.O.
1	711140	Sapata (Pastilha) Jogo, Freio: Traseiro	0,1
3	617197	Sensor, Velocidade Roda: Traseiro	0,4
4		(2)	
	7111D5	Pistão, Cáliper Freio Traseiro • Inclui: Sangria dos freios	0,6
6	7111C1	Suporte, Cáliper Traseiro	0,4
10	711155	Cáliper, Freio Traseiro • Inclui: Sangria dos freios	0,6

Ref. Nº	Nº da peça	Descrição	Qtd. XRE300 A	XRE300 B	XRE300 C	XRE300A A	XRE300A B	XRE300A C	Nº de série	Tipo
1	06435-MEJ-016	Pastilha Jogo, Freio Traseiro	–	–	–	1	1	1		
2	06451-443-405	Retentor Jogo, Pistão	–	–	–	1	1	1		
3	38510-KWT-921	Sensor, Velocidade Roda Traseira	–	–	–	1	1	1		
4	43107-KT7-761	Pistão	–	–	–	1	1	1		
5	43108-KT7-761	Mola, Pastilha	–	–	–	1	1	1		
6	43110-KWT-921	Suporte Comp., Traseiro	–	–	–	1	1	1		
7	43112-MCF-006	Retentor, Suporte Traseiro	–	–	–	1	1	1		
8	43131-KW3-006	Parafuso, Pino	–	–	–	1	1	1		
9	43132-KT7-761	Coifa, Luva	–	–	–	1	1	1		
10	43150-KWT-921	Cáliper Subconj., Freio Traseiro	–	–	–	1	1	1		
11	43215-KZ4-J41	Pino, Suporte	–	–	–	1	1	1		
12	43352-568-003	Parafuso, Sangria (NISSIN)	–	–	–	1	1	1		
13	43353-461-771	Capa, Sangria	–	–	–	1	1	1		
14	45111-MAJ-G41	Anel, Limitador	–	–	–	1	1	1		
15	45111-MA3-006	Luva	–	–	–	1	1	1		
16	45133-MA3-006	Coifa B	–	–	–	1	1	1		
17	45165-KWT-920	Guia, Sensor Velocidade Traseiro	–	–	–	1	1	1		
18	90040-GHR-640	Parafuso, Flange, 6x12	–	–	–	2	2	2		
19	90180-MN8-006	Parafuso, Flange, 8x49	–	–	–	1	1	1		
20	90601-KJ9-000	Presilha, 4x50	–	–	–	1	1	1		

PROIBIDA A REPRODUÇÃO E DISTRIBUIÇÃO
1010913 - COMÉRCIO DE MOTO MATSUO LTDA - JORGE TOMIOKA

© Moto Honda da Amazônia Ltda.
Todos os direitos reservados.

Ref. Nº	L.O.N.	Service Item	F.R.T.
1	711140	Shoe(Pad) Set, Brake: Rear	0.1
3	617197	Sensor, Wheel Speed: Rear	0.4
4		(2)	
	7111D5	Piston, Rear Brake Caliper	0.6
		• Includes: Bleed Brakes	
6	7111C1	Bracket, Rear Caliper	0.4
10	711155	Caliper, Rear Brake	0.6
		• Includes: Bleed Brakes	

Ref. Nº	Part. Nº	Description	Reqd. Qty. XRE300 A	XRE300 B	XRE300 C	XRE300A A	XRE300A B	XRE300A C	Serial Nº	Note
1	06435-MEJ-016	Pad Set, Rr.	–	–	–	1	1	1		
2	06451-443-405	Seal Set, Piston	–	–	–	1	1	1		
3	38510-KWT-921	Sensor, Rr. Wheel Speed	–	–	–	1	1	1		
4	43107-KT7-761	Piston	–	–	–	1	1	1		
5	43108-KT7-761	Spring, Pad	–	–	–	1	1	1		
6	43110-KWT-921	Bracket Comp., Rr.	–	–	–	1	1	1		
7	43112-MCF-006	Retainer, Rr. Bracket	–	–	–	1	1	1		
8	43131-KW3-006	Bolt, Pin	–	–	–	1	1	1		
9	43132-KT7-761	Boot, Sleeve	–	–	–	1	1	1		
10	43150-KWT-921	Caliper Sub Assy., Rr. Brake	–	–	–	1	1	1		
11	43215-KZ4-J41	Pin, Hanger	–	–	–	1	1	1		
12	43352-568-003	Screw, Bleeder (NISSIN)	–	–	–	1	1	1		
13	43353-461-771	Cap, Bleeder	–	–	–	1	1	1		
14	45111-MAJ-G41	Ring, Stopper	–	–	–	1	1	1		
15	45111-MA3-006	Sleeve	–	–	–	1	1	1		
16	45133-MA3-006	Boot B	–	–	–	1	1	1		
17	45165-KWT-920	Guide, Rr. Speed Sensor	–	–	–	1	1	1		
18	90040-GHR-640	Bolt, Flange, 6x12	–	–	–	2	2	2		
19	90180-MN8-006	Bolt, Flange, 8x49	–	–	–	1	1	1		
20	90601-KJ9-000	Clip, 4x50	–	–	–	1	1	1		

Nº de Ref.	N.O.M.O.	Artículo de servicio	THLL
1	711140	Juego Zapata (Pastilla), Freno: Trasero	0,1
3	617197	Sensor, Velocímetro Rueda: Trasero	0,4
4		(2)	
	7111D5	Pistón, Caliper del Freno Trasero	0,6
		• Incluye: Sangría de los frenos	
6	7111C1	Soporte, Caliper Trasero	0,4
10	711155	Caliper, Freno Trasero	0,6
		• Incluye: Sangría de los frenos	

Nº de Ref.	Nº de pieza	Descripción	Cant. Reqd XRE300 A	XRE300 B	XRE300 C	XRE300A A	XRE300A B	XRE300A C	Nº de série	Nota
1	06435-MEJ-016	Juego Zapata, Trasera	–	–	–	1	1	1		
2	06451-443-405	Juego Anillo, Pistón	–	–	–	1	1	1		
3	38510-KWT-921	Sensor, Velocímetro Rueda Trasera	–	–	–	1	1	1		
4	43107-KT7-761	Pistón	–	–	–	1	1	1		
5	43108-KT7-761	Resorte, Pastilla	–	–	–	1	1	1		
6	43110-KWT-921	Soporte, Trasero	–	–	–	1	1	1		
7	43112-MCF-006	Retén, Soporte Trasero	–	–	–	1	1	1		
8	43131-KW3-006	Perno, Espiga	–	–	–	1	1	1		
9	43132-KT7-761	Tapa, Manga	–	–	–	1	1	1		
10	43150-KWT-921	Ens. Caliper Secundario, Freno Trasero	–	–	–	1	1	1		
11	43215-KZ4-J41	Pasador, Suspensor	–	–	–	1	1	1		
12	43352-568-003	Tornillo, Sangrador (NISSIN)	–	–	–	1	1	1		
13	43353-461-771	Tapa, Sangrador	–	–	–	1	1	1		
14	45111-MAJ-G41	Anillo, Limitador	–	–	–	1	1	1		
15	45111-MA3-006	Manga	–	–	–	1	1	1		
16	45133-MA3-006	Tapa B	–	–	–	1	1	1		
17	45165-KWT-920	Guía, Sensor Velocímetro Trasero	–	–	–	1	1	1		
18	90040-GHR-640	Perno, Reborde, 6x12	–	–	–	2	2	2		
19	90180-MN8-006	Perno, Reborde, 8x49	–	–	–	1	1	1		
20	90601-KJ9-000	Presilla, 4x50	–	–	–	1	1	1		

PROIBIDA A REPRODUÇÃO E DISTRIBUIÇÃO
1010913 - COMÉRCIO DE MOTO MATSUO LTDA. - JORGE TOMIOKA

Voltar
Back
Volver

© Moto Honda da Amazônia Ltda.
Todos os direitos reservados.

C-19.20

Roda Traseira

Rear Wheel

Rueda Trasera

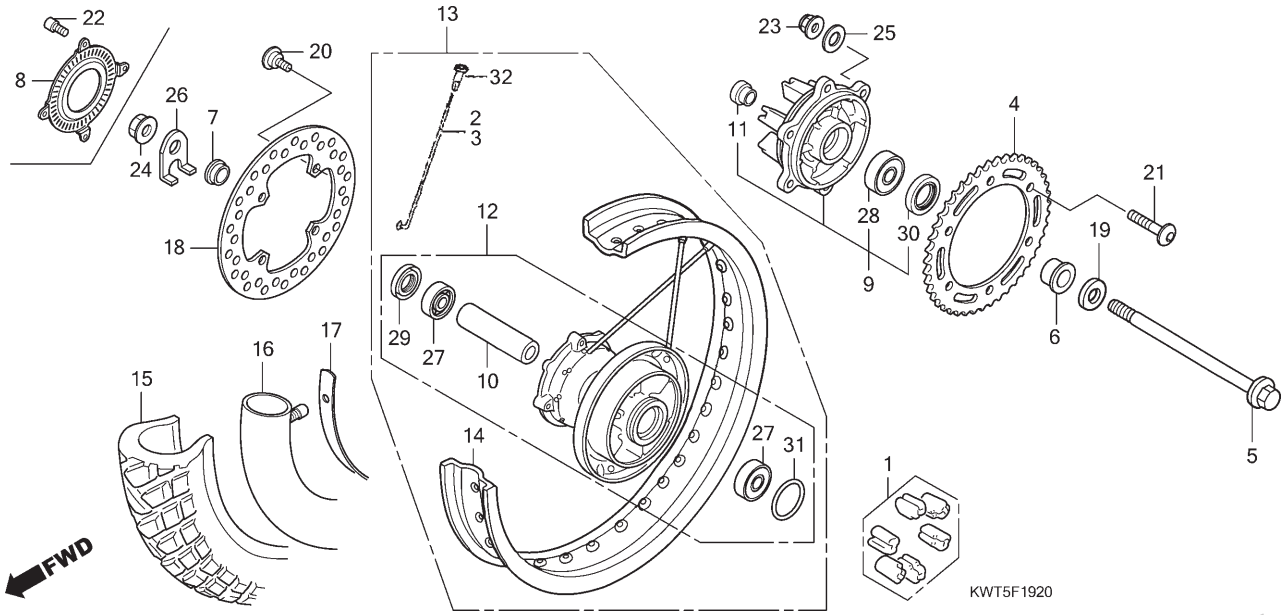

Ref. Nº	N.O.S.	Item de serviço	T.M.O.
1	710157	Amortecedor, Roda Traseira	0,3
4	7101A0	Coroa, Transmissão	0,4
5	710160	Eixo, Roda Traseira	0,3
8	7101B1	Anel, Pulsador: Traseiro	0,4
9	7101A5	Flange Conj., Transmissão	0,4
12	710121	Cubo, Roda Traseira	2,4
13	710118	Roda Traseira	0,9
14	710127	Aro, Roda: Traseira	2,3
15		(17)	
	710142	Pneu Traseiro (Um)	0,8
16		(17)	
	7101A7	Câmara, Pneu Traseiro (Uma)	0,8
18	711145	Disco, Freio Traseiro	0,4
27	710133	Rolamento, Roda Traseira (Um)	0,5
	710133G	• Substituição de 1 rolamento adicionar	0,1
28	7101D1	Rolamento, Flange Transmissão	0,5

Ref. Nº	Nº da peça	Descrição	Qtd. XRE300 A	XRE300 B	XRE300 C	XRE300A A	XRE300A B	XRE300A C	Nº de série	Tipo
1	06410-MAN-910	Amortecedor Jogo, Roda	1	1	1	1	1	1		
2	42604-KWT-920	Raio A Traseiro, Jogo (A10x188)	18	18	18	18	18	18		
3	42605-KWT-920	Raio B Traseiro, Jogo (A10x171)	18	18	18	18	18	18		
4	41202-KWT-900	Coroa, Transmissão (39D)	1	1	1	1	1	1		
5	42301-KWT-900	Eixo, Roda Traseira	1	1	1	1	1	1		
6	42311-KWT-900	Espaçador, Lateral Roda Traseira Esquerda	1	1	1	1	1	1		
7	42312-MCG-000	Espaçador, Lateral Roda Traseira Direita	1	1	1	1	1	1		
8	42515-KWT-920	Anel, Pulsador Traseiro	–	–	–	1	1	1		
9	42615-KWT-900	Flange Subconj., Transmissão Traseira	1	1	1	1	1	1		
10	42620-KPE-730	Espaçador, Eixo Traseiro	1	1	1	1	1	1		
11	42625-MC4-000	Espaçador B, Eixo Traseiro	1	1	1	1	1	1		
12	42635-KWT-900	Cubo Subconj., Traseiro	1	1	1	–	–	–		
	42635-KWT-920	Cubo Subconj., Traseiro	–	–	–	1	1	1		
13	42650-KWT-900	Roda Traseira, Subconj.	1	1	1	–	–	–		
	42650-KWT-920	Roda Traseira, Subconj.	–	–	–	1	1	1		
14	42701-KWT-901	Aro, Roda Traseira (18x2,15)	1	1	1	1	1	1		
15	42711-KPE-902	Pneu, Traseiro (METZELER) (120/80-16 M/L 62S ENDURO3)	1	1	1	1	1	1		
16	42712-KPE-901	Câmara, Pneu (METZELER)	1	1	1	1	1	1		
17	42713-KW8-901	Protetor, Câmara (PIRELLI)(1,85-18)	1	1	1	1	1	1		

Voltar
Back
Volver

PROIBIDA A REPRODUÇÃO E DISTRIBUIÇÃO
1010913 - COMÉRCIO DE MOTO MATSUO LTDA. - JORGE TOMIOKA

© Moto Honda da Amazônia Ltda.
Todos os direitos reservados.

Ref. Nº	L.O.N.	Service Item	F.R.T.
1	710157	Damper, Rear Wheel	0.3
4	7101A0	Sprocket, Final Driven	0.4
5	710160	Axle, Rear Wheel	0.3
8	7101B1	Ring, Pulser: Rear	0.4
9	7101A5	Flange Assy., Final Driven	0.4
12	710121	Hub, Rear Wheel	2.4
13	710118	Rear Wheel	0.9
14	710127	Rim, Wheel: Rear	2.3
15		(17)	
	710142	Rear Tire (One)	0.8
16		(17)	
	7101A7	Tube, Rear Tire (One)	0.8
18	711145	Disc, Rear Brake	0.4
27	710133	Bearing, Rear Wheel (One)	0.5
	710133G	• Replace 1 Bearing Add	0.1
28	7101D1	Bearing, Final Driven Flange	0.5

Ref. Nº	Part. Nº	Description	Reqd. Qty. XRE300 A	XRE300 B	XRE300 C	XRE300A A	XRE300A B	XRE300A C	Serial Nº	Note
1	06410-MAN-910	Damper Set, Wheel	1	1	1	1	1	1		
2	42604-KWT-920	Spoke Set A, Rr. (A10x188)	18	18	18	18	18	18		
3	42605-KWT-920	Spoke Set B, Rr. (A10x171)	18	18	18	18	18	18		
4	41202-KWT-900	Sprocket, Final Driven (39T)	1	1	1	1	1	1		
5	42301-KWT-900	Axle, Rr. Wheel	1	1	1	1	1	1		
6	42311-KWT-900	Collar, L. Rr. Wheel Side	1	1	1	1	1	1		
7	42312-MCG-000	Collar, R. Rr. Wheel Side	1	1	1	1	1	1		
8	42515-KWT-920	Ring, Rr. Pulser	–	–	–	1	1	1		
9	42615-KWT-900	Flange Sub Assy., Rr. Driven	1	1	1	1	1	1		
10	42620-KPE-730	Collar, Rr. Axle Distance	1	1	1	1	1	1		
11	42625-MC4-000	Collar B, Rr. Axle Distance	1	1	1	1	1	1		
12	42635-KWT-900	Hub Sub Assy., Rr.	1	1	1	–	–	–		
	42635-KWT-920	Hub Sub Assy., Rr.	–	–	–	1	1	1		
13	42650-KWT-900	Wheel Sub Assy., Rr.	1	1	1	–	–	–		
	42650-KWT-920	Wheel Sub Assy., Rr.	–	–	–	1	1	1		
14	42701-KWT-901	Rim, Rr. Wheel (18x2.15)	1	1	1	1	1	1		
15	42711-KPE-902	Tire, Rr. (METZELER) (120/80-16 M/L 62S ENDURO3)	1	1	1	1	1	1		
16	42712-KPE-901	Tube, Tire (METZELER)	1	1	1	1	1	1		
17	42713-KW8-901	Flap, Tire (PIRELLI) (1.85-18)	1	1	1	1	1	1		

Nº de Ref.	N.O.M.O.	Artículo de servicio	THLL
1	710157	Amortiguador, Rueda Trasera	0,3
4	7101A0	Corona, Transmisión	0,4
5	710160	Eje, Rueda Trasera	0,3
8	7101B1	Anillo, Pulsador: Trasero	0,4
9	7101A5	Ens. Reborde, Transmisión	0,4
12	710121	Maza, Rueda Trasera	2,4
13	710118	Rueda Trasera	0,9
14	710127	Llanta, Rueda: Trasera	2,3
15		(17)	
	710142	Neumático Trasero (Uno)	0,8
16		(17)	
	7101A7	Tubo, Goma Neumático Trasero (Uno)	0,8
18	711145	Disco, Freno Trasero	0,4
27	710133	Cojinete, Rueda Trasera (Uno)	0,5
	710133G	• Reemplazo de 1 cojinete, agregar	0,1
28	7101D1	Cojinete, Reborde Transmisión	0,5

Nº de Ref.	Nº de pieza	Descripción	Cant. Reqd XRE300 A	XRE300 B	XRE300 C	XRE300A A	XRE300A B	XRE300A C	Nº de série	Nota
1	06410-MAN-910	Juego Amortiguador, Rueda	1	1	1	1	1	1		
2	42604-KWT-920	Juego Rayo A, Trasero (A10x188)	18	18	18	18	18	18		
3	42605-KWT-920	Juego Rayo B, Trasero (A10x171)	18	18	18	18	18	18		
4	41202-KWT-900	Corona, Transmisión (39D)	1	1	1	1	1	1		
5	42301-KWT-900	Eje, Rueda Trasera	1	1	1	1	1	1		
6	42311-KWT-900	Collarín, Lateral Izquierdo Rueda Trasera	1	1	1	1	1	1		
7	42312-MCG-000	Collarín, Lateral Derecho Rueda Trasera	1	1	1	1	1	1		
8	42515-KWT-920	Anillo, Pulsador Trasero	–	–	–	1	1	1		
9	42615-KWT-900	Ens. Reborde Secundario, Transmisión Trasera	1	1	1	1	1	1		
10	42620-KPE-730	Collarín, Espaciador Eje Trasero	1	1	1	1	1	1		
11	42625-MC4-000	Collarín B, Espaciador Eje Trasero	1	1	1	1	1	1		
12	42635-KWT-900	Ens. Maza., Trasera	1	1	1	–	–	–		
	42635-KWT-920	Ens. Maza., Trasera	–	–	–	1	1	1		
13	42650-KWT-900	Ens. Rueda, Trasera	1	1	1	–	–	–		
	42650-KWT-920	Ens. Rueda, Trasera	–	–	–	1	1	1		
14	42701-KWT-901	Llanta, Rueda Trasera (18x2,15)	1	1	1	1	1	1		
15	42711-KPE-902	Neumático, Trasero (METZELER) (120/80-16 M/L 62S ENDURO3)	1	1	1	1	1	1		
16	42712-KPE-901	Tubo, Goma (METZELER)	1	1	1	1	1	1		
17	42713-KW8-901	Protector, Tubo Goma (PIRELLI) (1,85-18)	1	1	1	1	1	1		

PROIBIDA A REPRODUÇÃO E DISTRIBUIÇÃO
1010913 - COMERCIO DE MOTO MATSUO LTDA - JORGE TOMIOKA

Voltar
Back
Volver

© Moto Honda da Amazônia Ltda.
Todos os direitos reservados.

C-19.20

Roda Traseira

Rear Wheel

Rueda Trasera

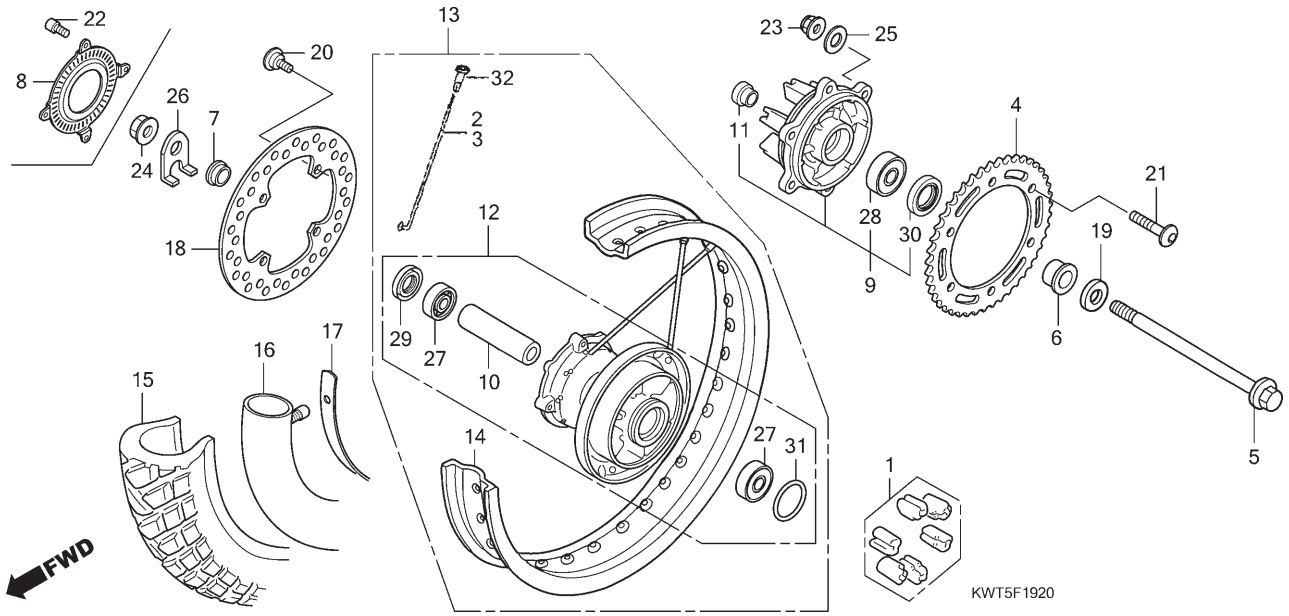

Ref. Nº	N.O.S.	Item de serviço	T.M.O.	Ref. Nº	Nº da peça	Descrição	Qtd. XRE300 A	XRE300 B	XRE300 C	XRE300A A	XRE300A B	XRE300A C	Nº de série	Tipo
				18	43251-KWT-900	Disco, Freio Traseiro	1	1	1	1	1	1		
				19	52116-MC7-000	Arruela, Lisa, 17mm	1	1	1	1	1	1		
				20	90105-MK5-010	Parafuso, Disco, 8x22	4	4	4	4	4	4		
				21	90128-MM9-000	Parafuso, Fixação Pinhão	6	6	6	6	6	6		
				22	90131-KPB-751	Parafuso, Torx, 5x10	–	–	–	4	4	4		
				23	90304-GA6-003	Porca, Eixo, 10mm	6	6	6	6	6	6		
				24	90305-ME5-003	Porca, Flange, 16mm	1	1	1	1	1	1		
				25	90465-MM9-000	Arruela, 10mm	6	6	6	6	6	6		
				26	90559-KPF-900	Arruela, Eixo Traseiro	1	1	1	1	1	1		
				27	91013-KPS-731	Rolamento, Radial Esferas, 6203U (NACHI)	2	2	2	2	2	2		
					91013-KPS-732	Rolamento, Radial Esferas, 6203U (NSK)	2	2	2	2	2	2		
					96140-62030-10	Rolamento, Radial Esferas, 6203U	2	2	2	2	2	2		
				28	91013-MCG-901	Rolamento, Radial Esferas, 6204 (UU)	1	1	1	1	1	1		
					96150-62040-10	Rolamento, Radial Esferas, 6204UU	1	1	1	1	1	1		
				29	91252-KCY-671	Retentor, Óleo, 25x40x7	1	1	1	1	1	1		
				30	91252-MC4-013	Retentor, Óleo, 28x47,2x7 (ARAI)	1	1	1	1	1	1		
				31	91302-317-700	Anel, Vedação, 54x2	1	1	1	1	1	1		
				32	42608-KRM-860	Niple	36	36	36	36	36	36		

PROIBIDA A REPRODUÇÃO E DISTRIBUIÇÃO
1010913 - COMÉRCIO DE MOTO MATSUOLTDA. - JORGE TOMIOKA

© Moto Honda da Amazônia Ltda.
Todos os direitos reservados.

Ref. Nº	L.O.N.	Service Item	F.R.T.	Ref. Nº	Part. Nº	Description	Reqd. Qty. XRE300 A	XRE300 B	XRE300 C	XRE300A A	XRE300A B	XRE300A C	Serial Nº	Note
				18	43251-KWT-900	Disk, Rr. Brake	1	1	1	1	1	1		
				19	52116-MC7-000	Washer, Plain, 17mm	1	1	1	1	1	1		
				20	90105-MK5-010	Bolt, Disk, 8x22	4	4	4	4	4	4		
				21	90128-MM9-000	Bolt, Sprocket Fixing	6	6	6	6	6	6		
				22	90131-KPB-751	Bolt, Torx, 5x10	–	–	–	4	4	4		
				23	90304-GA6-003	Nut, Axle, 10mm	6	6	6	6	6	6		
				24	90305-ME5-003	Nut, Flange, 16mm	1	1	1	1	1	1		
				25	90465-MM9-000	Washer, 10mm	6	6	6	6	6	6		
				26	90559-KPF-900	Washer, Rr. Axle	1	1	1	1	1	1		
				27	91013-KPS-731	Bearing, Ball Radial, 6203U (NACHI)	2	2	2	2	2	2		
					91013-KPS-732	Bearing, Ball Radial, 6203U (NSK)	2	2	2	2	2	2		
					96140-62030-10	Bearing, Radial Ball, 6203U	2	2	2	2	2	2		
				28	91013-MCG-901	Bearing, Radial Ball, 6204(UU)	1	1	1	1	1	1		
					96150-62040-10	Bearing, Radial Ball, 6204UU	1	1	1	1	1	1		
				29	91252-KCY-671	Oil Seal, 25x40x7	1	1	1	1	1	1		
				30	91252-MC4-013	Oil Seal, 28x47.2x7 (ARAI)	1	1	1	1	1	1		
				31	91302-317-700	O-Ring, 54x2	1	1	1	1	1	1		
				32	42608-KRM-860	Niple	36	36	36	36	36	36		

Nº de Ref.	N.O.M.O.	Artículo de servicio	THLL	Nº de Ref.	Nº de pieza	Descripción	Cant. Reqd XRE300 A	XRE300 B	XRE300 C	XRE300A A	XRE300A B	XRE300A C	Nº de série	Nota
				18	43251-KWT-900	Disco, Freno Trasero	1	1	1	1	1	1		
				19	52116-MC7-000	Arandela, Plana, 17mm	1	1	1	1	1	1		
				20	90105-MK5-010	Perno, Disco, 8x22	4	4	4	4	4	4		
				21	90128-MM9-000	Perno, Fijación Piñón	6	6	6	6	6	6		
				22	90131-KPB-751	Perno, Torx, 5x10	–	–	–	4	4	4		
				23	90304-GA6-003	Tuerca, Eje, 10mm	6	6	6	6	6	6		
				24	90305-ME5-003	Tuerca, Reborde, 16mm	1	1	1	1	1	1		
				25	90465-MM9-000	Arandela, 10mm	6	6	6	6	6	6		
				26	90559-KPF-900	Arandela, Eje Trasero	1	1	1	1	1	1		
				27	91013-KPS-731	Cojinete, Radial de Bolas 6203U (NACHI)	2	2	2	2	2	2		
					91013-KPS-732	Cojinete, Radial de Bolas 6203U (NSK)	2	2	2	2	2	2		
					96140-62030-10	Cojinete, Radial de Bolas, 6203U	2	2	2	2	2	2		
				28	91013-MCG-901	Cojinete, Radial de Bolas, 6204(UU)	1	1	1	1	1	1		
					96150-62040-10	Cojinete, Radial de Bolas, 6204UU	1	1	1	1	1	1		
				29	91252-KCY-671	Retén de Aceite, 25x40x7	1	1	1	1	1	1		
				30	91252-MC4-013	Retén de Aceite, 28x47,2x7 (ARAI)	1	1	1	1	1	1		
				31	91302-317-700	Anillo Tórico, 54x2	1	1	1	1	1	1		
				32	42608-KRM-860	Niple	36	36	36	36	36	36		

PROIBIDA A REPRODUÇÃO E DISTRIBUIÇÃO
1010913 - COMÉRCIO DE MOTOCICLETAS LTDA. - JORGE TOMIOKA

Voltar
Back
Volver

© Moto Honda da Amazônia Ltda.
Todos os direitos reservados.

C-21

Tanque de Combustível

Fuel Tank

Tanque de Combustible

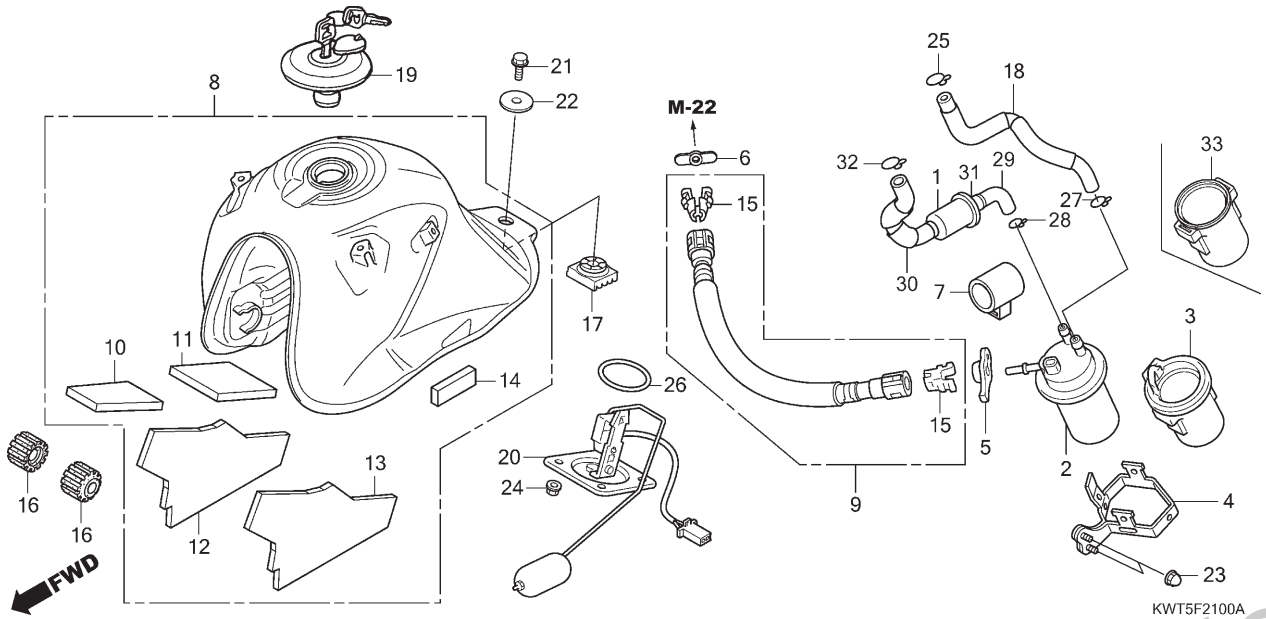

Ref. Nº	N.O.S.	Item de serviço	T.M.O.
1		(18)	
	3101C7	Filtro, Combustível	0,7
2	310120	Bomba Conj., Combustível	0,6
8	310100	Tanque, Combustível	0,8
9	310162	Mangueira, Abastecimento Combustível	1,2
20	617105	Unidade Emissora, Tanque Combustível	0,9

Ref. Nº	Nº da peça	Descrição	Qtd. XRE300 A	XRE300 B	XRE300 C	XRE300A A	XRE300A B	XRE300A C	Nº de série	Tipo
1	16910-KRE-B01	Filtro, Combustível	1	1	1	1	1	1		
2	16700-KWT-905	Bomba Conj., Combustível	1	1	–	1	1	–		
	16700-KWT-906		–	–	1	–	–	1		3BR,4LA
3	16711-KRE-B00	Coxim, Bomba Combustível	1	1	1	–	–	–		3LA,BR
			1	–	–	–	–	–	~AR028390	BR
	16711-KRE-B01		1	–	–	–	–	–	AR028391~	BR
4	16712-KWT-900	Suporte Comp., Bomba Combustível	1	1	1	1	1	1		
5	16718-GFZ-000	Amortecedor, Conector	1	1	1	1	1	1		
6	16719-HN8-A61	Coxim, Junção Combustível	1	1	1	1	1	1		
7	16730-KWT-900	Suporte, Filtro	1	1	1	1	1	1		
8	17500-KWT-900ZE	Tanque Conj., Combustível								
		NH1 Preto	1	–	–	–	–	–		3LA
			1	–	–	–	–	–	~AR016768	BR
			–	–	–	1	–	–		
	17500-KWT-900ZF	*R206* Vermelho Maceió	1	–	–	–	–	–		3LA
			1	–	–	–	–	–	~AR016768	BR
			–	–	–	1	–	–		
	17500-KWT-900ZG	*Y204P* Amarelo Metálico	1	–	–	–	–	–		3LA
			1	–	–	–	–	–	~AR016768	BR
			–	–	–	1	–	–		

PROIBIDA A REPRODUÇÃO E DISTRIBUIÇÃO
1010913 - COMÉRCIO DE MOTO MATSUO LTDA. - JORGE TOMIOKA

© Moto Honda da Amazônia Ltda.
Todos os direitos reservados.

Ref. Nº	L.O.N.	Service Item	F.R.T.
1		(18)	
	3101C7	Filter, Fuel	0.7
2	310120	Pump Assy., Fuel	0.6
8	310100	Tank, Fuel	0.8
9	310162	Hose, Fuel Feed	1.2
20	617105	Fuel Tank Sending Unit	0.9

Ref. Nº	Part. Nº	Description	Reqd. Qty. XRE300 A	XRE300 B	XRE300 C	XRE300A A	XRE300A B	XRE300A C	Serial Nº	Note	
1	16910-KRE-B01	Filter, Fuel	1	1	1	1	1	1			
2	16700-KWT-905	Pump Assy., Fuel	1	1	–	1	1	–			
	16700-KWT-906		–	–	1	–	–	1			3BR,4LA
3	16711-KRE-B00	Rubber, Fuel Pump Shock	1	1	1	–	–	–			3LA,BR
			1	–	–	–	–	–		~AR028390	BR
	16711-KRE-B01		1	–	–	–	–	–	AR028391~		BR
4	16712-KWT-900	Stay Comp., Fuel Pump	1	1	1	1	1	1			
5	16718-GFZ-000	Damper, Connector	1	1	1	1	1	1			
6	16719-HN8-A61	Rubber, Fuel Joint	1	1	1	1	1	1			
7	16730-KWT-900	Holder, Strainer	1	1	1	1	1	1			
8	17500-KWT-900ZE	Tank Assy., Fuel									
		NH1 Black	1	–	–	–	–	–			3LA
			1	–	–	–	–	–		~AR016768	BR
			–	–	–	1	–	–			
	17500-KWT-900ZF	*R206* Maceio Red	1	–	–	–	–	–			3LA
			1	–	–	–	–	–		~AR016768	BR
			–	–	–	1	–	–			
	17500-KWT-900ZG	*Y204P* Metallic Yellow	1	–	–	–	–	–			3LA
			1	–	–	–	–	–		~AR016768	BR
			–	–	–	1	–	–			

Nº de Ref.	N.O.M.O.	Artículo de servicio	THLL
1		(18)	
	3101C7	Filtro, Combustible	0,7
2	310120	Ens. Bomba, Combustible	0,6
8	310100	Tanque de Combustible	0,8
9	310162	Manguera, Entrada Combustible	1,2
20	617105	Unidad de Emisión del Tanque de Combustible	0,9

Nº de Ref.	Nº de pieza	Descripción	Cant. Reqd XRE300 A	XRE300 B	XRE300 C	XRE300A A	XRE300A B	XRE300A C	Nº de série	Nota	
1	16910-KRE-B01	Filtro, Combustible	1	1	1	1	1	1			
2	16700-KWT-905	Ens. Bomba, Combustible	1	1	–	1	1	–			
	16700-KWT-906		–	–	1	–	–	1			3BR,4LA
3	16711-KRE-B00	Cojín, Bomba Combustible	1	1	1	–	–	–			3LA,BR
			1	–	–	–	–	–		~AR028390	BR
	16711-KRE-B01		1	–	–	–	–	–	AR028391~		BR
4	16712-KWT-900	Soporte, Bomba Combustible	1	1	1	1	1	1			
5	16718-GFZ-000	Amortiguador, Conector	1	1	1	1	1	1			
6	16719-HN8-A61	Cojín, Unión Combustible	1	1	1	1	1	1			
7	16730-KWT-900	Soporte, Filtro	1	1	1	1	1	1			
8	17500-KWT-900ZE	Ens. Tanque de Combustible									
		NH1 Negro	1	–	–	–	–	–			3LA
			1	–	–	–	–	–		~AR016768	BR
			–	–	–	1	–	–			
	17500-KWT-900ZF	*R206* Rojo Maceió	1	–	–	–	–	–			3LA
			1	–	–	–	–	–		~AR016768	BR
			–	–	–	1	–	–			
	17500-KWT-900ZG	*Y204P* Amarillo Metálico	1	–	–	–	–	–			3LA
			1	–	–	–	–	–		~AR016768	BR
			–	–	–	1	–	–			

PROIBIDA A REPRODUÇÃO E DISTRIBUIÇÃO
1010913 - COMÉRCIO DE MOTO MATSUO LTDA. - JORGE TOMIOKA

Voltar
Back
Volver

© Moto Honda da Amazônia Ltda.
Todos os direitos reservados.

C-21

Tanque de Combustível

Fuel Tank

Tanque de Combustible

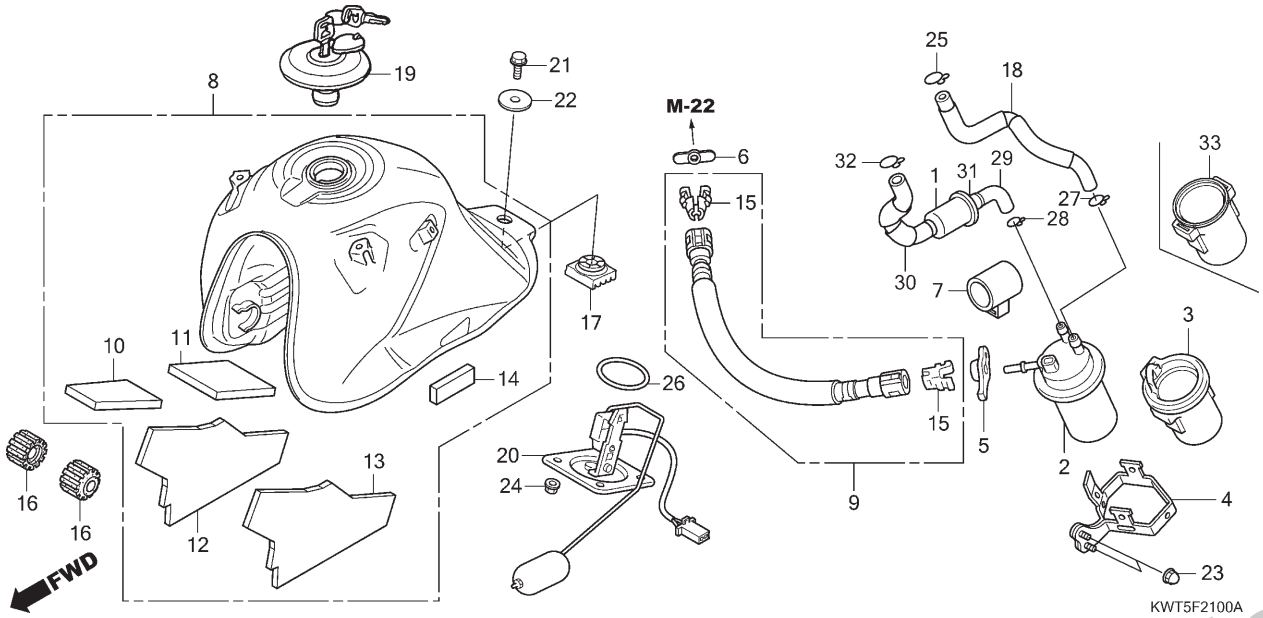

Ref. Nº	N.O.S.	Item de serviço	T.M.O.

Ref. Nº	Nº da peça	Descrição	Qtd. XRE300 A	XRE300 B	XRE300 C	XRE300A A	XRE300A B	XRE300A C	Nº de série		Tipo
8)	17500-KWT-901ZE	Tanque Conj., Combustível									
		NH1 ..... Preto	1	–	–	–	–	–	AR016769 ~		BR
			–	1	–	–	1	–	.....	.....	.....
	17500-KWT-901ZF	*R206* ..... Vermelho Maceió	1	–	–	–	–	–	AR016769 ~		BR
	17500-KWT-901ZG	*Y204P* ..... Amarelo Metálico	1	–	–	–	–	–	AR016769 ~		BR
			–	1	–	–	1	–	.....	.....	.....
	17500-KWT-901ZH	*R335P* ..... Vermelho Metálico	–	1	–	–	1	–	.....	.....	.....
	17500-KWT-901ZK	*R301C* ..... Vermelho Candy Bromeria	–	–	1	–	–	1	.....	.....	3BR,4LA
	17500-KWT-901ZL	*GY144M* ..... Verde Outono Metálico	–	–	1	–	–	1	.....	.....	3BR,4LA
	17500-KWT-901ZM	*B182P* ..... Azul Cruzeiro Perolizado	–	–	1	–	–	1	.....	.....	3BR,4LA
9	17527-KWT-901	Mangueira Comp., Abastecimento Combustível	1	1	1	1	1	1	.....	.....	.....
10	17541-KWT-900	Protetor, Dianteiro Tanque Combustível	1	1	1	1	1	1	.....	.....	.....
11	17542-KWT-900	Protetor, Traseiro Tanque Combustível	1	1	1	1	1	1	.....	.....	.....
12	17543-KWT-900	Protetor, Direito Tanque Combustível	1	1	1	1	1	1	.....	.....	.....
13	17544-KWT-900	Protetor, Esquerdo Tanque Combustível	1	1	1	1	1	1	.....	.....	.....
14	17546-KWT-900	Coxim, Carenagem	2	2	2	2	2	2	.....	.....	.....
15	17577-KSS-B31	Retentor (Cinza) (TOKAI)	2	2	2	2	2	2	.....	.....	.....
16	17611-KPF-850	Coxim, Dianteiro Tanque Combustível	2	2	2	2	2	2	.....	.....	.....
17	17613-KFB-010	Coxim, Traseiro Tanque Combustível	1	1	1	1	1	1	.....	.....	.....

PROIBIDA A REPRODUÇÃO E DISTRIBUIÇÃO
1010913 - COMERCIO DE MOTO MATSUO LTDA - JORGE TOMIOKA

© Moto Honda da Amazônia Ltda.
Todos os direitos reservados.

Ref. Nº	L.O.N.	Service Item	F.R.T.	Ref. Nº	Part. Nº	Description	Reqd. Qty. XRE300 A	XRE300 B	XRE300 C	XRE300A A	XRE300A B	XRE300A C	Serial Nº	Note
				8)	17500-KWT-901ZE	Tank Assy., Fuel								
						NH1 ..... Black	1	–	–	–	–	–	AR016769 ~	BR
							–	1	–	–	1	–	.....	.....
					17500-KWT-901ZF	*R206* ..... Maceio Red	1	–	–	–	–	–	AR016769 ~	BR
					17500-KWT-901ZG	*Y204P* ..... Metallic Yellow	1	–	–	–	–	–	AR016769 ~	BR
							–	1	–	–	1	–	.....	.....
					17500-KWT-901ZH	*R335P* ..... Metallic Red	–	1	–	–	1	–	.....	.....
					17500-KWT-901ZK	*R301C* ..... Candy Bromeria Red	–	–	1	–	–	1	.....	3BR,4LA
					17500-KWT-901ZL	*GY144M* ..... Outono Green Metallic	–	–	1	–	–	1	.....	3BR,4LA
					17500-KWT-901ZM	*B182P* ..... Pearl Cruzeiro Blue	–	–	1	–	–	1	.....	3BR,4LA
				9	17527-KWT-901	Hose Comp., Fuel Feed	1	1	1	1	1	1	.....	.....
				10	17541-KWT-900	Mat, Fr. Fuel Tank	1	1	1	1	1	1	.....	.....
				11	17542-KWT-900	Mat, Rr. Fuel Tank	1	1	1	1	1	1	.....	.....
				12	17543-KWT-900	Mat, R. Fuel Tank	1	1	1	1	1	1	.....	.....
				13	17544-KWT-900	Mat, L. Fuel Tank	1	1	1	1	1	1	.....	.....
				14	17546-KWT-900	Cushion, Shroud	2	2	2	2	2	2	.....	.....
				15	17577-KSS-B31	Retainer (Gray) (TOKAI)	2	2	2	2	2	2	.....	.....
				16	17611-KPF-850	Cushion, Fr. Fuel Tank	2	2	2	2	2	2	.....	.....
				17	17613-KFB-010	Cushion, Fuel Tank Rr.	1	1	1	1	1	1	.....	.....

Nº de Ref.	N.O.M.O.	Artículo de servicio	THLL	Nº de Ref.	Nº de pieza	Descripción	Cant. Reqd XRE300 A	XRE300 B	XRE300 C	XRE300A A	XRE300A B	XRE300A C	Nº de série	Nota
				8)	17500-KWT-901ZE	Ens. Tanque de Combustible								
						NH1 ..... Negro	1	–	–	–	–	–	AR016769 ~	BR
							–	1	–	–	1	–	.....	.....
					17500-KWT-901ZF	*R206* ..... Rojo Maceió	1	–	–	–	–	–	AR016769 ~	BR
					17500-KWT-901ZG	*Y204P* ..... Amarillo Metálico	1	–	–	–	–	–	AR016769 ~	BR
							–	1	–	–	1	–	.....	.....
					17500-KWT-901ZH	*R335P* ..... Rojo Metálico	–	1	–	–	1	–	.....	.....
					17500-KWT-901ZK	*R301C* ..... Rojo Candy Bromeria	–	–	1	–	–	1	.....	3BR,4LA
					17500-KWT-901ZL	*GY144M* ..... Verde Outono Metálico	–	–	1	–	–	1	.....	3BR,4LA
					17500-KWT-901ZM	*B182P* ..... Azul Cruzeiro Perolizado	–	–	1	–	–	1	.....	3BR,4LA
				9	17527-KWT-901	Manguera, Entrada Combustible	1	1	1	1	1	1	.....	.....
				10	17541-KWT-900	Protector, Delantero Tanque de Combustible	1	1	1	1	1	1	.....	.....
				11	17542-KWT-900	Protector, Trasero Tanque de Combustible	1	1	1	1	1	1	.....	.....
				12	17543-KWT-900	Protector, Derecho Tanque de Combustible	1	1	1	1	1	1	.....	.....
				13	17544-KWT-900	Protector, Izquierdo Tanque de Combustible	1	1	1	1	1	1	.....	.....
				14	17546-KWT-900	Cojín, Carenado	2	2	2	2	2	2	.....	.....
				15	17577-KSS-B31	Retén (Gris) (TOKAI)	2	2	2	2	2	2	.....	.....
				16	17611-KPF-850	Cojín, Delantero Tanque de Combustible	2	2	2	2	2	2	.....	.....
				17	17613-KFB-010	Cojín, Trasero Tanque de Combustible ...	1	1	1	1	1	1	.....	.....

PROIBIDA A REPRODUÇÃO E DISTRIBUIÇÃO
1010913 - COMÉRCIO DE MOTO MATSUO LTDA. - JORGE TOMIOKA

Voltar
Back
Volver

© Moto Honda da Amazônia Ltda.
Todos os direitos reservados.

C-21

Tanque de Combustível

Fuel Tank

Tanque de Combustible

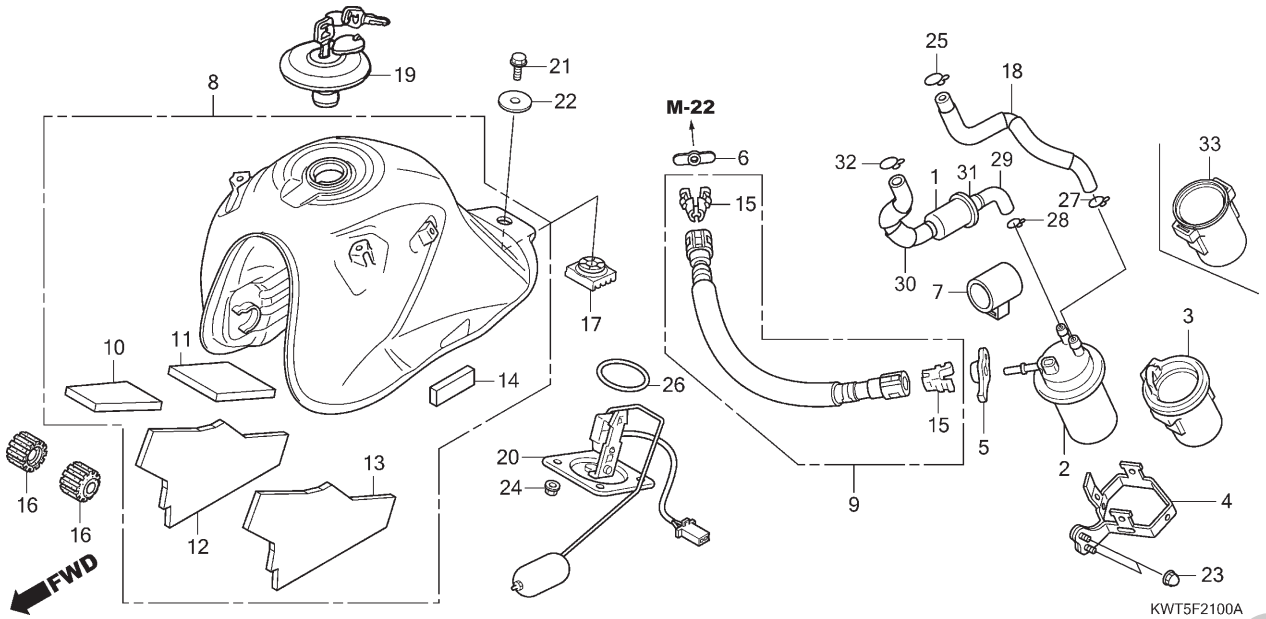

Ref. Nº	N.O.S.	Item de serviço	T.M.O.	Ref. Nº	Nº da peça	Descrição	Qtd. XRE300 A	XRE300 B	XRE300 C	XRE300A A	XRE300A B	XRE300A C	Nº de série		Tipo
				18	17613-KWT-900	Tubo, Respiro	1	1	1	1	1	1			
				19	17620-KPE-731	Tampa Comp., Abastecimento Combustível	1	1	1	1	1	1			
				20	37800-KWT-901	Unidade Combustível	1	1	1	1	1	1			
				21	90032-GHR-650	Parafuso, Flange, 6x14	1	1	1	1	1	1			
				22	90136-428-870	Arruela, Fixação Tanque	1	1	1	1	1	1			
				23	90202-GCC-C50	Porca, Cega, 6mm	2	2	2	2	2	2			
				24	90208-GHR-630	Porca, Flange, 6mm	4	4	4	4	4	4			
				25	90651-GFP-900	Presilha, Tubo (B12)	1	1	1	1	1	1			
				26	91305-KEH-600	Anel, Vedação, 39,5x5	1	1	1	1	1	1			
				27	95002-02130	Presilha, Tubo (B12,5)	1	1	1	1	1	1			
				28	16163-GHB-610	Presilha, Tubo	1	1	1	1	1	1			
				29	17682-KWT-900	Tubo, Combustível	1	1	1	1	1	1			
				30	17681-KWT-900	Tubo, Combustível	1	1	1	1	1	1			
				31	90651-KRM-860	Trava, Tubo	2	2	2	2	2	2			
				32	90661-GHB-610	Presilha, Tubo 12,5 mm	1	1	1	1	1	1			
				33	16711-KRE-B01	Coxim, Bomba Combustível	–	1	1	–	1	1			

PROIBIDA A REPRODUÇÃO E DISTRIBUIÇÃO
1010913 - COMÉRCIO DE MOTO MATSUO LTDA - JORGE TOMIOKA

© Moto Honda da Amazônia Ltda.
Todos os direitos reservados.

Ref. Nº	L.O.N.	Service Item	F.R.T.	Ref. Nº	Part. Nº	Description	Reqd. Qty. XRE300 A	XRE300 B	XRE300 C	XRE300A A	XRE300A B	XRE300A C	Serial Nº	Note
				18	17613-KWT-900	Tube, Breather	1	1	1	1	1	1		
				19	17620-KPE-731	Cap Comp., Fuel Filler	1	1	1	1	1	1		
				20	37800-KWT-901	Fuel Unit	1	1	1	1	1	1		
				21	90032-GHR-650	Bolt, Flange, 6x14	1	1	1	1	1	1		
				22	90136-428-870	Washer, Tank Setting	1	1	1	1	1	1		
				23	90202-GCC-C50	Nut, Cap, 6mm	2	2	2	2	2	2		
				24	90208-GHR-630	Nut, Flange, 6mm	4	4	4	4	4	4		
				25	90651-GFP-900	Clip, Tube (B12)	1	1	1	1	1	1		
				26	91305-KEH-600	O-Ring, 39.5x5	1	1	1	1	1	1		
				27	95002-02130	Clip, Tube (B12.5)	1	1	1	1	1	1		
				28	16163-GHB-610	Clip, Tube	1	1	1	1	1	1		
				29	17682-KWT-900	Tube, Fuel	1	1	1	1	1	1		
				30	17681-KWT-900	Tube, Fuel	1	1	1	1	1	1		
				31	90651-KRM-860	Lock, Tube	2	2	2	2	2	2		
				32	90661-GHB-610	Clip, Tube 12,5 mm	1	1	1	1	1	1		
				33	16711-KRE-B01	Rubber, Fuel Pump Shock	–	1	1	–	1	1		

Nº de Ref.	N.O.M.O.	Artículo de servicio	THLL	Nº de Ref.	Nº de pieza	Descripción	Cant. Reqd XRE300 A	XRE300 B	XRE300 C	XRE300A A	XRE300A B	XRE300A C	Nº de série	Nota
				18	17613-KWT-900	Tubo, Respiradero	1	1	1	1	1	1		
				19	17620-KPE-731	Tapa, Tanque Combustible	1	1	1	1	1	1		
				20	37800-KWT-901	Unidad de Combustible	1	1	1	1	1	1		
				21	90032-GHR-650	Perno, Reborde, 6x14	1	1	1	1	1	1		
				22	90136-428-870	Arandela, Fijación Tanque	1	1	1	1	1	1		
				23	90202-GCC-C50	Tuerca, Ciega, 6mm	2	2	2	2	2	2		
				24	90208-GHR-630	Tuerca, Reborde, 6mm	4	4	4	4	4	4		
				25	90651-GFP-900	Presilla, Tubo (B12)	1	1	1	1	1	1		
				26	91305-KEH-600	Anillo Tórico, 39,5x5	1	1	1	1	1	1		
				27	95002-02130	Presilla, Tubo (B12,5)	1	1	1	1	1	1		
				28	16163-GHB-610	Presilla, Tubo	1	1	1	1	1	1		
				29	17682-KWT-900	Tubo, Combustible	1	1	1	1	1	1		
				30	17681-KWT-900	Tubo, Combustible	1	1	1	1	1	1		
				31	90651-KRM-860	Traba, Tubo	2	2	2	2	2	2		
				32	90661-GHB-610	Presilla, Tubo 12,5 mm	1	1	1	1	1	1		
				33	16711-KRE-B01	Cojín, Bomba Combustible	–	1	1	–	1	1		

PROIBIDA A REPRODUÇÃO E DISTRIBUIÇÃO
1010913 - COMÉRCIO DE MOTO MATSUO LTDA - JORGE TOMIOKA

© Moto Honda da Amazônia Ltda.
Todos os direitos reservados.

C-22

Carenagem

Shroud

Carenado

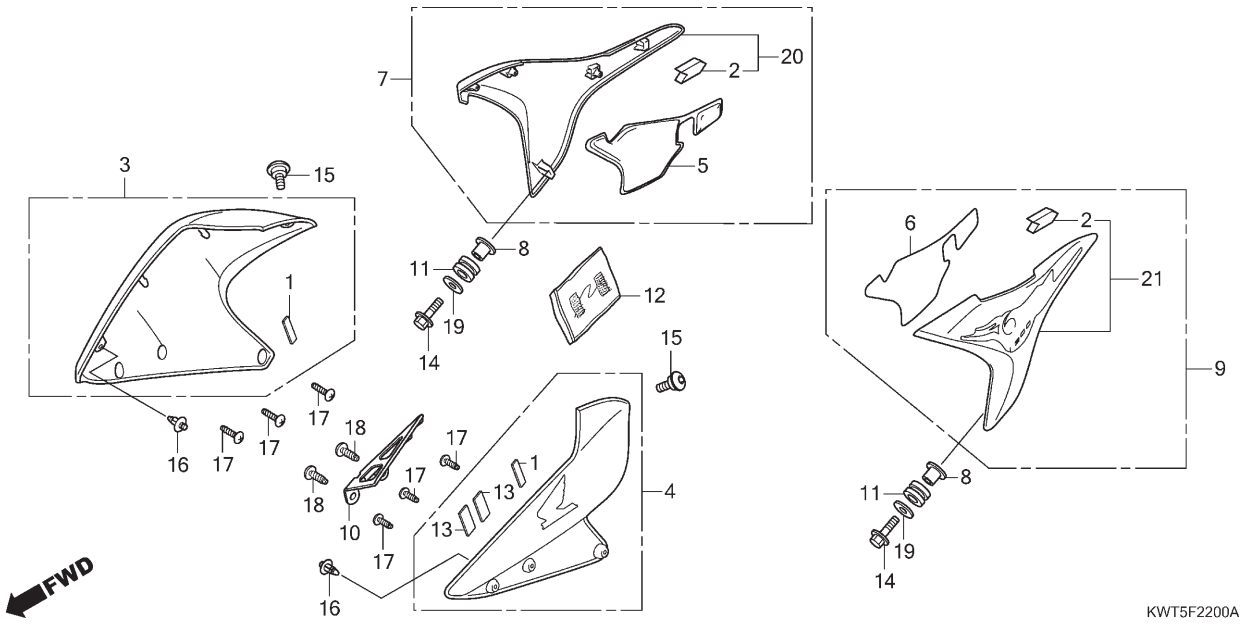

Ref. Nº	N.O.S.	Item de serviço	T.M.O.
3		(7)	
	1151A0	Carenagem, Radiador: Direita	0,2
4		(9)	
	115126	Carenagem, Radiador: Esquerda	0,2
	1151A5	Carenagem, Radiador: Ambas	0,4

Ref. Nº	Nº da peça	Descrição	Qtd. XRE300 A	XRE300 B	XRE300 C	XRE300A A	XRE300A B	XRE300A C	Nº de série	Tipo	
1	17547-KWT-900	Coxim A	2	2	2	2	2	2	.....	.....	.....
2	17548-KWT-900	Coxim B	2	2	2	2	2	2	.....	.....	.....
3	17585-KWT-900ZA	Carenagem Jogo, Superior Direita (WL)									
		NH1 ..... Preto	1	–	–	1	–	–	.....	.....	.....
	17585-KWT-900ZB	*R206* ..... Vermelho Maceió	1	–	–	1	–	–	.....	.....	.....
	17585-KWT-900ZC	*Y204P* ..... Amarelo Metálico	1	–	–	1	–	–	.....	.....	.....
	17585-KWT-740ZA	*Y204P* ..... Amarelo Metálico	–	1	–	–	1	–	.....	.....	.....
	17585-KWT-740ZB	*NH1* ..... Preto	–	1	–	–	1	–	.....	.....	.....
	17585-KWT-740ZC	*R335P* ..... Vermelho Metálico	–	1	–	–	1	–	.....	.....	.....
	17585-KWT-A20ZA	*R301C* ..... Vermelho Candy Bromeria	–	–	1	–	–	1	.....	.....	3BR,4LA
	17585-KWT-A20ZB	*B182P* ..... Azul Cruzeiro Perolizado	–	–	1	–	–	1	.....	.....	3BR,4LA
	17585-KWT-A20ZC	*GY144M* ..... Verde Outono Metálico	–	–	1	–	–	1	.....	.....	3BR,4LA
4	17595-KWT-900ZA	Carenagem Jogo, Superior Esquerda (WL)									
		NH1 ..... Preto	1	–	–	1	–	–	.....	.....	.....
	17595-KWT-900ZB	*R206* ..... Vermelho Maceió	1	–	–	1	–	–	.....	.....	.....
	17595-KWT-900ZC	*Y204P* ..... Amarelo Metálico	1	–	–	1	–	–	.....	.....	.....
	17595-KWT-740ZA	*Y204P* ..... Amarelo Metálico	–	1	–	–	1	–	.....	.....	.....
	17595-KWT-740ZB	*NH1* ..... Preto	–	1	–	–	1	–	.....	.....	.....
	17595-KWT-740ZC	*R335P* ..... Vermelho Metálico	–	1	–	–	1	–	.....	.....	.....
	17595-KWT-A20ZA	*R301C* ..... Vermelho Candy Bromeria	–	–	1	–	–	1	.....	.....	3BR,4LA
	17595-KWT-A20ZB	*B182P* ..... Azul Cruzeiro Perolizado	–	–	1	–	–	1	.....	.....	3BR,4LA
	17595-KWT-A20ZC	*GY144M* ..... Verde Outono Metálico	–	–	1	–	–	1	.....	.....	3BR,4LA
5	17665-KWT-900	Revestimento, Carenagem Inferior Direita	1	–	–	1	–	–	.....	.....	.....

PROIBIDA A REPRODUÇÃO E DISTRIBUIÇÃO
1010913 - COMÉRCIO DE MOTOS MINI SUO LTDA. - JORGE TOMIOKA

© Moto Honda da Amazônia Ltda.
Todos os direitos reservados.

Ref. Nº	L.O.N.	Service Item	F.R.T.
3		(7)	
	1151A0	Shroud, Radiator: Right	0.2
4		(9)	
	115126	Shroud, Radiator: Left	0.2
	1151A5	Shroud, Radiator: Both	0.4

Ref. Nº	Part. Nº	Description	Reqd. Qty. XRE300 A	XRE300 B	XRE300 C	XRE300A A	XRE300A B	XRE300A C	Serial Nº	Note	
1	17547-KWT-900	Cushion A	2	2	2	2	2	2			
2	17548-KWT-900	Cushion B	2	2	2	2	2	2			
3	17585-KWT-900ZA	Shroud Set, R. Upper (WL)									
		NH1 Black	1	–	–	1	–	–			
	17585-KWT-900ZB	*R206* Maceio Red	1	–	–	1	–	–			
	17585-KWT-900ZC	*Y204P* Metallic Yellow	1	–	–	1	–	–			
	17585-KWT-740ZA	*Y204P* Metallic Yellow	–	1	–	–	1	–			
	17585-KWT-740ZB	*NH1* Black	–	1	–	–	1	–			
	17585-KWT-740ZC	*R335P* Metallic Red	–	1	–	–	1	–			
	17585-KWT-A20ZA	*R301C* Candy Bromeria Red	–	–	1	–	–	1			3BR,4LA
	17585-KWT-A20ZB	*B182P* Pearl Cruzeiro Blue	–	–	1	–	–	1			3BR,4LA
	17585-KWT-A20ZC	*GY144M* Outono Green Metallic	–	–	1	–	–	1			3BR,4LA
4	17595-KWT-900ZA	Shroud Set, L. Upper (WL)									
		NH1 Black	1	–	–	1	–	–			
	17595-KWT-900ZB	*R206* Maceio Red	1	–	–	1	–	–			
	17595-KWT-900ZC	*Y204P* Metallic Yellow	1	–	–	1	–	–			
	17595-KWT-740ZA	*Y204P* Metallic Yellow	–	1	–	–	1	–			
	17595-KWT-740ZB	*NH1* Black	–	1	–	–	1	–			
	17595-KWT-740ZC	*R335P* Metallic Red	–	1	–	–	1	–			
	17595-KWT-A20ZA	*R301C* Candy Bromeria Red	–	–	1	–	–	1			3BR,4LA
	17595-KWT-A20ZB	*B182P* Pearl Cruzeiro Blue	–	–	1	–	–	1			3BR,4LA
	17595-KWT-A20ZC	*GY144M* Outono Green Metallic	–	–	1	–	–	1			3BR,4LA
5	17665-KWT-900	Mat, R. Lower Shroud	1	–	–	1	–	–			

Nº de Ref.	N.O.M.O.	Artículo de servicio	THLL
3		(7)	
	1151A0	Carenado, Radiador: Derecho	0,2
4		(9)	
	115126	Carenado, Radiador: Izquierdo	0,2
	1151A5	Carenado, Radiador: Ambos	0,4

Nº de Ref.	Nº de pieza	Descripción	Cant. Reqd XRE300 A	XRE300 B	XRE300 C	XRE300A A	XRE300A B	XRE300A C	Nº de série	Nota	
1	17547-KWT-900	Cojín A	2	2	2	2	2	2			
2	17548-KWT-900	Cojín B	2	2	2	2	2	2			
3	17585-KWT-900ZA	Juego Carenado, Superior Derecho (WL)									
		NH1 Negro	1	–	–	1	–	–			
	17585-KWT-900ZB	*R206* Rojo Maceió	1	–	–	1	–	–			
	17585-KWT-900ZC	*Y204P* Amarillo Metálico	1	–	–	1	–	–			
	17585-KWT-740ZA	*Y204P* Amarillo Metálico	–	1	–	–	1	–			
	17585-KWT-740ZB	*NH1* Negro	–	1	–	–	1	–			
	17585-KWT-740ZC	*R335P* Rojo Metálico	–	1	–	–	1	–			
	17585-KWT-A20ZA	*R301C* Rojo Candy Bromeria	–	–	1	–	–	1			3BR,4LA
	17585-KWT-A20ZB	*B182P* Azul Cruzeiro Perolizado	–	–	1	–	–	1			3BR,4LA
	17585-KWT-A20ZC	*GY144M* Verde Outono Metálico	–	–	1	–	–	1			3BR,4LA
4	17595-KWT-900ZA	Juego Carenado, Superior Izquierdo (WL)									
		NH1 Negro	1	–	–	1	–	–			
	17595-KWT-900ZB	*R206* Rojo Maceió	1	–	–	1	–	–			
	17595-KWT-900ZC	*Y204P* Amarillo Metálico	1	–	–	1	–	–			
	17595-KWT-740ZA	*Y204P* Amarillo Metálico	–	1	–	–	1	–			
	17595-KWT-740ZB	*NH1* Negro	–	1	–	–	1	–			
	17595-KWT-740ZC	*R335P* Rojo Metálico	–	1	–	–	1	–			
	17595-KWT-A20ZA	*R301C* Rojo Candy Bromeria	–	–	1	–	–	1			3BR,4LA
	17595-KWT-A20ZB	*B182P* Azul Cruzeiro Perolizado	–	–	1	–	–	1			3BR,4LA
	17595-KWT-A20ZC	*GY144M* Verde Outono Metálico	–	–	1	–	–	1			3BR,4LA
5	17665-KWT-900	Protector, Carenado Inferior Derecho	1	–	–	1	–	–			

PROIBIDA A REPRODUÇÃO E DISTRIBUIÇÃO
1010913 - COMERCIAL MOTO MARINHO LTDA. - JORGE TOMIOKA

Voltar
Back
Volver

© Moto Honda da Amazônia Ltda.
Todos os direitos reservados.

C-22

Carenagem

Shroud

Carenado

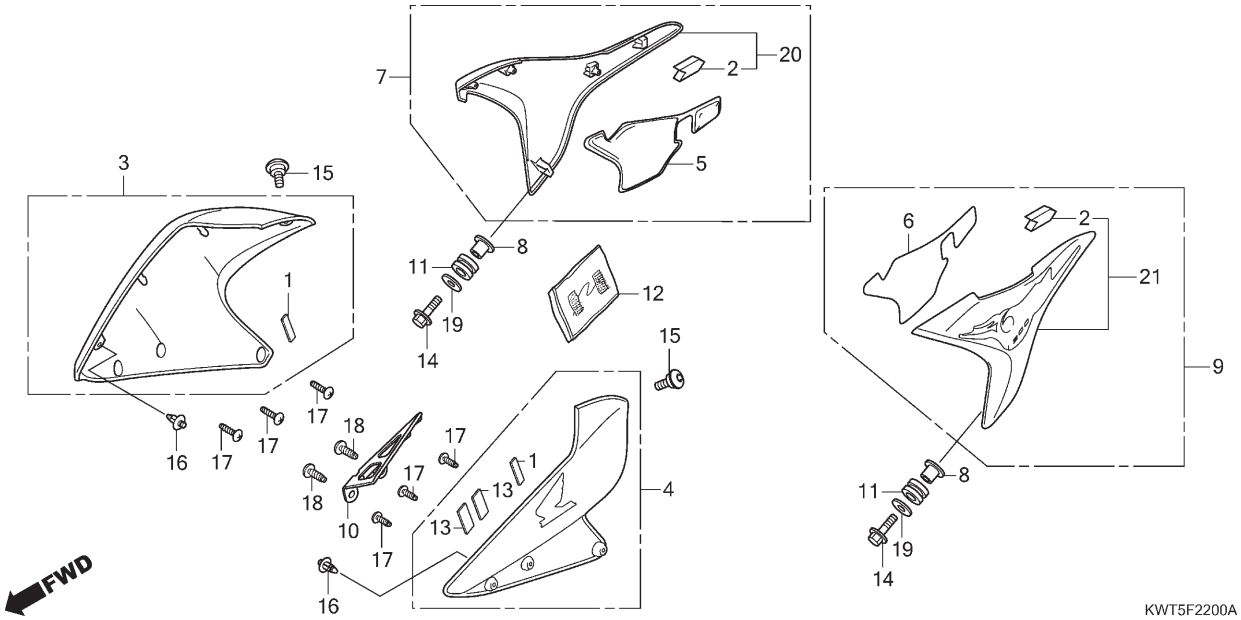

Ref. Nº	N.O.S.	Item de serviço	T.M.O.	Ref. Nº	Nº da peça	Descrição	Qtd. XRE300 A	XRE300 B	XRE300 C	XRE300A A	XRE300A B	XRE300A C	Nº de série	Tipo	
				6	17675-KWT-900	Revestimento, Carenagem Inferior Esquerda	1	–	–	1	–	–			
				7	17685-KWT-900ZA	Carenagem Jogo, Inferior Direita *NHA59M* Cinza Bauxita Metálico	1	–	–	1	–	–			
				8	17690-KWT-900	Bucha, Carenagem Inferior	2	2	2	2	2	2			
				9	17695-KWT-900ZA	Carenagem Jogo, Inferior Esquerda *NHA59M* Cinza Bauxita Metálico	1	–	–	1	–	–			
				10	19035-KWT-900	Suporte, Manual Proprietário	1	–	–	1	–	–			
					19035-KWT-740		–	1	1	–	1	1			
				11	80101-165-000	Coxim, Para-lama Traseiro	2	2	2	2	2	2			
				12	8364A-MCG-720	Bolsa, Manual Proprietário	1	1	1	1	1	1			
				14	90040-GHR-F10	Parafuso, Flange, 6x28 (SH)	2	–	–	2	–	–			
							–	2	2	–	2	2		3BR,4LA	
					90040-GHR-710	Parafuso, Flange, 6x28	–	2	2	–	2	2		3LA, BR	
				15	90104-KWT-900	Parafuso, Especial, 6x12	2	2	2	2	2	2			
				16	90116-KWT-900	Rebite, 7mm	2	2	2	2	2	2			
				17	90134-GHR-E30	Parafuso, Fixação, 4x10	6	6	6	6	6	6			
				18	90135-GHR-E40	Parafuso, Fixação, 5x12	2	2	2	2	2	2			
				19	90233-GHR-630	Arruela, Lisa, 6mm	2	2	2	2	2	2			

PROIBIDA A REPRODUÇÃO E DISTRIBUIÇÃO
1010913 - COMÉRCIO DE MOTO MATSUO LTDA - JORGE TOMIOKA

© Moto Honda da Amazônia Ltda.
Todos os direitos reservados.

Ref. Nº	L.O.N.	Service Item	F.R.T.	Ref. Nº	Part. Nº	Description	Reqd. Qty. XRE300 A	XRE300 B	XRE300 C	XRE300A A	XRE300A B	XRE300A C	Serial Nº	Note	
				6	17675-KWT-900	Mat, L. Lower Shroud	1	–	–	1	–	–			
				7	17685-KWT-900ZA	Shroud Set, R. Lower									
						NHA59M Bauxita Gray Metallic	1	–	–	1	–	–			
				8	17690-KWT-900	Collar, Lower Shroud	2	2	2	2	2	2			
				9	17695-KWT-900ZA	Shroud Set, L. Lower									
						NHA59M Bauxita Gray Metallic	1	–	–	1	–	–			
				10	19035-KWT-900	Stay, Owners Manual	1	–	–	1	–	–			
					19035-KWT-740		–	1	1	–	1	1			
				11	80101-165-000	Rubber, Rr. Fender Cushion	2	2	2	2	2	2			
				12	8364A-MCG-720	Bag, Owners Manual	1	1	1	1	1	1			
				14	90040-GHR-F10	Bolt, Flange, 6x28 (SH)	2	–	–	2	–	–			
							–	2	2	–	2	2			3BR,4LA
					90040-GHR-710	Bolt, Flange, 6x28	–	2	2	–	2	2			3LA, BR
				15	90104-KWT-900	Screw, Special, 6x12	2	2	2	2	2	2			
				16	90116-KWT-900	Rivet, Push, 7mm	2	2	2	2	2	2			
				17	90134-GHR-E30	Screw, Tapping, 4x10	6	6	6	6	6	6			
				18	90135-GHR-E40	Screw, Tapping, 5x12	2	2	2	2	2	2			
				19	90233-GHR-630	Washer, Plain, 6mm	2	2	2	2	2	2			

Nº de Ref.	N.O.M.O.	Artículo de servicio	THLL	Nº de Ref.	Nº de pieza	Descripción	Cant. Reqd XRE300 A	XRE300 B	XRE300 C	XRE300A A	XRE300A B	XRE300A C	Nº de série	Nota	
				6	17675-KWT-900	Protector, Carenado Inferior Izquierdo	1	–	–	1	–	–			
				7	17685-KWT-900ZA	Juego Carenado, Inferior Derecho									
						NHA59M Gris Bauxita Metálico	1	–	–	1	–	–			
				8	17690-KWT-900	Collarín, Carenado Inferior	2	2	2	2	2	2			
				9	17695-KWT-900ZA	Juego Carenado, Inferior Izquierdo									
						NHA59M Gris Bauxita Metálico	1	–	–	1	–	–			
				10	19035-KWT-900	Soporte, Manual Propietario	1	–	–	1	–	–			
					19035-KWT-740		–	1	1	–	1	1			
				11	80101-165-000	Cojín, Amortiguador Trasero	2	2	2	2	2	2			
				12	8364A-MCG-720	Bolsa, Manual Propietario	1	1	1	1	1	1			
				14	90040-GHR-F10	Perno, Reborde, 6x28 (SH)	2	–	–	2	–	–			
							–	2	2	–	2	2			3BR,4LA
					90040-GHR-710	Perno, Reborde, 6x28	–	2	2	–	2	2			3LA, BR
				15	90104-KWT-900	Tornillo, Especial, 6x12	2	2	2	2	2	2			
				16	90116-KWT-900	Remache, 7mm	2	2	2	2	2	2			
				17	90134-GHR-E30	Tornillo, Aterrajar, 4x10	6	6	6	6	6	6			
				18	90135-GHR-E40	Tornillo, Aterrajar, 5x12	2	2	2	2	2	2			
				19	90233-GHR-630	Arandela, Plana, 6mm	2	2	2	2	2	2			

PROIBIDA A REPRODUÇÃO E DISTRIBUIÇÃO
1010913 - COMÉRCIO DE MOTO MATSUO LTDA - JORGE TOMIOKA

Voltar
Back
Volver

© Moto Honda da Amazônia Ltda.
Todos os direitos reservados.

C-22

Carenagem

Shroud

Carenado

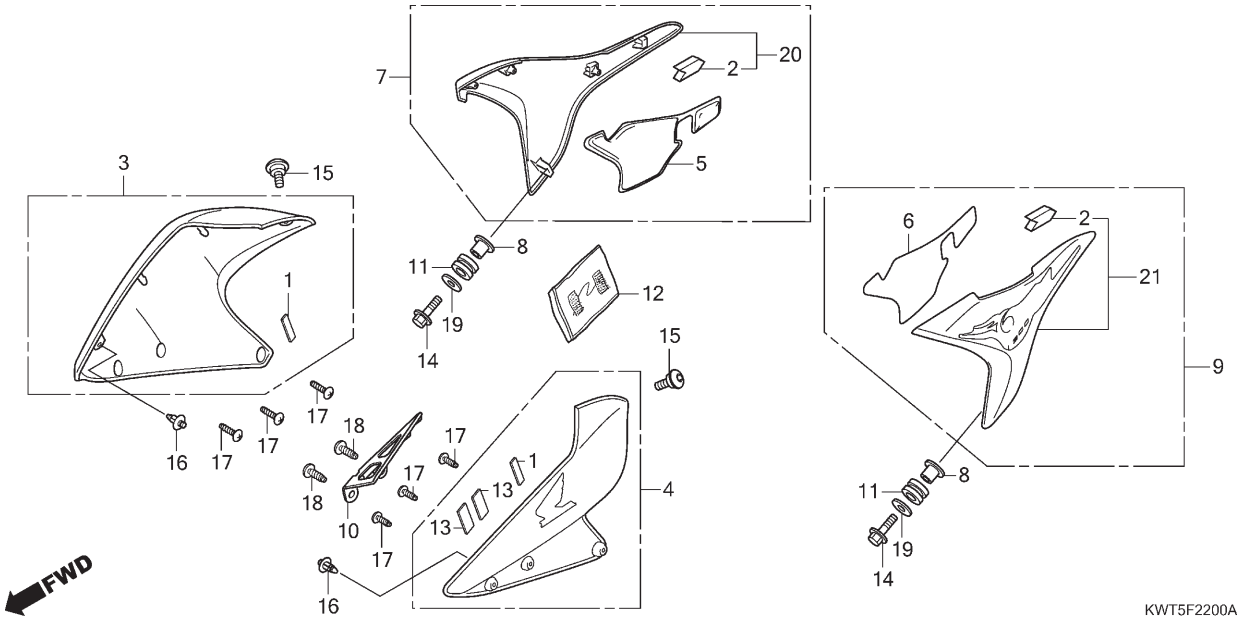

Ref. Nº	N.O.S.	Item de serviço	T.M.O.

Ref. Nº	Nº da peça	Descrição	Qtd. XRE300 A	XRE300 B	XRE300 C	XRE300A A	XRE300A B	XRE300A C	Nº de série		Tipo
20	17685-KWT-740ZA	Carenagem Jogo, Inferior Direita									
		Y204P ..... Amarelo Metálico	–	1	–	–	1	–	.....	.....	.....
	17685-KWT-740ZC	*NH1* ..... Preto	–	1	–	–	1	–	.....	.....	.....
	17685-KWT-740ZC	*R335P* ..... Vermelho Metálico	–	1	–	–	1	–	.....	.....	.....
	17685-KWT-A20ZA	*R301C* ..... Vermelho Candy Bromeria	–	–	1	–	–	1	.....	.....	3BR,4LA
	17685-KWT-A20ZC	*GY144M* ..... Verde Outono Metálico	–	–	1	–	–	1	.....	.....	3BR,4LA
	17685-KWT-A20ZB	*B182P* ..... Azul Cruzeiro Perolizado	–	–	1	–	–	1	.....	.....	3BR,4LA
21	17695-KWT-740ZA	Carenagem Jogo, Inferior Esquerda									
		Y204P ..... Amarelo Metálico	–	1	–	–	1	–	.....	.....	.....
	17695-KWT-740ZC	*NH1* ..... Preto	–	1	–	–	1	–	.....	.....	.....
	17695-KWT-740ZC	*R335P* ..... Vermelho Metálico	–	1	–	–	1	–	.....	.....	.....
	17695-KWT-A20ZA	*R301C* ..... Vermelho Candy Bromeria	–	–	1	–	–	1	.....	.....	3BR,4LA
	17695-KWT-A20ZB	*B182P* ..... Azul Cruzeiro Perolizado	–	–	1	–	–	1	.....	.....	3BR,4LA
	17695-KWT-A20ZC	*GY144M* ..... Verde Outono Metálico	–	–	1	–	–	1	.....	.....	3BR,4LA

PROIBIDA A REPRODUÇÃO E DISTRIBUIÇÃO
1010913 - COMÉRCIO DE MOTO MATSUO LTDA. - JORGE TOMIOKA

© Moto Honda da Amazônia Ltda.
Todos os direitos reservados.

Ref. Nº	L.O.N.	Service Item	F.R.T.	Ref. Nº	Part. Nº	Description	Reqd. Qty. XRE300 A	XRE300 B	XRE300 C	XRE300A A	XRE300A B	XRE300A C	Serial Nº	Note	
				20	17685-KWT-740ZA	Shroud Set, R. Lower									
						Y204P ..... Metallic Yellow	–	1	–	–	1	–	.....	.....	.....
					17685-KWT-740ZC	*NH1* ..... Black	–	1	–	–	1	–	.....	.....	.....
					17685-KWT-740ZC	*R335P* ..... Metallic Red	–	1	–	–	1	–	.....	.....	.....
					17685-KWT-A20ZA	*R301C* ..... Candy Bromeria Red	–	–	1	–	–	1	.....	.....	3BR,4LA
					17685-KWT-A20ZC	*GY144M* ..... Outono Green Metallic	–	–	1	–	–	1	.....	.....	3BR,4LA
					17685-KWT-A20ZB	*B182P* ..... Pearl Cruzeiro Blue	–	–	1	–	–	1	.....	.....	3BR,4LA
				21	17695-KWT-740ZA	Shroud Set, L. Lower									
						Y204P ..... Metallic Yellow	–	1	–	–	1	–	.....	.....	.....
					17695-KWT-740ZC	*NH1* ..... Black	–	1	–	–	1	–	.....	.....	.....
					17695-KWT-740ZC	*R335P* ..... Metallic Red	–	1	–	–	1	–	.....	.....	.....
					17695-KWT-A20ZA	*R301C* ..... Candy Bromeria Red	–	–	1	–	–	1	.....	.....	3BR,4LA
					17695-KWT-A20ZB	*B182P* ..... Pearl Cruzeiro Blue	–	–	1	–	–	1	.....	.....	3BR,4LA
					17695-KWT-A20ZC	*GY144M* ..... Outono Green Metallic	–	–	1	–	–	1	.....	.....	3BR,4LA

Nº de Ref.	N.O.M.O.	Artículo de servicio	THLL	Nº de Ref.	Nº de pieza	Descripción	Cant. Reqd XRE300 A	XRE300 B	XRE300 C	XRE300A A	XRE300A B	XRE300A C	Nº de série	Nota	
				20	17685-KWT-740ZA	Juego Carenado, Inferior Derecho									
						Y204P ..... Amarillo Metálico	–	1	–	–	1	–	.....	.....	.....
					17685-KWT-740ZC	*NH1* ..... Negro	–	1	–	–	1	–	.....	.....	.....
					17685-KWT-740ZC	*R335P* ..... Rojo Metálico	–	1	–	–	1	–	.....	.....	.....
					17685-KWT-A20ZA	*R301C* ..... Rojo Candy Bromeria	–	–	1	–	–	1	.....	.....	3BR,4LA
					17685-KWT-A20ZC	*GY144M* ..... Verde Outono Metálico	–	–	1	–	–	1	.....	.....	3BR,4LA
					17685-KWT-A20ZB	*B182P* ..... Azul Cruzeiro Perolizado	–	–	1	–	–	1	.....	.....	3BR,4LA
				21	17695-KWT-740ZA	Juego Carenado, Inferior Izquierdo									
						Y204P ..... Amarillo Metálico	–	1	–	–	1	–	.....	.....	.....
					17695-KWT-740ZC	*NH1* ..... Negro	–	1	–	–	1	–	.....	.....	.....
					17695-KWT-740ZC	*R335P* ..... Rojo Metálico	–	1	–	–	1	–	.....	.....	.....
					17695-KWT-A20ZA	*R301C* ..... Rojo Candy Bromeria	–	–	1	–	–	1	.....	.....	3BR,4LA
					17695-KWT-A20ZB	*B182P* ..... Azul Cruzeiro Perolizado	–	–	1	–	–	1	.....	.....	3BR,4LA
					17695-KWT-A20ZC	*GY144M* ..... Verde Outono Metálico	–	–	1	–	–	1	.....	.....	3BR,4LA

PROIBIDA A REPRODUÇÃO E DISTRIBUIÇÃO
1010913 - COMÉRCIO DE MOTO MATSUO LTDA - JORGE TOMIOKA

Voltar
Back
Volver

© Moto Honda da Amazônia Ltda.
Todos os direitos reservados.

C-23

Assento

Seat

Asiento

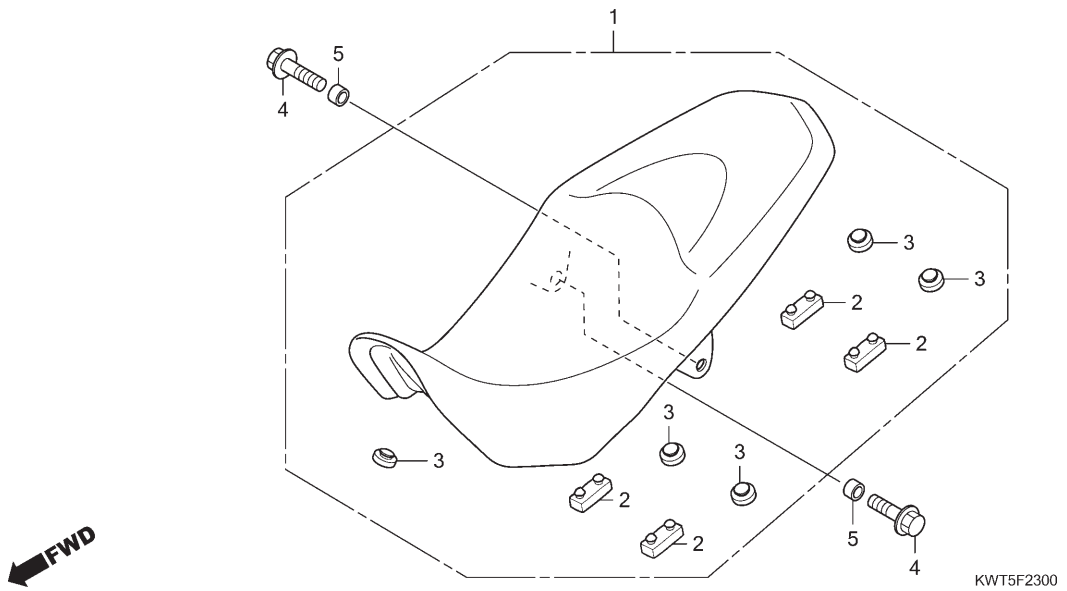

Ref. Nº	N.O.S.	Item de serviço	T.M.O.
1	4131E4	Assento: Duplo	0,1

Ref. Nº	Nº da peça	Descrição	Qtd. XRE300 A	XRE300 B	XRE300 C	XRE300A A	XRE300A B	XRE300A C	Nº de série	Tipo
1	77200-KWT-900	Assento Comp., Duplo	1	1	1	1	1	1	.....	.....
2	77205-286-000	Coxim B, Fixação Assento	4	4	4	4	4	4	.....	.....
3	83512-KPS-730	Coxim, Tampa Lateral	5	5	5	5	5	5	.....	.....
4	90032-GHR-660	Parafuso, Flange, 6x16	2	2	2	2	2	2	.....	.....
5	90312-GF0-000	Bucha, Tampa Carcaça	2	2	2	2	2	2	.....	.....

PROIBIDA A REPRODUÇÃO E DISTRIBUIÇÃO
1010913 - COMÉRCIO DE MOTO MATSUO LTDA. - JORGE TOMIOKA

© Moto Honda da Amazônia Ltda.
Todos os direitos reservados.

Ref. Nº	L.O.N.	Service Item	F.R.T.
1	4131E4	Seat: Double	0.1

Ref. Nº	Part. Nº	Description	Reqd. Qty. XRE300 A	XRE300 B	XRE300 C	XRE300A A	XRE300A B	XRE300A C	Serial Nº	Note
1	77200-KWT-900	Seat Comp., Double	1	1	1	1	1	1		
2	77205-286-000	Rubber B, Seat Setting	4	4	4	4	4	4		
3	83512-KPS-730	Rubber, Side Cover	5	5	5	5	5	5		
4	90032-GHR-660	Bolt, Flange, 6x16	2	2	2	2	2	2		
5	90312-GF0-000	Collar, Body Cover	2	2	2	2	2	2		

Nº de Ref.	N.O.M.O.	Artículo de servicio	THLL
1	4131E4	Asiento: Doble	0,1

Nº de Ref.	Nº de pieza	Descripción	Cant. Reqd XRE300 A	XRE300 B	XRE300 C	XRE300A A	XRE300A B	XRE300A C	Nº de série	Nota
1	77200-KWT-900	Asiento, Doble	1	1	1	1	1	1		
2	77205-286-000	Cojín B, Fijación Asiento	4	4	4	4	4	4		
3	83512-KPS-730	Cojín, Cubierta Lateral	5	5	5	5	5	5		
4	90032-GHR-660	Perno, Reborde, 6x16	2	2	2	2	2	2		
5	90312-GF0-000	Collarín, Cubierta Carcasa	2	2	2	2	2	2		

PROIBIDA A REPRODUÇÃO E DISTRIBUIÇÃO
1010913 - COMÉRCIO DE MOTO MATSUO LTDA. - JORGE TOMIOKA

Voltar
Back
Volver

© Moto Honda da Amazônia Ltda.
Todos os direitos reservados.

C-24

Tampa Lateral

Side Cover

Cubierta Lateral

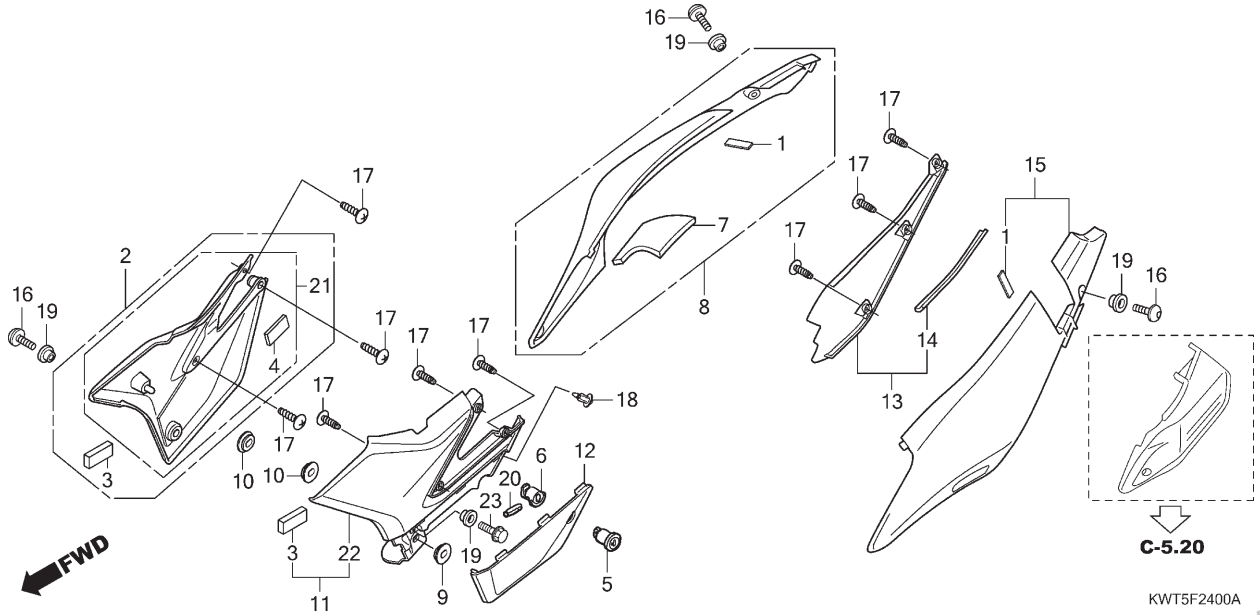

Ref. Nº	N.O.S.	Item de serviço	T.M.O.
2	4111H9	Tampa, Lateral: Direita	0,2
5	4101N3	Chave, Bolsa ou Caixa Ferramentas	0,1
8	4111J4	Rabeta, Assento: Direita	0,2
11	4111H8	Tampa, Lateral: Esquerda	0,2
	4111J0	Tampa, Lateral: Ambas	0,4
12	4101B1	Tampa, Caixa Ferramentas	0,1
13	4111H3	Painel, Interno Rabeta Assento: Esquerdo	0,2
15	4111J3	Rabeta, Assento: Esquerda	0,3
	4111M1	Rabeta, Assento: Ambas	0,5

Ref. Nº	Nº da peça	Descrição	Qtd. XRE300 A	XRE300 B	XRE300 C	XRE300A A	XRE300A B	XRE300A C	Nº de série		Tipo
1	17519-KWT-900	Coxim	2	2	2	2	2	2			
2	83501-KWT-900	Tampa, Lateral Dianteira Direita	1	–	–	1	–	–			
3	83502-KWT-900	Coxim A, Tampa Lateral	2	–	–	2	–	–			
4	83505-KWT-900	Coxim B, Tampa Lateral	1	1	1	1	1	1			
5	83507-422-000	Cilindro, Chave	1	1	1	1	1	1			
6	83508-MR4-900	Limitador, Cilindro Chave	1	1	1	1	1	1			
7	83511-KWT-900	Revestimento, Tampa Lateral Traseira Direita	1	1	1	1	1	1			
8	83515-KWT-900ZA	Tampa Jogo, Lateral Traseira Direita (WL) *NH1* Preto	1	–	–	1	–	–			
	83515-KWT-900ZB	*R206* Vermelho Maceió	1	–	–	1	–	–			
	83515-KWT-900ZC	*Y204P* Amarelo Metálico	1	–	–	1	–	–			
	83515-KWT-740ZA	*Y204P* Amarelo Metálico	–	1	–	–	1	–			
	83515-KWT-740ZB	*NH1* Preto	–	1	–	–	1	–			
	83515-KWT-740ZC	*R335P* Vermelho Metálico	–	1	–	–	1	–			
	83515-KWT-A20ZA	*R301C* Vermelho Candy Bromeria	–	–	1	–	–	1			3BR,4LA
	83515-KWT-A20ZB	*B182P* Azul Cruzeiro Perolizado	–	–	1	–	–	1			3BR,4LA
	83515-KWT-A20ZC	*GY144M* Verde Outono Metálico	–	–	1	–	–	1			3BR,4LA
9	83551-KRH-D20	Coxim, Tampa Lateral	1	1	1	1	1	1			
10	83551-300-000	Bucha, Carcaça Filtro Ar	2	2	2	2	2	2			

PROIBIDA A REPRODUÇÃO E DISTRIBUIÇÃO
1010913 - COMÉRCIO DE MOTO DIAN SUO LTDA. - JORGE TOMIOKA

© Moto Honda da Amazônia Ltda.
Todos os direitos reservados.

Ref. Nº	L.O.N.	Service Item	F.R.T.
2	4111H9	Cover, Side: Right	0.2
5	4101N3	Key, Tool Box or Bag	0.1
8	4111J4	Cowl, Seat: Right	0.2
11	4111H8	Cover, Side: Left	0.2
	4111J0	Cover, Side: Both	0.4
12	4101B1	Cover, Tool Box	0.1
13	4111H3	Panel, Seat Cowl Inner: Left	0.2
15	4111J3	Cowl, Seat: Left	0.3
	4111M1	Cowl, Seat: Both	0.5

Ref. Nº	Part. Nº	Description	Reqd. Qty. XRE300 A	XRE300 B	XRE300 C	XRE300A A	XRE300A B	XRE300A C	Serial Nº	Note	
1	17519-KWT-900	Rubber	2	2	2	2	2	2			
2	83501-KWT-900	Cover, R. Fr. Side	1	–	–	1	–	–			
3	83502-KWT-900	Cushion A, Side Cover	2	–	–	2	–	–			
4	83505-KWT-900	Cushion B, Side Cover	1	1	1	1	1	1			
5	83507-422-000	Body, Key	1	1	1	1	1	1			
6	83508-MR4-900	Stopper, Key Body	1	1	1	1	1	1			
7	83511-KWT-900	Mat, R. Rr. Side Cover	1	1	1	1	1	1			
8	83515-KWT-900ZA	Cover Set, R. Rr. Side (WL)									
		NH1 Black	1	–	–	1	–	–			
	83515-KWT-900ZB	*R206* Maceio Red	1	–	–	1	–	–			
	83515-KWT-900ZC	*Y204P* Metallic Yellow	1	–	–	1	–	–			
	83515-KWT-740ZA	*Y204P* Metallic Yellow	–	1	–	–	1	–			
	83515-KWT-740ZB	*NH1* Black	–	1	–	–	1	–			
	83515-KWT-740ZC	*R335P* Metallic Red	–	1	–	–	1	–			
	83515-KWT-A20ZA	*R301C* Candy Bromeria Red	–	–	1	–	–	1			3BR,4LA
	83515-KWT-A20ZB	*B182P* Pearl Cruzeiro Blue	–	–	1	–	–	1			3BR,4LA
	83515-KWT-A20ZC	*GY144M* Outono Green Metallic	–	–	1	–	–	1			3BR,4LA
9	83551-KRH-D20	Grommet, Side Cover	1	1	1	1	1	1			
10	83551-300-000	Grommet, Air Cleaner Case	2	2	2	2	2	2			

Nº de Ref.	N.O.M.O.	Artículo de servicio	THLL
2	4111H9	Cubierta, Lateral: Derecha	0,2
5	4101N3	Llave, Caja o Bolsa Herramientas	0,1
8	4111J4	Carenado, Asiento: Derecho	0,2
11	4111H8	Cubierta, Lateral: Izquierda	0,2
	4111J0	Cubierta, Lateral: Ambas	0,4
12	4101B1	Cubierta, Caja Herramientas	0,1
13	4111H3	Panel, Interior Carenado Asiento: Izquierdo	0,2
15	4111J3	Carenado, Asiento: Izquierdo	0,3
	4111M1	Carenado, Asiento: Ambos	0,5

Nº de Ref.	Nº de pieza	Descripción	Cant. Reqd XRE300 A	XRE300 B	XRE300 C	XRE300A A	XRE300A B	XRE300A C	Nº de série	Nota	
1	17519-KWT-900	Cojín	2	2	2	2	2	2			
2	83501-KWT-900	Cubierta, Lateral Delantera Derecha	1	–	–	1	–	–			
3	83502-KWT-900	Cojín A, Cubierta Lateral	2	–	–	2	–	–			
4	83505-KWT-900	Cojín B, Cubierta Lateral	1	1	1	1	1	1			
5	83507-422-000	Cilindro, Llave	1	1	1	1	1	1			
6	83508-MR4-900	Limitador, Cilindro Llave	1	1	1	1	1	1			
7	83511-KWT-900	Protector, Cubierta Lateral Trasera Derecha	1	1	1	1	1	1			
8	83515-KWT-900ZA	Juego Cubierta, Lateral Trasera Derecha (WL)									
		NH1 Negro	1	–	–	1	–	–			
	83515-KWT-900ZB	*R206* Rojo Maceió	1	–	–	1	–	–			
	83515-KWT-900ZC	*Y204P* Amarillo Metálico	1	–	–	1	–	–			
	83515-KWT-740ZA	*Y204P* Amarillo Metálico	–	1	–	–	1	–			
	83515-KWT-740ZB	*NH1* Negro	–	1	–	–	1	–			
	83515-KWT-740ZC	*R335P* Rojo Metálico	–	1	–	–	1	–			
	83515-KWT-A20ZA	*R301C* Rojo Candy Bromeria	–	–	1	–	–	1			3BR,4LA
	83515-KWT-A20ZB	*B182P* Azul Cruzeiro Perolizado	–	–	1	–	–	1			3BR,4LA
	83515-KWT-A20ZC	*GY144M* Verde Outono Metálico	–	–	1	–	–	1			3BR,4LA
9	83551-KRH-D20	Cojín, Cubierta Lateral	1	1	1	1	1	1			
10	83551-300-000	Cojín, Carcasa Filtro de Aire	2	2	2	2	2	2			

PROIBIDA A REPRODUÇÃO E DISTRIBUIÇÃO
1010913 - COMÉRCIO DE MOTOCICLETAS JUNDIAÍ LTDA. - JORGE TOMIOKA

Voltar
Back
Volver

© Moto Honda da Amazônia Ltda.
Todos os direitos reservados.

C-24

Tampa Lateral

Side Cover

Cubierta Lateral

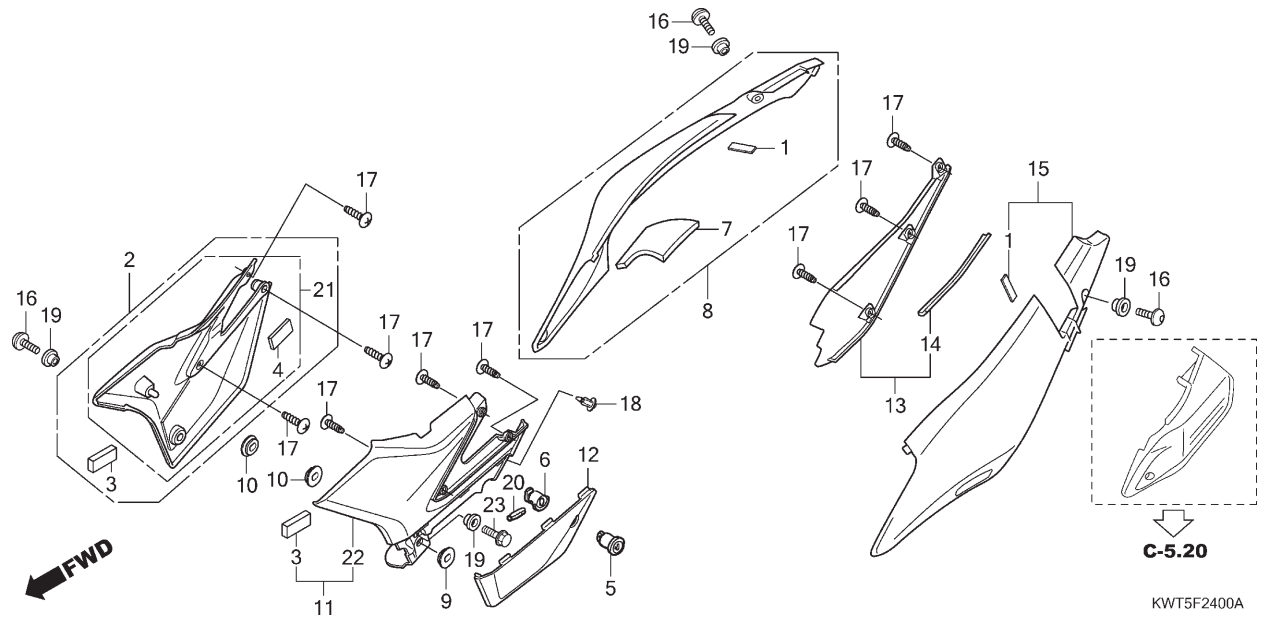

Ref. Nº	N.O.S.	Item de serviço	T.M.O.	Ref. Nº	Nº da peça	Descrição	Qtd. XRE300 A	XRE300 B	XRE300 C	XRE300A A	XRE300A B	XRE300A C	Nº de série	Tipo
				11	83601-KWT-900	Tampa, Lateral Dianteira Esquerda	1	–	–	1	–	–		
				12	83602-KWT-900	Tampa, Caixa Ferramentas	1	1	1	1	1	1		
				13	83611-KWT-900	Painel, Tampa Lateral Esquerda	1	1	–	–	–	–		
				14	83612-KWT-900	Coxim, Painel	1	1	–	–	–	–		
				15	83615-KWT-900ZA	Tampa Jogo, Lateral Traseira Esquerda (WL)								
						NH1 Preto	1	–	–	1	–	–		
					83615-KWT-900ZB	*R206* Vermelho Maceió	1	–	–	1	–	–		
					83615-KWT-900ZC	*Y204P* Amarelo Metálico	1	–	–	1	–	–		
					83615-KWT-740ZA	*Y204P* Amarelo Metálico	–	1	–	–	1	–		
					83615-KWT-740ZB	*NH1* Preto	–	1	–	–	1	–		
					83615-KWT-740ZC	*R335P* Vermelho Metálico	–	1	–	–	1	–		
					83615-KWT-A20ZA	*R301C* Vermelho Candy Bromeria	–	–	1	–	–	1		3BR,4LA
					83615-KWT-A20ZB	*B182P* Azul Cruzeiro Perolizado	–	–	1	–	–	1		3BR,4LA
					83615-KWT-A20ZC	*GY144M* Verde Outono Metálico	–	–	1	–	–	1		3BR,4LA
				16	90107-KWT-900	Parafuso, Especial, 6x16	4	4	4	4	4	4		
				17	90114-GHR-J30	Parafuso, Fixação, 4x10	9	9	9	6	6	6		
				18	90116-KWT-900	Rebite, 7mm	1	1	1	1	1	1		
				19	90127-KF0-770	Bucha, 6x4	4	4	4	4	4	4		
				20	91501-MR4-900	Pino, Pressão, 2x14	1	1	1	1	1	1		
				21	83501-KWT-740	Tampa, Lateral Dianteira Direita	–	1	1	–	1	1		
				22	83601-KWT-740	Tampa, Lateral Dianteira Esquerda	–	1	1	–	1	1		
				23	90040-GHR-650	Parafuso, Flange, 6x14	1	1	1	1	1	1		

PROIBIDA A REPRODUÇÃO E DISTRIBUIÇÃO
1010913 - COMERCIAL DE MOTO MATSUO LTDA. - JORGE TOMIOKA

© Moto Honda da Amazônia Ltda.
Todos os direitos reservados.

Ref. Nº	L.O.N.	Service Item	F.R.T.	Ref. Nº	Part. Nº	Description	Reqd. Qty. XRE300 A	XRE300 B	XRE300 C	XRE300A A	XRE300A B	XRE300A C	Serial Nº	Note	
				11	83601-KWT-900	Cover, L. Fr. Side	1	–	–	1	–	–			
				12	83602-KWT-900	Lid, Tool Box	1	1	1	1	1	1			
				13	83611-KWT-900	Panel, L. Side Cover	1	1	–	–	–	–			
				14	83612-KWT-900	Cushion, Panel	1	1	–	–	–	–			
				15	83615-KWT-900ZA	Cover Set, L. Rr. Side (WL)									
						NH1 Black	1	–	–	1	–	–			
					83615-KWT-900ZB	*R206* Maceio Red	1	–	–	1	–	–			
					83615-KWT-900ZC	*Y204P* Metallic Yellow	1	–	–	1	–	–			
					83615-KWT-740ZA	*Y204P* Metallic Yellow	–	1	1	–	1	1			
					83615-KWT-740ZB	*NH1* Black	–	1	1	–	1	1			
					83615-KWT-740ZC	*R335P* Metallic Red	–	1	1	–	1	1			
					83615-KWT-A20ZA	*R301C* Candy Bromeria Red	–	–	1	–	–	1			3BR,4LA
					83615-KWT-A20ZB	*B182P* Pearl Cruzeiro Blue	–	–	1	–	–	1			3BR,4LA
					83615-KWT-A20ZC	*GY144M* Outono Green Metallic	–	–	1	–	–	1			3BR,4LA
				16	90107-KWT-900	Bolt, Special, 6x16	4	4	4	4	4	4			
				17	90114-GHR-J30	Screw, Tapping, 4x10	9	9	9	6	6	6			
				18	90116-KWT-900	Rivet, Push, 7mm	1	1	1	1	1	1			
				19	90127-KF0-770	Collar, 6x4	4	4	4	4	4	4			
				20	91501-MR4-900	Pin, Spring, 2x14	1	1	1	1	1	1			
				21	83501-KWT-740	Cover, R. Fr. Side	–	1	1	–	1	1			
				22	83601-KWT-740	Cover, L. Fr. Side	–	1	1	–	1	1			
				23	90040-GHR-650	Bolt, Flange, 6x14	1	1	1	1	1	1			

Nº de Ref.	N.O.M.O.	Artículo de servicio	THLL	Nº de Ref.	Nº de pieza	Descripción	Cant. Reqd XRE300 A	XRE300 B	XRE300 C	XRE300A A	XRE300A B	XRE300A C	Nº de série	Nota	
				11	83601-KWT-900	Cubierta, Lateral Delantera Izquierda	1	–	–	1	–	–			
				12	83602-KWT-900	Cubierta, Caja Herramientas	1	1	1	1	1	1			
				13	83611-KWT-900	Panel, Cubierta Lateral Izquierda	1	1	–	–	–	–			
				14	83612-KWT-900	Cojín, Panel	1	1	–	–	–	–			
				15	83615-KWT-900ZA	Juego Cubierta, Lateral Trasera Izquierda (WL)									
						NH1 Negro	1	–	–	1	–	–			
					83615-KWT-900ZB	*R206* Rojo Maceió	1	–	–	1	–	–			
					83615-KWT-900ZC	*Y204P* Amarillo Metálico	1	–	–	1	–	–			
					83615-KWT-740ZA	*Y204P* Amarillo Metálico	–	1	1	–	1	1			
					83615-KWT-740ZB	*NH1* Negro	–	1	1	–	1	1			
					83615-KWT-740ZC	*R335P* Rojo Metálico	–	1	1	–	1	1			
					83615-KWT-A20ZA	*R301C* Rojo Candy Bromeria	–	–	1	–	–	1			3BR,4LA
					83615-KWT-A20ZB	*B182P* Azul Cruzeiro Perolizado	–	–	1	–	–	1			3BR,4LA
					83615-KWT-A20ZC	*GY144M* Verde Outono Metálico	–	–	1	–	–	1			3BR,4LA
				16	90107-KWT-900	Perno, Especial, 6x16	4	4	4	4	4	4			
				17	90114-GHR-J30	Tornillo, Aterrajar, 4x10	9	9	9	6	6	6			
				18	90116-KWT-900	Remache, 7mm	1	1	1	1	1	1			
				19	90127-KF0-770	Collarín, 6x4	4	4	4	4	4	4			
				20	91501-MR4-900	Perno, Presión, 2x14	1	1	1	1	1	1			
				21	83501-KWT-740	Cubierta, Lateral Delantera Derecha	–	1	1	–	1	1			
				22	83601-KWT-740	Cubierta, Lateral Delantera Izquierda	–	1	1	–	1	1			
				23	90040-GHR-650	Perno, Reborde, 6x14	1	1	1	1	1	1			

PROIBIDA A REPRODUÇÃO E DISTRIBUIÇÃO
1010913 - COMERCIO DE MOTO MATSUO LTDA - JORGE TOMIOKA

Voltar
Back
Volver

© Moto Honda da Amazônia Ltda.
Todos os direitos reservados.

C-25

Filtro de Ar

Air Cleaner

Filtro de Aire

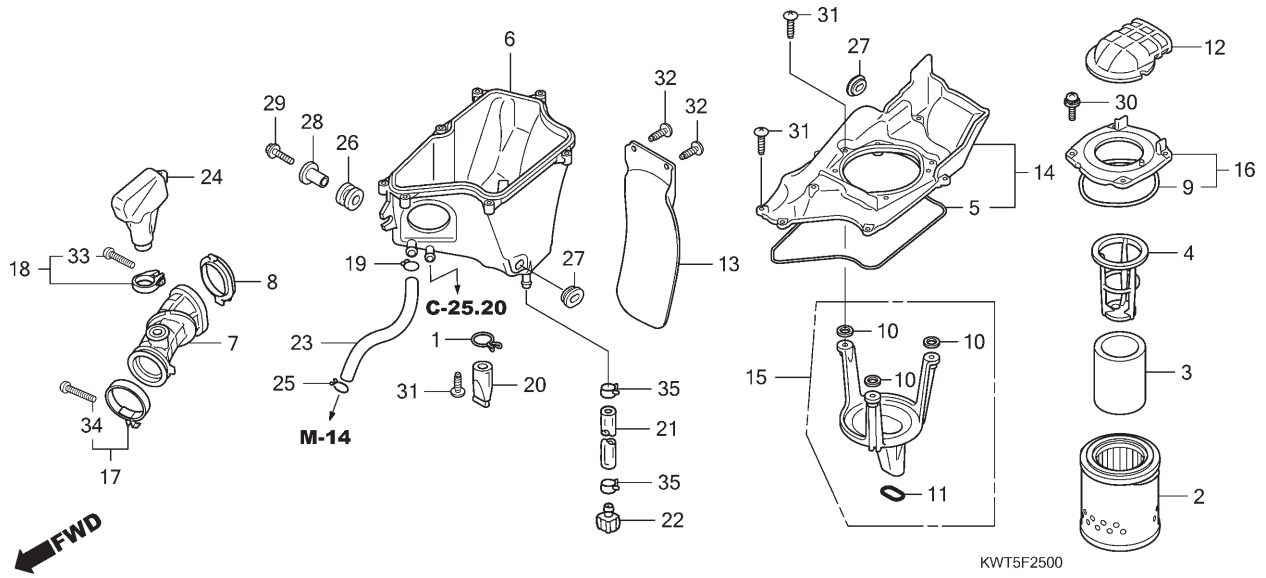

Ref. Nº	N.O.S.	Item de serviço	T.M.O.
2		(3,4)	
	312105	Elemento, Filtro Ar	0,2
6	3121D1	Carcaça, Filtro Ar: Inferior	1,2
7	3121B6	Tubo, Conexão Filtro Ar	1,2
12		(16)	
	3121D3	Duto, Admissão Ar	0,2
13	4131A0	Defletor Lama, Carcaça Filtro Ar	0,1
14		(15)	
	312102	Tampa, Carcaça Filtro Ar	1,1
24	3121C1	Ressonador	0,7

Ref. Nº	Nº da peça	Descrição	Qtd. XRE300 A	XRE300 B	XRE300 C	XRE300A A	XRE300A B	XRE300A C	Nº de série	Tipo
1	15707-KPE-B00	Presilha, Tubo Drenagem Óleo	1	1	1	1	1	1		
2	17211-KWT-900	Elemento, Filtro Ar	1	1	–	1	1	–		
	17211-KWT-A20		–	–	1	–	–	1		3BR,4LA
3	17214-KVK-900	Elemento B, Filtro Ar	1	1	–	1	1	–		
4	17216-KVK-900	Suporte B, Elemento	1	1	–	1	1	–		
5	17219-KWT-900	Retentor, Carcaça Filtro Ar	1	1	1	1	1	1		
6	17220-KWT-900	Carcaça, Inferior Filtro Ar	1	1	1	1	1	1		
7	17222-KWT-900	Tubo, Conexão Filtro Ar	1	1	1	1	1	1		
8	17223-KWT-900	Anel, Tubo Conexão	1	1	1	1	1	1		
9	17236-KWT-900	Retentor, Tampa Duto	1	1	1	1	1	1		
10	17237-KWT-900	Retentor A, Placa Fixação	3	3	3	3	3	3		
11	17238-KWT-900	Retentor B, Placa Fixação	1	1	1	1	1	1		
12	17240-KWT-900	Duto, Admissão Filtro Ar	1	1	1	1	1	1		
13	17245-KPE-900	Defletor Lama, Filtro Ar	1	1	1	1	1	1		
14	17251-KWT-900	Carcaça Subconj., Filtro Ar	1	1	1	1	1	1		
15	17252-KWT-900	Placa Subconj., Fixação Filtro Ar	–	1	1	–	1	1		3BR,4LA
	17252-KWT-901		1	1	1	1	1	1		3LA, BR
16	17253-KWT-900	Tampa Subconj., Duto	1	1	1	1	1	1		
17	17254-KWT-900	Presilha, Tubo Conexão Filtro Ar (56)	1	1	1	1	1	1		
18	17255-MCG-000	Presilha, Ressonador (28)	1	1	1	1	1	1		
19	17316-KRH-D20	Presilha, Tubo Respiro	1	1	1	1	1	1		
20	17358-HA0-680	Tubo, Drenagem	1	1	1	1	1	1		

PROIBIDA A REPRODUÇÃO E DISTRIBUIÇÃO
1010913 - COMERCIAL MOTO MATSUO LTDA - JORGE TOMIOKA

© Moto Honda da Amazônia Ltda.
Todos os direitos reservados.

Ref. Nº	L.O.N.	Service Item	F.R.T.
2		(3,4)	
	312105	Element, Air Cleaner	0.2
6	3121D1	Case, Air Cleaner: Lower	1.2
7	3121B6	Tube, Air Cleaner Connecting	1.2
12		(16)	
	3121D3	Duct, Air Intake	0.2
13	4131A0	Mudguard, Air Cleaner Case	0.1
14		(15)	
	312102	Cover, Air Cleaner Case	1.1
24	3121C1	Resonator	0.7

Ref. Nº	Part. Nº	Description	Reqd. Qty. XRE300 A	XRE300 B	XRE300 C	XRE300A A	XRE300A B	XRE300A C	Serial Nº	Note	
1	15707-KPE-B00	Clip, Oil Drain Tube	1	1	1	1	1	1			
2	17211-KWT-900	Element, Air Cleaner	1	1	–	1	1	–			
	17211-KWT-A20		–	–	1	–	–	1			3BR,4LA
3	17214-KVK-900	Element B, Air Cleaner	1	1	–	1	1	–			
4	17216-KVK-900	Holder, Element B	1	1	–	1	1	–			
5	17219-KWT-900	Seal, Air Cleaner Case	1	1	1	1	1	1			
6	17220-KWT-900	Case, Air Cleaner Lower	1	1	1	1	1	1			
7	17222-KWT-900	Tube, Air Cleaner Connecting	1	1	1	1	1	1			
8	17223-KWT-900	Ring, Connecting Tube	1	1	1	1	1	1			
9	17236-KWT-900	Seal, Duct Cover	1	1	1	1	1	1			
10	17237-KWT-900	Seal A, Setting Plate	3	3	3	3	3	3			
11	17238-KWT-900	Seal B, Setting Plate	1	1	1	1	1	1			
12	17240-KWT-900	Duct, Air Cleaner Intake	1	1	1	1	1	1			
13	17245-KPE-900	Mudguard, Air Cleaner	1	1	1	1	1	1			
14	17251-KWT-900	Case Sub Assy., Air Cleaner	1	1	1	1	1	1			
15	17252-KWT-900	Plate Sub Assy., Air Cleaner Setting	–	1	1	–	1	1			3BR,4LA
	17252-KWT-901		1	1	1	1	1	1			3LA, BR
16	17253-KWT-900	Cover Sub Assy., Duct	1	1	1	1	1	1			
17	17254-KWT-900	Band, Air Cleaner Connecting Tube (56)	1	1	1	1	1	1			
18	17255-MCG-000	Band, Resonator (28)	1	1	1	1	1	1			
19	17316-KRH-D20	Clip, Breather Tube	1	1	1	1	1	1			
20	17358-HA0-680	Tube, Drain	1	1	1	1	1	1			

Nº de Ref.	N.O.M.O.	Artículo de servicio	THLL
2		(3,4)	
	312105	Elemento, Filtro de Aire	0,2
6	3121D1	Carcasa, Filtro de Aire: Inferior	1,2
7	3121B6	Tubo, Conexión Filtro de Aire	1,2
12		(16)	
	3121D3	Conducto, Admisión de Aire	0,2
13	4131A0	Guardabarros, Carcasa Filtro de Aire	0,1
14		(15)	
	312102	Cubierta, Carcasa Filtro de Aire	1,1
24	3121C1	Resonador	0,7

Nº de Ref.	Nº de pieza	Descripción	Cant. Reqd XRE300 A	XRE300 B	XRE300 C	XRE300A A	XRE300A B	XRE300A C	Nº de série	Nota	
1	15707-KPE-B00	Presilla, Tubo Drenaje de Aceite	1	1	1	1	1	1			
2	17211-KWT-900	Elemento, Filtro de Aire	1	1	–	1	1	–			
	17211-KWT-A20		–	–	1	–	–	1			3BR,4LA
3	17214-KVK-900	Elemento B, Filtro de Aire	1	1	–	1	1	–			
4	17216-KVK-900	Soporte B, Elemento	1	1	–	1	1	–			
5	17219-KWT-900	Anillo, Carcasa Filtro de Aire	1	1	1	1	1	1			
6	17220-KWT-900	Carcasa, Inferior Filtro de Aire	1	1	1	1	1	1			
7	17222-KWT-900	Tubo, Conexión Filtro de Aire	1	1	1	1	1	1			
8	17223-KWT-900	Anillo, Tubo Conexión	1	1	1	1	1	1			
9	17236-KWT-900	Retén, Cubierta Conducto	1	1	1	1	1	1			
10	17237-KWT-900	Retén A, Placa Fijación	3	3	3	3	3	3			
11	17238-KWT-900	Retén B, Placa Fijación	1	1	1	1	1	1			
12	17240-KWT-900	Conducto, Admisión Filtro de Aire	1	1	1	1	1	1			
13	17245-KPE-900	Guardabarros, Filtro de Aire	1	1	1	1	1	1			
14	17251-KWT-900	Ens. Carcasa Secundaria, Filtro de Aire	1	1	1	1	1	1			
15	17252-KWT-900	Ens. Placa Secundaria, Fijación Filtro de Aire	–	1	1	–	1	1			3BR,4LA
	17252-KWT-901		1	1	1	1	1	1			3LA, BR
16	17253-KWT-900	Ens. Cubierta Secundaria, Conducto	1	1	1	1	1	1			
17	17254-KWT-900	Presilla, Tubo Conexión Filtro de Aire (56)	1	1	1	1	1	1			
18	17255-MCG-000	Presilla, Resonador (28)	1	1	1	1	1	1			
19	17316-KRH-D20	Presilla, Tubo Respiradero	1	1	1	1	1	1			
20	17358-HA0-680	Tubo, Drenaje	1	1	1	1	1	1			

PROIBIDA A REPRODUÇÃO E DISTRIBUIÇÃO
1010913 - COMERCIO DE MOTO MATSUO LTDA - JORGE TOMIOKA

Voltar
Back
Volver

© Moto Honda da Amazônia Ltda.
Todos os direitos reservados.

C-25

Filtro de Ar

Air Cleaner

Filtro de Aire

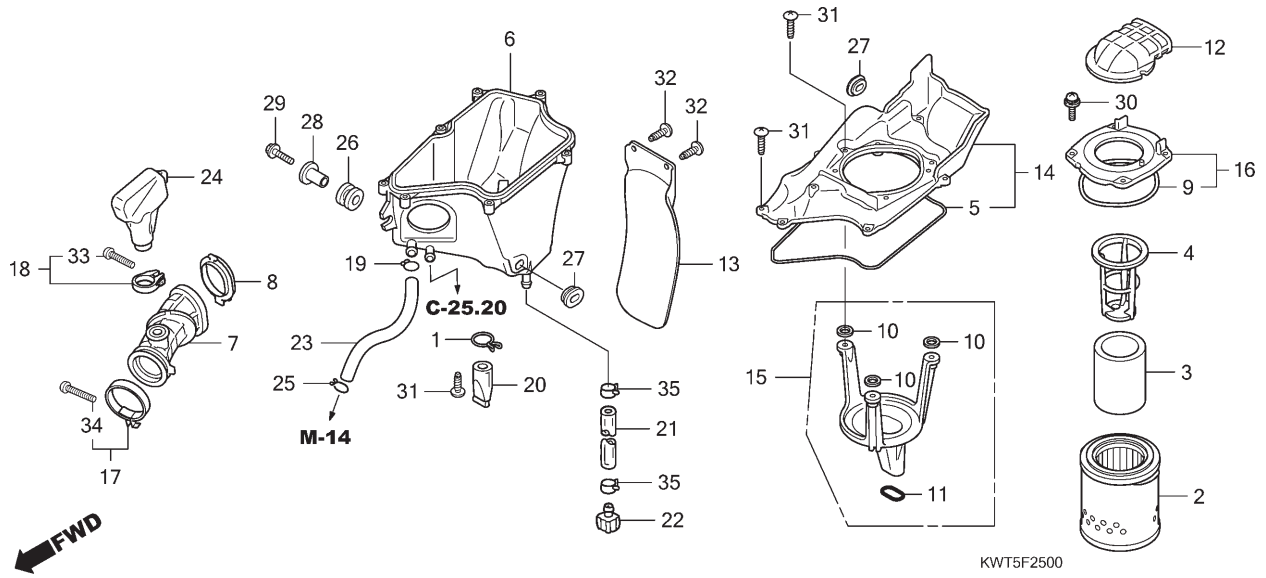

Ref. Nº	N.O.S.	Item de serviço	T.M.O.	Ref. Nº	Nº da peça	Descrição	Qtd. XRE300 A	XRE300 B	XRE300 C	XRE300A A	XRE300A B	XRE300A C	Nº de série	Tipo
				21	17363-KCZ-950	Tubo, Respiro Drenagem	1	1	1	1	1	1		
				22	17370-419-700	Plugue, Tubo Respiro	1	1	1	1	1	1		
				23	17373-KWT-900	Tubo, Respiro	1	1	1	1	1	1		
				24	17410-KWT-900	Ressonador	1	1	1	1	1	1		
				25	17724-102-700	Presilha, Mangueira Tanque Secundário	1	1	1	1	1	1		
				26	80101-165-000	Coxim, Para-lama Traseiro	1	1	1	1	1	1		
				27	83551-KRH-D20	Coxim, Tampa Lateral	2	2	2	2	2	2		
				28	90001-961-670	Bucha, Fixação Lateral	1	1	1	1	1	1		
				29	90032-GHR-E80	Parafuso, Flange, 6x20	1	–	–	1	–	–		
					90032-GHR-680		–	1	1	–	1	1		
				30	90108-KGA-K00	Parafuso-arruela, 5x16	4	4	4	4	4	4		
				31	90135-GHR-E60	Parafuso, Fixação, 5x16	11	–	–	11	–	–		
					90135-GHR-J60		–	11	11	–	11	11		
				32	90188-GHR-660	Parafuso, Fixação, (P0) 5x16	2	2	2	2	2	2		
				33	90227-GHR-E00	Parafuso, Phillips, 5x25	1	1	1	1	1	1		
				34	90227-GHR-E10	Parafuso, Phillips, 5x28	1	1	1	1	1	1		
				35	95002-41050-00	Braçadeira, Tubo (D10,5)	2	2	2	2	2	2		

Voltar
Back
Volver

PROIBIDA A REPRODUÇÃO E DISTRIBUIÇÃO
1010913 - COMÉRCIO DE MOTO MATSUO LTDA. - JORGE TOMIOKA

© Moto Honda da Amazônia Ltda.
Todos os direitos reservados.

Ref. Nº	L.O.N.	Service Item	F.R.T.	Ref. Nº	Part. Nº	Description	Reqd. Qty. XRE300 A	XRE300 B	XRE300 C	XRE300A A	XRE300A B	XRE300A C	Serial Nº	Note
				21	17363-KCZ-950	Tube, Breather Drain	1	1	1	1	1	1		
				22	17370-419-700	Plug, Breather Tube	1	1	1	1	1	1		
				23	17373-KWT-900	Tube, Breather	1	1	1	1	1	1		
				24	17410-KWT-900	Resonator	1	1	1	1	1	1		
				25	17724-102-700	Clip, Sub Tank Hose	1	1	1	1	1	1		
				26	80101-165-000	Rubber, Rr. Fender Cushion	1	1	1	1	1	1		
				27	83551-KRH-D20	Grommet, Side Cover	2	2	2	2	2	2		
				28	90001-961-670	Collar, Side Mounting	1	1	1	1	1	1		
				29	90032-GHR-E80	Bolt, Flange, 6x20	1	–	–	1	–	–		
					90032-GHR-680		–	1	1	–	1	1		
				30	90108-KGA-K00	Bolt-Washer, 5x16	4	4	4	4	4	4		
				31	90135-GHR-E60	Screw, Tapping, 5x16	11	–	–	11	–	–		
					90135-GHR-J60		–	11	11	–	11	11		
				32	90188-GHR-660	Screw, Tapping, (P0) 5x16	2	2	2	2	2	2		
				33	90227-GHR-E00	Screw, Pan, 5x25	1	1	1	1	1	1		
				34	90227-GHR-E10	Screw, Pan, 5x28	1	1	1	1	1	1		
				35	95002-41050-00	Clamp, Tube (D10.5)	2	2	2	2	2	2		

Nº de Ref.	N.O.M.O.	Artículo de servicio	THLL	Nº de Ref.	Nº de pieza	Descripción	Cant. Reqd XRE300 A	XRE300 B	XRE300 C	XRE300A A	XRE300A B	XRE300A C	Nº de série	Nota
				21	17363-KCZ-950	Tubo de Drenaje, Respiradero	1	1	1	1	1	1		
				22	17370-419-700	Tapón, Tubo Respiradero	1	1	1	1	1	1		
				23	17373-KWT-900	Tubo, Respiradero	1	1	1	1	1	1		
				24	17410-KWT-900	Resonador	1	1	1	1	1	1		
				25	17724-102-700	Presilla, Manguera Tanque Combustible Secundario	1	1	1	1	1	1		
				26	80101-165-000	Cojín, Amortiguador Trasero	1	1	1	1	1	1		
				27	83551-KRH-D20	Cojín, Cubierta Lateral	2	2	2	2	2	2		
				28	90001-961-670	Collarín, Lateral Fijación	1	1	1	1	1	1		
				29	90032-GHR-E80	Perno, Reborde, 6x20	1	–	–	1	–	–		
					90032-GHR-680		–	1	1	–	1	1		
				30	90108-KGA-K00	Perno-arandela, 5x16	4	4	4	4	4	4		
				31	90135-GHR-E60	Tornillo, Aterrajar, 5x16	11	–	–	11	–	–		
					90135-GHR-J60		–	11	11	–	11	11		
				32	90188-GHR-660	Tornillo, Aterrajar, (P0) 5x16	2	2	2	2	2	2		
				33	90227-GHR-E00	Tornillo, Phillips, 5x25	1	1	1	1	1	1		
				34	90227-GHR-E10	Tornillo, Phillips, 5x28	1	1	1	1	1	1		
				35	95002-41050-00	Abrazadera, Tubo (D10,5)	2	2	2	2	2	2		

PROIBIDA A REPRODUÇÃO E DISTRIBUIÇÃO
1010913 - COMÉRCIO DE MOTOCICLETAS MATSUO LTDA. - JORGE TOMIOKA

Voltar
Back
Volver

© Moto Honda da Amazônia Ltda.
Todos os direitos reservados.

C-25.20

Válvula Solenóide de Injeção a Ar

Air Injection Solenoid Valve

Válvula Solenoide de Inyección de Aire

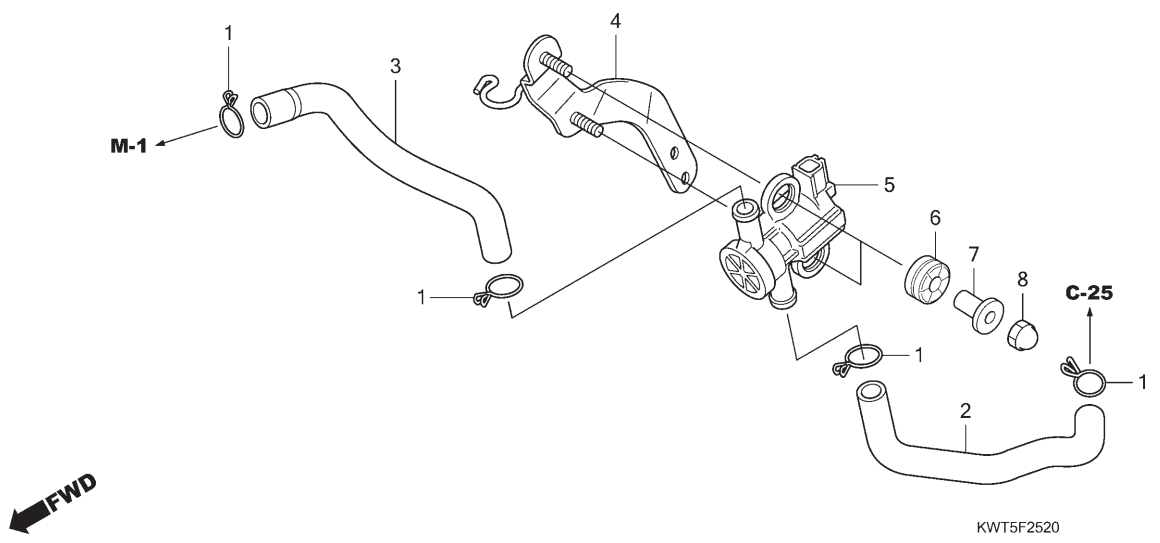

Ref. Nº	N.O.S.	Item de serviço	T.M.O.
5	314130	Válvula, Controle Ar Secundário	0,2

Ref. Nº	Nº da peça	Descrição	Qtd. XRE300 A	XRE300 B	XRE300 C	XRE300A A	XRE300A B	XRE300A C	Nº de série		Tipo
1	15772-GW3-980	Presilha, Tubo Respiro	4	4	4	4	4	4	.....	.....	.....
2	18651-KWT-900	Tubo, Entrada Válvula Solenóide Injeção Ar	1	1	1	1	1	1	.....	.....	.....
3	18652-KWT-900	Tubo, Saída Válvula Solenóide Injeção Ar	1	1	1	1	1	1	.....	.....	.....
4	18660-KWT-900	Suporte, Válvula Solenóide Injeção Ar	1	1	1	1	1	1	.....	.....	.....
5	36450-KVK-901	Válvula Conj., Solenóide Injeção Ar	1	1	1	1	1	1	.....	.....	.....
6	36456-KWT-900	Bucha, Injeção Ar	2	2	2	2	2	2	.....	.....	.....
7	61104-422-000	Bucha, Fixação	2	2	2	2	2	2	.....	.....	.....
8	94021-06070-0S	Porca, Cega, 6mm	2	2	2	2	2	2	.....	.....	.....

Voltar
Back
Volver

PROIBIDA A REPRODUÇÃO E DISTRIBUIÇÃO
1010913 - COMÉRCIO DE MOTO MATSUO LTDA. - JORGE TOMIOKA

© Moto Honda da Amazônia Ltda.
Todos os direitos reservados.

Ref. Nº	L.O.N.	Service Item	F.R.T.
5	314130	Valve, Secondary Air Control	0.2

Ref. Nº	Part. Nº	Description	Reqd. Qty. XRE300 A	XRE300 B	XRE300 C	XRE300A A	XRE300A B	XRE300A C	Serial Nº	Note	
1	15772-GW3-980	Clip, Breather Tube	4	4	4	4	4	4	.....	.....	.....
2	18651-KWT-900	Tube, Air Injection Solenoid Valve In.	1	1	1	1	1	1	.....	.....	.....
3	18652-KWT-900	Tube, Air Injection Solenoid Valve Outlet	1	1	1	1	1	1	.....	.....	.....
4	18660-KWT-900	Stay, Air Injection Solenoid Valve	1	1	1	1	1	1	.....	.....	.....
5	36450-KVK-901	Valve Assy., Air Injection Solenoid	1	1	1	1	1	1	.....	.....	.....
6	36456-KWT-900	Grommet, Air Injection	2	2	2	2	2	2	.....	.....	.....
7	61104-422-000	Collar, Setting	2	2	2	2	2	2	.....	.....	.....
8	94021-06070-0S	Nut, Cap, 6mm	2	2	2	2	2	2	.....	.....	.....

Nº de Ref.	N.O.M.O.	Artículo de servicio	THLL
5	314130	Válvula, Secundaria Control de Aire	0,2

Nº de Ref.	Nº de pieza	Descripción	Cant. Reqd XRE300 A	XRE300 B	XRE300 C	XRE300A A	XRE300A B	XRE300A C	Nº de série	Nota	
1	15772-GW3-980	Presilla, Tubo Respiradero	4	4	4	4	4	4	.....	.....	.....
2	18651-KWT-900	Tubo, Válvula Admisión Solenoide de Inyección de Aire	1	1	1	1	1	1	.....	.....	.....
3	18652-KWT-900	Tubo, Válvula Escape Solenoide de Inyección de Aire	1	1	1	1	1	1	.....	.....	.....
4	18660-KWT-900	Soporte, Válvula Solenoide de Inyección de Aire	1	1	1	1	1	1	.....	.....	.....
5	36450-KVK-901	Ens. Válvula, Solenoide de Inyección de Aire	1	1	1	1	1	1	.....	.....	.....
6	36456-KWT-900	Cojín, Inyector de Aire	2	2	2	2	2	2	.....	.....	.....
7	61104-422-000	Collarín, Fijación	2	2	2	2	2	2	.....	.....	.....
8	94021-06070-0S	Tuerca, Ciega, 6mm	2	2	2	2	2	2	.....	.....	.....

PROIBIDA A REPRODUÇÃO E DISTRIBUIÇÃO
1010913 - COMÉRCIO DE MOTO MATSUO LTDA. - JORGE TOMIOKA

Voltar
Back
Volver

© Moto Honda da Amazônia Ltda.
Todos os direitos reservados.

C-27

Escapamento

Exhaust Muffler

Silenciador

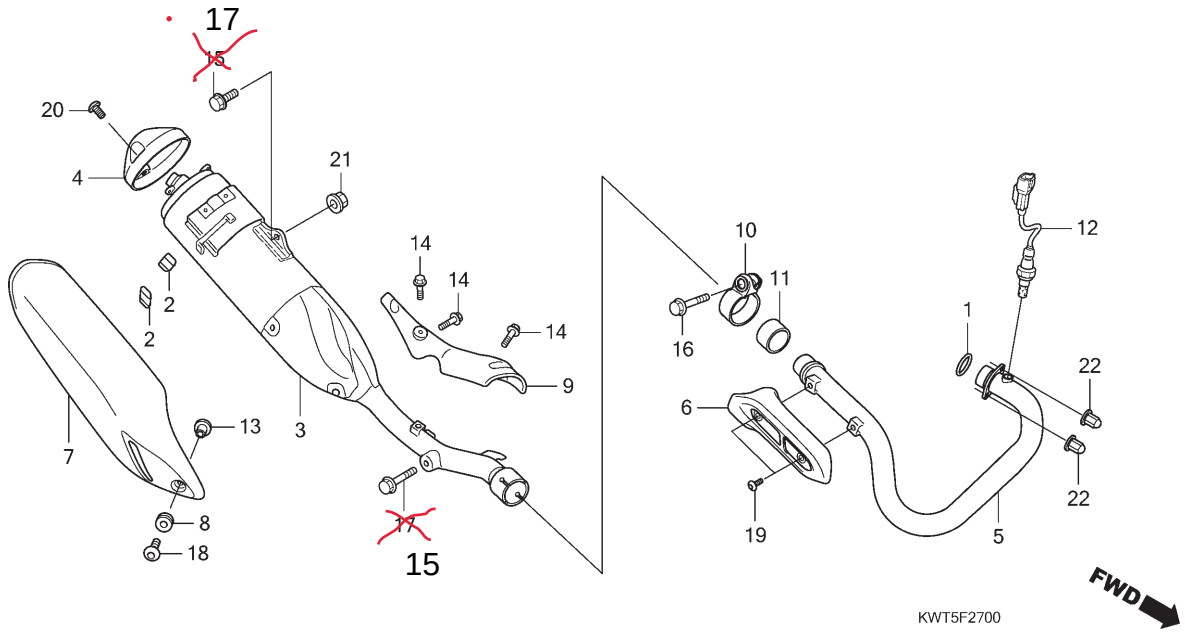

Ref. Nº	N.O.S.	Item de serviço	T.M.O.
1	3131B4	Junta, Tubo Escape	0,3
3	313120	Silencioso	0,3
4	3131F2	Capa, Extremidade Silencioso	0,1
5	313110	Tubo, Escape	0,3
6	3131A6	Protetor, Tubo Escape	0,1
7	313121	Protetor, Silencioso	0,1
9	4101L6	Protetor, Aquecimento	0,2
12	617121	Sensor, Oxigênio	0,9

Ref. Nº	Nº da peça	Descrição	Qtd. XRE300 A	XRE300 B	XRE300 C	XRE300A A	XRE300A B	XRE300A C	Nº de série	Tipo
1	18291-MM5-860	Junta, Tubo Escape	1	1	1	1	1	1		
2	18293-MN0-000	Coxim, Protetor	2	2	2	2	2	2		
3	18310-KWT-900	Silencioso Comp.	1	1	1	1	1	1		
4	18315-KWT-900ZB	Capa, Silencioso								
		NH35M Prata Cloud Metálico	1	1	–	1	1	–		
	18315-KWT-900ZD	*NH131M* Prata Starlight Metálico	–	–	1	–	–	1		3BR,4LA
5	18320-KWT-900	Tubo, Escape	1	1	1	1	1	1		
6	18325-KWT-900ZA	Protetor Comp., Tubo Escape								
		NH35M Prata Cloud Metálico	1	–	–	1	–	–		
	18325-KWT-740ZA	*NH35M* Prata Cloud Metálico	–	1	–	–	1	–		
	18325-KWT-740ZB	*NH131M* Prata Starlight Metálico	–	–	1	–	–	1		3BR,4LA
7	18355-KWT-900ZA	Protetor, Silencioso								
		NH146M Prata Accurate Metálico	1	1	–	1	1	–		
	18355-KWT-900ZC	*NH312M* Cinza Cynos Fosco Metálico	–	–	1	–	–	1		3BR,4LA
8	18357-MCG-000	Coxim, Fixação Protetor	1	1	1	1	1	1		
9	18360-KWT-900	Protetor, Dianteiro	1	1	1	1	1	1		
10	18373-KPE-730	Presilha, Silencioso	1	1	1	1	1	1		
11	18392-MK4-000	Guarnição, Silencioso	1	1	1	1	1	1		
12	36531-KWT-901	Sensor, Oxigênio	1	1	1	1	1	1		
13	83119-MG9-000	Bucha, Fixação Trava	1	1	1	1	1	1		
14	90032-GHR-E30	Parafuso, Flange, 6x10	3	–	–	3	–	–		
			–	3	3	–	3	3		3BR,4LA
	90032-GHR-630		–	3	3	–	3	3		3LA, BR

PROIBIDA A REPRODUÇÃO E DISTRIBUIÇÃO
1010913 - COMERCIO DE MOTO MATSUO LTDA - JORGE TOMIOKA

Voltar
Back
Volver

© Moto Honda da Amazônia Ltda.
Todos os direitos reservados.

Ref. Nº	L.O.N.	Service Item	F.R.T.
1	3131B4	Gasket, Exhaust Pipe	0.3
3	313120	Muffler	0.3
4	3131F2	Cap, Muffler End	0.1
5	313110	Pipe, Exhaust	0.3
6	3131A6	Protector, Exhaust Pipe	0.1
7	313121	Protector, Muffler	0.1
9	4101L6	Guard, Heat	0.2
12	617121	Sensor, Oxygen	0.9

Ref. Nº	Part. Nº	Description	Reqd. Qty. XRE300 A	XRE300 B	XRE300 C	XRE300A A	XRE300A B	XRE300A C	Serial Nº	Note	
1	18291-MM5-860	Gasket, Ex. Pipe	1	1	1	1	1	1			
2	18293-MN0-000	Rubber, Protector	2	2	2	2	2	2			
3	18310-KWT-900	Muffler Comp.	1	1	1	1	1	1			
4	18315-KWT-900ZB	Cap, Muffler Tail									
		NH35M Cloud Silver Metallic	1	1	–	1	1	–			
	18315-KWT-900ZD	*NH131M* Starlight Silver Metallic	–	–	1	–	–	1			3BR,4LA
5	18320-KWT-900	Pipe, Ex.	1	1	1	1	1	1			
6	18325-KWT-900ZA	Protector Comp., Ex. Pipe									
		NH35M Cloud Silver Metallic	1	–	–	1	–	–			
	18325-KWT-740ZA	*NH35M* Cloud Silver Metallic	–	1	–	–	1	–			
	18325-KWT-740ZB	*NH131M* Starlight Silver Metallic	–	–	1	–	–	1			3BR,4LA
7	18355-KWT-900ZA	Protector, Muffler									
		NH146M Accurate Silver Metallic	1	1	–	1	1	–			
	18355-KWT-900ZC	*NH312M* Mat Cynos Gray Metallic	–	–	1	–	–	1			3BR,4LA
8	18357-MCG-000	Rubber, Protector Mounting	1	1	1	1	1	1			
9	18360-KWT-900	Protector, Fr.	1	1	1	1	1	1			
10	18373-KPE-730	Band, Muffler	1	1	1	1	1	1			
11	18392-MK4-000	Packing, Muffler	1	1	1	1	1	1			
12	36531-KWT-901	Sensor, Oxygen	1	1	1	1	1	1			
13	83119-MG9-000	Collar, Lock Setting	1	1	1	1	1	1			
14	90032-GHR-E30	Bolt, Flange, 6x10	3	–	–	3	–	–			
			–	3	3	–	3	3			3BR,4LA
	90032-GHR-630		–	3	3	–	3	3			3LA, BR

Nº de Ref.	N.O.M.O.	Artículo de servicio	THLL
1	3131B4	Empaquetadura, Tubo Escape	0,3
3	313120	Silenciador	0,3
4	3131F2	Tapa, Terminal Silenciador	0,1
5	313110	Tubo, Escape	0,3
6	3131A6	Protector, Tubo Escape	0,1
7	313121	Protector, Silenciador	0,1
9	4101L6	Protector, Térmico	0,2
12	617121	Sensor, Oxígeno	0,9

Nº de Ref.	Nº de pieza	Descripción	Cant. Reqd XRE300 A	XRE300 B	XRE300 C	XRE300A A	XRE300A B	XRE300A C	Nº de série	Nota	
1	18291-MM5-860	Empaquetadura, Tubo Escape	1	1	1	1	1	1			
2	18293-MN0-000	Goma, Protectora	2	2	2	2	2	2			
3	18310-KWT-900	Silenciador	1	1	1	1	1	1			
4	18315-KWT-900ZB	Tapa, Silenciador									
		NH35M Plata Cloud Metálico	1	1	–	1	1	–			
	18315-KWT-900ZD	*NH131M* Plata Starlight Metálico	–	–	1	–	–	1			3BR,4LA
5	18320-KWT-900	Tubo, Escape	1	1	1	1	1	1			
6	18325-KWT-900ZA	Protector, Tubo Escape									
		NH35M Plata Cloud Metálico	1	–	–	1	–	–			
	18325-KWT-740ZA	*NH35M* Plata Cloud Metálico	–	1	–	–	1	–			
	18325-KWT-740ZB	*NH131M* Plata Starlight Metálico	–	–	1	–	–	1			3BR,4LA
7	18355-KWT-900ZA	Protector, Silenciador									
		NH146M Plata Accurate Metálico	1	1	–	1	1	–			
	18355-KWT-900ZC	*NH312M* Gris Cynos Mate Metálico	–	–	1	–	–	1			3BR,4LA
8	18357-MCG-000	Cojín, Fijación Protector	1	1	1	1	1	1			
9	18360-KWT-900	Protector, Delantero	1	1	1	1	1	1			
10	18373-KPE-730	Presilla, Silenciador	1	1	1	1	1	1			
11	18392-MK4-000	Empaquetadura, Silenciador	1	1	1	1	1	1			
12	36531-KWT-901	Sensor, Oxígeno	1	1	1	1	1	1			
13	83119-MG9-000	Collarín, Fijación Traba	1	1	1	1	1	1			
14	90032-GHR-E30	Perno, Reborde, 6x10	3	–	–	3	–	–			
			–	3	3	–	3	3			3BR,4LA
	90032-GHR-630		–	3	3	–	3	3			3LA, BR

PROIBIDA A REPRODUÇÃO E DISTRIBUIÇÃO
1010913 - COMERCIO DE MOTO MATSUO LTDA. - JORGE TOMIOKA

Voltar
Back
Volver

© Moto Honda da Amazônia Ltda.
Todos os direitos reservados.

C-27

Escapamento

Exhaust Muffler

Silenciador

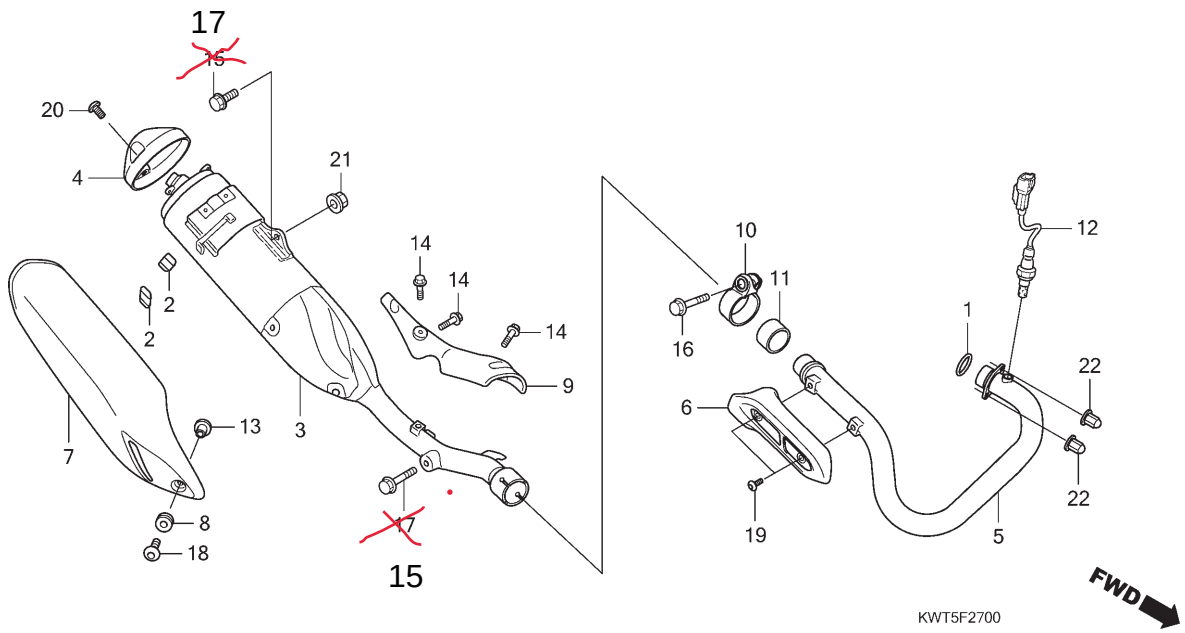

Ref. Nº	N.O.S.	Item de serviço	T.M.O.	Ref. Nº	Nº da peça	Descrição	Qtd. XRE300 A	XRE300 B	XRE300 C	XRE300A A	XRE300A B	XRE300A C	Nº de série		Tipo
				15	90033-GHR-E60	Parafuso, Flange, 8x16	1	1	1	1	1	1			
				16	90033-GHR-750	Parafuso, Flange, 8x38	1	1	1	1	1	1			
				17	90101-KWT-900	Parafuso, Flange, 8x38	1	1	1	1	1	1			
				18	90107-KWT-900	Parafuso, Especial, 6x16	1	1	1	1	1	1			
				19	90108-KWT-900	Parafuso, Especial, 6x8	2	2	2	2	2	2			
				20	90114-MBZ-K00	Parafuso, Especial, 5x10	3	3	3	3	3	3			
				21	90208-GHR-640	Porca, Flange, 8mm	1	1	1	1	1	1			
				22	90308-KRM-860	Porca, Cega, Sextavada, 8mm	2	2	2	2	2	2			

PROIBIDA A REPRODUÇÃO E DISTRIBUIÇÃO
1010913 - COMÉRCIO DE MOTO MATSUO LTDA. - JORGE TOMIOKA

Voltar
Back
Volver

© Moto Honda da Amazônia Ltda.
Todos os direitos reservados.

Ref. Nº	L.O.N.	Service Item	F.R.T.	Ref. Nº	Part. Nº	Description	Reqd. Qty. XRE300 A	XRE300 B	XRE300 C	XRE300A A	XRE300A B	XRE300A C	Serial Nº	Note	
				15	90033-GHR-E60	Bolt, Flange, 8x16	1	1	1	1	1	1			
				16	90033-GHR-750	Bolt, Flange, 8x38	1	1	1	1	1	1			
				17	90101-KWT-900	Bolt, Flange, 8x38	1	1	1	1	1	1			
				18	90107-KWT-900	Bolt, Special, 6x16	1	1	1	1	1	1			
				19	90108-KWT-900	Bolt, Special, 6x8	2	2	2	2	2	2			
				20	90114-MBZ-K00	Screw, Special, 5x10	3	3	3	3	3	3			
				21	90208-GHR-640	Nut, Flange, 8mm	1	1	1	1	1	1			
				22	90308-KRM-860	Nut, Hex. Cap, 8mm	2	2	2	2	2	2			

Nº de Ref.	N.O.M.O.	Artículo de servicio	THLL	Nº de Ref.	Nº de pieza	Descripción	Cant. Reqd XRE300 A	XRE300 B	XRE300 C	XRE300A A	XRE300A B	XRE300A C	Nº de série	Nota	
				15	90033-GHR-E60	Perno, Reborde, 8x16	1	1	1	1	1	1			
				16	90033-GHR-750	Perno, Reborde, 8x38	1	1	1	1	1	1			
				17	90101-KWT-900	Perno, Reborde, 8x38	1	1	1	1	1	1			
				18	90107-KWT-900	Perno, Especial, 6x16	1	1	1	1	1	1			
				19	90108-KWT-900	Perno, Especial, 6x8	2	2	2	2	2	2			
				20	90114-MBZ-K00	Tornillo, Especial, 5x10	3	3	3	3	3	3			
				21	90208-GHR-640	Tuerca, Reborde, 8mm	1	1	1	1	1	1			
				22	90308-KRM-860	Tuerca, Hex. Ciega, 8mm	2	2	2	2	2	2			

PROIBIDA A REPRODUÇÃO E DISTRIBUIÇÃO
1010913 - COMÉRCIO DE MOTO MATSUO LTDA. - JORGE TOMIOKA

Voltar
Back
Volver

© Moto Honda da Amazônia Ltda.
Todos os direitos reservados.

C-29

Pedal

Pedal

Pedal

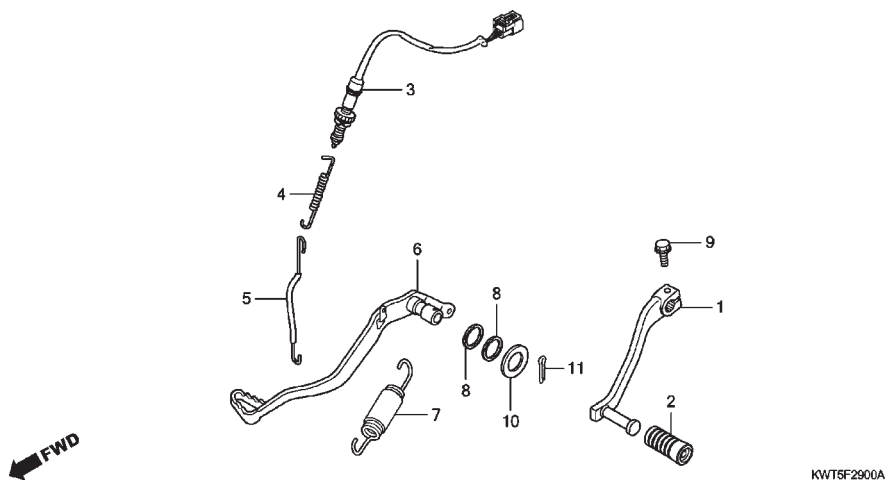

Ref. Nº	N.O.S.	Item de serviço	T.M.O.
1	4101A1	Pedal, Câmbio	0,1
3	6151B5	Interruptor, Freio Traseiro: Pedal Lateral	0,3
6	810160	Pedal, Freio Traseiro	0,3

Ref. Nº	Nº da peça	Descrição	Qtd. XRE300 A	XRE300 B	XRE300 C	XRE300A A	XRE300A B	XRE300A C	Nº de série	Tipo
1	24710-KWT-900	Pedal Comp., Câmbio	1	1	1	1	1	1		
2	24781-MCG-600	Coxim, Pedal Câmbio	1	1	1	1	1	1		
3	35350-KWT-901	Interruptor Conj., Freio Traseiro	1	1	1	1	1	1		
4	35357-KRE-900	Mola, Interruptor Freio	1	1	1	1	1	1		
5	35358-KWT-900	Vareta, Interruptor Freio	1	1	1	1	1	1		
6	46500-KWT-900	Pedal Comp., Freio	1	1	1	1	1	1		
7	46513-KT0-670	Mola, Pedal Freio	1	1	1	1	1	1		
8	46525-KK0-003	Retentor Pó, 17x20x2,5	2	2	2	2	2	2		
9	90010-ML0-720	Parafuso, Flange, 6x20	1	1	1	1	1	1		
10	90501-KRE-900	Arruela	1	1	1	1	1	1		
11	94201-30280	Cupilha, 3,0x28	1	1	1	1	1	1		

PROIBIDA A REPRODUÇÃO E DISTRIBUIÇÃO
1010913 - COMÉRCIO DE MOTO MATSUO LTDA. - JORGE TOMIOKA

Voltar
Back
Volver

© Moto Honda da Amazônia Ltda.
Todos os direitos reservados.

Ref. Nº	L.O.N.	Service Item	F.R.T.
1	4101A1	Pedal, Gear Change	0.1
3	6151B5	Switch, Rear Stop: Pedal Side	0.3
6	810160	Pedal, Rear Brake	0.3

Ref. Nº	Part. Nº	Description	Reqd. Qty. XRE300 A	XRE300 B	XRE300 C	XRE300A A	XRE300A B	XRE300A C	Serial Nº	Note
1	24710-KWT-900	Pedal Comp., Gear Change	1	1	1	1	1	1		
2	24781-MCG-600	Rubber, Gear Change Pedal	1	1	1	1	1	1		
3	35350-KWT-901	Switch Assy., Rr. Stop	1	1	1	1	1	1		
4	35357-KRE-900	Spring, Stop Switch	1	1	1	1	1	1		
5	35358-KWT-900	Rod, Stop Switch	1	1	1	1	1	1		
6	46500-KWT-900	Pedal Comp., Brake	1	1	1	1	1	1		
7	46513-KT0-670	Spring, Brake Pedal	1	1	1	1	1	1		
8	46525-KK0-003	Dust Seal, 17x20x2.5	2	2	2	2	2	2		
9	90010-ML0-720	Bolt, Flange, 6x20	1	1	1	1	1	1		
10	90501-KRE-900	Washer, Bush	1	1	1	1	1	1		
11	94201-30280	Pin, Split, 3.0x28	1	1	1	1	1	1		

Nº de Ref.	N.O.M.O.	Artículo de servicio	THLL
1	4101A1	Pedal, Cambio	0,1
3	6151B5	Interruptor, Freno Trasero: Pedal Lateral	0,3
6	810160	Pedal, Freno Trasero	0,3

Nº de Ref.	Nº de pieza	Descripción	Cant. Reqd XRE300 A	XRE300 B	XRE300 C	XRE300A A	XRE300A B	XRE300A C	Nº de série	Nota
1	24710-KWT-900	Pedal, Cambio	1	1	1	1	1	1		
2	24781-MCG-600	Goma, Pedal Cambio	1	1	1	1	1	1		
3	35350-KWT-901	Ens. Interruptor, Freno Trasero	1	1	1	1	1	1		
4	35357-KRE-900	Resorte, Interruptor Freno	1	1	1	1	1	1		
5	35358-KWT-900	Varilla, Interruptor Freno	1	1	1	1	1	1		
6	46500-KWT-900	Pedal, Freno	1	1	1	1	1	1		
7	46513-KT0-670	Resorte, Pedal de Freno	1	1	1	1	1	1		
8	46525-KK0-003	Guardapolvo, 17x20x2,5	2	2	2	2	2	2		
9	90010-ML0-720	Perno, Reborde, 6x20	1	1	1	1	1	1		
10	90501-KRE-900	Arandela, Buje	1	1	1	1	1	1		
11	94201-30280	Pasador Hendido, 3,0x28	1	1	1	1	1	1		

PROIBIDA A REPRODUÇÃO E DISTRIBUIÇÃO
1010913 - COMÉRCIO DE MOTO MATSUO LTDA. - JORGE TOMIOKA

Voltar
Back
Volver

© Moto Honda da Amazônia Ltda.
Todos os direitos reservados.

C-30

Pedal de Apoio

Step

Descansapie

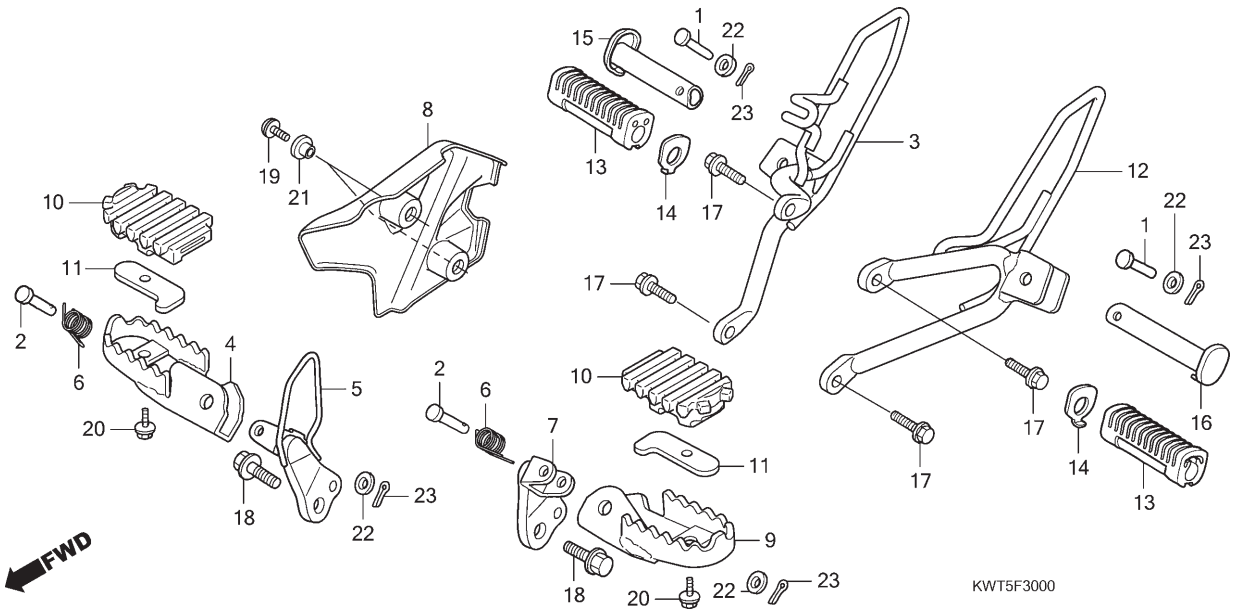

Ref. Nº	N.O.S.	Item de serviço	T.M.O.
3	4101D0	Suporte, Pedal Apoio Traseiro: Direito	0,1
4	4101C6	Pedal Apoio: Direito	0,1
5	4101C4	Suporte, Pedal Apoio: Direito	0,1
7	4101C3	Suporte, Pedal Apoio: Esquerdo	0,1
	4101N7	Suporte, Pedal Apoio: Ambos	0,2
8	4101A0	Protetor, Pedal	0,1
9	4101C5	Pedal Apoio: Esquerdo	0,1
	4101J1	Pedal Apoio: Ambos	0,2
12	4101C9	Suporte, Pedal Apoio Traseiro: Esquerdo	0,1
	4101K4	Suporte, Pedal Apoio Traseiro: Ambos	0,2
15		(13)	
	4101C8	Pedal Apoio Traseiro: Direito	0,1
16		(13)	
	4101C7	Pedal Apoio Traseiro: Esquerdo	0,1
	4101P4	Pedal Apoio Traseiro: Ambos	0,2

Ref. Nº	Nº da peça	Descrição	Qtd. XRE300 A	XRE300 B	XRE300 C	XRE300A A	XRE300A B	XRE300A C	Nº de série		Tipo
1	50603-KEJ-900	Pino, Articulação Pedal Apoio	2	2	2	2	2	2			
2	50603-KPS-900	Pino, Articulação Pedal Apoio	2	2	2	2	2	2			
3	50606-KWT-900	Suporte Comp., Pedal Apoio Traseiro Direito	1	1	1	1	1	1			
4	50612-KWT-900	Pedal Apoio Comp., Direito	1	1	1	1	1	1			
5	50615-KWT-900	Braço Comp., Pedal Apoio Direito	1	1	1	1	1	1			
6	50617-KWT-900	Mola, Retorno Pedal	2	2	–	2	2	–			
	50617-466-000		–	–	2	–	–	2			
7	50625-KWT-900	Braço Comp., Pedal Apoio Esquerdo	1	1	1	1	1	1			
8	50641-KWT-900	Protetor	1	1	1	1	1	1			
9	50642-KWT-900	Pedal Apoio Comp., Esquerdo	1	1	1	1	1	1			
10	50661-KWT-900	Coxim, Pedal Apoio	2	2	2	2	2	2			
11	50662-KWT-900	Placa, Fixação Borracha Pedal	2	2	2	2	2	2			
12	50706-KWT-900	Suporte Comp., Pedal Apoio Traseiro Esquerdo	1	1	1	1	1	1			
13	50710-KGA-940	Borracha, Pedal Apoio Traseiro	2	2	2	2	2	2			
14	50711-KRM-860	Placa, Pedal Apoio Traseiro	2	2	2	2	2	2			
15	50713-KRE-B00	Pedal Apoio, Traseiro Direito	1	1	1	1	1	1			
16	50714-KRE-B00	Pedal Apoio, Traseiro Esquerdo	1	1	1	1	1	1			
17	90033-GHR-E70	Parafuso, Flange, 8x18	4	4	4	4	4	4			

PROIBIDA A REPRODUÇÃO E DISTRIBUIÇÃO
1010913 - COMÉRCIO DE MOTO MATSUO LTDA. - JORGE TOMIOKA

© Moto Honda da Amazônia Ltda.
Todos os direitos reservados.

Ref. Nº	L.O.N.	Service Item	F.R.T.
3	4101D0	Bracket, Pillion Step: Right	0.1
4	4101C6	Bar, Main Step: Right	0.1
5	4101C4	Bracket, Step: Right	0.1
7	4101C3	Bracket, Step: Left	0.1
	4101N7	Bracket, Step: Both	0.2
8	4101A0	Guard, Step	0.1
9	4101C5	Bar, Main Step: Left	0.1
	4101J1	Bar, Main Step: Both	0.2
12	4101C9	Bracket, Pillion Step: Left	0.1
	4101K4	Bracket, Pillion Step: Both	0.2
15		(13)	
	4101C8	Bar, Pillion Step: Right	0.1
16		(13)	
	4101C7	Bar, Pillion Step: Left	0.1
	4101P4	Bar, Pillion Step: Both	0.2

Ref. Nº	Part. Nº	Description	Reqd. Qty. XRE300 A	XRE300 B	XRE300 C	XRE300A A	XRE300A B	XRE300A C	Serial Nº	Note
1	50603-KEJ-900	Pin, Main Step Bar Joint	2	2	2	2	2	2		
2	50603-KPS-900	Pin, Step Bar Joint	2	2	2	2	2	2		
3	50606-KWT-900	Bracket Comp., R. Pillion Step	1	1	1	1	1	1		
4	50612-KWT-900	Step Comp., R.	1	1	1	1	1	1		
5	50615-KWT-900	Arm Comp., R. Step	1	1	1	1	1	1		
6	50617-KWT-900	Spring, Step Return	2	2	–	2	2	–		
	50617-466-000		–	–	2	–	–	2		
7	50625-KWT-900	Arm Comp., L. Step	1	1	1	1	1	1		
8	50641-KWT-900	Guard, Heel	1	1	1	1	1	1		
9	50642-KWT-900	Step Comp., L.	1	1	1	1	1	1		
10	50661-KWT-900	Rubber, Step	2	2	2	2	2	2		
11	50662-KWT-900	Plate, Step Rubber Setting	2	2	2	2	2	2		
12	50706-KWT-900	Bracket Comp., L. Pillion Step	1	1	1	1	1	1		
13	50710-KGA-940	Rubber, Pillion Step	2	2	2	2	2	2		
14	50711-KRM-860	Plate, Pillion Step	2	2	2	2	2	2		
15	50713-KRE-B00	Bar, R. Pillion Step	1	1	1	1	1	1		
16	50714-KRE-B00	Bar, L. Pillion Step	1	1	1	1	1	1		
17	90033-GHR-E70	Bolt, Flange, 8x18	4	4	4	4	4	4		

Nº de Ref.	N.O.M.O.	Artículo de servicio	THLL
3	4101D0	Soporte, Descansapie Trasero: Derecho	0,1
4	4101C6	Descansapie: Derecho	0,1
5	4101C4	Soporte, Descansapie: Derecho	0,1
7	4101C3	Soporte, Descansapie: Izquierdo	0,1
	4101N7	Soporte, Descansapie: Ambos	0,2
8	4101A0	Protector, Descansapie	0,1
9	4101C5	Descansapie: Izquierdo	0,1
	4101J1	Descansapie: Ambos	0,2
12	4101C9	Soporte, Descansapie Trasero: Izquierdo	0,1
	4101K4	Soporte, Descansapie Trasero: Ambos	0,2
15		(13)	
	4101C8	Descansapie Trasero: Derecho	0,1
16		(13)	
	4101C7	Descansapie Trasero: Izquierdo	0,1
	4101P4	Descansapie Trasero: Ambos	0,2

Nº de Ref.	Nº de pieza	Descripción	Cant. Reqd XRE300 A	XRE300 B	XRE300 C	XRE300A A	XRE300A B	XRE300A C	Nº de série	Nota
1	50603-KEJ-900	Perno, Unión Descansapie Principal	2	2	2	2	2	2		
2	50603-KPS-900	Perno, Unión Descansapie	2	2	2	2	2	2		
3	50606-KWT-900	Soporte, Descansapie Trasero Derecho	1	1	1	1	1	1		
4	50612-KWT-900	Descansapie, Derecho	1	1	1	1	1	1		
5	50615-KWT-900	Brazo, Descansapie Derecho	1	1	1	1	1	1		
6	50617-KWT-900	Resorte, Retorno Descansapie	2	2	–	2	2	–		
	50617-466-000		–	–	2	–	–	2		
7	50625-KWT-900	Brazo, Descansapie Izquierdo	1	1	1	1	1	1		
8	50641-KWT-900	Protector	1	1	1	1	1	1		
9	50642-KWT-900	Descansapie, Izquierdo	1	1	1	1	1	1		
10	50661-KWT-900	Goma, Descansapie	2	2	2	2	2	2		
11	50662-KWT-900	Placa, Fijación Descansapie	2	2	2	2	2	2		
12	50706-KWT-900	Soporte, Descansapie Trasero Izquierdo	1	1	1	1	1	1		
13	50710-KGA-940	Goma, Descansapie Trasero	2	2	2	2	2	2		
14	50711-KRM-860	Placa, Descansapie Trasero	2	2	2	2	2	2		
15	50713-KRE-B00	Descansapie, Trasero Derecho	1	1	1	1	1	1		
16	50714-KRE-B00	Descansapie, Trasero Izquierdo	1	1	1	1	1	1		
17	90033-GHR-E70	Perno, Reborde, 8x18	4	4	4	4	4	4		

PROIBIDA A REPRODUÇÃO E DISTRIBUIÇÃO
1010913 - COMÉRCIO DE MOTOCICLETAS TSUO LTDA. - JORGE TOMIOKA

Voltar
Back
Volver

© Moto Honda da Amazônia Ltda.
Todos os direitos reservados.

C-30

Pedal de Apoio

Step

Descansapie

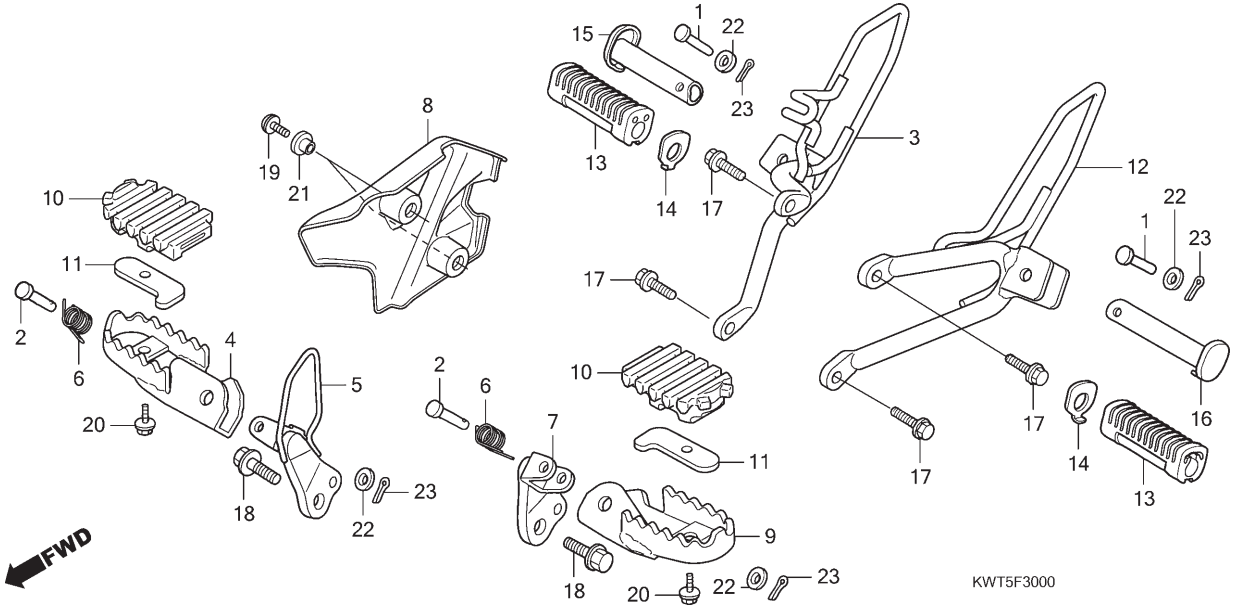

Ref. Nº	N.O.S.	Item de serviço	T.M.O.

Ref. Nº	Nº da peça	Descrição	Qtd. XRE300 A	XRE300 B	XRE300 C	XRE300A A	XRE300A B	XRE300A C	Nº de série		Tipo
18	90039-GHR-780	Parafuso, Flange, 12x50	2	2	2	2	2	2			
19	90107-KRE-B00	Parafuso, Especial, 6x14	2	2	2	2	2	2			
20	90112-KWT-900	Parafuso, Flange, 6x8	2	2	2	2	2	2			
21	90127-KF0-770	Bucha, 6x4	2	2	2	2	2	2			
22	90231-GHR-640	Arruela, Lisa, 8mm	4	4	4	4	4	4			
23	94201-20150	Cupilha, 2,0x15	4	4	4	4	4	4			

PROIBIDA A REPRODUÇÃO E DISTRIBUIÇÃO
1010913 - COMÉRCIO DE MOTO MATSUO LTDA. - JORGE TOMIOKA

Voltar
Back
Volver

© Moto Honda da Amazônia Ltda.
Todos os direitos reservados.

Ref. Nº	L.O.N.	Service Item	F.R.T.	Ref. Nº	Part. Nº	Description	Reqd. Qty. XRE300 A	XRE300 B	XRE300 C	XRE300A A	XRE300A B	XRE300A C	Serial Nº	Note
				18	90039-GHR-780	Bolt, Flange, 12x50	2	2	2	2	2	2		
				19	90107-KRE-B00	Bolt, Special, 6x14	2	2	2	2	2	2		
				20	90112-KWT-900	Bolt, Flange, 6x8	2	2	2	2	2	2		
				21	90127-KF0-770	Collar, 6x4	2	2	2	2	2	2		
				22	90231-GHR-640	Washer, Plain, 8mm	4	4	4	4	4	4		
				23	94201-20150	Pin, Split, 2.0x15	4	4	4	4	4	4		

Nº de Ref.	N.O.M.O.	Artículo de servicio	THLL	Nº de Ref.	Nº de pieza	Descripción	Cant. Reqd XRE300 A	XRE300 B	XRE300 C	XRE300A A	XRE300A B	XRE300A C	Nº de série	Nota
				18	90039-GHR-780	Perno, Reborde, 12x50	2	2	2	2	2	2		
				19	90107-KRE-B00	Perno, Especial, 6x14	2	2	2	2	2	2		
				20	90112-KWT-900	Perno, Reborde, 6x8	2	2	2	2	2	2		
				21	90127-KF0-770	Collarín, 6x4	2	2	2	2	2	2		
				22	90231-GHR-640	Arandela, Plana, 8mm	4	4	4	4	4	4		
				23	94201-20150	Pasador Hendido, 2,0x15	4	4	4	4	4	4		

PROIBIDA A REPRODUÇÃO E DISTRIBUIÇÃO
1010913 - COMÉRCIO DE MOTO MATSUO LTDA. - JORGE TOMIOKA

© Moto Honda da Amazônia Ltda.
Todos os direitos reservados.

C-31

Cavalete

Stand

Caballete

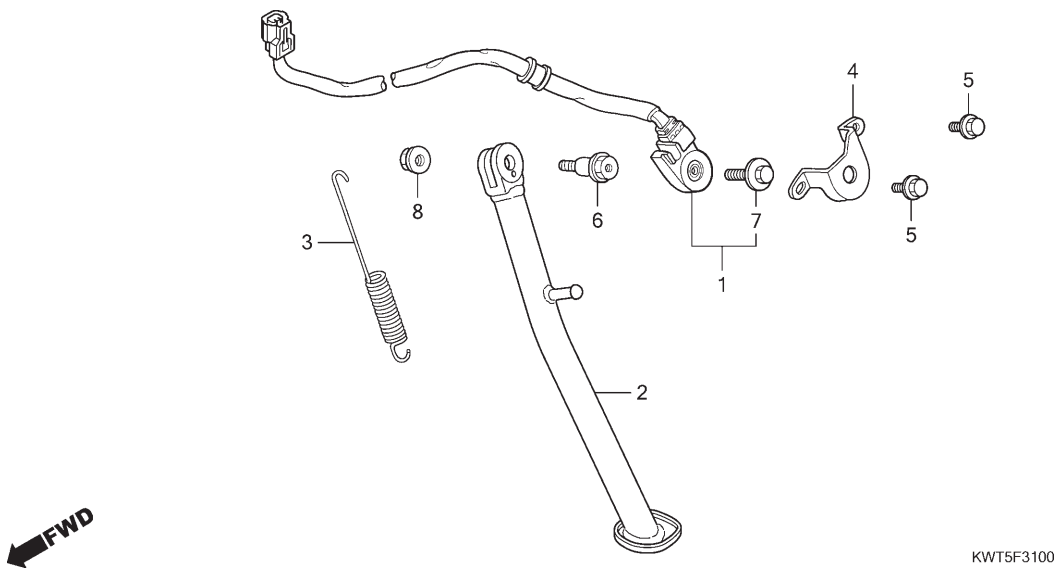

Ref. Nº	N.O.S.	Item de serviço	T.M.O.
1	615195	Interruptor, Cavalete Lateral	0,9
2	410180	Cavalete Lateral	0,2
3	410182	Mola, Cavalete Lateral	0,1

Ref. Nº	Nº da peça	Descrição	Qtd. XRE300 A	XRE300 B	XRE300 C	XRE300A A	XRE300A B	XRE300A C	Nº de série	Tipo
1	35070-KWT-900	Interruptor Jogo, Cavalete Lateral	1	1	1	1	1	1		
2	50530-KWT-900	Cavalete Lateral	1	1	1	1	1	1		
3	50535-KPF-850	Mola, Cavalete Lateral	1	1	1	1	1	1		
4	50547-KPE-900	Protetor, Interruptor Cavalete Lateral	1	1	1	1	1	1		
5	90040-GHR-E30	Parafuso, Flange, 6x10	2	2	2	2	2	2		
6	90108-MK6-670	Parafuso, Pivô Cavalete Lateral	1	1	1	1	1	1		
7	90147-MCE-950	Parafuso, Especial, 6x16	1	1	1	1	1	1		
8	90203-MF9-710	Porca, Cavalete Lateral	1	1	1	1	1	1		

PROIBIDA A REPRODUÇÃO E DISTRIBUIÇÃO
1010913 - COMÉRCIO DE MOTO MATSUO LTDA. - JORGE TOMIOKA

© Moto Honda da Amazônia Ltda.
Todos os direitos reservados.

Ref. Nº	L.O.N.	Service Item	F.R.T.
1	615195	Switch, Side Stand	0.9
2	410180	Bar, Side Stand	0.2
3	410182	Spring, Side Stand	0.1

Ref. Nº	Part. Nº	Description	Reqd. Qty. XRE300 A	XRE300 B	XRE300 C	XRE300A A	XRE300A B	XRE300A C	Serial Nº	Note
1	35070-KWT-900	Switch Set, Side Stand	1	1	1	1	1	1		
2	50530-KWT-900	Bar, Side Stand	1	1	1	1	1	1		
3	50535-KPF-850	Spring, Side Stand	1	1	1	1	1	1		
4	50547-KPE-900	Guard, Side Stand Switch	1	1	1	1	1	1		
5	90040-GHR-E30	Bolt, Flange, 6x10	2	2	2	2	2	2		
6	90108-MK6-670	Bolt, Side Stand Pivot	1	1	1	1	1	1		
7	90147-MCE-950	Bolt, Special, 6x16	1	1	1	1	1	1		
8	90203-MF9-710	Nut, Side Stand	1	1	1	1	1	1		

Nº de Ref.	N.O.M.O.	Artículo de servicio	THLL
1	615195	Interruptor, Caballete Lateral	0,9
2	410180	Caballete Lateral	0,2
3	410182	Resorte, Caballete Lateral	0,1

Nº de Ref.	Nº de pieza	Descripción	Cant. Reqd XRE300 A	XRE300 B	XRE300 C	XRE300A A	XRE300A B	XRE300A C	Nº de série	Nota
1	35070-KWT-900	Juego Interruptor, Caballete Lateral	1	1	1	1	1	1		
2	50530-KWT-900	Caballete Lateral	1	1	1	1	1	1		
3	50535-KPF-850	Resorte, Caballete Lateral	1	1	1	1	1	1		
4	50547-KPE-900	Protector, Interruptor Caballete Lateral	1	1	1	1	1	1		
5	90040-GHR-E30	Perno, Reborde, 6x10	2	2	2	2	2	2		
6	90108-MK6-670	Perno Pivote, Caballete Lateral	1	1	1	1	1	1		
7	90147-MCE-950	Perno, Especial, 6x16	1	1	1	1	1	1		
8	90203-MF9-710	Tuerca, Caballete Lateral	1	1	1	1	1	1		

PROIBIDA A REPRODUÇÃO E DISTRIBUIÇÃO
1010913 - COMÉRCIO DE MOTO MATSUO LTDA. - JORGE TOMIOKA

© Moto Honda da Amazônia Ltda.
Todos os direitos reservados.

C-32

Garfo Traseiro

Swingarm

Horquilla Trasera

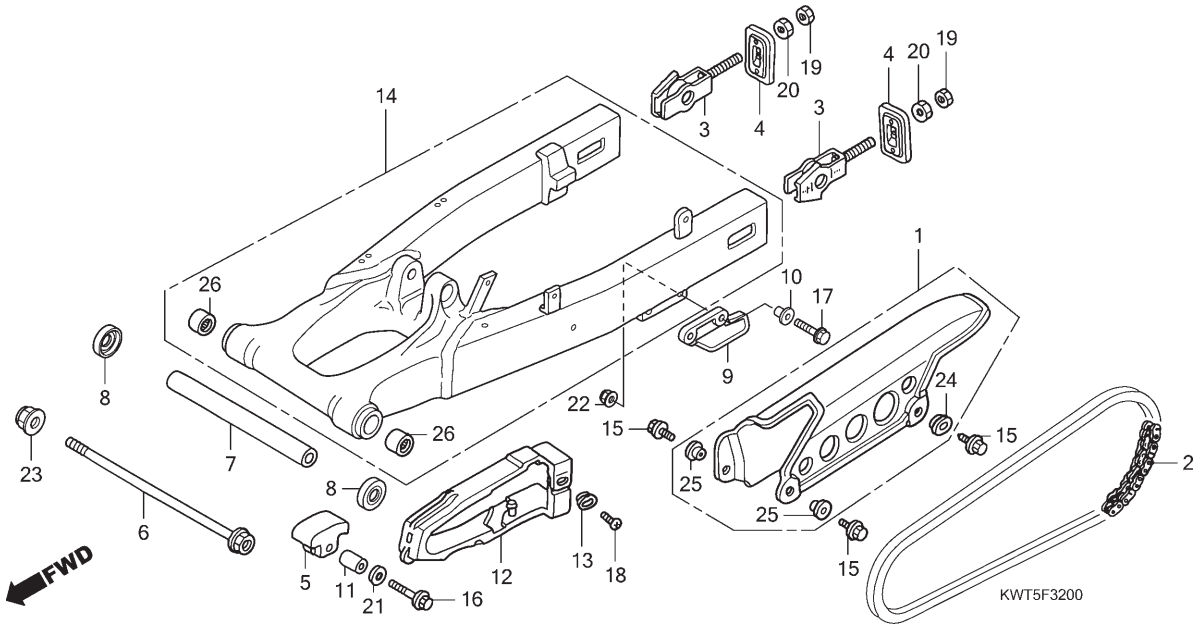

Ref. Nº	N.O.S.	Item de serviço	T.M.O.
1	410195	Carcaça, Corrente Transmissão	0,1
2	2131M1	Corrente, Transmissão (Sem fim)	0,9
5	4101Q8	Deslizador, Corrente: Inferior	0,1
9	4101J3	Protetor, Corrente	0,1
12	4101E5	Deslizador, Corrente	1,0
14	5121B0	Garfo Traseiro, Conj.	1,0
26	5121C8	Rolamento, Garfo Traseiro: Esquerdo	1,1
	5121C9	Rolamento, Garfo Traseiro: Direito	1,1
	5121D0	Rolamento, Garfo Traseiro: Ambos	1,3

Ref. Nº	Nº da peça	Descrição	Qtd. XRE300 A	XRE300 B	XRE300 C	XRE300A A	XRE300A B	XRE300A C	Nº de série	Tipo
1	40510-MCG-000	Carcaça, Corrente Transmissão	1	1	1	1	1	1		
2	40530-KWT-901	Corrente, Transmissão (DID520VD-104L) (Elo Padrão 104 Elos)	1	1	1	1	1	1		
3	40543-MCG-000	Ajustador, Corrente	2	2	2	2	2	2		
4	40546-KPF-900	Placa, Corrente	2	2	2	2	2	2		
5	50911-MN1-670	Deslizador, Corrente	1	1	1	1	1	1		
6	52101-KPE-900	Parafuso, Garfo Traseiro	1	1	1	1	1	1		
7	52141-KWT-900	Espaçador Central	1	1	1	1	1	1		
8	52144-356-003	Capa, Retentor Pó Garfo Traseiro (ARAI)	2	2	2	2	2	2		
9	52156-KB7-000	Protetor, Corrente	1	1	1	1	1	1		
10	52159-KB7-000	Bucha, Protetor Corrente	2	2	2	2	2	2		
11	52159-KPE-900	Bucha, Deslizador Corrente	1	1	1	1	1	1		
12	52170-KPE-900	Deslizador, Corrente	1	1	1	1	1	1		
13	52171-KR6-000	Arruela, Deslizador Corrente	1	1	1	1	1	1		
14	52200-KWT-900	Garfo Traseiro, Subconj.	1	1	1	–	–	–		
	52200-KWT-920	Garfo Traseiro, Subconj.	–	–	–	1	1	1		
15	90032-GHR-640	Parafuso, Flange, 6x12	3	3	3	3	3	3		
16	90032-GHR-710	Parafuso, Flange, 6x28	1	1	1	1	1	1		
17	90103-KPE-B40	Parafuso, Flange, 6x28	2	2	2	2	2	2		
18	90115-KV3-700	Parafuso, Phillips, 5x8	1	1	1	1	1	1		
19	90202-GHR-640	Porca, Sextavada, 8mm	2	2	2	2	2	2		
20	90204-GHR-640	Porca, Sextavada, 8mm	2	2	2	2	2	2		

PROIBIDA A REPRODUÇÃO E DISTRIBUIÇÃO
1010913 - COMERCIAL DE MOTO MATSUO LTDA. - JORGE TOMIOKA

© Moto Honda da Amazônia Ltda.
Todos os direitos reservados.

Ref. Nº	L.O.N.	Service Item	F.R.T.
1	410195	Case, Drive Chain	0.1
2	2131M1	Chain, Drive(Endless)	0.9
5	4101Q8	Slider, Chain: Lower	0.1
9	4101J3	Guard, Chain	0.1
12	4101E5	Slider, Chain	1.0
14	5121B0	Swingarm Assembly	1.0
26	5121C8	Bearing, Swingarm Pivot: Left	1.1
	5121C9	Bearing, Swingarm Pivot: Right	1.1
	5121D0	Bearing, Swingarm Pivot: Both	1.3

Ref. Nº	Part. Nº	Description	Reqd. Qty. XRE300 A	XRE300 B	XRE300 C	XRE300A A	XRE300A B	XRE300A C	Serial Nº	Note
1	40510-MCG-000	Case, Drive Chain	1	1	1	1	1	1		
2	40530-KWT-901	Chain, Drive (DID520VD-104L) (Standard Link 104L)	1	1	1	1	1	1		
3	40543-MCG-000	Adjuster, Chain	2	2	2	2	2	2		
4	40546-KPF-900	Plate, Chain	2	2	2	2	2	2		
5	50911-MN1-670	Slipper, Chain	1	1	1	1	1	1		
6	52101-KPE-900	Bolt, Swingarm Pivot	1	1	1	1	1	1		
7	52141-KWT-900	Collar, Pivot Distance Center	1	1	1	1	1	1		
8	52144-356-003	Cap, Swingarm Dust Seal (ARAI)	2	2	2	2	2	2		
9	52156-KB7-000	Guard, Chain	1	1	1	1	1	1		
10	52159-KB7-000	Collar, Chain Guard	2	2	2	2	2	2		
11	52159-KPE-900	Collar, Chain Slipper	1	1	1	1	1	1		
12	52170-KPE-900	Slider, Chain	1	1	1	1	1	1		
13	52171-KR6-000	Washer, Chain Slider	1	1	1	1	1	1		
14	52200-KWT-900	Swingarm Sub Assy., Rr.	1	1	1	–	–	–		
	52200-KWT-920	Swingarm Sub Assy., Rr.	–	–	–	1	1	1		
15	90032-GHR-640	Bolt, Flange, 6x12	3	3	3	3	3	3		
16	90032-GHR-710	Bolt, Flange, 6x28	1	1	1	1	1	1		
17	90103-KPE-B40	Bolt, Flange, 6x28	2	2	2	2	2	2		
18	90115-KV3-700	Screw, Pan, 5x8	1	1	1	1	1	1		
19	90202-GHR-640	Nut, Hex., 8mm	2	2	2	2	2	2		
20	90204-GHR-640	Nut, Hex., 8mm	2	2	2	2	2	2		

Nº de Ref.	N.O.M.O.	Artículo de servicio	THLL
1	410195	Caja, Cadena de Transmisión	0,1
2	2131M1	Cadena de Transmisión (Sinfim)	0,9
5	4101Q8	Corredera, Inferior Cadena	0,1
9	4101J3	Protector, Cadena	0,1
12	4101E5	Corredera, Cadena	1,0
14	5121B0	Ens. Horquilla Trasera	1,0
26	5121C8	Cojinete, Horquilla Trasera: Izquierdo	1,1
	5121C9	Cojinete, Horquilla Trasera: Derecho	1,1
	5121D0	Cojinete, Horquilla Trasera: Ambos	1,3

Nº de Ref.	Nº de pieza	Descripción	Cant. Reqd XRE300 A	XRE300 B	XRE300 C	XRE300A A	XRE300A B	XRE300A C	Nº de série	Nota
1	40510-MCG-000	Caja, Cadena de Transmisión	1	1	1	1	1	1		
2	40530-KWT-901	Cadena de Transmisión (DID520VD-104L) (Articulación Padrón 104 Elos)	1	1	1	1	1	1		
3	40543-MCG-000	Ajustador, Cadena	2	2	2	2	2	2		
4	40546-KPF-900	Placa, Cadena	2	2	2	2	2	2		
5	50911-MN1-670	Corredera, Cadena	1	1	1	1	1	1		
6	52101-KPE-900	Perno, Horquilla Trasera	1	1	1	1	1	1		
7	52141-KWT-900	Collarín, Central Espaciador	1	1	1	1	1	1		
8	52144-356-003	Tapa, Guardapolvo Horquilla Trasera (ARAI)	2	2	2	2	2	2		
9	52156-KB7-000	Protector, Cadena	1	1	1	1	1	1		
10	52159-KB7-000	Collarín, Protector Cadena	2	2	2	2	2	2		
11	52159-KPE-900	Collarín, Corredera Cadena	1	1	1	1	1	1		
12	52170-KPE-900	Corredera, Cadena	1	1	1	1	1	1		
13	52171-KR6-000	Arandela, Corredera Cadena	1	1	1	1	1	1		
14	52200-KWT-900	Ens. Horquilla Trasera	1	1	1	–	–	–		
	52200-KWT-920	Ens. Horquilla Trasera	–	–	–	1	1	1		
15	90032-GHR-640	Perno, Reborde, 6x12	3	3	3	3	3	3		
16	90032-GHR-710	Perno, Reborde, 6x28	1	1	1	1	1	1		
17	90103-KPE-B40	Perno, Reborde, 6x28	2	2	2	2	2	2		
18	90115-KV3-700	Tornillo, Phillips, 5x8	1	1	1	1	1	1		
19	90202-GHR-640	Tuerca, Hex., 8mm	2	2	2	2	2	2		
20	90204-GHR-640	Tuerca, Hex., 8mm	2	2	2	2	2	2		

PROIBIDA A REPRODUÇÃO E DISTRIBUIÇÃO
1010913 - COMERCIAL DE MOTO MATSUO LTDA. - JORGE TOMIOKA

© Moto Honda da Amazônia Ltda.
Todos os direitos reservados.

C-32

Garfo Traseiro

Swingarm

Horquilla Trasera

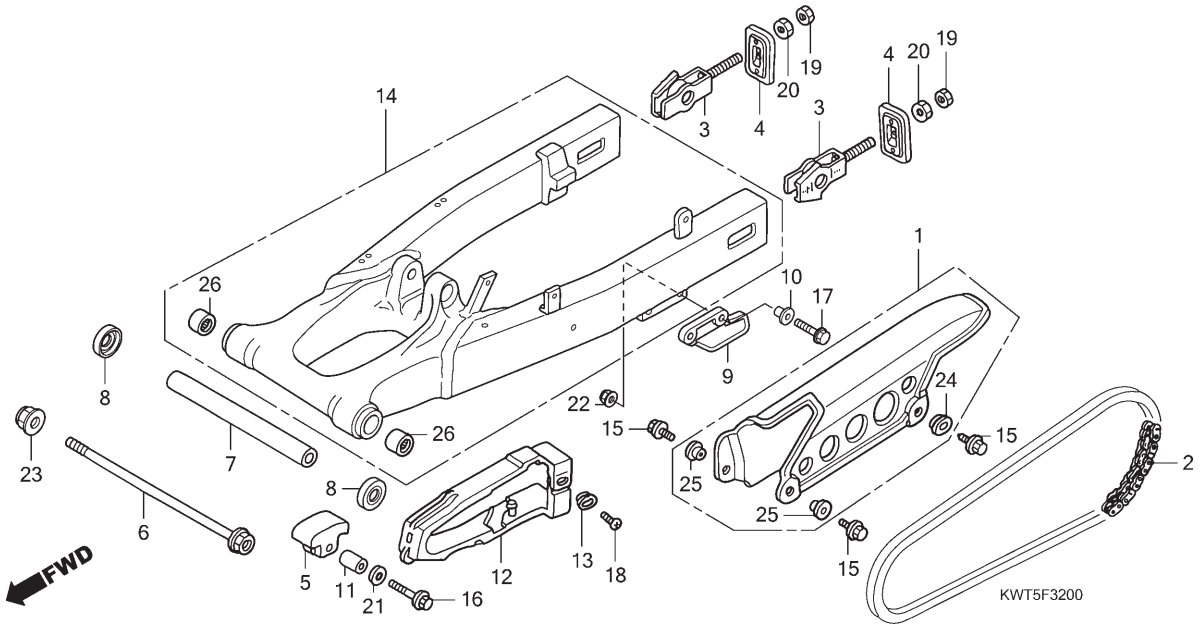

Ref. Nº	N.O.S.	Item de serviço	T.M.O.

Ref. Nº	Nº da peça	Descrição	Qtd. XRE300 A	XRE300 B	XRE300 C	XRE300A A	XRE300A B	XRE300A C	Nº de série	Tipo
21	90233-GHR-630	Arruela, Lisa, 6mm	1	1	1	1	1	1		
22	90301-473-003	Porca, U, 6mm	2	2	2	2	2	2		
23	90305-GE8-003	Porca, U, 14mm	1	1	1	1	1	1		
24	90501-KGA-E00	Arruela, 6x9	1	1	1	1	1	1		
25	90512-300-000	Arruela, 6x20	2	2	2	2	2	2		
26	91070-GC4-601	Rolamento, Agulhas, 20x26x20(NTN)	2	2	2	2	2	2		
	91070-KPE-901	Rolamento, Agulhas, 20x26x20	2	2	2	2	2	2		

PROIBIDA A REPRODUÇÃO E DISTRIBUIÇÃO
1010913 - COMÉRCIO DE MOTO MATSUO LTDA. - JORGE TOMIOKA

© Moto Honda da Amazônia Ltda.
Todos os direitos reservados.

Ref. Nº	L.O.N.	Service Item	F.R.T.	Ref. Nº	Part. Nº	Description	Reqd. Qty. XRE300 A	XRE300 B	XRE300 C	XRE300A A	XRE300A B	XRE300A C	Serial Nº	Note	
				21	90233-GHR-630	Washer, Plain, 6mm	1	1	1	1	1	1			
				22	90301-473-003	Nut, U, 6mm	2	2	2	2	2	2			
				23	90305-GE8-003	Nut, U, 14mm	1	1	1	1	1	1			
				24	90501-KGA-E00	Washer, 6x9	1	1	1	1	1	1			
				25	90512-300-000	Washer, 6x20	2	2	2	2	2	2			
				26	91070-GC4-601	Bearing, Needle, 20x26x20 (NTN)	2	2	2	2	2	2			
					91070-KPE-901	Bearing, Needle, 20x26x20	2	2	2	2	2	2			

Nº de Ref.	N.O.M.O.	Artículo de servicio	THLL	Nº de Ref.	Nº de pieza	Descripción	Cant. Reqd XRE300 A	XRE300 B	XRE300 C	XRE300A A	XRE300A B	XRE300A C	Nº de série	Nota	
				21	90233-GHR-630	Arandela, Plana, 6mm	1	1	1	1	1	1			
				22	90301-473-003	Tuerca, U, 6mm	2	2	2	2	2	2			
				23	90305-GE8-003	Tuerca U, 14mm	1	1	1	1	1	1			
				24	90501-KGA-E00	Arandela, 6x9	1	1	1	1	1	1			
				25	90512-300-000	Arandela, 6x20	2	2	2	2	2	2			
				26	91070-GC4-601	Cojinete, Agujas, 20x26x20 (NTN)	2	2	2	2	2	2			
					91070-KPE-901	Cojinete, Agujas, 20x26x20	2	2	2	2	2	2			

PROIBIDA A REPRODUÇÃO E DISTRIBUIÇÃO
1010913 - COMÉRCIO DE MOTO MATSUO LTDA. - JORGE TOMIOKA

Voltar
Back
Volver

© Moto Honda da Amazônia Ltda.
Todos os direitos reservados.

C-33

Amortecedor Traseiro

Rear Cushion

Amortiguador Trasero

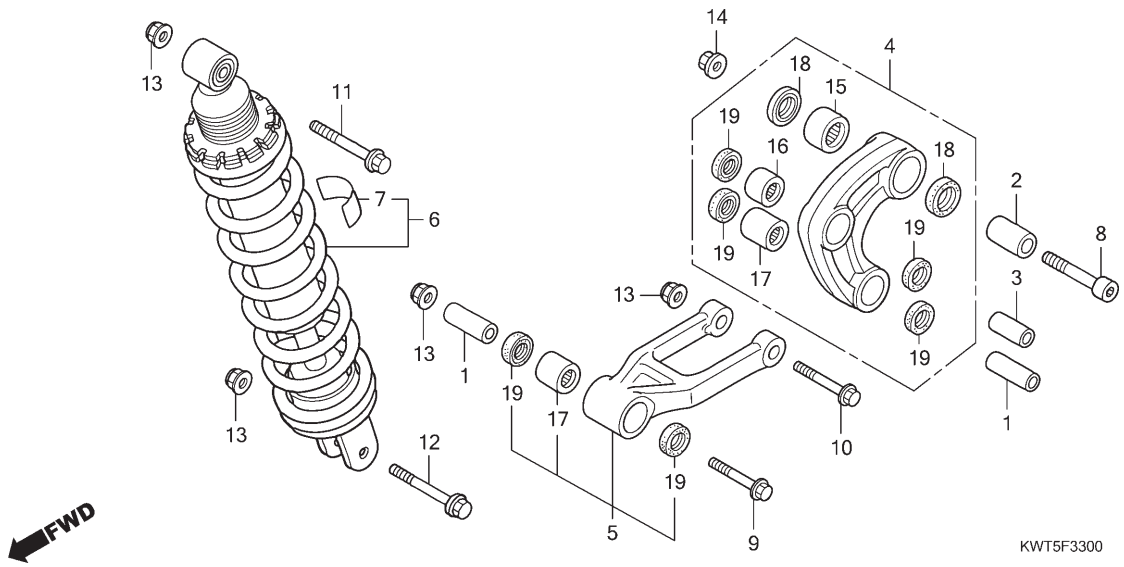

Ref. Nº	N.O.S.	Item de serviço	T.M.O.
4	512140	Braço, Amortecedor	0,6
5	512145	Biela, Amortecedor	0,7
6	512115	Amortecedor Traseiro, Conj.	0,9
17		(15,16)	
	512146	Rolamento, Braço Amortecedor	0,8
	512146A	• Substituição de 1 rolamento adicionar	0,1
	5121D3	Rolamento, Braço Amortecedor: Para 1 motocicleta	1,0
	5121J0	Bucha, Braço Amortecedor	0,9

Ref. Nº	Nº da peça	Descrição	Qtd. XRE300 A	XRE300 B	XRE300 C	XRE300A A	XRE300A B	XRE300A C	Nº de série	Tipo
1	52462-KPE-900	Bucha A, Braço Amortecedor	2	2	2	2	2	2		
2	52463-KPE-900	Bucha B, Braço Amortecedor	1	1	1	1	1	1		
3	52464-KPE-900	Bucha C, Braço Amortecedor	1	1	1	1	1	1		
4	52465-KWT-900	Braço Subconj., Amortecedor	1	1	1	1	1	1		
5	52475-KPE-900	Braço Oscilante Subconj., Amortecedor	1	1	1	1	1	1		
6	52490-KWT-902	Amortecedor Traseiro, Conj.	1	1	1	1	1	1		3BR,BR
	52490-KWT-912		1	1	1	1	1	1		3LA,4LA
7	87516-KFC-900	Etiqueta Precaução, Amortecedor Traseiro (Português)	1	1	1	1	1	1		BR
	87516-KFC-910	Etiqueta Precaução, Amortecedor Traseiro (Espanhol)	1	1	1	1	1	1		3LA
8	90128-KPE-900	Parafuso, Allen, 12x64	1	1	1	1	1	1		
9	90129-KPE-900	Parafuso, Flange, 10x69	1	1	1	1	1	1		
10	90150-KPE-900	Parafuso, Flange, 10x72	1	1	1	1	1	1		
11	90153-KV6-920	Parafuso, Flange, 10x58	1	1	1	1	1	1		
12	90154-HA8-000	Parafuso, Flange, 10x52	1	1	1	1	1	1		
13	90304-GE8-003	Porca, U, 10mm	4	4	4	4	4	4		
14	90306-KF0-003	Porca, Flange, 12mm	1	1	1	1	1	1		
15	91071-KPE-901	Rolamento, Agulhas, 20x26x20	1	1	1	1	1	1		

PROIBIDA A REPRODUÇÃO E DISTRIBUIÇÃO
1010913 - COMÉRCIO DE MOTO MATSUO LTDA - JORGE TOMIOKA

Voltar
Back
Volver

© Moto Honda da Amazônia Ltda.
Todos os direitos reservados.

Ref. Nº	L.O.N.	Service Item	F.R.T.
4	512140	Arm, Cushion	0.6
5	512145	Rod, Cushion Connecting	0.7
6	512115	Cushion Assy., Rear	0.9
17		(15,16)	
	512146	Bearing, Cushion Arm	0.8
	512146A	• Replace 1 Bearing Add	0.1
	5121D3	Bearing, Cushion Arm: For 1 Vehicle	1.0
	5121J0	Bush, Cushion Connecting Rod	0.9

Ref. Nº	Part. Nº	Description	Reqd. Qty. XRE300 A	XRE300 B	XRE300 C	XRE300A A	XRE300A B	XRE300A C	Serial Nº	Note	
1	52462-KPE-900	Collar A, Cushion Arm	2	2	2	2	2	2			
2	52463-KPE-900	Collar B, Cushion Arm	1	1	1	1	1	1			
3	52464-KPE-900	Collar C, Cushion Arm	1	1	1	1	1	1			
4	52465-KWT-900	Arm Sub Assy., Cushion	1	1	1	1	1	1			
5	52475-KPE-900	Rod Sub Assy., Cushion Connecting	1	1	1	1	1	1			
6	52490-KWT-902	Cushion Assy., Rr.	1	1	1	1	1	1			3BR,BR
	52490-KWT-912		1	1	1	1	1	1			3LA,4LA
7	87516-KFC-900	Label, Rr. Damper Caution (Portuguese)	1	1	1	1	1	1			BR
	87516-KFC-910	Label, Rr. Damper Caution (Spanish)	1	1	1	1	1	1			3LA
8	90128-KPE-900	Bolt, Socket, 12x64	1	1	1	1	1	1			
9	90129-KPE-900	Bolt, Flange, 10x69	1	1	1	1	1	1			
10	90150-KPE-900	Bolt, Flange, 10x72	1	1	1	1	1	1			
11	90153-KV6-920	Bolt, Flange, 10x58	1	1	1	1	1	1			
12	90154-HA8-000	Bolt, Flange, 10x52	1	1	1	1	1	1			
13	90304-GE8-003	Nut, U, 10mm	4	4	4	4	4	4			
14	90306-KF0-003	Nut, Flange, 12mm	1	1	1	1	1	1			
15	91071-KPE-901	Bearing, Needle, 20x26x20	1	1	1	1	1	1			

Nº de Ref.	N.O.M.O.	Artículo de servicio	THLL
4	512140	Brazo, Amortiguador	0,6
5	512145	Brazo Oscilante, Amortiguador	0,7
6	512115	Ens. Amortiguador Trasero	0,9
17		(15,16)	
	512146	Cojinete, Brazo Amortiguador	0,8
	512146A	• Reemplazo de 1 cojinete, agregar	0,1
	5121D3	Cojinete, Brazo Amortiguador: Para 1 motocicleta	1,0
	5121J0	Buje, Brazo Amortiguador	0,9

Nº de Ref.	Nº de pieza	Descripción	Cant. Reqd XRE300 A	XRE300 B	XRE300 C	XRE300A A	XRE300A B	XRE300A C	Nº de série	Nota	
1	52462-KPE-900	Collarín A, Brazo Amortiguador	2	2	2	2	2	2			
2	52463-KPE-900	Collarín B, Brazo Amortiguador	1	1	1	1	1	1			
3	52464-KPE-900	Collarín C, Brazo Amortiguador	1	1	1	1	1	1			
4	52465-KWT-900	Ens. Brazo Secundario, Amortiguador	1	1	1	1	1	1			
5	52475-KPE-900	Ens. Brazo Oscilante, Amortiguador	1	1	1	1	1	1			
6	52490-KWT-902	Ens. Amortiguador Trasero	1	1	1	1	1	1			3BR,BR
	52490-KWT-912		1	1	1	1	1	1			3LA,4LA
7	87516-KFC-900	Etiqueta, Precaución Amortiguador Trasero (Portugués)	1	1	1	1	1	1			BR
	87516-KFC-910	Etiqueta, Precaución Amortiguador Trasero (Español)	1	1	1	1	1	1			3LA
8	90128-KPE-900	Tornillo, Allen, 12x64	1	1	1	1	1	1			
9	90129-KPE-900	Perno, Reborde, 10x69	1	1	1	1	1	1			
10	90150-KPE-900	Perno, Reborde, 10x72	1	1	1	1	1	1			
11	90153-KV6-920	Perno, Reborde, 10x58	1	1	1	1	1	1			
12	90154-HA8-000	Perno, Reborde, 10x52	1	1	1	1	1	1			
13	90304-GE8-003	Tuerca, U, 10mm	4	4	4	4	4	4			
14	90306-KF0-003	Tuerca, Reborde, 12mm	1	1	1	1	1	1			
15	91071-KPE-901	Cojinete, Agujas, 20x26x20	1	1	1	1	1	1			

PROIBIDA A REPRODUÇÃO E DISTRIBUIÇÃO
1010913 - COMÉRCIO DE MOTO MATSUO LTDA - JORGE TOMIOKA

© Moto Honda da Amazônia Ltda.
Todos os direitos reservados.

C-33

Amortecedor Traseiro

Rear Cushion

Amortiguador Trasero

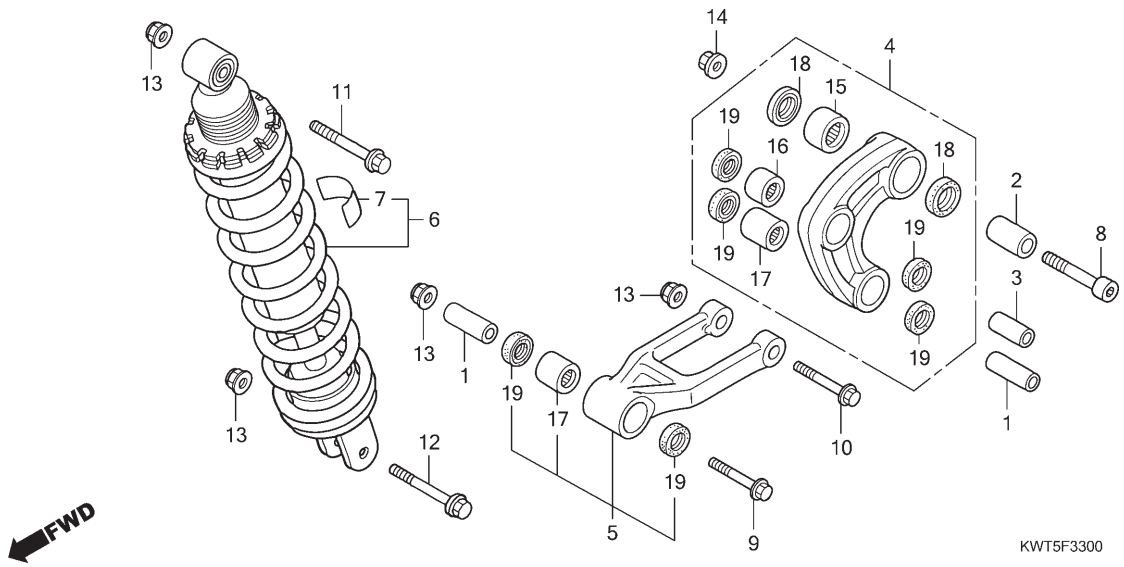

Ref. Nº	N.O.S.	Item de serviço	T.M.O.

Ref. Nº	Nº da peça	Descrição	Qtd. XRE300 A	XRE300 B	XRE300 C	XRE300A A	XRE300A B	XRE300A C	Nº de série	Tipo
16	91072-KPE-901	Rolamento, Agulhas, 17x24x17	1	1	1	1	1	1	.....	.....
17	91073-KPE-901	Rolamento, Agulhas, 17x24x25	2	2	2	2	2	2	.....	.....
18	91254-KPE-730	Retentor Pó, 20x26x4,5	2	2	2	2	2	2	.....	.....
	91254-KS6-003	Retentor Pó, 20x26x4,5 (ARAI)	2	2	2	2	2	2	.....	.....
19	91262-KV3-831	Retentor Pó, 17x24x5 (ARAI)	6	6	6	6	6	6	.....	.....

PROIBIDA A REPRODUÇÃO E DISTRIBUIÇÃO
1010913 - COMÉRCIO DE MOTO MATSUO LTDA. - JORGE TOMIOKA

© Moto Honda da Amazônia Ltda.
Todos os direitos reservados.

Ref. Nº	L.O.N.	Service Item	F.R.T.	Ref. Nº	Part. Nº	Description	Reqd. Qty. XRE300 A	XRE300 B	XRE300 C	XRE300A A	XRE300A B	XRE300A C	Serial Nº	Note	
				16	91072-KPE-901	Bearing, Needle, 17x24x17	1	1	1	1	1	1			
				17	91073-KPE-901	Bearing, Needle, 17x24x25	2	2	2	2	2	2			
				18	91254-KPE-730	Dust Seal, 20x26x4.5	2	2	2	2	2	2			
					91254-KS6-003	Dust Seal, 20x26x4.5 (ARAI)	2	2	2	2	2	2			
				19	91262-KV3-831	Dust Seal, 17x24x5 (ARAI)	6	6	6	6	6	6			

Nº de Ref.	N.O.M.O.	Artículo de servicio	THLL	Nº de Ref.	Nº de pieza	Descripción	Cant. Reqd XRE300 A	XRE300 B	XRE300 C	XRE300A A	XRE300A B	XRE300A C	Nº de série	Nota	
				16	91072-KPE-901	Cojinete, Agujas, 17x24x17	1	1	1	1	1	1			
				17	91073-KPE-901	Cojinete, Agujas, 17x24x25	2	2	2	2	2	2			
				18	91254-KPE-730	Guardapolvo, 20x26x4,5	2	2	2	2	2	2			
					91254-KS6-003	Guardapolvo, 20x26x4,5 (ARAI)	2	2	2	2	2	2			
				19	91262-KV3-831	Guardapolvo, 17x24x5 (ARAI)	6	6	6	6	6	6			

PROIBIDA A REPRODUÇÃO E DISTRIBUIÇÃO
1010913 - COMÉRCIO DE MOTO MATSUO LTDA. - JORGE TOMIOKA

Voltar
Back
Volver

© Moto Honda da Amazônia Ltda.
Todos os direitos reservados.

C-34

Para-lama Traseiro

Rear Fender

Guardafango Trasero

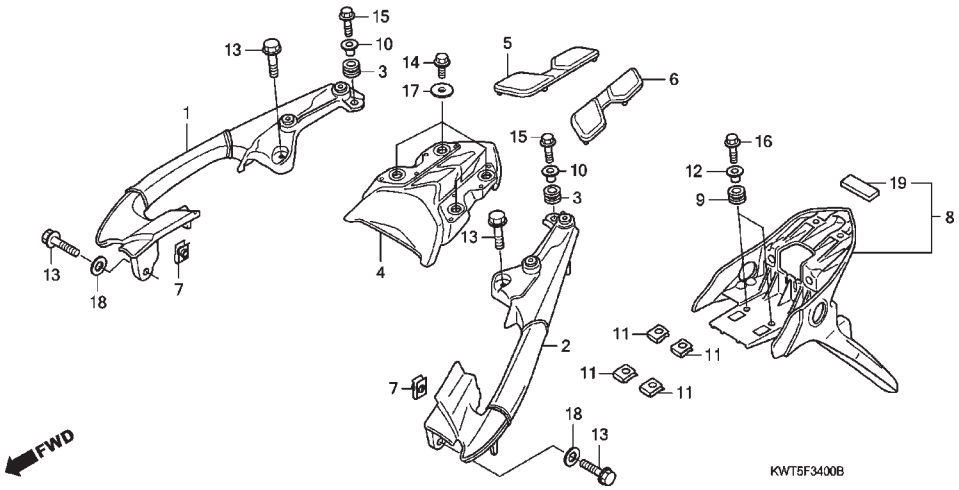

Ref. Nº	N.O.S.	Item de serviço	T.M.O.
1	4131F4	Alça, Traseira: Direita	0,3
2	4131F3	Alça, Traseira: Esquerda	0,3
	4131F5	Alça, Traseira: Ambas	0,4
4	4131Y3	Tampa, Traseira Manopla	0,2
8	413102	Para-lama, Traseiro	0,4

Ref. Nº	Nº da peça	Descrição	Qtd. XRE300 A	XRE300 B	XRE300 C	XRE300A A	XRE300A B	XRE300A C	Nº de série	Tipo
1	50300-KWT-900ZA	Alça, Traseira Direita								
		NHB13M Prata Fortaleza Metálico	1	1	1	1	1	1		
2	50320-KWT-900ZA	Alça, Traseira Esquerda								
		NHB13M Prata Fortaleza Metálico	1	1	1	1	1	1		
3	61104-KRM-860	Coxim, Fixação Para-lama Dianteiro	2	2	2	2	2	2		
4	80200-KWT-900	Rabeta	1	1	1	1	1	1		
5	81301-KRE-B00	Coxim, Rabeta Direita	1	1	1	1	1	1		
6	81302-KRE-B00	Coxim, Rabeta Esquerda	1	1	1	1	1	1		
7	84601-KRM-860	Porca, Fixação Para-lama	2	2	2	2	2	2		
8	84701-KWT-900	Base Comp., Placa Licença	1	1	1	1	1	1		
9	84705-KWT-900	Borracha, Suporte	2	2	2	2	2	2		
10	84706-KWT-900	Bucha, Suporte	2	2	2	2	2	2		
11	84707-KWT-900	Porca, Presilha, 6mm	4	4	4	4	4	4		
12	84708-KWT-900	Bucha B, Suporte	2	2	2	2	2	2		
13	90033-GHR-740	Parafuso, Flange, 8x35	4	4	4	4	4	4		
14	90040-GHR-660	Parafuso, Flange, 6x16	4	4	4	4	4	4		
15	90040-GHR-680	Parafuso, Flange, 6x20	2	2	2	2	2	2		
16	90040-GHR-700	Parafuso, Flange, 6x25 (SH)	2	2	2	2	2	2		
17	90504-KRM-860	Arruela, Lisa, 6mm	4	4	4	4	4	4		
18	90526-GB0-930	Arruela, 8,5x20	2	2	2	2	2	2		
19	84702-KWT-900	Borracha, Base Placa Licença	1	1	1	1	1	1		

PROIBIDA A REPRODUÇÃO E DISTRIBUIÇÃO
1010913 - COMÉRCIO DE MOTO MATSUO LTDA. - JORGE TOMIOKA

© Moto Honda da Amazônia Ltda.
Todos os direitos reservados.

Ref. Nº	L.O.N.	Service Item	F.R.T.
1	4131F4	Rail, Grab: Right	0.3
2	4131F3	Rail, Grab: Left	0.3
	4131F5	Rail, Grab: Both	0.4
4	4131Y3	Cover, Rear Grip	0.2
8	413102	Fender, Rear	0.4

Ref. Nº	Part. Nº	Description	Reqd. Qty. XRE300 A	XRE300 B	XRE300 C	XRE300A A	XRE300A B	XRE300A C	Serial Nº	Note
1	50300-KWT-900ZA	Grip, R. Rr.								
		NHB13M ..... Fortaleza Silver Metallic	1	1	1	1	1	1		
2	50320-KWT-900ZA	Grip, L. Rr.								
		NHB13M ..... Fortaleza Silver Metallic	1	1	1	1	1	1		
3	61104-KRM-860	Rubber, Fr. Fender Mounting	2	2	2	2	2	2		
4	80200-KWT-900	Cowl, Rr.	1	1	1	1	1	1		
5	81301-KRE-B00	Rubber, R. Rr. Cowl	1	1	1	1	1	1		
6	81302-KRE-B00	Rubber, L. Rr. Cowl	1	1	1	1	1	1		
7	84601-KRM-860	Nut, Fender Setting	2	2	2	2	2	2		
8	84701-KWT-900	Base Comp., Number Plate	1	1	1	1	1	1		
9	84705-KWT-900	Rubber, Number Bracket	2	2	2	2	2	2		
10	84706-KWT-900	Collar, Number Bracket	2	2	2	2	2	2		
11	84707-KWT-900	Nut, Clip, 6mm	4	4	4	4	4	4		
12	84708-KWT-900	Collar B, Number Bracket	2	2	2	2	2	2		
13	90033-GHR-740	Bolt, Flange, 8x35	4	4	4	4	4	4		
14	90040-GHR-660	Bolt, Flange, 6x16	4	4	4	4	4	4		
15	90040-GHR-680	Bolt, Flange, 6x20	2	2	2	2	2	2		
16	90040-GHR-700	Bolt, Flange, 6x25 (SH)	2	2	2	2	2	2		
17	90504-KRM-860	Washer, Plain, 6mm	4	4	4	4	4	4		
18	90526-GB0-930	Washer, 8.5x20	2	2	2	2	2	2		
19	84702-KWT-900	Rubber, Number Plate Base	1	1	1	1	1	1		

Nº de Ref.	N.O.M.O.	Artículo de servicio	THLL
1	4131F4	Empuñadura, Trasera: Derecha	0,3
2	4131F3	Empuñadura, Trasera: Izquierda	0,3
	4131F5	Empuñadura, Trasera: Ambas	0,4
4	4131Y3	Cubierta, Empuñadura Trasera	0,2
8	413102	Guardafango, Trasero	0,4

Nº de Ref.	Nº de pieza	Descripción	Cant. Reqd XRE300 A	XRE300 B	XRE300 C	XRE300A A	XRE300A B	XRE300A C	Nº de série	Nota
1	50300-KWT-900ZA	Empuñadura, Trasera Derecha								
		NHB13M ..... Plata Fortaleza Metálico	1	1	1	1	1	1		
2	50320-KWT-900ZA	Empuñadura, Trasera Izquierda								
		NHB13M ..... Plata Fortaleza Metálico	1	1	1	1	1	1		
3	61104-KRM-860	Cojín, Fijación Guardafango Delantero	2	2	2	2	2	2		
4	80200-KWT-900	Carenado, Trasero	1	1	1	1	1	1		
5	81301-KRE-B00	Cojín, Carenado Trasero Derecho	1	1	1	1	1	1		
6	81302-KRE-B00	Cojín, Carenado Trasero Izquierdo	1	1	1	1	1	1		
7	84601-KRM-860	Tuerca, Fijación Guardafango	2	2	2	2	2	2		
8	84701-KWT-900	Base, Placa	1	1	1	1	1	1		
9	84705-KWT-900	Cojín, Soporte	2	2	2	2	2	2		
10	84706-KWT-900	Collarín, Soporte	2	2	2	2	2	2		
11	84707-KWT-900	Tuerca, Traba, 6mm	4	4	4	4	4	4		
12	84708-KWT-900	Collarín B, Soporte	2	2	2	2	2	2		
13	90033-GHR-740	Perno, Reborde, 8x35	4	4	4	4	4	4		
14	90040-GHR-660	Perno, Reborde, 6x16	4	4	4	4	4	4		
15	90040-GHR-680	Perno, Reborde, 6x20	2	2	2	2	2	2		
16	90040-GHR-700	Perno, Reborde, 6x25 (SH)	2	2	2	2	2	2		
17	90504-KRM-860	Arandela, Plana, 6mm	4	4	4	4	4	4		
18	90526-GB0-930	Arandela, 8,5x20	2	2	2	2	2	2		
19	84702-KWT-900	Goma, Base Placa Identificación	1	1	1	1	1	1		

PROIBIDA A REPRODUÇÃO E DISTRIBUIÇÃO
1010913 - COMÉRCIO DE MOTO MATSUO LTDA. - JORGE TOMIOKA

© Moto Honda da Amazônia Ltda.
Todos os direitos reservados.

C-35

Sinalizador

Winker

Luz Intermitente

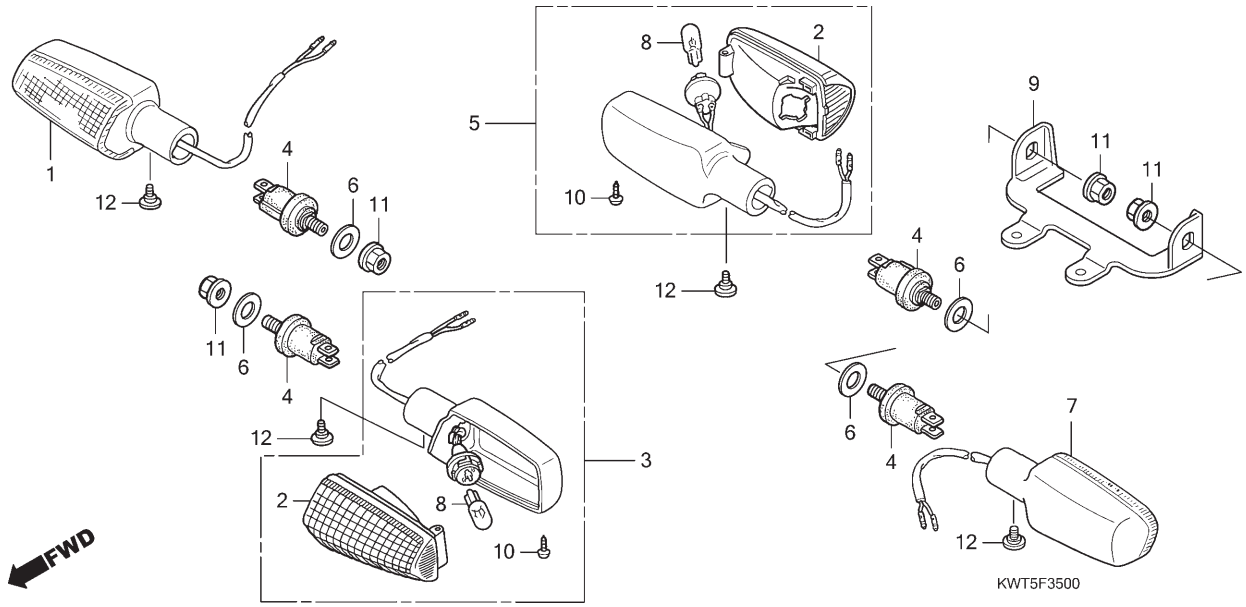

Ref. Nº	N.O.S.	Item de serviço	T.M.O.
1	6161C4	Sinalizador: Dianteiro Direito	0,2
3	6161C3	Sinalizador: Dianteiro Esquerdo	0,2
	6161C5	Sinalizador: Dianteiro Ambos	0,3
5	6161C7	Sinalizador: Traseiro Direito	0,3
7	6161C6	Sinalizador: Traseiro Esquerdo	0,3
	6161C8	Sinalizador: Traseiro Ambos	0,4
8		(2)	
	616133	Lâmpada, Sinalizador: Dianteira • Nota: Mesmo tempo para duas unidades	0,1
	616139	Lâmpada, Sinalizador: Traseira • Nota: Mesmo tempo para duas unidades	0,1
	6161G0	Lâmpada, Sinalizador: Para 1 motocicleta	0,2

Ref. Nº	Nº da peça	Descrição	Qtd. XRE300 A	XRE300 B	XRE300 C	XRE300A A	XRE300A B	XRE300A C	Nº de série	Tipo	
1	33400-KWT-901	Sinalizador Conj., Dianteiro Direito (12V 16W)	1	1	1	1	1	1			
2	33410-KWT-901	Lentes Comp.	4	4	4	4	4	4			
3	33450-KWT-901	Sinalizador Conj., Dianteiro Esquerdo (12V 16W)	1	1	1	1	1	1			
4	33491-KGA-900	Suporte Comp., Sinalizador	4	4	4	4	4	4			
5	33600-KWT-901	Sinalizador Conj., Traseiro Direito (12V 16W)	1	1	1	1	1	1			
6	33650-KAF-000	Bucha, Sinalizador Dianteiro	4	4	4	4	4	4			
7	33650-KWT-901	Sinalizador Conj., Traseiro Esquerdo (12V 16W)	1	1	1	1	1	1			
8	34905-KWT-901	Lâmpada, Sinalizador (12V 16W)	4	4	4	4	4	4			
9	84710-KWT-900	Suporte, Sinalizador Traseiro	1	1	1	1	1	1			
10	90138-GHR-E40	Parafuso, Fixação, 4x12	4	4	4	4	4	4			
11	90208-GHR-650	Porca, Flange, 10mm	4	4	4	4	4	4			
12	90380-KGA-E00	Parafuso, Especial, 6x8	4	4	4	4	4	4			

PROIBIDA A REPRODUÇÃO E DISTRIBUIÇÃO
1010913 - COMÉRCIO DE MOTO MATSUO LTDA - JORGE TOMIOKA

© Moto Honda da Amazônia Ltda.
Todos os direitos reservados.

Ref. Nº	L.O.N.	Service Item	F.R.T.
1	6161C4	Winker: Right Front	0.2
3	6161C3	Winker: Left Front	0.2
	6161C5	Winker: Both Front	0.3
5	6161C7	Winker: Right Rear	0.3
7	6161C6	Winker: Left Rear	0.3
	6161C8	Winker: Both Rear	0.4
8		(2)	
	616133	Bulb, Winker: Front	0.1
		• Note: Same Time for Two Units	
	616139	Bulb, Winker: Rear	0.1
		• Note: Same Time for Two Units	
	6161G0	Bulb, Winker: For 1 Vehicle	0.2

Ref. Nº	Part. Nº	Description	Reqd. Qty. XRE300 A	XRE300 B	XRE300 C	XRE300A A	XRE300A B	XRE300A C	Serial Nº	Note	
1	33400-KWT-901	Winker Assy., R. Fr. (12V 16W)	1	1	1	1	1	1			
2	33410-KWT-901	Lens Comp.	4	4	4	4	4	4			
3	33450-KWT-901	Winker Assy., L. Fr. (12V 16W)	1	1	1	1	1	1			
4	33491-KGA-900	Stay Comp., Winker	4	4	4	4	4	4			
5	33600-KWT-901	Winker Assy., R. Rr. (12V 16W)	1	1	1	1	1	1			
6	33650-KAF-000	Collar, Fr. Winker	4	4	4	4	4	4			
7	33650-KWT-901	Winker Assy., L. Rr. (12V 16W)	1	1	1	1	1	1			
8	34905-KWT-901	Bulb, Winker (12V 16W)	4	4	4	4	4	4			
9	84710-KWT-900	Stay, Rr. Winker	1	1	1	1	1	1			
10	90138-GHR-E40	Screw, Tapping, 4x12	4	4	4	4	4	4			
11	90208-GHR-650	Nut, Flange, 10mm	4	4	4	4	4	4			
12	90380-KGA-E00	Screw, Special, 6x8	4	4	4	4	4	4			

Nº de Ref.	N.O.M.O.	Artículo de servicio	THLL
1	6161C4	Luz Intermitente: Delantera Derecha	0,2
3	6161C3	Luz Intermitente: Delantera Izquierda	0,2
	6161C5	Luz Intermitente: Delantera Ambas	0,3
5	6161C7	Luz Intermitente: Trasera Derecha	0,3
7	6161C6	Luz Intermitente: Trasera Izquierda	0,3
	6161C8	Luz Intermitente: Trasera Ambas	0,4
8		(2)	
	616133	Lámpara, Luz Intermitente: Delantera	0,1
		• Nota: Mismo tiempo para dos unidades	
	616139	Lámpara, Luz Intermitente: Trasera	0,1
		• Nota: Mismo tiempo para dos unidades	
	6161G0	Lámpara, Luz Intermitente: Para 1 motocicleta	0,2

Nº de Ref.	Nº de pieza	Descripción	Cant. Reqd XRE300 A	XRE300 B	XRE300 C	XRE300A A	XRE300A B	XRE300A C	Nº de série	Nota	
1	33400-KWT-901	Ens. Luz Intermitente, Delantera Derecha (12V 16W)	1	1	1	1	1	1			
2	33410-KWT-901	Lentes	4	4	4	4	4	4			
3	33450-KWT-901	Ens. Luz Intermitente, Delantera Izquierda (12V 16W)	1	1	1	1	1	1			
4	33491-KGA-900	Soporte, Luz Intermitente	4	4	4	4	4	4			
5	33600-KWT-901	Ens. Luz Intermitente, Trasera Derecha (12V 16W)	1	1	1	1	1	1			
6	33650-KAF-000	Collarín, Luz Intermitente Delantera	4	4	4	4	4	4			
7	33650-KWT-901	Ens. Luz Intermitente, Trasera Izquierda (12V 16W)	1	1	1	1	1	1			
8	34905-KWT-901	Lámpara, Luz Intermitente (12V 16W)	4	4	4	4	4	4			
9	84710-KWT-900	Soporte, Luz Intermitente Trasera	1	1	1	1	1	1			
10	90138-GHR-E40	Tornillo, Aterrajar, 4x12	4	4	4	4	4	4			
11	90208-GHR-650	Tuerca, Reborde, 10mm	4	4	4	4	4	4			
12	90380-KGA-E00	Tornillo, Especial, 6x8	4	4	4	4	4	4			

PROIBIDA A REPRODUÇÃO E DISTRIBUIÇÃO
1010913 - COMÉRCIO DE MOTO MATSUO LTDA - JORGE TOMIOKA

Voltar
Back
Volver

© Moto Honda da Amazônia Ltda.
Todos os direitos reservados.

C-36

Lanterna Traseira

Taillight

Luz Trasera

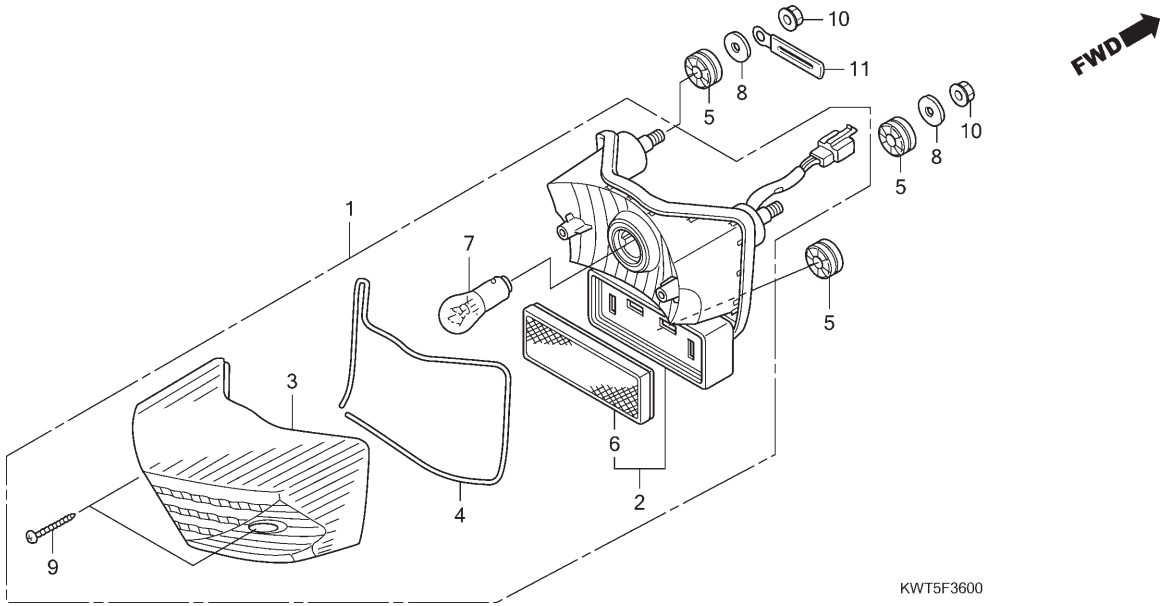

Ref. Nº	N.O.S.	Item de serviço	T.M.O.
1	6161D5	Unidade, Lanterna Traseira	0,3
2	6161E2	Base, Lanterna Traseira	0,3
7		(3,4)	
	6161G1	Lâmpada, Lanterna Traseira	0,1

Ref. Nº	Nº da peça	Descrição	Qtd. XRE300 A	XRE300 B	XRE300 C	XRE300A A	XRE300A B	XRE300A C	Nº de série	Tipo
1	33700-KWT-901	Unidade, Lanterna Traseira	1	1	1	1	1	1		
2	33703-KWT-901	Base Comp., Lanterna Traseira	1	1	1	1	1	1		
3	33704-KVK-901	Lentes Comp., Lanterna Traseira	1	1	1	1	1	1		
4	33705-KVK-901	Guarnição, Lentes Lanterna Traseira	1	1	1	1	1	1		
5	33705-KW7-900	Coxim A, Fixação Lanterna Traseira	3	3	3	3	3	3		
6	33741-MCG-003	Refletor	1	1	1	1	1	1		
7	34906-KRM-851	Lâmpada, Lanterna Traseira (12V 21/5W) (PHILIPS)	1	1	1	1	1	1		
8	77302-KRM-860	Arruela, Fixação Assento	2	2	2	2	2	2		
9	90102-GHR-F00	Parafuso, Fixação, 4x25	2	2	2	2	2	2		
10	90208-GHR-J30	Porca, Flange, 6mm	2	2	2	2	2	2		
11	91413-679-000	Presilha, 2x70	1	1	1	1	1	1		

PROIBIDA A REPRODUÇÃO E DISTRIBUIÇÃO
1010913 - COMÉRCIO DE MOTO MATSUO LTDA. - JORGE TOMIOKA

Voltar
Back
Volver

© Moto Honda da Amazônia Ltda.
Todos os direitos reservados.

Ref. Nº	L.O.N.	Service Item	F.R.T.
1	6161D5	Taillight Unit	0.3
2	6161E2	Base, Taillight	0.3
7		(3,4)	
	6161G1	Bulb, Taillight	0.1

Ref. Nº	Part. Nº	Description	Reqd. Qty. XRE300 A	XRE300 B	XRE300 C	XRE300A A	XRE300A B	XRE300A C	Serial Nº	Note
1	33700-KWT-901	Taillight Unit	1	1	1	1	1	1		
2	33703-KWT-901	Base Comp., Taillight	1	1	1	1	1	1		
3	33704-KVK-901	Lens Comp., Taillight	1	1	1	1	1	1		
4	33705-KVK-901	Packing, Taillight Lens	1	1	1	1	1	1		
5	33705-KW7-900	Rubber A, Taillight Mounting	3	3	3	3	3	3		
6	33741-MCG-003	Reflector, Reflex	1	1	1	1	1	1		
7	34906-KRM-851	Bulb, Taillight (12V 21/5W) (PHILIPS)	1	1	1	1	1	1		
8	77302-KRM-860	Washer, Seat Mounting	2	2	2	2	2	2		
9	90102-GHR-F00	Screw, Tapping, 4x25	2	2	2	2	2	2		
10	90208-GHR-J30	Nut, Flange, 6mm	2	2	2	2	2	2		
11	91413-679-000	Clip, 2x70	1	1	1	1	1	1		

Nº de Ref.	N.O.M.O.	Artículo de servicio	THLL
1	6161D5	Luz Trasera, Unidad	0,3
2	6161E2	Base, Luz Trasera	0,3
7		(3,4)	
	6161G1	Lámpara, Luz Trasera	0,1

Nº de Ref.	Nº de pieza	Descripción	Cant. Reqd XRE300 A	XRE300 B	XRE300 C	XRE300A A	XRE300A B	XRE300A C	Nº de série	Nota
1	33700-KWT-901	Luz Trasera, Unidad	1	1	1	1	1	1		
2	33703-KWT-901	Base, Luz Trasera	1	1	1	1	1	1		
3	33704-KVK-901	Lentes, Luz Trasera	1	1	1	1	1	1		
4	33705-KVK-901	Empaquetadura, Lentes Luz Trasera	1	1	1	1	1	1		
5	33705-KW7-900	Cojín A, Fijación Luz Trasera	3	3	3	3	3	3		
6	33741-MCG-003	Reflector	1	1	1	1	1	1		
7	34906-KRM-851	Lámpara, Luz Trasera (12V 21/5W) (PHILIPS)	1	1	1	1	1	1		
8	77302-KRM-860	Arandela, Fijación Asiento	2	2	2	2	2	2		
9	90102-GHR-F00	Tornillo, Aterrajar, 4x25	2	2	2	2	2	2		
10	90208-GHR-J30	Tuerca, Reborde, 6mm	2	2	2	2	2	2		
11	91413-679-000	Presilla, 2x70	1	1	1	1	1	1		

PROIBIDA A REPRODUÇÃO E DISTRIBUIÇÃO
1010913 - COMÉRCIO DE MOTO MATSUO LTDA - JORGE TOMIOKA

Voltar
Back
Volver

© Moto Honda da Amazônia Ltda.
Todos os direitos reservados.

C-37

Bateria

Battery

Batería

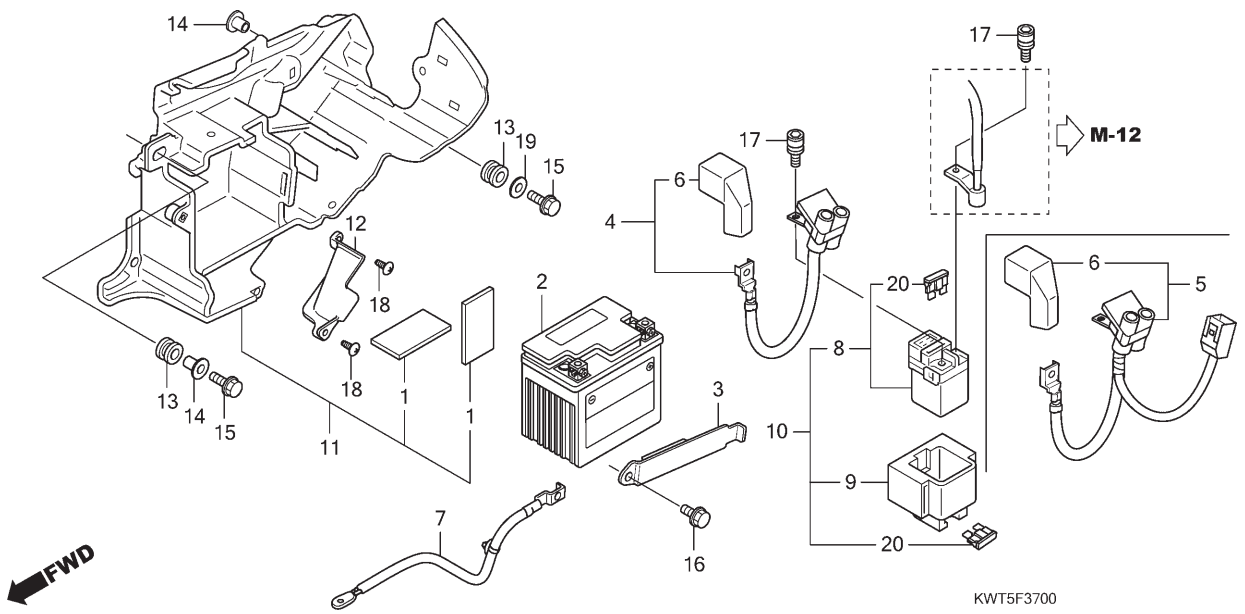

Ref. Nº	N.O.S.	Item de serviço	T.M.O.
2	610100	Bateria	0,3
4		(5)	
	610105	Cabo, Positivo Bateria	0,2
7	610110	Cabo, Negativo Bateria	0,8
8		(10)	
	615113	Interruptor, Magnético Partida	0,3
11	410185	Caixa, Bateria	0,5

Ref. Nº	Nº da peça	Descrição	Qtd. XRE300 A	XRE300 B	XRE300 C	XRE300A A	XRE300A B	XRE300A C	Nº de série	Tipo
1	17217-KRE-900	Espaçador B	2	2	2	2	2	2		
2	31500-KRM-B21	Bateria (DTZ6)(DELPHI)	1	–	–	1	–	–		BR
	31500-KRM-L61		1	–	–	1	–	–		3LA
	31500-KRM-B23	Bateria Conj. (DTZ6)	–	1	1	–	1	1		
3	31510-KPF-900	Presilha, Bateria	1	1	1	1	1	1		
4	32401-KWT-900	Cabo, Bateria Magnético Partida	1	1	–	–	–	–		
5	32401-KWT-920	Cabo, Bateria Magnético Partida	–	–	–	1	1	1		
6	32412-KGA-890	Tampa, Terminal Bateria	1	–	–	1	–	–		
	32412-KVK-900		–	1	1	–	1	1		
7	32601-KWT-900	Cabo, Terra Bateria	1	1	1	1	1	1		
8	35850-KR3-870	Interruptor Conj., Magnético Partida	1	1	1	1	1	1		
9	35856-KBG-007	Coxim	1	1	1	1	1	1		
10	35860-KFT-610	Interruptor Conj., Magnético Partida	1	1	1	1	1	1		
11	50325-KWT-900	Caixa Comp., Bateria	1	1	1	1	1	1		
12	50327-KWT-900	Tampa, Caixa Ferramentas	1	1	1	1	1	1		
13	80101-165-000	Coxim, Para-lama Traseiro	2	2	2	2	2	2		
14	90001-961-670	Bucha, Fixação Lateral	2	2	2	2	2	2		
15	90032-GHR-E80	Parafuso, Flange, 6x20	2	–	–	2	–	–		
			–	2	2	–	2	2		3BR,4LA
	90032-GHR-680		–	2	2	–	2	2		3LA, BR
16	90032-GHR-630	Parafuso, Flange, 6x10	1	1	1	1	1	1		
17	90111-MR5-000	Parafuso, Allen, 5x9	2	2	2	2	2	2		
18	90185-GHR-J40	Parafuso, Fixação, (P0) 4x12	2	2	2	2	2	2		
19	90233-GHR-630	Arruela, Lisa, 6mm	1	1	1	1	1	1		
20	98200-32000	Fusível (20A)	2	2	2	2	2	2		

PROIBIDA A REPRODUÇÃO E DISTRIBUIÇÃO
1010913 - COMERCIAL DE MOTO MATSUO LTDA. - JORGE TOMIOKA

© Moto Honda da Amazônia Ltda.
Todos os direitos reservados.

Ref. Nº	L.O.N.	Service Item	F.R.T.
2	610100	Battery	0.3
4		(5)	
	610105	Cable, Positive Battery	0.2
7	610110	Cable, Negative Battery	0.8
8		(10)	
	615113	Switch, Starter Magnetic	0.3
11	410185	Box, Battery	0.5

Ref. Nº	Part. Nº	Description	Reqd. Qty. XRE300 A	XRE300 B	XRE300 C	XRE300A A	XRE300A B	XRE300A C	Serial Nº	Note
1	17217-KRE-900	Spacer B	2	2	2	2	2	2		
2	31500-KRM-B21	Battery (DTZ6) (DELPHI)	1	–	–	1	–	–		BR
	31500-KRM-L61		1	–	–	1	–	–		3LA
	31500-KRM-B23	Battery Assy. (DTZ6)	–	1	1	–	1	1		
3	31510-KPF-900	Band, Battery	1	1	1	1	1	1		
4	32401-KWT-900	Cable, Starter Magnetic Battery	1	1	1	–	–	–		
5	32401-KWT-920	Cable, Starter Magnetic Battery	–	–	–	1	1	1		
6	32412-KGA-890	Cover, Battery Terminal	1	–	–	1	–	–		
	32412-KVK-900		–	1	1	–	1	1		
7	32601-KWT-900	Cable, Battery Earth	1	1	1	1	1	1		
8	35850-KR3-870	Switch Assy., Starter Magnetic	1	1	1	1	1	1		
9	35856-KBG-007	Rubber, Shock	1	1	1	1	1	1		
10	35860-KFT-610	Switch Set, Starter Magnetic	1	1	1	1	1	1		
11	50325-KWT-900	Box Comp., Battery	1	1	1	1	1	1		
12	50327-KWT-900	Cover, Tool Box	1	1	1	1	1	1		
13	80101-165-000	Rubber, Rr. Fender Cushion	2	2	2	2	2	2		
14	90001-961-670	Collar, Side Mounting	2	2	2	2	2	2		
15	90032-GHR-E80	Bolt, Flange, 6x20	2	–	–	2	–	–		
			–	2	2	–	2	2		3BR,4LA
	90032-GHR-680		–	2	2	–	2	2		3LA, BR
16	90032-GHR-630	Bolt, Flange, 6x10	1	1	1	1	1	1		
17	90111-MR5-000	Bolt, Socket, 5x9	2	2	2	2	2	2		
18	90185-GHR-J40	Screw, Tapping, (P0) 4x12	2	2	2	2	2	2		
19	90233-GHR-630	Washer, Plain, 6mm	1	1	1	1	1	1		
20	98200-32000	Fuse, Blade (20A)	2	2	2	2	2	2		

Nº de Ref.	N.O.M.O.	Artículo de servicio	THLL
2	610100	Batería	0,3
4		(5)	
	610105	Cable, Positivo Batería	0,2
7	610110	Cable, Negativo Batería	0,8
8		(10)	
	615113	Interruptor, Magnético Arranque	0,3
11	410185	Caja, Batería	0,5

Nº de Ref.	Nº de pieza	Descripción	Cant. Reqd XRE300 A	XRE300 B	XRE300 C	XRE300A A	XRE300A B	XRE300A C	Nº de série	Nota
1	17217-KRE-900	Espaciador B	2	2	2	2	2	2		
2	31500-KRM-B21	Batería (DTZ6) (DELPHI)	1	–	–	1	–	–		BR
	31500-KRM-L61		1	–	–	1	–	–		3LA
	31500-KRM-B23	Ens. Bateria (DTZ6)	–	1	1	–	1	1		
3	31510-KPF-900	Presilla, Batería	1	1	1	1	1	1		
4	32401-KWT-900	Cable, Batería Magnética Arranque	1	1	1	–	–	–		
5	32401-KWT-920	Cable, Batería Magnética Arranque	–	–	–	1	1	1		
6	32412-KGA-890	Cubierta, Terminal Batería	1	–	–	1	–	–		
	32412-KVK-900		–	1	1	–	1	1		
7	32601-KWT-900	Cable, Tierra Batería	1	1	1	1	1	1		
8	35850-KR3-870	Ens. Interruptor, Magnético Arranque	1	1	1	1	1	1		
9	35856-KBG-007	Cojín	1	1	1	1	1	1		
10	35860-KFT-610	Interruptor Juego, Magnético Arranque	1	1	1	1	1	1		
11	50325-KWT-900	Caja, Batería	1	1	1	1	1	1		
12	50327-KWT-900	Cubierta, Caja Herramientas	1	1	1	1	1	1		
13	80101-165-000	Cojín, Amortiguador Trasero	2	2	2	2	2	2		
14	90001-961-670	Collarín, Lateral Fijación	2	2	2	2	2	2		
15	90032-GHR-E80	Perno, Reborde, 6x20	2	–	–	2	–	–		
			–	2	2	–	2	2		3BR,4LA
	90032-GHR-680		–	2	2	–	2	2		3LA, BR
16	90032-GHR-630	Perno, Reborde, 6x10	1	1	1	1	1	1		
17	90111-MR5-000	Tornillo, Allen, 5x9	2	2	2	2	2	2		
18	90185-GHR-J40	Tornillo, Aterrajar, (P0) 4x12	2	2	2	2	2	2		
19	90233-GHR-630	Arandela, Plana, 6mm	1	1	1	1	1	1		
20	98200-32000	Fusible (20A)	2	2	2	2	2	2		

PROIBIDA A REPRODUÇÃO E DISTRIBUIÇÃO
1010913 - CONCESSIONÁRIA DE MOTO MATSUO LTDA. - JORGE TOMIOKA

Voltar
Back
Volver

© Moto Honda da Amazônia Ltda.
Todos os direitos reservados.

C-38

Fiação Principal

Wire Harness

Cableado Principal

(XRE300)

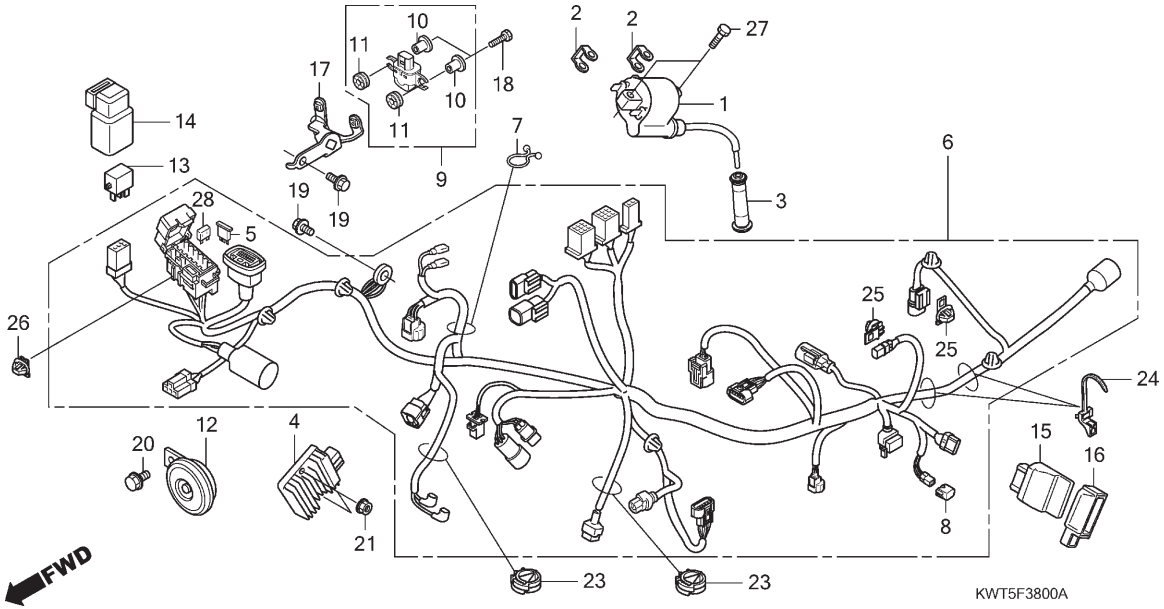

Ref. Nº	N.O.S.	Item de serviço	T.M.O.
1	614105	Bobina, Ignição	1,0
4	6131B2	Regulador, Retificador	0,3
6	611100	Fiação, Principal	2,4
9	617125	Sensor, Ângulo	0,9
12	616169	Buzina	0,1
13	6111C3	Relé, Sinalizador	0,2
15	618135	Módulo Controle Motor (ECM)	0,4

Ref. Nº	Nº da peça	Descrição	Qtd. XRE300 A	XRE300 B	XRE300 C	XRE300A A	XRE300A B	XRE300A C	Nº de série	Tipo
1	30510-KWT-901	Bobina Ignição, Comp.	1	1	1	–	–	–		
2	30520-ML7-000	Espaçador, Bobina Ignição	2	2	2	–	–	–		
3	30700-KPF-901	Supressor Ruídos, Conj.	1	1	1	–	–	–		
4	31600-HP6-A01	Regulador Conj., Retificador	1	1	1	–	–	–		
5	31730-MAS-601	Diodo Conj., Trifásico (SUMITOMO)	1	1	1	–	–	–		
6	32100-KWT-900	Fiação, Principal	1	–	–	–	–	–		
			–	1	–	–	–	–	9C2ND0910CR000001 ~ 9C2ND0910CR200000	3BR,4LA
	32100-KWT-940		–	1	–	–	–	–	9C2ND0910CR200001 ~	3LA,BR
			–	–	1	–	–	–		
7	32171-GF9-621	Trava	1	1	1	–	–	–		
8	32606-GEV-761	Capa (4P)(Vermelho)	1	1	1	–	–	–		
9	35160-GFC-J31	Sensor Comp., Ângulo	1	1	1	–	–	–		
10	35162-MN5-003	Bucha	2	2	2	–	–	–		
11	35163-MN5-003	Bucha	2	2	2	–	–	–		
12	38110-GET-671	Buzina, Comp. (Aguda)	1	1	1	–	–	–		
13	38501-KSS-B31	Relé Comp. (MICRO ISO 4P)	1	1	1	–	–	–		
14	38506-KVS-600	Suporte, Relé	1	1	1	–	–	–		
15	38770-KWT-903	Unidade PGM-FI	1	1	1	–	–	–		3BR,BR
	38770-KWT-912		1	–	–	–	–	–		3LA
			–	1	1	–	–	–		3LA,4LA
16	38771-KWT-900	Coxim, Unidade PGM-FI	1	1	1	–	–	–		
17	50190-KWT-901	Suporte, Sensor Ângulo	1	1	1	–	–	–		

PROIBIDA A REPRODUÇÃO E DISTRIBUIÇÃO
1010913 - COMERCIO DE MOTO MATSUO LTDA. - JORGE TAMOKA

© Moto Honda da Amazônia Ltda.
Todos os direitos reservados.

Ref. Nº	L.O.N.	Service Item	F.R.T.
1	614105	Coil, Ignition	1.0
4	6131B2	Rectifier, Regulate	0.3
6	611100	Harness, Wire	2.4
9	617125	Sensor, Bank Angle	0.9
12	616169	Horn	0.1
13	6111C3	Relay, Winker	0.2
15	618135	Engine Control Module (ECM)	0.4

Ref. Nº	Part. Nº	Description	Reqd. Qty. XRE300 A	XRE300 B	XRE300 C	XRE300A A	XRE300A B	XRE300A C	Serial Nº	Note
1	30510-KWT-901	Coil Comp., Ignition	1	1	1	–	–	–		
2	30520-ML7-000	Spacer, Ignition Coil	2	2	2	–	–	–		
3	30700-KPF-901	Cap Assy., Noise Suppressor	1	1	1	–	–	–		
4	31600-HP6-A01	Rectifier Assy., Regulator	1	1	1	–	–	–		
5	31730-MAS-601	Diode Assy., Three Way (SUMITOMO)	1	1	1	–	–	–		
6	32100-KWT-900	Harness, Wire	1	–	–	–	–	–		
			–	1	–	–	–	–	9C2ND0910CR000001 ~ 9C2ND0910CR200000	3BR,4LA
	32100-KWT-940		–	1	–	–	–	–	9C2ND0910CR200001 ~	3LA,BR
			–	–	1	–	–	–		
7	32171-GF9-621	Lock, Purse	1	1	1	–	–	–		
8	32606-GEV-761	Cap, Dummy (4P) (Red)	1	1	1	–	–	–		
9	35160-GFC-J31	Sensor Assy., Bank Angle	1	1	1	–	–	–		
10	35162-MN5-003	Collar	2	2	2	–	–	–		
11	35163-MN5-003	Grommet	2	2	2	–	–	–		
12	38110-GET-671	Horn Comp. (High)	1	1	1	–	–	–		
13	38501-KSS-B31	Relay Comp., Power (MICRO ISO 4P)	1	1	1	–	–	–		
14	38506-KVS-600	Suspension, Power Relay	1	1	1	–	–	–		
15	38770-KWT-903	PGM-FI Unit	1	1	1	–	–	–		3BR,BR
	38770-KWT-912		1	–	–	–	–	–		3LA
			–	1	1	–	–	–		3LA,4LA
16	38771-KWT-900	Cushion, PGM-FI Unit	1	1	1	–	–	–		
17	50190-KWT-901	Stay, Bank Angle Sensor	1	1	1	–	–	–		

Nº de Ref.	N.O.M.O.	Artículo de servicio	THLL
1	614105	Bobina, Encendido	1,0
4	6131B2	Regulador, Rectificador	0,3
6	611100	Cableado, Principal	2,4
9	617125	Sensor, Ángulo Asiento	0,9
12	616169	Bocina	0,1
13	6111C3	Relé, Luz Intermitente	0,2
15	618135	Módulo de Control del Motor (ECM)	0,4

Nº de Ref.	Nº de pieza	Descripción	Cant. Reqd XRE300 A	XRE300 B	XRE300 C	XRE300A A	XRE300A B	XRE300A C	Nº de série	Nota
1	30510-KWT-901	Bobina, Encendido	1	1	1	–	–	–		
2	30520-ML7-000	Espaciador, Bobina de Encendido	2	2	2	–	–	–		
3	30700-KPF-901	Ens. Supresor Ruidos	1	1	1	–	–	–		
4	31600-HP6-A01	Ens. Regulador, Rectificador	1	1	1	–	–	–		
5	31730-MAS-601	Ens. Diodo, Tres Vías (SUMITOMO)	1	1	1	–	–	–		
6	32100-KWT-900	Cableado, Principal	1	–	–	–	–	–		
			–	1	–	–	–	–	9C2ND0910CR000001 ~ 9C2ND0910CR200000	3BR,4LA
	32100-KWT-940		–	1	–	–	–	–	9C2ND0910CR200001 ~	3LA,BR
			–	–	1	–	–	–		
7	32171-GF9-621	Traba	1	1	1	–	–	–		
8	32606-GEV-761	Tapa (4P) (Rojo)	1	1	1	–	–	–		
9	35160-GFC-J31	Ens. Sensor, Ángulo Asiento	1	1	1	–	–	–		
10	35162-MN5-003	Collarín	2	2	2	–	–	–		
11	35163-MN5-003	Cojín	2	2	2	–	–	–		
12	38110-GET-671	Bocina (Aguda)	1	1	1	–	–	–		
13	38501-KSS-B31	Relé (MICRO ISO 4P)	1	1	1	–	–	–		
14	38506-KVS-600	Soporte, Relé	1	1	1	–	–	–		
15	38770-KWT-903	Unidad PGM-FI	1	1	1	–	–	–		3BR,BR
	38770-KWT-912		1	–	–	–	–	–		3LA
			–	1	1	–	–	–		3LA,4LA
16	38771-KWT-900	Cojín, Unidad PGM-FI	1	1	1	–	–	–		
17	50190-KWT-901	Soporte, Sensor Ángulo Asiento	1	1	1	–	–	–		

PROIBIDA A REPRODUÇÃO E DISTRIBUIÇÃO
1010913 - COMÉRCIO DE MOTO MATSUO LTDA - JORGE TANAKA

© Moto Honda da Amazônia Ltda.
Todos os direitos reservados.

C-38

Fiação Principal

Wire Harness

Cableado Principal

(XRE300)

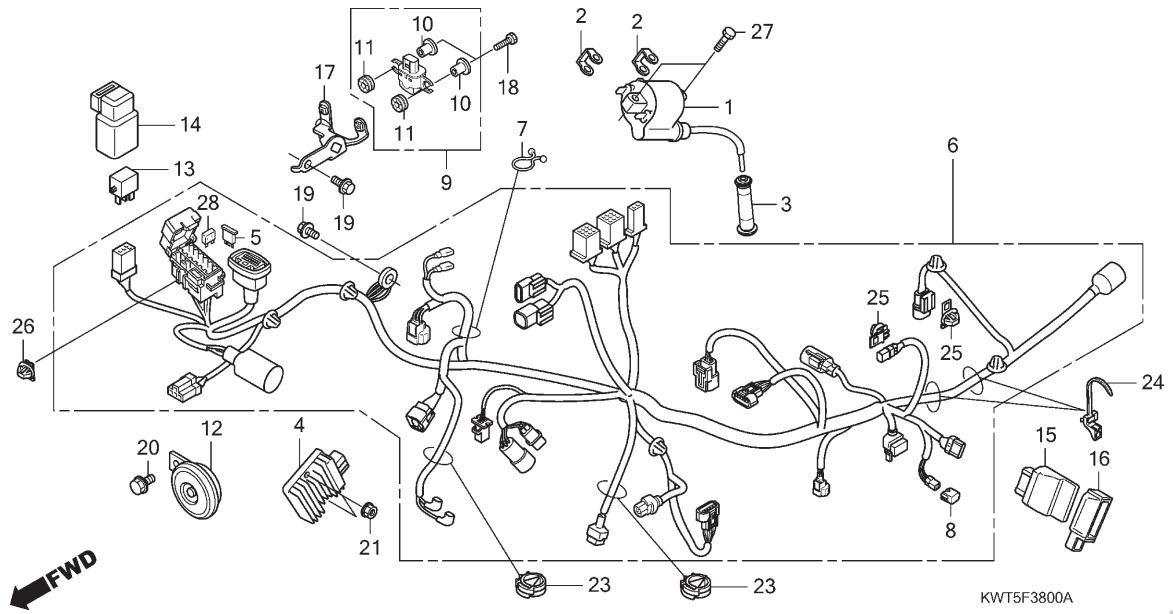

Ref. Nº	N.O.S.	Item de serviço	T.M.O.

Ref. Nº	Nº da peça	Descrição	Qtd. XRE300 A	XRE300 B	XRE300 C	XRE300A A	XRE300A B	XRE300A C	Nº de série		Tipo
18	90013-GHR-690	Parafuso, Sextavado, 4x22	2	–	–	–	–	–			
			–	2	2	–	–	–			3BR,4LA
	90110-KSS-B30	Parafuso-arruela, 4x22	–	2	2	–	–	–			3LA,BR
19	90032-GHR-640	Parafuso, Flange, 6x12	2	2	2	–	–	–			
20	90033-GHR-E40	Parafuso, Flange, 8x12	1	–	–	–	–	–			
			–	1	1	–	–	–			3BR,4LA
	90033-GHR-640		–	1	1	–	–	–			3LA,BR
21	90208-GHR-630	Porca, Flange, 6mm	2	2	2	–	–	–			
23	90684-ZA0-601	Presilha, Fiação	2	2	2	–	–	–			
24	90690-GHB-601	Presilha, Fiação (15)	2	2	2	–	–	–			
25	91565-SEL-003	Presilha, Adaptador (Preto)	2	2	2	–	–	–			
26	91580-SM4-003	Presilha, Adaptador (Laranja)	1	1	1	–	–	–			
27	92101-06020-4J	Parafuso, Sextavado, 6x20	2	2	2	–	–	–			
28	98200-41000	Fusível (10A)	5	5	5	–	–	–			

PROIBIDA A REPRODUÇÃO E DISTRIBUIÇÃO
1010913 - COMÉRCIO DE MOTO MATSUO LTDA. - JORGE TOMIOKA

Voltar
Back
Volver

© Moto Honda da Amazônia Ltda.
Todos os direitos reservados.

Ref. Nº	L.O.N.	Service Item	F.R.T.	Ref. Nº	Part. Nº	Description	Reqd. Qty. XRE300 A	XRE300 B	XRE300 C	XRE300A A	XRE300A B	XRE300A C	Serial Nº	Note	
				18	90013-GHR-690	Bolt, Hex., 4x22	2	–	–	–	–	–			
							–	2	2	–	–	–			3BR,4LA
					90110-KSS-B30	Bolt-Washer, 4x22	–	2	2	–	–	–			3LA,BR
				19	90032-GHR-640	Bolt, Flange, 6x12	2	2	2	–	–	–			
				20	90033-GHR-E40	Bolt, Flange, 8x12	1	–	–	–	–	–			
							–	1	1	–	–	–			3BR,4LA
					90033-GHR-640		–	1	1	–	–	–			3LA,BR
				21	90208-GHR-630	Nut, Flange, 6mm	2	2	2	–	–	–			
				23	90684-ZA0-601	Clip, Harness	2	2	2	–	–	–			
				24	90690-GHB-601	Clip, Harness Band (15)	2	2	2	–	–	–			
				25	91565-SEL-003	Clip, Coupler (Black)	2	2	2	–	–	–			
				26	91580-SM4-003	Clip, Coupler (Orange)	1	1	1	–	–	–			
				27	92101-06020-4J	Bolt, Hex., 6x20	2	2	2	–	–	–			
				28	98200-41000	Fuse, Mini (10A)	5	5	5	–	–	–			

Nº de Ref.	N.O.M.O.	Artículo de servicio	THLL	Nº de Ref.	Nº de pieza	Descripción	Cant. Reqd XRE300 A	XRE300 B	XRE300 C	XRE300A A	XRE300A B	XRE300A C	Nº de série	Nota	
				18	90013-GHR-690	Perno, Hex., 4x22	2	–	–	–	–	–			
							–	2	2	–	–	–			3BR,4LA
					90110-KSS-B30	Perno-arandela, 4x22	–	2	2	–	–	–			3LA,BR
				19	90032-GHR-640	Perno, Reborde, 6x12	2	2	2	–	–	–			
				20	90033-GHR-E40	Perno, Reborde, 8x12	1	–	–	–	–	–			
							–	1	1	–	–	–			3BR,4LA
					90033-GHR-640		–	1	1	–	–	–			3LA,BR
				21	90208-GHR-630	Tuerca, Reborde, 6mm	2	2	2	–	–	–			
				23	90684-ZA0-601	Presilla, Cableado	2	2	2	–	–	–			
				24	90690-GHB-601	Presilla, Cableado (15)	2	2	2	–	–	–			
				25	91565-SEL-003	Presilla, Acoplador (Negro)	2	2	2	–	–	–			
				26	91580-SM4-003	Presilla, Acoplador (Naranja)	1	1	1	–	–	–			
				27	92101-06020-4J	Perno, Hex., 6x20	2	2	2	–	–	–			
				28	98200-41000	Fusible (10A)	5	5	5	–	–	–			

PROIBIDA A REPRODUÇÃO E DISTRIBUIÇÃO
1010913 - COMÉRCIO DE MOTO MATSUO LTDA - JORGE TOMIOKA

© Moto Honda da Amazônia Ltda.
Todos os direitos reservados.

C-38.1

Fiação Principal

Wire Harness

Cableado Principal

(XRE300A)

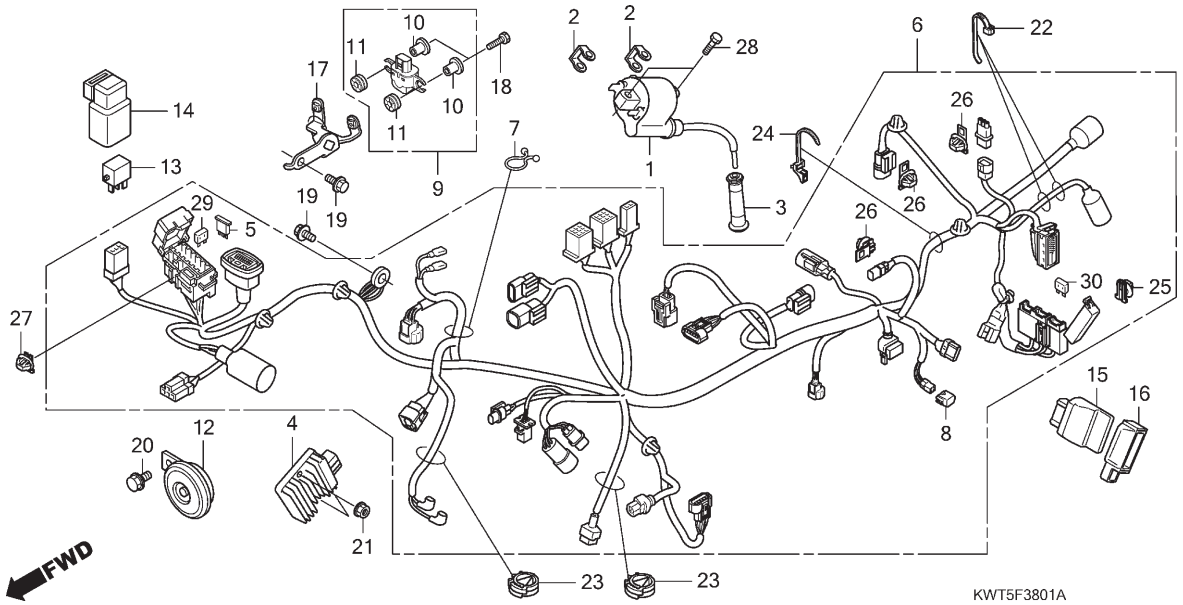

Ref. Nº	N.O.S.	Item de serviço	T.M.O.
1	614105	Bobina, Ignição	1,0
4	6131B2	Regulador, Retificador	0,3
6	611100	Fiação, Principal	2,4
9	617125	Sensor, Ângulo	0,9
12	616169	Buzina	0,1
13	6111C3	Relé, Sinalizador	0,2
15	618135	Módulo Controle Motor (ECM)	0,4

Ref. Nº	Nº da peça	Descrição	Qtd. XRE300 A	XRE300 B	XRE300 C	XRE300A A	XRE300A B	XRE300A C	Nº de série	Tipo
1	30510-KWT-901	Bobina Ignição, Comp.	–	–	–	1	1	1		
2	30520-ML7-000	Espaçador, Bobina Ignição	–	–	–	2	2	2		
3	30700-KPF-901	Supressor Ruídos, Conj.	–	–	–	1	1	1		
4	31600-HP6-A01	Regulador Conj., Retificador	–	–	–	1	1	1		
5	31730-MAS-601	Diodo Conj., Trifásico (SUMITOMO)	–	–	–	1	1	1		
6	32100-KWT-920	Fiação, Principal	–	–	–	1	–	–		
			–	–	–	–	1	–	9C2ND0920CR000001 ~ 9C2ND0920CR100000	3BR,4LA
	32100-KWT-960		–	–	–	–	1	–	9C2ND0920CR100001 ~	3LA,BR
			–	–	–	–	–	1		
7	32171-GF9-621	Trava	–	–	–	1	1	1		
8	32606-GEV-761	Capa (4P)(Vermelho)	–	–	–	1	1	1		
9	35160-GFC-J31	Sensor Comp., Ângulo	–	–	–	1	1	1		
10	35162-MN5-003	Bucha	–	–	–	2	2	2		
11	35163-MN5-003	Bucha	–	–	–	2	2	2		
12	38110-GET-671	Buzina, Comp. (Aguda)	–	–	–	1	1	1		
13	38501-KSS-B31	Relé Comp. (MICRO ISO 4P)	–	–	–	1	1	1		
14	38506-KVS-600	Suporte, Relé	–	–	–	1	1	1		
15	38770-KWT-903	Unidade PGM-FI	–	–	–	1	1	1		BR
	38770-KWT-912		–	–	–	1	–	–		3LA
			–	–	–	–	1	1		3LA,4LA
16	38771-KWT-900	Coxim, Unidade PGM-FI	–	–	–	1	1	1		
17	50190-KWT-901	Suporte, Sensor Ângulo	–	–	–	1	1	1		

PROIBIDA A REPRODUÇÃO E DISTRIBUIÇÃO
1010913 - COMERCIO DE MOTO MATSUO LTDA - JORGE TAMOKA

Voltar
Back
Volver

© Moto Honda da Amazônia Ltda.
Todos os direitos reservados.

Ref. Nº	L.O.N.	Service Item	F.R.T.
1	614105	Coil, Ignition	1.0
4	6131B2	Rectifier, Regulate	0.3
6	611100	Harness, Wire	2.4
9	617125	Sensor, Bank Angle	0.9
12	616169	Horn	0.1
13	6111C3	Relay, Winker	0.2
15	618135	Engine Control Module (ECM)	0.4

Ref. Nº	Part. Nº	Description	Reqd. Qty. XRE300 A	XRE300 B	XRE300 C	XRE300A A	XRE300A B	XRE300A C	Serial Nº	Note
1	30510-KWT-901	Coil Comp., Ignition	–	–	–	1	1	1		
2	30520-ML7-000	Spacer, Ignition Coil	–	–	–	2	2	2		
3	30700-KPF-901	Cap Assy., Noise Suppressor	–	–	–	1	1	1		
4	31600-HP6-A01	Rectifier Assy., Regulator	–	–	–	1	1	1		
5	31730-MAS-601	Diode Assy., Three Way (SUMITOMO)	–	–	–	1	1	1		
6	32100-KWT-920	Harness, Wire	–	–	–	1	–	–		
			–	–	–	–	1	–	9C2ND0920CR000001 ~ 9C2ND0920CR100000	3BR,4LA
	32100-KWT-960		–	–	–	–	1	–	9C2ND0920CR100001 ~	3LA,BR
			–	–	–	–	–	1		
7	32171-GF9-621	Lock, Purse	–	–	–	1	1	1		
8	32606-GEV-761	Cap, Dummy (4P) (Red)	–	–	–	1	1	1		
9	35160-GFC-J31	Sensor Assy., Bank Angle	–	–	–	1	1	1		
10	35162-MN5-003	Collar	–	–	–	2	2	2		
11	35163-MN5-003	Grommet	–	–	–	2	2	2		
12	38110-GET-671	Horn Comp. (High)	–	–	–	1	1	1		
13	38501-KSS-B31	Relay Comp., Power (MICRO ISO 4P)	–	–	–	1	1	1		
14	38506-KVS-600	Suspension, Power Relay	–	–	–	1	1	1		
15	38770-KWT-903	PGM-FI Unit	–	–	–	1	1	1		BR
	38770-KWT-912		–	–	–	1	–	–		3LA
			–	–	–	–	1	1		3LA,4LA
16	38771-KWT-900	Cushion, PGM-FI Unit	–	–	–	1	1	1		
17	50190-KWT-901	Stay, Bank Angle Sensor	–	–	–	1	1	1		

Nº de Ref.	N.O.M.O.	Artículo de servicio	THLL
1	614105	Bobina, Encendido	1,0
4	6131B2	Regulador, Rectificador	0,3
6	611100	Cableado, Principal	2,4
9	617125	Sensor, Ángulo Asiento	0,9
12	616169	Bocina	0,1
13	6111C3	Relé, Luz Intermitente	0,2
15	618135	Módulo de Control del Motor (ECM)	0,4

Nº de Ref.	Nº de pieza	Descripción	Cant. Reqd XRE300 A	XRE300 B	XRE300 C	XRE300A A	XRE300A B	XRE300A C	Nº de série	Nota
1	30510-KWT-901	Bobina, Encendido	–	–	–	1	1	1		
2	30520-ML7-000	Espaciador, Bobina de Encendido	–	–	–	2	2	2		
3	30700-KPF-901	Ens. Supresor Ruidos	–	–	–	1	1	1		
4	31600-HP6-A01	Ens. Regulador, Rectificador	–	–	–	1	1	1		
5	31730-MAS-601	Ens. Diodo, Tres Vías (SUMITOMO)	–	–	–	1	1	1		
6	32100-KWT-920	Cableado, Principal	–	–	–	1	–	–		
			–	–	–	–	1	–	9C2ND0920CR000001 ~ 9C2ND0920CR100000	3BR,4LA
	32100-KWT-960		–	–	–	–	1	–	9C2ND0920CR100001 ~	3LA,BR
			–	–	–	–	–	1		
7	32171-GF9-621	Traba	–	–	–	1	1	1		
8	32606-GEV-761	Tapa (4P) (Rojo)	–	–	–	1	1	1		
9	35160-GFC-J31	Ens. Sensor, Ángulo Asiento	–	–	–	1	1	1		
10	35162-MN5-003	Collarín	–	–	–	2	2	2		
11	35163-MN5-003	Cojín	–	–	–	2	2	2		
12	38110-GET-671	Bocina (Aguda)	–	–	–	1	1	1		
13	38501-KSS-B31	Relé (MICRO ISO 4P)	–	–	–	1	1	1		
14	38506-KVS-600	Soporte, Relé	–	–	–	1	1	1		
15	38770-KWT-903	Unidad PGM-FI	–	–	–	1	1	1		BR
	38770-KWT-912		–	–	–	1	–	–		3LA
			–	–	–	–	1	1		3LA,4LA
16	38771-KWT-900	Cojín, Unidad PGM-FI	–	–	–	1	1	1		
17	50190-KWT-901	Soporte, Sensor Ángulo Asiento	–	–	–	1	1	1		

PROIBIDA A REPRODUÇÃO E DISTRIBUIÇÃO
1010913 - COMÉRCIO DE MOTO MATSUO LTDA. - JORGE BRAGA

Voltar
Back
Volver

© Moto Honda da Amazônia Ltda.
Todos os direitos reservados.

C-38.1

Fiação Principal

Wire Harness

Cableado Principal

(XRE300A)

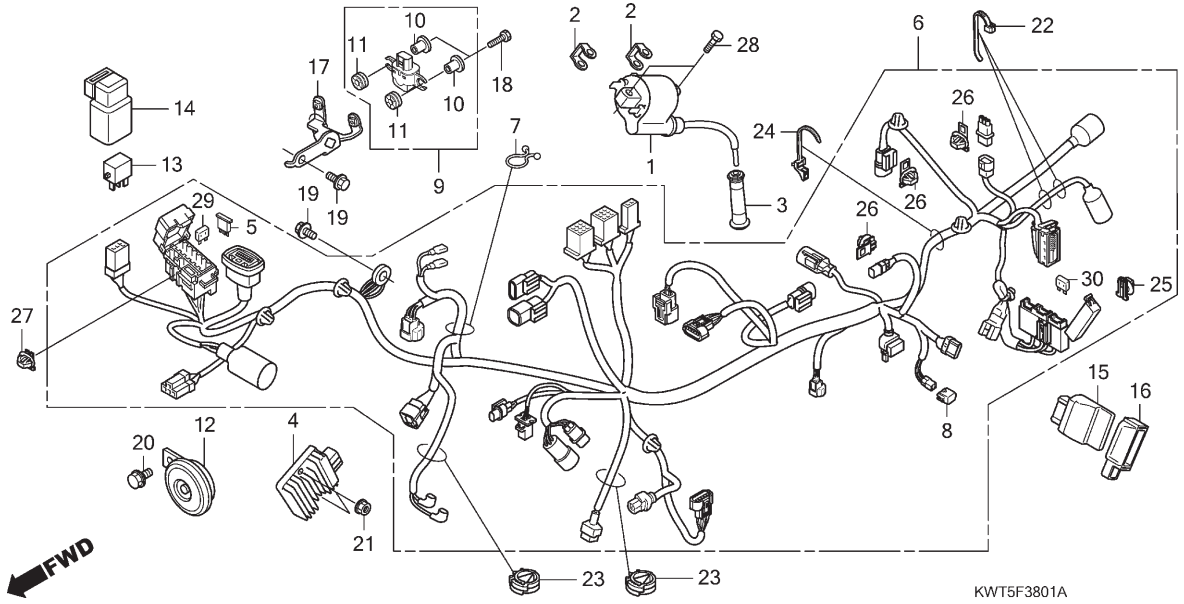

Ref. Nº	N.O.S.	Item de serviço	T.M.O.

Ref. Nº	Nº da peça	Descrição	Qtd. XRE300 A	XRE300 B	XRE300 C	XRE300A A	XRE300A B	XRE300A C	Nº de série	Tipo
18	90013-GHR-690	Parafuso, Sextavado, 4x22	–	–	–	2	–	–		
			–	–	–	–	2	2		3BR,4LA
	90110-KSS-B30	Parafuso-arruela, 4x22	–	–	–	–	2	2		3LA,BR
19	90032-GHR-640	Parafuso, Flange, 6x12	–	–	–	2	2	2		
20	90033-GHR-E40	Parafuso, Flange, 8x12	–	–	–	1				
			–	–	–	–	1	1		3BR,4LA
	90033-GHR-640		–	–	–	–	1	1		3LA,BR
21	90208-GHR-630	Porca, Flange, 6mm	–	–	–	2	2	2		
22	90650-KW3-000	Presilha, Cabo	–	–	–	2	2	2		
23	90684-ZA0-601	Presilha, Fiação	–	–	–	2	2	2		
24	90690-GHB-601	Presilha, Fiação (15)	–	–	–	1	1	1		
25	91533-S04-003	Presilha, Adaptador (Natural)	–	–	–	1	1	1		
26	91565-SEL-003	Presilha, Adaptador (Preto)	–	–	–	3	3	3		
27	91580-SM4-003	Presilha, Adaptador (Laranja)	–	–	–	1	1	1		
28	92101-06020-4J	Parafuso, Sextavado, 6x20	–	–	–	2	2	2		
29	98200-41000	Fusível (10A)	–	–	–	6	6	6		
30	98200-43000	Fusível (30A)	–	–	–	3	3	3		

Voltar
Back
Volver

PROIBIDA A REPRODUÇÃO E DISTRIBUIÇÃO
1010913 - COMÉRCIO DE MOTO MATSUO LTDA. - JORGE TOMIOKA

© Moto Honda da Amazônia Ltda.
Todos os direitos reservados.

Ref. Nº	L.O.N.	Service Item	F.R.T.	Ref. Nº	Part. Nº	Description	Reqd. Qty. XRE300 A	XRE300 B	XRE300 C	XRE300A A	XRE300A B	XRE300A C	Serial Nº	Note	
				18	90013-GHR-690	Bolt, Hex., 4x22	–	–	–	2	–	–			
							–	–	–	–	2	2			3BR,4LA
					90110-KSS-B30	Bolt-Washer, 4x22	–	–	–	–	2	2			3LA,BR
				19	90032-GHR-640	Bolt, Flange, 6x12	–	–	–	2	2	2			
				20	90033-GHR-E40	Bolt, Flange, 8x12	–	–	–	1	–	–			
							–	–	–	–	1	1			3BR,4LA
					90033-GHR-640		–	–	–	–	1	1			3LA,BR
				21	90208-GHR-630	Nut, Flange, 6mm	–	–	–	2	2	2			
				22	90650-KW3-000	Band, Wire	–	–	–	2	2	2			
				23	90684-ZA0-601	Clip, Harness	–	–	–	2	2	2			
				24	90690-GHB-601	Clip, Harness Band (15)	–	–	–	1	1	1			
				25	91533-S04-003	Clip, Coupler (Natural)	–	–	–	1	1	1			
				26	91565-SEL-003	Clip, Coupler (Black)	–	–	–	3	3	3			
				27	91580-SM4-003	Clip, Coupler (Orange)	–	–	–	1	1	1			
				28	92101-06020-4J	Bolt, Hex., 6x20	–	–	–	2	2	2			
				29	98200-41000	Fuse, Mini (10A)	–	–	–	6	6	6			
				30	98200-43000	Fuse, Mini (30A)	–	–	–	3	3	3			

Nº de Ref.	N.O.M.O.	Artículo de servicio	THLL	Nº de Ref.	Nº de pieza	Descripción	Cant. Reqd XRE300 A	XRE300 B	XRE300 C	XRE300A A	XRE300A B	XRE300A C	Nº de série	Nota	
				18	90013-GHR-690	Perno, Hex., 4x22	–	–	–	2	–	–			
							–	–	–	–	2	2			3BR,4LA
					90110-KSS-B30	Perno-arandela, 4x22	–	–	–	–	2	2			3LA,BR
				19	90032-GHR-640	Perno, Reborde, 6x12	–	–	–	2	2	2			
				20	90033-GHR-E40	Perno, Reborde, 8x12	–	–	–	1	–	–			
							–	–	–	–	1	1			3BR,4LA
					90033-GHR-640		–	–	–	–	1	1			3LA,BR
				21	90208-GHR-630	Tuerca, Reborde, 6mm	–	–	–	2	2	2			
				22	90650-KW3-000	Presilla, Cable	–	–	–	2	2	2			
				23	90684-ZA0-601	Presilla, Cableado	–	–	–	2	2	2			
				24	90690-GHB-601	Presilla, Cableado (15)	–	–	–	1	1	1			
				25	91533-S04-003	Presilla, Acoplador (Natural)	–	–	–	1	1	1			
				26	91565-SEL-003	Presilla, Acoplador (Negro)	–	–	–	3	3	3			
				27	91580-SM4-003	Presilla, Acoplador (Naranja)	–	–	–	1	1	1			
				28	92101-06020-4J	Perno, Hex., 6x20	–	–	–	2	2	2			
				29	98200-41000	Fusible (10A)	–	–	–	6	6	6			
				30	98200-43000	Fusible (30A)	–	–	–	3	3	3			

PROIBIDA A REPRODUÇÃO E DISTRIBUIÇÃO
1010913 - COMÉRCIO DE MOTO MATSUO LTDA. - JORGE TOMIOKA

Voltar
Back
Volver

© Moto Honda da Amazônia Ltda.
Todos os direitos reservados.

C-39

Chassi

Frame Body

Bastidor

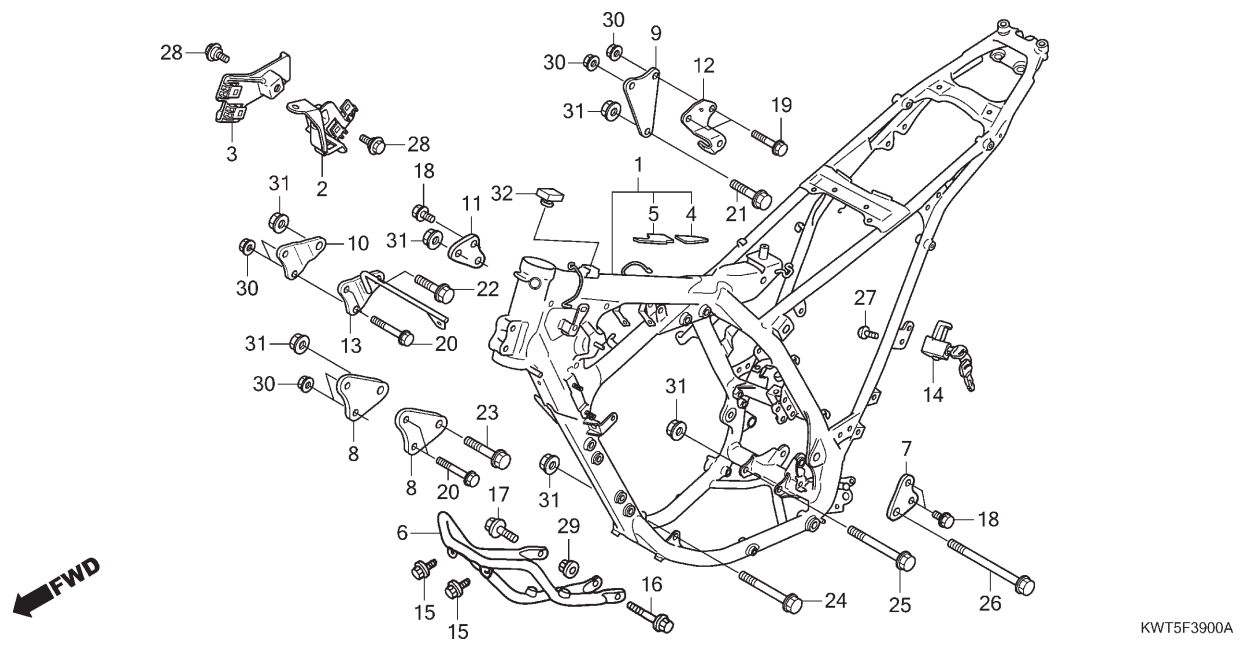

Ref. Nº	N.O.S.	Item de serviço	T.M.O.
1	410100	Chassi	5,8
		• Inclui: Remoção e instalação do motor	
	410100B	• ABS adicionar	0,5
6	4101B6	Tubo, Inferior Chassi	0,1
14	410197	Trava, Capacete	0,2

Ref. Nº	Nº da peça	Descrição	Qtd. XRE300 A	XRE300 B	XRE300 C	XRE300A A	XRE300A B	XRE300A C	Nº de série	Tipo
1	50010-KWT-900ZA	Chassi Conj.								
		NH303M .... Cinza Axis Fosco Metálico	1	1	1	–	–	–		
	50010-KWT-920ZA	*NH303M* .... Cinza Axis Fosco Metálico	–	–	–	1	1	1		
2	50191-KWT-900	Suporte, Adaptador Esquerdo	1	1	1	1	1	1		
3	50192-KWT-900	Suporte, Adaptador Direito	1	1	1	1	1	1		
4	50331-KWT-900	Fita A, Protetora	1	1	1	1	1	1		
5	50332-KWT-900	Fita B, Protetora	1	1	1	1	1	1		
6	50360-KPE-900ZD	Tubo Comp.								
		NH303M .... Cinza Axis Fosco Metálico	(1)	(1)	(1)	(1)	(1)	(1)		
7	50532-KWT-900	Placa, Traseira Esquerda Fixação Motor	1	1	1	1	1	1		
8	50533-KWT-900	Placa, Dianteira Fixação Motor	2	2	2	2	2	2		
9	50534-KWT-900	Placa, Superior Fixação Motor	1	1	1	–	–	–		
	50534-KWT-920	Placa Comp., Superior Fixação Motor	–	–	–	1	1	1		
10	50536-KWT-900	Placa, Dianteira Direita Superior Fixação Motor	1	1	1	1	1	1		
11	50538-KWT-900	Placa, Traseira Direita Fixação Motor	1	1	1	1	1	1		
12	50539-KWT-900	Suporte, Tubo ABS	1	1	1	1	1	1		
13	50540-KWT-900	Placa Comp., Superior Dianteira Esquerda Fixação Motor	1	1	1	1	1	1		
14	50710-KPE-731	Suporte Conj., Capacete	1	1	1	1	1	1		
15	90032-GHR-630	Parafuso, Flange, 6x10	(2)	(2)	(2)	(2)	(2)	(2)		

PROIBIDA A REPRODUÇÃO E DISTRIBUIÇÃO
1010913 - COMÉRCIO DE MOTO MATSUO LTDA. - JORGE TOMIOKA

© Moto Honda da Amazônia Ltda.
Todos os direitos reservados.

Ref. Nº	L.O.N.	Service Item	F.R.T.
1	410100	Body, Frame	5.8
		• Includes: Engine Removal and Installation	
	410100B	• ABS Add	0.5
6	4101B6	Pipe, Under Frame	0.1
14	410197	Lock, Helmet	0.2

Ref. Nº	Part. Nº	Description	Reqd. Qty. XRE300 A	XRE300 B	XRE300 C	XRE300A A	XRE300A B	XRE300A C	Serial Nº	Note
1	50010-KWT-900ZA	Body Set, Frame								
		NH303M ..... Mat Axis Gray Metallic	1	1	1	–	–	–	.....	.....
	50010-KWT-920ZA	*NH303M* ..... Mat Axis Gray Metallic	–	–	–	1	1	1	.....	.....
2	50191-KWT-900	Holder, L. Coupler	1	1	1	1	1	1	.....	.....
3	50192-KWT-900	Holder, R. Coupler	1	1	1	1	1	1	.....	.....
4	50331-KWT-900	Tape A, Protection	1	1	1	1	1	1	.....	.....
5	50332-KWT-900	Tape B, Protection	1	1	1	1	1	1	.....	.....
6	50360-KPE-900ZD	Pipe Comp., Skid								
		NH303M .... Cinza Axis Fosco Metálico	(1)	(1)	(1)	(1)	(1)	(1)	.....	.....
7	50532-KWT-900	Plate, L. Rr. Engine Hanger	1	1	1	1	1	1	.....	.....
8	50533-KWT-900	Plate, Fr. Engine Hanger	2	2	2	2	2	2	.....	.....
9	50534-KWT-900	Plate, Upper Engine Hanger	1	1	1	–	–	–	.....	.....
	50534-KWT-920	Plate Comp., Upper Engine Hanger	–	–	–	1	1	1	.....	.....
10	50536-KWT-900	Plate, R. Fr. Upper Engine Hanger	1	1	1	1	1	1	.....	.....
11	50538-KWT-900	Plate, R. Rr. Engine Hanger	1	1	1	1	1	1	.....	.....
12	50539-KWT-900	Stay, ABS Pipe	1	1	1	1	1	1	.....	.....
13	50540-KWT-900	Plate Comp., L. Fr. Upper Engine Hanger	1	1	1	1	1	1	.....	.....
14	50710-KPE-731	Holder Assy., Helmet	1	1	1	1	1	1	.....	.....
15	90032-GHR-630	Bolt, Flange, 6x10	(2)	(2)	(2)	(2)	(2)	(2)	.....	.....

Nº de Ref.	N.O.M.O.	Artículo de servicio	THLL
1	410100	Ens. Bastidor	5,8
		• Incluye: Remoción e instalación del motor	
	410100B	• ABS, agregar	0,5
6	4101B6	Tubo, Inferior Bastidor	0,1
14	410197	Traba, Casco	0,2

Nº de Ref.	Nº de pieza	Descripción	Cant. Reqd XRE300 A	XRE300 B	XRE300 C	XRE300A A	XRE300A B	XRE300A C	Nº de série	Nota
1	50010-KWT-900ZA	Juego Bastidor								
		NH303M ..... Gris Axis Mate Metálico	1	1	1	–	–	–	.....	.....
	50010-KWT-920ZA	*NH303M* ..... Gris Axis Mate Metálico	–	–	–	1	1	1	.....	.....
2	50191-KWT-900	Soporte, Acoplador Izquierdo	1	1	1	1	1	1	.....	.....
3	50192-KWT-900	Soporte, Acoplador Derecho	1	1	1	1	1	1	.....	.....
4	50331-KWT-900	Cinta A, Protección	1	1	1	1	1	1	.....	.....
5	50332-KWT-900	Cinta B, Protección	1	1	1	1	1	1	.....	.....
6	50360-KPE-900ZD	Tubo Comp.								
		NH303M .... Cinza Axis Fosco Metálico	(1)	(1)	(1)	(1)	(1)	(1)	.....	.....
7	50532-KWT-900	Placa, Trasera Izquierda Suspensor Motor	1	1	1	1	1	1	.....	.....
8	50533-KWT-900	Placa, Delantera Suspensor Motor	2	2	2	2	2	2	.....	.....
9	50534-KWT-900	Placa, Superior Suspensor del Motor	1	1	1	–	–	–	.....	.....
	50534-KWT-920	Placa Comp., Superior Suspensor del Motor	–	–	–	1	1	1	.....	.....
10	50536-KWT-900	Placa, Delantera Derecha Superior Suspensor Motor	1	1	1	1	1	1	.....	.....
11	50538-KWT-900	Placa, Trasera Derecha Suspensor Motor	1	1	1	1	1	1	.....	.....
12	50539-KWT-900	Soporte, Tubo ABS	1	1	1	1	1	1	.....	.....
13	50540-KWT-900	Placa Comp., Delantera Izquierda Superior Suspensor del Motor	1	1	1	1	1	1	.....	.....
14	50710-KPE-731	Ens. Soporte, Casco	1	1	1	1	1	1	.....	.....
15	90032-GHR-630	Perno, Reborde, 6x10	(2)	(2)	(2)	(2)	(2)	(2)	.....	.....

PROIBIDA A REPRODUÇÃO E DISTRIBUIÇÃO
1010913 - COMERCIO DE MOTO MATSUO LTDA - JORGE TOMIOKA

Voltar
Back
Volver

© Moto Honda da Amazônia Ltda.
Todos os direitos reservados.

C-39

Chassi

Frame Body

Bastidor

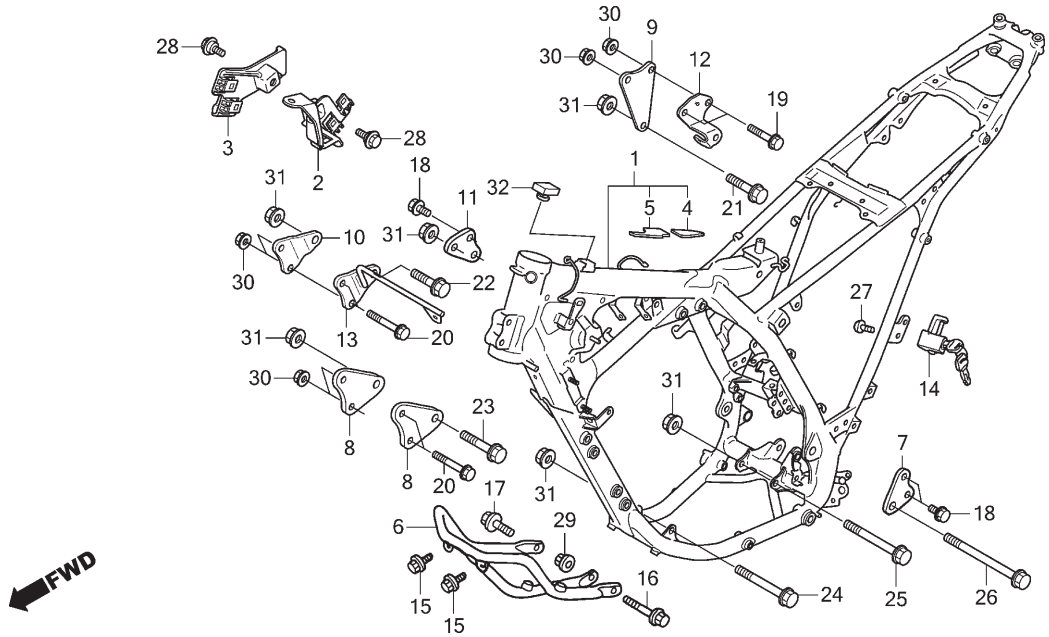

Ref. Nº	N.O.S.	Item de serviço	T.M.O.	Ref. Nº	Nº da peça	Descrição	Qtd. XRE300 A	XRE300 B	XRE300 C	XRE300A A	XRE300A B	XRE300A C	Nº de série	Tipo
				16	90032-GHR-790	Parafuso, Flange, 6x55	(1)	(1)	(1)	(1)	(1)	(1)		
				17	90033-GHR-660	Parafuso, Flange, 8x16	(1)	(1)	(1)	(1)	(1)	(1)		
				18	90033-GHR-670	Parafuso, Flange, 8x18	4	4	4	4	4	4		
				19	90037-GHR-780	Parafuso, Flange, 8x50	2	2	2	2	2	2		
				20	90037-GHR-810	Parafuso, Flange, 8x65	4	4	4	4	4	4		
				21	90038-GHR-780	Parafuso, Flange, 10x50	1	1	1	1	1	1		
				22	90038-GHR-790	Parafuso, Flange, 10x55	1	1	1	1	1	1		
				23	90038-GHR-810	Parafuso, Flange, 10x65	1	1	1	1	1	1		
				24	90038-GHR-880	Parafuso, Flange, 10x100	1	1	1	1	1	1		
				25	90038-GHR-900	Parafuso, Flange, 10x110	1	1	1	1	1	1		
				26	90038-GHR-970	Parafuso, Flange, 10x150	1	1	1	1	1	1		
				27	90105-KGA-B00	Parafuso, Unidirecional, 6x10	1	1	1	1	1	1		
				28	90112-KY0-860	Parafuso, Flange, 6mm	2	2	2	2	2	2		
				29	90208-GHR-630	Porca, Flange, 6mm	(1)	(1)	(1)	(1)	(1)	(1)		
				30	90208-GHR-640	Porca, Flange, 8mm	6	6	6	6	6	6		
				31	90208-GHR-650	Porca, Flange, 10mm	6	6	6	6	6	6		
				32	50352-KE1-000	Coxim, Limitador	1	1	1	1	1	1		

Voltar
Back
Volver

PROIBIDA A REPRODUÇÃO E DISTRIBUIÇÃO
1010913 - COMÉRCIO DE MOTO MATSUO LTDA - JORGE TOMIOKA

© Moto Honda da Amazônia Ltda.
Todos os direitos reservados.

Ref. Nº	L.O.N.	Service Item	F.R.T.	Ref. Nº	Part. Nº	Description	Reqd. Qty. XRE300 A	XRE300 B	XRE300 C	XRE300A A	XRE300A B	XRE300A C	Serial Nº	Note
				16	90032-GHR-790	Bolt, Flange, 6x55	(1)	(1)	(1)	(1)	(1)	(1)		
				17	90033-GHR-660	Bolt, Flange, 8x16	(1)	(1)	(1)	(1)	(1)	(1)		
				18	90033-GHR-670	Bolt, Flange, 8x18	4	4	4	4	4	4		
				19	90037-GHR-780	Bolt, Flange, 8x50	2	2	2	2	2	2		
				20	90037-GHR-810	Bolt, Flange, 8x65	4	4	4	4	4	4		
				21	90038-GHR-780	Bolt, Flange, 10x50	1	1	1	1	1	1		
				22	90038-GHR-790	Bolt, Flange, 10x55	1	1	1	1	1	1		
				23	90038-GHR-810	Bolt, Flange, 10x65	1	1	1	1	1	1		
				24	90038-GHR-880	Bolt, Flange, 10x100	1	1	1	1	1	1		
				25	90038-GHR-900	Bolt, Flange, 10x110	1	1	1	1	1	1		
				26	90038-GHR-970	Bolt, Flange, 10x150	1	1	1	1	1	1		
				27	90105-KGA-B00	Bolt, One-Way, 6x10	1	1	1	1	1	1		
				28	90112-KY0-860	Bolt, Flange, 6mm	2	2	2	2	2	2		
				29	90208-GHR-630	Nut, Flange, 6mm	(1)	(1)	(1)	(1)	(1)	(1)		
				30	90208-GHR-640	Nut, Flange, 8mm	6	6	6	6	6	6		
				31	90208-GHR-650	Nut, Flange, 10mm	6	6	6	6	6	6		
				32	50352-KE1-000	Rubber, Stopper	1	1	1	1	1	1		

Nº de Ref.	N.O.M.O.	Artículo de servicio	THLL	Nº de Ref.	Nº de pieza	Descripción	Cant. Reqd XRE300 A	XRE300 B	XRE300 C	XRE300A A	XRE300A B	XRE300A C	Nº de série	Nota
				16	90032-GHR-790	Perno, Reborde, 6x55	(1)	(1)	(1)	(1)	(1)	(1)		
				17	90033-GHR-660	Perno, Reborde, 8x16	(1)	(1)	(1)	(1)	(1)	(1)		
				18	90033-GHR-670	Perno, Reborde, 8x18	4	4	4	4	4	4		
				19	90037-GHR-780	Perno, Reborde, 8x50	2	2	2	2	2	2		
				20	90037-GHR-810	Perno, Reborde, 8x65	4	4	4	4	4	4		
				21	90038-GHR-780	Perno, Reborde, 10x50	1	1	1	1	1	1		
				22	90038-GHR-790	Perno, Reborde, 10x55	1	1	1	1	1	1		
				23	90038-GHR-810	Perno, Reborde, 10x65	1	1	1	1	1	1		
				24	90038-GHR-880	Perno, Reborde, 10x100	1	1	1	1	1	1		
				25	90038-GHR-900	Perno, Reborde, 10x110	1	1	1	1	1	1		
				26	90038-GHR-970	Perno, Reborde, 10x150	1	1	1	1	1	1		
				27	90105-KGA-B00	Perno, Una Vía, 6x10	1	1	1	1	1	1		
				28	90112-KY0-860	Perno, Reborde, 6mm	2	2	2	2	2	2		
				29	90208-GHR-630	Tuerca, Reborde, 6mm	(1)	(1)	(1)	(1)	(1)	(1)		
				30	90208-GHR-640	Tuerca, Reborde, 8mm	6	6	6	6	6	6		
				31	90208-GHR-650	Tuerca, Reborde, 10mm	6	6	6	6	6	6		
				32	50352-KE1-000	Cojín, Limitador	1	1	1	1	1	1		

PROIBIDA A REPRODUÇÃO E DISTRIBUIÇÃO
1010913 - COMÉRCIO DE MOTO MATSUO LTDA - JORGE TOMIOKA

Voltar
Back
Volver

© Moto Honda da Amazônia Ltda.
Todos os direitos reservados.

C-40

Radiador de Óleo

Oil Cooler

Radiador de Aceite

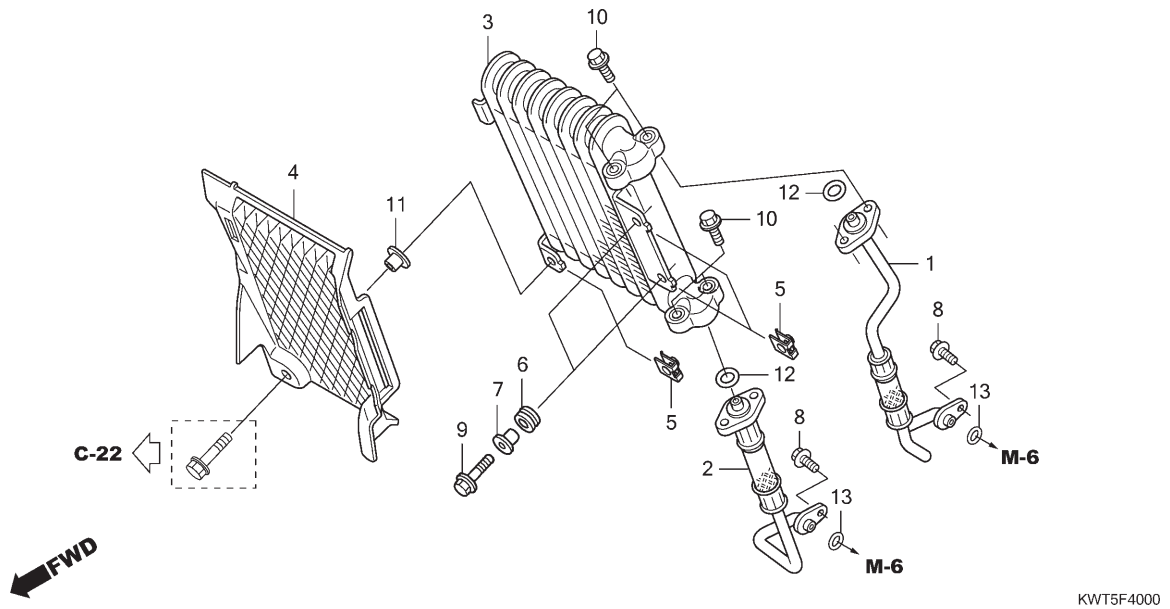

Ref. Nº	N.O.S.	Item de serviço	T.M.O.
1	1131A6	Mangueira ou Anel Vedação, Radiador Óleo: Saída	0,4
2	1131A5	Mangueira ou Anel Vedação, Radiador Óleo: Entrada	0,4
	1131A7	Mangueira ou Anel Vedação, Radiador Óleo: Ambos	0,5
3	1131B4	Radiador, Óleo	0,5
4	1131C0	Grade, Radiador Óleo	0,5

Ref. Nº	Nº da peça	Descrição	Qtd. XRE300 A	XRE300 B	XRE300 C	XRE300A A	XRE300A B	XRE300A C	Nº de série	Tipo
1	15510-KWT-900	Tubo A Comp., Óleo	1	1	1	1	1	1		
2	15520-KWT-900	Mangueira B Comp., Óleo	1	1	1	1	1	1		
3	15600-KWT-901	Radiador Comp., Óleo	1	1	1	1	1	1		
4	15630-KWT-900	Grade, Radiador Óleo	1	1	1	1	1	1		
5	19014-KEA-003	Porca, Fixação	3	3	3	3	3	3		
6	19051-KA3-830	Coxim, Fixação Radiador	2	2	2	2	2	2		
7	19052-MN8-000	Bucha, Fixação Radiador	2	2	2	2	2	2		
8	90004-GHR-630	Parafuso, Flange, 6x16 (NSHF)	2	2	2	2	2	2		
9	90032-GHR-700	Parafuso, Flange, 6x25	2	2	2	2	2	2		
10	90040-GHR-E80	Parafuso, Flange, 6x20 (SH)	4	–	–	4	–	–		
			–	4	4	–	4	4		3BR,4LA
	90040-GHR-680	Parafuso, Flange, 6x20	–	4	4	–	4	4		3LA, BR
11	90127-KF0-770	Bucha, 6x4	1	1	1	1	1	1		
12	91314-KPF-850	Anel, Vedação, 10x2,6	2	2	2	2	2	2		
13	91305-KPF-850	Anel, Vedação, 9,8x1,9	2	2	2	2	2	2		

PROIBIDA A REPRODUÇÃO E DISTRIBUIÇÃO
1010913 - COMÉRCIO DE MOTO MATSUOL LTDA. - JORGE TOMIOKA

Voltar
Back
Volver

© Moto Honda da Amazônia Ltda.
Todos os direitos reservados.

Ref. Nº	L.O.N.	Service Item	F.R.T.
1	1131A6	Hose or O-Ring, Oil Cooler: Outlet	0.4
2	1131A5	Hose or O-Ring, Oil Cooler: Inlet	0.4
	1131A7	Hose or O-Ring, Oil Cooler: Both	0.5
3	1131B4	Cooler, Oil	0.5
4	1131C0	Grille, Oil Cooler	0.5

Ref. Nº	Part. Nº	Description	Reqd. Qty. XRE300 A	XRE300 B	XRE300 C	XRE300A A	XRE300A B	XRE300A C	Serial Nº	Note	
1	15510-KWT-900	Pipe Comp. A, Oil	1	1	1	1	1	1			
2	15520-KWT-900	Hose Comp. B, Oil	1	1	1	1	1	1			
3	15600-KWT-901	Cooler Comp., Oil	1	1	1	1	1	1			
4	15630-KWT-900	Grill, Oil Cooler	1	1	1	1	1	1			
5	19014-KEA-003	Nut, Setting	3	3	3	3	3	3			
6	19051-KA3-830	Rubber, Radiator Mounting	2	2	2	2	2	2			
7	19052-MN8-000	Collar, Radiator Mounting	2	2	2	2	2	2			
8	90004-GHR-630	Bolt, Flange, 6x16 (NSHF)	2	2	2	2	2	2			
9	90032-GHR-700	Bolt, Flange, 6x25	2	2	2	2	2	2			
10	90040-GHR-E80	Bolt, Flange, 6x20 (SH)	4	–	–	4	–	–			
			–	4	4	–	4	4			3BR,4LA
	90040-GHR-680	Bolt, Flange, 6x20	–	4	4	–	4	4			3LA, BR
11	90127-KF0-770	Collar, 6x4	1	1	1	1	1	1			
12	91314-KPF-850	O-Ring, 10x2.6	2	2	2	2	2	2			
13	91305-KPF-850	O-Ring, 9.8x1.9	2	2	2	2	2	2			

Nº de Ref.	N.O.M.O.	Artículo de servicio	THLL
1	1131A6	Manguera o Anillo Tórico, Radiador Aceite: Escape	0,4
2	1131A5	Manguera o Anillo Tórico, Radiador Aceite: Admisión	0,4
	1131A7	Manguera o Anillo Tórico, Radiador Aceite: Ambas	0,5
3	1131B4	Radiador de Aceite	0,5
4	1131C0	Reja, Radiador de Aceite	0,5

Nº de Ref.	Nº de pieza	Descripción	Cant. Reqd XRE300 A	XRE300 B	XRE300 C	XRE300A A	XRE300A B	XRE300A C	Nº de série	Nota	
1	15510-KWT-900	Tubo A, Aceite	1	1	1	1	1	1			
2	15520-KWT-900	Manguera B Comp., Aceite	1	1	1	1	1	1			
3	15600-KWT-901	Radiador, Aceite	1	1	1	1	1	1			
4	15630-KWT-900	Reja, Radiador de Aceite	1	1	1	1	1	1			
5	19014-KEA-003	Tuerca, Fijación	3	3	3	3	3	3			
6	19051-KA3-830	Buje, Fijación Radiador	2	2	2	2	2	2			
7	19052-MN8-000	Collarín, Fijación Radiador	2	2	2	2	2	2			
8	90004-GHR-630	Perno, Reborde, 6x16(NSHF)	2	2	2	2	2	2			
9	90032-GHR-700	Perno, Reborde, 6x25	2	2	2	2	2	2			
10	90040-GHR-E80	Perno, Reborde, 6x20 (SH)	4	–	–	4	–	–			
			–	4	4	–	4	4			3BR,4LA
	90040-GHR-680	Perno, Reborde, 6x20	–	4	4	–	4	4			3LA, BR
11	90127-KF0-770	Collarín, 6x4	1	1	1	1	1	1			
12	91314-KPF-850	Anillo Tórico, 10x2,6	2	2	2	2	2	2			
13	91305-KPF-850	Anillo Tórico, 9,8x1,9	2	2	2	2	2	2			

PROIBIDA A REPRODUÇÃO E DISTRIBUIÇÃO
1010913 - COMÉRCIO DE MOTO MATSUO LTDA. - JORGE TOMIOKA

© Moto Honda da Amazônia Ltda.
Todos os direitos reservados.

C-48

Ferramentas

Tools

Herramientas

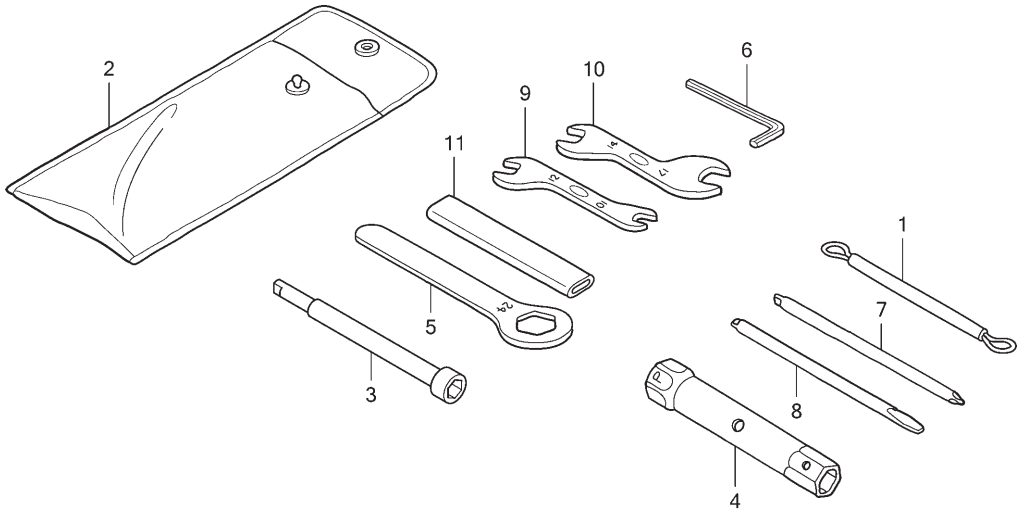

Ref. Nº	N.O.S.	Item de serviço	T.M.O.
Sem Informação			–

Ref. Nº	Nº da peça	Descrição	Qtd. XRE300 A	XRE300 B	XRE300 C	XRE300A A	XRE300A B	XRE300A C	Nº de série	Tipo
1	77236-KEA-000	Cabo, Fixação Capacete	1	1	1	1	1	1		
2	89101-MCG-000	Bolsa, Ferramentas (160)	1	1	1	1	1	1		
3	89211-MJ0-950	Chave, Velas (8mm)	1	1	1	1	1	1		
4	89216-KVK-901	Chave, Velas (18,5)	1	1	1	1	1	1		
5	89218-KB7-900	Chave, Boca, 24mm	1	1	1	1	1	1		
6	89221-MJ0-950	Chave, Allen, 5	1	1	1	1	1	1		
7	89222-443-900	Chave, Phillips 1	1	1	1	1	1	1		
8	89224-443-900	Chave, Fenda 3	1	1	1	1	1	1		
9	89225-KW8-900	Chave, Boca, 10x12	1	1	1	1	1	1		
10	89226-KW8-900	Chave, Boca, 14x17	1	1	1	1	1	1		
11	89228-443-900	Cabo, Chave Boca, 120mm	1	1	1	1	1	1		

PROIBIDA A REPRODUÇÃO E DISTRIBUIÇÃO
1010913 - COMÉRCIO DE MOTO MATSUO LTDA. - JORGE TOMIOKA

© Moto Honda da Amazônia Ltda.
Todos os direitos reservados.

Ref. Nº	L.O.N.	Service Item	F.R.T.
No Information			–

Ref. Nº	Part. Nº	Description	Reqd. Qty. XRE300 A	XRE300 B	XRE300 C	XRE300A A	XRE300A B	XRE300A C	Serial Nº	Note
1	77236-KEA-000	Wire, Helmet Setting	1	1	1	1	1	1		
2	89101-MCG-000	Bag, Tool (160)	1	1	1	1	1	1		
3	89211-MJ0-950	Wrench, Box (8mm)	1	1	1	1	1	1		
4	89216-KVK-901	Wrench, Plug (18.5)	1	1	1	1	1	1		
5	89218-KB7-900	Wrench, Eye, 24mm	1	1	1	1	1	1		
6	89221-MJ0-950	Wrench, Hex., 5	1	1	1	1	1	1		
7	89222-443-900	Driver 1, Plus Screw	1	1	1	1	1	1		
8	89224-443-900	Driver 3, Minus Screw	1	1	1	1	1	1		
9	89225-KW8-900	Spanner, 10x12	1	1	1	1	1	1		
10	89226-KW8-900	Spanner, 14x17	1	1	1	1	1	1		
11	89228-443-900	Handle, Eye Wrench, 120mm	1	1	1	1	1	1		

Nº de Ref.	N.O.M.O.	Artículo de servicio	THLL
Sin Información			–

Nº de Ref.	Nº de pieza	Descripción	Cant. Reqd XRE300 A	XRE300 B	XRE300 C	XRE300A A	XRE300A B	XRE300A C	Nº de série	Nota
1	77236-KEA-000	Cable, Fijación Casco	1	1	1	1	1	1		
2	89101-MCG-000	Bolsa, Herramientas (160)	1	1	1	1	1	1		
3	89211-MJ0-950	Llave, Bujías (8mm)	1	1	1	1	1	1		
4	89216-KVK-901	Llave, Bujías (18,5)	1	1	1	1	1	1		
5	89218-KB7-900	Llave Hex., 24mm	1	1	1	1	1	1		
6	89221-MJ0-950	Llave, Hex., 5	1	1	1	1	1	1		
7	89222-443-900	Destornillador Phillips 1	1	1	1	1	1	1		
8	89224-443-900	Destornillador 3	1	1	1	1	1	1		
9	89225-KW8-900	Llave Fija, 10x12	1	1	1	1	1	1		
10	89226-KW8-900	Llave Fija, 14x17	1	1	1	1	1	1		
11	89228-443-900	Cable, Llave Hex., 120mm	1	1	1	1	1	1		

PROIBIDA A REPRODUÇÃO E DISTRIBUIÇÃO
1010913 - COMÉRCIO DE MOTO MATSUO LTDA. - JORGE TOMIOKA

© Moto Honda da Amazônia Ltda.
Todos os direitos reservados.

C-49

Etiquetas de Precaução

Caution Label

Etiquetas de Precaución

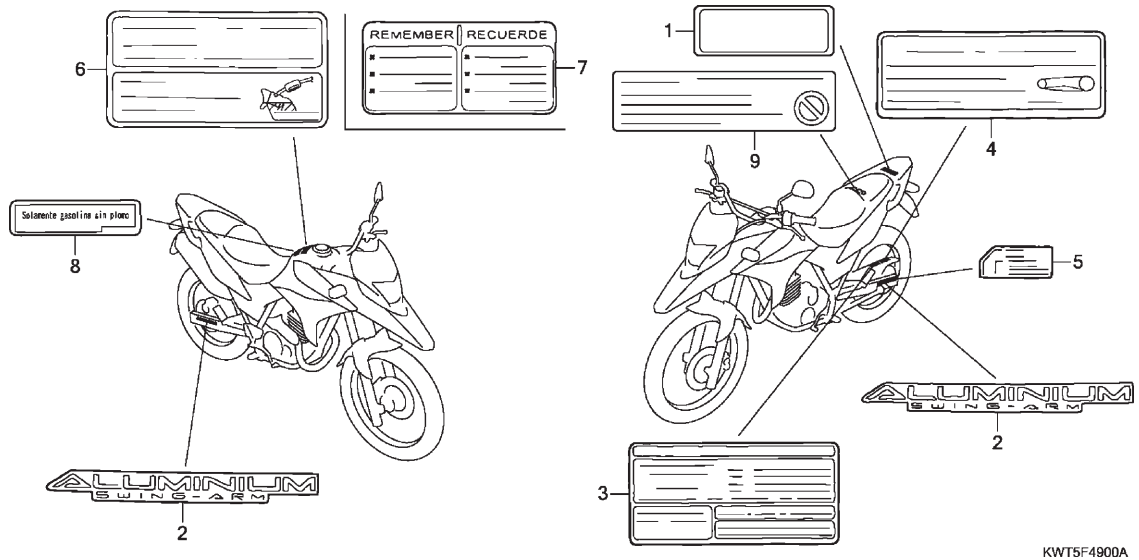

Ref. Nº	N.O.S.	Item de serviço	T.M.O.
Sem Informação			–

Ref. Nº	Nº da peça	Descrição	Qtd. XRE300 A	XRE300 B	XRE300 C	XRE300A A	XRE300A B	XRE300A C	Nº de série		Tipo
1	81220-KRE-B00	Etiqueta, Bagageiro Traseiro (Português)	1	1	1	1	1	1			3BR,BR
	81220-KRE-M00	Etiqueta, Bagageiro Traseiro (Espanhol)	1	1	1	1	1	1			3LA,4LA
2	87121-KPF-900	Emblema, Garfo Traseiro	2	2	2	2	2	2			
3	87505-KPE-790	Etiqueta, Pneu	1	1	1	1	1	1			3LA,4LA
	87505-KPE-930	Etiqueta, Pneu	1	1	1	1	1	1			3BR,BR
4	87507-KPE-740	Etiqueta, Corrente Transmissão (Espanhol)	1	1	1	1	1	1			3LA,4LA
	87507-KPE-900	Etiqueta, Corrente Transmissão	1	1	1	1	1	1			3BR,BR
5	87508-MV9-760	Etiqueta, Ajustador Corrente	1	1	1	1	1	1			3LA,4LA
	87508-MY5-B60	Etiqueta, Ajustador Corrente	1	1	1	1	1	1			3BR,BR
6	87560-KPF-900	Etiqueta, Precaução Abastecimento & Condução	1	1	1	1	1	1			3BR,BR
7	87560-KW2-980	Etiqueta, Precaução Condução	1	1	1	1	1	1			3LA,4LA
8	87586-MEE-M00	Etiqueta, Precaução Combustível	1	1	1	1	1	1			3LA,4LA
9	87509-KWG-B00	Etiqueta, Advertência Elemento Filtro Ar (Português)	–	–	1	–	–	1			3BR
	87509-KWG-L00	Etiqueta, Advertência Elemento Filtro Ar	–	–	1	–	–	1			4LA

PROIBIDA A REPRODUÇÃO E DISTRIBUIÇÃO
1010913 - COMÉRCIO DE MOTO MATSUO LTDA. - JORGE TOMIOKA

© Moto Honda da Amazônia Ltda.
Todos os direitos reservados.

Ref. Nº	L.O.N.	Service Item	F.R.T.
No Information			–

Ref. Nº	Part. Nº	Description	Reqd. Qty. XRE300 A	XRE300 B	XRE300 C	XRE300A A	XRE300A B	XRE300A C	Serial Nº		Note
1	81220-KRE-B00	Label, Rr. Carrier (Portuguese)	1	1	1	1	1	1			3BR,BR
	81220-KRE-M00	Label, Rr. Carrier (Spanish)	1	1	1	1	1	1			3LA,4LA
2	87121-KPF-900	Mark, Rr. Swingarm	2	2	2	2	2	2			
3	87505-KPE-790	Label, Tire	1	1	1	1	1	1			3LA,4LA
	87505-KPE-930	Label, Tire	1	1	1	1	1	1			3BR,BR
4	87507-KPE-740	Label, Drive Chain (Spanish)	1	1	1	1	1	1			3LA,4LA
	87507-KPE-900	Label, Drive Chain	1	1	1	1	1	1			3BR,BR
5	87508-MV9-760	Label, Chain Adjuster	1	1	1	1	1	1			3LA,4LA
	87508-MY5-B60	Label, Chain Adjuster	1	1	1	1	1	1			3BR,BR
6	87560-KPF-900	Label, Drive & Refuel Caution	1	1	1	1	1	1			3BR,BR
7	87560-KW2-980	Mark, Drive Caution	1	1	1	1	1	1			3LA,4LA
8	87586-MEE-M00	Label, Fuel Caution	1	1	1	1	1	1			3LA,4LA
9	87509-KWG-B00	Label, Air Cleaner Element Notice (Portuguese)	–	–	1	–	–	1			3BR
	87509-KWG-L00	Label, Air Cleaner Element Notice	–	–	1	–	–	1			4LA

Nº de Ref.	N.O.M.O.	Artículo de servicio	THLL
Sin Información			–

Nº de Ref.	Nº de pieza	Descripción	Cant. Reqd XRE300 A	XRE300 B	XRE300 C	XRE300A A	XRE300A B	XRE300A C	Nº de série		Nota
1	81220-KRE-B00	Etiqueta, Portaequipajes Trasero (Portugués)	1	1	1	1	1	1			3BR,BR
	81220-KRE-M00	Etiqueta, Portaequipajes Trasero (Español)	1	1	1	1	1	1			3LA,4LA
2	87121-KPF-900	Franja, Horquilla Trasera	2	2	2	2	2	2			
3	87505-KPE-790	Etiqueta, Neumático	1	1	1	1	1	1			3LA,4LA
	87505-KPE-930	Etiqueta, Neumático	1	1	1	1	1	1			3BR,BR
4	87507-KPE-740	Etiqueta, Cadena de Transmisión (Español)	1	1	1	1	1	1			3LA,4LA
	87507-KPE-900	Etiqueta, Cadena de Transmisión	1	1	1	1	1	1			3BR,BR
5	87508-MV9-760	Etiqueta, Ajustador Cadena	1	1	1	1	1	1			3LA,4LA
	87508-MY5-B60	Etiqueta, Ajustador Cadena	1	1	1	1	1	1			3BR,BR
6	87560-KPF-900	Etiqueta, Precaución Conducción & Reabastecimiento	1	1	1	1	1	1			3BR,BR
7	87560-KW2-980	Franja, Precaución Conducción	1	1	1	1	1	1			3LA,4LA
8	87586-MEE-M00	Etiqueta, Precaución Combustible	1	1	1	1	1	1			3LA,4LA
9	87509-KWG-B00	Etiqueta, Notificación Elemento Filtro de Aire (Portugués)	–	–	1	–	–	1			3BR
	87509-KWG-L00	Etiqueta, Notificación Elemento Filtro de Aire	–	–	1	–	–	1			4LA

PROIBIDA A REPRODUÇÃO E DISTRIBUIÇÃO
1010913 - COMÉRCIO DE MOTOCICLETAS SUO LTDA. - JORGE TOMIOKA

Voltar
Back
Volver

© Moto Honda da Amazônia Ltda.
Todos os direitos reservados.

C-50

Emblemas

Mark

Franjas

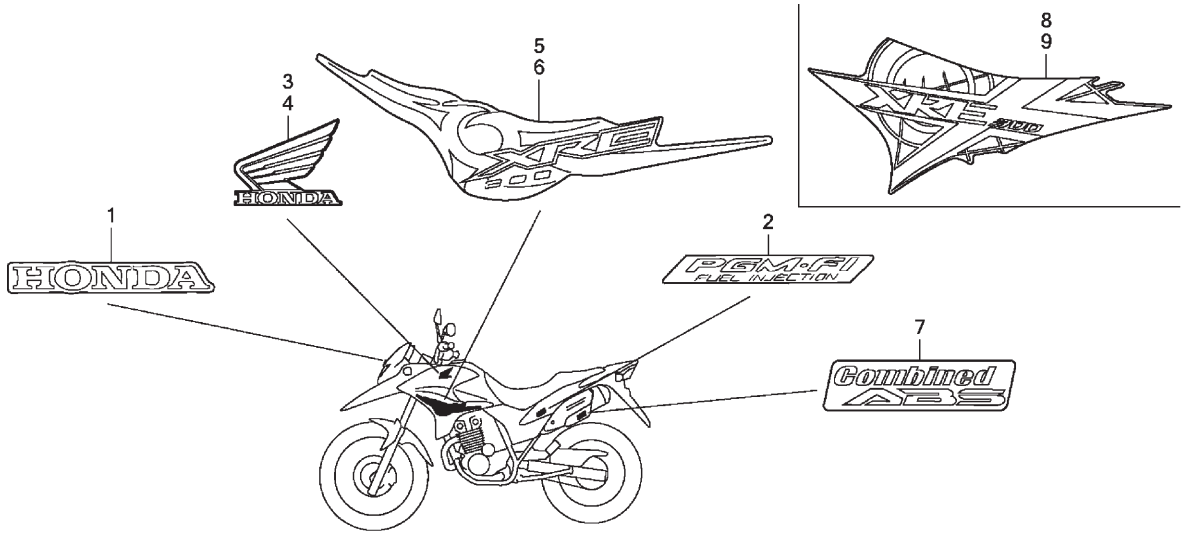

Ref. Nº	N.O.S.	Item de serviço	T.M.O.
Sem Informação			–

Ref. Nº	Nº da peça	Descrição	Qtd. XRE300 A	XRE300 B	XRE300 C	XRE300A A	XRE300A B	XRE300A C	Nº de série	Tipo	
1	61320-KWT-900ZA	Emblema, HONDA									
		Tipo1	1	1	1	1	1	1			
2	87123-KWT-900ZA	Emblema, Tampa Lateral									
		Y-204P Amarelo Metálico	2	–	–	2	–	–			
	87123-KWT-900ZB	*NH-1* Preto	2	–	–	2	–	–			
	87123-KWT-900ZC	*R-206* Vermelho Maceió	2	–	–	2	–	–			
	86123-KWT-740ZA	*Y204P* Amarelo Metálico	–	2	–	–	2	–			
	86123-KWT-740ZB	*NH1* Preto	–	2	–	–	2	–			
	86123-KWT-740ZC	*R335P* Vermelho Metálico	–	2	–	–	2	–			
	86123-KWT-A20ZA	*R301C* Vermelho Candy Bromeria	–	–	2	–	–	2			3BR,4LA
	86123-KWT-A20ZB	*B182P* Azul Cruzeiro Perolizado	–	–	2	–	–	2			3BR,4LA
	86123-KWT-A20ZC	*GY144M* Verde Outono Metálico	–	–	2	–	–	2			3BR,4LA
3	87125-KWT-900ZA	Emblema, Asa Direita									
		Y-204P Amarelo Metálico	1	–	–	1	–	–			
	87125-KWT-900ZB	*NH-1* Preto	1	–	–	1	–	–			
	87125-KWT-900ZC	*R-206* Vermelho Maceió	1	–	–	1	–	–			
	86125-KWT-740ZA	*Y204P* Amarelo Metálico	–	1	–	–	1	–			
	86125-KWT-740ZB	*NH1* Preto	–	1	–	–	1	–			
	86125-KWT-740ZC	*R335P* Vermelho Metálico	–	1	–	–	1	–			
	86201-KWT-A20ZA	*R301C* Vermelho Candy Bromeria	–	–	1	–	–	1			3BR,4LA
	86201-KWT-A20ZB	*B182P* Azul Cruzeiro Perolizado	–	–	1	–	–	1			3BR,4LA
	86201-KWT-A20ZC	*GY144M* Verde Outono Metálico	–	–	1	–	–	1			3BR,4LA

PROIBIDA A REPRODUÇÃO E DISTRIBUIÇÃO
1010913 - COMÉRCIO DE MOTOR SUO LTDA. - JORGE TOMIOKA

© Moto Honda da Amazônia Ltda.
Todos os direitos reservados.

Ref. Nº	L.O.N.	Service Item	F.R.T.
No Information			–

Ref. Nº	Part. Nº	Description	Reqd. Qty. XRE300 A	XRE300 B	XRE300 C	XRE300A A	XRE300A B	XRE300A C	Serial Nº	Note	
1	61320-KWT-900ZA	Mark, Honda									
		Type1	1	1	1	1	1	1			
2	87123-KWT-900ZA	Mark, Side Cover									
		Y-204P Metallic Yellow	2	–	–	2	–	–			
	87123-KWT-900ZB	*NH-1* Black	2	–	–	2	–	–			
	87123-KWT-900ZC	*R-206* Maceio Red	2	–	–	2	–	–			
	86123-KWT-740ZA	*Y204P* Metallic Yellow	–	2	–	–	2	–			
	86123-KWT-740ZB	*NH1* Black	–	2	–	–	2	–			
	86123-KWT-740ZC	*R335P* Metallic Red	–	2	–	–	2	–			
	86123-KWT-A20ZA	*R301C* Candy Bromeria Red	–	–	2	–	–	2			3BR,4LA
	86123-KWT-A20ZB	*B182P* Pearl Cruzeiro Blue	–	–	2	–	–	2			3BR,4LA
	86123-KWT-A20ZC	*GY144M* Outono Green Metallic	–	–	2	–	–	2			3BR,4LA
3	87125-KWT-900ZA	Mark, R. Wing									
		Y-204P Metallic Yellow	1	–	–	1	–	–			
	87125-KWT-900ZB	*NH-1* Black	1	–	–	1	–	–			
	87125-KWT-900ZC	*R-206* Maceio Red	1	–	–	1	–	–			
	86125-KWT-740ZA	*Y204P* Metallic Yellow	–	1	–	–	1	–			
	86125-KWT-740ZB	*NH1* Black	–	1	–	–	1	–			
	86125-KWT-740ZC	*R335P* Metallic Red	–	1	–	–	1	–			
	86201-KWT-A20ZA	*R301C* Candy Bromeria Red	–	–	1	–	–	1			3BR,4LA
	86201-KWT-A20ZB	*B182P* Pearl Cruzeiro Blue	–	–	1	–	–	1			3BR,4LA
	86201-KWT-A20ZC	*GY144M* Outono Green Metallic	–	–	1	–	–	1			3BR,4LA

Nº de Ref.	N.O.M.O.	Artículo de servicio	THLL
Sin Información			–

Nº de Ref.	Nº de pieza	Descripción	Cant. Reqd XRE300 A	XRE300 B	XRE300 C	XRE300A A	XRE300A B	XRE300A C	Nº de série	Nota	
1	61320-KWT-900ZA	Franja, HONDA									
		Tipo1	1	1	1	1	1	1			
2	87123-KWT-900ZA	Franja, Cubierta Lateral									
		Y-204P Amarillo Metálico	2	–	–	2	–	–			
	87123-KWT-900ZB	*NH-1* Negro	2	–	–	2	–	–			
	87123-KWT-900ZC	*R-206* Rojo Maceió	2	–	–	2	–	–			
	86123-KWT-740ZA	*Y204P* Amarillo Metálico	–	2	–	–	2	–			
	86123-KWT-740ZB	*NH1* Negro	–	2	–	–	2	–			
	86123-KWT-740ZC	*R335P* Rojo Metálico	–	2	–	–	2	–			
	86123-KWT-A20ZA	*R301C* Rojo Candy Bromeria	–	–	2	–	–	2			3BR,4LA
	86123-KWT-A20ZB	*B182P* Azul Cruzeiro Perolizado	–	–	2	–	–	2			3BR,4LA
	86123-KWT-A20ZC	*GY144M* Verde Outono Metálico	–	–	2	–	–	2			3BR,4LA
3	87125-KWT-900ZA	Franja, Ala Derecha									
		Y-204P Amarillo Metálico	1	–	–	1	–	–			
	87125-KWT-900ZB	*NH-1* Negro	1	–	–	1	–	–			
	87125-KWT-900ZC	*R-206* Rojo Maceió	1	–	–	1	–	–			
	86125-KWT-740ZA	*Y204P* Amarillo Metálico	–	1	–	–	1	–			
	86125-KWT-740ZB	*NH1* Negro	–	1	–	–	1	–			
	86125-KWT-740ZC	*R335P* Rojo Metálico	–	1	–	–	1	–			
	86201-KWT-A20ZA	*R301C* Rojo Candy Bromeria	–	–	1	–	–	1			3BR,4LA
	86201-KWT-A20ZB	*B182P* Azul Cruzeiro Perolizado	–	–	1	–	–	1			3BR,4LA
	86201-KWT-A20ZC	*GY144M* Verde Outono Metálico	–	–	1	–	–	1			3BR,4LA

PROIBIDA A REPRODUÇÃO E DISTRIBUIÇÃO
1010913 - COMÉRCIO DE MOTO MARINHO LTDA. - JORGE TOMIOKA

© Moto Honda da Amazônia Ltda.
Todos os direitos reservados.

C-50

Emblemas

Mark

Franjas

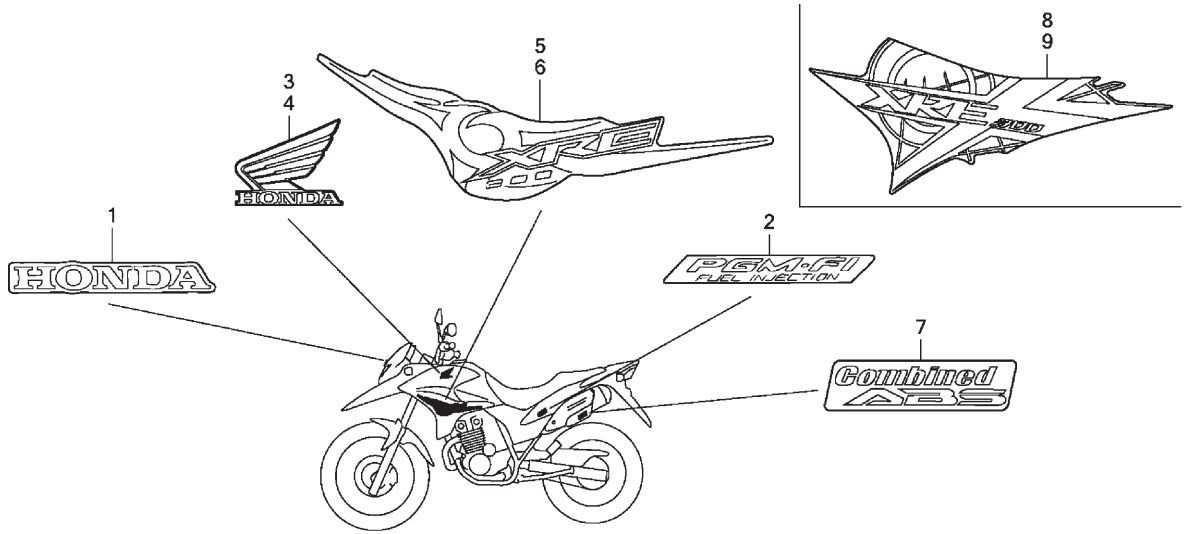

Ref. Nº	N.O.S.	Item de serviço	T.M.O.

Ref. Nº	Nº da peça	Descrição	Qtd. XRE300 A	XRE300 B	XRE300 C	XRE300A A	XRE300A B	XRE300A C	Nº de série		Tipo
4	87126-KWT-900ZA	Emblema, Asa Esquerda									
		Y-204P ..... Amarelo Metálico	1	–	–	1	–	–			
	87126-KWT-900ZB	*NH-1* ..... Preto	1	–	–	1	–	–			
	87126-KWT-900ZC	*R-206* ..... Vermelho Maceió	1	–	–	1	–	–			
	86126-KWT-740ZA	*Y204P* ..... Amarelo Metálico	–	1	–	–	1	–			
	86126-KWT-740ZB	*NH1* ..... Preto	–	1	–	–	1	–			
	86126-KWT-740ZC	*R335P* ..... Vermelho Metálico	–	1	–	–	1	–			
	86202-KWT-A20ZA	*R301C* ..... Vermelho Candy Bromeria	–	–	1	–	–	1			3BR,4LA
	86202-KWT-A20ZB	*B182P* ..... Azul Cruzeiro Perolizado	–	–	1	–	–	1			3BR,4LA
	86202-KWT-A20ZC	*GY144M* ..... Verde Outono Metálico	–	–	1	–	–	1			3BR,4LA
5	87127-KWT-900ZA	Faixa, Carenagem Inferior Direita									
		Tipo1	1	–	–	1	–	–			
	86127-KWT-740ZA	*Y204P* ..... Amarelo Metálico	–	1	–	–	1	–			
	86127-KWT-740ZC	*NH1* ..... Preto	–	1	–	–	1	–			
	86127-KWT-740ZC	*R335P* ..... Vermelho Metálico	–	1	–	–	1	–			
6	87128-KWT-900ZA	Faixa, Carenagem Inferior Esquerda									
		Tipo1	1	–	–	1	–	–			
	86128-KWT-740ZA	*Y204P* ..... Amarelo Metálico	–	1	–	–	1	–			
	86128-KWT-740ZC	*NH1* ..... Preto	–	1	–	–	1	–			
	86128-KWT-740ZC	*R335P* ..... Vermelho Metálico	–	1	–	–	1	–			
7	87130-KWT-920ZA	Emblema, ABS									
		Tipo1	–	–	–	1	1	1			

PROIBIDA A REPRODUÇÃO E DISTRIBUIÇÃO
1010913 - COMÉRCIO DE MOTO MATSUO LTDA. - JORGE TOMIOKA

Voltar
Back
Volver

© Moto Honda da Amazônia Ltda.
Todos os direitos reservados.

Ref. Nº	L.O.N.	Service Item	F.R.T.	Ref. Nº	Part. Nº	Description	Reqd. Qty. XRE300 A	XRE300 B	XRE300 C	XRE300A A	XRE300A B	XRE300A C	Serial Nº	Note	
				4	87126-KWT-900ZA	Mark, L. Wing									
						Y-204P ..... Metallic Yellow	1	–	–	1	–	–	.....	.....	.....
					87126-KWT-900ZB	*NH-1* ..... Black	1	–	–	1	–	–	.....	.....	.....
					87126-KWT-900ZC	*R-206* ..... Maceio Red	1	–	–	1	–	–	.....	.....	.....
					86126-KWT-740ZA	*Y204P* ..... Metallic Yellow	–	1	–	–	1	–	.....	.....	.....
					86126-KWT-740ZB	*NH1* ..... Black	–	1	–	–	1	–	.....	.....	.....
					86126-KWT-740ZC	*R335P* ..... Metallic Red	–	1	–	–	1	–	.....	.....	.....
					86202-KWT-A20ZA	*R301C* ..... Candy Bromeria Red	–	–	1	–	–	1	.....	.....	3BR,4LA
					86202-KWT-A20ZB	*B182P* ..... Pearl Cruzeiro Blue	–	–	1	–	–	1	.....	.....	3BR,4LA
					86202-KWT-A20ZC	*GY144M* ..... Outono Green Metallic	–	–	1	–	–	1	.....	.....	3BR,4LA
				5	87127-KWT-900ZA	Stripe, R. Lower Shroud									
						Type1	1	–	–	1	–	–	.....	.....	.....
					86127-KWT-740ZA	*Y204P* ..... Metallic Yellow	–	1	–	–	1	–	.....	.....	.....
					86127-KWT-740ZC	*NH1* ..... Black	–	1	–	–	1	–	.....	.....	.....
					86127-KWT-740ZC	*R335P* ..... Metallic Red	–	1	–	–	1	–	.....	.....	.....
				6	87128-KWT-900ZA	Stripe, L. Lower Shroud									
						Type1	1	–	–	1	–	–	.....	.....	.....
					86128-KWT-740ZA	*Y204P* ..... Metallic Yellow	–	1	–	–	1	–	.....	.....	.....
					86128-KWT-740ZC	*NH1* ..... Black	–	1	–	–	1	–	.....	.....	.....
					86128-KWT-740ZC	*R335P* ..... Metallic Red	–	1	–	–	1	–	.....	.....	.....
				7	87130-KWT-920ZA	Mark, ABS									
						Type1	–	–	–	1	1	1	.....	.....	.....

Nº de Ref.	N.O.M.O.	Artículo de servicio	THLL	Nº de Ref.	Nº de pieza	Descripción	Cant. Reqd XRE300 A	XRE300 B	XRE300 C	XRE300A A	XRE300A B	XRE300A C	Nº de série	Nota	
				4	87126-KWT-900ZA	Franja, Ala Izquierda									
						Y-204P ..... Amarillo Metálico	1	–	–	1	–	–	.....	.....	.....
					87126-KWT-900ZB	*NH-1* ..... Negro	1	–	–	1	–	–	.....	.....	.....
					87126-KWT-900ZC	*R-206* ..... Rojo Maceió	1	–	–	1	–	–	.....	.....	.....
					86126-KWT-740ZA	*Y204P* ..... Amarillo Metálico	–	1	–	–	1	–	.....	.....	.....
					86126-KWT-740ZB	*NH1* ..... Negro	–	1	–	–	1	–	.....	.....	.....
					86126-KWT-740ZC	*R335P* ..... Rojo Metálico	–	1	–	–	1	–	.....	.....	.....
					86202-KWT-A20ZA	*R301C* ..... Rojo Candy Bromeria	–	–	1	–	–	1	.....	.....	3BR,4LA
					86202-KWT-A20ZB	*B182P* ..... Azul Cruzeiro Perolizado	–	–	1	–	–	1	.....	.....	3BR,4LA
					86202-KWT-A20ZC	*GY144M* ..... Verde Outono Metálico	–	–	1	–	–	1	.....	.....	3BR,4LA
				5	87127-KWT-900ZA	Franja, Carenado Inferior Derecho									
						Tipo1	1	–	–	1	–	–	.....	.....	.....
					86127-KWT-740ZA	*Y204P* ..... Amarillo Metálico	–	1	–	–	1	–	.....	.....	.....
					86127-KWT-740ZC	*NH1* ..... Negro	–	1	–	–	1	–	.....	.....	.....
					86127-KWT-740ZC	*R335P* ..... Rojo Metálico	–	1	–	–	1	–	.....	.....	.....
				6	87128-KWT-900ZA	Franja, Carenado Inferior Izquierdo									
						Tipo1	1	–	–	1	–	–	.....	.....	.....
					86128-KWT-740ZA	*Y204P* ..... Amarillo Metálico	–	1	–	–	1	–	.....	.....	.....
					86128-KWT-740ZC	*NH1* ..... Negro	–	1	–	–	1	–	.....	.....	.....
					86128-KWT-740ZC	*R335P* ..... Rojo Metálico	–	1	–	–	1	–	.....	.....	.....
				7	87130-KWT-920ZA	Franja, ABS									
						Tipo1	–	–	–	1	1	1	.....	.....	.....

PROIBIDA A REPRODUÇÃO E DISTRIBUIÇÃO
1010913 - COMÉRCIO DE MOTO MATSUO LTDA. - JORGE TOMIOKA

Voltar
Back
Volver

© Moto Honda da Amazônia Ltda.
Todos os direitos reservados.

C-50

Emblemas

Mark

Franjas

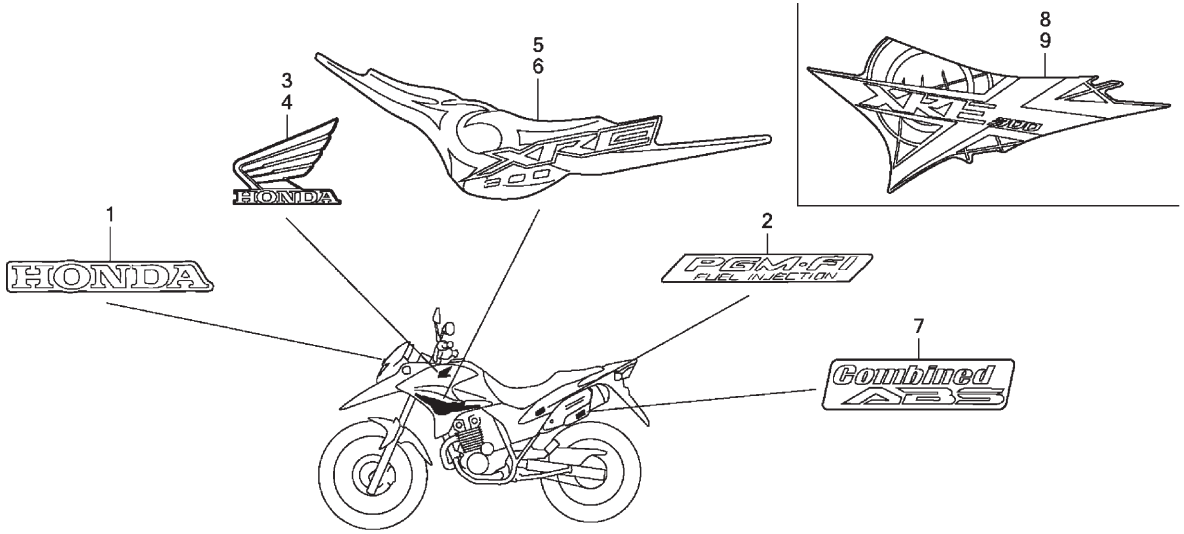

Ref. Nº	N.O.S.	Item de serviço	T.M.O.

Ref. Nº	Nº da peça	Descrição	Qtd. XRE300 A	XRE300 B	XRE300 C	XRE300A A	XRE300A B	XRE300A C	Nº de série		Tipo
8	86127-KWT-A20ZA	Faixa, Carenagem Inferior Direita									
		R301C ..... Vermelho Candy Bromeria	–	–	1	–	–	1	.....	.....	3BR,4LA
	86127-KWT-A20ZB	*B182P* ..... Azul Cruzeiro Perolizado	–	–	1	–	–	1	.....	.....	3BR,4LA
	86127-KWT-A20ZC	*GY144M* ..... Verde Outono Metálico	–	–	1	–	–	1	.....	.....	3BR,4LA
9	86128-KWT-A20ZA	Faixa, Carenagem Inferior Esquerda									
		R301C ..... Vermelho Candy Bromeria	–	–	1	–	–	1	.....	.....	3BR,4LA
	86128-KWT-A20ZB	*B182P* ..... Azul Cruzeiro Perolizado	–	–	1	–	–	1	.....	.....	3BR,4LA
	86128-KWT-A20ZC	*GY144M* ..... Verde Outono Metálico	–	–	1	–	–	1	.....	.....	3BR,4LA

PROIBIDA A REPRODUÇÃO E DISTRIBUIÇÃO
1010913 - COMÉRCIO DE MOTO MATSUO LTDA. - JORGE TOMIOKA

Voltar
Back
Volver

© Moto Honda da Amazônia Ltda.
Todos os direitos reservados.

Ref. Nº	L.O.N.	Service Item	F.R.T.	Ref. Nº	Part. Nº	Description	Reqd. Qty. XRE300 A	XRE300 B	XRE300 C	XRE300A A	XRE300A B	XRE300A C	Serial Nº		Note
				8	86127-KWT-A20ZA	Stripe, R. Lower Shroud									
						R301C ..... Candy Bromeria Red	–	–	1	–	–	1	.....	.....	3BR,4LA
					86127-KWT-A20ZB	*B182P* ..... Pearl Cruzeiro Blue	–	–	1	–	–	1	.....	.....	3BR,4LA
					86127-KWT-A20ZC	*GY144M* ..... Outono Green Metallic	–	–	1	–	–	1	.....	.....	3BR,4LA
				9	86128-KWT-A20ZA	Stripe, L. Lower Shroud									
						R301C ..... Candy Bromeria Red	–	–	1	–	–	1	.....	.....	3BR,4LA
					86128-KWT-A20ZB	*B182P* ..... Pearl Cruzeiro Blue	–	–	1	–	–	1	.....	.....	3BR,4LA
					86128-KWT-A20ZC	*GY144M* ..... Outono Green Metallic	–	–	1	–	–	1	.....	.....	3BR,4LA

Nºde Ref.	N.O.M.O.	Artículo de servicio	THLL	Nº de Ref.	Nº de pieza	Descripción	Cant. Reqd XRE300 A	XRE300 B	XRE300 C	XRE300A A	XRE300A B	XRE300A C	Nº de série		Nota
				8	86127-KWT-A20ZA	Franja, Carenado Inferior Derecho									
						R301C ..... Rojo Candy Bromeria	–	–	1	–	–	1	.....	.....	3BR,4LA
					86127-KWT-A20ZB	*B182P* ..... Azul Cruzeiro Perolizado	–	–	1	–	–	1	.....	.....	3BR,4LA
					86127-KWT-A20ZC	*GY144M* ..... Verde Outono Metálico	–	–	1	–	–	1	.....	.....	3BR,4LA
				9	86128-KWT-A20ZA	Franja, Carenado Inferior Izquierdo									
						R301C ..... Rojo Candy Bromeria	–	–	1	–	–	1	.....	.....	3BR,4LA
					86128-KWT-A20ZB	*B182P* ..... Azul Cruzeiro Perolizado	–	–	1	–	–	1	.....	.....	3BR,4LA
					86128-KWT-A20ZC	*GY144M* ..... Verde Outono Metálico	–	–	1	–	–	1	.....	.....	3BR,4LA

PROIBIDA A REPRODUÇÃO E DISTRIBUIÇÃO
1010913 - COMÉRCIO DE MOTO MATSUO LTDA. - JORGE TOMIOKA

Voltar
Back
Volver

© Moto Honda da Amazônia Ltda.
Todos os direitos reservados.

ÍNDICE DE NÚMERO DE PEÇAS / PART NUMBER INDEX / ÍNDICE DEL NÚMERO DE PIEZAS

Nº da Peça Part nº Nº de la Pieza	Nº do Bloco Block nº Nº del Bloque
06000	
06410-MAN-910	C-19.20
06431-MA3-405	C-12
06431-MA3-405	C-12.1
06431-MA3-405	C-17
06435-KCZ-010	C-17
06435-MEJ-016	C-17.1
06451-443-405	C-17.1
06451-MZ2-405	C-12.1
06455-KBB-405	C-12
06455-KWT-921	C-12.1
11000	
11100-KVK-900	M-14
11110-KPF-900	M-14
11152-KS4-003	C-15.1
11152-KS4-003	C-5.10
11191-KVK-901	M-14
11200-KVK-900	M-14
11330-KVK-900	M-6
11333-KVK-900	M-6
11335-KPF-900	M-6
11340-KVK-900	M-9
11352-KVK-900	M-9
11360-KWT-900	M-9
11370-KVK-900	M-9
11377-KVK-901	M-9
11394-KPF-901	M-6
11395-KVK-901	M-9
12000	
12010-KVK-900	M-2
12010-KVK-901	M-2
12100-KVK-900	M-5
12191-KVK-901	M-5
12204-KPF-P00	M-2
12209-GB4-681	M-3
12251-KVK-901	M-2
12300-KWT-900	M-1
12341-KCR-940	M-1
12391-KVK-900	M-1
12396-KPF-910	M-1
13000	
13000-KVK-900	M-15
13011-KVK-900	M-15
13021-KVK-900	M-15
13031-KVK-900	M-15
13101-KVK-900	M-15
13102-KVK-900	M-15
13103-KVK-900	M-15
13111-KVK-900	M-15
13112-KVK-900	M-15
13410-KVK-900	M-16.10
13410-KVK-901	M-16.10
13421-KVK-900	M-16.10
13423-KPF-960	M-16.10
14000	
14100-KVK-900	M-3
14200-KVK-900	M-3
14312-KPF-900	M-7
14333-KPF-960	M-16.10
14401-KPF-903	M-4
14500-KVK-900	M-4
14520-KRM-874	M-4
14560-KCW-851	M-4
14620-KPF-901	M-4
14630-KPF-901	M-4
14711-KPF-900	M-3
14721-KPF-900	M-3
14731-MT4-010	M-3
14751-KPF-900	M-3
14761-KPF-900	M-3
14771-MAT-000	M-3
14775-MA6-000	M-3
14781-MAT-000	M-3
14901-KT7-013	M-3
14902-KT7-013	M-3
14903-KT7-013	M-3
14904-KT7-013	M-3
14905-KT7-013	M-3
14906-KT7-013	M-3
14907-KT7-013	M-3
14908-KT7-013	M-3
14909-KT7-013	M-3
14910-KT7-013	M-3
14911-KT7-013	M-3
14912-KT7-013	M-3
14913-KT7-013	M-3
14914-KT7-013	M-3
14915-KT7-013	M-3
14916-KT7-013	M-3
14917-KT7-013	M-3
14918-KT7-013	M-3
14919-KT7-013	M-3
14920-KT7-013	M-3
14921-KT7-013	M-3
14922-KT7-013	M-3
14923-KT7-013	M-3
14924-KT7-013	M-3
14925-KT7-013	M-3
14926-KT7-013	M-3
14927-KT7-013	M-3
14928-KT7-013	M-3
14929-KT7-013	M-3
14930-KT7-013	M-3
14931-KT7-013	M-3
14932-KT7-013	M-3
14933-KT7-013	M-3
14934-KT7-013	M-3
14935-KT7-013	M-3
14936-KT7-013	M-3
14937-KT7-013	M-3
14938-KT7-013	M-3
14939-KT7-013	M-3
14940-KT7-013	M-3
14941-KT7-013	M-3
14942-KT7-013	M-3
14943-KT7-013	M-3
14944-KT7-013	M-3
14945-KT7-013	M-3
14946-KT7-013	M-3
14947-KT7-013	M-3
14948-KT7-013	M-3
14949-KT7-013	M-3
14950-KT7-013	M-3
14951-KT7-013	M-3
14952-KT7-013	M-3
14953-KT7-013	M-3
14954-KT7-013	M-3
14955-KT7-013	M-3
14956-KT7-013	M-3
14957-KT7-013	M-3
14958-KT7-013	M-3
14959-KT7-013	M-3
14960-KT7-013	M-3
14961-KT7-013	M-3
14962-KT7-013	M-3
14963-KT7-013	M-3
14964-KT7-013	M-3
14965-KT7-013	M-3
14966-KT7-013	M-3
14967-KT7-013	M-3
14968-KT7-013	M-3
14969-KT7-013	M-3
15000	
15100-KVK-900	M-13
15122-KPF-900	M-13
15123-KPF-900	M-13
15130-KVK-900	M-13
15412-HM5-A10	M-6
15413-MC8-000	M-6
15414-KF0-000	M-6
15421-KK0-000	M-14
15510-KWT-900	C-40
15520-KWT-900	C-40
15532-KPF-900	M-6
15533-KPF-900	M-6
15600-KWT-901	C-40
15630-KWT-900	C-40
15650-KWT-900	M-6
15707-KPE-B00	C-25
15772-GW3-980	C-25.20
16000	
16060-KVK-901	M-22
16080-KPH-701	M-22
16081-KPH-701	M-22
16082-KPH-701	M-22
16163-GHB-610	C-21
16169-MFE-641	M-22
16210-KVK-900	M-2
16217-KVK-900	M-2
16291-KVK-901	M-2
16291-KVK-901	M-2
16400-KWT-902	M-22
16410-KWT-902	M-22
16422-HP5-602	M-22
16430-KVK-901	M-22
16432-HP5-601	M-22
16433-HN8-A61	M-22
16435-HN8-A61	M-22
16450-MFE-641	M-22
16472-MCW-000	M-22
16473-P7A-004	M-22
16700-KWT-905	C-21
16700-KWT-906	C-21
16711-KRE-B00	C-21
16711-KRE-B01	C-21
16711-KRE-B01	C-21
16712-KWT-900	C-21
16718-GFZ-000	C-21
16719-HN8-A61	C-21
16730-KWT-900	C-21
16910-KRE-B01	C-21
17000	
17211-KWT-900	C-25
17211-KWT-A20	C-25
17214-KVK-900	C-25
17216-KVK-900	C-25
17217-KRE-900	C-37
17219-KWT-900	C-25
17220-KWT-900	C-25
17222-KWT-900	C-25
17223-KWT-900	C-25
17236-KWT-900	C-25
17237-KWT-900	C-25
17238-KWT-900	C-25
17240-KWT-900	C-25
17245-KPE-900	C-25
17251-KWT-900	C-25
17252-KWT-900	C-25
17252-KWT-901	C-25
17253-KWT-900	C-25
17254-KWT-900	C-25
17255-MCG-000	C-25
17316-KRH-D20	C-25
17358-HA0-680	C-25
17363-KCZ-950	C-25
17368-KV7-671	C-5
17370-419-700	C-25
17373-KWT-900	C-25
17410-KWT-900	C-25
17500-KWT-900ZE	C-21
17500-KWT-900ZF	C-21
17500-KWT-900ZG	C-21
17500-KWT-901ZE	C-21
17500-KWT-901ZF	C-21
17500-KWT-901ZG	C-21
17500-KWT-901ZH	C-21
17500-KWT-901ZK	C-21
17500-KWT-901ZL	C-21
17500-KWT-901ZM	C-21
17519-KWT-900	C-24
17527-KWT-901	C-21
17541-KWT-900	C-21
17542-KWT-900	C-21
17543-KWT-900	C-21
17544-KWT-900	C-21
17546-KWT-900	C-21
17547-KWT-900	C-22
17548-KWT-900	C-22
17567-KWT-901	M-22
17568-KWT-900	M-22
17577-KSS-B31	C-21
17579-HP5-600	M-22
17585-KWT-740ZA	C-22

PROIBIDA A REPRODUÇÃO E DISTRIBUIÇÃO
1010913 - COMÉRCIO DE MOTOMATSUO LTDA. - JORGE TOMIOKA

Voltar
Back
Volver

© Moto Honda da Amazônia Ltda.
Todos os direitos reservados.

ÍNDICE DE NÚMERO DE PEÇAS / PART NUMBER INDEX / ÍNDICE DEL NÚMERO DE PIEZAS

Nº da Peça Part nº Nº de la Pieza	Nº do Bloco Block nº Nº del Bloque
17585-KWT-740ZB	C-22
17585-KWT-740ZC	C-22
17585-KWT-900ZA	C-22
17585-KWT-900ZB	C-22
17585-KWT-900ZC	C-22
17585-KWT-A20ZA	C-22
17585-KWT-A20ZB	C-22
17585-KWT-A20ZC	C-22
17595-KWT-740ZA	C-22
17595-KWT-740ZB	C-22
17595-KWT-740ZC	C-22
17595-KWT-900ZA	C-22
17595-KWT-900ZB	C-22
17595-KWT-900ZC	C-22
17595-KWT-A20ZA	C-22
17595-KWT-A20ZB	C-22
17595-KWT-A20ZC	C-22
17611-KPF-850	C-21
17613-KFB-010	C-21
17613-KWT-900	C-21
17620-KPE-731	C-21
17665-KWT-900	C-22
17675-KWT-900	C-22
17681-KWT-900	C-21
17682-KWT-900	C-21
17685-KWT-740ZA	C-22
17685-KWT-740ZC	C-22
17685-KWT-740ZC	C-22
17685-KWT-900ZA	C-22
17685-KWT-A20ZA	C-22
17685-KWT-A20ZB	C-22
17685-KWT-A20ZC	C-22
17690-KWT-900	C-22
17695-KWT-740ZA	C-22
17695-KWT-740ZC	C-22
17695-KWT-740ZC	C-22
17695-KWT-900ZA	C-22
17695-KWT-A20ZA	C-22
17695-KWT-A20ZB	C-22
17695-KWT-A20ZC	C-22
17724-102-700	C-25
17910-KWT-900	C-4
17913-KB7-000	C-4
17920-KWT-900	C-4

Nº da Peça Part nº Nº de la Pieza	Nº do Bloco Block nº Nº del Bloque
18000	
18291-MM5-860	C-27
18293-MN0-000	C-27
18310-KWT-900	C-27
18315-KWT-900ZB	C-27
18315-KWT-900ZD	C-27
18320-KWT-900	C-27
18325-KWT-740ZA	C-27
18325-KWT-740ZB	C-27
18325-KWT-900ZA	C-27
18355-KWT-900ZA	C-27
18355-KWT-900ZC	C-27
18357-MCG-000	C-27
18360-KWT-900	C-27
18373-KPE-730	C-27
18392-MK4-000	C-27
18601-KEA-741	M-1
18612-KCR-940	M-1
18651-KWT-900	C-25.20
18652-KWT-900	C-25.20
18660-KWT-900	C-25.20
19000	
19014-KEA-003	C-40
19035-KWT-740	C-22
19035-KWT-900	C-22
19051-KA3-830	C-40
19052-MN8-000	C-40
22000	
22100-KVK-900	M-7
22116-KVK-900	M-7
22121-KVK-900	M-7
22125-435-000	M-7
22201-HM3-A60	M-7
22202-MAE-000	M-7
22321-KF0-770	M-7
22350-KVK-900	M-7
22401-KVK-900	M-7
22402-435-000	M-7

Nº da Peça Part nº Nº de la Pieza	Nº do Bloco Block nº Nº del Bloque
22810-KVK-900	M-6
22810-KVK-B00	M-6
22815-KM7-700	M-6
22847-KVK-900	M-7
22870-KWT-900	C-4
23000	
23121-KVK-900	M-7
23211-KVK-900	M-16
23220-KVK-900	M-16
23411-KVK-900	M-16
23412-KVK-900	M-16
23421-KVK-900	M-16
23431-KVK-900	M-16
23432-KVK-900	M-16
23441-KVK-900	M-16
23451-KVK-900	M-16
23452-KVK-900	M-16
23461-KVK-900	M-16
23462-KVK-900	M-16
23471-KVK-900	M-16
23481-KVK-900	M-16
23491-KVK-900	M-16
23502-KVK-900	M-16
23522-KW3-000	M-14
23800-KVK-900	M-16
23804-KPF-900	M-16
24000	
24211-KVK-900	M-18
24212-KVK-900	M-18
24213-KVK-900	M-18
24241-KCZ-000	M-18
24300-KVK-900	M-18
24411-KCZ-000	M-18
24430-KK0-000	M-18
24435-KCZ-000	M-18
24610-KPF-900	M-18
24624-MT3-000	M-18
24651-MAK-F00	M-18
24652-028-000	M-18

Nº da Peça Part nº Nº de la Pieza	Nº do Bloco Block nº Nº del Bloque
24710-KWT-900	C-29
24781-MCG-600	C-29
28000	
28111-KVK-900	M-8
28125-KVK-901	M-8
28126-HA7-673	M-8
28131-KVK-900	M-8
28141-KVK-900	M-8
28151-KVK-900	M-8
30000	
30510-KWT-901	C-38
30510-KWT-901	C-38.1
30520-ML7-000	C-38
30520-ML7-000	C-38.1
30700-KPF-901	C-38.1
30700-KPF-901	C-38
31000	
31110-KVK-901	M-10
31120-KWT-901	M-10
31200-KVK-901	M-12
31201-MEW-921	M-12
31202-MEW-921	M-12
31203-MEW-921	M-12
31204-MEW-921	M-12
31205-HP5-601	M-12
31206-MEW-921	M-12
31207-HP5-601	M-12
31208-MEW-921	M-12
31209-MEW-921	M-12
31210-MEW-921	M-12
31500-KRM-B21	C-37
31500-KRM-B23	C-37
31500-KRM-L61	C-37
31510-KPF-900	C-37
31600-HP6-A01	C-38
31600-HP6-A01	C-38.1
31730-MAS-601	C-38
31730-MAS-601	C-38.1

Nº da Peça Part nº Nº de la Pieza	Nº do Bloco Block nº Nº del Bloque
32000	
32100-KWT-900	C-38
32100-KWT-920	C-38.1
32100-KWT-940	C-38
32100-KWT-960	C-38.1
32111-KVK-900	M-10
32112-KVK-900	M-10
32171-GF9-621	C-38
32171-GF9-621	C-38.1
32401-KWT-900	C-37
32401-KWT-920	C-37
32410-KWT-900	M-12
32412-KGA-890	C-37
32412-KVK-900	C-37
32601-KWT-900	C-37
32606-GEV-761	C-38
32606-GEV-761	C-38.1
33000	
33112-MCG-003	C-1
33118-GET-671	C-1
33120-KWT-901	C-1
33400-KWT-901	C-35
33410-KWT-901	C-35
33450-KWT-901	C-35
33491-KGA-900	C-35
33600-KWT-901	C-35
33650-KAF-000	C-35
33650-KWT-901	C-35
33700-KWT-901	C-36
33703-KWT-901	C-36
33704-KVK-901	C-36
33705-KVK-901	C-36
33705-KW7-900	C-36
33741-MCG-003	C-36
34000	
34901-MAK-000	C-1
34905-KWT-901	C-35
34906-KRM-851	C-36

Nº da Peça Part nº Nº de la Pieza	Nº do Bloco Block nº Nº del Bloque
35000	
35010-KWT-901	C-7
35011-KWT-900	C-7
35070-KWT-900	C-31
35100-KWT-901	C-7
35101-KWT-902	C-7
35121-KVS-600	C-7
35130-KWT-901	C-4
35160-GFC-J31	C-38
35160-GFC-J31	C-38.1
35162-MN5-003	C-38
35162-MN5-003	C-38.1
35163-MN5-003	C-38
35163-MN5-003	C-38.1
35200-KWT-901	C-4
35330-KRE-851	C-4
35340-MA5-671	C-5
35340-MA5-671	C-5.10
35350-KWT-901	C-29
35357-KRE-900	C-29
35358-KWT-900	C-29
35600-HN7-003	M-14
35850-KR3-870	C-37
35856-KBG-007	C-37
35860-KFT-610	C-37
36000	
36450-KVK-901	C-25.20
36456-KWT-900	C-25.20
36531-KWT-901	C-27
37000	
37100-KWT-901	C-2
37100-KWT-921	C-2
37110-KWT-901	C-2
37110-KWT-921	C-2
37120-KWT-901	C-2
37120-KWT-921	C-2
37125-KWT-901	C-2
37128-KWT-901	C-2

PROIBIDA A REPRODUÇÃO E DISTRIBUIÇÃO
1010913 - COMÉRCIO DE MOTO MATSUO LTDA. - JORGE TOMIOKA

© Moto Honda da Amazônia Ltda.
Todos os direitos reservados.

ÍNDICE DE NÚMERO DE PEÇAS / PART NUMBER INDEX / ÍNDICE DEL NÚMERO DE PIEZAS

Nº da Peça Part nº Nº de la Pieza	Nº do Bloco Block nº Nº del Bloque
37215-MA6-008	C-2
37750-KPH-701	M-2
37800-KWT-901	C-21
38000	
38110-GET-671	C-38
38110-GET-671	C-38.1
38501-KSS-B31	C-38
38501-KSS-B31	C-38.1
38506-KVS-600	C-38
38506-KVS-600	C-38.1
38510-KWT-921	C-17.1
38520-KWT-921	C-11.1
38770-KWT-903	C-38
38770-KWT-903	C-38.1
38770-KWT-912	C-38
38770-KWT-912	C-38.1
38771-KWT-900	C-38
38771-KWT-900	C-38.1
40000	
40510-MCG-000	C-32
40530-KWT-901	C-32
40543-MCG-000	C-32
40546-KPF-900	C-32
41000	
41202-KWT-900	C-19.20
42000	
42301-KWT-900	C-19.20
42311-KWT-900	C-19.20
42312-MCG-000	C-19.20
42515-KWT-920	C-19.20
42604-KWT-920	C-19.20
42605-KWT-920	C-19.20
42608-KRM-860	C-14.20
42608-KRM-860	C-19.20
42615-KWT-900	C-19.20
42620-KPE-730	C-19.20
42625-MC4-000	C-19.20
42635-KWT-900	C-19.20
42635-KWT-920	C-19.20
42650-KWT-900	C-19.20
42650-KWT-920	C-19.20
42701-KWT-901	C-19.20
42711-KPE-902	C-19.20
42712-KPE-901	C-19.20
42713-KW8-901	C-19.20
43000	
43107-KT7-761	C-17.1
43107-MAJ-G41	C-12
43107-MAJ-G41	C-17
43108-KT7-761	C-17.1
43108-MY6-671	C-17
43110-KWT-921	C-17.1
43112-KS6-701	C-17
43112-MCF-006	C-17.1
43131-KW3-006	C-17
43131-KW3-006	C-17.1
43132-KT7-761	C-17.1
43150-KWT-901	C-17
43150-KWT-921	C-17.1
43190-KWT-901	C-17
43215-KZ4-J41	C-17.1
43215-ML3-911	C-17
43251-KWT-900	C-19.20
43310-KWT-901	C-15
43310-KWT-921	C-15.1
43311-KWT-921	C-15.1
43312-KWT-920	C-5.40
43313-KWT-920	C-5.40
43314-KWT-920	C-5.40
43352-568-003	C-12
43352-568-003	C-12.1
43352-568-003	C-17
43352-568-003	C-17.1
43353-461-771	C-12
43353-461-771	C-12.1
43353-461-771	C-17
43353-461-771	C-17.1
43468-KFB-000	C-15
43503-MJ0-006	C-15
43503-MJ0-006	C-15.1
43504-MB2-006	C-15
43504-MB2-006	C-15.1
43510-KWT-901	C-15
43510-KWT-921	C-15.1
43511-KT8-006	C-15
43511-KT8-006	C-15.1
43512-KWT-921	C-15
43512-KWT-921	C-15.1
43514-445-771	C-15
43514-445-771	C-15.1
43520-KWT-921	C-15.1
43520-MJ6-315	C-15
43530-MB2-006	C-15
43530-MBL-D01	C-15.1
44000	
44301-KPE-900	C-14.20
44311-KPE-900	C-14.20
44515-KWT-920	C-14.20
44603-KWT-900	C-14.20
44604-KWT-900	C-14.20
44610-KWT-900	C-14.20
44610-KWT-920	C-14.20
44620-MG3-000	C-14.20
44635-KWT-900	C-14.20
44635-KWT-920	C-14.20
44650-KWT-900	C-14.20
44650-KWT-920	C-14.20
44701-KWT-901	C-14.20
44711-KPE-902	C-14.20
44712-KPE-901	C-14.20
44713-MAN-622	C-14.20
44800-KWT-901	C-14.20
44800-KWT-921	C-14.20
44832-MG2-700	C-11
44832-MG2-700	C-11.1
45000	
45105-KAS-415	C-12
45105-KAS-902	C-12
45106-KAS-902	C-12
45107-MAJ-G41	C-12.1
45108-KW8-901	C-12
45108-MBT-D52	C-12.1
45111-MA3-006	C-17.1
45111-MAJ-G41	C-12.1
45111-MAJ-G41	C-17.1
45112-KAS-901	C-12
45112-MZ2-006	C-12.1
45125-KWT-901	C-5
45125-KWT-921	C-5.10
45126-KWT-921	C-5.10
45127-KWT-921	C-5.10
45128-KWT-920	C-5.40
45129-KWT-920	C-5.40
45130-KWT-920	C-5.40
45131-HA5-672	C-12
45131-ML7-921	C-12.1
45132-166-016	C-12
45132-166-016	C-12.1
45132-166-016	C-17
45133-MA3-006	C-12
45133-MA3-006	C-12.1
45133-MA3-006	C-17
45133-MA3-006	C-17.1
45150-KSV-Y12	C-12.1
45150-KWT-901	C-12
45156-KWT-900	C-9
45156-KWT-920	C-9
45157-KWT-900	C-5
45157-KWT-920	C-5.10
45158-KWT-900	C-5
45158-KWT-920	C-5.10
45162-KWT-920	C-11.1
45165-KWT-920	C-17.1
45190-KSV-J01	C-12.1
45190-KWT-901	C-12
45203-MG3-016	C-12
45203-MG3-016	C-17
45215-MBT-D51	C-12.1
45215-ML7-922	C-12
45218-MAJ-G41	C-12.1
45351-KWT-900	C-14.20
45463-KWT-900	C-7
45463-KWT-920	C-7
45464-KWT-900	C-9
45504-410-003	C-5
45504-410-003	C-5.10
45510-KWT-901	C-5
45510-KWT-901	C-5.10
45510-KWT-911	C-5
45510-KWT-911	C-5.10
45513-KK1-771	C-15
45513-KK1-771	C-15.1
45513-KK1-771	C-5
45513-KK1-771	C-5.10
45513-MCG-006	C-15
45513-MCG-006	C-15.1
45513-MCG-006	C-5
45513-MCG-006	C-5.10
45517-166-006	C-5
45517-166-006	C-5.10
45518-MG3-016	C-5
45518-MG3-016	C-5.10
45520-MG7-006	C-15
45520-MG7-006	C-15.1
45520-MG7-006	C-5
45520-MG7-006	C-5.10
45521-HA2-006	C-15
45521-HA2-006	C-15.1
45521-HA2-006	C-5
45521-HA2-006	C-5.10
45530-KJ1-702	C-5
45530-KJ1-702	C-5.10
45710-KWT-920	C-11.1
45711-KWT-920	C-11.1
46000	
46182-MEL-D21	C-15
46182-MEL-D21	C-15.1
46392-SAA-901	C-5.40
46393-SZ3-003	C-5.40
46400-MFF-D41	C-5.20
46500-KWT-900	C-29
46504-KV6-702	C-15.1
46504-MAL-601	C-15
46513-KT0-670	C-29
46525-KK0-003	C-29
50000	
50010-KWT-900ZA	C-39
50010-KWT-920ZA	C-39
50190-KWT-901	C-38
50190-KWT-901	C-38.1
50191-KWT-900	C-39
50192-KWT-900	C-39
50300-KWT-900ZA	C-34
50320-KWT-900ZA	C-34
50325-KWT-900	C-37
50327-KWT-900	C-37
50331-KWT-900	C-39
50332-KWT-900	C-39
50352-KE1-000	C-39
50360-KPE-900ZD	C-39
50530-KWT-900	C-31
50532-KWT-900	C-39
50533-KWT-900	C-39
50534-KWT-900	C-39
50534-KWT-920	C-39
50535-KPF-850	C-31
50536-KWT-900	C-39
50538-KWT-900	C-39
50539-KWT-900	C-39
50540-KWT-900	C-39
50547-KPE-900	C-31
50603-KEJ-900	C-30
50603-KPS-900	C-30
50606-KWT-900	C-30
50612-KWT-900	C-30
50615-KWT-900	C-30
50617-466-000	C-30
50617-KWT-900	C-30
50625-KWT-900	C-30

PROIBIDA A REPRODUÇÃO E DISTRIBUIÇÃO
1010913 - COMÉRCIO DE MOTOCICLETAS LTDA - JORGE TOMIOKA

Voltar
Back
Volver

© Moto Honda da Amazônia Ltda.
Todos os direitos reservados.

ÍNDICE DE NÚMERO DE PEÇAS / PART NUMBER INDEX / ÍNDICE DEL NÚMERO DE PIEZAS

Nº da Peça Part nº Nº de la Pieza	Nº do Bloco Block nº Nº del Bloque
50641-KWT-900	C-30
50642-KWT-900	C-30
50661-KWT-900	C-30
50662-KWT-900	C-30
50701-KWT-920	C-5.20
50706-KWT-900	C-30
50710-KGA-940	C-30
50710-KPE-731	C-39
50711-KRM-860	C-30
50711-KWT-920	C-5.20
50713-KRE-B00	C-30
50714-KRE-B00	C-30
50715-KWT-920ZA	C-5.20
50720-KWT-920ZA	C-5.20
50720-KWT-920ZB	C-5.20
50730-KWT-920	C-5.20
50911-MN1-670	C-32
51000	
51401-KWT-901	C-11
51401-KWT-901	C-11.1
51402-MV8-901	C-11
51402-MV8-901	C-11.1
51403-KF0-003	C-11
51403-KF0-003	C-11.1
51403-KWT-900	C-10
51404-KWT-900	C-10
51410-KWT-901	C-11
51410-KWT-901	C-11.1
51412-KWT-900	C-10
51412-MB4-003	C-11
51412-MB4-003	C-11.1
51414-KWT-901	C-11
51414-KWT-901	C-11.1
51415-KWT-901	C-11
51415-KWT-901	C-11.1
51416-MCG-003	C-11
51416-MCG-003	C-11.1
51422-KWT-900	C-10
51430-KWT-901	C-11
51430-KWT-921	C-11.1
51432-MV4-003	C-11

Nº da Peça Part nº Nº de la Pieza	Nº do Bloco Block nº Nº del Bloque
51432-MV4-003	C-11.1
51437-MM5-003	C-11
51437-MM5-003	C-11.1
51440-KWT-901	C-11
51440-KWT-901	C-11.1
51447-MCG-003	C-11
51447-MCG-003	C-11.1
51454-MM9-671	C-11
51454-MM9-671	C-11.1
51480-KWT-901ZA	C-11
51480-KWT-921ZA	C-11.1
51490-KWT-901	C-11
51490-KWT-901	C-11.1
51530-KWT-901	C-11
51530-KWT-921	C-11.1
51580-KWT-901	C-11
51580-KWT-921	C-11.1
51634-MK5-003ZK	C-11
51634-MK5-003ZK	C-11.1
52000	
52101-KPE-900	C-32
52114-KWT-920	C-15.1
52116-MC7-000	C-19.20
52141-KWT-900	C-32
52144-356-003	C-32
52156-KB7-000	C-32
52159-KB7-000	C-32
52159-KPE-900	C-32
52170-KPE-900	C-32
52171-KR6-000	C-32
52200-KWT-900	C-32
52200-KWT-920	C-32
52462-KPE-900	C-33
52463-KPE-900	C-33
52464-KPE-900	C-33
52465-KWT-900	C-33
52475-KPE-900	C-33
52490-KWT-902	C-33
52490-KWT-912	C-33

Nº da Peça Part nº Nº de la Pieza	Nº do Bloco Block nº Nº del Bloque
53000	
53100-KWT-900	C-7
53106-KR3-000	C-7
53108-KR3-770	C-7
53111-KWT-900	C-7
53112-KWT-900	C-7
53113-KWT-900	C-7
53131-KBB-950ZA	C-7
53140-MK5-020	C-4
53166-MK5-010	C-4
53167-KPS-900	C-4
53168-KPS-900	C-4
53169-KPE-900	C-4
53172-KRH-D20	C-4
53174-KRH-D20	C-4
53175-KV2-900	C-5
53175-KV2-900	C-5.10
53176-KJ1-701	C-5
53176-KJ1-701	C-5.10
53177-KPS-730	C-4
53178-KRH-D20	C-4
53192-KRM-860	C-4
53200-KWT-900	C-9
53208-KCH-900	C-7
53214-KA4-701	C-9
53214-KCY-671	C-9
53229-KPE-900	C-9
53230-KWT-900	C-7
57000	
57101-MER-D21	C-5.20
57103-SDA-003	C-5.20
57110-KWT-921	C-5.20
61000	
61100-KWT-900ZA	C-10
61104-422-000	C-25.20
61104-KRM-860	C-34
61120-KWT-900	C-9
61200-KWT-900	C-10

Nº da Peça Part nº Nº de la Pieza	Nº do Bloco Block nº Nº del Bloque
61200-KWT-A20	C-10
61300-KWT-900ZA	C-1
61302-KWT-900	C-1
61303-KWT-900	C-1
61305-KWT-900	C-1
61306-KWT-900	C-1
61310-KWT-900	C-1
61316-KWT-900	C-1
61320-KWT-900ZA	C-50
64000	
64202-KWT-900	C-2
77000	
77200-KWT-900	C-23
77205-286-000	C-23
77236-KEA-000	C-48
77302-KRM-860	C-36
80000	
80101-165-000	C-22
80101-165-000	C-25
80101-165-000	C-37
80200-KWT-900	C-34
81000	
81220-KRE-B00	C-49
81220-KRE-M00	C-49
81301-KRE-B00	C-34
81302-KRE-B00	C-34
83000	
83119-MG9-000	C-27
83501-KWT-740	C-24
83501-KWT-900	C-24
83502-KWT-900	C-24
83505-KWT-900	C-2
83505-KWT-900	C-24

Nº da Peça Part nº Nº de la Pieza	Nº do Bloco Block nº Nº del Bloque
83507-422-000	C-24
83508-MR4-900	C-24
83511-KWT-900	C-24
83512-KPS-730	C-23
83515-KWT-740ZA	C-24
83515-KWT-740ZB	C-24
83515-KWT-740ZC	C-24
83515-KWT-900ZA	C-24
83515-KWT-900ZB	C-24
83515-KWT-900ZC	C-24
83515-KWT-A20ZA	C-24
83515-KWT-A20ZB	C-24
83515-KWT-A20ZC	C-24
83551-300-000	C-24
83551-300-000	C-5.20
83551-KRH-D20	C-10
83551-KRH-D20	C-24
83551-KRH-D20	C-25
83601-KWT-740	C-24
83601-KWT-900	C-24
83602-KWT-900	C-24
83611-KWT-900	C-24
83612-KWT-900	C-24
83615-KWT-740ZA	C-24
83615-KWT-740ZB	C-24
83615-KWT-740ZC	C-24
83615-KWT-900ZA	C-24
83615-KWT-900ZB	C-24
83615-KWT-900ZC	C-24
83615-KWT-A20ZA	C-24
83615-KWT-A20ZB	C-24
83615-KWT-A20ZC	C-24
8364A-MCG-720	C-22
84000	
84601-KRM-860	C-34
84701-KWT-900	C-34
84702-KWT-900	C-34
84705-KWT-900	C-34
84706-KWT-900	C-34
84707-KWT-900	C-34
84708-KPM-000	C-1

Nº da Peça Part nº Nº de la Pieza	Nº do Bloco Block nº Nº del Bloque
84708-KWT-900	C-34
84710-KWT-900	C-35
86000	
86123-KWT-740ZA	C-50
86123-KWT-740ZB	C-50
86123-KWT-740ZC	C-50
86123-KWT-A20ZA	C-50
86123-KWT-A20ZB	C-50
86123-KWT-A20ZC	C-50
86125-KWT-740ZA	C-50
86125-KWT-740ZB	C-50
86125-KWT-740ZC	C-50
86126-KWT-740ZA	C-50
86126-KWT-740ZB	C-50
86126-KWT-740ZC	C-50
86127-KWT-740ZA	C-50
86127-KWT-740ZC	C-50
86127-KWT-740ZC	C-50
86127-KWT-A20ZA	C-50
86127-KWT-A20ZB	C-50
86127-KWT-A20ZC	C-50
86128-KWT-740ZA	C-50
86128-KWT-740ZC	C-50
86128-KWT-740ZC	C-50
86128-KWT-A20ZA	C-50
86128-KWT-A20ZB	C-50
86128-KWT-A20ZC	C-50
86150-GFC-902	C-2
86201-KWT-A20ZA	C-50
86201-KWT-A20ZB	C-50
86201-KWT-A20ZC	C-50
86202-KWT-A20ZA	C-50
86202-KWT-A20ZB	C-50
86202-KWT-A20ZC	C-50
87000	
87121-KPF-900	C-49
87123-KWT-900ZA	C-50
87123-KWT-900ZB	C-50
87123-KWT-900ZC	C-50

PROIBIDA A REPRODUÇÃO E DISTRIBUIÇÃO
1010913 - COMÉRCIO DE MOTO MATSUO LTDA. - JORGE TOMIOKA

Voltar
Back
Volver
4

© Moto Honda da Amazônia Ltda.
Todos os direitos reservados.

ÍNDICE DE NÚMERO DE PEÇAS / PART NUMBER INDEX / ÍNDICE DEL NÚMERO DE PIEZAS

Nº da Peça Part nº Nº de la Pieza	Nº do Bloco Block nº Nº del Bloque
87125-KWT-900ZA	C-50
87125-KWT-900ZB	C-50
87125-KWT-900ZC	C-50
87126-KWT-900ZA	C-50
87126-KWT-900ZB	C-50
87126-KWT-900ZC	C-50
87127-KWT-900ZA	C-50
87128-KWT-900ZA	C-50
87130-KWT-920ZA	C-50
87505-KPE-790	C-49
87505-KPE-930	C-49
87507-KPE-740	C-49
87507-KPE-900	C-49
87508-MV9-760	C-49
87508-MY5-B60	C-49
87509-KWG-B00	C-49
87509-KWG-L00	C-49
87516-KFC-900	C-33
87516-KFC-910	C-33
87560-KPF-900	C-49
87560-KW2-980	C-49
87586-MEE-M00	C-49
88000	
88111-KWT-900	C-4
88113-KBA-900	C-4
88210-KWT-901	C-4
88220-KWT-901	C-4
89000	
89101-MCG-000	C-48
89211-MJ0-950	C-48
89216-KVK-901	C-48
89218-KB7-900	C-48
89221-MJ0-950	C-48
89222-443-900	C-48
89224-443-900	C-48
89225-KW8-900	C-48
89226-KW8-900	C-48
89228-443-900	C-48

Nº da Peça Part nº Nº de la Pieza	Nº do Bloco Block nº Nº del Bloque
90000	
90001-961-670	C-25
90001-961-670	C-37
90001-KPF-910	M-1
90001-KVK-900	M-2
90002-892-000	M-22
90004-GHR-630	C-40
90004-GHR-630	M-14
90004-GHR-630	M-4
90004-GHR-630	M-6
90004-GHR-660	M-13
90004-GHR-660	M-4
90004-GHR-670	M-9
90004-GHR-680	M-12
90004-GHR-680	M-6
90004-GHR-700	M-13
90004-GHR-700	M-14
90004-GHR-700	M-9
90004-GHR-710	M-6
90004-GHR-740	M-14
90004-GHR-760	M-9
90004-GHR-770	M-14
90004-GHR-770	M-6
90004-GHR-790	M-13
90004-GHR-790	M-14
90004-GHR-810	M-14
90005-KY7-000	M-4
90010-ML0-720	C-29
90013-GHR-690	C-38
90013-GHR-690	C-38.1
90017-KPF-850	M-1
90022-KRM-840	M-18
90023-MA6-000	M-10
90024-MAS-000	M-7
90031-KPF-960	M-2
90032-GHR-630	C-27
90032-GHR-630	C-39
90032-GHR-630	C-37
90032-GHR-640	C-1
90032-GHR-640	C-15.1
90032-GHR-640	C-32
90032-GHR-640	C-38

Nº da Peça Part nº Nº de la Pieza	Nº do Bloco Block nº Nº del Bloque
90032-GHR-640	C-38.1
90032-GHR-640	C-5.10
90032-GHR-650	C-9
90032-GHR-650	C-10
90032-GHR-650	C-21
90032-GHR-660	C-15
90032-GHR-660	C-15.1
90032-GHR-660	C-23
90032-GHR-660	M-4
90032-GHR-680	C-25
90032-GHR-680	C-37
90032-GHR-680	M-18
90032-GHR-690	C-10
90032-GHR-700	C-15.1
90032-GHR-700	C-40
90032-GHR-710	C-32
90032-GHR-710	C-5.20
90032-GHR-760	C-5.20
90032-GHR-790	C-39
90032-GHR-E30	C-27
90032-GHR-E40	C-9
90032-GHR-E50	C-5.20
90032-GHR-E50	C-9
90032-GHR-E80	C-25
90032-GHR-E80	C-37
90032-KVK-900	M-5
90033-GHR-640	C-38
90033-GHR-640	C-38.1
90033-GHR-660	C-39
90033-GHR-670	C-39
90033-GHR-740	C-34
90033-GHR-750	C-27
90033-GHR-E40	C-38
90033-GHR-E40	C-38.1
90033-GHR-E60	C-27
90033-GHR-E70	C-30
90037-GHR-760	C-1
90037-GHR-780	C-39
90037-GHR-810	C-39
90037-GHR-K70	C-5.20
90038-GHR-780	C-39
90038-GHR-790	C-39
90038-GHR-810	C-39

Nº da Peça Part nº Nº de la Pieza	Nº do Bloco Block nº Nº del Bloque
90038-GHR-880	C-39
90038-GHR-900	C-39
90038-GHR-970	C-39
90039-GHR-780	C-30
90040-GHR-640	C-17.1
90040-GHR-650	C-24
90040-GHR-660	C-34
90040-GHR-660	M-13
90040-GHR-680	C-40
90040-GHR-680	C-34
90040-GHR-700	C-34
90040-GHR-710	C-22
90040-GHR-E30	C-31
90040-GHR-E40	C-5
90040-GHR-E40	C-5.10
90040-GHR-E50	C-5.10
90040-GHR-E80	C-40
90040-GHR-E90	C-5
90040-GHR-E90	C-5.10
90040-GHR-F10	C-22
90040-GHR-F10	C-5.10
90071-MB0-000	M-12
90071-ME9-000	M-10
90080-MG8-000	M-2
90084-041-000	M-16
90084-KPS-900	M-9
90084-KRM-840	M-16
90085-KVK-900	M-10
90087-KSS-900	M-9
90089-KCZ-000	M-10
90101-KRM-R80	C-15
90101-KRM-R80	C-15.1
90101-KRM-R80	C-5
90101-KRM-R80	C-5.10
90101-KWT-900	C-27
90102-GHR-F00	C-36
90102-KE5-000	M-2
90102-KWT-900	C-2
90103-KB7-000	C-7
90103-KB7-000	C-9
90103-KPE-B40	C-32
90103-KWT-900	C-10
90104-KRM-R80	C-5

Nº da Peça Part nº Nº de la Pieza	Nº do Bloco Block nº Nº del Bloque
90104-KRM-R80	C-5.10
90104-KWT-900	C-22
90104-ML7-920	C-15
90105-GHR-J40	C-4
90105-KEB-620	C-7
90105-KGA-B00	C-39
90105-MK5-010	C-14.20
90105-MK5-010	C-19.20
90106-KCZ-000	C-10
90106-KWT-900	C-10
90107-KRE-B00	C-30
90107-KRE-B00	C-5.20
90107-KWT-900	C-24
90107-KWT-900	C-27
90107-MBG-000	C-7
90108-KGA-K00	C-25
90108-KWT-900	C-27
90108-MK6-670	C-31
90110-KSS-B30	C-38
90110-KSS-B30	C-38.1
90111-KWT-900	C-1
90111-MR5-000	C-37
90112-KRM-860	C-7
90112-KWT-900	C-30
90112-KY0-860	C-39
90113-HA6-770	C-4
90114-166-006	C-5
90114-166-006	C-5.10
90114-GHR-J30	C-24
90114-MBZ-K00	C-27
90115-KV3-700	C-32
90116-375-000	M-10
90116-KV3-701	C-11
90116-KV3-701	C-11.1
90116-KWT-900	C-1
90116-KWT-900	C-22
90116-KWT-900	C-24
90116-KWT-900	C-5.20
90120-KPS-900	C-4
90121-KPS-900	C-4
90127-KF0-770	C-10
90127-KF0-770	C-24
90127-KF0-770	C-30

Nº da Peça Part nº Nº de la Pieza	Nº do Bloco Block nº Nº del Bloque
90127-KF0-770	C-40
90127-KF0-770	C-5.20
90127-KF0-770	C-9
90128-KPE-900	C-33
90128-MM9-000	C-19.20
90129-KPE-900	C-33
90131-KPB-751	C-14.20
90131-KPB-751	C-19.20
90131-KRM-840	M-14
90131-MY6-670	C-12
90131-MY6-670	C-12.1
90134-GHR-E30	C-22
90134-GHR-E40	C-5.20
90134-GHR-J40	C-5.20
90135-GHR-E40	C-22
90135-GHR-E60	C-25
90135-GHR-J60	C-25
90136-428-870	C-21
90138-GHR-E40	C-35
90145-MS9-612	C-15
90145-MS9-612	C-15.1
90145-MS9-612	C-5
90145-MS9-612	C-5.10
90147-MCE-950	C-31
90150-KPE-900	C-33
90153-KV6-920	C-33
90154-HA8-000	C-33
90180-MN8-006	C-17.1
90185-GHR-J40	C-37
90188-GHR-650	C-2
90188-GHR-660	C-25
90188-GHR-J50	C-1
90188-GHR-J80	C-1
90201-GHR-620	C-1
90201-GHR-E20	C-11
90201-GHR-E20	C-11.1
90201-KCZ-010	M-7
90202-GCC-C50	C-21
90202-GHR-640	C-15
90202-GHR-640	C-15.1
90202-GHR-640	C-32
90203-MF9-710	C-31
90204-GHR-640	C-32

PROIBIDA A REPRODUÇÃO E DISTRIBUIÇÃO
1010913 - COMÉRCIO DE MOTOCICLETAS SÃO LTDA - JORGE TOMIOKA

Voltar
Back
Volver

© Moto Honda da Amazônia Ltda.
Todos os direitos reservados.

ÍNDICE DE NÚMERO DE PEÇAS / PART NUMBER INDEX / ÍNDICE DEL NÚMERO DE PIEZAS

Nº da Peça Part nº Nº de la Pieza	Nº do Bloco Block nº Nº del Bloque
90204-GHR-640	C-4
90204-KPE-870	M-2
90208-GHR-620	C-1
90208-GHR-630	C-39
90208-GHR-630	C-21
90208-GHR-630	C-38
90208-GHR-630	C-38.1
90208-GHR-630	C-4
90208-GHR-630	C-5
90208-GHR-630	C-5.10
90208-GHR-640	C-27
90208-GHR-640	C-39
90208-GHR-650	C-35
90208-GHR-650	C-39
90208-GHR-E50	C-4
90208-GHR-J30	C-36
90208-GHR-J40	C-1
90226-GHR-730	C-4
90226-GHR-760	C-4
90227-GHR-680	C-4
90227-GHR-D60	C-4
90227-GHR-D70	C-4
90227-GHR-D80	C-4
90227-GHR-D90	C-11
90227-GHR-D90	C-11.1
90227-GHR-E00	C-25
90227-GHR-E10	C-25
90231-GHR-640	C-30
90233-GHR-630	C-22
90233-GHR-630	C-32
90233-GHR-630	C-37
90233-GHR-630	C-5.20
90233-GHR-C30	C-1
90233-GHR-C30	C-2
90235-KPF-900	M-7
90301-473-003	C-11
90301-473-003	C-11.1
90301-473-003	C-32
90301-KBA-900	C-4
90302-MCZ-000	C-10
90304-GA6-003	C-19.20
90304-GE8-003	C-33
90304-KPS-900	C-7

Nº da Peça Part nº Nº de la Pieza	Nº do Bloco Block nº Nº del Bloque
90305-GE8-003	C-32
90305-ME5-003	C-19.20
90306-KF0-003	C-33
90308-KRM-860	C-27
90312-GF0-000	C-23
90322-KRM-860	C-4
90380-KGA-E00	C-35
90401-KE7-000	M-16
90401-KRM-R20	M-14
90401-KVK-900	M-16
90402-KPF-960	M-16.10
90402-KVK-900	M-16
90404-KVK-900	M-7
90407-415-000	M-8
90410-GCE-C60	M-2
90417-KRM-840	M-18
90431-KM1-010	M-7
90441-MC0-000	M-6
90443-KR0-000	M-14
90443-KSS-B30	M-2
90451-KPS-900	M-16
90451-KY1-000	M-16
90452-187-000	M-8
90452-701-000	M-16
90453-KRM-840	M-16
90454-KF0-000	M-16
90465-MM9-000	C-19.20
90475-KPF-960	M-6
90501-KGA-E00	C-32
90501-KPE-B40	C-4
90501-KRE-900	C-29
90503-KPS-900	C-7
90504-KPF-900	M-10
90504-KRM-860	C-34
90512-300-000	C-32
90522-028-000	C-1
90526-GB0-930	C-34
90543-KRM-840	M-1
90544-439-930	C-11
90544-439-930	C-11.1
90545-300-000	C-15
90545-300-000	C-15.1
90545-300-000	C-5

Nº da Peça Part nº Nº de la Pieza	Nº do Bloco Block nº Nº del Bloque
90545-300-000	C-5.10
90559-KPF-900	C-19.20
90601-329-000	M-16
90601-KJ9-000	C-17.1
90601-KPF-900	M-6
90601-KPF-960	M-16.10
90605-KVS-900	M-16
90606-KRM-840	M-18
90650-KW3-000	C-38.1
90650-KW3-000	C-4
90651-GFP-900	C-21
90651-KRM-860	C-21
90651-MA5-671	C-5
90651-MA5-671	C-5.10
90651-MBG-006	C-15.1
90661-GHB-610	C-21
90661-MEW-921	C-5.40
90684-ZA0-601	C-38
90684-ZA0-601	C-38.1
90684-ZA0-601	M-12
90690-GHB-601	C-38
90690-GHB-601	C-38.1
90690-GHB-601	C-4
90690-GHB-641	C-5.40
90702-KRM-840	M-13
90702-KRM-840	M-14
90702-KRM-840	M-2
90702-KRM-840	M-6
90702-KRM-840	M-9
90703-KRM-840	M-13
90705-KPF-960	M-1
90706-KPF-960	M-2
90706-KPF-960	M-5
90707-KPF-960	M-13
90741-KVK-900	M-15
90755-229-003	C-14.20
90755-229-005	C-14.20
90755-KGA-K00	C-14.20
91000	
91001-KVK-901	M-15
91002-KPF-901	M-16.10

Nº da Peça Part nº Nº de la Pieza	Nº do Bloco Block nº Nº del Bloque
91003-KPF-901	M-16
91004-KPF-901	M-16
91004-KW3-004	M-16
91005-KPF-901	M-16
91007-KPF-901	M-7
91011-GCE-D61	M-9
91011-GCE-D62	M-9
91012-PZ4-003	M-7
91013-KPS-731	C-19.20
91013-KPS-732	C-19.20
91013-MCG-901	C-19.20
91014-KPS-731	C-14.20
91014-KPS-732	C-14.20
91015-KV6-003	C-9
91021-148-004	M-14
91021-148-004	M-9
91022-KPF-961	M-14
91022-KPF-961	M-9
91053-719-004	M-14
91053-719-005	M-14
91053-KPF-901	M-14
91059-KY2-711	C-7
91070-GC4-601	C-32
91070-KPE-901	C-32
91071-KPE-901	C-33
91072-KPE-901	C-33
91073-KPE-901	C-33
91101-KPF-960	M-18
91102-KR0-003	M-8
91201-KW3-003	M-16
91202-965-003	M-18
91203-KK0-003	M-6
91204-KK0-003	M-6
91212-422-006	C-15
91212-422-006	C-15.1
91252-KCY-671	C-19.20
91252-MC4-013	C-19.20
91254-KPE-730	C-33
91254-KS6-003	C-33
91254-MM8-003	C-11
91254-MM8-003	C-11.1
91258-KWC-901	C-14.20
91262-KV3-831	C-33

Nº da Peça Part nº Nº de la Pieza	Nº do Bloco Block nº Nº del Bloque
91301-200-000	M-2
91301-KPF-960	M-2
91301-P7A-004	M-22
91302-317-700	C-19.20
91302-KPF-960	M-6
91303-KPF-960	M-13
91303-KRM-840	M-9
91305-HN0-A00	M-2
91305-KEH-600	C-21
91305-KPF-850	C-40
91306-KRM-840	M-4
91307-KRM-840	M-6
91309-425-003	M-12
91314-KPF-850	C-40
91320-MB0-000	M-12
91356-KF0-003	C-11
91356-KF0-003	C-11.1
91356-KSS-900	M-9
91405-KRP-900	C-2
91413-679-000	C-36
91501-MR4-900	C-24
91533-S04-003	C-38.1
91565-SEL-003	C-38
91565-SEL-003	C-38.1
91580-SM4-003	C-38
91580-SM4-003	C-38.1
92000	
92101-06020-4J	C-38
92101-06020-4J	C-38.1
92900-06025-0E	C-11
92900-06025-0E	C-11.1
93000	
93500-05010-1H	M-22
93500-05060-0G	C-1
93600-04040-1G	C-15
93600-04040-1G	C-15.1
93892-05012-08	M-12
93892-05012-18	M-22
93911-14120	C-7

Nº da Peça Part nº Nº de la Pieza	Nº do Bloco Block nº Nº del Bloque
94000	
94021-06070-0S	C-25.20
94201-20120	C-15
94201-20120	C-15.1
94201-20150	C-30
94201-30280	C-29
94301-08140	M-2
94303-04065	M-13
95000	
95002-02130	C-21
95002-41050-00	C-25
95015-54000	C-15
95015-54000	C-15.1
96000	
96001-06016-00	M-13
96140-62020-10	C-14.20
96140-62030-10	C-19.20
96150-62040-10	C-19.20
96600-06028-07	C-11.1
98000	
98069-589J6	M-2
98069-599J6	M-2
98200-32000	C-37
98200-41000	C-38
98200-41000	C-38.1
98200-43000	C-38.1

PROIBIDA A REPRODUÇÃO E DISTRIBUIÇÃO
1010913 - COMÉRCIO DE MOTO MARTINO LTDA. - JORGE TOMIOKA

Voltar
Back
Volver
4

© Moto Honda da Amazônia Ltda.
Todos os direitos reservados.

HONDA

The Power of Dreams

Publicado pela Moto Honda da Amazônia Ltda.
Setor Publicações Técnicas