HONDA

CG160 FAN ESDi / CG160 TITAN EX / CG160 Cargo / CG160 Start

CG160ESDG
CG160EXG
CG160CESG
CG160 Start ESG
CG160ESDH
CG160EXH
CG160CESH
CG160 Start ESH

CATÁLOGO DE PEÇAS

11

Moto Honda da Amazônia Ltda. – 2022

00X1B-KVSW-011

Catálogo de Peças
00X1B-KVSW-011
Draft
15KVSGB2
Atualizado com
NP 007/ 024
29/04/2022
6HS

PROIBIDA A REPRODUÇÃO E DISTRIBUIÇÃO
1010913 - Matsuo - MM-GT

ÍNDICE

INSTRUÇÕES 1

GRUPO DO MOTOR 2

GRUPO DO CHASSI 3

ÍNDICE DE NÚMERO DE PEÇAS 4

© Moto Honda da Amazônia Ltda.
Todos os direitos reservados.

CG160ESD

R-206 Vermelho Maceió

NH-1 Preto

NH-402M Cinza Tornado Metálico

Modelo 2016

PROIBIDA A DISTRIBUIÇÃO

© Moto Honda da Amazônia Ltda.
Todos os direitos reservados.

CG160EX

NH-196 Branco Ross

NH-1 Preto

R-358P Vermelho Marrakesh Perolizado

Modelo 2016

PROIBIDA A STRIBUIÇÃO
102.0915

© Moto Honda da Amazônia Ltda.
Todos os direitos reservados.

CG160 Cargo

NH-196 Branco Ross

Modelo 2016

PROIBIDA A REPRODUÇÃO E DISTRIBUIÇÃO
1010913 - Matsuo - MM-GT

© Moto Honda da Amazônia Ltda.
Todos os direitos reservados.

CG160 Start ES

NH-1 Preto

R-239 Vermelho Guarau

PROIBIDA A REPRODUÇÃ
1010913 - Matsuo - MM-GT

Modelo 2016

© Moto Honda da Amazônia Ltda.
Todos os direitos reservados.

NH-1 Preto

R-239 Vermelho Guarau

PROIBIDA A REPRODUÇ
1010913 - Matsuo - MM-GT

Modelo 2017

© Moto Honda da Amazônia Ltda.
Todos os direitos reservados.

NH-1 Preto

R-358P Vermelho Marrakesh Perolizado

PROIBIDA A REPRODUÇÃ
1010913 - Matsuo - MM-GT

Modelo 2017

© Moto Honda da Amazônia Ltda.
Todos os direitos reservados.

CG160EX

NH-196 Branco Ross

Modelo 2017

PROIBIDA A REPRODUÇÃO E DISTRIBUIÇÃO
1010913 - Matsuo - MM-GT

© Moto Honda da Amazônia Ltda.
Todos os direitos reservados.

Instruções para o Uso do Catálogo de Peças

- **Este Catálogo de Peças descreve todas as peças de reposição, bem como o tempo de Mão de Obra (T.M.O.) para os modelos CG160 FAN ESDi / CG160 TITAN EX / CG160 Cargo / CG160 Start.**
- **Este Catálogo de Peças foi elaborado com base nas últimas informações disponíveis até 29 de Abril de 2022.**
- **Especifique sempre o Nº completo da peça quando for efetuar um pedido de peças.**
- **Verifique sempre o número, modelo, tipo, série, cor, marca, tamanho, que se fizer necessário antes de fazer o pedido de peças.**
- **Observe sempre que as ilustrações permitem localizar uma determinada parte do chassi ou do motor, podendo diferenciar da sua forma original.**
- **Informe-se sobre a versão atualizada do catálogo de peças através do site www.hondaposvenda.com.br.**

Índice

- Instruções para o Uso do Catálogo de Peças 1
- Como Localizar as Informações sobre as Peças 2
- Estrutura do Catálogo de Peças 3
- Quando Utilizar as Peças 4
- Abreviaturas Utilizadas neste Catálogo de Peças 4
- Como Localizar o Bloco de Peças e os Números de Série 5
- Modelos, Códigos de Área e Números de Série Aplicáveis 6
- Tabela de Cores 7
- Composição do Número de Identificação do Veículo (V.I.N.) 18
- Mangueira de Combustível, Mangueiras de Aplicação Geral e Mangueira de Vinil 19
- Composição do Número de Identificação das Mangueiras 22
- Instruções para o Uso do Tempo de Mão de Obra (T.M.O.) 23
- Índice Ilustrado - Grupo do Motor 28
- Índice Ilustrado - Grupo do Chassi 31
- Índice de Número de Peças 137

PROIBIDA A REPRODUÇÃO E DISTRIBUIÇÃO
1010913 - Matsuo - MM-GT

© Moto Honda da Amazônia Ltda.
Todos os direitos reservados.

Voltar

Como Localizar as Informações sobre as Peças

Ⓐ Referência com o Índice Ilustrado

Grupo do Motor

• O número de referência na ilustração do índice pode ser diferente da que aparece no texto.

M-1 Tampa do Cabeçote	M-2 Cabeçote	M-3 Árvore de Comando • Válvulas
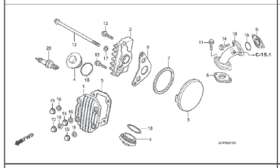	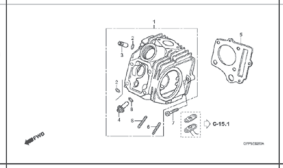	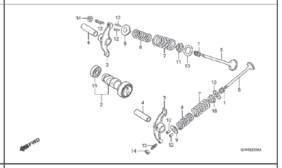
M-4 Corrente de Comando • Tensor	M-5 Cilindro	M-6 Tampa Lateral Direita

Ⓑ Referência com o Índice de Número de Peças

ÍNDICE DE NÚMERO DE PEÇAS

Nº da Peça	Nº do Bloco	Nº da Peça	Nº do Bloco
06000		**13000**	
06420-GFP-900	C-11	13000-GFP-900	M-12
06421-GFP-900	C-11	13000-GFP-B00	M-12
06430-GCE-900	C-10	13011-GFP-900	M-12
06430-GCE-900	C-8	13021-GFP-900	M-12
06440-GFP-900	C-9	13031-GFP-900	M-12
06441-GFP-900	C-9	13041-GFP-900	M-12
06530-GBG-B20	C-5	13051-GFP-900	M-12
06531-GBG-B20	C-5	13101-GFP-900	M-12
06531-GCE-F20	C-5	13102-GFP-900	M-12
		13103-GFP-900	M-12
11000		13104-GFP-900	M-12
		13105-GFP-900	M-12
11100-GCE-900	M-11	13111-087-000	M-12
11191-GCE-900	M-11	13115-GN5-910	M-12
11200-GCE-D60	M-11		
11330-GFP-900	M-6	**14000**	
11341-GFP-900	M-9		
11394-GW8-680	M-6	14100-GFP-900	M-3
		14100-GFP-B00	M-3
12000		14311-KEV-900	M-12
		14321-GBG-900	M-4
12101-GFP-900	M-5	14321-GFP-B00	M-4
12101-GFP-B00	M-5	14401-178-003	M-4
12191-GFP-B00	M-5	14431-035-020	M-3
12191-GS4-761	M-5	14451-035-000	M-3
12200-GFP-900	M-2	14500-035-020	M-4
12200-GFP-B00	M-2	14502-086-000	M-4
12209-GB4-681	M-3	14531-035-000	M-4
12209-GBG-900	M-3	14541-GB4-681	M-4
12213-KRM-840	M-2	14550-GB0-911	M-4
12237-GFP-305	M-2	14566-086-030	M-4
12245-KEV-305	M-2	14610-086-010	M-4
12251-KST-941	M-2	14615-035-010	M-4
12301-GB6-910	M-1	14670-035-030	M-4
12301-GB6-911	M-1	14675-178-000	M-4
12331-GB0-910	M-1	14711-GFP-900	M-3
12341-GB6-910	M-1	14721-GFP-900	M-3
12361-035-000	M-1	14751-GN5-911	M-3

Bloco No.

C-6

Para-lama Dianteiro

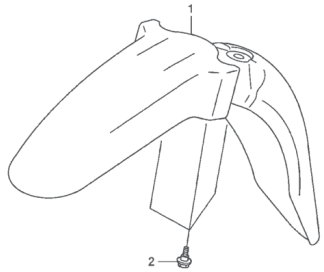

FWD

Ref. No.

Ref. Nº	N.O.S.	Item de serviço	T.M.O.	Ref. Nº	Nº da peça	Descrição	Qtd. POP100 7	8	9	Nº de série	Tipo
1	4131B7	Pára-lama, Dianteiro	0,1	1	61100-GFP-900ZA	Pára-lama, Dianteiro					
						NH1 Preto	1	1	1		
					61100-GFP-900ZB	*PB362R* Azul Buliti-R	1	–	–		
					61100-GFP-900ZC	*R286R* Vermelho Caucaia	1	1	–		
					61100-GFP-900ZD	*Y197R* Amarelo Trancoso-R	1	1	–		
					61100-GFP-900ZE	*PB337R* Azul Penedo	–	1	1		
					61100-GFP-900ZF	*NHA57R* Cinza Cloudia R	–	–	1		
					61100-GFP-900ZG	*R304R* Vermelho Clivia-R	–	–	1		
				2	90111-162-000	Parafuso, Flange, 6mm	3	3	3		

122

Página No.

24.07.08

© Moto Honda da Amazônia Ltda.
Todos os direitos reservados.

Estrutura do Catálogo de Peças

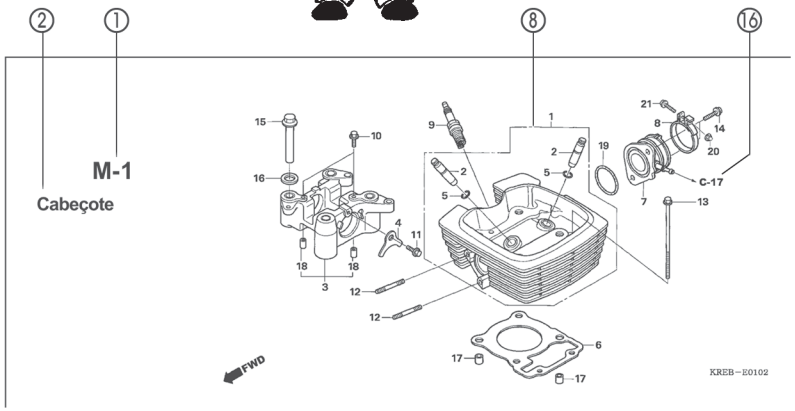

③ Ref. Nº	N.O.S.	Item de serviço	T.M.O.	④ Ref. Nº	⑤ Nº da peça	⑦⑥ Descrição	⑩	⑨	⑪ Qtd. POP100 7	8	9	⑫ Nº de série		⑬ Tipo
4	811175	Cabo, Trava Assento	0,1	1	18327-KAE-000	Bucha, Traseira Câmara (8,5x15)			2	2	2			
5	4131E8	Trava, Assento: Lateral Traseira	0,1	2	61104-GCE-E40	Bucha, Pára-lama Dianteiro			2	2	2			
6	4131E4	Assento: Duplo	0,1	3	77151-KW3-000	Mola, Trava Assento			1	–	–			BR
13	4121K9	Tampa, Trava Assento	0,1		77151-MB1-870				1	–	–			2LA,3LA
15	4131F2	Chave, Trava Assento	0,2						–	1	1			
				4	77156-GFP-900	Cabo, Trava Assento			1	1	1			
				5	77160-GFP-900	Suporte Comp., Trava Assento			1	1	–			
					77160-GFP-B00				–	–	1			
				6	77200-GFP-900ZB	Assento Conj., Duplo								
					NHA08L	Cinza Itaipu			1	–	–			
					77200-GFP-900ZD *RA08L*	Vermelho Urucum			1	–	–			
					77200-GFP-910ZA *NH1L*	Preto			–	1	1			
				7	77201-GFP-900	Suporte, Dobradiça Assento			1	1	1			
				8	94001-05070-0S	Presilha, Fiação (Preto) (145mm)			1	1	1			

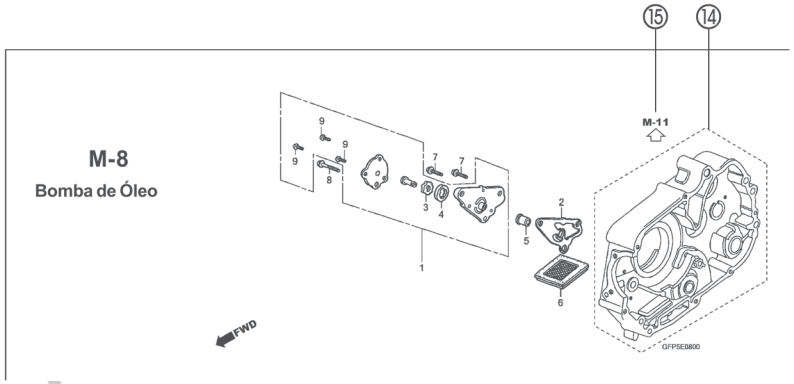

① Número do Bloco
- O número do bloco é oferecido (no lugar do nº da página) para ajudar na consulta da peça com o nº ou nome da peça.

② Nome do Bloco

③ Item de Serviço / Tempo de Mão de Obra (T.M.O.)

④ Número de Referência
- Os números de título descritos entre parênteses indicam que a informação continua da página anterior.

⑤ Número da Peça

⑥ Descrição

⑦ Código de Cores HONDA

⑧ Conjuntos
- As peças cujas figuras estejam delimitadas por linhas pontilhadas são disponíveis em conjunto completo. (As peças componentes do conjunto também são comercializadas individualmente).

⑨ Descrição de Cores

⑩ Nota
As notas são apresentadas entre parênteses na coluna do nome da peça.

⑪ Quantidade Utilizada na Motocicleta
- Quando aparecem entre parênteses indicam peças opcionais.
- Quando indicadas com a letra "N" deve-se utilizar a quantidade que for necessária.
- Indica o número de peças utilizadas no bloco.

⑫ Número de Série

⑬ Tipo
- Quando a coluna tipo se encontra em branco significa que as peças são aplicáveis a todos os tipos.

⑭
- Peças circundadas por uma linha pontilhada estão incluídas em blocos diferentes.

⑮
- A flecha vazada indica o Nº do bloco onde a peça incluída na linha se encontra.

⑯
- A flecha sólida indica o Nº do bloco com o qual a peça em questão está conectada.

UÇÃO E DISTRIBUIÇÃO
Matsuda MM-GT

© Moto Honda da Amazônia Ltda.
Todos os direitos reservados.

Quando Utilizar as Peças

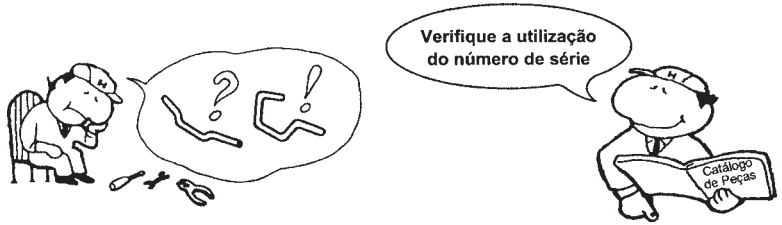

Ref. Nº	Nº da peça	Descrição	Qtd. CBR300 RRN	RRP	RRR	RRS	RRT	RRV	Nº de série
1	33101-MAE-601	Unidade Farol "NH-285" Cinza	–	–	1	–	–	–	
			–	–	–	1	–	–	~ 2351159
			–	–	–	1	–	–	~ 2351712
	33101-MAE-612	Unidade Farol "NH-283" Cinza	–	–	1	–	–	–	
		(Precaução Durante a Instalação)							
			–	–	–	1	–	–	~ 2351309
			–	–	–	1	–	–	~ 2351434
			–	–	–	1	–	–	~ 2350300
			–	–	–	1	–	–	~ OM300138
	33101-MAE-671	Unidade Farol "NH-1" Preto	–	–	1	–	–	–	
			–	–	–	1	–	–	
			–	–	–	1	–	–	~ SM300356
	33101-MAE-691	Unidade Farol	–	–	1	–	–	–	
	33101-MAE-602	Unidade Farol	–	–	–	1	–	–	2351160 ~
			–	–	–	1	–	–	2351713 ~
			–	–	–	–	1	1	

O número de Série foi utilizado desde o modelo inicial

Quando a numeração do Chassi aparece do lado esquerdo da coluna significa que a utilização da peça se aplica a partir deste número do chassi (2351160)

Quando a numeração do Chassi aparece do lado direito da coluna significa que a utilização da peça se aplica até este número do chassi (2351159)

Abreviaturas Utilizadas neste Catálogo de Peças

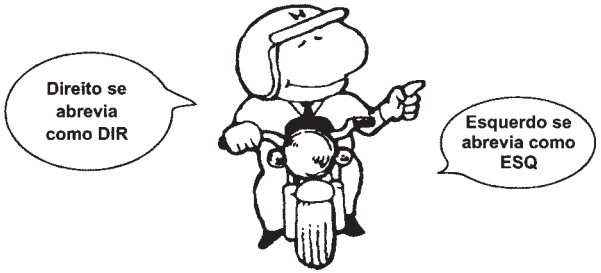

* "Esq" e "Dir" na descrição de uma peça significa o lado Esquerdo e o lado Direito considerando-se que esteja sobre o assento da motocicleta.

• No Catálogo de peças utilizam-se as seguintes abreviaturas:

Conj. ..... Conjunto
Comp. ..... Completo
Dir. ..... Direito
Esq. ..... Esquerdo
STD ..... Standard
mm ..... Milímetro
G ..... Grama
D (22D) ..... Dente (22 dentes)
A ..... Ampére
V ..... Volt
W ..... Watt
C.A. ..... Corrente Alternada
C.C. ..... Corrente Contínua
ADM ..... Admissão
ESC ..... Escape
DIANT. ..... Dianteira
TRAS. ..... Traseira
SEX ..... Sextavado
LAT ..... Lateral
TRANS ..... Transmissão
PRIM ..... Primário
SEC ..... Secundário
MPH ..... Milhas por Hora
Km/h ..... Quilômetro por Hora
L.E.D. ..... Diodo Emissor de Luz
C.D.I. ..... Unidade Descarga Capacitiva
1LA ..... República Dominicana, El Salvador Venezuela, Guatemala, Guiana (Mercosul: Argentina, Paraguai, Uruguai)
MIX ..... Moto Mix Brasil
2LA ..... Colômbia, México
3LA ..... América Latina
AR ..... Argentina
M ..... Motor de Partida

PROIBIDA A REPRODUÇÃO E DISTRIBUIÇÃO
1010913 - Matsuo - MM-CT

© Moto Honda da Amazônia Ltda.
Todos os direitos reservados.

Como Localizar o Bloco de Peças e os Números de Série

Bloco de Peças	Peças do Motor M-1 ~	Peças do Corpo do Acelerador M-23 ~	Peças do Chassi C-1 ~
Números Necessários	Número de Série do Motor	Número de Série do Corpo do Acelerador	Número de Série do Chassi
Pontos de Localização	①	②	③

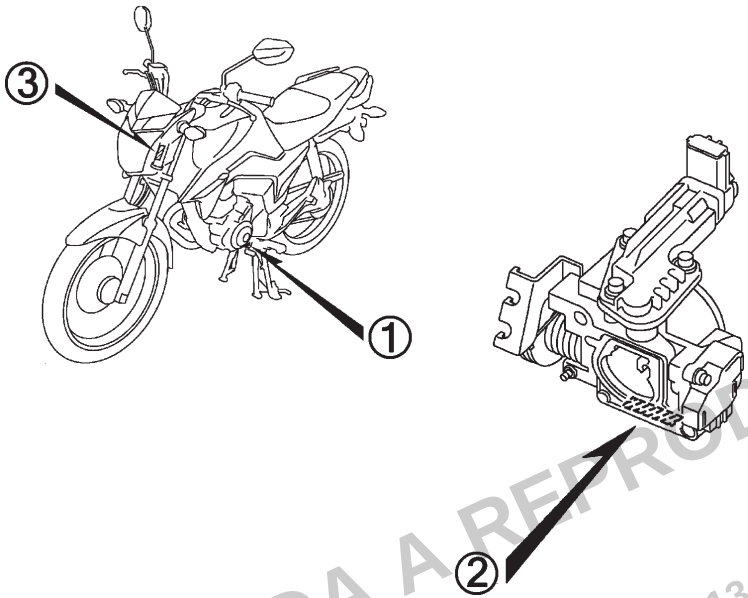

PROIBIDA A REPRODUÇÃO E DISTRIBUIÇÃO
1010913 - Matsuo - MM-GT

© Moto Honda da Amazônia Ltda.
Todos os direitos reservados.

Modelos, Códigos de Área e Números de Série Aplicáveis

Os Modelos, Códigos de Área, Tipos e os Números de Série Aplicáveis podem ser identificados conforme tabela abaixo.
As peças com código de área são exclusivas dos países designados.
Se os códigos de área não estiverem listados, as peças são de uso comum.

Modelo	Código de Área	Tipo	Nº de Série Aplicável do Motor	Nº de Série Aplicável do Chassi	Nº de Série Aplicável do Corpo do Acelerador
$CG160ESD_G$	BR	Brasil	KC22E-G000001~	9C2KC2200GR000001~	GQMTA A
$CG160EX_G$	BR	Brasil	KC22E-G000001~	9C2KC2210GR000001~	GQMTA A
$CG160CES_G$	BR	Brasil	KC22E-G000001~	9C2KC2220GR000001~	GQMTA A
CG160 Start ES_G	5BR	Brasil	KC25E0G000001~	9C2KC2500GR000001~	GQMUA A
$CG160ESD_H$	BR	Brasil	KC22E0H500001~	9C2KC2200HR500001~	GQMTA A
$CG160EX_H$	2BR	Brasil	KC22E1H500001~	9C2KC2210HR500001~	GQMTA A
	BR	Brasil	KC22E1H500001~	9C2KC2210HR500001~	GQMTA A
$CG160CES_H$	BR	Brasil	KC22E-H000001~	9C2KC2220HR000001~	GQMTA A
CG160 Start ES_H	5BR	Brasil	KC25E0H000001~	9C2KC2500HR000001~	GQMUA A

* Para identificação do número do corpo do acelerador, somente a parte sublinhada deverá ser usada para registro.

GQMTA A KC ア

PROIBIDA A REPRODUÇÃO E DISTRIBUIÇÃO
1010913 - Matsuo - MM-GT

© Moto Honda da Amazônia Ltda.
Todos os direitos reservados.

Tabela de Cores

• Ao solicitar as peças coloridas consulte a tabela abaixo, verifique a cor principal da motocicleta e utilize o número de peça básico adicionando o código de cor relativo.

CG160ESD (CG160ESD$_G$)

Nº	Modelo		CG160ESD$_G$				
	Cor Principal		Preto NH-1	Cinza Tornado Metálico NH-402M	Vermelho Maceió R-206	Nº de identificação do Bloco	Nº de ref.
	Código de Cor		NH1	NH402	R206		
	Nome das Peças Coloridas	Nº Peça Básico					
1	Mesa, Superior	53230-KVS-F00	ZB	ZB	ZB	C-7	7
2	Tampa Jogo, Lateral Esquerda	83620-KVS-J00	ZA	ZA	ZA	C-24	2
3	Tampa Jogo, Lateral Direita	83520-KVS-J00	ZA	ZA	ZA	C-24	1
4	Rabeta Jogo, Esquerda	77226-KVS-F00	ZF	ZN	ZB	C-23.10	6
5	Rabeta Jogo, Direita	77216-KVS-F00	ZF	ZN	ZB	C-23.10	3
6	Para-lama, Dianteiro	61100-KVS-F00	ZF	ZL	ZB	C-10	2
7	Flange Subconj., Transmissão Traseira	42615-KVS-J00	ZA	ZA	ZA	C-19.30	5
8	Guarnição, Esquerda	61303-KVS-F00	ZF	ZP	ZL	C-43	3
9	Guarnição, Direita	61302-KVS-F00	ZF	ZP	ZL	C-43	2
10	Emblemas	86861-KVS-F00	ZA	ZA	ZA	C-50	9
11	Emblema, HONDA	86101-KVS-K00	ZA	ZA	ZA	C-50	1
12	Emblema, Asa Esquerda	86202-KVS-J00	ZC	ZA	ZB	C-50	3
13	Emblema, Asa Direita	86201-KVS-J00	ZC	ZA	ZB	C-50	2
14	Painel Comp., Freio Traseiro	43100-KVS-C00	ZB	ZB	ZB	C-18	3
15	Alça, Traseira	50400-KVS-F00	ZA	ZA	ZA	C-23.10	1
16	Carenagem Jogo, Externa Esquerda	64300-KVS-J00	ZC	ZA	ZB	C-22	3
17	Carenagem Jogo, Externa Direita	64200-KVS-J00	ZC	ZA	ZB	C-22	1
18	Faixa, Esquerda Carenagem Externa	86642-KVS-J00	ZC	ZA	ZB	C-50	5
19	Faixa, Tampa Lateral Esquerda	86832-KVS-J00	ZA	ZA	ZA	C-50	8
20	Faixa, Direita Carenagem Externa	86641-KVS-J00	ZC	ZA	ZB	C-50	4
21	Faixa, Tampa Lateral Direita	86831-KVS-J00	ZA	ZA	ZA	C-50	6
22	Garfo Traseiro, Subconj.	52200-KVS-F00	ZA	ZA	ZA	C-32	11
23	Tanque Jogo, Combustível	06170-KVS-J00	ZC	ZB	ZA	C-21	1
24	Defletor Jogo, Dianteiro	61300-KVS-K00	ZA	ZA	ZA	C-43	1

PROIBIDA A REPRODUÇÃO E DISTRIBUIÇÃO
1010913 - Matsuo - MMGT

© Moto Honda da Amazônia Ltda.
Todos os direitos reservados.

Tabela de Cores

• Ao solicitar as peças coloridas consulte a tabela abaixo, verifique a cor principal da motocicleta e utilize o número de peça básico adicionando o código de cor relativo.

CG160EX (CG160EX$_G$)

Nº	Modelo		CG160EX$_G$				
	Cor Principal		Preto NH-1	Branco Ross NH-196	Vermelho Marrakesh Perolizado R-358P	Nº de identificação do Bloco	Nº de ref.
	Código de Cor		NH1	NH196	R358		
	Nome das Peças Coloridas	Nº Peça Básico					
1	Mesa, Superior	53230-KVS-F00	ZB	ZB	ZB	C-7	7
2	Tampa A Jogo, Lateral Esquerda	83620-KVS-J20	ZB	ZA	ZB	C-24.1	3
3	Tampa A Jogo, Lateral Direita	83520-KVS-J20	ZB	ZA	ZB	C-24.1	1
4	Carenagem Conj., Central Traseira	77220-KVS-J20	ZA	ZA	ZA	C-23.11	5
5	Rabeta Jogo, Esquerda	77226-KVS-J20	ZC	ZB	ZA	C-23.11	6
6	Rabeta Jogo, Direita	77216-KVS-J20	ZC	ZB	ZA	C-23.11	4
7	Para-lama Dianteiro, Jogo	61000-KVS-F30	ZC	ZB	ZD	C-10	1
8	Flange Subconj., Transmissão Traseira	42615-KVS-J00	ZA	ZA	ZA	C-19.31	5
9	Guarnição, Esquerda	61303-KVS-J20	ZC	ZB	ZA	C-43.1	3
10	Guarnição, Direita	61302-KVS-J20	ZC	ZB	ZA	C-43.1	2
11	Emblemas	86861-KVS-F00	ZA	ZA	ZA	C-50.1	11
12	Emblemas	86611-KVS-F30	ZA	ZA	ZA	C-50.1	12
13	Emblema, HONDA	86101-KVS-J20	ZA	ZA	ZA	C-50.1	1
14	Emblema, HONDA	86102-KVS-J20	ZA	ZA	ZA	C-50.1	2
15	Emblema, Asa Esquerda	86202-KRE-G00	-	ZA	-	C-50.1	6
16	Emblema, Asa Esquerda	86202-KVS-J20	ZC	-	ZB	C-50.1	6
17	Emblema, Asa Direita	86201-KRE-G00	-	ZA	-	C-50.1	5
18	Emblema, Asa Direita	86201-KVS-J20	ZC	-	ZB	C-50.1	5
19	Painel Comp., Freio Traseiro	43100-KVS-F30	ZB	ZB	ZB	C-18	3
20	Carenagem Jogo, Externa Esquerda	64300-KVS-J20	ZC	ZA	ZB	C-22.1	4
21	Carenagem Jogo, Externa Direita	64200-KVS-J20	ZC	ZA	ZB	C-22.1	2
22	Faixa, Esquerda Tanque Combustível	86172-KVS-J20	ZC	ZA	ZB	C-50.1	4
23	Faixa, Esquerda Carenagem Externa	86642-KVS-J20	ZC	ZA	ZB	C-50.1	8
24	Faixa A, Tampa Lateral Esquerda	86832-KVS-J20	ZB	ZA	ZB	C-50.1	10

PROIBIDA A REPRODUÇÃO E DISTRIBUIÇÃO
1010913 - Matsuo - MM-GT

© Moto Honda da Amazônia Ltda.
Todos os direitos reservados.

Tabela de Cores

• Ao solicitar as peças coloridas consulte a tabela abaixo, verifique a cor principal da motocicleta e utilize o número de peça básico adicionando o código de cor relativo.

CG160EX (CG160EX$_G$)

Nº	Modelo		CG160EX$_G$				
	Cor Principal		Preto NH-1	Branco Ross NH-196	Vermelho Marrakesh Perolizado R-358P	Nº de identificação do Bloco	Nº de ref.
	Código de Cor		NH1	NH196	R358		
	Nome das Peças Coloridas	Nº Peça Básico					
25	Faixa, Direita Tanque Combustível	86171-KVS-J20	ZC	ZA	ZB	C-50.1	3
26	Faixa, Direita Carenagem Externa	86641-KVS-J20	ZC	ZA	ZB	C-50.1	7
27	Faixa A, Tampa Lateral Direita	86831-KVS-J20	ZB	ZA	ZB	C-50.1	9
28	Garfo Traseiro, Subconj.	52200-KVS-J20	ZA	ZA	ZA	C-32	11
29	Tanque Jogo, Combustível	06170-KVS-J20	ZC	ZA	ZB	C-21	1
30	Defletor Jogo, Dianteiro	61300-KVS-J20	ZA	ZA	ZA	C-43.1	1

PROIBIDA A REPRODUÇÃO E DISTRIBUIÇÃO
1010913 - Matsuo - MM-GT

© Moto Honda da Amazônia Ltda.
Todos os direitos reservados.

Tabela de Cores

• Ao solicitar as peças coloridas consulte a tabela abaixo, verifique a cor principal da motocicleta e utilize o número de peça básico adicionando o código de cor relativo.

CG160CES (CG160CES$_{G/H}$)

Nº	Modelo		CG160CES$_{G/H}$		
	Cor Principal		Branco Ross NH-196	Nº de identificação do Bloco	Nº de ref.
	Código de Cor		NH196		
	Nome das Peças Coloridas	Nº Peça Básico			
1	Mesa, Superior	53230-KVS-F00	ZB	C-7	7
2	Tampa Jogo, Lateral Esquerda	83620-KVS-J40	ZA	C-24	2
3	Tampa Jogo, Lateral Direita	83520-KVS-J40	ZA	C-24	1
4	Rabeta Jogo, Esquerda	77226-KVS-J40	ZA	C-23.10	6
5	Rabeta Jogo, Direita	77216-KVS-J40	ZA	C-23.10	3
6	Para-lama, Dianteiro	61100-KVS-F00	ZE	C-10	2
7	Flange Subconj., Transmissão Traseira	42615-KVS-J00	ZA	C-19.30	5
8	Guarnição, Esquerda	61303-KVS-F00	ZH	C-43	3
9	Guarnição, Direita	61302-KVS-F00	ZH	C-43	2
10	Emblemas	86861-KVS-F00	ZA	C-50	9
11	Emblema, HONDA	86101-KVS-K00	ZA	C-50	1
12	Emblema, Asa Esquerda	86202-KWT-700	ZA	C-50	3
13	Emblema, Asa Direita	86201-KWT-700	ZA	C-50	2
14	Emblema, Tampa Lateral	86831-KVS-J40	ZA	C-50	7
15	Painel Comp., Freio Traseiro	43100-KVS-C00	ZB	C-18	3
16	Carenagem Jogo, Externa Esquerda	64300-KVS-J40	ZA	C-22	3
17	Carenagem Jogo, Externa Direita	64200-KVS-J40	ZA	C-22	1
18	Garfo Traseiro, Subconj.	52200-KVS-F00	ZA	C-32	11
19	Tanque Jogo, Combustível	06170-KVS-J00	ZD	C-21	1
20	Defletor Jogo, Dianteiro	61300-KVS-K00	ZA	C-43	1

PROIBIDA A REPRODUÇÃO E DISTRIBUIÇÃO
1010913 - Matsuo - MM-CT

© Moto Honda da Amazônia Ltda.
Todos os direitos reservados.

Tabela de Cores

• Ao solicitar as peças coloridas consulte a tabela abaixo, verifique a cor principal da motocicleta e utilize o número de peça básico adicionando o código de cor relativo.

CG160 Start ($CG160ES_{G/H}$)

Nº	Modelo		$CG160ES_{G/H}$			
	Cor Principal		Preto NH-1	Vermelho Guarau R-239	Nº de identificação do Bloco	Nº de ref.
	Código de Cor		NH1	R239		
	Nome das Peças Coloridas	Nº Peça Básico				
1	Mesa, Superior	53230-KVS-F00	ZB	ZB	C-7	7
2	Tampa Jogo, Lateral Esquerda	83620-KVS-K00	ZA	ZA	C-24	6
3	Tampa Jogo, Lateral Direita	83520-KVS-K00	ZA	ZA	C-24	5
4	Rabeta, Esquerda	77225-KWG-A00	ZC	ZG	C-23.10	15
5	Rabeta, Direita	77215-KWG-A00	ZC	ZG	C-23.10	14
6	Para-lama, Dianteiro	61100-KVS-H70	ZA	ZA	C-10	2
7	Flange Subconj., Transmissão Traseira	42615-KVS-J00	ZB	ZB	C-19.10	7
8	Cubo Subconj., Dianteiro	44635-KWG-A00	ZA	ZA	C-14.10	7
9	Emblema, HONDA	86101-KVS-K00	ZA	ZA	C-50.2	3
10	Emblema, Asa Esquerda	86202-KVS-K00	ZA	ZB	C-50.2	2
11	Emblema, Asa Direita	86201-KVS-K00	ZA	ZB	C-50.2	1
12	Emblema, Tampa Lateral	86831-KVS-K00	ZA	ZA	C-50.2	4
13	Painel Comp., Freio Traseiro	43100-KVS-C00	ZA	ZA	C-18	3
14	Alça, Traseira	50400-KVS-F00	ZA	ZA	C-23.10	1
15	Garfo Traseiro, Subconj.	52200-KVS-F00	ZA	ZA	C-32	11
16	Tanque Jogo, Combustível	17530-KVS-K00	ZB	ZA	C-21.1	8
17	Defletor Jogo, Dianteiro	61300-KVS-K00	ZA	ZA	C-43	1
18	Roda Dianteira, Subconj.	44650-KWG-A00	ZA	ZA	C-14.10	8

PROIBIDA A REPRODUÇÃO E DISTRIBUIÇÃO
1010913 - Matsuo - MM-GT

© Moto Honda da Amazônia Ltda.
Todos os direitos reservados.

Voltar

Tabela de Cores

• Ao solicitar as peças coloridas consulte a tabela abaixo, verifique a cor principal da motocicleta e utilize o número de peça básico adicionando o código de cor relativo.

CG160ESD (CG160ESD$_H$)

Nº	Modelo		CG160ESD$_H$			
	Cor Principal		Preto NH-1	Vermelho Guarau R-239	Nº de identificação do Bloco	Nº de ref.
	Código de Cor		NH1	R239		
	Nome das Peças Coloridas	Nº Peça Básico				
1	Mesa, Superior	53230-KVS-F00	ZB	ZB	C-7	7
2	Tampa Jogo, Lateral Esquerda	83620-KVS-B70	ZA	ZA	C-24	2
3	Tampa Jogo, Lateral Direita	83520-KVS-B70	ZA	ZA	C-24	1
4	Rabeta Jogo, Esquerda	77225-KVS-F00	ZB	ZP	C-23.10	6
5	Rabeta Jogo, Direita	77215-KVS-F00	ZB	ZP	C-23.10	3
6	Para-lama, Dianteiro	61100-KVS-F00	ZF	ZM	C-10	2
7	Flange Subconj., Transmissão Traseira	42615-KVS-J00	ZA	ZA	C-19.30	5
8	Guarnição, Esquerda	61303-KVS-F00	ZF	ZQ	C-43	3
9	Guarnição, Direita	61302-KVS-F00	ZF	ZQ	C-43	2
10	Emblema, HONDA	86101-KVS-F00	ZA	ZA	C-50	1
11	Emblema, Asa Esquerda	86202-KVS-B70	–	ZA	C-50	3
12	Emblema, Asa Esquerda	86202-KVS-J00	ZC	–	C-50	3
13	Emblema, Asa Direita	86201-KVS-B70	–	ZA	C-50	2
14	Emblema, Asa Direita	86201-KVS-J00	ZC	–	C-50	2
15	Painel Comp., Freio Traseiro	43100-KVS-C00	ZB	ZB	C-18	3
16	Alça, Traseira	50400-KVS-F00	ZA	ZA	C-23.10	1
17	Carenagem Jogo, Externa Esquerda	64300-KVS-B70	ZB	ZA	C-22	3
18	Carenagem Jogo, Externa Direita	64200-KVS-B70	ZB	ZA	C-22	1
19	Faixa, Esquerda Carenagem Externa	86642-KVS-B70	ZB	ZA	C-50	5
20	Faixa, Tampa Lateral Esquerda	86832-KVS-B70	ZA	ZA	C-50	8

PROIBIDA A REPRODUÇÃO E DISTRIBUIÇÃO
1010913 - Matsuo - MM-GT

© Moto Honda da Amazônia Ltda.
Todos os direitos reservados.

Tabela de Cores

• Ao solicitar as peças coloridas consulte a tabela abaixo, verifique a cor principal da motocicleta e utilize o número de peça básico adicionando o código de cor relativo.

CG160ESD (CG160ESD$_H$)

Nº	Modelo		CG160ESD$_H$			
	Cor Principal		Preto NH-1	Vermelho Guarau R-239	Nº de identificação do Bloco	Nº de ref.
	Código de Cor		NH1	R239		
	Nome das Peças Coloridas	Nº Peça Básico				
21	Faixa, Direita Carenagem Externa	86641-KVS-B70	ZB	ZA	C-50	4
22	Faixa, Tampa Lateral Direita	86831-KVS-B70	ZA	ZA	C-50	6
23	Garfo Traseiro, Subconj.	52200-KVS-F00	ZA	ZA	C-32	11
24	Tanque Jogo, Combustível	06170-KVS-J00	ZC	ZE	C-21	1
25	Defletor Jogo, Dianteiro	61300-KVS-F00	ZA	ZA	C-43	1

PROIBIDA A REPRODUÇÃO E DISTRIBUIÇÃO
1010913 - Matsuo - MM-GT

© Moto Honda da Amazônia Ltda.
Todos os direitos reservados.

Tabela de Cores

• Ao solicitar as peças coloridas consulte a tabela abaixo, verifique a cor principal da motocicleta e utilize o número de peça básico adicionando o código de cor relativo.

CG160EX ($CG160EX_H$) 2BR

Nº	Modelo		$CG160EX_H$		
	Cor Principal		Branco Ross NH-196	Nº de identificação do Bloco	Nº de ref.
	Código de Cor		NH196		
	Nome das Peças Coloridas	Nº Peça Básico			
1	Mesa, Superior	53230-KVS-F00	ZB	C-7	7
2	Tampa A Jogo, Lateral Esquerda	83620-KVS-B80	ZA	C-24.1	3
3	Tampa A Jogo, Lateral Direita	83520-KVS-B80	ZA	C-24.1	1
4	Carenagem Conj., Central Traseira	77220-KVS-J20	ZA	C-23.11	5
5	Rabeta Jogo, Esquerda	77225-KVS-J20	ZC	C-23.11	6
6	Rabeta Jogo, Direita	77215-KVS-J20	ZC	C-23.11	4
7	Para-lama Dianteiro, Jogo	61000-KVS-F30	ZD	C-10	1
8	Flange Subconj., Transmissão Traseira	42615-KVS-J00	ZC	C-19.31	5
9	Guarnição, Esquerda	61303-KVS-J20	ZB	C-43.1	3
10	Guarnição, Direita	61302-KVS-J20	ZB	C-43.1	2
11	Emblemas	86611-KVS-F30	ZA	C-50.1	12
12	Emblema, HONDA	86101-KVS-J20	ZA	C-50.1	1
13	Emblema, HONDA	86102-KVS-J20	ZA	C-50.1	2
14	Emblema, Asa Esquerda	86202-KRE-G00	ZA	C-50.1	6
15	Emblema, Asa Direita	86201-KRE-G00	ZA	C-50.1	5
16	Painel Comp., Freio Traseiro	43100-KVS-F30	ZC	C-18	3
17	Carenagem Jogo, Externa Esquerda	64300-KVS-B80	ZA	C-22.1	4
18	Carenagem Jogo, Externa Direita	64200-KVS-B80	ZA	C-22.1	2
19	Faixa	86173-KVS-B90	ZA	C-50.1	13
20	Faixa, Esquerda Tanque Combustível	86172-KVS-B80	ZA	C-50.1	4

PROIBIDA A REPRODUÇÃO E DISTRIBUIÇÃO
1010913 - Matsuo - MM-CT

© Moto Honda da Amazônia Ltda.
Todos os direitos reservados.

Tabela de Cores

• Ao solicitar as peças coloridas consulte a tabela abaixo, verifique a cor principal da motocicleta e utilize o número de peça básico adicionando o código de cor relativo.

CG160EX (CG160EX$_H$) 2BR

Nº	Modelo		CG160EX$_H$		
	Cor Principal		Branco Ross NH-196	Nº de identificação do Bloco	Nº de ref.
	Código de Cor		NH196		
	Nome das Peças Coloridas	Nº Peça Básico			
21	Faixa, Esquerda Carenagem Externa	86642-KVS-B80	ZA	C-50.1	8
22	Faixa A, Tampa Lateral Esquerda	86832-KVS-B80	ZA	C-50.1	10
23	Faixa, Direita Tanque Combustível	86171-KVS-B80	ZA	C-50.1	3
24	Faixa, Direita Carenagem Externa	86641-KVS-B80	ZA	C-50.1	7
25	Faixa A, Tampa Lateral Direita	86831-KVS-B80	ZA	C-50.1	9
26	Garfo Traseiro, Subconj.	52200-KVS-J20	ZA	C-32	11
27	Tanque Jogo, Combustível	06170-KVS-B90	ZA	C-21	1
28	Defletor Jogo, Dianteiro	61300-KVS-J20	ZA	C-43.1	1
29	Roda Dianteira, Subconj.	44650-KVS-B90	ZA	C-14.41	6
30	Roda Traseira, Subconj.	42650-KVS-B90	ZA	C-19.31	8

PROIBIDA A REPRODUÇÃO E DISTRIBUIÇÃO
1010913 - Matsuo - MM-GT

© Moto Honda da Amazônia Ltda.
Todos os direitos reservados.

Tabela de Cores

• Ao solicitar as peças coloridas consulte a tabela abaixo, verifique a cor principal da motocicleta e utilize o número de peça básico adicionando o código de cor relativo.

CG160EX (CG160EX$_H$) BR

Nº	Modelo		CG160EX$_H$			
	Cor Principal		Preto NH-1	Vermelho Marrakesh Perolizado R-358P	Nº de identificação do Bloco	Nº de ref.
	Código de Cor		NH1	R358		
	Nome das Peças Coloridas	Nº Peça Básico				
1	Mesa, Superior	53230-KVS-F00	ZB	ZB	C-7	7
2	Tampa A Jogo, Lateral Esquerda	83620-KVS-B80	ZC	ZB	C-24.1	3
3	Tampa A Jogo, Lateral Direita	83520-KVS-B80	ZC	ZB	C-24.1	1
4	Carenagem Conj., Central Traseira	77220-KVS-J20	ZA	ZA	C-23.11	5
5	Rabeta Jogo, Esquerda	77225-KVS-J20	ZA	ZC	C-23.11	6
6	Rabeta Jogo, Direita	77215-KVS-J20	ZA	ZC	C-23.11	4
7	Para-lama Dianteiro, Jogo	61000-KVS-F30	ZC	ZD	C-10	1
8	Flange Subconj., Transmissão Traseira	42615-KVS-J00	ZA	ZA	C-19.31	5
9	Guarnição, Esquerda	61303-KVS-J20	ZC	ZA	C-43.1	3
10	Guarnição, Direita	61302-KVS-J20	ZC	ZA	C-43.1	2
11	Emblemas	86611-KVS-F30	ZA	ZA	C-50.1	12
12	Emblema, HONDA	86101-KVS-J20	ZA	ZA	C-50.1	1
13	Emblema, HONDA	86102-KVS-J20	ZA	ZA	C-50.1	2
14	Emblema, Asa Esquerda	86202-KRE-G00	ZC	–	C-50.1	6
15	Emblema, Asa Esquerda	86202-KVS-J20	–	ZB	C-50.1	6
16	Emblema, Asa Direita	86201-KRE-G00	ZC	–	C-50.1	5
17	Emblema, Asa Direita	86201-KVS-J20	–	ZB	C-50.1	5
18	Painel Comp., Freio Traseiro	43100-KVS-F30	ZB	ZB	C-18	3
19	Carenagem Jogo, Externa Esquerda	64300-KVS-B80	ZC	ZB	C-22.1	4
20	Carenagem Jogo, Externa Direita	64200-KVS-B80	ZC	ZB	C-22.1	2

PROIBIDA A REPRODUÇÃO E DISTRIBUIÇÃO
1010913 - Matsuo - MM-CT

© Moto Honda da Amazônia Ltda.
Todos os direitos reservados.

Tabela de Cores

• Ao solicitar as peças coloridas consulte a tabela abaixo, verifique a cor principal da motocicleta e utilize o número de peça básico adicionando o código de cor relativo.

CG160EX ($CG160EX_H$) BR

Nº	Modelo		$CG160EX_H$			
	Cor Principal		Preto NH-1	Vermelho Marrakesh Perolizado R-358P	Nº de identificação do Bloco	Nº de ref.
	Código de Cor		NH1	R358		
	Nome das Peças Coloridas	Nº Peça Básico				
21	Faixa, Esquerda Tanque Combustível	86172-KVS-B80	ZC	ZB	C-50.1	4
22	Faixa, Esquerda Carenagem Externa	86642-KVS-B80	ZC	ZB	C-50.1	8
23	Faixa A, Tampa Lateral Esquerda	86832-KVS-B80	ZC	ZB	C-50.1	10
24	Faixa, Direita Tanque Combustível	86171-KVS-B80	ZC	ZB	C-50.1	3
25	Faixa, Direita Carenagem Externa	86641-KVS-B80	ZC	ZB	C-50.1	7
26	Faixa A, Tampa Lateral Direita	86831-KVS-B80	ZC	ZB	C-50.1	9
27	Garfo Traseiro, Subconj.	52200-KVS-J20	ZA	ZA	C-32	11
28	Tanque Jogo, Combustível	06170-KVS-B80	ZB	ZA	C-21	1
29	Defletor Jogo, Dianteiro	61300-KVS-J20	ZA	ZA	C-43.1	1

PROIBIDA A REPRODUÇÃO E DISTRIBUIÇÃO
1010913 - Matsuo - MM-GT

© Moto Honda da Amazônia Ltda.
Todos os direitos reservados.

Composição do Número de Identificação do Veículo (V.I.N.)

Exemplo: 9 C 2 J C 3 0 1 _ 0 Y R _ 0 0 0 0 0 1

Número Sequencial de Produção

Código de Fábrica

A .... Ohio U.S.A
B .... Alost Bélgica
C .... Saitama Japão
D .... Guadalajara México
E .... Montesa Espanha
F .... Atessa Itália
K .... Kumamoto Japão
M .... Hamamatsu Japão
R .... Manaus Brasil
S .... Susuka Japão
T .... Tochigi Japão
4 .... Carolina do Sul U.S.A

Ano do Modelo

Exemplo: K....1989 L....1990 M....1991 N....1992 X....1999 Y....2000 (Exceto as letras I.O Q.U) 1....2001 2....2002 3....2003
4....2004 5....2005 6....2006 7....2007 8....2008 9....2009 A....2010 B....2011 C....2012 D....2013 E....2014
F....2015 G....2016 H....2017

Dígito de Controle

Código de Descrição do Veículo

Exemplo: PE04....XR600R RC30....CFR750R JC301....CG125TITAN • KS JC302....CG125TITAN • ES JC303....CG125 • CARGO

Marca e Tipo de Veículo

JH2 ..... HONDA Motocicleta Fabricada no Japão
1HF ..... HONDA Motocicleta Fabricada nos Estados Unidos da América
YC1 ..... HONDA Motocicleta Fabricada na Bélgica
9C2 ..... HONDA Motocicleta Fabricada no Brasil
3H1 ..... HONDA Motocicleta Fabricada no México
VTM ..... HONDA Motocicleta Fabricada na Espanha
ZDC ..... HONDA Motocicleta Fabricada na Itália
JH3 ..... HONDA Motocicleta Fabricada no Japão
478 ..... HONDA Motocicleta Fabricada nos Estados Unidos da América

PROIBIDA A REPRODUÇÃO E DISTRIBUIÇÃO
1010913 - Matsuo - MM-GT

© Moto Honda da Amazônia Ltda.
Todos os direitos reservados.

Mangueira de Combustível, Mangueiras de Aplicação Geral e Mangueira de Vinil

- As “peças padronizadas das mangueiras de combustível”, as “mangueiras de aplicação geral” e as “mangueiras de vinil” podem ser fornecidas sem embalagem (granel) em forma de bobinas.
- Quando necessitar efetuar o pedido destas “mangueiras”, verifique no Catálogo de Peças o código da “mangueira padrão” e em seguida coloque entre parênteses o código da “mangueira sem embalagem (granel)” relativa utilizando a tabela abaixo.
  (O comprimento padrão das “mangueiras sem embalagem (granel)” é de 1 metro. As mangueiras indicadas com o símbolo < > também estão disponíveis com as medidas de 3 e 8 metros).
- Quando necessitar de troca, corte a mangueira sem embalagem (granel) na medida especificada. Esta medida pode ser verificada no nome da peça (verifique no Manual de Serviços ou nas instruções que acompanham as mangueiras sem embalagem (granel) os procedimentos para o corte e instalação).
- A relação abaixo especifica o código das mangueiras padrão e as respectivas mangueiras sem embalagem (granel) e suas medidas. Certifique-se de que estes números sejam aplicados somente para as peças de reposição relacionadas.

Mangueiras de Combustível / Tubos			
Número de Peça Padrão	Número de Peça sem Embalagem (granel)	Peça sem Embalagem (granel)	
		Diâmetro Interno (mm)	Comprimento (m)
95001-30xxx-2x	95001-30001-20M	3,0	1
95001-30xxx-3x	95001-30001-30M	3,0	1
95001-30xxx-4x	95001-30001-40M	3,0	1
95001-35xxx-2x	95001-35001-50M <95001-35003-50M>	3,5	1 3
95001-35xxx-3x	95001-35001-60M <95001-35003-60M>	3,5	1 3
95001-35xxx-4x	95001-35001-60M <95001-35003-60M>	3,5	1 3
95001-35xxx-5x	95001-35001-50M <95001-35003-50M>	3,5	1 3
95001-35xxx-6x	95001-35001-60M <95001-35003-60M>	3,5	1 3
95001-45xxx-2x	95001-45001-50M <95001-45003-50M>	4,5	1 3
95001-45xxx-3x	95001-45001-60M <95001-45003-60M> <95001-45008-60M>	4,5	1 3 8
95001-45xxx-4x	95001-45001-60M <95001-45003-60M> <95001-45008-60M>	4,5	1 3 8
95001-45xxx-5x	95001-45001-50M <95001-45003-50M>	4,5	1 3
95001-45xxx-6x	95001-45001-60M <95001-45003-60M> <95001-45008-60M>	4,5	1 3 8
95001-55xxx-2x	95001-55001-50M <95001-55003-50M> <95001-55008-50M>	5,5	1 3 8

Mangueiras de Combustível / Tubos			
Número de Peça Padrão	Número de Peça sem Embalagem (granel)	Peça sem Embalagem (granel)	
		Diâmetro Interno (mm)	Comprimento (m)
95001-55xxx-3x	95001-55001-60M <95001-55003-60M> <95001-55008-60M>	5,5	1 3 8
95001-55xxx-4x	95001-55001-60M <95001-55003-60M> <95001-55008-60M>	5,5	1 3 8
95001-55xxx-5x	95001-55001-50M <95001-55003-50M> <95001-55008-50M>	5,5	1 3 8
95001-55xxx-6x	95001-55001-60M <95001-55003-60M> <95001-55008-60M>	5,5	1 3 8
95001-75xxx-2x	95001-75001-50M <95001-75003-50M>	7,5	1 3
95001-75xxx-3x	95001-75001-60M <95001-75003-60M> <95001-75008-60M>	7,5	1 3 8
95001-75xxx-4x	95001-75001-60M <95001-75003-60M> <95001-75008-60M>	7,5	1 3 8
95001-75xxx-5x	95001-75001-50M <95001-75003-50M>	7,5	1 3
95001-75xxx-6x	95001-75001-60M <95001-75003-60M> <95001-75008-60M>	7,5	1 3 8
95001-80xxx-2x	95001-80001-50M	8,0	1
95001-80xxx-3x	95001-80001-60M	8,0	1
95001-80xxx-4x	95001-80001-60M	8,0	1
95001-80xxx-5x	95001-80001-50M	8,0	1
95001-80xxx-6x	95001-80001-60M	8,0	1

CUIDADO

É PERIGOSO confundir uma “Mangueira de Combustível” com a “Mangueira de Aplicação Geral” ou com a “Mangueira de Vinil”. Cada “Mangueira” tem sua utilização apropriada.
Nunca utilize uma “Mangueira de Aplicação Geral” ou a “Mangueira de Vinil” no lugar de uma “Mangueira de Combustível” ou vice-versa.
Use sempre a mangueira sem embalagem (granel) especificada, utilizando as instruções de corte e instalação dos Manuais de Serviços e das instruções que são fornecidas juntamente com a embalagem.

PROIBIDA A REPRODUÇÃO E DISTRIBUIÇÃO
4010913 - Matsuo - 2022

© Moto Honda da Amazônia Ltda.
Todos os direitos reservados.

Mangueira de Combustível, Mangueiras de Aplicação Geral e Mangueira de Vinil

Mangueira de Vinil				
Número de Peça Padrão	Número de Peça sem Embalagem (granel)	Peça sem Embalagem (granel)		
		Diâmetro Interno (mm)	Diâmetro Externo (mm)	Comprimento (m)
95003-01xxx-3x	95003-01001-60M <95003-01003-60M>	2,9	6,8	1 3
95003-01xxx-60	95003-01001-60M <95003-01003-60M>	2,9	6,8	1 3
95003-03xxx-3x	95003-03001-60M <95003-03003-60M>	3,0	6,0	1 3
95003-03xxx-60	95003-03001-60M <95003-03003-60M>	3,0	6,0	1 3
95003-05xxx-3x	95003-05001-60M <95003-05003-60M> <95003-05008-60M>	3,5	6,5	1 3 8
95003-05xxx-60	95003-05001-60M <95003-05003-60M> <95003-05008-60M>	3,5	6,5	1 3 8
95003-07xxx-1x	95003-07001-10M <95003-07003-10M> <95003-07008-10M>	4,0	7,0	1 3 8
95003-07xxx-20	95003-07001-10M <95003-07003-10M> <95003-07008-10M>	4,0	7,0	1 3 8
95003-07xxx-3x	95003-07001-60M <95003-07003-60M> <95003-07008-60M>	4,0	7,0	1 3 8
95003-07xxx-60	95003-07001-60M <95003-07003-60M> <95003-07008-60M>	4,0	7,0	1 3 8
95003-07xxx-7x	95003-07001-70M <95003-07003-70M> <95003-07008-70M>	4,0	7,0	1 3 8
95003-08xxx-1x	95003-08001-10M <95003-08003-10M> <95003-08008-10M>	4,5	6,5	1 3 8
95003-09xxx-3x	95003-09001-60M <95003-09003-60M>	4,5	8,0	1 3
95003-09xxx-60	95003-09001-60M <95003-09003-60M>	4,5	8,0	1 3
95003-10xxx-1x	95003-10001-10M <95003-10003-10M>	5,0	8,0	1 3
95003-10xxx-20	95003-10001-10M <95003-10003-10M>	5,0	8,0	1 3
95003-10xxx-3x	95003-10001-60M <95003-10003-60M>	5,0	8,0	1 3
95003-10xxx-60	95003-10001-60M <95003-10003-60M>	5,0	8,0	1 3
95003-11xxx-3x	95003-11001-60M <95003-11003-60M> <95003-11008-60M>	5,0	9,0	1 3 8
95003-11xxx-60	95003-11001-60M <95003-11003-60M> <95003-11008-60M>	5,0	9,0	1 3 8
95003-12xxx-1x	95003-12001-10M <95003-12003-10M> <95003-12008-10M>	5,0	7,0	1 3 8
95003-12xxx-20	95003-12001-10M <95003-12003-10M> <95003-12008-10M>	5,0	7,0	1 3 8

Mangueira de Vinil				
Número de Peça Padrão	Número de Peça sem Embalagem (granel)	Peça sem Embalagem (granel)		
		Diâmetro Interno (mm)	Diâmetro Externo (mm)	Comprimento (m)
95003-14xxx-1x	95003-14001-10M <95003-14003-10M>	6,0	9,0	1 3
95003-14xxx-20	95003-14001-10M <95003-14003-10M>	6,0	9,0	1 3
95003-14xxx-3x	95003-14001-60M <95003-14003-60M>	6,0	9,0	1 3
95003-17xxx-1x	95003-17001-10M <95003-17003-10M>	7,0	9,0	1 3
95003-19xxx-1x	95003-19001-10M <95003-19003-10M> <95003-19008-10M>	7,0	11,0	1 3 8
95003-19xxx-20	95003-19001-10M <95003-19003-10M> <95003-19008-10M>	7,0	11,0	1 3 8
95003-19xxx-3x	95003-19001-60M <95003-19003-60M> <95003-19008-60M>	7,0	11,0	1 3 8
95003-19xxx-60	95003-19001-60M <95003-19003-60M> <95003-19008-60M>	7,0	11,0	1 3 8
95003-21xxx-1x	95003-21001-10M <95003-21003-10M>	8,0	9,0	1 3
95003-21xxx-20	95003-21001-10M <95003-21003-10M>	8,0	9,0	1 3
95003-23xxx-1x	95003-23001-10M <95003-23003-10M>	8,0	12,0	1 3
95003-23xxx-20	95003-23001-10M <95003-23003-10M>	8,0	12,0	1 3
95003-23xxx-3x	95003-23001-60M <95003-23003-60M> <95003-23008-60M>	8,0	12,0	1 3 8
95003-23xxx-60	95003-23001-60M <95003-23003-60M> <95003-23008-60M>	8,0	12,0	1 3 8
95003-25xxx-1x	95003-25001-10M <95003-25003-10M>	9,0	11,0	1 3
95003-25xxx-20	95003-25001-10M <95003-25003-10M>	9,0	11,0	1 3
95003-25xxx-3x	95003-25001-60M <95003-25003-60M>	9,0	11,0	1 3
95003-25xxx-7x	95003-25001-70M <95003-25003-70M>	9,0	11,0	1 3
95003-27xxx-1x	95003-27001-10M <95003-27003-10M>	9,0	13,0	1 3
95003-27xxx-20	95003-27001-10M <95003-27003-10M>	9,0	13,0	1 3
95003-27xxx-3x	95003-27001-60M <95003-27003-60M>	9,0	13,0	1 3
95003-27xxx-60	95003-27001-60M <95003-27003-60M>	9,0	13,0	1 3
95003-33xxx-1x	95003-33001-10M <95003-33003-10M>	10,0	14,0	1 3
95003-33xxx-20	95003-33001-10M <95003-33003-10M>	10,0	14,0	1 3

Mangueira de Vinil				
Número de Peça Padrão	Número de Peça sem Embalagem (granel)	Peça sem Embalagem (granel)		
		Diâmetro Interno (mm)	Diâmetro Externo (mm)	Comprimento (m)
95003-36xxx-1x	95003-36001-10M <95003-36003-10M> <95003-36008-10M>	11,0	13,0	1 3 8
95003-36xxx-20	95003-36001-10M <95003-36003-10M> <95003-36008-10M>	11,0	13,0	1 3 8
95003-37xxx-3x	95003-37001-60M <95003-37003-60M>	11,0	15,0	1 3
95003-37xxx-60	95003-37001-60M <95003-37003-60M>	11,0	15,0	1 3
95003-38xxx-1x	95003-38001-10M <95003-38003-10M>	12,0	13,0	1 3
95003-38xxx-20	95003-38001-10M <95003-38003-10M>	12,0	13,0	1 3
95003-39xxx-1x	95003-39001-10M <95003-39003-10M>	12,0	14,0	1 3
95003-39xxx-20	95003-39001-10M <95003-39003-10M>	12,0	14,0	1 3
95003-40xxx-20	95003-40001-10M <95003-40003-10M>	12,0	16,0	1 3
95003-40xxx-3x	95003-40001-60M <95003-40003-60M>	12,0	16,0	1 3
95003-40xxx-60	95003-40001-60M <95003-40003-60M>	12,0	16,0	1 3
95003-43xxx-1x	95003-43001-10M <95003-43003-10M> <95003-43008-10M>	13,0	15,0	1 3 8
95003-43xxx-20	95003-43001-10M <95003-43003-10M> <95003-43008-10M>	13,0	15,0	1 3 8
95003-45xxx-1x	95003-45001-10M <95003-45003-10M> <95003-45008-10M>	14,0	18,0	1 3 8
95003-45xxx-20	95003-45001-10M <95003-45003-10M> <95003-45008-10M>	14,0	18,0	1 3 8
95003-50xxx-1x	95003-50001-10M <95003-50003-10M>	16,0	19,0	1 3
95003-50xxx-20	95003-50001-10M <95003-50003-10M>	16,0	19,0	1 3
95003-50xxx-3x	95003-50001-60M <95003-50003-60M>	16,0	19,0	1 3
95003-55xxx-1x	95003-55001-10M <95003-55003-10M>	17,5	20,5	1 3
95003-55xxx-20	95003-55001-10M <95003-55003-10M>	17,5	20,5	1 3
95003-60xxx-1x	95003-60001-10M <95003-60003-10M>	22,0	27,0	1 3
95003-60xxx-20	95003-60001-10M <95003-60003-10M>	22,0	27,0	1 3
95003-60xxx-3x	95003-60001-60M <95003-60003-60M>	22,0	27,0	1 3
95003-60xxx-60	95003-60001-60M <95003-60003-60M>	22,0	27,0	1 3

CUIDADO

É PERIGOSO confundir uma "Mangueira de Combustível" com a "Mangueira de Aplicação Geral" ou com a "Mangueira de Vinil". Cada "Mangueira" tem sua utilização apropriada. Nunca utilize uma "Mangueira de Aplicação Geral" ou a "Mangueira de Vinil" no lugar de uma "Mangueira de Combustível" ou vice-versa.
Use sempre a mangueira sem embalagem (granel) especificada, utilizando as instruções de corte e instalação dos Manuais de Serviços e das instruções que são fornecidas juntamente com a embalagem.

PROIBIDA A REPRODUÇÃO E DISTRIBUIÇÃO
1010913 - Matsuo - MM-CT

© Moto Honda da Amazônia Ltda.
Todos os direitos reservados.

Mangueira de Combustível, Mangueiras de Aplicação Geral e Mangueira de Vinil

Mangueiras de Aplicação Geral			
Número de Peça Padrão	Número de Peça sem Embalagem (granel)	Peça sem Embalagem (granel)	
		Diâmetro Interno (mm)	Comprimento (m)
95005-11xxx-3x	95005-11001-30M	11,0	1
95005-11xxx-5x	95005-11001-50M	11,0	1
95005-12xxx-1x	95005-12001-10M <95005-12003-10M>	12,0	1 3
95005-12xxx-2x	95005-12001-20M	12,0	1
95005-12xxx-3x	95005-12001-30M	12,0	1
95005-12xxx-5x	95005-12001-50M	12,0	1
95005-14xxx-1x	95005-14001-10M	14,0	1
95005-14xxx-2x	95005-14001-20M <95005-14003-20M>	14,0	1 3
95005-14xxx-3x	95005-14001-30M	14,0	1
95005-14xxx-5x	95005-14001-50M	14,0	1
95005-17xxx-1x	95005-17001-10M	17,0	1
95005-17xxx-2x	95005-17001-20M	17,0	1
95005-17xxx-3x	95005-17001-30M	17,0	1
95005-17xxx-5x	95005-17001-50M	17,0	1
95005-30xxx-3x	95005-30001-30M	3,0	1
95005-30xxx-5x	95005-30001-50M	3,0	1
95005-35xxx-1x	95005-35001-10M <95005-35003-10M> <95005-35008-10M>	3,5	1 3 8
95005-35xxx-2x	95005-35001-20M	3,5	1
95005-35xxx-3x	95005-35001-30M	3,5	1
95005-35xxx-4x	95005-35001-10M <95005-35003-10M> <95005-35008-10M>	3,5	1 3 8
95005-35xxx-5x	95005-35001-50M	3,5	1
95005-45xxx-1x	95005-45001-10M <95005-45003-10M> <95005-45008-10M>	4,5	1 3 8
95005-45xxx-2x	95005-45001-20M	4,5	1
95005-45xxx-3x	95005-45001-30M	4,5	1

Mangueiras de Aplicação Geral			
Número de Peça Padrão	Número de Peça sem Embalagem (granel)	Peça sem Embalagem (granel)	
		Diâmetro Interno (mm)	Comprimento (m)
95005-45xxx-4x	95005-45001-10M <95005-45003-10M> <95005-45008-10M>	4,5	1 3 8
95005-45xxx-5x	95005-45001-50M	4,5	1
95005-50xxx-3x	95005-50001-30M <95005-50003-30M>	5,0	1 3
95005-50xxx-5x	95005-50001-50M	5,0	1
95005-55xxx-1x	95005-55001-10M <95005-55003-10M> <95005-55008-10M>	5,3	1 3 8
95005-55xxx-2x	95005-55001-20M <95005-55003-20M>	5,3	1 3
95005-55xxx-4x	95005-55001-10M <95005-55003-10M> <95005-55008-10M>	5,3	1 3 8
95005-65xxx-1x	95005-65001-10M <95005-65003-10M>	6,5	1 3
95005-65xxx-2x	95005-65001-20M	6,5	1
95005-70xxx-3x	95005-70001-30M <95005-70003-30M>	7,0	1 3
95005-70xxx-5x	95005-70001-50M	7,0	1
95005-75xxx-1x	95005-75001-10M <95005-75003-10M>	7,3	1 3
95005-75xxx-2x	95005-75001-20M	7,3	1
95005-80xxx-1x	95005-80001-10M <95005-80003-10M>	8,0	1 3
95005-80xxx-2x	95005-80001-20M	8,0	1
95005-80xxx-3x	95005-80001-30M	8,0	1
95005-80xxx-5x	95005-80001-50M	8,0	1
95005-91xxx-3x	95005-91001-30M	12,0	1
95005-91xxx-5x	95005-91001-50M	12,0	1
95005-92xxx-3x	95005-92001-30M	12,0	1
95005-92xxx-5x	95005-92001-50M	12,0	1

NOTA: X é mostrado para representar os números e letras omitidas do alfabeto romano.

CUIDADO

É PERIGOSO confundir uma "Mangueira de Combustível" com a "Mangueira de Aplicação Geral" ou com a "Mangueira de Vinil". Cada "Mangueira" tem sua utilização apropriada.
Nunca utilize uma "Mangueira de Aplicação Geral" ou a "Mangueira de Vinil" no lugar de uma "Mangueira de Combustível" ou vice-versa.
Use sempre a mangueira sem embalagem (granel) especificada, utilizando as instruções de corte e instalação dos Manuais de Serviços e das instruções que são fornecidas juntamente com a embalagem.

PROIBIDA A REPRODUÇÃO E DISTRIBUIÇÃO
1010 - Matsuo - MM-GT

© Moto Honda da Amazônia Ltda.
Todos os direitos reservados.

Composição do Número de Identificação das Mangueiras

Exemplo: 9 5 0 0 1 - 7 5 0 0 1 - 5 0 M

- M — Número de Peça sem Embalar: Refere-se a Peça sem Embalar
- 0 — Código da Marca (Tipo de Mangueira) (Mangueira de Combustível e Mangueira de Aplicação Geral)
  Código de Troca (para Mangueira Adicionada); (Mangueira de Vinil)
  • Indica a marca do número ou a Sequência de Troca. O código para a peça sem embalar deve ser estritamente 0 (Zero).
- 5 — Tipos de Código:
  - Mangueira de Combustível
    - 2: Trançada Exterior Vermelha (Somente com 3 mm de diâmetro Interno)
    - 5: Trançada Interior Preta
    - 3: Vermelha (Somente 3 mm de diâmetro Interno)
    - 4: Cinza com faixa Vermelha (Somente com 3 mm de diâmetro Interno)
    - 6: Preta
  - Mangueira de Vinil
    - 1: Transparente
    - 2: Preta
    - 3: Vermelho Claro
    - 6: Vermelho Claro
    - 7: Preto Pálido
  - Mangueira de Aplicação Geral
    - 1: Cinza
    - 2: Cinza
    - 3: Preta
    - 5: Preta
- 0 0 1 — Comprimento:
  - 001: 1 m (Padrão)
  - 003: 3 m
  - 008: 8 m
- 7 5 — Código de Diâmetro Interno (Mangueira de Combustível e Mangueira de Aplicação Geral)

30: 3,0 mm	11: 11 mm
35: 3,5 mm	91: 12 (Diâmetro Externo de 15) mm
45: 4,5 mm	92: 12 (Diâmetro Externo de 16) mm
50: 5,0 mm	12: 12 (Diâmetro Externo de 17) mm
55: 5,3 mm, 5,5 mm	14: 14 mm
65: 6,5 mm	17: 17 mm
70: 7,0 mm	
75: 7,3 mm, 7,5 mm	
80: 8,0 mm	

- 1 — Código de Diâmetro Externo / Interno (Mangueira de Vinil)

01: DI 2,9, DE 6,8 mm	14: DI 6,0, DE 9,0 mm	37: DI 11,0, DE 15,0 mm
03: DI 3,0, DE 6,0 mm	17: DI 7,0, DE 9,0 mm	38: DI 12,0, DE 13,0 mm
05: DI 3,5, DE 6,5 mm	19: DI 7,0, DE 11,0 mm	39: DI 12,0, DE 14,0 mm
07: DI 4,0, DE 7,0 mm	21: DI 8,0, DE 9,0 mm	40: DI 12,0, DE 16,0 mm
08: DI 4,5, DE 6,5 mm	23: DI 8,0, DE 12,0 mm	43: DI 13,0, DE 15,0 mm
09: DI 4,5, DE 8,0 mm	25: DI 9,0, DE 11,0 mm	45: DI 14,0, DE 18,0 mm
12: DI 5,0, DE 7,0 mm	27: DI 9,0, DE 13,0 mm	50: DI 16,0, DE 19,0 mm
10: DI 5,0, DE 8,0 mm	33: DI 10,0, DE 14,0 mm	55: DI 17,5, DE 20,5 mm
11: DI 5,0, DE 9,0 mm	36: DI 11,0, DE 13,0 mm	60: DI 22,0, DE 27,0 mm

- 9 — Tipo de Mangueira:
  - 1: Mangueira de Combustível
  - 3: Mangueira de Vinil
  - 5: Mangueira de Aplicação Geral

PROIBIDA A REPRODUÇÃO E DISTRIBUIÇÃO
20110913 - MARCO - MKT GT

© Moto Honda da Amazônia Ltda.
Todos os direitos reservados.

Instruções para o Uso do Tempo de Mão de Obra (T.M.O.)

O tempo de Mão de Obra (T.M.O.) significa o tempo necessário para a realização de um serviço, o qual é mencionado neste catálogo para ajudar as Concessionárias a controlar o processo de trabalho real e calcular o tempo de serviço, utilizando-o como um guia.

Ajuste do Sistema T.M.O.

- Tempo de Serviço
  - Remoção, Desmontagem/ Montagem, Instalação
  - Verificação, Medição, Ajuste, Confirmação
  - Diagnóstico (Sistema Elétrico)
  - Inspeção Completa
- Tempo Variável
  - Preparação
    (Verificação do processo, Preparação das ferramentas especiais necessárias ao serviço)
  - Trabalhos relacionados (Transferência de motocicletas)

* O tempo variável é obtido multiplicando-se o tempo de serviço pelo coeficiente especificado.

Instruções para o Uso do Catálogo

Os itens de serviço mostrados no texto estão relacionados com o tempo de trabalho e as peças comercializadas para reparo, conforme sua especificação. Outros itens de serviço representativos, os quais não utilizam peças para reparos (remoção/ instalação, ajuste, verificação/ medição e outros) estão relacionados na introdução, classificados de acordo com o assunto.

Ajuste do T.M.O.

- O Sistema Decimal (em unidade 0,1) é utilizado para obter o T.M.O. simplificando o cálculo global.
  Exemplo: (0,1) ⇒ 6 minutos, (0,2) ⇒ 12 minutos
  [Custo por hora de trabalho] x [T.M.O.] = [Cálculo global]
- O T.M.O. é calculado manualmente.
- Os itens de serviço e o T.M.O. podem ser modificados dependendo do desenvolvimento de ferramentas, equipamentos de serviço e da melhoria dos procedimentos.

PROIBIDA A REPRODUÇÃO E DISTRIBUIÇÃO
1010913 - Matsuo - MM-GT

© Moto Honda da Amazônia Ltda.
Todos os direitos reservados.

Procedimento de Trabalho

- O procedimento de trabalho é determinado através do tempo de serviço juntamente com o método especificado no Manual de Serviço, portanto, consulte-o quando necessário.
- Os procedimentos de trabalho que permitem ser executados num tempo reduzido, preservam a segurança do trabalho e a garantia do produto dos itens não mencionados no Manual de Serviço.
- O trabalho é executado por apenas um mecânico. Quando dois ou mais mecânicos são necessários, o cálculo do tempo real é efetuado de acordo com o número de pessoas.
- Para avaliar o conhecimento dos mecânicos, a HONDA utiliza como padrão, mecânicos com três anos de experiência no reparo de suas motocicletas.
- As ferramentas especiais e os equipamentos de serviço utilizados para obter o T.M.O. estão especificados no Manual de Serviços e publicações técnicas emitidas sobre o tema.

Itens de Serviço que não apresentam T.M.O.

- Peças e acessórios não mencionados neste Catálogo.
- Áreas com deterioração pelo tempo de uso ou danos (quebras, rachaduras) durante uso em condições normais.
- Serviços que podem ser executados com apenas um ajuste.
- Serviços raramente executados (exemplo: problemas com causas extremamente simples e frequência de uso).

* Faça o cálculo global baseado no tempo de serviço real quando o serviço não apresenta T.M.O.

Serviços não incluídos no T.M.O.

- Óleo e drenagem de fluido, tempo de espera para desaquecimento, etc.
- Serviços adicionais que envolvam remoção/ instalação de equipamentos externos.
- Tempo de serviço utilizado com visitas ao cliente, realização de negociações e a entrega da motocicleta.
- Tempo necessário com a requisição e a entrega de peças.
- Custos referentes à graxa, agente adesivo, etc., utilizados no serviço.

PROIBIDA A REPRODUÇÃO E DISTRIBUIÇÃO
1010913 - Matsuo - MM-GT

© Moto Honda da Amazônia Ltda.
Todos os direitos reservados.

Explicação do T.M.O. utilizando um exemplo
(O exemplo pode ser diferente dos itens apresentados)

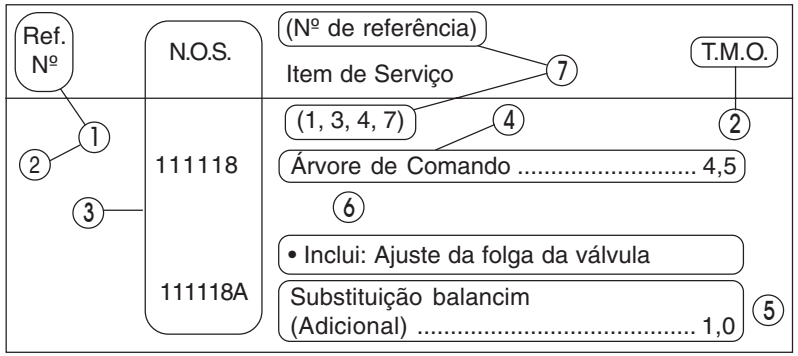

① O Nº de Referência da peça na ilustração indica a localização da peça a ser substituída.

② T.M.O. é a abreviatura de Tempo de Mão de Obra e indica o tempo de serviço padrão necessário para a execução do serviço.

③ N.O.S. é a abreviatura do Número de Operação de Serviço, e classifica os itens de serviço de acordo com o código de unidade de trabalho.

O mesmo código de serviço é utilizado independentemente dos modelos.

O serviço padrão é apresentado com 6 dígitos e o serviço adicional com 7 dígitos.

④ Indica a substituição da árvore de comando e o T.M.O. 4,5.

⑤ Indica T.M.O. 1,0 que será acrescentado quando um serviço adicional (substituição do balancim) é executado em conjunto com a substituição da árvore de comando.

⑥ Indica a descrição dos serviços incluídos no item de serviço.

⑦ Indica o Nº de referência cujo serviço e tempo do mesmo são iguais ao T.M.O. 4,5 para a árvore de comando.

(A aplicação da área é limitada aos itens de serviço que não possuem identificação N.O.S. dentro de um mesmo bloco.)

Como designar o item de serviço utilizando o exemplo
(substituição da árvore de comando)

Abra a página do bloco onde a ilustração da árvore de comando é mostrada.

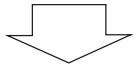

Procure a árvore de comando na ilustração, o item de serviço especificado e o T.M.O. relacionado com o Nº de referência.

PROIBIDA A REPRODUÇÃO E DISTRIBUIÇÃO
1010913 - Matsuo - MM-GT

© Moto Honda da Amazônia Ltda.
Todos os direitos reservados.

Voltar

Símbolo de indicação dos itens de serviço relacionados que continuam na página seguinte

Ref. Nº	N.O.S.	(Nº de referência) Item de Serviço	T.M.O.
2	111118	**Árvore de Comando**	4,5
	•	•	•
	•	•	•
+			

Símbolo de indicação na última linha

Indicação do bloco sem informação do T.M.O.

Ref. Nº	N.O.S.	(Nº de referência) Item de Serviço	T.M.O.
		Sem Informação	–

• Código N.O.S.

1	11	1	18	A
a	b	c	d	e

a) Código da categoria ..... Motor

b) Localização/ código da função .... Motor superior

c) Código de serviço ..... Substituição

d) Número sequencial de serviço .... (Código da unidade é mostrado através de letras)

..... árvore de comando (Sem regra padrão do código)

e) Código adicional ..... substituição do balancim (Sem regra padrão do código)

1	11	1	18	A
a		c		

a) Códigos da categoria e classificação

Código	Categoria
1	Motor
2	Transmissão
3	Combustível e Escapamento
4	Chassi e Carcaça
5	Direção/ Suspensão
6	Elétrica
7	Rodas/ Freios
8	Controles/ Instrumentos
9	–
0	–

c) Códigos de serviço e classificação

Código	Categoria de Serviço
1	Substituição, Remoção/ Instalação, Troca
2	Revisão
3	Ajuste, Balanceamento
4	(Serviços relacionados à Pintura: Camada Superior)
5	Teste, Inspeção/ Diagnóstico, Medição, Verificação
6	(Serviços relacionados à Revisão: Recondicionamento)
7	(Serviços relacionados à Revisão: Reapertos)
8	(Retífica)
9	(Serviços relacionados à Pintura: Acabamento)
0	Reparo, Limpeza, Sangria de Ar

PROIBIDA A REPRODUÇÃO E DISTRIBUIÇÃO
1010913 - Matsuo - IMAC

© Moto Honda da Amazônia Ltda.
Todos os direitos reservados.

Principais itens de serviço sem a utilização de peças adicionais
(1) Remoção/ Instalação, (2) Ajuste, (3) Verificação/ Medição,
(4) Revisão, (5) Outros Serviços

M: Motor, C: Chassi

* SERVIÇOS EXCETO SUBSTITUIÇÃO DE PEÇAS

(1) Remoção e instalação

Relacione as peças removidas da motocicleta com a descrição

	N.O.S.	DESCRIÇÃO	T.M.O.
M	1101E5	**Motor Comp. Remoção/ Instalação** Inclui: Todos os ajustes necessários	1,8
	3111D5	**Corpo do Acelerador Comp. Remoção/ Instalação**	0,4
	1101E6	**Carcaça do Motor, Desmontagem** Inclui: Instalação e remoção do motor	3,8

(2) Ajuste

	N.O.S.	DESCRIÇÃO	T.M.O.
M	3143A0	**Motor - Marcha-lenta ajuste**	0,2
	2123A0	**Embreagem, Ajuste** Inclui: Ajuste alavanca, embreagem	0,1
	6143A1	**Vela de Ignição - Ajuste/ Limpeza**	0,1
	1113A0	**Folga da Válvula - Ajuste** NOTA: Para 1 motocicleta	0,5
C	6163A0	**Farol - Alinhamento**	0,1
	2133A0	**Corrente da Transmissão - Ajuste**	0,1
	7113A0	**Freio Dianteiro - Ajuste** Exclui: Ajuste da sapata do freio dianteiro	0,1
	7113A1	**Freio Traseiro - Ajuste** Exclui: Ajuste da sapata do freio traseiro	0,1
	3113A3	**Acelerador, Funcionamento - Ajuste**	0,1

(3) Verificação, Medição

	N.O.S.	DESCRIÇÃO	T.M.O.
M	1115A0	**Compressão, Pressão - Medição**	0,2
	6145A0	**Ponto de Ignição - Inspeção**	0,2
C	6105A0	**Bateria - Verificação do nível do eletrólito e carga**	0,2

(5) Outros Serviços

	N.O.S.	DESCRIÇÃO	T.M.O.
M	1130A1	**Tela Filtro de Óleo - Limpeza**	0,6
C	7110A0	**Freio Dianteiro - Sangria de ar**	0,2
C	7110A4	**Freio CBS - Sangria de ar**	0,2

PROIBIDA A REPRODUÇÃO E DISTRIBUIÇÃO
1010913 - Matsuo - MM-GT

© Moto Honda da Amazônia Ltda.
Todos os direitos reservados.

Grupo do Motor

• O número de referência na ilustração do índice pode ser diferente do que aparece no texto.

M-1 Tampa do Cabeçote

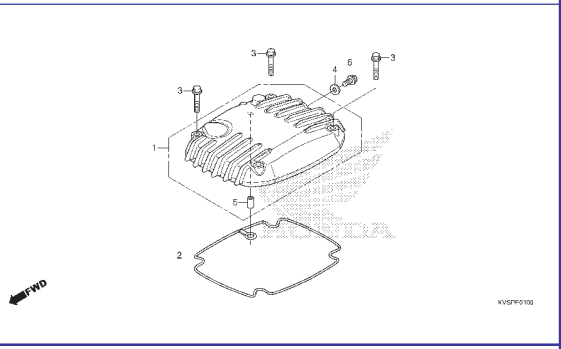

M-2 Cabeçote

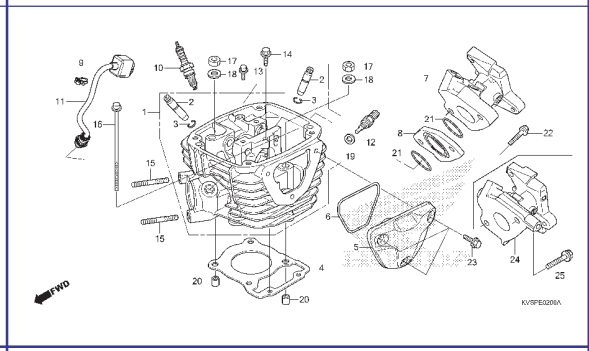

M-3 Árvore de Comando • Válvulas

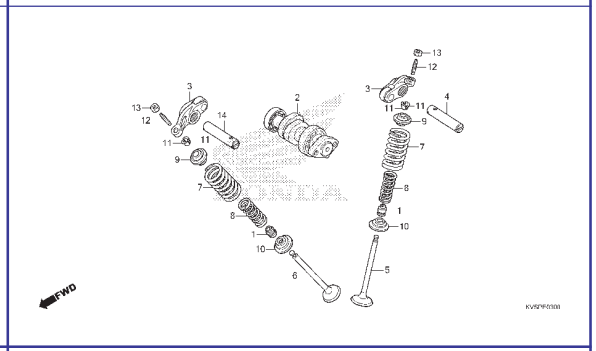

M-4 Corrente de Comando • Tensor

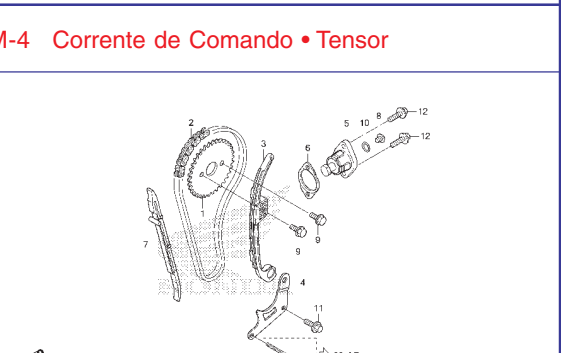

M-5 Cilindro

M-6 Tampa Lateral Direita

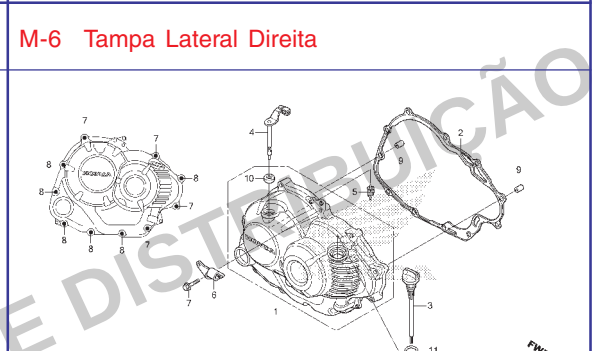

M-8 Embreagem

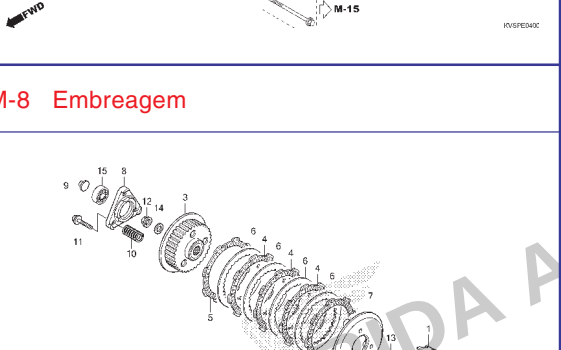

M-9 Embreagem de Partida

M-10 Tampa Lateral Esquerda

PROIBIDA A REPRODUÇÃO E DISTRIBUIÇÃO
1010 - Matsuo - MM-GT

© Moto Honda da Amazônia Ltda.
Todos os direitos reservados.

Grupo do Motor

• O número de referência na ilustração do índice pode ser diferente do que aparece no texto.

M-11 Gerador

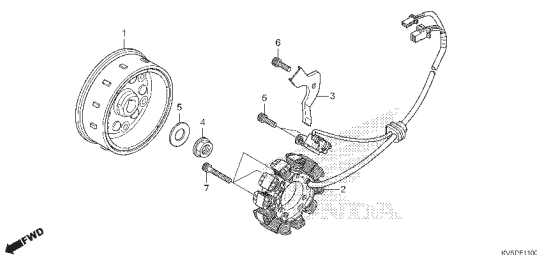

M-13 Motor de Partida

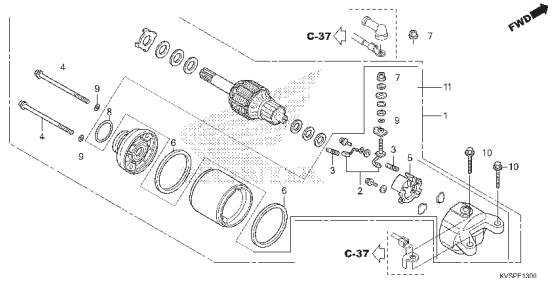

M-14 Bomba de Óleo

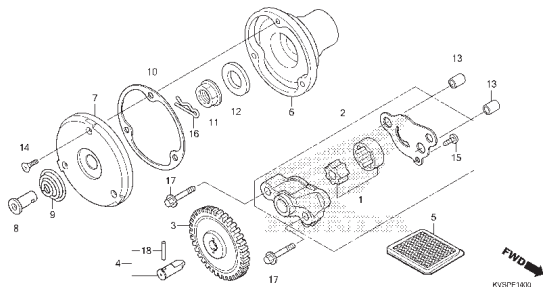

M-15 Carcaça do Motor

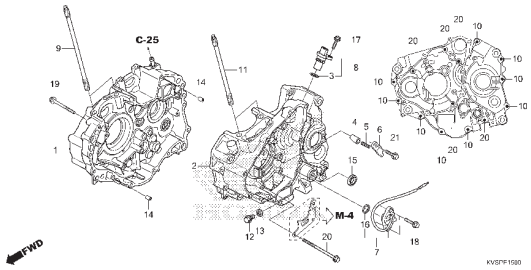

M-16 Árvore de Manivelas • Pistão

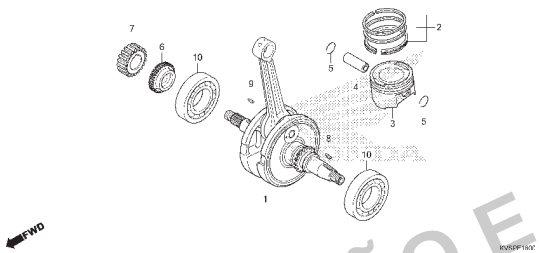

M-16.10 Eixo do Balanceiro

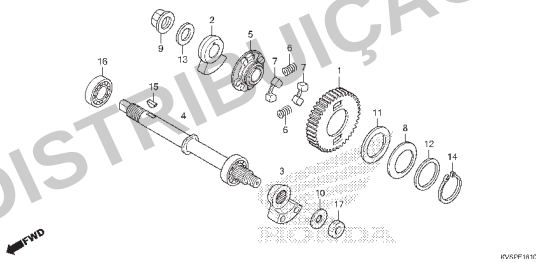

M-17 Transmissão

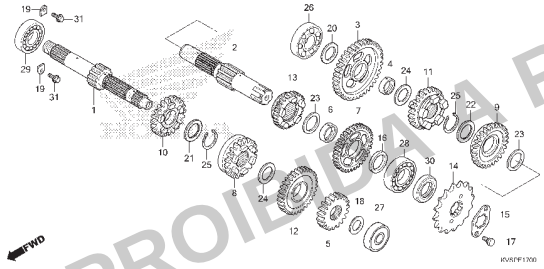

M-19 Tambor Seletor de Marchas

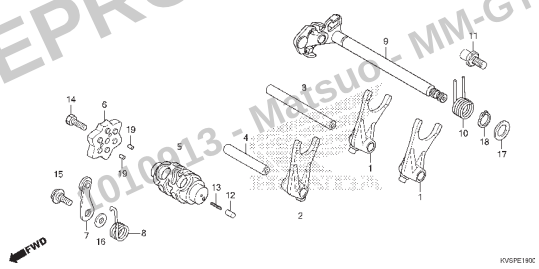

M-23 Corpo do Acelerador • Injetor de Combustível (CG160CES/ESD/EX)

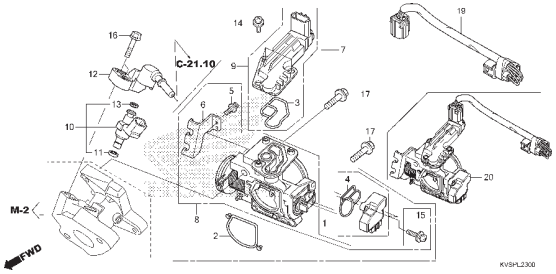

PROIBIDA A REPRODUÇÃO E DISTRIBUIÇÃO
1010913 - Matsuo - MM-GT

© Moto Honda da Amazônia Ltda.
Todos os direitos reservados.

Grupo do Motor

• O número de referência na ilustração do índice pode ser diferente do que aparece no texto.

M-23.1 Corpo do Acelerador • Injetor de Combustível (CG160ES)

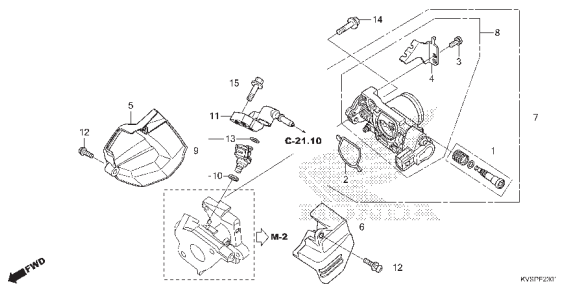

Voltar

PROIBIDA A REPRODUÇÃO E DISTRIBUIÇÃO
1010913 - Matsuo - MM-GT

© Moto Honda da Amazônia Ltda.
Todos os direitos reservados.

Grupo do Chassi

• O número de referência na ilustração do índice pode ser diferente do que aparece no texto.

C-1 Farol

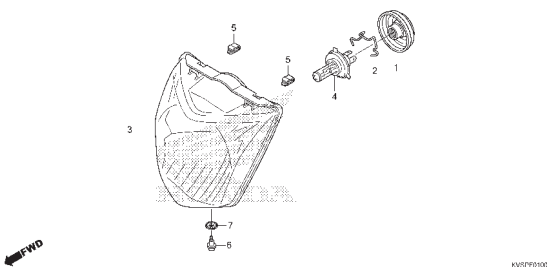

C-2 Instrumentos (NS)

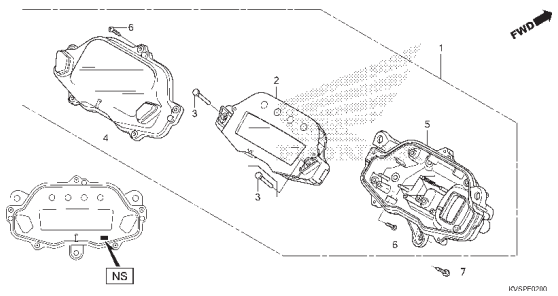

C-2.1 Instrumentos (VISTEON)

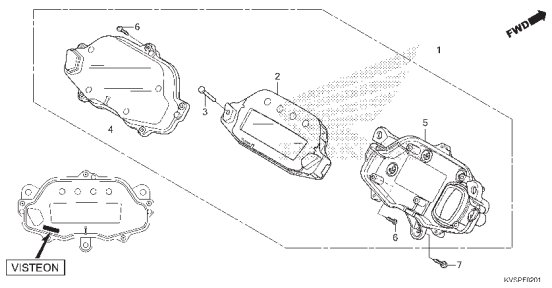

C-3 Espelho

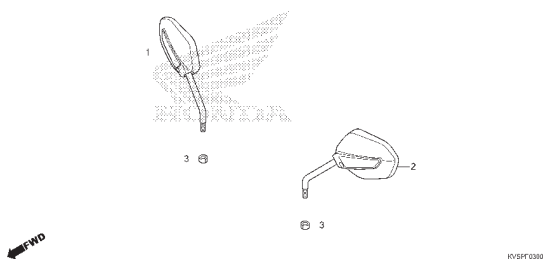

C-4 Alavancas • Interruptores • Cabos

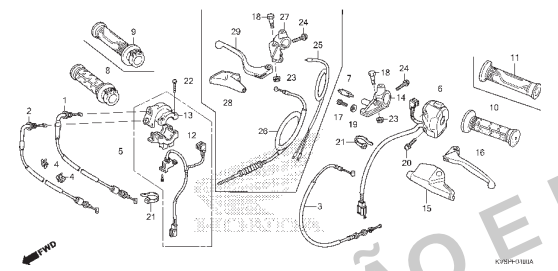

C-5 Cilindro Mestre do Freio Dianteiro

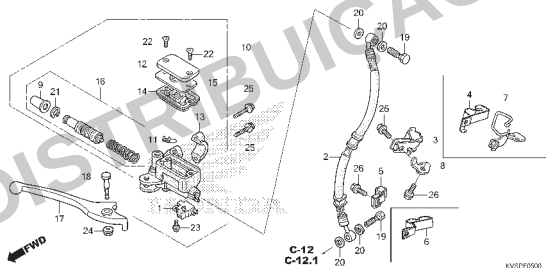

C-5.30 Mangueira de Freio • Tubo de Freio (CG160EX)

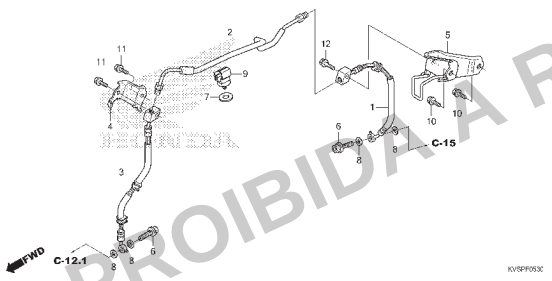

C-7 Guidão • Mesa Superior

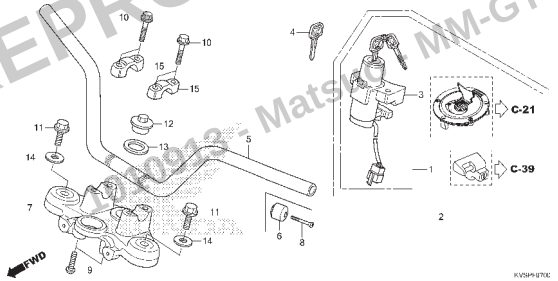

C-9 Coluna de Direção

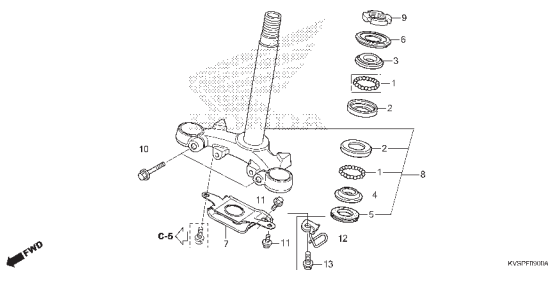

PROIBIDA A REPRODUÇÃO E DISTRIBUIÇÃO
Matsuo - MM-GT

© Moto Honda da Amazônia Ltda.
Todos os direitos reservados.

Grupo do Chassi

• O número de referência na ilustração do índice pode ser diferente do que aparece no texto.

C-10 Para-lama Dianteiro

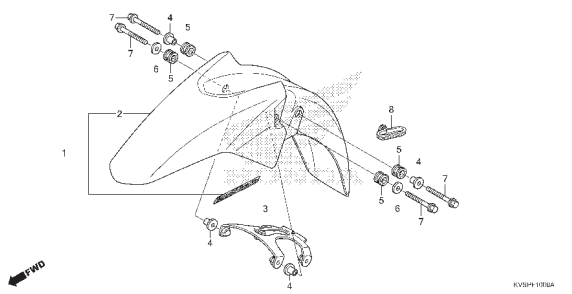

C-11 Garfo Dianteiro

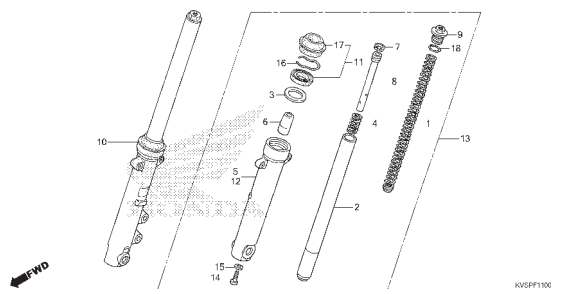

C-12 Cáliper do Freio Dianteiro (CG160CES/ESD)

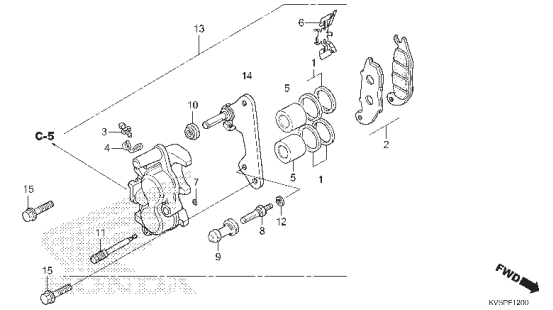

C-12.1 Cáliper do Freio Dianteiro (CG160EX)

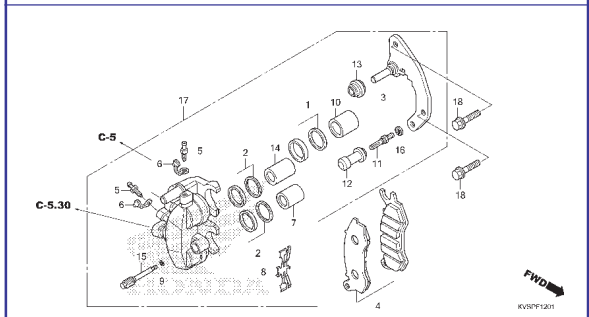

C-13 Painel do Freio Dianteiro

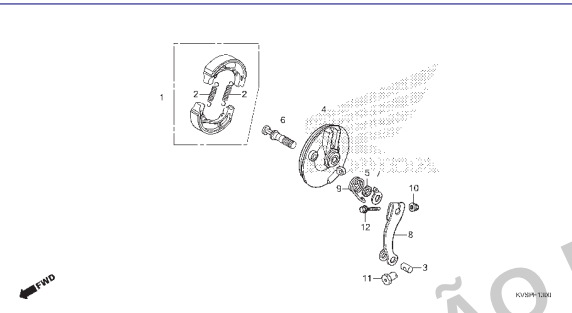

C-14.10 Roda Dianteira (CG160ES)

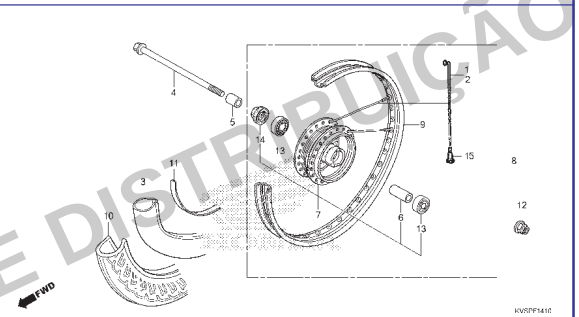

C-14.40 Roda Dianteira (CG160CES/ESD)

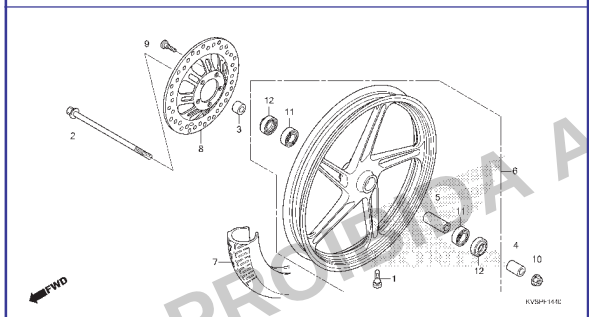

C-14.41 Roda Dianteira (CG160EX)

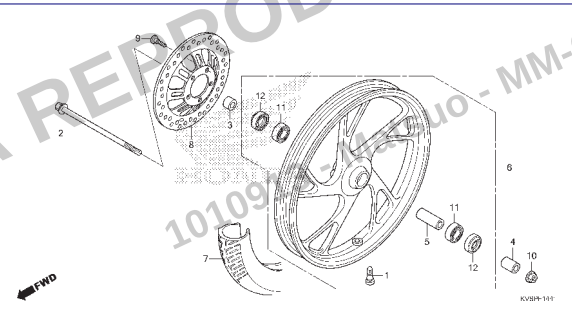

C-15 Cilindro Mestre do Freio Traseiro

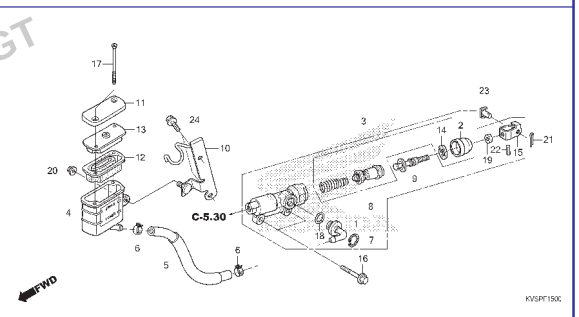

PROIBIDA A REPRODUÇÃO E DISTRIBUIÇÃO
10109[illegible] - [illegible]uo - MM-GT

© Moto Honda da Amazônia Ltda.
Todos os direitos reservados.

Grupo do Chassi

• O número de referência na ilustração do índice pode ser diferente do que aparece no texto.

C-18 Painel do Freio Traseiro

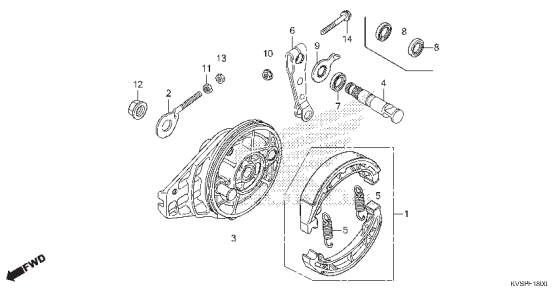

C-19.10 Roda Traseira (CG160ES)

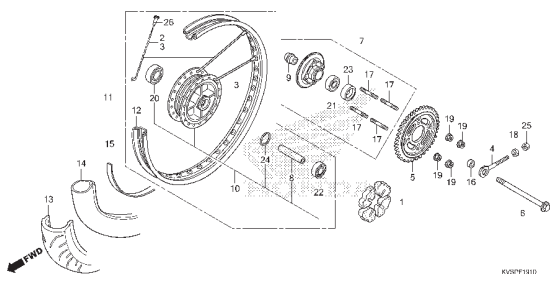

C-19.30 Roda Traseira (CG160CES/ESD)

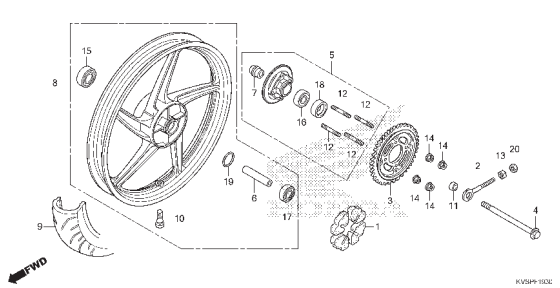

C-19.31 Roda Traseira (CG160EX)

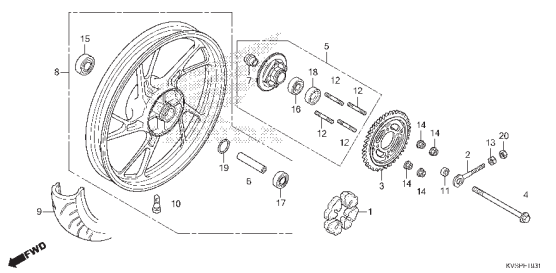

C-21 Tanque de Combustível • Bomba de Combustível (CG160CES/ESD/EX)

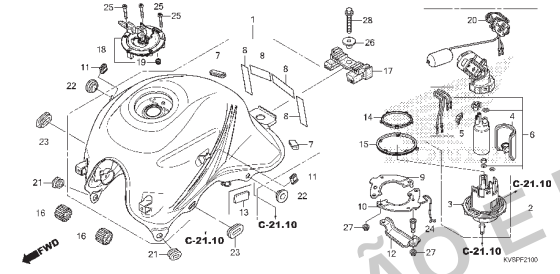

C-21.1 Tanque de Combustível • Bomba de Combustível (CG160ES)

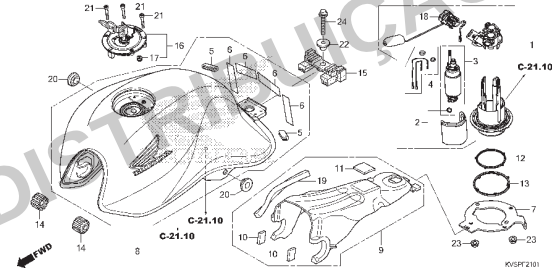

C-21.10 Filtro de Combustível • Mangueira de Combustível

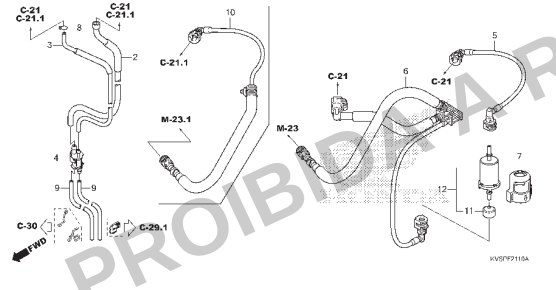

C-22 Carenagem (CG160CES/ESD)

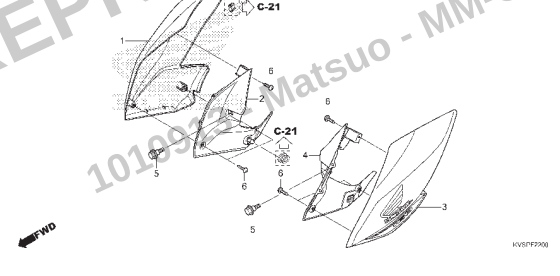

C-22.1 Carenagem (CG160EX)

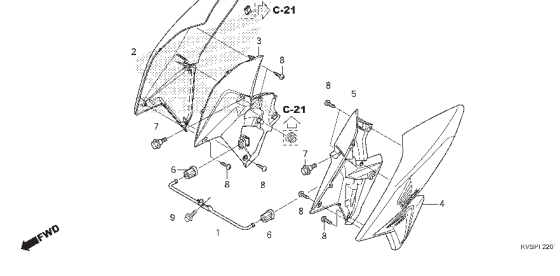

PROIBIDA A REPRODUÇÃO E DISTRIBUIÇÃO
1010933 - Matsuo - MM-GT

© Moto Honda da Amazônia Ltda.
Todos os direitos reservados.

Grupo do Chassi

• O número de referência na ilustração do índice pode ser diferente do que aparece no texto.

C-23 Assento

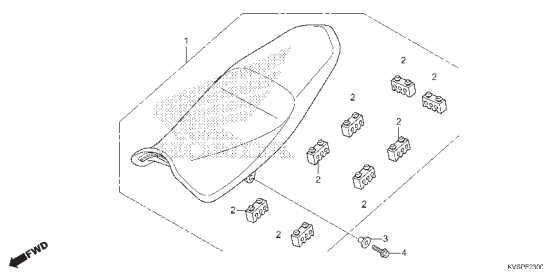

C-23.10 Rabeta (CG160CES/ES/ESD)

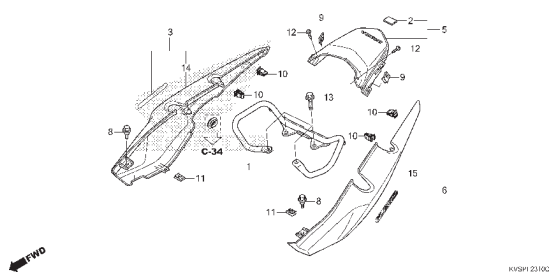

C-23.11 Rabeta (CG160EX)

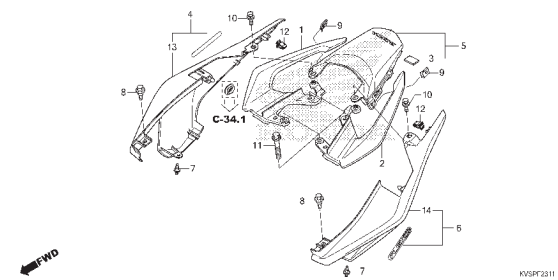

C-24 Tampa Lateral (CG160CES/ES/ESD)

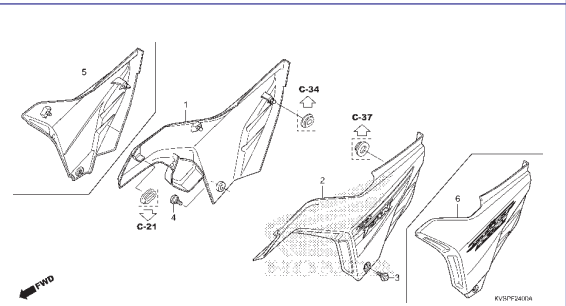

C-24.1 Tampa Lateral (CG160EX)

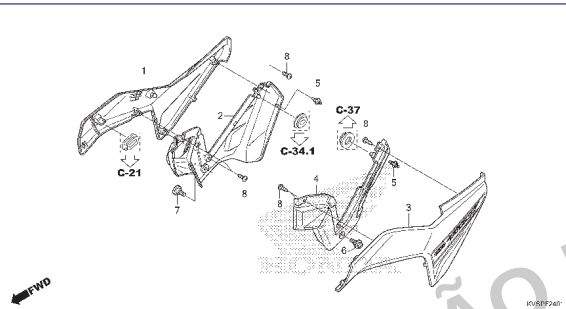

C-25 Filtro de Ar

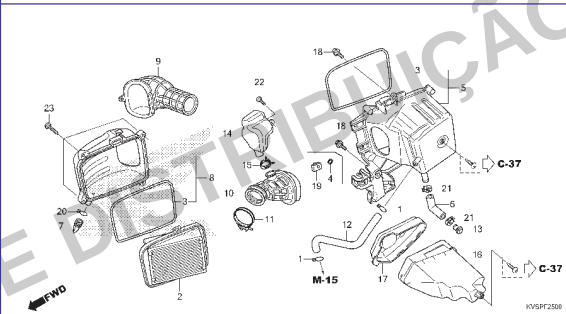

C-27 Escapamento

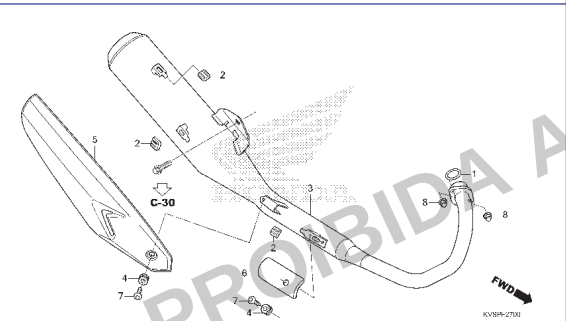

C-29 Pedal (CG160CES/ES/ESD)

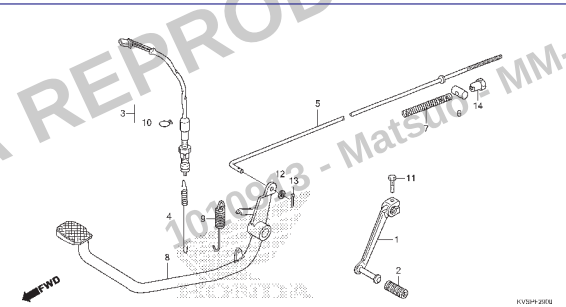

C-29.1 Pedal (CG160EX)

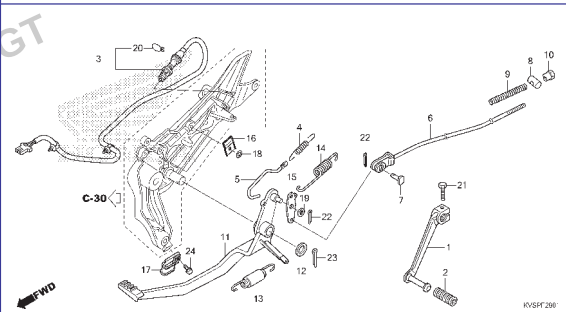

PROIBIDA A REPRODUÇÃO E DISTRIBUIÇÃO
10.09.23 - Matsuo - MM-GT

© Moto Honda da Amazônia Ltda.
Todos os direitos reservados.

Grupo do Chassi

• O número de referência na ilustração do índice pode ser diferente do que aparece no texto.

C-30 Pedal de Apoio

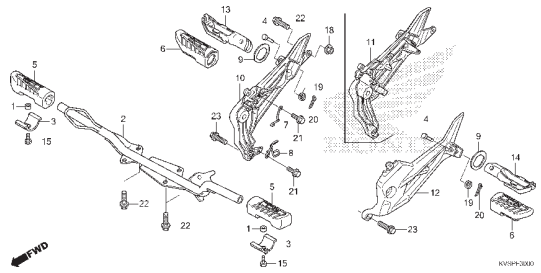

C-31 Cavalete

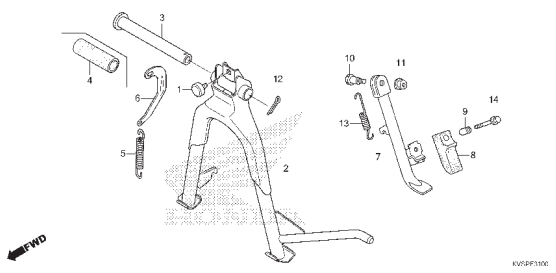

C-32 Garfo Traseiro

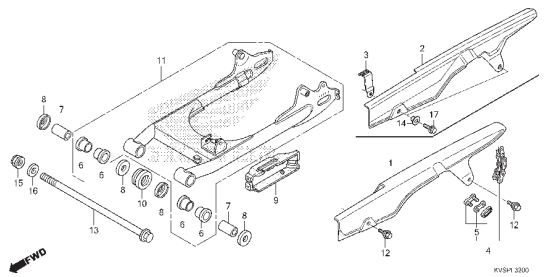

C-33 Amortecedor Traseiro

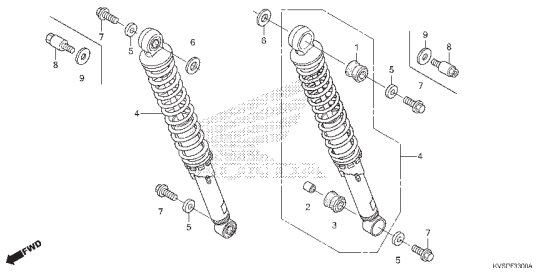

C-34 Para-lama Traseiro (CG160CES/ES/ESD)

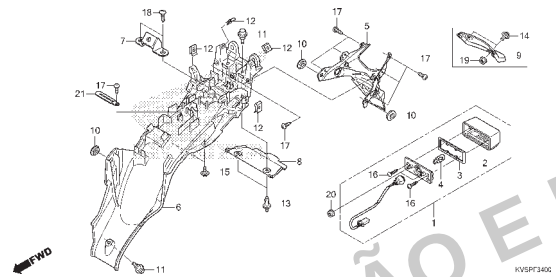

C-34.1 Para-lama Traseiro (CG160EX)

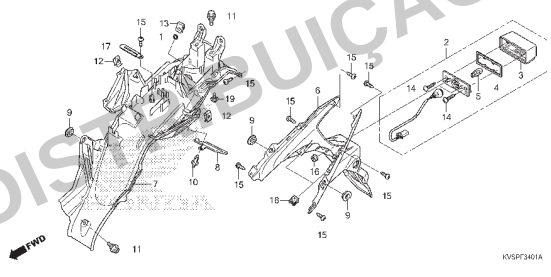

C-35 Sinalizador

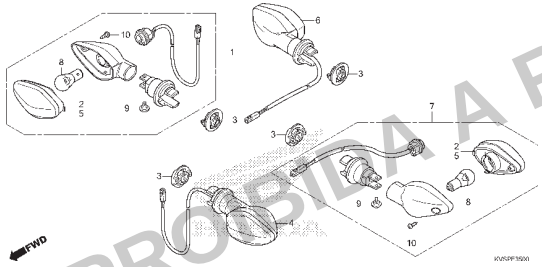

C-36 Lanterna Traseira

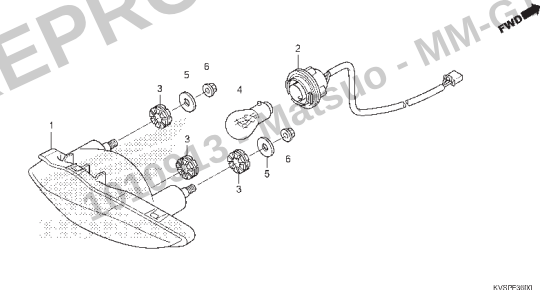

C-37 Bateria

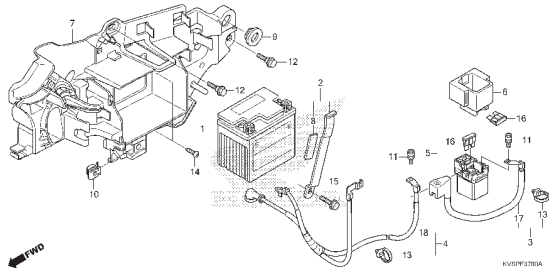

PROIBIDA A REPRODUÇÃO E DISTRIBUIÇÃO
Jun-2013 Matsuo - MM-GT

© Moto Honda da Amazônia Ltda.
Todos os direitos reservados.

Grupo do Chassi

• O número de referência na ilustração do índice pode ser diferente do que aparece no texto.

C-38 Fiação Principal

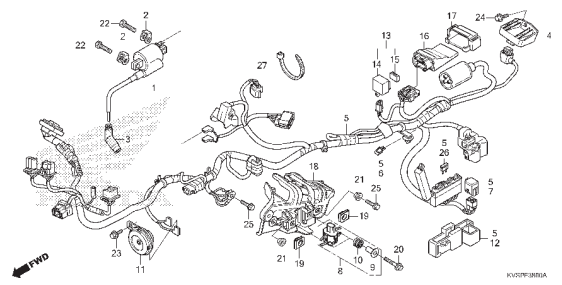

C-39 Chassi

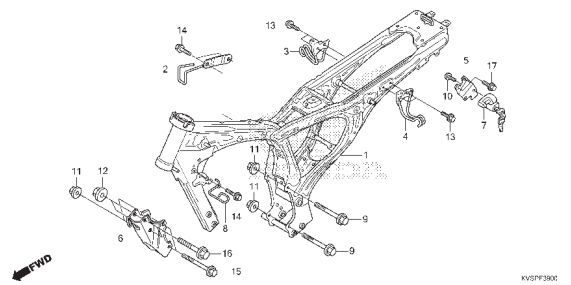

C-43 Defletor Dianteiro (CG160CES/ES/ESD)

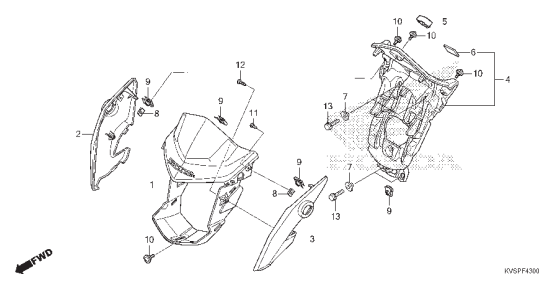

C-43.1 Defletor Dianteiro (CG160EX)

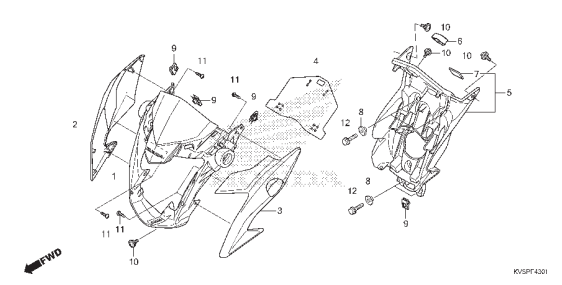

C-44.20 Bagageiro Traseiro

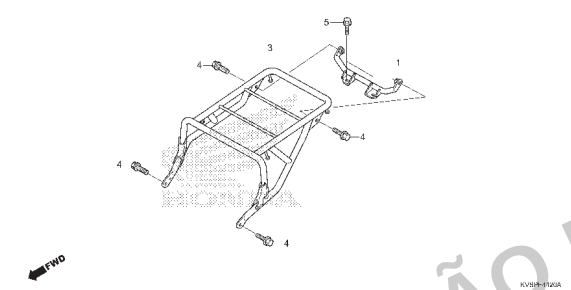

C-48 Ferramentas

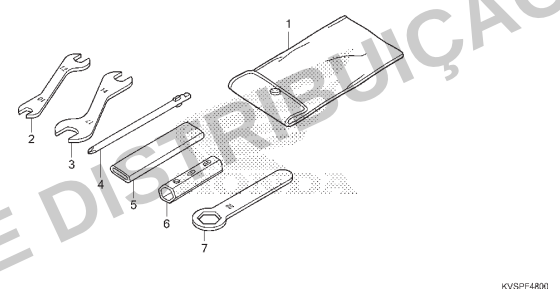

C-49 Etiquetas de Precaução

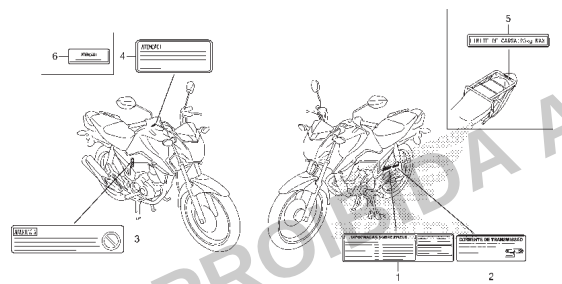

C-50 Emblemas • Faixas (CG160CES/ESD)

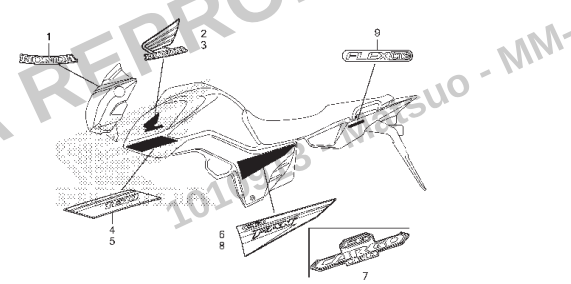

C-50.1 Emblemas • Faixas (CG160EX)

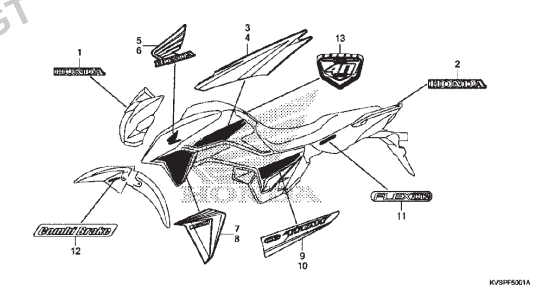

PROIBIDA A REPRODUÇÃO E DISTRIBUIÇÃO
1011933 Matsuo - MM-GT

© Moto Honda da Amazônia Ltda.
Todos os direitos reservados.

Grupo do Chassi

• O número de referência na ilustração do índice pode ser diferente do que aparece no texto.

C-50.2 Emblemas • Faixas (CG160ES)

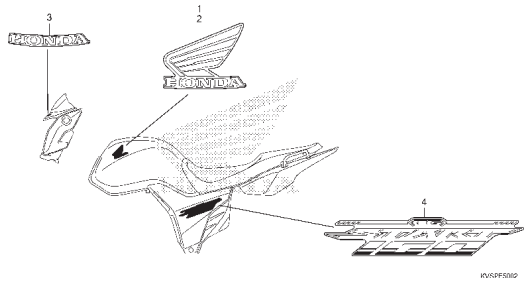

PROIBIDA A REPRODUÇÃO E DISTRIBUIÇÃO
1010913 - Matsuo - MM-GT

© Moto Honda da Amazônia Ltda.
Todos os direitos reservados.

M-1

Tampa do Cabeçote

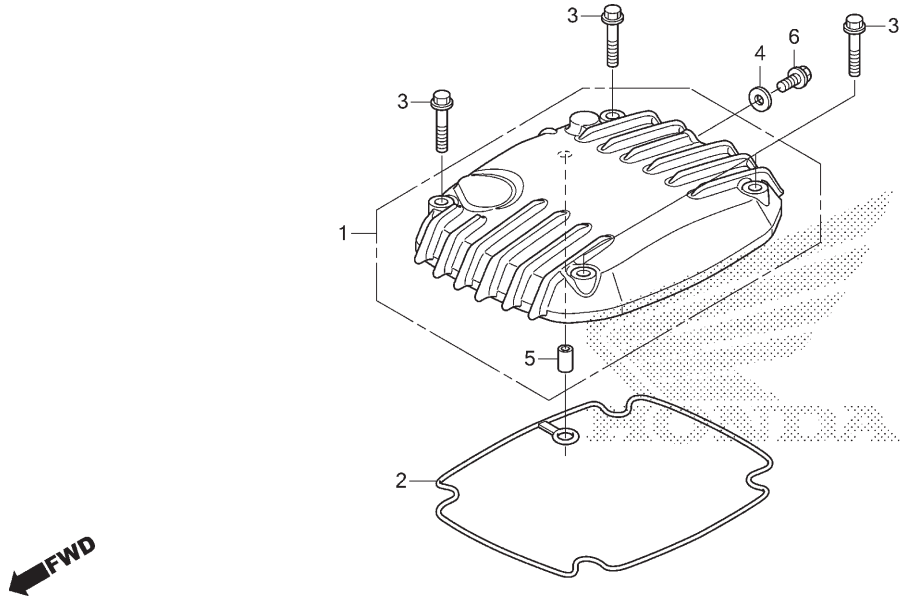

Ref. Nº	N.O.S.	Item de serviço	T.M.O.
1	1111C4	Tampa, Cabeçote	0,2
2	1111D2	Junta, Tampa Cabeçote	0,2

Ref. Nº	Nº da peça	Descrição	Qtd. CG160 ESD G	EX G	CES G/H	Start G/H	EX H	ESD H	Nº de série		Tipo
1	12310-KRE-G00	Tampa Comp., Cabeçote	1	1	1	1	1	1			
2	12391-KRE-G02	Junta, Tampa Cabeçote	1	1	1	1	1	1			
3	90042-KVS-740	Parafuso, Flange, 6x35 (SH)	4	4	4	4	4	4			
	96001-06035-00	Parafuso, Flange, 6x35	4	4	4	4	4	4			
4	90463-KRM-840	Arruela, Vedação, 6,2x12x1,2	1	1	1	1	1	1			
5	94301-07120	Pino A, Guia, 7x12	1	1	1	1	1	1			
6	96001-06012-00	Parafuso, Flange, 6x12	1	1	1	1	1	1			

PROIBIDA A REPRODUÇÃO E DISTRIBUIÇÃO
1010913 - Matsuo - MM-GT

© Moto Honda da Amazônia Ltda.
Todos os direitos reservados.

M-2

Cabeçote

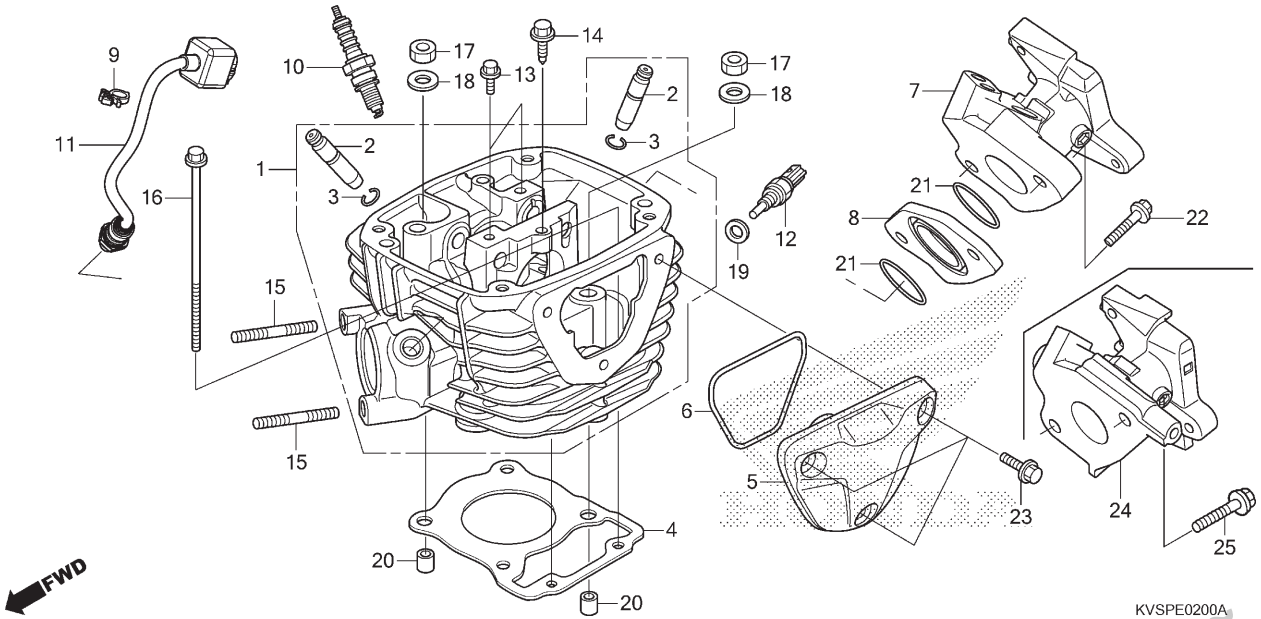

Ref. Nº	N.O.S.	Item de serviço	T.M.O.
1	111106	Cabeçote	2,7
		• Inclui: Ajuste da válvula e retífica	
2	1111L9	Guia, Válvula Admissão (Uma)	2,8
		• Inclui: Alargamento	
		• Inclui: Ajuste da válvula e retífica	
	1111M0	Guia, Válvula Escape (Uma)	2,8
		• Inclui: Alargamento	
		• Inclui: Ajuste da válvula e retífica	
	1111M9	Guia, Válvula: Para 1 motocicleta	3,1
		• Inclui: Alargamento	
		• Inclui: Ajuste da válvula e retífica	
4	111115	Junta, Cabeçote	2,0
5		(6)	
	1111C5	Tampa, Cabeçote: Esquerdo	0,1
7		(24)	
	111107	Coletor, Admissão	0,5
8		(21)	
	311131	Isolador, Corpo Acelerador/ Carburador	0,4
10	614130	Vela, Ignição	0,1
11	617121	Sensor, Oxigênio	0,3
12	617151	Sensor, Temperatura Óleo	0,2

Ref. Nº	Nº da peça	Descrição	Qtd. CG160 ESD G	EX G	CES G/H	Start G/H	EX H	ESD H	Nº de série		Tipo
1	12200-KVS-J00	Cabeçote	1	1	1	1	1	1			
2	12204-KRE-P00	Guia, Válvula (O.S.)	2	2	2	2	2	2			
	12204-KVS-P00		2	2	2	–	2	2			
3	12213-KSP-910	Presilha, Guia Válvula	2	2	2	2	2	2			
4	12251-KRE-G01	Junta, Cabeçote	1	1	1	1	1	1			
5	12341-KRE-G00	Tampa, Lateral Esquerda Cabeçote	1	1	1	1	1	1			
6	12395-KRE-G00	Anel, Vedação, 72,8x2,0	1	1	1	1	1	1			
7	17111-KVS-J00	Tubo, Admissão	1	1	1	–	1	1			
8	17119-KVS-J00	Isolador, Tubo Admissão	1	1	1	1	1	1			
9	30701-883-000	Presilha, Cabo Alta Tensão (8mm)	1	1	1	1	1	1			
10	31916-KRM-841	Vela, Ignição (CPR8EA-9) (NGK)	1	1	1	1	1	1			
11	36531-KVS-J01	Sensor, Oxigênio	1	1	1	–	1	1			
	36532-KWG-E01		–	–	–	1	–	–			
12	37750-KPH-701	Sensor Conj., Óleo Termostato (PANASONIC)	1	1	1	1	1	1			
13	90002-KRM-840	Parafuso, Flange, 5x14	2	2	2	2	2	2			
14	90014-KRE-G00	Parafuso, Especial, 6x21	1	1	1	1	1	1			
15	90035-KRM-840	Prisioneiro, 8x22	2	2	2	2	2	2			
	92900-08022-0E		2	2	2	2	2	2			

PROIBIDA A REPRODUÇÃO E DISTRIBUIÇÃO
1010913 - Matsuo - MM-GT

© Moto Honda da Amazônia Ltda.
Todos os direitos reservados.

M-2

Cabeçote

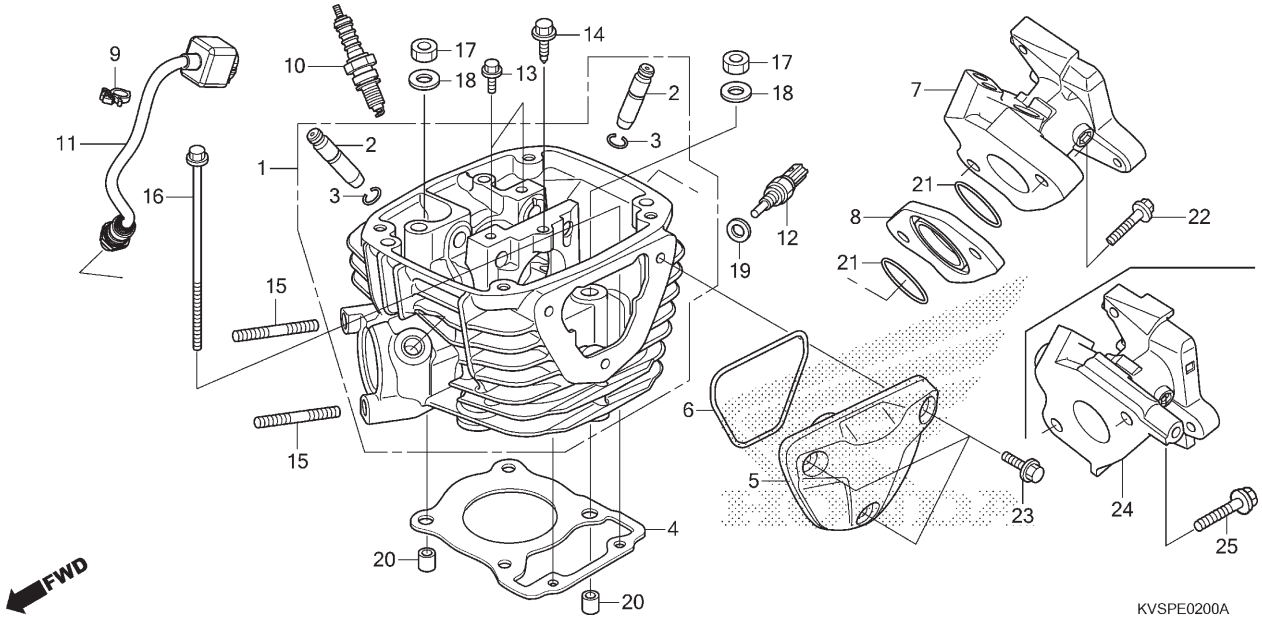

Ref. Nº	N.O.S.	Item de serviço	T.M.O.

Ref. Nº	Nº da peça	Descrição	Qtd. CG160 ESD G	EX G	CES G/H	Start G/H	EX H	ESD H	Nº de série		Tipo
16	90036-KRE-G00	Parafuso, Flange, 6x110	2	2	2	2	2	2			
17	90201-KRE-G00	Porca, Trava, 9mm	4	4	4	4	4	4			
18	90404-KRE-G00	Arruela, 9,2x19x2,3	4	4	4	4	4	4			
19	90443-KSS-B30	Arruela, Vedação, 10mm	1	1	1	1	1	1			
20	90701-KRE-G00	Pino Guia, Especial, 10x12	2	2	2	2	2	2			
21	91301-KRJ-901	Anel, Vedação, 29x2	2	2	2	2	2	2			
22	95701-06030-00	Parafuso, Flange, 6x30	2	2	2	–	2	2			
23	96001-06022-00	Parafuso, Flange, 6x22	3	3	3	3	3	3			
24	17111-KVS-K00	Tubo, Admissão	–	–	–	1	–	–			
25	95701-06035-00	Parafuso, Flange, 6x35	–	–	–	2	–	–			

PROIBIDA A REPRODUÇÃO E DISTRIBUIÇÃO
1010913 - Matsuo - MM-GT

© Moto Honda da Amazônia Ltda.
Todos os direitos reservados.

M-3

Árvore de Comando • Válvulas

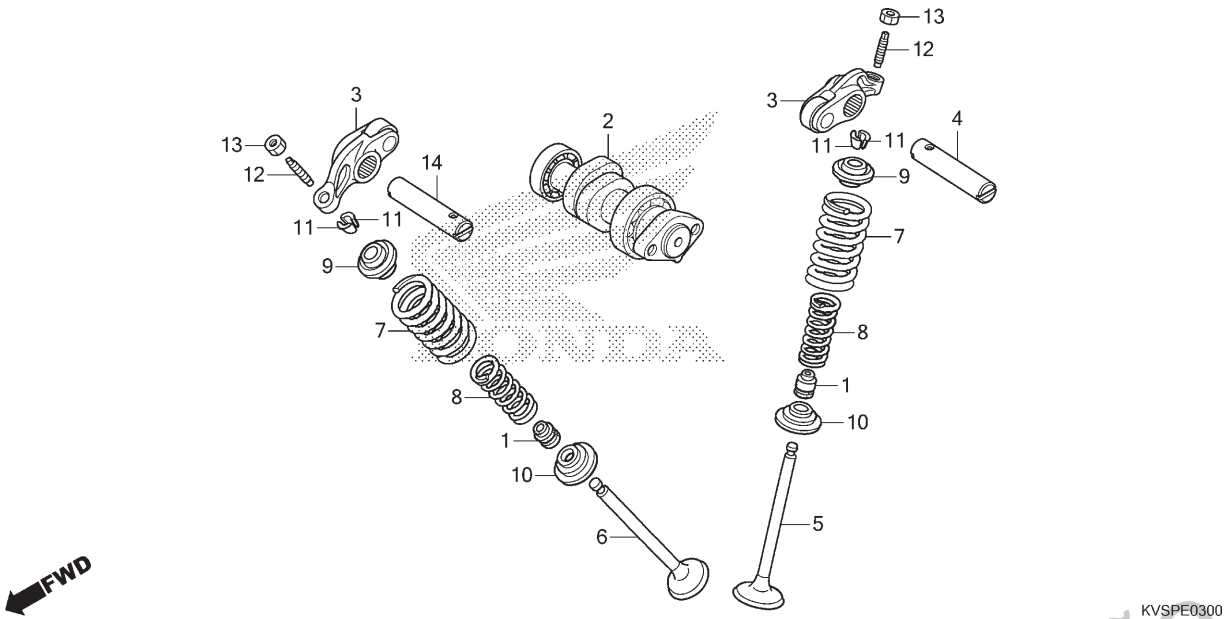

Ref. Nº	N.O.S.	Item de serviço	T.M.O.
2	111118	Árvore Comando	0,7
		• Inclui: Ajuste da válvula	
3		(4)	
	1111K8	Balancim, Válvula Admissão (Um)	0,7
		• Inclui: Ajuste da válvula	
	1111K9	Balancim, Válvula Escape (Um)	0,7
		• Inclui: Ajuste da válvula	
	1111L8	Balancim, Válvula: Para 1 motocicleta	0,7
		• Inclui: Ajuste da válvula	
5	1111N0	Válvula, Admissão (Uma)	2,3
		• Inclui: Retífica	
6	1111N1	Válvula, Escape (Uma)	2,3
		• Inclui: Retífica	
	1111P0	Válvula: Para 1 motocicleta	2,5
		• Inclui: Retífica	
7		(1,8,9,10,11)	
	1111P2	Mola e/ou Retentor Haste, Válvula Admissão (Uma)	2,1
	1111P3	Mola e/ou Retentor Haste, Válvula Escape (Uma)	2,1
	1111Q2	Mola Válvula e/ou Retentor Haste: Para 1 motocicleta	2,3

Ref. Nº	Nº da peça	Descrição	Qtd. CG160 ESD G	EX G	CES G/H	Start G/H	EX H	ESD H	Nº de série		Tipo
1	12209-GB4-681	Retentor, Óleo Haste Válvulas (NOK)	2	2	2	2	2	2			
2	14100-KRE-G00	Árvore Comando Comp.	1	1	1	1	1	1			
3	14430-KRE-G00	Balancim Comp., Válvula	2	2	2	2	2	2			
4	14451-K68-900	Eixo, Balancim Admissão	1	1	1	1	1	1			
5	14711-KRE-G00	Válvula, Admissão	1	1	1	1	1	1			
6	14721-KRE-G00	Válvula, Escape	1	1	1	1	1	1			
7	14751-KRE-G00	Mola Externa, Válvula	2	2	2	2	2	2			
8	14761-KRE-G00	Mola Interna, Válvula	2	2	2	2	2	2			
9	14771-KRE-G00	Retentor, Mola Válvula	2	2	2	2	2	2			
10	14777-KRE-G00	Assento, Mola Válvula	2	2	2	2	2	2			
11	14781-MA6-000	Chaveta, Válvula	4	4	4	4	4	4			
12	90012-KK3-830	Parafuso, Ajuste	2	2	2	2	2	2			
13	90206-250-000	Porca, Ajuste	2	2	2	2	2	2			
14	14452-K68-900	Eixo, Balancim Escape	1	1	1	1	1	1			

PROIBIDA A REPRODUÇÃO E DISTRIBUIÇÃO
1010913 - Matsuo - MMG

© Moto Honda da Amazônia Ltda.
Todos os direitos reservados.

M-4

Corrente de Comando • Tensor

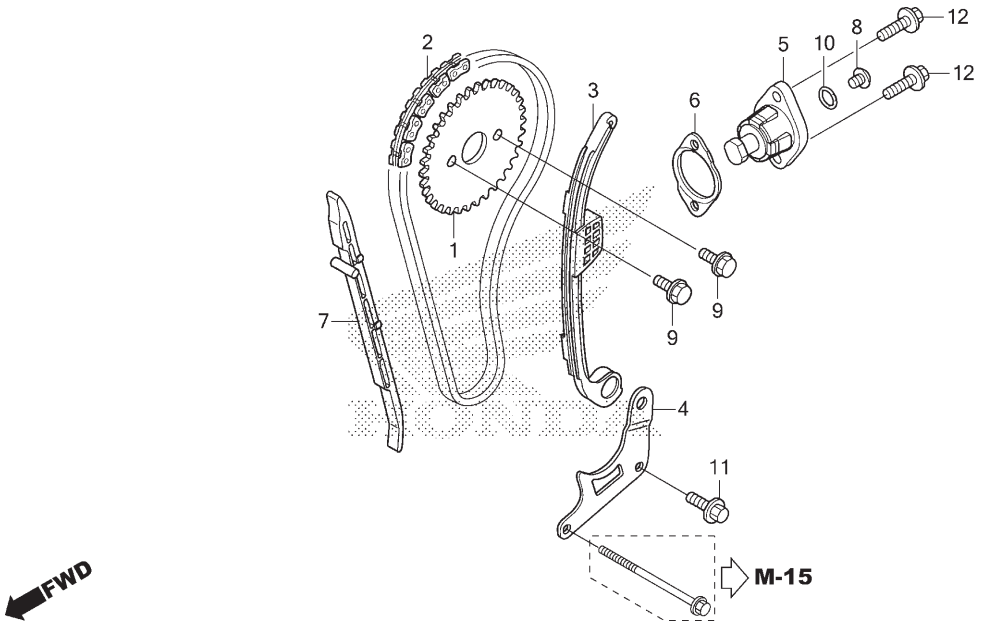

Ref. Nº	N.O.S.	Item de serviço	T.M.O.
1	1111Q4	Pinhão, Comando	0,5
2	110140	Corrente, Comando	1,0
3	111130	Tensor, Corrente Comando	0,9
5		(6)	
	111133	Acionador, Tensor	0,2
7	111139	Guia, Corrente Comando	2,0

Ref. Nº	Nº da peça	Descrição	Qtd. CG160 ESD G	EX G	CES G/H	Start G/H	EX H	ESD H	Nº de série		Tipo
1	14321-KRM-840	Pinhão, Comando (34D)	1	1	1	1	1	1			
2	14401-KRE-G01	Corrente, Comando (98 Elos) (DAIDO)	1	1	1	1	1	1			
3	14510-KRE-G00	Tensor Conj., Corrente Comando	1	1	1	1	1	1			
4	14515-KRE-G00	Placa, Fixação Tensor	1	1	1	1	1	1			
5	14520-KRE-G01	Acionador Conj., Tensor	1	1	1	1	1	1			
6	14560-KRM-840	Junta, Acionador Tensor	1	1	1	1	1	1			
7	14611-KRE-G00	Guia, Corrente Comando	1	1	1	1	1	1			
8	90005-KRE-G00	Parafuso, Phillips, 6x6	1	1	1	1	–	–			
	90005-K15-900		–	–	–	–	1	1			
9	90083-KRM-840	Parafuso, Trava, 5mm	2	2	2	2	2	2			
10	91306-KRM-840	Anel, Vedação, 1,5x9,5	1	1	1	1	1	1			
11	95701-06016-00	Parafuso, Flange, 6x16	1	1	1	1	1	1			
12	96001-06022-00	Parafuso, Flange, 6x22	2	2	2	2	2	2			

PROIBIDA A REPRODUÇÃO E DISTRIBUIÇÃO
1010913 - Matsuo - MM-ST

© Moto Honda da Amazônia Ltda.
Todos os direitos reservados.

M-5

Cilindro

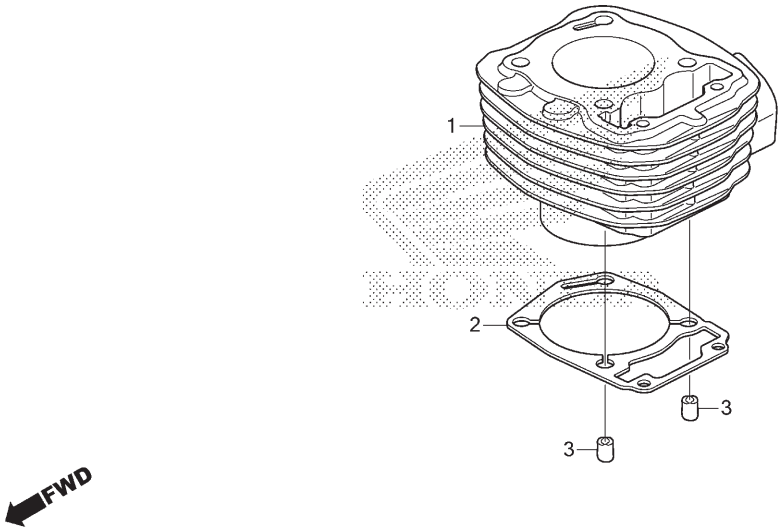

Ref. Nº	N.O.S.	Item de serviço	T.M.O.
1	1111A5	Cilindro	2,2
2	111102	Junta, Cilindro	2,1

Ref. Nº	Nº da peça	Descrição	Qtd. CG160 ESD G	EX G	CES G/H	Start G/H	EX H	ESD H	Nº de série		Tipo
1	12100-KRE-G00	Cilindro Comp.	1	1	1	1	1	1			
2	12191-KRE-G00	Junta, Cilindro	1	1	1	1	1	1			
3	90701-KRE-G00	Pino Guia, Especial, 10x12	2	2	2	2	2	2			

PROIBIDA A REPRODUÇÃO E DISTRIBUIÇÃO
1010913 - Matsuo - MM-GT

© Moto Honda da Amazônia Ltda.
Todos os direitos reservados.

M-6

Tampa Lateral Direita

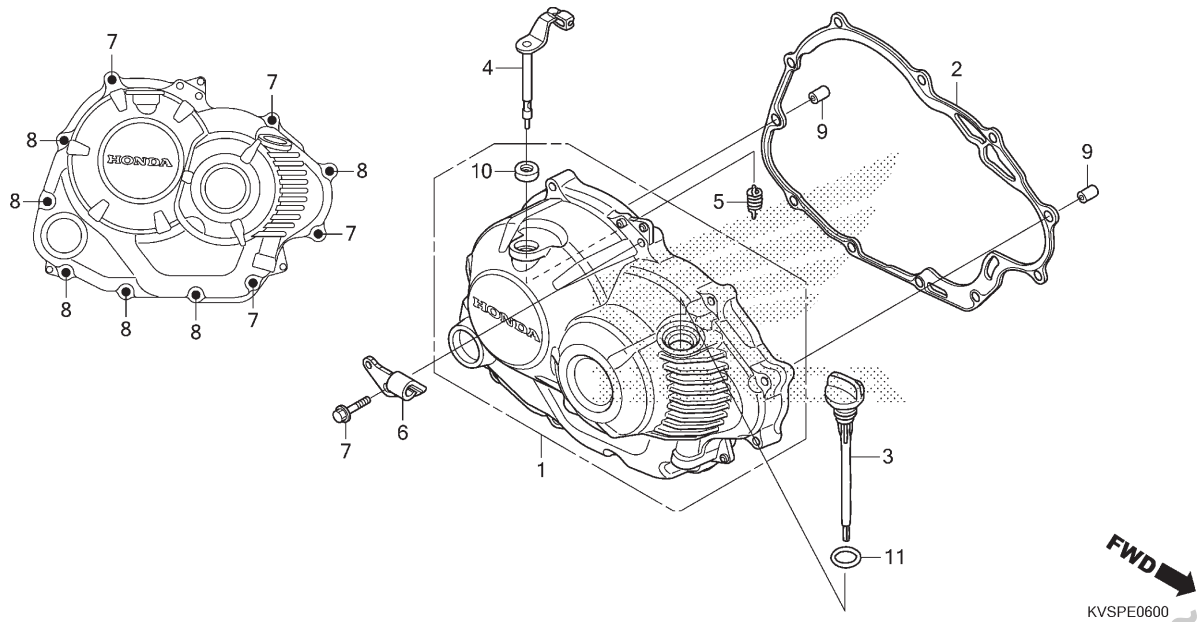

Ref. Nº	N.O.S.	Item de serviço	T.M.O.
1	110159	Tampa, Lateral: Direita	0,6
2	110158	Junta, Tampa Lateral: Direita	0,6
4		(5,10)	
	2121A7	Alavanca, Embreagem	0,6

Ref. Nº	Nº da peça	Descrição	Qtd. CG160 ESD G	EX G	CES G/H	Start G/H	EX H	ESD H	Nº de série		Tipo
1	11300-KRE-G00	Tampa Conj., Lateral Direita	1	1	1	–	1	1			
	11300-KVS-K00		–	–	–	1	–	–			
2	11393-KRE-G01	Junta, Tampa Direita	1	1	1	1	1	1			
3	15651-KVS-J00	Medidor, Nível Óleo	1	1	1	1	1	1			
4	22810-KRE-G00	Alavanca Comp., Embreagem	1	1	1	1	1	1			
5	22815-KM7-700	Mola, Alavanca Embreagem	1	1	1	1	1	1			
6	22821-KRE-G00	Suporte, Cabo Embreagem	1	1	1	1	1	1			
7	90041-KVS-740	Parafuso, Flange, 6x30	5	5	5	5	5	5			
	96001-06030-00		5	5	5	5	5	5			
8	90043-KVS-740	Parafuso, Flange, 6x40 (SH)	6	6	6	6	6	6			
	96001-06040-00	Parafuso, Flange, 6x40	6	6	6	6	6	6			
9	90702-KRM-840	Pino, Guia, 8x14	2	2	2	2	2	2			
10	91202-KRM-841	Retentor, Óleo, 12x18x4	1	1	1	1	1	1			
	91202-KSP-911		1	1	1	1	1	1			
	91202-KSP-910		–	–	–	1	–	–			
11	91307-KRM-840	Anel, Vedação, 18x3	1	1	1	1	1	1			

PROIBIDA A REPRODUÇÃO E DISTRIBUIÇÃO
1010913 - Matsuo - MM-GT

© Moto Honda da Amazônia Ltda.
Todos os direitos reservados.

M-8

Embreagem

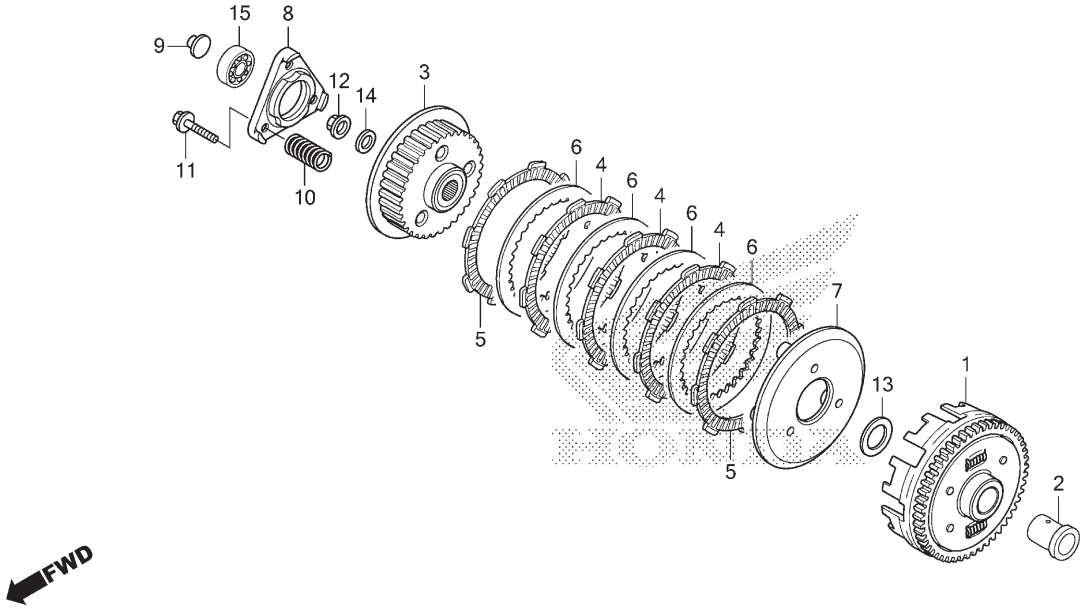

Ref. Nº	N.O.S.	Item de serviço	T.M.O.
1	2121A0	Carcaça Externa, Embreagem	1,0
3	212112	Cubo, Embreagem	1,0
4		(5,6,7)	
	2121A1	Disco, Fricção Embreagem	1,0
		• Nota: Mesmo tempo para duas unidades ou mais	
8	2121A4	Placa, Acionador Embreagem	0,7
9	2121B6	Haste, Acionador Embreagem	0,6
10	212107	Mola, Embreagem	0,7
		• Nota: Mesmo tempo para duas unidades ou mais	
15	2121B4	Rolamento, Acionador Embreagem	0,6

Ref. Nº	Nº da peça	Descrição	Qtd. CG160 ESD G	EX G	CES G/H	Start G/H	EX H	ESD H	Nº de série		Tipo
1	22100-KRE-G00	Externa Comp., Embreagem (69D)	1	1	1	1	1	1			
2	22115-KRE-G00	Guia, Externa Embreagem	1	1	1	1	1	1			
3	22120-KVS-J01	Cubo, Embreagem	1	1	1	1	1	1			
4	22201-KPM-850	Disco, Fricção Embreagem (4x8x45)	3	3	3	3	3	3			
5	22201-KRE-G01	Disco, Fricção Embreagem (F.C.C.)	2	2	2	2	2	2			
6	22321-KPS-900	Placa, Embreagem	4	4	4	4	4	4			
7	22355-KVS-J01	Placa, Pressão Embreagem	1	1	1	1	1	1			
8	22361-KVS-J01	Placa, Acionador Embreagem	1	1	1	1	1	1			
9	22366-KRM-840	Haste, Acionador Embreagem	1	1	1	1	1	1			
10	22401-KVS-J01	Mola, Embreagem	3	3	3	3	3	3			
11	90050-KFL-850	Parafuso, Flange Especial, 6x25	3	3	3	3	3	3			
12	90202-KRM-840	Porca, Flange Especial, 14mm	1	1	1	1	1	1			
13	90401-KRM-B10	Arruela, Lisa, 17mm	1	1	1	1	1	1			
	90401-KVS-740		1	1	1	1	1	1			
14	90501-KPT-A00	Arruela, 14,1x29x2,8	1	1	1	1	1	1			
15	91013-KRM-840	Rolamento, Radial Esferas, 6003	1	1	1	1	1	1			

PROIBIDA A REPRODUÇÃO E DISTRIBUIÇÃO
1010913 - Matsuo - MMGT

© Moto Honda da Amazônia Ltda.
Todos os direitos reservados.

M-9

Embreagem de Partida

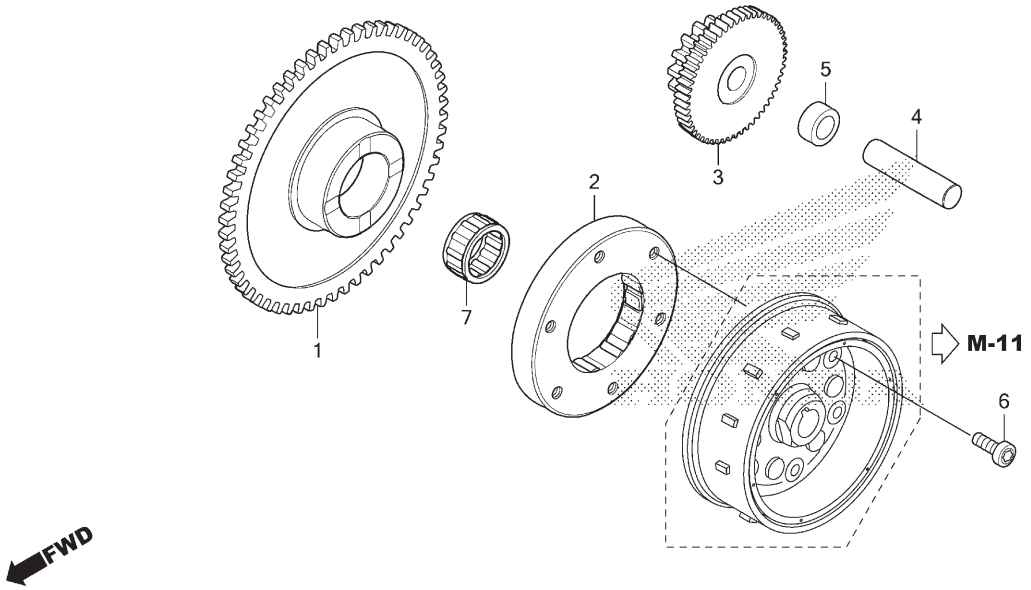

Ref. Nº	N.O.S.	Item de serviço	T.M.O.
1		(7)	
	612120	Engrenagem, Movida Partida	0,5
2	6121A2	Embreagem, Unidirecional Partida	0,6
3	612125	Engrenagem, Redução Partida	0,5

Ref. Nº	Nº da peça	Descrição	Qtd. CG160 ESD G	EX G	CES G/H	Start G/H	EX H	ESD H	Nº de série		Tipo
1	28110-KRE-G00	Engrenagem, Movida Partida (62D)	1	1	1	1	1	1	.....	.....	.....
2	28120-KWB-921	Embreagem Conj., Unidirecional (KYUSHU MUSASHI SEIMITSU)	1	1	1	1	1	1	.....	.....	.....
3	28131-KRE-G01	Engrenagem, Redução Partida (14/60D)	1	1	1	1	1	1	.....	.....	.....
4	28132-KN6-930	Eixo, Engrenagem Redução	1	1	1	1	1	1	.....	.....	.....
5	28133-KRM-850	Bucha, Redução Partida	1	1	1	1	1	1	.....	.....	.....
6	90085-KRM-850	Parafuso, Allen, 6mm	6	6	6	6	6	6	.....	.....	.....
7	91071-KRM-870	Rolamento, Agulhas, 22x29x16,8	1	1	1	1	1	1	.....	.....	.....
	91104-KTT-901	.....	1	1	1	1	1	1	.....	.....	.....

PROIBIDA A REPRODUÇÃO E DISTRIBUIÇÃO
1010913 - Matsuo - MM-GT

© Moto Honda da Amazônia Ltda.
Todos os direitos reservados.

M-10

Tampa Lateral Esquerda

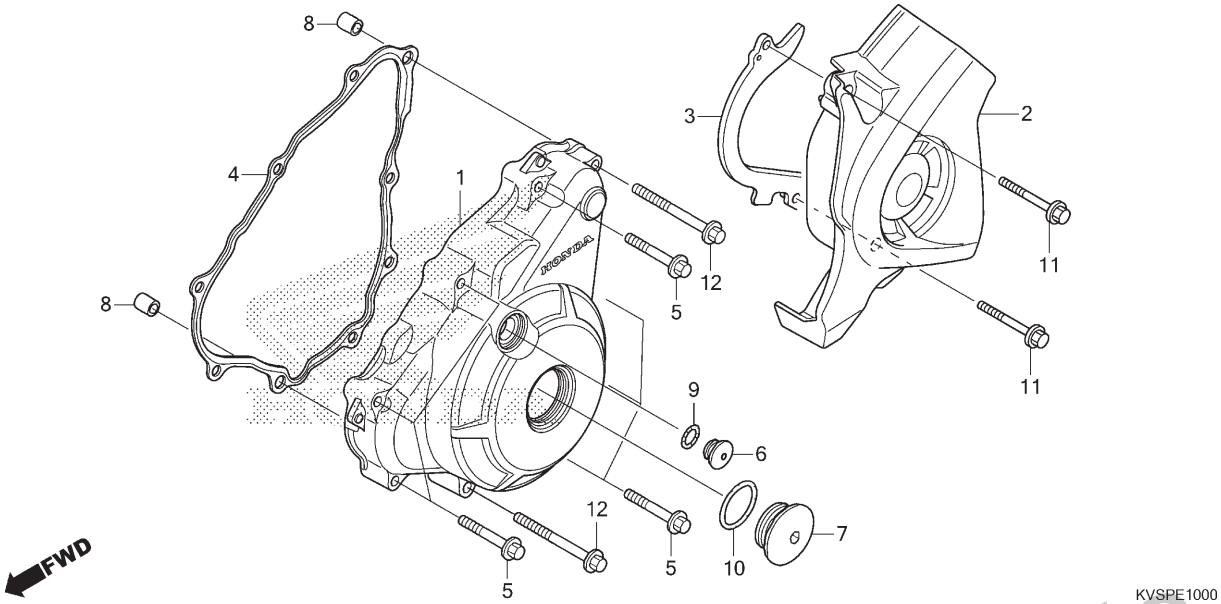

Ref. Nº	N.O.S.	Item de serviço	T.M.O.
1	1101A6	Tampa, Lateral: Esquerda	0,5
2	1101B0	Tampa, Lateral: Traseira Esquerda	0,1
4	1101A3	Junta, Tampa Lateral: Esquerda	0,4

Ref. Nº	Nº da peça	Descrição	Qtd. CG160 ESD G	EX G	CES G/H	Start G/H	EX H	ESD H	Nº de série		Tipo
1	11341-KRE-G01	Tampa, Lateral Esquerda	1	1	1	–	1	1			
	11341-KRE-G00		–	–	–	1	–	–			
2	11361-KVS-J00	Tampa, Traseira Esquerda	1	1	1	1	1	1			
3	11365-KVS-J00	Guia, Corrente Transmissão	1	1	1	1	1	1			
4	11395-KRE-G01	Junta, Tampa Esquerda	1	1	1	1	1	1			
5	90042-KVS-740	Parafuso, Flange, 6x35 (SH)	7	7	7	7	7	7			
	96001-06035-00	Parafuso, Flange, 6x35	7	7	7	7	7	7			
6	90084-KPS-900	Tampa, 14mm	1	1	1	1	1	1			
7	90087-KRM-840	Tampa, 32mm	1	1	1	1	1	1			
8	90702-KRM-840	Pino, Guia, 8x14	2	2	2	2	2	2			
9	91303-KRM-840	Anel, Vedação, 13,8x2,5	1	1	1	1	1	1			
10	91305-KRM-840	Anel, Vedação, 31,7x2,4	1	1	1	1	1	1			
11	96001-06028-00	Parafuso, Flange, 6x28	2	2	2	2	2	2			
12	96001-06045-00	Parafuso, Flange, 6x45	2	2	2	2	2	2			

PROIBIDA A REPRODUÇÃO E DISTRIBUIÇÃO
1010913 - Matsuo - MMGT

© Moto Honda da Amazônia Ltda.
Todos os direitos reservados.

M-11

Gerador

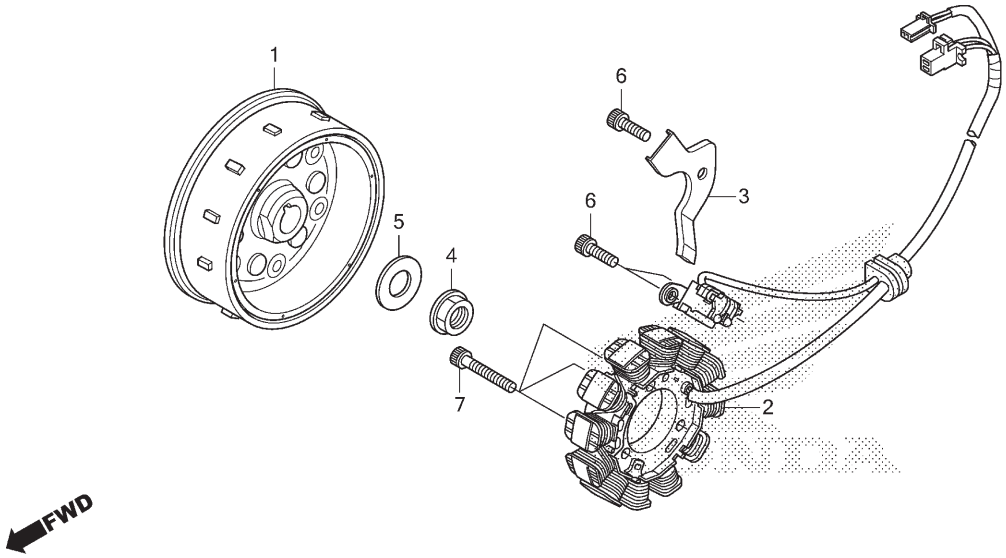

Ref. Nº	N.O.S.	Item de serviço	T.M.O.
1	613105	Rotor ou Volante	0,6
2	6131A3	Estator	0,7

Ref. Nº	Nº da peça	Descrição	Qtd. CG160 ESD G	EX G	CES G/H	Start G/H	EX H	ESD H	Nº de série		Tipo
1	31110-KVS-J01	Volante Comp.	1	1	1	–	1	1			
	31110-KRE-H81	Volante Comp. (MITSUBA)	–	–	–	1	–	–			
2	31120-KVS-J01	Estator Comp.	1	1	1	–	1	1			
	31120-KVS-K01		–	–	–	1	–	–			
3	32111-KRE-G00	Braçadeira, Fiação Gerador C.A.	1	1	1	1	1	1			
4	90201-KRM-840	Porca, Flange, 14mm	1	1	1	1	1	1			
5	90501-KPT-A00	Arruela, 14,1x29x2,8	1	1	1	1	1	1			
6	96600-06016-00	Parafuso, Allen, 6x16	3	3	3	3	3	3			
7	96600-06022-00	Parafuso, Allen, 6x22	3	3	3	3	3	3			

PROIBIDA A REPRODUÇÃO E DISTRIBUIÇÃO
1010913 - Matsuo - MM-GT

© Moto Honda da Amazônia Ltda.
Todos os direitos reservados.

M-13

Motor de Partida

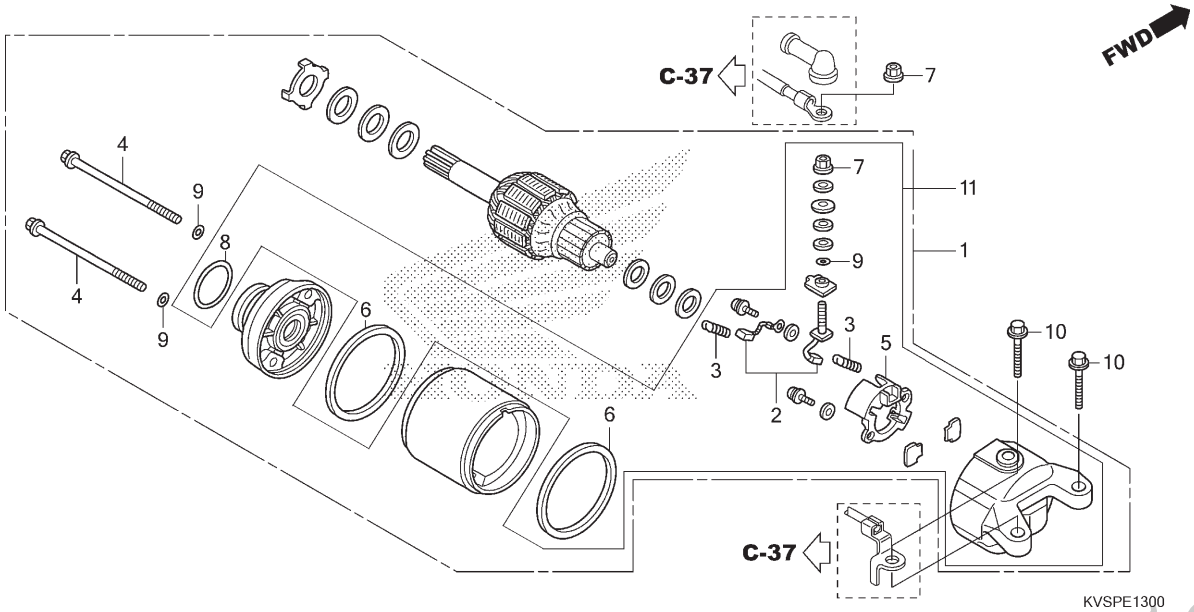

Ref. Nº	N.O.S.	Item de serviço	T.M.O.
1		(8)	
	612105	Motor, Partida	0,4
2		(3,6)	
	6121A4	Terminal, Escovas (Partida)	0,6
5	6121A5	Suporte, Escovas (Partida)	0,6

Ref. Nº	Nº da peça	Descrição	Qtd. CG160 ESD G	EX G	CES G/H	Start G/H	EX H	ESD H	Nº de série		Tipo
1	31200-KVS-J01	Motor Partida, Conj. (MITSUBA)	1	1	1	1	1	1			
2	31201-KVS-J01	Terminal Escovas, Jogo	1	1	1	1	1	1			
3	31204-KG8-004	Mola, Escovas Carbono	2	2	2	2	2	2			
4	31205-KPT-A01	Parafuso, Fixação	2	2	2	2	2	2			
5	31206-KPH-881	Suporte, Escovas	1	1	1	1	1	1			
6	31207-MBE-008	Anel	2	2	2	2	2	2			
7	90071-MB0-000	Porca-arruela, 6mm	2	2	2	2	2	2			
8	91309-425-003	Anel, Vedação, 24,4x3,1 (ARAI)	1	1	1	1	1	1			
9	91320-MB0-000	Anel, Vedação, 4x2	3	3	3	3	3	3			
10	95701-06025-00	Parafuso, Flange, 6x25	2	2	2	2	2	2			
11	0631A-KVS-J00	Suporte Motor Partida, Jogo	1	1	1	1	1	1			

PROIBIDA A REPRODUÇÃO E DISTRIBUIÇÃO
1010913 - Matsuo - MM-GT

© Moto Honda da Amazônia Ltda.
Todos os direitos reservados.

M-14

Bomba de Óleo

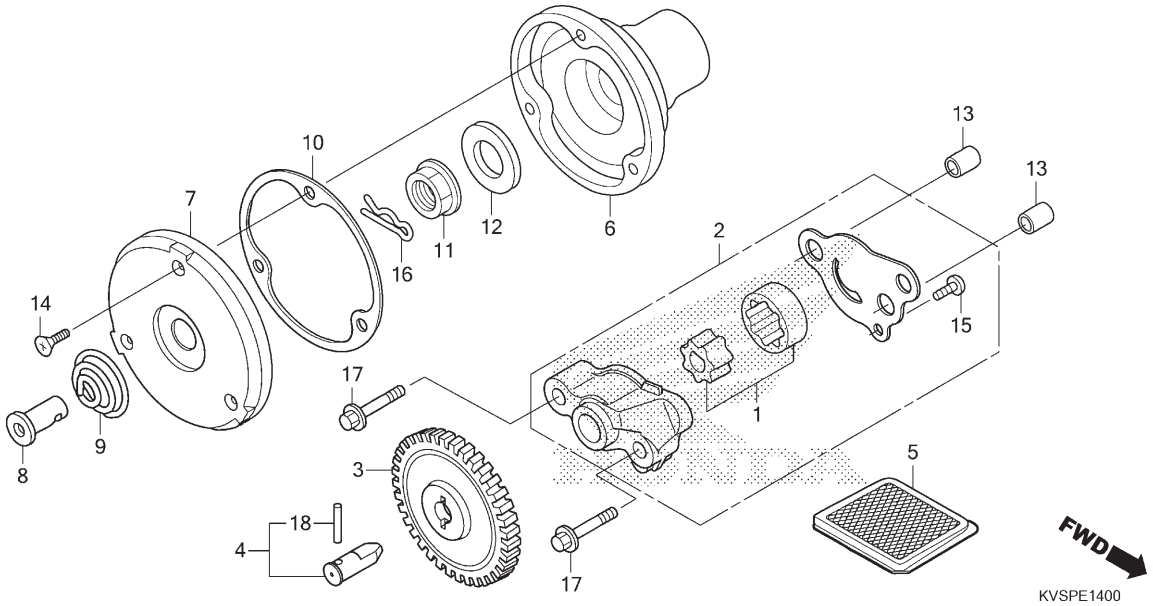

Ref. Nº	N.O.S.	Item de serviço	T.M.O.
2		(1)	
	113105	Bomba Óleo, Conj.	0,7
3	1131C4	Engrenagem, Movida Bomba Óleo	0,6
5	1131B5	Tela, Filtro Óleo	0,6
6	1101L0	Rotor, Filtro Óleo	0,7
7	1101L1	Capa, Rotor Filtro Óleo	0,7

Ref. Nº	Nº da peça	Descrição	Qtd. CG160 ESD G	EX G	CES G/H	Start G/H	EX H	ESD H	Nº de série		Tipo
1	15021-KRE-G00	Rotor A Jogo, Bomba Óleo	1	1	1	1	1	1			
	15022-KRE-G00	Rotor B Jogo, Bomba Óleo	1	1	1	1	1	1			
2	15100-KRE-G00	Bomba Óleo, Conj.	1	1	1	1	1	1			
3	15133-KRE-G00	Engrenagem, Movida Bomba Óleo (33D)	1	1	1	1	1	1			
4	15135-KRE-G00	Eixo Comp., Bomba Óleo	1	1	1	1	1	1			
5	15421-KSP-910	Tela, Filtro Óleo	1	1	1	1	1	1			
6	15430-KRE-G00	Rotor, Filtro Óleo	1	1	1	1	1	1			
7	15436-KRM-840	Capa, Rotor Filtro Óleo	1	1	1	1	1	1			
8	15441-KCS-650	Passagem, Óleo	1	1	1	1	1	1			
9	15446-107-000	Mola, Passagem Óleo	1	1	1	1	1	1			
10	15459-KWK-900	Junta, Capa Filtro Óleo	1	1	1	1	1	1			
11	90202-KRM-840	Porca, Flange Especial, 14mm	1	1	1	1	1	1			
12	90501-KPT-A00	Arruela, 14,1x29x2,8	1	1	1	1	1	1			
13	90702-KRM-840	Pino, Guia, 8x14	2	2	2	2	2	2			
14	93700-05012-0A	Parafuso, Oval, 5x12	3	3	3	3	3	3			
15	93901-34120	Parafuso, Fixação, 4x8	1	1	1	1	1	1			
16	94251-08000	Pino, Trava, 8mm	1	1	1	1	1	1			
17	95701-06035-00	Parafuso, Flange, 6x35	2	2	2	2	2	2			
18	96220-30168	Rolete, 3x16,8	1	1	1	1	1	1			

PROIBIDA A REPRODUÇÃO E DISTRIBUIÇÃO
10/09/13 - Matsuo - MM-GT

© Moto Honda da Amazônia Ltda.
Todos os direitos reservados.

M-15

Carcaça do Motor

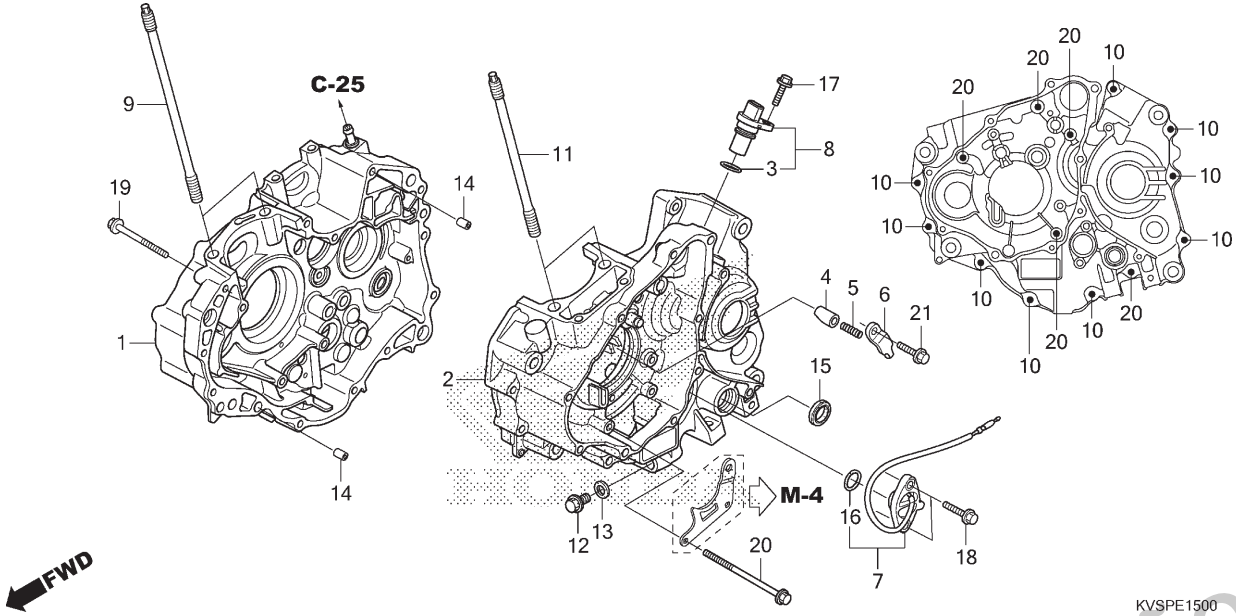

Ref. Nº	N.O.S.	Item de serviço	T.M.O.
1	110120	Carcaça Motor: Direita	4,8
		• Inclui: Remoção e instalação do motor	
2	110115	Carcaça Motor: Esquerda	4,5
		• Inclui: Remoção e instalação do motor	
	1101A2	Carcaça Motor: Ambas	5,7
		• Inclui: Remoção e instalação do motor	
7		(16)	
	6151B8	Interruptor, Ponto Morto	0,4
8		(3)	
	617198	Sensor, Velocímetro	0,3
15	1101F9	Retentor, Óleo, Seletor Marchas	1,0

Ref. Nº	Nº da peça	Descrição	Qtd. CG160 ESD G	EX G	CES G/H	Start G/H	EX H	ESD H	Nº de série		Tipo
1	11100-KVS-J00	Carcaça Motor Comp., Direita	1	1	1	1	1	1			
2	11200-KVS-J00	Carcaça Motor Comp., Esquerda	1	1	1	1	1	1			
3	11203-PWA-003	Anel, Vedação, 17,8x2,4 (NOK)	1	1	1	1	1	1			
4	11215-KRM-840	Plugue, Acionamento Rolamento	1	1	1	1	1	1			
5	11216-KRM-840	Mola, Acionamento Rolamento	1	1	1	1	1	1			
6	11217-KRM-840	Placa, Acionamento Rolamento	1	1	1	1	1	1			
7	35750-KRM-850	Interruptor Conj., Ponto Morto	1	1	1	–	1	1			
	35750-KWG-A20		–	–	–	1	–	–			
8	37700-KVS-J01	Sensor Conj., Velocidade	1	1	1	1	1	1			
9	90031-KRE-G00	Prisioneiro, Cilindro (A) (204,5mm)	2	2	2	2	2	2			
10	90031-KVS-740	Parafuso, Flange, 6x40	9	9	9	9	9	9			
	95701-06040-00		9	9	9	9	9	9			
11	90032-KRE-G00	Prisioneiro, Cilindro (B) (168,5mm)	2	2	2	2	2	2			
12	90131-KRM-840	Parafuso, Plugue Drenagem, 12mm	1	1	1	1	1	1			
13	90401-KRM-R20	Arruela, Plugue Drenagem, 12mm	1	1	1	1	1	1			
14	90702-KRM-840	Pino, Guia, 8x14	2	2	2	2	2	2			
15	91203-KRM-841	Retentor, Óleo, 14x22x5	1	1	1	1	1	1			
	91203-KSP-911	Retentor, Óleo, 14x22x5 (ARAI)	1	1	1	1	1	1			
	91203-KSP-910	Retentor, Óleo, 14x22x5	–	–	–	1	–	–			

PROIBIDA A REPRODUÇÃO E DISTRIBUIÇÃO
1010913 Diatsuo MMGT

© Moto Honda da Amazônia Ltda.
Todos os direitos reservados.

M-15

Carcaça do Motor

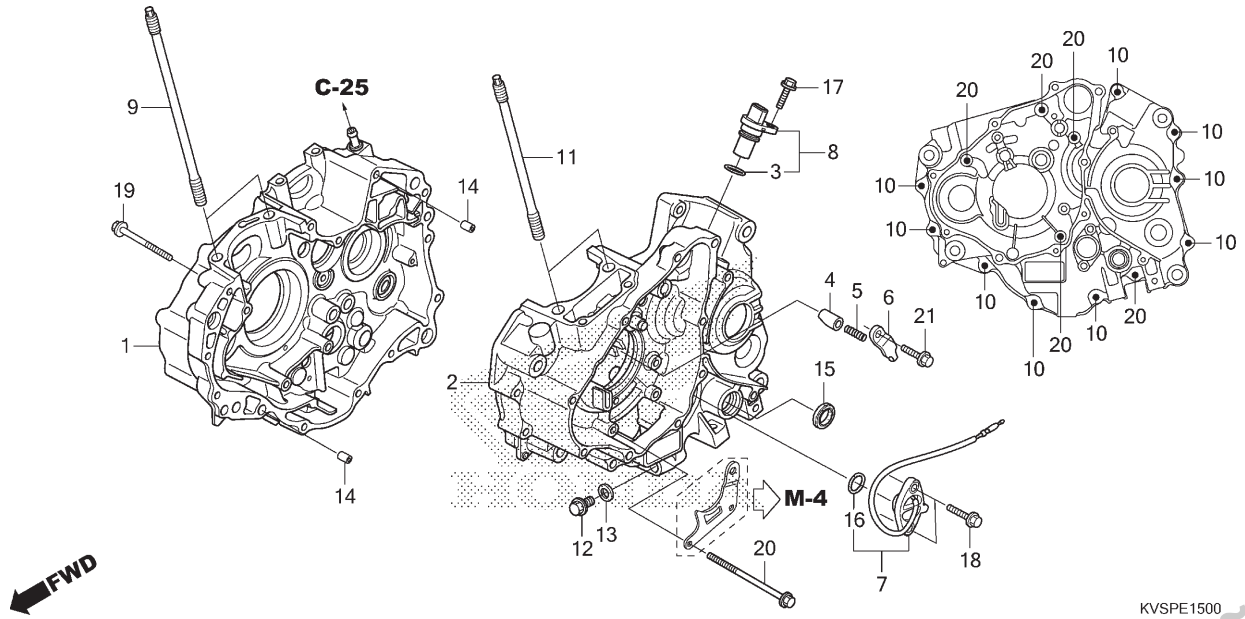

Ref. Nº	N.O.S.	Item de serviço	T.M.O.

Ref. Nº	Nº da peça	Descrição	Qtd. CG160 ESD G	EX G	CES G/H	Start G/H	EX H	ESD H	Nº de série		Tipo
16	91305-KPH-900	Anel, Vedação, 19,4x2,3	1	1	1	1	1	1			
17	95701-06018-00	Parafuso, Flange, 6x18	1	1	1	1	1	1			
18	95701-06020-00	Parafuso, Flange, 6x20	2	2	2	2	2	2			
19	95701-06045-00	Parafuso, Flange, 6x45	1	1	1	1	1	1			
20	95701-06070-00	Parafuso, Flange, 6x70	6	6	6	6	6	6			
21	96001-06016-00	Parafuso, Flange, 6x16	1	1	1	1	1	1			

Voltar

PROIBIDA A REPRODUÇÃO E DISTRIBUIÇÃO
1010913 - Matsuo - MM-GT

© Moto Honda da Amazônia Ltda.
Todos os direitos reservados.

M-16

Árvore de Manivelas • Pistão

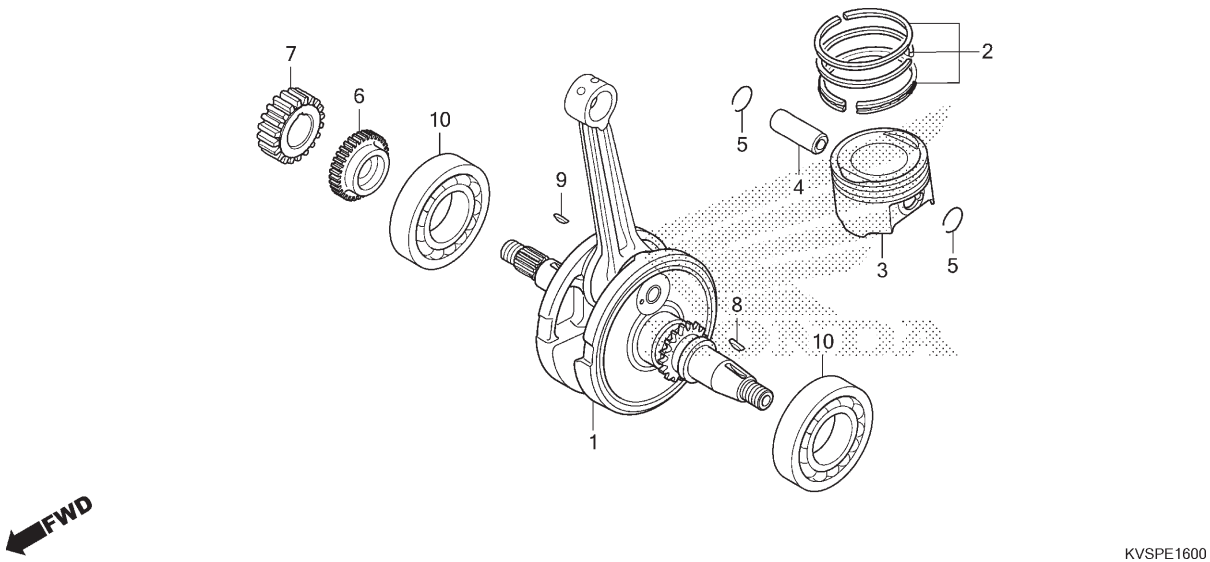

Ref. Nº	N.O.S.	Item de serviço	T.M.O.
1	1101B5	Árvore de Manivelas	4,0
		• Inclui: Remoção e instalação do motor	
3		(2,4,5)	
	111103	Anel Pistão e/ou Pistão (Um)	2,3
6	110183	Engrenagem, Motora Balanceiro	1,0
7	211105	Engrenagem, Motora Primária	1,0
10	1101B6	Rolamento, Árvore Manivelas: Esquerda	4,0
		• Inclui: Remoção e instalação do motor	
	1101B7	Rolamento, Árvore Manivelas: Direita	4,2
		• Inclui: Remoção e instalação do motor	
	1101G0	Rolamento, Árvore Manivelas: Ambas	4,4
		• Inclui: Remoção e instalação do motor	

Ref. Nº	Nº da peça	Descrição	Qtd. CG160 ESD G	EX G	CES G/H	Start G/H	EX H	ESD H	Nº de série		Tipo
1	13000-KVS-J00	Árvore Manivelas, Comp.	1	1	1	1	1	1			
2	13011-KRE-G00	Anéis Pistão, Jogo (STD.) (RIKEN)	1	1	1	1	1	1			
	13021-KRE-G00	Anéis Pistão, Jogo (0,25) (RIKEN)	(1)	(1)	(1)	(1)	(1)	(1)			
	13031-KRE-G00	Anéis Pistão, Jogo (0,50) (RIKEN)	(1)	(1)	(1)	(1)	(1)	(1)			
	13041-KRE-G00	Anéis Pistão, Jogo (0,75) (RIKEN)	(1)	(1)	(1)	(1)	(1)	(1)			
	13051-KRE-G00	Anéis Pistão, Jogo (1,00) (RIKEN)	(1)	(1)	(1)	(1)	(1)	(1)			
3	13101-KRE-G00	Pistão (STD.)	1	1	1	1	1	1			
	13102-KRE-G00	Pistão (0,25)	(1)	(1)	(1)	(1)	(1)	(1)			
	13103-KRE-G00	Pistão (0,50)	(1)	(1)	(1)	(1)	(1)	(1)			
	13104-KRE-G00	Pistão (0,75)	(1)	(1)	(1)	(1)	(1)	(1)			
	13105-KRE-G00	Pistão (1,00)	(1)	(1)	(1)	(1)	(1)	(1)			
4	13111-KRM-840	Pino, Pistão	1	1	1	1	1	1			
5	13112-KRM-840	Trava, Pino Pistão, 14mm	2	2	2	2	2	2			
6	13411-KRE-G00	Engrenagem, Motora Balanceiro (41D)	1	1	1	1	1	1			
7	23121-KRE-G00	Engrenagem, Motora Primária (22D)	1	1	1	1	1	1			
8	90741-KFB-000	Chave, Woodruff, 4mm	1	1	1	1	1	1			
9	90741-KGH-900	Chave, Woodruff, 4mm	1	1	1	1	1	1			
10	91001-KRE-G01	Rolamento, Radial Esferas, 35x72x15 (FUJIKOSHI)	2	2	2	2	2	2			

PROIBIDA A REPRODUÇÃO E DISTRIBUIÇÃO
1010913 - Mateus MMGT

© Moto Honda da Amazônia Ltda.
Todos os direitos reservados.

M-16.10

Eixo do Balanceiro

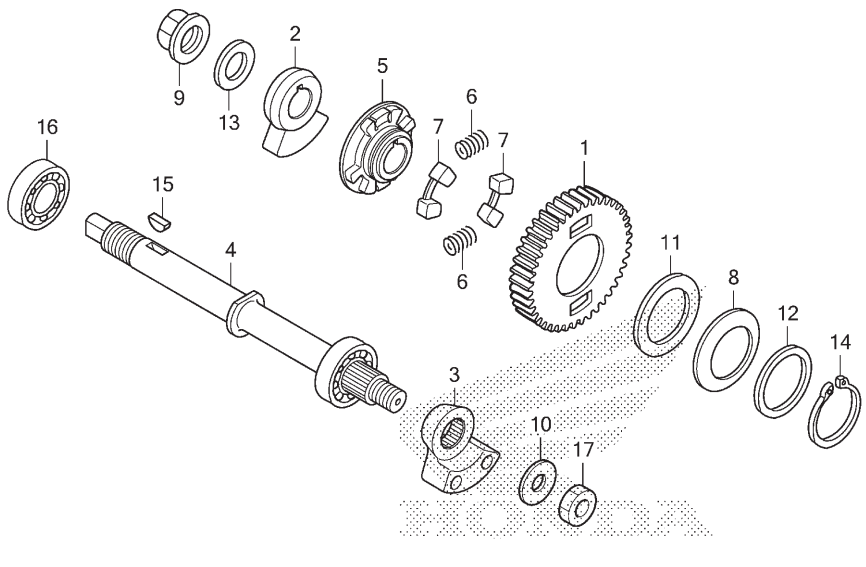

Ref. Nº	N.O.S.	Item de serviço	T.M.O.
1		(5,6,7)	
	1101L5	Engrenagem, Movida Balanceiro	0,8
4	110185	Eixo, Balanceiro	3,9
		• Inclui: Remoção e instalação do motor	
16	1101G4	Rolamento, Eixo Balanceiro: Direito	4,1
		• Inclui: Remoção e instalação do motor	

Ref. Nº	Nº da peça	Descrição	Qtd. CG160 ESD G	EX G	CES G/H	Start G/H	EX H	ESD H	Nº de série		Tipo
1	13422-KRE-G00	Engrenagem, Movida Balanceiro (41D)	1	1	1	1	1	1			
2	13423-KRE-G00	Contrapeso A, Balanceiro	1	1	1	1	1	1			
3	13424-KRE-G00	Contrapeso B, Balanceiro	1	1	1	1	1	1			
4	13425-KRE-G00	Eixo Comp., Balanceiro	1	1	1	1	1	1			
5	13426-KRE-G01	Bucha, Engrenagem Movida Balanceiro	1	1	1	–	1	1			
	13426-KRE-G00		–	–	–	1	–	–			
6	13427-KRM-840	Mola, Amortecedor	2	2	2	2	2	2			
7	13428-KRM-840	Coxim, Amortecedor	2	2	2	2	2	2			
8	13538-KRM-840	Mola, Encosto	1	1	1	1	1	1			
9	90202-KRM-840	Porca, Flange Especial, 14mm	1	1	1	1	1	1			
10	90401-KRE-G00	Arruela, 12,2x24x2,6	1	1	1	1	1	1			
11	90403-KRM-840	Arruela, 28,1x45x1,4	1	1	1	1	1	1			
12	90458-KRE-G00	Arruela, Encosto, 28,2x36x1,0	1	1	1	1	1	1			
13	90501-KPT-A00	Arruela, 14,1x29x2,8	1	1	1	1	1	1			
14	90604-KRM-840	Anel Elástico, Externo, 28	1	1	1	1	1	1			
	94510-28000	Anel Elástico, Externo, 28mm	1	1	1	1	1	1			
15	90741-KGH-900	Chave, Woodruff, 4mm	1	1	1	1	1	1			
16	91004-KRE-G01	Rolamento, Radial Esferas Especial, 6202 (NSK)	1	1	1	1	1	1			
17	94002-12200-0S	Porca, Sextavada, 12mm	1	1	1	1	1	1			

PROIBIDA A REPRODUÇÃO E DISTRIBUIÇÃO
1110918 - Matsuo - MM-GT

© Moto Honda da Amazônia Ltda.
Todos os direitos reservados.

M-17

Transmissão

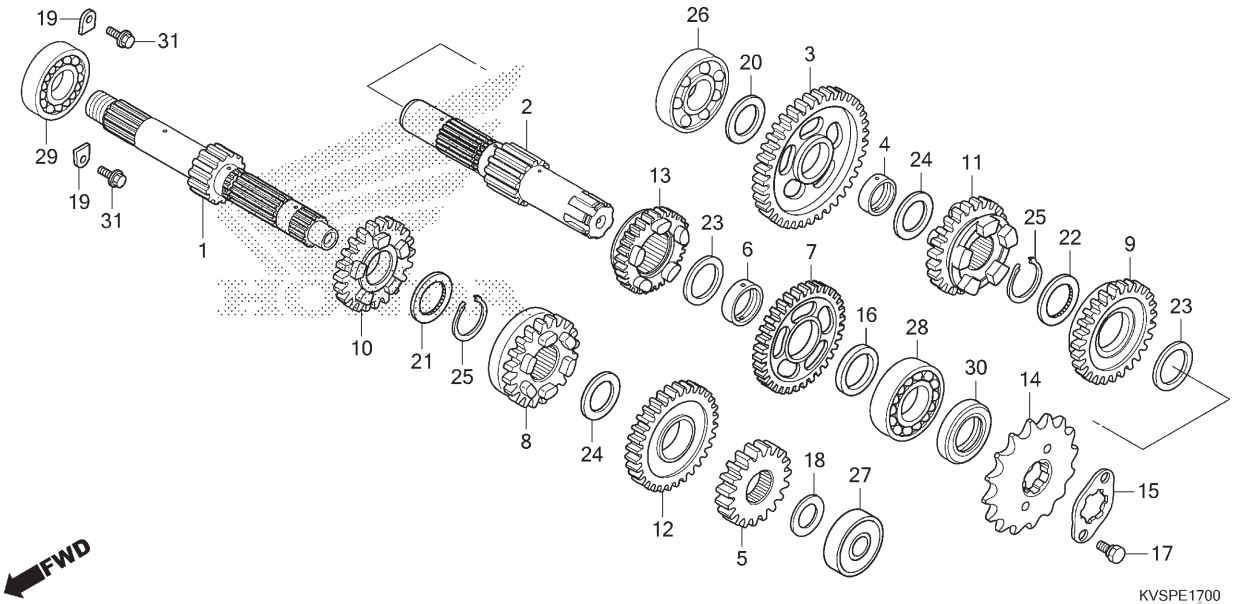

Ref. Nº	N.O.S.	Item de serviço	T.M.O.
1		(5,8,10,12)	
	210141	Árvore Principal, Transmissão	4,1
		• Inclui: Remoção e instalação do motor	
	210141A	• Substituição da árvore secundária adicionar	0,2
2		(3,7,9,11,13)	
	210142	Árvore Secundária, Transmissão	4,1
		• Inclui: Remoção e instalação do motor	
	210142A	• Substituição da árvore principal adicionar	0,2
14	213135	Pinhão, Transmissão	0,3
26	2101C8	Rolamento, Árvore Secundária: Direito	4,2
		• Inclui: Remoção e instalação do motor	
27	2101C2	Rolamento, Árvore Principal: Esquerdo	4,0
		• Inclui: Remoção e instalação do motor	
+			

Ref. Nº	Nº da peça	Descrição	Qtd. CG160 ESD G	EX G	CES G/H	Start G/H	EX H	ESD H	Nº de série		Tipo
1	23210-KRE-G00	Árvore Principal, Comp. (14D)	1	1	1	1	1	1			
2	23221-KVS-J00	Árvore, Secundária	1	1	1	1	1	1			
3	23421-KRE-G00	Engrenagem, Secundária 1ª (39D)	1	1	1	1	1	1			
4	23427-KRM-840	Bucha, 17x20,5x8,0	1	1	1	1	1	1			
5	23431-KVS-J00	Engrenagem, Principal 2ª (23D)	1	1	1	1	1	1			
6	23432-KRM-840	Bucha, 20mm	1	1	1	1	1	1			
7	23441-KVS-J00	Engrenagem, Secundária 2ª (39D)	1	1	1	1	1	1			
8	23451-KVS-J00	Engrenagem, Principal 3ª (20D)	1	1	1	1	1	1			
9	23461-K38-900	Engrenagem, Secundária 3ª (26D)	1	1	1	1	1	1			
10	23471-K38-900	Engrenagem, Principal 4ª (30D)	1	1	1	1	1	1			
11	23481-KVS-J00	Engrenagem, Secundária 4ª (32D)	1	1	1	1	1	1			
12	23491-K38-900	Engrenagem, Principal 5ª (24D)	1	1	1	1	1	1			
13	23501-K38-900	Engrenagem, Secundária 5ª (22D)	1	1	1	1	1	1			
14	23801-KBP-900	Pinhão, Transmissão (15D)	1	1	1	1	1	1			
15	23811-KR3-600	Placa A2, Fixação	1	1	1	1	1	1			
16	23911-KRE-G00	Bucha, 20mm	1	1	1	1	1	1			
17	90084-041-000	Parafuso, Fixação Pinhão Transmissão	2	2	2	2	2	2			
18	90412-KPH-900	Arruela, Especial, 12x23	1	1	1	1	1	1			
19	90441-KRM-840	Placa, Suporte Rolamento	2	2	2	2	2	2			
20	90451-KRE-G00	Arruela, Especial, (17mm)	1	1	1	1	1	1			

PROIBIDA A REPRODUÇÃO E DISTRIBUIÇÃO
10.201.3 - Matsuo - MMGT

© Moto Honda da Amazônia Ltda.
Todos os direitos reservados.

M-17

Transmissão

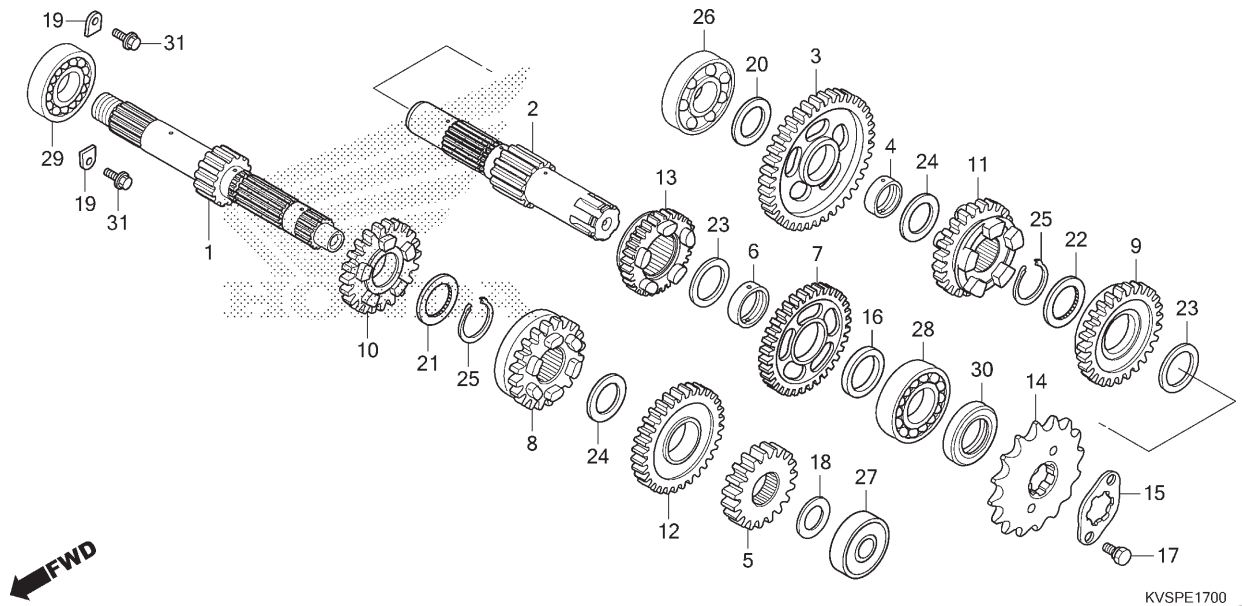

Ref. Nº	N.O.S.	Item de serviço	T.M.O.
+			
28	2101C7	Rolamento, Árvore Secundária: Esquerdo	4,0
		• Inclui: Remoção e instalação do motor	
	2101C9	Rolamento, Árvore Secundária: Ambos	4,4
		• Inclui: Remoção e instalação do motor	
29	2101C5	Rolamento, Árvore Principal: Direito	4,2
		• Inclui: Remoção e instalação do motor	
	2101C6	Rolamento, Árvore Principal: Ambos	4,4
		• Inclui: Remoção e instalação do motor	
	2101D4	Rolamento, Árvore Principal e Secundária: Todos	4,6
		• Inclui: Remoção e instalação do motor	
30	2101G7	Retentor, Óleo, Árvore Secundária: Esquerdo	3,9
		• Inclui: Remoção e instalação do motor	

Ref. Nº	Nº da peça	Descrição	Qtd. CG160 ESD G	EX G	CES G/H	Start G/H	EX H	ESD H	Nº de série		Tipo
21	90453-KVS-900	Arruela, Entalhada, 20mm	1	1	1	1	1	1			
	90453-KVX-600		1	1	1	1	1	1			
22	90453-KVS-900	Arruela, Entalhada, 20mm	1	1	1	1	1	1			
23	90454-KPS-900	Arruela B, Encosto, 20mm	2	2	2	2	2	2			
24	90458-KVS-900	Arruela, Encosto, 17mm	2	2	2	2	2	2			
25	90605-KVS-900	Anel Ajuste, 20mm	2	2	2	2	2	2			
26	91003-KRE-G01	Rolamento, Radial Esferas, 17x42x12 (NSK)	1	1	1	1	1	1			
27	91005-KRE-G01	Rolamento, Radial Esferas, 6201 (U)	1	1	1	1	1	1			
28	91006-KRE-G01	Rolamento, Radial Esferas, 6304 (NSK)	1	1	1	1	1	1			
29	91015-KRM-840	Rolamento, Radial Esferas, 6203(C3) (FUJIKOSHI)	1	1	1	1	1	1			
30	91216-KRM-841	Retentor, Óleo, 20x34x7	1	1	1	1	1	1			
	91216-KSP-911	Retentor, Óleo, 20x34x7(ARAI)	1	1	1	1	1	1			
	91216-KSP-910	Retentor, Óleo, 20x34x7	–	–	–	1	–	–			
31	95701-06016-00	Parafuso, Flange, 6x16	2	2	2	2	2	2			

PROIBIDA A REPRODUÇÃO E DISTRIBUIÇÃO
1010913 - Matsuo - MM-GT

© Moto Honda da Amazônia Ltda.
Todos os direitos reservados.

M-19

Tambor Seletor de Marchas

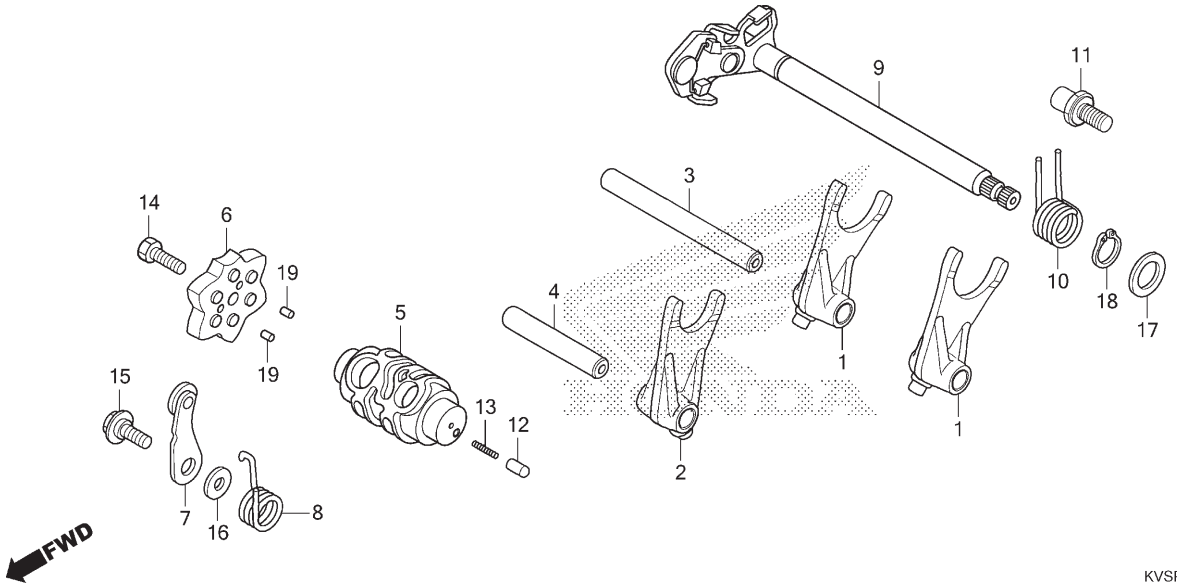

Ref. Nº	N.O.S.	Item de serviço	T.M.O.
1		(2)	
	210112	Garfo, Seletor Marchas	3,8
		• Inclui: Remoção e instalação do motor	
		• Nota: Mesmo tempo para duas unidades ou mais	
5	2101A9	Tambor, Seletor Marchas	3,9
		• Inclui: Remoção e instalação do motor	
6	2101D6	Excêntrico, Posicionador Marchas	1,0
7		(8)	
	210125	Posicionador ou Mola, Tambor Seletor	1,0
9		(10)	
	210122	Eixo, Seletor Marchas	1,0

Ref. Nº	Nº da peça	Descrição	Qtd. CG160 ESD G	EX G	CES G/H	Start G/H	EX H	ESD H	Nº de série		Tipo
1	24211-KPT-A00	Garfo, Seletor Marchas	2	2	2	–	2	2			
	24211-KTT-900		–	–	–	2	–	–			
2	24212-KRE-G00	Garfo, Central Seletor Marchas	1	1	1	–	1	1			
	24212-K70-600	Garfo C, Seletor Marchas	–	–	–	1	–	–			
3	24241-KRM-840	Eixo A, Garfo Seletor	1	1	1	1	1	1			
4	24242-KRM-840	Eixo B, Garfo Seletor	1	1	1	1	1	1			
5	24301-KRE-G00	Tambor, Seletor Marchas	1	1	1	1	1	1			
6	24410-KSP-860	Excêntrico Comp., Posicionador Marchas	1	1	1	1	1	1			
	24410-KTT-900		1	1	1	1	1	1			
7	24430-KRM-B10	Posicionador Comp., Tambor Seletor	1	1	1	1	1	1			
8	24436-KRM-840	Mola, Posicionador Tambor Seletor	1	1	1	1	1	1			
9	24610-KRE-G00	Eixo Comp., Seletor Marchas	1	1	1	1	1	1			
10	24651-KRM-840	Mola, Retorno Seletor Marchas	1	1	1	1	1	1			
11	24652-KRM-840	Pino, Mola Retorno Seletor	1	1	1	1	1	1			
12	35751-KPH-900	Capa, Interruptor Câmbio	1	1	1	1	1	1			
13	35752-KRM-840	Mola, Interruptor Câmbio	1	1	1	1	1	1			
14	90003-KVS-900	Parafuso, Sextavado, 6x20	1	1	1	1	1	1			
15	90022-KRM-840	Parafuso, Pivô Fixação Posicionador	1	1	1	1	1	1			
16	90417-KRM-840	Arruela, Posicionador Tambor	1	1	1	1	1	1			
17	90457-KRM-840	Arruela, 14mm	1	1	1	1	1	1			
18	90606-KRM-840	Anel Elástico, Externo, 14mm	1	1	1	1	1	1			
19	96220-30085	Rolete, 3x8,5	2	2	2	2	2	2			

PROIBIDA A REPRODUÇÃO E DISTRIBUIÇÃO
1010915 Matsuo MM-G7

© Moto Honda da Amazônia Ltda.
Todos os direitos reservados.

M-23

Corpo do Acelerador • Injetor de Combustível (CG160CES/ESD/EX)

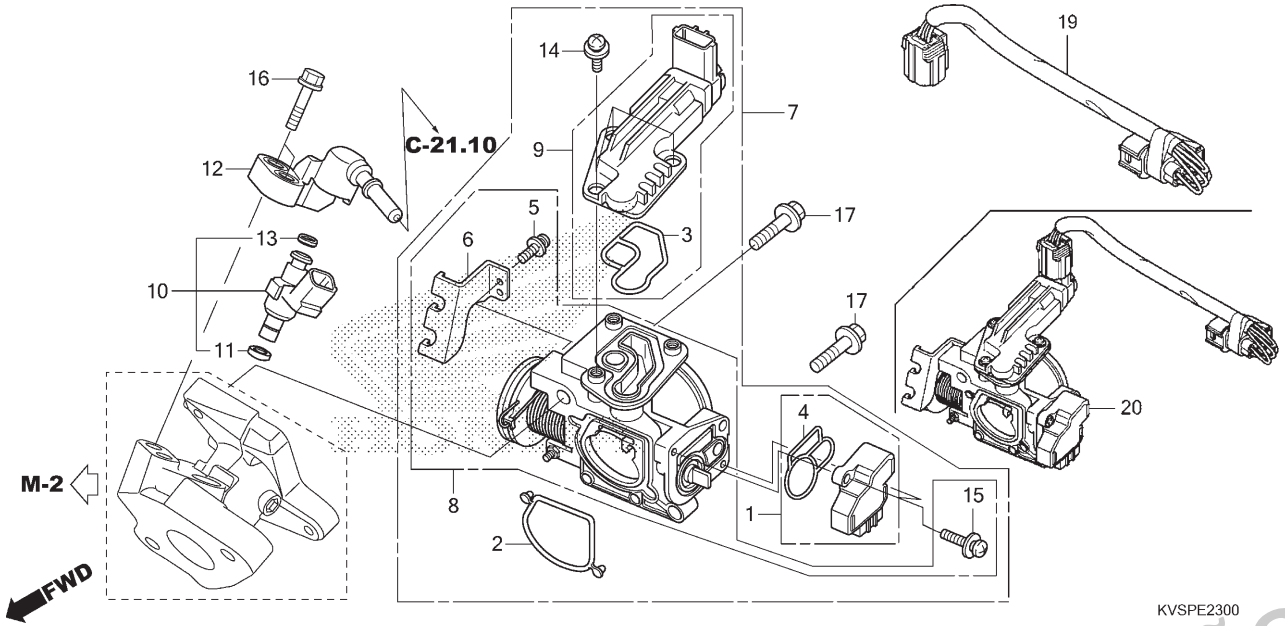

Ref. Nº	N.O.S.	Item de serviço	T.M.O.
1		(4)	
	617115	Sensor, Acelerador	0,5
7		(2,20)	
	311132	Corpo Conj., Acelerador	0,5
8	311130	Corpo, Acelerador	0,5
9		(3)	
	3111N5	Válvula, Controle Ar Marcha Lenta	0,5
10		(11,12,13)	
	311145	Injetor, Combustível	0,5

Ref. Nº	Nº da peça	Descrição	Qtd. CG160 ESD G	EX G	CES G/H	Start G/H	EX H	ESD H	Nº de série	Tipo
1	16060-KSS-J01	Sensor, Jogo	1	1	1	–	1	1		
2	16075-K36-J01	Anel Vedação, Corpo Acelerador	1	1	1	–	1	1		
3	16076-KVS-J01	Anel, Vedação	1	1	1	–	1	1		
4	16077-KSS-J01	Anel, Vedação	1	1	1	–	1	1		
5	16081-KVS-J01	Parafuso-arruela, 5x12 (TORX)	1	1	1	–	1	1		
6	16169-KVS-J01	Suporte, Cabo	1	1	1	–	1	1		
7	16400-KVS-J01	Corpo Acelerador, Conj. (GQMTA A)	1	1	1	–	–	–		
			–	–	–	–	1	1	~ H507236	
	16400-KVS-J02		–	–	–	–	1	1	K070226 ~	
8	16410-KVS-J01	Corpo, Conj.	1	1	1	–	1	1		
9	16430-KVS-J01	Válvula Jogo, Controle Ar Marcha Lenta	1	1	1	–	–	–		
			–	–	–	–	1	1	~ K070225	
	16430-KVS-J02		–	–	–	–	1	1	K070226 ~	
10	16450-KVS-J01	Injetor Conj., Combustível	1	1	1	–	1	1		
11	16472-KPC-D50	Anel, Vedação	1	1	1	–	1	1		
12	17560-KVS-J00	Junção Comp., Injetor	1	1	1	–	1	1		
13	91301-GGL-J01	Anel, Vedação, 6,3x2,2	1	1	1	–	1	1		
14	93891-04010-18	Parafuso-arruela, 4x10	3	3	3	–	3	3		
15	93891-04016-18	Parafuso-arruela, 4x16	2	2	2	–	2	2		
16	95701-06022-00	Parafuso, Flange, 6x22	2	2	2	–	2	2		
17	96001-06020-00	Parafuso, Flange, 6x20	2	2	2	–	2	2		
19	32103-KVS-J00	Fiação Secundária, IACV	–	–	–	–	1	1	K070226 ~	
20	16440-KVS-J00	Corpo Acelerador, Conj.	–	–	–	–	1	1	H507237 ~ K070225	

PROIBIDA A REPRODUÇÃO E DISTRIBUIÇÃO
Jun 2013 - Matsuo - MM-GT

© Moto Honda da Amazônia Ltda.
Todos os direitos reservados.

M-23.1

Corpo do Acelerador • Injetor de Combustível (CG160ES)

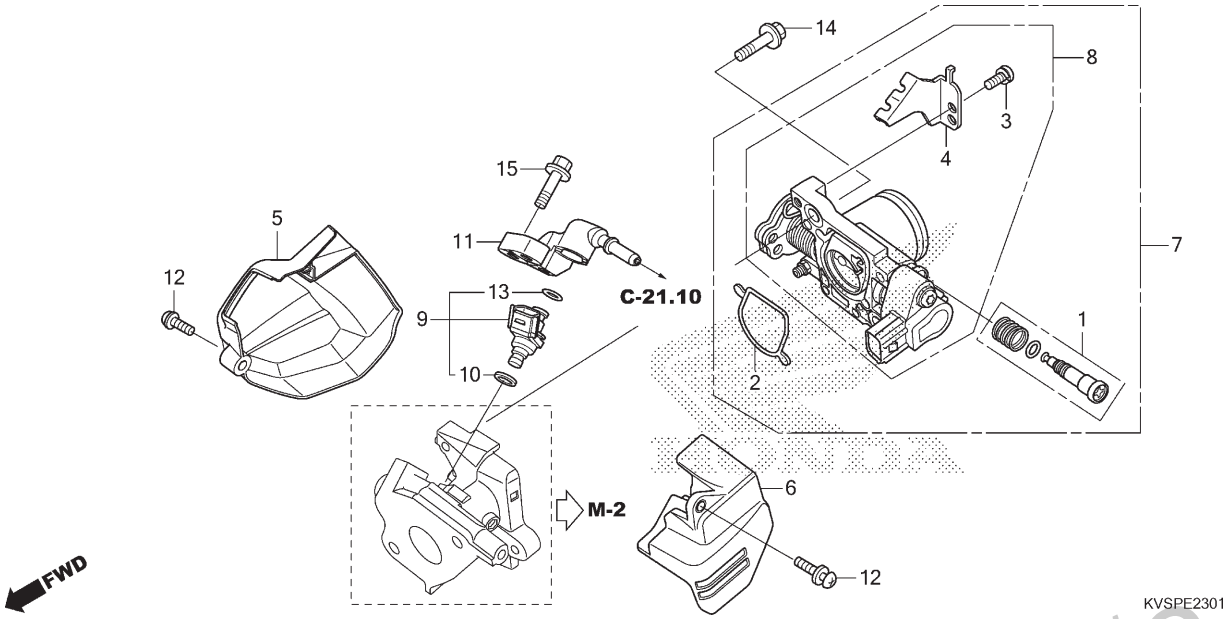

Ref. Nº	N.O.S.	Item de serviço	T.M.O.
7		(2)	
	311132	Corpo Conj., Acelerador	0,5
8	311130	Corpo, Acelerador	0,5
9		(10,11,13)	
	311145	Injetor, Combustível	0,5

Ref. Nº	Nº da peça	Descrição	Qtd. CG160 ESD G	EX G	CES G/H	Start G/H	EX H	ESD H	Nº de série		Tipo
1	16016-K03-H11	Parafuso, Jogo	–	–	–	1	–	–			
2	16075-K59-A11	Anel Vedação, Corpo Acelerador	–	–	–	1	–	–			
3	16081-K56-N01	Parafuso-arruela, Torx (5x12)	–	–	–	1	–	–			
4	16169-KWG-E01	Suporte, Cabo	–	–	–	1	–	–			
5	16305-KVS-K00	Tampa, Corpo Acelerador	–	–	–	1	–	–			
6	16307-KVS-K00	Tampa, Sensor Posição Acelerador	–	–	–	1	–	–			
7	16400-KWG-E01	Corpo Conj., Acelerador (GQMUA A)	–	–	–	1	–	–			
8	16410-KWG-E01	Corpo, Conj.	–	–	–	1	–	–			
9	16450-KRE-H81	Injetor Conj., Combustível	–	–	–	1	–	–			
10	16472-KPC-D50	Anel, Vedação	–	–	–	1	–	–			
11	17560-KVS-J00	Junção Comp., Injetor	–	–	–	1	–	–			
12	90102-KVS-600	Parafuso-arruela, 5x14	–	–	–	2	–	–			
13	91301-GGL-J01	Anel, Vedação, 6,3x2,2	–	–	–	1	–	–			
14	95701-06020-00	Parafuso, Flange, 6x20	–	–	–	2	–	–			
15	95701-06022-00	Parafuso, Flange, 6x22	–	–	–	2	–	–			

PROIBIDA A REPRODUÇÃO E DISTRIBUIÇÃO
1010913 - Matsuo - MM-GT

© Moto Honda da Amazônia Ltda.
Todos os direitos reservados.

C-1

Farol

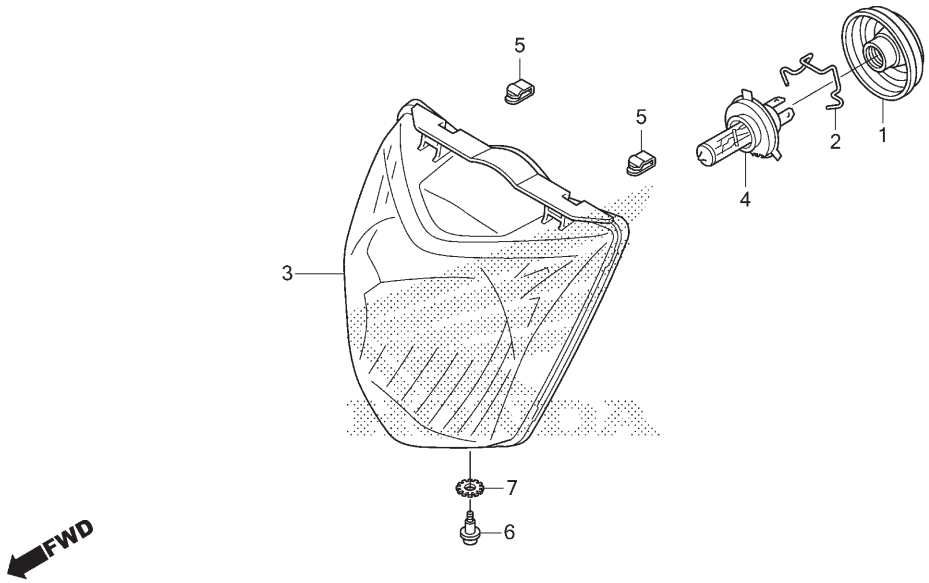

KVSPF0100

Ref. Nº	N.O.S.	Item de serviço	T.M.O.
3	6161A7	Farol Comp.	0,3
4		(1)	
	616118	Lâmpada, Farol	0,2

Ref. Nº	Nº da peça	Descrição	Qtd. CG160 ESD G	EX G	CES G/H	Start G/H	EX H	ESD H	Nº de série		Tipo
1	33112-KRE-E31	Capa, Borracha	1	1	1	1	1	1			
2	33113-KRM-851	Mola, Ajuste Farol	1	1	1	1	1	1			
3	33120-KVS-F01	Farol Comp.	1	1	1	1	1	1			
4	34901-KTE-740	Lâmpada, Farol (HS1) (12V 35/35W) (PHILIPS)	1	1	1	1	1	1			
5	53209-GAH-000	Presilha, Farol	2	2	2	2	2	2			
6	90105-KVS-F00	Parafuso, Ajuste	1	1	1	1	1	1			
7	90307-GAZ-980	Arruela, Trava, 6mm	1	1	1	1	1	1			

PROIBIDA A REPRODUÇÃO E DISTRIBUIÇÃO
1010913 - Matsuo - MM-GT

© Moto Honda da Amazônia Ltda.
Todos os direitos reservados.

C-2

Instrumentos (NS)

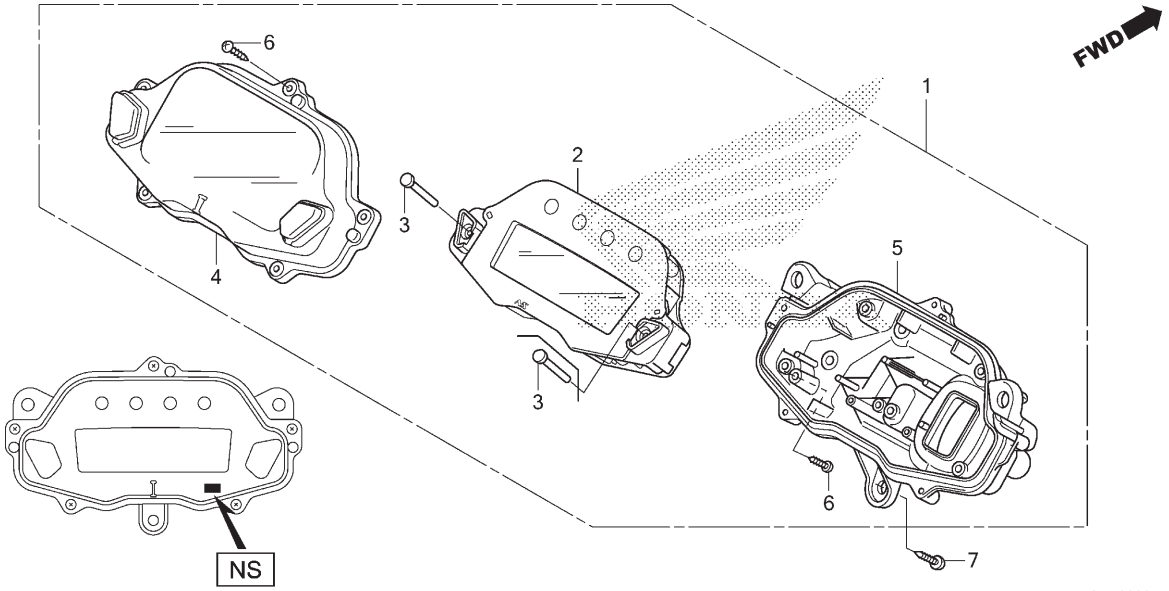

Ref. Nº	N.O.S.	Item de serviço	T.M.O.
1	8121A1	Instrumentos Conj., Painel	0,3
2	8121A2	Instrumentos, Painel	0,4
4	8121B7	Lentes, Instrumentos	0,3
5	8121B5	Carcaça, Instrumentos: Inferior	0,3

Ref. Nº	Nº da peça	Descrição	Qtd. CG160 ESD G	EX G	CES G/H	Start G/H	EX H	ESD H	Nº de série		Tipo
1	37100-KVS-J01	Instrumentos Conj., Painel	1	–	1	–	–	1			
	37100-KVS-J21		–	1	–	–	1	–			
	37100-KVS-K01		–	–	–	1	–	–			
2	37110-KVS-J01	Medidor Comp., LCD	1	–	1	–	–	1			
	37110-KVS-J21		–	1	–	–	1	–			
	37110-KVS-K01		–	–	–	1	–	–			
3	37113-KVS-F21	Trava, Superior	1	2	1	1	2	1			
4	37610-KVS-F11	Lentes Conj.	1	–	1	1	–	1			
	37610-KVS-F21		–	1	–	–	1	–			
5	37620-KVS-F23	Carcaça Conj., Inferior	1	1	1	1	1	1			
6	93903-22420	Parafuso, Fixação, 3x16	10	10	10	10	10	10			
7	93903-35320	Parafuso, Fixação, 5x16	3	3	3	3	3	3			

PROIBIDA A REPRODUÇÃO E DISTRIBUIÇÃO
1010913 - Matsuo - MM-GT

© Moto Honda da Amazônia Ltda.
Todos os direitos reservados.

C-2.1

Instrumentos (VISTEON)

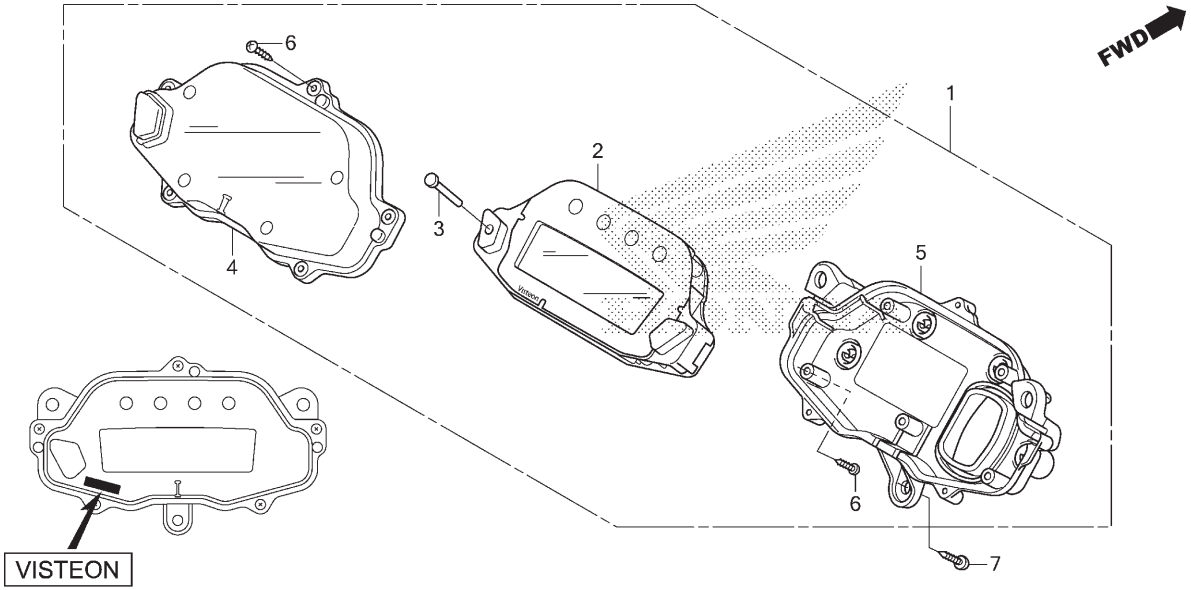

Ref. Nº	N.O.S.	Item de serviço	T.M.O.
1	8121A1	Instrumentos Conj., Painel	0,3
2	8121A2	Instrumentos, Painel	0,4
4	8121B7	Lentes, Instrumentos	0,3
5	8121B5	Carcaça, Instrumentos: Inferior	0,3

Ref. Nº	Nº da peça	Descrição	Qtd. CG160 ESD G	EX G	CES G/H	Start G/H	EX H	ESD H	Nº de série		Tipo
1	37100-KVS-J02	Instrumentos Conj., Painel	1	–	1	–	–	1			
2	37110-KVS-J02	Medidor Comp., LCD	1	–	1	–	–	1			
3	37113-KVS-F22	Eixo	1	–	1	–	–	1			
4	37610-KVS-F12	Lentes Conj.	1	–	1	–	–	1			
5	37620-KVS-F24	Carcaça Conj., Inferior	1	–	1	–	–	1			
6	90314-KVS-F22	Parafuso, Fixação, 3x14	10	–	10	–	–	10			
7	93903-35320	Parafuso, Fixação, 5x16	3	–	3	–	–	3			

PROIBIDA A REPRODUÇÃO E DISTRIBUIÇÃO
1010913 - Matsuo - MM-GT

© Moto Honda da Amazônia Ltda.
Todos os direitos reservados.

C-3

Espelho

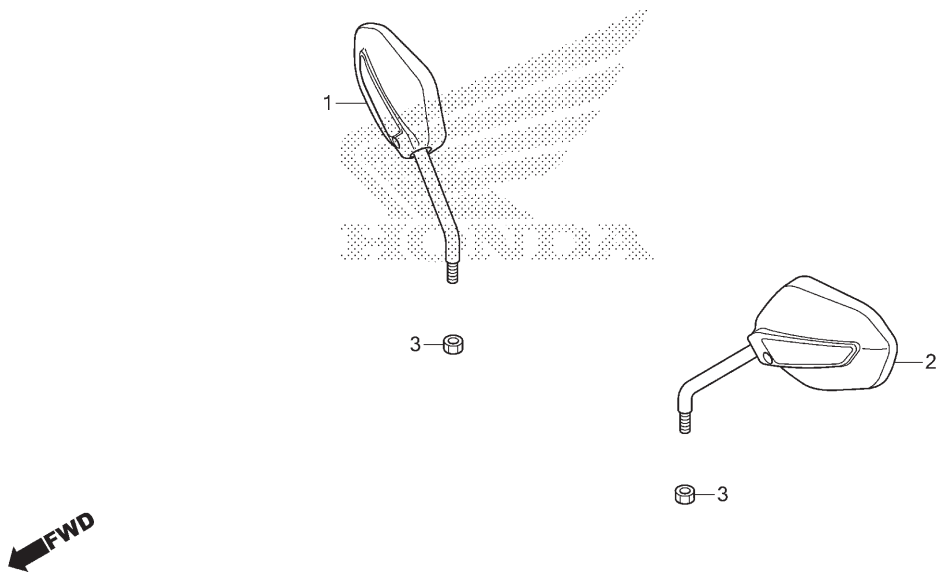

Ref. Nº	N.O.S.	Item de serviço	T.M.O.
Sem Informação			–

Ref. Nº	Nº da peça	Descrição	Qtd. CG160 ESD G	EX G	CES G/H	Start G/H	EX H	ESD H	Nº de série		Tipo
1	88210-KVS-F11	Espelho Retrovisor Comp., Direito	1	–	1	1	–	1			
	88210-KVS-F01		–	1	–	–	1	–			
2	88220-KVS-F11	Espelho Retrovisor Comp., Esquerdo	1	–	1	1	–	1			
	88220-KVS-F01		–	1	–	–	1	–			
3	90301-KVS-F10	Porca, Sextavada, 10mm	2	–	2	2	–	2			
	94001-10070-0S		–	2	–	–	2	–			

PROIBIDA A REPRODUÇÃO E DISTRIBUIÇÃO
1010913 - Matsuo - MM-GT

© Moto Honda da Amazônia Ltda.
Todos os direitos reservados.

C-4

Alavancas • Interruptores • Cabos

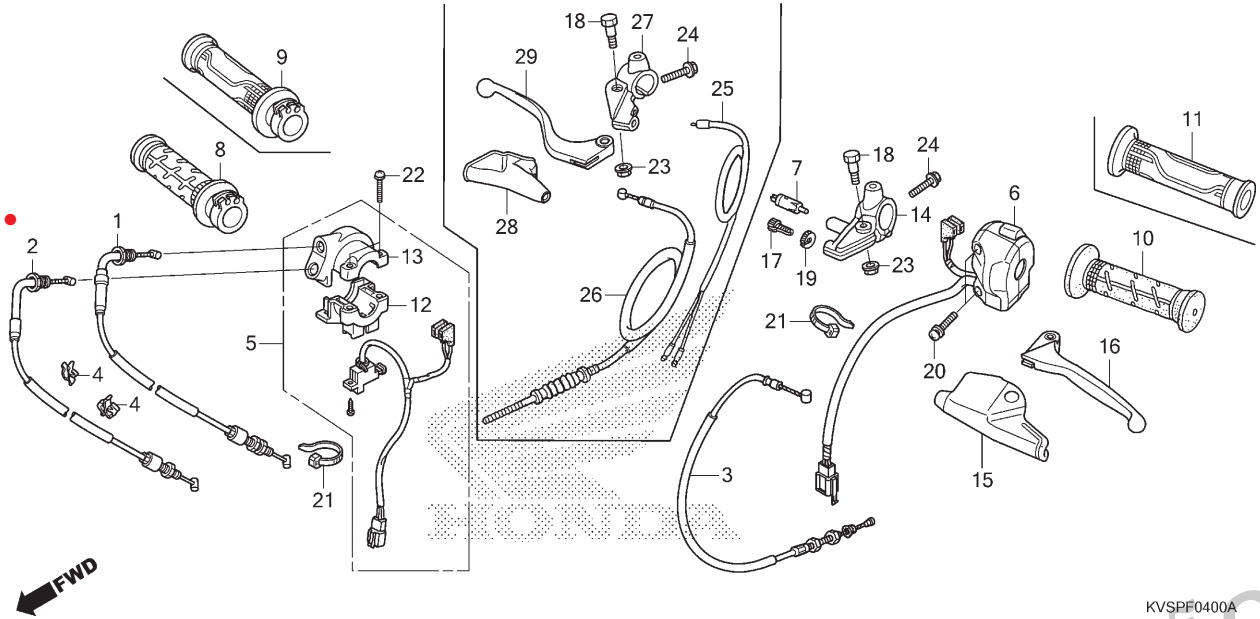

Ref. Nº	N.O.S.	Item de serviço	T.M.O.
1		(2)	
	811100	Cabo, Acelerador	0,7
		• Nota: Mesmo tempo para duas unidades	
3	811115	Cabo, Embreagem	0,2
5	615116	Interruptor, Partida	0,5
6	615118	Interruptor, Sinalizador	0,4
7	6151A9	Interruptor, Embreagem	0,2
8		(9)	
	810150	Manopla, Acelerador	0,2
10		(11)	
	8101C0	Manopla: Esquerda	0,1
14	8101C8	Suporte, Alavanca Manopla: Esquerda	0,2
16	8101C6	Alavanca, Manopla: Esquerda	0,1
25	6151F5	Interruptor, Freio Dianteiro (A)	0,3
26	811125	Cabo, Freio Dianteiro	0,3
27	8101C9	Suporte, Alavanca Manopla: Direito	0,3
	8101D0	Suporte, Alavanca Manopla: Ambos	0,5
29	8101C7	Alavanca, Manopla: Direita	0,1
	8101F5	Alavanca, Manopla: Ambas	0,2

Ref. Nº	Nº da peça	Descrição	Qtd. CG160 ESD G	EX G	CES G/H	Start G/H	EX H	ESD H	Nº de série		Tipo
1	17910-KVS-J01	Cabo A Comp., Acelerador	1	–	1	1	–	1			
	17910-KVS-J20		–	1	–	–	1	–			
2	17920-KVS-J01	Cabo B Comp., Acelerador	1	–	1	1	–	1			
	17920-KVS-J20		–	1	–	–	1	–			
3	22870-KVS-F01	Cabo Comp., Embreagem	1	1	1	1	1	1			
4	32161-393-003	Presilha, Fiação Principal	2	2	2	2	2	2			
5	35150-KVS-F01	Interruptor Conj., Partida	1	1	1	–	1	1			
	35150-KVS-H71		–	–	–	1	–	–			
6	35200-KVS-J01	Interruptor Conj., Sinalizador	1	1	1	1	1	1			
7	35330-KRM-R01	Interruptor Conj., Embreagem	1	1	1	1	1	1			
8	53140-KVS-F00	Manopla Comp., Direita	1	1	–	1	1	1			
9	53140-KVS-J40	Manopla Comp., Acelerador	–	–	1	–	–	–			
10	53166-KGA-900	Manopla, Esquerda	1	1	–	1	1	1			
11	53166-KYJ-900	Manopla, Esquerda	–	–	1	–	–	–			
12	53167-KVS-F01	Carcaça, Inferior Acelerador	1	1	1	1	1	1			
13	53169-KVS-F01	Carcaça, Superior Acelerador	1	1	1	1	1	1			
14	53172-KVS-600	Suporte, Superior Alavanca Esquerda	1	1	1	1	1	1			
15	53174-KVS-600	Capa, Alavanca Esquerda	1	1	1	1	1	1			
16	53178-KVS-750	Alavanca, Esquerda Guidão	1	1	1	1	1	1			
17	53192-KRM-860	Parafuso, Ajuste Cabo	1	1	1	1	1	1			
18	90113-KRM-860	Parafuso Pivô, Alavanca Manopla	1	1	1	2	1	1			

PROIBIDA A REPRODUÇÃO E DISTRIBUIÇÃO
2013 - Matsuo - MM-GT

© Moto Honda da Amazônia Ltda.
Todos os direitos reservados.

C-4

Alavancas • Interruptores • Cabos

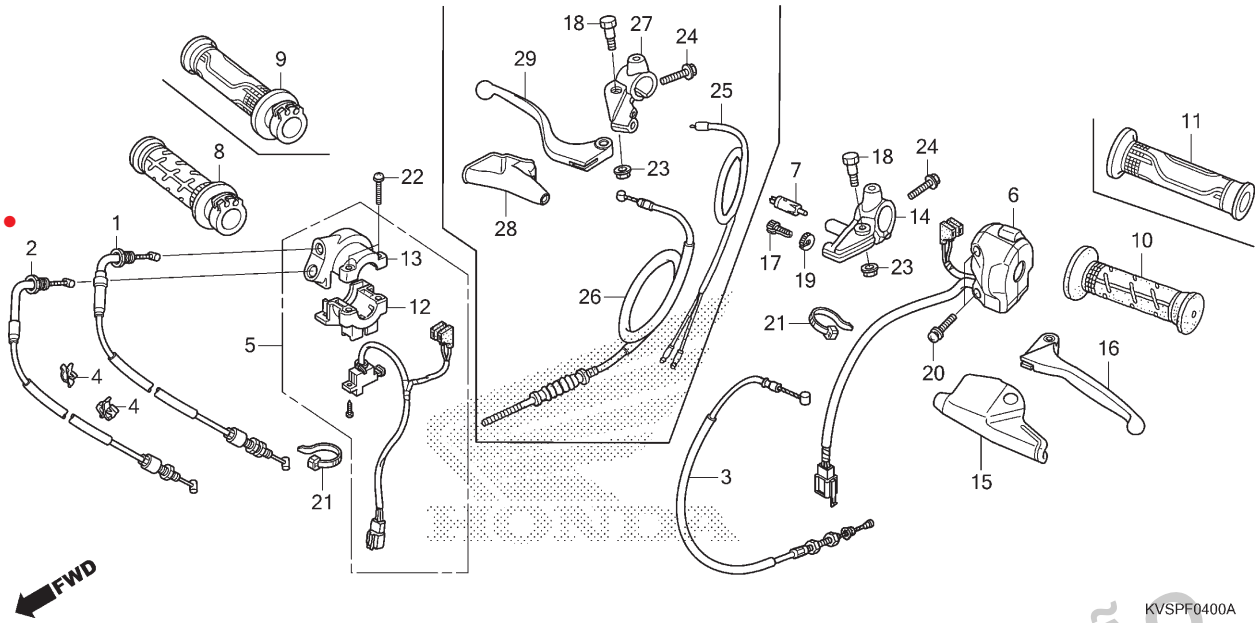

Ref. Nº	N.O.S.	Item de serviço	T.M.O.	Ref. Nº	Nº da peça	Descrição	Qtd. CG160 ESD G	EX G	CES G/H	Start G/H	EX H	ESD H	Nº de série		Tipo
				19	90322-KRM-860	Porca, Fixação	1	1	1	1	1	1			
				20	90507-MGE-640	Parafuso-arruela, 5x20	2	2	2	2	2	2			
				21	90650-KW3-000	Presilha, Cabo	2	2	2	2	2	2			
				22	93500-05022-0G	Parafuso, Phillips, 5x22	2	2	2	2	2	2			
				23	94050-06000	Porca, Flange, 6mm	1	1	1	2	1	1			
				24	95701-06025-07	Parafuso, Flange, 6x25	1	1	1	2	1	1			
				25	35340-KWG-A21	Interruptor Conj., Freio Dianteiro (KOSTAL)	–	–	–	1	–	–			
				26	45450-KWG-A21	Cabo Comp., Freio Dianteiro (INCAFLEX)	–	–	–	1	–	–			
				27	53171-KGA-900	Suporte, Superior Alavanca Direita	–	–	–	1	–	–			
				28	53173-KWG-E00	Capa, Alavanca Direita	–	–	–	1	–	–			
				29	53175-KVS-H00	Alavanca, Direita Guidão	–	–	–	1	–	–			

PROIBIDA A REPRODUÇÃO E DISTRIBUIÇÃO
1010913 - Matsuo - MM-GT

© Moto Honda da Amazônia Ltda.
Todos os direitos reservados.

C-5

Cilindro Mestre do Freio Dianteiro

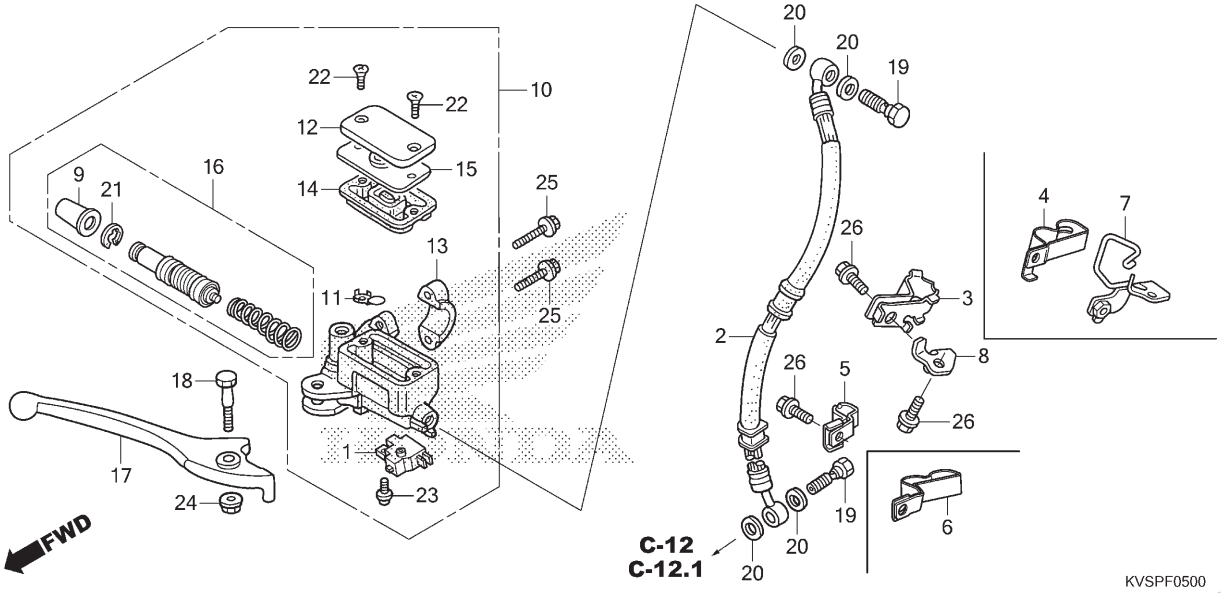

Ref. Nº	N.O.S.	Item de serviço	T.M.O.
1	6151B2	Interruptor, Freio Dianteiro	0,1
2	7121A0	Mangueira, Freio Dianteiro	0,4
		• Inclui: Sangria dos freios	
10	712105	Cilindro Mestre, Freio Dianteiro	0,4
		• Inclui: Sangria dos freios	
14	7121G6	Diafragma, Cilindro Mestre Freio Dianteiro	0,1
16	7121G9	Pistão Jogo, Cilindro Mestre Freio Dianteiro	0,4
		• Inclui: Sangria dos freios	
17	8101C7	Alavanca, Manopla: Direita	0,1
	8101F5	Alavanca, Manopla: Ambas	0,2

Ref. Nº	Nº da peça	Descrição	Qtd. CG160 ESD G	EX G	CES G/H	Start G/H	EX H	ESD H	Nº de série		Tipo
1	35340-KWB-601	Interruptor Conj., Freio Dianteiro	1	1	1	–	1	1			
2	45126-KVS-F01	Mangueira Comp., Freio Dianteiro	1	–	1	–	–	1			
	45126-KVS-J21		–	1	–	–	1	–			
3	45155-KVS-900	Braçadeira A, Mangueira Freio Dianteiro	1	–	1	–	–	1			
4	45155-KVS-F30	Braçadeira A, Mangueira Freio Dianteiro	–	1	–	–	1	–			
5	45156-KVS-F00	Braçadeira, Mangueira Freio Dianteiro	1	–	1	–	–	1			
6	45156-KVS-J20	Braçadeira B, Mangueira Freio Dianteiro	–	1	–	–	1	–			
7	45160-KVS-J20	Suporte Comp., Braçadeira	–	1	–	–	1	–			
8	45161-KVS-900	Suporte, Braçadeira Mangueira Freio	1	–	1	–	–	1			
9	45504-410-003	Coifa, Comp.	1	1	1	–	1	1			
10	45510-KVS-F01	Cilindro Mestre Subconj., Freio Dianteiro (NISSIN)	1	1	1	–	1	1			
11	45512-MA6-006	Protetor	1	1	1	–	1	1			
12	45513-KV2-901	Tampa, Cilindro Mestre	1	1	1	–	1	1			
13	45517-166-006	Suporte, Cilindro Mestre	1	1	1	–	1	1			
14	45520-GE2-006	Diafragma	1	1	1	–	1	1			
15	45521-K21-901	Placa, Diafragma	1	1	1	–	1	1			

PROIBIDA A REPRODUÇÃO E DISTRIBUIÇÃO
1010913 - Matsuo - MM-GT

© Moto Honda da Amazônia Ltda.
Todos os direitos reservados.

C-5

Cilindro Mestre do Freio Dianteiro

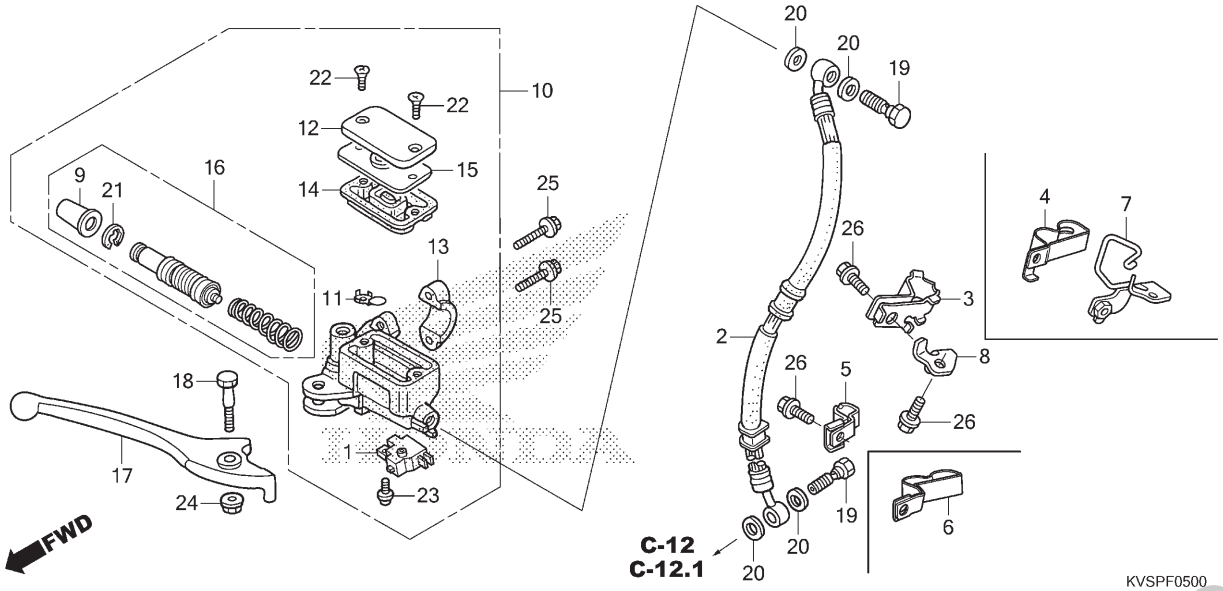

Ref. Nº	N.O.S.	Item de serviço	T.M.O.	Ref. Nº	Nº da peça	Descrição	Qtd. CG160 ESD G	EX G	CES G/H	Start G/H	EX H	ESD H	Nº de série		Tipo
				16	45530-KVK-961	Cilindro Mestre, Conj.	1	1	1	–	1	1			
				17	53175-KBW-900	Alavanca, Manopla Direita	1	1	1	–	1	1			
				18	90114-KGH-900	Parafuso Pivô, Alavanca Manopla	1	1	1	–	1	1			
				19	90145-MS9-612	Parafuso, Óleo, 10x22	2	2	2	–	2	2			
				20	90545-300-000	Arruela, Parafuso Óleo	4	4	4	–	4	4			
				21	90651-MA5-671	Anel Elástico	1	1	1	–	1	1			
				22	93600-04012-1G	Parafuso, Cabeça Chata, 4x12	2	2	2	–					
				23	93893-04012-17	Parafuso-arruela, 4x12	1	1	1	–	1	1			
				24	94050-06000	Porca, Flange, 6mm	1	1	1	–	1	1			
				25	95701-06022-07	Parafuso, Flange, 6x22	2	2	2	–	2	2			
				26	96001-06012-07	Parafuso, Flange, 6x12	3	3	3	–	3	3			

PROIBIDA A REPRODUÇÃO E DISTRIBUIÇÃO
1010913 - Matsuo - MM-GT

© Moto Honda da Amazônia Ltda.
Todos os direitos reservados.

C-5.30

Mangueira de Freio • Tubo de Freio (CG160EX)

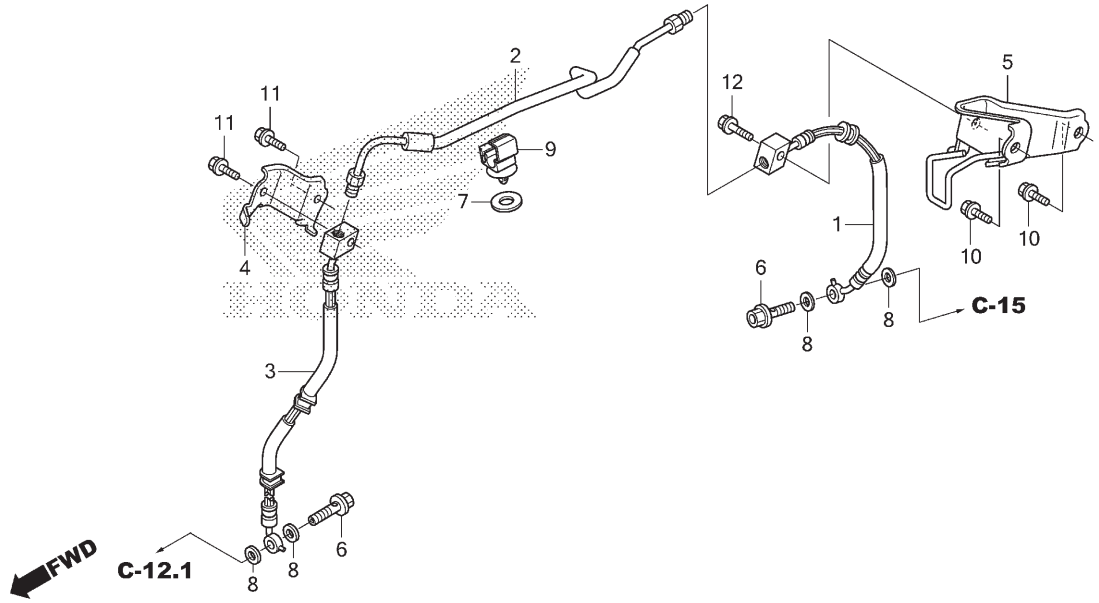

Ref. Nº	N.O.S.	Item de serviço	T.M.O.
1	7121W0	Mangueira A, CBS	0,4
		• Inclui: Sangria dos freios	
2	7121V9	Tubo, CBS	0,9
		• Inclui: Sangria dos freios	
3	7121W1	Mangueira B, CBS	0,4
		• Inclui: Sangria dos freios	

Ref. Nº	Nº da peça	Descrição	Qtd. CG160 ESD G	EX G	CES G/H	Start G/H	EX H	ESD H	Nº de série		Tipo
1	43310-KVS-J21	Mangueira A Comp., CBS	–	1	–	–	1	–			
2	43320-KVS-F30	Tubo Comp., CBS	–	1	–	–	1	–			
3	43330-KVS-J21	Mangueira B Comp., CBS	–	1	–	–	1	–			
4	50136-KVS-F30	Suporte A, Tubo Freio	–	1	–	–	1	–			
5	50137-KVS-J20	Suporte Comp., Tubo Freio Dianteiro	–	1	–	–	1	–			
6	90145-MS9-612	Parafuso, Óleo, 10x22	–	2	–	–	2	–			
7	90507-KVS-F30	Arruela, Nylon	–	1	–	–	1	–			
8	90545-300-000	Arruela, Parafuso Óleo	–	4	–	–	4	–			
9	90661-MGS-D71	Braçadeira, Tubo Freio (7,0)	–	1	–	–	1	–			
10	95701-06020-00	Parafuso, Flange, 6x20	–	2	–	–	2	–			
11	95701-06020-07	Parafuso, Flange, 6x20	–	2	–	–	2	–			
12	95701-06025-07	Parafuso, Flange, 6x25	–	1	–	–	1	–			

PROIBIDA A REPRODUÇÃO E DISTRIBUIÇÃO
1010913 - Matsuo - MM-GT

© Moto Honda da Amazônia Ltda.
Todos os direitos reservados.

C-7

Guidão • Mesa Superior

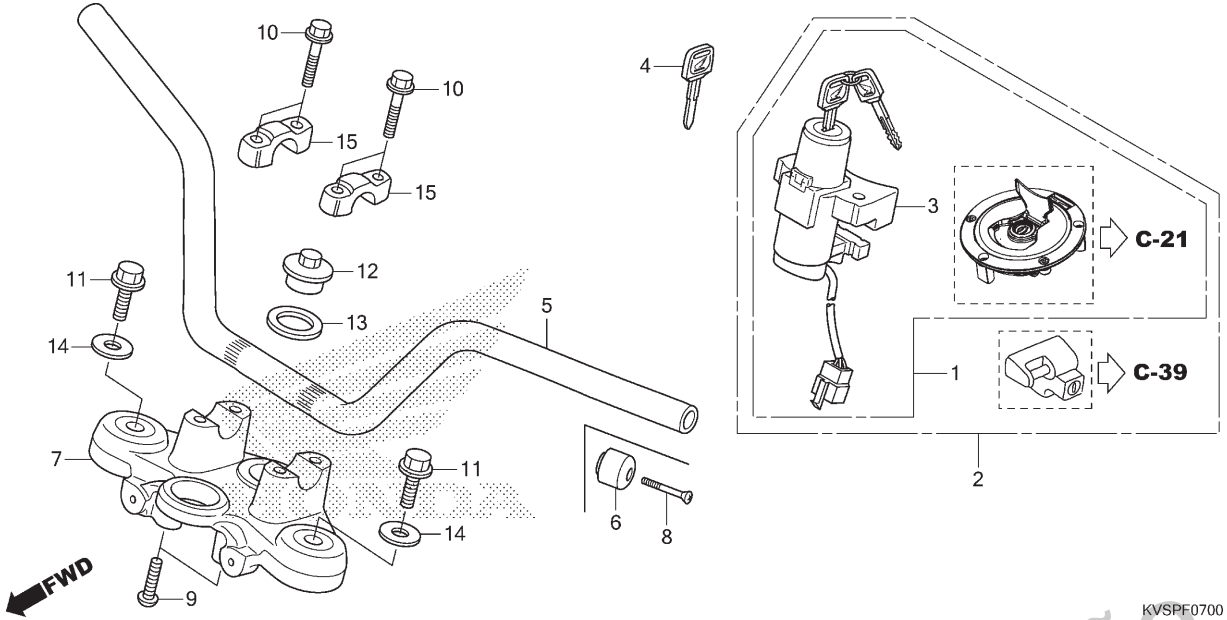

Ref. Nº	N.O.S.	Item de serviço	T.M.O.
1	6151J7	Chave Jogo (B)	0,8
2	6151A1	Chaves, Jogo	0,9
	6151D2	Chaves, Jogo (A)	1,2
		• Nota: Modelo EX	
3	615145	Interruptor, Ignição & Trava	0,7
5	810100	Guidão	0,5
6	8101B3	Peso, Guidão: Esquerdo	0,1
	8101B4	Peso, Guidão: Direito	0,1
	8101B5	Peso, Guidão: Ambos	0,1
7	510110	Mesa, Superior	0,7

Ref. Nº	Nº da peça	Descrição	Qtd. CG160 ESD G	EX G	CES G/H	Start G/H	EX H	ESD H	Nº de série		Tipo
1	35010-KVS-J00	Chaves, Jogo	1	–	1	–	–	1			
	35010-KVS-K00		–	–	–	1	–	–			
2	35010-KVS-J20	Chaves, Jogo	–	1	–	–	1	–			
3	35100-KVS-J01	Interruptor Conj., Ignição & Trava	1	1	1	1	1	1			
4	35127-KPF-960	Chave, Virgem	(1)	(1)	(1)	(1)	(1)	(1)			
5	53100-KVS-J00	Guidão Comp.	1	1	–	1	1	1			
	53100-KVS-J40		–	–	1	–	–	–			
6	53103-KVS-J40	Peso A, Guidão	–	–	2	–	–	–			
7	53230-KVS-F00ZB	Mesa, Superior									
		NH105 Preto Fosco (#15-#20)	1	1	1	1	1	1			
8	90191-MK4-000	Parafuso, Ovalado, 6x55	–	–	2	–	–	–			
9	90107-MBG-000	Parafuso, Unidirecional, 8mm	2	2	2	2	2	2			
10	90111-362-000	Parafuso, Flange, 8x36	4	4	4	4	4	4			
11	90123-KRM-860	Parafuso, Garfo Dianteiro	2	2	2	–	2	2			
	90123-KWG-600		–	–	–	2	–	–			
12	90305-KVS-F00	Porca, Coluna Direção	1	1	1	1	1	1			
13	90503-KVS-600	Arruela, Coluna Direção	1	1	1	1	1	1			
14	90521-KVS-600	Arruela, 10,3mm	2	2	2	2	2	2			
15	95014-22200	Suporte B2, Superior Guidão	2	2	2	2	2	2			

PROIBIDA A REPRODUÇÃO E DISTRIBUIÇÃO
1010910 - Matsuo - MM-GT

© Moto Honda da Amazônia Ltda.
Todos os direitos reservados.

C-9

Coluna de Direção

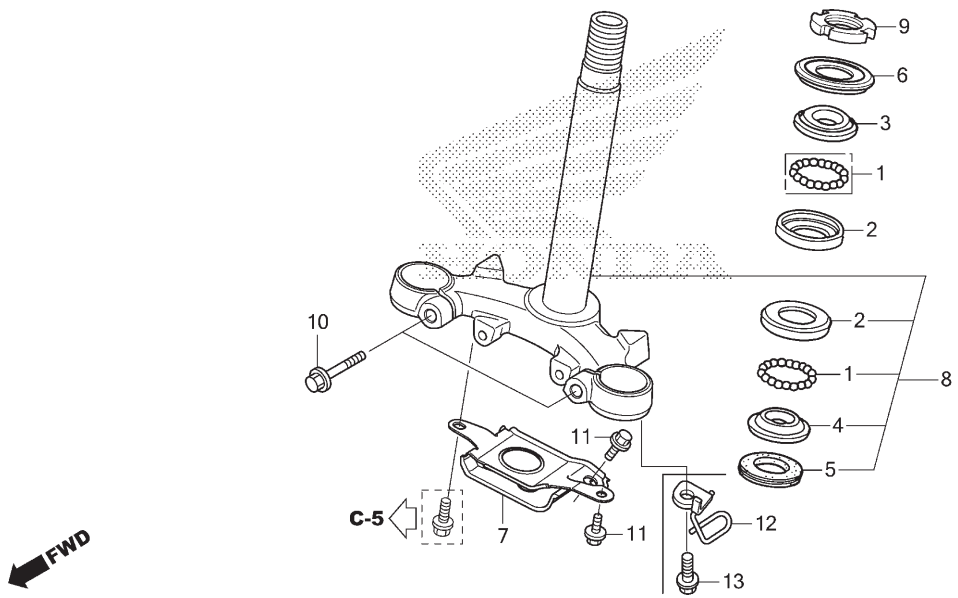

Ref. Nº	N.O.S.	Item de serviço	T.M.O.
2		(1)	
	5101A0	Pista, Esférica Direção: Superior	0,9
	5101A1	Pista, Esférica Direção: Inferior	0,9
	5101C9	Pista, Esférica Direção: Ambas	0,9
3	5101A9	Pista, Cônica Superior Direção	0,6
4		(5)	
	5101B0	Pista, Cônica Inferior Direção	1,1
8	510100	Coluna ou Eixo Conj., Direção	0,9
9		(6)	
	5101B2	Porca, Superior Coluna Direção	0,6

Ref. Nº	Nº da peça	Descrição	Qtd. CG160 ESD G	EX G	CES G/H	Start G/H	EX H	ESD H	Nº de série		Tipo
1	90901-KSS-900	Esferas Conj., Aço, #8	18	18	18	18	18	18	.....	.....	.....
2	50301-268-010	Pista, Esférica Superior Direção	2	2	2	2	2	2	.....	.....	.....
3	53211-KRM-860	Pista, Cônica Superior Direção	1	1	1	1	1	1	.....	.....	.....
4	53212-KRM-860	Pista, Cônica Inferior Direção	1	1	1	1	1	1	.....	.....	.....
5	53214-KGA-C00	Retentor Pó, Coluna Direção	1	1	1	1	1	1	.....	.....	.....
6	53214-KVS-F01	Retentor Pó, Superior Direção	1	1	1	1	1	1	.....	.....	.....
7	53216-KVS-F00	Placa, Guia Fiação	1	1	1	1	1	1	.....	.....	.....
8	53219-KVS-F00	Coluna Direção, Subconj.	1	1	–	1	1	1	.....	.....	.....
	53219-KVS-J40	.....	–	–	1	–	–	–	.....	.....	.....
9	53229-KPE-900	Porca, Superior Coluna Direção	1	1	1	1	1	1	.....	.....	.....
10	95801-08032-07	Parafuso, Flange, 8x32	2	2	2	2	2	2	.....	.....	.....
11	96001-06008-00	Parafuso, Flange, 6x8	2	2	2	2	2	2	.....	.....	.....
12	45158-KVS-H70	Guia Comp., Cabo	–	–	–	1	–	–	.....	.....	.....
13	96001-06012-07	Parafuso, Flange, 6x12	–	–	–	1	–	–	.....	.....	.....

PROIBIDA A REPRODUÇÃO E DISTRIBUIÇÃO
1010913 - Matsuo - MM-GT

© Moto Honda da Amazônia Ltda.
Todos os direitos reservados.

C-10

Para-lama Dianteiro

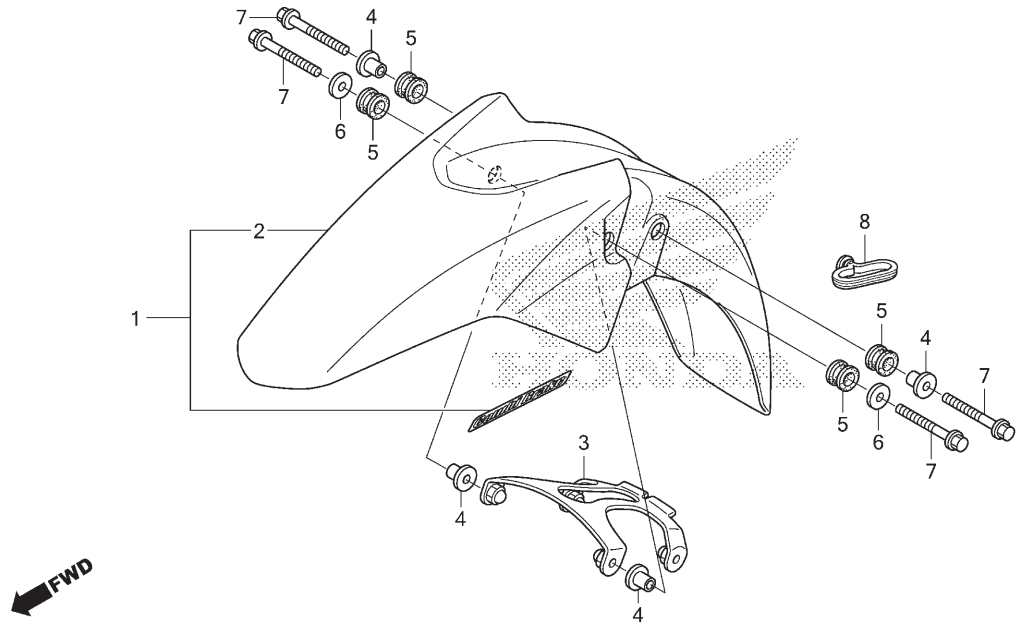

Ref. Nº	N.O.S.	Item de serviço	T.M.O.
1		(2)	
	4131B7	Para-lama, Dianteiro	0,2
3	4131C2	Suporte, Para-lama Dianteiro	0,2

Ref. Nº	Nº da peça	Descrição	Qtd. CG160 ESD G	EX G	CES G/H	Start G/H	EX H	ESD H	Nº de série		Tipo
1	61000-KVS-F30ZB	Para-lama Dianteiro, Jogo (WL)									
		NH196 ..... Branco Ross	–	1	–	–	–	–	.....	.....	.....
	61000-KVS-F30ZC	*NH1* ..... Preto	–	1	–	–	1	–	.....	.....	.....
	61000-KVS-F30ZD	*R358P* Vermelho Marrakesh Perolizado	–	1	–	–	1	–	.....	.....	.....
2	61100-KVS-F00ZB	Para-lama, Dianteiro									
		R206 ..... Vermelho Maceió	1	–	–	–	–	–	.....	.....	.....
	61100-KVS-F00ZF	*NH1* ..... Preto	1	–	–	–	–	1	.....	.....	.....
	61100-KVS-F00ZL	*NH402M* ..... Cinza Tornado Metálico	1	–	–	–	–	–	.....	.....	.....
	61100-KVS-F00ZE	*NH196* ..... Branco Ross	–	–	1	–	–	–	.....	.....	.....
	61100-KVS-F00ZM	*R239* ..... Vermelho Guarau	–	–	–	–	–	1	.....	.....	.....
	61100-KVS-H70ZA	*NH1* ..... Preto	–	–	–	1	–	–	.....	.....	.....
3	61102-KVS-F01	Suporte, Para-lama Dianteiro	1	1	–	1	1	1	.....	.....	.....
	61102-KVS-J40	.....	–	–	1	–	–	–	.....	.....	.....
4	61103-KVS-F00	Bucha, Montagem Para-lama Dianteiro ..	4	4	4	4	4	4	.....	.....	.....
5	61104-KRM-860	Coxim, Fixação Para-lama Dianteiro	4	4	4	4	4	4	.....	.....	.....
6	90525-030-000	Arruela B, Fixação Suporte	2	2	2	2	2	2	.....	.....	.....
7	96001-06030-00	Parafuso, Flange, 6x30	4	4	4	4	4	4	.....	.....	.....
8	45451-KTE-600	Guia, Cabo Para-lama Dianteiro	–	–	–	1	–	–	.....	.....	.....

PROIBIDA A REPRODUÇÃO E DISTRIBUIÇÃO
1010913 - Mateuo MM-GT

© Moto Honda da Amazônia Ltda.
Todos os direitos reservados.

C-11

Garfo Dianteiro

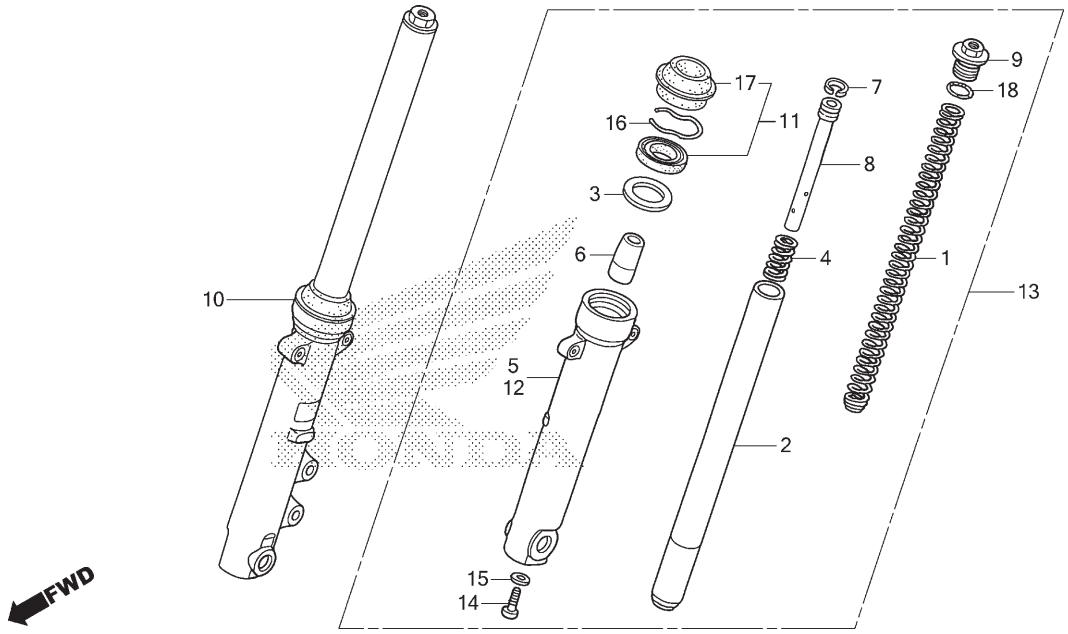

Ref. Nº	N.O.S.	Item de serviço	T.M.O.
1	5111C5	Mola, Garfo Dianteiro: Esquerda	0,5
	5111C6	Mola, Garfo Dianteiro: Direita	0,5
	5111C7	Mola, Garfo Dianteiro: Ambas	0,7
2		(4,6,7,8)	
	5111G2	Cilindro, Garfo Dianteiro: Esquerdo	0,6
	5111G3	Cilindro, Garfo Dianteiro: Direito	0,6
	5111G4	Cilindro, Garfo Dianteiro: Ambos	0,9
5	5111D2	Cilindro, Inferior: Direito	0,7
10	5111C3	Garfo Conj., Dianteiro: Direito	0,4
11	5111E7	Retentor Jogo, Garfo Dianteiro: Esquerdo	0,7
	5111E8	Retentor Jogo, Garfo Dianteiro: Direito	0,7
	5111E9	Retentor Jogo, Garfo Dianteiro: Ambos	1,0
12	5111D1	Cilindro, Inferior: Esquerdo	0,7
	5111D3	Cilindro, Inferior: Ambos	1,0
13	5111C2	Garfo Conj., Dianteiro: Esquerdo	0,4
	5111C4	Garfo Conj., Dianteiro: Ambos	0,5

Ref. Nº	Nº da peça	Descrição	Qtd. CG160 ESD G	EX G	CES G/H	Start G/H	EX H	ESD H	Nº de série		Tipo
1	51401-KVS-F01	Mola, Garfo Dianteiro	2	2	–	2	2	2			
	51401-KVS-J41		–	–	2	–	–	–			
2	51410-KVS-741	Cilindro Comp., Garfo Dianteiro	2	2	2	2	2	2			
3	51412-KK4-003	Anel, Apoio	2	2	2	2	2	2			
4	51412-KRM-861	Mola, Retorno	2	2	2	2	2	2			
5	51430-KVS-F01	Cilindro Comp., Inferior Dianteiro Direito	1	–	–	–	–	1			
	51430-KVS-F31		–	1	–	–	1	–			
	51430-KVS-J41		–	–	1	–	–	–			
	51430-KVS-H01		–	–	–	1	–	–			
6	51432-GGE-901	Retentor, Óleo	2	2	2	2	2	2			
7	51437-413-003	Anel, Pistão	2	2	2	2	2	2			
8	51440-KVS-F01	Tubo, Assento	2	2	–	2	2	2			
	51440-KVS-J41		–	–	2	–	–	–			
9	51455-KVS-F01	Parafuso, Garfo	2	2	2	2	2	2			
10	51470-KVS-F01	Garfo Conj., Dianteiro Direito	1	–	–	–	–	1			
	51470-KVS-F31		–	1	–	–	1	–			
	51470-KVS-J41		–	–	1	–	–	–			
	51470-KVS-H01		–	–	–	1	–	–			
11	51490-KRM-852	Retentor Jogo, Garfo Dianteiro	2	2	2	2	2	2			

PROIBIDA A REPRODUÇÃO E DISTRIBUIÇÃO
1010918 - Matsuo - MM-GT

© Moto Honda da Amazônia Ltda.
Todos os direitos reservados.

C-11

Garfo Dianteiro

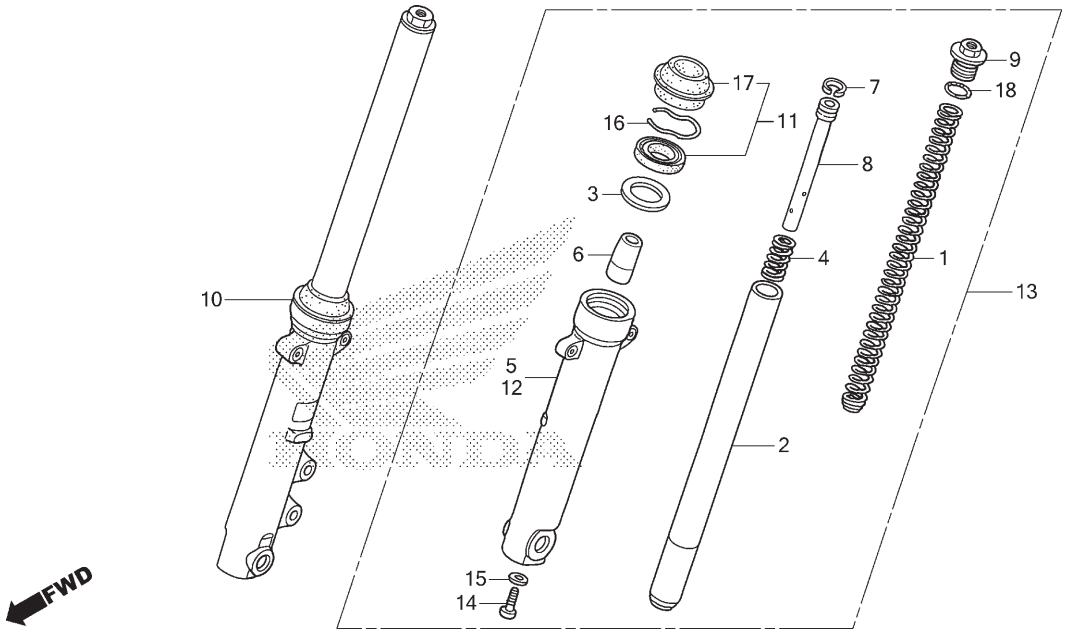

Ref. Nº	N.O.S.	Item de serviço	T.M.O.	Ref. Nº	Nº da peça	Descrição	Qtd. CG160 ESD G	EX G	CES G/H	Start G/H	EX H	ESD H	Nº de série		Tipo
				12	51530-KVS-F01	Cilindro Comp., Inferior Dianteiro Esquerdo	1	–	–	–	–	1			
					51530-KVS-F31		–	1	–	–	1	–			
					51530-KVS-J41		–	–	1	–	–	–			
					51530-KVS-H01		–	–	–	1	–	–			
				13	51570-KVS-F01	Garfo Conj., Dianteiro Esquerdo	1	–	–	–	–	1			
					51570-KVS-F31		–	1	–	–	1	–			
					51570-KVS-J41		–	–	1	–	–	–			
					51570-KVS-H01		–	–	–	1	–	–			
				14	90116-383-721	Parafuso, Allen, 8x27	2	2	2	2	2	2			
				15	90544-439-930	Guarnição (SHOWA)	2	2	2	2	2	2			
				16	90601-354-000	Anel, Limitador Retentor Óleo	2	2	2	2	2	2			
				17	91254-GAA-003	Retentor, Pó	2	2	2	2	2	2			
				18	94608-50000	Anel, Vedação, 23x2,8	2	2	2	2	2	2			

PROIBIDA A REPRODUÇÃO E DISTRIBUIÇÃO
1010913 - Matsuo - MM-GT

© Moto Honda da Amazônia Ltda.
Todos os direitos reservados.

C-12

Cáliper do Freio Dianteiro (CG160CES/ESD)

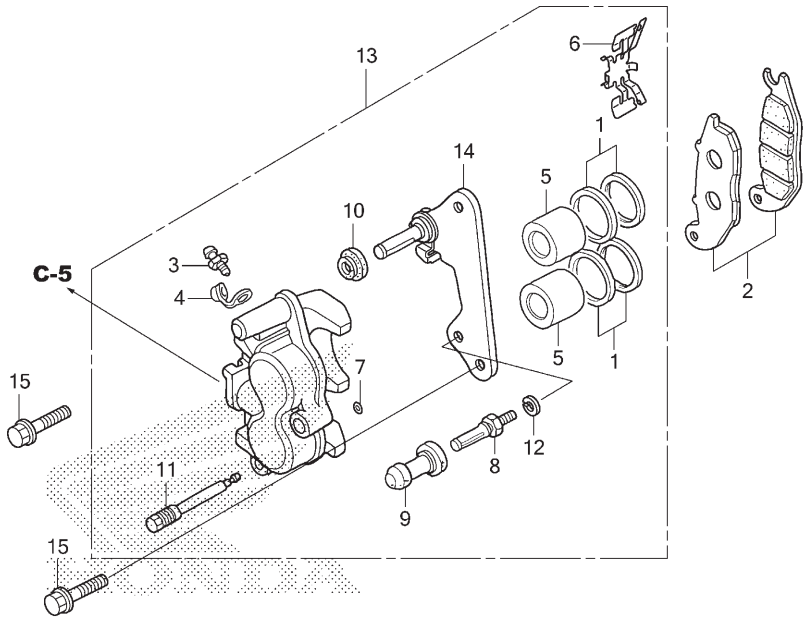

Ref. Nº	N.O.S.	Item de serviço	T.M.O.
2	711115	Sapata (Pastilha) Jogo, Freio: Dianteiro	0,1
5		(1)	
	7111D1	Pistão, Cáliper Freio Dianteiro • Inclui: Sangria dos freios • Nota: Mesmo tempo para duas unidades	0,5
13	711130	Cáliper, Freio Dianteiro • Inclui: Sangria dos freios	0,4
14	7111G0	Suporte, Cáliper Dianteiro	0,2

Ref. Nº	Nº da peça	Descrição	Qtd. CG160 ESD G	EX G	CES G/H	Start G/H	EX H	ESD H	Nº de série		Tipo
1	06451-GE2-405	Retentor Jogo, Pistão	2	–	2	–	–	2			
2	06455-KPP-902	Pastilha Jogo, Freio Dianteiro	1	–	1	–	–	1			
3	43352-568-003	Parafuso, Sangria (NISSIN)	1	–	1	–	–	1			
4	43353-461-771	Capa, Sangria	1	–	1	–	–	1			
5	45107-GE2-006	Pistão	2	–	2	–	–	2			
6	45108-KPH-951	Mola, Pastilha	1	–	1	–	–	1			
7	45111-MAJ-G41	Anel, Limitador	1	–	1	–	–	1			
8	45131-GZ0-006	Parafuso, Pino	1	–	1	–	–	1			
9	45132-166-016	Coifa, Pino (NISSIN)	1	–	1	–	–	1			
10	45133-MA3-006	Coifa B	1	–	1	–	–	1			
11	45215-KPH-951	Pino, Suporte	1	–	1	–	–	1			
12	45216-166-006	Arruela, Ondulada	1	–	1	–	–	1			
13	45250-KVS-902	Cáliper Subconj., Dianteiro Direito	1	–	1	–	–	1			
14	45290-KVS-901	Suporte Subconj., Cáliper Dianteiro	1	–	1	–	–	1			
15	90155-KY4-901	Parafuso, Flange, 8x25	2	–	2	–	–	2			

PROIBIDA A REPRODUÇÃO E DISTRIBUIÇÃO
1010913 - Matsuo - MM-GT

© Moto Honda da Amazônia Ltda.
Todos os direitos reservados.

C-12.1

Cáliper do Freio Dianteiro (CG160EX)

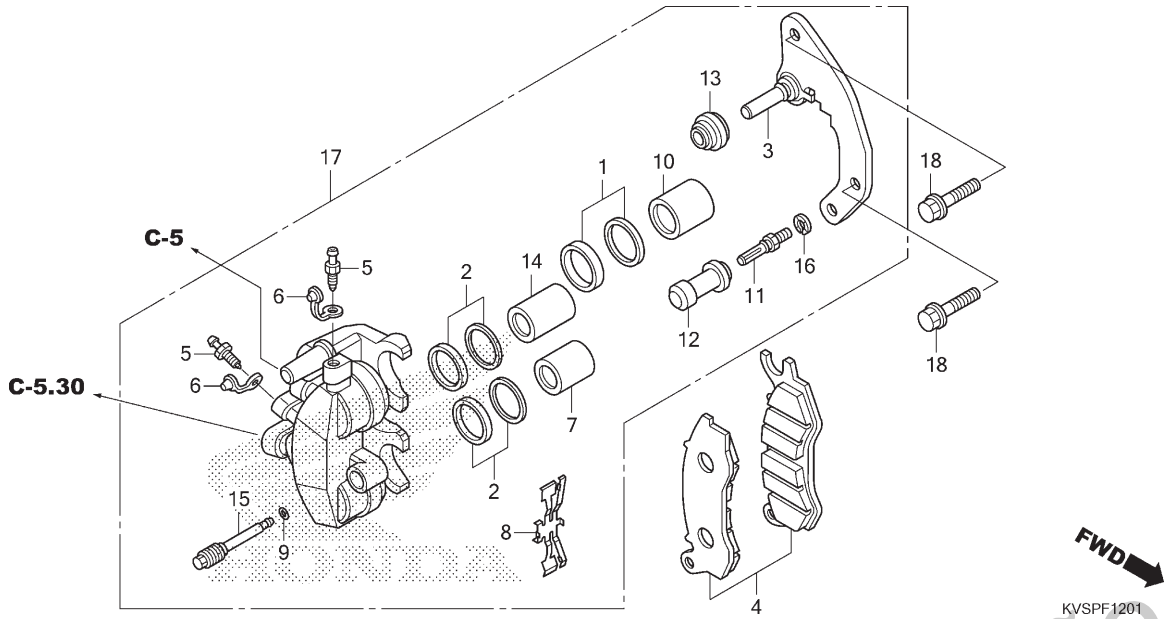

Ref. Nº	N.O.S.	Item de serviço	T.M.O.
3	7111G0	Suporte, Cáliper Dianteiro	0,2
4	711115	Sapata (Pastilha) Jogo, Freio: Dianteiro	0,1
7		(1,2,10,14)	
	7111Q2	Pistão, Cáliper Freio Dianteiro (A)	0,8
		• Inclui: Sangria dos freios	
		• Nota: Mesmo tempo para duas unidades ou mais	
17	7111Q3	Cáliper, Freio Dianteiro (A)	0,6
		• Inclui: Sangria dos freios	

Ref. Nº	Nº da peça	Descrição	Qtd. CG160 ESD G	EX G	CES G/H	Start G/H	EX H	ESD H	Nº de série		Tipo
1	06451-GE2-405	Retentor Jogo, Pistão	–	1	–	–	1	–			
2	06451-MZ2-405	Retentor Jogo, Pistão	–	2	–	–	2	–			
3	06453-K21-921	Suporte Subconj., Dianteiro Direito	–	1	–	–	1	–			
4	06455-K21-921	Pastilha Jogo, Freio Dianteiro	–	1	–	–	–	–			
	06455-K21-922		–	–	–	–	1	–			
5	43352-568-003	Parafuso, Sangria (NISSIN)	–	2	–	–	2	–			
6	43353-461-771	Capa, Sangria	–	2	–	–	2	–			
7	45107-MAJ-G41	Pistão A, 22x27	–	1	–	–	1	–			
8	45108-KWN-931	Mola, Pastilha	–	1	–	–	1	–			
9	45111-MAJ-G41	Anel, Limitador	–	1	–	–	1	–			
10	45117-MAJ-G41	Pistão A, 25x27	–	1	–	–	1	–			
11	45131-GZ0-006	Parafuso, Pino	–	1	–	–	1	–			
12	45132-166-016	Coifa, Pino (NISSIN)	–	1	–	–	1	–			
13	45133-MA3-006	Coifa B	–	1	–	–	1	–			
14	45207-MAJ-G41	Pistão B, 22x35	–	1	–	–	1	–			
15	45215-KPH-951	Pino, Suporte	–	1	–	–	1	–			
16	45216-166-006	Arruela, Ondulada	–	1	–	–	1	–			
17	45250-KVS-F31	Cáliper Subconj., Dianteiro Direito	–	1	–	–	1	–			
18	90155-KY4-901	Parafuso, Flange, 8x25	–	2	–	–	2	–			

PROIBIDA A REPRODUÇÃO E DISTRIBUIÇÃO
1010913 - Matsuo - MM-GT

© Moto Honda da Amazônia Ltda.
Todos os direitos reservados.

C-13

Painel do Freio Dianteiro

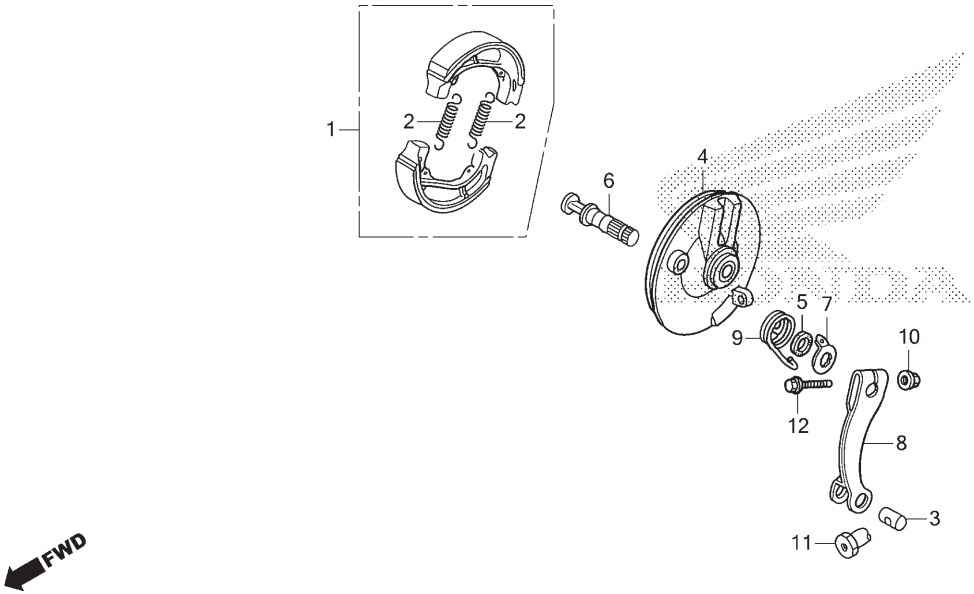

Ref. Nº	N.O.S.	Item de serviço	T.M.O.
1	7111N1	Sapata (Pastilha) Jogo, Freio (A): Dianteiro	0,3
4	7111D0	Painel, Freio Dianteiro	0,4
6	7111B3	Comando, Freio: Dianteiro	0,4
8	7111C3	Braço, Freio: Dianteiro	0,1

Ref. Nº	Nº da peça	Descrição	Qtd. CG160 ESD G	EX G	CES G/H	Start G/H	EX H	ESD H	Nº de série		Tipo
1	06450-KGA-B90	Sapata Jogo, Freio (JB NH FE)	–	–	–	1	–	–			
2	43151-329-000	Mola, Sapata Freio	–	–	–	2	–	–			
	43151-KVS-F00	Mola, Sapata Freio Traseiro (Dianteiro)	–	–	–	2	–	–			
3	43453-KGA-K00	Junção B, Braço Freio	–	–	–	1	–	–			
4	45100-KWG-A00	Painel Comp., Freio Dianteiro	–	–	–	1	–	–			
5	45134-250-000	Retentor Pó, Comando Freio	–	–	–	1	–	–			
6	45141-KWG-A00	Comando, Freio Dianteiro	–	–	–	1	–	–			
7	45145-KRM-851	Indicador, Freio Dianteiro (NISSIN)	–	–	–	1	–	–			
8	45410-KWG-A00	Braço, Freio Dianteiro	–	–	–	1	–	–			
9	45435-121-010	Mola, Retorno Braço Freio Dianteiro	–	–	–	1	–	–			
10	94050-06000	Porca, Flange, 6mm	–	–	–	1	–	–			
11	95015-42000	Porca B, Ajuste Vareta Freio	–	–	–	1	–	–			
12	95701-06032-00	Parafuso, Flange, 6x32	–	–	–	1	–	–			

PROIBIDA A REPRODUÇÃO E DISTRIBUIÇÃO
1010913 - Matsuo - MM-GT

© Moto Honda da Amazônia Ltda.
Todos os direitos reservados.

C-14.10

Roda Dianteira (CG160ES)

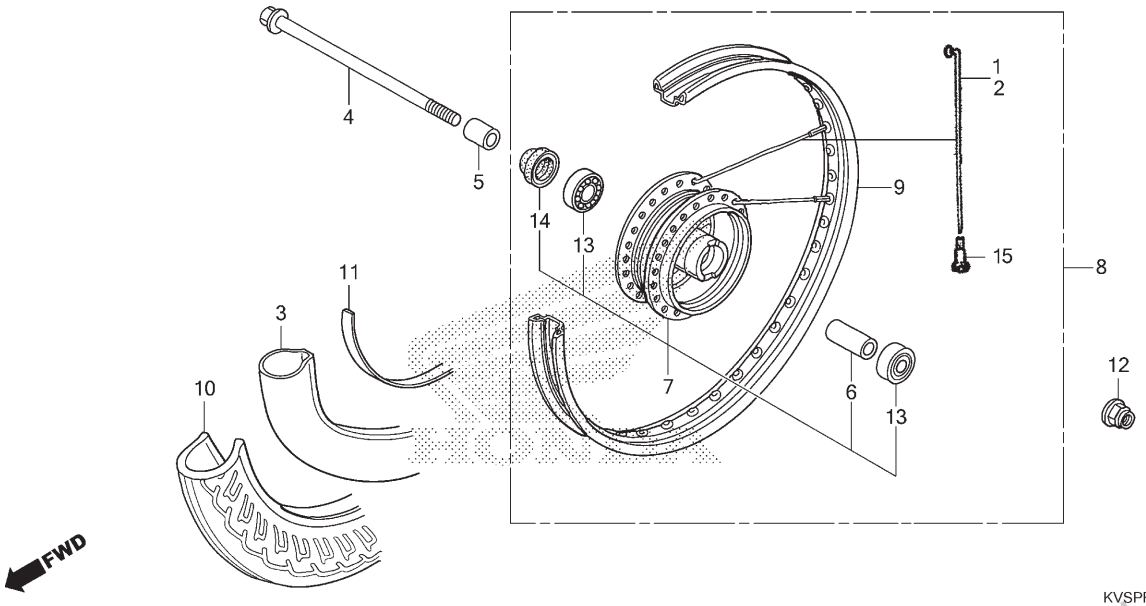

Ref. Nº	N.O.S.	Item de serviço	T.M.O.
4		(14)	
	710151	Eixo, Roda Dianteira	0,2
7		(1,2)	
	710103	Cubo, Roda Dianteira	2,2
8	7101G2	Roda Dianteira (A)	0,7
9	710109	Aro, Roda: Dianteiro	2,1
10		(3,11)	
	7101J8	Câmara e/ou Pneu Dianteiro (Uma)	0,7
13	710115	Rolamento, Roda Dianteira (Um)	0,4
	710115G	• Substituição de 1 rolamento adicionar	0,1

Ref. Nº	Nº da peça	Descrição	Qtd. CG160 ESD G	EX G	CES G/H	Start G/H	EX H	ESD H	Nº de série		Tipo
1	44605-KRM-B90	Raio Jogo (A10x162) (Interno)	–	–	–	18	–	–			
2	44606-KRM-B90	Raio Jogo (A10x162) (Externo)	–	–	–	18	–	–			
3	42712-KWG-651	Câmara, Pneu (LEVORIN)	–	–	–	1	–	–			
	44712-KGA-901	Câmara, Pneu (PIRELLI)	–	–	–	1	–	–			
4	44301-KVS-F00	Eixo, Roda Dianteira	–	–	–	1	–	–			
5	44311-KRM-860	Espaçador, Lateral Roda Dianteira	–	–	–	1	–	–			
6	44620-400-000	Espaçador, Eixo Dianteiro	–	–	–	1	–	–			
7	44635-KWG-A00ZA	Cubo Subconj., Dianteiro *NH109MS* Prata Shot Especial Metálico	–	–	–	1	–	–			
8	44650-KWG-A00ZA	Roda Dianteira, Subconj. *NH109MS* Prata Shot Especial Metálico	–	–	–	1	–	–			
9	44701-KRM-850	Aro, Roda Dianteira	–	–	–	1	–	–			
10	44711-KVS-F01	Pneu, Dianteiro (80/100-18M/C 47P) (PIRELLI)	–	–	–	1	–	–			
	44711-KWG-651	Pneu, Dianteiro (LEVORIN) (80/100-18M/C 47P)	–	–	–	1	–	–			
11	42713-MAN-622	Protetor, Câmara (PIRELLI)	–	–	–	1	–	–			
12	90306-KF0-003	Porca, Flange, 12mm (FUSERASHI)	–	–	–	1	–	–			
	90306-KGH-901	Porca, U, 12mm (FUJI SEIMITSU)	–	–	–	1	–	–			
13	91055-KVS-F01	Rolamento, Radial Esferas (6301U L) (FUJIKOSHI)	–	–	–	2	–	–			
	91055-KVS-F02	Rolamento, Radial Esferas (6301U L) (NSK)	–	–	–	2	–	–			
14	91251-KPH-901	Retentor Pó, 21x37x7 (ARAI)	–	–	–	1	–	–			
15	97000-45200	Niple	–	–	–	36	–	–			

PROIBIDA A REPRODUÇÃO E DISTRIBUIÇÃO
JULIO CESAR SUO - MM-GT

© Moto Honda da Amazônia Ltda.
Todos os direitos reservados.

C-14.40

Roda Dianteira (CG160CES/ESD)

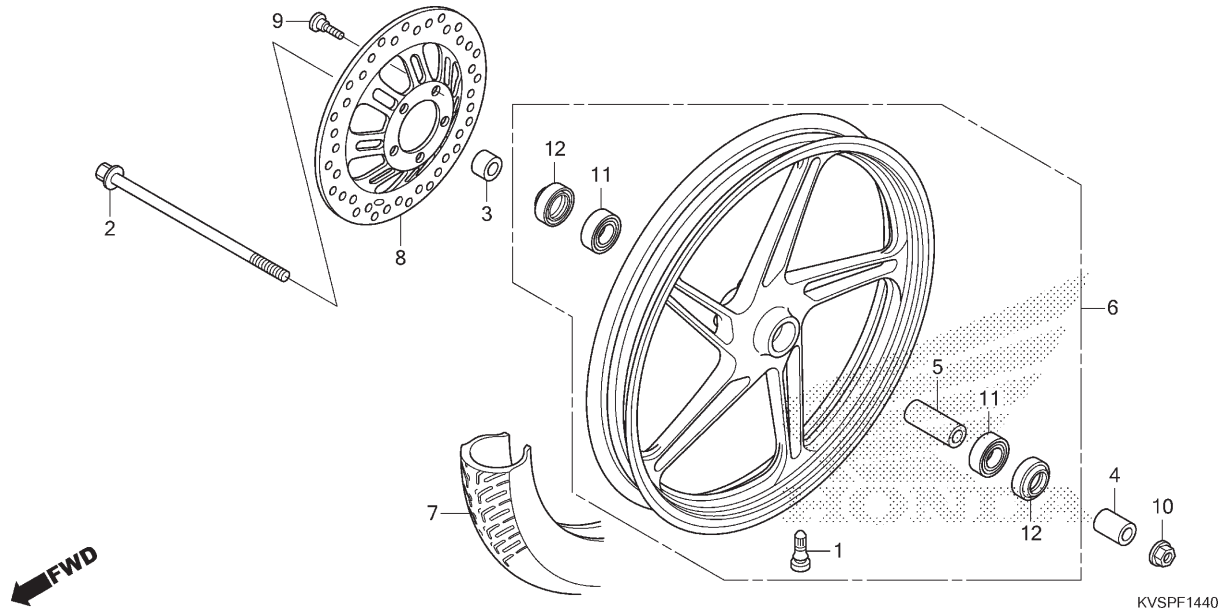

Ref. Nº	N.O.S.	Item de serviço	T.M.O.
2		(12)	
	710151	Eixo, Roda Dianteira	0,2
6	7101D4	Roda Dianteira	0,6
7	710139	Pneu Dianteiro (Um)	0,5
8	711120	Disco, Freio Dianteiro	0,3
11	710115	Rolamento, Roda Dianteira (Um)	0,4
	710115G	• Substituição de 1 rolamento adicionar	0,1

Ref. Nº	Nº da peça	Descrição	Qtd. CG160 ESD G	EX G	CES G/H	Start G/H	EX H	ESD H	Nº de série		Tipo
1	42753-MR4-901	Válvula, Aro (SCHRADER)	1	–	1	–	–	1			
2	44301-KVS-F00	Eixo, Roda Dianteira	1	–	1	–	–	1			
3	44311-KRM-860	Espaçador, Lateral Roda Dianteira	1	–	1	–	–	1			
4	44311-KVS-F00	Espaçador, Lateral Roda Dianteira	1	–	1	–	–	1			
5	44620-KVS-F20	Espaçador, Dianteiro	1	–	1	–	–	1			
6	44650-KVS-F20	Roda Dianteira, Subconj.	1	–	1	–	–	1			
7	44711-KVS-F21	Pneu, Dianteiro (80/100-18M/C 47P) (PIRELLI)	1	–	1	–	–	–			
	44711-KVS-F22		–	–	–	–	–	1			
8	45251-K18-911	Disco, Freio Dianteiro	1	–	1	–	–	1			
	45251-K18-912	Disco, Freio Dianteiro (SUNSTAR)	1	–	1	–	–	1			
9	90105-KL8-741	Parafuso, Disco Dianteiro 8x24 (SAGA)	5	–	5	–	–	5			
	90105-KR3-000	Parafuso, Disco Dianteiro, 8x24	5	–	5	–	–	5			
	90105-MBB-000	Parafuso, Disco Freio, 8x24	5	–	5	–	–	5			
	90105-MV9-003	Parafuso, Disco, 8x24 (TSUKIBOSHI)	5	–	5	–	–	5			
10	90306-KF0-003	Porca, Flange, 12mm (FUSERASHI)	1	–	1	–	–	1			
	90306-KGH-901	Porca, U, 12mm (FUJI SEIMITSU)	1	–	1	–	–	1			
11	91052-KVS-F01	Rolamento, Radial Esferas, 6301(UU) (FUJIKOSHI)	2	–	2	–	–	2			
	91052-KVS-F02	Rolamento, Radial Esferas, 6301(UU) (NSK)	2	–	2	–	–	2			
12	91251-KPH-901	Retentor Pó, 21x37x7 (ARAI)	2	–	2	–	–	2			

PROIBIDA A REPRODUÇÃO E DISTRIBUIÇÃO
10/10/2013 - Matsuo - MM-ST

© Moto Honda da Amazônia Ltda.
Todos os direitos reservados.

C-14.41

Roda Dianteira (CG160EX)

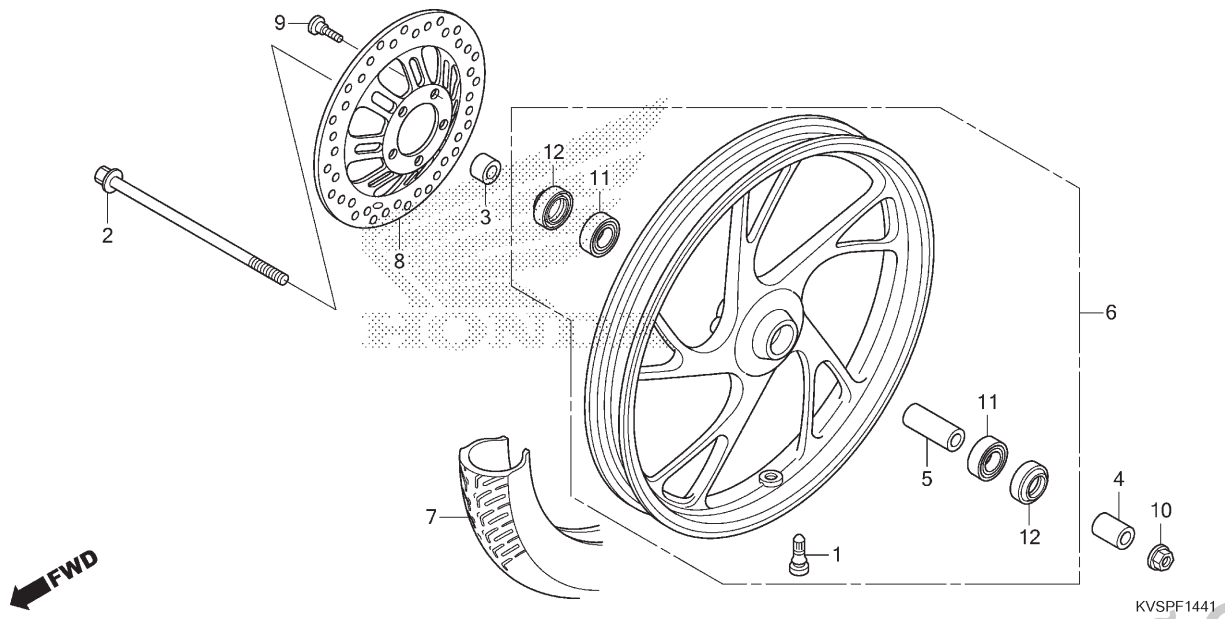

Ref. Nº	N.O.S.	Item de serviço	T.M.O.
2		(12)	
	710151	Eixo, Roda Dianteira	0,2
6	7101D4	Roda Dianteira	0,6
7	710139	Pneu Dianteiro (Um)	0,5
8	711120	Disco, Freio Dianteiro	0,3
11	710115	Rolamento, Roda Dianteira (Um)	0,4
	710115G	• Substituição de 1 rolamento adicionar	0,1

Ref. Nº	Nº da peça	Descrição	Qtd. CG160 ESD G	EX G	CES G/H	Start G/H	EX H	ESD H	Nº de série		Tipo
1	42753-MR4-901	Válvula, Aro (SCHRADER)	–	1	–	–	1	–			
2	44301-KVS-F00	Eixo, Roda Dianteira	–	1	–	–	1	–			
3	44311-KRM-860	Espaçador, Lateral Roda Dianteira	–	1	–	–	1	–			
4	44311-KVS-F00	Espaçador, Lateral Roda Dianteira	–	1	–	–	1	–			
5	44620-400-000	Espaçador, Eixo Dianteiro	–	1	–	–	1	–			
6	44650-KVS-J20	Roda Dianteira, Subconj.	–	1	–	–	–	–			
	44650-KVS-B90ZA	*Y222M Ouro Mandi Metálico	–	–	–	–	1	–			2BR
7	44711-KVS-F21	Pneu, Dianteiro (80/100-18M/C 47P) (PIRELLI)	–	1	–	–	–	–			
	44711-KVS-F22		–	–	–	–	1	–			
8	45251-K18-911	Disco, Freio Dianteiro	–	1	–	–	1	–			
	45251-K18-912	Disco, Freio Dianteiro (SUNSTAR)	–	1	–	–	1	–			
9	90105-KL8-741	Parafuso, Disco Dianteiro 8x24 (SAGA)	–	5	–	–	5	–			
	90105-KR3-000	Parafuso, Disco Dianteiro, 8x24	–	5	–	–	5	–			
	90105-MBB-000	Parafuso, Disco Freio, 8x24	–	5	–	–	5	–			
	90105-MV9-003	Parafuso, Disco, 8x24 (TSUKIBOSHI)	–	5	–	–	5	–			
10	90306-KF0-003	Porca, Flange, 12mm (FUSERASHI)	–	1	–	–	1	–			
	90306-KGH-901	Porca, U, 12mm (FUJI SEIMITSU)	–	1	–	–	1	–			
11	91052-KVS-F01	Rolamento, Radial Esferas, 6301(UU) (FUJIKOSHI)	–	2	–	–	2	–			
	91052-KVS-F02	Rolamento, Radial Esferas, 6301(UU) (NSK)	–	2	–	–	2	–			
12	91251-KPH-901	Retentor Pó, 21x37x7 (ARAI)	–	2	–	–	2	–			

PROIBIDA A REPRODUÇÃO E DISTRIBUIÇÃO
JUN/2013 - MOLF - MM-GT

© Moto Honda da Amazônia Ltda.
Todos os direitos reservados.

C-15

Cilindro Mestre do Freio Traseiro

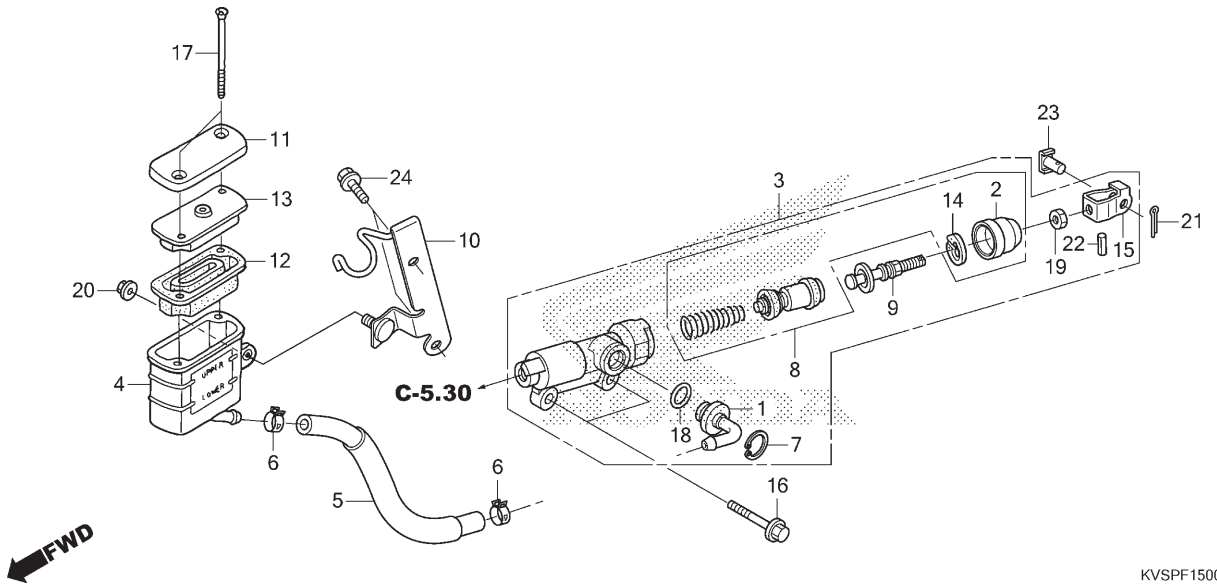

Ref. Nº	N.O.S.	Item de serviço	T.M.O.
3	712125	Cilindro Mestre, Freio Traseiro	0,5
		• Inclui: Sangria dos freios	
4	7121F6	Reservatório, Óleo Cilindro Mestre Traseiro	0,3
		• Inclui: Sangria dos freios	
5	7121C2	Mangueira, Óleo Cilindro Mestre Traseiro Reservatório	0,4
		• Inclui: Sangria dos freios	
8	7121H0	Pistão Jogo, Cilindro Mestre Freio Traseiro	0,5
		• Inclui: Sangria dos freios	
12	7121G7	Diafragma, Cilindro Mestre Freio Traseiro	0,1

Ref. Nº	Nº da peça	Descrição	Qtd. CG160 ESD G	EX G	CES G/H	Start G/H	EX H	ESD H	Nº de série		Tipo
1	43503-KS6-701	Conector, Cilindro Mestre	–	1	–	–	1	–			
2	43504-KVS-F31	Coifa	–	1	–	–	1	–			
3	43510-KVS-F31	Cilindro Mestre Freio Traseiro, Subconj.	–	1	–	–	1	–			
4	43511-KVS-F31	Reservatório Comp., Óleo	–	1	–	–	1	–			
5	43512-KVS-J21	Mangueira Comp., Cilindro Mestre Freio Traseiro	–	1	–	–	1	–			
6	43514-KS6-701	Braçadeira, Mangueira Óleo Cilindro Mestre	–	2	–	–	2	–			
7	43517-KS6-701	Anel Elástico, Cilindro Mestre Traseiro	–	1	–	–	1	–			
8	43520-KVS-F31	Pistão Jogo, Cilindro Mestre	–	1	–	–	1	–			
9	43530-KVS-F31	Haste Comp., Acionamento	–	1	–	–	1	–			
10	43555-KVS-J20	Suporte Comp., Reservatório Óleo	–	1	–	–	1	–			
11	45513-KSS-951	Tampa, Cilindro Mestre	–	1	–	–	1	–			
12	45520-GW0-911	Diafragma	–	1	–	–	1	–			
13	45521-GW0-911	Placa, Diafragma	–	1	–	–	1	–			
14	46182-KVS-F31	Anel Elástico, Cilindro Mestre (CBS)	–	1	–	–	1	–			
15	46504-KVS-F31	Junção, Vareta Freio	–	1	–	–	1	–			
16	90105-HP1-000	Parafuso, Flange, 6x22	–	2	–	–	2	–			
	96001-06022-07		–	2	–	–	2	–			

PROIBIDA A REPRODUÇÃO E DISTRIBUIÇÃO
10109113 - Matsuo - MM-ST

© Moto Honda da Amazônia Ltda.
Todos os direitos reservados.

C-15

Cilindro Mestre do Freio Traseiro

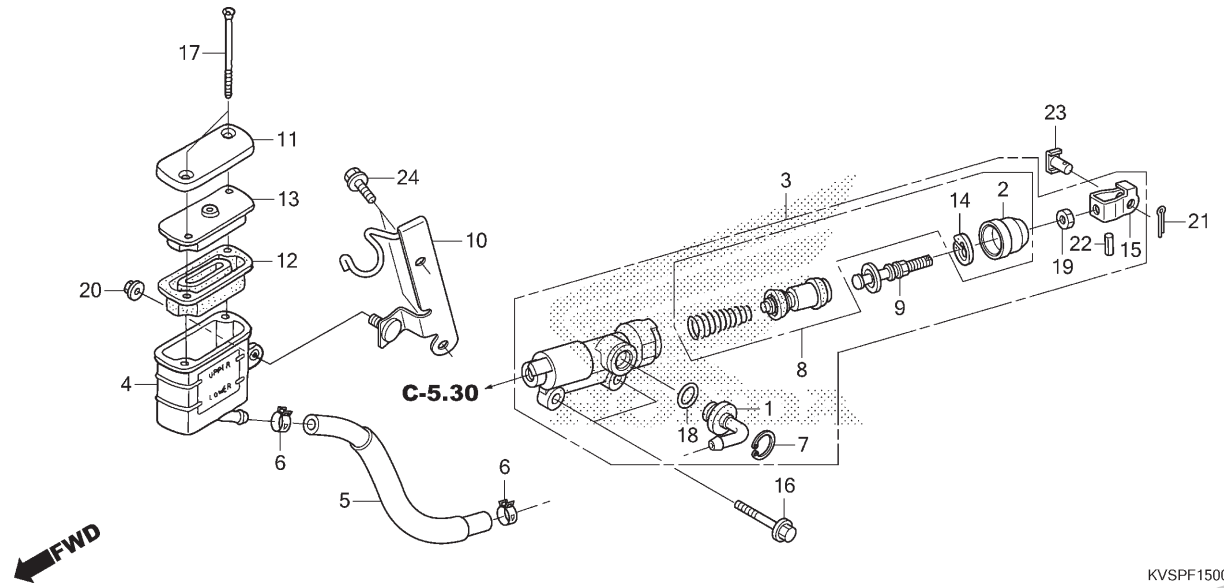

Ref. Nº	N.O.S.	Item de serviço	T.M.O.	Ref. Nº	Nº da peça	Descrição	Qtd. CG160 ESD G	EX G	CES G/H	Start G/H	EX H	ESD H	Nº de série		Tipo
				17	90140-KZZ-901	Parafuso, Cabeça Chata, 4x45	–	2	–	–	2	–			
				18	91212-422-006	Anel, Vedação, 14,8x2,4	–	1	–	–	1	–			
				19	94002-06000-0S	Porca, Sextavada, 6mm	–	1	–	–	1	–			
				20	94050-06000	Porca, Flange, 6mm	–	1	–	–	1	–			
				21	94201-20150	Cupilha, 2,0x15	–	1	–	–	1	–			
				22	94305-20102	Pino, Pressão, 2x10	–	1	–	–	1	–			
				23	95015-54000	Pino D, Junção	–	1	–	–	1	–			
				24	96001-06016-00	Parafuso, Flange, 6x16	–	2	–	–	2	–			

PROIBIDA A REPRODUÇÃO E DISTRIBUIÇÃO
1010913 - Matsuo - MM-GT

© Moto Honda da Amazônia Ltda.
Todos os direitos reservados.

C-18

Painel do Freio Traseiro

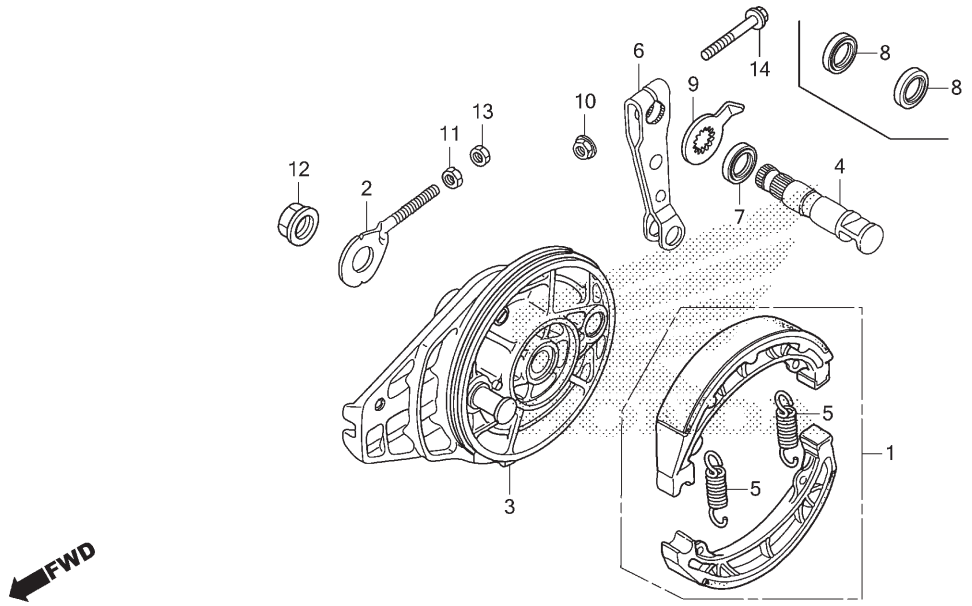

Ref. Nº	N.O.S.	Item de serviço	T.M.O.
1	711140	Sapata (Pastilha) Jogo, Freio: Traseiro	0,4
3	7111A9	Painel, Freio Traseiro	0,5
4	7111B4	Comando, Freio: Traseiro	0,5
6	7111C4	Braço, Freio: Traseiro	0,1

Ref. Nº	Nº da peça	Descrição	Qtd. CG160 ESD G	EX G	CES G/H	Start G/H	EX H	ESD H	Nº de série		Tipo
1	06430-KGA-900	Sapata Jogo, Freio (NK)	1	1	1	1	1	1			
	06450-KGA-B90	Sapata Jogo, Freio (JB NH FE)	1	–	1	–	–	1			
2	40543-KRM-830	Ajustador, Corrente Transmissão	1	1	1	1	1	1			
3	43100-KVS-C00ZB	Painel Comp., Freio Traseiro									
		NH105 Preto Fosco (#15-#20)	1	–	1	–	–	1			
	43100-KVS-F30ZB	*NH105* Preto Fosco (#15-#20)	–	1	–	–	–	–			
	43100-KVS-F30ZC	*Y222M Ouro Mandi Metálico	–	–	–	–	1	–			2BR
	43100-KVS-C00ZA	*NH109MS* Prata Shot Especial Metálico	–	–	–	1	–	–			
4	45141-KGA-900	Comando, Freio Dianteiro (Traseiro)	1	–	1	1	–	1			
	43141-KVS-F30	Comando, Freio Traseiro	–	1	–	–	1	–			
5	43151-329-000	Mola, Sapata Freio	2	2	2	2	2	2			
6	43410-KRM-861	Braço, Freio Traseiro	1	–	1	1	–	1			
	43410-KVS-F30		–	1	–	–	1	–			
7	45134-250-000	Retentor Pó, Comando Freio	1	–	1	1	–	1			
8	45134-KB7-005	Retentor Pó, Comando Freio (NOK)	–	2	–	–	2	–			
9	45145-KFM-900	Indicador, Freio Dianteiro (Traseiro)	1	–	1	1	–	1			
			–	1	–	–	1	–			
10	90301-473-003	Porca, U, 6mm (FUSERASHI)	1	1	1	1	1	1			
	90301-KGH-901	Porca, U, 6mm (FUJI SEIMITSU)	1	1	1	1	1	1			
11	90302-KRM-860	Porca, Especial, 6mm	1	1	1	1	1	1			
12	90305-GE8-003	Porca, U, 14mm	1	1	1	1	1	1			
	90305-KCJ-951	Porca, U, 14mm (FUJI SEIMITSU)	1	1	1	1	1	1			
13	94001-06000-0S	Porca, Sextavada, 6mm	1	1	1	1	1	1			
14	95701-06038-00	Parafuso, Flange, 6x38	1	1	1	1	1	1			

PROIBIDA A REPRODUÇÃO E DISTRIBUIÇÃO
15/09/13 - Katsuo - MM-GT

© Moto Honda da Amazônia Ltda.
Todos os direitos reservados.

C-19.10

Roda Traseira (CG160ES)

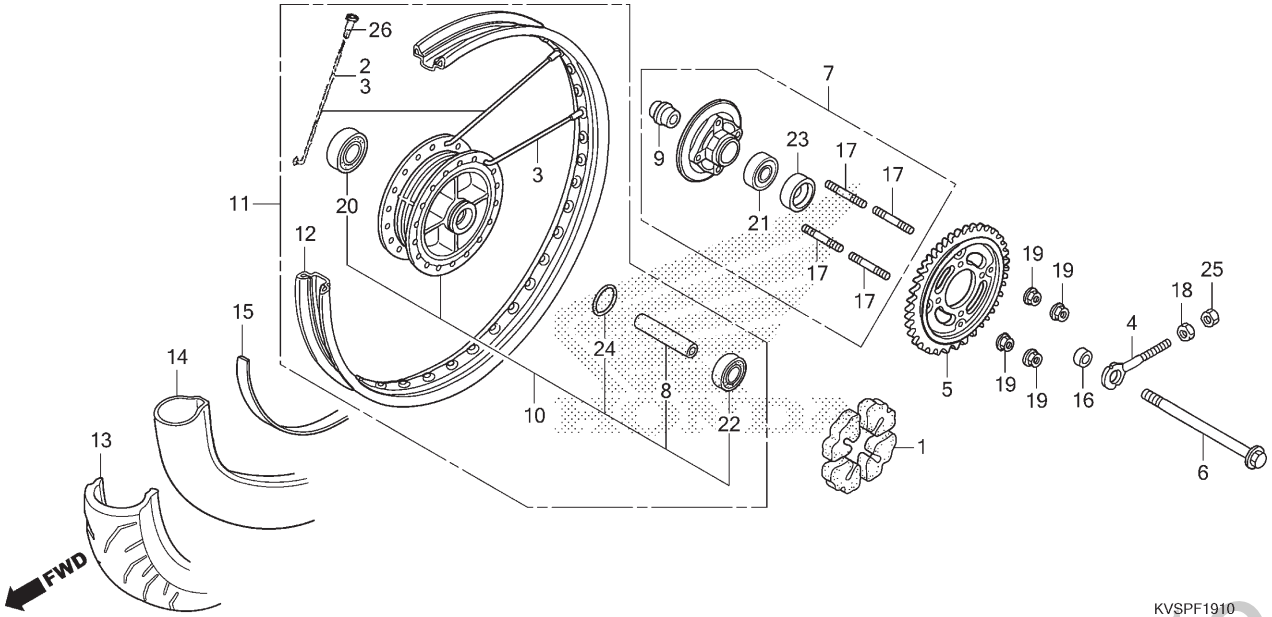

Ref. Nº	N.O.S.	Item de serviço	T.M.O.
1		(24)	
	710157	Amortecedor, Roda Traseira	0,3
5	7101A0	Coroa, Transmissão	0,4
6		(23)	
	710160	Eixo, Roda Traseira	0,3
7	7101A5	Flange Conj., Transmissão	0,4
10		(2,3)	
	710121	Cubo, Roda Traseira	2,4
11	7101G6	Roda Traseira (A)	0,8
12	710127	Aro, Roda: Traseira	2,3
13		(14,15)	
	7101J9	Câmara e/ou Pneu Traseiro (Uma) ..	0,8
20		(22)	
	710133	Rolamento, Roda Traseira (Um)	0,5
	710133G	• Substituição de 1 rolamento adicionar	0,1
21	7101D1	Rolamento, Flange Transmissão	0,5

Ref. Nº	Nº da peça	Descrição	Qtd. CG160 ESD G	EX G	CES G/H	Start G/H	EX H	ESD H	Nº de série		Tipo
1	41241-KVS-600	Amortecedor Jogo, Roda	–	–	–	4	–	–	.....	.....	.....
2	42605-KGA-900	Raio Jogo (B9x161) (Interno)	–	–	–	18	–	–	.....	.....	.....
3	42606-KGA-900	Raio, Jogo (B9x160,5) (Externo)	–	–	–	18	–	–	.....	.....	.....
4	40543-KRM-830	Ajustador, Corrente Transmissão	–	–	–	1	–	–	.....	.....	.....
5	41200-KVS-J00	Coroa Comp., Transmissão (44D)	–	–	–	1	–	–	.....	.....	.....
6	42301-KVS-F00	Eixo, Roda Traseira	–	–	–	1	–	–	.....	.....	.....
7	42615-KVS-J00ZB	Flange Subconj., Transmissão Traseira *NH109MS* Prata Shot Especial Metálico	–	–	–	1	–	–	.....	.....	.....
8	42620-KRM-860	Espaçador, Eixo Traseiro	–	–	–	1	–	–	.....	.....	.....
9	42625-KVS-600	Espaçador B, Eixo Traseiro	–	–	–	1	–	–	.....	.....	.....
10	42635-KVS-F00	Cubo Subconj., Traseiro	–	–	–	1	–	–	.....	.....	.....
11	42650-KVS-F00	Roda Traseira, Subconj.	–	–	–	1	–	–	.....	.....	.....
12	42701-KRM-860	Aro, Roda Traseira	–	–	–	1	–	–	.....	.....	.....
13	42711-KVS-F01	Pneu, Traseiro (90/90-18 M/C 57P) (PIRELLI)	–	–	–	1	–	–	.....	.....	.....
	42711-KWG-651	Pneu, Traseiro (LEVORIN) (90/90-18M/C REINF 57P)	–	–	–	1	–	–	.....	.....	.....
14	42712-KWG-651	Câmara, Pneu (LEVORIN)	–	–	–	1	–	–	.....	.....	.....
	44712-KGA-901	Câmara, Pneu (PIRELLI)	–	–	–	1	–	–	.....	.....	.....
15	42713-MAN-622	Protetor, Câmara (PIRELLI)	–	–	–	1	–	–	.....	.....	.....

PROIBIDA A REPRODUÇÃO E DISTRIBUIÇÃO
1010 Hiro Katsuo MM-GT

© Moto Honda da Amazônia Ltda.
Todos os direitos reservados.

C-19.10

Roda Traseira (CG160ES)

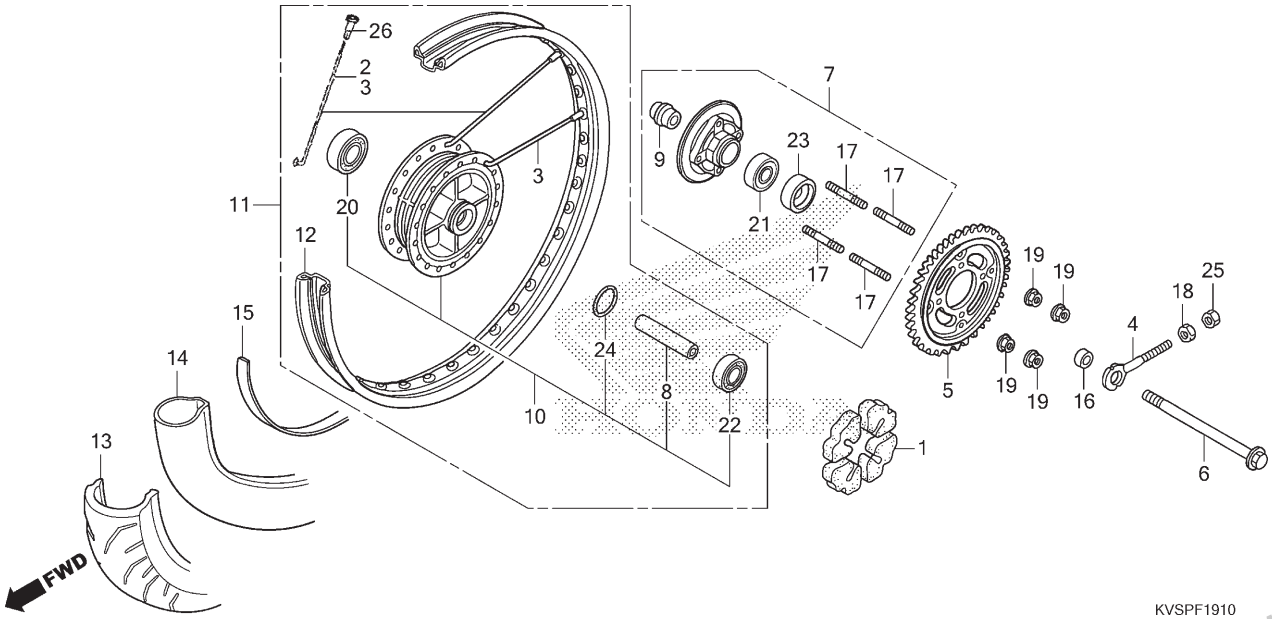

Ref. Nº	N.O.S.	Item de serviço	T.M.O.	Ref. Nº	Nº da peça	Descrição	ESD G	EX G	CES G/H	Start G/H	EX H	ESD H	Nº de série		Tipo
							Qtd. CG160								
				16	44311-KFT-620	Espaçador, Lateral Roda Dianteira (Traseiro)	–	–	–	1	–	–			
				17	90128-KRM-R20	Prisioneiro, 2, 10x25	–	–	–	4	–	–			
				18	90302-KRM-860	Porca, Especial, 6mm	–	–	–	1	–	–			
				19	90304-GE8-003	Porca, U, 10mm (FUSE RASHI)	–	–	–	4	–	–			
					90304-KGH-901	Porca, U, 10mm	–	–	–	4	–	–			
				20	91051-KVS-F01	Rolamento, Radial Esferas, 6302(UU) (FUJIKOSHI)	–	–	–	1	–	–			
					91051-KVS-F02	Rolamento, Radial Esferas, 6302(UU) (NSK)	–	–	–	1	–	–			
				21	91053-KVS-F01	Rolamento, Radial Esferas, 6004UU	–	–	–	1	–	–			
				22	91054-KVS-F01	Rolamento, Radial Esferas, 6202U(L)	–	–	–	1	–	–			
				23	91257-230-003	Retentor, Óleo, 28x42x7 (ARAI)	–	–	–	1	–	–			
				24	91304-KFJ-900	Anel, Vedação, 43x2,5	–	–	–	1	–	–			
				25	94001-06000-0S	Porca, Sextavada, 6mm	–	–	–	1	–	–			
				26	97000-45200	Niple	–	–	–	36	–	–			

PROIBIDA A REPRODUÇÃO E DISTRIBUIÇÃO
1010913 - Matsuo - MM-GT

© Moto Honda da Amazônia Ltda.
Todos os direitos reservados.

C-19.30

Roda Traseira (CG160CES/ESD)

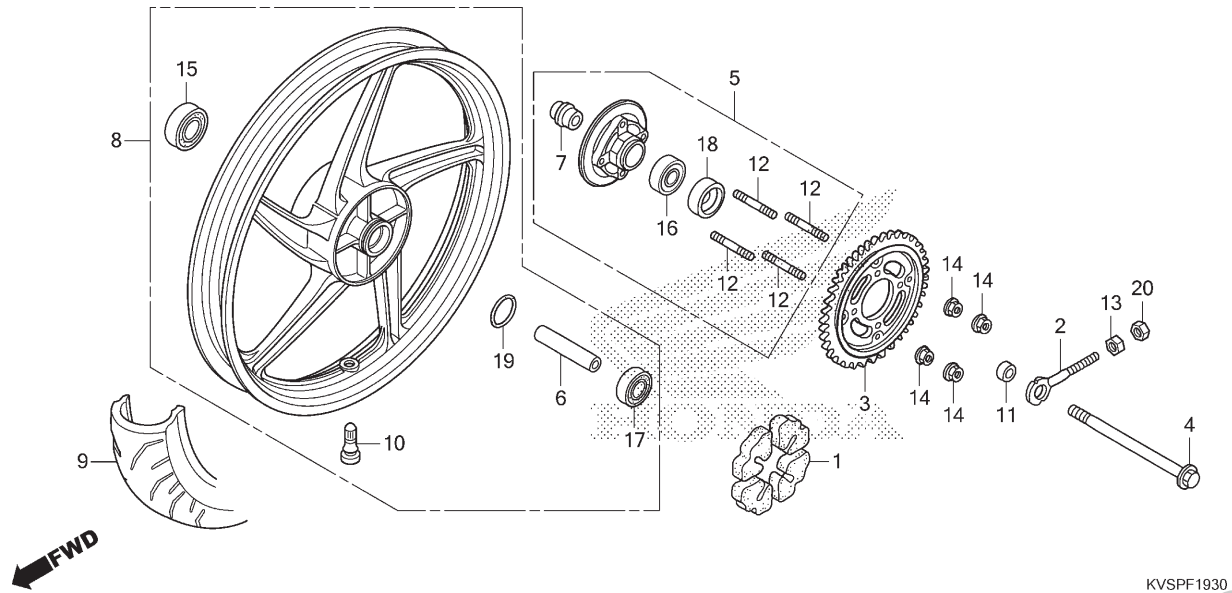

Ref. Nº	N.O.S.	Item de serviço	T.M.O.
1		(19)	
	710157	Amortecedor, Roda Traseira	0,3
3	7101A0	Coroa, Transmissão	0,4
4		(18)	
	710160	Eixo, Roda Traseira	0,3
5	7101A5	Flange Conj., Transmissão	0,4
8	710118	Roda Traseira	0,6
9	710142	Pneu Traseiro (Um)	0,6
16	7101D1	Rolamento, Flange Transmissão	0,5
17		(15)	
	710133	Rolamento, Roda Traseira (Um)	0,5
	710133G	• Substituição de 1 rolamento adicionar	0,1

Ref. Nº	Nº da peça	Descrição	Qtd. CG160 ESD G	EX G	CES G/H	Start G/H	EX H	ESD H	Nº de série		Tipo
1	41241-KVS-600	Amortecedor Jogo, Roda	4	–	4	–	–	4			
2	40543-KRM-830	Ajustador, Corrente Transmissão	1	–	1	–	–	1			
3	41200-KVS-J00	Coroa Comp., Transmissão (44D)	1	–	1	–	–	1			
4	42301-KVS-F00	Eixo, Roda Traseira	1	–	1	–	–	1			
5	42615-KVS-J00ZA	Flange Subconj., Transmissão Traseira *NH105* Preto Fosco (#15-#20)	1	–	1	–	–	1			
6	42620-KRM-860	Espaçador, Eixo Traseiro	1	–	1	–	–	1			
7	42625-KVS-600	Espaçador B, Eixo Traseiro	1	–	1	–	–	1			
8	42650-KVS-F20	Roda Traseira, Subconj.	1	–	1	–	–	1			
9	42711-KVS-F21	Pneu, Traseiro (90/90-18 M/C 57P) (PIRELLI)	1	–	1	–	–	1			
10	42753-MR4-901	Válvula, Aro (SCHRADER)	1	–	1	–	–	1			
11	44311-KFT-620	Espaçador, Lateral Roda Dianteira	1	–	1	–	–	1			
12	90128-KRM-R20	Prisioneiro, 2, 10x25	4	–	4	–	–	4			
13	90302-KRM-860	Porca, Especial, 6mm	1	–	1	–	–	1			
14	90304-GE8-003	Porca, U, 10mm (FUSE RASHI)	4	–	4	–	–	4			
	90304-KGH-901	Porca, U, 10mm	4	–	4	–	–	4			
15	91051-KVS-F01	Rolamento, Radial Esferas, 6302(UU) (FUJIKOSHI)	1	–	1	–	–	1			
	91051-KVS-F02	Rolamento, Radial Esferas, 6302(UU) (NSK)	1	–	1	–	–	1			

PROIBIDA A REPRODUÇÃO E DISTRIBUIÇÃO
10/08/23 - Brasília - MMGT

© Moto Honda da Amazônia Ltda.
Todos os direitos reservados.

C-19.30

Roda Traseira (CG160CES/ESD)

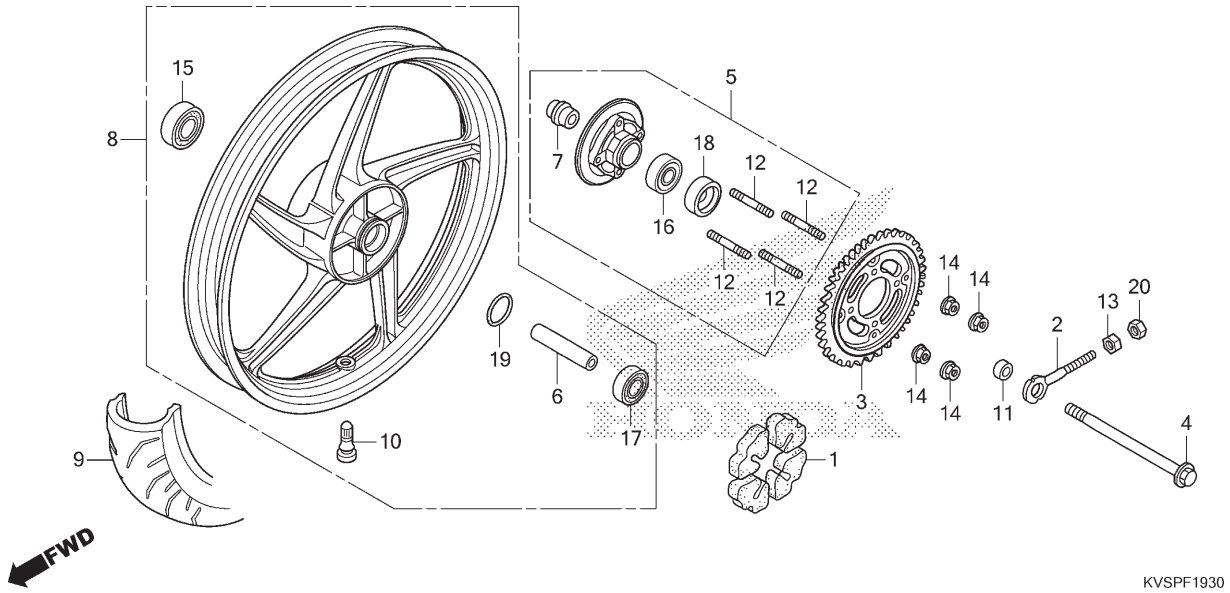

Ref. Nº	N.O.S.	Item de serviço	T.M.O.	Ref. Nº	Nº da peça	Descrição	Qtd. CG160 ESD G	EX G	CES G/H	Start G/H	EX H	ESD H	Nº de série		Tipo
				16	91053-KVS-F01	Rolamento, Radial Esferas, 6004UU	1	–	1	–	–	1	.....	.....	.....
				17	91054-KVS-F01	Rolamento, Radial Esferas, 6202U(L)	1	–	1	–	–	1	.....	.....	.....
				18	91257-230-003	Retentor, Óleo, 28x42x7 (ARAI)	1	–	1	–	–	1	.....	.....	.....
				19	91304-KFJ-900	Anel, Vedação, 43x2,5	1	–	1	–	–	1	.....	.....	.....
				20	94001-06000-0S	Porca, Sextavada, 6mm	1	–	1	–	–	1	.....	.....	.....

PROIBIDA A REPRODUÇÃO E DISTRIBUIÇÃO
1010913 - Matsuo - MM-GT

© Moto Honda da Amazônia Ltda.
Todos os direitos reservados.

C-19.31

Roda Traseira (CG160EX)

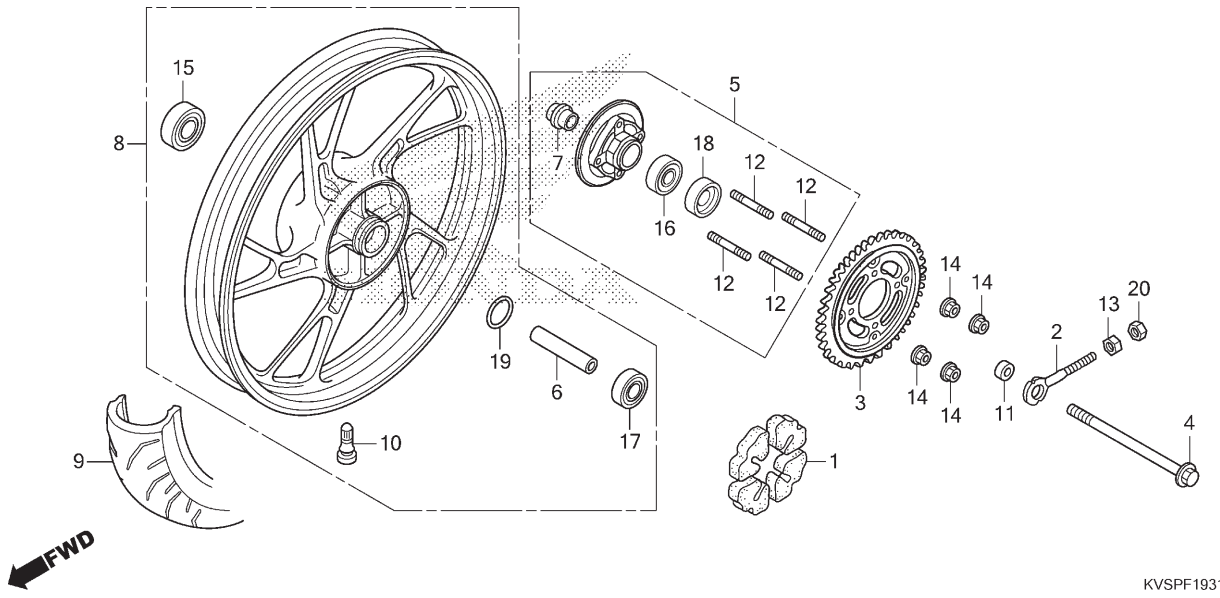

Ref. Nº	N.O.S.	Item de serviço	T.M.O.
1		(19)	
	710157	Amortecedor, Roda Traseira	0,3
3	7101A0	Coroa, Transmissão	0,4
4		(18)	
	710160	Eixo, Roda Traseira	0,3
5	7101A5	Flange Conj., Transmissão	0,4
8	710118	Roda Traseira	0,6
9	710142	Pneu Traseiro (Um)	0,6
16	7101D1	Rolamento, Flange Transmissão	0,5
17		(15)	
	710133	Rolamento, Roda Traseira (Um)	0,5
	710133G	• Substituição de 1 rolamento adicionar	0,1

Ref. Nº	Nº da peça	Descrição	Qtd. CG160 ESD G	EX G	CES G/H	Start G/H	EX H	ESD H	Nº de série		Tipo
1	41241-KVS-600	Amortecedor Jogo, Roda	–	4	–	–	4	–			
2	40543-KRM-830	Ajustador, Corrente Transmissão	–	1	–	–	1	–			
3	41200-KVS-J00	Coroa Comp., Transmissão (44D)	–	1	–	–	1	–			
4	42301-KVS-F00	Eixo, Roda Traseira	–	1	–	–	1	–			
5	42615-KVS-J00ZA	Flange Subconj., Transmissão Traseira									
		NH105 Preto Fosco (#15-#20)	–	1	–	–	–	–			
	42615-KVS-J00ZC	*Y222M Ouro Mandi Metálico	–	–	–	–	1	–			2BR
6	42620-KRM-860	Espaçador, Eixo Traseiro	–	1	–	–	1	–			
7	42625-KVS-600	Espaçador B, Eixo Traseiro	–	1	–	–	1	–			
8	42650-KVS-J20	Roda Traseira, Subconj.	–	1	–	–	–	–			
	42650-KVS-B90ZA	*Y222M Ouro Mandi Metálico	–	–	–	–	1	–			2BR
9	42711-KVS-J21	Pneu, Traseiro (PIRELLI)									
		(100/80-18 M/C REINF 59P)	–	1	–	–	1	–			
10	42753-MR4-901	Válvula, Aro (SCHRADER)	–	1	–	–	1	–			
11	44311-KFT-620	Espaçador, Lateral Roda Dianteira	–	1	–	–	1	–			
12	90128-KRM-R20	Prisioneiro, 2, 10x25	–	4	–	–	4	–			
13	90302-KRM-860	Porca, Especial, 6mm	–	1	–	–	1	–			
14	90304-GE8-003	Porca, U, 10mm (FUSE RASHI)	–	4	–	–	4	–			
	90304-KGH-901	Porca, U, 10mm	–	4	–	–	4	–			

PROIBIDA A REPRODUÇÃO E DISTRIBUIÇÃO
1010913 - Katsuo MM-GT

© Moto Honda da Amazônia Ltda.
Todos os direitos reservados.

C-19.31

Roda Traseira (CG160EX)

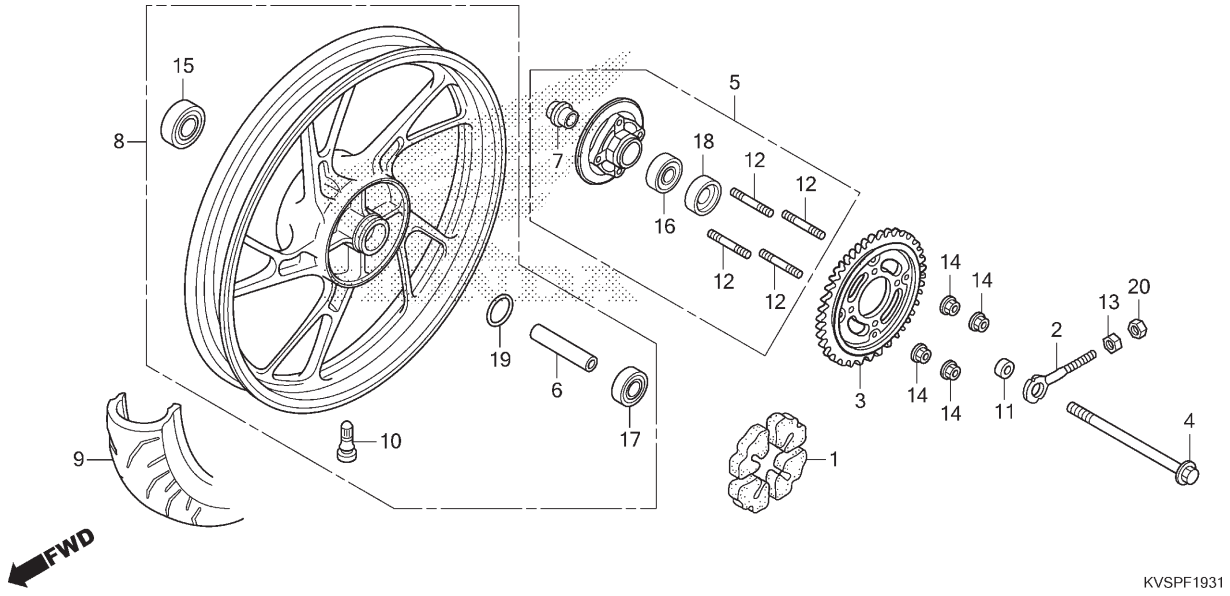

Ref. Nº	N.O.S.	Item de serviço	T.M.O.	Ref. Nº	Nº da peça	Descrição	Qtd. CG160 ESD G	EX G	CES G/H	Start G/H	EX H	ESD H	Nº de série		Tipo
				15	91051-KVS-F01	Rolamento, Radial Esferas, 6302(UU) (FUJIKOSHI)	–	1	–	–	1	–			
					91051-KVS-F02	Rolamento, Radial Esferas, 6302(UU) (NSK)	–	1	–	–	1	–			
				16	91053-KVS-F01	Rolamento, Radial Esferas, 6004UU	–	1	–	–	1	–			
				17	91054-KVS-F01	Rolamento, Radial Esferas, 6202U(L)	–	1	–	–	1	–			
				18	91257-230-003	Retentor, Óleo, 28x42x7 (ARAI)	–	1	–	–	1	–			
				19	91304-KFJ-900	Anel, Vedação, 43x2,5	–	1	–	–	1	–			
				20	94001-06000-0S	Porca, Sextavada, 6mm	–	1	–	–	1	–			

PROIBIDA A REPRODUÇÃO E DISTRIBUIÇÃO
1010913 - Matsuo - MM-GT

© Moto Honda da Amazônia Ltda.
Todos os direitos reservados.

C-21

Tanque de Combustível • Bomba de Combustível (CG160CES/ESD/EX)

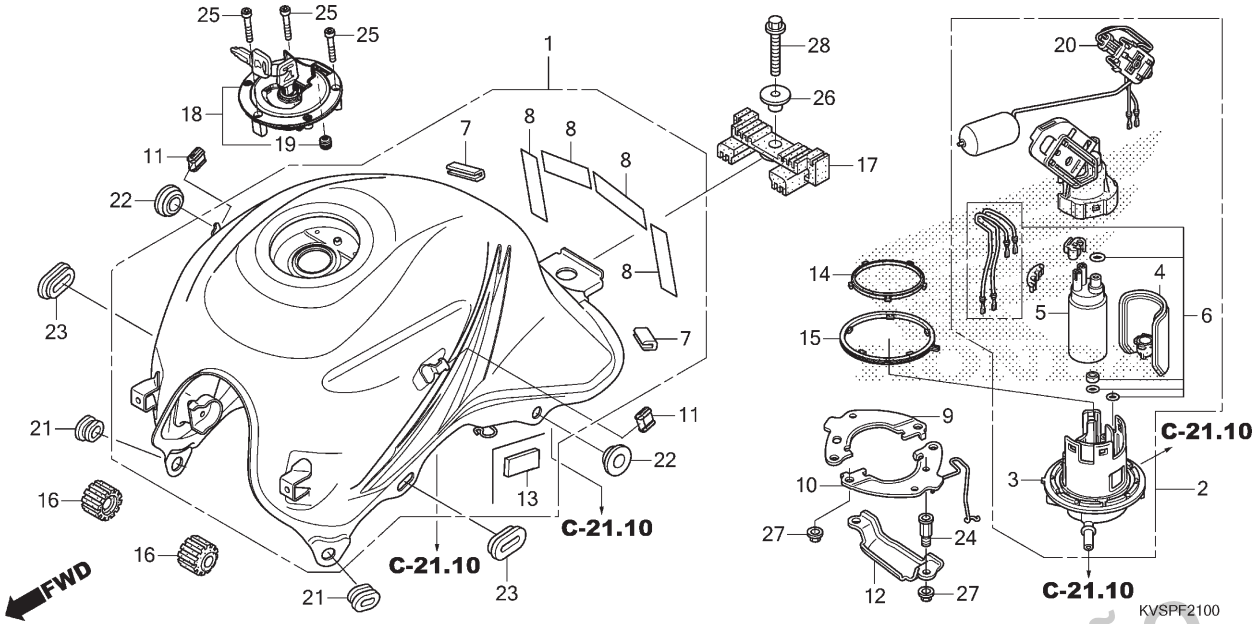

Ref. Nº	N.O.S.	Item de serviço	T.M.O.
1	310100	Tanque, Combustível	0,7
2		(14,15)	
	310120	Bomba Conj., Combustível	0,7
4	3101G5	Filtro, Combustível (A)	0,8
5	3101A0	Bomba, Combustível	0,8
18		(19)	
	3101C1	Tampa, Trava Tanque Combustível	0,1
20	617105	Unidade Emissora, Tanque Combustível	0,8

Ref. Nº	Nº da peça	Descrição	Qtd. CG160 ESD G	EX G	CES G/H	Start G/H	EX H	ESD H	Nº de série		Tipo
1	06170-KVS-J00ZA	Tanque Jogo, Combustível									
		R206 Vermelho Maceió	1	–	–	–	–	–			
	06170-KVS-J00ZB	*NH402M* Cinza Tornado Metálico	1	–	–	–	–	–			
	06170-KVS-J00ZC	*NH1* Preto	1	–	–	–	–	1			
	06170-KVS-J00ZE	*R239* Vermelho Guarau	–	–	–	–	–	1			
	06170-KVS-J20ZA	Tanque Jogo, Combustível (WL)									
		NH196 Branco Ross	–	1	–	–	–	–			
	06170-KVS-J20ZB	*R358P* Vermelho Marrakesh Perolizado	–	1	–	–	–	–			
	06170-KVS-J20ZC	*NH1* Preto	–	1	–	–	–	–			
	06170-KVS-B90ZA	*NH196* Branco Ross	–	–	–	–	1	–			2BR
	06170-KVS-B80ZA	*R358P* Vermelho Marrakesh Perolizado	–	–	–	–	1	–			BR
	06170-KVS-B80ZB	*NH1* Preto	–	–	–	–	1	–			BR
	06170-KVS-J00ZD	Tanque Jogo, Combustível									
		NH196 Branco Ross	–	–	1	–	–	–			
2	16700-KVS-J01	Bomba Conj., Combustível	1	1	1	–	1	1			
3	16701-KVS-J01	Flange, Unidade	1	1	1	–	1	1			
4	16705-KVS-F01	Filtro	1	1	1	–	1	1			
5	16710-KVS-J01	Bomba Conj., Combustível	1	1	1	–	1	1			
6	16799-KVS-F01	Anel, Vedação Jogo	1	1	1	–	1	1			
7	17515-KVS-F00	Coxim, Dianteiro Tanque Combustível	2	2	2	–	2	2			
8	17517-KVS-600	Fita, Protetora	4	4	4	–	4	4			
9	17526-KVS-J00	Placa, Fixação Direita	1	1	1	–	1	1			
10	17529-KVS-J00	Placa Comp., Fixação Esquerda	1	1	1	–	1	1			

PROIBIDA A REPRODUÇÃO E DISTRIBUIÇÃO
Takashi Matsuo MMGT

© Moto Honda da Amazônia Ltda.
Todos os direitos reservados.

C-21

Tanque de Combustível • Bomba de Combustível (CG160CES/ESD/EX)

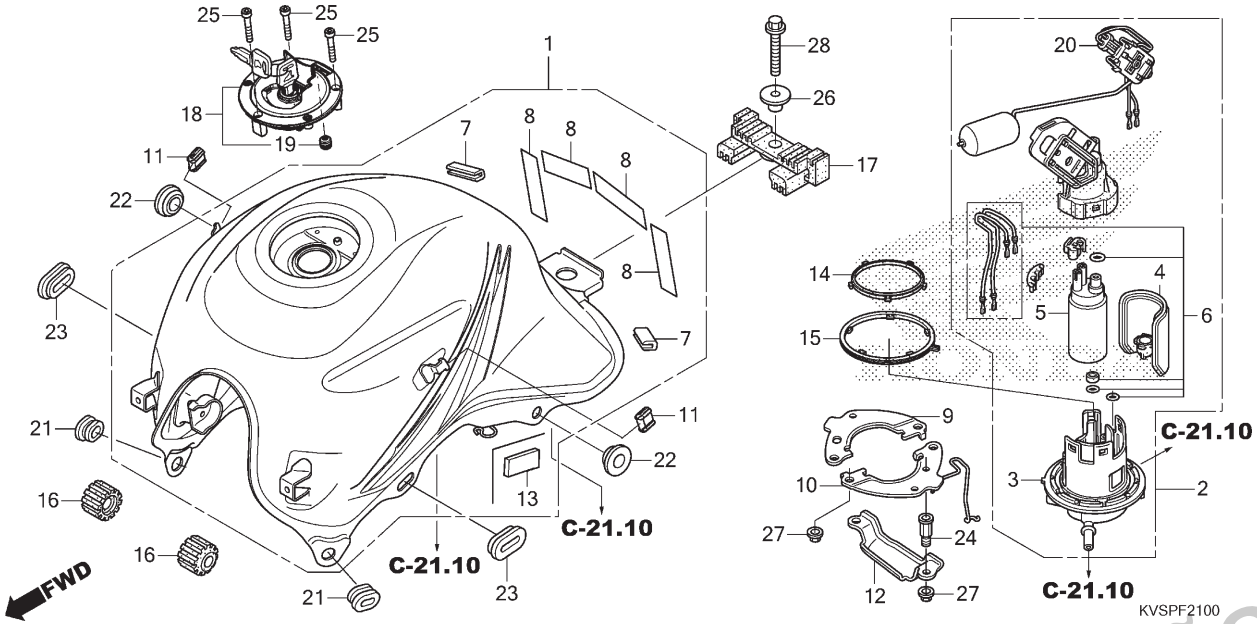

Ref. Nº	N.O.S.	Item de serviço	T.M.O.

Ref. Nº	Nº da peça	Descrição	Qtd. CG160 ESD G	EX G	CES G/H	Start G/H	EX H	ESD H	Nº de série		Tipo
11	17529-KZJ-900	Coxim, Fixação Carenagem	2	2	2	–	2	2			
12	17541-KVS-J00	Suporte, Filtro Combustível	1	1	1	–	1	1			
13	17551-KVS-J20	Borracha, Tanque Combustível	–	2	–	–	2	–			
14	17572-K15-900	Junta, Bomba Combustível	1	1	1	–	1	1			
15	17573-K15-900	Retentor, Pó	1	1	1	–	1	1			
16	17611-KRM-860	Coxim, Dianteiro Tanque Combustível	2	2	2	–	2	2			
17	17613-KVS-600	Coxim, Traseiro Tanque Combustível	1	1	1	–	1	1			
18	17620-KVS-J00	Tampa Comp., Abastecimento Combustível	1	1	–	–	1	1			
	17620-KVS-J01		–	–	1	–	–	1			
19	17621-KRE-G01	Retentor, Respiro	1	1	1	–	1	1			
20	37800-KVS-J01	Unidade Combustível	1	1	1	–	1	1			
21	83551-GE2-000	Bucha, Carcaça Filtro Ar	2	2	2	–	2	2			
22	83551-KGA-900	Coxim, Tampa Lateral	2	2	2	–	2	2			
23	83551-ME9-000	Coxim, Tampa Lateral	2	2	2	–	2	2			
24	90101-KVS-J00	Parafuso, Especial, 6mm	2	2	2	–	2	2			
25	90110-MGP-D60	Parafuso, Allen, 4x24 (SUS)	3	3	3	–	3	3			
26	90324-KRM-860	Bucha, Fixação Tanque Combustível	1	1	1	–	1	1			
27	94050-06000	Porca, Flange, 6mm	4	4	4	–	4	4			
28	95701-08028-00	Parafuso, Flange, 8x28	1	1	1	–	1	1			

PROIBIDA A REPRODUÇÃO E DISTRIBUIÇÃO
10/2013 - Matsuo - MM-GT

© Moto Honda da Amazônia Ltda.
Todos os direitos reservados.

C-21.1

Tanque de Combustível • Bomba de Combustível (CG160ES)

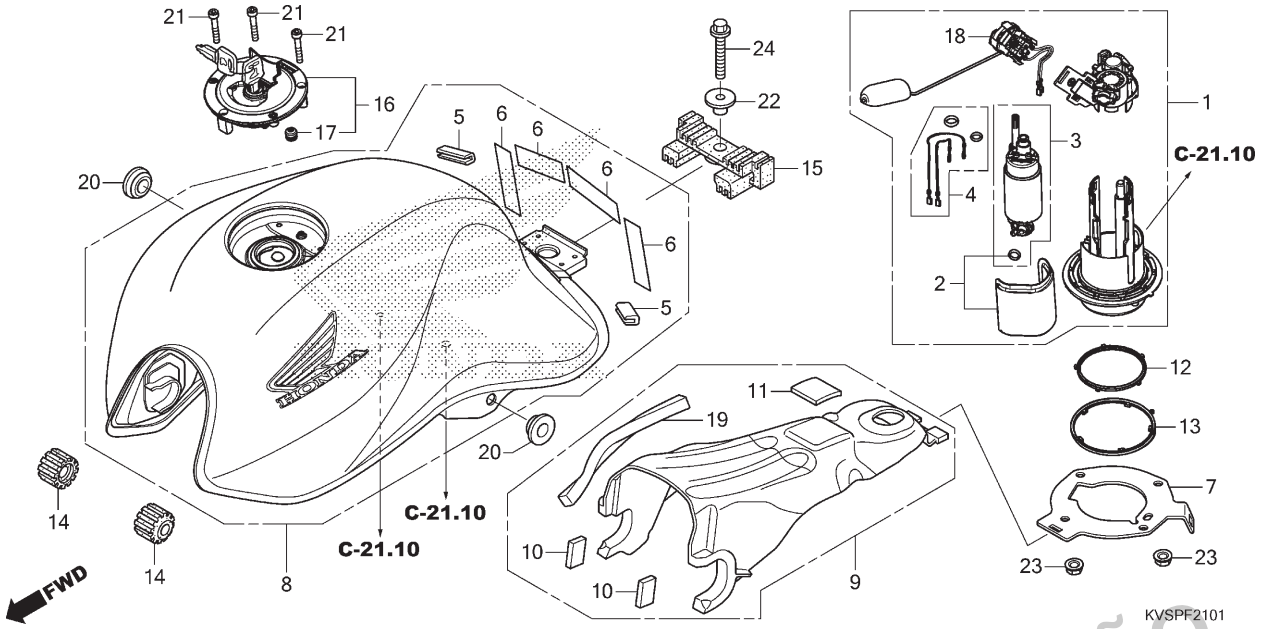

Ref. Nº	N.O.S.	Item de serviço	T.M.O.
1		(12,13)	
	3101E6	Bomba Conj., Combustível (A)	0,6
2	3101H2	Filtro, Combustível (B)	0,7
3	3101H3	Bomba, Combustível (A)	0,7
8	3101E2	Tanque, Combustível (A)	0,6
9	3101A8	Protetor, Inferior Térmico Tanque	0,5
16		(17)	
	3101C1	Tampa, Trava Tanque Combustível	0,1
18	6171D8	Unidade Emissora, Tanque Combustível (A)	0,7

Ref. Nº	Nº da peça	Descrição	Qtd. CG160 ESD G	EX G	CES G/H	Start G/H	EX H	ESD H	Nº de série		Tipo
1	16700-KWG-E01	Bomba Unidade, Combustível	–	–	–	1	–	–			
2	16707-KRE-H81	Filtro, Jogo	–	–	–	1	–	–			
3	16797-KRE-H81	Bomba Jogo	–	–	–	1	–	–			
4	16798-KRE-H81	Anel, Vedação Jogo	–	–	–	1	–	–			
5	17515-KVS-F00	Coxim, Dianteiro Tanque Combustível	–	–	–	2	–	–			
6	17517-KVS-600	Fita, Protetora	–	–	–	4	–	–			
7	17527-KVS-K00	Placa, Fixação	–	–	–	1	–	–			
8	17530-KVS-K00ZA	Tanque Jogo, Combustível (WL)									
		R239 Vermelho Guarau	–	–	–	1	–	–			
	17530-KVS-K00ZB	*NH1* Preto	–	–	–	1	–	–			
9	17536-KVS-K00	Protetor, Inferior Térmico Tanque	–	–	–	1	–	–			
10	17537-KVS-K00	Coxim, Dianteiro Protetor Térmico	–	–	–	2	–	–			
11	17539-KVS-K00	Coxim, Traseiro Protetor Térmico	–	–	–	1	–	–			
12	17572-K15-900	Junta, Bomba Combustível	–	–	–	1	–	–			
13	17573-K15-900	Retentor, Pó	–	–	–	1	–	–			
14	17611-KRM-860	Coxim, Dianteiro Tanque Combustível	–	–	–	2	–	–			
15	17613-KVS-600	Coxim, Traseiro Tanque Combustível	–	–	–	1	–	–			
16	17620-KRE-G01	Tampa Comp., Abastecimento Combustível	–	–	–	1	–	–			

PROIBIDA A REPRODUÇÃO E DISTRIBUIÇÃO
10100.23 - Maboud - MM-GT

© Moto Honda da Amazônia Ltda.
Todos os direitos reservados.

C-21.1

Tanque de Combustível • Bomba de Combustível (CG160ES)

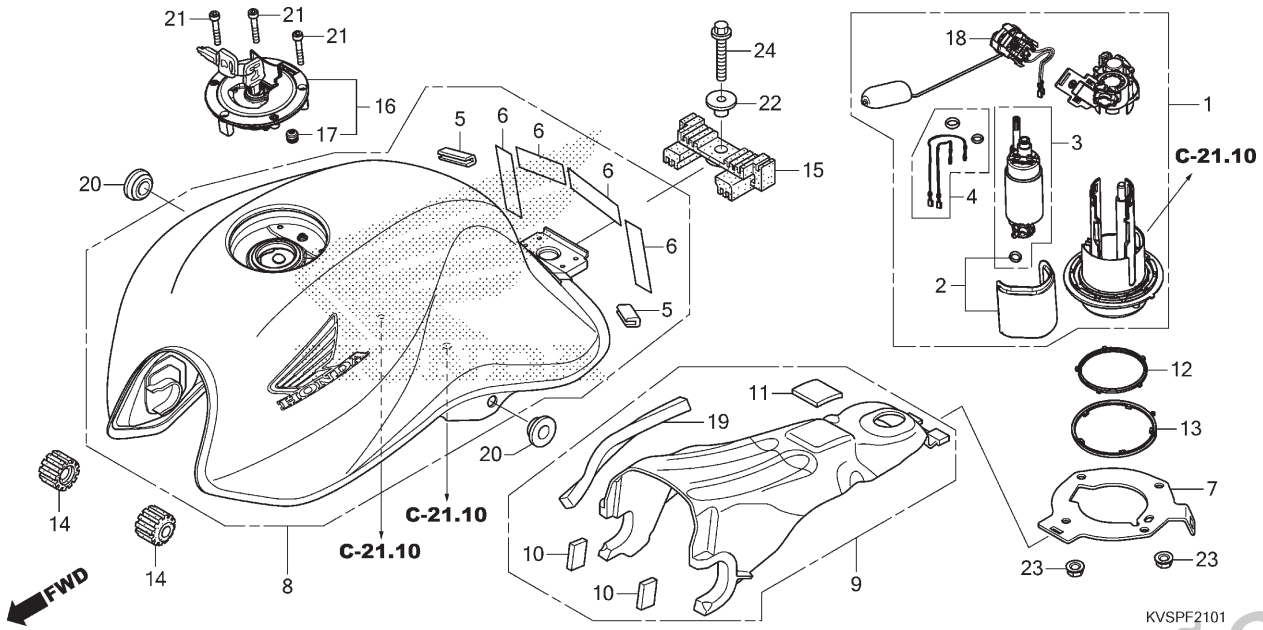

Ref. Nº	N.O.S.	Item de serviço	T.M.O.	Ref. Nº	Nº da peça	Descrição	Qtd. CG160 ESD G	EX G	CES G/H	Start G/H	EX H	ESD H	Nº de série		Tipo
				17	17621-KRE-G01	Retentor, Respiro	–	–	–	1	–	–			
				18	37800-KWG-E01	Unidade Combustível	–	–	–	1	–	–			
				19	61303-KWT-900	Borracha, Dianteira Inferior Defletor	–	–	–	1	–	–			
				20	83551-KGA-900	Coxim, Tampa Lateral	–	–	–	2	–	–			
				21	90110-MGP-D60	Parafuso, Allen, 4x24 (SUS)	–	–	–	3	–	–			
				22	90324-KRM-860	Bucha, Fixação Tanque Combustível	–	–	–	1	–	–			
				23	94050-06000	Porca, Flange, 6mm	–	–	–	4	–	–			
				24	95701-08028-00	Parafuso, Flange, 8x28	–	–	–	1	–	–			

PROIBIDA A REPRODUÇÃO E DISTRIBUIÇÃO
1010913 - Matsuo - MM-GT

© Moto Honda da Amazônia Ltda.
Todos os direitos reservados.

C-21.10

Filtro de Combustível • Mangueira de Combustível

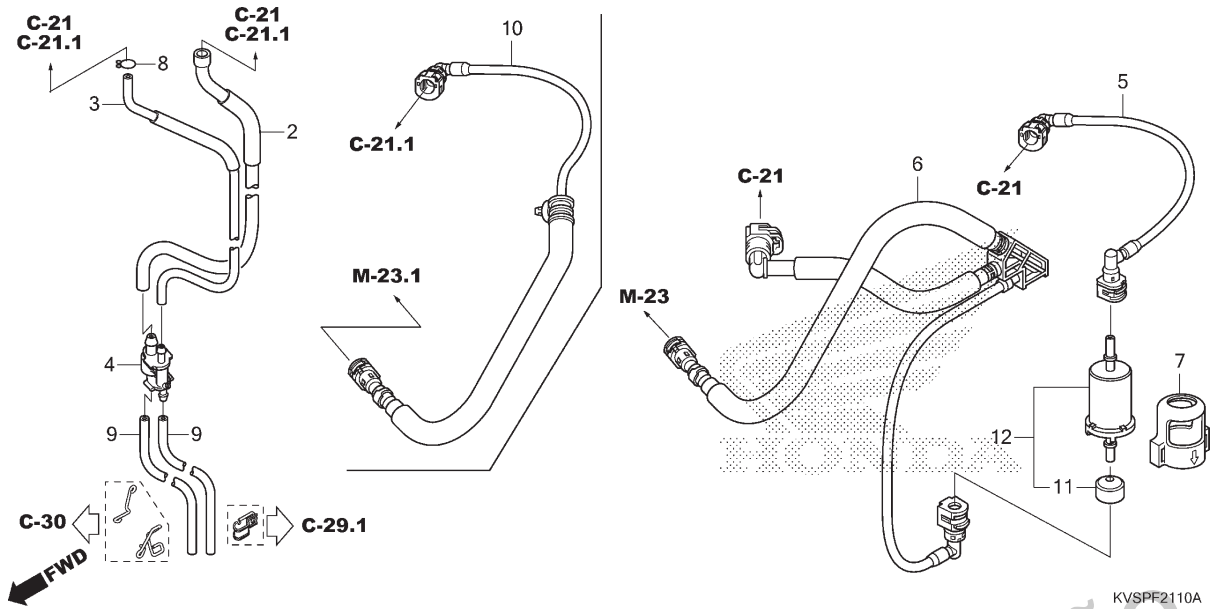

Ref. Nº	N.O.S.	Item de serviço	T.M.O.
1		(12)	
	3101C7	Filtro, Combustível	0,4
5	3101G2	Mangueira A, Abastecimento Combustível	0,6
6	3101G3	Mangueira B, Abastecimento Combustível	0,6
10	310162	Mangueira, Abastecimento Combustível	0,4

Ref. Nº	Nº da peça	Descrição	Qtd. CG160 ESD G	EX G	CES G/H	Start G/H	EX H	ESD H	Nº de série		Tipo
2	17525-KVS-J00	Tubo, Drenagem	1	1	1	1	1	1			
3	17534-KVS-J00	Tubo A, Respiro	1	1	1	1	1	1			
4	17537-KVS-J00	Junção, Tubo	1	1	1	1	1	1			
5	17570-KVS-J01	Mangueira A Comp., Abastecimento Combustível	1	1	1	–	1	1			
6	17571-KVS-J01	Mangueira B Comp., Abastecimento Combustível	1	1	1	–	1	1			
7	17581-KSS-C00	Bucha, Fixação Filtro Combustível	1	1	1	–	1	1			
8	95002-02100	Presilha, Tubo (B10)	1	1	1	1	1	1			
9	95005-45390-20	Tubo, 4,5x390 (95005-45001-20M)	2	–	2	2	–	2			
	95005-45350-20	Tubo, 4,5x350 (95005-45001-20M)	–	2	–	–	2	–			
10	17570-KVS-K01	Mangueira Comp., Abastecimento Combustível	–	–	–	1	–	–			
11	17579-KVS-J00	Tampa, Conector	1	1	1	–	1	1			
12	16910-KVS-305	Filtro Jogo, Combustível	1	1	1	–	1	1			

PROIBIDA A REPRODUÇÃO E DISTRIBUIÇÃO
1010913 - Matsuo - MM-GT

© Moto Honda da Amazônia Ltda.
Todos os direitos reservados.

C-22

Carenagem (CG160CES/ESD)

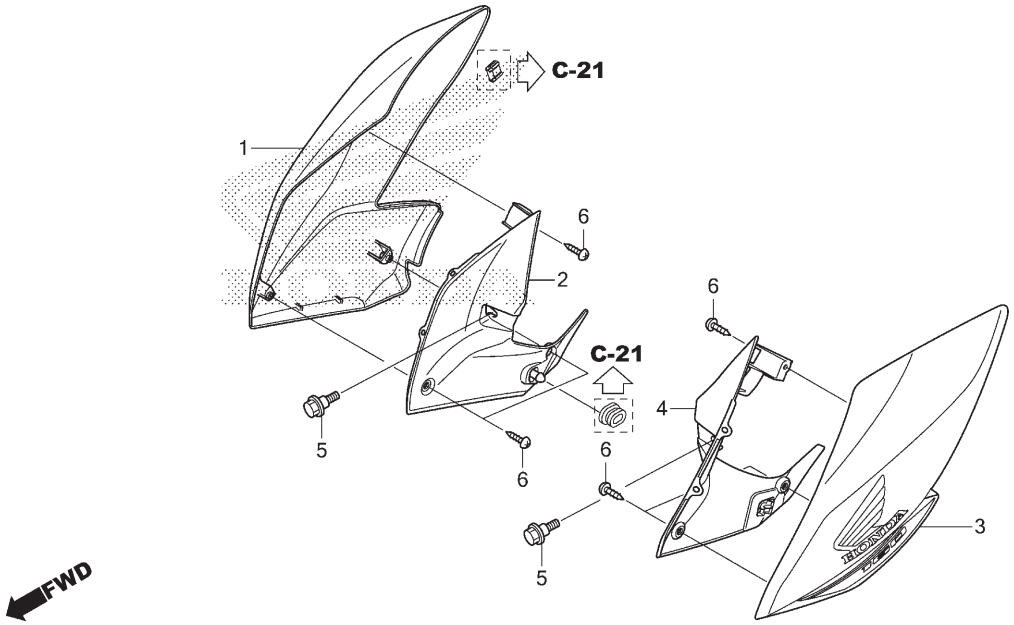

Ref. Nº	N.O.S.	Item de serviço	T.M.O.
1		(2)	
	1151A0	Carenagem, Radiador: Direita	0,2
3		(4)	
	115126	Carenagem, Radiador: Esquerda	0,2
	1151A5	Carenagem, Radiador: Ambas	0,3

Ref. Nº	Nº da peça	Descrição	Qtd. CG160 ESD G	EX G	CES G/H	Start G/H	EX H	ESD H	Nº de série		Tipo
1	64200-KVS-J00ZA	Carenagem Jogo, Externa Direita (WL)									
		NH402M Cinza Tornado Metálico	1	–	–	–	–	–			
	64200-KVS-J00ZB	*R206* Vermelho Maceió	1	–	–	–	–	–			
	64200-KVS-J00ZC	*NH1* Preto	1	–	–	–	–	–			
	64200-KVS-J40ZA	*NH196* Branco Ross	–	–	1	–	–	–			
	64200-KVS-B70ZA	*R239* Vermelho Guarau	–	–	–	–	–	1			
	64200-KVS-B70ZB	*NH1* Preto	–	–	–	–	–	1			
2	64225-KVS-J00	Carenagem, Interna Direita	1	–	1	–	–	1			
3	64300-KVS-J00ZA	Carenagem Jogo, Externa Esquerda (WL)									
		NH402M Cinza Tornado Metálico	1	–	–	–	–	–			
	64300-KVS-J00ZB	*R206* Vermelho Maceió	1	–	–	–	–	–			
	64300-KVS-J00ZC	*NH1* Preto	1	–	–	–	–	–			
	64300-KVS-J40ZA	*NH196* Branco Ross	–	–	1	–	–	–			
	64300-KVS-B70ZA	*R239* Vermelho Guarau	–	–	–	–	–	1			
	64300-KVS-B70ZB	*NH1* Preto	–	–	–	–	–	1			
4	64325-KVS-J00	Carenagem, Interna Esquerda	1	–	1	–	–	1			
5	90111-187-000	Parafuso, Flange, 6mm	2	–	2	–	–	2			
6	93903-24380	Parafuso, Fixação, 4x12	6	–	6	–	–	6			

PROIBIDA A REPRODUÇÃO E DISTRIBUIÇÃO
1010913 - Matsuo - MM-GT

© Moto Honda da Amazônia Ltda.
Todos os direitos reservados.

C-22.1

Carenagem (CG160EX)

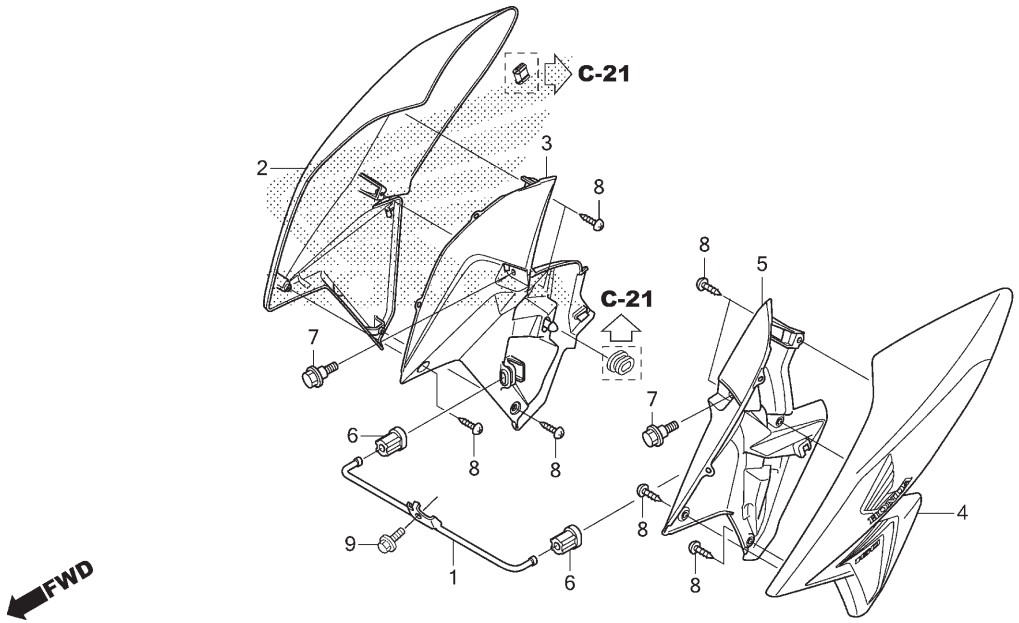

Ref. Nº	N.O.S.	Item de serviço	T.M.O.
2		(3)	
	1151A0	Carenagem, Radiador: Direita	0,2
4		(5)	
	115126	Carenagem, Radiador: Esquerda	0,2
	1151A5	Carenagem, Radiador: Ambas	0,3

Ref. Nº	Nº da peça	Descrição	Qtd. CG160 ESD G	EX G	CES G/H	Start G/H	EX H	ESD H	Nº de série		Tipo
1	50200-KVS-J20	Suporte Comp., Carenagem	–	1	–	–	1	–	.....	.....	.....
2	64200-KVS-J20ZA	Carenagem Jogo, Externa Direita (WL)									
		NH196 ..... Branco Ross	–	1	–	–	–	–	.....	.....	.....
	64200-KVS-J20ZB	*R358P* Vermelho Marrakesh Perolizado	–	1	–	–	–	–	.....	.....	.....
	64200-KVS-J20ZC	*NH1* ..... Preto	–	1	–	–	–	–	.....	.....	.....
	64200-KVS-B80ZA	*NH196* ..... Branco Ross	–	–	–	–	1	–	.....	.....	.....
	64200-KVS-B80ZB	*R358P* Vermelho Marrakesh Perolizado	–	–	–	–	1	–	.....	.....	.....
	64200-KVS-B80ZC	*NH1* ..... Preto	–	–	–	–	1	–	.....	.....	.....
3	64225-KVS-J20	Carenagem, Interna Direita	–	1	–	–	1	–	.....	.....	.....
4	64300-KVS-J20ZA	Carenagem Jogo, Externa Esquerda (WL)									
		NH196 ..... Branco Ross	–	1	–	–	–	–	.....	.....	.....
	64300-KVS-J20ZB	*R358P* Vermelho Marrakesh Perolizado	–	1	–	–	–	–	.....	.....	.....
	64300-KVS-J20ZC	*NH1* ..... Preto	–	1	–	–	–	–	.....	.....	.....
	64300-KVS-B80ZA	*NH196* ..... Branco Ross	–	–	–	–	1	–	.....	.....	.....
	64300-KVS-B80ZB	*R358P* Vermelho Marrakesh Perolizado	–	–	–	–	1	–	.....	.....	.....
	64300-KVS-B80ZC	*NH1* ..... Preto	–	–	–	–	1	–	.....	.....	.....
5	64325-KVS-J20	Carenagem, Interna Esquerda	–	1	–	–	1	–	.....	.....	.....
6	83551-KVS-J20	Bucha, Carenagem	–	2	–	–	2	–	.....	.....	.....
7	90111-187-000	Parafuso, Flange, 6mm	–	2	–	–	2	–	.....	.....	.....
8	93903-24380	Parafuso, Fixação, 4x12	–	8	–	–	8	–	.....	.....	.....
9	95701-06010-00	Parafuso, Flange, 6x10	–	1	–	–	1	–	.....	.....	.....

PROIBIDA A REPRODUÇÃO E DISTRIBUIÇÃO
10/03/2013 - Walter MMGT

© Moto Honda da Amazônia Ltda.
Todos os direitos reservados.

C-23

Assento

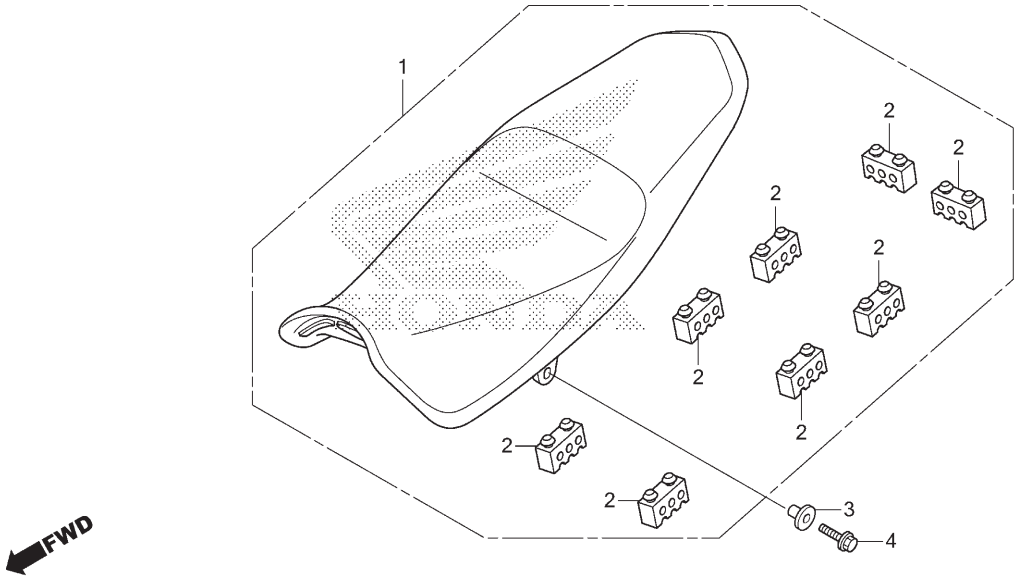

Ref. Nº	N.O.S.	Item de serviço	T.M.O.
1	4131E4	Assento: Duplo	0,1

Ref. Nº	Nº da peça	Descrição	Qtd. CG160 ESD G	EX G	CES G/H	Start G/H	EX H	ESD H	Nº de série		Tipo
1	77200-KVS-J00	Assento Conj., Duplo	1	1	1	1	1	1	.....	.....	.....
2	77207-KVS-F00	Coxim A, Fixação Assento	8	8	8	8	8	8	.....	.....	.....
3	90324-KVS-F00	Bucha, Assento	2	2	2	2	2	2	.....	.....	.....
4	95701-08020-00	Parafuso, Flange, 8x20	2	2	2	2	2	2	.....	.....	.....

PROIBIDA A REPRODUÇÃO E DISTRIBUIÇÃO
1010913 - Matsuo - MM-GT

© Moto Honda da Amazônia Ltda.
Todos os direitos reservados.

C-23.10

Rabeta (CG160CES/ES/ESD)

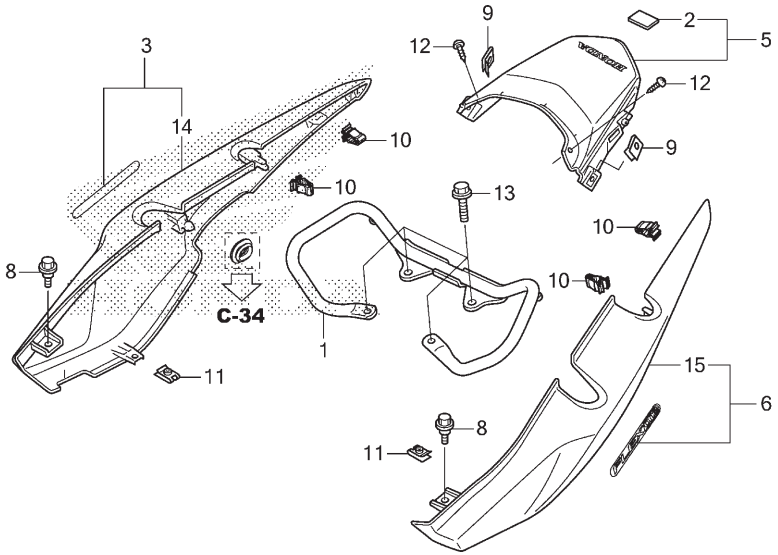

Ref. Nº	N.O.S.	Item de serviço	T.M.O.
1	4131F6	Alça, Traseira: Traseira	0,2
3		(14)	
	4111J4	Rabeta, Assento: Direita	0,3
5	4111M5	Rabeta, Assento: Central	0,4
6	4111J3	Rabeta, Assento: Esquerda	0,3
	4111M1	Rabeta, Assento: Ambas	0,4

Ref. Nº	Nº da peça	Descrição	Qtd. CG160 ESD G	EX G	CES G/H	Start G/H	EX H	ESD H	Nº de série		Tipo
1	50400-KVS-F00ZA	Alça, Traseira									
		NH1 ..... Preto	1	–	–	1	–	1	.....	.....	.....
2	77209-KVS-F00	Coxim, Rabeta	1	–	1	1	–	1	.....	.....	.....
3	77216-KVS-F00ZB	Rabeta Jogo, Direita (WL)									
		R206 ..... Vermelho Maceió	1	–	–	–	–	–	.....	.....	.....
	77216-KVS-F00ZF	*NH1* ..... Preto	1	–	–	–	–	–	.....	.....	.....
	77216-KVS-F00ZN	*NH402M* ..... Cinza Tornado Metálico	1	–	–	–	–	–	.....	.....	.....
	77216-KVS-J40ZA	*NH196* ..... Branco Ross	–	–	1	–	–	–	.....	.....	.....
5	77220-KVS-F10	Carenagem Conj., Central Traseira	1	–	1	1	–	1	.....	.....	.....
6	77226-KVS-F00ZB	Rabeta Jogo, Esquerda (WL)									
		R206 ..... Vermelho Maceió	1	–	–	–	–	–	.....	.....	.....
	77226-KVS-F00ZF	*NH1* ..... Preto	1	–	–	–	–	–	.....	.....	.....
	77226-KVS-F00ZN	*NH402M* ..... Cinza Tornado Metálico	1	–	–	–	–	–	.....	.....	.....
	77226-KVS-J40ZA	*NH196* ..... Branco Ross	–	–	1	–	–	–	.....	.....	.....
8	90118-KRM-860	Parafuso, Flange, 6mm	2	–	2	2	–	2	.....	.....	.....
9	90302-KWW-A00	Porca, Pressão, 4mm	2	–	2	2	–	2	.....	.....	.....
10	90666-SDA-A01	Presilha, Ajuste (PO) (Natural)	4	–	4	4	–	4	.....	.....	.....
11	90677-KRM-860	Porca, Presilha, 5mm	2	–	2	2	–	2	.....	.....	.....
12	93903-24380	Parafuso, Fixação, 4x12	2	–	2	2	–	2	.....	.....	.....
13	95701-08016-08	Parafuso, Flange, 8x16	4	–	–	4	–	4	.....	.....	.....

PROIBIDA A REPRODUÇÃO E DISTRIBUIÇÃO
1010.... Matsuo MMGT

© Moto Honda da Amazônia Ltda.
Todos os direitos reservados.

C-23.10

Rabeta (CG160CES/ES/ESD)

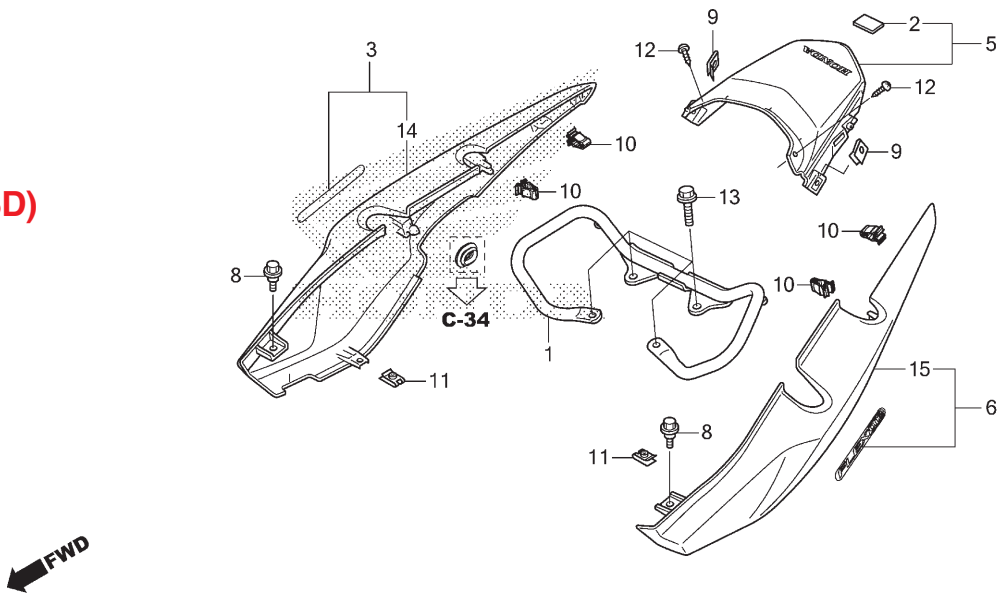

Ref. Nº	N.O.S.	Item de serviço	T.M.O.

Ref. Nº	Nº da peça	Descrição		Qtd. CG160 ESD G	EX G	CES G/H	Start G/H	EX H	ESD H	Nº de série		Tipo
14	77215-KWG-A00ZC	Rabeta, Direita										
		NH1	Preto	–	–	–	1	–	–			
	77215-KWG-A00ZG	*R239*	Vermelho Guarau	–	–	–	1	–	–			
	77215-KVS-F00ZB	*NH1*	Preto	–	–	–	–	–	1			
	77215-KVS-F00ZP	*R239*	Vermelho Guarau	–	–	–	–	–	1			
15	77225-KWG-A00ZC	Rabeta, Esquerda										
		NH1	Preto	–	–	–	1	–	–			
	77225-KWG-A00ZG	*R239*	Vermelho Guarau	–	–	–	1	–	–			
	77225-KVS-F00ZB	*NH1*	Preto	–	–	–	–	–	1			
	77225-KVS-F00ZP	*R239*	Vermelho Guarau	–	–	–	–	–	1			

PROIBIDA A REPRODUÇÃO E DISTRIBUIÇÃO
1010913 - Matsuo - MM-GT

© Moto Honda da Amazônia Ltda.
Todos os direitos reservados.

C-23.11

Rabeta (CG160EX)

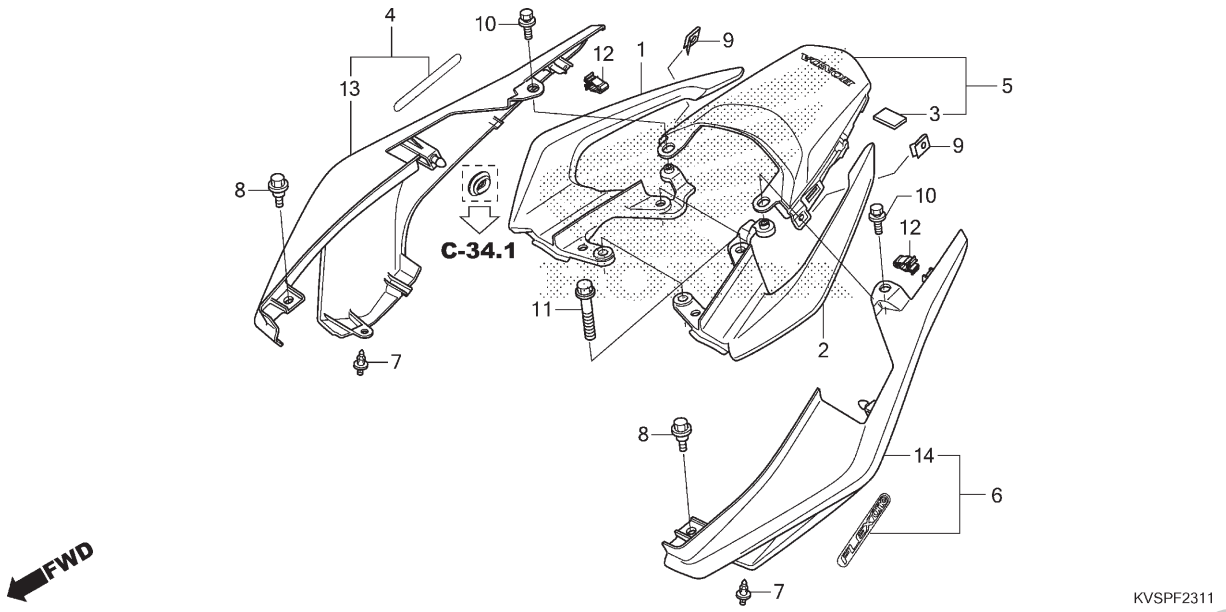

Ref. Nº	N.O.S.	Item de serviço	T.M.O.
1	4131F4	Alça, Traseira: Direita	0,2
2	4131F3	Alça, Traseira: Esquerda	0,2
	4131F5	Alça, Traseira: Ambas	0,2
4	4111J4	Rabeta, Assento: Direita	0,3
5	4111Y2	Rabeta, Assento (A): Central	0,5
6	4111J3	Rabeta, Assento: Esquerda	0,3
	4111M1	Rabeta, Assento: Ambas	0,4

Ref. Nº	Nº da peça	Descrição	Qtd. CG160 ESD G	EX G	CES G/H	Start G/H	EX H	ESD H	Nº de série		Tipo
1	50315-KVS-J20	Alça, Traseira Direita	–	1	–	–	1	–			
2	50325-KVS-J20	Alça, Traseira Esquerda	–	1	–	–	1	–			
3	77209-KVS-F00	Coxim, Rabeta	–	1	–	–	1	–			
4	77216-KVS-J20ZA	Rabeta Jogo, Direita (WL)									
		R358P Vermelho Marrakesh Perolizado	–	1	–	–	–	–			
	77216-KVS-J20ZB	*NH196* Branco Ross	–	1	–	–	–	–			
	77216-KVS-J20ZC	*NH1* Preto	–	1	–	–	–	–			
5	77220-KVS-J20ZA	Rabeta Conj., Central (WL)									
		Tipo1	–	1	–	–	1	–			
6	77226-KVS-J20ZA	Rabeta Jogo, Esquerda (WL)									
		R358P Vermelho Marrakesh Perolizado	–	1	–	–	–	–			
	77226-KVS-J20ZB	*NH196* Branco Ross	–	1	–	–	–	–			
	77226-KVS-J20ZC	*NH1* Preto	–	1	–	–	–	–			
7	90116-SP0-003	Presilha, Retentor Para-choque	–	2	–	–	2	–			
8	90118-KRM-860	Parafuso, Flange, 6mm	–	2	–	–	2	–			
9	90302-KWW-A00	Porca, Pressão, 4mm	–	2	–	–	2	–			
10	93404-06012-00	Parafuso-arruela, 6x12	–	2	–	–	2	–			
11	95701-08035-08	Parafuso, Flange, 8x35	–	4	–	–	4	–			
12	90601-SJA-003	Presilha, Ajuste	–	2	–	–	2	–			
13	77215-KVS-J20ZA	Rabeta, Direita									
		NH1 Preto	–	–	–	–	1	–			
	77215-KVS-J20ZC	*Tipo1*	–	–	–	–	1	–			
14	77225-KVS-J20ZA	Rabeta, Esquerda									
		NH1 Preto	–	–	–	–	1	–			
	77225-KVS-J20ZC	*Tipo1*	–	–	–	–	1	–			

PROIBIDA A REPRODUÇÃO E DISTRIBUIÇÃO
1410915 - Matsuo - MM-GT

© Moto Honda da Amazônia Ltda.
Todos os direitos reservados.

C-24

Tampa Lateral (CG160CES/ES/ESD)

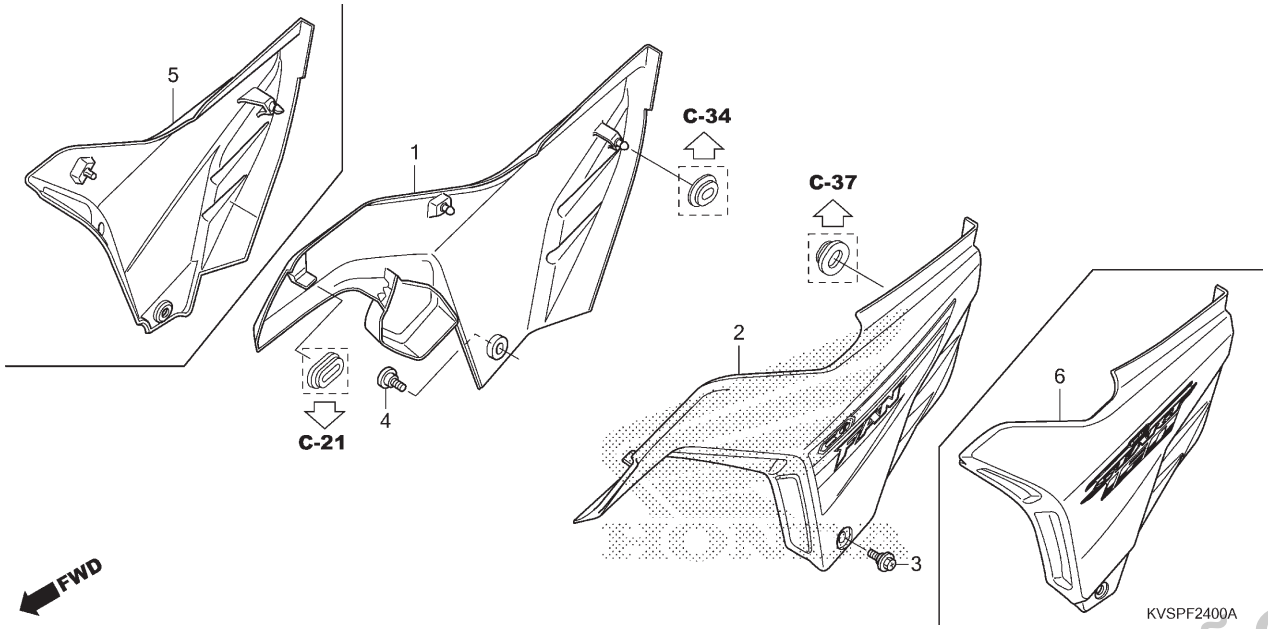

Ref. Nº	N.O.S.	Item de serviço	T.M.O.
1		(5)	
	4111H9	Tampa, Lateral: Direita	0,1
2		(6)	
	4111H8	Tampa, Lateral: Esquerda	0,1
	4111J0	Tampa, Lateral: Ambas	0,1

Ref. Nº	Nº da peça	Descrição	Qtd. CG160 ESD G	EX G	CES G/H	Start G/H	EX H	ESD H	Nº de série		Tipo
1	83520-KVS-J00ZA	Tampa Jogo, Lateral Direita (WL)									
		Tipo1	1	–	–	–	–	–			
	83520-KVS-J40ZA	*Tipo1*	–	–	1	–	–	–			
	83520-KVS-B70ZA	*Tipo1*	–	–	–	–	–	1			
2	83620-KVS-J00ZA	Tampa Jogo, Lateral Esquerda (WL)									
		Tipo1	1	–	–	–	–	–			
	83620-KVS-J40ZA	*Tipo1*	–	–	1	–	–	–			
	83620-KVS-B70ZA	*Tipo1*	–	–	–	–	–	1			
3	90118-KVS-600	Parafuso, Especial, 6mm	1	–	1	1	–	1			
4	90124-KVS-600	Parafuso, Tampa Lateral	1	–	1	1	–	1			
5	83520-KVS-K00ZA	Tampa Jogo, Lateral Direita (WL)									
		Tipo1	–	–	–	1	–	–			
6	83620-KVS-K00ZA	Tampa Jogo, Lateral Esquerda (WL)									
		Tipo1	–	–	–	1	–	–			

PROIBIDA A REPRODUÇÃO E DISTRIBUIÇÃO
1010913 - Matsuo - MM-ST

© Moto Honda da Amazônia Ltda.
Todos os direitos reservados.

C-24.1

Tampa Lateral (CG160EX)

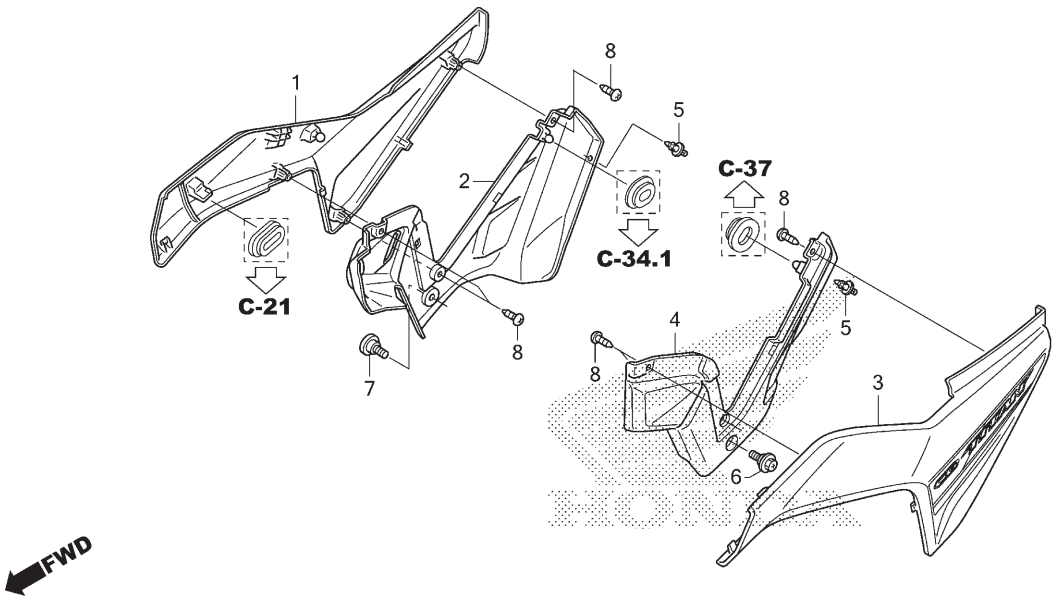

Ref. Nº	N.O.S.	Item de serviço	T.M.O.
1		(2)	
	4111X0	Tampa, Lateral (A): Direita	0,1
3		(4)	
	4111W9	Tampa, Lateral (A): Esquerda	0,1
	4111X1	Tampa, Lateral (A): Ambas	0,2

Ref. Nº	Nº da peça	Descrição	Qtd. CG160 ESD G	EX G	CES G/H	Start G/H	EX H	ESD H	Nº de série		Tipo
1	83520-KVS-J20ZA	Tampa Jogo A, Lateral Direita (WL)									
		Tipo2	–	1	–	–	–	–			
	83520-KVS-J20ZB	*Tipo1*	–	1	–	–	–	–			
	83520-KVS-B80ZA	*Tipo3*	–	–	–	–	1	–			
	83520-KVS-B80ZB	*Tipo2*	–	–	–	–	1	–			
	83520-KVS-B80ZC	*Tipo1*	–	–	–	–	1	–			
2	83541-KVS-J20	Tampa B, Lateral Direita	–	1	–	–	1	–			
3	83620-KVS-J20ZA	Tampa Jogo A, Lateral Esquerda (WL)									
		Tipo2	–	1	–	–	–	–			
	83620-KVS-J20ZB	*Tipo1*	–	1	–	–	–	–			
	83620-KVS-B80ZA	*Tipo3*	–	–	–	–	1	–			
	83620-KVS-B80ZB	*Tipo2*	–	–	–	–	1	–			
	83620-KVS-B80ZC	*Tipo1*	–	–	–	–	1	–			
4	83641-KVS-J20	Tampa B, Lateral Esquerda	–	1	–	–	1	–			
5	90116-SP0-003	Presilha, Retentor Para-choque	–	2	–	–	2	–			
6	90118-KVS-600	Parafuso, Especial, 6mm	–	1	–	–	1	–			
7	90124-KVS-600	Parafuso, Tampa Lateral	–	1	–	–	1	–			
8	93903-24320	Parafuso, Fixação, 4x12	–	6	–	–	6	–			

PROIBIDA A REPRODUÇÃO E DISTRIBUIÇÃO
1010913 - Matsuo MM-GT

© Moto Honda da Amazônia Ltda.
Todos os direitos reservados.

C-25

Filtro de Ar

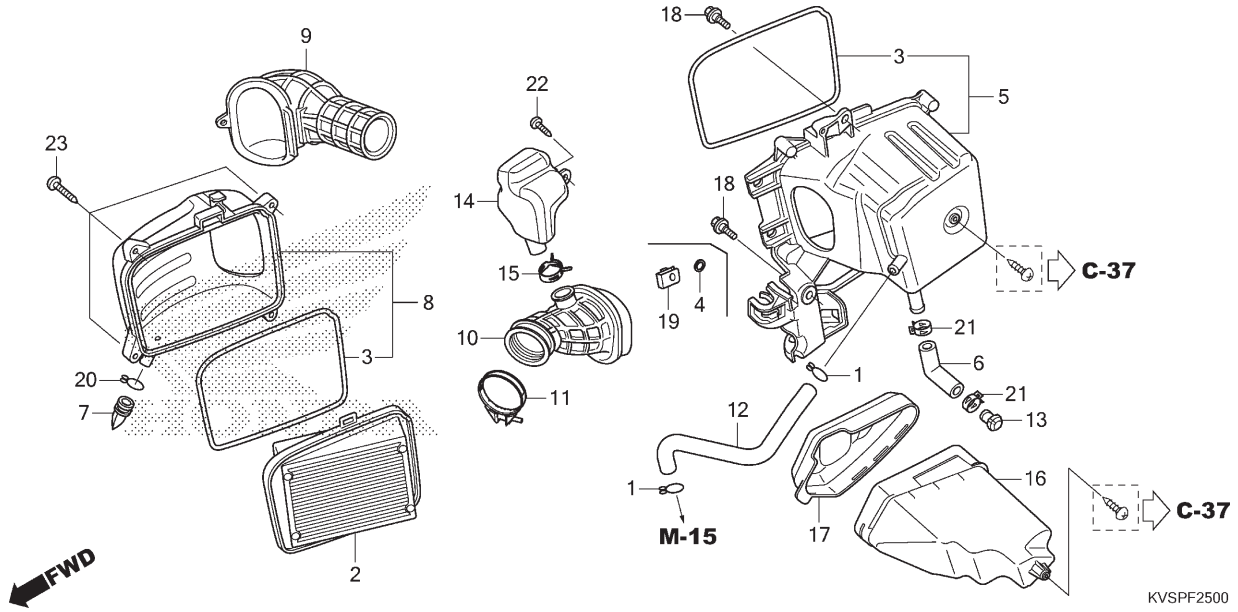

Ref. Nº	N.O.S.	Item de serviço	T.M.O.
2		(3)	
	312105	Elemento, Filtro Ar	0,1
5	3121A5	Carcaça, Filtro Ar	0,9
	3121H2	Carcaça, Filtro Ar (A)	0,8
		• Nota: Sem carenagem	
8		(9)	
	312102	Tampa, Carcaça Filtro Ar	0,2
10	3121B6	Tubo, Conexão Filtro Ar	0,9
	3121H6	Tubo, Conexão Filtro Ar (A)	0,8
		• Nota: Sem carenagem	
14	3121C1	Ressonador	0,6
	3121L9	Ressonador (A)	0,5
		• Nota: Sem carenagem	
16	410190	Caixa ou Bolsa, Ferramentas	0,1

Ref. Nº	Nº da peça	Descrição	Qtd. CG160 ESD G	EX G	CES G/H	Start G/H	EX H	ESD H	Nº de série		Tipo
1	15772-KPS-900	Presilha, Tubo Respiro	2	2	2	2	2	2			
2	17211-KVS-F00	Elemento Comp., Filtro Ar	1	1	1	1	1	1			
3	17214-KVS-F00	Retentor, Carcaça Filtro Ar	2	2	2	2	2	2			
4	17223-KVS-F30	Bucha, Filtro Ar	–	2	–	–	2	–			
5	17225-KVS-J00	Carcaça Subconj., Filtro Ar	1	1	1	1	1	1			
6	17227-KVS-F00	Tubo, Drenagem	1	1	1	1	1	1			
7	17234-KCW-871	Tubo, Drenagem Filtro Ar	1	1	1	1	1	1			
8	17235-KVS-J00	Tampa Subconj., Filtro Ar	1	1	1	1	1	1			
9	17240-KVS-J00	Duto, Admissão	1	1	1	1	1	1			
10	17253-KVS-J00	Tubo, Conexão Filtro Ar	1	1	1	–	1	1			
	17253-KVS-K00		–	–	–	1	–	–			
11	17256-KVS-J00	Presilha, Tubo Conexão (40)	1	1	1	–	1	1			
	17256-KWG-E00	Presilha, Tubo Conexão (46)	–	–	–	1	–	–			
12	17365-KVS-J00	Tubo, Respiro	1	1	1	1	1	1			
13	17370-382-870	Plugue, Tubo Respiro	1	1	1	1	1	1			
14	17410-KVS-J00	Ressonador	1	1	1	1	1	1			
15	19509-KRE-G01	Braçadeira, Ressonador	1	1	1	1	1	1			
16	83501-KVS-F00	Caixa, Ferramentas	1	1	1	1	1	1			
17	83502-KVS-F00	Tampa, Caixa Ferramentas	1	1	1	1	1	1			

PROIBIDA A REPRODUÇÃO E DISTRIBUIÇÃO
10108013 - Matsuo - MM-ST

Voltar

© Moto Honda da Amazônia Ltda.
Todos os direitos reservados.

C-25

Filtro de Ar

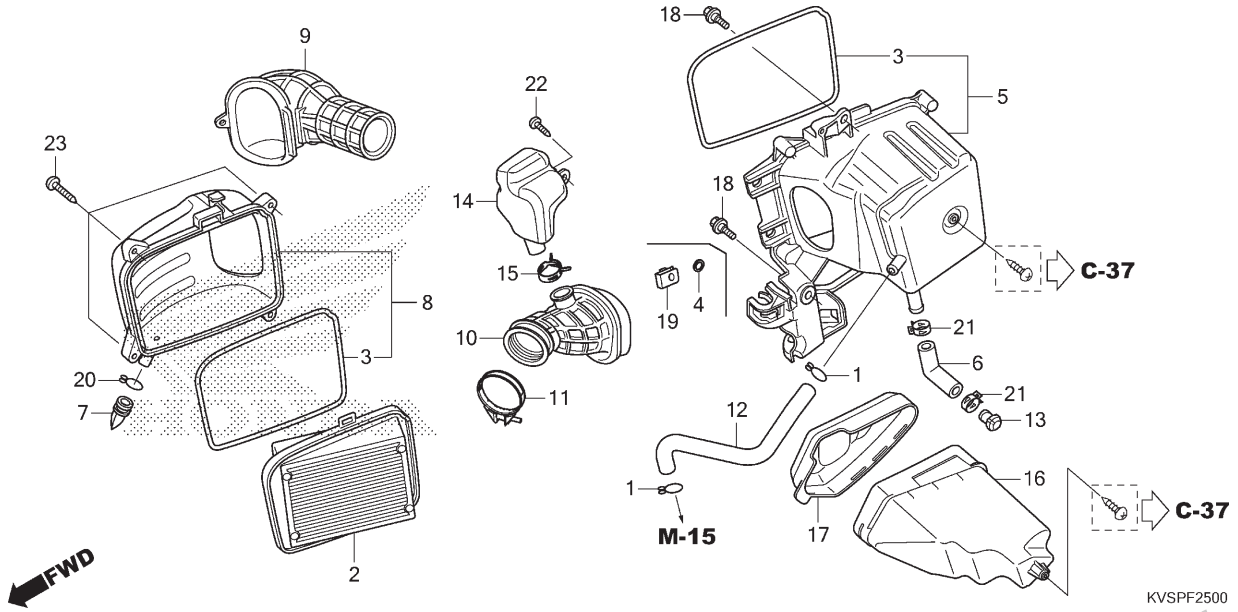

Ref. Nº	N.O.S.	Item de serviço	T.M.O.

Ref. Nº	Nº da peça	Descrição	Qtd. CG160 ESD G	EX G	CES G/H	Start G/H	EX H	ESD H	Nº de série		Tipo
18	90119-KVS-600	Parafuso, Flange, 6mm	2	2	2	2	2	2			
19	90311-KVS-F30	Porca, Presilha, 6mm	–	2	–	–	2	–			
20	90652-KRM-R20	Presilha C12, Tubo	1	1	1	1	1	1			
21	91406-MS8-000	Braçadeira, Tubo (D14,5)	2	2	2	2	2	2			
22	93903-24420	Parafuso, Fixação, 4x16	1	1	1	1	1	1			
23	93903-25610	Parafuso, Fixação, 5x30	4	4	4	4	4	4			

PROIBIDA A REPRODUÇÃO E DISTRIBUIÇÃO
1010913 - Matsuo - MM-GT

© Moto Honda da Amazônia Ltda.
Todos os direitos reservados.

C-27

Escapamento

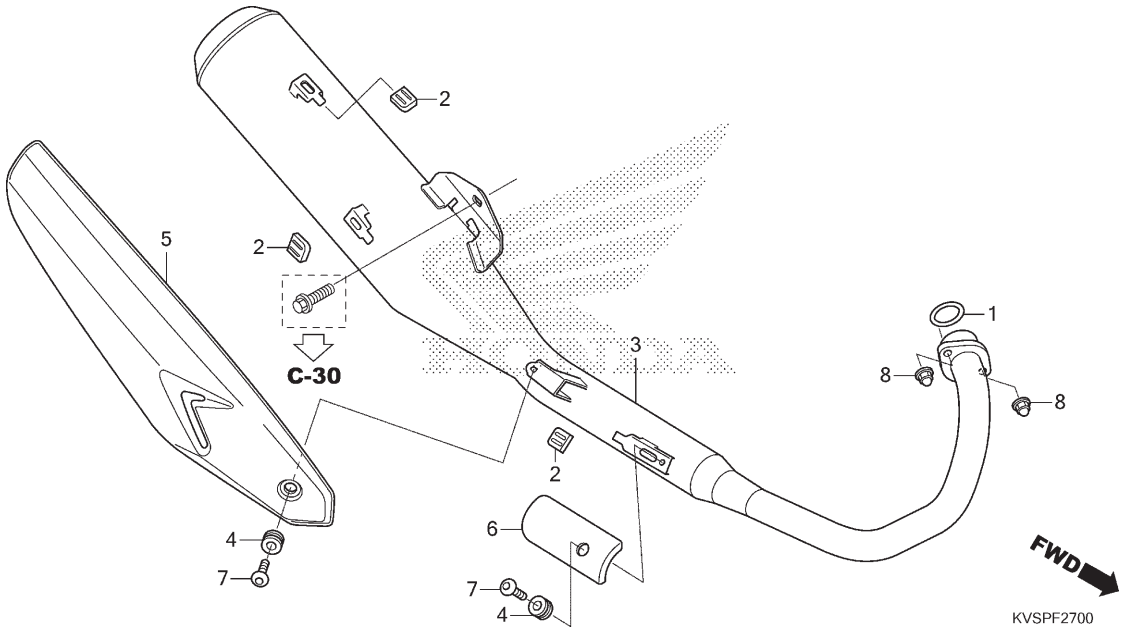

Ref. Nº	N.O.S.	Item de serviço	T.M.O.
1	3131B4	Junta, Tubo Escape	0,2
3	313120	Silencioso	0,2
5	411167	Tampa, Silencioso	0,1
6	313125	Protetor, Tubo Escape	0,1

Ref. Nº	Nº da peça	Descrição	Qtd. CG160 ESD G	EX G	CES G/H	Start G/H	EX H	ESD H	Nº de série		Tipo
1	18291-MN5-650	Junta, Tubo Escape	1	1	1	1	1	1			
2	18293-MCA-A20	Coxim, Protetor	3	2	3	3	2	3			
3	18300-KVS-J00	Silencioso Comp.	1	–	1	1	–	1			
	18300-KVS-J20		–	1	–	–	1	–			
4	18345-MBT-610	Coxim, Fixação Protetor	2	1	2	2	1	2			
5	18355-KVS-J00	Tampa, Silencioso	1	1	1	–	1	1			
	18355-KVS-K00		–	–	–	1	–	–			
6	18356-KVS-J00	Protetor, Tubo Escape	1	–	1	1	–	1			
7	90113-GFP-B00	Parafuso, Phillips, 6x12	2	1	2	2	1	2			
8	90304-MCG-000	Porca, Cega, Sextavada, 8mm	2	2	2	2	2	2			

PROIBIDA A REPRODUÇÃO E DISTRIBUIÇÃO
1010913 - Matsuo - MM-GT

© Moto Honda da Amazônia Ltda.
Todos os direitos reservados.

C-29

Pedal (CG160CES/ES/ESD)

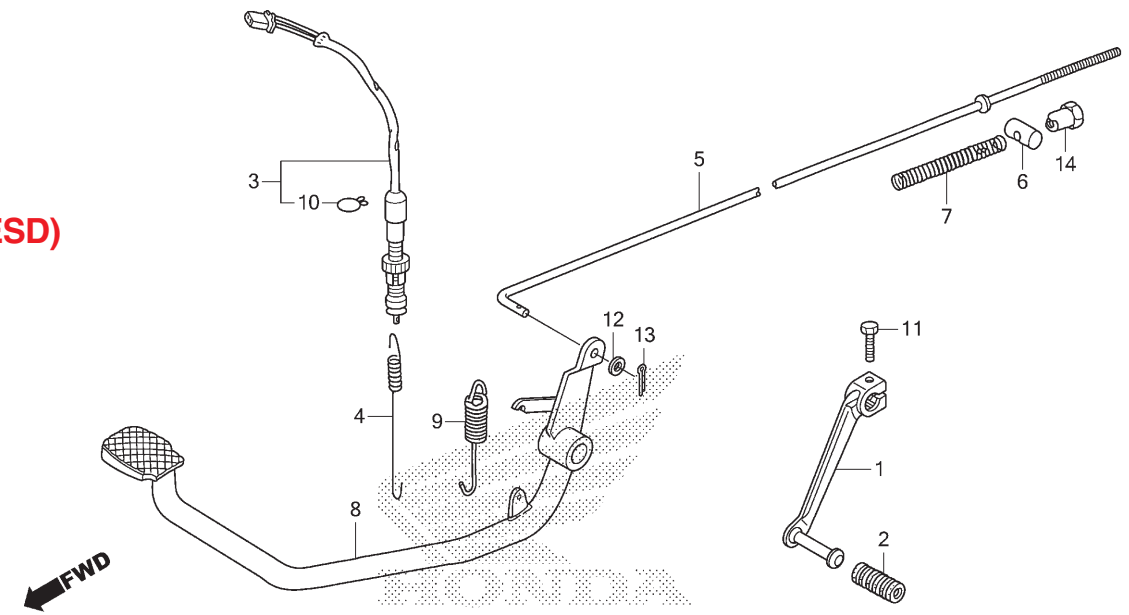

Ref. Nº	N.O.S.	Item de serviço	T.M.O.
1	4101A1	Pedal, Câmbio	0,1
3	6151B5	Interruptor, Freio Traseiro: Pedal Lateral	0,2
5	811135	Vareta, Freio Traseiro	0,4
8	810160	Pedal, Freio Traseiro	0,7
9	8101A8	Mola, Pedal Freio	0,2

Ref. Nº	Nº da peça	Descrição	Qtd. CG160 ESD G	EX G	CES G/H	Start G/H	EX H	ESD H	Nº de série		Tipo
1	24701-KVS-J00	Pedal, Câmbio	1	–	1	1	–	1			
2	24781-KRM-860	Coxim, Pedal Câmbio	1	–	1	1	–	1			
3	35350-KVS-F02	Interruptor Conj., Freio Traseiro	1	–	1	–	–	1			
	35350-KWG-A22		–	–	–	1	–	–			
4	35357-361-010	Mola, Interruptor Freio	1	–	1	1	–	1			
5	43451-KVS-600	Vareta, Freio Traseiro	1	–	1	1	–	1			
6	43453-KGA-K00	Junção B, Braço Freio	1	–	1	1	–	1			
7	43472-KGA-K00	Mola A, Vareta Freio	1	–	1	1	–	1			
8	46500-KVS-J00	Pedal Comp., Freio	1	–	1	1	–	1			
9	46514-107-010	Mola, Pedal Freio	1	–	1	1	–	1			
10	90601-KAF-003	Presilha, Tampa Interruptor	1	–	1	1	–	1			
11	92101-06020-0A	Parafuso, Sextavado, 6x20	1	–	1	1	–	1			
12	94101-05000	Arruela, Lisa, 5mm	1	–	1	1	–	1			
13	94201-20150	Cupilha, 2,0x15	1	–	1	1	–	1			
14	95015-42000	Porca B, Ajuste Vareta Freio	1	–	1	1	–	1			

PROIBIDA A REPRODUÇÃO E DISTRIBUIÇÃO
1010913 - Matsuo - MMGT

© Moto Honda da Amazônia Ltda.
Todos os direitos reservados.

C-29.1

Pedal (CG160EX)

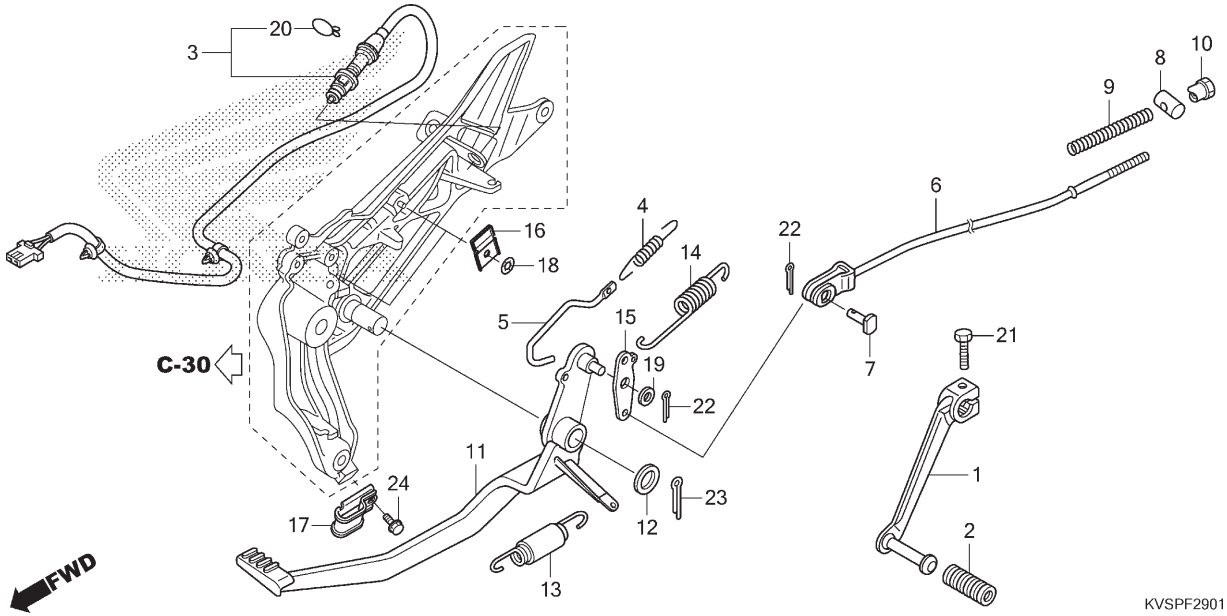

Ref. Nº	N.O.S.	Item de serviço	T.M.O.
1	4101A1	Pedal, Câmbio	0,1
3	6151H1	Interruptor, Freio Traseiro (A): Pedal Lateral	0,5
6	811135	Vareta, Freio Traseiro	0,4
11	8101F3	Pedal, Freio Traseiro (A)	0,4
13	8101N3	Mola, Pedal Freio (A)	0,1
14	8101N2	Mola, Retentora	0,3
15	8101N1	Equalizador	0,4

Ref. Nº	Nº da peça	Descrição	Qtd. CG160 ESD G	EX G	CES G/H	Start G/H	EX H	ESD H	Nº de série		Tipo
1	24701-KVS-J00	Pedal, Câmbio	–	1	–	–	1	–			
2	24781-KRM-860	Coxim, Pedal Câmbio	–	1	–	–	1	–			
3	35350-KVS-J21	Interruptor Conj., Freio Traseiro	–	1	–	–	1	–			
4	35357-KVS-F30	Mola, Interruptor Freio	–	1	–	–	1	–			
5	35358-KVS-J20	Vareta, Interruptor Freio	–	1	–	–	1	–			
6	43451-KVS-F30	Vareta Comp., Freio Traseiro	–	1	–	–	1	–			
7	43453-KPS-900	Pino C, Junção	–	1	–	–	1	–			
8	43453-KVS-F30	Junção, Braço Freio	–	1	–	–	1	–			
9	43456-KSP-900	Mola, Vareta Freio	–	1	–	–	1	–			
10	43459-KSP-900	Porca, Ajuste Vareta Freio	–	1	–	–	1	–			
11	46500-KVS-J20	Pedal Comp., Freio	–	1	–	–	1	–			
12	46502-KVS-F30	Arruela, Pedal Freio	–	1	–	–	1	–			
13	46513-KVS-F30	Mola Conj., Freio Traseiro	–	1	–	–	1	–			
14	46614-KVS-J20	Mola, Retentora	–	1	–	–	1	–			
15	47651-KVS-F30	Equalizador (CBS)	–	1	–	–	1	–			
16	50701-KVS-J20	Presilha, Fiação	–	2	–	–	2	–			
17	50702-KVS-J20	Guia, Tubo	–	1	–	–	1	–			
18	64206-MJ0-000	Porca, Velocidade, 4mm	–	2	–	–	2	–			
19	90522-KVS-F30	Arruela, Lisa, 10mm	–	1	–	–	1	–			
20	90601-KAF-003	Presilha, Tampa Interruptor	–	1	–	–	1	–			

PROIBIDA A REPRODUÇÃO E DISTRIBUIÇÃO
10/2016 - Matsuo - MM-GT

© Moto Honda da Amazônia Ltda.
Todos os direitos reservados.

C-29.1

Pedal (CG160EX)

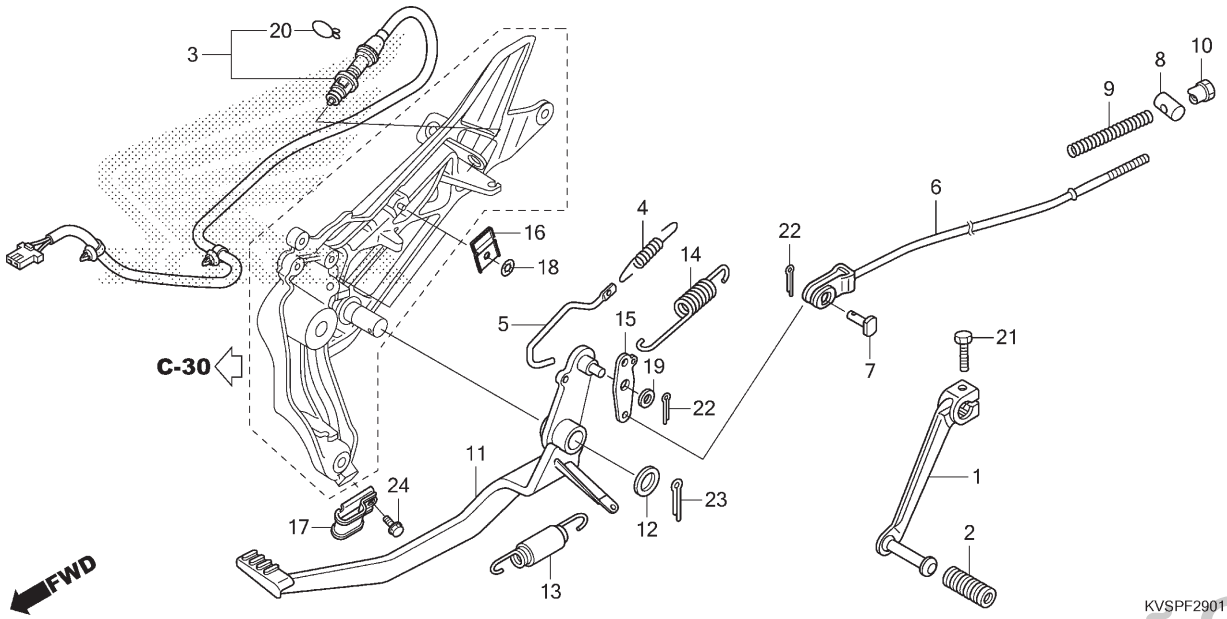

Ref. Nº	N.O.S.	Item de serviço	T.M.O.

Ref. Nº	Nº da peça	Descrição	Qtd. CG160 ESD G	EX G	CES G/H	Start G/H	EX H	ESD H	Nº de série		Tipo
21	92101-06020-0A	Parafuso, Sextavado, 6x20	–	1	–	–	1	–	.....	.....	.....
22	94201-20150	Cupilha, 2,0x15	–	2	–	–	2	–	.....	.....	.....
23	94201-30250	Cupilha, 3,0x25	–	1	–	–	1	–	.....	.....	.....
24	96001-06010-00	Parafuso, Flange, 6x10	–	1	–	–	1	–	.....	.....	.....

PROIBIDA A REPRODUÇÃO E DISTRIBUIÇÃO
1010913 - Matsuo - MM-GT

© Moto Honda da Amazônia Ltda.
Todos os direitos reservados.

C-30

Pedal de Apoio

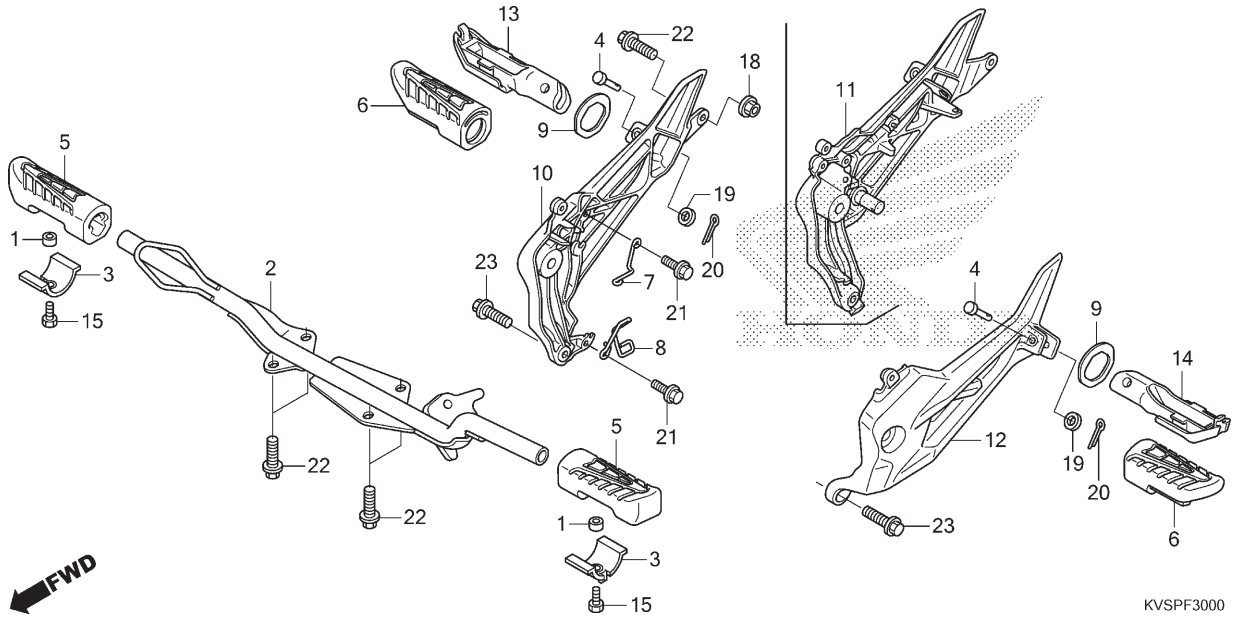

Ref. Nº	N.O.S.	Item de serviço	T.M.O.
2	410145	Pedal, Apoio	0,4
5	4101D3	Coxim, Pedal Apoio: Esquerdo	0,1
	4101D4	Coxim, Pedal Apoio: Direito	0,1
	4101L8	Coxim, Pedal Apoio: Ambos	0,1
10	4101D0	Suporte, Pedal Apoio Traseiro: Direito	0,3
11	4101Y4	Suporte, Pedal Apoio Traseiro (A): Direita	0,7
		• Nota: Tipo CBS	
12	4101C9	Suporte, Pedal Apoio Traseiro: Esquerdo	0,4
	4101Y7	Suporte, Pedal Apoio Traseiro (A): Esquerdo	0,4
		• Nota: Tipo CBS	
	4101K4	Suporte, Pedal Apoio Traseiro: Ambos	0,7
	4101Y5	Suporte, Pedal Apoio Traseiro (A): Ambos	1,1
		• Nota: Tipo CBS	
13		(6)	
	4101C8	Pedal Apoio Traseiro: Direito	0,1
14		(6)	
	4101C7	Pedal Apoio Traseiro: Esquerdo	0,1
	4101P4	Pedal Apoio Traseiro: Ambos	0,2

Ref. Nº	Nº da peça	Descrição	Qtd. CG160 ESD G	EX G	CES G/H	Start G/H	EX H	ESD H	Nº de série		Tipo
1	40515-KRM-860	Bucha, Capa Corrente	2	2	2	2	2	2			
2	50610-KVS-J00	Pedal Apoio, Comp.	1	1	1	1	1	1			
3	50619-KRM-860	Limitador, Borracha Pedal	2	2	2	2	2	2			
4	50639-KBW-900	Pino, Pedal Apoio	2	2	–	2	2	2			
5	50661-KVS-J00	Coxim, Pedal Apoio	2	2	2	2	2	2			
6	50662-KVS-J00	Coxim, Pedal Apoio	2	2	–	2	2	2			
7	50702-KVS-J00	Guia A, Tubo	1	–	1	1	–	1			
8	50703-KVS-J00	Guia B, Tubo	1	–	1	1	–	1			
9	50714-KVS-J00	Placa, Lateral Pedal Apoio	2	2	–	2	2	2			
10	50715-KVS-J00	Suporte, Pedal Apoio Traseiro Direito	1	–	1	1	–	1			
11	50715-KVS-J20	Suporte, Pedal Apoio Traseiro Direito	–	1	–	–	1	–			
12	50716-KVS-J00	Suporte, Pedal Apoio Traseiro Esquerdo	1	1	1	1	1	1			
13	50722-KVS-J00	Braço, Pedal Apoio Traseiro Direito	1	1	–	1	1	1			
14	50723-KVS-J00	Braço, Pedal Apoio Traseiro Esquerdo	1	1	–	1	1	1			
15	92101-06012-0A	Parafuso, Sextavado, 6x12	2	2	2	2	2	2			
18	94050-08000	Porca, Flange, 8mm	1	1	1	1	1	1			
19	94102-08800	Arruela, Lisa, 8mm	2	2	–	2	2	2			
20	94201-20150	Cupilha, 2,0x15	2	2	–	2	2	2			
21	95701-06012-08	Parafuso, Flange, 6x12	2	–	2	2	–	2			
22	95701-08020-00	Parafuso, Flange, 8x20	5	5	5	5	5	5			
23	95701-08020-00	Parafuso, Flange, 8x20	2	2	–	2	2	2			
	95701-08020-07		–	–	2	–	–	–			

PROIBIDA A REPRODUÇÃO E DISTRIBUIÇÃO
20210913 - Matsuo - MM-ST

© Moto Honda da Amazônia Ltda.
Todos os direitos reservados.

C-31

Cavalete

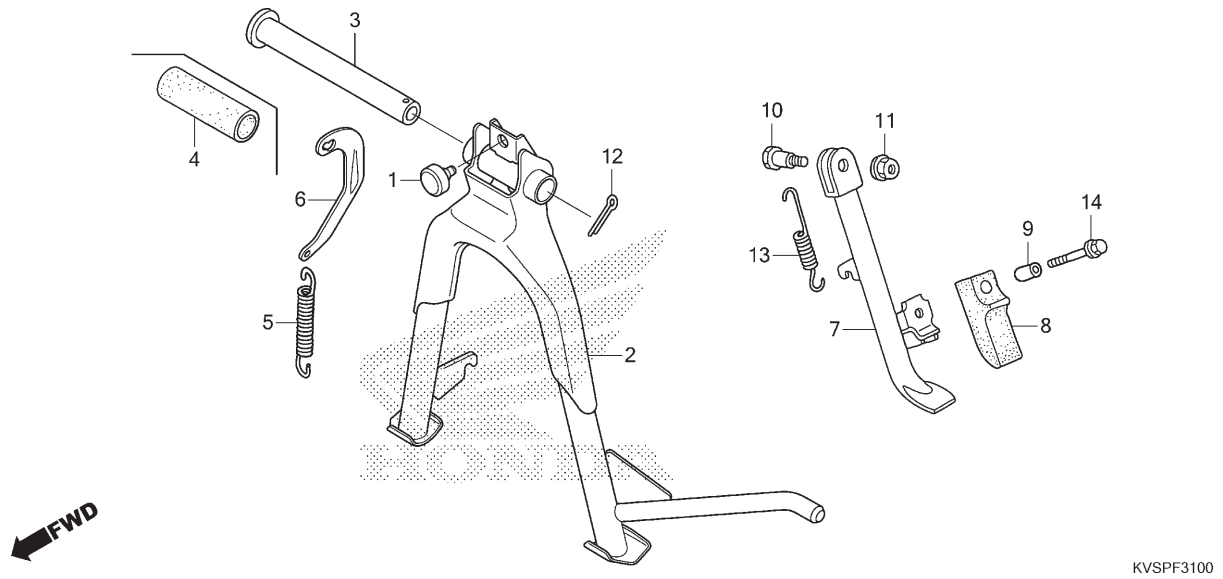

Ref. Nº	N.O.S.	Item de serviço	T.M.O.
2		(3)	
	410175	Cavalete, Principal	0,7
5		(6)	
	410176	Mola, Cavalete Principal	0,2
7	410180	Cavalete Lateral	0,2
13	410182	Mola, Cavalete Lateral	0,1

Ref. Nº	Nº da peça	Descrição	Qtd. CG160 ESD G	EX G	CES G/H	Start G/H	EX H	ESD H	Nº de série		Tipo
1	50354-GCE-E40	Coxim B, Limitador	(1)	–	–	(1)	–	(1)			
			–	1	1	–	1	–			
2	50500-KVS-J00	Cavalete Principal, Comp.	(1)	–	–	(1)	–	(1)			
			–	1	1	–	1	–			
3	50512-KRM-860	Tubo, Freio Traseiro	1	–	1	1	–	1			
	50512-KVS-F30	Eixo, Cavalete Principal	–	1	–	–	1	–			
4	50513-KGA-K00	Tampa, Tubo	1	–	–	1	–	1			
5	50521-KVS-J00	Mola, Cavalete Principal	(1)	–	–	(1)	–	(1)			
			–	1	1	–	1	–			
6	50523-KVS-J00	Gancho, Mola Cavalete Principal	(1)	–	–	(1)	–	(1)			
			–	1	1	–	1	–			
7	50530-KVS-J00	Cavalete Lateral, Comp.	1	1	1	1	1	1			
8	50548-KRM-860	Coxim, Cavalete	1	1	1	1	1	1			
9	50549-KRM-860	Bucha, Fixação Cavalete	1	1	1	1	1	1			
10	90107-GN1-010	Parafuso, Pivô Cavalete Lateral	1	1	1	1	1	1			
11	90304-GE8-003	Porca, U, 10mm (FUSE RASHI)	1	1	1	1	1	1			
	90304-KGH-901	Porca, U, 10mm	1	1	1	1	1	1			
12	94201-30300	Cupilha, 3,0x30	1	1	1	1	1	1			
13	95014-72102	Mola A, Cavalete Lateral	1	1	1	1	1	1			
14	95701-06025-07	Parafuso, Flange, 6x25	1	1	1	1	1	1			

PROIBIDA A REPRODUÇÃO E DISTRIBUIÇÃO
1010910 - Matsuo - MMGT

© Moto Honda da Amazônia Ltda.
Todos os direitos reservados.

C-32

Garfo Traseiro

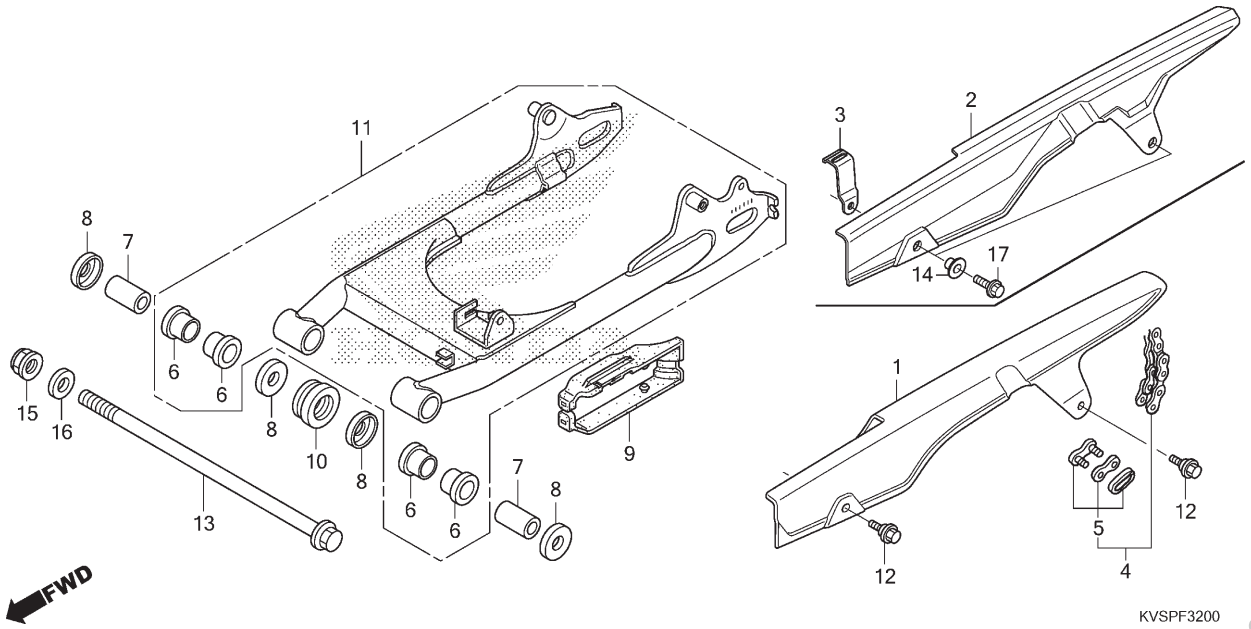

Ref. Nº	N.O.S.	Item de serviço	T.M.O.
1		(2)	
	410195	Carcaça, Corrente Transmissão	0,1
4	213165	Corrente, Transmissão	0,2
6	5121B3	Bucha, Garfo Traseiro	1,2
		• Nota: Mesmo tempo para duas unidades ou mais	
9	4101E5	Deslizador, Corrente	0,2
11	5121B0	Garfo Traseiro, Conj.	0,8

Ref. Nº	Nº da peça	Descrição	Qtd. CG160 ESD G	EX G	CES G/H	Start G/H	EX H	ESD H	Nº de série		Tipo
1	40510-KVS-F00	Carcaça, Corrente Transmissão	1	–	1	1	–	1			
2	40510-KVS-J00	Carcaça, Corrente Transmissão	–	1	–	–	1	–			
3	40513-KVS-J00	Suporte, Capa Corrente Dianteira	–	1	–	–	1	–			
4	40530-KRM-C71	Corrente, Transmissão (DID428HX-118RB)	1	1	1	1	1	1			
	40540-KVS-K01	Corrente, Transmissão (RK428HSB-118RJ)	–	–	–	1	–	–			
5	40531-KGA-A81	Junção, Corrente Transmissão	1	1	1	1	1	1			
	40541-KRE-H82		–	–	–	1	–	–			
6	52108-KVS-601	Bucha, Garfo Traseiro	4	4	4	4	4	4			
7	52141-KRM-840	Bucha, Garfo Traseiro	2	2	2	2	2	2			
8	52144-GE2-005	Capa, Retentor Pó Garfo Traseiro (NOK)	4	4	4	4	4	4			
	52144-KGA-K61		4	4	4	4	4	4			
9	52170-KVS-600	Deslizador, Traseiro Corrente	1	1	1	1	1	1			
10	52171-KW1-900	Deslizador, Dianteiro Corrente	1	1	1	1	1	1			
11	52200-KVS-F00ZA	Garfo Traseiro, Subconj. *NH1* Preto	1	–	1	1	–	1			
	52200-KVS-J20ZA	*NH1* Preto	–	1	–	–	1	–			
12	90118-KRM-860	Parafuso, Flange, 6mm	2	–	2	2	–	2			
13	90121-KVS-F00	Parafuso, Garfo Traseiro	1	1	1	1	1	1			

PROIBIDA A REPRODUÇÃO E DISTRIBUIÇÃO
10/2013 - Matsuo - MM-GT

© Moto Honda da Amazônia Ltda.
Todos os direitos reservados.

C-32

Garfo Traseiro

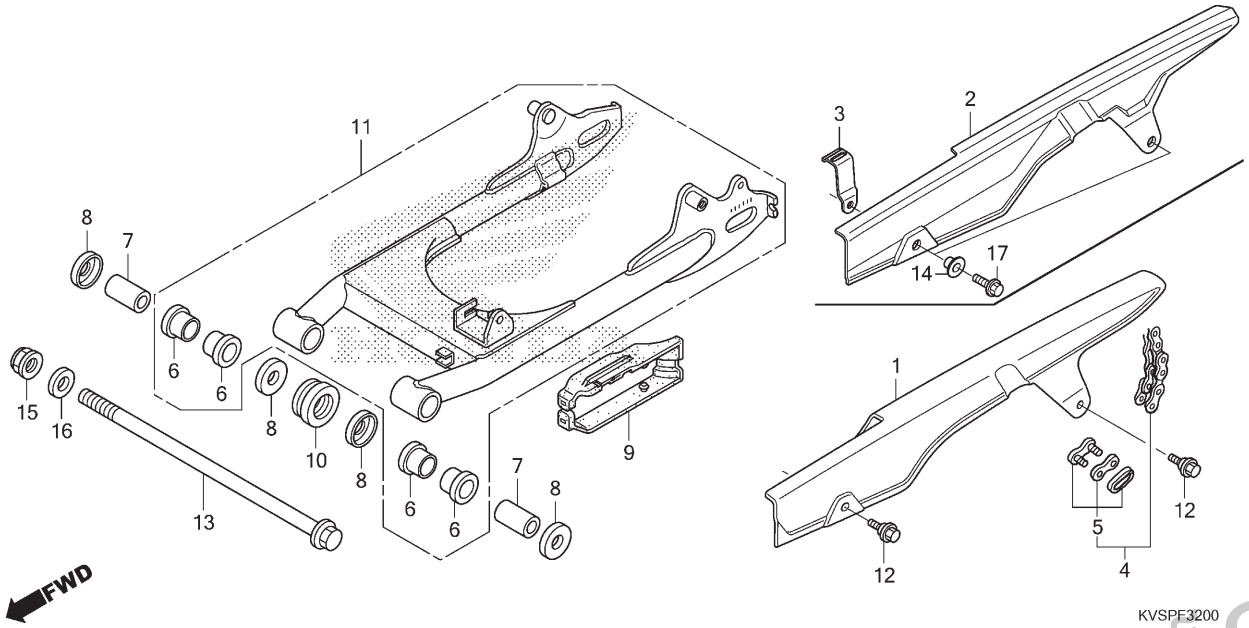

Ref. Nº	N.O.S.	Item de serviço	T.M.O.

Ref. Nº	Nº da peça	Descrição	Qtd. CG160 ESD G	EX G	CES G/H	Start G/H	EX H	ESD H	Nº de série		Tipo
14	90127-KF0-770	Bucha, 6x4	–	2	–	–	2	–			
15	90305-GE8-003	Porca, U, 14mm	1	1	1	1	1	1			
	90305-KCJ-951	Porca, U, 14mm (FUJI SEIMITSU)	1	1	1	1	1	1			
16	94101-14000	Arruela, Lisa, 14mm	1	1	1	1	1	1			
17	95701-06016-08	Parafuso, Flange, 6x16	–	2	–	–	2	–			

PROIBIDA A REPRODUÇÃO E DISTRIBUIÇÃO
1010913 - Matsuo - MM-GT

© Moto Honda da Amazônia Ltda.
Todos os direitos reservados.

C-33

Amortecedor Traseiro

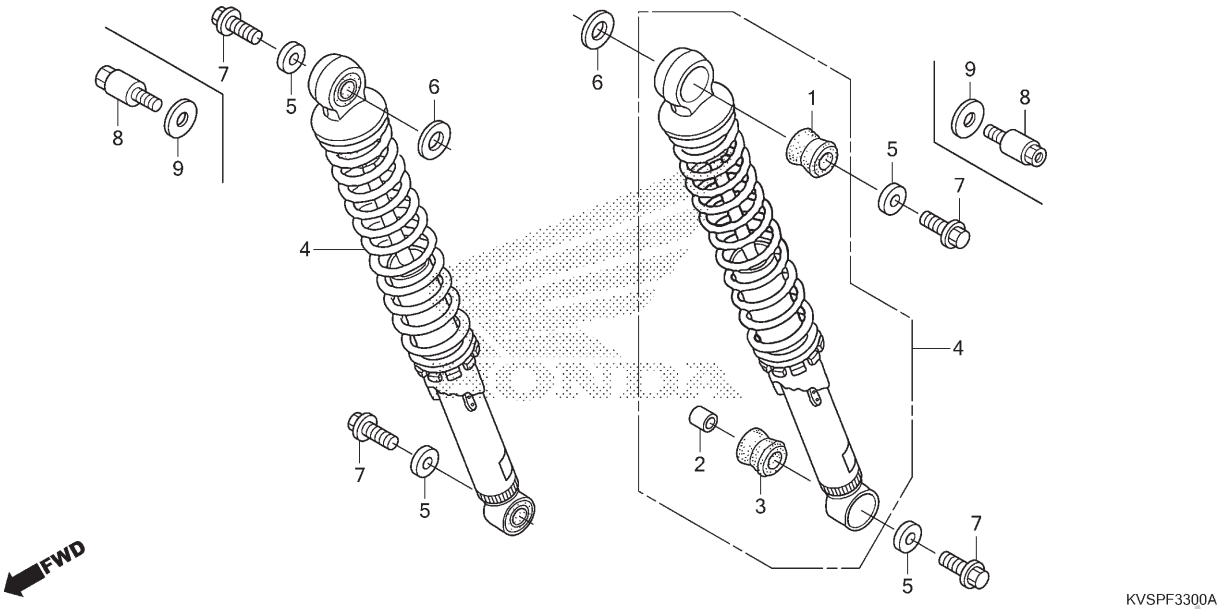

Ref. Nº	N.O.S.	Item de serviço	T.M.O.
4	5121B6	Amortecedor Conj., Traseiro: Esquerdo	0,1
	5121B7	Amortecedor Conj., Traseiro: Direito	0,1
	5121B8	Amortecedor Conj., Traseiro: Ambos	0,2

Ref. Nº	Nº da peça	Descrição	Qtd. CG160 ESD G	EX G	CES G/H	Start G/H	EX H	ESD H	Nº de série		Tipo
1	52485-088-901	Bucha, Amortecedor Traseiro (SHOWA)	2	2	2	2	2	2			
2	52486-056-000	Bucha, Amortecedor Traseiro	2	2	2	2	2	2			
3	52488-331-003	Coxim B, Junção (SHOWA)	2	2	2	2	2	2			
4	52490-KVS-F11	Amortecedor Traseiro, Conj.	2	–	2	2	–	2			
	52490-KVS-F01		–	2	–	–	2	–			
5	90504-KVS-600	Arruela, Lisa, 8mm	4	4	2	4	4	4			
6	94101-14000	Arruela, Lisa, 14mm	2	2	2	2	2	2			
7	95701-08020-08	Parafuso, Flange, 8x20	4	4	2	4	4	4			
8	81342-KVS-J40	Parafuso, Especial, M8x1,25	–	–	2	–	–	–			
9	90504-KVS-J40	Arruela, Lisa, 8mm	–	–	2	–	–	–			

PROIBIDA A REPRODUÇÃO E DISTRIBUIÇÃO
1010913 - Matsuo - MM-GT

© Moto Honda da Amazônia Ltda.
Todos os direitos reservados.

C-34

Para-lama Traseiro (CG160CES/ES/ESD)

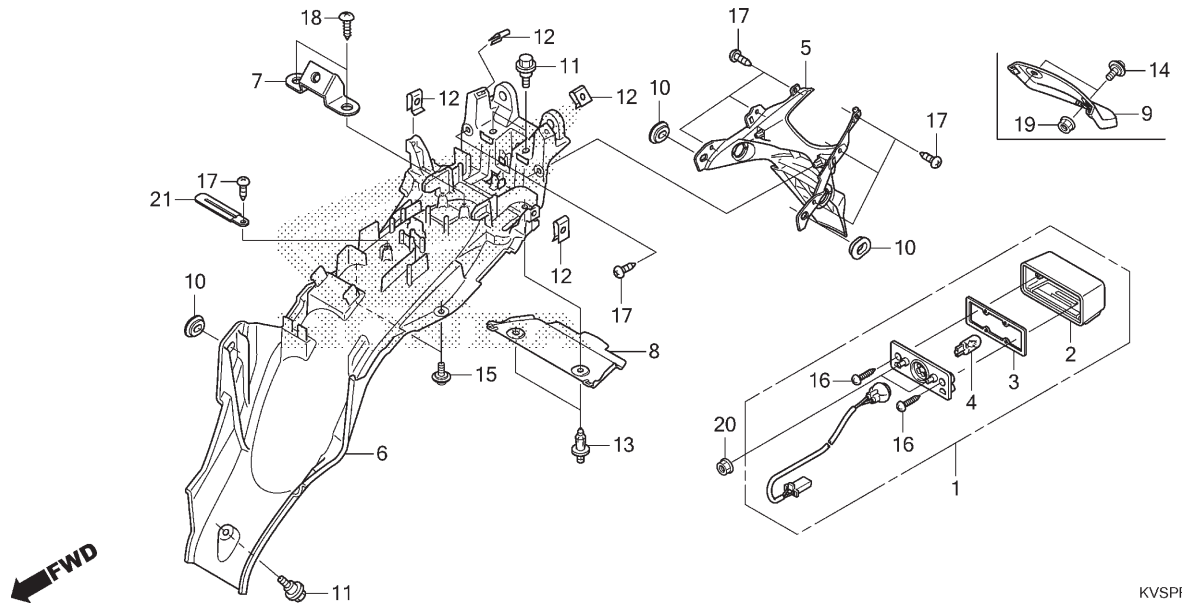

Ref. Nº	N.O.S.	Item de serviço	T.M.O.
1	6161D8	Luz, Licença	0,3
4	6161F3	Lâmpada, Luz Licença	0,1
5	413105	Para-lama A, Traseiro	0,6
6	413110	Para-lama B, Traseiro	0,7

Ref. Nº	Nº da peça	Descrição	Qtd. CG160 ESD G	EX G	CES G/H	Start G/H	EX H	ESD H	Nº de série		Tipo
1	33720-KVS-F01	Luz Conj., Licença (12V 5W)	1	–	1	1	–	1			
2	33722-KVS-F01	Tampa Comp., Licença	1	–	1	1	–	1			
3	33729-KVS-F01	Guarnição, Lente	1	–	1	1	–	1			
4	34903-K29-902	Lâmpada, Licença (12V 5W) (W5W) (LIFE ELEX)	1	–	1	1	–	1			
5	80100-KVS-F00	Para-lama A, Traseiro	1	–	–	1	–	1			
	80100-KVS-J40		–	–	1	–	–	–			
6	80101-KVS-J00	Para-lama B, Traseiro	1	–	1	1	–	1			
7	80102-KVS-J00	Suporte Comp., Regulador	1	–	1	1	–	1			
8	80106-KVS-F00	Tampa, Para-lama Traseiro	1	–	1	1	–	1			
9	80111-KVS-J40	Defletor Lama, Para-lama Traseiro	–	–	1	–	–	–			
10	83551-GE2-000	Bucha, Carcaça Filtro Ar	3	–	3	3	–	3			
11	90118-KRM-860	Parafuso, Flange, 6mm	3	–	3	3	–	3			
12	90302-KWW-A00	Porca, Pressão, 4mm	4	–	4	4	–	4			
13	90601-PV3-003	Presilha, Duto Ar Admissão	2	–	2	2	–	2			
14	91508-KSS-900	Parafuso, Phillips, 5x10	–	–	2	–	–	–			
15	91509-KRM-860	Parafuso, Phillips, 5x11,5	2	–	2	2	–	2			
16	93901-24480	Parafuso, Fixação, 4x16	2	–	2	2	–	2			
17	93903-24320	Parafuso, Fixação, 4x12	9	–	9	9	–	9			

PROIBIDA A REPRODUÇÃO E DISTRIBUIÇÃO
10102013 - Matsuo - MMGT

© Moto Honda da Amazônia Ltda.
Todos os direitos reservados.

C-34

Para-lama Traseiro (CG160CES/ES/ESD)

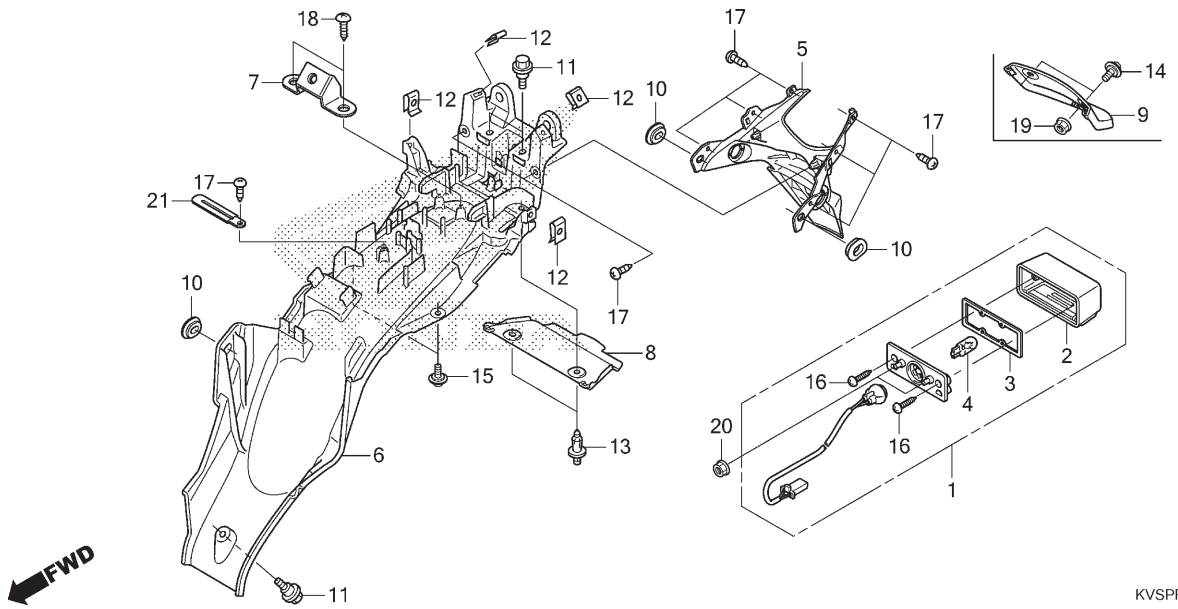

Ref. Nº	N.O.S.	Item de serviço	T.M.O.	Ref. Nº	Nº da peça	Descrição	Qtd. CG160 ESD G	EX G	CES G/H	Start G/H	EX H	ESD H	Nº de série		Tipo
				18	93903-35220	Parafuso, Fixação, 5x12	2	–	2	2	–	2			
				19	94050-05070	Porca, Flange, 5mm	–	–	2	–	–	–			
				20	94050-05000	Porca, Flange, 5mm	2	–	–	–	–	2			
					94050-05080		–	–	2	2	–	–			
				21	94591-27000	Presilha, 2x70	1	–	1	1	–	1			

PROIBIDA A REPRODUÇÃO E DISTRIBUIÇÃO
1010913 - Matsuo - MM-GT

© Moto Honda da Amazônia Ltda.
Todos os direitos reservados.

C-34.1

Para-lama Traseiro (CG160EX)

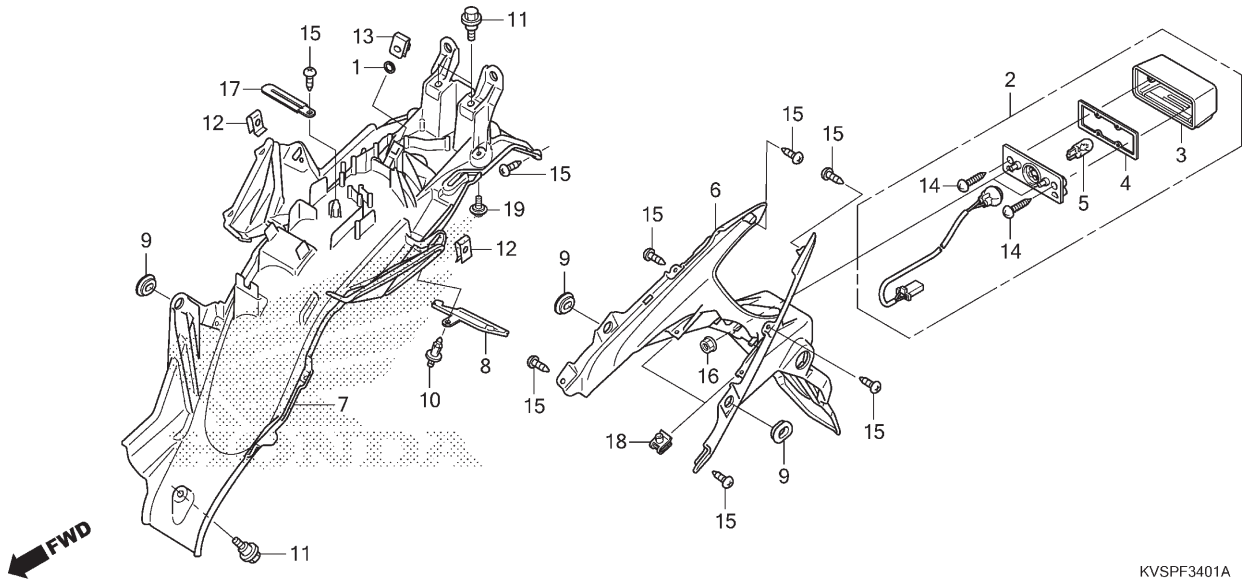

Ref. Nº	N.O.S.	Item de serviço	T.M.O.
2	6161Y4	Luz, Licença (A)	0,6
5	6161F3	Lâmpada, Luz Licença	0,1
6	413105	Para-lama A, Traseiro	0,6
7	413110	Para-lama B, Traseiro	0,7

Ref. Nº	Nº da peça	Descrição	Qtd. CG160 ESD G	EX G	CES G/H	Start G/H	EX H	ESD H	Nº de série		Tipo
1	17223-KVS-F30	Bucha, Filtro Ar	–	1	–	–	1	–			
2	33720-KVS-J21	Luz Conj., Licença (12V 5W)	–	1	–	–	1	–			
3	33722-KVS-F01	Tampa Comp., Licença	–	1	–	–	1	–			
4	33729-KVS-F01	Guarnição, Lente	–	1	–	–	1	–			
5	34903-K29-902	Lâmpada, Licença (12V 5W) (W5W) (LIFE ELEX)	–	1	–	–	1	–			
6	80100-KVS-J20	Para-lama A, Traseiro	–	1	–	–	1	–			
7	80101-KVS-J20	Para-lama B, Traseiro	–	1	–	–	1	–			
8	80106-KVS-J20	Tampa, Para-lama Traseiro	–	1	–	–	1	–			
9	83551-GE2-000	Bucha, Carcaça Filtro Ar	–	3	–	–	3	–			
10	90116-SP0-003	Presilha, Retentor Para-choque	–	1	–	–	1	–			
11	90118-KRM-860	Parafuso, Flange, 6mm	–	3	–	–	3	–			
12	90302-KWW-A00	Porca, Pressão, 4mm	–	2	–	–	2	–			
13	90311-KVS-F30	Porca, Presilha, 6mm	–	1	–	–	1	–			
14	93901-24480	Parafuso, Fixação, 4x16	–	2	–	–	2	–			
15	93903-24320	Parafuso, Fixação, 4x12	–	9	–	–	9	–			
16	94050-05000	Porca, Flange, 5mm	–	2	–	–	2	–			
17	94591-27000	Presilha, 2x70	–	1	–	–	1	–			
18	90677-KRM-860	Porca, Presilha, 5mm	–	2	–	–	2	–			
19	91509-KRM-860	Parafuso, Phillips, 5x11,5	–	2	–	–	2	–			

PROIBIDA A REPRODUÇÃO E DISTRIBUIÇÃO
10.06.05 - Matsuo - MM-GT

© Moto Honda da Amazônia Ltda.
Todos os direitos reservados.

C-35

Sinalizador

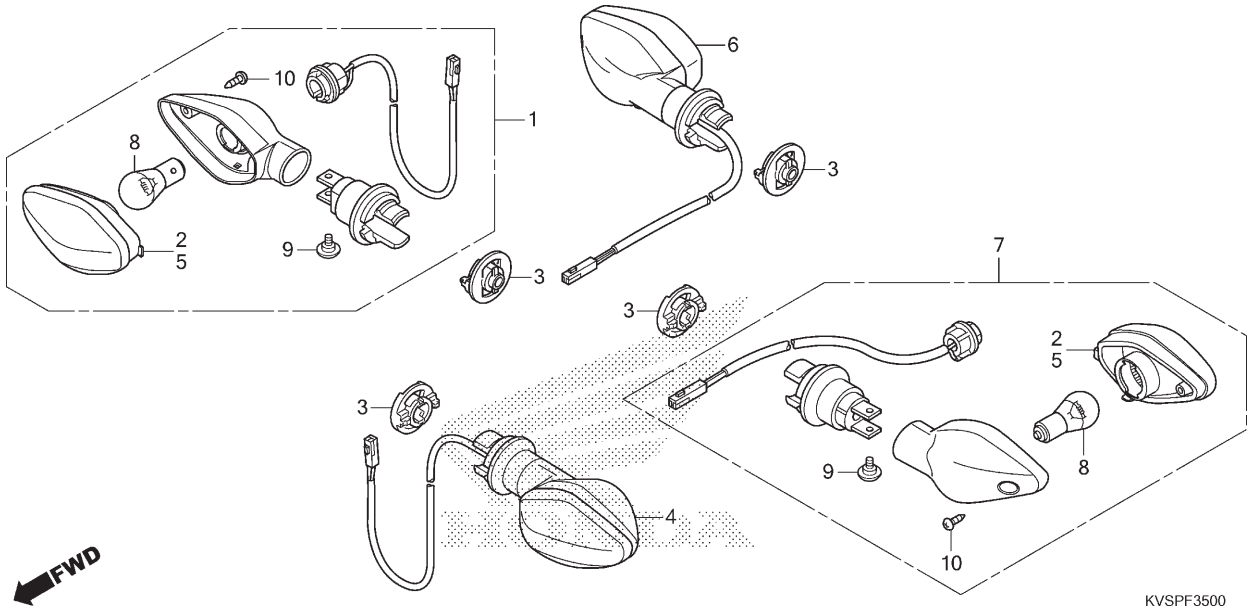

Ref. Nº	N.O.S.	Item de serviço	T.M.O.
1	6161C4	Sinalizador: Dianteiro Direito	0,2
4	6161C3	Sinalizador: Dianteiro Esquerdo	0,2
	6161C5	Sinalizador: Dianteiro Ambos	0,3
6	6161C7	Sinalizador: Traseiro Direito	0,2
	6161H0	Sinalizador (A): Traseiro Direito	0,6
		• Nota: Modelo EX	
7	6161C6	Sinalizador: Traseiro Esquerdo	0,2
	6161G9	Sinalizador (A): Traseiro Esquerdo	0,6
		• Nota: Modelo EX	
	6161C8	Sinalizador: Traseiro Ambos	0,3
	6161H1	Sinalizador (A): Traseiro Ambos	0,7
		• Nota: Modelo EX	
8		(2,5)	
	616133	Lâmpada, Sinalizador: Dianteira	0,1
		• Nota: Mesmo tempo para duas unidades	
	616139	Lâmpada, Sinalizador: Traseira	0,1
		• Nota: Mesmo tempo para duas unidades	
	6161G0	Lâmpada, Sinalizador: Para 1 motocicleta	0,2

Ref. Nº	Nº da peça	Descrição	Qtd. CG160 ESD G	EX G	CES G/H	Start G/H	EX H	ESD H	Nº de série		Tipo
1	33400-KVS-F01	Sinalizador Conj., Dianteiro Direito (12V 10W)	1	1	1	–	1	1			
	33400-KWG-A21		–	–	–	1	–	–			
2	33403-KRE-E31	Lentes Comp., Sinalizador Direito (Dianteiro Direito/Traseiro Esquerdo)	2	2	2	–	2	2			
	33403-KWG-A21	(Dianteiro Direito/Traseiro Esquerdo)	–	–	–	2	–	–			
3	33409-KVS-J01	Suporte, Sinalizador	4	4	4	4	4	4			
4	33450-KVS-F01	Sinalizador Conj., Dianteiro Esquerdo (12V 10W)	1	1	1	–	1	1			
	33450-KWG-A21		–	–	–	1	–	–			
5	33453-KRE-E31	Lentes Comp., Sinalizador Esquerdo (Dianteiro Esquerdo/Traseiro Direito)	2	2	2	–	2	2			
	33453-KWG-A21	(Dianteiro Esquerdo/Traseiro Direito)	–	–	–	2	–	–			
6	33600-KVS-F01	Sinalizador Conj., Traseiro Direito (12V 10W)	1	–	1	–	–	1			
	33600-KVS-J21		–	1	–	–	1	–			
	33600-KWG-A21		–	–	–	1	–	–			
7	33650-KVS-F01	Sinalizador Conj., Traseiro Esquerdo (12V 10W)	1	–	1	–	–	1			
	33650-KVS-J21		–	1	–	–	1	–			
	33650-KWG-A21		–	–	–	1	–	–			

PROIBIDA A REPRODUÇÃO E DISTRIBUIÇÃO
1010913 - Matsuo - MM-GT

© Moto Honda da Amazônia Ltda.
Todos os direitos reservados.

C-35

Sinalizador

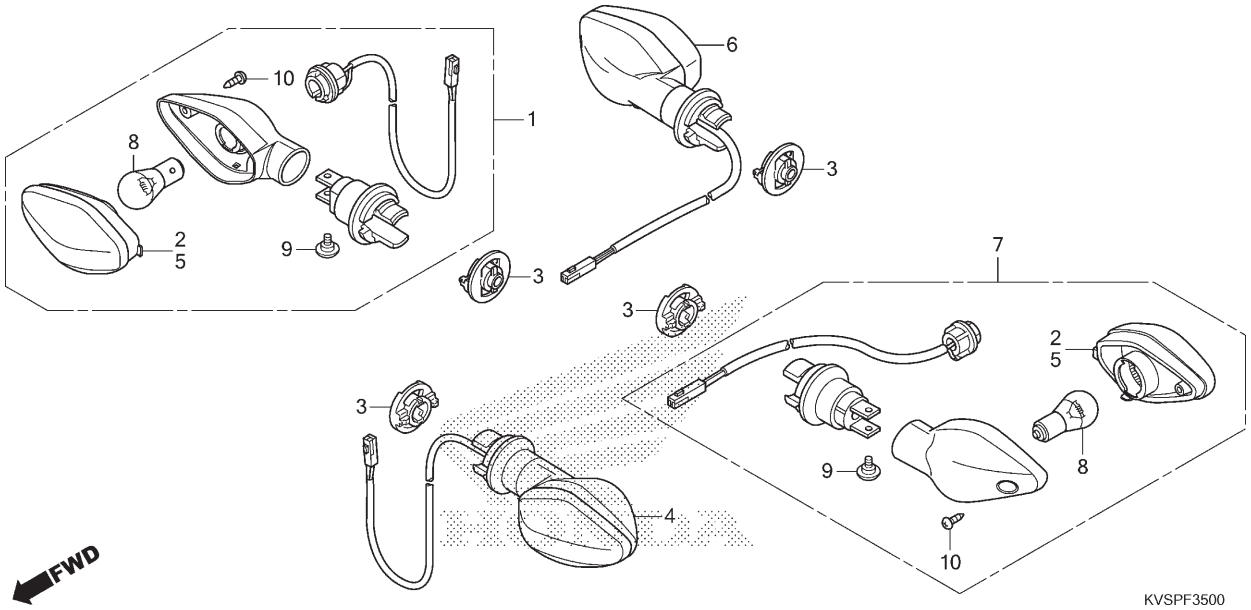

Ref. Nº	N.O.S.	Item de serviço	T.M.O.	Ref. Nº	Nº da peça	Descrição	Qtd. CG160 ESD G	EX G	CES G/H	Start G/H	EX H	ESD H	Nº de série		Tipo
				8	34903-KRE-E31	Lâmpada, Sinalizador (12V 10W) (LIFE ELEX) (Âmbar)	4	4	4	–	4	4			
					34910-KWW-C01	Lâmpada, Sinalizador (12V 10W) (Âmbar) (STANLEY)	4	4	4	–	4	4			
					34904-KWG-A21	Lâmpada, Sinalizador (R10W)	–	–	–	4	–	–			
				9	90380-KGA-E00	Parafuso, Especial, 6x8	4	4	4	4	4	4			
				10	93901-34380	Parafuso, Fixação, 4x12	4	4	4	4	4	4			

PROIBIDA A REPRODUÇÃO E DISTRIBUIÇÃO
1010913 - Matsuo - MM-GT

© Moto Honda da Amazônia Ltda.
Todos os direitos reservados.

C-36

Lanterna Traseira

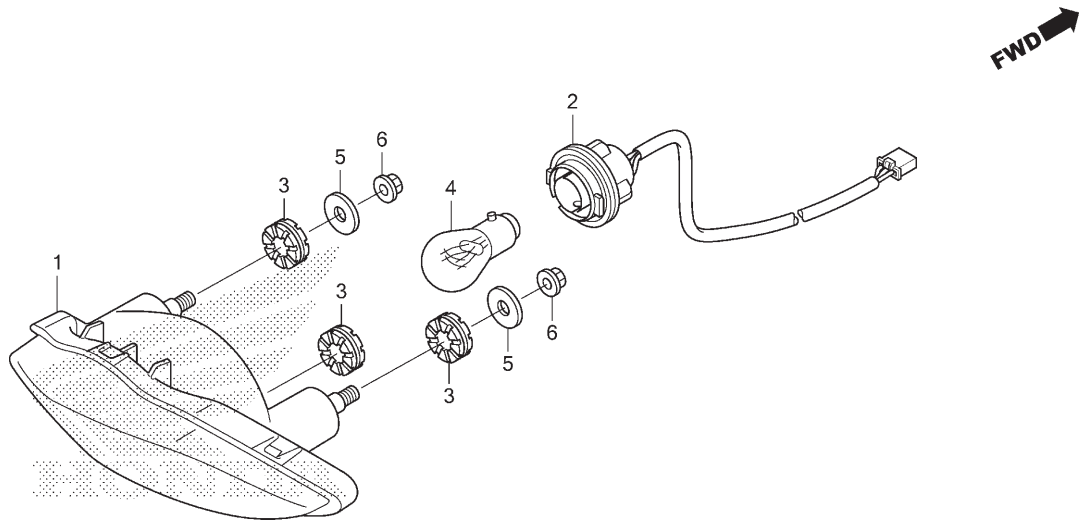

Ref. Nº	N.O.S.	Item de serviço	T.M.O.
1	6161D5	Unidade, Lanterna Traseira	0,4
	6161W6	Unidade, Lanterna Traseira (A)	0,5
		• Nota: Modelo EX	
2	6161E7	Soquete, Lanterna Traseira	0,2
4	6161G1	Lâmpada, Lanterna Traseira	0,1

Ref. Nº	Nº da peça	Descrição	Qtd. CG160 ESD G	EX G	CES G/H	Start G/H	EX H	ESD H	Nº de série		Tipo
1	33702-KVS-F01	Base Comp., Lanterna Traseira (FEDERAL)	1	1	1	1	1	1			
2	33703-KVS-F01	Fiação Comp., Lanterna Traseira e Freio	1	1	1	1	1	1			
3	33705-KW7-900	Coxim A, Fixação Lanterna Traseira	3	3	3	3	3	3			
4	34906-K29-901	Lâmpada, Lanterna Traseira (P21/5W)	1	1	1	1	1	1			
5	77302-KRM-860	Arruela, Fixação Assento	2	2	2	2	2	2			
6	94050-06080	Porca, Flange, 6mm	2	2	2	2	2	2			

PROIBIDA A REPRODUÇÃO E DISTRIBUIÇÃO
1010913 - Matsuo - MM-GT

© Moto Honda da Amazônia Ltda.
Todos os direitos reservados.

C-37

Bateria

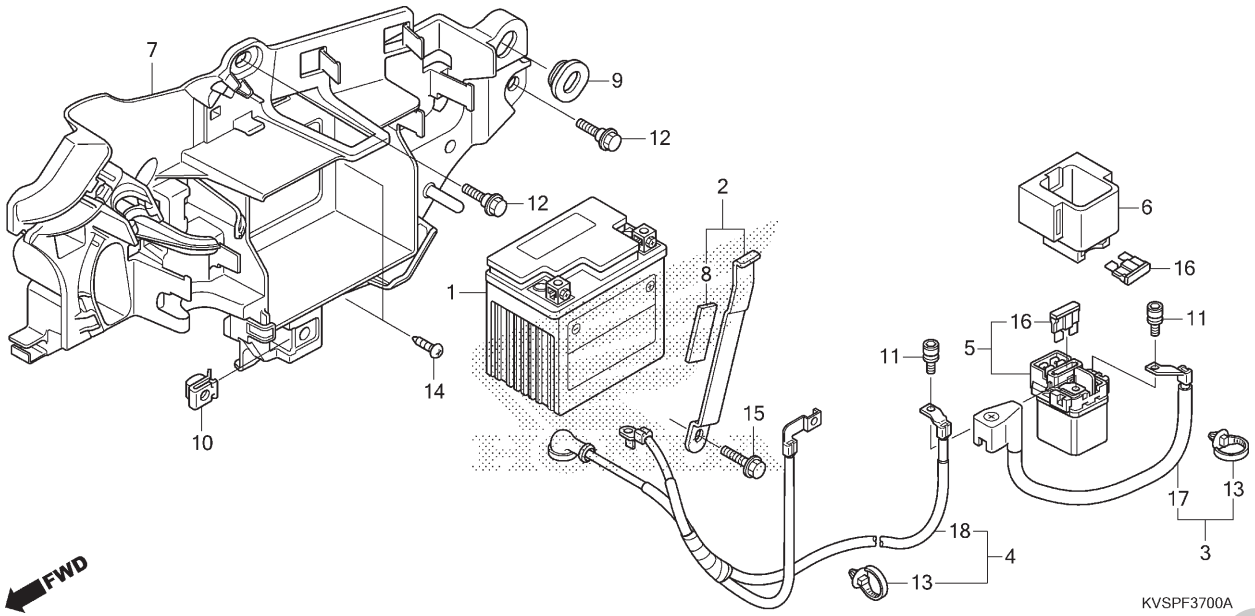

Ref. Nº	N.O.S.	Item de serviço	T.M.O.
1	610100	Bateria	0,2
3		(17)	
	6111A1	Cabo, Interruptor Magnético Partida	0,1
4		(18)	
	612115	Cabo, Motor Partida	0,2
5	615113	Interruptor, Magnético Partida	0,2
7	410185	Caixa, Bateria	0,7
	4101CT	Caixa, Bateria (A)	0,6
		• Nota: Sem carenagem	

Ref. Nº	Nº da peça	Descrição	Qtd. CG160 ESD G	EX G	CES G/H	Start G/H	EX H	ESD H	Nº de série		Tipo
1	31500-GFP-905	Bateria Conj. (DTZ5)	1	1	1	1	–	–			
	31500-GFP-906		–	–	–	–	1	1			
2	31501-KVS-F00	Presilha, Bateria	1	1	1	1	1	1			
3	32401-KVS-F00	Cabo, Bateria Magnético Partida	1	1	1	–	1	1			
4	32410-KVS-J00	Cabo, Motor Partida	1	1	1	–	1	1			
5	35850-KCN-003	Interruptor Conj., Magnético Partida	1	1	1	1	1	1			
6	35856-KBG-007	Coxim	1	1	1	1	1	1			
7	50384-KVS-J00	Caixa, Bateria	1	1	1	–	1	1			
	50325-KWG-E00		–	–	–	1	–	–			
8	50385-KVS-750	Coxim B, Bateria	1	1	1	1	1	1			
9	83551-GE2-000	Bucha, Carcaça Filtro Ar	1	1	1	1	1	1			
10	84601-KRM-860	Porca, Fixação Para-lama	1	1	1	1	1	1			
11	90111-KVS-B50	Parafuso, Allen, 5x9	2	2	2	2	2	2			
12	90118-KRM-860	Parafuso, Flange, 6mm	2	2	2	2	2	2			
13	91541-S0A-003	Presilha, Fiação (Preto) (145mm)	2	2	2	–	2	2			
14	93903-25220	Parafuso, Fixação, 5x12	2	2	2	2	2	2			
15	95701-06014-00	Parafuso, Flange, 6x14	1	1	1	1	1	1			
16	98200-31500	Fusível (15A)	2	2	2	2	2	2			
17	32401-KWG-A20	Cabo, Bateria Magnético Partida	–	–	–	1	–	–			
18	32410-KVS-K00	Cabo, Motor Partida	–	–	–	1	–	–			

PROIBIDA A REPRODUÇÃO E DISTRIBUIÇÃO
100.003 - Matsuo - MMGT

© Moto Honda da Amazônia Ltda.
Todos os direitos reservados.

C-38

Fiação Principal

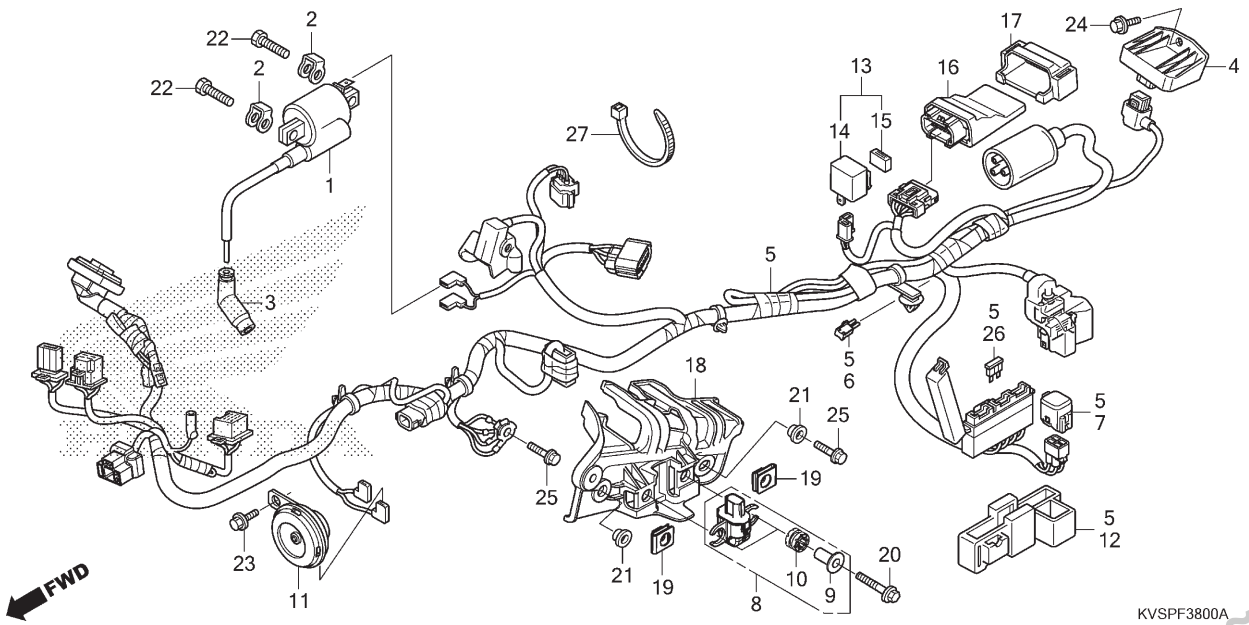

Ref. Nº	N.O.S.	Item de serviço	T.M.O.
1	614105	Bobina, Ignição	0,7
	6141D1	Bobina, Ignição (A)	0,6
		• Nota: Sem carenagem	
3	6141E3	Supressor Ruídos	0,2
4	6131B2	Regulador, Retificador	0,4
5	611100	Fiação, Principal	1,6
6	6131E0	Diodo	1,0
8	617125	Sensor, Ângulo	0,2
11	616169	Buzina	0,2
13		(14)	
	6111C3	Relé, Sinalizador	0,3
16	618135	Módulo Controle Motor (ECM)	0,4

Ref. Nº	Nº da peça	Descrição	Qtd. CG160 ESD G	EX G	CES G/H	Start G/H	EX H	ESD H	Nº de série		Tipo
1	30510-KVS-F01	Bobina Ignição, Comp.	1	1	1	1	1	1			
2	30520-ML7-000	Espaçador, Bobina Ignição	2	2	2	2	2	2			
3	30700-K13-901	Supressor Ruídos, Conj.	1	1	1	1	1	1			
4	31600-KVS-J01	Regulador Comp., Retificador	1	1	1	1	1	1			
5	32100-KVS-J00	Fiação, Principal	1	1	1	–	1	1			
	32100-KVS-K00		–	–	–	1	–	–			
6	32146-S84-003	Conector, Diodo (2P)(3A)	1	1	1	1	1	1			
7	32606-GEV-761	Capa (4P) (Vermelho)	1	1	1	1	1	1			
8	35160-KVS-J01	Sensor Conj., Ângulo	1	1	1	1	1	1			
9	35162-KVS-J00	Bucha	2	2	2	2	2	2			
10	35163-KRE-G00	Bucha	2	2	2	2	2	2			
11	38110-KRE-G01	Buzina, Comp. (Aguda)	1	1	1	1	1	1			
12	38201-KVS-F50	Suporte, Caixa Fusíveis (MINI 2P)	1	1	1	1	1	1			
13	38300-KPH-881	Relé Conj., Sinalizador	1	1	1	1	1	1			
14	38301-KPH-881	Relé Comp., Sinalizador	1	1	1	1	1	1			
15	38306-KK4-000	Suporte, Relé Sinalizador (MITSUBA)	1	1	1	1	1	1			
16	38770-KVS-J21	Unidade PGM-FI	1	1	1	–	1	1			
	38770-KVS-K01		–	–	–	1	–	–			
17	38771-KSS-C01	Coxim, Unidade PGM-FI	1	1	1	1	1	1			

PROIBIDA A REPRODUÇÃO E DISTRIBUIÇÃO
1010013 - Matsuo - MM-GT

© Moto Honda da Amazônia Ltda.
Todos os direitos reservados.

C-38

Fiação Principal

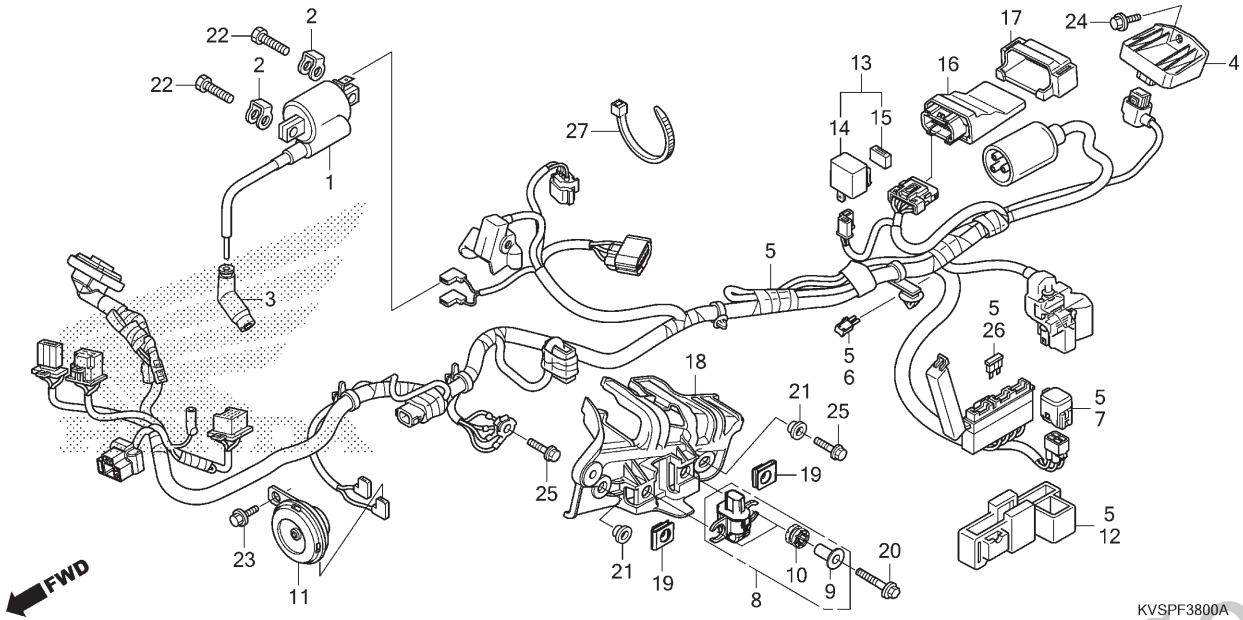

Ref. Nº	N.O.S.	Item de serviço	T.M.O.	Ref. Nº	Nº da peça	Descrição	Qtd. CG160 ESD G	EX G	CES G/H	Start G/H	EX H	ESD H	Nº de série		Tipo
				18	50421-KVS-J00	Carcaça, Sensor Ângulo	1	1	1	1	1	1			
				19	84707-KWT-900	Porca, Presilha, 6mm	2	2	2	2	2	2			
				20	90004-GHB-670	Parafuso, Flange, 6x25 (NSHF)	2	2	2	2	2	2			
				21	90127-KF0-770	Bucha, 6x4	2	2	2	2	2	2			
				22	92101-06020-4J	Parafuso, Sextavado, 6x20	2	2	2	2	2	2			
				23	95701-06012-00	Parafuso, Flange, 6x12	1	1	1	1	1	1			
				24	95701-06020-00	Parafuso, Flange, 6x20	1	1	1	1	1	1			
				25	95701-06022-10	Parafuso, Flange, 6x22	2	2	2	2	2	2			
				26	98200-41000	Fusível (10A)	3	3	3	3	3	3			
				27	90620-SB2-003	Presilha, Fiação Principal	–	–	–	1	–	–			

PROIBIDA A REPRODUÇÃO E DISTRIBUIÇÃO
1010913 - Matsuo - MM-GT

© Moto Honda da Amazônia Ltda.
Todos os direitos reservados.

C-39

Chassi

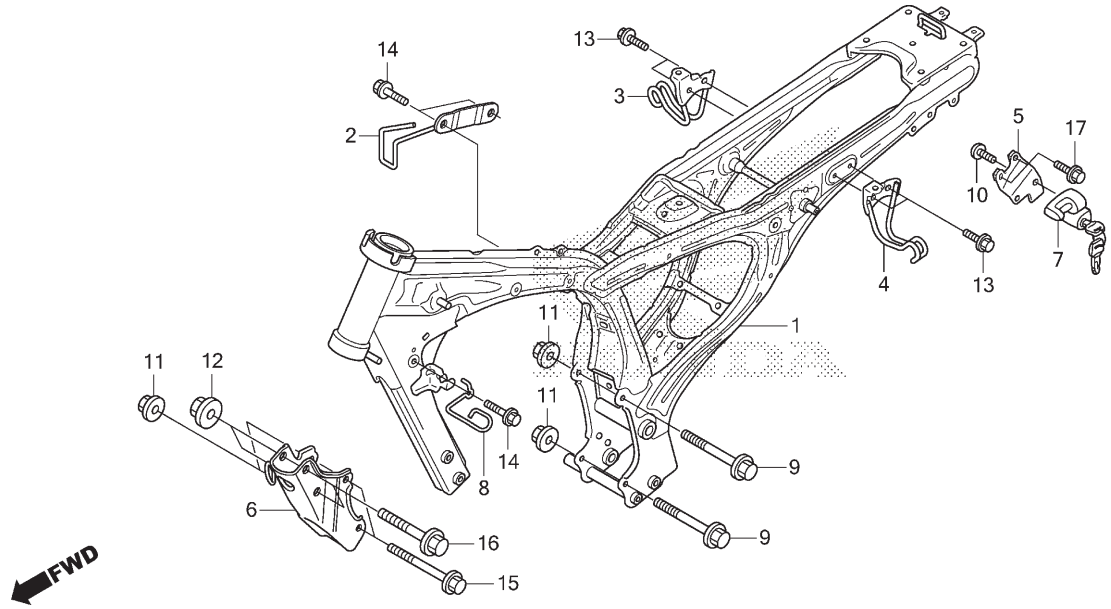

Ref. Nº	N.O.S.	Item de serviço	T.M.O.
1	410100	Chassi	5,6
		• Inclui: Remoção e instalação do motor	
6	4101N0	Placa, Dianteira Fixação Motor	0,2
7	410197	Trava, Capacete	0,2
	4101Y9	Trava, Capacete (A)	0,5
		• Nota: Modelo EX	

Ref. Nº	Nº da peça	Descrição	Qtd. CG160 ESD G	EX G	CES G/H	Start G/H	EX H	ESD H	Nº de série		Tipo
1	50100-KVS-J20	Chassi, Comp.	1	1	1	1	1	1			
2	50137-KVS-J00	Guia, Cabo Acelerador	1	–	1	1	–	1			
3	50146-KVS-F00	Suporte, Direito Rabeta	1	1	1	1	1	1			
4	50147-KVS-F00	Suporte, Esquerdo Rabeta	1	1	1	1	1	1			
5	50173-KVS-F00	Suporte, Capacete	(1)	–	(1)	(1)	–	(1)			
			–	1	–	–	1	–			
6	50351-KVS-J00	Placa, Dianteira Fixação Motor	1	1	1	1	1	1			
7	50710-KVS-901	Suporte Conj., Capacete	(1)	–	(1)	(1)	–	(1)			
			–	1	–	–	1	–			
8	50721-KVS-F00	Guia, Fiação	1	1	1	1	1	1			
9	90030-MG8-000	Parafuso, UBS, 8x105	2	2	2	2	2	2			
10	90105-KGA-B00	Parafuso, Unidirecional, 6x10	(1)	–	(1)	(1)	–	(1)			
			–	1	–	–	1	–			
11	94050-08070	Porca, Flange, 8mm	2	2	2	2	2	2			
12	94050-10070	Porca, Flange, 10mm	2	2	2	–	2	2			
	94050-10000		–	–	–	2	–	–			
13	95701-06012-00	Parafuso, Flange, 6x12	4	4	4	4	4	4			
14	95701-06020-00	Parafuso, Flange, 6x20	3	1	3	3	1	3			
15	95801-08085-07	Parafuso, Flange, 8x85	2	2	2	–	2	2			
	95801-08085-00		–	–	–	2	–	–			

PROIBIDA A REPRODUÇÃO E DISTRIBUIÇÃO
1010913 - Matsuo - MM-GT

© Moto Honda da Amazônia Ltda.
Todos os direitos reservados.

C-39

Chassi

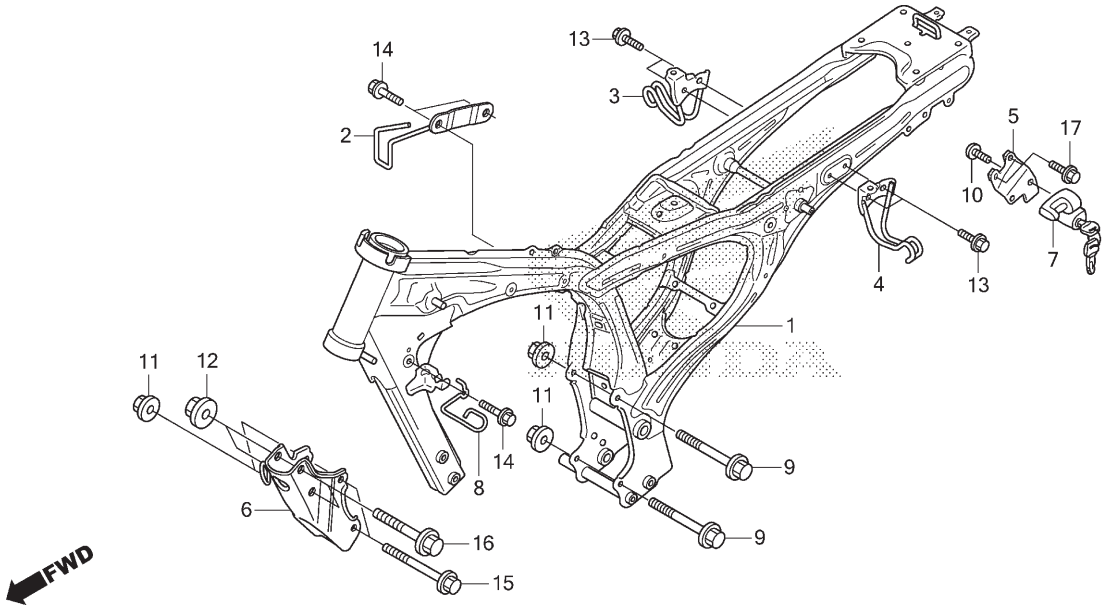

Ref. Nº	N.O.S.	Item de serviço	T.M.O.	Ref. Nº	Nº da peça	Descrição	Qtd. CG160 ESD G	EX G	CES G/H	Start G/H	EX H	ESD H	Nº de série		Tipo
				16	95801-10065-07	Parafuso, Flange, 10x65	2	2	2	–	2	2			
					95801-10065-00		–	–	–	2	–	–			
				17	96001-06012-00	Parafuso, Flange, 6x12	(2)	–	(2)	(2)	–	(2)			
							–	2	–	–	2	–			
				18	94050-08070	Porca, Flange, 8mm	2	2	2	–	2	2			
					94050-08000		–	–	–	2	–	–			

PROIBIDA A REPRODUÇÃO E DISTRIBUIÇÃO
1010913 - Matsuo - MM-GT

© Moto Honda da Amazônia Ltda.
Todos os direitos reservados.

C-43

Defletor Dianteiro (CG160CES/ES/ESD)

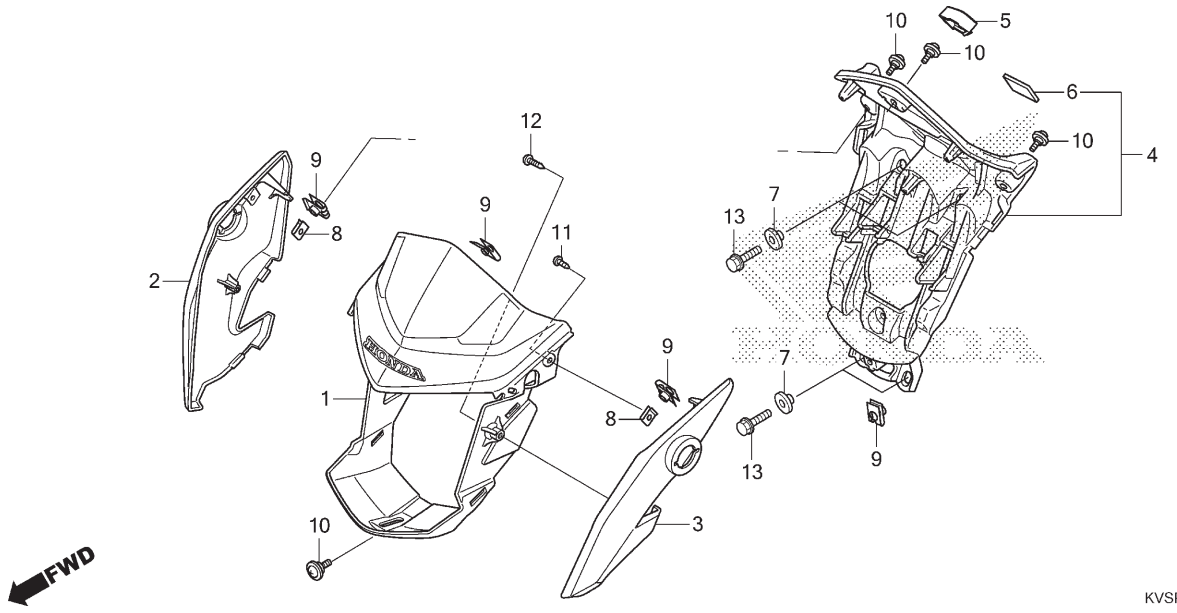

Ref. Nº	N.O.S.	Item de serviço	T.M.O.
1	4111L3	Carenagem, Dianteira: Central	0,4
2	4111AR	Guarnição, Tampa Dianteira: Direita	0,2
3	4111AQ	Guarnição, Tampa Dianteira: Esquerda	0,2
	4111AS	Guarnição, Tampa Dianteira: Ambas	0,3
4	413135	Cobertura, Farol	0,4

Ref. Nº	Nº da peça	Descrição	Qtd. CG160 ESD G	EX G	CES G/H	Start G/H	EX H	ESD H	Nº de série		Tipo
1	61300-KVS-K00ZA	Defletor Jogo, Dianteiro (WL)									
		Tipo1	1	–	1	1	–	–			
	61300-KVS-F00ZA	*Tipo1*	–	–	–	–	–	1			
2	61302-KVS-F00ZF	Guarnição, Direita									
		NH1 Preto	1	–	–	–	–	1			
	61302-KVS-F00ZL	*R206* Vermelho Maceió	1	–	–	–	–	–			
	61302-KVS-F00ZP	*NH402M* Cinza Tornado Metálico	1	–	–	–	–	–			
	61302-KVS-F00ZH	*NH196* Branco Ross	–	–	1	–	–	–			
	61302-KVS-F00ZQ	*R239* Vermelho Guarau	–	–	–	–	–	1			
	61302-KWG-A00		–	–	–	1	–	–			
3	61303-KVS-F00ZF	Guarnição, Esquerda									
		NH1 Preto	1	–	–	–	–	1			
	61303-KVS-F00ZL	*R206* Vermelho Maceió	1	–	–	–	–	–			
	61303-KVS-F00ZP	*NH402M* Cinza Tornado Metálico	1	–	–	–	–	–			
	61303-KVS-F00ZH	*NH196* Branco Ross	–	–	1	–	–	–			
	61303-KVS-F00ZQ	*R239* Vermelho Guarau	–	–	–	–	–	1			
	61303-KWG-A00		–	–	–	1	–	–			
4	61310-KVS-F00	Cobertura Conj., Traseira Farol	1	–	1	–	–	–			
	61310-KVS-F10		–	–	–	1	–	1			
5	61312-KVS-F00	Plugue	1	–	1	1	–	1			
6	86150-GFC-902	Emblema (UEHARA)	1	–	1	1	–	1			
7	90127-KF0-770	Bucha, 6x4	4	–	4	4	–	4			

PROIBIDA A REPRODUÇÃO E DISTRIBUIÇÃO
10109313 - Matsuo - MM-GT

© Moto Honda da Amazônia Ltda.
Todos os direitos reservados.

C-43

Defletor Dianteiro (CG160CES/ES/ESD)

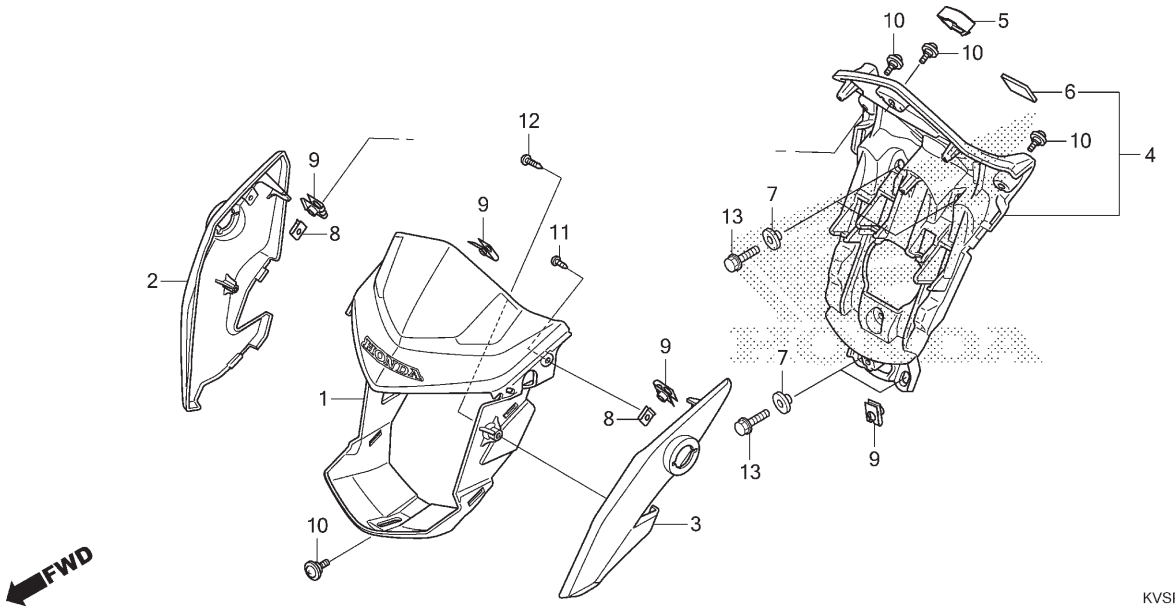

Ref. Nº	N.O.S.	Item de serviço	T.M.O.

Ref. Nº	Nº da peça	Descrição	Qtd. CG160 ESD G	EX G	CES G/H	Start G/H	EX H	ESD H	Nº de série		Tipo
8	90302-KWW-A00	Porca, Pressão, 4mm	2	–	2	2	–	2			
9	90677-KRM-860	Porca, Presilha, 5mm	4	–	4	4	–	4			
10	91509-KRM-860	Parafuso, Phillips, 5x11,5	4	–	4	4	–	4			
11	93903-24320	Parafuso, Fixação, 4x12	2	–	2	2	–	2			
12	93903-24520	Parafuso, Fixação, 4x20	2	–	2	2	–	2			
13	95701-06016-00	Parafuso, Flange, 6x16	4	–	4	4	–	4			

PROIBIDA A REPRODUÇÃO E DISTRIBUIÇÃO
1010913 - Matsuo - MM-GT

© Moto Honda da Amazônia Ltda.
Todos os direitos reservados.

C-43.1

Defletor Dianteiro (CG160EX)

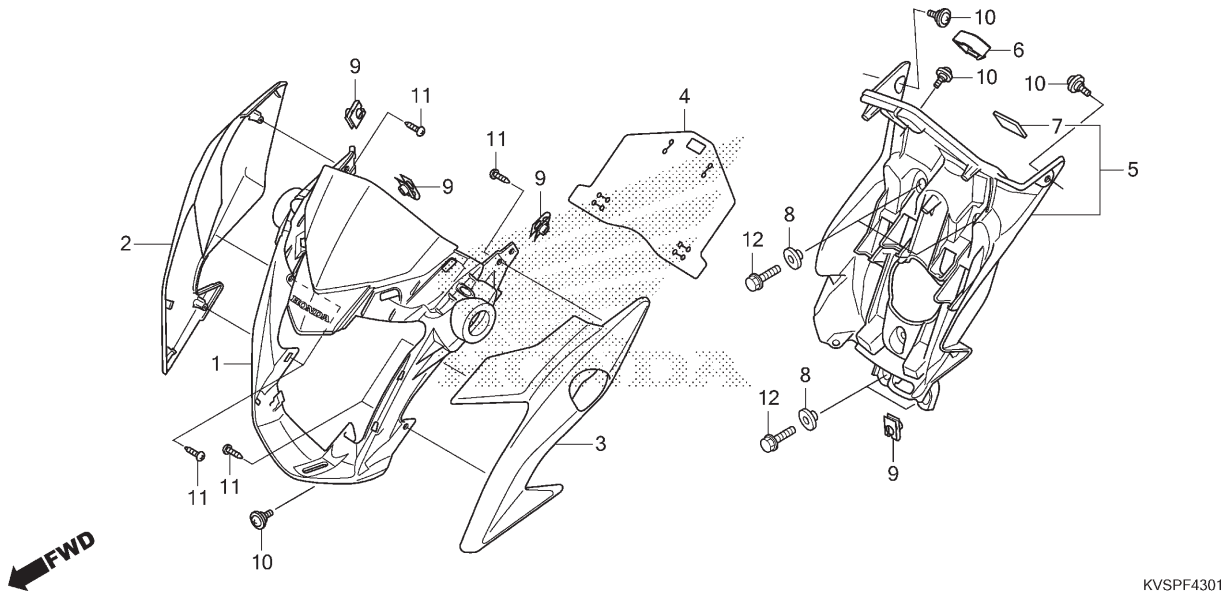

Ref. Nº	N.O.S.	Item de serviço	T.M.O.
1	4111L3	Carenagem, Dianteira: Central	0,4
2	4111AR	Guarnição, Tampa Dianteira: Direita	0,2
3	4111AQ	Guarnição, Tampa Dianteira: Esquerda	0,2
	4111AS	Guarnição, Tampa Dianteira: Ambas	0,3
5	413135	Cobertura, Farol	0,4

Ref. Nº	Nº da peça	Descrição	Qtd. CG160 ESD G	EX G	CES G/H	Start G/H	EX H	ESD H	Nº de série		Tipo
1	61300-KVS-J20ZA	Defletor Jogo, Dianteiro (WL)									
		Tipo1	–	1	–	–	1	–			
2	61302-KVS-J20ZA	Guarnição, Direita									
		R358P Vermelho Marrakesh Perolizado	–	1	–	–	–	–			
			–	–	–	–	1	–			BR
	61302-KVS-J20ZB	*NH196* Branco Ross	–	1	–	–	–	–			
			–	–	–	–	1	–			2BR
	61302-KVS-J20ZC	*NH1* Preto	–	1	–	–	–	–			
			–	–	–	–	1	–			BR
3	61303-KVS-J20ZA	Guarnição, Esquerda									
		R358P Vermelho Marrakesh Perolizado	–	1	–	–	–	–			
			–	–	–	–	1	–			BR
	61303-KVS-J20ZB	*NH196* Branco Ross	–	1	–	–	–	–			
			–	–	–	–	1	–			2BR
	61303-KVS-J20ZC	*NH1* Preto	–	1	–	–	–	–			
			–	–	–	–	1	–			BR
4	61305-KVS-J20	Protetor, Borrifamento	–	1	–	–	1	–			
5	61310-KVS-J20	Cobertura Conj., Traseira Farol	–	1	–	–	1	–			
6	61312-KVS-F00	Plugue	–	1	–	–	1	–			
7	86150-GFC-902	Emblema (UEHARA)	–	1	–	–	1	–			

PROIBIDA A REPRODUÇÃO E DISTRIBUIÇÃO
1010913 - Matsuo - MM-GT

© Moto Honda da Amazônia Ltda.
Todos os direitos reservados.

C-43.1

Defletor Dianteiro (CG160EX)

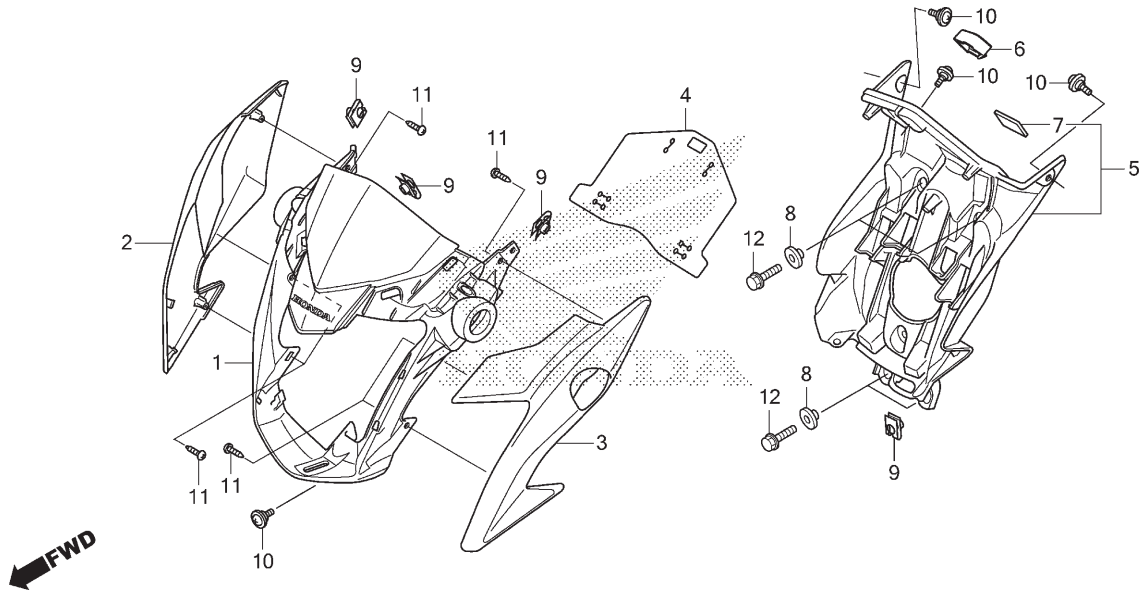

Ref. Nº	N.O.S.	Item de serviço	T.M.O.	Ref. Nº	Nº da peça	Descrição	Qtd. CG160 ESD G	EX G	CES G/H	Start G/H	EX H	ESD H	Nº de série		Tipo
				8	90127-KF0-770	Bucha, 6x4	–	4	–	–	4	–			
				9	90677-KRM-860	Porca, Presilha, 5mm	–	4	–	–	4	–			
				10	91509-KRM-860	Parafuso, Phillips, 5x11,5	–	4	–	–	4	–			
				11	93903-24320	Parafuso, Fixação, 4x12	–	6	–	–	6	–			
				12	95701-06016-00	Parafuso, Flange, 6x16	–	4	–	–	4	–			

PROIBIDA A REPRODUÇÃO E DISTRIBUIÇÃO
1010913 - Matsuo - MM-GT

© Moto Honda da Amazônia Ltda.
Todos os direitos reservados.

C-44.20

Bagageiro Traseiro

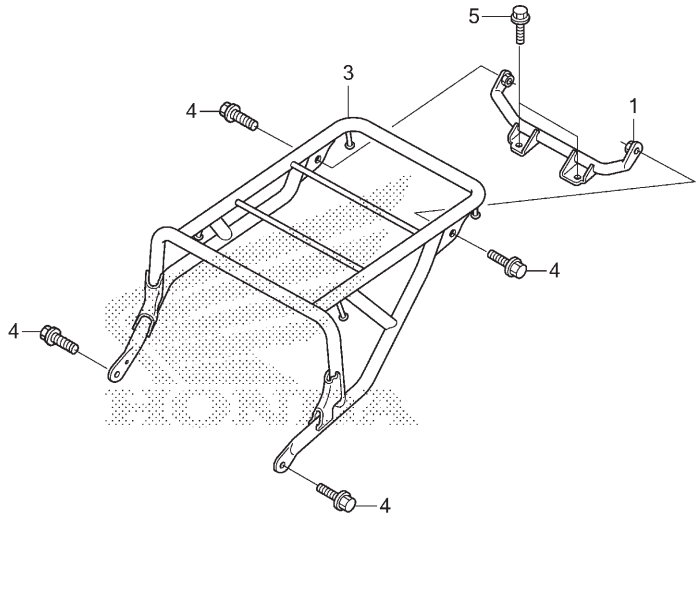

Ref. Nº	N.O.S.	Item de serviço	T.M.O.
1	7111C1	Suporte, Cáliper Traseiro	0,2
3	410165	Bagageiro	0,1

Ref. Nº	Nº da peça	Descrição	Qtd. CG160 ESD G	EX G	CES G/H	Start G/H	EX H	ESD H	Nº de série		Tipo
1	81340-KVS-J40	Suporte, Bagageiro Traseiro	–	–	1	–	–	–	.....	.....	.....
3	81350-KVS-J40	Bagageiro Comp., Traseiro	–	–	1	–	–	–	.....	.....	.....
4	95701-08020-00	Parafuso, Flange, 8x20	–	–	4	–	–	–	.....	.....	.....
5	95701-08016-07	Parafuso, Flange, 8x16	–	–	2	–	–	–	.....	.....	.....

PROIBIDA A REPRODUÇÃO E DISTRIBUIÇÃO
1010913 - Matsuo - MM-GT

© Moto Honda da Amazônia Ltda.
Todos os direitos reservados.

C-48

Ferramentas

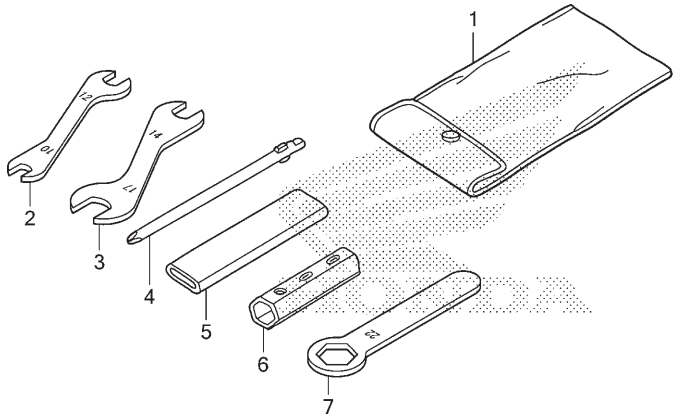

Ref. Nº	N.O.S.	Item de serviço	T.M.O.
Sem Informação			–

Ref. Nº	Nº da peça	Descrição	Qtd. CG160 ESD G	EX G	CES G/H	Start G/H	EX H	ESD H	Nº de série		Tipo
1	83501-KRM-B91	Bolsa, Ferramentas (160mm)	1	1	1	1	1	1			
2	89211-KRM-B91	Chave, Boca, 10x12	1	1	1	1	1	1			
3	89212-KRM-B91	Chave, Boca, 14x17	1	1	1	1	1	1			
4	89213-KRM-B91	Chave, Phillips 1	1	1	1	1	1	1			
5	89215-KRM-B91	Cabo, Chave Boca, 120mm	1	1	1	1	1	1			
6	89216-KRE-E30	Chave, Vela Ignição	1	1	1	1	1	1			
7	89218-KRM-B91	Chave, Boca, 22	1	1	1	1	1	1			

PROIBIDA A REPRODUÇÃO E DISTRIBUIÇÃO
1010913 - Matsuo - MM-GT

© Moto Honda da Amazônia Ltda.
Todos os direitos reservados.

C-49

Etiquetas de Precaução

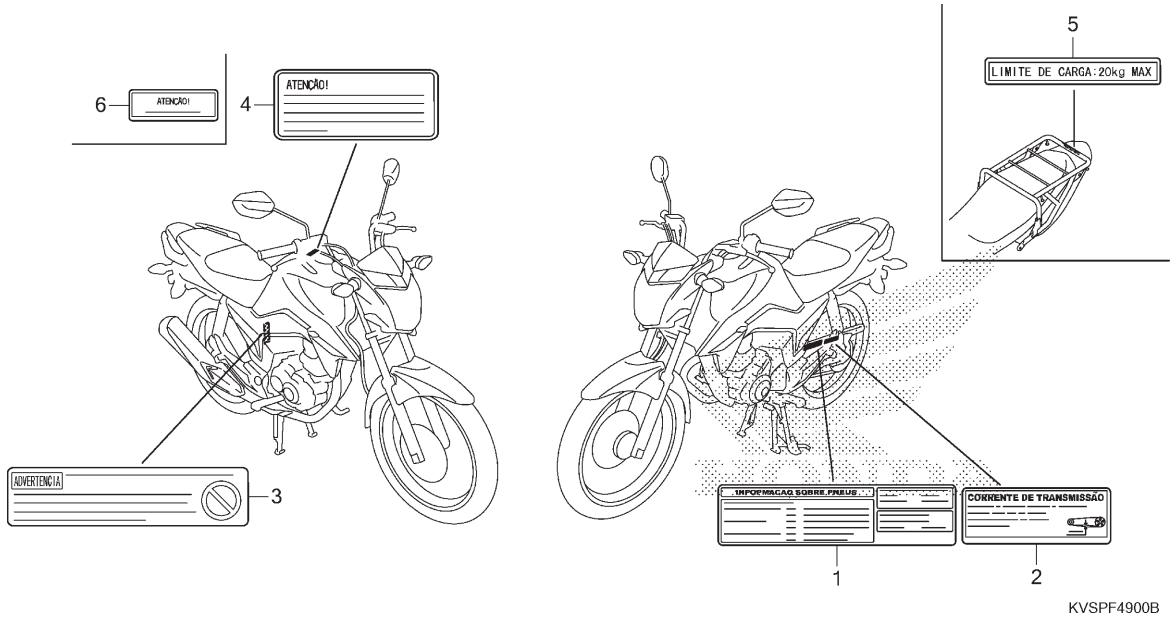

Ref. Nº	N.O.S.	Item de serviço	T.M.O.
Sem Informação			–

Ref. Nº	Nº da peça	Descrição	Qtd. CG160 ESD G	EX G	CES G/H	Start G/H	EX H	ESD H	Nº de série		Tipo
1	87505-KVS-F20	Etiqueta, Pneu	1	–	–	–	–	1			
	87505-KVS-J20		–	1	–	–	1	–			
	87505-KVS-J40		–	–	1	–	–	–			
	87505-KVS-F00		–	–	–	1	–	–			
2	87507-KVS-600	Etiqueta, Corrente Transmissão	1	1	1	1	1	1			
3	87509-KVS-F00	Etiqueta, Advertência Elemento Filtro Ar (Português)	1	1	1	1	1	1			
4	87560-KVS-F00	Etiqueta, Injeção Mistura Combustível (Português)	1	1	1	–	1	1			
5	81218-KGA-910	Etiqueta, Limite de Carga (20 Kg) (Português)	–	–	1	–	–	–			
6	87586-KRE-H80	Etiqueta, Combustível	–	–	–	1	–	–			

PROIBIDA A REPRODUÇÃO E DISTRIBUIÇÃO
1010913 - Matsuo - MM-GT

© Moto Honda da Amazônia Ltda.
Todos os direitos reservados.

C-50

Emblemas • Faixas (CG160CES/ESD)

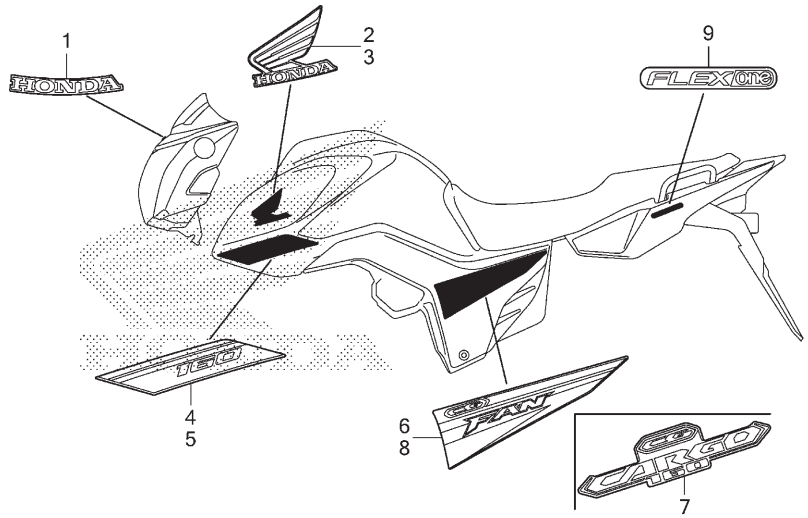

Ref. Nº	N.O.S.	Item de serviço	T.M.O.
Sem Informação			–

Ref. Nº	Nº da peça	Descrição	Qtd. CG160 ESD G	EX G	CES G/H	Start G/H	EX H	ESD H	Nº de série		Tipo
1	86101-KVS-K00ZA	Emblema, HONDA (75 mm)									
		Tipo1	1	–	1	–	–	–			
2	86201-KVS-J00ZA	Emblema, Asa Direita (90 mm)									
		Tipo3	1	–	–	–	–	–			
	86201-KVS-J00ZB	*Tipo2*	1	–	–	–	–	–			
	86201-KVS-J00ZC	*Tipo1*	1	–	–	–	–	–			
	86201-KWT-700ZA	*Tipo3*	–	–	1	–	–	–			
	86201-KVS-B70ZA	*Tipo1*	–	–	–	–	–	1			
3	86202-KVS-J00ZA	Emblema, Asa Esquerda (90 mm)									
		Tipo3	1	–	–	–	–	–			
	86202-KVS-J00ZB	*Tipo2*	1	–	–	–	–	–			
	86202-KVS-J00ZC	*Tipo1*	1	–	–	–	–	–			
	86202-KWT-700ZA	*Tipo3*	–	–	1	–	–	–			
	86202-KVS-B70ZA	*Tipo1*	–	–	–	–	–	1			
4	86641-KVS-J00ZA	Faixa, Direita Carenagem Externa									
		Tipo3	1	–	–	–	–	–			
	86641-KVS-J00ZB	*Tipo2*	1	–	–	–	–	–			
	86641-KVS-J00ZC	*Tipo1*	1	–	–	–	–	–			
	86641-KVS-B70ZA	*Tipo2*	–	–	–	–	–	1			
	86641-KVS-B70ZB	*Tipo1*	–	–	–	–	–	1			

PROIBIDA A REPRODUÇÃO E DISTRIBUIÇÃO
1010913 - Matsuo - MM-GT

© Moto Honda da Amazônia Ltda.
Todos os direitos reservados.

C-50

Emblemas • Faixas (CG160CES/ESD)

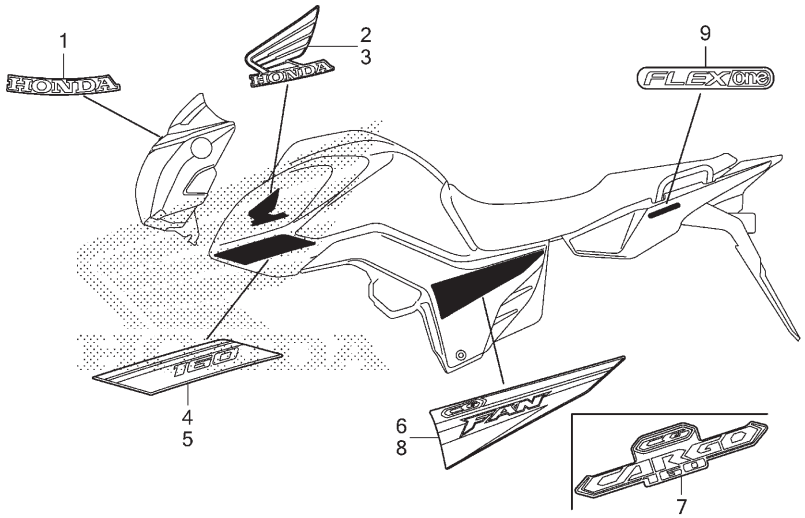

Ref. Nº	N.O.S.	Item de serviço	T.M.O.

Ref. Nº	Nº da peça	Descrição	Qtd. CG160 ESD G	EX G	CES G/H	Start G/H	EX H	ESD H	Nº de série		Tipo
5	86642-KVS-J00ZA	Faixa, Esquerda Carenagem Externa									
		Tipo3	1	–	–	–	–	–			
	86642-KVS-J00ZB	*Tipo2*	1	–	–	–	–	–			
	86642-KVS-J00ZC	*Tipo1*	1	–	–	–	–	–			
	86642-KVS-B70ZA	*Tipo2*	–	–	–	–	–	1			
	86642-KVS-B70ZB	*Tipo1*	–	–	–	–	–	1			
6	86831-KVS-J00ZA	Faixa, Tampa Lateral Direita									
		Tipo1	1	–	–	–	–	–			
	86831-KVS-B70ZA	*Tipo1*	–	–	–	–	–	1			
7	86831-KVS-J40ZA	Emblema, Tampa Lateral									
		Tipo1	–	–	2	–	–	–			
8	86832-KVS-J00ZA	Faixa, Tampa Lateral Esquerda									
		Tipo1	1	–	–	–	–	–			
	86832-KVS-B70ZA	*Tipo1*	–	–	–	–	–	1			
9	86861-KVS-F00ZA	Emblema (Flex)									
		Tipo1	2	–	2	–	–	–			

PROIBIDA A REPRODUÇÃO E DISTRIBUIÇÃO
1010913 - Matsuo - MM-GT

© Moto Honda da Amazônia Ltda.
Todos os direitos reservados.

C-50.1

Emblemas • Faixas (CG160EX)

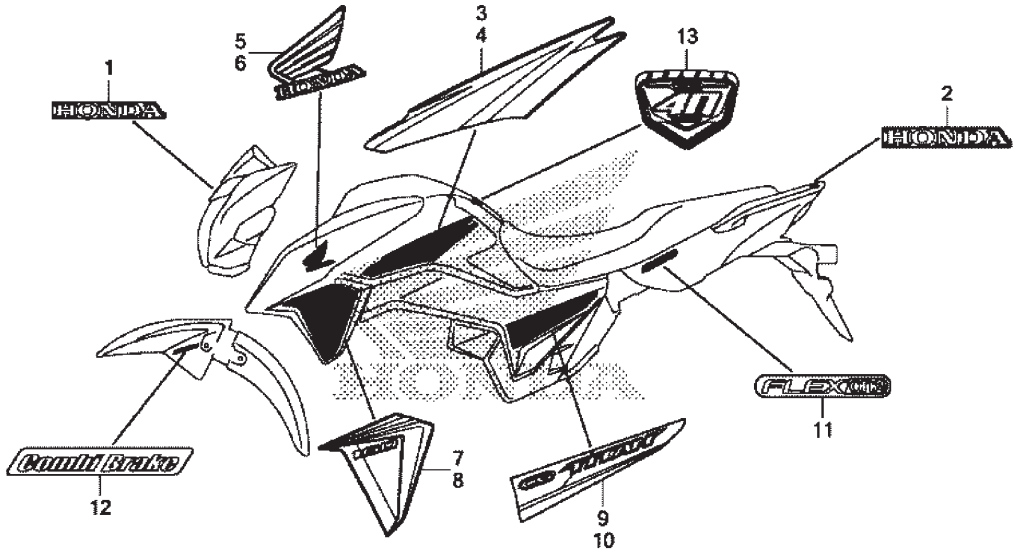

Ref. Nº	N.O.S.	Item de serviço	T.M.O.
Sem Informação			–

Ref. Nº	Nº da peça	Descrição	Qtd. CG160 ESD G	EX G	CES G/H	Start G/H	EX H	ESD H	Nº de série		Tipo
1	86101-KVS-J20ZA	Emblema, HONDA (59 mm)									
		Tipo1	–	1	–	–	–	–			
2	86102-KVS-J20ZA	Emblema, HONDA (70 mm)									
		Tipo1	–	1	–	–	–	–			
3	86171-KVS-J20ZA	Faixa, Direita Tanque Combustível									
		Tipo3	–	1	–	–	–	–			
	86171-KVS-J20ZB	*Tipo2*	–	1	–	–	–	–			
	86171-KVS-J20ZC	*Tipo1*	–	1	–	–	–	–			
	86171-KVS-B80ZA	*Tipo3*	–	–	–	–	1	–			2BR
	86171-KVS-B80ZB	*Tipo2*	–	–	–	–	1	–			BR
	86171-KVS-B80ZC	*Tipo1*	–	–	–	–	1	–			BR
4	86172-KVS-J20ZA	Faixa, Esquerda Tanque Combustível									
		Tipo3	–	1	–	–	–	–			
	86172-KVS-J20ZB	*Tipo2*	–	1	–	–	–	–			
	86172-KVS-J20ZC	*Tipo1*	–	1	–	–	–	–			
	86172-KVS-B80ZA	*Tipo3*	–	–	–	–	1	–			2BR
	86172-KVS-B80ZB	*Tipo2*	–	–	–	–	1	–			BR
	86172-KVS-B80ZC	*Tipo1*	–	–	–	–	1	–			BR
5	86201-KRE-G00ZA	Emblema, Asa Direita (85 mm)									
		Tipo3	–	1	–	–	–	–			
			–	–	–	–	1	–			2BR
	86201-KVS-J20ZB	*Tipo2*	–	1	–	–	–	–			
			–	–	–	–	1	–			BR
	86201-KVS-J20ZC	*Tipo1*	–	1	–	–	–	–			
	86201-KRE-G00ZC	*Tipo1*	–	–	–	–	1	–			BR

PROIBIDA A REPRODUÇÃO E DISTRIBUIÇÃO
10100913 - Manuel - MM-GT

© Moto Honda da Amazônia Ltda.
Todos os direitos reservados.

C-50.1

Emblemas • Faixas (CG160EX)

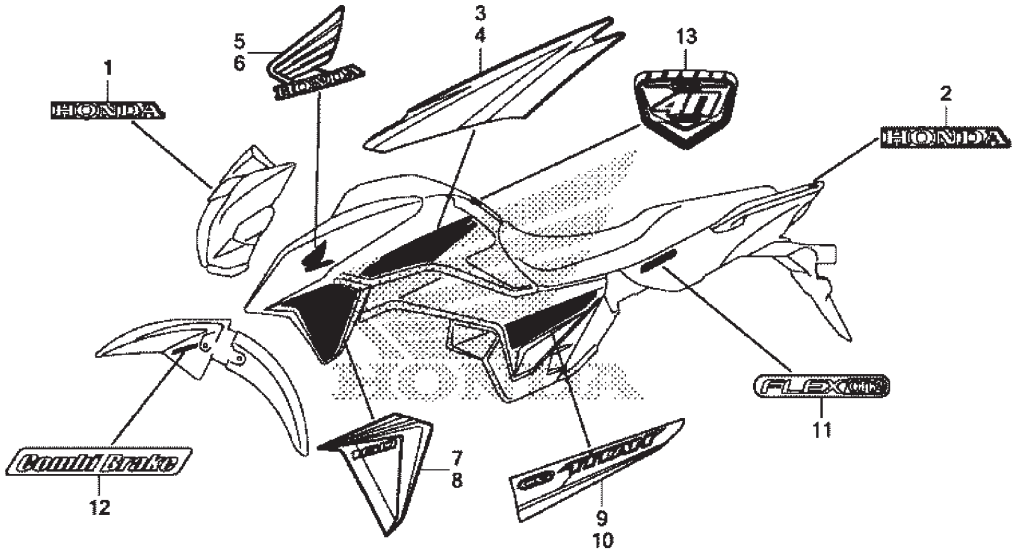

Ref. Nº	N.O.S.	Item de serviço	T.M.O.

Ref. Nº	Nº da peça	Descrição	ESD G	EX G	CES G/H	Start G/H	EX H	ESD H	Nº de série		Tipo
			Qtd. CG160								
6	86202-KRE-G00ZA	Emblema, Asa Esquerda (85 mm)									
		Tipo3	–	1	–	–	–	–			
			–	–	–	–	1	–			2BR
	86202-KVS-J20ZB	*Tipo2*	–	1	–	–	–	–			
			–	–	–	–	1	–			BR
	86202-KVS-J20ZC	*Tipo1*	–	1	–	–	–	–			
	86202-KRE-G00ZC	*Tipo1*	–	–	–	–	1	–			BR
7	86641-KVS-J20ZA	Faixa, Direita Carenagem Externa									
		Tipo3	–	1	–	–	–	–			
	86641-KVS-J20ZB	*Tipo2*	–	1	–	–	–	–			
	86641-KVS-J20ZC	*Tipo1*	–	1	–	–	–	–			
	86641-KVS-B80ZA	*Tipo3*	–	–	–	–	1	–			2BR
	86641-KVS-B80ZB	*Tipo2*	–	–	–	–	1	–			BR
	86641-KVS-B80ZC	*Tipo1*	–	–	–	–	1	–			BR
8	86642-KVS-J20ZA	Faixa, Esquerda Carenagem Externa									
		Tipo3	–	1	–	–	–	–			
	86642-KVS-J20ZB	*Tipo2*	–	1	–	–	–	–			
	86642-KVS-J20ZC	*Tipo1*	–	1	–	–	–	–			
	86642-KVS-B80ZA	*Tipo3*	–	–	–	–	1	–			2BR
	86642-KVS-B80ZB	*Tipo2*	–	–	–	–	1	–			BR
	86642-KVS-B80ZC	*Tipo1*	–	–	–	–	1	–			BR

PROIBIDA A REPRODUÇÃO E DISTRIBUIÇÃO
1010913 - Matsuo - MM-GT

© Moto Honda da Amazônia Ltda.
Todos os direitos reservados.

C-50.1

Emblemas • Faixas (CG160EX)

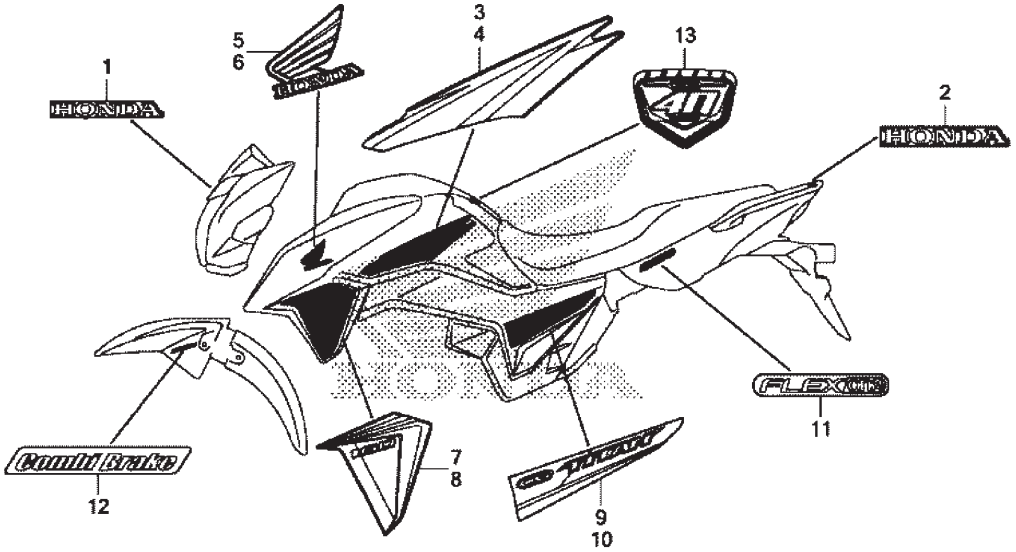

Ref. Nº	N.O.S.	Item de serviço	T.M.O.	Ref. Nº	Nº da peça	Descrição	Qtd. CG160 ESD G	EX G	CES G/H	Start G/H	EX H	ESD H	Nº de série		Tipo
				9	86831-KVS-J20ZA	Faixa A, Tampa Lateral Direita									
						Tipo2	–	1	–	–	–	–			
					86831-KVS-J20ZB	*Tipo1*	–	1	–	–	–	–			
					86831-KVS-B80ZA	*Tipo3*	–	–	–	–	1	–			2BR
					86831-KVS-B80ZB	*Tipo2*	–	–	–	–	1	–			BR
					86831-KVS-B80ZC	*Tipo1*	–	–	–	–	1	–			BR
				10	86832-KVS-J20ZA	Faixa A, Tampa Lateral Esquerda									
						Tipo2	–	1	–	–	–	–			
					86832-KVS-J20ZB	*Tipo1*	–	1	–	–	–	–			
					86832-KVS-B80ZA	*Tipo3*	–	–	–	–	1	–			2BR
					86832-KVS-B80ZB	*Tipo2*	–	–	–	–	1	–			BR
					86832-KVS-B80ZC	*Tipo1*	–	–	–	–	1	–			BR
				11	86861-KVS-F00ZA	Emblema (Flex)									
						Tipo1	–	2	–	–	–	–			
				12	86611-KVS-F30ZA	Emblemas (FREIO COMBI) (73mm)									
						Tipo1	–	2	–	–	–	–			
				13	86173-KVS-B90ZA	Faixa (CG 40 ANOS)									
						Tipo1	–	–	–	–	1	–			2BR

PROIBIDA A REPRODUÇÃO E DISTRIBUIÇÃO
1010913 - Matsuo - MM-GT

© Moto Honda da Amazônia Ltda.
Todos os direitos reservados.

C-50.2

Emblemas • Faixas (CG160ES)

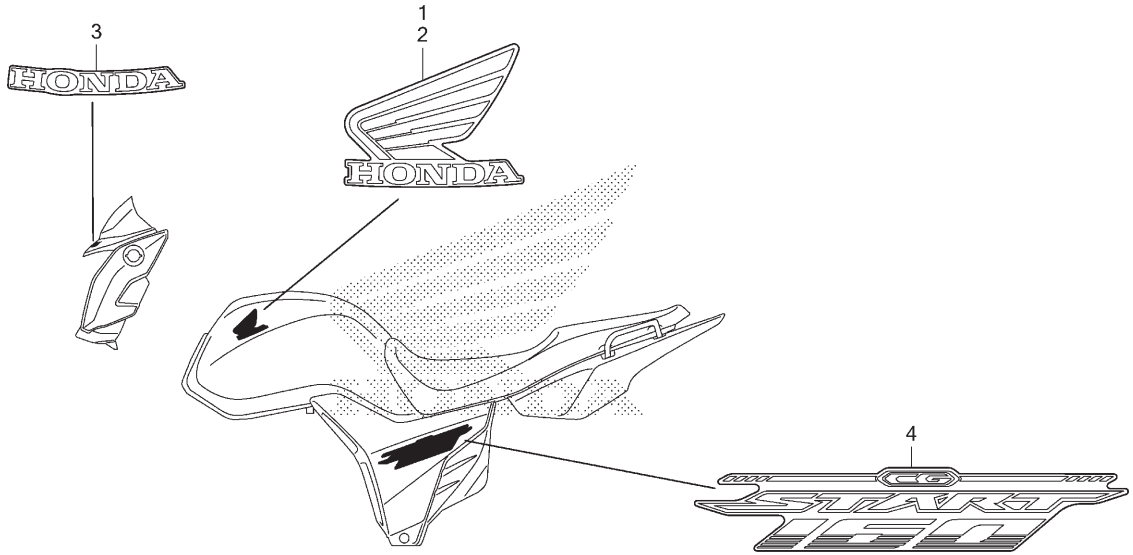

KVSPF5002

Ref. Nº	N.O.S.	Item de serviço	T.M.O.
Sem Informação			–

Ref. Nº	Nº da peça	Descrição	Qtd. CG160 ESD G	EX G	CES G/H	Start G/H	EX H	ESD H	Nº de série		Tipo
1	86201-KVS-K00ZB	Emblema, Asa Direita									
		Tipo1	–	–	–	1	–	–			
	86201-KVS-K00ZA	*Tipo4*	–	–	–	1	–	–			
2	86202-KVS-K00ZB	Emblema, Asa Esquerda									
		Tipo1	–	–	–	1	–	–			
	86202-KVS-K00ZA	*Tipo4*	–	–	–	1	–	–			
3	86101-KVS-K00ZA	Emblema, HONDA (75 mm)									
		Tipo1	–	–	–	1	–	–			
4	86831-KVS-K00ZA	Emblema, Tampa Lateral									
		Tipo1	–	–	–	2	–	–			

PROIBIDA A REPRODUÇÃO E DISTRIBUIÇÃO
1010913 - Matsuo - MM-GT

© Moto Honda da Amazônia Ltda.
Todos os direitos reservados.

ÍNDICE DE NÚMERO DE PEÇAS

Nº da Peça	Nº do bloco
06000	
06170-KVS-B80ZA	C-21
06170-KVS-B80ZB	C-21
06170-KVS-B90ZA	C-21
06170-KVS-J00ZA	C-21
06170-KVS-J00ZB	C-21
06170-KVS-J00ZC	C-21
06170-KVS-J00ZD	C-21
06170-KVS-J00ZE	C-21
06170-KVS-J20ZA	C-21
06170-KVS-J20ZB	C-21
06170-KVS-J20ZC	C-21
0631A-KVS-J00	M-13
06430-KGA-900	C-18
06450-KGA-B90	C-13
06450-KGA-B90	C-18
06451-GE2-405	C-12
06451-GE2-405	C-12.1
06451-MZ2-405	C-12.1
06453-K21-921	C-12.1
06455-K21-921	C-12.1
06455-K21-922	C-12.1
06455-KPP-902	C-12
11000	
11100-KVS-J00	M-15
11200-KVS-J00	M-15
11203-PWA-003	M-15
11215-KRM-840	M-15
11216-KRM-840	M-15
11217-KRM-840	M-15
11300-KRE-G00	M-6
11300-KVS-K00	M-6
11341-KRE-G00	M-10
11341-KRE-G01	M-10
11361-KVS-J00	M-10
11365-KVS-J00	M-10
11393-KRE-G01	M-6
11395-KRE-G01	M-10
12000	
12100-KRE-G00	M-5
12191-KRE-G00	M-5
12200-KVS-J00	M-2
12204-KRE-P00	M-2
12204-KVS-P00	M-2
12209-GB4-681	M-3
12213-KSP-910	M-2
12251-KRE-G01	M-2
12310-KRE-G00	M-1
12341-KRE-G00	M-2
12391-KRE-G02	M-1
12395-KRE-G00	M-2
13000	
13000-KVS-J00	M-16
13011-KRE-G00	M-16
13021-KRE-G00	M-16
13031-KRE-G00	M-16
13041-KRE-G00	M-16
13051-KRE-G00	M-16
13101-KRE-G00	M-16
13102-KRE-G00	M-16
13103-KRE-G00	M-16
13104-KRE-G00	M-16
13105-KRE-G00	M-16
13111-KRM-840	M-16
13112-KRM-840	M-16
13411-KRE-G00	M-16
13422-KRE-G00	M-16.10
13423-KRE-G00	M-16.10
13424-KRE-G00	M-16.10
13425-KRE-G00	M-16.10
13426-KRE-G00	M-16.10
13426-KRE-G01	M-16.10
13427-KRM-840	M-16.10
13428-KRM-840	M-16.10
13538-KRM-840	M-16.10
14000	
14100-KRE-G00	M-3
14321-KRM-840	M-4
14401-KRE-G01	M-4
14430-KRE-G00	M-3
14451-K68-900	M-3
14452-K68-900	M-3
14510-KRE-G00	M-4
14515-KRE-G00	M-4
14520-KRE-G01	M-4
14560-KRM-840	M-4
14611-KRE-G00	M-4
14711-KRE-G00	M-3
14721-KRE-G00	M-3
14751-KRE-G00	M-3
14761-KRE-G00	M-3
14771-KRE-G00	M-3
14777-KRE-G00	M-3
14781-MA6-000	M-3
15000	
15021-KRE-G00	M-14
15022-KRE-G00	M-14
15100-KRE-G00	M-14
15133-KRE-G00	M-14
15135-KRE-G00	M-14
15421-KSP-910	M-14
15430-KRE-G00	M-14
15436-KRM-840	M-14
15441-KCS-650	M-14
15446-107-000	M-14
15459-KWK-900	M-14
15651-KVS-J00	M-6
15772-KPS-900	C-25
16000	
16016-K03-H11	M-23.1
16060-KSS-J01	M-23
16075-K36-J01	M-23
16075-K59-A11	M-23.1
16076-KVS-J01	M-23
16077-KSS-J01	M-23
16081-K56-N01	M-23.1
16081-KVS-J01	M-23
16169-KVS-J01	M-23
16169-KWG-E01	M-23.1
16305-KVS-K00	M-23.1
16307-KVS-K00	M-23.1
16400-KVS-J01	M-23
16400-KVS-J02	M-23
16400-KWG-E01	M-23.1
16410-KVS-J01	M-23
16410-KWG-E01	M-23.1
16430-KVS-J01	M-23
16430-KVS-J02	M-23
16440-KVS-J00	M-23
16450-KRE-H81	M-23.1
16450-KVS-J01	M-23
16472-KPC-D50	M-23
16472-KPC-D50	M-23.1
16700-KVS-J01	C-21
16700-KWG-E01	C-21.1
16701-KVS-J01	C-21
16705-KVS-F01	C-21
16707-KRE-H81	C-21.1
16710-KVS-J01	C-21
16797-KRE-H81	C-21.1
16798-KRE-H81	C-21.1
16799-KVS-F01	C-21
16910-KVS-305	C-21.10
17000	
17111-KVS-J00	M-2
17111-KVS-K00	M-2
17119-KVS-J00	M-2
17211-KVS-F00	C-25
17214-KVS-F00	C-25
17223-KVS-F30	C-25
17223-KVS-F30	C-34.1
17225-KVS-J00	C-25
17227-KVS-F00	C-25
17234-KCW-871	C-25
17235-KVS-J00	C-25
17240-KVS-J00	C-25
17253-KVS-J00	C-25
17253-KVS-K00	C-25
17256-KVS-J00	C-25
17256-KWG-E00	C-25
17365-KVS-J00	C-25
17370-382-870	C-25
17410-KVS-J00	C-25
17515-KVS-F00	C-21
17515-KVS-F00	C-21.1
17517-KVS-600	C-21
17517-KVS-600	C-21.1
17525-KVS-J00	C-21.10
17526-KVS-J00	C-21
17527-KVS-K00	C-21.1
17529-KVS-J00	C-21
17529-KZJ-900	C-21
17530-KVS-K00ZA	C-21.1
17530-KVS-K00ZB	C-21.1
17534-KVS-J00	C-21.10
17536-KVS-K00	C-21.1
17537-KVS-J00	C-21.10
17537-KVS-K00	C-21.1
17539-KVS-K00	C-21.1
17541-KVS-J00	C-21
17551-KVS-J20	C-21
17560-KVS-J00	M-23
17560-KVS-J00	M-23.1
17570-KVS-J01	C-21.10
17570-KVS-K01	C-21.10
17571-KVS-J01	C-21.10
17572-K15-900	C-21
17572-K15-900	C-21.1
17573-K15-900	C-21
17573-K15-900	C-21.1
17579-KVS-J00	C-21.10
17581-KSS-C00	C-21.10
17611-KRM-860	C-21
17611-KRM-860	C-21.1
17613-KVS-600	C-21
17613-KVS-600	C-21.1
17620-KRE-G01	C-21.1
17620-KVS-J00	C-21
17620-KVS-J01	C-21
17621-KRE-G01	C-21
17621-KRE-G01	C-21.1
17910-KVS-J01	C-4
17910-KVS-J20	C-4
17920-KVS-J01	C-4
17920-KVS-J20	C-4
18000	
18291-MN5-650	C-27
18293-MCA-A20	C-27
18300-KVS-J00	C-27
18300-KVS-J20	C-27
18345-MBT-610	C-27
18355-KVS-J00	C-27
18355-KVS-K00	C-27
18356-KVS-J00	C-27
19000	
19509-KRE-G01	C-25
22000	
22100-KRE-G00	M-8
22115-KRE-G00	M-8
22120-KVS-J01	M-8
22201-KPM-850	M-8
22201-KRE-G01	M-8
22321-KPS-900	M-8
22355-KVS-J01	M-8
22361-KVS-J01	M-8
22366-KRM-840	M-8
22401-KVS-J01	M-8
22810-KRE-G00	M-6
22815-KM7-700	M-6
22821-KRE-G00	M-6
22870-KVS-F01	C-4
23000	
23121-KRE-G00	M-16
23210-KRE-G00	M-17
23221-KVS-J00	M-17
23421-KRE-G00	M-17
23427-KRM-840	M-17
23431-KVS-J00	M-17
23432-KRM-840	M-17
23441-KVS-J00	M-17
23451-KVS-J00	M-17
23461-K38-900	M-17
23471-K38-900	M-17
23481-KVS-J00	M-17
23491-K38-900	M-17
23501-K38-900	M-17

PROIBIDA A REPRODUÇÃO E DISTRIBUIÇÃO
10210923 - Mats@MNGT

© Moto Honda da Amazônia Ltda.
Todos os direitos reservados.

ÍNDICE DE NÚMERO DE PEÇAS

Nº da Peça	Nº do bloco
23801-KBP-900	M-17
23811-KR3-600	M-17
23911-KRE-G00	M-17
24000	
24211-KPT-A00	M-19
24211-KTT-900	M-19
24212-K70-600	M-19
24212-KRE-G00	M-19
24241-KRM-840	M-19
24242-KRM-840	M-19
24301-KRE-G00	M-19
24410-KSP-860	M-19
24410-KTT-900	M-19
24430-KRM-B10	M-19
24436-KRM-840	M-19
24610-KRE-G00	M-19
24651-KRM-840	M-19
24652-KRM-840	M-19
24701-KVS-J00	C-29
24701-KVS-J00	C-29.1
24781-KRM-860	C-29
24781-KRM-860	C-29.1
28000	
28110-KRE-G00	M-9
28120-KWB-921	M-9
28131-KRE-G01	M-9
28132-KN6-930	M-9
28133-KRM-850	M-9
30000	
30510-KVS-F01	C-38
30520-ML7-000	C-38
30700-K13-901	C-38
30701-883-000	M-2
31000	
31110-KRE-H81	M-11
31110-KVS-J01	M-11
31120-KVS-J01	M-11
31120-KVS-K01	M-11
31200-KVS-J01	M-13
31201-KVS-J01	M-13
31204-KG8-004	M-13
31205-KPT-A01	M-13
31206-KPH-881	M-13
31207-MBE-008	M-13
31500-GFP-905	C-37
31500-GFP-906	C-37
31501-KVS-F00	C-37
31600-KVS-J01	C-38
31916-KRM-841	M-2
32000	
32100-KVS-J00	C-38
32100-KVS-K00	C-38
32103-KVS-J00	M-23
32111-KRE-G00	M-11
32146-S84-003	C-38
32161-393-003	C-4
32401-KVS-F00	C-37
32401-KWG-A20	C-37
32410-KVS-J00	C-37
32410-KVS-K00	C-37
32606-GEV-761	C-38
33000	
33112-KRE-E31	C-1
33113-KRM-851	C-1
33120-KVS-F01	C-1
33400-KVS-F01	C-35
33400-KWG-A21	C-35
33403-KRE-E31	C-35
33403-KWG-A21	C-35
33409-KVS-J01	C-35
33450-KVS-F01	C-35
33450-KWG-A21	C-35
33453-KRE-E31	C-35
33453-KWG-A21	C-35
33600-KVS-F01	C-35
33600-KVS-J21	C-35
33600-KWG-A21	C-35
33650-KVS-F01	C-35
33650-KVS-J21	C-35
33650-KWG-A21	C-35
33702-KVS-F01	C-36
33703-KVS-F01	C-36
33705-KW7-900	C-36
33720-KVS-F01	C-34
33720-KVS-J21	C-34.1
33722-KVS-F01	C-34
33722-KVS-F01	C-34.1
33729-KVS-F01	C-34
33729-KVS-F01	C-34.1
34000	
34901-KTE-740	C-1
34903-K29-902	C-34
34903-K29-902	C-34.1
34903-KRE-E31	C-35
34904-KWG-A21	C-35
34906-K29-901	C-36
34910-KWW-C01	C-35
35000	
35010-KVS-J00	C-7
35010-KVS-J20	C-7
35010-KVS-K00	C-7
35100-KVS-J01	C-7
35127-KPF-960	C-7
35150-KVS-F01	C-4
35150-KVS-H71	C-4
35160-KVS-J01	C-38
35162-KVS-J00	C-38
35163-KRE-G00	C-38
35200-KVS-J01	C-4
35330-KRM-R01	C-4
35340-KWB-601	C-5
35340-KWG-A21	C-4
35350-KVS-F02	C-29
35350-KVS-J21	C-29.1
35350-KWG-A22	C-29
35357-361-010	C-29
35357-KVS-F30	C-29.1
35358-KVS-J20	C-29.1
35750-KRM-850	M-15
35750-KWG-A20	M-15
35751-KPH-900	M-19
35752-KRM-840	M-19
35850-KCN-003	C-37
35856-KBG-007	C-37
36000	
36531-KVS-J01	M-2
36532-KWG-E01	M-2
37000	
37100-KVS-J01	C-2
37100-KVS-J02	C-2.1
37100-KVS-J21	C-2
37100-KVS-K01	C-2
37110-KVS-J01	C-2
37110-KVS-J02	C-2.1
37110-KVS-J21	C-2
37110-KVS-K01	C-2
37113-KVS-F21	C-2
37113-KVS-F22	C-2.1
37610-KVS-F11	C-2
37610-KVS-F12	C-2.1
37610-KVS-F21	C-2
37620-KVS-F23	C-2
37620-KVS-F24	C-2.1
37700-KVS-J01	M-15
37750-KPH-701	M-2
37800-KVS-J01	C-21
37800-KWG-E01	C-21.1
38000	
38110-KRE-G01	C-38
38201-KVS-F50	C-38
38300-KPH-881	C-38
38301-KPH-881	C-38
38306-KK4-000	C-38
38770-KVS-J21	C-38
38770-KVS-K01	C-38
38771-KSS-C01	C-38
40000	
40510-KVS-F00	C-32
40510-KVS-J00	C-32
40513-KVS-J00	C-32
40515-KRM-860	C-30
40530-KRM-C71	C-32
40531-KGA-A81	C-32
40540-KVS-K01	C-32
40541-KRE-H82	C-32
40543-KRM-830	C-18
40543-KRM-830	C-19.10
40543-KRM-830	C-19.30
40543-KRM-830	C-19.31
41000	
41200-KVS-J00	C-19.10
41200-KVS-J00	C-19.30
41200-KVS-J00	C-19.31
41241-KVS-600	C-19.10
41241-KVS-600	C-19.30
41241-KVS-600	C-19.31
42000	
42301-KVS-F00	C-19.10
42301-KVS-F00	C-19.30
42301-KVS-F00	C-19.31
42605-KGA-900	C-19.10
42606-KGA-900	C-19.10
42615-KVS-J00ZA	C-19.30
42615-KVS-J00ZA	C-19.31
42615-KVS-J00ZB	C-19.10
42615-KVS-J00ZC	C-19.31
42620-KRM-860	C-19.10
42620-KRM-860	C-19.30
42620-KRM-860	C-19.31
42625-KVS-600	C-19.10
42625-KVS-600	C-19.30
42625-KVS-600	C-19.31
42635-KVS-F00	C-19.10
42650-KVS-B90ZA	C-19.31
42650-KVS-F00	C-19.10
42650-KVS-F20	C-19.30
42650-KVS-J20	C-19.31
42701-KRM-860	C-19.10
42711-KVS-F01	C-19.10
42711-KVS-F21	C-19.30
42711-KVS-J21	C-19.31
42711-KWG-651	C-19.10
42712-KWG-651	C-14.10
42712-KWG-651	C-19.10
42713-MAN-622	C-14.10
42713-MAN-622	C-19.10
42753-MR4-901	C-14.40
42753-MR4-901	C-14.41
42753-MR4-901	C-19.30
42753-MR4-901	C-19.31
43000	
43100-KVS-C00ZA	C-18
43100-KVS-C00ZB	C-18
43100-KVS-F30ZB	C-18
43100-KVS-F30ZC	C-18
43141-KVS-F30	C-18
43151-329-000	C-13
43151-329-000	C-18
43151-KVS-F00	C-13
43310-KVS-J21	C-5.30
43320-KVS-F30	C-5.30
43330-KVS-J21	C-5.30
43352-568-003	C-12
43352-568-003	C-12.1
43353-461-771	C-12
43353-461-771	C-12.1
43410-KRM-861	C-18
43410-KVS-F30	C-18
43451-KVS-600	C-29
43451-KVS-F30	C-29.1
43453-KGA-K00	C-13
43453-KGA-K00	C-29
43453-KPS-900	C-29.1

PROIBIDA A REPRODUÇÃO E DISTRIBUIÇÃO
1010913 - Matsuo - MM-GT

Voltar
4

© Moto Honda da Amazônia Ltda.
Todos os direitos reservados.

ÍNDICE DE NÚMERO DE PEÇAS

Nº da Peça	Nº do bloco
43453-KVS-F30	C-29.1
43456-KSP-900	C-29.1
43459-KSP-900	C-29.1
43472-KGA-K00	C-29
43503-KS6-701	C-15
43504-KVS-F31	C-15
43510-KVS-F31	C-15
43511-KVS-F31	C-15
43512-KVS-J21	C-15
43514-KS6-701	C-15
43517-KS6-701	C-15
43520-KVS-F31	C-15
43530-KVS-F31	C-15
43555-KVS-J20	C-15
44000	
44301-KVS-F00	C-14.10
44301-KVS-F00	C-14.40
44301-KVS-F00	C-14.41
44311-KFT-620	C-19.10
44311-KFT-620	C-19.30
44311-KFT-620	C-19.31
44311-KRM-860	C-14.10
44311-KRM-860	C-14.40
44311-KRM-860	C-14.41
44311-KVS-F00	C-14.40
44311-KVS-F00	C-14.41
44605-KRM-B90	C-14.10
44606-KRM-B90	C-14.10
44620-400-000	C-14.10
44620-400-000	C-14.41
44620-KVS-F20	C-14.40
44635-KWG-A00ZA	C-14.10
44650-KVS-B90ZA	C-14.41
44650-KVS-F20	C-14.40
44650-KVS-J20	C-14.41
44650-KWG-A00ZA	C-14.10
44701-KRM-850	C-14.10
44711-KVS-F01	C-14.10
44711-KVS-F21	C-14.40
44711-KVS-F21	C-14.41
44711-KVS-F22	C-14.40
44711-KVS-F22	C-14.41
44711-KWG-651	C-14.10
44712-KGA-901	C-14.10
44712-KGA-901	C-19.10
45000	
45100-KWG-A00	C-13
45107-GE2-006	C-12
45107-MAJ-G41	C-12.1
45108-KPH-951	C-12
45108-KWN-931	C-12.1
45111-MAJ-G41	C-12
45111-MAJ-G41	C-12.1
45117-MAJ-G41	C-12.1
45126-KVS-F01	C-5
45126-KVS-J21	C-5
45131-GZ0-006	C-12
45131-GZ0-006	C-12.1
45132-166-016	C-12
45132-166-016	C-12.1
45133-MA3-006	C-12
45133-MA3-006	C-12.1
45134-250-000	C-13
45134-250-000	C-18
45134-KB7-005	C-18
45141-KGA-900	C-18
45141-KWG-A00	C-13
45145-KFM-900	C-18
45145-KRM-851	C-13
45155-KVS-900	C-5
45155-KVS-F30	C-5
45156-KVS-F00	C-5
45156-KVS-J20	C-5
45158-KVS-H70	C-9
45160-KVS-J20	C-5
45161-KVS-900	C-5
45207-MAJ-G41	C-12.1
45215-KPH-951	C-12
45215-KPH-951	C-12.1
45216-166-006	C-12
45216-166-006	C-12.1
45250-KVS-902	C-12
45250-KVS-F31	C-12.1
45251-K18-911	C-14.40
45251-K18-911	C-14.41
45251-K18-912	C-14.40
45251-K18-912	C-14.41
45290-KVS-901	C-12
45410-KWG-A00	C-13
45435-121-010	C-13
45450-KWG-A21	C-4
45451-KTE-600	C-10
45504-410-003	C-5
45510-KVS-F01	C-5
45512-MA6-006	C-5
45513-KSS-951	C-15
45513-KV2-901	C-5
45517-166-006	C-5
45520-GE2-006	C-5
45520-GW0-911	C-15
45521-GW0-911	C-15
45521-K21-901	C-5
45530-KVK-961	C-5
46000	
46182-KVS-F31	C-15
46500-KVS-J00	C-29
46500-KVS-J20	C-29.1
46502-KVS-F30	C-29.1
46504-KVS-F31	C-15
46513-KVS-F30	C-29.1
46514-107-010	C-29
46614-KVS-J20	C-29.1
47000	
47651-KVS-F30	C-29.1
50000	
50100-KVS-J20	C-39
50136-KVS-F30	C-5.30
50137-KVS-J00	C-39
50137-KVS-J20	C-5.30
50146-KVS-F00	C-39
50147-KVS-F00	C-39
50173-KVS-F00	C-39
50200-KVS-J20	C-22.1
50301-268-010	C-9
50315-KVS-J20	C-23.11
50325-KVS-J20	C-23.11
50325-KWG-E00	C-37
50351-KVS-J00	C-39
50354-GCE-E40	C-31
50384-KVS-J00	C-37
50385-KVS-750	C-37
50400-KVS-F00ZA	C-23.10
50421-KVS-J00	C-38
50500-KVS-J00	C-31
50512-KRM-860	C-31
50512-KVS-F30	C-31
50513-KGA-K00	C-31
50521-KVS-J00	C-31
50523-KVS-J00	C-31
50530-KVS-J00	C-31
50548-KRM-860	C-31
50549-KRM-860	C-31
50610-KVS-J00	C-30
50619-KRM-860	C-30
50639-KBW-900	C-30
50661-KVS-J00	C-30
50662-KVS-J00	C-30
50701-KVS-J20	C-29.1
50702-KVS-J00	C-30
50702-KVS-J20	C-29.1
50703-KVS-J00	C-30
50710-KVS-901	C-39
50714-KVS-J00	C-30
50715-KVS-J00	C-30
50715-KVS-J20	C-30
50716-KVS-J00	C-30
50721-KVS-F00	C-39
50722-KVS-J00	C-30
50723-KVS-J00	C-30
51000	
51401-KVS-F01	C-11
51401-KVS-J41	C-11
51410-KVS-741	C-11
51412-KK4-003	C-11
51412-KRM-861	C-11
51430-KVS-F01	C-11
51430-KVS-F31	C-11
51430-KVS-H01	C-11
51430-KVS-J41	C-11
51432-GGE-901	C-11
51437-413-003	C-11
51440-KVS-F01	C-11
51440-KVS-J41	C-11
51455-KVS-F01	C-11
51470-KVS-F01	C-11
51470-KVS-F31	C-11
51470-KVS-H01	C-11
51470-KVS-J41	C-11
51490-KRM-852	C-11
51530-KVS-F01	C-11
51530-KVS-F31	C-11
51530-KVS-H01	C-11
51530-KVS-J41	C-11
51570-KVS-F01	C-11
51570-KVS-F31	C-11
51570-KVS-H01	C-11
51570-KVS-J41	C-11
52000	
52108-KVS-601	C-32
52141-KRM-840	C-32
52144-GE2-005	C-32
52144-KGA-K61	C-32
52170-KVS-600	C-32
52171-KW1-900	C-32
52200-KVS-F00ZA	C-32
52200-KVS-J20ZA	C-32
52485-088-901	C-33
52486-056-000	C-33
52488-331-003	C-33
52490-KVS-F01	C-33
52490-KVS-F11	C-33
53000	
53100-KVS-J00	C-7
53100-KVS-J40	C-7
53103-KVS-J40	C-7
53140-KVS-F00	C-4
53140-KVS-J40	C-4
53166-KGA-900	C-4
53166-KYJ-900	C-4
53167-KVS-F01	C-4
53169-KVS-F01	C-4
53171-KGA-900	C-4
53172-KVS-600	C-4
53173-KWG-E00	C-4
53174-KVS-600	C-4
53175-KBW-900	C-5
53175-KVS-H00	C-4
53178-KVS-750	C-4
53192-KRM-860	C-4
53209-GAH-000	C-1
53211-KRM-860	C-9
53212-KRM-860	C-9
53214-KGA-C00	C-9
53214-KVS-F01	C-9
53216-KVS-F00	C-9
53219-KVS-F00	C-9
53219-KVS-J40	C-9
53229-KPE-900	C-9
53230-KVS-F00ZB	C-7
61000	
61000-KVS-F30ZB	C-10
61000-KVS-F30ZC	C-10
61000-KVS-F30ZD	C-10
61100-KVS-F00ZB	C-10
61100-KVS-F00ZE	C-10
61100-KVS-F00ZF	C-10
61100-KVS-F00ZL	C-10
61100-KVS-F00ZM	C-10
61100-KVS-H70ZA	C-10
61102-KVS-F01	C-10
61102-KVS-J40	C-10
61103-KVS-F00	C-10
61104-KRM-860	C-10
61300-KVS-F00ZA	C-43
61300-KVS-J20ZA	C-43.1

PROIBIDA A REPRODUÇÃO E DISTRIBUIÇÃO
10-0933 - Matsuo - MMG GT

© Moto Honda da Amazônia Ltda.
Todos os direitos reservados.

ÍNDICE DE NÚMERO DE PEÇAS

Nº da Peça	Nº do bloco
61300-KVS-K00ZA	C-43
61302-KVS-F00ZF	C-43
61302-KVS-F00ZH	C-43
61302-KVS-F00ZL	C-43
61302-KVS-F00ZP	C-43
61302-KVS-F00ZQ	C-43
61302-KVS-J20ZA	C-43.1
61302-KVS-J20ZB	C-43.1
61302-KVS-J20ZC	C-43.1
61302-KWG-A00	C-43
61303-KVS-F00ZF	C-43
61303-KVS-F00ZH	C-43
61303-KVS-F00ZL	C-43
61303-KVS-F00ZP	C-43
61303-KVS-F00ZQ	C-43
61303-KVS-J20ZA	C-43.1
61303-KVS-J20ZB	C-43.1
61303-KVS-J20ZC	C-43.1
61303-KWG-A00	C-43
61303-KWT-900	C-21.1
61305-KVS-J20	C-43.1
61310-KVS-F00	C-43
61310-KVS-F10	C-43
61310-KVS-J20	C-43.1
61312-KVS-F00	C-43
61312-KVS-F00	C-43.1
64000	
64200-KVS-B70ZA	C-22
64200-KVS-B70ZB	C-22
64200-KVS-B80ZA	C-22.1
64200-KVS-B80ZB	C-22.1
64200-KVS-B80ZC	C-22.1
64200-KVS-J00ZA	C-22
64200-KVS-J00ZB	C-22
64200-KVS-J00ZC	C-22
64200-KVS-J20ZA	C-22.1
64200-KVS-J20ZB	C-22.1
64200-KVS-J20ZC	C-22.1
64200-KVS-J40ZA	C-22
64206-MJ0-000	C-29.1
64225-KVS-J00	C-22
64225-KVS-J20	C-22.1
64300-KVS-B80ZA	C-22.1
64300-KVS-B80ZB	C-22.1
64300-KVS-B80ZC	C-22.1
64300-KVS-J00ZA	C-22
64300-KVS-J00ZB	C-22
64300-KVS-J00ZC	C-22
64300-KVS-J20ZA	C-22.1
64300-KVS-J20ZB	C-22.1
64300-KVS-J20ZC	C-22.1
64300-KVS-J40ZA	C-22
64325-KVS-J00	C-22
64325-KVS-J20	C-22.1
77000	
77200-KVS-J00	C-23
77207-KVS-F00	C-23
77209-KVS-F00	C-23.10
77209-KVS-F00	C-23.11
77215-KVS-F00ZB	C-23.10
77215-KVS-F00ZP	C-23.10
77215-KVS-J20ZA	C-23.11
77215-KVS-J20ZC	C-23.11
77215-KWG-A00ZC	C-23.10
77215-KWG-A00ZG	C-23.10
77216-KVS-F00ZB	C-23.10
77216-KVS-F00ZF	C-23.10
77216-KVS-F00ZN	C-23.10
77216-KVS-J20ZA	C-23.11
77216-KVS-J20ZB	C-23.11
77216-KVS-J20ZC	C-23.11
77216-KVS-J40ZA	C-23.10
77220-KVS-F10	C-23.10
77220-KVS-J20ZA	C-23.11
77225-KVS-F00ZB	C-23.10
77225-KVS-F00ZP	C-23.10
77225-KVS-J20ZA	C-23.11
77225-KVS-J20ZC	C-23.11
77225-KWG-A00ZC	C-23.10
77225-KWG-A00ZG	C-23.10
77226-KVS-F00ZB	C-23.10
77226-KVS-F00ZF	C-23.10
77226-KVS-F00ZN	C-23.10
77226-KVS-J20ZA	C-23.11
77226-KVS-J20ZB	C-23.11
77226-KVS-J20ZC	C-23.11
77226-KVS-J40ZA	C-23.10
77302-KRM-860	C-36
80000	
80100-KVS-F00	C-34
80100-KVS-J20	C-34.1
80100-KVS-J40	C-34
80101-KVS-J00	C-34
80101-KVS-J20	C-34.1
80102-KVS-J00	C-34
80106-KVS-F00	C-34
80106-KVS-J20	C-34.1
80111-KVS-J40	C-34
81000	
81218-KGA-910	C-49
81340-KVS-J40	C-44.20
81342-KVS-J40	C-33
81350-KVS-J40	C-44.20
83000	
83501-KRM-B91	C-48
83501-KVS-F00	C-25
83502-KVS-F00	C-25
83520-KVS-B70ZA	C-24
83520-KVS-B80ZA	C-24.1
83520-KVS-B80ZB	C-24.1
83520-KVS-B80ZC	C-24.1
83520-KVS-J00ZA	C-24
83520-KVS-J20ZA	C-24.1
83520-KVS-J20ZB	C-24.1
83520-KVS-J40ZA	C-24
83520-KVS-K00ZA	C-24
83541-KVS-J20	C-24.1
83551-GE2-000	C-21
83551-GE2-000	C-34
83551-GE2-000	C-34.1
83551-GE2-000	C-37
83551-KGA-900	C-21
83551-KGA-900	C-21.1
83551-KVS-J20	C-22.1
83551-ME9-000	C-21
83620-KVS-B70ZA	C-24
83620-KVS-B80ZA	C-24.1
83620-KVS-B80ZB	C-24.1
83620-KVS-B80ZC	C-24.1
83620-KVS-J00ZA	C-24
83620-KVS-J20ZA	C-24.1
83620-KVS-J20ZB	C-24.1
83620-KVS-J40ZA	C-24
83620-KVS-K00ZA	C-24
83641-KVS-J20	C-24.1
84000	
84601-KRM-860	C-37
84707-KWT-900	C-38
86000	
86101-KVS-J20ZA	C-50.1
86101-KVS-K00ZA	C-50
86101-KVS-K00ZA	C-50.2
86102-KVS-J20ZA	C-50.1
86150-GFC-902	C-43
86150-GFC-902	C-43.1
86171-KVS-B80ZA	C-50.1
86171-KVS-B80ZB	C-50.1
86171-KVS-B80ZC	C-50.1
86171-KVS-J20ZA	C-50.1
86171-KVS-J20ZB	C-50.1
86171-KVS-J20ZC	C-50.1
86172-KVS-B80ZA	C-50.1
86172-KVS-B80ZB	C-50.1
86172-KVS-B80ZC	C-50.1
86172-KVS-J20ZA	C-50.1
86172-KVS-J20ZB	C-50.1
86172-KVS-J20ZC	C-50.1
86173-KVS-B90ZA	C-50.1
86201-KRE-G00ZA	C-50.1
86201-KRE-G00ZC	C-50.1
86201-KVS-B70ZA	C-50
86201-KVS-J00ZA	C-50
86201-KVS-J00ZB	C-50
86201-KVS-J00ZC	C-50
86201-KVS-J20ZB	C-50.1
86201-KVS-J20ZC	C-50.1
86201-KVS-K00ZA	C-50.2
86201-KVS-K00ZB	C-50.2
86201-KWT-700ZA	C-50
86202-KRE-G00ZA	C-50.1
86202-KRE-G00ZC	C-50.1
86202-KVS-B70ZA	C-50
86202-KVS-J00ZA	C-50
86202-KVS-J00ZB	C-50
86202-KVS-J00ZC	C-50
86202-KVS-J20ZB	C-50.1
86202-KVS-J20ZC	C-50.1
86202-KVS-K00ZA	C-50.2
86202-KVS-K00ZB	C-50.2
86202-KWT-700ZA	C-50
86611-KVS-F30ZA	C-50.1
86641-KVS-B70ZA	C-50
86641-KVS-B70ZB	C-50
86641-KVS-B80ZA	C-50.1
86641-KVS-B80ZB	C-50.1
86641-KVS-B80ZC	C-50.1
86641-KVS-J00ZA	C-50
86641-KVS-J00ZB	C-50
86641-KVS-J00ZC	C-50
86641-KVS-J20ZA	C-50.1
86641-KVS-J20ZB	C-50.1
86641-KVS-J20ZC	C-50.1
86642-KVS-B70ZA	C-50
86642-KVS-B70ZB	C-50
86642-KVS-B80ZA	C-50.1
86642-KVS-B80ZB	C-50.1
86642-KVS-B80ZC	C-50.1
86642-KVS-J00ZA	C-50
86642-KVS-J00ZB	C-50
86642-KVS-J00ZC	C-50
86642-KVS-J20ZA	C-50.1
86642-KVS-J20ZB	C-50.1
86642-KVS-J20ZC	C-50.1
86831-KVS-B70ZA	C-50
86831-KVS-B80ZA	C-50.1
86831-KVS-B80ZB	C-50.1
86831-KVS-B80ZC	C-50.1
86831-KVS-J00ZA	C-50
86831-KVS-J20ZA	C-50.1
86831-KVS-J20ZB	C-50.1
86831-KVS-J40ZA	C-50
86831-KVS-K00ZA	C-50.2
86832-KVS-B70ZA	C-50
86832-KVS-B80ZA	C-50.1
86832-KVS-B80ZB	C-50.1
86832-KVS-B80ZC	C-50.1
86832-KVS-J00ZA	C-50
86832-KVS-J20ZA	C-50.1
86832-KVS-J20ZB	C-50.1
86861-KVS-F00ZA	C-50
86861-KVS-F00ZA	C-50.1
87000	
87505-KVS-F00	C-49
87505-KVS-F20	C-49
87505-KVS-J20	C-49
87505-KVS-J40	C-49
87507-KVS-600	C-49
87509-KVS-F00	C-49
87560-KVS-F00	C-49
87586-KRE-H80	C-49
88000	
88210-KVS-F01	C-3
88210-KVS-F11	C-3
88220-KVS-F01	C-3
88220-KVS-F11	C-3
89000	
89211-KRM-B91	C-48
89212-KRM-B91	C-48
89213-KRM-B91	C-48
89215-KRM-B91	C-48
89216-KRE-E30	C-48
89218-KRM-B91	C-48
90000	
90002-KRM-840	M-2
90003-KVS-900	M-19

PROIBIDA A REPRODUÇÃO E DISTRIBUIÇÃO
1010913 - MaSSO - MM-GT

Voltar

© Moto Honda da Amazônia Ltda.
Todos os direitos reservados.

ÍNDICE DE NÚMERO DE PEÇAS

Nº da Peça	Nº do bloco
90004-GHB-670	C-38
90005-K15-900	M-4
90005-KRE-G00	M-4
90012-KK3-830	M-3
90014-KRE-G00	M-2
90022-KRM-840	M-19
90030-MG8-000	C-39
90031-KRE-G00	M-15
90031-KVS-740	M-15
90032-KRE-G00	M-15
90035-KRM-840	M-2
90036-KRE-G00	M-2
90041-KVS-740	M-6
90042-KVS-740	M-1
90042-KVS-740	M-10
90043-KVS-740	M-6
90050-KFL-850	M-8
90071-MB0-000	M-13
90083-KRM-840	M-4
90084-041-000	M-17
90084-KPS-900	M-10
90085-KRM-850	M-9
90087-KRM-840	M-10
90101-KVS-J00	C-21
90102-KVS-600	M-23.1
90105-HP1-000	C-15
90105-KGA-B00	C-39
90105-KL8-741	C-14.40
90105-KL8-741	C-14.41
90105-KR3-000	C-14.40
90105-KR3-000	C-14.41
90105-KVS-F00	C-1
90105-MBB-000	C-14.40
90105-MBB-000	C-14.41
90105-MV9-003	C-14.40
90105-MV9-003	C-14.41
90107-GN1-010	C-31
90107-MBG-000	C-7
90110-MGP-D60	C-21
90110-MGP-D60	C-21.1
90111-187-000	C-22
90111-187-000	C-22.1
90111-362-000	C-7
90111-KVS-B50	C-37
90113-GFP-B00	C-27
90113-KRM-860	C-4
90114-KGH-900	C-5
90116-383-721	C-11
90116-SP0-003	C-23.11
90116-SP0-003	C-24.1
90116-SP0-003	C-34.1
90118-KRM-860	C-23.10
90118-KRM-860	C-23.11
90118-KRM-860	C-32
90118-KRM-860	C-34
90118-KRM-860	C-34.1
90118-KRM-860	C-37
90118-KVS-600	C-24
90118-KVS-600	C-24.1
90119-KVS-600	C-25
90121-KVS-F00	C-32
90123-KRM-860	C-7
90123-KWG-600	C-7
90124-KVS-600	C-24
90124-KVS-600	C-24.1
90127-KF0-770	C-32
90127-KF0-770	C-38
90127-KF0-770	C-43
90127-KF0-770	C-43.1
90128-KRM-R20	C-19.10
90128-KRM-R20	C-19.30
90128-KRM-R20	C-19.31
90131-KRM-840	M-15
90140-KZZ-901	C-15
90145-MS9-612	C-5
90145-MS9-612	C-5.30
90155-KY4-901	C-12
90155-KY4-901	C-12.1
90191-MK4-000	C-7
90201-KRE-G00	M-2
90201-KRM-840	M-11
90202-KRM-840	M-8
90202-KRM-840	M-14
90202-KRM-840	M-16.10
90206-250-000	M-3
90301-473-003	C-18
90301-KGH-901	C-18
90301-KVS-F10	C-3
90302-KRM-860	C-18
90302-KRM-860	C-19.10
90302-KRM-860	C-19.30
90302-KRM-860	C-19.31
90302-KWW-A00	C-23.10
90302-KWW-A00	C-23.11
90302-KWW-A00	C-34
90302-KWW-A00	C-34.1
90302-KWW-A00	C-43
90304-GE8-003	C-19.10
90304-GE8-003	C-19.30
90304-GE8-003	C-19.31
90304-GE8-003	C-31
90304-KGH-901	C-19.10
90304-KGH-901	C-19.30
90304-KGH-901	C-19.31
90304-KGH-901	C-31
90304-MCG-000	C-27
90305-GE8-003	C-18
90305-GE8-003	C-32
90305-KCJ-951	C-18
90305-KCJ-951	C-32
90305-KVS-F00	C-7
90306-KF0-003	C-14.10
90306-KF0-003	C-14.40
90306-KF0-003	C-14.41
90306-KGH-901	C-14.10
90306-KGH-901	C-14.40
90306-KGH-901	C-14.41
90307-GAZ-980	C-1
90311-KVS-F30	C-25
90311-KVS-F30	C-34.1
90314-KVS-F22	C-2.1
90322-KRM-860	C-4
90324-KRM-860	C-21
90324-KRM-860	C-21.1
90324-KVS-F00	C-23
90380-KGA-E00	C-35
90401-KRE-G00	M-16.10
90401-KRM-B10	M-8
90401-KRM-R20	M-15
90401-KVS-740	M-8
90403-KRM-840	M-16.10
90404-KRE-G00	M-2
90412-KPH-900	M-17
90417-KRM-840	M-19
90441-KRM-840	M-17
90443-KSS-B30	M-2
90451-KRE-G00	M-17
90453-KVS-900	M-17
90453-KVS-900	M-17
90453-KVX-600	M-17
90454-KPS-900	M-17
90457-KRM-840	M-19
90458-KRE-G00	M-16.10
90458-KVS-900	M-17
90463-KRM-840	M-1
90501-KPT-A00	M-8
90501-KPT-A00	M-11
90501-KPT-A00	M-14
90501-KPT-A00	M-16.10
90503-KVS-600	C-7
90504-KVS-600	C-33
90504-KVS-J40	C-33
90507-KVS-F30	C-5.30
90507-MGE-640	C-4
90521-KVS-600	C-7
90522-KVS-F30	C-29.1
90525-030-000	C-10
90544-439-930	C-11
90545-300-000	C-5
90545-300-000	C-5.30
90601-354-000	C-11
90601-KAF-003	C-29
90601-KAF-003	C-29.1
90601-PV3-003	C-34
90601-SJA-003	C-23.11
90604-KRM-840	M-16.10
90605-KVS-900	M-17
90606-KRM-840	M-19
90620-SB2-003	C-38
90650-KW3-000	C-4
90651-MA5-671	C-5
90652-KRM-R20	C-25
90661-MGS-D71	C-5.30
90666-SDA-A01	C-23.10
90677-KRM-860	C-23.10
90677-KRM-860	C-34.1
90677-KRM-860	C-43
90677-KRM-860	C-43.1
90701-KRE-G00	M-2
90701-KRE-G00	M-5
90702-KRM-840	M-6
90702-KRM-840	M-10
90702-KRM-840	M-14
90702-KRM-840	M-15
90741-KFB-000	M-16
90741-KGH-900	M-16
90741-KGH-900	M-16.10
90901-KSS-900	C-9
91000	
91001-KRE-G01	M-16
91003-KRE-G01	M-17
91004-KRE-G01	M-16.10
91005-KRE-G01	M-17
91006-KRE-G01	M-17
91013-KRM-840	M-8
91015-KRM-840	M-17
91051-KVS-F01	C-19.10
91051-KVS-F01	C-19.30
91051-KVS-F01	C-19.31
91051-KVS-F02	C-19.10
91051-KVS-F02	C-19.30
91051-KVS-F02	C-19.31
91052-KVS-F01	C-14.40
91052-KVS-F01	C-14.41
91052-KVS-F02	C-14.40
91052-KVS-F02	C-14.41
91053-KVS-F01	C-19.10
91053-KVS-F01	C-19.30
91053-KVS-F01	C-19.31
91054-KVS-F01	C-19.10
91054-KVS-F01	C-19.30
91054-KVS-F01	C-19.31
91055-KVS-F01	C-14.10
91055-KVS-F02	C-14.10
91071-KRM-870	M-9
91104-KTT-901	M-9
91202-KRM-841	M-6
91202-KSP-910	M-6
91202-KSP-911	M-6
91203-KRM-841	M-15
91203-KSP-910	M-15
91203-KSP-911	M-15
91212-422-006	C-15
91216-KRM-841	M-17
91216-KSP-910	M-17
91216-KSP-911	M-17
91251-KPH-901	C-14.10
91251-KPH-901	C-14.40
91251-KPH-901	C-14.41
91254-GAA-003	C-11
91257-230-003	C-19.10
91257-230-003	C-19.30
91257-230-003	C-19.31
91301-GGL-J01	M-23
91301-GGL-J01	M-23.1
91301-KRJ-901	M-2
91303-KRM-840	M-10
91304-KFJ-900	C-19.10
91304-KFJ-900	C-19.30
91304-KFJ-900	C-19.31
91305-KPH-900	M-15
91305-KRM-840	M-10
91306-KRM-840	M-4
91307-KRM-840	M-6
91309-425-003	M-13
91320-MB0-000	M-13
91406-MS8-000	C-25
91508-KSS-900	C-34
91509-KRM-860	C-34
91509-KRM-860	C-34.1
91509-KRM-860	C-43
91509-KRM-860	C-43.1
91541-S0A-003	C-37
92000	
92101-06012-0A	C-30
92101-06020-0A	C-29

PROIBIDA A REPRODUÇÃO E DISTRIBUIÇÃO
20.09.23 - Matrícula MMGT

© Moto Honda da Amazônia Ltda.
Todos os direitos reservados.

ÍNDICE DE NÚMERO DE PEÇAS

Nº da Peça	Nº do bloco
92101-06020-0A	C-29.1
92101-06020-4J	C-38
92900-08022-0E	M-2
93000	
93404-06012-00	C-23.11
93500-05022-0G	C-4
93600-04012-1G	C-5
93700-05012-0A	M-14
93891-04010-18	M-23
93891-04016-18	M-23
93893-04012-17	C-5
93901-24480	C-34
93901-24480	C-34.1
93901-34120	M-14
93901-34380	C-35
93903-22420	C-2
93903-24320	C-24.1
93903-24320	C-34
93903-24320	C-34.1
93903-24320	C-43
93903-24320	C-43.1
93903-24380	C-22
93903-24380	C-22.1
93903-24380	C-23.10
93903-24420	C-25
93903-24520	C-43
93903-25220	C-37
93903-25610	C-25
93903-35220	C-34
93903-35320	C-2
93903-35320	C-2.1
94000	
94001-06000-0S	C-18
94001-06000-0S	C-19.10
94001-06000-0S	C-19.30
94001-06000-0S	C-19.31
94001-10070-0S	C-3
94002-06000-0S	C-15
94002-12200-0S	M-16.10
94050-05000	C-34
94050-05000	C-34.1
94050-05070	C-34
94050-05080	C-34
94050-06000	C-4
94050-06000	C-5
94050-06000	C-13
94050-06000	C-15
94050-06000	C-21
94050-06000	C-21.1
94050-06080	C-36
94050-08000	C-30
94050-08000	C-39
94050-08070	C-39
94050-08070	C-39
94050-10000	C-39
94050-10070	C-39
94101-05000	C-29
94101-14000	C-32
94101-14000	C-33
94102-08800	C-30
94201-20150	C-15
94201-20150	C-29
94201-20150	C-29.1
94201-20150	C-30
94201-30250	C-29.1
94201-30300	C-31
94251-08000	M-14
94301-07120	M-1
94305-20102	C-15
94510-28000	M-16.10
94591-27000	C-34
94591-27000	C-34.1
94608-50000	C-11
95000	
95002-02100	C-21.10
95005-45350-20	C-21.10
95005-45390-20	C-21.10
95014-22200	C-7
95014-72102	C-31
95015-42000	C-13
95015-42000	C-29
95015-54000	C-15
95701-06010-00	C-22.1
95701-06012-00	C-38
95701-06012-00	C-39
95701-06012-08	C-30
95701-06014-00	C-37
95701-06016-00	M-4
95701-06016-00	M-17
95701-06016-00	C-43
95701-06016-00	C-43.1
95701-06016-08	C-32
95701-06018-00	M-15
95701-06020-00	M-15
95701-06020-00	M-23.1
95701-06020-00	C-5.30
95701-06020-00	C-38
95701-06020-00	C-39
95701-06020-07	C-5.30
95701-06022-00	M-23
95701-06022-00	M-23.1
95701-06022-07	C-5
95701-06022-10	C-38
95701-06025-00	M-13
95701-06025-07	C-4
95701-06025-07	C-5.30
95701-06025-07	C-31
95701-06030-00	M-2
95701-06032-00	C-13
95701-06035-00	M-2
95701-06035-00	M-14
95701-06038-00	C-18
95701-06040-00	M-15
95701-06045-00	M-15
95701-06070-00	M-15
95701-08016-07	C-44.20
95701-08016-08	C-23.10
95701-08020-00	C-23
95701-08020-00	C-30
95701-08020-00	C-30
95701-08020-00	C-44.20
95701-08020-07	C-30
95701-08020-08	C-33
95701-08028-00	C-21
95701-08028-00	C-21.1
95701-08035-08	C-23.11
95801-08032-07	C-9
95801-08085-00	C-39
95801-08085-07	C-39
95801-10065-00	C-39
95801-10065-07	C-39
96000	
96001-06008-00	C-9
96001-06010-00	C-29.1
96001-06012-00	M-1
96001-06012-00	C-39
96001-06012-07	C-5
96001-06012-07	C-9
96001-06016-00	M-15
96001-06016-00	C-15
96001-06020-00	M-23
96001-06022-00	M-2
96001-06022-00	M-4
96001-06022-07	C-15
96001-06028-00	M-10
96001-06030-00	M-6
96001-06030-00	C-10
96001-06035-00	M-1
96001-06035-00	M-10
96001-06040-00	M-6
96001-06045-00	M-10
96220-30085	M-19
96220-30168	M-14
96600-06016-00	M-11
96600-06022-00	M-11
97000	
97000-45200	C-14.10
97000-45200	C-19.10
98000	
98200-31500	C-37
98200-41000	C-38

PROIBIDA A REPRODUÇÃO E DISTRIBUIÇÃO
1010913 - MATSUO - MM-GT

Voltar

© Moto Honda da Amazônia Ltda.
Todos os direitos reservados.

HONDA

The Power of Dreams

Publicado pela Moto Honda da Amazônia Ltda.
Setor Publicações Técnicas