HONDA

XRE300 / XRE300A

XRE300G
XRE300AG
XRE300H
XRE300AH
XRE300J
XRE300AJ

CATÁLOGO DE PEÇAS

4

Moto Honda da Amazônia Ltda. – 2022

00X1B-KWTR-004

Catálogo de Peças
00X1B-KWTR-004
Draft
15KWTGB1
Atualizado com
NP 012/ 020
29/04/2022
6HS

PROIBIDA A REPRODUÇÃO E DISTRIBUIÇÃO
1010913 - Matsuo - MM-GT

ÍNDICE

INSTRUÇÕES 1

GRUPO DO MOTOR 2

GRUPO DO CHASSI 3

ÍNDICE DE NÚMERO DE PEÇAS 4

© Moto Honda da Amazônia Ltda.
Todos os direitos reservados.

NH-B59P Branco Salt Fosco Perolizado

NH-B64M Cinza Crow Fosco Metálico

R-301C Vermelho Bromeria Candy

R-206 Vermelho Maceió

Modelo 2016

PROIBIDA A REPRODUÇÃO

© Moto Honda da Amazônia Ltda.
Todos os direitos reservados.

NH1 Preto

GY151P Verde Lizard Perolizado

NH411M Prata Force Metálico

NH196 Branco Ross

Modelo 2017

PROIBIDA REPRODUÇÃO
10103 - Mat

© Moto Honda da Amazônia Ltda.
Todos os direitos reservados.

NH1 Preto

GY151P Verde Lizard Perolizado

NH411M Prata Force Metálico

NH196 Branco Ross

Modelo 2018

PROIBIDA DUCAÇÃO
1010 13 - Mats

© Moto Honda da Amazônia Ltda.
Todos os direitos reservados.

Instruções para o Uso do Catálogo de Peças

- **Este Catálogo de Peças descreve todas as peças de reposição, bem como o tempo de Mão de Obra (T.M.O.) para os modelos XRE300 / XRE300A.**
- **Este Catálogo de Peças foi elaborado com base nas últimas informações disponíveis até 29 de Abril de 2022.**
- **Especifique sempre o Nº completo da peça quando for efetuar um pedido de peças.**
- **Verifique sempre o número, modelo, tipo, série, cor, marca, tamanho, que se fizer necessário antes de fazer o pedido de peças.**
- **Observe sempre que as ilustrações permitem localizar uma determinada parte do chassi ou do motor, podendo diferenciar da sua forma original.**
- **Informe-se sobre a versão atualizada do catálogo de peças através do site www.hondaposvenda.com.br.**

Índice

- Instruções para o Uso do Catálogo de Peças 1
- Como Localizar as Informações sobre as Peças 2
- Estrutura do Catálogo de Peças 3
- Quando Utilizar as Peças 4
- Abreviaturas Utilizadas neste Catálogo de Peças 4
- Como Localizar o Bloco de Peças e os Números de Série 5
- Localização da Etiqueta de Cores 5
- Modelos, Códigos de Área e Números de Série Aplicáveis 6
- Etiqueta de Cores 7
- Tabela de Cores 8
- Composição do Número de Identificação do Veículo (V.I.N.) 25
- Mangueira de Combustível, Mangueiras de Aplicação Geral e Mangueira de Vinil 26
- Composição do Número de Identificação das Mangueiras 29
- Instruções para o Uso do Tempo de Mão de Obra (T.M.O.) 30
- Índice Ilustrado - Grupo do Motor 35
- Índice Ilustrado - Grupo do Chassi 37
- Índice de Número de Peças 138

PROIBIDA A REPRODUÇÃO E DISTRIBUIÇÃO
1010913 - Matsuo - MM CT

© Moto Honda da Amazônia Ltda.
Todos os direitos reservados.

Voltar

Como Localizar as Informações sobre as Peças

Ⓐ Referência com o Índice Ilustrado

Grupo do Motor

• O número de referência na ilustração do índice pode ser diferente da que aparece no texto.

M-1 Tampa do Cabeçote	M-2 Cabeçote	M-3 Árvore de Comando • Válvulas
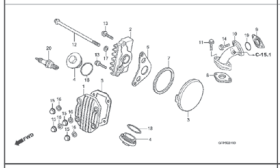	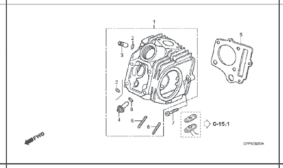	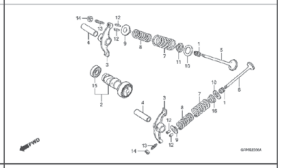
M-4 Corrente de Comando • Tensor	M-5 Cilindro	M-6 Tampa Lateral Direita

Ⓑ Referência com o Índice de Número de Peças

ÍNDICE DE NÚMERO DE PEÇAS

Nº da Peça	Nº do Bloco	Nº da Peça	Nº do Bloco
06000		**13000**	
06420-GFP-900	C-11	13000-GFP-900	M-12
06421-GFP-900	C-11	13000-GFP-B00	M-12
06430-GCE-900	C-10	13011-GFP-900	M-12
06430-GCE-900	C-8	13021-GFP-900	M-12
06440-GFP-900	C-9	13031-GFP-900	M-12
06441-GFP-900	C-9	13041-GFP-900	M-12
06530-GBG-B20	C-5	13051-GFP-900	M-12
06531-GBG-B20	C-5	13101-GFP-900	M-12
06531-GCE-F20	C-5	13102-GFP-900	M-12
		13103-GFP-900	M-12
11000		13104-GFP-900	M-12
		13105-GFP-900	M-12
11100-GCE-900	M-11	13111-087-000	M-12
11191-GCE-900	M-11	13115-GN5-910	M-12
11200-GCE-D60	M-11		
11330-GFP-900	M-6	**14000**	
11341-GFP-900	M-9		
11394-GW8-680	M-6	14100-GFP-900	M-3
		14100-GFP-B00	M-3
12000		14311-KEV-900	M-12
		14321-GBG-900	M-4
12101-GFP-900	M-5	14321-GFP-B00	M-4
12101-GFP-B00	M-5	14401-178-003	M-4
12191-GFP-B00	M-5	14431-035-020	M-3
12191-GS4-761	M-5	14451-035-000	M-3
12200-GFP-900	M-2	14500-035-020	M-4
12200-GFP-B00	M-2	14502-086-000	M-4
12209-GB4-681	M-3	14531-035-000	M-4
12209-GBG-900	M-3	14541-GB4-681	M-4
12213-KRM-840	M-2	14550-GB0-911	M-4
12237-GFP-305	M-2	14566-086-030	M-4
12245-KEV-305	M-2	14610-086-010	M-4
12251-KST-941	M-2	14615-035-010	M-4
12301-GB6-910	M-1	14670-035-030	M-4
12301-GB6-911	M-1	14675-178-000	M-4
12331-GB0-910	M-1	14711-GFP-900	M-3
12341-GB6-910	M-1	14721-GFP-900	M-3
12361-035-000	M-1	14751-GN5-911	M-3

Bloco No.

C-6

Para-lama Dianteiro

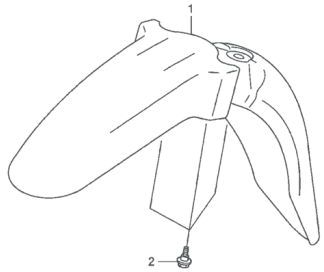

FWD

Ref. No.

Ref. Nº	N.O.S.	Item de serviço	T.M.O.	Ref. Nº	Nº da peça	Descrição	Qtd. POP100 7	8	9	Nº de série	Tipo
1	4131B7	Pára-lama, Dianteiro	0,1	1	61100-GFP-900ZA	Pára-lama, Dianteiro					
						NH1 Preto	1	1	1		
					61100-GFP-900ZB	*PB362R* Azul Buliti-R	1	–	–		
					61100-GFP-900ZC	*R286R* Vermelho Caucaia	1	1	–		
					61100-GFP-900ZD	*Y197R* Amarelo Trancoso-R	1	1	–		
					61100-GFP-900ZE	*PB337R* Azul Penedo	–	1	1		
					61100-GFP-900ZF	*NHA57R* Cinza Cloudia R	–	–	1		
					61100-GFP-900ZG	*R304R* Vermelho Clivia-R	–	–	1		
				2	90111-162-000	Parafuso, Flange, 6mm	3	3	3		

122

Página No.

24.07.08

© Moto Honda da Amazônia Ltda.
Todos os direitos reservados.

Estrutura do Catálogo de Peças

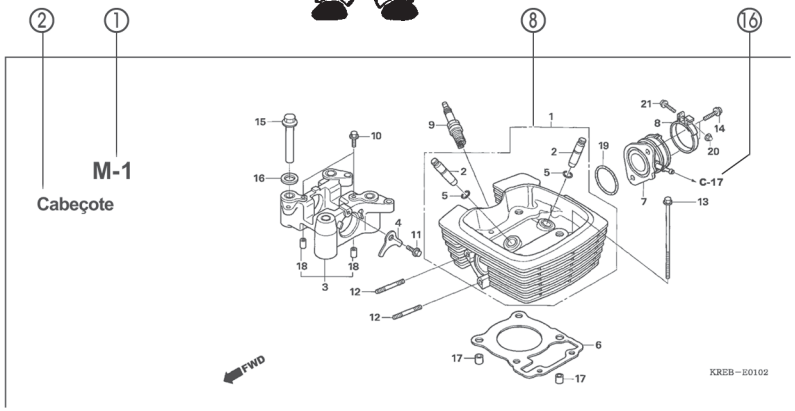

③ Ref. Nº	N.O.S.	Item de serviço	T.M.O.	④ Ref. Nº	⑤ Nº da peça	⑦⑥ Descrição	⑩	⑨	⑪ Qtd. POP100 7	8	9	⑫ Nº de série		⑬ Tipo
4	811175	Cabo, Trava Assento	0,1	1	18327-KAE-000	Bucha, Traseira Câmara (8,5x15)			2	2	2			
5	4131E8	Trava, Assento: Lateral Traseira	0,1	2	61104-GCE-E40	Bucha, Pára-lama Dianteiro			2	2	2			
6	4131E4	Assento: Duplo	0,1	3	77151-KW3-000	Mola, Trava Assento			1	–	–			BR
13	4121K9	Tampa, Trava Assento	0,1		77151-MB1-870				1	–	–			2LA,3LA
15	4131F2	Chave, Trava Assento	0,2						–	1	1			
				4	77156-GFP-900	Cabo, Trava Assento			1	1	1			
				5	77160-GFP-900	Suporte Comp., Trava Assento			1	1	–			
					77160-GFP-B00				–	–	1			
				6	77200-GFP-900ZB	Assento Conj., Duplo								
					NHA08L	Cinza Itaipu			1	–	–			
					77200-GFP-900ZD *RA08L*	Vermelho Urucum			1	–	–			
					77200-GFP-910ZA *NH1L*	Preto			–	1	1			
				7	77201-GFP-900	Suporte, Dobradiça Assento			1	1	1			
				8	94001-05070-0S	Presilha, Fiação (Preto) (145mm)			1	1	1			

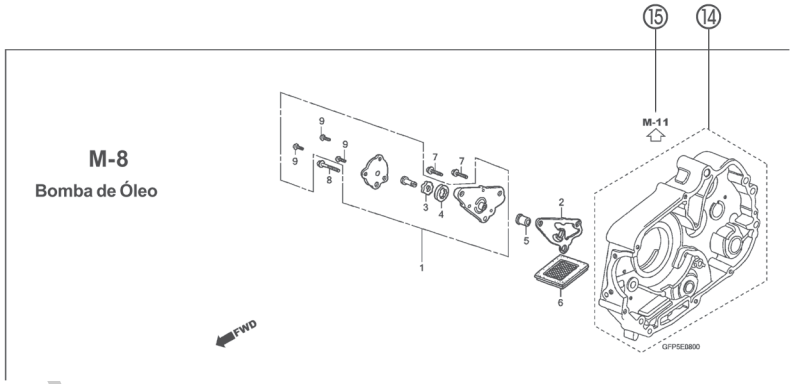

① Número do Bloco
- O número do bloco é oferecido (no lugar do nº da página) para ajudar na consulta da peça com o nº ou nome da peça.

② Nome do Bloco

③ Item de Serviço / Tempo de Mão de Obra (T.M.O.)

④ Número de Referência
- Os números de título descritos entre parênteses indicam que a informação continua da página anterior.

⑤ Número da Peça

⑥ Descrição

⑦ Código de Cores HONDA

⑧ Conjuntos
- As peças cujas figuras estejam delimitadas por linhas pontilhadas são disponíveis em conjunto completo. (As peças componentes do conjunto também são comercializadas individualmente).

⑨ Descrição de Cores

⑩ Nota
As notas são apresentadas entre parênteses na coluna do nome da peça.

⑪ Quantidade Utilizada na Motocicleta
- Quando aparecem entre parênteses indicam peças opcionais.
- Quando indicadas com a letra "N" deve-se utilizar a quantidade que for necessária.
- Indica o número de peças utilizadas no bloco.

⑫ Número de Série

⑬ Tipo
- Quando a coluna tipo se encontra em branco significa que as peças são aplicáveis a todos os tipos.

⑭
- Peças circundadas por uma linha pontilhada estão incluídas em blocos diferentes.

⑮
- A flecha vazada indica o Nº do bloco onde a peça incluída na linha se encontra.

⑯
- A flecha sólida indica o Nº do bloco com o qual a peça em questão está conectada.

UÇÃO E DISTRIBUIÇÃO
Matsuda MM-GT

© Moto Honda da Amazônia Ltda.
Todos os direitos reservados.

Quando Utilizar as Peças

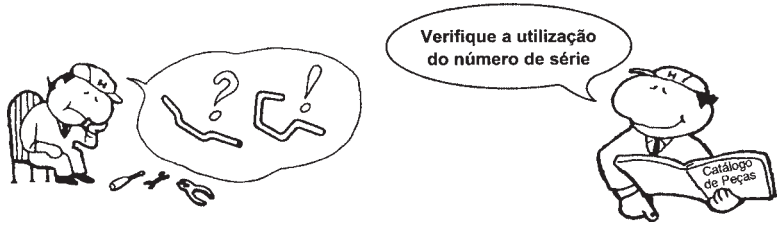

Ref. Nº	Nº da peça	Descrição	Qtd. CBR300 RRN	RRP	RRR	RRS	RRT	RRV	Nº de série
1	33101-MAE-601	Unidade Farol "NH-285" Cinza	–	–	1	–	–	–	
			–	–	–	1	–	–	~ 2351159
			–	–	–	1	–	–	~ 2351712
	33101-MAE-612	Unidade Farol "NH-283" Cinza	–	–	1	–	–	–	
		(Precaução Durante a Instalação)							
			–	–	–	1	–	–	~ 2351309
			–	–	–	1	–	–	~ 2351434
			–	–	–	1	–	–	~ 2350300
			–	–	–	1	–	–	~ OM300138
	33101-MAE-671	Unidade Farol "NH-1" Preto	–	–	1	–	–	–	
			–	–	–	1	–	–	
			–	–	–	1	–	–	~ SM300356
	33101-MAE-691	Unidade Farol	–	–	1	–	–	–	
	33101-MAE-602	Unidade Farol	–	–	–	1	–	–	2351160 ~
			–	–	–	1	–	–	2351713 ~
			–	–	–	–	1	1	

O número de Série foi utilizado desde o modelo inicial

Quando a numeração do Chassi aparece do lado esquerdo da coluna significa que a utilização da peça se aplica a partir deste número do chassi (2351160)

Quando a numeração do Chassi aparece do lado direito da coluna significa que a utilização da peça se aplica até este número do chassi (2351159)

Abreviaturas Utilizadas neste Catálogo de Peças

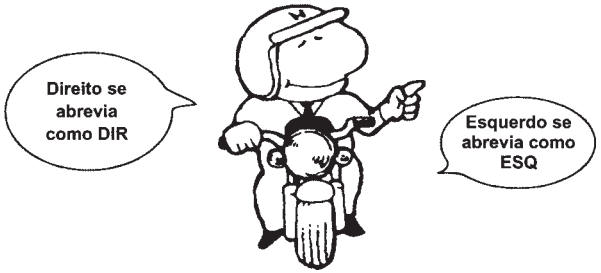

* "Esq" e "Dir" na descrição de uma peça significa o lado Esquerdo e o lado Direito considerando-se que esteja sobre o assento da motocicleta.

• No Catálogo de peças utilizam-se as seguintes abreviaturas:

Conj. ..... Conjunto
Comp. ..... Completo
Dir. ..... Direito
Esq. ..... Esquerdo
STD ..... Standard
mm ..... Milímetro
G ..... Grama
D (22D) ..... Dente (22 dentes)
A ..... Ampére
V ..... Volt
W ..... Watt
C.A. ..... Corrente Alternada
C.C. ..... Corrente Contínua
ADM ..... Admissão
ESC ..... Escape
DIANT. ..... Dianteira
TRAS. ..... Traseira
SEX ..... Sextavado
LAT ..... Lateral
TRANS ..... Transmissão
PRIM ..... Primário
SEC ..... Secundário
MPH ..... Milhas por Hora
Km/h ..... Quilômetro por Hora
L.E.D. ..... Diodo Emissor de Luz
C.D.I. ..... Unidade Descarga Capacitiva
1LA ..... República Dominicana, El Salvador Venezuela, Guatemala, Guiana (Mercosul: Argentina, Paraguai, Uruguai)
MIX ..... Moto Mix Brasil
2LA ..... Colômbia, México
3LA ..... América Latina
AR ..... Argentina
M ..... Motor de Partida

PROIBIDA A REPRODUÇÃO E DISTRIBUIÇÃO
1010913 - Matsuo - MM-CT

© Moto Honda da Amazônia Ltda.
Todos os direitos reservados.

Como Localizar o Bloco de Peças e os Números de Série

Localização da Etiqueta de Cores

Bloco de Peças	Peças do Motor M-1 ~	Peças do Corpo do Acelerador M-23 ~	Peças do Chassi C-1 ~	Peças Coloridas
Números Necessários	Número de Série do Motor	Número de Série do Corpo do Acelerador	Número de Série do Chassi	Etiqueta de Cores
Pontos de Localização	①	②	③	④

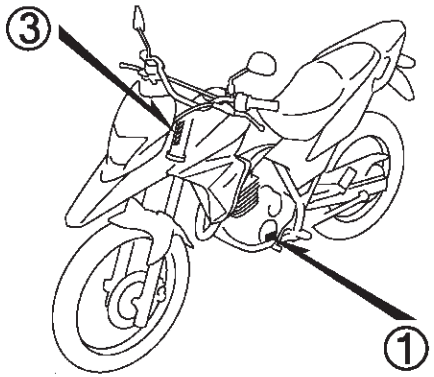

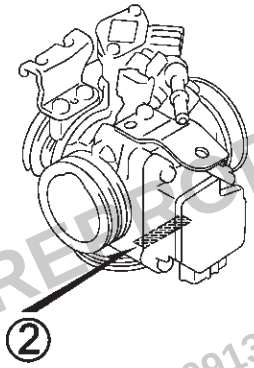

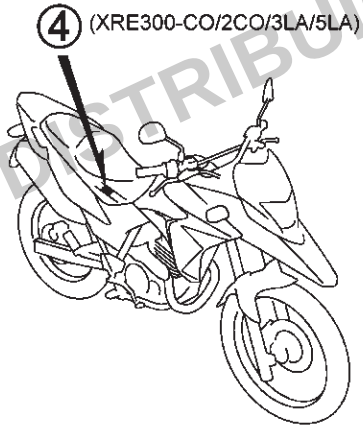

PROIBIDA A REPRODUÇÃO E DISTRIBUIÇÃO
1010913 - Matsuo - MM-GT

© Moto Honda da Amazônia Ltda.
Todos os direitos reservados.

Modelos, Códigos de Área e Números de Série Aplicáveis

Os Modelos, Códigos de Área, Tipos e os Números de Série Aplicáveis podem ser identificados conforme tabela abaixo.
As peças com código de área são exclusivas dos países designados.
Se os códigos de área não estiverem listados, as peças são de uso comum.

Modelo	Código de Área	Tipo	Nº de Série Aplicável do Motor	Nº de Série Aplicável do Chassi	Nº de Série Aplicável do Corpo do Acelerador
$XRE300_G$	2BR	Brasil	ND11EG000001~	9C2ND111*GR000001~	GQ3DA A
$XRE300A_G$	2BR	Brasil	ND11EG000001~	9C2ND112*GR000001~	
$XRE300_H$	2BR	Brasil	ND11EH000001~	9C2ND111*HR000001~	
	3BR	Brasil	ND11EH200001~	9C2ND111*HR200001~	
	4BR	Brasil	ND11EH800001~	9C2ND111*HR800001~	
$XRE300A_H$	2BR	Brasil	ND11EH000001~	9C2ND112*HR000001~	
$XRE300_J$	2BR	Brasil	ND11E1J000001~	9C2ND1110JR000001~	
$XRE300A_J$	2BR	Brasil	ND11E2J000001~	9C2ND1120JR000001~	
	3BR	Brasil	ND11E2J050001~	9C2ND1120JR050001~	
	4BR	Brasil	ND11E2J100001~	9C2ND1120JR100001~	

* Para identificação do número do carburador/corpo do acelerador, somente a parte sublinhada deverá ser usada para registro.

GQ3DA[A] KC ア

PROIBIDA A REPRODUÇÃO E DISTRIBUIÇÃO
1010913 - Matsuo - MM-GT

© Moto Honda da Amazônia Ltda.
Todos os direitos reservados.

Etiqueta de Cores

- Ao solicitar as peças, verifique o nome, a cor principal e o código observando a “ETIQUETA DE CORES” na motocicleta.
- Ao solicitar as peças coloridas, utilize a Tabela de Cores conforme instruções de utilização do Catálogo de Peças.

VFR800FIW

COR **R-157**
CÓDIGO **R157**

Nº	Modelo		VFR800FIW			
	Cor Principal		Prata Sparking Metálico NH-295M	Preto Mute Metálico NH-359M	Nº de identificação do Bloco	Nº de ref.
	Código de Cor		NH295	NH359		
	Nome das Peças Coloridas	Nº Peça Básico				
1						
2						
3						
4						
5						
6						
7						
8						
9						
10						
11						
12						
13						

PROIBIDA A REPRODUÇÃO E DISTRIBUIÇÃO
1010913 - Matsuo - MM-GT

© Moto Honda da Amazônia Ltda.
Todos os direitos reservados.

Tabela de Cores

• Ao solicitar as peças coloridas consulte a tabela abaixo, verifique a cor principal da motocicleta e utilize o número de peça básico adicionando o código de cor relativo.

XRE300 (XRE300$_G$) 2BR

Nº	Modelo		XRE300$_G$				
	Cor Principal		Branco Salt Fosco Perolizado NH-B59P	Cinza Crow Fosco Metálico NH-B64M	Vermelho Bromeria Candy R-301C	Nº de identificação do Bloco	Nº de ref.
	Código de Cor		NHB59	NHB64	R301		
	Nome das Peças Coloridas	Nº Peça Básico					
1	Chassi, Comp.	50010-KWT-D20	ZB	ZB	ZB	C-39	3
2	Capa, Silencioso	18315-KWT-900	ZD	ZD	ZD	C-27	4
3	Tampa Jogo, Lateral Traseira Esquerda	83615-KWT-D20	ZA	ZB	ZC	C-24	14
4	Tampa Jogo, Lateral Traseira Direita	83515-KWT-D20	ZA	ZB	ZC	C-24	8
5	Para-lama, Superior	61100-KWT-D20	ZB	ZB	ZB	C-10	5
6	Garfo Subconj., Dianteiro Direito	51480-KWT-901	ZA	ZA	ZA	C-11	16
7	Alça, Traseira Esquerda	50320-KWT-900	ZA	ZA	ZA	C-34	2
8	Alça, Traseira Direita	50300-KWT-900	ZA	ZA	ZA	C-34	1
9	Suporte, Eixo	51634-MK5-003	ZK	ZK	ZK	C-11	20
10	Suporte, Superior	53131-KBB-950	ZA	ZA	ZA	C-7	10
11	Emblemas	86861-KVS-F00	ZA	ZA	ZA	C-50	4
12	Emblema, HONDA	61320-KWT-900	ZA	ZA	ZA	C-50	1
13	Emblema, Carenagem Dianteira Esquerda	86172-KWT-D20	ZA	ZB	ZC	C-50	3
14	Emblema, Carenagem Dianteira Direita	86171-KWT-D20	ZA	ZB	ZC	C-50	2
15	Protetor, Tubo Escape	18325-KWT-740	ZB	ZB	ZB	C-27	6
16	Protetor, Silencioso	18355-KWT-900	ZC	ZC	ZC	C-27	7
17	Assento Comp., Duplo	77200-KWT-D20	ZA	ZA	ZA	C-23	1
18	Carenagem Jogo, Dianteira Esquerda	17595-KWT-D20	ZA	ZB	ZC	C-22	2
19	Carenagem Jogo, Dianteira Direita	17585-KWT-D20	ZA	ZB	ZC	C-22	1
20	Carenagem, Traseira Esquerda	17670-KWT-D20	ZB	ZB	ZB	C-22	8
21	Carenagem, Traseira Direita	17660-KWT-D20	ZB	ZB	ZB	C-22	3
22	Tanque Jogo, Combustível	06170-KWT-D20	ZA	ZA	ZA	C-21	1
23	Defletor Jogo, Dianteiro	61300-KWT-D20	ZB	ZB	ZB	C-1	5

PROIBIDA A REPRODUÇÃO E DISTRIBUIÇÃO
1010913 - Matsuo - MM-GT

© Moto Honda da Amazônia Ltda.
Todos os direitos reservados.

Tabela de Cores

• Ao solicitar as peças coloridas consulte a tabela abaixo, verifique a cor principal da motocicleta e utilize o número de peça básico adicionando o código de cor relativo.

XRE300A (XRE300A$_G$) 2BR

Nº	Modelo		XRE300A$_G$		
	Cor Principal		Vermelho Maceió R-206	Nº de identificação do Bloco	Nº de ref.
	Código de Cor		R206		
	Nome das Peças Coloridas	Nº Peça Básico			
1	Chassi, Comp.	50010-KWT-E20	ZB	C-39	3
2	Capa, Silencioso	18315-KWT-900	ZD	C-27	4
3	Tampa Conj., Modulador ABS	50715-KWT-920	ZA	C-5.20	4
4	Tampa Jogo, Lateral Traseira Esquerda	83615-KWT-E20	ZA	C-24	17
5	Tampa Jogo, Lateral Traseira Direita	83515-KWT-E20	ZA	C-24	9
6	Tampa, Externa Modulador ABS	50720-KWT-A50	ZB	C-5.20	5
7	Para-lama, Superior	61100-KWT-D20	ZA	C-10	5
8	Garfo Subconj., Dianteiro Direito	51480-KWT-921	ZA	C-11.1	20
9	Alça, Traseira Esquerda	50320-KWT-900	ZA	C-34	2
10	Alça, Traseira Direita	50300-KWT-900	ZA	C-34	1
11	Suporte, Eixo	51634-MK5-003	ZK	C-11.1	24
12	Suporte, Superior	53131-KBB-950	ZA	C-7	10
13	Emblemas	86861-KVS-F00	ZA	C-50.1	12
14	Emblema, ABS	87130-KWT-920	ZA	C-50.1	13
15	Emblema, HONDA	61320-KWT-900	ZA	C-50.1	1
16	Protetor, Tubo Escape	18325-KWT-740	ZB	C-27	6
17	Protetor, Silencioso	18355-KWT-900	ZC	C-27	7
18	Carenagem Jogo, Dianteira Esquerda	17595-KWT-E20	ZA	C-22	2
19	Carenagem Jogo, Traseira Esquerda	17675-KWT-E20	ZA	C-22	10
20	Carenagem Jogo, Dianteira Direita	17585-KWT-E20	ZA	C-22	1
21	Carenagem Jogo, Traseira Direita	17665-KWT-E20	ZA	C-22	6

PROIBIDA A REPRODUÇÃO E DISTRIBUIÇÃO
1010913 - Matsuo - MM-GT

© Moto Honda da Amazônia Ltda.
Todos os direitos reservados.

Tabela de Cores

• Ao solicitar as peças coloridas consulte a tabela abaixo, verifique a cor principal da motocicleta e utilize o número de peça básico adicionando o código de cor relativo.

XRE300A (XRE300A$_G$) 2BR

Nº	Modelo		XRE300A$_G$		
	Cor Principal		Vermelho Maceió R-206	Nº de identificação do Bloco	Nº de ref.
	Código de Cor		R206		
	Nome das Peças Coloridas	Nº Peça Básico			
22	Faixa A, Carenagem Dianteira Esquerda	86174-KWT-E20	ZA	C-50.1	5
23	Faixa A, Carenagem Dianteira Direita	86173-KWT-E20	ZA	C-50.1	4
24	Faixa B, Carenagem Dianteira Esquerda	86176-KWT-E20	ZA	C-50.1	7
25	Faixa B, Carenagem Dianteira Direita	86175-KWT-E20	ZA	C-50.1	6
26	Faixa, Esquerda Tanque Combustível	86172-KWT-E20	ZA	C-50.1	3
27	Faixa, Carenagem Traseira Esquerda	86178-KWT-E20	ZA	C-50.1	9
28	Faixa, Tampa Lateral Traseira Esquerda	86832-KWT-E20	ZA	C-50.1	11
29	Faixa, Direita Tanque Combustível	86171-KWT-E20	ZA	C-50.1	2
30	Faixa, Carenagem Traseira Direita	86177-KWT-E20	ZA	C-50.1	8
31	Faixa, Tampa Lateral Traseira Direita	86831-KWT-E20	ZA	C-50.1	10
32	Tanque Jogo, Combustível	06170-KWT-E20	ZA	C-21	2
33	Defletor Jogo, Dianteiro	61300-KWT-D20	ZB	C-1	5

PROIBIDA A REPRODUÇÃO E DISTRIBUIÇÃO
1010913 - Matsuo - MM-GT

© Moto Honda da Amazônia Ltda.
Todos os direitos reservados.

Tabela de Cores

• Ao solicitar as peças coloridas consulte a tabela abaixo, verifique a cor principal da motocicleta e utilize o número de peça básico adicionando o código de cor relativo.

XRE300 ($XRE300_H$) 2BR

Nº	Modelo		$XRE300_H$			
	Cor Principal		Verde Lizard Perolizado GY-151P	Preto NH-1	Nº de identificação do Bloco	Nº de ref.
	Código de Cor		GY151	NH1		
	Nome das Peças Coloridas	Nº Peça Básico				
1	Chassi, Comp.	50010-KWT-D20	ZB	ZB	C-39	3
2	Capa, Silencioso	18315-KWT-900	ZD	ZD	C-27	4
3	Tampa Jogo, Lateral Traseira Direita	83515-KWT-710	ZK	ZF	C-24	8
4	Tampa, Lateral Traseira Esquerda	83610-KWT-900	ZS	ZA	C-24	14
5	Para-lama, Superior	61100-KWT-D20	ZB	ZB	C-10	5
6	Garfo Subconj., Dianteiro Direito	51480-KWT-901	ZA	ZA	C-11	16
7	Alça, Traseira Esquerda	50320-KWT-C80	ZA	ZA	C-34	2
8	Alça, Traseira Direita	50300-KWT-C80	ZA	ZA	C-34	1
9	Suporte, Eixo	51634-MK5-003	ZK	ZK	C-11	20
10	Suporte, Superior	53131-KBB-950	ZA	ZA	C-7	10
11	Emblema, HONDA	61320-KWT-900	ZA	ZA	C-50	1
12	Emblema, Carenagem Dianteira Esquerda	86172-KWT-F00	ZA	ZB	C-50	3
13	Emblema, Carenagem Dianteira Direita	86171-KWT-F00	ZA	ZB	C-50	2
14	Protetor, Tubo Escape	18325-KWT-740	ZB	ZB	C-27	6
15	Protetor, Silencioso	18355-KWT-900	ZC	ZC	C-27	7
16	Assento Comp., Duplo	77200-KWT-D20	ZA	ZA	C-23	1
17	Carenagem Jogo, Dianteira Esquerda	17595-KWT-F00	ZA	ZB	C-22	2
18	Carenagem Jogo, Dianteira Direita	17585-KWT-F00	ZA	ZB	C-22	1
19	Carenagem, Traseira Esquerda	17670-KWT-D20	ZC	ZC	C-22	8
20	Carenagem, Traseira Direita	17660-KWT-D20	ZC	ZC	C-22	3
21	Tanque Jogo, Combustível	06170-KWT-D20	ZC	ZB	C-21	1
22	Defletor Jogo, Dianteiro	61300-KWT-D20	ZB	ZB	C-1	5

PROIBIDA A REPRODUÇÃO E DISTRIBUIÇÃO
1010913 - Matsuo - MM-GT

© Moto Honda da Amazônia Ltda.
Todos os direitos reservados.

Tabela de Cores

• Ao solicitar as peças coloridas consulte a tabela abaixo, verifique a cor principal da motocicleta e utilize o número de peça básico adicionando o código de cor relativo.

XRE300 ($XRE300_H$) 3BR

Nº	Modelo		$XRE300_H$		
	Cor Principal		Branco Ross NH-196	Nº de identificação do Bloco	Nº de ref.
	Código de Cor		NH196		
	Nome das Peças Coloridas	Nº Peça Básico			
1	Chassi, Comp.	50010-KWT-D20	ZB	C-39	3
2	Capa, Silencioso	18315-KWT-900	ZD	C-27	4
3	Tampa Jogo, Lateral Traseira Esquerda	83615-KWT-F30	ZA	C-24	17
4	Tampa Jogo, Lateral Traseira Direita	83515-KWT-F30	ZA	C-24	9
5	Para-lama, Superior	61100-KWT-D20	ZC	C-10	5
6	Garfo Subconj., Dianteiro Direito	51480-KWT-901	ZA	C-11	16
7	Alça, Traseira Esquerda	50320-KWT-C80	ZA	C-34	2
8	Alça, Traseira Direita	50300-KWT-C80	ZA	C-34	1
9	Suporte, Eixo	51634-MK5-003	ZK	C-11	20
10	Suporte, Superior	53131-KBB-950	ZA	C-7	10
11	Emblema, HONDA	61320-KWT-900	ZA	C-50.1	1
12	Protetor, Tubo Escape	18325-KWT-740	ZB	C-27	6
13	Protetor, Silencioso	18355-KWT-900	ZC	C-27	7
14	Assento Comp., Duplo	77200-KWT-D20	ZA	C-23	1
15	Carenagem Jogo, Dianteira Esquerda	17595-KWT-F30	ZA	C-22	2
16	Carenagem Jogo, Dianteira Direita	17585-KWT-F30	ZA	C-22	1
17	Carenagem, Traseira Esquerda	17670-KWT-D20	ZC	C-22	8
18	Carenagem, Traseira Direita	17660-KWT-D20	ZC	C-22	3
19	Faixa A, Carenagem Dianteira Esquerda	86174-KWT-F30	ZA	C-50.1	17
20	Faixa A, Carenagem Dianteira Direita	86173-KWT-F30	ZA	C-50.1	16
21	Faixa B, Carenagem Dianteira Esquerda	86176-KWT-F30	ZA	C-50.1	19

PROIBIDA A REPRODUÇÃO E DISTRIBUIÇÃO
1010913 - Matsuo - MM-CT

© Moto Honda da Amazônia Ltda.
Todos os direitos reservados.

Tabela de Cores

• Ao solicitar as peças coloridas consulte a tabela abaixo, verifique a cor principal da motocicleta e utilize o número de peça básico adicionando o código de cor relativo.

XRE300 ($XRE300_H$) 3BR

Nº	Modelo		$XRE300_H$		
	Cor Principal		Branco Ross NH-196	Nº de identificação do Bloco	Nº de ref.
	Código de Cor		NH196		
	Nome das Peças Coloridas	Nº Peça Básico			
22	Faixa B, Carenagem Dianteira Direita	86175-KWT-F30	ZA	C-50.1	18
23	Faixa, Esquerda Tanque Combustível	86172-KWT-F30	ZA	C-50.1	15
24	Faixa, Tampa Lateral Traseira Esquerda	86832-KWT-F30	ZA	C-50.1	11
25	Faixa, Direita Tanque Combustível	86171-KWT-F30	ZA	C-50.1	14
26	Faixa, Tampa Lateral Traseira Direita	86831-KWT-F30	ZA	C-50.1	10
27	Tanque Jogo, Combustível	06170-KWT-F30	ZA	C-21	2
28	Defletor Jogo, Dianteiro	61300-KWT-D20	ZB	C-1	5

PROIBIDA A REPRODUÇÃO E DISTRIBUIÇÃO
1010913 - Matsuo - MM-GT

© Moto Honda da Amazônia Ltda.
Todos os direitos reservados.

Tabela de Cores

• Ao solicitar as peças coloridas consulte a tabela abaixo, verifique a cor principal da motocicleta e utilize o número de peça básico adicionando o código de cor relativo.

XRE300 ($XRE300_H$) 4BR

Nº	Modelo		$XRE300_H$		
	Cor Principal		Prata Force Metálico NH-411M	Nº de identificação do Bloco	Nº de ref.
	Código de Cor		NH411		
	Nome das Peças Coloridas	Nº Peça Básico			
1	Chassi, Comp.	50010-KWT-D20	ZB	C-39	3
2	Capa, Silencioso	18315-KWT-900	ZD	C-27	4
3	Tampa Jogo, Lateral Traseira Esquerda	83615-KWT-FA0	ZA	C-24	17
4	Tampa Jogo, Lateral Traseira Direita	83515-KWT-FA0	ZA	C-24	9
5	Para-lama, Superior	61100-KWT-D20	ZB	C-10	5
6	Garfo Subconj., Dianteiro Direito	51480-KWT-901	ZA	C-11	16
7	Alça, Traseira Esquerda	50320-KWT-900	ZA	C-34	2
8	Alça, Traseira Direita	50300-KWT-900	ZA	C-34	1
9	Suporte, Eixo	51634-MK5-003	ZK	C-11	20
10	Suporte, Superior	53131-KBB-950	ZA	C-7	10
11	Emblema, HONDA	61320-KWT-900	ZA	C-50.2	1
12	Protetor, Tubo Escape	18325-KWT-740	ZB	C-27	6
13	Protetor, Silencioso	18355-KWT-900	ZC	C-27	7
14	Assento Comp., Duplo	77200-KWT-D20	ZA	C-23	1
15	Carenagem Jogo, Dianteira Esquerda	17595-KWT-FA0	ZA	C-22	2
16	Carenagem Jogo, Traseira Esquerda	17675-KWT-FA0	ZA	C-22	10
17	Carenagem Jogo, Dianteira Direita	17585-KWT-FA0	ZA	C-22	1
18	Carenagem Jogo, Traseira Direita	17665-KWT-FA0	ZA	C-22	6
19	Faixa A, Carenagem Dianteira Esquerda	86175-KWT-FA0	ZA	C-50.2	6
20	Faixa A, Esquerda Tanque Combustível	86172-KWT-FA0	ZA	C-50.2	3
21	Faixa A, Carenagem Dianteira Direita	86174-KWT-FA0	ZA	C-50.2	5

PROIBIDA A REPRODUÇÃO E DISTRIBUIÇÃO
1010913 - Matsuo - MM-CT

© Moto Honda da Amazônia Ltda.
Todos os direitos reservados.

Tabela de Cores

• Ao solicitar as peças coloridas consulte a tabela abaixo, verifique a cor principal da motocicleta e utilize o número de peça básico adicionando o código de cor relativo.

XRE300 ($XRE300_H$) 4BR

Nº	Modelo		$XRE300_H$		
	Cor Principal		Prata Force Metálico NH-411M	Nº de identificação do Bloco	Nº de ref.
	Código de Cor		NH411		
	Nome das Peças Coloridas	Nº Peça Básico			
22	Faixa A, Direita Tanque Combustível	86171-KWT-FA0	ZA	C-50.2	2
23	Faixa B, Tanque Combustível	86173-KWT-FA0	ZA	C-50.2	4
24	Faixa B, Carenagem Dianteira Esquerda	86177-KWT-FA0	ZA	C-50.2	8
25	Faixa B, Carenagem Dianteira Direita	86176-KWT-FA0	ZA	C-50.2	7
26	Faixa C, Carenagem Dianteira Esquerda	86179-KWT-FA0	ZA	C-50.2	10
27	Faixa C, Carenagem Dianteira Direita	86178-KWT-FA0	ZA	C-50.2	9
28	Faixa, Carenagem Traseira Esquerda	86182-KWT-FA0	ZA	C-50.2	12
29	Faixa, Tampa Lateral Traseira Esquerda	86832-KWT-FA0	ZA	C-50.2	14
30	Faixa, Carenagem Traseira Direita	86181-KWT-FA0	ZA	C-50.2	11
31	Faixa, Tampa Lateral Traseira Direita	86831-KWT-FA0	ZA	C-50.2	13
32	Tanque Jogo, Combustível	06170-KWT-FA0	ZA	C-21	2
33	Defletor Jogo, Dianteiro	61300-KWT-D20	ZB	C-1	5

PROIBIDA A REPRODUÇÃO E DISTRIBUIÇÃO
1010913 - Matsuo - MM-GT

© Moto Honda da Amazônia Ltda.
Todos os direitos reservados.

Voltar

Tabela de Cores

• Ao solicitar as peças coloridas consulte a tabela abaixo, verifique a cor principal da motocicleta e utilize o número de peça básico adicionando o código de cor relativo.

XRE300A (XRE300A$_H$)

Nº	Modelo		XRE300A$_H$		
	Cor Principal		Branco Ross NH-196	Nº de identificação do Bloco	Nº de ref.
	Código de Cor		NH196		
	Nome das Peças Coloridas	Nº Peça Básico			
1	Chassi, Comp.	50010-KWT-E20	ZB	C-39	3
2	Capa, Silencioso	18315-KWT-900	ZD	C-27	4
3	Tampa Conj., Modulador ABS	50715-KWT-920	ZA	C-5.20	4
4	Tampa Jogo, Lateral Traseira Esquerda	83615-KWT-F30	ZA	C-24	17
5	Tampa Jogo, Lateral Traseira Direita	83515-KWT-F30	ZA	C-24	9
6	Tampa, Externa Modulador ABS	50720-KWT-920	ZB	C-5.20	5
7	Para-lama, Superior	61100-KWT-D20	ZC	C-10	5
8	Garfo Subconj., Dianteiro Direito	51480-KWT-921	ZA	C-11.1	20
9	Alça, Traseira Esquerda	50320-KWT-C80	ZA	C-34	2
10	Alça, Traseira Direita	50300-KWT-C80	ZA	C-34	1
11	Suporte, Eixo	51634-MK5-003	ZK	C-11.1	24
12	Suporte, Superior	53131-KBB-950	ZA	C-7	10
13	Emblema, ABS	87130-KWT-920	ZA	C-50.1	13
14	Emblema, HONDA	61320-KWT-900	ZA	C-50.1	1
15	Protetor, Tubo Escape	18325-KWT-740	ZB	C-27	6
16	Protetor, Silencioso	18355-KWT-900	ZC	C-27	7
17	Assento Comp., Duplo	77200-KWT-D20	ZA	C-23	1
18	Carenagem Jogo, Dianteira Esquerda	17595-KWT-F30	ZA	C-22	2
19	Carenagem Jogo, Dianteira Direita	17585-KWT-F30	ZA	C-22	1
20	Carenagem, Traseira Esquerda	17670-KWT-D20	ZC	C-22	8
21	Carenagem, Traseira Direita	17660-KWT-D20	ZC	C-22	3

PROIBIDA A REPRODUÇÃO E DISTRIBUIÇÃO
1010913 - Matsuo - MM-CT

© Moto Honda da Amazônia Ltda.
Todos os direitos reservados.

Tabela de Cores

• Ao solicitar as peças coloridas consulte a tabela abaixo, verifique a cor principal da motocicleta e utilize o número de peça básico adicionando o código de cor relativo.

XRE300A (XRE300A$_H$)

Nº	Modelo		XRE300A$_H$		
	Cor Principal		Branco Ross NH-196	Nº de identificação do Bloco	Nº de ref.
	Código de Cor		NH196		
	Nome das Peças Coloridas	Nº Peça Básico			
22	Faixa A, Carenagem Dianteira Esquerda	86174-KWT-F30	ZA	C-50.1	17
23	Faixa A, Carenagem Dianteira Direita	86173-KWT-F30	ZA	C-50.1	16
24	Faixa B, Carenagem Dianteira Esquerda	86176-KWT-F30	ZA	C-50.1	19
25	Faixa B, Carenagem Dianteira Direita	86175-KWT-F30	ZA	C-50.1	18
26	Faixa, Esquerda Tanque Combustível	86172-KWT-F30	ZA	C-50.1	15
27	Faixa, Tampa Lateral Traseira Esquerda	86832-KWT-F30	ZA	C-50.1	11
28	Faixa, Direita Tanque Combustível	86171-KWT-F30	ZA	C-50.1	14
29	Faixa, Tampa Lateral Traseira Direita	86831-KWT-F30	ZA	C-50.1	10
30	Tanque Jogo, Combustível	06170-KWT-F30	ZA	C-21	2
31	Defletor Jogo, Dianteiro	61300-KWT-D20	ZB	C-1	5

PROIBIDA A REPRODUÇÃO E DISTRIBUIÇÃO
1010913 - Matsuo - MM-GT

© Moto Honda da Amazônia Ltda.
Todos os direitos reservados.

Tabela de Cores

• Ao solicitar as peças coloridas consulte a tabela abaixo, verifique a cor principal da motocicleta e utilize o número de peça básico adicionando o código de cor relativo.

XRE300 (XRE300$_J$) 2BR

Nº	Modelo		XRE300$_J$			
	Cor Principal		Verde Lizard Perolizado GY-151P	Preto NH-1	Nº de identificação do Bloco	Nº de ref.
	Código de Cor		GY151	NH1		
	Nome das Peças Coloridas	Nº Peça Básico				
1	Chassi, Comp.	50010-KWT-D20	ZB	ZB	C-39	3
2	Capa, Silencioso	18315-KWT-900	ZD	ZD	C-27	4
3	Tampa Jogo, Lateral Traseira Direita	83515-KWT-710	ZK	ZF	C-24	8
4	Tampa, Lateral Traseira Esquerda	83610-KWT-900	ZS	ZA	C-24	14
5	Para-lama, Superior	61100-KWT-D20	ZB	ZB	C-10	5
6	Garfo Subconj., Dianteiro Direito	51480-KWT-901	ZA	ZA	C-11	16
7	Alça, Traseira Esquerda	50320-KWT-C80	ZA	ZA	C-34	2
8	Alça, Traseira Direita	50300-KWT-C80	ZA	ZA	C-34	1
9	Suporte, Eixo	51634-MK5-003	ZK	ZK	C-11	20
10	Suporte, Superior	53131-KBB-950	ZA	ZA	C-7	10
11	Emblema, HONDA	61320-KWT-900	ZA	ZA	C-50	1
12	Emblema, Carenagem Dianteira Esquerda	86172-KWT-F00	ZA	ZB	C-50	3
13	Emblema, Carenagem Dianteira Direita	86171-KWT-F00	ZA	ZB	C-50	2
14	Protetor, Tubo Escape	18325-KWT-740	ZB	ZB	C-27	6
15	Protetor, Silencioso	18355-KWT-900	ZC	ZC	C-27	7
16	Assento Comp., Duplo	77200-KWT-D20	ZA	ZA	C-23	1
17	Carenagem Jogo, Dianteira Esquerda	17595-KWT-F00	ZA	ZB	C-22	2
18	Carenagem Jogo, Dianteira Direita	17585-KWT-F00	ZA	ZB	C-22	1
19	Carenagem, Traseira Esquerda	17670-KWT-D20	ZC	ZC	C-22	8
20	Carenagem, Traseira Direita	17660-KWT-D20	ZC	ZC	C-22	3
21	Tanque Jogo, Combustível	06170-KWT-D20	ZC	ZB	C-21	1
22	Defletor Jogo, Dianteiro	61300-KWT-D20	ZB	ZB	C-1	5

PROIBIDA A REPRODUÇÃO E DISTRIBUIÇÃO
1010913 - Matsuo - MM-GT

© Moto Honda da Amazônia Ltda.
Todos os direitos reservados.

Tabela de Cores

• Ao solicitar as peças coloridas consulte a tabela abaixo, verifique a cor principal da motocicleta e utilize o número de peça básico adicionando o código de cor relativo.

XRE300A (XRE300A$_J$) 2BR

Nº	Modelo		XRE300A$_J$		
	Cor Principal		Branco Ross NH-196	Nº de identificação do Bloco	Nº de ref.
	Código de Cor		NH196		
	Nome das Peças Coloridas	Nº Peça Básico			
1	Chassi, Comp.	50010-KWT-E20	ZB	C-39	3
2	Capa, Silencioso	18315-KWT-900	ZD	C-27	4
3	Tampa Conj., Modulador ABS	50715-KWT-920	ZA	C-5.20	4
4	Tampa Jogo, Lateral Traseira Esquerda	83615-KWT-F30	ZA	C-24	17
5	Tampa Jogo, Lateral Traseira Direita	83515-KWT-F30	ZA	C-24	9
6	Tampa, Externa Modulador ABS	50720-KWT-920	ZB	C-5.20	5
7	Para-lama, Superior	61100-KWT-D20	ZC	C-10	5
8	Garfo Subconj., Dianteiro Direito	51480-KWT-921	ZA	C-11.1	20
9	Alça, Traseira Esquerda	50320-KWT-C80	ZA	C-34	2
10	Alça, Traseira Direita	50300-KWT-C80	ZA	C-34	1
11	Suporte, Eixo	51634-MK5-003	ZK	C-11.1	24
12	Suporte, Superior	53131-KBB-950	ZA	C-7	10
13	Emblema, ABS	87130-KWT-920	ZA	C-50.1	13
14	Emblema, HONDA	61320-KWT-900	ZA	C-50.1	1
15	Protetor, Tubo Escape	18325-KWT-740	ZB	C-27	6
16	Protetor, Silencioso	18355-KWT-900	ZC	C-27	7
17	Assento Comp., Duplo	77200-KWT-D20	ZA	C-23	1
18	Carenagem Jogo, Dianteira Esquerda	17595-KWT-F30	ZA	C-22	2
19	Carenagem Jogo, Dianteira Direita	17585-KWT-F30	ZA	C-22	1
20	Carenagem, Traseira Esquerda	17670-KWT-D20	ZC	C-22	8
21	Carenagem, Traseira Direita	17660-KWT-D20	ZC	C-22	3

PROIBIDA A REPRODUÇÃO E DISTRIBUIÇÃO
1010913 - Matsuo - MM-GT

© Moto Honda da Amazônia Ltda.
Todos os direitos reservados.

Tabela de Cores

• Ao solicitar as peças coloridas consulte a tabela abaixo, verifique a cor principal da motocicleta e utilize o número de peça básico adicionando o código de cor relativo.

XRE300A (XRE300A$_J$) 2BR

Nº	Modelo		XRE300A$_J$		
	Cor Principal		Branco Ross NH-196	Nº de identificação do Bloco	Nº de ref.
	Código de Cor		NH196		
	Nome das Peças Coloridas	Nº Peça Básico			
22	Faixa A, Carenagem Dianteira Esquerda	86174-KWT-F30	ZA	C-50.1	17
23	Faixa A, Carenagem Dianteira Direita	86173-KWT-F30	ZA	C-50.1	16
24	Faixa B, Carenagem Dianteira Esquerda	86176-KWT-F30	ZA	C-50.1	19
25	Faixa B, Carenagem Dianteira Direita	86175-KWT-F30	ZA	C-50.1	18
26	Faixa, Esquerda Tanque Combustível	86172-KWT-F30	ZA	C-50.1	15
27	Faixa, Tampa Lateral Traseira Esquerda	86832-KWT-F30	ZA	C-50.1	11
28	Faixa, Direita Tanque Combustível	86171-KWT-F30	ZA	C-50.1	14
29	Faixa, Tampa Lateral Traseira Direita	86831-KWT-F30	ZA	C-50.1	10
30	Tanque Jogo, Combustível	06170-KWT-F30	ZA	C-21	2
31	Defletor Jogo, Dianteiro	61300-KWT-D20	ZB	C-1	5

PROIBIDA A REPRODUÇÃO E DISTRIBUIÇÃO
1010913 - Matsuo - MM-GT

© Moto Honda da Amazônia Ltda.
Todos os direitos reservados.

Tabela de Cores

• Ao solicitar as peças coloridas consulte a tabela abaixo, verifique a cor principal da motocicleta e utilize o número de peça básico adicionando o código de cor relativo.

XRE300A (XRE300A$_J$) 3BR

Nº	Modelo		XRE300A$_J$		
	Cor Principal		Verde Lizard Perolizado GY-151P	Nº de identificação do Bloco	Nº de ref.
	Código de Cor		GY151		
	Nome das Peças Coloridas	Nº Peça Básico			
1	Chassi, Comp.	50010-KWT-E20	ZB	C-39	3
2	Capa, Silencioso	18315-KWT-900	ZD	C-27	4
3	Tampa Conj., Modulador ABS	50715-KWT-920	ZA	C-5.20	4
4	Tampa Jogo, Lateral Traseira Direita	83515-KWT-710	ZK	C-24	8
5	Tampa, Externa Modulador ABS	50720-KWT-920	ZB	C-5.20	5
6	Tampa, Lateral Traseira Esquerda	83610-KWT-900	ZS	C-24	14
7	Para-lama, Superior	61100-KWT-D20	ZB	C-10	5
8	Garfo Subconj., Dianteiro Direito	51480-KWT-921	ZA	C-11.1	20
9	Alça, Traseira Esquerda	50320-KWT-C80	ZA	C-34	2
10	Alça, Traseira Direita	50300-KWT-C80	ZA	C-34	1
11	Suporte, Eixo	51634-MK5-003	ZK	C-11.1	24
12	Suporte, Superior	53131-KBB-950	ZA	C-7	10
13	Emblema, ABS	87130-KWT-920	ZA	C-50	5
14	Emblema, HONDA	61320-KWT-900	ZA	C-50	1
15	Emblema, Carenagem Dianteira Esquerda	86172-KWT-F00	ZA	C-50	3
16	Emblema, Carenagem Dianteira Direita	86171-KWT-F00	ZA	C-50	2
17	Protetor, Tubo Escape	18325-KWT-740	ZB	C-27	6
18	Protetor, Silencioso	18355-KWT-900	ZC	C-27	7
19	Assento Comp., Duplo	77200-KWT-D20	ZA	C-23	1
20	Carenagem Jogo, Dianteira Esquerda	17595-KWT-F00	ZA	C-22	2
21	Carenagem Jogo, Dianteira Direita	17585-KWT-F00	ZA	C-22	1

PROIBIDA A REPRODUÇÃO E DISTRIBUIÇÃO
1010913 - Matsuo - MM-GT

© Moto Honda da Amazônia Ltda.
Todos os direitos reservados.

Tabela de Cores

• Ao solicitar as peças coloridas consulte a tabela abaixo, verifique a cor principal da motocicleta e utilize o número de peça básico adicionando o código de cor relativo.

XRE300A (XRE300A$_J$) 3BR

Nº	Modelo		XRE300A$_J$		
	Cor Principal		Verde Lizard Perolizado GY-151P	Nº de identificação do Bloco	Nº de ref.
	Código de Cor		GY151		
	Nome das Peças Coloridas	Nº Peça Básico			
22	Carenagem, Traseira Esquerda	17670-KWT-D20	ZC	C-22	8
23	Carenagem, Traseira Direita	17660-KWT-D20	ZC	C-22	3
24	Tanque Jogo, Combustível	06170-KWT-D20	ZC	C-21	1
25	Defletor Jogo, Dianteiro	61300-KWT-D20	ZB	C-1	5

PROIBIDA A REPRODUÇÃO E DISTRIBUIÇÃO
1010913 - Matsuo - MM-GT

© Moto Honda da Amazônia Ltda.
Todos os direitos reservados.

Tabela de Cores

• Ao solicitar as peças coloridas consulte a tabela abaixo, verifique a cor principal da motocicleta e utilize o número de peça básico adicionando o código de cor relativo.

XRE300A (XRE300A$_J$) 4BR

Nº	Modelo		XRE300A$_J$		
	Cor Principal		Prata Force Metálico NH-411M	Nº de identificação do Bloco	Nº de ref.
	Código de Cor		NH411		
	Nome das Peças Coloridas	Nº Peça Básico			
1	Chassi, Comp.	50010-KWT-E20	ZB	C-39	3
2	Capa, Silencioso	18315-KWT-900	ZD	C-27	4
3	Tampa Conj., Modulador ABS	50715-KWT-920	ZA	C-5.20	4
4	Tampa Jogo, Lateral Traseira Esquerda	83615-KWT-FA0	ZA	C-24	17
5	Tampa Jogo, Lateral Traseira Direita	83515-KWT-FA0	ZA	C-24	9
6	Tampa, Externa Modulador ABS	50720-KWT-920	ZB	C-5.20	5
7	Para-lama, Superior	61100-KWT-D20	ZB	C-10	5
8	Garfo Subconj., Dianteiro Direito	51480-KWT-921	ZA	C-11.1	20
9	Alça, Traseira Esquerda	50320-KWT-900	ZA	C-34	2
10	Alça, Traseira Direita	50300-KWT-900	ZA	C-34	1
11	Suporte, Eixo	51634-MK5-003	ZK	C-11.1	24
12	Suporte, Superior	53131-KBB-950	ZA	C-7	10
13	Emblema, ABS	87130-KWT-920	ZA	C-50.2	15
14	Emblema, HONDA	61320-KWT-900	ZA	C-50.2	1
15	Protetor, Tubo Escape	18325-KWT-740	ZB	C-27	6
16	Protetor, Silencioso	18355-KWT-900	ZC	C-27	7
17	Assento Comp., Duplo	77200-KWT-D20	ZA	C-23	1
18	Carenagem Jogo, Dianteira Esquerda	17595-KWT-FA0	ZA	C-22	2
19	Carenagem Jogo, Traseira Esquerda	17675-KWT-FA0	ZA	C-22	10
20	Carenagem Jogo, Dianteira Direita	17585-KWT-FA0	ZA	C-22	1
21	Carenagem Jogo, Traseira Direita	17665-KWT-FA0	ZA	C-22	6

PROIBIDA A REPRODUÇÃO E DISTRIBUIÇÃO
1010913 - Matsuo - MM-GT

© Moto Honda da Amazônia Ltda.
Todos os direitos reservados.

Tabela de Cores

• Ao solicitar as peças coloridas consulte a tabela abaixo, verifique a cor principal da motocicleta e utilize o número de peça básico adicionando o código de cor relativo.

XRE300A (XRE300A$_J$) 4BR

Nº	Modelo		XRE300A$_J$		
	Cor Principal		Prata Force Metálico NH-411M	Nº de identificação do Bloco	Nº de ref.
	Código de Cor		NH411		
	Nome das Peças Coloridas	Nº Peça Básico			
22	Faixa A, Carenagem Dianteira Esquerda	86175-KWT-FA0	ZA	C-50.2	6
23	Faixa A, Esquerda Tanque Combustível	86172-KWT-FA0	ZA	C-50.2	3
24	Faixa A, Carenagem Dianteira Direita	86174-KWT-FA0	ZA	C-50.2	5
25	Faixa A, Direita Tanque Combustível	86171-KWT-FA0	ZA	C-50.2	2
26	Faixa B, Tanque Combustível	86173-KWT-FA0	ZA	C-50.2	4
27	Faixa B, Carenagem Dianteira Esquerda	86177-KWT-FA0	ZA	C-50.2	8
28	Faixa B, Carenagem Dianteira Direita	86176-KWT-FA0	ZA	C-50.2	7
29	Faixa C, Carenagem Dianteira Esquerda	86179-KWT-FA0	ZA	C-50.2	10
30	Faixa C, Carenagem Dianteira Direita	86178-KWT-FA0	ZA	C-50.2	9
31	Faixa, Carenagem Traseira Esquerda	86182-KWT-FA0	ZA	C-50.2	12
32	Faixa, Tampa Lateral Traseira Esquerda	86832-KWT-FA0	ZA	C-50.2	14
33	Faixa, Carenagem Traseira Direita	86181-KWT-FA0	ZA	C-50.2	11
34	Faixa, Tampa Lateral Traseira Direita	86831-KWT-FA0	ZA	C-50.2	13
35	Tanque Jogo, Combustível	06170-KWT-FA0	ZA	C-21	2
36	Defletor Jogo, Dianteiro	61300-KWT-D20	ZB	C-1	5

PROIBIDA A REPRODUÇÃO E DISTRIBUIÇÃO
1010913 - Matsuo - MM-GT

© Moto Honda da Amazônia Ltda.
Todos os direitos reservados.

Composição do Número de Identificação do Veículo (V.I.N.)

Exemplo: 9 C 2 J C 3 0 1 0YR 0 0 0 0 0 1

Número Sequencial de Produção

Código de Fábrica

A .... Ohio U.S.A
B .... Alost Bélgica
C .... Saitama Japão
D .... Guadalajara México
E .... Montesa Espanha
F .... Atessa Itália
K .... Kumamoto Japão
M .... Hamamatsu Japão
R .... Manaus Brasil
S .... Susuka Japão
T .... Tochigi Japão
4 .... Carolina do Sul U.S.A

Ano do Modelo

Exemplo: K....1989 L....1990 M....1991 N....1992 X....1999 Y....2000 (Exceto as letras I.O Q.U) 1....2001 2....2002 3....2003
4....2004 5....2005 6....2006 7....2007 8....2008 9....2009 A....2010 B....2011 C....2012 D....2013 E....2014
F....2015 G....2016 H....2017

Dígito de Controle

Código de Descrição do Veículo

Exemplo: PE04....XR600R RC30....CFR750R JC301....CG125TITAN • KS JC302....CG125TITAN • ES JC303....CG125 • CARGO

Marca e Tipo de Veículo

JH2 ..... HONDA Motocicleta Fabricada no Japão
1HF ..... HONDA Motocicleta Fabricada nos Estados Unidos da América
YC1 ..... HONDA Motocicleta Fabricada na Bélgica
9C2 ..... HONDA Motocicleta Fabricada no Brasil
3H1 ..... HONDA Motocicleta Fabricada no México
VTM ..... HONDA Motocicleta Fabricada na Espanha
ZDC ..... HONDA Motocicleta Fabricada na Itália
JH3 ..... HONDA Motocicleta Fabricada no Japão
478 ..... HONDA Motocicleta Fabricada nos Estados Unidos da América

PROIBIDA A REPRODUÇÃO E DISTRIBUIÇÃO
1010913 - Matsuo - MM-GT

© Moto Honda da Amazônia Ltda.
Todos os direitos reservados.

Mangueira de Combustível, Mangueiras de Aplicação Geral e Mangueira de Vinil

- As “peças padronizadas das mangueiras de combustível”, as “mangueiras de aplicação geral” e as “mangueiras de vinil” podem ser fornecidas sem embalagem (granel) em forma de bobinas.
- Quando necessitar efetuar o pedido destas “mangueiras”, verifique no Catálogo de Peças o código da “mangueira padrão” e em seguida coloque entre parênteses o código da “mangueira sem embalagem (granel)” relativa utilizando a tabela abaixo.
  (O comprimento padrão das “mangueiras sem embalagem (granel)” é de 1 metro. As mangueiras indicadas com o símbolo < > também estão disponíveis com as medidas de 3 e 8 metros).
- Quando necessitar de troca, corte a mangueira sem embalagem (granel) na medida especificada. Esta medida pode ser verificada no nome da peça (verifique no Manual de Serviços ou nas instruções que acompanham as mangueiras sem embalagem (granel) os procedimentos para o corte e instalação).
- A relação abaixo especifica o código das mangueiras padrão e as respectivas mangueiras sem embalagem (granel) e suas medidas. Certifique-se de que estes números sejam aplicados somente para as peças de reposição relacionadas.

Mangueiras de Combustível / Tubos			
Número de Peça Padrão	Número de Peça sem Embalagem (granel)	Peça sem Embalagem (granel)	
		Diâmetro Interno (mm)	Comprimento (m)
95001-30xxx-2x	95001-30001-20M	3,0	1
95001-30xxx-3x	95001-30001-30M	3,0	1
95001-30xxx-4x	95001-30001-40M	3,0	1
95001-35xxx-2x	95001-35001-50M <95001-35003-50M>	3,5	1 3
95001-35xxx-3x	95001-35001-60M <95001-35003-60M>	3,5	1 3
95001-35xxx-4x	95001-35001-60M <95001-35003-60M>	3,5	1 3
95001-35xxx-5x	95001-35001-50M <95001-35003-50M>	3,5	1 3
95001-35xxx-6x	95001-35001-60M <95001-35003-60M>	3,5	1 3
95001-45xxx-2x	95001-45001-50M <95001-45003-50M>	4,5	1 3
95001-45xxx-3x	95001-45001-60M <95001-45003-60M> <95001-45008-60M>	4,5	1 3 8
95001-45xxx-4x	95001-45001-60M <95001-45003-60M> <95001-45008-60M>	4,5	1 3 8
95001-45xxx-5x	95001-45001-50M <95001-45003-50M>	4,5	1 3
95001-45xxx-6x	95001-45001-60M <95001-45003-60M> <95001-45008-60M>	4,5	1 3 8
95001-55xxx-2x	95001-55001-50M <95001-55003-50M> <95001-55008-50M>	5,5	1 3 8

Mangueiras de Combustível / Tubos			
Número de Peça Padrão	Número de Peça sem Embalagem (granel)	Peça sem Embalagem (granel)	
		Diâmetro Interno (mm)	Comprimento (m)
95001-55xxx-3x	95001-55001-60M <95001-55003-60M> <95001-55008-60M>	5,5	1 3 8
95001-55xxx-4x	95001-55001-60M <95001-55003-60M> <95001-55008-60M>	5,5	1 3 8
95001-55xxx-5x	95001-55001-50M <95001-55003-50M> <95001-55008-50M>	5,5	1 3 8
95001-55xxx-6x	95001-55001-60M <95001-55003-60M> <95001-55008-60M>	5,5	1 3 8
95001-75xxx-2x	95001-75001-50M <95001-75003-50M>	7,5	1 3
95001-75xxx-3x	95001-75001-60M <95001-75003-60M> <95001-75008-60M>	7,5	1 3 8
95001-75xxx-4x	95001-75001-60M <95001-75003-60M> <95001-75008-60M>	7,5	1 3 8
95001-75xxx-5x	95001-75001-50M <95001-75003-50M>	7,5	1 3
95001-75xxx-6x	95001-75001-60M <95001-75003-60M> <95001-75008-60M>	7,5	1 3 8
95001-80xxx-2x	95001-80001-50M	8,0	1
95001-80xxx-3x	95001-80001-60M	8,0	1
95001-80xxx-4x	95001-80001-60M	8,0	1
95001-80xxx-5x	95001-80001-50M	8,0	1
95001-80xxx-6x	95001-80001-60M	8,0	1

CUIDADO

É PERIGOSO confundir uma “Mangueira de Combustível” com a “Mangueira de Aplicação Geral” ou com a “Mangueira de Vinil”. Cada “Mangueira” tem sua utilização apropriada.
Nunca utilize uma “Mangueira de Aplicação Geral” ou a “Mangueira de Vinil” no lugar de uma “Mangueira de Combustível” ou vice-versa.
Use sempre a mangueira sem embalagem (granel) especificada, utilizando as instruções de corte e instalação dos Manuais de Serviços e das instruções que são fornecidas juntamente com a embalagem.

PROIBIDA A REPRODUÇÃO E DISTRIBUIÇÃO
1010913 - Matsuura - MM-CT

© Moto Honda da Amazônia Ltda.
Todos os direitos reservados.

Mangueira de Combustível, Mangueiras de Aplicação Geral e Mangueira de Vinil

Mangueira de Vinil				
Número de Peça Padrão	Número de Peça sem Embalagem (granel)	Peça sem Embalagem (granel)		
		Diâmetro Interno (mm)	Diâmetro Externo (mm)	Comprimento (m)
95003-01xxx-3x	95003-01001-60M <95003-01003-60M>	2,9	6,8	1 3
95003-01xxx-60	95003-01001-60M <95003-01003-60M>	2,9	6,8	1 3
95003-03xxx-3x	95003-03001-60M <95003-03003-60M>	3,0	6,0	1 3
95003-03xxx-60	95003-03001-60M <95003-03003-60M>	3,0	6,0	1 3
95003-05xxx-3x	95003-05001-60M <95003-05003-60M> <95003-05008-60M>	3,5	6,5	1 3 8
95003-05xxx-60	95003-05001-60M <95003-05003-60M> <95003-05008-60M>	3,5	6,5	1 3 8
95003-07xxx-1x	95003-07001-10M <95003-07003-10M> <95003-07008-10M>	4,0	7,0	1 3 8
95003-07xxx-20	95003-07001-10M <95003-07003-10M> <95003-07008-10M>	4,0	7,0	1 3 8
95003-07xxx-3x	95003-07001-60M <95003-07003-60M> <95003-07008-60M>	4,0	7,0	1 3 8
95003-07xxx-60	95003-07001-60M <95003-07003-60M> <95003-07008-60M>	4,0	7,0	1 3 8
95003-07xxx-7x	95003-07001-70M <95003-07003-70M> <95003-07008-70M>	4,0	7,0	1 3 8
95003-08xxx-1x	95003-08001-10M <95003-08003-10M> <95003-08008-10M>	4,5	6,5	1 3 8
95003-09xxx-3x	95003-09001-60M <95003-09003-60M>	4,5	8,0	1 3
95003-09xxx-60	95003-09001-60M <95003-09003-60M>	4,5	8,0	1 3
95003-10xxx-1x	95003-10001-10M <95003-10003-10M>	5,0	8,0	1 3
95003-10xxx-20	95003-10001-10M <95003-10003-10M>	5,0	8,0	1 3
95003-10xxx-3x	95003-10001-60M <95003-10003-60M>	5,0	8,0	1 3
95003-10xxx-60	95003-10001-60M <95003-10003-60M>	5,0	8,0	1 3
95003-11xxx-3x	95003-11001-60M <95003-11003-60M> <95003-11008-60M>	5,0	9,0	1 3 8
95003-11xxx-60	95003-11001-60M <95003-11003-60M> <95003-11008-60M>	5,0	9,0	1 3 8
95003-12xxx-1x	95003-12001-10M <95003-12003-10M> <95003-12008-10M>	5,0	7,0	1 3 8
95003-12xxx-20	95003-12001-10M <95003-12003-10M> <95003-12008-10M>	5,0	7,0	1 3 8

Mangueira de Vinil				
Número de Peça Padrão	Número de Peça sem Embalagem (granel)	Peça sem Embalagem (granel)		
		Diâmetro Interno (mm)	Diâmetro Externo (mm)	Comprimento (m)
95003-14xxx-1x	95003-14001-10M <95003-14003-10M>	6,0	9,0	1 3
95003-14xxx-20	95003-14001-10M <95003-14003-10M>	6,0	9,0	1 3
95003-14xxx-3x	95003-14001-60M <95003-14003-60M>	6,0	9,0	1 3
95003-17xxx-1x	95003-17001-10M <95003-17003-10M>	7,0	9,0	1 3
95003-19xxx-1x	95003-19001-10M <95003-19003-10M> <95003-19008-10M>	7,0	11,0	1 3 8
95003-19xxx-20	95003-19001-10M <95003-19003-10M> <95003-19008-10M>	7,0	11,0	1 3 8
95003-19xxx-3x	95003-19001-60M <95003-19003-60M> <95003-19008-60M>	7,0	11,0	1 3 8
95003-19xxx-60	95003-19001-60M <95003-19003-60M> <95003-19008-60M>	7,0	11,0	1 3 8
95003-21xxx-1x	95003-21001-10M <95003-21003-10M>	8,0	9,0	1 3
95003-21xxx-20	95003-21001-10M <95003-21003-10M>	8,0	9,0	1 3
95003-23xxx-1x	95003-23001-10M <95003-23003-10M>	8,0	12,0	1 3
95003-23xxx-20	95003-23001-10M <95003-23003-10M>	8,0	12,0	1 3
95003-23xxx-3x	95003-23001-60M <95003-23003-60M> <95003-23008-60M>	8,0	12,0	1 3 8
95003-23xxx-60	95003-23001-60M <95003-23003-60M> <95003-23008-60M>	8,0	12,0	1 3 8
95003-25xxx-1x	95003-25001-10M <95003-25003-10M>	9,0	11,0	1 3
95003-25xxx-20	95003-25001-10M <95003-25003-10M>	9,0	11,0	1 3
95003-25xxx-3x	95003-25001-60M <95003-25003-60M>	9,0	11,0	1 3
95003-25xxx-7x	95003-25001-70M <95003-25003-70M>	9,0	11,0	1 3
95003-27xxx-1x	95003-27001-10M <95003-27003-10M>	9,0	13,0	1 3
95003-27xxx-20	95003-27001-10M <95003-27003-10M>	9,0	13,0	1 3
95003-27xxx-3x	95003-27001-60M <95003-27003-60M>	9,0	13,0	1 3
95003-27xxx-60	95003-27001-60M <95003-27003-60M>	9,0	13,0	1 3
95003-33xxx-1x	95003-33001-10M <95003-33003-10M>	10,0	14,0	1 3
95003-33xxx-20	95003-33001-10M <95003-33003-10M>	10,0	14,0	1 3

Mangueira de Vinil				
Número de Peça Padrão	Número de Peça sem Embalagem (granel)	Peça sem Embalagem (granel)		
		Diâmetro Interno (mm)	Diâmetro Externo (mm)	Comprimento (m)
95003-36xxx-1x	95003-36001-10M <95003-36003-10M> <95003-36008-10M>	11,0	13,0	1 3 8
95003-36xxx-20	95003-36001-10M <95003-36003-10M> <95003-36008-10M>	11,0	13,0	1 3 8
95003-37xxx-3x	95003-37001-60M <95003-37003-60M>	11,0	15,0	1 3
95003-37xxx-60	95003-37001-60M <95003-37003-60M>	11,0	15,0	1 3
95003-38xxx-1x	95003-38001-10M <95003-38003-10M>	12,0	13,0	1 3
95003-38xxx-20	95003-38001-10M <95003-38003-10M>	12,0	13,0	1 3
95003-39xxx-1x	95003-39001-10M <95003-39003-10M>	12,0	14,0	1 3
95003-39xxx-20	95003-39001-10M <95003-39003-10M>	12,0	14,0	1 3
95003-40xxx-20	95003-40001-10M <95003-40003-10M>	12,0	16,0	1 3
95003-40xxx-3x	95003-40001-60M <95003-40003-60M>	12,0	16,0	1 3
95003-40xxx-60	95003-40001-60M <95003-40003-60M>	12,0	16,0	1 3
95003-43xxx-1x	95003-43001-10M <95003-43003-10M> <95003-43008-10M>	13,0	15,0	1 3 8
95003-43xxx-20	95003-43001-10M <95003-43003-10M> <95003-43008-10M>	13,0	15,0	1 3 8
95003-45xxx-1x	95003-45001-10M <95003-45003-10M> <95003-45008-10M>	14,0	18,0	1 3 8
95003-45xxx-20	95003-45001-10M <95003-45003-10M> <95003-45008-10M>	14,0	18,0	1 3 8
95003-50xxx-1x	95003-50001-10M <95003-50003-10M>	16,0	19,0	1 3
95003-50xxx-20	95003-50001-10M <95003-50003-10M>	16,0	19,0	1 3
95003-50xxx-3x	95003-50001-60M <95003-50003-60M>	16,0	19,0	1 3
95003-55xxx-1x	95003-55001-10M <95003-55003-10M>	17,5	20,5	1 3
95003-55xxx-20	95003-55001-10M <95003-55003-10M>	17,5	20,5	1 3
95003-60xxx-1x	95003-60001-10M <95003-60003-10M>	22,0	27,0	1 3
95003-60xxx-20	95003-60001-10M <95003-60003-10M>	22,0	27,0	1 3
95003-60xxx-3x	95003-60001-60M <95003-60003-60M>	22,0	27,0	1 3
95003-60xxx-60	95003-60001-60M <95003-60003-60M>	22,0	27,0	1 3

CUIDADO

É PERIGOSO confundir uma "Mangueira de Combustível" com a "Mangueira de Aplicação Geral" ou com a "Mangueira de Vinil". Cada "Mangueira" tem sua utilização apropriada.
Nunca utilize uma "Mangueira de Aplicação Geral" ou a "Mangueira de Vinil" no lugar de uma "Mangueira de Combustível" ou vice-versa.
Use sempre a mangueira sem embalagem (granel) especificada, utilizando as instruções de corte e instalação dos Manuais de Serviços e das instruções que são fornecidas juntamente com a embalagem.

PROIBIDA A REPRODUÇÃO E DISTRIBUIÇÃO
1010913 - Matsuo - MM-GT

© Moto Honda da Amazônia Ltda.
Todos os direitos reservados.

Mangueira de Combustível, Mangueiras de Aplicação Geral e Mangueira de Vinil

Mangueiras de Aplicação Geral			
Número de Peça Padrão	Número de Peça sem Embalagem (granel)	Peça sem Embalagem (granel)	
		Diâmetro Interno (mm)	Comprimento (m)
95005-11xxx-3x	95005-11001-30M	11,0	1
95005-11xxx-5x	95005-11001-50M	11,0	1
95005-12xxx-1x	95005-12001-10M <95005-12003-10M>	12,0	1 3
95005-12xxx-2x	95005-12001-20M	12,0	1
95005-12xxx-3x	95005-12001-30M	12,0	1
95005-12xxx-5x	95005-12001-50M	12,0	1
95005-14xxx-1x	95005-14001-10M	14,0	1
95005-14xxx-2x	95005-14001-20M <95005-14003-20M>	14,0	1 3
95005-14xxx-3x	95005-14001-30M	14,0	1
95005-14xxx-5x	95005-14001-50M	14,0	1
95005-17xxx-1x	95005-17001-10M	17,0	1
95005-17xxx-2x	95005-17001-20M	17,0	1
95005-17xxx-3x	95005-17001-30M	17,0	1
95005-17xxx-5x	95005-17001-50M	17,0	1
95005-30xxx-3x	95005-30001-30M	3,0	1
95005-30xxx-5x	95005-30001-50M	3,0	1
95005-35xxx-1x	95005-35001-10M <95005-35003-10M> <95005-35008-10M>	3,5	1 3 8
95005-35xxx-2x	95005-35001-20M	3,5	1
95005-35xxx-3x	95005-35001-30M	3,5	1
95005-35xxx-4x	95005-35001-10M <95005-35003-10M> <95005-35008-10M>	3,5	1 3 8
95005-35xxx-5x	95005-35001-50M	3,5	1
95005-45xxx-1x	95005-45001-10M <95005-45003-10M> <95005-45008-10M>	4,5	1 3 8
95005-45xxx-2x	95005-45001-20M	4,5	1
95005-45xxx-3x	95005-45001-30M	4,5	1

Mangueiras de Aplicação Geral			
Número de Peça Padrão	Número de Peça sem Embalagem (granel)	Peça sem Embalagem (granel)	
		Diâmetro Interno (mm)	Comprimento (m)
95005-45xxx-4x	95005-45001-10M <95005-45003-10M> <95005-45008-10M>	4,5	1 3 8
95005-45xxx-5x	95005-45001-50M	4,5	1
95005-50xxx-3x	95005-50001-30M <95005-50003-30M>	5,0	1 3
95005-50xxx-5x	95005-50001-50M	5,0	1
95005-55xxx-1x	95005-55001-10M <95005-55003-10M> <95005-55008-10M>	5,3	1 3 8
95005-55xxx-2x	95005-55001-20M <95005-55003-20M>	5,3	1 3
95005-55xxx-4x	95005-55001-10M <95005-55003-10M> <95005-55008-10M>	5,3	1 3 8
95005-65xxx-1x	95005-65001-10M <95005-65003-10M>	6,5	1 3
95005-65xxx-2x	95005-65001-20M	6,5	1
95005-70xxx-3x	95005-70001-30M <95005-70003-30M>	7,0	1 3
95005-70xxx-5x	95005-70001-50M	7,0	1
95005-75xxx-1x	95005-75001-10M <95005-75003-10M>	7,3	1 3
95005-75xxx-2x	95005-75001-20M	7,3	1
95005-80xxx-1x	95005-80001-10M <95005-80003-10M>	8,0	1 3
95005-80xxx-2x	95005-80001-20M	8,0	1
95005-80xxx-3x	95005-80001-30M	8,0	1
95005-80xxx-5x	95005-80001-50M	8,0	1
95005-91xxx-3x	95005-91001-30M	12,0	1
95005-91xxx-5x	95005-91001-50M	12,0	1
95005-92xxx-3x	95005-92001-30M	12,0	1
95005-92xxx-5x	95005-92001-50M	12,0	1

NOTA: X é mostrado para representar os números e letras omitidas do alfabeto romano.

CUIDADO

É PERIGOSO confundir uma "Mangueira de Combustível" com a "Mangueira de Aplicação Geral" ou com a "Mangueira de Vinil". Cada "Mangueira" tem sua utilização apropriada.
Nunca utilize uma "Mangueira de Aplicação Geral" ou a "Mangueira de Vinil" no lugar de uma "Mangueira de Combustível" ou vice-versa.
Use sempre a mangueira sem embalagem (granel) especificada, utilizando as instruções de corte e instalação dos Manuais de Serviços e das instruções que são fornecidas juntamente com a embalagem.

PROIBIDA A REPRODUÇÃO E DISTRIBUIÇÃO
101057 - Matsuo - MM-GT

© Moto Honda da Amazônia Ltda.
Todos os direitos reservados.

Composição do Número de Identificação das Mangueiras

Exemplo: 9 5 0 0 1 - 7 5 0 0 1 - 5 0 M

- M: Número de Peça sem Embalar: Refere-se a Peça sem Embalar
- 0: Código da Marca (Tipo de Mangueira) (Mangueira de Combustível e Mangueira de Aplicação Geral)
  Código de Troca (para Mangueira Adicionada); (Mangueira de Vinil)
  • Indica a marca do número ou a Sequência de Troca. O código para a peça sem embalar deve ser estritamente 0 (Zero).
- 5: Tipos de Código:
  - Mangueira de Combustível
    - 2: Trançada Exterior Vermelha (Somente com 3 mm de diâmetro Interno)
    - 5: Trançada Interior Preta
    - 3: Vermelha (Somente 3 mm de diâmetro Interno)
    - 4: Cinza com faixa Vermelha (Somente com 3 mm de diâmetro Interno)
    - 6: Preta
  - Mangueira de Vinil
    - 1: Transparente
    - 2: Preta
    - 3: Vermelho Claro
    - 6: Vermelho Claro
    - 7: Preto Pálido
  - Mangueira de Aplicação Geral
    - 1: Cinza
    - 2: Cinza
    - 3: Preta
    - 5: Preta
- 0 1: Comprimento:
  - 001: 1 m (Padrão)
  - 003: 3 m
  - 008: 8 m
- 7 5: Código de Diâmetro Interno (Mangueira de Combustível e Mangueira de Aplicação Geral)
  - 30: 3,0 mm
  - 35: 3,5 mm
  - 45: 4,5 mm
  - 50: 5,0 mm
  - 55: 5,3 mm, 5,5 mm
  - 65: 6,5 mm
  - 70: 7,0 mm
  - 75: 7,3 mm, 7,5 mm
  - 80: 8,0 mm
  - 11: 11 mm
  - 91: 12 (Diâmetro Externo de 15) mm
  - 92: 12 (Diâmetro Externo de 16) mm
  - 12: 12 (Diâmetro Externo de 17) mm
  - 14: 14 mm
  - 17: 17 mm
- 9 5: Código de Diâmetro Externo / Interno (Mangueira de Vinil)
  - 01: DI 2,9, DE 6,8 mm
  - 03: DI 3,0, DE 6,0 mm
  - 05: DI 3,5, DE 6,5 mm
  - 07: DI 4,0, DE 7,0 mm
  - 08: DI 4,5, DE 6,5 mm
  - 09: DI 4,5, DE 8,0 mm
  - 12: DI 5,0, DE 7,0 mm
  - 10: DI 5,0, DE 8,0 mm
  - 11: DI 5,0, DE 9,0 mm
  - 14: DI 6,0, DE 9,0 mm
  - 17: DI 7,0, DE 9,0 mm
  - 19: DI 7,0, DE 11,0 mm
  - 21: DI 8,0, DE 9,0 mm
  - 23: DI 8,0, DE 12,0 mm
  - 25: DI 9,0, DE 11,0 mm
  - 27: DI 9,0, DE 13,0 mm
  - 33: DI 10,0, DE 14,0 mm
  - 36: DI 11,0, DE 13,0 mm
  - 37: DI 11,0, DE 15,0 mm
  - 38: DI 12,0, DE 13,0 mm
  - 39: DI 12,0, DE 14,0 mm
  - 40: DI 12,0, DE 16,0 mm
  - 43: DI 13,0, DE 15,0 mm
  - 45: DI 14,0, DE 18,0 mm
  - 50: DI 16,0, DE 19,0 mm
  - 55: DI 17,5, DE 20,5 mm
  - 60: DI 22,0, DE 27,0 mm
- 9: Tipo de Mangueira:
  - 1: Mangueira de Combustível
  - 3: Mangueira de Vinil
  - 5: Mangueira de Aplicação Geral

PROIBIDA A REPRODUÇÃO E DISTRIBUIÇÃO
20010913 - Matsuura

© Moto Honda da Amazônia Ltda.
Todos os direitos reservados.

Instruções para o Uso do Tempo de Mão de Obra (T.M.O.)

O tempo de Mão de Obra (T.M.O.) significa o tempo necessário para a realização de um serviço, o qual é mencionado neste catálogo para ajudar as Concessionárias a controlar o processo de trabalho real e calcular o tempo de serviço, utilizando-o como um guia.

Ajuste do Sistema T.M.O.

- Tempo de Serviço
  - Remoção, Desmontagem/ Montagem, Instalação
  - Verificação, Medição, Ajuste, Confirmação
  - Diagnóstico (Sistema Elétrico)
  - Inspeção Completa
- Tempo Variável
  - Preparação
    (Verificação do processo, Preparação das ferramentas especiais necessárias ao serviço)
  - Trabalhos relacionados (Transferência de motocicletas)

* O tempo variável é obtido multiplicando-se o tempo de serviço pelo coeficiente especificado.

Instruções para o Uso do Catálogo

Os itens de serviço mostrados no texto estão relacionados com o tempo de trabalho e as peças comercializadas para reparo, conforme sua especificação. Outros itens de serviço representativos, os quais não utilizam peças para reparos (remoção/ instalação, ajuste, verificação/ medição e outros) estão relacionados na introdução, classificados de acordo com o assunto.

Ajuste do T.M.O.

- O Sistema Decimal (em unidade 0,1) é utilizado para obter o T.M.O. simplificando o cálculo global.
  Exemplo: (0,1) ⇒ 6 minutos, (0,2) ⇒ 12 minutos
  [Custo por hora de trabalho] x [T.M.O.] = [Cálculo global]
- O T.M.O. é calculado manualmente.
- Os itens de serviço e o T.M.O. podem ser modificados dependendo do desenvolvimento de ferramentas, equipamentos de serviço e da melhoria dos procedimentos.

PROIBIDA A REPRODUÇÃO E DISTRIBUIÇÃO
1010913 - Matsuo - MM-GT

© Moto Honda da Amazônia Ltda.
Todos os direitos reservados.

Procedimento de Trabalho

- O procedimento de trabalho é determinado através do tempo de serviço juntamente com o método especificado no Manual de Serviço, portanto, consulte-o quando necessário.
- Os procedimentos de trabalho que permitem ser executados num tempo reduzido, preservam a segurança do trabalho e a garantia do produto dos itens não mencionados no Manual de Serviço.
- O trabalho é executado por apenas um mecânico. Quando dois ou mais mecânicos são necessários, o cálculo do tempo real é efetuado de acordo com o número de pessoas.
- Para avaliar o conhecimento dos mecânicos, a HONDA utiliza como padrão, mecânicos com três anos de experiência no reparo de suas motocicletas.
- As ferramentas especiais e os equipamentos de serviço utilizados para obter o T.M.O. estão especificados no Manual de Serviços e publicações técnicas emitidas sobre o tema.

Itens de Serviço que não apresentam T.M.O.

- Peças e acessórios não mencionados neste Catálogo.
- Áreas com deterioração pelo tempo de uso ou danos (quebras, rachaduras) durante uso em condições normais.
- Serviços que podem ser executados com apenas um ajuste.
- Serviços raramente executados (exemplo: problemas com causas extremamente simples e frequência de uso).

* Faça o cálculo global baseado no tempo de serviço real quando o serviço não apresenta T.M.O.

Serviços não incluídos no T.M.O.

- Óleo e drenagem de fluido, tempo de espera para desaquecimento, etc.
- Serviços adicionais que envolvam remoção/ instalação de equipamentos externos.
- Tempo de serviço utilizado com visitas ao cliente, realização de negociações e a entrega da motocicleta.
- Tempo necessário com a requisição e a entrega de peças.
- Custos referentes à graxa, agente adesivo, etc., utilizados no serviço.

PROIBIDA A REPRODUÇÃO E DISTRIBUIÇÃO
1010913 - Matsuo - MM-GT

© Moto Honda da Amazônia Ltda.
Todos os direitos reservados.

Explicação do T.M.O. utilizando um exemplo (O exemplo pode ser diferente dos itens apresentados)

Ref. Nº	N.O.S.	(Nº de referência) Item de Serviço	T.M.O.
① ② ③	111118	(1, 3, 4, 7) ④ Árvore de Comando ..... 4,5 ⑥	②
	111118A	• Inclui: Ajuste da folga da válvula Substituição balancim (Adicional) 1,0	⑤

⑦

① O Nº de Referência da peça na ilustração indica a localização da peça a ser substituída.

② T.M.O. é a abreviatura de Tempo de Mão de Obra e indica o tempo de serviço padrão necessário para a execução do serviço.

③ N.O.S. é a abreviatura do Número de Operação de Serviço, e classifica os itens de serviço de acordo com o código de unidade de trabalho.

O mesmo código de serviço é utilizado independentemente dos modelos.

O serviço padrão é apresentado com 6 dígitos e o serviço adicional com 7 dígitos.

④ Indica a substituição da árvore de comando e o T.M.O. 4,5.

⑤ Indica T.M.O. 1,0 que será acrescentado quando um serviço adicional (substituição do balancim) é executado em conjunto com a substituição da árvore de comando.

⑥ Indica a descrição dos serviços incluídos no item de serviço.

⑦ Indica o Nº de referência cujo serviço e tempo do mesmo são iguais ao T.M.O. 4,5 para a árvore de comando.

(A aplicação da área é limitada aos itens de serviço que não possuem identificação N.O.S. dentro de um mesmo bloco.)

Como designar o item de serviço utilizando o exemplo (substituição da árvore de comando)

Abra a página do bloco onde a ilustração da árvore de comando é mostrada.

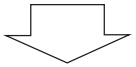

Procure a árvore de comando na ilustração, o item de serviço especificado e o T.M.O. relacionado com o Nº de referência.

PROIBIDA A REPRODUÇÃO E DISTRIBUIÇÃO
1010913 - Matsuo - MM-GT

© Moto Honda da Amazônia Ltda.
Todos os direitos reservados.

Símbolo de indicação dos itens de serviço relacionados que continuam na página seguinte

Ref. Nº	N.O.S.	(Nº de referência) Item de Serviço	T.M.O.
2	111118	**Árvore de Comando**	4,5
	•	•	•
	•	•	•
+			

Símbolo de indicação na última linha

Indicação do bloco sem informação do T.M.O.

Ref. Nº	N.O.S.	(Nº de referência) Item de Serviço	T.M.O.
		Sem Informação	–

• Código N.O.S.

1	11	1	18	A
a	b	c	d	e

a) Código da categoria ..... Motor

b) Localização/ código da função .... Motor superior

c) Código de serviço ..... Substituição

d) Número sequencial de serviço .... (Código da unidade é mostrado através de letras)

..... árvore de comando (Sem regra padrão do código)

e) Código adicional ..... substituição do balancim (Sem regra padrão do código)

1	11	1	18	A
a		c		

a) Códigos da categoria e classificação

Código	Categoria
1	Motor
2	Transmissão
3	Combustível e Escapamento
4	Chassi e Carcaça
5	Direção/ Suspensão
6	Elétrica
7	Rodas/ Freios
8	Controles/ Instrumentos
9	–
0	–

c) Códigos de serviço e classificação

Código	Categoria de Serviço
1	Substituição, Remoção/ Instalação, Troca
2	Revisão
3	Ajuste, Balanceamento
4	(Serviços relacionados à Pintura: Camada Superior)
5	Teste, Inspeção/ Diagnóstico, Medição, Verificação
6	(Serviços relacionados à Revisão: Recondicionamento)
7	(Serviços relacionados à Revisão: Reapertos)
8	(Retífica)
9	(Serviços relacionados à Pintura: Acabamento)
0	Reparo, Limpeza, Sangria de Ar

PROIBIDA A REPRODUÇÃO E DISTRIBUIÇÃO
1010913 - Matsuo - Marcel

© Moto Honda da Amazônia Ltda.
Todos os direitos reservados.

Principais itens de serviço sem a utilização de peças adicionais
(1) Remoção/ Instalação, (2) Ajuste, (3) Verificação/ Medição,
(4) Revisão, (5) Outros Serviços

M: Motor, C: Chassi

* SERVIÇOS EXCETO SUBSTITUIÇÃO DE PEÇAS

(1) Remoção e instalação

Relacione as peças removidas da motocicleta com a descrição

	N.O.S.	DESCRIÇÃO	T.M.O.
M	1101E5	**Motor Comp. Remoção/ Instalação** Inclui: Todos os ajustes necessários	3,6
	3111D5	**Corpo do Acelerador Comp. Remoção/ Instalação**	1,2
	1101E6	**Carcaça do Motor, Desmontagem** Inclui: Remoção e instalação do motor	7,1

(2) Ajuste

	N.O.S.	DESCRIÇÃO	T.M.O.
M	2123A0	**Embreagem, Ajuste** Inclui: Ajuste alavanca, embreagem	0,1
	1113A0	**Folga da Válvula - Ajuste** NOTA: Para 1 motocicleta	1,8
C	6163A0	**Farol - Alinhamento**	0,1
	2133A0	**Corrente da Transmissão - Ajuste**	0,1
	3113A3	**Acelerador, Funcionamento - Ajuste**	0,1

(3) Verificação, Medição

	N.O.S.	DESCRIÇÃO	T.M.O.
M	1115A0	**Compressão, Pressão - Medição**	0,2
	6145A0	**Ponto de Ignição - Verificação**	0,2
C	6105A0	**Bateria - Verificação do nível do eletrólito & carga**	0,3

(5) Outros Serviços

	N.O.S.	DESCRIÇÃO	T.M.O.
M	1130A1	**Tela Filtro de Óleo - Limpeza**	0,7
C	7110A0	**Freio Dianteiro - Sangria de ar**	0,2
	7110A1	**Freio Traseiro - Sangria de ar**	0,2
	7110A1B	ABS adicionar	0,1

PROIBIDA A REPRODUÇÃO E DISTRIBUIÇÃO
1010913 - Matsuo - MM-GT

© Moto Honda da Amazônia Ltda.
Todos os direitos reservados.

Grupo do Motor

• O número de referência na ilustração do índice pode ser diferente do que aparece no texto.

M-1 Tampa do Cabeçote

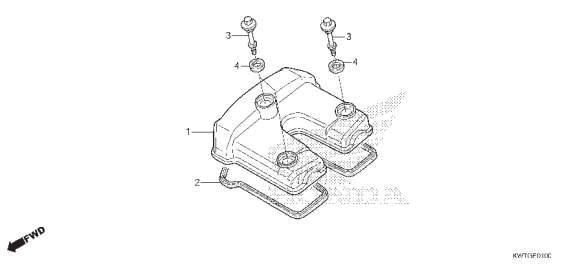

M-2 Cabeçote

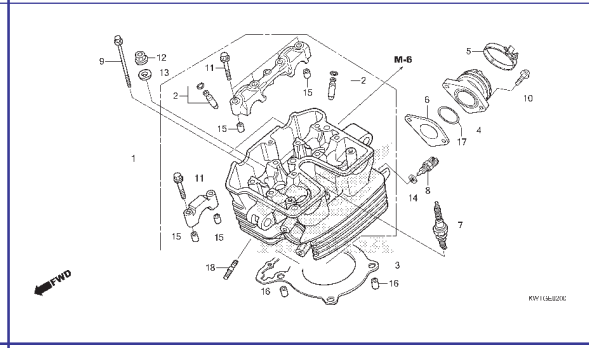

M-3 Árvore de Comando • Válvulas

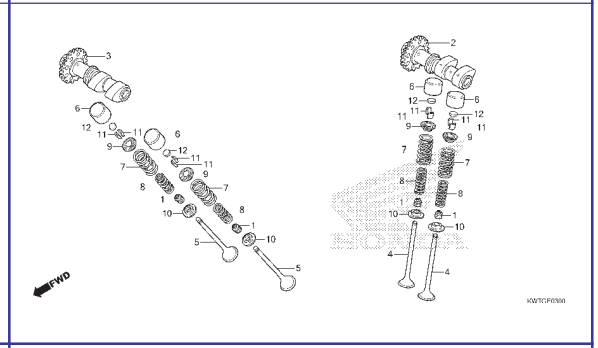

M-4 Corrente de Comando • Tensor

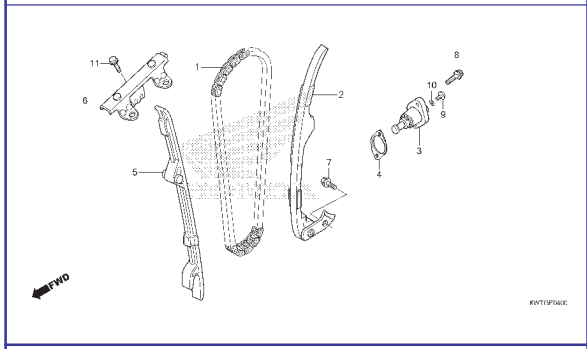

M-5 Cilindro

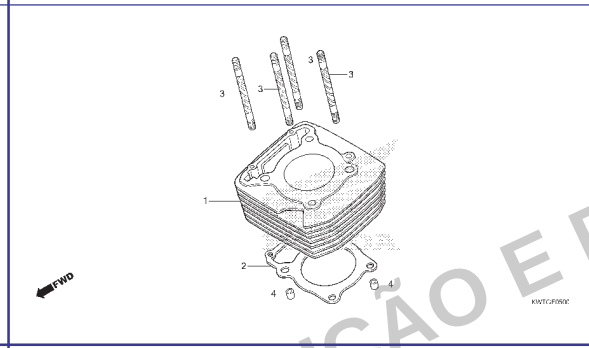

M-6 Tampa Lateral Direita

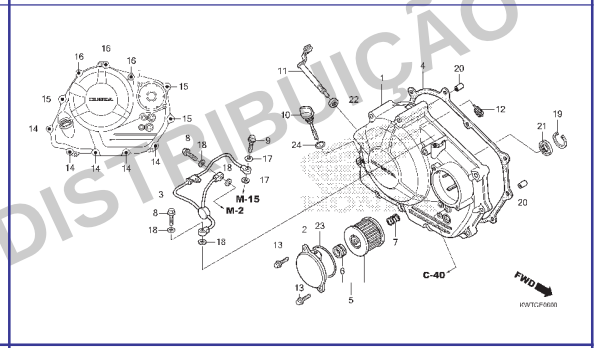

M-8 Embreagem

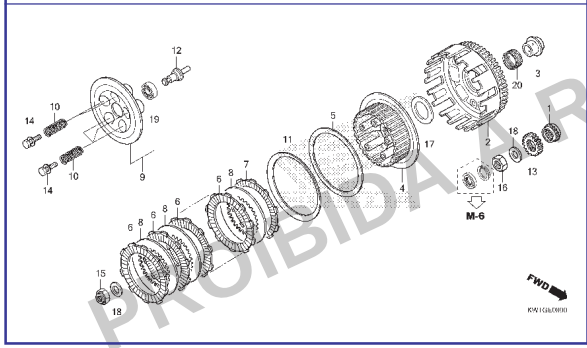

M-9 Embreagem de Partida

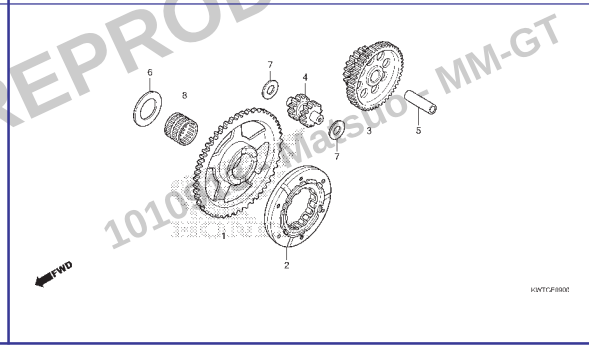

M-10 Tampa Lateral Esquerda

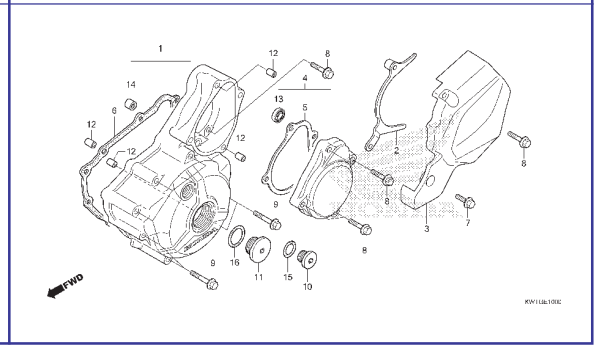

PROIBIDA A REPRODUÇÃO E DISTRIBUIÇÃO
1010 - Mapsuor - MM-GT

© Moto Honda da Amazônia Ltda.
Todos os direitos reservados.

Grupo do Motor

• O número de referência na ilustração do índice pode ser diferente do que aparece no texto.

M-11 Gerador

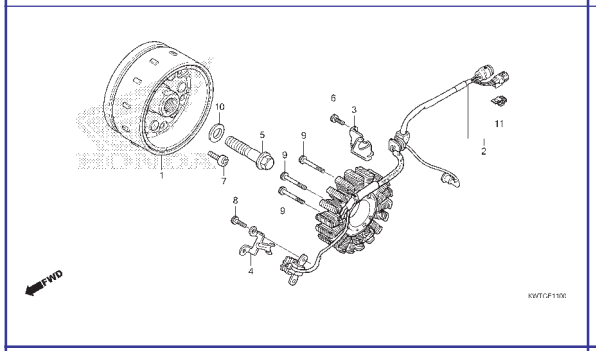

M-13 Motor de Partida

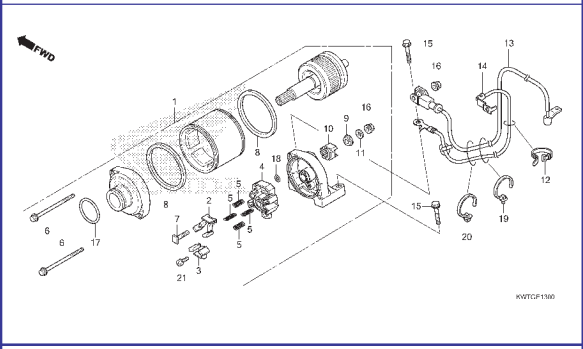

M-14 Bomba de Óleo

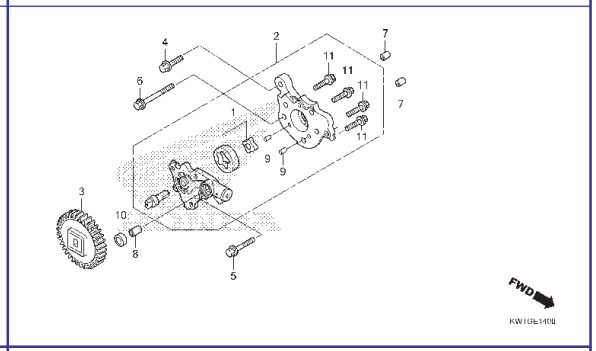

M-15 Carcaça do Motor

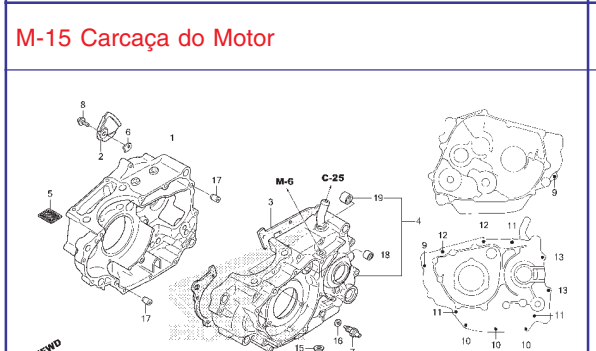

M-16 Árvore de Manivelas • Pistão

M-16.10 Eixo do Balanceiro

M-17 Transmissão

M-19 Tambor Seletor de Marchas

M-23 Corpo do Acelerador

PROIBIDA A REPRODUÇÃO E DISTRIBUIÇÃO
170913 - Matsuo - MM-GT

© Moto Honda da Amazônia Ltda.
Todos os direitos reservados.

Grupo do Chassi

• O número de referência na ilustração do índice pode ser diferente do que aparece no texto.

C-1 Farol

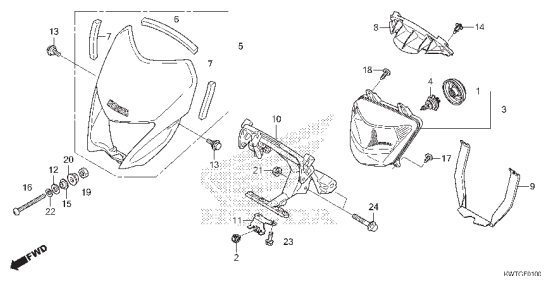

C-2 Instrumentos

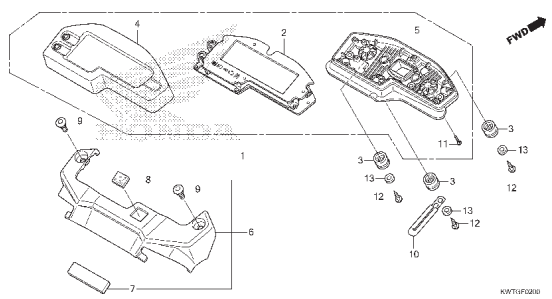

C-3 Espelho

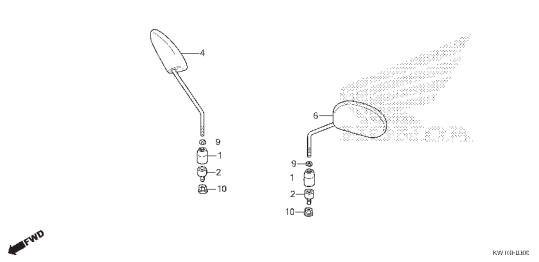

C-4 Alavancas • Interruptores • Cabos

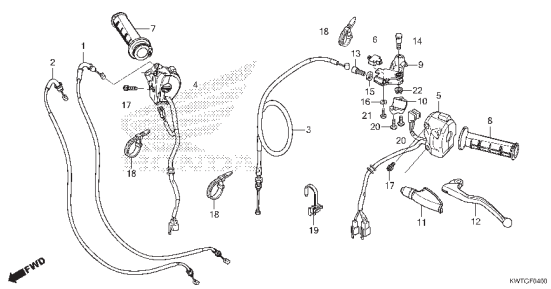

C-5 Cilindro Mestre do Freio Dianteiro (XRE300)

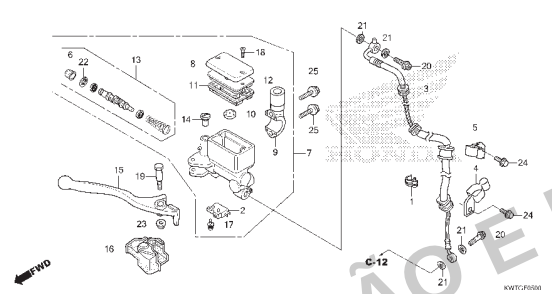

C-5.10 Cilindro Mestre do Freio Dianteiro (XRE300A)

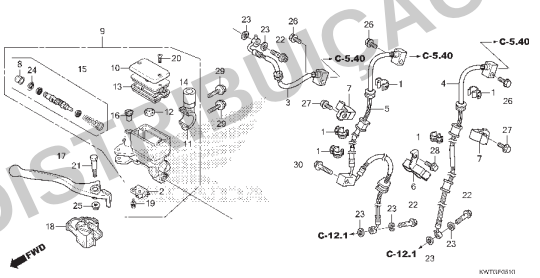

C-5.20 Modulador ABS

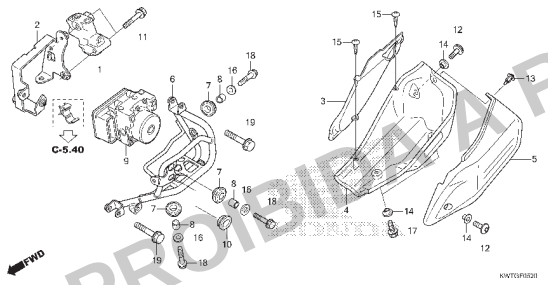

C-5.40 Tubo de Freio

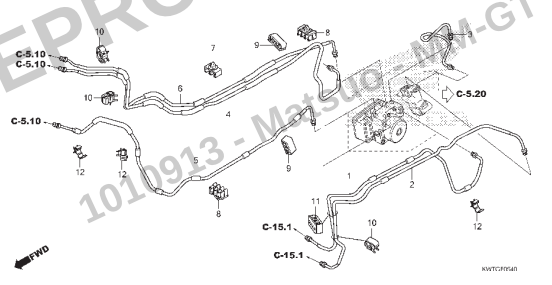

C-7 Guidão • Mesa Superior

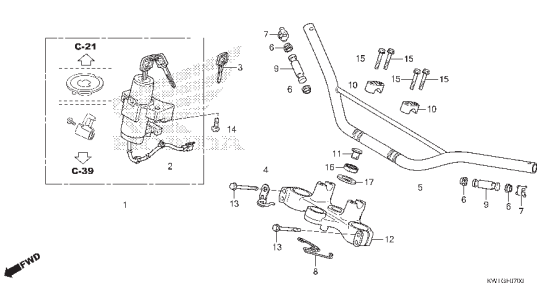

PROIBIDA A REPRODUÇÃO E DISTRIBUIÇÃO
1010913 - Matsuo - NM-GT

© Moto Honda da Amazônia Ltda.
Todos os direitos reservados.

Grupo do Chassi

• O número de referência na ilustração do índice pode ser diferente do que aparece no texto.

C-9 Coluna de Direção

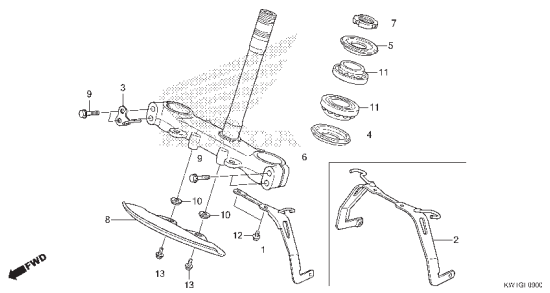

C-10 Para-lama Dianteiro

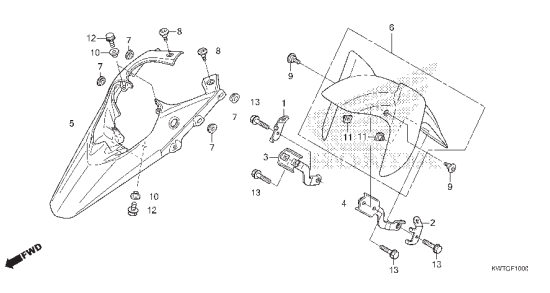

C-11 Garfo Dianteiro (XRE300)

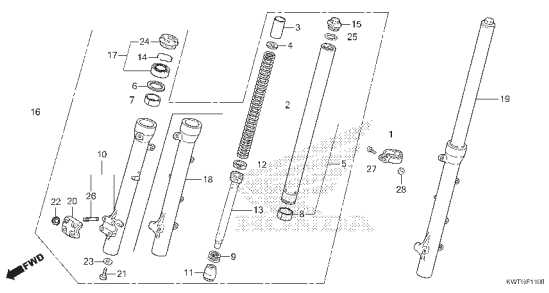

C-11.1 Garfo Dianteiro (XRE300A)

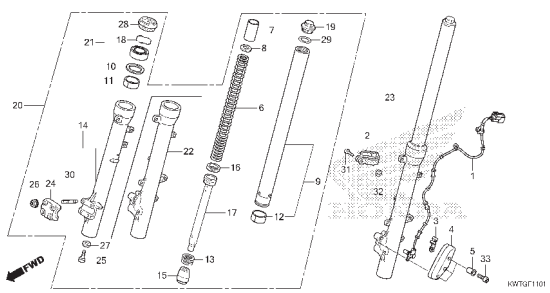

C-12 Cáliper do Freio Dianteiro (XRE300)

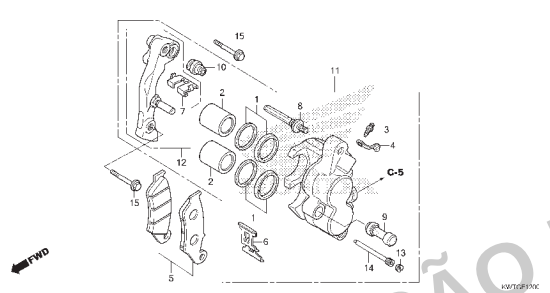

C-12.1 Cáliper do Freio Dianteiro (XRE300A)

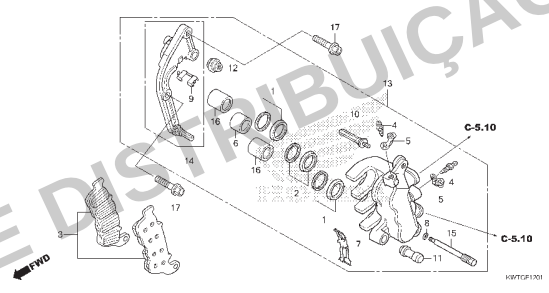

C-14.20 Roda Dianteira

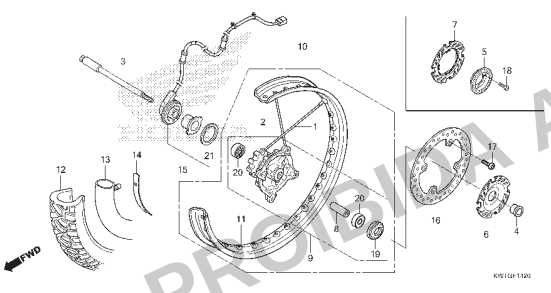

C-15 Cilindro Mestre do Freio Traseiro (XRE300)

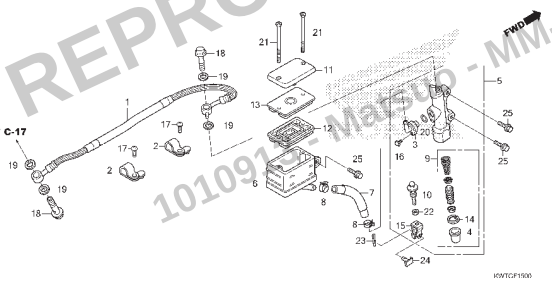

C-15.1 Cilindro Mestre do Freio Traseiro (XRE300A)

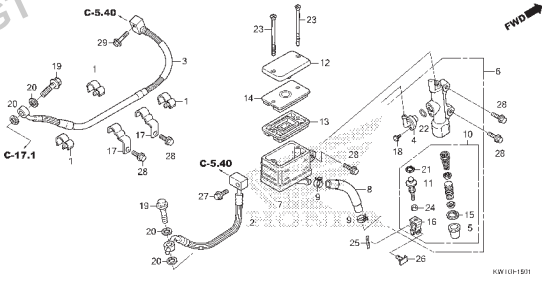

PROIBIDA A REPRODUÇÃO E DISTRIBUIÇÃO
1010911 - Marcelo - MM-GT

Voltar

© Moto Honda da Amazônia Ltda.
Todos os direitos reservados.

Grupo do Chassi

• O número de referência na ilustração do índice pode ser diferente do que aparece no texto.

C-17 Cáliper do Freio Traseiro (XRE300)

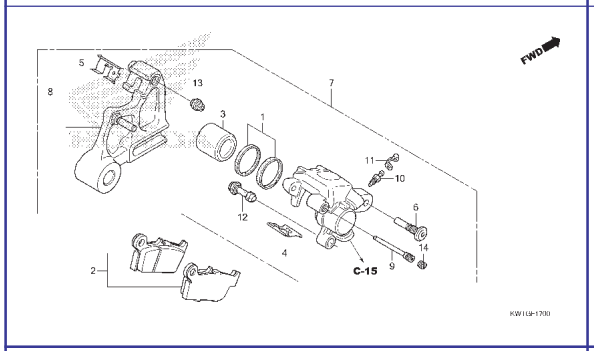

C-17.1 Cáliper do Freio Traseiro (XRE300A)

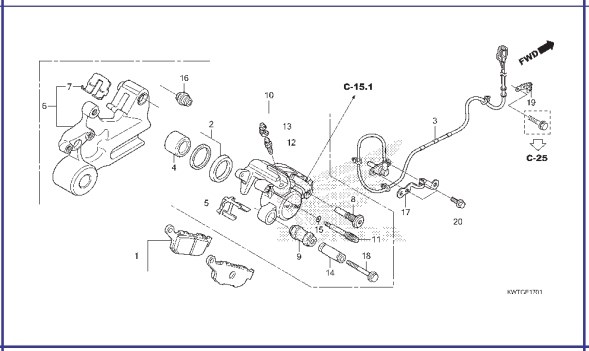

C-19.20 Roda Traseira

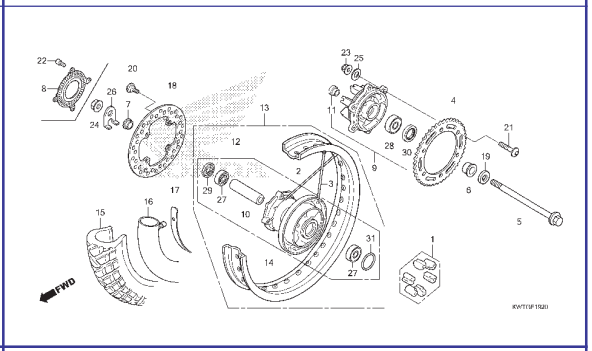

C-21 Tanque de Combustível

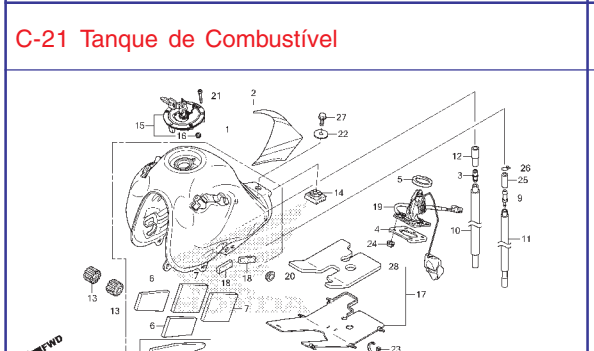

C-21.30 Filtro de Combustível • Bomba de Combustível

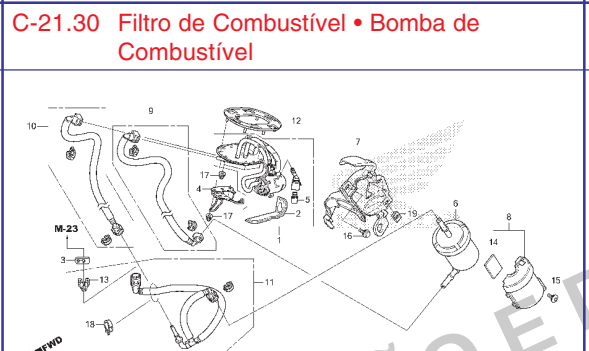

C-22 Carenagem

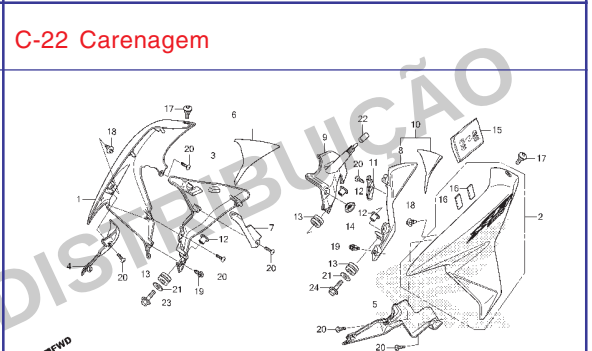

C-23 Assento

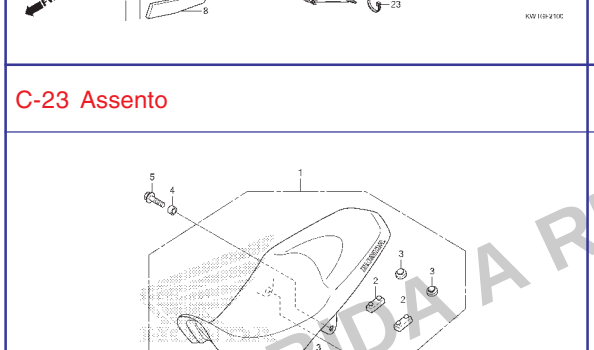

C-24 Tampa Lateral

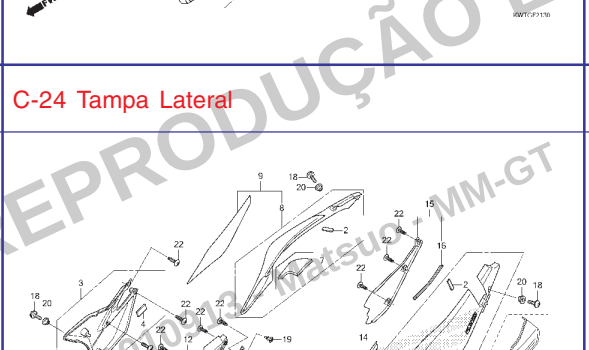

C-25 Filtro de Ar

PROIBIDA A REPRODUÇÃO E DISTRIBUIÇÃO
Motoshop Matsuo - MM-GT

© Moto Honda da Amazônia Ltda.
Todos os direitos reservados.

Grupo do Chassi

• O número de referência na ilustração do índice pode ser diferente do que aparece no texto.

C-27 Escapamento

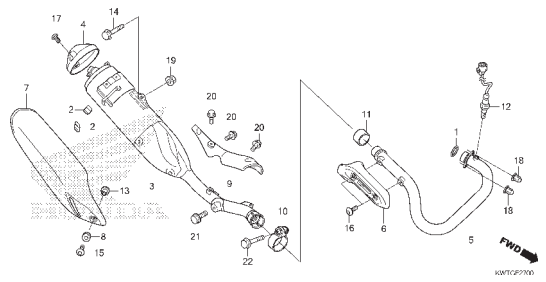

C-29 Pedal

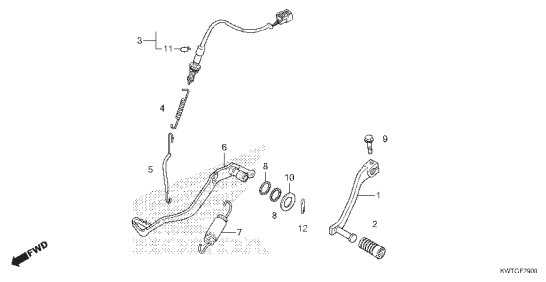

C-30 Pedal de Apoio

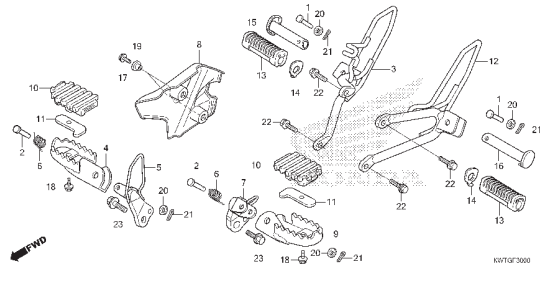

C-31 Cavalete Lateral

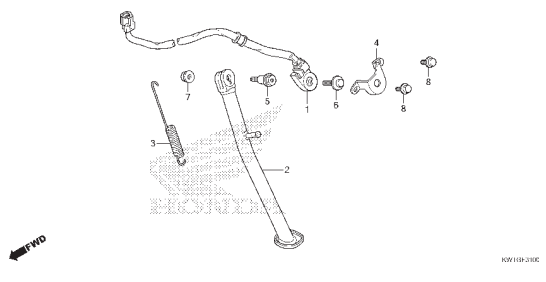

C-32 Garfo Traseiro

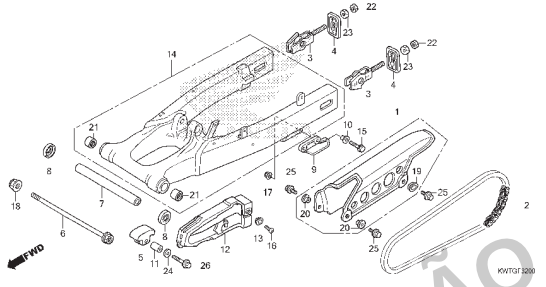

C-33 Amortecedor Traseiro

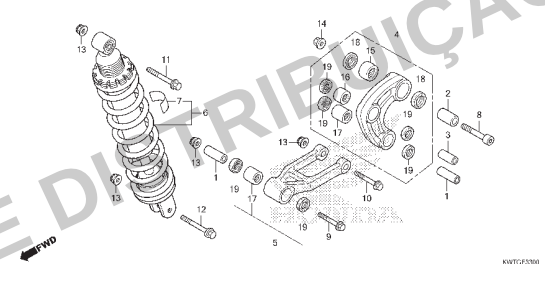

C-34 Para-lama Traseiro

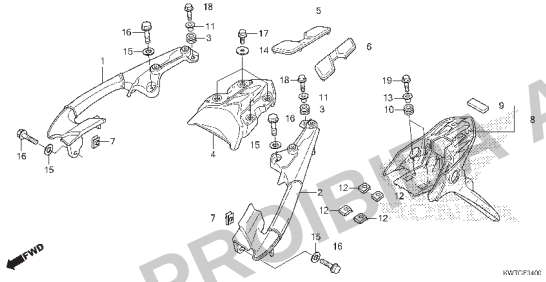

C-35 Sinalizador

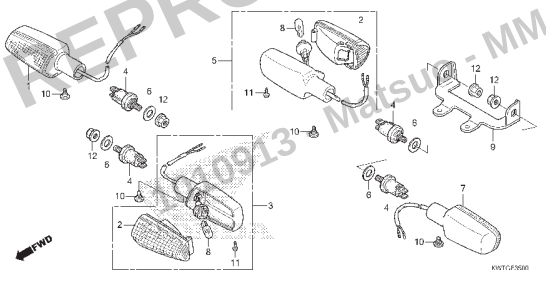

C-36 Lanterna Traseira

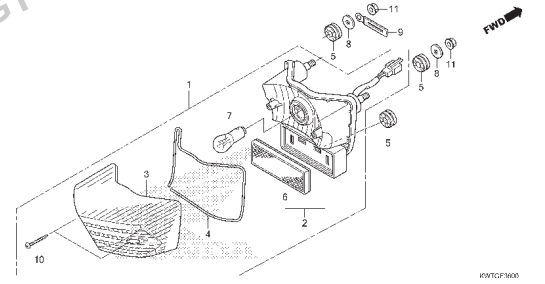

PROIBIDA A REPRODUÇÃO E DISTRIBUIÇÃO
20130913 - Matsuo - MM-GT

© Moto Honda da Amazônia Ltda.
Todos os direitos reservados.

Grupo do Chassi

• O número de referência na ilustração do índice pode ser diferente do que aparece no texto.

C-37 Bateria

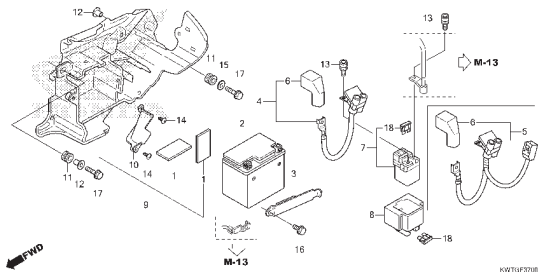

C-38 Fiação Principal (XRE300)

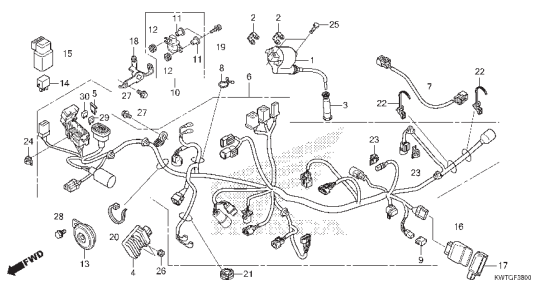

C-38.1 Fiação Principal (XRE300A)

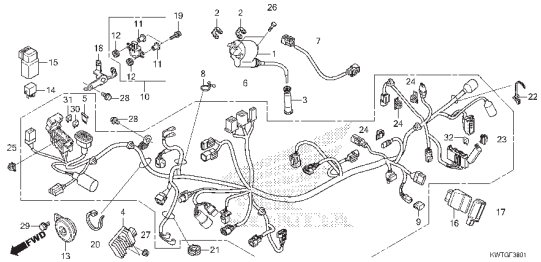

C-39 Chassi

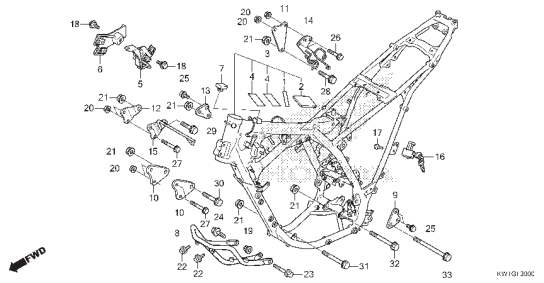

C-40 Radiador de Óleo

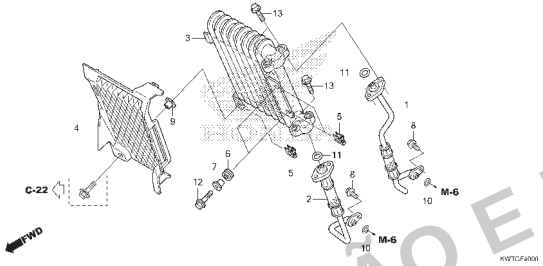

C-48 Ferramentas

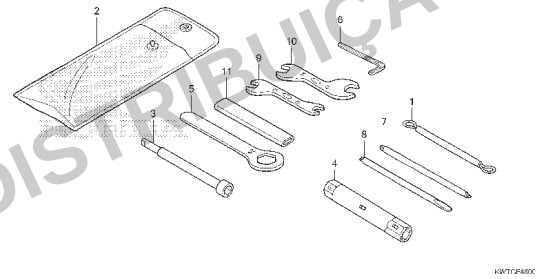

C-49 Etiquetas de Precaução

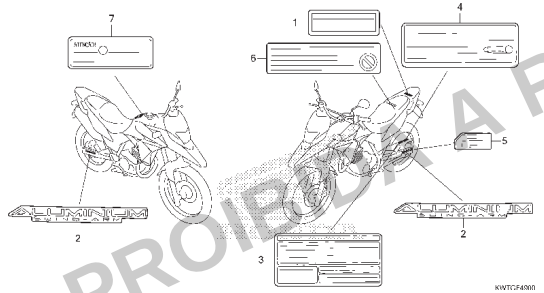

C-50 Emblemas (1)

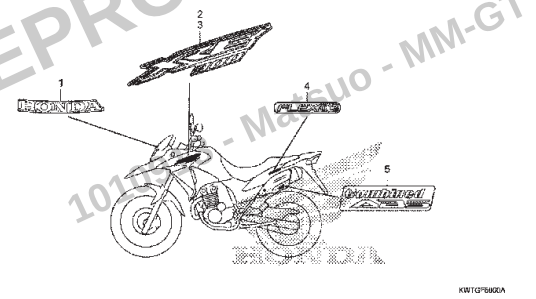

C-50.1 Emblemas • Faixas (2) (RALLY)

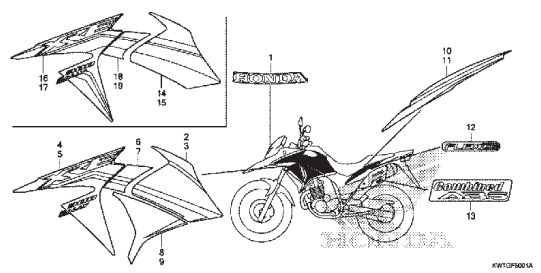

PROIBIDA A REPRODUÇÃO E DISTRIBUIÇÃO
1011 - Matsuo - MM-GT

© Moto Honda da Amazônia Ltda.
Todos os direitos reservados.

Grupo do Chassi

• O número de referência na ilustração do índice pode ser diferente do que aparece no texto.

C-50.2 Emblemas • Faixas (3) (LIMITED EDITION)

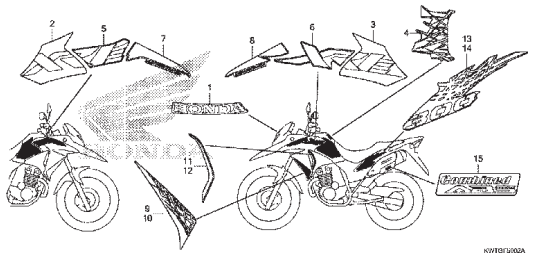

PROIBIDA A REPRODUÇÃO E DISTRIBUIÇÃO
1010913 - Matsuo - MM-GT

© Moto Honda da Amazônia Ltda.
Todos os direitos reservados.

M-1

Tampa do Cabeçote

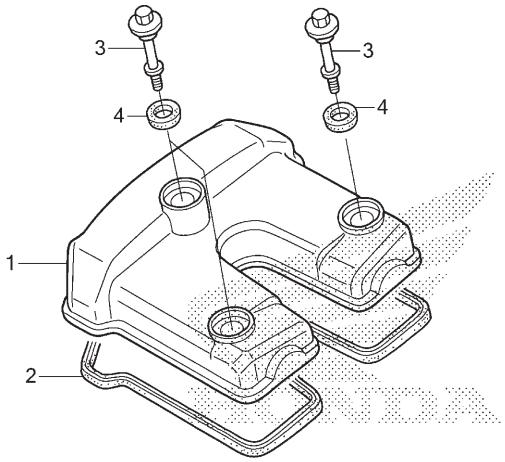

KWTGE0100

Ref. Nº	N.O.S.	Item de serviço	T.M.O.
1	1111C4	Tampa, Cabeçote	0,5
2	1111D2	Junta, Tampa Cabeçote	0,5

Ref. Nº	Nº da peça	Descrição	Qtd. XRE 300 G	XRE 300A G	XRE 300 H	XRE 300A H	XRE 300 J	XRE 300A J	Nº de série		Tipo
1	12311-KWT-700	Tampa, Cabeçote	1	1	1	1	1	1	.....	.....	.....
2	12391-KVK-900	Junta, Tampa Cabeçote	1	1	1	1	1	1	.....	.....	.....
3	90017-KPF-850	Parafuso, Tampa Cabeçote	3	3	3	3	3	3	.....	.....	.....
4	90543-MV9-670	Borracha, Fixação	3	3	3	3	3	3	.....	.....	.....

PROIBIDA A REPRODUÇÃO E DISTRIBUIÇÃO
1010913 - Matsuo - MM-GT

© Moto Honda da Amazônia Ltda.
Todos os direitos reservados.

M-2

Cabeçote

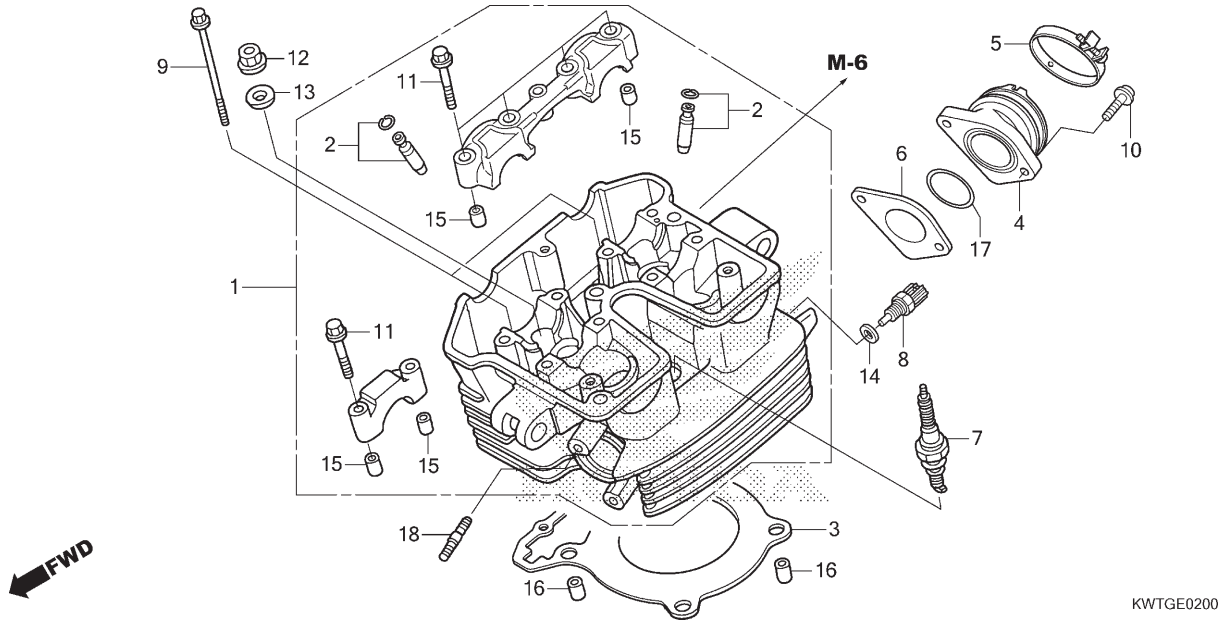

Ref. Nº	N.O.S.	Item de serviço	T.M.O.
1	111106	Cabeçote	5,9
		• Inclui: Remoção e instalação do motor	
		• Inclui: Ajuste da válvula e retífica	
2	1111L9	Guia, Válvula Admissão (Uma)	5,4
		• Inclui: Remoção e instalação do motor	
		• Inclui: Alargamento	
		• Inclui: Ajuste da válvula e retífica	
	1111L9A	• Substituição de todas as guias da válvula de admissão adicionar	0,3
	1111M0	Guia, Válvula Escape (Uma)	5,4
		• Inclui: Remoção e instalação do motor	
		• Inclui: Alargamento	
		• Inclui: Ajuste da válvula e retífica	
	1111M0A	• Substituição de todas as guias da válvula de escape adicionar	0,3
	1111M9	Guia, Válvula: Para 1 motocicleta	6,3
		• Inclui: Remoção e instalação do motor	
		• Inclui: Alargamento	
		• Inclui: Ajuste da válvula e retífica	

+

Ref. Nº	Nº da peça	Descrição	Qtd. XRE 300 G	XRE 300A G	XRE 300 H	XRE 300A H	XRE 300 J	XRE 300A J	Nº de série		Tipo
1	12010-KWT-D20	Cabeçote, Conj.	1	1	1	1	1	1			
2	12204-KVK-315	Guia, Válvula (O.S.)	4	4	4	4	4	4			
3	12251-KVK-901	Junta, Cabeçote	1	1	1	1	1	1			
4	16210-KVK-B20	Isolador Comp., Corpo Acelerador	1	1	1	1	1	1			
5	16217-KVK-900	Presilha, Isolador	1	1	1	1	1	1			
6	16291-KVK-901	Junta, Isolador	1	1	1	1	1	1			
7	31907-KWT-D21	Vela, Ignição (NGK)(SILMAR7D9DS)	1	1	1	1	1	1			
8	37750-KPH-701	Sensor Conj., Óleo Termostato (PANASONIC)	1	1	1	1	1	1			
9	90001-KVK-900	Parafuso, Especial, 6x130	2	2	2	2	2	2			
10	90080-MG8-000	Parafuso, Allen Flange, 6x25	2	2	2	2	2	2			
11	90102-KE5-000	Parafuso, Flange, 6x40	8	8	8	8	8	8			
12	90204-KPE-870	Porca, Flange, 10mm	4	4	4	4	4	4			
13	90410-GCE-C60	Arruela, 10mm	4	4	4	4	4	4			
14	90443-KSS-B30	Arruela, Vedação, 10mm	1	1	1	1	1	1			
15	90702-KRM-840	Pino, Guia, 8x14	6	6	6	6	6	6			
	94301-08140		6	6	6	6	6	6			
16	90706-KPF-960	Pino, Guia, 12x20	2	2	2	2	2	2			
17	91305-HN0-A00	Anel, Vedação, 37x2,4	1	1	1	1	1	1			
18	92900-08022-3E	Prisioneiro, 8x22	2	2	2	2	2	2			

PROIBIDA A REPRODUÇÃO E DISTRIBUIÇÃO
10/09/13 - Matsuo - MM-GT

© Moto Honda da Amazônia Ltda.
Todos os direitos reservados.

M-2

Cabeçote

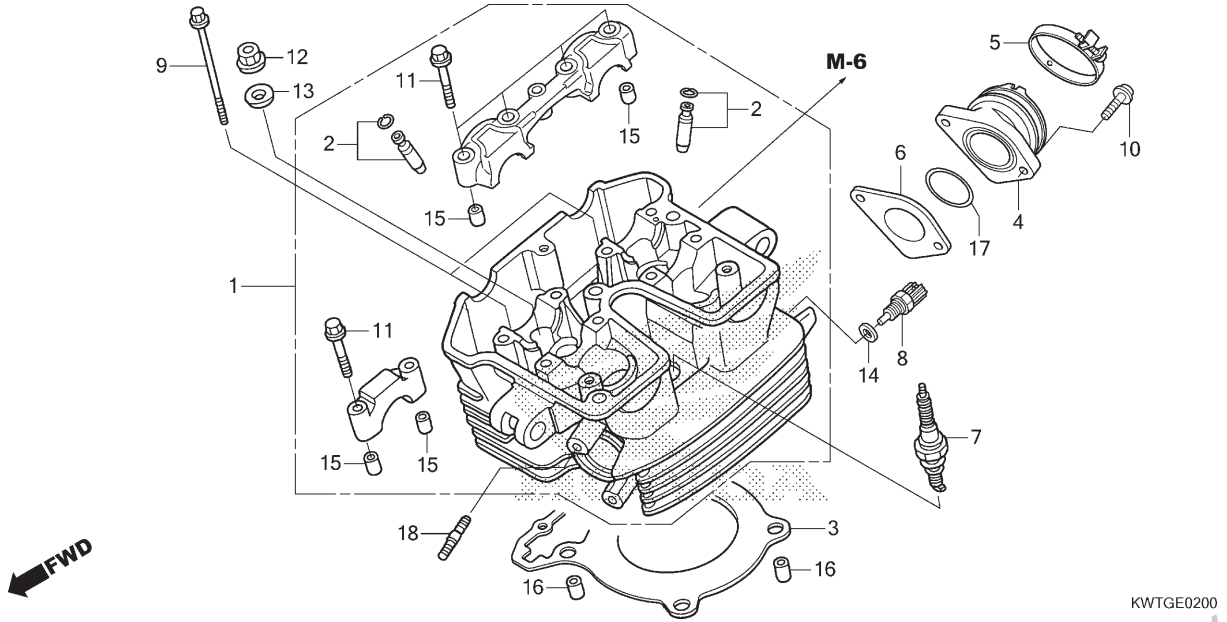

Ref. Nº	N.O.S.	Item de serviço	T.M.O.
3	111115	Junta, Cabeçote	4,5
		• Inclui: Remoção e instalação do motor	
4		(6,17)	
	311131	Isolador, Corpo Acelerador/ Carburador	1,3
7	614130	Vela, Ignição	0,1
8	617151	Sensor, Temperatura Óleo	3,7
		• Inclui: Remoção e instalação do motor	

Ref. Nº	Nº da peça	Descrição	Qtd. XRE 300 G	XRE 300A G	XRE 300 H	XRE 300A H	XRE 300 J	XRE 300A J	Nº de série	Tipo

PROIBIDA A REPRODUÇÃO E DISTRIBUIÇÃO
1010913 - Matsuo - MM-GT

© Moto Honda da Amazônia Ltda.
Todos os direitos reservados.

M-3

Árvore de Comando • Válvulas

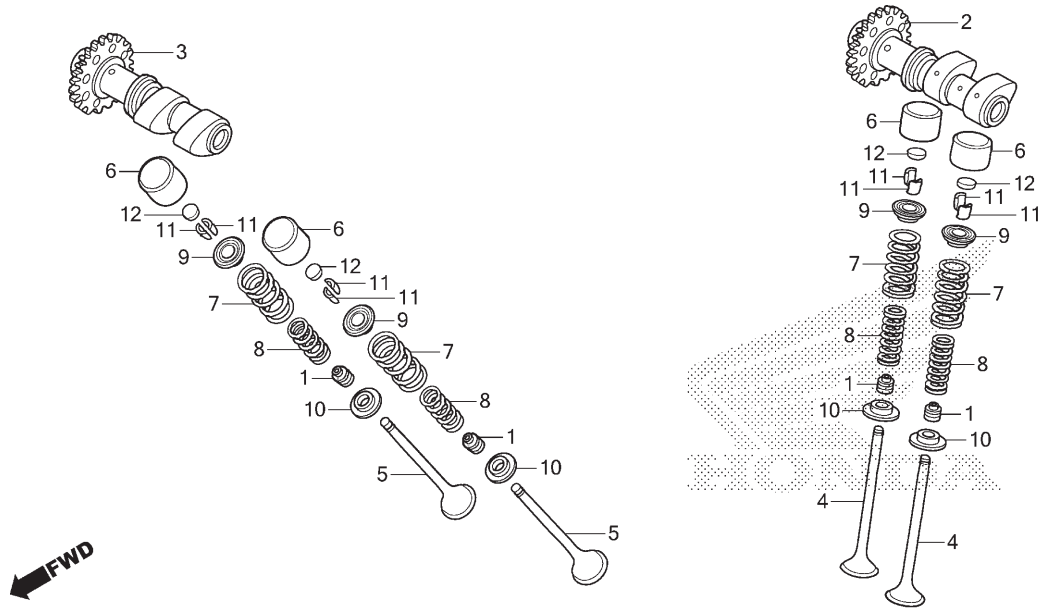

Ref. Nº	N.O.S.	Item de serviço	T.M.O.
2	1111E5	Árvore Comando: Admissão	1,6
		• Inclui: Ajuste da folga da válvula	
3	1111E6	Árvore Comando: Escape	1,6
		• Inclui: Ajuste da folga da válvula	
	1111T4	Árvore Comando: Para 1 motocicleta	2,0
		• Inclui: Ajuste da folga da válvula	
4	1111N0	Válvula, Admissão (Uma)	4,9
		• Inclui: • Inclui: Remoção e instalação do motor	
		• Inclui: Retífica	
	1111N0A	• Substituição de todas as válvulas de admissão adicionar	0,2
5	1111N1	Válvula, Escape (Uma)	4,9
		• Inclui: Remoção e instalação do motor	
		• Inclui: Retífica	
	1111N1A	• Substituição de todas as válvulas de escape adicionar	0,2
	1111P0	Válvula: Para 1 motocicleta	5,5
		• Inclui: Remoção e instalação do motor	
		• Inclui: Retífica	
+			

Ref. Nº	Nº da peça	Descrição	Qtd. XRE 300 G	XRE 300A G	XRE 300 H	XRE 300A H	XRE 300 J	XRE 300A J	Nº de série		Tipo
1	12209-GB4-681	Retentor, Óleo Haste Válvulas (NOK)	4	4	4	4	4	4			
2	14100-KWT-D20	Árvore Comando Comp., Admissão	1	1	1	1	1	1			
3	14200-KVK-900	Árvore Comando Comp., Escape	1	1	1	1	1	1			
4	14711-KWT-D20	Válvula, Admissão	2	2	2	2	2	2			
5	14721-KVK-B20	Válvula, Escape	2	2	2	2	2	2			
6	14731-MFL-D21	Acionador, Válvula	4	4	4	4	4	4			
7	14751-KPF-900	Mola Externa, Válvula	4	4	4	4	4	4			
8	14761-KPF-900	Mola Interna, Válvula	4	4	4	4	4	4			
9	14771-MAT-000	Retentor, Mola Válvula	4	4	4	4	4	4			
10	14775-KVK-B20	Assento, Mola Válvula	4	4	4	4	4	4			
11	14781-MAT-000	Chaveta, Válvula	8	8	8	8	8	8			
12	14901-KT7-013	Calço, Ajuste (1,200)	4	4	4	4	4	4			
	14902-KT7-013	Calço, Ajuste (1,225)	4	4	4	4	4	4			
	14903-KT7-013	Calço, Ajuste (1,250)	4	4	4	4	4	4			
	14904-KT7-013	Calço, Ajuste (1,275)	4	4	4	4	4	4			
	14905-KT7-013	Calço, Ajuste (1,300)	4	4	4	4	4	4			
	14906-KT7-013	Calço, Ajuste (1,325)	4	4	4	4	4	4			
	14907-KT7-013	Calço, Ajuste (1,350)	4	4	4	4	4	4			
	14908-KT7-013	Calço, Ajuste (1,375)	4	4	4	4	4	4			
	14909-KT7-013	Calço, Ajuste (1,400)	4	4	4	4	4	4			
	14910-KT7-013	Calço, Ajuste (1,425)	4	4	4	4	4	4			
	14911-KT7-013	Calço, Ajuste (1,450)	4	4	4	4	4	4			
	14912-KT7-013	Calço, Ajuste (1,475)	4	4	4	4	4	4			
	14913-KT7-013	Calço, Ajuste (1,500)	4	4	4	4	4	4			

PROIBIDA REPRODUÇÃO E DISTRIBUIÇÃO
Rev.13 - Matsuo - MM-GT

© Moto Honda da Amazônia Ltda.
Todos os direitos reservados.

M-3

Árvore de Comando • Válvulas

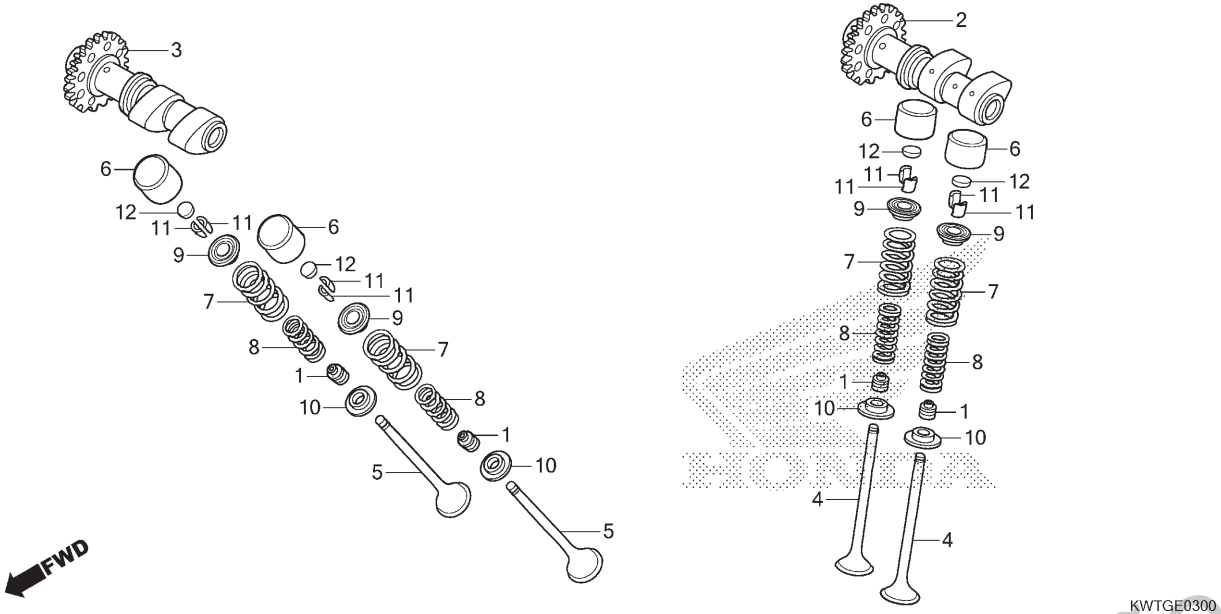

Ref. Nº	N.O.S.	Item de serviço	T.M.O.
7		(1,8,9,10,11)	
	1111P2	Mola e/ou Retentor Haste, Válvula Admissão (Uma)	4,7
		• Inclui: Remoção e instalação do motor	
	1111P2A	• Substituição de todas as molas de admissão adicionar	0,1
	1111P3	Mola e/ou Retentor Haste, Válvula Escape (Uma)	4,7
		• Inclui: Remoção e instalação do motor	
	1111P3A	• Substituição de todas as molas de escape adicionar	0,1
	1111Q2	Mola Válvula e/ou Retentor Haste: Para 1 motocicleta	5,0
		• Inclui: Remoção e instalação do motor	

Ref. Nº	Nº da peça	Descrição	Qtd. XRE 300 G	XRE 300A G	XRE 300 H	XRE 300A H	XRE 300 J	XRE 300A J	Nº de série		Tipo
12)	14914-KT7-013	Calço, Ajuste (1,525)	4	4	4	4	4	4			
	14915-KT7-013	Calço, Ajuste (1,550)	4	4	4	4	4	4			
	14916-KT7-013	Calço, Ajuste (1,575)	4	4	4	4	4	4			
	14917-KT7-013	Calço, Ajuste (1,600)	4	4	4	4	4	4			
	14918-KT7-013	Calço, Ajuste (1,625)	4	4	4	4	4	4			
	14919-KT7-013	Calço, Ajuste (1,650)	4	4	4	4	4	4			
	14920-KT7-013	Calço, Ajuste (1,675)	4	4	4	4	4	4			
	14921-KT7-013	Calço, Ajuste (1,700)	4	4	4	4	4	4			
	14922-KT7-013	Calço, Ajuste (1,725)	4	4	4	4	4	4			
	14923-KT7-013	Calço, Ajuste (1,750)	4	4	4	4	4	4			
	14924-KT7-013	Calço, Ajuste (1,775)	4	4	4	4	4	4			
	14925-KT7-013	Calço, Ajuste (1,800)	4	4	4	4	4	4			
	14926-KT7-013	Calço, Ajuste (1,825)	4	4	4	4	4	4			
	14927-KT7-013	Calço, Ajuste (1,850)	4	4	4	4	4	4			
	14928-KT7-013	Calço, Ajuste (1,875)	4	4	4	4	4	4			
	14929-KT7-013	Calço, Ajuste (1,900)	4	4	4	4	4	4			
	14930-KT7-013	Calço, Ajuste (1,925)	4	4	4	4	4	4			
	14931-KT7-013	Calço, Ajuste (1,950)	4	4	4	4	4	4			
	14932-KT7-013	Calço, Ajuste (1,975)	4	4	4	4	4	4			
	14933-KT7-013	Calço, Ajuste (2,000)	4	4	4	4	4	4			
	14934-KT7-013	Calço, Ajuste (2,025)	4	4	4	4	4	4			
	14935-KT7-013	Calço, Ajuste (2,050)	4	4	4	4	4	4			
	14936-KT7-013	Calço, Ajuste (2,075)	4	4	4	4	4	4			
	14937-KT7-013	Calço, Ajuste (2,100)	4	4	4	4	4	4			
	14938-KT7-013	Calço, Ajuste (2,125)	4	4	4	4	4	4			
	14939-KT7-013	Calço, Ajuste (2,150)	4	4	4	4	4	4			

PROIBIDA A REPRODUÇÃO E DISTRIBUIÇÃO
Takashi Matsuo - MMGT

© Moto Honda da Amazônia Ltda.
Todos os direitos reservados.

M-3

Árvore de Comando • Válvulas

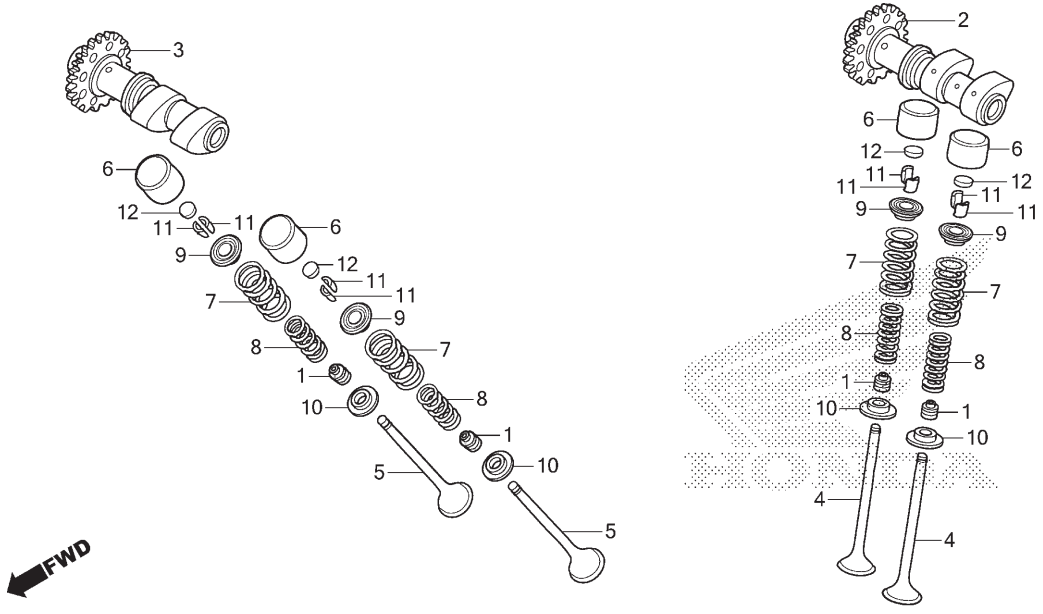

Ref. Nº	N.O.S.	Item de serviço	T.M.O.	Ref. Nº	Nº da peça	Descrição	Qtd. XRE 300 G	XRE 300A G	XRE 300 H	XRE 300A H	XRE 300 J	XRE 300A J	Nº de série		Tipo
				12)	14940-KT7-013	Calço, Ajuste (2,175)	4	4	4	4	4	4			
					14941-KT7-013	Calço, Ajuste (2,200)	4	4	4	4	4	4			
					14942-KT7-013	Calço, Ajuste (2,225)	4	4	4	4	4	4			
					14943-KT7-013	Calço, Ajuste (2,250)	4	4	4	4	4	4			
					14944-KT7-013	Calço, Ajuste (2,275)	4	4	4	4	4	4			
					14945-KT7-013	Calço, Ajuste (2,300)	4	4	4	4	4	4			
					14946-KT7-013	Calço, Ajuste (2,325)	4	4	4	4	4	4			
					14947-KT7-013	Calço, Ajuste (2,350)	4	4	4	4	4	4			
					14948-KT7-013	Calço, Ajuste (2,375)	4	4	4	4	4	4			
					14949-KT7-013	Calço, Ajuste (2,400)	4	4	4	4	4	4			
					14950-KT7-013	Calço, Ajuste (2,425)	4	4	4	4	4	4			
					14951-KT7-013	Calço, Ajuste (2,450)	4	4	4	4	4	4			
					14952-KT7-013	Calço, Ajuste (2,475)	4	4	4	4	4	4			
					14953-KT7-013	Calço, Ajuste (2,500)	4	4	4	4	4	4			
					14954-KT7-013	Calço, Ajuste (2,525)	4	4	4	4	4	4			
					14955-KT7-013	Calço, Ajuste (2,550)	4	4	4	4	4	4			
					14956-KT7-013	Calço, Ajuste (2,575)	4	4	4	4	4	4			
					14957-KT7-013	Calço, Ajuste (2,600)	4	4	4	4	4	4			
					14958-KT7-013	Calço, Ajuste (2,625)	4	4	4	4	4	4			
					14959-KT7-013	Calço, Ajuste (2,650)	4	4	4	4	4	4			
					14960-KT7-013	Calço, Ajuste (2,675)	4	4	4	4	4	4			
					14961-KT7-013	Calço, Ajuste (2,700)	4	4	4	4	4	4			
					14962-KT7-013	Calço, Ajuste (2,725)	4	4	4	4	4	4			
					14963-KT7-013	Calço, Ajuste (2,750)	4	4	4	4	4	4			
					14964-KT7-013	Calço, Ajuste (2,775)	4	4	4	4	4	4			
					14965-KT7-013	Calço, Ajuste (2,800)	4	4	4	4	4	4			

PROIBIDA A REPRODUÇÃO E DISTRIBUIÇÃO
2011-3 - Matsuo - MM-GT

© Moto Honda da Amazônia Ltda.
Todos os direitos reservados.

M-3

Árvore de Comando • Válvulas

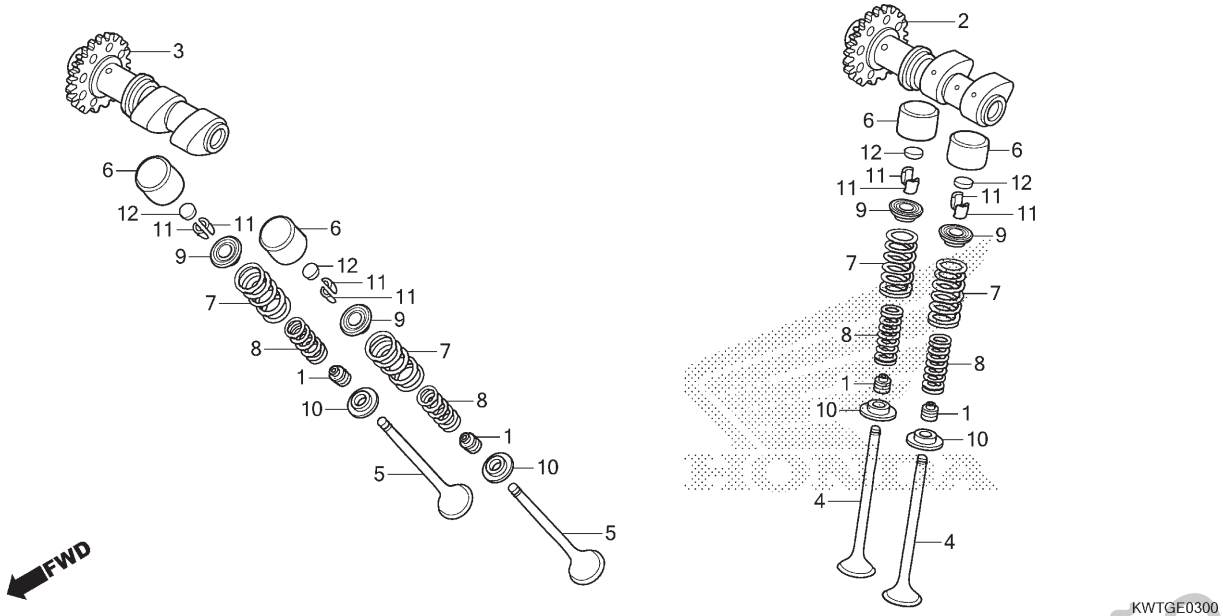

Ref. Nº	N.O.S.	Item de serviço	T.M.O.

Ref. Nº	Nº da peça	Descrição	Qtd. XRE 300 G	XRE 300A G	XRE 300 H	XRE 300A H	XRE 300 J	XRE 300A J	Nº de série		Tipo
12)	14966-KT7-013	Calço, Ajuste (2,825)	4	4	4	4	4	4	.....	.....	.....
	14967-KT7-013	Calço, Ajuste (2,850)	4	4	4	4	4	4	.....	.....	.....
	14968-KT7-013	Calço, Ajuste (2,875)	4	4	4	4	4	4	.....	.....	.....
	14969-KT7-013	Calço, Ajuste (2,900)	4	4	4	4	4	4	.....	.....	.....

PROIBIDA A REPRODUÇÃO E DISTRIBUIÇÃO
1010913 - Matsuo - MM-GT

© Moto Honda da Amazônia Ltda.
Todos os direitos reservados.

M-4

Corrente de Comando • Tensor

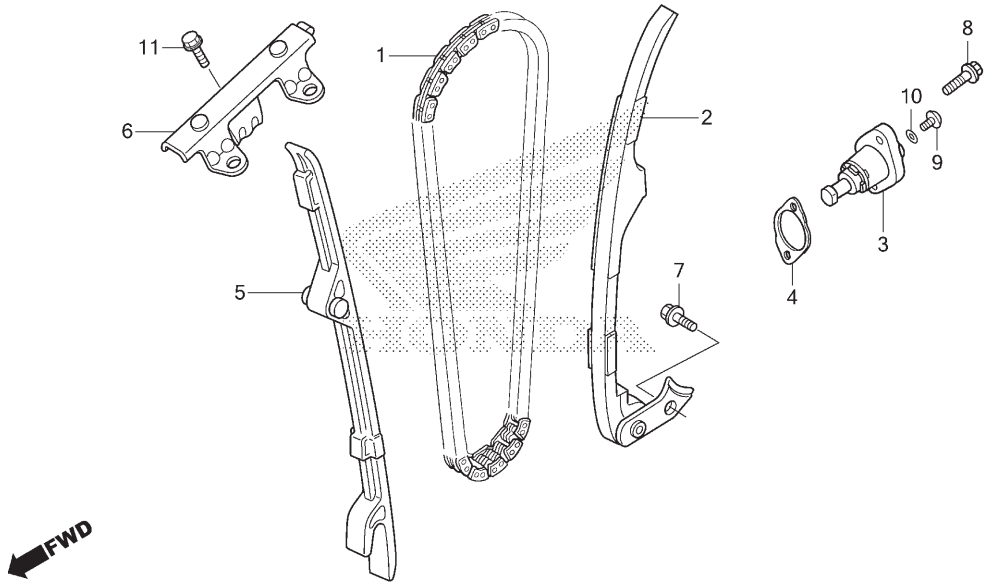

KWTGE0400

Ref. Nº	N.O.S.	Item de serviço	T.M.O.
1	110140	Corrente, Comando	2,1
2	111130	Tensor, Corrente Comando	2,0
3		(4)	
	111133	Acionador, Tensor	0,4
5	111139	Guia, Corrente Comando • Inclui: Remoção e instalação do motor	4,5
6	1111G9	Guia B, Corrente Comando	0,6

Ref. Nº	Nº da peça	Descrição	Qtd. XRE 300 G	XRE 300A G	XRE 300 H	XRE 300A H	XRE 300 J	XRE 300A J	Nº de série		Tipo
1	14401-KPF-903	Corrente, Comando (126 Elos) (DAIDO)	1	1	1	1	1	1			
2	14500-KVK-900	Tensor Conj., Corrente Comando	1	1	1	1	1	1			
3	14520-KRM-874	Acionador Conj., Tensor	1	1	1	1	1	1			
4	14560-KRM-840	Junta, Acionador Tensor	1	1	1	1	1	1			
5	14620-KPF-901	Guia Comp. A, Corrente Comando	1	1	1	1	1	1			
6	14630-KPF-901	Guia Comp. B, Corrente Comando	1	1	1	1	1	1			
7	90004-GHB-630	Parafuso, Flange, 6x16 (NSHF)	1	1	1	1	1	1			
8	90004-GHB-660	Parafuso, Flange, 6x22 (NSHF)	2	2	2	2	2	2			
9	90005-KY7-000	Parafuso, Phillips, 6x6	1	1	1	1	1	1			
10	91306-KRM-840	Anel, Vedação, 1,5x9,5	1	1	1	1	1	1			
11	95701-06016-00	Parafuso, Flange, 6x16	1	1	1	1	1	1			

PROIBIDA A REPRODUÇÃO E DISTRIBUIÇÃO
1010913 - Matsuo - MM-GT

© Moto Honda da Amazônia Ltda.
Todos os direitos reservados.

M-5

Cilindro

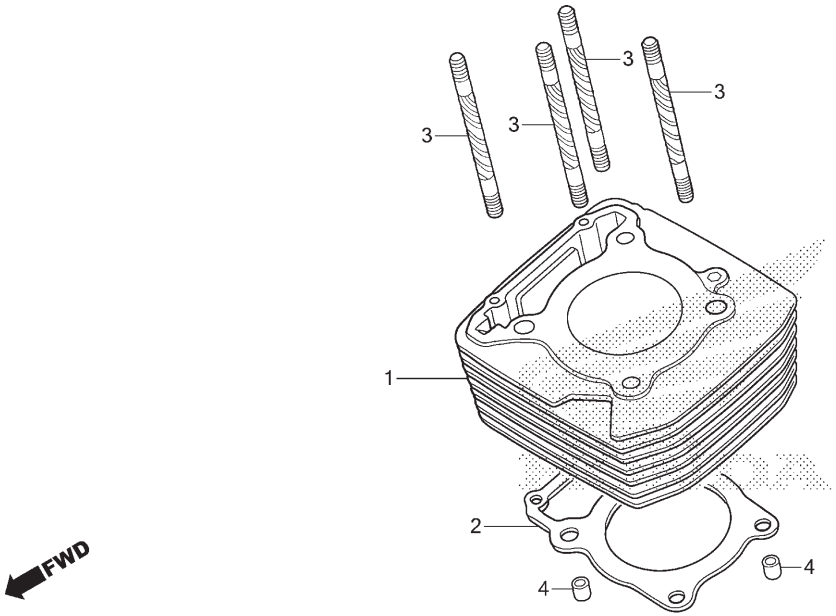

Ref. Nº	N.O.S.	Item de serviço	T.M.O.
1	1111A5	Cilindro	4,9
		• Inclui: Remoção e instalação do motor	
2	111102	Junta, Cilindro	4,8
		• Inclui: Remoção e instalação do motor	

Ref. Nº	Nº da peça	Descrição	Qtd. XRE 300 G	XRE 300A G	XRE 300 H	XRE 300A H	XRE 300 J	XRE 300A J	Nº de série		Tipo
1	12100-KVK-900	Cilindro Comp.	1	1	1	1	1	1	.....	.....	.....
2	12191-KVK-901	Junta, Cilindro	1	1	1	1	1	1	.....	.....	.....
3	90032-KVK-900	Prisioneiro, 10x143	4	4	4	4	4	4	.....	.....	.....
4	90706-KPF-960	Pino, Guia, 12x20	2	2	2	2	2	2	.....	.....	.....

PROIBIDA A REPRODUÇÃO E DISTRIBUIÇÃO
1010913 - Matsuo - MM-GT

© Moto Honda da Amazônia Ltda.
Todos os direitos reservados.

M-6

Tampa Lateral Direita

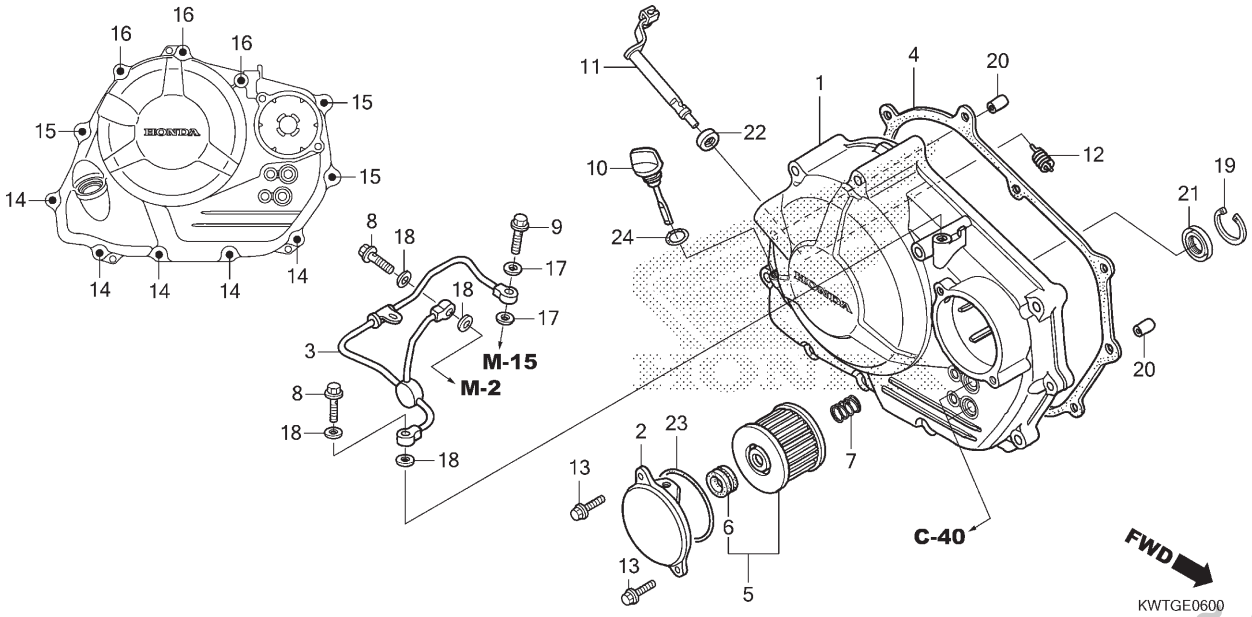

Ref. Nº	N.O.S.	Item de serviço	T.M.O.
1	110159	Tampa, Lateral: Direita	0,9
3	1101H9	Tubo, Abastecimento Óleo	0,8
4	110158	Junta, Tampa Lateral: Direita	0,7
5		(2,6,7,23)	
	113127	Elemento, Filtro Óleo	0,2
11	2121A7	Alavanca, Embreagem	0,8

Ref. Nº	Nº da peça	Descrição	Qtd. XRE 300 G	XRE 300A G	XRE 300 H	XRE 300A H	XRE 300 J	XRE 300A J	Nº de série		Tipo
1	11330-KWT-D20	Tampa Comp., Lateral Direita	1	1	1	1	1	1			
2	11333-KVK-900	Tampa, Filtro Óleo	1	1	1	1	1	1			
3	11335-KPF-900	Tubo Comp., Passagem Óleo	1	1	1	1	1	1			
4	11394-KPF-901	Junta, Tampa Lateral Direita	1	1	1	1	1	1			
5	15412-HM5-A10	Elemento, Filtro Óleo	1	1	1	1	1	1			
6	15413-MC8-000	Coxim, Filtro	1	1	1	1	1	1			
7	15414-KF0-000	Mola, Fixação Elemento Filtro Óleo	1	1	1	1	1	1			
8	15532-KPF-900	Parafuso, Flange, 8x24	2	2	2	2	2	2			
9	15533-KWT-D20	Parafuso, Flange, 7x25	1	1	1	1	1	1			
10	15650-KWT-900	Medidor, Nível Óleo	1	1	1	1	1	1			
11	22810-KWT-D20	Alavanca Comp., Embreagem	1	1	1	1	1	1			
12	22815-KM7-700	Mola, Alavanca Embreagem	1	1	1	1	1	1			
13	90004-GHB-630	Parafuso, Flange, 6x16 (NSHF)	2	2	2	2	2	2			
14	90004-GHB-680	Parafuso, Flange, 6x28 (NSHF)	5	5	5	5	5	5			
15	90004-GHB-710	Parafuso, Flange, 6x40 (NSHF)	3	3	3	3	3	3			
16	90004-GHB-770	Parafuso, Flange, 6x70 (NSHF)	3	3	3	3	3	3			
17	90441-MC0-000	Arruela, Vedação, 7mm	2	2	2	2	2	2			
18	90475-KPF-960	Arruela, 8mm	4	4	4	4	4	4			
19	90601-KPF-900	Anel Elástico, Interno, 24mm	1	1	1	1	1	1			
20	90702-KRM-840	Pino, Guia, 8x14	2	2	2	2	2	2			

PROIBIDA A REPRODUÇÃO E DISTRIBUIÇÃO
10/09/13 - Matsuo - MM-ST

© Moto Honda da Amazônia Ltda.
Todos os direitos reservados.

M-6

Tampa Lateral Direita

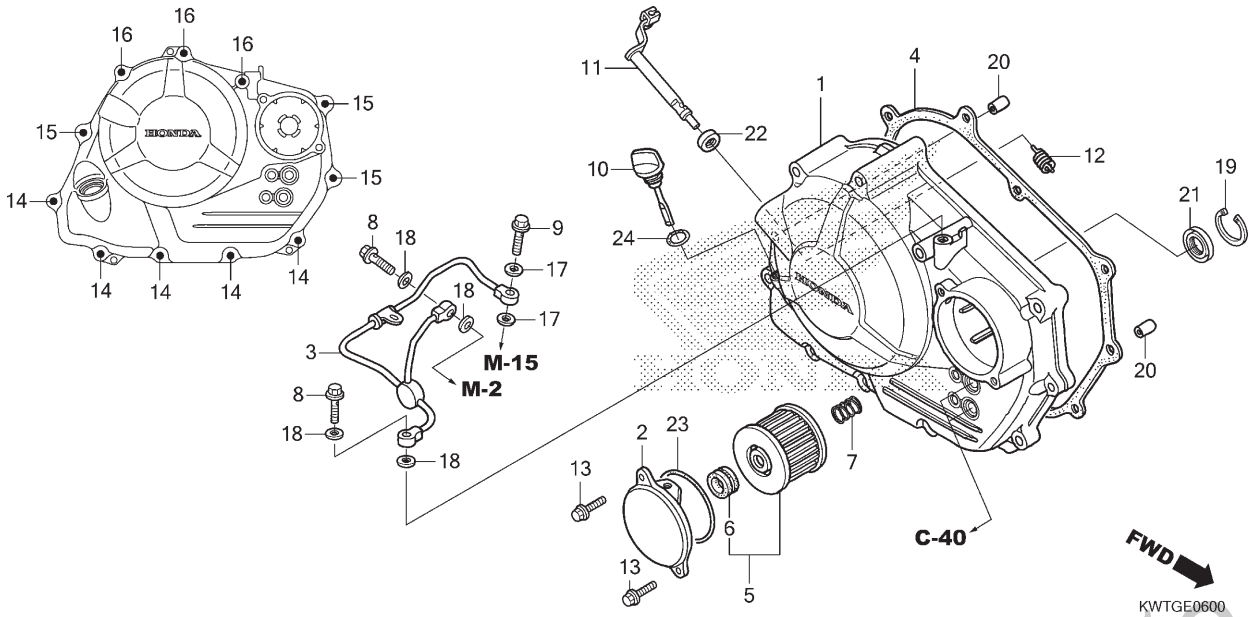

Ref. Nº	N.O.S.	Item de serviço	T.M.O.

Ref. Nº	Nº da peça	Descrição	Qtd. XRE 300 G	XRE 300A G	XRE 300 H	XRE 300A H	XRE 300 J	XRE 300A J	Nº de série		Tipo
21	91203-KK0-003	Retentor, Óleo, 14x22x5	1	1	1	1	1	1	.....	.....	.....
22	91204-KK0-003	Retentor, Óleo, 12x18x5 (ARAI)	1	1	1	1	1	1	.....	.....	.....
23	91302-KPF-960	Anel, Vedação, 54x2,4	1	1	1	1	1	1	.....	.....	.....
24	91307-KRM-840	Anel, Vedação, 18x3	1	1	1	1	1	1	.....	.....	.....

PROIBIDA A REPRODUÇÃO E DISTRIBUIÇÃO
1010913 - Matsuo - MM-GT

© Moto Honda da Amazônia Ltda.
Todos os direitos reservados.

M-8

Embreagem

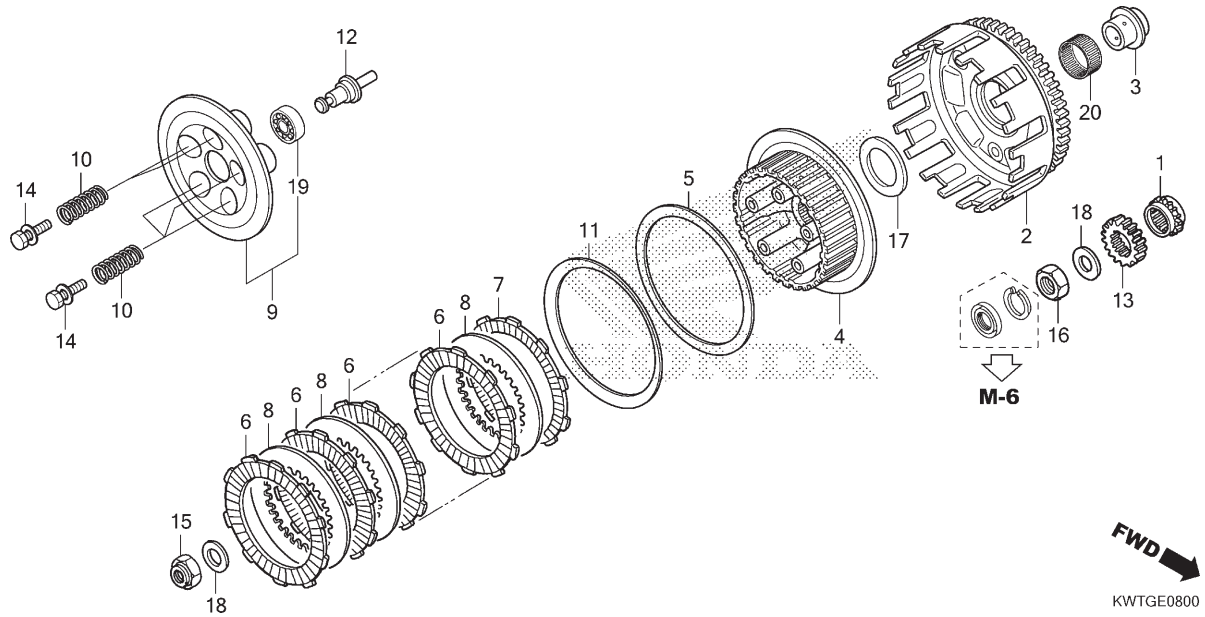

Ref. Nº	N.O.S.	Item de serviço	T.M.O.
1	1101C8	Pinhão, Distribuição	2,1
2		(20)	
	2121A0	Carcaça Externa, Embreagem	1,0
4	212112	Cubo, Embreagem	1,0
6		(5,7,8,11)	
	2121A1	Disco, Fricção Embreagem	0,9
		• Nota: Mesmo tempo para duas unidades ou mais	
9	2121A3	Placa, Pressão Embreagem	0,8
10	212107	Mola, Embreagem	0,8
		• Nota: Mesmo tempo para duas unidades ou mais	
12	2121B6	Haste, Acionador Embreagem	0,8
13	211105	Engrenagem, Motora Primária	1,1

Ref. Nº	Nº da peça	Descrição	Qtd. XRE 300 G	XRE 300A G	XRE 300 H	XRE 300A H	XRE 300 J	XRE 300A J	Nº de série		Tipo
1	14312-KPF-900	Pinhão, Distribuição (17D)	1	1	1	1	1	1			
2	22100-KVK-B20	Carcaça Externa Comp., Embreagem	1	1	1	1	1	1			
3	22116-KVK-900	Guia, Externa Embreagem	1	1	1	1	1	1			
4	22121-KVK-900	Cubo, Embreagem	1	1	1	1	1	1			
5	22125-435-000	Assento, Mola Judder	1	1	1	1	1	1			
6	22201-HM3-A60	Disco, Fricção Embreagem	6	6	6	6	6	6			
7	22202-MAE-000	Disco B, Fricção Embreagem	1	1	1	1	1	1			
8	22321-KF0-770	Placa, Embreagem	6	6	6	6	6	6			
9	22350-KVK-900	Placa Comp., Pressão Embreagem	1	1	1	1	1	1			
10	22401-KVK-900	Mola, Embreagem	5	5	5	5	5	5			
11	22402-435-000	Mola, Judder	1	1	1	1	1	1			
12	22847-KVK-900	Haste, Acionador Embreagem	1	1	1	1	1	1			
13	23121-KVK-900	Engrenagem, Motora Primária (24D)	1	1	1	1	1	1			
14	90024-MAS-000	Parafuso-arruela, 6x28	5	5	5	5	5	5			
15	90201-KCZ-010	Porca, Especial, 16mm	1	1	1	1	1	1			
16	90235-KPF-900	Porca, Trava, 16mm	1	1	1	1	1	1			
17	90404-KVK-900	Arruela, 20x40x2	1	1	1	1	1	1			
18	90431-KM1-010	Arruela, Encosto, 16,2x30x2,0	2	2	2	2	2	2			
19	91007-KPF-901	Rolamento, Radial Esferas, 6903	1	1	1	1	1	1			
	91008-HC4-004	Rolamento, Esferas, 6903 (KOYO)	1	1	1	1	1	1			
20	91012-PZ4-003	Rolamento, Agulhas, 28x33x16,8 (NTN)	1	1	1	1	1	1			

PROIBIDA A REPRODUÇÃO E DISTRIBUIÇÃO
Matsuo - MM-GT

© Moto Honda da Amazônia Ltda.
Todos os direitos reservados.

M-9

Embreagem de Partida

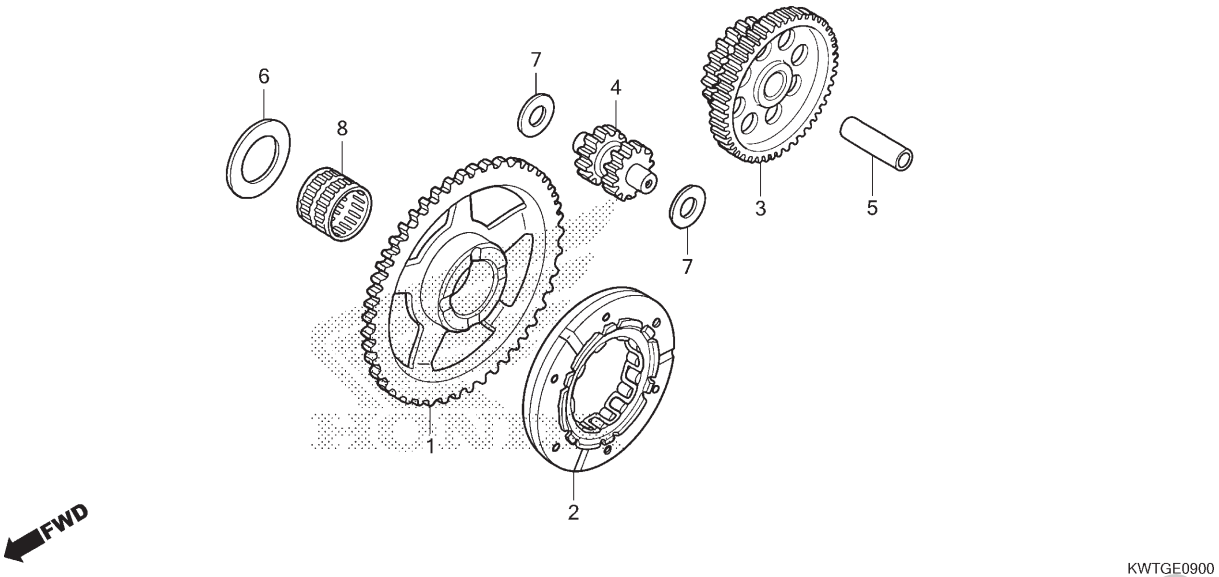

Ref. Nº	N.O.S.	Item de serviço	T.M.O.
1	612120	Engrenagem, Movida Partida	0,8
2	612131	Carcaça Externa, Embreagem Partida	0,9
3	612125	Engrenagem, Redução Partida	0,2
4	612135	Engrenagem, Intermediária Partida	0,7

Ref. Nº	Nº da peça	Descrição	Qtd. XRE 300 G	XRE 300A G	XRE 300 H	XRE 300A H	XRE 300 J	XRE 300A J	Nº de série		Tipo
1	28111-KVK-900	Engrenagem, Movida Partida (60D)	1	1	1	1	1	1			
2	28125-KVK-B21	Carcaça Externa Comp., Embreagem Partida	1	1	1	1	1	1			
3	28131-KVK-900	Engrenagem, Redução Partida (69D/20D)	1	1	1	1	1	1			
4	28141-KVK-900	Engrenagem, Intermediária Partida (12D/12D)	1	1	1	1	1	1			
5	28151-KVK-900	Eixo, Engrenagem Partida	1	1	1	1	1	1			
6	90407-415-000	Arruela, Encosto, 26mm	1	1	1	1	1	1			
7	90452-187-000	Arruela, 10x21	2	2	2	2	2	2			
8	91102-KR0-003	Rolamento, Agulhas, 26x31x24 (NTN)	1	1	1	1	1	1			

PROIBIDA A REPRODUÇÃO E DISTRIBUIÇÃO
1010913 - Matsuo - MM-GT

© Moto Honda da Amazônia Ltda.
Todos os direitos reservados.

M-10

Tampa Lateral Esquerda

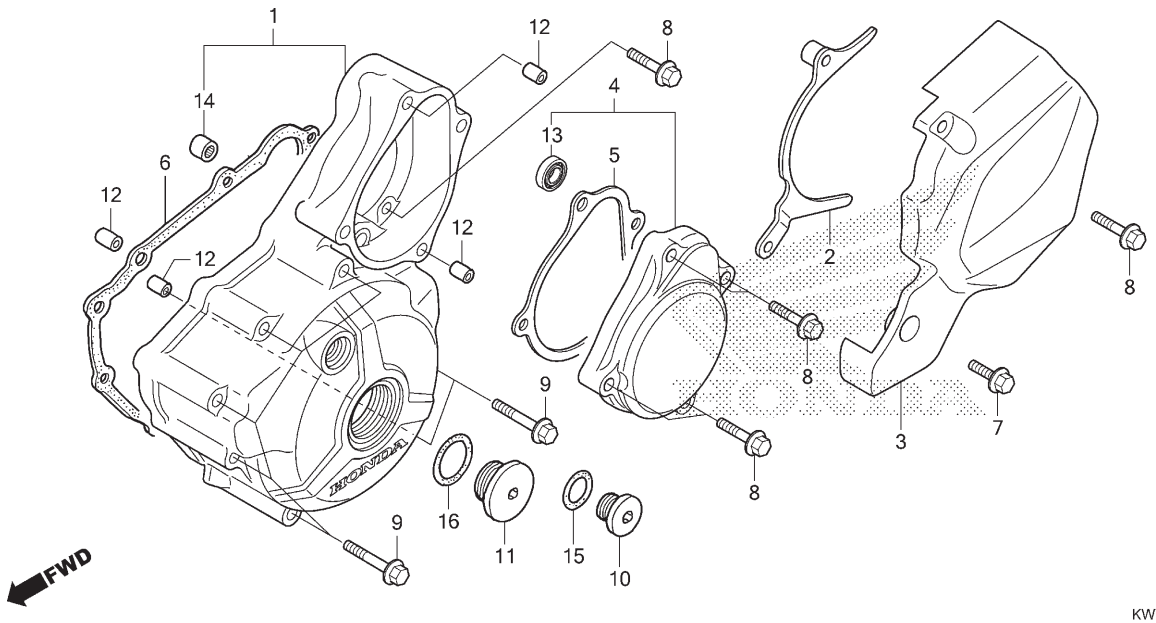

Ref. Nº	N.O.S.	Item de serviço	T.M.O.
1	1101A6	Tampa, Lateral: Esquerda	0,7
3	1101B0	Tampa, Lateral: Traseira Esquerda	0,1
4		(5)	
	1101B3	Tampa, Motor Partida	0,1
6	1101A3	Junta, Tampa Lateral: Esquerda	0,6

Ref. Nº	Nº da peça	Descrição	Qtd. XRE 300 G	XRE 300A G	XRE 300 H	XRE 300A H	XRE 300 J	XRE 300A J	Nº de série		Tipo
1	11340-KVK-900	Tampa Lateral Comp., Esquerda	1	1	1	1	1	1			
2	11352-KVK-900	Guia Comp., Corrente Transmissão	1	1	1	1	1	1			
3	11360-KWT-900	Tampa, Traseira Esquerda	1	1	1	1	1	1			
4	11370-KVK-900	Tampa Comp., Motor Partida	1	1	1	1	1	1			
5	11377-KVK-901	Junta, Tampa Motor Partida	1	1	1	1	1	1			
6	11395-KVK-901	Junta, Tampa Lateral Esquerda	1	1	1	1	1	1			
7	90004-GHB-670	Parafuso, Flange, 6x25 (NSHF)	1	1	1	1	1	1			
8	90004-GHB-700	Parafuso, Flange, 6x35 (NSHF)	6	6	6	6	6	6			
9	90004-GHB-760	Parafuso, Flange, 6x65 (NSHF)	7	7	7	7	7	7			
10	90084-KPS-900	Tampa, 14mm	1	1	1	1	1	1			
11	90087-KSS-900	Tampa, 30mm	1	1	1	1	1	1			
12	90702-KRM-840	Pino, Guia, 8x14	4	4	4	4	4	4			
13	91011-GCE-D61	Rolamento, Radial Esferas, 6000	1	1	1	1	1	1			
	91011-GCE-D62		1	1	1	1	1	1			
14	91021-148-004	Rolamento, Agulhas, 1010 (NTN)	1	1	1	1	1	1			
	91022-KPF-961	Rolamento, Agulhas, 1010	1	1	1	1	1	1			
15	91303-KRM-840	Anel, Vedação, 13,8x2,5	1	1	1	1	1	1			
16	91356-KWV-000	Anel, Vedação, 30mm	1	1	1	1	1	1			

PROIBIDA A REPRODUÇÃO E DISTRIBUIÇÃO
1010913 - Matsuo - MM-GT

© Moto Honda da Amazônia Ltda.
Todos os direitos reservados.

M-11

Gerador

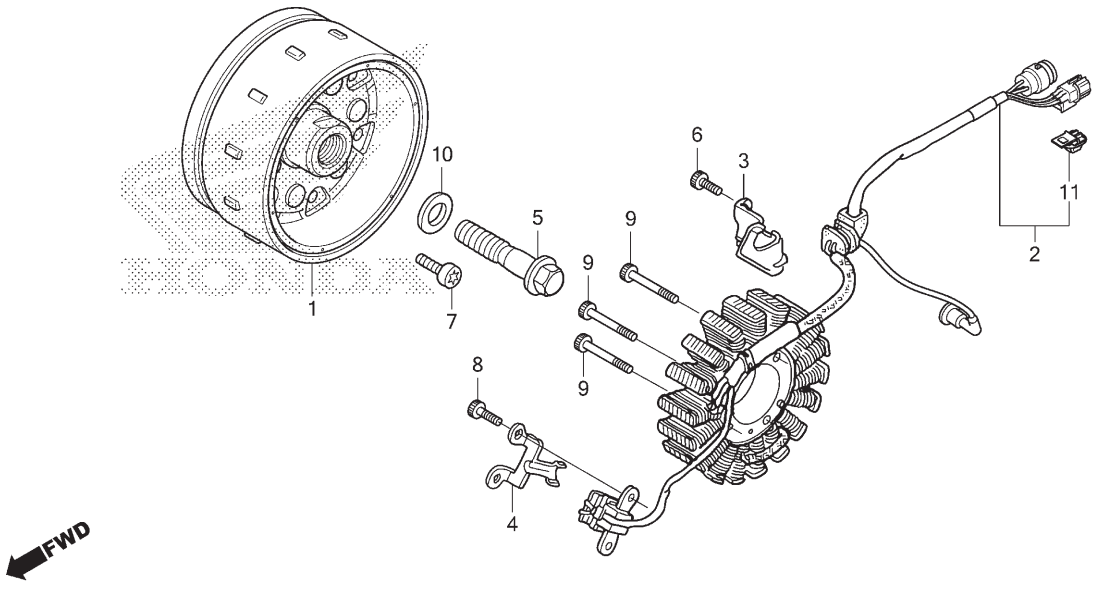

Ref. Nº	N.O.S.	Item de serviço	T.M.O.
1	613105	Rotor ou Volante	0,9
2	6131A3	Estator	0,9

Ref. Nº	Nº da peça	Descrição	Qtd. XRE 300 G	XRE 300A G	XRE 300 H	XRE 300A H	XRE 300 J	XRE 300A J	Nº de série		Tipo
1	31110-KVK-B21	Volante Comp.	1	1	1	1	1	1			
2	31120-KWT-701	Estator Comp.	1	1	1	1	1	1			
3	32111-KVK-900	Braçadeira, Fiação Gerador C.A.	1	1	1	1	1	1			
4	32112-KVK-900	Braçadeira, Fiação Gerador Pulsos	1	1	1	1	1	1			
5	90023-MA6-000	Parafuso, Flange, 12x45	1	1	1	1	1	1			
6	90071-ME9-000	Parafuso, Allen, 6x15	1	1	1	1	1	1			
7	90085-KVK-900	Parafuso, Torx, 7mm	6	6	6	6	6	6			
8	90089-KCZ-000	Parafuso, Allen, 5x14	2	2	2	2	2	2			
9	90116-375-000	Parafuso, Allen, 6x38	3	3	3	3	3	3			
10	90504-KPF-900	Arruela, 12,5x26x4,3	1	1	1	1	1	1			
11	91535-TA0-003	Presilha, Adaptador (Marrom Escuro)	1	1	1	1	1	1			

PROIBIDA A REPRODUÇÃO E DISTRIBUIÇÃO
1010913 - Matsuo - MM-GT

© Moto Honda da Amazônia Ltda.
Todos os direitos reservados.

M-13

Motor de Partida

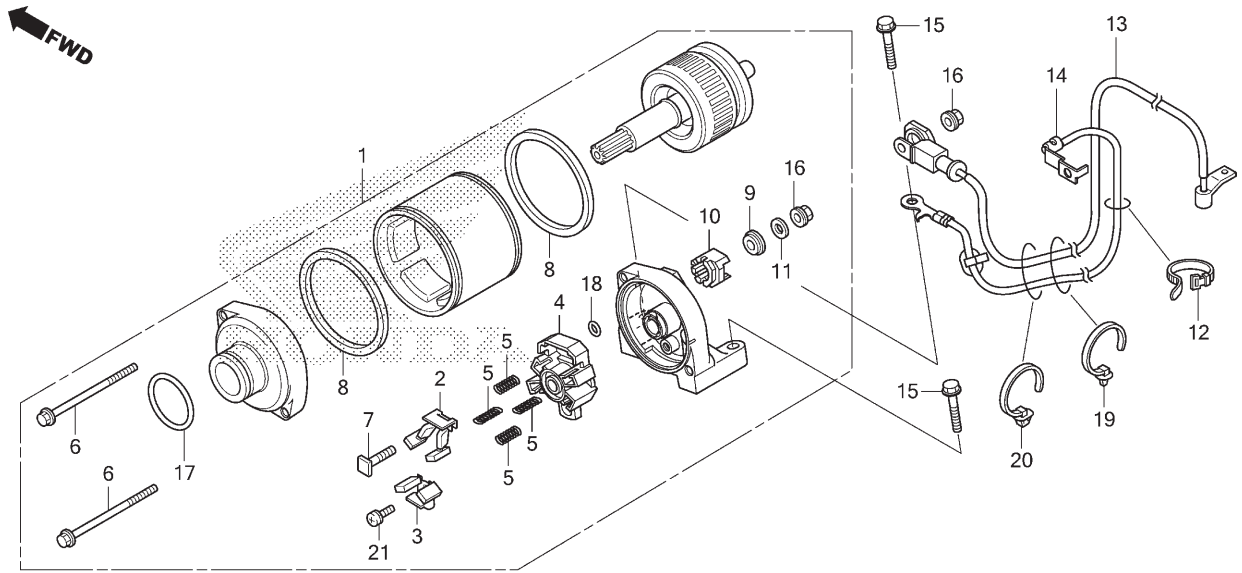

Ref. Nº	N.O.S.	Item de serviço	T.M.O.
1		(17)	
	612105	Motor, Partida	0,7
2		(3,4,5,8)	
	6121A4	Terminal, Escovas (Partida)	0,8
		• Nota: Mesmo tempo para duas unidades	
13	612115	Cabo, Motor Partida	0,8
14	610110	Cabo, Negativo Bateria	0,8

Ref. Nº	Nº da peça	Descrição	Qtd. XRE 300 G	XRE 300A G	XRE 300 H	XRE 300A H	XRE 300 J	XRE 300A J	Nº de série		Tipo
1	31200-KVK-901	Motor Partida, Conj.	1	1	1	1	1	1			
2	31201-MEW-921	Escovas Carbono A, Jogo	1	1	1	1	1	1			
3	31202-MEW-921	Escovas Carbono B, Jogo	1	1	1	1	1	1			
4	31203-MEW-921	Suporte, Escovas	1	1	1	1	1	1			
5	31204-MEW-921	Mola, Escovas Carbono	4	4	4	4	4	4			
6	31205-HP5-601	Parafuso, Fixação	2	2	2	2	2	2			
7	31206-MEW-921	Parafuso, Terminal	1	1	1	1	1	1			
8	31207-HP5-601	Anel	2	2	2	2	2	2			
9	31208-MEW-921	Isolador	1	1	1	1	1	1			
10	31209-MEW-921	Limitador, Terminal	1	1	1	1	1	1			
11	31210-MEW-921	Arruela	1	1	1	1	1	1			
12	32161-404-610	Presilha B1, Cabo	1	1	1	1	1	1			
13	32410-KWT-700	Cabo, Motor Partida	1	1	1	1	1	1			
14	32601-KWT-700	Cabo, Terra Bateria	1	1	1	1	1	1			
15	90004-GHB-680	Parafuso, Flange, 6x28 (NSHF)	2	2	2	2	2	2			
16	90071-MB0-000	Porca-arruela, 6mm	2	2	2	2	2	2			
17	91309-425-003	Anel, Vedação, 24,4x3,1 (ARAI)	1	1	1	1	1	1			
18	91320-MB0-000	Anel, Vedação, 4x2	1	1	1	1	1	1			
19	91540-STK-003	Presilha, Fiação (Preto) (155,3mm)	1	1	1	1	1	1			
20	91542-SNA-003	Presilha, Fiação (Azul Escuro) (164,5mm)	1	1	1	1	1	1			
21	93892-05012-08	Parafuso-arruela, 5x12	1	1	1	1	1	1			

PROIBIDA A REPRODUÇÃO E DISTRIBUIÇÃO
Maio 2013 - Matsuo - MM-GT

© Moto Honda da Amazônia Ltda.
Todos os direitos reservados.

M-14

Bomba de Óleo

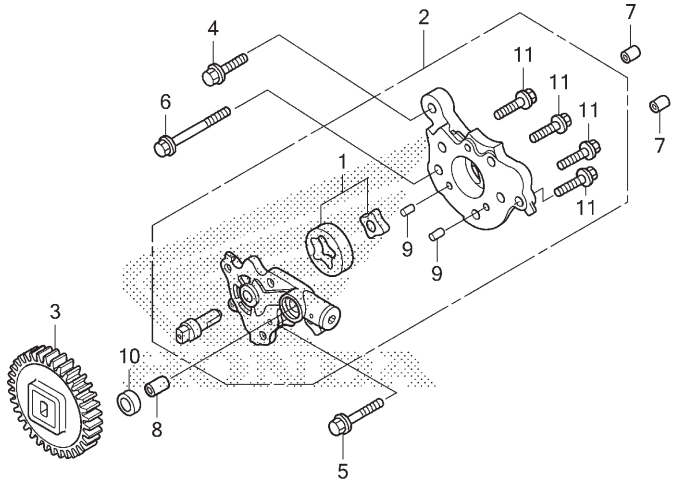

KWTGE1400

Ref. Nº	N.O.S.	Item de serviço	T.M.O.
2	113105	Bomba Óleo, Conj.	1,2
3	1131C4	Engrenagem, Movida Bomba Óleo	0,7

Ref. Nº	Nº da peça	Descrição	Qtd. XRE 300 G	XRE 300A G	XRE 300 H	XRE 300A H	XRE 300 J	XRE 300A J	Nº de série		Tipo
1	15021-KWT-D20	Rotor Jogo, Bomba Óleo	1	1	1	1	1	1			
2	15100-KWT-D20	Bomba Óleo, Conj.	1	1	1	1	1	1			
3	15130-KWT-D20	Engrenagem Comp., Movida Bomba Óleo (32D)	1	1	1	1	1	1			
4	90004-GHB-660	Parafuso, Flange, 6x22 (NSHF)	1	1	1	1	1	1			
5	90004-GHB-710	Parafuso, Flange, 6x40 (NSHF)	1	1	1	1	1	1			
6	90004-GHB-800	Parafuso, Flange, 6x85 (NSHF)	1	1	1	1	1	1			
7	90702-KRM-840	Pino, Guia, 8x14	2	2	2	2	2	2			
8	90703-KRM-840	Pino, Guia, 10x12	1	1	1	1	1	1			
9	90707-KPF-960	Pino, Guia, 4x6,5	2	2	2	2	2	2			
	94303-04065	Pino C, Guia, 4x6,5	2	2	2	2	2	2			
10	91303-KPF-960	Junta, Borracha	1	1	1	1	1	1			
11	96001-06016-00	Parafuso, Flange, 6x16	4	4	4	4	4	4			

PROIBIDA A REPRODUÇÃO E DISTRIBUIÇÃO
1010913 - Matsuo - MM-GT

© Moto Honda da Amazônia Ltda.
Todos os direitos reservados.

M-15

Carcaça do Motor

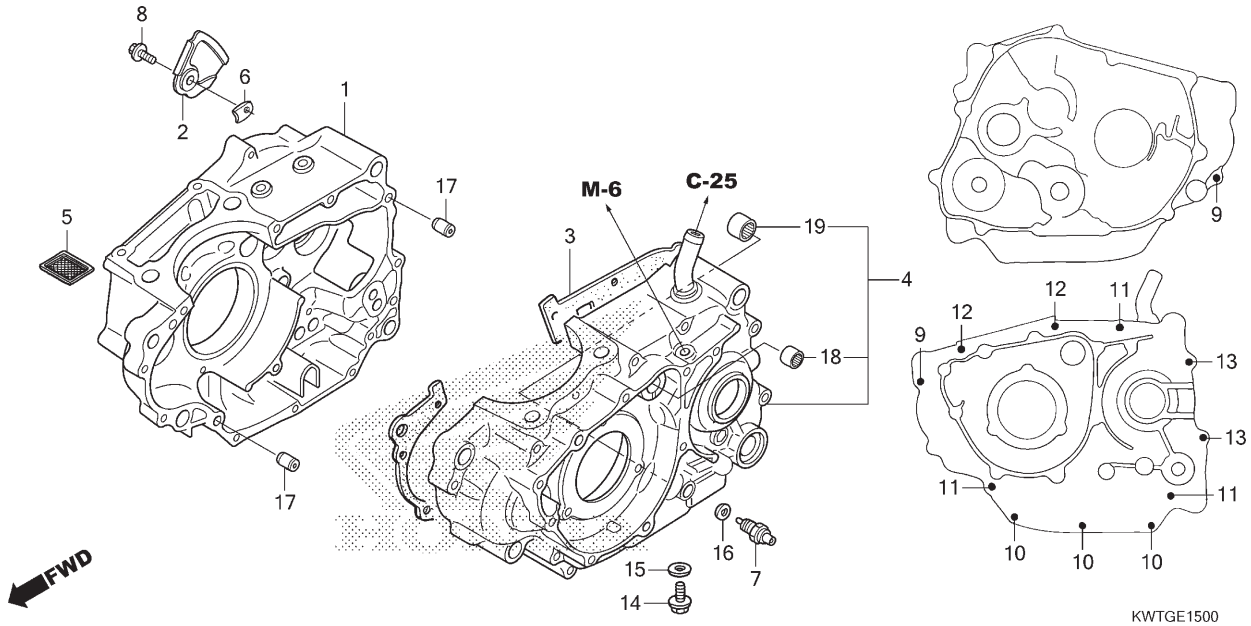

Ref. Nº	N.O.S.	Item de serviço	T.M.O.
1	110120	Carcaça Motor: Direita	7,7
		• Inclui: Remoção e instalação do motor	
3	110110	Junta, Carcaça Motor	7,1
		• Inclui: Remoção e instalação do motor	
4	110115	Carcaça Motor: Esquerda	8,5
		• Inclui: Remoção e instalação do motor	
	1101A2	Carcaça Motor: Ambas	8,9
		• Inclui: Remoção e instalação do motor	
5	1131B5	Tela, Filtro Óleo	0,7
7	6151B8	Interruptor, Ponto Morto	0,2

Ref. Nº	Nº da peça	Descrição	Qtd. XRE 300 G	XRE 300A G	XRE 300 H	XRE 300A H	XRE 300 J	XRE 300A J	Nº de série		Tipo
1	11100-KWT-D20	Carcaça Motor Comp., Direita	1	1	1	1	1	1			
2	11110-KVK-B20	Placa, Respiro	1	1	1	1	1	1			
3	11191-KVK-901	Junta, Carcaça Motor	1	1	1	1	1	1			
4	11200-KVK-B20	Carcaça Motor Comp., Esquerda	1	1	1	1	1	1			
5	15421-KK0-000	Tela, Filtro Óleo	1	1	1	1	1	1			
6	23522-KW3-000	Placa B, Fixação Rolamento	1	1	1	1	1	1			
7	35600-HA0-003	Interruptor Conj., Ponto Morto (TOYO)	1	1	1	1	1	1			
8	90004-GHB-630	Parafuso, Flange, 6x16 (NSHF)	1	1	1	1	1	1			
9	90004-GHB-700	Parafuso, Flange, 6x35 (NSHF)	2	2	2	2	2	2			
10	90004-GHB-740	Parafuso, Flange, 6x55 (NSHF)	3	3	3	3	3	3			
11	90004-GHB-770	Parafuso, Flange, 6x70 (NSHF)	3	3	3	3	3	3			
12	90004-GHB-790	Parafuso, Flange, 6x80 (NSHF)	2	2	2	2	2	2			
13	90004-GHB-810	Parafuso, Flange, 6x90 (NSHF)	2	2	2	2	2	2			
14	90131-KRM-840	Parafuso, Plugue Drenagem, 12mm	1	1	1	1	1	1			
15	90401-KRM-R20	Arruela, Plugue Drenagem, 12mm	1	1	1	1	1	1			
16	90443-KR0-000	Arruela, Interruptor Ponto Morto	1	1	1	1	1	1			
17	90702-KRM-840	Pino, Guia, 8x14	2	2	2	2	2	2			
18	91021-148-004	Rolamento, Agulhas, 1010 (NTN)	1	1	1	1	1	1			
	91022-KPF-961	Rolamento, Agulhas, 1010	1	1	1	1	1	1			
19	91053-719-004	Rolamento, Agulhas, 12x16x10 (TOYO)	1	1	1	1	1	1			
	91053-719-005	Rolamento, Agulhas, 12x16x10 (NTN)	1	1	1	1	1	1			
	91053-KPF-901	Rolamento, Agulhas, 12x16x10 (INA)	1	1	1	1	1	1			

PROIBIDA A REPRODUÇÃO E DISTRIBUIÇÃO
Alfredo - Matsuo - MM-GT

© Moto Honda da Amazônia Ltda.
Todos os direitos reservados.

M-16

Árvore de Manivelas • Pistão

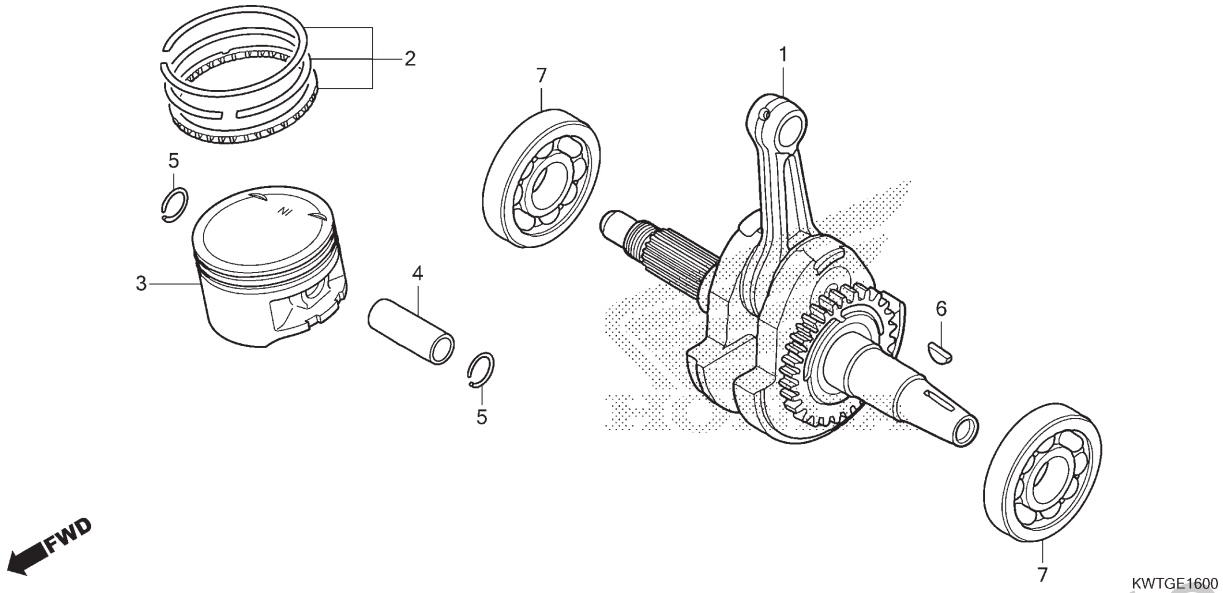

Ref. Nº	N.O.S.	Item de serviço	T.M.O.
1	1101B5	Árvore de Manivelas	8,0
		• Inclui: Remoção e instalação do motor	
3		(2,4,5)	
	111103	Anel Pistão e/ou Pistão (Um)	5,0
		• Inclui: Remoção e instalação do motor	
7	1101B6	Rolamento, Árvore Manivelas: Esquerda	7,9
		• Inclui: Remoção e instalação do motor	
	1101B7	Rolamento, Árvore Manivelas: Direita	7,3
		• Inclui: Remoção e instalação do motor	
	1101G0	Rolamento, Árvore Manivelas: Ambas	8,1
		• Inclui: Remoção e instalação do motor	

Ref. Nº	Nº da peça	Descrição	Qtd. XRE 300 G	XRE 300A G	XRE 300 H	XRE 300A H	XRE 300 J	XRE 300A J	Nº de série		Tipo
1	13000-KVK-B20	Árvore Manivelas, Comp.	1	1	1	1	1	1			
2	13011-KVK-900	Anéis Pistão, Jogo (STD.)	1	1	1	1	1	1			
	13021-KVK-900	Anéis Pistão, Jogo (0,25)	(1)	(1)	(1)	(1)	(1)	(1)			
	13031-KVK-900	Anéis Pistão, Jogo (0,50)	(1)	(1)	(1)	(1)	(1)	(1)			
3	13101-KWT-D20	Pistão (STD.)	1	1	1	1	1	1			
	13102-KWT-D20	Pistão (O.S.) (0,25)	(1)	(1)	(1)	(1)	(1)	(1)			
	13103-KWT-D20	Pistão (O.S.) (0,50)	(1)	(1)	(1)	(1)	(1)	(1)			
4	13111-KVK-900	Pino, Pistão	1	1	1	1	1	1			
5	13112-KVK-900	Trava, Pino Pistão, 18mm	2	2	2	2	2	2			
6	90741-KVK-900	Chave, Woodruff, 25x14x4,6	1	1	1	1	1	1			
7	91001-KVK-901	Rolamento, Radial Esferas, 32x80x18	2	2	2	2	2	2			

PROIBIDA A REPRODUÇÃO E DISTRIBUIÇÃO
1010913 - Matsuo - MM-GT

© Moto Honda da Amazônia Ltda.
Todos os direitos reservados.

M-16.10

Eixo do Balanceiro

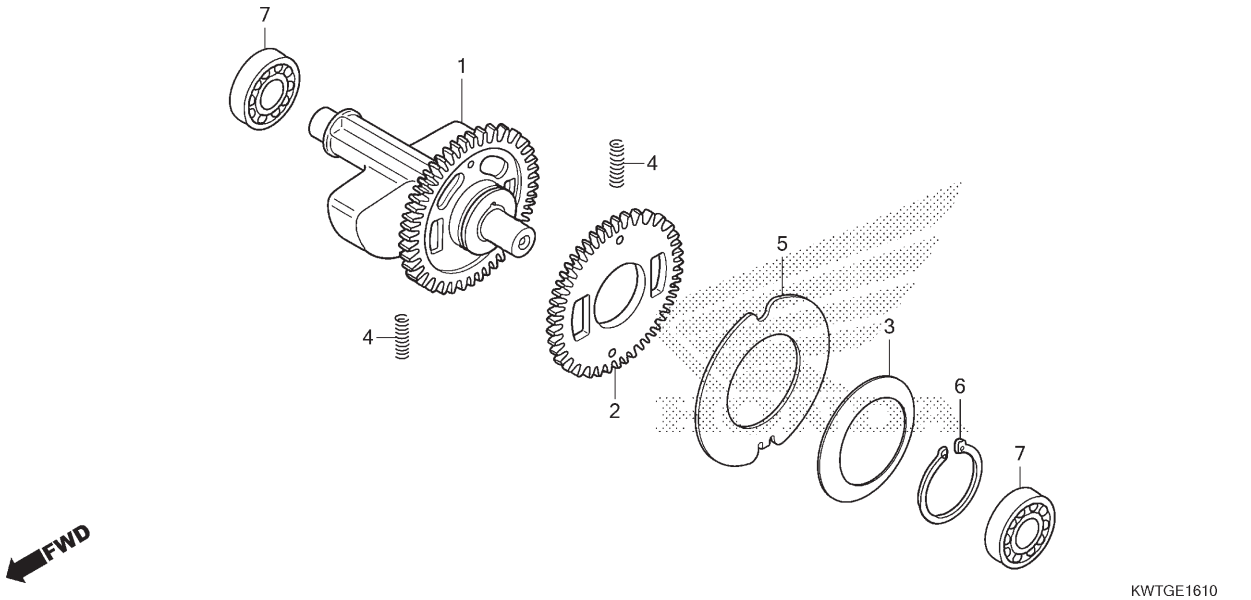

Ref. Nº	N.O.S.	Item de serviço	T.M.O.
1	110185	Eixo, Balanceiro	7,9
		• Inclui: Remoção e instalação do motor	
2		(4)	
	1101L5	Engrenagem, Movida Balanceiro	7,9
		• Inclui: Remoção e instalação do motor	
7	1101G3	Rolamento, Eixo Balanceiro: Esquerdo	8,1
		• Inclui: Remoção e instalação do motor	
	1101G4	Rolamento, Eixo Balanceiro: Direito	7,3
		• Inclui: Remoção e instalação do motor	
	1101G5	Rolamento, Eixo Balanceiro: Ambos	8,3
		• Inclui: Remoção e instalação do motor	

Ref. Nº	Nº da peça	Descrição	Qtd. XRE 300 G	XRE 300A G	XRE 300 H	XRE 300A H	XRE 300 J	XRE 300A J	Nº de série		Tipo
1	13410-KVK-901	Eixo Comp., Balanceiro	1	1	1	1	1	1			
2	13421-KVK-900	Engrenagem, Movida Secundária Balanceiro (35D)	1	1	1	1	1	1			
3	13423-KPF-960	Mola, Disco Balanceiro	1	1	1	1	1	1			
4	14333-KPF-960	Mola, Engrenagem Balanceiro	2	2	2	2	2	2			
5	90402-KPF-960	Arruela, 32x58x1	1	1	1	1	1	1			
6	90601-KPF-960	Anel Elástico, Externo, 32mm	1	1	1	1	1	1			
7	91002-KPF-901	Rolamento, Radial Esferas, 13x37x12	2	2	2	2	2	2			

PROIBIDA A REPRODUÇÃO E DISTRIBUIÇÃO
1010913 - Matsuo - MM-GT

© Moto Honda da Amazônia Ltda.
Todos os direitos reservados.

M-17

Transmissão

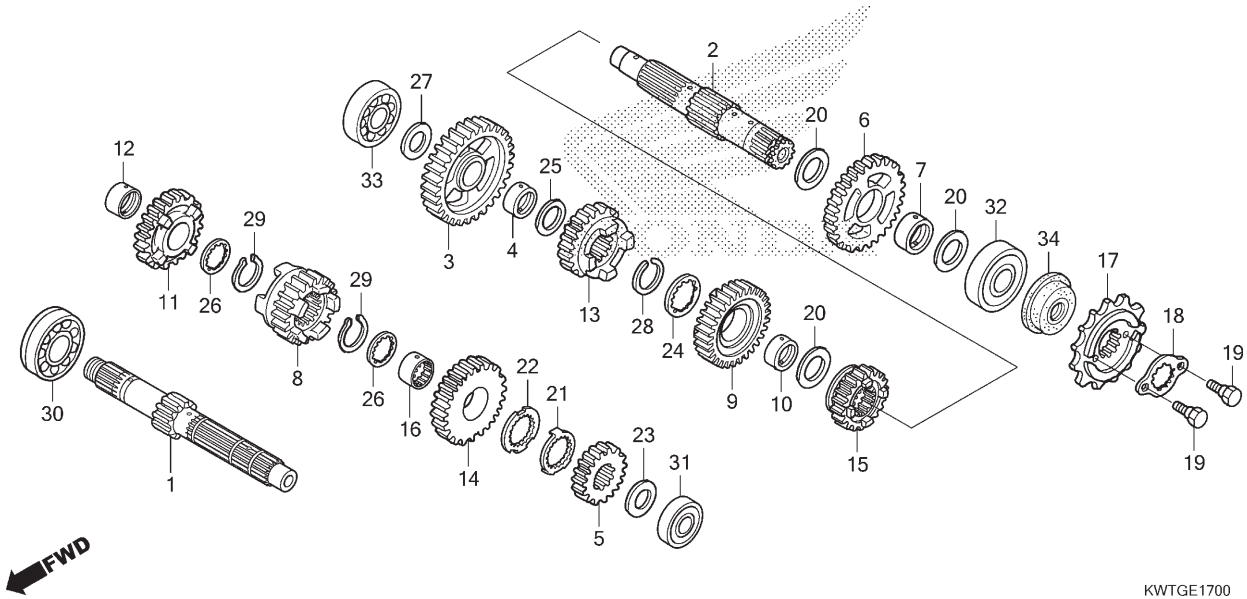

Ref. Nº	N.O.S.	Item de serviço	T.M.O.
1		(5,8,11,14)	
	210141	Árvore Principal, Transmissão	7,3
		• Inclui: Remoção e instalação do motor	
	210141A	• Substituição da árvore secundária adicionar	0,2
2		(3,6,9,13,15)	
	210142	Árvore Secundária, Transmissão	7,3
		• Inclui: Remoção e instalação do motor	
	210142A	• Substituição da árvore principal adicionar	0,2
17	213135	Pinhão, Transmissão	0,3
30	2101C5	Rolamento, Árvore Principal: Direito	7,3
		• Inclui: Remoção e instalação do motor	
31	2101C2	Rolamento, Árvore Principal: Esquerdo	8,1
		• Inclui: Remoção e instalação do motor	
	2101C6	Rolamento, Árvore Principal: Ambos	8,3
		• Inclui: Remoção e instalação do motor	
+			

Ref. Nº	Nº da peça	Descrição	Qtd. XRE 300 G	XRE 300A G	XRE 300 H	XRE 300A H	XRE 300 J	XRE 300A J	Nº de série		Tipo
1	23211-KVK-900	Árvore, Principal (12D)	1	1	1	1	1	1			
2	23220-KVK-900	Árvore, Secundária Comp.	1	1	1	1	1	1			
3	23411-KVK-900	Engrenagem, Secundária 1ª Baixa (38D)	1	1	1	1	1	1			
4	23412-KVK-900	Bucha, 18x21x11,8	1	1	1	1	1	1			
5	23421-KVK-900	Engrenagem, Principal 2ª (17D)	1	1	1	1	1	1			
6	23431-KVK-900	Engrenagem, Secundária 2ª (33D)	1	1	1	1	1	1			
7	23432-KVK-900	Bucha, 22x25x11,1	1	1	1	1	1	1			
8	23441-KVK-900	Engrenagem, Principal 3ª (21D)	1	1	1	1	1	1			
9	23451-KVK-900	Engrenagem, Secundária 3ª (29D)	1	1	1	1	1	1			
10	23452-KVK-900	Bucha, 22x25x13,1	1	1	1	1	1	1			
11	23461-KVK-900	Engrenagem, Principal 4ª (24D)	1	1	1	1	1	1			
12	23462-KVK-900	Bucha, 20x23x17,4	1	1	1	1	1	1			
13	23471-KVK-900	Engrenagem, Secundária 4ª (26D)	1	1	1	1	1	1			
14	23481-KVK-900	Engrenagem, Principal 5ª (26D)	1	1	1	1	1	1			
15	23491-KVK-900	Engrenagem, Secundária 5ª (23D)	1	1	1	1	1	1			
16	23502-KVK-900	Bucha, Entalhada, 23mm	1	1	1	1	1	1			
17	23800-KVK-900	Pinhão Comp., Transmissão (13D)	1	1	1	1	1	1			
18	23804-KPF-900	Placa, Fixação	1	1	1	1	1	1			
19	90084-041-000	Parafuso, Fixação Pinhão Transmissão	2	2	2	2	2	2			
20	90401-KE7-000	Arruela, Encosto, 22,2mm	3	3	3	3	3	3			

PROIBIDA A REPRODUÇÃO E DISTRIBUIÇÃO
10.08.22 Watson MMGT

© Moto Honda da Amazônia Ltda.
Todos os direitos reservados.

M-17

Transmissão

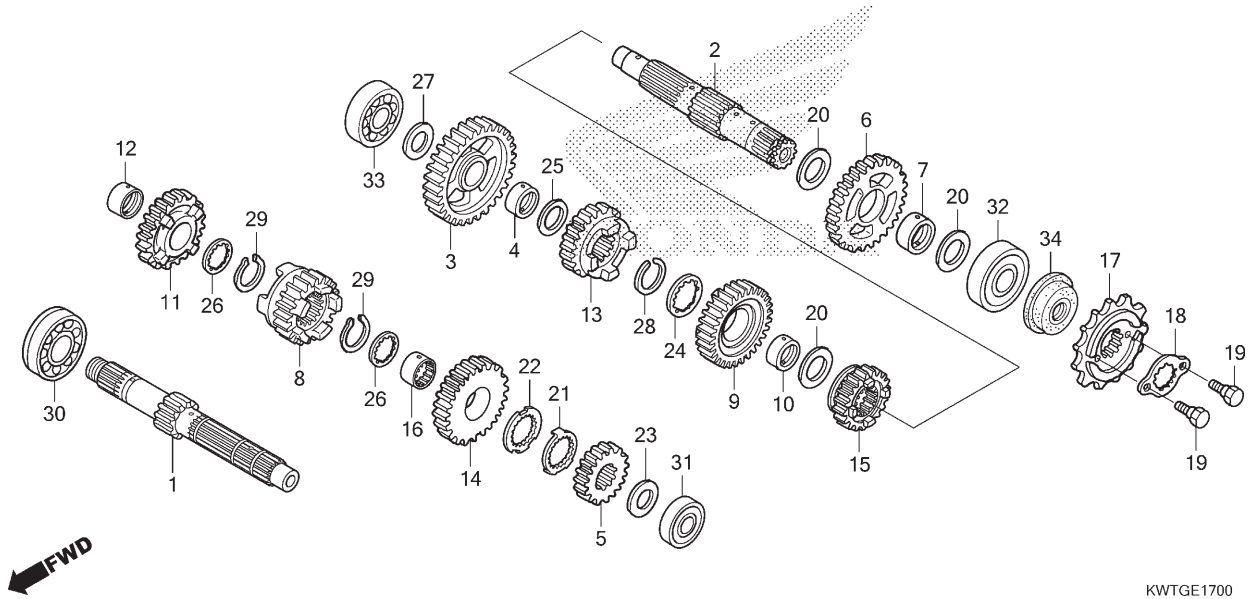

Ref. Nº	N.O.S.	Item de serviço	T.M.O.
32	2101C7	Rolamento, Árvore Secundária: Esquerdo	8,1
		• Inclui: Remoção e instalação do motor	
33	2101C8	Rolamento, Árvore Secundária: Direito	7,3
		• Inclui: Remoção e instalação do motor	
	2101C9	Rolamento, Árvore Secundária: Ambos	8,3
		• Inclui: Remoção e instalação do motor	
	2101D4	Rolamento, Árvore Principal e Árvore Secundária: Todos	8,5
		• Inclui: Remoção e instalação do motor	

Ref. Nº	Nº da peça	Descrição	Qtd. XRE 300 G	XRE 300A G	XRE 300 H	XRE 300A H	XRE 300 J	XRE 300A J	Nº de série		Tipo
21	90401-KVK-900	Arruela, Trava, 20x19x1,0	1	1	1	1	1	1			
22	90402-KVK-900	Arruela, Encosto, 20x19x1,0	1	1	1	1	1	1			
23	90451-KPS-900	Arruela, Encosto, 15mm	1	1	1	1	1	1			
24	90451-KY1-000	Arruela, Entalhada, 22mm	1	1	1	1	1	1			
25	90452-701-000	Arruela, Encosto, 18mm	1	1	1	1	1	1			
26	90453-KRM-840	Arruela, Entalhada, 20mm	2	2	2	2	2	2			
27	90454-KF0-000	Arruela, Encosto, 17mm	1	1	1	1	1	1			
28	90601-329-000	Anel Elástico, 22mm	1	1	1	1	1	1			
29	90605-KVS-900	Anel Ajuste, 20mm	2	2	2	2	2	2			
30	91003-KPF-901	Rolamento, Radial Esferas, 6204	1	1	1	1	1	1			
31	91004-KPF-901	Rolamento, Radial Esferas, 6202	1	1	1	1	1	1			
32	91004-KW3-004	Rolamento, Esferas, 62/22 (KOYO)	1	1	1	1	1	1			
33	91005-KPF-901	Rolamento, Radial Esferas, 17x42x12	1	1	1	1	1	1			
34	91201-KW3-003	Retentor, Óleo, 21,5x36x8	1	1	1	1	1	1			

PROIBIDA A REPRODUÇÃO E DISTRIBUIÇÃO
1010913 - Matsuo - MM-GT

© Moto Honda da Amazônia Ltda.
Todos os direitos reservados.

M-19

Tambor Seletor de Marchas

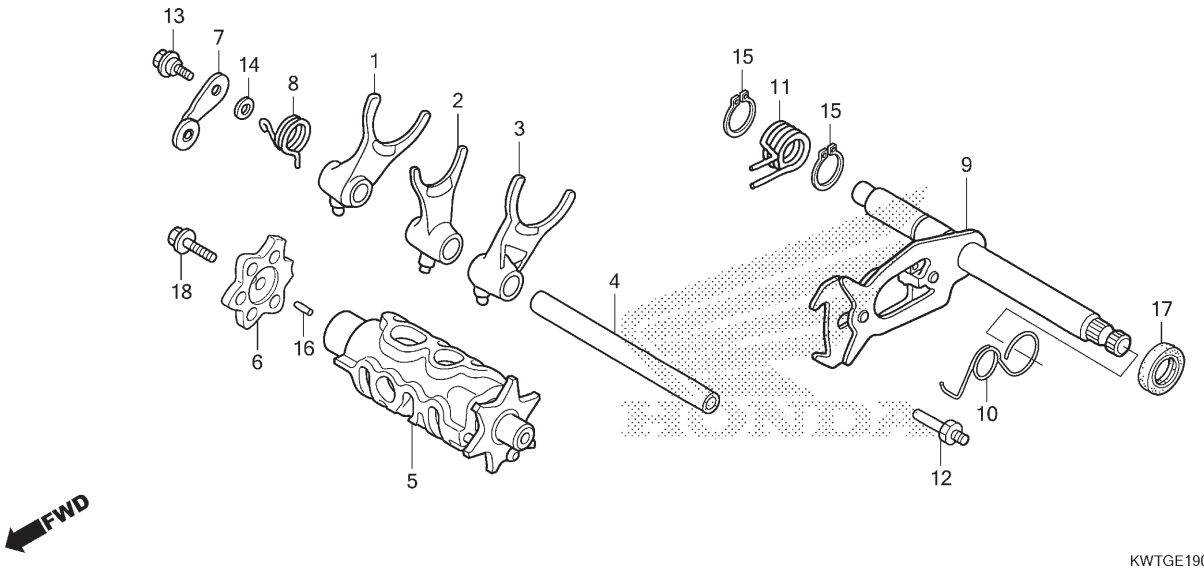

Ref. Nº	N.O.S.	Item de serviço	T.M.O.
1		(2,3)	
	210112	Garfo, Seletor Marchas	7,3
		• Inclui: Remoção e instalação do motor	
		• Nota: Mesmo tempo para duas unidades ou mais	
5	2101A9	Tambor, Seletor Marchas	7,3
		• Inclui: Remoção e instalação do motor	
6	2101B0	Excêntrico, Tambor Seletor	0,8
7		(8)	
	210125	Posicionador ou Mola, Tambor Seletor	0,8
9		(11)	
	210122	Eixo, Seletor Marchas	7,2
		• Inclui: Remoção e instalação do motor	

Ref. Nº	Nº da peça	Descrição	Qtd. XRE 300 G	XRE 300A G	XRE 300 H	XRE 300A H	XRE 300 J	XRE 300A J	Nº de série		Tipo
1	24211-KVK-900	Garfo, Direito Seletor Marchas	1	1	1	1	1	1			
2	24212-KVK-900	Garfo, Central Seletor Marchas	1	1	1	1	1	1			
3	24213-KVK-900	Garfo, Esquerdo Seletor Marchas	1	1	1	1	1	1			
4	24241-KCZ-000	Eixo, Guia Garfo Seletor	1	1	1	1	1	1			
5	24300-KVK-900	Tambor Comp., Seletor	1	1	1	1	1	1			
6	24411-KCZ-000	Comando, Seletor Marchas	1	1	1	1	1	1			
7	24430-KK0-000	Posicionador Comp., Tambor Seletor	1	1	1	1	1	1			
8	24435-KCZ-000	Mola, Posicionador Tambor Seletor	1	1	1	1	1	1			
9	24610-KPF-900	Eixo Comp., Seletor Marchas	1	1	1	1	1	1			
10	24624-MT3-000	Mola, Seletor Marchas	1	1	1	1	1	1			
11	24651-MAK-F00	Mola, Retorno Seletor Marchas	1	1	1	1	1	1			
12	24652-028-000	Pino, Mola Retorno Seletor	1	1	1	1	1	1			
13	90022-KRM-840	Parafuso, Pivô Fixação Posicionador	1	1	1	1	1	1			
14	90417-KRM-840	Arruela, Posicionador Tambor	1	1	1	1	1	1			
15	90606-KRM-840	Anel Elástico, Externo, 14mm	2	2	2	2	2	2			
16	91101-KPF-960	Rolete, 3x9,8	1	1	1	1	1	1			
17	91202-965-003	Retentor, Óleo, 14x28x7 (ARAI)	1	1	1	1	1	1			
18	95701-06020-00	Parafuso, Flange, 6x20	1	1	1	1	1	1			

PROIBIDA A REPRODUÇÃO E DISTRIBUIÇÃO
1010910 - Katsuo - MMGT

© Moto Honda da Amazônia Ltda.
Todos os direitos reservados.

M-23

Corpo do Acelerador

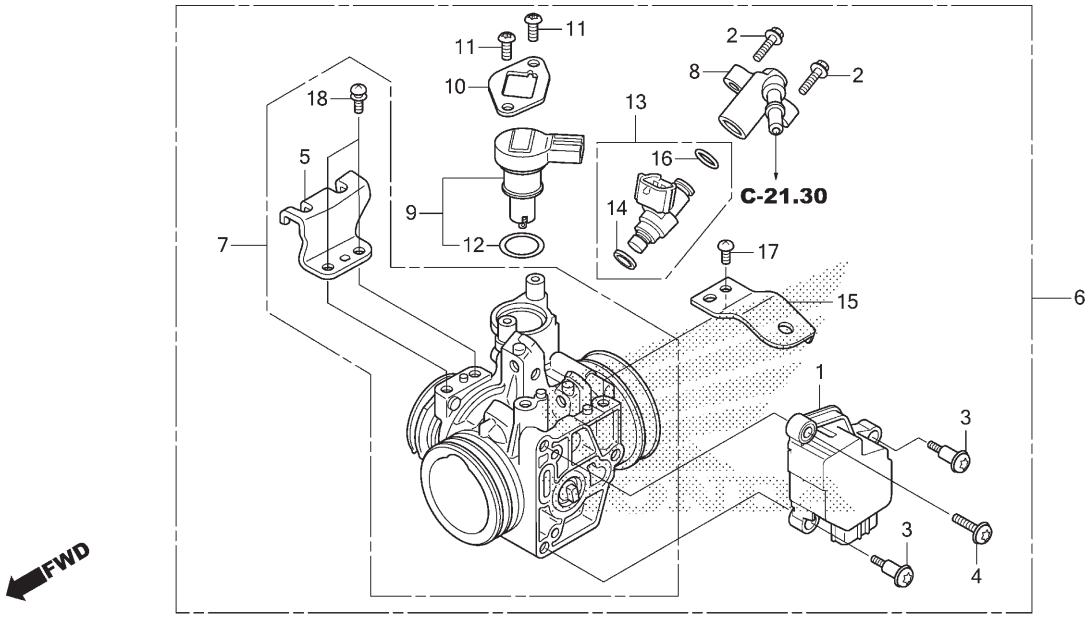

Ref. Nº	N.O.S.	Item de serviço	T.M.O.
1	617115	Sensor, Acelerador	1,3
6	311132	Corpo Conj., Acelerador	1,2
7	311130	Corpo, Acelerador	1,3
9		(12)	
	3111N5	Válvula, Controle Ar Marcha Lenta	1,3
13		(8,14,16)	
	311145	Injetor, Combustível	1,3

Ref. Nº	Nº da peça	Descrição	Qtd. XRE 300 G	XRE 300A G	XRE 300 H	XRE 300A H	XRE 300 J	XRE 300A J	Nº de série		Tipo
1	16060-KVK-901	Sensor, Jogo	1	1	1	1	1	1			
2	16080-KPH-701	Parafuso, Flange, 5x20	2	2	2	2	2	2			
3	16081-KPH-701	Parafuso, Torx, 5X8,7	2	2	2	2	2	2			
4	16082-KPH-701	Parafuso, Torx, 5x17	1	1	1	1	1	1			
5	16169-MFE-641	Suporte, Cabo	1	1	1	1	1	1			
6	16400-KWT-701	Corpo Conj., Acelerador (GQ3DA A)	1	1	1	1	1	1			
7	16410-KVK-B21	Corpo, Conj.	1	1	1	1	1	1			
8	16422-KVK-B21	Junção, Injetor	1	1	1	1	1	1			
9	16430-KVK-901	Válvula Jogo, Controle Ar Marcha Lenta	1	1	1	1	1	1			
10	16432-HP5-601	Placa, Válvula Controle Ar Marcha Lenta	1	1	1	1	1	1			
11	16433-HN8-A61	Parafuso, Torx	2	2	2	2	2	2			
12	16435-HN8-A61	Anel, Vedação, 17,8x1,9	1	1	1	1	1	1			
13	16450-KVK-B21	Injetor Conj., Combustível	1	1	1	1	1	1			
14	16472-KPC-D50	Anel, Vedação	1	1	1	1	1	1			
15	17567-KWT-701	Braçadeira, Mangueira Combustível	1	1	1	1	1	1			
16	91301-GGL-J01	Anel, Vedação, 6,3x2,2	1	1	1	1	1	1			
17	93500-05010-1H	Parafuso, Phillips, 5x10	1	1	1	1	1	1			
18	93892-05012-18	Parafuso-arruela, 5x12	2	2	2	2	2	2			

Voltar

PROIBIDA A REPRODUÇÃO E DISTRIBUIÇÃO
10/05/23 - Matsuo - MM-CT

© Moto Honda da Amazônia Ltda.
Todos os direitos reservados.

C-1

Farol

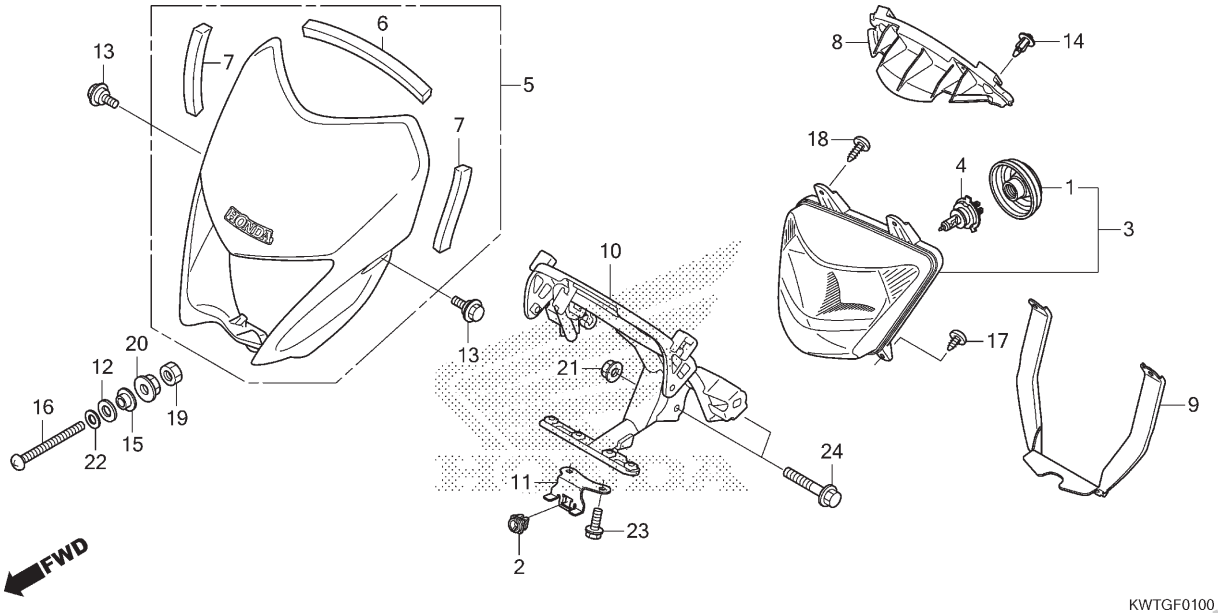

Ref. Nº	N.O.S.	Item de serviço	T.M.O.
3	6161A7	Farol Comp.	0,3
4		(1)	
	616118	Lâmpada, Farol	0,1
5		(8)	
	4111L3	Carenagem, Dianteira: Central	0,3
10	411105	Suporte, Tampa Dianteira	0,9

Ref. Nº	Nº da peça	Descrição	Qtd. XRE 300 G	XRE 300A G	XRE 300 H	XRE 300A H	XRE 300 J	XRE 300A J	Nº de série		Tipo
1	33112-MCG-003	Capa, Borracha	1	1	1	1	1	1			
2	33118-GET-671	Porca, Ajuste Farol	1	1	1	1	1	1			
3	33120-KWT-901	Farol Comp.	1	1	1	1	1	1			
4	34901-MAK-000	Lâmpada, Farol (OSRAM) (12V 60/55W)	1	1	1	1	1	1			
5	61300-KWT-D20ZB	Defletor Jogo, Dianteiro (WL)									
		NH1 Preto	1	1	1	1	1	1			
6	61302-KWT-D20	Borracha, Dianteira Superior Defletor	1	1	1	1	1	1			
7	61303-KWT-900	Borracha, Dianteira Inferior Defletor	2	2	2	2	2	2			
8	61305-KWT-900	Carcaça Interna, Superior Defletor	1	1	1	1	1	1			
9	61306-KWT-900	Carcaça Interna, Inferior Defletor	1	1	1	1	1	1			
10	61310-KWT-700	Suporte Comp., Carenagem Dianteira	1	1	1	1	1	1			
11	61316-KWT-900	Suporte, Inferior Farol	1	1	1	1	1	1			
12	84708-KPM-000	Arruela	1	1	–	–	–	–			
	84708-KPM-010		–	–	1	1	1	1			
13	90111-KWT-900	Parafuso, Flange, 6mm	2	2	2	2	2	2			
14	90116-KWT-900	Rebite, 7mm	2	2	2	2	2	2			
15	90522-028-000	Arruela, Fixação Capa Corrente	1	1	1	1	1	1			
16	93500-05060-0G	Parafuso, Phillips, 5x60	1	1	1	1	1	1			
17	93913-25320	Parafuso, Fixação, 5x14 (PO)	2	2	2	2	2	2			
18	93913-25520	Parafuso, Fixação, 5x20 (PO)	2	2	2	2	2	2			
19	94001-05000-0S	Porca, Sextavada, 5mm	1	1	1	1	1	1			
20	94050-05000	Porca, Flange, 5mm	1	1	1	1	1	1			

PROIBIDA A REPRODUÇÃO E DISTRIBUIÇÃO
10/08/2016 - Matsuo - MMGT

© Moto Honda da Amazônia Ltda.
Todos os direitos reservados.

C-1

Farol

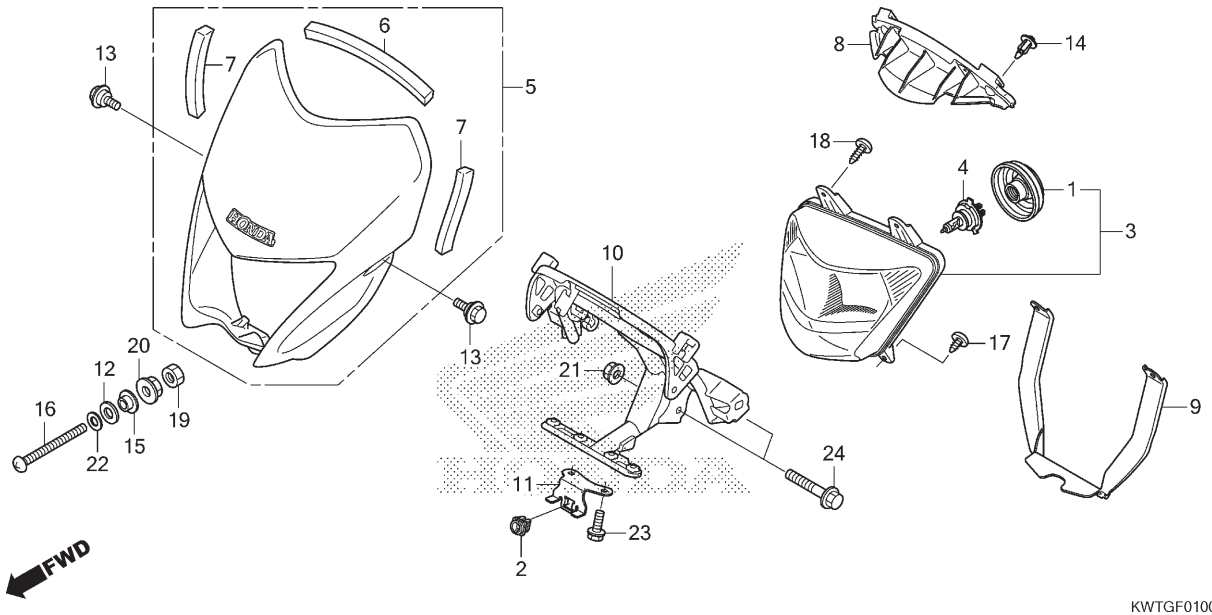

Ref. Nº	N.O.S.	Item de serviço	T.M.O.

Ref. Nº	Nº da peça	Descrição	Qtd. XRE 300 G	XRE 300A G	XRE 300 H	XRE 300A H	XRE 300 J	XRE 300A J	Nº de série		Tipo
21	94050-08080	Porca, Flange, 8mm	2	2	2	2	2	2			
22	94103-05700	Arruela, Lisa, 5mm	1	1	1	1	1	1			
23	95701-06012-00	Parafuso, Flange, 6x12	2	2	2	2	2	2			
24	95801-08040-00	Parafuso, Flange, 8x40	2	2	2	2	2	2			

PROIBIDA A REPRODUÇÃO E DISTRIBUIÇÃO
1010913 - Matsuo - MM-GT

© Moto Honda da Amazônia Ltda.
Todos os direitos reservados.

C-2

Instrumentos

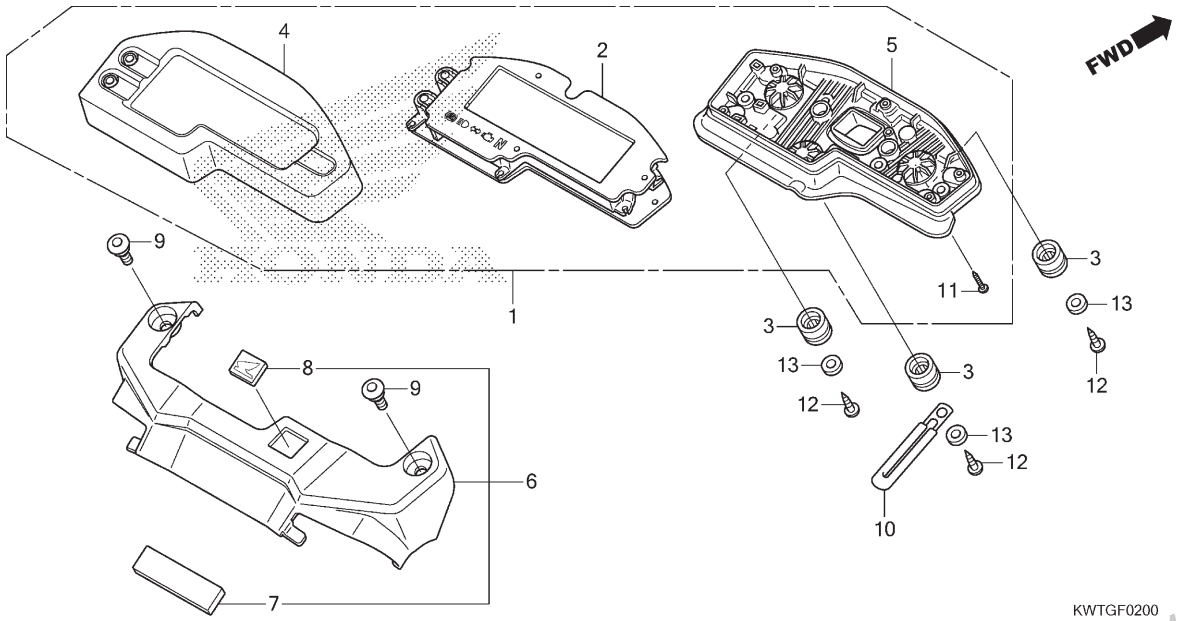

Ref. Nº	N.O.S.	Item de serviço	T.M.O.
1	8121A1	Instrumentos Conj., Painel	0,3
2	8121A2	Instrumentos, Painel	0,4
4	4131Q1	Tampa, Instrumentos: Superior	0,3
5	4131Q2	Tampa, Instrumentos: Inferior	0,3
6	812140	Painel, Instrumentos	0,1

Ref. Nº	Nº da peça	Descrição	Qtd. XRE 300 G	XRE 300A G	XRE 300 H	XRE 300A H	XRE 300 J	XRE 300A J	Nº de série		Tipo
1	37100-KWT-D21	Instrumentos Conj., Painel (KPH)	1	–	1	–	1	–			
	37100-KWT-E21		–	1	–	1	–	1			
2	37110-KWT-D21	Instrumentos Comp., LCD (KPH)	1	–	1	–	1	–			
	37110-KWT-E21		–	1	–	1	–	1			
3	37215-KWT-D20	Coxim, Fixação Instrumentos	3	3	3	3	3	3			
4	37610-KWT-D21	Carcaça Comp., Superior	1	1	1	1	1	1			
5	37620-KWT-D21	Carcaça Comp., Inferior	1	1	1	1	1	1			
6	64200-KWT-D20	Tampa Conj., Instrumentos	1	1	1	1	1	1			
7	83505-KWT-900	Coxim B, Tampa Lateral	1	1	1	1	1	1			
8	86150-GFC-901	Emblema (MARUI)	1	1	1	1	1	1			
	86150-GFC-902	Emblema (UEHARA)	1	1	1	1	1	1			
9	90102-KWT-900	Parafuso, Phillips, 5x13	2	2	2	2	2	2			
10	91405-KRP-900	Presilha, 2x70	1	1	1	1	1	1			
11	93903-22520	Parafuso, Fixação, 3x20	8	8	8	8	8	8			
12	93913-25310	Parafuso, Fixação, 5x14 (PO)	3	3	3	3	3	3			
13	94103-05700	Arruela, Lisa, 5mm	3	3	3	3	3	3			

PROIBIDA A REPRODUÇÃO E DISTRIBUIÇÃO
1010913 - Matsuo - MM-GT

© Moto Honda da Amazônia Ltda.
Todos os direitos reservados.

C-3

Espelho

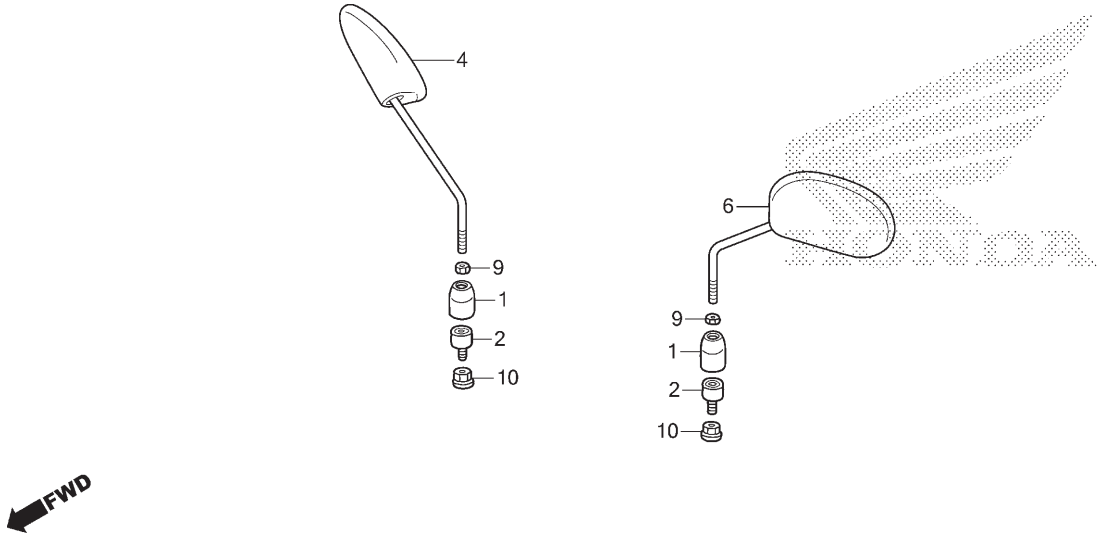

Ref. Nº	N.O.S.	Item de serviço	T.M.O.
Sem Informação			–

Ref. Nº	Nº da peça	Descrição	Qtd. XRE 300 G	XRE 300A G	XRE 300 H	XRE 300A H	XRE 300 J	XRE 300A J	Nº de série		Tipo
1	88111-KWT-700	Capa, Porca Trava	2	2	2	2	2	2			
2	88113-KBA-900	Bucha, Fixação Espelho	2	2	2	2	2	2			
4	88210-KWT-700	Espelho Retrovisor Comp., Direito	1	1	1	1	1	1			
6	88220-KWT-700	Espelho Retrovisor Comp., Esquerdo	1	1	1	1	1	1			
9	90301-KBA-900	Porca, Trava (Rosca Invertida)	2	2	2	2	2	2			
10	94050-10070	Porca, Flange, 10mm	2	2	2	2	2	2			

PROIBIDA A REPRODUÇÃO E DISTRIBUIÇÃO
1010913 - Matsuo - MM-GT

© Moto Honda da Amazônia Ltda.
Todos os direitos reservados.

C-4

Alavancas • Interruptores • Cabos

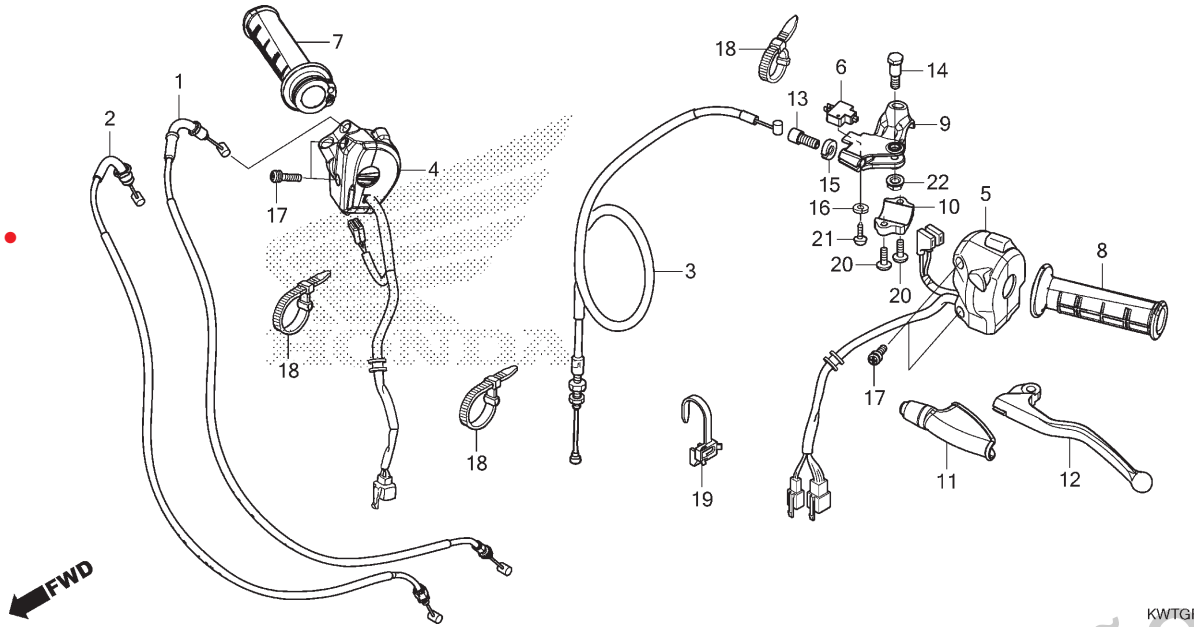

Ref. Nº	N.O.S.	Item de serviço	T.M.O.
1		(2)	
	811100	Cabo, Acelerador	1,0
		• Nota: Mesmo tempo para duas unidades	
3	811115	Cabo, Embreagem	0,9
4	615120	Interruptor, Corte Ignição	1,2
5	615118	Interruptor, Sinalizador	0,9
6	6151A9	Interruptor, Embreagem	0,2
7	810150	Manopla, Acelerador	0,2
8	8101C0	Manopla: Esquerda	0,1
9	8101C8	Suporte, Alavanca Manopla: Esquerda	0,2
12	8101C6	Alavanca, Manopla: Esquerda	0,1
	8101F5	Alavanca, Manopla: Ambas	0,2

Ref. Nº	Nº da peça	Descrição	Qtd. XRE 300 G	XRE 300A G	XRE 300 H	XRE 300A H	XRE 300 J	XRE 300A J	Nº de série		Tipo
1	17910-KWT-D20	Cabo A Comp., Acelerador	1	1	1	1	1	1			
2	17920-KWT-D20	Cabo B Comp., Acelerador	1	1	1	1	1	1			
3	22870-KWT-700	Cabo Comp., Embreagem	1	1	1	1	1	1			
4	35130-KWT-D21	Interruptor Conj., Partida & Parada Motor	1	1	1	1	1	1			
5	35200-KWT-D21	Interruptor Conj., Sinalizador	1	1	1	1	1	1			
6	35330-KRE-851	Interruptor Conj., Embreagem	1	1	1	1	1	1			
7	53140-KWT-D20	Manopla Comp., Acelerador	1	1	1	1	1	1			
8	53166-KRE-G00	Manopla, Esquerda	1	1	1	1	1	1			
9	53172-KRH-D20	Suporte, Superior Alavanca Esquerda	1	1	1	1	1	1			
10	53174-KRH-D20	Suporte, Inferior Alavanca Esquerda	1	1	1	1	1	1			
11	53177-KPS-730	Capa, Alavanca Esquerda	1	1	1	1	1	1			
12	53178-KRH-D20	Alavanca, Esquerda Guidão	1	1	1	1	1	1			
13	53192-KRM-860	Parafuso, Ajuste Cabo	1	1	1	1	1	1			
14	90113-HA6-770	Parafuso Pivô, Alavanca Manopla	1	1	1	1	1	1			
15	90322-KRM-860	Porca, Fixação	1	1	1	1	1	1			
16	90501-KPE-B40	Arruela, Pressão, 3mm	1	1	1	1	1	1			
17	90507-MGE-640	Parafuso-arruela, 5x20	4	4	4	4	4	4			
18	90650-KW3-000	Presilha, Cabo	3	3	3	3	3	3			
19	90690-GHB-601	Presilha, Fiação (15)	1	1	1	1	1	1			
20	93500-05016-0G	Parafuso, Phillips, 5x16	2	2	2	2	2	2			
21	93901-32320	Parafuso, Fixação, 3x12	1	1	1	1	1	1			
22	94050-06000	Porca, Flange, 6mm	1	1	1	1	1	1			

PROIBIDA A REPRODUÇÃO E DISTRIBUIÇÃO
Honda Matsuo - MMGT

© Moto Honda da Amazônia Ltda.
Todos os direitos reservados.

C-5

Cilindro Mestre do Freio Dianteiro (XRE300)

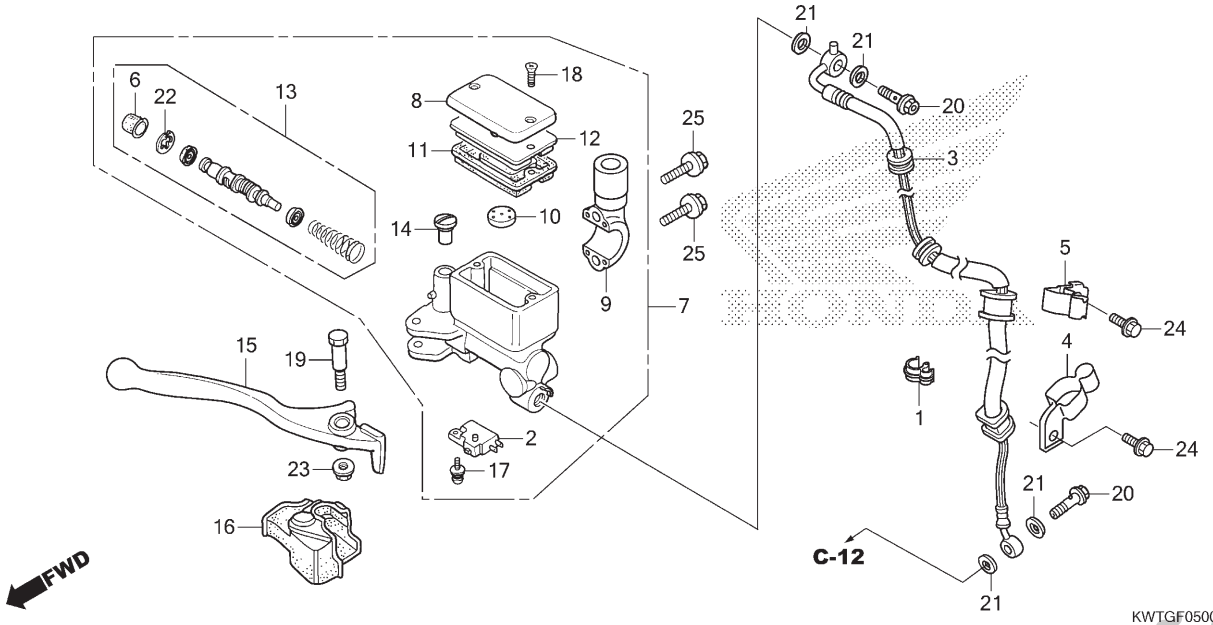

Ref. Nº	N.O.S.	Item de serviço	T.M.O.
2	6151B2	Interruptor, Freio Dianteiro	0,1
3	7121A0	Mangueira, Freio Dianteiro	0,4
		• Inclui: Sangria dos freios	
7	712105	Cilindro Mestre, Freio Dianteiro	0,4
		• Inclui: Sangria dos freios	
11	7121G6	Diafragma, Cilindro Mestre Freio Dianteiro	0,1
13	7121G9	Pistão Jogo, Cilindro Mestre Freio Dianteiro	0,4
		• Inclui: Sangria dos freios	
15	8101C7	Alavanca, Manopla: Direita	0,1
	8101F5	Alavanca, Manopla: Ambas	0,2

Ref. Nº	Nº da peça	Descrição	Qtd. XRE 300 G	XRE 300A G	XRE 300 H	XRE 300A H	XRE 300 J	XRE 300A J	Nº de série		Tipo
1	17368-KV7-671	Braçadeira, Tubo	1	–	1	–	1	–			
2	35340-MA5-671	Interruptor Conj., Freio Dianteiro	1	–	1	–	1	–			
3	45125-KWT-D21	Mangueira Comp., Freio Dianteiro	1	–	1	–	1	–			
4	45157-KWT-700	Braçadeira C, Mangueira Freio Dianteiro	1	–	1	–	1	–			
5	45158-KWT-900	Braçadeira B, Mangueira Freio Dianteiro	1	–	1	–	1	–			
6	45504-410-003	Coifa, Comp.	1	–	1	–	1	–			
7	45510-KWT-D21	Cilindro Mestre Subconj., Freio Dianteiro	1	–	1	–	1	–			
8	45513-MCG-006	Tampa, Cilindro Mestre	1	–	1	–	1	–			
9	45517-KFR-861	Suporte, Espelho	1	–	1	–	1	–			
10	45518-MG3-016	Separador Comp.	1	–	1	–	1	–			
11	45520-MG7-006	Diafragma	1	–	1	–	1	–			
12	45521-HA2-006	Placa, Diafragma	1	–	1	–	1	–			
13	45530-KVK-961	Cilindro Mestre, Conj.	1	–	1	–	1	–			
14	53174-463-770	Plugue, Suporte Alavanca	1	–	1	–	1	–			
15	53175-KV2-900	Alavanca, Direita Guidão	1	–	1	–	1	–			
16	53176-KJ1-701	Capa, Alavanca Direita	1	–	1	–	1	–			
17	90101-KRM-R80	Parafuso-arruela, 4x12	1	–	1	–	1	–			
18	90104-KRM-R80	Parafuso, Cabeça Chata, 4x12	2	–	2	–	2	–			
19	90114-KBZ-900	Parafuso, Alavanca Manopla	1	–	1	–	1	–			
20	90145-MS9-612	Parafuso, Óleo, 10x22	2	–	2	–	2	–			

PROIBIDA A REPRODUÇÃO E DISTRIBUIÇÃO
10/08/2 - Matsuo - MM-GT

© Moto Honda da Amazônia Ltda.
Todos os direitos reservados.

C-5

Cilindro Mestre do Freio Dianteiro (XRE300)

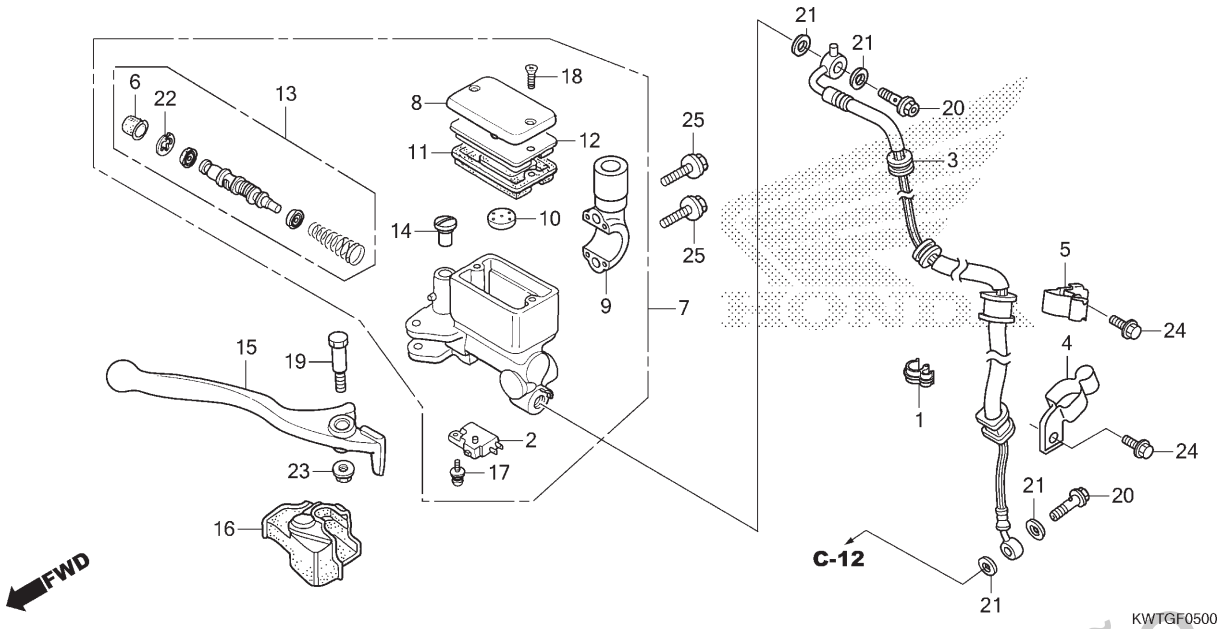

Ref. Nº	N.O.S.	Item de serviço	T.M.O.

Ref. Nº	Nº da peça	Descrição	Qtd. XRE 300 G	XRE 300A G	XRE 300 H	XRE 300A H	XRE 300 J	XRE 300A J	Nº de série		Tipo
21	90545-300-000	Arruela, Parafuso Óleo	4	–	4	–	4	–	.....	.....	.....
22	90651-MA5-671	Anel Elástico	1	–	1	–	1	–	.....	.....	.....
23	94050-06000	Porca, Flange, 6mm	1	–	1	–	1	–	.....	.....	.....
24	96001-06012-07	Parafuso, Flange, 6x12	2	–	2	–	2	–	.....	.....	.....
25	96001-06022-07	Parafuso, Flange, 6x22	2	–	2	–	2	–	.....	.....	.....

PROIBIDA A REPRODUÇÃO E DISTRIBUIÇÃO
1010913 - Matsuo - MM-GT

© Moto Honda da Amazônia Ltda.
Todos os direitos reservados.

C-5.10

Cilindro Mestre do Freio Dianteiro (XRE300A)

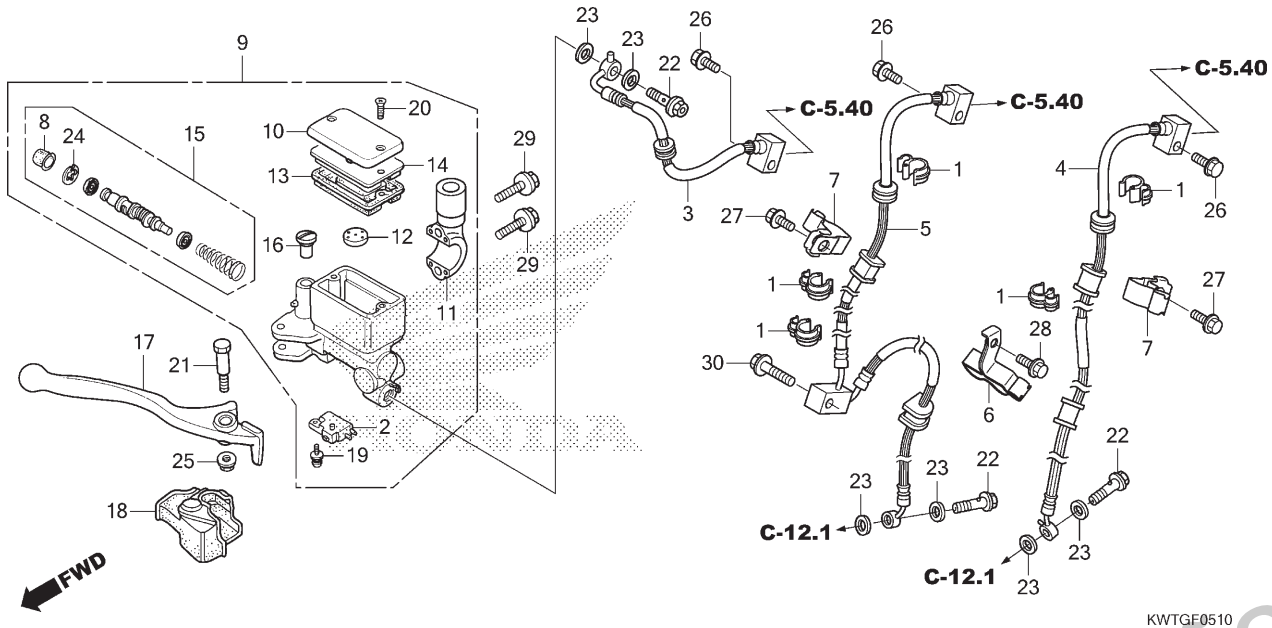

Ref. Nº	N.O.S.	Item de serviço	T.M.O.
2	6151B2	Interruptor, Freio Dianteiro	0,1
3	712127	Mangueira A, Freio Dianteiro	1,1
		• Inclui: Sangria dos freios	
4	712128	Mangueira B, Freio Dianteiro	1,1
		• Inclui: Sangria dos freios	
5	7121A5	Mangueira C, Freio Dianteiro	1,2
		• Inclui: Sangria dos freios	
9	712105	Cilindro Mestre, Freio Dianteiro	0,4
		• Inclui: Sangria dos freios	
13	7121G6	Diafragma, Cilindro Mestre Freio Dianteiro	0,1
15	7121G9	Pistão Jogo, Cilindro Mestre Freio Dianteiro	0,4
		• Inclui: Sangria dos freios	
17	8101C7	Alavanca, Manopla: Direita	0,1
	8101F5	Alavanca, Manopla: Ambas	0,2

Ref. Nº	Nº da peça	Descrição	Qtd. XRE 300 G	XRE 300A G	XRE 300 H	XRE 300A H	XRE 300 J	XRE 300A J	Nº de série		Tipo
1	11152-KS4-003	Braçadeira, Tubo	–	5	–	5	–	5			
2	35340-MA5-671	Interruptor Conj., Freio Dianteiro	–	1	–	1	–	1			
3	45125-KWT-E21	Mangueira A Comp., Freio Dianteiro	–	1	–	1	–	1			
4	45126-KWT-E21	Mangueira B Comp., Freio Dianteiro	–	1	–	1	–	1			
5	45127-KWT-E21	Mangueira C Comp., Freio Dianteiro	–	1	–	1	–	1			
6	45157-KWT-E20	Braçadeira B, Mangueira Freio Dianteiro	–	1	–	1	–	1			
7	45158-KWT-920	Braçadeira B, Mangueira Freio Dianteiro	–	2	–	2	–	2			
8	45504-410-003	Coifa, Comp.	–	1	–	1	–	1			
9	45510-KWT-D21	Cilindro Mestre Subconj., Freio Dianteiro	–	1	–	1	–	1			
10	45513-MCG-006	Tampa, Cilindro Mestre	–	1	–	1	–	1			
11	45517-KFR-861	Suporte, Espelho	–	1	–	1	–	1			
12	45518-MG3-016	Separador Comp.	–	1	–	1	–	1			
13	45520-MG7-006	Diafragma	–	1	–	1	–	1			
14	45521-HA2-006	Placa, Diafragma	–	1	–	1	–	1			
15	45530-KVK-961	Cilindro Mestre, Conj.	–	1	–	1	–	1			
16	53174-463-770	Plugue, Suporte Alavanca	–	1	–	1	–	1			
17	53175-KV2-900	Alavanca, Direita Guidão	–	1	–	1	–	1			
18	53176-KJ1-701	Capa, Alavanca Direita	–	1	–	1	–	1			
19	90101-KRM-R80	Parafuso-arruela, 4x12	–	1	–	1	–	1			
20	90104-KRM-R80	Parafuso, Cabeça Chata, 4x12	–	2	–	2	–	2			

PROIBIDA A REPRODUÇÃO E DISTRIBUIÇÃO
10/04/13 - Matsuo - MM-GT

© Moto Honda da Amazônia Ltda.
Todos os direitos reservados.

C-5.10

Cilindro Mestre do Freio Dianteiro (XRE300A)

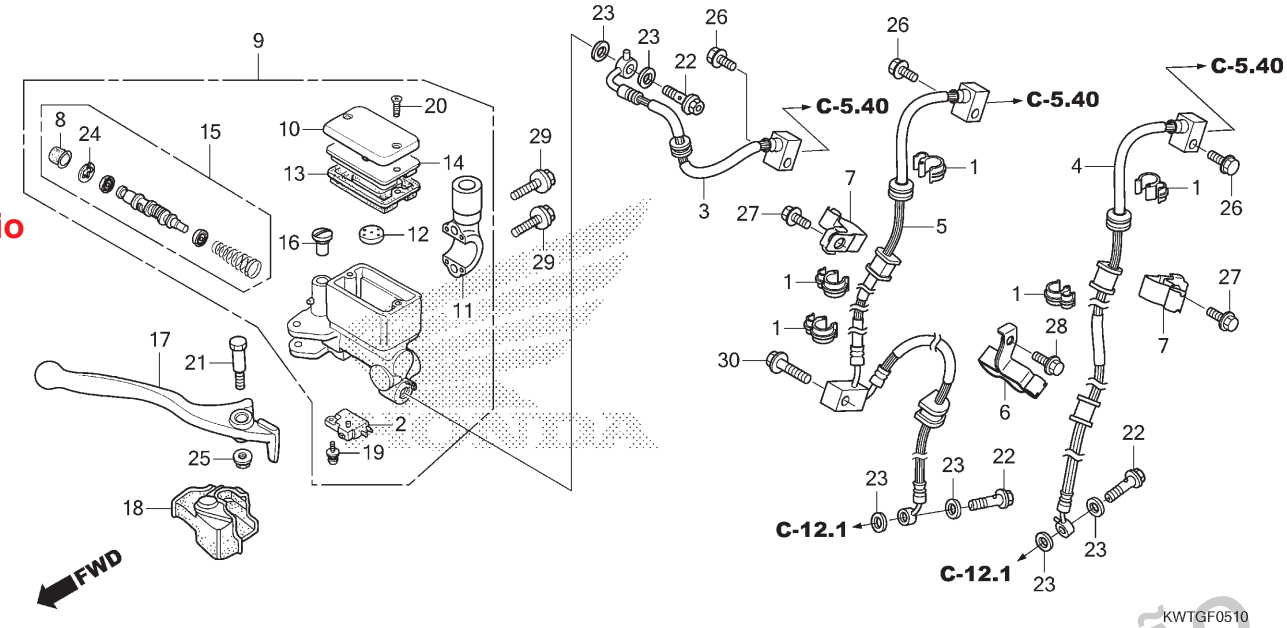

Ref. Nº	N.O.S.	Item de serviço	T.M.O.

Ref. Nº	Nº da peça	Descrição	XRE 300 G	XRE 300A G	XRE 300 H	XRE 300A H	XRE 300 J	XRE 300A J	Nº de série		Tipo
			Qtd.								
21	90114-KBZ-900	Parafuso, Alavanca Manopla	–	1	–	1	–	1			
22	90145-MS9-612	Parafuso, Óleo, 10x22	–	3	–	3	–	3			
23	90545-300-000	Arruela, Parafuso Óleo	–	6	–	6	–	6			
24	90651-MA5-671	Anel Elástico	–	1	–	1	–	1			
25	94050-06000	Porca, Flange, 6mm	–	1	–	1	–	1			
26	95701-06012-00	Parafuso, Flange, 6x12	–	3	–	3	–	3			
27	96001-06012-07	Parafuso, Flange, 6x12	–	2	–	2	–	2			
28	96001-06014-07	Parafuso, Flange, 6x14	–	1	–	1	–	1			
29	96001-06022-07	Parafuso, Flange, 6x22	–	2	–	2	–	2			
30	96001-06028-07	Parafuso, Flange, 6x28	–	1	–	1	–	1			

PROIBIDA A REPRODUÇÃO E DISTRIBUIÇÃO
1010913 - Matsuo - MM-GT

© Moto Honda da Amazônia Ltda.
Todos os direitos reservados.

C-5.20

Modulador ABS

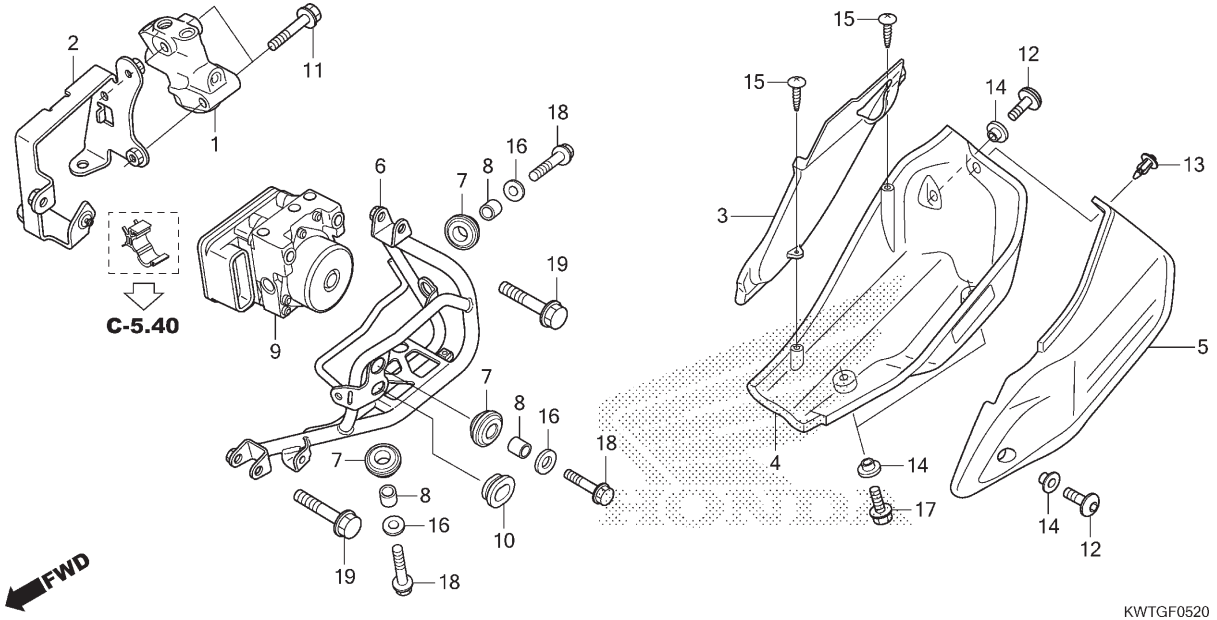

Ref. Nº	N.O.S.	Item de serviço	T.M.O.
1	7121H2	Válvula, Controle Proporção	0,6
		• Inclui: Sangria dos freios	
4		(3)	
	7111M9	Tampa, Modulador ABS	0,2
5	7111P8	Tampa, Modulador ABS: Externa	0,1
6	7111J8	Suporte, Modulador ABS	1,1
		• Inclui: Sangria dos freios	
9	7111H1	Modulador, ABS	1,1
		• Inclui: Sangria dos freios	

Ref. Nº	Nº da peça	Descrição	Qtd. XRE 300 G	XRE 300A G	XRE 300 H	XRE 300A H	XRE 300 J	XRE 300A J	Nº de série		Tipo
1	46400-MFF-D41	Válvula Conj., Controle Proporção	–	1	–	1	–	1			
2	50701-KWT-A50	Suporte, Interno Modulador ABS	–	1	–	1	–	1			
3	50711-KWT-920	Tampa, Interna Modulador ABS	–	1	–	1	–	1			
4	50715-KWT-920ZA	Tampa Conj., Modulador ABS (WL)									
		Tipo1	–	1	–	1	–	1			
5	50720-KWT-A50ZB	Tampa, Externa Modulador ABS									
		NH312M . Cinza Cynos Fosco Metálico	–	1	–	–	–	–			
	50720-KWT-920ZB	*NH312M* . Cinza Cynos Fosco Metálico	–	–	–	1	–	1			
6	50730-KWT-A60	Tubo Comp., Modulador ABS	–	1	–	1	–	1			
7	57101-MER-D21	Borracha, Fixação	–	4	–	4	–	4			
8	57103-SDA-003	Bucha	–	4	–	4	–	4			
9	57110-KWT-A51	Modulador Conj.	–	1	–	1	–	1			
10	83551-300-000	Bucha, Carcaça Filtro Ar	–	1	–	1	–	1			
11	90101-MGS-D80	Parafuso, Flange, 6x42	–	2	–	2	–	2			
12	90107-KRE-B00	Parafuso, Especial, 6x14	–	2	–	2	–	2			
13	90116-KWT-900	Rebite, 7mm	–	1	–	1	–	1			
14	90127-KF0-770	Bucha, 6x4	–	4	–	4	–	4			
15	93903-24320	Parafuso, Fixação, 4x12	–	2	–	2					
16	94103-06000	Arruela, Lisa, 6mm	–	4	–	4	–	4			
17	95701-06014-00	Parafuso, Flange, 6x14	–	2	–	2	–	2			
18	95701-06028-00	Parafuso, Flange, 6x28	–	4	–	4	–	4			
19	95801-08045-08	Parafuso, Flange, 8x45	–	2	–	2	–	2			

PROIBIDA A REPRODUÇÃO E DISTRIBUIÇÃO
IP: 200.229.13 - Matsuo - MM-GT

© Moto Honda da Amazônia Ltda.
Todos os direitos reservados.

C-5.40

Tubo de Freio

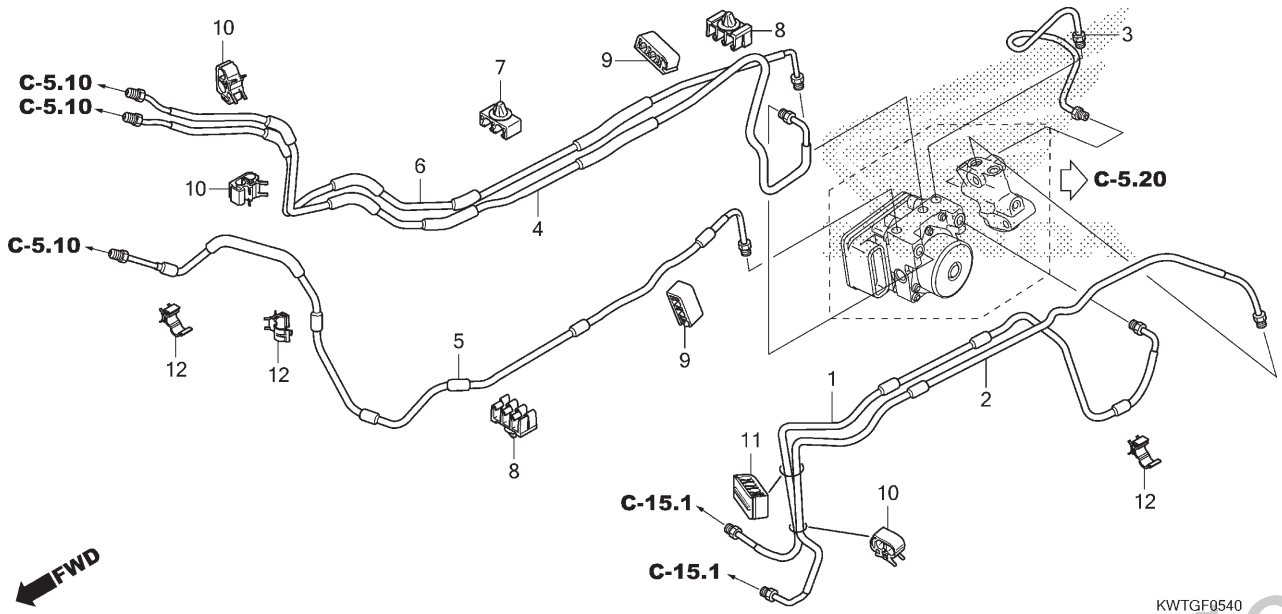

Ref. Nº	N.O.S.	Item de serviço	T.M.O.
1	7121D7	Tubo A, Freio Traseiro	1,4
		• Inclui: Sangria dos freios	
2	7121D8	Tubo B, Freio Traseiro	1,4
		• Inclui: Sangria dos freios	
3	7121D9	Tubo C, Freio Traseiro	0,7
		• Inclui: Sangria dos freios	
4	7121C7	Tubo A, Freio Dianteiro	2,7
		• Inclui: Sangria dos freios	
5	7121C8	Tubo B, Freio Dianteiro	2,2
		• Inclui: Sangria dos freios	
6	7121C9	Tubo C, Freio Dianteiro	2,7
		• Inclui: Sangria dos freios	

Ref. Nº	Nº da peça	Descrição	Qtd. XRE 300 G	XRE 300A G	XRE 300 H	XRE 300A H	XRE 300 J	XRE 300A J	Nº de série		Tipo
1	43312-KWT-720	Tubo A Comp., Freio Traseiro	–	1	–	1	–	1			
2	43313-KWT-720	Tubo B Comp., Freio Traseiro	–	1	–	1	–	1			
3	43314-KWT-A50	Tubo C Comp., Freio Traseiro	–	1	–	1	–	1			
4	45128-KWT-A50	Tubo A Comp., Freio Dianteiro	–	1	–	1	–	1			
5	45129-KWT-A50	Tubo B Comp., Freio Dianteiro	–	1	–	1	–	1			
6	45130-KWT-A50	Tubo C Comp., Freio Dianteiro	–	1	–	1	–	1			
7	46392-SAA-901	Presilha, Tubo Freio	–	1	–	1	–	1			
8	46393-SZ3-003	Presilha, Tubo Freio	–	2	–	2	–	2			
9	90661-KVK-B11	Presilha, Tubo Freio (6,9x2)	–	2	–	2	–	2			
10	90661-MEW-921	Braçadeira, Tubo Freio (7,0x2)	–	3	–	3	–	3			
11	90662-KVK-B11	Presilha, Tubo Freio (6,8x3)	–	1	–	1	–	1			
12	90690-GHB-641	Presilha, Cabo, 10mm	–	3	–	3	–	3			

PROIBIDA A REPRODUÇÃO E DISTRIBUIÇÃO
1010913 - Matsuo - MM-GT

Voltar

© Moto Honda da Amazônia Ltda.
Todos os direitos reservados.

C-7

Guidão • Mesa Superior

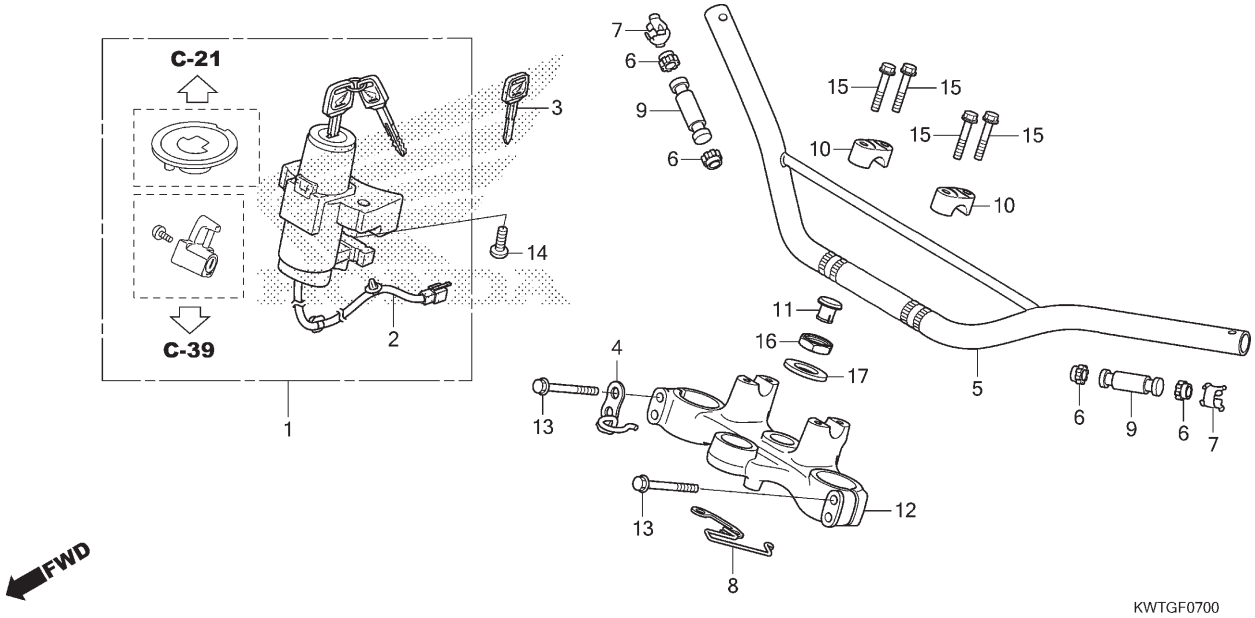

Ref. Nº	N.O.S.	Item de serviço	T.M.O.
1	6151A1	Chaves, Jogo	1,7
2	615145	Interruptor, Ignição & Trava	1,4
5	810100	Guidão	0,5
9		(6,7)	
	8101B3	Peso, Guidão: Esquerdo	0,2
	8101B4	Peso, Guidão: Direito	0,2
	8101B5	Peso, Guidão: Ambos	0,4
12	510110	Mesa, Superior	1,5

Ref. Nº	Nº da peça	Descrição	Qtd. XRE 300 G	XRE 300A G	XRE 300 H	XRE 300A H	XRE 300 J	XRE 300A J	Nº de série		Tipo
1	35010-KWT-D20	Chaves, Jogo	1	1	1	1	1	1			
2	35100-KWT-D21	Interruptor Conj., Ignição & Trava	1	1	1	1	1	1			
3	35127-KPF-960	Chave, Virgem	(1)	(1)	(1)	(1)	(1)	(1)			
4	45463-KWT-900	Guia Comp., Mangueira Freio Dianteiro	1	–	1	–	1	–			
	45463-KWT-E20		–	1	–	1	–	1			
5	53100-KWT-D20	Guidão	1	1	1	1	1	1			
6	53106-KR3-000	Coxim A, Peso Guidão	4	4	4	4	4	4			
7	53108-KR3-770	Anel Elástico, Peso Guidão	2	2	2	2	2	2			
8	53111-KWT-D20	Braçadeira, Cabo	1	1	1	1	1	1			
9	53113-KWT-900	Peso, Guidão	2	2	2	2	2	2			
10	53131-KBB-950ZA	Suporte, Superior									
		NH146M Prata Accurate Metálico	2	2	2	2	2	2			
11	53208-KCH-900	Capa, Coluna Direção	1	1	1	1	1	1			
12	53230-KWT-D20	Mesa, Superior	1	1	1	1	1	1			
13	90103-KB7-000	Parafuso, Flange, 8x45	4	4	4	4	4	4			
14	90107-MBG-000	Parafuso, Unidirecional, 8mm	2	2	2	2	2	2			
15	90112-KRM-860	Parafuso, Flange, 8x36	4	4	4	4	4	4			
16	90304-KRM-860	Porca, Coluna Direção	1	1	1	1	1	1			
17	90503-KRM-860	Arruela, Coluna Direção	1	1	1	1	1	1			

PROIBIDA A REPRODUÇÃO E DISTRIBUIÇÃO
1010113 - Matsuo - MM-GT

© Moto Honda da Amazônia Ltda.
Todos os direitos reservados.

C-9

Coluna de Direção

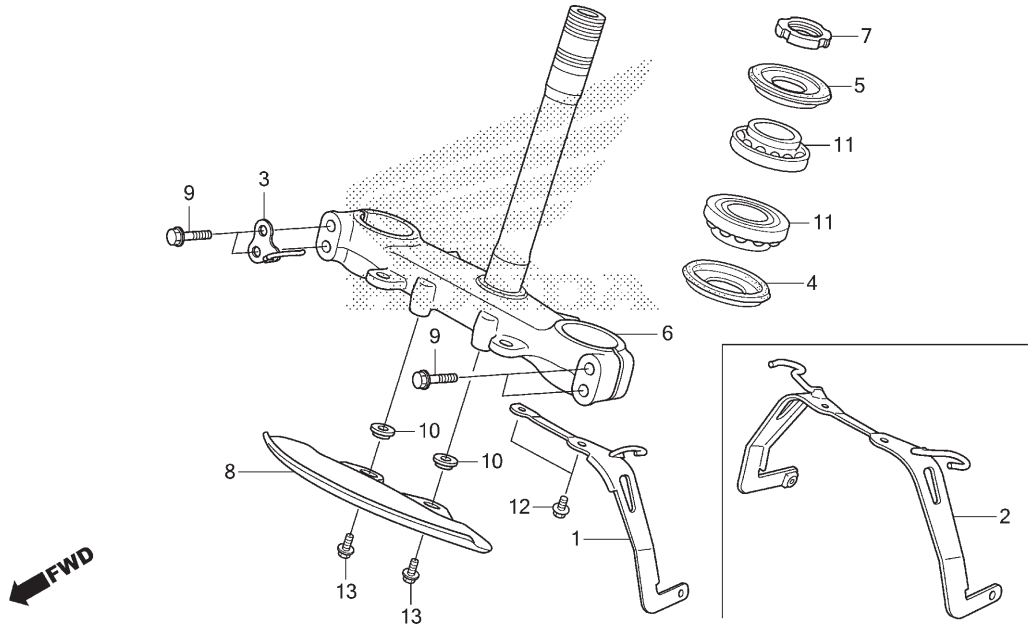

Ref. Nº	N.O.S.	Item de serviço	T.M.O.
6	510100	Coluna ou Eixo Conj., Direção	1,8
7		(5)	
	5101B2	Porca, Superior Coluna Direção	1,6
8	413170	Defletor Lama: Dianteiro	0,1
11		(4)	
	5101B6	Rolamento, Coluna Direção: Superior	1,8
	5101B7	Rolamento, Coluna Direção: Inferior	2,0
	5101C7	Rolamento, Coluna Direção: Ambos	2,0

Ref. Nº	Nº da peça	Descrição	Qtd. XRE 300 G	XRE 300A G	XRE 300 H	XRE 300A H	XRE 300 J	XRE 300A J	Nº de série		Tipo
1	45156-KWT-700	Braçadeira A, Mangueira Freio Dianteiro	1	–	1	–	1	–			
2	45156-KWT-720	Braçadeira A, Mangueira Freio Dianteiro	–	1	–	1	–	1			
3	45464-KWT-900	Guia A, Mangueira Freio Dianteiro	1	–	1	–	1	–			
4	53214-KA4-701	Retentor Pó, Coluna Direção (ARAI)	1	1	1	1	1	1			
5	53214-KCY-671	Retentor Pó, Coluna Direção (ARAI)	1	1	1	1	1	1			
6	53200-KWT-D20	Coluna Direção, Subconj.	1	1	1	1	1	1			
7	53229-KPE-900	Porca, Superior Coluna Direção	1	1	1	1	1	1			
8	61120-KWT-900	Defletor Lama, Dianteiro	1	1	1	1	1	1			
9	90103-KB7-000	Parafuso, Flange, 8x45	4	4	4	4	4	4			
10	90127-KF0-770	Bucha, 6x4	2	2	2	2	2	2			
11	91015-KV6-003	Rolamento, Coluna Direção (NTN)	2	2	2	2	–	2			
			–	–	–	–	2	–		~ JR106400	
			–	–	–	–	–	2		~ JR001119	2BR
			–	–	–	–	–	2		~ JR050379	3BR
			–	–	–	–	–	2		~ JR100500	4BR
	91051-KRE-B01	Rolamento, Coluna Direção	–	–	–	–	2	–	JR106401	~	
			–	–	–	–	–	2	JR001120	~	2BR
			–	–	–	–	–	2	JR050380	~	3BR
			–	–	–	–	–	2	JR100501	~	4BR
12	95701-06012-00	Parafuso, Flange, 6x12	2	2	2	2	2	2			
13	95701-06014-00	Parafuso, Flange, 6x14	2	2	2	2	2	2			

PROIBIDA A REPRODUÇÃO E DISTRIBUIÇÃO
10/09/13 - Matsuo - MM-GT

© Moto Honda da Amazônia Ltda.
Todos os direitos reservados.

C-10

Para-lama Dianteiro

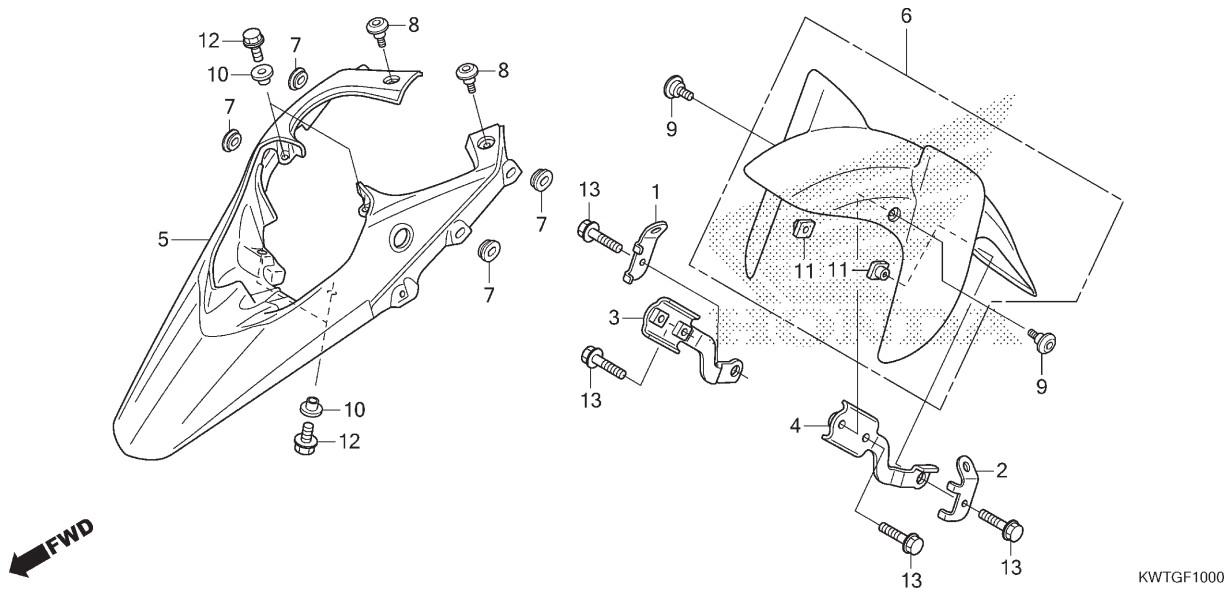

Ref. Nº	N.O.S.	Item de serviço	T.M.O.
5	4131B7	Para-lama, Dianteiro	0,7
6	4131T2	Para-lama (A), Dianteiro	0,2

Ref. Nº	Nº da peça	Descrição	Qtd. XRE 300 G	XRE 300A G	XRE 300 H	XRE 300A H	XRE 300 J	XRE 300A J	Nº de série		Tipo
1	51403-KWT-900	Suporte, Sensor Velocidade Direito	1	–	1	–	1	–			
2	51404-KWT-900	Suporte, Sensor Velocidade Esquerdo	1	–	1	–	1	–			
3	51412-KWT-900	Suporte, Para-lama Inferior Direito	1	1	1	1	1	1			
4	51422-KWT-900	Suporte, Para-lama Inferior Esquerdo	1	1	1	1	1	1			
5	61100-KWT-D20ZB	Para-lama, Superior									
		NH1 Preto	1	–	–	–	–	–			
			–	–	–	–	–	1			3BR,4BR
	61100-KWT-D20ZA	*R286R* Vermelho Caucaia	–	1	–	–	–	–			
	61100-KWT-D20ZC	*NH196* Branco Ross	–	–	–	1	–	–			2BR
			–	–	1	–	–	–			3BR
6	61200-KWT-A20	Para-lama Inferior Dianteiro, Comp.	1	1	1	1	1	1			
7	83551-KRH-D20	Coxim, Tampa Lateral	4	4	4	4	4	4			
8	90103-KWT-900	Parafuso, Especial, 6mm	2	2	2	2	2	2			
9	90106-KCZ-000	Parafuso, Especial, 6mm	2	2	2	2	2	2			
10	90127-KF0-770	Bucha, 6x4	4	4	4	4	4	4			
11	90302-MCZ-000	Porca, Especial, 6mm	2	2	2	2	2	2			
12	95701-06014-00	Parafuso, Flange, 6x14	4	4	4	4	4	4			
13	95701-06022-00	Parafuso, Flange, 6x22	4	4	4	4	4	4			

PROIBIDA A REPRODUÇÃO E DISTRIBUIÇÃO
1010913 - Matsuo - MM-ST

© Moto Honda da Amazônia Ltda.
Todos os direitos reservados.

C-11

Garfo Dianteiro (XRE300)

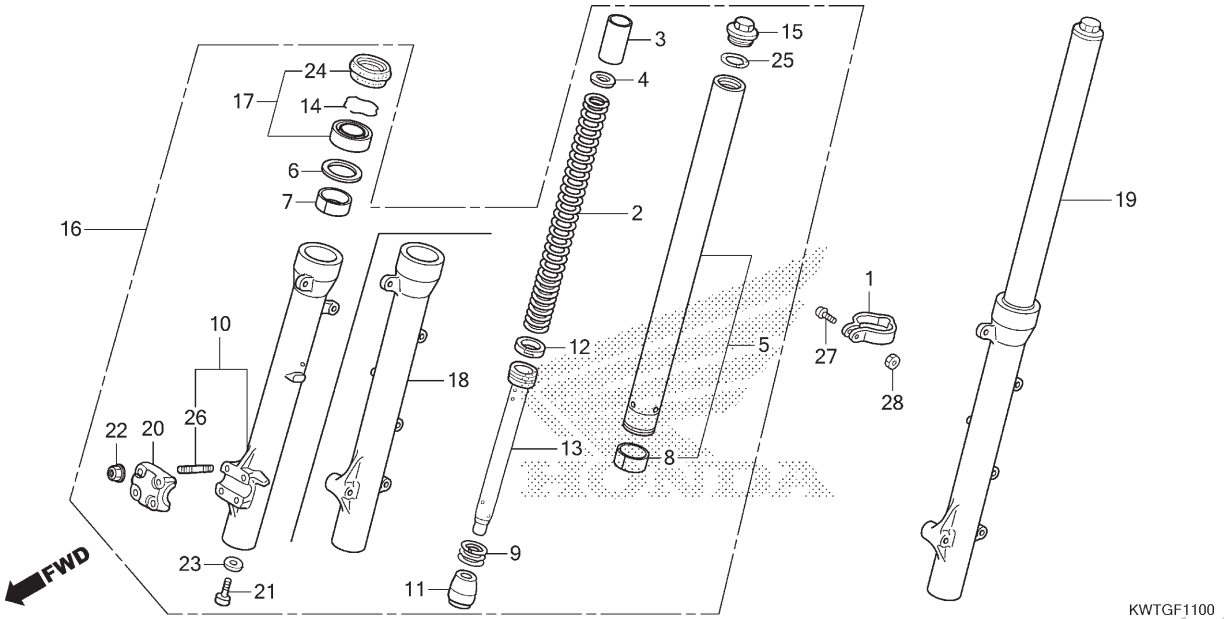

Ref. Nº	N.O.S.	Item de serviço	T.M.O.
2	5111C5	Mola, Garfo Dianteiro: Esquerda	0,2
	5111C6	Mola, Garfo Dianteiro: Direita	0,2
	5111C7	Mola, Garfo Dianteiro: Ambas	0,4
5		(7,8,9,11,12,13)	
	5111G2	Cilindro, Garfo Dianteiro: Esquerdo	0,9
	5111G3	Cilindro, Garfo Dianteiro: Direito	0,9
	5111G4	Cilindro, Garfo Dianteiro: Ambos	1,5
10	5111D2	Cilindro, Inferior: Direito	0,9
16	5111C3	Garfo Conj., Dianteiro: Direito	0,4
17	5111E7	Retentor Jogo, Garfo Dianteiro: Esquerdo	0,8
	5111E8	Retentor Jogo, Garfo Dianteiro: Direito	0,8
	5111E9	Retentor Jogo, Garfo Dianteiro: Ambos	1,3
18	5111D1	Cilindro, Inferior: Esquerdo	0,9
	5111D3	Cilindro, Inferior: Ambos	1,5
19	5111C2	Garfo Conj., Dianteiro: Esquerdo	0,4
	5111C4	Garfo Conj., Dianteiro: Ambos	0,6

Ref. Nº	Nº da peça	Descrição	Qtd. XRE 300 G	XRE 300A G	XRE 300 H	XRE 300A H	XRE 300 J	XRE 300A J	Nº de série		Tipo
1	44832-MG2-700	Braçadeira, Cabo Velocímetro	1	–	1	–	1	–			
2	51401-KWT-901	Mola, Garfo Dianteiro	2	–	2	–	2	–			
3	51402-MV8-901	Bucha, Mola	2	–	2	–	2	–			
4	51403-KF0-003	Assento, Mola (SHOWA)	2	–	2	–	2	–			
5	51410-KWT-901	Cilindro Comp., Garfo Dianteiro	2	–	2	–	2	–			
6	51412-MB4-003	Anel, Apoio (SHOWA)	2	–	2	–	2	–			
7	51414-KWT-901	Bucha, Guia	2	–	2	–	2	–			
8	51415-KWT-901	Bucha, Deslizante	2	–	2	–	2	–			
9	51416-MCG-003	Mola, Retorno	2	–	2	–	2	–			
10	51430-KWT-901	Cilindro Jogo, Inferior Direito	1	–	1	–	1	–			
11	51432-MV4-003	Retentor, Óleo	2	–	2	–	2	–			
12	51437-MM5-003	Anel, Pistão	2	–	2	–	2	–			
13	51440-KWT-901	Tubo, Assento	2	–	2	–	2	–			
14	51447-MCG-003	Anel, Limitador Retentor Óleo	2	–	2	–	2	–			
15	51454-MM9-671	Parafuso, Garfo Dianteiro	2	–	2	–	2	–			
16	51480-KWT-901ZA	Garfo Subconj., Dianteiro Direito *NH109MS* Prata Shot Especial Metálico	1	–	1	–	1	–			
17	51490-KWT-901	Retentor Jogo, Garfo Dianteiro	2	–	2	–	2	–			
18	51530-KWT-901	Cilindro Jogo, Inferior Esquerdo	1	–	1	–	1	–			
19	51580-KWT-901	Garfo Subconj., Dianteiro Esquerdo	1	–	1	–	1	–			
20	51634-MK5-003ZK	Suporte, Eixo *NH109MS* Prata Shot Especial Metálico	1	–	1	–	1	–			

PROIBIDA A REPRODUÇÃO E DISTRIBUIÇÃO
10.04.22 Nakasuo MMGT

© Moto Honda da Amazônia Ltda.
Todos os direitos reservados.

C-11

Garfo Dianteiro (XRE300)

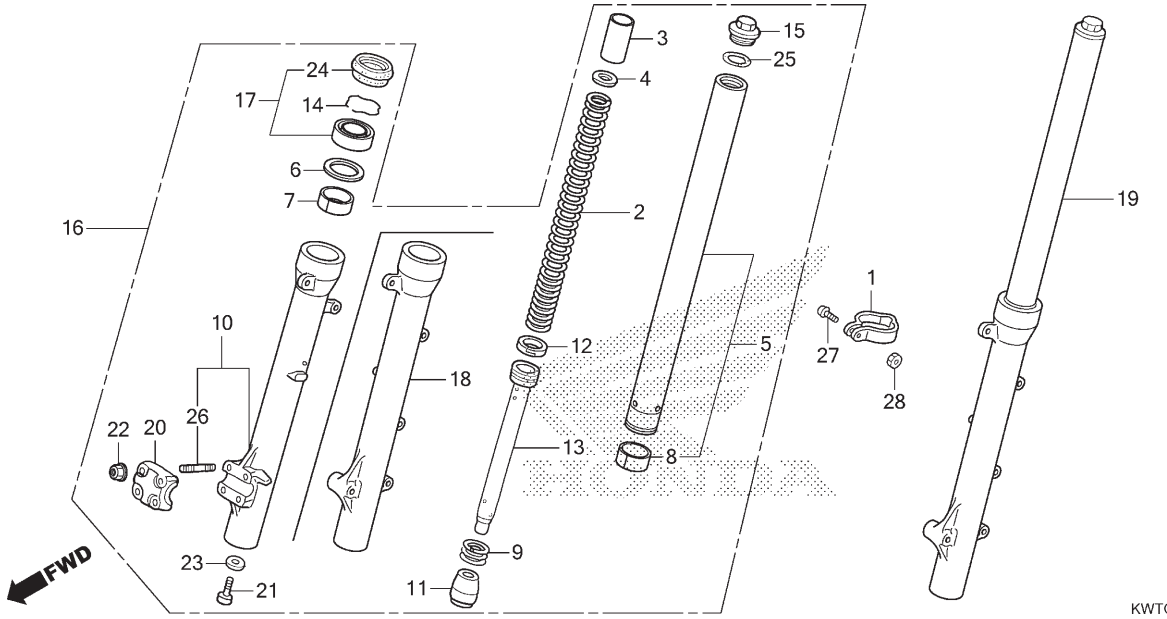

Ref. Nº	N.O.S.	Item de serviço	T.M.O.

Ref. Nº	Nº da peça	Descrição	Qtd. XRE 300 G	XRE 300A G	XRE 300 H	XRE 300A H	XRE 300 J	XRE 300A J	Nº de série		Tipo
21	90116-KV3-701	Parafuso, Allen, 8mm (SHOWA)	2	–	2	–	2	–			
22	90301-473-003	Porca, U, 6mm (FUSERASHI)	4	–	4	–	4	–			
23	90544-439-930	Guarnição (SHOWA)	2	–	2	–	2	–			
24	91254-MM8-003	Retentor, Pó	2	–	2	–	2	–			
25	91356-KF0-003	Anel, Vedação, 33,2x2,4	2	–	2	–	2	–			
26	92900-06025-0E	Prisioneiro, 6x25	4	–	4	–	4	–			
27	93500-05022-0G	Parafuso, Phillips, 5x22	1	–	1	–	1	–			
28	94001-05070-0S	Porca, Sextavada, 5mm	1	–	1	–	1	–			

PROIBIDA A REPRODUÇÃO E DISTRIBUIÇÃO
1010913 - Matsuo - MM-GT

© Moto Honda da Amazônia Ltda.
Todos os direitos reservados.

C-11.1

Garfo Dianteiro (XRE300A)

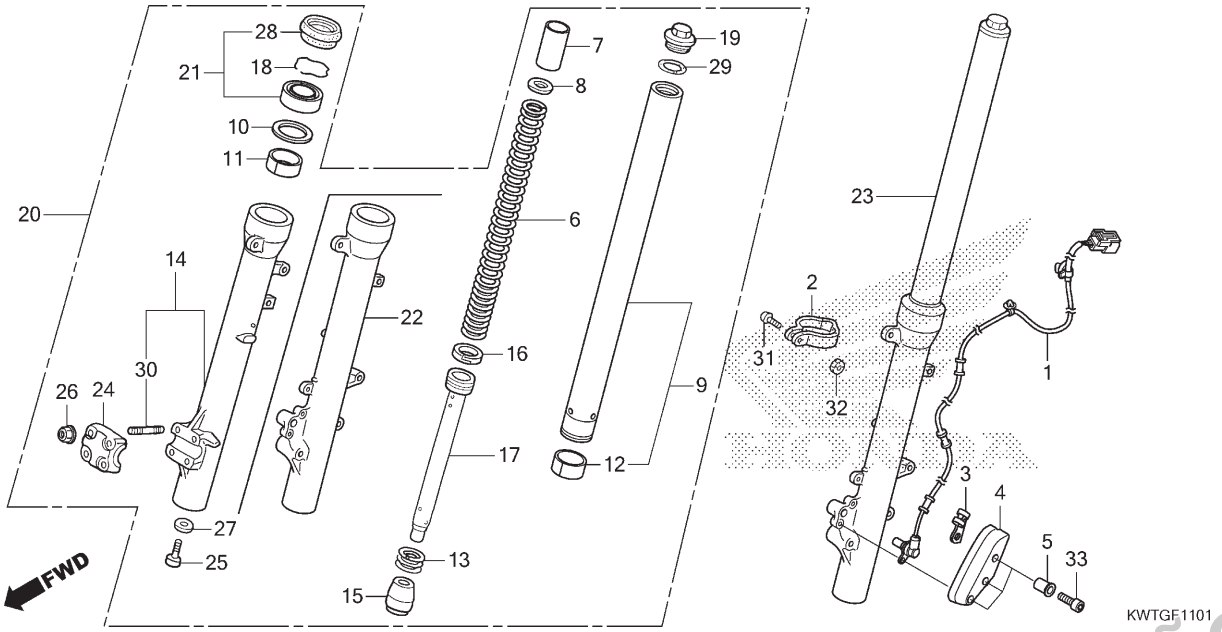

Ref. Nº	N.O.S.	Item de serviço	T.M.O.
1	617196	Sensor, Velocidade Roda: Dianteiro	0,4
6	5111C5	Mola, Garfo Dianteiro: Esquerda	0,2
	5111C6	Mola, Garfo Dianteiro: Direita	0,2
	5111C7	Mola, Garfo Dianteiro: Ambas	0,4
9		(11,12,13,15,16,17)	
	5111G2	Cilindro, Garfo Dianteiro: Esquerdo	0,9
	5111G3	Cilindro, Garfo Dianteiro: Direito	0,9
	5111G4	Cilindro, Garfo Dianteiro: Ambos	1,5
14	5111D2	Cilindro, Inferior: Direito	0,9
20	5111C3	Garfo Conj., Dianteiro: Direito	0,4
21	5111E7	Retentor Jogo, Garfo Dianteiro: Esquerdo	0,8
	5111E8	Retentor Jogo, Garfo Dianteiro: Direito	0,8
	5111E9	Retentor Jogo, Garfo Dianteiro: Ambos	1,3
22	5111D1	Cilindro, Inferior: Esquerdo	0,9
	5111D3	Cilindro, Inferior: Ambos	1,5
23	5111C2	Garfo Conj., Dianteiro: Esquerdo	0,4
	5111C4	Garfo Conj., Dianteiro: Ambos	0,6

Ref. Nº	Nº da peça	Descrição	Qtd. XRE 300 G	XRE 300A G	XRE 300 H	XRE 300A H	XRE 300 J	XRE 300A J	Nº de série		Tipo
1	38520-KWT-E21	Sensor, Velocidade Roda Dianteira	–	1	–	1	–	1			
2	44832-MG2-700	Braçadeira, Cabo Velocímetro	–	1	–	1	–	1			
3	45162-KWT-920	Braçadeira, Fiação Sensor	–	1	–	1	–	1			
4	45710-KWT-920	Tampa, Sensor Velocidade Dianteiro	–	1	–	1	–	1			
5	45711-KWT-920	Bucha, Fixação Tampa Sensor Velocidade Dianteiro	–	3	–	3	–	3			
6	51401-KWT-901	Mola, Garfo Dianteiro	–	2	–	2	–	2			
7	51402-MV8-901	Bucha, Mola	–	2	–	2	–	2			
8	51403-KF0-003	Assento, Mola (SHOWA)	–	2	–	2	–	2			
9	51410-KWT-901	Cilindro Comp., Garfo Dianteiro	–	2	–	2	–	2			
10	51412-MB4-003	Anel, Apoio (SHOWA)	–	2	–	2	–	2			
11	51414-KWT-901	Bucha, Guia	–	2	–	2	–	2			
12	51415-KWT-901	Bucha, Deslizante	–	2	–	2	–	2			
13	51416-MCG-003	Mola, Retorno	–	2	–	2	–	2			
14	51430-KWT-921	Cilindro Jogo, Inferior Direito	–	1	–	1	–	1			
15	51432-MV4-003	Retentor, Óleo	–	2	–	2	–	2			
16	51437-MM5-003	Anel, Pistão	–	2	–	2	–	2			
17	51440-KWT-901	Tubo, Assento	–	2	–	2	–	2			
18	51447-MCG-003	Anel, Limitador Retentor Óleo	–	2	–	2	–	2			
19	51454-MM9-671	Parafuso, Garfo Dianteiro	–	2	–	2	–	2			
20	51480-KWT-921ZA	Garfo Subconj., Dianteiro Direito *NH109MS* Prata Shot Especial Metálico	–	1	–	1	–	1			

PROIBIDA A REPRODUÇÃO E DISTRIBUIÇÃO
Takaoka - Matsuo - MMCG

© Moto Honda da Amazônia Ltda.
Todos os direitos reservados.

C-11.1

Garfo Dianteiro (XRE300A)

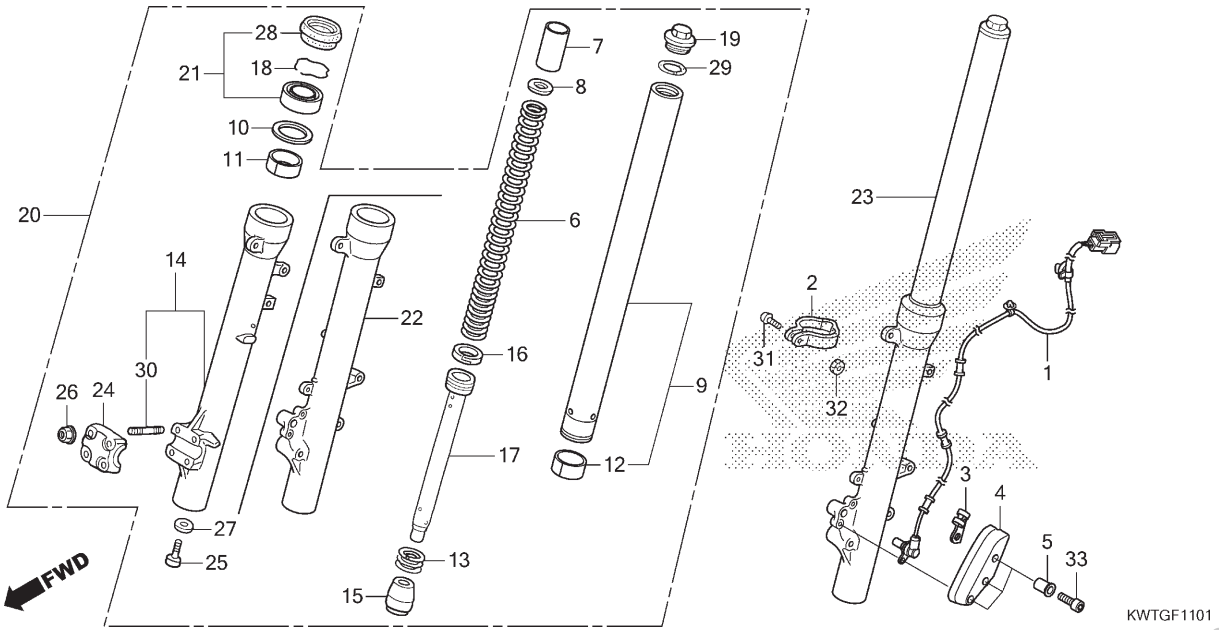

Ref. Nº	N.O.S.	Item de serviço	T.M.O.

Ref. Nº	Nº da peça	Descrição	Qtd. XRE 300 G	XRE 300A G	XRE 300 H	XRE 300A H	XRE 300 J	XRE 300A J	Nº de série		Tipo
21	51490-KWT-901	Retentor Jogo, Garfo Dianteiro	–	2	–	2	–	2			
22	51530-KWT-921	Cilindro Jogo, Inferior Esquerdo	–	1	–	1	–	1			
23	51580-KWT-921	Garfo Subconj., Dianteiro Esquerdo	–	1	–	1	–	1			
24	51634-MK5-003ZK	Suporte, Eixo									
		NH109MS Prata Shot Especial Metálico	–	1	–	1	–	1			
25	90116-KV3-701	Parafuso, Allen, 8mm (SHOWA)	–	2	–	2	–	2			
26	90301-473-003	Porca, U, 6mm (FUSERASHI)	–	4	–	4	–	4			
27	90544-439-930	Guarnição (SHOWA)	–	2	–	2	–	2			
28	91254-MM8-003	Retentor, Pó	–	2	–	2	–	2			
29	91356-KF0-003	Anel, Vedação, 33,2x2,4	–	2	–	2	–	2			
30	92900-06025-0E	Prisioneiro, 6x25	–	4	–	4					
31	93500-05022-0G	Parafuso, Phillips, 5x22	–	1	–	1	–	1			
32	94001-05070-0S	Porca, Sextavada, 5mm	–	1		1	–	1			
33	96600-06028-07	Parafuso, Allen, 6x28	–	3	–	3	–	3			

PROIBIDA A REPRODUÇÃO E DISTRIBUIÇÃO
1010913 - Matsuo - MM-GT

© Moto Honda da Amazônia Ltda.
Todos os direitos reservados.

C-12

Cáliper do Freio Dianteiro (XRE300)

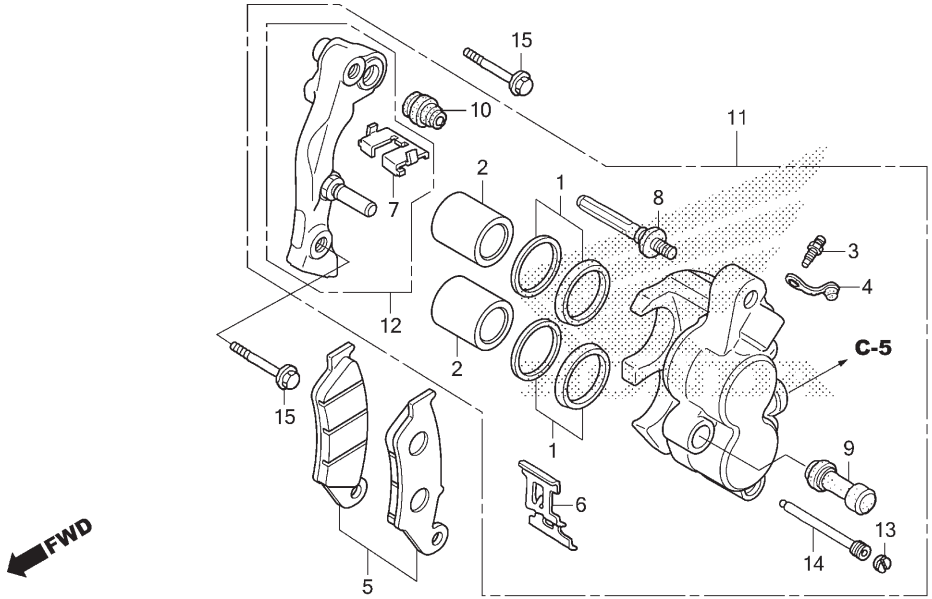

Ref. Nº	N.O.S.	Item de serviço	T.M.O.
2		(1)	
	7111D1	Pistão, Cáliper Freio Dianteiro	0,5
		• Inclui: Sangria dos freios	
		• Nota: Mesmo tempo para duas unidades	
5	711115	Sapata (Pastilha) Jogo, Freio: Dianteiro	0,1
11	711130	Cáliper, Freio Dianteiro	0,4
		• Inclui: Sangria dos freios	
12	7111G0	Suporte, Cáliper Dianteiro	0,2

Ref. Nº	Nº da peça	Descrição	Qtd. XRE 300 G	XRE 300A G	XRE 300 H	XRE 300A H	XRE 300 J	XRE 300A J	Nº de série		Tipo
1	06431-MA3-405	Retentor Jogo, Pistão	2	–	2	–	2	–			
2	43107-MAJ-G41	Pistão, 27x31	2	–	2	–	2	–			
3	43352-568-003	Parafuso, Sangria (NISSIN)	1	–	1	–	1	–			
4	43353-461-771	Capa, Sangria	1	–	1	–	1	–			
5	45105-KAS-415	Pastilha Jogo, Freio Dianteiro	1	–	1	–	1	–			
6	45108-KW8-901	Mola, Pastilha	1	–	1	–	1	–			
7	45112-KAS-901	Retentor	1	–	1	–	1	–			
8	45131-HA5-672	Parafuso A, Pino	1	–	1	–	1	–			
9	45132-166-016	Coifa, Pino (NISSIN)	1	–	1	–	1	–			
10	45133-MA3-006	Coifa B	1	–	1	–	1	–			
11	45150-KWT-901	Cáliper Subconj., Dianteiro Esquerdo	1	–	1	–	1	–			
12	45190-KWT-901	Suporte Subconj., Cáliper Dianteiro Esquerdo	1	–	1	–	1	–			
13	45203-MG3-016	Plugue, Pino	1	–	1	–	1	–			
14	45215-ML7-922	Pino, Suporte	1	–	1	–	1	–			
15	90131-MY6-670	Parafuso, Flange, 8x35	2	–	2	–	2	–			

PROIBIDA A REPRODUÇÃO E DISTRIBUIÇÃO
1010913 - Matsuo - MMGT

© Moto Honda da Amazônia Ltda.
Todos os direitos reservados.

C-12.1

Cáliper do Freio Dianteiro (XRE300A)

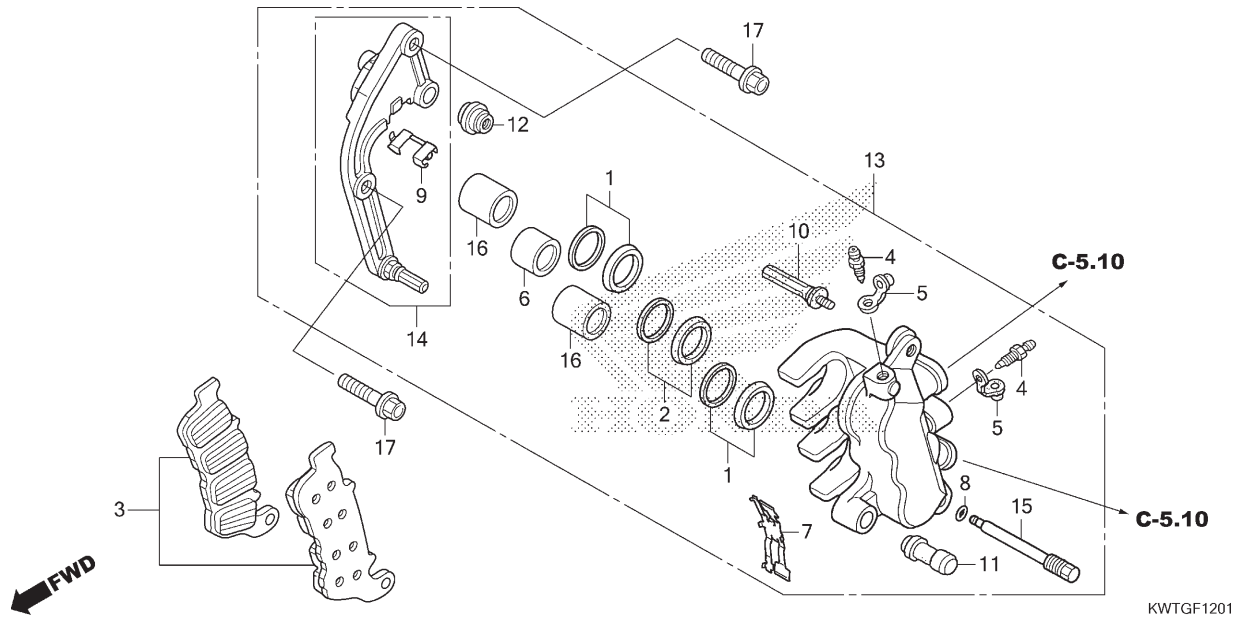

Ref. Nº	N.O.S.	Item de serviço	T.M.O.
3	711115	Sapata (Pastilha) Jogo, Freio: Dianteiro	0,1
6		(1,2,16)	
	7111Q2	Pistão, Cáliper Freio Dianteiro (A)	0,8
		• Inclui: Sangria dos freios	
		• Nota: Mesmo tempo para duas unidades ou mais	
13	7111Q3	Cáliper, Freio Dianteiro (A)	0,7
		• Inclui: Sangria dos freios	
14	7111G0	Suporte, Cáliper Dianteiro	0,2

Ref. Nº	Nº da peça	Descrição	Qtd. XRE 300 G	XRE 300A G	XRE 300 H	XRE 300A H	XRE 300 J	XRE 300A J	Nº de série		Tipo
1	06431-MA3-405	Retentor Jogo, Pistão	–	2	–	2	–	2			
2	06451-MZ2-405	Retentor Jogo, Pistão	–	1	–	1	–	1			
3	06455-KWT-921	Pastilha Jogo, Freio Dianteiro	–	1	–	–	–	–			
	06455-KWT-922		–	–	–	1	–	1			
4	43352-568-003	Parafuso, Sangria (NISSIN)	–	2	–	2	–	2			
5	43353-461-771	Capa, Sangria	–	2	–	2	–	2			
6	45107-MAJ-G41	Pistão A, 22x27	–	1	–	1	–	1			
7	45108-MBT-D52	Mola, Pastilha	–	1	–	1	–	1			
8	45111-MAJ-G41	Anel, Limitador	–	1	–	1	–	1			
9	45112-MZ2-006	Retentor, Suporte	–	1	–	1	–	1			
10	45131-ML7-921	Parafuso A, Pino	–	1	–	1	–	1			
11	45132-166-016	Coifa, Pino (NISSIN)	–	1	–	1	–	1			
12	45133-MA3-006	Coifa B	–	1	–	1	–	1			
13	45150-KSV-Y12	Cáliper Subconj., Dianteiro Esquerdo (NISSIN)	–	1	–	1	–	1			
14	45190-KSV-J01	Suporte Subconj., Dianteiro Esquerdo	–	1	–	1	–	1			
15	45215-MBT-D51	Pino, Suporte	–	1	–	1	–	1			
16	45218-MAJ-G41	Pistão B, 27x35	–	2	–	2	–	2			
17	90131-MY6-670	Parafuso, Flange, 8x35	–	2	–	2	–	2			

PROIBIDA A REPRODUÇÃO E DISTRIBUIÇÃO
1010013 - Matsuo - MM-GT

© Moto Honda da Amazônia Ltda.
Todos os direitos reservados.

C-14.20

Roda Dianteira

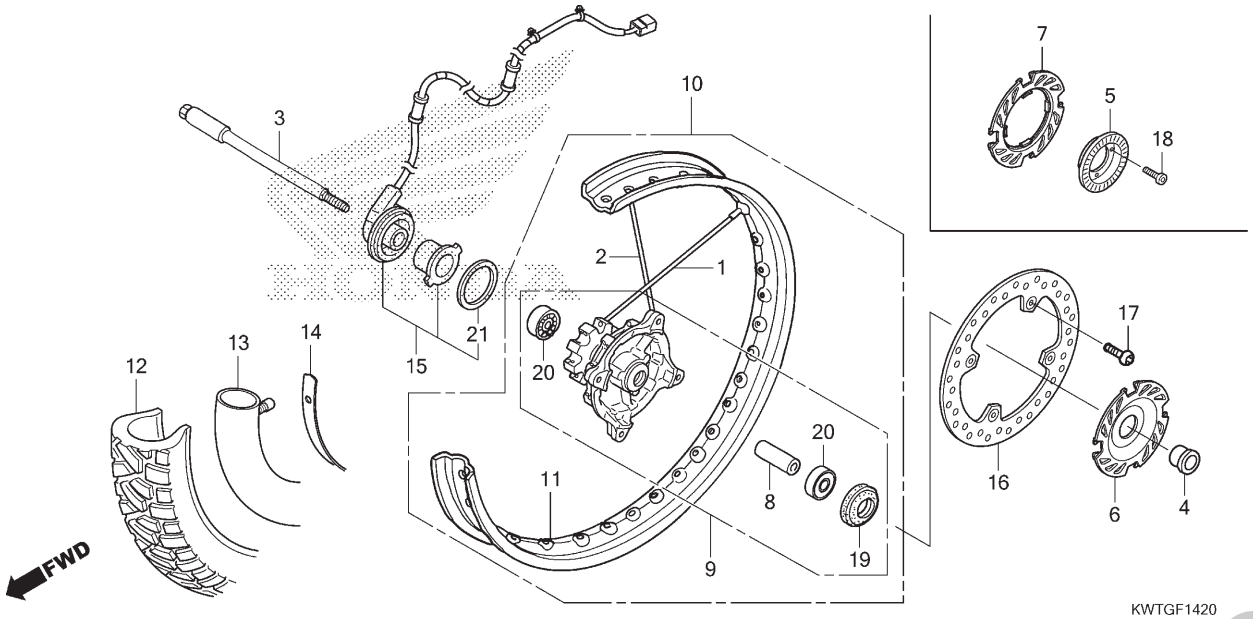

Ref. Nº	N.O.S.	Item de serviço	T.M.O.
3		(19)	
	710151	Eixo, Roda Dianteira	0,3
5	7101B0	Anel, Pulsador: Dianteiro	0,4
9		(1,2)	
	710103	Cubo, Roda Dianteira	2,4
10	7101D4	Roda Dianteira	0,9
11	710109	Aro, Roda: Dianteiro	2,3
12		(13,14)	
	7101J8	Câmara e/ou Pneu Dianteiro (Uma)	0,8
15	617198	Sensor, Velocímetro	1,2
16	711120	Disco, Freio Dianteiro	0,4
20	710115	Rolamento, Roda Dianteira (Um)	0,5
	710115G	• Substituição de 1 rolamento adicionar	0,1

Ref. Nº	Nº da peça	Descrição	Qtd. XRE 300 G	XRE 300A G	XRE 300 H	XRE 300A H	XRE 300 J	XRE 300A J	Nº de série		Tipo
1	06440-KWT-900	Raio A Jogo, Dianteiro (A10X249) (Lado Direito)	18	18	18	18	18	18			
2	06441-KWT-900	Raio B Jogo, Dianteiro (A10X247) (Lado Esquerdo)	18	18	18	18	18	18			
3	44301-KPE-900	Eixo, Roda Dianteira	1	1	1	1	1	1			
4	44311-KPE-900	Espaçador, Lateral Roda Dianteira Direita	1	1	1	1	1	1			
5	44515-KWT-920	Anel, Pulsador Dianteiro	–	1	–	1	–	1			
6	44610-KWT-900	Capa, Cubo Dianteiro	1	–	1	–	1	–			
7	44610-KWT-920	Capa, Cubo Dianteiro	–	1	–	1	–	1			
8	44620-MG3-000	Espaçador, Roda Dianteira	1	1	1	1	1	1			
9	44635-KWT-900	Cubo Subconj., Dianteiro	1	–	1	–	1	–			
	44635-KWT-920		–	1	–	1	–	1			
10	44650-KWT-900	Roda Dianteira, Subconj.	1	–	1	–	1	–			
	44650-KWT-920		–	1	–	1	–	1			
11	44701-KWT-901	Aro, Roda Dianteira (21x1,85)	1	1	1	1	1	1			
12	44711-KPE-902	Pneu, Dianteiro (METZELER) (90/90-21 M/L 54S ENDURO3)	1	1	1	1	1	1			
13	44712-KPE-901	Câmara, Pneu (METZELER)	1	1	1	1	1	1			
14	44713-MAN-622	Protetor, Câmara (PIRELLI)	1	1	1	1	1	1			
15	44800-KWT-701	Sensor Conj., Velocidade	1	–	1	–	1	–			
	44800-KWT-E21		–	1	–	1	–	1			

PROIBIDA A REPRODUÇÃO E DISTRIBUIÇÃO
Impresso em 05/05/2022 - MMGT

© Moto Honda da Amazônia Ltda.
Todos os direitos reservados.

C-14.20

Roda Dianteira

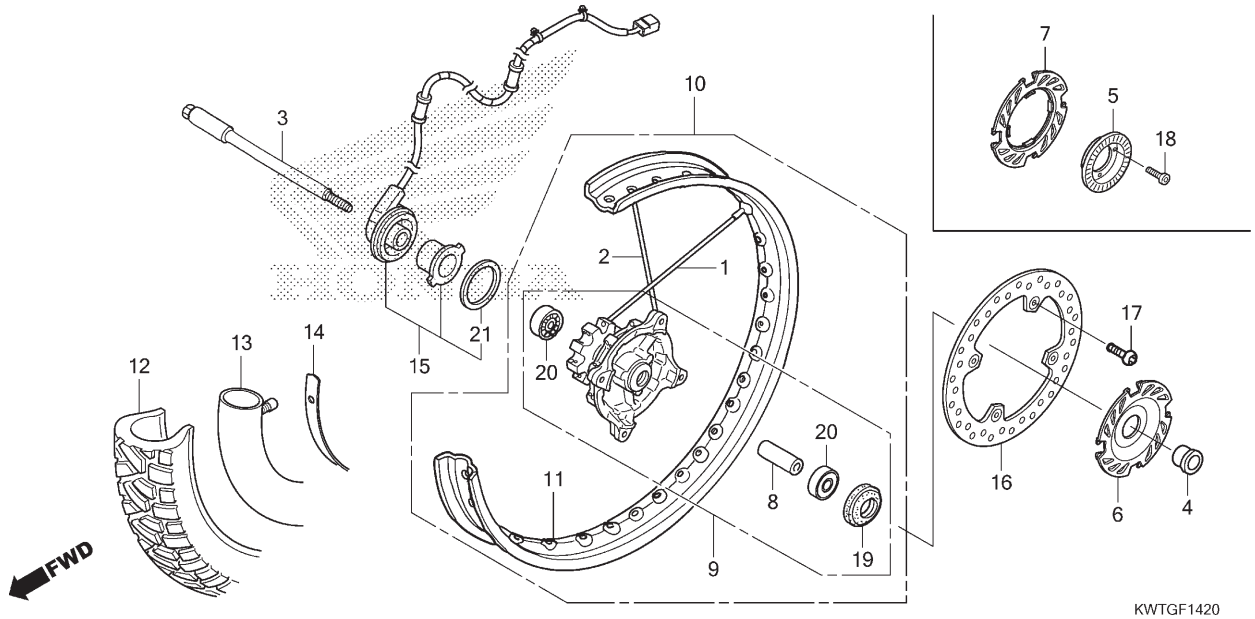

Ref. Nº	N.O.S.	Item de serviço	T.M.O.	Ref. Nº	Nº da peça	Descrição	Qtd. XRE 300 G	XRE 300A G	XRE 300 H	XRE 300A H	XRE 300 J	XRE 300A J	Nº de série		Tipo
				16	45351-KWT-900	Disco, Freio Dianteiro	1	1	1	1	1	1			
				17	90105-MK5-010	Parafuso, Disco, 8x22	4	4	4	4	4	4			
				18	90131-KPB-751	Parafuso, Torx, 5x10	–	3	–	3	–	3			
				19	90755-229-003	Retentor, Óleo, 21x37x7 (ARAI)	1	1	1	1	1	1			
					90755-229-005	Retentor, Óleo, 21x37x7 (NOK)	1	1	1	1	1	1			
					90755-KGA-K00	Retentor, Óleo, 21x37x7 (SABO)	1	1	1	1	1	1			
				20	91014-KPS-731	Rolamento, Radial Esferas, 6202U (FUJIKOSHI)	2	2	2	2	2	2			
					91014-KPS-732	Rolamento, Radial Esferas, 6202U (NSK)	2	2	2	2	2	2			
					96140-62020-10	Rolamento, Radial Esferas, 6202U	2	2	2	2	2	2			
				21	91258-KWC-901	Retentor Pó, 40x50x5	1	1	1	1	1	1			

PROIBIDA A REPRODUÇÃO E DISTRIBUIÇÃO
1010913 - Matsuo - MM-GT

© Moto Honda da Amazônia Ltda.
Todos os direitos reservados.

C-15

Cilindro Mestre do Freio Traseiro (XRE300)

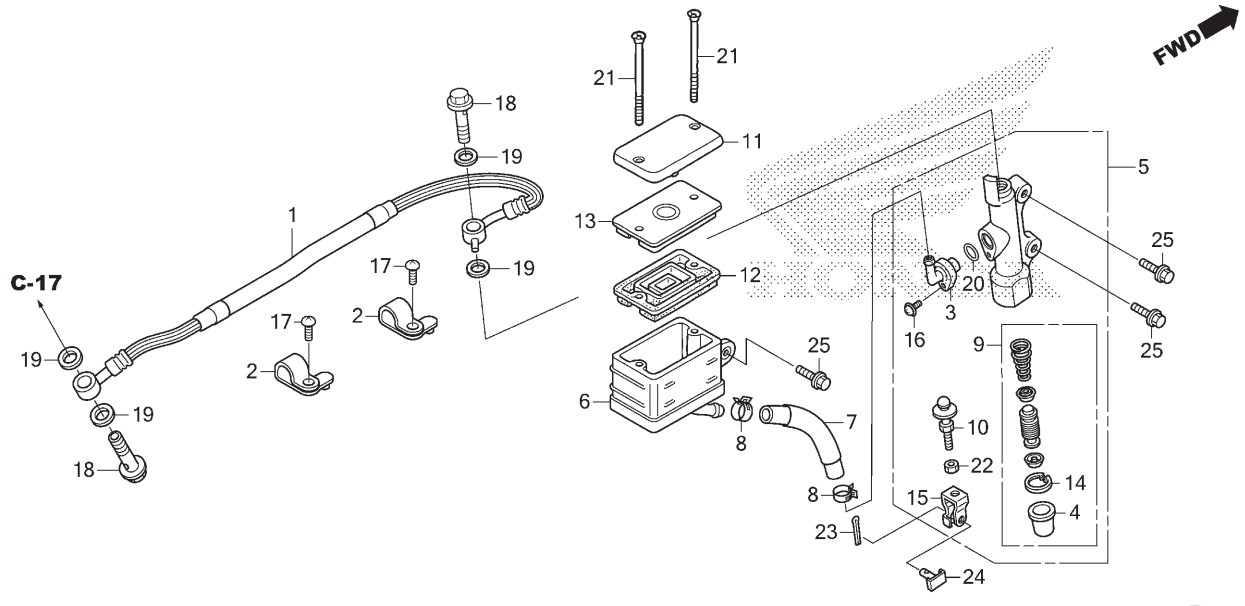

Ref. Nº	N.O.S.	Item de serviço	T.M.O.
1	712130	Mangueira, Freio Traseiro	0,4
		• Inclui: Sangria dos freios	
5	712125	Cilindro Mestre, Freio Traseiro	0,5
		• Inclui: Sangria dos freios	
6	7121F6	Reservatório, Óleo Cilindro Mestre Traseiro	0,2
		• Inclui: Sangria dos freios	
7	7121C2	Mangueira, Reservatório Óleo Cilindro Mestre Traseiro	0,3
		• Inclui: Sangria dos freios	
9	7121H0	Pistão Jogo, Cilindro Mestre Freio Traseiro	0,5
		• Inclui: Sangria dos freios	
12	7121G7	Diafragma, Cilindro Mestre Freio Traseiro	0,1

Ref. Nº	Nº da peça	Descrição	Qtd. XRE 300 G	XRE 300A G	XRE 300 H	XRE 300A H	XRE 300 J	XRE 300A J	Nº de série		Tipo
1	43310-KWT-D21	Mangueira Comp., Freio Traseiro	1	–	1	–	1	–			
2	43468-KFB-000	Guia, Mangueira Freio	2	–	2	–	2	–			
3	43503-MJ0-006	Conector	1	–	1	–	1	–			
4	43504-MB2-006	Coifa, Comp.	1	–	1	–	1	–			
5	43510-KWT-901	Cilindro Mestre Freio Traseiro, Subconj.	1	–	1	–	1	–			
6	43511-KT8-006	Reservatório Comp., Óleo	1	–	1	–	1	–			
7	43512-KWT-921	Mangueira, Cilindro Mestre Traseiro	1	–	1	–	1	–			
8	43514-445-771	Braçadeira, Mangueira Óleo Cilindro Mestre	2	–	2	–	2	–			
9	43520-MJ6-315	Pistão Jogo, Cilindro Mestre (NISSIN)	1	–	1	–	1	–			
10	43530-MB2-006	Haste Comp., Acionamento	1	–	1	–	1	–			
11	45513-MCG-006	Tampa, Cilindro Mestre	1	–	1	–	1	–			
12	45520-MG7-006	Diafragma	1	–	1	–	1	–			
13	45521-HA2-006	Placa, Diafragma	1	–	1	–	1	–			
14	46182-MEL-D21	Anel Elástico	1	–	1	–	1	–			
15	46504-MAL-601	Junção, Vareta Freio	1	–	1	–	1	–			
16	90101-KRM-R80	Parafuso-arruela, 4x12	1	–	1	–	1	–			
17	90104-ML7-920	Parafuso, Phillips, 5x10	2	–	2	–	2	–			
18	90145-MS9-612	Parafuso, Óleo, 10x22	2	–	2	–	2	–			
19	90545-300-000	Arruela, Parafuso Óleo	4	–	4	–	4	–			
20	91212-422-006	Anel, Vedação, 14,8x2,4	1	–	1	–	1	–			

PROIBIDA A REPRODUÇÃO E DISTRIBUIÇÃO
Produzido por Matsuo MMGT

© Moto Honda da Amazônia Ltda.
Todos os direitos reservados.

C-15

Cilindro Mestre do Freio Traseiro (XRE300)

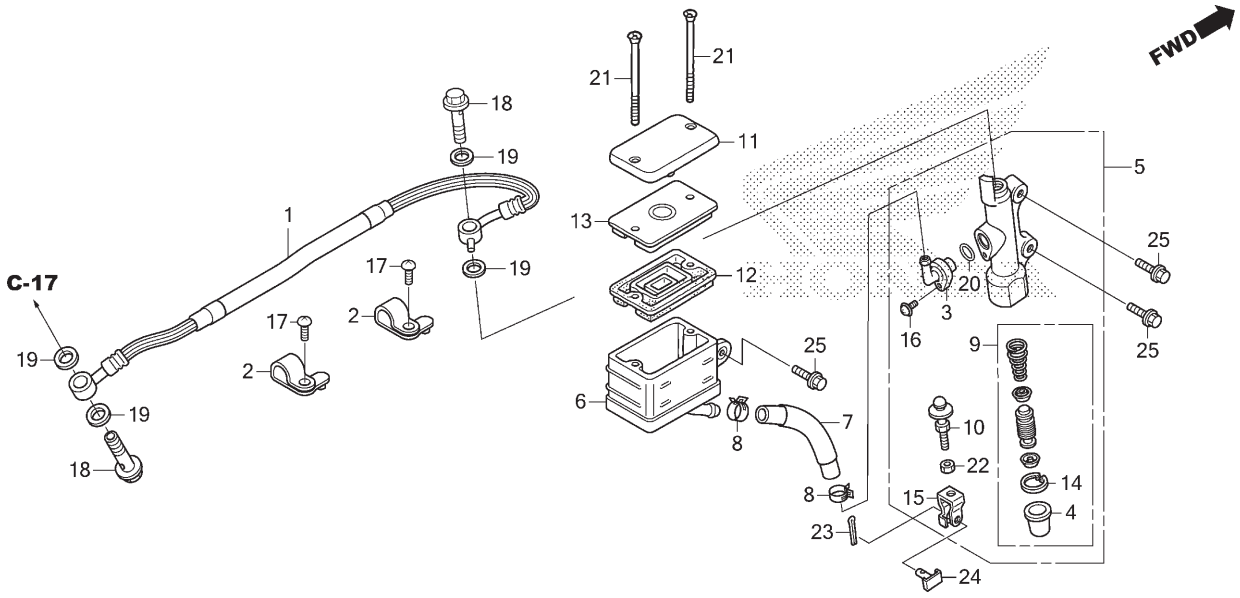

Ref. Nº	N.O.S.	Item de serviço	T.M.O.

Ref. Nº	Nº da peça	Descrição	Qtd. XRE 300 G	XRE 300A G	XRE 300 H	XRE 300A H	XRE 300 J	XRE 300A J	Nº de série		Tipo
21	93600-04040-1G	Parafuso, Cabeça Chata, 4x40	2	–	2	–	2	–			
22	94002-08000-0S	Porca, Sextavada, 8mm	1	–	1	–	1	–			
23	94201-20120	Cupilha, 2,0x12	1	–	1	–	1	–			
24	95015-54000	Pino D, Junção	1	–	1	–	1	–			
25	95701-06016-00	Parafuso, Flange, 6x16	3	–	3	–	3	–			

PROIBIDA A REPRODUÇÃO E DISTRIBUIÇÃO
1010913 - Matsuo - MM-GT

© Moto Honda da Amazônia Ltda.
Todos os direitos reservados.

C-15.1

Cilindro Mestre do Freio Traseiro (XRE300A)

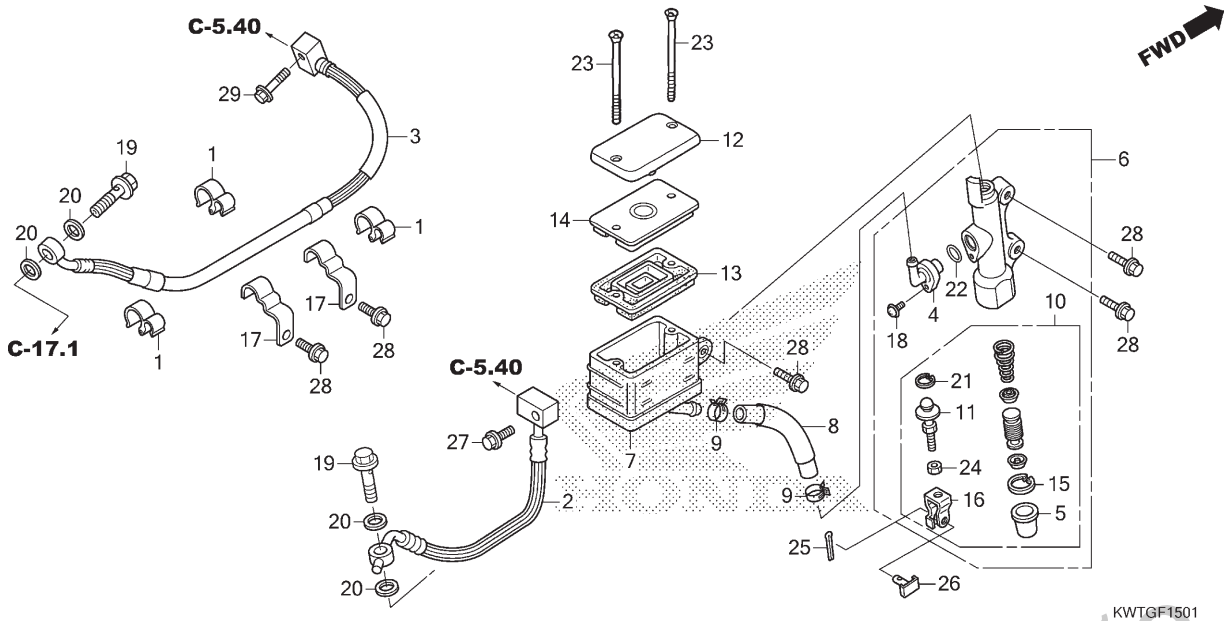

Ref. Nº	N.O.S.	Item de serviço	T.M.O.
2	712180	Mangueira A, Freio Traseiro	0,9
		• Inclui: Sangria dos freios	
3	7121B0	Mangueira B, Freio Traseiro	0,9
		• Inclui: Sangria dos freios	
6	7121N8	Cilindro Mestre, Freio Traseiro (A)	0,6
		• Inclui: Sangria dos freios	
7	7121Q8	Reservatório, Óleo Cilindro Mestre Traseiro (A)	0,3
		• Inclui: Sangria dos freios	
8	7121Q9	Mangueira, Reservatório Óleo Cilindro Mestre Traseiro (A)	0,4
		• Inclui: Sangria dos freios	
10	7121N9	Pistão Jogo, Cilindro Mestre Freio Traseiro (A)	0,6
		• Inclui: Sangria dos freios	
13	7121G7	Diafragma, Cilindro Mestre Freio Traseiro	0,1

Ref. Nº	Nº da peça	Descrição	Qtd. XRE 300 G	XRE 300A G	XRE 300 H	XRE 300A H	XRE 300 J	XRE 300A J	Nº de série		Tipo
1	11152-KS4-003	Braçadeira, Tubo	–	3	–	3	–	3			
2	43310-KWT-921	Mangueira A Comp., Freio Traseiro	–	1	–	1	–	1			
3	43311-KWT-921	Mangueira B Comp., Freio Traseiro	–	1	–	1	–	1			
4	43503-MJ0-006	Conector	–	1	–	1	–	1			
5	43504-MB2-006	Coifa, Comp.	–	1	–	1	–	1			
6	43510-KWT-921	Cilindro Mestre Freio Traseiro, Subconj.	–	1	–	1	–	1			
7	43511-KT8-006	Reservatório Comp., Óleo	–	1	–	1	–	1			
8	43512-KWT-921	Mangueira, Cilindro Mestre Traseiro	–	1	–	1	–	1			
9	43514-445-771	Braçadeira, Mangueira Óleo Cilindro Mestre	–	2	–	2	–	2			
10	43520-KWT-921	Pistão Jogo, Cilindro Mestre	–	1	–	1	–	1			
11	43530-MBL-D01	Haste Comp., Acionamento	–	1	–	1	–	1			
12	45513-MCG-006	Tampa, Cilindro Mestre	–	1	–	1	–	1			
13	45520-MG7-006	Diafragma	–	1	–	1	–	1			
14	45521-HA2-006	Placa, Diafragma	–	1	–	1	–	1			
15	46182-MEL-D21	Anel Elástico	–	1	–	1	–	1			
16	46504-KV6-702	Junção, Vareta Freio	–	1	–	1	–	1			
17	52114-KWT-920	Guia A, Mangueira Freio Traseiro	–	2	–	2	–	2			
18	90101-KRM-R80	Parafuso-arruela, 4x12	–	1	–	1	–	1			
19	90145-MS9-612	Parafuso, Óleo, 10x22	–	2	–	2	–	2			
20	90545-300-000	Arruela, Parafuso Óleo	–	4	–	4	–	4			

PROIBIDA A REPRODUÇÃO E DISTRIBUIÇÃO
10/08/15 - Matsuo - MMGT

© Moto Honda da Amazônia Ltda.
Todos os direitos reservados.

C-15.1

Cilindro Mestre do Freio Traseiro (XRE300A)

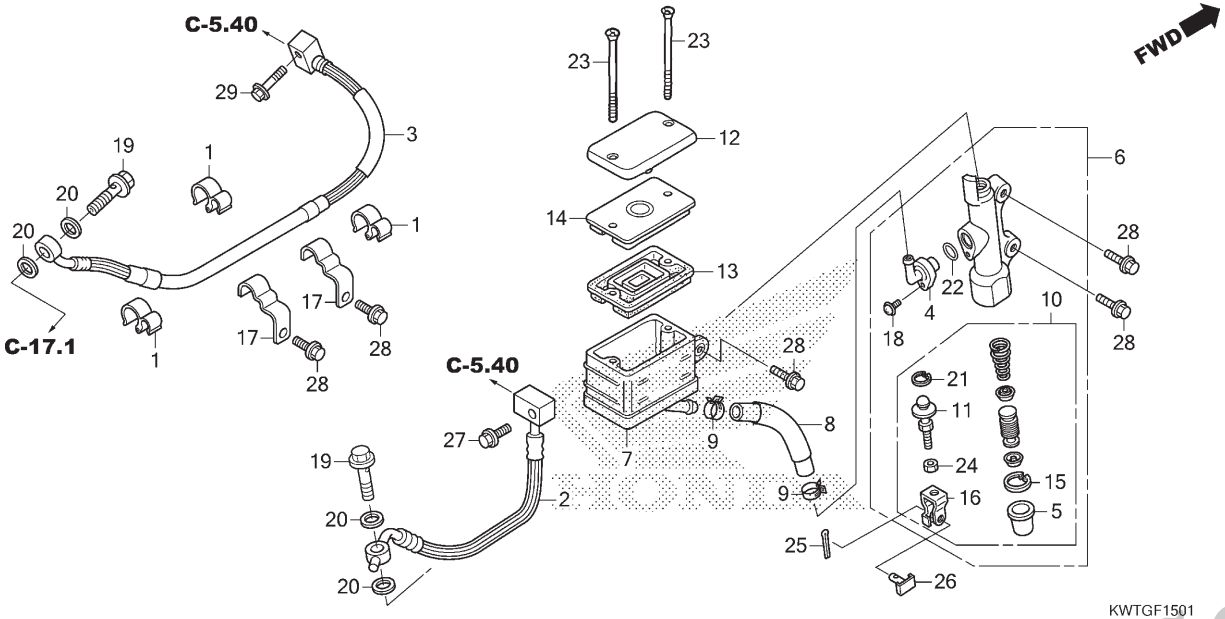

Ref. Nº	N.O.S.	Item de serviço	T.M.O.

Ref. Nº	Nº da peça	Descrição	Qtd. XRE 300 G	XRE 300A G	XRE 300 H	XRE 300A H	XRE 300 J	XRE 300A J	Nº de série		Tipo
21	90651-MBG-006	Anel Elástico, Pistão	–	1	–	1	–	1			
22	91212-422-006	Anel, Vedação, 14,8x2,4	–	1	–	1	–	1			
23	93600-04040-1G	Parafuso, Cabeça Chata, 4x40	–	2	–	2	–	2			
24	94002-08000-0S	Porca, Sextavada, 8mm	–	1	–	1	–	1			
25	94201-20120	Cupilha, 2,0x12	–	1	–	1	–	1			
26	95015-54000	Pino D, Junção	–	1	–	1	–	1			
27	95701-06012-00	Parafuso, Flange, 6x12	–	1	–	1	–	1			
28	95701-06016-00	Parafuso, Flange, 6x16	–	5	–	5	–	5			
29	95701-06025-00	Parafuso, Flange, 6x25	–	1	–	1	–	1			

PROIBIDA A REPRODUÇÃO E DISTRIBUIÇÃO
1010913 - Matsuo - MM-GT

© Moto Honda da Amazônia Ltda.
Todos os direitos reservados.

C-17

Cáliper do Freio Traseiro (XRE300)

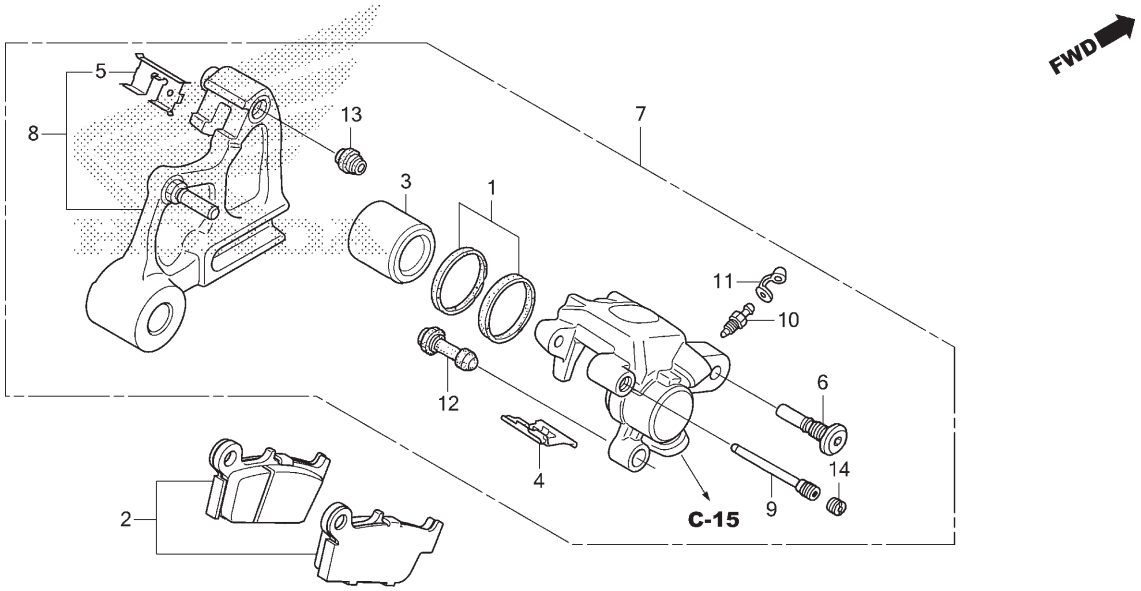

Ref. Nº	N.O.S.	Item de serviço	T.M.O.
2	711140	Sapata (Pastilha) Jogo, Freio: Traseiro	0,1
3		(1)	
	7111D5	Pistão, Cáliper Freio Traseiro • Inclui: Sangria dos freios	0,6
7	711155	Cáliper, Freio Traseiro • Inclui: Sangria dos freios	0,5
8	7111C1	Suporte, Cáliper Traseiro	0,4

Ref. Nº	Nº da peça	Descrição	Qtd. XRE 300 G	XRE 300A G	XRE 300 H	XRE 300A H	XRE 300 J	XRE 300A J	Nº de série		Tipo
1	06431-MA3-405	Retentor Jogo, Pistão	1	–	1	–	1	–			
2	06435-KCZ-020	Pastilha Jogo, Freio Traseiro	1	–	1	–	1	–			
3	43107-MAJ-G41	Pistão, 27x31	1	–	1	–	1	–			
4	43108-MY6-671	Mola, Pastilha	1	–	1	–	1	–			
5	43112-KS6-701	Retentor	1	–	1	–	1	–			
6	43131-KW3-006	Parafuso, Pino	1	–	1	–	1	–			
7	43150-KWT-901	Cáliper Subconj., Freio Traseiro	1	–	1	–	1	–			
8	43190-KWT-901	Suporte Subconj., Cáliper Traseiro	1	–	1	–	1	–			
9	43215-ML3-911	Pino, Suporte	1	–	1	–	1	–			
10	43352-568-003	Parafuso, Sangria (NISSIN)	1	–	1	–	1	–			
11	43353-461-771	Capa, Sangria	1	–	1	–	1	–			
12	45132-166-016	Coifa, Pino (NISSIN)	1	–	1	–	1	–			
13	45133-MA3-006	Coifa B	1	–	1	–	1	–			
14	45203-MG3-016	Plugue, Pino	1	–	1	–	1	–			

PROIBIDA A REPRODUÇÃO E DISTRIBUIÇÃO
1010913 - Matsuo - MMGT

© Moto Honda da Amazônia Ltda.
Todos os direitos reservados.

C-17.1

Cáliper do Freio Traseiro (XRE300A)

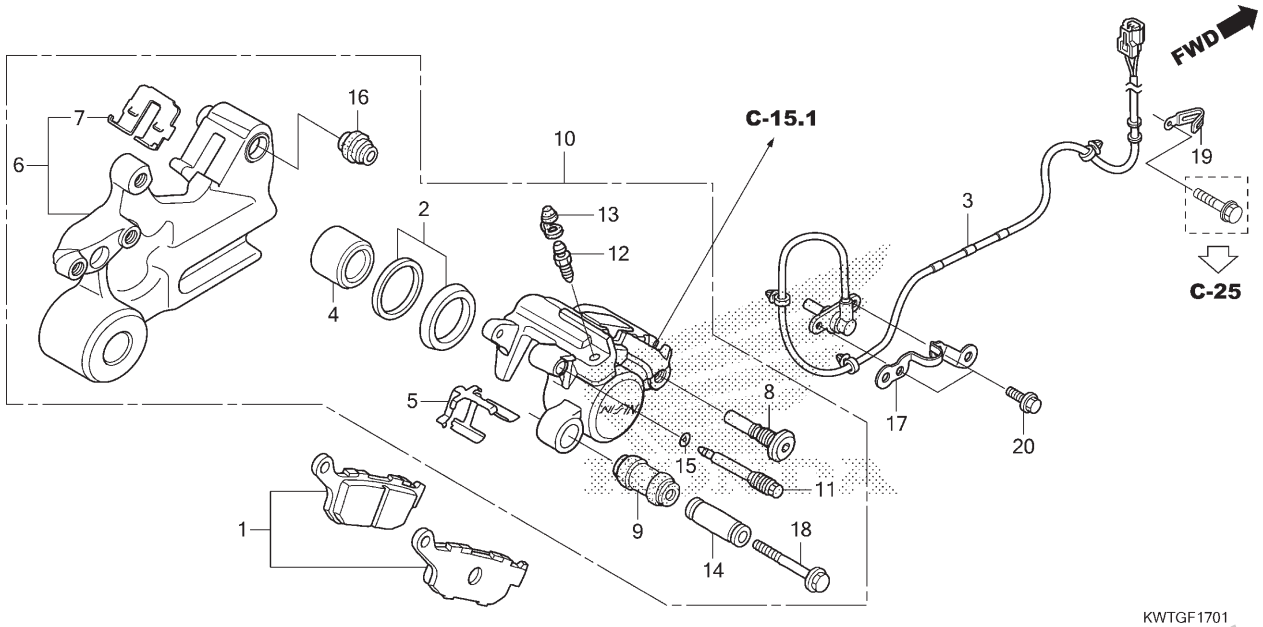

Ref. Nº	N.O.S.	Item de serviço	T.M.O.
1	711140	Sapata (Pastilha) Jogo, Freio: Traseiro	0,1
3	617197	Sensor, Velocidade Roda: Traseiro (2)	0,4
4	7111D5	Pistão, Cáliper Freio Traseiro • Inclui: Sangria dos freios	0,6
6	7111C1	Suporte, Cáliper Traseiro	0,4
10	7111H7	Cáliper, Freio Traseiro (A) • Inclui: Sangria dos freios	0,6

Ref. Nº	Nº da peça	Descrição	Qtd. XRE 300 G	XRE 300A G	XRE 300 H	XRE 300A H	XRE 300 J	XRE 300A J	Nº de série		Tipo
1	06435-MEJ-016	Pastilha Jogo, Freio Traseiro	–	1	–	–	–	–			
	06435-MEJ-026		–	–	–	1	–	1			
2	06451-443-405	Retentor Jogo, Pistão	–	1	–	1	–	1			
3	38510-KWT-921	Sensor, Velocidade Roda Traseira	–	1	–	1	–	1			
4	43107-KT7-761	Pistão	–	1	–	1	–	1			
5	43108-KT7-761	Mola, Pastilha	–	1	–	1	–	1			
6	43110-KWT-921	Suporte Comp., Traseiro	–	1	–	1	–	1			
7	43112-MCF-006	Retentor, Suporte Traseiro	–	1	–	1	–	1			
8	43131-KW3-006	Parafuso, Pino	–	1	–	1	–	1			
9	43132-KT7-761	Coifa, Luva	–	1	–	1	–	1			
10	43150-KWT-921	Cáliper Subconj., Freio Traseiro	–	1	–	1	–	1			
11	43215-KZ4-J41	Pino, Suporte	–	1	–	1	–	1			
12	43352-568-003	Parafuso, Sangria (NISSIN)	–	1	–	1	–	1			
13	43353-461-771	Capa, Sangria	–	1	–	1	–	1			
14	45111-MA3-006	Luva	–	1	–	1	–	1			
15	45111-MAJ-G41	Anel, Limitador	–	1	–	1	–	1			
16	45133-MA3-006	Coifa B	–	1	–	1	–	1			
17	45165-KWT-920	Guia, Sensor Velocidade Traseiro	–	1	–	1	–	1			
18	90180-MN8-006	Parafuso, Flange, 8x49	–	1	–	1	–	1			
19	90601-KJ9-000	Presilha, 4x50	–	1	–	1	–	1			
20	96001-06012-00	Parafuso, Flange, 6x12	–	2	–	2	–	2			

PROIBIDA A REPRODUÇÃO E DISTRIBUIÇÃO
Matsuo - MM-GT

© Moto Honda da Amazônia Ltda.
Todos os direitos reservados.

C-19.20

Roda Traseira

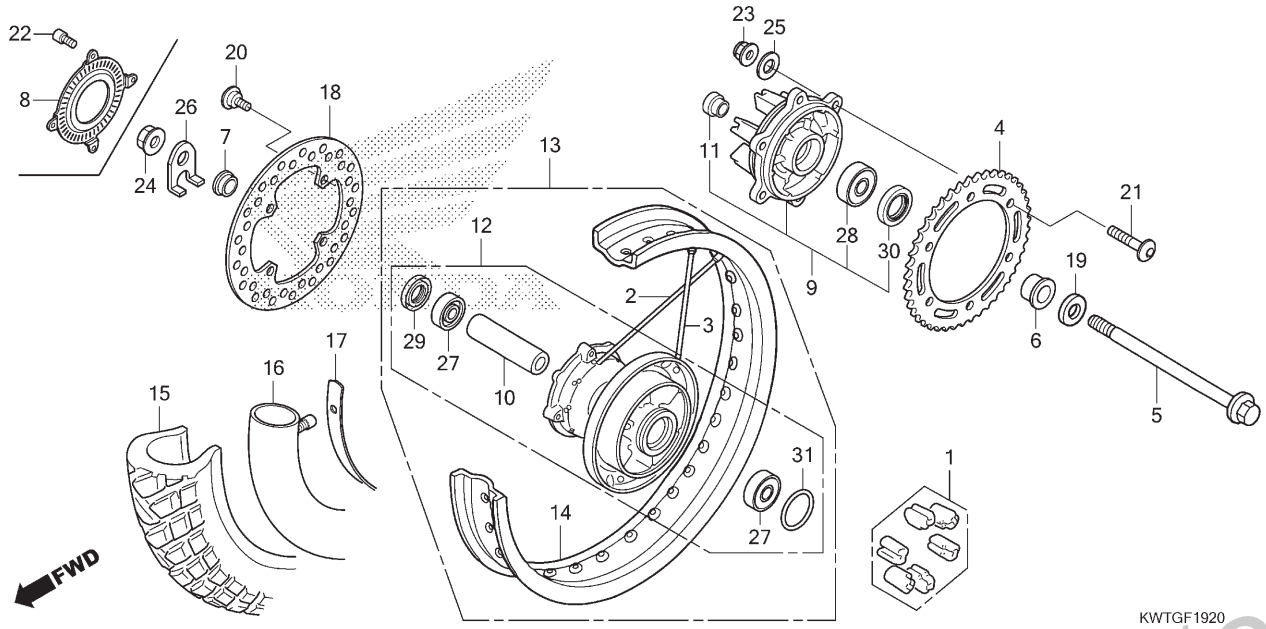

Ref. Nº	N.O.S.	Item de serviço	T.M.O.
1		(31)	
	710157	Amortecedor, Roda Traseira	0,3
4	7101A0	Coroa, Transmissão	0,4
5		(29,30)	
	710160	Eixo, Roda Traseira	0,3
8	7101B1	Anel, Pulsador: Traseiro	0,4
9	7101A5	Flange Conj., Transmissão	0,4
12		(2,3)	
	710121	Cubo, Roda Traseira	2,4
13	710118	Roda Traseira	0,9
14	710127	Aro, Roda: Traseira	2,3
15		(16,17)	
	7101J9	Câmara e/ou Pneu Traseiro (Uma)	0,8
18	711145	Disco, Freio Traseiro	0,4
27	710133	Rolamento, Roda Traseira (Um)	0,5
	710133G	• Substituição de 1 rolamento adicionar	0,1
28	7101D1	Rolamento, Flange Transmissão	0,5

Ref. Nº	Nº da peça	Descrição	Qtd. XRE 300 G	XRE 300A G	XRE 300 H	XRE 300A H	XRE 300 J	XRE 300A J	Nº de série		Tipo
1	06410-MAN-910	Amortecedor Jogo, Roda	1	1	1	1	1	1			
2	06420-KWT-900	Raio A Jogo, Traseiro (A10X188) (Lado Direito)	18	18	18	18	18	18			
3	06421-KWT-900	Raio B Jogo, Traseiro (A10X171) (Lado Esquerdo)	18	18	18	18	18	18			
4	41202-KWT-900	Coroa, Transmissão (39D)	1	1	1	1	1	1			
5	42301-KWT-900	Eixo, Roda Traseira	1	1	1	1	1	1			
6	42311-KWT-900	Espaçador, Lateral Roda Traseira Esquerda	1	1	1	1	1	1			
7	42312-MCG-000	Espaçador, Lateral Roda Traseira Direita	1	1	1	1	1	1			
8	42515-KWT-920	Anel, Pulsador Traseiro	–	1	–	1	–	1			
9	42615-KWT-900	Flange Subconj., Transmissão Traseira	1	1	1	1	1	1			
10	42620-KPE-730	Espaçador, Eixo Traseiro	1	1	1	1	1	1			
11	42625-MC4-000	Espaçador B, Eixo Traseiro	1	1	1	1	1	1			
12	42635-KWT-900	Cubo Subconj., Traseiro	1	–	1	–	1	–			
	42635-KWT-920		–	1	–	1	–	1			
13	42650-KWT-900	Roda Traseira, Subconj.	1	–	1	–	1	–			
	42650-KWT-920		–	1	–	1	–	1			
14	42701-KWT-901	Aro, Roda Traseira (18x2,15)	1	1	1	1	1	1			
15	42711-KPE-902	Pneu, Traseiro (METZELER) (120/80-18 M/C 62S ENDURO3)	1	1	1	1	1	1			

PROIBIDA A REPRODUÇÃO E DISTRIBUIÇÃO
10/04/19 - Matsuo - MM-GT

© Moto Honda da Amazônia Ltda.
Todos os direitos reservados.

C-19.20

Roda Traseira

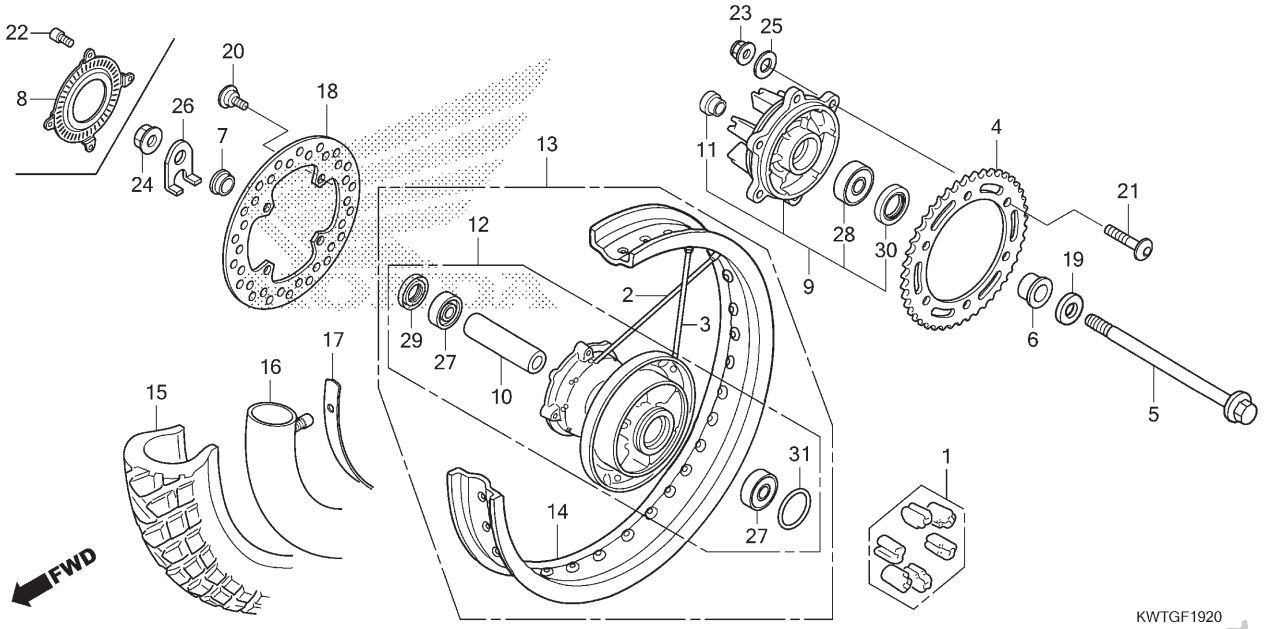

Ref. Nº	N.O.S.	Item de serviço	T.M.O.	Ref. Nº	Nº da peça	Descrição	Qtd. XRE 300 G	XRE 300A G	XRE 300 H	XRE 300A H	XRE 300 J	XRE 300A J	Nº de série		Tipo
				16	42712-KPE-901	Câmara, Pneu (METZELER)	1	1	1	1	1	1			
				17	42713-KW8-901	Protetor, Câmara (PIRELLI)(1,85-18)	1	1	1	1	1	1			
				18	43251-KWT-900	Disco, Freio Traseiro	1	1	1	1	1	1			
				19	52116-MC7-000	Arruela, Lisa, 17mm	1	1	1	1	1	1			
				20	90105-MK5-010	Parafuso, Disco, 8x22	4	4	4	4	4	4			
				21	90128-MM9-000	Parafuso, Fixação Pinhão	6	6	6	6	6	6			
				22	90131-KPB-751	Parafuso, Torx, 5x10	–	4	–	4	–	4			
				23	90304-GA6-003	Porca, Eixo, 10mm	6	6	6	6	6	6			
				24	90306-KCJ-951	Porca, U, 16mm	1	1	1	1	1	1			
				25	90465-MM9-000	Arruela, 10mm	6	6	6	6	6	6			
				26	90559-KWT-D20	Arruela, Eixo Traseiro	1	1	1	1	1	1			
				27	91013-KPS-731	Rolamento, Radial Esferas, 6203U (FUJIKOSHI)	2	2	2	2	2	2			
					91013-KPS-732	Rolamento, Radial Esferas, 6203U (NSK)	2	2	2	2	2	2			
					96140-62030-10	Rolamento, Radial Esferas, 6203U	2	2	2	2	2	2			
				28	91013-MCG-901	Rolamento, Radial Esferas, 6204(UU) (FUJIKOSHI)	1	1	1	1	1	1			
					96150-62040-10	Rolamento, Radial Esferas, 6204UU	1	1	1	1	1	1			
				29	91252-KCY-671	Retentor, Óleo, 25x40x7	1	1	1	1	1	1			
				30	91252-MC4-013	Retentor, Óleo, 28x47,2x7 (ARAI)	1	1	1	1	1	1			
				31	91302-317-700	Anel, Vedação, 54x2	1	1	1	1	1	1			

PROIBIDA A REPRODUÇÃO E DISTRIBUIÇÃO
10/2006 - Matsuo - MM-CT

© Moto Honda da Amazônia Ltda.
Todos os direitos reservados.

C-21

Tanque de Combustível

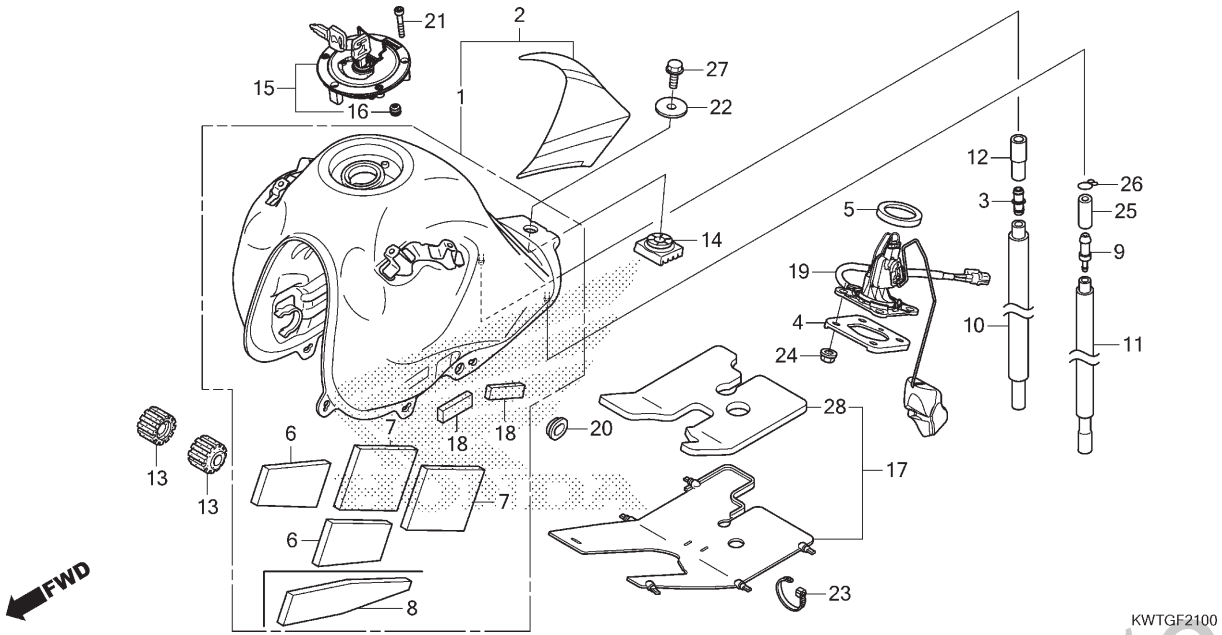

Ref. Nº	N.O.S.	Item de serviço	T.M.O.
1		(2)	
	310100	Tanque, Combustível	0,8
15		(16)	
	3101C1	Tampa, Trava Tanque Combustível ...	0,1
19		(5)	
	617105	Unidade Emissora, Tanque Combustível	0,9

Ref. Nº	Nº da peça	Descrição	Qtd. XRE 300 G	XRE 300A G	XRE 300 H	XRE 300A H	XRE 300 J	XRE 300A J	Nº de série		Tipo
1	06170-KWT-D20ZA	Tanque Jogo, Combustível									
		NHB64M ... Cinza Crow Fosco Metálico	1	–	–	–	–	–	.....	.....	.....
	06170-KWT-D20ZB	*NH1* ..... Preto	–	–	1	–	1	–	.....	.....	2BR
	06170-KWT-D20ZC	*GY151P* ..... Verde Lizard Perolizado	–	–	1	–	1	–	.....	.....	2BR
			–	–	–	–	–	1	.....	.....	3BR
2	06170-KWT-E20ZA	Tanque Jogo, Combustível (WL)									
		Tipo1	–	1	–	–	–	–	.....	.....	.....
	06170-KWT-F30ZA	*PB314P* ..... Azul Twister Perolizado	–	–	–	1	–	1	.....	.....	2BR
			–	–	1	–	–	–	.....	.....	3BR
	06170-KWT-FA0ZA	*NH411M* ..... Prata Force Metálico	–	–	1	–	1	–	.....	.....	4BR
3	17359-419-670	Junção, Tubo Respiro	1	1	1	1	1	1	.....	.....	.....
4	17507-KRE-R00	Placa, Fixação	1	1	1	1	1	1	.....	.....	.....
5	17522-KRE-R00	Guarnição, Unidade Combustível	1	1	1	1	1	1	.....	.....	.....
6	17541-KWT-900	Protetor, Dianteiro Tanque Combustível .	4	4	4	4	4	4	.....	.....	.....
7	17542-KWT-900	Protetor, Traseiro Tanque Combustível ..	4	4	4	4	4	4	.....	.....	.....
8	17549-KWT-D20	Protetor, Carcaça Tanque	2	2	2	2	2	2	.....	.....	.....
9	17561-MEE-000	Junção, Tubo Respiro	1	1	1	1	1	1	.....	.....	.....
10	17571-KWT-D20	Tubo, Drenagem (610mm)	1	1	1	1	1	1	.....	.....	.....
11	17572-KWT-D20	Tubo, Respiro Tanque (590mm)	1	1	1	1	1	1	.....	.....	.....
12	17576-KWT-D20	Tubo, Superior Drenagem	1	1	1	1	1	1	.....	.....	.....
13	17611-KWT-700	Coxim, Dianteiro Tanque Combustível	2	2	2	2	2	2	.....	.....	.....
14	17613-KFB-010	Coxim, Traseiro Tanque Combustível	1	1	1	1	1	1	.....	.....	.....
15	17620-KVS-J01	Tampa Comp., Abastecimento Combustível	1	1	1	1	1	1	.....	.....	.....

PROIBIDA A REPRODUÇÃO E DISTRIBUIÇÃO
10/01/23 - Matsuo - MMGT

© Moto Honda da Amazônia Ltda.
Todos os direitos reservados.

C-21

Tanque de Combustível

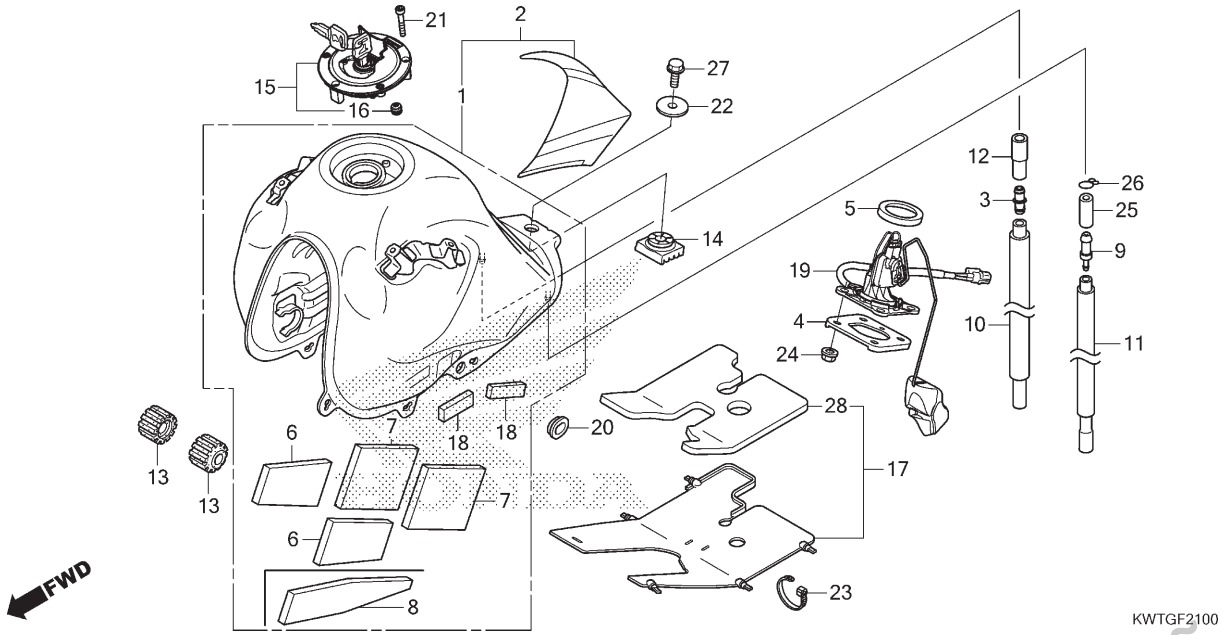

Ref. Nº	N.O.S.	Item de serviço	T.M.O.	Ref. Nº	Nº da peça	Descrição	Qtd. XRE 300 G	XRE 300A G	XRE 300 H	XRE 300A H	XRE 300 J	XRE 300A J	Nº de série		Tipo
				16	17621-KRE-G01	Retentor, Respiro	1	1	1	1	1	1			
				17	17625-KWT-D20	Protetor, Inferior Térmico Tanque	1	1	1	1	1	1			
				18	19110-KPE-730	Coxim A	4	4	4	4	4	4			
				19	37800-KWT-701	Unidade Combustível Conj.	1	1	1	1	1	1			
				20	83551-300-000	Bucha, Carcaça Filtro Ar	2	2	2	2	2	2			
				21	90110-MGP-D60	Parafuso, Allen, 4x24 (SUS)	3	3	3	3	3	3			
				22	90136-428-870	Arruela, Fixação Tanque	1	1	1	1	1	1			
				23	90651-KV6-003	Presilha, Cabo, 165mm (Preto)	1	1	1	1	1	1			
				24	94050-06000	Porca, Flange, 6mm	4	4	4	4	4	4			
				25	95001-75050-40	Tubo, Combustível, 7,3x50 (95001-75001-60M)	1	1	1	1	1	1			
				26	95002-02120	Presilha, Tubo (B12)	1	1	1	1	1	1			
				27	95701-06014-00	Parafuso, Flange, 6x14	1	1	1	1	1	1			
				28	17624-KWT-D20	Protetor, Protetor Térmico	1	1	1	1	1	1			

PROIBIDA A REPRODUÇÃO E DISTRIBUIÇÃO
1010913 - Matsuo - MM-GT

© Moto Honda da Amazônia Ltda.
Todos os direitos reservados.

C-21.30

Filtro de Combustível • Bomba de Combustível

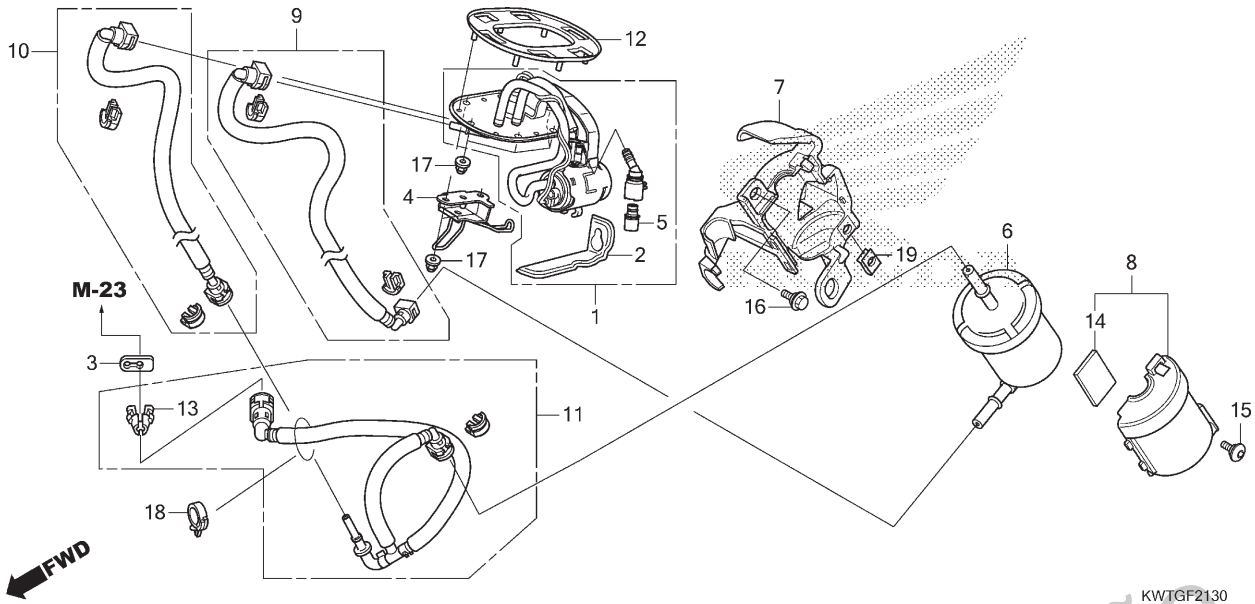

Ref. Nº	N.O.S.	Item de serviço	T.M.O.
1		(12)	
	310120	Bomba Conj., Combustível	0,9
2	3101G5	Filtro, Combustível (A)	1,0
5	310125	Regulador, Pressão Combustível	1,0
6	3101C7	Filtro, Combustível	0,6
9	3101G2	Mangueira A, Abastecimento Combustível	0,7
10	3101G3	Mangueira B, Abastecimento Combustível	0,7
11	3101G4	Mangueira C, Abastecimento Combustível	0,7

Ref. Nº	Nº da peça	Descrição	Qtd. XRE 300 G	XRE 300A G	XRE 300 H	XRE 300A H	XRE 300 J	XRE 300A J	Nº de série		Tipo
1	16700-KWT-701	Unidade Conj., Bomba Combustível	1	1	1	1	1	1			
2	16705-KWT-701	Filtro	1	1	1	1	1	1			
3	16719-MEW-920	Amortecedor, Conector	1	1	1	1	1	1			
4	16723-KWT-700	Suporte Comp., Mangueira Combustível	1	1	1	1	1	1			
5	16740-KVK-B21	Regulador Conj., Pressão	1	1	1	1	1	1			
6	16910-KVK-B22	Filtro Comp., Combustível	1	1	1	1	1	1			
7	16921-KWT-700	Carcaça, Filtro Combustível	1	1	1	1	1	1			
8	16922-KWT-700	Tampa Comp., Filtro Combustível	1	1	1	1	1	1			
9	17526-KWT-701	Mangueira A Comp., Abastecimento Combustível	1	1	1	1	1	1			
10	17527-KWT-701	Mangueira B Comp., Abastecimento Combustível	1	1	1	1	1	1			
11	17573-KWT-701	Mangueira C Comp., Abastecimento Combustível	1	1	1	1	1	1			
12	17574-KWT-700	Guarnição, Base	1	1	1	1	1	1			
13	17711-MGE-003	Retentor	1	1	1	1	1	1			
14	50385-KRE-R00	Coxim B, Bateria	1	1	1	1	1	1			
15	90106-MBY-000	Parafuso, Especial, 5x12	1	1	1	1	1	1			
16	90119-KRM-860	Parafuso, Flange, 6mm	1	1	1	1	1	1			
17	90201-415-000	Porca, Cega, 6mm	6	6	6	6	6	6			
18	90652-HC4-003	Braçadeira, Fiação	1	1	1	1	1	1			
19	90677-KRM-860	Porca, Presilha, 5mm	1	1	1	1	1	1			

PROIBIDA A REPRODUÇÃO E DISTRIBUIÇÃO
10109143 - Matsuo - MM-GT

© Moto Honda da Amazônia Ltda.
Todos os direitos reservados.

C-22

Carenagem

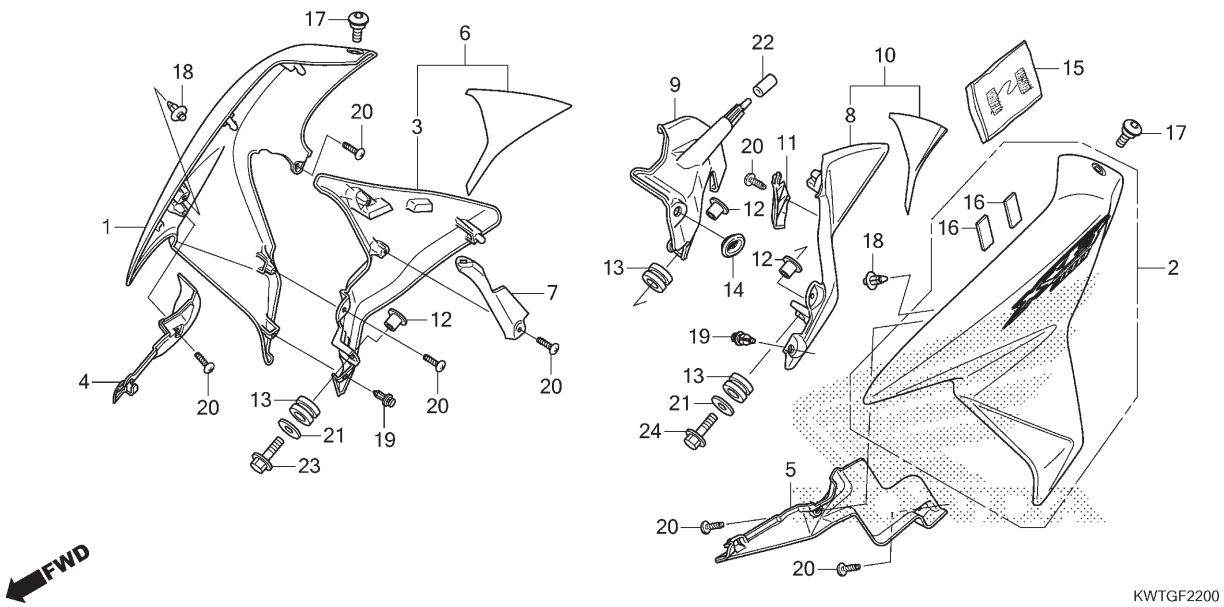

Ref. Nº	N.O.S.	Item de serviço	T.M.O.
1	4111CB	Carenagem: Superior Direita	0,2
2	4111CA	Carenagem: Superior Esquerda	0,2
	4111CC	Carenagem: Superior Ambas	0,4
3		(6)	
	4111BX	Carenagem: Direita	0,2
4	4111CE	Carenagem: Interna Direita	0,1
5	4111CD	Carenagem: Interna Esquerda	0,1
	4110CF	Carenagem: Interna Ambas	0,2
8		(10)	
	4111BW	Carenagem: Esquerda	0,2
	4111BY	Carenagem: Ambas	0,4
9	4111L0	Duto, Ar: Esquerdo	0,1

Ref. Nº	Nº da peça	Descrição	Qtd. XRE 300 G	XRE 300A G	XRE 300 H	XRE 300A H	XRE 300 J	XRE 300A J	Nº de série		Tipo
1	17585-KWT-D20ZA	Carenagem Jogo, Dianteira Direita (WL)									
		NH-B59P Branco Salt Fosco Perolizado	1	–	–	–	–	–	.....	.....	.....
	17585-KWT-D20ZB	*NH-B64M* .. Cinza Crow Fosco Metálico	1	–	–	–	–	–	.....	.....	.....
	17585-KWT-D20ZC	*R-301C* ..... Vermelho Bromeria Candy	1	–	–	–	–	–	.....	.....	.....
	17585-KWT-E20ZA	*R-206* ..... Vermelho Maceió	–	1	–	–	–	–	.....	.....	.....
	17585-KWT-F00ZA	*GY151P* ..... Verde Lizard Perolizado	–	–	1	–	1	–	.....	.....	2BR
			–	–	–	–	–	1	.....	.....	3BR
	17585-KWT-F00ZB	*NH1* ..... Preto	–	–	1	–	1	–	.....	.....	2BR
	17585-KWT-F30ZA	*NH196* ..... Branco Ross	–	–	–	1	–	1	.....	.....	2BR
			–	–	1	–	1	–	.....	.....	3BR
	17585-KWT-FA0ZA	*NH1* ..... Preto	–	–	1	–	1	1	.....	.....	4BR
2	17595-KWT-D20ZA	Carenagem Jogo, Dianteira Esquerda (WL)									
		NH-B59P Branco Salt Fosco Perolizado	1	–	–	–	–	–	.....	.....	.....
	17595-KWT-D20ZB	*NH-B64M* .. Cinza Crow Fosco Metálico	1	–	–	–	–	–	.....	.....	.....
	17595-KWT-D20ZC	*R-301C* ..... Vermelho Bromeria Candy	1	–	–	–	–	–	.....	.....	.....
	17595-KWT-E20ZA	*R-206* ..... Vermelho Maceió	–	1	–	–	–	–	.....	.....	.....
	17595-KWT-F00ZA	*GY151P* ..... Verde Lizard Perolizado	–	–	1	–	1	–	.....	.....	2BR
			–	–	–	–	–	1	.....	.....	3BR
	17595-KWT-F00ZB	*NH1* ..... Preto	–	–	1	–	1	–	.....	.....	2BR
	17595-KWT-F30ZA	*NH196* ..... Branco Ross	–	–	–	1	–	1	.....	.....	2BR
			–	–	1	–	1	–	.....	.....	3BR
	17595-KWT-FA0ZA	*NH1* ..... Preto	–	–	1	–	1	1	.....	.....	4BR

PROIBIDA A REPRODUÇÃO E DISTRIBUIÇÃO
10109913 - Maceió - MM-ST

© Moto Honda da Amazônia Ltda.
Todos os direitos reservados.

C-22

Carenagem

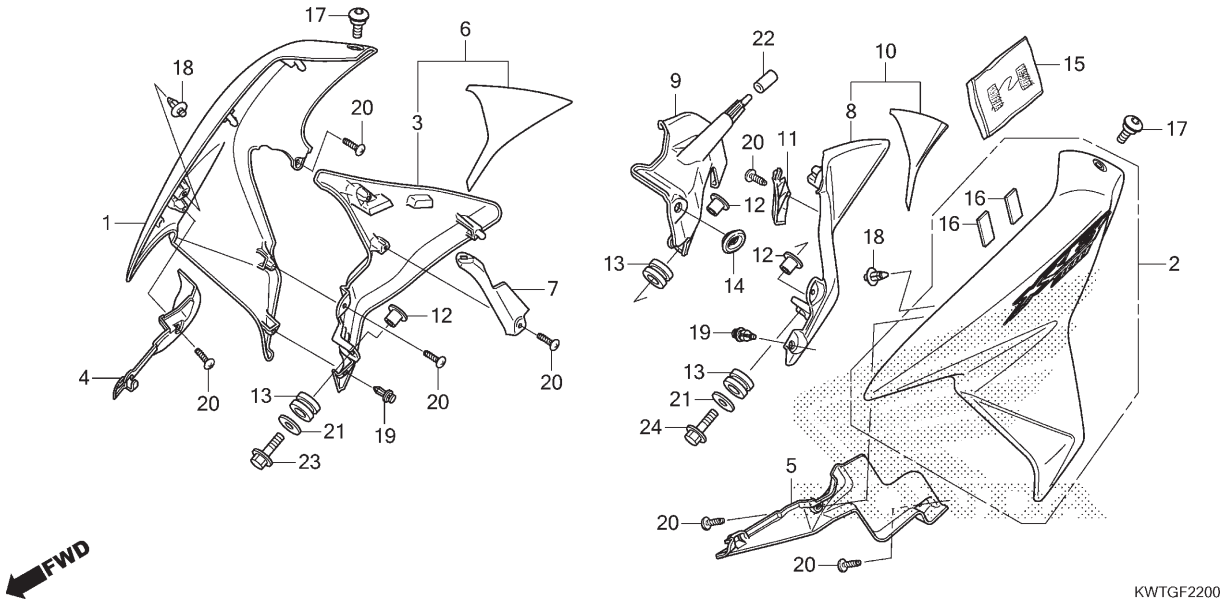

Ref. Nº	N.O.S.	Item de serviço	T.M.O.

Ref. Nº	Nº da peça	Descrição	Qtd. XRE 300 G	XRE 300A G	XRE 300 H	XRE 300A H	XRE 300 J	XRE 300A J	Nº de série		Tipo
3	17660-KWT-D20ZB	Carenagem, Traseira Direita									
		NHA28M ..... Prata Paulista Fosco	1	–	–	–	–	–	.....	.....	.....
	17660-KWT-D20ZC	*NH312M* . Cinza Cynos Fosco Metálico	–	–	1	1	1	1	.....	.....	2BR
			–	–	1	–	1	–	.....	.....	3BR
4	17662-KWT-D20	Tampa, Interna Carenagem Direita	1	1	1	1	1	1	.....	.....	.....
5	17663-KWT-D20	Tampa, Interna Carenagem Esquerda	1	1	1	1	1	1	.....	.....	.....
6	17665-KWT-E20ZA	Carenagem Jogo, Traseira Direita (WL)									
		Tipo1	–	1	–	–	–	–	.....	.....	.....
	17665-KWT-FA0ZA	*NH312M* . Cinza Cynos Fosco Metálico	–	–	1	–	1	1	.....	.....	4BR
7	17666-KWT-D20	Defletor, Carenagem Direita	1	1	1	1	1	1	.....	.....	.....
8	17670-KWT-D20ZB	Carenagem, Traseira Esquerda									
		NHA28M ..... Prata Paulista Fosco	1	–	–	–	–	–	.....	.....	.....
	17670-KWT-D20ZC	*NH312M* . Cinza Cynos Fosco Metálico	–	–	1	1	1	1	.....	.....	2BR
			–	–	1	–	1	–	.....	.....	3BR
9	17672-KWT-D20	Duto, Ar	1	1	1	1	1	1	.....	.....	.....
10	17675-KWT-E20ZA	Carenagem Jogo, Traseira Esquerda (WL)									
		Tipo1	–	1	–	–	–	–	.....	.....	.....
	17675-KWT-FA0ZA	*NH312M* . Cinza Cynos Fosco Metálico	–	–	1	–	1	1	.....	.....	4BR

PROIBIDA A REPRODUÇÃO E DISTRIBUIÇÃO
1010913 - Watsuo - MM-GT

© Moto Honda da Amazônia Ltda.
Todos os direitos reservados.

C-22

Carenagem

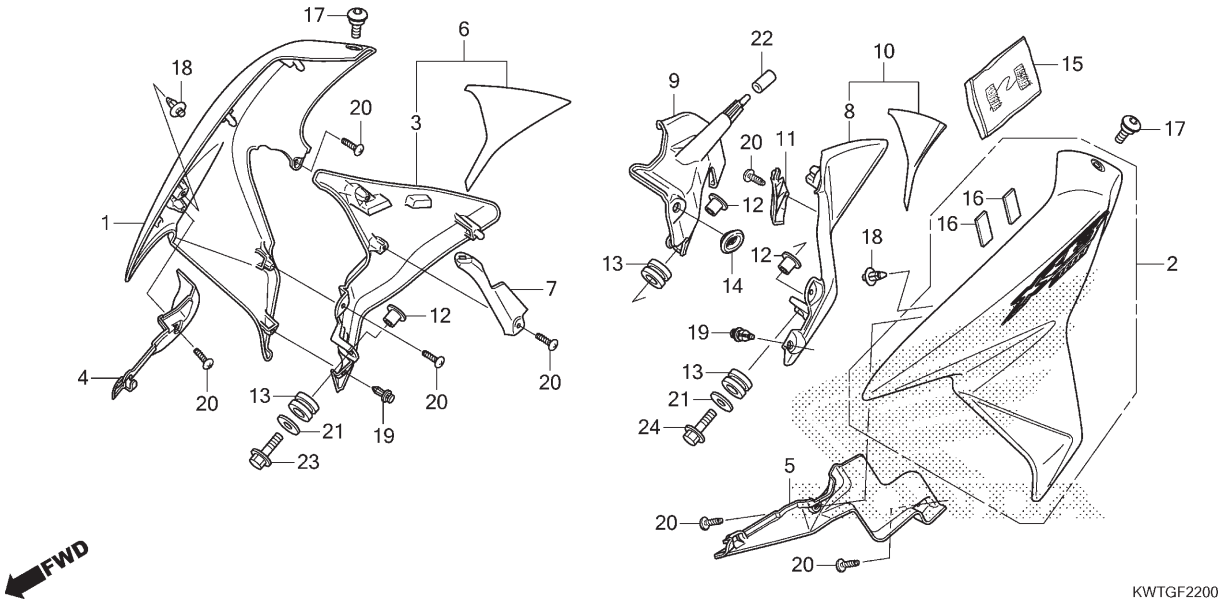

Ref. Nº	N.O.S.	Item de serviço	T.M.O.

Ref. Nº	Nº da peça	Descrição	Qtd. XRE 300 G	XRE 300A G	XRE 300 H	XRE 300A H	XRE 300 J	XRE 300A J	Nº de série		Tipo
11	17676-KWT-D20	Defletor, Carenagem Esquerda	1	1	1	1	1	1			
12	17690-KWT-900	Bucha, Carenagem Inferior	3	3	3	3	3	3			
13	80101-165-000	Coxim, Para-lama Traseiro	3	3	3	3	3	3			
14	83551-GE2-000	Bucha, Carcaça Filtro Ar	1	1	1	1	1	1			
15	83642-GM2-000	Bolsa, Manual Proprietário	1	1	1	1	1	1			
16	83643-MCG-720	Fita, Velcro (Fêmea)	2	2	2	2	2	2			
17	90103-KRE-E30	Parafuso, Especial, 6x10	2	2	2	2	2	2			
18	90116-KWT-900	Rebite, 7mm	2	2	2	2	2	2			
19	90653-HC4-900	Presilha, Defletor Lama	2	2	2	2	2	2			
20	93903-25280	Parafuso, Fixação, 5x12	9	9	9	9	9	9			
21	94103-06000	Arruela, Lisa, 6mm	2	2	2	2	2	2			
22	95005-70015-50	Tubo, 7x15 (95005-70001-50M)	1	1	1	1	1	1			
23	96001-06028-00	Parafuso, Flange, 6x28	1	1	1	1	1	1			
24	96001-06032-00	Parafuso, Flange, 6x32	1	1	1	1	1	1			

PROIBIDA A REPRODUÇÃO E DISTRIBUIÇÃO
1010913 - Matsuo - MM-GT

© Moto Honda da Amazônia Ltda.
Todos os direitos reservados.

C-23

Assento

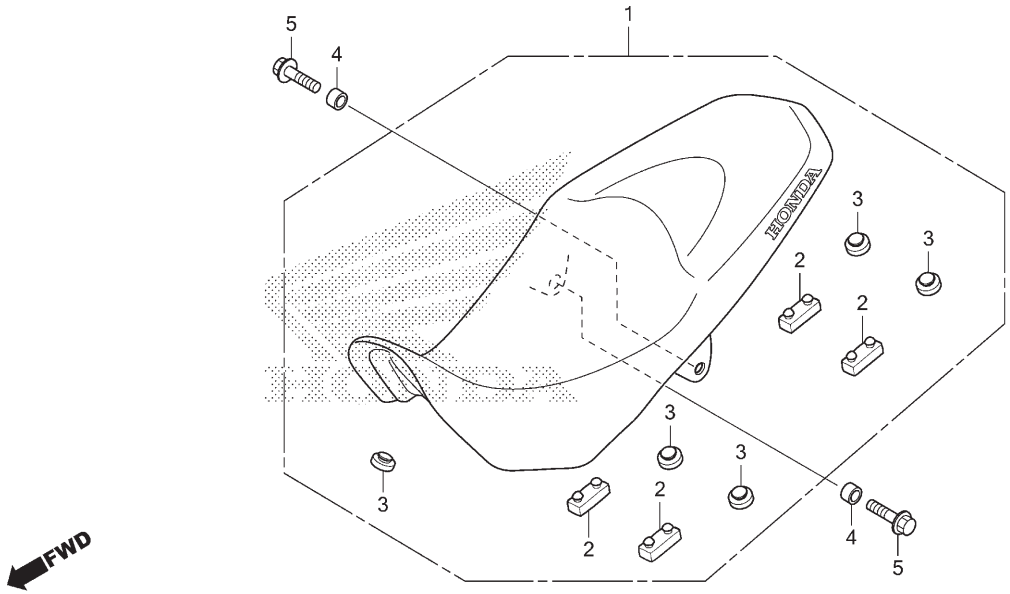

Ref. Nº	N.O.S.	Item de serviço	T.M.O.
1	4131E4	Assento: Duplo	0,1

Ref. Nº	Nº da peça	Descrição	Qtd. XRE 300 G	XRE 300A G	XRE 300 H	XRE 300A H	XRE 300 J	XRE 300A J	Nº de série		Tipo
1	77200-KWT-D20ZA	Assento Comp., Duplo									
		Tipo1	1	–	1	1	1	1	.....	.....	.....
	77200-KWT-C80	.....	–	1	–	–	–	–	.....	.....	.....
2	77205-286-000	Coxim B, Fixação Assento	4	4	4	4	4	4	.....	.....	.....
3	83512-KPS-730	Coxim, Tampa Lateral	5	5	5	5	5	5	.....	.....	.....
4	90312-GF0-000	Bucha, Tampa Carcaça	2	2	2	2	2	2	.....	.....	.....
5	95701-06016-00	Parafuso, Flange, 6x16	2	2	2	2	2	2	.....	.....	.....

PROIBIDA A REPRODUÇÃO E DISTRIBUIÇÃO
1010913 - Matsuo - MM-GT

© Moto Honda da Amazônia Ltda.
Todos os direitos reservados.

C-24

Tampa Lateral

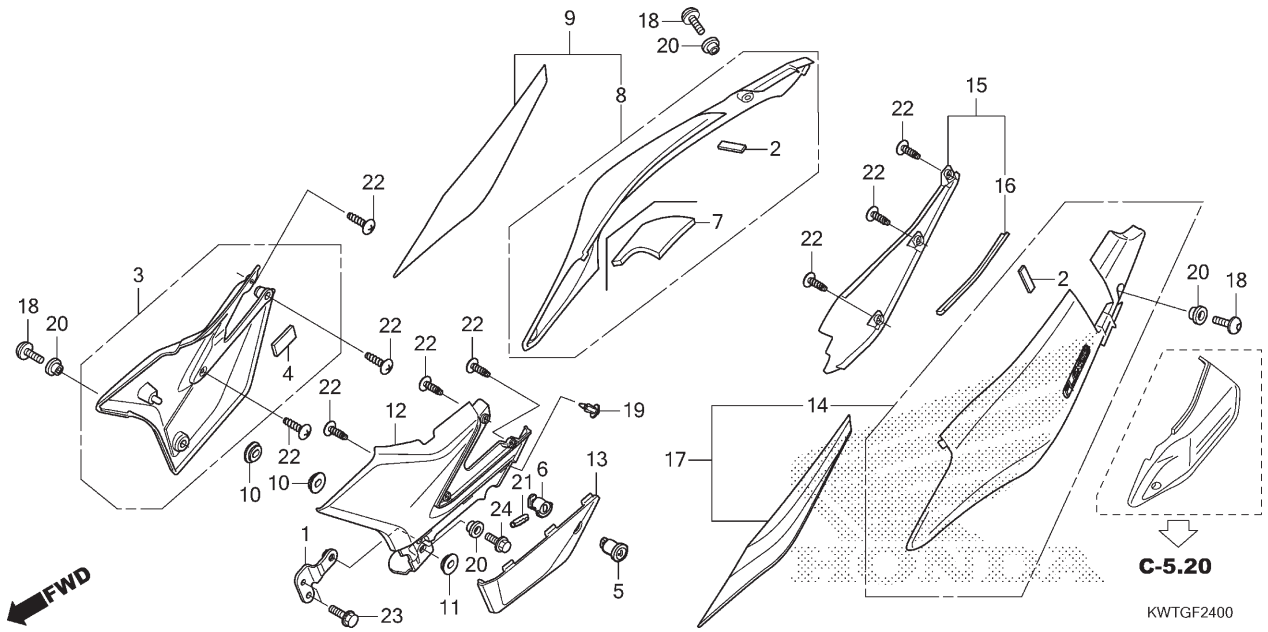

Ref. Nº	N.O.S.	Item de serviço	T.M.O.
3	4111H9	Tampa, Lateral: Direita	0,2
5	4101N3	Chave, Bolsa ou Caixa Ferramentas	0,1
8		(9)	
	4111J4	Rabeta, Assento: Direita	0,2
12	4111H8	Tampa, Lateral: Esquerda	0,2
	4111J0	Tampa, Lateral: Ambas	0,4
13	4101B1	Tampa, Caixa Ferramentas	0,1
14		(17)	
	4111J3	Rabeta, Assento: Esquerda	0,3
	4111M1	Rabeta, Assento: Ambas	0,5
15	4111H3	Painel, Interno Rabeta Assento: Esquerdo	0,2

Ref. Nº	Nº da peça	Descrição	Qtd. XRE 300 G	XRE 300A G	XRE 300 H	XRE 300A H	XRE 300 J	XRE 300A J	Nº de série		Tipo
1	16712-KWT-700	Suporte Comp., Tampa Lateral	1	1	1	1	1	1			
2	17519-KWT-900	Coxim	2	2	2	2	2	2			
3	83501-KWT-740	Tampa, Lateral Dianteira Direita	1	1	1	1	1	1			
4	83505-KWT-900	Coxim B, Tampa Lateral	1	1	1	1	1	1			
5	83507-422-000	Cilindro, Chave	1	1	1	1	1	1			
6	83508-MR4-900	Limitador, Cilindro Chave	1	1	1	1	1	1			
7	83511-KWT-900	Revestimento, Tampa Lateral Traseira Direita	1	1	1	1	1	1			
8	83515-KWT-D20ZA	Tampa Jogo, Lateral Traseira Direita (WL)									
		NH-B59P Branco Salt Fosco Perolizado	1	–	–	–	–	–			
	83515-KWT-D20ZB	*NH-B64M* .. Cinza Crow Fosco Metálico	1	–	–	–	–	–			
	83515-KWT-D20ZC	*R-301C* ..... Vermelho Bromeria Candy	1	–	–	–	–	–			
	83515-KWT-710ZF	*NH1* ..... Preto	–	–	1	–	1	–			2BR
	83515-KWT-710ZK	*GY151P* ..... Verde Lizard Perolizado	–	–	1	–	1	–			2BR
			–	–	–	–	–	1			3BR
9	83515-KWT-E20ZA	Tampa Jogo, Lateral Traseira Direita (WL)									
		R-206 ..... Vermelho Maceió	–	1	–	–	–	–			
	83515-KWT-F30ZA	*NH196* ..... Branco Ross	–	–	–	1	–	1			2BR
			–	–	1	–	1	–			3BR
	83515-KWT-FA0ZA	*NH411M* ..... Prata Force Metálico	–	–	1	–	1	1			4BR
10	83551-300-000	Bucha, Carcaça Filtro Ar	2	2	2	2	2	2			

PROIBIDA A REPRODUÇÃO E DISTRIBUIÇÃO
1010919 - Matsuo - MM-GT

© Moto Honda da Amazônia Ltda.
Todos os direitos reservados.

C-24

Tampa Lateral

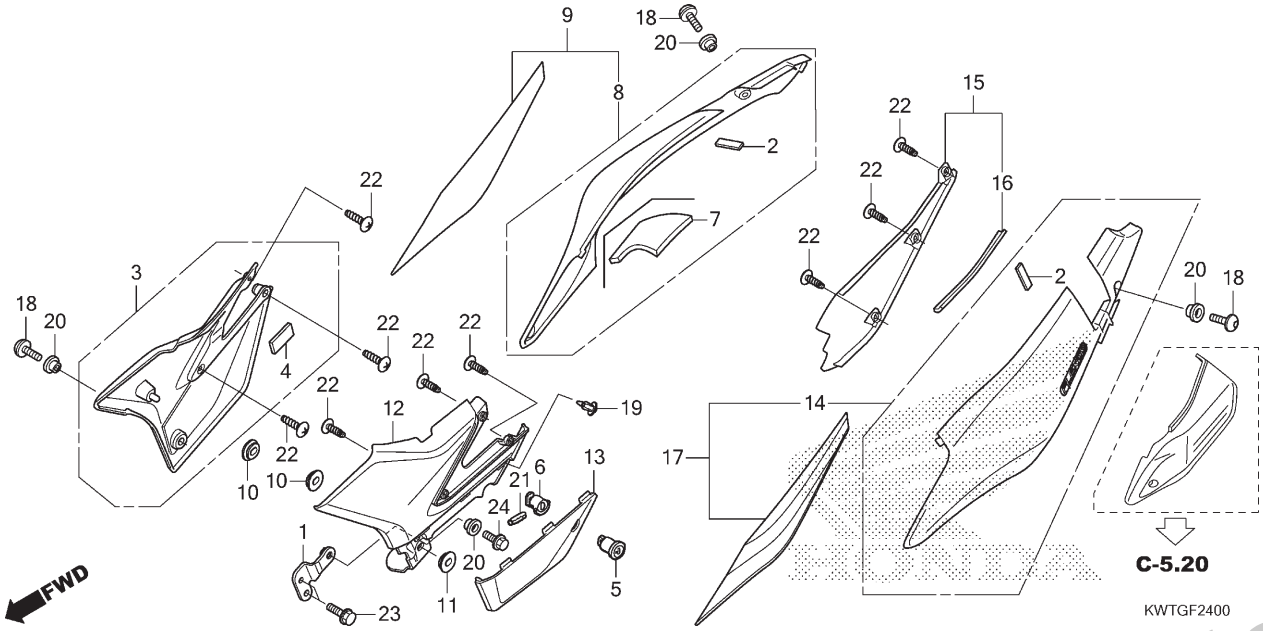

Ref. Nº	N.O.S.	Item de serviço	T.M.O.

Ref. Nº	Nº da peça	Descrição	Qtd. XRE 300 G	XRE 300A G	XRE 300 H	XRE 300A H	XRE 300 J	XRE 300A J	Nº de série		Tipo
11	83551-KRH-D20	Coxim, Tampa Lateral	1	1	1	1	1	1			
12	83601-KWT-740	Tampa, Lateral Dianteira Esquerda	1	1	1	1	1	1			
13	83602-KWT-900	Tampa, Caixa Ferramentas	1	1	1	1	1	1			
14	83615-KWT-D20ZA	Tampa Jogo, Lateral Traseira Esquerda (WL)									
		NH-B59P Branco Salt Fosco Perolizado	1	–	–	–	–	–			
	83615-KWT-D20ZB	*NH-B64M* .. Cinza Crow Fosco Metálico	1	–	–	–	–	–			
	83615-KWT-D20ZC	*R-301C* ..... Vermelho Bromeria Candy	1	–	–	–	–	–			
	83610-KWT-900ZA	*NH1* ..... Preto	–	–	1	–	1	–			2BR
	83610-KWT-900ZS	*GY151P* ..... Verde Lizard Perolizado	–	–	1	–	1	–			2BR
			–	–	–	–	–	1			3BR
15	83611-KWT-900	Painel, Tampa Lateral Esquerda	1	–	1	–	1	–			
16	83612-KWT-900	Coxim, Painel	1	–	1	–	1	–			
17	83615-KWT-E20ZA	Tampa Jogo, Lateral Traseira Esquerda (WL)									
		R-206 ..... Vermelho Maceió	–	1	–	–	–	–			
	83615-KWT-F30ZA	*NH196* ..... Branco Ross	–	–	–	1	–	1			2BR
			–	–	1	–	1	–			3BR
	83615-KWT-FA0ZA	*NH411M* ..... Prata Force Metálico	–	–	1	–	1	1			4BR
18	90107-KWT-900	Parafuso, Especial, 6x16	3	3	3	3	3	3			
19	90116-KWT-900	Rebite, 7mm	1	1	1	1	1	1			
20	90127-KF0-770	Bucha, 6x4	4	4	4	4	4	4			

PROIBIDA A REPRODUÇÃO E DISTRIBUIÇÃO
10/2016 Matsuo MM-GT

© Moto Honda da Amazônia Ltda.
Todos os direitos reservados.

C-24

Tampa Lateral

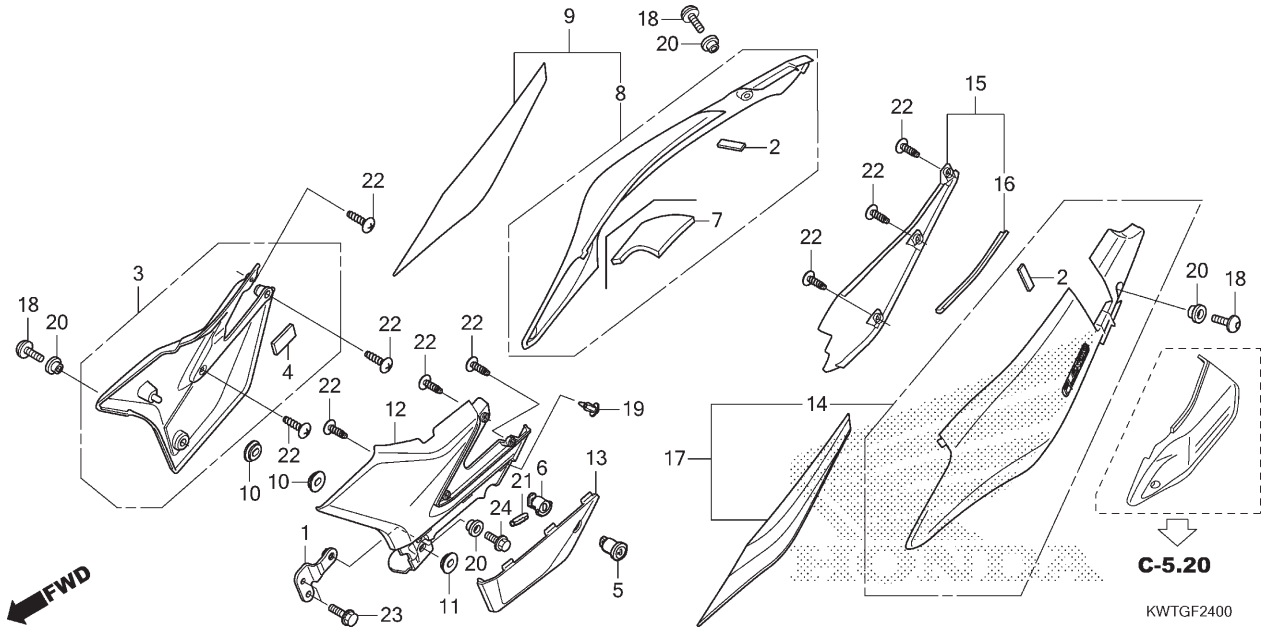

Ref. Nº	N.O.S.	Item de serviço	T.M.O.

Ref. Nº	Nº da peça	Descrição	Qtd. XRE 300 G	XRE 300A G	XRE 300 H	XRE 300A H	XRE 300 J	XRE 300A J	Nº de série		Tipo
21	91501-MR4-900	Pino, Pressão, 2x14	1	1	1	1	1	1			
22	93901-14220	Parafuso, Fixação, 4x10	9	6	9	6	9	6			
23	95701-06016-00	Parafuso, Flange, 6x16	2	2	2	2	2	2			
24	96001-06014-00	Parafuso, Flange, 6x14	1	1	1	1	1	1			

PROIBIDA A REPRODUÇÃO E DISTRIBUIÇÃO
1010913 - Matsuo - MM-GT

© Moto Honda da Amazônia Ltda.
Todos os direitos reservados.

C-25

Filtro de Ar

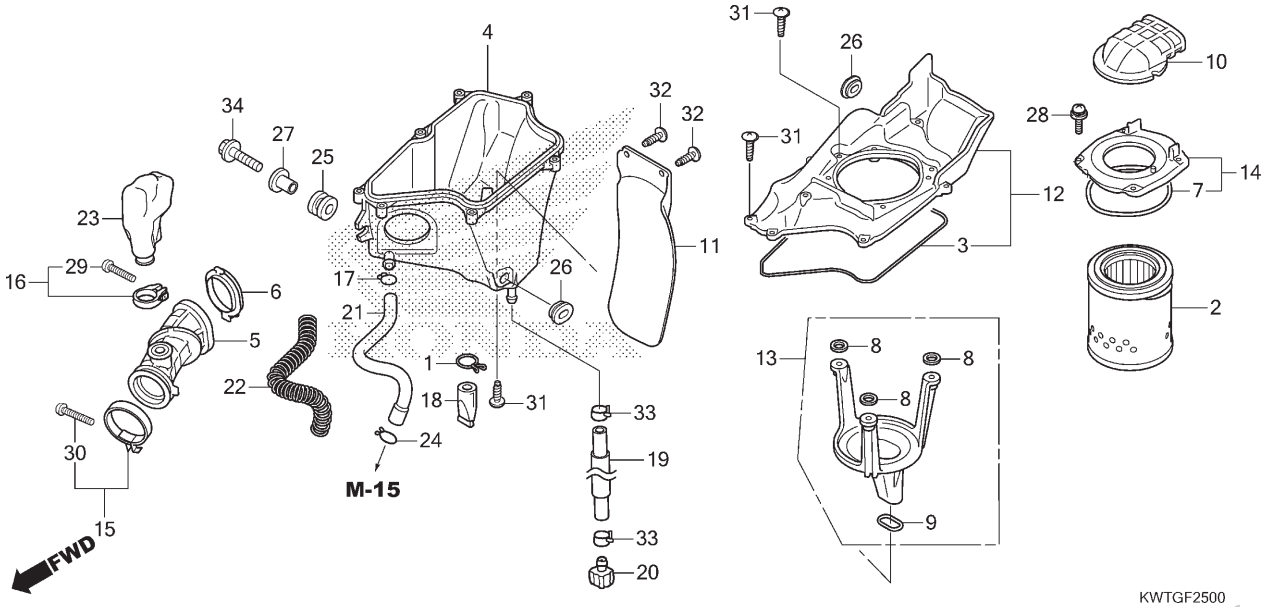

Ref. Nº	N.O.S.	Item de serviço	T.M.O.
2	312105	Elemento, Filtro Ar	0,2
4	3121D1	Carcaça, Filtro Ar: Inferior	1,2
5	3121B6	Tubo, Conexão Filtro Ar	1,2
10		(7,14)	
	3121D3	Duto, Admissão Ar	0,2
11	4131A0	Defletor Lama, Carcaça Filtro Ar	0,1
12		(13)	
	312102	Tampa, Carcaça Filtro Ar	1,1
23	3121C1	Ressonador	0,7

Ref. Nº	Nº da peça	Descrição	Qtd. XRE 300 G	XRE 300A G	XRE 300 H	XRE 300A H	XRE 300 J	XRE 300A J	Nº de série		Tipo
1	15707-KPE-B00	Presilha, Tubo Drenagem Óleo	1	1	1	1	1	1			
2	17211-KWT-A20	Elemento, Filtro Ar	1	1	1	1	1	1			
3	17219-KWT-900	Retentor, Carcaça Filtro Ar	1	1	1	1	1	1			
4	17220-KWT-700	Carcaça, Inferior Filtro Ar	1	1	1	1	1	1			
5	17222-KWT-900	Tubo, Conexão Filtro Ar	1	1	1	1	1	1			
6	17223-KWT-900	Anel, Tubo Conexão	1	1	1	1	1	1			
7	17236-KWT-900	Retentor, Tampa Duto	1	1	1	1	1	1			
8	17237-KWT-900	Retentor A, Placa Fixação	3	3	3	3	3	3			
9	17238-KWT-900	Retentor B, Placa Fixação	1	1	1	1	1	1			
10	17240-KWT-900	Duto, Admissão Filtro Ar	1	1	1	1	1	1			
11	17245-KPE-900	Defletor Lama, Filtro Ar	1	1	1	1	1	1			
12	17251-KWT-900	Carcaça Subconj., Filtro Ar	1	1	1	1	1	1			
13	17252-KWT-901	Placa Subconj., Fixação Filtro Ar	1	1	1	1	1	1			
14	17253-KWT-900	Tampa Subconj., Duto	1	1	1	1	1	1			
15	17254-KWT-900	Presilha, Tubo Conexão Filtro Ar (56)	1	1	1	1	1	1			
16	17255-MCG-000	Presilha, Ressonador (28)	1	1	1	1	1	1			
17	17316-KRH-D20	Presilha, Tubo Respiro	1	1	1	1	1	1			
18	17358-HA0-680	Tubo, Drenagem	1	1	1	1	1	1			
19	17363-KWT-D20	Tubo, Respiro Drenagem	1	1	1	1	1	1			
20	17370-419-700	Plugue, Tubo Respiro	1	1	1	1	1	1			

PROIBIDA A REPRODUÇÃO E DISTRIBUIÇÃO
10.08.10 - Matsuo - MMGT

© Moto Honda da Amazônia Ltda.
Todos os direitos reservados.

C-25

Filtro de Ar

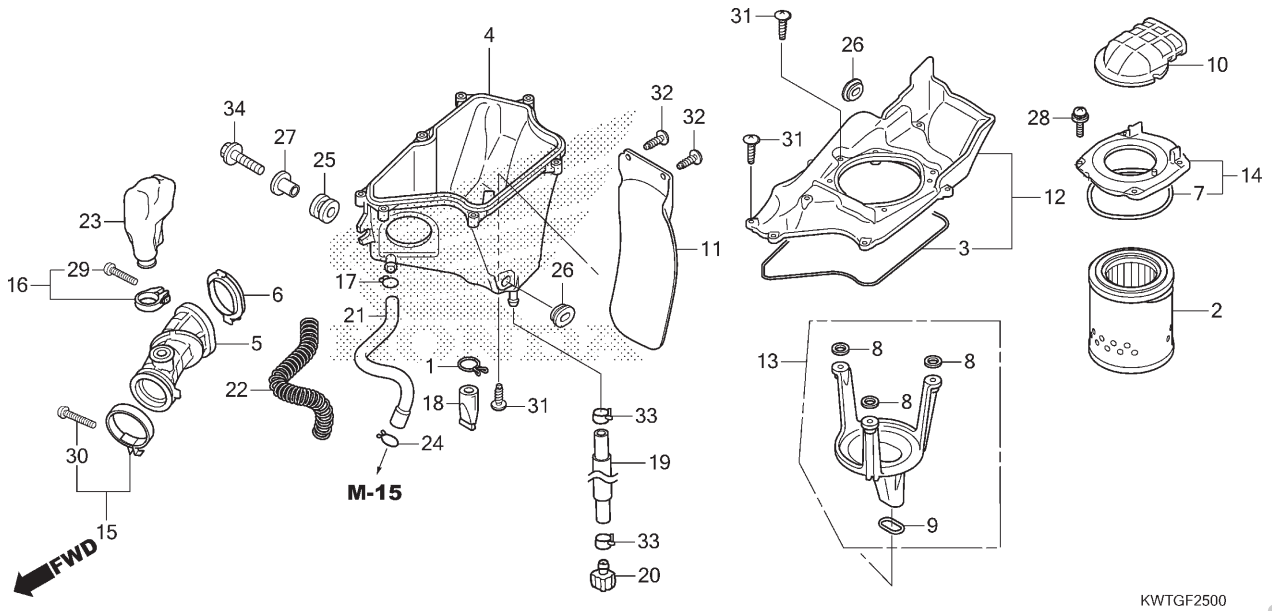

Ref. Nº	N.O.S.	Item de serviço	T.M.O.

Ref. Nº	Nº da peça	Descrição	Qtd. XRE 300 G	XRE 300A G	XRE 300 H	XRE 300A H	XRE 300 J	XRE 300A J	Nº de série		Tipo
21	17373-KWT-700	Tubo, Respiro	1	1	1	1	1	1			
22	17374-KWT-D20	Protetor, Tubo	1	1	1	1	1	1			
23	17410-KWT-D20	Ressonador	1	1	1	1	1	1			
24	17724-102-700	Presilha, Mangueira Tanque Secundário	1	1	1	1	1	1			
25	80101-165-000	Coxim, Para-lama Traseiro	1	1	1	1	1	1			
26	83551-KRH-D20	Coxim, Tampa Lateral	2	2	2	2	2	2			
27	90001-961-670	Bucha, Fixação Lateral	1	1	1	1	1	1			
28	90108-KGA-K00	Parafuso-arruela, 5x16	4	4	4	4	4	4			
29	93500-05025-0G	Parafuso, Phillips, 5x25	1	1	1	1	1	1			
30	93500-05028-0G	Parafuso, Phillips, 5x28	1	1	1	1	1	1			
31	93903-25320	Parafuso, Fixação, 5x16	11	11	11	11	11	11			
32	93913-25410	Parafuso, Fixação, 5x16 (PO)	2	2	2	2	2	2			
33	95002-41050-00	Braçadeira, Tubo (D10,5)	2	2	2	2	2	2			
34	95701-06020-00	Parafuso, Flange, 6x20	1	1	1	1	1	1			

PROIBIDA A REPRODUÇÃO E DISTRIBUIÇÃO
1010913 - Matsuo - MM-ST

© Moto Honda da Amazônia Ltda.
Todos os direitos reservados.

C-27

Escapamento

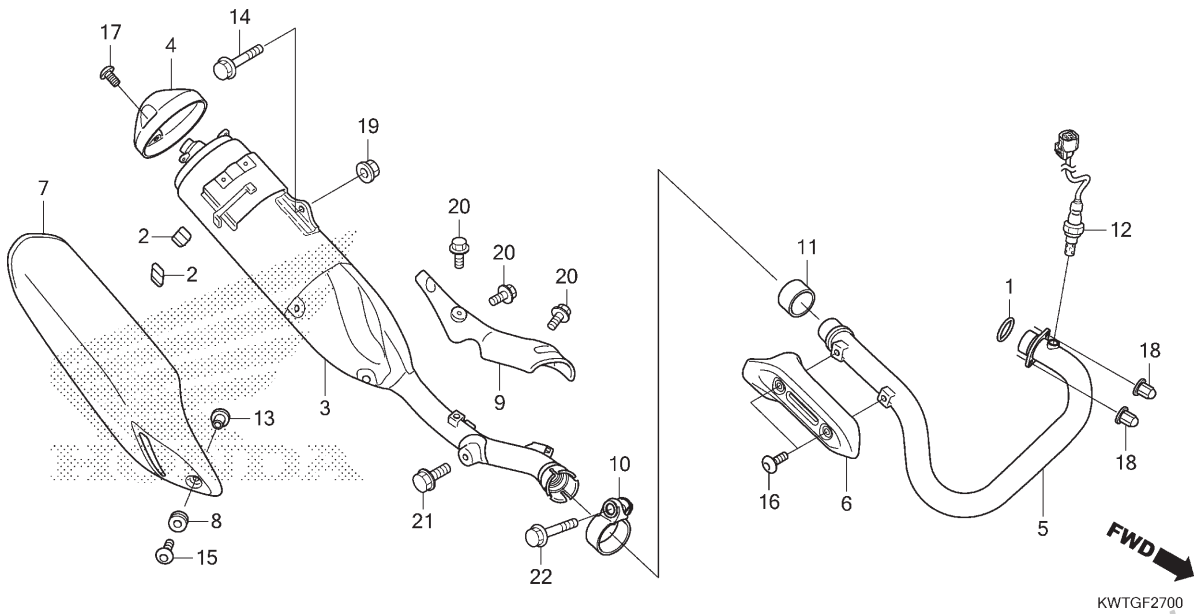

Ref. Nº	N.O.S.	Item de serviço	T.M.O.
1	3131B4	Junta, Tubo Escape	0,3
3	313120	Silencioso	0,3
4	3131F2	Capa, Extremidade Silencioso	0,1
5	313110	Tubo, Escape	0,3
6	3131A6	Protetor, Tubo Escape	0,1
7	313121	Protetor, Silencioso	0,1
9	4101L6	Protetor, Térmico	0,2
11	3131C4	Junta, Silencioso	0,2
12	617121	Sensor, Oxigênio	0,9

Ref. Nº	Nº da peça	Descrição	Qtd. XRE 300 G	XRE 300A G	XRE 300 H	XRE 300A H	XRE 300 J	XRE 300A J	Nº de série		Tipo
1	18291-MM5-860	Junta, Tubo Escape	1	1	1	1	1	1			
2	18293-MN0-000	Coxim, Protetor	2	2	2	2	2	2			
3	18310-KWT-D20	Silencioso Comp.	1	1	1	1	1	1			
4	18315-KWT-900ZD	Capa, Silencioso									
		NH131M Prata Starlight Metálico	1	1	1	1	1	1			
5	18320-KWT-900	Tubo, Escape	1	1	1	1	1	1			
6	18325-KWT-740ZB	Protetor, Tubo Escape									
		NH131M Prata Starlight Metálico	1	1	1	1	1	1			
7	18355-KWT-900ZC	Protetor, Silencioso									
		NH312M . Cinza Cynos Fosco Metálico	1	1	1	1	1	1			
8	18357-MCG-000	Coxim, Fixação Protetor	1	1	1	1	1	1			
9	18360-KWT-900	Protetor, Dianteiro	1	1	1	1	1	1			
10	18373-KPE-730	Presilha, Silencioso	1	1	1	1	1	1			
11	18392-MK4-000	Guarnição, Silencioso	1	1	1	1	1	1			
12	36531-KWT-701	Sensor, Oxigênio	1	1	1	1	1	1			
13	83119-MG9-000	Bucha, Fixação Trava	1	1	1	1	1	1			
14	90101-KWT-900	Parafuso, Flange, 8x38	1	1	1	1	1	1			
15	90107-KWT-900	Parafuso, Especial, 6x16	1	1	1	1	1	1			
16	90108-KWT-900	Parafuso, Especial, 6x8	2	2	2	2	2	2			
17	90114-MBZ-K00	Parafuso, Especial, 5x10	3	3	3	3	3	3			

PROIBIDA A REPRODUÇÃO E DISTRIBUIÇÃO
10/09/13 - Hatsuo - MM-GT

© Moto Honda da Amazônia Ltda.
Todos os direitos reservados.

C-27

Escapamento

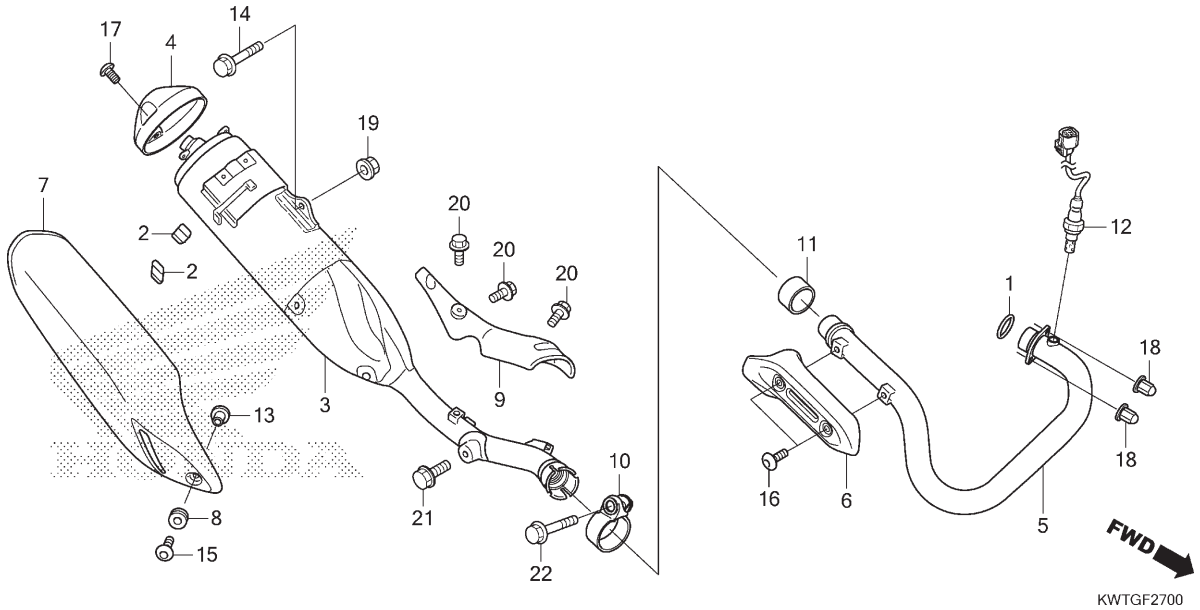

Ref. Nº	N.O.S.	Item de serviço	T.M.O.

Ref. Nº	Nº da peça	Descrição	Qtd. XRE 300 G	XRE 300A G	XRE 300 H	XRE 300A H	XRE 300 J	XRE 300A J	Nº de série		Tipo
18	90308-KRM-860	Porca, Cega, Sextavada, 8mm	2	2	2	2	2	2			
19	94050-08000	Porca, Flange, 8mm	1	1	1	1	1	1			
20	95701-06010-00	Parafuso, Flange, 6x10	3	3	3	3	3	3			
21	95701-08016-07	Parafuso, Flange, 8x16	1	1	1	1	1	1			
22	95701-08038-00	Parafuso, Flange, 8x38	1	1	1	1	1	1			

PROIBIDA A REPRODUÇÃO E DISTRIBUIÇÃO
1010913 - Matsuo - MM-GT

© Moto Honda da Amazônia Ltda.
Todos os direitos reservados.

C-29

Pedal

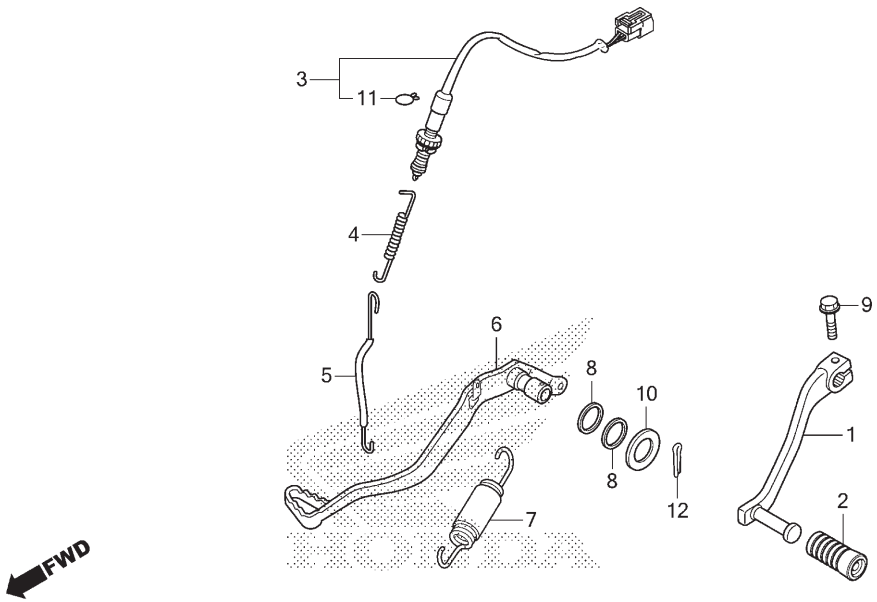

Ref. Nº	N.O.S.	Item de serviço	T.M.O.
1	4101A1	Pedal, Câmbio	0,1
3	6151B5	Interruptor, Freio Traseiro: Pedal Lateral	0,3
6	810160	Pedal, Freio Traseiro	0,3

Ref. Nº	Nº da peça	Descrição	Qtd. XRE 300 G	XRE 300A G	XRE 300 H	XRE 300A H	XRE 300 J	XRE 300A J	Nº de série		Tipo
1	24710-KWT-900	Pedal Comp., Câmbio	1	1	1	1	1	1			
2	24781-MCG-600	Coxim, Pedal Câmbio	1	1	1	1	1	1			
3	35350-KWT-D21	Interruptor Conj., Freio Traseiro	1	1	1	1	1	1			
4	35357-KRE-900	Mola, Interruptor Freio	1	1	1	1	1	1			
5	35358-KWT-900	Vareta, Interruptor Freio	1	1	1	1	1	1			
6	46500-KWT-900	Pedal Comp., Freio	1	1	1	1	1	1			
7	46513-KT0-670	Mola Jogo, Pedal Freio	1	1	1	1	1	1			
8	46525-KK0-003	Retentor Pó, 17x20x2,5	2	2	2	2	2	2			
9	90010-ML0-720	Parafuso, Flange, 6x20	1	1	1	1	1	1			
10	90501-KRE-900	Arruela	1	1	1	1	1	1			
11	90601-KAF-003	Presilha, Tampa Interruptor	1	1	1	1	1	1			
12	94201-30280	Cupilha, 3,0x28	1	1	1	1	1	1			

PROIBIDA A REPRODUÇÃO E DISTRIBUIÇÃO
1010913 - Matsuo - MM-GT

© Moto Honda da Amazônia Ltda.
Todos os direitos reservados.

C-30

Pedal de Apoio

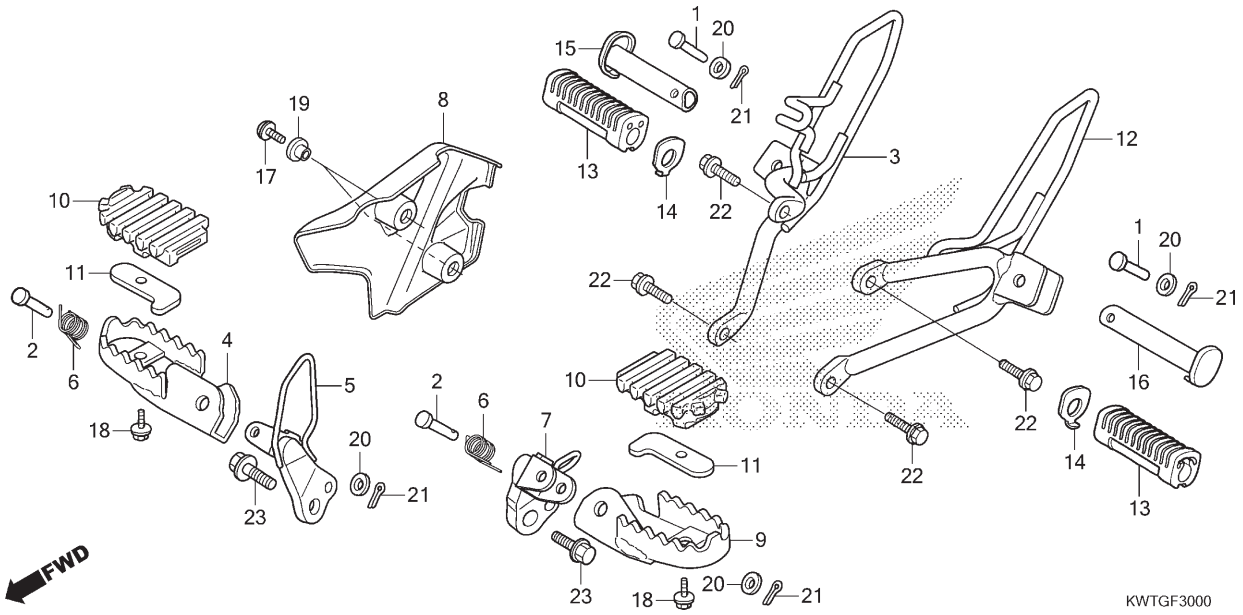

Ref. Nº	N.O.S.	Item de serviço	T.M.O.
3	4101D0	Suporte, Pedal Apoio Traseiro: Direito	0,1
4	4101C6	Pedal Apoio: Direito	0,1
5	4101C4	Suporte, Pedal Apoio: Direito	0,1
7	4101C3	Suporte, Pedal Apoio: Esquerdo	0,1
	4101N7	Suporte, Pedal Apoio: Ambos	0,2
8	4101A0	Protetor, Pedal	0,1
9	4101C5	Pedal Apoio: Esquerdo	0,1
	4101J1	Pedal Apoio: Ambos	0,2
12	4101C9	Suporte, Pedal Apoio Traseiro: Esquerdo	0,1
	4101K4	Suporte, Pedal Apoio Traseiro: Ambos	0,2
13	4101DX	Coxim, Pedal Apoio Traseiro: Esquerdo	0,1
	4101DY	Coxim, Pedal Apoio Traseiro: Direito	0,1
	4101DZ	Coxim, Pedal Apoio Traseiro: Ambos	0,2
15	4101C8	Pedal Apoio Traseiro: Direito	0,1
16	4101C7	Pedal Apoio Traseiro: Esquerdo	0,1
	4101P4	Pedal Apoio Traseiro: Ambos	0,2

Ref. Nº	Nº da peça	Descrição	Qtd. XRE 300 G	XRE 300A G	XRE 300 H	XRE 300A H	XRE 300 J	XRE 300A J	Nº de série		Tipo
1	50603-KEJ-900	Pino, Articulação Pedal Apoio	2	2	2	2	2	2			
2	50603-KPS-900	Pino, Articulação Pedal Apoio	2	2	2	2	2	2			
3	50606-KWT-D20	Suporte Comp., Pedal Apoio Traseiro Direito	1	1	1	1	1	1			
4	50612-KWT-D20	Pedal Apoio Comp., Direito	1	1	1	1	1	1			
5	50615-KWT-D20	Braço Comp., Pedal Apoio Direito	1	1	1	1	1	1			
6	50617-466-000	Mola, Retorno Pedal	2	2	2	2	2	2			
7	50625-KWT-D20	Braço Comp., Pedal Apoio Esquerdo	1	1	1	1	1	1			
8	50641-KWT-900	Protetor	1	1	1	1	1	1			
9	50642-KWT-D20	Pedal Apoio Comp., Esquerdo	1	1	1	1	1	1			
10	50661-KWT-900	Coxim, Pedal Apoio	2	2	2	2	2	2			
11	50662-KWT-900	Placa, Fixação Borracha Pedal	2	2	2	2	2	2			
12	50706-KWT-D20	Suporte Comp., Pedal Apoio Traseiro Esquerdo	1	1	1	1	1	1			
13	50710-KGA-940	Borracha, Pedal Apoio Traseiro	2	2	2	2	2	2			
14	50711-KRM-860	Placa, Pedal Apoio Traseiro	2	2	2	2	2	2			
15	50713-KRE-B00	Pedal Apoio, Traseiro Direito	1	1	1	1	1	1			
16	50714-KRE-B00	Pedal Apoio, Traseiro Esquerdo	1	1	1	1	1	1			
17	90107-KRE-B00	Parafuso, Especial, 6x14	2	2	2	2	2	2			

PROIBIDA A REPRODUÇÃO E DISTRIBUIÇÃO
101601 - Matsuo - MM-GT

© Moto Honda da Amazônia Ltda.
Todos os direitos reservados.

C-30

Pedal de Apoio

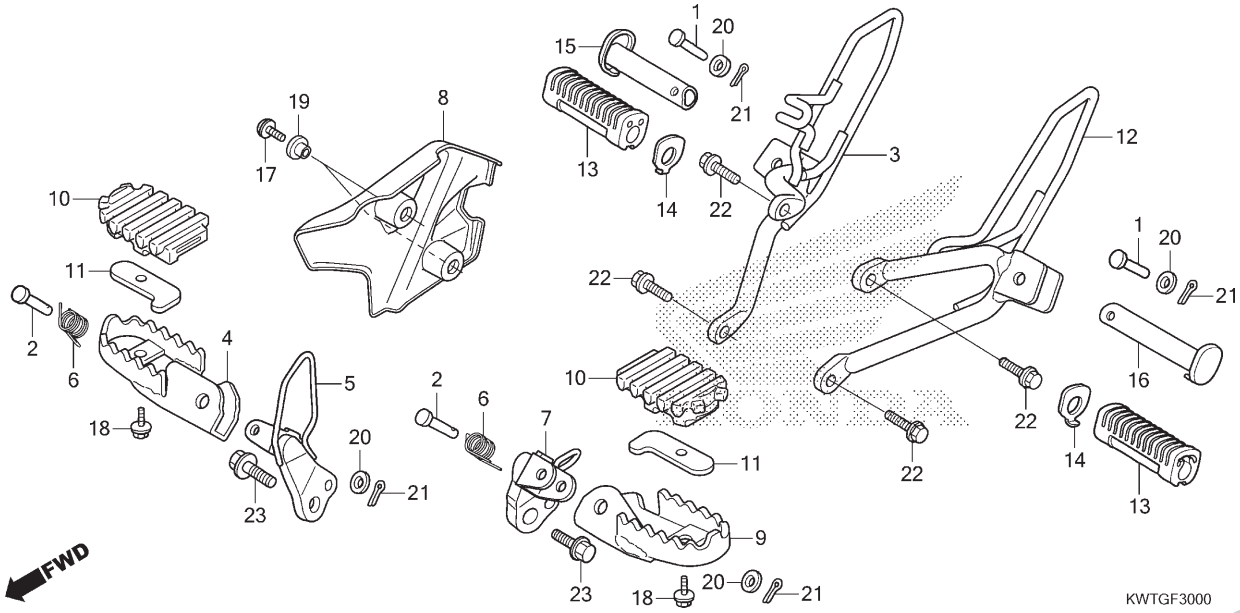

Ref. Nº	N.O.S.	Item de serviço	T.M.O.

Ref. Nº	Nº da peça	Descrição	Qtd. XRE 300 G	XRE 300A G	XRE 300 H	XRE 300A H	XRE 300 J	XRE 300A J	Nº de série		Tipo
18	90112-KWT-900	Parafuso, Flange, 6x8	2	2	2	2	2	2			
19	90127-KF0-770	Bucha, 6x4	2	2	2	2	2	2			
20	94101-08000	Arruela, Lisa, 8mm	4	4	4	4	4	4			
21	94201-20150	Cupilha, 2,0x15	4	4	4	4	4	4			
22	95701-08018-07	Parafuso, Flange, 8x18	4	4	4	4	4	4			
23	95801-12050-00	Parafuso, Flange, 12x50	2	2	2	2	2	2			

PROIBIDA A REPRODUÇÃO E DISTRIBUIÇÃO
1010913 - Matsuo - MM-GT

© Moto Honda da Amazônia Ltda.
Todos os direitos reservados.

C-31

Cavalete Lateral

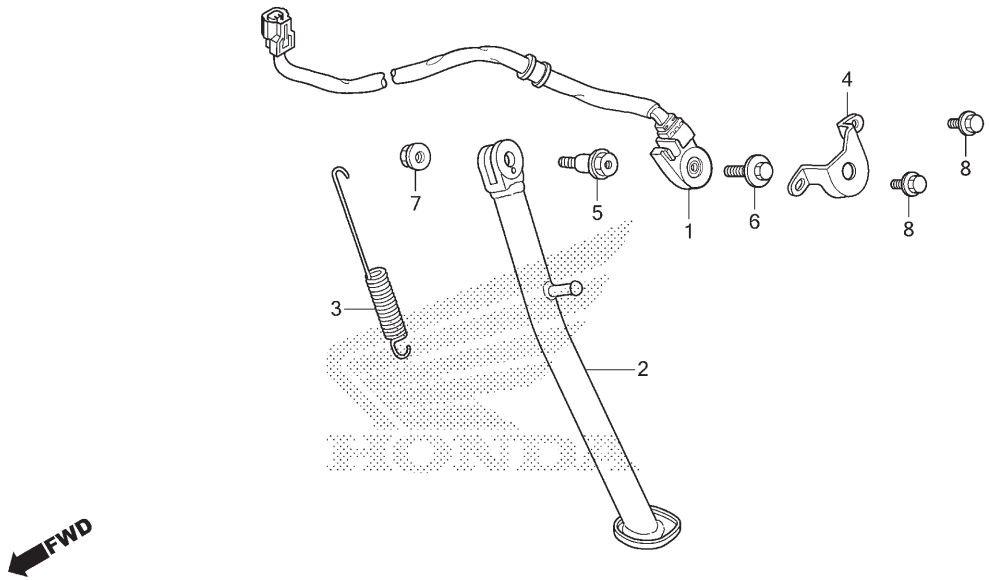

Ref. Nº	N.O.S.	Item de serviço	T.M.O.
1	615195	Interruptor, Cavalete Lateral	0,9
2	410180	Cavalete Lateral	0,2
3	410182	Mola, Cavalete Lateral	0,1

Ref. Nº	Nº da peça	Descrição	Qtd. XRE 300 G	XRE 300A G	XRE 300 H	XRE 300A H	XRE 300 J	XRE 300A J	Nº de série		Tipo
1	35700-KWT-701	Interruptor Conj., Cavalete Lateral	1	1	1	1	1	1			
2	50530-KWT-D20	Cavalete Lateral	1	1	1	1	1	1			
3	50535-KPF-850	Mola, Cavalete Lateral	1	1	1	1	1	1			
4	50547-KPE-900	Protetor, Interruptor Cavalete Lateral	1	1	1	1	1	1			
5	90108-MK6-670	Parafuso, Pivô Cavalete Lateral	1	1	1	1	1	1			
6	90147-MCE-950	Parafuso, Especial, 6x16	1	1	1	1	1	1			
7	90203-MF9-710	Porca, Cavalete Lateral	1	1	1	1	1	1			
8	96001-06010-07	Parafuso, Flange, 6x10	2	2	2	2	2	2			

PROIBIDA A REPRODUÇÃO E DISTRIBUIÇÃO
1010913 - Matsuo - MM-GT

© Moto Honda da Amazônia Ltda.
Todos os direitos reservados.

C-32

Garfo Traseiro

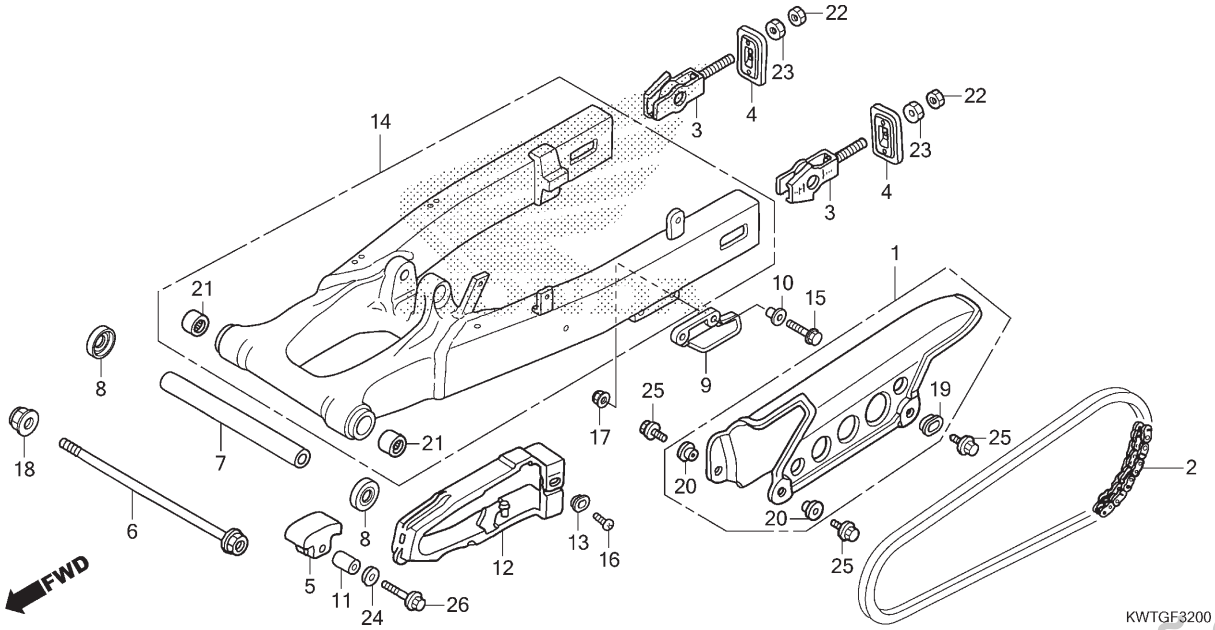

Ref. Nº	N.O.S.	Item de serviço	T.M.O.
1	410195	Carcaça, Corrente Transmissão	0,1
2	2131M1	Corrente, Transmissão (Sem fim)	0,9
5	4101Q8	Deslizador, Corrente: Inferior	0,1
9	4101J3	Protetor, Corrente	0,1
12	4101E5	Deslizador, Corrente	1,0
14	5121B0	Garfo Traseiro, Conj.	1,0
21	5121C8	Rolamento, Garfo Traseiro: Esquerdo	1,1
	5121C9	Rolamento, Garfo Traseiro: Direito	1,1
	5121D0	Rolamento, Garfo Traseiro: Ambos	1,3

Ref. Nº	Nº da peça	Descrição	Qtd. XRE 300 G	XRE 300A G	XRE 300 H	XRE 300A H	XRE 300 J	XRE 300A J	Nº de série		Tipo
1	40510-MCG-000	Carcaça, Corrente Transmissão	1	1	1	1	1	1			
2	40530-KWT-901	Corrente, Transmissão (DID520VD-104L)	1	1	1	1	1	1			
3	40543-MCG-000	Ajustador, Corrente	2	2	2	2	2	2			
4	40546-KWT-D20	Placa, Corrente	2	2	2	2	2	2			
5	50911-MN1-670	Deslizador, Corrente	1	1	1	1	1	1			
6	52101-KPE-900	Parafuso, Garfo Traseiro	1	1	1	1	1	1			
7	52141-KWT-900	Espaçador Central	1	1	1	1	1	1			
8	52144-356-003	Capa, Retentor Pó Garfo Traseiro (ARAI)	2	2	–	–	–	–			
	52144-356-005	Capa, Retentor Pó Garfo Traseiro (NOK)	2	–	2	–	2	–			
9	52156-KB7-000	Protetor, Corrente	1	1	1	1	1	1			
10	52159-KB7-000	Bucha, Protetor Corrente	2	2	2	2	2	2			
11	52159-KPE-900	Bucha, Deslizador Corrente	1	1	1	1	1	1			
12	52170-KPE-900	Deslizador, Corrente	1	1	1	1	1	1			
13	52171-KR6-000	Arruela, Deslizador Corrente	1	1	1	1	1	1			
14	52200-KWT-900	Garfo Traseiro, Subconj.	1	–	1	–	1	–			
	52200-KWT-920		–	1	–	1	–	1			
15	90103-KPE-B40	Parafuso, Flange, 6x28	2	2	2	2	2	2			

PROIBIDA A REPRODUÇÃO E DISTRIBUIÇÃO
10109913 - Diatsuo - MM-GT

© Moto Honda da Amazônia Ltda.
Todos os direitos reservados.

C-32

Garfo Traseiro

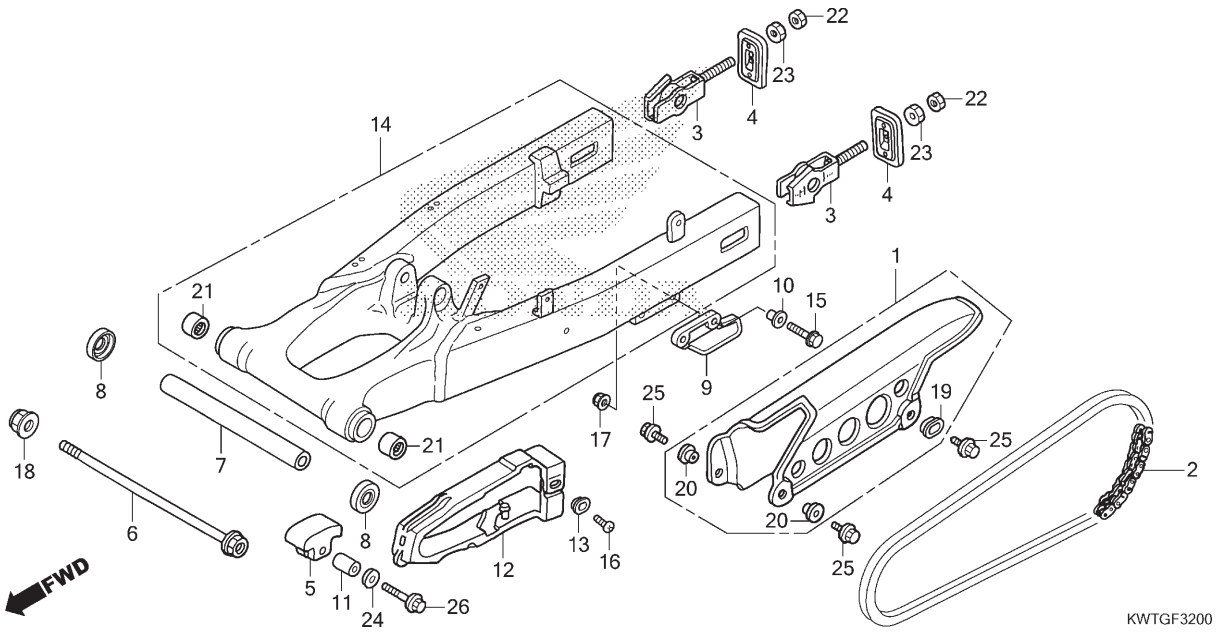

Ref. Nº	N.O.S.	Item de serviço	T.M.O.

Ref. Nº	Nº da peça	Descrição	Qtd. XRE 300 G	XRE 300A G	XRE 300 H	XRE 300A H	XRE 300 J	XRE 300A J	Nº de série		Tipo
16	90115-KV3-700	Parafuso, Phillips, 5x8	1	1	1	1	1	1			
17	90301-473-003	Porca, U, 6mm (FUSERASHI)	2	2	2	2	2	2			
18	90305-KCJ-951	Porca, U, 14mm (FUJI SEIMITSU)	1	1	1	1	1	1			
19	90501-KGA-E00	Arruela, 6x9	1	1	1	1	1	1			
20	90512-300-000	Arruela, 6x20	2	2	2	2	2	2			
21	91070-GC4-601	Rolamento, Agulhas, 20x26x20(NTN)	2	2	2	2	2	2			
	91070-KPE-901	Rolamento, Agulhas, 20x26x20	2	2	2	2	2	2			
22	94002-08000-0S	Porca, Sextavada, 8mm	2	2	2	2	2	2			
23	94031-08000	Porca, Sextavada, 8mm	2	2	2	2	2	2			
24	94103-06000	Arruela, Lisa, 6mm	1	1	1	1	1	1			
25	95701-06012-00	Parafuso, Flange, 6x12	3	3	3	3	3	3			
26	95701-06028-00	Parafuso, Flange, 6x28	1	1	1	1	1	1			

PROIBIDA A REPRODUÇÃO E DISTRIBUIÇÃO
1010913 - Matsuo - MM-GT

© Moto Honda da Amazônia Ltda.
Todos os direitos reservados.

C-33

Amortecedor Traseiro

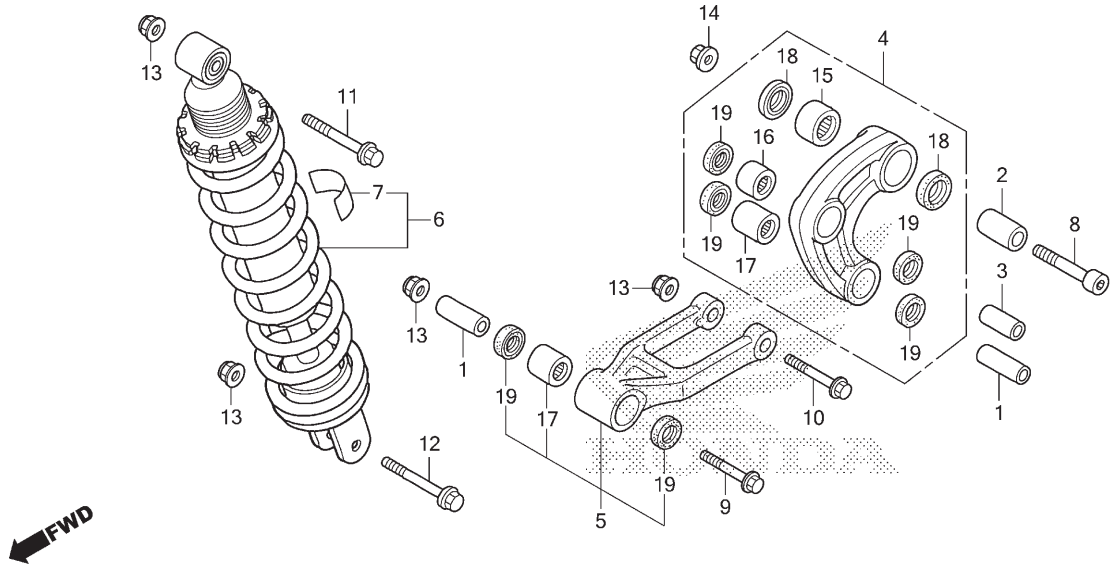

Ref. Nº	N.O.S.	Item de serviço	T.M.O.
4	512140	Braço, Amortecedor	0,6
5	512145	Braço Oscilante, Amortecedor	0,7
6	512115	Amortecedor Traseiro, Conj. (15,16)	0,9
17			
	5121D4	Rolamento, Braço Amortecedor	0,9
	512146	Rolamento, Braço Amortecedor	0,8
	512146A	• Substituição de 1 rolamento adicionar	0,1
	5121D3	Rolamento, Braço Amortecedor: Para 1 motocicleta	1,0

Ref. Nº	Nº da peça	Descrição	Qtd. XRE 300 G	XRE 300A G	XRE 300 H	XRE 300A H	XRE 300 J	XRE 300A J	Nº de série		Tipo
1	52462-KPE-900	Bucha A, Braço Amortecedor	2	2	2	2	2	2			
2	52463-KPE-900	Bucha B, Braço Amortecedor	1	1	1	1	1	1			
3	52464-KPE-900	Bucha C, Braço Amortecedor	1	1	1	1	1	1			
4	52465-KWT-D20	Braço Subconj., Amortecedor	1	1	1	1	1	1			
5	52475-KWT-D20	Braço Oscilante Subconj., Amortecedor	1	1	1	1	1	1			
6	52490-KWT-902	Amortecedor Traseiro, Conj.	1	1	1	1	1	1			
7	87516-KFC-900	Etiqueta Precaução, Amortecedor Traseiro (Português)	1	1	1	1	1	1			
8	90128-KPE-900	Parafuso, Allen, 12x64	1	1	1	1	1	1			
9	90129-KPE-900	Parafuso, Flange, 10x69	1	1	1	1	1	1			
10	90150-KPE-900	Parafuso, Flange, 10x72	1	1	1	1	1	1			
11	90153-KV6-920	Parafuso, Flange, 10x58	1	1	1	1	1	1			
12	90154-HA8-000	Parafuso, Flange, 10x52	1	1	1	1	1	1			
13	90304-KGH-901	Porca, U, 10mm	4	4	4	4	4	4			
14	90306-KGH-901	Porca, U, 12mm (FUJI SEIMITSU)	1	1	1	1	1	1			
15	91071-KPE-901	Rolamento, Agulhas, 20x26x20	1	1	1	1	1	1			
16	91072-KPE-901	Rolamento, Agulhas, 17x24x17	1	1	1	1	1	1			
17	91073-KPE-901	Rolamento, Agulhas, 17x24x25	2	2	2	2	2	2			
18	91254-KPE-730	Retentor Pó, 20x26x4,5	2	2	2	2	2	2			
	91254-KS6-003	Retentor Pó, 20x26x4,5 (ARAI)	2	2	2	2	2	2			
19	91262-KV3-831	Retentor Pó, 17x24x5 (ARAI)	6	6	6	6	6	6			

PROIBIDA A REPRODUÇÃO E DISTRIBUIÇÃO
10/08/12 - Matsuo - MMGT

© Moto Honda da Amazônia Ltda.
Todos os direitos reservados.

C-34

Para-lama Traseiro

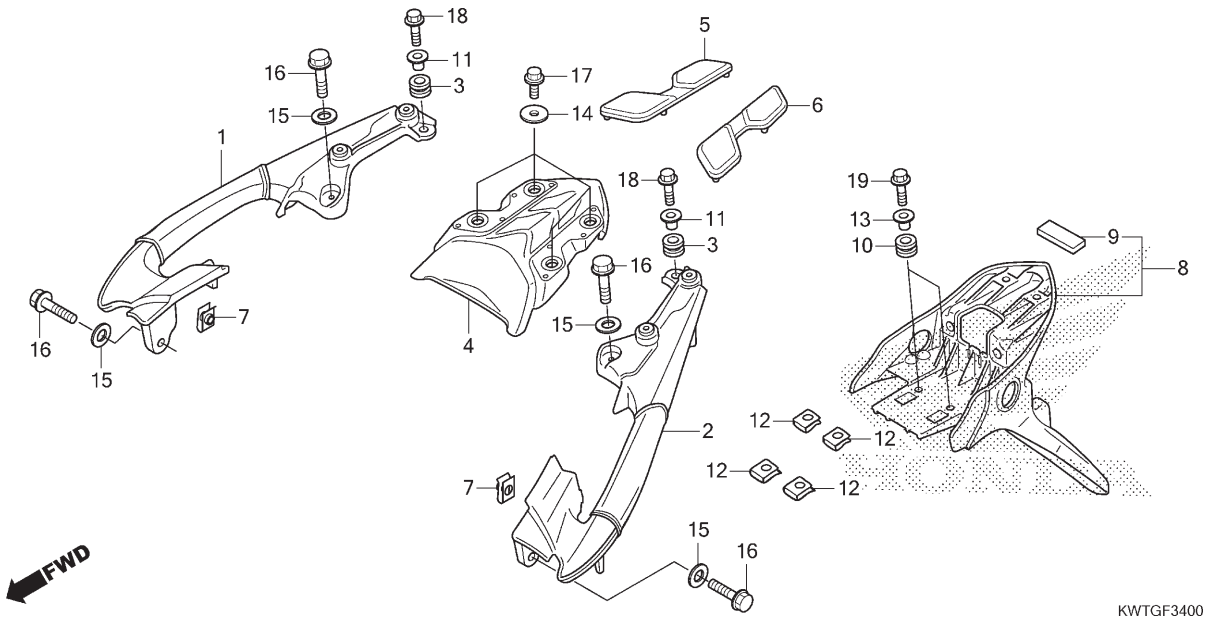

Ref. Nº	N.O.S.	Item de serviço	T.M.O.
1	4131F4	Alça, Traseira: Direita	0,3
2	4131F3	Alça, Traseira: Esquerda	0,3
	4131F5	Alça, Traseira: Ambas	0,4
4	4131Y3	Tampa, Traseira Manopla	0,2
8	413102	Para-lama, Traseiro	0,4

Ref. Nº	Nº da peça	Descrição	Qtd. XRE 300 G	XRE 300A G	XRE 300 H	XRE 300A H	XRE 300 J	XRE 300A J	Nº de série		Tipo
1	50300-KWT-900ZA	Alça, Traseira Direita									
		NHB13M ..... Prata Fortaleza Metálico	1	1	–	–	–	–			
			–	–	1	–	1	1			4BR
	50300-KWT-C80ZA	*NH303M* .... Cinza Axis Fosco Metálico	–	–	1	1	1	1			2BR
			–	–	1	–	1	–			3BR
2	50320-KWT-900ZA	Alça, Traseira Esquerda									
		NHB13M ..... Prata Fortaleza Metálico	1	1	–	–	–	–			
			–	–	1	–	1	1			4BR
	50320-KWT-C80ZA	*NH303M* .... Cinza Axis Fosco Metálico	–	–	1	1	1	1			2BR
			–	–	1	–	1	–			3BR
3	61104-KRM-860	Coxim, Fixação Para-lama Dianteiro	2	2	2	2	2	2			
4	80200-KWT-900	Rabeta	1	1	1	1	1	1			
5	81301-KRE-B00	Coxim, Rabeta Direita	1	1	1	1	1	1			
6	81302-KRE-B00	Coxim, Rabeta Esquerda	1	1	1	1	1	1			
7	84601-KRM-860	Porca, Fixação Para-lama	2	2	2	2	2	2			
8	84701-KWT-900	Base Comp., Placa Licença	1	1	1	1	1	1			
9	84702-KWT-900	Borracha Comp., Base Placa Licença	1	1	1	1	1	1			
10	84705-KWT-900	Borracha, Suporte	2	2	2	2	2	2			
11	84706-KWT-900	Bucha, Suporte	2	2	2	2	2	2			
12	84707-KWT-900	Porca, Presilha, 6mm	4	4	4	4	4	4			
13	84708-KWT-900	Bucha B, Suporte	2	2	2	2	2	2			

PROIBIDA A REPRODUÇÃO E DISTRIBUIÇÃO
10/2013 - Matsuo - MM-GT

© Moto Honda da Amazônia Ltda.
Todos os direitos reservados.

C-34

Para-lama Traseiro

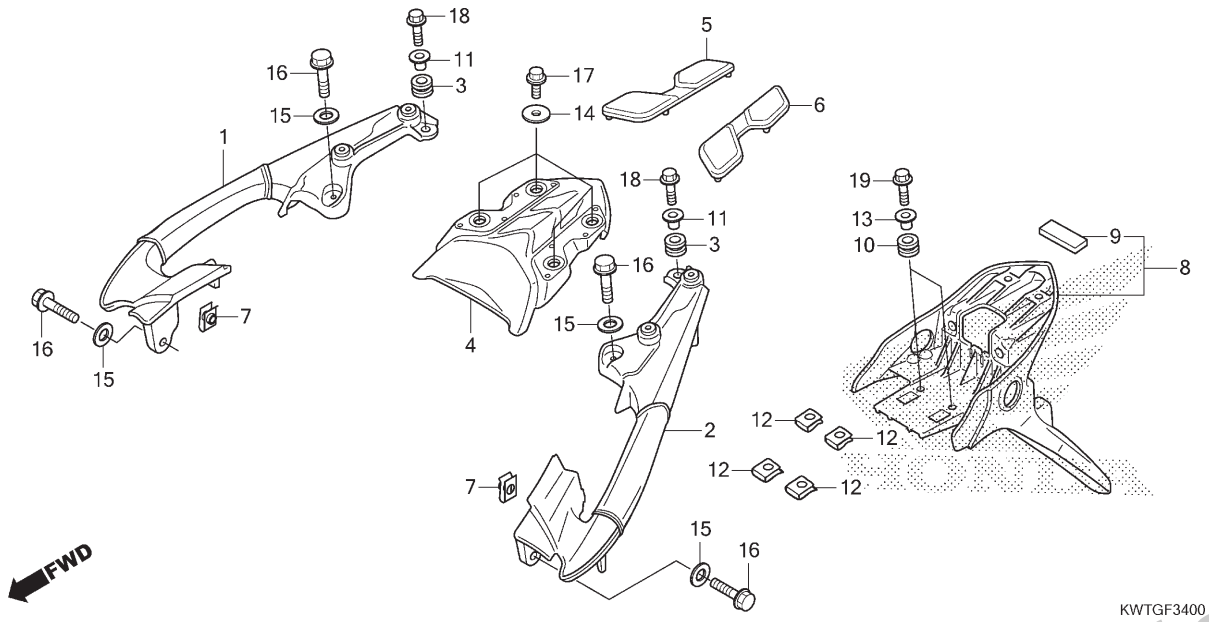

Ref. Nº	N.O.S.	Item de serviço	T.M.O.	Ref. Nº	Nº da peça	Descrição	Qtd. XRE 300 G	XRE 300A G	XRE 300 H	XRE 300A H	XRE 300 J	XRE 300A J	Nº de série		Tipo
				14	90504-KRM-860	Arruela, Lisa, 6mm	4	4	4	4	4	4			
				15	90526-GB0-930	Arruela, 8,5x20	4	4	4	4	4	4			
				16	95701-08035-00	Parafuso, Flange, 8x35	4	4	4	4	4	4			
				17	96001-06016-00	Parafuso, Flange, 6x16	4	4	4	4	4	4			
				18	96001-06020-00	Parafuso, Flange, 6x20	2	2	2	2	2	2			
				19	96001-06025-00	Parafuso, Flange, 6x25	2	2	2	2	2	2			

PROIBIDA A REPRODUÇÃO E DISTRIBUIÇÃO
1010913 - Matsuo - MM-GT

© Moto Honda da Amazônia Ltda.
Todos os direitos reservados.

C-35

Sinalizador

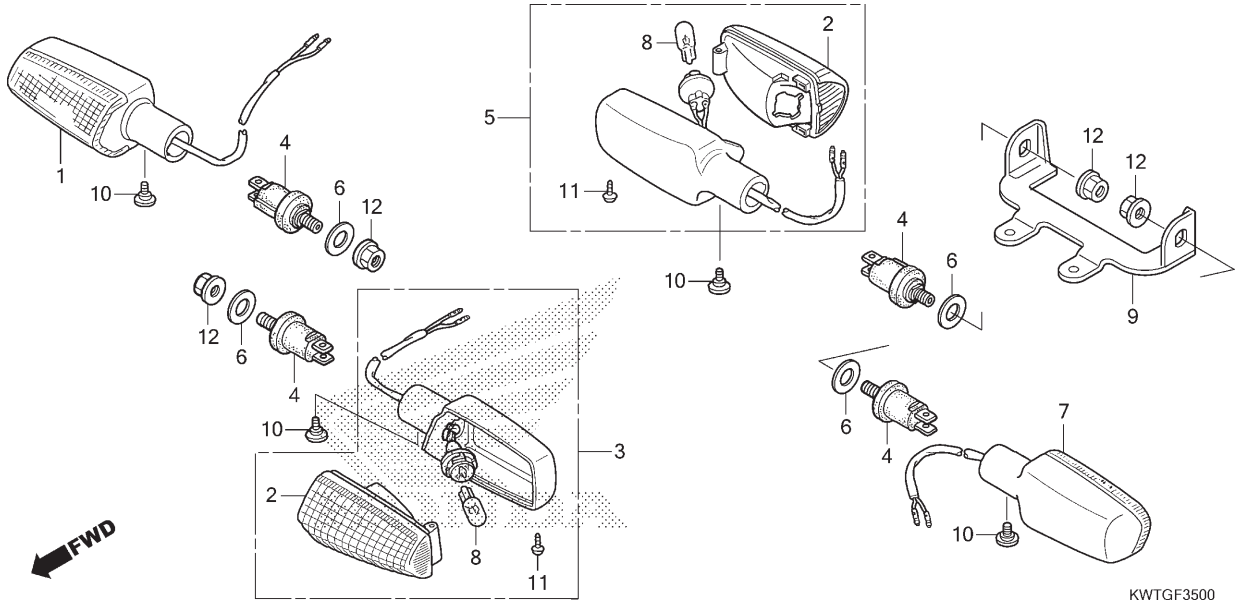

Ref. Nº	N.O.S.	Item de serviço	T.M.O.
1	6161C4	Sinalizador: Dianteiro Direito	0,2
3	6161C3	Sinalizador: Dianteiro Esquerdo	0,2
	6161C5	Sinalizador: Dianteiro Ambos	0,3
5	6161C7	Sinalizador: Traseiro Direito	0,3
7	6161C6	Sinalizador: Traseiro Esquerdo	0,3
	6161C8	Sinalizador: Traseiro Ambos	0,4
8		(2)	
	616133	Lâmpada, Sinalizador: Dianteira • Nota: Mesmo tempo para duas unidades	0,1
	616139	Lâmpada, Sinalizador: Traseira • Nota: Mesmo tempo para duas unidades	0,1
	6161G0	Lâmpada, Sinalizador: Para 1 motocicleta	0,2

Ref. Nº	Nº da peça	Descrição	Qtd. XRE 300 G	XRE 300A G	XRE 300 H	XRE 300A H	XRE 300 J	XRE 300A J	Nº de série		Tipo
1	33400-KWT-901	Sinalizador Conj., Dianteiro Direito (12V 16W)	1	1	1	1	1	1			
2	33410-KWT-901	Lentes Comp.	4	4	4	4	4	4			
3	33450-KWT-901	Sinalizador Conj., Dianteiro Esquerdo (12V 16W)	1	1	1	1	1	1			
4	33491-KGA-900	Suporte Comp., Sinalizador	4	4	4	4	4	4			
5	33600-KWT-901	Sinalizador Conj., Traseiro Direito (12V 16W)	1	1	1	1	1	1			
6	33650-KAF-000	Bucha, Sinalizador Dianteiro	4	4	4	4	4	4			
7	33650-KWT-901	Sinalizador Conj., Traseiro Esquerdo (12V 16W)	1	1	1	1	1	1			
8	34905-KWT-901	Lâmpada, Sinalizador (12V 16W)	4	4	4	4	4	4			
9	84710-KWT-900	Suporte, Sinalizador Traseiro	1	1	1	1	1	1			
10	90380-KGA-E00	Parafuso, Especial, 6x8	4	4	4	4	4	4			
11	93903-34380	Parafuso, Fixação, 4x12	4	4	4	4	4	4			
12	94050-10000	Porca, Flange, 10mm	4	4	4	4	4	4			

PROIBIDA A REPRODUÇÃO E DISTRIBUIÇÃO
1010913 - Matsuo - MM-CT

© Moto Honda da Amazônia Ltda.
Todos os direitos reservados.

C-36

Lanterna Traseira

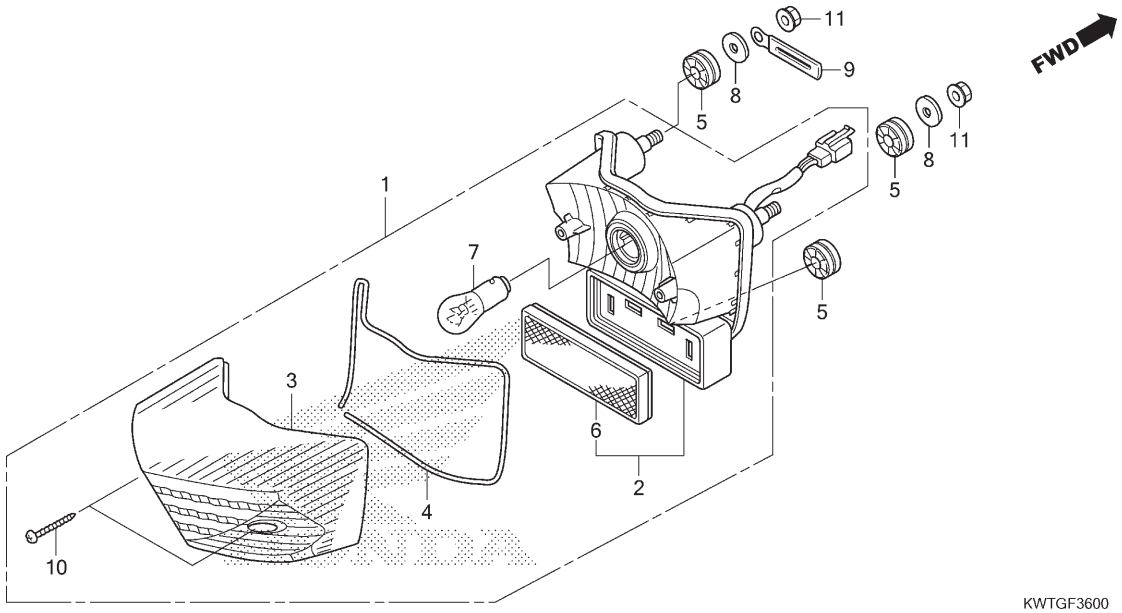

Ref. Nº	N.O.S.	Item de serviço	T.M.O.
1	6161D5	Unidade, Lanterna Traseira	0,3
2	6161E2	Base, Lanterna Traseira	0,3
7		(3,4)	
	6161G1	Lâmpada, Lanterna Traseira	0,1

Ref. Nº	Nº da peça	Descrição	Qtd. XRE 300 G	XRE 300A G	XRE 300 H	XRE 300A H	XRE 300 J	XRE 300A J	Nº de série		Tipo
1	33700-KWT-D21	Unidade, Lanterna Traseira	1	1	1	1	1	1			
2	33703-KWT-D20	Base Comp., Lanterna Traseira	1	1	1	1	1	1			
3	33704-KVK-901	Lentes Comp., Lanterna Traseira	1	1	1	1	1	1			
4	33705-KVK-901	Guarnição, Lentes Lanterna Traseira	1	1	1	1	1	1			
5	33705-KW7-900	Coxim A, Fixação Lanterna Traseira	3	3	3	3	3	3			
6	33741-MCG-003	Refletor	1	1	1	1	1	1			
7	34906-K29-901	Lâmpada, Lanterna Traseira (P21/5W)	1	1	1	1	1	1			
8	77302-KRM-860	Arruela, Fixação Assento	2	2	2	2	2	2			
9	91413-679-000	Presilha, 2x70	1	1	1	1	1	1			
10	93901-24680	Parafuso, Fixação, 4x25	2	2	2	2	2	2			
11	94050-06080	Porca, Flange, 6mm	2	2	2	2	2	2			

PROIBIDA A REPRODUÇÃO E DISTRIBUIÇÃO
1010913 - Matsuo - MM-GT

© Moto Honda da Amazônia Ltda.
Todos os direitos reservados.

C-37

Bateria

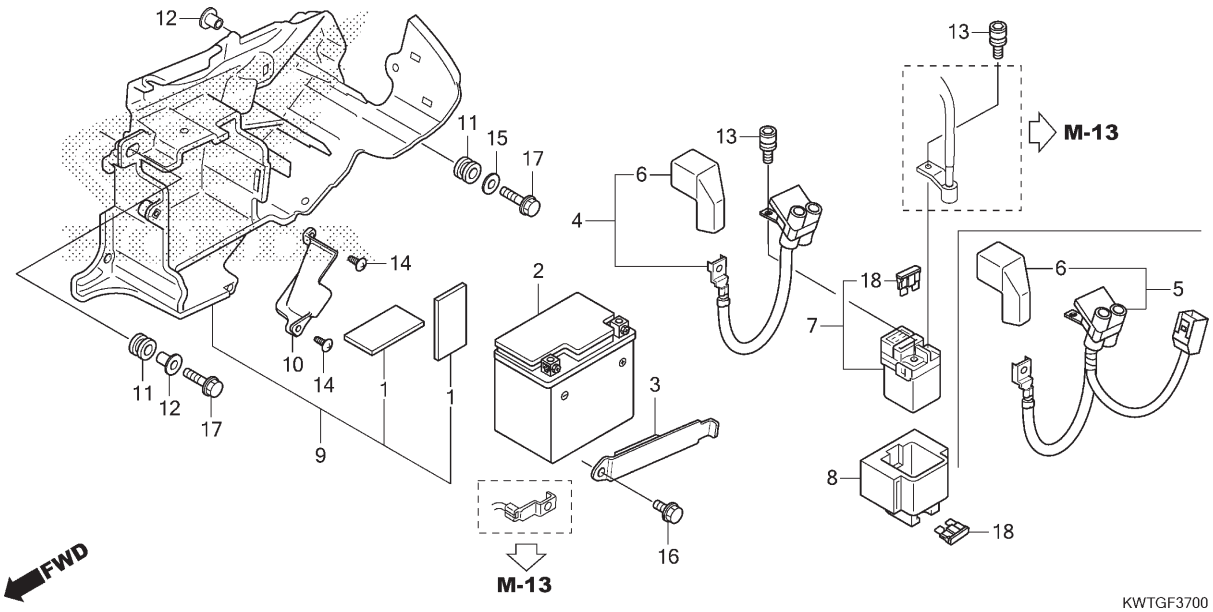

Ref. Nº	N.O.S.	Item de serviço	T.M.O.
2	610100	Bateria	0,3
4		(5)	
	610105	Cabo, Positivo Bateria	0,2
7	615113	Interruptor, Magnético Partida	0,3
9	410185	Caixa, Bateria	0,5

Ref. Nº	Nº da peça	Descrição	Qtd. XRE 300 G	XRE 300A G	XRE 300 H	XRE 300A H	XRE 300 J	XRE 300A J	Nº de série		Tipo
1	17217-KRE-900	Espaçador B	2	2	2	2	2	2			
2	31500-MFL-B23	Bateria (YTZ7S) (GS YUASA)	1	1	–	–	–	–			
	31500-MFL-B24		–	–	1	1	1	1			
3	31510-KPF-900	Presilha, Bateria	1	1	1	1	1	1			
4	32401-KWT-900	Cabo, Bateria Magnético Partida	1	–	1	–	1	–			
5	32401-KWT-E20	Cabo, Bateria Magnético Partida	–	1	–	1	–	1			
6	32412-KVK-900	Tampa, Terminal Bateria	1	1	1	1	1	1			
7	35850-MR5-007	Interruptor Conj., Magnético Partida	1	1	1	1	1	1			
8	35856-KBG-007	Coxim	1	1	1	1	1	1			
9	50325-KWT-900	Caixa Comp., Bateria	1	1	1	1	1	1			
10	50327-KWT-900	Tampa, Caixa Ferramentas	1	1	1	1	1	1			
11	80101-165-000	Coxim, Para-lama Traseiro	2	2	2	2	2	2			
12	90001-961-670	Bucha, Fixação Lateral	2	2	2	2	2	2			
13	90111-KVS-B50	Parafuso, Allen, 5x9	2	2	2	2	2	2			
14	93913-14220	Parafuso, Fixação, 4x12	2	2	2	2	2	2			
15	94103-06000	Arruela, Lisa, 6mm	1	1	1	1	1	1			
16	95701-06010-00	Parafuso, Flange, 6x10	1	1	1	1	1	1			
17	95701-06020-00	Parafuso, Flange, 6x20	2	2	2	2	2	2			
18	98200-33000	Fusível (30A)	2	2	2	2	2	2			

PROIBIDA A REPRODUÇÃO E DISTRIBUIÇÃO
1010913 - Matsuo - MM-ST

© Moto Honda da Amazônia Ltda.
Todos os direitos reservados.

C-38

Fiação Principal (XRE300)

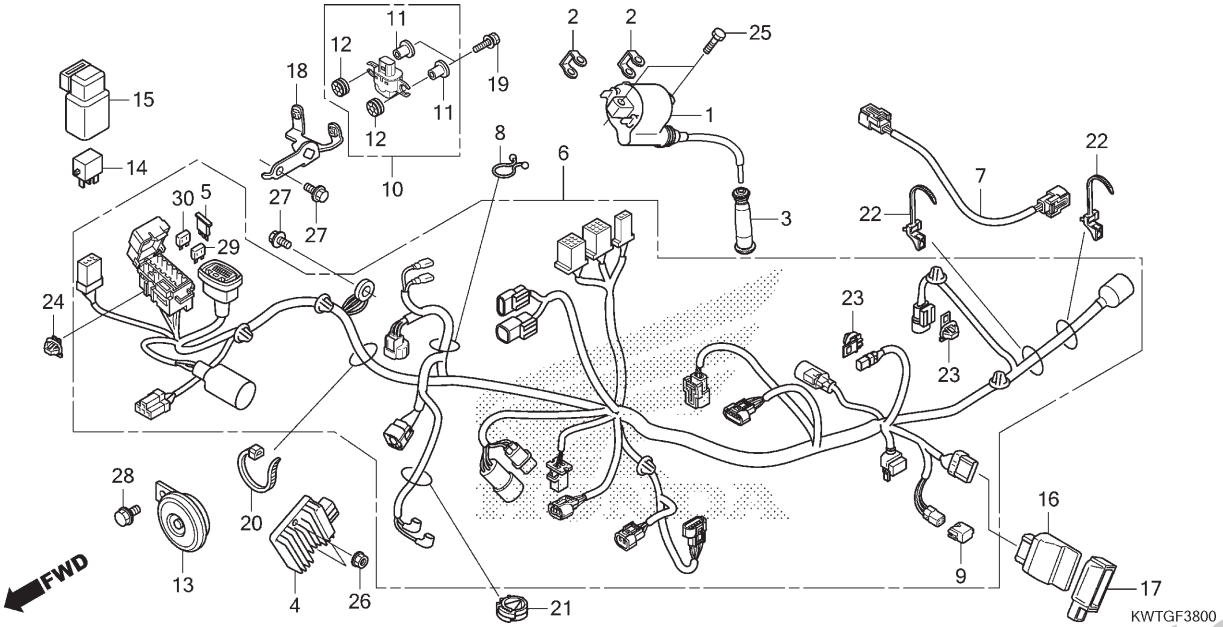

Ref. Nº	N.O.S.	Item de serviço	T.M.O.
1	614105	Bobina, Ignição	1,0
3	6141E3	Supressor Ruídos	0,2
4	6131B2	Regulador, Retificador	0,3
5	6131B4	Diodo, Trifásico	0,2
6	611100	Fiação, Principal	2,4
7	6111Q5	Fiação Secundária, Bomba Combustível	0,6
10	617125	Sensor, Ângulo	0,9
13	616169	Buzina	0,1
14	6111C3	Relé, Sinalizador	0,2
16	618135	Módulo Controle Motor (ECM)	0,4

Ref. Nº	Nº da peça	Descrição	Qtd. XRE 300 G	XRE 300A G	XRE 300 H	XRE 300A H	XRE 300 J	XRE 300A J	Nº de série		Tipo
1	30510-KWT-D21	Bobina Ignição, Comp.	1	–	1	–	1	–			
2	30520-ML7-000	Espaçador, Bobina Ignição	2	–	2	–	2	–			
3	30700-KWT-D21	Supressor Ruídos, Conj.	1	–	1	–	1	–			
4	31600-HP6-A01	Regulador Conj., Retificador	1	–	1	–	1	–			
5	31730-MAS-601	Diodo Conj., Trifásico (SUMITOMO)	1	–	1	–	1	–			
6	32100-KWT-D20	Fiação, Principal	1	–	1	–	1	–			
7	32120-KWT-700	Fiação Secundária, Bomba Combustível	1	–	1	–	1	–			
8	32171-GF9-621	Trava	1	–	1	–	1	–			
9	32606-GEV-761	Capa (4P) (Vermelho)	1	–	1	–	1	–			
10	35160-KWT-941	Sensor Conj., Ângulo	1	–	1	–	1	–			
11	35162-MN5-003	Bucha	2	–	2	–	2	–			
12	35163-MN5-003	Bucha	2	–	2	–	2	–			
13	38110-GET-671	Buzina, Comp. (Aguda)	1	–	1	–	1	–			
14	38501-KSS-B31	Relé Comp. (MICRO ISO 4P)	1	–	1	–	1	–			
15	38506-KVS-600	Suporte, Relé	1	–	1	–	1	–			
16	38770-KWT-D21	Unidade PGM-FI	1	–	1	–	1	–			
17	38771-KWT-900	Coxim, Unidade PGM-FI	1	–	1	–	1	–			
18	50190-KWT-901	Suporte, Sensor Ângulo	1	–	1	–	1	–			
19	90110-KSS-B30	Parafuso-arruela, 4x22	2	–	2	–	2	–			
20	90651-KV6-003	Presilha, Cabo, 165mm (Preto)	1	–	1	–	1	–			

PROIBIDA A REPRODUÇÃO E DISTRIBUIÇÃO
Takashi Matsuo - MMGT

© Moto Honda da Amazônia Ltda.
Todos os direitos reservados.

C-38

Fiação Principal (XRE300)

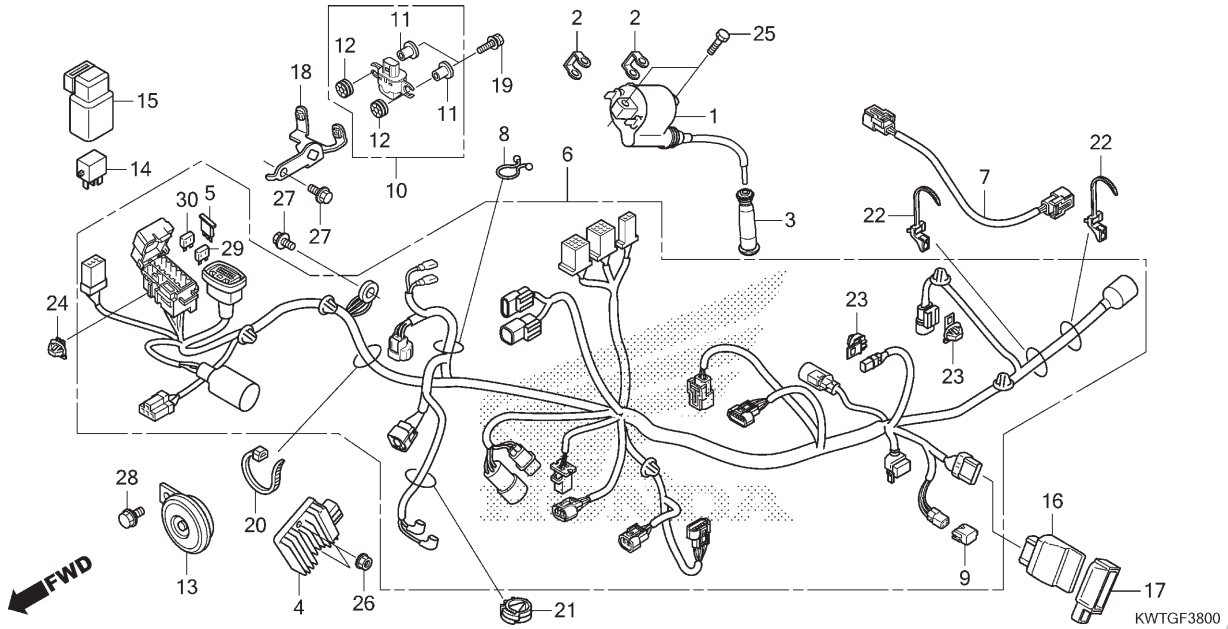

Ref. Nº	N.O.S.	Item de serviço	T.M.O.

Ref. Nº	Nº da peça	Descrição	Qtd. XRE 300 G	XRE 300A G	XRE 300 H	XRE 300A H	XRE 300 J	XRE 300A J	Nº de série		Tipo
21	90684-ZA0-601	Presilha, Fiação	1	–	1	–	1	–			
22	90690-GHB-601	Presilha, Fiação (15)	2	–	2	–	2	–			
23	91565-SEL-003	Presilha, Adaptador (Preto)	2	–	2	–	2	–			
24	91580-SM4-003	Presilha, Adaptador (Laranja)	1	–	1	–	1	–			
25	92101-06020-4J	Parafuso, Sextavado, 6x20	2	–	2	–	2	–			
26	94050-06000	Porca, Flange, 6mm	2	–	2	–	2	–			
27	95701-06012-00	Parafuso, Flange, 6x12	2	–	2	–	2	–			
28	95701-08012-00	Parafuso, Flange, 8x12	1	–	1	–	1	–			
29	98200-41000	Fusível (10A)	4	–	4	–	4	–			
30	98200-41500	Fusível (15A)	2	–	2	–	2	–			

PROIBIDA A REPRODUÇÃO E DISTRIBUIÇÃO
1010913 - Matsuo - MM-GT

© Moto Honda da Amazônia Ltda.
Todos os direitos reservados.

C-38.1

Fiação Principal (XRE300A)

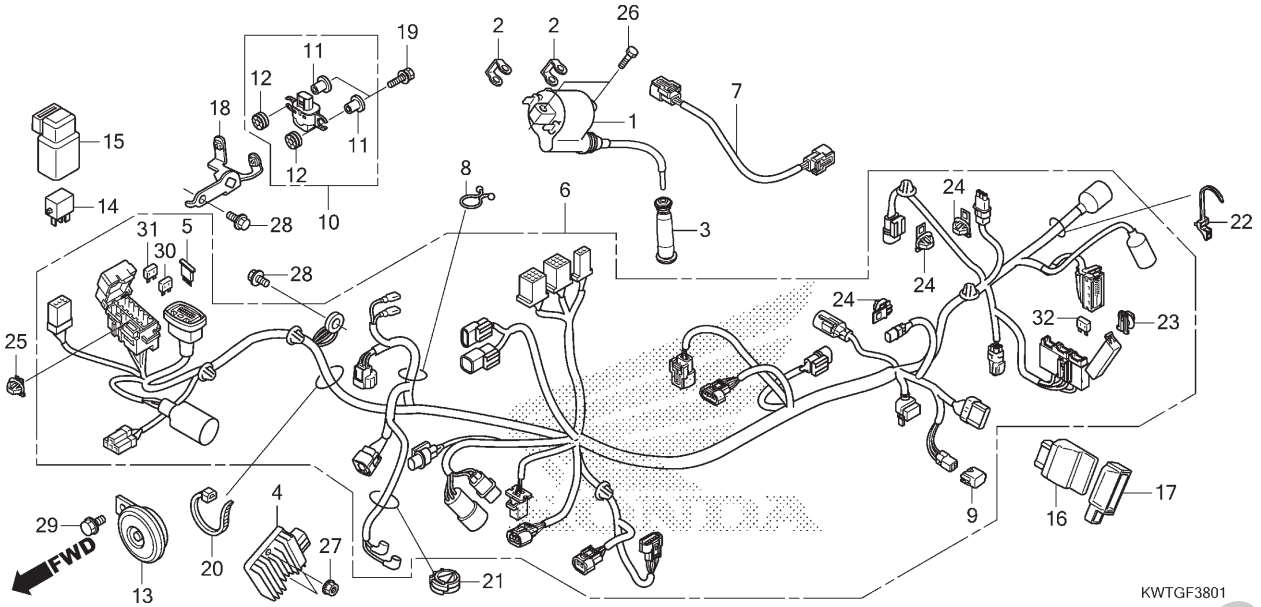

Ref. Nº	N.O.S.	Item de serviço	T.M.O.
1	614105	Bobina, Ignição	1,0
3	6141E3	Supressor Ruídos	0,2
4	6131B2	Regulador, Retificador	0,3
5	6131B4	Diodo, Trifásico	0,2
6	611100	Fiação, Principal	2,4
7	6111Q5	Fiação Secundária, Bomba Combustível	0,6
10	617125	Sensor, Ângulo	0,9
13	616169	Buzina	0,1
14	6111C3	Relé, Sinalizador	0,2
16	618135	Módulo Controle Motor (ECM)	0,4

Ref. Nº	Nº da peça	Descrição	Qtd. XRE 300 G	XRE 300A G	XRE 300 H	XRE 300A H	XRE 300 J	XRE 300A J	Nº de série		Tipo
1	30510-KWT-D21	Bobina Ignição, Comp.	–	1	–	1	–	1			
2	30520-ML7-000	Espaçador, Bobina Ignição	–	2	–	2	–	2			
3	30700-KWT-D21	Supressor Ruídos, Conj.	–	1	–	1	–	1			
4	31600-HP6-A01	Regulador Conj., Retificador	–	1	–	1	–	1			
5	31730-MAS-601	Diodo Conj., Trifásico (SUMITOMO)	–	1	–	1	–	1			
6	32100-KWT-E20	Fiação, Principal	–	1	–	1	–	1			
7	32120-KWT-700	Fiação Secundária, Bomba Combustível	–	1	–	1	–	1			
8	32171-GF9-621	Trava	–	1	–	1	–	1			
9	32606-GEV-761	Capa (4P) (Vermelho)	–	1	–	1	–	1			
10	35160-KWT-941	Sensor Conj., Ângulo	–	1	–	1	–	1			
11	35162-MN5-003	Bucha	–	2	–	2	–	2			
12	35163-MN5-003	Bucha	–	2	–	2	–	2			
13	38110-GET-671	Buzina, Comp. (Aguda)	–	1	–	1	–	1			
14	38501-KSS-B31	Relé Comp. (MICRO ISO 4P)	–	1	–	1	–	1			
15	38506-KVS-600	Suporte, Relé	–	1	–	1	–	1			
16	38770-KWT-D21	Unidade PGM-FI	–	1	–	1	–	1			
17	38771-KWT-900	Coxim, Unidade PGM-FI	–	1	–	1	–	1			
18	50190-KWT-901	Suporte, Sensor Ângulo	–	1	–	1	–	1			
19	90110-KSS-B30	Parafuso-arruela, 4x22	–	2	–	2	–	2			
20	90651-KV6-003	Presilha, Cabo, 165mm (Preto)	–	1	–	1	–	1			

PROIBIDA A REPRODUÇÃO E DISTRIBUIÇÃO
10/08/16 - Matsuo - MM-GT

© Moto Honda da Amazônia Ltda.
Todos os direitos reservados.

C-38.1

Fiação Principal (XRE300A)

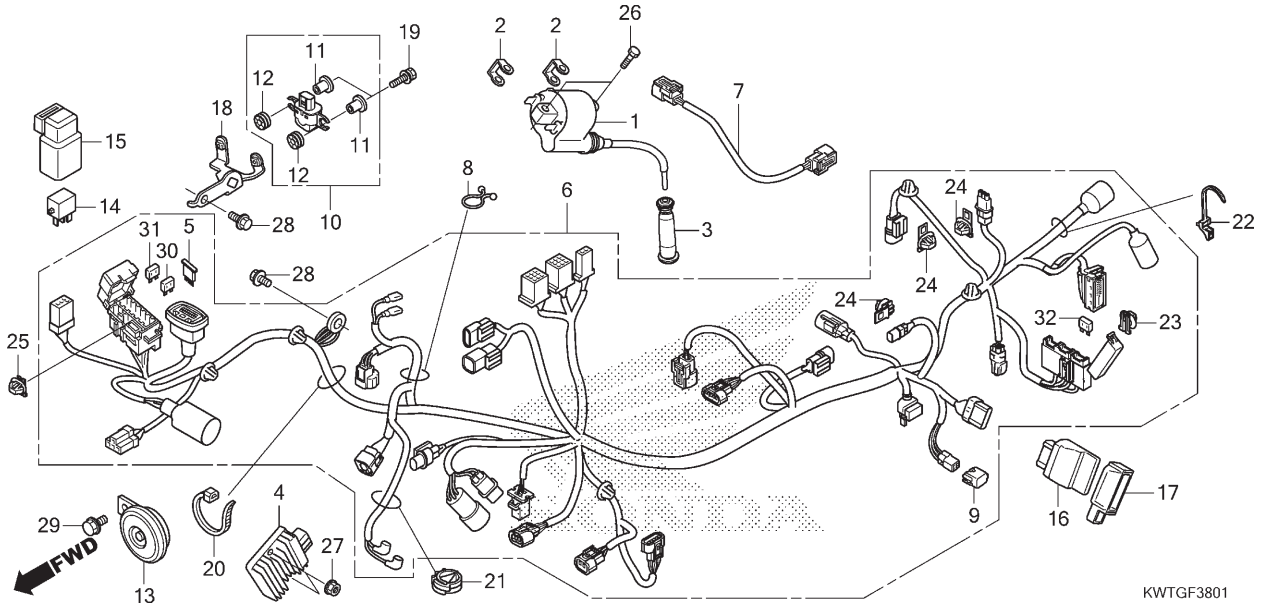

Ref. Nº	N.O.S.	Item de serviço	T.M.O.

Ref. Nº	Nº da peça	Descrição	Qtd. XRE 300 G	XRE 300A G	XRE 300 H	XRE 300A H	XRE 300 J	XRE 300A J	Nº de série		Tipo
21	90684-ZA0-601	Presilha, Fiação	–	1	–	1	–	1			
22	90690-GHB-601	Presilha, Fiação (15)	–	1	–	1	–	1			
23	91533-S04-003	Presilha, Adaptador (Natural)	–	1	–	1	–	1			
24	91565-SEL-003	Presilha, Adaptador (Preto)	–	3	–	3	–	3			
25	91580-SM4-003	Presilha, Adaptador (Laranja)	–	1	–	1	–	1			
26	92101-06020-4J	Parafuso, Sextavado, 6x20	–	2	–	2	–	2			
27	94050-06000	Porca, Flange, 6mm	–	2	–	2	–	2			
28	95701-06012-00	Parafuso, Flange, 6x12	–	2	–	2	–	2			
29	95701-08012-00	Parafuso, Flange, 8x12	–	1	–	1	–	1			
30	98200-41000	Fusível (10A)	–	5	–	5	–	5			
31	98200-41500	Fusível (15A)	–	2	–	2	–	2			
32	98200-43000	Fusível (30A)	–	3	–	3	–	3			

PROIBIDA A REPRODUÇÃO E DISTRIBUIÇÃO
1010913 - Matsuo - MM-GT

© Moto Honda da Amazônia Ltda.
Todos os direitos reservados.

C-39

Chassi

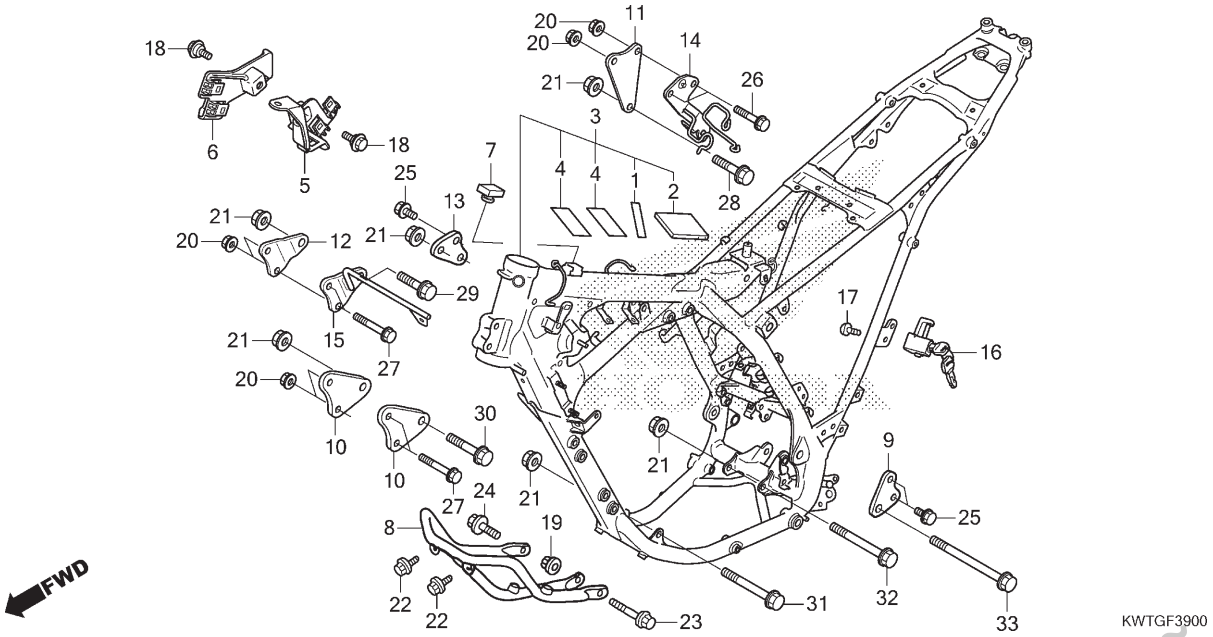

Ref. Nº	N.O.S.	Item de serviço	T.M.O.
3	410100	Chassi	5,8
		• Inclui: Remoção e instalação do motor	
	410100B	.ABS adicionar	0,5
8	4101B6	Tubo, Inferior Chassi	0,1
16	410197	Trava, Capacete	0,2

Ref. Nº	Nº da peça	Descrição	Qtd. XRE 300 G	XRE 300A G	XRE 300 H	XRE 300A H	XRE 300 J	XRE 300A J	Nº de série		Tipo
1	17517-KVS-600	Fita, Protetora	1	1	1	1	1	1			
2	17541-KWT-700	Coxim, Protetor	1	1	1	1	1	1			
3	50010-KWT-D20ZB	Chassi, Comp.									
		NHB46M Cinza Chumbo Fosco Metálico	1	–	1	–	1	–			
	50010-KWT-E20ZB	*NHB46M* Cinza Chumbo Fosco Metálico	–	1	–	1	–	1			
4	50173-KWT-700	Fita, Protetora	2	2	2	2	2	2			
5	50191-KWT-900	Suporte, Adaptador Esquerdo	1	1	1	1	1	1			
6	50192-KWT-900	Suporte, Adaptador Direito	1	1	1	1	1	1			
7	50352-KE1-000	Coxim, Limitador	1	1	1	1	1	1			
8	50360-KWT-D20	Tubo Comp., Patinamento	1	1	1	1	1	1			
9	50532-KWT-900	Placa, Traseira Esquerda Fixação Motor	1	1	1	1	1	1			
10	50533-KWT-900	Placa, Dianteira Fixação Motor	2	2	2	2	2	2			
11	50534-KWT-900	Placa, Superior Fixação Motor	1	–	1	–	1	–			
	50534-KWT-920	Placa Comp., Superior Fixação Motor	–	1	–	1	–	1			
12	50536-KWT-900	Placa, Dianteira Direita Superior Fixação Motor	1	1	1	1	1	1			
13	50538-KWT-900	Placa, Traseira Direita Fixação Motor	1	1	1	1	1	1			
14	50539-KWT-700	Suporte Comp., Tubo ABS	1	1	1	1	1	1			
15	50540-KWT-900	Placa Comp., Superior Dianteira Esquerda Fixação Motor	1	1	1	1	1	1			

PROIBIDA A REPRODUÇÃO E DISTRIBUIÇÃO
10/08/2022 Diarsio MM-GT

© Moto Honda da Amazônia Ltda.
Todos os direitos reservados.

C-39

Chassi

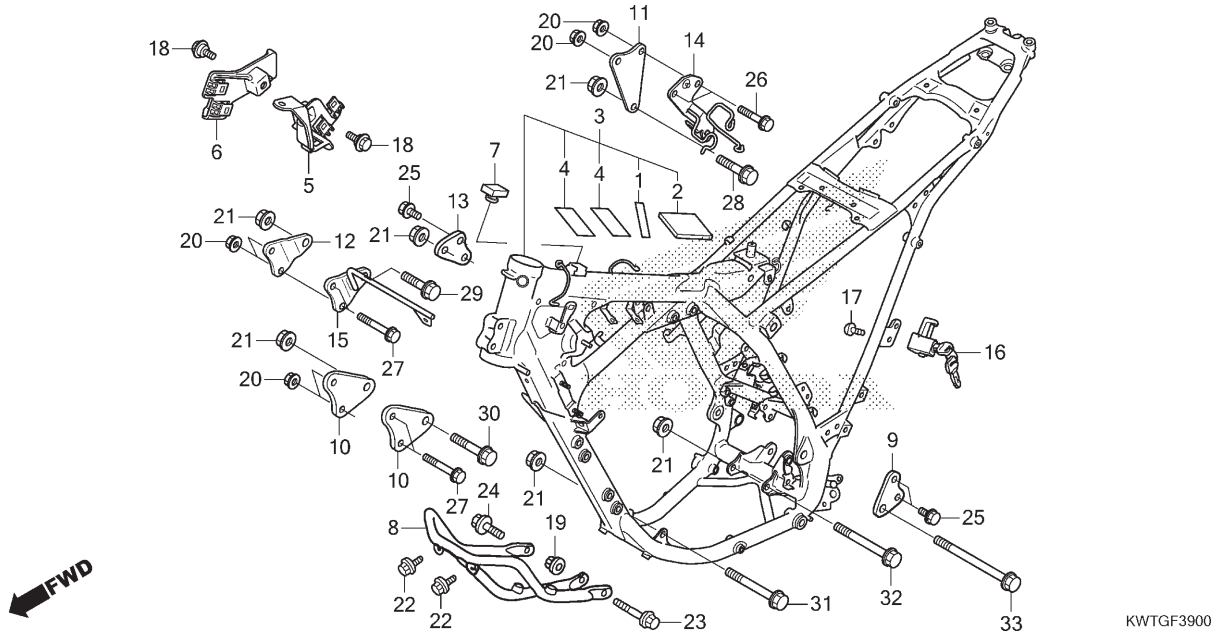

Ref. Nº	N.O.S.	Item de serviço	T.M.O.	Ref. Nº	Nº da peça	Descrição	Qtd. XRE 300 G	XRE 300A G	XRE 300 H	XRE 300A H	XRE 300 J	XRE 300A J	Nº de série		Tipo
				16	50710-KVS-901	Suporte Conj., Capacete	1	1	1	1	1	1			
				17	90105-KGA-B00	Parafuso, Unidirecional, 6x10	1	1	1	1	1	1			
				18	90112-KY0-860	Parafuso, Flange, 6mm	2	2	2	2	2	2			
				19	94050-06000	Porca, Flange, 6mm	1	1	1	1	1	1			
				20	94050-08000	Porca, Flange, 8mm	6	6	6	6	6	6			
				21	94050-10000	Porca, Flange, 10mm	6	6	6	6	6	6			
				22	95701-06010-00	Parafuso, Flange, 6x10	2	2	2	2	2	2			
				23	95701-06055-00	Parafuso, Flange, 6x55	1	1	1	1	1	1			
				24	95701-08016-00	Parafuso, Flange, 8x16	1	1	1	1	1	1			
				25	95701-08018-00	Parafuso, Flange, 8x18	4	4	4	4	4	4			
				26	95801-08050-00	Parafuso, Flange, 8x50	2	2	2	2	2	2			
				27	95801-08065-00	Parafuso, Flange, 8x65	4	4	4	4	4	4			
				28	95801-10050-00	Parafuso, Flange, 10x50	1	1	1	1	1	1			
				29	95801-10055-00	Parafuso, Flange, 10x55	1	1	1	1	1	1			
				30	95801-10065-00	Parafuso, Flange, 10x65	1	1	1	1	1	1			
				31	95801-10100-00	Parafuso, Flange, 10x100	1	1	1	1	1	1			
				32	95801-10110-00	Parafuso, Flange, 10x110	1	1	1	1	1	1			
				33	95801-10150-00	Parafuso, Flange, 10x150	1	1	1	1	1	1			

PROIBIDA A REPRODUÇÃO E DISTRIBUIÇÃO
1010913 - Matsuo - MM-GT

© Moto Honda da Amazônia Ltda.
Todos os direitos reservados.

C-40

Radiador de Óleo

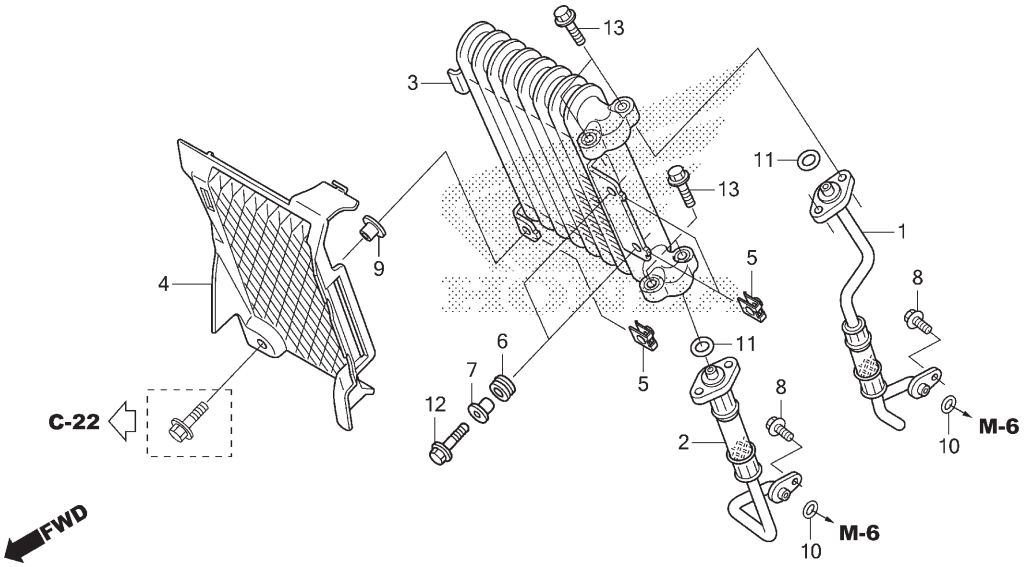

Ref. Nº	N.O.S.	Item de serviço	T.M.O.
1	1131A6	Mangueira ou Anel Vedação, Radiador Óleo: Saída	0,4
2	1131A5	Mangueira ou Anel Vedação, Radiador Óleo: Entrada	0,4
	1131A7	Mangueira ou Anel Vedação, Radiador Óleo: Ambos	0,5
3	1131B4	Radiador, Óleo	0,5
4	1131C0	Grade, Radiador Óleo	0,5

Ref. Nº	Nº da peça	Descrição	Qtd. XRE 300 G	XRE 300A G	XRE 300 H	XRE 300A H	XRE 300 J	XRE 300A J	Nº de série		Tipo
1	15510-KWT-900	Tubo A Comp., Óleo	1	1	1	1	1	1			
2	15520-KWT-900	Mangueira B Comp., Óleo	1	1	1	1	1	1			
3	15600-KWT-D21	Radiador Comp., Óleo	1	1	1	1	1	1			
4	15630-KWT-D20	Grade, Radiador Óleo	1	1	1	1	1	1			
5	19014-KEA-003	Porca, Fixação (6mm)	3	3	3	3	3	3			
6	19051-KA3-830	Coxim, Fixação Radiador	2	2	2	2	2	2			
7	19052-MGH-640	Bucha, Fixação Radiador	2	2	2	2	2	2			
8	90004-GHB-630	Parafuso, Flange, 6x16 (NSHF)	2	2	2	2	2	2			
9	90127-KF0-770	Bucha, 6x4	1	1	1	1	1	1			
10	91305-KPF-850	Anel, Vedação, 9,8x1,9	2	2	2	2	2	2			
11	91314-KPF-850	Anel, Vedação, 10x2,6	2	2	2	2	2	2			
12	95701-06025-00	Parafuso, Flange, 6x25	2	2	2	2	2	2			
13	96001-06020-00	Parafuso, Flange, 6x20	4	4	4	4	4	4			

PROIBIDA A REPRODUÇÃO E DISTRIBUIÇÃO
1010913 - Matsuo - MM-GT

© Moto Honda da Amazônia Ltda.
Todos os direitos reservados.

C-48

Ferramentas

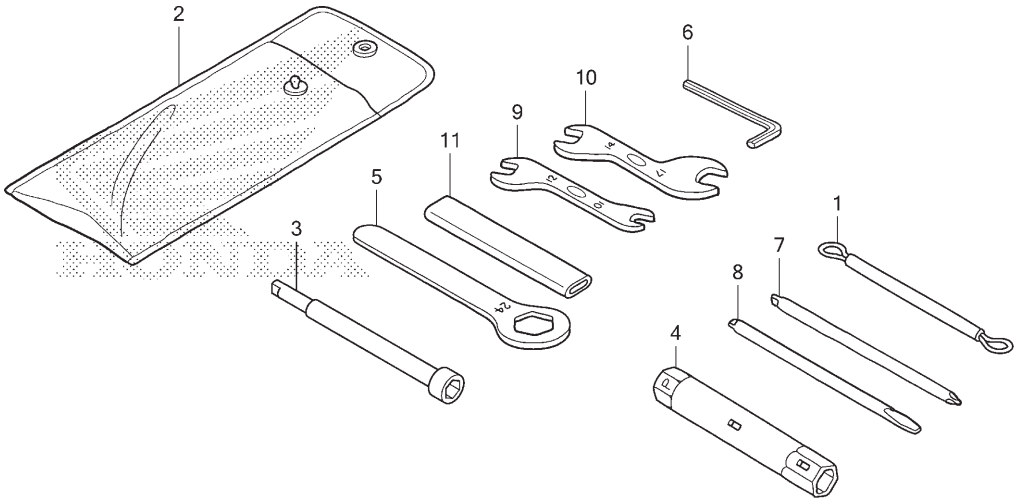

Ref. Nº	N.O.S.	Item de serviço	T.M.O.
Sem Informação			–

Ref. Nº	Nº da peça	Descrição	Qtd. XRE 300 G	XRE 300A G	XRE 300 H	XRE 300A H	XRE 300 J	XRE 300A J	Nº de série		Tipo
1	77236-KEA-000	Cabo, Fixação Capacete	1	1	1	1	1	1			
2	83501-KRM-B91	Bolsa, Ferramentas (160mm)	1	1	1	1	1	1			
3	89211-MJ0-950	Chave, Velas (8mm)	1	1	1	1	1	1			
4	89216-KWT-D20	Chave, Velas (14)	1	1	1	1	1	1			
5	89218-KB7-900	Chave, Boca, 24mm	(1)	(1)	(1)	(1)	(1)	(1)			
6	89221-MJ0-950	Chave, Allen, 5	(1)	(1)	(1)	(1)	(1)	(1)			
7	89222-443-900	Chave, Fenda 1	(1)	(1)	(1)	(1)	(1)	(1)			
8	89224-443-900	Chave, Fenda 3	(1)	(1)	(1)	(1)	(1)	(1)			
9	89225-KW8-900	Chave, Boca, 10x12	(1)	(1)	(1)	(1)	(1)	(1)			
10	89226-KW8-900	Chave, Boca, 14x17	(1)	(1)	(1)	(1)	(1)	(1)			
11	89228-443-900	Cabo, Chave Boca, 120mm	(1)	(1)	(1)	(1)	(1)	(1)			

PROIBIDA A REPRODUÇÃO E DISTRIBUIÇÃO
1010913 - Matsuo - MM-GT

© Moto Honda da Amazônia Ltda.
Todos os direitos reservados.

C-49

Etiquetas de Precaução

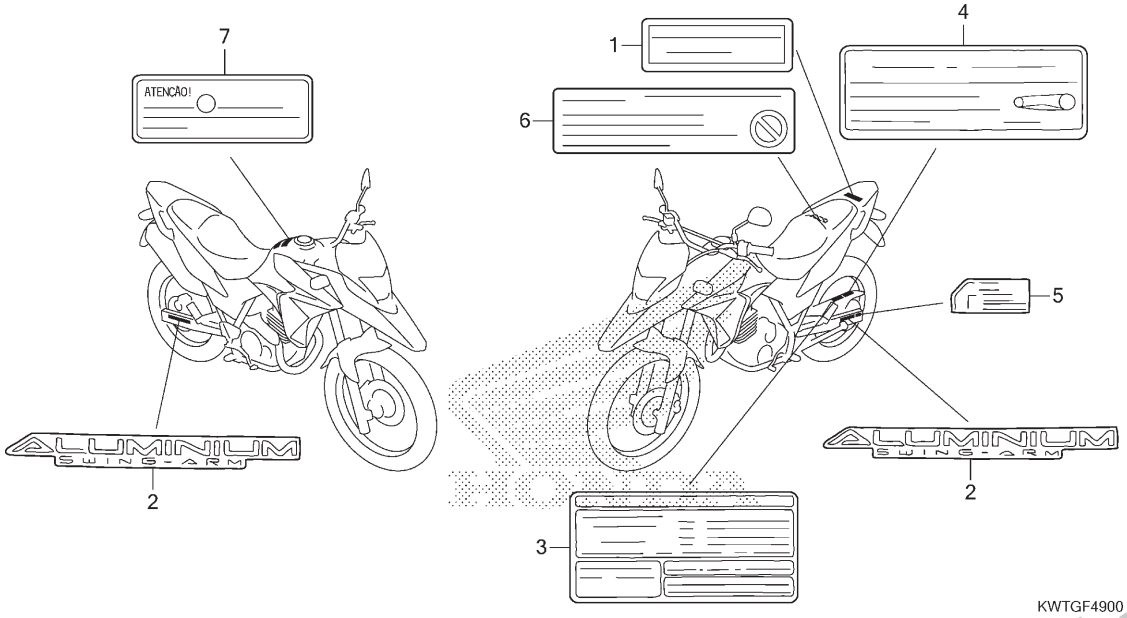

Ref. Nº	N.O.S.	Item de serviço	T.M.O.
Sem Informação			–

Ref. Nº	Nº da peça	Descrição	Qtd. XRE 300 G	XRE 300A G	XRE 300 H	XRE 300A H	XRE 300 J	XRE 300A J	Nº de série		Tipo
1	81220-KRE-B00	Etiqueta, Bagageiro Traseiro (Português)	1	1	1	1	1	1			
2	87121-KPF-900	Emblema, Garfo Traseiro	2	2	2	2	2	2			
3	87505-KPE-930	Etiqueta, Pneu	1	1	1	1	1	1			
4	87507-KPE-900	Etiqueta, Corrente Transmissão	1	1	1	1	1	1			
5	87508-MY5-B60	Etiqueta, Ajustador Corrente (Português)	1	1	1	1	1	1			
6	87509-KWG-B00	Etiqueta, Advertência Elemento Filtro Ar (Português)	1	1	1	1	1	1			
7	87560-KVS-F00	Etiqueta, Injeção Mistura Combustível (Português)	1	1	1	1	1	1			

PROIBIDA A REPRODUÇÃO E DISTRIBUIÇÃO
1010913 - Matsuo - MM-GT

© Moto Honda da Amazônia Ltda.
Todos os direitos reservados.

C-50

Emblemas (1)

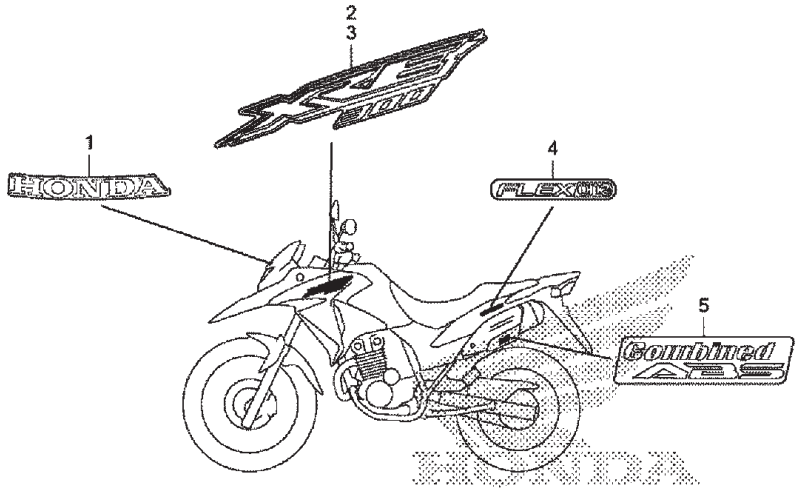

Ref. Nº	N.O.S.	Item de serviço	T.M.O.
Sem Informação			–

Ref. Nº	Nº da peça	Descrição	Qtd. XRE 300 G	XRE 300A G	XRE 300 H	XRE 300A H	XRE 300 J	XRE 300A J	Nº de série		Tipo
1	61320-KWT-900ZA	Emblema, HONDA									
		Tipo1	1	–	–	–	–	–			
			–	–	–	–	–	1			3BR
2	86171-KWT-D20ZA	Emblema, Carenagem Dianteira Direita									
		Tipo3	1	–	–	–	–	–			
	86171-KWT-D20ZB	*Tipo2*	1	–	–	–	–	–			
	86171-KWT-D20ZC	*Tipo1*	1	–	–	–	–	–			
	86171-KWT-F00ZA	*Tipo2*	–	–	1	–	1	–			2BR
			–	–	–	–	–	1			3BR
	86171-KWT-F00ZB	*Tipo1*	–	–	1	–	1	–			2BR
3	86172-KWT-D20ZA	Emblema, Carenagem Dianteira Esquerda									
		Tipo3	1	–	–	–	–	–			
	86172-KWT-D20ZB	*Tipo2*	1	–	–	–	–	–			
	86172-KWT-D20ZC	*Tipo1*	1	–	–	–	–	–			
	86172-KWT-F00ZA	*Tipo2*	–	–	1	–	1	–			2BR
			–	–	–	–	–	1			3BR
	86172-KWT-F00ZB	*Tipo1*	–	–	1	–	1	–			2BR
4	86861-KVS-F00ZA	Emblema (Flex)									
		Tipo1	2	–	–	–	–	–			
5	87130-KWT-920ZA	Emblema, ABS									
		Tipo1	–	–	–	–	–	1			3BR

PROIBIDA A REPRODUÇÃO E DISTRIBUIÇÃO
1010913 - Matsuo - MM-GT

© Moto Honda da Amazônia Ltda.
Todos os direitos reservados.

C-50.1

Emblemas • Faixas (2) (RALLY)

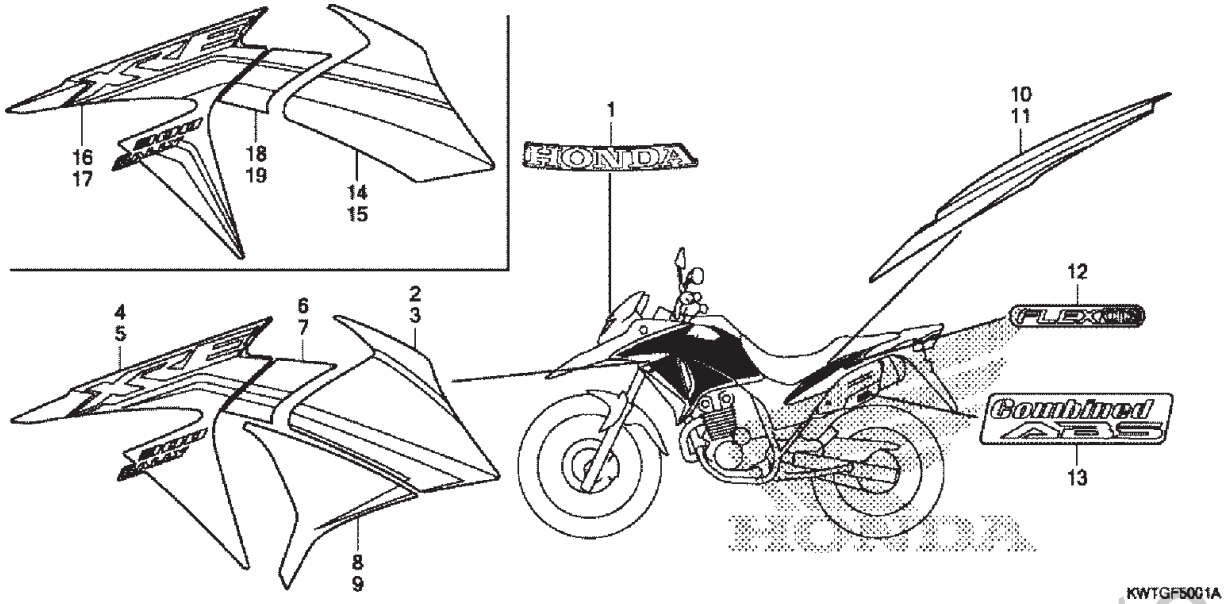

Ref. Nº	N.O.S.	Item de serviço	T.M.O.
Sem Informação			–

Ref. Nº	Nº da peça	Descrição	Qtd. XRE 300 G	XRE 300A G	XRE 300 H	XRE 300A H	XRE 300 J	XRE 300A J	Nº de série		Tipo
1	61320-KWT-900ZA	Emblema, HONDA									
		Tipo1	–	1	–	–	–	–			
			–	–	1	–	1	–			3BR
2	86171-KWT-E20ZA	Faixa, Direita Tanque Combustível									
		Tipo1	–	1	–	–	–	–			
3	86172-KWT-E20ZA	Faixa, Esquerda Tanque Combustível									
		Tipo1	–	1	–	–	–	–			
4	86173-KWT-E20ZA	Faixa A, Carenagem Dianteira Direita									
		Tipo1	–	1	–	–	–	–			
5	86174-KWT-E20ZA	Faixa A, Carenagem Dianteira Esquerda									
		Tipo1	–	1	–	–	–	–			
6	86175-KWT-E20ZA	Faixa B, Carenagem Dianteira Direita									
		Tipo1	–	1	–	–	–	–			
7	86176-KWT-E20ZA	Faixa B, Carenagem Dianteira Esquerda									
		Tipo1	–	1	–	–	–	–			
8	86177-KWT-E20ZA	Faixa, Carenagem Traseira Direita									
		Tipo1	–	1	–	–	–	–			
9	86178-KWT-E20ZA	Faixa, Carenagem Traseira Esquerda									
		Tipo1	–	1	–	–	–	–			

PROIBIDA A REPRODUÇÃO E DISTRIBUIÇÃO
1010919 - Mateuo - MM-GT

© Moto Honda da Amazônia Ltda.
Todos os direitos reservados.

C-50.1

Emblemas • Faixas (2) (RALLY)

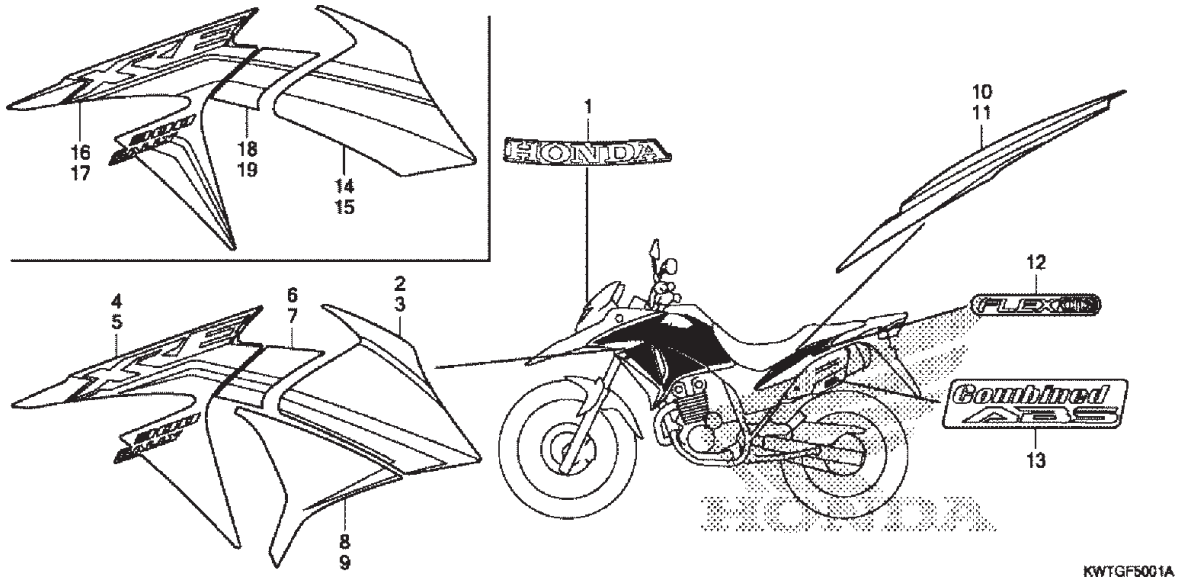

Ref. Nº	N.O.S.	Item de serviço	T.M.O.	Ref. Nº	Nº da peça	Descrição	Qtd. XRE 300 G	XRE 300A G	XRE 300 H	XRE 300A H	XRE 300 J	XRE 300A J	Nº de série		Tipo
				10	86831-KWT-E20ZA	Faixa, Tampa Lateral Traseira Direita									
						Tipo1	–	1	–	–	–	–	.....	.....	.....
					86831-KWT-F30ZA	*Tipo1*	–	–	–	1	–	1	.....	.....	2BR
							–	–	1	–	1	–	.....	.....	3BR
				11	86832-KWT-E20ZA	Faixa, Tampa Lateral Traseira Esquerda									
						Tipo1	–	1	–	–	–	–	.....	.....	.....
					86832-KWT-F30ZA	*Tipo1*	–	–	–	1	–	1	.....	.....	2BR
							–	–	1	–	1	–	.....	.....	3BR
				12	86861-KVS-F00ZA	Emblema (Flex)									
						Tipo1	–	2	–	–	–	–	.....	.....	.....
				13	87130-KWT-920ZA	Emblema, ABS									
						Tipo1	–	1	–	–	–	–	.....	.....	.....
				14	86171-KWT-F30ZA	Faixa, Direita Tanque Combustível									
						Tipo1	–	–	–	1	–	1	.....	.....	2BR
							–	–	1	–	1	–	.....	.....	3BR
				15	86172-KWT-F30ZA	Faixa, Esquerda Tanque Combustível									
						Tipo1	–	–	–	1	–	1	.....	.....	2BR
							–	–	1	–	1	–	.....	.....	3BR
				16	86173-KWT-F30ZA	Faixa A, Carenagem Dianteira Direita									
						Tipo1	–	–	–	1	–	1	.....	.....	2BR
							–	–	1	–	1	–	.....	.....	3BR

PROIBIDA A REPRODUÇÃO E DISTRIBUIÇÃO
1010918 - Matsuo - MM-GT

© Moto Honda da Amazônia Ltda.
Todos os direitos reservados.

C-50.1

Emblemas • Faixas (2) (RALLY)

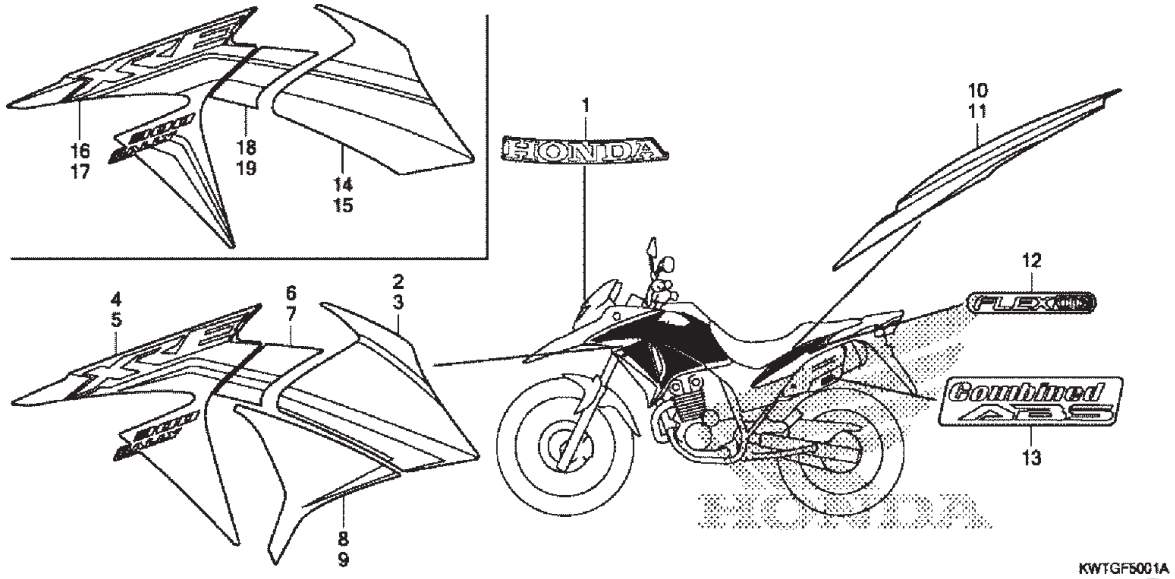

Ref. Nº	N.O.S.	Item de serviço	T.M.O.	Ref. Nº	Nº da peça	Descrição	Qtd. XRE 300 G	XRE 300A G	XRE 300 H	XRE 300A H	XRE 300 J	XRE 300A J	Nº de série		Tipo
				17	86174-KWT-F30ZA	Faixa A, Carenagem Dianteira Esquerda									
						Tipo1	–	–	–	1	–	1	.....	.....	2BR
							–	–	1	–	1	–	.....	.....	3BR
				18	86175-KWT-F30ZA	Faixa B, Carenagem Dianteira Direita									
						Tipo1	–	–	–	1	–	1	.....	.....	2BR
							–	–	1	–	1	–	.....	.....	3BR
				19	86176-KWT-F30ZA	Faixa B, Carenagem Dianteira Esquerda									
						Tipo1	–	–	–	1	–	1	.....	.....	2BR
							–	–	1	–	1	–	.....	.....	3BR

PROIBIDA A REPRODUÇÃO E DISTRIBUIÇÃO
1010913 - Matsuo - MM-GT

© Moto Honda da Amazônia Ltda.
Todos os direitos reservados.

C-50.2

Emblemas • Faixas (3) (LIMITED EDITION)

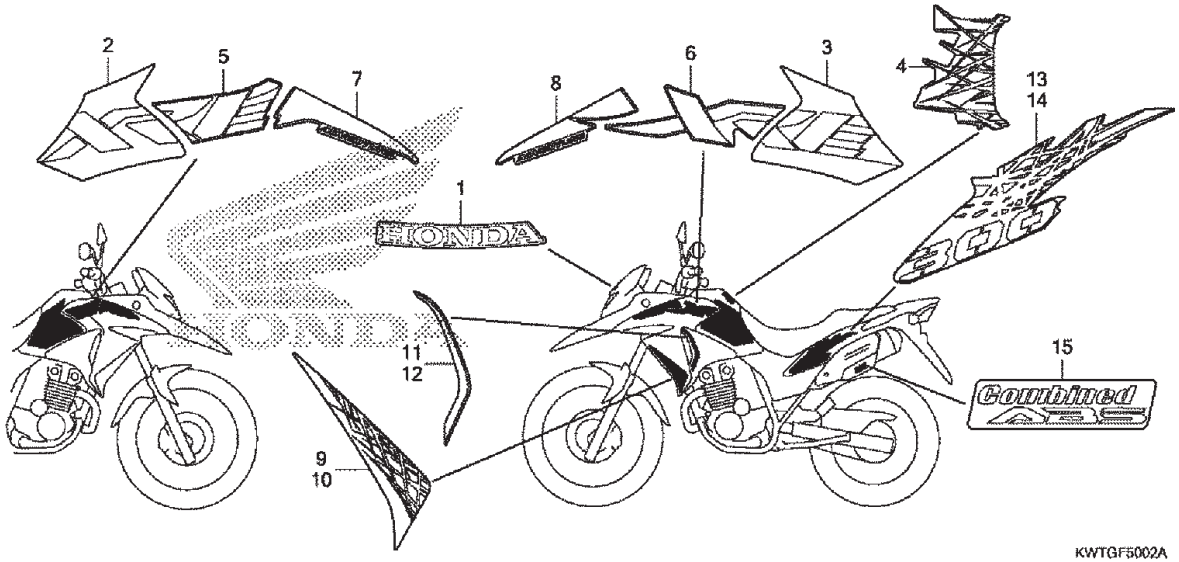

Ref. Nº	N.O.S.	Item de serviço	T.M.O.
Sem Informação			–

Ref. Nº	Nº da peça	Descrição	Qtd. XRE 300 G	XRE 300A G	XRE 300 H	XRE 300A H	XRE 300 J	XRE 300A J	Nº de série		Tipo
1	61320-KWT-900ZA	Emblema, HONDA *Tipo1*	–	–	1	–	–	1			4 BR
2	86171-KWT-FA0ZA	Faixa A, Direita Tanque Combustível *Tipo1*	–	–	1	–	–	1			4 BR
3	86172-KWT-FA0ZA	Faixa A, Esquerda Tanque Combustível *Tipo1*	–	–	1	–	–	1			4 BR
4	86173-KWT-FA0ZA	Faixa B, Tanque Combustível *Tipo1*	–	–	1	–	–	1			4 BR
5	86174-KWT-FA0ZA	Faixa A, Carenagem Dianteira Direita *Tipo1*	–	–	1	–	–	1			4 BR
6	86175-KWT-FA0ZA	Faixa A, Carenagem Dianteira Esquerda *Tipo1*	–	–	1	–	–	1			4 BR
7	86176-KWT-FA0ZA	Faixa B, Carenagem Dianteira Direita *Tipo1*	–	–	1	–	–	1			4 BR
8	86177-KWT-FA0ZA	Faixa B, Carenagem Dianteira Esquerda *Tipo1*	–	–	1	–	–	1			4 BR
9	86178-KWT-FA0ZA	Faixa C, Carenagem Dianteira Direita *Tipo1*	–	–	1	–	–	1			4 BR
10	86179-KWT-FA0ZA	Faixa C, Carenagem Dianteira Esquerda *Tipo1*	–	–	1	–	–	1			4 BR

PROIBIDA A REPRODUÇÃO E DISTRIBUIÇÃO
1010913 - Hiatsuo - MM-CT

© Moto Honda da Amazônia Ltda.
Todos os direitos reservados.

C-50.2

Emblemas • Faixas (3) (LIMITED EDITION)

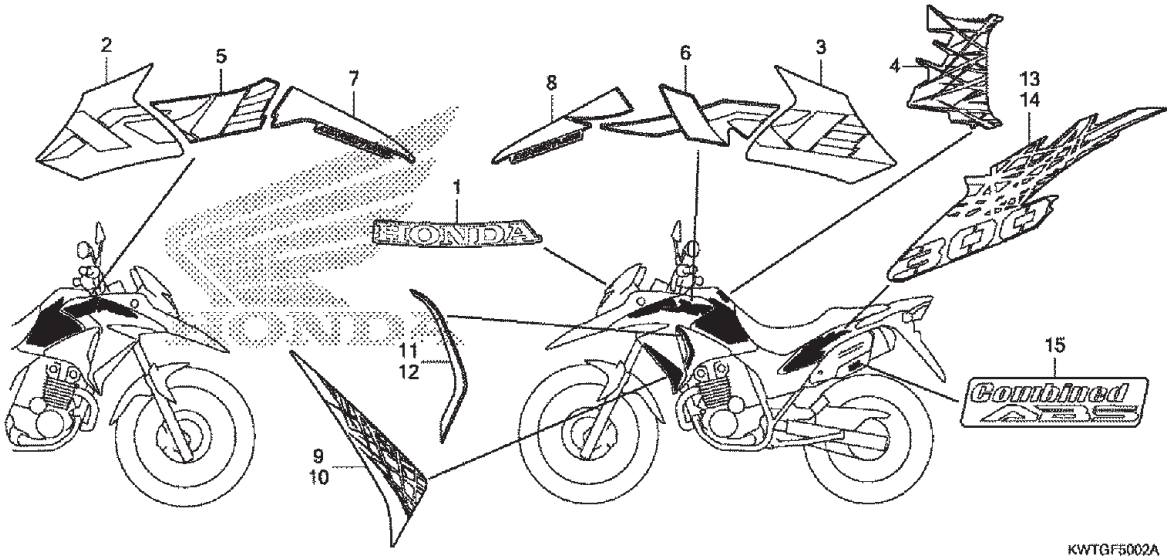

Ref. Nº	N.O.S.	Item de serviço	T.M.O.	Ref. Nº	Nº da peça	Descrição	Qtd. XRE 300 G	XRE 300A G	XRE 300 H	XRE 300A H	XRE 300 J	XRE 300A J	Nº de série		Tipo
				11	86181-KWT-FA0ZA	Faixa, Carenagem Traseira Direita *Tipo1*	–	–	1	–	–	1	.....	.....	4 BR
				12	86182-KWT-FA0ZA	Faixa, Carenagem Traseira Esquerda *Tipo1*	–	–	1	–	–	1	.....	.....	4 BR
				13	86831-KWT-FA0ZA	Faixa, Tampa Lateral Traseira Direita *Tipo1*	–	–	1	–	–	1	.....	.....	4 BR
				14	86832-KWT-FA0ZA	Faixa, Tampa Lateral Traseira Esquerda *Tipo1*	–	–	1	–	–	1	.....	.....	4 BR
				15	87130-KWT-920ZA	Emblema, ABS *Tipo1*	–	–	–	–	–	1	.....	.....	4 BR

PROIBIDA A REPRODUÇÃO E DISTRIBUIÇÃO
1010913 - Matsuo - MM-GT

© Moto Honda da Amazônia Ltda.
Todos os direitos reservados.

ÍNDICE DE NÚMERO DE PEÇAS

Nº da Peça	Nº do bloco
06000	
06170-KWT-D20ZA	C-21
06170-KWT-D20ZB	C-21
06170-KWT-D20ZC	C-21
06170-KWT-E20ZA	C-21
06170-KWT-F30ZA	C-21
06170-KWT-FA0ZA	C-21
06410-MAN-910	C-19.20
06420-KWT-900	C-19.20
06421-KWT-900	C-19.20
06431-MA3-405	C-12
06431-MA3-405	C-12.1
06431-MA3-405	C-17
06435-KCZ-020	C-17
06435-MEJ-016	C-17.1
06435-MEJ-026	C-17.1
06440-KWT-900	C-14.20
06441-KWT-900	C-14.20
06451-443-405	C-17.1
06451-MZ2-405	C-12.1
06455-KWT-921	C-12.1
06455-KWT-922	C-12.1
11000	
11100-KWT-D20	M-15
11110-KVK-B20	M-15
11152-KS4-003	C-5.10
11152-KS4-003	C-15.1
11191-KVK-901	M-15
11200-KVK-B20	M-15
11330-KWT-D20	M-6
11333-KVK-900	M-6
11335-KPF-900	M-6
11340-KVK-900	M-10
11352-KVK-900	M-10
11360-KWT-900	M-10
11370-KVK-900	M-10
11377-KVK-901	M-10
11394-KPF-901	M-6
11395-KVK-901	M-10
12000	
12010-KWT-D20	M-2
12100-KVK-900	M-5
12191-KVK-901	M-5
12204-KVK-315	M-2
12209-GB4-681	M-3
12251-KVK-901	M-2
12311-KWT-700	M-1
12391-KVK-900	M-1
13000	
13000-KVK-B20	M-16
13011-KVK-900	M-16
13021-KVK-900	M-16
13031-KVK-900	M-16
13101-KWT-D20	M-16
13102-KWT-D20	M-16
13103-KWT-D20	M-16
13111-KVK-900	M-16
13112-KVK-900	M-16
13410-KVK-901	M-16.10
13421-KVK-900	M-16.10
13423-KPF-960	M-16.10
14000	
14100-KWT-D20	M-3
14200-KVK-900	M-3
14312-KPF-900	M-8
14333-KPF-960	M-16.10
14401-KPF-903	M-4
14500-KVK-900	M-4
14520-KRM-874	M-4
14560-KRM-840	M-4
14620-KPF-901	M-4
14630-KPF-901	M-4
14711-KWT-D20	M-3
14721-KVK-B20	M-3
14731-MFL-D21	M-3
14751-KPF-900	M-3
14761-KPF-900	M-3
14771-MAT-000	M-3
14775-KVK-B20	M-3
14781-MAT-000	M-3
14901-KT7-013	M-3
14902-KT7-013	M-3
14903-KT7-013	M-3
14904-KT7-013	M-3
14905-KT7-013	M-3
14906-KT7-013	M-3
14907-KT7-013	M-3
14908-KT7-013	M-3
14909-KT7-013	M-3
14910-KT7-013	M-3
14911-KT7-013	M-3
14912-KT7-013	M-3
14913-KT7-013	M-3
14914-KT7-013	M-3
14915-KT7-013	M-3
14916-KT7-013	M-3
14917-KT7-013	M-3
14918-KT7-013	M-3
14919-KT7-013	M-3
14920-KT7-013	M-3
14921-KT7-013	M-3
14922-KT7-013	M-3
14923-KT7-013	M-3
14924-KT7-013	M-3
14925-KT7-013	M-3
14926-KT7-013	M-3
14927-KT7-013	M-3
14928-KT7-013	M-3
14929-KT7-013	M-3
14930-KT7-013	M-3
14931-KT7-013	M-3
14932-KT7-013	M-3
14933-KT7-013	M-3
14934-KT7-013	M-3
14935-KT7-013	M-3
14936-KT7-013	M-3
14937-KT7-013	M-3
14938-KT7-013	M-3
14939-KT7-013	M-3
14940-KT7-013	M-3
14941-KT7-013	M-3
14942-KT7-013	M-3
14943-KT7-013	M-3
14944-KT7-013	M-3
14945-KT7-013	M-3
14946-KT7-013	M-3
14947-KT7-013	M-3
14948-KT7-013	M-3
14949-KT7-013	M-3
14950-KT7-013	M-3
14951-KT7-013	M-3
14952-KT7-013	M-3
14953-KT7-013	M-3
14954-KT7-013	M-3
14955-KT7-013	M-3
14956-KT7-013	M-3
14957-KT7-013	M-3
14958-KT7-013	M-3
14959-KT7-013	M-3
14960-KT7-013	M-3
14961-KT7-013	M-3
14962-KT7-013	M-3
14963-KT7-013	M-3
14964-KT7-013	M-3
14965-KT7-013	M-3
14966-KT7-013	M-3
14967-KT7-013	M-3
14968-KT7-013	M-3
14969-KT7-013	M-3
15000	
15021-KWT-D20	M-14
15100-KWT-D20	M-14
15130-KWT-D20	M-14
15412-HM5-A10	M-6
15413-MC8-000	M-6
15414-KF0-000	M-6
15421-KK0-000	M-15
15510-KWT-900	C-40
15520-KWT-900	C-40
15532-KPF-900	M-6
15533-KWT-D20	M-6
15600-KWT-D21	C-40
15630-KWT-D20	C-40
15650-KWT-900	M-6
15707-KPE-B00	C-25
16000	
16060-KVK-901	M-23
16080-KPH-701	M-23
16081-KPH-701	M-23
16082-KPH-701	M-23
16169-MFE-641	M-23
16210-KVK-B20	M-2
16217-KVK-900	M-2
16291-KVK-901	M-2
16400-KWT-701	M-23
16410-KVK-B21	M-23
16422-KVK-B21	M-23
16430-KVK-901	M-23
16432-HP5-601	M-23
16433-HN8-A61	M-23
16435-HN8-A61	M-23
16450-KVK-B21	M-23
16472-KPC-D50	M-23
16700-KWT-701	C-21.30
16705-KWT-701	C-21.30
16712-KWT-700	C-24
16719-MEW-920	C-21.30
16723-KWT-700	C-21.30
16740-KVK-B21	C-21.30
16910-KVK-B22	C-21.30
16921-KWT-700	C-21.30
16922-KWT-700	C-21.30
17000	
17211-KWT-A20	C-25
17217-KRE-900	C-37
17219-KWT-900	C-25
17220-KWT-700	C-25
17222-KWT-900	C-25
17223-KWT-900	C-25
17236-KWT-900	C-25
17237-KWT-900	C-25
17238-KWT-900	C-25
17240-KWT-900	C-25
17245-KPE-900	C-25
17251-KWT-900	C-25
17252-KWT-901	C-25
17253-KWT-900	C-25
17254-KWT-900	C-25
17255-MCG-000	C-25
17316-KRH-D20	C-25
17358-HA0-680	C-25
17359-419-670	C-21
17363-KWT-D20	C-25
17368-KV7-671	C-5
17370-419-700	C-25
17373-KWT-700	C-25
17374-KWT-D20	C-25
17410-KWT-D20	C-25
17507-KRE-R00	C-21
17517-KVS-600	C-39
17519-KWT-900	C-24
17522-KRE-R00	C-21
17526-KWT-701	C-21.30
17527-KWT-701	C-21.30
17541-KWT-700	C-39
17541-KWT-900	C-21
17542-KWT-900	C-21
17549-KWT-D20	C-21
17561-MEE-000	C-21
17567-KWT-701	M-23
17571-KWT-D20	C-21
17572-KWT-D20	C-21
17573-KWT-701	C-21.30
17574-KWT-700	C-21.30
17576-KWT-D20	C-21
17585-KWT-D20ZA	C-22
17585-KWT-D20ZB	C-22
17585-KWT-D20ZC	C-22
17585-KWT-E20ZA	C-22
17585-KWT-F00ZA	C-22
17585-KWT-F00ZB	C-22

PROIBIDA A REPRODUÇÃO E DISTRIBUIÇÃO
1010913 - Maisvio MM-GT

© Moto Honda da Amazônia Ltda.
Todos os direitos reservados.

ÍNDICE DE NÚMERO DE PEÇAS

Nº da Peça	Nº do bloco
17585-KWT-F30ZA	C-22
17585-KWT-FA0ZA	C-22
17595-KWT-D20ZA	C-22
17595-KWT-D20ZB	C-22
17595-KWT-D20ZC	C-22
17595-KWT-E20ZA	C-22
17595-KWT-F00ZA	C-22
17595-KWT-F00ZB	C-22
17595-KWT-F30ZA	C-22
17595-KWT-FA0ZA	C-22
17611-KWT-700	C-21
17613-KFB-010	C-21
17620-KVS-J01	C-21
17621-KRE-G01	C-21
17624-KWT-D20	C-21
17625-KWT-D20	C-21
17660-KWT-D20ZB	C-22
17660-KWT-D20ZC	C-22
17662-KWT-D20	C-22
17663-KWT-D20	C-22
17665-KWT-E20ZA	C-22
17665-KWT-FA0ZA	C-22
17666-KWT-D20	C-22
17670-KWT-D20ZB	C-22
17670-KWT-D20ZC	C-22
17672-KWT-D20	C-22
17675-KWT-E20ZA	C-22
17675-KWT-FA0ZA	C-22
17676-KWT-D20	C-22
17690-KWT-900	C-22
17711-MGE-003	C-21.30
17724-102-700	C-25
17910-KWT-D20	C-4
17920-KWT-D20	C-4
18000	
18291-MM5-860	C-27
18293-MN0-000	C-27
18310-KWT-D20	C-27
18315-KWT-900ZD	C-27
18320-KWT-900	C-27
18325-KWT-740ZB	C-27
18355-KWT-900ZC	C-27
18357-MCG-000	C-27
18360-KWT-900	C-27
18373-KPE-730	C-27
18392-MK4-000	C-27
19000	
19014-KEA-003	C-40
19051-KA3-830	C-40
19052-MGH-640	C-40
19110-KPE-730	C-21
22000	
22100-KVK-B20	M-8
22116-KVK-900	M-8
22121-KVK-900	M-8
22125-435-000	M-8
22201-HM3-A60	M-8
22202-MAE-000	M-8
22321-KF0-770	M-8
22350-KVK-900	M-8
22401-KVK-900	M-8
22402-435-000	M-8
22810-KWT-D20	M-6
22815-KM7-700	M-6
22847-KVK-900	M-8
22870-KWT-700	C-4
23000	
23121-KVK-900	M-8
23211-KVK-900	M-17
23220-KVK-900	M-17
23411-KVK-900	M-17
23412-KVK-900	M-17
23421-KVK-900	M-17
23431-KVK-900	M-17
23432-KVK-900	M-17
23441-KVK-900	M-17
23451-KVK-900	M-17
23452-KVK-900	M-17
23461-KVK-900	M-17
23462-KVK-900	M-17
23471-KVK-900	M-17
23481-KVK-900	M-17
23491-KVK-900	M-17
23502-KVK-900	M-17
23522-KW3-000	M-15
23800-KVK-900	M-17
23804-KPF-900	M-17
24000	
24211-KVK-900	M-19
24212-KVK-900	M-19
24213-KVK-900	M-19
24241-KCZ-000	M-19
24300-KVK-900	M-19
24411-KCZ-000	M-19
24430-KK0-000	M-19
24435-KCZ-000	M-19
24610-KPF-900	M-19
24624-MT3-000	M-19
24651-MAK-F00	M-19
24652-028-000	M-19
24710-KWT-900	C-29
24781-MCG-600	C-29
28000	
28111-KVK-900	M-9
28125-KVK-B21	M-9
28131-KVK-900	M-9
28141-KVK-900	M-9
28151-KVK-900	M-9
30000	
30510-KWT-D21	C-38
30510-KWT-D21	C-38.1
30520-ML7-000	C-38
30520-ML7-000	C-38.1
30700-KWT-D21	C-38
30700-KWT-D21	C-38.1
31000	
31110-KVK-B21	M-11
31120-KWT-701	M-11
31200-KVK-901	M-13
31201-MEW-921	M-13
31202-MEW-921	M-13
31203-MEW-921	M-13
31204-MEW-921	M-13
31205-HP5-601	M-13
31206-MEW-921	M-13
31207-HP5-601	M-13
31208-MEW-921	M-13
31209-MEW-921	M-13
31210-MEW-921	M-13
31500-MFL-B23	C-37
31500-MFL-B24	C-37
31510-KPF-900	C-37
31600-HP6-A01	C-38
31600-HP6-A01	C-38.1
31730-MAS-601	C-38
31730-MAS-601	C-38.1
31907-KWT-D21	M-2
32000	
32100-KWT-D20	C-38
32100-KWT-E20	C-38.1
32111-KVK-900	M-11
32112-KVK-900	M-11
32120-KWT-700	C-38
32120-KWT-700	C-38.1
32161-404-610	M-13
32171-GF9-621	C-38
32171-GF9-621	C-38.1
32401-KWT-900	C-37
32401-KWT-E20	C-37
32410-KWT-700	M-13
32412-KVK-900	C-37
32601-KWT-700	M-13
32606-GEV-761	C-38
32606-GEV-761	C-38.1
33000	
33112-MCG-003	C-1
33118-GET-671	C-1
33120-KWT-901	C-1
33400-KWT-901	C-35
33410-KWT-901	C-35
33450-KWT-901	C-35
33491-KGA-900	C-35
33600-KWT-901	C-35
33650-KAF-000	C-35
33650-KWT-901	C-35
33700-KWT-D21	C-36
33703-KWT-D20	C-36
33704-KVK-901	C-36
33705-KVK-901	C-36
33705-KW7-900	C-36
33741-MCG-003	C-36
34000	
34901-MAK-000	C-1
34905-KWT-901	C-35
34906-K29-901	C-36
35000	
35010-KWT-D20	C-7
35100-KWT-D21	C-7
35127-KPF-960	C-7
35130-KWT-D21	C-4
35160-KWT-941	C-38
35160-KWT-941	C-38.1
35162-MN5-003	C-38
35162-MN5-003	C-38.1
35163-MN5-003	C-38
35163-MN5-003	C-38.1
35200-KWT-D21	C-4
35330-KRE-851	C-4
35340-MA5-671	C-5
35340-MA5-671	C-5.10
35350-KWT-D21	C-29
35357-KRE-900	C-29
35358-KWT-900	C-29
35600-HA0-003	M-15
35700-KWT-701	C-31
35850-MR5-007	C-37
35856-KBG-007	C-37
36000	
36531-KWT-701	C-27
37000	
37100-KWT-D21	C-2
37100-KWT-E21	C-2
37110-KWT-D21	C-2
37110-KWT-E21	C-2
37215-KWT-D20	C-2
37610-KWT-D21	C-2
37620-KWT-D21	C-2
37750-KPH-701	M-2
37800-KWT-701	C-21
38000	
38110-GET-671	C-38
38110-GET-671	C-38.1
38501-KSS-B31	C-38
38501-KSS-B31	C-38.1
38506-KVS-600	C-38
38506-KVS-600	C-38.1
38510-KWT-921	C-17.1
38520-KWT-E21	C-11.1
38770-KWT-D21	C-38
38770-KWT-D21	C-38.1
38771-KWT-900	C-38
38771-KWT-900	C-38.1
40000	
40510-MCG-000	C-32
40530-KWT-901	C-32
40543-MCG-000	C-32
40546-KWT-D20	C-32

PROIBIDA A REPRODUÇÃO E DISTRIBUIÇÃO
20209.03 - Matsuo - MM-GT

Voltar
4

© Moto Honda da Amazônia Ltda.
Todos os direitos reservados.

ÍNDICE DE NÚMERO DE PEÇAS

Nº da Peça	Nº do bloco
41000	
41202-KWT-900	C-19.20
42000	
42301-KWT-900	C-19.20
42311-KWT-900	C-19.20
42312-MCG-000	C-19.20
42515-KWT-920	C-19.20
42615-KWT-900	C-19.20
42620-KPE-730	C-19.20
42625-MC4-000	C-19.20
42635-KWT-900	C-19.20
42635-KWT-920	C-19.20
42650-KWT-900	C-19.20
42650-KWT-920	C-19.20
42701-KWT-901	C-19.20
42711-KPE-902	C-19.20
42712-KPE-901	C-19.20
42713-KW8-901	C-19.20
43000	
43107-KT7-761	C-17.1
43107-MAJ-G41	C-12
43107-MAJ-G41	C-17
43108-KT7-761	C-17.1
43108-MY6-671	C-17
43110-KWT-921	C-17.1
43112-KS6-701	C-17
43112-MCF-006	C-17.1
43131-KW3-006	C-17
43131-KW3-006	C-17.1
43132-KT7-761	C-17.1
43150-KWT-901	C-17
43150-KWT-921	C-17.1
43190-KWT-901	C-17
43215-KZ4-J41	C-17.1
43215-ML3-911	C-17
43251-KWT-900	C-19.20
43310-KWT-921	C-15.1
43310-KWT-D21	C-15
43311-KWT-921	C-15.1
43312-KWT-720	C-5.40
43313-KWT-720	C-5.40
43314-KWT-A50	C-5.40
43352-568-003	C-12
43352-568-003	C-12.1
43352-568-003	C-17
43352-568-003	C-17.1
43353-461-771	C-12
43353-461-771	C-12.1
43353-461-771	C-17
43353-461-771	C-17.1
43468-KFB-000	C-15
43503-MJ0-006	C-15
43503-MJ0-006	C-15.1
43504-MB2-006	C-15
43504-MB2-006	C-15.1
43510-KWT-901	C-15
43510-KWT-921	C-15.1
43511-KT8-006	C-15
43511-KT8-006	C-15.1
43512-KWT-921	C-15
43512-KWT-921	C-15.1
43514-445-771	C-15
43514-445-771	C-15.1
43520-KWT-921	C-15.1
43520-MJ6-315	C-15
43530-MB2-006	C-15
43530-MBL-D01	C-15.1
44000	
44301-KPE-900	C-14.20
44311-KPE-900	C-14.20
44515-KWT-920	C-14.20
44610-KWT-900	C-14.20
44610-KWT-920	C-14.20
44620-MG3-000	C-14.20
44635-KWT-900	C-14.20
44635-KWT-920	C-14.20
44650-KWT-900	C-14.20
44650-KWT-920	C-14.20
44701-KWT-901	C-14.20
44711-KPE-902	C-14.20
44712-KPE-901	C-14.20
44713-MAN-622	C-14.20
44800-KWT-701	C-14.20
44800-KWT-E21	C-14.20
44832-MG2-700	C-11
44832-MG2-700	C-11.1
45000	
45105-KAS-415	C-12
45107-MAJ-G41	C-12.1
45108-KW8-901	C-12
45108-MBT-D52	C-12.1
45111-MA3-006	C-17.1
45111-MAJ-G41	C-12.1
45111-MAJ-G41	C-17.1
45112-KAS-901	C-12
45112-MZ2-006	C-12.1
45125-KWT-D21	C-5
45125-KWT-E21	C-5.10
45126-KWT-E21	C-5.10
45127-KWT-E21	C-5.10
45128-KWT-A50	C-5.40
45129-KWT-A50	C-5.40
45130-KWT-A50	C-5.40
45131-HA5-672	C-12
45131-ML7-921	C-12.1
45132-166-016	C-12
45132-166-016	C-12.1
45132-166-016	C-17
45133-MA3-006	C-12
45133-MA3-006	C-12.1
45133-MA3-006	C-17
45133-MA3-006	C-17.1
45150-KSV-Y12	C-12.1
45150-KWT-901	C-12
45156-KWT-700	C-9
45156-KWT-720	C-9
45157-KWT-700	C-5
45157-KWT-E20	C-5.10
45158-KWT-900	C-5
45158-KWT-920	C-5.10
45162-KWT-920	C-11.1
45165-KWT-920	C-17.1
45190-KSV-J01	C-12.1
45190-KWT-901	C-12
45203-MG3-016	C-12
45203-MG3-016	C-17
45215-MBT-D51	C-12.1
45215-ML7-922	C-12
45218-MAJ-G41	C-12.1
45351-KWT-900	C-14.20
45463-KWT-900	C-7
45463-KWT-E20	C-7
45464-KWT-900	C-9
45504-410-003	C-5
45504-410-003	C-5.10
45510-KWT-D21	C-5
45510-KWT-D21	C-5.10
45513-MCG-006	C-5
45513-MCG-006	C-5.10
45513-MCG-006	C-15
45513-MCG-006	C-15.1
45517-KFR-861	C-5
45517-KFR-861	C-5.10
45518-MG3-016	C-5
45518-MG3-016	C-5.10
45520-MG7-006	C-5
45520-MG7-006	C-5.10
45520-MG7-006	C-15
45520-MG7-006	C-15.1
45521-HA2-006	C-5
45521-HA2-006	C-5.10
45521-HA2-006	C-15
45521-HA2-006	C-15.1
45530-KVK-961	C-5
45530-KVK-961	C-5.10
45710-KWT-920	C-11.1
45711-KWT-920	C-11.1
46000	
46182-MEL-D21	C-15
46182-MEL-D21	C-15.1
46392-SAA-901	C-5.40
46393-SZ3-003	C-5.40
46400-MFF-D41	C-5.20
46500-KWT-900	C-29
46504-KV6-702	C-15.1
46504-MAL-601	C-15
46513-KT0-670	C-29
46525-KK0-003	C-29
50000	
50010-KWT-D20ZB	C-39
50010-KWT-E20ZB	C-39
50173-KWT-700	C-39
50190-KWT-901	C-38
50190-KWT-901	C-38.1
50191-KWT-900	C-39
50192-KWT-900	C-39
50300-KWT-900ZA	C-34
50300-KWT-C80ZA	C-34
50320-KWT-900ZA	C-34
50320-KWT-C80ZA	C-34
50325-KWT-900	C-37
50327-KWT-900	C-37
50352-KE1-000	C-39
50360-KWT-D20	C-39
50385-KRE-R00	C-21.30
50530-KWT-D20	C-31
50532-KWT-900	C-39
50533-KWT-900	C-39
50534-KWT-900	C-39
50534-KWT-920	C-39
50535-KPF-850	C-31
50536-KWT-900	C-39
50538-KWT-900	C-39
50539-KWT-700	C-39
50540-KWT-900	C-39
50547-KPE-900	C-31
50603-KEJ-900	C-30
50603-KPS-900	C-30
50606-KWT-D20	C-30
50612-KWT-D20	C-30
50615-KWT-D20	C-30
50617-466-000	C-30
50625-KWT-D20	C-30
50641-KWT-900	C-30
50642-KWT-D20	C-30
50661-KWT-900	C-30
50662-KWT-900	C-30
50701-KWT-A50	C-5.20
50706-KWT-D20	C-30
50710-KGA-940	C-30
50710-KVS-901	C-39
50711-KRM-860	C-30
50711-KWT-920	C-5.20
50713-KRE-B00	C-30
50714-KRE-B00	C-30
50715-KWT-920ZA	C-5.20
50720-KWT-920ZB	C-5.20
50720-KWT-A50ZB	C-5.20
50730-KWT-A60	C-5.20
50911-MN1-670	C-32
51000	
51401-KWT-901	C-11
51401-KWT-901	C-11.1
51402-MV8-901	C-11
51402-MV8-901	C-11.1
51403-KF0-003	C-11
51403-KF0-003	C-11.1
51403-KWT-900	C-10
51404-KWT-900	C-10
51410-KWT-901	C-11
51410-KWT-901	C-11.1
51412-KWT-900	C-10
51412-MB4-003	C-11
51412-MB4-003	C-11.1
51414-KWT-901	C-11
51414-KWT-901	C-11.1
51415-KWT-901	C-11
51415-KWT-901	C-11.1
51416-MCG-003	C-11
51416-MCG-003	C-11.1
51422-KWT-900	C-10

PROIBIDA A REPRODUÇÃO E DISTRIBUIÇÃO
1010913 - Manual - MM-GT

© Moto Honda da Amazônia Ltda.
Todos os direitos reservados.

ÍNDICE DE NÚMERO DE PEÇAS

Nº da Peça	Nº do bloco
51430-KWT-901	C-11
51430-KWT-921	C-11.1
51432-MV4-003	C-11
51432-MV4-003	C-11.1
51437-MM5-003	C-11
51437-MM5-003	C-11.1
51440-KWT-901	C-11
51440-KWT-901	C-11.1
51447-MCG-003	C-11
51447-MCG-003	C-11.1
51454-MM9-671	C-11
51454-MM9-671	C-11.1
51480-KWT-901ZA	C-11
51480-KWT-921ZA	C-11.1
51490-KWT-901	C-11
51490-KWT-901	C-11.1
51530-KWT-901	C-11
51530-KWT-921	C-11.1
51580-KWT-901	C-11
51580-KWT-921	C-11.1
51634-MK5-003ZK	C-11
51634-MK5-003ZK	C-11.1
52000	
52101-KPE-900	C-32
52114-KWT-920	C-15.1
52116-MC7-000	C-19.20
52141-KWT-900	C-32
52144-356-003	C-32
52144-356-005	C-32
52156-KB7-000	C-32
52159-KB7-000	C-32
52159-KPE-900	C-32
52170-KPE-900	C-32
52171-KR6-000	C-32
52200-KWT-900	C-32
52200-KWT-920	C-32
52462-KPE-900	C-33
52463-KPE-900	C-33
52464-KPE-900	C-33
52465-KWT-D20	C-33
52475-KWT-D20	C-33
52490-KWT-902	C-33
53000	
53100-KWT-D20	C-7
53106-KR3-000	C-7
53108-KR3-770	C-7
53111-KWT-D20	C-7
53113-KWT-900	C-7
53131-KBB-950ZA	C-7
53140-KWT-D20	C-4
53166-KRE-G00	C-4
53172-KRH-D20	C-4
53174-463-770	C-5
53174-463-770	C-5.10
53174-KRH-D20	C-4
53175-KV2-900	C-5
53175-KV2-900	C-5.10
53176-KJ1-701	C-5
53176-KJ1-701	C-5.10
53177-KPS-730	C-4
53178-KRH-D20	C-4
53192-KRM-860	C-4
53200-KWT-D20	C-9
53208-KCH-900	C-7
53214-KA4-701	C-9
53214-KCY-671	C-9
53229-KPE-900	C-9
53230-KWT-D20	C-7
57000	
57101-MER-D21	C-5.20
57103-SDA-003	C-5.20
57110-KWT-A51	C-5.20
61000	
61100-KWT-D20ZA	C-10
61100-KWT-D20ZB	C-10
61100-KWT-D20ZC	C-10
61104-KRM-860	C-34
61120-KWT-900	C-9
61200-KWT-A20	C-10
61300-KWT-D20ZB	C-1
61302-KWT-D20	C-1
61303-KWT-900	C-1
61305-KWT-900	C-1
61306-KWT-900	C-1
61310-KWT-700	C-1
61316-KWT-900	C-1
61320-KWT-900ZA	C-50
61320-KWT-900ZA	C-50.1
61320-KWT-900ZA	C-50.2
64000	
64200-KWT-D20	C-2
77000	
77200-KWT-C80	C-23
77200-KWT-D20ZA	C-23
77205-286-000	C-23
77236-KEA-000	C-48
77302-KRM-860	C-36
80000	
80101-165-000	C-22
80101-165-000	C-25
80101-165-000	C-37
80200-KWT-900	C-34
81000	
81220-KRE-B00	C-49
81301-KRE-B00	C-34
81302-KRE-B00	C-34
83000	
83119-MG9-000	C-27
83501-KRM-B91	C-48
83501-KWT-740	C-24
83505-KWT-900	C-2
83505-KWT-900	C-24
83507-422-000	C-24
83508-MR4-900	C-24
83511-KWT-900	C-24
83512-KPS-730	C-23
83515-KWT-710ZF	C-24
83515-KWT-710ZK	C-24
83515-KWT-D20ZA	C-24
83515-KWT-D20ZB	C-24
83515-KWT-D20ZC	C-24
83515-KWT-E20ZA	C-24
83515-KWT-E30ZA	C-24
83515-KWT-F30ZA	C-24
83515-KWT-FA0ZA	C-24
83551-300-000	C-5.20
83551-300-000	C-21
83551-300-000	C-24
83551-GE2-000	C-22
83551-KRH-D20	C-10
83551-KRH-D20	C-24
83551-KRH-D20	C-25
83601-KWT-740	C-24
83602-KWT-900	C-24
83610-KWT-900ZA	C-24
83610-KWT-900ZS	C-24
83611-KWT-900	C-24
83612-KWT-900	C-24
83615-KWT-D20ZA	C-24
83615-KWT-D20ZB	C-24
83615-KWT-D20ZC	C-24
83615-KWT-E20ZA	C-24
83615-KWT-F30ZA	C-24
83615-KWT-FA0ZA	C-24
83642-GM2-000	C-22
83643-MCG-720	C-22
84000	
84601-KRM-860	C-34
84701-KWT-900	C-34
84702-KWT-900	C-34
84705-KWT-900	C-34
84706-KWT-900	C-34
84707-KWT-900	C-34
84708-KPM-000	C-1
84708-KPM-010	C-1
84708-KWT-900	C-34
84710-KWT-900	C-35
86000	
86150-GFC-901	C-2
86150-GFC-902	C-2
86171-KWT-D20ZA	C-50
86171-KWT-D20ZB	C-50
86171-KWT-D20ZC	C-50
86171-KWT-E20ZA	C-50.1
86171-KWT-F00ZA	C-50
86171-KWT-F00ZB	C-50
86171-KWT-F30ZA	C-50.1
86171-KWT-FA0ZA	C-50.2
86172-KWT-D20ZA	C-50
86172-KWT-D20ZB	C-50
86172-KWT-D20ZC	C-50
86172-KWT-E20ZA	C-50.1
86172-KWT-F00ZA	C-50
86172-KWT-F00ZB	C-50
86172-KWT-F30ZA	C-50.1
86172-KWT-FA0ZA	C-50.2
86173-KWT-E20ZA	C-50.1
86173-KWT-F30ZA	C-50.1
86173-KWT-FA0ZA	C-50.2
86174-KWT-E20ZA	C-50.1
86174-KWT-F30ZA	C-50.1
86174-KWT-FA0ZA	C-50.2
86175-KWT-E20ZA	C-50.1
86175-KWT-F30ZA	C-50.1
86175-KWT-FA0ZA	C-50.2
86176-KWT-E20ZA	C-50.1
86176-KWT-F30ZA	C-50.1
86176-KWT-FA0ZA	C-50.2
86177-KWT-E20ZA	C-50.1
86177-KWT-FA0ZA	C-50.2
86178-KWT-E20ZA	C-50.1
86178-KWT-FA0ZA	C-50.2
86179-KWT-FA0ZA	C-50.2
86181-KWT-FA0ZA	C-50.2
86182-KWT-FA0ZA	C-50.2
86831-KWT-E20ZA	C-50.1
86831-KWT-F30ZA	C-50.1
86831-KWT-FA0ZA	C-50.2
86832-KWT-E20ZA	C-50.1
86832-KWT-F30ZA	C-50.1
86832-KWT-FA0ZA	C-50.2
86861-KVS-F00ZA	C-50
86861-KVS-F00ZA	C-50.1
87000	
87121-KPF-900	C-49
87130-KWT-920ZA	C-50
87130-KWT-920ZA	C-50.1
87130-KWT-920ZA	C-50.2
87505-KPE-930	C-49
87507-KPE-900	C-49
87508-MY5-B60	C-49
87509-KWG-B00	C-49
87516-KFC-900	C-33
87560-KVS-F00	C-49
88000	
88111-KWT-700	C-3
88113-KBA-900	C-3
88210-KWT-700	C-3
88220-KWT-700	C-3
89000	
89211-MJ0-950	C-48
89216-KWT-D20	C-48
89218-KB7-900	C-48
89221-MJ0-950	C-48
89222-443-900	C-48
89224-443-900	C-48
89225-KW8-900	C-48
89226-KW8-900	C-48
89228-443-900	C-48

PROIBIDA A REPRODUÇÃO E DISTRIBUIÇÃO
20100913 - Matsuo - MM-GT

© Moto Honda da Amazônia Ltda.
Todos os direitos reservados.

ÍNDICE DE NÚMERO DE PEÇAS

Nº da Peça	Nº do bloco
90000	
90001-961-670	C-25
90001-961-670	C-37
90001-KVK-900	M-2
90004-GHB-630	M-4
90004-GHB-630	M-6
90004-GHB-630	M-15
90004-GHB-630	C-40
90004-GHB-660	M-4
90004-GHB-660	M-14
90004-GHB-670	M-10
90004-GHB-680	M-6
90004-GHB-680	M-13
90004-GHB-700	M-10
90004-GHB-700	M-15
90004-GHB-710	M-6
90004-GHB-710	M-14
90004-GHB-740	M-15
90004-GHB-760	M-10
90004-GHB-770	M-6
90004-GHB-770	M-15
90004-GHB-790	M-15
90004-GHB-800	M-14
90004-GHB-810	M-15
90005-KY7-000	M-4
90010-ML0-720	C-29
90017-KPF-850	M-1
90022-KRM-840	M-19
90023-MA6-000	M-11
90024-MAS-000	M-8
90032-KVK-900	M-5
90071-MB0-000	M-13
90071-ME9-000	M-11
90080-MG8-000	M-2
90084-041-000	M-17
90084-KPS-900	M-10
90085-KVK-900	M-11
90087-KSS-900	M-10
90089-KCZ-000	M-11
90101-KRM-R80	C-5
90101-KRM-R80	C-5.10
90101-KRM-R80	C-15
90101-KRM-R80	C-15.1
90101-KWT-900	C-27
90101-MGS-D80	C-5.20
90102-KE5-000	M-2
90102-KWT-900	C-2
90103-KB7-000	C-7
90103-KB7-000	C-9
90103-KPE-B40	C-32
90103-KRE-E30	C-22
90103-KWT-900	C-10
90104-KRM-R80	C-5
90104-KRM-R80	C-5.10
90104-ML7-920	C-15
90105-KGA-B00	C-39
90105-MK5-010	C-14.20
90105-MK5-010	C-19.20
90106-KCZ-000	C-10
90106-MBY-000	C-21.30
90107-KRE-B00	C-5.20
90107-KRE-B00	C-30
90107-KWT-900	C-24
90107-KWT-900	C-27
90107-MBG-000	C-7
90108-KGA-K00	C-25
90108-KWT-900	C-27
90108-MK6-670	C-31
90110-KSS-B30	C-38
90110-KSS-B30	C-38.1
90110-MGP-D60	C-21
90111-KVS-B50	C-37
90111-KWT-900	C-1
90112-KRM-860	C-7
90112-KWT-900	C-30
90112-KY0-860	C-39
90113-HA6-770	C-4
90114-KBZ-900	C-5
90114-KBZ-900	C-5.10
90114-MBZ-K00	C-27
90115-KV3-700	C-32
90116-375-000	M-11
90116-KV3-701	C-11
90116-KV3-701	C-11.1
90116-KWT-900	C-1
90116-KWT-900	C-5.20
90116-KWT-900	C-22
90116-KWT-900	C-24
90119-KRM-860	C-21.30
90127-KF0-770	C-5.20
90127-KF0-770	C-9
90127-KF0-770	C-10
90127-KF0-770	C-24
90127-KF0-770	C-30
90127-KF0-770	C-40
90128-KPE-900	C-33
90128-MM9-000	C-19.20
90129-KPE-900	C-33
90131-KPB-751	C-14.20
90131-KPB-751	C-19.20
90131-KRM-840	M-15
90131-MY6-670	C-12
90131-MY6-670	C-12.1
90136-428-870	C-21
90145-MS9-612	C-5
90145-MS9-612	C-5.10
90145-MS9-612	C-15
90145-MS9-612	C-15.1
90147-MCE-950	C-31
90150-KPE-900	C-33
90153-KV6-920	C-33
90154-HA8-000	C-33
90180-MN8-006	C-17.1
90201-415-000	C-21.30
90201-KCZ-010	M-8
90203-MF9-710	C-31
90204-KPE-870	M-2
90235-KPF-900	M-8
90301-473-003	C-11
90301-473-003	C-11.1
90301-473-003	C-32
90301-KBA-900	C-3
90302-MCZ-000	C-10
90304-GA6-003	C-19.20
90304-KGH-901	C-33
90304-KRM-860	C-7
90305-KCJ-951	C-32
90306-KCJ-951	C-19.20
90306-KGH-901	C-33
90308-KRM-860	C-27
90312-GF0-000	C-23
90322-KRM-860	C-4
90380-KGA-E00	C-35
90401-KE7-000	M-17
90401-KRM-R20	M-15
90401-KVK-900	M-17
90402-KPF-960	M-16.10
90402-KVK-900	M-17
90404-KVK-900	M-8
90407-415-000	M-9
90410-GCE-C60	M-2
90417-KRM-840	M-19
90431-KM1-010	M-8
90441-MC0-000	M-6
90443-KR0-000	M-15
90443-KSS-B30	M-2
90451-KPS-900	M-17
90451-KY1-000	M-17
90452-187-000	M-9
90452-701-000	M-17
90453-KRM-840	M-17
90454-KF0-000	M-17
90465-MM9-000	C-19.20
90475-KPF-960	M-6
90501-KGA-E00	C-32
90501-KPE-B40	C-4
90501-KRE-900	C-29
90503-KRM-860	C-7
90504-KPF-900	M-11
90504-KRM-860	C-34
90507-MGE-640	C-4
90512-300-000	C-32
90522-028-000	C-1
90526-GB0-930	C-34
90543-MV9-670	M-1
90544-439-930	C-11
90544-439-930	C-11.1
90545-300-000	C-5
90545-300-000	C-5.10
90545-300-000	C-15
90545-300-000	C-15.1
90559-KWT-D20	C-19.20
90601-329-000	M-17
90601-KAF-003	C-29
90601-KJ9-000	C-17.1
90601-KPF-900	M-6
90601-KPF-960	M-16.10
90605-KVS-900	M-17
90606-KRM-840	M-19
90650-KW3-000	C-4
90651-KV6-003	C-21
90651-KV6-003	C-38
90651-KV6-003	C-38.1
90651-MA5-671	C-5
90651-MA5-671	C-5.10
90651-MBG-006	C-15.1
90652-HC4-003	C-21.30
90653-HC4-900	C-22
90661-KVK-B11	C-5.40
90661-MEW-921	C-5.40
90662-KVK-B11	C-5.40
90677-KRM-860	C-21.30
90684-ZA0-601	C-38
90684-ZA0-601	C-38.1
90690-GHB-601	C-4
90690-GHB-601	C-38
90690-GHB-601	C-38.1
90690-GHB-641	C-5.40
90702-KRM-840	M-2
90702-KRM-840	M-6
90702-KRM-840	M-10
90702-KRM-840	M-14
90702-KRM-840	M-15
90703-KRM-840	M-14
90706-KPF-960	M-2
90706-KPF-960	M-5
90707-KPF-960	M-14
90741-KVK-900	M-16
90755-229-003	C-14.20
90755-229-005	C-14.20
90755-KGA-K00	C-14.20
91000	
91001-KVK-901	M-16
91002-KPF-901	M-16.10
91003-KPF-901	M-17
91004-KPF-901	M-17
91004-KW3-004	M-17
91005-KPF-901	M-17
91007-KPF-901	M-8
91008-HC4-004	M-8
91011-GCE-D61	M-10
91011-GCE-D62	M-10
91012-PZ4-003	M-8
91013-KPS-731	C-19.20
91013-KPS-732	C-19.20
91013-MCG-901	C-19.20
91014-KPS-731	C-14.20
91014-KPS-732	C-14.20
91015-KV6-003	C-9
91021-148-004	M-10
91021-148-004	M-15
91022-KPF-961	M-10
91022-KPF-961	M-15
91051-KRE-B01	C-9
91053-719-004	M-15
91053-719-005	M-15
91053-KPF-901	M-15
91070-GC4-601	C-32
91070-KPE-901	C-32
91071-KPE-901	C-33
91072-KPE-901	C-33
91073-KPE-901	C-33
91101-KPF-960	M-19
91102-KR0-003	M-9
91201-KW3-003	M-17
91202-965-003	M-19
91203-KK0-003	M-6
91204-KK0-003	M-6
91212-422-006	C-15
91212-422-006	C-15.1
91252-KCY-671	C-19.20
91252-MC4-013	C-19.20
91254-KPE-730	C-33
91254-KS6-003	C-33
91254-MM8-003	C-11
91254-MM8-003	C-11.1
91258-KWC-901	C-14.20

PROIBIDA A REPRODUÇÃO E DISTRIBUIÇÃO
1010913 - Março - MM-GT

© Moto Honda da Amazônia Ltda.
Todos os direitos reservados.

ÍNDICE DE NÚMERO DE PEÇAS

Nº da Peça	Nº do bloco
91262-KV3-831	C-33
91301-GGL-J01	M-23
91302-317-700	C-19.20
91302-KPF-960	M-6
91303-KPF-960	M-14
91303-KRM-840	M-10
91305-HN0-A00	M-2
91305-KPF-850	C-40
91306-KRM-840	M-4
91307-KRM-840	M-6
91309-425-003	M-13
91314-KPF-850	C-40
91320-MB0-000	M-13
91356-KF0-003	C-11
91356-KF0-003	C-11.1
91356-KWV-000	M-10
91405-KRP-900	C-2
91413-679-000	C-36
91501-MR4-900	C-24
91533-S04-003	C-38.1
91535-TA0-003	M-11
91540-STK-003	M-13
91542-SNA-003	M-13
91565-SEL-003	C-38
91565-SEL-003	C-38.1
91580-SM4-003	C-38
91580-SM4-003	C-38.1
92000	
92101-06020-4J	C-38
92101-06020-4J	C-38.1
92900-06025-0E	C-11
92900-06025-0E	C-11.1
92900-08022-3E	M-2
93000	
93500-05010-1H	M-23
93500-05016-0G	C-4
93500-05022-0G	C-11
93500-05022-0G	C-11.1
93500-05025-0G	C-25
93500-05028-0G	C-25
93500-05060-0G	C-1
93600-04040-1G	C-15
93600-04040-1G	C-15.1
93892-05012-08	M-13
93892-05012-18	M-23
93901-14220	C-24
93901-24680	C-36
93901-32320	C-4
93903-22520	C-2
93903-24320	C-5.20
93903-25280	C-22
93903-25320	C-25
93903-34380	C-35
93913-14220	C-37
93913-25310	C-2
93913-25320	C-1
93913-25410	C-25
93913-25520	C-1
94000	
94001-05000-0S	C-1
94001-05070-0S	C-11
94001-05070-0S	C-11.1
94002-08000-0S	C-15
94002-08000-0S	C-15.1
94002-08000-0S	C-32
94031-08000	C-32
94050-05000	C-1
94050-06000	C-4
94050-06000	C-5
94050-06000	C-5.10
94050-06000	C-21
94050-06000	C-38
94050-06000	C-38.1
94050-06000	C-39
94050-06080	C-36
94050-08000	C-27
94050-08000	C-39
94050-08080	C-1
94050-10000	C-35
94050-10000	C-39
94050-10070	C-3
94101-08000	C-30
94103-05700	C-1
94103-05700	C-2
94103-06000	C-5.20
94103-06000	C-22
94103-06000	C-32
94103-06000	C-37
94201-20120	C-15
94201-20120	C-15.1
94201-20150	C-30
94201-30280	C-29
94301-08140	M-2
94303-04065	M-14
95000	
95001-75050-40	C-21
95002-02120	C-21
95002-41050-00	C-25
95005-70015-50	C-22
95015-54000	C-15
95015-54000	C-15.1
95701-06010-00	C-27
95701-06010-00	C-37
95701-06010-00	C-39
95701-06012-00	C-1
95701-06012-00	C-5.10
95701-06012-00	C-9
95701-06012-00	C-15.1
95701-06012-00	C-32
95701-06012-00	C-38
95701-06012-00	C-38.1
95701-06014-00	C-5.20
95701-06014-00	C-9
95701-06014-00	C-10
95701-06014-00	C-21
95701-06016-00	M-4
95701-06016-00	C-15
95701-06016-00	C-15.1
95701-06016-00	C-23
95701-06016-00	C-24
95701-06020-00	M-19
95701-06020-00	C-25
95701-06020-00	C-37
95701-06022-00	C-10
95701-06025-00	C-15.1
95701-06025-00	C-40
95701-06028-00	C-5.20
95701-06028-00	C-32
95701-06055-00	C-39
95701-08012-00	C-38
95701-08012-00	C-38.1
95701-08016-00	C-39
95701-08016-07	C-27
95701-08018-00	C-39
95701-08018-07	C-30
95701-08035-00	C-34
95701-08038-00	C-27
95801-08040-00	C-1
95801-08045-08	C-5.20
95801-08050-00	C-39
95801-08065-00	C-39
95801-10050-00	C-39
95801-10055-00	C-39
95801-10065-00	C-39
95801-10100-00	C-39
95801-10110-00	C-39
95801-10150-00	C-39
95801-12050-00	C-30
96000	
96001-06010-07	C-31
96001-06012-00	C-17.1
96001-06012-07	C-5
96001-06012-07	C-5.10
96001-06014-00	C-24
96001-06014-07	C-5.10
96001-06016-00	M-14
96001-06016-00	C-34
96001-06020-00	C-34
96001-06020-00	C-40
96001-06022-07	C-5
96001-06022-07	C-5.10
96001-06025-00	C-34
96001-06028-00	C-22
96001-06028-07	C-5.10
96001-06032-00	C-22
96140-62020-10	C-14.20
96140-62030-10	C-19.20
96150-62040-10	C-19.20
96600-06028-07	C-11.1
98000	
98200-33000	C-37
98200-41000	C-38
98200-41000	C-38.1
98200-41500	C-38
98200-41500	C-38.1
98200-43000	C-38.1

PROIBIDA A REPRODUÇÃO E DISTRIBUIÇÃO
20.09.23 - Matsuo - MM-GT

© Moto Honda da Amazônia Ltda.
Todos os direitos reservados.

HONDA

The Power of Dreams

Publicado pela Moto Honda da Amazônia Ltda.
Setor Publicações Técnicas