HONDA

CG125KS / CG125ES / CG125CKS / CG125CES

CG125KSD
CG125ESD
CG125CKSD
CG125CESD

CATÁLOGO DE PEÇAS
PARTS CATALOGUE
CATÁLOGO DE PIEZAS

5

Moto Honda da Amazônia Ltda. – 2015

00X1B-KWGJ-005

ÍNDICE	INDEX	ÍNDICE	
INSTRUÇÕES	INSTRUCTIONS	INSTRUCCIONES	1
GRUPO DO MOTOR	ENGINE GROUP	GRUPO DE MOTOR	2
GRUPO DO CHASSI	FRAME GROUP	GRUPO DE BASTIDOR	3
ÍNDICE DE NÚMERO DE PEÇAS	PART NUMBER INDEX	ÍNDICE DEL NÚMERO DE LA PIEZA	4

Catálogo de Peças
00X1B-KWGJ-005
Draft
15KWGDB1
12/03/2015
Atualizado com
NP 001
6HS

PROIBIDA A REPRODUÇÃO E DISTRIBUIÇÃO
1010913 - Matsuo - MM - JT
© Moto Honda da Amazônia Ltda.
Todos os direitos reservados.

R-206 Vermelho Maceió

NH-1 Preto

PROIBIDA A REPRODUÇÃO E DISTRIBUIÇÃO

1010913 - Matsuo - MM - JT

PB-385 Azul Betta

NH-196 Branco Ross

Modelo 2013

© Moto Honda da Amazônia Ltda.
Todos os direitos reservados.

Instruções para o Uso do Catálogo de Peças

- **Este Catálogo de Peças descreve todas as peças de reposição, bem como o tempo de Mão de Obra (T.M.O.) para os modelos CG 125 KS/ES/Cargo.**
- **Este Catálogo de Peças foi elaborado com base nas últimas informações disponíveis até 12 de Março de 2015.**
- **Especifique sempre o Nº completo da peça quando for efetuar um pedido de peças.**
- **Verifique sempre o número, modelo, tipo, série, cor, marca, tamanho, que se fizer necessário antes de fazer o pedido de peças.**
- **Observe sempre que as ilustrações permitem localizar uma determinada parte do chassi ou do motor, podendo diferenciar da sua forma original.**
- **Informe-se sobre a versão atualizada do catálogo de peças através do site www.hondaposvenda.com.br.**

Índice

- Instruções para o Uso do Catálogo de Peças 1
- Como Localizar as Informações sobre as Peças 2
- Estrutura do Catálogo de Peças 3
- Quando Utilizar as Peças 4
- Abreviaturas Utilizadas neste Catálogo de Peças 4
- Como Localizar o Bloco de Peças e os Números de Série 5
- Modelos, Códigos de Área e Números de Série Aplicáveis 6
- Tabela de Cores 7
- Composição do Número de Identificação do Veículo (V.I.N.) 11
- Mangueira de Combustível, Mangueiras de Aplicação Geral e Mangueira de Vinil 12
- Composição do Número de Identificação das Mangueiras 15
- Instruções para o Uso do Tempo de Mão de Obra (T.M.O.) 16
- Índice Ilustrado - Grupo do Motor 61
- Índice Ilustrado - Grupo do Chassi 63
- Índice de Número de Peças 183

PROIBIDA A REPRODUÇÃO E DISTRIBUIÇÃO
1010913 - Matsuo - MM - JT

© Moto Honda da Amazônia Ltda.
Todos os direitos reservados.

Voltar
Back
Volver

Como Localizar as Informações sobre as Peças

Ⓐ Referência com o Índice Ilustrado

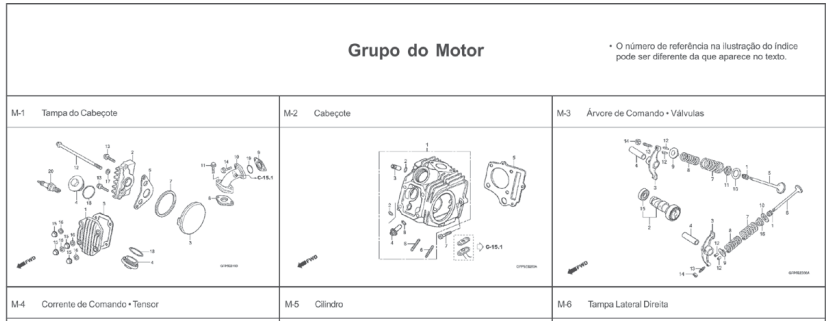

Ⓑ Referência com o Índice de Número de Peças

ÍNDICE DE NÚMERO DE PEÇAS

Nº da Peça	Nº do Bloco
06000	
06420-GFP-900	C-11
06421-GFP-900	C-11
06430-GCE-900	C-10
06430-GCE-900	C-8
06440-GFP-900	C-9
06441-GFP-900	C-9
06530-GBG-B20	C-5
06531-GBG-B20	C-5
06531-GCE-F20	C-5
11000	
11100-GCE-900	M-11
11191-GCE-900	M-11
11200-GCE-D60	M-11
11330-GFP-900	M-6
11341-GFP-900	M-9
11394-GW8-680	M-6
12000	
12101-GFP-900	M-5
12101-GFP-B00	M-5
12191-GFP-B00	M-5
12191-GS4-761	M-5
12200-GFP-900	M-2
12200-GFP-B00	M-2
12209-GB4-681	M-3
12209-GBG-900	M-3
12213-KRM-840	M-2
12237-GFP-305	M-2
12245-KEV-305	M-2
12251-KST-941	M-2
12301-GB6-910	M-1
12301-GB6-911	M-1
12331-GB0-910	M-1
12341-GB6-910	M-1
12361-035-000	M-1

Nº da Peça	Nº do Bloco
13000	
13000-GFP-900	M-12
13000-GFP-B00	M-12
13011-GFP-900	M-12
13021-GFP-900	M-12
13031-GFP-900	M-12
13041-GFP-900	M-12
13051-GFP-900	M-12
13101-GFP-900	M-12
13102-GFP-900	M-12
13103-GFP-900	M-12
13104-GFP-900	M-12
13105-GFP-900	M-12
13111-087-000	M-12
13115-GN5-910	M-12
14000	
14100-GFP-900	M-3
14100-GFP-B00	M-3
14311-KEV-900	M-12
14321-GBG-900	M-4
14321-GFP-B00	M-4
14401-178-003	M-4
14431-035-020	M-3
14451-035-000	M-3
14500-035-020	M-4
14502-086-000	M-4
14531-035-000	M-4
14541-GB4-681	M-4
14550-GB0-911	M-4
14566-086-030	M-4
14610-086-010	M-4
14615-035-010	M-4
14670-035-030	M-4
14675-178-000	M-4
14711-GFP-900	M-3
14721-GFP-900	M-3
14751-GN5-911	M-3

Bloco No.

C-6

Para-lama Dianteiro

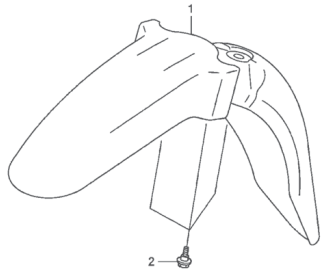

Ref. No.

Ref. Nº	N.O.S.	Item de serviço	T.M.O.
1	4131B7	Pára-lama, Dianteiro	0,1

Ref. Nº	Nº da peça	Descrição	Qtd. POP100 7	8	9	Nº de série		Tipo
1	61100-GFP-900ZA	Pára-lama, Dianteiro						
		NH1 ..... Preto	1	1	1			
	61100-GFP-900ZB	*PB362R* ..... Azul Buliti-R	1	–	–			
	61100-GFP-900ZC	*R286R* ..... Vermelho Caucaia	1	1	–			
	61100-GFP-900ZD	*Y197R* ..... Amarelo Trancoso-R	1	1	–			
	61100-GFP-900ZE	*PB337R* ..... Azul Penedo	–	1	1			
	61100-GFP-900ZF	*NHA57R* ..... Cinza Cloudia R	–	–	1			
	61100-GFP-900ZG	*R304R* ..... Vermelho Clivia-R	–	–	1			
2	90111-162-000	Parafuso, Flange, 6mm	3	3	3			

122

Página No.

24.07.08

© Moto Honda da Amazônia Ltda.
Todos os direitos reservados.

Estrutura do Catálogo de Peças

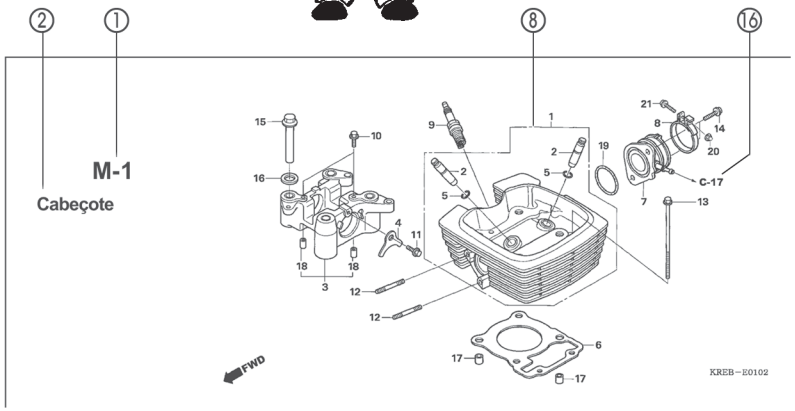

Ref. Nº	N.O.S.	Item de serviço	T.M.O.	Ref. Nº	Nº da peça	Descrição	Qtd. POP100 7	8	9	Nº de série		Tipo
4	811175	Cabo, Trava Assento	0,1	1	18327-KAE-000	Bucha, Traseira Câmara (8,5x15)	2	2	2			
5	4131E8	Trava, Assento: Lateral Traseira	0,1	2	61104-GCE-E40	Bucha, Pára-lama Dianteiro	2	2	2			
6	4131E4	Assento: Duplo	0,1	3	77151-KW3-000	Mola, Trava Assento	1	–	–			BR
13	4121K9	Tampa, Trava Assento	0,1		77151-MB1-870		1	–	–			2LA,3LA
15	4131F2	Chave, Trava Assento	0,2				–	1	1			
				4	77156-GFP-900	Cabo, Trava Assento	1	1	1			
				5	77160-GFP-900	Suporte Comp., Trava Assento	1	1	–			
					77160-GFP-B00		–	–	1			
				6	77200-GFP-900ZB	Assento Conj., Duplo						
					NHA08L	Cinza Itaipu	1	–	–			
					77200-GFP-900ZD *RA08L*	Vermelho Urucum	1	–	–			
					77200-GFP-910ZA *NH1L*	Preto	–	1	1			
				7	77201-GFP-900	Suporte, Dobradiça Assento	1	1	1			
				8	94001-05070-0S	Presilha, Fiação (Preto) (145mm)	1	1	1			

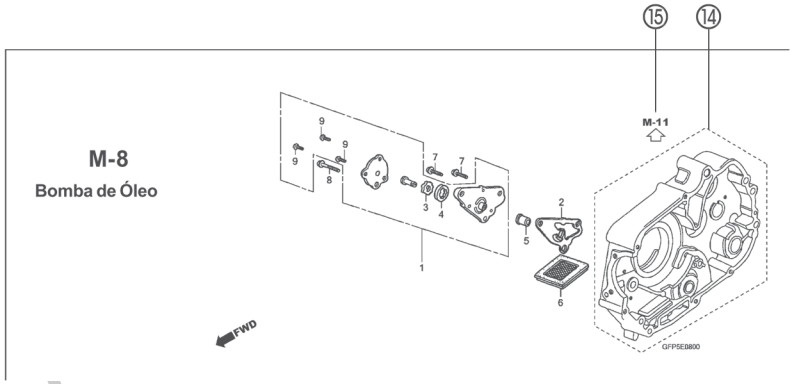

① **Número do Bloco**
- O número do bloco é oferecido (no lugar do nº da página) para ajudar na consulta da peça com o nº ou nome da peça.

② **Nome do Bloco**

③ **Item de Serviço / Tempo de Mão de Obra (T.M.O.)**

④ **Número de Referência**
- Os números de título descritos entre parênteses indicam que a informação continua da página anterior.

⑤ **Número da Peça**

⑥ **Descrição**

⑦ **Código de Cores HONDA**

⑧ **Conjuntos**
- As peças cujas figuras estejam delimitadas por linhas pontilhadas são disponíveis em conjunto completo. (As peças componentes do conjunto também são comercializadas individualmente).

⑨ **Descrição de Cores**

⑩ **Nota**
As notas são apresentadas entre parênteses na coluna do nome da peça.

⑪ **Quantidade Utilizada na Motocicleta**
- Quando aparecem entre parênteses indicam peças opcionais.
- Quando indicadas com a letra "N" deve-se utilizar a quantidade que for necessária.
- Indica o número de peças utilizadas no bloco.

⑫ **Número de Série**

⑬ **Tipo**
- Quando a coluna tipo se encontra em branco significa que as peças são aplicáveis a todos os tipos.

⑭ ⬚
- Peças circundadas por uma linha pontilhada ⬚ estão incluídas em blocos diferentes.

⑮ ⇦
- A flecha vazada ⇦ indica o Nº do bloco onde a peça incluída na linha ⬚ se encontra.

⑯ ←
- A flecha sólida ← indica o Nº do bloco com o qual a peça em questão está conectada.

DISTRIBUIÇÃO E DISTRIBUIÇÃO
Matsuo - MM - JT

© Moto Honda da Amazônia Ltda.
Todos os direitos reservados.

Quando Utilizar as Peças

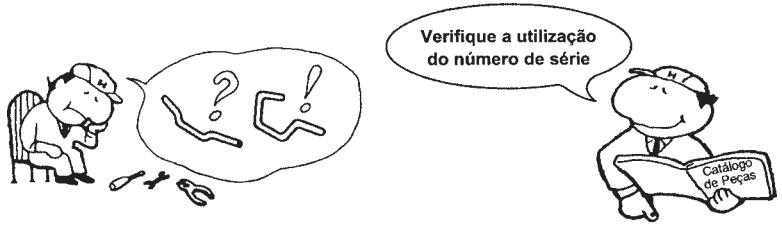

Ref. Nº	Nº da peça	Descrição	Qtd. CBR900 RRN	RRP	RRR	RRS	RRT	RRV	Nº de série
1	33101-MAE-601	Unidade Farol "NH-285" Cinza	–	–	1	–	–	–	
			–	–	–	1	–	–	~ 2351159
			–	–	–	1	–	–	~ 2351712
	33101-MAE-612	Unidade Farol "NH-283" Cinza	–	–	1	–	–	–	
		(Precaução Durante a Instalação)							
			–	–	–	1	–	–	~ 2351309
			–	–	–	1	–	–	~ 2351434
			–	–	–	1	–	–	~ 2350300
			–	–	–	1	–	–	~ OM300138
	33101-MAE-671	Unidade Farol "NH-1" Preto	–	–	1	–	–	–	
			–	–	–	1	–	–	
			–	–	–	1	–	–	~ SM300356
	33101-MAE-691	Unidade Farol	–	–	1	–	–	–	
	33101-MAE-602	Unidade Farol	–	–	–	1	–	–	2351160 ~
			–	–	–	1	–	–	2351713 ~
			–	–	–	–	1	1	

O número de Série foi utilizado desde o modelo inicial

Quando a numeração do Chassi aparece do lado esquerdo da coluna significa que a utilização da peça se aplica a partir deste número do chassi (2351160)

Quando a numeração do Chassi aparece do lado direito da coluna significa que a utilização da peça se aplica até este número do chassi (2351159)

Abreviaturas Utilizadas neste Catálogo de Peças

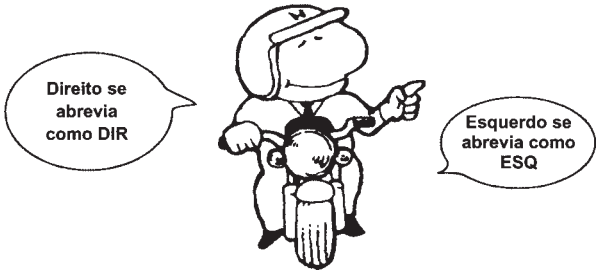

* "Esq" e "Dir" na descrição de uma peça significa o lado Esquerdo e o lado Direito considerando-se que esteja sobre o assento da motocicleta.

• No Catálogo de peças utilizam-se as seguintes abreviaturas:

Conj. ..... Conjunto
Comp. ..... Completo
Dir. ..... Direito
Esq. ..... Esquerdo
STD ..... Standard
mm ..... Milímetro
G ..... Grama
D (22D) ..... Dente (22 dentes)
A ..... Ampére
V ..... Volt
W ..... Watt
C.A. ..... Corrente Alternada
C.C. ..... Corrente Contínua
ADM ..... Admissão
ESC ..... Escape
DIANT. ..... Dianteira
TRAS. ..... Traseira
SEX ..... Sextavado
LAT ..... Lateral
TRANS ..... Transmissão
PRIM ..... Primário
SEC ..... Secundário
MPH ..... Milhas por Hora
Km/h ..... Quilômetro por Hora
L.E.D. ..... Diodo Emissor de Luz
C.D.I. ..... Unidade Descarga Capacitiva
1LA ..... República Dominicana, El Salvador
Venezuela, Guatemala, Guiana
(Mercosul: Argentina, Paraguai, Uruguai)
MIX ..... Moto Mix Brasil
2LA ..... Colômbia, México
3LA ..... América Latina
AR ..... Argentina
M ..... Motor de Partida

PROIBIDA A REPRODUÇÃO E DISTRIBUIÇÃO
1010913 - Hatsuo - MIM - JT

© Moto Honda da Amazônia Ltda.
Todos os direitos reservados.

Como Localizar o Bloco de Peças e os Números de Série

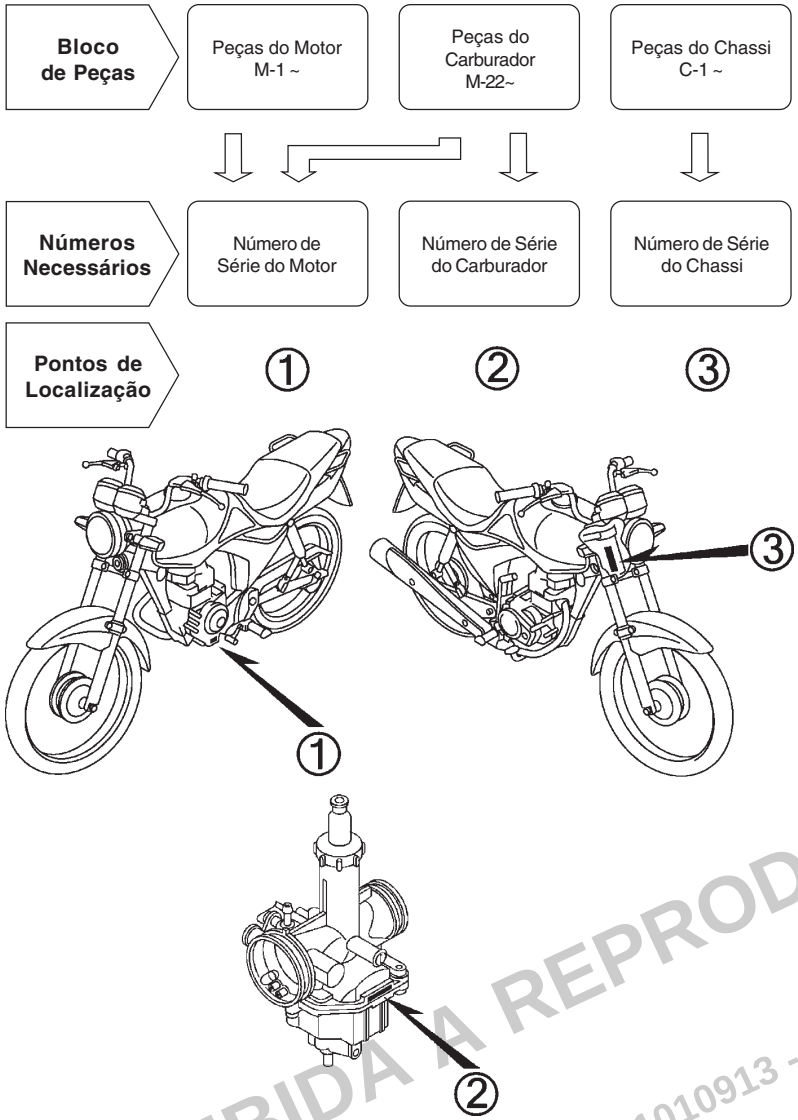

PROIBIDA A REPRODUÇÃO E DISTRIBUIÇÃO
1010913 - Matsuo - MM - JT

© Moto Honda da Amazônia Ltda.
Todos os direitos reservados.

Modelos, Códigos de Área e Números de Série Aplicáveis

Os Modelos, Códigos de Área, Tipos e os Números de Série Aplicáveis podem ser identificados conforme tabela abaixo.
As peças com código de área são exclusivas dos países designados.
Se os códigos de área não estiverem listados, as peças são de uso comum.

Modelo	Código de Área	Tipo	Nº de Série Aplicável do Motor	Nº de Série Aplicável do Chassi	Nº de Série Aplicável do Carburador
CG125KS$_D$	2BR	Brasil	JC41E400001~	9C2JC4110DR400001~	PDC9P A
CG125ES$_D$	2BR	Brasil	JC41E500001~	9C2JC4120DR500001~	
CG125CKS$_D$	2BR	Brasil	JC41E000001~	9C2JC4130DR000001~	
CG125CES$_D$	2BR	Brasil	JC41E500001~	9C2JC4140DR500001~	

* Para identificação do número do carburador, somente a parte sublinhada deverá ser usada para registro.

PDC9P A KC ア

Voltar
Back
Volver

PROIBIDA A REPRODUÇÃO E DISTRIBUIÇÃO
1010913 - Matsuo - MM - JT

© Moto Honda da Amazônia Ltda.
Todos os direitos reservados.

Tabela de Cores

• Ao solicitar as peças coloridas consulte a tabela abaixo, verifique a cor principal da motocicleta e utilize o número de peça básico adicionando o código de cor relativo.

CG125KS (CG125KS$_D$)

Nº	Modelo		CG125KS$_D$				
	Cor Principal		Preto NH-1	Vermelho Maceió R-206	Azul Betta PB-385	Nº de identificação do Bloco	Nº de ref.
	Código de Cor		NH1	R206	PB385		
	Nome das Peças Coloridas	Nº Peça Básico					
1	Tampa Jogo, Lateral Esquerda	83620-KWG-C10	ZA	ZA	ZA	C-24	2
2	Tampa Jogo, Lateral Direita	83520-KWG-C10	ZA	ZA	ZA	C-24	1
3	Carenagem Conj., Central Traseira	77220-KWG-600	ZD	ZG	ZE	C-23	8
4	Carenagem, Lateral Traseira Esquerda	77225-KWG-600	ZA	ZE	ZB	C-23	9
5	Carenagem, Lateral Traseira Direita	77215-KWG-600	ZA	ZE	ZB	C-23	7
6	Para-lama, Dianteiro	61100-KGA-900	–	FA	FC	C-10	2
7	Para-lama, Dianteiro	61100-KGA-K00	ZA	–	–	C-10	2
8	Cubo Subconj., Dianteiro	44635-KWG-B00	ZA	ZA	ZA	C-14.10	7
9	Emblema, Asa Esquerda	17522-KVS-600	ZD	–	ZE	C-50	3
10	Emblema, Asa Esquerda	86202-KWG-C10	–	ZA	–	C-50	3
11	Emblema, Asa Direita	17521-KVS-600	ZD	–	ZE	C-50	2
12	Emblema, Asa Direita	86201-KWG-C10	–	ZA	–	C-50	2
13	Emblema, Tampa Lateral	86831-KWG-C10	ZA	ZA	ZA	C-50	6
14	Tanque Conj., Combustível	17500-KWG-C10	ZC	ZB	ZA	C-21	7
15	Roda Dianteira, Subconj.	44650-KWG-B01	ZA	ZA	ZA	C-14.10	8

PROIBIDA A REPRODUÇÃO E DISTRIBUIÇÃO
1010913 - Matsuo - MM - JT

© Moto Honda da Amazônia Ltda.
Todos os direitos reservados.

Voltar
Back
Volver

Tabela de Cores

• Ao solicitar as peças coloridas consulte a tabela abaixo, verifique a cor principal da motocicleta e utilize o número de peça básico adicionando o código de cor relativo.

CG125ES (CG125ES$_D$)

Nº	Modelo		CG125ES$_D$				
	Cor Principal		Preto NH-1	Vermelho Maceió R-206	Azul Betta PB-385	Nº de identificação do Bloco	Nº de ref.
	Código de Cor		NH1	R206	PB385		
	Nome das Peças Coloridas	Nº Peça Básico					
1	Tampa Jogo, Lateral Esquerda	83620-KWG-C50	ZA	ZA	ZA	C-24	2
2	Tampa Jogo, Lateral Direita	83520-KWG-C50	ZA	ZA	ZA	C-24	1
3	Carenagem Conj., Central Traseira	77220-KWG-600	ZD	ZG	ZE	C-23	8
4	Carenagem, Lateral Traseira Esquerda	77225-KWG-600	ZA	ZE	ZB	C-23	9
5	Carenagem, Lateral Traseira Direita	77215-KWG-600	ZA	ZE	ZB	C-23	7
6	Para-lama, Dianteiro	61100-KGA-900	–	FA	FC	C-10	2
7	Para-lama, Dianteiro	61100-KGA-K00	ZA	–	–	C-10	2
8	Cubo Subconj., Dianteiro	44635-KWG-B00	ZA	ZA	ZA	C-14.10	7
9	Emblema, Asa Esquerda	17522-KVS-600	ZD	–	ZE	C-50	3
10	Emblema, Asa Esquerda	86202-KWG-C10	–	ZA	–	C-50	3
11	Emblema, Asa Direita	17521-KVS-600	ZD	–	ZE	C-50	2
12	Emblema, Asa Direita	86201-KWG-C10	–	ZA	–	C-50	2
13	Emblema, Tampa Lateral	86831-KWG-C50	ZA	ZA	ZA	C-50	7
14	Tanque Conj., Combustível	17500-KWG-C10	ZC	ZB	ZA	C-21	7
15	Roda Dianteira, Subconj.	44650-KWG-B01	ZA	ZA	ZA	C-14.10	8

PROIBIDA A REPRODUÇÃO E DISTRIBUIÇÃO
1010913 - Matsuo - MM - JT

© Moto Honda da Amazônia Ltda.
Todos os direitos reservados.

Tabela de Cores

• Ao solicitar as peças coloridas consulte a tabela abaixo, verifique a cor principal da motocicleta e utilize o número de peça básico adicionando o código de cor relativo.

CG125CKS (CG125CKS$_D$)

Nº	Modelo		CG125CKS$_D$		
	Cor Principal		Branco Ross NH-196	Nº de identificação do Bloco	Nº de ref.
	Código de Cor		NH196		
	Nome das Peças Coloridas	Nº Peça Básico			
1	Tampa Jogo, Lateral Esquerda	83620-KWG-650	ZA	C-24	2
2	Tampa Jogo, Lateral Direita	83520-KWG-650	ZA	C-24	1
3	Carenagem Conj., Lateral Traseira Direita	77205-KWG-650	ZA	C-23.1	5
4	Carenagem, Lateral Traseira Esquerda	77220-KWG-650	ZD	C-23.1	7
5	Para-lama, Dianteiro	61100-KGA-K00	ZA	C-10	2
6	Cubo Subconj., Dianteiro	44635-KWG-B00	ZA	C-14.10	7
7	Emblema, Tanque Combustível	17513-KWG-650	ZA	C-50	1
8	Emblema, Tampa Lateral	83541-KWG-650	ZA	C-50	4
9	Tanque Jogo, Combustível	17520-KWG-650	ZA	C-21	7
10	Roda Dianteira, Subconj.	44650-KWG-B01	ZA	C-14.10	8

PROIBIDA A REPRODUÇÃO E DISTRIBUIÇÃO
1010913 - Matsuo - MM - JT

© Moto Honda da Amazônia Ltda.
Todos os direitos reservados.

Tabela de Cores

• Ao solicitar as peças coloridas consulte a tabela abaixo, verifique a cor principal da motocicleta e utilize o número de peça básico adicionando o código de cor relativo.

CG125CES (CG125CES$_D$)

Nº	Modelo		CG125CES$_D$		
	Cor Principal		Branco Ross NH-196	Nº de identificação do Bloco	Nº de ref.
	Código de Cor		NH196		
	Nome das Peças Coloridas	Nº Peça Básico			
1	Tampa Jogo, Lateral Esquerda	83620-KWG-750	ZA	C-24	2
2	Tampa Jogo, Lateral Direita	83520-KWG-750	ZA	C-24	1
3	Carenagem Conj., Lateral Traseira Direita	77205-KWG-650	ZA	C-23.1	5
4	Carenagem, Lateral Traseira Esquerda	77220-KWG-650	ZD	C-23.1	7
5	Para-lama, Dianteiro	61100-KGA-K00	ZA	C-10	2
6	Cubo Subconj., Dianteiro	44635-KWG-B00	ZA	C-14.10	7
7	Emblema, Tanque Combustível	17513-KWG-650	ZA	C-50	1
8	Emblema, Tampa Lateral	83541-KWG-750	ZA	C-50	5
9	Tanque Jogo, Combustível	17520-KWG-650	ZA	C-21	7
10	Roda Dianteira, Subconj.	44650-KWG-B01	ZA	C-14.10	8

PROIBIDA A REPRODUÇÃO E DISTRIBUIÇÃO
1010913 - Matsuo - MM - JT

© Moto Honda da Amazônia Ltda.
Todos os direitos reservados.

Composição do Número de Identificação do Veículo (V.I.N.)

Exemplo: 9 C 2 J C 3 0 1 0YR 0 0 0 0 0 1

Número Sequencial de Produção

Código de Fábrica

A .... Ohio U.S.A
B .... Alost Bélgica
C .... Saitama Japão
D .... Guadalajara México
E .... Montesa Espanha
F .... Atessa Itália
K .... Kumamoto Japão
M .... Hamamatsu Japão
R .... Manaus Brasil
S .... Susuka Japão
T .... Tochigi Japão
4 .... Carolina do Sul U.S.A

Ano do Modelo

Exemplo: K....1989 L....1990 M....1991 N....1992 X....1999 Y....2000 (Exceto as letras I.O Q.U) 1....2001 2....2002 3....2003
4....2004 5....2005 6....2006 7....2007 8....2008 9....2009 A....2010 B....2011 C....2012 D....2013 E....2014

Dígito de Controle

Código de Descrição do Veículo

Exemplo: PE04....XR600R RC30....CFR750R JC301....CG125TITAN • KS JC302....CG125TITAN • ES JC303....CG125 • CARGO

Marca e Tipo de Veículo

JH2 ..... HONDA Motocicleta Fabricada no Japão
1HF ..... HONDA Motocicleta Fabricada nos Estados Unidos da América
YC1 ..... HONDA Motocicleta Fabricada na Bélgica
9C2 ..... HONDA Motocicleta Fabricada no Brasil
3H1 ..... HONDA Motocicleta Fabricada no México
VTM ..... HONDA Motocicleta Fabricada na Espanha
ZDC ..... HONDA Motocicleta Fabricada na Itália
JH3 ..... HONDA Motocicleta Fabricada no Japão
478 ..... HONDA Motocicleta Fabricada nos Estados Unidos da América

PROIBIDA A REPRODUÇÃO E DISTRIBUIÇÃO
1010913 - Matsuo - MM - JT

© Moto Honda da Amazônia Ltda.
Todos os direitos reservados.

Mangueira de Combustível, Mangueiras de Aplicação Geral e Mangueira de Vinil

- As “peças padronizadas das mangueiras de combustível”, as “mangueiras de aplicação geral” e as “mangueiras de vinil” podem ser fornecidas sem embalagem (granel) em forma de bobinas.
- Quando necessitar efetuar o pedido destas “mangueiras”, verifique no Catálogo de Peças o código da “mangueira padrão” e em seguida coloque entre parênteses o código da “mangueira sem embalagem (granel)” relativa utilizando a tabela abaixo.
  (O comprimento padrão das “mangueiras sem embalagem (granel)” é de 1 metro. As mangueiras indicadas com o símbolo < > também estão disponíveis com as medidas de 3 e 8 metros).
- Quando necessitar de troca, corte a mangueira sem embalagem (granel) na medida especificada. Esta medida pode ser verificada no nome da peça (verifique no Manual de Serviços ou nas instruções que acompanham as mangueiras sem embalagem (granel) os procedimentos para o corte e instalação).
- A relação abaixo especifica o código das mangueiras padrão e as respectivas mangueiras sem embalagem (granel) e suas medidas. Certifique-se de que estes números sejam aplicados somente para as peças de reposição relacionadas.

Mangueiras de Combustível / Tubos			
Número de Peça Padrão	Número de Peça sem Embalagem (granel)	Peça sem Embalagem (granel)	
		Diâmetro Interno (mm)	Comprimento (m)
95001-30xxx-2x	95001-30001-20M	3,0	1
95001-30xxx-3x	95001-30001-30M	3,0	1
95001-30xxx-4x	95001-30001-40M	3,0	1
95001-35xxx-2x	95001-35001-50M <95001-35003-50M>	3,5	1 3
95001-35xxx-3x	95001-35001-60M <95001-35003-60M>	3,5	1 3
95001-35xxx-4x	95001-35001-60M <95001-35003-60M>	3,5	1 3
95001-35xxx-5x	95001-35001-50M <95001-35003-50M>	3,5	1 3
95001-35xxx-6x	95001-35001-60M <95001-35003-60M>	3,5	1 3
95001-45xxx-2x	95001-45001-50M <95001-45003-50M>	4,5	1 3
95001-45xxx-3x	95001-45001-60M <95001-45003-60M> <95001-45008-60M>	4,5	1 3 8
95001-45xxx-4x	95001-45001-60M <95001-45003-60M> <95001-45008-60M>	4,5	1 3 8
95001-45xxx-5x	95001-45001-50M <95001-45003-50M>	4,5	1 3
95001-45xxx-6x	95001-45001-60M <95001-45003-60M> <95001-45008-60M>	4,5	1 3 8
95001-55xxx-2x	95001-55001-50M <95001-55003-50M> <95001-55008-50M>	5,5	1 3 8

Mangueiras de Combustível / Tubos			
Número de Peça Padrão	Número de Peça sem Embalagem (granel)	Peça sem Embalagem (granel)	
		Diâmetro Interno (mm)	Comprimento (m)
95001-55xxx-3x	95001-55001-60M <95001-55003-60M> <95001-55008-60M>	5,5	1 3 8
95001-55xxx-4x	95001-55001-60M <95001-55003-60M> <95001-55008-60M>	5,5	1 3 8
95001-55xxx-5x	95001-55001-50M <95001-55003-50M> <95001-55008-50M>	5,5	1 3 8
95001-55xxx-6x	95001-55001-60M <95001-55003-60M> <95001-55008-60M>	5,5	1 3 8
95001-75xxx-2x	95001-75001-50M <95001-75003-50M>	7,5	1 3
95001-75xxx-3x	95001-75001-60M <95001-75003-60M> <95001-75008-60M>	7,5	1 3 8
95001-75xxx-4x	95001-75001-60M <95001-75003-60M> <95001-75008-60M>	7,5	1 3 8
95001-75xxx-5x	95001-75001-50M <95001-75003-50M>	7,5	1 3
95001-75xxx-6x	95001-75001-60M <95001-75003-60M> <95001-75008-60M>	7,5	1 3 8
95001-80xxx-2x	95001-80001-50M	8,0	1
95001-80xxx-3x	95001-80001-60M	8,0	1
95001-80xxx-4x	95001-80001-60M	8,0	1
95001-80xxx-5x	95001-80001-50M	8,0	1
95001-80xxx-6x	95001-80001-60M	8,0	1

CUIDADO

É PERIGOSO confundir uma “Mangueira de Combustível” com a “Mangueira de Aplicação Geral” ou com a “Mangueira de Vinil”. Cada “Mangueira” tem sua utilização apropriada.
Nunca utilize uma “Mangueira de Aplicação Geral” ou a “Mangueira de Vinil” no lugar de uma “Mangueira de Combustível” ou vice-versa.
Use sempre a mangueira sem embalagem (granel) especificada, utilizando as instruções de corte e instalação dos Manuais de Serviços e das instruções que são fornecidas juntamente com a embalagem.

PROIBIDA A REPRODUÇÃO E DISTRIBUIÇÃO
1010913 - Mats - JM - JT

© Moto Honda da Amazônia Ltda.
Todos os direitos reservados.

Mangueira de Combustível, Mangueiras de Aplicação Geral e Mangueira de Vinil

Mangueira de Vinil				
Número de Peça Padrão	Número de Peça sem Embalagem (granel)	Peça sem Embalagem (granel)		
		Diâmetro Interno (mm)	Diâmetro Externo (mm)	Comprimento (m)
95003-01xxx-3x	95003-01001-60M <95003-01003-60M>	2,9	6,8	1 3
95003-01xxx-60	95003-01001-60M <95003-01003-60M>	2,9	6,8	1 3
95003-03xxx-3x	95003-03001-60M <95003-03003-60M>	3,0	6,0	1 3
95003-03xxx-60	95003-03001-60M <95003-03003-60M>	3,0	6,0	1 3
95003-05xxx-3x	95003-05001-60M <95003-05003-60M> <95003-05008-60M>	3,5	6,5	1 3 8
95003-05xxx-60	95003-05001-60M <95003-05003-60M> <95003-05008-60M>	3,5	6,5	1 3 8
95003-07xxx-1x	95003-07001-10M <95003-07003-10M> <95003-07008-10M>	4,0	7,0	1 3 8
95003-07xxx-20	95003-07001-10M <95003-07003-10M> <95003-07008-10M>	4,0	7,0	1 3 8
95003-07xxx-3x	95003-07001-60M <95003-07003-60M> <95003-07008-60M>	4,0	7,0	1 3 8
95003-07xxx-60	95003-07001-60M <95003-07003-60M> <95003-07008-60M>	4,0	7,0	1 3 8
95003-07xxx-7x	95003-07001-70M <95003-07003-70M> <95003-07008-70M>	4,0	7,0	1 3 8
95003-08xxx-1x	95003-08001-10M <95003-08003-10M> <95003-08008-10M>	4,5	6,5	1 3 8
95003-09xxx-3x	95003-09001-60M <95003-09003-60M>	4,5	8,0	1 3
95003-09xxx-60	95003-09001-60M <95003-09003-60M>	4,5	8,0	1 3
95003-10xxx-1x	95003-10001-10M <95003-10003-10M>	5,0	8,0	1 3
95003-10xxx-20	95003-10001-10M <95003-10003-10M>	5,0	8,0	1 3
95003-10xxx-3x	95003-10001-60M <95003-10003-60M>	5,0	8,0	1 3
95003-10xxx-60	95003-10001-60M <95003-10003-60M>	5,0	8,0	1 3
95003-11xxx-3x	95003-11001-60M <95003-11003-60M> <95003-11008-60M>	5,0	9,0	1 3 8
95003-11xxx-60	95003-11001-60M <95003-11003-60M> <95003-11008-60M>	5,0	9,0	1 3 8
95003-12xxx-1x	95003-12001-10M <95003-12003-10M> <95003-12008-10M>	5,0	7,0	1 3 8
95003-12xxx-20	95003-12001-10M <95003-12003-10M> <95003-12008-10M>	5,0	7,0	1 3 8

Mangueira de Vinil				
Número de Peça Padrão	Número de Peça sem Embalagem (granel)	Peça sem Embalagem (granel)		
		Diâmetro Interno (mm)	Diâmetro Externo (mm)	Comprimento (m)
95003-14xxx-1x	95003-14001-10M <95003-14003-10M>	6,0	9,0	1 3
95003-14xxx-20	95003-14001-10M <95003-14003-10M>	6,0	9,0	1 3
95003-14xxx-3x	95003-14001-60M <95003-14003-60M>	6,0	9,0	1 3
95003-17xxx-1x	95003-17001-10M <95003-17003-10M>	7,0	9,0	1 3
95003-19xxx-1x	95003-19001-10M <95003-19003-10M> <95003-19008-10M>	7,0	11,0	1 3 8
95003-19xxx-20	95003-19001-10M <95003-19003-10M> <95003-19008-10M>	7,0	11,0	1 3 8
95003-19xxx-3x	95003-19001-60M <95003-19003-60M> <95003-19008-60M>	7,0	11,0	1 3 8
95003-19xxx-60	95003-19001-60M <95003-19003-60M> <95003-19008-60M>	7,0	11,0	1 3 8
95003-21xxx-1x	95003-21001-10M <95003-21003-10M>	8,0	9,0	1 3
95003-21xxx-20	95003-21001-10M <95003-21003-10M>	8,0	9,0	1 3
95003-23xxx-1x	95003-23001-10M <95003-23003-10M>	8,0	12,0	1 3
95003-23xxx-20	95003-23001-10M <95003-23003-10M>	8,0	12,0	1 3
95003-23xxx-3x	95003-23001-60M <95003-23003-60M> <95003-23008-60M>	8,0	12,0	1 3 8
95003-23xxx-60	95003-23001-60M <95003-23003-60M> <95003-23008-60M>	8,0	12,0	1 3 8
95003-25xxx-1x	95003-25001-10M <95003-25003-10M>	9,0	11,0	1 3
95003-25xxx-20	95003-25001-10M <95003-25003-10M>	9,0	11,0	1 3
95003-25xxx-3x	95003-25001-60M <95003-25003-60M>	9,0	11,0	1 3
95003-25xxx-7x	95003-25001-70M <95003-25003-70M>	9,0	11,0	1 3
95003-27xxx-1x	95003-27001-10M <95003-27003-10M>	9,0	13,0	1 3
95003-27xxx-20	95003-27001-10M <95003-27003-10M>	9,0	13,0	1 3
95003-27xxx-3x	95003-27001-60M <95003-27003-60M>	9,0	13,0	1 3
95003-27xxx-60	95003-27001-60M <95003-27003-60M>	9,0	13,0	1 3
95003-33xxx-1x	95003-33001-10M <95003-33003-10M>	10,0	14,0	1 3
95003-33xxx-20	95003-33001-10M <95003-33003-10M>	10,0	14,0	1 3

Mangueira de Vinil				
Número de Peça Padrão	Número de Peça sem Embalagem (granel)	Peça sem Embalagem (granel)		
		Diâmetro Interno (mm)	Diâmetro Externo (mm)	Comprimento (m)
95003-36xxx-1x	95003-36001-10M <95003-36003-10M> <95003-36008-10M>	11,0	13,0	1 3 8
95003-36xxx-20	95003-36001-10M <95003-36003-10M> <95003-36008-10M>	11,0	13,0	1 3 8
95003-37xxx-3x	95003-37001-60M <95003-37003-60M>	11,0	15,0	1 3
95003-37xxx-60	95003-37001-60M <95003-37003-60M>	11,0	15,0	1 3
95003-38xxx-1x	95003-38001-10M <95003-38003-10M>	12,0	13,0	1 3
95003-38xxx-20	95003-38001-10M <95003-38003-10M>	12,0	13,0	1 3
95003-39xxx-1x	95003-39001-10M <95003-39003-10M>	12,0	14,0	1 3
95003-39xxx-20	95003-39001-10M <95003-39003-10M>	12,0	14,0	1 3
95003-40xxx-20	95003-40001-10M <95003-40003-10M>	12,0	16,0	1 3
95003-40xxx-3x	95003-40001-60M <95003-40003-60M>	12,0	16,0	1 3
95003-40xxx-60	95003-40001-60M <95003-40003-60M>	12,0	16,0	1 3
95003-43xxx-1x	95003-43001-10M <95003-43003-10M> <95003-43008-10M>	13,0	15,0	1 3 8
95003-43xxx-20	95003-43001-10M <95003-43003-10M> <95003-43008-10M>	13,0	15,0	1 3 8
95003-45xxx-1x	95003-45001-10M <95003-45003-10M> <95003-45008-10M>	14,0	18,0	1 3 8
95003-45xxx-20	95003-45001-10M <95003-45003-10M> <95003-45008-10M>	14,0	18,0	1 3 8
95003-50xxx-1x	95003-50001-10M <95003-50003-10M>	16,0	19,0	1 3
95003-50xxx-20	95003-50001-10M <95003-50003-10M>	16,0	19,0	1 3
95003-50xxx-3x	95003-50001-60M <95003-50003-60M>	16,0	19,0	1 3
95003-55xxx-1x	95003-55001-10M <95003-55003-10M>	17,5	20,5	1 3
95003-55xxx-20	95003-55001-10M <95003-55003-10M>	17,5	20,5	1 3
95003-60xxx-1x	95003-60001-10M <95003-60003-10M>	22,0	27,0	1 3
95003-60xxx-20	95003-60001-10M <95003-60003-10M>	22,0	27,0	1 3
95003-60xxx-3x	95003-60001-60M <95003-60003-60M>	22,0	27,0	1 3
95003-60xxx-60	95003-60001-60M <95003-60003-60M>	22,0	27,0	1 3

CUIDADO

É PERIGOSO confundir uma "Mangueira de Combustível" com a "Mangueira de Aplicação Geral" ou com a "Mangueira de Vinil". Cada "Mangueira" tem sua utilização apropriada.
Nunca utilize uma "Mangueira de Aplicação Geral" ou a "Mangueira de Vinil" no lugar de uma "Mangueira de Combustível" ou vice-versa.
Use sempre a mangueira sem embalagem (granel) especificada, utilizando as instruções de corte e instalação dos Manuais de Serviços e das instruções que são fornecidas juntamente com a embalagem.

PROIBIDA A REPRODUÇÃO E DISTRIBUIÇÃO
1010913 - Matsuo - M/M - JT

© Moto Honda da Amazônia Ltda.
Todos os direitos reservados.

Voltar
Back
Volver

Mangueira de Combustível, Mangueiras de Aplicação Geral e Mangueira de Vinil

Mangueiras de Aplicação Geral			
Número de Peça Padrão	Número de Peça sem Embalagem (granel)	Peça sem Embalagem (granel)	
		Diâmetro Interno (mm)	Comprimento (m)
95005-11xxx-3x	95005-11001-30M	11,0	1
95005-11xxx-5x	95005-11001-50M	11,0	1
95005-12xxx-1x	95005-12001-10M <95005-12003-10M>	12,0	1 3
95005-12xxx-2x	95005-12001-20M	12,0	1
95005-12xxx-3x	95005-12001-30M	12,0	1
95005-12xxx-5x	95005-12001-50M	12,0	1
95005-14xxx-1x	95005-14001-10M	14,0	1
95005-14xxx-2x	95005-14001-20M <95005-14003-20M>	14,0	1 3
95005-14xxx-3x	95005-14001-30M	14,0	1
95005-14xxx-5x	95005-14001-50M	14,0	1
95005-17xxx-1x	95005-17001-10M	17,0	1
95005-17xxx-2x	95005-17001-20M	17,0	1
95005-17xxx-3x	95005-17001-30M	17,0	1
95005-17xxx-5x	95005-17001-50M	17,0	1
95005-30xxx-3x	95005-30001-30M	3,0	1
95005-30xxx-5x	95005-30001-50M	3,0	1
95005-35xxx-1x	95005-35001-10M <95005-35003-10M> <95005-35008-10M>	3,5	1 3 8
95005-35xxx-2x	95005-35001-20M	3,5	1
95005-35xxx-3x	95005-35001-30M	3,5	1
95005-35xxx-4x	95005-35001-10M <95005-35003-10M> <95005-35008-10M>	3,5	1 3 8
95005-35xxx-5x	95005-35001-50M	3,5	1
95005-45xxx-1x	95005-45001-10M <95005-45003-10M> <95005-45008-10M>	4,5	1 3 8
95005-45xxx-2x	95005-45001-20M	4,5	1
95005-45xxx-3x	95005-45001-30M	4,5	1

Mangueiras de Aplicação Geral			
Número de Peça Padrão	Número de Peça sem Embalagem (granel)	Peça sem Embalagem (granel)	
		Diâmetro Interno (mm)	Comprimento (m)
95005-45xxx-4x	95005-45001-10M <95005-45003-10M> <95005-45008-10M>	4,5	1 3 8
95005-45xxx-5x	95005-45001-50M	4,5	1
95005-50xxx-3x	95005-50001-30M <95005-50003-30M>	5,0	1 3
95005-50xxx-5x	95005-50001-50M	5,0	1
95005-55xxx-1x	95005-55001-10M <95005-55003-10M> <95005-55008-10M>	5,3	1 3 8
95005-55xxx-2x	95005-55001-20M <95005-55003-20M>	5,3	1 3
95005-55xxx-4x	95005-55001-10M <95005-55003-10M> <95005-55008-10M>	5,3	1 3 8
95005-65xxx-1x	95005-65001-10M <95005-65003-10M>	6,5	1 3
95005-65xxx-2x	95005-65001-20M	6,5	1
95005-70xxx-3x	95005-70001-30M <95005-70003-30M>	7,0	1 3
95005-70xxx-5x	95005-70001-50M	7,0	1
95005-75xxx-1x	95005-75001-10M <95005-75003-10M>	7,3	1 3
95005-75xxx-2x	95005-75001-20M	7,3	1
95005-80xxx-1x	95005-80001-10M <95005-80003-10M>	8,0	1 3
95005-80xxx-2x	95005-80001-20M	8,0	1
95005-80xxx-3x	95005-80001-30M	8,0	1
95005-80xxx-5x	95005-80001-50M	8,0	1
95005-91xxx-3x	95005-91001-30M	12,0	1
95005-91xxx-5x	95005-91001-50M	12,0	1
95005-92xxx-3x	95005-92001-30M	12,0	1
95005-92xxx-5x	95005-92001-50M	12,0	1

NOTA: X é mostrado para representar os números e letras omitidas do alfabeto romano.

CUIDADO

É PERIGOSO confundir uma "Mangueira de Combustível" com a "Mangueira de Aplicação Geral" ou com a "Mangueira de Vinil". Cada "Mangueira" tem sua utilização apropriada.
Nunca utilize uma "Mangueira de Aplicação Geral" ou a "Mangueira de Vinil" no lugar de uma "Mangueira de Combustível" ou vice-versa.
Use sempre a mangueira sem embalagem (granel) especificada, utilizando as instruções de corte e instalação dos Manuais de Serviços e das instruções que são fornecidas juntamente com a embalagem.

PROIBIDA A REPRODUÇÃO E DISTRIBUIÇÃO
161024 - Matsuo - MM - JT

© Moto Honda da Amazônia Ltda.
Todos os direitos reservados.

Composição do Número de Identificação das Mangueiras

Exemplo: 95001-75001-50M

- M — Número de Peça sem Embalar: Refere-se a Peça sem Embalar
- 0 — Código da Marca (Tipo de Mangueira) (Mangueira de Combustível e Mangueira de Aplicação Geral)
  Código de Troca (para Mangueira Adicionada); (Mangueira de Vinil)
  • Indica a marca do número ou a Sequência de Troca. O código para a peça sem embalar deve ser estritamente 0 (Zero).
- 5 — Tipos de Código:
  - Mangueira de Combustível
    - 2: Trançada Exterior Vermelha (Somente com 3 mm de diâmetro Interno)
    - 5: Trançada Interior Preta
    - 3: Vermelha (Somente 3 mm de diâmetro Interno)
    - 4: Cinza com faixa Vermelha (Somente com 3 mm de diâmetro Interno)
    - 6: Preta
  - Mangueira de Vinil
    - 1: Transparente
    - 2: Preta
    - 3: Vermelho Claro
    - 6: Vermelho Claro
    - 7: Preto Pálido
  - Mangueira de Aplicação Geral
    - 1: Cinza
    - 2: Cinza
    - 3: Preta
    - 5: Preta
- 75001 — Comprimento:
  - 001: 1 m (Padrão)
  - 003: 3 m
  - 008: 8 m
- 75001 — Código de Diâmetro Interno (Mangueira de Combustível e Mangueira de Aplicação Geral)
  - 30: 3,0 mm
  - 35: 3,5 mm
  - 45: 4,5 mm
  - 50: 5,0 mm
  - 55: 5,3 mm, 5,5 mm
  - 65: 6,5 mm
  - 70: 7,0 mm
  - 75: 7,3 mm, 7,5 mm
  - 80: 8,0 mm
  - 11: 11 mm
  - 91: 12 (Diâmetro Externo de 15) mm
  - 92: 12 (Diâmetro Externo de 16) mm
  - 12: 12 (Diâmetro Externo de 17) mm
  - 14: 14 mm
  - 17: 17 mm
- 75001 — Código de Diâmetro Externo / Interno (Mangueira de Vinil)
  - 01: DI 2,9, DE 6,8 mm
  - 03: DI 3,0, DE 6,0 mm
  - 05: DI 3,5, DE 6,5 mm
  - 07: DI 4,0, DE 7,0 mm
  - 08: DI 4,5, DE 6,5 mm
  - 09: DI 4,5, DE 8,0 mm
  - 12: DI 5,0, DE 7,0 mm
  - 10: DI 5,0, DE 8,0 mm
  - 11: DI 5,0, DE 9,0 mm
  - 14: DI 6,0, DE 9,0 mm
  - 17: DI 7,0, DE 9,0 mm
  - 19: DI 7,0, DE 11,0 mm
  - 21: DI 8,0, DE 9,0 mm
  - 23: DI 8,0, DE 12,0 mm
  - 25: DI 9,0, DE 11,0 mm
  - 27: DI 9,0, DE 13,0 mm
  - 33: DI 10,0, DE 14,0 mm
  - 36: DI 11,0, DE 13,0 mm
  - 37: DI 11,0, DE 15,0 mm
  - 38: DI 12,0, DE 13,0 mm
  - 39: DI 12,0, DE 14,0 mm
  - 40: DI 12,0, DE 16,0 mm
  - 43: DI 13,0, DE 15,0 mm
  - 45: DI 14,0, DE 18,0 mm
  - 50: DI 16,0, DE 19,0 mm
  - 55: DI 17,5, DE 20,5 mm
  - 60: DI 22,0, DE 27,0 mm
- 95001 — Tipo de Mangueira:
  - 1: Mangueira de Combustível
  - 3: Mangueira de Vinil
  - 5: Mangueira de Aplicação Geral

PROIBIDA A REPRODUÇÃO E DISTRIBUIÇÃO
1010913 - Matsuo - MHL - 1

© Moto Honda da Amazônia Ltda.
Todos os direitos reservados.

Instruções para o Uso do Tempo de Mão de Obra (T.M.O.)

O tempo de Mão de Obra (T.M.O.) significa o tempo necessário para a realização de um serviço, o qual é mencionado neste catálogo para ajudar as Concessionárias a controlar o processo de trabalho real e calcular o tempo de serviço, utilizando-o como um guia.

Ajuste do Sistema T.M.O.

- Tempo de Serviço
  - Remoção, Desmontagem/ Montagem, Instalação
  - Verificação, Medição, Ajuste, Confirmação
  - Diagnóstico (Sistema Elétrico)
  - Inspeção Completa
- Tempo Variável
  - Preparação
    (Verificação do processo, Preparação das ferramentas especiais necessárias ao serviço)
  - Trabalhos relacionados (Transferência de motocicletas)

* O tempo variável é obtido multiplicando-se o tempo de serviço pelo coeficiente especificado.

Instruções para o Uso do Catálogo

Os itens de serviço mostrados no texto estão relacionados com o tempo de trabalho e as peças comercializadas para reparo, conforme sua especificação. Outros itens de serviço representativos, os quais não utilizam peças para reparos (remoção/ instalação, ajuste, verificação/ medição e outros) estão relacionados na introdução, classificados de acordo com o assunto.

Ajuste do T.M.O.

- O Sistema Decimal (em unidade 0,1) é utilizado para obter o T.M.O. simplificando o cálculo global.
  Exemplo: (0,1) ⇒ 6 minutos, (0,2) ⇒ 12 minutos
  [Custo por hora de trabalho] x [T.M.O.] = [Cálculo global]
- O T.M.O. é calculado manualmente.
- Os itens de serviço e o T.M.O. podem ser modificados dependendo do desenvolvimento de ferramentas, equipamentos de serviço e da melhoria dos procedimentos.

PROIBIDA A REPRODUÇÃO E DISTRIBUIÇÃO
1010913 - Matsuo - MM - JT

© Moto Honda da Amazônia Ltda.
Todos os direitos reservados.

Procedimento de Trabalho

- O procedimento de trabalho é determinado através do tempo de serviço juntamente com o método especificado no Manual de Serviço, portanto, consulte-o quando necessário.
- Os procedimentos de trabalho que permitem ser executados num tempo reduzido, preservam a segurança do trabalho e a garantia do produto dos itens não mencionados no Manual de Serviço.
- O trabalho é executado por apenas um mecânico. Quando dois ou mais mecânicos são necessários, o cálculo do tempo real é efetuado de acordo com o número de pessoas.
- Para avaliar o conhecimento dos mecânicos, a HONDA utiliza como padrão, mecânicos com três anos de experiência no reparo de suas motocicletas.
- As ferramentas especiais e os equipamentos de serviço utilizados para obter o T.M.O. estão especificados no Manual de Serviços e publicações técnicas emitidas sobre o tema.

Itens de Serviço que não apresentam T.M.O.

- Peças e acessórios não mencionados neste Catálogo.
- Áreas com deterioração pelo tempo de uso ou danos (quebras, rachaduras) durante uso em condições normais.
- Serviços que podem ser executados com apenas um ajuste.
- Serviços raramente executados (exemplo: problemas com causas extremamente simples e frequência de uso).

* Faça o cálculo global baseado no tempo de serviço real quando o serviço não apresenta T.M.O.

Serviços não incluídos no T.M.O.

- Óleo e drenagem de fluido, tempo de espera para desaquecimento, etc.
- Serviços adicionais que envolvam remoção/ instalação de equipamentos externos.
- Tempo de serviço utilizado com visitas ao cliente, realização de negociações e a entrega da motocicleta.
- Tempo necessário com a requisição e a entrega de peças.
- Custos referentes à graxa, agente adesivo, etc., utilizados no serviço.

PROIBIDA A REPRODUÇÃO E DISTRIBUIÇÃO
1010913 - Matsuo - MM - JT

© Moto Honda da Amazônia Ltda.
Todos os direitos reservados.

Voltar
Back
Volver

Explicação do T.M.O. utilizando um exemplo
(O exemplo pode ser diferente dos itens apresentados)

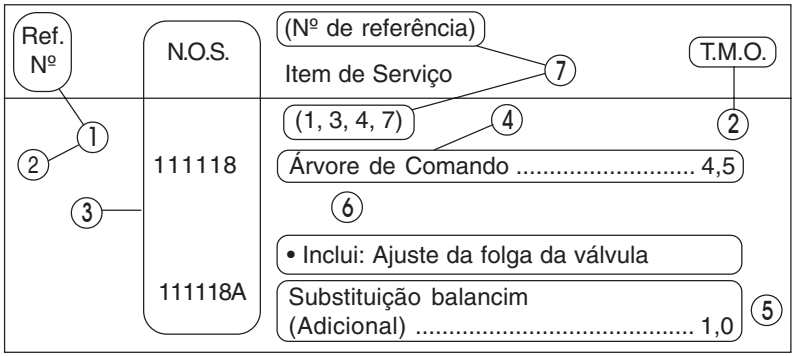

① O Nº de Referência da peça na ilustração indica a localização da peça a ser substituída.

② T.M.O. é a abreviatura de Tempo de Mão de Obra e indica o tempo de serviço padrão necessário para a execução do serviço.

③ N.O.S. é a abreviatura do Número de Operação de Serviço, e classifica os itens de serviço de acordo com o código de unidade de trabalho.

O mesmo código de serviço é utilizado independentemente dos modelos.

O serviço padrão é apresentado com 6 dígitos e o serviço adicional com 7 dígitos.

④ Indica a substituição da árvore de comando e o T.M.O. 4,5.

⑤ Indica T.M.O. 1,0 que será acrescentado quando um serviço adicional (substituição do balancim) é executado em conjunto com a substituição da árvore de comando.

⑥ Indica a descrição dos serviços incluídos no item de serviço.

⑦ Indica o Nº de referência cujo serviço e tempo do mesmo são iguais ao T.M.O. 4,5 para a árvore de comando.

(A aplicação da área é limitada aos itens de serviço que não possuem identificação N.O.S. dentro de um mesmo bloco.)

Como designar o item de serviço utilizando o exemplo
(substituição da árvore de comando)

Abra a página do bloco onde a ilustração da árvore de comando é mostrada.

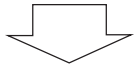

Procure a árvore de comando na ilustração, o item de serviço especificado e o T.M.O. relacionado com o Nº de referência.

PROIBIDA A REPRODUÇÃO E DISTRIBUIÇÃO
1010913 - Matsuo - MM - JT

© Moto Honda da Amazônia Ltda.
Todos os direitos reservados.

Símbolo de indicação dos itens de serviço relacionados que continuam na página seguinte

Ref. Nº	N.O.S.	(Nº de referência) Item de Serviço	T.M.O.
2	111118	**Árvore de Comando**	4,5
	•	•	•
	•	•	•
+			

Símbolo de indicação na última linha

Indicação do bloco sem informação do T.M.O.

Ref. Nº	N.O.S.	(Nº de referência) Item de Serviço	T.M.O.
		Sem Informação	–

• Código N.O.S.

1	11	1	18	A
a	b	c	d	e

a) Código da categoria ..... Motor

b) Localização/ código da função .... Motor superior

c) Código de serviço ..... Substituição

d) Número sequencial de serviço .... (Código da unidade é mostrado através de letras)
..... árvore de comando (Sem regra padrão do código)

e) Código adicional ..... substituição do balancim (Sem regra padrão do código)

1	11	1	18	A
a		c		

a) Códigos da categoria e classificação

Código	Categoria
1	Motor
2	Transmissão
3	Combustível e Escapamento
4	Chassi e Carcaça
5	Direção/ Suspensão
6	Elétrica
7	Rodas/ Freios
8	Controles/ Instrumentos
9	–
0	–

c) Códigos de serviço e classificação

Código	Categoria de Serviço
1	Substituição, Remoção/ Instalação, Troca
2	Revisão
3	Ajuste, Balanceamento
4	(Serviços relacionados à Pintura: Camada Superior)
5	Teste, Inspeção/ Diagnóstico, Medição, Verificação
6	(Serviços relacionados à Revisão: Recondicionamento)
7	(Serviços relacionados à Revisão: Reapertos)
8	(Retífica)
9	(Serviços relacionados à Pintura: Acabamento)
0	Reparo, Limpeza, Sangria de Ar

PROIBIDA A REPRODUÇÃO E DISTRIBUIÇÃO
20110913 - Matsuo - MHA - JT

© Moto Honda da Amazônia Ltda.
Todos os direitos reservados.

Principais itens de serviço sem a utilização de peças adicionais
(1) Remoção/ Instalação, (2) Ajuste, (3) Verificação/ Medição,
(4) Revisão, (5) Outros Serviços

M: Motor, C: Chassi

* SERVIÇOS EXCETO SUBSTITUIÇÃO DE PEÇAS

(1) Remoção e instalação

Relacione as peças removidas da motocicleta com a descrição

	N.O.S.	DESCRIÇÃO	T.M.O.
M	1101E5	**Motor Conj. Remoção/ Instalação** Inclui: Todos os ajustes necessários	1,8
	1111K0	**Cabeçote Conj. Remoção/ Instalação**	1,4
	3111D6	**Carburador Conj. Remoção/ Instalação**	0,4
	1101E6	**Carcaça do Motor, Desmontagem** Inclui: Remoção e instalação do motor	3,6

(2) Ajuste

	N.O.S.	DESCRIÇÃO	T.M.O.
M	3113A0	**Carburador, Marcha-lenta - Ajuste**	0,1
	2123A0	**Embreagem, Ajuste** Inclui: Ajuste da alavanca da embreagem	0,1
	6143A1	**Vela de Ignição - Ajuste/ Limpeza**	0,1
	1113A0	**Folga da Válvula - Ajuste** NOTA: Para 1 motocicleta	0,3
C	6163A0	**Farol - Alinhamento**	0,1
	2133A0	**Corrente da Transmissão - Ajuste**	0,1
	7113A0	**Freio Dianteiro - Ajuste** Exclui: Ajuste da sapata do freio dianteiro	0,1
	7113A1	**Freio Traseiro - Ajuste** Exclui: Ajuste da sapata do freio traseiro	0,1
	3113A3	**Acelerador, Funcionamento - Ajuste**	0,1

(3) Inspeção, Medição

	N.O.S.	DESCRIÇÃO	T.M.O.
M	1115A0	**Compressão, Pressão - Medição**	0,1
	3115A0	**Carburador, Nível Bóia - Medição**	0,5
	6145A0	**Ponto de Ignição - Inspeção**	0,2
C	6105A0	**Bateria - Verificação do nível do eletrólito e carga**	0,2

(4) Revisão

Condição de trabalho: As medições necessárias, verificações, ajustes, e limpeza/lavagem de cada peça são executadas, incluindo o serviço de remoção/instalação da carcaça e a substituição das peças defeituosas.

	N.O.S.	DESCRIÇÃO	T.M.O.
M	311200	**Carburador - Revisão** Inclui: Todos os ajustes necessários	0,7

(5) Outros Serviços

	N.O.S.	DESCRIÇÃO	T.M.O.
M	1130A1	**Filtro de Óleo - Limpeza**	0,6
C	3120A0	**Elemento, Filtro de Ar - Limpeza**	0,1

PROIBIDA A REPRODUÇÃO E DISTRIBUIÇÃO
1010913 - Matsuo - MM Jr

© Moto Honda da Amazônia Ltda.
Todos os direitos reservados.

Instruction for Use of Parts Catalogue

- **This Parts Catalogue describes all spare parts, as well the flat rate time (F.R.T.) for the CG 125 KS/ES/Cargo.**
- **This parts catalogue was prepared based on the latest information available as of March 26, 2013.**
- **Always specify the part number when ordering a part.**
- **Check the model, type, serial numbers, color, maker, and the size as needed before ordering a part.**
- **Note that the illustrations (part drawings) can differ from the actual parts in shape.**
  They are given just to help you to refer to the parts.
- **For the Parts Catalogue updated version, refer to website www.hondaposvenda.com.br.**

Contents

- Instruction for Use of Parts Catalogue 21
- How to Refer to the Part Information 22
- Parts Catalogue Structure 23
- When the Parts Were Revised 24
- Abbreviations Used in the Parts Catalogue 24
- How to Check the Part Block and Serial Numbers 25
- Models, Parts Catalogue Codes and Applicable Serial Numbers 26
- Color Chart 27
- Construction of Vehicle Identification Number (V.I.N.) 31
- Fuel Hose, General Purpose Hoses and Vinyl Hose 32
- Bulk Part Number of Fuel Hose, General Purpose Hose and Vinyl Hose 35
- Flat Rate Service Time (F.R.T.) 36
- Engine Group Index 61
- Frame Group Index 63
- Part Number Index 183

PROIBIDA A REPRODUÇÃO E DISTRIBUIÇÃO
1010913 - Matsuo - MM - JT

© Moto Honda da Amazônia Ltda.
Todos os direitos reservados.

Voltar
Back
Volver

How to Refer to the Part Information

Ⓐ Reference to "Illustrated index"

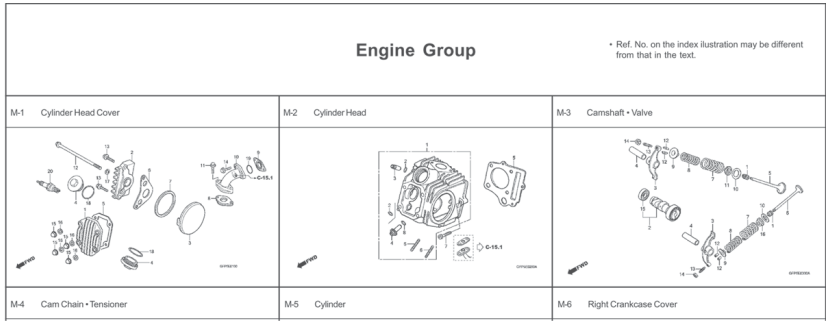

Engine Group

• Ref. No. on the index ilustration may be different from that in the text.

M-1 Cylinder Head Cover	M-2 Cylinder Head	M-3 Camshaft • Valve
M-4 Cam Chain • Tensioner	M-5 Cylinder	M-6 Right Crankcase Cover

Ⓑ Reference to "Part Number Index"

PART NUMBER INDEX

Part nº	Block nº	Part nº	Block nº
06000		**13000**	
06420-GFP-900	C-11	13000-GFP-900	M-12
06421-GFP-900	C-11	13000-GFP-B00	M-12
06430-GCE-900	C-10	13011-GFP-900	M-12
06430-GCE-900	C-8	13021-GFP-900	M-12
06440-GFP-900	C-9	13031-GFP-900	M-12
06441-GFP-900	C-9	13041-GFP-900	M-12
06530-GBG-B20	C-5	13051-GFP-900	M-12
06531-GBG-B20	C-5	13101-GFP-900	M-12
06531-GCE-F20	C-5	13102-GFP-900	M-12
		13103-GFP-900	M-12
11000		13104-GFP-900	M-12
		13105-GFP-900	M-12
11100-GCE-900	M-11	13111-087-000	M-12
11191-GCE-900	M-11	13115-GN5-910	M-12
11200-GCE-D60	M-11		
11330-GFP-900	M-6	**14000**	
11341-GFP-900	M-9		
11394-GW8-680	M-6	14100-GFP-900	M-3
		14100-GFP-B00	M-3
12000		14311-KEV-900	M-12
		14321-GBG-900	M-4
12101-GFP-900	M-5	14321-GFP-B00	M-4
12101-GFP-B00	M-5	14401-178-003	M-4
12191-GFP-B00	M-5	14431-035-020	M-3
12191-GS4-761	M-5	14451-035-000	M-3
12200-GFP-900	M-2	14500-035-020	M-4
12200-GFP-B00	M-2	14502-086-000	M-4
12209-GB4-681	M-3	14531-035-000	M-4
12209-GBG-900	M-3	14541-GB4-681	M-4
12213-KRM-840	M-2	14550-GB0-911	M-4
12237-GFP-305	M-2	14566-086-030	M-4
12245-KEV-305	M-2	14610-086-010	M-4
12251-KST-941	M-2	14615-035-010	M-4
12301-GB6-910	M-1	14670-035-030	M-4
12301-GB6-911	M-1	14675-178-000	M-4
12331-GB0-910	M-1	14711-GFP-900	M-3
12341-GB6-910	M-1	14721-GFP-900	M-3
12361-035-000	M-1	14751-GN5-911	M-3

Block No.

C-6

Front Fender

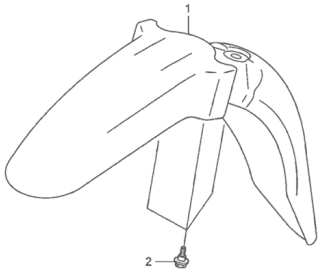

Ref. No.

Ref. Nº	L.O.N.	Service Item	F.R.T.
1	4131B7	Fender, Front	0.1

Ref. Nº	Part. No.	Description		Reqd. Qty. POP100 7	8	9	Serial No.		Note
1	61100-GFP-900ZA	Fender, Fr.							
		NH1	Black	1	1	1	.....	.....	.....
	61100-GFP-900ZB	*PB362R*	Buliti Blue-R	1	–	–	.....	.....	.....
	61100-GFP-900ZC	*R286R*	Caucaia Red	1	1	–	.....	.....	.....
	61100-GFP-900ZD	*Y197R*	Trancoso Yellow-R	1	1	–	.....	.....	.....
	61100-GFP-900ZE	*PB337R*	Penedo Blue	–	1	1	.....	.....	.....
	61100-GFP-900ZF	*NHA57R*	Cloudia Gray R	–	–	1	.....	.....	.....
	61100-GFP-900ZG	*R304R*	Clivia Red-R	–	–	1	.....	.....	.....
2	90111-162-000	Bolt, Flange, 6mm		3	3	3	.....	.....	.....

122

Page No.

24.07.08

© Moto Honda da Amazônia Ltda.
Todos os direitos reservados.

Parts Catalogue Structure

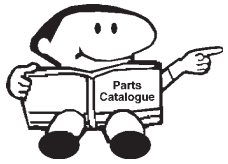

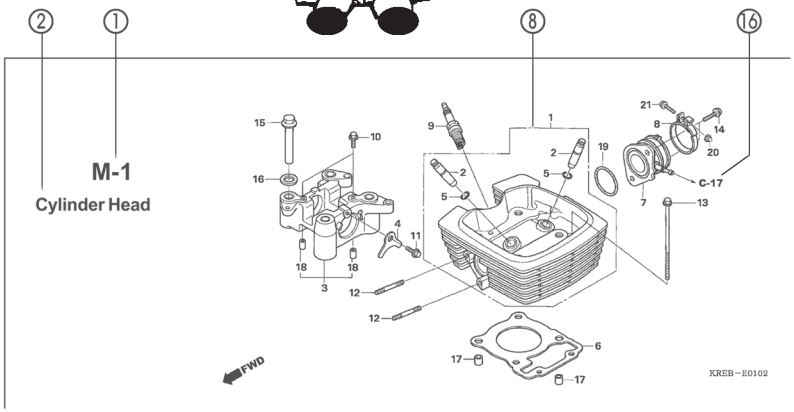

Ref. Nº	L.O.N.	Service Item	F.R.T.	Ref. Nº	Part. No.	Description	Reqd. Qty. POP100 7	8	9	Serial No.		Note
4	811175	Cable, Seat Lock	0.1	1	18327-KAE-000	Collar, Chamber Rr. (8.5x15)	2	2	2			
5	4131E8	Catch, Seat: Rear Side	0.1	2	61104-GCE-E40	Collar, Fr. Fender	2	2	2			
6	4131E4	Seat: Double	0.1	3	77151-KW3-000	Spring, Seat Lock	1	–	–			BR
13	4121K9	Cover, Seat Catch	0.1		77151-MB1-870		1	–	–			2LA,3LA
15	4131F2	Key, Seat Lock	0.2				–	1	1			
				4	77156-GFP-900	Cable, Seat Lock	1	1	1			
				5	77160-GFP-900	Bracket Comp., Seat Lock	1	1	–			
					77160-GFP-B00		–	–	1			
				6	77200-GFP-900ZB	Seat Assy., Double						
					NHA08L Itaipu Gray		1	–	–			
					77200-GFP-900ZD *RA08L* Urucum Red		1	–	–			
					77200-GFP-910ZA *NH1L* Black		–	1	1			
				7	77201-GFP-900	Stay, Seat Hinge	1	1	1			
				8	94001-05070-0S	Clip, Harness Band (Black) (145mm)	1	1	1			

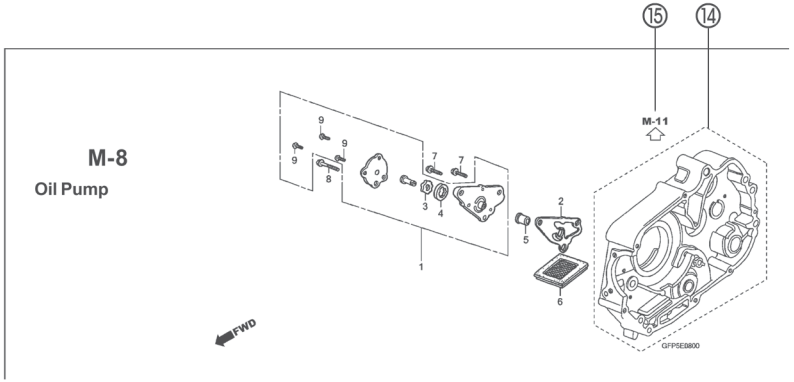

① **Block number**

- Address No. is provided (in place of the page No.) to help you refer to the part with the part No. or part name.

② **Block title**

③ **Service item/Flat rate time**

④ **Reference number**

- Title number marked with the parenthesis indicates that it continues from the previous page.

⑤ **Part number**

⑥ **Description**

⑦ **HONDA color code**

⑧ **Assemblies**

- Sections framed with broken lines in the exploded view drawings are available as complete assemblies. (Their individual parts can also be obtained).

⑨ **Color description**

⑩ **Note**

- Notes are shown with the parenthesis in the part name column.

⑪ **Required quantity**

- Reqd. QTY shown in the parenthesis indicates the optional part.
- Reqd. QTY marked with "N" indicates the optional part that should be selected as needed.
- Reqd. QTY indicates the number of the part used in the block.

⑫ **Serial number**

⑬ **Parts catalogue code**

- When the parts catalogue code colunm is blank, it indicates that the part is applicable to all codes.

⑭ ⬚

- Parts enclosed within a dotted line ⬚ are covered in a different block.

⑮ ⇦

- A hollow arrow ⇦ indicates the block No. for the parts enclosed within a dotted line ⬚ .

⑯ ←

- A solid arrow ← indicates the block No. the part in question is connected to.

DISTRIBUIÇÃO E DISTRIBUIÇÃO
Matsuo - MM - JT

© Moto Honda da Amazônia Ltda.
Todos os direitos reservados.

When the Parts Were Revised

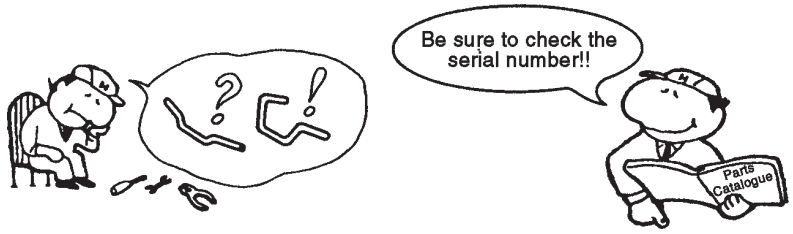

Ref. No.	Part. No.	Description	Reqd. No. CBR900 RAN	RAP	RAR	RAS	RAT	RAV	Serial No.
1	33101-MAE-601	Headlight Unit "NH-285" Gray	-	-	1	-	-	-	
			-	-	-	1	-	-	~2351159
			-	-	-	1	-	-	~2351712
	33101-MAE-612	Headlight Unit "NH-283" Gray (Caution During Instalation)	-	-	1	-	-	-	
			-	-	-	1	-	-	~2351309
			-	-	-	1	-	-	~2351434
			-	-	-	1	-	-	~2350300
			-	-	-	1	-	-	~0M300138
	33101-MAE-671	Headlight Unit "NH-1" Black	-	-	1	-	-	-	
			-	-	-	1	-	-	
			-	-	-	1	-	-	~SM300366
	33101-MAE-691	Headlight Unit	-	-	1	-	-	-	
	33101-MAE-602	Headlight Unit	-	-	-	1	-	-	2351160~
			-	-	-	1	-	-	2351713~
			-	-	-	-	1	1	

The number has been used from the initial model without revision.

When shown at the left side, it is applicable to the models of No. 2351160 and the subsequent numbers.

When shown at the right side, it is applicable to the models up to No. 2351159.

Abbreviations Used in the Parts Catalogue

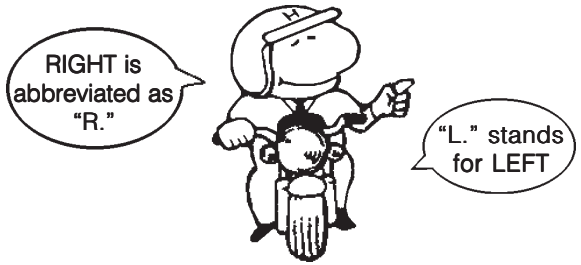

* "L." or "R." in the description of a part stands for the LEFT hand side or the RIGHT hand side. Determine the left or right as if you were in the motorcycle seat.

• The following abbreviations are used in this parts catalogue:

ASSY ..... Assembly
COMP ..... Complete
R. ..... Right
L. ..... Left
STD. ..... Standard
mm ..... Millimeter
G ..... Gram
T (22T) ..... Tooth (22 Teeth)
A. ..... Ampere
V ..... Volt
W ..... Watt
WL ..... With labelling
WOL ..... Without labelling
L.E.D. ..... Light emitted diode
Km/h ..... Kilometers per hour
MPH ..... Miles per hour
L (100L) ..... Link (100 Links)
A.C. ..... Alternating current
D.C. ..... Direct current
IN. ..... Inlet
EX. ..... Exhaust
FR. ..... Front
RR. ..... Rear
HEX. ..... Hexagonal
A.M. ..... Attaching mark
T.M. ..... Transcript mark
C.D.I. ..... Capacitive discharge ignition
ABS ..... Anti-lock brake system
TCS ..... Traction control system
1LA ..... Dominica Republic, El Salvador
Venezuela, Guatemala, Guyana
(Mercosul: Argentina, Paraguay, Uruguay)
2LA ..... Colombia, Mexico
3LA ..... Latin America
MIX ..... Moto Mix Brasil
AR ..... Argentina
E S ..... Eletric Starter

PROIBIDA A REPRODUÇÃO E DISTRIBUIÇÃO
1010913 - Matsuo - MM - JT

© Moto Honda da Amazônia Ltda.
Todos os direitos reservados.

How to Check the Part Block and Serial Numbers

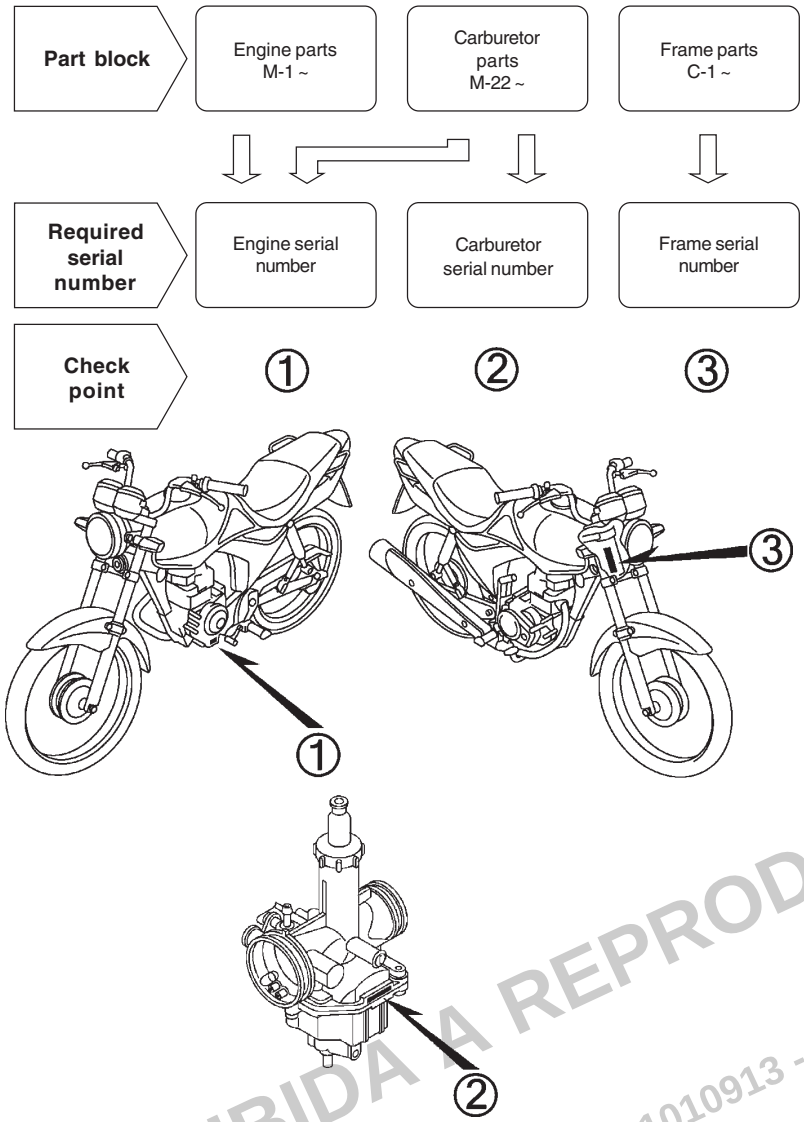

PROIBIDA A REPRODUÇÃO E DISTRIBUIÇÃO
1010913 - Matsuo - MM - JT

© Moto Honda da Amazônia Ltda.
Todos os direitos reservados.

Models, Parts Catalogue Codes and Applicable Serial Numbers

Models, parts catalogue codes and applicable serial Nos. given in this parts catalogue can be identified as follows.
Parts with area codes are exclusive for models destined for countries designated.
If no area codes are listed, parts are for common use.

Model	Area Code	Type	Applicable engine serial Nº	Applicable frame serial Nº	Applicable carburetor serial Nº
CG125KS$_D$	2BR	Brasil	JC41E400001~	9C2JC4110DR400001~	PDC9P A
CG125ES$_D$	2BR	Brasil	JC41E500001~	9C2JC4120DR500001~	
CG125CKS$_D$	2BR	Brasil	JC41E000001~	9C2JC4130DR000001~	
CG125CES$_D$	2BR	Brasil	JC41E500001~	9C2JC4140DR500001~	

* Of carburetor identification numbers, only the portions underlined in the example below are used for registration.

PDC9P A KC ア

PROIBIDA A REPRODUÇÃO E DISTRIBUIÇÃO
1010913 - Matsuo - MM - JT

© Moto Honda da Amazônia Ltda.
Todos os direitos reservados.

Color Chart

- When ordering a colored part, refer to the chart below and use a part number consisting of the relevant basic part number to which has been added a part color code.

CG125KS (CG125KS$_D$)

Nº	Model		CG125KS$_D$				
	Color		Black NH-1	Maceio red R-206	Betta blue PB-385	Applicable block Nº	Ref. Nº
	Code		NH1	R206	PB385		
	Name of colored parts	Basic part Nº					
1	Cover Set, L. Side	83620-KWG-C10	ZA	ZA	ZA	C-24	2
2	Cover Set, R. Side	83520-KWG-C10	ZA	ZA	ZA	C-24	1
3	Cowl Assy., Rr. Center	77220-KWG-600	ZD	ZG	ZE	C-23	8
4	Cowl, L. Rr. Side	77225-KWG-600	ZA	ZE	ZB	C-23	9
5	Cowl, R. Rr. Side	77215-KWG-600	ZA	ZE	ZB	C-23	7
6	Fender, Fr.	61100-KGA-900	–	FA	FC	C-10	2
7	Fender, Fr.	61100-KGA-K00	ZA	–	–	C-10	2
8	Hub Sub Assy., Fr.	44635-KWG-B00	ZA	ZA	ZA	C-14.10	7
9	Mark, L. Wing	17522-KVS-600	ZD	–	ZE	C-50	3
10	Mark, L. Wing	86202-KWG-C10	–	ZA	–	C-50	3
11	Mark, R. Wing	17521-KVS-600	ZD	–	ZE	C-50	2
12	Mark, R. Wing	86201-KWG-C10	–	ZA	–	C-50	2
13	Mark, Side Cover	86831-KWG-C10	ZA	ZA	ZA	C-50	6
14	Tank Assy., Fuel	17500-KWG-C10	ZC	ZB	ZA	C-21	7
15	Wheel Sub Assy., Fr.	44650-KWG-B01	ZA	ZA	ZA	C-14.10	8

PROIBIDA A REPRODUÇÃO E DISTRIBUIÇÃO
1010913 - Matsuo - MM - JT

© Moto Honda da Amazônia Ltda.
Todos os direitos reservados.

Voltar
Back
Volver

Color Chart

- When ordering a colored part, refer to the chart below and use a part number consisting of the relevant basic part number to which has been added a part color code.

CG125ES (CG125ES$_D$)

Nº	Model		CG125ES$_D$				
	Color		Black NH-1	Maceio red R-206	Betta blue PB-385	Applicable block Nº	Ref. Nº
	Code		NH1	R206	PB385		
	Name of colored parts	Basic part Nº					
1	Cover Set, L. Side	83620-KWG-C50	ZA	ZA	ZA	C-24	2
2	Cover Set, R. Side	83520-KWG-C50	ZA	ZA	ZA	C-24	1
3	Cowl Assy., Rr. Center	77220-KWG-600	ZD	ZG	ZE	C-23	8
4	Cowl, L. Rr. Side	77225-KWG-600	ZA	ZE	ZB	C-23	9
5	Cowl, R. Rr. Side	77215-KWG-600	ZA	ZE	ZB	C-23	7
6	Fender, Fr.	61100-KGA-900	–	FA	FC	C-10	2
7	Fender, Fr.	61100-KGA-K00	ZA	–	–	C-10	2
8	Hub Sub Assy., Fr.	44635-KWG-B00	ZA	ZA	ZA	C-14.10	7
9	Mark, L. Wing	17522-KVS-600	ZD	–	ZE	C-50	3
10	Mark, L. Wing	86202-KWG-C10	–	ZA	–	C-50	3
11	Mark, R. Wing	17521-KVS-600	ZD	–	ZE	C-50	2
12	Mark, R. Wing	86201-KWG-C10	–	ZA	–	C-50	2
13	Mark, Side Cover	86831-KWG-C50	ZA	ZA	ZA	C-50	7
14	Tank Assy., Fuel	17500-KWG-C10	ZC	ZB	ZA	C-21	7
15	Wheel Sub Assy., Fr.	44650-KWG-B01	ZA	ZA	ZA	C-14.10	8

PROIBIDA A REPRODUÇÃO E DISTRIBUIÇÃO
1010913 - Matsuo - MM - JT

© Moto Honda da Amazônia Ltda.
Todos os direitos reservados.

Color Chart

- When ordering a colored part, refer to the chart below and use a part number consisting of the relevant basic part number to which has been added a part color code.

CG125CKS (CG125CKS$_D$)

Nº	Model		CG125CKS$_D$		
	Color		Ross white NH-196	Applicable block Nº	Ref. Nº
	Code		NH196		
	Name of colored parts	Basic part Nº			
1	Cover Set, L. Side	83620-KWG-650	ZA	C-24	2
2	Cover Set, R. Side	83520-KWG-650	ZA	C-24	1
3	Cowl Assy., R. Side Rr.	77205-KWG-650	ZA	C-23.1	5
4	Cowl, L. Side Rr.	77220-KWG-650	ZD	C-23.1	7
5	Fender, Fr.	61100-KGA-K00	ZA	C-10	2
6	Hub Sub Assy., Fr.	44635-KWG-B00	ZA	C-14.10	7
7	Mark, Fuel Tank	17513-KWG-650	ZA	C-50	1
8	Mark, Side Cover	83541-KWG-650	ZA	C-50	4
9	Tank Set, Fuel	17520-KWG-650	ZA	C-21	7
10	Wheel Sub Assy., Fr.	44650-KWG-B01	ZA	C-14.10	8

PROIBIDA A REPRODUÇÃO E DISTRIBUIÇÃO
1010913 - Matsuo - MM - JT

© Moto Honda da Amazônia Ltda.
Todos os direitos reservados.

Color Chart

- When ordering a colored part, refer to the chart below and use a part number consisting of the relevant basic part number to which has been added a part color code.

CG125CES (CG125CES$_D$)

Nº	Model		CG125CES$_D$		
	Color		Ross white NH-196	Applicable block Nº	Ref. Nº
	Code		NH196		
	Name of colored parts	Basic part Nº			
1	Cover Set, L. Side	83620-KWG-750	ZA	C-24	2
2	Cover Set, R. Side	83520-KWG-750	ZA	C-24	1
3	Cowl Assy., R. Side Rr.	77205-KWG-650	ZA	C-23.1	5
4	Cowl, L. Side Rr.	77220-KWG-650	ZD	C-23.1	7
5	Fender, Fr.	61100-KGA-K00	ZA	C-10	2
6	Hub Sub Assy., Fr.	44635-KWG-B00	ZA	C-14.10	7
7	Mark, Fuel Tank	17513-KWG-650	ZA	C-50	1
8	Mark, Side Cover	83541-KWG-750	ZA	C-50	5
9	Tank Set, Fuel	17520-KWG-650	ZA	C-21	7
10	Wheel Sub Assy., Fr.	44650-KWG-B01	ZA	C-14.10	8

PROIBIDA A REPRODUÇÃO E DISTRIBUIÇÃO
1010913 - Matsuo - MM - JT

© Moto Honda da Amazônia Ltda.
Todos os direitos reservados.

Construction of Vehicle Identification Number (V.I.N.)

Example: 9 C 2 J C 3 0 1 0 Y R 0 0 0 0 0 1

Sequencial Production Number

Plant Representation

A ..... Ohio U.S.A
B ..... Alost Belgium
C ..... Saitama Japan
D ..... Guadalajara Mexico
E ..... Montesa Spain
F ..... Atessa Italy
K .... Kumamoto Japan
M .... Hamamatsu Japan
R ..... Manaus Brazil
S ..... Susuka Japan
T ..... Tochigi Japan
4 ..... South Carolina U.S.A

Model Year

Example: K....1989 L....1990 M....1991 N....1992 X....1999 Y....2000 (Except I.O Q.U) 1....2001 2....2002 3....2003
4....2004 5....2005 6....2006 7....2007 8....2008 9....2009 A....2010 B....2011 C....2012 D....2013 E....2014

Check Digit

Vehicle Description Code

Example: PE04....XR600R RC30....CFR750R JC301....CG125TITAN • KS JC302....CG125TITAN • ES JC303....CG125 • CARGO

Mark and Type of Code

JH2 ..... HONDA, Motorcycle (Manufaturated in Japan)
1HF ..... HONDA, Motorcycle (Manufaturated in U.S.A.)
YC1 ..... HONDA, Motorcycle (Manufaturated in Belgium)
9C2 ..... HONDA, Motorcycle (Manufaturated in Brazil)
3H1 ..... HONDA, Motorcycle (Manufaturated in Mexico)
VTM ..... HONDA, Motorcycle (Manufaturated in Spain)
ZDC ..... HONDA, Motorcycle (Manufaturated in Italy)
JH3 ..... HONDA, Motorcycle (Manufaturated in Japan)
478 ..... HONDA, Motorcycle (Manufaturated in U.S.A.)

PROIBIDA A REPRODUÇÃO E DISTRIBUIÇÃO
1010913 - Matsuo - MM - JT

© Moto Honda da Amazônia Ltda.
Todos os direitos reservados.

Fuel Hose, General Purpose Hoses and Vinyl Hose

- The standard part fuel hose, general purpose hose and vinyl hose may be substituted by the coiled bulk part.
- When ordering the standard part fuel hose, general purpose hose and vinyl hose use the bulk part number written in the parts catalogue in brackets ( ) underneath the part name, or use the catalogue below. (The bulk part standard length is 1 m, however, those displayed in the catalogue < > are avaliable in 3 m and 8 m length).
- When exchanging the hose, cut and use at the specified length as mentioned in the part name.
  (For the method of cutting the bulk part, and method of filling out orders etc., please refer to the service manual and the instructions issued with the bulk part.)
- The list below is a catalogue of the standard part numbers and bulk part numbers. Note that those numbers are applicable to the listed replacement parts only.

Fuel hoses / Tubes			
Standard Part Number	Bulk Part Number	Bulk Part	
		Inner diameter (mm)	Lenght (m)
95001-30xxx-2x	95001-30001-20M	3,0	1
95001-30xxx-3x	95001-30001-30M	3,0	1
95001-30xxx-4x	95001-30001-40M	3,0	1
95001-35xxx-2x	95001-35001-50M <95001-35003-50M>	3,5	1 3
95001-35xxx-3x	95001-35001-60M <95001-35003-60M>	3,5	1 3
95001-35xxx-4x	95001-35001-60M <95001-35003-60M>	3,5	1 3
95001-35xxx-5x	95001-35001-50M <95001-35003-50M>	3,5	1 3
95001-35xxx-6x	95001-35001-60M <95001-35003-60M>	3,5	1 3
95001-45xxx-2x	95001-45001-50M <95001-45003-50M>	4,5	1 3
95001-45xxx-3x	95001-45001-60M <95001-45003-60M> <95001-45008-60M>	4,5	1 3 8
95001-45xxx-4x	95001-45001-60M <95001-45003-60M> <95001-45008-60M>	4,5	1 3 8
95001-45xxx-5x	95001-45001-50M <95001-45003-50M>	4,5	1 3
95001-45xxx-6x	95001-45001-60M <95001-45003-60M> <95001-45008-60M>	4,5	1 3 8
95001-55xxx-2x	95001-55001-50M <95001-55003-50M> <95001-55008-50M>	5,5	1 3 8

Fuel hoses / Tubes			
Standard Part Number	Bulk Part Number	Bulk Part	
		Inner diameter (mm)	Lenght (m)
95001-55xxx-3x	95001-55001-60M <95001-55003-60M> <95001-55008-60M>	5,5	1 3 8
95001-55xxx-4x	95001-55001-60M <95001-55003-60M> <95001-55008-60M>	5,5	1 3 8
95001-55xxx-5x	95001-55001-50M <95001-55003-50M> <95001-55008-50M>	5,5	1 3 8
95001-55xxx-6x	95001-55001-60M <95001-55003-60M> <95001-55008-60M>	5,5	1 3 8
95001-75xxx-2x	95001-75001-50M <95001-75003-50M>	7,5	1 3
95001-75xxx-3x	95001-75001-60M <95001-75003-60M> <95001-75008-60M>	7,5	1 3 8
95001-75xxx-4x	95001-75001-60M <95001-75003-60M> <95001-75008-60M>	7,5	1 3 8
95001-75xxx-5x	95001-75001-50M <95001-75003-50M>	7,5	1 3
95001-75xxx-6x	95001-75001-60M <95001-75003-60M> <95001-75008-60M>	7,5	1 3 8
95001-80xxx-2x	95001-80001-50M	8,0	1
95001-80xxx-3x	95001-80001-60M	8,0	1
95001-80xxx-4x	95001-80001-60M	8,0	1
95001-80xxx-5x	95001-80001-50M	8,0	1
95001-80xxx-6x	95001-80001-60M	8,0	1

WARNING

It is DANGEROUS to confuse fuel hose with the general purpose hose or vinyl hose.
Never use a general purpose hose or vinyl hose in place of a fuel hose or vice versa.
Always use the correct bulk part in the parts catalogue, according to the service manual or the instructions issued with the bulk part.

PROIBIDA A REPRODUÇÃO E DISTRIBUIÇÃO
1010913 - Matsu - JM - JT

© Moto Honda da Amazônia Ltda.
Todos os direitos reservados.

Fuel Hose, General Purpose Hoses and Vinyl Hose

Vinyl Hose				
Standard Part Number	Bulk Part Number	Bulk Part		
		Inner diameter (mm)	Outer diameter (mm)	Lenght (m)
95003-01xxx-3x	95003-01001-60M <95003-01003-60M>	2,9	6,8	1 3
95003-01xxx-60	95003-01001-60M <95003-01003-60M>	2,9	6,8	1 3
95003-03xxx-3x	95003-03001-60M <95003-03003-60M>	3,0	6,0	1 3
95003-03xxx-60	95003-03001-60M <95003-03003-60M>	3,0	6,0	1 3
95003-05xxx-3x	95003-05001-60M <95003-05003-60M> <95003-05008-60M>	3,5	6,5	1 3 8
95003-05xxx-60	95003-05001-60M <95003-05003-60M> <95003-05008-60M>	3,5	6,5	1 3 8
95003-07xxx-1x	95003-07001-10M <95003-07003-10M> <95003-07008-10M>	4,0	7,0	1 3 8
95003-07xxx-20	95003-07001-10M <95003-07003-10M> <95003-07008-10M>	4,0	7,0	1 3 8
95003-07xxx-3x	95003-07001-60M <95003-07003-60M> <95003-07008-60M>	4,0	7,0	1 3 8
95003-07xxx-60	95003-07001-60M <95003-07003-60M> <95003-07008-60M>	4,0	7,0	1 3 8
95003-07xxx-7x	95003-07001-70M <95003-07003-70M> <95003-07008-70M>	4,0	7,0	1 3 8
95003-08xxx-1x	95003-08001-10M <95003-08003-10M> <95003-08008-10M>	4,5	6,5	1 3 8
95003-09xxx-3x	95003-09001-60M <95003-09003-60M>	4,5	8,0	1 3
95003-09xxx-60	95003-09001-60M <95003-09003-60M>	4,5	8,0	1 3
95003-10xxx-1x	95003-10001-10M <95003-10003-10M>	5,0	8,0	1 3
95003-10xxx-20	95003-10001-10M <95003-10003-10M>	5,0	8,0	1 3
95003-10xxx-3x	95003-10001-60M <95003-10003-60M>	5,0	8,0	1 3
95003-10xxx-60	95003-10001-60M <95003-10003-60M>	5,0	8,0	1 3
95003-11xxx-3x	95003-11001-60M <95003-11003-60M> <95003-11008-60M>	5,0	9,0	1 3 8
95003-11xxx-60	95003-11001-60M <95003-11003-60M> <95003-11008-60M>	5,0	9,0	1 3 8
95003-12xxx-1x	95003-12001-10M <95003-12003-10M> <95003-12008-10M>	5,0	7,0	1 3 8
95003-12xxx-20	95003-12001-10M <95003-12003-10M> <95003-12008-10M>	5,0	7,0	1 3 8

Vinyl Hose				
Standard Part Number	Bulk Part Number	Bulk Part		
		Inner diameter (mm)	Outer diameter (mm)	Lenght (m)
95003-14xxx-1x	95003-14001-10M <95003-14003-10M>	6,0	9,0	1 3
95003-14xxx-20	95003-14001-10M <95003-14003-10M>	6,0	9,0	1 3
95003-14xxx-3x	95003-14001-60M <95003-14003-60M>	6,0	9,0	1 3
95003-17xxx-1x	95003-17001-10M <95003-17003-10M>	7,0	9,0	1 3
95003-19xxx-1x	95003-19001-10M <95003-19003-10M> <95003-19008-10M>	7,0	11,0	1 3 8
95003-19xxx-20	95003-19001-10M <95003-19003-10M> <95003-19008-10M>	7,0	11,0	1 3 8
95003-19xxx-3x	95003-19001-60M <95003-19003-60M> <95003-19008-60M>	7,0	11,0	1 3 8
95003-19xxx-60	95003-19001-60M <95003-19003-60M> <95003-19008-60M>	7,0	11,0	1 3 8
95003-21xxx-1x	95003-21001-10M <95003-21003-10M>	8,0	9,0	1 3
95003-21xxx-20	95003-21001-10M <95003-21003-10M>	8,0	9,0	1 3
95003-23xxx-1x	95003-23001-10M <95003-23003-10M>	8,0	12,0	1 3
95003-23xxx-20	95003-23001-10M <95003-23003-10M>	8,0	12,0	1 3
95003-23xxx-3x	95003-23001-60M <95003-23003-60M> <95003-23008-60M>	8,0	12,0	1 3 8
95003-23xxx-60	95003-23001-60M <95003-23003-60M> <95003-23008-60M>	8,0	12,0	1 3 8
95003-25xxx-1x	95003-25001-10M <95003-25003-10M>	9,0	11,0	1 3
95003-25xxx-20	95003-25001-10M <95003-25003-10M>	9,0	11,0	1 3
95003-25xxx-3x	95003-25001-60M <95003-25003-60M>	9,0	11,0	1 3
95003-25xxx-7x	95003-25001-70M <95003-25003-70M>	9,0	11,0	1 3
95003-27xxx-1x	95003-27001-10M <95003-27003-10M>	9,0	13,0	1 3
95003-27xxx-20	95003-27001-10M <95003-27003-10M>	9,0	13,0	1 3
95003-27xxx-3x	95003-27001-60M <95003-27003-60M>	9,0	13,0	1 3
95003-27xxx-60	95003-27001-60M <95003-27003-60M>	9,0	13,0	1 3
95003-33xxx-1x	95003-33001-10M <95003-33003-10M>	10,0	14,0	1 3
95003-33xxx-20	95003-33001-10M <95003-33003-10M>	10,0	14,0	1 3

Vinyl Hose				
Standard Part Number	Bulk Part Number	Bulk Part		
		Inner diameter (mm)	Outer diameter (mm)	Lenght (m)
95003-36xxx-1x	95003-36001-10M <95003-36003-10M> <95003-36008-10M>	11,0	13,0	1 3 8
95003-36xxx-20	95003-36001-10M <95003-36003-10M> <95003-36008-10M>	11,0	13,0	1 3 8
95003-37xxx-3x	95003-37001-60M <95003-37003-60M>	11,0	15,0	1 3
95003-37xxx-60	95003-37001-60M <95003-37003-60M>	11,0	15,0	1 3
95003-38xxx-1x	95003-38001-10M <95003-38003-10M>	12,0	13,0	1 3
95003-38xxx-20	95003-38001-10M <95003-38003-10M>	12,0	13,0	1 3
95003-39xxx-1x	95003-39001-10M <95003-39003-10M>	12,0	14,0	1 3
95003-39xxx-20	95003-39001-10M <95003-39003-10M>	12,0	14,0	1 3
95003-40xxx-20	95003-40001-10M <95003-40003-10M>	12,0	16,0	1 3
95003-40xxx-3x	95003-40001-60M <95003-40003-60M>	12,0	16,0	1 3
95003-40xxx-60	95003-40001-60M <95003-40003-60M>	12,0	16,0	1 3
95003-43xxx-1x	95003-43001-10M <95003-43003-10M> <95003-43008-10M>	13,0	15,0	1 3 8
95003-43xxx-20	95003-43001-10M <95003-43003-10M> <95003-43008-10M>	13,0	15,0	1 3 8
95003-45xxx-1x	95003-45001-10M <95003-45003-10M> <95003-45008-10M>	14,0	18,0	1 3 8
95003-45xxx-20	95003-45001-10M <95003-45003-10M> <95003-45008-10M>	14,0	18,0	1 3 8
95003-50xxx-1x	95003-50001-10M <95003-50003-10M>	16,0	19,0	1 3
95003-50xxx-20	95003-50001-10M <95003-50003-10M>	16,0	19,0	1 3
95003-50xxx-3x	95003-50001-60M <95003-50003-60M>	16,0	19,0	1 3
95003-55xxx-1x	95003-55001-10M <95003-55003-10M>	17,5	20,5	1 3
95003-55xxx-20	95003-55001-10M <95003-55003-10M>	17,5	20,5	1 3
95003-60xxx-1x	95003-60001-10M <95003-60003-10M>	22,0	27,0	1 3
95003-60xxx-20	95003-60001-10M <95003-60003-10M>	22,0	27,0	1 3
95003-60xxx-3x	95003-60001-60M <95003-60003-60M>	22,0	27,0	1 3
95003-60xxx-60	95003-60001-60M <95003-60003-60M>	22,0	27,0	1 3

WARNING

It is DANGEROUS to confuse fuel hose with the general purpose hose or vinyl hose.
Never use a general purpose hose or vinyl hose in place of a fuel hose or vice versa.
Always use the correct bulk part in the parts catalogue, according to the service manual or the instructions issued with the bulk part.

PROIBIDA A REPRODUÇÃO E DISTRIBUIÇÃO
1010913 - Matsuo - MM - JT

© Moto Honda da Amazônia Ltda.
Todos os direitos reservados.

Fuel Hose, General Purpose Hoses and Vinyl Hose

General Purpose Hose			
Standard Part Number	Bulk Part Number	Bulk Part	
		Inner diameter (mm)	Lenght (m)
95005-11xxx-3x	95005-11001-30M	11,0	1
95005-11xxx-5x	95005-11001-50M	11,0	1
95005-12xxx-1x	95005-12001-10M <95005-12003-10M>	12,0	1 3
95005-12xxx-2x	95005-12001-20M	12,0	1
95005-12xxx-3x	95005-12001-30M	12,0	1
95005-12xxx-5x	95005-12001-50M	12,0	1
95005-14xxx-1x	95005-14001-10M	14,0	1
95005-14xxx-2x	95005-14001-20M <95005-14003-20M>	14,0	1 3
95005-14xxx-3x	95005-14001-30M	14,0	1
95005-14xxx-5x	95005-14001-50M	14,0	1
95005-17xxx-1x	95005-17001-10M	17,0	1
95005-17xxx-2x	95005-17001-20M	17,0	1
95005-17xxx-3x	95005-17001-30M	17,0	1
95005-17xxx-5x	95005-17001-50M	17,0	1
95005-30xxx-3x	95005-30001-30M	3,0	1
95005-30xxx-5x	95005-30001-50M	3,0	1
95005-35xxx-1x	95005-35001-10M <95005-35003-10M> <95005-35008-10M>	3,5	1 3 8
95005-35xxx-2x	95005-35001-20M	3,5	1
95005-35xxx-3x	95005-35001-30M	3,5	1
95005-35xxx-4x	95005-35001-10M <95005-35003-10M> <95005-35008-10M>	3,5	1 3 8
95005-35xxx-5x	95005-35001-50M	3,5	1
95005-45xxx-1x	95005-45001-10M <95005-45003-10M> <95005-45008-10M>	4,5	1 3 8
95005-45xxx-2x	95005-45001-20M	4,5	1
95005-45xxx-3x	95005-45001-30M	4,5	1

General Purpose Hose			
Standard Part Number	Bulk Part Number	Bulk Part	
		Inner diameter (mm)	Lenght (m)
95005-45xxx-4x	95005-45001-10M <95005-45003-10M> <95005-45008-10M>	4,5	1 3 8
95005-45xxx-5x	95005-45001-50M	4,5	1
95005-50xxx-3x	95005-50001-30M <95005-50003-30M>	5,0	1 3
95005-50xxx-5x	95005-50001-50M	5,0	1
95005-55xxx-1x	95005-55001-10M <95005-55003-10M> <95005-55008-10M>	5,3	1 3 8
95005-55xxx-2x	95005-55001-20M <95005-55003-20M>	5,3	1 3
95005-55xxx-4x	95005-55001-10M <95005-55003-10M> <95005-55008-10M>	5,3	1 3 8
95005-65xxx-1x	95005-65001-10M <95005-65003-10M>	6,5	1 3
95005-65xxx-2x	95005-65001-20M	6,5	1
95005-70xxx-3x	95005-70001-30M <95005-70003-30M>	7,0	1 3
95005-70xxx-5x	95005-70001-50M	7,0	1
95005-75xxx-1x	95005-75001-10M <95005-75003-10M>	7,3	1 3
95005-75xxx-2x	95005-75001-20M	7,3	1
95005-80xxx-1x	95005-80001-10M <95005-80003-10M>	8,0	1 3
95005-80xxx-2x	95005-80001-20M	8,0	1
95005-80xxx-3x	95005-80001-30M	8,0	1
95005-80xxx-5x	95005-80001-50M	8,0	1
95005-91xxx-3x	95005-91001-30M	12,0	1
95005-91xxx-5x	95005-91001-50M	12,0	1
95005-92xxx-3x	95005-92001-30M	12,0	1
95005-92xxx-5x	95005-92001-50M	12,0	1

NOTE: X is displayed to represent the omitted numerals and letters of the roman alphabet.

WARNING

It is DANGEROUS to confuse fuel hose with the general purpose hose or vinyl hose.
Never use a general purpose hose or vinyl hose in place of a fuel hose or vice versa.
Always use the correct bulk part in the parts catalogue, according to the service manual or the instructions issued with the bulk part.

PROIBIDA A REPRODUÇÃO E DISTRIBUIÇÃO
A_110913 - Matsuo - MM - JT

© Moto Honda da Amazônia Ltda.
Todos os direitos reservados.

Bulk Part Number of Fuel Hose, General Purpose Hose and Vinyl Hose

Example: 9 5 0 0 1 - 7 5 0 0 1 - 5 0 M

- M: Bulk Part Number: Refers to the Bulk Part
- 0: Marking code (hose type) : (fuel hose and general purpose hose)
  Change code (for added hose) : (Vinyl hose)
  • Indicates number mark or change sequence, however, the code for the bulk part must be strictly 0 (zero)
- 5: Types of Code:
  - Fuel Hose
    - 2: Red outside braid (3 mm inside dia. only)
    - 5: Black inside braid
    - 3: Red (3 mm inside dia. only)
    - 4: Ash gray with red (3 mm inside dia. only)
    - 6: Black
  - Vinyl Hose
    - 1: Clear
    - 2: Black
    - 3: Light red
    - 6: Light red
    - 7: Pale black
  - General Purpose Hose
    - 1: Ash gray
    - 2: Ash gray
    - 3: Black
    - 5: Black
- 75001: Lenghts:
  - 001: 1 m (Standard)
  - 003 : 3 m
  - 008 : 8 m
- 95001: I.D. Code: (Fuel hose and general purpose hose)

30: 3.0 mm	11: 11 mm
35: 3.5 mm	91: 12 (Outside dia. 15) mm
45: 4.5 mm	92: 12 (Outside dia. 16) mm
50: 5.0 mm	12: 12 (Outside dia. 17) mm
55: 5.3 mm, 5.5 mm	14: 14 mm
65: 6.5 mm	17: 17 mm
70: 7.0 mm	
75: 7.3 mm, 7.5 mm	
80: 8.0 mm	

- 95001: ID./OD. code (Vinyl Hose)

01: ID 2.9, OD 6.8 mm	14: ID 6.0, OD 9.0 mm	37: ID 11.0, OD 15.0 mm
03: ID 3.0, OD 6.0 mm	17: ID 7.0, OD 9.0 mm	38: ID 12.0, OD 13.0 mm
05: ID 3.5, OD 6.5 mm	19: ID 7.0, OD 11.0 mm	39: ID 12.0, OD 14.0 mm
07: ID 4.0, OD 7.0 mm	21: ID 8.0, OD 9.0 mm	40: ID 12.0, OD 16.0 mm
08: ID 4.5, OD 6.5 mm	23: ID 8.0, OD 12.0 mm	43: ID 13.0, OD 15.0 mm
09: ID 4.5, OD 8.0 mm	25: ID 9.0, OD 11.0 mm	45: ID 14.0, OD 18.0 mm
12: ID 5.0, OD 7.0 mm	27: ID 9.0, OD 13.0 mm	50: ID 16.0, OD 19.0 mm
10: ID 5.0, OD 8.0 mm	33: ID 10.0, OD 14.0 mm	55: ID 17.5, OD 20.5 mm
11: ID 5.0, OD 9.0 mm	36: ID 11.0, OD 13.0 mm	60: ID 22.0, OD 27.0 mm

- 9: Hose Type:
  - 1: Fuel Hose
  - 3: Vinyl Hose
  - 5: General Purpose Hose

PROIBIDA A REPRODUÇÃO E DISTRIBUIÇÃO
20010913 - Matsuo Nawa

© Moto Honda da Amazônia Ltda.
Todos os direitos reservados.

Flat Rate Service Time (F.R.T.)

Flat rate service time (FRT) means the standard time required to service a MC, which is listed in this manual to help the dealers control the actual working process and calculate the service charge by using it as a guide.

FRT setting system

- Net service time
  - Removal, Disassembly/reassembly, Installation
  - Diagnosis/troubleshooting (Electric system)
  - Complete inspection
  - Inspection, Measurement, Adjustment, Confirmation
- Float time
  - Preparation
    (Process check, Confirmation arrangement for necessary tools)
  - Related work (Transfer of vehicles)

* Float time is set by multiplying the net service time by a given coefficient.

Editorial style

The service items shown in the text are listed with the exchange work time for the repair sales parts as the subject. Other representative service items not using repair parts (removal/installation, adjustment, inspection/measuring, and other work) are listed collectively in the list in the preface, classified according to the work.

FRT setting standard

- Decimal system (in unit of 0.1) is adopted to set FRT as it is convenient to calculate the wage.
  Example: (0.1) ⇒ 6 minutes, (0.2) ⇒ 12 minutes
  [Labor cost per hour] x [FRT] = [Wage]
- FRT is set with a hand tool.
- Service items and FRT can be subject to change depending on development of tools and service equipment and improvement in service procedure.

PROIBIDA A REPRODUÇÃO E DISTRIBUIÇÃO
1010913 - Matsuo - MM - JT

© Moto Honda da Amazônia Ltda.
Todos os direitos reservados.

Work procedure

- As the work procedure is set with the work time according to the method in the separate Service Manual, refer to this Manual as required.
- Work methods permitting servicing in the shortest time still permitting assurance of safe work and product warranty are used for the setting of service items not listed in the Service Manual.
- Work basically is to be performed by one person, and when two or more people are required, setting is done as the total time for the number of people.
- To value the knowledge of mechanics, Honda uses a person with three years of experience in the repair of Honda vehicles as the standard.
- Special tools and service equipment used to set FRT are those specified or recommended in Service Manual and technical publications issued about the topic.

Service item whose FRT is not presented

- Accessories and service parts that are not listed to use in this manual.
- Locations with little aging deterioration or breakage during normal use.
- Service work that can be finished by one touch.
- Service work that is seldom done (i.e. extremely small causes of trouble and service frequency).

* When FRT is not presented, please calculate wages based on appropriate actual work time.

Operation not included of FRT

- Oil and coolant water draining, Waiting time for warming up operation and etc.
- Additional operation that involves removal/installation of standard exterior equipment.
- Indirect time spent for service by visiting the customer, trade-in, and delivery of a MC.
- Indirect time required for ordering and delivery of parts.
- Cost for grease, adhesive agent, etc. used for service work.

PROIBIDA A REPRODUÇÃO E DISTRIBUIÇÃO
1010913 - Matsuo - MM - JT

© Moto Honda da Amazônia Ltda.
Todos os direitos reservados.

Voltar
Back
Volver

Explanation of FRT by using an example
(The example may differ from the actual presented items)

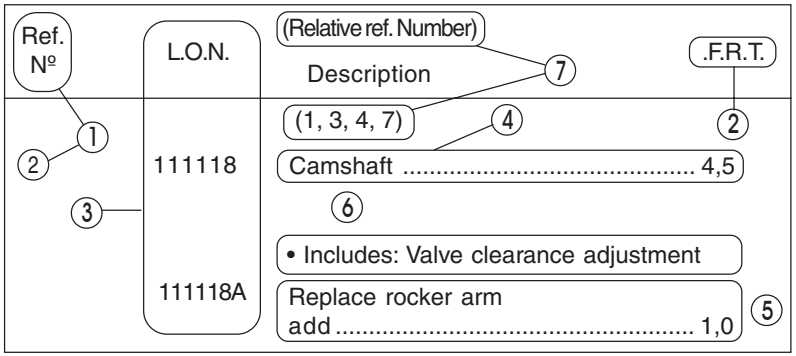

① Reference No. of the illustration of part that shows location of the replacement work.

② FRT is an abbreviation of Flat Rate Time indicating the standard service time required for the replacement.

③ LON is an abbreviation of Labor Operation Number, and it is a classification of the service items by the work unit code.

The same operation code is used regardless of the models.

Standard operation is indicated with 6 digits code, and additional operation is indicated with 7 digits code.

④ Indicating the camshaft replacement and FRT4.5.

⑤ Indicating FRT1.0 that will be added when additional operation (replace rocker arm) is done in association with camshaft replacement.

⑥ Indicating work contents that are included in the service item.

⑦ Indicating a reference No. whose operation and time are the same as FRT4.5 for the camshaft.

(The application range is limited to the service items without an LON setting within a same block.)

How to refer to the service item by using the sample (camshaft replacement)

Open to the page of the block where the camshaft's spare part illustration is shown.

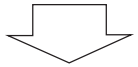

Look for the camshaft illustration, and refer to the service item and FRT that agree with the reference No.

PROIBIDA A REPRODUÇÃO E DISTRIBUIÇÃO
1010913 - Matsuo - MM - JT

© Moto Honda da Amazônia Ltda.
Todos os direitos reservados.

Indication mark for the listing of service items that continues to the following page

Ref. Nº	L.O.N.	(Relative ref. Number) Description	F.R.T.
2	111118	**Camshaft**	4,5
	•	•	•
	•	•	•
+			

Mark indicated at the last line.

Indication of the block with no setting of FRT

Ref. Nº	L.O.N.	(Relative ref. Number) Description	F.R.T.
		No Information	–

• LON code system

1	11	1	18	A
a	b	c	d	e

a) Category code ..... Engine
b) Location/function code ..... Engine upper
c) Operation code ..... Replace
d) Operation sequence number ..... (Unit code can be shown with alphabet)
..... camshaft (No regular rule of code)
e) Additional code ..... replace rocker arm No regular rule of code)

1	11	1	18	A
a		c		

a) Category codes and classification

Code	Category
1	Engine
2	Transmission
3	Fuel & Exhaust
4	Frame & Body
5	Steering/Suspension
6	Electrical
7	Wheels/Brakes
8	Controls/instrument
9	–
0	–

c) Operation codes and classification

Code	Operation category
1	Replace, Removal/Installation, Change
2	Overhaul
3	Adjust, Balance
4	(Paint-related work: Top-coat)
5	Test, Inspect/diagnosis, Measurement, Check
6	(Overhaul-related work: Rebore)
7	(Overhaul-related work: Reseal)
8	(Resurface)
9	(Paint-related work: Refinish)
0	Repair, Cleaning, Air bleeding

PROIBIDA A REPRODUÇÃO E DISTRIBUIÇÃO
1010913 - Matsuo - MHA - JT

© Moto Honda da Amazônia Ltda.
Todos os direitos reservados.

Major service items without using spare parts
(1) Removal/Installation, (2) Adjustment, (3) Inspection/Measurement
(4) Overhaul, (5) Other work

E: Engine, F: Frame

* OPERATIONS OTHER THAN REPLACING PARTS

(1) Removal and installation

Set for the configuration with the parts removed from the vehicle.

	L.O.N.	DESCRIPTION	F.R.T.
M	1101E5	**Tilting Engine Assembly Removal/Installation** Includes: All Necessary Adjustment	1,8
	1111K0	**Cylinder Head Assembly Removal/Installation**	1,4
	3111D6	**Carburetor Assembly Removal/Installation**	0,4
	1101E6	**Crankcase Separation** Includes: Engine Removal and Installation	3,6

(2) Adjustment

	L.O.N.	DESCRIPTION	F.R.T.
M	3113A0	**Carburetor Idle – Adjustment**	0,1
	2123A0	**Clutch - Adjustment** Includes: Clutch Lever Adjustment	0,1
	6143A1	**Spark Plug - Adjustment/Cleaning**	0,1
	1113A0	**Valve Clearance - Adjustment** Note: For 1 Vehicle	0,3
C	6163A0	**Headlight - Aiming**	0,1
	2133A0	**Drive Chain - Adjustment**	0,1
	7113A0	**Front Brake - Adjustment** Excludes: Front Brake Shoe Adjustment	0,1
	7113A1	**Rear Brake-Adjustment** Excludes: Rear Brake Shoe Adjustment	0,1
	3113A3	**Throttle Operation-Adjustment**	0,1

(3) Inspection, Measurement

	L.O.N.	DESCRIPTION	F.R.T.
M	1115A0	**Compression Pressure - Measurement**	0,1
	3115A0	**Carburetor Float Level - Measurement**	0,5
	6145A0	**Ignition Timing - Inspection**	0,2
C	6105A0	**Battery - Checking of Electrolyte Level & Charge**	0,2

(4) Overhaul

Work condition: The required Measurements, inspections, adjustments, and cleaning/washing of each part are performed, including the main body removal/installation work and the replacement of defective parts.

	L.O.N.	DESCRIPTION	F.R.T.
M	311200	**Carburetor – Overhaul** Includes: All Necessary Adjustment	0,7

(5) Other work

	L.O.N.	DESCRIPTION	F.R.T.
M	1130A1	**Oil Filter Screen - Cleaning**	0,6
C	3120A0	**Cleaner Element - Cleaning**	0,1

PROIBIDA A REPRODUÇÃO E DISTRIBUIÇÃO
1010913 - Matsuo - MM

© Moto Honda da Amazônia Ltda.
Todos os direitos reservados.

Instrucciones para Emplear el Catálogo de Piezas

- **Este Catálogo de Piezas describe todas las piezas de repuesto, bien como el tiempo de servicio (THLL) para los modelos CG 125 KS/ES/Cargo.**
- **Este catálogo de piezas ha sido preparado en base a la última información disponible el 26 de Marzo, 2013.**
- **Especifique siempre el número de pieza cuando realice un pedido de piezas.**
- **Compruebe los números de modelo, de tipo, y de serie, el color, marca, y tamaño como sea necesario antes de realizar el pedido de una pieza.**
- **Tenga presente que las ilustraciones (planos de las piezas) pueden diferir de las piezas reales en su forma. Se incluyen sólo para que le sirvan de referencia para consultar las piezas.**
- **Infórmese en cuanto a la versión actualizada del catálogo de piezas a través del sitio www.hondaposvenda.com.br.**

Índice

- Instrucciones para Emplear el Catálogo de Piezas 41
- Cómo Consultar la Información de Piezas 42
- Estructura del Catálogo de Piezas 43
- Cuando se han revisado las Piezas 44
- Abreviaturas Empleadas en el Catálogo de Piezas 44
- Cómo Comprobar el Bloque de Piezas y los Números de Série 45
- Modelos, Códigos de Área y Nos. de Serie Aplicables 46
- Tabla de Colores 47
- Composición del Número de Identificación del Vehículo (N.I.V.) 51
- Manguera de Combustible, Mangueras de Aplicaciones Generales y Mangueras de Vinilo 52
- Número de Pieza sin Envasar de la Manguera de Combustible, Manguera de Aplicaciones Generales y Mangueras de Vinilo 55
- Modo de Usar la Tarifa Horaria Llana (THLL) 56
- Índice Ilustrado – Grupo de Motor 61
- Índice Ilustrado – Grupo de Bastidor 63
- Índice del Número de Piezas 183

PROIBIDA A REPRODUÇÃO E DISTRIBUIÇÃO
1010913 - Matsuo - MM - 5T

© Moto Honda da Amazônia Ltda.
Todos os direitos reservados.

Voltar
Back
Volver

Cómo Consultar la Información de Piezas

Ⓐ Referencia con al "Índice Ilustrado"

Grupo del Motor

• El número de referencia en la ilustración de índices puede ser diferente del que aparece en el texto.

M-1 Cubierta Culata de Cilindro	M-2 Culata de Cilindro	M-3 Árbol de Levas • Válvulas
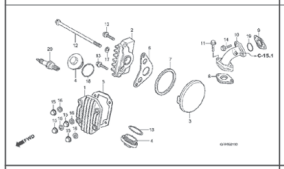	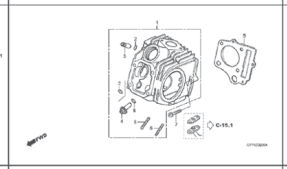	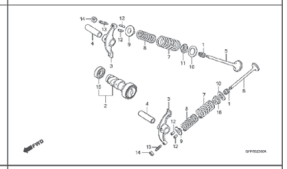
M-4 Cadena de Levas • Tensionador	M-5 Cilindro	M-6 Cubierta Lateral Derecha

Ⓑ Referencia con al "Índice del Número de Piezas"

ÍNDICE DEL NÚMERO DE PIEZAS

Nº de la Pieza	Nº del Bloque	Nº de la Pieza	Nº del Bloque
06000		**13000**	
06420-GFP-900	C-11	13000-GFP-900	M-12
06421-GFP-900	C-11	13000-GFP-B00	M-12
06430-GCE-900	C-10	13011-GFP-900	M-12
06430-GCE-900	C-8	13021-GFP-900	M-12
06440-GFP-900	C-9	13031-GFP-900	M-12
06441-GFP-900	C-9	13041-GFP-900	M-12
06530-GBG-B20	C-5	13051-GFP-900	M-12
06531-GBG-B20	C-5	13101-GFP-900	M-12
06531-GCE-F20	C-5	13102-GFP-900	M-12
		13103-GFP-900	M-12
11000		13104-GFP-900	M-12
		13105-GFP-900	M-12
11100-GCE-900	M-11	13111-087-000	M-12
11191-GCE-900	M-11	13115-GN5-910	M-12
11200-GCE-D60	M-11		
11330-GFP-900	M-6	**14000**	
11341-GFP-900	M-9		
11394-GW8-680	M-6	14100-GFP-900	M-3
		14100-GFP-B00	M-3
12000		14311-KEV-900	M-12
		14321-GBG-900	M-4
12101-GFP-900	M-5	14321-GFP-B00	M-4
12101-GFP-B00	M-5	14401-178-003	M-4
12191-GFP-B00	M-5	14431-035-020	M-3
12191-GS4-761	M-5	14451-035-000	M-3
12200-GFP-900	M-2	14500-035-020	M-4
12200-GFP-B00	M-2	14502-086-000	M-4
12209-GB4-681	M-3	14531-035-000	M-4
12209-GBG-900	M-3	14541-GB4-681	M-4
12213-KRM-840	M-2	14550-GB0-911	M-4
12237-GFP-305	M-2	14566-086-030	M-4
12245-KEV-305	M-2	14610-086-010	M-4
12251-KST-941	M-2	14615-035-010	M-4
12301-GB6-910	M-1	14670-035-030	M-4
12301-GB6-911	M-1	14675-178-000	M-4
12331-GB0-910	M-1	14711-GFP-900	M-3
12341-GB6-910	M-1	14721-GFP-900	M-3
12361-035-000	M-1	14751-GN5-911	M-3

Bloque No.

C-6

Guardafango Delantero

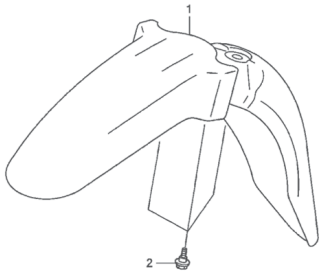

Ref. No.

No. de Ref.	N.O.M.O.	Articulo de servicio	THLL
1	4131B7	Parafango, Delantero	0,1

No. de Ref.	No. de pieza	Descripción	Cant. Reqd POP100 7	8	9	No. de série		Note
1	61100-GFP-900ZA	Parafango, Delantero						
		NH1 ..... Negro	1	1	1	.....	.....	.....
	61100-GFP-900ZB	*PB362R* ..... Azul Bulíti-R	1	–	–	.....	.....	.....
	61100-GFP-900ZC	*R286R* ..... Rojo Caucaia	1	1	–	.....	.....	.....
	61100-GFP-900ZD	*Y197R* ..... Amarillo Trancoso-R	1	1	–	.....	.....	.....
	61100-GFP-900ZE	*PB337R* ..... Azul Penedo	–	1	1	.....	.....	.....
	61100-GFP-900ZF	*NHA57R* ..... Gris Cloudia-R	–	–	1	.....	.....	.....
	61100-GFP-900ZG	*R304R* ..... Rojo Clivia-R	–	–	1	.....	.....	.....
2	90111-162-000	Perno, Reborde, 6mm	3	3	3	.....	.....	.....

122

Página No.

24.07.08

© Moto Honda da Amazônia Ltda.
Todos os direitos reservados.

Estructura del Catálogo de Piezas

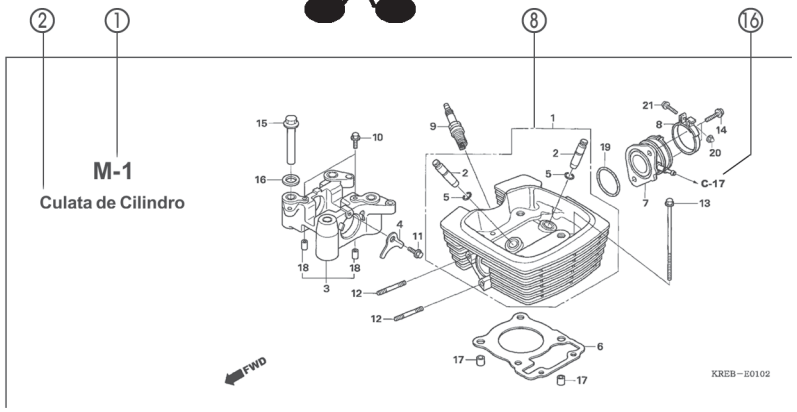

③ No.de Ref.	N.O.M.O.	Articulo de servicio	THLL	④ No. de Ref.	⑤ No. de pieza	⑥ Descripción	⑩	⑨	⑪ Cant. Reqd POP100 7	8	9	⑫ No. de serie		⑬ Note
4	811175	Cable, Traba Asiento	0,1	1	18327-KAE-000	Collarín, Cámara Trasera (8,5x15)			2	2	2			
5	4131E8	Soporte, Asiento: Lateral Trasero	0,1	2	61104-GCE-E40	Collarín, Guardafango Delantero			2	2	2			
6	4131E4	Asiento: Doble	0,1	3	77151-KW3-000	Resorte, Traba Asiento			1	–	–			BR
13	4121K9	Cubierta, Soporte Asiento	0,1		77151-MB1-870				1	–	–			2LA,3LA
15	4131F2	Llave, Traba Asiento	0,2						–	1	1			
				4	77156-GFP-900	Cable, Traba Asiento			1	1	1			
				5	77160-GFP-900	Soporte, Traba Asiento			1	1	–			
					77160-GFP-B00				–	–	1			
				6	77200-GFP-900ZB	Ens. Asiento, Doble								
						NHA08L Gris Itaipu			1	–	–			
					77200-GFP-900ZD	*RA08L* Rojo Urucum			1	–	–			
					77200-GFP-910ZA	*NH1L* Negro			–	1	1			
				7	77201-GFP-900	Soporte, Articulación Asiento			1	1	1			
				8	94001-05070-0S	Presilla, Alambraje (Negro) (145mm)			1	1	1			

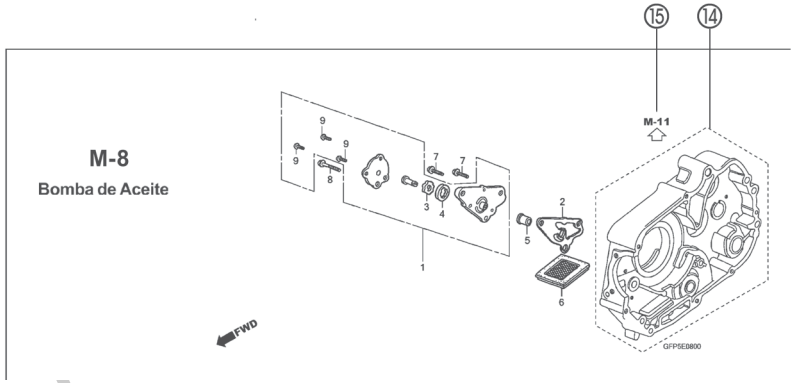

① Número de Bloque

- El No. de bloque se proporciona (en lugar del No. de página) para ayudarle a consultar la pieza con el No. o con el nombre de la pieza.

② Título de Bloque

③ Artículo de servicio/Tarifa Horaria Llana (THLL)

④ Número de referencia

- El número del título marcado con el paréntesis indica que continúa desde la página anterior.

⑤ Número de Pieza

⑥ Descripción

⑦ Código de Color HONDA

⑧ Conjuntos

- Las secciones enmarcadas con líneas discontinuas en los diagramas detallados están disponibles como conjuntos completos (también pueden obtenerse sus partes individuales.)

⑨ Descripción del Color

⑩ Nota

- La notas se indican con los paréntesis en la columna del nombre de pieza.

⑪ Cantidad Requerida

- La Cant. reqd. indicada en el paréntesis indica la pieza opcional.
- La Cant. reqd. marcada con "N" indica la pieza opcional que debe seleccionarse según sea necesario.
- La Cant. reqd. indica el número de la pieza utilizada en el bloque.

⑫ Número de Serie

⑬ Código de área

- Cuando la columna del código de área está en blanco, indica que la pieza es aplicable a todos los tipos.

⑭ ⬚

- Las piezas circundadas por una línea de puntos ⬚ están incluidas en bloques distintos.

⑮ ⇦

- La flecha hueca ⇦ señala el número del bloque para las piezas circundadas por una línea de puntos ⬚ .

⑯ ←

- La flecha sólida ← señala el número del bloque en el que la pieza está relacionada.

UÇÃO E DISTRIBUIÇÃO
Matsuo - MHL - JT

© Moto Honda da Amazônia Ltda.
Todos os direitos reservados.

Cuando se han revisado las Piezas

No. de Ref.	No. de pieza	Descripción	No. Rdo CBR900 RAN	RAP	RAR	RAS	RAT	RAV	No. de serie
1	33101-MAE-601	Unidad de Faro *NH-285* Gris	–	–	1	–	–	–	
			–	–	–	1	–	–	~2351159
			–	–	–	1	–	–	~2351712
	33101-MAE-612	Unidad de Faro *NH-283* Gris (Precauciones Durante la Instalacion)	–	–	1	–	–	–	
			–	–	–	1	–	–	~2351309
			–	–	–	1	–	–	~2351434
			–	–	–	1	–	–	~2350300
			–	–	–	1	–	–	~0M300138
	33101-MAE-671	Unidad de Faro *NH-1* Negro	–	–	1	–	–	–	
			–	–	–	1	–	–	
			–	–	–	1	–	–	~SM300366
	33101-MAE-691	Unidad de Faro	–	–	1	–	–	–	
	33101-MAE-602	Unidad de Faro	–	–	–	1	–	–	2351160~
			–	–	–	1	–	–	2351713~
			–	–	–	–	1	1	

El número ha sido utilizado desde el modelo inicial sin revisiones.

Cuando se muestra en el lado izquierdo, es aplicable a los modelos No. 2351160 y números subsiguientes.

Cuando se muestra en el lado derecho, es aplicable a los modelos hasta el No. 2351159.

Abreviaturas Empleadas en el Catálogo de Piezas

* "IZQ." y "DER." en la descripción de una pieza significa el lado IZQUIERDO o el DERECHO. Determine el izquierdo o derecho como si usted estuviera en el asiento de la motocicleta.

• En el Catálogo de piezas se utiliza las seguientes abreviaturas:

ENS. ..... Ensamble (Conjunto)
COMP. ..... Completo
DER. ..... Derecho
IZQ. ..... Izquierdo
STD ..... Standard
mm ..... Milímetro
G ..... Gramo
T (22D) ..... Diente (22 dientes)
A ..... Amperio
V ..... Voltio
W ..... Watio
WL ..... Con etiqueta
WOL. ..... Sin etiqueta
L.E.D. ..... Diode emisor de luz
Km/h ..... Kilómetro por hora
MPH. ..... Milla por hora (100 Eslabónes)
C.A. ..... Corriente Alterna
C.D. ..... Corriente Directa
DEL. ..... Delantero
TRAS. ..... Trasero
HEX. ..... Hexagonal
A.M ..... Marca adhesiva
T.M. ..... Marca de transcripción
C.D.I. ..... Encendido por descarga capacitiva
TCS ..... Sistema de control de tracción
1LA ..... República Dominicana, El Salvador Venezuela, Guatemala, Guiana (Mercosul: Argentina, Paraguay, Uruguay)
MIX ..... Moto Mix Brasil
2LA ..... Colombia, México
3LA ..... América Latina
AR ..... Argentina

PROIBIDA A REPRODUÇÃO E DISTRIBUIÇÃO
1010913 - Matsuo - MM - JT

© Moto Honda da Amazônia Ltda.
Todos os direitos reservados.

Cómo Comprobar el Bloque de Piezas y los Números de Serie

Bloque de la pieza	Piezas del motor M-1 ~	Piezas del carburador M-22 ~	Piezas del bastidor C-1 ~
Números necesarios	Nº de serie del motor estampado	Nº de serie del carburador estampado	Nº de serie del bastidor estampado
Punto de Comprobación	①	②	③

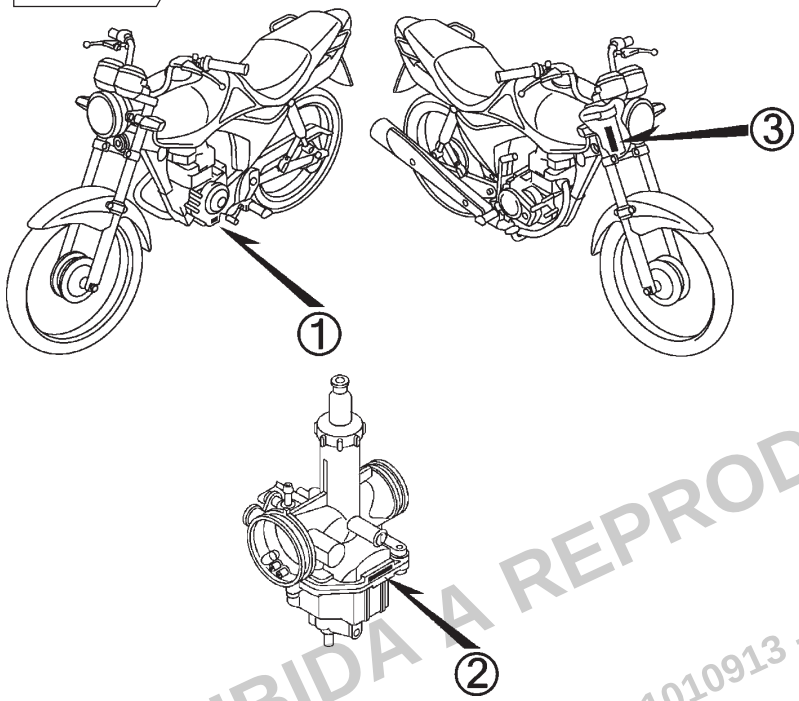

PROIBIDA A REPRODUÇÃO E DISTRIBUIÇÃO
1010913 - Matsuo - MM - JT

© Moto Honda da Amazônia Ltda.
Todos os direitos reservados.

Modelos, Códigos de Área y Nos. de Serie Aplicables

Los modelos, códigos de área y Nos. de serie aplicables que se dan en este catálogo de piezas pueden identificarse como sigue.
Si no están en lista los códigos de área, las piezas son para uso común.

Modelo	Código de Área	Tipo	Nº de Serie Aplicable de Motor	Nº de Serie Aplicable de Bastidor	Nº de Serie Aplicable del Carburador
CG125KS$_D$	2BR	Brasil	JC41E400001~	9C2JC4110DR400001~	PDC9P A
CG125ES$_D$	2BR	Brasil	JC41E500001~	9C2JC4120DR500001~	
CG125CKS$_D$	2BR	Brasil	JC41E000001~	9C2JC4130DR000001~	
CG125CES$_D$	2BR	Brasil	JC41E500001~	9C2JC4140DR500001~	

* De los números de identificación del carburador, sólo las porciones subrayadas en el ejemplo siguiente se usan para registro.

GQ3HA [A] KC ア

Voltar
Back
Volver

PROIBIDA A REPRODUÇÃO E DISTRIBUIÇÃO
1010913 - Matsuo - MM - JT

© Moto Honda da Amazônia Ltda.
Todos os direitos reservados.

Tabla de Colores

• Al pedir piezas coloreadas, consulte la tabla de abajo, verifique el color principal de la motocicleta y utilice el número de pieza básico, accionando el código de color relativo.

CG125KS (CG125KS$_D$)

Nº	Modelo		CG125KS$_D$				
	Color Principal		Negro NH-1	Rojo Maceió R-206	Azul Betta PB-385	Nº de Identificación de Bloque	Nº de ref.
	Código de Color		NH1	R206	PB385		
	Nombre de las Piezas Coloreadas	Nº Pieza Básico					
1	Juego Cubierta, Lateral Izquierda	83620-KWG-C10	ZA	ZA	ZA	C-24	2
2	Juego Cubierta, Lateral Derecha	83520-KWG-C10	ZA	ZA	ZA	C-24	1
3	Ens. Carenado, Central Trasero	77220-KWG-600	ZD	ZG	ZE	C-23	8
4	Carenado, Lateral Trasero Izquierdo	77225-KWG-600	ZA	ZE	ZB	C-23	9
5	Carenado, Lateral Trasero Derecho	77215-KWG-600	ZA	ZE	ZB	C-23	7
6	Guardafango, Delantero	61100-KGA-900	–	ZT	ZQ	C-10	2
7	Guardafango, Delantero	61100-KGA-K00	ZA	–	–	C-10	2
8	Ens. Maza, Delantera	44635-KWG-B00	ZA	ZA	ZA	C-14.10	7
9	Franja, Ala Izquierda	17522-KVS-600	ZD	–	ZE	C-50	3
10	Franja, Ala Izquierda	86202-KWG-C10	–	ZA	–	C-50	3
11	Franja, Ala Derecha	17521-KVS-600	ZD	–	ZE	C-50	2
12	Franja, Ala Derecha	86201-KWG-C10	–	ZA	–	C-50	2
13	Franja, Cubierta Lateral	86831-KWG-C10	ZA	ZA	ZA	C-50	6
14	Ens. Tanque de Combustible	17500-KWG-C10	ZC	ZB	ZA	C-21	7
15	Ens. Rueda Delantera	44650-KWG-B01	ZA	ZA	ZA	C-14.10	8

PROIBIDA A REPRODUÇÃO E DISTRIBUIÇÃO
1010913 - Matsuo - MM - JT

© Moto Honda da Amazônia Ltda.
Todos os direitos reservados.

Voltar
Back
Volver

Tabla de Colores

• Al pedir piezas coloreadas, consulte la tabla de abajo, verifique el color principal de la motocicleta y utilice el número de pieza básico, accionando el código de color relativo.

CG125ES (CG125ES$_D$)

Nº	Modelo		CG125ES$_D$				
	Color Principal		Negro NH-1	Rojo Maceió R-206	Azul Betta PB-385	Nº de Identificación de Bloque	Nº de ref.
	Código de Color		NH1	R206	PB385		
	Nombre de las Piezas Coloreadas	Nº Pieza Básico					
1	Juego Cubierta, Lateral Izquierda	83620-KWG-C50	ZA	ZA	ZA	C-24	2
2	Juego Cubierta, Lateral Derecha	83520-KWG-C50	ZA	ZA	ZA	C-24	1
3	Ens. Carenado, Central Trasero	77220-KWG-600	ZD	ZG	ZE	C-23	8
4	Carenado, Lateral Trasero Izquierdo	77225-KWG-600	ZA	ZE	ZB	C-23	9
5	Carenado, Lateral Trasero Derecho	77215-KWG-600	ZA	ZE	ZB	C-23	7
6	Guardafango, Delantero	61100-KGA-900	–	FA	FC	C-10	2
7	Guardafango, Delantero	61100-KGA-K00	ZA	–	–	C-10	2
8	Ens. Maza, Delantera	44635-KWG-B00	ZA	ZA	ZA	C-14.10	7
9	Franja, Ala Izquierda	17522-KVS-600	ZD	–	ZE	C-50	3
10	Franja, Ala Izquierda	86202-KWG-C10	–	ZA	–	C-50	3
11	Franja, Ala Derecha	17521-KVS-600	ZD	–	ZE	C-50	2
12	Franja, Ala Derecha	86201-KWG-C10	–	ZA	–	C-50	2
13	Franja, Cubierta Lateral	86831-KWG-C50	ZA	ZA	ZA	C-50	7
14	Ens. Tanque de Combustible	17500-KWG-C10	ZC	ZB	ZA	C-21	7
15	Ens. Rueda Delantera	44650-KWG-B01	ZA	ZA	ZA	C-14.10	8

PROIBIDA A REPRODUÇÃO E DISTRIBUIÇÃO
1010913 - Matsuo - MM - JT

© Moto Honda da Amazônia Ltda.
Todos os direitos reservados.

Tabla de Colores

• Al pedir piezas coloreadas, consulte la tabla de abajo, verifique el color principal de la motocicleta y utilice el número de pieza básico, accionando el código de color relativo.

CG125CKS (CG125CKS$_D$)

Nº	Modelo		CG125CKS$_D$		
	Color Principal		Blanco Ross NH-196	Nº de Identificación de Bloque	Nº de ref.
	Código de Color		NH196		
	Nombre de las Piezas Coloreadas	Nº Pieza Básico			
1	Juego Cubierta, Lateral Izquierda	83620-KWG-650	ZA	C-24	2
2	Juego Cubierta, Lateral Derecha	83520-KWG-650	ZA	C-24	1
3	Ens. Carenado, Lateral Trasero Derecho	77205-KWG-650	ZA	C-23.1	5
4	Carenado, Lateral Trasero Izquierdo	77220-KWG-650	ZD	C-23.1	7
5	Guardafango, Delantero	61100-KGA-K00	ZA	C-10	2
6	Ens. Maza, Delantera	44635-KWG-B00	ZA	C-14.10	7
7	Franja, Tanque de Combustible	17513-KWG-650	ZA	C-50	1
8	Franja, Cubierta Lateral	83541-KWG-650	ZA	C-50	4
9	Juego Tanque, Combustible	17520-KWG-650	ZA	C-21	7
10	Ens. Rueda Delantera	44650-KWG-B01	ZA	C-14.10	8

PROIBIDA A REPRODUÇÃO E DISTRIBUIÇÃO
1010913 - Matsuo - MM - JT

© Moto Honda da Amazônia Ltda.
Todos os direitos reservados.

Tabla de Colores

• Al pedir piezas coloreadas, consulte la tabla de abajo, verifique el color principal de la motocicleta y utilice el número de pieza básico, accionando el código de color relativo.

CG125CES (CG125CES$_D$)

Nº	Modelo		CG125CES$_D$		
	Color Principal		Blanco Ross NH-196	Nº de Identificación de Bloque	Nº de ref.
	Código de Color		NH196		
	Nombre de las Piezas Coloreadas	Nº Pieza Básico			
1	Juego Cubierta, Lateral Izquierda	83620-KWG-750	ZA	C-24	2
2	Juego Cubierta, Lateral Derecha	83520-KWG-750	ZA	C-24	1
3	Ens. Carenado, Lateral Trasero Derecho	77205-KWG-650	ZA	C-23.1	5
4	Carenado, Lateral Trasero Izquierdo	77220-KWG-650	ZD	C-23.1	7
5	Guardafango, Delantero	61100-KGA-K00	ZA	C-10	2
6	Ens. Maza, Delantera	44635-KWG-B00	ZA	C-14.10	7
7	Franja, Tanque de Combustible	17513-KWG-650	ZA	C-50	1
8	Franja, Cubierta Lateral	83541-KWG-750	ZA	C-50	5
9	Juego Tanque, Combustible	17520-KWG-650	ZA	C-21	7
10	Ens. Rueda Delantera	44650-KWG-B01	ZA	C-14.10	8

PROIBIDA A REPRODUÇÃO E DISTRIBUIÇÃO
1010913 - Matsuo - MM - JT

© Moto Honda da Amazônia Ltda.
Todos os direitos reservados.

Composición del Número de Identificación del Vehículo (N.I.V.)

Ejemplo: 9 C 2 J C 3 0 1 0YR 0 0 0 0 0 1

Número de Serie de Producción

Código de Fábrica

A .... Ohio U.S.A
B .... Alost Bélgica
C .... Saitama Japão
D .... Guadalajara México
E .... Montesa Espanha
F .... Atessa Itália
K .... Kumamoto Japão
M .... Hamamatsu Japão
R .... Manaus Brasil
S .... Susuka Japão
T .... Tochigi Japão
4 .... Carolina do Sul U.S.A

Modelo del Año

Ejemplo: K....1989 L....1990 M....1991 N....1992 X....1999 Y....2000 (Except I.O Q.U) 1....2001 2....2002 3....2003
4....2004 5....2005 6....2006 7....2007 8....2008 9....2009 A....2010 B....2011 C....2012 D....2013 E....2014

Variante • Versión
Especificación

Código de Descripción del Vehículo

Ejemplo: PE04....XR600R RC30....CFR750R JC301....CG125TITAN • KS JC302....CG125TITAN • ES JC303....CG125 • CARGO

Marca y Tipo del Vehículo

JH2 ..... HONDA Motocicleta (Fabricada en Japón)
1HF ..... HONDA Motocicleta (Fabricada en Estados Unidos de Norteamérica)
YC1 ..... HONDA Motocicleta (Fabricada en Bélgica)
9C2 ..... HONDA Motocicleta (Fabricada en Brasil)
3H1 ..... HONDA Motocicleta (Fabricada en México)
VTM ..... HONDA Motocicleta (Fabricada en España)
ZDC ..... HONDA Motocicleta (Fabricada en Italia)
JH3 ..... HONDA Motocicleta (Fabricada en Japón)
478 ..... HONDA Motocicleta (Fabricada en Estados Unidos de Norteamérica)

PROIBIDA A REPRODUÇÃO E DISTRIBUIÇÃO
1010913 - Matsuo - MM - JT

© Moto Honda da Amazônia Ltda.
Todos os direitos reservados.

Manguera de Combustible, Mangueras de Aplicaciones Generales y Mangueras de Vinilo

- La manguera de combustibie de partes estándar, manguera de aplicaciones generales y la manguera de vinilo pueden sustituirse por la parte sin envasar bobinada.
- Cuando efectúe pedidos de la manguera de combustible de partes estándar, manguera de aplicaciones generales y manguera de vinilo, utilice el número de parte sin envasar escrito entre paréntesis ( ) en el catálogo de piezas, debajo del nombre de la parte, o utilice el catálogo de abajo (La longitud estándar de la parte sin envasar es de 1 m, aunque las mostradas en el catálogo < > están disponibles en longitudes de 3 m y 8 m.)
- Cuando cambie la manguera, corte y emplee la manguera a la longitud especificada como se menciona en el nombre de la parte.
  (En cuanto al método de corte de la parte sin envasar, y método de relleno de pedidos, etc., consulte el manual de servicio y las instrucciones que acompañan a la parte sin envasar.)
- La lista siguiente es un catálogo de los números de parte estándar y números de parte sin envasar. Tenga presente que estos números son aplicables solo a las partes de reemplazo enumeradas en la lista.

Mangueras de Combustible / Tubos			
Número de Parte Estandar	Número de Parte Sin Envasar	Parte Sin Envasar	
		Diámetro Interior(mm)	Longitud (m)
95001-30xxx-2x	95001-30001-20M	3,0	1
95001-30xxx-3x	95001-30001-30M	3,0	1
95001-30xxx-4x	95001-30001-40M	3,0	1
95001-35xxx-2x	95001-35001-50M <95001-35003-50M>	3,5	1 3
95001-35xxx-3x	95001-35001-60M <95001-35003-60M>	3,5	1 3
95001-35xxx-4x	95001-35001-60M <95001-35003-60M>	3,5	1 3
95001-35xxx-5x	95001-35001-50M <95001-35003-50M>	3,5	1 3
95001-35xxx-6x	95001-35001-60M <95001-35003-60M>	3,5	1 3
95001-45xxx-2x	95001-45001-50M <95001-45003-50M>	4,5	1 3
95001-45xxx-3x	95001-45001-60M <95001-45003-60M> <95001-45008-60M>	4,5	1 3 8
95001-45xxx-4x	95001-45001-60M <95001-45003-60M> <95001-45008-60M>	4,5	1 3 8
95001-45xxx-5x	95001-45001-50M <95001-45003-50M>	4,5	1 3
95001-45xxx-6x	95001-45001-60M <95001-45003-60M> <95001-45008-60M>	4,5	1 3 8
95001-55xxx-2x	95001-55001-50M <95001-55003-50M> <95001-55008-50M>	5,5	1 3 8

Mangueras de Combustible / Tubos			
Número de Parte Estandar	Número de Parte Sin Envasar	Parte Sin Envasar	
		Diámetro Interior(mm)	Longitud (m)
95001-55xxx-3x	95001-55001-60M <95001-55003-60M> <95001-55008-60M>	5,5	1 3 8
95001-55xxx-4x	95001-55001-60M <95001-55003-60M> <95001-55008-60M>	5,5	1 3 8
95001-55xxx-5x	95001-55001-50M <95001-55003-50M> <95001-55008-50M>	5,5	1 3 8
95001-55xxx-6x	95001-55001-60M <95001-55003-60M> <95001-55008-60M>	5,5	1 3 8
95001-75xxx-2x	95001-75001-50M <95001-75003-50M>	7,5	1 3
95001-75xxx-3x	95001-75001-60M <95001-75003-60M> <95001-75008-60M>	7,5	1 3 8
95001-75xxx-4x	95001-75001-60M <95001-75003-60M> <95001-75008-60M>	7,5	1 3 8
95001-75xxx-5x	95001-75001-50M <95001-75003-50M>	7,5	1 3
95001-75xxx-6x	95001-75001-60M <95001-75003-60M> <95001-75008-60M>	7,5	1 3 8
95001-80xxx-2x	95001-80001-50M	8,0	1
95001-80xxx-3x	95001-80001-60M	8,0	1
95001-80xxx-4x	95001-80001-60M	8,0	1
95001-80xxx-5x	95001-80001-50M	8,0	1
95001-80xxx-6x	95001-80001-60M	8,0	1

ADVERTENCIA

Es PELIGROSO confundir la manguera de combustible con la manguera de aplicaciones generales o manguera de vinilo
Jamás emplee una manguera de aplicaciones generales una manguera de vinilo en lugar de una manguera de combustible ni vice-versa. Emplee siempre la parte sin envasar correcta de la lista de partes, de acuerdo con el manual de servicio o las instrucciones que acompañan a la parte sin envasar.

PROIBIDA A REPRODUÇÃO E DISTRIBUIÇÃO
1010913 - Matsuura - JM - JT

© Moto Honda da Amazônia Ltda.
Todos os direitos reservados.

Manguera de Combustible, Mangueras de Aplicaciones Generales y Mangueras de Vinilo

Manguera de Vinilo				
Número de Parte Estandar	Número de Parte Sin Envasar	Parte Sin Envasar		
		Diámetro Interior(mm)	Diámetro Exterior(mm)	Longitud (m)
95003-01xxx-3x	95003-01001-60M <95003-01003-60M>	2,9	6,8	1 3
95003-01xxx-60	95003-01001-60M <95003-01003-60M>	2,9	6,8	1 3
95003-03xxx-3x	95003-03001-60M <95003-03003-60M>	3,0	6,0	1 3
95003-03xxx-60	95003-03001-60M <95003-03003-60M>	3,0	6,0	1 3
95003-05xxx-3x	95003-05001-60M <95003-05003-60M> <95003-05008-60M>	3,5	6,5	1 3 8
95003-05xxx-60	95003-05001-60M <95003-05003-60M> <95003-05008-60M>	3,5	6,5	1 3 8
95003-07xxx-1x	95003-07001-10M <95003-07003-10M> <95003-07008-10M>	4,0	7,0	1 3 8
95003-07xxx-20	95003-07001-10M <95003-07003-10M> <95003-07008-10M>	4,0	7,0	1 3 8
95003-07xxx-3x	95003-07001-60M <95003-07003-60M> <95003-07008-60M>	4,0	7,0	1 3 8
95003-07xxx-60	95003-07001-60M <95003-07003-60M> <95003-07008-60M>	4,0	7,0	1 3 8
95003-07xxx-7x	95003-07001-70M <95003-07003-70M> <95003-07008-70M>	4,0	7,0	1 3 8
95003-08xxx-1x	95003-08001-10M <95003-08003-10M> <95003-08008-10M>	4,5	6,5	1 3 8
95003-09xxx-3x	95003-09001-60M <95003-09003-60M>	4,5	8,0	1 3
95003-09xxx-60	95003-09001-60M <95003-09003-60M>	4,5	8,0	1 3
95003-10xxx-1x	95003-10001-10M <95003-10003-10M>	5,0	8,0	1 3
95003-10xxx-20	95003-10001-10M <95003-10003-10M>	5,0	8,0	1 3
95003-10xxx-3x	95003-10001-60M <95003-10003-60M>	5,0	8,0	1 3
95003-10xxx-60	95003-10001-60M <95003-10003-60M>	5,0	8,0	1 3
95003-11xxx-3x	95003-11001-60M <95003-11003-60M> <95003-11008-60M>	5,0	9,0	1 3 8
95003-11xxx-60	95003-11001-60M <95003-11003-60M> <95003-11008-60M>	5,0	9,0	1 3 8
95003-12xxx-1x	95003-12001-10M <95003-12003-10M> <95003-12008-10M>	5,0	7,0	1 3 8
95003-12xxx-20	95003-12001-10M <95003-12003-10M> <95003-12008-10M>	5,0	7,0	1 3 8

Manguera de Vinilo				
Número de Parte Estandar	Número de Parte Sin Envasar	Parte Sin Envasar		
		Diámetro Interior(mm)	Diámetro Exterior(mm)	Longitud (m)
95003-14xxx-1x	95003-14001-10M <95003-14003-10M>	6,0	9,0	1 3
95003-14xxx-20	95003-14001-10M <95003-14003-10M>	6,0	9,0	1 3
95003-14xxx-3x	95003-14001-60M <95003-14003-60M>	6,0	9,0	1 3
95003-17xxx-1x	95003-17001-10M <95003-17003-10M>	7,0	9,0	1 3
95003-19xxx-1x	95003-19001-10M <95003-19003-10M> <95003-19008-10M>	7,0	11,0	1 3 8
95003-19xxx-20	95003-19001-10M <95003-19003-10M> <95003-19008-10M>	7,0	11,0	1 3 8
95003-19xxx-3x	95003-19001-60M <95003-19003-60M> <95003-19008-60M>	7,0	11,0	1 3 8
95003-19xxx-60	95003-19001-60M <95003-19003-60M> <95003-19008-60M>	7,0	11,0	1 3 8
95003-21xxx-1x	95003-21001-10M <95003-21003-10M>	8,0	9,0	1 3
95003-21xxx-20	95003-21001-10M <95003-21003-10M>	8,0	9,0	1 3
95003-23xxx-1x	95003-23001-10M <95003-23003-10M>	8,0	12,0	1 3
95003-23xxx-20	95003-23001-10M <95003-23003-10M>	8,0	12,0	1 3
95003-23xxx-3x	95003-23001-60M <95003-23003-60M> <95003-23008-60M>	8,0	12,0	1 3 8
95003-23xxx-60	95003-23001-60M <95003-23003-60M> <95003-23008-60M>	8,0	12,0	1 3 8
95003-25xxx-1x	95003-25001-10M <95003-25003-10M>	9,0	11,0	1 3
95003-25xxx-20	95003-25001-10M <95003-25003-10M>	9,0	11,0	1 3
95003-25xxx-3x	95003-25001-60M <95003-25003-60M>	9,0	11,0	1 3
95003-25xxx-7x	95003-25001-70M <95003-25003-70M>	9,0	11,0	1 3
95003-27xxx-1x	95003-27001-10M <95003-27003-10M>	9,0	13,0	1 3
95003-27xxx-20	95003-27001-10M <95003-27003-10M>	9,0	13,0	1 3
95003-27xxx-3x	95003-27001-60M <95003-27003-60M>	9,0	13,0	1 3
95003-27xxx-60	95003-27001-60M <95003-27003-60M>	9,0	13,0	1 3
95003-33xxx-1x	95003-33001-10M <95003-33003-10M>	10,0	14,0	1 3
95003-33xxx-20	95003-33001-10M <95003-33003-10M>	10,0	14,0	1 3

Manguera de Vinilo				
Número de Parte Estandar	Número de Parte Sin Envasar	Parte Sin Envasar		
		Diámetro Interior(mm)	Diámetro Exterior(mm)	Longitud (m)
95003-36xxx-1x	95003-36001-10M <95003-36003-10M> <95003-36008-10M>	11,0	13,0	1 3 8
95003-36xxx-20	95003-36001-10M <95003-36003-10M> <95003-36008-10M>	11,0	13,0	1 3 8
95003-37xxx-3x	95003-37001-60M <95003-37003-60M>	11,0	15,0	1 3
95003-37xxx-60	95003-37001-60M <95003-37003-60M>	11,0	15,0	1 3
95003-38xxx-1x	95003-38001-10M <95003-38003-10M>	12,0	13,0	1 3
95003-38xxx-20	95003-38001-10M <95003-38003-10M>	12,0	13,0	1 3
95003-39xxx-1x	95003-39001-10M <95003-39003-10M>	12,0	14,0	1 3
95003-39xxx-20	95003-39001-10M <95003-39003-10M>	12,0	14,0	1 3
95003-40xxx-20	95003-40001-10M <95003-40003-10M>	12,0	16,0	1 3
95003-40xxx-3x	95003-40001-60M <95003-40003-60M>	12,0	16,0	1 3
95003-40xxx-60	95003-40001-60M <95003-40003-60M>	12,0	16,0	1 3
95003-43xxx-1x	95003-43001-10M <95003-43003-10M> <95003-43008-10M>	13,0	15,0	1 3 8
95003-43xxx-20	95003-43001-10M <95003-43003-10M> <95003-43008-10M>	13,0	15,0	1 3 8
95003-45xxx-1x	95003-45001-10M <95003-45003-10M> <95003-45008-10M>	14,0	18,0	1 3 8
95003-45xxx-20	95003-45001-10M <95003-45003-10M> <95003-45008-10M>	14,0	18,0	1 3 8
95003-50xxx-1x	95003-50001-10M <95003-50003-10M>	16,0	19,0	1 3
95003-50xxx-20	95003-50001-10M <95003-50003-10M>	16,0	19,0	1 3
95003-50xxx-3x	95003-50001-60M <95003-50003-60M>	16,0	19,0	1 3
95003-55xxx-1x	95003-55001-10M <95003-55003-10M>	17,5	20,5	1 3
95003-55xxx-20	95003-55001-10M <95003-55003-10M>	17,5	20,5	1 3
95003-60xxx-1x	95003-60001-10M <95003-60003-10M>	22,0	27,0	1 3
95003-60xxx-20	95003-60001-10M <95003-60003-10M>	22,0	27,0	1 3
95003-60xxx-3x	95003-60001-60M <95003-60003-60M>	22,0	27,0	1 3
95003-60xxx-60	95003-60001-60M <95003-60003-60M>	22,0	27,0	1 3

ADVERTENCIA

Es PELIGROSO confundir la manguera de combustible con la manguera de aplicaciones generales o manguera de vinilo
Jamás emplee una manguera de aplicaciones generales una manguera de vinilo en lugar de una manguera de combustible ni vice-versa. Emplee siempre la parte sin envasar correcta de la lista de partes, de acuerdo con el manual de servicio o las instrucciones que acompañan a la parte sin envasar.

PROIBIDA A REPRODUÇÃO E DISTRIBUIÇÃO
1010913 - Matsuo - M/M - JT

© Moto Honda da Amazônia Ltda.
Todos os direitos reservados.

Manguera de Combustible, Mangueras de Aplicaciones Generales y Mangueras de Vinilo

Mangueras de Aplicaciones Generales			
Número de Parte Estandar	Número de Parte Sin Envasar	Parte Sin Envasar	
		Diámetro Interior(mm)	Longitud (m)
95005-11xxx-3x	95005-11001-30M	11,0	1
95005-11xxx-5x	95005-11001-50M	11,0	1
95005-12xxx-1x	95005-12001-10M <95005-12003-10M>	12,0	1 3
95005-12xxx-2x	95005-12001-20M	12,0	1
95005-12xxx-3x	95005-12001-30M	12,0	1
95005-12xxx-5x	95005-12001-50M	12,0	1
95005-14xxx-1x	95005-14001-10M	14,0	1
95005-14xxx-2x	95005-14001-20M <95005-14003-20M>	14,0	1 3
95005-14xxx-3x	95005-14001-30M	14,0	1
95005-14xxx-5x	95005-14001-50M	14,0	1
95005-17xxx-1x	95005-17001-10M	17,0	1
95005-17xxx-2x	95005-17001-20M	17,0	1
95005-17xxx-3x	95005-17001-30M	17,0	1
95005-17xxx-5x	95005-17001-50M	17,0	1
95005-30xxx-3x	95005-30001-30M	3,0	1
95005-30xxx-5x	95005-30001-50M	3,0	1
95005-35xxx-1x	95005-35001-10M <95005-35003-10M> <95005-35008-10M>	3,5	1 3 8
95005-35xxx-2x	95005-35001-20M	3,5	1
95005-35xxx-3x	95005-35001-30M	3,5	1
95005-35xxx-4x	95005-35001-10M <95005-35003-10M> <95005-35008-10M>	3,5	1 3 8
95005-35xxx-5x	95005-35001-50M	3,5	1
95005-45xxx-1x	95005-45001-10M <95005-45003-10M> <95005-45008-10M>	4,5	1 3 8
95005-45xxx-2x	95005-45001-20M	4,5	1
95005-45xxx-3x	95005-45001-30M	4,5	1

Mangueras de Aplicaciones Generales			
Número de Parte Estandar	Número de Parte Sin Envasar	Parte Sin Envasar	
		Diámetro Interior(mm)	Longitud (m)
95005-45xxx-4x	95005-45001-10M <95005-45003-10M> <95005-45008-10M>	4,5	1 3 8
95005-45xxx-5x	95005-45001-50M	4,5	1
95005-50xxx-3x	95005-50001-30M <95005-50003-30M>	5,0	1 3
95005-50xxx-5x	95005-50001-50M	5,0	1
95005-55xxx-1x	95005-55001-10M <95005-55003-10M> <95005-55008-10M>	5,3	1 3 8
95005-55xxx-2x	95005-55001-20M <95005-55003-20M>	5,3	1 3
95005-55xxx-4x	95005-55001-10M <95005-55003-10M> <95005-55008-10M>	5,3	1 3 8
95005-65xxx-1x	95005-65001-10M <95005-65003-10M>	6,5	1 3
95005-65xxx-2x	95005-65001-20M	6,5	1
95005-70xxx-3x	95005-70001-30M <95005-70003-30M>	7,0	1 3
95005-70xxx-5x	95005-70001-50M	7,0	1
95005-75xxx-1x	95005-75001-10M <95005-75003-10M>	7,3	1 3
95005-75xxx-2x	95005-75001-20M	7,3	1
95005-80xxx-1x	95005-80001-10M <95005-80003-10M>	8,0	1 3
95005-80xxx-2x	95005-80001-20M	8,0	1
95005-80xxx-3x	95005-80001-30M	8,0	1
95005-80xxx-5x	95005-80001-50M	8,0	1
95005-91xxx-3x	95005-91001-30M	12,0	1
95005-91xxx-5x	95005-91001-50M	12,0	1
95005-92xxx-3x	95005-92001-30M	12,0	1
95005-92xxx-5x	95005-92001-50M	12,0	1

NOTA: X se muestra para representar al omitirse números y letras del alfabeto latino.

ADVERTENCIA

Es PELIGROSO confundir la manguera de combustible con la manguera de aplicaciones generales o manguera de vinilo
Jamás emplee una manguera de aplicaciones generales una manguera de vinilo en lugar de una manguera de combustible ni vice-versa. Emplee siempre la parte sin envasar correcta de la lista de partes, de acuerdo con el manual de servicio o las instrucciones que acompañan a la parte sin envasar.

PROIBIDA A REPRODUÇÃO E DISTRIBUIÇÃO
100213 - Matsuo - MM - JT

© Moto Honda da Amazônia Ltda.
Todos os direitos reservados.

Número de Pieza sin Envasar de la Manguera de Combustible, Mangueras de Aplicaciones Generales y Manguera de Vinilo

Ejemplo: 9 5 0 0 1 - 7 5 0 0 1 - 5 0 M

- Número de Pieza sin Envasar: Se refiere a la parte sin envasar
- Código de Marca (Tipo de Manguera): (Manguera de Combustible y Manguera de Aplicaciones Generales)
  Código de Cambio (para Manguera Añadida); (Manguera de Vinilo)
  - Indica la marca de número o Secuencia de Cambio, aunque el código para la parte sin envasar debe ser estrictamente 0 (cero).
- Tipos de Código:
  - Manguera de Combustible
    - 2: Trenzado Exterior Roja (Solo 3 mm de Diámetro Interior)
    - 5: Trenzado Interior Negra
    - 3: Roja (Solo 3 mm de Diámetro Interior)
    - 4: Gris con Franja Roja (Solo 3 mm de Diámetro Interior)
    - 6: Negro
  - Manguera de Vinilo
    - 1: Transparente
    - 2: Negro
    - 3: Rojo Claro
    - 6: Rojo Claro
    - 7: Negro Pálido
  - Manguera de Aplicaciones Generales
    - 1: Gris
    - 2: Gris
    - 3: Negro
    - 5: Negro
- Longitudes:
  - 001: 1 m (Estandár)
  - 003 : 3 m
  - 008 : 8 m
- Código de Diámetro Int. (Manguera de Combustible y Manguera
  - 30: 3,0 mm
  - 35: 3,5 mm
  - 45: 4,5 mm
  - 50: 5,0 mm
  - 55: 5,3 mm, 5,5 mm
  - 65: 6,5 mm
  - 70: 7,0 mm
  - 75: 7,3 mm, 7,5 mm
  - 80: 8,0 mm
  - 11: 11 mm
  - 91: 12 (Diametro Exterior de 15) mm
  - 92: 12 (Diametro Exterior de 16) mm
  - 12: 12 (Diametro Exterior de 17) mm
  - 14: 14 mm
  - 17: 17 mm
- Código de Diámetro Ext./Int. (Manguera de Vinilo)
  - 01: DI 2,9, DE 6,8 mm
  - 03: DI 3,0, DE 6,0 mm
  - 05: DI 3,5, DE 6,5 mm
  - 07: DI 4,0, DE 7,0 mm
  - 08: DI 4,5, DE 6,5 mm
  - 09: DI 4,5, DE 8,0 mm
  - 12: DI 5,0, DE 7,0 mm
  - 10: DI 5,0, DE 8,0 mm
  - 11: DI 5,0, DE 9,0 mm
  - 14: DI 6,0, DE 9,0 mm
  - 17: DI 7,0, DE 9,0 mm
  - 19: DI 7,0, DE 11,0 mm
  - 21: DI 8,0, DE 9,0 mm
  - 23: DI 8,0, DE 12,0 mm
  - 25: DI 9,0, DE 11,0 mm
  - 27: DI 9,0, DE 13,0 mm
  - 33: DI 10,0, DE 14,0 mm
  - 36: DI 11,0, DE 13,0 mm
  - 37: DI 11,0, DE 15,0 mm
  - 38: DI 12,0, DE 13,0 mm
  - 39: DI 12,0, DE 14,0 mm
  - 40: DI 12,0, DE 16,0 mm
  - 43: DI 13,0, DE 15,0 mm
  - 45: DI 14,0, DE 18,0 mm
  - 50: DI 16,0, DE 19,0 mm
  - 55: DI 17,5, DE 20,5 mm
  - 60: DI 22,0, DE 27,0 mm
- Tipo de Manguera:
  - 1: Manguera de Combustible
  - 3: Manguera de Vinilo
  - 5: Manguera de Aplicaciones Generales

PROIBIDA A REPRODUÇÃO E DISTRIBUIÇÃO
0010913 - Matsuura - MTE - 01

© Moto Honda da Amazônia Ltda.
Todos os direitos reservados.

Modo de Usar la Tarifa Horaria Llana (THLL)

El tiempo padrón de servicio (THLL) significa el tiempo padrón requerido para reparar un MC, que está relacionado en este manual para ayudar los concesionarios a controlar el proceso de servicio real y a calcular la tasa de servicio, utilizándolo como una guía.

Sistema para determinar el THLL

- Tiempo neto de servicio
  - Remoción, Desarmado/Armado, Instalación
  - Inspección, Medición, Ajuste, Confirmación
  - Diagnóstico/Diagnóstico de Fallas (Sistema Eléctrico)
  - Completar la Inspección
- Tiempo variable
  - Preparación
    (Inspección de proceso, Arreglo de confirmación en cuanto a las herramientas necesarias)
  - Servicio relacionado (Transferencia de vehículos)

* Tiempo variable se determina, multiplicándose el tiempo neto de servicio por un determinado coeficiente.

Estilo editorial

Los puntos de servicio mostrados en el texto están listados con el tiempo de cambio de servicio para las piezas vendidas en el taller. Otros puntos representativos de servicio que no utilizan piezas de reparación (remoción/instalación, ajuste, inspección/medición y otros servicios) están listados colectivamente en la relación en el prefacio, clasificados de acuerdo con el servicio.

Padrón para determinar THLL

- Se adopta el sistema decimal (en unidad de 0,1) para determinar THLL pues es conveniente para calcular los sueldos.
  Ejemplo: (0,1) ⇒ 6 minutos, (0,2) ⇒ 12 minutos
  [Costo de mano de obra por hora] x [THLL] = [Sueldo]
- THLL se determina con una herramienta manual.
- Los puntos de servicio y THLL se podrían cambiar dependiendo del desarrollo de herramientas y equipamientos de servicio y aún de mejorías en el procedimiento de servicio.

PROIBIDA A REPRODUÇÃO E DISTRIBUIÇÃO
1010913 - Matsuo - MM - JT

© Moto Honda da Amazônia Ltda.
Todos os direitos reservados.

Procedimiento de Servicio

- Teniendo en cuenta que el procedimiento de servicio se determina con el tiempo de trabajo de acuerdo con el método descrito en el Manual de Servicio separado, véase este Manual, según requerido.
- Se utilizan métodos de trabajo que permiten efectuar las reparaciones en el tiempo más corto y aún asegurando un trabajo seguro y la garantía del producto al determinarse los puntos de servicio no relacionados en este Manual de Servicio.
- El trabajo se debe efectuar básicamente por una persona y cuando fuesen requeridas dos o más personas, la determinación de las horas se efectúa para el tiempo total para la cantidad de empleados.
- Para evaluar los conocimientos de la mecánica, la Honda utiliza como estándar una persona con tres años de experiencia en reparaciones de vehículos Honda.
- Las herramientas especiales y los equipamientos de servicio utilizados para determinar el THLL son aquellos especificados o recomendados en el Manual de Servicio y publicaciones técnicas emitidas sobre el tema.

Punto de servicio cuyo THLL no está presentado

- Accesorios y piezas de servicio que no están relacionados para uso en este manual.
- Puntos con poco envejecimiento o rotura durante el uso normal.
- Servicios que se pueden acabar con un toque.
- Servicios que casi nunca son efectuados (por ejemplo, causas extremadamente pequeñas de falla y frecuencia de servicio).

* Cuando el THLL no fuese presentado, por favor calcule los sueldos basado en el tiempo real de trabajo apropiado.

Operación sin la inclusión de THLL

- Purga de aceite y de líquido de enfriamiento; tiempo de espera para operaciones de calentamiento, etc.
- Operación adicional que involucra la remoción/instalación de equipamientos exteriores estándares.
- Tiempo indirecto de servicio gastado al visitar el cliente, transacciones y entrega de un MC.
- Tiempo indirecto necesario para solicitar y entregar las piezas.
- Costo de grasa, producto adhesivo, etc., utilizados en los servicios de reparación.

PROIBIDA A REPRODUÇÃO E DISTRIBUIÇÃO
1010913 - Matsuo - MM - JT

© Moto Honda da Amazônia Ltda.
Todos os direitos reservados.

Voltar
Back
Volver

Aclaración de THLL, utilizándose un ejemplo
(El ejemplo podría diferir de los puntos reales presentados)

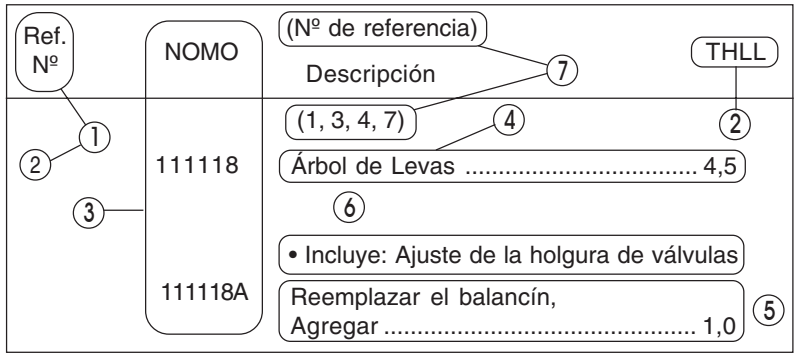

① Nº de Referencia de la ilustración de la pieza que señala el local de servicio de reemplazo.

② THLL es la abreviatura de Tarifa Horaria Llana que señala el tiempo padrón de servicio requerido para efectuar el reemplazo.

③ NOMO es la abreviatura de Número de Operación de Mano de Obra, y representa la clasificación de los puntos de servicio por código unitario de servicio.

Se utiliza el mismo código de operación, sin tener en cuenta los modelos.

La operación estándar se indica a través de un código de 6 dígitos, y una operación adicional se indica a través de un código de 7 dígitos.

④ Señalando el reemplazo del árbol de levas y THLL 4.5.

⑤ Señalando THLL 1.0 que será agregado cuando fuese efectuada la operación adicional (reemplazar el balancín) junto con el reemplazo del árbol de levas.

⑥ Señalando contenidos de trabajo que están incluidos en el punto de servicio.

⑦ Señalando un Nº de referencia cuya operación y tiempo son los mismos para THLL 4.5 para el árbol de levas.

(El rango de aplicación está limitada a los puntos de servicio sin una determinación de NOMO dentro de un mismo bloque.)

Cómo referirse al punto de servicio, utilizando la muestra (reemplazo del árbol de levas)

Abra la página del bloque en la que se muestra la ilustración de la pieza de repuesto del árbol de levas.

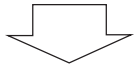

Mire la ilustración del árbol de levas y véase el punto de servicio y el THLL que está de acuerdo con el número de referencia.

PROIBIDA A REPRODUÇÃO E DISTRIBUIÇÃO
1010913 - Matsuo - MM - JT

© Moto Honda da Amazônia Ltda.
Todos os direitos reservados.

Marca de indicación para la relación de puntos de servicios que continúan en la página siguiente

Ref. Nº	NOMO	(Nº de referencia) Descripción	THLL
2	111118	**Árbol de Levas**	4,5
	•	•	•
	•	•	•
+			

Marca señalada en la última línea.

Indicación del bloque sin la determinación de THLL

Ref. Nº	NOMO	(Nº de referencia) Descripción	THLL
		Sin Información	–

• Sistema de código NOMO

1	11	1	18	A
a	b	c	d	e

a) Código de categoria ..... Motor

b) Ubicación/Código de función ..... Parte superior del motor

c) Código de operación ..... Reemplazar

d) Número secuencial de operación (Código unitario se puede mostrar con alfabeto)

..... árbol de levas (Ninguna regla regular de código)

e) Código adicional ..... reemplazar el balancín (Ninguna regla regular de código)

1	11	1	18	A
a		c		

a) Códigos de categoría y clasificación

Código	Categoria
1	Motor
2	Transmisión
3	Combustible & Escape
4	Chasis & Carrocería
5	Dirección/ Suspensión
6	Sistema Eléctrico
7	Ruedas/ Frenos
8	Controles/ Instrumentos
9	–
0	–

c) Códigos de operación y clasificación

Código	Categoría de operación
1	Reemplazo, Remoción/Instalación, Cambio
2	Revisión
3	Ajuste/Balanceo
4	(Servicio relacionado con pintura: Capa superior)
5	Prueba, Inspección/Diagnóstico, Medición, Inspección
6	(Servicio relacionado con revisión: Reacondicionar)
7	(Servicio relacionado con revisión: Sellar nuevamente)
8	(Rectificar)
9	(Servicio relacionado con pintura: Dar nuevo acabado)
0	Reparación, Limpieza, Purga de aire

PROIBIDA A REPRODUÇÃO E DISTRIBUIÇÃO
1010913 - Matsuo - MHA - JT

© Moto Honda da Amazônia Ltda.
Todos os direitos reservados.

Puntos de servicio principales sin utilizar las piezas de repuesto
(1) Remoción/Instalación, (2) Ajuste, (3) Inspección/ Medición
(4) Revisión, (5) Otros servicios

M: Motor, C: Chasis

* OPERACIONES, EXCEPTO REEMPLAZO DE PIEZAS

(1) Remoción e instalación

Determine la configuración con las piezas quitadas del vehículo.

	NOMO	DESCRIPCIÓN	THLL
M	1101E5	**Conjunto del Motor Remoción/Instalación** Incluye: Todos los Ajustes Necesarios	1,8
	1111K0	**Conjunto de La Culata Remoción/Instalación**	1,4
	3111D6	**Conjunto del Carburador Remoción/Instalación**	0,4
	1101E6	**Separación de la Carcasa del Motor** Incluye: Remoción e Instalación del Motor	3,6

(2) Ajuste

	NOMO	DESCRIPCIÓN	THLL
M	3113A0	**Ralentí del Carburador – Ajuste**	0,1
	2123A0	**Embrague - Ajuste** Incluye: Ajuste de La Palanca de Embrague	0,1
	6143A1	**Bujía de Encendido - Ajuste/Limpieza**	0,1
	1113A0	**Holgura de la Válvula - Ajuste** NOTA: Para 1 Vehículo	0,3
C	6163A0	**Faro - Regulación**	0,1
	2133A0	**Cadena de Distribución - Ajuste**	0,1
	7113A0	**Freno Delantero - Ajuste** Excluye: Ajuste de La Zapata del Freno Delantero	0,1
	7113A1	**Freno Trasero - Ajuste** Excluye: Ajuste de La Zapata del Freno Trasero	0,1
	3113A3	**Funcionamiento del Acelerador - Ajuste**	0,1

(3) Inspección, Medición

	NOMO	DESCRIPCIÓN	THLL
M	1115A0	**Presión de Compresión - Medición**	0,1
	3115A0	**Nivel del Flotador - Medición**	0,5
	6145A0	**Puesta a Punto de Encendido - Inspección**	0,2
C	6105A0	**Batería - Inspección del Nível del Electrólito & Carga**	0,2

(4) Revisión

Condición de servicio: Las mediciones, inspecciones, ajustes y limpieza/ lavado requeridos de cada pieza son efectuados, incluyéndose el trabajo de remoción/instalación de la carrocería principal y aún el reemplazo de las piezas defectuosas.

	NOMO	DESCRIPCIÓN	THLL
M	311200	**Carburador - Revisión** Incluye: Todos los Ajustes Necesarios	0,7

(5) Otros servicios

	NOMO	DESCRIPCIÓN	THLL
M	1130A1	**Tamiz del Filtro de Aceite - Limpieza**	0,6
C	3120A0	**Elemento del Filtro de Aire - Limpieza**	0,1

PROIBIDA A REPRODUÇÃO E DISTRIBUIÇÃO
1010913 - Matsuo - MM

© Moto Honda da Amazônia Ltda.
Todos os direitos reservados.

Grupo do Motor
Engine Group
Grupo de Motor

- O número de referência na ilustração do índice pode ser diferente do que aparece no texto.
- Ref. No. on the index ilustration may be different from that in the text.
- El número de referencia en la ilustración de índices puede ser diferente del que aparece en el texto.

M-1 Tampa do Cabeçote / Cylinder Head Cover / Cubierta de la Culata de Cilindro

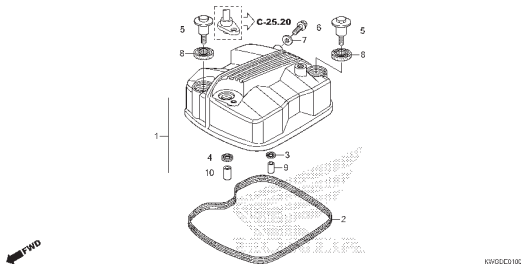

M-2 Cabeçote / Cylinder Head / Culata de Cilindro

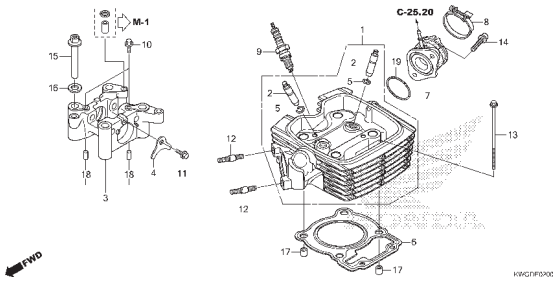

M-3 Árvore de Comando • Válvulas / Camshaft • Valve / Árbol de Levas • Válvulas

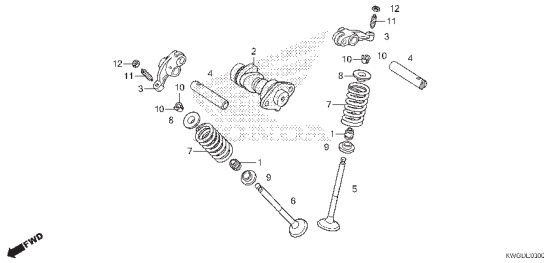

M-4 Corrente de Comando • Tensor / Cam Chain • Tensioner / Cadena de Levas • Tensionador

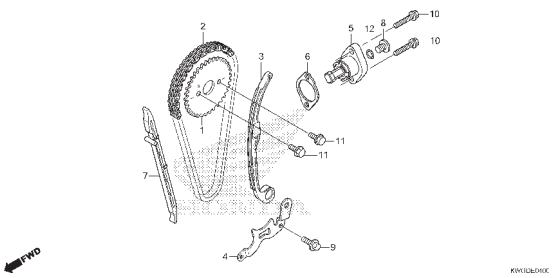

M-5 Cilindro / Cylinder / Cilindro

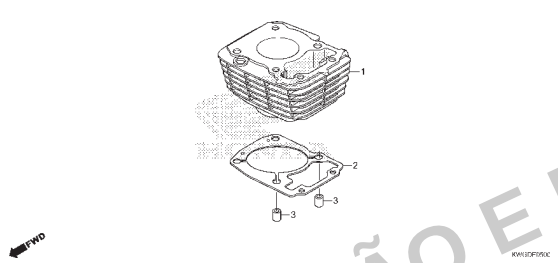

M-6 Tampa Lateral Direita / Right Crankcase Cover / Cubierta Lateral Derecha

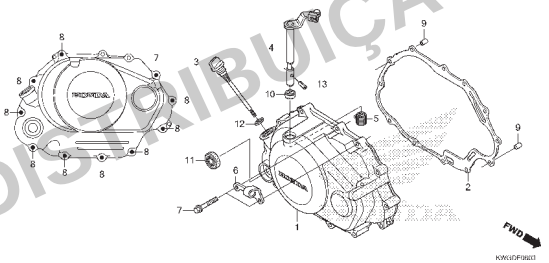

M-8 Embreagem / Clutch / Embrague

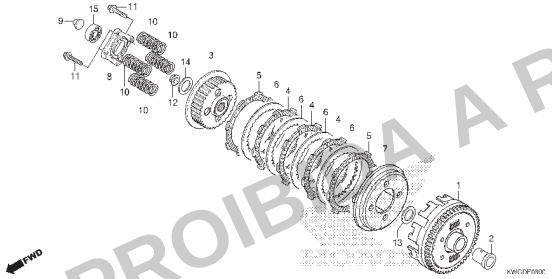

M-9 Embreagem de Partida / Starting Clutch / Embrague de Arranque

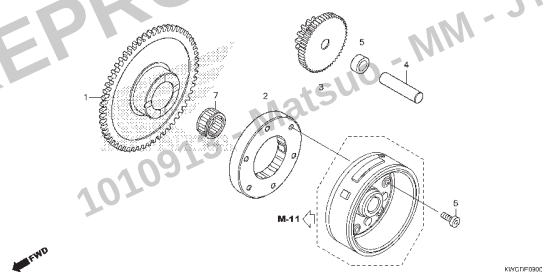

M-10 Tampa Lateral Esquerda / Left Crankcase Cover / Cubierta Lateral Izquierda

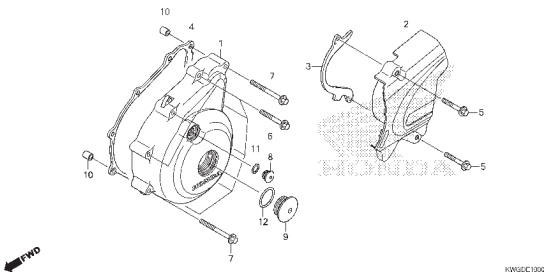

PROIBIDA A REPRODUÇÃO E DISTRIBUIÇÃO
1010913 - Matsuo - MM - JT

Voltar
Back
Volver

© Moto Honda da Amazônia Ltda.
Todos os direitos reservados.

Grupo do Motor
Engine Group
Grupo de Motor

- O número de referência na ilustração do índice pode ser diferente do que aparece no texto.
- Ref. No. on the index ilustration may be different from that in the text.
- El número de referencia en la ilustración de índices puede ser diferente del que aparece en el texto.

M-11 Gerador / Generator / Generador

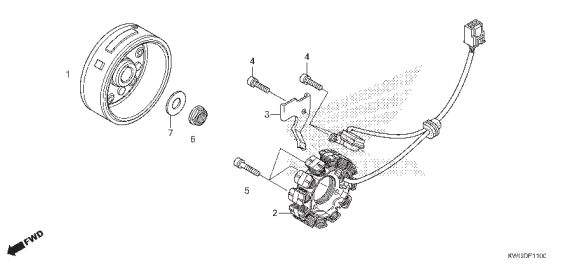

M-13 Motor de Partida / Starter Motor / Motor de Arranque

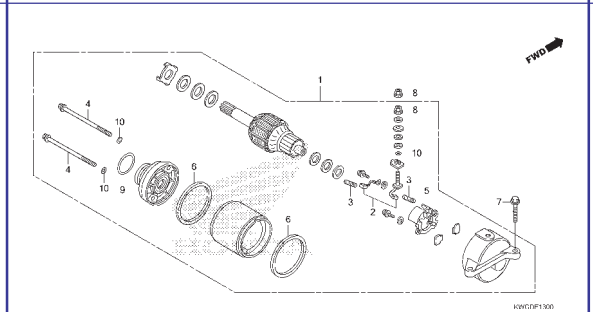

M-14 Bomba de Óleo / Oil Pump / Bomba de Aceite

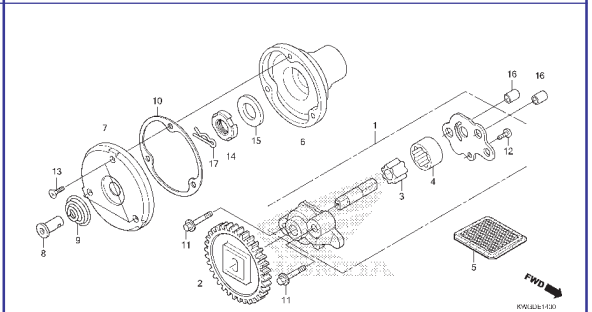

M-15 Carcaça do Motor / Crankcase / Cárter del Motor

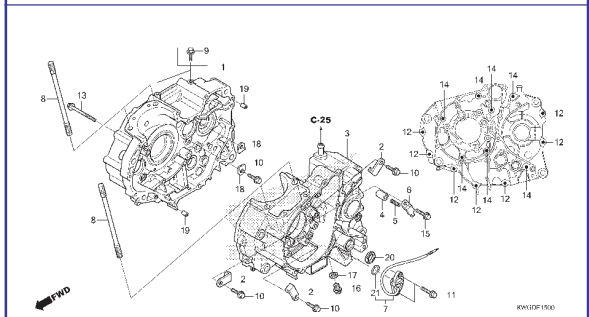

M-16 Árvore de Manivelas • Pistão / Crankshaft • Piston / Cigüeñal • Pistón

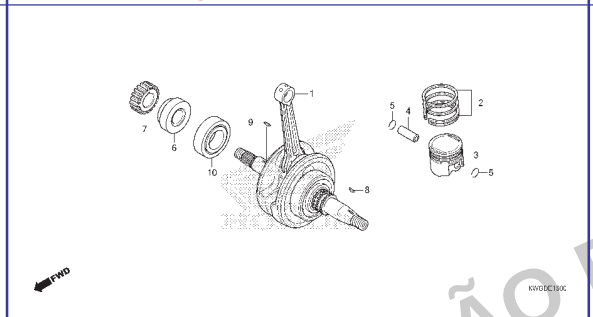

M-17 Transmissão / Transmission / Transmisión

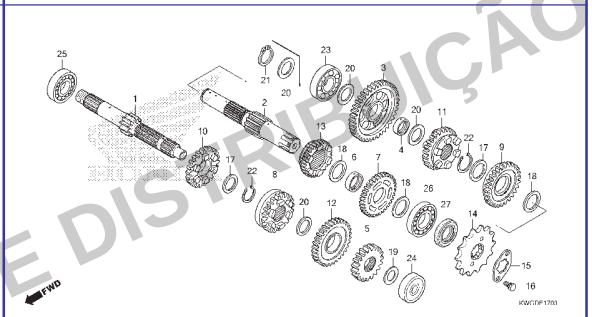

M-19 Tambor Seletor de Marchas / Gearshift Drum / Tambor de Cambio

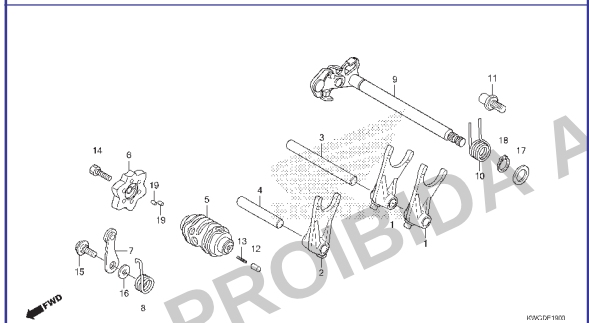

M-20 Sistema de Partida / Kick Starter Spindle / Arranque de Pie

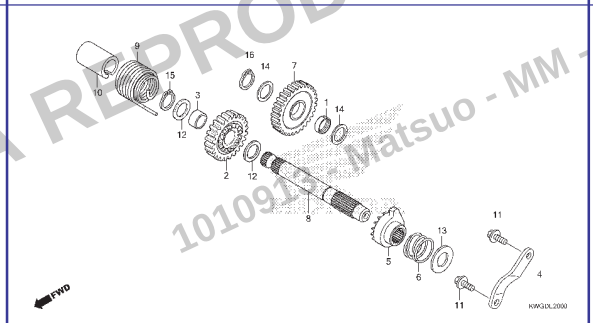

M-22 Carburador / Carburetor / Carburador

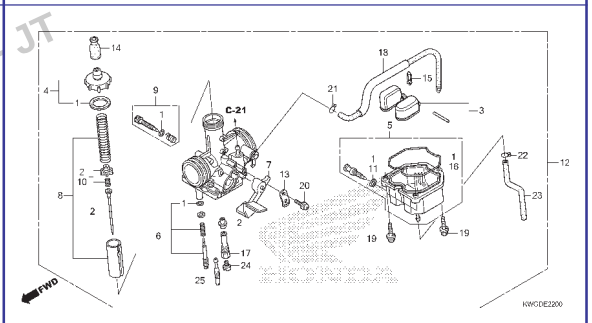

PROIBIDA A REPRODUÇÃO E DISTRIBUIÇÃO
Matsuo - MM - JT
10109113

© Moto Honda da Amazônia Ltda.
Todos os direitos reservados.

Grupo do Chassi
Frame Group
Grupo de Bastidor

- O número de referência na ilustração do índice pode ser diferente do que aparece no texto.
- Ref. No. on the index ilustration may be different from that in the text.
- El número de referencia en la ilustración de índices puede ser diferente del que aparece en el texto.

C-1 Farol / Headlight / Faro

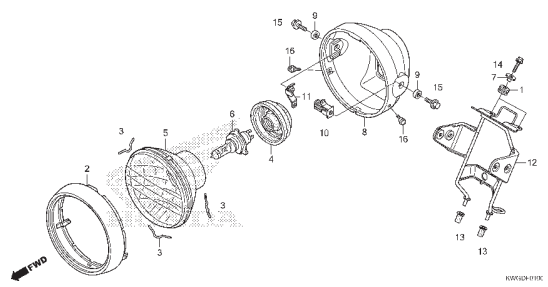

C-2 Instrumentos / Meter / Instrumentos

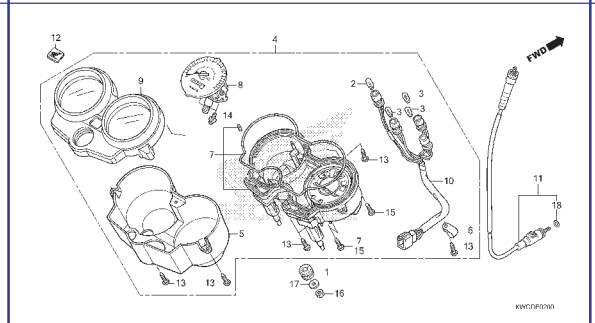

C-4 Alavancas • Interruptores • Cabos / Handle Lever • Switch • Cable / Palancas • Interruptores • Cables

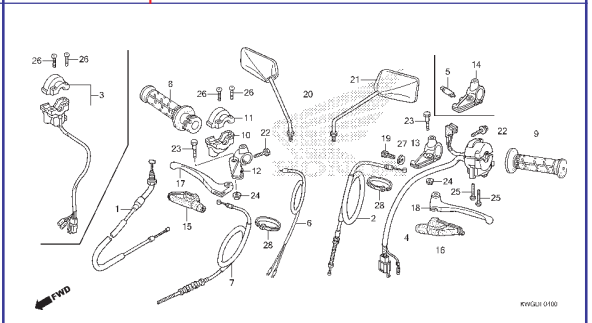

C-7 Guidão • Mesa Superior / Handle Pipe • Top Bridge / Tubo de Manubrio • Puente Superior

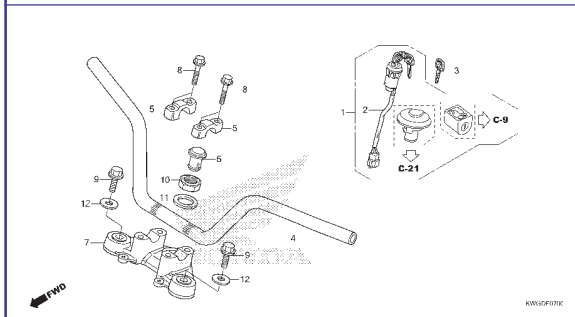

C-9 Coluna de Direção / Steering Stem / Columna de Dirección

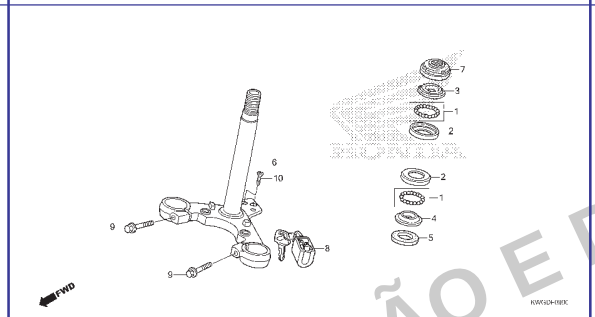

C-10 Para-lama Dianteiro / Front Fender / Guardafango Delantero

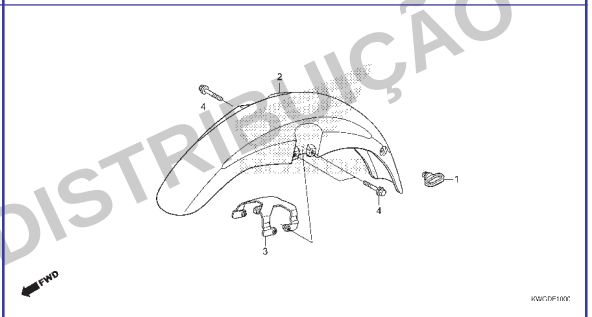

C-11 Garfo Dianteiro / Front Fork / Horquilla Delantera

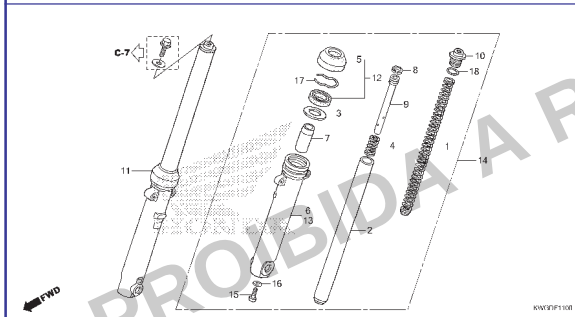

C-13 Painel do Freio Dianteiro / Front Brake Panel / Panel del Freno Delantero

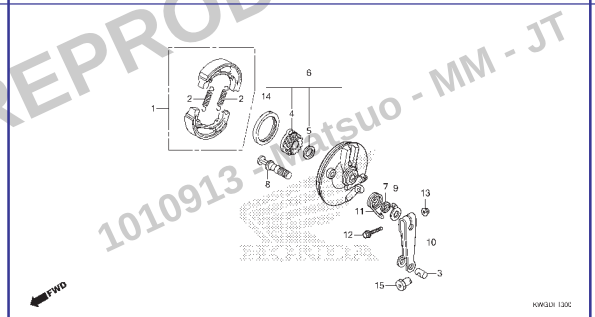

C-14.10 Roda Dianteira / Front Wheel / Rueda Delantera

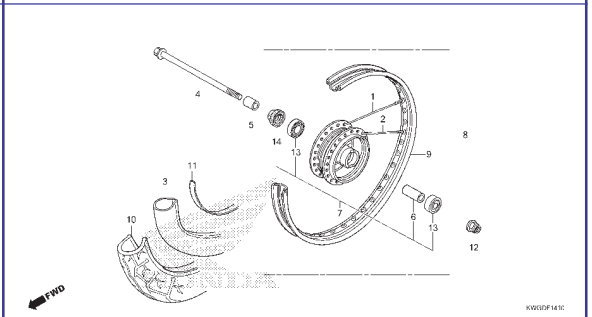

PROIBIDA A REPRODUÇÃO E DISTRIBUIÇÃO
1010913 - Motsuo - MM - JT

Voltar
Back
Volver

© Moto Honda da Amazônia Ltda.
Todos os direitos reservados.

Grupo do Chassi
Frame Group
Grupo de Bastidor

- O número de referência na ilustração do índice pode ser diferente do que aparece no texto.
- Ref. No. on the index ilustration may be different from that in the text.
- El número de referencia en la ilustración de índices puede ser diferente del que aparece en el texto.

C-18 Painel do Freio Traseiro / Rear Brake Panel / Panel del Freno Trasero

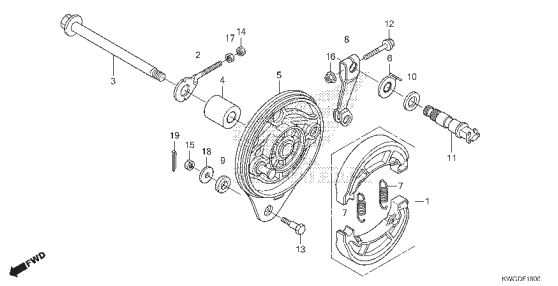

C-19.10 Roda Traseira / Rear Wheel / Rueda Trasera

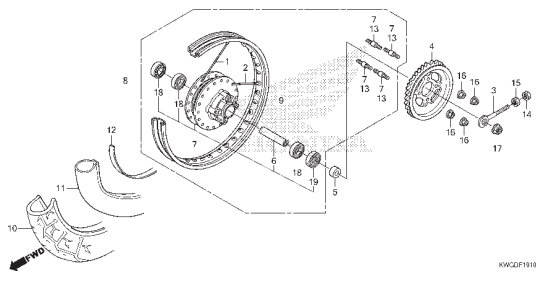

C-21 Tanque de Combustível / Fuel Tank / Tanque de Combustible

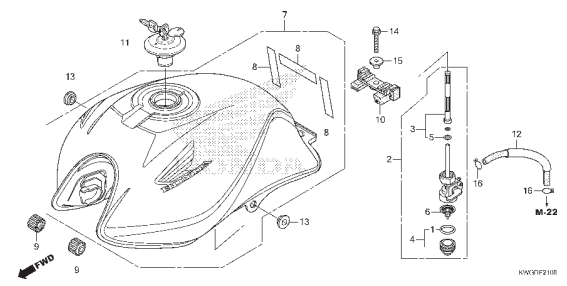

C-23 Assento • Carenagem Lateral / Seat • Side Cowl / Asiento • Carenado Lateral (CG125ES • CG125KS)

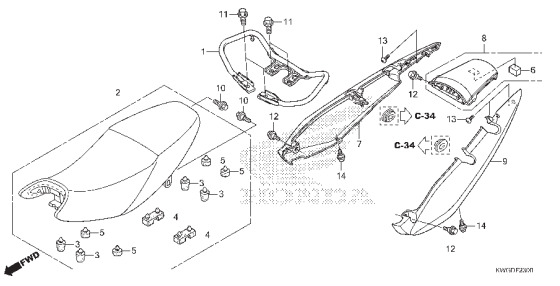

C-23.1 Assento • Carenagem Lateral / Seat • Side Cowl / Asiento • Carenado Lateral (CG125CES • CG125CKS)

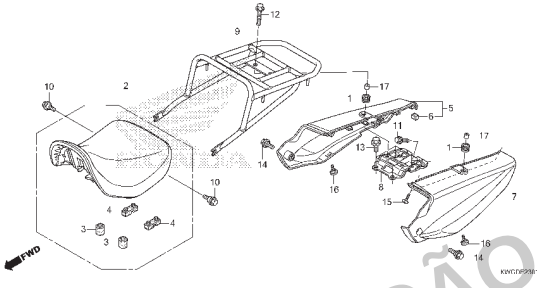

C-24 Tampa Lateral / Side Cover / Cubierta Lateral

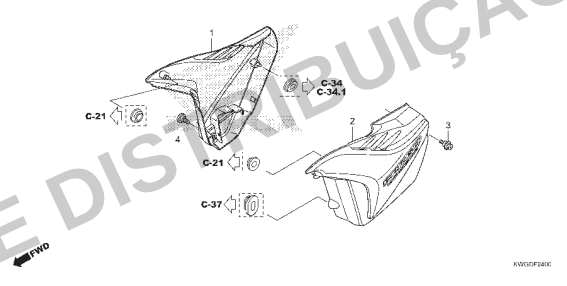

C-25 Filtro de Ar / Air Cleaner / Filtro de Aire

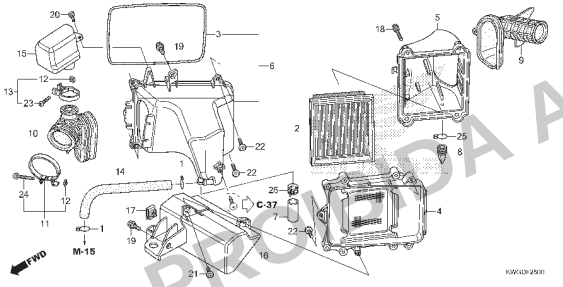

C-25.20 Válvula de Sucção de Ar / Air Suction Valve / Válvula de Succión de Aire

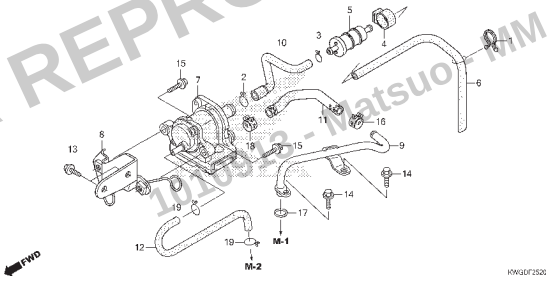

C-27 Escapamento / Exhaust Muffler / Silenciador

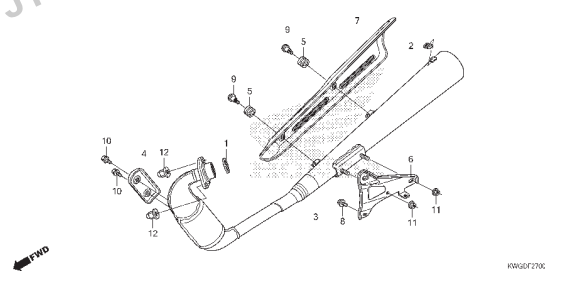

PROIBIDA A REPRODUÇÃO E DISTRIBUIÇÃO
10.109.13 - Matsuo - MM - JT

Voltar
Back
Volver

© Moto Honda da Amazônia Ltda.
Todos os direitos reservados.

Grupo do Chassi
Frame Group
Grupo de Bastidor

- O número de referência na ilustração do índice pode ser diferente do que aparece no texto.
- Ref. No. on the index ilustration may be different from that in the text.
- El número de referencia en la ilustración de índices puede ser diferente del que aparece en el texto.

C-29 Pedal de Freio • Pedal de Partida / Pedal • Kick Starter Arm / Pedal de Freno • Pedal de Arranque

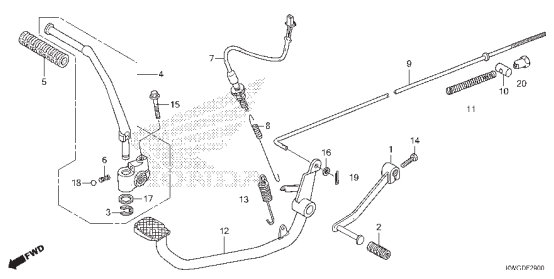

C-30 Pedal de Apoio / Step / Descansapie

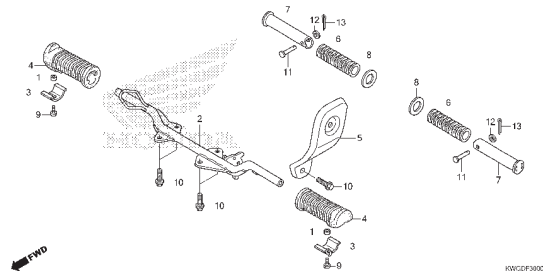

C-31 Cavalete / Stand / Caballete

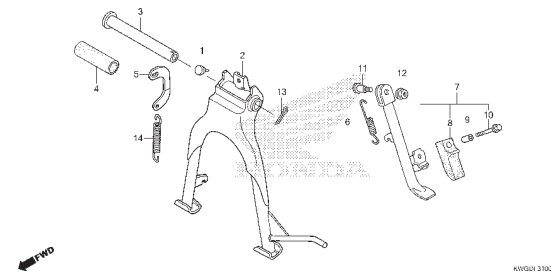

C-32 Garfo Traseiro / Swingarm / Horquilla Trasera

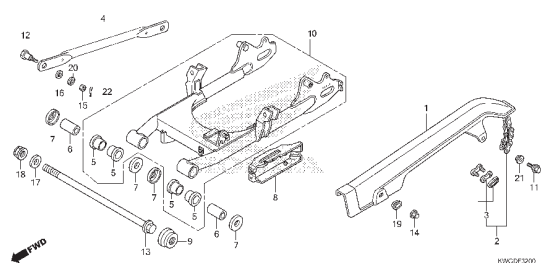

C-33 Amortecedor Traseiro / Rear Cushion / Amortiguador Trasero

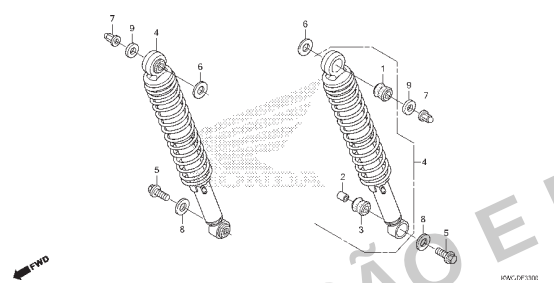

C-34 Para-lama Traseiro / Rear Fender / Guardafango Trasero (CG125ES • CG125KS)

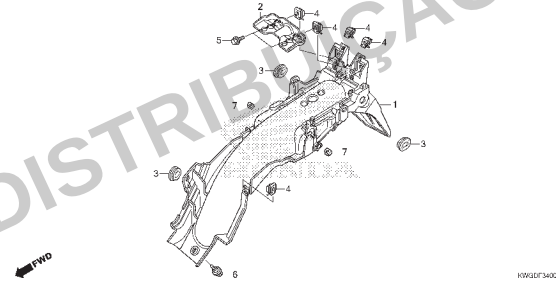

C-34.1 Para-lama Traseiro / Rear Fender / Guardafango Trasero (CG125CES • CG125CKS)

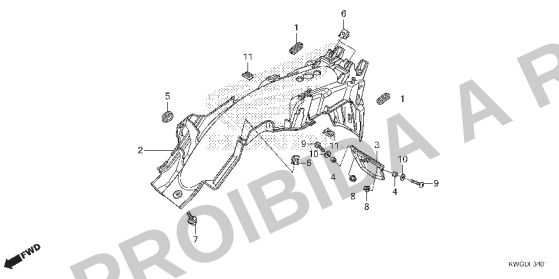

C-35 Sinalizador / Winker / Luz Intermitente

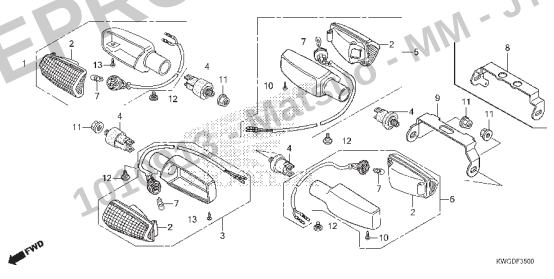

C-36 Lanterna Traseira / Taillight / Luz Trasera (CG125ES • CG125KS)

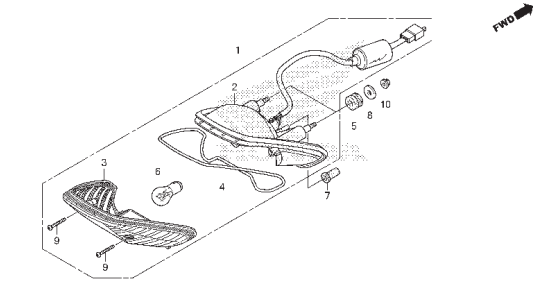

PROIBIDA A REPRODUÇÃO E DISTRIBUIÇÃO
16:10:03 - Março 10 - MM - JT

Voltar
Back
Volver

© Moto Honda da Amazônia Ltda.
Todos os direitos reservados.

Grupo do Chassi
Frame Group
Grupo de Bastidor

- O número de referência na ilustração do índice pode ser diferente do que aparece no texto.
- Ref. No. on the index ilustration may be different from that in the text.
- El número de referencia en la ilustración de índices puede ser diferente del que aparece en el texto.

C-36.1 Lanterna Traseira / Taillight / Luz Trasera (CG125CES • CG125CKS)

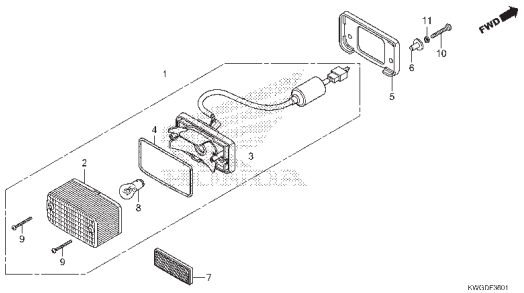

C-37 Bateria / Battery / Batería

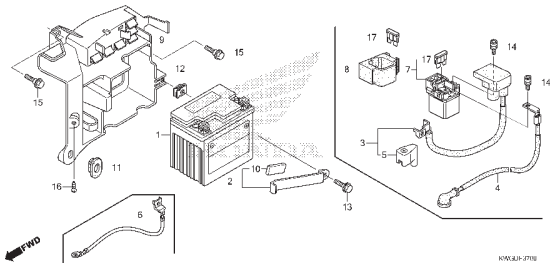

C-38 Fiação Principal / Wire Harness / Cableado Principal

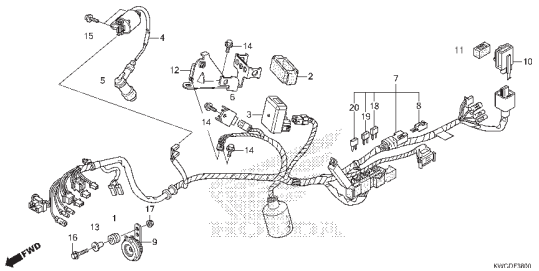

C-39 Chassi / Frame Body / Bastidor

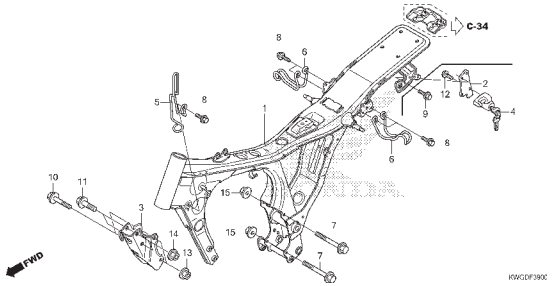

C-48 Ferramentas / Tools / Herramientas

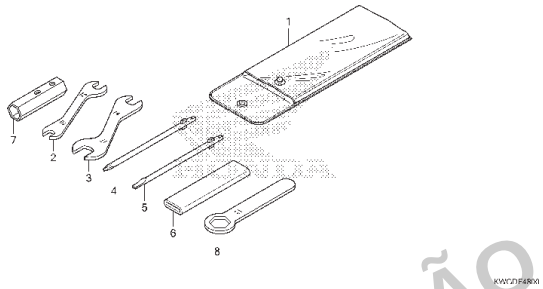

C-49 Etiquetas de Precaução / Caution Label / Etiquetas de Precaución

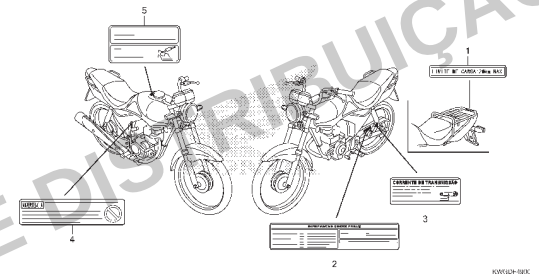

C-50 Emblemas / Mark / Franjas

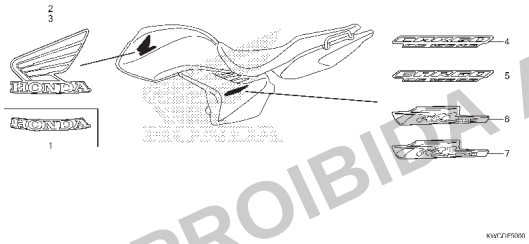

PROIBIDA A REPRODUÇÃO E DISTRIBUIÇÃO
1010913 - Matsuo - MM - JT

© Moto Honda da Amazônia Ltda.
Todos os direitos reservados.

M-1

Tampa do Cabeçote

Cylinder Head Cover

Cubierta de la Culata de Cilindro

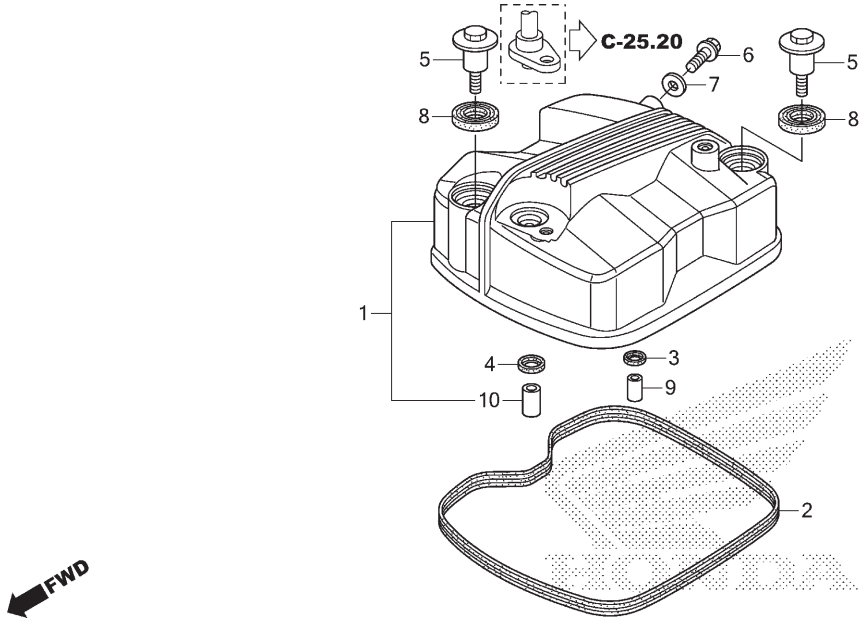

Ref. Nº	N.O.S.	Item de serviço	T.M.O.
1		(3,4)	
	1111C4	Tampa, Cabeçote	0,4
2	1111D2	Junta, Tampa Cabeçote	0,4

Ref. Nº	Nº da peça	Descrição	Qtd. CG125 KS D	ES D	CKS D	CES D	Nº de série		Nota
1	12310-KWG-601	Tampa Comp., Cabeçote	1	1	1	1			
2	12391-KRM-840	Junta, Tampa Cabeçote	1	1	1	1			
3	12396-KRM-840	Junta B, Tampa Cabeçote	1	1	1	1			
4	12397-KWG-601	Junta C, Tampa Cabeçote	1	1	1	1			
5	90003-KFG-000	Parafuso, Lateral Esquerda	2	2	2	2			
6	90040-GHR-640	Parafuso, Flange, 6x12	1	1	1	1			
7	90463-KRM-840	Arruela, Vedação, 6,2x12x1,2	1	1	1	1			
8	90543-MV9-670	Borracha, Fixação	2	2	2	2			
9	90702-KRM-840	Pino, Guia, 8x14	1	1	1	1			
10	90705-KPF-960	Pino, Guia, 10x16	1	1	1	1			

PROIBIDA A REPRODUÇÃO E DISTRIBUIÇÃO
1010913 - Matsuo - MM - JT

Voltar
Back
Volver

© Moto Honda da Amazônia Ltda.
Todos os direitos reservados.

Ref. Nº	L.O.N.	Service Item	F.R.T.
1		(3,4)	
	1111C4	Cover, Cylinder Head	0.4
2	1111D2	Gasket, Cylinder Head Cover	0.4

Ref. Nº	Nº de pieza	Descripción	Reqd. Qty. CG125 KS D	ES D	CKS D	CES D	Serial Nº		Note
1	12310-KWG-601	Cover Comp., Cylinder Head	1	1	1	1			
2	12391-KRM-840	Gasket, Head Cover	1	1	1	1			
3	12396-KRM-840	Gasket B, Head Cover	1	1	1	1			
4	12397-KWG-601	Gasket C, Head Cover	1	1	1	1			
5	90003-KFG-000	Bolt, L. Crankcase Cover	2	2	2	2			
6	90040-GHR-640	Bolt, Flange, 6x12	1	1	1	1			
7	90463-KRM-840	Washer, Sealing, 6.2x12x1.2	1	1	1	1			
8	90543-MV9-670	Rubber, Mounting	2	2	2	2			
9	90702-KRM-840	Dowel Pin, 8x14	1	1	1	1			
10	90705-KPF-960	Dowel Pin, 10x16	1	1	1	1			

Nº de Ref.	N.O.M.O.	Artículo de servicio	THLL
1		(3,4)	
	1111C4	Cubierta, Culata de Cilindro	0,4
2	1111D2	Empaquetadura, Cubierta Culata de Cilindro	0,4

Nº de Ref.	No. de pieza	Descripción	Cant. Reqd CG125 KS D	ES D	CKS D	CES D	Nº de série		Nota
1	12310-KWG-601	Cubierta, Culata de Cilindro	1	1	1	1			
2	12391-KRM-840	Empaquetadura, Cubierta Culata de Cilindro	1	1	1	1			
3	12396-KRM-840	Empaquetadura B, Cubierta Culata de Cilindro	1	1	1	1			
4	12397-KWG-601	Empaquetadura C, Cubierta Culata de Cilindro	1	1	1	1			
5	90003-KFG-000	Perno, Cubierta Lateral Izquierda	2	2	2	2			
6	90040-GHR-640	Perno, Reborde, 6x12	1	1	1	1			
7	90463-KRM-840	Arandela de Sellado, 6,2x12x1,2	1	1	1	1			
8	90543-MV9-670	Buje, Fijación	2	2	2	2			
9	90702-KRM-840	Perno de Guía, 8x14	1	1	1	1			
10	90705-KPF-960	Perno de Guía, 10x16	1	1	1	1			

Voltar
Back
Volver

PROIBIDA A REPRODUÇÃO E DISTRIBUIÇÃO
1010913 - Matsuo - MM - JT

© Moto Honda da Amazônia Ltda.
Todos os direitos reservados.

M-2

Cabeçote

Cylinder Head

Culata de Cilindro

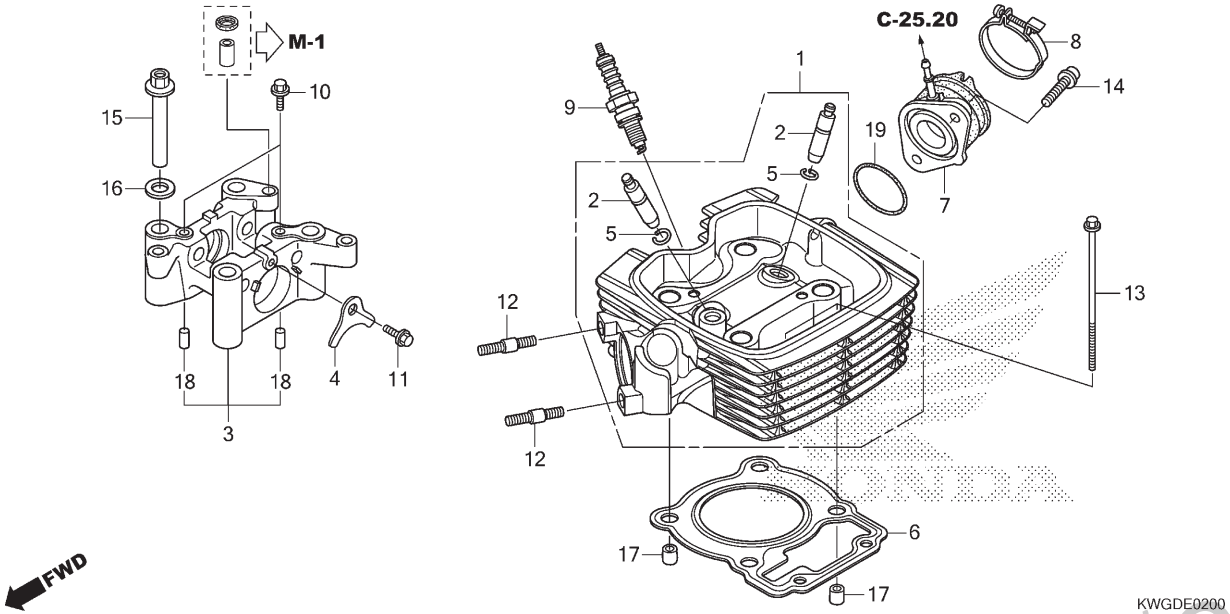

Ref. Nº	N.O.S.	Item de serviço	T.M.O.
1	111106	Cabeçote	2,2
		• Inclui: Ajuste da válvula e retífica	
2	1111L9	Guia, Válvula Admissão (Uma)	2,2
		• Inclui: Alargamento	
		• Inclui: Ajuste da válvula e retífica	
	1111M0	Guia, Válvula Escape (Uma)	2,2
		• Inclui: Alargamento	
		• Inclui: Ajuste da válvula e retífica	
	1111M9	Guia, Válvula: Para 1 motocicleta	2,5
		• Inclui: Alargamento	
		• Inclui: Ajuste da válvula e retífica	
3	1111B4	Suporte, Árvore Comando	0,8
6	111115	Junta, Cabeçote	1,4
7		(19)	
	311131	Isolador, Corpo Acelerador/ Carburador	0,4
9	614130	Vela, Ignição	0,1

Ref. Nº	Nº da peça	Descrição	Qtd. CG125 KS D	ES D	CKS D	CES D	Nº de série		Nota
1	12200-KWG-600	Cabeçote	1	1	1	1			
2	12204-KRM-305	Guia, Válvula (O.S.)	2	2	2	2			
3	12210-KRM-840	Suporte Comp., Árvore Comando	1	1	1	1			
4	12212-KRM-840	Placa, Limitadora	1	1	1	1			
5	12213-KRM-840	Presilha, Guia Válvula	2	2	2	2			
	12213-KTT-900		2	2	2	2			
6	12251-KWG-601	Junta, Cabeçote	1	1	1	1			
	12252-KWG-305	Junta, Cabeçote (O.S.)	(1)	(1)	(1)	(1)			
7	16210-KWG-600	Isolador Comp., Carburador	1	1	1	1			
8	16219-KRM-870	Presilha, Isolador	1	1	1	1			
9	31916-KRM-841	Vela, Ignição (CPR8EA-9) (NGK)	1	1	1	1			
	31926-KRM-841	Vela, Ignição (CPR9EA-9) (NGK)	(1)	(1)	(1)	(1)			
10	90002-KRM-840	Parafuso, Flange, 5x14	2	2	2	2			
11	90032-GHR-650	Parafuso, Flange, 6x14	1	1	1	1			
12	90035-KRM-840	Prisioneiro, 8x22	2	2	2	2			
13	90036-KVS-900	Parafuso, Flange, 6x105	2	2	2	2			
14	90091-KRM-840	Parafuso, Allen Flange, 6x22	2	2	2	2			
15	90306-KRM-840	Porca, Cabeçote	4	4	4	4			
16	90404-KPT-A00	Arruela, Lisa, 12mm	4	4	4	4			
17	90703-KRM-840	Pino, Guia, 10x12	2	2	2	2			
18	90704-KRM-840	Pino, Guia, 6x10	2	2	2	2			
	94303-06100		2	2	2	2			
19	91304-KRM-840	Anel, Vedação, 33,5x3,0	1	1	1	1			

PROIBIDA A REPRODUÇÃO E DISTRIBUIÇÃO
100.013 - Maceuo - MM - JT

© Moto Honda da Amazônia Ltda.
Todos os direitos reservados.

Ref. Nº	L.O.N.	Service Item	F.R.T.
1	111106	Head, Cylinder	2.2
		• Includes: Valve Adjust and Reface	
2	1111L9	Guide, Intake Valve (One)	2.2
		• Includes: Reaming	
		• Includes: Valve Adjust and Reface	
	1111M0	Guide, Exhaust Valve (One)	2.2
		• Includes: Reaming	
		• Includes: Valve Adjust and Reface	
	1111M9	Guide, Valve: for 1 Vehicle	2.5
		• Includes: Reaming	
		• Includes: Valve Adjust and Reface	
3	1111B4	Holder, Camshaft	0.8
6	111115	Gasket, Cylinder Head	1.4
7		(19)	
	311131	Insulator, Throttle Body/ Carburetor	0.4
9	614130	Plug, Spark	0.1

Ref. Nº	Nº de pieza	Descripción	Reqd. Qty. CG125 KS D	ES D	CKS D	CES D	Serial Nº		Note
1	12200-KWG-600	Head Comp., Cylinder	1	1	1	1			
2	12204-KRM-305	Guide, Valve (O.S.)	2	2	2	2			
3	12210-KRM-840	Holder Comp., Camshaft	1	1	1	1			
4	12212-KRM-840	Plate, Stopper	1	1	1	1			
5	12213-KRM-840	Clip, Valve Guide	2	2	2	2			
	12213-KTT-900		2	2	2	2			
6	12251-KWG-601	Gasket, Cylinder Head	1	1	1	1			
	12252-KWG-305	Gasket, Cylinder Head (O.S.)	(1)	(1)	(1)	(1)			
7	16210-KWG-600	Insulator Comp., Carburetor	1	1	1	1			
8	16219-KRM-870	Band, Insulator	1	1	1	1			
9	31916-KRM-841	Plug, Spark (CPR8EA-9)(NGK)	1	1	1	1			
	31926-KRM-841	Plug, Spark (CPR9EA-9)(NGK)	(1)	(1)	(1)	(1)			
10	90002-KRM-840	Bolt, Flange, 5x14	2	2	2	2			
11	90032-GHR-650	Bolt, Flange, 6x14	1	1	1	1			
12	90035-KRM-840	Bolt, Stud, 8x22	2	2	2	2			
13	90036-KVS-900	Bolt, Flange, 6x105	2	2	2	2			
14	90091-KRM-840	Bolt, Flange Socket, 6x22	2	2	2	2			
15	90306-KRM-840	Nut, Cylinder Head	4	4	4	4			
16	90404-KPT-A00	Washer, Plain, 12mm	4	4	4	4			
17	90703-KRM-840	Dowel Pin, 10x12	2	2	2	2			
18	90704-KRM-840	Dowel Pin, 6x10	2	2	2	2			
	94303-06100		2	2	2	2			
19	91304-KRM-840	O-Ring, 33.5x3.0	1	1	1	1			

Nº de Ref.	N.O.M.O.	Artículo de servicio	THLL
1	111106	Culata de Cilindro	2,2
		• Incluye: Ajustar y rectificar la válvula	
2	1111L9	Guía, Válvula Admisión(Uno)	2,2
		• Incluye: Ensanchar	
		• Incluye: Ajustar y rectificar la válvula	
	1111M0	Guía, Válvula Escape(Uno)	2,2
		• Incluye: Ensanchar	
		• Incluye: Ajustar y rectificar la válvula	
	1111M9	Guía, Válvula: Para 1 motocicleta	2,5
		• Incluye: Ensanchar	
		• Incluye: Ajustar y rectificar la válvula	
3	1111B4	Soporte, Árbol de Levas	0,8
6	111115	Empaquetadura, Culata de Cilindro	1,4
7		(19)	
	311131	Aislador, Cuerpo del Acelerador/ Carburador	0,4
9	614130	Bujía de Encendido	0,1

Nº de Ref.	No. de pieza	Descripción	Cant. Reqd CG125 KS D	ES D	CKS D	CES D	Nº de série		Nota
1	12200-KWG-600	Culata de Cilindro	1	1	1	1			
2	12204-KRM-305	Guía, Válvula (O.S.)	2	2	2	2			
3	12210-KRM-840	Soporte, Árbol de Levas	1	1	1	1			
4	12212-KRM-840	Placa, Limitadora	1	1	1	1			
5	12213-KRM-840	Presilla, Guía de Válvula	2	2	2	2			
	12213-KTT-900		2	2	2	2			
6	12251-KWG-601	Empaquetadura, Culata de Cilindro	1	1	1	1			
	12252-KWG-305	Empaquetadura, Culata de Cilindro (O.S.)	(1)	(1)	(1)	(1)			
7	16210-KWG-600	Aislador, Carburador	1	1	1	1			
8	16219-KRM-870	Presilla, Aislador	1	1	1	1			
9	31916-KRM-841	Bujía de Encendido (CPR8EA-9) (NGK)	1	1	1	1			
	31926-KRM-841	Bujía de Encendido (CPR9EA-9) (NGK)	(1)	(1)	(1)	(1)			
10	90002-KRM-840	Perno, Reborde, 5x14	2	2	2	2			
11	90032-GHR-650	Perno, Reborde, 6x14	1	1	1	1			
12	90035-KRM-840	Espárrago, 8x22	2	2	2	2			
13	90036-KVS-900	Perno, Reborde, 6x105	2	2	2	2			
14	90091-KRM-840	Perno, Reborde, 6x22	2	2	2	2			
15	90306-KRM-840	Tuerca, Culata de Cilindro	4	4	4	4			
16	90404-KPT-A00	Arandela, Plana, 12mm	4	4	4	4			
17	90703-KRM-840	Perno de Guía, 10x12	2	2	2	2			
18	90704-KRM-840	Perno de Guía, 6x10	2	2	2	2			
	94303-06100		2	2	2	2			
19	91304-KRM-840	Anillo Tórico, 33,5x3,0	1	1	1	1			

Voltar
Back
Volver

PROIBIDA A REPRODUÇÃO E DISTRIBUIÇÃO
10/2013 - Matsuo - MM - JT

© Moto Honda da Amazônia Ltda.
Todos os direitos reservados.

M-3

Árvore de Comando • Válvulas

Camshaft • Valve

Árbol de Levas • Válvulas

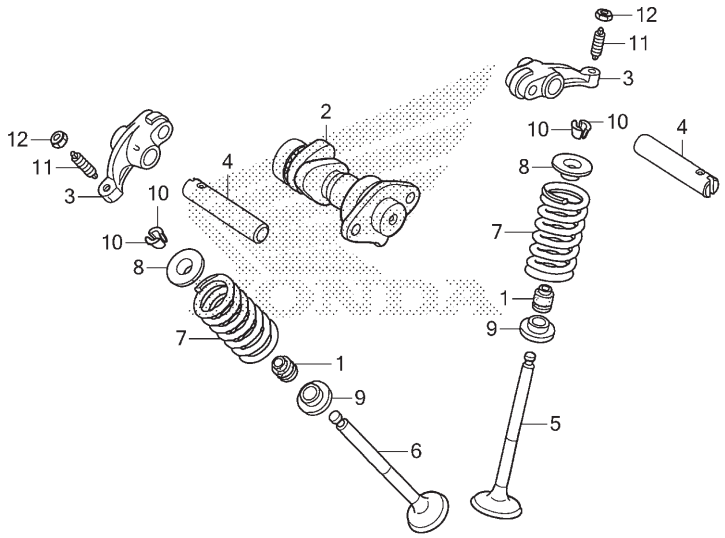

Ref. Nº	N.O.S.	Item de serviço	T.M.O.
2	111118	Árvore Comando	0,6
		• Inclui: Ajuste da válvula	
3		(4)	
	1111K8	Balancim, Válvula Admissão (Um)	0,7
		• Inclui: Ajuste da válvula	
	1111K9	Balancim, Válvula Escape (Um)	0,7
		• Inclui: Ajuste da válvula	
	1111L8	Balancim, Válvula: Para 1 motocicleta	0,7
		• Inclui: Ajuste da válvula	
5	1111N0	Válvula, Admissão (Uma)	1,7
		• Inclui: Retífica	
6	1111N1	Válvula, Escape (Uma)	1,7
		• Inclui: Retífica	
	1111P0	Válvula: Para 1 motocicleta	1,9
		• Inclui: Retífica	
7		(1,8,9,10)	
	1111P2	Mola e/ou Retentor Haste, Válvula Admissão (Uma)	1,5
	1111P3	Mola e/ou Retentor Haste, Válvula Escape (Uma)	1,5
	1111Q2	Mola e/ou Retentor Haste, Válvula: Para 1 motocicleta	1,6

Ref. Nº	Nº da peça	Descrição	Qtd. CG125 KS D	ES D	CKS D	CES D	Nº de série		Nota
1	12209-GB4-681	Retentor, Óleo Haste Válvulas (NOK)	2	2	2	2			
2	14100-KWG-B50	Árvore Comando Comp.	1	1	1	1			
3	14430-KRM-840	Balancim Comp., Válvula	2	2	2	2			
	14430-KTT-900		2	2	2	2			
4	14451-KVS-740	Eixo, Balancim	2	2	2	2			
5	14711-KWG-600	Válvula, Admissão	1	1	1	1			
6	14721-KWG-600	Válvula, Escape	1	1	1	1			
7	14751-KRM-871	Mola, Válvula	2	2	2	2			
8	14771-KRM-840	Retentor, Mola Válvula	2	2	2	2			
9	14775-KRM-840	Assento, Mola Válvula	2	2	2	2			
10	14781-MA6-000	Chaveta, Válvula	4	4	4	4			
11	90012-KK3-830	Parafuso, Ajuste	2	2	2	2			
12	90206-250-000	Porca, Ajuste	2	2	2	2			

PROIBIDA A REPRODUÇÃO E DISTRIBUIÇÃO
1010913 - Matsuo - MM - JT

Voltar
Back
Volver

© Moto Honda da Amazônia Ltda.
Todos os direitos reservados.

Ref. Nº	L.O.N.	Service Item	F.R.T.
2	111118	Camshaft	0.6
		• Includes: Valve Adjustment	
3		(4)	
	1111K8	Arm, Intake Valve Rocker (One)	0.7
		• Includes: Valve Adjustment	
	1111K9	Arm, Exhaust Valve Rocker (One)	0.7
		• Includes: Valve Adjustment	
	1111L8	Arm, Valve Rocker: For 1 Vehicle	0.7
		• Includes: Valve Adjustment	
5	1111N0	Valve, Intake (One)	1.7
		• Includes: Refacing	
6	1111N1	Valve, Exhaust (One)	1.7
		• Includes: Refacing	
	1111P0	Valve: For 1 Vehicle	1.9
		• Includes: Refacing	
7		(1,8,9,10)	
	1111P2	Intake Valve Spring and/or Stem Seal(One)	1.5
	1111P3	Exhaust Valve Spring and/or Stem Seal(One)	1.5
	1111Q2	Valve Spring and/or Stem Seal: For 1 Vehicle	1.6

Ref. Nº	Nº de pieza	Descripción	Reqd. Qty. CG125 KS D	ES D	CKS D	CES D	Serial Nº		Note
1	12209-GB4-681	Seal, Valve Stem (NOK)	2	2	2	2			
2	14100-KWG-B50	Camshaft Comp.	1	1	1	1			
3	14430-KRM-840	Arm Comp., Valve Rocker	2	2	2	2			
	14430-KTT-900		2	2	2	2			
4	14451-KVS-740	Shaft, Rocker Arm	2	2	2	2			
5	14711-KWG-600	Valve, In.	1	1	1	1			
6	14721-KWG-600	Valve, Ex.	1	1	1	1			
7	14751-KRM-871	Spring, Valve	2	2	2	2			
8	14771-KRM-840	Retainer, Valve Spring	2	2	2	2			
9	14775-KRM-840	Seat, Valve Spring	2	2	2	2			
10	14781-MA6-000	Cotter, Valve	4	4	4	4			
11	90012-KK3-830	Screw, Tappet Adjusting	2	2	2	2			
12	90206-250-000	Nut, Tappet Adjusting	2	2	2	2			

Nº de Ref.	N.O.M.O.	Artículo de servicio	THLL
2	111118	Árbol de Levas	0,6
		• Incluye: Ajustar la válvula	
3		(4)	
	1111K8	Balancín, Válvula Admisión (Uno)	0,7
		• Incluye: Ajustar la válvula	
	1111K9	Balancín, Válvula Escape (Uno)	0,7
		• Incluye: Ajustar la válvula	
	1111L8	Balancín, Válvula: Para 1 motocicleta	0,7
		• Incluye: Ajustar la válvula	
5	1111N0	Válvula, Admisión (Uno)	1,7
		• Incluye: Rectificación	
6	1111N1	Válvula, Escape (Uno)	1,7
		• Incluye: Rectificación	
	1111P0	Válvula: Para 1 motocicleta	1,9
		• Incluye: Rectificación	
7		(1,8,9,10)	
	1111P2	Resorte Válvula Admisión y/o Anillo Vástago (Uno)	1,5
	1111P3	Resorte Válvula Escape y/o Anillo Vástago (Uno)	1,5
	1111Q2	Resorte Válvula y/o Anillo Vástago: Para 1 motocicleta	1,6

Nº de Ref.	No. de pieza	Descripción	Cant. Reqd CG125 KS D	ES D	CKS D	CES D	Nº de série		Nota
1	12209-GB4-681	Anillo, Vástago Válvula (NOK)	2	2	2	2			
2	14100-KWG-B50	Árbol de Levas	1	1	1	1			
3	14430-KRM-840	Balancín, Válvula	2	2	2	2			
	14430-KTT-900		2	2	2	2			
4	14451-KVS-740	Eje, Balancín	2	2	2	2			
5	14711-KWG-600	Válvula, Admisión	1	1	1	1			
6	14721-KWG-600	Válvula, Escape	1	1	1	1			
7	14751-KRM-871	Resorte, Válvula	2	2	2	2			
8	14771-KRM-840	Retén, Resorte Válvula	2	2	2	2			
9	14775-KRM-840	Asiento, Resorte Válvula	2	2	2	2			
10	14781-MA6-000	Llave, Válvula	4	4	4	4			
11	90012-KK3-830	Tornillo, Ajuste Válvula	2	2	2	2			
12	90206-250-000	Tuerca, Ajuste Válvula	2	2	2	2			

Voltar
Back
Volver

PROIBIDA A REPRODUÇÃO E DISTRIBUIÇÃO
1010913 - Matsuo - MM - JT

© Moto Honda da Amazônia Ltda.
Todos os direitos reservados.

M-4

Corrente de Comando • Tensor

Cam Chain • Tensioner

Cadena de Levas • Tensionador

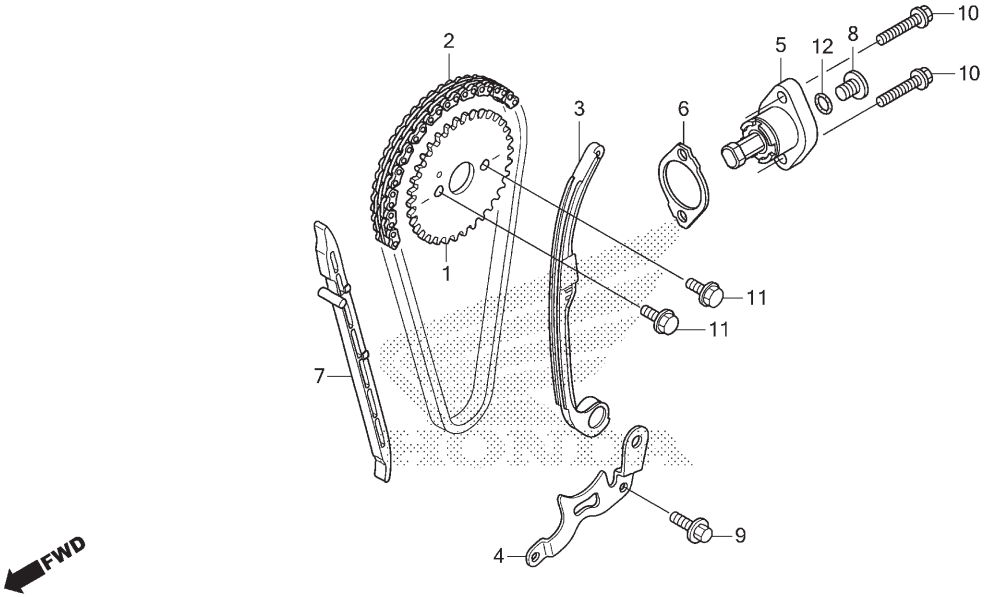

Ref. Nº	N.O.S.	Item de serviço	T.M.O.
1	1111Q4	Pinhão, Comando	0,4
2	110140	Corrente, Comando	0,9
3	111130	Tensor, Corrente Comando	0,8
5		(6)	
	111133	Acionador, Tensor	0,2
7	111139	Guia, Corrente Comando	1,4

Ref. Nº	Nº da peça	Descrição	Qtd. CG125 KS D	ES D	CKS D	CES D	Nº de série		Nota
1	14321-KRM-840	Pinhão, Comando (34D)	1	1	1	1			
2	14401-KVS-901	Corrente, Comando (94 Elos) (DAIDO)	1	1	1	1			
3	14510-KRM-842	Tensor Conj., Corrente Comando	1	1	1	1			
4	14515-KRM-840	Placa, Fixação Tensor	1	1	1	1			
5	14520-KWG-601	Acionador Conj., Tensor	1	1	1	1			
6	14560-KRM-840	Junta, Acionador Tensor	1	1	1	1			
7	14610-KSP-910	Guia, Corrente Comando	1	1	1	1			
8	90005-KY7-000	Parafuso, Phillips, 6x6	1	1	1	1			
9	90032-GHR-660	Parafuso, Flange, 6x16	1	1	1	1			
10	90040-GHR-690	Parafuso, Flange, 6x22	2	2	2	2			
11	90083-KRM-840	Parafuso, Trava, 5mm	2	2	2	2			
12	91306-KRM-840	Anel, Vedação, 1,5x9,5	1	1	1	1			

PROIBIDA A REPRODUÇÃO E DISTRIBUIÇÃO
1010913 - Matsuo - MM - JT

Voltar
Back
Volver

© Moto Honda da Amazônia Ltda.
Todos os direitos reservados.

Ref. Nº	L.O.N.	Service Item	F.R.T.
1	1111Q4	Sprocket, Cam	0.4
2	110140	Chain, Cam	0.9
3	111130	Tensioner, Cam Chain	0.8
5		(6)	
	111133	Lifter, Tensioner	0.2
7	111139	Guide, Cam Chain	1.4

Ref. Nº	Nº de pieza	Descripción	Reqd. Qty. CG125 KS D	ES D	CKS D	CES D	Serial Nº		Note
1	14321-KRM-840	Sprocket, Cam (34T)	1	1	1	1			
2	14401-KVS-901	Chain, Cam (94L)(DAIDO)	1	1	1	1			
3	14510-KRM-842	Tensioner Assy., Cam Chain	1	1	1	1			
4	14515-KRM-840	Plate, Tensioner Setting	1	1	1	1			
5	14520-KWG-601	Lifter Assy., Tensioner	1	1	1	1			
6	14560-KRM-840	Gasket, Tensioner Lifter	1	1	1	1			
7	14610-KSP-910	Guide, Cam Chain	1	1	1	1			
8	90005-KY7-000	Screw, Pan, 6x6	1	1	1	1			
9	90032-GHR-660	Bolt, Flange, 6x16	1	1	1	1			
10	90040-GHR-690	Bolt, Flange, 6x22	2	2	2	2			
11	90083-KRM-840	Bolt, Knock, 5mm	2	2	2	2			
12	91306-KRM-840	O-Ring, 1.5x9.5	1	1	1	1			

2

Voltar
Back
Volver

Nº de Ref.	N.O.M.O.	Artículo de servicio	THLL
1	1111Q4	Piñón, Dentado	0,4
2	110140	Cadena de Levas	0,9
3	111130	Tensionador, Cadena de Levas	0,8
5		(6)	
	111133	Accionador, Tensionador	0,2
7	111139	Guía, Cadena de Levas	1,4

Nº de Ref.	No. de pieza	Descripción	Cant. Reqd CG125 KS D	ES D	CKS D	CES D	Nº de série		Nota
1	14321-KRM-840	Piñón, Dentado (34D)	1	1	1	1			
2	14401-KVS-901	Cadena de Levas (94 Elos) (DAIDO)	1	1	1	1			
3	14510-KRM-842	Ens. Tensionador, Cadena de Levas	1	1	1	1			
4	14515-KRM-840	Placa, Fijación Tensionador	1	1	1	1			
5	14520-KWG-601	Ens. Accionador, Tensionador	1	1	1	1			
6	14560-KRM-840	Empaquetadura, Accionador Tensionador	1	1	1	1			
7	14610-KSP-910	Guía, Cadena de Levas	1	1	1	1			
8	90005-KY7-000	Tornillo, Phillips, 6x6	1	1	1	1			
9	90032-GHR-660	Perno, Reborde, 6x16	1	1	1	1			
10	90040-GHR-690	Perno, Reborde, 6x22	2	2	2	2			
11	90083-KRM-840	Perno, 5mm	2	2	2	2			
12	91306-KRM-840	Anillo Tórico, 1,5x9,5	1	1	1	1			

PROIBIDA A REPRODUÇÃO E DISTRIBUIÇÃO
1010913 - Matsuo - MM - JT

© Moto Honda da Amazônia Ltda.
Todos os direitos reservados.

M-5

Cilindro

Cylinder

Cilindro

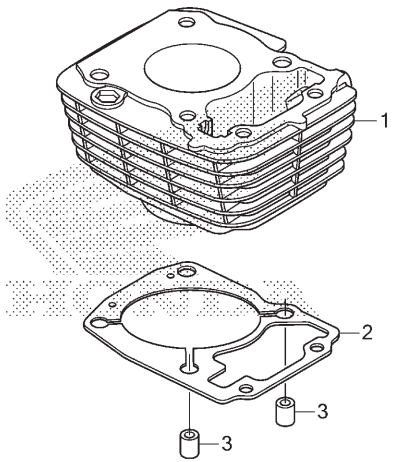

KWGDE0500

Ref. Nº	N.O.S.	Item de serviço	T.M.O.
1	1111A5	Cilindro	1,7
2	111102	Junta, Cilindro	1,6

Ref. Nº	Nº da peça	Descrição	Qtd. CG125 KS D	ES D	CKS D	CES D	Nº de série		Nota
1	12100-KWG-600	Cilindro Comp.	1	1	1	1			
2	12191-KWK-900	Junta, Cilindro	1	1	1	1			
3	90703-KRM-840	Pino, Guia, 10x12	2	2	2	2			

PROIBIDA A REPRODUÇÃO E DISTRIBUIÇÃO
1010913 - Matsuo - MM - JT

Voltar
Back
Volver

© Moto Honda da Amazônia Ltda.
Todos os direitos reservados.

Ref. Nº	L.O.N.	Service Item	F.R.T.
1	1111A5	Cylinder	1.7
2	111102	Gasket, Cylinder	1.6

Ref. Nº	Nº de pieza	Descripción	Reqd. Qty. CG125 KS D	ES D	CKS D	CES D	Serial Nº		Note
1	12100-KWG-600	Cylinder Comp.	1	1	1	1			
2	12191-KWK-900	Gasket, Cylinder	1	1	1	1			
3	90703-KRM-840	Dowel Pin, 10x12	2	2	2	2			

Nº de Ref.	N.O.M.O.	Artículo de servicio	THLL
1	1111A5	Cilindro	1,7
2	111102	Empaquetadura, Cilindro	1,6

Nº de Ref.	No. de pieza	Descripción	Cant. Reqd CG125 KS D	ES D	CKS D	CES D	Nº de série		Nota
1	12100-KWG-600	Cilindro	1	1	1	1			
2	12191-KWK-900	Empaquetadura, Cilindro	1	1	1	1			
3	90703-KRM-840	Perno de Guía, 10x12	2	2	2	2			

Voltar
Back
Volver

PROIBIDA A REPRODUÇÃO E DISTRIBUIÇÃO
1010913 - Matsuo - MM - JT

© Moto Honda da Amazônia Ltda.
Todos os direitos reservados.

M-6

Tampa Lateral Direita

Right Crankcase Cover

Cubierta Lateral Derecha

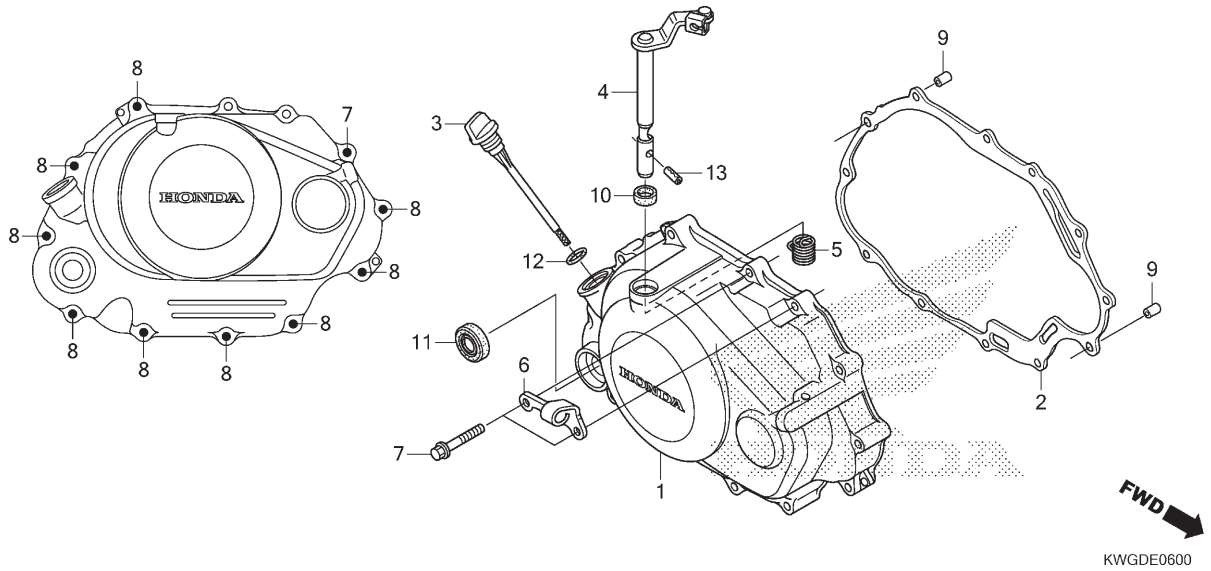

Ref. Nº	N.O.S.	Item de serviço	T.M.O.
1	110159	Tampa, Lateral: Direita	0,7
2	110158	Junta, Tampa Lateral: Direita	0,6
4		(5,10)	
	2121A7	Alavanca, Embreagem	0,7
11	112105	Retentor Óleo, Sistema Partida	0,6

Ref. Nº	Nº da peça	Descrição	Qtd. CG125 KS D	ES D	CKS D	CES D	Nº de série		Nota
1	11330-KRM-841	Tampa Comp., Lateral Direita	1	–	1	–			
	11330-KRM-851		–	1	–	1			
2	11393-KWK-900	Junta, Tampa Lateral Direita	1	1	1	1			
3	15651-KPT-A00	Medidor, Nível Óleo	1	1	1	1			
4	22810-KRM-B00	Alavanca Comp., Embreagem	1	1	1	1			
5	22815-428-000	Mola, Alavanca Embreagem	1	1	1	1			
6	22821-KRM-840	Suporte, Cabo Embreagem	1	1	1	1			
7	90040-GHR-720	Parafuso, Flange, 6x30	3	3	3	3			
	96001-06030-00		3	3	3	3			
8	90040-GHR-760	Parafuso, Flange, 6x40	9	9	9	9			
	96001-06040-00		9	9	9	9			
9	90702-KRM-840	Pino, Guia, 8x14	2	2	2	2			
10	91202-KRM-841	Retentor, Óleo, 12x18x4	1	1	1	1			
	91202-KSP-910		1	1	1	1			
11	91204-KRM-841	Retentor Óleo, 16x28x7	1	–	1	–			
12	91307-KRM-840	Anel, Vedação, 18x3	1	1	1	1			
13	94305-30102	Pino, Pressão, 3x10	1	1	1	1			

PROIBIDA A REPRODUÇÃO E DISTRIBUIÇÃO
1010913 - Matsuo - MM - JT

Voltar
Back
Volver

© Moto Honda da Amazônia Ltda.
Todos os direitos reservados.

Ref. Nº	L.O.N.	Service Item	F.R.T.
1	110159	Cover, Crankcase: Right	0.7
2	110158	Gasket, Crankcase Cover: Right	0.6
4		(5,10)	
	2121A7	Lever, Clutch	0.7
11	112105	Oil Seal, Kick Starter Spindle	0.6

Ref. Nº	Nº de pieza	Descripción	Reqd. Qty. CG125 KS D	ES D	CKS D	CES D	Serial Nº		Note
1	11330-KRM-841	Cover Comp., R. Crankcase	1	–	1	–			
	11330-KRM-851		–	1	–	1			
2	11393-KWK-900	Gasket, R. Crankcase Cover	1	1	1	1			
3	15651-KPT-A00	Gauge, Oil Level	1	1	1	1			
4	22810-KRM-B00	Lever Comp., Clutch	1	1	1	1			
5	22815-428-000	Spring, Clutch Lever	1	1	1	1			
6	22821-KRM-840	Receiver, Clutch Cable	1	1	1	1			
7	90040-GHR-720	Bolt, Flange, 6x30	3	3	3	3			
	96001-06030-00		3	3	3	3			
8	90040-GHR-760	Bolt, Flange, 6x40	9	9	9	9			
	96001-06040-00		9	9	9	9			
9	90702-KRM-840	Dowel Pin, 8x14	2	2	2	2			
10	91202-KRM-841	Oil Seal, 12x18x4	1	1	1	1			
	91202-KSP-910		1	1	1	1			
11	91204-KRM-841	Oil Seal, 16x28x7	1	–	1	–			
12	91307-KRM-840	O-Ring, 18x3	1	1	1	1			
13	94305-30102	Pin, Spring, 3x10	1	1	1	1			

Nº de Ref.	N.O.M.O.	Artículo de servicio	THLL
1	110159	Cubierta, Lateral: Derecha	0,7
2	110158	Empaquetadura, Cubierta Lateral: Derecha	0,6
4		(5,10)	
	2121A7	Palanca, Embrague	0,7
11	112105	Retén de Aceite, Arranque de Pie	0,6

Nº de Ref.	No. de pieza	Descripción	Cant. Reqd CG125 KS D	ES D	CKS D	CES D	Nº de série		Nota
1	11330-KRM-841	Cubierta, Lateral Derecha	1	–	1	–			
	11330-KRM-851		–	1	–	1			
2	11393-KWK-900	Empaquetadura, Cubierta Lateral Derecha	1	1	1	1			
3	15651-KPT-A00	Medidor, Nivel Aceite	1	1	1	1			
4	22810-KRM-B00	Palanca, Embrague	1	1	1	1			
5	22815-428-000	Resorte, Palanca Embrague	1	1	1	1			
6	22821-KRM-840	Soporte, Cable Embrague	1	1	1	1			
7	90040-GHR-720	Perno, Reborde, 6x30	3	3	3	3			
	96001-06030-00		3	3	3	3			
8	90040-GHR-760	Perno, Reborde, 6x40	9	9	9	9			
	96001-06040-00		9	9	9	9			
9	90702-KRM-840	Perno de Guía, 8x14	2	2	2	2			
10	91202-KRM-841	Retén de Aceite, 12x18x4	1	1	1	1			
	91202-KSP-910		1	1	1	1			
11	91204-KRM-841	Retén de Aceite, 16x28x7	1	–	1	–			
12	91307-KRM-840	Anillo Tórico, 18x3	1	1	1	1			
13	94305-30102	Perno, Presión, 3x10	1	1	1	1			

Voltar
Back
Volver

PROIBIDA A REPRODUÇÃO E DISTRIBUIÇÃO
1010913 - Matsuo - MM - JT

© Moto Honda da Amazônia Ltda.
Todos os direitos reservados.

M-8

Embreagem

Clutch

Embrague

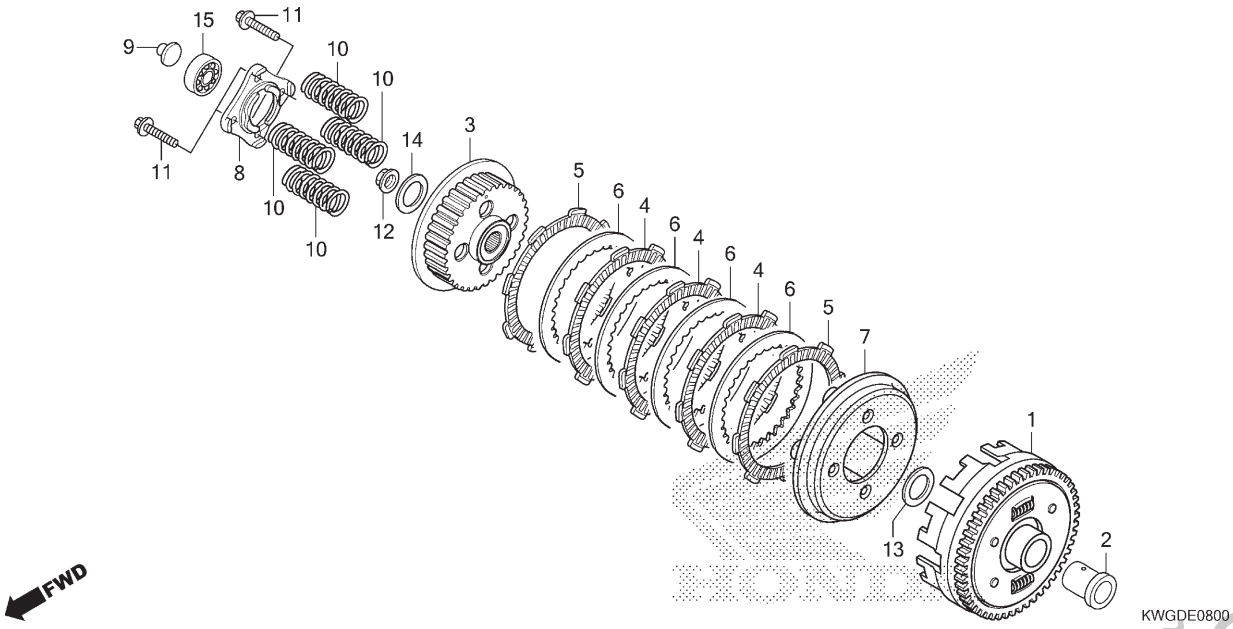

Ref. Nº	N.O.S.	Item de serviço	T.M.O.
1	2121A0	Carcaça Externa, Embreagem	1,0
3	212112	Cubo, Embreagem	1,0
4		(5,6,7)	
	2121A1	Disco, Fricção Embreagem	1,0
		• Nota: Mesmo tempo para duas unidades ou mais	
8		(15)	
	2121A4	Placa, Acionador Embreagem	0,8
9	2121B6	Haste, Acionador Embreagem	0,6
10	212107	Mola, Embreagem	0,7
		• Nota: Mesmo tempo para duas unidades ou mais	

Ref. Nº	Nº da peça	Descrição	Qtd. CG125 KS D	ES D	CKS D	CES D	Nº de série		Nota
1	22100-KVS-600	Carcaça Externa Comp., Embreagem	1	–	1	–			
	22100-KRM-852		–	1	–	1			
2	22115-KSP-910	Guia, Externa Embreagem	1	1	1	1			
3	22120-KRM-840	Cubo, Embreagem	1	1	1	1			
4	22201-KPM-850	Disco, Fricção Embreagem (4x8x45)	3	3	3	3			
5	22201-MR8-000	Disco, Fricção Embreagem	2	2	2	2			
6	22321-KPS-900	Placa, Embreagem	4	4	4	4			
7	22355-KRM-840	Placa, Pressão Embreagem	1	1	1	1			
8	22361-KPK-900	Placa, Acionador Embreagem	1	1	1	1			
9	22366-KRM-840	Haste, Acionador Embreagem	1	1	1	1			
10	22401-KRM-840	Mola, Embreagem	4	4	4	4			
11	90050-KFL-850	Parafuso, Flange Especial, 6x25	4	4	4	4			
12	90202-KRM-840	Porca, Flange Especial, 14mm	1	1	1	1			
13	90401-KRM-B10	Arruela, Lisa, 17mm	1	1	1	1			
	90401-KVS-740		1	1	1	1			
14	90501-KPT-A00	Arruela, 14,1x29x2,8	1	1	1	1			
15	91013-KRM-840	Rolamento, Radial Esferas, 6003	1	1	1	1			
	96100-60030-00	Rolamento, Radial Esferas, 6003	1	1	1	1			

PROIBIDA A REPRODUÇÃO E DISTRIBUIÇÃO
1010913 - Marcio - MM - JT

Voltar
Back
Volver

© Moto Honda da Amazônia Ltda.
Todos os direitos reservados.

Ref. Nº	L.O.N.	Service Item	F.R.T.
1	2121A0	Outer, Clutch	1.0
3	212112	Center, Clutch	1.0
4		(5,6,7)	
	2121A1	Disc, Clutch Friction	1.0
		• Note: Same Time for Two Units or More	
8		(15)	
	2121A4	Plate, Clutch Lifter	0.8
9	2121B6	Rod, Clutch Lifter	0.6
10	212107	Spring, Clutch	0.7
		• Note: Same Time for Two Units or More	

Ref. Nº	Nº de pieza	Descripción	Reqd. Qty. CG125 KS D	ES D	CKS D	CES D	Serial Nº		Note
1	22100-KVS-600	Outer Comp., Clutch	1	–	1	–			
	22100-KRM-852		–	1	–	1			
2	22115-KSP-910	Guide, Clutch Outer	1	1	1	1			
3	22120-KRM-840	Center, Clutch	1	1	1	1			
4	22201-KPM-850	Disk, Clutch Friction (4x8x45)	3	3	3	3			
5	22201-MR8-000	Disk, Clutch Friction	2	2	2	2			
6	22321-KPS-900	Plate, Clutch	4	4	4	4			
7	22355-KRM-840	Plate, Clutch Pressure	1	1	1	1			
8	22361-KPK-900	Plate, Clutch Lifter	1	1	1	1			
9	22366-KRM-840	Rod, Clutch Lifter	1	1	1	1			
10	22401-KRM-840	Spring, Clutch	4	4	4	4			
11	90050-KFL-850	Bolt, Special Flange, 6x25	4	4	4	4			
12	90202-KRM-840	Nut, Special Flange, 14mm	1	1	1	1			
13	90401-KRM-B10	Washer, Plain, 17mm	1	1	1	1			
	90401-KVS-740		1	1	1	1			
14	90501-KPT-A00	Washer, 14.1x29x2.8	1	1	1	1			
15	91013-KRM-840	Bearing, Ball Radial, 6003	1	1	1	1			
	96100-60030-00	Bearing, Radial Ball, 6003	1	1	1	1			

Nº de Ref.	N.O.M.O.	Artículo de servicio	THLL
1	2121A0	Carcasa, Embrague	1,0
3	212112	Embrague, Cubo	1,0
4		(5,6,7)	
	2121A1	Disco, Fricción Embrague	1,0
		• Nota: Mismo tiempo para dos o más unidades	
8		(15)	
	2121A4	Placa, Accionador Embrague	0,8
9	2121B6	Vástago, Accionador Embrague	0,6
10	212107	Resorte, Embrague	0,7
		• Nota: Mismo tiempo para dos o más unidades	

Nº de Ref.	No. de pieza	Descripción	Cant. Reqd CG125 KS D	ES D	CKS D	CES D	Nº de série		Nota
1	22100-KVS-600	Carcasa, Embrague	1	–	1	–			
	22100-KRM-852		–	1	–	1			
2	22115-KSP-910	Guía, Carcasa Exterior Embrague	1	1	1	1			
3	22120-KRM-840	Embrague, Cubo	1	1	1	1			
4	22201-KPM-850	Disco, Fricción Embrague (4x8x45)	3	3	3	3			
5	22201-MR8-000	Disco, Fricción Embrague	2	2	2	2			
6	22321-KPS-900	Placa, Embrague	4	4	4	4			
7	22355-KRM-840	Placa, Presión Embrague	1	1	1	1			
8	22361-KPK-900	Placa, Accionador Embrague	1	1	1	1			
9	22366-KRM-840	Vástago, Accionador Embrague	1	1	1	1			
10	22401-KRM-840	Resorte, Embrague	4	4	4	4			
11	90050-KFL-850	Perno, Reborde Especial, 6x25	4	4	4	4			
12	90202-KRM-840	Tuerca, Reborde Especial, 14mm	1	1	1	1			
13	90401-KRM-B10	Arandela, Plana, 17mm	1	1	1	1			
	90401-KVS-740		1	1	1	1			
14	90501-KPT-A00	Arandela, 14,1x29x2,8	1	1	1	1			
15	91013-KRM-840	Cojinete, Radial de Bolas, 6003	1	1	1	1			
	96100-60030-00	Cojinete, Radial de Bolas, 6003	1	1	1	1			

Voltar
Back
Volver

PROIBIDA A REPRODUÇÃO E DISTRIBUIÇÃO
1010913 - Matsuo - MM - JT

© Moto Honda da Amazônia Ltda.
Todos os direitos reservados.

M-9

Embreagem de Partida

Starting Clutch

Embrague de Arranque

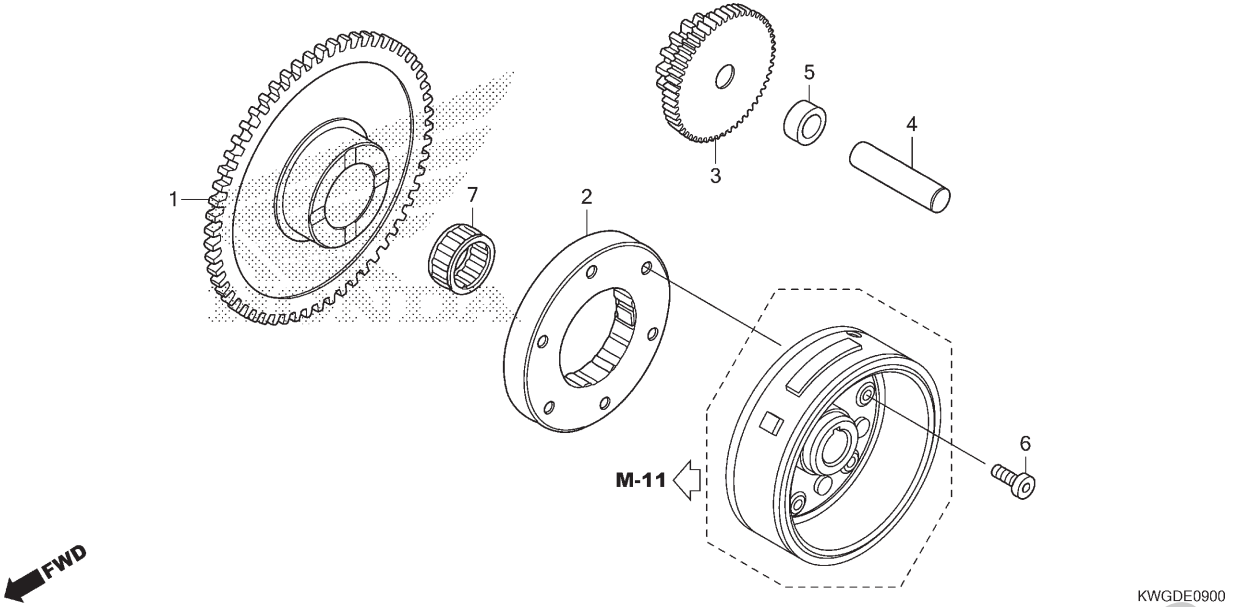

Ref. Nº	N.O.S.	Item de serviço	T.M.O.
1		(7)	
	612120	Engrenagem, Movida Partida	0,4
2	612131	Carcaça Externa, Embreagem Partida	0,5
3	612125	Engrenagem, Redução Partida	0,2

Ref. Nº	Nº da peça	Descrição	Qtd. CG125 KS D	ES D	CKS D	CES D	Nº de série		Nota
1	28110-KRM-850	Engrenagem, Movida Partida (58D)	–	1	–	1			
	28110-KTT-901		–	1	–	1			
2	28120-KWB-921	Embreagem Conj., Unidirecional (KYUSHU MUSASHI SEIMITSU)	–	1	–	1			
3	28131-KVS-851	Engrenagem, Redução Partida (15/53D)	–	1	–	1			
4	28132-KN6-930	Eixo, Engrenagem Redução	–	1	–	1			
5	28133-KRM-850	Bucha, Redução Partida	–	1	–	1			
6	90085-KRM-850	Parafuso, Allen, 6mm	–	6	–	6			
7	91071-KRM-870	Rolamento, Agulhas, 22x29x16,8	–	1	–	1			
	91104-KTT-901		–	1	–	1			

PROIBIDA A REPRODUÇÃO E DISTRIBUIÇÃO
1010913 - Matsuo - MM - JT

Voltar
Back
Volver

© Moto Honda da Amazônia Ltda.
Todos os direitos reservados.

Ref. Nº	L.O.N.	Service Item	F.R.T.
1		(7)	
	612120	Gear, Starter Driven	0.4
2	612131	Outer, Starting Clutch	0.5
3	612125	Gear, Starter Reduction	0.2

Ref. Nº	Nº de pieza	Descripción	Reqd. Qty. CG125 KS D	ES D	CKS D	CES D	Serial Nº		Note
1	28110-KRM-850	Gear, Starter Driven (58T)	–	1	–	1			
	28110-KTT-901		–	1	–	1			
2	28120-KWB-921	Clutch Assy., One Way (KYUSHU MUSASHI SEIMITSU)	–	1	–	1			
3	28131-KVS-851	Gear, Starter Reduction (15/53T)	–	1	–	1			
4	28132-KN6-930	Shaft, Reduction Gear	–	1	–	1			
5	28133-KRM-850	Collar, Starter Reduction	–	1	–	1			
6	90085-KRM-850	Bolt, Socket, 6mm	–	6	–	6			
7	91071-KRM-870	Bearing, Needle, 22x29x16.8	–	1	–	1			
	91104-KTT-901		–	1	–	1			

Nº de Ref.	N.O.M.O.	Artículo de servicio	THLL
1		(7)	
	612120	Engranaje, Mandado Arranque	0,4
2	612131	Carcasa, Embrague Arranque	0,5
3	612125	Engranaje, Reducción Arranque	0,2

Nº de Ref.	No. de pieza	Descripción	Cant. Reqd CG125 KS D	ES D	CKS D	CES D	Nº de série		Nota
1	28110-KRM-850	Engranaje, Mandado Arranque (58D)	–	1	–	1			
	28110-KTT-901		–	1	–	1			
2	28120-KWB-921	Embrague, Una Vía (KYUSHU MUSASHI SEIMITSU)	–	1	–	1			
3	28131-KVS-851	Engranaje, Reducción Arranque (15/53D)	–	1	–	1			
4	28132-KN6-930	Eje, Engranaje Reducción	–	1	–	1			
5	28133-KRM-850	Collarín, Reducción Arranque	–	1	–	1			
6	90085-KRM-850	Tornillo, Allen, 6mm	–	6	–	6			
7	91071-KRM-870	Cojinete, Agujas, 22x29x16,8	–	1	–	1			
	91104-KTT-901		–	1	–	1			

Voltar
Back
Volver

PROIBIDA A REPRODUÇÃO E DISTRIBUIÇÃO
1010913 - Matsuo - MM - JT

© Moto Honda da Amazônia Ltda.
Todos os direitos reservados.

M-10

Tampa Lateral Esquerda

Left Crankcase Cover

Cubierta Lateral Izquierda

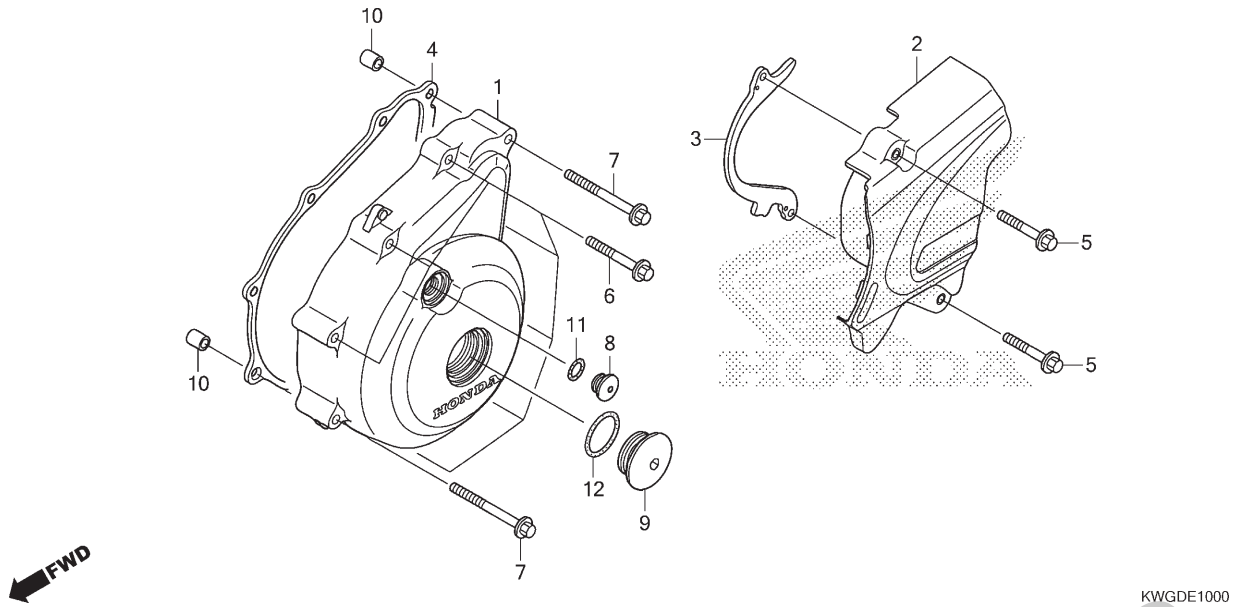

Ref. Nº	N.O.S.	Item de serviço	T.M.O.
1	1101A6	Tampa, Lateral: Esquerda	0,3
2		(3)	
	1101B0	Tampa, Lateral: Traseira Esquerda	0,1
4	1101A3	Junta, Tampa Lateral: Esquerda	0,2

Ref. Nº	Nº da peça	Descrição	Qtd. CG125 KS D	ES D	CKS D	CES D	Nº de série		Nota
1	11341-KRM-840	Tampa, Lateral Esquerda	1	1	1	1			
2	11360-KVS-600	Tampa Comp., Traseira Esquerda	1	1	1	1			
3	11365-KTE-910	Guia, Corrente Transmissão	1	1	1	1			
4	11395-KWK-900	Junta, Tampa Esquerda	1	1	1	1			
5	90040-GHR-720	Parafuso, Flange, 6x30	2	2	2	2			
	96001-06030-00		2	2	2	2			
6	90040-GHR-740	Parafuso, Flange, 6x35	7	7	7	7			
	96001-06035-00		7	7	7	7			
7	90040-GHR-770	Parafuso, Flange, 6x45	2	2	2	2			
8	90084-KPS-900	Tampa, 14mm	1	1	1	1			
9	90087-KRM-840	Tampa, 32mm	1	1	1	1			
10	90702-KRM-840	Pino, Guia, 8x14	2	2	2	2			
11	91303-KRM-840	Anel, Vedação, 13,8x2,5	1	1	1	1			
12	91305-KRM-840	Anel, Vedação, 31,7x2,4	1	1	1	1			

PROIBIDA A REPRODUÇÃO E DISTRIBUIÇÃO
1010913 - Matsuo - MM - JT

Voltar
Back
Volver

© Moto Honda da Amazônia Ltda.
Todos os direitos reservados.

Ref. Nº	L.O.N.	Service Item	F.R.T.
1	1101A6	Cover, Crankcase: Left	0.3
2		(3)	
	1101B0	Cover, Crankcase: Left Rear	0.1
4	1101A3	Gasket, Crankcase Cover: Left	0.2

Ref. Nº	Nº de pieza	Descripción	Reqd. Qty. CG125 KS D	ES D	CKS D	CES D	Serial Nº		Note
1	11341-KRM-840	Cover, L. Crankcase	1	1	1	1			
2	11360-KVS-600	Cover Comp., L. Rr.	1	1	1	1			
3	11365-KTE-910	Guide, Drive Chain	1	1	1	1			
4	11395-KWK-900	Gasket, L. Cover	1	1	1	1			
5	90040-GHR-720	Bolt, Flange, 6x30	2	2	2	2			
	96001-06030-00		2	2	2	2			
6	90040-GHR-740	Bolt, Flange, 6x35	7	7	7	7			
	96001-06035-00		7	7	7	7			
7	90040-GHR-770	Bolt, Flange, 6x45	2	2	2	2			
8	90084-KPS-900	Cap, 14mm	1	1	1	1			
9	90087-KRM-840	Cap, 32mm	1	1	1	1			
10	90702-KRM-840	Dowel Pin, 8x14	2	2	2	2			
11	91303-KRM-840	O-Ring, 13.8x2.5	1	1	1	1			
12	91305-KRM-840	O-Ring, 31.7x2.4	1	1	1	1			

Nº de Ref.	N.O.M.O.	Artículo de servicio	THLL
1	1101A6	Cubierta, Lateral: Izquierda	0,3
2		(3)	
	1101B0	Cubierta, Lateral: Trasera Izquierda	0,1
4	1101A3	Empaquetadura, Cubierta Lateral: Izquierda	0,2

Nº de Ref.	No. de pieza	Descripción	Cant. Reqd CG125 KS D	ES D	CKS D	CES D	Nº de série		Nota
1	11341-KRM-840	Cubierta, Lateral Izquierda	1	1	1	1			
2	11360-KVS-600	Cubierta, Trasera Izquierda	1	1	1	1			
3	11365-KTE-910	Guía, Cadena de Transmisión	1	1	1	1			
4	11395-KWK-900	Empaquetadura, Cubierta Izquierda	1	1	1	1			
5	90040-GHR-720	Perno, Reborde, 6x30	2	2	2	2			
	96001-06030-00		2	2	2	2			
6	90040-GHR-740	Perno, Reborde, 6x35	7	7	7	7			
	96001-06035-00		7	7	7	7			
7	90040-GHR-770	Perno, Reborde, 6x45	2	2	2	2			
8	90084-KPS-900	Tapa, 14mm	1	1	1	1			
9	90087-KRM-840	Tapa, 32mm	1	1	1	1			
10	90702-KRM-840	Perno de Guía, 8x14	2	2	2	2			
11	91303-KRM-840	Anillo Tórico, 13,8x2,5	1	1	1	1			
12	91305-KRM-840	Anillo Tórico, 31,7x2,4	1	1	1	1			

Voltar
Back
Volver

PROIBIDA A REPRODUÇÃO E DISTRIBUIÇÃO
1010913 - Matsuo - MM - JT

© Moto Honda da Amazônia Ltda.
Todos os direitos reservados.

M-11

Gerador

Generator

Generador

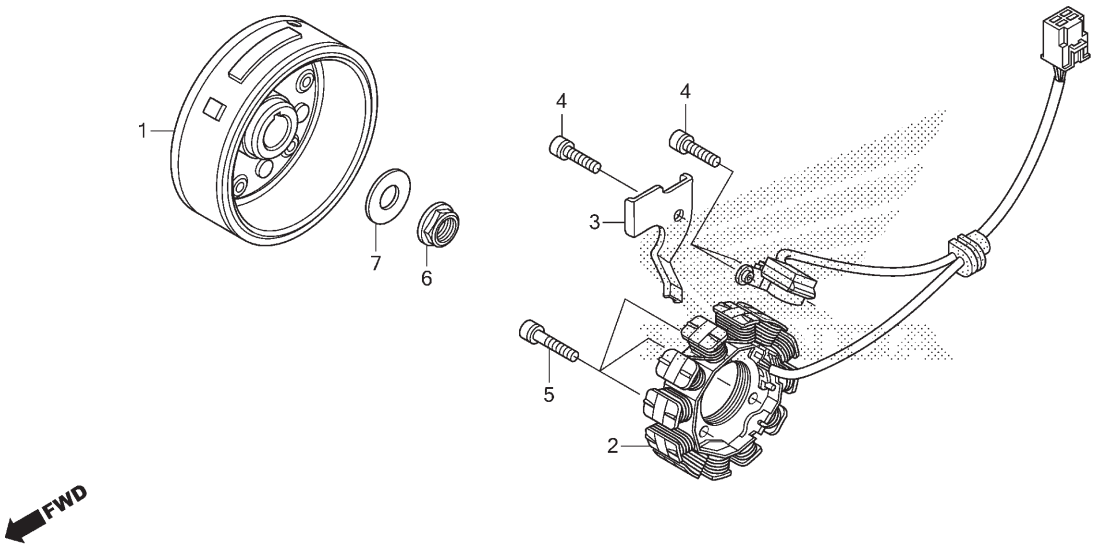

Ref. Nº	N.O.S.	Item de serviço	T.M.O.
1	613105	Rotor ou Volante	0,4
	613105A	• Com motor de partida adicionar	0,1
2	6131A3	Estator	0,5

Ref. Nº	Nº da peça	Descrição	Qtd. CG125 KS D	ES D	CKS D	CES D	Nº de série		Nota
1	31110-KWG-B51	Volante Comp.	1	–	1	–			
	31110-KWG-B71		–	1	–	1			
2	31120-KWG-B51	Estator Comp.	1	1	1	1			
3	32111-KSP-910	Braçadeira, Fiação Gerador C.A.	1	1	1	1			
4	90009-KRM-840	Parafuso, Allen, 6x16	3	3	3	3			
	96600-06016-00		3	3	3	3			
5	90010-KRM-840	Parafuso, Allen, 6x22	3	3	3	3			
	96600-06022-00		3	3	3	3			
6	90201-KRM-840	Porca, Flange, 14mm	1	1	1	1			
7	90501-KPT-A00	Arruela, 14,1x29x2,8	1	1	1	1			

PROIBIDA A REPRODUÇÃO E DISTRIBUIÇÃO
1010913 - Matsuo - MM - JT

Voltar
Back
Volver

© Moto Honda da Amazônia Ltda.
Todos os direitos reservados.

Ref. Nº	L.O.N.	Service Item	F.R.T.
1	613105	Rotor or Flywheel	0.4
	613105A	• With Starting Motor Type Add	0.1
2	6131A3	Stator	0.5

Ref. Nº	Nº de pieza	Descripción	Reqd. Qty. CG125 KS D	ES D	CKS D	CES D	Serial Nº		Note
1	31110-KWG-B51	Flywheel Comp.	1	–	1	–			
	31110-KWG-B71		–	1	–	1			
2	31120-KWG-B51	Stator Comp.	1	1	1	1			
3	32111-KSP-910	Clamper, A.C. Generator Cord	1	1	1	1			
4	90009-KRM-840	Bolt, Socket, 6x16	3	3	3	3			
	96600-06016-00		3	3	3	3			
5	90010-KRM-840	Bolt, Socket, 6x22	3	3	3	3			
	96600-06022-00		3	3	3	3			
6	90201-KRM-840	Nut, Flange, 14mm	1	1	1	1			
7	90501-KPT-A00	Washer, 14.1x29x2.8	1	1	1	1			

2

Voltar
Back
Volver

Nº de Ref.	N.O.M.O.	Artículo de servicio	THLL
1	613105	Rotor o Generador	0,4
	613105A	• Con motor de arranque (agregar)	0,1
2	6131A3	Estator	0,5

Nº de Ref.	No. de pieza	Descripción	Cant. Reqd CG125 KS D	ES D	CKS D	CES D	Nº de série		Nota
1	31110-KWG-B51	Ens. Generador	1	–	1	–			
	31110-KWG-B71		–	1	–	1			
2	31120-KWG-B51	Estator	1	1	1	1			
3	32111-KSP-910	Abrazadera, Cableado Generador C.A.	1	1	1	1			
4	90009-KRM-840	Tornillo, Allen, 6x16	3	3	3	3			
	96600-06016-00		3	3	3	3			
5	90010-KRM-840	Tornillo, Allen, 6x22	3	3	3	3			
	96600-06022-00		3	3	3	3			
6	90201-KRM-840	Tuerca, Reborde, 14mm	1	1	1	1			
7	90501-KPT-A00	Arandela, 14,1x29x2,8	1	1	1	1			

PROIBIDA A REPRODUÇÃO E DISTRIBUIÇÃO
1010913 - Matsuo - MM - JT

© Moto Honda da Amazônia Ltda.
Todos os direitos reservados.

M-13

Motor de Partida

Starter Motor

Motor de Arranque

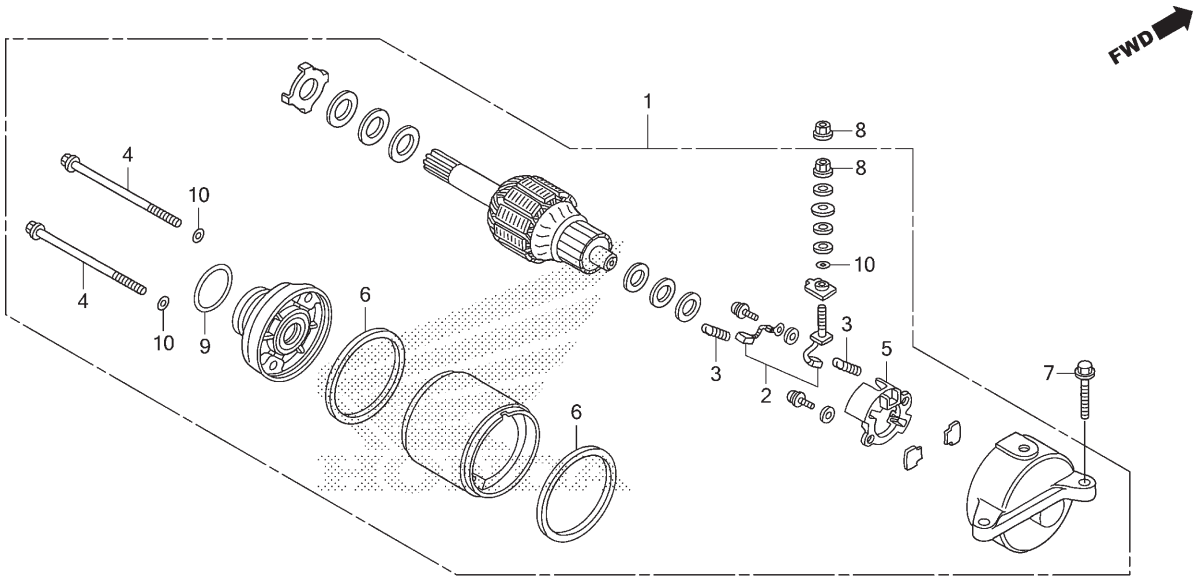

Ref. Nº	N.O.S.	Item de serviço	T.M.O.
1		(9)	
	612105	Motor, Partida	0,2
2		(3,6)	
	6121A4	Terminal, Escovas (Partida)	0,4
5	6121A5	Suporte, Escovas (Partida)	0,4

Ref. Nº	Nº da peça	Descrição	Qtd. CG125 KS D	ES D	CKS D	CES D	Nº de série		Nota
1	31200-KRM-851	Motor Partida, Conj. (MITSUBA)	–	1	–	1			
2	31201-KPT-A01	Terminal Escovas, Jogo	–	1	–	1			
3	31204-KG8-004	Mola, Escovas Carbono	–	2	–	2			
4	31205-KRM-851	Parafuso, Fixação	–	2	–	2			
5	31206-KPH-881	Suporte, Escovas	–	1	–	1			
6	31207-MBE-008	Anel	–	2	–	2			
7	90032-GHR-700	Parafuso, Flange, 6x25	–	2	–	2			
8	90071-MB0-000	Porca-arruela, 6mm	–	2	–	2			
9	91309-425-003	Anel, Vedação, 24,4x3,1 (ARAI)	–	1	–	1			
10	91320-MB0-000	Anel, Vedação, 4x2	–	3	–	3			

PROIBIDA A REPRODUÇÃO E DISTRIBUIÇÃO
1010913 - Matsuo - MM - JT

Voltar
Back
Volver

© Moto Honda da Amazônia Ltda.
Todos os direitos reservados.

Ref. Nº	L.O.N.	Service Item	F.R.T.
1		(9)	
	612105	Motor, Starting	0.2
2		(3,6)	
	6121A4	Terminal, Brush(Starter)	0.4
5	6121A5	Holder, Brush(Starter)	0.4

Ref. Nº	Nº de pieza	Descripción	Reqd. Qty. CG125 KS D	ES D	CKS D	CES D	Serial Nº		Note
1	31200-KRM-851	Motor Assy., Starter (MITSUBA)	–	1	–	1			
2	31201-KPT-A01	Terminal Set, Brush	–	1	–	1			
3	31204-KG8-004	Spring, Carbon Brush	–	2	–	2			
4	31205-KRM-851	Bolt, Setting	–	2	–	2			
5	31206-KPH-881	Holder, Brush	–	1	–	1			
6	31207-MBE-008	Ring	–	2	–	2			
7	90032-GHR-700	Bolt, Flange, 6x25	–	2	–	2			
8	90071-MB0-000	Nut-Washer, 6mm	–	2	–	2			
9	91309-425-003	O-Ring, 24.4x3.1 (ARAI)	–	1	–	1			
10	91320-MB0-000	O-Ring, 4x2	–	3	–	3			

Nº de Ref.	N.O.M.O.	Artículo de servicio	THLL
1		(9)	
	612105	Motor, Arranque	0,2
2		(3,6)	
	6121A4	Terminal, Escobillas (Arranque)	0,4
5	6121A5	Soporte, Escobillas (Arranque)	0,4

Nº de Ref.	No. de pieza	Descripción	Cant. Reqd CG125 KS D	ES D	CKS D	CES D	Nº de série		Nota
1	31200-KRM-851	Ens. Motor de Arranque (MITSUBA)	–	1	–	1			
2	31201-KPT-A01	Terminal Juego, Escobillas	–	1	–	1			
3	31204-KG8-004	Resorte, Escobilla	–	2	–	2			
4	31205-KRM-851	Perno, Fijación	–	2	–	2			
5	31206-KPH-881	Soporte, Escobilla	–	1	–	1			
6	31207-MBE-008	Anillo	–	2	–	2			
7	90032-GHR-700	Perno, Reborde, 6x25	–	2	–	2			
8	90071-MB0-000	Tuerca-arandela, 6mm	–	2	–	2			
9	91309-425-003	Anillo Tórico, 24,4x3,1 (ARAI)	–	1	–	1			
10	91320-MB0-000	Anillo Tórico, 4x2	–	3	–	3			

Voltar
Back
Volver

PROIBIDA A REPRODUÇÃO E DISTRIBUIÇÃO
1010913 - Matsuo - MM - JT

© Moto Honda da Amazônia Ltda.
Todos os direitos reservados.

M-14

Bomba de Óleo

Oil Pump

Bomba de Aceite

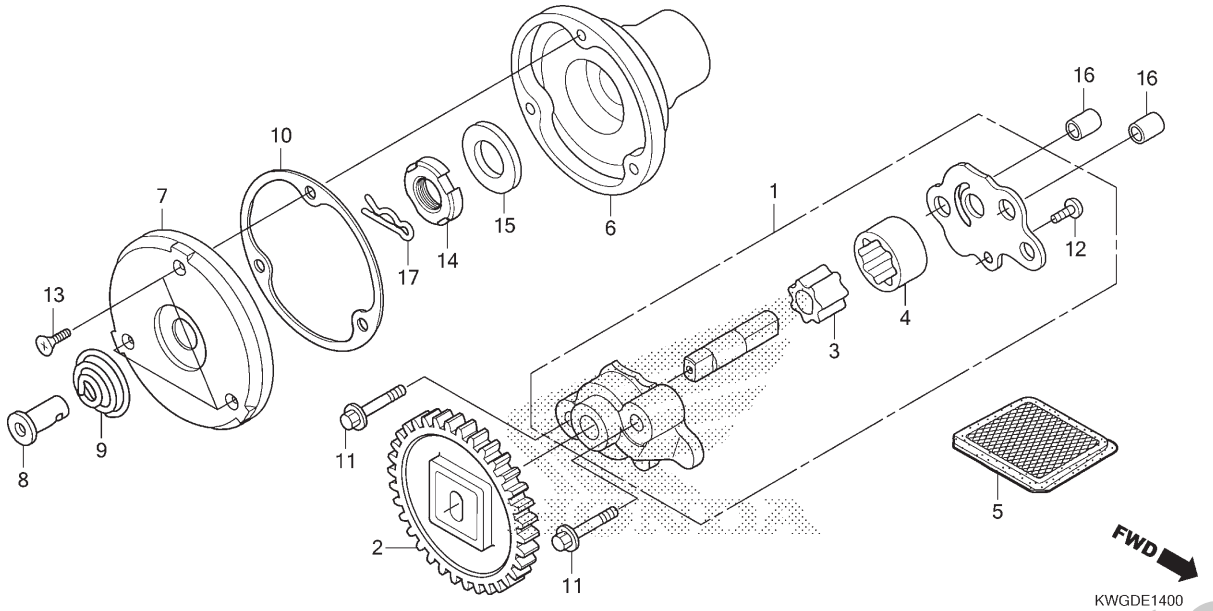

Ref. Nº	N.O.S.	Item de serviço	T.M.O.
1	113105	Bomba Óleo, Conj.	0,7
2	1131B8	Engrenagem, Motora Bomba Óleo (4)	0,6
3	1131C7	Rotor, Bomba Óleo • Nota: Mesmo tempo para duas unidades	0,8
5	1131B5	Tela, Filtro Óleo	0,6
6	1101L0	Rotor, Filtro Óleo (8,9,10)	0,8
7	1101L1	Capa, Rotor Filtro Óleo	0,7

Ref. Nº	Nº da peça	Descrição	Qtd. CG125 KS D	ES D	CKS D	CES D	Nº de série		Nota
1	15100-KTT-900	Bomba Óleo, Conj.	1	1	1	1			
	15100-KVS-740		1	1	1	1			
2	15130-KRM-840	Engrenagem Comp., Motora Bomba Óleo (34D)	1	1	1	1			
3	15331-KPT-A00	Rotor, Interno Bomba Óleo	1	1	1	1			
	15331-KTT-900		1	1	1	1			
4	15332-KRM-840	Rotor, Externo Bomba Óleo	1	1	1	1			
	15332-KTT-900		1	1	1	1			
5	15421-KSP-910	Tela, Filtro Óleo	1	1	1	1			
6	15430-KSP-910	Rotor, Filtro Óleo	1	1	1	1			
7	15436-KRM-840	Capa, Rotor Filtro Óleo	1	1	1	1			
8	15441-KCS-650	Passagem, Óleo	1	1	1	1			
9	15446-107-000	Mola, Passagem Óleo	1	1	1	1			
10	15459-KWK-900	Junta, Capa Filtro Óleo	1	1	1	1			
11	90032-GHR-740	Parafuso, Flange, 6x35	2	2	2	2			
12	90106-GHR-J20	Parafuso, Fixação, 4x8	1	1	1	1			
	93901-34120		1	1	1	1			
13	90112-KPS-900	Parafuso, Oval, 5x12	3	3	3	3			
14	90231-KRM-840	Porca, Trava, 14mm	1	1	1	1			
15	90432-KPT-A00	Arruela, 14,2x26x3	1	1	1	1			
16	90702-KRM-840	Pino, Guia, 8x14	2	2	2	2			
17	90751-KPS-900	Pino, Trava, 8mm	1	1	1	1			

PROIBIDA A REPRODUÇÃO E DISTRIBUIÇÃO
1010815 - Matsuo - MM - JT

Voltar
Back
Volver

© Moto Honda da Amazônia Ltda.
Todos os direitos reservados.

Ref. Nº	L.O.N.	Service Item	F.R.T.
1	113105	Pump Assy., Oil	0.7
2	1131B8	Gear, Oil Pump Drive	0.6
3		(4)	
	1131C7	Rotor, Oil Pump	0.8
		• Note: Same Time for Two Units	
5	1131B5	Screen, Oil Filter	0.6
6	1101L0	Rotor, Oil Filter	0.8
7		(8,9,10)	
	1101L1	Cap, Oil Filter Rotor	0.7

Ref. Nº	Nº de pieza	Descripción	Reqd. Qty. CG125 KS D	ES D	CKS D	CES D	Serial Nº		Note
1	15100-KTT-900	Pump Assy., Oil	1	1	1	1			
	15100-KVS-740		1	1	1	1			
2	15130-KRM-840	Gear Comp., Oil Pump Drive (34T)	1	1	1	1			
3	15331-KPT-A00	Rotor, Oil Pump Inner	1	1	1	1			
	15331-KTT-900		1	1	1	1			
4	15332-KRM-840	Rotor, Oil Pump Outer	1	1	1	1			
	15332-KTT-900		1	1	1	1			
5	15421-KSP-910	Screen, Oil Filter	1	1	1	1			
6	15430-KSP-910	Rotor, Oil Filter	1	1	1	1			
7	15436-KRM-840	Cap, Oil Filter Rotor	1	1	1	1			
8	15441-KCS-650	Through, Oil	1	1	1	1			
9	15446-107-000	Spring, Oil Through	1	1	1	1			
10	15459-KWK-900	Gasket, Oil Filter Cap	1	1	1	1			
11	90032-GHR-740	Bolt, Flange, 6x35	2	2	2	2			
12	90106-GHR-J20	Screw, Tapping, 4x8	1	1	1	1			
	93901-34120		1	1	1	1			
13	90112-KPS-900	Screw, Oval, 5x12	3	3	3	3			
14	90231-KRM-840	Nut, Lock, 14mm	1	1	1	1			
15	90432-KPT-A00	Washer, 14.2x26x3	1	1	1	1			
16	90702-KRM-840	Dowel Pin, 8x14	2	2	2	2			
17	90751-KPS-900	Pin, Lock, 8mm	1	1	1	1			

2

Voltar
Back
Volver

Nº de Ref.	N.O.M.O.	Artículo de servicio	THLL
1	113105	Ens. Bomba de Aceite	0,7
2	1131B8	Engranaje, Mando Bomba de Aceite	0,6
3		(4)	
	1131C7	Rotor, Bomba de Aceite	0,8
		• Nota: Mismo tiempo para dos unidades	
5	1131B5	Tamiz, Filtro de Aceite	0,6
6	1101L0	Rotor, Filtro Aceite	0,8
7		(8,9,10)	
	1101L1	Tapa, Rotor Filtro de Aceite	0,7

Nº de Ref.	No. de pieza	Descripción	Cant. Reqd CG125 KS D	ES D	CKS D	CES D	Nº de série		Nota
1	15100-KTT-900	Ens. Bomba de Aceite	1	1	1	1			
	15100-KVS-740		1	1	1	1			
2	15130-KRM-840	Engranaje, Mando Bomba de Aceite (34D)	1	1	1	1			
3	15331-KPT-A00	Rotor, Interior Bomba de Aceite	1	1	1	1			
	15331-KTT-900		1	1	1	1			
4	15332-KRM-840	Rotor, Exterior Bomba de Aceite	1	1	1	1			
	15332-KTT-900		1	1	1	1			
5	15421-KSP-910	Tamiz, Filtro de Aceite	1	1	1	1			
6	15430-KSP-910	Rotor, Filtro Aceite	1	1	1	1			
7	15436-KRM-840	Tapa, Rotor Filtro de Aceite	1	1	1	1			
8	15441-KCS-650	Canal de Aceite	1	1	1	1			
9	15446-107-000	Resorte, Canal de Aceite	1	1	1	1			
10	15459-KWK-900	Empaquetadura, Tapa Filtro Aceite	1	1	1	1			
11	90032-GHR-740	Perno, Reborde, 6x35	2	2	2	2			
12	90106-GHR-J20	Tornillo, Aterrajar, 4x8	1	1	1	1			
	93901-34120		1	1	1	1			
13	90112-KPS-900	Tornillo, Oval, 5x12	3	3	3	3			
14	90231-KRM-840	Tuerca, Traba, 14mm	1	1	1	1			
15	90432-KPT-A00	Arandela, 14,2x26x3	1	1	1	1			
16	90702-KRM-840	Perno de Guía, 8x14	2	2	2	2			
17	90751-KPS-900	Perno, Traba, 8mm	1	1	1	1			

PROIBIDA A REPRODUÇÃO E DISTRIBUIÇÃO
1010913 - Matsuo - MM - JT

© Moto Honda da Amazônia Ltda.
Todos os direitos reservados.

M-15

Carcaça do Motor

Crankcase

Cárter del Motor

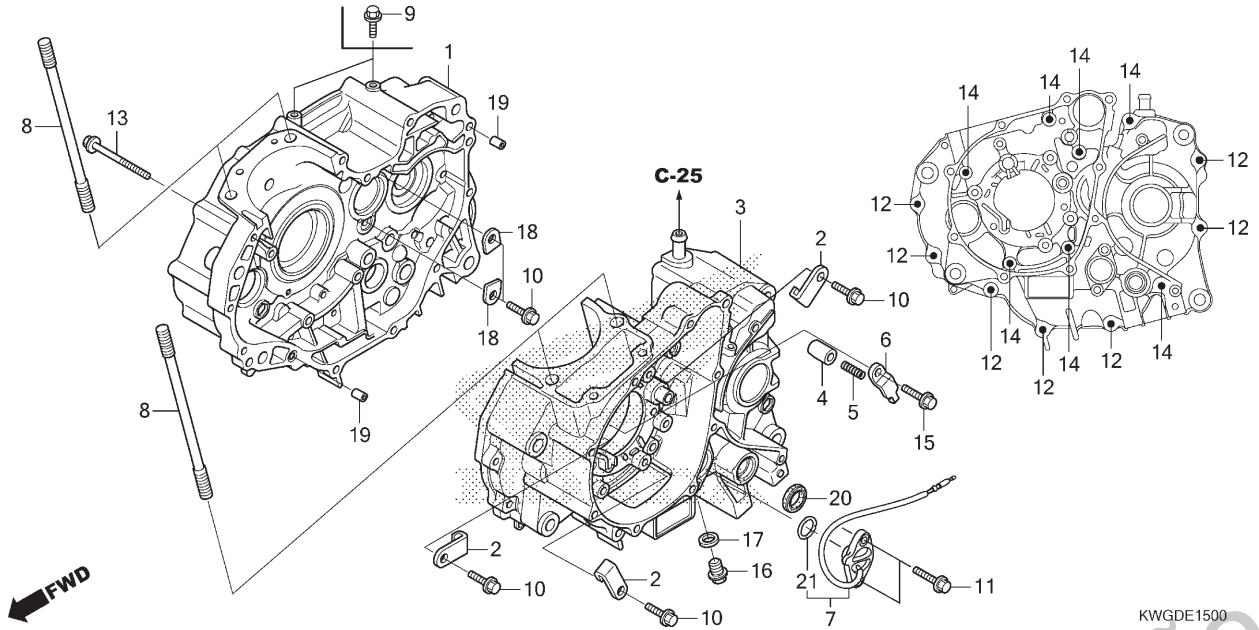

Ref. Nº	N.O.S.	Item de serviço	T.M.O.
1	110120	Carcaça Motor: Direita	4,6
		• Inclui: Remoção e instalação do motor	
3	110115	Carcaça Motor: Esquerda*	4,2
		• Inclui: Remoção e instalação do motor	
	1101A2	Carcaça Motor: Ambas	5,0
		• Inclui: Remoção e instalação do motor	
7	6151B8	Interruptor, Ponto Morto	0,3
20	1101F9	Retentor, Óleo, Seletor Marchas	0,9
		* Utilize Junta Líquida Threebond (1215J) Peça C0101ADS0017	

Ref. Nº	Nº da peça	Descrição	Qtd. CG125 KS D	ES D	CKS D	CES D	Nº de série		Nota
1	11100-KVS-600	Carcaça Motor Comp., Direita	1	–	1	–			
	11100-KRM-870		–	1	–	1			
2	11108-KVS-740	Placa, Fixação Rolamento Esquerdo	3	3	3	3			
3	11200-KRM-841	Carcaça Motor Comp., Esquerda	1	–	1	–			
	11200-KRM-870		–	1	–	1			
4	11215-KRM-840	Plugue, Acionamento Rolamento	1	1	1	1			
5	11216-KRM-840	Mola, Acionamento Rolamento	1	1	1	1			
6	11217-KRM-840	Placa, Acionamento Rolamento	1	1	1	1			
7	35750-KRM-850	Interruptor Conj., Ponto Morto	1	1	1	1			
8	90031-KRM-840	Prisioneiro, 8x140	4	4	4	4			
9	90032-GHR-640	Parafuso, Flange, 6x12	2	–	2	–			
10	90032-GHR-660	Parafuso, Flange, 6x16	5	5	5	5			
11	90032-GHR-680	Parafuso, Flange, 6x20	2	2	2	2			
12	90032-GHR-760	Parafuso, Flange, 6x40	7	7	7	7			
	95701-06040-00		7	7	7	7			
13	90032-GHR-770	Parafuso, Flange, 6x45	1	1	1	1			
14	90032-GHR-820	Parafuso, Flange, 6x70	7	7	7	7			
15	90040-GHR-670	Parafuso, Flange, 6x18	1	1	1	1			
16	90131-KRM-840	Parafuso, Plugue Drenagem, 12mm	1	1	1	1			
17	90401-KRM-R20	Arruela, Plugue Drenagem, 12mm	1	1	1	1			

PROIBIDA A REPRODUÇÃO E DISTRIBUIÇÃO
10/09/13 - Matsuo - MM - JT

Voltar
Back
Volver

© Moto Honda da Amazônia Ltda.
Todos os direitos reservados.

Ref. Nº	L.O.N.	Service Item	F.R.T.
1	110120	Crankcase: Right	4.6
		• Includes: Engine Removal and Installation	
3	110115	Crankcase: Left*	4.2
		• Includes: Engine Removal and Installation	
	1101A2	Crankcase: Both	5.0
		• Includes: Engine Removal and Installation	
7	6151B8	Switch, Neutral	0.3
20	1101F9	Oil Seal, Gearshift Spindle	0.9
		* Use Liquid Sealant Threebond (1215J) Peça C0101ADS0017	

Ref. Nº	Nº de pieza	Descripción	Reqd. Qty. CG125 KS D	ES D	CKS D	CES D	Serial Nº		Note
1	11100-KVS-600	Crankcase Comp., R.	1	–	1	–			
	11100-KRM-870		–	1	–	1			
2	11108-KVS-740	Plate, L. Bearing Setting	3	3	3	3			
3	11200-KRM-841	Crankcase Comp., L.	1	–	1	–			
	11200-KRM-870		–	1	–	1			
4	11215-KRM-840	Plug, Bearing Push	1	1	1	1			
5	11216-KRM-840	Spring, Bearing Push	1	1	1	1			
6	11217-KRM-840	Plate, Bearing Push	1	1	1	1			
7	35750-KRM-850	Switch Set, Neutral	1	1	1	1			
8	90031-KRM-840	Bolt, Cylinder Stud, 8x140	4	4	4	4			
9	90032-GHR-640	Bolt, Flange, 6x12	2	–	2	–			
10	90032-GHR-660	Bolt, Flange, 6x16	5	5	5	5			
11	90032-GHR-680	Bolt, Flange, 6x20	2	2	2	2			
12	90032-GHR-760	Bolt, Flange, 6x40	7	7	7	7			
	95701-06040-00		7	7	7	7			
13	90032-GHR-770	Bolt, Flange, 6x45	1	1	1	1			
14	90032-GHR-820	Bolt, Flange, 6x70	7	7	7	7			
15	90040-GHR-670	Bolt, Flange, 6x18	1	1	1	1			
16	90131-KRM-840	Bolt, Drain Plug, 12mm	1	1	1	1			
17	90401-KRM-R20	Washer, Drain Plug, 12mm	1	1	1	1			

2

Voltar
Back
Volver

Nº de Ref.	N.O.M.O.	Artículo de servicio	THLL
1	110120	Cárter del Motor: Derecha	4,6
		• Incluye: Remoción e instalación del motor	
3	110115	Cárter del Motor: Izquierda*	4,2
		• Incluye: Remoción e instalación del motor	
	1101A2	Cárter del Motor: Ambas	5,0
		• Incluye: Remoción e instalación del motor	
7	6151B8	Interruptor, Punto Muerto	0,3
20	1101F9	Retén de Aceite, Eje Cambio Velocidades	0,9
		* Utilice Líquido Sellador Threebond (1215J) Pieza C0101ADS0017	

Nº de Ref.	No. de pieza	Descripción	Cant. Reqd CG125 KS D	ES D	CKS D	CES D	Nº de série		Nota
1	11100-KVS-600	Cárter del Motor, Derecha	1	–	1	–			
	11100-KRM-870		–	1	–	1			
2	11108-KVS-740	Placa, Izquierda Fijación Cojinete	3	3	3	3			
3	11200-KRM-841	Cárter del Motor, Izquierda	1	–	1	–			
	11200-KRM-870		–	1	–	1			
4	11215-KRM-840	Plugue de Empuje, Cojinete	1	1	1	1			
5	11216-KRM-840	Resorte, Empuje Cojinete	1	1	1	1			
6	11217-KRM-840	Placa, Empuje Cojinete	1	1	1	1			
7	35750-KRM-850	Interruptor Juego, Punto Muerto	1	1	1	1			
8	90031-KRM-840	Espárrago, Cilindro, 8x140	4	4	4	4			
9	90032-GHR-640	Perno, Reborde, 6x12	2	–	2	–			
10	90032-GHR-660	Perno, Reborde, 6x16	5	5	5	5			
11	90032-GHR-680	Perno, Reborde, 6x20	2	2	2	2			
12	90032-GHR-760	Perno, Reborde, 6x40	7	7	7	7			
	95701-06040-00		7	7	7	7			
13	90032-GHR-770	Perno, Reborde, 6x45	1	1	1	1			
14	90032-GHR-820	Perno, Reborde, 6x70	7	7	7	7			
15	90040-GHR-670	Perno, Reborde, 6x18	1	1	1	1			
16	90131-KRM-840	Perno, Plugue de Drenaje, 12mm	1	1	1	1			
17	90401-KRM-R20	Arandela, Plugue de Drenaje, 12mm	1	1	1	1			

PROIBIDA A REPRODUÇÃO E DISTRIBUIÇÃO
10/06/2013 - Matsuo - MM - JT

© Moto Honda da Amazônia Ltda.
Todos os direitos reservados.

M-15

Carcaça do Motor

Crankcase

Cárter del Motor

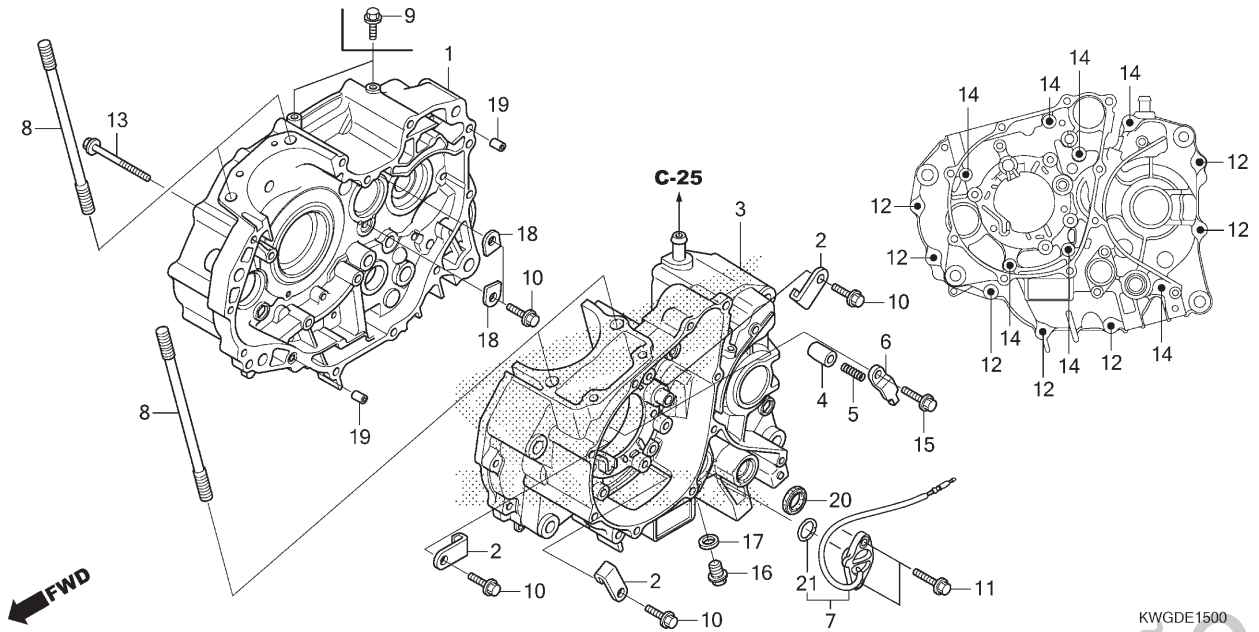

Ref. Nº	N.O.S.	Item de serviço	T.M.O.	Ref. Nº	Nº da peça	Descrição	Qtd. CG125 KS D	ES D	CKS D	CES D	Nº de série		Nota
				18	90441-KRM-840	Placa, Suporte Rolamento	2	2	2	2			
				19	90702-KRM-840	Pino, Guia, 8x14	2	2	2	2			
				20	91203-KRM-841	Retentor, Óleo, 14x22x5	1	1	1	1			
					91203-KSP-910		1	1	1	1			
				21	91305-KPH-900	Anel, Vedação, 19,4x2,3	1	1	1	1			

PROIBIDA A REPRODUÇÃO E DISTRIBUIÇÃO
1010913 - Matsuo - MM - JT

Voltar
Back
Volver

© Moto Honda da Amazônia Ltda.
Todos os direitos reservados.

Ref. Nº	L.O.N.	Service Item	F.R.T.	Ref. Nº	Nº de pieza	Descripción	Reqd. Qty. CG125 KS D	ES D	CKS D	CES D	Serial Nº		Note
				18	90441-KRM-840	Plate, Bearing Holder	2	2	2	2			
				19	90702-KRM-840	Dowel Pin, 8x14	2	2	2	2			
				20	91203-KRM-841	Oil Seal, 14x22x5	1	1	1	1			
					91203-KSP-910		1	1	1	1			
				21	91305-KPH-900	O-Ring, 19.4x2.3	1	1	1	1			

Nº de Ref.	N.O.M.O.	Artículo de servicio	THLL	Nº de Ref.	No. de pieza	Descripción	Cant. Reqd CG125 KS D	ES D	CKS D	CES D	Nº de série		Nota
				18	90441-KRM-840	Placa, Soporte Cojinete	2	2	2	2			
				19	90702-KRM-840	Perno de Guía, 8x14	2	2	2	2			
				20	91203-KRM-841	Retén de Aceite, 14x22x5	1	1	1	1			
					91203-KSP-910		1	1	1	1			
				21	91305-KPH-900	Anillo Tórico, 19,4x2,3	1	1	1	1			

Voltar
Back
Volver

PROIBIDA A REPRODUÇÃO E DISTRIBUIÇÃO
1010913 - Matsuo - MM - JT

© Moto Honda da Amazônia Ltda.
Todos os direitos reservados.

M-16

Árvore de Manivelas • Pistão

Crankshaft • Piston

Cigüeñal • Pistón

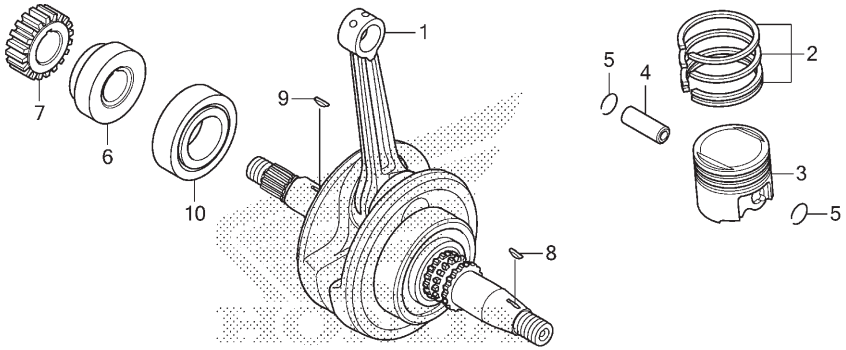

KWGDE1600

Ref. Nº	N.O.S.	Item de serviço	T.M.O.
1	1101B5	Árvore de Manivelas	3,8
		• Inclui: Remoção e instalação do motor	
3		(2,4,5)	
	111103	Anel Pistão e/ou Pistão (Um)	1,8
10	1101B7	Rolamento, Árvore Manivelas: Direita	3,8
		• Inclui: Remoção e instalação do motor	

Ref. Nº	Nº da peça	Descrição	Qtd. CG125 KS D	ES D	CKS D	CES D	Nº de série		Nota
1	13000-KVX-600	Árvore Manivelas, Comp.	1	1	1	1			
	13000-KWG-600		1	1	1	1			
2	13011-KSS-305	Anéis Pistão, Jogo (STD.) (RIKEN)	1	1	1	1			
	13011-KSS-306	Anéis Pistão, Jogo (STD.) (MAHLE)	1	1	1	1			
	13021-KSS-305	Anéis Pistão, Jogo (0,25) (RIKEN)	(1)	(1)	(1)	(1)			
	13021-KSS-306	Anéis Pistão, Jogo (0,25) (MAHLE)	(1)	(1)	(1)	(1)			
	13031-KSS-305	Anéis Pistão, Jogo (0,50) (RIKEN)	(1)	(1)	(1)	(1)			
	13031-KSS-306	Anéis Pistão, Jogo (0,50) (MAHLE)	(1)	(1)	(1)	(1)			
	13041-KSS-305	Anéis Pistão, Jogo (0,75) (RIKEN)	(1)	(1)	(1)	(1)			
	13041-KSS-306	Anéis Pistão, Jogo (0,75) (MAHLE)	(1)	(1)	(1)	(1)			
	13051-KSS-305	Anéis Pistão, Jogo (1,00) (RIKEN)	(1)	(1)	(1)	(1)			
	13051-KSS-306	Anéis Pistão, Jogo (1,00) (MAHLE)	(1)	(1)	(1)	(1)			
3	13101-KWG-600	Pistão (STD.)	1	1	1	1			
	13102-KWG-315	Pistão (0,25)	(1)	(1)	(1)	(1)			
	13103-KWG-315	Pistão (0,50)	(1)	(1)	(1)	(1)			
	13104-KWG-315	Pistão (0,75)	(1)	(1)	(1)	(1)			
	13105-KWG-315	Pistão (1,00)	(1)	(1)	(1)	(1)			
4	13111-087-000	Pino, Pistão	1	1	1	1			
5	13115-GN5-910	Trava, Pino Pistão, 13mm	2	2	2	2			
6	13412-KWG-600	Bucha, Direita Árvore Manivelas	1	1	1	1			
7	23121-KRM-840	Engrenagem, Motora Primária (20D)	1	1	1	1			
8	90741-KFB-000	Chave, Woodruff, 4mm	1	1	1	1			
9	90741-KGH-900	Chave, Woodruff, 4mm	1	1	1	1			
10	91001-KRM-872	Rolamento, Rolete, 30x58x17 (INA)	1	1	1	1			

PROIBIDA A REPRODUÇÃO E DISTRIBUIÇÃO
10/04/13 - Matsuo - MM - JT

Voltar
Back
Volver

© Moto Honda da Amazônia Ltda.
Todos os direitos reservados.

Ref. Nº	L.O.N.	Service Item	F.R.T.
1	1101B5	Crankshaft	3.8
		• Includes: Engine Removal and Installation	
3		(2,4,5)	
	111103	Piston Ring and/or Piston(One)	1.8
10	1101B7	Bearing, Crankshaft: Right	3.8
		• Includes: Engine Removal and Installation	

Ref. Nº	Nº de pieza	Descripción	Reqd. Qty. CG125 KS D	ES D	CKS D	CES D	Serial Nº		Note
1	13000-KVX-600	Crankshaft Comp.	1	1	1	1			
	13000-KWG-600		1	1	1	1			
2	13011-KSS-305	Ring Set, Piston (STD.)(RIKEN)	1	1	1	1			
	13011-KSS-306	Ring Set, Piston (STD.)(MAHLE)	1	1	1	1			
	13021-KSS-305	Ring Set, Piston (0.25)(RIKEN)	(1)	(1)	(1)	(1)			
	13021-KSS-306	Ring Set, Piston (0.25)(MAHLE)	(1)	(1)	(1)	(1)			
	13031-KSS-305	Ring Set, Piston (0.50)(RIKEN)	(1)	(1)	(1)	(1)			
	13031-KSS-306	Ring Set, Piston (0.50)(MAHLE)	(1)	(1)	(1)	(1)			
	13041-KSS-305	Ring Set, Piston (0.75)(RIKEN)	(1)	(1)	(1)	(1)			
	13041-KSS-306	Ring Set, Piston (0.75)(MAHLE)	(1)	(1)	(1)	(1)			
	13051-KSS-305	Ring Set, Piston (1.00)(RIKEN)	(1)	(1)	(1)	(1)			
	13051-KSS-306	Ring Set, Piston (1.00)(MAHLE)	(1)	(1)	(1)	(1)			
3	13101-KWG-600	Piston (STD.)	1	1	1	1			
	13102-KWG-315	Piston (0.25)	(1)	(1)	(1)	(1)			
	13103-KWG-315	Piston (0.50)	(1)	(1)	(1)	(1)			
	13104-KWG-315	Piston (0.75)	(1)	(1)	(1)	(1)			
	13105-KWG-315	Piston (1.00)	(1)	(1)	(1)	(1)			
4	13111-087-000	Pin, Piston	1	1	1	1			
5	13115-GN5-910	Clip, Piston Pin, 13mm	2	2	2	2			
6	13412-KWG-600	Collar, R. Crankshaft	1	1	1	1			
7	23121-KRM-840	Gear, Primary Drive (20T)	1	1	1	1			
8	90741-KFB-000	Key, Woodruff, 4mm	1	1	1	1			
9	90741-KGH-900	Key, Woodruff, 4mm	1	1	1	1			
10	91001-KRM-872	Bearing, Roller, 30x58x17 (INA)	1	1	1	1			

Nº de Ref.	N.O.M.O.	Artículo de servicio	THLL
1	1101B5	Cigüeñal	3,8
		• Incluye: Remoción e instalación del motor	
3		(2,4,5)	
	111103	Anillo, Pistón y/o Pistón (Uno)	1,8
10	1101B7	Cojinete, Cigüeñal: Derecho	3,8
		• Incluye: Remoción e instalación del motor	

Nº de Ref.	No. de pieza	Descripción	Cant. Reqd CG125 KS D	ES D	CKS D	CES D	Nº de série		Nota
1	13000-KVX-600	Ens. Cigüeñal	1	1	1	1			
	13000-KWG-600		1	1	1	1			
2	13011-KSS-305	Anillo del Pistón, Juego (STD.) (RIKEN)	1	1	1	1			
	13011-KSS-306	Anillo del Pistón, Juego (STD.) (MAHLE)	1	1	1	1			
	13021-KSS-305	Anillo del Pistón, Juego (0,25) (RIKEN)	(1)	(1)	(1)	(1)			
	13021-KSS-306	Anillo del Pistón, Juego (0,25) (MAHLE)	(1)	(1)	(1)	(1)			
	13031-KSS-305	Anillo del Pistón, Juego (0.50) (RIKEN)	(1)	(1)	(1)	(1)			
	13031-KSS-306	Anillo del Pistón, Juego (0.50) (MAHLE)	(1)	(1)	(1)	(1)			
	13041-KSS-305	Anillo del Pistón, Juego (0.75) (RIKEN)	(1)	(1)	(1)	(1)			
	13041-KSS-306	Anillo del Pistón, Juego (0.75) (MAHLE)	(1)	(1)	(1)	(1)			
	13051-KSS-305	Anillo del Pistón, Juego (1.00) (RIKEN)	(1)	(1)	(1)	(1)			
	13051-KSS-306	Anillo del Pistón, Juego (1.00) (MAHLE)	(1)	(1)	(1)	(1)			
3	13101-KWG-600	Pistón (STD.)	1	1	1	1			
	13102-KWG-315	Pistón (0,25)	(1)	(1)	(1)	(1)			
	13103-KWG-315	Pistón (0.50)	(1)	(1)	(1)	(1)			
	13104-KWG-315	Pistón (0.75)	(1)	(1)	(1)	(1)			
	13105-KWG-315	Pistón (1.00)	(1)	(1)	(1)	(1)			
4	13111-087-000	Pasador, Pistón	1	1	1	1			
5	13115-GN5-910	Presilla, Pasador del Pistón, 13mm	2	2	2	2			
6	13412-KWG-600	Collarín, Derecho Cigüeñal	1	1	1	1			
7	23121-KRM-840	Engranaje, Mando Primario (20D)	1	1	1	1			
8	90741-KFB-000	Llave, Woodruff, 4mm	1	1	1	1			
9	90741-KGH-900	Llave, Woodruff, 4mm	1	1	1	1			
10	91001-KRM-872	Cojinete, Rodillo, 30x58x17 (INA)	1	1	1	1			

Voltar
Back
Volver

PROIBIDA A REPRODUÇÃO E DISTRIBUIÇÃO
Adriano Sr Matsuo - MM-MT

© Moto Honda da Amazônia Ltda.
Todos os direitos reservados.

M-17

Transmissão

Transmission

Transmisión

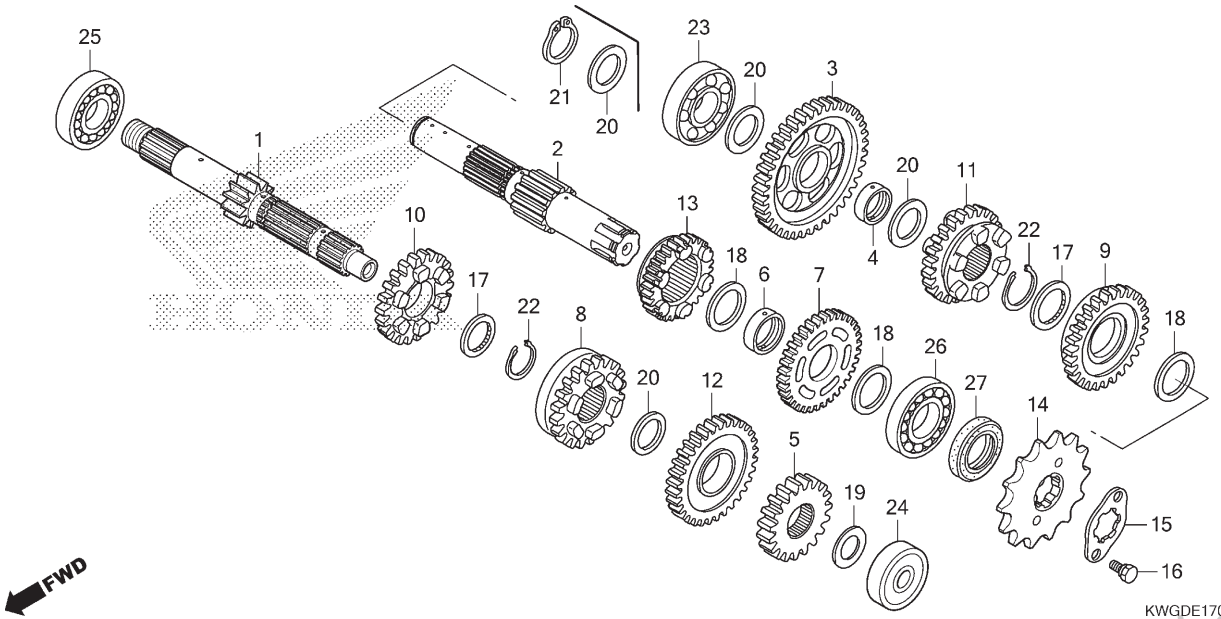

Ref. Nº	N.O.S.	Item de serviço	T.M.O.
1		(5,8,10,12)	
	210141	Árvore Principal, Transmissão	3,7
		• Inclui: Remoção e instalação do motor	
	210141A	• Substituição da árvore secundária adicionar	0,2
2		(3,7,9,11,13)	
	210142	Árvore Secundária, Transmissão	3,7
		• Inclui: Remoção e instalação do motor	
	210142A	• Substituição da árvore principal adicionar	0,2
14	213135	Pinhão, Transmissão	0,2
23	2101C8	Rolamento, Árvore Secundária: Direito	3,7
		• Inclui: Remoção e instalação do motor	
24	2101C2	Rolamento, Árvore Principal: Esquerdo	3,7
		• Inclui: Remoção e instalação do motor	
25	2101C5	Rolamento, Árvore Principal: Direito	3,7
		• Inclui: Remoção e instalação do motor	
+			

Ref. Nº	Nº da peça	Descrição	Qtd. CG125 KS D	ES D	CKS D	CES D	Nº de série		Nota
1	23210-KVS-900	Árvore Principal Comp., Transmissão (14D)	1	1	1	1			
2	23220-KVS-600	Árvore, Secundária Comp.	1	–	1	–			
	23220-KVS-900		–	1	–	1			
3	23421-KVS-740	Engrenagem, Secundária 1ª (39D)	1	1	1	1			
	23421-KVS-900	Engrenagem, Secundária 1ª Baixa (39D)	1	1	1	1			
4	23427-KRM-840	Bucha, 17x20,5x8,0	1	1	1	1			
5	23431-KVS-900	Engrenagem, Principal 2ª (19D)	1	1	1	1			
6	23432-KVS-900	Bucha, 20mm	1	1	1	1			
7	23441-KVS-740	Engrenagem, Secundária 2ª (34D)	1	1	1	1			
	23441-KVS-900		1	1	1	1			
8	23451-KVS-740	Engrenagem, Principal 3ª (20D)	1	1	1	1			
	23451-KVS-900		1	1	1	1			
9	23461-KWG-600	Engrenagem, Secundária 3ª (27D)	1	1	1	1			
10	23471-KVS-740	Engrenagem, Principal 4ª (25D)	1	1	1	1			
	23471-KVS-900		1	1	1	1			
11	23481-KVS-740	Engrenagem, Secundária 4ª (28D)	1	1	1	1			
	23481-KVS-900		1	1	1	1			
12	23491-KVS-740	Engrenagem, Principal 5ª (24D)	1	1	1	1			
	23491-KVS-900		1	1	1	1			
13	23501-KVS-740	Engrenagem, Secundária 5ª (23D)	1	1	1	1			
	23501-KVS-900		1	1	1	1			
14	23801-KVX-600	Pinhão, Transmissão (14D)	1	1	1	1			

PROIBIDA A REPRODUÇÃO E DISTRIBUIÇÃO
1010013 - Versão - MM - JT

Voltar
Back
Volver

© Moto Honda da Amazônia Ltda.
Todos os direitos reservados.

Ref. Nº	L.O.N.	Service Item	F.R.T.
1		(5,8,10,12)	
	210141	Mainshaft, Transmission	3.7
		• Includes: Engine Removal and Installation	
	210141A	• Replace Countershaft Add	0.2
2		(3,7,9,11,13)	
	210142	Countershaft, Transmission	3.7
		• Includes: Engine Removal and Installation	
	210142A	• Replace Mainshaft Add	0.2
14	213135	Sprocket, Drive	0.2
23	2101C8	Bearing, Countershaft: Right	3.7
		• Includes: Engine Removal and Installation	
24	2101C2	Bearing, Mainshaft: Left	3.7
		• Includes: Engine Removal and Installation	
25	2101C5	Bearing, Mainshaft: Right	3.7
		• Includes: Engine Removal and Installation	
+			

Ref. Nº	Nº de pieza	Descripción	Reqd. Qty. CG125 KS D	ES D	CKS D	CES D	Serial Nº		Note
1	23210-KVS-900	Mainshaft Comp., Transmission (14T)	1	1	1	1			
2	23220-KVS-600	Countershaft Comp.	1	–	1	–			
	23220-KVS-900		–	1	–	1			
3	23421-KVS-740	Gear, Countershaft First (39T)	1	1	1	1			
	23421-KVS-900	Gear, Countershaft Low (39T)	1	1	1	1			
4	23427-KRM-840	Bush, 17x20.5x8.0	1	1	1	1			
5	23431-KVS-900	Gear, Mainshaft Second (19T)	1	1	1	1			
6	23432-KVS-900	Collar, 20mm	1	1	1	1			
7	23441-KVS-740	Gear, Countershaft Second (34T)	1	1	1	1			
	23441-KVS-900		1	1	1	1			
8	23451-KVS-740	Gear, Mainshaft Third (20T)	1	1	1	1			
	23451-KVS-900		1	1	1	1			
9	23461-KWG-600	Gear, Countershaft Third (27T)	1	1	1	1			
10	23471-KVS-740	Gear, Mainshaft Fourth (25T)	1	1	1	1			
	23471-KVS-900		1	1	1	1			
11	23481-KVS-740	Gear, Countershaft Fourth (28T)	1	1	1	1			
	23481-KVS-900		1	1	1	1			
12	23491-KVS-740	Gear, Mainshaft Fifth (24T)	1	1	1	1			
	23491-KVS-900		1	1	1	1			
13	23501-KVS-740	Gear, Countershaft Fifth (23T)	1	1	1	1			
	23501-KVS-900		1	1	1	1			
14	23801-KVX-600	Sprocket, Drive (14T)	1	1	1	1			

Nº de Ref.	N.O.M.O.	Artículo de servicio	THLL
1		(5,8,10,12)	
	210141	Eje Principal, Transmisión	3,7
		• Incluye: Remoción e instalación del motor	
	210141A	• Reemplazo eje secundario, agregar	0,2
2		(3,7,9,11,13)	
	210142	Eje Secundario, Transmisión	3,7
		• Incluye: Remoción e instalación del motor	
	210142A	• Reemplazo eje principal, agregar	0,2
14	213135	Piñón	0,2
23	2101C8	Cojinete, Eje Secundario: Derecho	3,7
		• Incluye: Remoción e instalación del motor	
24	2101C2	Cojinete, Eje Principal: Izquierdo	3,7
		• Incluye: Remoción e instalación del motor	
25	2101C5	Cojinete, Eje Principal: Derecho	3,7
		• Incluye: Remoción e instalación del motor	
+			

Nº de Ref.	No. de pieza	Descripción	Cant. Reqd CG125 KS D	ES D	CKS D	CES D	Nº de série		Nota
1	23210-KVS-900	Eje Principal, Transmisión (14D)	1	1	1	1			
2	23220-KVS-600	Eje Secundario	1	–	1	–			
	23220-KVS-900		–	1	–	1			
3	23421-KVS-740	Engranaje, Secundario 1ª (39D)	1	1	1	1			
	23421-KVS-900	Engranaje, Secundario 1ª (39D)	1	1	1	1			
4	23427-KRM-840	Buje, 17x20,5X8,0	1	1	1	1			
5	23431-KVS-900	Engranaje, Principal 2ª (19D)	1	1	1	1			
6	23432-KVS-900	Collarín, 20mm	1	1	1	1			
7	23441-KVS-740	Engranaje, Secundario 2ª (34D)	1	1	1	1			
	23441-KVS-900		1	1	1	1			
8	23451-KVS-740	Engranaje, Principal 3ª (20D)	1	1	1	1			
	23451-KVS-900		1	1	1	1			
9	23461-KWG-600	Engranaje, Secundario 3ª (27D)	1	1	1	1			
10	23471-KVS-740	Engranaje, Principal 4ª (25D)	1	1	1	1			
	23471-KVS-900		1	1	1	1			
11	23481-KVS-740	Engranaje, Secundario 4ª (28D)	1	1	1	1			
	23481-KVS-900		1	1	1	1			
12	23491-KVS-740	Engranaje, Principal 5ª (24D)	1	1	1	1			
	23491-KVS-900		1	1	1	1			
13	23501-KVS-740	Engranaje, Secundario 5ª (23D)	1	1	1	1			
	23501-KVS-900		1	1	1	1			
14	23801-KVX-600	Piñón (14D)	1	1	1	1			

Voltar
Back
Volver

PROIBIDA A REPRODUÇÃO E DISTRIBUIÇÃO
10100913 - Matsuo - MM - JT

© Moto Honda da Amazônia Ltda.
Todos os direitos reservados.

M-17

Transmissão

Transmission

Transmisión

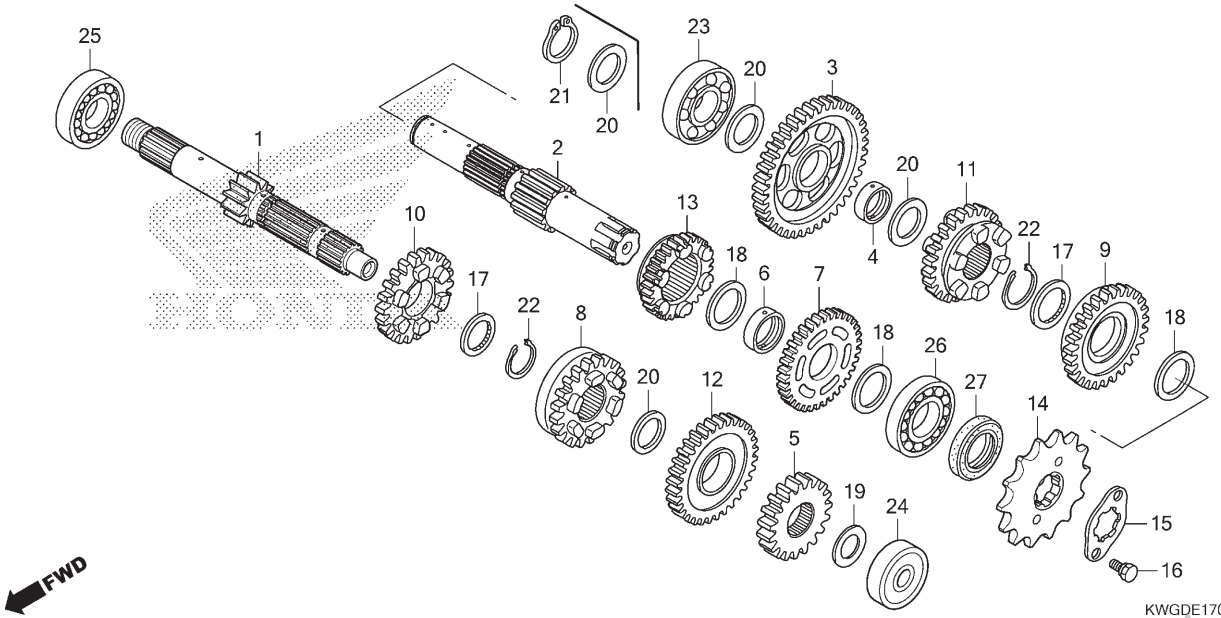

Ref. Nº	N.O.S.	Item de serviço	T.M.O.
+			
25	2101C6	Rolamento, Árvore Principal: Ambos	3,9
		• Inclui: Remoção e instalação do motor	
26	2101C7	Rolamento, Árvore Secundária: Esquerdo	3,7
		• Inclui: Remoção e instalação do motor	
	2101C9	Rolamento, Árvore Secundária: Ambos	3,9
		• Inclui: Remoção e instalação do motor	
	2101D4	Rolamento, Árvore Principal e Árvore Secundária: Todos	4,1
		• Inclui: Remoção e instalação do motor	

Ref. Nº	Nº da peça	Descrição	Qtd. CG125 KS D	ES D	CKS D	CES D	Nº de série		Nota
15	23811-KR3-600	Placa A2, Fixação	1	1	1	1			
16	90084-041-000	Parafuso, Fixação Pinhão Transmissão	2	2	2	2			
17	90453-KVS-900	Arruela, Entalhada, 20mm	2	2	2	2			
	90453-KVX-600		2	2	2	2			
18	90454-KPS-900	Arruela B, Encosto, 20mm	3	3	3	3			
19	90456-KRM-840	Arruela, Encosto, 12mm	1	1	1	1			
	90456-KTT-900		1	1	1	1			
20	90458-KVS-900	Arruela, Encosto, 17mm	3	4	3	4			
21	90602-KRM-840	Anel Elástico, Externo, 17mm	–	1	–	1			
22	90605-KVS-900	Anel Ajuste, 20mm	2	2	2	2			
23	91003-KRM-841	Rolamento, Radial Esferas, 17x42x12	1	1	1	1			
	91003-KTT-900		1	1	1	1			
24	91014-KRM-840	Rolamento, Radial Esferas, 6201U	1	1	1	1			
	96140-62010-00		1	1	1	1			
25	91015-KRM-840	Rolamento, Radial Esferas, 6203 (C3)	1	1	1	1			
	96100-62033-00	Rolamento, Radial Esferas, 6203	1	1	1	1			
26	91016-KPS-900	Rolamento, Radial Esferas, 6204	1	1	1	1			
	96100-62040-00		1	1	1	1			
27	91216-KRM-841	Retentor, Óleo, 20x34x7	1	1	1	1			
	91216-KSP-910		1	1	1	1			

PROIBIDA A REPRODUÇÃO E DISTRIBUIÇÃO
10100313 - Matsuo - MM - UT

Voltar
Back
Volver

© Moto Honda da Amazônia Ltda.
Todos os direitos reservados.

Ref. Nº	L.O.N.	Service Item	F.R.T.
+			
25	2101C6	Bearing, Mainshaft: Both	3.9
		• Includes: Engine Removal and Installation	
26	2101C7	Bearing, Countershaft: Left	3.7
		• Includes: Engine Removal and Installation	
	2101C9	Bearing, Countershaft: Both	3.9
		• Includes: Engine Removal and Installation	
	2101D4	Bearing, Mainshaft and Countershaft: All	4.1
		• Includes: Engine Removal and Installation	

Ref. Nº	Nº de pieza	Descripción	Reqd. Qty. CG125 KS D	ES D	CKS D	CES D	Serial Nº	Note
15	23811-KR3-600	Plate A2, Fixing	1	1	1	1		
16	90084-041-000	Bolt, Drive Sprocket Fixing	2	2	2	2		
17	90453-KVS-900	Washer, Spline, 20mm	2	2	2	2		
	90453-KVX-600		2	2	2	2		
18	90454-KPS-900	Washer B, Thrust, 20mm	3	3	3	3		
19	90456-KRM-840	Washer, Thrust, 12mm	1	1	1	1		
	90456-KTT-900		1	1	1	1		
20	90458-KVS-900	Washer, Thrust, 17mm	3	4	3	4		
21	90602-KRM-840	Circlip, External, 17mm	–	1	–	1		
22	90605-KVS-900	Set Ring, 20mm	2	2	2	2		
23	91003-KRM-841	Bearing, Radial Ball, 17x42x12	1	1	1	1		
	91003-KTT-900		1	1	1	1		
24	91014-KRM-840	Bearing, Radial Ball, 6201u	1	1	1	1		
	96140-62010-00		1	1	1	1		
25	91015-KRM-840	Bearing, Ball Radial, 6203(C3)	1	1	1	1		
	96100-62033-00	Bearing, Radial Ball, 6203	1	1	1	1		
26	91016-KPS-900	Bearing, Radial Ball, 6204	1	1	1	1		
	96100-62040-00		1	1	1	1		
27	91216-KRM-841	Oil Seal, 20x34x7	1	1	1	1		
	91216-KSP-910		1	1	1	1		

Nº de Ref.	N.O.M.O.	Artículo de servicio	THLL
+			
25	2101C6	Cojinete, Eje Principal: Ambos	3,9
		• Incluye: Remoción e instalación del motor	
26	2101C7	Cojinete, Eje Secundario: Izquierdo	3,7
		• Incluye: Remoción e instalación del motor	
	2101C9	Cojinete, Eje Secundario: Ambos	3,9
		• Incluye: Remoción e instalación del motor	
	2101D4	Cojinete, Eje Principal y Eje Secundario: Todos	4,1
		• Incluye: Remoción e instalación del motor	

Nº de Ref.	No. de pieza	Descripción	Cant. Reqd CG125 KS D	ES D	CKS D	CES D	Nº de série	Nota
15	23811-KR3-600	Placa A2, Fijación	1	1	1	1		
16	90084-041-000	Perno, Fijación Piñón	2	2	2	2		
17	90453-KVS-900	Arandela, Estriada, 20mm	2	2	2	2		
	90453-KVX-600		2	2	2	2		
18	90454-KPS-900	Arandela B, Empuje, 20mm	3	3	3	3		
19	90456-KRM-840	Arandela, Empuje, 12mm	1	1	1	1		
	90456-KTT-900		1	1	1	1		
20	90458-KVS-900	Arandela, Empuje, 17mm	3	4	3	4		
21	90602-KRM-840	Grapa Circular, Exterior, 17mm	–	1	–	1		
22	90605-KVS-900	Juego Anillo de Ajuste, 20mm	2	2	2	2		
23	91003-KRM-841	Cojinete, Radial de Bolas, 17x42x12	1	1	1	1		
	91003-KTT-900		1	1	1	1		
24	91014-KRM-840	Cojinete, Radial de Bolas, 6201U	1	1	1	1		
	96140-62010-00		1	1	1	1		
25	91015-KRM-840	Cojinete, Radial de Bolas, 6203(C3)	1	1	1	1		
	96100-62033-00	Cojinete, Radial de Bolas, 6203	1	1	1	1		
26	91016-KPS-900	Cojinete, Radial de Bolas, 6204	1	1	1	1		
	96100-62040-00		1	1	1	1		
27	91216-KRM-841	Retén de Aceite, 20x34x7	1	1	1	1		
	91216-KSP-910		1	1	1	1		

Voltar
Back
Volver

PROIBIDA A REPRODUÇÃO E DISTRIBUIÇÃO
10/06/13 - Matsuo - MM - JT

© Moto Honda da Amazônia Ltda.
Todos os direitos reservados.

M-19

Tambor Seletor de Marchas

Gearshift Drum

Tambor de Cambio

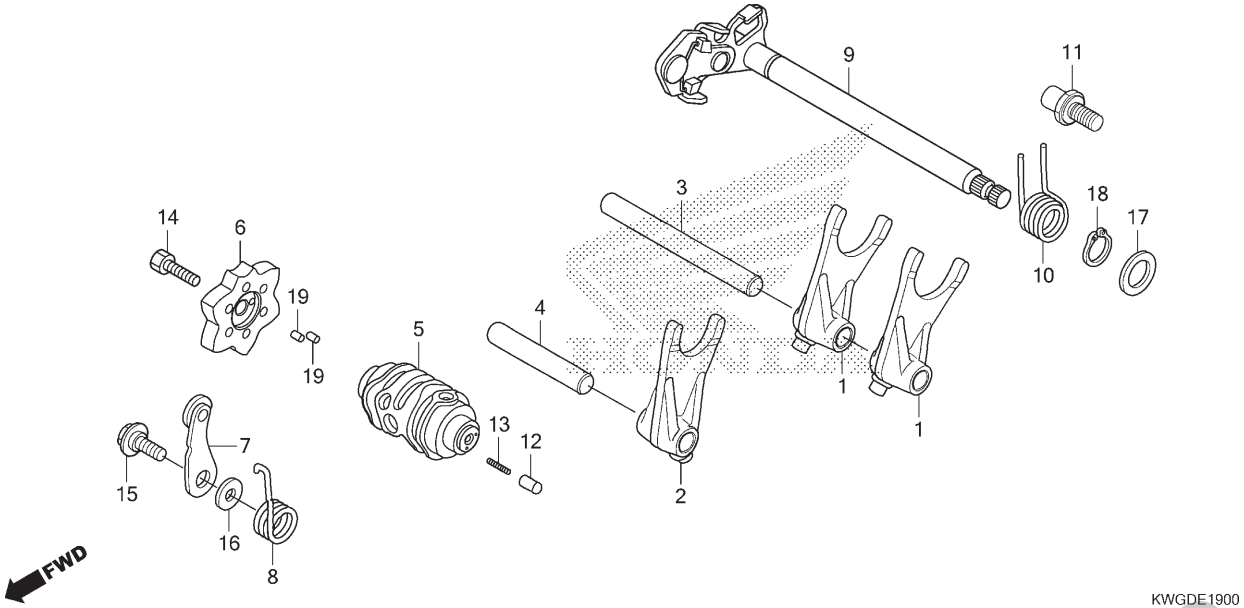

Ref. Nº	N.O.S.	Item de serviço	T.M.O.
1		(2)	
	210112	Garfo, Seletor Marchas	3,7
		• Inclui: Remoção e instalação do motor	
		• Nota: Mesmo tempo para duas unidades ou mais	
5	2101A9	Tambor, Seletor Marchas	3,7
		• Inclui: Remoção e instalação do motor	
6	2101D6	Excêntrico, Posicionador Marchas	1,1
7		(8)	
	210125	Posicionador ou Mola, Tambor Seletor	1,1
9		(10)	
	210122	Eixo, Seletor Marchas	1,0

Ref. Nº	Nº da peça	Descrição	Qtd. CG125 KS D	ES D	CKS D	CES D	Nº de série		Nota
1	24211-KPT-A00	Garfo, Seletor Marchas	2	2	2	2			
2	24212-KVS-900	Garfo, Central Seletor Marchas	1	1	1	1			
3	24241-KRM-840	Eixo A, Garfo Seletor	1	1	1	1			
4	24242-KRM-840	Eixo B, Garfo Seletor	1	1	1	1			
5	24301-KVS-740	Tambor, Seletor Marchas	1	1	1	1			
6	24410-KTT-900	Excêntrico Comp., Posicionador Marchas	1	1	1	1			
	24410-KVS-900		1	1	1	1			
7	24430-KRM-B10	Posicionador Comp., Tambor Seletor	1	1	1	1			
8	24436-KRM-840	Mola, Posicionador Tambor Seletor	1	1	1	1			
9	24610-KRM-840	Eixo Comp., Seletor Marchas	1	1	1	1			
10	24651-KRM-840	Mola, Retorno Seletor Marchas	1	1	1	1			
11	24652-KRM-840	Pino, Mola Retorno Seletor	1	1	1	1			
12	35751-KPH-900	Capa, Interruptor Câmbio	1	1	1	1			
13	35752-KRM-840	Mola, Interruptor Câmbio	1	1	1	1			
14	90003-KVS-900	Parafuso, Sextavado, 6x20	1	1	1	1			
15	90022-KRM-840	Parafuso, Pivô Fixação Posicionador	1	1	1	1			
16	90417-KRM-840	Arruela, Posicionador Tambor	1	1	1	1			
17	90457-KRM-840	Arruela, 14mm	1	1	1	1			
18	90606-KRM-840	Anel Elástico, Externo, 14mm	1	1	1	1			
19	96220-30085	Rolete, 3x8,5	2	2	2	2			

PROIBIDA A REPRODUÇÃO E DISTRIBUIÇÃO
10/01/2 - Matsuura - MM - JT

© Moto Honda da Amazônia Ltda.
Todos os direitos reservados.

Ref. Nº	L.O.N.	Service Item	F.R.T.
1		(2)	
	210112	Fork, Gearshift	3.7
		• Includes: Engine Removal and Installation	
		• Note: Same Time for Two Units or More	
5	2101A9	Drum, Gearshift	3.7
		• Includes: Engine Removal and Installation	
6	2101D6	Plate, Gearshift Drum Stopper	1.1
7		(8)	
	210125	Stopper or Spring, Shift Drum	1.1
9		(10)	
	210122	Spindle, Gearshift	1.0

Ref. Nº	Nº de pieza	Descripción	Reqd. Qty. CG125 KS D	ES D	CKS D	CES D	Serial Nº		Note
1	24211-KPT-A00	Fork, Gearshift	2	2	2	2			
2	24212-KVS-900	Fork, Center Gearshift	1	1	1	1			
3	24241-KRM-840	Shaft A, Gearshift Fork	1	1	1	1			
4	24242-KRM-840	Shaft B, Gearshift Fork	1	1	1	1			
5	24301-KVS-740	Drum, Gearshift	1	1	1	1			
6	24410-KTT-900	Plate Comp., Gearshift Drum Stopper	1	1	1	1			
	24410-KVS-900		1	1	1	1			
7	24430-KRM-B10	Stopper Comp., Gearshift Drum	1	1	1	1			
8	24436-KRM-840	Spring, Shift Drum Stopper	1	1	1	1			
9	24610-KRM-840	Spindle Comp., Gearshift	1	1	1	1			
10	24651-KRM-840	Spring, Gearshift Return	1	1	1	1			
11	24652-KRM-840	Pin, Shift Return Spring	1	1	1	1			
12	35751-KPH-900	Cap, Change Switch Contact	1	1	1	1			
13	35752-KRM-840	Spring, Change Switch Contact	1	1	1	1			
14	90003-KVS-900	Bolt, Hex., 6x20	1	1	1	1			
15	90022-KRM-840	Pivot, Shift Drum Stopper Arm	1	1	1	1			
16	90417-KRM-840	Washer, Drum Stopper	1	1	1	1			
17	90457-KRM-840	Washer, 14mm	1	1	1	1			
18	90606-KRM-840	Circlip, External, 14mm	1	1	1	1			
19	96220-30085	Roller, 3x8.5	2	2	2	2			

Nº de Ref.	N.O.M.O.	Artículo de servicio	THLL
1		(2)	
	210112	Horquilla, Cambio Velocidades	3,7
		• Incluye: Remoción e instalación del motor	
		• Nota: Mismo tiempo para dos o más unidades	
5	2101A9	Tambor, Cambio Velocidades	3,7
		• Incluye: Remoción e instalación del motor	
6	2101D6	Placa, Obturador Tambor Cambio Velocidades	1,1
7		(8)	
	210125	Obturador o Resorte, Tambor Cambio	1,1
9		(10)	
	210122	Eje, Cambio Velocidades	1,0

Nº de Ref.	No. de pieza	Descripción	Cant. Reqd CG125 KS D	ES D	CKS D	CES D	Nº de série		Nota
1	24211-KPT-A00	Horquilla, Cambio Velocidades	2	2	2	2			
2	24212-KVS-900	Horquilla, Cambio Velocidades Central	1	1	1	1			
3	24241-KRM-840	Eje A, Cambio Velocidades	1	1	1	1			
4	24242-KRM-840	Eje B, Cambio Velocidades	1	1	1	1			
5	24301-KVS-740	Tambor, Cambio Velocidades	1	1	1	1			
6	24410-KTT-900	Placa, Obturador Tambor Cambio Velocidades	1	1	1	1			
	24410-KVS-900		1	1	1	1			
7	24430-KRM-B10	Obturador, Tambor Cambio Velocidades	1	1	1	1			
8	24436-KRM-840	Resorte, Obturador Tambor Cambio	1	1	1	1			
9	24610-KRM-840	Eje, Cambio Velocidades	1	1	1	1			
10	24651-KRM-840	Resorte, Retorno Cambio Velocidades	1	1	1	1			
11	24652-KRM-840	Perno, Resorte Retorno Cambio	1	1	1	1			
12	35751-KPH-900	Tapa, Interruptor Cambio	1	1	1	1			
13	35752-KRM-840	Resorte, Interruptor Cambio	1	1	1	1			
14	90003-KVS-900	Perno, Hex., 6x20	1	1	1	1			
15	90022-KRM-840	Pivote, Brazo Obturador Tambor Cambio	1	1	1	1			
16	90417-KRM-840	Arandela, Obturador Tambor Cambio	1	1	1	1			
17	90457-KRM-840	Arandela, 14mm	1	1	1	1			
18	90606-KRM-840	Grapa, Circular, Exterior, 14mm	1	1	1	1			
19	96220-30085	Rodillo, 3x8,5	2	2	2	2			

Voltar
Back
Volver

PROIBIDA A REPRODUÇÃO E DISTRIBUIÇÃO
Março/13 - Março - MM - JT

© Moto Honda da Amazônia Ltda.
Todos os direitos reservados.

M-20

Sistema de Partida

Kick Starter Spindle

Arranque de Pie

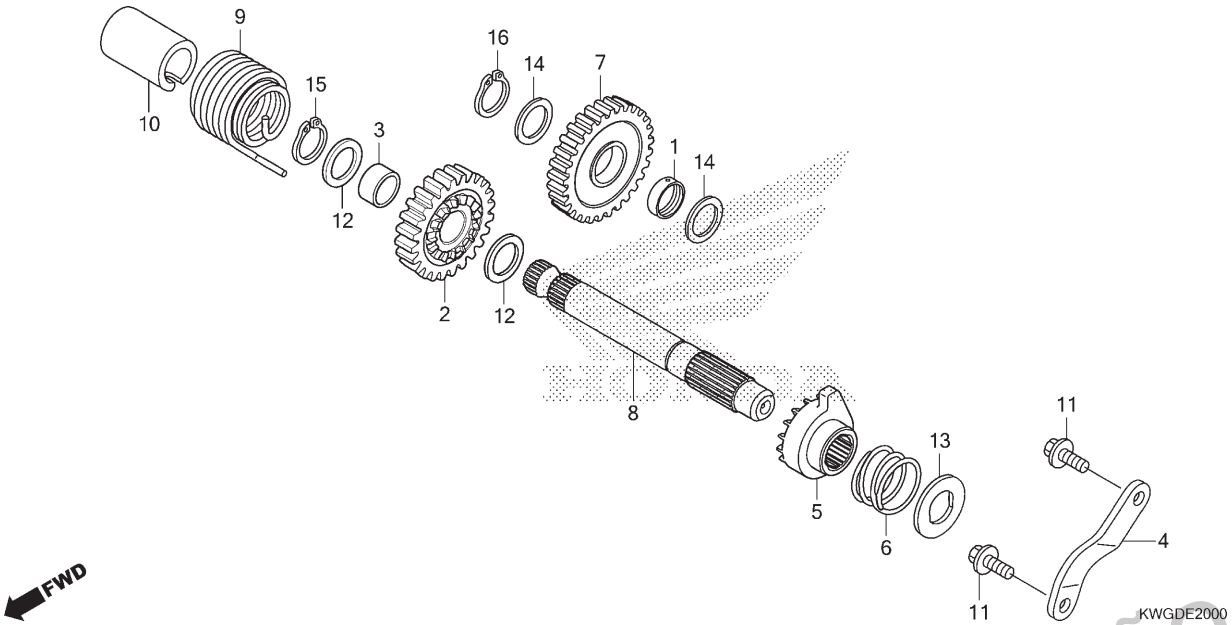

Ref. Nº	N.O.S.	Item de serviço	T.M.O.
7	612135	Engrenagem, Intermediária Partida ...	1,0
8		(2,5,6)	
	1121A2	Eixo, Sistema Partida	0,7
9	112103	Mola, Retorno Sistema Partida	0,7

Ref. Nº	Nº da peça	Descrição	Qtd. CG125 KS D	ES D	CKS D	CES D	Nº de série		Nota
1	23427-KRM-840	Bucha, 17x20,5x8,0	1	–	1	–	.....	.....	.....
2	28211-KVS-600	Pinhão, Partida (24D)	1	–	1	–	.....	.....	.....
3	28212-KVS-600	Bucha, 18,5mm	1	–	1	–	.....	.....	.....
4	28215-KRM-840	Placa, Limitadora	1	–	1	–	.....	.....	.....
5	28221-KRM-840	Catraca, Partida	1	–	1	–	.....	.....	.....
6	28223-KRM-840	Mola, Catraca	1	–	1	–	.....	.....	.....
7	28231-KRM-B10	Engrenagem, Intermediária Partida (29D) ..	1	–	1	–	.....	.....	.....
8	28251-KWG-600	Eixo, Sistema Partida	1	–	1	–	.....	.....	.....
9	28261-KRM-840	Mola, Retorno Partida	1	–	1	–	.....	.....	.....
10	28282-KRM-840	Bucha, Mola Partida	1	–	1	–	.....	.....	.....
11	90032-GHR-660	Parafuso, Flange, 6x16	2	–	2	–	.....	.....	.....
12	90451-KRM-840	Arruela, Encosto, 16mm	2	–	2	–	.....	.....	.....
13	90455-KRM-840	Arruela, Especial, 14mm	1	–	1	–	.....	.....	.....
14	90458-KVS-900	Arruela, Encosto, 17mm	2	–	2	–	.....	.....	.....
15	90602-KPT-900	Anel Elástico, Externo, 16mm	1	–	1	–	.....	.....	.....
	94510-16000	.....	1	–	1	–	.....	.....	.....
16	90602-KRM-840	Anel Elástico, Externo, 17mm	1	–	1	–	.....	.....	.....

PROIBIDA A REPRODUÇÃO E DISTRIBUIÇÃO
1010913 - Matsuo - MM - JT

Voltar
Back
Volver

© Moto Honda da Amazônia Ltda.
Todos os direitos reservados.

Ref. Nº	L.O.N.	Service Item	F.R.T.
7	612135	Gear, Starter Idle	1.0
8		(2,5,6)	
	1121A2	Spindle, Kick Starter	0.7
9	112103	Spring, Kick Starter Return	0.7

Ref. Nº	Nº de pieza	Descripción	Reqd. Qty. CG125 KS D	ES D	CKS D	CES D	Serial Nº		Note
1	23427-KRM-840	Bush, 17x20.5x8.0	1	–	1	–			
2	28211-KVS-600	Pinion, Kick Starter (24T)	1	–	1	–			
3	28212-KVS-600	Collar, 18.5mm	1	–	1	–			
4	28215-KRM-840	Plate, Kick Stopper	1	–	1	–			
5	28221-KRM-840	Ratchet, Starter	1	–	1	–			
6	28223-KRM-840	Spring, Ratchet	1	–	1	–			
7	28231-KRM-B10	Gear, Kick Starter Idle (29T)	1	–	1	–			
8	28251-KWG-600	Spindle, Kick Starter	1	–	1	–			
9	28261-KRM-840	Spring, Kick Return	1	–	1	–			
10	28282-KRM-840	Collar, Kick Spring	1	–	1	–			
11	90032-GHR-660	Bolt, Flange, 6x16	2	–	2	–			
12	90451-KRM-840	Washer, Thrust, 16mm	2	–	2	–			
13	90455-KRM-840	Washer, Special, 14mm	1	–	1	–			
14	90458-KVS-900	Washer, Thrust, 17mm	2	–	2	–			
15	90602-KPT-900	Circlip, External, 16mm	1	–	1	–			
	94510-16000		1	–	1	–			
16	90602-KRM-840	Circlip, External, 17mm	1	–	1	–			

Nº de Ref.	N.O.M.O.	Artículo de servicio	THLL
7	612135	Engranaje, Intermedio Arranque	1,0
8		(2,5,6)	
	1121A2	Eje, Arranque de Pie	0,7
9	112103	Resorte, Retorno Arranque de Pie	0,7

Nº de Ref.	No. de pieza	Descripción	Cant. Reqd CG125 KS D	ES D	CKS D	CES D	Nº de série		Nota
1	23427-KRM-840	Buje, 17x20,5X8,0	1	–	1	–			
2	28211-KVS-600	Piñón, Arranque de Pie (24D)	1	–	1	–			
3	28212-KVS-600	Collarín, 18,5mm	1	–	1	–			
4	28215-KRM-840	Placa, Limitadora	1	–	1	–			
5	28221-KRM-840	Trinquete, Arranque	1	–	1	–			
6	28223-KRM-840	Resorte, Trinquete	1	–	1	–			
7	28231-KRM-B10	Engranaje, Intermedio Arranque de Pie (29D)	1	–	1	–			
8	28251-KWG-600	Eje, Arranque de Pie	1	–	1	–			
9	28261-KRM-840	Resorte, Retorno Arranque	1	–	1	–			
10	28282-KRM-840	Collarín, Resorte Arranque	1	–	1	–			
11	90032-GHR-660	Perno, Reborde, 6x16	2	–	2	–			
12	90451-KRM-840	Arandela, Empuje, 16mm	2	–	2	–			
13	90455-KRM-840	Arandela, Especial, 14mm	1	–	1	–			
14	90458-KVS-900	Arandela, Empuje, 17mm	2	–	2	–			
15	90602-KPT-900	Grapa, Circular, Exterior, 16mm	1	–	1	–			
	94510-16000		1	–	1	–			
16	90602-KRM-840	Grapa Circular, Exterior, 17mm	1	–	1	–			

Voltar
Back
Volver

PROIBIDA A REPRODUÇÃO E DISTRIBUIÇÃO
1010913 - Matsuo - MM - JT

© Moto Honda da Amazônia Ltda.
Todos os direitos reservados.

M-22

Carburador

Carburetor

Carburador

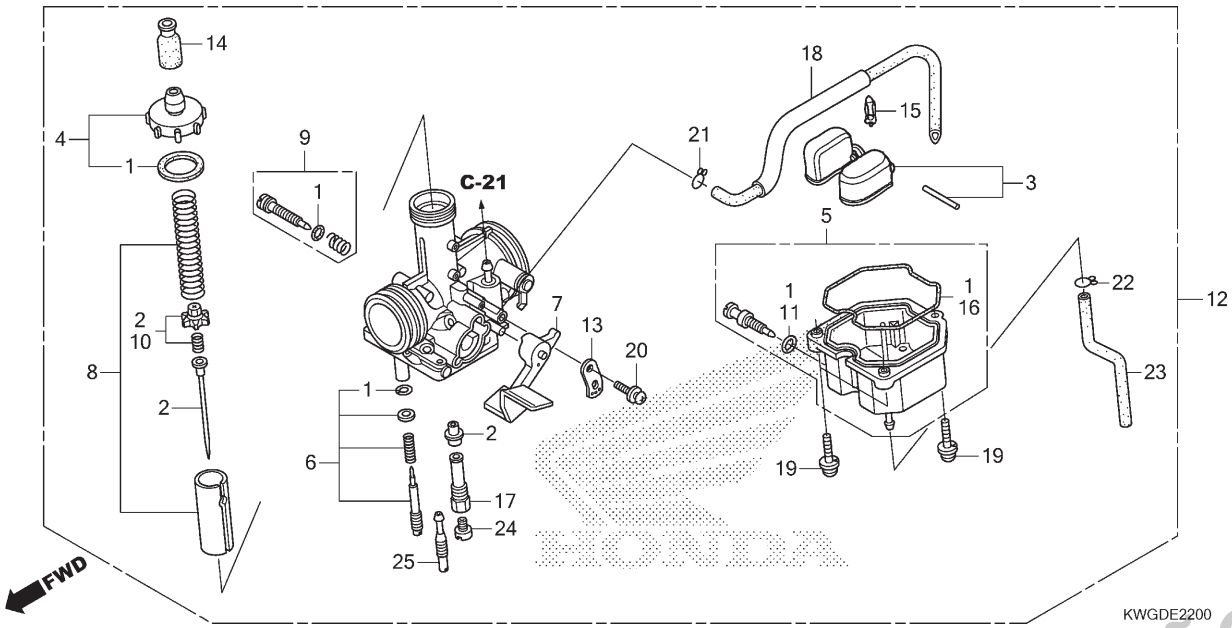

Ref. Nº	N.O.S.	Item de serviço	T.M.O.
2	3111A3	Agulhas	0,6
3		(15)	
	311120	Bóia ou Válvula Bóia	0,5
4	3111A5	Tampa Superior Jogo, Carburador	0,2
5		(16)	
	3111A6	Cuba, Bóia	0,4
7	3111F7	Alavanca, Afogador: Lateral Carburador	0,1
8	3111A8	Válvula, Acelerador	0,3
12	3111B5	Carburador, Conj.	0,4
24		(17,25)	
	3111D4	Giclê, Principal	0,5

Ref. Nº	Nº da peça	Descrição	Qtd. CG125 KS D	ES D	CKS D	CES D	Nº de série		Nota
1	16010-KWG-601	Juntas, Jogo	1	1	1	1			
2	16012-KWG-601	Agulhas, Jogo	1	1	1	1			
3	16013-KEH-900	Bóia, Jogo	1	1	1	1			
4	16014-KRC-921	Tampa Superior, Jogo	1	1	1	1			
5	16015-KFC-900	Cuba, Bóia Jogo	1	1	1	1			
6	16016-KRE-901	Parafuso A, Jogo	1	1	1	1			
7	16019-KRM-841	Alavanca Conj., Afogador	1	1	1	1			
8	16022-KRM-841	Válvula Jogo, Acelerador	1	1	1	1			
9	16028-KEB-G01	Parafuso B, Jogo	1	1	1	1			
10	16037-KRM-841	Placa Válvula, Jogo	1	1	1	1			
11	16075-GHB-640	Anel, Vedação, 1,3x4,3	1	1	1	1			
12	16100-KWG-601	Carburador Conj. (PDC9P A)	1	1	1	1			
13	16119-440-004	Placa, Suporte	1	1	1	1			
14	16148-KB1-921	Capa, Vedação Cabo	1	1	1	1			
15	16155-397-971	Válvula Comp., Bóia	1	1	1	1			
16	16163-KCS-920	Junta, Cuba Bóia	1	1	1	1			
17	16165-KWG-601	Suporte, Agulhas	1	1	1	1			
18	16199-KWG-601	Tubo Comp., Passagem Ar	1	1	1	1			
19	93892-04016-18	Parafuso-arruela, 4x16	3	3	3	3			
20	93892-05012-18	Parafuso-arruela, 5x12	1	1	1	1			

PROIBIDA A REPRODUÇÃO E DISTRIBUIÇÃO
10/05/2016 - Matsuo - MM - UT

Voltar
Back
Volver

© Moto Honda da Amazônia Ltda.
Todos os direitos reservados.

Ref. Nº	L.O.N.	Service Item	F.R.T.
2	3111A3	Needle, Jet	0.6
3		(15)	
	311120	Float or Float Valve	0.5
4	3111A5	Top Set, Carburetor	0.2
5		(16)	
	3111A6	Chamber, Float	0.4
7	3111F7	Lever, Choke: Carburetor Side	0.1
8	3111A8	Valve, Throttle	0.3
12	3111B5	Carburetor Assembly	0.4
24		(17,25)	
	3111D4	Jet, Main	0.5

Ref. Nº	Nº de pieza	Descripción	Reqd. Qty. CG125 KS D	ES D	CKS D	CES D	Serial Nº		Note
1	16010-KWG-601	Gasket Set	1	1	1	1			
2	16012-KWG-601	Needle Set, Jet	1	1	1	1			
3	16013-KEH-900	Float Set	1	1	1	1			
4	16014-KRC-921	Top Set	1	1	1	1			
5	16015-KFC-900	Chamber Set, Float	1	1	1	1			
6	16016-KRE-901	Screw Set A	1	1	1	1			
7	16019-KRM-841	Lever Set, Choke	1	1	1	1			
8	16022-KRM-841	Valve Set, Throttle	1	1	1	1			
9	16028-KEB-G01	Screw Set B	1	1	1	1			
10	16037-KRM-841	Plate Set, Valve	1	1	1	1			
11	16075-GHB-640	O-Ring, 1.3x4.3	1	1	1	1			
12	16100-KWG-601	Carburetor Assy. (PDC9P A)	1	1	1	1			
13	16119-440-004	Plate, Stay	1	1	1	1			
14	16148-KB1-921	Cap, Cable Sealing	1	1	1	1			
15	16155-397-971	Valve Comp., Float	1	1	1	1			
16	16163-KCS-920	Gasket, Float Chamber	1	1	1	1			
17	16165-KWG-601	Holder, Needle Jet	1	1	1	1			
18	16199-KWG-601	Tube Comp., Air Vent	1	1	1	1			
19	93892-04016-18	Screw-Washer, 4x16	3	3	3	3			
20	93892-05012-18	Screw-Washer, 5x12	1	1	1	1			

Nº de Ref.	N.O.M.O.	Artículo de servicio	THLL
2	3111A3	Agujas, Surtidor	0,6
3		(15)	
	311120	Flotador o Válvula Flotador	0,5
4	3111A5	Juego Tapa, Superior Carburador	0,2
5		(16)	
	3111A6	Cubeta, Flotador	0,4
7	3111F7	Palanca, Estrangulador: Lateral Carburador	0,1
8	3111A8	Válvula, Acelerador	0,3
12	3111B5	Ens. Carburador	0,4
24		(17,25)	
	3111D4	Surtidor, Principal	0,5

Nº de Ref.	No. de pieza	Descripción	Cant. Reqd CG125 KS D	ES D	CKS D	CES D	Nº de série		Nota
1	16010-KWG-601	Juego Empaquetadura	1	1	1	1			
2	16012-KWG-601	Juego Agujas, Surtidor	1	1	1	1			
3	16013-KEH-900	Juego Flotador	1	1	1	1			
4	16014-KRC-921	Juego Tapa, Superior	1	1	1	1			
5	16015-KFC-900	Juego Cubeta, Flotador	1	1	1	1			
6	16016-KRE-901	Juego A Tornillo	1	1	1	1			
7	16019-KRM-841	Juego Palanca, Estrangulador	1	1	1	1			
8	16022-KRM-841	Juego Válvula, Acelerador	1	1	1	1			
9	16028-KEB-G01	Juego B Tornillo	1	1	1	1			
10	16037-KRM-841	Juego Placa, Válvula	1	1	1	1			
11	16075-GHB-640	Anillo Tórico, 1,3x4,3	1	1	1	1			
12	16100-KWG-601	Ens. Carburador (PDC9P A)	1	1	1	1			
13	16119-440-004	Placa, Soporte	1	1	1	1			
14	16148-KB1-921	Tapa, Sellado Cable	1	1	1	1			
15	16155-397-971	Válvula, Flotador	1	1	1	1			
16	16163-KCS-920	Empaquetadura, Cubeta Flotador	1	1	1	1			
17	16165-KWG-601	Soporte, Surtidor Agujas	1	1	1	1			
18	16199-KWG-601	Tubo, Respiradero	1	1	1	1			
19	93892-04016-18	Tornillo-arandela, 4x16	3	3	3	3			
20	93892-05012-18	Tornillo-arandela, 5x12	1	1	1	1			

Voltar
Back
Volver

PROIBIDA A REPRODUÇÃO E DISTRIBUIÇÃO
10/09/13 - Matsuo - MM - JT

© Moto Honda da Amazônia Ltda.
Todos os direitos reservados.

M-22

Carburador

Carburetor

Carburador

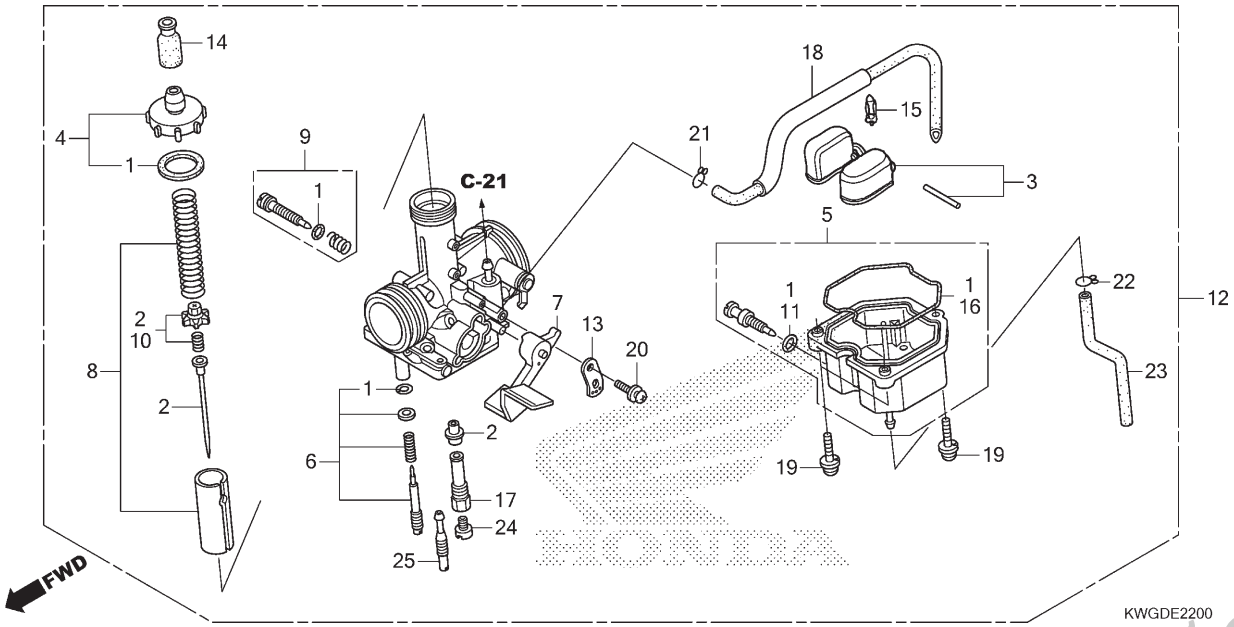

Ref. Nº	N.O.S.	Item de serviço	T.M.O.	Ref. Nº	Nº da peça	Descrição	Qtd. CG125 KS D	ES D	CKS D	CES D	Nº de série		Nota
				21	95002-02089	Presilha, Tubo (B8)	1	1	1	1			
				22	95002-02659	Presilha, Tubo (B6,5)	1	1	1	1			
				23	95005-35400-50	Tubo, 3,5x400 (95005-35001-50M)	1	1	1	1			
				24	99101-GHB-1100	Giclê, Principal, #110	1	1	1	1			
				25	99103-KWG-0380	Giclê, Marcha Lenta, #38	1	1	1	1			

PROIBIDA A REPRODUÇÃO E DISTRIBUIÇÃO
1010913 - Matsuo - MM - JT

Voltar
Back
Volver

© Moto Honda da Amazônia Ltda.
Todos os direitos reservados.

Ref. Nº	L.O.N.	Service Item	F.R.T.	Ref. Nº	Nº de pieza	Descripción	Reqd. Qty. CG125 KS D	ES D	CKS D	CES D	Serial Nº		Note
				21	95002-02089	Clip, Tube (B8)	1	1	1	1			
				22	95002-02659	Clip, Tube (B6.5)	1	1	1	1			
				23	95005-35400-50	Tube, 3.5x400 (95005-35001-50M)	1	1	1	1			
				24	99101-GHB-1100	Jet, Main, #110	1	1	1	1			
				25	99103-KWG-0380	Jet, Slow, #38	1	1	1	1			

Nº de Ref.	N.O.M.O.	Artículo de servicio	THLL	Nº de Ref.	No. de pieza	Descripción	Cant. Reqd CG125 KS D	ES D	CKS D	CES D	Nº de série		Nota
				21	95002-02089	Presilla, Tubo (B8)	1	1	1	1			
				22	95002-02659	Presilla, Tubo (B6.5)	1	1	1	1			
				23	95005-35400-50	Tubo, 3,5x400 (95005-35001-50M)	1	1	1	1			
				24	99101-GHB-1100	Surtidor, Principal, #110	1	1	1	1			
				25	99103-KWG-0380	Surtidor, Lento, #38	1	1	1	1			

Voltar
Back
Volver

PROIBIDA A REPRODUÇÃO E DISTRIBUIÇÃO
1010913 - Matsuo - MM - JT

© Moto Honda da Amazônia Ltda.
Todos os direitos reservados.

C-1

Farol

Headlight

Faro

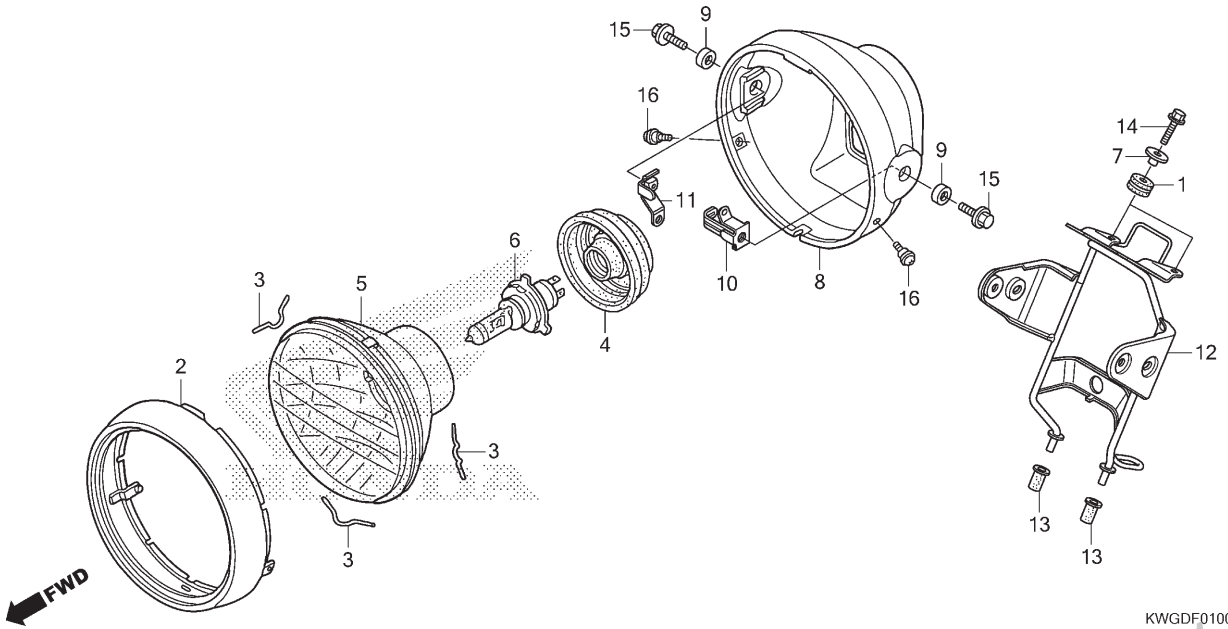

Ref. Nº	N.O.S.	Item de serviço	T.M.O.
2	616112	Aro, Farol	0,2
5	6161A7	Farol Comp.	0,2
6		(4)	
	616118	Lâmpada, Farol	0,1
8	616103	Carcaça, Farol	0,3
12	6161G7	Suporte, Farol	0,6

Ref. Nº	Nº da peça	Descrição	Qtd. CG125 KS D	ES D	CKS D	CES D	Nº de série		Nota
1	17245-107-010	Coxim, Fixação Carcaça Filtro Ar	2	2	2	2			
2	33101-KGA-901	Aro Comp., Farol	1	1	1	1			
3	33108-KGA-901	Mola, Suporte	3	3	3	3			
4	33112-KRM-850	Capa, Borracha	1	1	1	1			
5	33120-KGA-901	Farol Comp.	1	1	1	1			
6	34901-KVS-601	Lâmpada, Farol (12V 35/35W)	1	1	1	1			
7	61104-422-000	Bucha, Fixação	2	2	2	2			
8	61301-KGA-900	Carcaça, Farol	1	1	1	1			
9	61302-471-000	Bucha, Carcaça Farol	2	2	2	2			
10	61303-KGA-K60	Porca, Carcaça Direita Farol (Lateral Esquerda)	1	1	1	1			
11	61304-KGA-K60	Porca, Carcaça Esquerda Farol (Lateral Direita)	1	1	1	1			
12	61311-KWG-B50	Suporte, Farol & Instrumentos	1	1	1	1			
13	61312-358-300	Coxim, Carcaça Farol	2	2	2	2			
14	90032-GHR-700	Parafuso, Flange, 6x25	2	2	2	2			
15	90033-GHR-680	Parafuso, Flange, 8x20	2	2	2	2			
16	90102-KRM-850	Parafuso, Phillips, 5x12	2	2	2	2			

PROIBIDA A REPRODUÇÃO E DISTRIBUIÇÃO
1010913 - Matsuo - MM - JT

Voltar
Back
Volver

© Moto Honda da Amazônia Ltda.
Todos os direitos reservados.

Ref. Nº	L.O.N.	Service Item	F.R.T.
2	616112	Rim, Headlight	0.2
5	6161A7	Headlight Unit	0.2
6		(4)	
	616118	Bulb, Headlight	0.1
8	616103	Case, Headlight	0.3
12	6161G7	Stay, Headlight	0.6

Ref. Nº	Nº de pieza	Descripción	Reqd. Qty. CG125 KS D	ES D	CKS D	CES D	Serial Nº		Note
1	17245-107-010	Rubber, Air Cleaner Case Mounting	2	2	2	2			
2	33101-KGA-901	Rim Comp., Headlight	1	1	1	1			
3	33108-KGA-901	Spring, Unit Holder	3	3	3	3			
4	33112-KRM-850	Cover, Rubber	1	1	1	1			
5	33120-KGA-901	Headlight Unit	1	1	1	1			
6	34901-KVS-601	Bulb, Headlight (12V 35/35W)	1	1	1	1			
7	61104-422-000	Collar, Setting	2	2	2	2			
8	61301-KGA-900	Case, Headlight	1	1	1	1			
9	61302-471-000	Collar, Headlight Case	2	2	2	2			
10	61303-KGA-K60	Nut, R. Headlight Case (L. Side)	1	1	1	1			
11	61304-KGA-K60	Nut, L. Headlight Case (R. Side)	1	1	1	1			
12	61311-KWG-B50	Stay, Headlight & Meter	1	1	1	1			
13	61312-358-300	Grommet, Headlight Case	2	2	2	2			
14	90032-GHR-700	Bolt, Flange, 6x25	2	2	2	2			
15	90033-GHR-680	Bolt, Flange, 8x20	2	2	2	2			
16	90102-KRM-850	Screw, Pan, 5x12	2	2	2	2			

Nº de Ref.	N.O.M.O.	Artículo de servicio	THLL
2	616112	Llanta, Faro	0,2
5	6161A7	Unidad Faro	0,2
6		(4)	
	616118	Lámpara, Faro	0,1
8	616103	Caja, Faro	0,3
12	6161G7	Soporte, Faro	0,6

Nº de Ref.	No. de pieza	Descripción	Cant. Reqd CG125 KS D	ES D	CKS D	CES D	Nº de série		Nota
1	17245-107-010	Cojín, Fijación Carcasa Filtro de Aire	2	2	2	2			
2	33101-KGA-901	Llanta, Faro	1	1	1	1			
3	33108-KGA-901	Resorte, Soporte	3	3	3	3			
4	33112-KRM-850	Cubierta, Goma	1	1	1	1			
5	33120-KGA-901	Unidad Faro	1	1	1	1			
6	34901-KVS-601	Lámpara, Faro (12V 35/35W)	1	1	1	1			
7	61104-422-000	Collarín, Fijación	2	2	2	2			
8	61301-KGA-900	Caja, Faro	1	1	1	1			
9	61302-471-000	Collarín, Caja Faro	2	2	2	2			
10	61303-KGA-K60	Tuerca, Derecha Caja Faro (Lateral Izquierda)	1	1	1	1			
11	61304-KGA-K60	Tuerca, Izquierda Caja Faro (Lateral Derecha)	1	1	1	1			
12	61311-KWG-B50	Soporte, Faro y Instrumentos	1	1	1	1			
13	61312-358-300	Cojín, Caja Faro	2	2	2	2			
14	90032-GHR-700	Perno, Reborde, 6x25	2	2	2	2			
15	90033-GHR-680	Perno, Reborde, 8x20	2	2	2	2			
16	90102-KRM-850	Tornillo, Phillips, 5x12	2	2	2	2			

PROIBIDA A REPRODUÇÃO E DISTRIBUIÇÃO
1010913 - Matsuo - MM - JT

Voltar
Back
Volver

© Moto Honda da Amazônia Ltda.
Todos os direitos reservados.

C-2

Instrumentos

Meter

Instrumentos

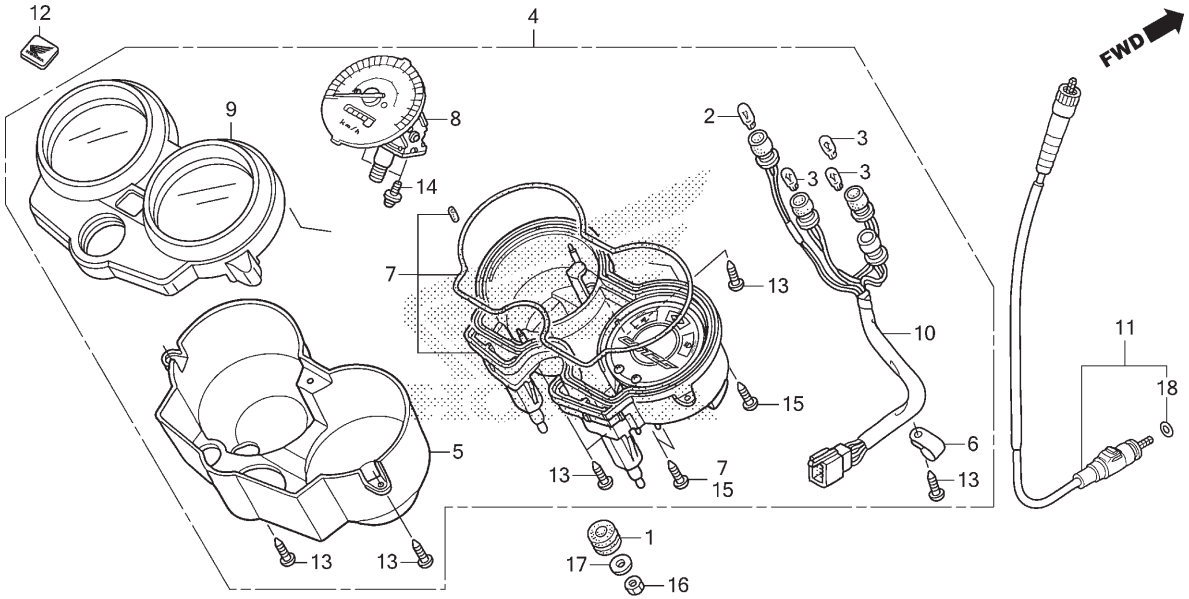

Ref. Nº	N.O.S.	Item de serviço	T.M.O.
2		(3)	
	6161G3	Lâmpadas, Instrumentos	0,3
		• Nota: Mesmo tempo para duas unidades ou mais	
4	8121A1	Instrumentos Conj., Painel	0,2
5	8121D6	Tampa, Externa Instrumentos	0,3
7	8121B5	Carcaça, Instrumentos: Inferior	0,5
8	8121A3	Velocímetro Conj.	0,4
9	8121B4	Carcaça, Instrumentos: Superior	0,3
10	6161G4	Soquete Conj., Lâmpada Instrumentos	0,4
11	811160	Cabo, Velocímetro	0,1

Ref. Nº	Nº da peça	Descrição	Qtd. CG125 KS D	ES D	CKS D	CES D	Nº de série		Nota
1	17245-107-010	Coxim, Fixação Carcaça Filtro Ar	2	2	2	2			
2	34907-KGA-E01	Lâmpada (12V2W)	1	1	1	1			
3	34908-KGA-E01	Lâmpada (12V3W)	3	3	3	3			
4	37100-KWG-B52	Instrumentos Conj., Painel (KPH)	1	1	1	1			
5	37110-KGA-900	Tampa, Externa	1	1	1	1			
6	37121-KV3-008	Braçadeira	1	1	1	1			
7	37130-KWG-B51	Carcaça Conj., Inferior	1	1	1	1			
8	37200-KWG-601	Velocímetro Comp.	1	1	1	1			
9	37610-KWG-B51	Carcaça Conj., Superior	1	1	1	1			
10	37619-KGA-K01	Soquete, Comp.	1	1	1	1			
11	44830-KWG-B50	Cabo Conj., Velocímetro	1	1	1	1			
12	86150-KPG-902	Emblema (UEHARA)	1	1	1	1			
13	90032-KW3-008	Parafuso, Fixação, 4x14	6	6	6	6			
14	90035-166-008	Parafuso-arruela, Especial, 4x10	2	2	2	2			
15	90101-KY6-008	Parafuso, Fixação, 3x14	4	4	4	4			
16	90202-GHR-630	Porca, Sextavada, 6mm	2	2	2	2			
17	90233-GHR-C40	Arruela, Lisa, 6mm	2	2	2	2			
18	91352-GAZ-930	Anel, Vedação, 8,5x1,5	1	1	1	1			

PROIBIDA A REPRODUÇÃO E DISTRIBUIÇÃO
1010913 - Matsuo - MM - JT

Voltar
Back
Volver

© Moto Honda da Amazônia Ltda.
Todos os direitos reservados.

Ref. Nº	L.O.N.	Service Item	F.R.T.
2		(3)	
	6161G3	Bulb, Meter	0.3
		• Note: Same Time for Two Units or More	
4	8121A1	Meter Assy., Combination	0.2
5	8121D6	Cover, Meter Outer	0.3
7	8121B5	Case, Meter: Lower	0.5
8	8121A3	Speedometer Assembly	0.4
9	8121B4	Case, Meter: Upper	0.3
10	6161G4	Socket Assy., Meter Bulb	0.4
11	811160	Cable, Speedometer	0.1

Ref. Nº	Nº de pieza	Descripción	Reqd. Qty. CG125 KS D	ES D	CKS D	CES D	Serial Nº		Note
1	17245-107-010	Rubber, Air Cleaner Case Mounting	2	2	2	2			
2	34907-KGA-E01	Bulb, Wedge Base (12V2W)	1	1	1	1			
3	34908-KGA-E01	Bulb, Wedge Base (12V3W)	3	3	3	3			
4	37100-KWG-B52	Meter Assy., Combination (KPH)	1	1	1	1			
5	37110-KGA-900	Cover, Outer	1	1	1	1			
6	37121-KV3-008	Clamp	1	1	1	1			
7	37130-KWG-B51	Case Assy., Under	1	1	1	1			
8	37200-KWG-601	Speedometer Comp.	1	1	1	1			
9	37610-KWG-B51	Case Assy., Upper	1	1	1	1			
10	37619-KGA-K01	Socket Comp.	1	1	1	1			
11	44830-KWG-B50	Cable Assy., Speedometer	1	1	1	1			
12	86150-KPG-902	Emblem, Product (UEHARA)	1	1	1	1			
13	90032-KW3-008	Screw, Tapping, 4x14	6	6	6	6			
14	90035-166-008	Screw-Washer, Special, 4x10	2	2	2	2			
15	90101-KY6-008	Screw, Tapping, 3x14	4	4	4	4			
16	90202-GHR-630	Nut, Hex., 6mm	2	2	2	2			
17	90233-GHR-C40	Washer, Plain, 6mm	2	2	2	2			
18	91352-GAZ-930	O-Ring, 8.5x1.5	1	1	1	1			

Nº de Ref.	N.O.M.O.	Artículo de servicio	THLL
2		(3)	
	6161G3	Lámpara, Instrumentos	0,3
		• Nota: Mismo tiempo para dos o más unidades	
4	8121A1	Ens. Instrumentos	0,2
5	8121D6	Cubierta, Exterior Instrumentos	0,3
7	8121B5	Caja, Instrumentos: Inferior	0,5
8	8121A3	Ens. Velocímetro	0,4
9	8121B4	Caja, Instrumentos: Superior	0,3
10	6161G4	Ens. Portalámpara, Lámpara Instrumentos	0,4
11	811160	Cable, Velocímetro	0,1

Nº de Ref.	No. de pieza	Descripción	Cant. Reqd CG125 KS D	ES D	CKS D	CES D	Nº de série		Nota
1	17245-107-010	Cojín, Fijación Carcasa Filtro de Aire	2	2	2	2			
2	34907-KGA-E01	Lámpara (12V2W)	1	1	1	1			
3	34908-KGA-E01	Lámpara (12V3W)	3	3	3	3			
4	37100-KWG-B52	Ens. Instrumentos (KPH)	1	1	1	1			
5	37110-KGA-900	Cubierta, Exterior	1	1	1	1			
6	37121-KV3-008	Abrazadera	1	1	1	1			
7	37130-KWG-B51	Ens. Caja, Inferior	1	1	1	1			
8	37200-KWG-601	Velocímetro	1	1	1	1			
9	37610-KWG-B51	Ens. Caja, Superior	1	1	1	1			
10	37619-KGA-K01	Portalámpara	1	1	1	1			
11	44830-KWG-B50	Ens. Cable, Velocímetro	1	1	1	1			
12	86150-KPG-902	Franja (UEHARA)	1	1	1	1			
13	90032-KW3-008	Tornillo, Aterrajar, 4x14	6	6	6	6			
14	90035-166-008	Tornillo-arandela, Especial, 4x10	2	2	2	2			
15	90101-KY6-008	Tornillo, Aterrajar, 3x14	4	4	4	4			
16	90202-GHR-630	Tuerca, Hex., 6mm	2	2	2	2			
17	90233-GHR-C40	Arandela, Plana, 6mm	2	2	2	2			
18	91352-GAZ-930	Anillo Tórico, 8,5x1,5	1	1	1	1			

PROIBIDA A REPRODUÇÃO E DISTRIBUIÇÃO
1010913 - Matsuo - MM - JT

Voltar
Back
Volver

© Moto Honda da Amazônia Ltda.
Todos os direitos reservados.

C-4

Alavancas • Interruptores • Cabos

Handle Lever • Switch • Cable

Palancas • Interruptores • Cables

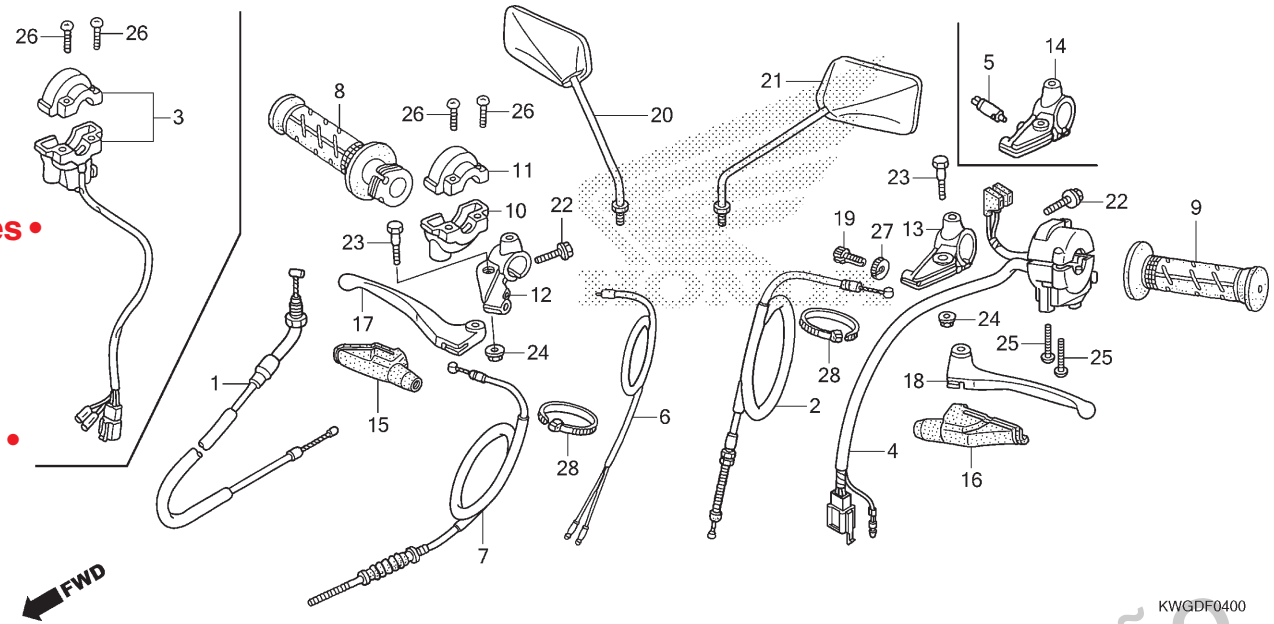

Ref. Nº	N.O.S.	Item de serviço	T.M.O.
1	811100	Cabo, Acelerador	0,3
2	811115	Cabo, Embreagem	0,2
3	615116	Interruptor, Partida	0,3
4	615118	Interruptor, Sinalizador	0,4
5	6151A9	Interruptor, Embreagem	0,2
6	6151B2	Interruptor, Freio Dianteiro	0,2
7	811125	Cabo, Freio Dianteiro	0,2
8	810150	Manopla, Acelerador	0,1
9	8101C0	Manopla: Esquerda	0,1
10	810155	Carcaça, Acelerador	0,2
12	8101C9	Suporte, Alavanca Manopla: Direito	0,2
13		(14)	
	8101C8	Suporte, Alavanca Manopla: Esquerda	0,2
	8101D0	Suporte, Alavanca Manopla: Ambos	0,4
17	8101C7	Alavanca, Manopla: Direita	0,1
18	8101C6	Alavanca, Manopla: Esquerda	0,1
	8101F5	Alavanca, Manopla: Ambas	0,2

Ref. Nº	Nº da peça	Descrição	Qtd. CG125 KS D	ES D	CKS D	CES D	Nº de série		Nota
1	17910-KWG-B50	Cabo Comp., Acelerador	1	1	1	1			
2	22870-KWG-B00	Cabo Comp., Embreagem	1	1	1	1			
3	35150-KWG-700	Interruptor Conj., Partida	–	1	–	1			
4	35200-KRM-841	Interruptor Conj., Sinalizador	1	–	1	–			
	35200-KRM-851		–	1	–	1			
5	35330-413-003	Interruptor Comp., Alavanca Dianteira (TOYO)	–	1	–	1			
6	35340-KRM-841	Interruptor Conj., Freio Dianteiro	1	1	1	1			
7	45450-KWG-B50	Cabo Comp., Freio Dianteiro	1	1	1	1			
8	53140-KGA-901	Manopla Comp., Direita	1	1	1	1			
9	53166-KGA-900	Manopla, Esquerda	1	1	1	1			
10	53167-KRM-860	Carcaça A, Acelerador	1	–	1	–			
11	53168-GCE-900	Carcaça, Inferior Acelerador (Superior)	1	–	1	–			
12	53171-KGA-900	Suporte, Superior Alavanca Direita	1	1	1	1			
13	53172-KCH-900	Suporte, Superior Alavanca Esquerda	1	–	1	–			
14	53172-KGA-941	Suporte, Superior Alavanca Esquerda	–	1	–	1			
15	53173-KY0-970	Capa, Alavanca Direita	1	1	1	1			
16	53174-KY0-970	Capa, Alavanca Esquerda	1	1	1	1			
17	53175-KVS-750	Alavanca, Direita Guidão	1	1	1	1			
18	53178-GFP-900	Alavanca, Esquerda Guidão	1	–	1	–			
	53178-KVS-750		–	1	–	1			

PROIBIDA A REPRODUÇÃO E DISTRIBUIÇÃO
19/10/23 - Matsuo - MM - JT

Voltar
Back
Volver

© Moto Honda da Amazônia Ltda.
Todos os direitos reservados.

Ref. Nº	L.O.N.	Service Item	F.R.T.
1	811100	Cable, Throttle	0.3
2	811115	Cable, Clutch	0.2
3	615116	Switch, Starter	0.3
4	615118	Switch, Winker	0.4
5	6151A9	Switch, Clutch	0.2
6	6151B2	Switch, Front Stop	0.2
7	811125	Cable, Front Brake	0.2
8	810150	Grip, Throttle	0.1
9	8101C0	Grip, Handle: Left	0.1
10	810155	Housing, Throttle	0.2
12	8101C9	Bracket, Handle Lever: Right	0.2
13		(14)	
	8101C8	Bracket, Handle Lever: Left	0.2
	8101D0	Bracket, Handle Lever: Both	0.4
17	8101C7	Lever, Handle: Right	0.1
18	8101C6	Lever, Handle: Left	0.1
	8101F5	Lever, Handle: Both	0.2

Ref. Nº	Nº de pieza	Descripción	Reqd. Qty. CG125 KS D	ES D	CKS D	CES D	Serial Nº		Note
1	17910-KWG-B50	Cable Comp., Throttle	1	1	1	1			
2	22870-KWG-B00	Cable Comp., Clutch	1	1	1	1			
3	35150-KWG-700	Switch Assy., Starter	–	1	–	1			
4	35200-KRM-841	Switch Assy., Winker	1	–	1	–			
	35200-KRM-851		–	1	–	1			
5	35330-413-003	Switch Comp., Fr. Lever (TOYO)	–	1	–	1			
6	35340-KRM-841	Switch Assy., Fr. Stop	1	1	1	1			
7	45450-KWG-B50	Cable Comp., Fr. Brake	1	1	1	1			
8	53140-KGA-901	Grip Comp., R. Handle	1	1	1	1			
9	53166-KGA-900	Grip, L. Handle	1	1	1	1			
10	53167-KRM-860	Housing A, Throttle	1	–	1	–			
11	53168-GCE-900	Housing, Under Throttle							
		(Upper)	1	–	1	–			
12	53171-KGA-900	Bracket, R. Handle Lever	1	1	1	1			
13	53172-KCH-900	Bracket, L. Handle Lever	1	–	1	–			
14	53172-KGA-941	Bracket, L. Handle Lever	–	1	–	1			
15	53173-KY0-970	Cover, R. Handle Lever	1	1	1	1			
16	53174-KY0-970	Cover, L. Handle Lever	1	1	1	1			
17	53175-KVS-750	Lever, R. Steering Handle	1	1	1	1			
18	53178-GFP-900	Lever, L. Steering Handle	1	–	1	–			
	53178-KVS-750		–	1	–	1			

Nº de Ref.	N.O.M.O.	Artículo de servicio	THLL
1	811100	Cable, Acelerador	0,3
2	811115	Cable, Embrague	0,2
3	615116	Interruptor, Arranque	0,3
4	615118	Interruptor, Luz Intermitente	0,4
5	6151A9	Interruptor, Embrague	0,2
6	6151B2	Interruptor, Freno Delantero	0,2
7	811125	Cable, Freno Delantero	0,2
8	810150	Empuñadura, Acelerador	0,1
9	8101C0	Empuñadura: Izquierda	0,1
10	810155	Carcasa, Acelerador	0,2
12	8101C9	Soporte, Palanca Empuñadura: Derecha	0,2
13		(14)	
	8101C8	Soporte, Palanca Empuñadura: Izquierdo	0,2
	8101D0	Soporte, Palanca Empuñadura: Ambos	0,4
17	8101C7	Palanca, Empuñadura: Derecha	0,1
18	8101C6	Palanca, Empuñadura: Izquierda	0,1
	8101F5	Palanca, Empuñadura: Ambas	0,2

Nº de Ref.	No. de pieza	Descripción	Cant. Reqd CG125 KS D	ES D	CKS D	CES D	Nº de série		Nota
1	17910-KWG-B50	Cable, Acelerador	1	1	1	1			
2	22870-KWG-B00	Cable, Embrague	1	1	1	1			
3	35150-KWG-700	Ens. Interruptor, Arranque	–	1	–	1			
4	35200-KRM-841	Ens. Interruptor, Luz Intermitente	1	–	1	–			
	35200-KRM-851		–	1	–	1			
5	35330-413-003	Interruptor, Palanca Delantera (TOYO)	–	1	–	1			
6	35340-KRM-841	Ens. Interruptor, Freno Delantero	1	1	1	1			
7	45450-KWG-B50	Cable, Freno Delantero	1	1	1	1			
8	53140-KGA-901	Empuñadura, Derecha	1	1	1	1			
9	53166-KGA-900	Empuñadura, Izquierda	1	1	1	1			
10	53167-KRM-860	Carcasa A, Acelerador	1	–	1	–			
11	53168-GCE-900	Carcasa, Inferior Acelerador							
		(Superior)	1	–	1	–			
12	53171-KGA-900	Soporte, Palanca Derecha	1	1	1	1			
13	53172-KCH-900	Soporte, Palanca Izquierda	1	–	1	–			
14	53172-KGA-941	Soporte, Palanca Izquierda	–	1	–	1			
15	53173-KY0-970	Cubierta, Palanca Derecha	1	1	1	1			
16	53174-KY0-970	Cubierta, Palanca Izquierda	1	1	1	1			
17	53175-KVS-750	Palanca, Derecha Tubo de Manubrio	1	1	1	1			
18	53178-GFP-900	Palanca, Izquierda Tubo de Manubrio	1	–	1	–			
	53178-KVS-750		–	1	–	1			

PROIBIDA A REPRODUÇÃO E DISTRIBUIÇÃO
Issue 03 - Matsuo - MM - JT

Voltar
Back
Volver

© Moto Honda da Amazônia Ltda.
Todos os direitos reservados.

C-4

Alavancas • Interruptores • Cabos

Handle Lever • Switch • Cable

Palancas • Interruptores • Cables

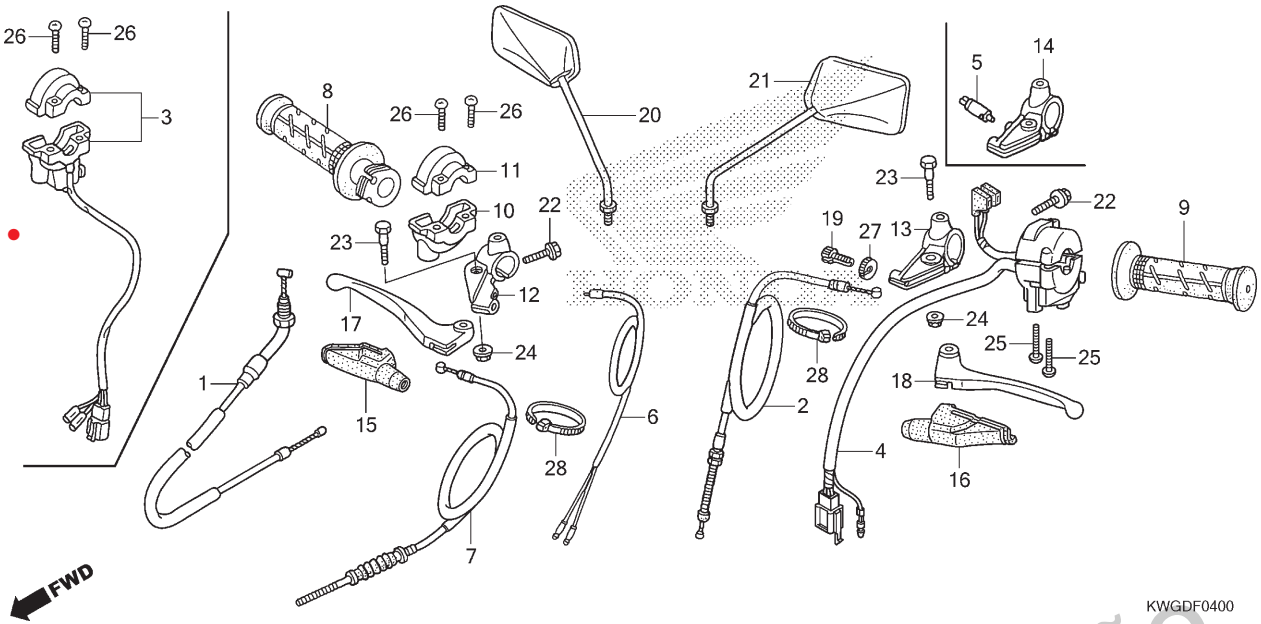

Ref. Nº	N.O.S.	Item de serviço	T.M.O.

Ref. Nº	Nº da peça	Descrição	Qtd. CG125 KS D	ES D	CKS D	CES D	Nº de série		Nota
19	53192-KRM-860	Parafuso, Ajuste Cabo	1	1	1	1			
20	88110-KGA-K01	Espelho Retrovisor Conj., Direito	1	1	1	1			
21	88120-KGA-K01	Espelho Retrovisor Conj., Esquerdo	1	1	1	1			
22	90032-GHR-F00	Parafuso, Flange, 6x25	2	2	2	2			
23	90113-KRM-860	Parafuso Pivô, Alavanca Manopla	2	2	2	2			
24	90208-GHR-630	Porca, Flange, 6mm	2	2	2	2			
25	90227-GHR-680	Parafuso, Phillips, 5x20	2	2	2	2			
26	90227-GHR-D90	Parafuso, Phillips, 5x22	2	2	2	2			
27	90322-KRM-860	Porca, Fixação	1	1	1	1			
28	90650-KW3-000	Presilha, Cabo	2	2	2	2			

PROIBIDA A REPRODUÇÃO E DISTRIBUIÇÃO
1010913 - Matsuo - MM - JT

Voltar
Back
Volver

© Moto Honda da Amazônia Ltda.
Todos os direitos reservados.

Ref. Nº	L.O.N.	Service Item	F.R.T.	Ref. Nº	Nº de pieza	Descripción	Reqd. Qty. CG125 KS D	ES D	CKS D	CES D	Serial Nº		Note
				19	53192-KRM-860	Bolt, Wire Adjusting	1	1	1	1			
				20	88110-KGA-K01	Mirror Assy., R. Back	1	1	1	1			
				21	88120-KGA-K01	Mirror Assy., L. Back	1	1	1	1			
				22	90032-GHR-F00	Bolt, Flange, 6x25	2	2	2	2			
				23	90113-KRM-860	Bolt, Handle Lever Pivot	2	2	2	2			
				24	90208-GHR-630	Nut, Flange, 6mm	2	2	2	2			
				25	90227-GHR-680	Screw, Pan, 5x20	2	2	2	2			
				26	90227-GHR-D90	Screw, Pan, 5x22	2	2	2	2			
				27	90322-KRM-860	Nut, Fixing	1	1	1	1			
				28	90650-KW3-000	Band, Wire	2	2	2	2			

Nº de Ref.	N.O.M.O.	Artículo de servicio	THLL	Nº de Ref.	No. de pieza	Descripción	Cant. Reqd CG125 KS D	ES D	CKS D	CES D	Nº de série		Nota
				19	53192-KRM-860	Perno, Ajuste Cable	1	1	1	1			
				20	88110-KGA-K01	Ens. Espejo Retrovisor, Derecho	1	1	1	1			
				21	88120-KGA-K01	Ens. Espejo Retrovisor, Izquierdo	1	1	1	1			
				22	90032-GHR-F00	Perno, Reborde, 6x25	2	2	2	2			
				23	90113-KRM-860	Perno Pivote, Palanca	2	2	2	2			
				24	90208-GHR-630	Tuerca, Reborde, 6mm	2	2	2	2			
				25	90227-GHR-680	Tornillo, Phillips, 5x20	2	2	2	2			
				26	90227-GHR-D90	Tornillo, Phillips, 5x22	2	2	2	2			
				27	90322-KRM-860	Tuerca, Fijación	1	1	1	1			
				28	90650-KW3-000	Presilla, Cable	2	2	2	2			

PROIBIDA A REPRODUÇÃO E DISTRIBUIÇÃO
1010913 - Matsuo - MM - JT

Voltar
Back
Volver

© Moto Honda da Amazônia Ltda.
Todos os direitos reservados.

C-7

Guidão • Mesa Superior

Handle Pipe • Top Bridge

Tubo de Manubrio • Puente Superior

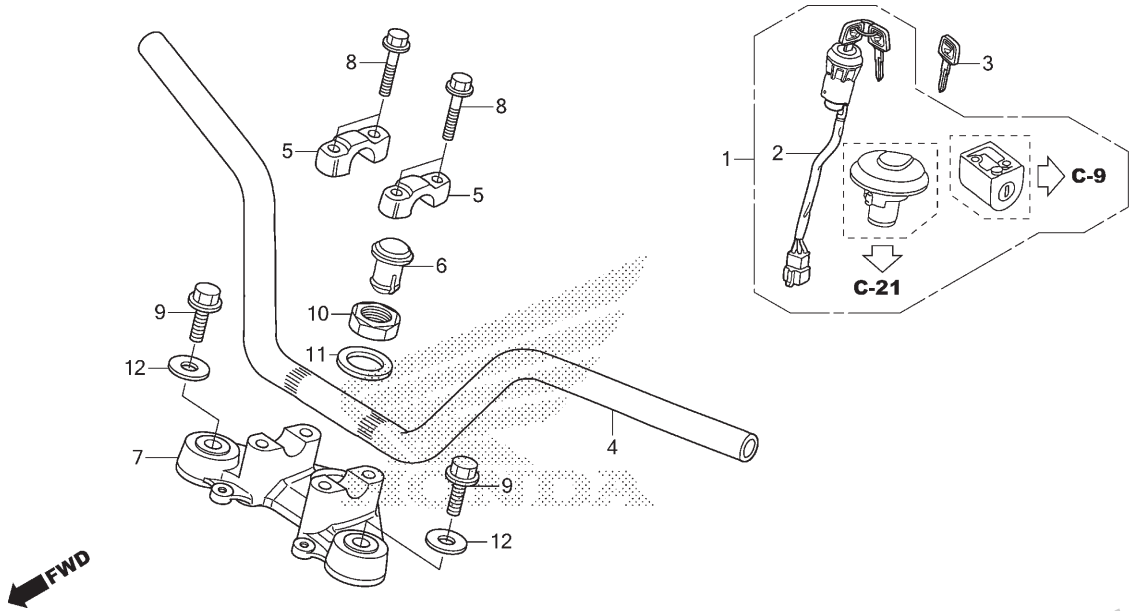

Ref. Nº	N.O.S.	Item de serviço	T.M.O.
1	6151A1	Chaves, Jogo	0,8
2	615146	Interruptor, Ignição	0,3
4	810100	Guidão	0,6
7	510110	Mesa, Superior	0,7

Ref. Nº	Nº da peça	Descrição	Qtd. CG125 KS D	ES D	CKS D	CES D	Nº de série		Nota
1	35010-KWG-603	Chaves, Jogo	1	1	1	1			
2	35100-KWG-604	Interruptor Conj., Combinado	1	1	1	1			
3	35121-GFP-901	Chave, Virgem	(1)	(1)	(1)	(1)			
4	53100-KWG-610	Guidão Comp.	1	1	1	1			
5	53131-KGA-K00	Suporte A2, Superior Guidão	2	2	2	2			
6	53208-KGA-900	Capa, Coluna Direção	1	1	1	1			
7	53230-KWG-600	Mesa, Superior	1	1	1	1			
8	90117-KY0-860	Parafuso, Flange, 6x28	4	4	4	4			
9	90123-KWG-600	Parafuso, Garfo Dianteiro	2	2	2	2			
10	90304-KRM-860	Porca, Coluna Direção	1	1	1	1			
11	90503-KWG-600	Arruela, Coluna Direção	1	1	1	1			
12	90521-KVS-600	Arruela, 10,3mm	2	2	2	2			

PROIBIDA A REPRODUÇÃO E DISTRIBUIÇÃO
1010913 - Matsuo - MM - JT

Voltar
Back
Volver

© Moto Honda da Amazônia Ltda.
Todos os direitos reservados.

Ref. Nº	L.O.N.	Service Item	F.R.T.
1	6151A1	Key Set	0.8
2	615146	Switch, Ignition	0.3
4	810100	Pipe, Steering Handle	0.6
7	510110	Bridge, Fork Top	0.7

Ref. Nº	Nº de pieza	Descripción	Reqd. Qty. CG125 KS D	ES D	CKS D	CES D	Serial Nº		Note
1	35010-KWG-603	Key Set	1	1	1	1			
2	35100-KWG-604	Switch Assy., Combination	1	1	1	1			
3	35121-GFP-901	Key, Blank	(1)	(1)	(1)	(1)			
4	53100-KWG-610	Pipe Comp., Steering Handle	1	1	1	1			
5	53131-KGA-K00	Holder A2, Handle Pipe Upper	2	2	2	2			
6	53208-KGA-900	Cap, Steering Stem	1	1	1	1			
7	53230-KWG-600	Bridge, Fork Top	1	1	1	1			
8	90117-KY0-860	Bolt, Flange, 6x28	4	4	4	4			
9	90123-KWG-600	Bolt, Fr. Fork	2	2	2	2			
10	90304-KRM-860	Nut, Steering Stem	1	1	1	1			
11	90503-KWG-600	Washer, Steering Stem	1	1	1	1			
12	90521-KVS-600	Washer, 10.3mm	2	2	2	2			

Nº de Ref.	N.O.M.O.	Artículo de servicio	THLL
1	6151A1	Juego Llaves	0,8
2	615146	Interruptor, Encendido	0,3
4	810100	Tubo de Manubrio	0,6
7	510110	Puente, Superior Horquilla	0,7

Nº de Ref.	No. de pieza	Descripción	Cant. Reqd CG125 KS D	ES D	CKS D	CES D	Nº de série		Nota
1	35010-KWG-603	Juego Llaves	1	1	1	1			
2	35100-KWG-604	Ens. Interruptor, Encendido	1	1	1	1			
3	35121-GFP-901	Llave	(1)	(1)	(1)	(1)			
4	53100-KWG-610	Tubo, Manubrio	1	1	1	1			
5	53131-KGA-K00	Soporte A2, Superior Tubo de Manubrio	2	2	2	2			
6	53208-KGA-900	Tapa, Columna de Dirección	1	1	1	1			
7	53230-KWG-600	Puente, Superior Horquilla	1	1	1	1			
8	90117-KY0-860	Perno, Reborde, 6x28	4	4	4	4			
9	90123-KWG-600	Perno, Horquilla Delantera	2	2	2	2			
10	90304-KRM-860	Tuerca, Columna de Dirección	1	1	1	1			
11	90503-KWG-600	Arandela, Columna de Dirección	1	1	1	1			
12	90521-KVS-600	Arandela, 10,3mm	2	2	2	2			

PROIBIDA A REPRODUÇÃO E DISTRIBUIÇÃO
1010913 - Matsuo - MM - JT

Voltar
Back
Volver

© Moto Honda da Amazônia Ltda.
Todos os direitos reservados.

C-9

Coluna de Direção

Steering Stem

Columna de Dirección

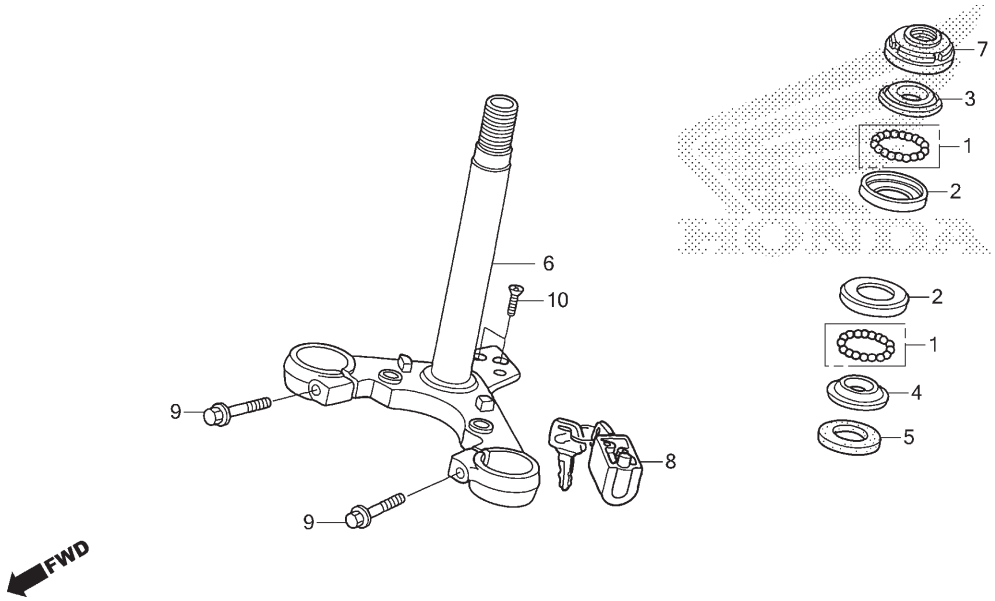

Ref. Nº	N.O.S.	Item de serviço	T.M.O.
2		(1)	
	5101A0	Pista, Esférica Direção: Superior	0,8
	5101A1	Pista, Esférica Direção: Inferior	0,8
	5101C9	Pista, Esférica Direção: Ambas	0,8
3	5101A9	Pista, Cônica Superior Direção	0,5
4		(1,5)	
	5101B0	Pista, Cônica Inferior Direção	1,0
6	510100	Coluna ou Eixo Conj., Direção	0,8
7	5101B2	Porca, Superior Coluna Direção	0,5
8	615147	Trava, Direção	0,6

Ref. Nº	Nº da peça	Descrição	Qtd. CG125 KS D	ES D	CKS D	CES D	Nº de série		Nota
1	06531-KGA-B90	Esferas Conj., Aço, #8x18	2	2	2	2			
2	50301-268-010	Pista, Esférica Superior Direção	2	2	2	2			
3	53211-KRM-860	Pista, Cônica Superior Direção	1	1	1	1			
4	53212-KRM-860	Pista, Cônica Inferior Direção	1	1	1	1			
5	53214-KGA-C00	Retentor Pó, Coluna Direção	1	1	1	1			
6	53200-KWG-600	Coluna Direção, Subconj.	1	1	1	1			
7	53220-KRM-860	Porca, Superior Coluna Direção	1	1	1	1			
8	53600-GFP-901	Trava, Guidão	1	1	1	1			
9	90037-GHR-F40	Parafuso, Flange, 8x35	2	2	2	2			
10	90164-028-000	Parafuso Cabeça Chata, Trava-U, 6x12	2	2	2	2			

PROIBIDA A REPRODUÇÃO E DISTRIBUIÇÃO
1010913 - Matsuo - MM - JT

Voltar
Back
Volver

© Moto Honda da Amazônia Ltda.
Todos os direitos reservados.

Ref. Nº	L.O.N.	Service Item	F.R.T.
2		(1)	
	5101A0	Race, Steering Ball: Upper	0.8
	5101A1	Race, Steering Ball: Lower	0.8
	5101C9	Race, Steering Ball: Both	0.8
3	5101A9	Race, Steering Top Cone	0.5
4		(1,5)	
	5101B0	Race, Steering Bottom Cone	1.0
6	510100	Stem or Shaft Assy., Steering	0.8
7	5101B2	Thread, Steering Head Top	0.5
8	615147	Lock, Steering	0.6

Ref. Nº	Nº de pieza	Descripción	Reqd. Qty. CG125 KS D	ES D	CKS D	CES D	Serial Nº		Note
1	06531-KGA-B90	Ball Assy., Steel, #8x18	2	2	2	2			
2	50301-268-010	Race, Steering Top Ball	2	2	2	2			
3	53211-KRM-860	Race, Steering Top Cone	1	1	1	1			
4	53212-KRM-860	Race, Steering Bottom Cone	1	1	1	1			
5	53214-KGA-C00	Dust Seal, Steering Head	1	1	1	1			
6	53200-KWG-600	Stem Sub Assy., Steering	1	1	1	1			
7	53220-KRM-860	Thread Comp., Steering Head Top	1	1	1	1			
8	53600-GFP-901	Lock, Steering Handle	1	1	1	1			
9	90037-GHR-F40	Bolt, Flange, 8x35	2	2	2	2			
10	90164-028-000	Screw, U-Lock Flat, 6x12	2	2	2	2			

Nº de Ref.	N.O.M.O.	Artículo de servicio	THLL
2		(1)	
	5101A0	Pista, Esférica Dirección: Superior	0,8
	5101A1	Pista, Esférica Dirección: Inferior	0,8
	5101C9	Pista, Esférica Dirección: Ambas	0,8
3	5101A9	Pista, Cónica Superior Dirección	0,5
4		(1,5)	
	5101B0	Pista, Cónica Inferior Dirección	1,0
6	510100	Ens. Columna o Eje, Dirección	0,8
7	5101B2	Tuerca, Superior Columna de Dirección	0,5
8	615147	Traba, Tubo de Manubrio	0,6

Nº de Ref.	No. de pieza	Descripción	Cant. Reqd CG125 KS D	ES D	CKS D	CES D	Nº de série		Nota
1	06531-KGA-B90	Ens. Bolas, Acero, #8x18	2	2	2	2			
2	50301-268-010	Pista, Esférica Superior Dirección	2	2	2	2			
3	53211-KRM-860	Pista, Cónica Superior Dirección	1	1	1	1			
4	53212-KRM-860	Pista, Cónica Inferior Dirección	1	1	1	1			
5	53214-KGA-C00	Guardapolvo, Columna de Dirección	1	1	1	1			
6	53200-KWG-600	Ens. Columna de Dirección	1	1	1	1			
7	53220-KRM-860	Tuerca, Superior Columna de Dirección	1	1	1	1			
8	53600-GFP-901	Traba, Tubo de Manubrio	1	1	1	1			
9	90037-GHR-F40	Perno, Reborde, 8x35	2	2	2	2			
10	90164-028-000	Tornillo Phillips, Traba-U, 6x12	2	2	2	2			

PROIBIDA A REPRODUÇÃO E DISTRIBUIÇÃO
1010913 - Matsuo - MM - JT

© Moto Honda da Amazônia Ltda.
Todos os direitos reservados.

C-10

Para-lama Dianteiro

Front Fender

Guardafango Delantero

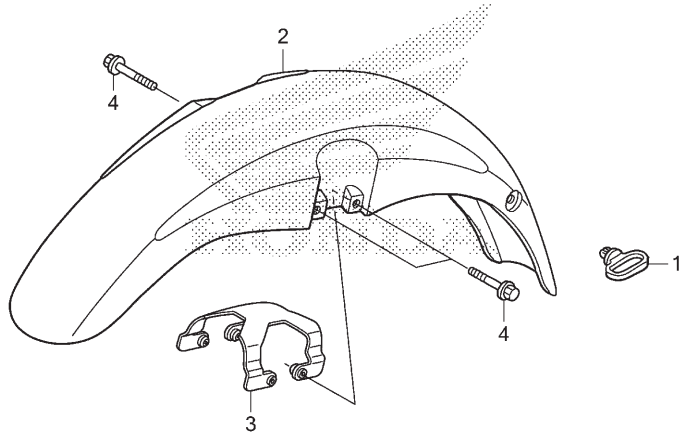

KWGDF1000

Ref. Nº	N.O.S.	Item de serviço	T.M.O.
2	4131B7	Para-lama, Dianteiro	0,2
3	4131C2	Suporte, Para-lama Dianteiro	0,2

Ref. Nº	Nº da peça	Descrição	Qtd. CG125 KS D	ES D	CKS D	CES D	Nº de série		Nota
1	45451-KVS-600	Guia, Cabo Para-lama Dianteiro	1	1	1	1	.....	.....	.....
2	61100-KGA-K00ZA	Para-lama, Dianteiro							
		NH1 ..... Preto	1	1	1	1	.....	.....	.....
	61100-KGA-900FA	*R206* ..... Vermelho Maceió	1	1	–	–	.....	.....	.....
	61100-KGA-900FC	*PB385* ..... Azul Betta	1	1	–	–	.....	.....	.....
3	61102-KWG-600	Suporte, Para-lama Dianteiro	1	1	1	1	.....	.....	.....
4	90040-GHR-700	Parafuso, Flange, 6x25 (SH)	4	4	4	4	.....	.....	.....

PROIBIDA A REPRODUÇÃO E DISTRIBUIÇÃO
1010913 - Matsuo - MM - JT

Voltar
Back
Volver

© Moto Honda da Amazônia Ltda.
Todos os direitos reservados.

Ref. Nº	L.O.N.	Service Item	F.R.T.
2	4131B7	Fender, Front	0.2
3	4131C2	Stay, Front Fender	0.2

Ref. Nº	Nº de pieza	Descripción	Reqd. Qty. CG125 KS D	ES D	CKS D	CES D	Serial Nº		Note
1	45451-KVS-600	Guide, Fr. Fender Cable	1	1	1	1			
2	61100-KGA-K00ZA	Fender, Fr.							
		NH1 Black	1	1	1	1			
	61100-KGA-900FA	*R206* Maceio Red	1	1	–	–			
	61100-KGA-900FC	*PB385* Betta Blue	1	1	–	–			
3	61102-KWG-600	Stay, Fr. Fender	1	1	1	1			
4	90040-GHR-700	Bolt, Flange, 6x25(SH)	4	4	4	4			

Nº de Ref.	N.O.M.O.	Artículo de servicio	THLL
2	4131B7	Guardafango, Delantero	0,2
3	4131C2	Soporte, Guardafango Delantero	0,2

Nº de Ref.	No. de pieza	Descripción	Cant. Reqd CG125 KS D	ES D	CKS D	CES D	Nº de série		Nota
1	45451-KVS-600	Guía, Cable Guardafango Delantero	1	1	1	1			
2	61100-KGA-K00ZA	Guardafango, Delantero							
		NH1 Negro	1	1	1	1			
	61100-KGA-900FA	*R206* Rojo Maceió	1	1	–	–			
	61100-KGA-900FC	*PB385* Azul Betta	1	1	–	–			
3	61102-KWG-600	Soporte, Guardafango Delantero	1	1	1	1			
4	90040-GHR-700	Perno, Reborde, 6x25 (SH)	4	4	4	4			

PROIBIDA A REPRODUÇÃO E DISTRIBUIÇÃO
1010913 - Matsuo - MM - JT

Voltar
Back
Volver

© Moto Honda da Amazônia Ltda.
Todos os direitos reservados.

C-11

Garfo Dianteiro

Front Fork

Horquilla Delantera

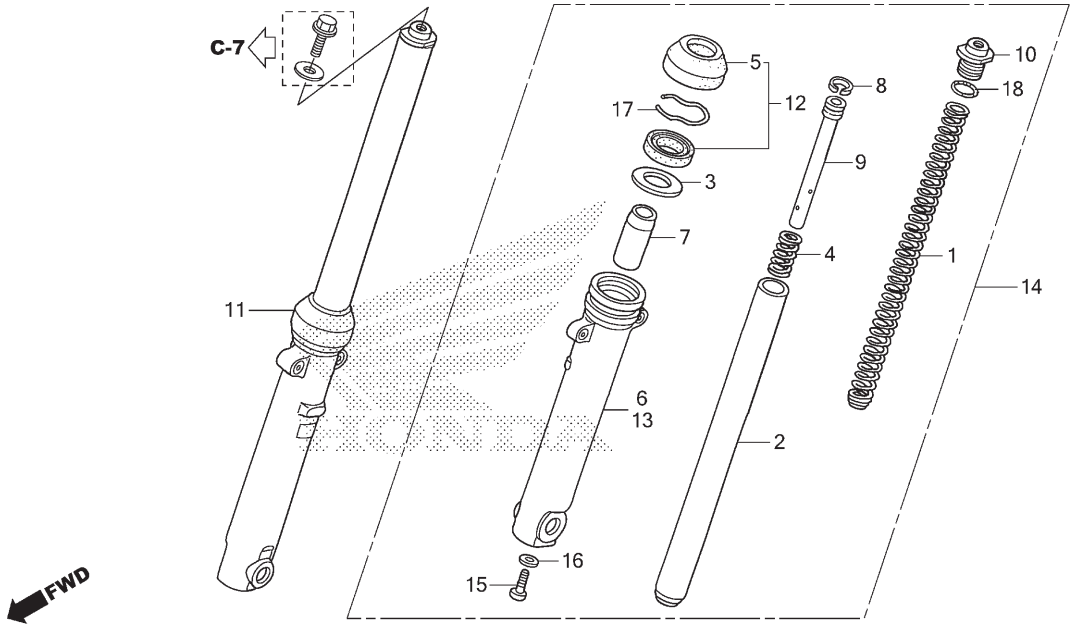

Ref. Nº	N.O.S.	Item de serviço	T.M.O.
1	5111C5	Mola, Garfo Dianteiro: Esquerda	0,5
	5111C6	Mola, Garfo Dianteiro: Direita	0,5
	5111C7	Mola, Garfo Dianteiro: Ambas	0,7
2		(4,7,8,9)	
	5111G2	Cilindro, Garfo Dianteiro: Esquerdo	0,6
	5111G3	Cilindro, Garfo Dianteiro: Direito	0,6
	5111G4	Cilindro, Garfo Dianteiro: Ambos	0,9
6	5111D2	Cilindro, Inferior: Direito	0,7
11	5111C3	Garfo Conj., Dianteiro: Direito	0,4
12	5111E7	Retentor Jogo, Garfo Dianteiro: Esquerdo	0,7
	5111E8	Retentor Jogo, Garfo Dianteiro: Direito	0,7
	5111E9	Retentor Jogo, Garfo Dianteiro: Ambos	1,0
13	5111D1	Cilindro, Inferior: Esquerdo	0,7
	5111D3	Cilindro, Inferior: Ambos	1,0
14	5111C2	Garfo Conj., Dianteiro: Esquerdo	0,4
	5111C4	Garfo Conj., Dianteiro: Ambos	0,5

Ref. Nº	Nº da peça	Descrição	Qtd. CG125 KS D	ES D	CKS D	CES D	Nº de série		Nota
1	51401-KGA-902	Mola, Garfo Dianteiro	2	2	2	2			
2	51410-KWG-B51	Cilindro Comp., Garfo Dianteiro (SHOWA)	2	2	2	2			
3	51412-KCS-671	Anel, Apoio	2	2	2	2			
4	51412-KGA-901	Mola, Retorno	2	2	2	2			
5	51425-149-841	Retentor Pó, Garfo Dianteiro (SHOWA)	2	2	2	2			
6	51430-KWG-601	Cilindro Conj., Inferior Dianteiro Direito (SHOWA)	1	1	1	1			
7	51432-KWG-B51	Retentor, Óleo	2	2	2	2			
8	51437-GM0-003	Anel, Pistão	2	2	2	2			
9	51440-KGA-901	Tubo, Assento	2	2	2	2			
10	51455-KWG-601	Parafuso, Garfo	2	2	2	2			
11	51470-KWG-B51	Garfo Jogo, Dianteiro Direito (SHOWA)	1	1	1	1			
12	51490-149-840	Retentor Jogo, Garfo Dianteiro	2	2	2	2			
13	51530-KWG-601	Cilindro Conj., Inferior Dianteiro Esquerdo (SHOWA)	1	1	1	1			
14	51570-KWG-B51	Garfo Jogo, Dianteiro Esquerdo (SHOWA)	1	1	1	1			
15	90116-383-721	Parafuso, Allen, 8x27	2	2	2	2			
16	90544-439-930	Guarnição	2	2	2	2			
17	90601-383-721	Anel, Limitador Retentor Óleo (SHOWA)	2	2	2	2			
18	91256-383-721	Anel, Vedação, 17,8x2,4 (SHOWA)	2	2	2	2			

PROIBIDA A REPRODUÇÃO E DISTRIBUIÇÃO
10/10/2013 - Matsuo - MM - JT

© Moto Honda da Amazônia Ltda.
Todos os direitos reservados.

Ref. Nº	L.O.N.	Service Item	F.R.T.
1	5111C5	Spring, Front Fork: Left	0.5
	5111C6	Spring, Front Fork: Right	0.5
	5111C7	Spring, Front Fork: Both	0.7
2		(4,7,8,9)	
	5111G2	Pipe, Front Fork: Left	0.6
	5111G3	Pipe, Front Fork: Right	0.6
	5111G4	Pipe, Front Fork: Both	0.9
6	5111D2	Case, Bottom: Right	0.7
11	5111C3	Fork Assy., Front: Right	0.4
12	5111E7	Seal Set, Front Fork: Left	0.7
	5111E8	Seal Set, Front Fork: Right	0.7
	5111E9	Seal Set, Front Fork: Both	1.0
13	5111D1	Case, Bottom: Left	0.7
	5111D3	Case, Bottom: Both	1.0
14	5111C2	Fork Assy., Front: Left	0.4
	5111C4	Fork Assy., Front: Both	0.5

Ref. Nº	Nº de pieza	Descripción	Reqd. Qty. CG125 KS D	ES D	CKS D	CES D	Serial Nº		Note
1	51401-KGA-902	Spring, Fr. Fork	2	2	2	2			
2	51410-KWG-B51	Pipe Comp., Fr. Fork (SHOWA)	2	2	2	2			
3	51412-KCS-671	Ring, Back Up	2	2	2	2			
4	51412-KGA-901	Spring, Rebound	2	2	2	2			
5	51425-149-841	Dust Seal, Fr. Fork (SHOWA)	2	2	2	2			
6	51430-KWG-601	Case Set, R. Fr. Bottom (SHOWA)	1	1	1	1			
7	51432-KWG-B51	Piece, Oil Lock	2	2	2	2			
8	51437-GM0-003	Ring, Piston	2	2	2	2			
9	51440-KGA-901	Pipe, Seat	2	2	2	2			
10	51455-KWG-601	Bolt, Fork	2	2	2	2			
11	51470-KWG-B51	Fork Set, R. Fr. (SHOWA)	1	1	1	1			
12	51490-149-840	Seal Set, Fr. Fork	2	2	2	2			
13	51530-KWG-601	Case Set, L. Fr. Bottom (SHOWA)	1	1	1	1			
14	51570-KWG-B51	Fork Set, L. Fr. (SHOWA)	1	1	1	1			
15	90116-383-721	Bolt, Socket, 8x27	2	2	2	2			
16	90544-439-930	Packing	2	2	2	2			
17	90601-383-721	Ring, Oil Seal Stopper (SHOWA)	2	2	2	2			
18	91256-383-721	O-Ring, 17.8x2.4 (SHOWA)	2	2	2	2			

Nº de Ref.	N.O.M.O.	Artículo de servicio	THLL
1	5111C5	Resorte, Horquilla Delantera: Izquierdo	0,5
	5111C6	Resorte, Horquilla Delantera: Derecho	0,5
	5111C7	Resorte, Horquilla Delantera: Ambos	0,7
2		(4,7,8,9)	
	5111G2	Cilindro, Horquilla Delantera: Izquierdo	0,6
	5111G3	Cilindro, Horquilla Delantera: Derecho	0,6
	5111G4	Cilindro, Horquilla Delantera: Ambos	0,9
6	5111D2	Caja, Inferior: Derecha	0,7
11	5111C3	Ens. Horquilla, Delantera: Derecha	0,4
12	5111E7	Juego Anillo, Horquilla Delantera: Izquierdo	0,7
	5111E8	Juego Anillo, Horquilla Delantera: Derecho	0,7
	5111E9	Juego Anillo, Horquilla Delantera: Ambos	1,0
13	5111D1	Caja, Inferior: Izquierda	0,7
	5111D3	Caja, Inferior: Ambas	1,0
14	5111C2	Ens. Horquilla, Delantera: Izquierda	0,4
	5111C4	Ens. Horquilla, Delantera: Ambas	0,5

Nº de Ref.	No. de pieza	Descripción	Cant. Reqd CG125 KS D	ES D	CKS D	CES D	Nº de série		Nota
1	51401-KGA-902	Resorte, Horquilla Delantera	2	2	2	2			
2	51410-KWG-B51	Cilindro, Horquilla Delantera (SHOWA)	2	2	2	2			
3	51412-KCS-671	Anillo, Refuerzo	2	2	2	2			
4	51412-KGA-901	Resorte, Rebote	2	2	2	2			
5	51425-149-841	Guardapolvo, Horquilla Delantera (SHOWA)	2	2	2	2			
6	51430-KWG-601	Juego Caja, Inferior Delantera Derecha (SHOWA)	1	1	1	1			
7	51432-KWG-B51	Anillo, Aceite	2	2	2	2			
8	51437-GM0-003	Anillo, Pistón	2	2	2	2			
9	51440-KGA-901	Tubo, Asiento	2	2	2	2			
10	51455-KWG-601	Perno, Horquilla	2	2	2	2			
11	51470-KWG-B51	Juego Horquilla, Delantera Derecha (SHOWA)	1	1	1	1			
12	51490-149-840	Juego Anillo, Horquilla Delantera	2	2	2	2			
13	51530-KWG-601	Juego Caja, Inferior Delantera Izquierda (SHOWA)	1	1	1	1			
14	51570-KWG-B51	Juego Horquilla, Delantera Izquierda (SHOWA)	1	1	1	1			
15	90116-383-721	Tornillo, Allen, 8x27	2	2	2	2			
16	90544-439-930	Empaquetadura	2	2	2	2			
17	90601-383-721	Anillo, Limitador Retén Aceite (SHOWA)	2	2	2	2			
18	91256-383-721	Anillo Tórico, 17,8x2,4 (SHOWA)	2	2	2	2			

PROIBIDA A REPRODUÇÃO E DISTRIBUIÇÃO
1010613 - Versão - MM - JT

Voltar
Back
Volver

© Moto Honda da Amazônia Ltda.
Todos os direitos reservados.

C-13

Painel do Freio Dianteiro

Front Brake Panel

Panel del Freno Delantero

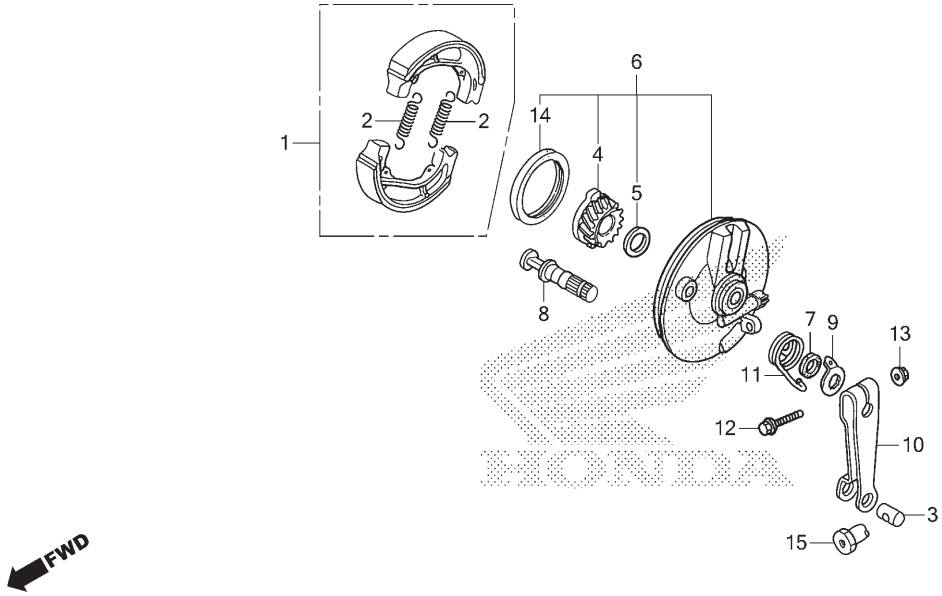

Ref. Nº	N.O.S.	Item de serviço	T.M.O.
1	711115	Sapata (Pastilha) Jogo, Freio: Dianteiro	0,3
4		(14)	
	7101C3	Engrenagem, Velocímetro	0,3
6	7111D0	Painel, Freio Dianteiro	0,4
8	7111B3	Comando, Freio: Dianteiro	0,4
10	7111C3	Braço, Freio: Dianteiro	0,1

Ref. Nº	Nº da peça	Descrição	Qtd. CG125 KS D	ES D	CKS D	CES D	Nº de série		Nota
1	06450-KGA-B90	Sapata Jogo, Freio (JB NH FE)	1	1	1	1			
2	43151-329-000	Mola, Sapata Freio	2	2	2	2			
3	43453-KGA-K00	Junção B, Braço Freio	1	1	1	1			
4	44806-KRM-851	Engrenagem, Velocímetro	1	1	1	1			
5	44808-KRM-B90	Arruela, Engrenagem Velocímetro	1	1	1	1			
6	45010-KRM-B90	Painel Secundário Comp., Freio Dianteiro	1	1	1	1			
7	45134-250-000	Retentor Pó, Comando Freio	1	1	1	1			
8	45141-KGA-900	Comando, Freio Dianteiro	1	1	1	1			
9	45145-KRM-851	Indicador, Freio Dianteiro (NISSIN)	1	1	1	1			
10	45410-KRM-851	Braço, Freio Dianteiro	1	1	1	1			
11	45435-121-010	Mola, Retorno Braço Freio Dianteiro	1	1	1	1			
12	90032-GHR-740	Parafuso, Flange, 6x35	1	1	1	1			
13	90208-GHR-630	Porca, Flange, 6mm	1	1	1	1			
14	91251-KCS-690	Retentor, Óleo, 47x60x7	1	1	1	1			
15	95015-42000	Porca B, Ajuste Vareta Freio	1	1	1	1			

PROIBIDA A REPRODUÇÃO E DISTRIBUIÇÃO
1010913 - Matsuo - MM - JT

© Moto Honda da Amazônia Ltda.
Todos os direitos reservados.

Ref. Nº	L.O.N.	Service Item	F.R.T.
1	711115	Shoe(Pad) Set, Brake: Front	0.3
4		(14)	
	7101C3	Gear, Speedometer	0.3
6	7111D0	Panel, Front Brake	0.4
8	7111B3	Cam, Brake: Front	0.4
10	7111C3	Arm, Brake: Front	0.1

Ref. Nº	Nº de pieza	Descripción	Reqd. Qty. CG125 KS D	ES D	CKS D	CES D	Serial Nº		Note
1	06450-KGA-B90	Shoe Set, Brake (JB NH FE)	1	1	1	1			
2	43151-329-000	Spring, Brake Shoe	2	2	2	2			
3	43453-KGA-K00	Joint B, Brake Arm	1	1	1	1			
4	44806-KRM-851	Gear, Speedometer	1	1	1	1			
5	44808-KRM-B90	Washer, Speedometer Gear	1	1	1	1			
6	45010-KRM-B90	Panel Sub Comp., Fr. Brake	1	1	1	1			
7	45134-250-000	Dust Seal, Brake Cam	1	1	1	1			
8	45141-KGA-900	Cam, Fr. Brake	1	1	1	1			
9	45145-KRM-851	Indicator, Fr. Brake (NISSIN)	1	1	1	1			
10	45410-KRM-851	Arm, Fr. Brake	1	1	1	1			
11	45435-121-010	Spring, Fr. Brake Arm Return	1	1	1	1			
12	90032-GHR-740	Bolt, Flange, 6x35	1	1	1	1			
13	90208-GHR-630	Nut, Flange, 6mm	1	1	1	1			
14	91251-KCS-690	Oil Seal, 47x60x7	1	1	1	1			
15	95015-42000	Nut B, Brake Rod Adjusting	1	1	1	1			

Nº de Ref.	N.O.M.O.	Artículo de servicio	THLL
1	711115	Juego Zapata (Pastilla), Freno: Delantero	0,3
4		(14)	
	7101C3	Engranaje, Velocímetro	0,3
6	7111D0	Panel, Freno Delantero	0,4
8	7111B3	Excéntrica, Freno: Delantero	0,4
10	7111C3	Brazo, Freno: Delantero	0,1

Nº de Ref.	No. de pieza	Descripción	Cant. Reqd CG125 KS D	ES D	CKS D	CES D	Nº de série		Nota
1	06450-KGA-B90	Juego Zapata, Freno (JB NH FE)	1	1	1	1			
2	43151-329-000	Resorte, Zapata de Freno	2	2	2	2			
3	43453-KGA-K00	Unión B, Brazo Freno	1	1	1	1			
4	44806-KRM-851	Engranaje, Velocímetro	1	1	1	1			
5	44808-KRM-B90	Arandela, Engranaje Velocímetro	1	1	1	1			
6	45010-KRM-B90	Ens. Panel, Freno Delantero	1	1	1	1			
7	45134-250-000	Guardapolvo, Excéntrica del Freno	1	1	1	1			
8	45141-KGA-900	Excéntrica, Freno Delantero	1	1	1	1			
9	45145-KRM-851	Indicador, Freno Delantero (NISSIN)	1	1	1	1			
10	45410-KRM-851	Brazo, Freno Delantero	1	1	1	1			
11	45435-121-010	Resorte, Retorno Brazo Freno Delantero	1	1	1	1			
12	90032-GHR-740	Perno, Reborde, 6x35	1	1	1	1			
13	90208-GHR-630	Tuerca, Reborde, 6mm	1	1	1	1			
14	91251-KCS-690	Retén de Aceite, 47x60x7	1	1	1	1			
15	95015-42000	Tuerca B, Ajuste Varilla Freno	1	1	1	1			

PROIBIDA A REPRODUÇÃO E DISTRIBUIÇÃO
1010913 - Matsuo - MM - JT

Voltar
Back
Volver

© Moto Honda da Amazônia Ltda.
Todos os direitos reservados.

C-14.10

Roda Dianteira

Front Wheel

Rueda Delantera

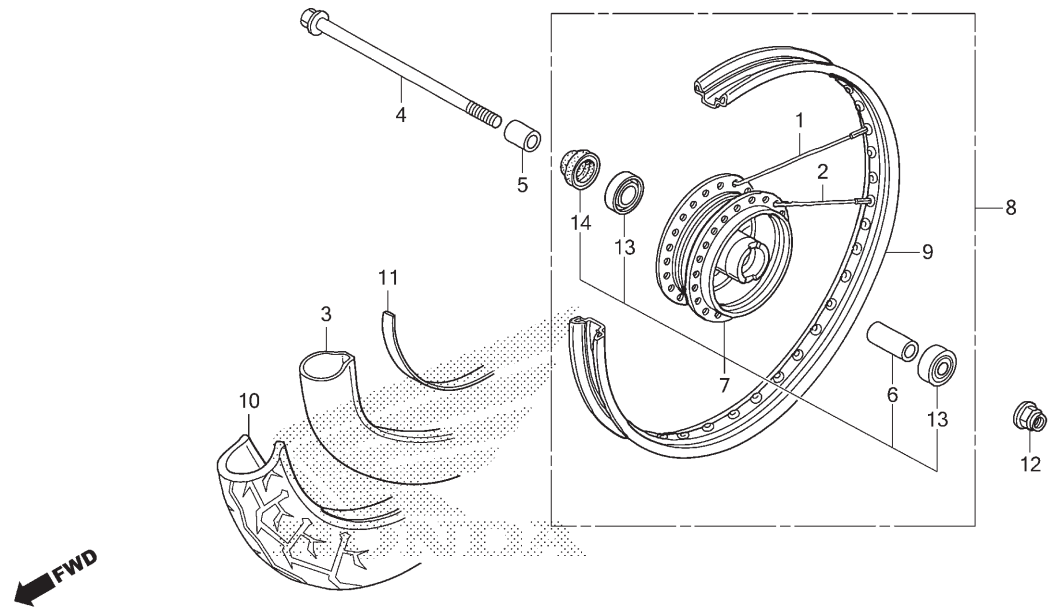

Ref. Nº	N.O.S.	Item de serviço	T.M.O.
3		(11)	
	710140	Câmara, Pneu Dianteiro (Uma)	0,7
4		(14)	
	710151	Eixo, Roda Dianteira	0,2
7		(1,2)	
	710103	Cubo, Roda Dianteira	2,2
8	7101D4	Roda Dianteira	0,7
9	710109	Aro, Roda: Dianteiro	2,1
10		(11)	
	710139	Pneu Dianteiro (Um)	0,7
13	710115	Rolamento, Roda Dianteira (Um)	0,4
	710115G	• Substituição de 1 rolamento adicionar	0,1

Ref. Nº	Nº da peça	Descrição	Qtd. CG125 KS D	ES D	CKS D	CES D	Nº de série		Nota
1	06440-KRM-B91	Raio Jogo (A10x162) (Interno)	18	18	18	18	.....	.....	.....
2	06441-KRM-B91	Raio Jogo (A10x162) (Externo)	18	18	18	18	.....	.....	.....
3	42712-KWG-651	Câmara, Pneu (LEVORIN)	1	–	1	1	.....	.....	.....
	44712-KGA-901	Câmara, Pneu (PIRELLI)	–	1	–	–	.....	.....	.....
4	44301-KGA-900	Eixo, Roda Dianteira	1	1	1	1	.....	.....	.....
5	44311-KRM-860	Espaçador, Lateral Roda Dianteira	1	1	1	1	.....	.....	.....
6	44620-400-000	Espaçador, Eixo Dianteiro	1	1	1	1	.....	.....	.....
7	44635-KWG-B00ZA	Cubo Subconj., Dianteiro *NH109MS* ... Prata Shot Especial Metálico	1	1	1	1	.....	.....	.....
8	44650-KWG-B01ZA	Roda Dianteira, Subconj. *NH109MS* ... Prata Shot Especial Metálico	1	1	1	1	.....	.....	.....
9	44701-KRM-850	Aro, Roda Dianteira	1	1	1	1	.....	.....	.....
10	44711-KWG-651	Pneu, Dianteiro (LEVORIN) (80/100-18M/C 47P)	1	–	1	1	.....	.....	.....
	44711-KRM-861	Pneu, Dianteiro (PIRELLI) (80/100-18M/C 47P)	–	1	–	–	.....	.....	.....
11	44713-KGA-901	Protetor, Câmara (PIRELLI)	1	1	1	1	.....	.....	.....
12	90306-KF0-003	Porca, Flange, 12mm (FUSERASHI)	1	1	1	1	.....	.....	.....
13	91053-KSS-901	Rolamento, Radial Esferas, 6301U (FUJIKOSHI)	2	2	2	2	.....	.....	.....
	91053-KSS-902	Rolamento, Radial Esferas, 6301U (NSK) ..	2	2	2	2	.....	.....	.....
	96140-63010-10	Rolamento, Radial Esferas, 6301U	2	2	2	2	.....	.....	.....
14	91251-KPH-901	Retentor Pó, 21x37x7 (ARAI)	1	1	1	1	.....	.....	.....

PROIBIDA A REPRODUÇÃO E DISTRIBUIÇÃO
10/09/15 - Wesuo - MM - JT

Voltar
Back
Volver

© Moto Honda da Amazônia Ltda.
Todos os direitos reservados.

Ref. Nº	L.O.N.	Service Item	F.R.T.
3		(11)	
	710140	Tube, Front Tire(One)	0.7
4		(14)	
	710151	Axle, Front Wheel	0.2
7		(1,2)	
	710103	Hub, Front Wheel	2.2
8	7101D4	Front Wheel	0.7
9	710109	Rim, Wheel: Front	2.1
10		(11)	
	710139	Front Tire(One)	0.7
13	710115	Bearing, Front Wheel(One)	0.4
	710115G	• Replace 1 Bearing Add	0.1

Ref. Nº	Nº de pieza	Descripción	Reqd. Qty. CG125 KS D	ES D	CKS D	CES D	Serial Nº		Note
1	06440-KRM-B91	Spoke Set (A10x162) (Inside)	18	18	18	18			
2	06441-KRM-B91	Spoke Set (A10x162) (Outside)	18	18	18	18			
3	42712-KWG-651	Tube, Tire (LEVORIN)	1	–	1	1			
	44712-KGA-901	Tube, Tire (PIRELLI)	–	1	–	–			
4	44301-KGA-900	Axle, Fr. Wheel	1	1	1	1			
5	44311-KRM-860	Collar, Fr. Wheel Side	1	1	1	1			
6	44620-400-000	Collar, Fr. Axle Distance	1	1	1	1			
7	44635-KWG-B00ZA	Hub Sub Assy., Fr. *NH109MS* ..... Shot Silver Metallic Special	1	1	1	1			
8	44650-KWG-B01ZA	Wheel Sub Assy., Fr. *NH109MS* ..... Shot Silver Metallic Special	1	1	1	1			
9	44701-KRM-850	Rim, Fr. Wheel	1	1	1	1			
10	44711-KWG-651	Tire, Fr. (LEVORIN) (80/100-18M/C 47P)	1	–	1	1			
	44711-KRM-861	Tire, Fr. (PIRELLI) (80/100-18M/C 47P)	–	1	–	–			
11	44713-KGA-901	Flap, Tire (PIRELLI)	1	1	1	1			
12	90306-KF0-003	Nut, Flange, 12mm (FUSERASHI)	1	1	1	1			
13	91053-KSS-901	Bearing, Radial Ball, 6301U (FUJIKOSHI)	2	2	2	2			
	91053-KSS-902	Bearing, Radial Ball, 6301U (NSK)	2	2	2	2			
	96140-63010-10	Bearing, Radial Ball, 6301U	2	2	2	2			
14	91251-KPH-901	Dust Seal, 21x37x7(ARAI)	1	1	1	1			

Nº de Ref.	N.O.M.O.	Artículo de servicio	THLL
3		(11)	
	710140	Tubo, Goma Neumático Delantero (Uno)	0,7
4		(14)	
	710151	Eje, Rueda Delantera	0,2
7		(1,2)	
	710103	Maza, Rueda Delantera	2,2
8	7101D4	Rueda Delantera	0,7
9	710109	Llanta, Rueda: Delantera	2,1
10		(11)	
	710139	Neumático Delantero (Uno)	0,7
13	710115	Cojinete, Rueda Delantera (Uno)	0,4
	710115G	• Reemplazo de 1 cojinete, agregar	0,1

Nº de Ref.	No. de pieza	Descripción	Cant. Reqd CG125 KS D	ES D	CKS D	CES D	Nº de série		Nota
1	06440-KRM-B91	Rayo, Juego (A10x162) (Interior)	18	18	18	18			
2	06441-KRM-B91	Rayo, Juego (A10x162) (Exterior)	18	18	18	18			
3	42712-KWG-651	Tubo, Goma (LEVORIN)	1	–	1	1			
	44712-KGA-901	Tubo, Goma (PIRELLI)	–	1	–	–			
4	44301-KGA-900	Eje, Rueda Delantera	1	1	1	1			
5	44311-KRM-860	Collarín, Lateral Rueda Delantera	1	1	1	1			
6	44620-400-000	Collarín, Espaciador Eje Delantero	1	1	1	1			
7	44635-KWG-B00ZA	Ens. Maza, Delantera *NH109MS* ... Plata Shot Metálico Especial	1	1	1	1			
8	44650-KWG-B01ZA	Ens. Rueda Delantera *NH109MS* ... Plata Shot Metálico Especial	1	1	1	1			
9	44701-KRM-850	Llanta, Rueda Delantera	1	1	1	1			
10	44711-KWG-651	Neumático, Delantero (LEVORIN) (80/100-18M/C 47P)	1	–	1	1			
	44711-KRM-861	Neumático, Delantero (PIRELLI) (80/100-18M/C 47P)	–	1	–	–			
11	44713-KGA-901	Protector, Tubo Goma (PIRELLI)	1	1	1	1			
12	90306-KF0-003	Tuerca, Reborde, 12mm (FUSERASHI)	1	1	1	1			
13	91053-KSS-901	Cojinete, Radial de Bolas, 6301U (FUJIKOSHI)	2	2	2	2			
	91053-KSS-902	Cojinete, Radial de Bolas, 6301U (NSK)	2	2	2	2			
	96140-63010-10	Cojinete, Radial de Bolas, 6301U	2	2	2	2			
14	91251-KPH-901	Guardapolvo, 21x37x7 (ARAI)	1	1	1	1			

PROIBIDA A REPRODUÇÃO E DISTRIBUIÇÃO
Matsuo - MM - JT

Voltar
Back
Volver

© Moto Honda da Amazônia Ltda.
Todos os direitos reservados.

C-18

Painel do Freio Traseiro

Rear Brake Panel

Panel del Freno Trasero

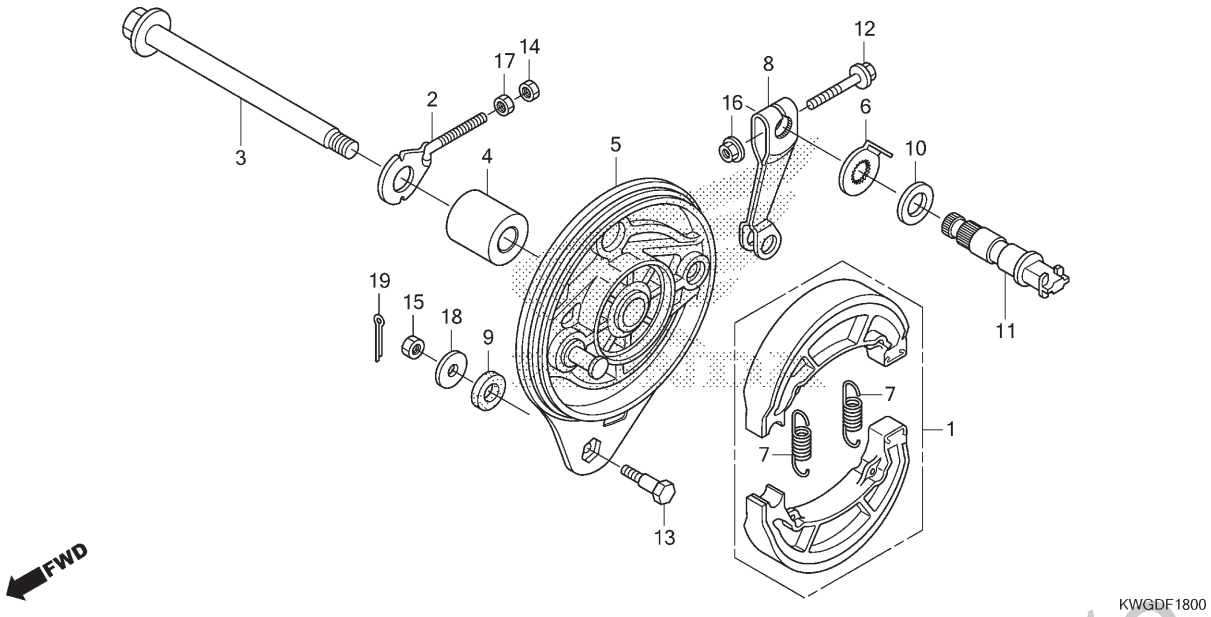

Ref. Nº	N.O.S.	Item de serviço	T.M.O.
1	711140	Sapata (Pastilha) Jogo, Freio: Traseiro	0,4
3	710160	Eixo, Roda Traseira	0,3
5	7111A9	Painel, Freio Traseiro	0,5
8	7111C4	Braço, Freio: Traseiro	0,1
11	7111B4	Comando, Freio: Traseiro	0,5

Ref. Nº	Nº da peça	Descrição	Qtd. CG125 KS D	ES D	CKS D	CES D	Nº de série		Nota
1	06430-KGA-900	Sapata Jogo, Freio (NK)	1	1	1	1			
2	40543-KRM-830	Ajustador, Corrente Transmissão	1	1	1	1			
3	42301-KGA-900	Eixo, Roda Traseira	1	1	1	1			
4	42313-KGA-900	Bucha, Painel Freio Traseiro	1	1	1	1			
5	43100-KGA-900	Painel Comp., Freio Traseiro	1	1	1	1			
6	43145-KGA-900	Indicador, Freio Traseiro	1	1	1	1			
7	43151-329-000	Mola, Sapata Freio	2	2	2	2			
8	43410-KCH-780	Braço, Freio Traseiro	1	1	1	1			
9	43434-286-000	Borracha Amortecedora, Braço Limitador	1	1	1	1			
10	45134-250-000	Retentor Pó, Comando Freio	1	1	1	1			
11	45141-KGA-900	Comando, Freio Dianteiro	1	1	1	1			
12	90032-GHR-740	Parafuso, Flange, 6x35	1	1	1	1			
13	90101-KGA-K00	Parafuso A, Limitador Freio	1	1	1	1			
14	90201-GHR-630	Porca, Sextavada, 6mm	1	1	1	1			
15	90201-GHR-640	Porca, Sextavada, 8mm	1	1	1	1			
16	90301-473-003	Porca, U, 6mm (FUSERASHI)	1	1	1	1			
17	90302-KRM-860	Porca, Especial, 6mm	1	1	1	1			
18	90524-030-000	Arruela A, Fixação Suporte Manopla	1	1	1	1			
19	94201-20150	Cupilha, 2,0x15	1	1	1	1			

PROIBIDA A REPRODUÇÃO E DISTRIBUIÇÃO
1010211 - Matsuo - MM - JT

Voltar
Back
Volver

© Moto Honda da Amazônia Ltda.
Todos os direitos reservados.

Ref. Nº	L.O.N.	Service Item	F.R.T.
1	711140	Shoe(Pad) Set, Brake: Rear	0.4
3	710160	Axle, Rear Wheel	0.3
5	7111A9	Panel, Rear Brake	0.5
8	7111C4	Arm, Brake: Rear	0.1
11	7111B4	Cam, Brake: Rear	0.5

Ref. Nº	Nº de pieza	Descripción	Reqd. Qty. CG125 KS D	ES D	CKS D	CES D	Serial Nº		Note
1	06430-KGA-900	Shoe Set, Brake (NK)	1	1	1	1			
2	40543-KRM-830	Adjuster, Drive Chain	1	1	1	1			
3	42301-KGA-900	Axle, Rr. Wheel	1	1	1	1			
4	42313-KGA-900	Collar, Rr. Brake Panel	1	1	1	1			
5	43100-KGA-900	Panel Comp., Rr. Brake	1	1	1	1			
6	43145-KGA-900	Indicator, Rr. Brake	1	1	1	1			
7	43151-329-000	Spring, Brake Shoe	2	2	2	2			
8	43410-KCH-780	Arm, Rr. Brake	1	1	1	1			
9	43434-286-000	Rubber, Stopper Arm Cushion	1	1	1	1			
10	45134-250-000	Dust Seal, Brake Cam	1	1	1	1			
11	45141-KGA-900	Cam, Fr. Brake	1	1	1	1			
12	90032-GHR-740	Bolt, Flange, 6x35	1	1	1	1			
13	90101-KGA-K00	Bolt A, Brake Stopper	1	1	1	1			
14	90201-GHR-630	Nut, Hex., 6mm	1	1	1	1			
15	90201-GHR-640	Nut, Hex., 8mm	1	1	1	1			
16	90301-473-003	Nut, U, 6mm (FUSERASHI)	1	1	1	1			
17	90302-KRM-860	Nut, Special, 6mm	1	1	1	1			
18	90524-030-000	Washer A, Handle Holder Setting	1	1	1	1			
19	94201-20150	Pin, Split, 2.0x15	1	1	1	1			

Nº de Ref.	N.O.M.O.	Artículo de servicio	THLL
1	711140	Juego Zapata (Pastilla), Freno: Trasero	0,4
3	710160	Eje, Rueda Trasera	0,3
5	7111A9	Panel, Freno Trasero	0,5
8	7111C4	Brazo, Freno: Trasero	0,1
11	7111B4	Excéntrica, Freno: Trasero	0,5

Nº de Ref.	No. de pieza	Descripción	Cant. Reqd CG125 KS D	ES D	CKS D	CES D	Nº de série		Nota
1	06430-KGA-900	Juego Zapata, Freno (NK)	1	1	1	1			
2	40543-KRM-830	Ajustador, Cadena de Transmisión	1	1	1	1			
3	42301-KGA-900	Eje, Rueda Trasera	1	1	1	1			
4	42313-KGA-900	Collarín, Panel Freno Trasero	1	1	1	1			
5	43100-KGA-900	Panel, Freno Trasero	1	1	1	1			
6	43145-KGA-900	Indicador, Freno Trasero	1	1	1	1			
7	43151-329-000	Resorte, Zapata de Freno	2	2	2	2			
8	43410-KCH-780	Brazo, Freno Trasero	1	1	1	1			
9	43434-286-000	Goma, Brazo Limitador	1	1	1	1			
10	45134-250-000	Guardapolvo, Excéntrica del Freno	1	1	1	1			
11	45141-KGA-900	Excéntrica, Freno Delantero	1	1	1	1			
12	90032-GHR-740	Perno, Reborde, 6x35	1	1	1	1			
13	90101-KGA-K00	Perno A, Limitador Freno	1	1	1	1			
14	90201-GHR-630	Tuerca, Hex., 6mm	1	1	1	1			
15	90201-GHR-640	Tuerca, Hex., 8mm	1	1	1	1			
16	90301-473-003	Tuerca, U, 6mm (FUSERASHI)	1	1	1	1			
17	90302-KRM-860	Tuerca, Especial, 6mm	1	1	1	1			
18	90524-030-000	Arandela A, Fijación Soporte Tubo de Manubrio	1	1	1	1			
19	94201-20150	Pasador Hendido, 2,0x15	1	1	1	1			

PROIBIDA A REPRODUÇÃO E DISTRIBUIÇÃO
10.09.15 - Matsuo - MM - JT

Voltar
Back
Volver

© Moto Honda da Amazônia Ltda.
Todos os direitos reservados.

C-19.10

Roda Traseira

Rear Wheel

Rueda Trasera

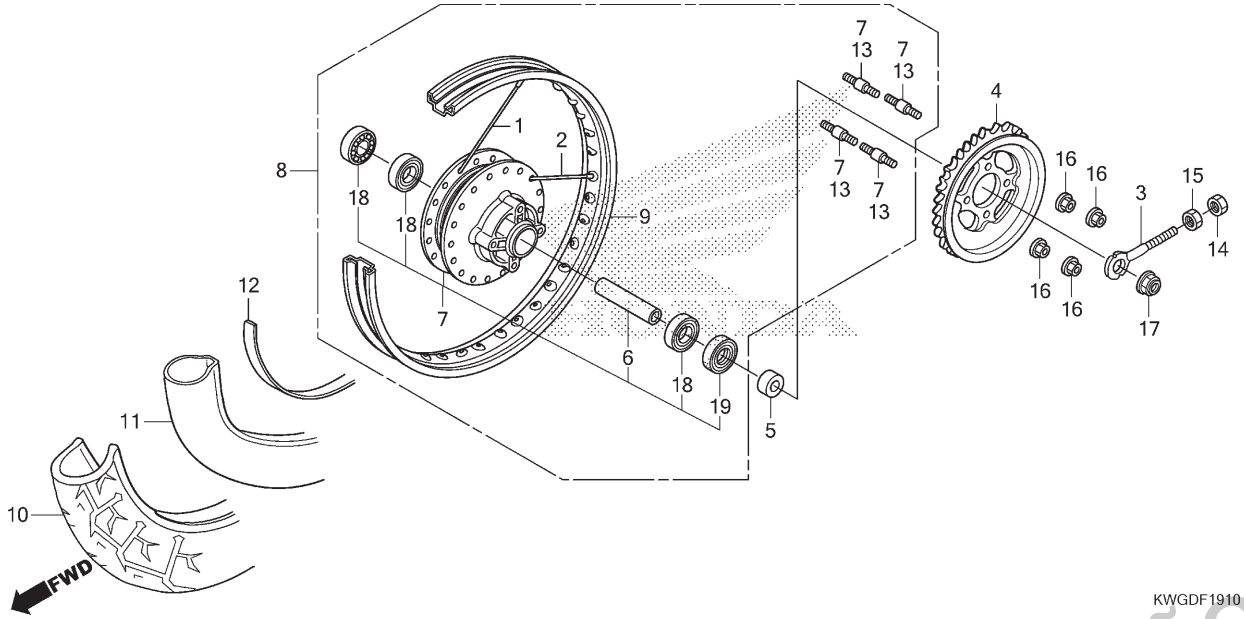

Ref. Nº	N.O.S.	Item de serviço	T.M.O.
4	7101A0	Coroa, Transmissão	0,4
7		(1,2)	
	710121	Cubo, Roda Traseira	2,4
8	710118	Roda Traseira	0,9
9	710127	Aro, Roda: Traseira	2,3
10		(12)	
	710142	Pneu Traseiro (Um)	0,8
11		(12)	
	7101A7	Câmara, Pneu Traseiro (Uma)	0,8
18	710133	Rolamento, Roda Traseira (Um)	0,5
	710133G	• Substituição de 1 rolamento adicionar	0,1
	710133A	• Substituição de 2 rolamentos adicionar	0,1
19	7101G1	Retentor Óleo, Cubo Traseiro	0,4

Ref. Nº	Nº da peça	Descrição	Qtd. CG125 KS D	ES D	CKS D	CES D	Nº de série		Nota
1	06420-KRM-861	Raio, Jogo (B9x161) (Interno)	18	18	18	18			
2	06421-KRM-861	Raio, Jogo (B9x160,5) (Externo)	18	18	18	18			
3	40543-KRM-830	Ajustador, Corrente Transmissão	1	1	1	1			
4	41200-KWG-761	Coroa Comp., Transmissão (43D)	1	1	1	1			
5	42305-397-910	Espaçador, Lateral Roda Traseira	1	1	1	1			
6	42620-KRM-860	Espaçador, Eixo Traseiro	1	1	1	1			
7	42635-KWG-600	Cubo Subconj., Traseiro	1	1	1	1			
8	42650-KWG-601	Roda Traseira, Subconj.	1	1	1	1			
9	42701-KGA-900	Aro, Roda Traseira	1	1	1	1			
10	42711-KWG-651	Pneu, Traseiro (LEVORIN) (90/90-18M/C REINF 57P)	1	–	1	1			
	42711-KRM-861	Pneu, Traseiro (PIRELLI) (90/90-18M/C REINF 57P)	–	1	–	–			
11	42712-KWG-651	Câmara, Pneu (LEVORIN)	1	–	1	1			
	44712-KGA-901	Câmara, Pneu (PIRELLI)	–	1	–	–			
12	42713-KGA-901	Protetor, Câmara (PIRELLI)	1	1	1	1			
13	90128-KRM-R20	Prisioneiro, 2, 10x25	4	4	4	4			
14	90201-GHR-630	Porca, Sextavada, 6mm	1	1	1	1			
15	90302-KRM-860	Porca, Especial, 6mm	1	1	1	1			
16	90304-GE8-003	Porca, U, 10mm (FUSE RASHI)	4	4	4	4			

PROIBIDA A REPRODUÇÃO E DISTRIBUIÇÃO
1010915 - Matsuo - MM - JT

Voltar
Back
Volver

© Moto Honda da Amazônia Ltda.
Todos os direitos reservados.

Ref. Nº	L.O.N.	Service Item	F.R.T.
4	7101A0	Sprocket, Final Driven	0.4
7		(1,2)	
	710121	Hub, Rear Wheel	2.4
8	710118	Rear Wheel	0.9
9	710127	Rim, Wheel: Rear	2.3
10		(12)	
	710142	Rear Tire(One)	0.8
11		(12)	
	7101A7	Tube, Rear Tire(One)	0.8
18	710133	Bearing, Rear Wheel(One)	0.5
	710133G	• Replace 1 Bearing Add	0.1
	710133A	• Replace 2 Bearings Add	0.1
19	7101G1	Oil Seal, Rear Hub	0.4

Ref. Nº	Nº de pieza	Descripción	Reqd. Qty. CG125 KS D	ES D	CKS D	CES D	Serial Nº		Note
1	06420-KRM-861	Spoke Set(B9x161) (Inside)	18	18	18	18			
2	06421-KRM-861	Spoke Set(B9x160.5) (Outside)	18	18	18	18			
3	40543-KRM-830	Adjuster, Drive Chain	1	1	1	1			
4	41200-KWG-761	Sprocket Comp., Final Driven (43T)	1	1	1	1			
5	42305-397-910	Collar, Rr. Wheel Side	1	1	1	1			
6	42620-KRM-860	Collar, Rr. Axle Distance	1	1	1	1			
7	42635-KWG-600	Hub Sub Assy., Rr.	1	1	1	1			
8	42650-KWG-601	Wheel Sub Assy., Rr.	1	1	1	1			
9	42701-KGA-900	Rim, Rr. Wheel	1	1	1	1			
10	42711-KWG-651	Tire, Rr. (LEVORIN) (90/90-18M/C REINF 57P)	1	–	1	1			
	42711-KRM-861	Tire, Rr. (PIRELLI) (90/90-18M/C REINF 57P)	–	1	–	–			
11	42712-KWG-651	Tube, Tire (LEVORIN)	1	–	1	1			
	44712-KGA-901	Tube, Tire (PIRELLI)	–	1	–	–			
12	42713-KGA-901	Flap, Tube (PIRELLI)	1	1	1	1			
13	90128-KRM-R20	Bolt, Stud 2, 10x25	4	4	4	4			
14	90201-GHR-630	Nut, Hex., 6mm	1	1	1	1			
15	90302-KRM-860	Nut, Special, 6mm	1	1	1	1			
16	90304-GE8-003	Nut, U, 10mm (FUSE RASHI)	4	4	4	4			

Nº de Ref.	N.O.M.O.	Artículo de servicio	THLL
4	7101A0	Corona, Transmisión	0,4
7		(1,2)	
	710121	Maza, Rueda Trasera	2,4
8	710118	Rueda Trasera	0,9
9	710127	Llanta, Rueda: Trasera	2,3
10		(12)	
	710142	Neumático Trasero (Uno)	0,8
11		(12)	
	7101A7	Tubo, Goma Neumático Trasero (Uno)	0,8
18	710133	Cojinete, Rueda Trasera (Uno)	0,5
	710133G	• Reemplazo de 1 cojinete, agregar	0,1
	710133A	• Reemplazo de 2 cojinetes, agregar	0,1
19	7101G1	Retén de Aceite, Maza Trasera	0,4

Nº de Ref.	No. de pieza	Descripción	Cant. Reqd CG125 KS D	ES D	CKS D	CES D	Nº de série		Nota
1	06420-KRM-861	Rayo, Juego (B9x161) (Interior)	18	18	18	18			
2	06421-KRM-861	Rayo, Juego (B9X160,5) (Exterior)	18	18	18	18			
3	40543-KRM-830	Ajustador, Cadena de Transmisión	1	1	1	1			
4	41200-KWG-761	Corona, Transmisión (43D)	1	1	1	1			
5	42305-397-910	Collarín, Lateral Rueda Trasera	1	1	1	1			
6	42620-KRM-860	Collarín, Espaciador Eje Trasero	1	1	1	1			
7	42635-KWG-600	Ens. Maza., Trasera	1	1	1	1			
8	42650-KWG-601	Ens. Rueda, Trasera	1	1	1	1			
9	42701-KGA-900	Llanta, Rueda Trasera	1	1	1	1			
10	42711-KWG-651	Neumático, Trasero (LEVORIN) (90/90-18M/C REINF 57P)	1	–	1	1			
	42711-KRM-861	Neumático, Trasero (PIRELLI) (90/90-18M/C REINF 57P)	–	1	–	–			
11	42712-KWG-651	Tubo, Goma (LEVORIN)	1	–	1	1			
	44712-KGA-901	Tubo, Goma (PIRELLI)	–	1	–	–			
12	42713-KGA-901	Protector, Tubo Goma (PIRELLI)	1	1	1	1			
13	90128-KRM-R20	Espárrago, 2,10x25	4	4	4	4			
14	90201-GHR-630	Tuerca, Hex., 6mm	1	1	1	1			
15	90302-KRM-860	Tuerca, Especial, 6mm	1	1	1	1			
16	90304-GE8-003	Tuerca, U, 10mm (FUSE RASHI)	4	4	4	4			

PROIBIDA A REPRODUÇÃO E DISTRIBUIÇÃO
1040913 - Matsuo - MM - JT

Voltar
Back
Volver

© Moto Honda da Amazônia Ltda.
Todos os direitos reservados.

C-19.10

Roda Traseira

Rear Wheel

Rueda Trasera

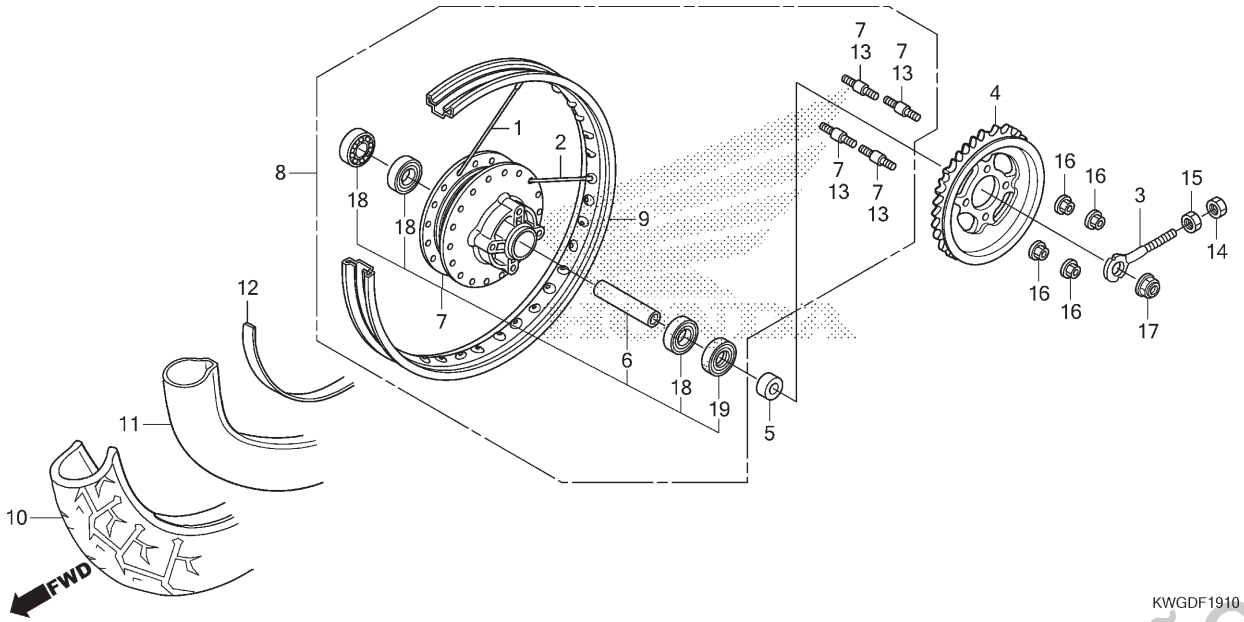

Ref. Nº	N.O.S.	Item de serviço	T.M.O.

Ref. Nº	Nº da peça	Descrição	Qtd. CG125 KS D	ES D	CKS D	CES D	Nº de série		Nota
17	90305-GE8-003	Porca, U, 14mm	1	1	1	1			
18	91051-KGA-901	Rolamento, Radial Esferas, 6302U (NACHI)	3	3	3	3			
	91051-KGA-902	Rolamento, Radial Esferas, 6302U (NSK)	3	3	3	3			
	96140-63020-10	Rolamento, Radial Esferas, 6302U	3	3	3	3			
19	91257-230-003	Retentor, Óleo, 28x42x7 (ARAI)	1	1	1	1			
	91257-230-005	Retentor, Óleo, 28x42x7 (NOK)	1	1	1	1			

PROIBIDA A REPRODUÇÃO E DISTRIBUIÇÃO
1010913 - Matsuo - MM - JT

Voltar
Back
Volver

© Moto Honda da Amazônia Ltda.
Todos os direitos reservados.

Ref. Nº	L.O.N.	Service Item	F.R.T.	Ref. Nº	Nº de pieza	Descripción	Reqd. Qty. CG125 KS D	ES D	CKS D	CES D	Serial Nº		Note
				17	90305-GE8-003	Nut, U, 14mm	1	1	1	1			
				18	91051-KGA-901	Bearing, Radial Ball, 6302U (NACHI)	3	3	3	3			
					91051-KGA-902	Bearing, Radial Ball, 6302U (NSK)	3	3	3	3			
					96140-63020-10	Bearing, Radial Ball, 6302U	3	3	3	3			
				19	91257-230-003	Oil Seal, 28x42x7(ARAI)	1	1	1	1			
					91257-230-005	Oil Seal, 28x42x7(NOK)	1	1	1	1			

Nº de Ref.	N.O.M.O.	Artículo de servicio	THLL	Nº de Ref.	No. de pieza	Descripción	Cant. Reqd CG125 KS D	ES D	CKS D	CES D	Nº de série		Nota
				17	90305-GE8-003	Tuerca U, 14mm	1	1	1	1			
				18	91051-KGA-901	Cojinete, Radial de Bolas, 6302U (NACHI)	3	3	3	3			
					91051-KGA-902	Cojinete, Radial de Bolas, 6302U (NSK)	3	3	3	3			
					96140-63020-10	Cojinete, Radial de Bolas, 6302U	3	3	3	3			
				19	91257-230-003	Retén de Aceite, 28x42x7 (ARAI)	1	1	1	1			
					91257-230-005	Retén de Aceite, 28x42x7 (NOK)	1	1	1	1			

PROIBIDA A REPRODUÇÃO E DISTRIBUIÇÃO
1010913 - Matsuo - MM - JT

Voltar
Back
Volver

© Moto Honda da Amazônia Ltda.
Todos os direitos reservados.

C-21

Tanque de Combustível

Fuel Tank

Tanque de Combustible

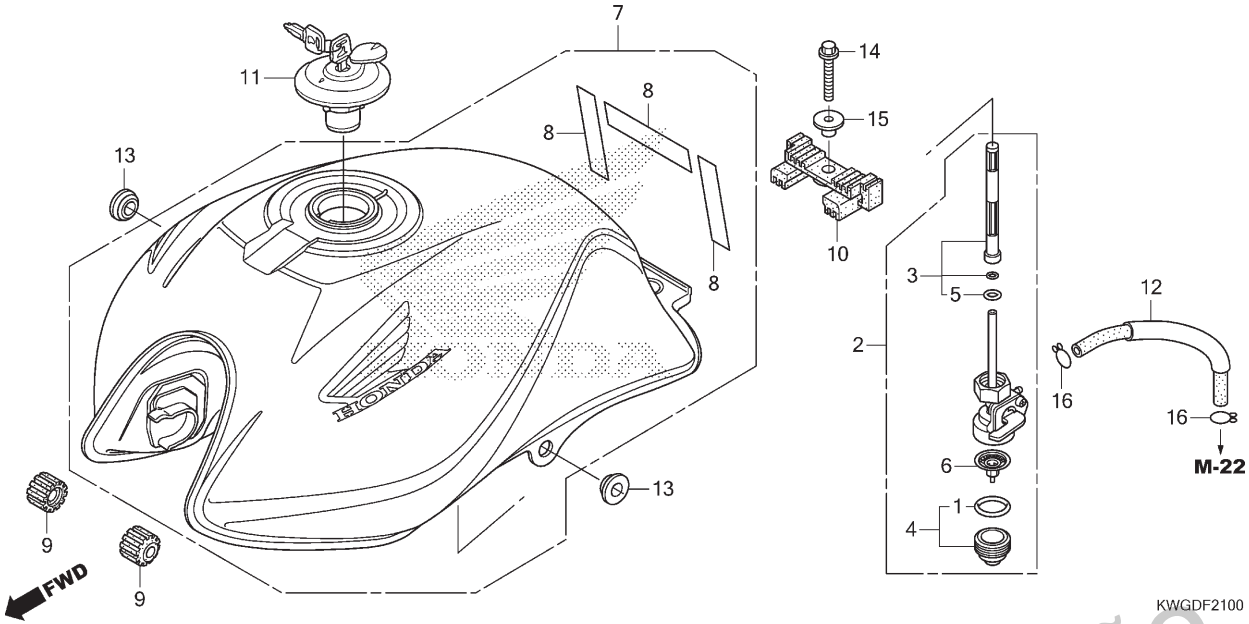

Ref. Nº	N.O.S.	Item de serviço	T.M.O.
2	310110	Registro Conj., Combustível	0,2
3		(5)	
	310115	Tela, Filtro Combustível	0,2
7	310100	Tanque, Combustível	0,4

Ref. Nº	Nº da peça	Descrição	Qtd. CG125 KS D	ES D	CKS D	CES D	Nº de série		Nota
1	16173-KGA-E01	Anel, Vedação	1	1	1	1			
2	16950-KGA-E01	Registro Conj., Combustível	1	1	1	1			
3	16952-KGA-E01	Tela, Filtro Combustível, Jogo	1	1	1	1			
4	16953-KGA-E01	Reservatório, Filtro Combustível, Jogo	1	1	1	1			
5	16958-KGA-E01	Anel, Vedação	1	1	1	1			
6	16959-KGA-E01	Filtro, Reservatório	1	1	1	1			
7	17500-KWG-C10ZA	Tanque Conj., Combustível (WL)							
		PB385 Azul Betta	1	1	–	–			
	17500-KWG-C10ZB	*R206* Vermelho Maceió	1	1	–	–			
	17500-KWG-C10ZC	*NH1* Preto	1	1	–	–			
	17520-KWG-650ZA	Tanque Jogo, Combustível (WL)							
		NH196 Branco Ross	–	–	1	1			
8	17517-KVS-600	Fita, Protetora	3	3	3	3			
9	17611-KRM-860	Coxim, Dianteiro Tanque Combustível	2	2	2	2			
10	17613-KVS-600	Coxim, Traseiro Tanque Combustível	1	1	1	1			
11	17620-KRM-B91	Tampa Comp., Abastecimento Combustível	1	1	1	1			
12	17681-KWG-600	Tubo, Combustível	1	1	1	1			
13	83551-KGA-900	Coxim, Tampa Lateral	2	2	2	2			
14	90033-GHR-730	Parafuso, Flange, 8x32	1	1	1	1			
15	90324-KRM-860	Bucha, Fixação Tanque Combustível	1	1	1	1			
16	95002-02080	Presilha, Tubo (B8)	2	2	2	2			

PROIBIDA A REPRODUÇÃO E DISTRIBUIÇÃO
10/10/23 - Matsuo - MM - JT

Voltar
Back
Volver

© Moto Honda da Amazônia Ltda.
Todos os direitos reservados.

Ref. Nº	L.O.N.	Service Item	F.R.T.
2	310110	Cock Assy., Fuel	0.2
3		(5)	
	310115	Screen, Fuel Strainer	0.2
7	310100	Tank, Fuel	0.4

Ref. Nº	Nº de pieza	Descripción	Reqd. Qty. CG125 KS D	ES D	CKS D	CES D	Serial Nº		Note
1	16173-KGA-E01	O-Ring	1	1	1	1			
2	16950-KGA-E01	Cock Assy., Fuel	1	1	1	1			
3	16952-KGA-E01	Screen Set, Fuel Strainer	1	1	1	1			
4	16953-KGA-E01	Cup Set, Fuel Strainer	1	1	1	1			
5	16958-KGA-E01	O-Ring	1	1	1	1			
6	16959-KGA-E01	Filter, Cup	1	1	1	1			
7	17500-KWG-C10ZA	Tank Assy., Fuel (WL)							
		PB385 Betta Blue	1	1	–	–			
	17500-KWG-C10ZB	*R206* Maceio Red	1	1	–	–			
	17500-KWG-C10ZC	*NH1* Black	1	1	–	–			
	17520-KWG-650ZA	Tank Set, Fuel (WL)							
		NH196 Ross White	–	–	1	1			
8	17517-KVS-600	Film, Protector	3	3	3	3			
9	17611-KRM-860	Cushion, Fr. Fuel Tank	2	2	2	2			
10	17613-KVS-600	Cushion, Fuel Tank Rr.	1	1	1	1			
11	17620-KRM-B91	Cap Comp., Fuel Filler	1	1	1	1			
12	17681-KWG-600	Tube, Fuel	1	1	1	1			
13	83551-KGA-900	Grommet, Side Cover	2	2	2	2			
14	90033-GHR-730	Bolt, Flange, 8x32	1	1	1	1			
15	90324-KRM-860	Collar, Fuel Tank Setting	1	1	1	1			
16	95002-02080	Clip, Tube (B8)	2	2	2	2			

Nº de Ref.	N.O.M.O.	Artículo de servicio	THLL
2	310110	Ens. Grifo, Combustible	0,2
3		(5)	
	310115	Tamiz, Filtro Combustible	0,2
7	310100	Tanque de Combustible	0,4

Nº de Ref.	No. de pieza	Descripción	Cant. Reqd CG125 KS D	ES D	CKS D	CES D	Nº de série		Nota
1	16173-KGA-E01	Anillo Tórico	1	1	1	1			
2	16950-KGA-E01	Ens. Grifo, Combustible	1	1	1	1			
3	16952-KGA-E01	Juego Tamiz, Filtro Combustible	1	1	1	1			
4	16953-KGA-E01	Juego Taza, Filtro Combustible	1	1	1	1			
5	16958-KGA-E01	Anillo Tórico	1	1	1	1			
6	16959-KGA-E01	Filtro, Taza	1	1	1	1			
7	17500-KWG-C10ZA	Conj. Tanque, Combustible (WL)							
		PB385 Azul Betta	1	1	–	–			
	17500-KWG-C10ZB	*R206* Rojo Maceió	1	1	–	–			
	17500-KWG-C10ZC	*NH1* Negro	1	1	–	–			
	17520-KWG-650ZA	Juego Tanque, Combustible (WL)							
		NH196 Blanco Ross	–	–	1	1			
8	17517-KVS-600	Película, Protectora	3	3	3	3			
9	17611-KRM-860	Cojín, Delantero Tanque de Combustible	2	2	2	2			
10	17613-KVS-600	Cojín, Trasero Tanque de Combustible	1	1	1	1			
11	17620-KRM-B91	Tapa, Tanque Combustible	1	1	1	1			
12	17681-KWG-600	Tubo, Combustible	1	1	1	1			
13	83551-KGA-900	Cojín, Cubierta Lateral	2	2	2	2			
14	90033-GHR-730	Perno, Reborde, 8x32	1	1	1	1			
15	90324-KRM-860	Collarín, Fijación Tanque de Combustible	1	1	1	1			
16	95002-02080	Presilla, Tubo (B8)	2	2	2	2			

PROIBIDA A REPRODUÇÃO E DISTRIBUIÇÃO
1010313 - Matsuo - MM - JT

Voltar
Back
Volver

© Moto Honda da Amazônia Ltda.
Todos os direitos reservados.

C-23

Assento • Carenagem Lateral

Seat • Side Cowl

Asiento • Carenado Lateral

(CG125ES • CG125KS)

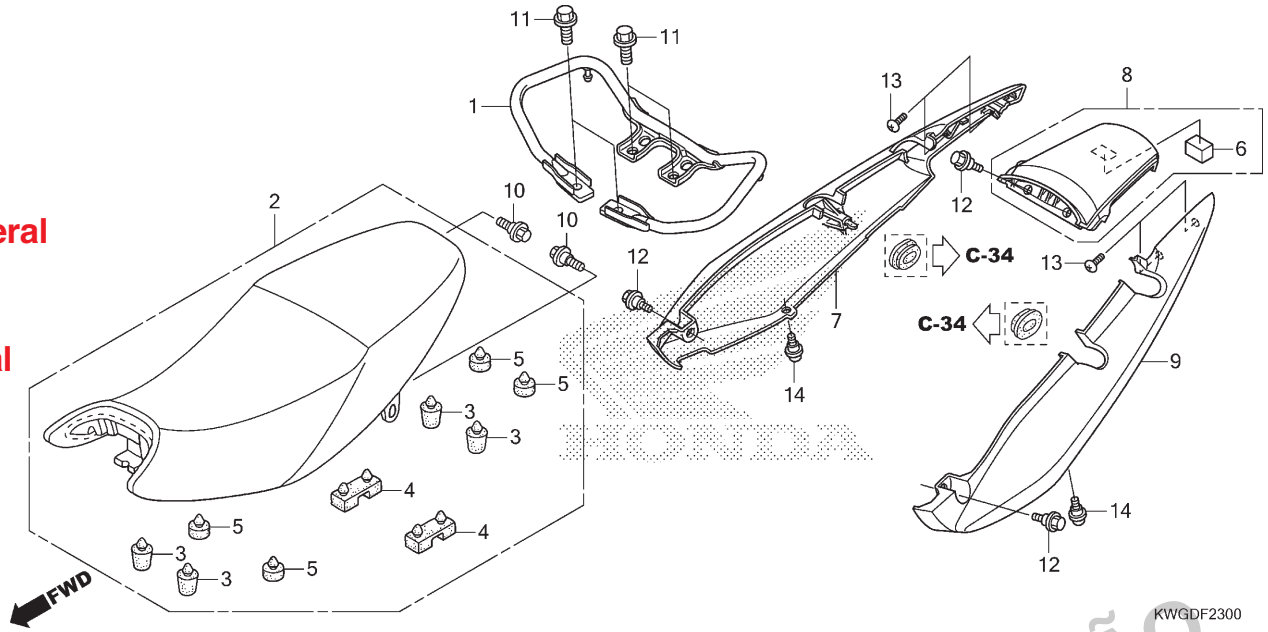

Ref. Nº	N.O.S.	Item de serviço	T.M.O.
1	4131F6	Alça, Traseira: Traseira	0,2
2	4131E4	Assento: Duplo	0,1
7	4111J4	Rabeta, Assento: Direita	0,3
8	4111M5	Rabeta, Assento: Central	0,3
9	4111J3	Rabeta, Assento: Esquerda	0,3
	4111M1	Rabeta, Assento: Ambas	0,3

Ref. Nº	Nº da peça	Descrição	Qtd. CG125 KS D	ES D	CKS D	CES D	Nº de série		Nota
1	50400-KVS-750	Alça, Traseira	1	1	–	–			
2	77200-KVS-600	Assento Conj., Duplo	1	1	–	–			
3	77204-KVS-600	Coxim A, Assento	4	4	–	–			
4	77205-GFP-900	Coxim B, Fixação Assento	2	2	–	–			
5	77206-426-000	Coxim, Fixação Assento	4	4	–	–			
6	77209-KWG-600	Coxim, Rabeta	1	1	–	–			
7	77215-KWG-600ZA	Carenagem, Lateral Traseira Direita							
		NH1 Preto	1	1	–	–			
	77215-KWG-600ZB	*PB385* Azul Betta	1	1	–	–			
	77215-KWG-600ZE	*R206* Vermelho Maceió	1	1	–	–			
8	77220-KWG-600ZD	Carenagem Conj., Central Traseira							
		NH1 Preto	1	1	–	–			
	77220-KWG-600ZE	*PB385* Azul Betta	1	1	–	–			
	77220-KWG-600ZG	*R206* Vermelho Maceió	1	1	–	–			
9	77225-KWG-600ZA	Carenagem, Lateral Traseira Esquerda							
		NH1 Preto	1	1	–	–			
	77225-KWG-600ZB	*PB385* Azul Betta	1	1	–	–			
	77225-KWG-600ZE	*R206* Vermelho Maceió	1	1	–	–			
10	90001-KRM-860	Parafuso, Fixação Assento	2	2	–	–			
11	90034-GHR-670	Parafuso, Flange, 10x18	4	4	–	–			
12	90118-KRM-860	Parafuso, Flange, 6mm	4	4	–	–			
13	90134-GHR-J40	Parafuso, Fixação, 4x12	4	4	–	–			
14	91509-KRM-860	Parafuso, Phillips, 5x11,5	2	2	–	–			

PROIBIDA A REPRODUÇÃO E DISTRIBUIÇÃO
10/01/2013 - MARCIO - MM - JT

Voltar
Back
Volver

© Moto Honda da Amazônia Ltda.
Todos os direitos reservados.

Ref. Nº	L.O.N.	Service Item	F.R.T.
1	4131F6	Rail, Grab: Rear	0.2
2	4131E4	Seat: Double	0.1
7	4111J4	Cowl, Seat: Right	0.3
8	4111M5	Cowl, Seat: Center	0.3
9	4111J3	Cowl, Seat: Left	0.3
	4111M1	Cowl, Seat: Both	0.3

Ref. Nº	Nº de pieza	Descripción	Reqd. Qty. CG125 KS D	ES D	CKS D	CES D	Serial Nº		Note
1	50400-KVS-750	Pipe Comp., Rr. Grip	1	1	–	–			
2	77200-KVS-600	Seat Assy., Double	1	1	–	–			
3	77204-KVS-600	Rubber A, Seat Cushion	4	4	–	–			
4	77205-GFP-900	Rubber B, Seat Setting	2	2	–	–			
5	77206-426-000	Rubber, Seat Setting	4	4	–	–			
6	77209-KWG-600	Cushion, Rr. Cowl	1	1	–	–			
7	77215-KWG-600ZA	Cowl, R. Rr. Side							
		NH1 Black	1	1	–	–			
	77215-KWG-600ZB	*PB385* Betta Blue	1	1	–	–			
	77215-KWG-600ZE	*R206* Maceio Red	1	1	–	–			
8	77220-KWG-600ZD	Cowl Assy., Rr. Center							
		NH1 Black	1	1	–	–			
	77220-KWG-600ZE	*PB385* Betta Blue	1	1	–	–			
	77220-KWG-600ZG	*R206* Maceio Red	1	1	–	–			
9	77225-KWG-600ZA	Cowl, L. Rr. Side							
		NH1 Black	1	1	–	–			
	77225-KWG-600ZB	*PB385* Betta Blue	1	1	–	–			
	77225-KWG-600ZE	*R206* Maceio Red	1	1	–	–			
10	90001-KRM-860	Bolt, Seat Setting	2	2	–	–			
11	90034-GHR-670	Bolt, Flange, 10x18	4	4	–	–			
12	90118-KRM-860	Bolt, Flange, 6mm	4	4	–	–			
13	90134-GHR-J40	Screw, Tapping, 4x12	4	4	–	–			
14	91509-KRM-860	Screw, Pan, 5x11.5	2	2	–	–			

Nº de Ref.	N.O.M.O.	Artículo de servicio	THLL
1	4131F6	Empuñadura, Trasera: Trasera	0,2
2	4131E4	Asiento: Doble	0,1
7	4111J4	Carenado, Asiento: Derecho	0,3
8	4111M5	Carenado, Asiento: Central	0,3
9	4111J3	Carenado, Asiento: Izquierdo	0,3
	4111M1	Carenado, Asiento: Ambos	0,3

Nº de Ref.	No. de pieza	Descripción	Cant. Reqd CG125 KS D	ES D	CKS D	CES D	Nº de série		Nota
1	50400-KVS-750	Tubo, Trasero	1	1	–	–			
2	77200-KVS-600	Ens. Asiento, Doble	1	1	–	–			
3	77204-KVS-600	Cojín A, Asiento	4	4	–	–			
4	77205-GFP-900	Cojín B, Fijación Asiento	2	2	–	–			
5	77206-426-000	Cojín, Fijación Asiento	4	4	–	–			
6	77209-KWG-600	Cojín, Trasero Carenado	1	1	–	–			
7	77215-KWG-600ZA	Carenado, Lateral Trasero Derecho							
		NH1 Negro	1	1	–	–			
	77215-KWG-600ZB	*PB385* Azul Betta	1	1	–	–			
	77215-KWG-600ZE	*R206* Rojo Maceió	1	1	–	–			
8	77220-KWG-600ZD	Ens. Carenado, Central Trasero							
		NH1 Negro	1	1	–	–			
	77220-KWG-600ZE	*PB385* Azul Betta	1	1	–	–			
	77220-KWG-600ZG	*R206* Rojo Maceió	1	1	–	–			
9	77225-KWG-600ZA	Carenado, Lateral Trasero Izquierdo							
		NH1 Negro	1	1	–	–			
	77225-KWG-600ZB	*PB385* Azul Betta	1	1	–	–			
	77225-KWG-600ZE	*R206* Rojo Maceió	1	1	–	–			
10	90001-KRM-860	Perno, Fijación Asiento	2	2	–	–			
11	90034-GHR-670	Perno, Reborde, 10x18	4	4	–	–			
12	90118-KRM-860	Perno, Reborde, 6mm	4	4	–	–			
13	90134-GHR-J40	Tornillo, Aterrajar, 4x12	4	4	–	–			
14	91509-KRM-860	Tornillo, Phillips, 5x11,5	2	2	–	–			

PROIBIDA A REPRODUÇÃO E DISTRIBUIÇÃO
Novembro 2013 - Manaus - MM - JT

Voltar
Back
Volver

© Moto Honda da Amazônia Ltda.
Todos os direitos reservados.

C-23.1

Assento • Carenagem Lateral

Seat • Side Cowl

Asiento • Carenado Lateral

(CG125CES • CG125CKS)

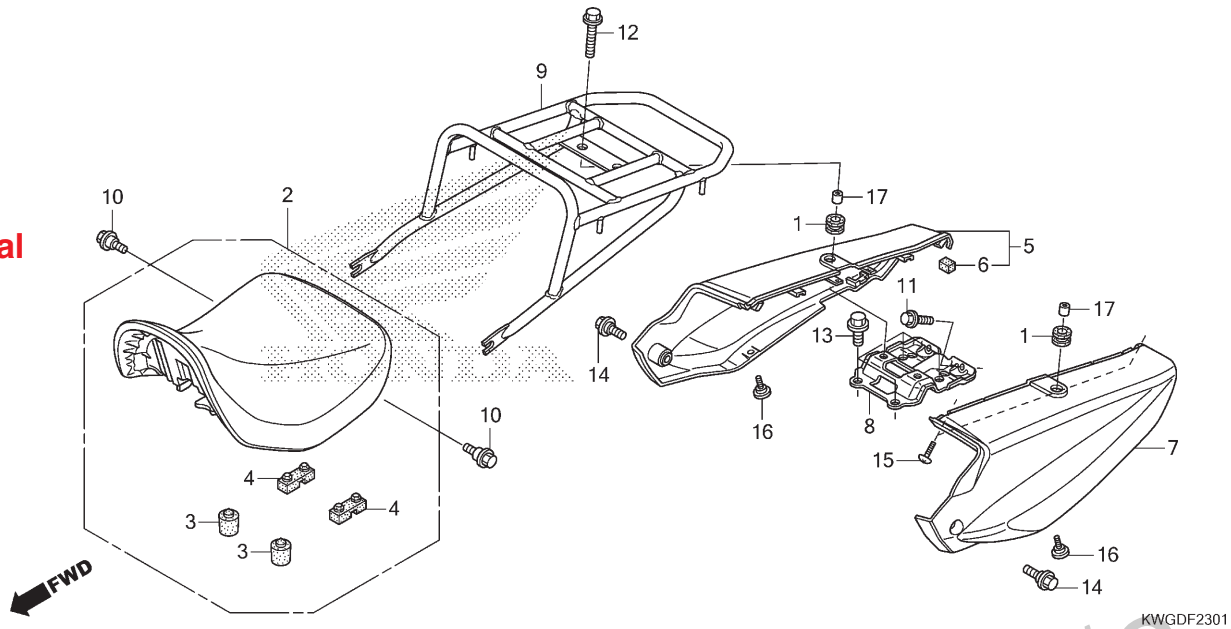

Ref. Nº	N.O.S.	Item de serviço	T.M.O.
2	413150	Assento	0,2
5	4111J4	Rabeta, Assento: Direita	0,2
7	4111J3	Rabeta, Assento: Esquerda	0,2
	4111M1	Rabeta, Assento: Ambas	0,2
9	410165	Bagageiro	0,1

Ref. Nº	Nº da peça	Descrição	Qtd. CG125 KS D	ES D	CKS D	CES D	Nº de série		Nota
1	50329-HA7-670	Coxim, Fixação Caixa Bateria	–	–	2	2			
2	77100-KWG-650	Assento Conj.	–	–	1	1			
3	77204-KVS-600	Coxim A, Assento	–	–	2	2			
4	77205-GFP-900	Coxim B, Fixação Assento	–	–	2	2			
5	77205-KWG-650ZA	Carenagem Conj., Lateral Traseira Direita *NH196* Branco Ross	–	–	1	1			
6	77209-KRM-860	Coxim, Rabeta	–	–	1	1			
7	77220-KWG-650ZD	Carenagem, Lateral Traseira Esquerda *NH196* Branco Ross	–	–	1	1			
8	80103-KWG-650	Suporte, Para-lama Traseiro	–	–	1	1			
9	81350-KWG-650	Bagageiro Comp., Traseiro	–	–	1	1			
10	90001-KRM-860	Parafuso, Fixação Assento	–	–	2	2			
11	90032-GHR-640	Parafuso, Flange, 6x12	–	–	2	2			
12	90033-GHR-700	Parafuso, Flange, 8x25	–	–	2	2			
13	90034-GHR-660	Parafuso, Flange, 10x16	–	–	4	4			
14	90118-KRM-860	Parafuso, Flange, 6mm	–	–	2	2			
15	90134-GHR-J40	Parafuso, Fixação, 4x12	–	–	2	2			
16	91509-KRM-860	Parafuso, Phillips, 5x11,5	–	–	2	2			
17	91557-KWG-650	Bucha, Carenagem	–	–	2	2			

PROIBIDA A REPRODUÇÃO E DISTRIBUIÇÃO
1010313 - Matsuo - MM - JT

Voltar
Back
Volver

© Moto Honda da Amazônia Ltda.
Todos os direitos reservados.

Ref. Nº	L.O.N.	Service Item	F.R.T.
2	413150	Seat	0.2
5	4111J4	Cowl, Seat: Right	0.2
7	4111J3	Cowl, Seat: Left	0.2
	4111M1	Cowl, Seat: Both	0.2
9	410165	Carrier, Luggage	0.1

Ref. Nº	Nº de pieza	Descripción	Reqd. Qty. CG125 KS D	ES D	CKS D	CES D	Serial Nº		Note
1	50329-HA7-670	Rubber, Battery Box Mounting	–	–	2	2			
2	77100-KWG-650	Seat Assy., Single	–	–	1	1			
3	77204-KVS-600	Rubber A, Seat Cushion	–	–	2	2			
4	77205-GFP-900	Rubber B, Seat Setting	–	–	2	2			
5	77205-KWG-650ZA	Cowl Assy., R. Side Rr. *NH196* Ross White	–	–	1	1			
6	77209-KRM-860	Cushion, Rr. Cowl	–	–	1	1			
7	77220-KWG-650ZD	Cowl, L. Side Rr. *NH196* Ross White	–	–	1	1			
8	80103-KWG-650	Stay, Rr. Fender	–	–	1	1			
9	81350-KWG-650	Carrier Comp., Rr.	–	–	1	1			
10	90001-KRM-860	Bolt, Seat Setting	–	–	2	2			
11	90032-GHR-640	Bolt, Flange, 6x12	–	–	2	2			
12	90033-GHR-700	Bolt, Flange, 8x25	–	–	2	2			
13	90034-GHR-660	Bolt, Flange, 10x16	–	–	4	4			
14	90118-KRM-860	Bolt, Flange, 6mm	–	–	2	2			
15	90134-GHR-J40	Screw, Tapping, 4x12	–	–	2	2			
16	91509-KRM-860	Screw, Pan, 5x11.5	–	–	2	2			
17	91557-KWG-650	Collar, Cowl	–	–	2	2			

Nº de Ref.	N.O.M.O.	Artículo de servicio	THLL
2	413150	Asiento	0,2
5	4111J4	Carenado, Asiento: Derecho	0,2
7	4111J3	Carenado, Asiento: Izquierdo	0,2
	4111M1	Carenado, Asiento: Ambos	0,2
9	410165	Equipaje	0,1

Nº de Ref.	No. de pieza	Descripción	Cant. Reqd CG125 KS D	ES D	CKS D	CES D	Nº de série		Nota
1	50329-HA7-670	Cojín, Fijación Caja Batería	–	–	2	2			
2	77100-KWG-650	Ens. Asiento	–	–	1	1			
3	77204-KVS-600	Cojín A, Asiento	–	–	2	2			
4	77205-GFP-900	Cojín B, Fijación Asiento	–	–	2	2			
5	77205-KWG-650ZA	Ens. Carenado, Lateral Trasero Derecho *NH196* Blanco Ross	–	–	1	1			
6	77209-KRM-860	Cojín, Trasero Carenado	–	–	1	1			
7	77220-KWG-650ZD	Carenado, Lateral Trasero Izquierdo *NH196* Blanco Ross	–	–	1	1			
8	80103-KWG-650	Soporte, Guardafango Trasero	–	–	1	1			
9	81350-KWG-650	Portaequipajes, Trasero	–	–	1	1			
10	90001-KRM-860	Perno, Fijación Asiento	–	–	2	2			
11	90032-GHR-640	Perno, Reborde, 6x12	–	–	2	2			
12	90033-GHR-700	Perno, Reborde, 8x25	–	–	2	2			
13	90034-GHR-660	Perno, Reborde, 10x16	–	–	4	4			
14	90118-KRM-860	Perno, Reborde, 6mm	–	–	2	2			
15	90134-GHR-J40	Tornillo, Aterrajar, 4x12	–	–	2	2			
16	91509-KRM-860	Tornillo, Phillips, 5x11.5	–	–	2	2			
17	91557-KWG-650	Collarín, Carenado	–	–	2	2			

PROIBIDA A REPRODUÇÃO E DISTRIBUIÇÃO
1010016 - Matsuo - MM - JT

Voltar
Back
Volver

© Moto Honda da Amazônia Ltda.
Todos os direitos reservados.

C-24

Tampa Lateral

Side Cover

Cubierta Lateral

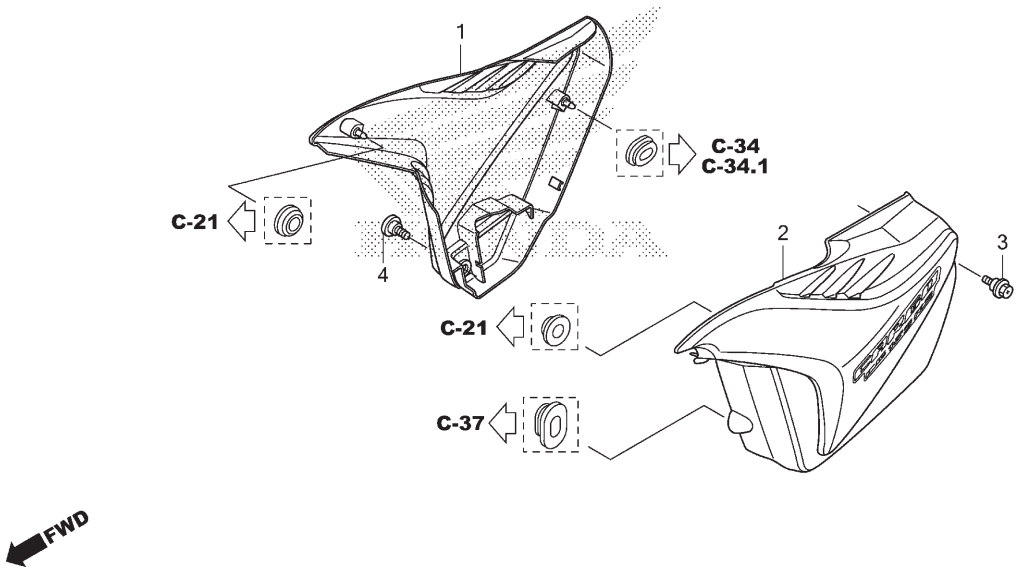

Ref. Nº	N.O.S.	Item de serviço	T.M.O.
1	4111H9	Tampa, Lateral: Direita	0,1
2	4111H8	Tampa, Lateral: Esquerda	0,1
	4111J0	Tampa, Lateral: Ambas	0,2

Ref. Nº	Nº da peça	Descrição	Qtd. CG125 KS D	ES D	CKS D	CES D	Nº de série		Nota
1	83520-KWG-C10ZA	Tampa Jogo, Lateral Direita (WL)							
		Tipo1	1	–	–	–			
	83520-KWG-C50ZA	*Tipo1*	–	1	–	–			
	83520-KWG-650ZA	*NH196* Branco Ross	–	–	1	–			
	83520-KWG-750ZA	*NH196* Branco Ross	–	–	–	1			
2	83620-KWG-C10ZA	Tampa Jogo, Lateral Esquerda (WL)							
		Tipo1	1	–	–	–			
	83620-KWG-C50ZA	*Tipo1*	–	1	–	–			
	83620-KWG-650ZA	*NH196* Branco Ross	–	–	1	–			
	83620-KWG-750ZA	*NH196* Branco Ross	–	–	–	1			
3	90118-KVS-600	Parafuso, Especial, 6mm	1	1	1	1			
4	90124-KVS-600	Parafuso, Tampa Lateral	1	1	1	1			

PROIBIDA A REPRODUÇÃO E DISTRIBUIÇÃO
1010913 - Matsuo - MM - JT

Voltar
Back
Volver

© Moto Honda da Amazônia Ltda.
Todos os direitos reservados.

Ref. Nº	L.O.N.	Service Item	F.R.T.
1	4111H9	Cover, Side: Right	0.1
2	4111H8	Cover, Side: Left	0.1
	4111J0	Cover, Side: Both	0.2

Ref. Nº	Nº de pieza	Descripción		Reqd. Qty. CG125 KS D	ES D	CKS D	CES D	Serial Nº		Note
1	83520-KWG-C10ZA	Cover Set, R. Side (WL)								
		Type1		1	–	–	–			
	83520-KWG-C50ZA	*Type1*		–	1	–	–			
	83520-KWG-650ZA	*NH196*	Ross White	–	–	1	–			
	83520-KWG-750ZA	*NH196*	Ross White	–	–	–	1			
2	83620-KWG-C10ZA	Cover Set, L. Side (WL)								
		Type1		1	–	–	–			
	83620-KWG-C50ZA	*Type1*		–	1	–	–			
	83620-KWG-650ZA	*NH196*	Ross White	–	–	1	–			
	83620-KWG-750ZA	*NH196*	Ross White	–	–	–	1			
3	90118-KVS-600	Bolt, Special, 6mm		1	1	1	1			
4	90124-KVS-600	Screw, Side Cover		1	1	1	1			

Nº de Ref.	N.O.M.O.	Artículo de servicio	THLL
1	4111H9	Cubierta, Lateral: Derecha	0,1
2	4111H8	Cubierta, Lateral: Izquierda	0,1
	4111J0	Cubierta, Lateral: Ambas	0,2

Nº de Ref.	No. de pieza	Descripción		Cant. Reqd CG125 KS D	ES D	CKS D	CES D	Nº de série		Nota
1	83520-KWG-C10ZA	Juego Cubierta, Lateral Derecha (WL)								
		Tipo1		1	–	–	–			
	83520-KWG-C50ZA	*Tipo1*		–	1	–	–			
	83520-KWG-650ZA	*NH196*	Blanco Ross	–	–	1	–			
	83520-KWG-750ZA	*NH196*	Blanco Ross	–	–	–	1			
2	83620-KWG-C10ZA	Juego Cubierta, Lateral Izquierda (WL)								
		Tipo1		1	–	–	–			
	83620-KWG-C50ZA	*Tipo1*		–	1	–	–			
	83620-KWG-650ZA	*NH196*	Blanco Ross	–	–	1	–			
	83620-KWG-750ZA	*NH196*	Blanco Ross	–	–	–	1			
3	90118-KVS-600	Perno, Especial, 6mm		1	1	1	1			
4	90124-KVS-600	Tornillo, Cubierta Lateral		1	1	1	1			

PROIBIDA A REPRODUÇÃO E DISTRIBUIÇÃO
1010913 - Matsuo - MM - JT

Voltar
Back
Volver

© Moto Honda da Amazônia Ltda.
Todos os direitos reservados.

C-25

Filtro de Ar

Air Cleaner

Filtro de Aire

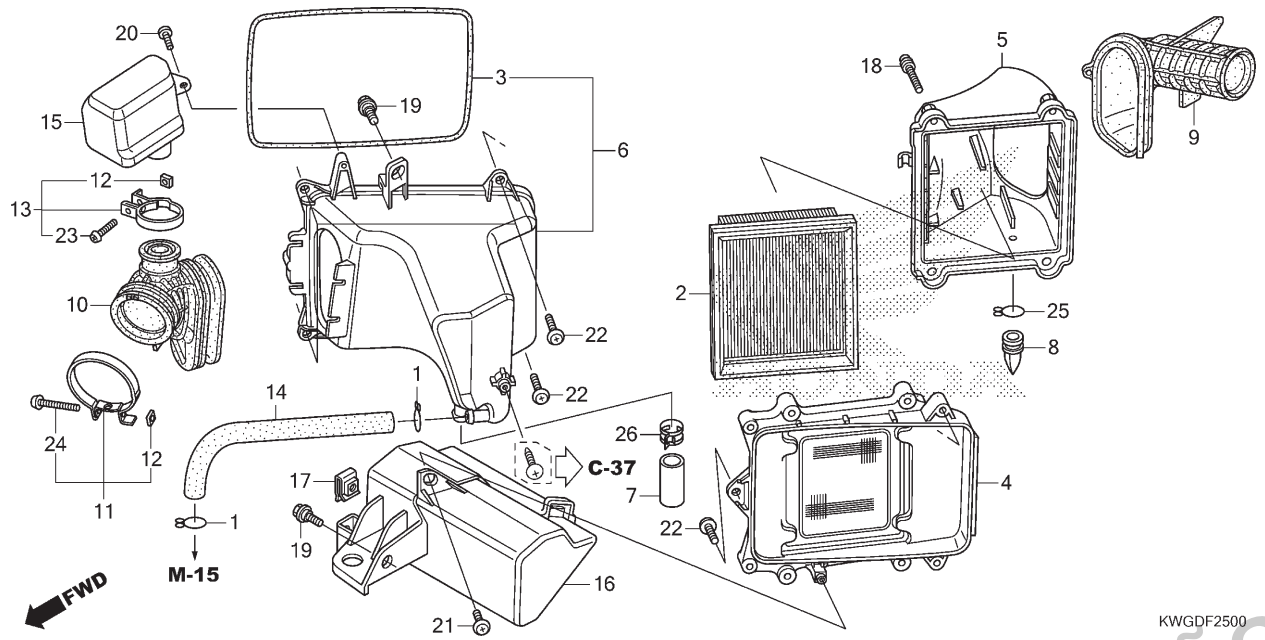

Ref. Nº	N.O.S.	Item de serviço	T.M.O.
2	312105	Elemento, Filtro Ar	0,1
4	3121E8	Carcaça, Secundária Filtro Ar	0,4
5		(9)	
	312102	Tampa, Carcaça Filtro Ar	0,1
6	3121A5	Carcaça, Filtro Ar	0,5
10	3121B6	Tubo, Conexão Filtro Ar	0,5
15	3121C1	Ressonador	0,2
16	410190	Caixa ou Bolsa, Ferramentas	0,3

Ref. Nº	Nº da peça	Descrição	Qtd. CG125 KS D	ES D	CKS D	CES D	Nº de série		Nota
1	15772-KPS-900	Presilha, Tubo Respiro	2	2	2	2			
2	17211-KWG-B00	Elemento, Filtro Ar	1	1	1	1			
3	17214-KVS-600	Retentor, Filtro Ar	1	1	1	1			
4	17215-KVS-600	Carcaça Secundária, Filtro Ar	1	1	1	1			
5	17220-KVS-600	Tampa, Filtro Ar	1	1	1	1			
6	17225-KWG-600	Carcaça Subconj., Filtro Ar	1	1	1	1			
7	17227-HC0-000	Tubo, Vinil, 11x15x45	1	1	1	1			
8	17234-KCW-871	Tubo, Drenagem Filtro Ar	1	1	1	1			
9	17240-KWG-600	Duto, Admissão	1	1	1	1			
10	17253-KWG-600	Tubo, Conexão Filtro Ar	1	1	1	1			
11	17254-KRM-860	Presilha, Tubo Conexão Filtro Ar	1	1	1	1			
12	17255-KRM-860	Porca, Quadrada, 5mm	2	2	2	2			
13	17256-KRM-870	Presilha, Tubo Conexão Filtro Ar (28,5mm)	1	1	1	1			
14	17365-KVS-600	Tubo, Respiro	1	1	1	1			
15	17410-KWG-600	Ressonador	1	1	1	1			
16	83501-KVS-600	Caixa, Ferramentas	1	1	1	1			
17	84601-KRM-860	Porca, Fixação Para-lama	1	1	1	1			
18	90108-KSS-730	Parafuso-arruela, 5x14	4	4	4	4			
19	90119-KVS-600	Parafuso, Flange, 6mm	2	2	2	2			
20	90134-GHR-J60	Parafuso, Fixação, 4x16	1	1	1	1			

PROIBIDA A REPRODUÇÃO E DISTRIBUIÇÃO
16/02/15 Matsuo - MM - JT

Voltar
Back
Volver

© Moto Honda da Amazônia Ltda.
Todos os direitos reservados.

Ref. Nº	L.O.N.	Service Item	F.R.T.
2	312105	Element, Air Cleaner	0.1
4	3121E8	Case, Sub Air Cleaner	0.4
5		(9)	
	312102	Cover, Air Cleaner Case	0.1
6	3121A5	Case, Air Cleaner	0.5
10	3121B6	Tube, Air Cleaner Connecting	0.5
15	3121C1	Resonator	0.2
16	410190	Box or Bag, Tool	0.3

Ref. Nº	Nº de pieza	Descripción	Reqd. Qty. CG125 KS D	ES D	CKS D	CES D	Serial Nº		Note
1	15772-KPS-900	Clip, Breather Tube	2	2	2	2			
2	17211-KWG-B00	Element, Air Cleaner	1	1	1	1			
3	17214-KVS-600	Seal, Air Cleaner	1	1	1	1			
4	17215-KVS-600	Sub Case, Air Cleaner	1	1	1	1			
5	17220-KVS-600	Cover, Air Cleaner	1	1	1	1			
6	17225-KWG-600	Case Sub Assy., Air Cleaner	1	1	1	1			
7	17227-HC0-000	Tube, Vinyl, 11x15x45	1	1	1	1			
8	17234-KCW-871	Tube, Air Cleaner Drain	1	1	1	1			
9	17240-KWG-600	Duct, In.	1	1	1	1			
10	17253-KWG-600	Tube, Air Cleaner Connecting	1	1	1	1			
11	17254-KRM-860	Band, Air Cleaner Connecting Tube	1	1	1	1			
12	17255-KRM-860	Nut, Square, 5mm	2	2	2	2			
13	17256-KRM-870	Band, Air Cleaner Connecting Tube (28.5mm)	1	1	1	1			
14	17365-KVS-600	Tube, Breather	1	1	1	1			
15	17410-KWG-600	Resonator	1	1	1	1			
16	83501-KVS-600	Box, Tool	1	1	1	1			
17	84601-KRM-860	Nut, Fender Setting	1	1	1	1			
18	90108-KSS-730	Screw-Washer, 5x14	4	4	4	4			
19	90119-KVS-600	Bolt, Flange, 6mm	2	2	2	2			
20	90134-GHR-J60	Screw, Tapping, 4x16	1	1	1	1			

Nº de Ref.	N.O.M.O.	Artículo de servicio	THLL
2	312105	Elemento, Filtro de Aire	0,1
4	3121E8	Carcasa Secundaria, Filtro de Aire	0,4
5		(9)	
	312102	Cubierta, Carcasa Filtro de Aire	0,1
6	3121A5	Carcasa, Filtro de Aire	0,5
10	3121B6	Tubo, Conexión Filtro de Aire	0,5
15	3121C1	Resonador	0,2
16	410190	Caja o Bolsa, Herramientas	0,3

Nº de Ref.	No. de pieza	Descripción	Cant. Reqd CG125 KS D	ES D	CKS D	CES D	Nº de série		Nota
1	15772-KPS-900	Presilla, Tubo Respiradero	2	2	2	2			
2	17211-KWG-B00	Elemento, Filtro de Aire	1	1	1	1			
3	17214-KVS-600	Anillo, Filtro de Aire	1	1	1	1			
4	17215-KVS-600	Carcasa Secundaria, Filtro de Aire	1	1	1	1			
5	17220-KVS-600	Cubierta, Filtro de Aire	1	1	1	1			
6	17225-KWG-600	Ens. Carcasa Secundaria, Filtro de Aire	1	1	1	1			
7	17227-HC0-000	Tubo, Vinilo, 11x15x45	1	1	1	1			
8	17234-KCW-871	Tubo, Drenaje Filtro de Aire	1	1	1	1			
9	17240-KWG-600	Conducto, Admisión	1	1	1	1			
10	17253-KWG-600	Tubo, Conexión Filtro de Aire	1	1	1	1			
11	17254-KRM-860	Presilla, Tubo Conexión Filtro de Aire	1	1	1	1			
12	17255-KRM-860	Tuerca, Cuadrada, 5mm	2	2	2	2			
13	17256-KRM-870	Presilla, Tubo Conexión Filtro de Aire (28,5mm)	1	1	1	1			
14	17365-KVS-600	Tubo, Respiradero	1	1	1	1			
15	17410-KWG-600	Resonador	1	1	1	1			
16	83501-KVS-600	Caja, Herramientas	1	1	1	1			
17	84601-KRM-860	Tuerca, Fijación Guardafango	1	1	1	1			
18	90108-KSS-730	Tornillo-arandela, 5x14	4	4	4	4			
19	90119-KVS-600	Perno, Reborde, 6mm	2	2	2	2			
20	90134-GHR-J60	Tornillo, Aterrajar, 4x16	1	1	1	1			

PROIBIDA A REPRODUÇÃO E DISTRIBUIÇÃO
Roberto - Matsuo - MM - JT

Voltar
Back
Volver

© Moto Honda da Amazônia Ltda.
Todos os direitos reservados.

C-25

Filtro de Ar

Air Cleaner

Filtro de Aire

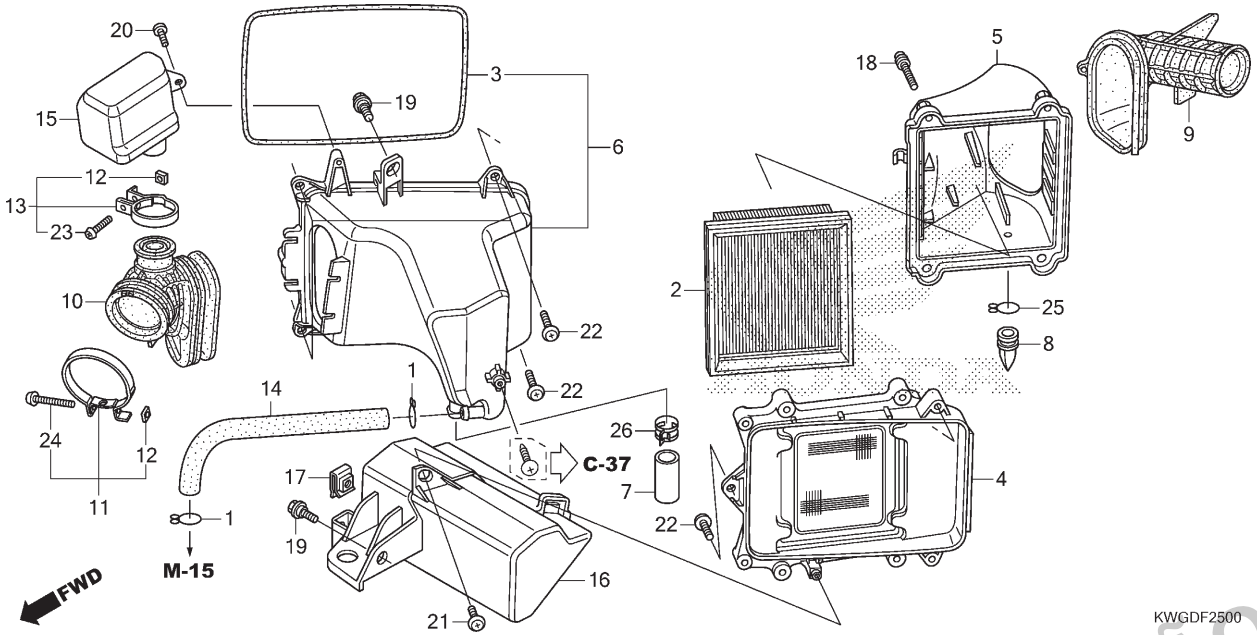

Ref. Nº	N.O.S.	Item de serviço	T.M.O.

Ref. Nº	Nº da peça	Descrição	Qtd. CG125 KS D	ES D	CKS D	CES D	Nº de série		Nota
21	90135-GHR-J40	Parafuso, Fixação, 5x12	1	1	1	1			
22	90135-GHR-J60	Parafuso, Fixação, 5x16	5	5	5	5			
23	90227-GHR-690	Parafuso, Phillips, 5x22	1	1	1	1			
24	90227-GHR-710	Parafuso, Phillips, 5x28	1	1	1	1			
25	90652-KRM-R20	Presilha C12, Tubo	1	1	1	1			
26	95002-41300-08	Braçadeira, Tubo (D13)	1	1	1	1			

PROIBIDA A REPRODUÇÃO E DISTRIBUIÇÃO
1010913 - Matsuo - MM - JT

Voltar
Back
Volver

© Moto Honda da Amazônia Ltda.
Todos os direitos reservados.

Ref. Nº	L.O.N.	Service Item	F.R.T.	Ref. Nº	Nº de pieza	Descripción	Reqd. Qty. CG125 KS D	ES D	CKS D	CES D	Serial Nº		Note
				21	90135-GHR-J40	Screw, Tapping, 5x12	1	1	1	1			
				22	90135-GHR-J60	Screw, Tapping, 5x16	5	5	5	5			
				23	90227-GHR-690	Screw, Pan, 5x22	1	1	1	1			
				24	90227-GHR-710	Screw, Pan, 5x28	1	1	1	1			
				25	90652-KRM-R20	Clip C12, Tube	1	1	1	1			
				26	95002-41300-08	Clamp, Tube (D13)	1	1	1	1			

Nº de Ref.	N.O.M.O.	Artículo de servicio	THLL	Nº de Ref.	No. de pieza	Descripción	Cant. Reqd CG125 KS D	ES D	CKS D	CES D	Nº de série		Nota
				21	90135-GHR-J40	Tornillo, Aterrajar, 5x12	1	1	1	1			
				22	90135-GHR-J60	Tornillo, Aterrajar, 5x16	5	5	5	5			
				23	90227-GHR-690	Tornillo, Phillips, 5x22	1	1	1	1			
				24	90227-GHR-710	Tornillo, Phillips, 5x28	1	1	1	1			
				25	90652-KRM-R20	Presilla C12, Tubo	1	1	1	1			
				26	95002-41300-08	Abrazadera, Tubo (D13)	1	1	1	1			

PROIBIDA A REPRODUÇÃO E DISTRIBUIÇÃO
1010913 - Matsuo - MM - JT

© Moto Honda da Amazônia Ltda.
Todos os direitos reservados.

C-25.20

Válvula de Sucção de Ar

Air Suction Valve

Válvula de Succión de Aire

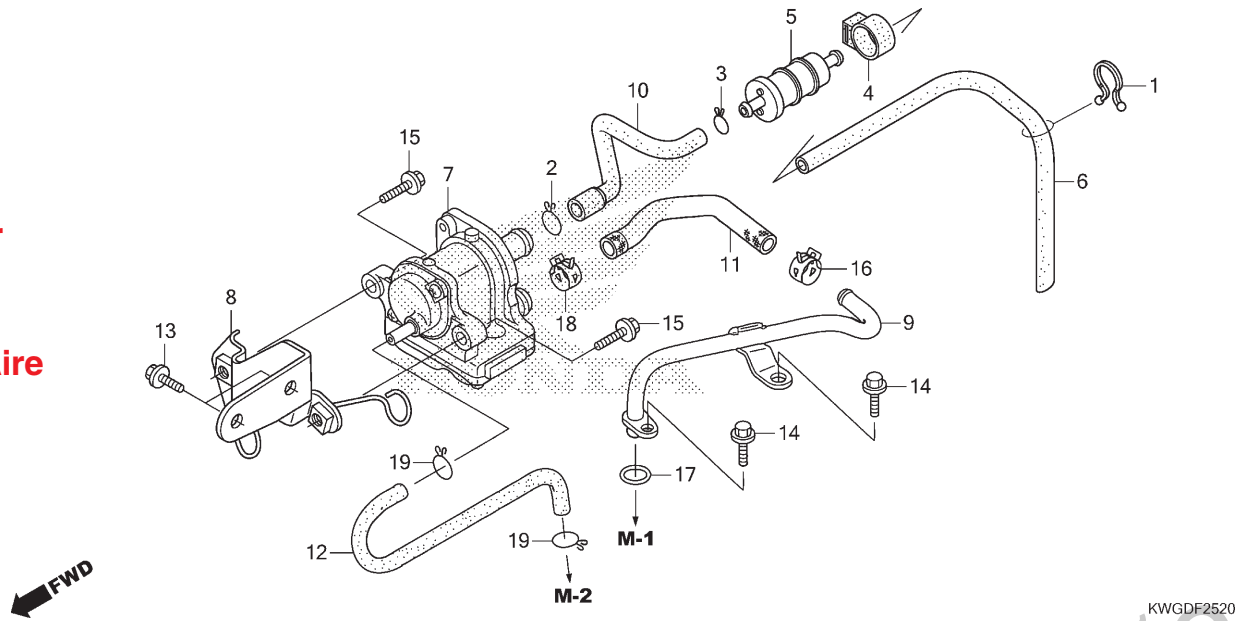

Ref. Nº	N.O.S.	Item de serviço	T.M.O.
5	3141B4	Filtro, Abastecimento Ar Secundário	0,3
7	314130	Válvula, Controle Ar Secundário	0,3
9	3111D1	Tubo, Ar Secundário	0,1

Ref. Nº	Nº da peça	Descrição	Qtd. CG125 KS D	ES D	CKS D	CES D	Nº de série		Nota
1	15712-PD1-811	Presilha, Protetor Tubo Respiro	1	1	1	1			
2	15771-KV6-000	Presilha, Tubo Drenagem Óleo	1	1	1	1			
3	15772-500-013	Presilha, Tubo Respiro	1	1	1	1			
4	16905-MG7-000	Coxim, Filtro Combustível	1	1	1	1			
5	17260-KFL-D00	Filtro Ar, Comp.	1	1	1	1			
6	17367-KWG-600	Tubo C (AI)	1	1	1	1			
7	18600-KWG-601	Válvula Conj., Sucção Ar	1	1	1	1			
8	18620-KRM-B10	Suporte, Válvula Sucção Ar	1	1	1	1			
9	18640-KWG-600	Tubo Comp., Entrada Ar	1	1	1	1			
10	18652-KWG-600	Tubo A (AI)	1	1	1	1			
11	18653-KWG-600	Tubo B (AI)	1	1	1	1			
12	18654-KRM-B10	Tubo, Válvula Sucção Ar (PB)	1	1	1	1			
13	90032-GHR-640	Parafuso, Flange, 6x12	2	2	2	2			
14	90032-GHR-660	Parafuso, Flange, 6x16	2	2	2	2			
15	90040-GHR-680	Parafuso, Flange, 6x20	2	2	2	2			
16	90678-MN5-000	Presilha, Mangueira Combustível	1	1	1	1			
17	91309-KWG-600	Anel, Vedação, 9,8x2,8	1	1	1	1			
18	91405-KT0-680	Braçadeira D17, Tubo	1	1	1	1			
19	95002-02070	Presilha, Tubo (B7)	2	2	2	2			

PROIBIDA A REPRODUÇÃO E DISTRIBUIÇÃO
1010010 Matsuo - MM - JT

Voltar
Back
Volver

© Moto Honda da Amazônia Ltda.
Todos os direitos reservados.

Ref. Nº	L.O.N.	Service Item	F.R.T.
5	3141B4	Filter, Secondary Air Supply	0.3
7	314130	Valve, Secondary Air Control	0.3
9	3111D1	Pipe, Secondary Air	0.1

Ref. Nº	Nº de pieza	Descripción	Reqd. Qty. CG125 KS D	ES D	CKS D	CES D	Serial Nº		Note
1	15712-PD1-811	Clip, Breather Tube Protector	1	1	1	1			
2	15771-KV6-000	Clip, Oil Drain Tube	1	1	1	1			
3	15772-500-013	Clip, Breather Tube	1	1	1	1			
4	16905-MG7-000	Cushion, Fuel Strainer	1	1	1	1			
5	17260-KFL-D00	Filter Comp., Air	1	1	1	1			
6	17367-KWG-600	Tube C (Al)	1	1	1	1			
7	18600-KWG-601	Valve Assy., Air Suction	1	1	1	1			
8	18620-KRM-B10	Bracket, Air Suction Valve	1	1	1	1			
9	18640-KWG-600	Pipe Comp., Air Feed	1	1	1	1			
10	18652-KWG-600	Tube A (Al)	1	1	1	1			
11	18653-KWG-600	Tube B (Al)	1	1	1	1			
12	18654-KRM-B10	Tube, Air Suction Valve (PB)	1	1	1	1			
13	90032-GHR-640	Bolt, Flange, 6x12	2	2	2	2			
14	90032-GHR-660	Bolt, Flange, 6x16	2	2	2	2			
15	90040-GHR-680	Bolt, Flange, 6x20	2	2	2	2			
16	90678-MN5-000	Clip, Fuel Hose	1	1	1	1			
17	91309-KWG-600	O-Ring, 9.8x2.8	1	1	1	1			
18	91405-KT0-680	Clamp D17, Tube	1	1	1	1			
19	95002-02070	Clip, Tube (B7)	2	2	2	2			

Nº de Ref.	N.O.M.O.	Artículo de servicio	THLL
5	3141B4	Filtro Secundario, Suministro de Aire	0,3
7	314130	Válvula, Secundaria Control de Aire	0,3
9	3111D1	Tubo, Secundario Aire	0,1

Nº de Ref.	No. de pieza	Descripción	Cant. Reqd CG125 KS D	ES D	CKS D	CES D	Nº de série		Nota
1	15712-PD1-811	Presilla, Protector Tubo Respiradero	1	1	1	1			
2	15771-KV6-000	Presilla, Tubo Drenaje de Aceite	1	1	1	1			
3	15772-500-013	Presilla, Tubo Respiradero	1	1	1	1			
4	16905-MG7-000	Cojín, Filtro Combustible	1	1	1	1			
5	17260-KFL-D00	Filtro, Aire	1	1	1	1			
6	17367-KWG-600	Tubo C (Al)	1	1	1	1			
7	18600-KWG-601	Ens. Válvula, Succión de Aire	1	1	1	1			
8	18620-KRM-B10	Soporte, Válvula de Succión de Aire	1	1	1	1			
9	18640-KWG-600	Tubo, Entrada de Aire	1	1	1	1			
10	18652-KWG-600	Tubo A (Al)	1	1	1	1			
11	18653-KWG-600	Tubo B (Al)	1	1	1	1			
12	18654-KRM-B10	Tubo, Válvula Succión de Aire (PB)	1	1	1	1			
13	90032-GHR-640	Perno, Reborde, 6x12	2	2	2	2			
14	90032-GHR-660	Perno, Reborde, 6x16	2	2	2	2			
15	90040-GHR-680	Perno, Reborde, 6x20	2	2	2	2			
16	90678-MN5-000	Presilla, Manguera Combustible	1	1	1	1			
17	91309-KWG-600	Anillo Tórico, 9,8x2,8	1	1	1	1			
18	91405-KT0-680	Abrazadera D17, Tubo	1	1	1	1			
19	95002-02070	Presilla, Tubo (B7)	2	2	2	2			

PROIBIDA A REPRODUÇÃO E DISTRIBUIÇÃO
1010313 - Matsuo - MM - JT

Voltar
Back
Volver

© Moto Honda da Amazônia Ltda.
Todos os direitos reservados.

C-27

Escapamento

Exhaust Muffler

Silenciador

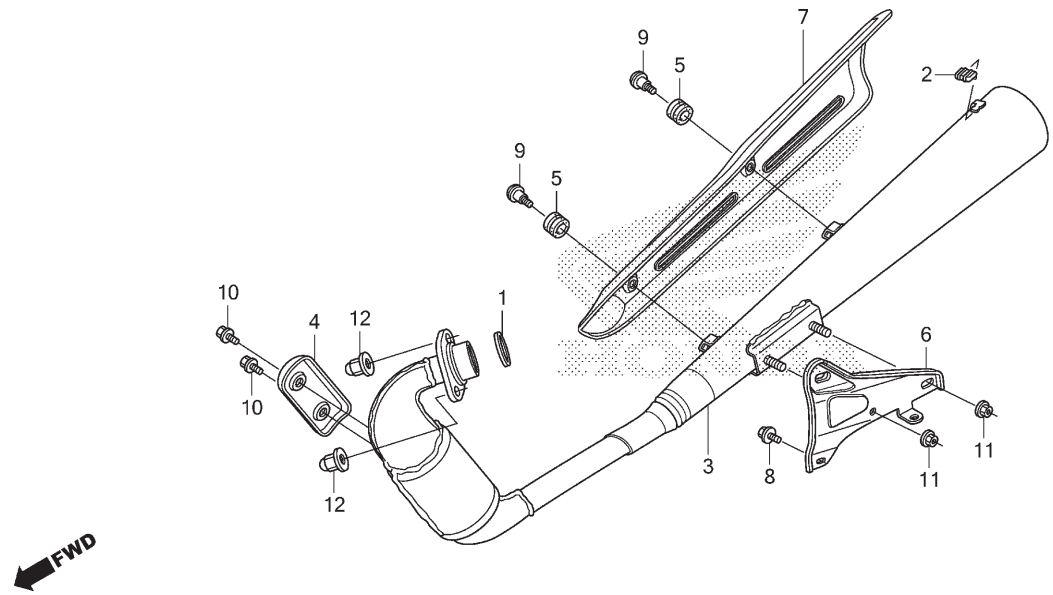

Ref. Nº	N.O.S.	Item de serviço	T.M.O.
1	3131B4	Junta, Tubo Escape	0,1
3	313120	Silencioso	0,2
6	3131B7	Suporte, Silencioso	0,2
7	313121	Protetor, Silencioso	0,1

Ref. Nº	Nº da peça	Descrição	Qtd. CG125 KS D	ES D	CKS D	CES D	Nº de série		Nota
1	18291-KGA-E00	Junta, Tubo Escape	1	1	1	1			
2	18293-MN0-000	Coxim, Protetor	1	1	1	1			
3	18300-KWG-B50	Silencioso Comp.	1	1	1	1			
4	18322-KWG-600	Protetor, Tubo Escape	1	1	1	1			
5	18345-MBT-610	Coxim, Fixação Protetor	2	2	2	2			
6	18353-KWG-600	Suporte, Silencioso	1	1	1	1			
7	18355-KWG-610	Tampa, Silencioso	1	1	1	1			
8	90033-GHR-650	Parafuso, Flange, 8x14	1	1	1	1			
9	90113-GFP-B00	Parafuso, Phillips, 6x14	2	2	2	2			
10	90116-KWG-600	Parafuso, Flange, 6x10	2	2	2	2			
11	90208-GHR-640	Porca, Flange, 8mm	2	2	2	2			
12	90308-KRM-860	Porca, Cega, Sextavada, 8mm	2	2	2	2			

PROIBIDA A REPRODUÇÃO E DISTRIBUIÇÃO
1010913 - Matsuo - MM - JT

Voltar
Back
Volver

© Moto Honda da Amazônia Ltda.
Todos os direitos reservados.

Ref. Nº	L.O.N.	Service Item	F.R.T.
1	3131B4	Gasket, Exhaust Pipe	0.1
3	313120	Muffler	0.2
6	3131B7	Bracket, Muffler	0.2
7	313121	Protector, Muffler	0.1

Ref. Nº	Nº de pieza	Descripción	Reqd. Qty. CG125 KS D	ES D	CKS D	CES D	Serial Nº		Note
1	18291-KGA-E00	Gasket, Ex. Pipe	1	1	1	1			
2	18293-MN0-000	Rubber, Protector	1	1	1	1			
3	18300-KWG-B50	Muffler Comp., Ex.	1	1	1	1			
4	18322-KWG-600	Cover, Ex. Pipe	1	1	1	1			
5	18345-MBT-610	Rubber, Protector Mounting	2	2	2	2			
6	18353-KWG-600	Bracket, Muffler	1	1	1	1			
7	18355-KWG-610	Cover, Muffler	1	1	1	1			
8	90033-GHR-650	Bolt, Flange, 8x14	1	1	1	1			
9	90113-GFP-B00	Screw, Pan, 6x14	2	2	2	2			
10	90116-KWG-600	Bolt, Flange, 6x10	2	2	2	2			
11	90208-GHR-640	Nut, Flange, 8mm	2	2	2	2			
12	90308-KRM-860	Nut, Hex. Cap, 8mm	2	2	2	2			

Nº de Ref.	N.O.M.O.	Artículo de servicio	THLL
1	3131B4	Empaquetadura, Tubo Escape	0,1
3	313120	Silenciador	0,2
6	3131B7	Soporte, Silenciador	0,2
7	313121	Protector, Silenciador	0,1

Nº de Ref.	No. de pieza	Descripción	Cant. Reqd CG125 KS D	ES D	CKS D	CES D	Nº de série		Nota
1	18291-KGA-E00	Empaquetadura, Tubo Escape	1	1	1	1			
2	18293-MN0-000	Goma, Protectora	1	1	1	1			
3	18300-KWG-B50	Silenciador	1	1	1	1			
4	18322-KWG-600	Tapa, Tubo Escape	1	1	1	1			
5	18345-MBT-610	Cojín, Fijación Protector	2	2	2	2			
6	18353-KWG-600	Soporte, Silenciador	1	1	1	1			
7	18355-KWG-610	Tapa, Silenciador	1	1	1	1			
8	90033-GHR-650	Perno, Reborde, 8x14	1	1	1	1			
9	90113-GFP-B00	Tornillo, Phillips, 6x14	2	2	2	2			
10	90116-KWG-600	Perno, Reborde, 6x10	2	2	2	2			
11	90208-GHR-640	Tuerca, Reborde, 8mm	2	2	2	2			
12	90308-KRM-860	Tuerca, Hex. Ciega, 8mm	2	2	2	2			

PROIBIDA A REPRODUÇÃO E DISTRIBUIÇÃO
1010913 - Matsuo - MM - JT

© Moto Honda da Amazônia Ltda.
Todos os direitos reservados.

C-29

Pedal de Freio • Pedal de Partida

Pedal • Kick Starter Arm

Pedal de Freno • Pedal de Arranque

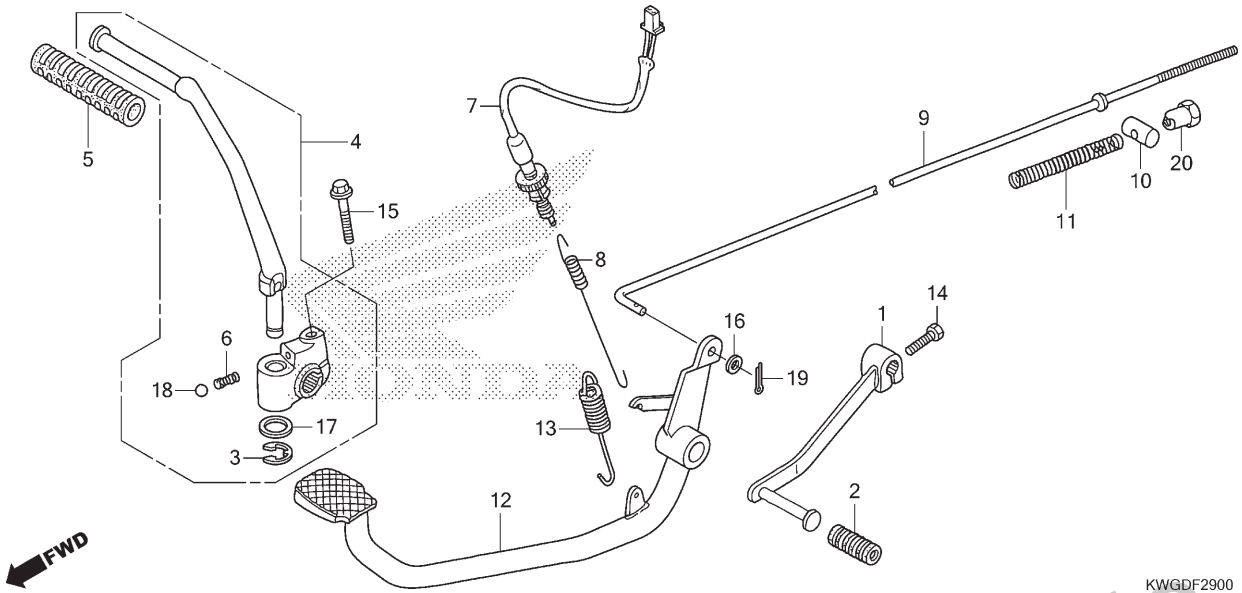

Ref. Nº	N.O.S.	Item de serviço	T.M.O.
1	4101A1	Pedal, Câmbio	0,1
4	112107	Pedal, Partida	0,1
7	6151B5	Interruptor, Freio Traseiro: Pedal Lateral	0,2
9	811135	Vareta, Freio Traseiro	0,4
12	810160	Pedal, Freio Traseiro	0,7
13	8101A8	Mola, Pedal Freio	0,2

Ref. Nº	Nº da peça	Descrição	Qtd. CG125 KS D	ES D	CKS D	CES D	Nº de série		Nota
1	24701-KRM-860	Pedal, Câmbio	1	1	1	1			
2	24781-KRM-860	Coxim, Pedal Câmbio	1	1	1	1			
3	28293-KRM-860	Presilha, Pedal Partida	1	–	1	–			
4	28300-KRM-860	Pedal Conj., Partida	1	–	1	–			
5	28311-KC5-000	Coxim, Partida	1	–	1	–			
6	28333-KK0-000	Mola, Sistema Partida	1	–	1	–			
7	35350-KVS-741	Interruptor Conj., Freio Traseiro	1	1	1	1			
8	35357-KGA-E00	Mola, Interruptor Freio	1	1	1	1			
9	43451-KVS-600	Vareta, Freio Traseiro	1	1	1	1			
10	43453-KGA-K00	Junção B, Braço Freio	1	1	1	1			
11	43472-KGA-K00	Mola A, Vareta Freio	1	1	1	1			
12	46500-KWG-B50	Pedal Comp., Freio	1	1	1	1			
13	46514-107-010	Mola, Pedal Freio	1	1	1	1			
14	90015-GHR-680	Parafuso, Sextavado, 6x20	1	1	1	1			
15	90033-GHR-730	Parafuso, Flange, 8x32	1	–	1	–			
16	90231-GHR-620	Arruela, Lisa, 5mm	1	1	1	1			
17	90505-KRM-860	Arruela, 15,5x22	1	–	1	–			
18	90901-KSS-900	Esferas, Aço, #8	1	–	1	–			
19	94201-20150	Cupilha, 2,0x15	1	1	1	1			
20	95015-42000	Porca B, Ajuste Vareta Freio	1	1	1	1			

PROIBIDA A REPRODUÇÃO E DISTRIBUIÇÃO
10/03/15 - Matsuo - MM - UT

Voltar
Back
Volver

© Moto Honda da Amazônia Ltda.
Todos os direitos reservados.

Ref. Nº	L.O.N.	Service Item	F.R.T.
1	4101A1	Pedal, Gear Change	0.1
4	112107	Arm, Kick Starter	0.1
7	6151B5	Switch, Rear Stop: Pedal Side	0.2
9	811135	Rod, Rear Brake	0.4
12	810160	Pedal, Rear Brake	0.7
13	8101A8	Spring, Brake Pedal	0.2

Ref. Nº	Nº de pieza	Descripción	Reqd. Qty. CG125 KS D	ES D	CKS D	CES D	Serial Nº		Note
1	24701-KRM-860	Pedal, Gear Change	1	1	1	1			
2	24781-KRM-860	Rubber, Gear Change Pedal	1	1	1	1			
3	28293-KRM-860	Clip, Kick Starter Arm	1	–	1	–			
4	28300-KRM-860	Arm Assy., Kick Starter	1	–	1	–			
5	28311-KC5-000	Rubber, Kick Starter	1	–	1	–			
6	28333-KK0-000	Spring, Kick Starter	1	–	1	–			
7	35350-KVS-741	Switch Assy., Rr. Stop	1	1	1	1			
8	35357-KGA-E00	Spring, Stop Switch	1	1	1	1			
9	43451-KVS-600	Rod, Rr. Brake	1	1	1	1			
10	43453-KGA-K00	Joint B, Brake Arm	1	1	1	1			
11	43472-KGA-K00	Spring A, Brake Rod	1	1	1	1			
12	46500-KWG-B50	Pedal Comp., Brake	1	1	1	1			
13	46514-107-010	Spring, Brake Pedal	1	1	1	1			
14	90015-GHR-680	Bolt, Hex., 6x20	1	1	1	1			
15	90033-GHR-730	Bolt, Flange, 8x32	1	–	1	–			
16	90231-GHR-620	Washer, Plain, 5mm	1	1	1	1			
17	90505-KRM-860	Washer, 15.5x22	1	–	1	–			
18	90901-KSS-900	Ball, Steel, #8	1	–	1	–			
19	94201-20150	Pin, Split, 2.0x15	1	1	1	1			
20	95015-42000	Nut B, Brake Rod Adjusting	1	1	1	1			

Nº de Ref.	N.O.M.O.	Artículo de servicio	THLL
1	4101A1	Pedal, Cambio	0,1
4	112107	Pedal, Arranque	0,1
7	6151B5	Interruptor, Freno Trasero: Pedal Lateral	0,2
9	811135	Varilla, Freno Trasero	0,4
12	810160	Pedal, Freno Trasero	0,7
13	8101A8	Resorte, Pedal de Freno	0,2

Nº de Ref.	No. de pieza	Descripción	Cant. Reqd CG125 KS D	ES D	CKS D	CES D	Nº de série		Nota
1	24701-KRM-860	Pedal, Cambio	1	1	1	1			
2	24781-KRM-860	Goma, Pedal Cambio	1	1	1	1			
3	28293-KRM-860	Presilla, Pedal de Arranque	1	–	1	–			
4	28300-KRM-860	Ens. Pedal de Arranque	1	–	1	–			
5	28311-KC5-000	Cojín, Arranque de Pie	1	–	1	–			
6	28333-KK0-000	Resorte, Arranque de Pie	1	–	1	–			
7	35350-KVS-741	Ens. Interruptor, Freno Trasero	1	1	1	1			
8	35357-KGA-E00	Resorte, Interruptor Freno	1	1	1	1			
9	43451-KVS-600	Varilla, Freno Trasero	1	1	1	1			
10	43453-KGA-K00	Unión B, Brazo Freno	1	1	1	1			
11	43472-KGA-K00	Resorte A, Varilla Freno	1	1	1	1			
12	46500-KWG-B50	Pedal, Freno	1	1	1	1			
13	46514-107-010	Resorte, Pedal de Freno	1	1	1	1			
14	90015-GHR-680	Perno, Hex., 6x20	1	1	1	1			
15	90033-GHR-730	Perno, Reborde, 8x32	1	–	1	–			
16	90231-GHR-620	Arandela, Plana, 5mm	1	1	1	1			
17	90505-KRM-860	Arandela, 15,5x22	1	–	1	–			
18	90901-KSS-900	Bolas, Acero, #8	1	–	1	–			
19	94201-20150	Pasador Hendido, 2,0x15	1	1	1	1			
20	95015-42000	Tuerca B, Ajuste Varilla Freno	1	1	1	1			

PROIBIDA A REPRODUÇÃO E DISTRIBUIÇÃO
10/06/13 - Matsuo - MM - JT

© Moto Honda da Amazônia Ltda.
Todos os direitos reservados.

C-30

Pedal de Apoio

Step

Descansapie

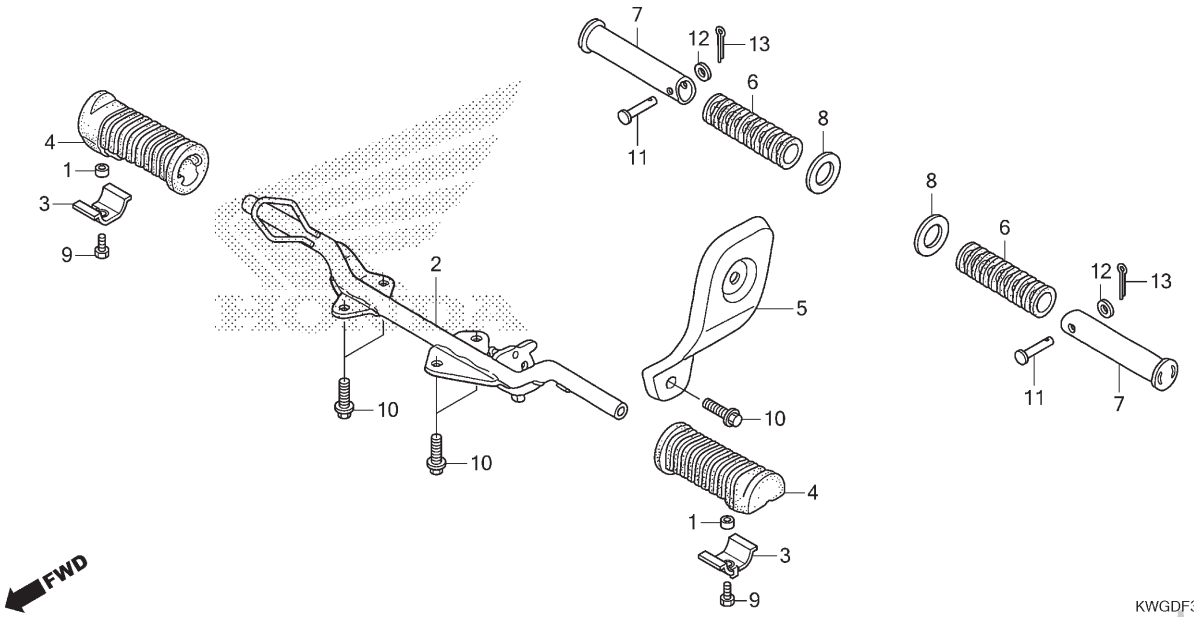

Ref. Nº	N.O.S.	Item de serviço	T.M.O.
2	410145	Pedal, Apoio	0,4
4	4101D3	Coxim, Pedal Apoio: Esquerdo	0,1
	4101D4	Coxim, Pedal Apoio: Direito	0,1
	4101L8	Coxim, Pedal Apoio: Ambos	0,1
5	4101C1	Tampa, Placa: Esquerda	0,3
7		(6)	
	4101C7	Pedal Apoio Traseiro: Esquerdo	0,1
	4101C8	Pedal Apoio Traseiro: Direito	0,1
	4101P4	Pedal Apoio Traseiro: Ambos	0,2

Ref. Nº	Nº da peça	Descrição	Qtd. CG125 KS D	ES D	CKS D	CES D	Nº de série		Nota
1	40515-KRM-860	Bucha, Capa Corrente	2	2	2	2			
2	50610-KWG-B00	Pedal Apoio, Comp.	1	1	1	1			
3	50619-KRM-860	Limitador, Borracha Pedal	2	2	2	2			
4	50661-KRM-860	Coxim, Pedal Apoio	2	2	2	2			
5	50701-KRM-840	Placa, Lateral Esquerda	1	1	1	1			
6	50710-405-000	Borracha, Pedal Apoio Traseiro	2	2	–	–			
7	50717-KRM-860	Pedal Apoio, Traseiro	2	2	–	–			
8	50718-KRM-860	Placa, Lateral Pedal Apoio Traseiro	2	2	–	–			
9	90015-GHR-640	Parafuso, Sextavado, 6x12	2	2	2	2			
10	90033-GHR-680	Parafuso, Flange, 8x20	5	5	5	5			
11	90131-GCE-E40	Pino A, Pedal Apoio Traseiro	2	2	–	–			
12	90231-GHR-630	Arruela, Lisa, 6mm	2	2	–	–			
13	94201-16150	Cupilha, 1,6x15	2	2	–	–			

PROIBIDA A REPRODUÇÃO E DISTRIBUIÇÃO
1010913 - Matsuo - MM - JT

Voltar
Back
Volver

© Moto Honda da Amazônia Ltda.
Todos os direitos reservados.

Ref. Nº	L.O.N.	Service Item	F.R.T.
2	410145	Bar, Step	0.4
4	4101D3	Rubber, Step: Left	0.1
	4101D4	Rubber, Step: Right	0.1
	4101L8	Rubber, Step: Both	0.1
5	4101C1	Cover, Pivot Plate: Left	0.3
7		(6)	
	4101C7	Bar, Pillion Step: Left	0.1
	4101C8	Bar, Pillion Step: Right	0.1
	4101P4	Bar, Pillion Step: Both	0.2

Ref. Nº	Nº de pieza	Descripción	Reqd. Qty. CG125 KS D	ES D	CKS D	CES D	Serial Nº		Note
1	40515-KRM-860	Collar, Chain Case	2	2	2	2			
2	50610-KWG-B00	Bar Comp., Step	1	1	1	1			
3	50619-KRM-860	Stopper, Step Rubber	2	2	2	2			
4	50661-KRM-860	Rubber, Step	2	2	2	2			
5	50701-KRM-840	Plate, L. Pivot Side	1	1	1	1			
6	50710-405-000	Rubber, Pillion Step	2	2	–	–			
7	50717-KRM-860	Bar, Pillion Step	2	2	–	–			
8	50718-KRM-860	Plate, Pillion Step Side	2	2	–	–			
9	90015-GHR-640	Bolt, Hex., 6x12	2	2	2	2			
10	90033-GHR-680	Bolt, Flange, 8x20	5	5	5	5			
11	90131-GCE-E40	Pin A, Pillion Step	2	2	–	–			
12	90231-GHR-630	Washer, Plain, 6mm	2	2	–	–			
13	94201-16150	Pin, Split, 1.6x15	2	2	–	–			

Nº de Ref.	N.O.M.O.	Artículo de servicio	THLL
2	410145	Descansapie	0,4
4	4101D3	Goma, Descansapie: Izquierda	0,1
	4101D4	Goma, Descansapie: Derecha	0,1
	4101L8	Goma, Descansapie: Ambas	0,1
5	4101C1	Cubierta, Placa: Izquierda	0,3
7		(6)	
	4101C7	Descansapie Trasero: Izquierdo	0,1
	4101C8	Descansapie Trasero: Derecho	0,1
	4101P4	Descansapie Trasero: Ambos	0,2

Nº de Ref.	No. de pieza	Descripción	Cant. Reqd CG125 KS D	ES D	CKS D	CES D	Nº de série		Nota
1	40515-KRM-860	Collarín, Caja de Cadena	2	2	2	2			
2	50610-KWG-B00	Descansapie	1	1	1	1			
3	50619-KRM-860	Cojín Limitador, Descansapie	2	2	2	2			
4	50661-KRM-860	Goma, Descansapie	2	2	2	2			
5	50701-KRM-840	Placa, Lateral Izquierda	1	1	1	1			
6	50710-405-000	Goma, Descansapie Trasero	2	2	–	–			
7	50717-KRM-860	Descansapie, Trasero	2	2	–	–			
8	50718-KRM-860	Placa, Lateral Descansapie Trasero	2	2	–	–			
9	90015-GHR-640	Perno, Hex., 6x12	2	2	2	2			
10	90033-GHR-680	Perno, Reborde, 8x20	5	5	5	5			
11	90131-GCE-E40	Perno A, Descansapie Trasero	2	2	–	–			
12	90231-GHR-630	Arandela, Plana, 6mm	2	2	–	–			
13	94201-16150	Pasador Hendido, 1,6x15	2	2	–	–			

PROIBIDA A REPRODUÇÃO E DISTRIBUIÇÃO
1010913 - Matsuo - MM - JT

Voltar
Back
Volver

© Moto Honda da Amazônia Ltda.
Todos os direitos reservados.

C-31

Cavalete

Stand

Caballete

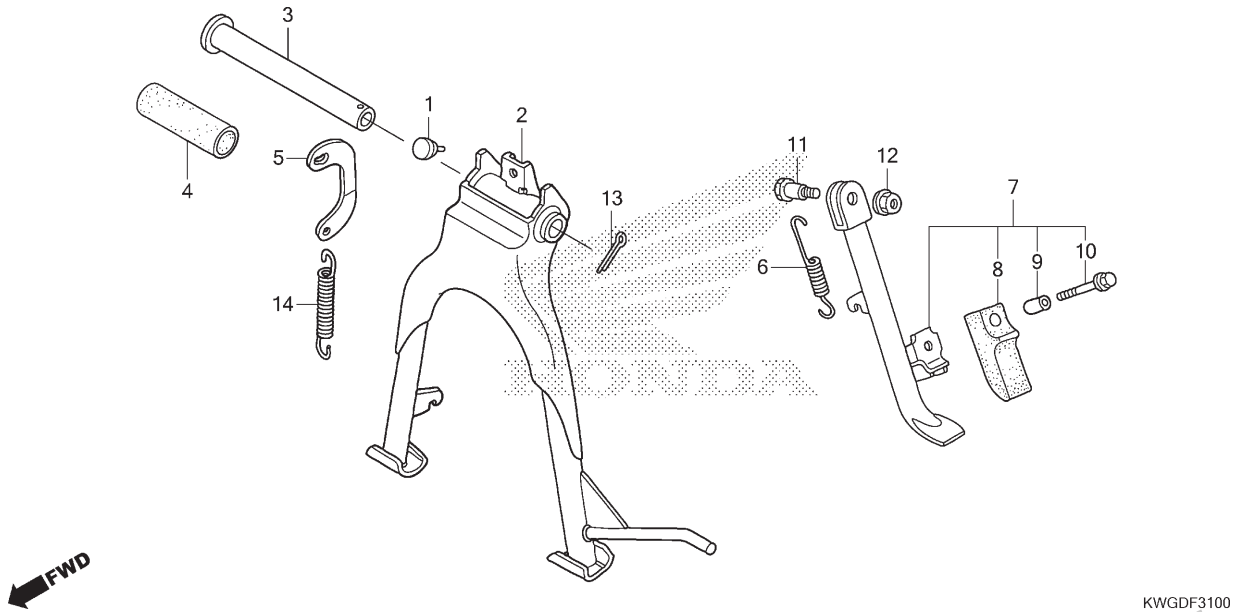

Ref. Nº	N.O.S.	Item de serviço	T.M.O.
2		(3)	
	410175	Cavalete, Principal	0,7
6	410182	Mola, Cavalete Lateral	0,1
7	410180	Cavalete Lateral	0,2
14		(5)	
	410176	Mola, Cavalete Principal	0,2

Ref. Nº	Nº da peça	Descrição	Qtd. CG125 KS D	ES D	CKS D	CES D	Nº de série		Nota
1	50354-GCE-E40	Coxim B, Limitador	(1)	(1)	–	–			
			–	–	1	1			
2	50500-KWG-600	Cavalete Principal, Comp.	(1)	(1)	–	–			
			–	–	1	1			
3	50512-KRM-860	Tubo, Freio Traseiro	1	1	1	1			
4	50513-KGA-K00	Tampa, Tubo	1	1	–	–			
5	50523-KRM-B90	Gancho, Mola Cavalete Principal	(1)	(1)	–	–			
			–	–	1	1			
6	50536-KRM-B90	Mola, Cavalete Lateral	1	1	1	1			
7	50540-KWG-B50	Cavalete Conj., Lateral	1	1	1	1			
8	50548-KRM-860	Coxim, Cavalete	1	1	1	1			
9	50549-KRM-860	Bucha, Fixação Cavalete	1	1	1	1			
10	90032-GHR-F00	Parafuso, Flange, 6x25	1	1	1	1			
11	90107-GN1-010	Parafuso, Pivô Cavalete Lateral	1	1	1	1			
12	90304-GE8-003	Porca, U, 10mm (FUSE RASHI)	1	1	1	1			
13	94201-30250	Cupilha, 3,0x25	1	1	1	1			
14	95014-71202	Mola B, Cavalete Principal	(1)	(1)	–	–			
			–	–	1	1			

PROIBIDA A REPRODUÇÃO E DISTRIBUIÇÃO
1010913 - Matsuo - MM - JT

Voltar
Back
Volver

© Moto Honda da Amazônia Ltda.
Todos os direitos reservados.

Ref. Nº	L.O.N.	Service Item	F.R.T.
2		(3)	
	410175	Stand, Main	0.7
6	410182	Spring, Side Stand	0.1
7	410180	Bar, Side Stand	0.2
14		(5)	
	410176	Spring, Main Stand	0.2

Ref. Nº	Nº de pieza	Descripción	Reqd. Qty. CG125 KS D	ES D	CKS D	CES D	Serial Nº		Note
1	50354-GCE-E40	Rubber B, Stopper	(1)	(1)	–	–			
			–	–	1	1			
2	50500-KWG-600	Stand Comp., Main	(1)	(1)	–	–			
			–	–	1	1			
3	50512-KRM-860	Pipe, Rr. Brake Pivot	1	1	1	1			
4	50513-KGA-K00	Cover, Pivot Pipe	1	1	–	–			
5	50523-KRM-B90	Hook, Main Stand Spring	(1)	(1)	–	–			
			–	–	1	1			
6	50536-KRM-B90	Spring, Side Stand	1	1	1	1			
7	50540-KWG-B50	Stand Assy., Side	1	1	1	1			
8	50548-KRM-860	Rubber, Stand	1	1	1	1			
9	50549-KRM-860	Collar, Stand Rubber Setting	1	1	1	1			
10	90032-GHR-F00	Bolt, Flange, 6x25	1	1	1	1			
11	90107-GN1-010	Screw, Side Stand Pivot	1	1	1	1			
12	90304-GE8-003	Nut, U, 10mm (FUSE RASHI)	1	1	1	1			
13	94201-30250	Pin, Split, 3.0x25	1	1	1	1			
14	95014-71202	Spring B, Main Stand	(1)	(1)	–	–			
			–	–	1	1			

Nº de Ref.	N.O.M.O.	Artículo de servicio	THLL
2		(3)	
	410175	Caballete, Principal	0,7
6	410182	Resorte, Caballete Lateral	0,1
7	410180	Caballete Lateral	0,2
14		(5)	
	410176	Resorte, Caballete Principal	0,2

Nº de Ref.	No. de pieza	Descripción	Cant. Reqd CG125 KS D	ES D	CKS D	CES D	Nº de série		Nota
1	50354-GCE-E40	Cojín B, Limitador	(1)	(1)	–	–			
			–	–	1	1			
2	50500-KWG-600	Caballete Principal	(1)	(1)	–	–			
			–	–	1	1			
3	50512-KRM-860	Tubo, Freno Trasero	1	1	1	1			
4	50513-KGA-K00	Tapa, Tubo	1	1	–	–			
5	50523-KRM-B90	Gancho, Resorte Caballete Principal	(1)	(1)	–	–			
			–	–	1	1			
6	50536-KRM-B90	Resorte, Caballete Lateral	1	1	1	1			
7	50540-KWG-B50	Ens. Caballete Lateral	1	1	1	1			
8	50548-KRM-860	Buje, Caballete	1	1	1	1			
9	50549-KRM-860	Buje, Fijación Goma Caballete	1	1	1	1			
10	90032-GHR-F00	Perno, Reborde, 6x25	1	1	1	1			
11	90107-GN1-010	Tornillo Pivote, Caballete Lateral	1	1	1	1			
12	90304-GE8-003	Tuerca, U, 10mm (FUSE RASHI)	1	1	1	1			
13	94201-30250	Pasador Hendido, 3,0x25	1	1	1	1			
14	95014-71202	Resorte B, Caballete Principal	(1)	(1)	–	–			
			–	–	1	1			

PROIBIDA A REPRODUÇÃO E DISTRIBUIÇÃO
1010913 - Matsuo - MM - JT

Voltar
Back
Volver

© Moto Honda da Amazônia Ltda.
Todos os direitos reservados.

C-32

Garfo Traseiro

Swingarm

Horquilla Trasera

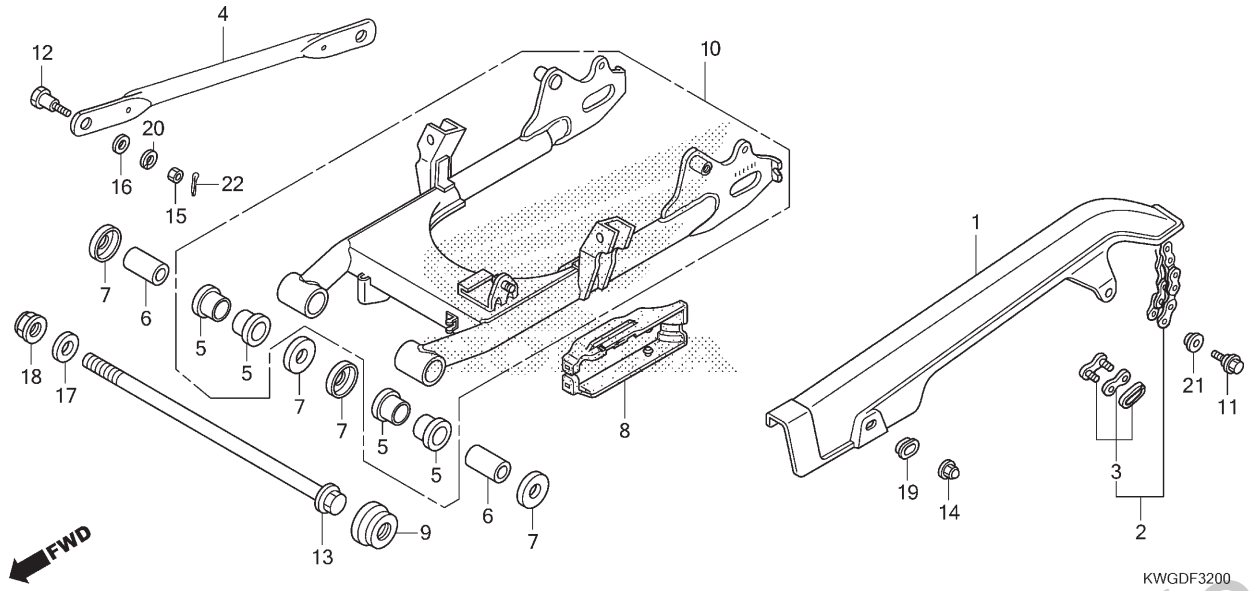

Ref. Nº	N.O.S.	Item de serviço	T.M.O.
1	410195	Carcaça, Corrente Transmissão	0,1
2	213165	Corrente, Transmissão	0,2
4	7111H2	Braço, Limitador Freio Traseiro	0,2
5	5121B3	Bucha, Garfo Traseiro	1,2
		• Nota: Mesmo tempo para duas unidades ou mais	
8	4101E5	Deslizador, Corrente	0,2

Ref. Nº	Nº da peça	Descrição	Qtd. CG125 KS D	ES D	CKS D	CES D	Nº de série		Nota
1	40510-KGA-900	Carcaça, Corrente Transmissão	1	1	1	1			
2	40530-KWG-601	Corrente, Transmissão (DAIDO) (DID428MX-116RB)	1	1	1	1			
3	40531-KSS-B31	Junção, Corrente Transmissão (DAIDO)	1	1	1	1			
	40531-KWG-601		1	1	1	1			
4	43431-KW1-900	Braço, Limitador Freio Traseiro	1	1	1	1			
5	52108-KVS-601	Bucha, Garfo Traseiro	4	4	4	4			
6	52141-KRM-840	Bucha, Garfo Traseiro	2	2	2	2			
7	52144-GE2-005	Capa, Retentor Pó Garfo Traseiro (NOK)	4	4	4	4			
	52144-KGA-K61		4	4	4	4			
8	52170-KWG-600	Deslizador, Traseiro Corrente	1	1	1	1			
9	52171-KW1-900	Deslizador, Dianteiro Corrente	1	1	1	1			
10	52200-KWG-760ZA	Garfo Traseiro, Conj.	1	1	–	–			KS/ES
	52200-KWG-770ZA		–	–	1	1			CKS/CES
11	90032-GHR-640	Parafuso, Flange, 6x12	1	1	1	1			
12	90102-KGA-K00	Parafuso A, Braço Limitador	1	1	1	1			
13	90121-KRM-840	Parafuso, Garfo Traseiro	1	1	1	1			
14	90201-415-000	Porca, Cega, 6mm	1	1	1	1			
15	90201-GHR-640	Porca, Sextavada, 8mm	1	1	1	1			
16	90231-GHR-640	Arruela, Lisa, 8mm	1	1	1	1			
17	90231-GHR-670	Arruela, Lisa, 14mm	1	1	1	1			

PROIBIDA A REPRODUÇÃO E DISTRIBUIÇÃO
1010915 - Matsuo - MM - JT

Voltar
Back
Volver

© Moto Honda da Amazônia Ltda.
Todos os direitos reservados.

Ref. Nº	L.O.N.	Service Item	F.R.T.
1	410195	Case, Drive Chain	0.1
2	213165	Chain, Drive	0.2
4	7111H2	Arm, Rear Brake Stopper	0.2
5	5121B3	Bush, Swingarm Pivot	1.2
		• Note: Same Time for Two Units or More	
8	4101E5	Slider, Chain	0.2

Ref. Nº	Nº de pieza	Descripción	Reqd. Qty. CG125 KS D	ES D	CKS D	CES D	Serial Nº		Note
1	40510-KGA-900	Case, Drive Chain	1	1	1	1			
2	40530-KWG-601	Chain, Drive (DAIDO) (DID428MX-116RB)	1	1	1	1			
3	40531-KSS-B31	Joint, Drive Chain (DAIDO)	1	1	1	1			
	40531-KWG-601		1	1	1	1			
4	43431-KW1-900	Arm, Rr. Brake Stopper	1	1	1	1			
5	52108-KVS-601	Bush, Rr. Fork	4	4	4	4			
6	52141-KRM-840	Collar, Swingarm Pivot	2	2	2	2			
7	52144-GE2-005	Cap, Swingarm Dust Seal (NOK)	4	4	4	4			
	52144-KGA-K61		4	4	4	4			
8	52170-KWG-600	Slider, Rr. Chain	1	1	1	1			
9	52171-KW1-900	Slider, Fr. Chain	1	1	1	1			
10	52200-KWG-760ZA	Swingarm, Assy.	1	1	–	–			KS/ES
	52200-KWG-770ZA		–	–	1	1			CKS/CES
11	90032-GHR-640	Bolt, Flange, 6x12	1	1	1	1			
12	90102-KGA-K00	Bolt A, Stopper Arm	1	1	1	1			
13	90121-KRM-840	Bolt, Swingarm Pivot	1	1	1	1			
14	90201-415-000	Nut, Cap, 6mm	1	1	1	1			
15	90201-GHR-640	Nut, Hex., 8mm	1	1	1	1			
16	90231-GHR-640	Washer, Plain, 8mm	1	1	1	1			
17	90231-GHR-670	Washer, Plain, 14mm	1	1	1	1			

Nº de Ref.	N.O.M.O.	Artículo de servicio	THLL
1	410195	Caja, Cadena de Transmisión	0,1
2	213165	Cadena de Transmisión	0,2
4	7111H2	Brazo, Limitador Freno Trasero	0,2
5	5121B3	Buje, Horquilla Trasera	1,2
		• Nota: Mismo tiempo para dos o más unidades	
8	4101E5	Corredera, Cadena	0,2

Nº de Ref.	No. de pieza	Descripción	Cant. Reqd CG125 KS D	ES D	CKS D	CES D	Nº de série		Nota
1	40510-KGA-900	Caja, Cadena de Transmisión	1	1	1	1			
2	40530-KWG-601	Cadena de Transmisión (DAIDO) (DID428MX-116RB)	1	1	1	1			
3	40531-KSS-B31	Unión, Cadena de Transmisión (DAIDO)	1	1	1	1			
	40531-KWG-601		1	1	1	1			
4	43431-KW1-900	Brazo, Limitador Freno Trasero	1	1	1	1			
5	52108-KVS-601	Buje, Horquilla Trasera	4	4	4	4			
6	52141-KRM-840	Collarín, Horquilla Trasera	2	2	2	2			
7	52144-GE2-005	Tapa, Guardapolvo Horquilla Trasera (NOK)	4	4	4	4			
	52144-KGA-K61		4	4	4	4			
8	52170-KWG-600	Corredera, Cadena Trasera	1	1	1	1			
9	52171-KW1-900	Corredera, Cadena Delantera	1	1	1	1			
10	52200-KWG-760ZA	Conj. Horquilla Trasera	1	1	–	–			KS/ES
	52200-KWG-770ZA		–	–	1	1			CKS/CES
11	90032-GHR-640	Perno, Reborde, 6x12	1	1	1	1			
12	90102-KGA-K00	Perno A, Brazo Limitador	1	1	1	1			
13	90121-KRM-840	Perno, Horquilla Trasera	1	1	1	1			
14	90201-415-000	Tuerca, Ciega, 6mm	1	1	1	1			
15	90201-GHR-640	Tuerca, Hex., 8mm	1	1	1	1			
16	90231-GHR-640	Arandela, Plana, 8mm	1	1	1	1			
17	90231-GHR-670	Arandela, Plana, 14mm	1	1	1	1			

PROIBIDA A REPRODUÇÃO E DISTRIBUIÇÃO
1010013 - Matsuo - MM - JT

© Moto Honda da Amazônia Ltda.
Todos os direitos reservados.

C-32

Garfo Traseiro

Swingarm

Horquilla Trasera

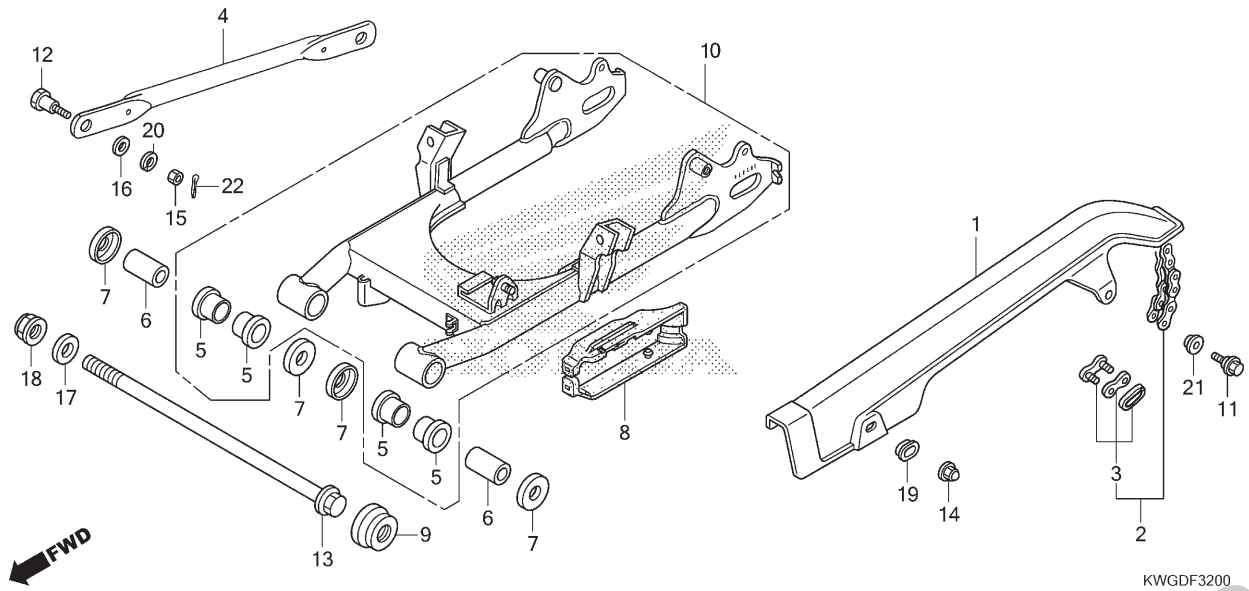

Ref. Nº	N.O.S.	Item de serviço	T.M.O.	Ref. Nº	Nº da peça	Descrição	Qtd. CG125 KS D	ES D	CKS D	CES D	Nº de série		Nota
				18	90305-GE8-003	Porca, U, 14mm	1	1	1	1			
				19	90501-KGA-E00	Arruela, 6x9	1	1	1	1			
				20	90503-KGA-K00	Arruela, Pressão, 10mm	1	1	1	1			
				21	90563-KGA-E00	Arruela, Fixação Suporte	1	1	1	1			
				22	94201-20150	Cupilha, 2,0x15	1	1	1	1			

PROIBIDA A REPRODUÇÃO E DISTRIBUIÇÃO
1010913 - Matsuo - MM - JT

Voltar
Back
Volver

© Moto Honda da Amazônia Ltda.
Todos os direitos reservados.

Ref. Nº	L.O.N.	Service Item	F.R.T.	Ref. Nº	Nº de pieza	Descripción	Reqd. Qty. CG125 KS D	ES D	CKS D	CES D	Serial Nº		Note
				18	90305-GE8-003	Nut, U, 14mm	1	1	1	1			
				19	90501-KGA-E00	Washer, 6x9	1	1	1	1			
				20	90503-KGA-K00	Washer, Spring, 10mm	1	1	1	1			
				21	90563-KGA-E00	Washer, Number Bracket Mounting	1	1	1	1			
				22	94201-20150	Pin, Split, 2.0x15	1	1	1	1			

Nº de Ref.	N.O.M.O.	Artículo de servicio	THLL	Nº de Ref.	No. de pieza	Descripción	Cant. Reqd CG125 KS D	ES D	CKS D	CES D	Nº de série		Nota
				18	90305-GE8-003	Tuerca U, 14mm	1	1	1	1			
				19	90501-KGA-E00	Arandela, 6x9	1	1	1	1			
				20	90503-KGA-K00	Arandela, Presión, 10mm	1	1	1	1			
				21	90563-KGA-E00	Arandela, Fijación Soporte	1	1	1	1			
				22	94201-20150	Pasador Hendido, 2,0x15	1	1	1	1			

PROIBIDA A REPRODUÇÃO E DISTRIBUIÇÃO
1010913 - Matsuo - MM - JT

© Moto Honda da Amazônia Ltda.
Todos os direitos reservados.

C-33

Amortecedor Traseiro

Rear Cushion

Amortiguador Trasero

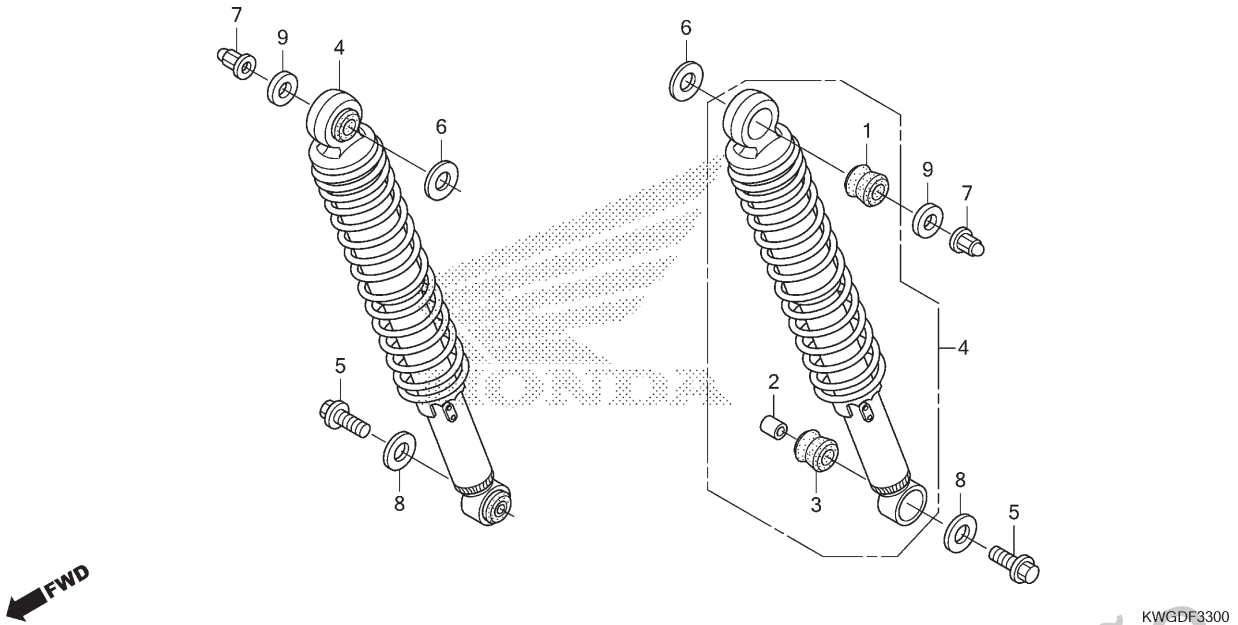

Ref. Nº	N.O.S.	Item de serviço	T.M.O.
4	5121B6	Amortecedor Conj., Traseiro: Esquerdo	0,1
	5121B7	Amortecedor Conj., Traseiro: Direito	0,1
	5121B8	Amortecedor Conj., Traseiro: Ambos	0,2

Ref. Nº	Nº da peça	Descrição	Qtd. CG125 KS D	ES D	CKS D	CES D	Nº de série		Nota
1	52485-088-901	Bucha, Amortecedor Traseiro (SHOWA)	2	2	2	2			
2	52486-056-000	Bucha, Amortecedor Traseiro	2	2	2	2			
3	52488-331-003	Coxim B, Junção (SHOWA)	2	2	2	2			
4	52490-KWG-601	Amortecedor Traseiro, Jogo (SHOWA)	2	2	2	2			
5	90033-GHR-J80	Parafuso, Flange, 8x20	2	2	2	2			
6	90231-GHR-670	Arruela, Lisa, 14mm	2	2	2	2			
7	90304-KGA-B00	Porca, Flange Cega, 10mm	2	2	2	2			
8	90504-KVS-600	Arruela, Lisa, 8mm	2	2	2	2			
9	90527-KRM-860	Arruela, 10,3x26	2	2	–	–			
	90527-397-910	Arruela, Lisa, 10,3mm	–	–	2	2			

PROIBIDA A REPRODUÇÃO E DISTRIBUIÇÃO
1010913 - Matsuo - MM - JT

© Moto Honda da Amazônia Ltda.
Todos os direitos reservados.

Ref. Nº	L.O.N.	Service Item	F.R.T.
4	5121B6	Cushion Assy., Rear: Left	0.1
	5121B7	Cushion Assy., Rear: Right	0.1
	5121B8	Cushion Assy., Rear: Both	0.2

Ref. Nº	Nº de pieza	Descripción	Reqd. Qty. CG125 KS D	ES D	CKS D	CES D	Serial Nº		Note
1	52485-088-901	Bush, Rr. Cushion Rubber (SHOWA)	2	2	2	2			
2	52486-056-000	Collar, Rr. Cushion Rubber Bush	2	2	2	2			
3	52488-331-003	Rubber B, Joint (SHOWA)	2	2	2	2			
4	52490-KWG-601	Cushion Set, Rr. (SHOWA)	2	2	2	2			
5	90033-GHR-J80	Bolt, Flange, 8x20	2	2	2	2			
6	90231-GHR-670	Washer, Plain, 14mm	2	2	2	2			
7	90304-KGA-B00	Nut, Flange Cap, 10mm	2	2	2	2			
8	90504-KVS-600	Washer, Plain, 8mm	2	2	2	2			
9	90527-KRM-860	Washer, 10.3x26	2	2	–	–			
	90527-397-910	Washer, Plain, 10.3mm	–	–	2	2			

Nº de Ref.	N.O.M.O.	Artículo de servicio	THLL
4	5121B6	Conj. Amortiguador Trasero: Izquierdo	0,1
	5121B7	Conj. Amortiguador Trasero: Derecho	0,1
	5121B8	Conj. Amortiguador Trasero: Ambos	0,2

Nº de Ref.	No. de pieza	Descripción	Cant. Reqd CG125 KS D	ES D	CKS D	CES D	Nº de série		Nota
1	52485-088-901	Buje, Trasera (SHOWA)	2	2	2	2			
2	52486-056-000	Collarín, Trasero	2	2	2	2			
3	52488-331-003	Cojín B, Unión (SHOWA)	2	2	2	2			
4	52490-KWG-601	Juego Amortiguador Trasero (SHOWA)	2	2	2	2			
5	90033-GHR-J80	Perno, Reborde, 8x20	2	2	2	2			
6	90231-GHR-670	Arandela, Plana, 14mm	2	2	2	2			
7	90304-KGA-B00	Tuerca, Reborde Ciega, 10mm	2	2	2	2			
8	90504-KVS-600	Arandela, Plana, 8mm	2	2	2	2			
9	90527-KRM-860	Arandela, 10,3x26	2	2	–	–			
	90527-397-910	Arandela, Plana, 10,3mm	–	–	2	2			

PROIBIDA A REPRODUÇÃO E DISTRIBUIÇÃO
1010913 - Matsuo - MM - JT

© Moto Honda da Amazônia Ltda.
Todos os direitos reservados.

C-34

Para-lama Traseiro

Rear Fender

Guardafango Trasero

(CG125ES • CG125KS)

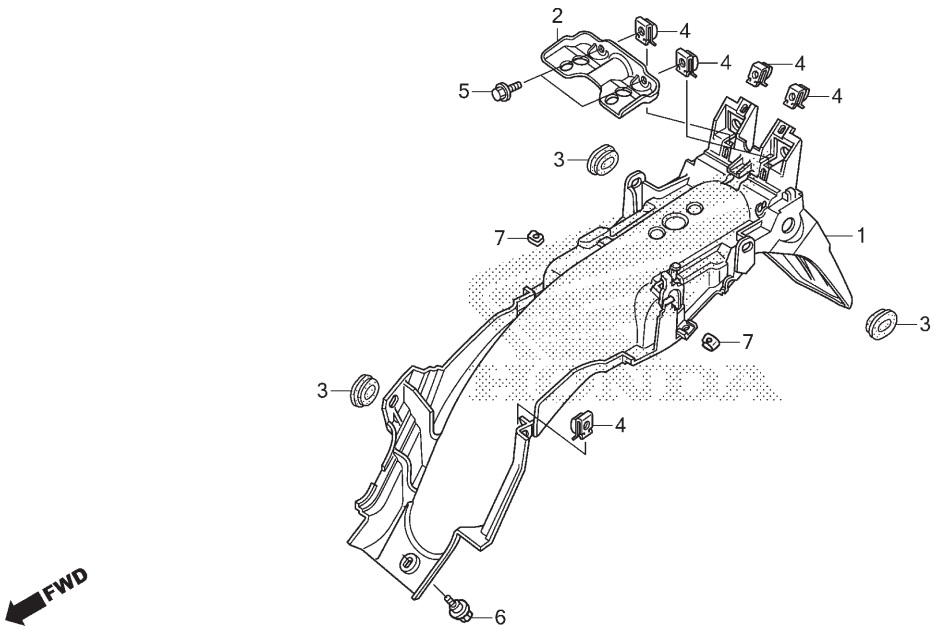

Ref. Nº	N.O.S.	Item de serviço	T.M.O.
1	413102	Para-lama, Traseiro	0,4

Ref. Nº	Nº da peça	Descrição	Qtd. CG125 KS D	ES D	CKS D	CES D	Nº de série		Nota
1	80100-KWG-B51	Para-lama, Traseiro	1	1	–	–	.....	.....	.....
2	80103-KVS-600	Suporte, Para-lama Traseiro	1	1	–	–	.....	.....	.....
3	83551-GE2-000	Bucha, Carcaça Filtro Ar	3	3	–	–	.....	.....	.....
4	84601-KRM-860	Porca, Fixação Para-lama	5	5	–	–	.....	.....	.....
5	90032-GHR-640	Parafuso, Flange, 6x12	2	2	–	–	.....	.....	.....
6	90118-KRM-860	Parafuso, Flange, 6mm	1	1	–	–	.....	.....	.....
7	90677-KRM-860	Porca, Presilha, 5mm	2	2	–	–	.....	.....	.....

PROIBIDA A REPRODUÇÃO E DISTRIBUIÇÃO
1010913 - Matsuo - MM - JT

Voltar
Back
Volver

© Moto Honda da Amazônia Ltda.
Todos os direitos reservados.

Ref. Nº	L.O.N.	Service Item	F.R.T.
1	413102	Fender, Rear	0.4

Ref. Nº	Nº de pieza	Descripción	Reqd. Qty. CG125 KS D	ES D	CKS D	CES D	Serial Nº		Note
1	80100-KWG-B51	Fender, Rr.	1	1	–	–			
2	80103-KVS-600	Stay, Rr. Fender	1	1	–	–			
3	83551-GE2-000	Grommet, Air Cleaner Case	3	3	–	–			
4	84601-KRM-860	Nut, Fender Setting	5	5	–	–			
5	90032-GHR-640	Bolt, Flange, 6x12	2	2	–	–			
6	90118-KRM-860	Bolt, Flange, 6mm	1	1	–	–			
7	90677-KRM-860	Nut, Clip, 5mm	2	2	–	–			

Nº de Ref.	N.O.M.O.	Artículo de servicio	THLL
1	413102	Guardafango, Trasero	0,4

Nº de Ref.	No. de pieza	Descripción	Cant. Reqd CG125 KS D	ES D	CKS D	CES D	Nº de série		Nota
1	80100-KWG-B51	Guardafango, Trasero	1	1	–	–			
2	80103-KVS-600	Soporte, Guardafango Trasero	1	1	–	–			
3	83551-GE2-000	Cojín, Carcasa Filtro de Aire	3	3	–	–			
4	84601-KRM-860	Tuerca, Fijación Guardafango	5	5	–	–			
5	90032-GHR-640	Perno, Reborde, 6x12	2	2	–	–			
6	90118-KRM-860	Perno, Reborde, 6mm	1	1	–	–			
7	90677-KRM-860	Tuerca, Traba, 5mm	2	2	–	–			

PROIBIDA A REPRODUÇÃO E DISTRIBUIÇÃO
1010913 - Matsuo - MM - JT

© Moto Honda da Amazônia Ltda.
Todos os direitos reservados.

C-34.1

Para-lama Traseiro

Rear Fender

Guardafango Trasero

(CG125CES • CG125CKS)

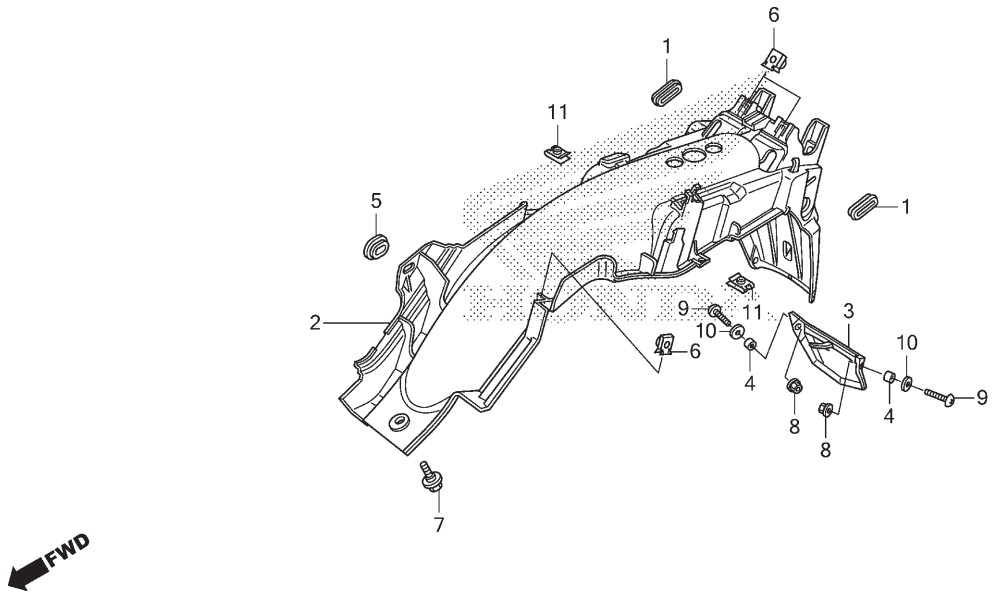

Ref. Nº	N.O.S.	Item de serviço	T.M.O.
2	413102	Para-lama, Traseiro	0,4

Ref. Nº	Nº da peça	Descrição	Qtd. CG125 KS D	ES D	CKS D	CES D	Nº de série		Nota
1	77211-KWG-650	Coxim, Rabeta	–	–	2	2			
2	80100-KWG-651	Para-lama, Traseiro	–	–	1	1			
3	80110-KWG-650	Defletor Lama, Para-lama Traseiro	–	–	1	1			
4	80111-KWG-650	Bucha, Defletor Lama	–	–	2	2			
5	83551-GE2-000	Bucha, Carcaça Filtro Ar	–	–	1	1			
6	84601-KRM-860	Porca, Fixação Para-lama	–	–	3	3			
7	90118-KRM-860	Parafuso, Flange, 6mm	–	–	1	1			
8	90208-GHR-E20	Porca, Flange, 5mm	–	–	2	2			
9	90227-GHR-D50	Parafuso, Phillips, 5x14	–	–	2	2			
10	90231-GHR-C30	Arruela, Lisa, 5mm	–	–	2	2			
11	90677-KRM-860	Porca, Presilha, 5mm	–	–	2	2			

PROIBIDA A REPRODUÇÃO E DISTRIBUIÇÃO
1010913 - Matsuo - MM - JT

Voltar
Back
Volver

© Moto Honda da Amazônia Ltda.
Todos os direitos reservados.

Ref. Nº	L.O.N.	Service Item	F.R.T.
2	413102	Fender, Rear	0.4

Ref. Nº	Nº de pieza	Descripción	Reqd. Qty. CG125 KS D	ES D	CKS D	CES D	Serial Nº		Note
1	77211-KWG-650	Grommet, Rr. Cowl	–	–	2	2			
2	80100-KWG-651	Fender, Rr.	–	–	1	1			
3	80110-KWG-650	Mudguard, Rr. Fender	–	–	1	1			
4	80111-KWG-650	Collar, Mudguard	–	–	2	2			
5	83551-GE2-000	Grommet, Air Cleaner Case	–	–	1	1			
6	84601-KRM-860	Nut, Fender Setting	–	–	3	3			
7	90118-KRM-860	Bolt, Flange, 6mm	–	–	1	1			
8	90208-GHR-E20	Nut, Flange, 5mm	–	–	2	2			
9	90227-GHR-D50	Screw, Pan, 5x14	–	–	2	2			
10	90231-GHR-C30	Washer, Plain, 5mm	–	–	2	2			
11	90677-KRM-860	Nut, Clip, 5mm	–	–	2	2			

Nº de Ref.	N.O.M.O.	Artículo de servicio	THLL
2	413102	Guardafango, Trasero	0,4

Nº de Ref.	No. de pieza	Descripción	Cant. Reqd CG125 KS D	ES D	CKS D	CES D	Nº de série		Nota
1	77211-KWG-650	Cojín, Trasero Carenado	–	–	2	2			
2	80100-KWG-651	Guardafango, Trasero	–	–	1	1			
3	80110-KWG-650	Guardabarros, Guardafango Trasero	–	–	1	1			
4	80111-KWG-650	Collarín, Guardabarros	–	–	2	2			
5	83551-GE2-000	Cojín, Carcasa Filtro de Aire	–	–	1	1			
6	84601-KRM-860	Tuerca, Fijación Guardafango	–	–	3	3			
7	90118-KRM-860	Perno, Reborde, 6mm	–	–	1	1			
8	90208-GHR-E20	Tuerca, Reborde, 5mm	–	–	2	2			
9	90227-GHR-D50	Tornillo, Phillips, 5x14	–	–	2	2			
10	90231-GHR-C30	Arandela, Plana, 5mm	–	–	2	2			
11	90677-KRM-860	Tuerca, Traba, 5mm	–	–	2	2			

PROIBIDA A REPRODUÇÃO E DISTRIBUIÇÃO
1010913 - Matsuo - MM - JT

Voltar
Back
Volver

© Moto Honda da Amazônia Ltda.
Todos os direitos reservados.

C-35

Sinalizador

Winker

Luz Intermitente

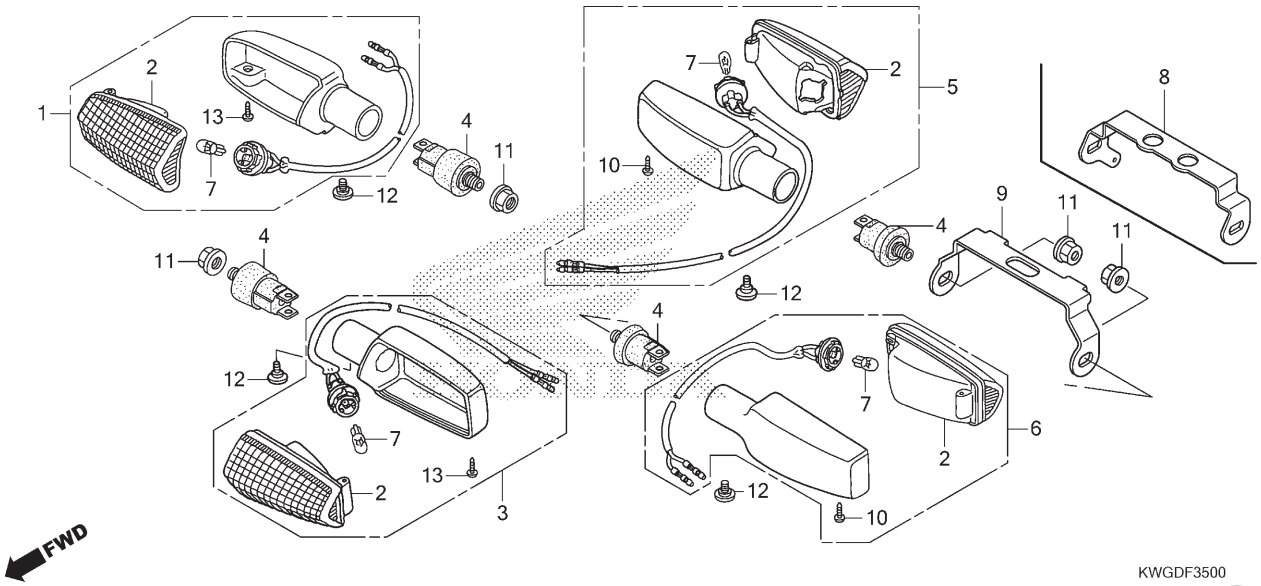

Ref. Nº	N.O.S.	Item de serviço	T.M.O.
1	6161C4	Sinalizador: Dianteiro Direito	0,2
3	6161C3	Sinalizador: Dianteiro Esquerdo	0,2
	6161C5	Sinalizador: Dianteiro Ambos	0,3
5	6161C7	Sinalizador: Traseiro Direito	0,3
6	6161C6	Sinalizador: Traseiro Esquerdo	0,3
	6161C8	Sinalizador: Traseiro Ambos	0,4
7		(2)	
	616133	Lâmpada, Sinalizador: Dianteira	0,1
		• Nota: Mesmo tempo para duas unidades	
	616139	Lâmpada, Sinalizador: Traseira	0,1
		• Nota: Mesmo tempo para duas unidades	
	6161G0	Lâmpada, Sinalizador: Para 1 motocicleta	0,2

Ref. Nº	Nº da peça	Descrição	Qtd. CG125 KS D	ES D	CKS D	CES D	Nº de série		Nota
1	33400-KWG-600	Sinalizador Conj., Dianteiro Direito	1	1	1	1			
2	33410-KGA-B01	Lentes Comp.	4	4	4	4			
3	33450-KWG-600	Sinalizador Conj., Dianteiro Esquerdo	1	1	1	1			
4	33491-KGA-900	Suporte Comp., Sinalizador	4	4	4	4			
5	33600-KWG-600	Sinalizador Conj., Traseiro Direito	1	1	1	1			
6	33650-KWG-600	Sinalizador Conj., Traseiro Esquerdo	1	1	–	–			
	33650-KWG-650		–	–	1	1			
7	34905-KGA-B01	Lâmpada, Sinalizador (12V 16W)	4	4	4	4			
8	50186-KWG-650	Suporte, Sinalizador Traseiro	–	–	1	1			
9	50186-KWG-B50	Suporte, Sinalizador Traseiro	1	1	–	–			
10	90138-GHR-E40	Parafuso, Fixação, 4x12	2	2	2	2			
11	90208-GHR-650	Porca, Flange, 10mm	4	4	4	4			
12	90380-KGA-E00	Parafuso, Especial, 6x8	4	4	4	4			
13	93903-34380	Parafuso, Fixação, 4x12	2	2	2	2			

PROIBIDA A REPRODUÇÃO E DISTRIBUIÇÃO
1010913 - Matsuo - MM - JT

Voltar
Back
Volver

© Moto Honda da Amazônia Ltda.
Todos os direitos reservados.

Ref. Nº	L.O.N.	Service Item	F.R.T.
1	6161C4	Winker: Right Front	0.2
3	6161C3	Winker: Left Front	0.2
	6161C5	Winker: Both Front	0.3
5	6161C7	Winker: Right Rear	0.3
6	6161C6	Winker: Left Rear	0.3
	6161C8	Winker: Both Rear	0.4
7		(2)	
	616133	Bulb, Winker: Front	0.1
		• Note: Same Time for Two Units	
	616139	Bulb, Winker: Rear	0.1
		• Note: Same Time for Two Units	
	6161G0	Bulb, Winker: For 1 Vehicle	0.2

Ref. Nº	Nº de pieza	Descripción	Reqd. Qty. CG125 KS D	ES D	CKS D	CES D	Serial Nº		Note
1	33400-KWG-600	Winker Assy., R. Fr.	1	1	1	1			
2	33410-KGA-B01	Lens Comp.	4	4	4	4			
3	33450-KWG-600	Winker Assy., L. Fr.	1	1	1	1			
4	33491-KGA-900	Stay Comp., Winker	4	4	4	4			
5	33600-KWG-600	Winker Assy., R. Rr.	1	1	1	1			
6	33650-KWG-600	Winker Assy., L. Rr.	1	1	–	–			
	33650-KWG-650		–	–	1	1			
7	34905-KGA-B01	Bulb, Winker (12V 16W)	4	4	4	4			
8	50186-KWG-650	Stay, Rr. Winker	–	–	1	1			
9	50186-KWG-B50	Stay, Rr. Winker	1	1	–	–			
10	90138-GHR-E40	Screw, Tapping, 4x12	2	2	2	2			
11	90208-GHR-650	Nut, Flange, 10mm	4	4	4	4			
12	90380-KGA-E00	Screw, Special, 6x8	4	4	4	4			
13	93903-34380	Screw, Tapping, 4x12	2	2	2	2			

Nº de Ref.	N.O.M.O.	Artículo de servicio	THLL
1	6161C4	Luz Intermitente: Delantera Derecha	0,2
3	6161C3	Luz Intermitente: Delantera Izquierda	0,2
	6161C5	Luz Intermitente: Delantera Ambas	0,3
5	6161C7	Luz Intermitente: Trasera Derecha	0,3
6	6161C6	Luz Intermitente: Trasera Izquierda	0,3
	6161C8	Luz Intermitente: Trasera Ambas	0,4
7		(2)	
	616133	Lámpara, Luz Intermitente: Delantera	0,1
		• Nota: Mismo tiempo para dos unidades	
	616139	Lámpara, Luz Intermitente: Trasera	0,1
		• Nota: Mismo tiempo para dos unidades	
	6161G0	Lámpara, Luz Intermitente: Para 1 motocicleta	0,2

Nº de Ref.	No. de pieza	Descripción	Cant. Reqd CG125 KS D	ES D	CKS D	CES D	Nº de série		Nota
1	33400-KWG-600	Ens. Luz Intermitente, Delantera Derecha	1	1	1	1			
2	33410-KGA-B01	Lentes	4	4	4	4			
3	33450-KWG-600	Ens. Luz Intermitente, Delantera Izquierda	1	1	1	1			
4	33491-KGA-900	Soporte, Luz Intermitente	4	4	4	4			
5	33600-KWG-600	Ens. Luz Intermitente, Trasera Derecha	1	1	1	1			
6	33650-KWG-600	Ens. Luz Intermitente, Trasera Izquierda	1	1	–	–			
	33650-KWG-650		–	–	1	1			
7	34905-KGA-B01	Lámpara, Luz Intermitente (12V 16W)	4	4	4	4			
8	50186-KWG-650	Soporte, Luz Intermitente Trasera	–	–	1	1			
9	50186-KWG-B50	Soporte, Luz Intermitente Trasera	1	1	–	–			
10	90138-GHR-E40	Tornillo, Aterrajar, 4x12	2	2	2	2			
11	90208-GHR-650	Tuerca, Reborde, 10mm	4	4	4	4			
12	90380-KGA-E00	Tornillo, Especial, 6x8	4	4	4	4			
13	93903-34380	Tornillo, Aterrajar, 4x12	2	2	2	2			

PROIBIDA A REPRODUÇÃO E DISTRIBUIÇÃO
1010913 - Matsuo - MM - JT

Voltar
Back
Volver

© Moto Honda da Amazônia Ltda.
Todos os direitos reservados.

C-36

Lanterna Traseira

Taillight

Luz Trasera

(CG125ES • CG125KS)

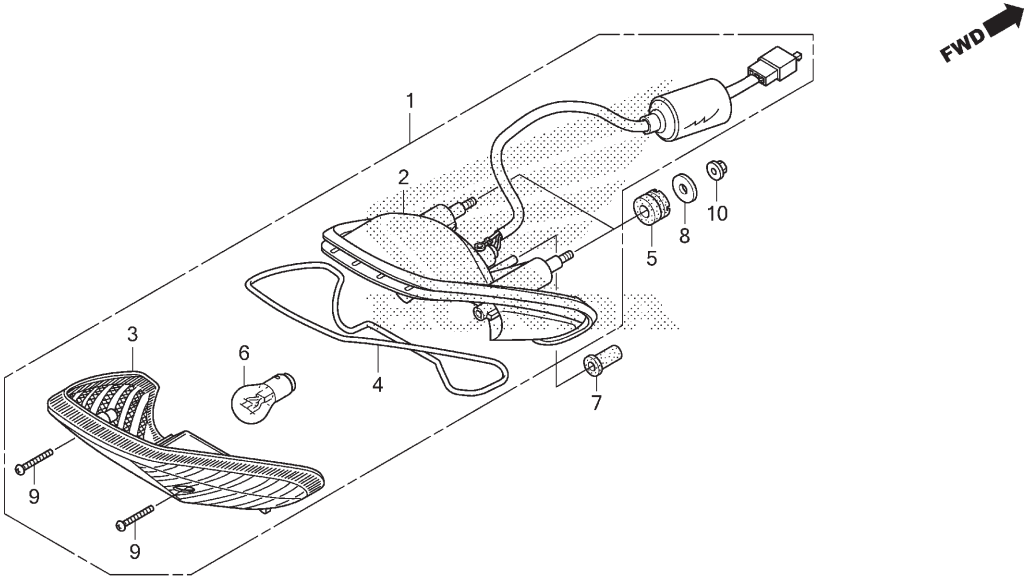

Ref. Nº	N.O.S.	Item de serviço	T.M.O.
1	6161D5	Unidade, Lanterna Traseira	0,4
2	6161E2	Base, Lanterna Traseira	0,4
6		(3,4)	
	6161G1	Lâmpada, Lanterna Traseira	0,1

Ref. Nº	Nº da peça	Descrição	Qtd. CG125 KS D	ES D	CKS D	CES D	Nº de série		Nota
1	33700-KWG-601	Unidade, Lanterna Traseira	1	1	–	–			
2	33703-KWG-601	Base Comp., Lanterna Traseira	1	1	–	–			
3	33704-KRM-851	Lentes Comp., Lanterna Traseira	1	1	–	–			
4	33705-KRM-851	Guarnição, Lentes Lanterna Traseira	1	1	–	–			
5	33705-KWG-600	Coxim, Lanterna Traseira	2	2	–	–			
6	34906-KRM-851	Lâmpada, Lanterna Traseira e Freio (12V 21/5W) (PHILIPS)	1	1	–	–			
7	61312-358-300	Coxim, Carcaça Farol	1	1	–	–			
8	77302-KRM-860	Arruela, Fixação Assento	2	2	–	–			
9	90102-GHR-F00	Parafuso, Fixação, 4x25	2	2	–	–			
10	90208-GHR-J30	Porca, Flange, 6mm	2	2	–	–			

PROIBIDA A REPRODUÇÃO E DISTRIBUIÇÃO
1010913 - Matsuo - MM - JT

Voltar
Back
Volver

© Moto Honda da Amazônia Ltda.
Todos os direitos reservados.

Ref. Nº	L.O.N.	Service Item	F.R.T.
1	6161D5	Taillight Unit	0.4
2	6161E2	Base, Taillight	0.4
6		(3,4)	
	6161G1	Bulb, Taillight	0.1

Ref. Nº	Nº de pieza	Descripción	Reqd. Qty. CG125 KS D	ES D	CKS D	CES D	Serial Nº		Note
1	33700-KWG-601	Taillight Unit	1	1	–	–			
2	33703-KWG-601	Base Comp., Taillight	1	1	–	–			
3	33704-KRM-851	Lens Comp., Taillight	1	1	–	–			
4	33705-KRM-851	Packing, Taillight Lens	1	1	–	–			
5	33705-KWG-600	Rubber, Taillight	2	2	–	–			
6	34906-KRM-851	Bulb, Tail & Stop Light (12V 21/5W) (PHILIPS)	1	1	–	–			
7	61312-358-300	Grommet, Headlight Case	1	1	–	–			
8	77302-KRM-860	Washer, Seat Mounting	2	2	–	–			
9	90102-GHR-F00	Screw, Tapping, 4x25	2	2	–	–			
10	90208-GHR-J30	Nut, Flange, 6mm	2	2	–	–			

Nº de Ref.	N.O.M.O.	Artículo de servicio	THLL
1	6161D5	Luz Trasera, Unidad	0,4
2	6161E2	Base, Luz Trasera	0,4
6		(3,4)	
	6161G1	Lámpara, Luz Trasera	0,1

Nº de Ref.	No. de pieza	Descripción	Cant. Reqd CG125 KS D	ES D	CKS D	CES D	Nº de série		Nota
1	33700-KWG-601	Luz Trasera, Unidad	1	1	–	–			
2	33703-KWG-601	Base, Luz Trasera	1	1	–	–			
3	33704-KRM-851	Lentes, Luz Trasera	1	1	–	–			
4	33705-KRM-851	Empaquetadura, Lentes Luz Trasera	1	1	–	–			
5	33705-KWG-600	Cojín, Luz Trasera	2	2	–	–			
6	34906-KRM-851	Lámpara, Luz Trasera y Freno (12V 21/5W) (PHILIPS)	1	1	–	–			
7	61312-358-300	Cojín, Caja Faro	1	1	–	–			
8	77302-KRM-860	Arandela, Fijación Asiento	2	2	–	–			
9	90102-GHR-F00	Tornillo, Aterrajar, 4x25	2	2	–	–			
10	90208-GHR-J30	Tuerca, Reborde, 6mm	2	2	–	–			

PROIBIDA A REPRODUÇÃO E DISTRIBUIÇÃO
1010913 - Matsuo - MM - JT

Voltar
Back
Volver

© Moto Honda da Amazônia Ltda.
Todos os direitos reservados.

C-36.1

Lanterna Traseira

Taillight

Luz Trasera

(CG125CES • CG125CKS)

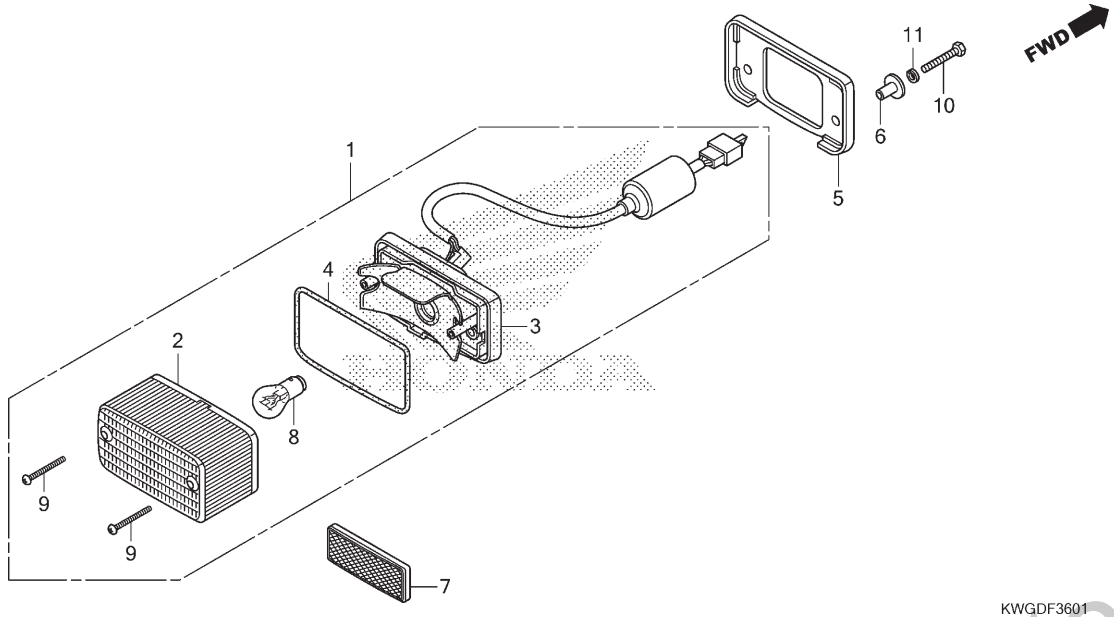

Ref. Nº	N.O.S.	Item de serviço	T.M.O.
1		(5)	
	6161D5	Unidade, Lanterna Traseira	0,4
2		(4)	
	6161E4	Lentes, Lanterna Traseira	0,1
3	6161E2	Base, Lanterna Traseira	0,4
8	6161G1	Lâmpada, Lanterna Traseira	0,1

Ref. Nº	Nº da peça	Descrição	Qtd. CG125 KS D	ES D	CKS D	CES D	Nº de série	Nota
1	33701-KWG-650	Unidade, Lanterna Traseira	–	–	1	1		
2	33702-KWG-650	Lentes Comp., Lanterna Traseira	–	–	1	1		
3	33703-KWG-650	Base Comp., Lanterna Traseira	–	–	1	1		
4	33709-KWG-650	Guarnição, Lentes	–	–	1	1		
5	33718-KB7-940	Guarnição, Lanterna Traseira	–	–	1	1		
6	33719-437-970	Bucha, Guarnição Lanterna Traseira	–	–	2	2		
7	33741-MCG-003	Refletor	–	–	1	1		
8	34906-KRM-851	Lâmpada, Lanterna Traseira e Freio (12V 21/5W) (PHILIPS)	–	–	1	1		
9	90105-GA7-003	Parafuso, Fixação, 4x40	–	–	2	2		
10	92101-05025-0A	Parafuso, Sextavado, 5x25	–	–	2	2		
11	94111-05000	Arruela, Pressão, 5mm	–	–	2	2		

PROIBIDA A REPRODUÇÃO E DISTRIBUIÇÃO
1010913 - Matsuo - MM - JT

Voltar
Back
Volver

© Moto Honda da Amazônia Ltda.
Todos os direitos reservados.

Ref. Nº	L.O.N.	Service Item	F.R.T.
1		(5)	
	6161D5	Taillight Unit	0.4
2		(4)	
	6161E4	Lens, Taillight	0.1
3	6161E2	Base, Taillight	0.4
8	6161G1	Bulb, Taillight	0.1

Ref. Nº	Nº de pieza	Descripción	Reqd. Qty. CG125 KS D	ES D	CKS D	CES D	Serial Nº		Note
1	33701-KWG-650	Taillight Unit	–	–	1	1			
2	33702-KWG-650	Lens Comp., Taillight	–	–	1	1			
3	33703-KWG-650	Base Comp., Taillight	–	–	1	1			
4	33709-KWG-650	Packing, Lens	–	–	1	1			
5	33718-KB7-940	Packing, Taillight	–	–	1	1			
6	33719-437-970	Collar, Taillight Packing	–	–	2	2			
7	33741-MCG-003	Reflector, Reflex	–	–	1	1			
8	34906-KRM-851	Bulb, Tail & Stop Light (12V 21/5W) (PHILIPS)	–	–	1	1			
9	90105-GA7-003	Screw, Tapping, 4x40	–	–	2	2			
10	92101-05025-0A	Bolt, Hex., 5x25	–	–	2	2			
11	94111-05000	Washer, Spring, 5mm	–	–	2	2			

Nº de Ref.	N.O.M.O.	Artículo de servicio	THLL
1		(5)	
	6161D5	Luz Trasera, Unidad	0,4
2		(4)	
	6161E4	Lentes, Luz Trasera	0,1
3	6161E2	Base, Luz Trasera	0,4
8	6161G1	Lámpara, Luz Trasera	0,1

Nº de Ref.	No. de pieza	Descripción	Cant. Reqd CG125 KS D	ES D	CKS D	CES D	Nº de série		Nota
1	33701-KWG-650	Luz Trasera, Unidad	–	–	1	1			
2	33702-KWG-650	Lentes, Luz Trasera	–	–	1	1			
3	33703-KWG-650	Base, Luz Trasera	–	–	1	1			
4	33709-KWG-650	Empaquetadura, Lentes	–	–	1	1			
5	33718-KB7-940	Empaquetadura, Luz Trasera	–	–	1	1			
6	33719-437-970	Collarín, Empaquetadura Luz Trasera	–	–	2	2			
7	33741-MCG-003	Reflector	–	–	1	1			
8	34906-KRM-851	Lámpara, Luz Trasera y Freno (12V 21/5W) (PHILIPS)	–	–	1	1			
9	90105-GA7-003	Tornillo, Aterrajar, 4x40	–	–	2	2			
10	92101-05025-0A	Perno, Hex., 5x25	–	–	2	2			
11	94111-05000	Arandela, Presión, 5mm	–	–	2	2			

PROIBIDA A REPRODUÇÃO E DISTRIBUIÇÃO
1010913 - Matsuo - MM - JT

Voltar
Back
Volver

© Moto Honda da Amazônia Ltda.
Todos os direitos reservados.

C-37

Bateria

Battery

Batería

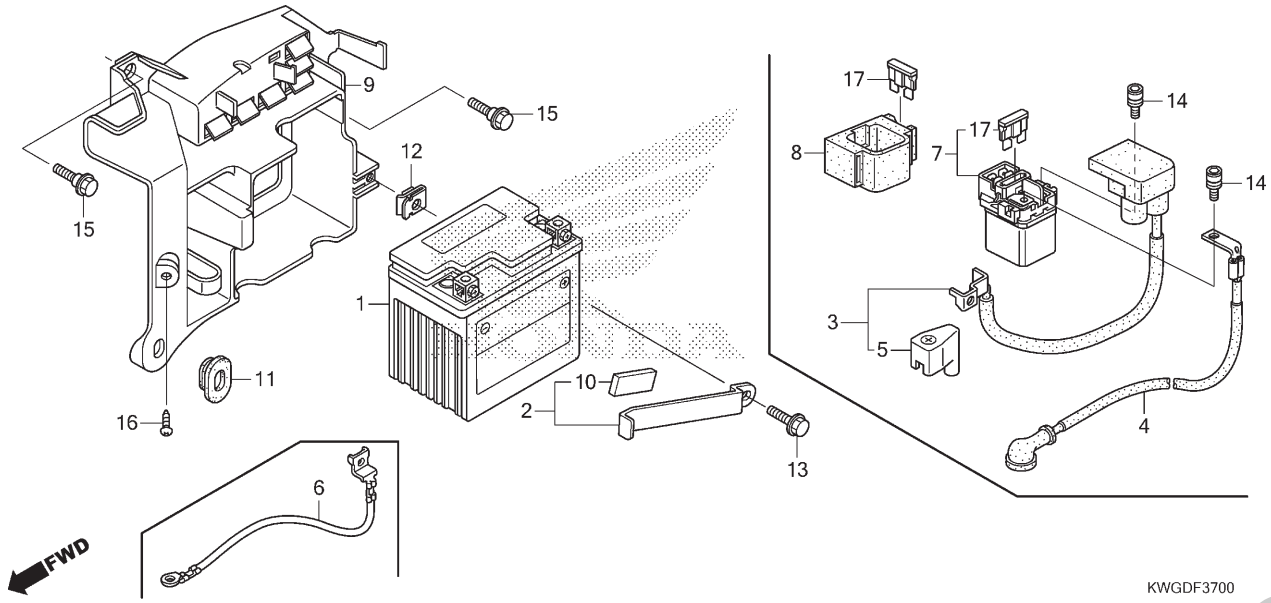

Ref. Nº	N.O.S.	Item de serviço	T.M.O.
1	610100	Bateria	0,2
3	610105	Cabo, Positivo Bateria	0,1
4	612115	Cabo, Motor Partida	0,2
6	610110	Cabo, Negativo Bateria	0,2
7	615113	Interruptor, Magnético Partida	0,2
9	410185	Caixa, Bateria	0,2

Ref. Nº	Nº da peça	Descrição	Qtd. CG125 KS D	ES D	CKS D	CES D	Nº de série		Nota
1	31500-GFP-903	Bateria Conj. (DTZ5)	1	–	1	–			
	31500-KRM-B23	Bateria (DTZ6)(DELPHI)	–	1	–	1			
2	31501-KVS-750	Presilha, Bateria	1	1	1	1			
3	32401-KVS-700	Cabo, Bateria Magnético Partida	–	1	–	1			
4	32410-KVS-700	Cabo, Motor Partida	–	1	–	1			
5	32417-KRE-900	Tampa, Terminal Bateria	–	1	–	1			
6	32601-KVS-700	Cabo, Terra Bateria	–	1	–	1			
7	35850-KCN-000	Interruptor Conj., Magnético Partida	–	1	–	1			
8	35856-KVS-600	Coxim	–	1	–	1			
9	50325-KVS-600	Caixa, Bateria	1	1	1	1			
10	50385-KVS-750	Coxim B, Bateria	1	1	1	1			
11	83551-GE2-000	Bucha, Carcaça Filtro Ar	1	1	1	1			
12	84601-KRM-860	Porca, Fixação Para-lama	1	1	1	1			
13	90032-GHR-650	Parafuso, Flange, 6x14	1	1	1	1			
14	90111-MR5-000	Parafuso, Allen, 5x9	–	2	–	2			
15	90118-KRM-860	Parafuso, Flange, 6mm	2	2	2	2			
16	90135-GHR-J40	Parafuso, Fixação, 5x12	1	1	1	1			
17	98200-31500	Fusível (15A)	–	2	–	2			

PROIBIDA A REPRODUÇÃO E DISTRIBUIÇÃO
1010912 - Matsuo - MM - JT

Voltar
Back
Volver

© Moto Honda da Amazônia Ltda.
Todos os direitos reservados.

Ref. Nº	L.O.N.	Service Item	F.R.T.
1	610100	Battery	0.2
3	610105	Cable, Positive Battery	0.1
4	612115	Cable, Starter Motor	0.2
6	610110	Cable, Negative Battery	0.2
7	615113	Switch, Starter Magnetic	0.2
9	410185	Box, Battery	0.2

Ref. Nº	Nº de pieza	Descripción	Reqd. Qty. CG125 KS D	ES D	CKS D	CES D	Serial Nº		Note
1	31500-GFP-903	Battery Assy.(DTZ5)	1	–	1	–			
	31500-KRM-B23	Battery (DTZ6)(DELPHI)	–	1	–	1			
2	31501-KVS-750	Band, Battery	1	1	1	1			
3	32401-KVS-700	Cable, Starter Magnetic Battery	–	1	–	1			
4	32410-KVS-700	Cable, Starter Motor	–	1	–	1			
5	32417-KRE-900	Cover, Battery Terminal	–	1	–	1			
6	32601-KVS-700	Cable, Battery Earth	–	1	–	1			
7	35850-KCN-000	Switch Assy., Starter Magnetic	–	1	–	1			
8	35856-KVS-600	Rubber, Shock	–	1	–	1			
9	50325-KVS-600	Box, Battery	1	1	1	1			
10	50385-KVS-750	Cushion B, Battery	1	1	1	1			
11	83551-GE2-000	Grommet, Air Cleaner Case	1	1	1	1			
12	84601-KRM-860	Nut, Fender Setting	1	1	1	1			
13	90032-GHR-650	Bolt, Flange, 6x14	1	1	1	1			
14	90111-MR5-000	Bolt, Socket, 5x9	–	2	–	2			
15	90118-KRM-860	Bolt, Flange, 6mm	2	2	2	2			
16	90135-GHR-J40	Screw, Tapping, 5x12	1	1	1	1			
17	98200-31500	Fuse, Blade(15A)	–	2	–	2			

Nº de Ref.	N.O.M.O.	Artículo de servicio	THLL
1	610100	Batería	0,2
3	610105	Cable, Positivo Batería	0,1
4	612115	Cable, Motor de Arranque	0,2
6	610110	Cable, Negativo Batería	0,2
7	615113	Interruptor, Magnético Arranque	0,2
9	410185	Caja, Batería	0,2

Nº de Ref.	No. de pieza	Descripción	Cant. Reqd CG125 KS D	ES D	CKS D	CES D	Nº de série		Nota
1	31500-GFP-903	Ens. Batería (DTZ5)	1	–	1	–			
	31500-KRM-B23	Batería (DTZ6) (DELPHI)	–	1	–	1			
2	31501-KVS-750	Presilla, Batería	1	1	1	1			
3	32401-KVS-700	Cable, Batería Magnética Arranque	–	1	–	1			
4	32410-KVS-700	Cable, Motor de Arranque	–	1	–	1			
5	32417-KRE-900	Cubierta, Terminal Batería	–	1	–	1			
6	32601-KVS-700	Cable, Tierra Batería	–	1	–	1			
7	35850-KCN-000	Ens. Interruptor, Magnético Arranque	–	1	–	1			
8	35856-KVS-600	Cojín	–	1	–	1			
9	50325-KVS-600	Caja, Batería	1	1	1	1			
10	50385-KVS-750	Cojín B, Batería	1	1	1	1			
11	83551-GE2-000	Cojín, Carcasa Filtro de Aire	1	1	1	1			
12	84601-KRM-860	Tuerca, Fijación Guardafango	1	1	1	1			
13	90032-GHR-650	Perno, Reborde, 6x14	1	1	1	1			
14	90111-MR5-000	Tornillo, Allen, 5x9	–	2	–	2			
15	90118-KRM-860	Perno, Reborde, 6mm	2	2	2	2			
16	90135-GHR-J40	Tornillo, Aterrajar, 5x12	1	1	1	1			
17	98200-31500	Fusible (15A)	–	2	–	2			

PROIBIDA A REPRODUÇÃO E DISTRIBUIÇÃO
1010913 - Matsuo - MM - JT

Voltar
Back
Volver

© Moto Honda da Amazônia Ltda.
Todos os direitos reservados.

C-38

Fiação Principal

Wire Harness

Cableado Principal

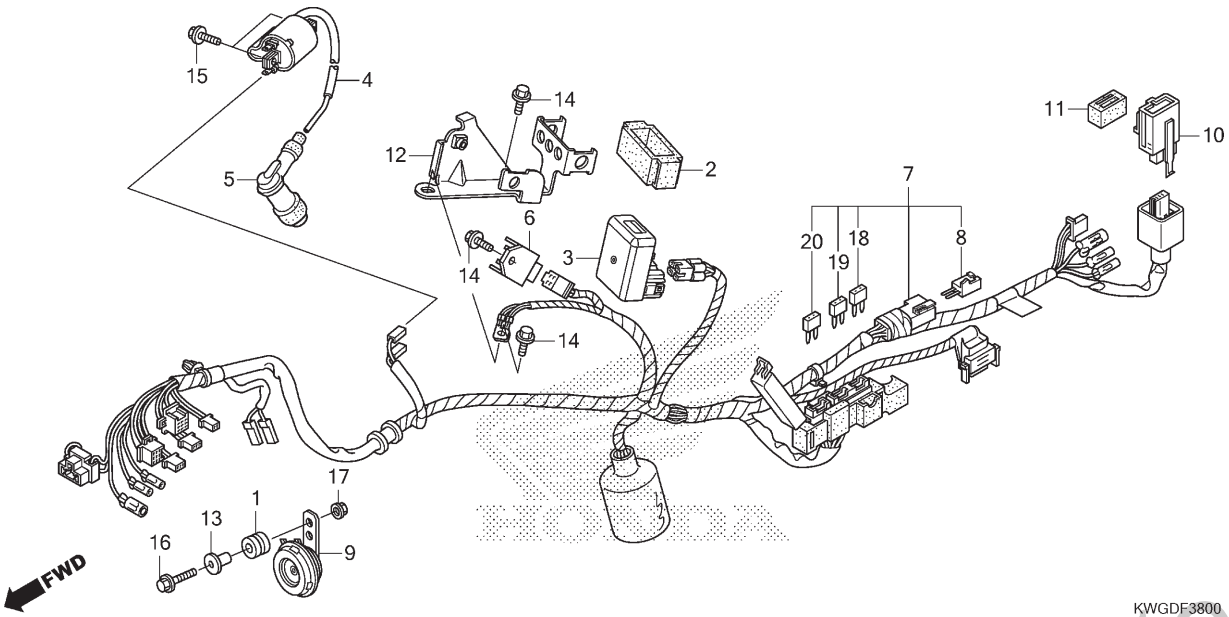

Ref. Nº	N.O.S.	Item de serviço	T.M.O.
3	6141A1	Módulo Controle Ignição	0,5
4	614105	Bobina, Ignição	0,5
6	6131B2	Regulador, Retificador	0,5
7	611100	Fiação, Principal	1,0
8	6131B3	Retificador, Silício	0,2
9	616169	Buzina	0,1
10	6111C3	Relé, Sinalizador	0,2

Ref. Nº	Nº da peça	Descrição	Qtd. CG125 KS D	ES D	CKS D	CES D	Nº de série		Nota
1	17245-107-010	Coxim, Fixação Carcaça Filtro Ar	1	1	1	1			
2	30401-KWG-601	Coxim, Unidade C.D.I.	1	1	1	1			
3	30410-KWG-B51	Unidade C.D.I. (DC)	1	1	1	1			
4	30500-KWG-601	Bobina Ignição, Comp.	1	1	1	1			
5	30700-GFP-901	Supressor Ruídos, Conj.	1	1	1	1			
6	31600-KRM-851	Regulador Comp., Retificador	1	1	1	1			
7	32100-KWG-B50	Fiação, Principal	1	–	1	–			
	32100-KWG-B70		–	1	–	1			
8	32146-S84-003	Conector, Diodo (2P)(3A)	–	1	–	1			
9	38110-GFK-951	Buzina, Comp. (Aguda)	1	1	1	1			
10	38301-KRM-851	Relé, Sinalizador	1	1	1	1			
11	38306-KK4-000	Suporte, Relé Sinalizador (MITSUBA)	1	1	1	1			
12	50193-KWG-600	Suporte, Regulador	1	1	1	1			
13	61104-422-000	Bucha, Fixação	1	1	1	1			
14	90032-GHR-640	Parafuso, Flange, 6x12	3	3	3	3			
15	90032-GHR-680	Parafuso, Flange, 6x20	2	2	2	2			
16	90032-GHR-700	Parafuso, Flange, 6x25	1	1	1	1			
17	90208-GHR-630	Porca, Flange, 6mm	1	1	1	1			
18	98200-40500	Fusível (5A)	2	2	2	2			
19	98200-41000	Fusível (10A)	2	2	2	2			
20	98200-41500	Fusível (15A)	2	–	2	–			

PROIBIDA A REPRODUÇÃO E DISTRIBUIÇÃO
10/06/09 Matsuo - MM - UT

Voltar
Back
Volver

© Moto Honda da Amazônia Ltda.
Todos os direitos reservados.

Ref. Nº	L.O.N.	Service Item	F.R.T.
3	6141A1	Ignition Control Module	0.5
4	614105	Coil, Ignition	0.5
6	6131B2	Rectifier, Regulate	0.5
7	611100	Harness, Wire	1.0
8	6131B3	Rectifier, Silicon	0.2
9	616169	Horn	0.1
10	6111C3	Relay, Winker	0.2

Ref. Nº	Nº de pieza	Descripción	Reqd. Qty. CG125 KS D	ES D	CKS D	CES D	Serial Nº		Note
1	17245-107-010	Rubber, Air Cleaner Case Mounting	1	1	1	1			
2	30401-KWG-601	Cushion, C.D.I. Unit	1	1	1	1			
3	30410-KWG-B51	C.D.I. Unit (DC)	1	1	1	1			
4	30500-KWG-601	Coil Comp., Ignition	1	1	1	1			
5	30700-GFP-901	Cap Assy., Noise Suppressor	1	1	1	1			
6	31600-KRM-851	Rectifier Comp., Regulator	1	1	1	1			
7	32100-KWG-B50	Harness, Wire	1	–	1	–			
	32100-KWG-B70		–	1	–	1			
8	32146-S84-003	Connector, Diode (2P)(3A)	–	1	–	1			
9	38110-GFK-951	Horn Comp. (High)	1	1	1	1			
10	38301-KRM-851	Relay, Winker	1	1	1	1			
11	38306-KK4-000	Suspension, Winker Relay (MITSUBA)	1	1	1	1			
12	50193-KWG-600	Stay, Regulator	1	1	1	1			
13	61104-422-000	Collar, Setting	1	1	1	1			
14	90032-GHR-640	Bolt, Flange, 6x12	3	3	3	3			
15	90032-GHR-680	Bolt, Flange, 6x20	2	2	2	2			
16	90032-GHR-700	Bolt, Flange, 6x25	1	1	1	1			
17	90208-GHR-630	Nut, Flange, 6mm	1	1	1	1			
18	98200-40500	Fuse, Mini (5A)	2	2	2	2			
19	98200-41000	Fuse, Mini (10A)	2	2	2	2			
20	98200-41500	Fuse, Mini (15A)	2	–	2	–			

Nº de Ref.	N.O.M.O.	Artículo de servicio	THLL
3	6141A1	Módulo de Control de Encendido	0,5
4	614105	Bobina, Encendido	0,5
6	6131B2	Regulador, Rectificador	0,5
7	611100	Cableado, Principal	1,0
8	6131B3	Rectificador, Silicio	0,2
9	616169	Bocina	0,1
10	6111C3	Relé, Luz Intermitente	0,2

Nº de Ref.	No. de pieza	Descripción	Cant. Reqd CG125 KS D	ES D	CKS D	CES D	Nº de série		Nota
1	17245-107-010	Cojín, Fijación Carcasa Filtro de Aire	1	1	1	1			
2	30401-KWG-601	Cojín, Unidad C.D.I.	1	1	1	1			
3	30410-KWG-B51	Unidad C.D.I. (DC)	1	1	1	1			
4	30500-KWG-601	Bobina, Encendido	1	1	1	1			
5	30700-GFP-901	Ens. Supresor Ruidos	1	1	1	1			
6	31600-KRM-851	Regulador Comp., Rectificador	1	1	1	1			
7	32100-KWG-B50	Cableado, Principal	1	–	1	–			
	32100-KWG-B70		–	1	–	1			
8	32146-S84-003	Conector, Diodo (2P) (3A)	–	1	–	1			
9	38110-GFK-951	Bocina (Aguda)	1	1	1	1			
10	38301-KRM-851	Relé, Luz Intermitente	1	1	1	1			
11	38306-KK4-000	Soporte, Relé Luz Intermitente (MITSUBA)	1	1	1	1			
12	50193-KWG-600	Soporte, Regulador	1	1	1	1			
13	61104-422-000	Collarín, Fijación	1	1	1	1			
14	90032-GHR-640	Perno, Reborde, 6x12	3	3	3	3			
15	90032-GHR-680	Perno, Reborde, 6x20	2	2	2	2			
16	90032-GHR-700	Perno, Reborde, 6x25	1	1	1	1			
17	90208-GHR-630	Tuerca, Reborde, 6mm	1	1	1	1			
18	98200-40500	Fusible (5A)	2	2	2	2			
19	98200-41000	Fusible (10A)	2	2	2	2			
20	98200-41500	Fusible (15A)	2	–	2	–			

PROIBIDA A REPRODUÇÃO E DISTRIBUIÇÃO
20110613 - Matsuo - MM - JT

Voltar
Back
Volver

© Moto Honda da Amazônia Ltda.
Todos os direitos reservados.

C-39

Chassi

Frame Body

Bastidor

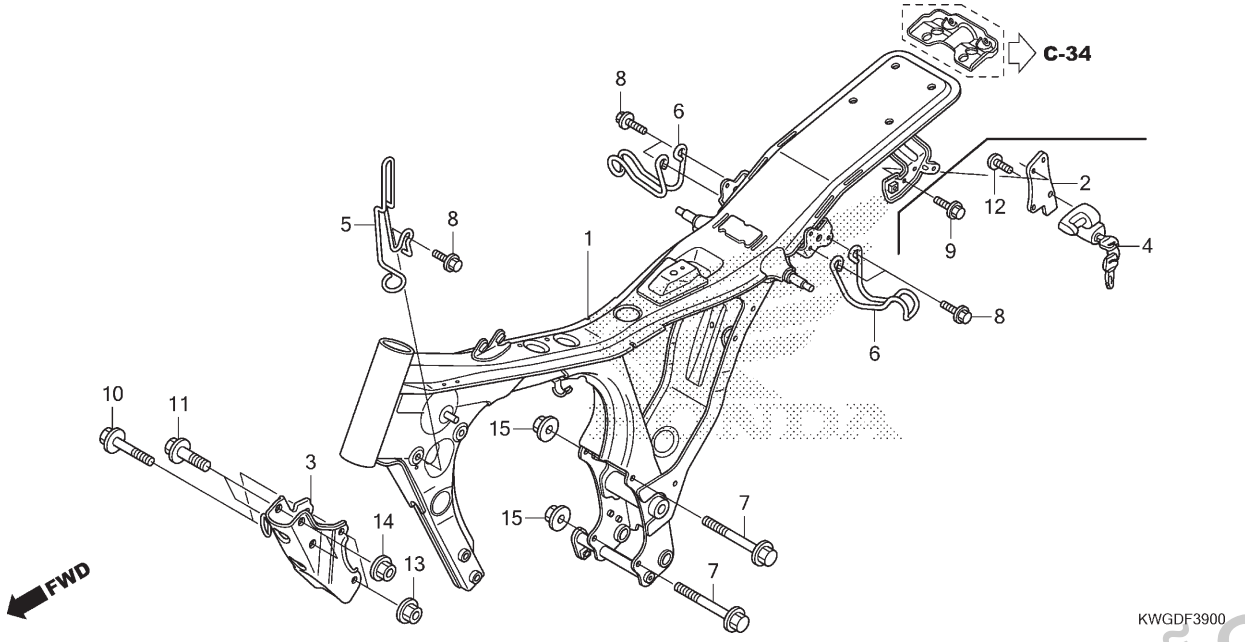

Ref. Nº	N.O.S.	Item de serviço	T.M.O.
1	410100	Chassi	5,6
		• Inclui: Remoção e instalação do motor	
3	4101N0	Placa, Dianteira Fixação Motor	0,2
4	410197	Trava, Capacete	0,2

Ref. Nº	Nº da peça	Descrição	Qtd. CG125 KS D	ES D	CKS D	CES D	Nº de série		Nota
1	50010-KWG-600	Chassi Conj.	1	1	–	–			
	50010-KWG-650		–	–	1	1			
2	50173-KWG-600	Suporte, Capacete	(1)	(1)	–	–			
	50173-KWG-650		–	–	(1)	(1)			
3	50351-KVS-600	Placa, Dianteira Fixação Motor	1	1	1	1			
4	50710-KVS-901	Suporte Conj., Capacete	(1)	(1)	(1)	(1)			
5	50721-KWG-610	Guia, Fiação	1	1	1	1			
6	84110-KVS-600	Gancho, Bagageiro	2	2	–	–			
7	90030-MG8-000	Parafuso, UBS, 8x105	2	2	2	2			
8	90032-GHR-640	Parafuso, Flange, 6x12	5	5	1	1			
9	90032-GHR-640	Parafuso, Flange, 6x12	(2)	(2)	(2)	(2)			
10	90037-GHR-850	Parafuso, Flange, 8x85	2	2	2	2			
11	90038-GHR-800	Parafuso, Flange, 10x60	2	2	2	2			
12	90105-KGA-B00	Parafuso, Unidirecional, 6x10	(1)	(1)	(1)	(1)			
13	90208-GHR-640	Porca, Flange, 8mm	2	2	2	2			
14	90208-GHR-650	Porca, Flange, 10mm	2	2	2	2			
15	90208-GHR-E40	Porca, Flange, 8mm	2	2	2	2			

PROIBIDA A REPRODUÇÃO E DISTRIBUIÇÃO
1010913 - Matsuo - MM - JT

Voltar
Back
Volver

© Moto Honda da Amazônia Ltda.
Todos os direitos reservados.

Ref. Nº	L.O.N.	Service Item	F.R.T.
1	410100	Body, Frame	5.6
		• Includes: Engine Removal and Installation	
3	4101N0	Plate, Front Engine Hanger	0.2
4	410197	Lock, Helmet	0.2

Ref. Nº	Nº de pieza	Descripción	Reqd. Qty. CG125 KS D	ES D	CKS D	CES D	Serial Nº		Note
1	50010-KWG-600	Body Set, Frame	1	1	–	–			
	50010-KWG-650		–	–	1	1			
2	50173-KWG-600	Stay, Helmet Holder	(1)	(1)	–	–			
	50173-KWG-650		–	–	(1)	(1)			
3	50351-KVS-600	Plate, Fr. Engine Hanger	1	1	1	1			
4	50710-KVS-901	Holder Assy., Helmet	(1)	(1)	(1)	(1)			
5	50721-KWG-610	Guide, Harness	1	1	1	1			
6	84110-KVS-600	Hook, Luggage	2	2	–	–			
7	90030-MG8-000	Bolt, Ubs, 8x105	2	2	2	2			
8	90032-GHR-640	Bolt, Flange, 6x12	5	5	1	1			
9	90032-GHR-640	Bolt, Flange, 6x12	(2)	(2)	(2)	(2)			
10	90037-GHR-850	Bolt, Flange, 8x85	2	2	2	2			
11	90038-GHR-800	Bolt, Flange, 10x60	2	2	2	2			
12	90105-KGA-B00	Bolt, One-Way, 6x10	(1)	(1)	(1)	(1)			
13	90208-GHR-640	Nut, Flange, 8mm	2	2	2	2			
14	90208-GHR-650	Nut, Flange, 10mm	2	2	2	2			
15	90208-GHR-E40	Nut, Flange, 8mm	2	2	2	2			

Nº de Ref.	N.O.M.O.	Artículo de servicio	THLL
1	410100	Ens. Bastidor	5,6
		• Incluye: Remoción e instalación del motor	
3	4101N0	Placa, Delantera Suspensor del Motor	0,2
4	410197	Traba, Casco	0,2

Nº de Ref.	No. de pieza	Descripción	Cant. Reqd CG125 KS D	ES D	CKS D	CES D	Nº de série		Nota
1	50010-KWG-600	Juego Bastidor	1	1	–	–			
	50010-KWG-650		–	–	1	1			
2	50173-KWG-600	Soporte, Casco	(1)	(1)	–	–			
	50173-KWG-650		–	–	(1)	(1)			
3	50351-KVS-600	Placa, Delantera Suspensor Motor	1	1	1	1			
4	50710-KVS-901	Ens. Soporte, Casco	(1)	(1)	(1)	(1)			
5	50721-KWG-610	Guía, Cableado	1	1	1	1			
6	84110-KVS-600	Gancho, Equipaje	2	2	–	–			
7	90030-MG8-000	Perno, UBS, 8x105	2	2	2	2			
8	90032-GHR-640	Perno, Reborde, 6x12	5	5	1	1			
9	90032-GHR-640	Perno, Reborde, 6x12	(2)	(2)	(2)	(2)			
10	90037-GHR-850	Perno, Reborde, 8x85	2	2	2	2			
11	90038-GHR-800	Perno, Reborde, 10x60	2	2	2	2			
12	90105-KGA-B00	Perno, Una Vía, 6x10	(1)	(1)	(1)	(1)			
13	90208-GHR-640	Tuerca, Reborde, 8mm	2	2	2	2			
14	90208-GHR-650	Tuerca, Reborde, 10mm	2	2	2	2			
15	90208-GHR-E40	Tuerca, Reborde, 8mm	2	2	2	2			

PROIBIDA A REPRODUÇÃO E DISTRIBUIÇÃO
1010913 - Matsuo - MM - JT

Voltar
Back
Volver

© Moto Honda da Amazônia Ltda.
Todos os direitos reservados.

C-48

Ferramentas

Tools

Herramientas

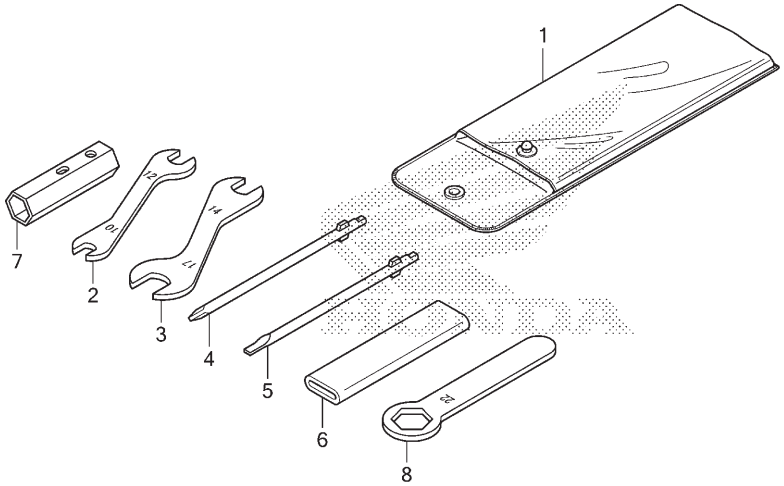

KWGDF4800

Ref. Nº	N.O.S.	Item de serviço	T.M.O.
Sem Informação			–

Ref. Nº	Nº da peça	Descrição	Qtd. CG125 KS D	ES D	CKS D	CES D	Nº de série		Nota
1	83501-KRM-B91	Bolsa, Ferramentas (160mm)	1	1	1	1			
2	89211-KRM-B91	Chave, Boca, 10x12	1	1	1	1			
3	89212-KRM-B91	Chave, Boca, 14x17	1	1	1	1			
4	89213-KRM-B91	Chave, Phillips 1	1	1	1	1			
5	89214-KRM-B91	Chave, Phillips 3	1	1	1	1			
6	89215-KRM-B91	Cabo, Chave Boca, 120mm	1	1	1	1			
7	89216-KRM-860	Chave, Vela Ignição	1	1	1	1			
8	89218-KRM-B91	Chave, Boca, 22	1	1	1	1			

PROIBIDA A REPRODUÇÃO E DISTRIBUIÇÃO
1010913 - Matsuo - MM - JT

Voltar
Back
Volver

© Moto Honda da Amazônia Ltda.
Todos os direitos reservados.

Ref. Nº	L.O.N.	Service Item	F.R.T.
No Information			–

Ref. Nº	Nº de pieza	Descripción	Reqd. Qty. CG125 KS D	ES D	CKS D	CES D	Serial Nº		Note
1	83501-KRM-B91	Bag, Tool (160mm)	1	1	1	1			
2	89211-KRM-B91	Spanner, 10x12	1	1	1	1			
3	89212-KRM-B91	Spanner, 14x17	1	1	1	1			
4	89213-KRM-B91	Driver 1, Screw	1	1	1	1			
5	89214-KRM-B91	Driver 3, Screw	1	1	1	1			
6	89215-KRM-B91	Handle, Eye Wrench, 120mm	1	1	1	1			
7	89216-KRM-860	Wrench, Spark Plug	1	1	1	1			
8	89218-KRM-B91	Wrench, Eye, 22	1	1	1	1			

Nº de Ref.	N.O.M.O.	Artículo de servicio	THLL
Sin Información			–

Nº de Ref.	No. de pieza	Descripción	Cant. Reqd CG125 KS D	ES D	CKS D	CES D	Nº de série		Nota
1	83501-KRM-B91	Bolsa, Herramientas (160mm)	1	1	1	1			
2	89211-KRM-B91	Llave Fija, 10x12	1	1	1	1			
3	89212-KRM-B91	Llave Fija, 14x17	1	1	1	1			
4	89213-KRM-B91	Destornillador 1	1	1	1	1			
5	89214-KRM-B91	Destornillador 3	1	1	1	1			
6	89215-KRM-B91	Cable, Llave Hex., 120mm	1	1	1	1			
7	89216-KRM-860	Llave, Bujías	1	1	1	1			
8	89218-KRM-B91	Llave Hex., 22	1	1	1	1			

PROIBIDA A REPRODUÇÃO E DISTRIBUIÇÃO
1010913 - Matsuo - MM - JT

Voltar
Back
Volver

© Moto Honda da Amazônia Ltda.
Todos os direitos reservados.

C-49

Etiquetas de Precaução

Caution Label

Etiquetas de Precaución

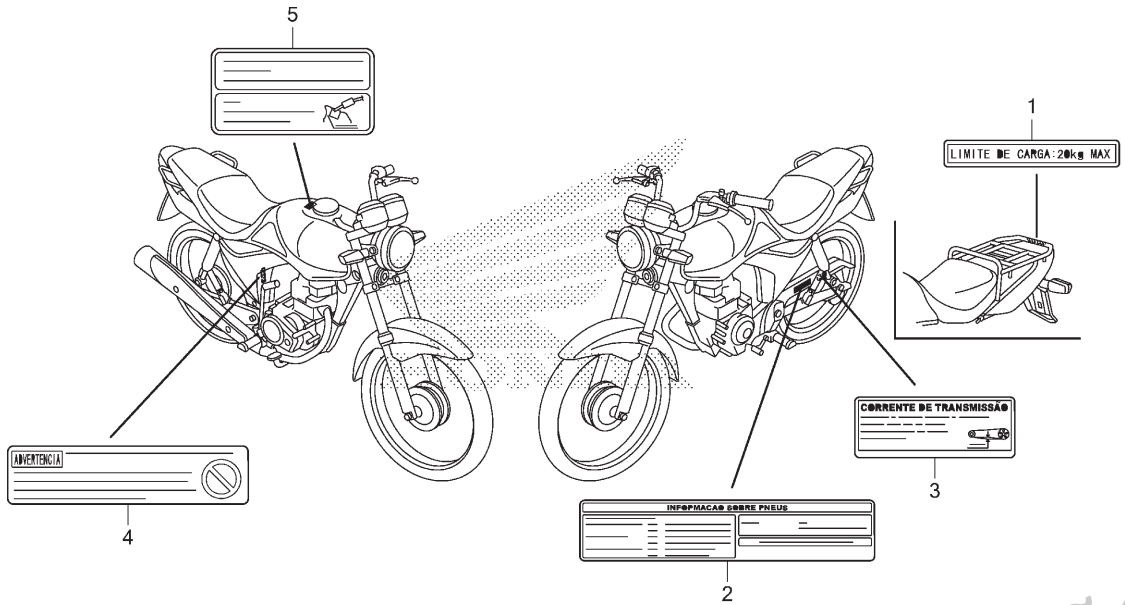

KWGDF4900

Ref. Nº	N.O.S.	Item de serviço	T.M.O.
Sem Informação			–

Ref. Nº	Nº da peça	Descrição	Qtd. CG125 KS D	ES D	CKS D	CES D	Nº de série		Nota
1	81218-KGA-910	Etiqueta, Limite de Carga (20 Kg) (Português)	–	–	1	1			
2	87505-KWG-B00	Etiqueta, Pneu	1	1	–	–			
	87505-KWG-650		–	–	1	1			
3	87507-KCH-900	Etiqueta, Corrente Transmissão (Português)	1	1	1	1			
4	87509-KWG-B00	Etiqueta, Advertência Elemento Filtro Ar (Português)	1	1	1	1			
5	87560-KPF-900	Etiqueta, Precaução Abastecimento e Condução	1	1	1	1			

PROIBIDA A REPRODUÇÃO E DISTRIBUIÇÃO
1010913 - Matsuo - MM - JT

Voltar
Back
Volver

© Moto Honda da Amazônia Ltda.
Todos os direitos reservados.

Ref. Nº	L.O.N.	Service Item	F.R.T.
No Information			–

Ref. Nº	Nº de pieza	Descripción	Reqd. Qty. CG125 KS D	ES D	CKS D	CES D	Serial Nº		Note
1	81218-KGA-910	Label, Cargo Limit (20kg) (Portuguese)	–	–	1	1			
2	87505-KWG-B00	Label, Tire	1	1	–	–			
	87505-KWG-650		–	–	1	1			
3	87507-KCH-900	Label, Drive Chain (Portuguese)	1	1	1	1			
4	87509-KWG-B00	Label, Air Cleaner Element Notice (Portuguese)	1	1	1	1			
5	87560-KPF-900	Label, Drive & Refuel Caution	1	1	1	1			

Nº de Ref.	N.O.M.O.	Artículo de servicio	THLL
Sin Información			–

Nº de Ref.	No. de pieza	Descripción	Cant. Reqd CG125 KS D	ES D	CKS D	CES D	Nº de série		Nota
1	81218-KGA-910	Etiqueta, Limite Cargamento (20 Kg) (Portugués)	–	–	1	1			
2	87505-KWG-B00	Etiqueta, Neumático	1	1	–	–			
	87505-KWG-650		–	–	1	1			
3	87507-KCH-900	Etiqueta, Cadena de Transmisión (Portugués)	1	1	1	1			
4	87509-KWG-B00	Etiqueta, Aviso Elemento Filtro de Aire (Portugués)	1	1	1	1			
5	87560-KPF-900	Etiqueta, Precaución Conducción y Reabastecimiento	1	1	1	1			

PROIBIDA A REPRODUÇÃO E DISTRIBUIÇÃO
1010913 - Matsuo - MM - JT

© Moto Honda da Amazônia Ltda.
Todos os direitos reservados.

C-50

Emblemas

Mark

Franjas

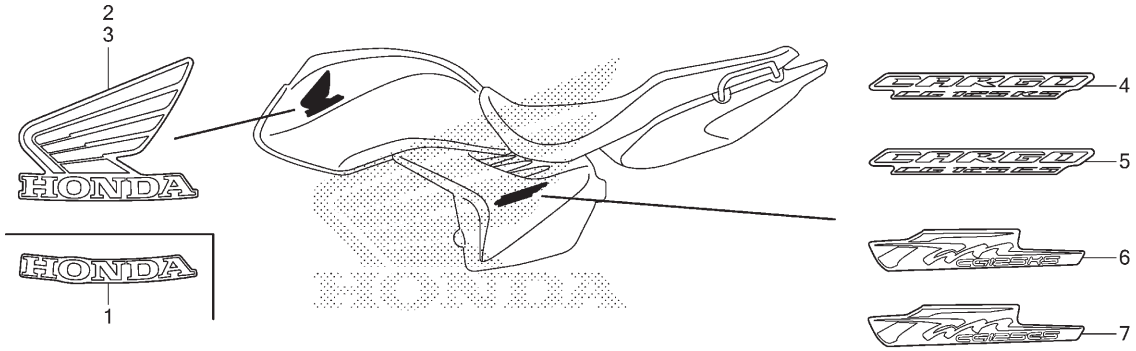

KWGDF5000

Ref. Nº	N.O.S.	Item de serviço	T.M.O.
Sem Informação			–

Ref. Nº	Nº da peça	Descrição	Qtd. CG125 KS D	ES D	CKS D	CES D	Nº de série		Nota
1	17513-KWG-650ZA	Emblema, Tanque Combustível							
		NH196 ..... Branco Ross	–	–	2	2			
2	17521-KVS-600ZD	Emblema, Asa Direita							
		NH1 ..... Preto	1	1	–	–			
	17521-KVS-600ZE	*PB385* ..... Azul Betta	1	1	–	–			
	86201-KWG-C10ZA	Emblema, Asa Direita (113 mm)							
		R206 ..... Vermelho Maceió	1	1	–	–			
3	17522-KVS-600ZD	Emblema, Asa Esquerda							
		NH1 ..... Preto	1	1	–	–			
	17522-KVS-600ZE	*PB385* ..... Azul Betta	1	1	–	–			
	86202-KWG-C10ZA	Emblema, Asa Esquerda (113 mm)							
		R206 ..... Vermelho Maceió	1	1	–	–			
4	83541-KWG-650ZA	Emblema, Tampa Lateral							
		NH196 ..... Branco Ross	–	–	2	–			
5	83541-KWG-750ZA	Emblema, Tampa Lateral							
		NH196 ..... Branco Ross	–	–	–	2			
6	86831-KWG-C10ZA	Emblema, Tampa Lateral							
		Tipo1	2	–	–	–			
7	86831-KWG-C50ZA	Emblema, Tampa Lateral							
		Tipo1	–	2	–	–			

PROIBIDA A REPRODUÇÃO E DISTRIBUIÇÃO
1010913 - Matsuo - MM - JT

Voltar
Back
Volver

© Moto Honda da Amazônia Ltda.
Todos os direitos reservados.

Ref. Nº	L.O.N.	Service Item	F.R.T.
No Information			–

Ref. Nº	Nº de pieza	Descripción	Reqd. Qty. CG125 KS D	ES D	CKS D	CES D	Serial Nº		Note
1	17513-KWG-650ZA	Mark, Fuel Tank							
		NH196 ..... Ross White	–	–	2	2	.....	.....	.....
2	17521-KVS-600ZD	Mark, R. Wing							
		NH1 ..... Black	1	1	–	–	.....	.....	.....
	17521-KVS-600ZE	*PB385* ..... Betta Blue	1	1	–	–	.....	.....	.....
	86201-KWG-C10ZA	Mark, R. Wing(113mm)							
		R206 ..... Maceio Red	1	1	–	–	.....	.....	.....
3	17522-KVS-600ZD	Mark, L. Wing							
		NH1 ..... Black	1	1	–	–	.....	.....	.....
	17522-KVS-600ZE	*PB385* ..... Betta Blue	1	1	–	–	.....	.....	.....
	86202-KWG-C10ZA	Mark, L. Wing(113mm)							
		R206 ..... Maceio Red	1	1	–	–	.....	.....	.....
4	83541-KWG-650ZA	Mark, Side Cover							
		NH196 ..... Ross White	–	–	2	–	.....	.....	.....
5	83541-KWG-750ZA	Mark, Side Cover							
		NH196 ..... Ross White	–	–	–	2	.....	.....	.....
6	86831-KWG-C10ZA	Mark, Side Cover							
		Type1	2	–	–	–	.....	.....	.....
7	86831-KWG-C50ZA	Mark, Side Cover							
		Type1	–	2	–	–	.....	.....	.....

Nº de Ref.	N.O.M.O.	Artículo de servicio	THLL
Sin Información			–

Nº de Ref.	No. de pieza	Descripción	Cant. Reqd CG125 KS D	ES D	CKS D	CES D	Nº de série		Nota
1	17513-KWG-650ZA	Franja, Tanque de Combustible							
		NH196 ..... Blanco Ross	–	–	2	2	.....	.....	.....
2	17521-KVS-600ZD	Franja, Ala Derecha							
		NH1 ..... Negro	1	1	–	–	.....	.....	.....
	17521-KVS-600ZE	*PB385* ..... Azul Betta	1	1	–	–	.....	.....	.....
	86201-KWG-C10ZA	Franja, Ala Derecha (113 mm)							
		R206 ..... Rojo Maceió	1	1	–	–	.....	.....	.....
3	17522-KVS-600ZD	Franja, Ala Izquierda							
		NH1 ..... Negro	1	1	–	–	.....	.....	.....
	17522-KVS-600ZE	*PB385* ..... Azul Betta	1	1	–	–	.....	.....	.....
	86202-KWG-C10ZA	Franja, Ala Izquierda (113 mm)							
		R206 ..... Rojo Maceió	1	1	–	–	.....	.....	.....
4	83541-KWG-650ZA	Franja, Cubierta Lateral							
		NH196 ..... Blanco Ross	–	–	2	–	.....	.....	.....
5	83541-KWG-750ZA	Franja, Cubierta Lateral							
		NH196 ..... Blanco Ross	–	–	–	2	.....	.....	.....
6	86831-KWG-C10ZA	Franja, Cubierta Lateral							
		Tipo1	2	–	–	–	.....	.....	.....
7	86831-KWG-C50ZA	Franja, Cubierta Lateral							
		Tipo1	–	2	–	–	.....	.....	.....

PROIBIDA A REPRODUÇÃO E DISTRIBUIÇÃO
1010913 - Matsuo - MM - JT

Voltar
Back
Volver

© Moto Honda da Amazônia Ltda.
Todos os direitos reservados.

ÍNDICE DE NÚMERO DE PEÇAS / PART NUMBER INDEX / ÍNDICE DEL NÚMERO DE PIEZAS

Nº da Peça Part nº Nº de la Pieza	Nº do Bloco Block nº Nº del Bloque
06000	
06420-KRM-861	C-19.10
06421-KRM-861	C-19.10
06430-KGA-900	C-18
06440-KRM-B91	C-14.10
06441-KRM-B91	C-14.10
06450-KGA-B90	C-13
06531-KGA-B90	C-9
11000	
11100-KRM-870	M-15
11100-KVS-600	M-15
11108-KVS-740	M-15
11200-KRM-841	M-15
11200-KRM-870	M-15
11215-KRM-840	M-15
11216-KRM-840	M-15
11217-KRM-840	M-15
11330-KRM-841	M-6
11330-KRM-851	M-6
11341-KRM-840	M-10
11360-KVS-600	M-10
11365-KTE-910	M-10
11393-KWK-900	M-6
11395-KWK-900	M-10
12000	
12100-KWG-600	M-5
12191-KWK-900	M-5
12200-KWG-600	M-2
12204-KRM-305	M-2
12209-GB4-681	M-3
12210-KRM-840	M-2
12212-KRM-840	M-2
12213-KRM-840	M-2
12213-KTT-900	M-2
12251-KWG-601	M-2
12252-KWG-305	M-2
12310-KWG-601	M-1
12391-KRM-840	M-1
12396-KRM-840	M-1
12397-KWG-601	M-1
13000	
13000-KVX-600	M-16
13000-KWG-600	M-16
13011-KSS-305	M-16
13011-KSS-306	M-16
13021-KSS-305	M-16
13021-KSS-306	M-16
13031-KSS-305	M-16
13031-KSS-306	M-16
13041-KSS-305	M-16
13041-KSS-306	M-16
13051-KSS-305	M-16
13051-KSS-306	M-16
13101-KWG-600	M-16
13102-KWG-315	M-16
13103-KWG-315	M-16
13104-KWG-315	M-16
13105-KWG-315	M-16
13111-087-000	M-16
13115-GN5-910	M-16
13412-KWG-600	M-16
14000	
14100-KWG-B50	M-3
14321-KRM-840	M-4
14401-KVS-901	M-4
14430-KRM-840	M-3
14430-KTT-900	M-3
14451-KVS-740	M-3
14510-KRM-842	M-4
14515-KRM-840	M-4
14520-KWG-601	M-4
14560-KRM-840	M-4
14610-KSP-910	M-4
14711-KWG-600	M-3
14721-KWG-600	M-3
14751-KRM-871	M-3
14771-KRM-840	M-3
14775-KRM-840	M-3
14781-MA6-000	M-3
15000	
15100-KTT-900	M-14
15100-KVS-740	M-14
15130-KRM-840	M-14
15331-KPT-A00	M-14
15331-KTT-900	M-14
15332-KRM-840	M-14
15332-KTT-900	M-14
15421-KSP-910	M-14
15430-KSP-910	M-14
15436-KRM-840	M-14
15441-KCS-650	M-14
15446-107-000	M-14
15459-KWK-900	M-14
15651-KPT-A00	M-6
15712-PD1-811	C-25.20
15771-KV6-000	C-25.20
15772-500-013	C-25.20
15772-KPS-900	C-25
16000	
16010-KWG-601	M-22
16012-KWG-601	M-22
16013-KEH-900	M-22
16014-KRC-921	M-22
16015-KFC-900	M-22
16016-KRE-901	M-22
16019-KRM-841	M-22
16022-KRM-841	M-22
16028-KEB-G01	M-22
16037-KRM-841	M-22
16075-GHB-640	M-22
16100-KWG-601	M-22
16119-440-004	M-22
16148-KB1-921	M-22
16155-397-971	M-22
16163-KCS-920	M-22
16165-KWG-601	M-22
16173-KGA-E01	C-21
16199-KWG-601	M-22
16210-KWG-600	M-2
16219-KRM-870	M-2
16905-MG7-000	C-25.20
16950-KGA-E01	C-21
16952-KGA-E01	C-21
16953-KGA-E01	C-21
16958-KGA-E01	C-21
16959-KGA-E01	C-21
17000	
17211-KWG-B00	C-25
17214-KVS-600	C-25
17215-KVS-600	C-25
17220-KVS-600	C-25
17225-KWG-600	C-25
17227-HC0-000	C-25
17234-KCW-871	C-25
17240-KWG-600	C-25
17245-107-010	C-1
17245-107-010	C-2
17245-107-010	C-38
17253-KWG-600	C-25
17254-KRM-860	C-25
17255-KRM-860	C-25
17256-KRM-870	C-25
17260-KFL-D00	C-25.20
17365-KVS-600	C-25
17367-KWG-600	C-25.20
17410-KWG-600	C-25
17500-KWG-C10ZA	C-21
17500-KWG-C10ZB	C-21
17500-KWG-C10ZC	C-21
17513-KWG-650ZA	C-50
17517-KVS-600	C-21
17520-KWG-650ZA	C-21
17521-KVS-600ZD	C-50
17521-KVS-600ZE	C-50
17522-KVS-600ZD	C-50
17522-KVS-600ZE	C-50
17611-KRM-860	C-21
17613-KVS-600	C-21
17620-KRM-B91	C-21
17681-KWG-600	C-21
17910-KWG-B50	C-4
18000	
18291-KGA-E00	C-27
18293-MN0-000	C-27
18300-KWG-B50	C-27
18322-KWG-600	C-27
18345-MBT-610	C-27
18353-KWG-600	C-27
18355-KWG-610	C-27
18600-KWG-601	C-25.20
18620-KRM-B10	C-25.20
18640-KWG-600	C-25.20
18652-KWG-600	C-25.20
18653-KWG-600	C-25.20
18654-KRM-B10	C-25.20
22000	
22100-KRM-852	M-8
22100-KVS-600	M-8
22115-KSP-910	M-8
22120-KRM-840	M-8
22201-KPM-850	M-8
22201-MR8-000	M-8
22321-KPS-900	M-8
22355-KRM-840	M-8
22361-KPK-900	M-8
22366-KRM-840	M-8
22401-KRM-840	M-8
22810-KRM-B00	M-6
22815-428-000	M-6
22821-KRM-840	M-6
22870-KWG-B00	C-4
23000	
23121-KRM-840	M-16
23210-KVS-900	M-17
23220-KVS-600	M-17
23220-KVS-900	M-17
23421-KVS-740	M-17
23421-KVS-900	M-17
23427-KRM-840	M-17
23427-KRM-840	M-20
23431-KVS-900	M-17
23432-KVS-900	M-17
23441-KVS-740	M-17
23441-KVS-900	M-17
23451-KVS-740	M-17
23451-KVS-900	M-17
23461-KWG-600	M-17
23471-KVS-740	M-17
23471-KVS-900	M-17
23481-KVS-740	M-17
23481-KVS-900	M-17
23491-KVS-740	M-17
23491-KVS-900	M-17
23501-KVS-740	M-17
23501-KVS-900	M-17
23801-KVX-600	M-17
23811-KR3-600	M-17
24000	
24211-KPT-A00	M-19
24212-KVS-900	M-19
24241-KRM-840	M-19
24242-KRM-840	M-19
24301-KVS-740	M-19
24410-KTT-900	M-19
24410-KVS-900	M-19
24430-KRM-B10	M-19
24436-KRM-840	M-19
24610-KRM-840	M-19
24651-KRM-840	M-19
24652-KRM-840	M-19
24701-KRM-860	C-29
24781-KRM-860	C-29
28000	
28110-KRM-850	M-9
28110-KTT-901	M-9
28120-KWB-921	M-9
28131-KVS-851	M-9
28132-KN6-930	M-9

PROIBIDA A REPRODUÇÃO E DISTRIBUIÇÃO
Jun09/13 - Matsuo - MW - JT

Voltar
Back
Volver

© Moto Honda da Amazônia Ltda.
Todos os direitos reservados.

ÍNDICE DE NÚMERO DE PEÇAS / PART NUMBER INDEX / ÍNDICE DEL NÚMERO DE PIEZAS

Nº da Peça Part nº Nº de la Pieza	Nº do Bloco Block nº Nº del Bloque
28133-KRM-850	M-9
28211-KVS-600	M-20
28212-KVS-600	M-20
28215-KRM-840	M-20
28221-KRM-840	M-20
28223-KRM-840	M-20
28231-KRM-B10	M-20
28251-KWG-600	M-20
28261-KRM-840	M-20
28282-KRM-840	M-20
28293-KRM-860	C-29
28300-KRM-860	C-29
28311-KC5-000	C-29
28333-KK0-000	C-29
30000	
30401-KWG-601	C-38
30410-KWG-B51	C-38
30500-KWG-601	C-38
30700-GFP-901	C-38
31000	
31110-KWG-B51	M-11
31110-KWG-B71	M-11
31120-KWG-B51	M-11
31200-KRM-851	M-13
31201-KPT-A01	M-13
31204-KG8-004	M-13
31205-KRM-851	M-13
31206-KPH-881	M-13
31207-MBE-008	M-13
31500-GFP-903	C-37
31500-KRM-B23	C-37
31501-KVS-750	C-37
31600-KRM-851	C-38
31916-KRM-841	M-2
31926-KRM-841	M-2
32000	
32100-KWG-B50	C-38
32100-KWG-B70	C-38
32111-KSP-910	M-11
32146-S84-003	C-38
32401-KVS-700	C-37
32410-KVS-700	C-37
32417-KRE-900	C-37
32601-KVS-700	C-37
33000	
33101-KGA-901	C-1
33108-KGA-901	C-1
33112-KRM-850	C-1
33120-KGA-901	C-1
33400-KWG-600	C-35
33410-KGA-B01	C-35
33450-KWG-600	C-35
33491-KGA-900	C-35
33600-KWG-600	C-35
33650-KWG-600	C-35
33650-KWG-650	C-35
33700-KWG-601	C-36
33701-KWG-650	C-36.1
33702-KWG-650	C-36.1
33703-KWG-601	C-36
33703-KWG-650	C-36.1
33704-KRM-851	C-36
33705-KRM-851	C-36
33705-KWG-600	C-36
33709-KWG-650	C-36.1
33718-KB7-940	C-36.1
33719-437-970	C-36.1
33741-MCG-003	C-36.1
34000	
34901-KVS-601	C-1
34905-KGA-B01	C-35
34906-KRM-851	C-36
34906-KRM-851	C-36.1
34907-KGA-E01	C-2
34908-KGA-E01	C-2
35000	
35010-KWG-603	C-7
35100-KWG-604	C-7
35121-GFP-901	C-7
35150-KWG-700	C-4
35200-KRM-841	C-4
35200-KRM-851	C-4
35330-413-003	C-4
35340-KRM-841	C-4
35350-KVS-741	C-29
35357-KGA-E00	C-29
35750-KRM-850	M-15
35751-KPH-900	M-19
35752-KRM-840	M-19
35850-KCN-000	C-37
35856-KVS-600	C-37
37000	
37100-KWG-B52	C-2
37110-KGA-900	C-2
37121-KV3-008	C-2
37130-KWG-B51	C-2
37200-KWG-601	C-2
37610-KWG-B51	C-2
37619-KGA-K01	C-2
38000	
38110-GFK-951	C-38
38301-KRM-851	C-38
38306-KK4-000	C-38
40000	
40510-KGA-900	C-32
40515-KRM-860	C-30
40530-KWG-601	C-32
40531-KSS-B31	C-32
40531-KWG-601	C-32
40543-KRM-830	C-18
40543-KRM-830	C-19.10
41000	
41200-KWG-761	C-19.10
42000	
42301-KGA-900	C-18
42305-397-910	C-19.10
42313-KGA-900	C-18
42620-KRM-860	C-19.10
42635-KWG-600	C-19.10
42650-KWG-601	C-19.10
42701-KGA-900	C-19.10
42711-KRM-861	C-19.10
42711-KWG-651	C-19.10
42712-KWG-651	C-14.10
42712-KWG-651	C-19.10
42713-KGA-901	C-19.10
43000	
43100-KGA-900	C-18
43145-KGA-900	C-18
43151-329-000	C-13
43151-329-000	C-18
43410-KCH-780	C-18
43431-KW1-900	C-32
43434-286-000	C-18
43451-KVS-600	C-29
43453-KGA-K00	C-13
43453-KGA-K00	C-29
43472-KGA-K00	C-29
44000	
44301-KGA-900	C-14.10
44311-KRM-860	C-14.10
44620-400-000	C-14.10
44635-KWG-B00ZA	C-14.10
44650-KWG-B01ZA	C-14.10
44701-KRM-850	C-14.10
44711-KWG-651	C-14.10
44711-KRM-861	C-14.10
44712-KGA-901	C-19.10
44712-KGA-901	C-14.10
44713-KGA-901	C-14.10
44806-KRM-851	C-13
44808-KRM-B90	C-13
44830-KWG-B50	C-2
45000	
45010-KRM-B90	C-13
45134-250-000	C-13
45134-250-000	C-18
45141-KGA-900	C-13
45141-KGA-900	C-18
45145-KRM-851	C-13
45410-KRM-851	C-13
45435-121-010	C-13
45450-KWG-B50	C-4
45451-KVS-600	C-10
46000	
46500-KWG-B50	C-29
46514-107-010	C-29
50000	
50010-KWG-600	C-39
50010-KWG-650	C-39
50173-KWG-600	C-39
50173-KWG-650	C-39
50186-KWG-650	C-35
50186-KWG-B50	C-35
50193-KWG-600	C-38
50301-268-010	C-9
50325-KVS-600	C-37
50329-HA7-670	C-23.1
50351-KVS-600	C-39
50354-GCE-E40	C-31
50385-KVS-750	C-37
50400-KVS-750	C-23
50500-KWG-600	C-31
50512-KRM-860	C-31
50513-KGA-K00	C-31
50523-KRM-B90	C-31
50536-KRM-B90	C-31
50540-KWG-B50	C-31
50548-KRM-860	C-31
50549-KRM-860	C-31
50610-KWG-B00	C-30
50619-KRM-860	C-30
50661-KRM-860	C-30
50701-KRM-840	C-30
50710-405-000	C-30
50710-KVS-901	C-39
50717-KRM-860	C-30
50718-KRM-860	C-30
50721-KWG-610	C-39
51000	
51401-KGA-902	C-11
51410-KWG-B51	C-11
51412-KCS-671	C-11
51412-KGA-901	C-11
51425-149-841	C-11
51430-KWG-601	C-11
51432-KWG-B51	C-11
51437-GM0-003	C-11
51440-KGA-901	C-11
51455-KWG-601	C-11
51470-KWG-B51	C-11
51490-149-840	C-11
51530-KWG-601	C-11
51570-KWG-B51	C-11
52000	
52108-KVS-601	C-32
52141-KRM-840	C-32
52144-GE2-005	C-32
52144-KGA-K61	C-32
52170-KWG-600	C-32
52171-KW1-900	C-32
52200-KWG-760ZA	C-32
52200-KWG-770ZA	C-32
52485-088-901	C-33
52486-056-000	C-33
52488-331-003	C-33
52490-KWG-601	C-33

PROIBIDA A REPRODUÇÃO E DISTRIBUIÇÃO
1010913 - Motos - MM - JT

Voltar
Back
Volver
4

© Moto Honda da Amazônia Ltda.
Todos os direitos reservados.

ÍNDICE DE NÚMERO DE PEÇAS / PART NUMBER INDEX / ÍNDICE DEL NÚMERO DE PIEZAS

Nº da Peça Part nº Nº de la Pieza	Nº do Bloco Block nº Nº del Bloque
53000	
53100-KWG-610	C-7
53131-KGA-K00	C-7
53140-KGA-901	C-4
53166-KGA-900	C-4
53167-KRM-860	C-4
53168-GCE-900	C-4
53171-KGA-900	C-4
53172-KCH-900	C-4
53172-KGA-941	C-4
53173-KY0-970	C-4
53174-KY0-970	C-4
53175-KVS-750	C-4
53178-GFP-900	C-4
53178-KVS-750	C-4
53192-KRM-860	C-4
53208-KGA-900	C-7
53211-KRM-860	C-9
53212-KRM-860	C-9
53214-KGA-C00	C-9
53200-KWG-600	C-9
53220-KRM-860	C-9
53230-KWG-600	C-7
53600-GFP-901	C-9
61000	
61100-KGA-900FA	C-10
61100-KGA-900FC	C-10
61100-KGA-K00ZA	C-10
61102-KWG-600	C-10
61104-422-000	C-1
61104-422-000	C-38
61301-KGA-900	C-1
61302-471-000	C-1
61303-KGA-K60	C-1
61304-KGA-K60	C-1
61311-KWG-B50	C-1
61312-358-300	C-1
61312-358-300	C-36

Nº da Peça Part nº Nº de la Pieza	Nº do Bloco Block nº Nº del Bloque
77000	
77100-KWG-650	C-23.1
77200-KVS-600	C-23
77204-KVS-600	C-23
77204-KVS-600	C-23.1
77205-GFP-900	C-23
77205-GFP-900	C-23.1
77205-KWG-650ZA	C-23.1
77206-426-000	C-23
77209-KRM-860	C-23.1
77209-KWG-600	C-23
77211-KWG-650	C-34.1
77215-KWG-600ZA	C-23
77215-KWG-600ZB	C-23
77215-KWG-600ZE	C-23
77220-KWG-600ZD	C-23
77220-KWG-600ZE	C-23
77220-KWG-600ZG	C-23
77220-KWG-650ZD	C-23.1
77225-KWG-600ZA	C-23
77225-KWG-600ZB	C-23
77225-KWG-600ZE	C-23
77302-KRM-860	C-36
80000	
80100-KWG-651	C-34.1
80100-KWG-B51	C-34
80103-KVS-600	C-34
80103-KWG-650	C-23.1
80110-KWG-650	C-34.1
80111-KWG-650	C-34.1
81000	
81218-KGA-910	C-49
81350-KWG-650	C-23.1
83000	
83501-KRM-B91	C-48
83501-KVS-600	C-25

Nº da Peça Part nº Nº de la Pieza	Nº do Bloco Block nº Nº del Bloque
83520-KWG-650ZA	C-24
83520-KWG-750ZA	C-24
83520-KWG-C10ZA	C-24
83520-KWG-C50ZA	C-24
83541-KWG-650ZA	C-50
83541-KWG-750ZA	C-50
83551-GE2-000	C-34
83551-GE2-000	C-34.1
83551-GE2-000	C-37
83551-KGA-900	C-21
83620-KWG-650ZA	C-24
83620-KWG-750ZA	C-24
83620-KWG-C10ZA	C-24
83620-KWG-C50ZA	C-24
84000	
84110-KVS-600	C-39
84601-KRM-860	C-25
84601-KRM-860	C-34
84601-KRM-860	C-34.1
84601-KRM-860	C-37
86000	
86150-KPG-902	C-2
86201-KWG-C10ZA	C-50
86202-KWG-C10ZA	C-50
86831-KWG-C10ZA	C-50
86831-KWG-C50ZA	C-50
87000	
87505-KWG-650	C-49
87505-KWG-B00	C-49
87507-KCH-900	C-49
87509-KWG-B00	C-49
87560-KPF-900	C-49
88000	
88110-KGA-K01	C-4
88120-KGA-K01	C-4

Nº da Peça Part nº Nº de la Pieza	Nº do Bloco Block nº Nº del Bloque
89000	
89211-KRM-B91	C-48
89212-KRM-B91	C-48
89213-KRM-B91	C-48
89214-KRM-B91	C-48
89215-KRM-B91	C-48
89216-KRM-860	C-48
89218-KRM-B91	C-48
90000	
90001-KRM-860	C-23
90001-KRM-860	C-23.1
90002-KRM-840	M-2
90003-KFG-000	M-1
90003-KVS-900	M-19
90005-KY7-000	M-4
90009-KRM-840	M-11
90010-KRM-840	M-11
90012-KK3-830	M-3
90015-GHR-640	C-30
90015-GHR-680	C-29
90022-KRM-840	M-19
90030-MG8-000	C-39
90031-KRM-840	M-15
90032-GHR-640	M-15
90032-GHR-640	C-23.1
90032-GHR-640	C-25.20
90032-GHR-640	C-32
90032-GHR-640	C-34
90032-GHR-640	C-38
90032-GHR-640	C-39
90032-GHR-640	C-39
90032-GHR-650	M-2
90032-GHR-650	C-37
90032-GHR-660	M-4
90032-GHR-660	M-15
90032-GHR-660	M-20
90032-GHR-660	C-25.20
90032-GHR-680	M-15
90032-GHR-680	C-38
90032-GHR-700	M-13

Nº da Peça Part nº Nº de la Pieza	Nº do Bloco Block nº Nº del Bloque
90032-GHR-700	C-1
90032-GHR-700	C-38
90032-GHR-740	M-14
90032-GHR-740	C-13
90032-GHR-740	C-18
90032-GHR-760	M-15
90032-GHR-770	M-15
90032-GHR-820	M-15
90032-GHR-F00	C-4
90032-GHR-F00	C-31
90032-KW3-008	C-2
90033-GHR-650	C-27
90033-GHR-680	C-1
90033-GHR-680	C-30
90033-GHR-700	C-23.1
90033-GHR-730	C-21
90033-GHR-730	C-29
90033-GHR-J80	C-33
90034-GHR-660	C-23.1
90034-GHR-670	C-23
90035-166-008	C-2
90035-KRM-840	M-2
90036-KVS-900	M-2
90037-GHR-850	C-39
90037-GHR-F40	C-9
90038-GHR-800	C-39
90040-GHR-640	M-1
90040-GHR-670	M-15
90040-GHR-680	C-25.20
90040-GHR-690	M-4
90040-GHR-700	C-10
90040-GHR-720	M-6
90040-GHR-720	M-10
90040-GHR-740	M-10
90040-GHR-760	M-6
90040-GHR-770	M-10
90050-KFL-850	M-8
90071-MB0-000	M-13
90083-KRM-840	M-4
90084-041-000	M-17
90084-KPS-900	M-10
90085-KRM-850	M-9
90087-KRM-840	M-10

Nº da Peça Part nº Nº de la Pieza	Nº do Bloco Block nº Nº del Bloque
90091-KRM-840	M-2
90101-KGA-K00	C-18
90101-KY6-008	C-2
90102-GHR-F00	C-36
90102-KGA-K00	C-32
90102-KRM-850	C-1
90105-GA7-003	C-36.1
90105-KGA-B00	C-39
90106-GHR-J20	M-14
90107-GN1-010	C-31
90108-KSS-730	C-25
90111-MR5-000	C-37
90112-KPS-900	M-14
90113-GFP-B00	C-27
90113-KRM-860	C-4
90116-383-721	C-11
90116-KWG-600	C-27
90117-KY0-860	C-7
90118-KRM-860	C-23
90118-KRM-860	C-23.1
90118-KRM-860	C-34
90118-KRM-860	C-34.1
90118-KRM-860	C-37
90118-KVS-600	C-24
90119-KVS-600	C-25
90121-KRM-840	C-32
90123-KWG-600	C-7
90124-KVS-600	C-24
90128-KRM-R20	C-19.10
90131-GCE-E40	C-30
90131-KRM-840	M-15
90134-GHR-J40	C-23
90134-GHR-J40	C-23.1
90134-GHR-J60	C-25
90135-GHR-J40	C-25
90135-GHR-J40	C-37
90135-GHR-J60	C-25
90138-GHR-E40	C-35
90164-028-000	C-9
90201-415-000	C-32
90201-GHR-630	C-18
90201-GHR-630	C-19.10
90201-GHR-640	C-18

PROIBIDA A REPRODUÇÃO E DISTRIBUIÇÃO
1010913 - Mateus NIM JT

Voltar
Back
Volver
4

© Moto Honda da Amazônia Ltda.
Todos os direitos reservados.

ÍNDICE DE NÚMERO DE PEÇAS / PART NUMBER INDEX / ÍNDICE DEL NÚMERO DE PIEZAS

Nº da Peça Part nº Nº de la Pieza	Nº do Bloco Block nº Nº del Bloque
90201-GHR-640	C-32
90201-KRM-840	M-11
90202-GHR-630	C-2
90202-KRM-840	M-8
90206-250-000	M-3
90208-GHR-630	C-4
90208-GHR-630	C-13
90208-GHR-630	C-38
90208-GHR-640	C-27
90208-GHR-640	C-39
90208-GHR-650	C-35
90208-GHR-650	C-39
90208-GHR-E20	C-34.1
90208-GHR-E40	C-39
90208-GHR-J30	C-36
90227-GHR-680	C-4
90227-GHR-690	C-25
90227-GHR-710	C-25
90227-GHR-D50	C-34.1
90227-GHR-D90	C-4
90231-GHR-620	C-29
90231-GHR-630	C-30
90231-GHR-640	C-32
90231-GHR-670	C-32
90231-GHR-670	C-33
90231-GHR-C30	C-34.1
90231-KRM-840	M-14
90233-GHR-C40	C-2
90301-473-003	C-18
90302-KRM-860	C-18
90302-KRM-860	C-19.10
90304-GE8-003	C-19.10
90304-GE8-003	C-31
90304-KGA-B00	C-33
90304-KRM-860	C-7
90305-GE8-003	C-19.10
90305-GE8-003	C-32
90306-KF0-003	C-14.10
90306-KRM-840	M-2
90308-KRM-860	C-27
90322-KRM-860	C-4
90324-KRM-860	C-21
90380-KGA-E00	C-35

Nº da Peça Part nº Nº de la Pieza	Nº do Bloco Block nº Nº del Bloque
90401-KRM-B10	M-8
90401-KRM-R20	M-15
90401-KVS-740	M-8
90404-KPT-A00	M-2
90417-KRM-840	M-19
90432-KPT-A00	M-14
90441-KRM-840	M-15
90451-KRM-840	M-20
90453-KVS-900	M-17
90453-KVX-600	M-17
90454-KPS-900	M-17
90455-KRM-840	M-20
90456-KRM-840	M-17
90456-KTT-900	M-17
90457-KRM-840	M-19
90458-KVS-900	M-17
90458-KVS-900	M-20
90463-KRM-840	M-1
90501-KGA-E00	C-32
90501-KPT-A00	M-8
90501-KPT-A00	M-11
90503-KGA-K00	C-32
90503-KWG-600	C-7
90504-KVS-600	C-33
90505-KRM-860	C-29
90521-KVS-600	C-7
90524-030-000	C-18
90527-397-910	C-33
90527-KRM-860	C-33
90543-MV9-670	M-1
90544-439-930	C-11
90563-KGA-E00	C-32
90601-383-721	C-11
90602-KPT-900	M-20
90602-KRM-840	M-17
90602-KRM-840	M-20
90605-KVS-900	M-17
90606-KRM-840	M-19
90650-KW3-000	C-4
90652-KRM-R20	C-25
90677-KRM-860	C-34
90677-KRM-860	C-34.1
90678-MN5-000	C-25.20

Nº da Peça Part nº Nº de la Pieza	Nº do Bloco Block nº Nº del Bloque
90702-KRM-840	M-1
90702-KRM-840	M-6
90702-KRM-840	M-10
90702-KRM-840	M-14
90702-KRM-840	M-15
90703-KRM-840	M-2
90703-KRM-840	M-5
90704-KRM-840	M-2
90705-KPF-960	M-1
90741-KFB-000	M-16
90741-KGH-900	M-16
90751-KPS-900	M-14
90901-KSS-900	C-29
91000	
91001-KRM-872	M-16
91003-KRM-841	M-17
91003-KTT-900	M-17
91013-KRM-840	M-8
91014-KRM-840	M-17
91015-KRM-840	M-17
91016-KPS-900	M-17
91051-KGA-901	C-19.10
91051-KGA-902	C-19.10
91053-KSS-901	C-14.10
91053-KSS-902	C-14.10
91071-KRM-870	M-9
91104-KTT-901	M-9
91202-KRM-841	M-6
91202-KSP-910	M-6
91203-KRM-841	M-15
91203-KSP-910	M-15
91204-KRM-841	M-6
91216-KRM-841	M-17
91216-KSP-910	M-17
91251-KCS-690	C-13
91251-KPH-901	C-14.10
91256-383-721	C-11
91257-230-003	C-19.10
91257-230-005	C-19.10
91303-KRM-840	M-10
91304-KRM-840	M-2

Nº da Peça Part nº Nº de la Pieza	Nº do Bloco Block nº Nº del Bloque
91305-KPH-900	M-15
91305-KRM-840	M-10
91306-KRM-840	M-4
91307-KRM-840	M-6
91309-425-003	M-13
91309-KWG-600	C-25.20
91320-MB0-000	M-13
91352-GAZ-930	C-2
91405-KT0-680	C-25.20
91509-KRM-860	C-23
91509-KRM-860	C-23.1
91557-KWG-650	C-23.1
92000	
92101-05025-0A	C-36.1
93000	
93892-04016-18	M-22
93892-05012-18	M-22
93901-34120	M-14
93903-34380	C-35
94000	
94111-05000	C-36.1
94201-16150	C-30
94201-20150	C-18
94201-20150	C-29
94201-20150	C-32
94201-30250	C-31
94303-06100	M-2
94305-30102	M-6
94510-16000	M-20
95000	
95002-02070	C-25.20
95002-02080	C-21
95002-02089	M-22
95002-02659	M-22
95002-41300-08	C-25

Nº da Peça Part nº Nº de la Pieza	Nº do Bloco Block nº Nº del Bloque
95005-35400-50	M-22
95014-71202	C-31
95015-42000	C-13
95015-42000	C-29
95701-06040-00	M-15
96000	
96001-06030-00	M-6
96001-06030-00	M-10
96001-06035-00	M-10
96001-06040-00	M-6
96100-60030-00	M-8
96100-62033-00	M-17
96100-62040-00	M-17
96140-62010-00	M-17
96140-63010-10	C-14.10
96140-63020-10	C-19.10
96220-30085	M-19
96600-06016-00	M-11
96600-06022-00	M-11
98000	
98200-31500	C-37
98200-40500	C-38
98200-41000	C-38
98200-41500	C-38
99000	
99101-GHB-1100	M-22
99103-KWG-0380	M-22

Nº da Peça Part nº Nº de la Pieza	Nº do Bloco Block nº Nº del Bloque

PROIBIDA A REPRODUÇÃO E DISTRIBUIÇÃO
1010913 - Matsuo - MM - JT

Voltar
Back
Volver

© Moto Honda da Amazônia Ltda.
Todos os direitos reservados.

HONDA

The Power of Dreams

Publicado pela Moto Honda da Amazônia Ltda.
Setor Publicações Técnicas