HONDA

BIZ 125 EX / ES

BIZ 125 EXE
BIZ 125 ESE
BIZ 125 EXF
BIZ 125 ESF
BIZ 125 EXG
BIZ 125 EXH

CATÁLOGO DE PEÇAS

3

Moto Honda da Amazônia Ltda. – 2017

00X1B-KSSY-003

Catálogo de Peças
00X1B-KSSY-003
Draft
15KSSEB2
Atualizado com
NP 004
23/06/17
6HS

PROIBIDA A REPRODUÇÃO E DISTRIBUIÇÃO
1010913 - Matsuo - MM - JT

ÍNDICE

INSTRUÇÕES 1

GRUPO DO MOTOR 2

GRUPO DO CHASSI 3

ÍNDICE DE NÚMERO DE PEÇAS 4

© Moto Honda da Amazônia Ltda.
Todos os direitos reservados.

EX

NH196 Branco Ross

NH312M Cinza Cynos Fosco Metálico

PB314P Azul Twister Perolizado

Modelo 2014

PROIBIDA R
1010913 - Mat

© Moto Honda da Amazônia Ltda.
Todos os direitos reservados.

NH1 Preto

R351P Vermelho Pimenta Perolizado

RP194P Rosa Jelly Perolizado

Modelo 2014

PROIBIDA REPRODUÇÃO
10103 - Matsu

© Moto Honda da Amazônia Ltda.
Todos os direitos reservados.

EX

NH312M Cinza Cynos Fosco Metálico

NHB59P Branco Salt Fosco Metálico

R358P Vermelho Marrakesh Perolizado

Modelo 2015

PROIBIDA REPRODUÇÃO
1010910 - Matsu

© Moto Honda da Amazônia Ltda.
Todos os direitos reservados.

R351P Vermelho Pimenta Perolizado

NH312M Cinza Cynos Fosco Metálico

NH479M Prata Japy Metálico

Modelo 2015

PROIBIDA DUPLICAÇÃO
10103 3 - Mats

© Moto Honda da Amazônia Ltda.
Todos os direitos reservados.

***R358P* Vermelho Marrakesh Perolizado**

***NH1* Preto**

***NHB49P* Branco Andes Perolizado**

Modelo 2016

PROIBIDA A REPRODUÇÃO

© Moto Honda da Amazônia Ltda.
Todos os direitos reservados.

EX

R358P Vermelho Marrakesh Perolizado

PROIBIDA A REPRODUÇÃO E DISTRIBUIÇÃO

1010913 - Matsuo - MM - JT

NH-352M Cinza Una Metálico

PB-314P Azul Twister Perolizado

Modelo 2017

© Moto Honda da Amazônia Ltda.
Todos os direitos reservados.

Instruções para o Uso do Catálogo de Peças

- **Este Catálogo de Peças descreve todas as peças de reposição, bem como o tempo de Mão de Obra (T.M.O.) para os modelos BIZ 125 EX/ ES.**
- **Este Catálogo de Peças foi elaborado com base nas últimas informações disponíveis até 23 de Junho de 2017.**
- **Especifique sempre o Nº completo da peça quando for efetuar um pedido de peças.**
- **Verifique sempre o número, modelo, tipo, série, cor, marca, tamanho, que se fizer necessário antes de fazer o pedido de peças.**
- **Observe sempre que as ilustrações permitem localizar uma determinada parte do chassi ou do motor, podendo diferenciar da sua forma original.**
- **Informe-se sobre a versão atualizada do catálogo de peças através do site www.hondaposvenda.com.br.**

Índice

- Instruções para o Uso do Catálogo de Peças 1
- Como Localizar as Informações sobre as Peças 2
- Estrutura do Catálogo de Peças 3
- Quando Utilizar as Peças 4
- Abreviaturas Utilizadas neste Catálogo de Peças 4
- Como Localizar o Bloco de Peças e os Números de Série 5
- Modelos, Códigos de Área e Números de Série Aplicáveis 6
- Tabela de Cores 7
- Composição do Número de Identificação do Veículo (V.I.N.) 16
- Mangueira de Combustível, Mangueiras de Aplicação Geral e Mangueira de Vinil 17
- Composição do Número de Identificação das Mangueiras 20
- Instruções para o Uso do Tempo de Mão de Obra (T.M.O.) 21
- Índice Ilustrado - Grupo do Motor 26
- Índice Ilustrado - Grupo do Chassi 29
- Índice de Número de Peças 115

PROIBIDA A REPRODUÇÃO E DISTRIBUIÇÃO
1010913 - Matsuo - MM - JT

© Moto Honda da Amazônia Ltda.
Todos os direitos reservados.

Voltar

Como Localizar as Informações sobre as Peças

Ⓐ Referência com o Índice Ilustrado

Grupo do Motor

• O número de referência na ilustração do índice pode ser diferente da que aparece no texto.

M-1 Tampa do Cabeçote	M-2 Cabeçote	M-3 Árvore de Comando • Válvulas
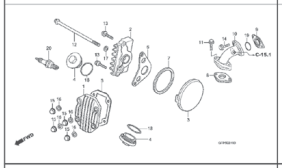	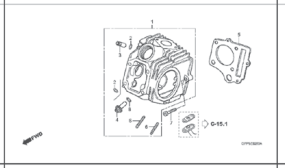	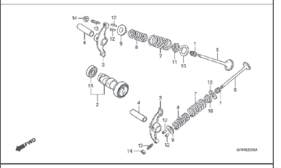
M-4 Corrente de Comando • Tensor	M-5 Cilindro	M-6 Tampa Lateral Direita

Ⓑ Referência com o Índice de Número de Peças

ÍNDICE DE NÚMERO DE PEÇAS

Nº da Peça	Nº do Bloco	Nº da Peça	Nº do Bloco
06000		**13000**	
06420-GFP-900	C-11	13000-GFP-900	M-12
06421-GFP-900	C-11	13000-GFP-B00	M-12
06430-GCE-900	C-10	13011-GFP-900	M-12
06430-GCE-900	C-8	13021-GFP-900	M-12
06440-GFP-900	C-9	13031-GFP-900	M-12
06441-GFP-900	C-9	13041-GFP-900	M-12
06530-GBG-B20	C-5	13051-GFP-900	M-12
06531-GBG-B20	C-5	13101-GFP-900	M-12
06531-GCE-F20	C-5	13102-GFP-900	M-12
		13103-GFP-900	M-12
11000		13104-GFP-900	M-12
		13105-GFP-900	M-12
11100-GCE-900	M-11	13111-087-000	M-12
11191-GCE-900	M-11	13115-GN5-910	M-12
11200-GCE-D60	M-11		
11330-GFP-900	M-6	**14000**	
11341-GFP-900	M-9		
11394-GW8-680	M-6	14100-GFP-900	M-3
		14100-GFP-B00	M-3
12000		14311-KEV-900	M-12
		14321-GBG-900	M-4
12101-GFP-900	M-5	14321-GFP-B00	M-4
12101-GFP-B00	M-5	14401-178-003	M-4
12191-GFP-B00	M-5	14431-035-020	M-3
12191-GS4-761	M-5	14451-035-000	M-3
12200-GFP-900	M-2	14500-035-020	M-4
12200-GFP-B00	M-2	14502-086-000	M-4
12209-GB4-681	M-3	14531-035-000	M-4
12209-GBG-900	M-3	14541-GB4-681	M-4
12213-KRM-840	M-2	14550-GB0-911	M-4
12237-GFP-305	M-2	14566-086-030	M-4
12245-KEV-305	M-2	14610-086-010	M-4
12251-KST-941	M-2	14615-035-010	M-4
12301-GB6-910	M-1	14670-035-030	M-4
12301-GB6-911	M-1	14675-178-000	M-4
12331-GB0-910	M-1	14711-GFP-900	M-3
12341-GB6-910	M-1	14721-GFP-900	M-3
12361-035-000	M-1	14751-GN5-911	M-3

Bloco No.

C-6

Para-lama Dianteiro

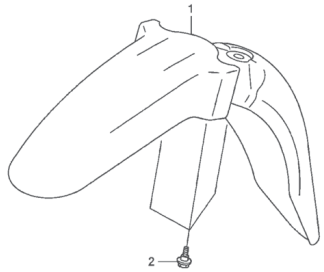

Ref. No.

Ref. Nº	N.O.S.	Item de serviço	T.M.O.	Ref. Nº	Nº da peça	Descrição	Qtd. POP100 7	8	9	Nº de série		Tipo
1	4131B7	Pára-lama, Dianteiro	0,1	1	61100-GFP-900ZA	Pára-lama, Dianteiro *NH1* Preto	1	1	1			
					61100-GFP-900ZB	*PB362R* Azul Buliti-R	1	–	–			
					61100-GFP-900ZC	*R286R* Vermelho Caucaia	1	1	–			
					61100-GFP-900ZD	*Y197R* Amarelo Trancoso-R	1	1	–			
					61100-GFP-900ZE	*PB337R* Azul Penedo	–	1	1			
					61100-GFP-900ZF	*NHA57R* Cinza Cloudia R	–	–	1			
					61100-GFP-900ZG	*R304R* Vermelho Clívia-R	–	–	1			
				2	90111-162-000	Parafuso, Flange, 6mm	3	3	3			

122

Página No.

24.07.08

© Moto Honda da Amazônia Ltda.
Todos os direitos reservados.

Estrutura do Catálogo de Peças

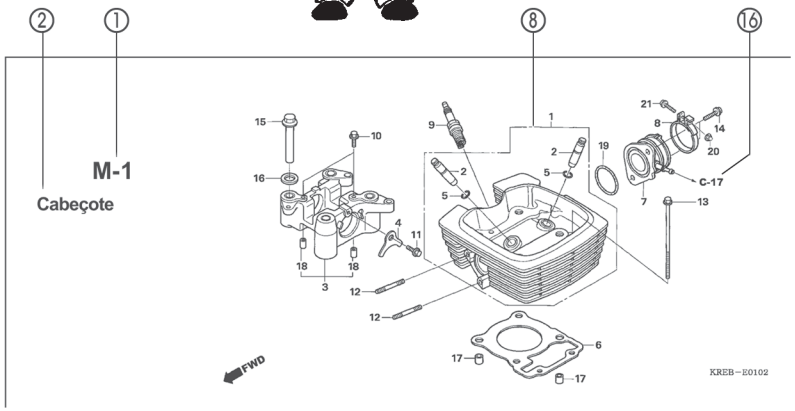

Ref. Nº	N.O.S.	Item de serviço	T.M.O.	Ref. Nº	Nº da peça	Descrição	Qtd. POP100 7	8	9	Nº de série		Tipo
4	811175	Cabo, Trava Assento	0,1	1	18327-KAE-000	Bucha, Traseira Câmara (8,5x15)	2	2	2			
5	4131E8	Trava, Assento: Lateral Traseira	0,1	2	61104-GCE-E40	Bucha, Pára-lama Dianteiro	2	2	2			
6	4131E4	Assento: Duplo	0,1	3	77151-KW3-000	Mola, Trava Assento	1	–	–			BR
13	4121K9	Tampa, Trava Assento	0,1		77151-MB1-870		1	–	–			2LA,3LA
15	4131F2	Chave, Trava Assento	0,2				–	1	1			
				4	77156-GFP-900	Cabo, Trava Assento	1	1	1			
				5	77160-GFP-900	Suporte Comp., Trava Assento	1	1	–			
					77160-GFP-B00		–	–	1			
				6	77200-GFP-900ZB	Assento Conj., Duplo						
					NHA08L	Cinza Itaipu	1	–	–			
					77200-GFP-900ZD *RA08L*	Vermelho Urucum	1	–	–			
					77200-GFP-910ZA *NH1L*	Preto	–	1	1			
				7	77201-GFP-900	Suporte, Dobradiça Assento	1	1	1			
				8	94001-05070-0S	Presilha, Fiação (Preto) (145mm)	1	1	1			

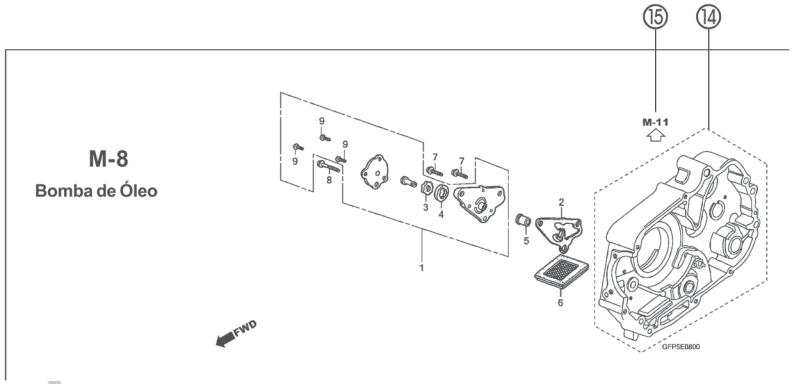

① **Número do Bloco**
- O número do bloco é oferecido (no lugar do nº da página) para ajudar na consulta da peça com o nº ou nome da peça.

② **Nome do Bloco**

③ **Item de Serviço / Tempo de Mão de Obra (T.M.O.)**

④ **Número de Referência**
- Os números de título descritos entre parênteses indicam que a informação continua da página anterior.

⑤ **Número da Peça**

⑥ **Descrição**

⑦ **Código de Cores HONDA**

⑧ **Conjuntos**
- As peças cujas figuras estejam delimitadas por linhas pontilhadas são disponíveis em conjunto completo. (As peças componentes do conjunto também são comercializadas individualmente).

⑨ **Descrição de Cores**

⑩ **Nota**
As notas são apresentadas entre parênteses na coluna do nome da peça.

⑪ **Quantidade Utilizada na Motocicleta**
- Quando aparecem entre parênteses indicam peças opcionais.
- Quando indicadas com a letra "N" deve-se utilizar a quantidade que for necessária.
- Indica o número de peças utilizadas no bloco.

⑫ **Número de Série**

⑬ **Tipo**
- Quando a coluna tipo se encontra em branco significa que as peças são aplicáveis a todos os tipos.

⑭ ⬚
- Peças circundadas por uma linha pontilhada ⬚ estão incluídas em blocos diferentes.

⑮ ⇦
- A flecha vazada ⇦ indica o Nº do bloco onde a peça incluída na linha ⬚ se encontra.

⑯ ←
- A flecha sólida ← indica o Nº do bloco com o qual a peça em questão está conectada.

DISTRIBUIÇÃO E DISTRIBUIÇÃO
Matsuo - MM - JT

© Moto Honda da Amazônia Ltda.
Todos os direitos reservados.

Quando Utilizar as Peças

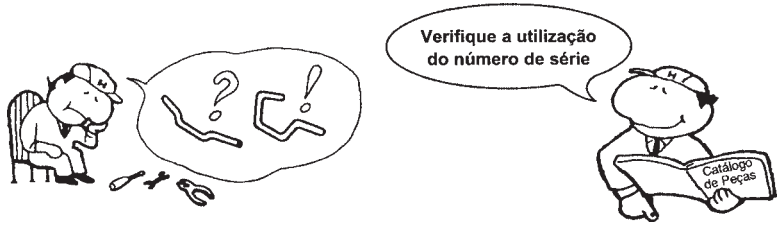

Ref. Nº	Nº da peça	Descrição	Qtd. CBR300 RRN	RRP	RRR	RRS	RRT	RRV	Nº de série
1	33101-MAE-601	Unidade Farol "NH-285" Cinza	–	–	1	–	–	–	
			–	–	–	1	–	–	~ 2351159
			–	–	–	1	–	–	~ 2351712
	33101-MAE-612	Unidade Farol "NH-283" Cinza	–	–	1	–	–	–	
		(Precaução Durante a Instalação)							
			–	–	–	1	–	–	~ 2351309
			–	–	–	1	–	–	~ 2351434
			–	–	–	1	–	–	~ 2350300
			–	–	–	1	–	–	~ OM300138
	33101-MAE-671	Unidade Farol "NH-1" Preto	–	–	1	–	–	–	
			–	–	–	1	–	–	
			–	–	–	1	–	–	~ SM300356
	33101-MAE-691	Unidade Farol	–	–	1	–	–	–	
	33101-MAE-602	Unidade Farol	–	–	–	1	–	–	2351160 ~
			–	–	–	1	–	–	2351713 ~
			–	–	–	–	1	1	

O número de Série foi utilizado desde o modelo inicial

Quando a numeração do Chassi aparece do lado esquerdo da coluna significa que a utilização da peça se aplica a partir deste número do chassi (2351160)

Quando a numeração do Chassi aparece do lado direito da coluna significa que a utilização da peça se aplica até este número do chassi (2351159)

Abreviaturas Utilizadas neste Catálogo de Peças

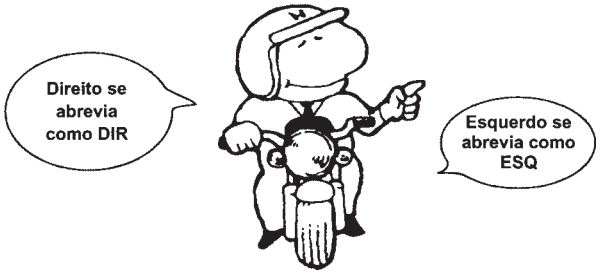

* "Esq" e "Dir" na descrição de uma peça significa o lado Esquerdo e o lado Direito considerando-se que esteja sobre o assento da motocicleta.

• No Catálogo de peças utilizam-se as seguintes abreviaturas:

Conj. ..... Conjunto
Comp. ..... Completo
Dir. ..... Direito
Esq. ..... Esquerdo
STD ..... Standard
mm ..... Milímetro
G ..... Grama
D (22D) ..... Dente (22 dentes)
A ..... Ampére
V ..... Volt
W ..... Watt
C.A. ..... Corrente Alternada
C.C. ..... Corrente Contínua
ADM ..... Admissão
ESC ..... Escape
DIANT. ..... Dianteira
TRAS. ..... Traseira
SEX ..... Sextavado
LAT ..... Lateral
TRANS ..... Transmissão
PRIM ..... Primário
SEC ..... Secundário
MPH ..... Milhas por Hora
Km/h ..... Quilômetro por Hora
L.E.D. ..... Diodo Emissor de Luz
C.D.I. ..... Unidade Descarga Capacitiva
1LA ..... República Dominicana, El Salvador
Venezuela, Guatemala, Guiana
(Mercosul: Argentina, Paraguai, Uruguai)
MIX ..... Moto Mix Brasil
2LA ..... Colômbia, México
3LA ..... América Latina
AR ..... Argentina
M ..... Motor de Partida

PROIBIDA A REPRODUÇÃO E DISTRIBUIÇÃO
1010913 - Hatsuo - MIM - JF

© Moto Honda da Amazônia Ltda.
Todos os direitos reservados.

Como Localizar o Bloco de Peças e os Números de Série

Bloco de Peças	Peças do Motor M-2 ~	Peças do Corpo do Acelerador M-23 ~	Peças do Chassi C-1 ~
Números Necessários	Número de Série do Motor	Número de Série do Corpo do Acelerador	Número de Série do Chassi
Pontos de Localização	①	②	③

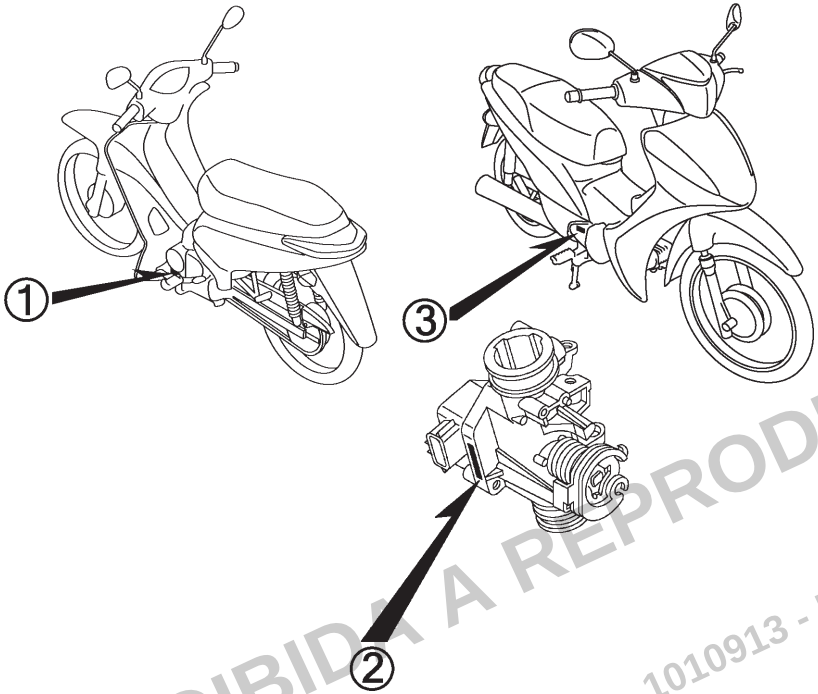

PROIBIDA A REPRODUÇÃO E DISTRIBUIÇÃO
1010913 - Matsuo - MM - JT

© Moto Honda da Amazônia Ltda.
Todos os direitos reservados.

Modelos, Códigos de Área e Números de Série Aplicáveis

Os Modelos, Códigos de Área, Tipos e os Números de Série Aplicáveis podem ser identificados conforme tabela abaixo.
As peças com código de área são exclusivas dos países designados.
Se os códigos de área não estiverem listados, as peças são de uso comum.

Modelo	Código de Área	Tipo	Nº de Série Aplicável do Motor	Nº de Série Aplicável do Chassi	Nº de Série Aplicável do Corpo do Acelerador
BIZ 125 EX_E	2BR	Brasil	JC48E000001~	9C2JC4830ER000001~	GQRCA B
	4BR	Brasil	JC48E400001~	9C2JC4830ER400001~	
BIZ 125 ES_E	2BR	Brasil	JC48E000001~	9C2JC4820ER000001~	
$BC125EX_F$	2BR	Brasil	JC48E3E000001~	9C2JC4830FR000001~	
$BC125ES_F$	2BR	Brasil	JC48E2F000001~	9C2JC4820FR000001~	
$BC125EX_G$	2BR	Brasil	JC48E3G000001~	9C2JC4830GR000001~	GQR5B A
BIZ 125 EX_H	2BR	Brasil	JC48E3H000001~	9C2JC483*HR000001~	

* Para identificação do número do carburador/corpo do acelerador, somente a parte sublinhada deverá ser usada para registro.

GQRCA[B] KC ア

PROIBIDA A REPRODUÇÃO E DISTRIBUIÇÃO
1010913 - Matsuo - MM - JT

© Moto Honda da Amazônia Ltda.
Todos os direitos reservados.

Tabela de Cores

• Ao solicitar as peças coloridas consulte a tabela abaixo, verifique a cor principal da motocicleta e utilize o número de peça básico adicionando o código de cor relativo.

BIZ 125 EX (BIZ 125 EX_E) 2BR

Nº	Modelo		BIZ 125 EX_B			
	Cor Principal		Cinza Cynos Fosco Metálico NH-312M	Branco Ross NH-196	Nº de identificação do Bloco	Nº de ref.
	Código de Cor		NH312M	NH196		
	Nome das Peças Coloridas	Nº Peça Básico				
1	Tampa Traseira Conj., Guidão	53204-KSS-C00	ZA	ZA	C-7	6
2	Tampa Conj., Dianteira	64310-KSS-E10	–	ZA	C-44	2
3	Tampa Conj., Dianteira	64310-KSS-E60	ZB	–	C-44	2
4	Tampa Jogo, Carcaça Esquerda	64420-KSS-E60	ZB	ZA	C-23.10	4
5	Tampa Jogo, Carcaça Direita	64410-KSS-E60	ZB	ZA	C-23.10	1
6	Tampa, Central	64350-KSS-C00	ZA	ZA	C-44	9
7	Tampa, Dianteira Guidão	53205-KSS-C20	ZL	ZJ	C-7	7
8	Tampa, Lateral Esquerda	64451-KSS-C00	ZA	ZA	C-23.10	7
9	Tampa, Lateral Direita	64441-KSS-C01	ZA	ZA	C-23.10	6
10	Tampa, Trava Assento	77245-KSS-C00	ZA	ZA	C-23	11
11	Para-lama A, Dianteiro	61100-KSS-C00	ZQ	ZM	C-10	2
12	Gancho, Bagageiro	81132-GAH-000	ZW	ZW	C-44	11
13	Protetor, Pernas	64321-KSS-C00	ZA	ZA	C-44	3
14	Emblemas	86861-KVS-F00	ZA	ZA	C-50	10
15	Emblema A, HONDA	87561-GFM-M00	–	ZA	C-50	4
16	Emblema, HONDA	61310-GFM-M00	–	ZA	C-50	1
17	Emblema, HONDA	86611-KVS-A00	ZA	–	C-50	1
18	Emblema, HONDA	86102-KSS-E60	ZA	–	C-50	4
19	Painel Comp., Freio Traseiro	43100-GCE-900	ZC	ZC	C-18	5
20	Plugue, Orifício	90656-KM1-000	ZL	ZL	C-10	10
21	Faixa, Carenagem Esquerda	86646-KSS-E60	ZB	ZA	C-50	7
22	Faixa, Carenagem Direita	86645-KSS-E60	ZB	ZA	C-50	5
23	Roda Dianteira, Subconj.	44650-KSS-950	ZC	ZC	C-14.40	4
24	Roda Traseira, Subconj.	42650-KSS-950	ZC	ZC	C-19.30	9

PROIBIDA A REPRODUÇÃO E DISTRIBUIÇÃO
1010913 - Matsuo - MM - JT

© Moto Honda da Amazônia Ltda.
Todos os direitos reservados.

Voltar

Tabela de Cores

• Ao solicitar as peças coloridas consulte a tabela abaixo, verifique a cor principal da motocicleta e utilize o número de peça básico adicionando o código de cor relativo.

BIZ 125 EX (BIZ 125 EX_E) 4BR

Nº	Modelo		BIZ 125 EX_B		
	Cor Principal		Azul Twister Perolizado PB-314P	Nº de identificação do Bloco	Nº de ref.
	Código de Cor		PB314		
	Nome das Peças Coloridas	Nº Peça Básico			
1	Tampa Traseira Conj., Guidão	53204-KSS-C00	ZA	C-7	6
2	Tampa Conj., Dianteira	64310-KSS-F10	ZA	C-44	2
3	Tampa Jogo, Carcaça Esquerda	64420-KSS-F10	ZA	C-23.10	4
4	Tampa Jogo, Carcaça Direita	64410-KSS-F10	ZA	C-23.10	1
5	Tampa, Central	64350-KSS-C00	ZA	C-44	9
6	Tampa, Dianteira Guidão	53205-KSS-C20	ZK	C-7	7
7	Tampa, Lateral Esquerda	64451-KSS-C00	ZA	C-23.10	7
8	Tampa, Lateral Direita	64441-KSS-C01	ZA	C-23.10	6
9	Tampa, Trava Assento	77245-KSS-C00	ZA	C-23	11
10	Para-lama A, Dianteiro	61100-KSS-C00	ZP	C-10	2
11	Gancho, Bagageiro	81132-GAH-000	ZW	C-44	11
12	Protetor, Pernas	64321-KSS-C00	ZA	C-44	3
13	Emblemas	86861-KVS-F00	ZA	C-50	10
14	Emblema, HONDA	86101-KSS-F10	ZA	C-50	1
15	Emblema, HONDA	86102-KSS-F10	ZA	C-50	4
16	Painel Comp., Freio Traseiro	43100-GCE-900	ZC	C-18	5
17	Plugue, Orifício	90656-KM1-000	ZL	C-10	10
18	Faixa, Carenagem Esquerda	86646-KSS-F10	ZA	C-50	8
19	Faixa, Tampa Dianteira Esquerda	64321-KSS-F10	ZA	C-50	3
20	Faixa, Carenagem Direita	86645-KSS-F10	ZA	C-50	6
21	Faixa, Tampa Dianteira Direita	64320-KSS-F10	ZA	C-50	2
22	Roda Dianteira, Subconj.	44650-KSS-950	ZC	C-14.40	4
23	Roda Traseira, Subconj.	42650-KSS-950	ZC	C-19.30	9

PROIBIDA A REPRODUÇÃO E DISTRIBUIÇÃO
1010913 - Matsuo - MM - JT

© Moto Honda da Amazônia Ltda.
Todos os direitos reservados.

Tabela de Cores

• Ao solicitar as peças coloridas consulte a tabela abaixo, verifique a cor principal da motocicleta e utilize o número de peça básico adicionando o código de cor relativo.

BIZ 125 ES (BIZ 125 ES_E) 2BR

Nº	Modelo		BIZ 125 ES_E				
	Cor Principal		Vermelho Pimenta Perolizado R-351P	Preto NH-1	Rosa Jelly Perolizado RP-194P	Nº de identificação do Bloco	Nº de ref.
	Código de Cor		R351	NH1	RP194		
	Nome das Peças Coloridas	Nº Peça Básico					
1	Tampa Traseira Conj., Guidão	53204-KSS-C00	ZA	ZA	ZA	C-7	6
2	Tampa Conj., Dianteira	64310-KSS-C70	–	ZC	–	C-44	2
3	Tampa Conj., Dianteira	64310-KSS-E10	ZB	–	–	C-44	2
4	Tampa Conj., Dianteira	64310-KSS-E60		–	ZA	C-44	2
5	Tampa Jogo, Carcaça Esquerda	64420-KSS-E80	ZC	ZB	ZA	C-23.10	4
6	Tampa Jogo, Carcaça Direita	64410-KSS-E80	ZC	ZB	ZA	C-23.10	1
7	Tampa, Central	64350-KSS-C00	ZA	ZA	ZA	C-44	9
8	Tampa, Dianteira Guidão	53205-KSS-C00	ZJ	ZB	ZK	C-7	7
9	Tampa, Lateral Esquerda	64451-KSS-C00	ZA	ZA	ZA	C-23.10	7
10	Tampa, Lateral Direita	64441-KSS-C01	ZA	ZA	ZA	C-23.10	6
11	Tampa, Trava Assento	77245-KSS-C00	ZA	ZA	ZA	C-23	11
12	Para-lama A, Dianteiro	61100-KSS-C00	ZL	ZB	ZN	C-10	2
13	Gancho, Bagageiro	81132-GAH-000	ZW	ZW	ZW	C-44	11
14	Cubo Subconj., Dianteiro	44635-KSS-900	ZB	ZB	ZB	C-14.10	5
15	Cubo Subconj., Traseiro	42635-KSS-B30	ZB	ZB	ZB	C-19.10	8
16	Protetor, Pernas	64321-KSS-C00	ZA	ZA	ZA	C-44	3
17	Emblemas	86861-KVS-F00	ZA	ZA	ZA	C-50	10
18	Emblema A, HONDA	87561-GFM-M00	ZA	ZB	ZA	C-50	4
19	Emblema, Tampa Carcaça	86831-KSS-E80	ZC	ZB	ZA	C-50	9
20	Emblema, HONDA	61310-GFM-M00	ZA	ZB	ZA	C-50	1
21	Painel Comp., Freio Traseiro	43100-GCE-900	ZD	ZD	ZD	C-18	5
22	Painel Secundário Comp., Freio Dianteiro	45010-KSS-900	ZB	ZB	ZB	C-13	6
23	Roda Dianteira, Subconj.	44650-KSS-C00	ZA	ZA	ZA	C-14.10	6
24	Roda Traseira, Subconj.	42650-KSS-C00	ZA	ZA	ZA	C-19.10	9

PROIBIDA A REPRODUÇÃO E DISTRIBUIÇÃO
101.0913 - Marsuo - MM - JT

© Moto Honda da Amazônia Ltda.
Todos os direitos reservados.

Voltar

Tabela de Cores

• Ao solicitar as peças coloridas consulte a tabela abaixo, verifique a cor principal da motocicleta e utilize o número de peça básico adicionando o código de cor relativo.

BIZ 125 EX (BIZ 125 EX_F) 2BR

Nº	Modelo		BIZ 125 EX_F				
	Cor Principal		Cinza Cynos Fosco Metálico NH-312M	Branco Salt Fosco Metálico NH-B59P	Vermelho Marrakesh Perolizado R-358P	Nº de identificação do Bloco	Nº de ref.
	Código de Cor		NH312	NHB59	R358		
	Nome das Peças Coloridas	Nº Peça Básico					
1	Tampa Traseira Conj., Guidão	53204-KSS-C00	ZA	ZA	ZA	C-7	6
2	Tampa Conj., Dianteira	64310-KSS-E61	ZB	–	–	C-44	2
3	Tampa Conj., Dianteira	64310-KSS-H10	–	ZD	ZC	C-44	2
4	Tampa Jogo, Carcaça Esquerda	64420-KSS-E60	ZB	–	–	C-23.10	4
5	Tampa Jogo, Carcaça Esquerda	64420-KSS-H10	–	ZB	ZA	C-23.10	4
6	Tampa Jogo, Carcaça Direita	64410-KSS-E60	ZB	–	–	C-23.10	1
7	Tampa Jogo, Carcaça Direita	64410-KSS-H10	–	ZB	ZA	C-23.10	1
8	Tampa, Central	64350-KSS-C00	ZA	ZA	ZA	C-44	9
9	Tampa, Dianteira Guidão	53205-KSS-C20	ZL	ZN	ZM	C-7	7
10	Tampa, Lateral Esquerda	64451-KSS-C00	ZA	ZA	ZA	C-23.10	7
11	Tampa, Lateral Direita	64441-KSS-C01	ZA	ZA	ZA	C-23.10	6
12	Tampa, Trava Assento	77245-KSS-C00	ZA	ZA	ZA	C-23	11
13	Para-lama A, Dianteiro	61100-KSS-C00	ZQ	ZT	ZR	C-10	2
14	Gancho, Bagageiro	81132-GAH-000	ZW	ZW	ZW	C-44	11
15	Protetor, Pernas	64321-KSS-C01	ZA	ZA	ZA	C-44	3
16	Emblemas	86101-KSS-H10	–	ZB	–	C-50	1
17	Emblemas	86861-KVS-F00	ZA	ZA	ZA	C-50	10
18	Emblema A, HONDA	87561-GFM-M00	–	–	ZB	C-50	4
19	Emblema, HONDA	61310-GFM-M00	–	–	ZB	C-50	1
20	Emblema, HONDA	86611-KVS-A00	ZA	–	–	C-50	1
21	Emblema, HONDA	86102-KSS-E60	ZA	–	–	C-50	4
22	Emblema, HONDA	86102-KSS-H10	–	ZB	–	C-50	4
23	Painel Comp., Freio Traseiro	43100-GCE-900	ZC	ZC	ZC	C-18	5
24	Plugue, Orifício	90656-KM1-000	ZL	ZL	ZL	C-10	10

PROIBIDA A REPRODUÇÃO E DISTRIBUIÇÃO
1010913 - Matsuo - MM - 31

© Moto Honda da Amazônia Ltda.
Todos os direitos reservados.

Tabela de Cores

• Ao solicitar as peças coloridas consulte a tabela abaixo, verifique a cor principal da motocicleta e utilize o número de peça básico adicionando o código de cor relativo.

BIZ 125 EX (BIZ 125 EX_F) 2BR

Nº	Modelo		BIZ 125 EX_F				
	Cor Principal		Cinza Cynos Fosco Metálico NH-312M	Branco Salt Fosco Metálico NH-B59P	Vermelho Marrakesh Perolizado R-358P	Nº de identificação do Bloco	Nº de ref.
	Código de Cor		NH312	NHB59	R358		
	Nome das Peças Coloridas	Nº Peça Básico					
25	Faixa, Carenagem Esquerda	86646-KSS-E60	ZB	–	–	C-50	7
26	Faixa, Carenagem Esquerda	86646-KSS-H10	–	ZB	ZA	C-50	7
27	Faixa, Carenagem Direita	86645-KSS-E60	ZB	–	–	C-50	5
28	Faixa, Carenagem Direita	86645-KSS-H10	–	ZB	ZA	C-50	5
29	Roda Dianteira, Subconj.	44650-KSS-950	ZC	ZC	ZC	C-14.40	4
30	Roda Traseira, Subconj.	42650-KSS-950	ZC	ZC	ZC	C-19.30	9

PROIBIDA A REPRODUÇÃO E DISTRIBUIÇÃO
1010913 - Matsuo - MM - JT

© Moto Honda da Amazônia Ltda.
Todos os direitos reservados.

Voltar

Tabela de Cores

• Ao solicitar as peças coloridas consulte a tabela abaixo, verifique a cor principal da motocicleta e utilize o número de peça básico adicionando o código de cor relativo.

BIZ 125 ES (BIZ 125 ES_F) 2BR

Nº	Modelo		BIZ 125 ES_F				
	Cor Principal		Vermelho Pimenta Perolizado	Cinza Cynos Fosco Metálico	Prata Japy Metálico	Nº de identificação do Bloco	Nº de ref.
	Código de Cor		R-351P	NH-312M	NH-479M		
	Nome das Peças Coloridas	Nº Peça Básico					
1	Tampa Traseira Conj., Guidão	53204-KSS-C00	ZA	ZA	ZA	C-7	6
2	Tampa Conj., Dianteira	64310-KSS-H10	–	ZB	ZA	C-44	2
3	Tampa Conj., Dianteira	64310-KSS-E10	ZB	–	–	C-44	2
4	Tampa Jogo, Carcaça Esquerda	64420-KSS-H30	–	ZB	ZA	C-23.10	4
5	Tampa Jogo, Carcaça Esquerda	64420-KSS-E80	ZC	–	–	C-23.10	4
6	Tampa Jogo, Carcaça Direita	64410-KSS-H30	–	ZB	ZA	C-23.10	1
7	Tampa Jogo, Carcaça Direita	64410-KSS-E80	ZC	–	–	C-23.10	1
8	Tampa, Central	64350-KSS-C00	ZA	ZA	ZA	C-44	9
9	Tampa, Dianteira Guidão	53205-KSS-C00	ZJ	ZM	ZL	C-7	7
10	Tampa, Lateral Esquerda	64451-KSS-C00	ZA	ZA	ZA	C-23.10	7
11	Tampa, Lateral Direita	64441-KSS-C01	ZA	ZA	ZA	C-23.10	6
12	Tampa, Trava Assento	77245-KSS-C00	ZA	ZA	ZA	C-23	11
13	Para-lama A, Dianteiro	61100-KSS-C00	ZL	ZQ	ZS	C-10	2
14	Gancho, Bagageiro	81132-GAH-000	ZW	ZW	ZW	C-44	11
15	Cubo Subconj., Dianteiro	44635-KSS-900	ZB	ZB	ZB	C-14.10	5
16	Cubo Subconj., Traseiro	42635-KSS-B30	ZB	ZB	ZB	C-19.10	8
17	Protetor, Pernas	64321-KSS-C01	–	ZA	ZA	C-44	3
18	Protetor, Pernas	64321-KSS-C00	ZA	–	–	C-44	3
19	Emblemas	86101-KSS-H10	–	ZA	–	C-50	1
20	Emblemas	86861-KVS-F00	ZA	ZA	ZA	C-50	10
21	Emblema A, HONDA	87561-GFM-M00	ZA	–	ZA	C-50	4
22	Emblema, Tampa Carcaça	86831-KSS-H30	–	ZB	ZA	C-50	9
23	Emblema, Tampa Carcaça	86831-KSS-E80	ZC	–	–	C-50	9
24	Emblema, HONDA	61310-GFM-M00	ZA	–	ZA	C-50	1

PROIBIDA A REPRODUÇÃO E DISTRIBUIÇÃO
1010913 - Matsuo - MM - JT

© Moto Honda da Amazônia Ltda.
Todos os direitos reservados.

Tabela de Cores

• Ao solicitar as peças coloridas consulte a tabela abaixo, verifique a cor principal da motocicleta e utilize o número de peça básico adicionando o código de cor relativo.

BIZ 125 ES (BIZ 125 ES_F) 2BR

Nº	Modelo		BIZ 125 ES_F				
	Cor Principal		Vermelho Pimenta Perolizado	Cinza Cynos Fosco Metálico	Prata Japy Metálico	Nº de identificação do Bloco	Nº de ref.
	Código de Cor		R-351P	NH-312M	NH-479M		
	Nome das Peças Coloridas	Nº Peça Básico					
25	Emblema, HONDA	86102-KSS-H10	–	ZA	–	C-50	4
26	Painel Comp., Freio Traseiro	43100-GCE-900	ZD	ZD	ZD	C-18	5
27	Painel Secundário Comp., Freio Dianteiro	45010-KSS-900	ZB	ZB	ZB	C-13	6
28	Roda Dianteira, Subconj.	44650-KSS-C00	ZA	ZA	ZA	C-14.10	6
29	Roda Traseira, Subconj.	42650-KSS-C00	ZA	ZA	ZA	C-19.10	9

PROIBIDA A REPRODUÇÃO E DISTRIBUIÇÃO
1010913 - Matsuo - MM - JT

© Moto Honda da Amazônia Ltda.
Todos os direitos reservados.

Tabela de Cores

• Ao solicitar as peças coloridas consulte a tabela abaixo, verifique a cor principal da motocicleta e utilize o número de peça básico adicionando o código de cor relativo.

BIZ 125 EX (BIZ 125 EX_G) 2BR

Nº	Modelo		BIZ 125 EX_G				
	Cor Principal		Vermelho Marrakesh Perolizado R-358P	Preto NH-1	Branco Andes Perolizado NH-B49P	Nº de identificação do Bloco	Nº de ref.
	Código de Cor		R358	NH1	NHB49		
	Nome das Peças Coloridas	Nº Peça Básico					
1	Tampa Traseira Conj., Guidão	53204-KSS-C00	ZA	ZA	ZA	C-7	6
2	Tampa Conj., Dianteira	64310-KSS-H10	ZC	–	–	C-44	2
3	Tampa Conj., Dianteira	64310-KSS-J00	–	ZC	ZB	C-44	2
4	Tampa Jogo, Carcaça Esquerda	64420-KSS-J00	ZC	ZB	ZA	C-23.10	4
5	Tampa Jogo, Carcaça Direita	64410-KSS-J00	ZC	ZB	ZA	C-23.10	1
6	Tampa, Central	64350-KSS-J00	ZA	ZA	ZA	C-44	9
7	Tampa, Dianteira Guidão	53205-KSS-C20	ZM	ZG	ZP	C-7	7
8	Tampa, Lateral Esquerda	64451-KSS-C00	ZA	ZA	ZA	C-23.10	7
9	Tampa, Lateral Direita	64441-KSS-C01	ZA	ZA	ZA	C-23.10	6
10	Tampa, Trava Assento	77245-KSS-C00	ZA	ZA	ZA	C-23	11
11	Para-lama A, Dianteiro	61100-KSS-C00	ZR	ZB	ZU	C-10	2
12	Gancho, Bagageiro	81132-GAH-000	ZW	ZW	ZW	C-44	11
13	Protetor, Pernas	64321-KSS-C01	ZA	ZA	ZA	C-44	3
14	Emblemas	86861-KVS-F00	ZA	ZA	ZA	C-50	10
15	Emblema A, HONDA	87561-GFM-M00	ZB	ZB	ZA	C-50	4
16	Emblema, HONDA	61310-GFM-M00	ZB	ZB	ZA	C-50	1
17	Painel Comp., Freio Traseiro	43100-GCE-900	ZC	ZC	ZC	C-18	5
18	Plugue, Orifício	90656-KM1-000	ZL	ZL	ZL	C-10	10
19	Faixa, Carenagem Esquerda	86642-KSS-J00	ZC	ZB	ZA	C-50	12
20	Faixa, Carenagem Direita	86641-KSS-J00	ZC	ZB	ZA	C-50	11
21	Roda Dianteira, Subconj.	44650-KSS-J00	ZA	ZA	ZA	C-14.40	4
22	Roda Traseira, Subconj.	42650-KSS-G60	ZA	ZA	ZA	C-19.30	9

PROIBIDA A REPRODUÇÃO E DISTRIBUIÇÃO
1010913 - Matsuo - MM - 37

© Moto Honda da Amazônia Ltda.
Todos os direitos reservados.

Tabela de Cores

• Ao solicitar as peças coloridas consulte a tabela abaixo, verifique a cor principal da motocicleta e utilize o número de peça básico adicionando o código de cor relativo.

BIZ 125 EX (BIZ 125 EX_H) 2BR

Nº	Modelo		BIZ 125 EX_H				
	Cor Principal		Vermelho Marrakesh Perolizado R-358P	Cinza Una Metálico NH-352M	Azul Twister Perolizado PB-314P	Nº de identificação do Bloco	Nº de ref.
	Código de Cor		R358	NH352	PB314		
	Nome das Peças Coloridas	Nº Peça Básico					
1	Tampa Traseira Conj., Guidão	53204-KSS-C00	ZA	ZA	ZA	C-7	6
2	Tampa Conj., Dianteira	64310-KSS-H10	ZC	–	–	C-44	2
3	Tampa Conj., Dianteira	64310-KSS-J40	–	ZB	ZA	C-44	2
4	Tampa Jogo, Carcaça Esquerda	64420-KSS-J40	ZC	ZB	ZA	C-23.10	4
5	Tampa Jogo, Carcaça Esquerda	64410-KSS-J40	ZC	ZB	ZA	C-23.10	1
6	Tampa, Central	64350-KSS-J00	ZA	ZA	ZA	C-44	9
7	Tampa, Dianteira Guidão	53205-KSS-C20	ZM	ZD	ZK	C-7	7
8	Tampa, Lateral Esquerda	64451-KSS-C00	ZA	ZA	ZA	C-23.10	7
9	Tampa, Lateral Direita	64441-KSS-C01	ZA	ZA	ZA	C-23.10	6
10	Tampa, Trava Assento	77245-KSS-C00	ZA	ZA	ZA	C-23	11
11	Para-lama A, Dianteiro	61100-KSS-C00	ZR	ZK	ZP	C-10	2
12	Gancho, Bagageiro	81132-GAH-000	ZW	ZW	ZW	C-44	11
13	Protetor, Pernas	64321-KSS-C01	ZA	ZA	ZA	C-44	3
14	Emblemas	86861-KVS-F00	ZA	ZA	ZA	C-50	10
15	Emblema A, HONDA	87561-GFM-M00	ZB	ZB	ZB	C-50	4
16	Emblema, HONDA	61310-GFM-M00	ZB	ZB	ZB	C-50	1
17	Painel Comp., Freio Traseiro	43100-GCE-900	ZC	ZC	ZC	C-18	5
18	Plugue, Orifício	90656-KM1-000	ZL	ZL	ZL	C-10	10
19	Faixa, Carenagem Esquerda	86642-KSS-J40	ZC	ZB	ZA	C-50	12
20	Faixa, Carenagem Direita	86641-KSS-J40	ZC	ZB	ZA	C-50	11
21	Roda Dianteira, Subconj.	44650-KSS-J00	ZA	ZA	ZA	C-14.40	4
22	Roda Traseira, Subconj.	42650-KSS-J00	ZA	ZA	ZA	C-19.30	9

PROIBIDA A REPRODUÇÃO E DISTRIBUIÇÃO
1010913 - Marsuo - MM - JT

© Moto Honda da Amazônia Ltda.
Todos os direitos reservados.

Composição do Número de Identificação do Veículo (V.I.N.)

Exemplo: 9 C 2 J C 3 0 1 _ 0 Y R _ 0 0 0 0 0 1

Número Sequencial de Produção

Código de Fábrica

A .... Ohio U.S.A
B .... Alost Bélgica
C .... Saitama Japão
D .... Guadalajara México
E .... Montesa Espanha
F .... Atessa Itália
K .... Kumamoto Japão
M .... Hamamatsu Japão
R .... Manaus Brasil
S .... Susuka Japão
T .... Tochigi Japão
4 .... Carolina do Sul U.S.A

Ano do Modelo

Exemplo: K....1989 L....1990 M....1991 N....1992 X....1999 Y....2000 (Exceto as letras I.O Q.U) 1....2001 2....2002 3....2003
4....2004 5....2005 6....2006 7....2007 8....2008 9....2009 A....2010 B....2011 C....2012 D....2013 E....2014

Dígito de Controle

Código de Descrição do Veículo

Exemplo: PE04....XR600R RC30....CFR750R JC301....CG125TITAN • KS JC302....CG125TITAN • ES JC303....CG125 • CARGO

Marca e Tipo de Veículo

JH2 ..... HONDA Motocicleta Fabricada no Japão
1HF ..... HONDA Motocicleta Fabricada nos Estados Unidos da América
YC1 ..... HONDA Motocicleta Fabricada na Bélgica
9C2 ..... HONDA Motocicleta Fabricada no Brasil
3H1 ..... HONDA Motocicleta Fabricada no México
VTM..... HONDA Motocicleta Fabricada na Espanha
ZDC ..... HONDA Motocicleta Fabricada na Itália
JH3 ..... HONDA Motocicleta Fabricada no Japão
478 ..... HONDA Motocicleta Fabricada nos Estados Unidos da América

PROIBIDA A REPRODUÇÃO E DISTRIBUIÇÃO
1010913 - Matsuo - MM - JT

© Moto Honda da Amazônia Ltda.
Todos os direitos reservados.

Mangueira de Combustível, Mangueiras de Aplicação Geral e Mangueira de Vinil

- As “peças padronizadas das mangueiras de combustível”, as “mangueiras de aplicação geral” e as “mangueiras de vinil” podem ser fornecidas sem embalagem (granel) em forma de bobinas.
- Quando necessitar efetuar o pedido destas “mangueiras”, verifique no Catálogo de Peças o código da “mangueira padrão” e em seguida coloque entre parênteses o código da “mangueira sem embalagem (granel)” relativa utilizando a tabela abaixo.
  (O comprimento padrão das “mangueiras sem embalagem (granel)” é de 1 metro. As mangueiras indicadas com o símbolo < > também estão disponíveis com as medidas de 3 e 8 metros).
- Quando necessitar de troca, corte a mangueira sem embalagem (granel) na medida especificada. Esta medida pode ser verificada no nome da peça (verifique no Manual de Serviços ou nas instruções que acompanham as mangueiras sem embalagem (granel) os procedimentos para o corte e instalação).
- A relação abaixo especifica o código das mangueiras padrão e as respectivas mangueiras sem embalagem (granel) e suas medidas. Certifique-se de que estes números sejam aplicados somente para as peças de reposição relacionadas.

Mangueiras de Combustível / Tubos			
Número de Peça Padrão	Número de Peça sem Embalagem (granel)	Peça sem Embalagem (granel)	
		Diâmetro Interno (mm)	Comprimento (m)
95001-30xxx-2x	95001-30001-20M	3,0	1
95001-30xxx-3x	95001-30001-30M	3,0	1
95001-30xxx-4x	95001-30001-40M	3,0	1
95001-35xxx-2x	95001-35001-50M <95001-35003-50M>	3,5	1 3
95001-35xxx-3x	95001-35001-60M <95001-35003-60M>	3,5	1 3
95001-35xxx-4x	95001-35001-60M <95001-35003-60M>	3,5	1 3
95001-35xxx-5x	95001-35001-50M <95001-35003-50M>	3,5	1 3
95001-35xxx-6x	95001-35001-60M <95001-35003-60M>	3,5	1 3
95001-45xxx-2x	95001-45001-50M <95001-45003-50M>	4,5	1 3
95001-45xxx-3x	95001-45001-60M <95001-45003-60M> <95001-45008-60M>	4,5	1 3 8
95001-45xxx-4x	95001-45001-60M <95001-45003-60M> <95001-45008-60M>	4,5	1 3 8
95001-45xxx-5x	95001-45001-50M <95001-45003-50M>	4,5	1 3
95001-45xxx-6x	95001-45001-60M <95001-45003-60M> <95001-45008-60M>	4,5	1 3 8
95001-55xxx-2x	95001-55001-50M <95001-55003-50M> <95001-55008-50M>	5,5	1 3 8

Mangueiras de Combustível / Tubos			
Número de Peça Padrão	Número de Peça sem Embalagem (granel)	Peça sem Embalagem (granel)	
		Diâmetro Interno (mm)	Comprimento (m)
95001-55xxx-3x	95001-55001-60M <95001-55003-60M> <95001-55008-60M>	5,5	1 3 8
95001-55xxx-4x	95001-55001-60M <95001-55003-60M> <95001-55008-60M>	5,5	1 3 8
95001-55xxx-5x	95001-55001-50M <95001-55003-50M> <95001-55008-50M>	5,5	1 3 8
95001-55xxx-6x	95001-55001-60M <95001-55003-60M> <95001-55008-60M>	5,5	1 3 8
95001-75xxx-2x	95001-75001-50M <95001-75003-50M>	7,5	1 3
95001-75xxx-3x	95001-75001-60M <95001-75003-60M> <95001-75008-60M>	7,5	1 3 8
95001-75xxx-4x	95001-75001-60M <95001-75003-60M> <95001-75008-60M>	7,5	1 3 8
95001-75xxx-5x	95001-75001-50M <95001-75003-50M>	7,5	1 3
95001-75xxx-6x	95001-75001-60M <95001-75003-60M> <95001-75008-60M>	7,5	1 3 8
95001-80xxx-2x	95001-80001-50M	8,0	1
95001-80xxx-3x	95001-80001-60M	8,0	1
95001-80xxx-4x	95001-80001-60M	8,0	1
95001-80xxx-5x	95001-80001-50M	8,0	1
95001-80xxx-6x	95001-80001-60M	8,0	1

CUIDADO

É PERIGOSO confundir uma “Mangueira de Combustível” com a “Mangueira de Aplicação Geral” ou com a “Mangueira de Vinil”. Cada “Mangueira” tem sua utilização apropriada.
Nunca utilize uma “Mangueira de Aplicação Geral” ou a “Mangueira de Vinil” no lugar de uma “Mangueira de Combustível” ou vice-versa.
Use sempre a mangueira sem embalagem (granel) especificada, utilizando as instruções de corte e instalação dos Manuais de Serviços e das instruções que são fornecidas juntamente com a embalagem.

PROIBIDA A REPRODUÇÃO E DISTRIBUIÇÃO
1010913 - Matsuo - 2011

© Moto Honda da Amazônia Ltda.
Todos os direitos reservados.

Mangueira de Combustível, Mangueiras de Aplicação Geral e Mangueira de Vinil

Mangueira de Vinil				
Número de Peça Padrão	Número de Peça sem Embalagem (granel)	Peça sem Embalagem (granel)		
		Diâmetro Interno (mm)	Diâmetro Externo (mm)	Comprimento (m)
95003-01xxx-3x	95003-01001-60M <95003-01003-60M>	2,9	6,8	1 3
95003-01xxx-60	95003-01001-60M <95003-01003-60M>	2,9	6,8	1 3
95003-03xxx-3x	95003-03001-60M <95003-03003-60M>	3,0	6,0	1 3
95003-03xxx-60	95003-03001-60M <95003-03003-60M>	3,0	6,0	1 3
95003-05xxx-3x	95003-05001-60M <95003-05003-60M> <95003-05008-60M>	3,5	6,5	1 3 8
95003-05xxx-60	95003-05001-60M <95003-05003-60M> <95003-05008-60M>	3,5	6,5	1 3 8
95003-07xxx-1x	95003-07001-10M <95003-07003-10M> <95003-07008-10M>	4,0	7,0	1 3 8
95003-07xxx-20	95003-07001-10M <95003-07003-10M> <95003-07008-10M>	4,0	7,0	1 3 8
95003-07xxx-3x	95003-07001-60M <95003-07003-60M> <95003-07008-60M>	4,0	7,0	1 3 8
95003-07xxx-60	95003-07001-60M <95003-07003-60M> <95003-07008-60M>	4,0	7,0	1 3 8
95003-07xxx-7x	95003-07001-70M <95003-07003-70M> <95003-07008-70M>	4,0	7,0	1 3 8
95003-08xxx-1x	95003-08001-10M <95003-08003-10M> <95003-08008-10M>	4,5	6,5	1 3 8
95003-09xxx-3x	95003-09001-60M <95003-09003-60M>	4,5	8,0	1 3
95003-09xxx-60	95003-09001-60M <95003-09003-60M>	4,5	8,0	1 3
95003-10xxx-1x	95003-10001-10M <95003-10003-10M>	5,0	8,0	1 3
95003-10xxx-20	95003-10001-10M <95003-10003-10M>	5,0	8,0	1 3
95003-10xxx-3x	95003-10001-60M <95003-10003-60M>	5,0	8,0	1 3
95003-10xxx-60	95003-10001-60M <95003-10003-60M>	5,0	8,0	1 3
95003-11xxx-3x	95003-11001-60M <95003-11003-60M> <95003-11008-60M>	5,0	9,0	1 3 8
95003-11xxx-60	95003-11001-60M <95003-11003-60M> <95003-11008-60M>	5,0	9,0	1 3 8
95003-12xxx-1x	95003-12001-10M <95003-12003-10M> <95003-12008-10M>	5,0	7,0	1 3 8
95003-12xxx-20	95003-12001-10M <95003-12003-10M> <95003-12008-10M>	5,0	7,0	1 3 8

Mangueira de Vinil				
Número de Peça Padrão	Número de Peça sem Embalagem (granel)	Peça sem Embalagem (granel)		
		Diâmetro Interno (mm)	Diâmetro Externo (mm)	Comprimento (m)
95003-14xxx-1x	95003-14001-10M <95003-14003-10M>	6,0	9,0	1 3
95003-14xxx-20	95003-14001-10M <95003-14003-10M>	6,0	9,0	1 3
95003-14xxx-3x	95003-14001-60M <95003-14003-60M>	6,0	9,0	1 3
95003-17xxx-1x	95003-17001-10M <95003-17003-10M>	7,0	9,0	1 3
95003-19xxx-1x	95003-19001-10M <95003-19003-10M> <95003-19008-10M>	7,0	11,0	1 3 8
95003-19xxx-20	95003-19001-10M <95003-19003-10M> <95003-19008-10M>	7,0	11,0	1 3 8
95003-19xxx-3x	95003-19001-60M <95003-19003-60M> <95003-19008-60M>	7,0	11,0	1 3 8
95003-19xxx-60	95003-19001-60M <95003-19003-60M> <95003-19008-60M>	7,0	11,0	1 3 8
95003-21xxx-1x	95003-21001-10M <95003-21003-10M>	8,0	9,0	1 3
95003-21xxx-20	95003-21001-10M <95003-21003-10M>	8,0	9,0	1 3
95003-23xxx-1x	95003-23001-10M <95003-23003-10M>	8,0	12,0	1 3
95003-23xxx-20	95003-23001-10M <95003-23003-10M>	8,0	12,0	1 3
95003-23xxx-3x	95003-23001-60M <95003-23003-60M> <95003-23008-60M>	8,0	12,0	1 3 8
95003-23xxx-60	95003-23001-60M <95003-23003-60M> <95003-23008-60M>	8,0	12,0	1 3 8
95003-25xxx-1x	95003-25001-10M <95003-25003-10M>	9,0	11,0	1 3
95003-25xxx-20	95003-25001-10M <95003-25003-10M>	9,0	11,0	1 3
95003-25xxx-3x	95003-25001-60M <95003-25003-60M>	9,0	11,0	1 3
95003-25xxx-7x	95003-25001-70M <95003-25003-70M>	9,0	11,0	1 3
95003-27xxx-1x	95003-27001-10M <95003-27003-10M>	9,0	13,0	1 3
95003-27xxx-20	95003-27001-10M <95003-27003-10M>	9,0	13,0	1 3
95003-27xxx-3x	95003-27001-60M <95003-27003-60M>	9,0	13,0	1 3
95003-27xxx-60	95003-27001-60M <95003-27003-60M>	9,0	13,0	1 3
95003-33xxx-1x	95003-33001-10M <95003-33003-10M>	10,0	14,0	1 3
95003-33xxx-20	95003-33001-10M <95003-33003-10M>	10,0	14,0	1 3

Mangueira de Vinil				
Número de Peça Padrão	Número de Peça sem Embalagem (granel)	Peça sem Embalagem (granel)		
		Diâmetro Interno (mm)	Diâmetro Externo (mm)	Comprimento (m)
95003-36xxx-1x	95003-36001-10M <95003-36003-10M> <95003-36008-10M>	11,0	13,0	1 3 8
95003-36xxx-20	95003-36001-10M <95003-36003-10M> <95003-36008-10M>	11,0	13,0	1 3 8
95003-37xxx-3x	95003-37001-60M <95003-37003-60M>	11,0	15,0	1 3
95003-37xxx-60	95003-37001-60M <95003-37003-60M>	11,0	15,0	1 3
95003-38xxx-1x	95003-38001-10M <95003-38003-10M>	12,0	13,0	1 3
95003-38xxx-20	95003-38001-10M <95003-38003-10M>	12,0	13,0	1 3
95003-39xxx-1x	95003-39001-10M <95003-39003-10M>	12,0	14,0	1 3
95003-39xxx-20	95003-39001-10M <95003-39003-10M>	12,0	14,0	1 3
95003-40xxx-20	95003-40001-10M <95003-40003-10M>	12,0	16,0	1 3
95003-40xxx-3x	95003-40001-60M <95003-40003-60M>	12,0	16,0	1 3
95003-40xxx-60	95003-40001-60M <95003-40003-60M>	12,0	16,0	1 3
95003-43xxx-1x	95003-43001-10M <95003-43003-10M> <95003-43008-10M>	13,0	15,0	1 3 8
95003-43xxx-20	95003-43001-10M <95003-43003-10M> <95003-43008-10M>	13,0	15,0	1 3 8
95003-45xxx-1x	95003-45001-10M <95003-45003-10M> <95003-45008-10M>	14,0	18,0	1 3 8
95003-45xxx-20	95003-45001-10M <95003-45003-10M> <95003-45008-10M>	14,0	18,0	1 3 8
95003-50xxx-1x	95003-50001-10M <95003-50003-10M>	16,0	19,0	1 3
95003-50xxx-20	95003-50001-10M <95003-50003-10M>	16,0	19,0	1 3
95003-50xxx-3x	95003-50001-60M <95003-50003-60M>	16,0	19,0	1 3
95003-55xxx-1x	95003-55001-10M <95003-55003-10M>	17,5	20,5	1 3
95003-55xxx-20	95003-55001-10M <95003-55003-10M>	17,5	20,5	1 3
95003-60xxx-1x	95003-60001-10M <95003-60003-10M>	22,0	27,0	1 3
95003-60xxx-20	95003-60001-10M <95003-60003-10M>	22,0	27,0	1 3
95003-60xxx-3x	95003-60001-60M <95003-60003-60M>	22,0	27,0	1 3
95003-60xxx-60	95003-60001-60M <95003-60003-60M>	22,0	27,0	1 3

PROIBIDA A REPRODUÇÃO E DISTRIBUIÇÃO
1010913 - Matsuo - MM - 17

CUIDADO

É PERIGOSO confundir uma "Mangueira de Combustível" com a "Mangueira de Aplicação Geral" ou com a "Mangueira de Vinil". Cada "Mangueira" tem sua utilização apropriada.
Nunca utilize uma "Mangueira de Aplicação Geral" ou a "Mangueira de Vinil" no lugar de uma "Mangueira de Combustível" ou vice-versa.
Use sempre a mangueira sem embalagem (granel) especificada, utilizando as instruções de corte e instalação dos Manuais de Serviços e das instruções que são fornecidas juntamente com a embalagem.

© Moto Honda da Amazônia Ltda.
Todos os direitos reservados.

Mangueira de Combustível, Mangueiras de Aplicação Geral e Mangueira de Vinil

Mangueiras de Aplicação Geral			
Número de Peça Padrão	Número de Peça sem Embalagem (granel)	Peça sem Embalagem (granel)	
		Diâmetro Interno (mm)	Comprimento (m)
95005-11xxx-3x	95005-11001-30M	11,0	1
95005-11xxx-5x	95005-11001-50M	11,0	1
95005-12xxx-1x	95005-12001-10M <95005-12003-10M>	12,0	1 3
95005-12xxx-2x	95005-12001-20M	12,0	1
95005-12xxx-3x	95005-12001-30M	12,0	1
95005-12xxx-5x	95005-12001-50M	12,0	1
95005-14xxx-1x	95005-14001-10M	14,0	1
95005-14xxx-2x	95005-14001-20M <95005-14003-20M>	14,0	1 3
95005-14xxx-3x	95005-14001-30M	14,0	1
95005-14xxx-5x	95005-14001-50M	14,0	1
95005-17xxx-1x	95005-17001-10M	17,0	1
95005-17xxx-2x	95005-17001-20M	17,0	1
95005-17xxx-3x	95005-17001-30M	17,0	1
95005-17xxx-5x	95005-17001-50M	17,0	1
95005-30xxx-3x	95005-30001-30M	3,0	1
95005-30xxx-5x	95005-30001-50M	3,0	1
95005-35xxx-1x	95005-35001-10M <95005-35003-10M> <95005-35008-10M>	3,5	1 3 8
95005-35xxx-2x	95005-35001-20M	3,5	1
95005-35xxx-3x	95005-35001-30M	3,5	1
95005-35xxx-4x	95005-35001-10M <95005-35003-10M> <95005-35008-10M>	3,5	1 3 8
95005-35xxx-5x	95005-35001-50M	3,5	1
95005-45xxx-1x	95005-45001-10M <95005-45003-10M> <95005-45008-10M>	4,5	1 3 8
95005-45xxx-2x	95005-45001-20M	4,5	1
95005-45xxx-3x	95005-45001-30M	4,5	1

Mangueiras de Aplicação Geral			
Número de Peça Padrão	Número de Peça sem Embalagem (granel)	Peça sem Embalagem (granel)	
		Diâmetro Interno (mm)	Comprimento (m)
95005-45xxx-4x	95005-45001-10M <95005-45003-10M> <95005-45008-10M>	4,5	1 3 8
95005-45xxx-5x	95005-45001-50M	4,5	1
95005-50xxx-3x	95005-50001-30M <95005-50003-30M>	5,0	1 3
95005-50xxx-5x	95005-50001-50M	5,0	1
95005-55xxx-1x	95005-55001-10M <95005-55003-10M> <95005-55008-10M>	5,3	1 3 8
95005-55xxx-2x	95005-55001-20M <95005-55003-20M>	5,3	1 3
95005-55xxx-4x	95005-55001-10M <95005-55003-10M> <95005-55008-10M>	5,3	1 3 8
95005-65xxx-1x	95005-65001-10M <95005-65003-10M>	6,5	1 3
95005-65xxx-2x	95005-65001-20M	6,5	1
95005-70xxx-3x	95005-70001-30M <95005-70003-30M>	7,0	1 3
95005-70xxx-5x	95005-70001-50M	7,0	1
95005-75xxx-1x	95005-75001-10M <95005-75003-10M>	7,3	1 3
95005-75xxx-2x	95005-75001-20M	7,3	1
95005-80xxx-1x	95005-80001-10M <95005-80003-10M>	8,0	1 3
95005-80xxx-2x	95005-80001-20M	8,0	1
95005-80xxx-3x	95005-80001-30M	8,0	1
95005-80xxx-5x	95005-80001-50M	8,0	1
95005-91xxx-3x	95005-91001-30M	12,0	1
95005-91xxx-5x	95005-91001-50M	12,0	1
95005-92xxx-3x	95005-92001-30M	12,0	1
95005-92xxx-5x	95005-92001-50M	12,0	1

NOTA: X é mostrado para representar os números e letras omitidas do alfabeto romano.

CUIDADO

É PERIGOSO confundir uma "Mangueira de Combustível" com a "Mangueira de Aplicação Geral" ou com a "Mangueira de Vinil". Cada "Mangueira" tem sua utilização apropriada.
Nunca utilize uma "Mangueira de Aplicação Geral" ou a "Mangueira de Vinil" no lugar de uma "Mangueira de Combustível" ou vice-versa.
Use sempre a mangueira sem embalagem (granel) especificada, utilizando as instruções de corte e instalação dos Manuais de Serviços e das instruções que são fornecidas juntamente com a embalagem.

PROIBIDA A REPRODUÇÃO E DISTRIBUIÇÃO
101027 - Matsuo - MM - JT

© Moto Honda da Amazônia Ltda.
Todos os direitos reservados.

Composição do Número de Identificação das Mangueiras

Exemplo: 9 5 0 0 1 - 7 5 0 0 1 - 5 0 M

- M — Número de Peça sem Embalar: Refere-se a Peça sem Embalar
- 0 — Código da Marca (Tipo de Mangueira) (Mangueira de Combustível e Mangueira de Aplicação Geral)
  Código de Troca (para Mangueira Adicionada); (Mangueira de Vinil)
  - Indica a marca do número ou a Sequência de Troca. O código para a peça sem embalar deve ser estritamente 0 (Zero).
- 5 — Tipos de Código:
  - Mangueira de Combustível
    - 2: Trançada Exterior Vermelha (Somente com 3 mm de diâmetro Interno)
    - 5: Trançada Interior Preta
    - 3: Vermelha (Somente 3 mm de diâmetro Interno)
    - 4: Cinza com faixa Vermelha (Somente com 3 mm de diâmetro Interno)
    - 6: Preta
  - Mangueira de Vinil
    - 1: Transparente
    - 2: Preta
    - 3: Vermelho Claro
    - 6: Vermelho Claro
    - 7: Preto Pálido
  - Mangueira de Aplicação Geral
    - 1: Cinza
    - 2: Cinza
    - 3: Preta
    - 5: Preta
- 0 0 1 — Comprimento:
  - 001: 1 m (Padrão)
  - 003: 3 m
  - 008: 8 m
- 7 5 — Código de Diâmetro Interno (Mangueira de Combustível e Mangueira de Aplicação Geral)

30: 3,0 mm	11: 11 mm
35: 3,5 mm	91: 12 (Diâmetro Externo de 15) mm
45: 4,5 mm	92: 12 (Diâmetro Externo de 16) mm
50: 5,0 mm	12: 12 (Diâmetro Externo de 17) mm
55: 5,3 mm, 5,5 mm	14: 14 mm
65: 6,5 mm	17: 17 mm
70: 7,0 mm	
75: 7,3 mm, 7,5 mm	
80: 8,0 mm	

- 7 5 — Código de Diâmetro Externo / Interno (Mangueira de Vinil)

01: DI 2,9, DE 6,8 mm	14: DI 6,0, DE 9,0 mm	37: DI 11,0, DE 15,0 mm
03: DI 3,0, DE 6,0 mm	17: DI 7,0, DE 9,0 mm	38: DI 12,0, DE 13,0 mm
05: DI 3,5, DE 6,5 mm	19: DI 7,0, DE 11,0 mm	39: DI 12,0, DE 14,0 mm
07: DI 4,0, DE 7,0 mm	21: DI 8,0, DE 9,0 mm	40: DI 12,0, DE 16,0 mm
08: DI 4,5, DE 6,5 mm	23: DI 8,0, DE 12,0 mm	43: DI 13,0, DE 15,0 mm
09: DI 4,5, DE 8,0 mm	25: DI 9,0, DE 11,0 mm	45: DI 14,0, DE 18,0 mm
12: DI 5,0, DE 7,0 mm	27: DI 9,0, DE 13,0 mm	50: DI 16,0, DE 19,0 mm
10: DI 5,0, DE 8,0 mm	33: DI 10,0, DE 14,0 mm	55: DI 17,5, DE 20,5 mm
11: DI 5,0, DE 9,0 mm	36: DI 11,0, DE 13,0 mm	60: DI 22,0, DE 27,0 mm

- 9 — Tipo de Mangueira:
  - 1: Mangueira de Combustível
  - 3: Mangueira de Vinil
  - 5: Mangueira de Aplicação Geral

PROIBIDA A REPRODUÇÃO E DISTRIBUIÇÃO
20110913 - MARCIO VIANA JT

© Moto Honda da Amazônia Ltda.
Todos os direitos reservados.

Instruções para o Uso do Tempo de Mão de Obra (T.M.O.)

O tempo de Mão de Obra (T.M.O.) significa o tempo necessário para a realização de um serviço, o qual é mencionado neste catálogo para ajudar as Concessionárias a controlar o processo de trabalho real e calcular o tempo de serviço, utilizando-o como um guia.

Ajuste do Sistema T.M.O.

- Tempo de Serviço
  - Remoção, Desmontagem/ Montagem, Instalação
  - Verificação, Medição, Ajuste, Confirmação
  - Diagnóstico (Sistema Elétrico)
  - Inspeção Completa
- Tempo Variável
  - Preparação
    (Verificação do processo, Preparação das ferramentas especiais necessárias ao serviço)
  - Trabalhos relacionados (Transferência de motocicletas)

* O tempo variável é obtido multiplicando-se o tempo de serviço pelo coeficiente especificado.

Instruções para o Uso do Catálogo

Os itens de serviço mostrados no texto estão relacionados com o tempo de trabalho e as peças comercializadas para reparo, conforme sua especificação. Outros itens de serviço representativos, os quais não utilizam peças para reparos (remoção/ instalação, ajuste, verificação/ medição e outros) estão relacionados na introdução, classificados de acordo com o assunto.

Ajuste do T.M.O.

- O Sistema Decimal (em unidade 0,1) é utilizado para obter o T.M.O. simplificando o cálculo global.
  Exemplo: (0,1) ⇒ 6 minutos, (0,2) ⇒ 12 minutos
  [Custo por hora de trabalho] x [T.M.O.] = [Cálculo global]
- O T.M.O. é calculado manualmente.
- Os itens de serviço e o T.M.O. podem ser modificados dependendo do desenvolvimento de ferramentas, equipamentos de serviço e da melhoria dos procedimentos.

PROIBIDA A REPRODUÇÃO E DISTRIBUIÇÃO
1010913 - Matsuo - MM - JT

© Moto Honda da Amazônia Ltda.
Todos os direitos reservados.

Procedimento de Trabalho

- O procedimento de trabalho é determinado através do tempo de serviço juntamente com o método especificado no Manual de Serviço, portanto, consulte-o quando necessário.
- Os procedimentos de trabalho que permitem ser executados num tempo reduzido, preservam a segurança do trabalho e a garantia do produto dos itens não mencionados no Manual de Serviço.
- O trabalho é executado por apenas um mecânico. Quando dois ou mais mecânicos são necessários, o cálculo do tempo real é efetuado de acordo com o número de pessoas.
- Para avaliar o conhecimento dos mecânicos, a Honda utiliza como padrão, mecânicos com três anos de experiência no reparo de suas motocicletas.
- As ferramentas especiais e os equipamentos de serviço utilizados para obter o T.M.O. estão especificados no Manual de Serviços e publicações técnicas emitidas sobre o tema.

Itens de Serviço que não apresentam T.M.O.

- Peças e acessórios não mencionados neste Catálogo.
- Áreas com deterioração pelo tempo de uso ou danos (quebras, rachaduras) durante uso em condições normais.
- Serviços que podem ser executados com apenas um ajuste.
- Serviços raramente executados (exemplo: problemas com causas extremamente simples e frequência de uso).

* Faça o cálculo global baseado no tempo de serviço real quando o serviço não apresenta T.M.O.

Serviços não incluídos no T.M.O.

- Óleo e drenagem de fluido, tempo de espera para desaquecimento, etc.
- Serviços adicionais que envolvam remoção/ instalação de equipamentos externos.
- Tempo de serviço utilizado com visitas ao cliente, realização de negociações e a entrega da motocicleta.
- Tempo necessário com a requisição e a entrega de peças.
- Custos referentes à graxa, agente adesivo, etc., utilizados no serviço.

PROIBIDA A REPRODUÇÃO E DISTRIBUIÇÃO
1010913 - Matsuo - MM - JT

© Moto Honda da Amazônia Ltda.
Todos os direitos reservados.

Explicação do T.M.O. utilizando um exemplo
(O exemplo pode ser diferente dos itens apresentados)

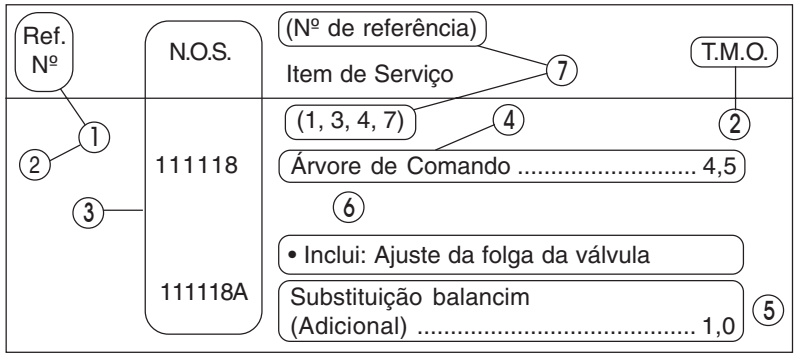

① O Nº de Referência da peça na ilustração indica a localização da peça a ser substituída.

② T.M.O. é a abreviatura de Tempo de Mão de Obra e indica o tempo de serviço padrão necessário para a execução do serviço.

③ N.O.S. é a abreviatura do Número de Operação de Serviço, e classifica os itens de serviço de acordo com o código de unidade de trabalho.

O mesmo código de serviço é utilizado independentemente dos modelos.

O serviço padrão é apresentado com 6 dígitos e o serviço adicional com 7 dígitos.

④ Indica a substituição da árvore de comando e o T.M.O. 4,5.

⑤ Indica T.M.O. 1,0 que será acrescentado quando um serviço adicional (substituição do balancim) é executado em conjunto com a substituição da árvore de comando.

⑥ Indica a descrição dos serviços incluídos no item de serviço.

⑦ Indica o Nº de referência cujo serviço e tempo do mesmo são iguais ao T.M.O. 4,5 para a árvore de comando.

(A aplicação da área é limitada aos itens de serviço que não possuem identificação N.O.S. dentro de um mesmo bloco.)

Como designar o item de serviço utilizando o exemplo
(substituição da árvore de comando)

Abra a página do bloco onde a ilustração da árvore de comando é mostrada.

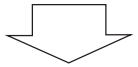

Procure a árvore de comando na ilustração, o item de serviço especificado e o T.M.O. relacionado com o Nº de referência.

PROIBIDA A REPRODUÇÃO E DISTRIBUIÇÃO
1010913 - Matsuo - MM - JT

© Moto Honda da Amazônia Ltda.
Todos os direitos reservados.

Voltar

Símbolo de indicação dos itens de serviço relacionados que continuam na página seguinte

Ref. Nº	N.O.S.	(Nº de referência) Item de Serviço	T.M.O.
2	111118	**Árvore de Comando**	4,5
	•	•	•
	•	•	•
+			

Símbolo de indicação na última linha

Indicação do bloco sem informação do T.M.O.

Ref. Nº	N.O.S.	(Nº de referência) Item de Serviço	T.M.O.
		Sem Informação	–

• Código N.O.S.

1	11	1	18	A
a	b	c	d	e

a) Código da categoria ..... Motor

b) Localização/ código da função .... Motor superior

c) Código de serviço ..... Substituição

d) Número sequencial de serviço .... (Código da unidade é mostrado através de letras)

..... árvore de comando (Sem regra padrão do código)

e) Código adicional ..... substituição do balancim (Sem regra padrão do código)

1	11	1	18	A
a		c		

a) Códigos da categoria e classificação

Código	Categoria
1	Motor
2	Transmissão
3	Combustível e Escapamento
4	Chassi e Carcaça
5	Direção/ Suspensão
6	Elétrica
7	Rodas/ Freios
8	Controles/ Instrumentos
9	–
0	–

c) Códigos de serviço e classificação

Código	Categoria de Serviço
1	Substituição, Remoção/ Instalação, Troca
2	Revisão
3	Ajuste, Balanceamento
4	(Serviços relacionados à Pintura: Camada Superior)
5	Teste, Inspeção/ Diagnóstico, Medição, Verificação
6	(Serviços relacionados à Revisão: Recondicionamento)
7	(Serviços relacionados à Revisão: Reapertos)
8	(Retífica)
9	(Serviços relacionados à Pintura: Acabamento)
0	Reparo, Limpeza, Sangria de Ar

PROIBIDA A REPRODUÇÃO E DISTRIBUIÇÃO
1010913 - Matsuo - MM - JP

© Moto Honda da Amazônia Ltda.
Todos os direitos reservados.

Principais itens de serviço sem a utilização de peças adicionais
(1) Remoção/ Instalação, (2) Ajuste, (3) Verificação/ Medição,
(4) Revisão, (5) Outros Serviços

M: Motor, C: Chassi

* SERVIÇOS EXCETO SUBSTITUIÇÃO DE PEÇAS

(1) Remoção e instalação

Relacione as peças removidas da motocicleta com a descrição

	N.O.S.	DESCRIÇÃO	T.M.O.
M	1101E5	**Motor Conj. Remoção/ Instalação** Inclui: Todos os ajustes necessários	1,5
	3111D5	**Corpo do Acelerador Conj. Remoção/ Instalação**	0,8
	3111S3	**Corpo do Acelerador Conj. (A) Remoção/ Instalação** Nota: Modelo '16	1,1
	1101E6	**Carcaça do Motor, Desmontagem** Inclui: Remoção e instalação do motor	3,9

(2) Ajuste

	N.O.S.	DESCRIÇÃO	T.M.O.
M	2123A0	**Embreagem - Ajuste**	0,1
	6143A1	**Vela de Ignição - Ajuste/ Limpeza**	0,1
	1113A0	**Folga da Válvula - Ajuste** Nota: Para 1 motocicleta	0,3
C	6163A0	**Farol - Ajuste do facho**	0,1
	2133A0	**Corrente da Transmissão - Ajuste**	0,1
	7113A0	**Freio Dianteiro - Ajuste** Exclui: Ajuste da sapata do freio dianteiro	0,1
	7113A1	**Freio Traseiro - Ajuste** Exclui: Ajuste da sapata do freio traseiro	0,1
	3113A3	**Acelerador, Funcionamento - Ajuste**	0,1

(3) Verificação, Medição

	N.O.S.	DESCRIÇÃO	T.M.O.
M	1115A0	**Compressão, Pressão - Medição**	0,1
	6145A0	**Ponto de Ignição - Verificação** Exclui: Troca de óleo	0,2
C	6105A0	**Bateria - Verificação do nível do eletrólito & carga**	0,3

(5) Outros Serviços

	N.O.S.	DESCRIÇÃO	T.M.O.
M	1130A1	**Tela Filtro de Óleo - Limpeza**	0,6
C	7110A0	**Freio Dianteiro - Sangria de ar**	0,2

PROIBIDA A REPRODUÇÃO E DISTRIBUIÇÃO
1010913 - Matsuo - MM - JT

© Moto Honda da Amazônia Ltda.
Todos os direitos reservados.

Grupo do Motor

• O número de referência na ilustração do índice pode ser diferente do que aparece no texto.

M-2 Cabeçote

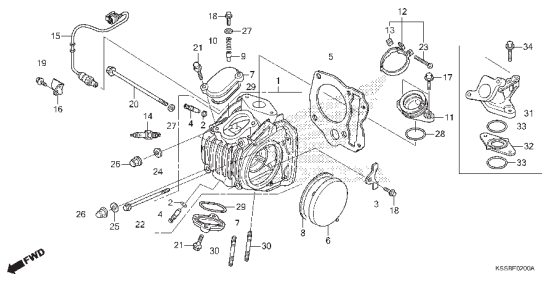

M-3 Árvore de Comando • Válvulas

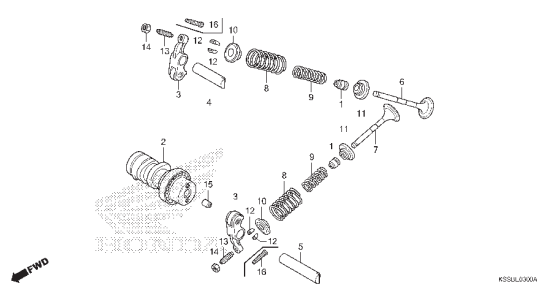

M-4 Corrente de Comando • Tensor

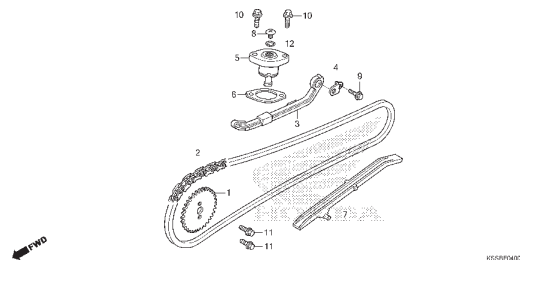

M-5 Cilindro

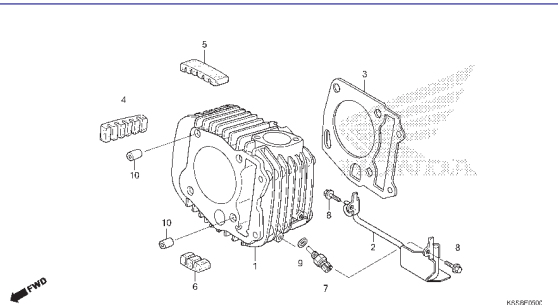

M-6 Tampa Lateral Direita

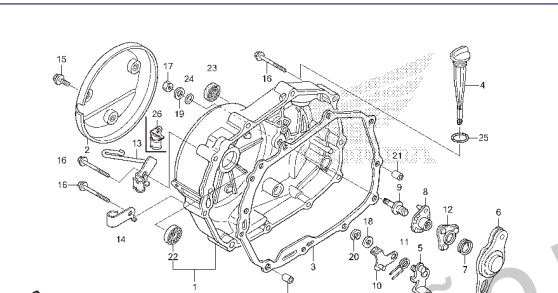

M-7 Embreagem Unidirecional

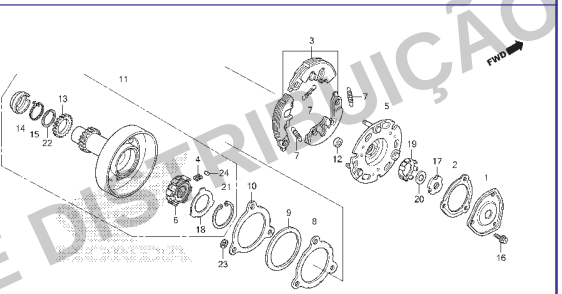

M-8 Embreagem

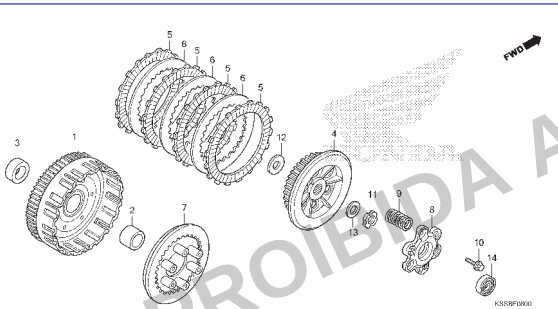

M-9 Embreagem de Partida

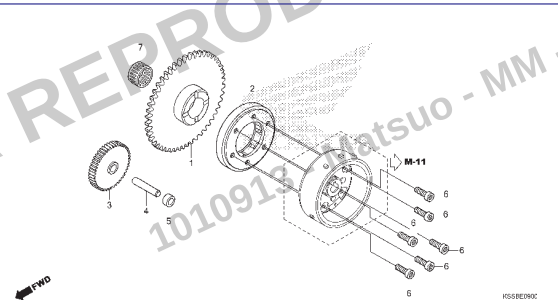

M-10 Tampa Lateral Esquerda

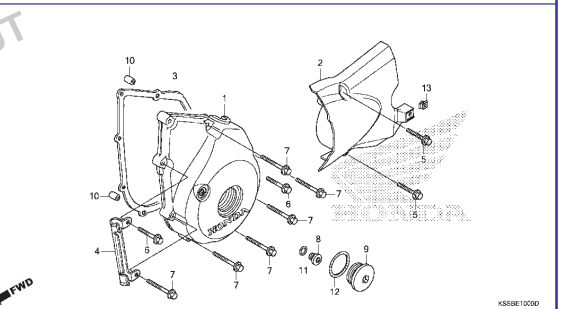

PROIBIDA A REPRODUÇÃO E DISTRIBUIÇÃO
Matsuo - MM - JT
1010913

© Moto Honda da Amazônia Ltda.
Todos os direitos reservados.

Grupo do Motor

• O número de referência na ilustração do índice pode ser diferente do que aparece no texto.

M-11 Gerador

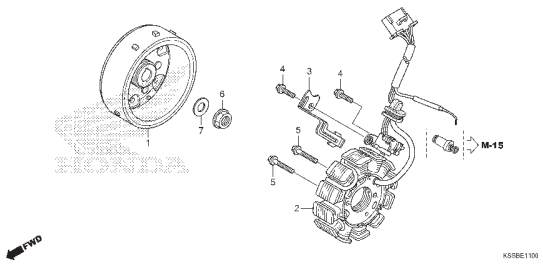

M-13 Motor de Partida

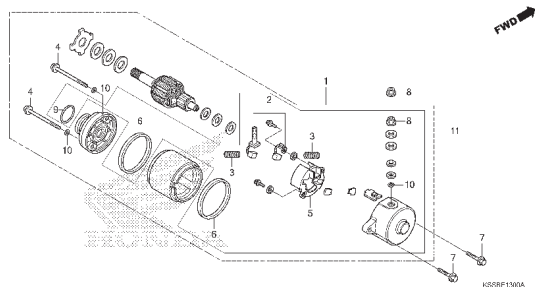

M-14 Bomba de Óleo

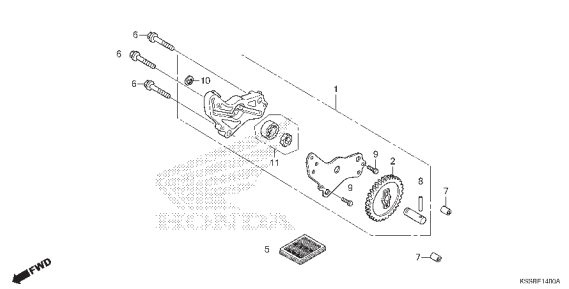

M-15 Carcaça do Motor

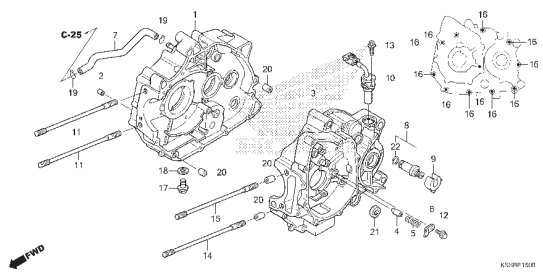

M-16 Árvore de Manivelas • Pistão

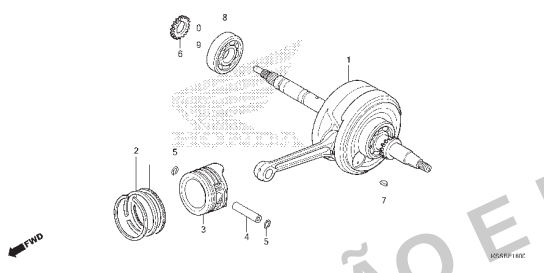

M-17 Transmissão

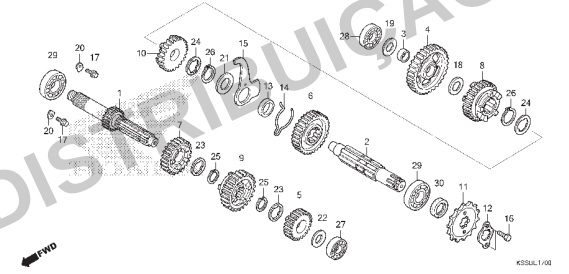

M-19 Tambor Seletor de Marchas

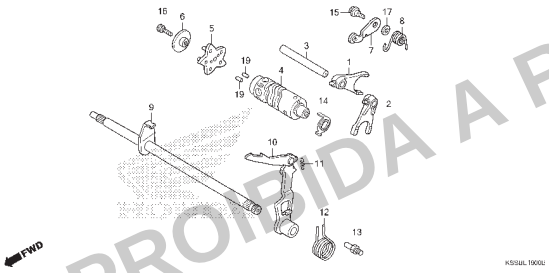

M-20 Sistema de Partida

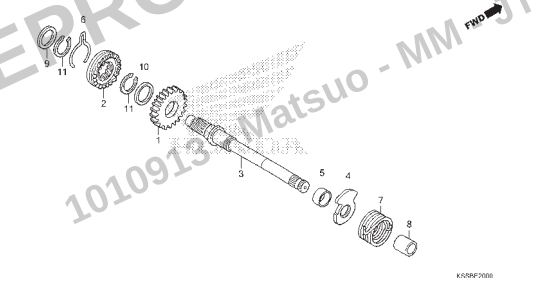

M-23 Corpo do Acelerador (BIZ 125 EX_E/ EX_F/ ES_E/ ES_F)

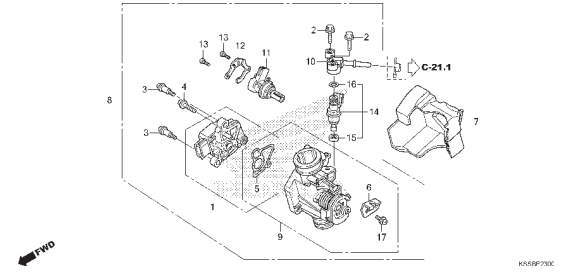

PROIBIDA A REPRODUÇÃO E DISTRIBUIÇÃO
1010913 - Matsuo - MM - JT

© Moto Honda da Amazônia Ltda.
Todos os direitos reservados.

Grupo do Motor

• O número de referência na ilustração do índice pode ser diferente do que aparece no texto.

M-23.1 Corpo do Acelerador (BIZ 125 EX_G/ EX_H)

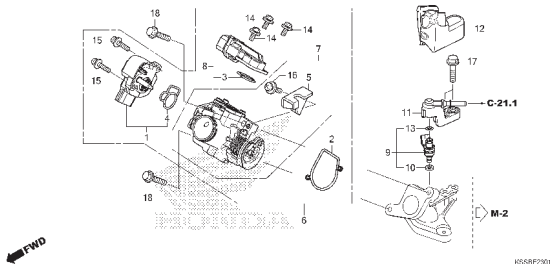

PROIBIDA A REPRODUÇÃO E DISTRIBUIÇÃO
1010913 - Matsuo - MM - JT

© Moto Honda da Amazônia Ltda.
Todos os direitos reservados.

Grupo do Chassi

• O número de referência na ilustração do índice pode ser diferente do que aparece no texto.

C-1 Farol

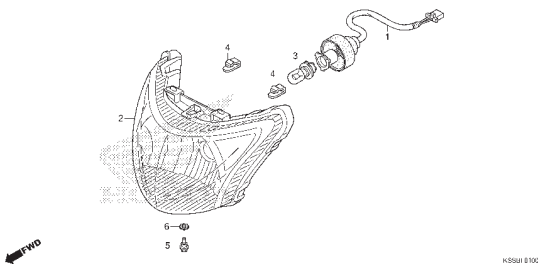

C-2 Velocímetro (BIZ 125 EX)

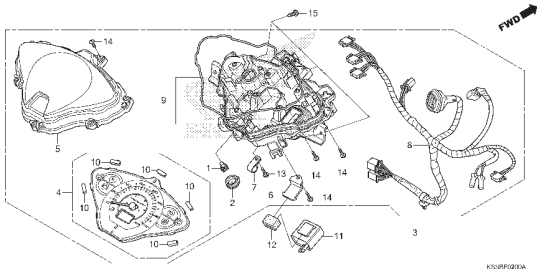

C-2.1 Velocímetro (BIZ 125 ES)

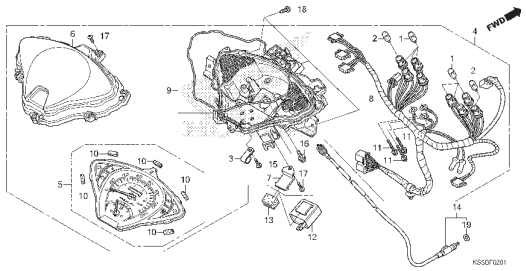

C-3 Espelho

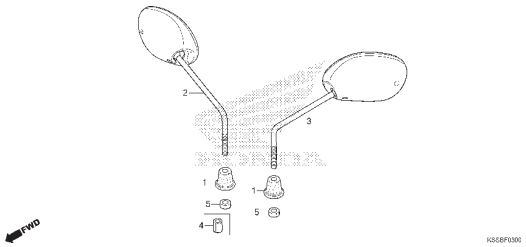

C-4 Alavancas • Interruptores • Cabos

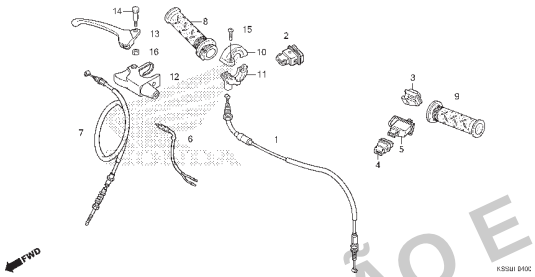

C-5 Cilindro Mestre do Freio Dianteiro

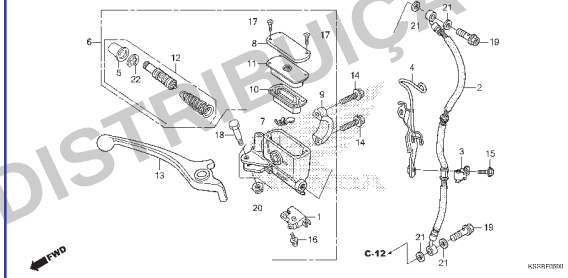

C-7 Guidão • Tampa do Guidão

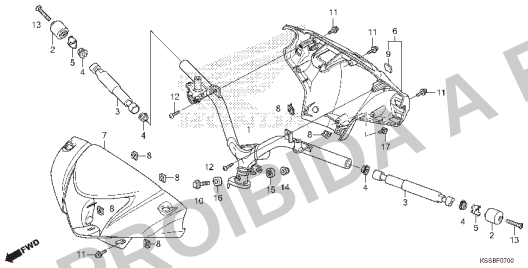

C-9 Coluna de Direção

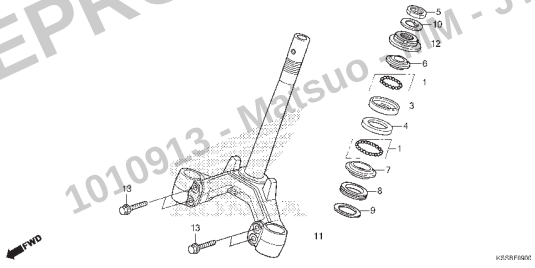

C-10 Para-lama Dianteiro

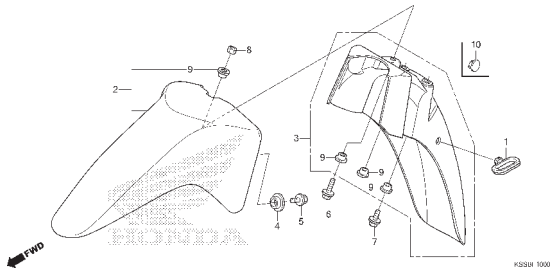

PROIBIDA A REPRODUÇÃO E DISTRIBUIÇÃO
1010913 - Motsuo - TM - JT

© Moto Honda da Amazônia Ltda.
Todos os direitos reservados.

Grupo do Chassi

• O número de referência na ilustração do índice pode ser diferente do que aparece no texto.

C-11 Garfo Dianteiro

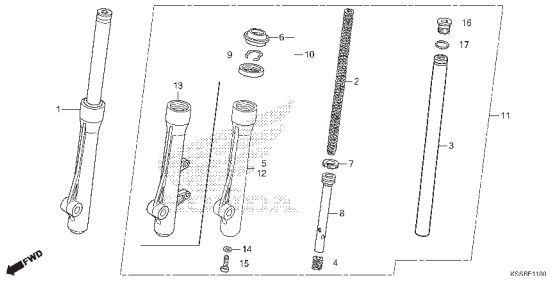

C-12 Cáliper do Freio Dianteiro

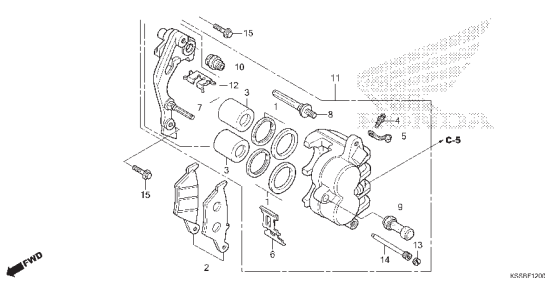

C-13 Painel do Freio Dianteiro

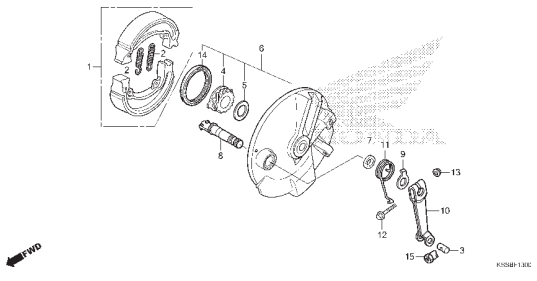

C-14.10 Roda Dianteira (BIZ 125 ES)

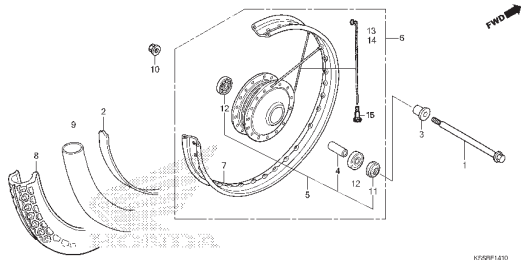

C-14.40 Roda Dianteira (BIZ 125 EX)

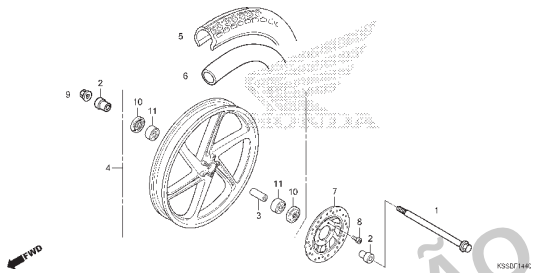

C-18 Painel do Freio Traseiro

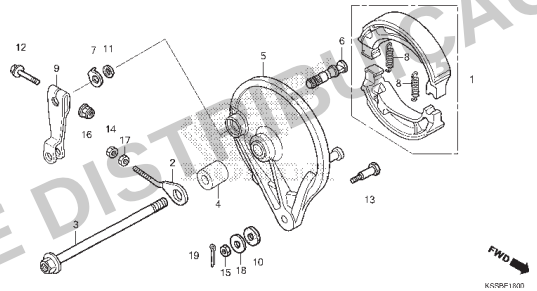

C-19.10 Roda Traseira (BIZ 125 ES)

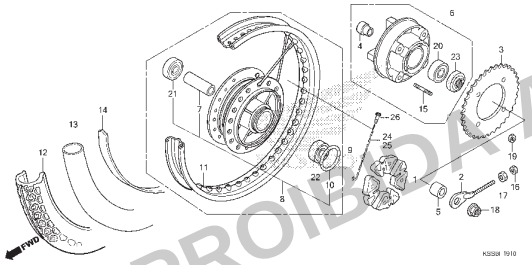

C-19.30 Roda Traseira (BIZ 125 EX)

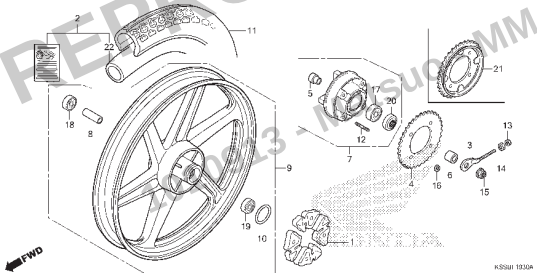

C-21 Tanque de Combustível (BIZ 125 EX_E/ EX_F/ ES_E/ ES_F)

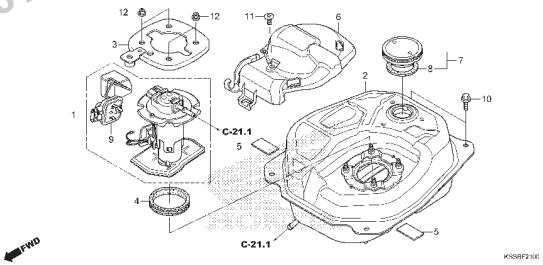

PROIBIDA A REPRODUÇÃO E DISTRIBUIÇÃO
Acesso 13 - Mesquita MM - JT

© Moto Honda da Amazônia Ltda.
Todos os direitos reservados.

Grupo do Chassi

• O número de referência na ilustração do índice pode ser diferente do que aparece no texto.

C-21.1 Filtro de Combustível • Regulador de Pressão

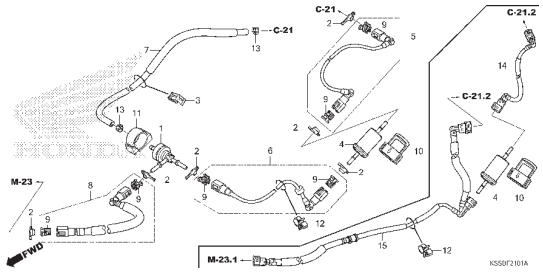

C-21.2 Tanque de Combustível (BIZ 125 EX_G/ EX_H)

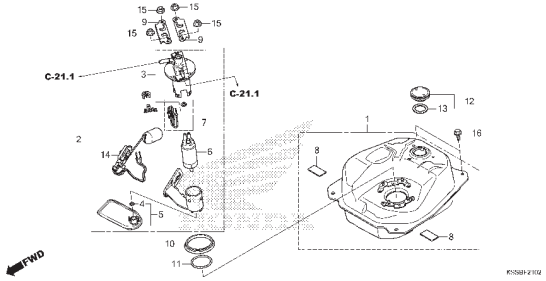

C-23 Assento • Compartimento de Bagagem

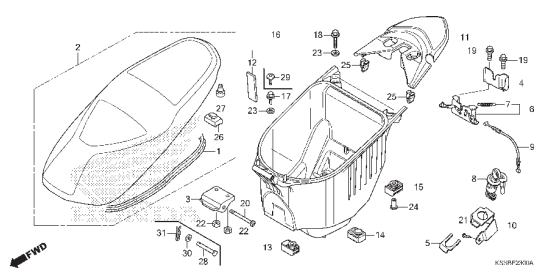

C-23.10 Tampa da Carcaça

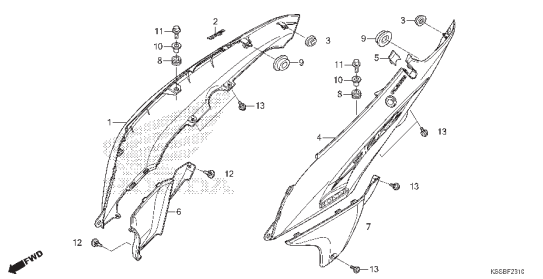

C-25 Filtro de Ar

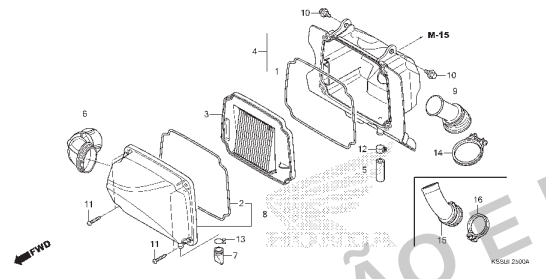

C-27 Escapamento

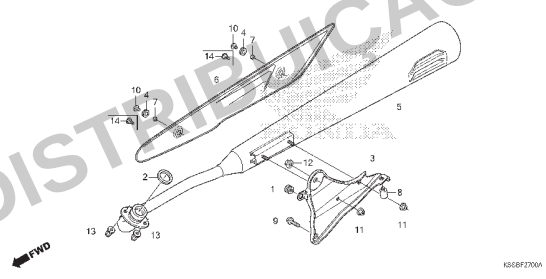

C-29 Pedal de Freio • Pedal de Partida

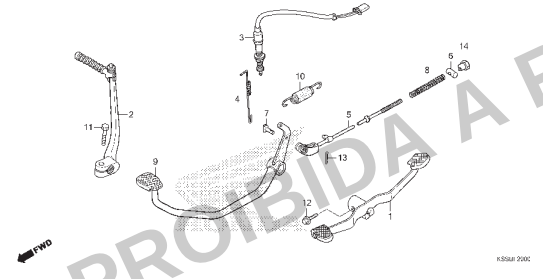

C-30 Pedal de Apoio

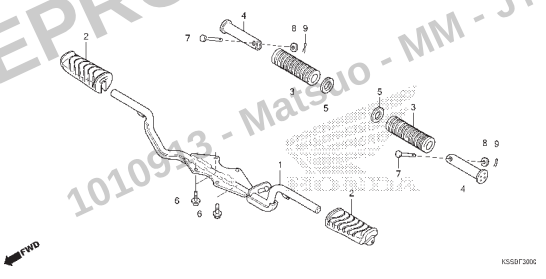

C-31 Cavalete

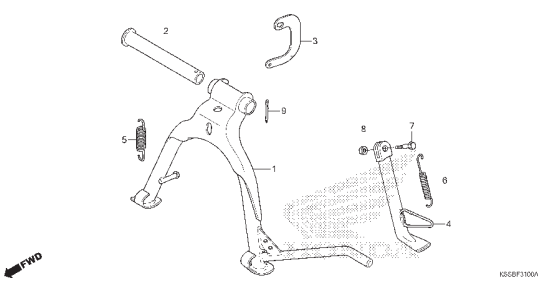

PROIBIDA A REPRODUÇÃO E DISTRIBUIÇÃO
1010913 - Matsuo - MM - JT

© Moto Honda da Amazônia Ltda.
Todos os direitos reservados.

Grupo do Chassi

• O número de referência na ilustração do índice pode ser diferente do que aparece no texto.

C-32 Garfo Traseiro

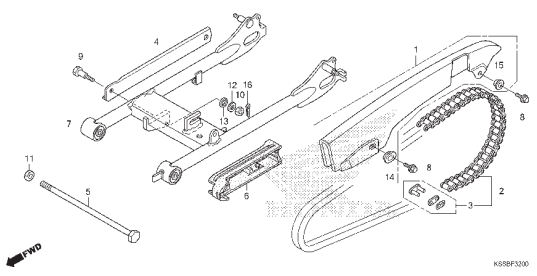

C-33 Amortecedor Traseiro

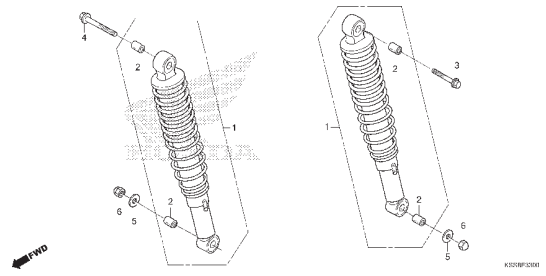

C-34 Para-lama Traseiro

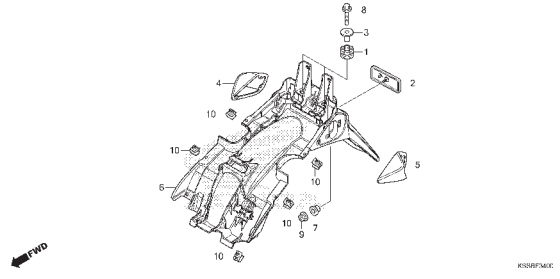

C-35 Sinalizador

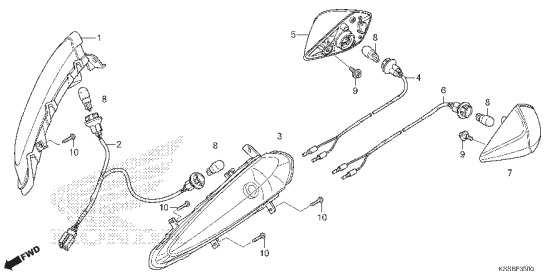

C-36 Lanterna Traseira

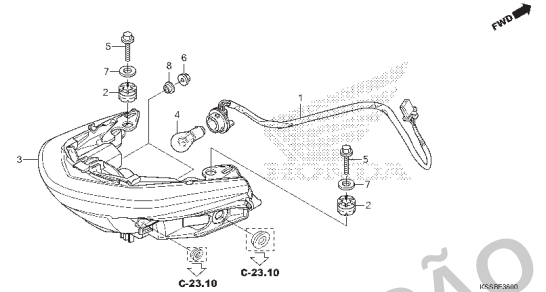

C-37 Bateria (BIZ 125 EX_E/ EX_F/ ES_E/ ES_F)

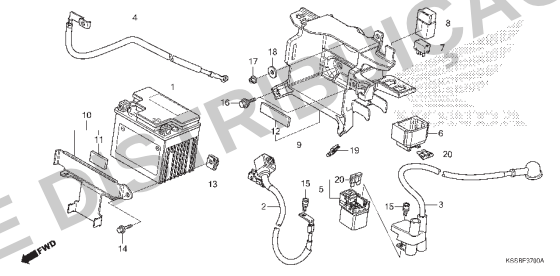

C-37.1 Bateria (BIZ 125 EX_G/ EX_H)

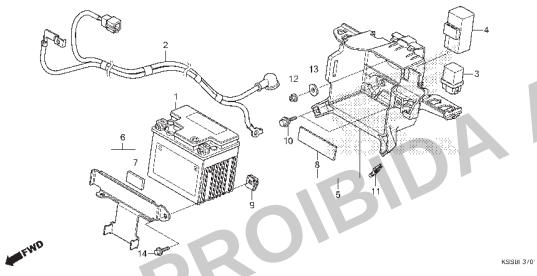

C-38 Fiação Principal

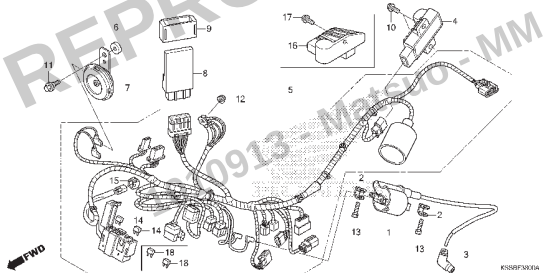

C-39 Chassi

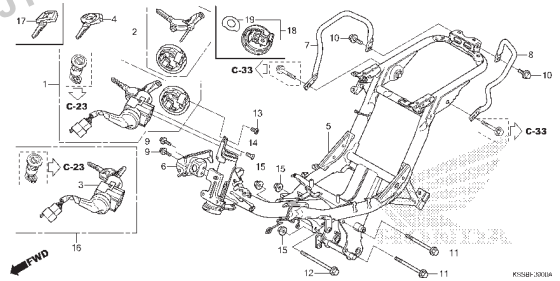

PROIBIDA A REPRODUÇÃO E DISTRIBUIÇÃO
0913 - Matsuo - MM - JT

Voltar

© Moto Honda da Amazônia Ltda.
Todos os direitos reservados.

Grupo do Chassi

• O número de referência na ilustração do índice pode ser diferente do que aparece no texto.

C-44 Tampa Dianteira • Protetor de Pernas

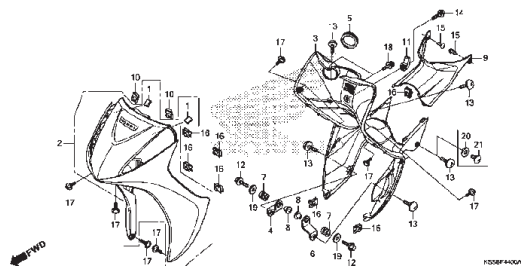

C-48 Ferramentas

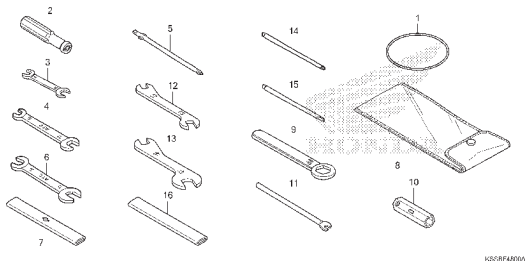

C-49 Etiquetas de Precaução

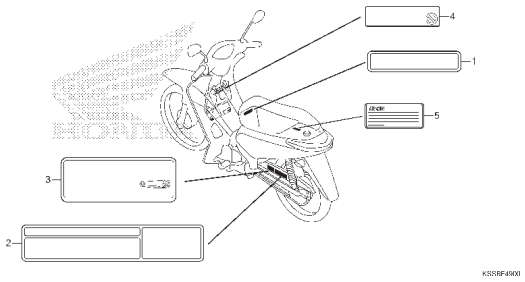

C-50 Emblemas • Faixas

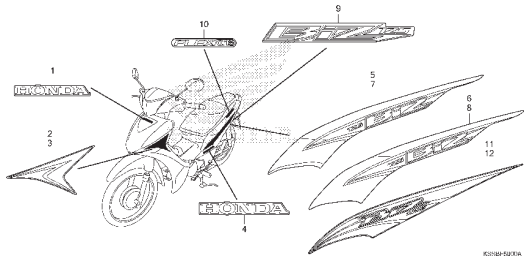

PROIBIDA A REPRODUÇÃO E DISTRIBUIÇÃO
1010913 - Matsuo - MM - JT

© Moto Honda da Amazônia Ltda.
Todos os direitos reservados.

M-2

Cabeçote

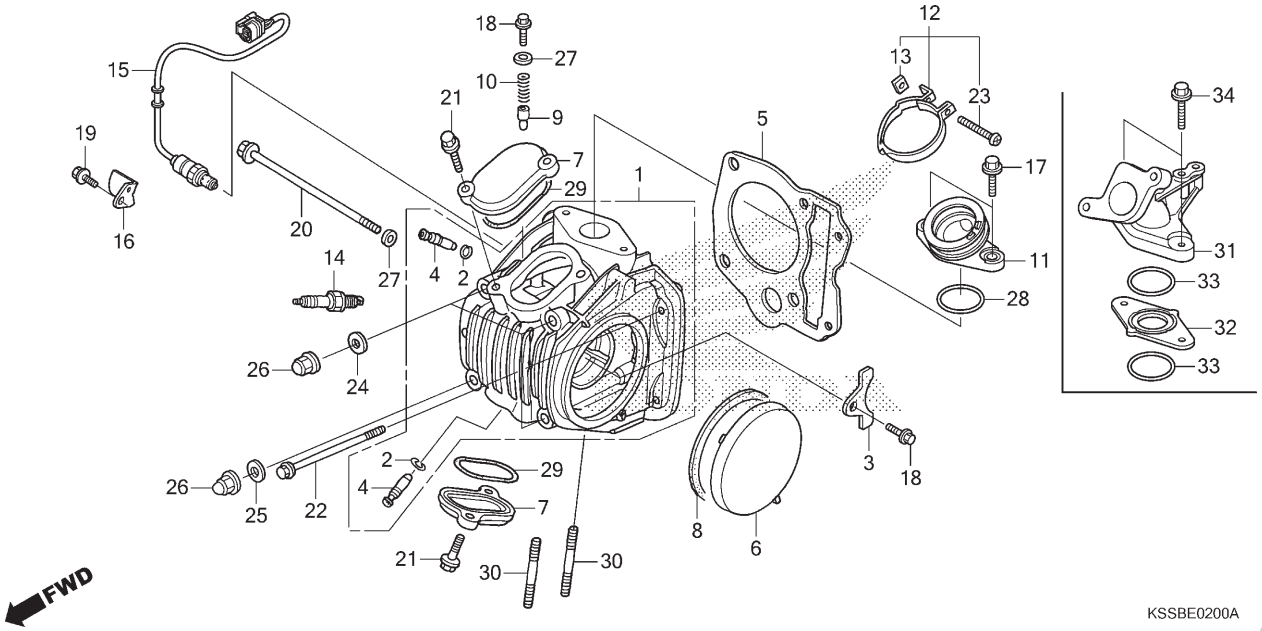

Ref. Nº	N.O.S.	Item de serviço	T.M.O.
1	111106	Cabeçote	2,5
		• Inclui: Ajuste da válvula e retífica	
4	1111L9	Guia, Válvula Admissão (Uma)	2,4
		• Inclui: Alargamento	
		• Inclui: Ajuste da válvula e retífica	
	1111M0	Guia, Válvula Escape (Uma)	2,4
		• Inclui: Alargamento	
		• Inclui: Ajuste da válvula e retífica	
	1111M9	Guia, Válvula: Para 1 motocicleta	2,7
		• Inclui: Alargamento	
		• Inclui: Ajuste da válvula e retífica	
5	111115	Junta, Cabeçote	1,5
6		(8)	
	1111C5	Tampa, Cabeçote: Esquerdo	0,2
7		(29)	
	111175	Tampa e/ou Guarnição, Ajuste	0,1
		• Nota: Mesmo tempo para duas unidades	
11	311131	Isolador, Corpo Acelerador/ Carburador	0,8
14	614130	Vela, Ignição	0,1
15	617121	Sensor, Oxigênio	0,8
31		(32,33)	
	111107	Coletor, Admissão	1,2

Ref. Nº	Nº da peça	Descrição	Qtd. BIZ 125 EX E	EX F	EX G	ES E	ES F	EX H	Nº de série		Tipo
1	12200-KSS-C00	Cabeçote, Conj.	1	1	1	1	1	1			
2	12211-KFM-900	Presilha, Guia Válvula	2	2	2	2	2	2			
3	12211-KSS-900	Placa, Limitadora	1	1	1	1	1	1			
4	12237-KPH-305	Guia, Válvula (O.S.)	2	2	2	2	2	2			
5	12251-KPH-901	Junta, Cabeçote	1	1	1	1	1	1			
	12252-KSS-J00	Junta, Cabeçote (O.S.) (Utilizar para 0,75/1,00)	–	–	(1)	–	–	(1)			
6	12341-KPH-900	Tampa, Lateral Esquerda Cabeçote	1	1	1	1	1	1			
7	12361-KPH-900	Tampa, Ajuste	2	2	2	2	2	2			
8	12395-KPH-901	Junta, Tampa Lateral Esquerda Cabeçote	1	1	1	1	1	1			
9	14125-KPG-T00	Êmbolo, Ajuste Comando	1	1	1	1	1	1			
10	14126-KSS-900	Mola, Êmbolo	1	1	1	1	1	1			
11	16210-KSS-B00	Isolador Comp., Corpo Acelerador	1	1	–	1	1	–			
12	16217-KSS-B00	Presilha, Isolador	1	1	–	1	1	–			
13	16222-MV4-300	Porca, Quadrada, 5mm	1	1	–	1	1	–			
14	31916-KPH-901	Vela, Ignição (CPR6EA-9) (NGK)	1	1	1	1	1	1			
	31917-KPH-901	Vela, Ignição (CPR7EA-9) (NGK)	(1)	(1)	(1)	(1)	(1)	(1)			
	31926-KPH-901	Vela, Ignição (U20EPR9) (DENSO)	1	1	1	1	1	1			
	31927-KPH-901	Vela, Ignição (U22EPR9) (DENSO)	(1)	(1)	(1)	(1)	(1)	(1)			
15	36531-KSS-C01	Sensor, Oxigênio	1	1	–	1	1	–			
	36531-KSS-J01		–	–	1	–	–	1			

PROIBIDA A REPRODUÇÃO E DISTRIBUIÇÃO
Honda Matsuo - MM - JT

© Moto Honda da Amazônia Ltda.
Todos os direitos reservados.

M-2

Cabeçote

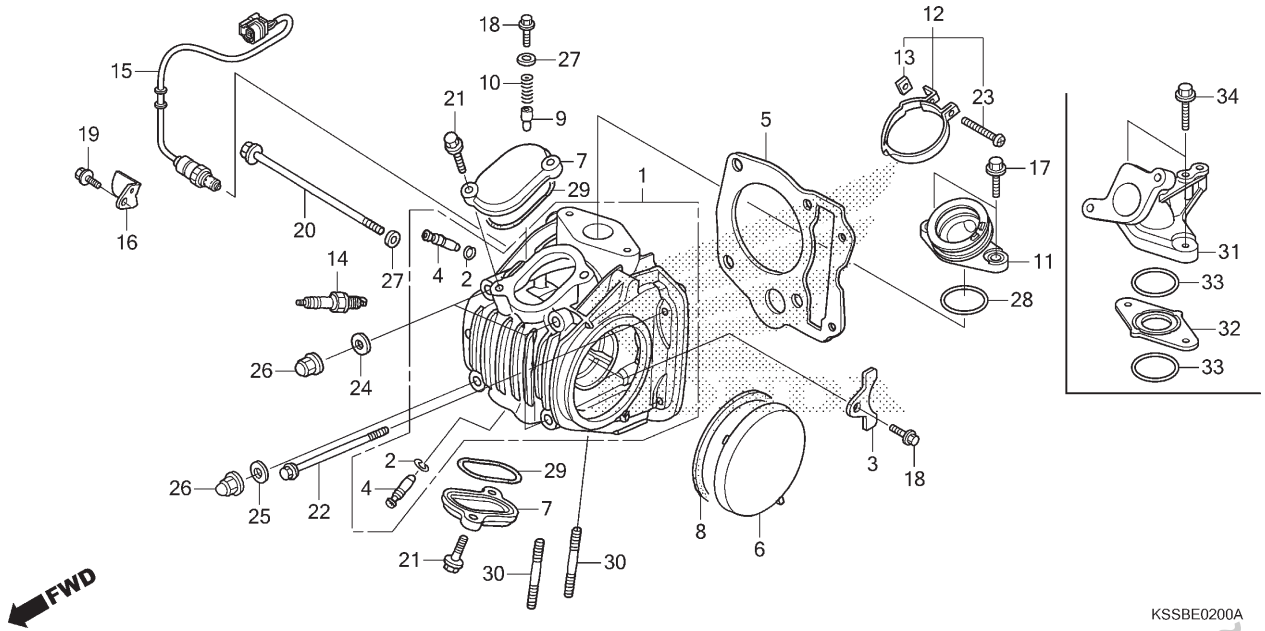

Ref. Nº	N.O.S.	Item de serviço	T.M.O.	Ref. Nº	Nº da peça	Descrição	Qtd. BIZ 125 EX E	EX F	EX G	ES E	ES F	EX H	Nº de série		Tipo
				16	36535-KSS-C00	Suporte, Sensor Oxigênio	1	1	1	1	1	1			
				17	90004-GHR-650	Parafuso, Flange, 6x20 (NSHF)	2	2	–	2	2	–			
				18	90032-GHR-640	Parafuso, Flange, 6x12	2	2	–	2	2	–			
					95701-06012-00		–	–	2	–	–	2			
				19	90032-GHR-650	Parafuso, Flange, 6x14	1	1	–	1	1	–			
					95701-06014-00		–	–	1	–	–	1			
				20	90032-GHR-900	Parafuso, Flange, 6x110	1	1	–	1	1	–			
					95701-06110-00		–	–	1	–	–	1			
				21	90040-GHR-680	Parafuso, Flange, 6x20	4	4	–	4	4	–			
					96001-06020-00		–	–	4	–	–	4			
				22	90040-GHR-870	Parafuso, Flange, 6x95 (SH)	2	2	–	2	2	–			
					96001-06095-00	Parafuso, Flange, 6x95	–	–	2	–	–	2			
				23	90227-GHR-E00	Parafuso, Phillips, 5x25	1	1	–	1	1	–			
					93500-05025-0G		1	1	–	1	1	–			
				24	90441-286-000	Arruela, Vedação, 8mm	3	3	3	3	3	3			
				25	90441-ME9-000	Arruela, Vedação, 8mm	1	1	1	1	1	1			
				26	90443-KPS-900	Porca, Cega, 8mm	4	4	4	4	4	4			
				27	90463-KRM-840	Arruela, Vedação, 6,2x12x1,2	2	2	2	2	2	2			
				28	91304-KSS-B00	Anel, Vedação, 29x2,4	1	1	–	1	1	–			
				29	91372-KPH-900	Anel Vedação, Tampa Ajuste Válvulas	2	2	2	2	2	2			
				30	92900-08028-0E	Prisioneiro, 8x28	2	2	2	2	2	2			

PROIBIDA A REPRODUÇÃO E DISTRIBUIÇÃO
10/08/2018 - Mitsuo - MM - JT

© Moto Honda da Amazônia Ltda.
Todos os direitos reservados.

M-2

Cabeçote

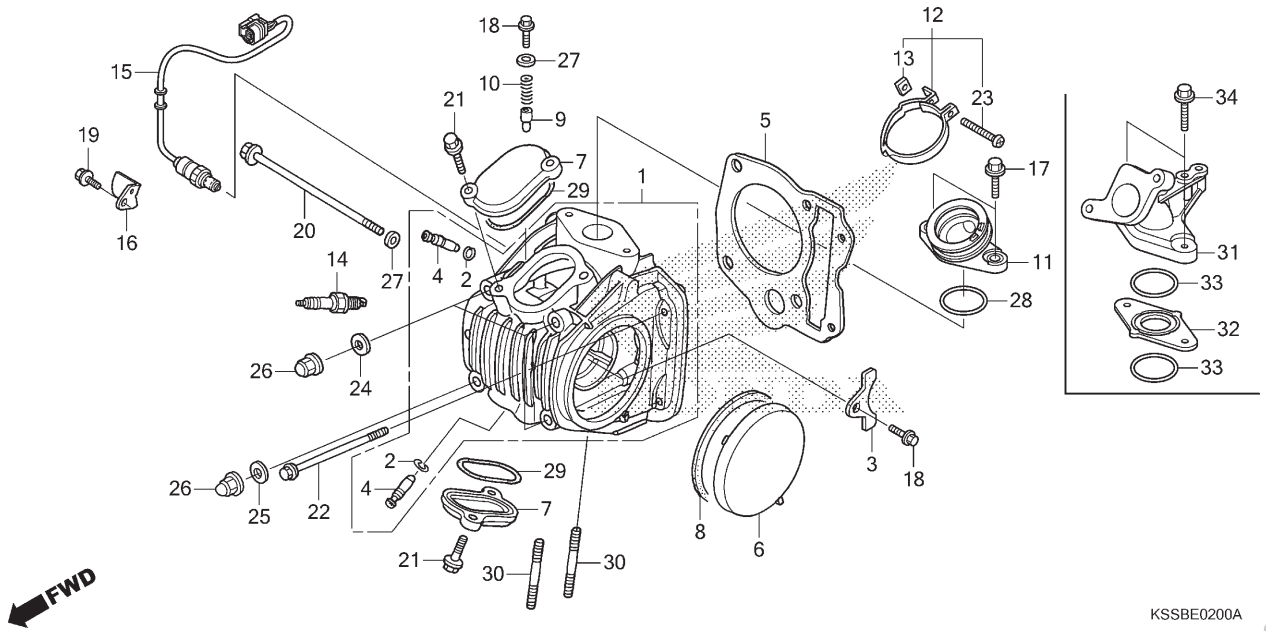

Ref. Nº	N.O.S.	Item de serviço	T.M.O.	Ref. Nº	Nº da peça	Descrição	Qtd. BIZ 125 EX E	EX F	EX G	ES E	ES F	EX H	Nº de série		Tipo
				31	17111-KSS-J00	Tubo, Admissão	–	–	1	–	–	1			
				32	17119-KSS-J00	Isolador, Tubo Admissão	–	–	1	–	–	1			
				33	91304-KSS-B00	Anel, Vedação, 29x2,4	–	–	2	–	–	2			
				34	95701-06028-00	Parafuso, Flange, 6x28	–	–	2	–	–	2			

Voltar

PROIBIDA A REPRODUÇÃO E DISTRIBUIÇÃO
1010913 - Matsuo - MM - JT

© Moto Honda da Amazônia Ltda.
Todos os direitos reservados.

M-3

Árvore de Comando • Válvulas

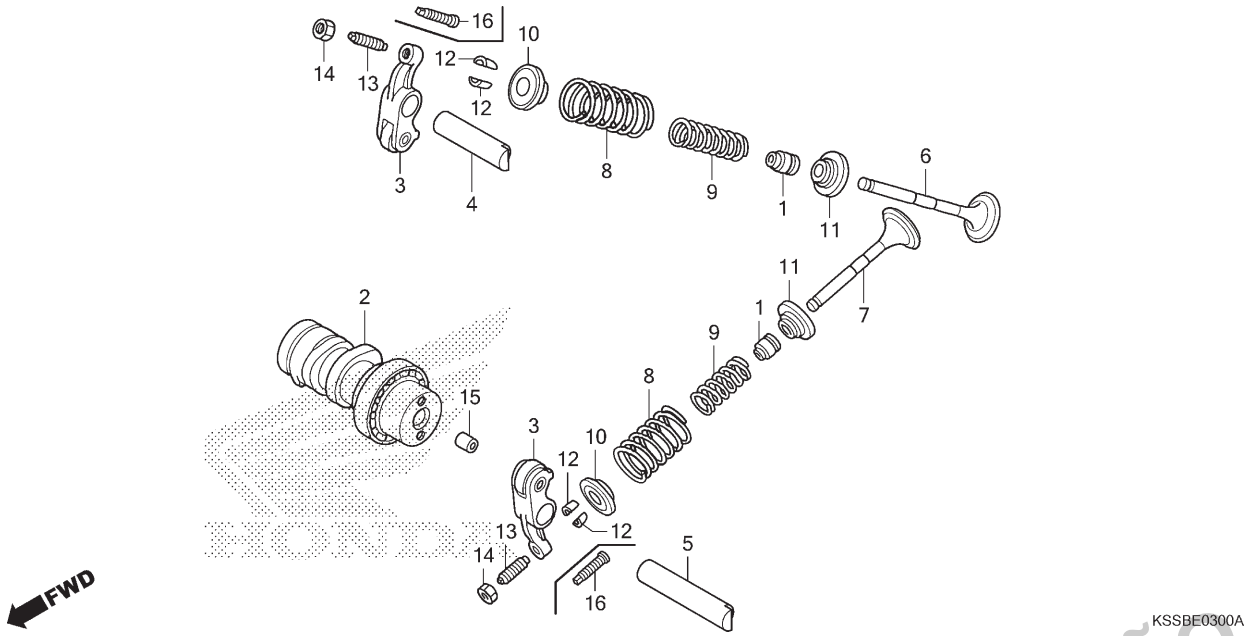

Ref. Nº	N.O.S.	Item de serviço	T.M.O.
2	111118	Árvore Comando	1,7
		• Inclui: Ajuste da válvula	
3		(4,5)	
	1111K8	Balancim, Válvula Admissão (Um)	1,7
		• Inclui: Ajuste da válvula	
	1111K9	Balancim, Válvula Escape (Um)	1,7
		• Inclui: Ajuste da válvula	
	1111L8	Balancim, Válvula:	
		Para 1 motocicleta	1,7
		• Inclui: Ajuste da válvula	
6	1111N0	Válvula, Admissão (Uma)	2,0
		• Inclui: Retífica	
7	1111N1	Válvula, Escape (Uma)	2,0
		• Inclui: Retífica	
	1111P0	Válvula: Para 1 motocicleta	2,2
		• Inclui: Retífica	
8		(1,9,10,11,12)	
	1111P2	Mola e/ou Retentor Haste,	
		Válvula Admissão (Uma)	1,8
	1111P3	Mola e/ou Retentor Haste,	
		Válvula Escape (Uma)	1,8
	1111Q2	Mola e/ou Retentor Haste,	
		Válvula: Para 1 motocicleta	1,9

Ref. Nº	Nº da peça	Descrição	Qtd. BIZ 125 EX E	EX F	EX G	ES E	ES F	EX H	Nº de série		Tipo
1	12209-GB4-681	Retentor, Óleo Haste Válvulas (NOK)	2	2	2	2	2	2			
2	14100-KSS-C00	Árvore Comando Comp.	1	1	1	1	1	1			
3	14430-KPH-900	Balancim Comp., Válvula	2	2	2	2	2	2			
4	14451-KPH-900	Eixo, Balancim Admissão	1	1	1	1	1	1			
5	14452-KPH-900	Eixo, Balancim Escape	1	1	1	1	1	1			
6	14711-KSS-C00	Válvula, Admissão	1	1	1	1	1	1			
7	14721-KSS-C00	Válvula, Escape	1	1	1	1	1	1			
8	14751-GN5-911	Mola Externa, Válvula (NIPPON HATSUJO)	2	2	2	2	2	2			
9	14761-GN5-911	Mola Interna, Válvula (NIPPON HATSUJO)	2	2	2	2	2	2			
10	14771-GB4-680	Retentor, Mola Válvula	2	2	2	2	2	2			
11	14775-KSS-B00	Assento, Mola Válvula	2	2	2	2	2	2			
12	14781-MA6-000	Chaveta, Válvula	4	4	4	4	4	4			
13	90012-333-000	Parafuso, Ajuste	2	2	–	2	2				
14	90206-001-000	Porca, Ajuste	2	2	2	2	2	2			
15	90702-KFM-900	Pino, Guia, 8x12	1	1	1	1	1	1			
16	90012-KWB-600	Parafuso, Ajuste	–	–	2	–	–	2			

PROIBIDA A REPRODUÇÃO E DISTRIBUIÇÃO
1010913 - Matsuo - MM - JT

© Moto Honda da Amazônia Ltda.
Todos os direitos reservados.

M-4

Corrente de Comando • Tensor

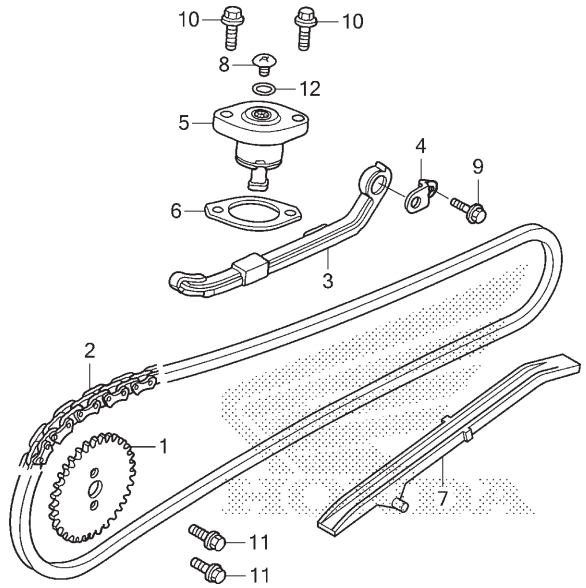

Ref. Nº	N.O.S.	Item de serviço	T.M.O.
1	1111Q4	Pinhão, Comando	1,1
2	110140	Corrente, Comando	1,5
3	111130	Tensor, Corrente Comando	1,5
5		(6)	
	111133	Acionador, Tensor	0,4
7	111139	Guia, Corrente Comando	1,5

Ref. Nº	Nº da peça	Descrição	Qtd. BIZ 125 EX E	EX F	EX G	ES E	ES F	EX H	Nº de série		Tipo
1	14321-KPH-900	Pinhão, Comando (34D)	1	1	–	1	1	–			
	14321-KSS-J00		–	–	1	–	–	1			
2	14401-KSS-931	Corrente, Comando (92 Elos) (DAIDO)	1	1	1	1	1	1			
3	14510-KPH-880	Tensor Conj., Corrente Comando	1	1	1	1	1	1			
4	14515-KGH-900	Placa, Fixação Tensor	1	1	1	1	1	1			
5	14520-KSS-901	Acionador Conj., Tensor	1	1	1	1	1	1			
6	14560-KRM-840	Junta, Acionador Tensor	1	1	1	1	1	1			
7	14610-KPH-900	Guia Comp., Corrente Comando	1	1	1	1	1	1			
8	90005-KY7-000	Parafuso, Phillips, 6x6	1	1	1	1	1	1			
9	90032-GHR-650	Parafuso, Flange, 6x14	1	1	–	1	1	–			
	95701-06014-00		–	–	1	–	–	1			
10	90040-GHR-690	Parafuso, Flange, 6x22	2	2	–	2	2	–			
	96001-06022-00		–	–	2	–	–	2			
11	90083-KRM-840	Parafuso, Trava, 5mm	2	2	2	2	2	2			
12	91306-KRM-840	Anel, Vedação, 1,5x9,5	1	1	1	1	1	1			

PROIBIDA A REPRODUÇÃO E DISTRIBUIÇÃO
1010913 - Matsuo - MM - JT

© Moto Honda da Amazônia Ltda.
Todos os direitos reservados.

M-5

Cilindro

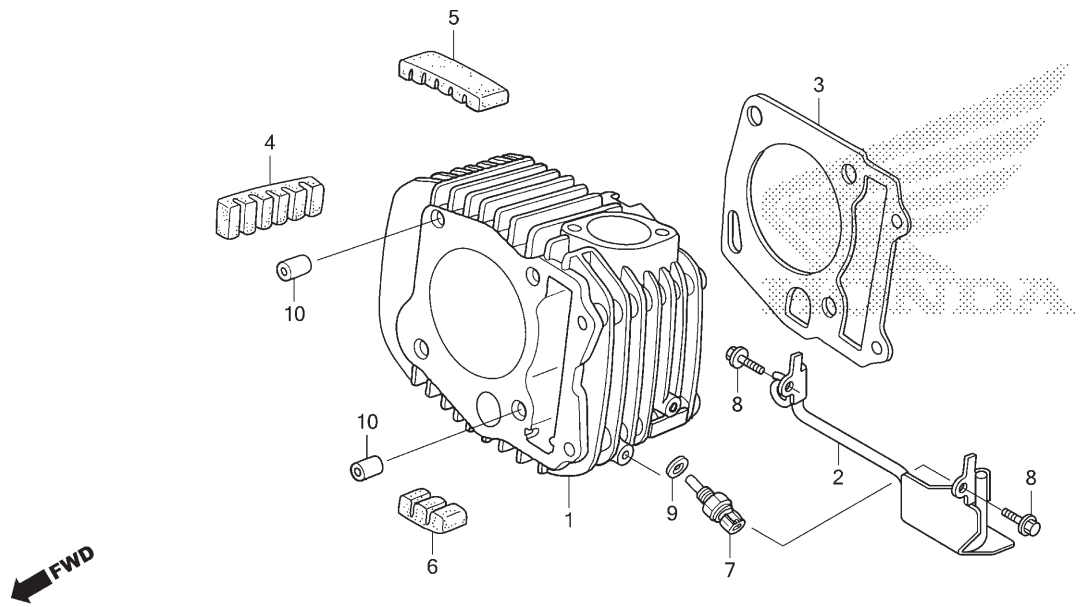

Ref. Nº	N.O.S.	Item de serviço	T.M.O.
1	1111A5	Cilindro	1,8
3	111102	Junta, Cilindro	1,7
7	617151	Sensor, Temperatura Óleo	0,2

Ref. Nº	Nº da peça	Descrição	Qtd. BIZ 125 EX E	EX F	EX G	ES E	ES F	EX H	Nº de série		Tipo
1	12100-KSS-B00	Cilindro Comp.	1	1	–	1	1	–			
	12100-KSS-J20		–	–	1	–	–	1			
2	12180-KSS-B00	Suporte, Sensor Temperatura Óleo	1	1	1	1	1	1			
3	12191-KPH-901	Junta, Cilindro	1	1	1	1	1	1			
4	12195-KPH-900	Borracha A	1	1	1	1	1	1			
5	12196-KPH-900	Borracha B	1	1	1	1	1	1			
6	12197-KPH-900	Borracha C	1	1	1	1	1	1			
7	37750-KPH-701	Sensor Conj., Óleo Termostato (PANASONIC)	1	1	1	1	1	1			
8	90032-GHR-650	Parafuso, Flange, 6x14	2	2	–	2	2	–			
	95701-06014-00		–	–	2	–	–	2			
9	90443-KSS-B30	Arruela, Vedação, 10mm	1	1	1	1	1	1			
10	90703-KRM-840	Pino, Guia, 10x12	2	2	2	2	2	2			

PROIBIDA A REPRODUÇÃO E DISTRIBUIÇÃO
1010913 - Matsuo - MM - JT

© Moto Honda da Amazônia Ltda.
Todos os direitos reservados.

M-6

Tampa Lateral Direita

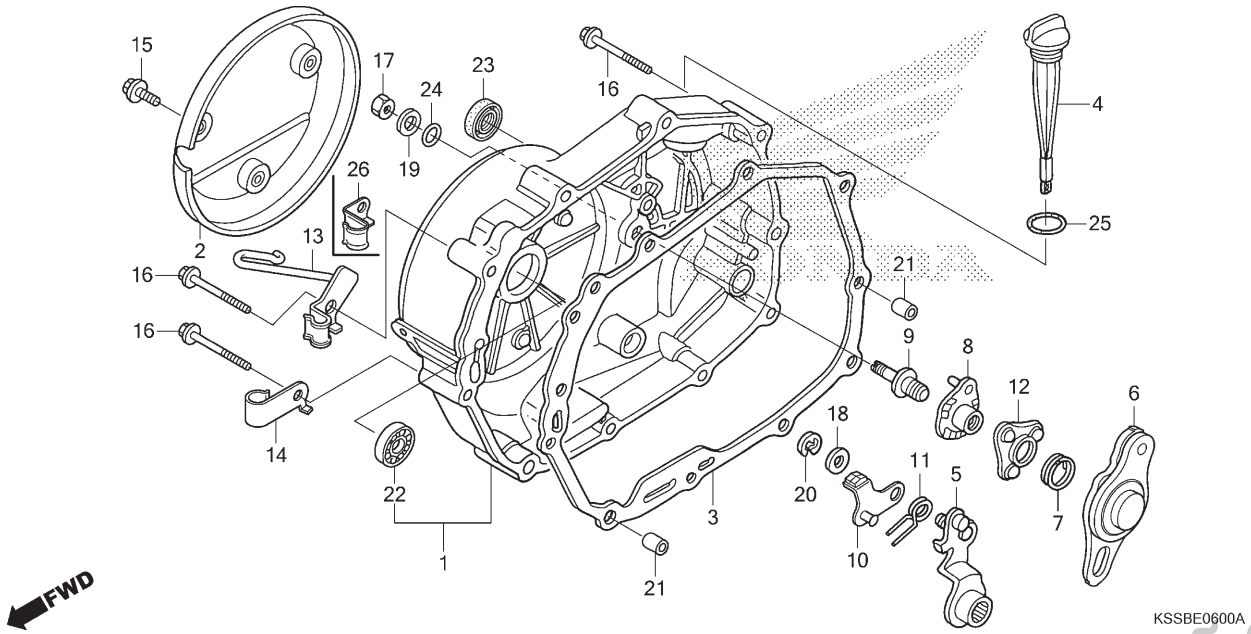

Ref. Nº	N.O.S.	Item de serviço	T.M.O.
1	110159	Tampa, Lateral: Direita	0,8
2	1101N0	Tampa, Lateral Externa: Direita	0,1
3	110158	Junta, Tampa Lateral: Direita	0,6
5		(10,11)	
	2121A7	Alavanca, Embreagem	0,7
6		(7,12)	
	2121A9	Placa, Comando Embreagem	0,6
8	2121C5	Placa, Acionador Comando Embreagem	0,7
9	2121E3	Parafuso, Ajuste Embreagem	0,7
23	112105	Retentor Óleo, Sistema Partida	0,6

Ref. Nº	Nº da peça	Descrição	Qtd. BIZ 125 EX E	EX F	EX G	ES E	ES F	EX H	Nº de série		Tipo
1	11330-KSS-900	Tampa Comp., Lateral Direita	1	1	1	1	1	1			
2	11370-KSS-900	Protetor Comp., Tampa Direita	1	1	1	1	1	1			
3	11394-KPH-901	Junta, Tampa Lateral Direita	1	1	1	1	1	1			
4	15651-KPH-880	Medidor, Nível Óleo	1	1	1	1	1	1			
5	22810-KPH-900	Alavanca Comp., Embreagem	1	1	1	1	1	1			
6	22820-KPH-700	Placa Comp., Comando Embreagem	1	1	1	1	1	1			
7	22825-046-000	Mola, Lateral Placa Comando	1	1	1	1	1	1			
8	22830-KPH-900	Placa Comp., Acionador Embreagem	1	1	1	1	1	1			
9	22846-KPH-901	Parafuso, Ajuste Embreagem	1	1	1	1	1	1			
10	22850-KPH-900	Placa Comp., Freio	1	1	1	1	1	1			
11	22853-KPH-900	Mola, Freio	1	1	1	1	1	1			
12	22860-HB3-000	Retentor Comp., Esferas	1	1	1	1	1	1			
13	32966-KSS-C00	Braçadeira A, Sensor Oxigênio	1	1	–	1	1	–			
14	32967-KSS-B30	Braçadeira B, Sensor Oxigênio	1	1	1	1	1	1			
15	90004-GHR-610	Parafuso, Flange, 6x12 (NSHF)	3	3	–	3	3	–			
	90004-GHB-610		–	–	3	–	–	3			
16	90040-GHR-760	Parafuso, Flange, 6x40	10	10	–	10	10	–			
	96001-06040-00		–	–	10	–	–	10			
17	90203-GHR-640	Porca, Sextavada, 8mm	1	1	–	1	1	–			
	94030-08000		–	–	1	–	–	1			

PROIBIDA A REPRODUÇÃO E DISTRIBUIÇÃO
1010013 - Matsuo - MM - JT

© Moto Honda da Amazônia Ltda.
Todos os direitos reservados.

M-6

Tampa Lateral Direita

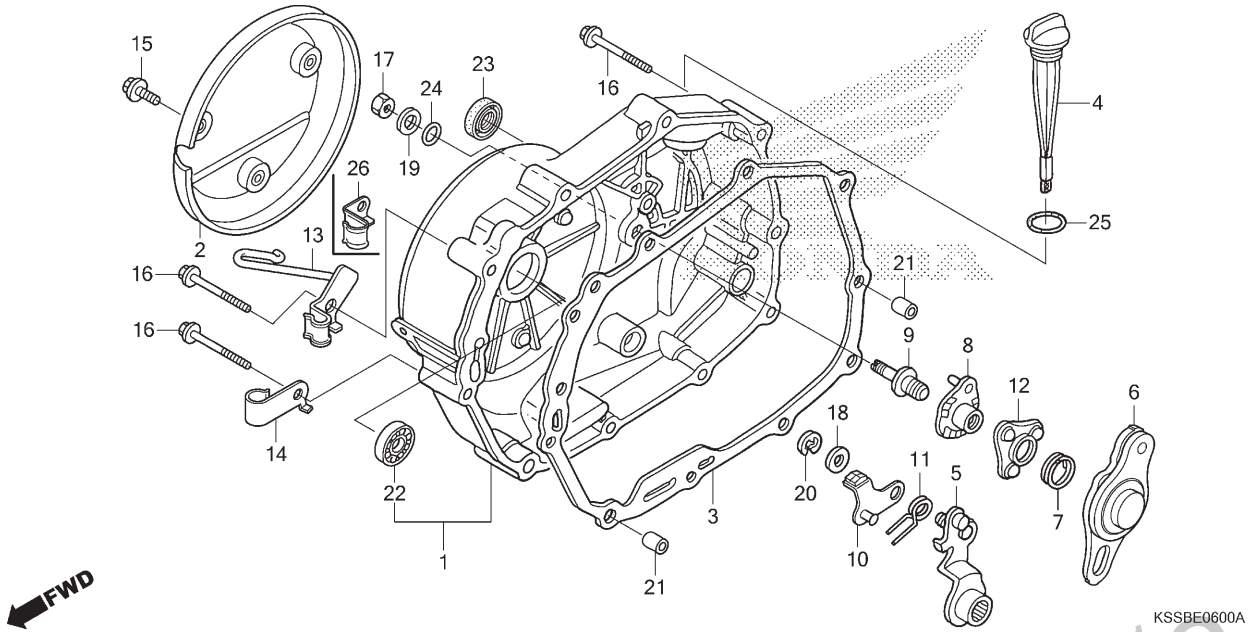

Ref. Nº	N.O.S.	Item de serviço	T.M.O.	Ref. Nº	Nº da peça	Descrição	Qtd. BIZ 125 EX E	EX F	EX G	ES E	ES F	EX H	Nº de série		Tipo
				18	90443-844-000	Arruela, Encosto, 8mm	1	1	1	1	1	1			
				19	90485-040-000	Arruela, 8mm	1	1	1	1	1	1			
				20	90605-166-720	Anel Elástico, 7mm	1	1	1	1	1	1			
				21	90702-KFM-900	Pino, Guia, 8x12	2	2	2	2	2	2			
				22	91007-KPH-901	Rolamento, Radial Esferas Especial, 6001U	1	1	1	1	1	1			
				23	91204-MC7-003	Retentor Óleo, 16x28x7	1	1	1	1	1	1			
				24	91303-001-010	Anel, Vedação, 8mm	1	1	1	1	1	1			
				25	91307-KRM-840	Anel, Vedação, 18x3	1	1	1	1	1	1			
				26	11346-KTR-940	Braçadeira A, Fiação Sensor Temperatura Óleo	–	–	1	–	–	1			

PROIBIDA A REPRODUÇÃO E DISTRIBUIÇÃO
1010913 - Matsuo - MM - JT

© Moto Honda da Amazônia Ltda.
Todos os direitos reservados.

M-7

Embreagem Unidirecional

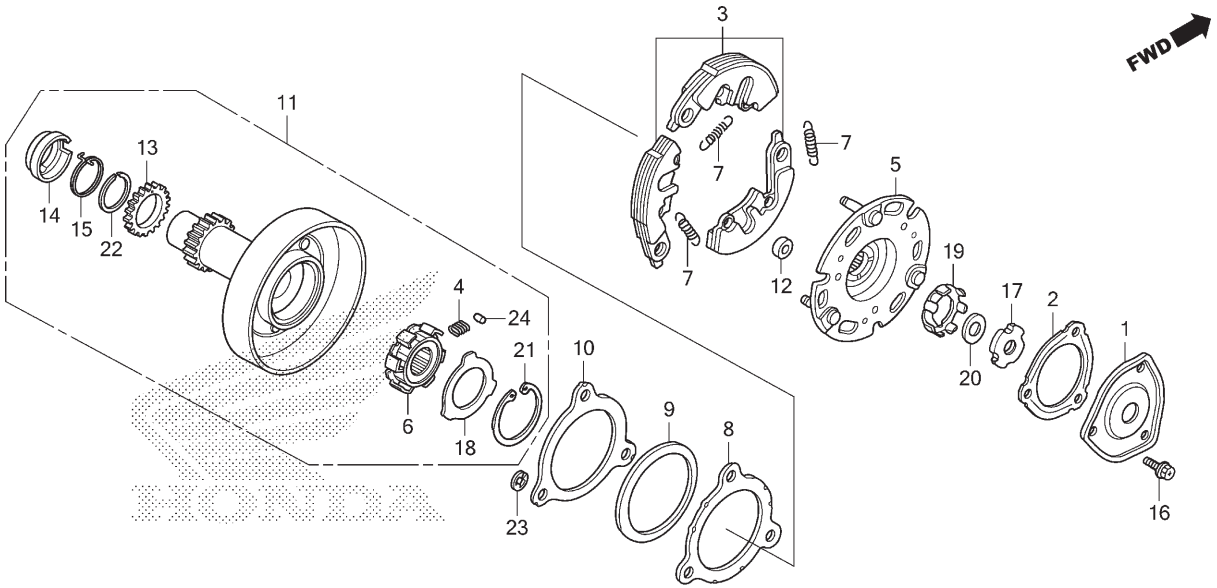

Ref. Nº	N.O.S.	Item de serviço	T.M.O.
1		(2)	
	2121D8	Tampa, Filtro Óleo	0,7
3		(7)	
	2121A6	Contrapeso, Embreagem Jogo	1,0
5	2121A2	Placa, Acionamento Embreagem	1,0
6		(4,24)	
	2121D7	Carcaça Interna, Embreagem Unidirecional	1,0
11	2121D9	Carcaça Externa, Embreagem Primária	1,0

Ref. Nº	Nº da peça	Descrição	Qtd. BIZ 125 EX E	EX F	EX G	ES E	ES F	EX H	Nº de série		Tipo
1	15431-KPH-900	Tampa, Filtro Óleo	1	1	1	1	1	1			
2	15439-KPH-901	Junta, Filtro Óleo	1	1	1	1	1	1			
3	22535-KPH-309	Contrapeso, Embreagem Primária Jogo (F.C.C.)	1	1	1	1	1	1			
4	22606-GN5-910	Mola, Retentor Unidirecional	6	6	6	6	6	6			
5	22610-KTM-D20	Placa Comp., Engrenagem Primária (EXEDY)	1	1	1	1	1	1			
6	22630-GB2-000	Carcaça Interna Comp., Embreagem Unidirecional	1	1	1	1	1	1			
7	22641-KPH-900	Mola, Embreagem Primária	3	3	3	3	3	3			
8	22642-KPH-900	Arruela, Lateral Embreagem	1	1	1	1	1	1			
9	22643-KPH-900	Mola, Lateral Fricção	1	1	1	1	1	1			
10	22644-KTM-D20	Placa, Lateral Embreagem (EXEDY)	1	1	1	1	1	1			
11	22660-KTM-D20	Carcaça Externa Conj., Embreagem Primária (EXEDY)	1	1	1	1	1	1			
12	22804-KPH-880	Coxim, Amortecedor Embreagem	3	3	3	3	3	3			
13	23122-KPH-900	Engrenagem Secundária (20D)	1	1	1	1	1	1			
14	23123-KTM-D20	Retentor, Mola (EXEDY)	1	1	1	1	1	1			
15	23124-KPH-900	Mola, Engrenagem Secundária	1	1	1	1	1	1			

PROIBIDA A REPRODUÇÃO E DISTRIBUIÇÃO
1010910 - Matsuo - MM - JT

© Moto Honda da Amazônia Ltda.
Todos os direitos reservados.

M-7

Embreagem Unidirecional

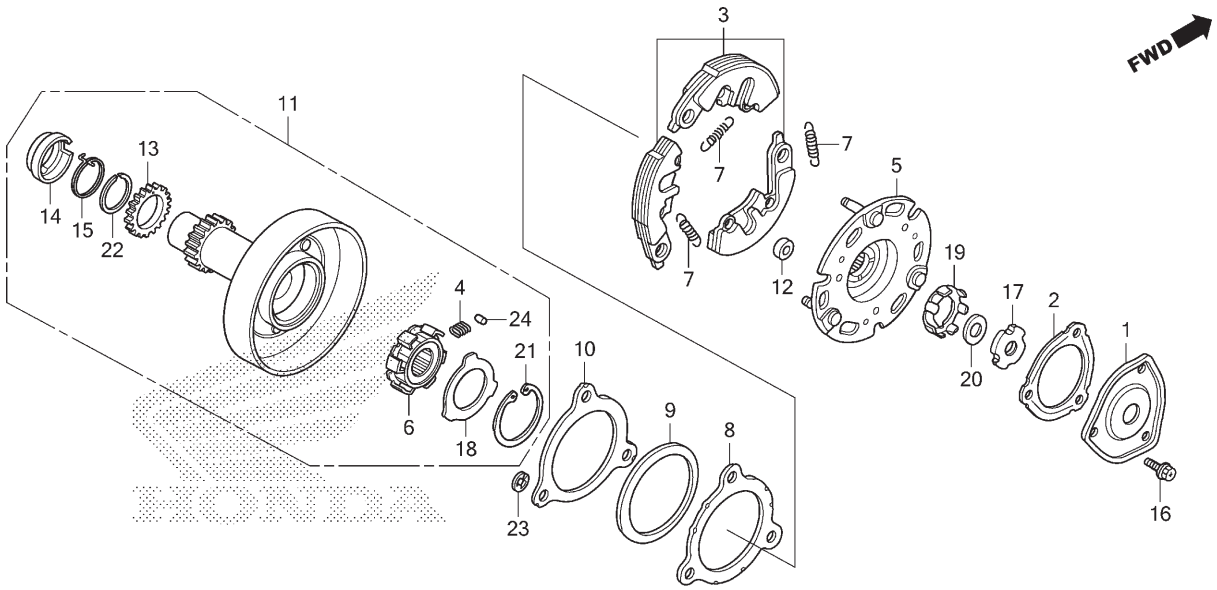

Ref. Nº	N.O.S.	Item de serviço	T.M.O.

Ref. Nº	Nº da peça	Descrição	Qtd. BIZ 125 EX E	EX F	EX G	ES E	ES F	EX H	Nº de série		Tipo
16	90083-KFL-850	Parafuso, Flange Especial, 5x8	3	3	3	3	3	3			
17	90231-087-010	Porca, Trava, 14mm	1	1	1	1	1	1			
18	90401-GB2-000	Arruela, 30x45x0,8	1	1	1	1	1	1			
19	90431-GN5-910	Arruela, Trava	1	1	1	1	1	1			
20	90432-086-000	Arruela B, Trava	1	1	1	1	1	1			
21	90455-GB2-000	Anel Elástico, Interno, 45mm	1	1	1	1	1	1			
22	90603-KPH-900	Anel Ajuste, 25mm	1	1	1	1	1	1			
23	90605-166-720	Anel Elástico, 7mm	3	3	3	3	3	3			
24	91101-GB2-000	Rolete, 5x8	6	6	6	6	6	6			

PROIBIDA A REPRODUÇÃO E DISTRIBUIÇÃO
1010913 - Matsuo - MM - JT

© Moto Honda da Amazônia Ltda.
Todos os direitos reservados.

M-8

Embreagem

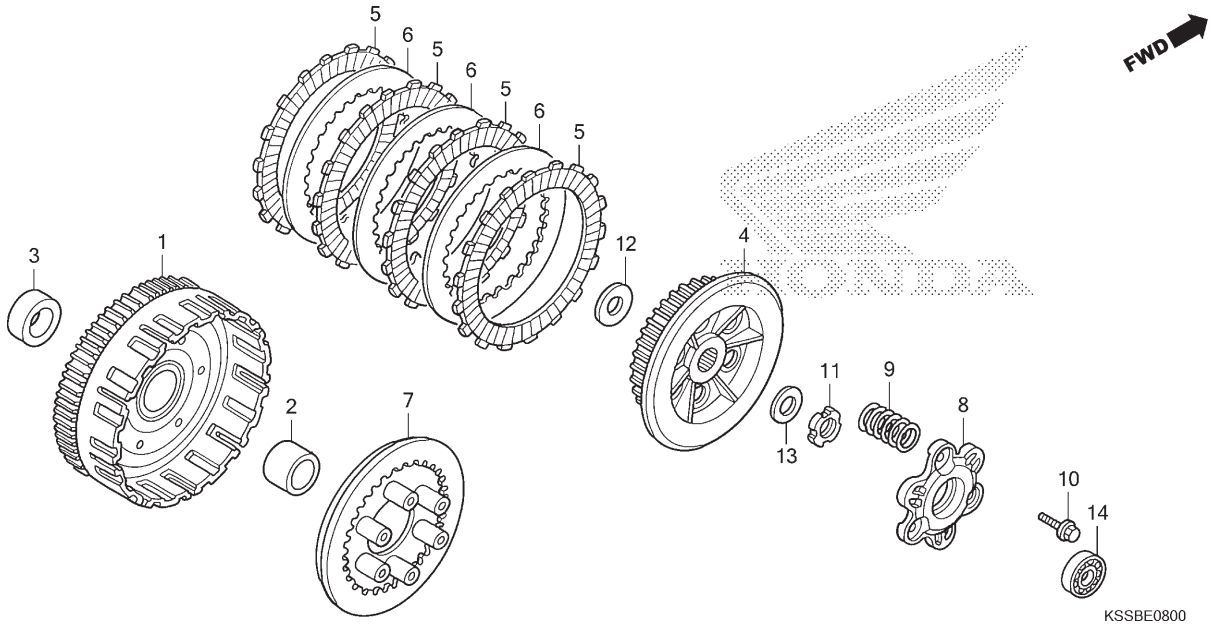

Ref. Nº	N.O.S.	Item de serviço	T.M.O.
1	2121A0	Carcaça Externa, Embreagem	1,2
4	212112	Cubo, Embreagem	1,2
5		(6)	
	2121A1	Disco, Fricção Embreagem	1,2
		• Nota: Mesmo tempo para duas unidades ou mais	
7	2121A3	Placa, Pressão Embreagem	1,2
8	2121A4	Placa, Acionador Embreagem	1,0
9	212107	Mola, Embreagem	1,0
		• Nota: Mesmo tempo para duas unidades ou mais	
14	2121B4	Rolamento, Acionador Embreagem	0,7

Ref. Nº	Nº da peça	Descrição	Qtd. BIZ 125 EX E	EX F	EX G	ES E	ES F	EX H	Nº de série		Tipo
1	22100-KPH-880	Carcaça Externa Comp., Embreagem	1	1	1	1	1	1			
2	22115-KPH-900	Guia, Externa Embreagem	1	1	1	1	1	1			
3	22116-KPH-900	Bucha, Externa Embreagem	1	1	1	1	1	1			
4	22121-KPH-900	Cubo, Embreagem	1	1	1	1	1	1			
5	22201-KPH-700	Disco, Fricção Embreagem	4	4	4	4	4	4			
6	22321-KGH-600	Placa, Embreagem	3	3	3	3	3	3			
7	22350-KPH-900	Placa, Pressão Embreagem	1	1	1	1	1	1			
8	22361-KPH-700	Placa, Acionador Embreagem	1	1	1	1	1	1			
9	22401-KPH-900	Mola, Embreagem	6	6	6	6	6	6			
10	90050-KPH-900	Parafuso, Flange Especial, 6x20	3	3	3	3	3	3			
11	90231-KRM-840	Porca, Trava, 14mm	1	1	1	1	1	1			
12	90403-KPH-900	Arruela, Encosto, 17mm	1	1	1	1	1	1			
13	90501-GBL-730	Arruela, 14mm	1	1	1	1	1	1			
14	91008-KK6-000	Rolamento, Radial Esferas, 16003	1	1	1	1	1	1			

PROIBIDA A REPRODUÇÃO E DISTRIBUIÇÃO
1010913 - Matsuo - MM - JT

© Moto Honda da Amazônia Ltda.
Todos os direitos reservados.

M-9

Embreagem de Partida

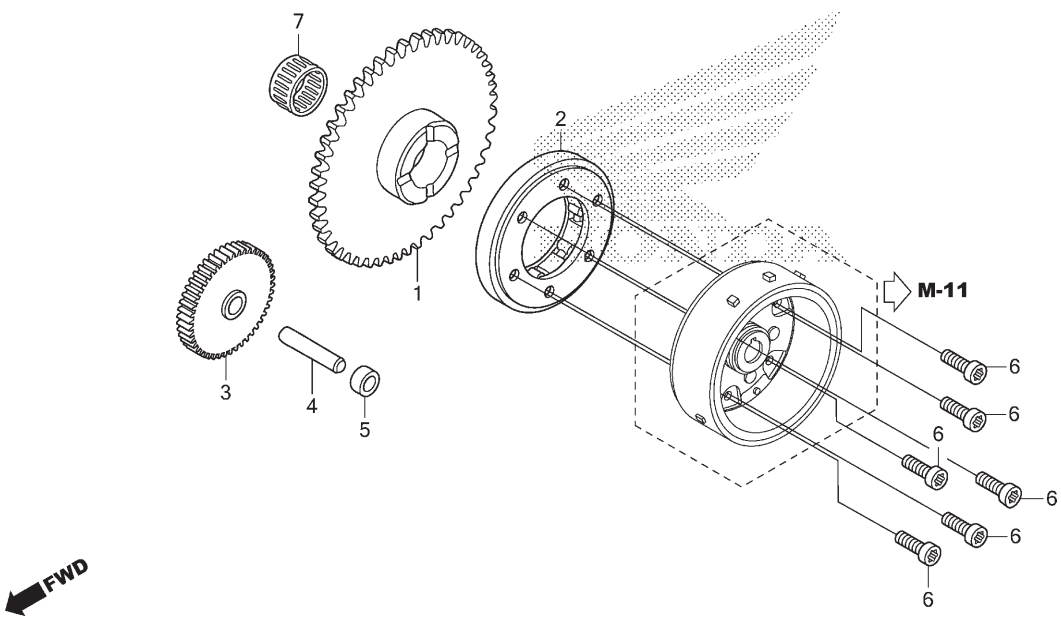

Ref. Nº	N.O.S.	Item de serviço	T.M.O.
1		(7)	
	612120	Engrenagem, Movida Partida	1,0
2	6121A2	Embreagem, Unidirecional Partida	1,1
3	612125	Engrenagem, Redução Partida	0,9

Ref. Nº	Nº da peça	Descrição	Qtd. BIZ 125 EX E	EX F	EX G	ES E	ES F	EX H	Nº de série		Tipo
1	28111-KSS-C00	Engrenagem, Movida Partida (57D)	1	1	1	1	1	1	.....	.....	.....
2	28120-KWB-921	Embreagem Conj., Unidirecional (KYUSHU MUSASHI SEIMITSU)	1	1	1	1	1	1	.....	.....	.....
3	28131-KYZ-901	Engrenagem, Redução Partida (17D/55D)	1	1	1	1	1	1	.....	.....	.....
4	28132-KPH-900	Eixo, Engrenagem Redução	1	1	1	1	1	1	.....	.....	.....
5	28133-KPH-900	Bucha, Redução Partida	1	1	1	1	1	1	.....	.....	.....
6	90085-KRM-850	Parafuso, Allen, 6mm	6	6	6	6	6	6	.....	.....	.....
7	91022-KSS-C01	Rolamento, Agulhas, 21x27x18	1	1	1	1	1	1	.....	.....	.....

PROIBIDA A REPRODUÇÃO E DISTRIBUIÇÃO
1010913 - Matsuo - MM - JT

© Moto Honda da Amazônia Ltda.
Todos os direitos reservados.

M-10

Tampa Lateral Esquerda

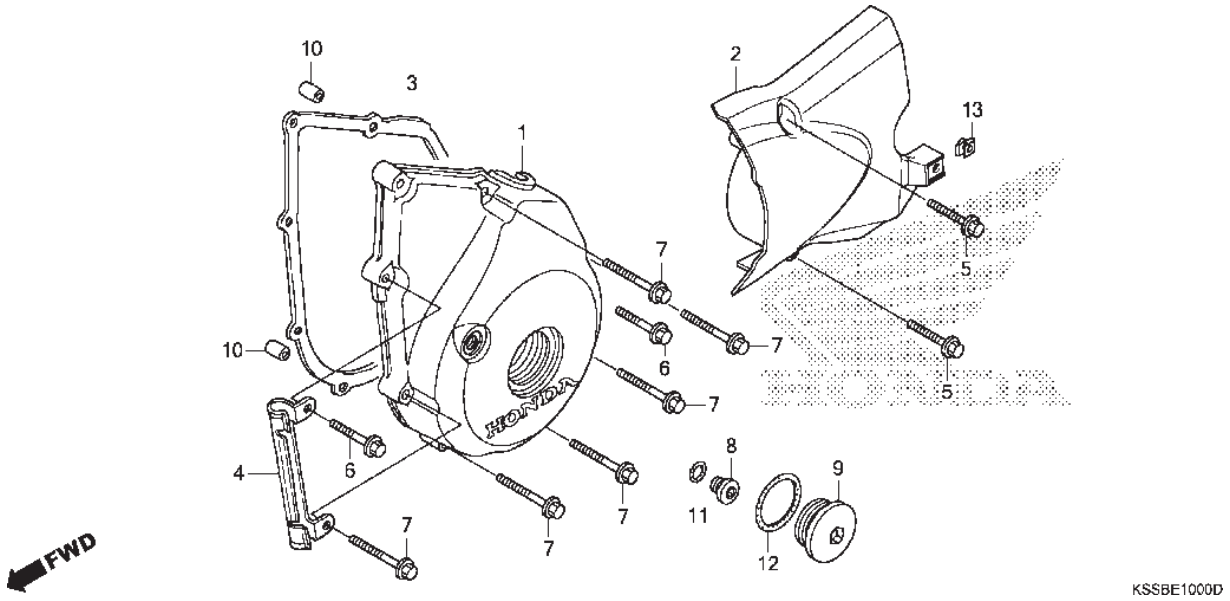

Ref. Nº	N.O.S.	Item de serviço	T.M.O.
1	1101A6	Tampa, Lateral: Esquerda	1,0
2	1101B0	Tampa, Lateral: Traseira Esquerda	0,1
3	1101A3	Junta, Tampa Lateral: Esquerda	0,9

Ref. Nº	Nº da peça	Descrição	Qtd. BIZ 125 EX E	EX F	EX G	ES E	ES F	EX H	Nº de série		Tipo
1	11341-KSS-901	Tampa, Lateral Esquerda	1	1	1	1	1	1			
2	11360-KSS-C00	Tampa Comp., Traseira Esquerda	1	1	1	1	1	1			
3	11395-KPH-901	Junta, Tampa Lateral Esquerda	1	1	1	1	1	1			
4	32105-KSS-B60	Braçadeira, Sensor Óleo Termostato	1	1	1	1	1	1			
5	90040-GHR-700	Parafuso, Flange, 6x25	2	2	–	2	2	–			
	96001-06025-00		–	–	2	–	–	2			
6	90040-GHR-710	Parafuso, Flange, 6x28	2	2	–	2	2	–			
	96001-06028-00		–	–	2	–	–	2			
7	90040-GHR-740	Parafuso, Flange, 6x35	6	6	–	6	6	–			
	96001-06035-00		–	–	6	–	–	6			
8	90084-KPS-900	Tampa, 14mm	1	1	1	1	1	1			
9	90087-KSS-900	Tampa, 30mm	1	1	1	1	1	1			
10	90702-KFM-900	Pino, Guia, 8x12	2	2	2	2	2	2			
11	91303-KRM-840	Anel, Vedação, 13,8x2,5	1	1	1	1	1	1			
12	91356-KSS-900	Anel, Vedação, 30mm	1	1	–	1	1	–			
	91356-KWV-000		–	–	1	–	–	1			
13	90677-KRM-860	Porca, Presilha, 5mm	1	1	1	1	1	1			

PROIBIDA A REPRODUÇÃO E DISTRIBUIÇÃO
1010913 - Matsuo - MM - JT

© Moto Honda da Amazônia Ltda.
Todos os direitos reservados.

M-11

Gerador

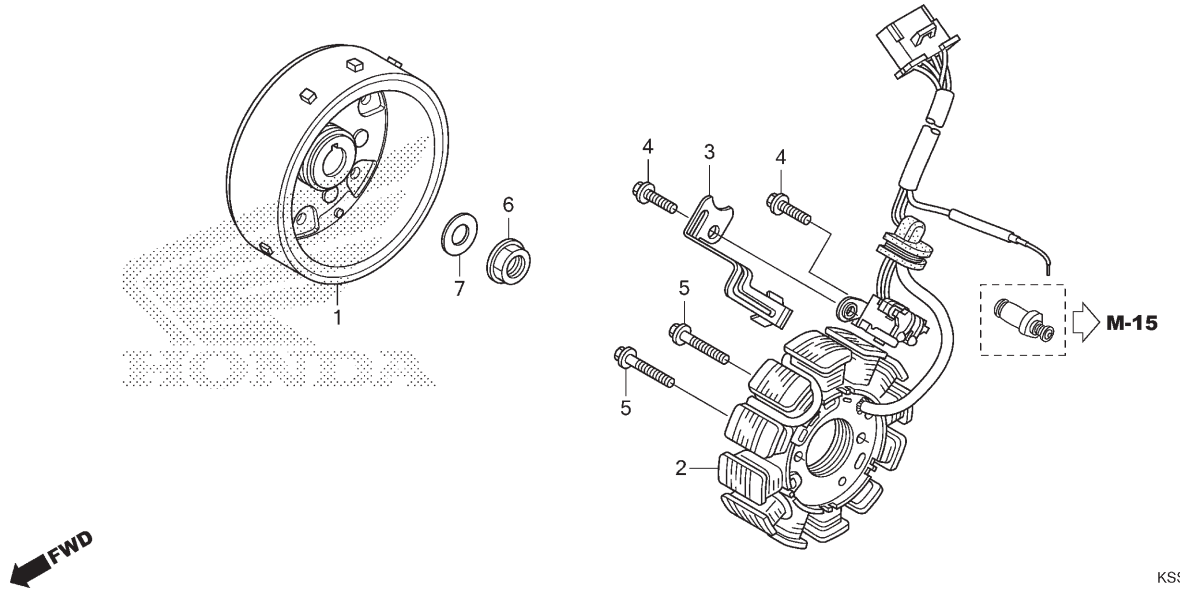

Ref. Nº	N.O.S.	Item de serviço	T.M.O.
1	613105	Rotor ou Volante	1,1
2	6131A3	Estator	1,1

Ref. Nº	Nº da peça	Descrição	Qtd. BIZ 125 EX E	EX F	EX G	ES E	ES F	EX H	Nº de série		Tipo
1	31110-KSS-C01	Volante Comp.	1	1	–	1	1	–			
	31110-KSS-J01		–	–	1	–	–	1			
2	31120-KSS-C01	Estator Comp.	1	1	–	1	1	–			
	31120-KSS-J01		–	–	1	–	–	1			
3	32961-KSS-B30	Braçadeira, Fiação Gerador C.A.	1	1	1	1	1	1			
4	90040-GHR-660	Parafuso, Flange, 6x16	2	2	–	2	2	–			
	96001-06016-00		–	–	2	–	–	2			
5	90040-GHR-700	Parafuso, Flange, 6x25	2	2	–	2	2	–			
	96001-06025-00		–	–	2	–	–	2			
6	90208-GHR-660	Porca, Flange, 12mm	1	1	–	1	1	–			
	94050-12000		–	–	1	–	–	1			
7	90439-SB2-010	Arruela, Especial, 24x12x2,3	1	1	1	1	1	1			

PROIBIDA A REPRODUÇÃO E DISTRIBUIÇÃO
1010913 - Matsuo - MM - JT

© Moto Honda da Amazônia Ltda.
Todos os direitos reservados.

M-13

Motor de Partida

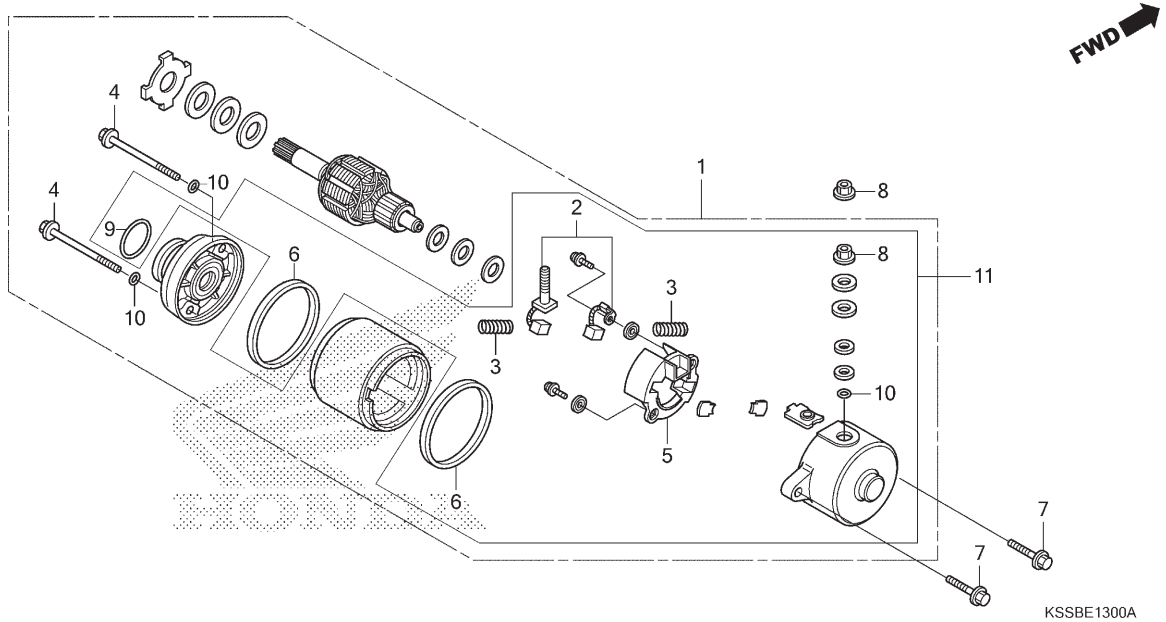

Ref. Nº	N.O.S.	Item de serviço	T.M.O.
1		(9)	
	612105	Motor, Partida	1,0
2		(3,6)	
	6121A4	Terminal, Escovas (Partida)	1,2
5	6121A5	Suporte, Escovas (Partida)	1,2

Ref. Nº	Nº da peça	Descrição	Qtd. BIZ 125 EX E	EX F	EX G	ES E	ES F	EX H	Nº de série		Tipo
1	31200-KSS-C01	Motor Partida, Conj.	1	1	–	1	1	–			
	31200-KSS-J01		–	–	1	–	–	1			
2	31201-KPT-A01	Terminal Escovas, Jogo	1	1	–	1	1	–			
	31201-KVS-J01		–	–	1	–	–	1			
3	31204-KG8-004	Mola, Escovas Carbono	2	2	2	2	2	2			
4	31205-KRM-851	Parafuso, Fixação	2	2	–	2	2	–			
	31205-KPT-A01		–	–	2	–	–	2			
5	31206-KPH-881	Suporte, Escovas	1	1	1	1	1	1			
6	31207-MBE-008	Anel	2	2	2	2	2	2			
7	90032-GHR-700	Parafuso, Flange, 6x25	2	2	–	2	2	–			
	95701-06025-00		–	–	2	–	–	2			
8	90071-MB0-000	Porca-arruela, 6mm	2	2	2	2	2	2			
9	91309-425-003	Anel, Vedação, 24,4x3,1 (ARAI)	1	1	1	1	1	1			
10	91320-MB0-000	Anel, Vedação, 4x2	3	3	3	3	3	3			
11	0631A-KSS-J00	Suporte Motor Partida, Jogo	–	–	1	–	–	1			

PROIBIDA A REPRODUÇÃO E DISTRIBUIÇÃO
1010913 - Matsuo - MM - JT

© Moto Honda da Amazônia Ltda.
Todos os direitos reservados.

M-14

Bomba de Óleo

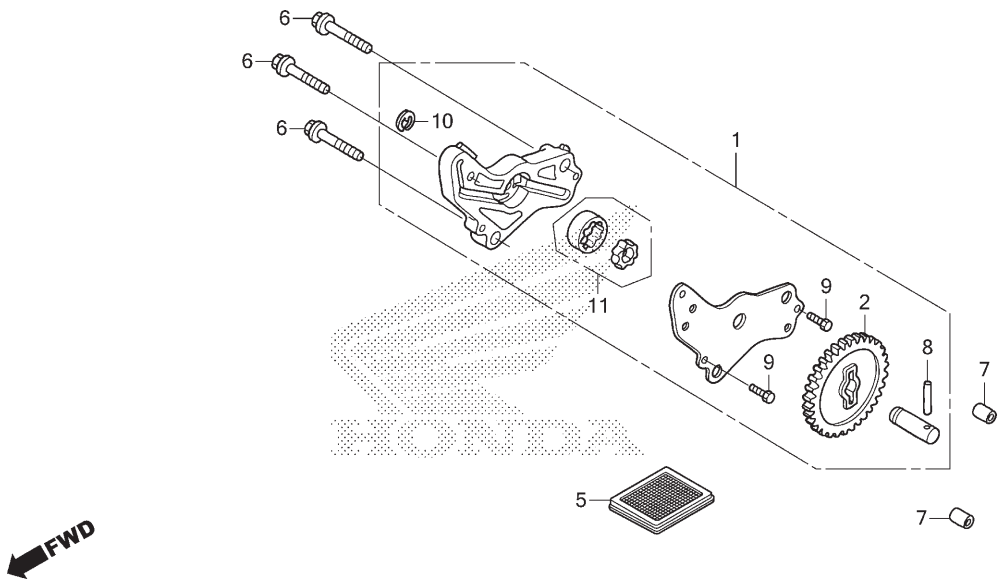

Ref. Nº	N.O.S.	Item de serviço	T.M.O.
1	113105	Bomba Óleo, Conj.	1,2
5	1131B5	Tela, Filtro Óleo	0,6

Ref. Nº	Nº da peça	Descrição	Qtd. BIZ 125 EX E	EX F	EX G	ES E	ES F	EX H	Nº de série		Tipo
1	15100-KTM-D20	Bomba Óleo, Conj.	1	1	1	1	1	1			
2	15133-KTM-D20	Engrenagem, Movida Bomba Óleo (30D)	1	1	1	1	1	1			
5	15421-KSP-910	Tela, Filtro Óleo	1	1	1	1	1	1			
6	90032-GHR-740	Parafuso, Flange, 6x35	3	3	–	3	3	–			
	95701-06035-00		–	–	3	–	–	3			
7	90702-KFM-900	Pino, Guia, 8x12	2	2	2	2	2	2			
8	91105-KTM-970	Rolete, 4x23,8	1	1	1	1	1	1			
	96220-40238		1	1	1	1	1	1			
9	93301-05012-0J	Parafuso, Sextavado, 5x12	2	2	2	2	2	2			
10	94540-06018	Anel, Vedação E, 6mm	1	1	1	1	1	1			
11	15021-GF6-000	Rotor Jogo, Bomba Óleo	1	1	1	1	1	1			

PROIBIDA A REPRODUÇÃO E DISTRIBUIÇÃO
1010913 - Matsuo - MM - JT

© Moto Honda da Amazônia Ltda.
Todos os direitos reservados.

M-15

Carcaça do Motor

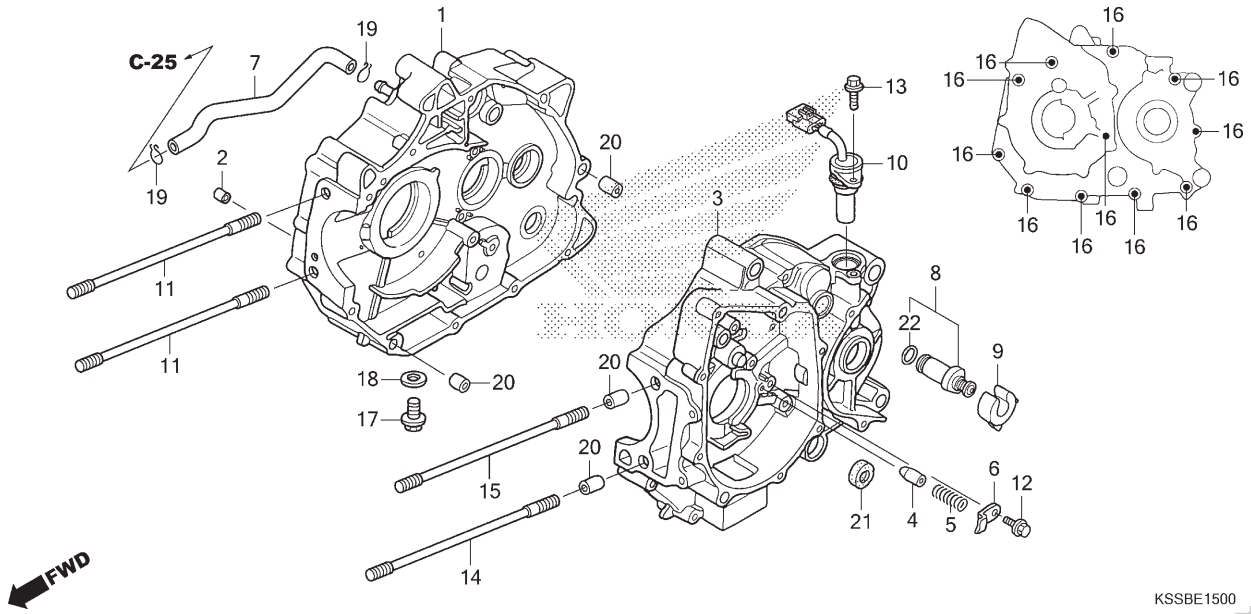

Ref. Nº	N.O.S.	Item de serviço	T.M.O.
1	110120	Carcaça Motor: Direita	4,9
		• Inclui: Remoção e instalação do motor	
3	110115	Carcaça Motor: Esquerda	4,6
		• Inclui: Remoção e instalação do motor	
	1101A2	Carcaça Motor: Ambas	5,4
		• Inclui: Remoção e instalação do motor	
8		(22)	
	6151B8	Interruptor, Ponto Morto	0,2
10	617198	Sensor, Velocímetro	1,2
21	1101F9	Retentor, Óleo, Seletor Marchas	1,3

Ref. Nº	Nº da peça	Descrição	Qtd. BIZ 125 EX E	EX F	EX G	ES E	ES F	EX H	Nº de série		Tipo
1	11100-KSS-900	Carcaça Motor Comp., Direita	1	1	1	1	1	1			
2	11133-KPH-900	Pulverizador, Óleo, 0,8mm	1	1	1	1	1	1			
3	11200-KSS-950	Carcaça Motor Comp., Esquerda	1	1	1	–	–	1			
	11200-KSS-900		–	–	–	1	1	–			
4	11215-KPH-900	Plugue, Acionamento Rolamento	1	1	1	1	1	1			
5	11216-KPH-900	Mola, Acionamento Rolamento	1	1	1	1	1	1			
6	11217-KPH-900	Placa, Rolamento	1	1	1	1	1	1			
7	15761-KSS-B00	Tubo, Respiro	1	1	1	1	1	1			
8	35750-GB4-680	Junção Conj., Interruptor Ponto Morto	1	1	1	1	1	1			
9	35752-KSS-900	Espaçador, Interruptor Ponto Morto	1	1	1	1	1	1			
10	37700-KSS-C21	Sensor Conj., Velocidade	1	1	1	–	–	1			
11	90031-KPH-900	Prisioneiro, 8x203	2	2	2	2	2	2			
12	90032-GHR-650	Parafuso, Flange, 6x14	1	1	–	1	1	–			
	95701-06014-00		–	–	1	–	–	1			
13	90032-GHR-660	Parafuso, Flange, 6x16	1	1	–	–	–	–			
	95701-06016-00		–	–	1	–	–	1			
14	90032-KPH-900	Prisioneiro, 8x210	1	1	1	1	1	1			
15	90033-KPH-900	Prisioneiro, 8x210	1	1	1	1	1	1			

PROIBIDA A REPRODUÇÃO E DISTRIBUIÇÃO
1010913 - Matsuo - MM - JT

© Moto Honda da Amazônia Ltda.
Todos os direitos reservados.

M-15

Carcaça do Motor

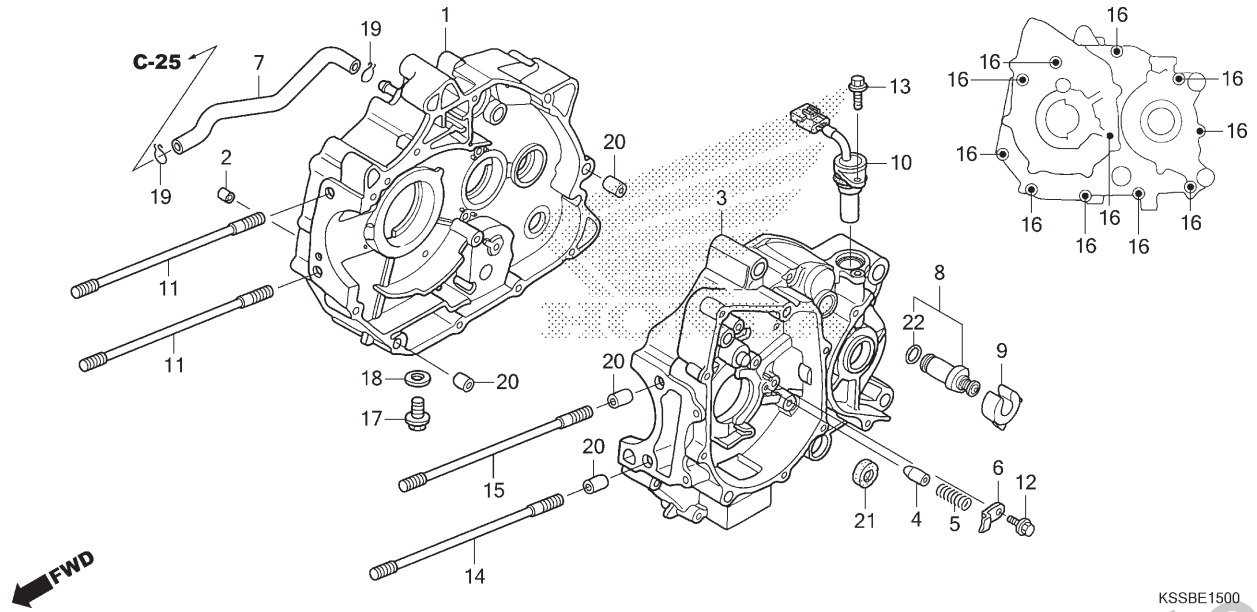

Ref. Nº	N.O.S.	Item de serviço	T.M.O.

Ref. Nº	Nº da peça	Descrição	Qtd. BIZ 125 EX E	EX F	EX G	ES E	ES F	EX H	Nº de série		Tipo
16	90040-GHR-800	Parafuso, Flange, 6x60	11	11	–	11	11	–			
	96001-06060-00		–	–	11	–	–	11			
17	90131-KRM-840	Parafuso, Plugue Drenagem, 12mm	1	1	1	1	1	1			
18	90407-259-000	Guarnição, Registro Drenagem, 12,5x20	1	1	1	1	1	1			
19	90602-KSS-900	Presilha, Tubo (C12)	2	2	2	2	2	2			
20	90703-KRM-840	Pino, Guia, 10x12	4	4	4	4	4	4			
21	91208-KPH-901	Retentor, Óleo, 11,6x24x10 (ARAI)	1	1	1	1	1	1			
22	91312-107-000	Anel, Vedação, 7x1,7	1	1	1	1	1	1			

PROIBIDA A REPRODUÇÃO E DISTRIBUIÇÃO
1010913 - Matsuo - MM - JT

© Moto Honda da Amazônia Ltda.
Todos os direitos reservados.

M-16

Árvore de Manivelas • Pistão

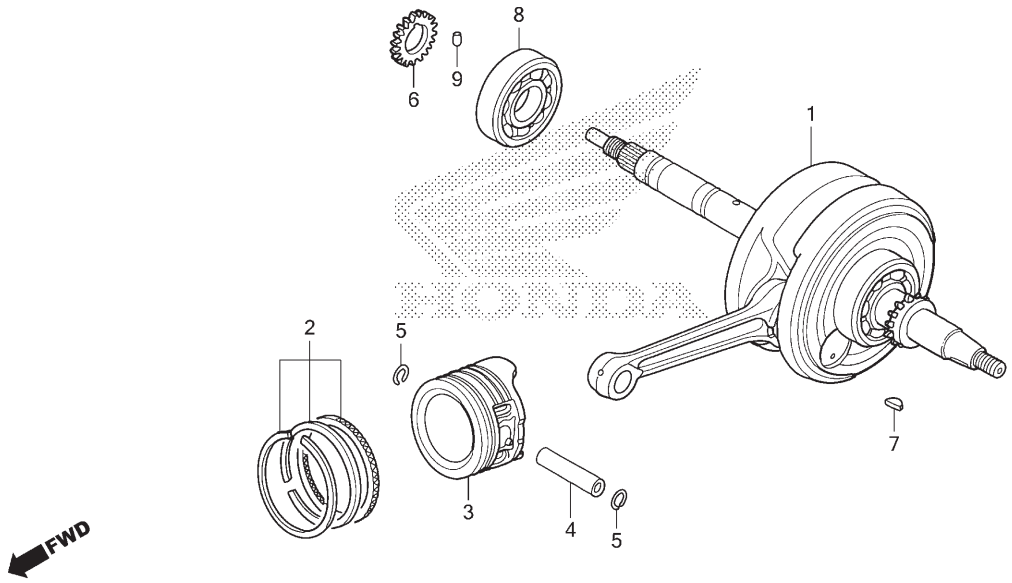

Ref. Nº	N.O.S.	Item de serviço	T.M.O.
1	1101B5	Árvore de Manivelas	4,7
		• Inclui: Remoção e instalação do motor	
3		(2,4,5)	
	111103	Anel Pistão e/ou Pistão (Um)	1,9
8	1101B7	Rolamento, Árvore Manivelas: Direita	4,6
		• Inclui: Remoção e instalação do motor	

Ref. Nº	Nº da peça	Descrição	Qtd. BIZ 125 EX E	EX F	EX G	ES E	ES F	EX H	Nº de série		Tipo
1	13000-KPH-900	Árvore Manivelas, Comp.	1	–	–	–	–	–			4BR
			1	–	–	–	–	–		~ 3E044951	2BR
	13000-KSS-C00		1	–	–	–	–	–	3E044952 ~		2BR
			–	1	1	–	1	1			
	13000-KPH-900		–	–	–	1	–	–			
2	13011-KSS-305	Anéis Pistão, Jogo (STD.) (RIKEN)	1	1	1	1	1	1			
	13011-KSS-306	Anéis Pistão, Jogo (STD.) (MAHLE)	1	1	1	1	1	1			
	13021-KSS-305	Anéis Pistão, Jogo (0,25) (RIKEN)	(1)	(1)	(1)	(1)	(1)	(1)			
	13021-KSS-306	Anéis Pistão, Jogo (0,25) (MAHLE)	(1)	(1)	(1)	(1)	(1)	(1)			
	13031-KSS-305	Anéis Pistão, Jogo (0,50) (RIKEN)	(1)	(1)	(1)	(1)	(1)	(1)			
	13031-KSS-306	Anéis Pistão, Jogo (0,50) (MAHLE)	(1)	(1)	(1)	(1)	(1)	(1)			
	13041-KSS-305	Anéis Pistão, Jogo (0,75) (RIKEN)	(1)	(1)	(1)	(1)	(1)	(1)			
	13041-KSS-306	Anéis Pistão, Jogo (0,75) (MAHLE)	(1)	(1)	(1)	(1)	(1)	(1)			
	13051-KSS-305	Anéis Pistão, Jogo (1,00) (RIKEN)	(1)	(1)	(1)	(1)	(1)	(1)			
	13051-KSS-306	Anéis Pistão, Jogo (1,00) (MAHLE)	(1)	(1)	(1)	(1)	(1)	(1)			
3	13102-KSS-306	Pistão (0,25)	(1)	(1)	(1)	(1)	(1)	(1)			
	13103-KSS-306	Pistão (0,50)	(1)	(1)	(1)	(1)	(1)	(1)			
	13104-KSS-306	Pistão (0,75)	(1)	(1)	(1)	(1)	(1)	(1)			
	13105-KSS-306	Pistão (1,00)	(1)	(1)	(1)	(1)	(1)	(1)			
	13101-KSS-B00	Pistão (STD.)	1	1	–	1	1	–			
	13101-KSS-J00		–	–	1	–	–	1			
4	13111-087-000	Pino, Pistão	1	1	1	1	1	1			
5	13115-GN5-910	Trava, Pino Pistão, 13mm	2	2	2	2	2	2			

PROIBIDA A REPRODUÇÃO E DISTRIBUIÇÃO
10.10.913 - Matsuo - MM - JJ

© Moto Honda da Amazônia Ltda.
Todos os direitos reservados.

M-16

Árvore de Manivelas • Pistão

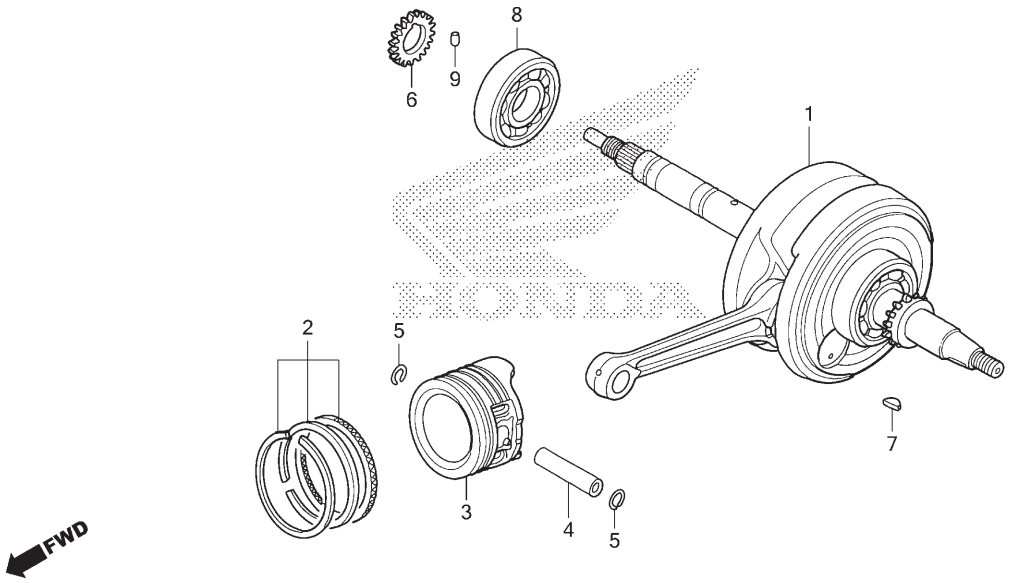

Ref. Nº	N.O.S.	Item de serviço	T.M.O.	Ref. Nº	Nº da peça	Descrição	Qtd. BIZ 125 EX E	EX F	EX G	ES E	ES F	EX H	Nº de série		Tipo
				6	15341-KSS-C00	Engrenagem, Motora Bomba Óleo (19D)	1	1	1	1	1	1	.....	.....	.....
				7	90741-003-010	Chave, Woodruff, 4mm	1	1	1	1	1	1	.....	.....	.....
				8	91001-KPH-901	Rolamento, Radial Esferas, 63/22 (FUJIKOSHI)	1	1	1	1	1	1	.....	.....	.....
				9	94303-03050	Pino, Guia, 3x5	1	1	1	1	1	1	.....	.....	.....

PROIBIDA A REPRODUÇÃO E DISTRIBUIÇÃO
1010913 - Matsuo - MM - JT

© Moto Honda da Amazônia Ltda.
Todos os direitos reservados.

M-17

Transmissão

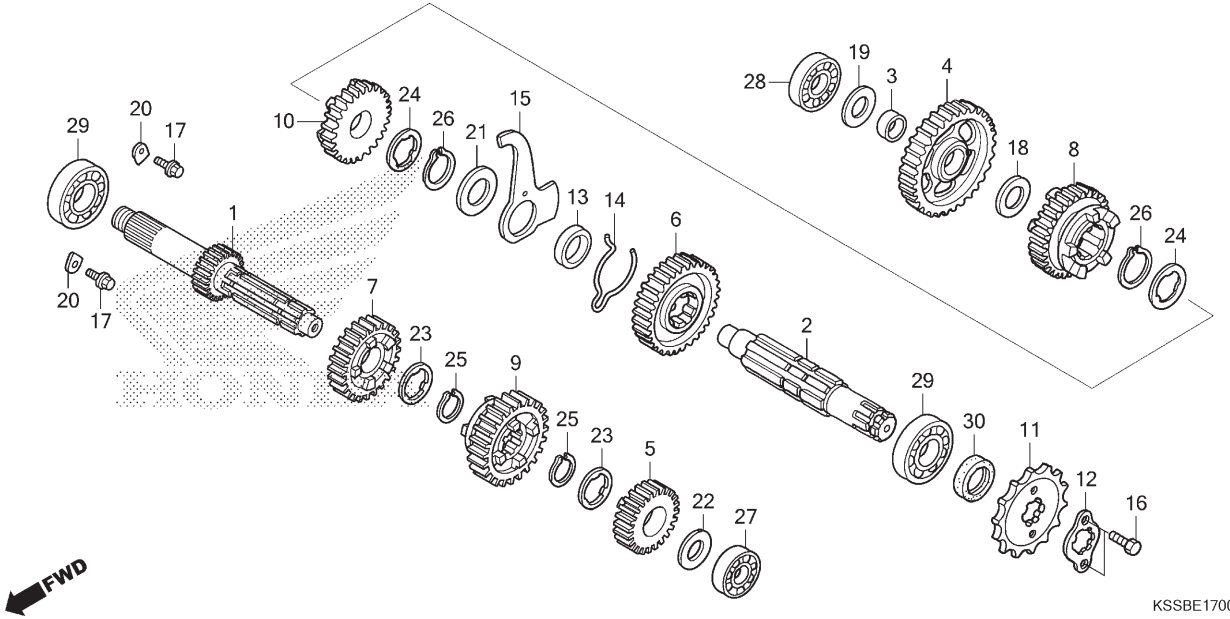

Ref. Nº	N.O.S.	Item de serviço	T.M.O.
1		(5,7,9)	
	210141	Árvore Principal, Transmissão	4,1
		• Inclui: Remoção e instalação do motor	
	210141A	• Substituição da árvore secundária adicionar	0,2
2		(4,6,8,10)	
	210142	Árvore Secundária, Transmissão	4,1
		• Inclui: Remoção e instalação do motor	
	210142A	• Substituição da árvore principal adicionar	0,2
11	213135	Pinhão, Transmissão	0,2
27	2101C2	Rolamento, Árvore Principal: Esquerdo	4,1
		• Inclui: Remoção e instalação do motor	
28	2101C8	Rolamento, Árvore Secundária: Direito	4,8
		• Inclui: Remoção e instalação do motor	
29	2101C5	Rolamento, Árvore Principal: Direito	4,8
		• Inclui: Remoção e instalação do motor	
+			

Ref. Nº	Nº da peça	Descrição	Qtd. BIZ 125 EX E	EX F	EX G	ES E	ES F	EX H	Nº de série		Tipo
1	23211-KPH-900	Árvore Principal (14D)	1	1	1	1	1	1			
2	23221-KPH-900	Árvore, Secundária	1	1	1	1	1	1			
3	23415-KPH-900	Bucha, 15mm	1	1	1	1	1	1			
4	23421-KSS-900	Engrenagem, Secundária 1ª (35D)	1	1	1	1	1	1			
5	23431-KSS-B00	Engrenagem, Principal 2ª (20D)	1	1	1	1	1	1			
6	23441-KSS-900	Engrenagem, Secundária 2ª (31D)	1	1	1	1	1	1			
7	23451-KSS-B00	Engrenagem, Principal 3ª (20D)	1	1	1	1	1	1			
8	23461-KSS-B00	Engrenagem, Secundária 3ª (23D)	1	1	1	1	1	1			
9	23471-KSS-900	Engrenagem, Principal 4ª (26D)	1	1	1	1	1	1			
10	23481-KSS-900	Engrenagem, Secundária 4ª (24D)	1	1	1	1	1	1			
11	23801-GF6-000	Pinhão, Transmissão (14D)	1	1	1	1	1	1			
12	23802-GN5-910	Placa, Fixação	1	1	1	1	1	1			
13	23911-KPH-900	Bucha, Placa Trava	1	1	1	1	1	1			
14	24305-KPH-900	Mola, Fricção	1	1	1	1	1	1			
15	24306-KPH-900	Placa, Trava Tambor	1	1	1	1	1	1			
16	90011-KPT-A00	Parafuso, Sextavado, 6x10	2	2	2	2	2	2			
17	90032-GHR-650	Parafuso, Flange, 6x14	2	2	–	2	2	–			
	95701-06014-00		–	–	2	–	–	2			
18	90412-187-000	Arruela, Encosto, 15mm	1	1	1	1	1	1			
19	90412-KPH-900	Arruela, Especial, 12x23	1	1	1	1	1	1			
20	90441-KRM-840	Placa, Suporte Rolamento	2	2	2	2	2	2			

PROIBIDA A REPRODUÇÃO E DISTRIBUIÇÃO
Jun 2013 - Matsuo - MM - JT

© Moto Honda da Amazônia Ltda.
Todos os direitos reservados.

M-17

Transmissão

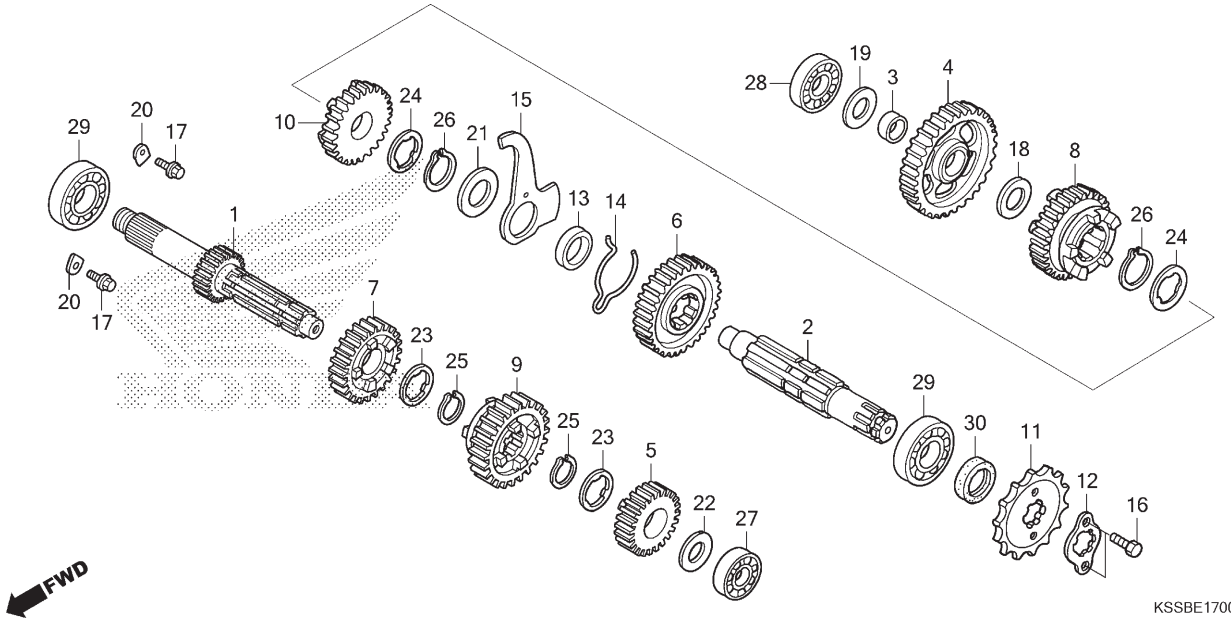

Ref. Nº	N.O.S.	Item de serviço	T.M.O.
+			
29	2101C6	Rolamento, Árvore Principal: Ambos	5,0
		• Inclui: Remoção e instalação do motor	
	2101C7	Rolamento, Árvore Secundária: Esquerdo	4,1
		• Inclui: Remoção e instalação do motor	
	2101C9	Rolamento, Árvore Secundária: Ambos	5,0
		• Inclui: Remoção e instalação do motor	
	2101D4	Rolamento, Árvore Principal e Árvore Secundária: Todos	5,2
		• Inclui: Remoção e instalação do motor	

Ref. Nº	Nº da peça	Descrição	Qtd. BIZ 125 EX E	EX F	EX G	ES E	ES F	EX H	Nº de série		Tipo
21	90452-413-000	Arruela, Encosto, 20mm	1	1	1	1	1	1			
22	90452-KGH-900	Arruela, Especial, 12mm	1	1	1	1	1	1			
23	90461-115-000	Arruela, Entalhada, 17mm	2	2	2	2	2	2			
24	90461-GB4-770	Arruela, Entalhada, 20x1,2	2	2	2	2	2	2			
25	90603-KSS-900	Anel Elástico, 17mm	2	2	2	2	2	2			
26	90605-KSS-900	Anel Ajuste, 20mm	2	2	2	2	2	2			
27	91013-KSS-901	Rolamento, Radial Esferas, 6001	1	1	1	1	1	1			
28	91014-KSS-901	Rolamento, Radial Esferas, 6201	1	1	1	1	1	1			
29	91015-KSS-901	Rolamento, Radial Esferas, 6203	2	2	2	2	2	2			
30	91204-KPH-901	Retentor, Óleo, 17x30x5	1	1	1	1	1	1			

PROIBIDA A REPRODUÇÃO E DISTRIBUIÇÃO
1010913 - Matsuo - MM - JT

© Moto Honda da Amazônia Ltda.
Todos os direitos reservados.

M-19

Tambor Seletor de Marchas

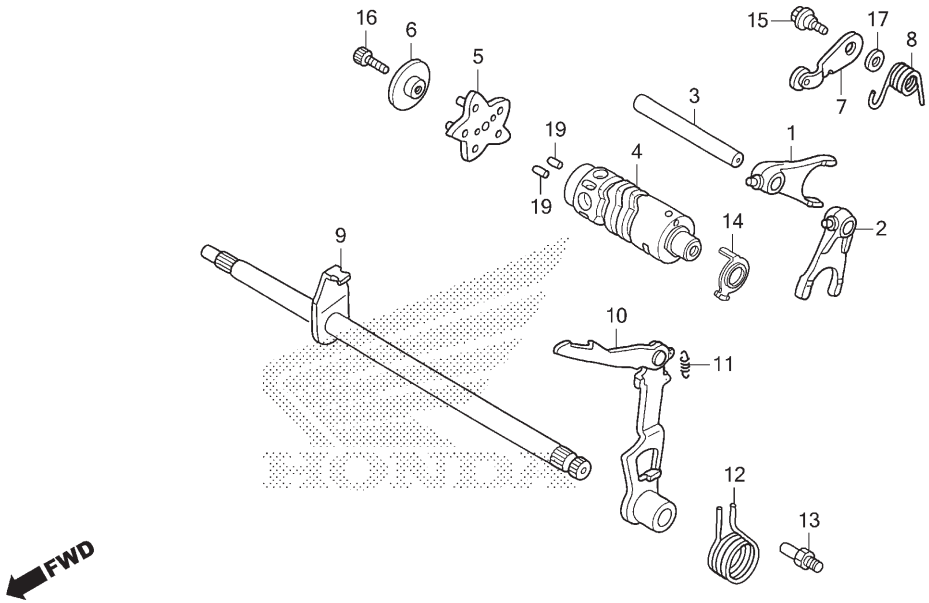

Ref. Nº	N.O.S.	Item de serviço	T.M.O.
1		(2)	
	210112	Garfo, Seletor Marchas	4,1
		• Inclui: Remoção e instalação do motor	
		• Nota: Mesmo tempo para duas unidades	
4	2101A9	Tambor, Seletor Marchas	4,1
		• Inclui: Remoção e instalação do motor	
5		(19)	
	2101D6	Excêntrico, Posicionador Marchas	1,1
7		(8)	
	210125	Posicionador ou Mola, Tambor Seletor	1,1
9	210122	Eixo, Seletor Marchas	1,2
10		(12)	
	210127	Braço, Seletor Marchas	1,2

Ref. Nº	Nº da peça	Descrição	Qtd. BIZ 125 EX E	EX F	EX G	ES E	ES F	EX H	Nº de série		Tipo
1	24211-KPH-900	Garfo, Direito Seletor Marchas	1	1	1	1	1	1			
2	24212-KSS-900	Garfo, Esquerdo Seletor Marchas	1	1	1	1	1	1			
3	24241-KPH-900	Eixo, Garfo Seletor	1	1	1	1	1	1			
4	24301-KSS-900	Tambor, Seletor Marchas	1	1	1	1	1	1			
5	24410-KPH-900	Excêntrico Comp., Posicionador Marchas	1	1	1	1	1	1			
6	24421-KPH-900	Suporte, Posicionador Tambor	1	1	1	1	1	1			
7	24430-KPH-901	Posicionador Comp., Tambor Seletor	1	1	1	1	1	1			
8	24435-KPH-900	Mola, Posicionador Tambor Seletor	1	1	1	1	1	1			
9	24610-KPH-900	Eixo Comp., Seletor Marchas	1	1	1	1	1	1			
10	24630-KPH-900	Braço Comp., Seletor Marchas	1	1	1	1	1	1			
11	24641-KPH-900	Mola, Braço Seletor Marchas	1	1	1	1	1	1			
12	24651-KPH-900	Mola, Retorno Seletor Marchas	1	1	1	1	1	1			
13	24652-KPH-900	Pino, Mola Retorno Seletor	1	1	1	1	1	1			
14	35753-GBJ-J00	Rotor, Interruptor Ponto Morto	1	1	1	1	1	1			
15	90022-KRM-840	Parafuso, Pivô Fixação Posicionador	1	1	1	1	1	1			
16	90092-KSS-900	Parafuso, Allen, 6x16	1	1	1	1	1	1			
17	90435-HB3-000	Arruela, 6,1mm	1	1	1	1	1	1			
19	96220-30085	Rolete, 3x8,5	2	2	2	2	2	2			

PROIBIDA A REPRODUÇÃO E DISTRIBUIÇÃO
1010913 - MatSuo - MM - JT

© Moto Honda da Amazônia Ltda.
Todos os direitos reservados.

M-20

Sistema de Partida

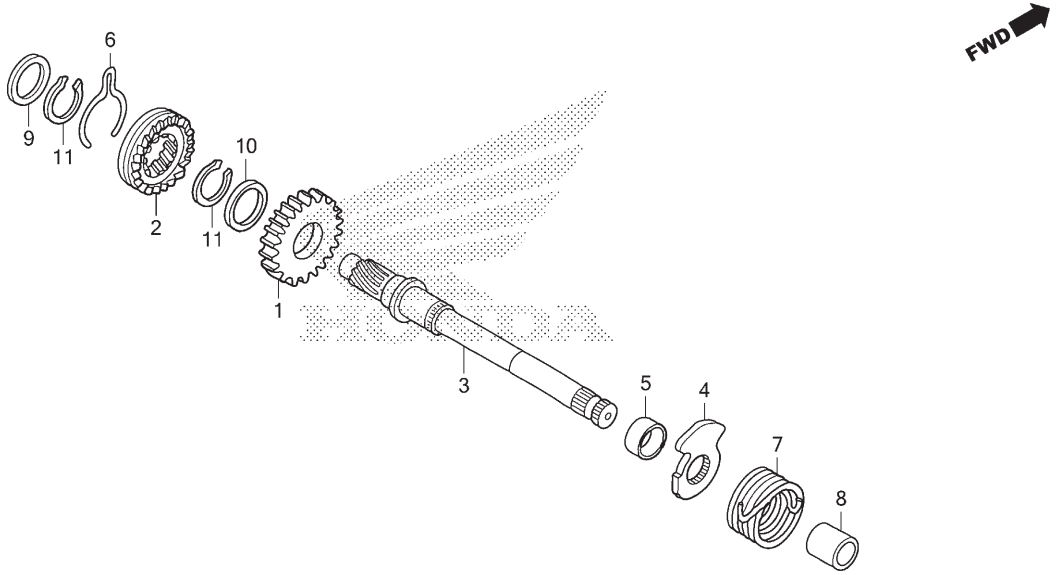

Ref. Nº	N.O.S.	Item de serviço	T.M.O.
1		(2)	
	1121A0	Pinhão, Partida	4,0
		• Inclui: Remoção e instalação do motor	
3	1121A2	Eixo, Sistema Partida	4,0
		• Inclui: Remoção e instalação do motor	
7	112103	Mola, Retorno Sistema Partida	0,7

Ref. Nº	Nº da peça	Descrição	Qtd. BIZ 125 EX E	EX F	EX G	ES E	ES F	EX H	Nº de série		Tipo
1	28211-KPH-900	Pinhão, Partida (27D)	1	1	1	1	1	1			
2	28221-KPH-900	Catraca, Partida	1	1	1	1	1	1			
3	28251-KPH-900	Eixo, Sistema Partida	1	1	1	1	1	1			
4	28262-KPH-900	Retentor, Mola Partida	1	1	1	1	1	1			
5	28265-KPH-900	Espaçador, Retentor Partida	1	1	1	1	1	1			
6	28271-KPH-900	Mola, Fricção Pinhão Partida	1	1	1	1	1	1			
7	28281-KPH-900	Mola, Retorno Partida	1	1	1	1	1	1			
8	28282-KPH-900	Bucha, Mola Partida	1	1	1	1	1	1			
9	90452-KPH-900	Arruela, Encosto, 15,5mm	1	1	1	1	1	1			
10	90454-KPH-900	Arruela, 25x20,2x1	1	1	1	1	1	1			
11	90605-200-000	Anel Ajuste, 20mm	2	2	2	2	2	2			
	90605-KPS-900		2	2	2	2	2	2			

PROIBIDA A REPRODUÇÃO E DISTRIBUIÇÃO
1010913 - Matsuo - MM - JT

© Moto Honda da Amazônia Ltda.
Todos os direitos reservados.

M-23

Corpo do Acelerador (BIZ 125 EX_E/ EX_F/ ES_E/ ES_F)

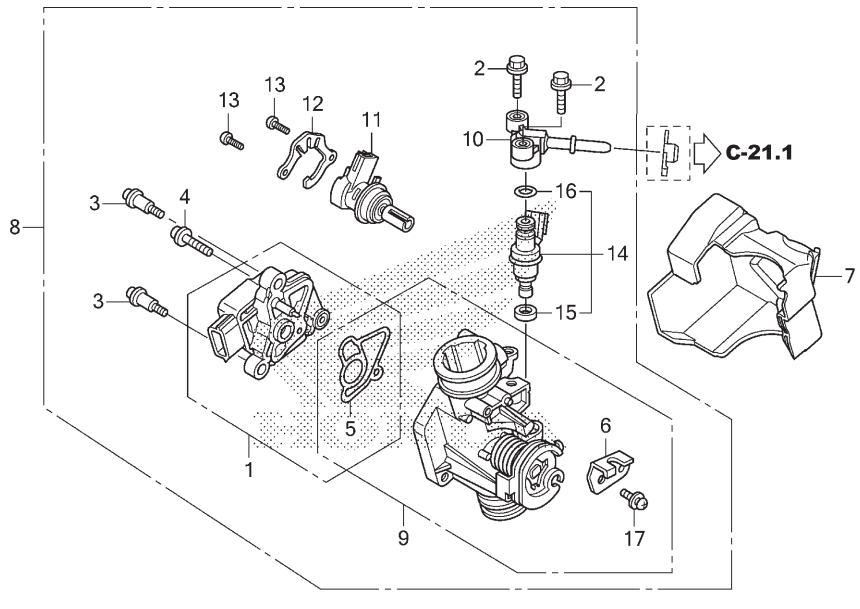

Ref. Nº	N.O.S.	Item de serviço	T.M.O.
1		(5)	
	617115	Sensor, Acelerador	0,9
8	311132	Corpo Conj., Acelerador	1,2
9	311130	Corpo, Acelerador	1,3
11	3111N5	Válvula, Controle Ar Marcha Lenta	0,9
14		(10,15,16)	
	311145	Injetor, Combustível	1,0

Ref. Nº	Nº da peça	Descrição	Qtd. BIZ 125 EX E	EX F	EX G	ES E	ES F	EX H	Nº de série		Tipo
1	16060-KVS-901	Sensor, Jogo	1	1	–	1	1	–			
2	16080-KPH-701	Parafuso, Flange, 5x20	2	2	–	2	2	–			
3	16081-KPH-701	Parafuso, Torx, 5X8,7	2	2	–	2	2	–			
4	16082-KPH-701	Parafuso, Torx, 5x17	1	1	–	1	1	–			
5	16083-KTR-941	Anel Vedação, Corpo Acelerador	1	1	–	1	1	–			
6	16169-KTM-D21	Suporte, Cabo	1	1	–	1	1	–			
7	16306-KSS-C00	Coxim, Corpo Acelerador	1	1	–	1	1	–			
8	16400-KSS-C02	Corpo Acelerador, Conj. (GQRCA B)	1	1	–	1	1	–			
9	16410-KSS-C02	Corpo, Conj.	1	1	–	1	1	–			
10	16422-KTM-D21	Junção, Injetor	1	1	–	1	1	–			
11	16430-KTM-D22	Válvula Jogo, Controle Ar Marcha Lenta	1	1	–	1	1	–			
12	16432-GFM-901	Placa, Válvula Controle Ar Marcha Lenta	1	1	–	1	1	–			
13	16433-HN8-A61	Parafuso, Torx	2	2	–	2	2	–			
14	16450-KSS-C01	Injetor Conj., Combustível	1	1	–	1	1	–			
15	16472-KPH-701	Anel, Vedação	1	1	–	1	1	–			
16	91301-KPH-701	Anel, Vedação, 7,3x2,2	1	1	–	1	1	–			
17	93892-05012-18	Parafuso-arruela, 5x12	1	1	–	1	1	–			

Voltar

PROIBIDA A REPRODUÇÃO E DISTRIBUIÇÃO
1010013 - Matsuo - MM - JT

© Moto Honda da Amazônia Ltda.
Todos os direitos reservados.

M-23.1

Corpo do Acelerador (BIZ 125 EX_G/ EX_H)

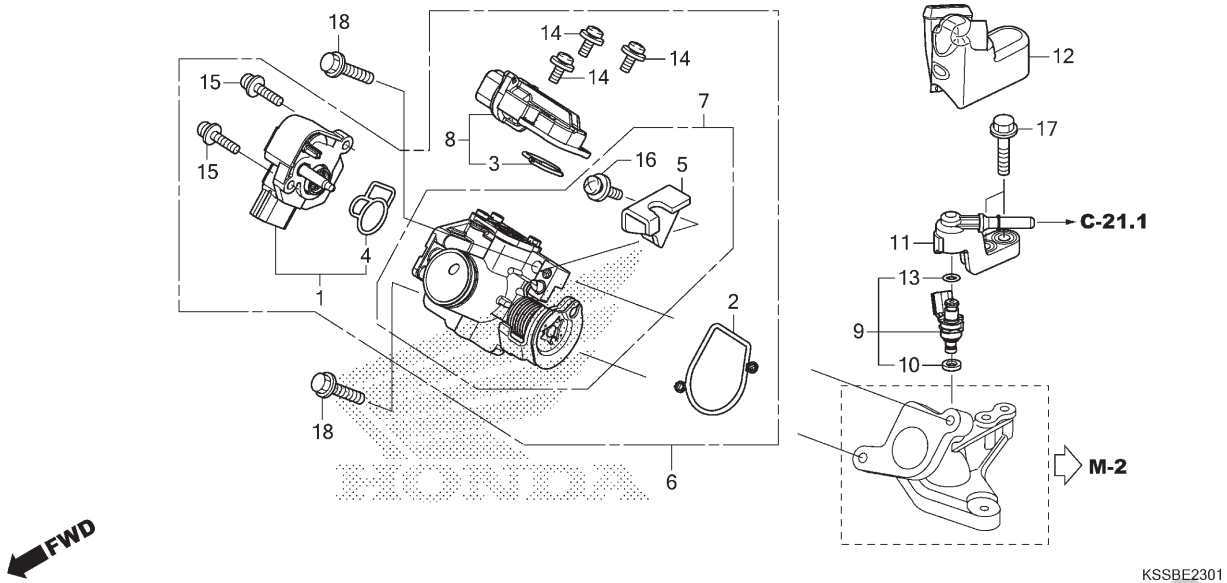

Ref. Nº	N.O.S.	Item de serviço	T.M.O.
1		(4)	
	6171E5	Sensor, Acelerador (A)	1,2
6		(2)	
	3111M8	Corpo Conj., Acelerador (A)	1,2
7	3111S2	Corpo, Acelerador (A)	1,1
8		(3)	
	3111S6	Válvula, Controle Ar Marcha Lenta (A)	1,2
9		(10,11,13)	
	3111S1	Injetor, Combustível (A)	1,0

Ref. Nº	Nº da peça	Descrição	Qtd. BIZ 125 EX E	EX F	EX G	ES E	ES F	EX H	Nº de série		Tipo
1	16060-KSS-J01	Sensor, Jogo	–	–	1	–	–	1			
2	16075-KSS-J01	Anel Vedação, Corpo Acelerador	–	–	1	–	–	1			
3	16076-KSS-J01	Anel, Vedação	–	–	1	–	–	1			
4	16077-KSS-J01	Anel, Vedação	–	–	1	–	–	1			
5	16169-KSS-J01	Suporte, Cabo	–	–	1	–	–	1			
6	16400-KSS-J01	Corpo Acelerador, Conj. (GQR5B A)	–	–	1	–	–	1			
7	16410-KSS-J01	Corpo, Conj.	–	–	1	–	–	1			
8	16430-KSS-J01	Válvula Jogo, Controle Ar Marcha Lenta	–	–	1	–	–	1			
9	16450-KSS-J01	Injetor Conj., Combustível	–	–	1	–	–	1			
10	16472-KPC-D50	Anel, Vedação	–	–	1	–	–	1			
11	17560-KSS-J00	Junção Comp., Injetor	–	–	1	–	–	1			
12	32113-KSS-J00	Tampa, Adaptador Injetor	–	–	1	–	–	1			
13	91301-GGL-J01	Anel, Vedação, 6,3x2,2	–	–	1	–	–	1			
14	93891-04010-18	Parafuso-arruela, 4x10	–	–	3	–	–	3			
15	93891-04016-18	Parafuso-arruela, 4x16	–	–	2	–	–	2			
16	93892-05012-18	Parafuso-arruela, 5x12	–	–	1	–	–	1			
17	95701-06022-00	Parafuso, Flange, 6x22	–	–	2	–	–	2			
18	96001-06020-00	Parafuso, Flange, 6x20	–	–	2	–	–	2			

PROIBIDA A REPRODUÇÃO E DISTRIBUIÇÃO
101034 - Matsuo - MM - JT

© Moto Honda da Amazônia Ltda.
Todos os direitos reservados.

C-1

Farol

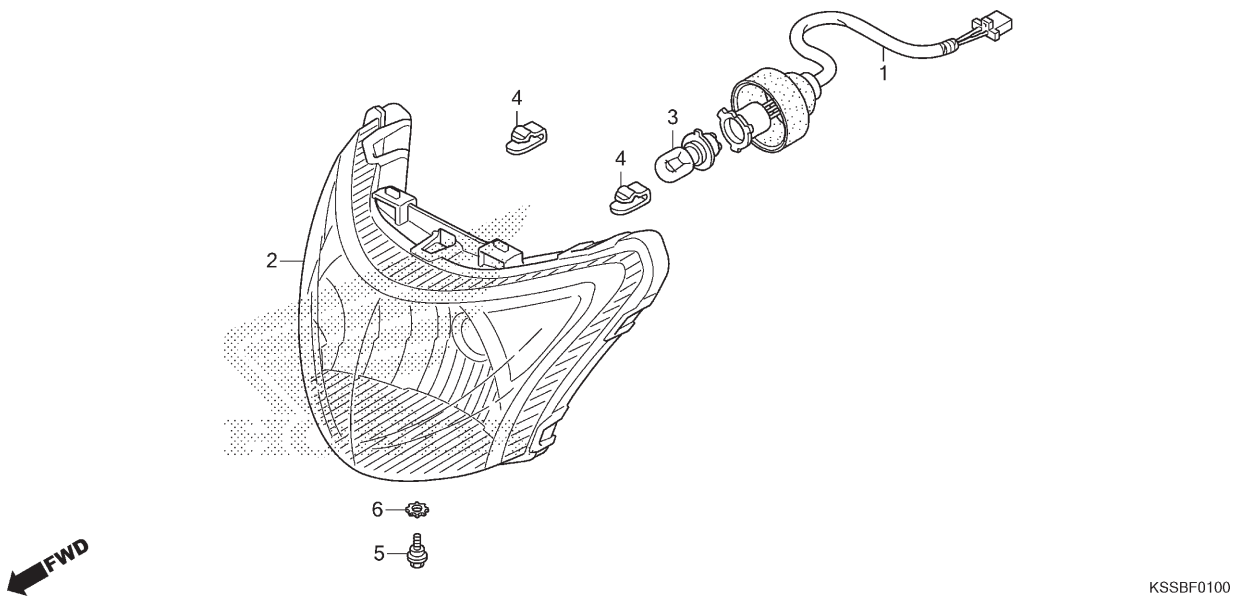

Ref. Nº	N.O.S.	Item de serviço	T.M.O.
1	6161B1	Soquete, Farol	0,2
2	6161A7	Farol Comp.	0,3
3	616118	Lâmpada, Farol	0,2

Ref. Nº	Nº da peça	Descrição	Qtd. BIZ 125 EX E	EX F	EX G	ES E	ES F	EX H	Nº de série		Tipo
1	33110-KSS-C01	Soquete Conj., Farol	1	1	1	1	1	1			
2	33120-KSS-C01	Farol Comp.	1	1	1	1	1	1			
3	34901-KPH-901	Lâmpada, Farol (12V 30/30W)	1	1	1	1	1	1			
4	53209-GAH-000	Presilha, Farol	2	2	2	2	2	2			
5	90101-GJ6-000	Parafuso, Ajuste	1	1	1	1	1	1			
6	90307-KVK-900	Arruela, Trava, 6mm	1	1	1	1	1	1			

PROIBIDA A REPRODUÇÃO E DISTRIBUIÇÃO
1010913 - Matsuo - MM - JT

© Moto Honda da Amazônia Ltda.
Todos os direitos reservados.

C-2

Velocímetro (BIZ 125 EX)

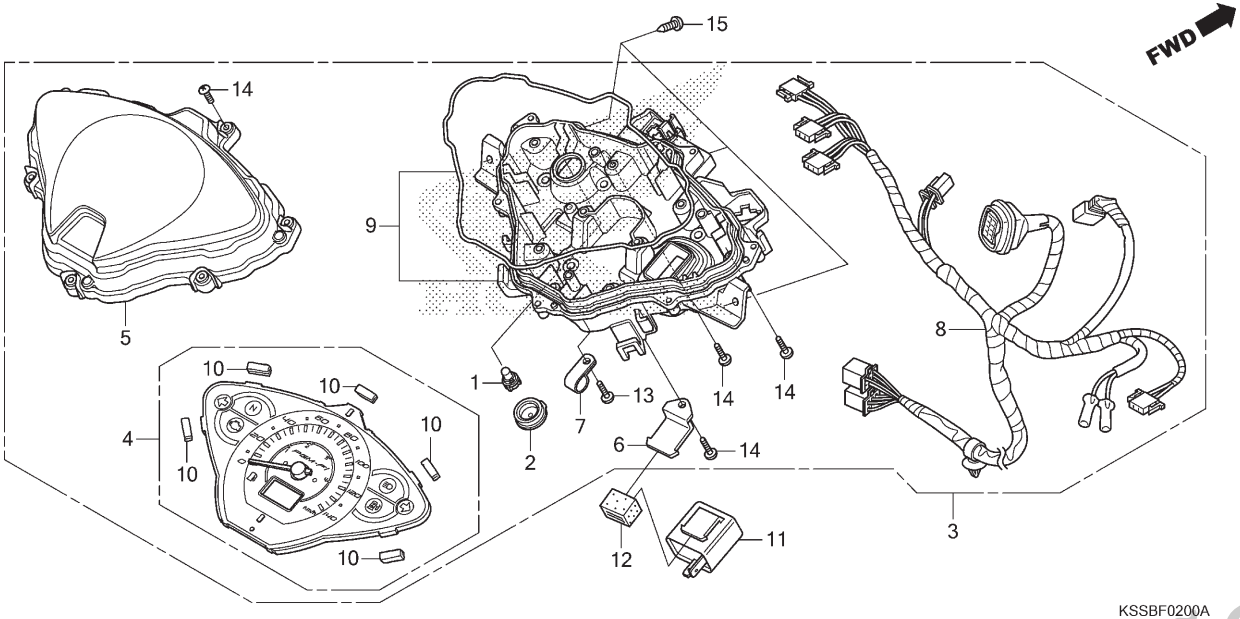

Ref. Nº	N.O.S.	Item de serviço	T.M.O.
3	8121A1	Instrumentos Conj., Painel	0,6
4	8121A2	Instrumentos, Painel	0,8
5	8121B7	Lentes, Instrumentos	0,7
8	6161G4	Soquete Conj., Lâmpada Instrumentos	0,7
9	8121B3	Carcaça, Instrumentos	0,7
11	6111C3	Relé, Sinalizador	0,3

Ref. Nº	Nº da peça	Descrição	Qtd. BIZ 125 EX E	EX F	EX G	ES E	ES F	EX H	Nº de série		Tipo
1	35505-KSS-C21	Soquete Conj., Lâmpada	1	1	1	–	–	1			
2	37105-KRJ-901	Capa	1	1	1	–	–	1			
3	37200-KSS-E61	Velocímetro Conj. (KPH) (NIPPON SEIKI)	1	1	–	–	–	–			
	37200-KSS-J11		–	–	1	–	–	1			
4	37210-KSS-E61	Velocímetro Comp.	1	1	–	–	–	–			
	37210-KSS-J11		–	–	1	–	–	1			
5	37211-KSS-C01	Lentes	1	1	1	–	–	1			
6	37213-KSS-901	Suporte, Relé Sinalizador	1	1	1	–	–	1			
7	37215-KS3-901	Braçadeira	1	1	1	–	–	1			
8	37224-KSS-C21	Soquete, Comp.	1	1	–	–	–	–			
	37224-KSS-J11		–	–	1	–	–	1			
9	37230-KSS-C21	Carcaça Conj., Inferior	1	1	1	–	–	1			
10	37304-GAH-008	Borracha	5	5	5	–	–	5			
11	38301-KPH-881	Relé Comp., Sinalizador	1	1	1	–	–	1			
12	38306-KSS-C00	Suporte, Relé Sinalizador	1	1	1	–	–	1			
13	90032-KW3-008	Parafuso, Fixação, 4x14	1	1	1	–	–	1			
14	90101-KY6-008	Parafuso, Fixação, 3x14	15	15	15	–	–	15			
15	90188-GHR-J60	Parafuso, Fixação, 5x16 (PO)	3	3	–	–	–	–			
	93913-25420	Parafuso, Fixação, 5x16	–	–	3	–	–	3			

PROIBIDA A REPRODUÇÃO E DISTRIBUIÇÃO
101694 - Katsuo - MM - JT

© Moto Honda da Amazônia Ltda.
Todos os direitos reservados.

C-2.1

Velocímetro (BIZ 125 ES)

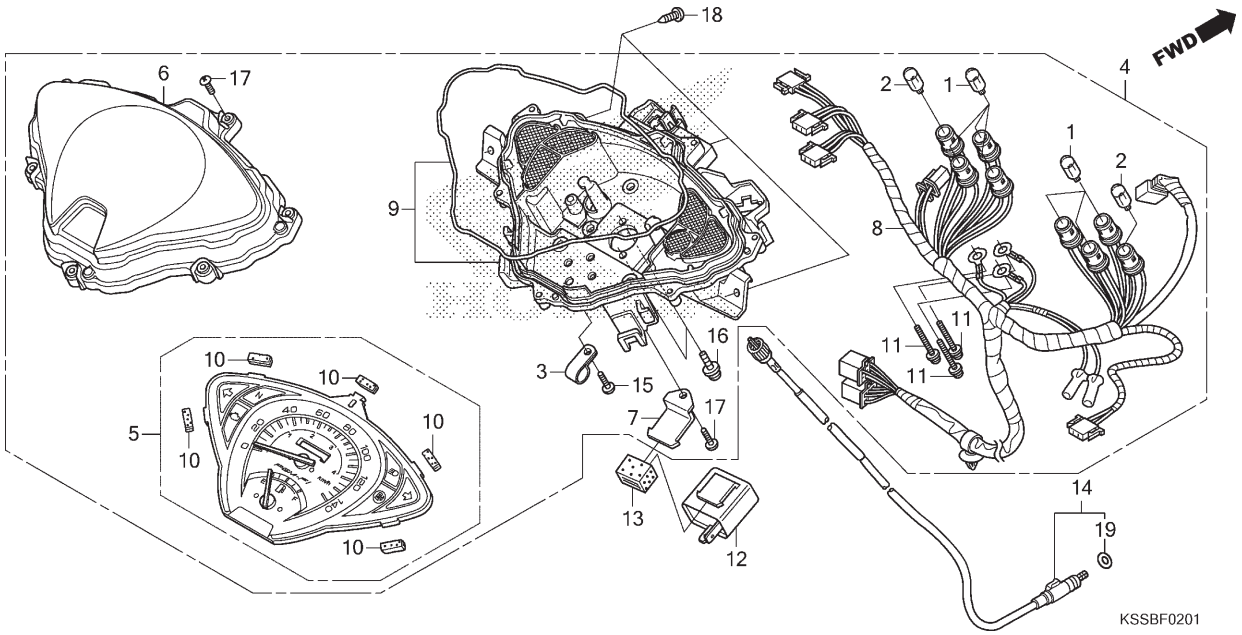

Ref. Nº	N.O.S.	Item de serviço	T.M.O.
4	8121A1	Instrumentos Conj., Painel	0,6
5	8121A2	Instrumentos, Painel	0,8
6	8121B7	Lentes, Instrumentos	0,7
8	6161G4	Soquete Conj., Lâmpada Instrumentos	0,7
9	8121B3	Carcaça, Instrumentos	0,7
12	6111C3	Relé, Sinalizador	0,3
14	811160	Cabo, Velocímetro	0,5

Ref. Nº	Nº da peça	Descrição	Qtd. BIZ 125 EX E	EX F	EX G	ES E	ES F	EX H	Nº de série		Tipo
1	34907-KSS-C01	Lâmpada (T10) (12V 2W)	–	–	–	6	6	–			
2	34909-KVE-900	Lâmpada (T10) (12V 3W)	–	–	–	2	2	–			
3	37121-ML7-671	Braçadeira	–	–	–	1	1	–			
4	37200-KSS-E81	Velocímetro Conj. (KPH)	–	–	–	1	1	–			
5	37210-KSS-E81	Velocímetro Comp.	–	–	–	1	1	–			
6	37211-KSS-C01	Lentes	–	–	–	1	1	–			
7	37213-KSS-901	Suporte, Relé Sinalizador	–	–	–	1	1	–			
8	37224-KSS-C01	Soquete, Comp.	–	–	–	1	1	–			
9	37230-KSS-C01	Carcaça Conj., Inferior	–	–	–	1	1	–			
10	37304-GAH-008	Borracha	–	–	–	5	5	–			
11	37305-KE5-008	Parafuso-arruela, 3x22	–	–	–	3	3	–			
12	38301-GBG-911	Relé Comp., Sinalizador (PT.MITSUBA)	–	–	–	1	1	–			
13	38306-KSS-C00	Suporte, Relé Sinalizador	–	–	–	1	1	–			
14	44830-KSS-900	Cabo Conj., Velocímetro	–	–	–	1	1	–			
15	90032-KW3-008	Parafuso, Fixação, 4x14	–	–	–	1	1	–			
16	90035-166-008	Parafuso-arruela, Especial, 4x10	–	–	–	2	2	–			
17	90101-KY6-008	Parafuso, Fixação, 3x14	–	–	–	7	7	–			
18	90188-GHR-J60	Parafuso, Fixação, 5x16 (PO)	–	–	–	3	3	–			
19	91352-671-003	Anel, Vedação, 8,5x1,5 (ARAI)	–	–	–	1	1	–			
	91352-671-004	Anel, Vedação, 8,5x1,5 (NOK)	–	–	–	1	1	–			

PROIBIDA A REPRODUÇÃO E DISTRIBUIÇÃO
10/01/2 - Matsuo - MM - JT

© Moto Honda da Amazônia Ltda.
Todos os direitos reservados.

C-3

Espelho

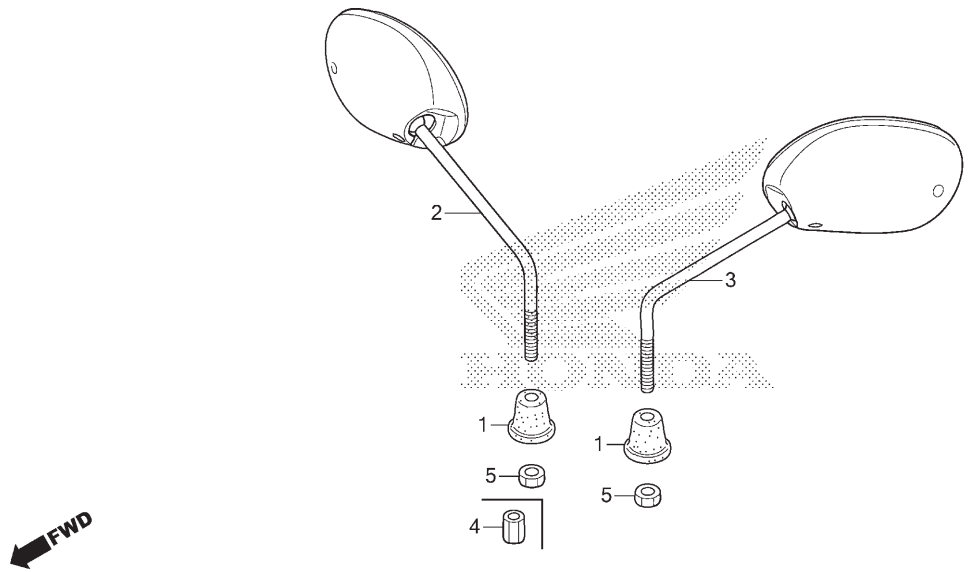

Ref. Nº	N.O.S.	Item de serviço	T.M.O.
Sem Informação			–

Ref. Nº	Nº da peça	Descrição	Qtd. BIZ 125 EX E	EX F	EX G	ES E	ES F	EX H	Nº de série		Tipo
1	88113-KSS-900	Capa, Porca Trava	2	2	2	2	2	2			
2	88210-KSS-951	Espelho Retrovisor Comp., Direito	1	1	1	–	–	1			
	88210-KSS-901		–	–	–	1	1	–			
3	88220-KSS-901	Espelho Retrovisor Comp., Esquerdo	1	1	1	1	1	1			
4	90314-KFM-840	Porca, Trava	1	1	1	–	–	1			
5	94001-10000-0S	Porca, Sextavada, 10mm	1	1	1	2	2	1			

PROIBIDA A REPRODUÇÃO E DISTRIBUIÇÃO
1010913 - Matsuo - MM - JT

© Moto Honda da Amazônia Ltda.
Todos os direitos reservados.

C-4

Alavancas • Interruptores • Cabos

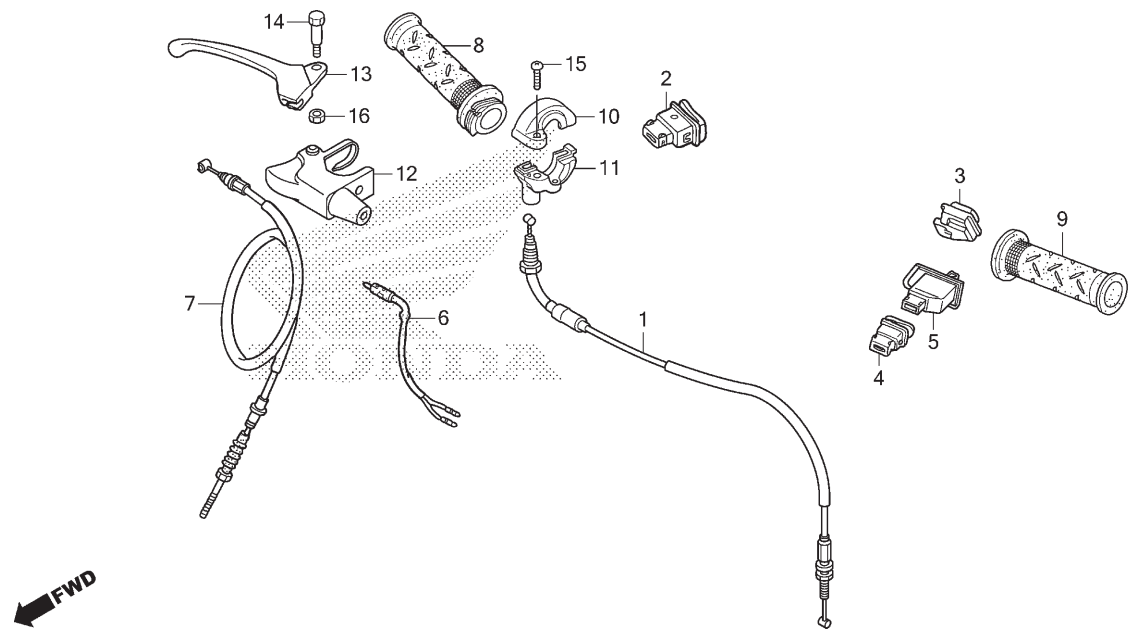

Ref. Nº	N.O.S.	Item de serviço	T.M.O.
1	811100	Cabo, Acelerador	1,1
2	615116	Interruptor, Partida	0,3
3	615117	Interruptor, Intensidade	0,3
4	6151A3	Interruptor, Buzina	0,3
5	615118	Interruptor, Sinalizador	0,3
6	6151B2	Interruptor, Freio Dianteiro	0,3
7	811125	Cabo, Freio Dianteiro	0,5
8	810150	Manopla, Acelerador	0,4
9	8101C0	Manopla: Esquerda	0,1
11	810155	Carcaça, Acelerador	0,4
13	8101C7	Alavanca, Manopla: Direita	0,2

Ref. Nº	Nº da peça	Descrição	Qtd. BIZ 125 EX E	EX F	EX G	ES E	ES F	EX H	Nº de série		Tipo
1	17910-KSS-C00	Cabo Comp., Acelerador	1	1	–	1	1	–			
	17910-KSS-J01		–	–	1	–	–	1			
2	35160-KPW-901	Interruptor, Partida	1	1	1	1	1	1			
3	35170-KPW-901	Interruptor, Intensidade	1	1	1	1	1	1			
4	35180-KPW-901	Interruptor, Buzina	1	1	1	1	1	1			
5	35200-KPH-971	Interruptor, Sinalizador	1	1	1	1	1	1			
6	35340-KSS-C01	Interruptor Conj., Freio Dianteiro	–	–	–	1	1	–			
7	45450-KSS-C00	Cabo Comp., Freio Dianteiro	–	–	–	1	1	–			
8	53140-KSS-B30	Manopla Comp., Acelerador	1	1	1	1	1	1			
9	53166-KSS-900	Manopla, Esquerda	1	1	1	1	1	1			
10	53167-KSS-900	Carcaça, Superior Acelerador	1	1	1	1	1	1			
11	53168-KSS-900	Carcaça, Inferior Acelerador	1	1	1	1	1	1			
12	53173-KSS-B30	Capa, Alavanca Direita	–	–	–	1	1	–			
13	53175-KSS-900	Alavanca, Direita Guidão	–	–	–	1	1	–			
14	90115-KSS-900	Parafuso Pivô, Alavanca Manopla	–	–	–	1	1	–			
15	90227-GHR-E00	Parafuso, Phillips, 5x25	1	1	–	1	1	–			
	93500-05025-0G		–	–	1	–	–	1			
16	90302-435-761	Porca, Sextavada, 5mm	–	–	–	1	1	–			

PROIBIDA A REPRODUÇÃO E DISTRIBUIÇÃO
1010913 - Matsuo - MM - JT

© Moto Honda da Amazônia Ltda.
Todos os direitos reservados.

C-5

Cilindro Mestre do Freio Dianteiro

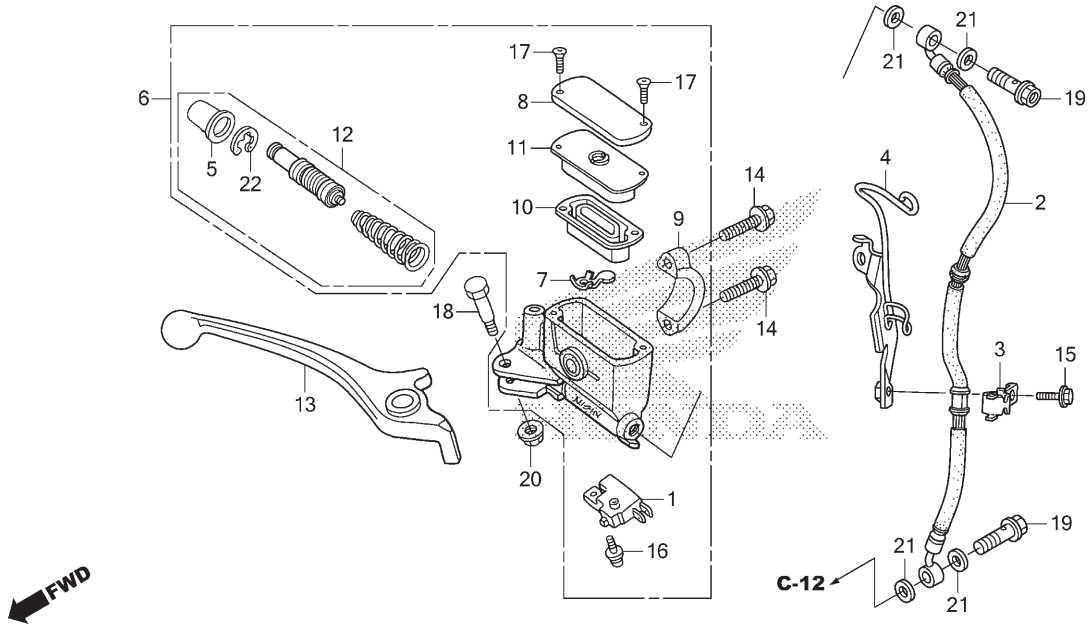

Ref. Nº	N.O.S.	Item de serviço	T.M.O.
1	6151B2	Interruptor, Freio Dianteiro	0,2
2	7121A0	Mangueira, Freio Dianteiro	0,7
		• Inclui: Sangria dos freios	
6	712105	Cilindro Mestre, Freio Dianteiro	0,6
		• Inclui: Sangria dos freios	
10	7121G6	Diafragma, Cilindro Mestre Freio Dianteiro	0,1
12	7121G9	Pistão Jogo, Cilindro Mestre Freio Dianteiro	0,7
		• Inclui: Sangria dos freios	
13	8101C7	Alavanca, Manopla: Direita	0,2

Ref. Nº	Nº da peça	Descrição	Qtd. BIZ 125 EX E	EX F	EX G	ES E	ES F	EX H	Nº de série		Tipo
1	35340-MA5-671	Interruptor Conj., Freio Dianteiro	1	1	1	–	–	1			
2	45125-KSS-B01	Mangueira Comp., Freio Dianteiro	1	1	1	–	–	1			
3	45155-KSS-B00	Braçadeira, Mangueira Freio	1	1	1	–	–	1			
4	45156-KSS-B00	Suporte, Mangueira Freio Dianteiro	1	1	1	–	–	1			
5	45504-410-003	Capa, Comp.	1	1	1	–	–	1			
6	45510-KSS-951	Cilindro Mestre Subconj., Freio Dianteiro (NISSIN)	1	1	1	–	–	1			
7	45512-MA6-006	Protetor	1	1	1	–	–	1			
8	45513-KSS-951	Tampa, Cilindro Mestre	1	1	1	–	–	1			
9	45517-GW0-751	Suporte, Cilindro Mestre	1	1	1	–	–	1			
10	45520-GW0-911	Diafragma	1	1	1	–	–	1			
11	45521-GW0-911	Placa, Diafragma	1	1	1	–	–	1			
12	45530-KVK-961	Cilindro Mestre, Conj.	1	1	1	–	–	1			
13	53175-KET-921	Alavanca, Direita Guidão	1	1	1	–	–	1			
14	90032-GHR-E90	Parafuso, Flange, 6x22	2	2	–	–	–	–			
	95701-06022-07		–	–	2	–	–	2			
15	90040-GHR-640	Parafuso, Flange, 6x12	1	1	–	–	–	–			
	96001-06012-00		–	–	1	–	–	1			
16	90101-KRM-R80	Parafuso-arruela, 4x12	1	1	1	–	–	1			
17	90104-KRM-R80	Parafuso, Cabeça Chata, 4x12	2	2	2	–	–	2			

PROIBIDA A REPRODUÇÃO E DISTRIBUIÇÃO
10/01/2013 - Matsuo - MM - JT

© Moto Honda da Amazônia Ltda.
Todos os direitos reservados.

C-5

Cilindro Mestre do Freio Dianteiro

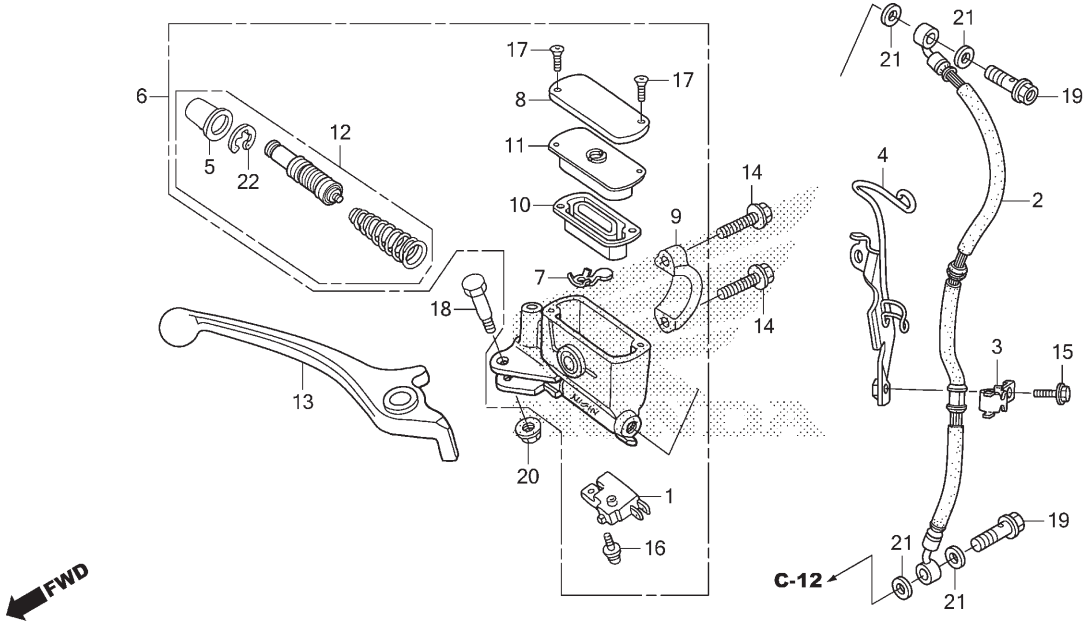

Ref. Nº	N.O.S.	Item de serviço	T.M.O.

Ref. Nº	Nº da peça	Descrição	Qtd. BIZ 125 EX E	EX F	EX G	ES E	ES F	EX H	Nº de série		Tipo
18	90114-KGH-900	Parafuso Pivô, Alavanca Manopla	1	1	1	–	–	1	.....	.....	.....
19	90145-MS9-612	Parafuso, Óleo, 10x22	2	2	2	–	–	2	.....	.....	.....
20	90208-GHR-630	Porca, Flange, 6mm	1	1	–	–	–	–	.....	.....	.....
	94050-06000	.....	–	–	1	–	–	1	.....	.....	.....
21	90545-300-000	Arruela, Parafuso Óleo	4	4	4	–	–	4	.....	.....	.....
22	90651-MA5-671	Anel Elástico	1	1	1	–	–	1	.....	.....	.....

PROIBIDA A REPRODUÇÃO E DISTRIBUIÇÃO
1010913 - Matsuo - MM - JT

© Moto Honda da Amazônia Ltda.
Todos os direitos reservados.

C-7

Guidão • Tampa do Guidão

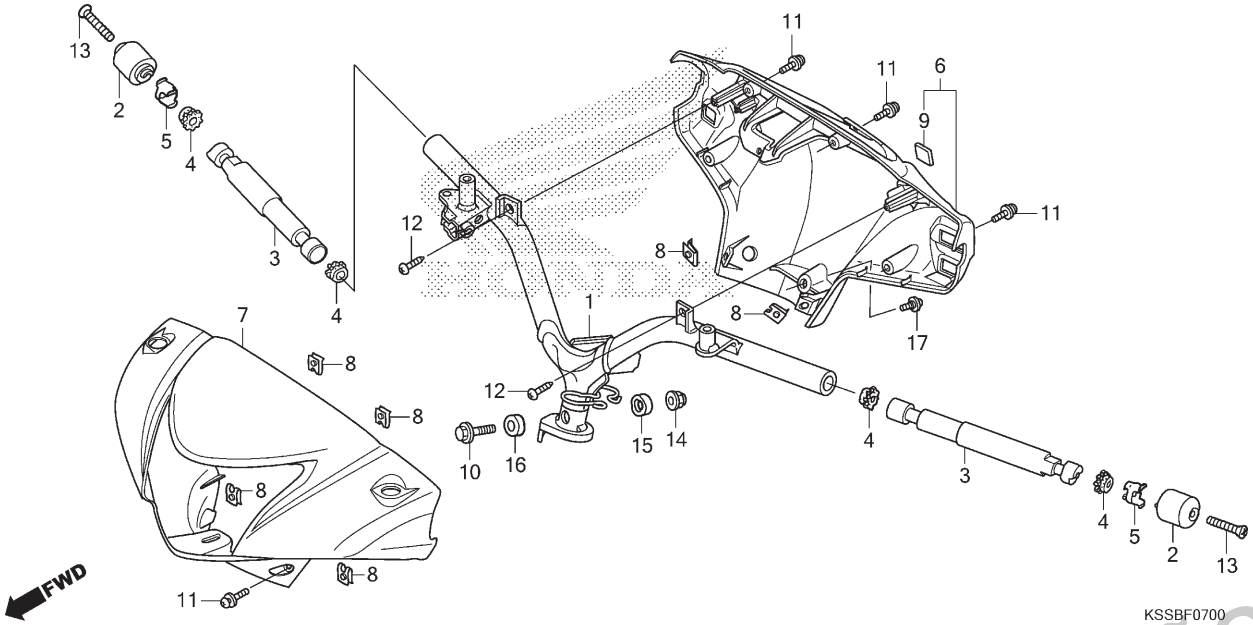

Ref. Nº	N.O.S.	Item de serviço	T.M.O.
1	810100	Guidão	0,9
3		(4,5)	
	8101D6	Peso B, Guidão: Esquerdo	0,2
	8101D7	Peso B, Guidão: Direito	0,2
	8101D8	Peso B, Guidão: Ambos	0,4
6	4131B6	Tampa, Guidão: Traseira	0,6
7	4131B5	Tampa, Guidão: Dianteira	0,3
	4131U1	Tampa, Guidão: Ambas	0,8

Ref. Nº	Nº da peça	Descrição	Qtd. BIZ 125 EX E	EX F	EX G	ES E	ES F	EX H	Nº de série		Tipo
1	53100-KSS-C20	Guidão Comp.	1	1	1	–	–	1			
	53100-KSS-C00		–	–	–	1	1	–			
2	53105-KSS-900	Peso A, Guidão	2	2	2	2	2	2			
3	53106-KSS-C00	Peso B, Guidão	2	2	2	2	2	2			
4	53107-MB6-630	Coxim B, Peso Guidão	4	4	4	4	4	4			
5	53114-KSS-900	Anel Elástico, Peso Guidão	2	2	2	2	2	2			
6	53204-KSS-C00ZA	Tampa Traseira Conj., Guidão									
		NH1 Preto	1	1	1	1	1	1			
7	53205-KSS-C20ZL	Tampa, Dianteira Guidão									
		NH312M Cinza Cynos Fosco Metálico	1	1	–	–	–	–			2BR
	53205-KSS-C20ZJ	*NH196* Branco Ross	1	–	–	–	–	–			2BR
	53205-KSS-C20ZK	*PB314P* Azul Twister Perolizado	1	–	–	–	–	–			4BR
	53205-KSS-C20ZM	*R358P* Vermelho Marrakesh Perolizado	–	1	1	–	–	1			
	53205-KSS-C20ZN	*NHB59P* Branco Salt Fosco Perolizado	–	1	–	–	–	–			
	53205-KSS-C20ZG	*NH1* Preto	–	–	1	–	–	–			
	53205-KSS-C20ZP	*NHB49P* Branco Andes Perolizado	–	–	1	–	–	–			
	53205-KSS-C00ZB	*NH1* Preto	–	–	–	1	–	–			
	53205-KSS-C00ZJ	*R351P* Vermelho Pimenta Perolizado	–	–	–	1	–	–			
	53205-KSS-C00ZK	*RP194P* Rosa Jelly Perolizado	–	–	–	1	–	–			
	53205-KSS-C00ZL	*NH479M* Prata Japy Metálico	–	–	–	–	1	–			
	53205-KSS-C00ZM	*NH312M* Cinza Cynos Fosco Metálico	–	–	–	–	1	–			
	53205-KSS-C20ZD	*NH-352M* Cinza Una Metálico	–	–	–	–	–	1			
	53205-KSS-C20ZK	*PB-314P* Azul Twister Perolizado	–	–	–	–	–	1			

PROIBIDA A REPRODUÇÃO E DISTRIBUIÇÃO
IM 013 - 04/2010 MM - JT

© Moto Honda da Amazônia Ltda.
Todos os direitos reservados.

C-7

Guidão • Tampa do Guidão

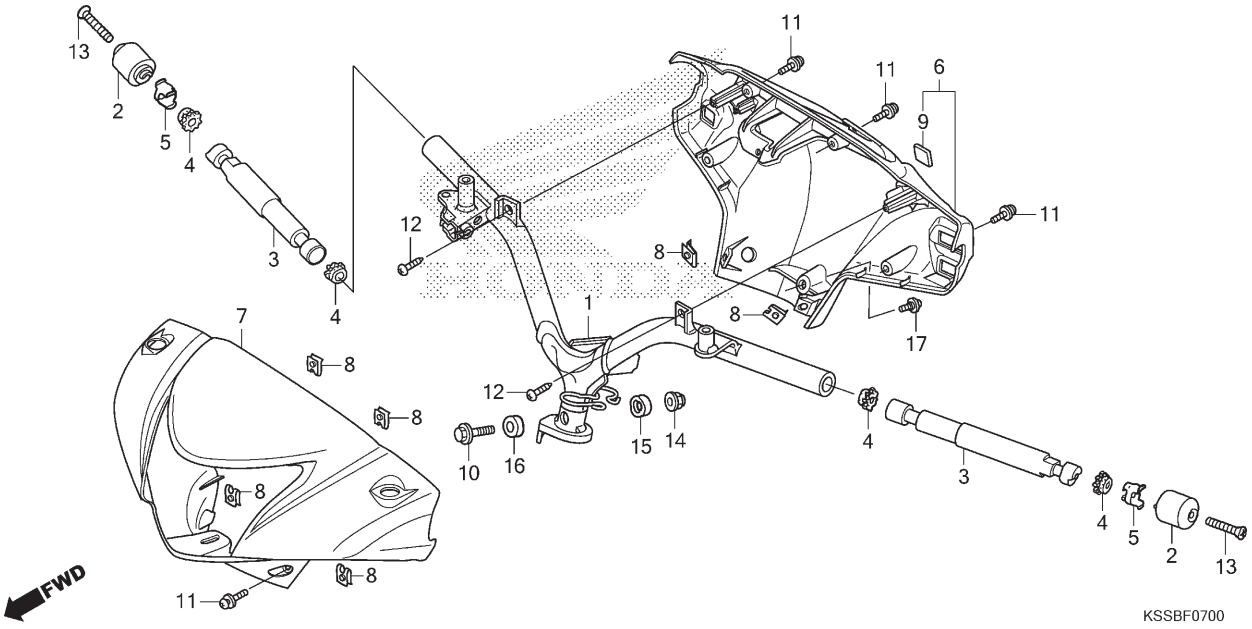

Ref. Nº	N.O.S.	Item de serviço	T.M.O.

Ref. Nº	Nº da peça	Descrição	Qtd. BIZ 125 EX E	EX F	EX G	ES E	ES F	EX H	Nº de série		Tipo
8	64527-KSS-900	Porca, Presilha, 4mm	6	6	6	6	6	6			
9	86150-GFC-901	Emblema (MARUI)	1	1	1	1	1	1			
	86150-GFC-902	Emblema (UEHARA)	1	1	1	1	1	1			
10	90038-GHR-K80	Parafuso, Flange, 10x50	1	1	–	1	1	–			
	95801-10050-08		–	–	1	–	–	1			
11	90103-KSS-730	Parafuso-arruela, 4x12	6	6	–	6	6	–			
	93891-04012-07		–	–	6	–	–	6			
12	90138-GHR-J40	Parafuso, Fixação, 4x12	2	2	–	2	2	–			
	93903-34320		–	–	2	–	–	2			
13	90191-MK4-000	Parafuso, Ovalado, 6x55	2	2	2	2	2	2			
14	90304-GE8-003	Porca, U, 10mm (FUSE RASHI)	1	1	–	1	1	–			
	90304-KGH-901	Porca, U, 10mm	–	–	1	–	–	1			
15	90501-KSS-900	Bucha A, Fixação Guidão	1	1	1	1	1	1			
16	90505-KSS-900	Bucha B, Fixação Guidão	1	1	1	1	1	1			
17	91509-GE2-760	Parafuso, Phillips, 5x11,5	1	1	1	1	1	1			

PROIBIDA A REPRODUÇÃO E DISTRIBUIÇÃO
1010913 - Matsuo - MM - JT

© Moto Honda da Amazônia Ltda.
Todos os direitos reservados.

C-9

Coluna de Direção

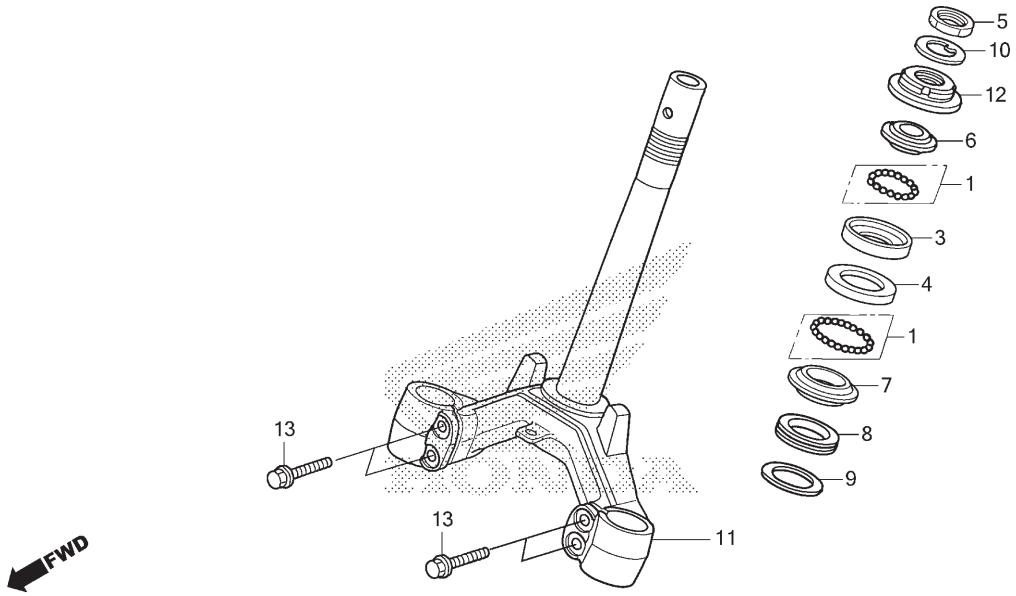

Ref. Nº	N.O.S.	Item de serviço	T.M.O.
3		(1)	
	5101A0	Pista, Esférica Direção: Superior	1,3
4	5101A1	Pista, Esférica Direção: Inferior	1,3
	5101C9	Pista, Esférica Direção: Ambas	1,3
6	5101A9	Pista, Cônica Superior Direção	0,7
7		(2,8)	
	5101B0	Pista, Cônica Inferior Direção	1,4
11	510100	Coluna ou Eixo Conj., Direção	1,3
12	5101B2	Porca, Superior Coluna Direção	0,7

Ref. Nº	Nº da peça	Descrição	Qtd. BIZ 125 EX E	EX F	EX G	ES E	ES F	EX H	Nº de série		Tipo
1	90211-KRM-R20	Esferas Jogo, Aço, #6	52	52	52	52	52	52			
3	50301-GN5-901	Pista, Esférica Superior Direção	1	1	1	1	1	1			
4	50302-GN5-900	Pista, Esférica Inferior Direção	1	1	1	1	1	1			
5	50306-GN5-900	Porca, Trava Coluna Direção	1	1	1	1	1	1			
6	53211-GN5-900	Pista, Cônica Superior Direção	1	1	1	1	1	1			
7	53212-GN5-900	Pista, Cônica Inferior Direção	1	1	1	1	1	1			
8	53214-GN5-900	Retentor Pó, Coluna Direção	1	1	1	1	1	1			
9	53215-GN5-900	Arruela, Retentor Pó Coluna Direção	1	1	1	1	1	1			
10	53216-GN5-830	Arruela, Porca Coluna Direção	1	1	1	1	1	1			
11	53219-KSS-C00	Coluna Direção, Subconj.	1	1	1	1	1	1			
12	53220-GN5-850	Porca, Superior Coluna Direção	1	1	1	1	1	1			
13	90038-GHR-770	Parafuso, Flange, 10x45	4	4	–	4	4	–			
	95801-10045-00		–	–	4	–	–	4			

PROIBIDA A REPRODUÇÃO E DISTRIBUIÇÃO
1010913 - Matsuo - MM - 11

© Moto Honda da Amazônia Ltda.
Todos os direitos reservados.

C-10

Para-lama Dianteiro

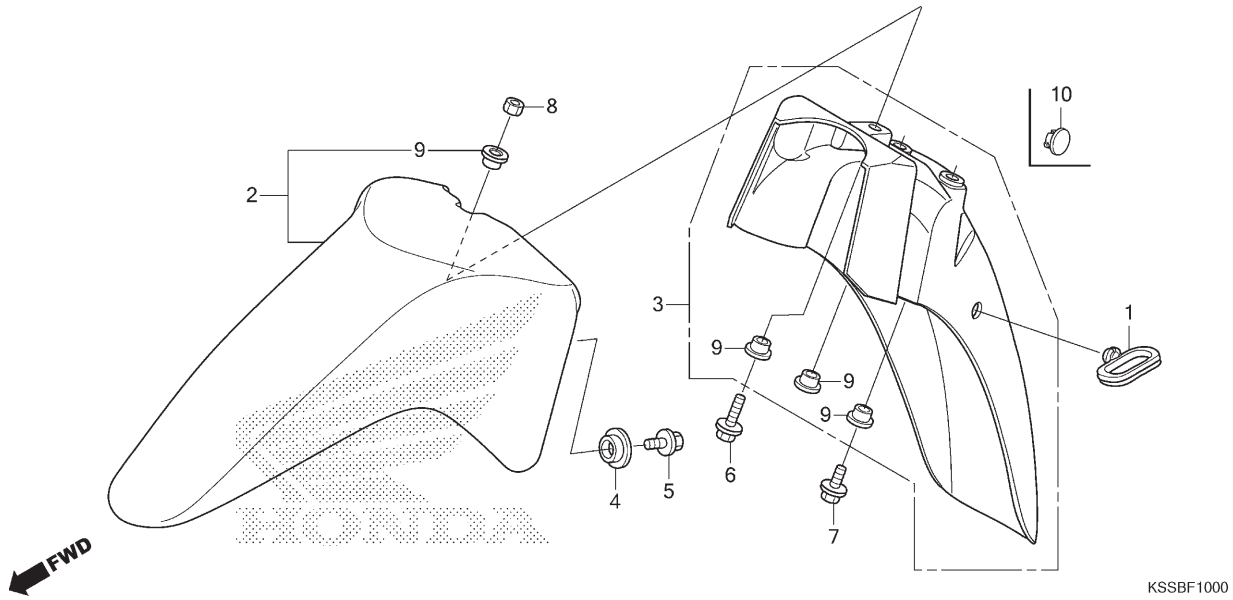

Ref. Nº	N.O.S.	Item de serviço	T.M.O.
2	413103	Para-lama A, Dianteiro	0,4
		• Nota: Mesmo tempo para duas unidades	
3	413104	Para-lama B, Dianteiro	0,3

Ref. Nº	Nº da peça	Descrição	Qtd. BIZ 125 EX E	EX F	EX G	ES E	ES F	EX H	Nº de série		Tipo
1	45451-KVS-600	Guia, Cabo Para-lama Dianteiro	–	–	–	1	1	–	.....	.....	.....
2	61100-KSS-C00ZQ	Para-lama A, Dianteiro									
		NH312M . Cinza Cynos Fosco Metálico	1	1	–	–	1	–	.....	.....	2BR
	61100-KSS-C00ZM	*NH196* ..... Branco Ross	1	–	–	–	–	–	.....	.....	2BR
	61100-KSS-C00ZP	*PB314P* ..... Azul Twister Perolizado	1	–	–	–	–	–	.....	.....	4BR
	61100-KSS-C00ZR	*R358P* Vermelho Marrakesh Perolizado	–	1	1	–	–	1	.....	.....	.....
	61100-KSS-C00ZT	*NHB59P* Branco Salt Fosco Perolizado	–	1	–	–	–	–	.....	.....	.....
	61100-KSS-C00ZB	*NH1* ..... Preto	–	–	1	1	–	–	.....	.....	.....
	61100-KSS-C00ZU	*NHB49P* ..... Branco Andes Perolizado	–	–	1	–	–	–	.....	.....	.....
	61100-KSS-C00ZL	*R351P* ... Vermelho Pimenta Perolizado	–	–	–	1	–	–	.....	.....	.....
	61100-KSS-C00ZN	*RP194P* ..... Rosa Jelly Perolizado	–	–	–	1	–	–	.....	.....	.....
	61100-KSS-C00ZS	*NH479M* ..... Prata Japy Metálico	–	–	–	–	1	–	.....	.....	.....
	61100-KSS-C00ZK	*NH-352M* ..... Cinza Una Metálico	–	–	–	–	–	1	.....	.....	.....
	61100-KSS-C00ZP*	PB-314P* ..... Azul Twister Perolizado	–	–	–	–	–	1	.....	.....	.....
3	61200-KSS-C00	Para-lama B, Dianteiro	1	1	1	1	1	1	.....	.....	.....
4	81312-KSS-900	Bucha, Para-lama Dianteiro	2	2	2	2	2	2	.....	.....	.....
5	90040-GHR-650	Parafuso, Flange, 6x14	2	2	–	2	2	–	.....	.....	.....
	96001-06014-00	.....	–	–	2	–	–	2	.....	.....	.....
6	90040-GHR-710	Parafuso, Flange, 6x28	1	1	–	1	1	–	.....	.....	.....
	96001-06028-00	.....	–	–	1	–	–	1	.....	.....	.....

PROIBIDA A REPRODUÇÃO E DISTRIBUIÇÃO
1010913 - Matsuo - MM - JT

© Moto Honda da Amazônia Ltda.
Todos os direitos reservados.

C-10

Para-lama Dianteiro

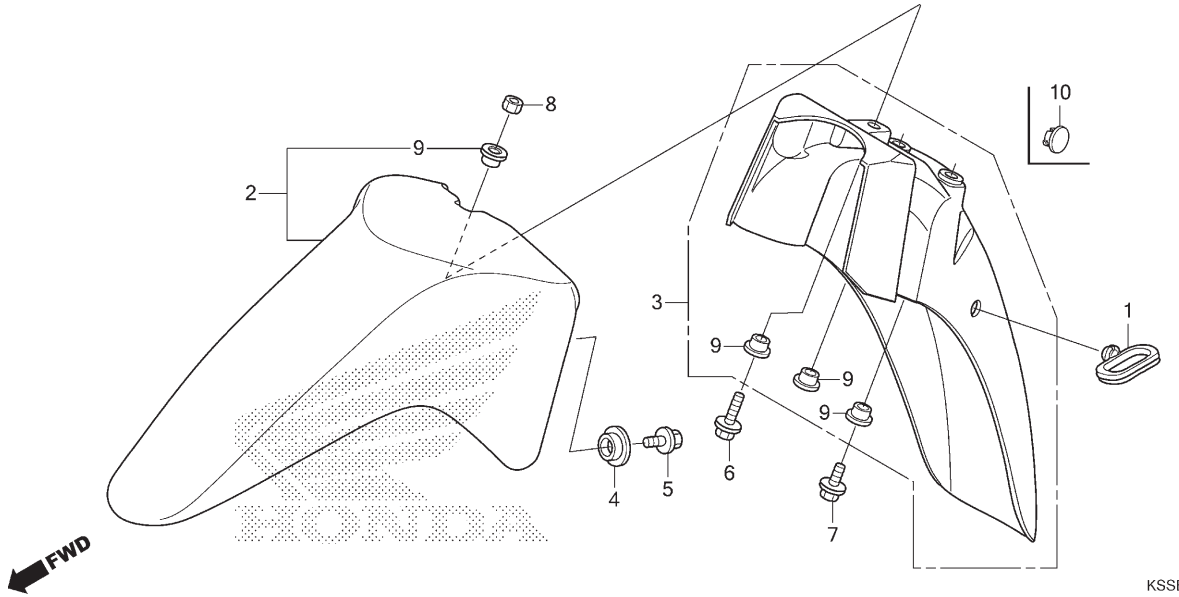

Ref. Nº	N.O.S.	Item de serviço	T.M.O.	Ref. Nº	Nº da peça	Descrição	Qtd. BIZ 125 EX E	EX F	EX G	ES E	ES F	EX H	Nº de série		Tipo
				7	90040-GHR-E60	Parafuso, Flange, 6x16	2	2	–	2	2	–			
					96001-06016-07		–	–	2	–	–	2			
				8	90201-GHR-J30	Porca, Sextavada, 6mm	1	1	–	1	1	–			
					94001-06080-0S		–	–	1	–	–	1			
				9	90503-KBP-900	Bucha, Tampa Principal Lateral	4	4	4	4	4	4			
				10	90656-KM1-000ZL	Plugue, Orifício									
						NH1 Preto	1	1	1	–	–	1			

PROIBIDA A REPRODUÇÃO E DISTRIBUIÇÃO
1010913 - Matsuo - MM - JT

© Moto Honda da Amazônia Ltda.
Todos os direitos reservados.

C-11

Garfo Dianteiro

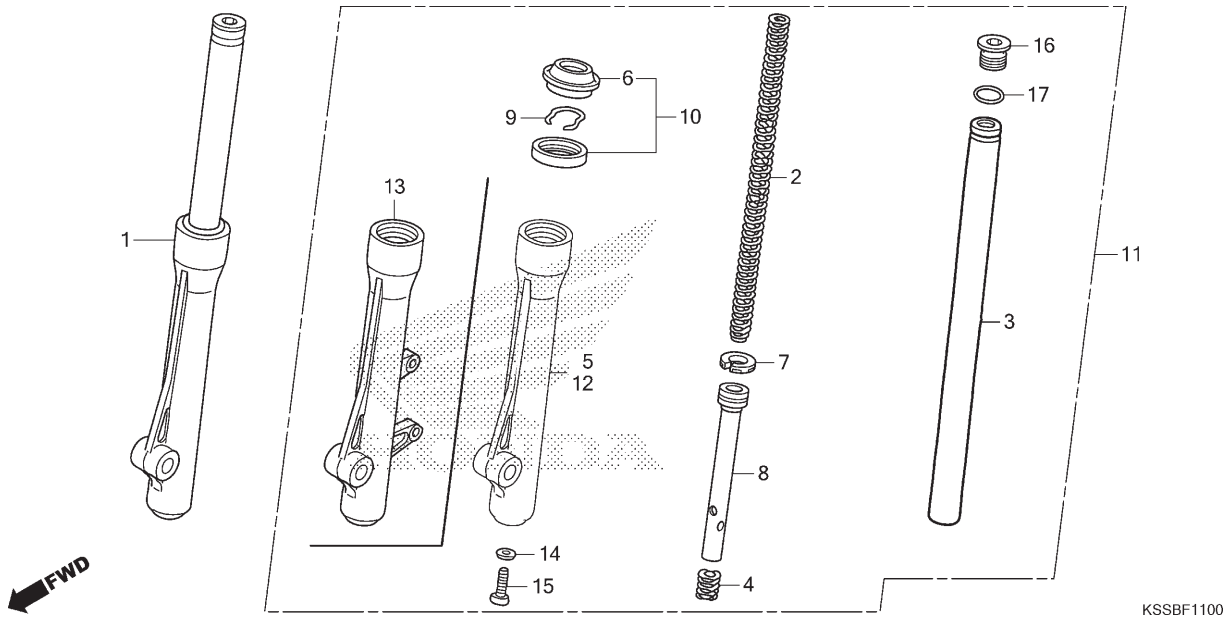

Ref. Nº	N.O.S.	Item de serviço	T.M.O.
1	5111C3	Garfo Conj., Dianteiro: Direito	0,6
2	5111C5	Mola, Garfo Dianteiro: Esquerda	0,8
	5111C6	Mola, Garfo Dianteiro: Direita	0,8
	5111C7	Mola, Garfo Dianteiro: Ambas	1,1
3		(4,7,8)	
	5111G2	Cilindro, Garfo Dianteiro: Esquerdo	0,9
	5111G3	Cilindro, Garfo Dianteiro: Direito	0,9
	5111G4	Cilindro, Garfo Dianteiro: Ambos	1,4
5	5111D2	Cilindro, Inferior: Direito	1,0
10	5111E7	Retentor Jogo, Garfo Dianteiro: Esquerdo	1,0
	5111E8	Retentor Jogo, Garfo Dianteiro: Direito	1,0
	5111E9	Retentor Jogo, Garfo Dianteiro: Ambos	1,6
11	5111C2	Garfo Conj., Dianteiro: Esquerdo	0,6
	5111C4	Garfo Conj., Dianteiro: Ambos	0,8
12		(13)	
	5111D1	Cilindro, Inferior: Esquerdo	1,0
	5111D3	Cilindro, Inferior: Ambos	1,6

Ref. Nº	Nº da peça	Descrição	Qtd. BIZ 125 EX E	EX F	EX G	ES E	ES F	EX H	Nº de série		Tipo
1	51400-KSS-C21	Garfo Conj., Dianteiro Direito (KAYABA)	1	1	1	–	–	1			
	51400-KSS-C01		–	–	–	1	1	–			
2	51401-KSS-C01	Mola, Amortecedor Dianteiro	2	2	2	2	2	2			
3	51410-KSS-C01	Cilindro Comp., Garfo Dianteiro	2	2	2	2	2	2			
4	51411-KVG-901	Mola, Retorno	2	2	2	2	2	2			
5	51420-KSS-C21	Cilindro, Inferior Direito	1	1	1	–	–	1			
	51420-KSS-C01		–	–	–	1	1	–			
6	51425-KVG-901	Retentor, Pó	2	2	2	2	2	2			
7	51437-KVG-901	Anel, Pistão	2	2	2	2	2	2			
8	51440-KSS-C01	Tubo, Assento	2	2	2	2	2	2			
9	51447-KVG-901	Anel Elástico	2	2	2	2	2	2			
10	51490-KVG-901	Retentor Jogo, Garfo Dianteiro	2	2	2	2	2	2			
11	51500-KSS-C21	Garfo Conj., Dianteiro Esquerdo (KAYABA)	1	1	1	–	–	1			
	51500-KSS-C01		–	–	–	1	1	–			
12	51520-KSS-C01	Cilindro, Inferior Esquerdo	–	–	–	1	1	–			
13	51520-KSS-C21	Cilindro, Inferior Esquerdo	1	1	1	–	–	1			
14	52442-KA3-731	Arruela, Parafuso Óleo	2	2	2	2	2	2			
15	90116-KVG-A31	Parafuso, Allen, 10x25	2	2	2	2	2	2			
16	90123-KVG-A31	Parafuso, Garfo Dianteiro	2	2	2	2	2	2			
17	91356-KVG-901	Anel, Vedação, 16,8x2,4	2	2	2	2	2	2			

PROIBIDA A REPRODUÇÃO E DISTRIBUIÇÃO
1010013 - Matsuo - MM - JT

© Moto Honda da Amazônia Ltda.
Todos os direitos reservados.

C-12

Cáliper do Freio Dianteiro

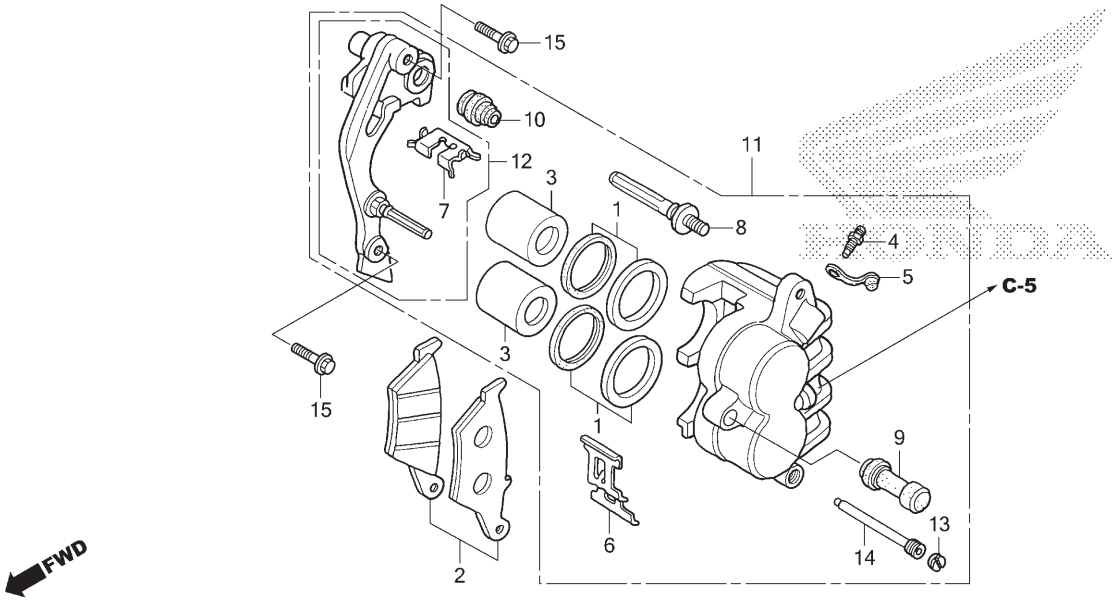

Ref. Nº	N.O.S.	Item de serviço	T.M.O.
2	711115	Sapata (Pastilha) Jogo, Freio: Dianteiro	0,1
3		(1)	
	7111D1	Pistão, Cáliper Freio Dianteiro	0,5
		• Inclui: Sangria dos freios	
		• Nota: Mesmo tempo para duas unidades	
11	711130	Cáliper, Freio Dianteiro	0,4
		• Inclui: Sangria dos freios	
12	7111G0	Suporte, Cáliper Dianteiro	0,2

Ref. Nº	Nº da peça	Descrição	Qtd. BIZ 125 EX E	EX F	EX G	ES E	ES F	EX H	Nº de série		Tipo
1	06431-MA3-405	Retentor Jogo, Pistão	2	2	2	–	–	2			
2	06455-KSS-952	Pastilha Jogo, Freio Dianteiro	1	1	1	–	–	1			
3	43107-MAJ-G41	Pistão, 27x31	2	2	2	–	–	2			
4	43352-568-003	Parafuso, Sangria (NISSIN)	1	1	1	–	–	1			
5	43353-461-771	Capa, Sangria	1	1	1	–	–	1			
6	45108-KW8-901	Mola, Pastilha	1	1	1	–	–	1			
7	45112-KS6-701	Retentor	1	1	1	–	–	1			
8	45131-HA5-672	Parafuso A, Pino	1	1	1	–	–	1			
9	45132-166-016	Coifa, Pino (NISSIN)	1	1	1	–	–	1			
10	45133-MA3-006	Coifa B	1	1	1	–	–	1			
11	45150-KSS-951	Cáliper Subconj., Dianteiro Esquerdo (NISSIN)	1	1	1	–	–	1			
12	45190-KCZ-J71	Suporte Subconj., Dianteiro Esquerdo	1	1	1	–	–	1			
13	45203-MG3-016	Plugue, Pino	1	1	1	–	–	1			
14	45215-ML7-922	Pino, Suporte	1	1	1	–	–	1			
15	90131-KBV-003	Parafuso, Flange, 8x32 (SAGA)	2	2	2	–	–	2			

PROIBIDA A REPRODUÇÃO E DISTRIBUIÇÃO
1010913 - Matsuo - MM - JT

© Moto Honda da Amazônia Ltda.
Todos os direitos reservados.

C-13

Painel do Freio Dianteiro

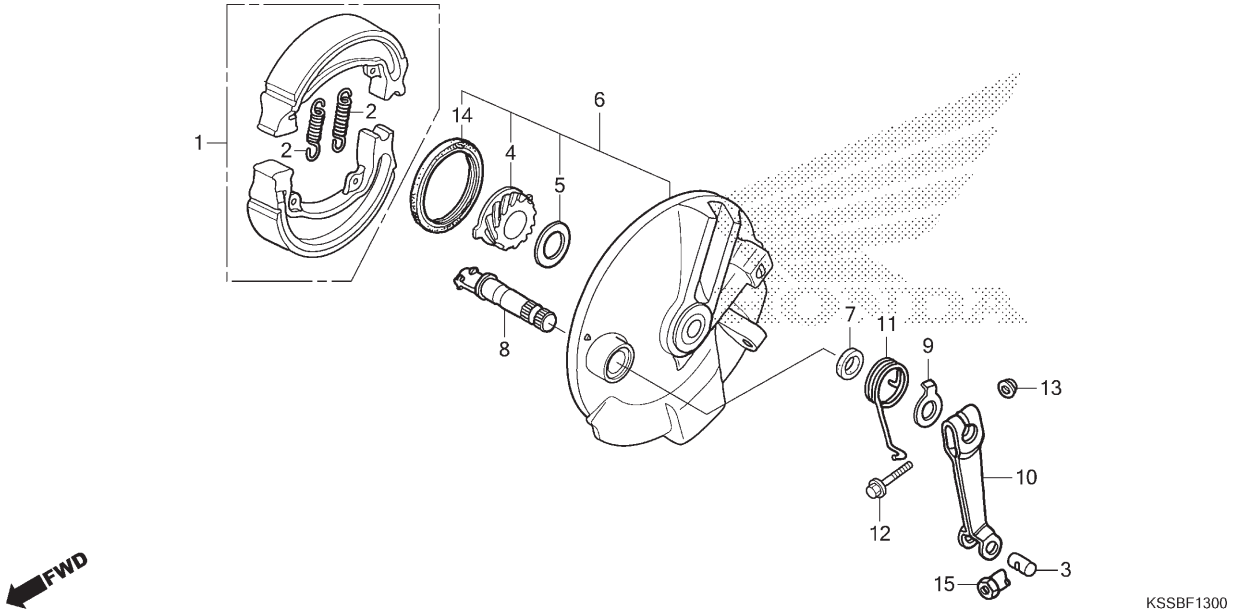

Ref. Nº	N.O.S.	Item de serviço	T.M.O.
1	7111N1	Sapata (Pastilha) Jogo, Freio (A): Dianteiro	0,3
4		(14)	
	7101C3	Engrenagem, Velocímetro	0,3
6	7111D0	Painel, Freio Dianteiro	0,4
8	7111B3	Comando, Freio: Dianteiro	0,4
10	7111C3	Braço, Freio: Dianteiro	0,1

Ref. Nº	Nº da peça	Descrição	Qtd. BIZ 125 EX E	EX F	EX G	ES E	ES F	EX H	Nº de série		Tipo
1	06450-GCE-900	Sapata Jogo, Freio (NK)	–	–	–	1	1	–			
	06450-GCE-930	Sapata Jogo, Freio (JB)	–	–	–	1	1	–			
2	43151-329-000	Mola, Sapata Freio	–	–	–	2	2	–			
3	43453-KGA-K00	Junção B, Braço Freio	–	–	–	1	1	–			
4	44806-KFM-901	Engrenagem, Velocímetro (19D)	–	–	–	1	1	–			
5	44808-KGA-K01	Arruela, Engrenagem Velocímetro	–	–	–	1	1	–			
6	45010-KSS-900ZB	Painel Secundário Comp., Freio Dianteiro *NH364M* Prata Sheen Metálico	–	–	–	1	1	–			
7	45134-250-000	Retentor Pó, Comando Freio	–	–	–	1	1	–			
8	45141-GCE-F20	Comando, Freio Dianteiro	–	–	–	1	1	–			
9	45145-121-710	Indicador, Freio Dianteiro	–	–	–	1	1	–			
10	45410-GCE-900	Braço, Freio Dianteiro	–	–	–	1	1	–			
11	45435-121-010	Mola, Retorno Braço Freio Dianteiro	–	–	–	1	1	–			
12	90032-GHR-730	Parafuso, Flange, 6x32	–	–	–	1	1	–			
	95701-06032-00		–	–	–	1	1	–			
13	90208-GHR-630	Porca, Flange, 6mm	–	–	–	1	1	–			
	94050-06000		–	–	–	1	1	–			
14	91251-KCS-690	Retentor, Óleo, 47x60x7	–	–	–	1	1	–			
15	95015-42000	Porca B, Ajuste Vareta Freio	–	–	–	1	1	–			

PROIBIDA A REPRODUÇÃO E DISTRIBUIÇÃO
1010915 - Matsuo - MM - JT

© Moto Honda da Amazônia Ltda.
Todos os direitos reservados.

C-14.10

Roda Dianteira (BIZ 125 ES)

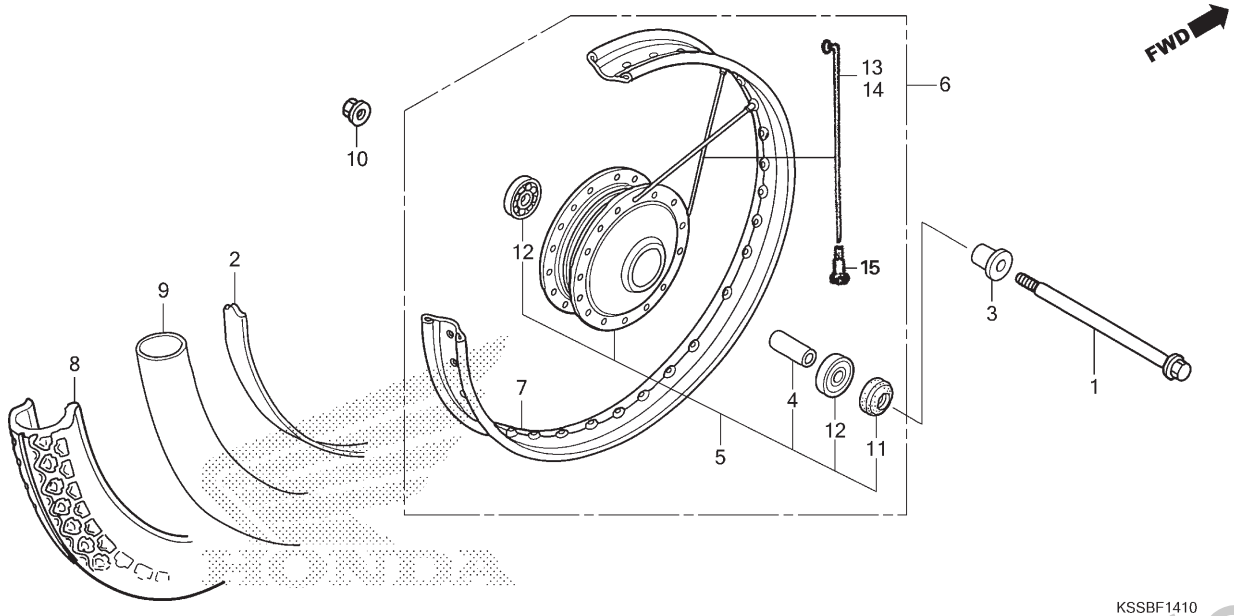

Ref. Nº	N.O.S.	Item de serviço	T.M.O.
1		(11)	
	710151	Eixo, Roda Dianteira	0,2
5		(13,14)	
	7101F2	Cubo Conj., Roda Dianteira	2,3
6	7101D4	Roda Dianteira	0,7
7	710109	Aro, Roda: Dianteiro	2,2
8		(2)	
	710139	Pneu Dianteiro (Um)	0,7
9		(2)	
	710140	Câmara, Pneu Dianteiro (Uma)	0,7
12	710115	Rolamento, Roda Dianteira (Um)	0,4
	710115G	• Substituição de 1 rolamento adicionar	0,1

Ref. Nº	Nº da peça	Descrição	Qtd. BIZ 125 EX E	EX F	EX G	ES E	ES F	EX H	Nº de série		Tipo
1	42301-GCE-900	Eixo, Roda Traseira (Dianteiro)	–	–	–	1	1	–			
2	42713-GBG-950	Protetor, Câmara	–	–	–	1	1	–			
3	44311-GN5-760	Espaçador, Lateral Roda Dianteira	–	–	–	1	1	–			
4	44620-400-000	Espaçador, Eixo Dianteiro	–	–	–	1	1	–			
5	44635-KSS-900ZB	Cubo Subconj., Dianteiro									
		NH364M Prata Sheen Metálico	–	–	–	1	1	–			
6	44650-KSS-C00ZA	Roda Dianteira, Subconj.									
		NH364M Prata Sheen Metálico	–	–	–	1	1	–			
7	44701-GCE-900	Aro, Roda Dianteira	–	–	–	1	1	–			
8	44711-KSS-901	Pneu, Dianteiro (PIRELLI) (60/100-17 M/C 33L)	–	–	–	1	1	–			
9	44712-KSS-901	Câmara, Pneu (PIRELLI) (60/100-17 M/C)	–	–	–	1	1	–			
10	90306-KF0-003	Porca, Flange, 12mm (FUSERASHI)	–	–	–	1	1	–			
11	90755-229-003	Retentor, Óleo, 21x37x7 (ARAI)	–	–	–	1	1	–			
	90755-229-005	Retentor, Óleo, 21x37x7 (NOK)	–	–	–	1	1	–			
	90755-KGA-K00	Retentor, Óleo, 21x37x7 (SABO)	–	–	–	1	1	–			
12	91053-KSS-901	Rolamento, Radial Esferas, 6301U (FUJIKOSHI)	–	–	–	2	2	–			
	96140-63010-10	Rolamento, Radial Esferas, 6301U	–	–	–	2	2	–			
13	44604-GCE-F20	Raio B, Jogo 12x152,5 (Interno)	–	–	–	18	18	–			
14	44605-GCE-F20	Raio A, Jogo 12x152 (Externo)	–	–	–	18	18	–			
15	97000-23100	Niple	–	–	–	36	36	–			

PROIBIDA A REPRODUÇÃO E DISTRIBUIÇÃO
100003 - MAIO/16 - MM - JT

© Moto Honda da Amazônia Ltda.
Todos os direitos reservados.

C-14.40

Roda Dianteira (BIZ 125 EX)

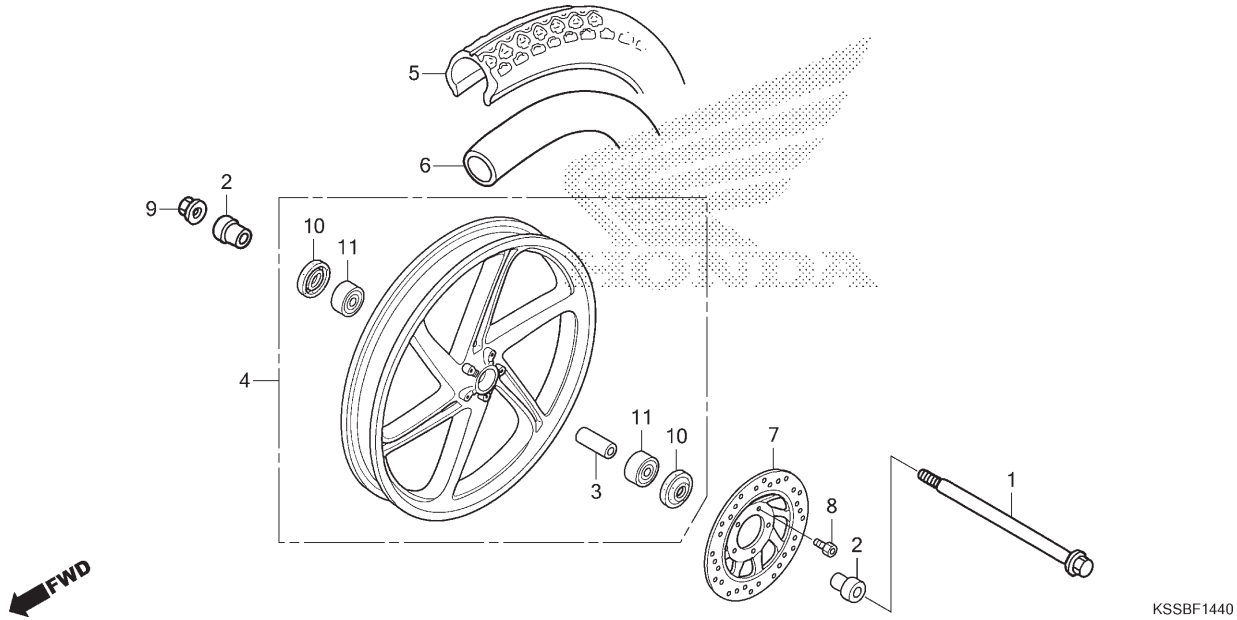

Ref. Nº	N.O.S.	Item de serviço	T.M.O.
1		(10)	
	710151	Eixo, Roda Dianteira	0,2
4	7101D4	Roda Dianteira	0,8
5	710139	Pneu Dianteiro (Um)	0,7
6	710140	Câmara, Pneu Dianteiro (Uma)	0,7
7	711120	Disco, Freio Dianteiro	0,3
11	710115	Rolamento, Roda Dianteira (Um)	0,4
	710115G	• Substituição de 1 rolamento adicionar	0,1

Ref. Nº	Nº da peça	Descrição	Qtd. BIZ 125 EX E	EX F	EX G	ES E	ES F	EX H	Nº de série		Tipo
1	42301-GCE-900	Eixo, Roda Traseira (Dianteiro)	1	1	1	–	–	1			
2	44311-GN5-760	Espaçador, Lateral Roda Dianteira	2	2	2	–	–	2			
3	44620-KSS-950	Espaçador, Eixo Dianteiro	1	1	1	–	–	1			
4	44650-KSS-950ZC	Roda Dianteira, Subconj.									
		NH105 Preto Fosco (#15-#20)	1	1	–	–	–	–			
	44650-KSS-J00ZA	*NH105* Preto Fosco (#15-#20)	–	–	1	–	–	1			
5	44711-KSS-901	Pneu, Dianteiro (PIRELLI) (60/100-17 M/C 33L)	1	1	1	–	–	1			
6	44712-KSS-901	Câmara, Pneu (PIRELLI) (60/100-17 M/C)	1	1	1	–	–	1			
7	45351-KSS-950	Disco, Freio Dianteiro	1	1	1	–	–	1			
8	90105-KAE-870	Parafuso, Disco, 6x17	5	5	5	–	–	5			
9	90306-KF0-003	Porca, Flange, 12mm (FUSERASHI)	1	1	–	–	–	–			
	90306-KGH-901	Porca, U, 12mm (FUJI SEIMITSU)	–	–	1	–	–	1			
10	90755-229-003	Retentor, Óleo, 21x37x7 (ARAI)	2	2	2	–	–	2			
11	91052-KSS-901	Rolamento, Radial Esferas, 6301UU (FUJIKOSHI)	2	2	–	–	–	–			
	91052-KSS-902	Rolamento, Radial Esferas, 6301UU (NSK)	2	2	–	–	–	–			
	96150-63010-10	Rolamento, Radial Esferas, 6301UU	2	2	–	–	–	–			
	91052-KVS-F01	Rolamento, Radial Esferas, 6301(UU) (FUJIKOSHI)	–	–	2	–	–	2			
	91052-KVS-F02	Rolamento, Radial Esferas, 6301(UU) (NSK)	–	–	2	–	–	2			

PROIBIDA A REPRODUÇÃO E DISTRIBUIÇÃO
Rodrigo - Matsuo - MM - JT

© Moto Honda da Amazônia Ltda.
Todos os direitos reservados.

C-18

Painel do Freio Traseiro

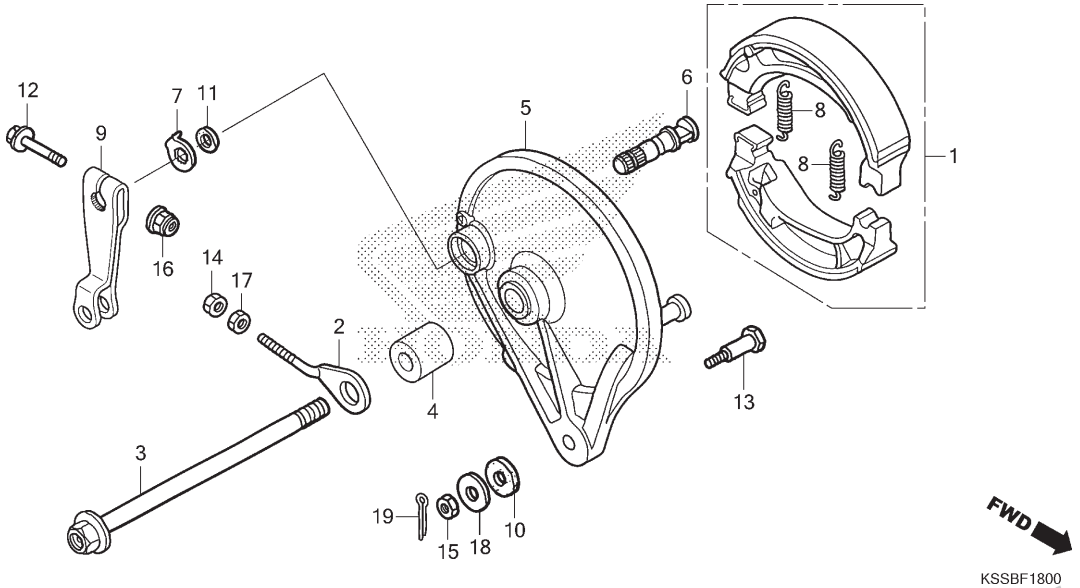

Ref. Nº	N.O.S.	Item de serviço	T.M.O.
1	711140	Sapata (Pastilha) Jogo, Freio: Traseiro	0,4
3	710160	Eixo, Roda Traseira	0,3
5	7111A9	Painel, Freio Traseiro	0,5
6	7111B4	Comando, Freio: Traseiro	0,5
9	7111C4	Braço, Freio: Traseiro	0,1

Ref. Nº	Nº da peça	Descrição	Qtd. BIZ 125 EX E	EX F	EX G	ES E	ES F	EX H	Nº de série		Tipo
1	06430-GCE-900	Sapata Jogo, Freio (NK)	1	1	1	1	1	1			
	06430-GCE-F20	Sapata Jogo, Freio (JB)	1	1	1	1	1	1			
2	40541-KSS-730	Ajustador S, Direito Corrente	1	1	1	1	1	1			
3	42301-KSS-900	Eixo, Roda Traseira	1	1	1	1	1	1			
4	42313-GCE-900	Bucha, Lateral Painel Freio Traseiro	1	1	1	1	1	1			
5	43100-GCE-900ZC	Painel Comp., Freio Traseiro *NH105* Preto Fosco (#15-#20)	1	1	1	–	–	1			
	43100-GCE-900ZD	*NH364M* Prata Sheen Metálico	–	–	–	1	1	–			
6	43141-400-010	Comando, Freio Traseiro	1	1	1	1	1	1			
7	43145-KC1-000	Indicador, Freio Traseiro	1	1	1	1	1	1			
8	43151-110-000	Mola, Sapata Freio	2	2	2	2	2	2			
9	43410-KSS-900	Braço, Freio Traseiro	1	1	1	1	1	1			
10	43434-286-000	Borracha Amortecedora, Braço Limitador	1	1	1	1	1	1			
11	45134-250-000	Retentor Pó, Comando Freio	1	1	1	1	1	1			
12	95701-06035-00	Parafuso, Flange, 6x35	1	1	1	1	1	1			
	90032-GHR-740		1	1	–	1	1	–			
13	90101-KGA-K00	Parafuso A, Limitador Freio	1	1	1	1	1	1			
14	90201-GHR-630	Porca, Sextavada, 6mm	1	1	–	1	1	–			
	94001-06000-0S		–	–	1	–	–	1			

PROIBIDA A REPRODUÇÃO E DISTRIBUIÇÃO
1010913 - Marsuo - MM - JT

© Moto Honda da Amazônia Ltda.
Todos os direitos reservados.

C-18

Painel do Freio Traseiro

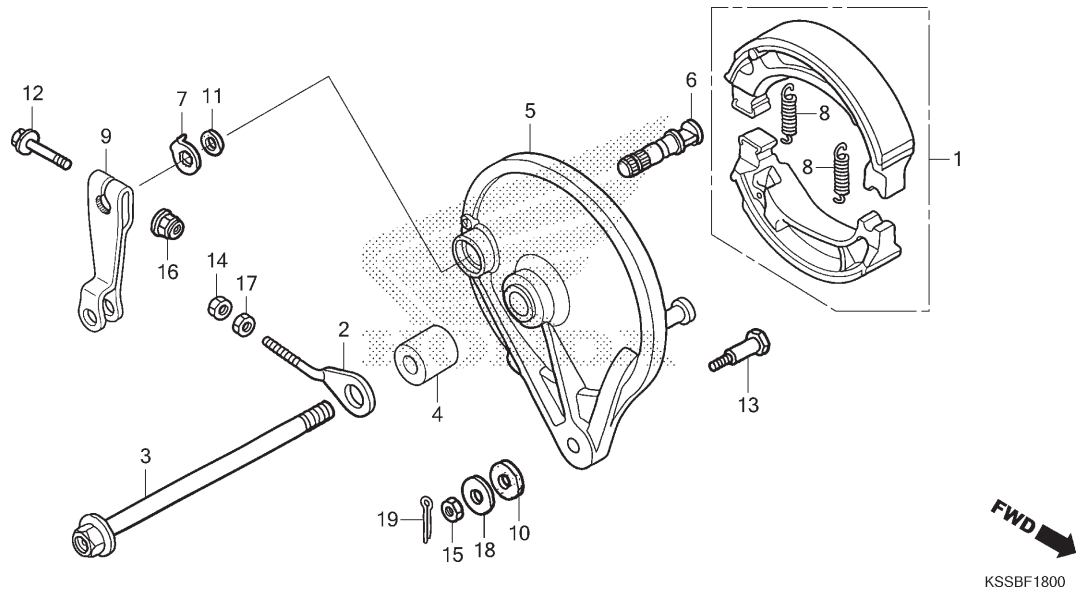

Ref. Nº	N.O.S.	Item de serviço	T.M.O.

Ref. Nº	Nº da peça	Descrição	Qtd. BIZ 125 EX E	EX F	EX G	ES E	ES F	EX H	Nº de série		Tipo
15	90201-GHR-640	Porca, Sextavada, 8mm	1	1	–	1	1	–			
	94001-08000-0S		–	–	1	–	–	1			
16	90301-473-003	Porca, U, 6mm (FUSERASHI)	1	1	1	1	1	1			
	90301-KGH-901	Porca, U, 6mm (FUJI SEIMITSU)	1	1	1	1	1	1			
17	90302-KBP-900	Porca, Especial, 6mm	1	1	1	1	1	1			
18	90505-425-000	Arruela, 8mm	1	1	1	1	1	1			
19	94201-20150	Cupilha, 2,0x15	1	1	1	1	1	1			

PROIBIDA A REPRODUÇÃO E DISTRIBUIÇÃO
1010913 - Matsuo - MM - JT

© Moto Honda da Amazônia Ltda.
Todos os direitos reservados.

C-19.10

Roda Traseira (BIZ 125 ES)

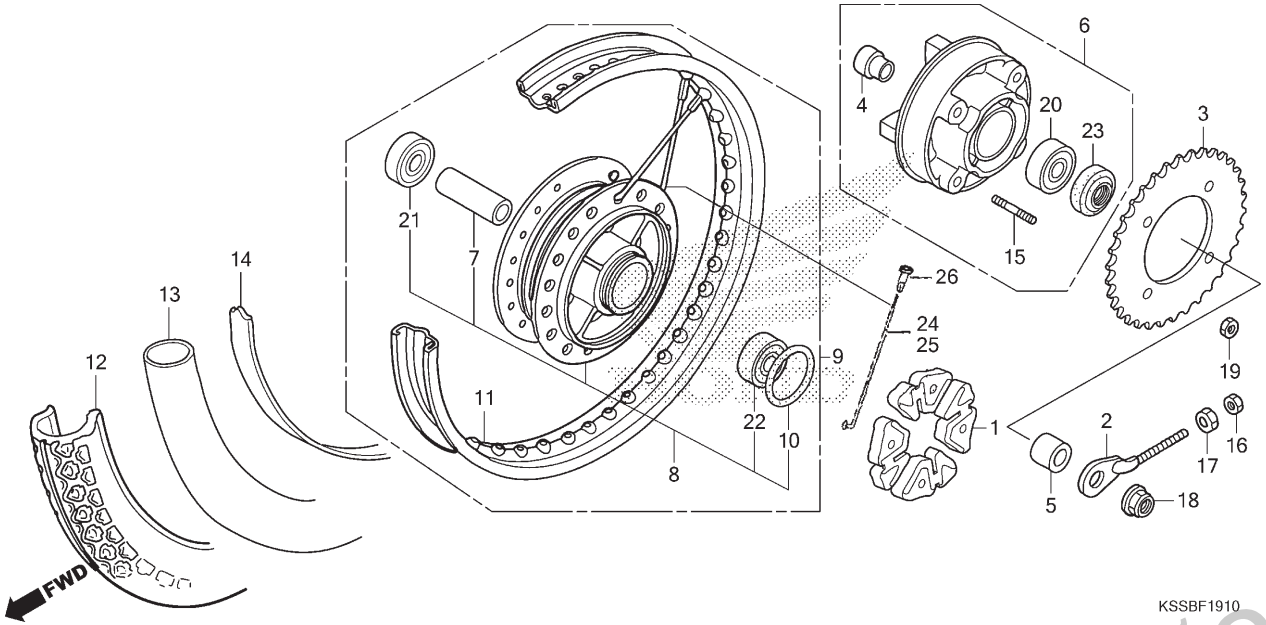

Ref. Nº	N.O.S.	Item de serviço	T.M.O.
1		(10,23)	
	710157	Amortecedor, Roda Traseira	0,3
3	7101A0	Coroa, Transmissão	0,4
6	7101A5	Flange Conj., Transmissão	0,4
8		(24,25)	
	7101F3	Cubo Conj., Roda Traseira	2,4
9	710118	Roda Traseira	0,8
11	710127	Aro, Roda: Traseira	2,3
12		(14)	
	710142	Pneu Traseiro (Um)	0,8
13		(14)	
	7101A7	Câmara, Pneu Traseiro (Uma)	0,8
20	7101D1	Rolamento, Flange Transmissão	0,5
21		(22)	
	710133	Rolamento, Roda Traseira (Um)	0,5
	710133G	• Substituição de 1 rolamento adicionar	0,1

Ref. Nº	Nº da peça	Descrição	Qtd. BIZ 125 EX E	EX F	EX G	ES E	ES F	EX H	Nº de série		Tipo
1	41241-KSS-900	Amortecedor Jogo, Roda	–	–	–	1	1	–			
2	40541-KSS-730	Ajustador S, Direito Corrente (Lado Esquerdo)	–	–	–	1	1	–			
3	41201-KSS-C00	Coroa, Transmissão (34D)	–	–	–	1	1	–			
4	42303-KSS-900	Luva, Roda Traseira	–	–	–	1	1	–			
5	42304-GCE-900	Espaçador, Lateral Roda Traseira Esquerda	–	–	–	1	1	–			
6	42615-KSS-C00	Flange Subconj., Transmissão Traseira	–	–	–	1	1	–			
7	42620-KSS-900	Espaçador, Eixo Traseiro	–	–	–	1	1	–			
8	42635-KSS-B30ZB	Cubo Subconj., Traseiro *NH364M* Prata Sheen Metálico	–	–	–	1	1	–			
9	42650-KSS-C00ZA	Roda Traseira, Subconj. *NH364M* Prata Sheen Metálico	–	–	–	1	1	–			
10	42653-001-004	Anel, Vedação, 40,5x3 (NIPPON DUST KEEPER)	–	–	–	1	1	–			
11	42701-GCE-900	Aro, Roda Traseira	–	–	–	1	1	–			
12	42711-KSS-901	Pneu, Traseiro (PIRELLI) (80/100-14 M/C 49L)	–	–	–	1	1	–			
13	42712-GCE-901	Câmara, Pneu (PIRELLI) (80/100-14MC)	–	–	–	1	1	–			

PROIBIDA A REPRODUÇÃO E DISTRIBUIÇÃO
101030 - Matsuo - MM - JT

© Moto Honda da Amazônia Ltda.
Todos os direitos reservados.

C-19.10

Roda Traseira (BIZ 125 ES)

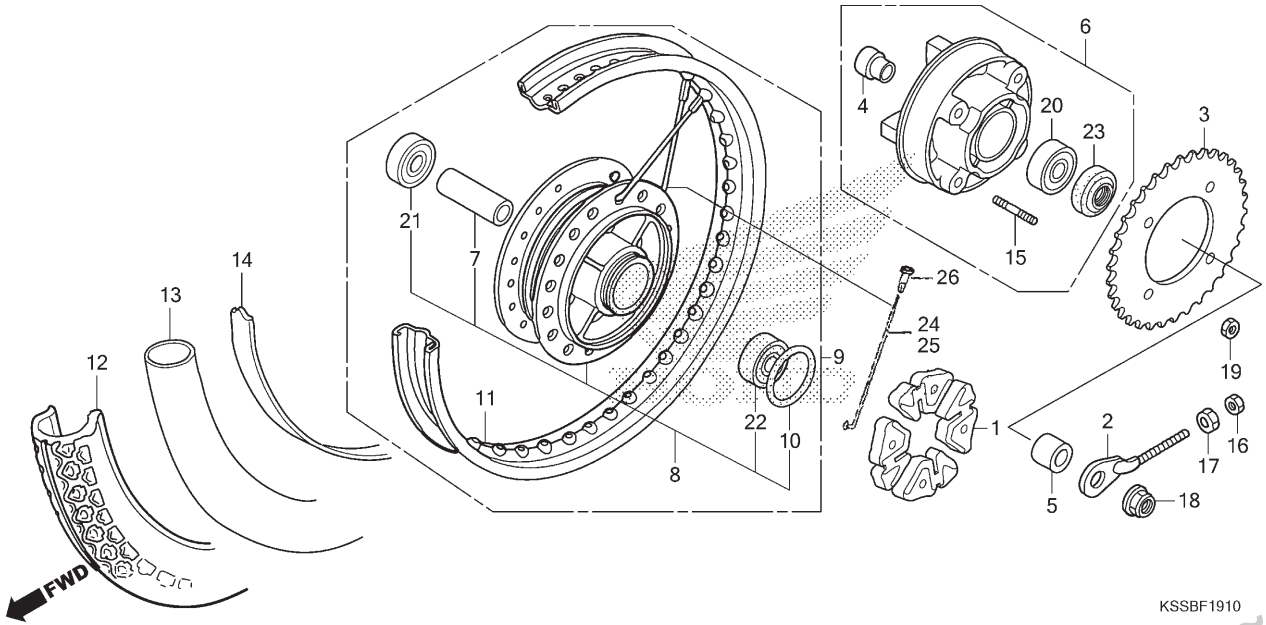

Ref. Nº	N.O.S.	Item de serviço	T.M.O.	Ref. Nº	Nº da peça	Descrição	Qtd. BIZ 125 EX E	EX F	EX G	ES E	ES F	EX H	Nº de série		Tipo
				14	42713-GCE-900	Protetor, Câmara	–	–	–	1	1	–			
				15	92912-08025-3E	Prisioneiro, 2, 8x25	–	–	–	4	4	–			
				16	90201-GHR-630	Porca, Sextavada, 6mm	–	–	–	1	1	–			
				17	90302-KBP-900	Porca, Especial, 6mm	–	–	–	1	1	–			
				18	90306-KF0-003	Porca, Flange, 12mm (FUSERASHI)	–	–	–	1	1	–			
				19	90309-ML3-791	Porca, U, 8mm (FUSE RASHI)	–	–	–	4	4	–			
				20	91013-KPS-731	Rolamento, Radial Esferas, 6203U (FUJIKOSHI)	–	–	–	1	1	–			
					91013-KPS-732	Rolamento, Radial Esferas, 6203U (NSK)	–	–	–	1	1	–			
					96140-62030-10	Rolamento, Radial Esferas, 6203U	–	–	–	1	1	–			
				21	91052-KSS-901	Rolamento, Radial Esferas, 6301UU (FUJIKOSHI)	–	–	–	1	1	–			
					91052-KSS-902	Rolamento, Radial Esferas, 6301UU (NSK)	–	–	–	1	1	–			
					96150-63010-10	Rolamento, Radial Esferas, 6301UU	–	–	–	1	1	–			
				22	91053-KSS-901	Rolamento, Radial Esferas, 6301U (FUJIKOSHI)	–	–	–	1	1	–			
					91053-KSS-902	Rolamento, Radial Esferas, 6301U (NSK)	–	–	–	1	1	–			
					96140-63010-10	Rolamento, Radial Esferas, 6301U	–	–	–	1	1	–			

PROIBIDA A REPRODUÇÃO E DISTRIBUIÇÃO
10/09/19 - MatSuo - MM - JT

© Moto Honda da Amazônia Ltda.
Todos os direitos reservados.

C-19.10

Roda Traseira (BIZ 125 ES)

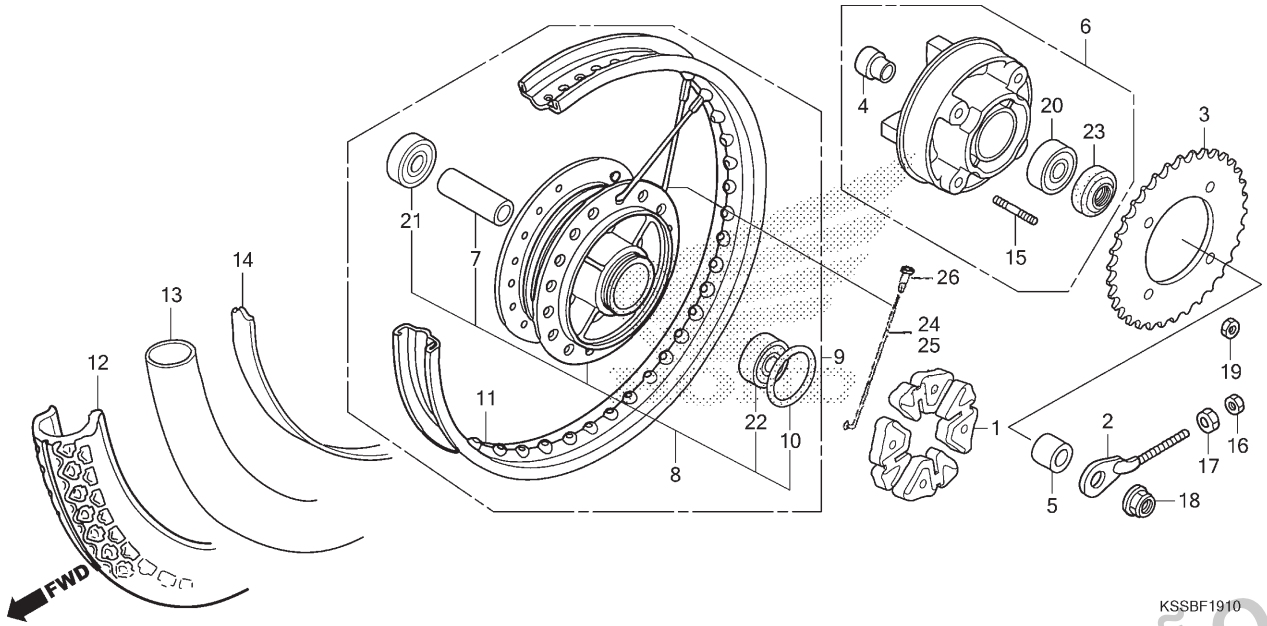

Ref. Nº	N.O.S.	Item de serviço	T.M.O.

Ref. Nº	Nº da peça	Descrição	Qtd. BIZ 125 EX E	EX F	EX G	ES E	ES F	EX H	Nº de série		Tipo
23	91251-KPH-881	Retentor Pó, 27x40x4,5 (ARAI)	–	–	–	1	1	–	.....	.....	.....
24	97230-41085-10	Raio A, Jogo 10x122,5 (Interno)	–	–	–	18	18	–	.....	.....	.....
25	97658-41084-10	Raio A, Jogo 10x122 (Externo)	–	–	–	18	18	–	.....	.....	.....
26	97000-45100	Niple	–	–	–	36	36	–	.....	.....	.....

PROIBIDA A REPRODUÇÃO E DISTRIBUIÇÃO
1010913 - Matsuo - MM - JT

© Moto Honda da Amazônia Ltda.
Todos os direitos reservados.

C-19.30

Roda Traseira (BIZ 125 EX)

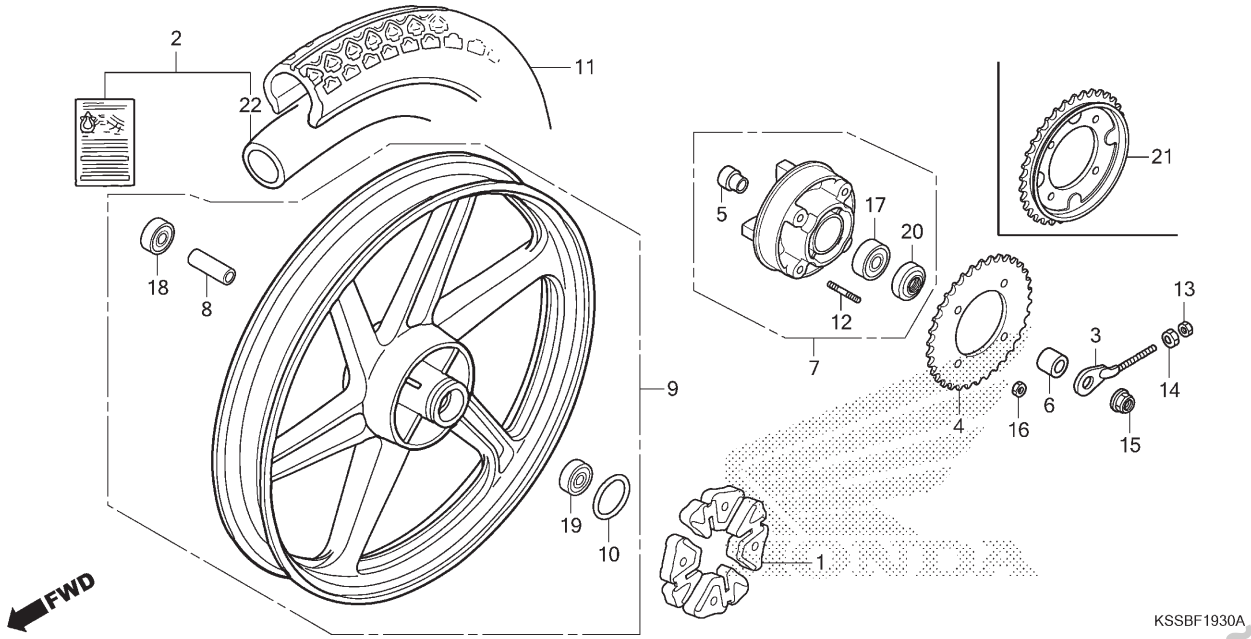

Ref. Nº	N.O.S.	Item de serviço	T.M.O.
1		(10,20)	
	710157	Amortecedor, Roda Traseira	0,3
2		(22)	
	7101A7	Câmara, Pneu Traseiro (Uma)	0,8
4		(21)	
	7101A0	Coroa, Transmissão	0,4
7	7101A5	Flange Conj., Transmissão	0,4
9	710118	Roda Traseira	0,8
11	710142	Pneu Traseiro (Um)	0,8
17	7101D1	Rolamento, Flange Transmissão	0,5
18		(19)	
	710133	Rolamento, Roda Traseira (Um)	0,5
	710133G	• Substituição de 1 rolamento adicionar	0,1

Ref. Nº	Nº da peça	Descrição	Qtd. BIZ 125 EX E	EX F	EX G	ES E	ES F	EX H	Nº de série		Tipo
1	41241-KSS-900	Amortecedor Jogo, Roda	1	1	1	–	–	1			
2	06427-KSS-901	Câmara, Ar Jogo (PIRELLI)	1	1	–	–	–	–			
3	40541-KSS-730	Ajustador S, Direito Corrente (Lado Esquerdo)	1	1	1	–	–	1			
4	41201-KSS-C00	Coroa, Transmissão (34D)	1	1	–	–	–	–			
5	42303-KSS-900	Luva, Roda Traseira	1	1	1	–	–	1			
6	42304-GCE-900	Espaçador, Lateral Roda Traseira Esquerda	1	1	1	–	–	1			
7	42615-KSS-C00	Flange Subconj., Transmissão Traseira	1	1	–	–	–	–			
	42615-KSS-G60		–	–	1	–	–	1			
8	42620-KSS-900	Espaçador, Eixo Traseiro	1	1	1	–	–	1			
9	42650-KSS-950ZC	Roda Traseira, Subconj. *NH105* Preto Fosco (#15-#20)	1	1	–	–	–	–			
	42650-KSS-G60ZA	*NH105* Preto Fosco (#15-#20)	–	–	1	–	–	–			
	42650-KSS-J00ZA	*NH105* Preto Fosco (#15-#20)	–	–	–	–	–	1			
10	42653-001-004	Anel, Vedação, 40,5x3 (NIPPON DUST KEEPER)	1	1	1	–	–	1			
11	42711-KSS-901	Pneu, Traseiro (PIRELLI) (80/100-14 M/C 49L)	1	1	1	–	–	1			
12	90128-KSS-600	Prisioneiro, 2, 8x25	4	4	4	–	–	4			
13	90201-GHR-630	Porca, Sextavada, 6mm	1	1	–	–	–	–			
	94001-06000-0S		–	–	1	–	–	1			

PROIBIDA A REPRODUÇÃO E DISTRIBUIÇÃO
19/04/13 - Matsuo - MM - JT

© Moto Honda da Amazônia Ltda.
Todos os direitos reservados.

C-19.30

Roda Traseira (BIZ 125 EX)

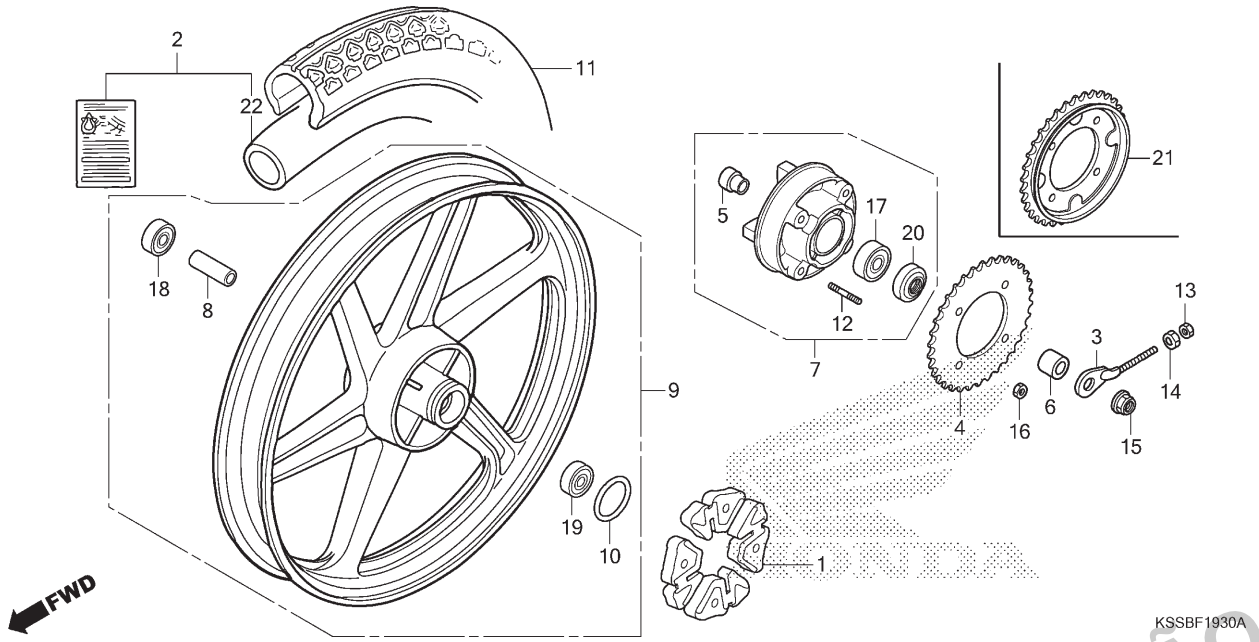

Ref. Nº	N.O.S.	Item de serviço	T.M.O.	Ref. Nº	Nº da peça	Descrição	Qtd. BIZ 125 EX E	EX F	EX G	ES E	ES F	EX H	Nº de série		Tipo
				14	90302-KBP-900	Porca, Especial, 6mm	1	1	1	–	–	1			
				15	90306-KF0-003	Porca, Flange, 12mm (FUSERASHI)	1	1	–	–	–	–			
					90306-KGH-901	Porca, U, 12mm (FUJI SEIMITSU)	–	–	1	–	–	1			
				16	90309-ML3-791	Porca, U, 8mm (FUSE RASHI)	4	4	4	–	–	4			
					90309-KPH-971	Porca, U, 8mm (FUJI SEIMITSU)	–	–	4	–	–	4			
				17	91013-KPS-731	Rolamento, Radial Esferas, 6203U (FUJIKOSHI)	1	1	–	–	–	–			
					91013-KPS-732	Rolamento, Radial Esferas, 6203U (NSK)	1	1	–	–	–	–			
					96140-62030-10	Rolamento, Radial Esferas, 6203U	1	1	–	–	–	–			
					91054-K03-H02	Rolamento, Radial Esferas, (6203U L) (NSK)	–	–	1	–	–	1			
					91054-K03-H04	Rolamento, Radial Esferas, (6203U L) (FUJIKOSHI)	–	–	1	–	–	1			
				18	91052-KSS-901	Rolamento, Radial Esferas, 6301UU (FUJIKOSHI)	1	1	–	–	–	–			
					91052-KSS-902	Rolamento, Radial Esferas, 6301UU (NSK)	1	1	–	–	–	–			
					96150-63010-10	Rolamento, Radial Esferas, 6301UU	1	1	–	–	–	–			
					91052-KVS-F01	Rolamento, Radial Esferas, 6301(UU) (FUJIKOSHI)	–	–	1	–	–	1			
					91052-KVS-F02	Rolamento, Radial Esferas, 6301(UU) (NSK)	–	–	1	–	–	1			

PROIBIDA A REPRODUÇÃO E DISTRIBUIÇÃO
10/08/15 - Parisi - MM - JT

© Moto Honda da Amazônia Ltda.
Todos os direitos reservados.

C-19.30

Roda Traseira (BIZ 125 EX)

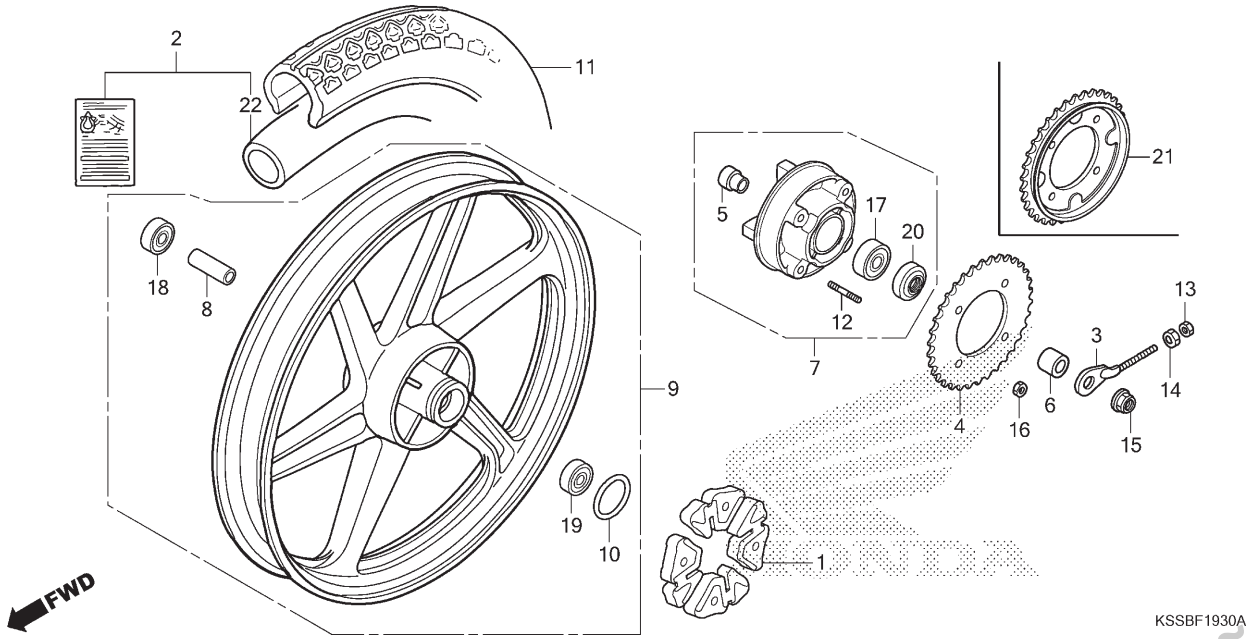

Ref. Nº	N.O.S.	Item de serviço	T.M.O.	Ref. Nº	Nº da peça	Descrição	Qtd. BIZ 125 EX E	EX F	EX G	ES E	ES F	EX H	Nº de série	Tipo
				19	91053-KSS-901	Rolamento, Radial Esferas, 6301U (FUJIKOSHI)	1	1	–	–	–	–		
					91053-KSS-902	Rolamento, Radial Esferas, 6301U (NSK)	1	1	–	–	–	–		
					96140-63010-10	Rolamento, Radial Esferas, 6301U	1	1	–	–	–	–		
					91055-KVS-F01	Rolamento, Radial Esferas (6301U L) (FUJIKOSHI)	–	–	1	–	–	1		
					91055-KVS-F02	Rolamento, Radial Esferas (6301U L) (NSK)	–	–	1	–	–	1		
				20	91251-KPH-881	Retentor Pó, 27x40x4,5 (ARAI)	1	1	1	–	–	1		
				21	41200-KSS-G60	Coroa Comp., Transmissão (34D)	–	–	1	–	–	1		
				22	42712-GCE-901	Câmara, Pneu (PIRELLI) (80/100-14MC)	–	–	1	–	–	1		

PROIBIDA A REPRODUÇÃO E DISTRIBUIÇÃO
1010913 - Matsuo - MM - JT

© Moto Honda da Amazônia Ltda.
Todos os direitos reservados.

C-21

Tanque de Combustível (BIZ 125 EX_E/ EX_F/ ES_E/ ES_F)

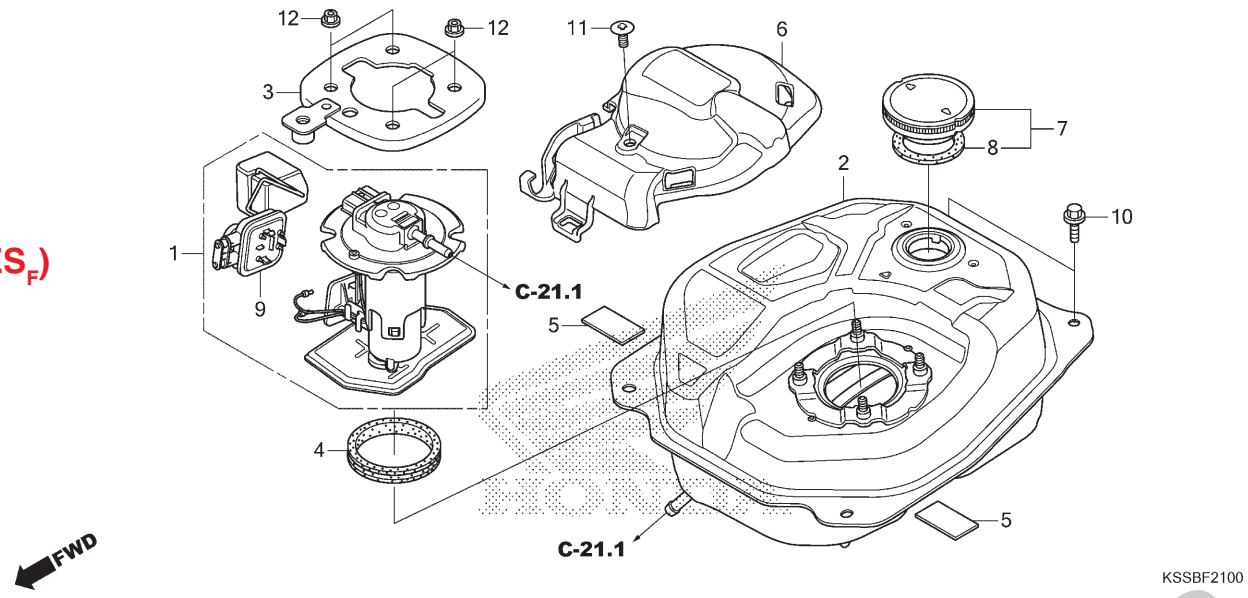

Ref. Nº	N.O.S.	Item de serviço	T.M.O.
1		(4)	
	310120	Bomba Conj., Combustível	0,4
2	310100	Tanque, Combustível	0,7
9	617105	Unidade Emissora, Tanque Combustível	0,5

Ref. Nº	Nº da peça	Descrição	Qtd. BIZ 125 EX E	EX F	EX G	ES E	ES F	EX H	Nº de série		Tipo
1	16700-KSS-C02	Bomba Conj., Combustível	1	1	–	1	1	–			
2	17505-KSS-C01	Tanque Secundário Comp., Combustível	1	1	–	1	1	–			
3	17507-KSS-C00	Placa Comp., Fixação	1	1	–	1	1	–			
4	17515-GBJ-M30	Guarnição, Bomba Combustível	1	1	–	1	1	–			
5	17516-KSS-C00	Fita, Protetora	2	2	–	2	2	–			
6	17541-KSS-C00	Tampa, Bomba Combustível	1	1	–	1	1	–			
7	17620-KSS-C00	Capa, Abastecimento Combustível	1	1	–	1	1	–			
8	17674-GFC-901	Guarnição, Tampa Tanque Combustível	1	1	–	1	1	–			
9	37800-KSS-C01	Unidade Combustível	1	1	–	1	1	–			
10	90032-GHR-640	Parafuso, Flange, 6x12	2	2	–	2	2	–			
11	90192-KGA-E00	Parafuso, Especial, 6x11	1	1	–	1	1	–			
12	90208-GHR-630	Porca, Flange, 6mm	4	4	–	4	4	–			

PROIBIDA A REPRODUÇÃO E DISTRIBUIÇÃO
1010913 - Matsuo - MM - JT

© Moto Honda da Amazônia Ltda.
Todos os direitos reservados.

C-21.1

Filtro de Combustível • Regulador de Pressão

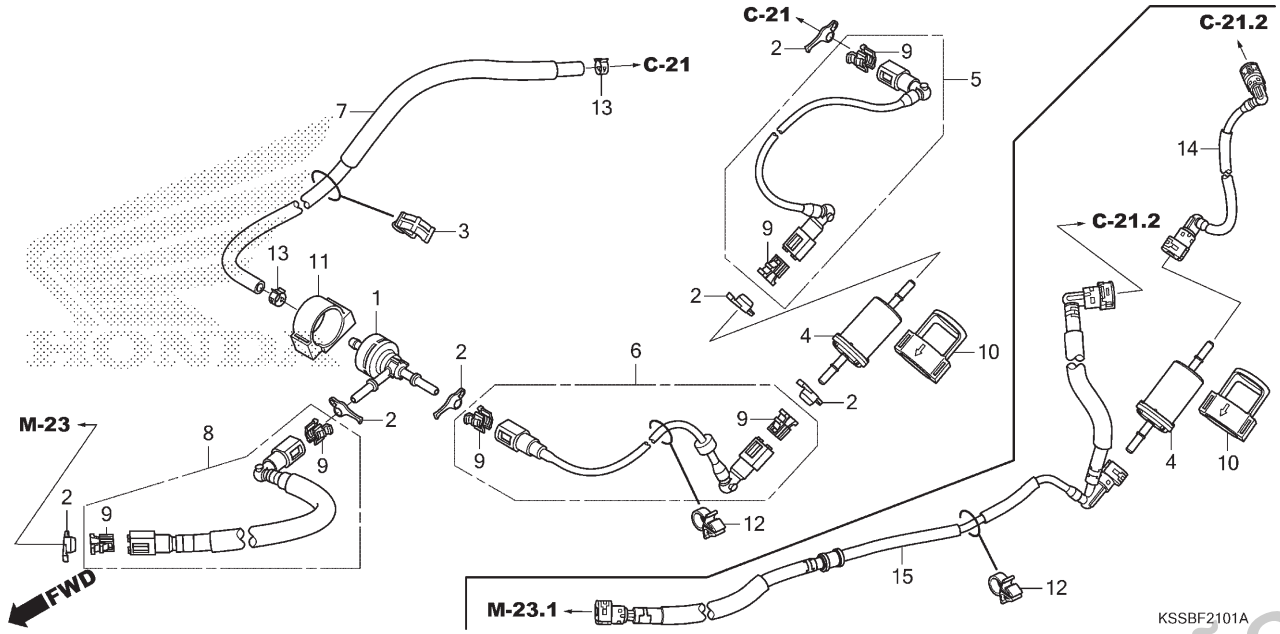

Ref. Nº	N.O.S.	Item de serviço	T.M.O.
1	310125	Regulador, Pressão Combustível	0,3
4	3101C7	Filtro, Combustível	0,3
5		(14)	
	3101C2	Mangueira, Abastecimento Combustível: Primária	0,3
6	3101C3	Mangueira, Abastecimento Combustível: Secundária	0,3
7	310165	Mangueira, Retorno Combustível	0,3
8		(15)	
	310162	Mangueira, Abastecimento Combustível	0,9

Ref. Nº	Nº da peça	Descrição	Qtd. BIZ 125 EX E	EX F	EX G	ES E	ES F	EX H	Nº de série		Tipo
1	16710-KRE-R01	Unidade Regulador, Pressão	1	1	–	1	1	–			
2	16718-GFZ-000	Amortecedor, Conector	6	6	–	6	6	–			
3	16731-ZE2-003	Presilha, Tubo	1	1	–	1	1	–			
4	16910-KVS-611	Filtro Comp., Combustível	1	1	1	1	1	1			
5	17570-KSS-C01	Mangueira A Comp., Abastecimento Combustível	1	1	–	1	1	–			
6	17571-KSS-C01	Mangueira B Comp., Abastecimento Combustível	1	1	–	1	1	–			
7	17572-KSS-C01	Mangueira, Retorno Combustível	1	1	–	1	1	–			
8	17573-KSS-C01	Mangueira C Comp., Abastecimento Combustível	1	1	–	1	1	–			
9	17577-KSS-B31	Retentor (Cinza) (TOKAI)	6	6	–	6	6	–			
10	17581-KSS-C00	Bucha, Fixação Filtro Combustível	1	1	1	1	1	1			
11	17582-KSS-C00	Borracha, Fixação Regulador Pressão	1	1	–	1	1	–			
12	90654-SA4-003	Presilha, Fiação Principal, 6mm (Branco)	1	1	1	1	1	1			
13	95002-41050-00	Braçadeira, Tubo (D10,5)	2	2	–	2	2	–			
14	17570-KSS-J01	Mangueira A Comp., Abastecimento Combustível	–	–	1	–	–	1			
15	17571-KSS-J01	Mangueira B Comp., Abastecimento Combustível	–	–	1	–	–	1			

PROIBIDA A REPRODUÇÃO E DISTRIBUIÇÃO
10/06/13 - Matsuo - MM - JT

© Moto Honda da Amazônia Ltda.
Todos os direitos reservados.

C-21.2

Tanque de Combustível (BIZ 125 EX_G/ EX_H)

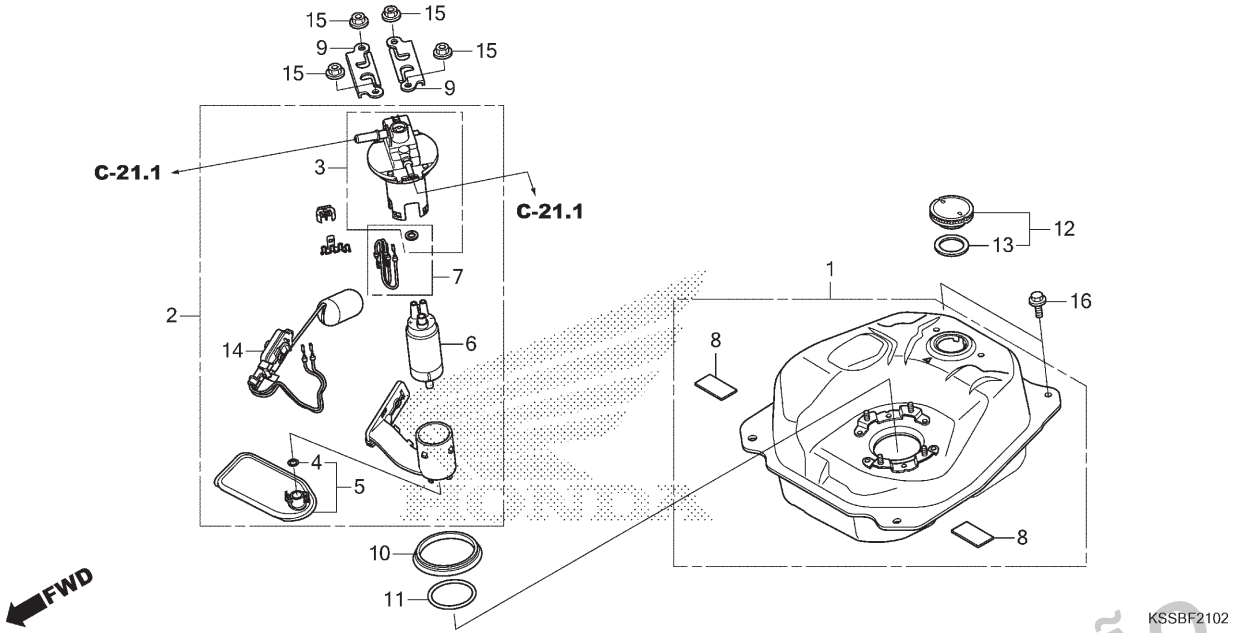

Ref. Nº	N.O.S.	Item de serviço	T.M.O.
1	310100	Tanque, Combustível	0,7
2		(10,11)	
	310120	Bomba Conj., Combustível	0,4
5		(4)	
	3101G5	Filtro, Combustível (A)	0,5
6	3101A0	Bomba, Combustível	0,5
14	617105	Unidade Emissora, Tanque Combustível	0,5

Ref. Nº	Nº da peça	Descrição	Qtd. BIZ 125 EX E	EX F	EX G	ES E	ES F	EX H	Nº de série		Tipo
1	06170-KSS-J00	Tanque Jogo, Combustível	–	–	1	–	–	1			
2	16700-KSS-J01	Unidade Conj., Bomba Combustível	–	–	1	–	–	1			
3	16701-KSS-J01	Flange, Unidade	–	–	1	–	–	1			
4	16706-KVB-S51	Anel, Vedação (P7)	–	–	1	–	–	1			
5	16707-KSS-J01	Filtro, Jogo	–	–	1	–	–	1			
6	16710-KVS-J01	Bomba Conj., Combustível	–	–	1	–	–	1			
7	16798-KSS-J01	Anel, Vedação Jogo	–	–	1	–	–	1			
8	17516-KSS-C00	Fita, Protetora	–	–	2	–	–	2			
9	17517-GGL-J00	Retentor, Bomba Combustível	–	–	2	–	–	2			
10	17518-GHB-601	Retentor, Pó	–	–	1	–	–	1			
11	17572-GHB-601	Anel Vedação, Bomba Combustível (ARAI)	–	–	1	–	–	1			
12	17620-KSS-C00	Capa, Abastecimento Combustível	–	–	1	–	–	1			
13	17674-GFC-901	Guarnição, Tampa Tanque Combustível	–	–	1	–	–	1			
14	37800-KSS-J11	Unidade Combustível	–	–	1	–	–	1			
15	94050-06000	Porca, Flange, 6mm	–	–	4	–	–	4			
16	95701-06012-00	Parafuso, Flange, 6x12	–	–	2	–	–	2			

PROIBIDA A REPRODUÇÃO E DISTRIBUIÇÃO
1010913 - Matsuo - MM - JT

© Moto Honda da Amazônia Ltda.
Todos os direitos reservados.

C-23

Assento • Compartimento de Bagagem

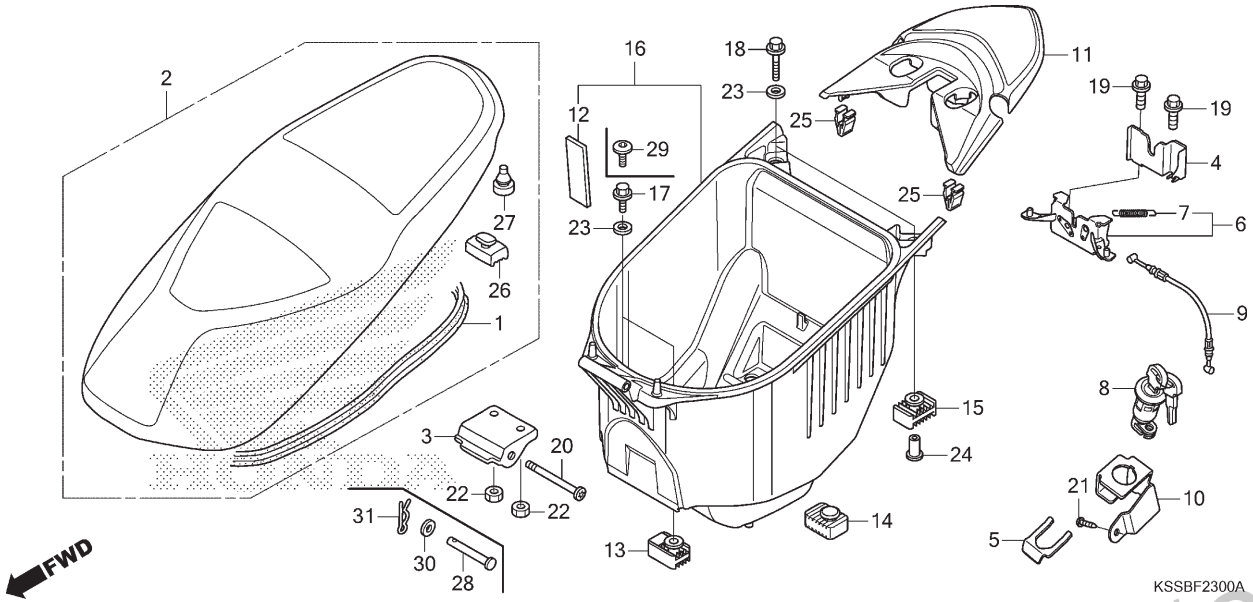

Ref. Nº	N.O.S.	Item de serviço	T.M.O.
2	4131E4	Assento: Duplo	0,1
	4131LT	Assento (A): Duplo	0,2
		• Nota: Modelo '16	
3	4131P0	Dobradiça, Assento	0,1
6	4131N5	Gancho, Trava Assento	0,7
8	4131F2	Chave, Trava Assento	0,3
9	811175	Cabo, Trava Assento	0,4
11	4121K9	Tampa, Trava Assento	0,1
16	412102	Compartimento, Bagagem	0,2

Ref. Nº	Nº da peça	Descrição	Qtd. BIZ 125 EX E	EX F	EX G	ES E	ES F	EX H	Nº de série		Tipo
1	77115-KSS-C00	Coxim, Retentor	1	1	–	1	1	–			
	77115-KSS-J00		–	–	1	–	–	1			
2	77200-KSS-C00	Assento Comp., Duplo	1	1	–	1	1	–			
	77200-KSS-J00		–	–	1	–	–	1			
3	77201-KSS-C00	Dobradiça, Assento	1	1	–	1	1	–			
4	77232-KSS-C00	Protetor, Trava Assento	1	1	1	1	1	1			
5	77235-469-000	Mola, Fixação	1	1	1	1	1	1			
6	77235-KSS-C00	Trava Comp., Assento	1	1	1	1	1	1			
7	77236-GBL-000	Mola, Trava Assento	1	1	1	1	1	1			
8	77239-KSS-B31	Chave, Trava Assento	1	1	–	1	1	–			
	77239-KSS-901		–	–	1	–	–	1			
9	77240-KSS-C00	Cabo, Trava Assento	1	1	1	1	1	1			
10	77242-KSS-C00	Suporte, Cabo Trava Assento	1	1	1	1	1	1			
11	77245-KSS-C00ZA	Tampa, Trava Assento *NH1* Preto	1	1	1	1	1	1			
12	81252-KSS-C00	Coxim, Compartimento Bagagem	1	1	1	1	1	1			
13	81253-GCE-900	Bucha, Dianteira Fixação Compartimento	2	2	2	2	2	2			
14	81254-KSS-C00	Coxim, Fixação Compartimento Bagagem	2	2	2	2	2	2			
15	81256-GCE-900	Coxim, Traseiro Fixação Compartimento	2	2	2	2	2	2			

PROIBIDA A REPRODUÇÃO E DISTRIBUIÇÃO
10/09/18 - Matsuo - MM - JT

© Moto Honda da Amazônia Ltda.
Todos os direitos reservados.

C-23

Assento • Compartimento de Bagagem

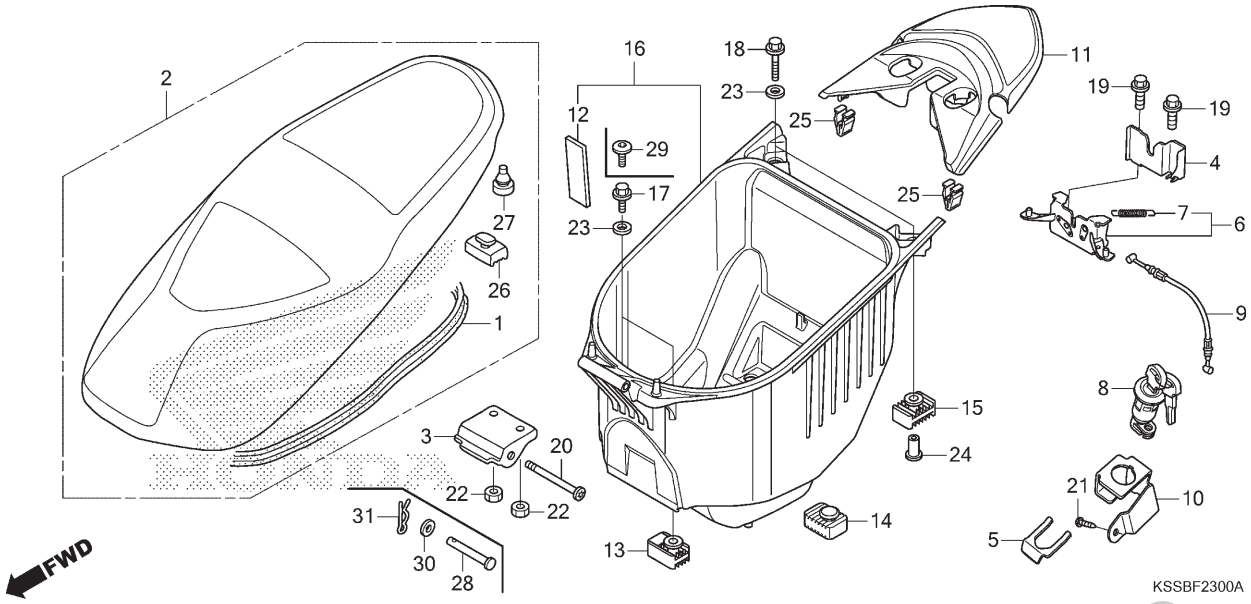

Ref. Nº	N.O.S.	Item de serviço	T.M.O.	Ref. Nº	Nº da peça	Descrição	Qtd. BIZ 125 EX E	EX F	EX G	ES E	ES F	EX H	Nº de série		Tipo
				16	81260-KSS-C00	Compartimento Conj., Bagagem	1	1	–	1	1	–			
					81260-KSS-J00		–	–	1	–	–	1			
				17	90032-GHR-640	Parafuso, Flange, 6x12	2	2	–	2	2	–			
				18	90032-GHR-740	Parafuso, Flange, 6x35	2	2	–	2	2	–			
					95701-06035-00		–	–	2	–	–	2			
				19	90033-GHR-660	Parafuso, Flange, 8x16	2	2	–	2	2	–			
					95701-08016-00		–	–	2	–	–	2			
				20	90106-KSS-900	Pino, Dobradiça	1	1	–	1	1	–			
				21	90138-GHR-J40	Parafuso, Fixação, 4x12	1	1	–	1	1	–			
					93903-34320		–	–	1	–	–	1			
				22	90201-GHR-630	Porca, Sextavada, 6mm	2	2	–	2	2	–			
				23	90233-GHR-630	Arruela, Lisa, 6mm	4	4	–	4	4	–			
					94103-06000		–	–	4	–	–	4			
				24	90502-GCE-900	Bucha, 6,5x21,5	2	2	2	2	2	2			
				25	90666-SDA-A01	Presilha, Ajuste (PO) (Natural)	2	2	2	2	2	2			
				26	95011-61000	Coxim A, Limitador Cavalete	2	2	2	2	2	2			
				27	95011-62000	Coxim B, Limitador Cavalete	2	2	2	2	2	2			
				28	77215-KZL-930	Pino, Dobradiça Assento	–	–	1	–	–	1			
				29	90106-KSE-000	Parafuso, Phillips, 6x12	–	–	2	–	–	2			
				30	94101-08000	Arruela, Lisa, 8mm	–	–	1	–	–	1			
				31	94251-08000	Pino, Trava, 8mm	–	–	1	–	–	1			

PROIBIDA A REPRODUÇÃO E DISTRIBUIÇÃO
1010613 - Marcio - MM - JT

© Moto Honda da Amazônia Ltda.
Todos os direitos reservados.

C-23.10

Tampa da Carcaça

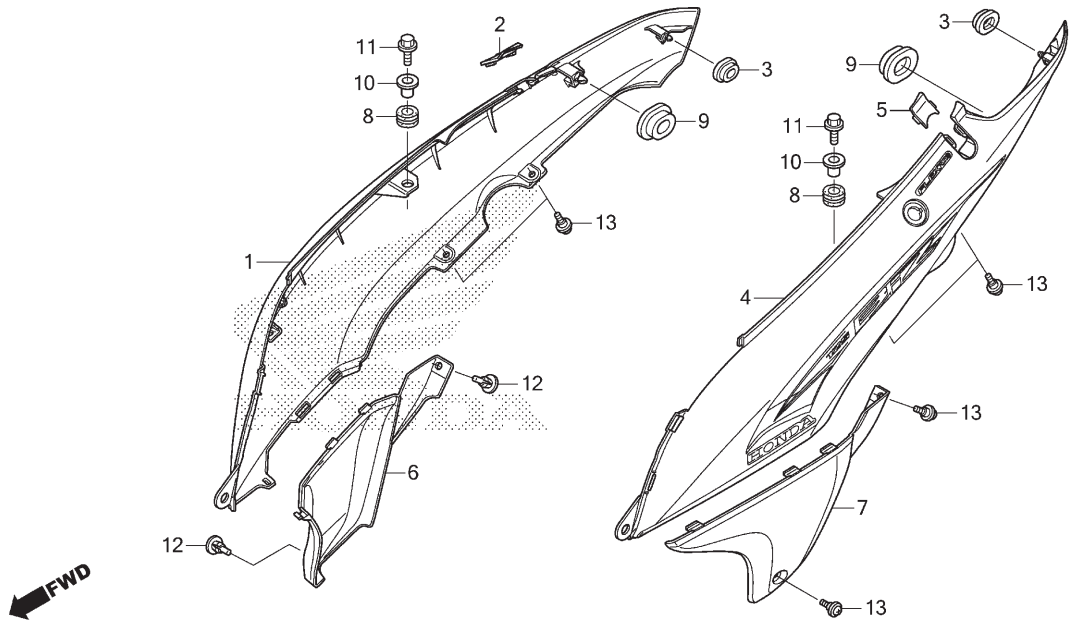

Ref. Nº	N.O.S.	Item de serviço	T.M.O.
1	4131J0	Tampa, Carcaça: Direita	0,3
4	4131H9	Tampa, Carcaça: Esquerda	0,3
	4131J1	Tampa, Carcaça: Ambas	0,4
6	4111H9	Tampa, Lateral: Direita	0,1
7	4111H8	Tampa, Lateral: Esquerda	0,1
	4111J0	Tampa, Lateral: Ambas	0,1

Ref. Nº	Nº da peça	Descrição	Qtd. BIZ 125 EX E	EX F	EX G	ES E	ES F	EX H	Nº de série		Tipo
1	64410-KSS-E60ZA	Tampa Jogo, Carcaça Direita (WL)									
		NH196 Branco Ross	1	–	–	–	–	–			2BR
	64410-KSS-E60ZB	*NH312M* Cinza Cynos Fosco Metálico	1	1	–	–	–	–			2BR
	64410-KSS-F10ZA	*PB314P* Azul Twister Perolizado	1	–	–	–	–	–			4BR
	64410-KSS-H10ZA	*R358P* Vermelho Marrakesh Perolizado	–	1	–	–	–	–			
	64410-KSS-H10ZB	*NHB59P* Branco Salt Fosco Metálico	–	1	–	–	–	–			
	64410-KSS-J00ZA	*NHB49P* Branco Andes Perolizado	–	–	1	–	–	–			
	64410-KSS-J00ZB	*NH1* Preto	–	–	1	–	–	–			
	64410-KSS-J00ZC	*R358P* Vermelho Marrakesh Perolizado	–	–	1	–	–	–			
	64410-KSS-E80ZA	*RP194P* Rosa Jelly Perolizado	–	–	–	1	–	–			
	64410-KSS-E80ZB	*NH1* Preto	–	–	–	1	–	–			
	64410-KSS-E80ZC	*R351P* Vermelho Pimenta Perolizado	–	–	–	1	–	–			
	64410-KSS-H30ZA	*NH479M* Prata Japy Metálico	–	–	–	–	1	–			
	64410-KSS-H30ZB	*NH312M* Cinza Cynos Fosco Metálico	–	–	–	–	1	–			
	64410-KSS-J40ZA	*PB-314P* Azul Twister Perolizado	–	–	–	–	–	1			
	64410-KSS-J40ZB	*NH-352M* Cinza Una Metálico	–	–	–	–	–	1			
	64410-KSS-J40ZC	*R358P* Vermelho Marrakesh Perolizado	–	–	–	–	–	1			
2	64412-KSS-C00	Tampa, Carenagem Direita	1	1	1	1	1	1			
3	64413-KSS-C00	Coxim, Tampa Carenagem	2	2	2	2	2	2			
4	64420-KSS-E60ZA	Tampa Jogo, Carcaça Esquerda (WL)									
		NH196 Branco Ross	1	–	–	–	–	–			2BR
	64420-KSS-E60ZB	*NH312M* Cinza Cynos Fosco Metálico	1	1	–	–	–	–			2BR
	64420-KSS-F10ZA	*PB314P* Azul Twister Perolizado	1	–	–	–	–	–			4BR
	64420-KSS-H10ZA	*R358P* Vermelho Marrakesh Perolizado	–	1	–	–	–	–			
	64420-KSS-H10ZB	*NHB59P* Branco Salt Fosco Metálico	–	1	–	–	–	–			
	64420-KSS-J00ZA	*NHB49P* Branco Andes Perolizado	–	–	1	–	–	–			
	64420-KSS-J00ZB	*NH1* Preto	–	–	1	–	–	–			

PROIBIDA A REPRODUÇÃO E DISTRIBUIÇÃO
Jornada Produção -MM -JT

© Moto Honda da Amazônia Ltda.
Todos os direitos reservados.

C-23.10

Tampa da Carcaça

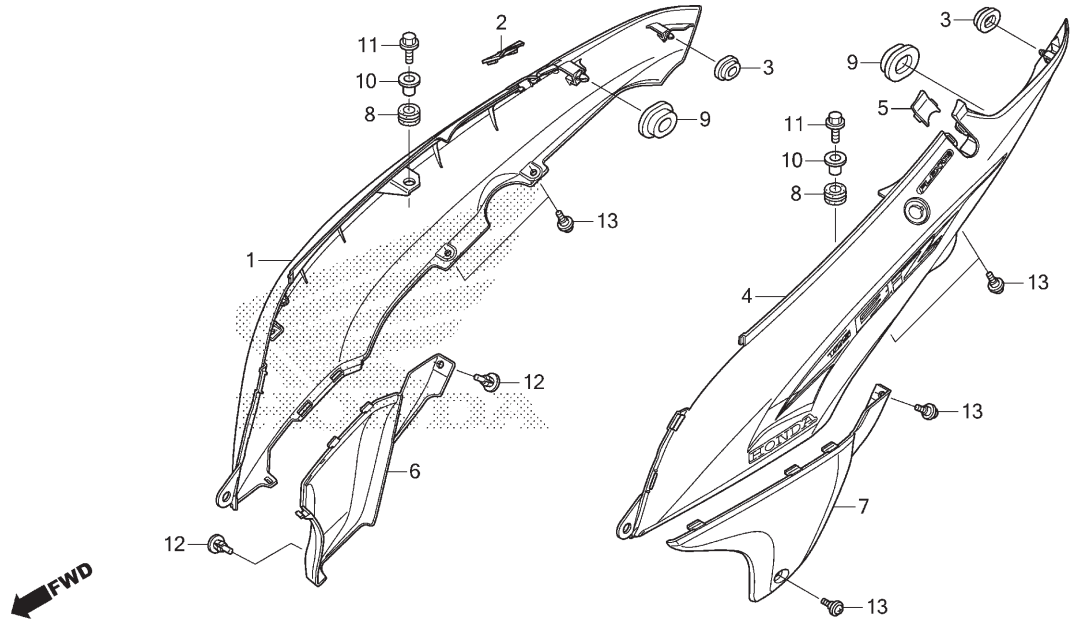

Ref. Nº	N.O.S.	Item de serviço	T.M.O.	Ref. Nº	Nº da peça	Descrição	Qtd. BIZ 125 EX E	EX F	EX G	ES E	ES F	EX H	Nº de série		Tipo
				4)	64420-KSS-J00ZC	Tampa Jogo, Carcaça Esquerda (WL)									
						R358P Vermelho Marrakesh Perolizado	–	–	1	–	–	–			
					64420-KSS-E80ZA	*RP194P* ..... Rosa Jelly Perolizado	–	–	–	1	–	–			
					64420-KSS-E80ZB	*NH1* ..... Preto	–	–	–	1	–	–			
					64420-KSS-E80ZC	*R351P* ... Vermelho Pimenta Perolizado	–	–	–	1	–	–			
					64420-KSS-H30ZA	*NH479M* ..... Prata Japy Metálico	–	–	–	–	1	–			
					64420-KSS-H30ZB	*NH312M* . Cinza Cynos Fosco Metálico	–	–	–	–	1	–			
					64420-KSS-J40ZA	*PB-314P* ..... Azul Twister Perolizado	–	–	–	–	–	1			
					64420-KSS-J40ZB	*NH-352M* ..... Cinza Una Metálico	–	–	–	–	–	1			
					64420-KSS-J40ZC	*R358P* Vermelho Marrakesh Perolizado	–	–	–	–	–	1			
				5	64422-KSS-C00	Tampa, Carenagem Esquerda	1	1	1	1	1	1			
				6	64441-KSS-C01ZA	Tampa, Lateral Direita									
						NH1 ..... Preto	1	1	1	1	1	1			
				7	64451-KSS-C00ZA	Tampa, Lateral Esquerda									
						NH1 ..... Preto	1	1	1	1	1	1			
				8	80101-165-000	Coxim, Para-lama Traseiro	2	2	2	2	2	2			
				9	83551-GE2-000	Bucha, Carcaça Filtro Ar	2	2	2	2	2	2			
				10	84706-163-670	Bucha, Fixação Lanterna Traseira	2	2	2	2	2	2			
				11	90040-GHR-670	Parafuso, Flange, 6x18	2	2	–	2	2	–			
					96001-06018-00	.....	–	–	2	–	–	2			
				12	90601-PV3-003	Presilha, Duto Ar Admissão	2	2	2	2	2	2			
				13	91509-GE2-760	Parafuso, Phillips, 5x11,5	6	6	6	6	6	6			

PROIBIDA A REPRODUÇÃO E DISTRIBUIÇÃO
10/09/13 - Marcio - MM - J1

© Moto Honda da Amazônia Ltda.
Todos os direitos reservados.

C-25

Filtro de Ar

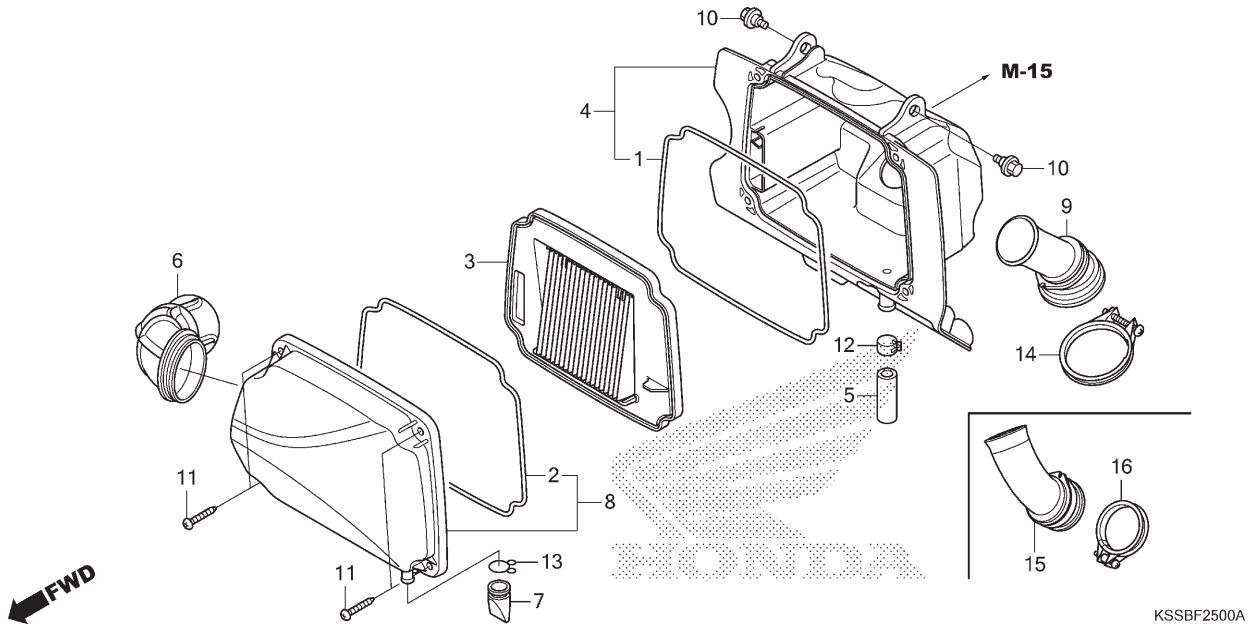

Ref. Nº	N.O.S.	Item de serviço	T.M.O.
3		(1,2)	
	312105	Elemento, Filtro Ar	0,2
4	3121A5	Carcaça, Filtro Ar	0,9
8		(6)	
	312102	Tampa, Carcaça Filtro Ar	0,2
9	3121B6	Tubo, Conexão Filtro Ar	0,9

Ref. Nº	Nº da peça	Descrição	Qtd. BIZ 125 EX E	EX F	EX G	ES E	ES F	EX H	Nº de série		Tipo
1	17213-KSS-C00	Retentor, Carcaça Filtro Ar	1	1	1	1	1	1			
2	17213-KSS-C00	Retentor, Carcaça Filtro Ar	1	1	1	1	1	1			
3	17220-KSS-C00	Elemento Comp., Filtro Ar	1	1	1	1	1	1			
4	17225-KSS-C00	Carcaça Subconj., Filtro Ar	1	1	–	1	1	–			
	17225-KSS-J00		–	–	1	–	–	1			
5	17227-HC0-000	Tubo, Vinil, 11x15x45	1	1	1	1	1	1			
6	17233-KSS-C00	Duto, Carcaça Filtro Ar	1	1	1	1	1	1			
7	17234-KCW-871	Tubo, Drenagem Filtro Ar	1	1	1	1	1	1			
8	17235-KSS-C00	Tampa Subconj., Carcaça Filtro Ar	1	1	1	1	1	1			
9	17253-KSS-B30	Tubo, Conexão Filtro Ar	1	1	–	1	1	–			
10	90116-KSS-900	Parafuso, Flange, 6mm	2	2	2	2	2	2			
11	93903-25510	Parafuso, Fixação, 5x25	4	4	4	4	4	4			
12	95002-41300-08	Braçadeira, Tubo (D13)	1	1	1	1	1	1			
13	95002-80000	Presilha, Tubo (C12)	1	1	1	1	1	1			
14	95018-46250	Presilha, Tubo Conexão Filtro Ar (46)	1	1	–	1	1	–			
15	17253-KSS-J00	Tubo, Conexão Filtro Ar	–	–	1	–	–	1			
16	17256-KSS-J00	Presilha, Tubo Conexão Filtro Ar (38)	–	–	1	–	–	1			

PROIBIDA A REPRODUÇÃO E DISTRIBUIÇÃO
1010913 - Matsuo - MM - JT

© Moto Honda da Amazônia Ltda.
Todos os direitos reservados.

C-27

Escapamento

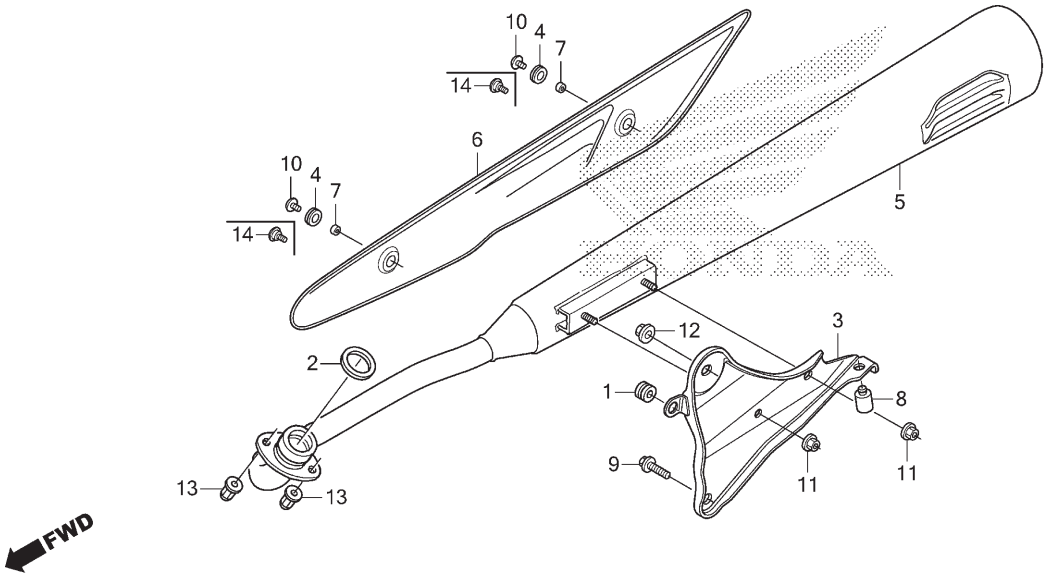

Ref. Nº	N.O.S.	Item de serviço	T.M.O.
2	3131B4	Junta, Tubo Escape	0,2
3	3131B7	Suporte, Silencioso	0,3
5	313120	Silencioso	0,3
6	3131A6	Protetor, Tubo Escape	0,1

Ref. Nº	Nº da peça	Descrição	Qtd. BIZ 125 EX E	EX F	EX G	ES E	ES F	EX H	Nº de série		Tipo
1	11344-MB0-000	Bucha A, Tampa Traseira (8x16x6,6)	1	1	1	1	1	1			
2	18291-HB2-900	Junta, Tubo Escape	1	1	–	1	1	–			
	18291-GE2-920		–	–	1	–	–	1			
3	18315-KSS-C01	Suporte Comp., Silencioso	1	1	1	1	1	1			
4	18345-MBT-610	Coxim, Fixação Protetor	2	2	2	2	2	2			
5	18350-KSS-C00	Silencioso Comp.	1	1	–	1	1	–			
	18300-KSS-J00		–	–	1	–	–	1			
6	18355-KSS-C00	Tampa, Silencioso	1	1	1	1	1	1			
7	18422-KRM-860	Bucha, Fixação Silencioso	2	2	–	2	2	–			
8	50354-KSS-C00	Coxim, Limitador Cavalete Principal	1	1	1	1	1	1			
9	90033-GHR-650	Parafuso, Flange, 8x14	1	1	–	1	1	–			
	95701-08014-00		–	–	1	–	–	1			
10	90107-KAN-900	Parafuso, Fixação Tampa Carenagem (6x10)	2	2	–	2	2	–			
11	90208-GHR-640	Porca, Flange, 8mm	2	2	–	2	2	–			
	94050-08000		–	–	2	–	–	2			
12	90208-GHR-650	Porca, Flange, 10mm	1	1	–	1	1	–			
	94050-10000		–	–	1	–	–	1			
13	90304-KPH-900	Porca, Cega, Sextavada, 8mm	2	2	2	2	2	2			
14	90113-GFP-B00	Parafuso, Phillips, 6x12	–	–	2	–	–	2			

PROIBIDA A REPRODUÇÃO E DISTRIBUIÇÃO
101603 - Matsuo - MM - JT

© Moto Honda da Amazônia Ltda.
Todos os direitos reservados.

C-29

Pedal de Freio • Pedal de Partida

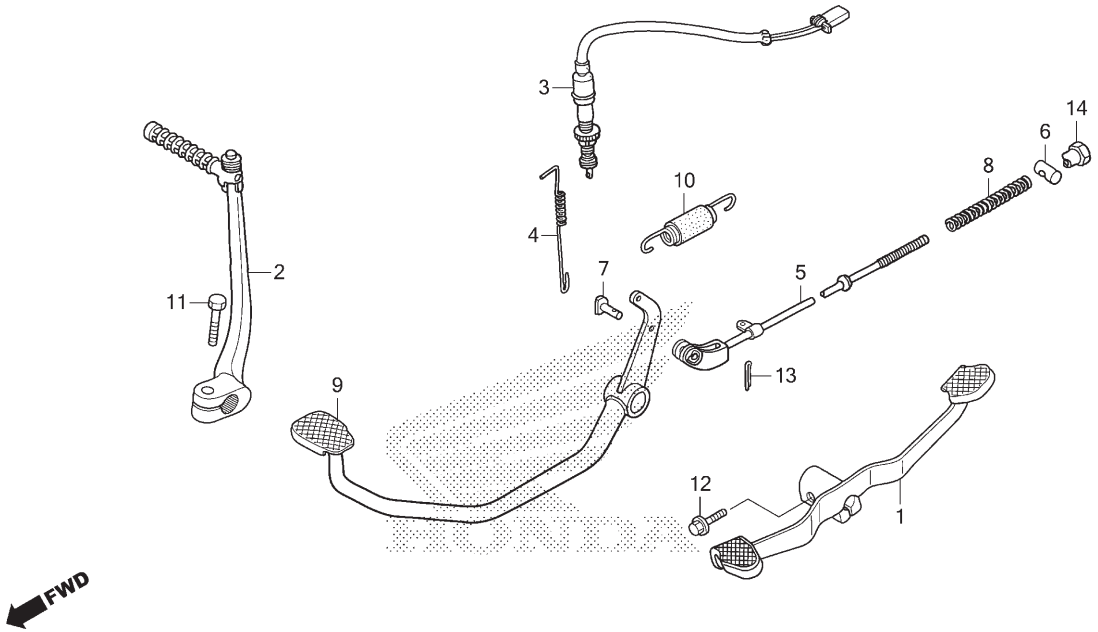

Ref. Nº	N.O.S.	Item de serviço	T.M.O.
1	4101A1	Pedal, Câmbio	0,1
2	112107	Pedal, Partida	0,1
3	6151B5	Interruptor, Freio Traseiro:	
		Pedal Lateral	0,4
5	811135	Vareta, Freio Traseiro	0,4
9	810160	Pedal, Freio Traseiro	0,4

Ref. Nº	Nº da peça	Descrição	Qtd. BIZ 125 EX E	EX F	EX G	ES E	ES F	EX H	Nº de série		Tipo
1	24701-KSS-C00	Pedal, Câmbio	1	1	1	1	1	1			
2	28300-KSS-900	Pedal Conj., Partida	1	1	1	1	1	1			
3	35350-KSS-C01	Interruptor Conj., Freio Traseiro	1	1	–	1	1	–			
	35350-KSS-C02		–	–	1	–	–	1			
4	35357-KSS-C00	Mola, Interruptor Freio	1	1	1	1	1	1			
5	43451-KSS-900	Vareta Comp., Freio Traseiro	1	1	1	1	1	1			
6	43453-KGA-K00	Junção B, Braço Freio	1	1	1	1	1	1			
7	43453-KPF-900	Junção, Vareta Freio	1	1	1	1	1	1			
8	43472-KGA-K00	Mola A, Vareta Freio	1	1	1	1	1	1			
9	46500-KSS-C00	Pedal Comp., Freio	1	1	1	1	1	1			
10	46513-KSS-900	Mola Jogo, Pedal Freio	1	1	1	1	1	1			
11	90016-GHR-700	Parafuso, Sextavado, 8x25	1	1	–	1	1	–			
	92101-08025-0A		–	–	1	–	–	1			
12	90118-KSS-900	Parafuso, Flange, 6x20	1	1	1	1	1	1			
13	94201-20120	Cupilha, 2,0x12	1	1	1	1	1	1			
14	95015-42000	Porca B, Ajuste Vareta Freio	1	1	1	1	1	1			

PROIBIDA A REPRODUÇÃO E DISTRIBUIÇÃO
1010913 - Matsuo - MM - JT

© Moto Honda da Amazônia Ltda.
Todos os direitos reservados.

C-30

Pedal de Apoio

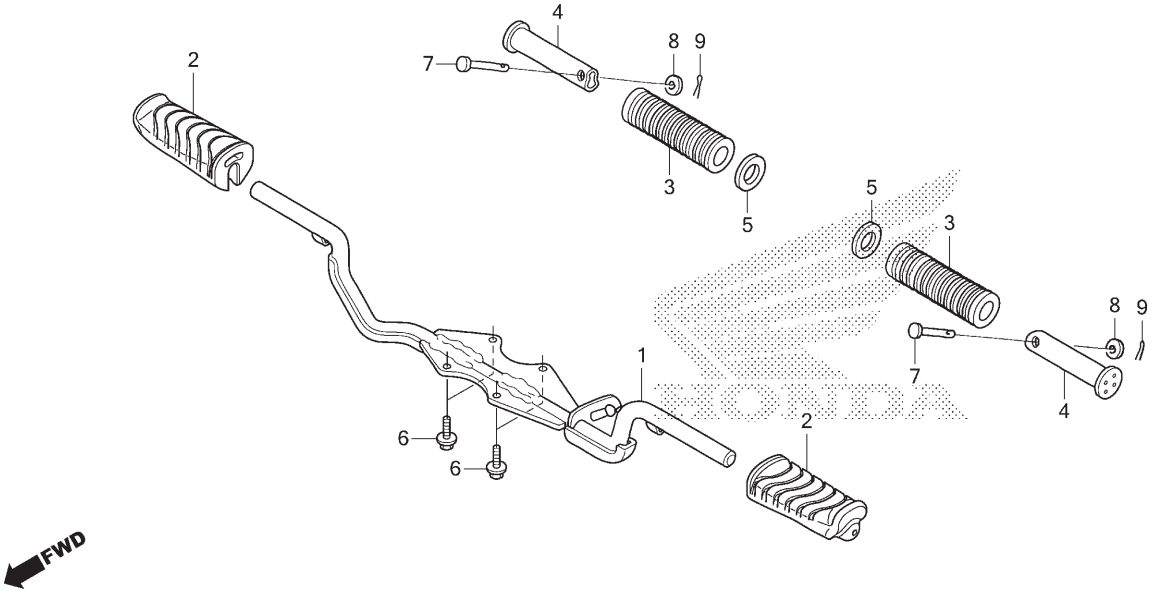

Ref. Nº	N.O.S.	Item de serviço	T.M.O.
1	410145	Pedal, Apoio	0,3
2	4101D3	Coxim, Pedal Apoio: Esquerdo	0,1
	4101D4	Coxim, Pedal Apoio: Direito	0,1
	4101L8	Coxim, Pedal Apoio: Ambos	0,1
4		(3)	
	4101C7	Pedal Apoio Traseiro: Esquerdo	0,1
	4101C8	Pedal Apoio Traseiro: Direito	0,1
	4101P4	Pedal Apoio Traseiro: Ambos	0,2

Ref. Nº	Nº da peça	Descrição	Qtd. BIZ 125 EX E	EX F	EX G	ES E	ES F	EX H	Nº de série		Tipo
1	50610-KSS-C00	Pedal Apoio, Comp.	1	1	1	1	1	1			
2	50661-KSS-C00	Coxim, Pedal Apoio	2	2	2	2	2	2			
3	50712-KRM-B90	Borracha, Pedal Apoio Traseiro	2	2	2	2	2	2			
4	50717-KRM-860	Pedal Apoio, Traseiro	2	2	2	2	2	2			
5	50718-KRM-860	Placa, Lateral Pedal Apoio Traseiro	2	2	2	2	2	2			
6	90033-GHR-680	Parafuso, Flange, 8x20	4	4	–	4	4	–			
	95701-08018-00	Parafuso, Flange, 8x18	–	–	4	–	–	4			
7	90131-GCE-E40	Pino A, Pedal Apoio Traseiro	2	2	–	2	2	–			
	95015-81000		–	–	2	–	–	2			
8	90231-GHR-630	Arruela, Lisa, 6mm	2	2	–	2	2	–			
	94101-06000		–	–	2	–	–	2			
9	94201-16150	Cupilha, 1,6x15	2	2	2	2	2	2			

PROIBIDA A REPRODUÇÃO E DISTRIBUIÇÃO
1010913 - Matsuo - MM - JT

© Moto Honda da Amazônia Ltda.
Todos os direitos reservados.

C-31

Cavalete

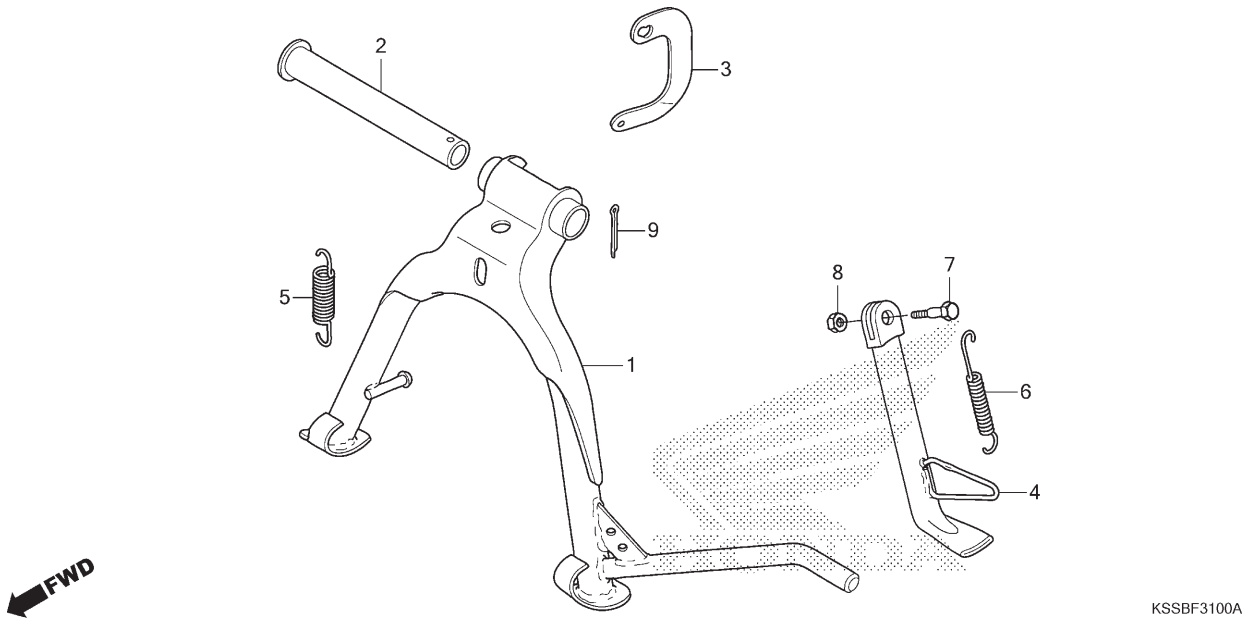

Ref. Nº	N.O.S.	Item de serviço	T.M.O.
1		(2)	
	410175	Cavalete, Principal	0,5
4	410180	Cavalete Lateral	0,2
5		(3)	
	410176	Mola, Cavalete Principal	0,2
6	410182	Mola, Cavalete Lateral	0,1

Ref. Nº	Nº da peça	Descrição	Qtd. BIZ 125 EX E	EX F	EX G	ES E	ES F	EX H	Nº de série		Tipo
1	50500-KSS-C00	Cavalete Principal, Comp.	1	1	1	1	1	1			
2	50512-KSS-900	Tubo, Freio Traseiro	1	1	1	1	1	1			
3	50523-KSS-900	Gancho, Mola Cavalete Principal	1	1	1	1	1	1			
4	50530-KSS-C00	Cavalete Lateral, Comp.	1	1	1	1	1	1			
5	50535-KRM-B90	Mola, Cavalete Principal	1	1	–	1	1	–			
	95014-71202	Mola B, Cavalete Principal	–	–	1	–	–	1			
6	50536-KRM-B90	Mola, Cavalete Lateral	1	1	–	1	1	–			
	95014-72102	Mola A, Cavalete Lateral	–	–	1	–	–	1			
7	90108-223-000	Parafuso, Pivô Cavalete Lateral	1	1	1	1	1	1			
8	90202-GHR-E50	Porca, Sextavada, 10mm	1	1	–	1	1	–			
	94002-10070-0S		–	–	1	–	–	1			
9	94201-30250	Cupilha, 3,0x25	1	1	1	1	1	1			

PROIBIDA A REPRODUÇÃO E DISTRIBUIÇÃO
1010913 - Matsuo - MM - JT

© Moto Honda da Amazônia Ltda.
Todos os direitos reservados.

C-32

Garfo Traseiro

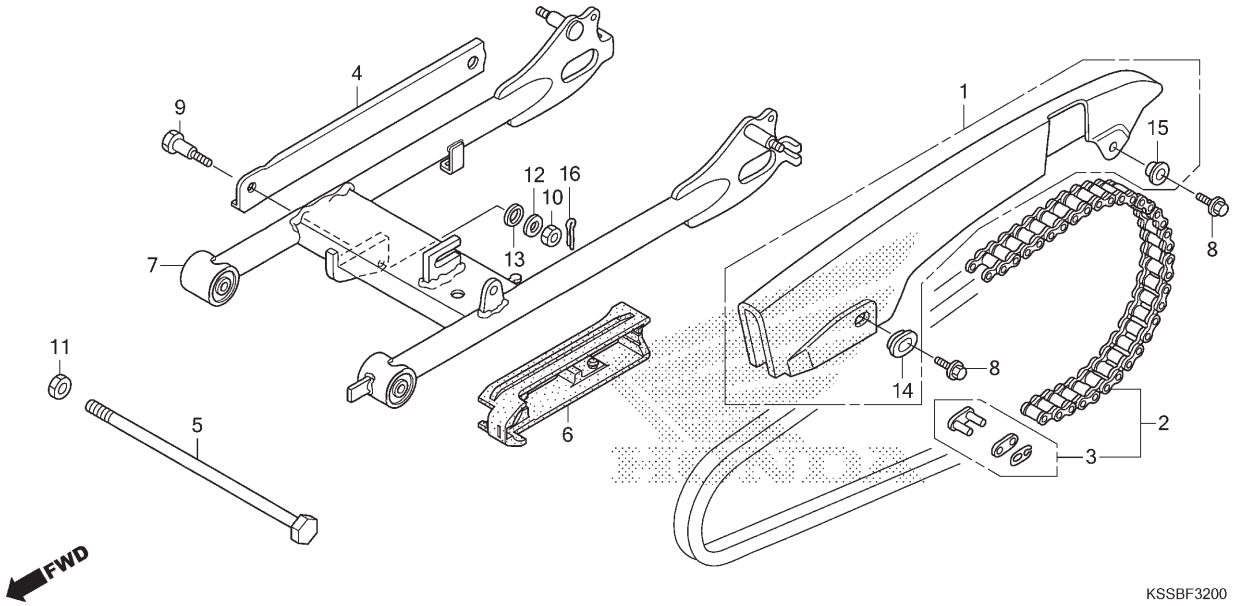

Ref. Nº	N.O.S.	Item de serviço	T.M.O.
1	410195	Carcaça, Corrente Transmissão	0,1
2	213165	Corrente, Transmissão	0,2
4	7111H2	Braço, Limitador Freio Traseiro	0,3
6	4101E5	Deslizador, Corrente	0,4
7	5121B0	Garfo Traseiro, Conj.	0,7

Ref. Nº	Nº da peça	Descrição	Qtd. BIZ 125 EX E	EX F	EX G	ES E	ES F	EX H	Nº de série		Tipo
1	40510-KSS-900	Carcaça, Corrente Transmissão	1	1	1	1	1	1			
2	40530-KSS-B31	Corrente, Transmissão (DAIDO) (DID428MX-106RB)	1	1	1	1	–	1			
	40530-KSS-C02	Corrente, Transmissão (RK EXCEL) (RK428SB-106RJ)	1	1	1	1	–	1			
3	40531-KSS-B31	Junção, Corrente Transmissão (DAIDO)	1	1	1	1	1	1			
	40531-KVS-902	Junção, Corrente Transmissão (RK EXCEL)	1	1	1	1	1	1			
	40531-KWG-601	Junção, Corrente Transmissão (DAIDO)	1	1	1	1	1	1			
4	43431-KSS-900	Braço, Limitador Freio Traseiro	1	1	1	1	1	1			
5	52101-KSS-C00	Parafuso, Garfo Traseiro	1	1	1	1	1	1			
6	52170-GFP-900	Deslizador, Corrente	1	1	1	1	1	1			
7	52200-KSS-C00	Garfo Traseiro, Subconj.	1	1	1	1	1	1			
8	90032-GHR-E40	Parafuso, Flange, 6x12	2	2	–	2	2	–			
	95701-06012-07		–	–	2	–	–	2			
9	90101-KSS-730	Parafuso B, Braço Limitador Freio	1	1	1	1	1	1			
10	90201-GHR-640	Porca, Sextavada, 8mm	1	1	–	1	1	–			
	94001-08000-0S		–	–	1	–	–	1			

PROIBIDA A REPRODUÇÃO E DISTRIBUIÇÃO
1010913 - Maciyo - MM - JT

© Moto Honda da Amazônia Ltda.
Todos os direitos reservados.

C-32

Garfo Traseiro

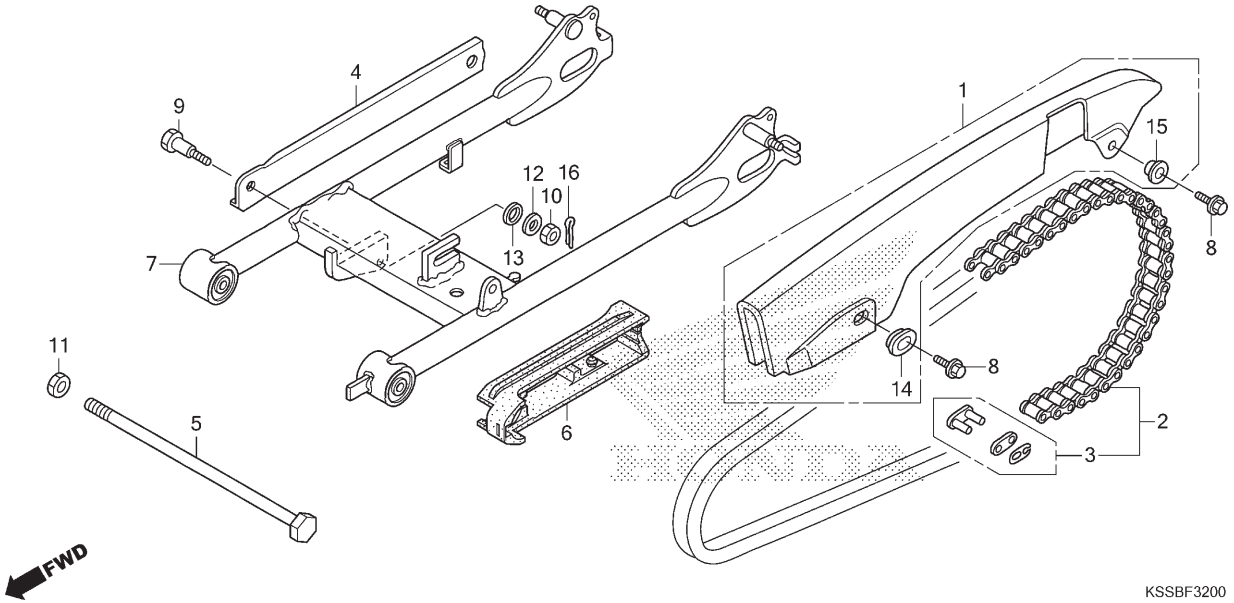

Ref. Nº	N.O.S.	Item de serviço	T.M.O.

Ref. Nº	Nº da peça	Descrição	Qtd. BIZ 125 EX E	EX F	EX G	ES E	ES F	EX H	Nº de série		Tipo
11	90203-GHR-650	Porca, Sextavada, 10mm	1	1	–	1	1	–			
	94030-10000		–	–	1	–	–	1			
12	90231-GHR-640	Arruela, Lisa, 8mm	1	1	–	1	1	–			
	94101-08000		–	–	1	–	–	1			
13	90503-KGA-K00	Arruela, Pressão, 10mm	1	1	1	1	1	1			
14	90513-KSS-900	Arruela, 6x9	1	1	1	1	1	1			
15	90563-KC5-000	Arruela, Fixação Capa Corrente	1	1	1	1	1	1			
16	94201-20150	Cupilha, 2,0x15	1	1	1	1	1	1			

PROIBIDA A REPRODUÇÃO E DISTRIBUIÇÃO
1010913 - Matsuo - MM - JT

© Moto Honda da Amazônia Ltda.
Todos os direitos reservados.

C-33

Amortecedor Traseiro

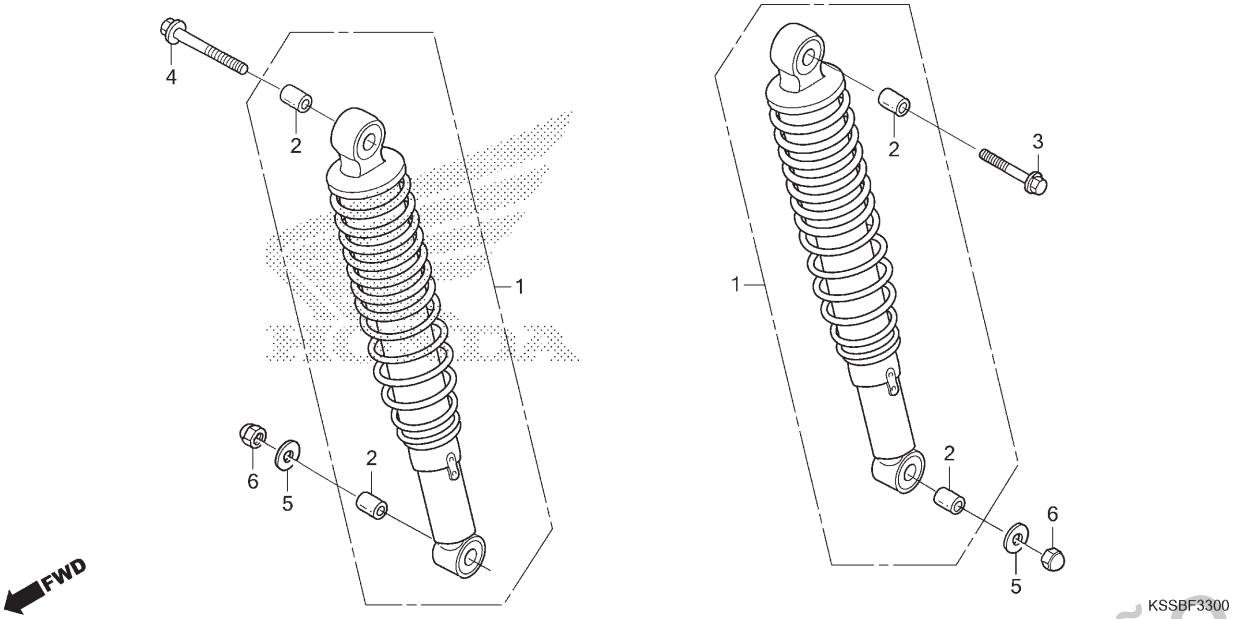

Ref. Nº	N.O.S.	Item de serviço	T.M.O.
1	5121B6	Amortecedor Conj., Traseiro: Esquerdo	0,4
	5121B7	Amortecedor Conj., Traseiro: Direito	0,5
	5121B8	Amortecedor Conj., Traseiro: Ambos	0,7

Ref. Nº	Nº da peça	Descrição	Qtd. BIZ 125 EX E	EX F	EX G	ES E	ES F	EX H	Nº de série		Tipo
1	52400-KSS-C01	Amortecedor Traseiro, Conj. (KAYABA)	2	2	2	2	2	2			
2	52486-KSS-C01	Bucha, Borracha	4	4	4	4	4	4			
3	90038-GHR-760	Parafuso, Flange, 10x40	1	1	–	1	1	–			
	95801-10040-00		–	–	1	–	–	1			
4	90038-GHR-790	Parafuso, Flange, 10x55	1	1	–	1	1	–			
	95801-10055-00		–	–	1	–	–	1			
5	90231-GHR-650	Arruela, Lisa, 10mm	2	2	–	2	2	–			
	94101-10000		–	–	2	–	–	2			
6	94021-10000-0S	Porca, Cega, 10mm	2	2	2	2	2	2			

PROIBIDA A REPRODUÇÃO E DISTRIBUIÇÃO
1010913 - Matsuo - MM - JT

© Moto Honda da Amazônia Ltda.
Todos os direitos reservados.

C-34

Para-lama Traseiro

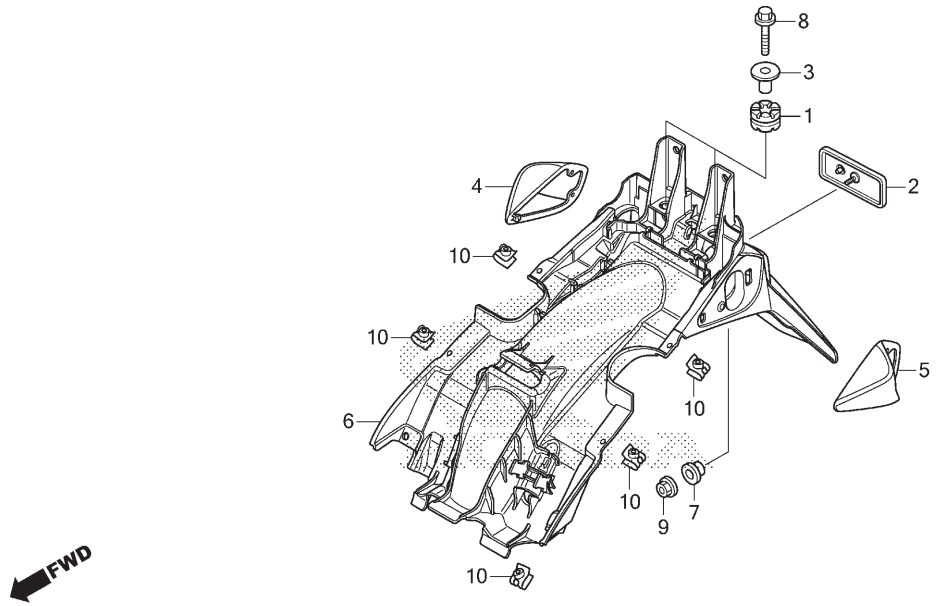

Ref. Nº	N.O.S.	Item de serviço	T.M.O.
4	6161Z8	Tampa, Sinalizador Traseiro: Direito	0,1
5	6161Z7	Tampa, Sinalizador Traseiro: Esquerdo	0,1
	6161Z9	Tampa, Sinalizador Traseiro: Ambos	0,2
6	413102	Para-lama, Traseiro	0,9

Ref. Nº	Nº da peça	Descrição	Qtd. BIZ 125 EX E	EX F	EX G	ES E	ES F	EX H	Nº de série		Tipo
1	33705-KW7-900	Coxim A, Fixação Lanterna Traseira	2	2	2	2	2	2			
2	33741-MS6-921	Refletor (STANLEY)	1	1	–	1	1	1			
	33741-MGZ-B01	Refletor, Traseiro	–	–	1	–	–	–			
3	61104-GCE-E40	Bucha, Para-lama Dianteiro	2	2	2	2	2	2			
4	64324-KSS-C00	Tampa, Sinalizador Traseiro Direito	1	1	1	1	1	1			
5	64325-KSS-C00	Tampa, Sinalizador Traseiro Esquerdo	1	1	1	1	1	1			
6	80100-KSS-C02	Para-lama, Traseiro	1	1	1	1	1	1			
7	80202-KPH-970	Espaçador, Luz Licença	1	1	1	1	1	1			
8	90032-GHR-700	Parafuso, Flange, 6x25	2	2	–	2	2	–			
	95701-06025-00		–	–	2	–	–	2			
9	90301-MG8-000	Porca, Flange, 5mm (FUSE RASHI)	1	1	1	1	1	1			
10	90677-KRM-860	Porca, Presilha, 5mm	5	5	5	5	5	5			

PROIBIDA A REPRODUÇÃO E DISTRIBUIÇÃO
1010913 - Matsuo - MM - JT

© Moto Honda da Amazônia Ltda.
Todos os direitos reservados.

C-35

Sinalizador

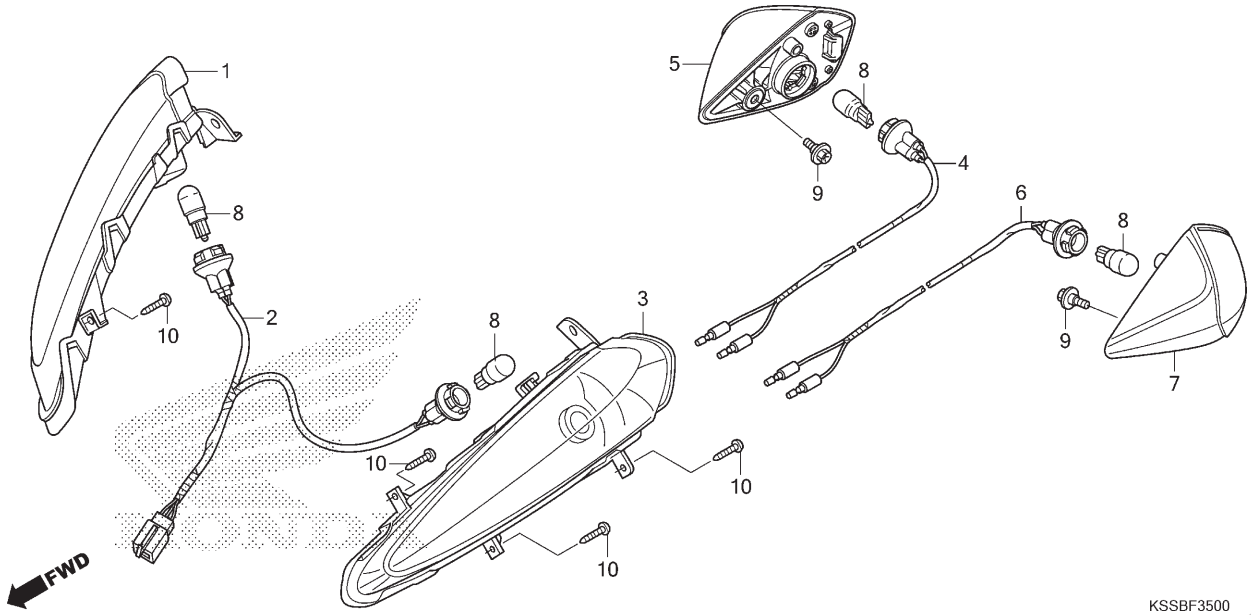

Ref. Nº	N.O.S.	Item de serviço	T.M.O.
1	6161C4	Sinalizador: Dianteiro Direito	0,3
2	6161AA	Soquete, Sinalizador: Dianteiro	0,2
3	6161C3	Sinalizador: Dianteiro Esquerdo	0,3
	6161C5	Sinalizador: Dianteiro Ambos	0,4
4	6161R9	Soquete, Sinalizador: Traseiro Direito	0,9
5	6161C7	Sinalizador: Traseiro Direito	0,1
6	6161R8	Soquete, Sinalizador: Traseiro Esquerdo	0,9
	6161S0	Soquete, Sinalizador: Traseiro Ambos	0,9
7	6161C6	Sinalizador: Traseiro Esquerdo	0,1
	6161C8	Sinalizador: Traseiro Ambos	0,2
8	616133	Lâmpada, Sinalizador: Dianteira • Nota: Mesmo tempo para duas unidades	0,2
	616139	Lâmpada, Sinalizador: Traseira • Nota: Mesmo tempo para duas unidades	0,1
	6161G0	Lâmpada, Sinalizador: Para 1 motocicleta	0,3

Ref. Nº	Nº da peça	Descrição	Qtd. BIZ 125 EX E	EX F	EX G	ES E	ES F	EX H	Nº de série		Tipo
1	33400-KSS-C01	Sinalizador Conj., Dianteiro Direito	1	1	1	1	1	1			
2	33420-KSS-C01	Soquete Comp., Sinalizador Dianteiro	1	1	1	1	1	1			
3	33450-KSS-C01	Sinalizador Conj., Dianteiro Esquerdo	1	1	1	1	1	1			
4	33610-KSS-C01	Soquete Comp., Sinalizador Traseiro Direito	1	1	1	1	1	1			
5	33620-KSS-C01	Sinalizador Comp., Traseiro Direito	1	1	1	1	1	1			
6	33660-KSS-C01	Soquete Comp., Sinalizador Traseiro Esquerdo	1	1	1	1	1	1			
7	33670-KSS-C01	Sinalizador Comp., Traseiro Esquerdo	1	1	1	1	1	1			
8	34905-KSS-C01	Lâmpada, Sinalizador (12V 10W) (Âmbar) (KOITO)	4	4	–	4	4	–			
	34905-KSS-C02		–	–	4	–	–	4			
9	90111-KSS-C01	Parafuso, Flange,	2	2	2	2	2	2			
10	90138-GHR-J40	Parafuso, Fixação, 4x12	6	6	–	6	6	–			
	93903-34320		–	–	6	–	–	6			

PROIBIDA A REPRODUÇÃO E DISTRIBUIÇÃO
1010913 - Matsuo - MM. JY

© Moto Honda da Amazônia Ltda.
Todos os direitos reservados.

C-36

Lanterna Traseira

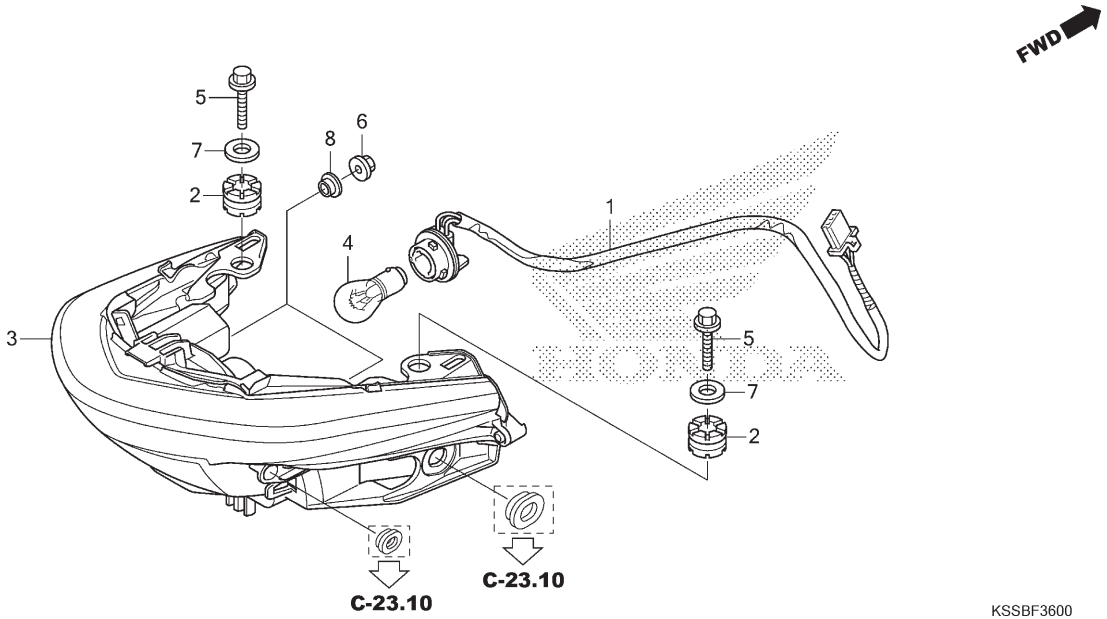

Ref. Nº	N.O.S.	Item de serviço	T.M.O.
1	6161E7	Soquete, Lanterna Traseira	0,7
3	6161D5	Unidade, Lanterna Traseira	0,7
4	6161G1	Lâmpada, Lanterna Traseira	0,1

Ref. Nº	Nº da peça	Descrição	Qtd. BIZ 125 EX E	EX F	EX G	ES E	ES F	EX H	Nº de série		Tipo
1	33703-KSS-C01	Soquete Comp., Lanterna Traseira	1	1	1	1	1	1			
2	33705-KW7-900	Coxim A, Fixação Lanterna Traseira	2	2	2	2	2	2			
3	33710-KSS-C01	Unidade, Lanterna Traseira	1	1	1	1	1	1			
4	34906-KSS-C01	Lâmpada, Lanterna Traseira (12V 21/5W) (KOITO)	1	1	1	1	1	1			
5	90032-GHR-680	Parafuso, Flange, 6x20	2	2	–	2	2	–			
	95701-06020-00		–	–	2	–	–	2			
6	90208-GHR-630	Porca, Flange, 6mm	2	2	–	2	2	–			
	94050-06000		–	–	2	–	–	2			
7	90233-GHR-630	Arruela, Lisa, 6mm	2	2	–	2	2	–			
	94103-06000		–	–	2	–	–	2			
8	90401-373-770	Arruela, 6x20	2	2	2	2	2	2			

PROIBIDA A REPRODUÇÃO E DISTRIBUIÇÃO
1010913 - Matsuo - MM - JT

© Moto Honda da Amazônia Ltda.
Todos os direitos reservados.

C-37

Bateria
(BIZ 125 EX_E/ EX_F/ ES_E/ ES_F)

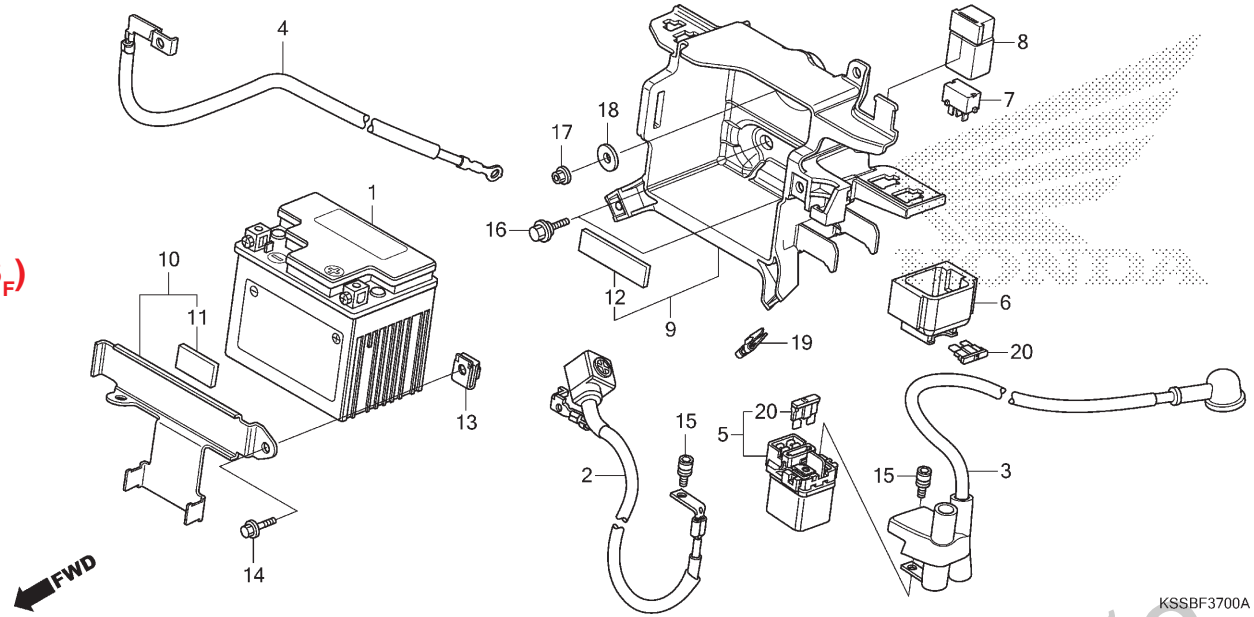

Ref. Nº	N.O.S.	Item de serviço	T.M.O.
1	610100	Bateria	0,3
2	610105	Cabo, Positivo Bateria	0,3
3	612115	Cabo, Motor Partida	0,8
4	610110	Cabo, Negativo Bateria	0,8
5	615113	Interruptor, Magnético Partida	0,5
7	6111S0	Relé, Corte Bateria	0,4
9	410185	Caixa, Bateria	0,4

Ref. Nº	Nº da peça	Descrição	Qtd. BIZ 125 EX E	EX F	EX G	ES E	ES F	EX H	Nº de série		Tipo
1	31500-KRM-B25	Bateria (DTZ6) (JOHNSON CONTROLS)	1	1	–	1	1	–			
2	32401-KSS-C00	Cabo, Bateria Magnético Partida	1	1	–	1	1	–			
3	32410-KSS-C00	Cabo, Motor Partida	1	1	–	1	1	–			
4	32601-KSS-C00	Cabo, Terra Bateria	1	1	–	1	1	–			
5	35850-KK6-740	Interruptor Conj., Magnético Partida	1	1	–	1	1	–			
6	35856-KBG-007	Coxim	1	1	–	1	1	–			
7	38501-KSS-B31	Relé Comp. (MICRO ISO 4P)	1	1	–	1	1	–			
8	38506-KVS-600	Suporte, Relé	1	1	–	1	1	–			
9	50381-K19-940	Carcaça Comp., Bateria	1	1	–	1	1	–			
10	50383-K19-940	Presilha, Bateria	1	1	–	1	1	–			
11	50385-KRE-R00	Coxim B, Bateria	1	1	–	1	1	–			
12	50385-KSS-B30	Coxim, Bateria	1	1	–	1	1	–			
13	84601-KRM-860	Porca, Fixação Para-lama	1	1	–	1	1	–			
14	90032-GHR-640	Parafuso, Flange, 6x12	1	1	–	1	1	–			
15	90111-KVS-B50	Parafuso, Allen, 5x9	2	2	–	2	2	–			
16	90118-KRM-860	Parafuso, Flange, 6mm	2	2	–	2	2	–			
17	90208-GHR-630	Porca, Flange, 6mm	1	1	–	1	1	–			
18	90233-GHR-630	Arruela, Lisa, 6mm	1	1	–	1	1	–			
19	90677-KRM-860	Porca, Presilha, 5mm	2	2	–	2	2	–			
20	98200-31500	Fusível (15A)	2	2	–	2	2	–			

PROIBIDA A REPRODUÇÃO E DISTRIBUIÇÃO
10/08/2017 Matsuo - MM - JT

© Moto Honda da Amazônia Ltda.
Todos os direitos reservados.

C-37.1

Bateria
(BIZ 125 EX_G/ EX_H)

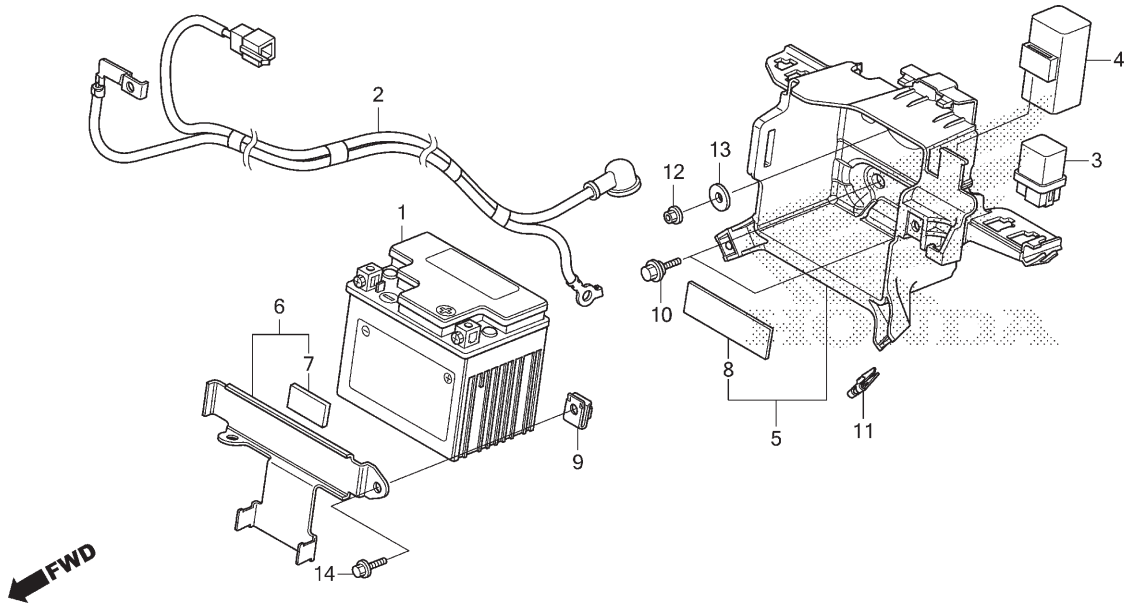

Ref. Nº	N.O.S.	Item de serviço	T.M.O.
1	610100	Bateria	0,3
2	612115	Cabo, Motor Partida	0,8
3	6111C5	Relé, Partida	0,4
5	410185	Caixa, Bateria	0,4

Ref. Nº	Nº da peça	Descrição	Qtd. BIZ 125 EX E	EX F	EX G	ES E	ES F	EX H	Nº de série		Tipo
1	31500-KRM-B25	Bateria (DTZ6) (JOHNSON CONTROLS)	–	–	1	–	–	–			
	31500-KRM-B26		–	–	–	–	–	1			
2	32410-KSS-J00	Cabo, Motor Partida	–	–	1	–	–	1			
3	38501-KVB-901	Relé Comp., Partida (HONDA LOCK)	–	–	1	–	–	1			
4	38506-KWW-711	Suporte, Relé Partida (HONDA LOCK)	–	–	1	–	–	1			
5	50381-KSS-J00	Carcaça Comp., Bateria	–	–	1	–	–	1			
6	50383-K19-940	Presilha, Bateria	–	–	1	–	–	1			
7	50385-KRE-R00	Coxim B, Bateria	–	–	1	–	–	1			
8	50385-KSS-B30	Coxim, Bateria	–	–	1	–	–	1			
9	84601-KRM-860	Porca, Fixação Para-lama	–	–	1	–	–	1			
10	90118-KRM-860	Parafuso, Flange, 6mm	–	–	2	–	–	2			
11	90677-KRM-860	Porca, Presilha, 5mm	–	–	2	–	–	2			
12	94050-06000	Porca, Flange, 6mm	–	–	1	–	–	1			
13	94103-06000	Arruela, Lisa, 6mm	–	–	1	–	–	1			
14	95701-06012-00	Parafuso, Flange, 6x12	–	–	1	–	–	1			

PROIBIDA A REPRODUÇÃO E DISTRIBUIÇÃO
1010913 - Matsuo - MM - JT

© Moto Honda da Amazônia Ltda.
Todos os direitos reservados.

C-38

Fiação Principal

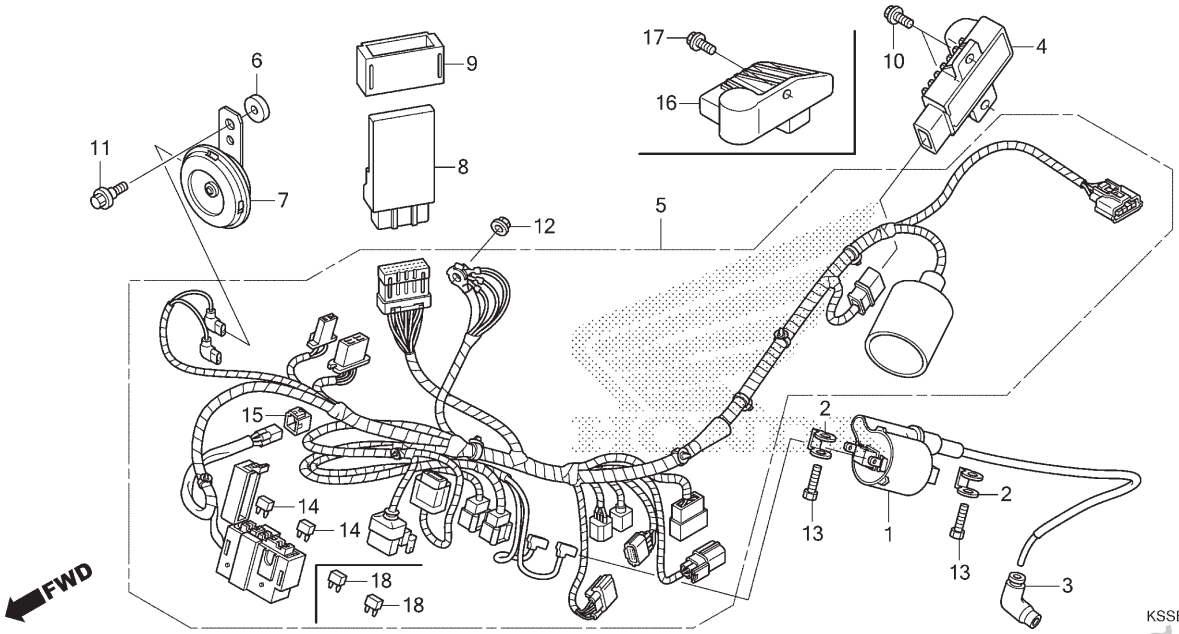

Ref. Nº	N.O.S.	Item de serviço	T.M.O.
1	614105	Bobina, Ignição	1,0
4		(16)	
	6131B2	Regulador, Retificador	0,5
5	611100	Fiação, Principal	1,2
7	616169	Buzina	0,2
8	618135	Módulo Controle Motor (ECM)	0,5

Ref. Nº	Nº da peça	Descrição	Qtd. BIZ 125 EX E	EX F	EX G	ES E	ES F	EX H	Nº de série		Tipo
1	30500-KSS-C01	Bobina Ignição, Conj.	1	1	–	1	1	–			
	30510-KSS-J11	Bobina Ignição, Comp.	–	–	1	–	–	1			
2	30520-ML7-000	Espaçador, Bobina Ignição	2	2	2	2	2	2			
3	30700-KSS-C01	Supressor Ruídos, Conj.	1	1	1	1	1	1			
4	31600-KSS-B31	Regulador Comp., Retificador	1	1	–	1	1	–			
5	32100-KSS-C20	Fiação, Principal	1	1	–	–	–	–			
	32100-KSS-J10		–	–	1	–	–	1			
	32100-KSS-C00		–	–	–	1	1	–			
6	38103-GFP-900	Coxim, Buzina	1	1	1	1	1	1			
7	38110-KSS-B31	Buzina, Comp. (Aguda)	1	1	–	1	1	–			
	38110-KSS-J11		–	–	1	–	–	1			
8	38770-KSS-E81	Unidade PGM-FI	1	1	–	1	1	–			
	38770-KSS-J11		–	–	1	–	–	1			
9	38771-KSS-C01	Coxim, Unidade PGM-FI	1	1	1	1	1	1			
10	90032-GHR-650	Parafuso, Flange, 6x14	2	2	–	2	2	–			
11	90120-KRM-860	Parafuso, Flange, 6mm	1	1	1	1	1	1			
12	90208-GHR-630	Porca, Flange, 6mm	1	1	–	1	1	–			
	94050-06000		–	–	1	–	–	1			
13	92101-06020-4J	Parafuso, Sextavado, 6x20	2	2	2	2	2	2			
14	98200-41000	Fusível (10A)	2	2	2	2	2	2			
15	32606-GEV-761	Capa (4P) (Vermelho)	1	1	1	1	1	1			
16	31600-KSS-J11	Regulador Comp., Retificador	–	–	1	–	–	1			
17	95701-06014-00	Parafuso, Flange, 6x14	–	–	1	–	–	1			
18	98200-41500	Fusível (15A)	–	–	2	–	–	2			

PROIBIDA A REPRODUÇÃO E DISTRIBUIÇÃO
101.0.0.0 - Matsuo - MM - JT

© Moto Honda da Amazônia Ltda.
Todos os direitos reservados.

C-39

Chassi

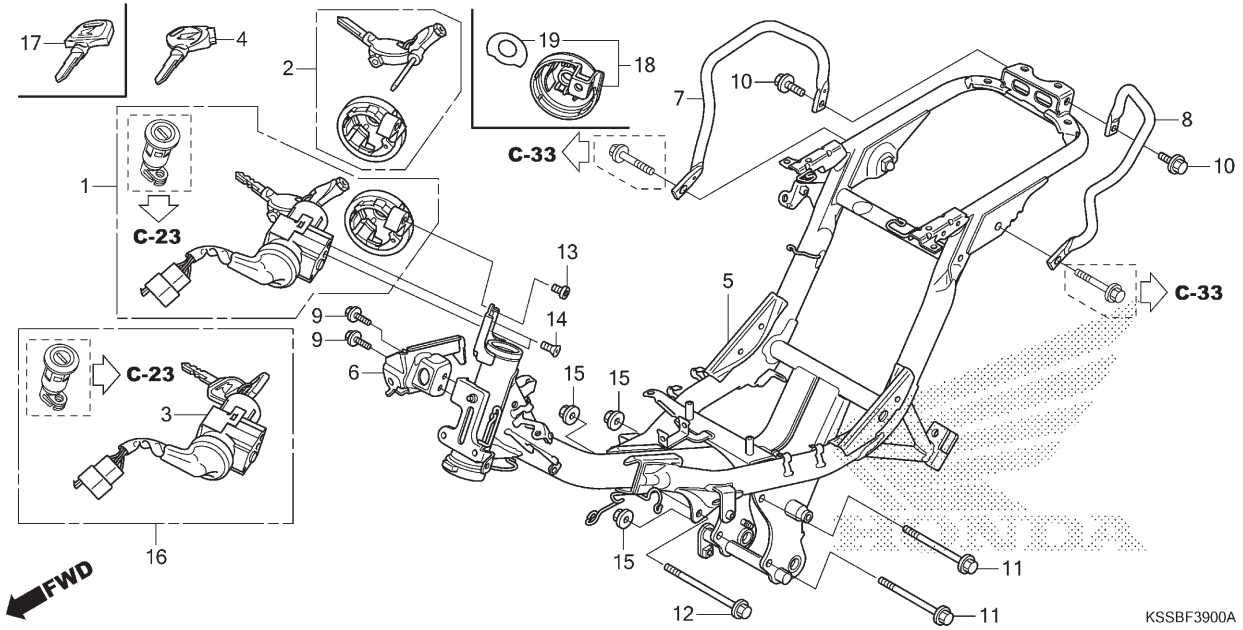

Ref. Nº	N.O.S.	Item de serviço	T.M.O.
1		(16)	
	6151A1	Chaves, Jogo	1,1
2	6151A2	Chave, Obturador	0,8
		• Exclui: Corte da chave	
3	615145	Interruptor, Ignição & Trava	0,8
5	410100	Chassi	5,0
		• Inclui: Remoção e instalação do motor	
7	4131F4	Alça, Traseira: Direita	0,4
8	4131F3	Alça, Traseira: Esquerda	0,4
	4131F5	Alça, Traseira: Ambas	0,4

Ref. Nº	Nº da peça	Descrição	Qtd. BIZ 125 EX E	EX F	EX G	ES E	ES F	EX H	Nº de série		Tipo
1	35010-KSS-B32	Chaves, Jogo	1	1	–	1	1	–			
2	35011-KSS-B30	Obturador, Jogo Chave	1	1	–	1	1	–			
3	35100-KSS-B33	Interruptor Conj., Combinado	1	1	–	1	1	–			
	35100-KSS-J11	Interruptor Conj., Ignição & Trava	–	–	1	–	–	1			
4	35121-KSS-B30	Chave, Virgem (B3KEYTOP2REPORDER)	(1)	(1)	–	(1)	(1)	–			
5	50100-KSS-C20	Chassi, Comp.	1	1	–	–	–	–			
	50100-KSS-J00		–	–	1	–	–	1			
	50100-KSS-C01		–	–	–	1	1	–			
6	50175-KSS-C00	Suporte, ECU	1	1	1	1	1	1			
7	50401-KSS-C00	Alça, Traseira Direita	1	1	1	1	1	1			
8	50402-KSS-C00	Alça, Traseira Esquerda	1	1	1	1	1	1			
9	90032-GHR-640	Parafuso, Flange, 6x12	2	2	–	2	2	–			
	95701-06012-00		–	–	2	–	–	2			
10	90033-GHR-670	Parafuso, Flange, 8x18	2	2	–	2	2	–			
	95701-08018-00		–	–	2	–	–	2			
11	90038-GHR-M00	Parafuso, Flange, 10x110	2	2	–	2	2	–			
	95801-10110-08		–	–	2	–	–	2			
12	90038-GHR-M60	Parafuso, Flange, 10x140	1	1	–	1	1	–			
	95801-10140-08		–	–	1	–	–	1			

PROIBIDA A REPRODUÇÃO E DISTRIBUIÇÃO
1010913 - Matsuo - MM - JT

© Moto Honda da Amazônia Ltda.
Todos os direitos reservados.

C-39

Chassi

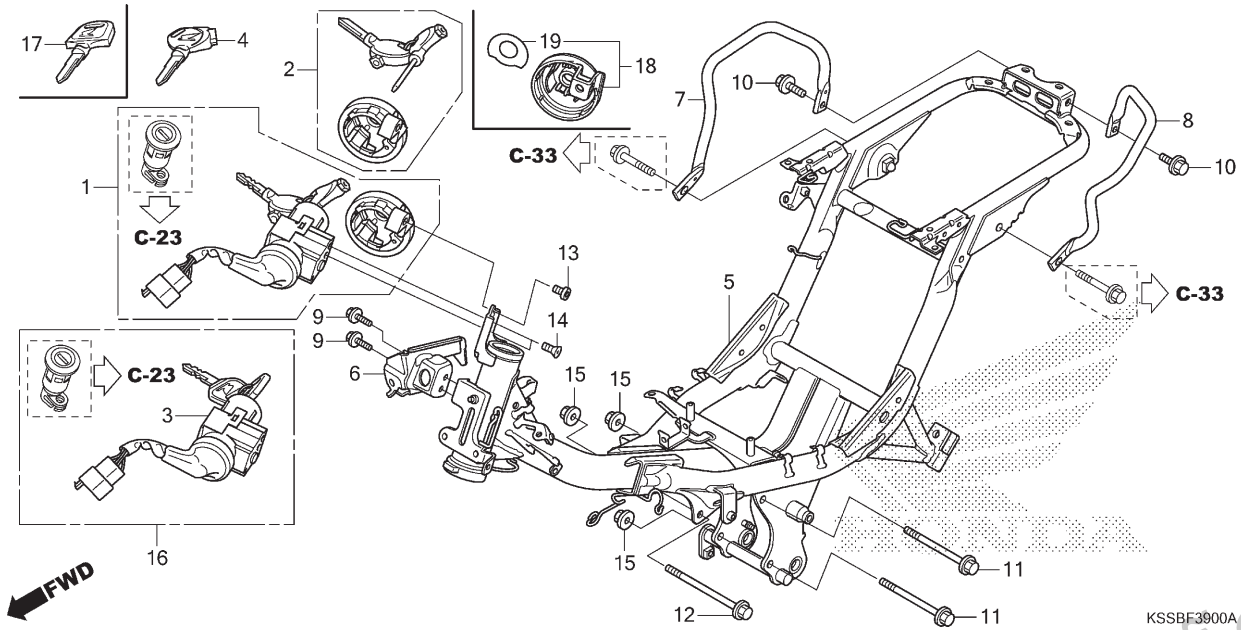

Ref. Nº	N.O.S.	Item de serviço	T.M.O.	Ref. Nº	Nº da peça	Descrição	Qtd. BIZ 125 EX E	EX F	EX G	ES E	ES F	EX H	Nº de série		Tipo
				13	90106-KPH-690	Parafuso, Allen, 6x10	1	1	1	1	1	1			
				14	90164-GCE-E40	Parafuso Cabeça Chata, Trava, 6x12	2	2	2	2	2	2			
				15	90208-GHR-J50	Porca, Flange, 10mm	3	3	–	3	3	–			
					94050-10080		–	–	3	–	–	3			
				16	35010-KSS-J10	Chaves, Jogo	–	–	1	–	–	1			
				17	35121-KSS-900	Chave, Virgem	–	–	(1)	–	–	(1)			
				18	64330-K19-940	Tampa Conj., Interruptor Combinado	–	–	1	–	–	1			
				19	64336-K19-940	Retentor, Interruptor Ignição	–	–	1	–	–	1			

PROIBIDA A REPRODUÇÃO E DISTRIBUIÇÃO
1010913 - Matsuo - MM - JT

© Moto Honda da Amazônia Ltda.
Todos os direitos reservados.

C-44

Tampa Dianteira • Protetor de Pernas

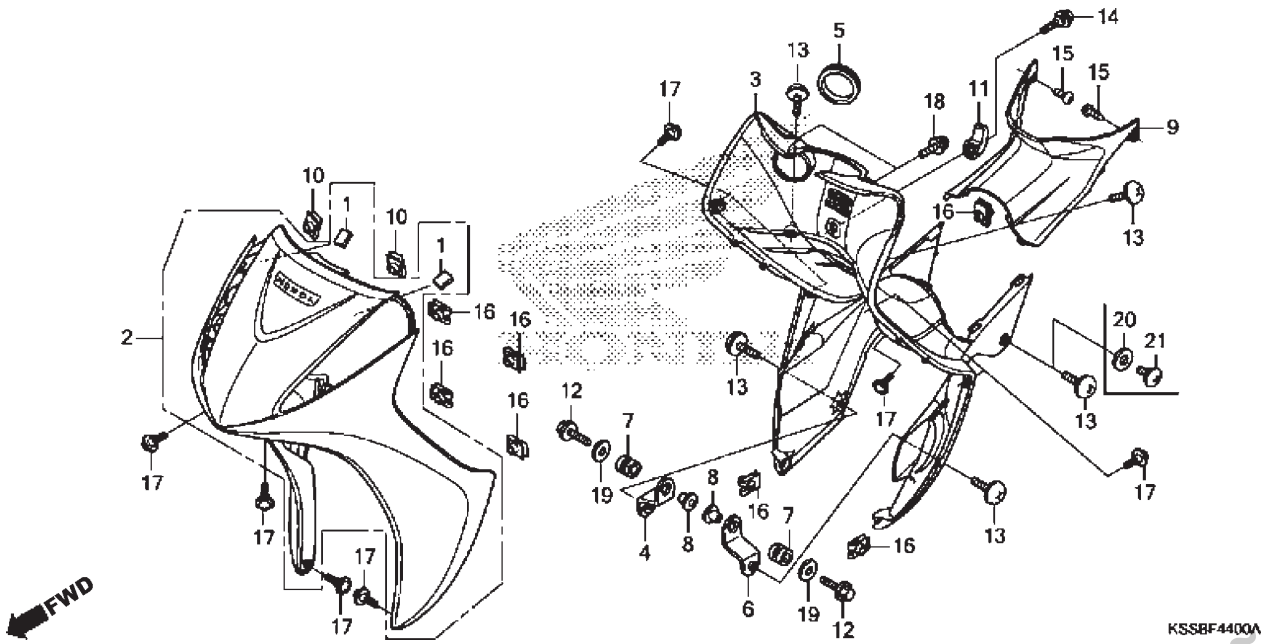

Ref. Nº	N.O.S.	Item de serviço	T.M.O.
2	4111E3	Tampa, Dianteira	0,3
3	4131BN	Protetor, Pernas	0,7
9	4131Z7	Tampa, Central	0,7

Ref. Nº	Nº da peça	Descrição	Qtd. BIZ 125 EX E	EX F	EX G	ES E	ES F	EX H	Nº de série		Tipo
1	33708-GFP-900	Coxim, Lanterna Traseira	2	2	2	2	2	2			
2	64310-KSS-E10ZA	Tampa Jogo, Dianteira (WL)									
		NH196 Branco Ross	1	–	–	–	–	–			2BR
	64310-KSS-E60ZB	*NH312M* . Cinza Cynos Fosco Metálico	1	–	–	–	–	–			2BR
	64310-KSS-F10ZA	*PB314P* Azul Twister Perolizado	1	–	–	–	–	–			4BR
	64310-KSS-H10ZC	*R358P* Vermelho Marrakesh Perolizado	–	1	1	–	–	1			
	64310-KSS-E61ZB	*NH312M* . Cinza Cynos Fosco Metálico	–	1	–	–	–	–			
	64310-KSS-H10ZD	*NHB59P* ... Branco Salt Fosco Metálico	–	1	–	–	–	–			
	64310-KSS-J00ZB	*NHB49P* ..... Branco Andes Perolizado	–	–	1	–	–	–			
	64310-KSS-J00ZC	*NH1* Preto	–	–	1	–	–	–			
	64310-KSS-C70ZC	*NH1* Preto	–	–	–	1	–	–			
	64310-KSS-E10ZB	*R351P* ... Vermelho Pimenta Perolizado	–	–	–	1	–	–			
	64310-KSS-E60ZA	*RP194P* ..... Rosa Jelly Perolizado	–	–	–	1	–	–			
	64310-KSS-H10ZA	*NH479M* Prata Japy Metálico	–	–	–	–	1	–			
	64310-KSS-H10ZB	*NH312M* . Cinza Cynos Fosco Metálico	–	–	–	–	1	–			
	64310-KSS-J40ZA	*PB-314P* Azul Twister Perolizado	–	–	–	–	–	1			
	64310-KSS-J40ZB	*NH-352M* Cinza Una Metálico	–	–	–	–	–	1			
3	64321-KSS-C00ZA	Protetor, Pernas									
		NH1 Preto	1	–	–	1	–	–			
	64321-KSS-C01ZA	*NH1* Preto	–	1	1	–	1	1			
4	64323-KSS-900	Suporte, Direito Protetor Pernas	1	1	1	1	1	1			
5	64323-KSS-C00	Tampa, Interruptor Ignição & Trava	1	1	1	1	1	1			
6	64324-KSS-900	Suporte, Esquerdo Protetor Pernas	1	1	1	1	1	1			

PROIBIDA A REPRODUÇÃO E DISTRIBUIÇÃO
101601 - Matsuo - MM - JT

© Moto Honda da Amazônia Ltda.
Todos os direitos reservados.

C-44

Tampa Dianteira • Protetor de Pernas

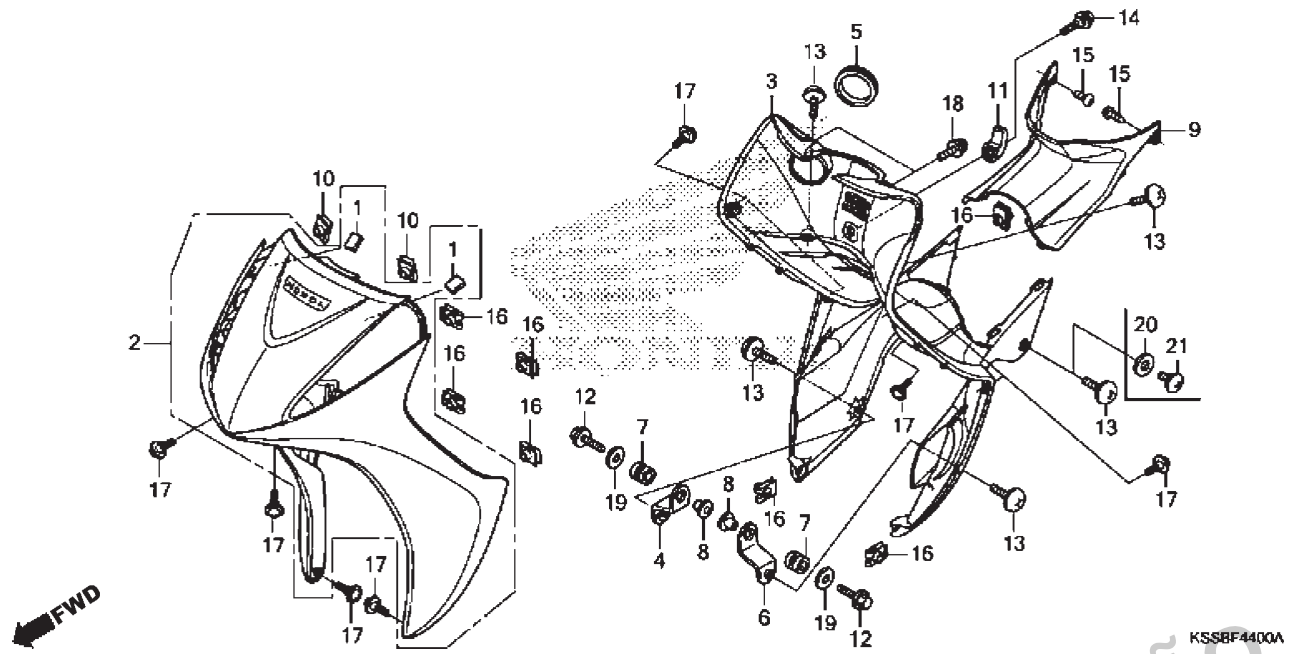

Ref. Nº	N.O.S.	Item de serviço	T.M.O.	Ref. Nº	Nº da peça	Descrição	EX E	EX F	EX G	ES E	ES F	EX H	Nº de série		Tipo
							Qtd. BIZ 125								
				7	64348-KSS-C00	Borracha, Fixação Suporte Protetor Pernas	2	2	2	2	2	2			
				8	64349-KSS-900	Bucha, Fixação Suporte	2	2	2	2	2	2			
				9	64350-KSS-C00ZA	Tampa, Central									
						NH1 Preto	1	1	–	1	1	–			
					64350-KSS-J00ZA	*NH1* Preto	–	–	1	–	–	1			
				10	64527-KSS-900	Porca, Presilha, 4mm	2	2	2	2	2	2			
				11	81132-GAH-000ZW	Gancho, Bagageiro									
						NH1 Preto	1	1	1	1	1	1			
				12	90032-GHR-680	Parafuso, Flange, 6x20	2	2	–	2	2	–			
					95701-06020-00		–	–	2	–	–	2			
				13	90107-KSS-900	Parafuso, Phillips, 6x10	6	6	6	6	6	4			
				14	90107-KVB-900	Parafuso, Especial, 6mm	1	1	1	1	1	1			
				15	90138-GHR-J40	Parafuso, Fixação, 4x12	2	2	–	2	2	–			
					93903-34320		–	–	2	–	–	2			
				16	90677-KRM-860	Porca, Presilha, 5mm	7	7	7	7	7	7			
				17	91509-GE2-760	Parafuso, Phillips, 5x11,5	9	9	9	9	9	9			
				18	93891-04016-07	Parafuso-arruela, 4x16	2	2	2	2	2	2			
				19	94103-06800	Arruela, Lisa, 6mm	2	2	2	2	2	2			
				20	61106-KW6-840	Borracha B, Fixação	–	–	–	–	–	2			
				21	90380-MB2-000	Parafuso, Especial, 6x8	–	–	–	–	–	2			

PROIBIDA A REPRODUÇÃO E DISTRIBUIÇÃO
10/10/13 - Matsuo - MM - JT

© Moto Honda da Amazônia Ltda.
Todos os direitos reservados.

C-48

Ferramentas

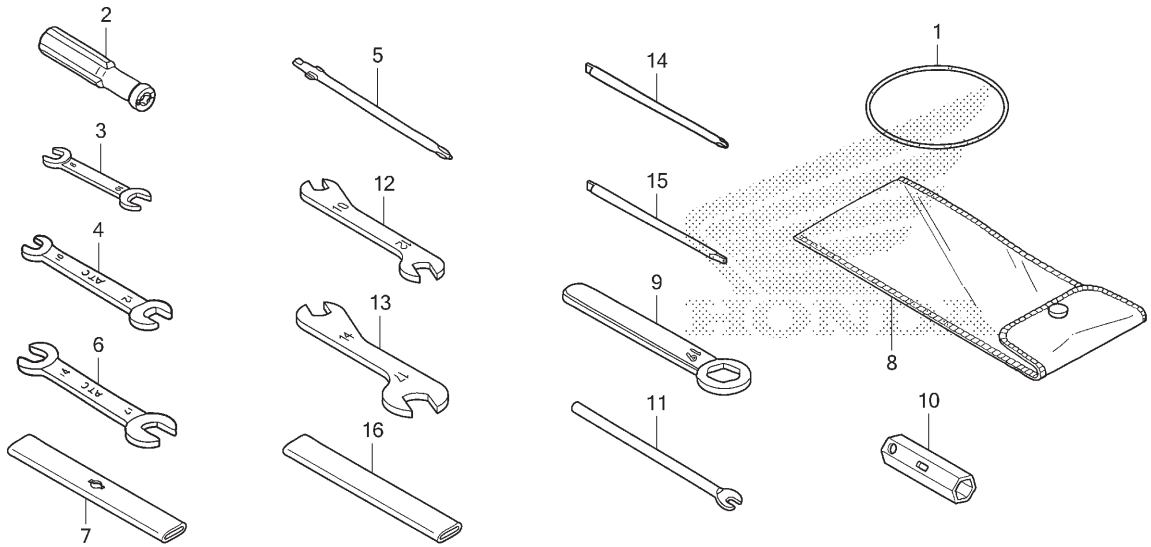

Ref. Nº	N.O.S.	Item de serviço	T.M.O.
Sem Informação			–

Ref. Nº	Nº da peça	Descrição	Qtd. BIZ 125 EX E	EX F	EX G	ES E	ES F	EX H	Nº de série		Tipo
1	80123-GN5-900	Presilha, Ferramentas	1	1	–	1	1	–			
	80124-KPH-700	Presilha (ECU)	–	–	1	–	–	1			
2	89103-538-000	Cabo	1	1	–	1	1	–			
3	89211-KWW-601	Chave, Boca, 8x10 (ATC)	1	1	–	1	1	–			
4	89212-KWW-601	Chave, Boca, 10x12	1	1	–	1	1	–			
5	89214-KGH-900	Chave, Fenda 1	1	1	–	1	1	–			
6	89214-KWW-601	Chave, Boca, 14x17	1	1	–	1	1	–			
7	89215-KSS-C00	Cabo, Chave Boca	1	1	–	1	1	–			
8	89219-KGH-900	Bolsa, Ferramentas, 160mm	1	1	–	1	1	–			
	83501-KRM-B91	Bolsa, Ferramentas (160mm)	–	–	1	–	–	1			
9	89219-KWW-601	Chave, Boca, 19mm	1	1	–	1	1	–			
	89229-GCE-E41	Chave, Boca, 19	–	–	(1)	–	–	(1)			
10	89216-KRM-860	Chave, Vela Ignição	–	–	1	–	–	1			
11	89227-397-910	Cabo B, Chave Velas	–	–	1	–	–	1			
12	89211-KRM-B91	Chave, Boca, 10x12	–	–	(1)	–	–	(1)			
13	89212-KRM-B91	Chave, Boca, 14x17	–	–	(1)	–	–	(1)			
14	89213-KRM-B91	Chave, Phillips 1	–	–	(1)	–	–	(1)			
15	89214-KRM-B91	Chave, Phillips 3	–	–	(1)	–	–	(1)			
16	89215-KRM-B91	Cabo, Chave Boca, 120mm	–	–	(1)	–	–	(1)			

PROIBIDA A REPRODUÇÃO E DISTRIBUIÇÃO
1010913 - Matsuo - MM - JT

© Moto Honda da Amazônia Ltda.
Todos os direitos reservados.

C-49

Etiquetas de Precaução

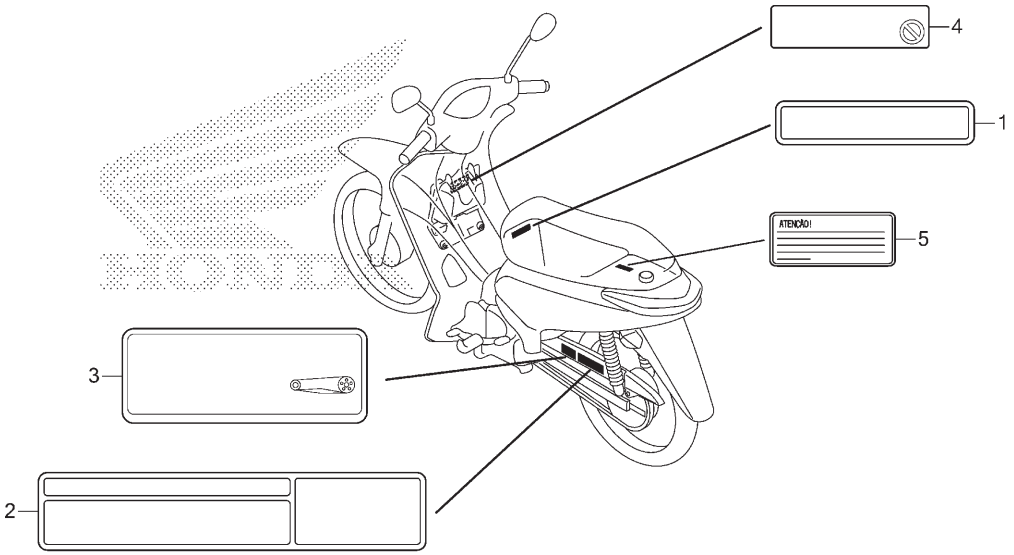

KSSBF4900

Ref. Nº	N.O.S.	Item de serviço	T.M.O.
Sem Informação			–

Ref. Nº	Nº da peça	Descrição	Qtd. BIZ 125 EX E	EX F	EX G	ES E	ES F	EX H	Nº de série		Tipo
1	81218-GCE-900	Etiqueta, Limite de Carga (10 Kg) (Português)	1	1	1	1	1	1			
2	87505-KSS-900	Etiqueta, Pneu	1	1	–	–	–	–			
	87505-KSS-B30		–	–	1	1	1	1			
3	87507-MAT-B40	Etiqueta, Corrente Transmissão (Português)	1	1	1	1	1	1			
4	87509-KWG-B00	Etiqueta, Advertência Elemento Filtro Ar (Português)	1	1	1	1	1	1			
5	87560-KVK-B20	Etiqueta, Injeção Mistura Combustível (Português)	1	1	–	1	1	–			
	87560-KVS-F00		–	–	1	–	–	1			

PROIBIDA A REPRODUÇÃO E DISTRIBUIÇÃO
1010913 - Matsuo - MM - JT

© Moto Honda da Amazônia Ltda.
Todos os direitos reservados.

C-50

Emblemas • Faixas

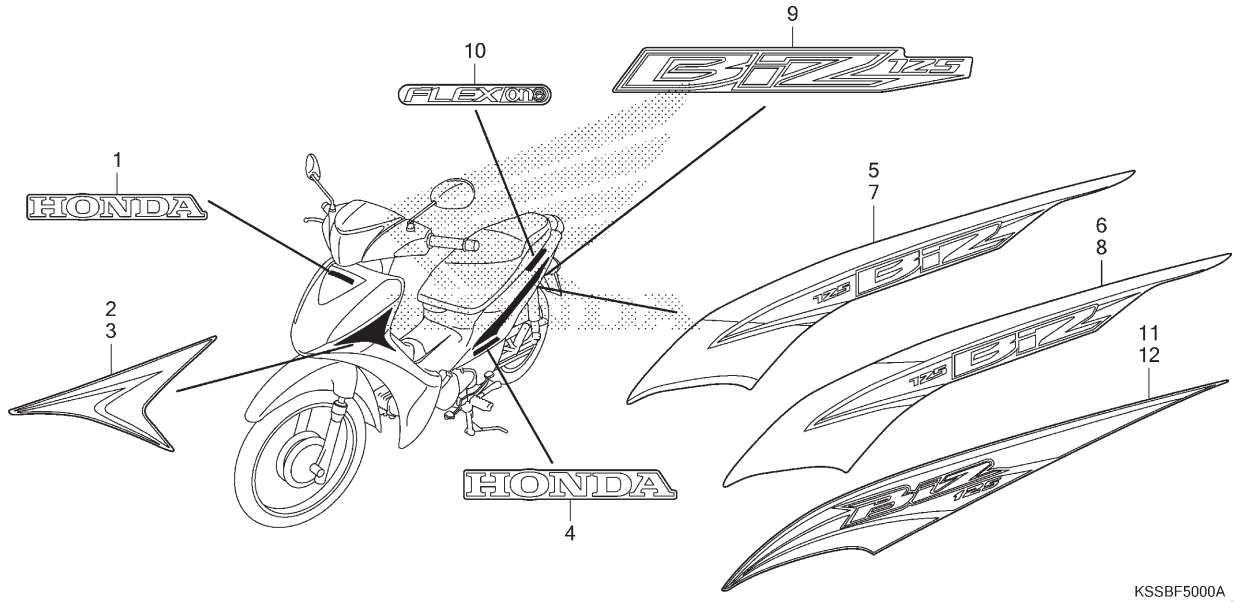

Ref. Nº	N.O.S.	Item de serviço	T.M.O.
Sem Informação			–

Ref. Nº	Nº da peça	Descrição	Qtd. BIZ 125 EX E	EX F	EX G	ES E	ES F	EX H	Nº de série		Tipo
1	86611-KVS-A00ZA	Emblema, HONDA									
		Tipo1	1	1	–	–	–	–			2BR
	61310-GFM-M00ZA	Emblema, HONDA (78 mm)									
		Tipo1	1	–	1	1	1	–			2BR
	86101-KSS-F10ZA	Emblema, HONDA (75 mm)									
		Tipo1	1	–	–	–	–	–			4BR
	61310-GFM-M00ZB	Emblema, HONDA (78 mm)									
		Tipo2	–	1	1	1	–	1			
	86101-KSS-H10ZB	Emblema (HONDA) (75 mm)									
		Tipo1	–	1	–	–	–	–			
	86101-KSS-H10ZA	*Tipo2*	–	–	–	–	1	–			
2	86641-KSS-F10ZA	Faixa, Tampa Dianteira Direita									
		Tipo1	1	–	–	–	–	–			4BR
3	86642-KSS-F10ZA	Faixa, Tampa Dianteira Esquerda									
		Tipo1	1	–	–	–	–	–			4BR
4	86102-KSS-E60ZA	Emblema, HONDA (105 mm)									
		Tipo1	2	2	–	–	–	–			2BR
	87561-GFM-M00ZA	Emblema A, HONDA (105mm)									
		Tipo1	2	–	2	2	2	–			2BR
	86102-KSS-F10ZA	Emblema, HONDA (105 mm)									
		Tipo1	2	–	–	–	–	–			4BR
	87561-GFM-M00ZB	Emblema A, HONDA (105mm)									
		Tipo2	–	2	2	2	–	2			
	86102-KSS-H10ZB	Emblema, HONDA (105 mm)									
		Tipo1	–	2	–	–	–	–			
	86102-KSS-H10ZA	*Tipo2*	–	–	–	–	2	–			

PROIBIDA A REPRODUÇÃO E DISTRIBUIÇÃO
10/10/2013 - Matsuo - MM - JT

© Moto Honda da Amazônia Ltda.
Todos os direitos reservados.

C-50

Emblemas • Faixas

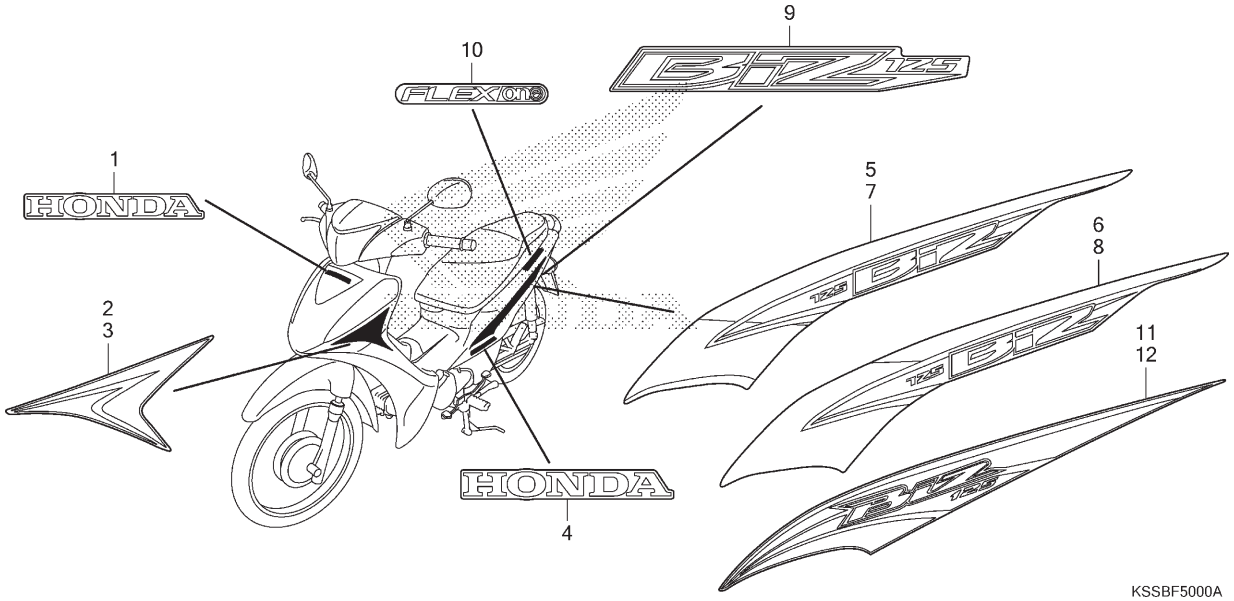

Ref. Nº	N.O.S.	Item de serviço	T.M.O.

Ref. Nº	Nº da peça	Descrição	Qtd. BIZ 125 EX E	EX F	EX G	ES E	ES F	EX H	Nº de série		Tipo
5	86645-KSS-E60ZB	Faixa, Carenagem Direita									
		Tipo1	1	1	–	–	–	–			2BR
	86645-KSS-E60ZA	*Tipo2*	1	–	–	–	–	–			2BR
	86645-KSS-H10ZA	*Tipo2*	–	1	–	–	–	–			
	86645-KSS-H10ZB	*Tipo1*	–	1	–	–	–	–			
6	86645-KSS-F10ZA	Faixa, Carenagem Direita									
		Tipo1	1	–	–	–	–	–			4BR
7	86646-KSS-E60ZB	Faixa, Carenagem Esquerda									
		Tipo1	1	1	–	–	–	–			2BR
	86646-KSS-E60ZA	*Tipo2*	1	–	–	–	–	–			2BR
	86646-KSS-H10ZA	*Tipo2*	–	1	–	–	–	–			
	86646-KSS-H10ZB	*Tipo1*	–	1	–	–	–	–			
8	86646-KSS-F10ZA	Faixa, Carenagem Esquerda									
		Tipo1	1	–	–	–	–	–			4BR
9	86831-KSS-E80ZA	Emblema, Tampa Carcaça									
		Tipo3	–	–	–	2	–	–			
	86831-KSS-E80ZB	*Tipo2*	–	–	–	2	–	–			
	86831-KSS-E80ZC	*Tipo1*	–	–	–	2	–	–			
	86831-KSS-H30ZA	*Tipo2*	–	–	–	–	2	–			
	86831-KSS-H30ZB	*Tipo1*	–	–	–	–	2	–			
10	86861-KVS-F00ZA	Emblema (Flex)									
		Tipo1	2	2	2	2	2	2			

PROIBIDA A REPRODUÇÃO E DISTRIBUIÇÃO
10/2013 - Matsuo - MM - JT

© Moto Honda da Amazônia Ltda.
Todos os direitos reservados.

C-50

Emblemas • Faixas

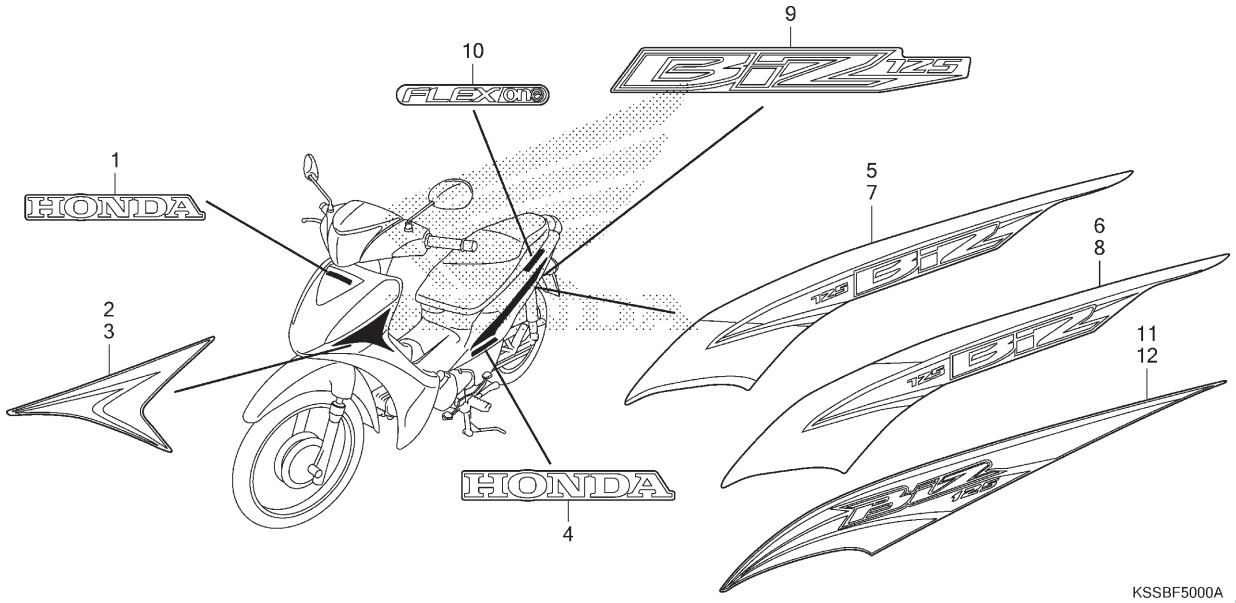

Ref. Nº	N.O.S.	Item de serviço	T.M.O.

Ref. Nº	Nº da peça	Descrição	Qtd. BIZ 125 EX E	EX F	EX G	ES E	ES F	EX H	Nº de série		Tipo
11	86641-KSS-J00ZA	Faixa, Carenagem Direita									
		Tipo3	–	–	1	–	–	–			
	86641-KSS-J00ZB	*Tipo2*	–	–	1	–	–	–			
	86641-KSS-J00ZC	*Tipo1*	–	–	1	–	–	–			
	86641-KSS-J40ZA	*Tipo3*	–	–	–	–	–	1			
	86641-KSS-J40ZB	*Tipo2*	–	–	–	–	–	1			
	86641-KSS-J40ZC	*Tipo1*	–	–	–	–	–	1			
12	86642-KSS-J00ZA	Faixa, Carenagem Esquerda									
		Tipo3	–	–	1	–	–	–			
	86642-KSS-J00ZB	*Tipo2*	–	–	1	–	–	–			
	86642-KSS-J00ZC	*Tipo1*	–	–	1	–	–	–			
	86642-KSS-J40ZA	*Tipo3*	–	–	–	–	–	1			
	86642-KSS-J40ZB	*Tipo2*	–	–	–	–	–	1			
	86642-KSS-J40ZC	*Tipo1*	–	–	–	–	–	1			

PROIBIDA A REPRODUÇÃO E DISTRIBUIÇÃO
1010913 - Matsuo - MM - JT

© Moto Honda da Amazônia Ltda.
Todos os direitos reservados.

ÍNDICE DE NÚMERO DE PEÇAS

Nº da Peça	Nº do bloco
06000	
06170-KSS-J00	C-21.2
0631A-KSS-J00	M-13
06427-KSS-901	C-19.30
06430-GCE-900	C-18
06430-GCE-F20	C-18
06431-MA3-405	C-12
06450-GCE-900	C-13
06450-GCE-930	C-13
06455-KSS-952	C-12
11000	
11100-KSS-900	M-15
11133-KPH-900	M-15
11200-KSS-900	M-15
11200-KSS-950	M-15
11215-KPH-900	M-15
11216-KPH-900	M-15
11217-KPH-900	M-15
11330-KSS-900	M-6
11341-KSS-901	M-10
11344-MB0-000	C-27
11346-KTR-940	M-6
11360-KSS-C00	M-10
11370-KSS-900	M-6
11394-KPH-901	M-6
11395-KPH-901	M-10
12000	
12100-KSS-B00	M-5
12100-KSS-J20	M-5
12180-KSS-B00	M-5
12191-KPH-901	M-5
12195-KPH-900	M-5
12196-KPH-900	M-5
12197-KPH-900	M-5
12200-KSS-C00	M-2
12209-GB4-681	M-3
12211-KFM-900	M-2
12211-KSS-900	M-2
12237-KPH-305	M-2
12251-KPH-901	M-2
12252-KSS-J00	M-2
12341-KPH-900	M-2
12361-KPH-900	M-2
12395-KPH-901	M-2
13000	
13000-KPH-900	M-16
13000-KSS-C00	M-16
13011-KSS-305	M-16
13011-KSS-306	M-16
13021-KSS-305	M-16
13021-KSS-306	M-16
13031-KSS-305	M-16
13031-KSS-306	M-16
13041-KSS-305	M-16
13041-KSS-306	M-16
13051-KSS-305	M-16
13051-KSS-306	M-16
13101-KSS-B00	M-16
13101-KSS-J00	M-16
13102-KSS-306	M-16
13103-KSS-306	M-16
13104-KSS-306	M-16
13105-KSS-306	M-16
13111-087-000	M-16
13115-GN5-910	M-16
14000	
14100-KSS-C00	M-3
14125-KPG-T00	M-2
14126-KSS-900	M-2
14321-KPH-900	M-4
14321-KSS-J00	M-4
14401-KSS-931	M-4
14430-KPH-900	M-3
14451-KPH-900	M-3
14452-KPH-900	M-3
14510-KPH-880	M-4
14515-KGH-900	M-4
14520-KSS-901	M-4
14560-KRM-840	M-4
14610-KPH-900	M-4
14711-KSS-C00	M-3
14721-KSS-C00	M-3
14751-GN5-911	M-3
14761-GN5-911	M-3
14771-GB4-680	M-3
14775-KSS-B00	M-3
14781-MA6-000	M-3
15000	
15021-GF6-000	M-14
15100-KTM-D20	M-14
15133-KTM-D20	M-14
15341-KSS-C00	M-16
15421-KSP-910	M-14
15431-KPH-900	M-7
15439-KPH-901	M-7
15651-KPH-880	M-6
15761-KSS-B00	M-15
16000	
16060-KSS-J01	M-23.1
16060-KVS-901	M-23
16075-KSS-J01	M-23.1
16076-KSS-J01	M-23.1
16077-KSS-J01	M-23.1
16080-KPH-701	M-23
16081-KPH-701	M-23
16082-KPH-701	M-23
16083-KTR-941	M-23
16169-KSS-J01	M-23.1
16169-KTM-D21	M-23
16210-KSS-B00	M-2
16217-KSS-B00	M-2
16222-MV4-300	M-2
16306-KSS-C00	M-23
16400-KSS-C02	M-23
16400-KSS-J01	M-23.1
16410-KSS-C02	M-23
16410-KSS-J01	M-23.1
16422-KTM-D21	M-23
16430-KSS-J01	M-23.1
16430-KTM-D22	M-23
16432-GFM-901	M-23
16433-HN8-A61	M-23
16450-KSS-C01	M-23
16450-KSS-J01	M-23.1
16472-KPC-D50	M-23.1
16472-KPH-701	M-23
16700-KSS-C02	C-21
16700-KSS-J01	C-21.2
16701-KSS-J01	C-21.2
16706-KVB-S51	C-21.2
16707-KSS-J01	C-21.2
16710-KRE-R01	C-21.1
16710-KVS-J01	C-21.2
16718-GFZ-000	C-21.1
16731-ZE2-003	C-21.1
16798-KSS-J01	C-21.2
16910-KVS-611	C-21.1
17000	
17111-KSS-J00	M-2
17119-KSS-J00	M-2
17213-KSS-C00	C-25
17213-KSS-C00	C-25
17220-KSS-C00	C-25
17225-KSS-C00	C-25
17225-KSS-J00	C-25
17227-HC0-000	C-25
17233-KSS-C00	C-25
17234-KCW-871	C-25
17235-KSS-C00	C-25
17253-KSS-B30	C-25
17253-KSS-J00	C-25
17256-KSS-J00	C-25
17505-KSS-C01	C-21
17507-KSS-C00	C-21
17515-GBJ-M30	C-21
17516-KSS-C00	C-21
17516-KSS-C00	C-21.2
17517-GGL-J00	C-21.2
17518-GHB-601	C-21.2
17541-KSS-C00	C-21
17560-KSS-J00	M-23.1
17570-KSS-C01	C-21.1
17570-KSS-J01	C-21.1
17571-KSS-C01	C-21.1
17571-KSS-J01	C-21.1
17572-GHB-601	C-21.2
17572-KSS-C01	C-21.1
17573-KSS-C01	C-21.1
17577-KSS-B31	C-21.1
17581-KSS-C00	C-21.1
17582-KSS-C00	C-21.1
17620-KSS-C00	C-21
17620-KSS-C00	C-21.2
17674-GFC-901	C-21
17674-GFC-901	C-21.2
17910-KSS-C00	C-4
17910-KSS-J01	C-4
18000	
18291-GE2-920	C-27
18291-HB2-900	C-27
18300-KSS-J00	C-27
18315-KSS-C01	C-27
18345-MBT-610	C-27
18350-KSS-C00	C-27
18355-KSS-C00	C-27
18422-KRM-860	C-27
22000	
22100-KPH-880	M-8
22115-KPH-900	M-8
22116-KPH-900	M-8
22121-KPH-900	M-8
22201-KPH-700	M-8
22321-KGH-600	M-8
22350-KPH-900	M-8
22361-KPH-700	M-8
22401-KPH-900	M-8
22535-KPH-309	M-7
22606-GN5-910	M-7
22610-KTM-D20	M-7
22630-GB2-000	M-7
22641-KPH-900	M-7
22642-KPH-900	M-7
22643-KPH-900	M-7
22644-KTM-D20	M-7
22660-KTM-D20	M-7
22804-KPH-880	M-7
22810-KPH-900	M-6
22820-KPH-700	M-6
22825-046-000	M-6
22830-KPH-900	M-6
22846-KPH-901	M-6
22850-KPH-900	M-6
22853-KPH-900	M-6
22860-HB3-000	M-6
23000	
23122-KPH-900	M-7
23123-KTM-D20	M-7
23124-KPH-900	M-7
23211-KPH-900	M-17
23221-KPH-900	M-17
23415-KPH-900	M-17
23421-KSS-900	M-17
23431-KSS-B00	M-17
23441-KSS-900	M-17
23451-KSS-B00	M-17
23461-KSS-B00	M-17
23471-KSS-900	M-17
23481-KSS-900	M-17
23801-GF6-000	M-17
23802-GN5-910	M-17
23911-KPH-900	M-17
24000	
24211-KPH-900	M-19
24212-KSS-900	M-19

PROIBIDA A REPRODUÇÃO E DISTRIBUIÇÃO
20.09.23 - Matsuo WM JT

© Moto Honda da Amazônia Ltda.
Todos os direitos reservados.

ÍNDICE DE NÚMERO DE PEÇAS

Nº da Peça	Nº do bloco
24241-KPH-900	M-19
24301-KSS-900	M-19
24305-KPH-900	M-17
24306-KPH-900	M-17
24410-KPH-900	M-19
24421-KPH-900	M-19
24430-KPH-901	M-19
24435-KPH-900	M-19
24610-KPH-900	M-19
24630-KPH-900	M-19
24641-KPH-900	M-19
24651-KPH-900	M-19
24652-KPH-900	M-19
24701-KSS-C00	C-29
28000	
28111-KSS-C00	M-9
28120-KWB-921	M-9
28131-KYZ-901	M-9
28132-KPH-900	M-9
28133-KPH-900	M-9
28211-KPH-900	M-20
28221-KPH-900	M-20
28251-KPH-900	M-20
28262-KPH-900	M-20
28265-KPH-900	M-20
28271-KPH-900	M-20
28281-KPH-900	M-20
28282-KPH-900	M-20
28300-KSS-900	C-29
30000	
30500-KSS-C01	C-38
30510-KSS-J11	C-38
30520-ML7-000	C-38
30700-KSS-C01	C-38
31000	
31110-KSS-C01	M-11
31110-KSS-J01	M-11
31120-KSS-C01	M-11
31120-KSS-J01	M-11
31200-KSS-C01	M-13
31200-KSS-J01	M-13
31201-KPT-A01	M-13
31201-KVS-J01	M-13
31204-KG8-004	M-13
31205-KPT-A01	M-13
31205-KRM-851	M-13
31206-KPH-881	M-13
31207-MBE-008	M-13
31500-KRM-B25	C-37
31500-KRM-B25	C-37.1
31500-KRM-B26	C-37.1
31600-KSS-B31	C-38
31600-KSS-J11	C-38
31916-KPH-901	M-2
31917-KPH-901	M-2
31926-KPH-901	M-2
31927-KPH-901	M-2
32000	
32100-KSS-C00	C-38
32100-KSS-C20	C-38
32100-KSS-J10	C-38
32105-KSS-B60	M-10
32113-KSS-J00	M-23.1
32401-KSS-C00	C-37
32410-KSS-C00	C-37
32410-KSS-J00	C-37.1
32601-KSS-C00	C-37
32606-GEV-761	C-38
32961-KSS-B30	M-11
32966-KSS-C00	M-6
32967-KSS-B30	M-6
33000	
33110-KSS-C01	C-1
33120-KSS-C01	C-1
33400-KSS-C01	C-35
33420-KSS-C01	C-35
33450-KSS-C01	C-35
33610-KSS-C01	C-35
33620-KSS-C01	C-35
33660-KSS-C01	C-35
33670-KSS-C01	C-35
33703-KSS-C01	C-36
33705-KW7-900	C-34
33705-KW7-900	C-36
33708-GFP-900	C-44
33710-KSS-C01	C-36
33741-MGZ-B01	C-34
33741-MS6-921	C-34
34000	
34901-KPH-901	C-1
34905-KSS-C01	C-35
34905-KSS-C02	C-35
34906-KSS-C01	C-36
34907-KSS-C01	C-2.1
34909-KVE-900	C-2.1
35000	
35010-KSS-B32	C-39
35010-KSS-J10	C-39
35011-KSS-B30	C-39
35100-KSS-B33	C-39
35100-KSS-J11	C-39
35121-KSS-900	C-39
35121-KSS-B30	C-39
35160-KPW-901	C-4
35170-KPW-901	C-4
35180-KPW-901	C-4
35200-KPH-971	C-4
35340-KSS-C01	C-4
35340-MA5-671	C-5
35350-KSS-C01	C-29
35350-KSS-C02	C-29
35357-KSS-C00	C-29
35505-KSS-C21	C-2
35750-GB4-680	M-15
35752-KSS-900	M-15
35753-GBJ-J00	M-19
35850-KK6-740	C-37
35856-KBG-007	C-37
36000	
36531-KSS-C01	M-2
36531-KSS-J01	M-2
36535-KSS-C00	M-2
37000	
37105-KRJ-901	C-2
37121-ML7-671	C-2.1
37200-KSS-E61	C-2
37200-KSS-E81	C-2.1
37200-KSS-J11	C-2
37210-KSS-E61	C-2
37210-KSS-E81	C-2.1
37210-KSS-J11	C-2
37211-KSS-C01	C-2
37211-KSS-C01	C-2.1
37213-KSS-901	C-2
37213-KSS-901	C-2.1
37215-KS3-901	C-2
37224-KSS-C01	C-2.1
37224-KSS-C21	C-2
37224-KSS-J11	C-2
37230-KSS-C01	C-2.1
37230-KSS-C21	C-2
37304-GAH-008	C-2
37304-GAH-008	C-2.1
37305-KE5-008	C-2.1
37700-KSS-C21	M-15
37750-KPH-701	M-5
37800-KSS-C01	C-21
37800-KSS-J11	C-21.2
38000	
38103-GFP-900	C-38
38110-KSS-B31	C-38
38110-KSS-J11	C-38
38301-GBG-911	C-2.1
38301-KPH-881	C-2
38306-KSS-C00	C-2
38306-KSS-C00	C-2.1
38501-KSS-B31	C-37
38501-KVB-901	C-37.1
38506-KVS-600	C-37
38506-KWW-711	C-37.1
38770-KSS-E81	C-38
38770-KSS-J11	C-38
38771-KSS-C01	C-38
40000	
40510-KSS-900	C-32
40530-KSS-B31	C-32
40530-KSS-C02	C-32
40531-KSS-B31	C-32
40531-KVS-902	C-32
40531-KWG-601	C-32
40541-KSS-730	C-18
40541-KSS-730	C-19.10
40541-KSS-730	C-19.30
41000	
41200-KSS-G60	C-19.30
41201-KSS-C00	C-19.10
41201-KSS-C00	C-19.30
41241-KSS-900	C-19.10
41241-KSS-900	C-19.30
42000	
42301-GCE-900	C-14.10
42301-GCE-900	C-14.40
42301-KSS-900	C-18
42303-KSS-900	C-19.10
42303-KSS-900	C-19.30
42304-GCE-900	C-19.10
42304-GCE-900	C-19.30
42313-GCE-900	C-18
42615-KSS-C00	C-19.10
42615-KSS-C00	C-19.30
42615-KSS-G60	C-19.30
42620-KSS-900	C-19.10
42620-KSS-900	C-19.30
42635-KSS-B30ZB	C-19.10
42650-KSS-950ZC	C-19.30
42650-KSS-C00ZA	C-19.10
42650-KSS-G60ZA	C-19.30
42650-KSS-J00ZA	C-19.30
42653-001-004	C-19.10
42653-001-004	C-19.30
42701-GCE-900	C-19.10
42711-KSS-901	C-19.10
42711-KSS-901	C-19.30
42712-GCE-901	C-19.10
42712-GCE-901	C-19.30
42713-GBG-950	C-14.10
42713-GCE-900	C-19.10
43000	
43100-GCE-900ZC	C-18
43100-GCE-900ZD	C-18
43107-MAJ-G41	C-12
43141-400-010	C-18
43145-KC1-000	C-18
43151-110-000	C-18
43151-329-000	C-13
43352-568-003	C-12
43353-461-771	C-12
43410-KSS-900	C-18
43431-KSS-900	C-32
43434-286-000	C-18
43451-KSS-900	C-29
43453-KGA-K00	C-13
43453-KGA-K00	C-29
43453-KPF-900	C-29
43472-KGA-K00	C-29
44000	
44311-GN5-760	C-14.10
44311-GN5-760	C-14.40
44604-GCE-F20	C-14.10
44605-GCE-F20	C-14.10

PROIBIDA A REPRODUÇÃO E DISTRIBUIÇÃO
1010913 - Matsuo - MM - JT

Voltar
4

© Moto Honda da Amazônia Ltda.
Todos os direitos reservados.

ÍNDICE DE NÚMERO DE PEÇAS

Nº da Peça	Nº do bloco
44620-400-000	C-14.10
44620-KSS-950	C-14.40
44635-KSS-900ZB	C-14.10
44650-KSS-950ZC	C-14.40
44650-KSS-C00ZA	C-14.10
44650-KSS-J00ZA	C-14.40
44701-GCE-900	C-14.10
44711-KSS-901	C-14.10
44711-KSS-901	C-14.40
44712-KSS-901	C-14.10
44712-KSS-901	C-14.40
44806-KFM-901	C-13
44808-KGA-K01	C-13
44830-KSS-900	C-2.1
45000	
45010-KSS-900ZB	C-13
45108-KW8-901	C-12
45112-KS6-701	C-12
45125-KSS-B01	C-5
45131-HA5-672	C-12
45132-166-016	C-12
45133-MA3-006	C-12
45134-250-000	C-13
45134-250-000	C-18
45141-GCE-F20	C-13
45145-121-710	C-13
45150-KSS-951	C-12
45155-KSS-B00	C-5
45156-KSS-B00	C-5
45190-KCZ-J71	C-12
45203-MG3-016	C-12
45215-ML7-922	C-12
45351-KSS-950	C-14.40
45410-GCE-900	C-13
45435-121-010	C-13
45450-KSS-C00	C-4
45451-KVS-600	C-10
45504-410-003	C-5
45510-KSS-951	C-5
45512-MA6-006	C-5
45513-KSS-951	C-5
45517-GW0-751	C-5
45520-GW0-911	C-5
45521-GW0-911	C-5
45530-KVK-961	C-5
46000	
46500-KSS-C00	C-29
46513-KSS-900	C-29
50000	
50100-KSS-C01	C-39
50100-KSS-C20	C-39
50100-KSS-J00	C-39
50175-KSS-C00	C-39
50301-GN5-901	C-9
50302-GN5-900	C-9
50306-GN5-900	C-9
50354-KSS-C00	C-27
50381-K19-940	C-37
50381-KSS-J00	C-37.1
50383-K19-940	C-37
50383-K19-940	C-37.1
50385-KRE-R00	C-37
50385-KRE-R00	C-37.1
50385-KSS-B30	C-37
50385-KSS-B30	C-37.1
50401-KSS-C00	C-39
50402-KSS-C00	C-39
50500-KSS-C00	C-31
50512-KSS-900	C-31
50523-KSS-900	C-31
50530-KSS-C00	C-31
50535-KRM-B90	C-31
50536-KRM-B90	C-31
50610-KSS-C00	C-30
50661-KSS-C00	C-30
50712-KRM-B90	C-30
50717-KRM-860	C-30
50718-KRM-860	C-30
51000	
51400-KSS-C01	C-11
51400-KSS-C21	C-11
51401-KSS-C01	C-11
51410-KSS-C01	C-11
51411-KVG-901	C-11
51420-KSS-C01	C-11
51420-KSS-C21	C-11
51425-KVG-901	C-11
51437-KVG-901	C-11
51440-KSS-C01	C-11
51447-KVG-901	C-11
51490-KVG-901	C-11
51500-KSS-C01	C-11
51500-KSS-C21	C-11
51520-KSS-C01	C-11
51520-KSS-C21	C-11
52000	
52101-KSS-C00	C-32
52170-GFP-900	C-32
52200-KSS-C00	C-32
52400-KSS-C01	C-33
52442-KA3-731	C-11
52486-KSS-C01	C-33
53000	
53100-KSS-C00	C-7
53100-KSS-C20	C-7
53105-KSS-900	C-7
53106-KSS-C00	C-7
53107-MB6-630	C-7
53114-KSS-900	C-7
53140-KSS-B30	C-4
53166-KSS-900	C-4
53167-KSS-900	C-4
53168-KSS-900	C-4
53173-KSS-B30	C-4
53175-KET-921	C-5
53175-KSS-900	C-4
53204-KSS-C00ZA	C-7
53205-KSS-C00ZB	C-7
53205-KSS-C00ZJ	C-7
53205-KSS-C00ZK	C-7
53205-KSS-C00ZL	C-7
53205-KSS-C00ZM	C-7
53205-KSS-C20ZD	C-7
53205-KSS-C20ZG	C-7
53205-KSS-C20ZJ	C-7
53205-KSS-C20ZK	C-7
53205-KSS-C20ZL	C-7
53205-KSS-C20ZM	C-7
53205-KSS-C20ZN	C-7
53205-KSS-C20ZP	C-7
53209-GAH-000	C-1
53211-GN5-900	C-9
53212-GN5-900	C-9
53214-GN5-900	C-9
53215-GN5-900	C-9
53216-GN5-830	C-9
53219-KSS-C00	C-9
53220-GN5-850	C-9
61000	
61100-KSS-C00ZB	C-10
61100-KSS-C00ZK	C-10
61100-KSS-C00ZL	C-10
61100-KSS-C00ZM	C-10
61100-KSS-C00ZN	C-10
61100-KSS-C00ZP	C-10
61100-KSS-C00ZQ	C-10
61100-KSS-C00ZR	C-10
61100-KSS-C00ZS	C-10
61100-KSS-C00ZT	C-10
61100-KSS-C00ZU	C-10
61104-GCE-E40	C-34
61106-KW6-840	C-44
61200-KSS-C00	C-10
61310-GFM-M00ZA	C-50
61310-GFM-M00ZB	C-50
64000	
64310-KSS-C70ZC	C-44
64310-KSS-E10ZA	C-44
64310-KSS-E10ZB	C-44
64310-KSS-E60ZA	C-44
64310-KSS-E60ZB	C-44
64310-KSS-E61ZB	C-44
64310-KSS-F10ZA	C-44
64310-KSS-H10ZA	C-44
64310-KSS-H10ZB	C-44
64310-KSS-H10ZC	C-44
64310-KSS-H10ZD	C-44
64310-KSS-J00ZB	C-44
64310-KSS-J00ZC	C-44
64310-KSS-J40ZA	C-44
64310-KSS-J40ZB	C-44
64321-KSS-C00ZA	C-44
64321-KSS-C01ZA	C-44
64323-KSS-900	C-44
64323-KSS-C00	C-44
64324-KSS-900	C-44
64324-KSS-C00	C-34
64325-KSS-C00	C-34
64330-K19-940	C-39
64336-K19-940	C-39
64348-KSS-C00	C-44
64349-KSS-900	C-44
64350-KSS-C00ZA	C-44
64350-KSS-J00ZA	C-44
64410-KSS-E60ZA	C-23.10
64410-KSS-E60ZB	C-23.10
64410-KSS-E80ZA	C-23.10
64410-KSS-E80ZB	C-23.10
64410-KSS-E80ZC	C-23.10
64410-KSS-F10ZA	C-23.10
64410-KSS-H10ZA	C-23.10
64410-KSS-H10ZB	C-23.10
64410-KSS-H30ZA	C-23.10
64410-KSS-H30ZB	C-23.10
64410-KSS-J00ZA	C-23.10
64410-KSS-J00ZB	C-23.10
64410-KSS-J00ZC	C-23.10
64410-KSS-J40ZA	C-23.10
64410-KSS-J40ZB	C-23.10
64410-KSS-J40ZC	C-23.10
64412-KSS-C00	C-23.10
64413-KSS-C00	C-23.10
64420-KSS-E60ZA	C-23.10
64420-KSS-E60ZB	C-23.10
64420-KSS-E80ZA	C-23.10
64420-KSS-E80ZB	C-23.10
64420-KSS-E80ZC	C-23.10
64420-KSS-F10ZA	C-23.10
64420-KSS-H10ZA	C-23.10
64420-KSS-H10ZB	C-23.10
64420-KSS-H30ZA	C-23.10
64420-KSS-H30ZB	C-23.10
64420-KSS-J00ZA	C-23.10
64420-KSS-J00ZB	C-23.10
64420-KSS-J00ZC	C-23.10
64420-KSS-J40ZA	C-23.10
64420-KSS-J40ZB	C-23.10
64420-KSS-J40ZC	C-23.10
64422-KSS-C00	C-23.10
64441-KSS-C01ZA	C-23.10
64451-KSS-C00ZA	C-23.10
64527-KSS-900	C-7
64527-KSS-900	C-44
77000	
77115-KSS-C00	C-23
77115-KSS-J00	C-23
77200-KSS-C00	C-23
77200-KSS-J00	C-23
77201-KSS-C00	C-23
77215-KZL-930	C-23
77232-KSS-C00	C-23
77235-469-000	C-23
77235-KSS-C00	C-23
77236-GBL-000	C-23
77239-KSS-901	C-23

PROIBIDA A REPRODUÇÃO E DISTRIBUIÇÃO
IP:200.0.0.13 - Matsuo - JT

© Moto Honda da Amazônia Ltda.
Todos os direitos reservados.

ÍNDICE DE NÚMERO DE PEÇAS

Nº da Peça	Nº do bloco
77239-KSS-B31	C-23
77240-KSS-C00	C-23
77242-KSS-C00	C-23
77245-KSS-C00ZA	C-23
80000	
80100-KSS-C02	C-34
80101-165-000	C-23.10
80123-GN5-900	C-48
80124-KPH-700	C-48
80202-KPH-970	C-34
81000	
81132-GAH-000ZW	C-44
81218-GCE-900	C-49
81252-KSS-C00	C-23
81253-GCE-900	C-23
81254-KSS-C00	C-23
81256-GCE-900	C-23
81260-KSS-C00	C-23
81260-KSS-J00	C-23
81312-KSS-900	C-10
83000	
83501-KRM-B91	C-48
83551-GE2-000	C-23.10
84000	
84601-KRM-860	C-37
84601-KRM-860	C-37.1
84706-163-670	C-23.10
86000	
86101-KSS-F10ZA	C-50
86101-KSS-H10ZA	C-50
86101-KSS-H10ZB	C-50
86102-KSS-E60ZA	C-50
86102-KSS-F10ZA	C-50
86102-KSS-H10ZA	C-50
86102-KSS-H10ZB	C-50
86150-GFC-901	C-7
86150-GFC-902	C-7
86611-KVS-A00ZA	C-50
86641-KSS-F10ZA	C-50
86641-KSS-J00ZA	C-50
86641-KSS-J00ZB	C-50
86641-KSS-J00ZC	C-50
86641-KSS-J40ZA	C-50
86641-KSS-J40ZB	C-50
86641-KSS-J40ZC	C-50
86642-KSS-F10ZA	C-50
86642-KSS-J00ZA	C-50
86642-KSS-J00ZB	C-50
86642-KSS-J00ZC	C-50
86642-KSS-J40ZA	C-50
86642-KSS-J40ZB	C-50
86642-KSS-J40ZC	C-50
86645-KSS-E60ZA	C-50
86645-KSS-E60ZB	C-50
86645-KSS-F10ZA	C-50
86645-KSS-H10ZA	C-50
86645-KSS-H10ZB	C-50
86646-KSS-E60ZA	C-50
86646-KSS-E60ZB	C-50
86646-KSS-F10ZA	C-50
86646-KSS-H10ZA	C-50
86646-KSS-H10ZB	C-50
86831-KSS-E80ZA	C-50
86831-KSS-E80ZB	C-50
86831-KSS-E80ZC	C-50
86831-KSS-H30ZA	C-50
86831-KSS-H30ZB	C-50
86861-KVS-F00ZA	C-50
87000	
87505-KSS-900	C-49
87505-KSS-B30	C-49
87507-MAT-B40	C-49
87509-KWG-B00	C-49
87560-KVK-B20	C-49
87560-KVS-F00	C-49
87561-GFM-M00ZA	C-50
87561-GFM-M00ZB	C-50
88000	
88113-KSS-900	C-3
88210-KSS-901	C-3
88210-KSS-951	C-3
88220-KSS-901	C-3
89000	
89103-538-000	C-48
89211-KRM-B91	C-48
89211-KWW-601	C-48
89212-KRM-B91	C-48
89212-KWW-601	C-48
89213-KRM-B91	C-48
89214-KGH-900	C-48
89214-KRM-B91	C-48
89214-KWW-601	C-48
89215-KRM-B91	C-48
89215-KSS-C00	C-48
89216-KRM-860	C-48
89219-KGH-900	C-48
89219-KWW-601	C-48
89227-397-910	C-48
89229-GCE-E41	C-48
90000	
90004-GHB-610	M-6
90004-GHR-610	M-6
90004-GHR-650	M-2
90005-KY7-000	M-4
90011-KPT-A00	M-17
90012-333-000	M-3
90012-KWB-600	M-3
90016-GHR-700	C-29
90022-KRM-840	M-19
90031-KPH-900	M-15
90032-GHR-640	M-2
90032-GHR-640	C-21
90032-GHR-640	C-23
90032-GHR-640	C-37
90032-GHR-640	C-39
90032-GHR-650	M-2
90032-GHR-650	M-4
90032-GHR-650	M-5
90032-GHR-650	M-15
90032-GHR-650	M-17
90032-GHR-650	C-38
90032-GHR-660	M-15
90032-GHR-680	C-36
90032-GHR-680	C-44
90032-GHR-700	M-13
90032-GHR-700	C-34
90032-GHR-730	C-13
90032-GHR-740	M-14
90032-GHR-740	C-18
90032-GHR-740	C-23
90032-GHR-900	M-2
90032-GHR-E40	C-32
90032-GHR-E90	C-5
90032-KPH-900	M-15
90032-KW3-008	C-2
90032-KW3-008	C-2.1
90033-GHR-650	C-27
90033-GHR-660	C-23
90033-GHR-670	C-39
90033-GHR-680	C-30
90033-KPH-900	M-15
90035-166-008	C-2.1
90038-GHR-760	C-33
90038-GHR-770	C-9
90038-GHR-790	C-33
90038-GHR-K80	C-7
90038-GHR-M00	C-39
90038-GHR-M60	C-39
90040-GHR-640	C-5
90040-GHR-650	C-10
90040-GHR-660	M-11
90040-GHR-670	C-23.10
90040-GHR-680	M-2
90040-GHR-690	M-4
90040-GHR-700	M-10
90040-GHR-700	M-11
90040-GHR-710	M-10
90040-GHR-710	C-10
90040-GHR-740	M-10
90040-GHR-760	M-6
90040-GHR-800	M-15
90040-GHR-870	M-2
90040-GHR-E60	C-10
90050-KPH-900	M-8
90071-MB0-000	M-13
90083-KFL-850	M-7
90083-KRM-840	M-4
90084-KPS-900	M-10
90085-KRM-850	M-9
90087-KSS-900	M-10
90092-KSS-900	M-19
90101-GJ6-000	C-1
90101-KGA-K00	C-18
90101-KRM-R80	C-5
90101-KSS-730	C-32
90101-KY6-008	C-2
90101-KY6-008	C-2.1
90103-KSS-730	C-7
90104-KRM-R80	C-5
90105-KAE-870	C-14.40
90106-KPH-690	C-39
90106-KSE-000	C-23
90106-KSS-900	C-23
90107-KAN-900	C-27
90107-KSS-900	C-44
90107-KVB-900	C-44
90108-223-000	C-31
90111-KSS-C01	C-35
90111-KVS-B50	C-37
90113-GFP-B00	C-27
90114-KGH-900	C-5
90115-KSS-900	C-4
90116-KSS-900	C-25
90116-KVG-A31	C-11
90118-KRM-860	C-37
90118-KRM-860	C-37.1
90118-KSS-900	C-29
90120-KRM-860	C-38
90123-KVG-A31	C-11
90128-KSS-600	C-19.30
90131-GCE-E40	C-30
90131-KBV-003	C-12
90131-KRM-840	M-15
90138-GHR-J40	C-7
90138-GHR-J40	C-23
90138-GHR-J40	C-35
90138-GHR-J40	C-44
90145-MS9-612	C-5
90164-GCE-E40	C-39
90188-GHR-J60	C-2
90188-GHR-J60	C-2.1
90191-MK4-000	C-7
90192-KGA-E00	C-21
90201-GHR-630	C-18
90201-GHR-630	C-19.10
90201-GHR-630	C-19.30
90201-GHR-630	C-23
90201-GHR-640	C-18
90201-GHR-640	C-32
90201-GHR-J30	C-10
90202-GHR-E50	C-31
90203-GHR-640	M-6
90203-GHR-650	C-32
90206-001-000	M-3
90208-GHR-630	C-5
90208-GHR-630	C-13
90208-GHR-630	C-21
90208-GHR-630	C-36
90208-GHR-630	C-37
90208-GHR-630	C-38
90208-GHR-640	C-27
90208-GHR-650	C-27
90208-GHR-660	M-11
90208-GHR-J50	C-39
90211-KRM-R20	C-9
90227-GHR-E00	M-2
90227-GHR-E00	C-4
90231-087-010	M-7
90231-GHR-630	C-30
90231-GHR-640	C-32

PROIBIDA A REPRODUÇÃO E DISTRIBUIÇÃO
10.0913 - MMSIO - MM - JT

Voltar
4

© Moto Honda da Amazônia Ltda.
Todos os direitos reservados.

ÍNDICE DE NÚMERO DE PEÇAS

Nº da Peça	Nº do bloco
90231-GHR-650	C-33
90231-KRM-840	M-8
90233-GHR-630	C-23
90233-GHR-630	C-36
90233-GHR-630	C-37
90301-473-003	C-18
90301-KGH-901	C-18
90301-MG8-000	C-34
90302-435-761	C-4
90302-KBP-900	C-18
90302-KBP-900	C-19.10
90302-KBP-900	C-19.30
90304-GE8-003	C-7
90304-KGH-901	C-7
90304-KPH-900	C-27
90306-KF0-003	C-14.10
90306-KF0-003	C-14.40
90306-KF0-003	C-19.10
90306-KF0-003	C-19.30
90306-KGH-901	C-14.40
90306-KGH-901	C-19.30
90307-KVK-900	C-1
90309-KPH-971	C-19.30
90309-ML3-791	C-19.10
90309-ML3-791	C-19.30
90314-KFM-840	C-3
90380-MB2-000	C-44
90401-373-770	C-36
90401-GB2-000	M-7
90403-KPH-900	M-8
90407-259-000	M-15
90412-187-000	M-17
90412-KPH-900	M-17
90431-GN5-910	M-7
90432-086-000	M-7
90435-HB3-000	M-19
90439-SB2-010	M-11
90441-286-000	M-2
90441-KRM-840	M-17
90441-ME9-000	M-2
90443-844-000	M-6
90443-KPS-900	M-2
90443-KSS-B30	M-5
90452-413-000	M-17
90452-KGH-900	M-17
90452-KPH-900	M-20
90454-KPH-900	M-20
90455-GB2-000	M-7
90461-115-000	M-17
90461-GB4-770	M-17
90463-KRM-840	M-2
90485-040-000	M-6
90501-GBL-730	M-8
90501-KSS-900	C-7
90502-GCE-900	C-23
90503-KBP-900	C-10
90503-KGA-K00	C-32
90505-425-000	C-18
90505-KSS-900	C-7
90513-KSS-900	C-32
90545-300-000	C-5
90563-KC5-000	C-32
90601-PV3-003	C-23.10
90602-KSS-900	M-15
90603-KPH-900	M-7
90603-KSS-900	M-17
90605-166-720	M-6
90605-166-720	M-7
90605-200-000	M-20
90605-KPS-900	M-20
90605-KSS-900	M-17
90651-MA5-671	C-5
90654-SA4-003	C-21.1
90656-KM1-000ZL	C-10
90666-SDA-A01	C-23
90677-KRM-860	M-10
90677-KRM-860	C-34
90677-KRM-860	C-37
90677-KRM-860	C-37.1
90677-KRM-860	C-44
90702-KFM-900	M-3
90702-KFM-900	M-6
90702-KFM-900	M-10
90702-KFM-900	M-14
90703-KRM-840	M-5
90703-KRM-840	M-15
90741-003-010	M-16
90755-229-003	C-14.10
90755-229-003	C-14.40
90755-229-005	C-14.10
90755-KGA-K00	C-14.10
91000	
91001-KPH-901	M-16
91007-KPH-901	M-6
91008-KK6-000	M-8
91013-KPS-731	C-19.10
91013-KPS-731	C-19.30
91013-KPS-732	C-19.10
91013-KPS-732	C-19.30
91013-KSS-901	M-17
91014-KSS-901	M-17
91015-KSS-901	M-17
91022-KSS-C01	M-9
91052-KSS-901	C-14.40
91052-KSS-901	C-19.10
91052-KSS-901	C-19.30
91052-KSS-902	C-14.40
91052-KSS-902	C-19.10
91052-KSS-902	C-19.30
91052-KVS-F01	C-14.40
91052-KVS-F01	C-19.30
91052-KVS-F02	C-14.40
91052-KVS-F02	C-19.30
91053-KSS-901	C-14.10
91053-KSS-901	C-19.10
91053-KSS-901	C-19.30
91053-KSS-902	C-19.10
91053-KSS-902	C-19.30
91054-K03-H02	C-19.30
91054-K03-H04	C-19.30
91055-KVS-F01	C-19.30
91055-KVS-F02	C-19.30
91101-GB2-000	M-7
91105-KTM-970	M-14
91204-KPH-901	M-17
91204-MC7-003	M-6
91208-KPH-901	M-15
91251-KCS-690	C-13
91251-KPH-881	C-19.10
91251-KPH-881	C-19.30
91301-GGL-J01	M-23.1
91301-KPH-701	M-23
91303-001-010	M-6
91303-KRM-840	M-10
91304-KSS-B00	M-2
91304-KSS-B00	M-2
91306-KRM-840	M-4
91307-KRM-840	M-6
91309-425-003	M-13
91312-107-000	M-15
91320-MB0-000	M-13
91352-671-003	C-2.1
91352-671-004	C-2.1
91356-KSS-900	M-10
91356-KVG-901	C-11
91356-KWV-000	M-10
91372-KPH-900	M-2
91509-GE2-760	C-7
91509-GE2-760	C-23.10
91509-GE2-760	C-44
92000	
92101-06020-4J	C-38
92101-08025-0A	C-29
92900-08028-0E	M-2
92912-08025-3E	C-19.10
93000	
93301-05012-0J	M-14
93500-05025-0G	M-2
93500-05025-0G	C-4
93891-04010-18	M-23.1
93891-04012-07	C-7
93891-04016-07	C-44
93891-04016-18	M-23.1
93892-05012-18	M-23
93892-05012-18	M-23.1
93903-25510	C-25
93903-34320	C-7
93903-34320	C-23
93903-34320	C-35
93903-34320	C-44
93913-25420	C-2
94000	
94001-06000-0S	C-18
94001-06000-0S	C-19.30
94001-06080-0S	C-10
94001-08000-0S	C-18
94001-08000-0S	C-32
94001-10000-0S	C-3
94002-10070-0S	C-31
94021-10000-0S	C-33
94030-08000	M-6
94030-10000	C-32
94050-06000	C-5
94050-06000	C-13
94050-06000	C-21.2
94050-06000	C-36
94050-06000	C-37.1
94050-06000	C-38
94050-08000	C-27
94050-10000	C-27
94050-10080	C-39
94050-12000	M-11
94101-06000	C-30
94101-08000	C-23
94101-08000	C-32
94101-10000	C-33
94103-06000	C-23
94103-06000	C-36
94103-06000	C-37.1
94103-06800	C-44
94201-16150	C-30
94201-20120	C-29
94201-20150	C-18
94201-20150	C-32
94201-30250	C-31
94251-08000	C-23
94303-03050	M-16
94540-06018	M-14
95000	
95002-41050-00	C-21.1
95002-41300-08	C-25
95002-80000	C-25
95011-61000	C-23
95011-62000	C-23
95014-71202	C-31
95014-72102	C-31
95015-42000	C-13
95015-42000	C-29
95015-81000	C-30
95018-46250	C-25
95701-06012-00	M-2
95701-06012-00	C-21.2
95701-06012-00	C-37.1
95701-06012-00	C-39
95701-06012-07	C-32
95701-06014-00	M-2
95701-06014-00	M-4
95701-06014-00	M-5
95701-06014-00	M-15
95701-06014-00	M-17
95701-06014-00	C-38
95701-06016-00	M-15
95701-06020-00	C-36
95701-06020-00	C-44
95701-06022-00	M-23.1
95701-06022-07	C-5
95701-06025-00	M-13
95701-06025-00	C-34
95701-06028-00	M-2
95701-06032-00	C-13
95701-06035-00	M-14
95701-06035-00	C-18
95701-06035-00	C-23
95701-06110-00	M-2
95701-08014-00	C-27
95701-08016-00	C-23
95701-08018-00	C-30
95701-08018-00	C-39
95801-10040-00	C-33

PROIBIDA A REPRODUÇÃO E DISTRIBUIÇÃO
20100913 - Mateus - WM JT

© Moto Honda da Amazônia Ltda.
Todos os direitos reservados.

ÍNDICE DE NÚMERO DE PEÇAS

Nº da Peça	Nº do bloco
95801-10045-00	C-9
95801-10050-08	C-7
95801-10055-00	C-33
95801-10110-08	C-39
95801-10140-08	C-39
96000	
96001-06012-00	C-5
96001-06014-00	C-10
96001-06016-00	M-11
96001-06016-07	C-10
96001-06018-00	C-23.10
96001-06020-00	M-2
96001-06020-00	M-23.1
96001-06022-00	M-4
96001-06025-00	M-10
96001-06025-00	M-11
96001-06028-00	M-10
96001-06028-00	C-10
96001-06035-00	M-10
96001-06040-00	M-6
96001-06060-00	M-15
96001-06095-00	M-2
96140-62030-10	C-19.10
96140-62030-10	C-19.30
96140-63010-10	C-14.10
96140-63010-10	C-19.10
96140-63010-10	C-19.30
96150-63010-10	C-14.40
96150-63010-10	C-19.10
96150-63010-10	C-19.30
96220-30085	M-19
96220-40238	M-14
97000	
97000-23100	C-14.10
97000-45100	C-19.10
97230-41085-10	C-19.10
97658-41084-10	C-19.10
98000	
98200-31500	C-37
98200-41000	C-38
98200-41500	C-38

PROIBIDA A REPRODUÇÃO E DISTRIBUIÇÃO
1010913 - Matsuo - MM - JT

© Moto Honda da Amazônia Ltda.
Todos os direitos reservados.

HONDA

The Power of Dreams

Publicado pela Moto Honda da Amazônia Ltda.
Setor Publicações Técnicas