HONDA

TRX350 FOURTRAX
TRX350 FOURTRAX 4X4

TRX350TM
TRX350FM
(02.03.04.05.06)

CATÁLOGO DE PEÇAS

6

00X1B-HN4-006

Moto Honda da Amazônia Ltda. – 2006

ÍNDICE 1

GRUPO DO MOTOR 2

GRUPO DO CHASSI 3

ÍNDICE DOS
NÚMEROS DAS PEÇAS 4

TRX350
2002 • 2003

TRX350
2004 • 2005

TRX350
2006

Instruções para o Uso do Catálogo de Peças

- Este Catálogo de Peças descreve todas as peças de reposição, bem como o tempo de mão-de-obra (T.M.O.) para os modelos **TRX350TM•TRX350FM (02•03•04•05•06)**.
  - Este Catálogo de Peças foi elaborado com base nas informações disponíveis até 01 de Outubro de 2005.
  - Especifique sempre o Nº completo da peça quando fizer um pedido de peças.
  - Verifique sempre o número, modelo, tipo, série, cor, marca, e o tamanho que for necessário antes de encomendar as peças.
- Observe sempre que as ilustrações permitem localizar uma determinada parte do chassi ou do motor, podendo diferenciar da sua forma original.
  - Quando forem realizadas as modificações ou adições no Catálogo de Peças, as páginas a serem substituídas ou adicionadas serão emitidas no momento oportuno acompanhadas de uma página de instruções para atualização.
  - Periodicamente serão emitidas Notícias de Peças para que seja atualizado temporariamente o Catálogo de Peças até que seja publicada a Atualização definitiva do Catálogo.
- **Recomendamos ao Concessionário que mantenha seu Catálogo de Peças atualizado, observando com atenção a página de instruções para atualização.**

ÍNDICE

- Instruções para o Uso do Catálogo de Peças 1
- Como Localizar as Informações sobre as Peças 2
- Estrutura do Catálogo de Peças 3
- Quando Utilizar as Peças 4
- Abreviaturas Utilizadas no Catálogo de Peças 4
- Como Localizar o Bloco de Peças e os Números de Série 5
- Posição da Etiqueta de Cor 5
- Modelo, Código de Área e Números de Série Aplicáveis ... 6
- Etiqueta de Cor 7
- Tabela de Cores 8
- Mangueira de Combustível, Mangueiras de Aplicação Geral e Mangueira de Vinil 24
- Instruções para o Uso do Tempo de Mão-de-Obra (T.M. O) 28
- Índice Ilustrado 33
- Grupo do Motor 42
- Grupo do Chassi 74
- Índice dos Números das Peças 154

Como Localizar as Informações sobre as Peças

A Referência com o Índice Ilustrado

Grupo do Motor

M-1 Tampa do Cabeçote	M-2 Cabeçote	E-3 Árvore de Comando/Válvulas
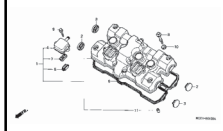	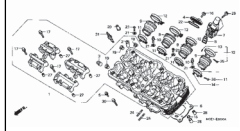	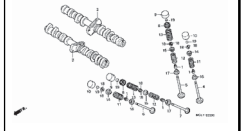
M-4 Corrente de Comando/Tensor	M-5 Cilindro	M-6 Tampa Direita da Carcaça

B Referência com o Índice dos Números das Peças

ÍNDICE DOS NÚMEROS DAS PEÇAS

Número da Peça	Página	Ref.	Número da Peça	Página	Ref.	Número
04000			13323-MY9-751	28	10	1492
			13324-MY9-751	28	10	1493
04911-MCE-000	26	1	13325-MY9-751	28	10	1493
			13327-MY9-751	28	10	1493
06000						1493
			14000			1493
06405-MY5-P00	67	3				1493
06405-MY5-P10	67	3	14100-MCE-000	13	2	1493
06410-MY9-860	56	1	14200-MCE-000	13	3	1493
06435-MCE-006	55	1	14321-MCE-000	16	2	1493
06451-166-405	51	2	14401-MCE-003	16	3	1493
06451-443-405	55	2	14510-MBE-000	16	4	1494
06451-MA7-405	51	1	14520-MY9-691	16	5	1494
06455-MCE-006	51	3	14524-MY9-690	16	6	1494
			14546-MCE-000	16	7	1494
11000			14620-MY9-691	16	8	1494
			14711-MCE-000	13	4	1494
11210-MCE-000	25	1	14712-MCE-000	13	5	1494
11330-MCE-305	18	1	14721-MCE-000	13	6	1494
11333-KT8-000	22	1	14722-MCE-000	13	7	1494
11335-MCE-000	18	2	14730-MCE-000	13	8	1494
11360-MCE-000	23	1	14731-MCE-000	13	9	1495
11365-MCE-000	23	2	14731-MY9-751	13	10	1495
11396-MY9-000	18	3	14751-KY2-000	13	11	1495
11631-MCE-000	21	1	14751-MCE-000	13	12	1495
11691-MY9-000	21	2	14761-MCE-000	13	13	1495

Número do Bloco

C-7 Pára-Lama Dianteiro

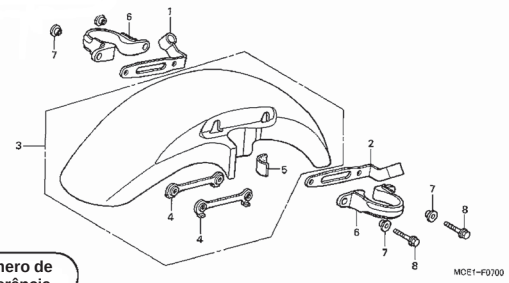

Item de Serviço	T.M.O.
Pára-lama dianteiro, comp.	0,3

Número de Referência

Nº Ref.	Nº da Peça	Descrição	Qtde. CB400 SFX	Qtde. CB400 SFY	Nº de Série	Tipo
1	45156-MCE-000	Presilha, mangueira do freio, diant., direito ...	1	1		
2	45157-MCE-000	Presilha, mangueira do freio, dianteiro, esq.	1	1		
3	61100-MCE-000ZA	Pára-lama dianteiro, comp.				
		NH411M ..... Prata Force Metálico	1	-	-------- --------	3J,4J
			-	1		
	61100-MCE-000ZB	*PB284C* ..... Azul-fênix	1	-	-------- --------	J,2J
4	61101-MCE-000	.....	2	2	-------- 1008000	
	61101-MCE-010	Placa, pára-lama dianteiro	2	2	1008001	
5	61102-MCE-300	Coxim, pára-lama dianteiro ..... (Preto)	2	2		
6	61105-MCE-000	Suporte, fixação, pára-lama dianteiro	2	2		
7	61107-MR7-000	Coxim (6,5)	4	4		
8	96001-06020-00	Parafuso, flange, 6 x 20	4	4		

Número da Página

48

2000.09.01 E

Estrutura do Catálogo de Peças

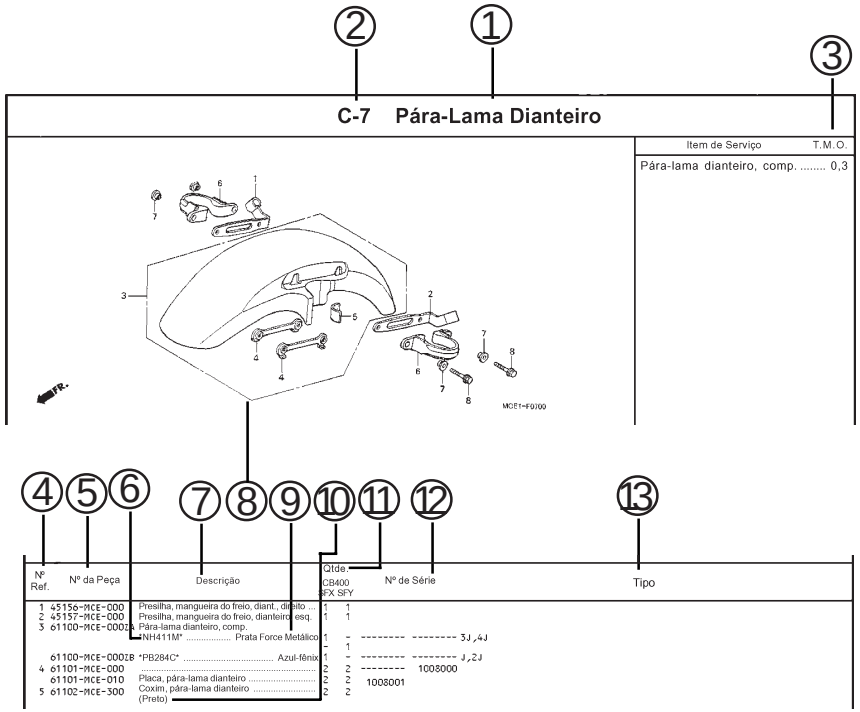

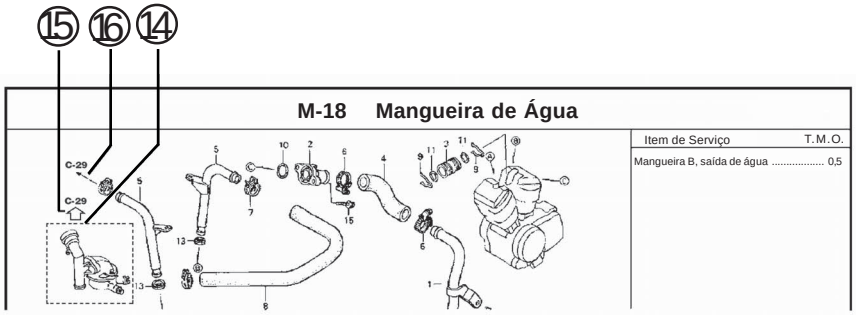

① **Nome do bloco** ② **Número do bloco**

③ **Item de serviço / Tempo de mão-de-obra**

④ **Número de referência**

- Os números descritos entre parênteses indicam uma continuação da página anterior.

⑤ **Número da peça** ⑥ **Código de Cores HONDA**

⑦ **Descrição**

⑧ **Conjuntos**

- As peças cujas figuras estiverem delimitadas por linhas interrompidas, na ilustração, estão disponíveis em conjunto completo. (As peças componentes do conjunto também são comercializadas individualmente.)

⑨ **Descrição de cores**

⑩ **Nota**

- As notas aparecem entre parênteses, na coluna referente ao nome das peças.

⑪ **Quantidade necessária**

- Indica a quantidade de cada peça usada no bloco.
- Quando aparece entre parênteses, indica peça opcional.
- Quando indicada com a letra “N”, deve-se utilizar a quantidade que for necessária.

⑫ **Número de série**

⑬ **Tipo**

- Se a Coluna referente ao Tipo estiver em branco, significa que a peça é aplicável a todos os tipos.

⑭

- Uma linha pontilhada ao redor de uma peça significa que a peça será apresentada em outro bloco.

⑮

- Uma seta em branco indica o Nº do bloco das peças contornadas pela linha pontilhada.

⑯

- Uma seta compacta indica o Nº do bloco ao qual a peça pertence.

Quando Utilizar as Peças

Nº Ref.	Nº da Peça	Descrição	Qtde. CB400 SFX	Qtde. CB400 SFY	Nº de Série
1	45156-MCE-000	Presilha, mangueira do freio diant. dir.	1	1	
2	45157-MCE-000	Presilha, mangueira do freio diant. esq.	1	1	
3	61100-MCE-000ZA	Pára-lama completo, dianteiro Prata force metálico	1	-	-------- -------- 3J,4J
			-	1	
	61100-MCE-000ZB	*PB284C* ..... Azul-fênix-candy	1	-	-------- -------- J,2J
4	61101-MCE-000	Placa, pára-lama diant. (###)	2	2	-------- 1008000
	61101-MCE-010	.....	2	2	1008001
5	61102-MCE-300	Coxim, pára-lama diant. ..... (Preto)	2	2	
6	61105-MCE-000	Suporte, fixação do pára-lama diant.	2	2	
7	61107-MR7-000	Espaçador (6,5)	4	4	
8	96001-06020-00	Parafuso, flange, 6 x 20	4	4	

A peça foi usada desde o modelo inicial, sem alteração.

Quando a numeração aparece do lado esquerdo da coluna significa que a utilização da peça se aplica a partir do Nº 1008001.

Quando a numeração aparece do lado direito da coluna significa que a utilização da peça se aplica até o Nº 1008000.

• A marca "###", ao lado do nome das peças, indica que o período de fornecimento destas terminou (peças que não estão mais à venda).

Abreviaturas Utilizadas no Catálogo de Peças

* "Esq" ou "Dir", na descrição de uma peça, significa o lado Esquerdo e o lado Direito, sob o ponto de vista de uma pessoa que esteja sobre o assento da motocicleta.

• **No Catálogo de peças utilizam-se as seguintes abreviaturas:**

A ..... Ampére
ABS ..... Sistema de Freio ABS Anti-trava
ADM ..... Admissão
C.A. ..... Corrente Alternada
C.C. (D.C.) ..... Corrente Contínua
C.D.I. ..... Unidade de Descarga Capacitiva
COMP. ..... Completo
CONJ. ..... Conjunto
D (22D) ..... Dente (22 dentes)
DIANT. ..... Dianteiro
DIR. ..... Direito
ESC ..... Escape
ESQ. ..... Esquerdo
G ..... Grama
KPH ..... Quilômetros por Hora
L (100 L) ..... Elo (100 Elos)
L.E.D. ..... Diodo Emissor de Luz
M.F. ..... Marca de Fixação
MM ..... Milímetro
MPH ..... Milhas por Hora
SEX ..... Sextavado
STD ..... Standard
M.T. ..... Marca de Transcrição
TCS ..... Sistema de Controle de Tração
TRAS. ..... Traseiro
V ..... Volt
W ..... Watt
WL ..... Com Etiqueta
WOL ..... Sem etiqueta

Como Localizar o Bloco de Peças e os Números de Série

Posição da Etiqueta de Cor

Peças	Peças do motor M-1~	Peças do carburador M-20~	Peças do chassi C-1~	Peças coloridas
Números necessários	Número de série do motor	Número de série do carburador	Número de série do chassi	Etiqueta de cor
Pontos de localização	①	②	③	④

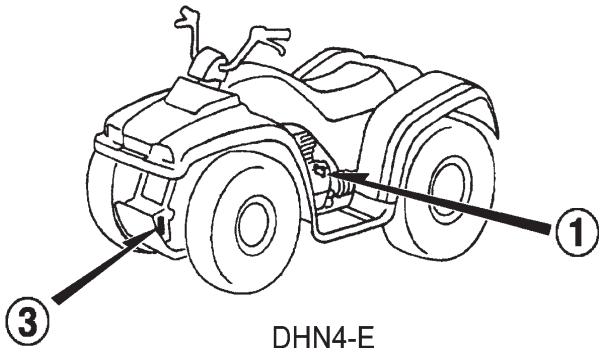

DHN4-E

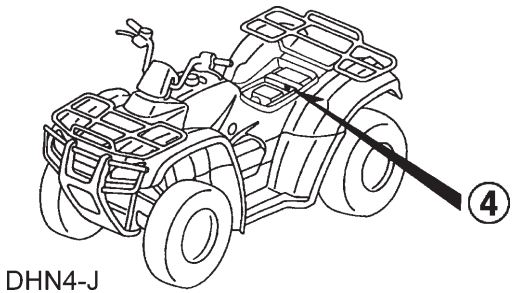

DHN4-J
(TRX350TM-4/6 • TRX350FM-4/6)

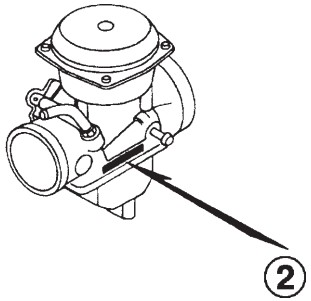

DHN4-G

Modelo, Código de Área e Números de Séries Aplicáveis

- Os modelos, códigos de área e números de série aplicáveis que constam deste catálogo podem ser identificados conforme a tabela abaixo.
- Peças com código de área são exclusivas para modelos destinados aos países designados.
- Se não houver código de área, as peças são de uso comum.

Modelo	Código de Área	Tipo	Número de Série do Motor Aplicável	Número de Série do Chassi Aplicável	Número de Identificação do Carburador Aplicável
TRX350TM2	3BR	Brasil	TE24E-3000001~3000100	9C2TE24003R000001~3R000100	VE94B B
TRX350TM3	BR	Brasil	TE24E-3000101~3099999	9C2TE24003R000101~3R099999	VE94D B
TRX350TM4	BR	Brasil	TE24E-4000001~4099999	9C2TE24004R000001~4R099999	VE94F A
TRX350TM6	BR	Brasil	TE24E-6000001~	9C2TE24006R000001~	VE94F A
TRX350FM2	3BR	Brasil	TE25E-3000001~3000100	9C2TE25003R000001~3R000100	VE94B B
TRX350FM3	BR	Brasil	TE25E-3000101~3099999	9C2TE25003R000101~3R099999	VE94D B
TRX350FM4	BR	Brasil	TE25E-4000001~4099999	9C2TE25004R000001~4R099999	VE94F A
TRX350FM6	BR	Brasil	TE25E-6000001~	9C2TE25006R000001~	VE94F A

- Quanto aos números de identificação do carburador / acelerador, apenas as partes sublinhadas são usadas para registro, como mostra o exemplo abaixo.

VE94B B KC ア

Etiqueta de Cor

- Ao solicitar uma peça, verifique o nome do modelo, a cor principal e o código observando a Etiqueta de Cor no veículo.
- Ao solicitar uma peça colorida, use a tabela de cores nas instruções para uso do catálogo de peças.

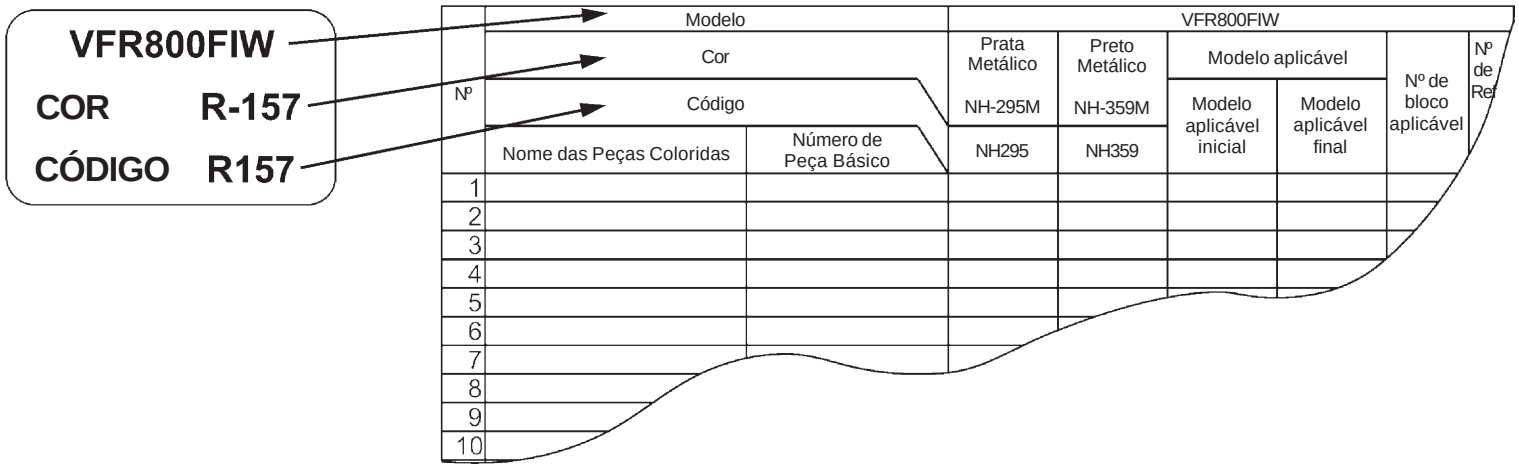

Tabela de Cores

- Ao solicitar uma peça colorida, consulte a tabela abaixo e utilize o número de peça básico que vem acompanhado do código de cor.

TRX350 FOURTRAX (TRX350TM2)

Nº	Modelo		TRX350TM2					
	Cor		Vermelho Patriota	Verde Aventura	Modelo aplicável		Nº de bloco aplicável	Nº de Ref.
	Código		R-232	G-152				
Nº	Nome das Peças Coloridas	Número de Peça Básico	-----	-----	Modelo aplicável inicial	Modelo aplicável final		
1	TAMPA, GUIDÃO	53206-HM8-000	ZA	ZA			C-4	13
2	TAMPA SUP., TANQUE COMBUSTÍVEL	83750-HN5-670	ZA	ZA			C-7	24
3	TAMPA, GUIDÃO	53205-HN5-A10	ZA	ZA			COP-1	11
4	TAMPA, GUIDÃO	53205-HN5-671	ZA	ZA			C-4	12
5	TAMPA, LATERAL ESQUERDA	83600-HN5-670	ZA	ZA			C-18	6
6	TAMPA, LATERAL DIREITA	83500-HN5-670	ZA	ZA			C-18	4
7	TAMPA, SISTEMA PARTIDA	80125-HN5-670	ZA	ZA			C-25	13
8	EMBLEMA ESQ., TANQUE COMBUSTÍVEL	87123-HN5-720	ZA	ZC			C-35	3
9	EMBLEMA DIR., TANQUE COMBUSTÍVEL	87122-HN5-720	ZA	ZC			C-35	2
10	PÁRA-LAMA, DIANTEIRO	61100-HN5-B00	ZB	ZA			C-7	5
11	PÁRA-LAMA, TRASEIRO	80100-HN4-B00	ZB	ZA			C-25	7
12	GRADE, DIANTEIRA	66300-HN5-670	ZA	ZA			C-7	19
13	TAMPA, PÁRA-LAMA TRASEIRO	80311-HN5-670	ZA	ZC			C-25	23
14	TAMPA, CAIXA FERRAMENTAS	80211-HN5-670	ZA	ZA			C-25	16
15	EMBLEMA, PÁRA-LAMA DIANTEIRO	87124-HN4-670	ZA	ZC			C-35	4
16	EMBLEMA, PÁRA-LAMA TRASEIRO	87126-HN0-A60	ZE	ZG			C-35	6

TRX350 FOURTRAX (TRX350TM2)

Nº	Modelo		TRX350TM2					
	Cor		Vermelho Patriota	Verde Aventura	Modelo aplicável		Nº de bloco aplicável	Nº de Ref.
	Código		R-232	G-152				
Nº	Nome das Peças Coloridas	Número de Peça Básico	-----	-----	Modelo aplicável inicial	Modelo aplicável final		
17	PÁRA-BARRO INFERIOR, DIANT. ESQ.	61868-HN5-670	ZA	ZA			C-7	18
18	PÁRA-BARRO LATERAL, DIANT. ESQ.	61866-HN5-670	ZA	ZA			C-7	16
19	PÁRA-BARRO TRASEIRO ESQUERDO	80122-HN5-670	ZA	ZA			C-25	10
20	PÁRA-BARRO LATERAL TRASEIRO ESQ.	80221-HN5-670	ZA	ZA			C-25	22
21	PÁRA-BARRO INFERIOR, DIANTEIRO DIR	61863-HN5-670	ZA	ZA			C-7	15
22	PÁRA-BARRO LATERAL, DIANTEIRO DIR	61861-HN5-670	ZA	ZA			C-7	13
23	PÁRA-BARRO TRASEIRO DIREITO	80121-HN5-670	ZA	ZA			C-25	9
24	PÁRA-BARRO LATERAL TRASEIRO DIR.	80220-HN5-670	ZA	ZA			C-25	21
25	ESPAÇADOR INTERNO, SOQUETE ACESSÓRIOS	61104-HN5-670	ZA	ZA			C-7	8
26	ESPAÇADOR EXTERNO, SOQUETE ACESSÓRIOS	61103-HN5-670	ZB	ZB			C-7	7

TRX350 FOURTRAX (TRX350TM3)

Nº	Modelo		TRX350TM3					
	Cor		Vermelho Patriota	Verde Aventura	Modelo aplicável		Nº de bloco aplicável	Nº de Ref.
	Código		R-232	G-152				
Nº	Nome das Peças Coloridas	Número de Peça Básico	-----	-----	Modelo aplicável inicial	Modelo aplicável final		
1	TAMPA, GUIDÃO	53206-HM8-000	ZA	ZA			C-4	13
2	TAMPA SUP., TANQUE COMBUSTÍVEL	83750-HN5-670	ZA	ZA			C-7	24
3	TAMPA, GUIDÃO	53205-HN5-A10	ZA	ZA			COP-1	11
4	TAMPA, GUIDÃO	53205-HN5-672	ZA	ZA			C-4	12
5	TAMPA, LATERAL ESQUERDA	83600-HN5-670	ZA	ZA			C-18	6
6	TAMPA, LATERAL DIREITA	83500-HN5-670	ZA	ZA			C-18	4
7	TAMPA, SISTEMA PARTIDA	80125-HN5-670	ZA	ZA			C-25	13
8	EMBLEMA ESQ., TANQUE COMBUSTÍVEL	87123-HN5-720	ZA	ZC			C-35	3
9	EMBLEMA DIR., TANQUE COMBUSTÍVEL	87122-HN5-720	ZA	ZC			C-35	2
10	PÁRA-LAMA, DIANTEIRO	61100-HN5-B00	ZB	ZA			C-7	5
11	PÁRA-LAMA, TRASEIRO	80100-HN4-B20	ZB	ZA			C-25	7
12	GRADE, DIANTEIRA	66300-HN5-670	ZA	ZA			C-7	19
13	TAMPA, PÁRA-LAMA TRASEIRO	80311-HN5-670	ZA	ZC			C-25	23
14	TAMPA, CAIXA FERRAMENTAS	80211-HN5-670	ZA	ZA			C-25	16
15	EMBLEMA, PÁRA-LAMA DIANTEIRO	87124-HN4-A60	ZA	ZC			C-35	4
16	EMBLEMA, PÁRA-LAMA TRASEIRO	87126-HN0-A60	ZE	ZG			C-35	6

TRX350 FOURTRAX (TRX350TM3)

Nº	Modelo		TRX350TM3					
	Cor		Vermelho Patriota	Verde Aventura	Modelo aplicável		Nº de bloco aplicável	Nº de Ref.
	Código		R-232	G-152				
Nº	Nome das Peças Coloridas	Número de Peça Básico	-----	-----	Modelo aplicável inicial	Modelo aplicável final		
17	PÁRA-BARRO INFERIOR, DIANT. ESQ.	61868-HN5-670	ZA	ZA			C-7	18
18	PÁRA-BARRO LATERAL, DIANT. ESQ.	61866-HN5-670	ZA	ZA			C-7	16
19	PÁRA-BARRO TRASEIRO ESQUERDO	80122-HN5-670	ZA	ZA			C-25	10
20	PÁRA-BARRO LATERAL TRAS. ESQ.	80221-HN5-670	ZA	ZA			C-25	22
21	PÁRA-BARRO INFERIOR, DIANT. DIR.	61863-HN5-670	ZA	ZA			C-7	15
22	PÁRA-BARRO LATERAL, DIANT. DIR.	61861-HN5-670	ZA	ZA			C-7	13
23	PÁRA-BARRO TRASEIRO DIREITO	80121-HN5-670	ZA	ZA			C-25	9
24	PÁRA-BARRO LATERAL TRAS. DIR.	80220-HN5-670	ZA	ZA			C-25	21
25	ESPAÇADOR INTERNO, SOQUETE ACESSÓRIOS	61104-HN5-670	ZA	ZA			C-7	8
26	ESPAÇADOR EXTERNO, SOQUETE ACESSÓRIOS	61103-HN5-670	ZB	ZB			C-7	7

TRX350 FOURTRAX (TRX350TM4)

Nº	Modelo		TRX350TM4						
	Cor		Verde Aventura G-152	Amarelo Estrela Burst Y-151R	Vermelho Patriota R-232	Modelo aplicável		Nº de bloco aplicável	Nº de Ref.
	Código								
	Nome das Peças Coloridas	Número de Peça Básico	R232	Y151	G152	Modelo aplicável inicial	Modelo aplicável final		
1	TAMPA, GUIDÃO	53206-HM8-000	ZA	ZA	ZA			C-4	13
2	BAGAGEIRO, DIANTEIRO	81100-HN7-000	ZA	ZA	ZA			C-32-1	1
3	BAGAGEIRO, TRASEIRO	81300-HN7-000	ZA	ZA	ZA			C-32-1	6
4	PRESILHA, FIXAÇÃO PAINEL	91549-MW0-790	ZA	ZA	ZA			C-20	24
5	TAMPA, LATERAL DIR. CARBURADOR	91549-MW0-790	ZA	ZA	ZA			C-25-1	30
6	TAMPA, SUP. TANQUE COMBUSTÍVEL	80125-HN7-000	ZA	ZA	ZA			C-25-1	11
7	TAMPA, GUIDÃO	83700-HN7-000	ZB	ZC	ZA			C-18-1	12
8	TAMPA, GUIDÃO	53205-HN5-A10	ZA	ZA	ZA			COP-1	11
9	TAMPA, LATERAL ESQ.TANQUE	53205-HN5-672	ZA	ZA	ZA			C-4	12
10	TAMPA, LATERAL DIREITA TANQUE	83600-HN5-M40	ZB	ZC	ZA			C-18-1	8
11	EMBLEMA, ESQUERDO TAMPA TANQUE COMBUSTÍVEL	83500-HN7-000	ZB	ZC	ZA			C-18-1	6
12	EMBLEMA, DIREITO TAMPA TANQUE COMBUSTÍVEL	87122-HN7-000	ZA	ZB	ZC			C-35-1	2
13	PÁRA-LAMA DIANTEIRO	87121-HN7-000	ZA	ZB	ZC			C-35-1	1
14	PÁRA-LAMA TRASEIRO	61100-HN5-B40	ZB	ZC	ZA			C-7-1	4
15	GRADE, DIANTEIRA	80100-HN4-B30	ZB	ZC	ZA			C-25-1	6
16	PROTETOR, DIANTEIRO	66300-HN7-000	ZA	ZA	ZA			C-7-1	19
17	ETIQUETA, COR	81170-HN7-000	ZA	ZA	ZA			C-32-1	5
18	ALAVANCA, REGISTRO COMBUSTÍVEL	87565-HN4-M00	ZA	ZB	ZC			C-34	6
19	TAMPA, PÁRA-LAMA TRASEIRO	16963-HM8-000	ZA	ZA	ZA			C-17-1	3
20	TAMPA, CAIXA FERRAMENTA	80311-HN7-000	ZB	ZC	ZA			C-25-1	22

TRX350 FOURTRAX (TRX350TM4)

Nº	Modelo / Cor / Código / Nome das Peças Coloridas	Número de Peça Básico	TRX350TM4 Verde Aventura G-152 R232	Amarelo Estrela Burst Y-151R Y151	Vermelho Patriota R-232 G152	Modelo aplicável: Modelo aplicável inicial	Modelo aplicável: Modelo aplicável final	Nº de bloco aplicável	Nº de Ref.
21	TAMPA, CAIXA FERRAMENTAS	80211-HN7-000	ZA	ZA	ZA			C-25-1	13
22	TAMPA, CAIXA UTILIDADES	83670-HN5-M40	ZB	ZC	ZA			C-18-1	11
23	EMBLEMA, HONDA	87127-HN7-000	ZA	ZB	ZC			C-35-1	6
24	EMBLEMA, TAMPA LATERAL	87126-HN5-V60	ZA	ZC	ZB			C-35-1	5
25	PÁRA-BARRO, CENTRAL ESQUERDO	80122-HN5-M40	ZA	ZA	ZA			C-25-1	10
26	PÁRA-BARRO, INFERIOR DIANT. ESQ.	61868-HN5-M50	ZA	ZA	ZA			C-7-1	18
27	PÁRA-BARRO, LATERAL DIANT. ESQ.	61866-HN7-000	ZA	ZA	ZA			C-7-1	16
28	PÁRA-BARRO, TRASEIRO ESQUERDO	80251-HN7-000	ZA	ZA	ZA			C-25-1	21
29	PÁRA-BARRO, LATERAL TRAS. ESQ.	80221-HN7-000	ZA	ZA	ZA			C-25-1	19
30	PÁRA-BARRO, CENTRAL DIREITO	80121-HN5-M50	ZA	ZA	ZA			C-25-1	9
31	PÁRA-BARRO, INFERIOR DIANT. DIREITO	61863-HN5-M50	ZA	ZA	ZA			C-7-1	15
32	PÁRA-BARRO, LATERAL DIANT. DIREITO	61861-HN7-000	ZA	ZA	ZA			C-7-1	13
33	PÁRA-BARRO, TRASEIRO DIREITO	80250-HN7-000	ZA	ZA	ZA			C-25-1	20
34	PÁRA-BARRO, LATERAL TRAS. DIR.	80220-HN7-000	ZA	ZA	ZA			C-25-1	18
35	PROTETOR DIANTEIRO	81150-HN7-000	ZA	ZA	ZA			C-32-1	2
36	PROTETOR MOTOR	81160-HN7-000	ZA	ZA	ZA			C-32-1	4
37	ASSENTO, COMP.	77100-HN5-B40	ZA	ZA	ZA			C-19	1
38	ESPAÇADOR, INTERNO SOQUETE ACESSÓRIOS	61104-HN5-670	ZA	ZA	ZA			C-7-1	7
39	ESPAÇADOR, EXTERNO SOQUETE ACESSÓRIOS	61103-HN5-670	ZB	ZB	ZB			C-7-1	6

TRX350 FOURTRAX (TRX350TM6)

Nº	Modelo		TRX350TM6						
	Cor		Verde Aventura	Amarelo Estrela Burst	Vermelho Patriota	Modelo aplicável		Nº de bloco aplicável	Nº de Ref.
	Código		G-152	Y-151R	R-232				
	Nome das Peças Coloridas	Número de Peça Básico	R232	Y151	G152	Modelo aplicável inicial	Modelo aplicável final		
1	TAMPA, GUIDÃO	53206-HM8-000	ZA	ZA	ZA			C-4	13
2	BAGAGEIRO, DIANTEIRO	81100-HN5-N00	ZA	ZA	ZA			C-32-1	1
3	BAGAGEIRO, TRASEIRO	81300-HN5-N00	ZA	ZA	ZA			C-32-1	6
4	PRESILHA, FIXAÇÃO PAINEL	91549-MW0-790	ZA	ZA	ZA			C-25-1	30
5	TAMPA, LATERAL DIR. CARBURADOR	80125-HN7-000	ZA	ZA	ZA			C-25-1	11
6	TAMPA, SUP. TANQUE COMBUSTÍVEL	83700-HN7-000	ZB	ZC	ZA			C-18-1	12
7	TAMPA, GUIDÃO	53205-HN5-A10	ZA	ZA	ZA			COP-1	11
8	TAMPA, GUIDÃO	53205-HN5-M80	ZA	ZA	ZA			C-4	12
9	TAMPA, LATERAL ESQ.TANQUE	83600-HN5-M40	ZB	ZC	ZA			C-18-1	8
10	TAMPA, LATERAL DIREITA TANQUE	83500-HN7-000	ZB	ZC	ZA			C-18-1	6
11	EMBLEMA, ESQUERDO TAMPA TANQUE COMBUSTÍVEL	87122-HN7-A00	ZA	ZB	ZC			C-35-1	2
12	EMBLEMA, DIREITO TAMPA TANQUE COMBUSTÍVEL	87121-HN7-A00	ZA	ZB	ZC			C-35-1	1
13	PÁRA-LAMA DIANTEIRO	61100-HN5-B40	ZB	ZC	ZA			C-7-1	4
14	PÁRA-LAMA TRASEIRO	80100-HN4-B30	ZB	ZC	ZA			C-25-1	6
15	GRADE, DIANTEIRA	66300-HN7-000	ZA	ZA	ZA			C-7-1	19
16	PROTETOR, DIANTEIRO	81170-HN7-000	ZA	ZA	ZA			C-32-1	5
17	ETIQUETA, COR	87565-HN4-M60	ZA	ZB	ZC			C-34	6
18	ALAVANCA, REGISTRO COMBUSTÍVEL	16963-HM8-000	ZA	ZA	ZA			C-17-1	3
19	TAMPA, PÁRA-LAMA TRASEIRO	80311-HN7-000	ZB	ZC	ZA			C-25-1	22
20	TAMPA, CAIXA FERRAMENTAS	80211-HN7-000	ZA	ZA	ZA			C-25-1	13

TRX350 FOURTRAX (TRX350TM6)

Nº	Modelo / Cor / Código / Nome das Peças Coloridas	Número de Peça Básico	TRX350TM6						
	Cor		Verde Aventura	Amarelo Estrela Burst	Vermelho Patriota	Modelo aplicável		Nº de bloco aplicável	Nº de Ref.
	Código		G-152	Y-151R	R-232				
			R232	Y151	G152	Modelo aplicável inicial	Modelo aplicável final		
21	TAMPA, CAIXA UTILIDADES	83670-HN5-M40	ZB	ZC	ZA			C-18-1	11
22	EMBLEMA, HONDA	87127-HN7-A00	ZA	ZD	ZB			C-35-1	6
23	EMBLEMA, TAMPA LATERAL	87126-HN5-V60	ZA	ZC	ZB			C-35-1	5
24	PÁRA-BARRO, CENTRAL ESQUERDO	80122-HN5-M40	ZA	ZA	ZA			C-25-1	10
25	PÁRA-BARRO, INFERIOR DIANT. ESQ.	61868-HN5-M50	ZA	ZA	ZA			C-7-1	18
26	PÁRA-BARRO, LATERAL DIANT. ESQ.	61866-HN7-000	ZA	ZA	ZA			C-7-1	16
27	PÁRA-BARRO, TRASEIRO ESQUERDO	80251-HN7-000	ZA	ZA	ZA			C-25-1	21
28	PÁRA-BARRO, LATERAL TRAS. ESQ.	80221-HN7-000	ZA	ZA	ZA			C-25-1	19
29	PÁRA-BARRO, CENTRAL DIREITO	80121-HN5-M50	ZA	ZA	ZA			C-25-1	9
30	PÁRA-BARRO, INFERIOR DIANT. DIR.	61863-HN5-M50	ZA	ZA	ZA			C-7-1	15
31	PÁRA-BARRO, LATERAL DIANT. DIR.	61861-HN7-000	ZA	ZA	ZA			C-7-1	13
32	PÁRA-BARRO, TRASEIRO DIREITO	80250-HN7-000	ZA	ZA	ZA			C-25-1	20
33	PÁRA-BARRO, LATERAL TRAS. DIR.	80220-HN7-000	ZA	ZA	ZA			C-25-1	18
34	PROTETOR DIANTEIRO	81150-HN5-N00	ZA	ZA	ZA			C-32-1	2
35	PROTETOR MOTOR	81160-HN7-000	ZA	ZA	ZA			C-32-1	4
36	ASSENTO, COMP.	77100-HN5-B60	ZA	ZA	ZA			C-19	1
37	ESPAÇADOR, INTERNO SOQUETE ACESSÓRIOS	61104-HN5-670	ZA	ZA	ZA			C-7-1	7
38	ESPAÇADOR, EXTERNO SOQUETE ACESSÓRIOS	61103-HN5-670	ZB	ZB	ZB			C-7-1	6

TRX350 FOURTRAX 4X4 (TRX350FM2)

Nº	Modelo		TRX350FM2					
	Cor		Vermelho Patriota	Verde Aventura	Modelo aplicável		Nº de bloco aplicável	Nº de Ref.
	Código		R-232	G-152				
Nº	Nome das Peças Coloridas	Número de Peça Básico	-----	-----	Modelo aplicável inicial	Modelo aplicável final		
1	TAMPA, GUIDÃO	53206-HM8-000	ZA	ZA			C-4	13
2	TAMPA SUPERIOR, TANQUE COMBUSTÍVEL	83750-HN5-670	ZA	ZA			C-7	24
3	TAMPA, GUIDÃO	53205-HN5-A10	ZA	ZA			COP-1	11
4	TAMPA, GUIDÃO	53205-HN5-671	ZA	ZA			C-4	12
5	TAMPA, LATERAL ESQUERDA	83600-HN5-670	ZA	ZA			C-18	6
6	TAMPA, LATERAL DIREITA	83500-HN5-670	ZA	ZA			C-18	4
7	TAMPA, SISTEMA PARTIDA	80125-HN5-670	ZA	ZA			C-25	13
8	EMBLEMA, ESQ. TANQUE COMBUSTÍVEL	87123-HN5-720	ZA	ZC			C-35	3
9	EMBLEMA, DIR. TANQUE COMBUSTÍVEL	87122-HN5-720	ZA	ZC			C-35	2
10	PÁRA-LAMA DIANTEIRO	61100-HN5-B00	ZB	ZA			C-7	5
11	PÁRA-LAMA TRASEIRO	80100-HN5-B00	ZB	ZA			C-25	7
12	GRADE, DIANTEIRA	66300-HN5-670	ZA	ZA			C-7	19
13	TAMPA, PÁRA-LAMA TRASEIRO	80311-HN5-670	ZA	ZC			C-25	23
14	TAMPA, CAIXA FERRAMENTAS	80211-HN5-670	ZA	ZA			C-25	16
15	EMBLEMA, PÁRA-LAMA DIANTEIRO	87124-HN5-670	ZA	ZC			C-35	5
16	EMBLEMA, PÁRA-LAMA TRASEIRO	87126-HN0-A60	ZE	ZG			C-35	6
17	EMBLEMA, LATERAL	87121-HN5-670	ZA	ZB			C-35	1

TRX350 FOURTRAX 4X4 (TRX350FM2)

Nº	Modelo		TRX350FM2					
	Cor		Vermelho Patriota	Verde Aventura	Modelo aplicável		Nº de bloco aplicável	Nº de Ref.
	Código		R-232	G-152				
Nº	Nome das Peças Coloridas	Número de Peça Básico	-----	-----	Modelo aplicável inicial	Modelo aplicável final		
18	PÁRA-BARRO, INFERIOR DIANT. ESQ.	61868-HN5-670	ZA	ZA			C-7	18
19	PÁRA-BARRO, LATERAL DIANT. ESQ.	61866-HN5-670	ZA	ZA			C-7	16
20	PÁRA-BARRO, TRASEIRO ESQUERDO	80122-HN5-670	ZA	ZA			C-25	10
21	PÁRA-BARRO, LATERAL TRAS. ESQ.	80221-HN5-670	ZA	ZA			C-25	22
22	PÁRA-BARRO, INFERIOR DIANT. DIR.	61863-HN5-670	ZA	ZA			C-7	15
23	PÁRA-BARRO, LATERAL DIANT. DIR.	61861-HN5-670	ZA	ZA			C-7	13
24	PÁRA-BARRO, TRASEIRO DIREITO	80121-HN5-670	ZA	ZA			C-25	9
25	PÁRA-BARRO, LATERAL TRAS. DIR.	80220-HN5-670	ZA	ZA			C-25	21
26	ESPAÇADOR INTERNO, SOQUETE ACESSÓRIOS	61104-HN5-670	ZA	ZA			C-7	8
27	ESPAÇADOR EXTERNO, SOQUETE ACESSÓRIOS	61103-HN5-670	ZB	ZB			C-7	7

TRX350 FOURTRAX 4X4 (TRX350FM3)

Nº	Modelo		TRX350FM3					
	Cor		Vermelho Patriota	Verde Aventura	Modelo aplicável		Nº de bloco aplicável	Nº de Ref.
	Código		R-232	G-152				
Nº	Nome das Peças Coloridas	Número de Peça Básico	-----	-----	Modelo aplicável inicial	Modelo aplicável final		
1	TAMPA, GUIDÃO	53206-HM8-000	ZA	ZA			C-4	13
2	TAMPA SUPERIOR, TANQUE COMBUSTÍVEL	83750-HN5-670	ZA	ZA			C-7	24
3	TAMPA, GUIDÃO	53205-HN5-A10	ZA	ZA			COP-1	11
4	TAMPA, GUIDÃO	53205-HN5-672	ZA	ZA			C-4	12
5	TAMPA, LATERAL ESQUERDA	83600-HN5-670	ZA	ZA			C-18	6
6	TAMPA, LATERAL DIREITA	83500-HN5-670	ZA	ZA			C-18	4
7	TAMPA, SISTEMA PARTIDA	80125-HN5-670	ZA	ZA			C-25	13
8	EMBLEMA, ESQ. TANQUE COMBUSTÍVEL	87123-HN5-720	ZA	ZC			C-35	3
9	EMBLEMA, DIR. TANQUE COMBUSTÍVEL	87122-HN5-720	ZA	ZC			C-35	2
10	PÁRA-LAMA DIANTEIRO	61100-HN5-B00	ZB	ZA			C-7	5
11	PÁRA-LAMA TRASEIRO	80100-HN5-B30	ZB	ZA			C-25	7
12	GRADE, DIANTEIRA	66300-HN5-670	ZA	ZA			C-7	19
13	TAMPA, PÁRA-LAMA TRASEIRO	80311-HN5-670	ZA	ZC			C-25	23
14	TAMPA, CAIXA FERRAMENTAS	80211-HN5-670	ZA	ZA			C-25	16
15	EMBLEMA, PÁRA-LAMA DIANTEIRO	87124-HN5-670	ZA	ZC			C-35	5
16	EMBLEMA, PÁRA-LAMA TRASEIRO	87126-HN0-A60	ZE	ZG			C-35	6
17	EMBLEMA, LATERAL	87121-HN5-670	ZA	ZB			C-35	1

TRX350 FOURTRAX 4X4 (TRX350FM3)

Nº	Modelo		TRX350FM32					
	Cor		Vermelho Patriota	Verde Aventura	Modelo aplicável		Nº de bloco aplicável	Nº de Ref.
	Código		R-232	G-152				
	Nome das Peças Coloridas	Número de Peça Básico	-----	-----	Modelo aplicável inicial	Modelo aplicável final		
18	PÁRA-BARRO, INFERIOR DIANT. ESQ.	61868-HN5-670	ZA	ZA			C-7	18
19	PÁRA-BARRO, LATERAL DIANT. ESQ.	61866-HN5-670	ZA	ZA			C-7	16
20	PÁRA-BARRO, TRASEIRO ESQUERDO	80122-HN5-670	ZA	ZA			C-25	10
21	PÁRA-BARRO, LATERAL TRAS. ESQ.	80221-HN5-670	ZA	ZA			C-25	22
22	PÁRA-BARRO, INFERIOR DIANT. DIR.	61863-HN5-670	ZA	ZA			C-7	15
23	PÁRA-BARRO, LATERAL DIANT. DIR.	61861-HN5-670	ZA	ZA			C-7	13
24	PÁRA-BARRO, TRASEIRO DIREITO	80121-HN5-670	ZA	ZA			C-25	9
25	PÁRA-BARRO, LATERAL TRAS. DIR.	80220-HN5-670	ZA	ZA			C-25	21
26	ESPAÇADOR INTERNO, SOQUETE ACESSÓRIOS	61104-HN5-670	ZA	ZA			C-7	8
27	ESPAÇADOR EXTERNO, SOQUETE ACESSÓRIOS	61103-HN5-670	ZB	ZB			C-7	7

TRX350 FOURTRAX 4X4 (TRX350FM4)

Nº	Modelo		TRX350FM4						
	Cor		Vermelho Patriota	Amarelo Estrela Burst	Verde Aventura	Modelo aplicável		Nº de bloco aplicável	Nº de Ref.
	Código		R-232	Y-151R	G-152				
Nº	Nome das Peças Coloridas	Número de Peça Básico	R232	Y151	G152	Modelo aplicável inicial	Modelo aplicável final		
1	TAMPA, GUIDÃO	53206-HM8-000	ZA	ZA	ZA			C-4	13
2	BAGAGEIRO, DIANTEIRO	81100-HN7-000	ZA	ZA	ZA			C-32-1	1
3	BAGAGEIRO, TRASEIRO	81300-HN7-000	ZA	ZA	ZA			C-32-1	6
4	PRESILHA, FIXAÇÃO PAINEL	91549-MW0-790	ZA	ZA	ZA			C-20	24
5	PRESILHA, FIXAÇÃO PAINEL	91549-MW0-790	ZA	ZA	ZA			C-25-1	30
6	TAMPA, LATERAL DIR. CARBURADOR	80125-HN7-000	ZA	ZA	ZA			C-25-1	11
7	TAMPA, SUP. TANQUE COMBUSTÍVEL	83700-HN7-000	ZB	ZC	ZA			C-18-1	12
8	TAMPA, GUIDÃO	53205-HN5-A10	ZA	ZA	ZA			COP-1	11
9	TAMPA, GUIDÃO	53205-HN5-672	ZA	ZA	ZA			C-4	12
10	TAMPA, LATERAL ESQUERDA TANQUE	83600-HN5-M40	ZB	ZC	ZA			C-18-1	8
11	TAMPA, LATERAL DIREITA TANQUE	83500-HN7-000	ZB	ZC	ZA			C-18-1	6
12	EMBLEMA, ESQUERDO TAMPA TANQUE COMBUSTÍVEL	87122-HN7-000	ZA	ZB	ZC			C-35-1	2
13	EMBLEMA, DIREITO TAMPA TANQUE COMBUSTÍVEL	87121-HN7-000	ZA	ZB	ZC			C-35-1	1
14	PÁRA-LAMA DIANTEIRO	61100-HN5-B40	ZB	ZC	ZA			C-7-1	4
15	PÁRA-LAMA TRASEIRO	80100-HN5-B40	ZB	ZC	ZA			C-25-1	6
16	GRADE, DIANTEIRA	66300-HN7-000	ZA	ZA	ZA			C-7-1	19
17	PROTETOR, DIANTEIRO	81170-HN7-000	ZA	ZA	ZA			C-32-1	5
18	ETIQUETA, COR	87565-HN5-M40	ZA	ZB	ZC			C-34	6
19	ALAVANCA, REGISTRO COMBUSTÍVEL	16963-HM8-000	ZA	ZA	ZA			C-17-1	3
20	TAMPA, PÁRA-LAMA TRASEIRO	80311-HN7-000	ZB	ZC	ZA			C-25-1	22

TRX350 FOURTRAX 4X4 (TRX350FM4)

Nº	Modelo / Cor / Código		TRX350FM4						
	Cor		Vermelho Patriota	Amarelo Estrela Burst	Verde Aventura	Modelo aplicável		Nº de bloco aplicável	Nº de Ref.
	Código		R-232	Y-151R	G-152				
Nº	Nome das Peças Coloridas	Número de Peça Básico	R232	Y151	G152	Modelo aplicável inicial	Modelo aplicável final		
21	TAMPA, CAIXA FERRAMENTAS	80211-HN7-000	ZA	ZA	ZA			C-25-1	13
22	TAMPA, CAIXA UTILIDADES	83670-HN5-M40	ZB	ZC	ZA			C-18-1	11
23	EMBLEMA	87124-HN7-000	ZA	ZB	ZC			C-35-1	4
24	EMBLEMA HONDA	87127-HN7-000	ZA	ZB	ZC			C-35-1	6
25	EMBLEMA, TRASEIRO	87123-HN7-000	ZA	ZA	ZA			C-35-1	3
26	EMBLEMA, TAMPA LATERAL	87126-HN5-V60	ZA	ZC	ZB			C-35-1	5
27	PÁRA-BARRO, CENTRAL ESQUERDO	80122-HN5-M40	ZA	ZA	ZA			C-25-1	10
28	PÁRA-BARRO, INFERIOR DIANT. ESQ.	61868-HN5-M50	ZA	ZA	ZA			C-7-1	18
29	PÁRA-BARRO, LATERAL DIANT. ESQ.	61866-HN7-000	ZA	ZA	ZA			C-7-1	16
30	PÁRA-BARRO, TRASEIRO ESQ.	80251-HN7-000	ZA	ZA	ZA			C-25-1	21
31	PÁRA-BARRO, LATERAL TRAS. ESQ.	80221-HN7-000	ZA	ZA	ZA			C-25-1	19
32	PÁRA-BARRO, CENTRAL DIREITO	80121-HN5-M50	ZA	ZA	ZA			C-25-1	9
33	PÁRA-BARRO, INFERIOR DIANT. DIR.	61863-HN5-M50	ZA	ZA	ZA			C-7-1	15
34	PÁRA-BARRO, LATERAL DIANT. DIR.	61861-HN7-000	ZA	ZA	ZA			C-7-1	13
35	PÁRA-BARRO, TRASEIRO DIREITO	80250-HN7-000	ZA	ZA	ZA			C-25-1	20
36	PÁRA-BARRO, LATERAL TRAS. DIR.	80220-HN7-000	ZA	ZA	ZA			C-25-1	18
37	PROTETOR DIANTEIRO	81150-HN7-000	ZA	ZA	ZA			C-32-1	2
38	PROTETOR, MOTOR	81160-HN7-000	ZA	ZA	ZA			C-32-1	4
39	ASSENTO, COMP.	77100-HN5-B40	ZA	ZA	ZA			C-19	1
40	ESPAÇADOR, INTERNO SOQUETE ACESSÓRIOS	61104-HN5-670	ZA	ZA	ZA			C-7-1	7
41	ESPAÇADOR, EXTERNO SOQUETE ACESSÓRIOS	61103-HN5-670	ZB	ZB	ZB			C-7-1	6

TRX350 FOURTRAX 4X4 (TRX350FM6)

Nº	Modelo		TRX350FM6						
	Cor		Vermelho Patriota	Amarelo Estrela Burst	Verde Aventura	Modelo aplicável		Nº de bloco aplicável	Nº de Ref.
	Código		R-232	Y-151R	G-152				
Nº	Nome das Peças Coloridas	Número de Peça Básico	R232	Y151	G152	Modelo aplicável inicial	Modelo aplicável final		
1	TAMPA, GUIDÃO	53206-HM8-000	ZA	ZA	ZA			C-4	13
2	BAGAGEIRO, DIANTEIRO	81100-HN5-N00	ZA	ZA	ZA			C-32-1	1
3	BAGAGEIRO, TRASEIRO	81300-HN5-N00	ZA	ZA	ZA			C-32-1	6
4	PRESILHA, FIXAÇÃO PAINEL	91549-MW0-790	ZA	ZA	ZA			C-25-1	30
5	TAMPA, LATERAL DIR. CARBURADOR	80125-HN7-000	ZA	ZA	ZA			C-25-1	11
6	TAMPA, SUP. TANQUE COMBUSTÍVEL	83700-HN7-000	ZB	ZC	ZA			C-18-1	12
7	TAMPA, GUIDÃO	53205-HN5-A10	ZA	ZA	ZA			COP-1	11
8	TAMPA, GUIDÃO	53205-HN5-M80	ZA	ZA	ZA			C-4	12
9	TAMPA, LATERAL ESQ. TANQUE	83600-HN5-M40	ZB	ZC	ZA			C-18-1	8
10	TAMPA, LATERAL DIREITA TANQUE	83500-HN7-000	ZB	ZC	ZA			C-18-1	6
11	EMBLEMA, ESQUERDO TAMPA TANQUE COMBUSTÍVEL	87122-HN7-A00	ZA	ZB	ZC			C-35-1	2
12	EMBLEMA, DIREITO TAMPA TANQUE COMBUSTÍVEL	87121-HN7-A00	ZA	ZB	ZC			C-35-1	1
13	PÁRA-LAMA DIANTEIRO	61100-HN5-B40	ZB	ZC	ZA			C-7-1	4
14	PÁRA-LAMA TRASEIRO	80100-HN5-B40	ZB	ZC	ZA			C-25-1	6
15	GRADE, DIANTEIRA	66300-HN7-000	ZA	ZA	ZA			C-7-1	19
16	PROTETOR, DIANTEIRO	81170-HN7-000	ZA	ZA	ZA			C-32-1	5
17	ETIQUETA, COR	87565-HN5-N00	ZA	ZB	ZC			C-34	6
18	ALAVANCA, REGISTRO COMBUSTÍVEL	16963-HM8-000	ZA	ZA	ZA			C-17-1	3
19	TAMPA, PÁRA-LAMA TRASEIRO	80311-HN7-000	ZB	ZC	ZA			C-25-1	22
20	TAMPA, CAIXA FERRAMENTAS	80211-HN7-000	ZA	ZA	ZA			C-25-1	13

TRX350 FOURTRAX 4X4 (TRX350FM6)

Nº	Modelo		TRX350FM6						
	Cor		Vermelho Patriota	Amarelo Estrela Burst	Verde Aventura	Modelo aplicável		Nº de bloco aplicável	Nº de Ref.
	Código		R-232	Y-151R	G-152				
	Nome das Peças Coloridas	Número de Peça Básico	R232	Y151	G152	Modelo aplicável inicial	Modelo aplicável final		
21	TAMPA, CAIXA UTILIDADES	83670-HN5-M40	ZB	ZC	ZA			C-18-1	11
22	EMBLEMA	87124-HN7-A00	ZA	ZB	ZC			C-35-1	4
23	EMBLEMA HONDA	87127-HN7-A00	ZA	ZD	ZB			C-35-1	6
24	EMBLEMA, TRASEIRO	87123-HN7-000	ZA	ZA	ZA			C-35-1	3
25	EMBLEMA, TAMPA LATERAL	87126-HN5-V60	ZA	ZC	ZB			C-35-1	5
26	PÁRA-BARRO, CENTRAL ESQUERDO	80122-HN5-M40	ZA	ZA	ZA			C-25-1	10
27	PÁRA-BARRO, INFERIOR DIANT. ESQ.	61868-HN5-M50	ZA	ZA	ZA			C-7-1	18
28	PÁRA-BARRO, LATERAL DIANT. ESQ.	61866-HN7-000	ZA	ZA	ZA			C-7-1	16
29	PÁRA-BARRO, TRASEIRO ESQ.	80251-HN7-000	ZA	ZA	ZA			C-25-1	21
30	PÁRA-BARRO, LATERAL TRAS. ESQ.	80221-HN7-000	ZA	ZA	ZA			C-25-1	19
31	PÁRA-BARRO, CENTRAL DIREITO	80121-HN5-M50	ZA	ZA	ZA			C-25-1	9
32	PÁRA-BARRO, INFERIOR DIANT. DIR.	61863-HN5-M50	ZA	ZA	ZA			C-7-1	15
33	PÁRA-BARRO, LATERAL DIANT. DIR.	61861-HN7-000	ZA	ZA	ZA			C-7-1	13
34	PÁRA-BARRO, TRASEIRO DIREITO	80250-HN7-000	ZA	ZA	ZA			C-25-1	20
35	PÁRA-BARRO, LATERAL TRAS. DIR.	80220-HN7-000	ZA	ZA	ZA			C-25-1	18
36	PROTETOR DIANTEIRO	81150-HN5-N00	ZA	ZA	ZA			C-32-1	2
37	PROTETOR, MOTOR	81160-HN7-000	ZA	ZA	ZA			C-32-1	4
38	ASSENTO, COMP.	77100-HN5-B60	ZA	ZA	ZA			C-19	1
39	ESPAÇADOR, INTERNO SOQUETE ACESSÓRIOS	61104-HN5-670	ZA	ZA	ZA			C-7-1	7
40	ESPAÇADOR, EXTERNO SOQUETE ACESSÓRIOS	61103-HN5-670	ZB	ZB	ZB			C-7-1	6

Mangueira de Combustível, Mangueiras de Aplicação Geral e Mangueira de Vinil

- As “mangueiras de combustível de peças padrão”, as “mangueiras de aplicação geral” e as “mangueiras de vinil” são fornecidas sem embalagem (granel), em forma de bobinas.
- Ao solicitar esse tipo de “mangueira”, verifique no Catálogo de Peças o código da “mangueira padrão” e em seguida coloque entre parênteses o código da “mangueira sem embalagem (granel)” relativo, utilizando a tabela abaixo.
  (O comprimento-padrão das “mangueiras sem embalagem (granel)” é de 1 metro. Entretanto, as mangueiras indicadas com o símbolo < > também estão disponíveis nas medidas de 3 a 8 metros).
- Quando necessitar de troca, corte a mangueira sem embalagem (granel) na medida especificada. Esta medida pode ser verificada no nome da peça (consulte o Manual de Serviços ou as instruções que acompanham as mangueiras sem embalagem (granel), quanto aos procedimentos referentes ao corte e à instalação).
- As tabelas abaixo especificam o código das mangueiras-padrão, bem como as respectivas mangueiras sem embalagem (granel) e suas medidas. Certifique-se de que estes números sejam aplicados somente às peças de reposição relacionadas.

Mangueiras de Combustível / Tubos

Nº de Peça-Padrão	Nº de Peça Sem Embalagem (Granel)	Peça Sem Embalagem	
		Diâmetro Interno (mm)	Compri-mento (m)
95001-30xxx-2x	95001-30001-20M	3,0	1
95001-30xxx-3x	95001-30001-30M	3,0	1
95001-30xxx-4x	95001-30001-40M	3,0	1
95001-35xxx-2x	95001-35001-50M <95001-35003-50M>	3,5	1 3
95001-35xxx-3x	95001-35001-60M <95001-35003-60M>	3,5	1 3
95001-35xxx-4x	95001-35001-60M <95001-35003-60M>	3,5	1 3
95001-35xxx-5x	95001-35001-50M <95001-35003-50M>	3,5	1 3
95001-35xxx-6x	95001-35001-60M <95001-35003-60M>	3,5	1 3
95001-45xxx-2x	95001-45001-50M <95001-45003-50M>	4,5	1 3
95001-45xxx-3x	95001-45001-60M <95001-45003-60M> <95001-45008-60M>	4,5	1 3 8
95001-45xxx-4x	95001-45001-60M <95001-45003-60M> <95001-45008-60M>	4,5	1 3 8
95001-45xxx-5x	95001-45001-50M <95001-45003-50M>	4,5	1 3
95001-45xxx-6x	95001-45001-60M <95001-45003-60M> <95001-45008-60M>	4,5	1 3 8
95001-55xxx-2x	95001-55001-50M <95001-55003-50M> <95001-55008-50M>	5,5	1 3 8

Mangueiras de Combustível / Tubos

Nº de Peça-Padrão	Nº de Peça Sem Embalagem (Granel)	Peça Sem Embalagem	
		Diâmetro Interno (mm)	Compri-mento (m)
95001-55xxx-3x	95001-55001-60M <95001-55003-60M> <95001-55008-60M>	5,5	1 3 8
95001-55xxx-4x	95001-55001-60M <95001-55003-60M> <95001-55008-60M>	5,5	1 3 8
95001-55xxx-5x	95001-55001-50M <95001-55003-50M> <95001-55008-50M>	5,5	1 3 8
95001-55xxx-6x	95001-55001-60M <95001-55003-60M> <95001-55008-60M>	5,5	1 3 8
95001-75xxx-2x	95001-75001-50M <95001-75003-50M>	7,5	1 3
95001-75xxx-3x	95001-75001-60M <95001-75003-60M> <95001-75008-60M>	7,5	1 3 8
95001-75xxx-4x	95001-75001-60M <95001-75003-60M> <95001-75008-60M>	7,5	1 3 8
95001-75xxx-5x	95001-75001-50M <95001-75003-50M>	7,5	1 3
95001-75xxx-6x	95001-75001-60M <95001-75003-60M> <95001-75008-60M>	7,5	1 3 8
95001-80xxx-2x	95001-80001-50M	8,0	1
95001-80xxx-3x	95001-80001-60M	8,0	1
95001-80xxx-4x	95001-80001-60M	8,0	1
95001-80xxx-5x	95001-80001-50M	8,0	1
95001-80xxx-6x	95001-80001-60M	8,0	1

Tubo de Vinil				
Nº de Peça-Padrão	Nº de Peça Sem Embalagem (Granel)	Peça Sem Embalagem		
		Diâmetro Interno (mm)	Diâmetro Externo (m)	Comprimento (m)
95003-01xxx-3x	95003-01001-60M <95003-01003-60M>	2,9	6,8	1 3
95003-01xxx-60	95003-01001-60M <95003-01003-60M>	2,9	6,8	1 3
95003-03xxx-3x	95003-03001-60M <95003-03003-60M>	3,0	6,0	1 3
95003-03xxx-60	95003-03001-60M <95003-03003-60M>	3,0	6,0	1 3
95003-05xxx-3x	95003-05001-60M <95003-05003-60M> <95003-05008-60M>	3,5	6,5	1 3 8
95003-05xxx-60	95003-05001-60M <95003-05003-60M> <95003-05008-60M>	3,5	6,5	1 3 8
95003-07xxx-1x	95003-07001-10M <95003-07003-10M> <95003-07008-10M>	4,0	7,0	1 3 8
95003-07xxx-20	95003-07001-10M <95003-07003-10M> <95003-07008-10M>	4,0	7,0	1 3 8
95003-07xxx-3x	95003-07001-60M <95003-07003-60M> <95003-07008-60M>	4,0	7,0	1 3 8
95003-07xxx-60	95003-07001-60M <95003-07003-60M> <95003-07008-60M>	4,0	7,0	1 3 8
95003-07xxx-7x	95003-07001-70M <95003-07003-70M> <95003-07008-70M>	4,0	7,0	1 3 8
95003-08xxx-1x	95003-08001-10M <95003-08003-10M> <95003-08008-10M>	4,5	6,5	1 3 8
95003-09xxx-3x	95003-09001-60M <95003-09003-60M>	4,5	8,0	1 3
95003-09xxx-60	95003-09001-60M <95003-09003-60M>	4,5	8,0	1 3
95003-10xxx-1x	95003-10001-10M <95003-10003-10M>	5,0	8,0	1 3
95003-10xxx-20	95003-10001-10M <95003-10003-10M>	5,0	8,0	1 3
95003-10xxx-3x	95003-10001-60M <95003-10003-60M>	5,0	8,0	1 3
95003-10xxx-60	95003-10001-60M <95003-10003-60M>	5,0	8,0	1 3
95003-11xxx-3x	95003-11001-60M <95003-11003-60M> <95003-11008-60M>	5,0	9,0	1 3 8
95003-11xxx-60	95003-11001-60M <95003-11003-60M> <95003-11008-60M>	5,0	9,0	1 3 8
95003-12xxx-1x	95003-12001-10M <95003-12003-10M> <95003-12008-10M>	5,0	7,0	1 3 8
95003-12xxx-20	95003-12001-10M <95003-12003-10M> <95003-12008-10M>	5,0	7,0	1 3 8

Tubo de Vinil				
Nº de Peça-Padrão	Nº de Peça Sem Embalagem (Granel)	Peça Sem Embalagem		
		Diâmetro Interno (mm)	Diâmetro Externo (m)	Comprimento (m)
95003-14xxx-1x	95003-14001-10M <95003-14003-10M>	6,0	9,0	1 3
95003-14xxx-20	95003-14001-10M <95003-14003-10M>	6,0	9,0	1 3
95003-14xxx-3x	95003-14001-60M <95003-14003-60M>	6,0	9,0	1 3
95003-17xxx-1x	95003-17001-10M <95003-17003-10M>	7,0	9,0	1 3
95003-19xxx-1x	95003-19001-10M <95003-19003-10M> <95003-19008-10M>	7,0	11,0	1 3 8
95003-19xxx-20	95003-19001-10M <95003-19003-10M> <95003-19008-10M>	7,0	11,0	1 3 8
95003-19xxx-3x	95003-19001-60M <95003-19003-60M> <95003-19008-60M>	7,0	11,0	1 3 8
95003-19xxx-60	95003-19001-60M <95003-19003-60M> <95003-19008-60M>	7,0	11,0	1 3 8
95003-21xxx-1x	95003-21001-10M <95003-21003-10M>	8,0	9,0	1 3
95003-21xxx-20	95003-21001-10M <95003-21003-10M>	8,0	9,0	1 3
95003-23xxx-1x	95003-23001-10M <95003-23003-10M>	8,0	12,0	1 3
95003-23xxx-20	95003-23001-10M <95003-23003-10M>	8,0	12,0	1 3
95003-23xxx-3x	95003-23001-60M <95003-23003-60M> <95003-23008-60M>	8,0	12,0	1 3 8
95003-23xxx-60	95003-23001-60M <95003-23003-60M> <95003-23008-60M>	8,0	12,0	1 3 8
95003-25xxx-1x	95003-25001-10M <95003-25003-10M>	9,0	11,0	1 3
95003-25xxx-20	95003-25001-10M <95003-25003-10M>	9,0	11,0	1 3
95003-25xxx-3x	95003-25001-60M <95003-25003-60M>	9,0	11,0	1 3
95003-25xxx-7x	95003-25001-70M <95003-25003-70M>	9,0	11,0	1 3
95003-27xxx-1x	95003-27001-10M <95003-27003-10M>	9,0	13,0	1 3
95003-27xxx-20	95003-27001-10M <95003-27003-10M>	9,0	13,0	1 3
95003-27xxx-3x	95003-27001-60M <95003-27003-60M>	9,0	13,0	1 3
95003-27xxx-60	95003-27001-60M <95003-27003-60M>	9,0	13,0	1 3
95003-33xxx-1x	95003-33001-10M <95003-33003-10M>	10,0	14,0	1 3
95003-33xxx-20	95003-33001-10M <95003-33003-10M>	10,0	14,0	1 3

Tubo de Vinil				
Nº de Peça-Padrão	Nº de Peça Sem Embalagem (Granel)	Peça Sem Embalagem		
		Diâmetro Interno (mm)	Diâmetro Externo (m)	Comprimento (m)
95003-36xxx-1x	95003-36001-10M <95003-36003-10M> <95003-36008-10M>	11,0	13,0	1 3 8
95003-36xxx-20	95003-36001-10M <95003-36003-10M> <95003-36008-10M>	11,0	13,0	1 3 8
95003-37xxx-3x	95003-37001-60M 95003-37003-60M>	11,0	15,0	1 3
95003-37xxx-60	95003-37001-60M <95003-37003-60M>	11,0	15,0	1 3
95003-38xxx-1x	95003-38001-10M <95003-38003-10M>	12,0	13,0	1 3
95003-38xxx-20	95003-38001-10M <95003-38003-10M>	12,0	13,0	1 3
95003-39xxx-1x	95003-39001-10M <95003-39003-10M>	12,0	14,0	1 3
95003-39xxx-20	95003-39001-10M <95003-39003-10M>	12,0	14,0	1 3
95003-40xxx-20	95003-40001-10M <95003-40003-10M>	12,0	16,0	1 3
95003-40xxx-3x	95003-40001-60M <95003-40003-60M>	12,0	16,0	1 3
95003-40xxx-60	95003-40001-60M <95003-40003-60M>	12,0	16,0	1 3
95003-43xxx-1x	95003-43001-10M <95003-43003-10M> <95003-43008-10M>	13,0	15,0	1 3 8
95003-43xxx-20	95003-43001-10M <95003-43003-10M> <95003-43008-10M>	13,0	15,0	1 3 8
95003-45xxx-1x	95003-45001-10M <95003-45003-10M> <95003-45008-10M>	14,0	18,0	1 3 8
95003-45xxx-20	95003-45001-10M <95003-45003-10M> <95003-45008-10M>	14,0	18,0	1 3 8
95003-50xxx-1x	95003-50001-10M <95003-50003-10M>	16,0	19.0	1 3
95003-50xxx-20	95003-50001-10M <95003-50003-10M>	16,0	19,0	1 3
95003-50xxx-3x	95003-50001-60M <95003-50003-60M>	16,0	19,0	1 3
95003-55xxx-1x	95003-55001-10M <95003-55003-10M>	17,5	20,5	1 3
95003-55xxx-20	95003-55001-10M <95003-55003-10M>	17,5	20,5	1 3
95003-60xxx-1x	95003-60001-10M <95003-60003-10M>	22,0	27,0	1 3
95003-60xxx-20	95003-60001-10M <95003-60003-10M>	22,0	27,0	1 3
95003-60xxx-3x	95003-60001-60M <95003-60003-60M>	22,0	27,0	1 3
95003-60xxx-60	95003-60001-60M <95003-60003-60M>	22,0	27,0	1 3

Mangueiras de Aplicação Geral			
Nº de Peça-Padrão	Nº de Peça Sem Embalagem (Granel)	Peça Sem Embalagem	
		Diâmetro Interno (mm)	Compri-mento (m)
95005-11xxx-3x	95005-11001-30M	11,0	1
95005-11xxx-5x	95005-11001-50M	11,0	1
95005-12xxx-1x	95005-12001-10M <95005-12003-10M>	12,0	1 3
95005-12xxx-2x	95005-12001-20M	12,0	1
95005-12xxx-3x	95005-12001-30M	12,0	1
95005-12xxx-5x	95005-12001-50M	12,0	1
95005-14xxx-1x	95005-14001-10M	14,0	1
95005-14xxx-2x	95005-14001-20M <95005-14003-20M>	14,0	1 3
95005-14xxx-3x	95005-14001-30M	14,0	1
95005-14xxx-5x	95005-14001-50M	14,0	1
95005-17xxx-1x	95005-17001-10M	17,0	1
95005-17xxx-2x	95005-17001-20M	17,0	1
95005-17xxx-3x	95005-17001-30M	17,0	1
95005-17xxx-5x	95005-17001-50M	17,0	1
95005-30xxx-3x	95005-30001-30M	3,0	1
95005-30xxx-5x	95005-30001-50M	3,0	1
95005-35xxx-1x	95005-35001-10M <95005-35003-10M> <95005-35008-10M>	3,5	1 3 8
95005-35xxx-2x	95005-35001-20M	3,5	1
95005-35xxx-3x	95005-35001-30M	3,5	1
95005-35xxx-4x	95005-35001-10M <95005-35003-10M> <95005-35008-10M>	3,5	1 3 8
95005-35xxx-5x	95005-35001-50M	3,5	1
95005-45xxx-1x	95005-45001-10M <95005-45003-10M> <95005-45008-10M>	4,5	1 3 8
95005-45xxx-2x	95005-45001-20M	4,5	1
95005-45xxx-3x	95005-45001-30M	4,5	1

Mangueiras de Aplicação Geral			
Nº de Peça-Padrão	Nº de Peça Sem Embalagem (Granel)	Peça Sem Embalagem	
		Diâmetro Interno (mm)	Compri-mento (m)
95005-45xxx-4x	95005-45001-10M <95005-45003-10M> <95005-45008-10M>	4,5	1 3 8
95005-45xxx-5x	95005-45001-50M	4,5	1
95005-50xxx-3x	95005-50001-30M <95005-50003-30M>	5,0	1 3
95005-50xxx-5x	95005-50001-50M	5,0	1
95005-55xxx-1x	95005-55001-10M <95005-55003-10M> <95005-55008-10M>	5,3	1 3 8
95005-55xxx-2x	95005-55001-20M <95005-55003-20M>	5,3	1 3
95005-55xxx-4x	95005-55001-10M <95005-55003-10M> <95005-55008-10M>	5,3	1 3 8
95005-65xxx-1x	95005-65001-10M <95005-65003-10M>	6,5	1 3
95005-65xxx-2x	95005-65001-20M	6,5	1
95005-70xxx-3x	95005-70001-30M <95005-70003-30M>	7,0	1 3
95005-70xxx-5x	95005-70001-50M	7,0	1
95005-75xxx-1x	95005-75001-10M <95005-75003-10M>	7.3	1 3
95005-75xxx-2x	95005-75001-20M	7.3	1
95005-80xxx-1x	95005-80001-10M <95005-80003-10M>	8,0	1 3
95005-80xxx-2x	95005-80001-20M	8,0	1
95005-80xxx-3x	95005-80001-30M	8,0	1
95005-80xxx-5x	95005-80001-50M	8,0	1
95005-91xxx-3x	95005-91001-30M	12,0	1
95005-91xxx-5x	95005-91001-50M	12,0	1
95005-92xxx-3x	95005-92001-30M	12,0	1
95005-92xxx-5x	95005-92001-50M	12,0	1

NOTA: A letra “X” representa os números e letras omitidos do alfabeto romano.

⚠CUIDADO

É perigoso confundir uma “mangueira de combustível” com a “mangueira de aplicação geral” ou com a “mangueira de vinil”.
Nunca use uma “mangueira de aplicação geral” ou uma “mangueira de vinil” no lugar de uma “mangueira de combustível”, ou vice-versa.
Use sempre a mangueira sem embalagem (granel) especificada, utilizando as instruções de corte e instalação dos Manuais de Serviços e das instruções que são fornecidas juntamente com a embalagem.

• Número da Mangueira de Combustível, Mangueiras de Aplicação Geral e Mangueira de Vinil Sem Embalagem (a granel)

Exemplo: 95001 – 75 001 – 5 0 M

Número da peça sem embalagem (granel):
Refere-se ao número da peça sem embalagem (granel)

Código da marca (tipo de mangueira: de combustível ou de aplicação geral)
Código de reposição (para mangueira adicional: mangueira de vinil)
- Indica a marca do número ou seqüência de troca. O código da peça sem embalagem (a granel) deve ser estritamente 0 (zero).

Tipos de código:

- Mangueira de combustível:
  - 2: trançada externa vermelha (somente com 3 mm de diâmetro interno)
  - 5: trançada interna preta
  - 3: vermelha (somente com 3 mm de diâmetro interno)
  - 4: cinza com faixa vermelha (somente com 3 mm de diâmetro interno)
  - 6: preta
- Mangueira de vinil:
  - 1: cinza
  - 2: preta
  - 3: vermelho clara
  - 6: vermelho clara
  - 7: preto pálido
- Mangueira de aplicação geral:
  - 1: cinza
  - 2: cinza
  - 3: preta
  - 5: preta

Comprimento:
- 001: 1 m (standard)
- 003: 3 m
- 008: 8 m

Código do diâmetro interno (DI): mangueiras de combustível e de aplicação geral:

30: 3,0 mm	50: 5,0 mm	70: 7,0 mm	11: 11 mm	12: 12 mm (DE: 17 mm)
35: 3,5 mm	55: 5,3 mm; 5,5 mm	75: 7,3; 7,5 mm	91: 12 mm (DE: 15 mm)	14: 14 mm
45: 4,5 mm	65: 6,5 mm	80: 8,0 mm	92: 12 mm (DE: 16 mm)	17: 17 mm

Código do DI/DE: mangueira de vinil:

01: DI 2,9 / DE: 6,8 mm	12: DI 5,0 / DE: 7,0 mm	21: DI 8,0 / DE: 9,0 mm	37: DI 11,0 / DE: 15,0 mm	50: DI 16,0 / DE: 19,0 mm
03: DI 3,0 / DE: 6,0 mm	10: DI 5,0 / DE: 8,0 mm	23: DI 8,0 / DE: 12,0 mm	38: DI 12,0 / DE: 13,0 mm	55: DI 17,5 / DE: 20,5 mm
05: DI 3,5 / DE: 6,5 mm	11: DI 5,0 / DE: 9,0 mm	25: DI 9,0 / DE: 11,0 mm	39: DI 12,0 / DE: 14,0 mm	60: DI 22,0 / DE: 27,0 mm
07: DI 4,0 / DE: 7,0 mm	14: DI 6,0 / DE: 9,0 mm	27: DI 9,0 / DE: 13,0 mm	40: DI 12,0 / DE: 16,0 mm	
08: DI 4,5 / DE: 6,5 mm	17: DI 7,0 / DE: 9,0 mm	33: DI 10,0 / DE: 14,0 mm	43: DI 13,0 / DE: 15,0 mm	
09: DI 4,5 / DE: 8,0 mm	19: DI 7,0 / DE: 11,0 mm	36: DI 11,0 / DE: 13,0 mm	45: DI 14,0 / DE: 18,0 mm	

Tipo de mangueira:
- 1: Mangueira de combustível
- 2: Mangueira de vinil
- 3: Mangueira de aplicação geral

Instruções para o Uso do Tempo Padrão de Mão-de-obra (T.M.O.)

O Tempo Padrão de Mão-de-obra (T.M.O.) corresponde ao tempo padrão necessário para executar um serviço. Ele é apresentado neste catálogo para ajudar as concessionárias a controlar o processo de trabalho real e a calcular o tempo de serviço, usando-o como guia.

Ajuste do sistema T.M.O.

- Tempo de serviço
  - Remoção, Desmontagem/montagem, Instalação
  - Inspeção, Medição, Ajuste, Confirmação
  - Diagnose de falhas (sistema elétrico)
  - Inspeção completa
- Tempo variável
  - Preparação
    (Verificação do processo, preparação das ferramentas especiais necessárias para o serviço)
  - Trabalhos relacionados
    (Transferência de motocicletas)

* O tempo variável é determinado multiplicando-se o tempo de serviço pelo coeficiente especificado.

Instruções para uso do catálogo

Os itens de serviço mostrados no texto estão relacionados com o tempo de trabalho e as peças comercializadas para reparo, conforme sua especificação. Outros itens de serviço representativos que não utilizam peças para reparo (remoção/instalação, ajuste, inspeção/medição e outros) estão relacionados na introdução, classificados de acordo com o assunto.

Ajuste do T.M.O. padrão

- O sistema decimal (em unidades de 0,1) é adotado para determinar o T.M.O. simplificando o cálculo global.
  Exemplo: (0,1) → 6 minutos; (0,2) → 12 minutos
  [Custo por hora de trabalho] x [T.M.O.] = [cálculo global]
- O T.M.O. é calculado manualmente.
- Os itens de serviço e o T.M.O. estão sujeitos a alterações, dependendo do desenvolvimento de ferramentas e equipamentos de serviço e aprimoramento dos procedimentos de serviço.

Procedimento de trabalho

- O procedimento de trabalho é determinado através do tempo de serviço juntamente com o método do respectivo Manual de Serviços. Portanto, consulte-o conforme necessário.
- São adotados procedimentos de trabalho que podem ser executados num tempo reduzido sem afetar a segurança do trabalho e a garantia do produto para itens não mencionados no Manual de Serviços.
- Os serviços são executados basicamente por um técnico. Quando dois ou mais técnicos forem necessários, o cálculo do tempo total é efetuado de acordo com o número de pessoas.
- Para determinar o nível tecnológico dos técnicos, a Honda considera como padrão um técnico com três anos de experiência em reparos de motocicletas Honda.
- As ferramentas especiais e equipamentos de serviço usados para obter o T.M.O. são aqueles especificados ou recomendados no Manual de Serviços.

Itens de serviço que não apresentam T.M.O.

- Acessórios e peças não listados neste catálogo.
- Locais com deterioração pelo tempo de uso ou danos (quebras, rachaduras) durante o uso em condições normais.
- Serviços que podem ser executados com apenas um ajuste.
- Serviços raramente executados (exemplo, problemas com causas extremamente simples e freqüência de uso).
- Produtos e peças cuja localização para instalação é diferente, dependendo da condição de uso e aplicação.

* Quando o serviço não apresenta T.M.O., faça o cálculo global com base no tempo de serviço real.

Serviços não inclusos no T.M.O.

- Drenagem de óleo e líquido de arrefecimento, tempo de espera para aquecimento, etc.
- Serviços adicionais que envolvem a remoção/instalação de equipamentos externos.
- Tempo gasto com visitas ao cliente, realização de negociações e entrega da motocicleta.
- Tempo necessário para requisição e entrega de peças.
- Custo referentes à graxa, adesivo, etc. usados no serviço.

Explicação do T.M.O. usando um exemplo
(O exemplo pode ser diferente dos itens apresentados)

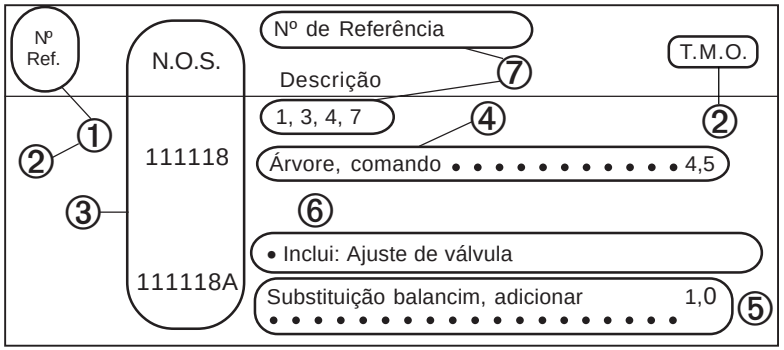

① O nº de referência da peça na ilustração mostra a localização da peça a ser substituída.

② T.M.O. é a abreviação de Tempo Padrão de Mão-de-obra que indica o tempo de serviço padrão necessário para a execução do serviço.

③ N.O.S. é a abreviação de Número de Operação de Serviço, que é a classificação dos itens de serviço de acordo com o código de unidade de trabalho.

O mesmo código de serviço é utilizado independente do modelo.

O serviço padrão é indicado por um código de 6 dígitos, e o serviço adicional por um código de 7 dígitos.

④ Indica substituição da árvore de comando e T.M.O. de 4,5.

⑤ Indica que um T.M.O. de 1,0 será adicionado quando um serviço adicional (substituição do balancim) for efetuado em conjunto com a substituição da árvore de comando.

⑥ Indica a descrição dos serviços incluídos no item de serviço.

⑦ Indica um Nº de referência cujo serviço e tempo são iguais ao T.M.O. de 4,5 para a árvore de comando.

(A aplicação da área é limitada aos itens de serviço que não possuem identificação N.O.S. dentro de um mesmo bloco.)

Como designar o item de serviço usando o exemplo

(substituição da árvore de comando)

Abra a página do bloco onde a ilustração da árvore de comando é mostrada.

Procure a árvore de comando na ilustração, o item de serviço especificado e o T.M.O. que corresponde ao Nº de Referência.

Símbolo de indicação dos itens de serviço relacionados que continuam na página seguinte.

Nº Ref.	N.O.S.	(Nº de Referência) Descrição	T.M.O.
2	**111118**	**ÁRVORE, COMANDO** • • • • • • • • • •	**4,5**
	•	•	•
	•	•	•
+			

Símbolo de indicação na última linha

Indicação do bloco sem informação de T.M.O.

Nº Ref.	N.O.S.	(Nº de Referência) Item de Serviço	T.M.O.
	SEM INFORMAÇÃO	• • • • • • • • • • • • • •	

Código N.O.S.

1	11	1	18	A
a	b	c	d	e

a) Código da categoria ..... Motor

b) Código da localização/função .... Parte superior do motor

c) Código de serviço ..... Substituição

d) Número seqüencial de serviço .. (O código da unidade pode ser mostrado com letras)
..... Árvore de comando
(Sem regra padrão do código)

e) Código adicional ..... Substituição do balancim
(Sem regra padrão do código)

1	11	1	18	A
a	b	c	d	e

a) Códigos da categoria e classificação

Código	Categoria
1	Motor
2	Transmissão
3	Combustível e escapamento
4	Chassi e carenagem
5	Direção / Suspensão
6	Sistema elétrico
7	Rodas / Freio
8	Controles / Instrumentos
9	—
0	—

c) Códigos de serviço e classificação

Código	Categoria do serviço
1	Substituição, Remoção/Instalação, Troca
2	Revisão
3	Ajuste, Balanceamento
4	(Serviço relacionado à pintura: camada superior)
5	Teste, Inspeção/diagnose, Medição, Verificação
6	(Serviço relacionado à revisão: retífica)
7	(Serviço relacionado à revisão: vedação)
8	(Recondicionamento)
9	(Serviço relacionado à pintura: novo acabamento)
0	Reparo, Limpeza, Sangria de Ar

Itens principais de serviço sem o uso de peças adicionais

(1) Remoção/Instalação, (2) Ajuste, (3) Inspeção/Medição, (4) Revisão, (5) Outros serviços

M: Motor, C: Chassi

* Operação de natureza distinta

(1) Remoção/Instalação

Determinado com a peça removida da motocicleta.

	N.O.S.	Descrição	T.M.O.
M	1101E5	Conjunto do Motor – Remoção / Instalação INCLUI: Todos os ajustes necessários.	2,4
	1101E5J	Tipo TRX350FM adicionar	0,6
	1111K0	Conjunto do Cabeçote – Remoção / Instalação	1,6
	3111D6	Conjunto do Carburador – Remoção / Instalação	0,6
	1101E6	Separação da carcaça. INCLUI: Remoção e instalação do motor.	5,7
	1101E6J	Tipo TRX350FM adicionado	0,6

(2) Ajuste

	N.O.S.	Descrição	T.M.O.
M	3113A0	Carburador – Ajuste marcha lenta	0,1
	2123A0	Embreagem – Ajuste	0,1
	6143A1	Vela de Ignição – Ajuste e limpeza	0,1
	1113A0	Válvulas – Ajuste NOTA: Para 1 veículo	0,6
C	6163A0	Farol – Ajuste	0,1
	7103A3	Convergência – Ajuste	0,3
	7113A0	Freio Dianteiro – Ajuste EXCLUI: Ajuste da sapata do freio dianteiro	0,3
	7113A1	Freio Traseiro – Ajuste EXCLUI: Ajuste da sapata do freio traseiro	0,1
	3113A3	Acelerador – Ajuste	0,1

(3) Inspeção / Medição

	N.O.S.	Descrição	T.M.O.
M	1115A0	Pressão de Compressão – Medição	0,1
	3115A0	Nível da Bóia do Carburador – Medição	0,7
	6145A0	Ponto de Ignição – Inspeção	0,2
	1135A0	Nível de Óleo do Motor – Inspeção EXCLUI: Troca de óleo	0,1
C	7115A0	Funcionamento do Freio – Teste	0,1

(4) Revisão

Condições do trabalho: as medições, inspeções, ajustes, limpeza/lavagem necessários para cada peça são efetuados, incluindo o serviço de remoção/ instalação da peça principal e substituição das peças defeituosas.

	N.O.S.	Descrição	T.M.O.
M	311200	Carburador – Revisão INCLUI: todos os ajustes necessários	1,1

(5) Outros serviços

	N.O.S.	Descrição	T.M.O.
M	1130A2	Filtro de Óleo – Limpeza	0,6
	1130A1D	Tipo TRX350FM adicionar	0,6
C	3120A0	Elemento do Filtro de Ar – Limpeza	0,2
	7110A0	Freio Dianteiro – Sangria de Ar	0,2

Grupo do Motor

M-1 Cabeçote

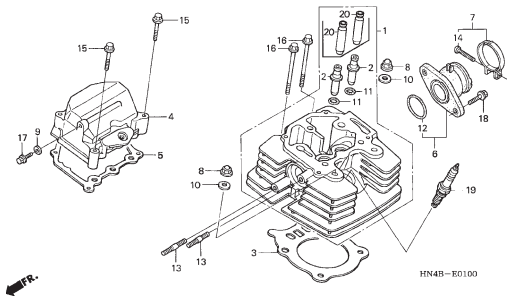

M-2 Árvore de Comando

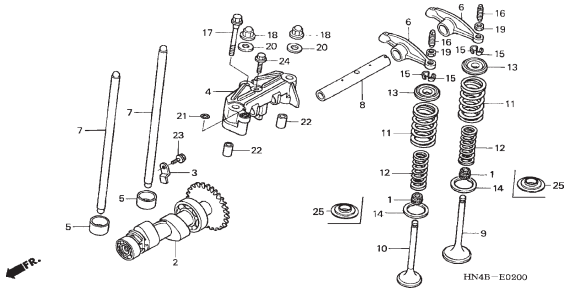

M-3 Corrente de Comando

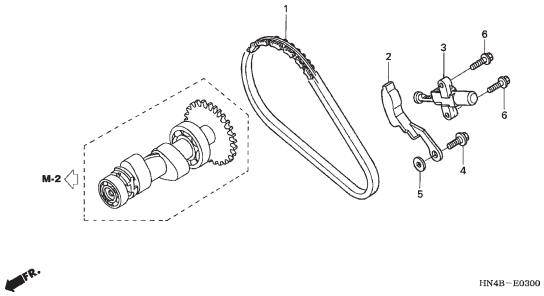

M-4 Cilindro

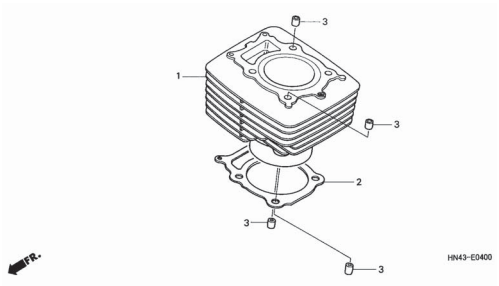

M-5 Tampa Dianteira da Carcaça

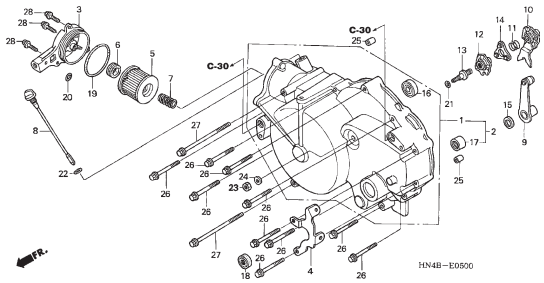

M-6 Embreagem

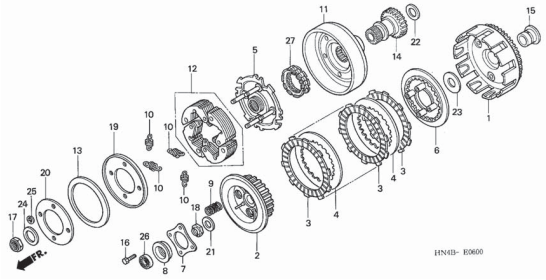

M-7 Bomba de Óleo

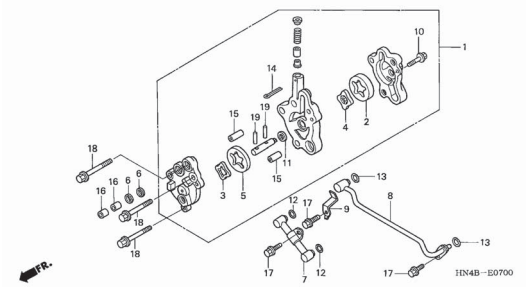

M-8 Tampa Carcaça da Traseira

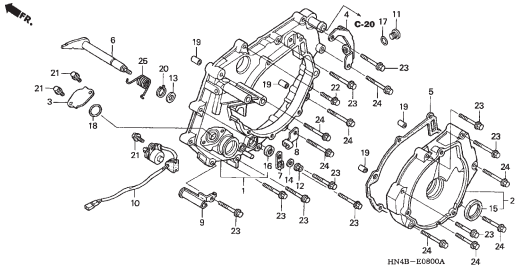

M-9 Gerador

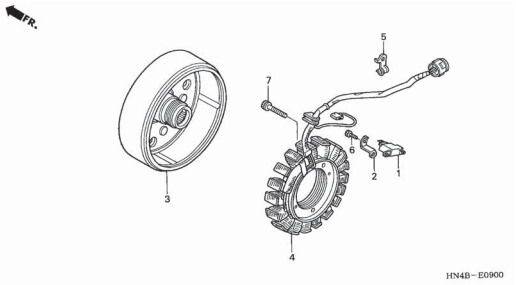

Grupo do Motor

M-10 Embreagem de Partida

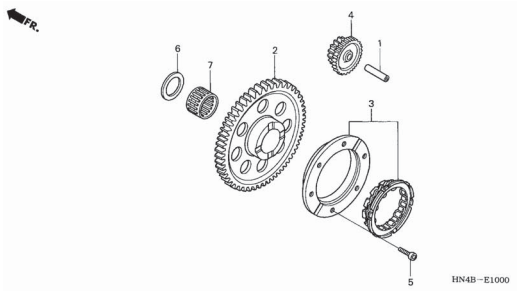

M-11 Motor de Partida

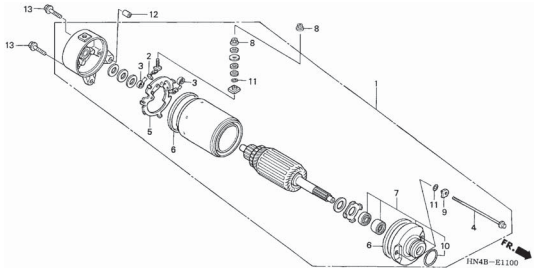

M-12 Carcaça

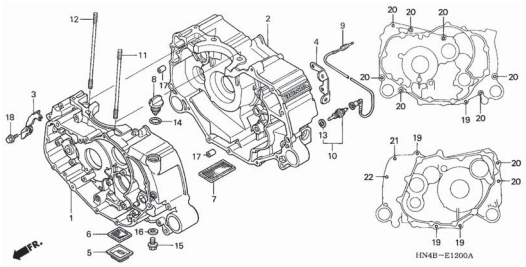

M-13 Árvore de Manivelas • Pistão

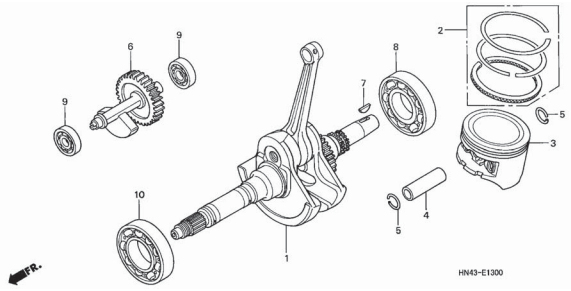

M-14 Transmissão

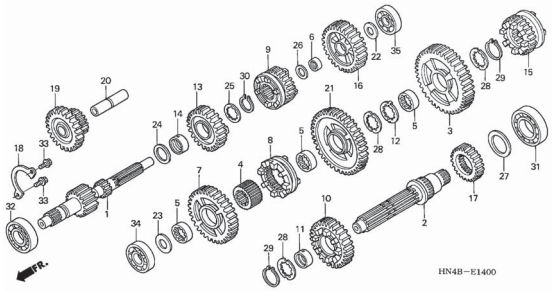

M-15 Eixo Seletor de Marchas

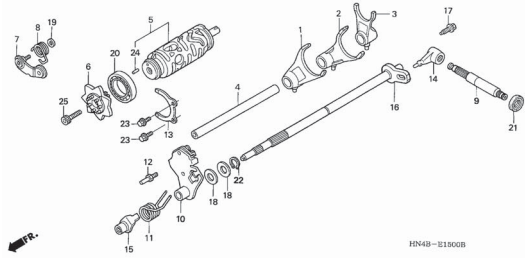

M-16 Eixo Final

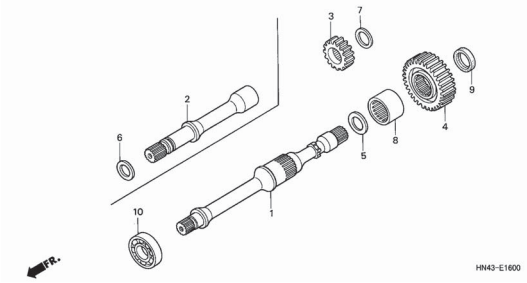

M-17 Sistema de Partida

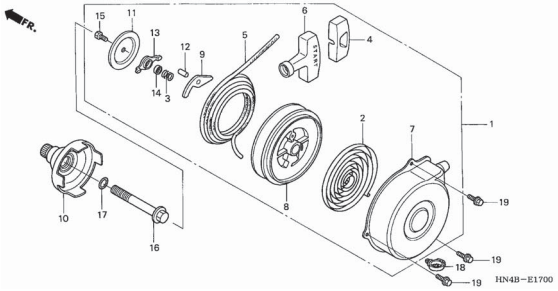

M-18 Carburador

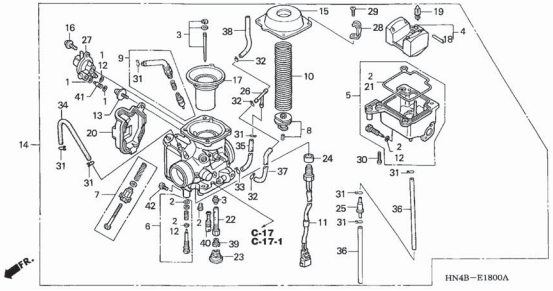

Grupo do Motor

MOP-1 Jogo de Juntas A	MOP-2 Jogo de Juntas B	
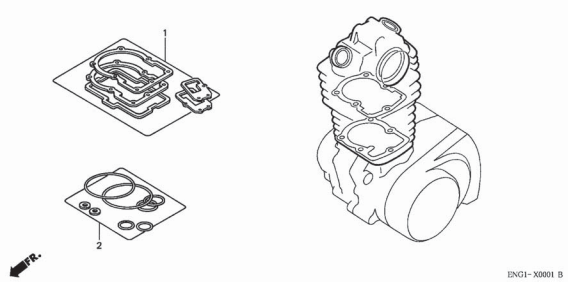	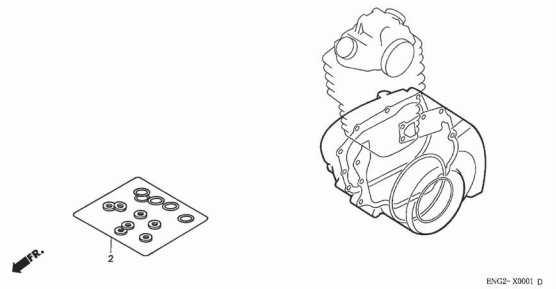	

Grupo do Chassi

C-1 Farol (TRX350TM-2/3)

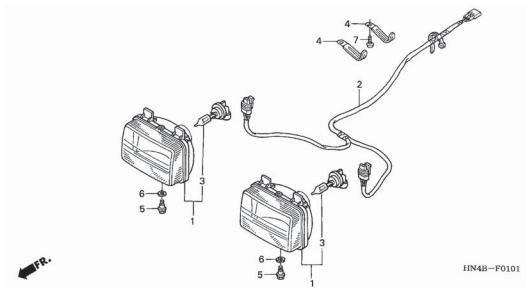

C-1-1 Farol (TRX350FM-2/3)

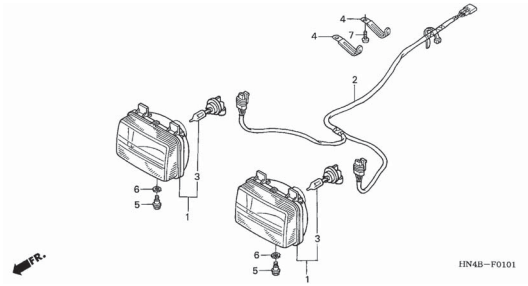

C-1-2 Farol (TRX350TM/FM-4/5/6)

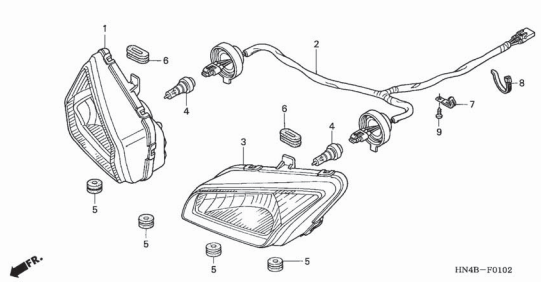

C-2 Cabos • Interruptores

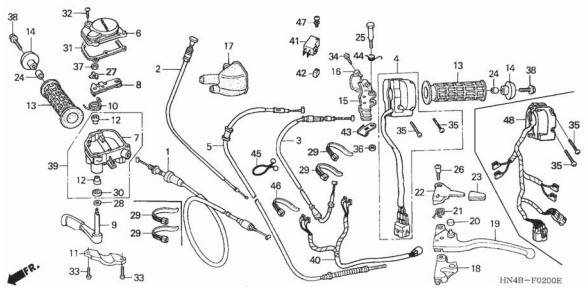

C-3 Cilindro Mestre Freio Dianteiro (TRX350TM/FM-2/3)

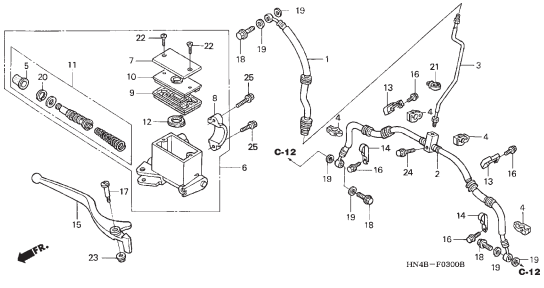

C-3-1 Cilindro Mestre do Freio Dianteiro (TRX350TM/FM-4/5/6)

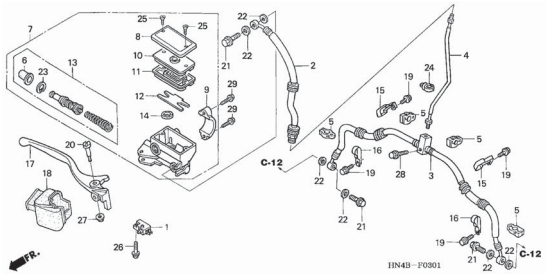

C-4 Guidão

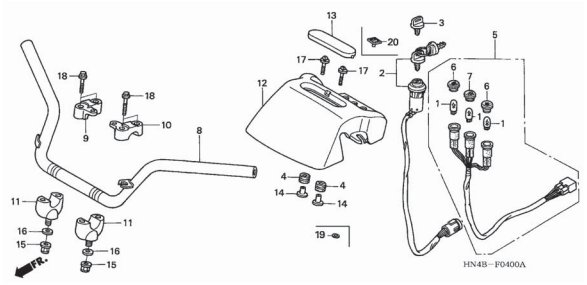

C-5 Coluna de Direção

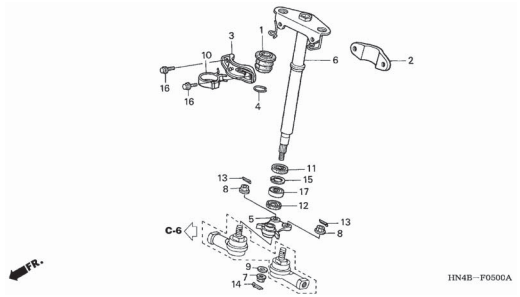

C-6 Terminal do Braço de Articulação

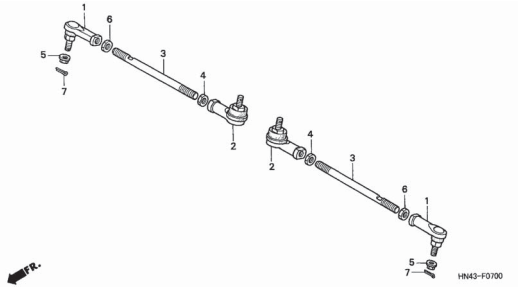

Grupo do Chassi

C-7 Pára-lama Dianteiro (TRX350TM/FM-2/3)	C-7-1 Pára-lama Dianteiro (TRX350TM/FM-4/5/6)	C-8 Amortecedor Dianteiro
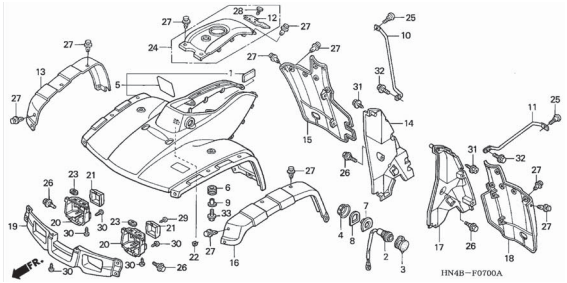	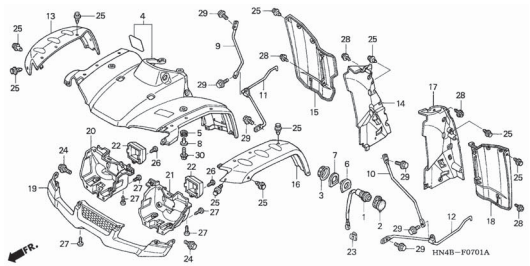	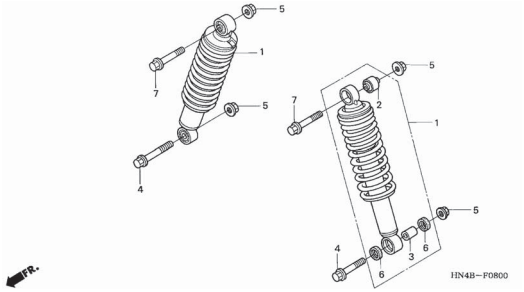
C-9 Braço Dianteiro (TRX350TM)	**C-9-1 Braço Dianteiro (TRX350FM)**	**C-10 Articulação (TRX350TM)**
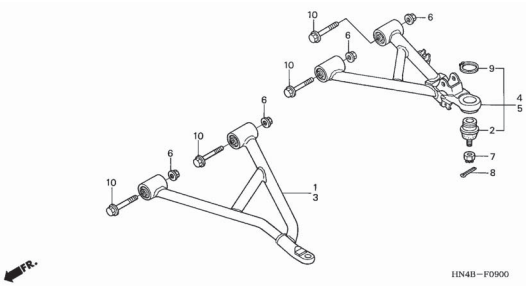	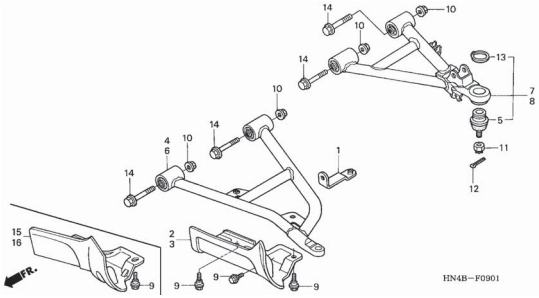	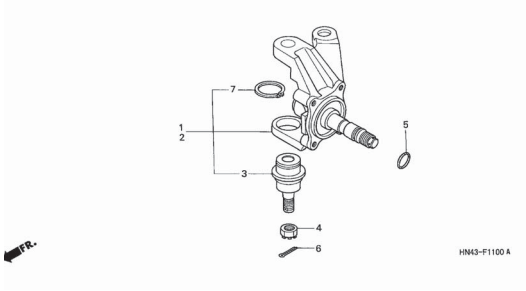
C-10-1 Articulação (TRX350FM)	**C-11 Transmissão Dianteira (TRX350FM-2/3)**	**C-11-1 Transmissão Dianteira (TRX350FM-4/6)**
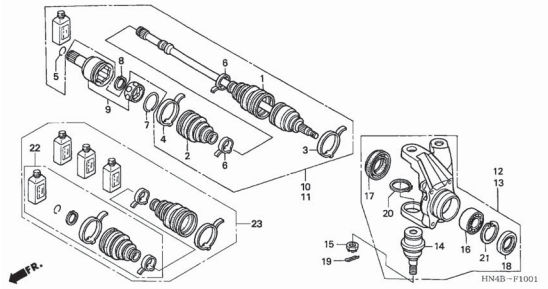	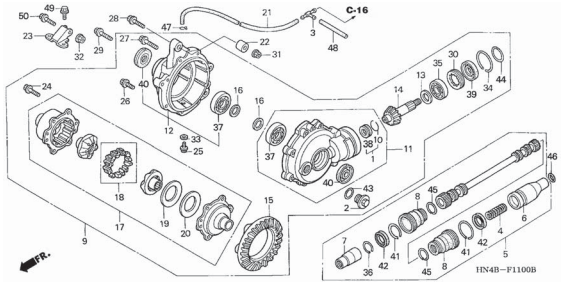	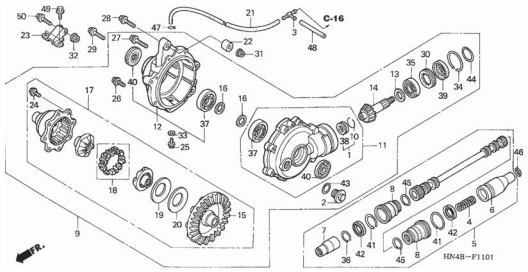

Grupo do Chassi

C-12 Espelho do Freio Dianteiro

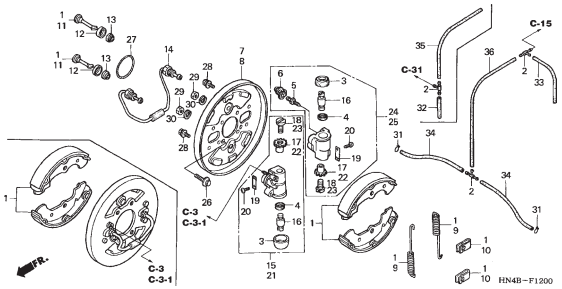

C-13 Roda Dianteira

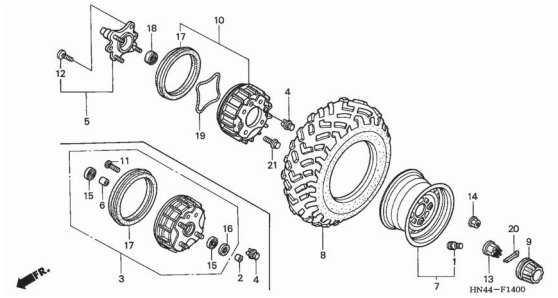

C-14 Roda Traseira

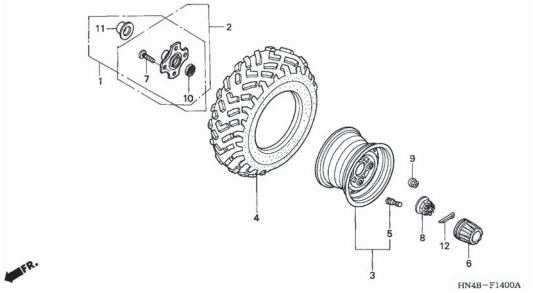

C-15 Espelho do Freio Traseiro

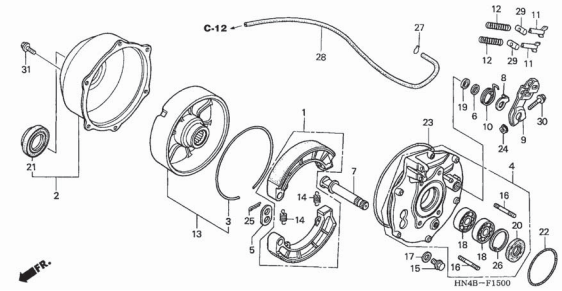

C-16 Transmissão Traseira

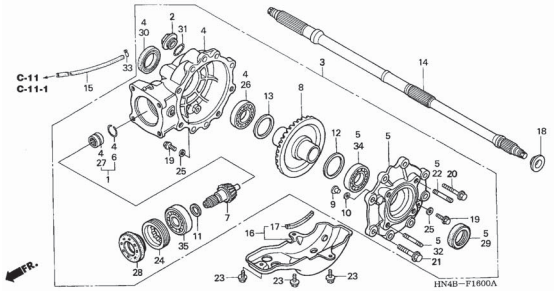

C-17 Tanque de Combustível (TRX350TM/FM-2/3)

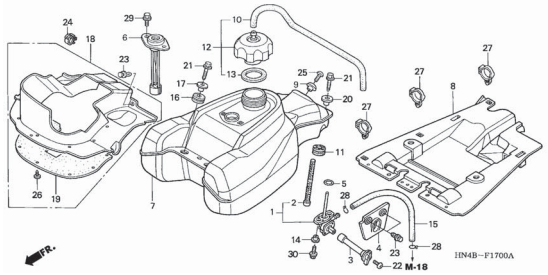

C-17-1 Tanque de Combustível (TRX350TM/FM-4/6)

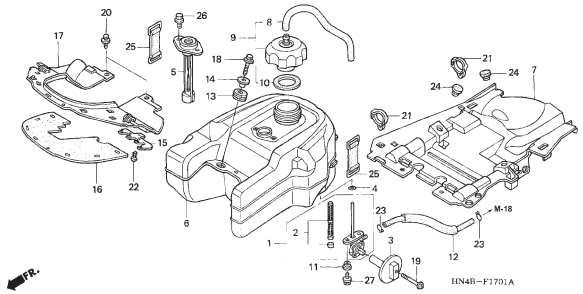

C-18 Tampa Lateral do Motor (TRX350TM/FM-2/3)

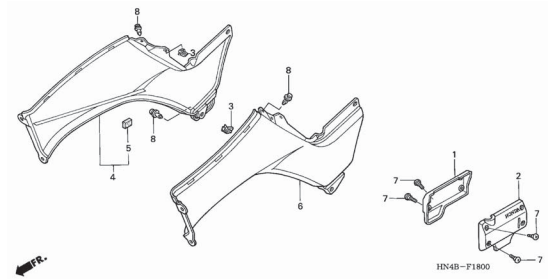

C-18-1 Tampa Lateral Direita do Motor (TRX350TM/FM-4/6)

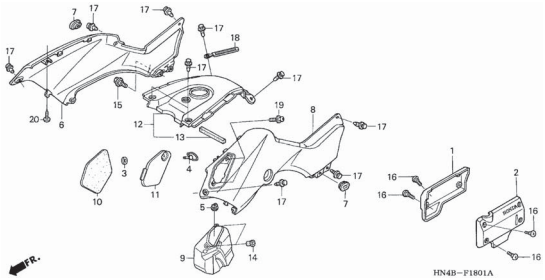

Grupo do Chassi

C-19 Assento

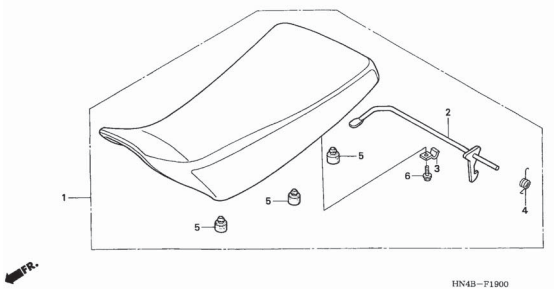

C-20 Filtro de Ar

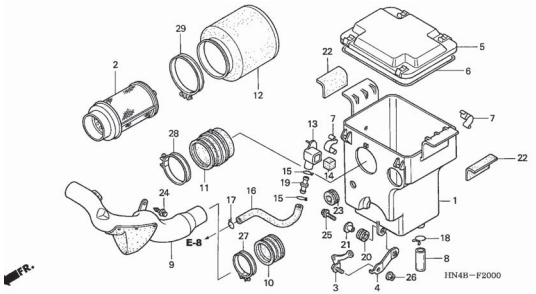

C-21 Silencioso (TRX350TM/FM-2/3/4)

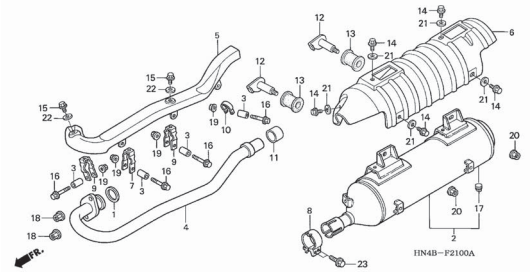

C-21-1 Silencioso (TRX350TM/FM-6)

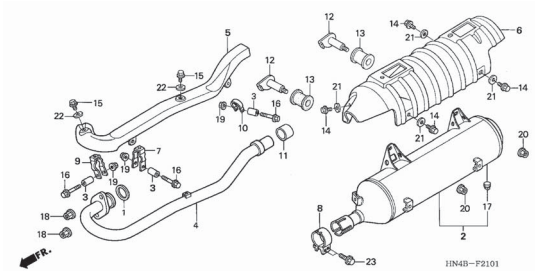

C-22 Pedal (TRX350TM/FM-2/3)

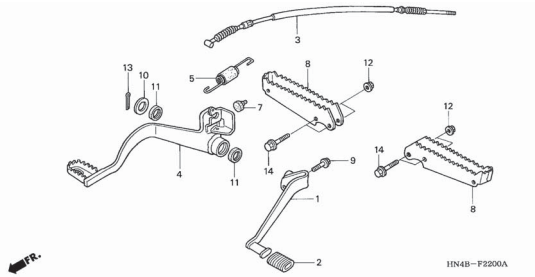

C-22-1 Pedal (TRX350TM/FM-4/6)

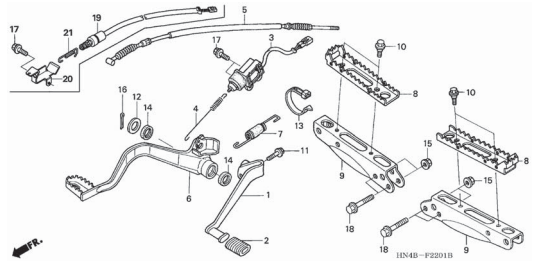

C-23 Garfo Traseiro

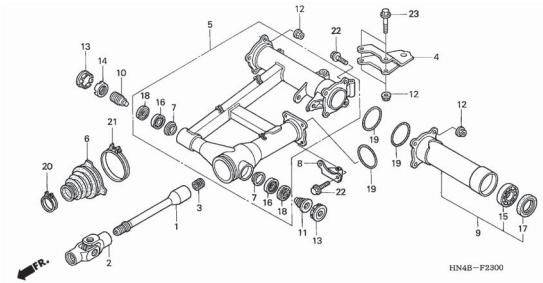

C-24 Amortecedor Traseiro

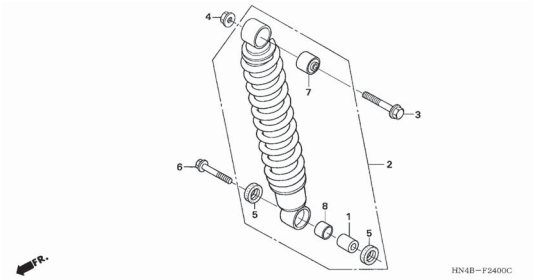

C-25 Pára-lama Traseiro (TRX350TM/FM-2/3)

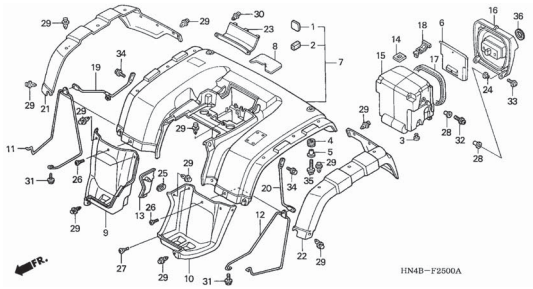

Grupo do Chassi

C-25-1 Pára-lama Traseiro (TRX350TM/FM-4/6)

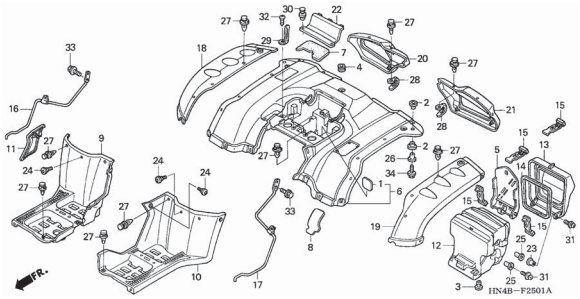

C-26 Lanterna Traseira (TRX350TM/FM-2/3)

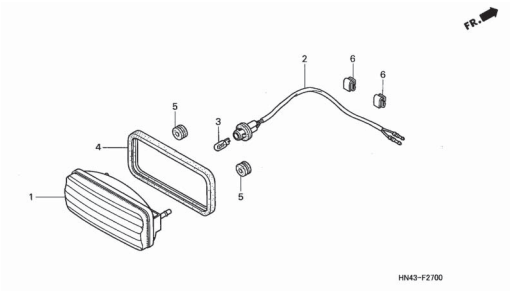

C-26-1 Lanterna Traseira (TRX350TM/FM-4/6)

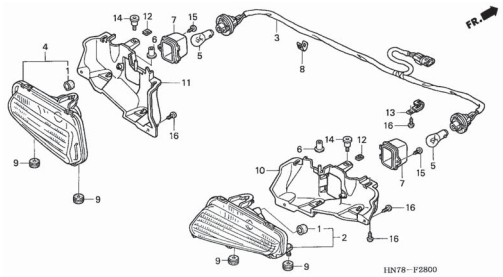

C-27 Bateria

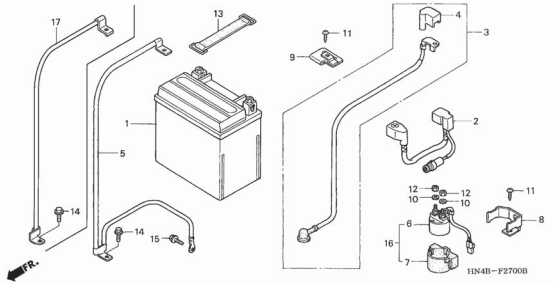

C-28 Fiação Principal (TRX350TM/FM-2/3)

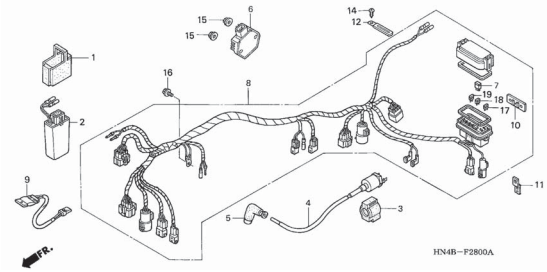

C-28-1 Fiação Principal (TRX350TM/FM-4)

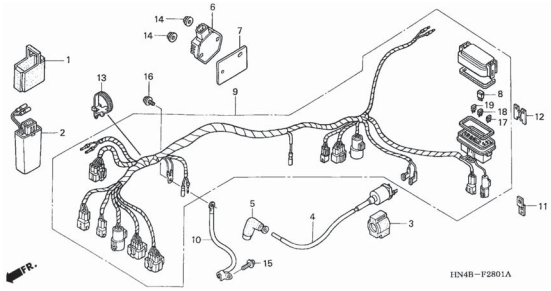

C-28-2 Fiação Principal (TRX350TM/FM-6)

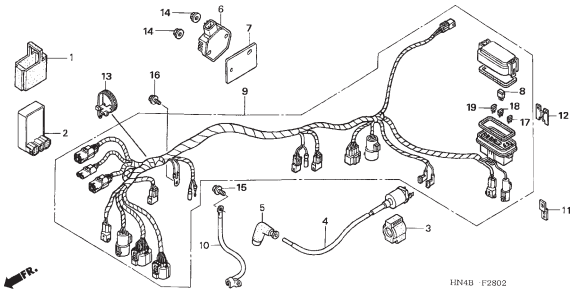

C-29 Chassi

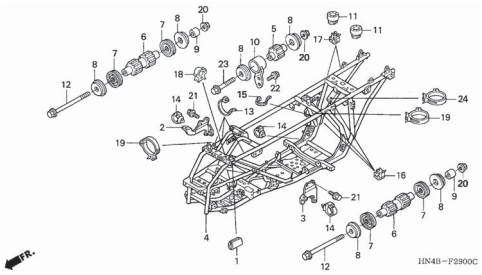

C-30 Radiador de Óleo

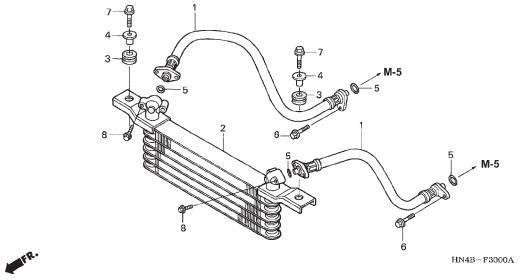

Grupo do Chassi

C-31 Ventoinha

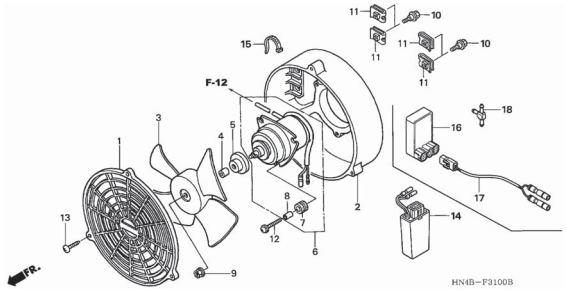

C-32 Bagageiro (TRX350TM/FM-2/3)

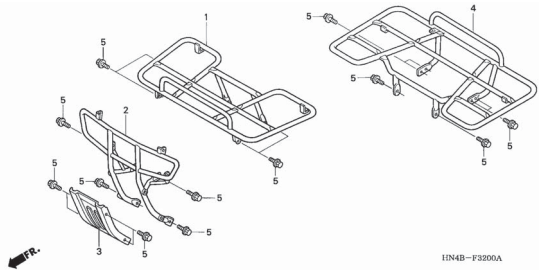

C-32-1 Bagageiro (TRX350TM/FM-4/6)

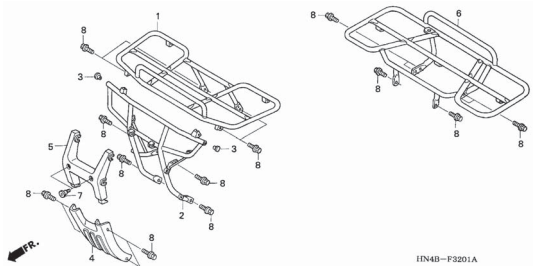

C-33 Ferramentas

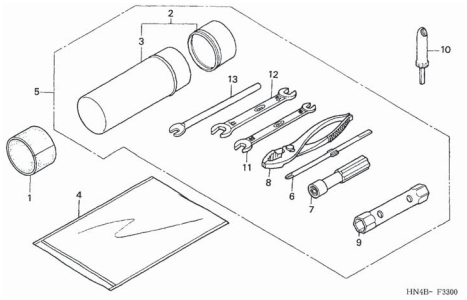

C-34 Etiquetas de Precaução

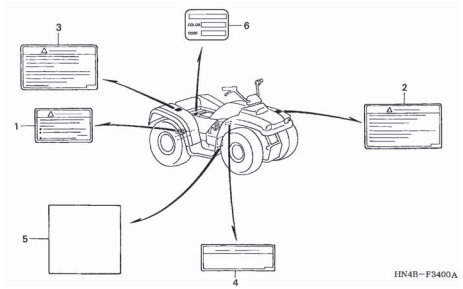

C-35 Emblemas (TRX350TM/FM-2/3)

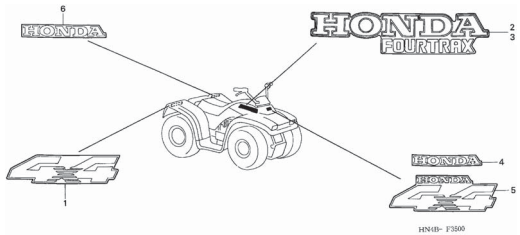

C-35-1 Emblemas (TRX350TM/FM-4/6)

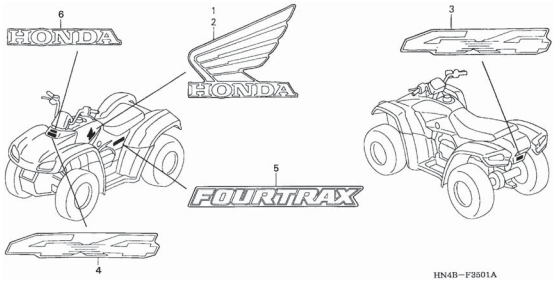

COP-1 Instrumentos

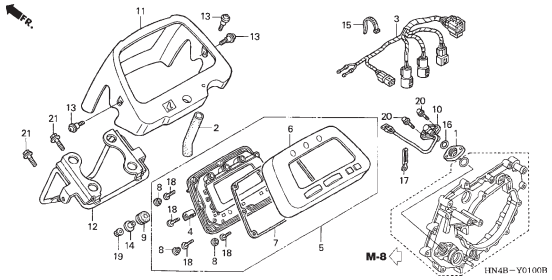

M-1 Cabeçote

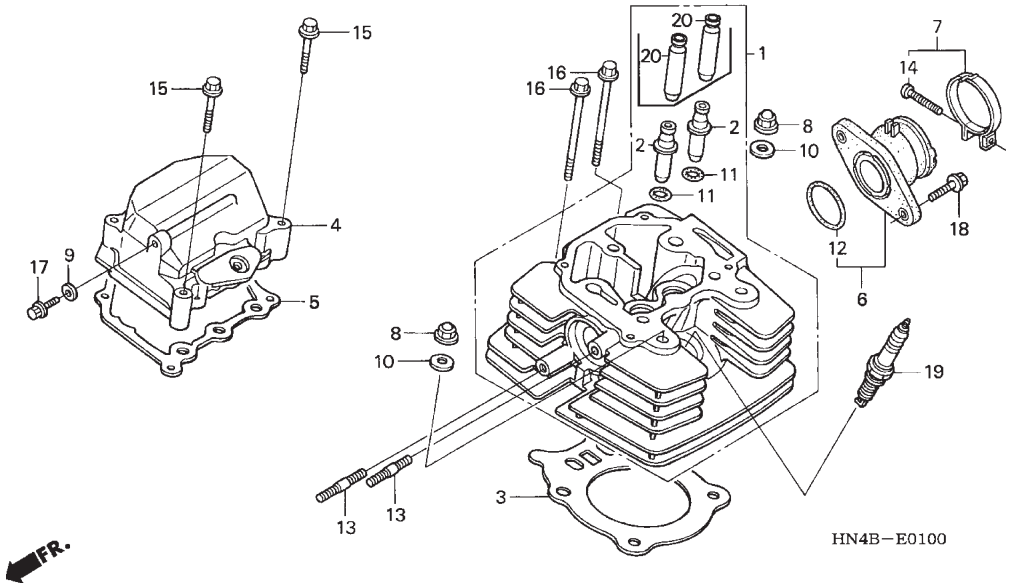

Nº Ref.	N.O.S.	(Nº de Referência) Item de Serviço	T.M.O.
1	111106	Cabeçote	2,5
		• Inclui: Ajuste da folga e retífica da válvula	
2		(20)	
	1111L9	Guia, Válvula de Admissão (uma):	2,4
		• Inclui: Retífica	
		• Inclui: Ajuste da folga e retífica da válvula	
	1111M0	Guia, Válvula de Escape (uma):	2,4
		• Inclui: Retífica	
		• Inclui: Ajuste da folga e retífica da válvula	
	1111M9	Guia, Válvula: para 1 veículo	2,7
		• Inclui: Retífica	
		• Inclui: Ajuste da folga e retífica da válvula	
3	111115	Junta, Cabeçote	1,6
4	1111C4	Tampa, Cabeçote	0,5
5	1111D2	Junta, Tampa do Cabeçote	0,5
6		(12)	
	311131	Coletor, Corpo do Acelerador/ Carburador	0,5
19	614130	Vela, Ignição	0,1

Ref. Nº	Nº da peça	Descrição	Qtde. TRX350TM 2	3	4	6	TRX350FM 2	3	4	6	Nº de série	Tipo
1	12200-HN5-670	Cabeçote Comp.	1	–	–	–	1	–	–	–		
	12200-HN5-M00		–	1	1	1	–	1	1	1		
2	12204-HM7-305	Guia, Válvula (O.S)	2	–	–	–	2	–	–	–		
3	12251-HN5-671	Junta, Cabeçote	1	1	1	1	1	1	1	1		
4	12311-HN5-670	Tampa, Cabeçote	1	1	1	1	1	1	1	1		
5	12315-HN5-671	Junta, Tampa Cabeçote	1	1	1	1	1	1	1	1		
6	16210-HN5-671	Coletor, Carburador	1	1	1	1	1	1	1	1		
7	16219-HC4-000	Presilha, Coletor	1	1	1	1	1	1	1	1		
8	90202-HA0-000	Porca, Flange, 10 mm	2	2	2	2	2	2	2	2		
9	90441-706-000	Arruela, Vedação, 6 mm	1	1	1	1	1	1	1	1		
10	90465-MM9-000	Arruela, 10 mm	2	2	2	2	2	2	2	2		
11	91301-200-000	Anel, Vedação, 10 x 1,6	2	–	–	–	2	–	–	–		
12	91305-HN5-671	Anel, Vedação, 33,7 x 2,4	1	1	1	1	1	1	1	1		
13	92900-08025-0B	Prisioneiro, 8 x 25	2	2	2	2	2	2	2	2		
14	93500-05028-0G	Parafuso, Phillips, 5 x 28	1	1	1	1	1	1	1	1		
15	95701-06040-00	Parafuso, Flange, 6 x 40	4	4	4	4	4	4	4	4		
16	95701-06110-00	Parafuso, Flange, 6 x 110	2	2	2	2	2	2	2	2		
17	96001-06012-00	Parafuso, Flange, 6 x 12	1	1	1	1	1	1	1	1		
18	96001-06022-00	Parafuso, Flange, 6 x 22	2	2	2	2	2	2	2	2		
19	98069-57916	Vela, Ignição (DPR7EA-9) (NGK)	1	1	1	1	1	1	1	1		
	98069-57926	Vela, Ignição (X22EPR-U9) (DENSO)	1	1	1	1	1	1	1	1		
	98069-56916	Vela, Ignição (DPR6EA-9) (NGK)	(1)	(1)	(1)	(1)	(1)	(1)	(1)	(1)		
	98069-56926	Vela, Ignição (X20EPR-U9) (DENSO)	(1)	(1)	(1)	(1)	(1)	(1)	(1)	(1)		
20	12204-HN0-305	Guia, Válvula (O.S.)	–	2	2	2	–	2	2	2		

M-2 Árvore de Comando

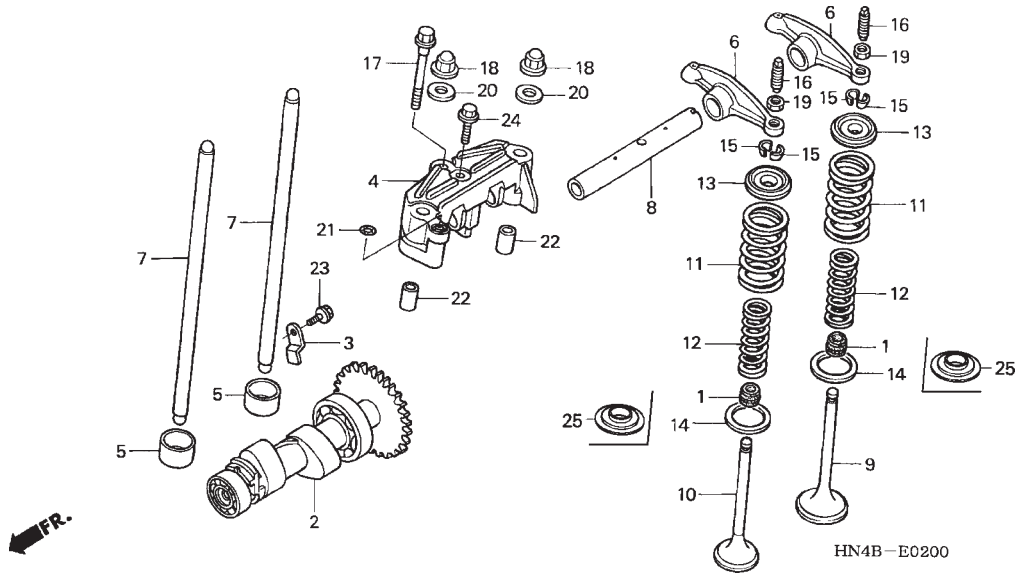

Nº Ref.	N.O.S.	(Nº de Referência) Item de Serviço	T.M.O.
2	111118	Árvore Comando	3,7
		• Inclui: Ajuste de folga da válvula	
		• Inclui: Remoção e instalação do motor	
	111118L	• Tipo TRX350FM: adicionar	0,6
6	1111K8	Balancim: Admissão (um)	0,7
		• Nota: Mesmo tempo para duas unidades	
		• Inclui: Ajuste de folga da válvula	
	1111K9	Balancim: Escape (um)	0,7
		• Nota: Mesmo tempo para duas unidades	
		• Inclui: Ajuste de folga da válvula	
	1111L8	Balancim: para 1 veículo	0,7
		• Inclui: Ajuste de folga da válvula	
7	111165	Vareta, Acionamento Válvula	0,7
		• Nota: Mesmo tempo para duas unidades	
		• Inclui: Ajuste de folga da válvula	
9	1111N0	Válvula: Admissão (uma):	1,9
+		• Inclui: Retífica	

Ref. Nº	Nº da peça	Descrição	Qtde. TRX350TM 2	3	4	6	TRX350FM 2	3	4	6	Nº de série	Tipo
1	12209-KL4-005	Retentor, Óleo Haste Válvulas (NOK)	2	2	2	2	2	2	2	2		
2	14100-HN5-670	Árvore Comando Comp.,	1	–	–	–	1	–	–	–		
	14100-HN5-M00		–	1	1	1	–	1	1	1		
3	14115-HN5-670	Placa, Fixação Comando	1	1	1	1	1	1	1	1		
4	14411-HN5-670	Suporte Balancim	1	1	1	1	1	1	1	1		
5	14421-HM7-000	Suporte Comando	2	2	2	2	2	2	2	2		
6	14431-HM8-000	Balancim	2	2	2	2	2	2	2	2		
7	14440-HN5-670	Vareta, Acionamento	2	2	2	2	2	2	2	2		
8	14451-HN5-670	Eixo, Balancim	1	1	1	1	1	1	1	1		
9	14711-HN5-670	Válvula, Admissão	1	–	–	–	1	–	–	–		
	14711-HN5-M00		–	1	1	1	–	1	1	1		
10	14721-HN5-671	Válvula, Escape	1	–	–	–	1	–	–	–		
	14721-HN5-M00		–	1	1	1	–	1	1	1		
11	14751-HN0-A00	Mola, Externa Válvula	2	2	2	2	2	2	2	2		
12	14761-HM8-000	Mola, Interna Válvula	2	2	2	2	2	2	2	2		
13	14771-KE5-000	Trava, Mola Válvula	2	2	2	2	2	2	2	2		
14	14775-KE5-000	Assento, Mola Válvula	2	–	–	–	2	–	–	–		
15	14781-HA0-770	Chaveta, Válvula	4	4	4	4	4	4	4	4		
16	90012-426-000	Parafuso, Ajuste Válvulas	2	2	2	2	2	2	2	2		
17	90081-HB3-000	Parafuso, Especial, 8 mm	1	1	1	1	1	1	1	1		
18	90202-HA0-000	Porca, Flange, 10 mm	2	2	2	2	2	2	2	2		
19	90206-250-000	Porca, Ajuste Válvulas	2	2	2	2	2	2	2	2		
20	90465-MM9-000	Arruela, 10 mm	2	2	2	2	2	2	2	2		
21	91303-428-003	Anel, Vedação, 7,7 x 2,5	1	1	1	1	1	1	1	1		
22	94301-12160	Pino A, Guia, 12 x 16	2	2	2	2	2	2	2	2		

M-2 Árvore de Comando

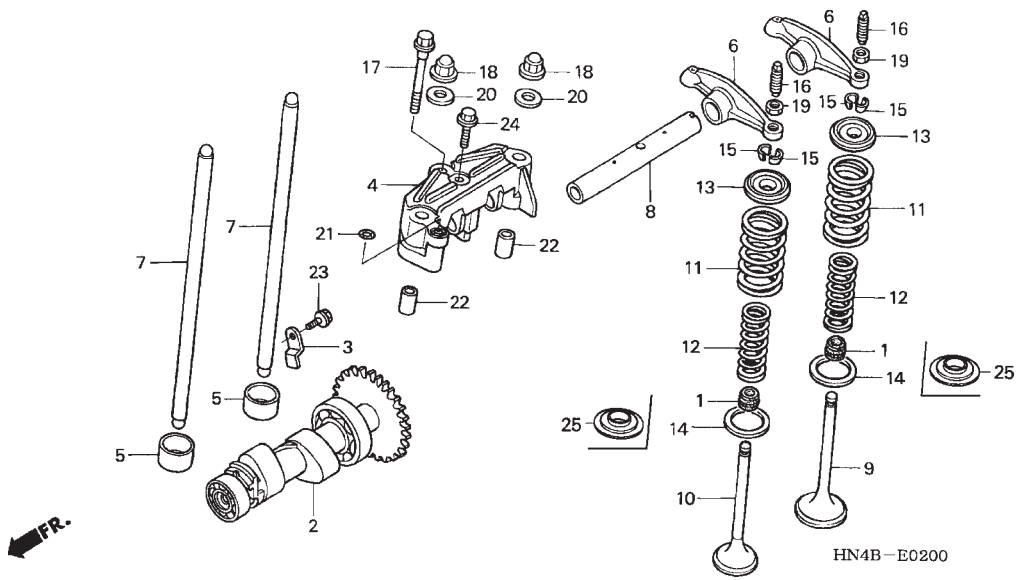

Nº Ref.	N.O.S.	(Nº de Referência) Item de Serviço	T.M.O.
+ 9		• Exclui: Substituição da guia da válvula	
	1111P0	Válvula: para 1 veículo	2,1
		• Inclui: Retífica	
		• Exclui: Substituição da guia da válvula	
10	1111N1	Guia, Válvula de Escape (uma):	1,9
		• Inclui: Retífica	
		• Exclui: Substituição da guia da válvula	
11		(1, 12, 13, 14, 15, 25)	
	1111P2	Mola e/ou Retentor de Óleo da Haste, Válvula de Admissão (uma)	1,7
	1111P3	Mola e/ou Retentor de Óleo da Haste, Válvula de Escape (uma)	1,7
	1111Q2	Mola e/ou Retentor de Óleo da Haste, Válvula: Para 1 veículo	1,8

Ref. Nº	Nº da peça	Descrição	Qtde. TRX350TM 2	3	4	6	TRX350FM 2	3	4	6	Nº de série	Tipo
23	95701-06016-00	Parafuso, Flange, 6 x 16	1	1	1	1	1	1	1	1		
24	95701-06018-00	Parafuso, Flange, 6 x 18	1	1	1	1	1	1	1	1		
25	14775-HN0-670	Assento, Mola Válvula	-	2	2	2	-	2	2	2		

M-3 Corrente de Comando

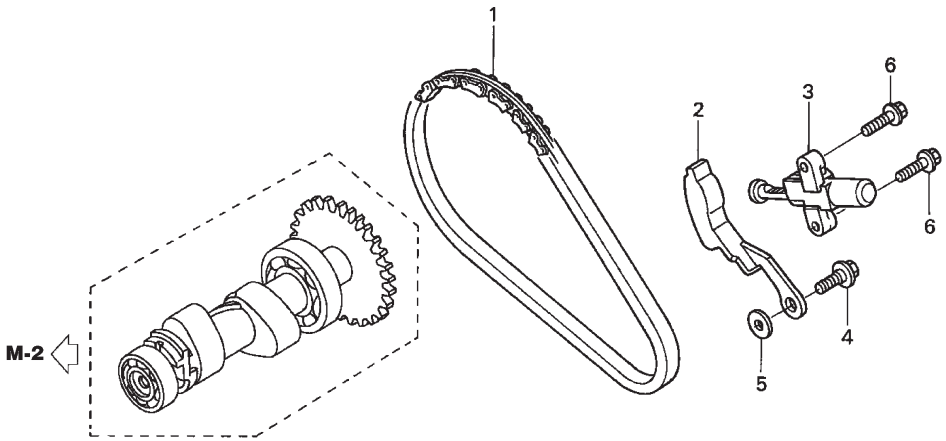

HN4B–E0300

Nº Ref.	N.O.S.	(Nº de Referência) Item de Serviço	T.M.O.
1	110140	Corrente, Comando	3,6
		• Inclui: Remoção e instalação do motor	
	110140Q	Tipo TRX350FM: Adicionar	0,6
2	111130	Tensor Corrente Comando	3,1
		• Inclui: Remoção e instalação do motor	
	111130P	Tipo TRX350FM: Adicionar	0,6
3	111133	Ajustador, Tensor, Acionador	
		• Inclui: Remoção e instalação do motor	
	111133D	Tipo TRX350FM: Adicionar	0,6

Ref. Nº	Nº da peça	Descrição	Qtde. TRX350TM 2	3	4	6	TRX350FM 2	3	4	6	Nº de série		Tipo
1	14401-HN5-671	Corrente, Comando (52 elos) (DIDSCR-0409SDH-52LE)	1	1	1	1	1	1	1	1			
2	14510-HN5-670	Tensor Corrente Comando	1	1	1	1	1	1	1	1			
3	14540-HN5-671	Ajustador Tensor	1	1	1	1	1	1	1	1			
4	90022-MG8-000	Eixo Limitador Braço	1	1	1	1	1	1	1	1			
5	90435-HB3-000	Arruela, 6,1 mm	1	1	1	1	1	1	1	1			
6	95701-06022-08	Parafuso, Flange, 6 x 22	2	2	2	2	2	2	2	2			

M-4 Cilindro

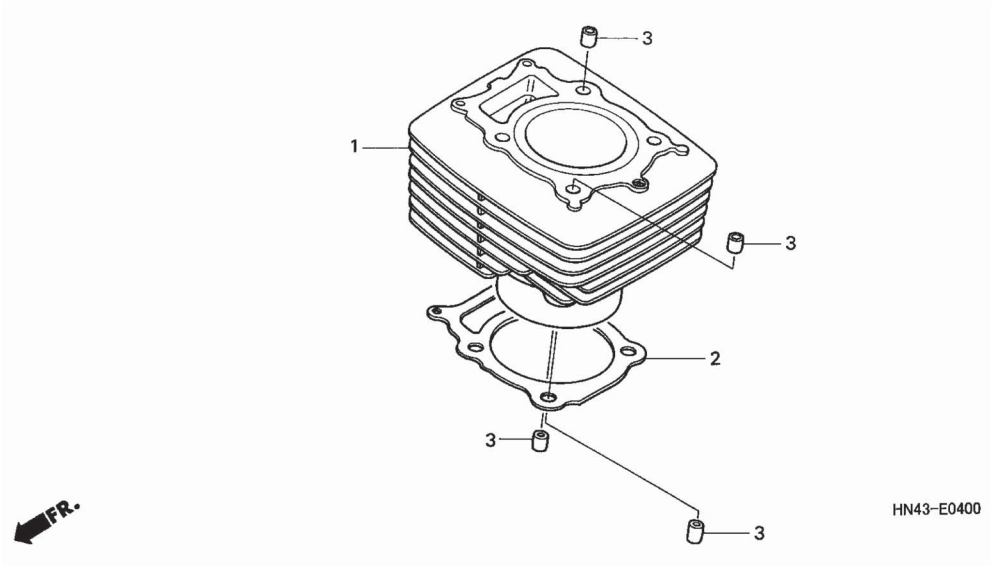

Nº Ref.	N.O.S.	(Nº de Referência) Item de Serviço	T.M.O.
1	1111A5	Cilindro	2,1
2	111102	Junta, Cilindro	1,9

Ref. Nº	Nº da peça	Descrição	Qtde. TRX350TM 2	3	4	6	TRX350FM 2	3	4	6	Nº de série	Tipo
1	12100-HN5-670	Cilindro Comp.	1	1	1	1	1	1	1	1		
2	12191-HN5-670	Junta, Cilindro	1	1	1	1	1	1	1	1		
3	94301-12160	Pino A, Guia, 12 x 16	4	4	4	4	4	4	4	4		

M-5 Tampa Dianteira da Carcaça

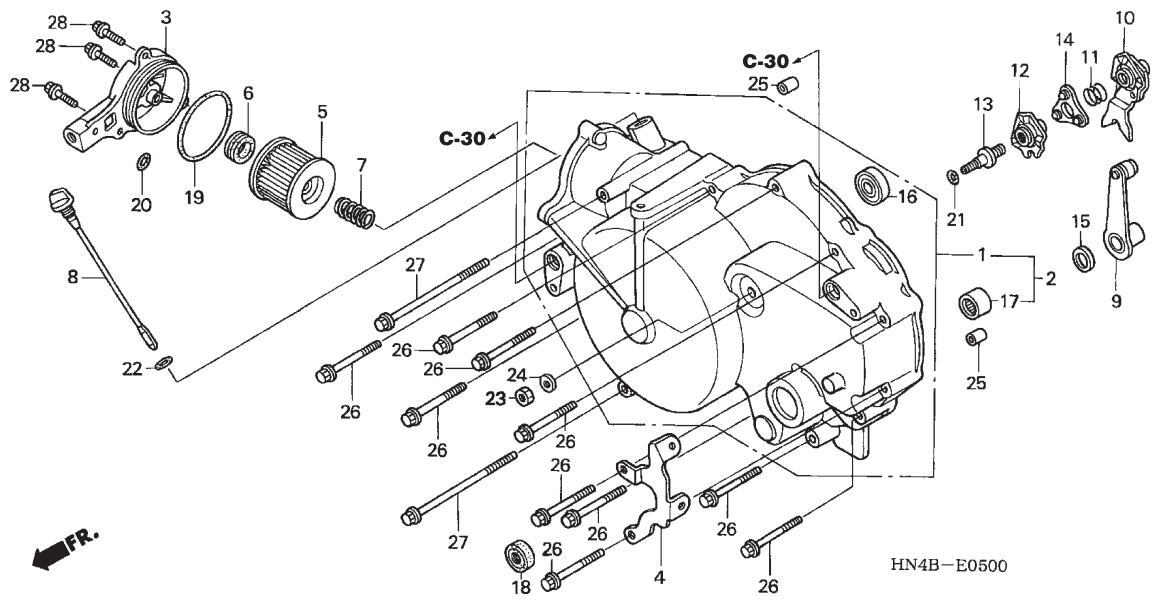

Nº Ref.	N.O.S.	(Nº de Referência) Item de Serviço	T.M.O.
1	1101A7	Tampa Comp., Carcaça: Dianteira	1,5
2	1101A7	Tampa Comp., Carcaça: Dianteira	2,3
5	113127	Elemento, Filtro Óleo	0,2
9	2121A7	Alavanca, Embreagem	1,2
	2121A7A	• Tipo TRX350FM: Adicionar	0,8
10	2121A9	Placa, Braço Embreagem	1,2
	2121A9A	• Tipo TRX350FM: Adicionar	0,8
12	2121C5	Placa , Acionamento Embreagem	1,3
	2121C5A	• Tipo TRX350FM: Adicionar	0,8
16	1101J5	Rolamento, Árvore de Manivelas: Tampa Dianteira	1,4
	1101J5B	• Tipo TRX350FM: Adicionar	0,8

Ref. Nº	Nº da peça	Descrição	Qtde. TRX350TM 2	3	4	6	TRX350FM 2	3	4	6	Nº de série	Tipo
1	11330-HN4-670	Tampa Comp., Dianteira	1	–	–	–	–	–	–	–		
	11330-HN4-A60	Tampa Comp., Dianteira Carcaça	–	1	1	1	–	–	–	–		
2	11330-HN5-670	Tampa Comp., Dianteira	–	–	–	–	1	–	–	–		
	11330-HN5-M00	Tampa Comp., Dianteira Carcaça	–	–	–	–	–	1	1	1		
3	11333-HN5-670	Tampa Comp., Filtro Óleo	1	1	1	1	1	1	1	1		
4	11380-HN5-670	Suporte Esquerdo Tampa Dianteira Motor	1	1	1	1	1	1	1	1		
5	15412-HM5-A10	Elemento, Filtro Óleo	1	1	1	1	1	1	1	1		
6	15413-MC8-000	Coxim, Filtro	1	1	1	1	1	1	1	1		
7	15414-KF0-000	Mola, Fixação Elemento Filtro Óleo	1	1	1	1	1	1	1	1		
8	15650-HN5-670	Medidor, Nível Óleo	1	1	1	1	1	1	1	1		
9	22810-HM7-700	Alavanca Comp., Embreagem	1	1	1	1	1	1	1	1		
10	22820-HN5-670	Placa Comp., Braço Embreagem	1	1	1	1	1	1	1	1		
11	22825-HN0-671	Mola Placa Lateral	1	1	1	1	1	1	1	1		
12	22830-HN5-670	Placa Comp., Acionamento Embreagem	1	1	1	1	1	1	1	1		
13	22841-HC4-000	Parafuso, Ajuste Embreagem	1	1	1	1	1	1	1	1		
14	22860-HB3-000	Trava Comp., Esferas	1	1	1	1	1	1	1	1		
15	90413-GE0-000	Arruela, 10 x 21,5	1	1	1	1	1	1	1	1		
16	91009-HF1-671	Rolamento, Radial Esferas, 15 x 32 x 9	1	1	1	1	1	1	1	1		
17	91071-KS6-004	Rolamento Esferas (NTN)	–	–	–	–	1	1	1	1		
18	91204-HC4-005	Retentor, Óleo, 20 x 28 x 5 (KOYO)	–	–	–	–	1	1	1	1		
19	91302-KF0-003	Anel, Vedação, 54 x 2,4 (ARAI)	1	1	1	1	1	1	1	1		
20	91304-HN5-670	Anel, Vedação, 12,7 x 1,9	1	1	1	1	1	1	1	1		
21	91308-MC7-000	Anel, Vedação, 8,2 x 1,5	1	1	1	1	1	1	1	1		
22	91316-MJ8-003	Anel, Vedação, 8,4 x 2,4	1	1	1	1	1	1	1	1		

M-5 Tampa Dianteira da Carcaça

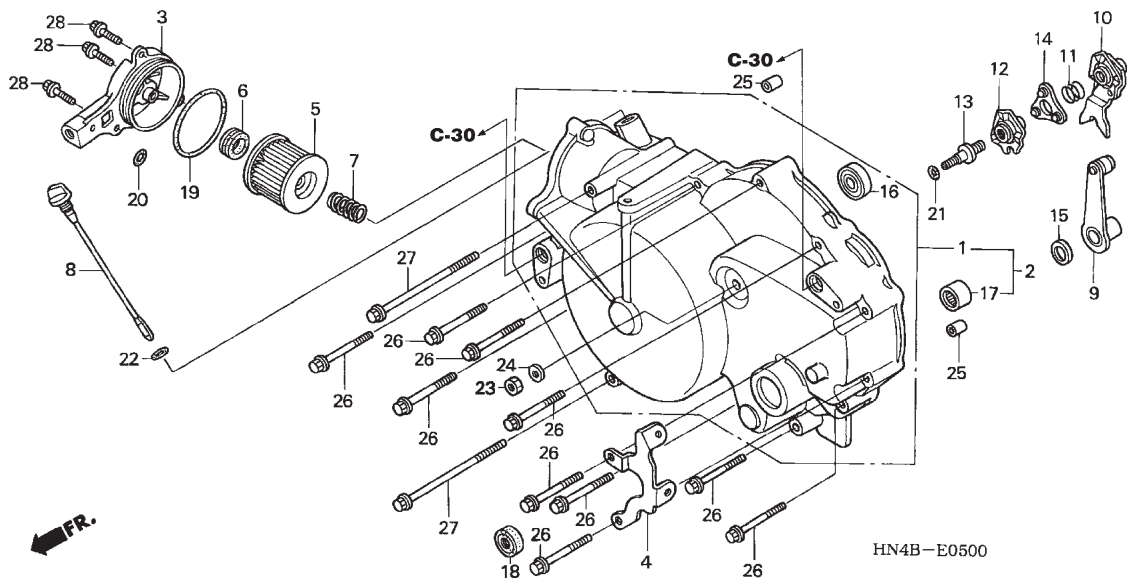

Ref. Nº	Nº da peça	Descrição	Qtde. TRX350TM 2	3	4	6	TRX350FM 2	3	4	6	Nº de série		Tipo
23	94030-08000	Porca, Sextavada, 8 mm	1	1	1	1	1	1	1	1			
24	94102-08800	Arruela, Lisa, 8 mm	1	1	1	1	1	1	1	1			
25	94301-08140	Pino, Guia, 8 x 14	2	2	2	2	2	2	2	2			
26	95701-06045-00	Parafuso, Flange, 6 x 45	10	10	10	10	10	10	10	10			
27	95701-06105-00	Parafuso, Flange, 6 x 105	2	2	2	2	2	2	2	2			
28	96001-06018-00	Parafuso, Flange, 6 x 18	3	3	3	3	3	3	3	3			

M-6 Embreagem

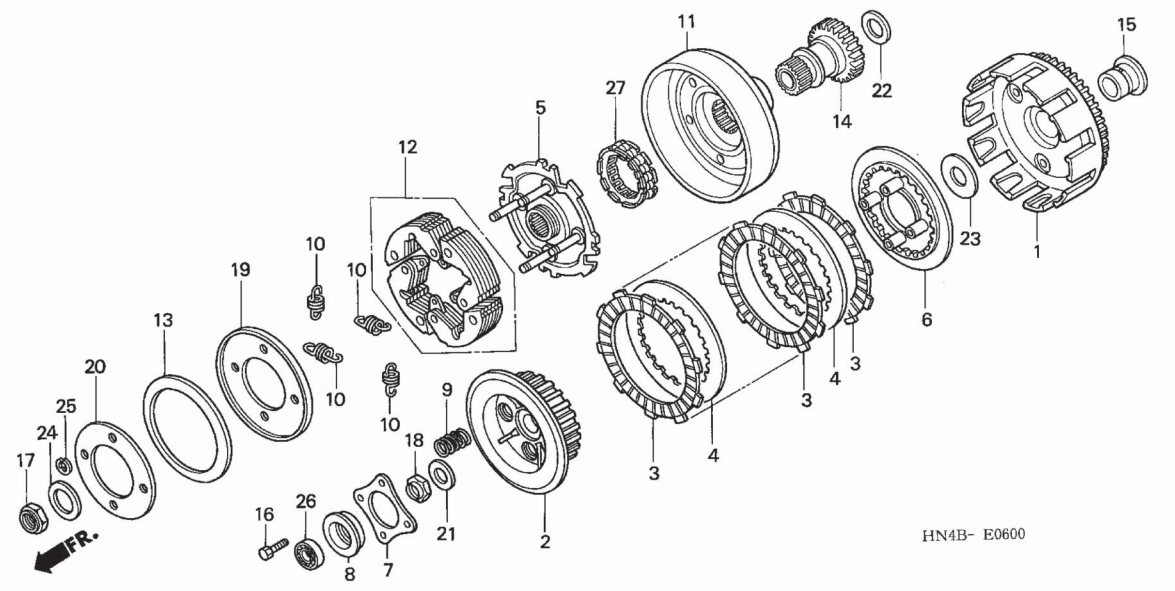

Nº Ref.	N.O.S.	(Nº de Referência) Item de Serviço	T.M.O.
1	2121A0	Carcaça Externa, Embreagem	1,8
	2121A0E	• Tipo TRX350FM: Adicionar	0,8
2	212112	Embreagem, Central	1,8
	212112F	• Tipo TRX350FM: Adicionar	0,8
3		(4)	
	2121A1	Disco Fricção, Embreagem	1,8
		• Nota: Mesmo tempo para duas unidades	
	2121A1E	• Tipo TRX350FM: Adicionar	0,8
5	2121A2	Placa	1,6
	2121A2E	• Tipo TRX350FM: Adicionar	0,8
6	2121A3	Placa, Pressão Embreagem	1,8
	2121A3D	• Tipo TRX350FM: Adicionar	0,8
9	212107	Mola, Embreagem	1,4
		• Nota: Mesmo tempo para duas unidades	
	212107E	• Tipo TRX350FM: Adicionar	0,8
11	2121E2	Carcaça Embreagem: Superior	1,5
	2121E2E	• Tipo TRX350FM: Adicionar	0,8
12		(10, 13, 19, 20)	
	2121A6	Peso Comp., Embreagem	1,6
	2121A6F	• Tipo TRX350FM: Adicionar	0,8
14	211105	Engrenagem, Primária	1,8
	211105E	• Tipo TRX350FM: Adicionar	0,8
+ 26	2121B4	Rolamento, Embreagem	1,3

Ref. Nº	Nº da peça	Descrição	Qtde. TRX350TM 2	3	4	6	TRX350FM 2	3	4	6	Nº de série	Tipo
1	22100-HN5-670	Carcaça Externa Embreagem	1	1	1	1	1	1	1	1		
2	22121-HM7-000	Embreagem, Central	1	1	1	1	1	1	1	1		
3	22201-377-000	Disco Fricção Embreagem	6	6	6	6	6	6	6	6		
4	22321-HN0-670	Placa, Embreagem	5	5	5	5	5	5	5	5		
5	22350-HN5-670	Placa Comp.,	1	–	–	–	1	–	–	–		
	22350-HN5-M00		–	1	1	1	–	1	1	1		
6	22351-HA7-670	Placa, Pressão Embreagem	1	1	1	1	1	1	1	1		
7	22366-HN0-670	Placa, Acionamento Embreagem	1	1	1	1	1	1	1	1		
8	22367-HM7-000	Bucha, Acionador Embreagem	1	–	–	–	1	–	–	–		
	22367-HN0-670		–	1	1	1	–	1	1	1		
9	22401-HN5-670	Mola, Embreagem	4	4	4	4	4	4	4	4		
10	22451-HN5-670	Mola, Embreagem	4	4	4	4	4	4	4	4		
11	22500-HN5-670	Carcaça Comp., Embreagem	1	–	–	–	1	–	–	–		
	22500-HN5-M00		–	1	1	1	–	1	1	1		
12	22535-HN5-670	Peso Comp., Embreagem	1	1	1	1	1	1	1	1		
13	22714-HN5-670	Mola, Cônica Disco	1	1	1	1	1	1	1	1		
14	23120-HN5-670	Engrenagem Comp., (32D)	1	1	1	1	1	1	1	1		
15	23213-HA0-000	Bucha, 22 mm	1	1	1	1	1	1	1	1		
16	90001-HN0-670	Parafuso, Sextavado, 6 x 25	4	4	4	4	4	4	4	4		
17	90235-HM7-000	Porca, Trava, 20 mm	1	1	1	1	1	1	1	1		
18	90236-HA0-000	Porca, Trava, 18 mm	1	–	–	–	1	–	–	–		
	90236-HN5-M00		–	1	1	1	–	1	1	1		
19	90406-HN5-670	Arruela, 58 x 110 x 1,0	1	1	1	1	1	1	1	1		
20	90407-HN5-670	Arruela, 58 x 99 x 1,6	1	1	1	1	1	1	1	1		
21	90432-MR1-000	Arruela, Especial, 18 mm	1	1	1	1	1	1	1	1		

M-6 Embreagem

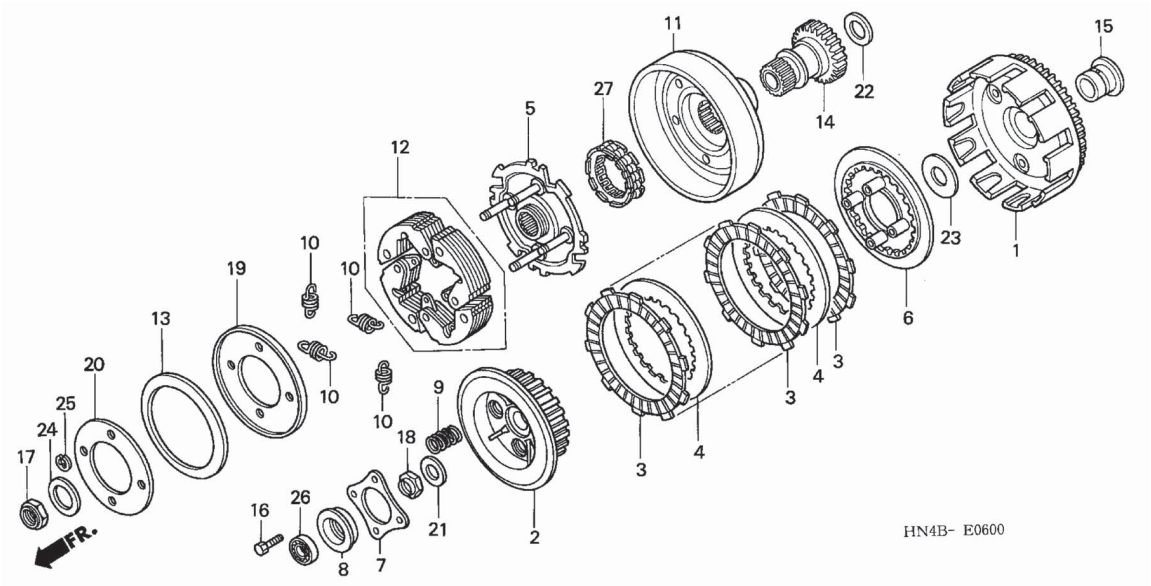

Nº Ref.	N.O.S.	(Nº de Referência) Item de Serviço	T.M.O.
+26	2121B4D	• Tipo TRX350FM: Adicionar	0,8
27	2121C3	Embreagem Unidirecional	1,5
	2121C3E	• Tipo TRX350FM: Adicionar	0,8

Ref. Nº	Nº da peça	Descrição	Qtde. TRX350TM 2	3	4	6	TRX350FM 2	3	4	6	Nº de série		Tipo
22	90457-HC4-000	Arruela, Encosto, 27 x 40	1	1	1	1	1	1	1	1	.....	.....	.....
23	90458-HN0-670	Arruela, Encosto, 22 x 45 x 0,8	1	1	1	1	1	1	1	1	.....	.....	.....
24	90459-KB4-670	Arruela, Encosto, 20 mm	1	1	1	1	1	1	1	1	.....	.....	.....
25	90605-166-720	Anel, Elástico, 7 mm	4	4	4	4	4	4	4	4	.....	.....	.....
26	91008-HC4-004	Rolamento, Esferas, 6903 (KOYO)	1	1	1	1	1	1	1	1	.....	.....	.....
27	91101-HA0-004	Embreagem, Unidirecional	1	1	1	1	1	1	1	1	.....	.....	.....

M-7 Bomba de Óleo

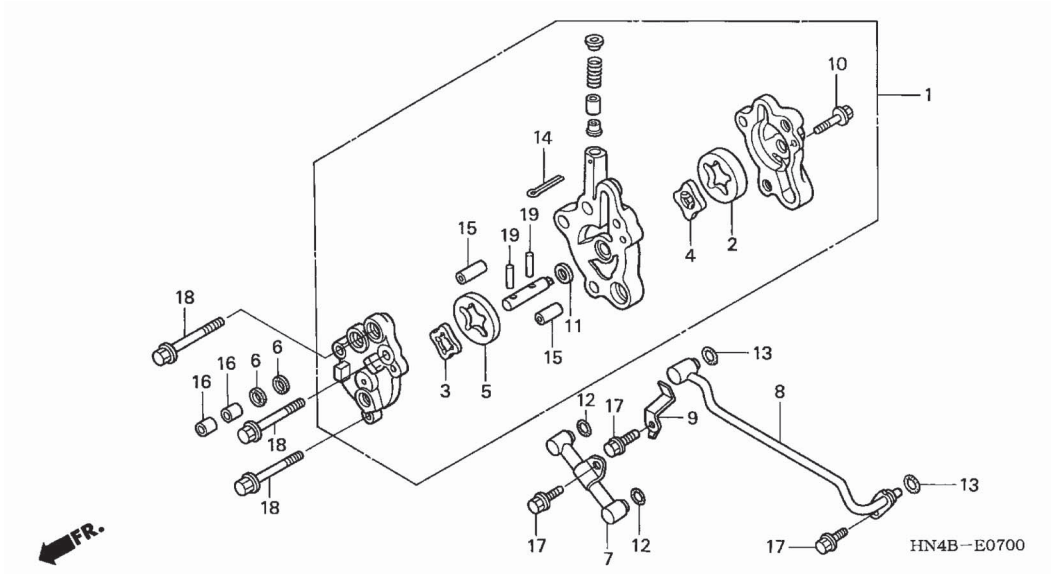

Nº Ref.	N.O.S.	(Nº de Referência) Item de Serviço	T.M.O.
1	113105	Bomba Conj., Óleo	1,5
	113105E	• Tipo TRX350FM: Adicionar	0,8
7	1101H9	Tubo, Óleo	1,3
	1101H9B	• Tipo TRX350FM: Adicionar	0,8
8	1101M8	• Tubo A, Óleo	
	1101M8B	• Tipo TRX350FM: Adicionar	0,8

Ref. Nº	Nº da peça	Descrição	Qtde. TRX350TM 2	3	4	6	TRX350FM 2	3	4	6	Nº de série	Tipo
1	15100-HN5-670	Bomba Conj., Óleo	1	–	–	–	1	–	–	–		
	15100-HN5-M00		–	1	1	1	–	1	1	1		
2	15122-MG3-000	Rotor Externo	1	–	–	–	1	–	–	–		
	15127-HN2-003	Rotor B, Externo Bomba Óleo	–	1	1	1	–	1	1	1		
3	15121-KCZ-000	Rotor B, Interno Bomba Óleo	1	–	–	–	1	–	–	–		
	15121-HN5-M01		–	1	1	1	–	1	1	1		
4	15121-MG3-000	Rotor, Interno	1	–	–	–	1	–	–	–		
	15126-HN2-003	Rotor B, Interno Bomba Óleo	–	1	1	1	–	1	1	1		
5	15122-KCZ-000	Rotor B, Externo Bomba Óleo	1	–	–	–	1	–	–	–		
	15122-HN5-M01	Rotor B, Externo Bomba Óleo	–	1	1	1	–	1	1	1		
6	15152-HN5-671	Anel Vedação Borracha	2	2	2	2	2	2	2	2		
7	15310-HN5-670	Tubo Comp., A Óleo	1	1	1	1	1	1	1	1		
8	15320-HN5-670	Tubo Comp., B Óleo	1	1	1	1	1	1	1	1		
9	15325-HN5-670	Placa B Fixação Tubo	1	1	1	1	1	1	1	1		
10	90014-KCZ-000	Parafuso, Flange, 5 x 25 (CT200)	1	–	–	–	1	–	–	–		
	90014-HN5-M00	Parafuso, Flange, 5 x 25	–	1	1	1	–	1	1	1		
11	90456-333-000	Arruela, Encosto, 11 mm	1	1	1	1	1	1	1	1		
12	91303-HA0-004	Anel, Vedação, 11 x 1,9 (NOK)	2	2	2	2	2	2	2	2		
13	91304-HA5-003	Anel, Vedação, 10 x 2 (ARAI)	2	2	2	2	2	2	2	2		
14	94201-30200	Cupilha, 3,0 x 20	1	–	–	–	1	–	–	–		
15	94301-08200	Pino, Guia, 8 x 20	2	2	2	2	2	2	2	2		
16	94301-10120	Pino, Guia, 10 x 12	2	2	2	2	2	2	2	2		
17	95701-06016-00	Parafuso, Flange, 6 x 16	3	3	3	3	3	3	3	3		
18	95701-06045-00	Parafuso, Flange, 6 x 45	3	3	3	3	3	3	3	3		
19	96220-40158	Rolete, 4 x 15,8	2	2	2	2	2	2	2	2		

M-8 Tampa Traseira da Carcaça

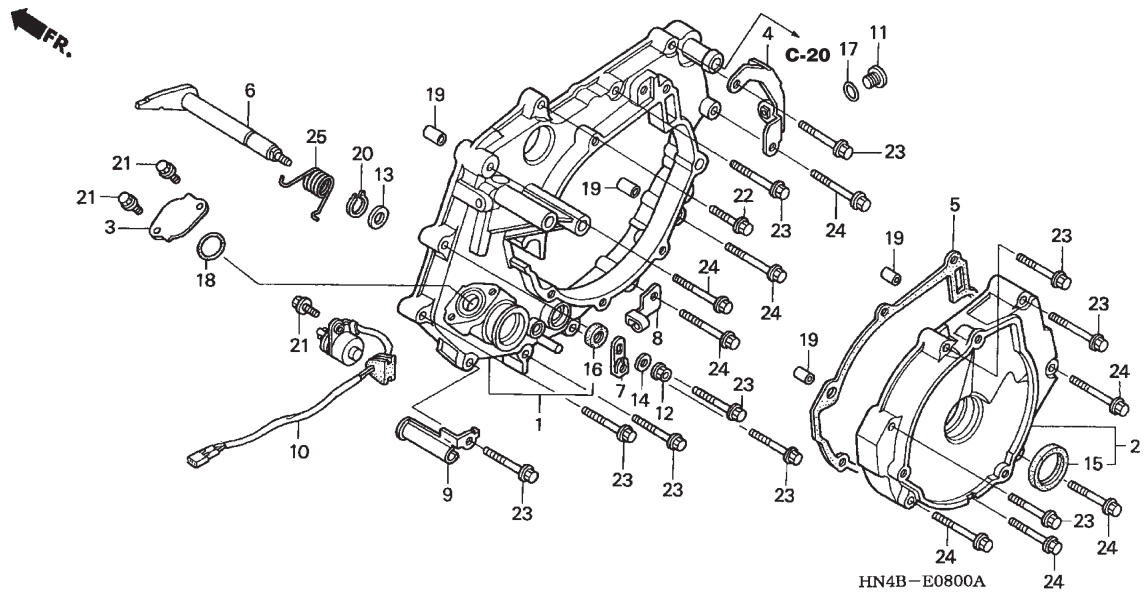

Nº Ref.	N.O.S.	(Nº de Referência) Item de Serviço	T.M.O.
1	1101A8	Tampa, Motor: Traseira	3,0
		• Inclui: Remoção e instalação do motor	
	1101A8C	• Tipo TRX350FM: Adicionar	0,6
2	1101B1	Tampa, Gerador	1,5
5	1101B2	Junta Tampa Gerador	1,3
6	2101E3	Placa, Limitador Reversor	2,9
		• Inclui: Remoção e instalação do motor	
	2101E3C	• Tipo TRX350FM: Adicionar	0,6
10	615125	Interruptor, Mudanças	2,9
		• Inclui: Remoção e instalação do motor	
	615125E	• Tipo TRX350FM: Adicionar	0,6
15	1121A8	Retentor, Óleo Polia	1,4

Ref. Nº	Nº da peça	Descrição	Qtde. TRX350TM 2	3	4	6	TRX350FM 2	3	4	6	Nº de série	Tipo
1	11340-HN5-671	Tampa, Traseira Comp.,	1	–	–	–	1	–	–	–		
	11340-HN5-M00	Tampa, Traseira Comp., Carcaça	–	1	1	1	–	1	1	1		
2	11350-HN5-670	Tampa Comp., Gerador	1	1	1	1	1	1	1	1		
3	11356-HN5-670	Tampa, Sensor Velocidade	1	–	–	–	1	–	–	–		
	11356-HN5-M00		–	1	1	1	–	1	1	1		
4	11370-HN5-670	Suporte Traseiro Direito Tampa Motor	1	1	1	1	1	1	1	1		
5	11396-HN5-670	Junta, Tampa Gerador	1	1	1	1	1	1	1	1		
6	24860-HN5-670	Placa A, Limitadora Reversor	1	–	–	–	1	–	–	–		
	24860-HN5-M00		–	1	1	1	–	1	1	1		
7	24865-HN5-670	Alavanca, Limitadora Reversor	1	1	1	1	1	1	1	1		
8	24871-HN5-670	Suporte Limitador Reversor Fiação	1	1	1	1	1	1	1	1		
9	32855-HN5-670	Presilha, Fiação Sensor Termico	1	1	1	1	1	1	1	1		
10	35759-HN5-671	Interruptor Conj., Mudanças	1	1	–	–	1	1	–	–		
	35759-HN4-M01		–	–	1	1	–	–	1	1		
11	90084-KY2-000	Tampa, 14 mm	1	1	1	1	1	1	1	1		
12	90301-473-003	Porca, U, 6 mm	1	1	1	1	1	1	1	1		
13	90452-166-600	Arruela, Encosto, 12 mm	1	1	1	1	1	1	1	1		
14	90545-044-000	Arruela	1	1	1	1	1	1	1	1		
15	91201-HN5-671	Retentor, Óleo, 24 x 34 x 7	1	1	1	1	1	1	1	1		
16	91201-965-000	Retentor, Óleo, 12 x 22 x 5	1	1	1	1	1	1	1	1		
17	91303-377-000	Anel, Vedação, 13,8 x 2,5	1	1	1	1	1	1	1	1		
18	91361-MT3-003	Anel, Vedação, 22,1 x 1,9	1	1	1	1	1	1	1	1		
19	94301-08140	Pino, Guia, 8 x 14	4	4	4	4	4	4	4	4		
20	94510-12000	Anel, Elástico Externo, 12 mm	1	1	1	1	1	1	1	1		
21	95701-06014-00	Parafuso, Flange, 6 x 14	3	3	3	3	3	3	3	3		

M-8 Tampa Traseira da Carcaça

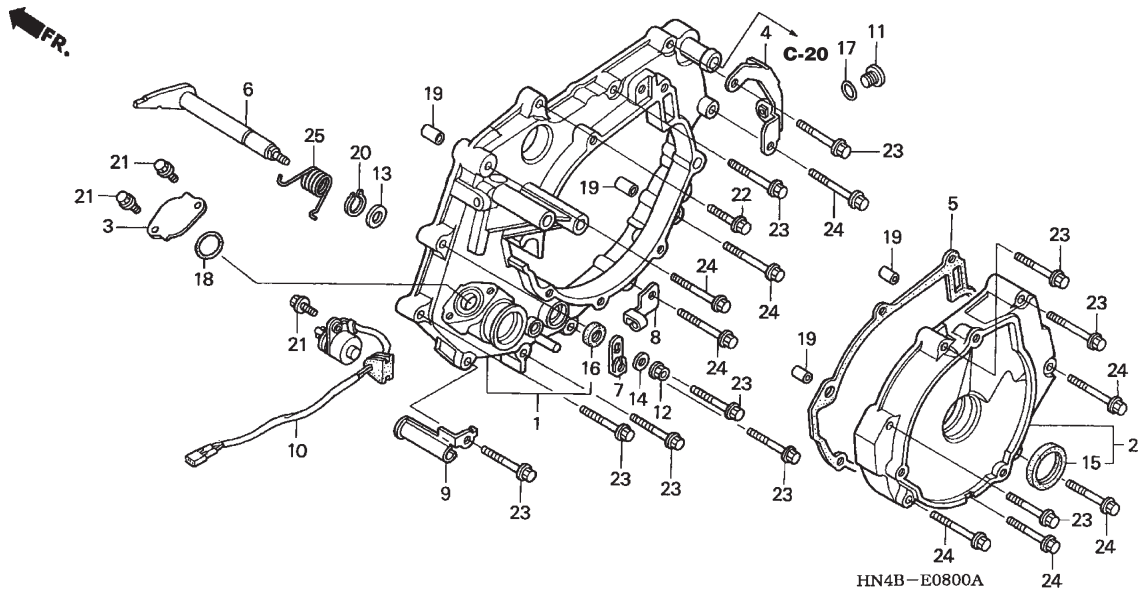

Ref. Nº	Nº da peça	Descrição	Qtde. TRX350TM 2	3	4	6	TRX350FM 2	3	4	6	Nº de série		Tipo
22	95701-06025-00	Parafuso, Flange, 6 x 25	1	1	1	1	1	1	1	1			
23	95701-06035-00	Parafuso, Flange, 6x35	10	10	10	10	10	10	10	10			
24	95701-06045-00	Parafuso, Flange, 6x45	8	8	8	8	8	8	8	8			
25	24867-HN5-670	Mola, Limitadora Reversor	1	1	1	1	1	1	1	1			

M-9 Gerador

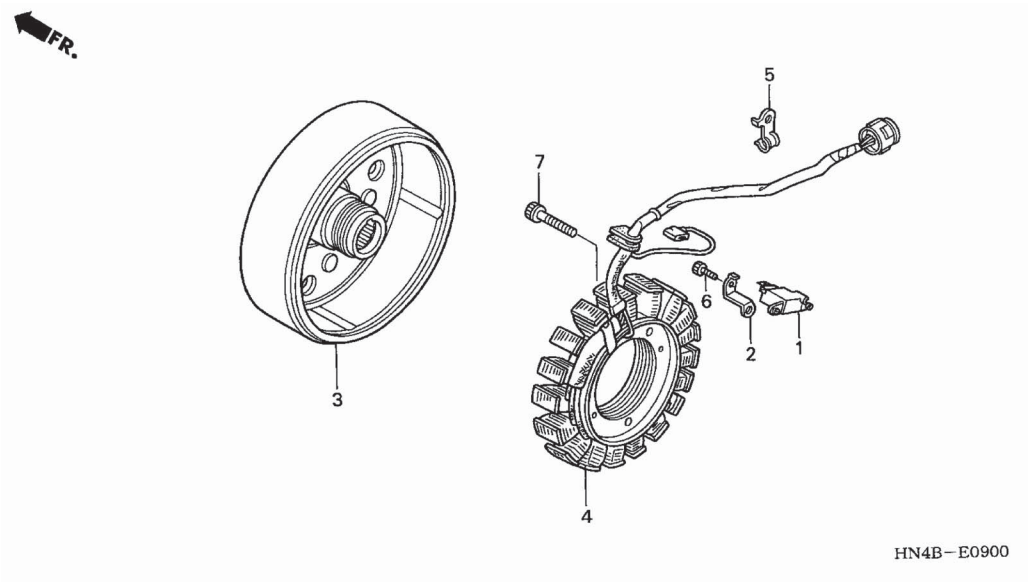

Nº Ref.	N.O.S.	(Nº de Referência) Item de Serviço	T.M.O.
1	614110	Gerador Pulsos Ignição	1,5
3	613105	Rotor ou Gerador • Inclui: Remoção e instalação do motor	3,1
	613105C	• Tipo TRX350FM: Adicionar	0,6
4	6131A3	Estator	1,6

Ref. Nº	Nº da peça	Descrição	Qtde. TRX350TM 2	3	4	6	TRX350FM 2	3	4	6	Nº de série		Tipo
1	30300-HA0-033	Gerador Pulsos Ignição Conj. (TEC)	1	1	1	1	1	1	1	1			
2	30301-HN5-670	Presilha, Fiação Pulsador	1	1	1	1	1	1	1	1			
3	31110-HN5-671	Gerador, Comp., (DENSO)	1	1	1	1	1	1	1	1			
	31110-HN5-672	Gerador, Comp., (MITSUBA)	1	1	1	1	1	1	1	1			
4	31120-HN5-671	Estator, Comp., (DENSO)	1	–	–	–	1	–	–	–			
	31120-HN5-672	Estator, Comp., (MITSUBA)	1	–	–	–	1	–	–	–			
	31120-HN5-M01	Estator, Comp., (DENSO)	–	1	1	1	–	1	1	1			
	31120-HN5-M02	Estator, Comp., (MITSUBA)	–	1	1	1	–	1	1	1			
5	32921-HN5-670	Presilha, Fiação Gerador	1	1	1	1	1	1	1	1			
6	90089-KR0-000	Parafuso, Allen, 5 x 12	2	2	2	2	2	2	2	2			
7	96700-06025-08	Parafuso, Allen, 6 x 25	3	3	3	3	3	3	3	3			

M-10 Embreagem de Partida

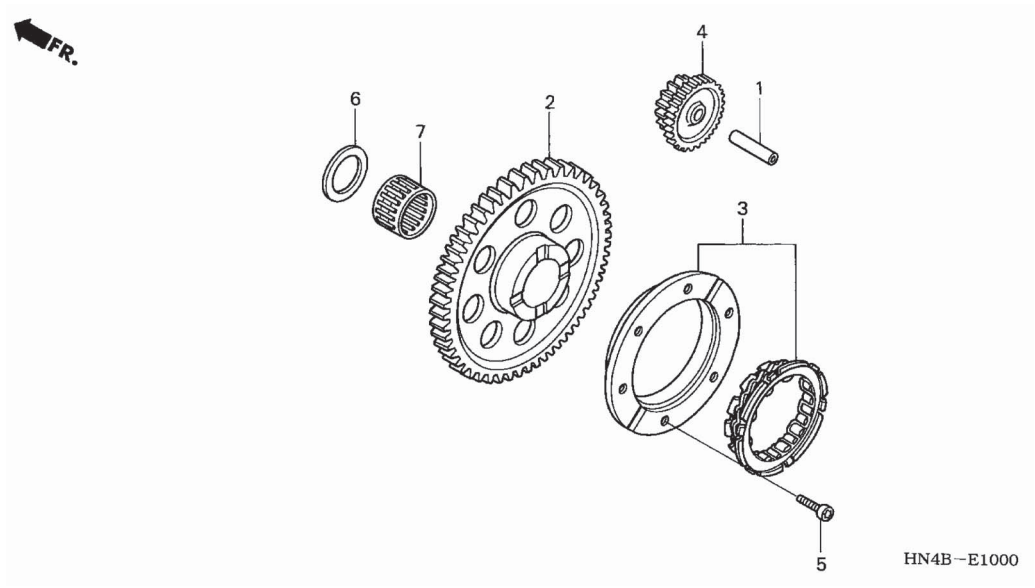

Nº Ref.	N.O.S. (Nº de Referência)	Item de Serviço	T.M.O.
2	612120	Engrenagem, Partida	3,0
		• Inclui: Remoção e instalação do motor	
	612120B	• Tipo TRX350FM: Adicionar	0,6
3	612131	Embreagem Externa Partida	3,1
		• Inclui: Remoção e instalação do motor	
	612131B	• Tipo TRX350FM: Adicionar	0,6
4	612125	Engrenagem, Redução de Partida	2,8
	612125F	• Tipo FM: Adicionar	0,6

Ref. Nº	Nº da peça	Descrição	Qtde. TRX350TM 2	3	4	6	TRX350FM 2	3	4	6	Nº de série	Tipo
1	28102-ME9-000	Pino, 10 x 44	1	1	1	1	1	1	1	1		
2	28110-HN5-670	Engrenagem, Comp., Partida (60D)	1	1	1	1	1	1	1	1		
3	28125-HN5-671	Embreagem Externa Partida Comp.	1	1	–	–	1	1	–	–		
	28125-HN5-M41		–	–	1	1	–	–	1	1		
4	28131-HN5-670	Engrenagem Intermediária Partida (14D/46D)	1	1	1	1	1	1	1	1		
5	90002-HN5-670	Parafuso, Allen, 6 mm	6	6	6	6	6	6	6	6		
6	90456-MA6-000	Arruela, Encosto, 25 mm	1	1	1	1	1	1	1	1		
7	91108-PE6-008	Rolamento, Agulhas, 25 x 30 x 23	1	1	1	1	1	1	1	1		

M-11 Motor de Partida

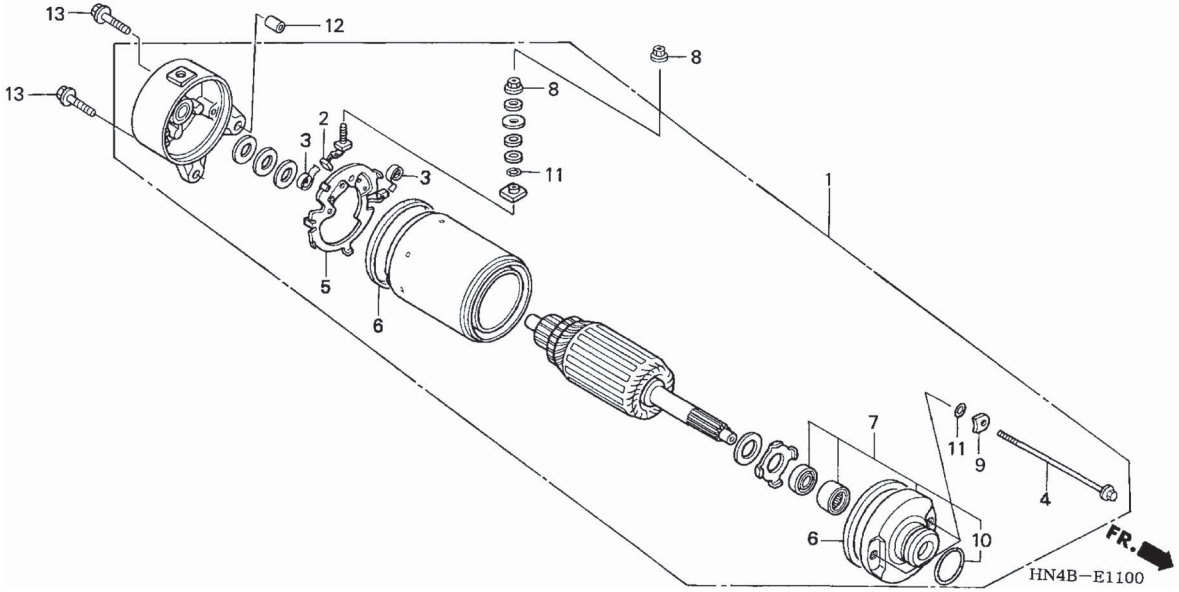

Nº Ref.	N.O.S.	(Nº de Referência) Item de Serviço	T.M.O.
1	612105	Motor Partida	0,5
2	6121A4	Terminal, Escovas	0,7
5	6121A5	Suporte, Escovas	0,7
7	6121B6	Suporte, Dianteiro	0,6

Ref. Nº	Nº da peça	Descrição	Qtde. TRX350TM 2	3	4	6	TRX350FM 2	3	4	6	Nº de série	Tipo
1	31200-HN5-A81	Motor Partida Conj., (MITSUBA)	1	–	–	–	1	–	–	–		
	31200-HN5-M01		–	1	1	1	–	1	1	1		
2	31201-KS5-901	Terminal, Escovas	1	1	1	1	1	1	1	1		
3	31204-KS5-901	Mola, Escovas	2	2	2	2	2	2	2	2		
4	31205-KL8-711	Parafuso, Fixação	2	2	2	2	2	2	2	2		
5	31206-MN4-008	Suporte, Escovas	1	1	1	1	1	1	1	1		
6	31207-KS5-901	Anel	2	2	2	2	2	2	2	2		
7	31210-HM7-003	Suporte Comp., Dianteiro	1	1	1	1	1	1	1	1		
8	90071-MB0-000	Porca, Arruela, 6 mm	2	2	2	2	2	2	2	2		
9	90122-MN4-008	Arruela, Aço	2	2	2	2	2	2	2	2		
10	91309-425-003	Anel, Vedação, 24,4 x 3,1 (ARAI)	1	1	1	1	1	1	1	1		
11	91320-MB0-000	Anel, Vedação	3	3	3	3	3	3	3	3		
12	94301-08140	Pino, Guia, 8 x 14	1	1	1	1	1	1	1	1		
13	95701-06032-00	Parafuso, Flange, 6 x 32	2	2	2	2	2	2	2	2		

M-12 Carcaça

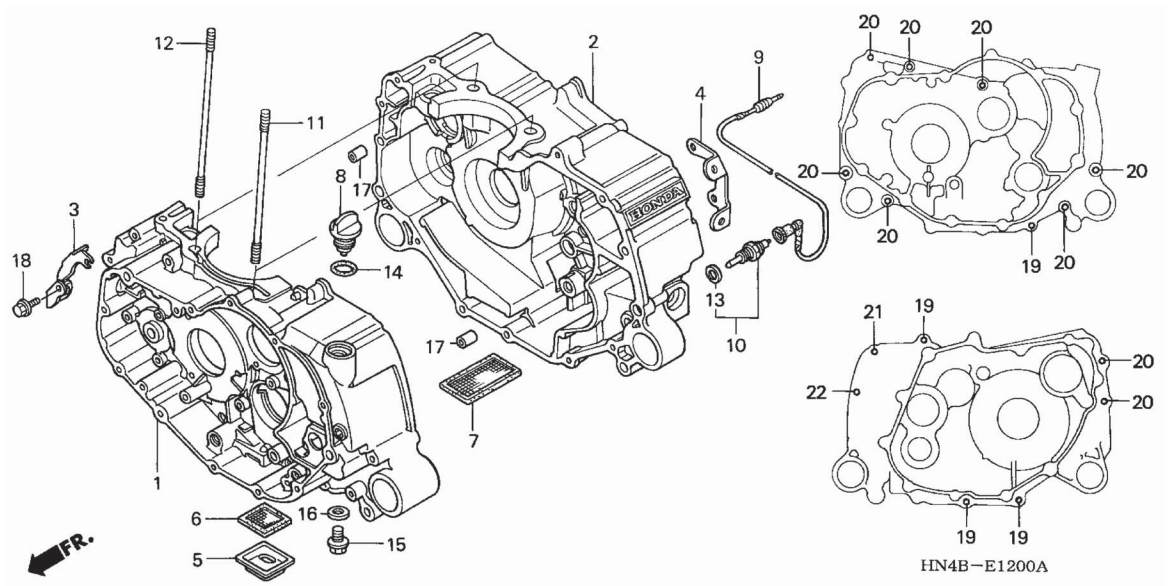

Nº Ref.	N.O.S.	(Nº de Referência) Item de Serviço	T.M.O.
1	1101A0	Carcaça: Dianteira	6,2
		• Inclui: Remoção e instalação do motor	
	1101A0C	• Tipo TRX350FM: Adicionar	0,6
	1101A2	Carcaça: Ambas	7,3
		• Inclui: Remoção e instalação do motor	
	1101A2E	• Tipo TRX350FM: Adicionar	0,6
2	1101A1	Carcaça: Traseira	6,9
		• Inclui: Remoção e instalação do motor	
	1101A1C	• Tipo TRX350FM: Adicionar	0,6
	1101A2	Carcaça: Ambas	7,3
		• Inclui: Remoção e instalação do motor	
	1101A2E	• Tipo TRX350FM: Adicionar (6)	0,6
7	1131B5	Tela, Filtro Óleo	5,7
		• Inclui: Remoção e instalação do motor	
	1131B5C	• Tipo TRX350FM: Adicionar	0,6
9	6111G7	Sub Fiação Sensor Térmico	0,3
10	617151	Sensor, Termostato Óleo	0,4

Ref. Nº	Nº da peça	Descrição	Qtde. TRX350TM 2	3	4	6	TRX350FM 2	3	4	6	Nº de série	Tipo
1	11100-HN5-670	Carcaça Comp., Dianteira	1	–	–	–	1	–	–	–		
	11100-HN5-M00		–	1	1	1	–	1	1	1		
2	11200-HN5-671	Carcaça Comp., Traseira	1	–	–	–	1	–	–	–		
	11200-HN5-M00		–	1	1	1	–	1	1	1		
3	11360-HN5-670	Suporte, Dianteiro Direito Tampa Motor	1	1	1	1	1	1	1	1		
4	11390-HN5-670	Suporte, Traseiro Esquerdo Tampa Motor	1	1	1	1	1	1	1	1		
5	15153-HN5-670	Filtro Óleo	1	1	1	1	1	1	1	1		
6	15421-HC4-005	Tela, Filtro Óleo (KOYO)	1	1	1	1	1	1	1	1		
7	15421-HN5-671	Tela, Filtro Óleo	1	1	1	1	1	1	1	1		
8	15655-HN5-670	Medidor Nível Óleo	1	1	1	1	1	1	1	1		
9	32850-HN5-670	Sub Fiação Sensor Térmico	1	1	1	1	1	1	1	1		
10	37750-HC4-751	Sensor Conj., Termostato Óleo (TOYO)	1	1	–	–	1	1	–	–		
	37750-HN5-M41	Sensor Conj., Termostato Óleo	–	–	1	1	–	–	1	1		
11	90031-HC0-000	Prisioneiro, 10 x 166	2	2	2	2	2	2	2	2		
12	90031-HM7-000	Prisioneiro, 10 x 206	2	2	2	2	2	2	2	2		
13	90401-HC4-750	Arruela, Vedação	1	1	–	–	1	1	–	–		
	37751-HN5-M40		–	–	1	1	–	–	1	1		
14	91307-KF0-003	Anel, Vedação, 18 x 3 (ARAI)	1	1	1	1	1	1	1	1		
15	92800-12000	Parafuso, Plugue Drenagem, 12 mm	1	1	1	1	1	1	1	1		
16	94109-12000	Arruela, Plugue Drenagem, 12 mm	1	1	1	1	1	1	1	1		
17	94301-08140	Pino, Guia, 8 x 14	2	2	2	2	2	2	2	2		
18	95701-06020-00	Parafuso, Flange, 6 x 20	1	1	1	1	1	1	1	1		
19	95701-06040-00	Parafuso, Flange, 6 x 40	4	4	4	4	4	4	4	4		
20	95701-06075-00	Parafuso, Flange, 6 x 75	9	9	9	9	9	9	9	9		

M-12 Carcaça

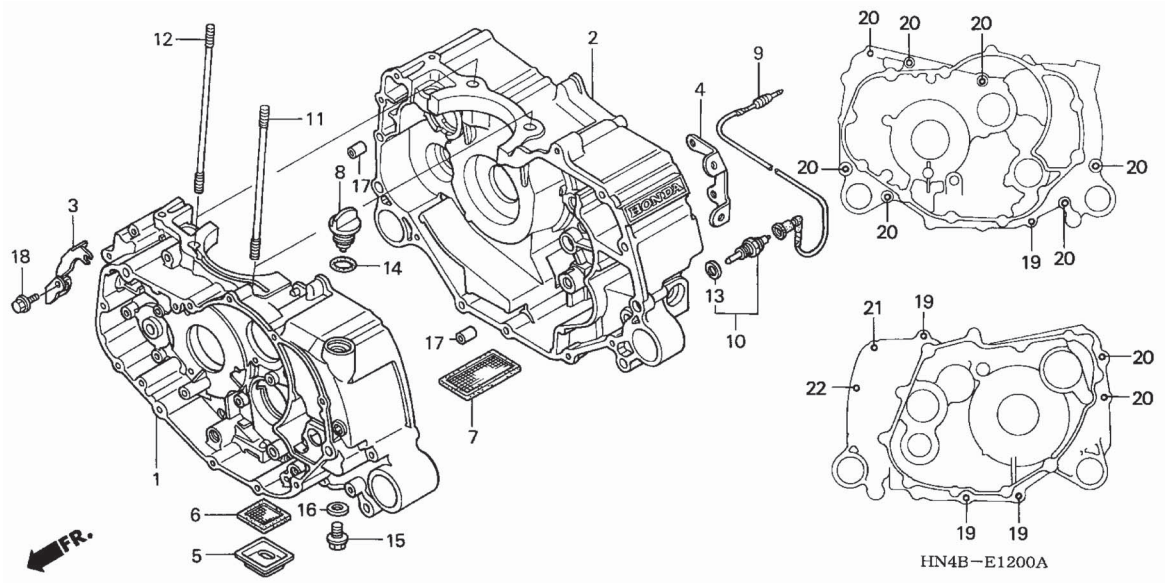

Ref. Nº	Nº da peça	Descrição	Qtde. TRX350TM 2	3	4	6	TRX350FM 2	3	4	6	Nº de série		Tipo
21	95701-06105-00	Parafuso, Flange, 6 x 105	1	1	1	1	1	1	1	1			
22	95701-06115-00	Parafuso, Flange, 6 x 115	1	1	1	1	1	1	1	1			

M-13 Árvore de Manivelas / Pistão

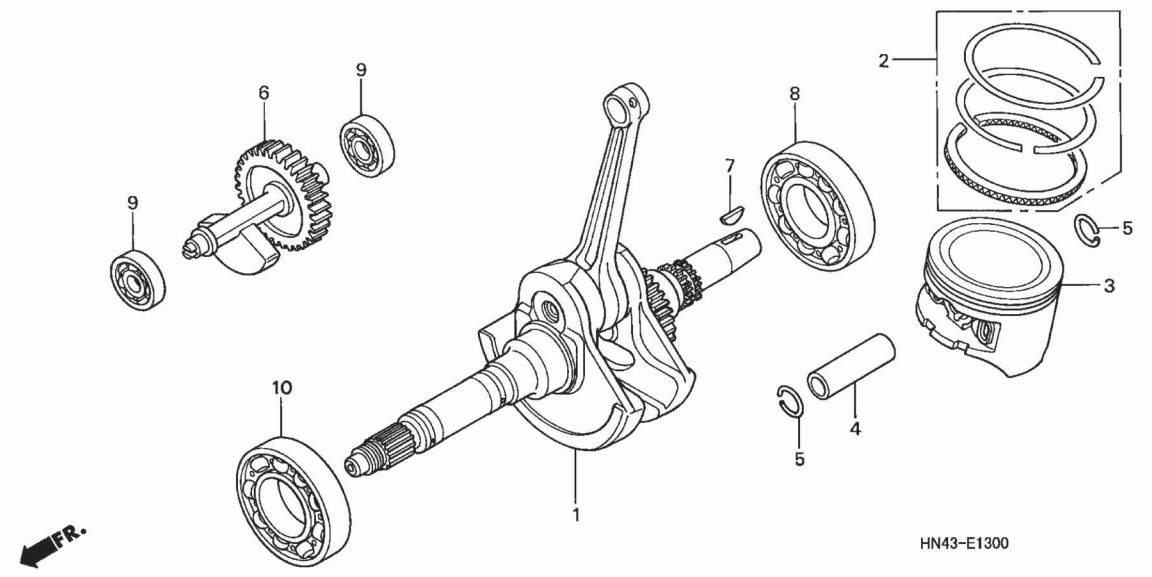

Nº Ref.	N.O.S.	(Nº de Referência) Item de Serviço	T.M.O.
1	1101B5	Árvore, Manivelas	6,6
		• Inclui: Remoção e instalação do motor	
	1101B5L	• Tipo TRX350FM: Adicionar	0,6
3		(2, 4, 5)	
	111103	Anéis, Pistão e/ou Pistão (um):	2,1
6	110185	Eixo, Balanceiro	6,5
		• Inclui: Remoção e instalação do motor	
	110185E	• Tipo TRX350FM: Adicionar	0,6
8	1101J3	Rolamento, Árvore de Manivelas: Traseiro	6,5
		• Inclui: Remoção e instalação do motor	
	1101J3C	• Tipo TRX350FM: Adicionar	0,6
	1101G0	Rolamento, Árvore de Manivelas: Ambos	6,7
		• Inclui: Remoção e instalação do motor	
	1101G0D	• Tipo TRX350FM: Adicionar	0,6
9	1101J1	Rolamento, Radial Esferas: Diant.	5,9
		• Inclui: Remoção e instalação do motor	
	1101J1E	• Tipo TRX350FM: Adicionar	0,6
+	1101J2	Rolamento, Eixo, Balanceiro: Traseiro	6,6

Ref. Nº	Nº da peça	Descrição	Qtde. TRX350TM 2	3	4	6	TRX350FM 2	3	4	6	Nº de série	Tipo
1	13000-HN5-670	Árvore Comp., Manivelas	1	–	–	–	1	–	–	–		
	13000-HN5-M00		–	1	1	1	–	1	1	1		
2	13010-HN5-671	Anéis, Pistão Jogo (STD.) (RIKEN)	1	1	1	1	1	1	1	1		
	13010-HN5-672	Anéis, Pistão Jogo (STD.) (TEIKOKU)	1	1	1	1	1	1	1	1		
	13011-HN5-671	Anéis, Pistão Jogo (0,25) (RIKEN)	(1)	(1)	(1)	(1)	(1)	(1)	(1)	(1)		
	13011-HN5-672	Anéis, Pistão Jogo (0,25) (TEIKOKU)	(1)	(1)	(1)	(1)	(1)	(1)	(1)	(1)		
	13012-HN5-671	Anéis, Pistão Jogo (0,50) (RIKEN)	(1)	(1)	(1)	(1)	(1)	(1)	(1)	(1)		
	13012-HN5-672	Anéis, Pistão Jogo (0,50) (TEIKOKU)	(1)	(1)	(1)	(1)	(1)	(1)	(1)	(1)		
	13013-HN5-671	Anéis, Pistão Jogo (0,75) (RIKEN)	(1)	(1)	(1)	(1)	(1)	(1)	(1)	(1)		
	13013-HN5-672	Anéis, Pistão Jogo (0,75) (TEIKOKU)	(1)	(1)	(1)	(1)	(1)	(1)	(1)	(1)		
	13014-HN5-671	Anéis, Pistão Jogo (1,00) (RIKEN)	(1)	(1)	(1)	(1)	(1)	(1)	(1)	(1)		
	13014-HN5-672	Anéis, Pistão Jogo (1,00) (TEIKOKU)	(1)	(1)	(1)	(1)	(1)	(1)	(1)	(1)		
3	13101-HN5-670	Pistão (STD.)	1	1	1	1	1	1	1	1		
	13102-HN5-670	Pistão (0,25)	(1)	(1)	(1)	(1)	(1)	(1)	(1)	(1)		
	13103-HN5-670	Pistão (0,50)	(1)	(1)	(1)	(1)	(1)	(1)	(1)	(1)		
	13104-HN5-670	Pistão (0,75)	(1)	(1)	(1)	(1)	(1)	(1)	(1)	(1)		
	13105-HN5-670	Pistão (1,00)	(1)	(1)	(1)	(1)	(1)	(1)	(1)	(1)		
4	13111-HC0-000	Pino, Pistão	1	1	1	1	1	1	1	1		
5	13112-HN5-670	Trava, Pino Pistão, 17 mm	2	2	2	2	2	2	2	2		
6	13420-HN5-670	Eixo Comp., Balanceiro (35D)	1	1	1	1	1	1	1	1		
7	90741-HN5-670	Chaveta Especial Woodruff, 25 x 14	1	1	1	1	1	1	1	1		
8	91002-HA0-008	Rolamento, Radial Esferas, 36	1	1	1	1	1	1	1	1		
9	91003-HA7-672	Rolamento, Radial Esferas, 6203 RSH	2	2	2	2	2	2	2	2		

M-13 Árvore de Manivelas / Pistão

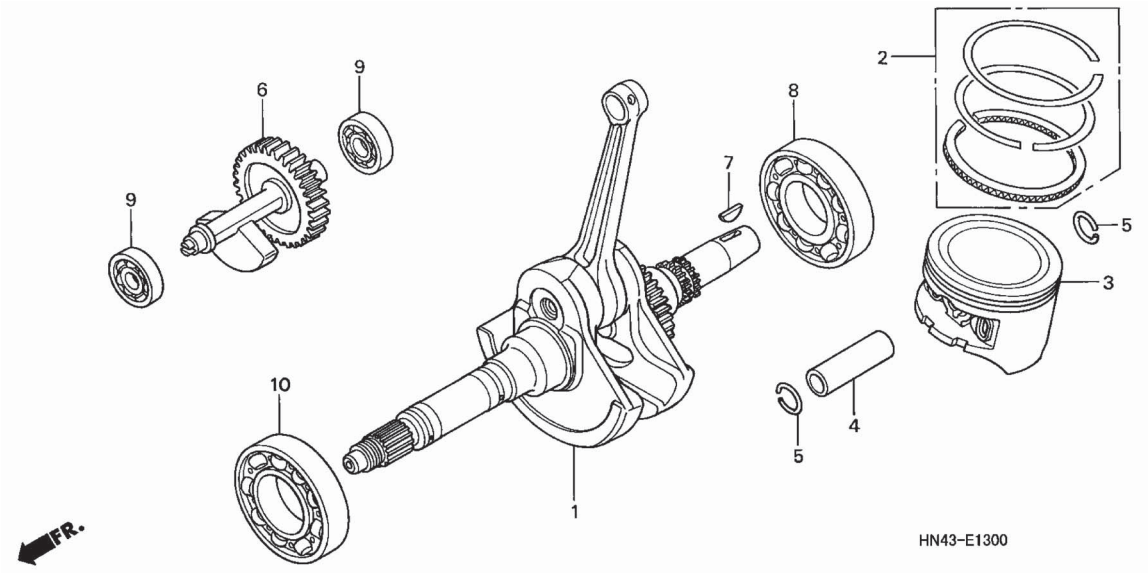

Nº Ref.	N.O.S.	(Nº de Referência) Item de Serviço	T.M.O.
+ 9		• Inclui: Remoção e instalação do motor	
	1101J2E	• Tipo TRX350FM: Adicionar	0,6
	1101G5	Rolamento, Eixo Balanceiro: Ambos	6,8
		• Inclui: Remoção e instalação do motor	
	1101G5C	• Tipo TRX350FM: Adicionar	0,6
10	1101F7	Rolamento, árvore de manivelas: Dianteiro	5,9
		• Inclui: Remoção e instalação do motor	
	1101F7C	• Tipo TRX350FM: Adicionar	0,6
	1101G0	Rolamento, árvore de manivelas: Ambos	6,7
		• Inclui: Remoção e instalação do motor	
	1101G0D	• Tipo TRX350FM: Adicionar	0,6

Ref. Nº	Nº da peça	Descrição	Qtde. TRX350TM 2	3	4	6	TRX350FM 2	3	4	6	Nº de série	Tipo
10	91010-HM7-004	Rolamento, Radial Esferas, 40 x 76 x 17,5	1	1	1	1	1	1	1	1		

M-14 Transmissão

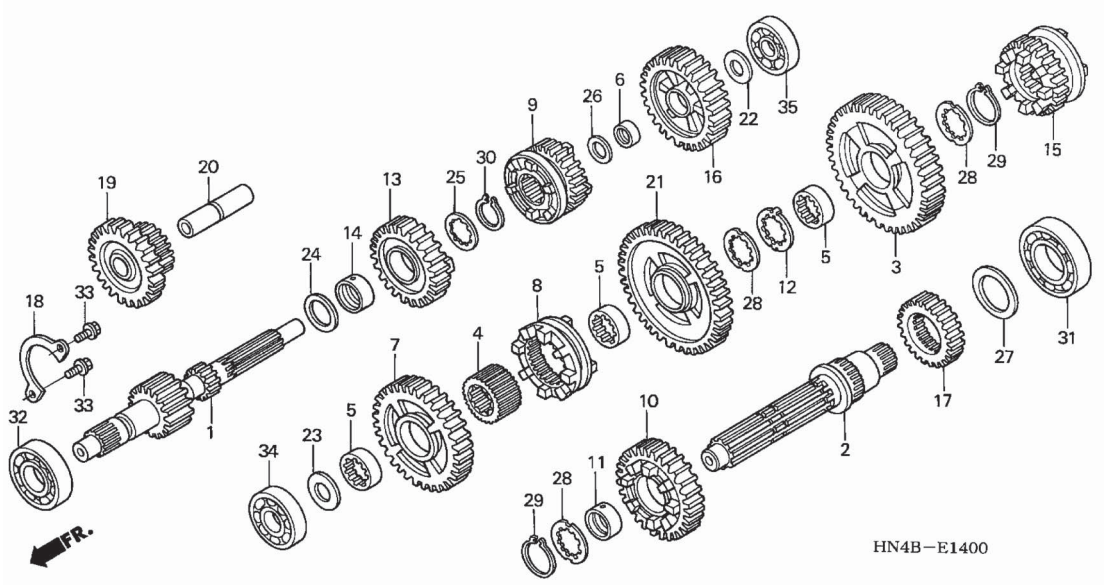

Nº Ref.	N.O.S.	(Nº de Referência) Item de Serviço	T.M.O.
1		(9, 13, 16)	
	210141	Árvore Principal, Transmissão	6,1
		• Inclui: Remoção e instalação do motor	
	210141A	• Substituição da Árvore Secundária: Adicionar	0,2
	210141G	• Tipo TRX350FM: adicionar	0,6
2		(3, 7, 10, 15, 17, 21)	
	210142	Árvore, Secundária, Transmissão	6,1
		• Inclui: Remoção e instalação do motor	
	210142A	• Substituição da Árvore Principal: Adicionar	0,2
	210142G	• Tipo TRX350FM: Adicionar	0,6
19		(20)	
	2101A7	Engrenagem, Reversora	5,8
		• Inclui: Remoção e instalação do motor	
	2101A7B	• Tipo TRX350FM: Adicionar	0,6
31	2101D3	Rolamento, Árvore Secundária: Traseiro	6,7
		• Inclui: Remoção e instalação do motor	
	2101D3B	• Tipo FM: Adicionar	0,6
	2101C9	Rolamento, Árvore Secundária: Ambos	6,9
		• Inclui: Remoção e instalação do motor	
+	2101C9C	• Tipo FM: Adicionar	0,6

Ref. Nº	Nº da peça	Descrição	Qtde. TRX350TM 2	3	4	6	TRX350FM 2	3	4	6	Nº de série	Tipo
1	23211-HN5-670	Árvore Principal, Transmissão (11D/15D)	1	–	–	–	1	–	–	–		
	23211-HN5-M00		–	1	1	1	–	1	1	1		
2	23221-HN5-671	Árvore Secundária, Transmissão	1	1	1	1	1	1	1	1		
3	23411-HN5-670	Engrenagem, Secundária 1ª (38D)	1	1	1	1	1	1	1	1		
4	23413-HN5-670	Bucha, Entalhada	1	1	1	1	1	1	1	1		
5	23414-HN5-670	Bucha, Entalhada, 25 x 8,6	3	3	3	3	3	3	3	3		
6	23415-HB3-000	Bucha, 15 mm	1	1	1	1	1	1	1	1		
7	23431-HN5-670	Engrenagem, Secundária 2ª (29D)	1	1	1	1	1	1	1	1		
8	23432-HN5-670	Eixo Secundário 2ª & Engrenagem Reversora	1	1	1	1	1	1	1	1		
9	23441-HN5-670	Engrenagem Principal 3ª (21D)	1	1	1	1	1	1	1	1		
10	23451-HN5-670	Engrenagem, Secundária 3º (21D)	1	1	1	1	1	1	1	1		
11	23452-HB3-000	Bucha, 22 mm	1	1	1	1	1	1	1	1		
12	23456-HN5-670	Arruela, Trava	1	1	1	1	1	1	1	1		
13	23461-HN5-670	Engrenagem Principal 4ª (29D)	1	1	1	1	1	1	1	1		
14	23462-HB3-000	Bucha, 20 mm	1	1	1	1	1	1	1	1		
15	23471-HN5-670	Engrenagem, Secundária 4ª (28D)	1	1	1	1	1	1	1	1		
16	23481-HN5-670	Engrenagem Principal 5ª (25D)	1	1	1	1	1	1	1	1		
17	23491-HN5-670	Engrenagem, Secundária 5ª (18D)	1	1	1	1	1	1	1	1		
18	23521-HN5-670	Placa, Fixação Rolamento	1	1	1	1	1	1	1	1		
19	23721-HN5-670	Engrenagem Reversora (23D/13D)	1	1	1	1	1	1	1	1		
20	23731-HB3-000	Eixo, Engrenagem Reversora	1	1	1	1	1	1	1	1		

M-14 Transmissão

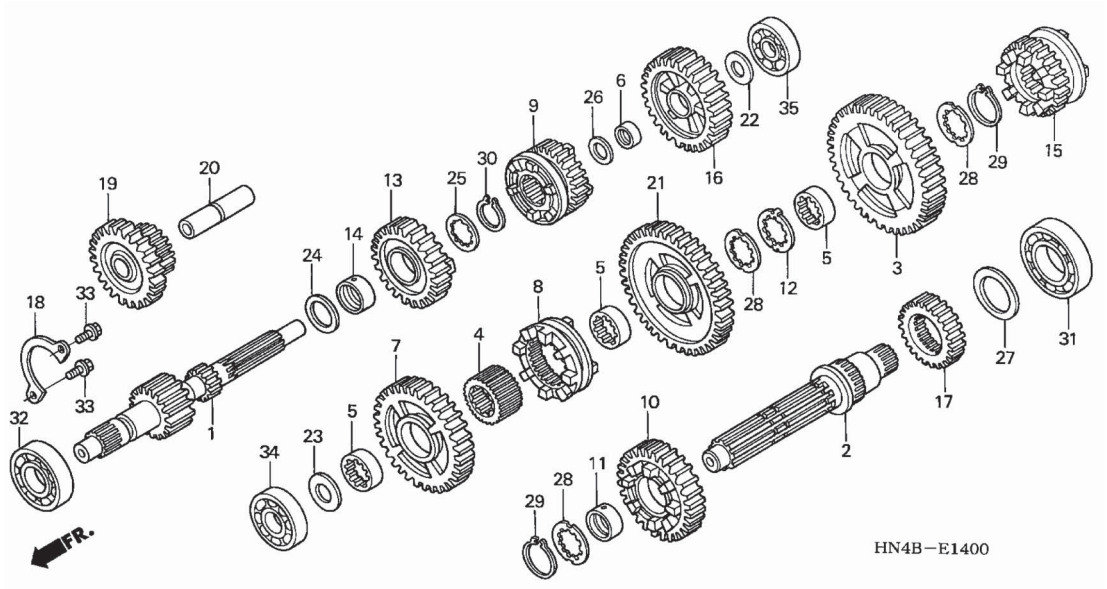

Nº Ref.	N.O.S.	(Nº de Referência) Item de Serviço	T.M.O.
+31	2101D4	Rolamento, Árvore Principal e Secundário: Todos	7,1
		• Inclui: Remoção e instalação do motor	
	2101D4F	• Tipo FM: Adicionar	0,6
32	2101D0	Rolamento, Árvore Principal: Dianteiro	6,0
		• Inclui: Remoção e instalação do motor	
	2101D0B	• Tipo FM: Adicionar	0,6
	2101C6	Rolamento, Árvore Principal: Ambos	6,9
		• Inclui: Remoção e instalação do motor	
	2101C6F	• Tipo FM: Adicionar	0,6
34	2101D2	Rolamento, Árvore Secundária: Dianteiro	6,0
		• Inclui: Remoção e instalação do motor	
	2101D2B	• Tipo FM: Adicionar	0,6
35	2101D1	Rolamento, Árvore Principal: Traseiro	6,7
		• Inclui: Remoção e instalação do motor	
	2101D1B	• Tipo FM: Adicionar	0,6

Ref. Nº	Nº da peça	Descrição	Qtde. TRX350TM 2	3	4	6	TRX350FM 2	3	4	6	Nº de série	Tipo
21	23751-HN5-670	Engrenagem Secundária Reversora (39D)	1	1	1	1	1	1	1	1		
22	90451-107-000	Arruela, Encosto, 15 mm	1	1	1	1	1	1	1	1		
23	90452-HB3-000	Arruela, Encosto, 15 mm	1	1	1	1	1	1	1	1		
24	90454-107-000	Arruela, Encosto, 20 mm	1	1	1	1	1	1	1	1		
25	90455-HN5-670	Arruela, Entalhada	1	1	1	1	1	1	1	1		
26	90457-HB3-000	Arruela, Encosto, 15 x 1	1	1	1	1	1	1	1	1		
27	90459-357-000	Arruela C, Encosto, 25 mm	1	1	1	1	1	1	1	1		
28	90464-HN5-670	Arruela, Entalhada, 22 mm	3	3	3	3	3	3	3	3		
29	90601-329-000	Anel, Elástico, 22 mm	2	2	2	2	2	2	2	2		
30	90605-200-000	Anel, 20 mm	1	1	1	1	1	1	1	1		
31	91003-HN0-671	Rolamento, Esferas, 25 x 52 x 15	1	1	1	1	1	1	1	1		
32	91005-657-008	Rolamento, Esferas, 62/22 (NTN)	1	1	1	1	1	1	1	1		
33	95701-06016-00	Parafuso, Flange, 6 x 16	2	2	2	2	2	2	2	2		
34	96100-62020-00	Rolamento, Radial Esferas, 6202	1	1	1	1	1	1	1	1		
35	96140-62020-00	Rolamento, Radial Esferas, 6202U	1	–	–	–	1	–	–	–		
	91001-HN6-003	Rolamento, Radial Esferas Especial, 6202U	–	1	1	1	–	1	1	1		

M-15 Eixo Seletor de Marchas

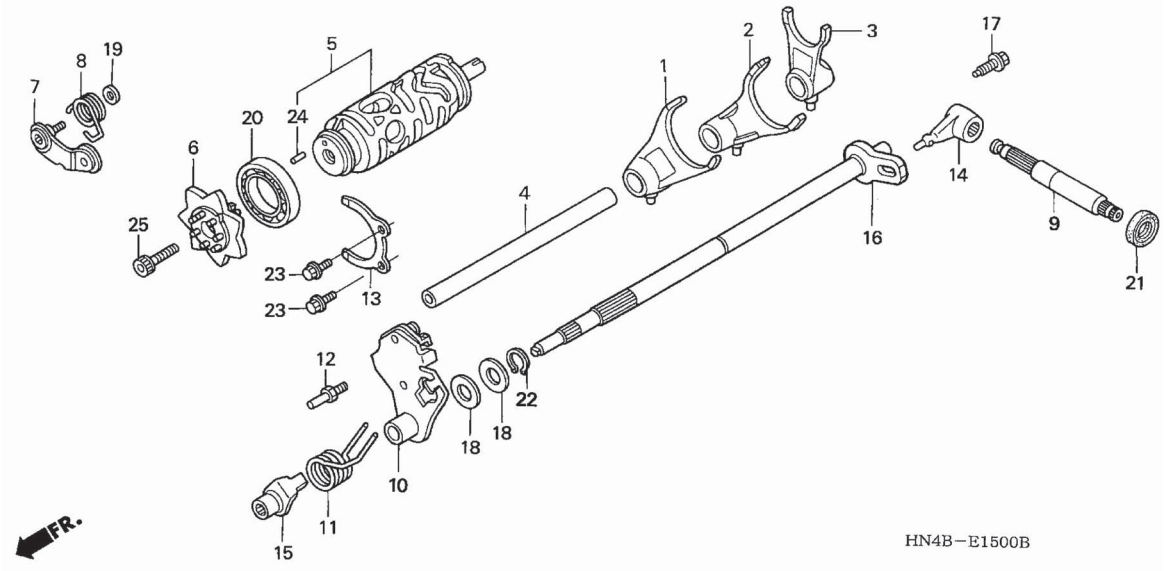

Nº Ref.	N.O.S.	(Nº de Referência) Item de Serviço	T.M.O.
1		(2, 3, 4)	
	210112	Garfo, Seletor	6,1
		• Nota: Mesmo tempo para duas unidades	
		• Inclui: Remoção e instalação do motor	
	210112D	• Tipo TRX350FM: Adicionar	0,6
5	2101A9	Tambor, Seletor	6,3
		• Inclui: Remoção e instalação do motor	
	2101A9D	• Tipo TRX350FM: adicionar	0,6
6	2101B2	Excentrico Posicionador Marchas	1,9
	2101B2A	• Tipo TRX350FM: Adicionar	0,8
7		(8)	
	210125	Posicionador ou Mola, Tambor Seletor	1,6
	210125C	• Tipo TRX350FM: adicionar	0,8
9		(14)	
	210122	Eixo Secundário, Seletor Marchas	2,9
		• Inclui: Remoção e instalação do motor	
	210122B	• Tipo TRX350FM: Adicionar	0,6
10		(11)	
	210127	Braço, Eixo Seletor de Marchas	1,8
	210127A	• Tipo TRX350FM: Adicionar	0,8
+16	210123	Eixo Seletor Marchas	5,8

Ref. Nº	Nº da peça	Descrição	Qtde. TRX350TM 2	3	4	6	TRX350FM 2	3	4	6	Nº de série	Tipo
1	24211-HN5-670	Garfo, Seletor Dianteiro	1	1	1	1	1	1	1	1		
2	24212-HN5-670	Garfo, Seletor Central	1	1	1	1	1	1	1	1		
3	24213-HN5-670	Garfo, Seletor Traseiro	1	1	1	1	1	1	1	1		
4	24241-HM3-670	Eixo, Garfo Seletor	1	1	1	1	1	1	1	1		
5	24300-HN5-671	Tambor Comp., Seletor Marchas	1	1	1	1	1	1	1	1		
6	24315-HN5-671	Excêntrico Comp., Posicionador Marchas	1	1	1	1	1	1	1	1		
7	24430-HN5-670	Posicionador Comp., Tambor Seletor	1	1	1	1	1	1	1	1		
8	24435-HN5-670	Mola, Retorno Posicionador	1	1	1	1	1	1	1	1		
9	24611-HN5-670	Eixo Secundário Seletor Marchas	1	1	1	1	1	1	1	1		
10	24620-HN5-671	Braço Comp., Eixo Seletor Marchas	1	–	–	–	1	–	–	–		
	24620-HN5-M00		–	1	1	1	–	1	1	1		
11	24651-HN5-670	Mola, Sistema Retorno Seletor	1	1	1	1	1	1	1	1		
12	24652-KY4-900	Pino, Mola Retorno	1	1	1	1	1	1	1	1		
13	24656-HN5-670	Placa, Fixação Rolamento	1	1	1	1	1	1	1	1		
14	24661-HN5-670	Braço A, Eixo Seletor Marchas	1	1	1	1	1	1	1	1		
15	24670-HN5-670	Sub Braço Comp., Eixo Seletor Marchas	1	1	1	1	1	1	1	1		
16	24680-HN5-670	Eixo Comp., Seletor Marchas	1	1	1	1	1	1	1	1		
17	90009-HN5-670	Parafuso, Especial Flange, 6 x 15,2	1	1	1	1	1	1	1	1		
18	90451-GF6-000	Arruela, Encosto, 12 mm	2	2	2	2	2	2	2	2		
19	90502-HB3-000	Arruela, 6 mm	1	1	1	1	1	1	1	1		
20	91008-374-003	Rolamento, Esferas, 16005 (NTN)	1	1	1	1	1	1	1	1		
	91051-719-003	Rolamento, 16005 (KOYO)	1	1	1	1	1	1	1	1		
21	91202-444-023	Retentor, Óleo, 14 x 24 x 6 (ARAI)	1	1	1	1	1	1	1	1		
22	94510-12000	Anel, Elástico Externo, 12 mm	1	1	1	1	1	1	1	1		

M-15 Eixo Seletor de Marchas

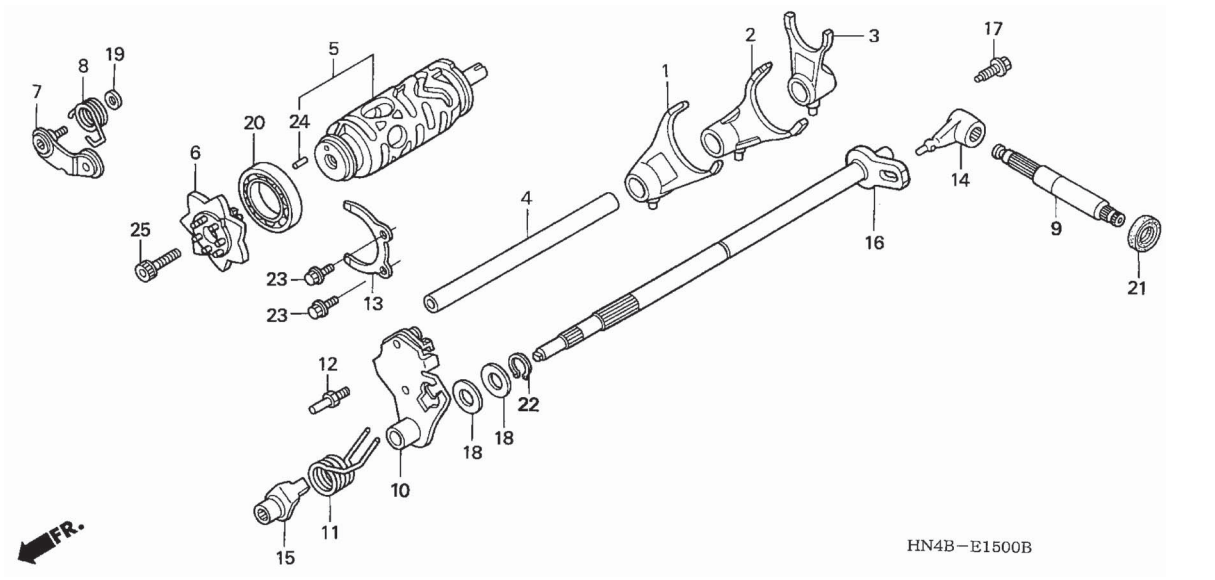

Nº Ref.	N.O.S.	(Nº de Referência) Item de Serviço	T.M.O.
+16		• Inclui: Remoção e instalação do motor	
	210123B	• Tipo TRX350FM: Adicionar	0,6

Ref. Nº	Nº da peça	Descrição	Qtde. TRX350TM 2	3	4	6	TRX350FM 2	3	4	6	Nº de série		Tipo
23	95701-06016-00	Parafuso, Flange, 6 x 16	2	2	2	2	2	2	2	2	.....	.....	.....
24	96220-40080	Rolete, 4 x 8	1	1	1	1	1	1	1	1	.....	.....	.....
25	96600-08020-10	Parafuso, Allen, 8 x 20	1	1	1	1	1	1	1	1	.....	.....	.....

M-16 Eixo Final

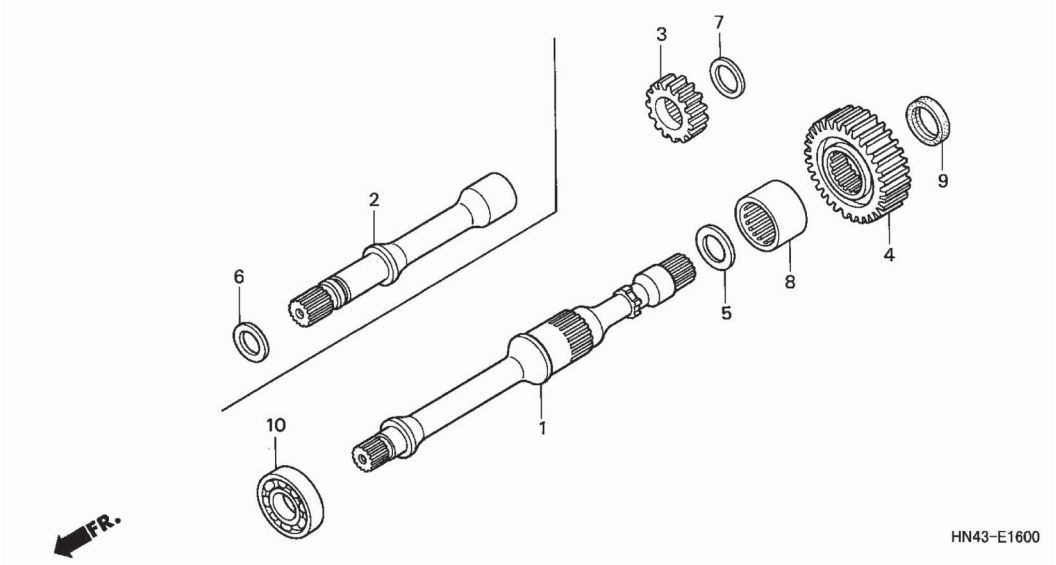

Nº Ref.	N.O.S.	(Nº de Referência) Item de Serviço	T.M.O.
1	2131K9	Eixo, Saída: Traseiro	5,8
		• Inclui: Remoção e instalação do motor	
	2131K9B	• Tipo TRX350FM: Adicionar	0,6
2	2131K8	Eixo, Saída: Dianteiro	2,0
3	2131K7	Engrenagem Saída	2,8
		• Inclui: Remoção e instalação do motor	
	2131K7B	• Tipo TRX350FM: Adicionar	0,6
4	2131H1	Engrenagem, Saída	2,8
		• Inclui: Remoção e instalação do motor	
	2131H1C	• Tipo TRX350FM: Adicionar	0,6
8	2131H3	Rolamento, Eixo Saída: Traseiro	6,7
		• Inclui: Remoção e instalação do motor	
	2131H3C	• Tipo TRX350FM: Adicionar	0,6
	2131L1	Rolamento, Eixo Saída: Para 1 veículo	6,9
		• Inclui: Remoção e instalação do motor	
	2131L1B	• Tipo TRX350FM: Adicionar	0,6
10	2131H2	Rolamento, Eixo Saída: Dianteiro	5,9
		• Inclui: Remoção e instalação do motor	
+			

Ref. Nº	Nº da peça	Descrição	Qtde. TRX350TM 2	3	4	6	TRX350FM 2	3	4	6	Nº de série	Tipo
1	23611-HN5-670	Eixo A, Final	1	1	1	1	1	1	1	1		
2	23612-HN5-671	Eixo B, Final	–	–	–	–	1	1	1	1		
3	23621-HN5-670	Engrenagem, Final (15D)	1	1	1	1	1	1	1	1		
4	23631-HN5-670	Engrenagem, Final (29D)	1	1	1	1	1	1	1	1		
5	90403-KN7-670	Arruela, Encosto, 28 x 44 x 1,5	1	1	1	1	1	1	1	1		
6	90453-KZ4-000	Arruela, Encosto, 20 x 30 x 1,5	–	–	–	–	1	1	1	1		
7	90453-107-000	Arruela A, Encosto, 20 mm	1	1	1	1	1	1	1	1		
8	91012-HN5-671	Rolamento, Agulhas, 28 x 37 x 20	1	1	1	1	1	1	1	1		
9	91203-HN5-671	Retentor, Óleo, 24 x 34 x 5,5	1	1	1	1	1	1	1	1		
10	96100-60040-00	Rolamento, Radial Esferas, 6004	1	1	1	1	1	1	1	1		

M-16 Eixo Final

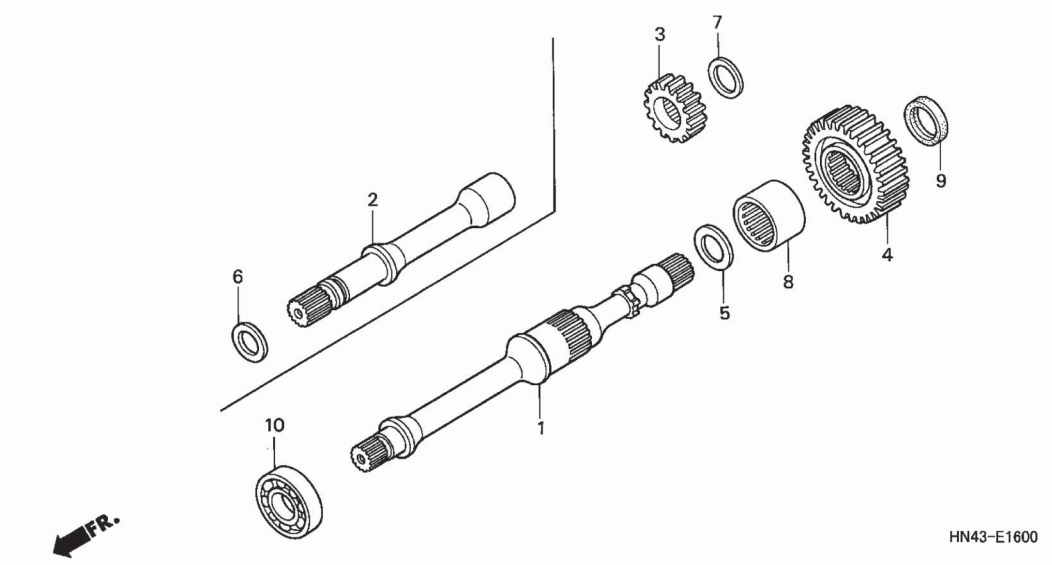

Nº Ref.	N.O.S.	(Nº de Referência) Item de Serviço	T.M.O.
+10	2131H2C	• Tipo TRX350FM: Adicionar	0,6
	2131L1	Rolamento, Eixo Saída: Para 1 veículo ..... • Inclui: Remoção e instalação do motor	6,9
	2131L1B	• Tipo TRX350FM: Adicionar	0,6

M-17 Sistema de Partida

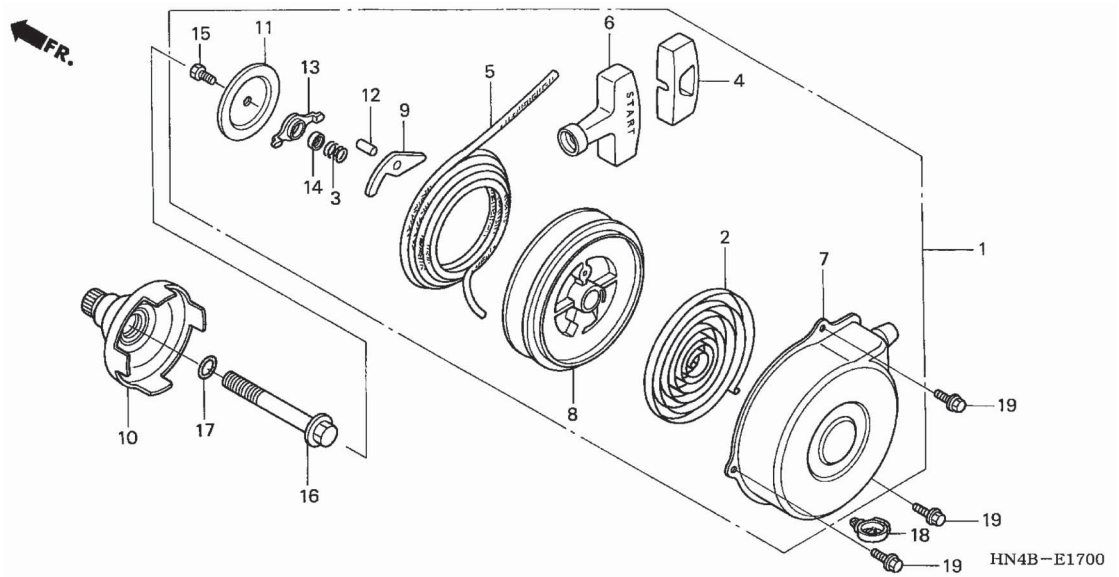

Nº Ref.	N.O.S.	(Nº de Referência) Item de Serviço	T.M.O.
1	112115	Sistema, Partida Conj.	0,7
2	1121A4	Mola, Sistema Partida	1,0
5	1121A5	Corda, Sistema Partida	0,9
7	1121A3	Carcaça, Partida	1,0
8	1121A6	Carretel, Sistema Partida	0,9
9	1121A1	Catraca, Partida	0,7
10	1121A7	Polia, Partida	0,9

Ref. Nº	Nº da peça	Descrição	Qtde. TRX350TM 2	3	4	6	TRX350FM 2	3	4	6	Nº de série	Tipo
1	28400-HN5-671	Sistema, Partida Conj.,	1	–	–	–	1	–	–	–		
	28400-HN5-M01		–	1	1	–	–	1	1	–		
	28400-HN5-N01		–	–	–	1	–	–	–	1		
2	28402-HB6-004	Mola, Sistema Partida	1	1	1	1	1	1	1	1		
3	28404-968-004	Mola, Fricção	1	–	–	–	1	–	–	–		
	28404-HN5-M01		–	1	1	1	–	1	1	1		
4	28405-HF7-004	Capa, Manopla	1	–	–	–	1	–	–	–		
	28405-HN5-M01		–	1	1	1	–	1	1	1		
5	28407-HB6-004	Corda, Sistema Partida	1	–	–	–	1	–	–	–		
	28407-HN5-M01		–	1	1	1	–	1	1	1		
6	28408-HF7-004	Manopla, Partida	1	–	–	–	1	–	–	–		
	28408-HN5-M01		–	1	1	1	–	1	1	1		
7	28410-HN5-671	Carcaça, Comp., Sistema Partida	1	–	–	–	1	–	–	–		
	28410-HN5-M01		–	1	1	–	–	1	1	–		
	28410-HN5-N01		–	–	–	1	–	–	–	1		
8	28420-HN5-671	Carretel, Sistema Partida	1	–	–	–	1	–	–	–		
	28420-HN5-M01		–	1	1	1	–	1	1	1		
9	28422-ZE1-003	Catraca, Partida	1	1	1	1	1	1	1	1		
10	28430-HN5-670	Polia, Comp., Partida	1	–	–	–	1	–	–	–		
	28430-HN5-M00		–	1	1	1	–	1	1	1		
11	28431-ZE1-003	Placa, Fricção	1	–	–	–	1	–	–	–		
	28434-HN5-M01		–	1	1	1	–	1	1	1		
12	28432-HB6-004	Pino, Catraca Partida	1	1	1	1	1	1	1	1		
13	28433-968-004	Guia, Catraca	1	–	–	–	1	–	–	–		
	28433-HN5-M01		–	1	1	1	–	1	1	1		
14	28446-968-004	Tampa, Mola	1	1	1	1	1	1	1	1		
15	28448-HB6-004	Parafuso	1	–	–	–	1	–	–	–		

M-17 Sistema de Partida

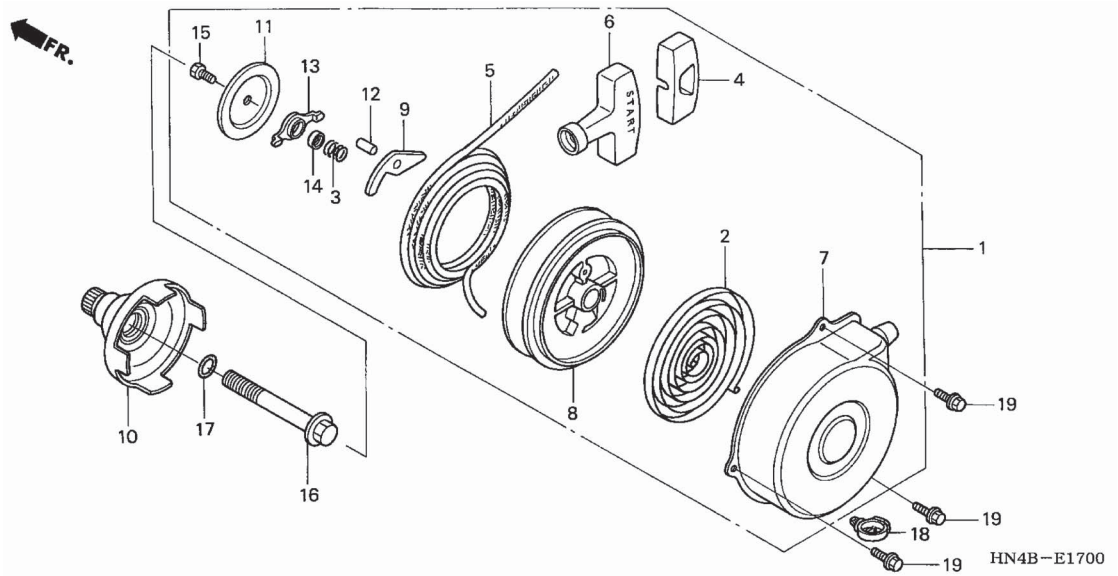

Ref. Nº	Nº da peça	Descrição	Qtde. TRX350TM 2	TRX350TM 3	TRX350TM 4	TRX350TM 6	TRX350FM 2	TRX350FM 3	TRX350FM 4	TRX350FM 6		Nº de série	Tipo
15)	28448-HN5-M01	Parafuso	-	1	1	1	-	1	1	1			
16	90081-HN5-670	Parafuso, Especial, 12 mm	1	1	1	1	1	1	1	1			
17	91303-679-003	Anel, Vedação, 11,5 x 2,3	1	1	1	1	1	1	1	1			
18	91558-SD5-003	Presilha, Fiação (Preta)	1	1	1	1	1	1	1	1			
19	96001-06014-00	Parafuso, Flange, 6 x 14	3	-	-	-	3	-	-	-			
	90105-MCE-750		-	3	3	3	-	3	3	3			

M-18 Carburador

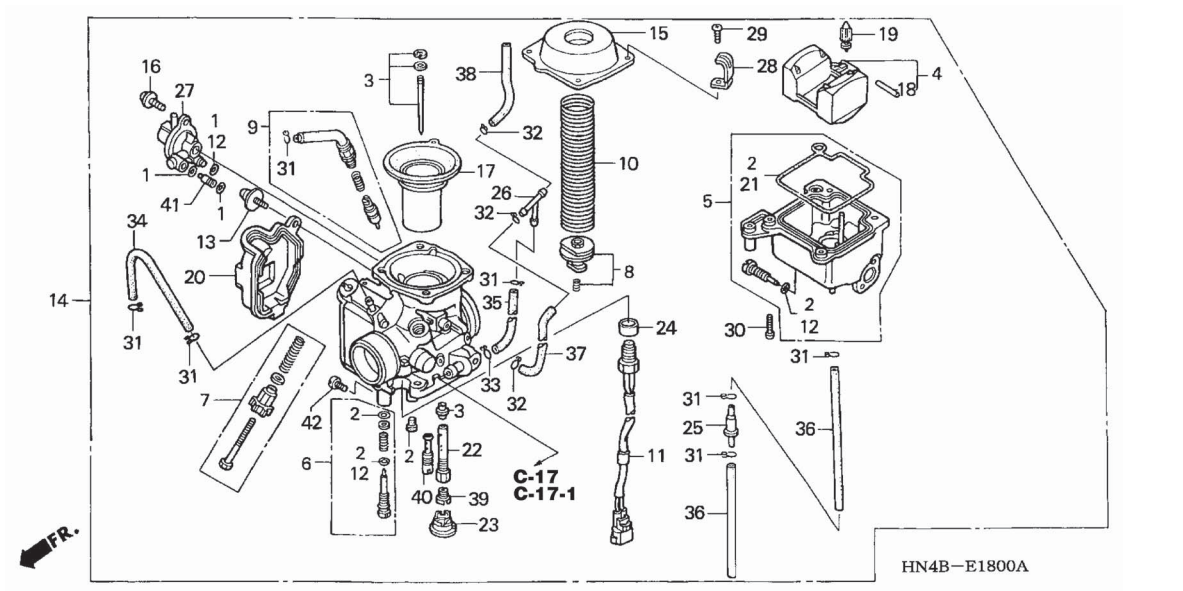

Nº Ref.	N.O.S.	(Nº de Referência) Item de Serviço	T.M.O.
3	3111A3	Agulha, Jogo	0,9
4		(19)	
	311120	Bóia ou Válvula da Bóia	0,7
5	3111A6	Cuba, Bóia	0,5
9	311125	Válvula, Partida	0,4
11	3111B4	Gicleur Aquecedor, Carburador	0,5
14	3111B5	Carburador, Conj.	0,9
15	3111A5	Tampa Jogo, Carburador	0,2
17	311109	Pistão, Vácuo	0,4
22	3111A4	Pulverizador	0,7
27	3111B8	Válvula, Corte de Ar	0,4
39		(40)	
	3111D4	Gicleur Aquecedor, Principal	0,7

Ref. Nº	Nº da peça	Descrição	Qtde. TRX350TM 2	3	4	6	TRX350FM 2	3	4	6	Nº de série	Tipo
1	16010-HM7-670	Junta, Jogo	1	1	1	1	1	1	1	1		
2	16010-HM7-700	Junta, Jogo	1	1	1	1	1	1	1	1		
3	16012-HN5-B01	Agulha, Jogo	1	1	–	–	1	1	–	–		
	16012-HN5-B41		–	–	1	1	–	–	1	1		
4	16013-HN5-671	Bóia, Jogo	1	1	–	–	1	1	–	–		
	16013-HN8-003		–	–	1	1	–	–	1	1		
5	16015-HN5-B01	Cuba, Bóia, Jogo	1	1	–	–	1	1	–	–		
	16015-HN5-B41		–	–	1	1	–	–	1	1		
6	16016-HM7-670	Parafuso, Jogo	1	1	–	–	1	1	–	–		
	16016-HM5-730		–	–	1	1	–	–	1	1		
7	16028-HM5-730	Parafuso, Jogo	1	1	1	1	1	1	1	1		
8	16037-HM5-L00	Placa Jogo, Válvula	1	1	1	1	1	1	1	1		
9	16046-HM5-730	Válvula Jogo, Partida	1	1	1	1	1	1	1	1		
10	16050-HM5-L00	Mola, Compressão	1	1	–	–	1	1	–	–		
	16050-HN5-M41		–	–	1	1	–	–	1	1		
11	16070-HN5-672	Aquecedor Conj.,	1	–	–	–	1	–	–	–		
12	16075-GHB-640	Anel, Vedação, 1,3 x 4,3	3	3	3	3	3	3	3	3		
13	16080-HC0-003	Parafuso, Arruela	1	1	1	1	1	1	1	1		
14	16100-HN5-B02	Carburador Conj., (VE94B B)	1	–	–	–	1	–	–	–		
	16100-HN5-B32	Carburador Conj., (VE94D B)	–	1	–	–	–	1	–	–		
	16100-HN5-B41	Carburador Conj., (VE94F A)	–	–	1	1	–	–	1	1		
15	16107-KM3-702	Tampa, Comp.	1	1	1	1	1	1	1	1		
16	16108-MW0-750	Parafuso	1	1	1	1	1	1	1	1		
17	16111-HM7-670	Pistão Comp., Vácuo	1	1	1	1	1	1	1	1		
18	16152-HN5-671	Pino	1	1	–	–	1	1	–	–		
	16152-HN8-003		–	–	1	1	–	–	1	1		

M-18 Carburador

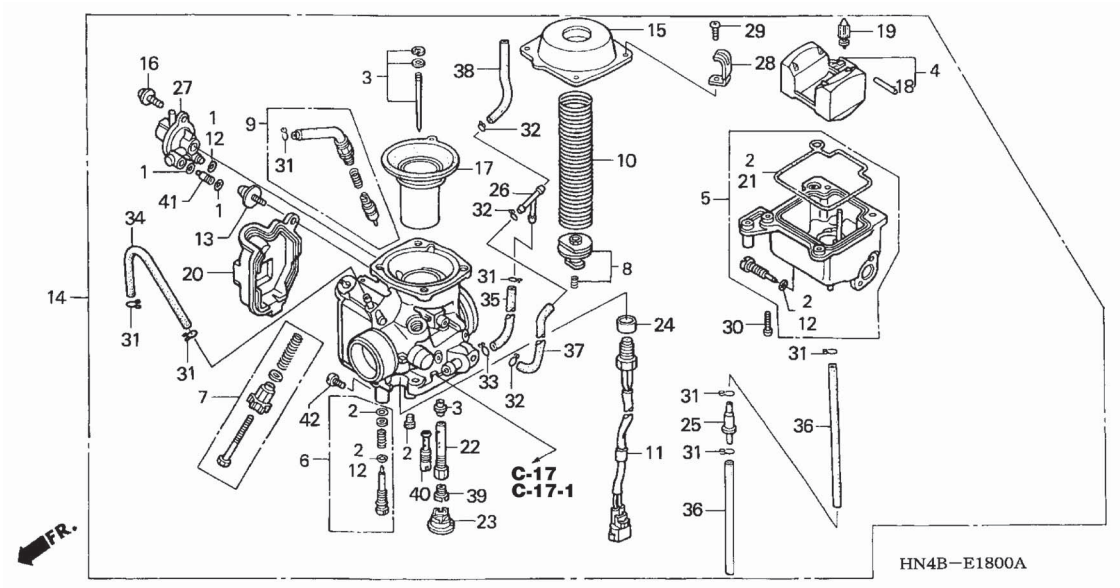

Ref. Nº	Nº da peça	Descrição	Qtde. TRX350TM 2	3	4	6	TRX350FM 2	3	4	6	Nº de série	Tipo
19	16155-KM1-771	Válvula Comp., Cuba	1	1	1	1	1	1	1	1		
20	16157-HN8-003	Tampa, Carcaça	1	1	1	1	1	1	1	1		
21	16163-HM7-700	Junta, Cuba Bóia	1	1	1	1	1	1	1	1		
22	16165-HN5-B01	Pulverizador	1	1	1	1	1	1	1	1		
23	16168-HC4-003	Suporte	1	1	1	1	1	1	1	1		
24	16172-HN0-A00	Bucha, Fixação	1	–	–	–	1	–	–	–		
25	16180-HC4-003	Valvula Comp.	1	1	1	1	1	1	1	1		
26	16180-ML6-671	Junção	1	1	1	1	1	1	1	1		
27	16510-MBW-601	Válvula Conj., Corte Ar	1	1	1	1	1	1	1	1		
28	17191-MN5-740	Presilha	1	1	1	1	1	1	1	1		
29	93500-04008-1H	Parafuso, Phillips, 4 x 8	4	4	4	4	4	4	4	4		
30	93500-04014-1H	Parafuso, Phillips, 4 x 14	4	4	4	4	4	4	4	4		
31	95002-02079	Presilha, Tubo (B7)	7	7	7	7	7	7	7	7		
32	95002-02089	Presilha, Tubo (B8)	3	3	3	3	3	3	3	3		
33	95002-02659	Presilha, Tubo (B6.5)	1	1	1	1	1	1	1	1		
34	95005-35100-20	Tubo, 3,5 x 100 (95005-35001-20M)	1	1	1	1	1	1	1	1		
35	95005-35100-50	Tubo, 3,5 x 100 (95005-35001-50M)	1	1	–	–	1	1	–	–		
	95005-35200-50	Tubo, 3,5 x 200 (95005-35001-50M)	–	–	1	1	–	–	1	1		
36	95005-35140-50	Tubo, 3,5 x 140 (95005-35001-50M)	2	2	2	2	2	2	2	2		
37	95005-45170-50	Tubo, 4,5 x 170 (95005-45001-50M)	1	1	–	–	1	1	–	–		
	95005-45070-50	Tubo, 4,5 x 70 (95005-45001-50M)	–	–	1	1	–	–	1	1		
38	95005-45480-50	Tubo, 4,5 x 480 (95005-45001-50M)	1	1	–	–	1	1	–	–		
	95005-45280-50	Tubo, 4,5 x 280 (95005-45001-50M)	–	–	1	1	–	–	1	1		
39	99101-KAS-1350	Gicleur, Principal, #135	1	1	–	–	1	1	–	–		
	99101-KPE-1350		–	–	1	1	–	–	1	1		

M-18 Carburador

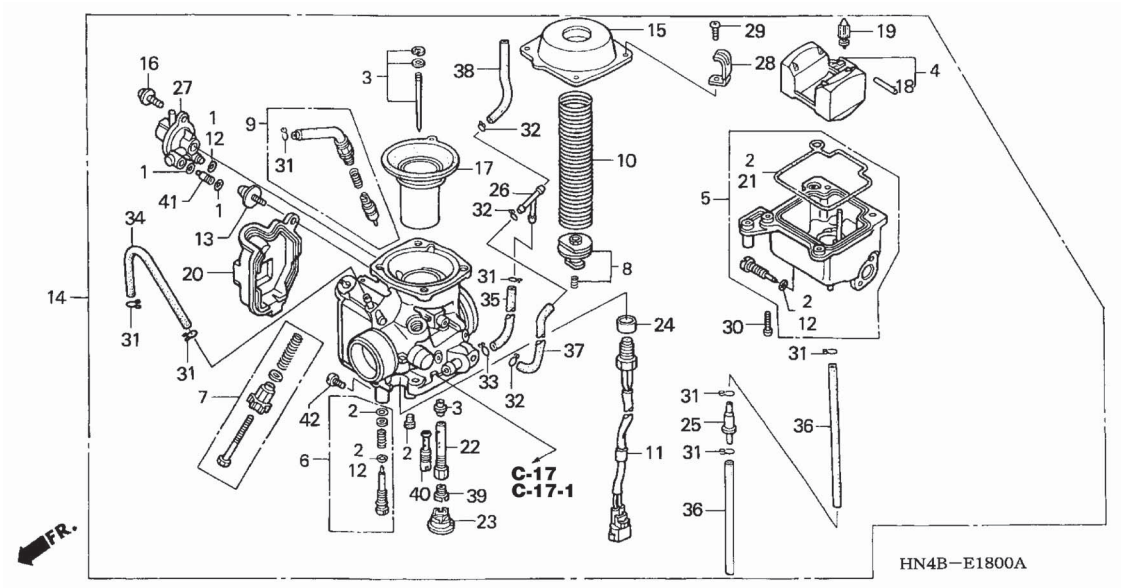

Ref. Nº	Nº da peça	Descrição	Qtde. TRX350TM 2	3	4	6	TRX350FM 2	3	4	6	Nº de série	Tipo
40	99104-HN5-0420	Gicleur, Marcha Lenta, #42	1	1	–	–	1	1	–	–		
	99104-KPF-0450	Gicleur, Marcha Lenta, #45	–	–	1	1	–	–	1	1		
41	99108-HM7-1400	Gicleur	1	1	–	–	1	1	–	–		
	99108-MY1-1400	Gicleur, #140	–	–	1	1	–	–	1	1		
42	99110-HN5-0750	Gicleur, #75	1	1	–	–	1	1	–	–		
	99110-HN5-0800	Gicleur, #80	–	–	1	1	–	–	1	1		

MOP-1 Jogo de Juntas A

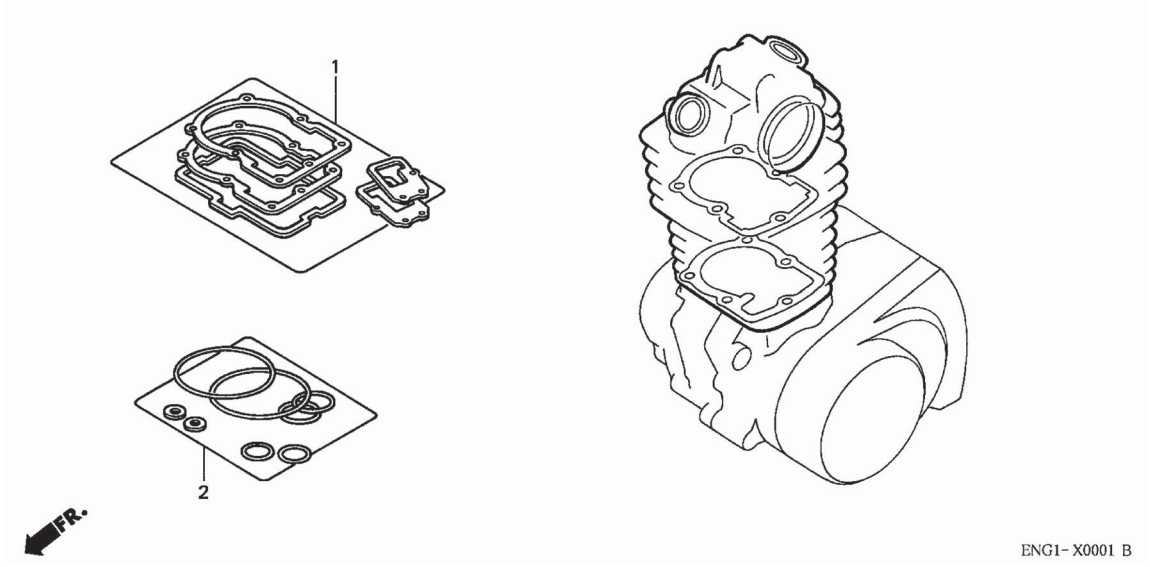

Nº Ref.	N.O.S.	(Nº de Referência) Item de Serviço	T.M.O.
		Não há informações	

Ref. Nº	Nº da peça	Descrição	Qtde. TRX350TM 2	3	4	6	TRX350FM 2	3	4	6	Nº de série		Tipo
1	06113-HN4-670	Jogo de Juntas A ..... (Peças Componentes)	1	1	1	1	1	1	1	1	.....	.....	.....
	12191-HN5-670	Junta, Cilindro	1	1	1	1	1	1	1	1	.....	.....	.....
	12251-HN5-671	Junta, Cabeçote	1	1	1	1	1	1	1	1	.....	.....	.....
	12315-HN5-671	Junta, Tampa Cabeçote	1	1	1	1	1	1	1	1	.....	.....	.....
	18291-MN4-920	Junta, Tubo Escape	1	1	1	1	1	1	1	1	.....	.....	.....
2	06114-HN4-670	Arruela Anel, Vedação A ..... (Peças Componentes)	1	1	1	1	1	1	1	1	.....	.....	.....
	90441-706-000	Arruela, Vedação, 6 mm	1	1	1	1	1	1	1	1	.....	.....	.....
	91303-428-003	Anel, Vedação, 7,7 x 2,5	1	1	1	1	1	1	1	1	.....	.....	.....
	91305-HN5-671	Anel, Vedação, 33,7 x 2,4	1	1	1	1	1	1	1	1	.....	.....	.....

MOP-2 Jogo de Juntas B

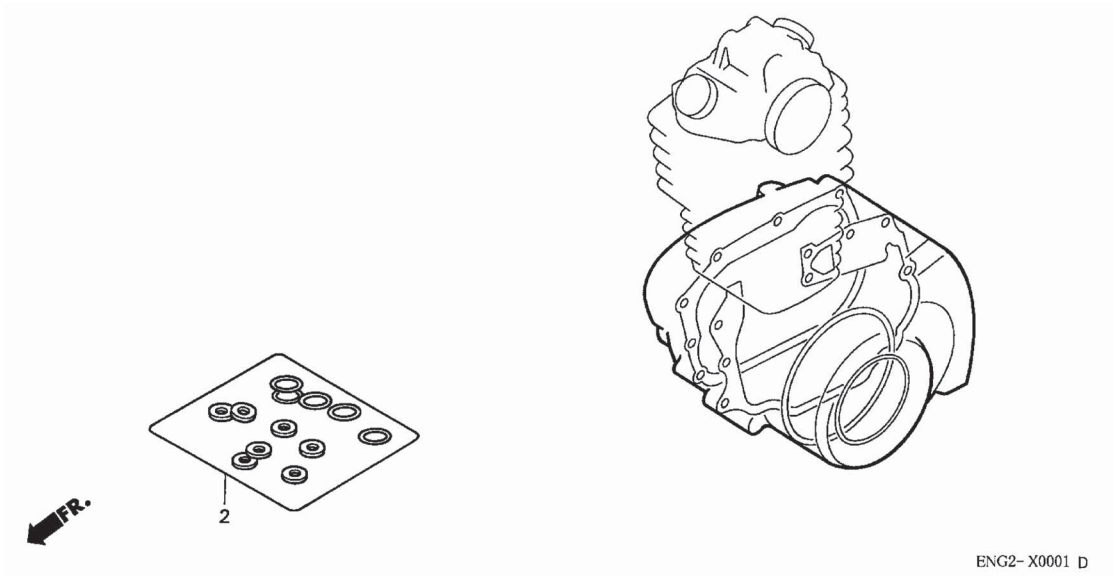

Nº Ref.	N.O.S.	(Nº de Referência) Item de Serviço	T.M.O.
		Não há informações	

Ref. Nº	Nº da peça	Descrição	Qtde. TRX350TM 2	3	4	6	TRX350FM 2	3	4	6	Nº de série	Tipo
2	06116-HN4-671	Arruela Anel, Vedação B	1	1	–	–	1	1	–	–	.....	.....
	06116-HN4-M00	.....										
		..... (Peças Componentes)	–	–	1	1	–	–	1	1	.....	.....
	15152-HN5-671	Borracha, Vedação	2	2	2	2	2	2	2	2	.....	.....
	37751-HN5-M40	Arruela, Vedação	–	–	1	1	–	–	1	1	.....	.....
	90401-HC4-750	.....	1	1	1	1	1	1	1	1	.....	.....
	91302-KF0-003	Anel, Vedação, 54 x 2,4 (ARAI)	1	1	1	1	1	1	1	1	.....	.....
	91303-HA0-004	Anel, Vedação, 11 x 1,9 (NOK)	2	2	2	2	2	2	2	2	.....	.....
	91303-377-000	Anel, Vedação, 13,8 x 2,5	1	1	1	1	1	1	1	1	.....	.....
	91303-679-003	Anel, Vedação, 11,5 x 2,3	1	1	1	1	1	1	1	1	.....	.....
	91304-HA5-003	Anel, Vedação, 10 x 2 (ARAI)	2	2	2	2	2	2	2	2	.....	.....
	91304-HN5-670	Anel, Vedação, 12,7 x 1,9	1	1	1	1	1	1	1	1	.....	.....
	91307-KF0-003	Anel, Vedação, 18 x 3 (ARAI)	1	1	1	1	1	1	1	1	.....	.....
	91308-MC7-000	Anel, Vedação, 8,2 x 1,5	1	1	1	1	1	1	1	1	.....	.....
	91309-425-003	Anel, Vedação, 24,4 x 3,1 (ARAI)	1	1	1	1	1	1	1	1	.....	.....
	91314-HN6-000	Anel, Vedação, 11 x 2,4	4	4	4	4	4	4	4	4	.....	.....
	91316-MJ8-003	Anel, Vedação, 8,4 x 2,4	1	1	1	1	1	1	1	1	.....	.....
	91361-MT3-003	Anel, Vedação, 22,1 x 1,9	1	1	1	1	1	1	1	1	.....	.....
	94109-12000	Arruela, Plugue Drenagem, 12 mm	1	1	1	1	1	1	1	1	.....	.....

C-1 Farol (TRX350TM-2/3)

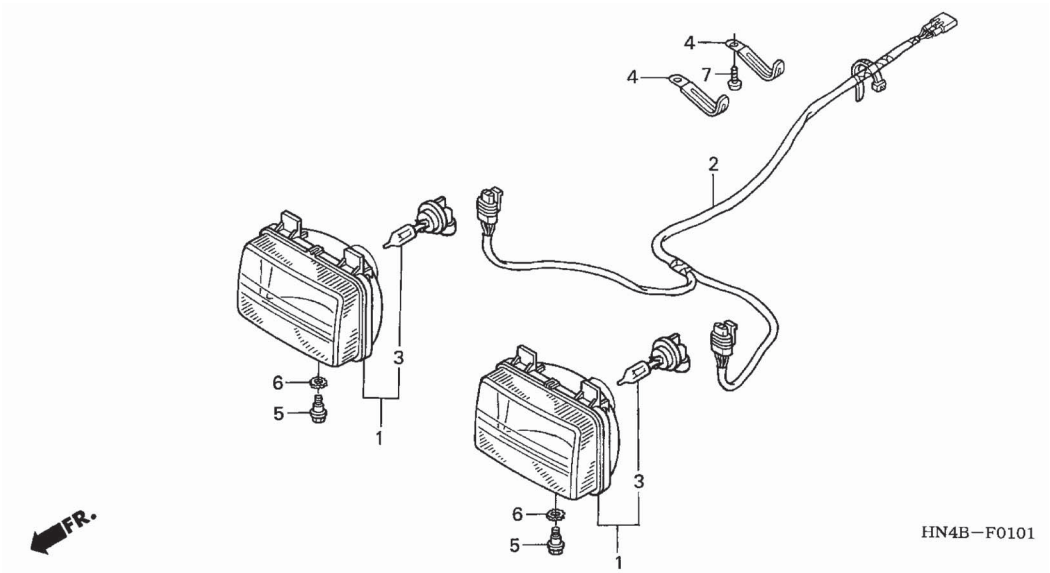

Nº Ref.	N.O.S.	(Nº de Referência) Item de Serviço	T.M.O.
1	6161B1	Soquete, Farol	0,4
2	6161A8	Farol: Esquerdo	0,2
	6161A9	Farol: Direito	0,2
	6161B0	Farol: Ambos	0,4
3	6161F7	Lâmpada, Farol: Esquerdo	0,1
	6161F8	Lâmpada, Farol: Direito	0,1
	6161H4	Lâmpada, Farol: Ambos	0,1

Ref. Nº	Nº da peça	Descrição	Qtde. TRX350TM 2	3	4	6	TRX350FM 2	3	4	6	Nº de série	Tipo
1	33130-HN4-671	Soquete, Comp., Farol	1	1	–	–	–	–	–	–		
2	33150-HN4-671	Farol	2	2	–	–	–	–	–	–		
3	34901-GT4-003	Lâmpada, Farol (12V 30/30W) (STANLEY)	2	2	–	–	–	–	–	–		
4	90010-GE0-710	Presilha, Tubo	2	2	–	–	–	–	–	–		
5	90101-GJ6-000	Parafuso, Ajuste	2	–	–	–	–	–	–	–		
	90101-HN1-000	Parafuso, Ajuste	–	2	–	–	–	–	–	–		
6	90307-GJ6-003	Arruela, Trava, 6 mm	2	2	–	–	–	–	–	–		
7	93903-25220	Parafuso, Fixação, 5 x 12	1	1	–	–	–	–	–	–		

C-1-1 Farol (TRX350TM-2/3)

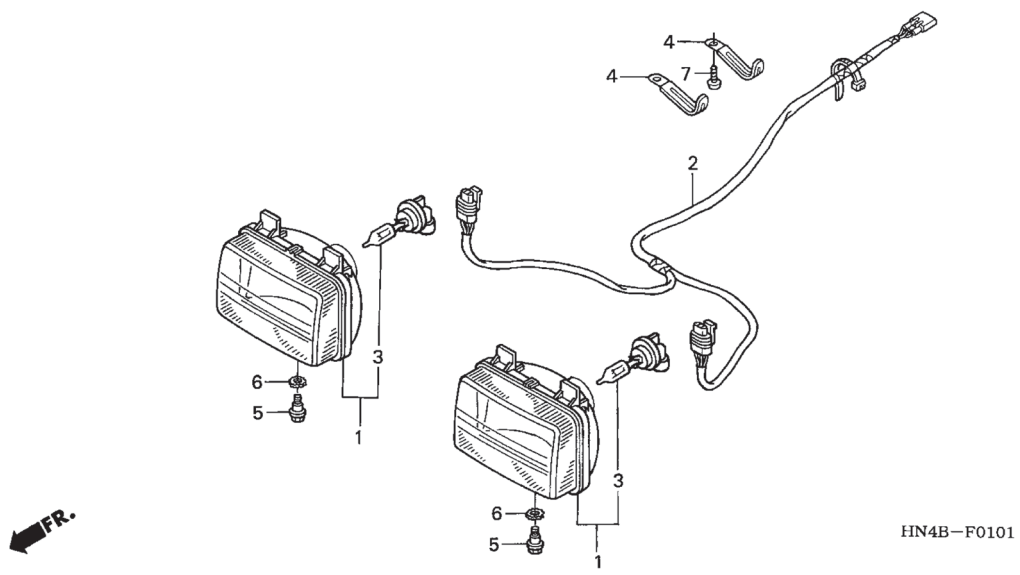

Nº Ref.	N.O.S.	(Nº de Referência) Item de Serviço	T.M.O.
1	6161A8	Farol: Esquerdo	0,2
	6161A9	Farol: Direito	0,2
	6161B0	Farol: Ambos	0,4
2	6161B1	Soquete, Farol	0,4
3	6161F7	Lâmpada, Farol: Esquerdo	0,1
	6161F8	Lâmpada, Farol: Direito	0,1
	6161H4	Lâmpada, Farol: Ambos	0,1

Ref. Nº	Nº da peça	Descrição	Qtde. TRX350TM 2	3	4	6	TRX350FM 2	3	4	6	Nº de série	Tipo
1	33100-HN5-670	Farol Comp., (12V 30/30W)	–	–	–	–	2	2	–	–		
2	33130-HN5-671	Soquete Comp., Farol	–	–	–	–	1	1	–	–		
3	33150-HN5-670	Lâmpada Comp., Farol (12V 30/30W)	–	–	–	–	2	2	–	–		
4	90010-GE0-710	Presilha, Tubo	–	–	–	–	2	2	–	–		
5	90101-GJ6-000	Parafuso, Ajuste	–	–	–	–	2	–	–	–		
	90101-HN1-000	Parafuso, Ajuste	–	–	–	–	–	2	–	–		
6	90307-GJ6-003	Arruela, Trava, 6 mm	–	–	–	–	2	2	–	–		
7	93903-25220	Parafuso, Fixação, 5 x 12	–	–	–	–	1	1	–	–		

C-1-2 Farol (TRX350TM/FM-4/6)

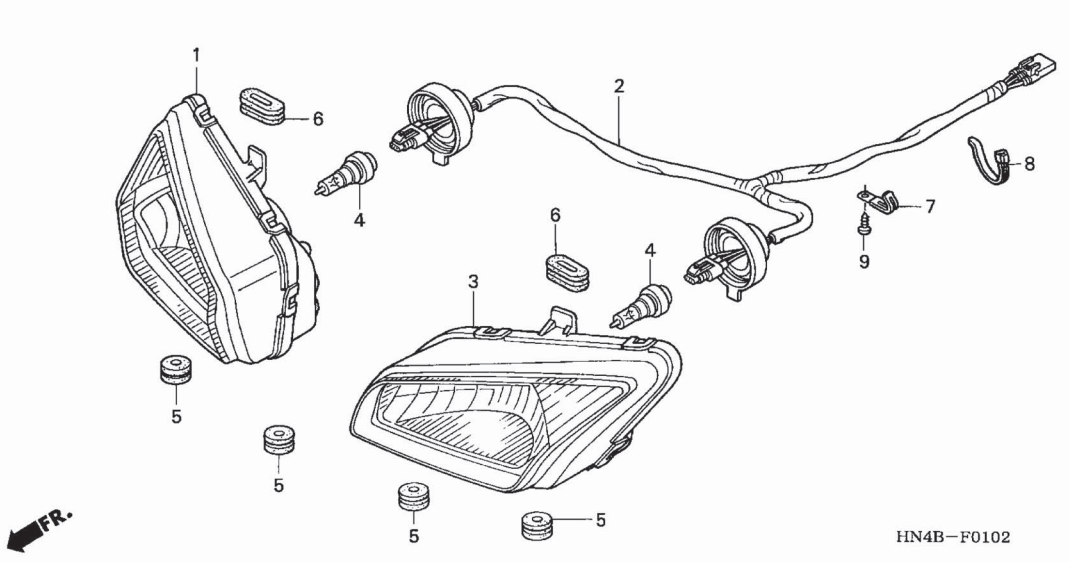

Nº Ref.	N.O.S.	(Nº de Referência) Item de Serviço	T.M.O.
1	6161A9	Farol: Direito	0,2
	6161B0	Farol: Ambos	0,6
2	6161B1	Soquete, Farol	0,4
3	6161A8	Farol: Esquerdo	0,3
	6161B0	Farol: Ambos	0,6
4	6161F7	Lâmpada, Farol: Esquerdo	0,1
	6161F8	Lâmpada, Farol: Direito	0,1
	6161H4	Lâmpada, Farol: Ambos	0,1

Ref. Nº	Nº da peça	Descrição	Qtde. TRX350TM 2	3	4	6	TRX350FM 2	3	4	6	Nº de série	Tipo
1	33110-HN5-M40	Farol, Direito	–	–	1	1	–	–	1	1		
2	33130-HN5-M40	Soquete Comp., Farol	–	–	1	1	–	–	1	1		
3	33160-HN5-M40	Farol, Esquerdo	–	–	1	1	–	–	1	1		
4	34901-HN5-M40	Lâmpada Comp., Farol (12V 30/30W)	–	–	2	–	–	–	2	–		
	34901-HP0-A01		–	–	–	2	–	–	–	2		
5	80219-HC4-000	Coxim, Fixação Farol	–	–	4	4	–	–	4	4		
6	83601-MB0-000	Coxim A, Tampa Lateral	–	–	2	2	–	–	2	2		
7	90010-GE0-710	Presilha, Tubo	–	–	1	1	–	–	1	1		
8	90652-KT1-771	Presilha, Fiação (Preta)	–	–	1	1	–	–	1	1		
9	93903-25220	Parafuso, Fixação, 5 x 12	–	–	1	1	–	–	1	1		

C-2 Cabos • Interruptores

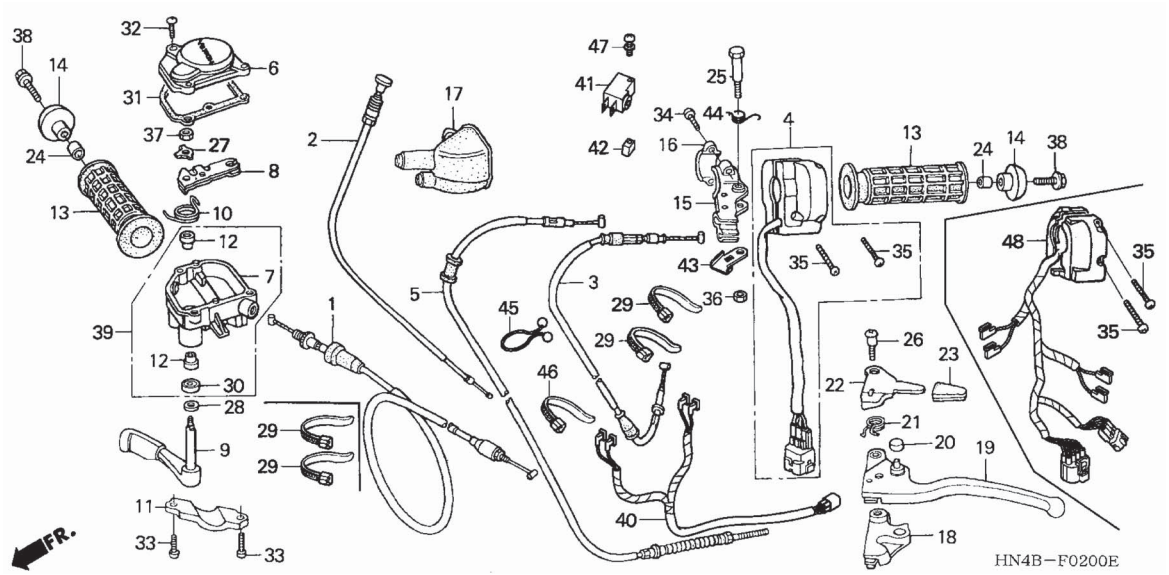

Nº Ref.	N.O.S.	(Nº de Referência) Item de Serviço	T.M.O.
1	811100	Cabo, Acelerador	0,5
2	811120	Cabo, Afogador	0,5
	811120A	• Tipo TRX350TM/FM4: Adicionar	0,1
3	811148	• Cabo, Reversor	0,5
	811148A	• Tipo TRX350TM/FM4: Adicionar	0,2
4		(48)	
	6151C8	Interruptor, Manopla Esquerda	0,7
5	8111B1	Cabo, Freio Mão	0,4
	8111B1A	• Tipo TRX350TM/FM4: Adicionar	0,2
6	8101C2	Tampa, Carcaça Acelerador	0,1
8	8101C4	Braço, Acelerador	0,2
9	810120	Alavanca, Acelerador	0,2
13	8101C0	Manopla: Esquerda	0,1
	8101C1	Manopla: Direita	0,1
15	8101C8	Suporte, Alavanca: Esquerda	0,2
18	8101E1	Braço, Reversor	0,1
19	8101C6	Alavanca: Esquerda	0,1
	8101F5	Alavanca: Ambas	0,2
22	810170	Trava, Alavanca Freio Estacionamento	0,1
39	8101C3	Carcaça Conj., Alavanca Acelerador	0,2
40	6111B3	Sub Fiação Interruptor Parada	0,2
41	6151B3	Interruptor, Freio Traseiro: Lado Alavanca	0,1

Ref. Nº	Nº da peça	Descrição	Qtde. TRX350TM 2	3	4	6	TRX350FM 2	3	4	6	Nº de série	Tipo
1	17910-HN5-670	Cabo Comp., Acelerador	1	1	1	1	1	1	1	1		
2	17950-HN5-671	Cabo Comp., Afogador	1	1	–	–	1	1	–	–		
	17950-HN5-M40		–	–	1	1	–	–	1	1		
3	22880-HN5-A80	Cabo, Reversor	1	1	1	1	1	1	1	1		
4	35020-HN5-670	Interruptor, Partida Emergência	1	1	1	–	1	1	1	–		
5	43460-HN5-670	Cabo Comp., Freio Mão	1	1	–	–	1	1	–	–		
	43460-HN7-000		–	–	1	1	–	–	1	1		
6	53141-HC3-000	Tampa, Carcaça Acelerador	1	1	1	–	1	1	1	–		
	53141-HP1-000		–	–	–	1	–	–	–	1		
7	53142-HC0-770	Carcaça, Alavanca Acelerador	1	–	–	–	1	–	–	–		
8	53144-HA0-010	Braço, Comp., Acelerador	1	1	1	1	1	1	1	1		
9	53145-HA0-770	Alavanca, Acelerador	1	1	1	1	1	1	1	1		
10	53146-HM8-000	Mola, Retorno Acelerador	1	1	1	1	1	1	1	1		
11	53147-HM5-850	Suporte Carcaça Acelerador	1	1	1	1	1	1	1	1		
12	53148-HA0-000	Bucha, Acelerador	2	2	2	2	2	2	2	2		
13	53165-958-010	Manopla	2	2	2	2	2	2	2	2		
14	53167-958-680	Protetor, Manopla	2	2	2	2	2	2	2	2		
15	53172-HM7-000	Suporte, Alavanca	1	1	–	–	1	1	–	–		
	53172-HN5-M40		–	–	1	1	–	–	1	1		
16	53173-376-000	Suporte, Alavanca	1	1	1	1	1	1	1	1		
17	53177-HA0-680	Tampa, Alavanca Esquerda	1	1	–	–	1	1	–	–		
	53177-HN5-M40	Tampa, Alavanca Esquerda	–	–	1	1	–	–	1	1		
18	53179-HA6-000	Braço, Reversor	1	1	1	1	1	1	1	1		
19	53180-HA8-770	Alavanca, Comp., Freio Traseiro	1	1	1	1	1	1	1	1		
20	53187-VM6-000	Capa, Pino Reversor	1	1	1	1	1	1	1	1		

C-2 Cabos • Interruptores

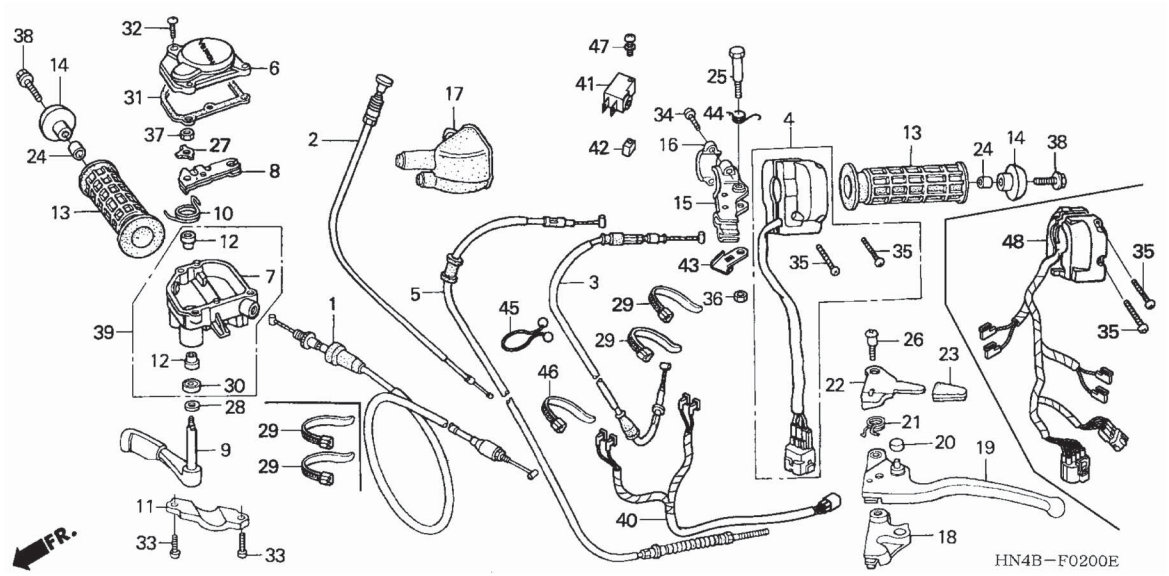

Ref. Nº	Nº da peça	Descrição	Qtde. TRX350TM 2	3	4	6	TRX350FM 2	3	4	6	Nº de série	Tipo
21	53191-961-010	Mola, Alavanca Freio Estacionamento	1	1	1	1	1	1	1	1		
22	53192-HN0-A00	Trava, Alavanca Freio Estacionamento	1	1	1	1	1	1	1	1		
23	53193-HA0-770	Capa, Alavanca Freio Estacionamento	1	1	1	1	1	1	1	1		
24	84906-118-000	Bucha, Fixação	2	2	2	2	2	2	2	2		
25	90114-VM6-000	Parafuso, Articulação Alavanca	1	1	–	–	1	1	–	–		
	90114-HM8-000		–	–	1	1	–	–	1	1		
26	90115-HA6-000	Parafuso, Articulação Alavanca	1	1	1	1	1	1	1	1		
27	90501-HA0-000	Arruela, Trava, 6 mm	1	1	1	1	1	1	1	1		
28	90504-HA0-000	Arruela, 9 x 20	1	1	1	1	1	1	1	1		
29	90652-KT1-771	Presilha, Fiação (Preta)	2	2	4	4	2	2	4	4		
30	91210-HA0-003	Vedador, Pó, 9 x 16 x 5 (ARAI)	1	1	1	1	1	1	1	1		
	91210-HA0-004	Vedador, Pó, 9 x 16 x 5 (NOK)	1	1	1	1	1	1	1	1		
31	91532-HA0-020	Guarnição, Carcaça Acelerador	1	1	1	1	1	1	1	1		
32	93500-04016-0G	Parafuso, Phillips, 4 x 16	3	3	3	3	3	3	3	3		
33	93500-05014-0G	Parafuso, Phillips, 5 x 14	2	2	2	2	2	2	2	2		
34	93500-05018-0G	Parafuso, Phillips, 5 x 18	2	2	2	2	2	2	2	2		
35	93500-05025-0G	Parafuso, Phillips, 5 x 25	2	2	2	2	2	2	2	2		
36	94001-06070-0S	Porca, Sextavada, 6 mm	1	1	1	1	1	1	1	1		
37	94002-06000-0S	Porca, Sextavada, 6 mm	1	1	1	1	1	1	1	1		
38	95701-06025-07	Parafuso, Flange, 6 x 25	2	2	2	2	2	2	2	2		
39	53143-HM7-305	Carcaça Conj., Alavanca Acelerador	–	1	1	1	–	1	1	1		
40	32105-HN5-M40	Sub Fiação Interruptor Parada	–	–	1	–	–	–	1	–		
41	35340-ML4-005	Interruptor Conj., Freio Dianteiro (TATEISHI)	–	–	1	1	–	–	1	1		
42	35345-HF1-830	Bucha, Interruptor Parada	–	–	1	1	–	–	1	1		

C-2 Cabos • Interruptores

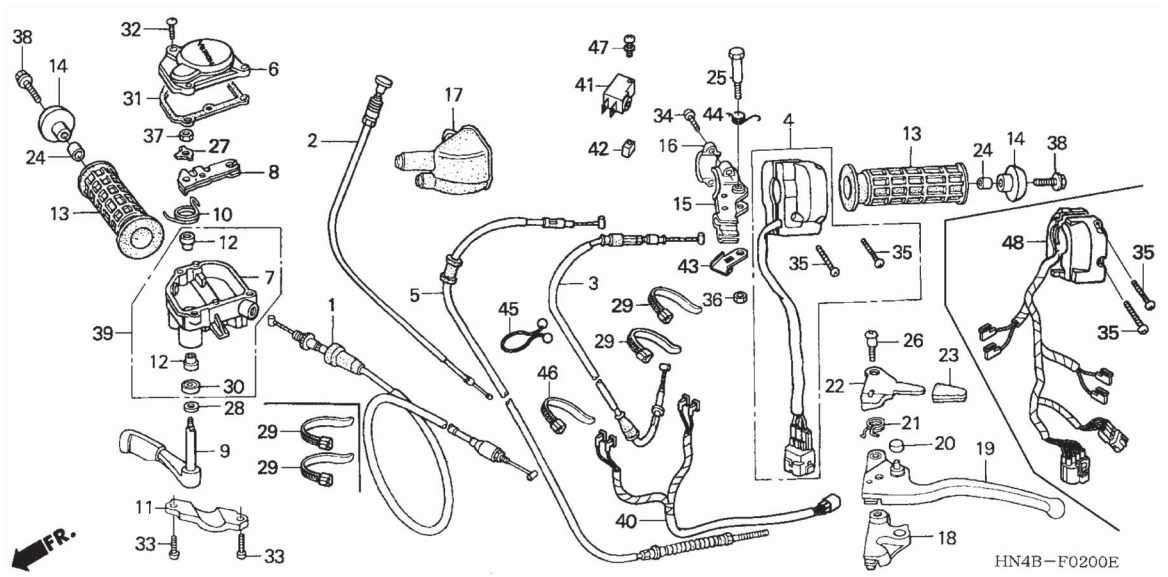

Ref. Nº	Nº da peça	Descrição	Qtde. TRX350TM 2	3	4	6	TRX350FM 2	3	4	6	Nº de série	Tipo
43	53179-HN5-M40	Suporte Sub Fiação Interruptor Parada	–	–	1	1	–	–	1	1		
44	53193-HF1-830	Mola, Retorno Alavanca	–	–	1	1	–	–	1	1		
45	90630-751-000	Presilha, Trava	–	–	1	1	–	–	1	1		
46	90651-KV6-003	Presilha, Fiação	–	–	1	1	–	–	1	1		
47	93893-04020-07	Parafuso, Arruela, 4 x 20	–	–	1	1	–	–	1	1		
48	35200-HN5-N02	Interruptor Conj., Luzes e Motor de Partida	–	–	–	1	–	–	–	1		

C-3 Cilindro Mestre do Freio Dianteiro (TRX350TM/FM-2/3)

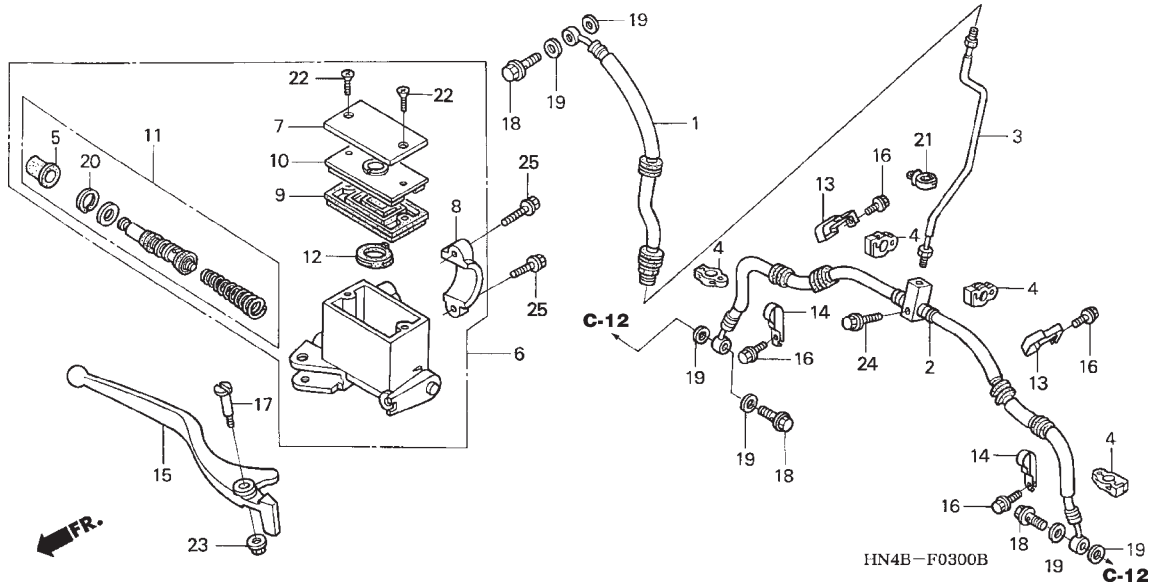

Nº Ref.	N.O.S.	(Nº de Referência) Item de Serviço	T.M.O.
1	7121A0	Mangueira, Freio Dianteiro ..... • Inclui: Sangria dos freios	0,6
2	712128	Mangueira B, Freio Dianteiro ..... • Inclui: Sangria dos freios	0,7
	712128A	Substituição 1 Mangueira Freio Adicionar	0,1
3	7121C5	Tubo, Freio Dianteiro ..... • Inclui: Sangria dos freios	0,6
6	712105	Cilindro Mestre Freio Dianteiro ..... • Inclui: Sangria dos freios	0,5
9	7121G6	Diafragma, Cilindro Mestre do Freio Dianteiro	0,1
11	7121G9	Pistão, Cilindro Mestre do Freio Dianteiro ..... • Inclui: Sangria dos freios	0,5
15	8101C7	Alavanca: Direita	0,1
	8101F5	Alavanca: Ambas	0,2

Ref. Nº	Nº da peça	Descrição	Qtde. TRX350TM 2	3	4	6	TRX350FM 2	3	4	6	Nº de série	Tipo
1	45126-HN5-671	Mangueira, Conj., Freio Dianteiro	1	1	–	–	1	1	–	–	.....	.....
2	45127-HN5-671	Mangueira Comp., B Freio Dianteiro	1	1	–	–	1	1	–	–	.....	.....
3	45128-HN5-670	Tubo Comp., Freio Dianteiro	1	1	–	–	1	1	–	–	.....	.....
4	45401-HM5-850	Presilha, Mangueira Freio	4	4	–	–	4	4	–	–	.....	.....
5	45504-410-003	Capa, Comp., ...	1	1	–	–	1	1	–	–	.....	.....
6	45510-HN5-671	Cilindro Mestre Sub Conj., Freio Dianteiro	1	1	–	–	1	1	–	–	.....	.....
7	45513-KK1-771	Capa, Cilindro Mestre	1	1	–	–	1	1	–	–	.....	.....
8	45517-166-006	Suporte Cilindro Mestre	1	1	–	–	1	1	–	–	.....	.....
9	45520-MG7-006	Diafragma	1	1	–	–	1	1	–	–	.....	.....
10	45521-HA2-006	Placa, Diafragma	1	1	–	–	1	1	–	–	.....	.....
11	45530-471-831	Cilindro Mestre	1	1	–	–	1	1	–	–	.....	.....
12	46666-HB9-006	Separador, Comp., ...	1	1	–	–	1	1	–	–	.....	.....
13	51207-HN5-670	Presilha A, Mangueira Freio Dianteiro	2	2	–	–	2	2	–	–	.....	.....
14	51208-HN5-670	Presilha B, Mangueira Freio Dianteiro	2	2	–	–	2	2	–	–	.....	.....
15	53175-HC0-670	Alavanca, Direita	1	1	–	–	1	1	–	–	.....	.....
16	90107-HC5-000	Parafuso, Flange, 6 x 10	4	4	–	–	4	4	–	–	.....	.....
17	90114-166-006	Parafuso, Articulação Alavanca	1	1	–	–	1	1	–	–	.....	.....
18	90145-MS9-612	Parafuso, Óleo, 10 x 22	3	3	–	–	3	3	–	–	.....	.....
19	90545-300-000	Arruela, Parafuso Óleo	6	6	–	–	6	6	–	–	.....	.....
20	90651-MA5-671	Anel Elástico	1	1	–	–	1	1	–	–	.....	.....
21	90683-SA0-003	Presilha, Fiação Principal, 25 mm	1	1	–	–	1	1	–	–	.....	.....
22	93600-04012-1G	Parafuso, Phillips, 4 x 12	2	2	–	–	2	2	–	–	.....	.....
23	94050-06000	Porca, Flange, 6 mm	1	1	–	–	1	1	–	–	.....	.....
24	95701-06025-07	Parafuso, Flange, 6 x 25	1	1	–	–	1	1	–	–	.....	.....
25	96001-06022-07	Parafuso, Flange, 6 x 22	2	2	–	–	2	2	–	–	.....	.....

C-3-1 Cilindro Mestre do Freio Dianteiro (TRX350TM/FM-4/6)

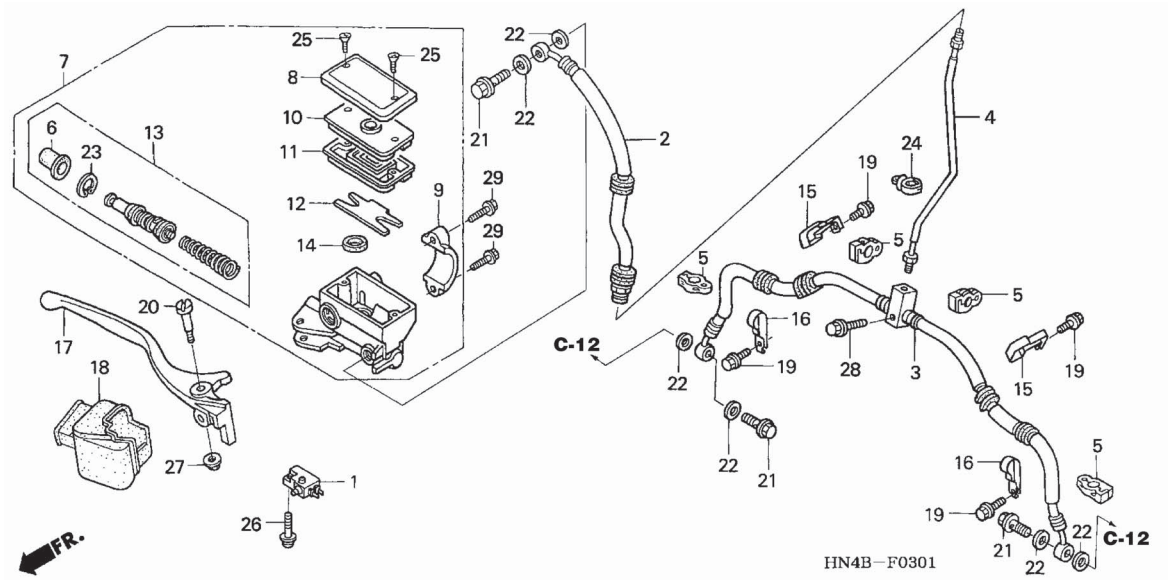

Nº Ref.	N.O.S.	(Nº de Referência) Item de Serviço	T.M.O.
1	6151B2	Interruptor, Freio Dianteiro	0,1
2	7121A0	Mangueira A, Freio Dianteiro • Inclui: Sangria dos freios	0,6
3	712128	Mangueira B, Freio Dianteiro • Inclui: Sangria dos freios	0,7
	712128A	Substituição 1 Mangueira Freio Adicionar	0,1
4	7121C5	Tubo, Freio Dianteiro • Inclui: Sangria dos freios	0,6
7	712105	Cilindro Mestre Freio Dianteiro • Inclui: Sangria dos freios	0,5
11	7121G6	Diafragma, Cilindro Mestre do Freio Dianteiro	0,1
13	7121G9	Pistão, Cilindro Mestre do Freio Dianteiro • Inclui: Sangria dos freios	0,5
17	8101C7	Alavanca: Direita	0,1
	8101F5	Alavanca: Ambas	0,2

Ref. Nº	Nº da peça	Descrição	Qtde. TRX350TM 2	3	4	6	TRX350FM 2	3	4	6	Nº de série	Tipo
1	35340-ML4-005	Interruptor Conj., Freio Dianteiro (TATEISHI)	–	–	1	1	–	–	1	1		
2	45126-HN7-013	Mangueira A, Freio Dianteiro	–	–	1	–	–	–	1	–		
	45126-HN5-N01		–	–	–	1	–	–	–	1		
3	45127-HN7-003	Mangueira Comp., B Freio Dianteiro	–	–	1	–	–	–	1	–		
	45127-HN5-N01		–	–	–	1	–	–	–	1		
4	45128-HN7-000	Tubo Comp.. Freio Dianteiro	–	–	1	1	–	–	1	1		
5	45401-HM5-850	Presilha Mangueira Freio	–	–	4	4	–	–	4	4		
6	45504-410-003	Capa Comp.,	–	–	1	1	–	–	1	1		
7	45510-HN8-006	Cilindro Sub Conj., Mestre Freio Dianteiro	–	–	1	–	–	–	1	–		
	45510-HN5-N01	Cilindro Mestre Sub Conj., Freio	–	–	–	1	–	–	–	1		
8	45513-MB4-673	Capa, Cilindro Mestre	–	–	1	1	–	–	1	1		
9	45517-MA5-671	Suporte Cilindro Mestre	–	–	1	1	–	–	1	1		
10	45518-MB4-671	Placa, Diafragma	–	–	1	1	–	–	1	1		
11	45520-MA5-672	Diafragma	–	–	1	1	–	–	1	1		
12	45523-HC5-971	Bóia, Cilindro Mestre (NISSIN)	–	–	1	–	–	–	1	–		
13	45530-HN8-006	Cilindro Mestre	–	–	1	1	–	–	1	1		
14	46666-961-013	Separador Comp.,	–	–	1	1	–	–	1	1		
15	51207-HN5-670	Presilha A, Mangueira Freio Dianteiro	–	–	2	2	–	–	2	2		
16	51208-HN5-670	Presilha B, Mangueira Freio Dianteiro	–	–	2	2	–	–	2	2		
17	53175-HA8-680	Alavanca Comp., Direita	–	–	1	1	–	–	1	1		
18	53176-HN5-M40	Tampa Direita	–	–	1	1	–	–	1	1		
19	90107-HC5-000	Parafuso, Flange, 6 x 10	–	–	4	4	–	–	4	4		
20	90114-MA5-671	Parafuso Articulação Alavanca	–	–	1	1	–	–	1	1		

C-3-1 Cilindro Mestre do Freio Dianteiro (TRX350TM/FM-4/6)

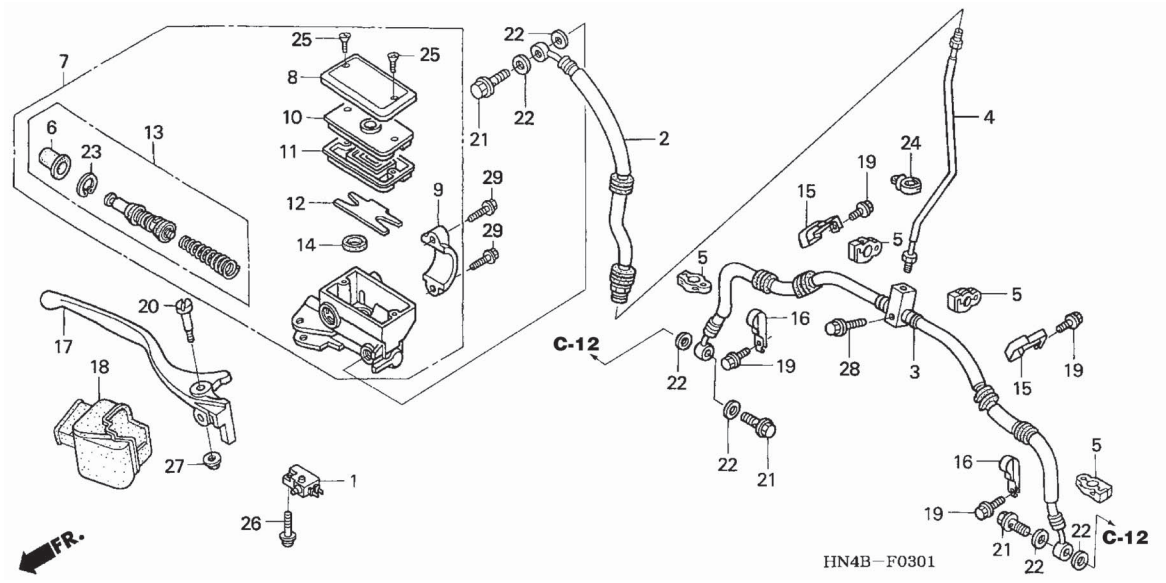

Ref. Nº	Nº da peça	Descrição	Qtde. TRX350TM 2	3	4	6	TRX350FM 2	3	4	6	Nº de série		Tipo
21	90145-MS9-612	Parafuso, Óleo, 10 x 22	-	-	3	3	-	-	3	3			
22	90545-300-000	Arruela, Parafuso, Óleo	-	-	6	6	-	-	6	6			
23	90651-MA5-671	Anel, Elástico	-	-	1	1	-	-	1	1			
24	90683-SA0-003	Presilha, Fiação, 25 mm	-	-	1	1	-	-	1	1			
25	93600-04012-1G	Parafuso, Phillips, 4 x 12	-	-	2	2	-	-	2	2			
26	93893-04014-07	Parafuso, Arruela, 4 x 14	-	-	1	1	-	-	1	1			
27	94050-06000	Porca, Flange, 6 mm	-	-	1	1	-	-	1	1			
28	95701-06025-07	Parafuso, Flange, 6 x 25	-	-	1	1	-	-	1	1			
29	96001-06022-07	Parafuso, Flange, 6 x 22	-	-	2	2	-	-	2	2			

C-4 Guidão

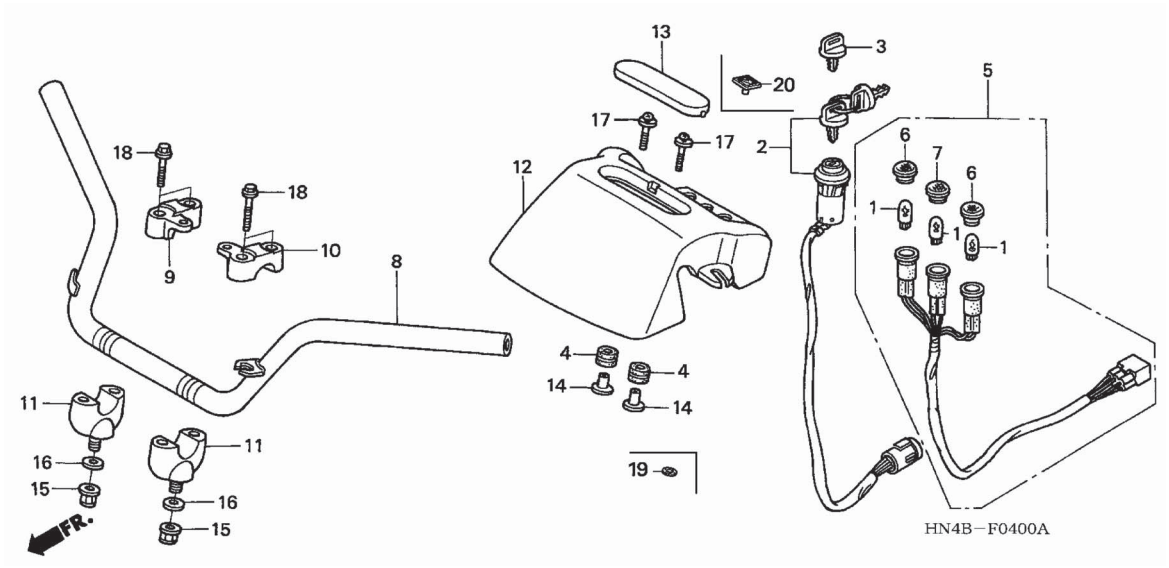

Nº Ref.	N.O.S.	(Nº de Referência) Item de Serviço	T.M.O.
2	615146	Interruptor, Ignição	0,3
8	810100	Tubo, Guidão	0,5
11	8101B9	Suporte Inferior, Guidão	0,3
		• Nota: Mesmo tempo para duas unidades	
12	413175	Tampa, Guidão	0,3

Ref. Nº	Nº da peça	Descrição	Qtde. TRX350TM 2	3	4	6	TRX350FM 2	3	4	6	Nº de série	Tipo
1	34909-KW3-003	Lâmpada, Instrumentos (STANLEY) (12V 1,7W)	3	3	3	3	3	3	3	3		
2	35100-HN5-670	Interruptor Conj., Ignição	1	1	1	1	1	1	1	1		
3	35121-HF1-881	Chave (Tipo 1) (Chave Nº AXX/BXX)	(1)	(1)	(1)	(1)	(1)	(1)	(1)	(1)		
	35122-HF1-881	Chave (Tipo 2) (Chave Nº CXX/DXX)	(1)	(1)	(1)	(1)	(1)	(1)	(1)	(1)		
4	37215-HM5-670	Coxim, Fixação	2	2	2	2	2	2	2	2		
5	37600-HN5-670	Soquete Conj., Indicador	1	1	1	1	1	1	1	1		
6	37602-HM5-670	Lente, Indicador Óleo (Vermelho)	2	2	2	2	2	2	2	2		
7	37603-HM5-670	Lente, Indicador Neutro (Verde)	1	1	1	1	1	1	1	1		
8	53100-HN5-A80	Guidão	1	1	–	–	1	1	–	–		
	53100-HN7-000		–	–	1	–	–	–	1	–		
	53100-HN7-900		–	–	–	1	–	–	–	1		
9	53111-HC3-000	Suporte Superior Direito, Guidão	1	1	1	1	1	1	1	1		
10	53121-HC3-000	Suporte Superior Esquerdo, Guidão	1	1	1	1	1	1	1	1		
11	53130-HB3-770	Suporte Inferior Guidão	2	2	2	2	2	2	2	2		
12	53205-HN5-671ZA	Tampa, Guidão *NH1* Preto	1	–	–	–	1	–	–	–		
	53205-HN5-672ZA	*NH1* Preto	–	1	1	–	–	1	1	–		
	53205-HN5-M80ZA	*NH1* Preto	–	–	–	1	–	–	–	1		
13	53206-HM8-000ZA	Tampa, Guidão *NH1* Preto	1	1	1	1	1	1	1	1		
14	83601-357-000	Bucha, Fixação Tampa	2	2	2	2	2	2	2	2		
15	90305-HC0-770	Porca, Auto Travante, 10 mm	2	2	2	2	2	2	2	2		

C-4 Guidão

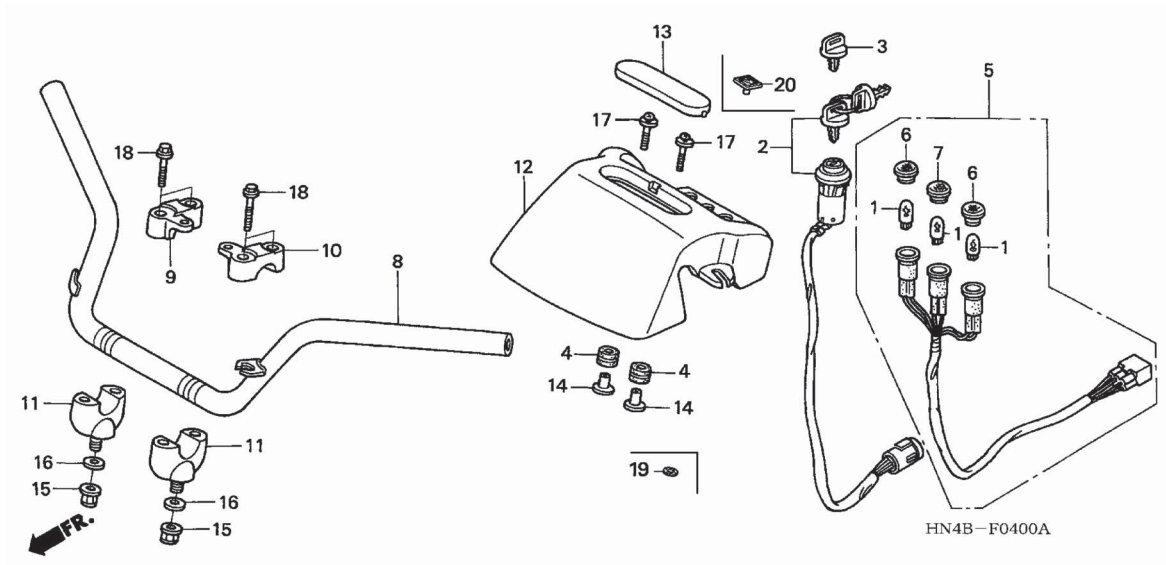

Ref. Nº	Nº da peça	Descrição	Qtde. TRX350TM 2	3	4	6	TRX350FM 2	3	4	6	Nº de série	Tipo
16	90521-427-770	Arruela, 10,3 mm	2	2	2	2	2	2	2	2		
17	93894-06020-08	Parafuso, Arruela, 6 x 20	2	2	2	2	2	2	2	2		
18	95701-08035-08	Parafuso, Flange, 8 x 35	4	4	4	4	4	4	4	4		
19	64206-MJ0-000	Porca Rápida, 4 mm	–	–	–	1	–	–	–	1		
20	86150-HN8-004	Emblema, Produto	–	–	–	1	–	–	–	1		

C-5 Coluna de Direção

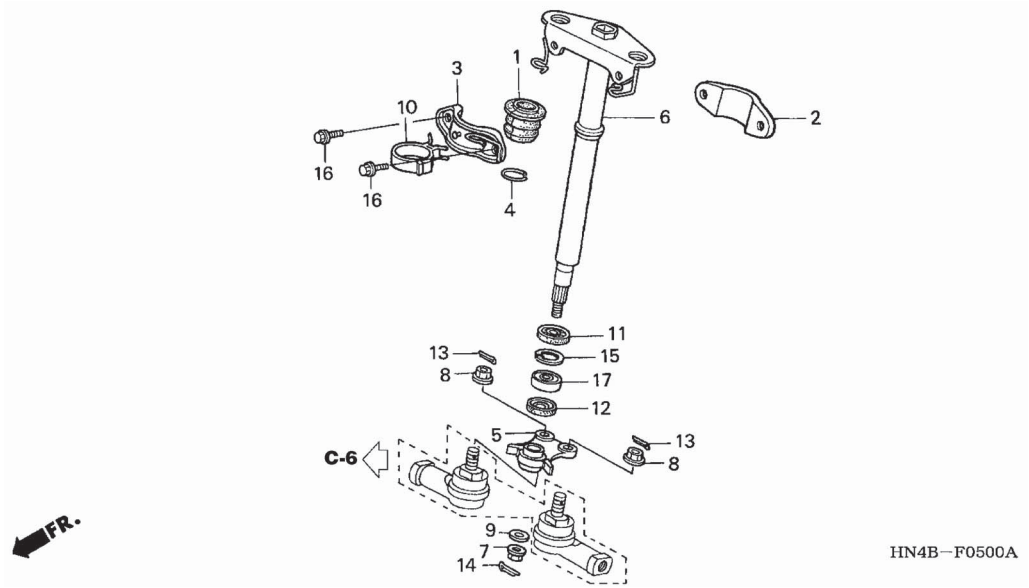

Nº Ref.	N.O.S.	(Nº de Referência) Item de Serviço	T.M.O.
1	5101B3	Bucha, Coluna Direção	0,3
5	5101B4	Braço, Coluna Direção	0,8
6	510100	Coluna ou Eixo, Conj., Direção	0,8
11	5101C6	Vedador, Pó, Coluna Direção: Superior	0,8
	5101D0	Vedador, Pó, Coluna Direção: Ambos	0,9
12	5101B9	Vedador, Pó, Coluna Direção: Inferior	0,8
	5101D0	Vedador, Pó, Coluna Direção: Ambos	0,9
17	5101B8	Rolamento, Coluna Direção	1,0

Ref. Nº	Nº da peça	Descrição	Qtde. TRX350TM 2	3	4	6	TRX350FM 2	3	4	6	Nº de série	Tipo
1	53221-HM7-004	Bucha, Coluna Direção	1	1	1	1	1	1	1	1		
2	53223-HC4-000	Suporte, Coluna Direção	1	1	1	1	1	1	1	1		
3	53224-HM7-000	Suporte B, Coluna Direção	1	1	–	–	1	1	–	–		
	53220-HN7-000	Suporte Comp., Coluna Direção	–	–	1	1	–	–	1	1		
4	53225-HM7-000	Anel, Bucha Coluna Direção	1	1	1	1	1	1	1	1		
5	53235-HN4-670	Braço, Coluna Direção	1	1	1	1	–	–	–	–		
	53235-HN5-670		–	–	–	–	1	1	1	1		
6	53310-HN5-670	Eixo Comp., Coluna Direção	1	1	–	–	1	1	–	–		
	53310-HN7-000		–	–	1	1	–	–	1	1		
7	90305-GE8-003	Porca, U, 14 mm	1	1	–	–	1	1	–	–		
	90213-S73-003	Porca, Auto Travante, 14 mm	–	–	1	1	–	–	1	1		
8	90305-HC4-000	Porca, Auto Travante, 12 mm	2	2	2	2	2	2	2	2		
9	90402-HA0-000	Arruela, Encosto, 14 mm	1	1	1	1	1	1	1	1		
10	90690-GHB-681	Presilha, Cabo, 30 mm	1	1	–	–	1	1	–	–		
11	91205-950-003	Retentor, Óleo, 25 x 42 x 7 (ARAI)	1	1	1	1	1	1	1	1		
12	91258-HB3-003	Vedador, Pó, 37 x 25 x 6	1	1	1	1	1	1	1	1		
13	94201-20220	Cupilha, 2,0 x 22	2	2	2	2	2	2	2	2		
14	94201-30250	Cupilha, 3,0 x 25	1	1	1	1	1	1	1	1		
15	94520-42000	Anel, Elástico Interno, 42 mm	1	1	–	–	1	1	–	–		
	90603-HN7-000	Anel, Elástico Interno, Especial 42 mm	–	–	1	1	–	–	1	1		
16	95701-08016-07	Parafuso, Flange, 8 x 16	2	2	2	2	2	2	2	2		
17	96150-60041-10	Rolamento, Radial Esferas, 6004UU	1	1	1	1	1	1	1	1		

C-6 Terminal do Braço de Articulação

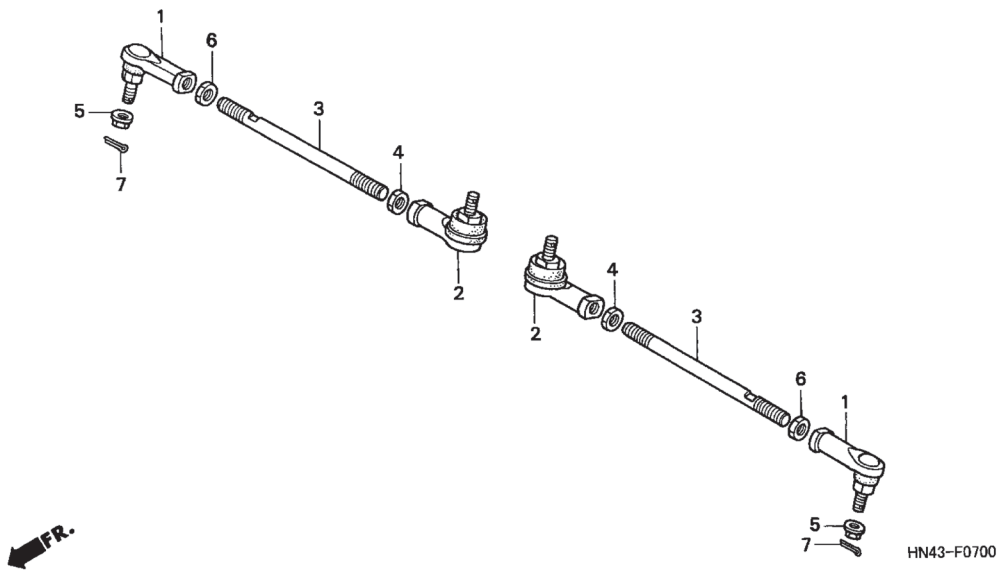

Nº Ref.	N.O.S.	(Nº de Referência) Item de Serviço	T.M.O.
1	5101C0	Terminal Externo Braço Articulação: Esquerdo	0,5
	5101C1	Terminal Externo Braço Articulação: Direito	0,5
	5101C2	Terminal Externo Braço Articulação: Ambos	0,7
2	5101A3	Terminal Interno Braço Articulação: Esquerdo	0,7
	5101A4	Terminal Interno Braço Articulação: Direito	0,7
	5101A5	Terminal Interno Braço Articulação: Ambos	0,9
3	5101A6	Braço Articulação: Esquerdo	0,5
	5101A7	Braço Articulação: Direito	0,5
	5101A8	Braço Articulação: Ambos	0,8

Ref. Nº	Nº da peça	Descrição	Qtde. TRX350TM 2	3	4	6	TRX350FM 2	3	4	6	Nº de série	Tipo
1	53157-HM5-A11	Terminal Comp., Braço Articulação (Rosca direita)	2	2	–	–	2	2	–	–		
	53157-HN8-003	Terminal Comp., Braço Articulação Direito (Rosca direita)	–	–	2	–	–	–	2	–		
	53157-HP0-A01		–	–	–	2	–	–	–	2		
2	53158-HM5-A11	Terminal Comp., Braço Articulação (Rosca esquerda)	2	2	–	–	2	2	–	–		
	53158-HN8-003	Terminal Comp., Braço Articulação Esquerdo (Rosca esquerda)	–	–	2	–	–	–	2	–		
	53158-HP0-A01		–	–	–	2	–	–	–	2		
3	53521-HN5-670	Braço, Articulação	2	2	2	2	2	2	2	2		
4	53526-679-000	Porca Trava, Braço (Rosca esquerda)	2	2	2	2	2	2	2	2		
5	90305-HC4-000	Porca, Auto Travante, 12 mm	2	2	2	2	2	2	2	2		
6	94031-12280	Porca, Sextavada, 12 mm	2	2	2	2	2	2	2	2		
7	94201-20220	Cupilha, 2,0 x 22	2	2	2	2	2	2	2	2		

C-7 Pára-lama Dianteiro (TRX350TM/FM-2/3)

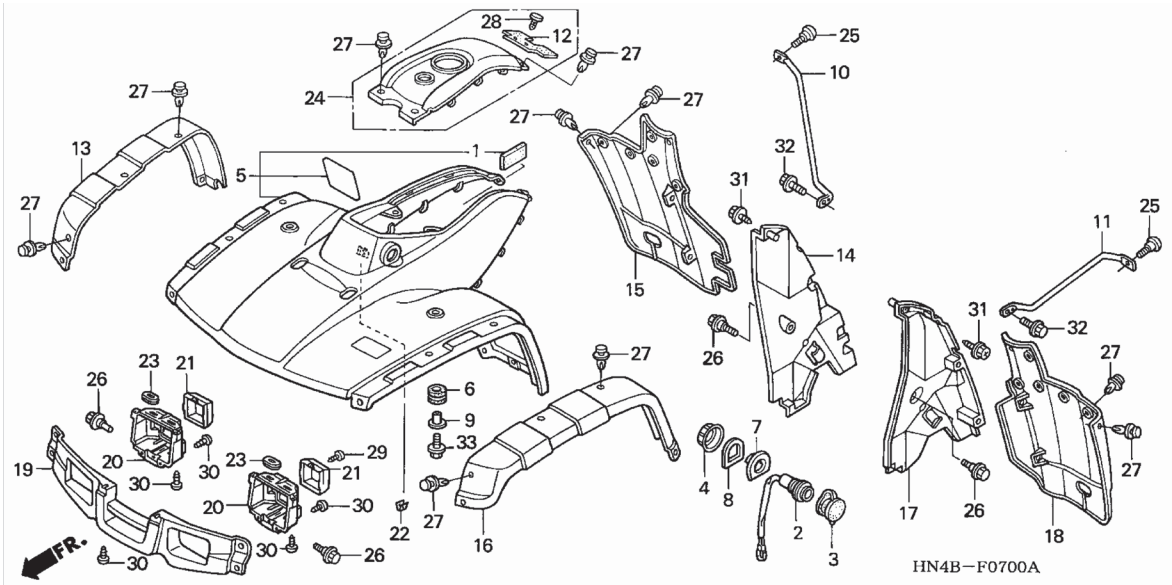

Nº Ref.	N.O.S.	(Nº de Referência) Item de Serviço	T.M.O.
2	8121A0	Soquete, Acessórios	0,7
5	4131B7	Pára-lama, Dianteiro	1,0
13	4131G3	Pára-barro, Dianteiro Esquerdo	0,1
14	4131C1	Pára-lama, Interno Direito	0,3
	4131X9	Pára-lama, Interno Ambos	0,6
15	4131G8	Pára-barro Inferior, Dianteiro Direito	0,2
16	4131G2	Pára-barro, Dianteiro Esquerdo	0,1
17	4131C0	Pára-lama, Interno Esquerdo	0,3
	4131X9	Pára-lama, Interno Ambos	0,6
18	4131G7	Pára-barro Inferior, Dianteiro Esquerdo	0,2
19	4111F8	Grade, Dianteira	0,3
20	4131D3	Capa, Farol: Esquerdo	0,2
	4131D4	Capa, Farol: Direito	0,2
	4131M9	Capa, Farol: Ambos	0,4
24	413121	Capa, Superior Tanque Combustível	0,1

Ref. Nº	Nº da peça	Descrição	Qtde. TRX350TM 2	3	4	6	TRX350FM 2	3	4	6	Nº de série	Tipo
1	17514-HC0-310	Coxim, Tanque	1	1	-	-	1	1	-	-		
2	31651-HN5-671	Soquete Comp., Acessórios	1	1	-	-	1	1	-	-		
3	31652-HN0-A01	Tampa	1	1	-	-	1	1	-	-		
4	31653-HN0-A01	Porca	1	1	-	-	1	1	-	-		
5	61100-HN5-B00ZA	Pára-Lama Dianteiro (WOL)										
		G152 Verde Aventura	1	1	-	-	1	1	-	-		
	61100-HN5-B00ZB	*R232* Vermelho Patriota	1	1	-	-	1	1	-	-		
6	61103-HM5-850	Coxim, Fixação Pára-Lama Dianteiro	2	2	-	-	2	2	-	-		
7	61103-HN5-670ZB	Espaçador, Soquete Acessórios Externo										
		NH1 Preto	1	1	-	-	1	1	-	-		
8	61104-HN5-670ZA	Espaçador, Soquete Acessórios Interno										
		NH1 Preto	1	1	-	-	1	1	-	-		
9	61104-357-000	Bucha, Pára-Lama Dianteiro	2	2	-	-	2	2	-	-		
10	61105-HN5-670	Suporte, Separador Pára-Lama Diant. Dir.	1	1	-	-	1	1	-	-		
11	61106-HN5-670	Suporte, Separador Pára-Lama Diant. Esq.	1	1	-	-	1	1	-	-		
12	61730-HN5-670	Borracha, Vedação	1	1	-	-	1	1	-	-		
13	61861-HN5-670ZA	Pára-Barro Lateral, Dianteiro Direito										
		NH1 Preto	1	1	-	-	1	1	-	-		
14	61862-HN5-670	Pára-Lama, Interno Direito	1	1	-	-	1	1	-	-		
15	61863-HN5-670ZA	Pára-Barro Inferior, Dianteiro Direito										
		NH1 Preto	1	1	-	-	1	1	-	-		
16	61866-HN5-670ZA	Pára-Barro Lateral, Dianteiro Esquerdo										
		NH1 Preto	1	1	-	-	1	1	-	-		
17	61867-HN5-670	Pára-Lama, Interno Esquerdo	1	1	-	-	1	1	-	-		

C-7 Pára-lama Dianteiro (TRX350TM/FM-2/3)

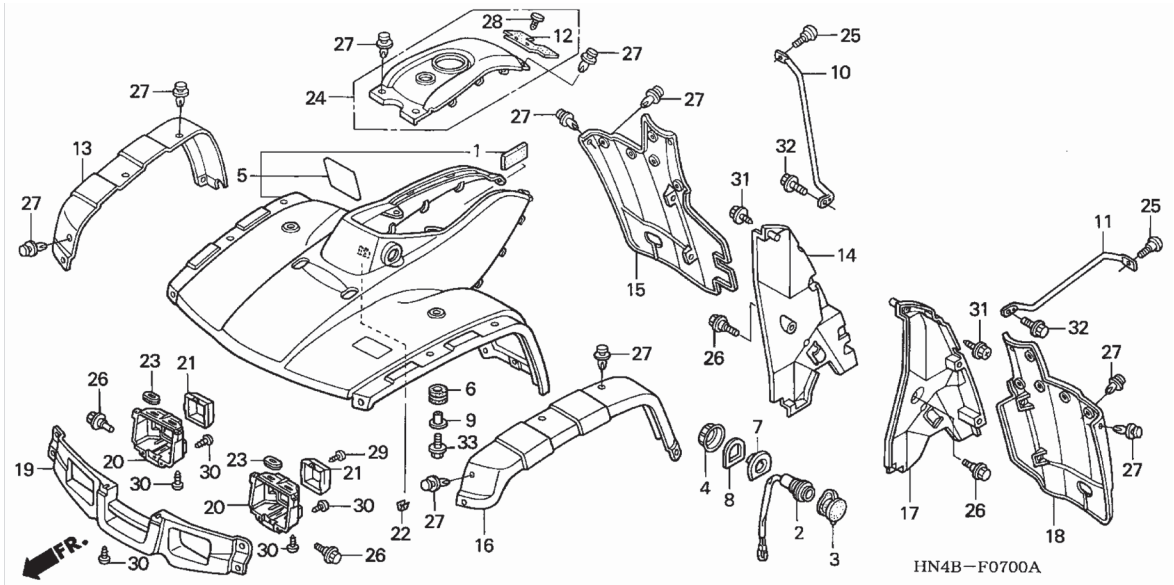

Ref. Nº	Nº da peça	Descrição	Qtde. TRX350TM 2	TRX350TM 3	TRX350TM 4	TRX350TM 6	TRX350FM 2	TRX350FM 3	TRX350FM 4	TRX350FM 6	Nº de série	Tipo
18	61868-HN5-670ZA	Pára-barro Inferior, Dianteiro Esquerdo *NH1* ..... Preto	1	1	–	–	1	1	–	–	.....	.....
19	66300-HN5-670ZA	Grade, Dianteira *NH1* ..... Preto	1	1	–	–	1	1	–	–	.....	.....
20	66301-HN5-670	Capa, Farol	2	2	–	–	2	2	–	–	.....	.....
21	66303-HN5-670	Capa, Lanterna	2	2	–	–	2	2	–	–	.....	.....
22	80106-HB7-000	Presilha, Fiação	1	1	–	–	1	1	–	–	.....	.....
23	83601-MB0-000	Coxim A, Tampa Lateral	4	4	–	–	4	4	–	–	.....	.....
24	83750-HN5-670ZA	Tampa Conj., Superior Tanque Combustível *NH1* ..... Preto	1	1	–	–	1	1	–	–	.....	.....
25	90102-HN5-670	Parafuso, Especial, 6 x 8	2	2	–	–	2	2	–	–	.....	.....
26	90111-162-000	Parafuso, Flange, 6 mm	4	4	–	–	4	4	–	–	.....	.....
27	90653-HC4-900	Presilha, Pára-barro	32	32	–	–	32	32	–	–	.....	.....
28	91504-SD5-901	Presilha, Arruela	2	2	–	–	2	2	–	–	.....	.....
29	93903-24320	Parafuso, Fixação, 4 x 12	2	2	–	–	2	2	–	–	.....	.....
30	93903-25220	Parafuso, Fixação, 5 x 12	10	10	–	–	10	10	–	–	.....	.....
31	93904-26210	Parafuso, Fixação, 6 x 16	2	2	–	–	2	2	–	–	.....	.....
32	95701-06014-00	Parafuso, Flange, 6 x 14	2	2	–	–	2	2	–	–	.....	.....
33	95701-06022-00	Parafuso, Flange, 6 x 22	2	2	–	–	2	2	–	–	.....	.....

C-7-1 Pára-lama Dianteiro (TRX350TM/FM-4/6)

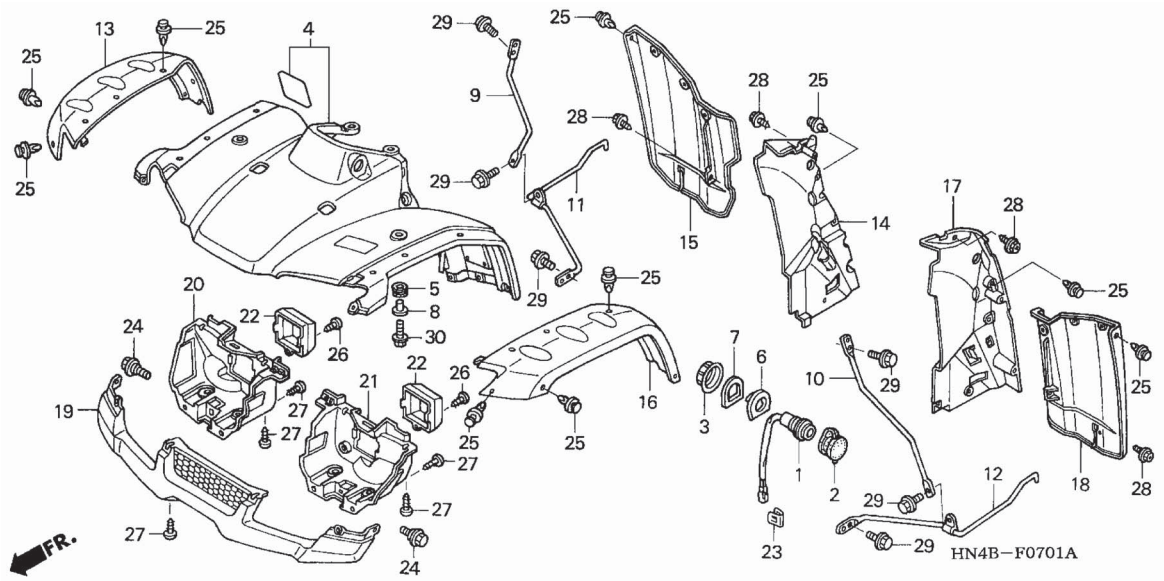

Nº Ref.	N.O.S.	(Nº de Referência) Item de Serviço	T.M.O.
1	8121A0	Soquete, Acessórios	0,7
4	4131B7	Pára-Lama, Dianteiro	1,0
13	4131G3	Pára-barro, Dianteiro Direito	0,1
14	4131C1	Pára-Lama, Interno Direito	0,8
	4131X9	Pára-Lama, Interno Ambos	0,9
15	4131G8	Pára-barro Inferior, Dianteiro Direito	0,2
16	4131G2	Pára-barro, Dianteiro: Esquerdo	0,1
17	4131C0	Pára-Lama, Interno: Esquerdo	0,8
	4131X9	Pára-Lama, Interno: Ambos	0,9
18	4131G7	Pára-barro Inferior, Dianteiro: Esquerdo	0,2
19	4111F8	Grade, Dianteira	0,3
20	4131D4	Capa, Farol: Direito	0,3
	4131M9	Capa, Farol: Ambos	0,6
21	4131D3	Capa, Farol: Esquerdo	0,3
	4131M9	Capa, Farol: Ambos	0,6

Ref. Nº	Nº da peça	Descrição	Qtde. TRX350TM 2	3	4	6	TRX350FM 2	3	4	6	Nº de série	Tipo
1	31651-HN5-671	Soquete Comp., Acessórios	–	–	1	1	–	–	1	1		
2	31652-HN0-A01	Capa	–	–	1	1	–	–	1	1		
3	31653-HN0-A01	Porca	–	–	1	1	–	–	1	1		
4	61100-HN5-B40ZA	Pára-Lama Dianteiro (WOL)										
		G152 Verde Aventura	–	–	1	1	–	–	1	1		
	61100-HN5-B40ZB	*R232* Vermelho Patriota	–	–	1	1	–	–	1	1		
	61100-HN5-B40ZC	*Y151R* Amarelo Estrela Burst	–	–	1	1	–	–	1	1		
5	61103-HM5-850	Coxim, Fixação Pára-Lama Dianteiro	–	–	2	2	–	–	2	2		
6	61103-HN5-670ZB	Espaçador, Soquete Acessórios Externo										
		NH1 Preto	–	–	1	1	–	–	1	1		
7	61104-HN5-670ZA	Espaçador, Soquete Acessórios Interno										
		NH1 Preto	–	–	1	1	–	–	1	1		
8	61104-357-000	Bucha, Pára-Lama Dianteiro	–	–	2	2	–	–	2	2		
9	61105-HN7-000	Suporte, Pára-Lama Dianteiro Direito	–	–	1	1	–	–	1	1		
10	61106-HN7-000	Suporte, Pára-Lama Dianteiro Esquerdo	–	–	1	1	–	–	1	1		
11	61107-HN7-000	Suporte Central, Pára-barro Direito	–	–	1	1	–	–	1	1		
12	61108-HN7-000	Suporte Central, Pára-barro Esquerdo	–	–	1	1	–	–	1	1		
13	61861-HN7-000ZA	Protetor Lateral, Dianteiro Direito										
		NH1 Preto	–	–	1	1	–	–	1	1		
14	61862-HN7-000	Pára-Lama, Interno Direito	–	–	1	1	–	–	1	1		
15	61863-HN5-M50ZA	Pára-barro Inferior, Dianteiro Direito										
		NH1 Preto	–	–	1	1	–	–	1	1		
16	61866-HN7-000ZA	Pára-barro Lateral, Dianteiro Esquerdo										
		NH1 Preto	–	–	1	1	–	–	1	1		

C-7-1 Pára-lama Dianteiro (TRX350TM/FM-4/6)

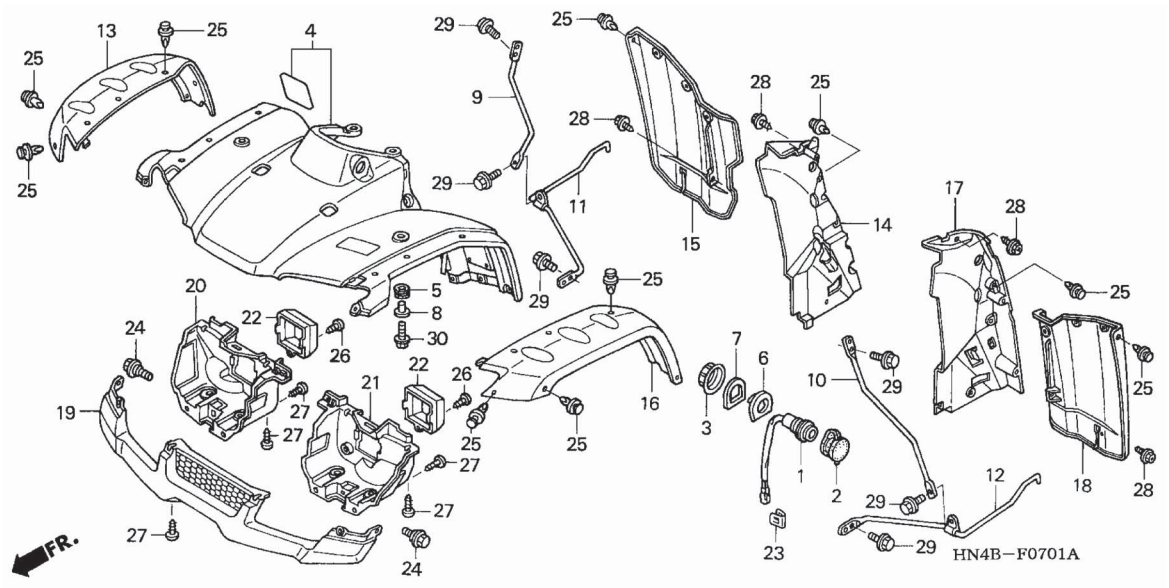

Ref. Nº	Nº da peça	Descrição	Qtde. TRX350TM 2	3	4	6	TRX350FM 2	3	4	6	Nº de série	Tipo
17	61867-HN7-000	Pára-Lama, Interno Esquerdo	–	–	1	1	–	–	1	1		
18	61868-HN5-M50ZA	Pára-barro Inferior, Dianteiro Esquerdo *NH1* Preto	–	–	1	1	–	–	1	1		
19	66300-HN7-000ZA	Grade, Dianteira *NH1* Preto	–	–	1	1	–	–	1	1		
20	66301-HN7-010	Capa, Farol Direito	–	–	1	1	–	–	1	1		
21	66302-HN7-010	Capa, Farol Esquerdo	–	–	1	1	–	–	1	1		
22	66303-HN5-670	Capa, Lanterna	–	–	2	2	–	–	2	2		
23	80106-HB7-000	Presilha, Fiação	–	–	1	1	–	–	1	1		
24	90111-162-000	Parafuso, Flange, 6 mm	–	–	2	2	–	–	2	2		
25	90653-HC4-900	Presilha, Pára-barro	–	–	24	24	–	–	24	24		
26	93903-24320	Parafuso, Fixação, 4 x 12	–	–	2	2	–	–	2	2		
27	93903-25220	Parafuso, Fixação, 5 x 12	–	–	10	10	–	–	10	10		
28	93904-26210	Parafuso, Fixação, 6 x 16	–	–	4	4	–	–	4	4		
29	95701-06014-00	Parafuso, Flange, 6 x 14	–	–	6	6	–	–	6	6		
30	95701-06022-00	Parafuso, Flange, 6 x 22	–	–	2	2	–	–	2	2		

C-8 Amortecedor Dianteiro

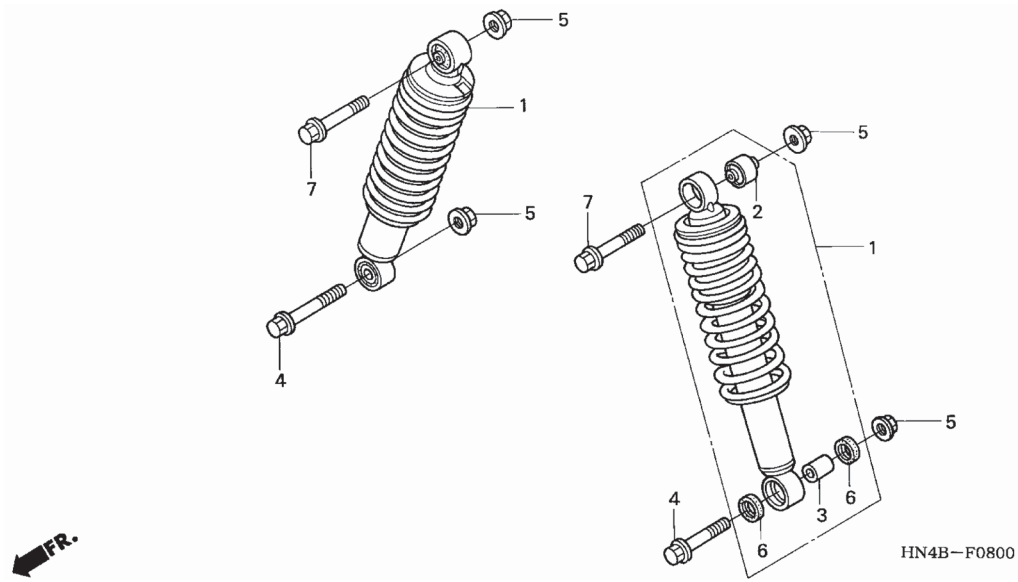

Nº Ref.	N.O.S.	(Nº de Referência) Item de Serviço	T.M.O.
1	5111G7	Amortecedor, Dianteiro, Conj.: Esquerdo	0,2
	5111G8	Amortecedor, Dianteiro, Conj.: Direito	0,2
	5111H7	Amortecedor, Dianteiro, Conj.: Ambos	0,4

Ref. Nº	Nº da peça	Descrição	Qtde. TRX350TM 2	3	4	6	TRX350FM 2	3	4	6	Nº de série	Tipo
1	51400-HN4-671	Amortecedor Conj., Dianteiro	2	2	–	–	–	–	–	–		
	51400-HN4-M01		–	–	2	2	–	–	–	–		
	51400-HN5-671		–	–	–	–	2	2	–	–		
	51400-HN5-M41		–	–	–	–	–	–	2	2		
2	51451-HN5-671	Bucha, Amortecedor	2	2	2	2	2	2	2	2		
3	51486-HN5-670	Bucha, Inferior Amortecedor Dianteiro	2	2	2	2	2	2	2	2		
4	90163-SZ3-000	Parafuso, Flange, 10 x 45	2	2	2	2	2	2	2	2		
5	90305-HC0-770	Porca, Auto Travante, 10 mm	4	4	4	4	4	4	4	4		
6	91253-MBR-003	Vedador, Pó, 16 x 24 x 4	4	4	4	4	4	4	4	4		
7	96400-10040-00	Parafuso, Flange, 10 x 40	2	2	2	2	2	2	2	2		

C-9 Braço Dianteiro (TRX350TM)

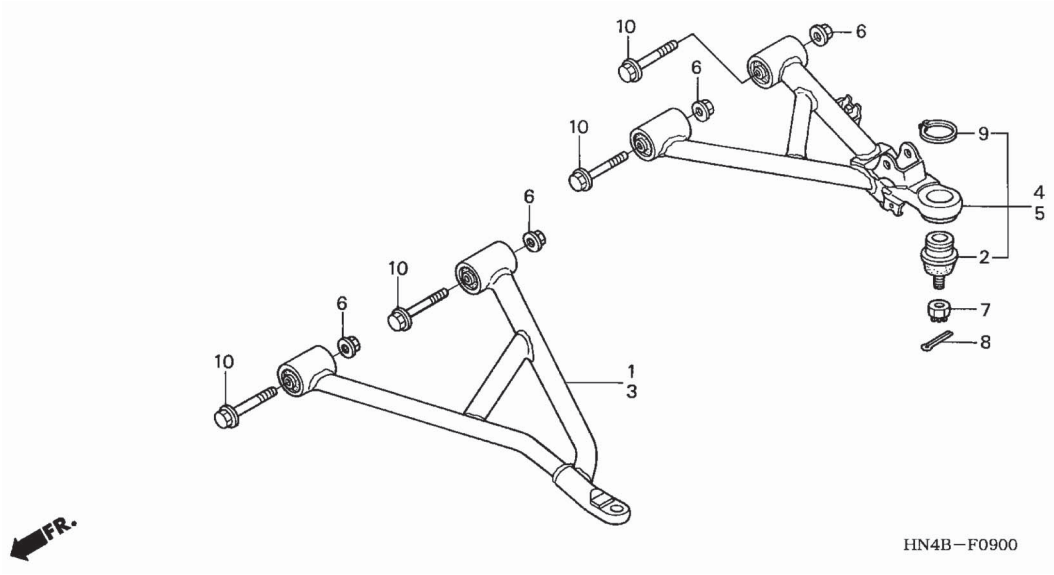

Nº Ref.	N.O.S.	(Nº de Referência) Item de Serviço	T.M.O.
1	5111B4	Braço, Inferior: Direito	0,6
	5111B4A	Substituição do Braço Superior Direito: Adicionar	0,4
	5111B5	Braço, Inferior: Esquerdo	1,1
2	5111B6	Junção, Braço: Esquerdo	1,0
	5111B7	Junção, Braço: Direito	1,0
	5111B8	Junção, Braço: Ambos	1,8
3	5111B3	Braço, Inferior: Esquerdo	0,6
	5111B3A	Substituição do Braço Superior Esquerdo: Adicionar	0,4
	5111B5	Braço, Inferior: Ambos	1,1
4	5111B1	Braço, Superior: Direito	0,8
	5111B1A	Substituição do Braço Inferior Direito: Adicionar	0,2
	5111B2	Braço, Superior: Ambos	1,4
5	5111B0	Braço, Superior: Esquerdo	0,8
	5111B0A	Substituição do Braço Inferior Esquerdo: Adicionar	0,2
	5111B2	Braço, Superior: Ambos	1,4

Ref. Nº	Nº da peça	Descrição	Qtde. TRX350TM 2	3	4	6	TRX350FM 2	3	4	6	Nº de série	Tipo
1	51350-HN4-670	Braço Conj., Inferior Direito	1	1	1	–	–	–	–	–		
	51350-HN4-M60		–	–	–	1	–	–	–	–		
2	51355-HN0-A01	Junção A, Braço	2	2	2	2	–	–	–	–		
3	51360-HN4-670	Braço Conj., Inferior Esquerdo	1	1	1	–	–	–	–	–		
	51360-HN4-M60		–	–	–	1	–	–	–	–		
4	51370-HN4-670	Braço Conj., Superior Direito	1	1	1	–	–	–	–	–		
	51370-HN4-M60		–	–	–	1	–	–	–	–		
5	51380-HN4-670	Braço Conj., Superior Esquerdo	1	1	1	–	–	–	–	–		
	51380-HN4-M60		–	–	–	1	–	–	–	–		
6	90305-HC0-770	Porca, Auto Travante, 10 mm	8	8	8	8	–	–	–	–		
7	90310-HB9-000	Porca Castelo, 12 mm	2	2	2	2	–	–	–	–		
8	94201-30180	Cupilha, 3,0 x 18	2	2	2	2	–	–	–	–		
9	94514-34000	Anel, Elástico Externo, 34 mm	2	2	2	2	–	–	–	–		
10	95801-10065-00	Parafuso, Flange, 10 x 65	8	8	8	8	–	–	–	–		

C-9-1 Braço Dianteiro (TRX350FM)

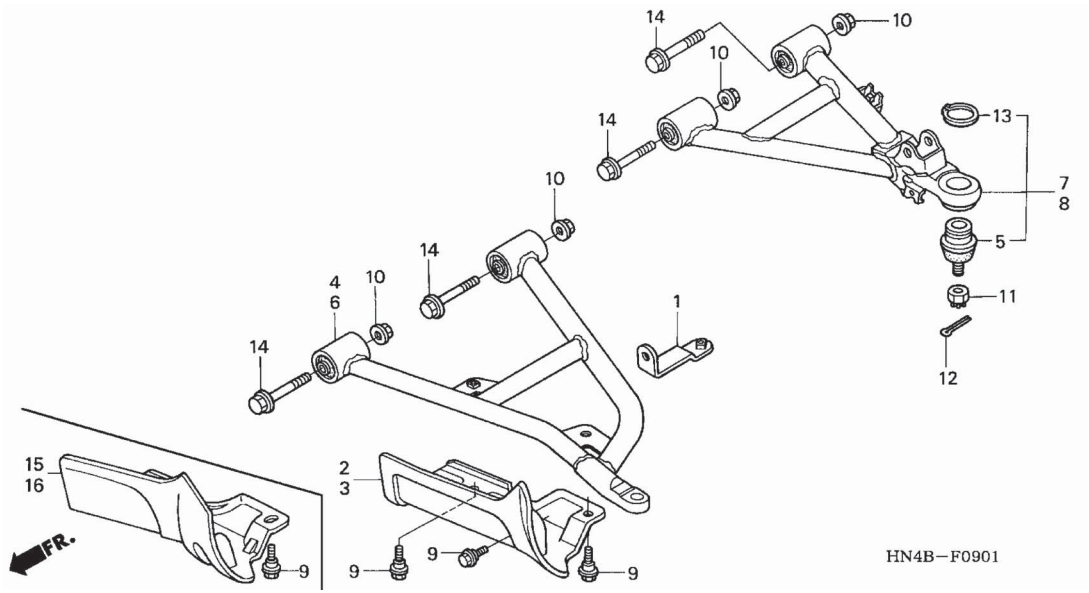

Nº Ref.	N.O.S.	(Nº de Referência) Item de Serviço	T.M.O.
2		(15)	
	5111A8	Protetor, Braço Inferior Diant.: Dir. ..	0,1
	5111J5	Protetor, Braço Inferior Dianteiro: Ambos	0,1
3		(16)	
	5111A7	Protetor, Braço Inf. Diant.: Esq.	0,1
	5111J5	Protetor, Braço Inf. Diant.: Ambos ..	0,1
4	5111B4	Braço, Inferior: Direito	0,6
	5111B4A	Substituição do Braço Superior Direito: Adicionar	0,4
	5111B5	Braço, Inferior: Ambos	1,1
5	5111B6	Junção, Braço: Esquerdo	1,0
	5111B7	Junção, Braço: Direito	1,0
	5111B8	Junção, Braço: Ambos	1,8
6	5111B3	Braço, Inferior: Esquerdo	0,6
	5111B3A	Substituição do Braço Superior Esquerdo: Adicionar	0,4
	5111B5	Braço, Inferior: Ambos	1,1
7	5111B1	Braço, Superior: Direito	0,8
	5111B1A	Substituição do Braço Inferior Direito: Adicionar	0,2
	5111B2	Braço, Superior: Ambos	1,4
8	5111B0	Braço, Superior: Esquerdo	0,8
	5111B0A	Substituição do Braço Inferior Direito: Adicionar	0,2
	5111B2	Braço, Superior: Ambos	1,4

Ref. Nº	Nº da peça	Descrição	Qtde. TRX350TM 2	3	4	6	TRX350FM 2	3	4	6	Nº de série	Tipo
1	51311-HM7-000	Suporte Protetor Dianteiro	–	–	–	–	2	2	2	2	.....	.....
2	51315-HM7-000	Protetor, Dianteiro Direito	–	–	–	–	1	1	–	–	.....	.....
3	51316-HM7-000	Protetor, Dianteiro Esquerdo	–	–	–	–	1	1	–	–	.....	.....
4	51350-HN5-670	Braço Conj., Inferior Direito	–	–	–	–	1	1	–	–	.....	.....
	51350-HN7-000	Braço Conj., Inferior Dianteiro Direito	–	–	–	–	–	–	1	–	.....	.....
	51350-HN5-N00	Braço Conj., Inferior Direito	–	–	–	–	–	–	–	1	.....	.....
5	51355-HN0-A01	Junção, A	–	–	–	–	2	2	2	2	.....	.....
6	51360-HN5-670	Braço Conj., Inferior Esquerdo	–	–	–	–	1	1	–	–	.....	.....
	51360-HN7-000	Braço Conj.,Inferior Dianteiro Esquerdo	–	–	–	–	–	–	1	–	.....	.....
	51360-HN5-N00	Braço Conj., Inferior Esquerdo	–	–	–	–	–	–	–	1	.....	.....
7	51370-HN5-670	Braço Conj., Superior Direito	–	–	–	–	1	1	1	–	.....	.....
	51370-HN5-N00	.....	–	–	–	–	–	–	–	1	.....	.....
8	51380-HN5-670	Braço Conj., Superior Esquerdo	–	–	–	–	1	1	1	–	.....	.....
	51380-HN5-N00	.....	–	–	–	–	–	–	–	1	.....	.....
9	90111-KT1-780	Parafuso, Flange, 6mm	–	–	–	–	6	6	6	6	.....	.....
10	90305-HC0-770	Porca, Auto Travante, 10 mm	–	–	–	–	8	8	8	8	.....	.....
11	90310-HB9-000	Porca Castelo, 12 mm	–	–	–	–	2	2	2	2	.....	.....
12	94201-30180	Cupilha, 3,0 x 18	–	–	–	–	2	2	2	2	.....	.....
13	94514-34000	Anel, Elástico Externo, 34 mm	–	–	–	–	2	2	2	2	.....	.....
14	95801-10065-00	Parafuso, Flange, 10 x 65	–	–	–	–	8	8	8	8	.....	.....
15	51315-HN2-000	Protetor, Dianteiro Direito	–	–	–	–	–	–	1	1	.....	.....
16	51316-HN2-000	Protetor, Dianteiro Esquerdo	–	–	–	–	–	–	1	1	.....	.....

C-10 Articulação (TRX350TM)

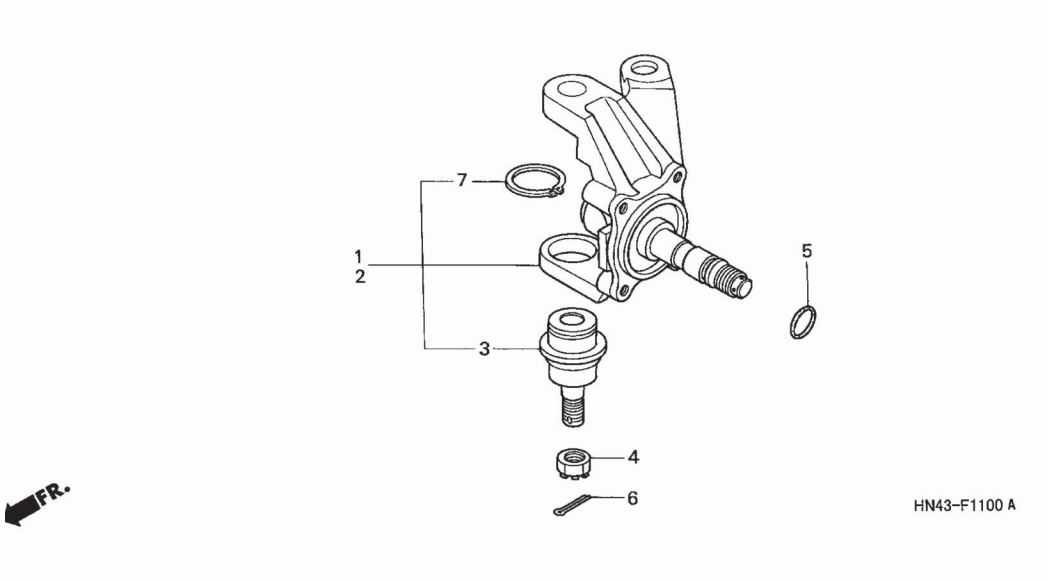

Nº Ref.	N.O.S.	(Nº de Referência) Item de Serviço	T.M.O.
1	5111A2	Articulação Conj.: Direita	0,5
	5111A3	Articulação Conj.: Ambos	0,9
2	5111A1	Articulação Conj.: Direita	0,5
	5111A3	Articulação Conj.: Ambos	0,9
3	5111B9	Junção, Articulação: Esquerda	0,6
	5111C0	Junção, Articulação: Direita	0,6
	5111C1	Junção, Articulação: Ambas	1,2

Ref. Nº	Nº da peça	Descrição	Qtde. TRX350TM 2	3	4	6	TRX350FM 2	3	4	6	Nº de série	Tipo
1	51200-HN4-670	Articulação, Conj., Direita	1	1	1	1	–	–	–	–		
2	51250-HN4-670	Articulação, Conj., Esquerda	1	1	1	1	–	–	–	–		
3	51355-HM5-A81	Junção A, Braço	2	2	2	2	–	–	–	–		
4	90310-HB9-000	Porca Castelo, 12 mm	2	2	2	2	–	–	–	–		
5	91347-PY3-000	Anel, Vedação, 16,8 x 1,9	2	2	2	2	–	–	–	–		
6	94201-30180	Cupilha, 3,0 x 18	2	2	2	2	–	–	–	–		
7	94514-32000	Anel, Elástico Externo, 32 mm	2	2	2	2	–	–	–	–		

C-10-1 Articulação (TRX350FM)

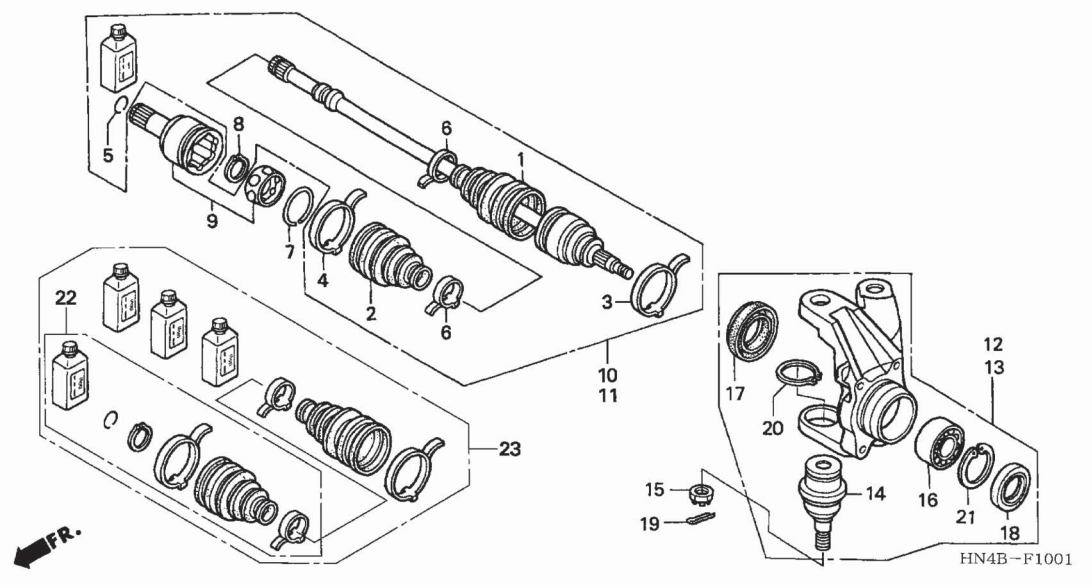

Nº Ref.	N.O.S.	(Nº de Referência) Item de Serviço	T.M.O.
1	2131D2	Coifa, Externa Diant.: Esquerda	1,0
	2131D3	Coifa, Externa Diant.: Direita	1,0
	2131D4	Coifa, Externa Diant.: Ambas	1,9
2		(22)	
	2131D5	Coifa, Interna Diant.: Esquerda	0,9
	2131D6	Coifa, Interna Diant.: Direita	0,9
	2131D7	Coifa, Interna Diant.: Ambas	1,7
9	2131E1	Junta, Interna Diant.: Esquerda	0,9
	2131E2	Junta, Interna Diant.: Direita	0,9
	2131E3	Junta, Interna Diant.: Ambas	1,7
10	2131D9	Eixo, Dianteiro: Direito	0,9
	2131E0	Eixo, Dianteiro: Ambos	1,7
11	2131D8	Eixo, Dianteiro: Esquerdo	0,9
	2131E0	Eixo, Dianteiro: Ambos	1,7
12	5111A2	Articulação: Direita	0,6
	5111A3	Articulação: Ambas	1,1
13	5111A1	Articulação: Esquerda	0,6
	5111A3	Articulação: Ambas	1,1
14	5111B9	Junção, Articulação: Esquerda	0,7
	5111C0	Junção, Articulação: Direita	0,7
	5111C1	Junção, Articulação: Ambas	1,3
16	5111F7	Rolamento, Articulação Diant.: Esq.	0,7
	5111F8	Rolamento, Articulação Diant.: Dir.	0,7
	5111H8	Rolamento, Articulação Diant.: Ambos	1,3

Ref. Nº	Nº da peça	Descrição	Qtde. TRX350TM 2	3	4	6	TRX350FM 2	3	4	6	Nº de série	Tipo
1	42202-HC5-003	Coifa, Externa	–	–	–	–	2	2	2	–		
2	42203-HM7-003	Coifa, Interna	–	–	–	–	2	2	2	–		
3	42204-HC5-003	Presilha A	–	–	–	–	2	2	2	2		
4	42205-HM7-003	Presilha B	–	–	–	–	2	2	2	–		
	44205-HN8-A41	Presilha B, Interna	–	–	–	–	–	–	–	2		
5	42206-HA7-671	Anel, Trava	–	–	–	–	2	2	2	2		
6	42206-HC5-003	Presilha C	–	–	–	–	4	4	4	4		
7	42206-HM7-003	Anel, Trava	–	–	–	–	2	2	2	–		
	44207-HN8-A41		–	–	–	–	–	–	–	2		
8	42209-HC5-003	Anel, Elástico	–	–	–	–	2	2	2	2		
9	42220-HM7-003	Junção Comp., Interna	–	–	–	–	2	2	2	–		
	42220-HN5-N01		–	–	–	–	–	–	–	2		
10	42250-HN5-671	Eixo Comp., Direito	–	–	–	–	1	1	1	–		
	42250-HN5-N00	Eixo, Direito	–	–	–	–	–	–	–	1		
11	42350-HN5-671	Eixo Comp., Esquerdo	–	–	–	–	1	1	1	–		
	42350-HN5-N00	Eixo, Esquerdo	–	–	–	–	–	–	–	1		
12	51200-HN5-670	Articulação Conj., Direita	–	–	–	–	1	1	1	1		
13	51250-HN5-670	Articulação Conj., Esquerda	–	–	–	–	1	1	1	1		
14	51355-HM5-A81	Junção A	–	–	–	–	2	2	2	2		
15	90310-HB9-000	Porca Castelo, 12 mm	–	–	–	–	2	2	2	2		
16	91051-HC5-003	Rolamento Angular, 30 x 50 x 20 (TOYO)	–	–	–	–	2	2	2	2		
	91051-HC5-004	Rolamento Angular, 30 x 50 x 20 (KOYO)	–	–	–	–	–	2	–	–		
17	91209-HN5-671	Vedador, Pó, 40 x 58 x 9	–	–	–	–	2	2	2	2		
18	91256-HC5-003	Vedador, Pó, 38 x 50 x 7	–	–	–	–	2	2	2	2		

C-10-1 Articulação (TRX350FM)

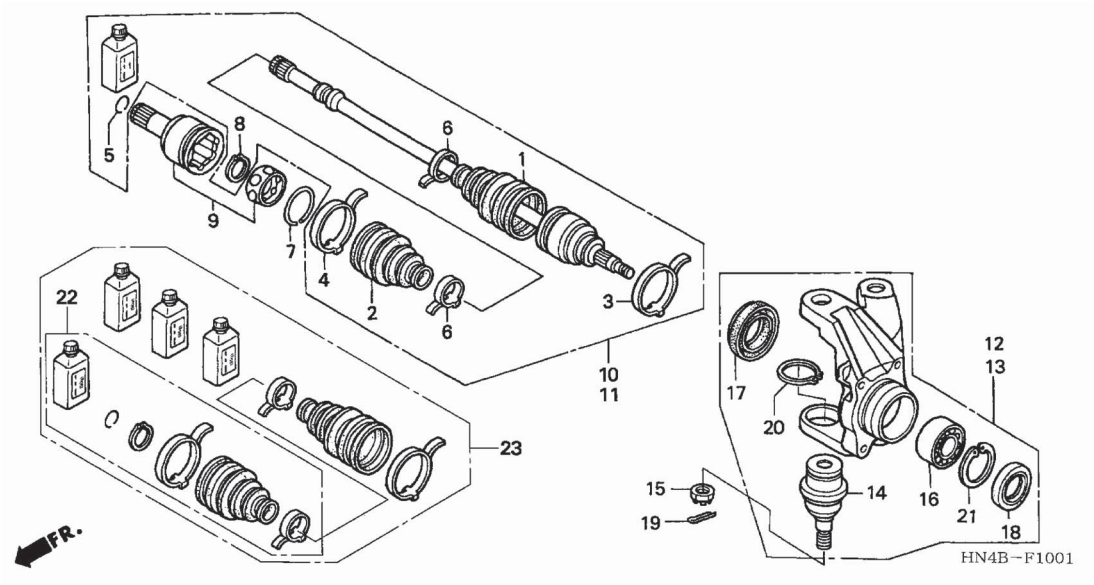

Nº Ref.	N.O.S.	(Nº de Referência) Item de Serviço	T.M.O.
23	2131K3	Coifa, Eixo Dianteiro: Esquerda	1,0
	2131K4	Coifa, Eixo Dianteiro: Direita	1,0
	2131K5	Coifa, Eixo Dianteiro: Ambas	1,9

Ref. Nº	Nº da peça	Descrição	Qtde. TRX350TM 2	3	4	6	TRX350FM 2	3	4	6	Nº de série	Tipo
19	94201-30180	Cupilha, 3,0 x 18	-	-	-	-	2	2	2	2	.....	.....
20	94514-32000	Anel, Elástico Externo, 32 mm	-	-	-	-	2	2	2	2	.....	.....
21	94520-50000	Anel, Elástico Interno, 50 mm	-	-	-	-	2	2	2	2	.....	.....
22	42230-HN5-N00	Coifa, Interna	-	-	-	-	-	-	-	2	.....	.....
23	42240-HN5-N00	Coifa	-	-	-	-	-	-	-	2	.....	.....

C-11 Transmissão Dianteira (TRX350FM-2/3)

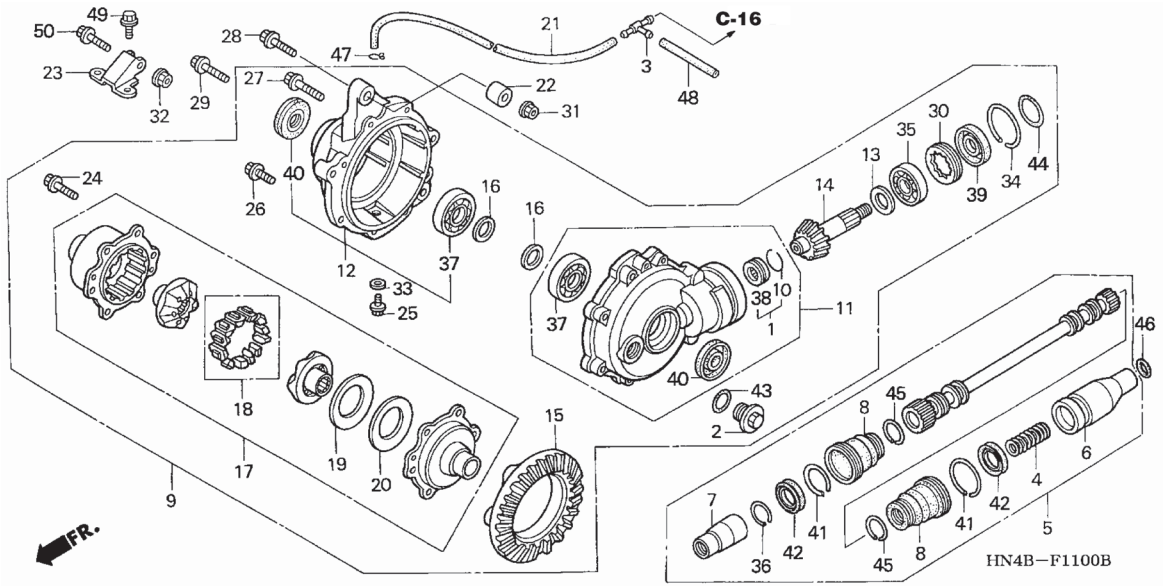

Nº Ref.	N.O.S.	(Nº de Referência) Item de Serviço	T.M.O.
1		(38)	
	2131G5	Rolamento Engrenagem Pinhão Dianteiro	2,1
5	213155	Eixo, Transmissão Dianteiro	0,8
6	2131A7	Junção Eixo Transmissão Diant.	0,9
7	2131A9	Junção Transmissão	0,9
8	2131A8	Coifa, Transmissão Dianteira	0,9
		• Nota: mesmo tempo para duas unidades	
9	2131B2	Transmissão Conj., Dianteira	1,4
11	2131B5	Carcaça, Transmissão Dianteira	3,2
12	2131B8	Tampa, Transmissão Dianteira	2,2
13	2131C3	Calço, Engrenagem Pinhão: Diant.	2,1
14	2131C8	Engrenagem Pinhão: Dianteiro	2,1
15	2131D0	Engrenagem, Dianteira	2,4
16	2131C6	Calço, Carcaça Diferencial	2,1
17	2131E4	Diferencial	2,5
18	2131E5	Seguidores, Came	2,5
19	2131C7	Calço, Diferencial Dianteiro	2,5
35	2131G6	Rolamento, Engrenagem Pinhão: Traseiro	2,1
37	2131F0	Rolamento, Engrenagem Dianteira Esquerdo	2,4
	2131F1	Rolamento, Engrenagem Dianteira: Direito	2,4
	2131F3	Rolamento, Engrenagem Dianteira: Ambos	2,5

Ref. Nº	Nº da peça	Descrição	Qtde. TRX350TM 2	3	4	6	TRX350FM 2	3	4	6	Nº de série	Tipo
1	06910-HM7-610	Rolamento, Agulhas	–	–	–	–	1	1	–	–		
2	12361-035-000	Tampa, Ajuste Válvulas	–	–	–	–	1	1	–	–		
3	38581-671-003	Junção, Tubo	–	–	–	–	1	1	–	–		
4	40215-HM7-000	Mola, Eixo	–	–	–	–	1	1	–	–		
5	40400-HN5-670	Eixo, Conj., Transmissão	–	–	–	–	1	1	–	–		
6	40402-HN5-670	Junção, Eixo Transmissão Dianteira	–	–	–	–	1	1	–	–		
7	40403-HN5-670	Junção, Transmissão	–	–	–	–	1	1	–	–		
8	40420-HM7-A00	Coifa, B	–	–	–	–	2	2	–	–		
9	41400-HN5-670	Transmissão Dianteira, Conj.	–	–	–	–	1	1	–	–		
10	41405-HA7-670	Anel, Limitador, Conj.	–	–	–	–	1	1	–	–		
11	41411-HN5-670	Carcaça Sub. Conj., Transmissão Dianteira	–	–	–	–	1	1	–	–		
12	41420-HN5-670	Tampa Sub. Conj., Transmissão Dianteira	–	–	–	–	1	1	–	–		
13	41447-HM7-000	Calço L, Engrenagem Pinhão (1,64)	–	–	–	–	1	1	–	–		
	41448-HM7-000	Calço M, Engrenagem Pinhão (1,70)	–	–	–	–	1	1	–	–		
	41449-HM7-000	Calço N, Engrenagem Pinhão (1,76)	–	–	–	–	1	1	–	–		
	41451-HA0-000	Calço A, Engrenagem Pinhão (1,82)	–	–	–	–	1	1	–	–		
	41452-HA0-000	Calço B, Engrenagem Pinhão (1,88)	–	–	–	–	1	1	–	–		
	41453-HA0-000	Calço C, Engrenagem Pinhão (1,94)	–	–	–	–	1	1	–	–		
	41454-HA0-000	Calço D, Engrenagem Pinhão (2,00)	–	–	–	–	1	1	–	–		
	41455-HA0-000	Calço E, Engrenagem Pinhão (2,06)	–	–	–	–	1	1	–	–		
	41456-HA0-000	Calço F, Engrenagem Pinhão (2,12)	–	–	–	–	1	1	–	–		
	41457-HA0-000	Calço G, Engrenagem Pinhão (2,18)	–	–	–	–	1	1	–	–		
14	41521-HN5-670	Pinhão, Dianteiro	–	–	–	–	1	1	–	–		
15	41531-HN5-670	Engrenagem Dianteira	–	–	–	–	1	1	–	–		
16	41631-HC5-000	Calço A, Carcaça Diferencial (0,50)	–	–	–	–	2	2	–	–		

C-11 Transmissão Dianteira (TRX350FM-2/3)

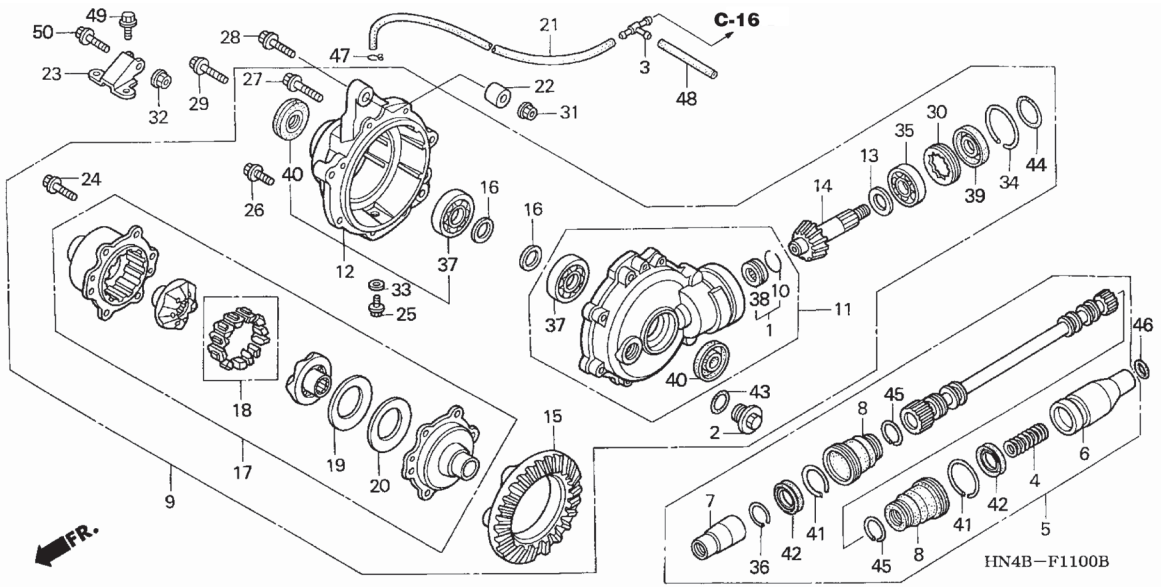

Nº Ref.	N.O.S.	(Nº de Referência) Item de Serviço	T.M.O.
39	2131K2	Retentor, Óleo, Engrenagem Pinhão: Dianteiro	1,5
40	2131G0	Retentor, Óleo, Transmissão Dianteira: Esquerdo	0,7
	2131G1	Retentor, Óleo, Transmissão Dianteira: Direito	0,7
	2131G2	Retentor, Óleo, Transmissão Dianteira: Ambos	1,4

Ref. Nº	Nº da peça	Descrição	Qtde. TRX350TM 2	3	4	6	TRX350FM 2	3	4	6	Nº de série		Tipo
16)	41632-HC5-000	Calço B, Carcaça Diferencial (0,55)	–	–	–	–	2	2	–	–			
	41633-HC5-000	Calço C, Carcaça Diferencial (0,60)	–	–	–	–	2	2	–	–			
	41634-HC5-000	Calço D, Carcaça Diferencial (0,65)	–	–	–	–	2	2	–	–			
	41635-HC5-000	Calço E, Carcaça Diferencial (0,70)	–	–	–	–	2	2	–	–			
	41636-HC5-000	Calço F, Carcaça Diferencial (0,75)	–	–	–	–	2	2	–	–			
	41637-HC5-000	Calço G, Carcaça Diferencial (0,80)	–	–	–	–	2	2	–	–			
	41638-HC5-000	Calço H, Carcaça Diferencial (0,85)	–	–	–	–	2	2	–	–			
	41639-HC5-000	Calço I, Carcaça Diferencial (0,90)	–	–	–	–	2	2	–	–			
	41640-HC5-000	Calço J, Carcaça Diferencial (0,95)	–	–	–	–	2	2	–	–			
	41641-HC5-000	Calço K, Carcaça Diferencial (1,00)	–	–	–	–	2	2	–	–			
	41642-HC5-000	Calço L, Carcaça Diferencial (1,05)	–	–	–	–	2	2	–	–			
	41643-HC5-000	Calço M, Carcaça Diferencial (1,10)	–	–	–	–	2	2	–	–			
	41644-HC5-000	Calço N, Carcaça Diferencial (1,15)	–	–	–	–	2	2	–	–			
	41645-HC5-000	Calço O, Carcaça Diferencial (1,20)	–	–	–	–	2	2	–	–			

C-11 Transmissão Dianteira (TRX350FM-2/3)

Ref. Nº	Nº da peça	Descrição	Qtde. TRX350TM 2	3	4	6	TRX350FM 2	3	4	6	Nº de série	Tipo
16)	41646-HC5-000	Calço P, Carcaça Diferencial (1,25)	–	–	–	–	2	2	–	–		
	41647-HC5-000	Calço Q, Carcaça Diferencial (1,30)	–	–	–	–	2	2	–	–		
	41648-HC5-000	Calço R, Carcaça Diferencial (1,35)	–	–	–	–	2	2	–	–		
	41649-HC5-000	Calço S, Carcaça Diferencial (1,40)	–	–	–	–	2	2	–	–		
	41650-HC5-000	Calço T, Carcaça Diferencial (1,45)	–	–	–	–	2	2	–	–		
	41651-HC5-000	Calço U, Carcaça Diferencial (1,50)	–	–	–	–	2	2	–	–		
	41652-HC5-000	Calço V, Carcaça Diferencial (1,55)	–	–	–	–	2	2	–	–		
	41653-HC5-000	Calço W,Carcaça Diferencial (1,60)	–	–	–	–	2	2	–	–		
17	42400-HN0-671	Diferencial Conj.,	–	–	–	–	1	1	–	–		
18	42440-HN5-671	Seguidores, Came	–	–	–	–	1	1	–	–		
19	42451-HN5-671	Calço A (1,3)	–	–	–	–	1	–	–	–		
	42451-HN7-003		–	–	–	–	–	1	–	–		
	42452-HN5-671	Calço B (1,4)	–	–	–	–	1	–	–	–		
	42452-HN7-003		–	–	–	–	–	1	–	–		
	42453-HN5-671	Calço C (1,5)	–	–	–	–	1	–	–	–		
	42453-HN7-003		–	–	–	–	–	1	–	–		
	42454-HN5-671	Calço D (1,6)	–	–	–	–	1	–	–	–		
	42454-HN7-003		–	–	–	–	–	1	–	–		
	42455-HN5-671	Calço E (1,7)	–	–	–	–	1	–	–	–		
	42455-HN7-003		–	–	–	–	–	1	–	–		
	42456-HN5-671	Calço F (1,8)	–	–	–	–	1	–	–	–		
	42456-HN7-003		–	–	–	–	–	1	–	–		
	42457-HN5-671	Calço G (1,9)	–	–	–	–	1	–	–	–		
	42457-HN7-003		–	–	–	–	–	1	–	–		
20	42461-HN5-671	Mola Cônica Diferencial	–	–	–	–	1	1	–	–		
21	44121-HN5-670	Tubo, Respiro, 3,5 x 1050	–	–	–	–	1	1	–	–		
22	50304-KS3-900	Bucha, Carcaça, Transmissão Dianteira	–	–	–	–	1	1	–	–		
23	50350-HN5-670	Suporte Carcaça, Transmissão Dianteira	–	–	–	–	1	1	–	–		
24	90101-HN2-680	Parafuso, UBS, 8 x 17	–	–	–	–	6	6	–	–		
25	90109-371-000	Parafuso, Vedação, 8 mm	–	–	–	–	1	1	–	–		
26	90133-MB0-000	Parafuso, Flange, 8 x 27	–	–	–	–	6	6	–	–		
27	90134-HA0-000	Parafuso, Flange, 10 x 35	–	–	–	–	2	2	–	–		
28	90151-HC5-000	Parafuso, Flange, 10 x 62	–	–	–	–	1	1	–	–		
29	90154-HC5-000	Parafuso, Flange, 10 x 48	–	–	–	–	1	1	–	–		
30	90244-HA0-000	Porca, Trava, 60 mm	–	–	–	–	1	1	–	–		
31	90305-HC0-770	Porca, Auto Travante, 10 mm	–	–	–	–	1	1	–	–		
32	90309-KF0-003	Porca, Flange, 8 mm	–	–	–	–	1	1	–	–		
33	90471-580-000	Guarnição, 8 mm	–	–	–	–	1	1	–	–		
34	90601-430-000	Trava, 1,2 x 18	–	–	–	–	1	1	–	–		
35	91001-436-003	Rolamento, Radial Esferas, 6322 (TNT)	–	–	–	–	1	1	–	–		
36	91012-KF0-000	Presilha, Rolamento Encosto, 12 mm	–	–	–	–	1	1	–	–		
37	91052-HC5-003	Rolamento, Radial Esferas, 29 x 52 x 12 (NTN)	–	–	–	–	2	2	–	–		

C-11 Transmissão Dianteira (TRX350FM-2/3)

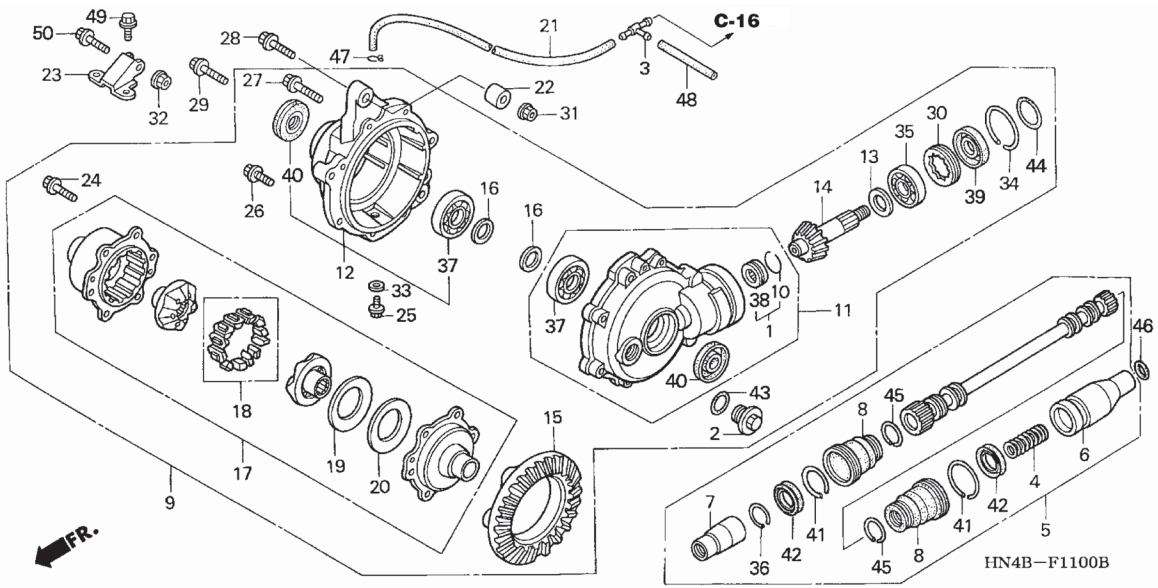

Ref. Nº	Nº da peça	Descrição	Qtde. TRX350TM 2	3	4	6	TRX350FM 2	3	4	6	Nº de série		Tipo
37)	91052-HC5-004	Rolamento, Radial Esferas, 29 x 52 x 12 ..... (KOYO)	–	–	–	–	2	2	–	–	.....	.....	.....
38	91061-HA7-672	Rolamento, Agulhas, 14 x 24,5 x 15 ..... (KOYO)	–	–	–	–	1	1	–	–	.....	.....	.....
	91061-HC4-003	Rolamento, Agulhas, 14 x 24,5 x 15 ..... (NTN)	–	–	–	–	1	1	–	–	.....	.....	.....
39	91251-HN5-671	Retentor, Óleo, 30 x 64 x 11 (ARAI)	–	–	–	–	1	1	–	–	.....	.....	.....
40	91252-HC5-003	Retentor, Óleo, 22x48x7 (ARAI)	–	–	–	–	2	2	–	–	.....	.....	.....
41	91302-HM7-A00	Presilha, Coifa (D27)	–	–	–	–	2	2	–	–	.....	.....	.....
42	91302-HN5-671	Anel, Eixo	–	–	–	–	2	2	–	–	.....	.....	.....
43	91302-001-020	Anel, Vedação, 30,8 mm	–	–	–	–	1	1	–	–	.....	.....	.....
44	91303-HA0-004	Anel, Vedação, 11 x 1,9 (NOK)	–	–	–	–	1	1	–	–	.....	.....	.....
45	91303-HM7-A00	Presilha, Coifa (D20)	–	–	–	–	2	2	–	–	.....	.....	.....
46	91306-329-000	Anel, Vedação, 16 x 1,9	–	–	–	–	1	1	–	–	.....	.....	.....
47	95002-35000	Presilha, Tubo (C6.5)	–	–	–	–	1	1	–	–	.....	.....	.....
48	95005-35250-30	Presilha, 3,5 x 250 (95005-35001-30M)	–	–	–	–	1	1	–	–	.....	.....	.....
49	95701-08016-07	Parafuso, Flange, 8 x 16	–	–	–	–	2	2	–	–	.....	.....	.....
50	95801-08030-00	Parafuso, Flange, 8 x 30	–	–	–	–	1	1	–	–	.....	.....	.....

C-11-1 Transmissão Dianteira (TRX350FM-4/6)

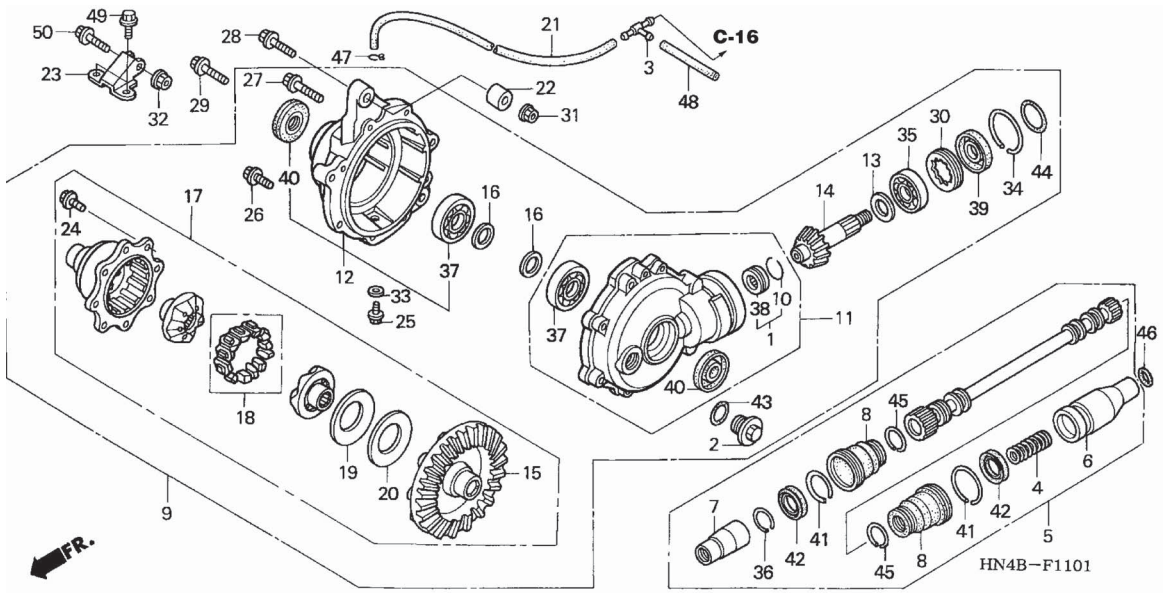

Nº Ref.	N.O.S.	(Nº de Referência) Item de Serviço	T.M.O.
1		(38)	
	2131G5	Rolamento Engrenagem Pinhão Dianteiro	2,1
5	213155	Eixo, Transmissão Dianteiro	0,8
6	2131A7	Junção Eixo Transmissão Diant.	0,9
7	2131A9	Junção Transmissão	0,9
8	2131A8	Coifa, Transmissão Dianteira	0,9
		• Nota: mesmo tempo para duas unidades	
9	2131B2	Transmissão Conj., Dianteira	1,4
11	2131B5	Carcaça, Transmissão Dianteira	3,2
12	2131B8	Tampa, Transmissão Dianteira	2,2
13	2131C3	Calço, Engrenagem Pinhão: Diant.	2,1
14	2131C8	Engrenagem Pinhão: Dianteiro	2,1
15	2131D0	Engrenagem, Dianteira	2,4
16	2131C6	Calço, Carcaça Diferencial	2,1
17	2131E4	Diferencial	2,5
18	2131E5	Seguidores, Came	2,5
19	2131C7	Calço, Diferencial Dianteiro	2,5
35	2131G6	Rolamento, Engrenagem Pinhão: Traseiro	2,1
37	2131F0	Rolamento, Engrenagem Dianteira Esquerdo	2,4
	2131F1	Rolamento, Engrenagem Dianteira: Direito	2,4
	2131F3	Rolamento, Engrenagem Dianteira: Ambos	2,5

Ref. Nº	Nº da peça	Descrição	Qtde. TRX350TM 2	3	4	6	TRX350FM 2	3	4	6	Nº de série	Tipo
1	06910-HM7-610	Rolamento, Agulhas	–	–	–	–	–	–	1	1		
2	12361-035-000	Tampa, Ajuste	–	–	–	–	–	–	1	1		
3	38581-671-003	Junção, Tubo	–	–	–	–	–	–	1	1		
4	40215-HM7-000	Mola, Eixo	–	–	–	–	–	–	1	1		
5	40400-HN5-670	Eixo, Conj., Transmissão	–	–	–	–	–	–	1	–		
	40400-HN5-N00		–	–	–	–	–	–	–	1		
6	40402-HN5-670	Junção Eixo Transmissão Dianteira	–	–	–	–	–	–	1	1		
7	40403-HN5-670	Junção, Transmissão	–	–	–	–	–	–	1	1		
8	40420-HM7-A00	Coifa B	–	–	–	–	–	–	2	2		
9	41400-HN5-M40	Transmissão Dianteira, Conj.	–	–	–	–	–	–	1	1		
10	41405-HA7-670	Anel, Limitador	–	–	–	–	–	–	1	1		
11	41411-HN5-670	Carcaça Sub. Conj., Transmissão Dianteira	–	–	–	–	–	–	1	1		
12	41420-HN5-670	Tampa Sub. Conj., Transmissão Dianteira	–	–	–	–	–	–	1	1		
13	41447-HM7-000	Calço L, Engrenagem Pinhão (1,64)	–	–	–	–	–	–	1	1		
	41448-HM7-000	Calço M, Engrenagem Pinhão (1,70)	–	–	–	–	–	–	1	1		
	41449-HM7-000	Calço N, Engrenagem Pinhão (1,76)	–	–	–	–	–	–	1	1		
	41451-HA0-000	Calço A, Engrenagem Pinhão (1,82)	–	–	–	–	–	–	1	1		
	41452-HA0-000	Calço B, Engrenagem Pinhão (1,88)	–	–	–	–	–	–	1	1		
	41453-HA0-000	Calço C, Engrenagem Pinhão (1,94)	–	–	–	–	–	–	1	1		
	41454-HA0-000	Calço D, Engrenagem Pinhão (2,00)	–	–	–	–	–	–	1	1		
	41455-HA0-000	Calço E, Engrenagem Pinhão (2,06)	–	–	–	–	–	–	1	1		
	41456-HA0-000	Calço F, Engrenagem Pinhão (2,12)	–	–	–	–	–	–	1	1		
	41457-HA0-000	Calço G, Engrenagem Pinhão (2,18)	–	–	–	–	–	–	1	1		
14	41521-HN5-670	Pinhão, Dianteiro	–	–	–	–	–	–	1	1		
15	41531-HN7-000	Engrenagem, Dianteira (49D)	–	–	–	–	–	–	1	1		

C-11-1 Transmissão Dianteira (TRX350FM-4/6)

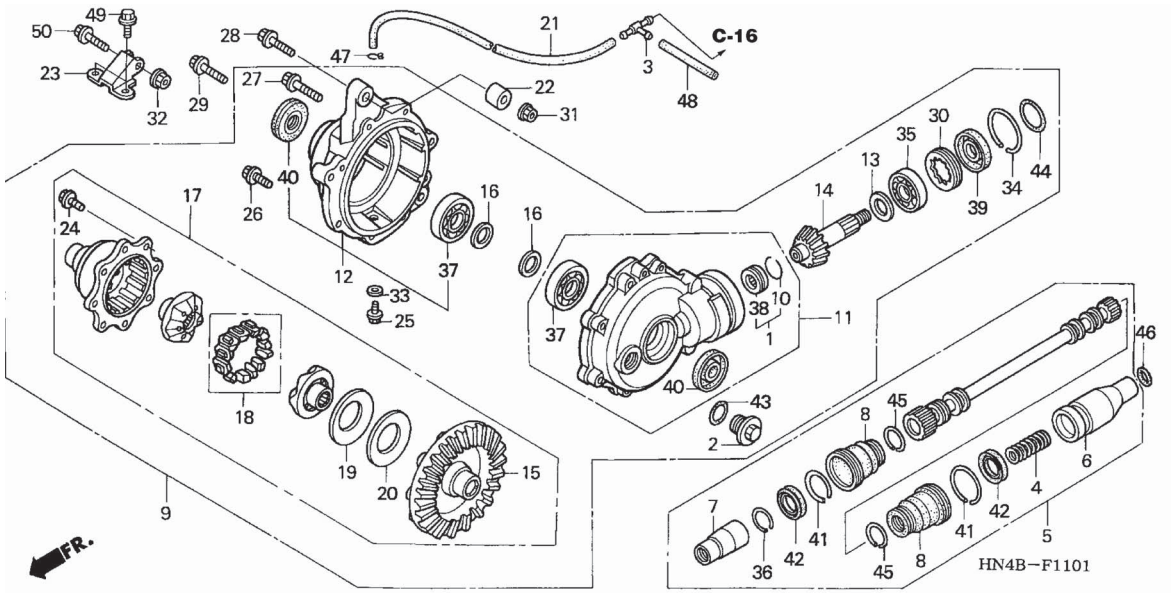

Nº Ref.	N.O.S.	(Nº de Referência) Item de Serviço	T.M.O.
39	2131K2	Retentor, Óleo, Engrenagem Pinhão: Dianteiro	1,5
40	2131G0	Retentor, Óleo, Transmissão Dianteira: Esquerdo	0,7
	2131G1	Retentor, Óleo, Transmissão Dianteira: Direito	0,7
	2131G2	Retentor, Óleo, Transmissão Dianteira: Ambos	1,4

Ref. Nº	Nº da peça	Descrição	Qtde. TRX350TM 2	3	4	6	TRX350FM 2	3	4	6	Nº de série	Tipo
16	41631-HC5-000	Calço A, Carcaça Diferencial (0,50)	–	–	–	–	–	–	2	2		
	41632-HC5-000	Calço B, Carcaça Diferencial (0,55)	–	–	–	–	–	–	2	2		
	41633-HC5-000	Calço C, Tampa Diferencial (0,60)	–	–	–	–	–	–	2	2		
	41634-HC5-000	Calço D, Tampa Diferencial (0,65)	–	–	–	–	–	–	2	2		
	41635-HC5-000	Calço E, Tampa Diferencial (0,70)	–	–	–	–	–	–	2	2		
	41636-HC5-000	Calço F, Tampa Diferencial (0,75)	–	–	–	–	–	–	2	2		
	41637-HC5-000	Calço G, Tampa Diferencial (0,80)	–	–	–	–	–	–	2	2		
	41638-HC5-000	Calço H, Tampa Diferencial (0,85)	–	–	–	–	–	–	2	2		
	41639-HC5-000	Calço I, Tampa Diferencial (0,90)	–	–	–	–	–	–	2	2		
	41640-HC5-000	Calço J, Tampa Diferencial (0,95)	–	–	–	–	–	–	2	2		
	41641-HC5-000	Calço K, Tampa Diferencial (1,00)	–	–	–	–	–	–	2	2		
	41642-HC5-000	Calço L, Tampa Diferencial (1,05)	–	–	–	–	–	–	2	2		
	41643-HC5-000	Calço M, Tampa Diferencial (1,10)	–	–	–	–	–	–	2	2		
	41644-HC5-000	Calço N, Tampa Diferencial (1,15)	–	–	–	–	–	–	2	2		

C-11-1 Transmissão Dianteira (TRX350FM-4/6)

Ref. Nº	Nº da peça	Descrição	Qtde. TRX350TM 2	3	4	6	TRX350FM 2	3	4	6	Nº de série	Tipo
16)	41645-HC5-000	Calço O, Tampa Diferencial (1,20)	–	–	–	–	–	–	2	2		
	41646-HC5-000	Calço P, Tampa Diferencial (1,25)	–	–	–	–	–	–	2	2		
	41647-HC5-000	Calço Q, Tampa Diferencial (1,30)	–	–	–	–	–	–	2	2		
	41648-HC5-000	Calço R, Tampa Diferencial (1,35)	–	–	–	–	–	–	2	2		
	41649-HC5-000	Calço S, Tampa Diferencial (1,40)	–	–	–	–	–	–	2	2		
	41650-HC5-000	Calço T, Tampa Diferencial (1,45)	–	–	–	–	–	–	2	2		
	41651-HC5-000	Calço U, Tampa Diferencial (1,50)	–	–	–	–	–	–	2	2		
	41652-HC5-000	Calço V, Tampa Diferencial (1,55)	–	–	–	–	–	–	2	2		
	41653-HC5-000	Calço W,Tampa Diferencial (1,60)	–	–	–	–	–	–	2	2		
17	42400-HN7-003	Diferencial Conj.,	–	–	–	–	–	–	1	1		
18	42440-HN5-671	Seguidores, Came	–	–	–	–	–	–	1	1		
19	42451-HN7-003	Calço A (1,3)	–	–	–	–	–	–	1	1		
	42452-HN7-003	Calço B (1,4)	–	–	–	–	–	–	1	1		
	42453-HN7-003	Calço C (1,5)	–	–	–	–	–	–	1	1		
	42454-HN7-003	Calço D (1,6	–	–	–	–	–	–	1	1		
	42455-HN7-003	Calço E (1,7)	–	–	–	–	–	–	1	1		
	42456-HN7-003	Calço F (1,8)	–	–	–	–	–	–	1	1		
	42457-HN7-003	Calço G (1,9)	–	–	–	–	–	–	1	1		
20	42461-HN5-671	Mola, Cônica Diferencial	–	–	–	–	–	–	1	1		
21	44121-HN5-670	Tubo, Respiro, 3,5 x 1050	–	–	–	–	–	–	1	1		
22	50304-KS3-900	Bucha, Dianteira	–	–	–	–	–	–	1	1		
23	50350-HN5-670	Suporte Carcaça Transmissão Dianteira	–	–	–	–	–	–	1	1		
24	90101-HN8-000	Parafuso, 8 x 17 (14,9)	–	–	–	–	–	–	8	8		
25	90109-371-000	Parafuso, Vedação, 8 mm	–	–	–	–	–	–	1	1		
26	90133-MB0-000	Parafuso, Flange, 8 x 27	–	–	–	–	–	–	6	6		
27	90134-HA0-000	Parafuso, Flange, 10 x 35	–	–	–	–	–	–	2	2		
28	90151-HC5-000	Parafuso, Flange, 10 x 62	–	–	–	–	–	–	1	1		
29	90154-HC5-000	Parafuso, Flange, 10 x 48	–	–	–	–	–	–	1	1		
30	90244-HA0-000	Porca, Trava, 60 mm	–	–	–	–	–	–	1	1		
31	90305-HC0-770	Porca, Auto Travante, 10 mm	–	–	–	–	–	–	1	1		
32	90309-KF0-003	Porca, Flange, 8 mm	–	–	–	–	–	–	1	1		
33	90471-580-000	Guarnição, 8 mm	–	–	–	–	–	–	1	1		
34	90601-430-000	Trava, 1,2 x 18	–	–	–	–	–	–	1	1		
35	91001-436-003	Rolamento, Radial Esferas, 6322 (TNT)	–	–	–	–	–	–	1	1		
36	91012-KF0-000	Presilha, Rolamento Encosto, 12 mm	–	–	–	–	–	–	1	1		
37	91052-HC5-003	Rolamento, Radial Esferas, 29 x 52 x 12 (NTN)	–	–	–	–	–	–	2	2		
	91052-HC5-004	Rolamento, Radial Esferas, 29 x 52 x 12 (KOYO)	–	–	–	–	–	–	2	2		
38	91061-HA7-672	Rolamento, Agulhas,14 x 24,5 x 15 (KOYO)	–	–	–	–	–	–	1	1		

C-11-1 Transmissão Dianteira (TRX350FM-4/6)

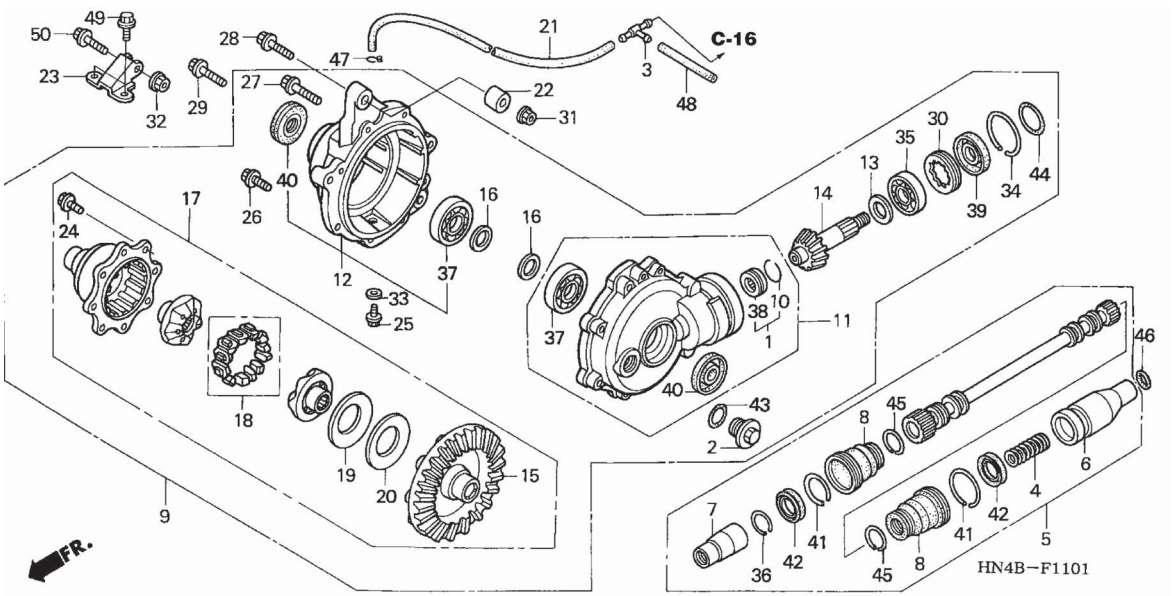

Ref. Nº	Nº da peça	Descrição	Qtde. TRX350TM 2	3	4	6	TRX350FM 2	3	4	6	Nº de série	Tipo
38)	91061-HC4-003	Rolamento, Agulhas, 14 x 24,5 x 15 (NTN)	-	-	-	-	-	-	1	1		
39	91251-HN5-671	Retentor, Óleo, 30 x 64 x 11 (ARAI)	-	-	-	-	-	-	1	1		
40	91252-HC5-003	Retentor, Óleo, 22 x 48 x 7 (ARAI)	-	-	-	-	-	-	2	2		
41	91302-HM7-A00	Presilha, Coifa (D27)	-	-	-	-	-	-	2	2		
42	91302-HN5-671	Anel, Eixo	-	-	-	-	-	-	2	2		
43	91302-001-020	Anel, Vedação, 30,8 mm	-	-	-	-	-	-	1	1		
44	91303-HA0-004	Anel, Vedação, 11 x 1,9 (NOK)	-	-	-	-	-	-	1	1		
45	91303-HM7-A00	Presilha, Coifa (D20)	-	-	-	-	-	-	2	2		
46	91306-329-000	Anel, Vedação, 16 x 1,9	-	-	-	-	-	-	1	1		
47	95002-35000	Presilha, Tubo (C6.5)	-	-	-	-	-	-	1	1		
48	95005-35250-30	Presilha, 3,5 x 250 (95005-35001-30M)	-	-	-	-	-	-	1	1		
49	95701-08016-07	Parafuso, Flange, 8 x 16	-	-	-	-	-	-	2	2		
50	95801-08030-00	Parafuso, Flange, 8 x 30	-	-	-	-	-	-	1	1		

C-12 Espelho do Freio Dianteiro

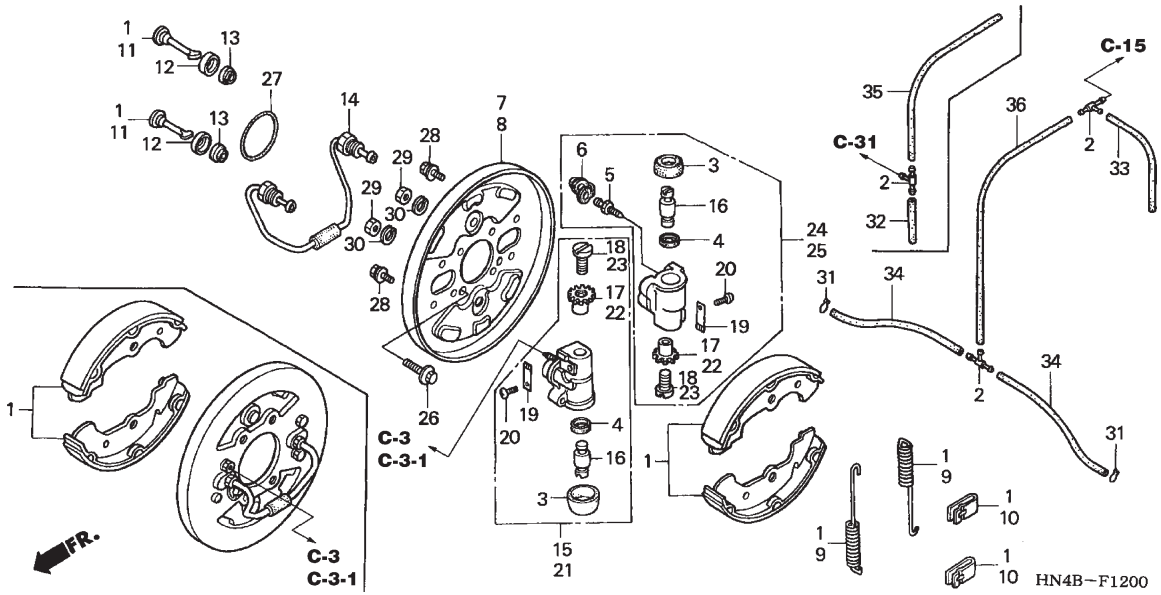

Nº Ref.	N.O.S.	(Nº de Referência) Item de Serviço	T.M.O.
1	7111A2	Sapata Freio Dianteiro: Ambas	0,8
7	7111B1	Placa, Apoio Freio Diant. Direita	1,0
		• Inclui: Sangria dos freios	
	7111B2	Placa, Apoio Freio Diant.: Ambas ..	1,8
		• Inclui: Sangria dos freios	
8	7111B0	Placa, Apoio Freio Diant.: Esq.	1,0
		• Inclui: Sangria dos freios	
	7111B2	Placa, Apoio Freio Diant.: Ambas ..	1,8
		• Inclui: Sangria dos freios	
14	7121G3	Tubo, Cilindro Roda Dianteira	0,5
		• Inclui: Sangria dos freios	
	7121G4	Tubo, Cilindro Roda Dianteira: Esquerdo	0,5
		• Inclui: Sangria dos freios	
	7121G5	Tubo, Cilindro Roda Dianteira: Ambos	0,8
		• Inclui: Sangria dos freios	
15		(24)	
	7111E1	Cilindro, Roda Dianteira: Direito	0,8
		• Inclui: Sangria dos freios	
	7111E1A	Substituição 1 Cilindro Roda: Adicionar	0,2
	7111F5	Substituição Roda Dianteira: Todos	1,7
		• Inclui: Sangria dos freios	

Ref. Nº	Nº da peça	Descrição	Qtde. TRX350TM 2	3	4	6	TRX350FM 2	3	4	6	Nº de série	Tipo
1	06450-HN5-671	Sapata, Freio	1	1	1	1	1	1	1	1		
2	38581-671-003	Junção, Tubo	2	2	2	2	3	3	3	3		
3	43315-671-631	Tampa, Vedação	4	4	4	4	4	4	4	4		
4	43341-602-003	Retentor, Pistão	4	4	–	–	4	4	–	–		
	43322-663-003		–	–	4	4	–	–	4	4		
5	43352-HC5-971	Parafuso, Sangria (NISSIN)	2	2	2	–	2	2	2	–		
	43352-568-003		–	–	–	2	–	–	–	2		
6	43353-461-771	Capa, Parafuso Sangria	2	2	2	2	2	2	2	2		
7	45110-HN5-671	Placa Comp., Apoio Direito	1	1	1	1	1	1	1	1		
8	45120-HN5-671	Placa Comp., Apoio Esquerdo	1	1	1	1	1	1	1	1		
9	45171-HN5-671	Mola, Freio	4	4	4	4	4	4	4	4		
10	45172-S04-003	Presilha, Mola Freio	4	4	4	4	4	4	4	4		
11	45175-HC4-006	Pino, Tensor	4	4	4	4	4	4	4	4		
12	45176-HM5-A81	Capa, Pino (NISSIN)	4	4	4	4	4	4	4	4		
13	45177-HA7-651	Anel, Pino (NISSIN)	4	4	4	4	4	4	4	4		
14	45181-HC5-006	Tubo Comp., Cilindro Roda Dianteira	2	2	2	2	2	2	2	2		
15	45310-HC5-006	Cilindro Comp. A, Roda Dianteira Direita	1	1	–	–	1	1	–	–		
	45310-HN2-006	Cilindro Comp., Roda Dianteira Direita	–	–	1	1	–	–	1	1		
16	45314-HC5-006	Pistão	4	4	–	–	4	4	–	–		
	45314-HN0-A01		–	–	4	4	–	–	4	4		
17	45316-VM0-003	Porca, Direita Ajuste	2	2	2	2	2	2	2	2		
18	45317-634-013	Parafuso, Direito Ajuste	2	2	2	2	2	2	2	2		
19	45318-HA7-671	Trava, Mola	4	4	4	4	4	4	4	4		
20	45319-634-003	Parafuso, Arruela, 4 x 6	4	4	4	4	4	4	4	4		
21	45330-HC5-006	Cilindro Conj., A Roda Dianteira Esquerda	1	1	–	–	1	1	–	–		

C-12 Espelho do Freio Dianteiro

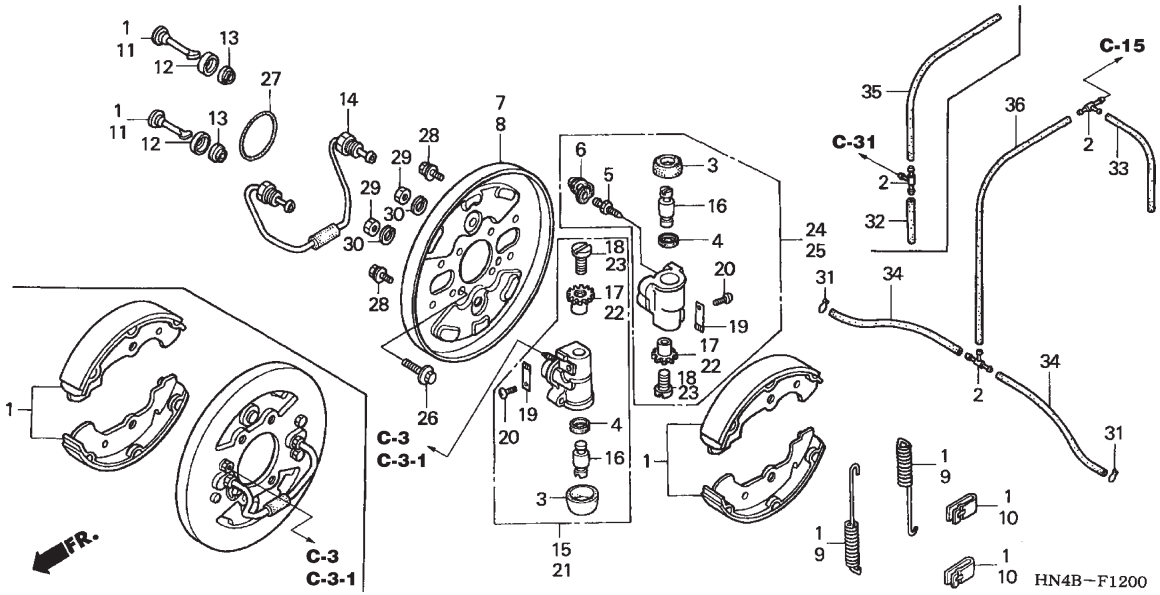

Nº Ref.	N.O.S.	(Nº de Referência) Item de Serviço	T.M.O.
16		(4)	
	7111F7	Pistão, Cilindro Roda Dianteira: Esquerdo	0,7
		• Inclui: Sangria dos freios	
	7111F7A	Substituição 1 Pistão Cilindro Roda: Adicionar	0,1
	7111F8	Pistão, Cilindro Roda Dianteira: Direito	0,7
		• Inclui: Sangria dos freios	
	7111F8A	Substituição 1 Pistão Cilindro Roda: Adicionar	0,1
	7111F9	Pistão, Cilindro Roda Dianteira: Todos	1,2
		• Inclui: Sangria dos freios	
21		(25)	
	7111E0	Cilindro, Roda Dianteira: Esquerdo	0,8
		• Inclui: Sangria dos freios	
	7111E0A	Substituição 1 Cilindro Roda: Adicionar	0,2
	7111F5	Cilindro, Roda Dianteira: Todos	1,7
		• Inclui: Sangria dos freios	

Ref. Nº	Nº da peça	Descrição	Qtde. TRX350TM 2	3	4	6	TRX350FM 2	3	4	6	Nº de série	Tipo
21)	45330-HN2-006	Cilindro Conj., Roda Dianteira Esquerda	–	–	1	1	–	–	1	1		
22	45336-VM0-003	Porca, Esquerda Ajuste	2	2	2	2	2	2	2	2		
23	45337-634-013	Parafuso, Esquerdo Ajuste	2	2	2	2	2	2	2	2		
24	45350-HC5-971	Cilindro Conj. B, Roda Dianteira Direita (NISSIN)	1	1	–	–	1	1	–	–		
	45350-HN0-A01		–	–	1	–	–	–	1	–		
	45350-HN5-N01		–	–	–	1	–	–	–	1		
25	45370-HC5-971	Cilindro Conj. B, Roda Dianteira Esquerda (NISSIN)	1	1	–	–	1	1	–	–		
	45370-HN0-A01		–	–	1	–	–	–	1	–		
	45370-HN5-N01		–	–	–	1	–	–	–	1		
26	90115-HA7-651	Parafuso, Flange, 8 x 20	8	8	8	8	8	8	8	8		
27	91357-HM7-003	Anel, Vedação, 64,6 x 1,7	2	2	2	2	2	2	2	2		
28	93402-06012-08	Parafuso, Arruela, 6 x 12	4	4	4	4	4	4	4	4		
29	94001-08080-0S	Porca, Sextavada, 8 mm	4	4	4	4	4	4	4	4		
30	94111-08800	Arruela, Pressão, 8 mm	4	4	4	4	4	4	4	4		
31	95002-35000	Presilha, Tubo (C6,5)	2	2	2	2	2	2	2	2		
32	95005-35120-30	Tubo, 3,5 x 120 (95005-35001-30M)	–	–	–	–	1	1	1	1		
33	95005-35250-30	Tubo, 3,5 x 250 (95005-35001-30M)	1	1	1	1	1	1	1	1		
34	95005-35590-30	Tubo, 3,5 x 590 (95005-35001-30M)	2	2	2	2	2	2	–	–		
	95005-35600-30	Tubo, 3,5 x 600 (95005-35001-30M)	–	–	–	–	–	–	2	2		
35	95005-35770-30	Tubo, 3,5 x 770 (95005-35001-30M)	–	–	–	–	1	1	1	1		
36	95005-35900-30	Tubo, 3,5 x 900 (95005-35001-30M)	1	1	1	1	–	–	–	–		

C-13 Roda Dianteira

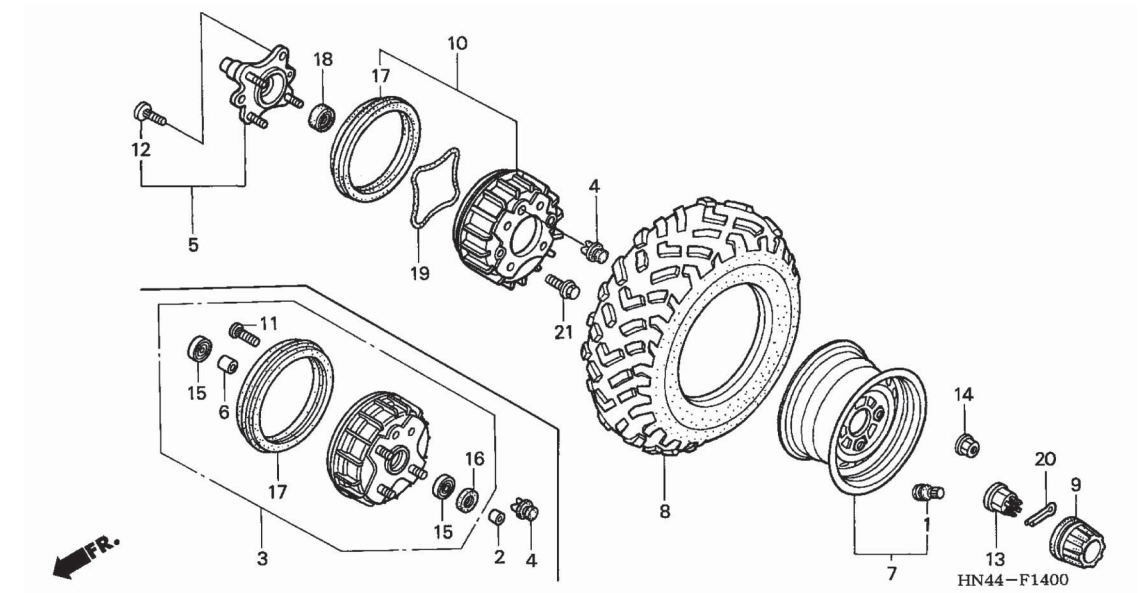

Nº Ref.	N.O.S.	(Nº de Referência) Item de Serviço	T.M.O.
5		(3)	
	7101F0	Flange, Roda Dianteira Esquerda ..	0,3
	7101F1	Flange, Roda Dianteira Direita	0,3
7	7101B9	Roda, Dianteira (Uma)	0,8
	7101C0	Roda, Dianteira (Duas)	1,6
8	710139	Pneu Dianteiro (Um)	0,8
	7101A8	Pneu Dianteiro (Dois)	1,6
10	7111C6	Tambor, Freio Dianteiro: Esquerdo .	0,2
	7111C7	Tambor, Freio Dianteiro: Direito	0,2
19	7111E8	Anel, Vedação, Tambor Freio: Esquerdo	0,2
	7111E9	Anel, Vedação, Tambor Freio: Direito	0,2

Ref. Nº	Nº da peça	Descrição	Qtde. TRX350TM 2	3	4	6	TRX350FM 2	3	4	6	Nº de série	Tipo
1	42753-HF1-670	Válvula, Aro (TR412)	2	2	2	2	2	2	2	2		
2	44312-HC4-840	Bucha, Roda Dianteira	2	2	2	2	–	–	–	–		
3	44600-HN4-670	Cubo Conj., Roda Dianteira	2	2	2	2	–	–	–	–		
4	44602-HM5-A10	Plugue Ajuste, Roda Dianteira	2	2	2	2	2	2	2	2		
5	44610-HM5-A80	Flange Comp., Roda Dianteira	–	–	–	–	2	2	2	2		
6	44620-HN4-670	Bucha, Distanciadora Dianteira	2	2	2	2	–	–	–	–		
7	44650-HN4-930	Roda Sub. Conj., Dianteira	2	2	2	2	–	–	–	–		
	44650-HN5-930		–	–	–	–	2	2	–	–		
	44650-HN5-B40		–	–	–	–	–	–	2	2		
8	44711-HN4-671	Pneu, 24 x 8-12 (GOODYEAR)	2	2	2	2	–	–	–	–		
	44711-HN5-672	Pneu, 24 x 8-12 (BRIDGESTONE)	–	–	–	–	2	2	2	2		
9	44732-HC4-000	Tampa, Central Roda	2	–	–	–	2	–	–	–		
	44732-HC4-010		–	2	2	2	–	2	2	2		
10	45700-HN5-670	Tambor Conj., Freio Dianteiro	–	–	–	–	2	2	2	2		
11	90103-HA0-300	Parafuso, Roda, 10 x 33	8	8	8	8	–	–	–	–		
12	90104-HN0-A60	Parafuso, Roda, 10 x 38	–	–	–	–	8	8	8	8		
13	90304-HM5-A80	Porca Castelo, 18 mm	2	2	2	2	–	–	–	–		
	90305-HM5-A80	Porca Castelo, 16 mm	–	–	–	–	2	2	2	2		
14	90314-HM5-A10	Porca, Roda	8	8	8	8	8	8	8	8		
15	91053-HC4-003	Rolamento, Radial Esferas, 6004	4	4	4	4	–	–	–	–		
16	91257-MAY-003	Vedador, Pó, 28 x 42 x 8 (NOK)	2	2	2	2	–	–	–	–		
17	91261-HN5-671	Vedador, Pó, Freio Dianteiro	2	2	2	2	2	2	2	2		
18	91263-HA7-771	Vedador, Pó, 19 x 22,5 x 10,5 (ARAI)	–	–	–	–	2	2	2	2		
19	91356-HA7-651	Anel, Vedação, Tambor Freio	–	–	–	–	2	2	2	2		
20	94201-40300	Cupilha, 4,0 x 30	2	2	2	2	–	–	–	–		
	94201-30250	Cupilha, 3,0 x 25	–	–	–	–	2	2	2	2		
21	96001-06010-00	Parafuso, Flange, 6 x 10	–	–	–	–	4	4	4	4		

C-14 Roda Traseira

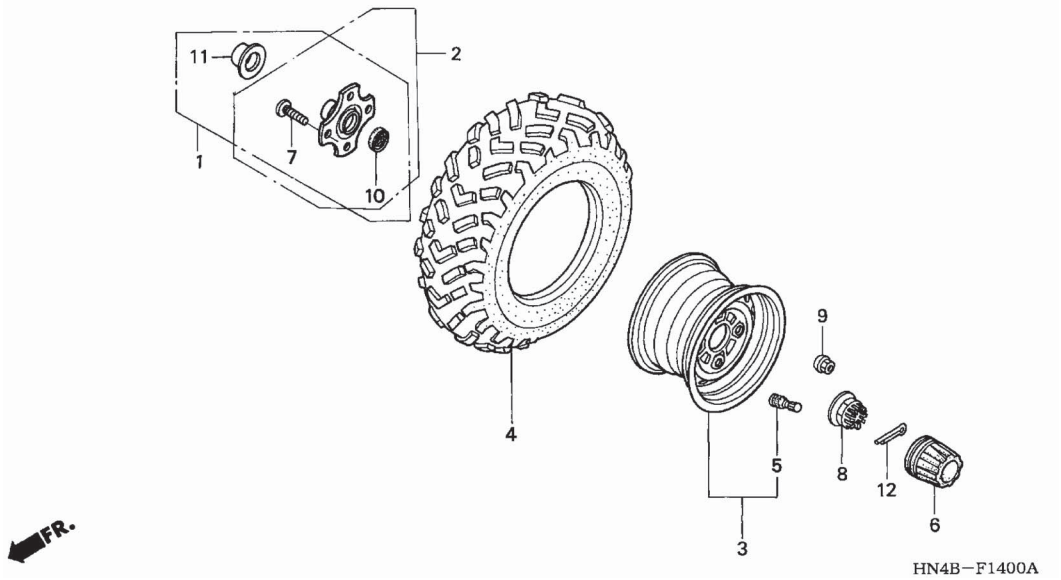

Nº Ref.	N.O.S.	(Nº de Referência) Item de Serviço	T.M.O.
1	7101B5	Cubo, Roda Traseira Direita	0,3
2	7101B4	Cubo, Roda Traseira Esquerda	0,3
3	7101C1	Roda, Traseira: Uma	0,9
	7101C2	Roda, Traseira: Duas	1,8
4	710142	Pneu Traseiro (um)	0,9
	7101A9	Pneu Traseiro (dois)	1,8

Ref. Nº	Nº da peça	Descrição	Qtde. TRX350TM 2	3	4	6	TRX350FM 2	3	4	6	Nº de série	Tipo
1	42610-HM7-610	Cubo Comp., Roda Traseira Direita	1	–	–	–	1	–	–	–		
	42610-HN0-670		–	1	1	1	–	1	1	1		
2	42620-HM7-610	Cubo Comp., Roda Traseira Esquerda	1	–	–	–	1	–	–	–		
	42620-HN0-670		–	1	1	1	–	1	1	1		
3	42650-HN4-930	Roda Sub. Conj., Traseira	2	2	2	2	–	–	–	–		
	42650-HN5-930		–	–	–	–	2	2	2	2		
4	42711-HN4-671	Pneu (25 x 11-10) (GOODYEAR)	2	2	2	2	–	–	–	–		
	42711-HN5-672	Pneu, Traseiro (24 x 9-11) (BRIDGESTONE)	–	–	–	–	2	2	2	2		
5	42753-HF1-670	Válvula, Aro (TR412)	2	2	2	2	2	2	2	2		
6	44732-HC4-000	Tampa, Central Roda	2	–	–	–	2	–	–	–		
	44732-HC4-010		–	2	2	2	–	2	2	2		
7	90103-HN0-A60	Parafuso, Roda, 10 x 32	8	8	8	8	8	8	8	8		
8	90304-HM7-A10	Porca, Eixo, 20 mm	2	2	2	2	2	2	2	2		
9	90314-HM5-A10	Porca, Roda	8	8	8	8	8	8	8	8		
10	91255-HM7-003	Vedador, Pó, 21,4 x 28,2 x 5 (ARAI)	2	2	2	2	2	2	2	2		
11	91265-HA8-003	Anel, Vedação Lateral (Somente Lado Direito)	1	1	1	1	1	1	1	1		
12	94201-40400	Cupilha, 4,0 x 40	2	2	2	2	2	2	2	2		

C-15 Espelho do Freio Traseiro

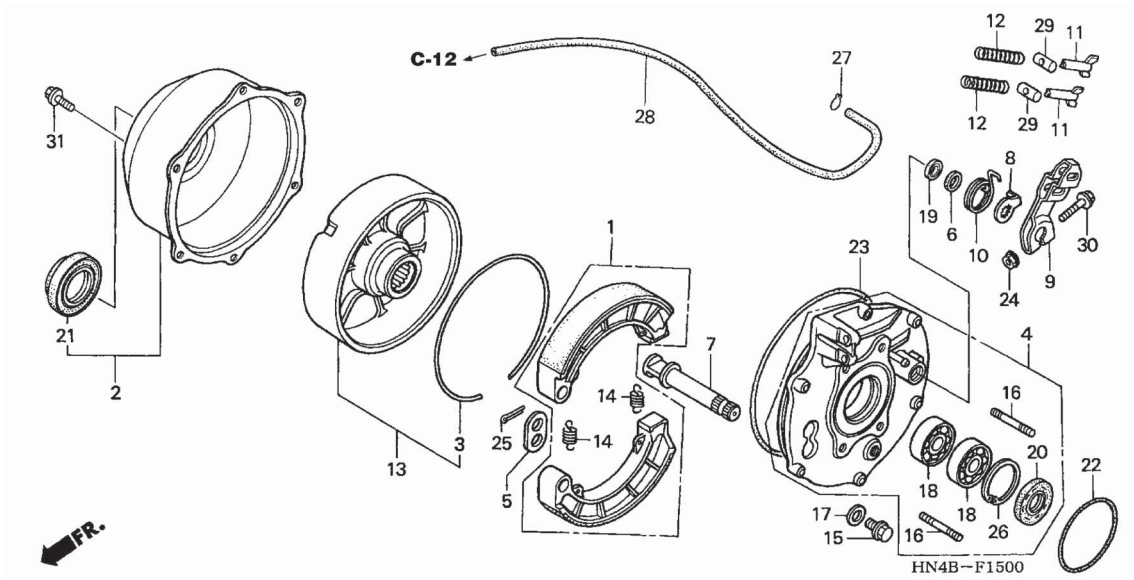

Nº Ref.	N.O.S.	(Nº de Referência) Item de Serviço	T.M.O.
1	711140	Sapata, Freio Traseiro	0,9
2	711160	Tampa, Cubo Traseiro	0,7
4	7111F6	Espelho, Freio Traseiro	1,4
7	7111B4	Came, Freio Traseiro	1,0
9	7111C4	Braço Freio Traseiro	0,2
13	7111C8	Cubo, Freio Traseiro	0,8
18	7111E4	Rolamento, Espelho Freio Traseiro	1,3
		• Nota: mesmo tempo para duas unidades	
20	7111E7	Retentor, Óleo, Espelho Freio Traseiro	1,2

Ref. Nº	Nº da peça	Descrição	Qtde. TRX350TM 2	3	4	6	TRX350FM 2	3	4	6	Nº de série	Tipo
1	06430-HN0-A20	Sapata, Freio (ASK)	1	1	1	1	1	1	1	1		
	06430-HN0-A30	Sapata, Freio (JB)	1	1	1	1	1	1	1	1		
2	40520-HM7-610	Tampa Conj., Cubo Traseiro	1	–	–	–	1	–	–	–		
	40520-HN5-M00		–	1	1	1	–	1	1	1		
3	42624-HC4-000	Anel, Amortecedor	1	–	–	–	1	–	–	–		
	42624-HN5-M00		–	1	1	1	–	1	1	1		
4	43010-HN5-670	Espelho, Freio Traseiro	1	1	1	1	1	1	1	1		
5	43102-319-000	Arruela, Ancoragem	1	1	1	1	1	1	1	1		
6	43134-300-000	Vedador, Pó, Came Freio	1	1	1	1	1	1	1	1		
7	43141-HN5-670	Came, Freio Traseiro	1	1	1	1	1	1	1	1		
8	43145-HA7-670	Indicador, Freio	1	–	–	–	1	–	–	–		
	43145-HN5-M00		–	1	1	1	–	1	1	1		
9	43410-HN5-670	Braço, Freio Traseiro	1	1	1	1	1	1	1	1		
10	43415-HM7-000	Mola, Braço Freio Traseiro	1	1	1	1	1	1	1	1		
11	43459-HM5-A10	Porca, Ajuste Freio	2	2	2	2	2	2	2	2		
12	43467-HA0-000	Mola, Braço Freio Traseiro	2	2	2	2	2	2	2	2		
13	43620-HN0-A00	Tambor Conj., Freio Traseiro	1	–	–	–	1	–	–	–		
	43620-HN5-M00		–	1	1	1	–	1	1	1		
14	45133-329-000	Mola, Sapata Freio Traseiro	2	2	2	2	2	2	2	2		
15	90109-371-000	Parafuso, Vedação, 8mm	1	1	1	1	1	1	1	1		
16	90151-HA7-670	Prisioneiro, 10 x 25	4	4	4	4	4	4	4	4		
17	90471-580-000	Guarnição, 8 mm	1	1	1	1	1	1	1	1		
18	91057-HA8-004	Rolamento, Radial Esferas, 28 x 58 x 16 (KOYO)	2	2	2	2	2	2	2	2		
19	91206-968-003	Vedador, Pó, 17 x 23 x 3	1	1	1	1	1	1	1	1		
20	91252-HM7-003	Retentor, Óleo, 34 x 58 x 6 (ARAI)	1	1	1	1	1	1	1	1		

C-15 Espelho do Freio Traseiro

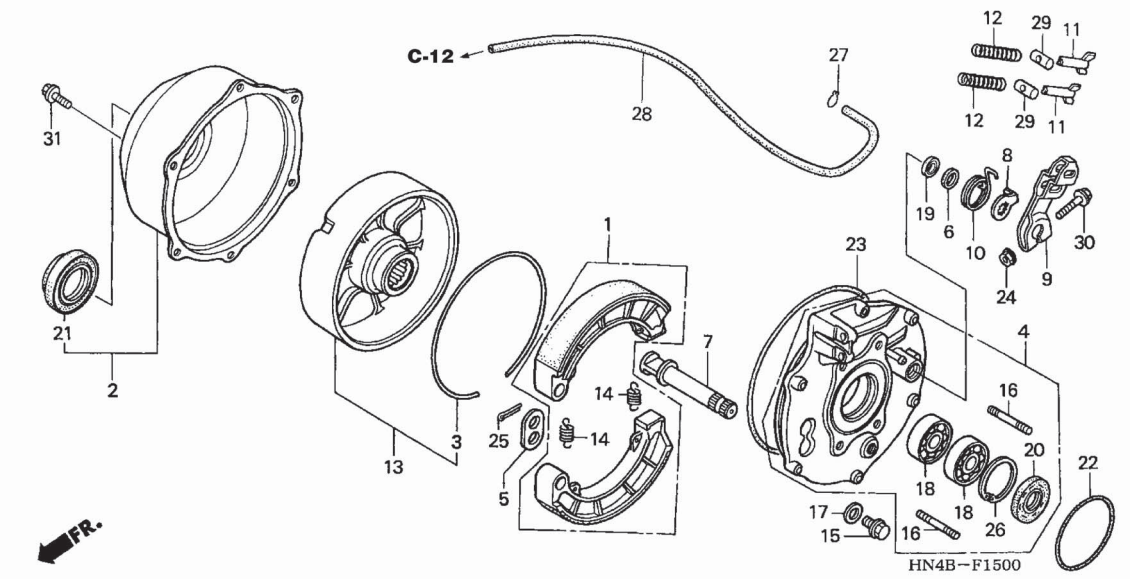

Ref. Nº	Nº da peça	Descrição	Qtde. TRX350TM 2	3	4	6	TRX350FM 2	3	4	6	Nº de série	Tipo
21	91253-HM7-003	Vedador, Pó, 41 x 76 x 19 (ARAI)	1	1	1	1	1	1	1	1		
22	91320-HM7-702	Anel, Vedação, 75 x 3,2 (NOK)	1	1	1	1	1	1	1	1		
23	91355-HC4-003	Anel, Vedação, 181 x 3,1 (ARAI)	1	1	1	1	1	1	1	1		
24	94050-08000	Porca, Flange, 8 mm	1	1	1	1	1	1	1	1		
25	94201-25200	Cupilha, 2,5 x 20	2	2	2	2	2	2	2	2		
26	94520-58000	Anel, Elástico Interno, 58 mm	1	1	1	1	1	1	1	1		
27	95002-35000	Presilha, Tubo (C6,5)	1	1	1	1	1	1	1	1		
28	95005-35880-30	Presilha, 3,5 x 880 (95005-35001-30M)	1	1	1	1	1	1	1	1		
29	95015-32001	Junção B Braço Freio	2	2	2	2	2	2	2	2		
30	95701-08045-00	Parafuso, Flange, 8 x 45	1	1	1	1	1	1	1	1		
31	96001-06016-07	Parafuso, Flange, 6 x 16	6	6	6	6	6	6	6	6		

C-16 Transmissão Traseira

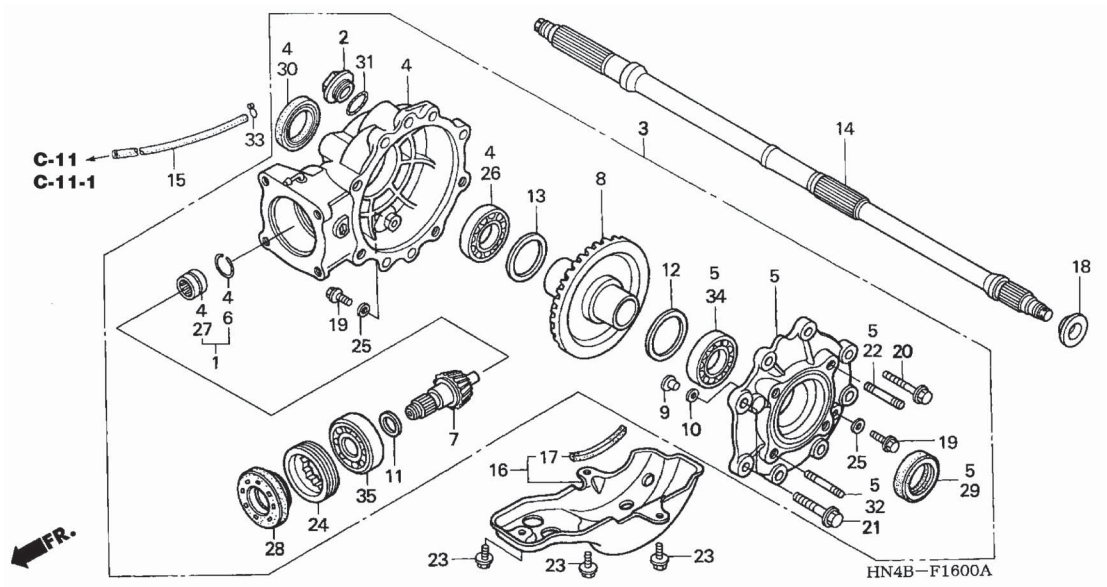

Nº Ref.	N.O.S.	(Nº de Referência) Item de Serviço	T.M.O.
1		(27)	
	2131G8	Rolamento, Engrenagem Pinhão: Traseiro	1,9
3	2131B3	Transmissão Conj., Traseira	1,1
4	2131B6	Carcaça, Transmissão Traseira	3,2
5	2131B9	Tampa, Carcaça Transmissão	1,7
7	2131C9	Engrenagem, Pinhão Traseiro	1,9
8	2131D1	Coroa: Traseira	2,2
11	2131C4	Calço, Pinhão Traseiro	1,9
12		(13)	
	2131C5	Calço, Coroa	2,2
		• Nota: mesmo tempo para duas unidades	
14	7101A2	Eixo, Traseiro	1,4
16	410135	Protetor	0,1
26	2131E9	Rolamento, Coroa, Direito	2,4
	2131F2	Rolamento, Coroa, Ambos	2,5
28	2131G7	Retentor, Óleo Pinhão: Traseiro	1,4
29	2131F6	Retentor, Óleo Transmissão: Esq.	1,2
	2131F8	Retentor, Óleo Transmissão: Ambos	1,3
30	2131F7	Retentor, Óleo Transmissão: Direito	1,2
	2131F8	Retentor, Óleo Transmissão: Ambos	1,3

Ref. Nº	Nº da peça	Descrição	Qtde. TRX350TM 2	3	4	6	TRX350FM 2	3	4	6	Nº de série	Tipo
1	06910-HM7-610	Rolamento, Agulhas	1	1	1	1	1	1	1	1		
2	12361-035-000	Tampa, Ajuste	1	1	1	1	1	1	1	1		
3	41300-HN5-670	Transmissão Traseira Conj.,	1	1	1	1	1	1	1	1		
4	41311-HN5-670	Carcaça Transmissão Traseira	1	1	1	1	1	1	1	1		
5	41320-HN5-670	Tampa, Carcaça Transmissão	1	1	1	1	1	1	1	1		
6	41405-HA7-670	Anel, Limitador	1	1	1	1	1	1	1	1		
7	41421-HN5-670	Engrenagem, Pinhão	1	1	1	1	1	1	1	1		
8	41431-HN5-670	Coroa	1	1	1	1	1	1	1	1		
9	41436-MB0-310	Pino, Limitador Engrenagem	1	1	1	1	1	1	1	1		
10	41437-MB0-310	Calço A, Pino Limitador (0,10)	N	N	N	N	N	N	N	N		
	41438-MB0-310	Calço B, Pino Limitador (0,15)	N	N	N	N	N	N	N	N		
11	41447-HM8-000	Calço A, Engrenagem Pinhão (1,64)	1	1	1	1	1	1	1	1		
	41448-HM8-000	Calço B, Engrenagem Pinhão (1,70)	1	1	1	1	1	1	1	1		
	41449-HM8-000	Calço C, Engrenagem Pinhão (1,76)	1	1	1	1	1	1	1	1		
	41451-HM8-000	Calço D, Engrenagem Pinhão (1,82)	1	1	1	1	1	1	1	1		
	41452-HM8-000	Calço E, Engrenagem Pinhão (1,88)	1	1	1	1	1	1	1	1		
	41453-HM8-000	Calço F, Engrenagem Pinhão (1,94)	1	1	1	1	1	1	1	1		
	41454-HM8-000	Calço G, Engrenagem Pinhão (2,00)	1	1	1	1	1	1	1	1		
	41455-HM8-000	Calço H, Engrenagem Pinhão (2,06)	1	1	1	1	1	1	1	1		
	41456-HM8-000	Calço I, Engrenagem Pinhão (2,12)	1	1	1	1	1	1	1	1		
	41457-HM8-000	Calço J, Engrenagem Pinhão (2,18)	1	1	1	1	1	1	1	1		
12	41540-HA0-000	Calço A, Coroa (1,82)	1	1	1	1	1	1	1	1		
	41541-HA0-000	Calço B, Coroa (1,88)	1	1	1	1	1	1	1	1		
	41542-HA0-000	Calço C, Coroa (1,94)	1	1	1	1	1	1	1	1		
	41543-HA0-000	Calço D, Coroa (2,00)	1	1	1	1	1	1	1	1		
	41544-HA0-000	Calço E, Coroa (2,06)	1	1	1	1	1	1	1	1		
	41545-HA0-000	Calço F, Coroa (2,12)	1	1	1	1	1	1	1	1		

C-16 Transmissão Traseira

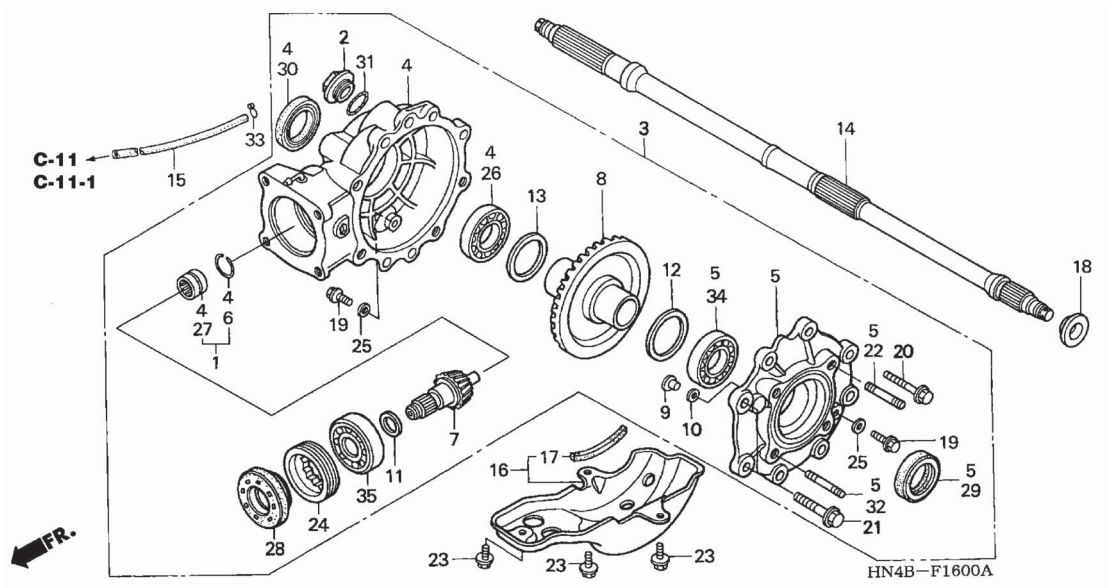

Nº Ref.	N.O.S.	(Nº de Referência) Item de Serviço	T.M.O.
34	2131E8	Rolamento, Coroa: Esquerdo	2,4
	2131F2	Rolamento, Coroa: Ambos	2,5
35	2131A1	Rolamento, Pinhão Traseiro: Dianteiro	1,9

Ref. Nº	Nº da peça	Descrição	Qtde. TRX350TM 2	3	4	6	TRX350FM 2	3	4	6	Nº de série	Tipo
12)	41546-HA0-000	Calço G, Coroa (2,18)	1	1	1	1	1	1	1	1		
	41547-HA0-000	Calço H, Coroa (2,24)	1	1	1	1	1	1	1	1		
	41548-HA0-000	Calço I, Coroa (2,30)	1	1	1	1	1	1	1	1		
13	41540-HC4-000	Calço A, Coroa (1,26)	1	1	1	1	1	1	1	1		
	41541-HC4-000	Calço B, Coroa (1,32)	1	1	1	1	1	1	1	1		
	41542-HC4-000	Calço C, Coroa (1,38)	1	1	1	1	1	1	1	1		
	41543-HC4-000	Calço D, Coroa (1,44)	1	1	1	1	1	1	1	1		
	41544-HC4-000	Calço E, Coroa (1,50)	1	1	1	1	1	1	1	1		
	41545-HC4-000	Calço F, Coroa (1,56)	1	1	1	1	1	1	1	1		
	41546-HC4-000	Calço G, Coroa (1,62)	1	1	1	1	1	1	1	1		
	41547-HC4-000	Calço H, Coroa (1.68)	1	1	1	1	1	1	1	1		
	41548-HC4-000	Calço I, Coroa (1,74)	1	1	1	1	1	1	1	1		
	41549-HC4-000	Calço J, Coroa (1,80)	1	1	1	1	1	1	1	1		
	41550-HC4-000	Calço K, Coroa (1,86)	1	1	1	1	1	1	1	1		
14	42311-HN5-671	Eixo, Traseiro	1	–	–	–	1	–	–	–		
	42311-HN5-672		–	1	1	1	–	1	1	1		
15	44121-HN4-670	Tubo, Respiro, 3,5 x 1100	1	1	1	1	–	–	–	–		
	95005-35760-30	Tubo, 3,5 x 760 (95005-35001-30M)	–	–	–	–	1	1	1	1		
16	50355-HN5-670	Protetor Comp.,	1	1	1	1	1	1	1	1		
17	50356-HM7-300	Borracha Limitadora	1	1	1	1	1	1	1	1		
18	52112-HA0-000	Limitador Esquerdo Rolamento	1	1	1	1	1	1	1	1		
19	90109-371-000	Parafuso, Vedação, 8 mm	2	2	2	2	2	2	2	2		
20	90133-MB0-000	Parafuso, Flange, 8 x 27	6	6	6	6	6	6	6	6		
21	90134-HA0-000	Parafuso, Flange, 10 x 35	2	2	2	2	2	2	2	2		
22	90135-HA7-770	Prisioneiro, 10 x 22	2	2	2	2	2	2	2	2		
23	90190-MG3-000	Parafuso, Flange, 8 x 12	3	3	3	3	3	3	3	3		
24	90242-MB0-000	Porca, Trava, 64 mm	1	1	1	1	1	1	1	1		

C-16 Transmissão Traseira

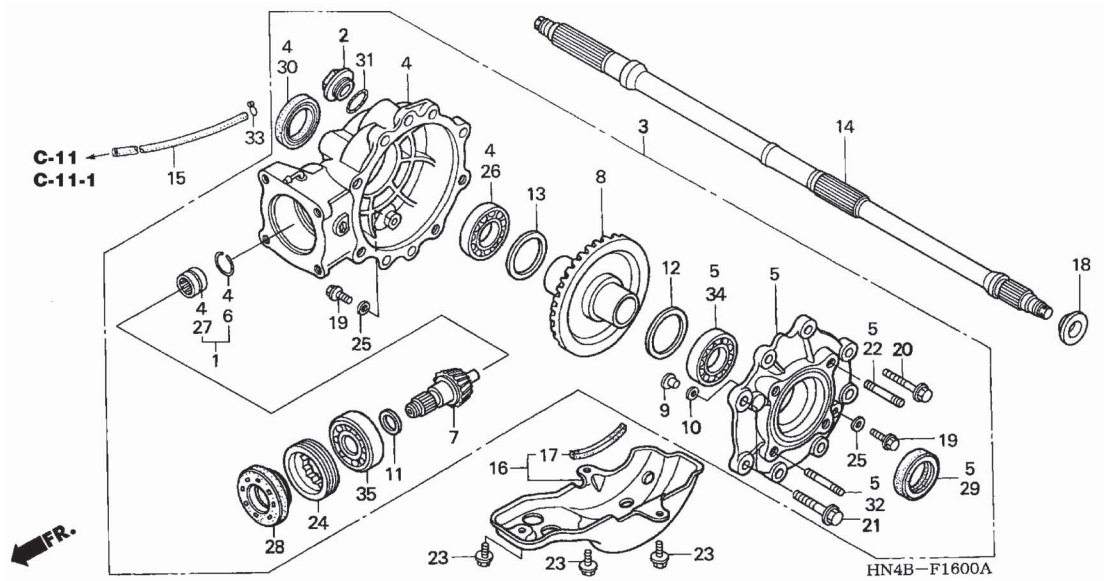

Ref. Nº	Nº da peça	Descrição	Qtde. TRX350TM 2	TRX350TM 3	TRX350TM 4	TRX350TM 6	TRX350FM 2	TRX350FM 3	TRX350FM 4	TRX350FM 6	Nº de série	Tipo
25	90471-580-000	Guarnição, 8 mm	2	2	2	2	2	2	2	2		
26	91051-HC4-003	Rolamento, Radial Esferas, 43 x 68 x 13	1	1	1	1	1	1	1	1		
27	91061-HA7-672	Rolamento, Agulhas, 14 x 24,5 x 15 (KOYO)	1	1	1	1	1	1	1	1		
	91061-HC4-003	Rolamento, Agulhas, 14 x 24,5 x 15 (NTN)	1	1	1	1	1	1	1	1		
28	91251-HM8-003	Retentor, Óleo, 34 x 70 x 11	1	1	1	1	1	1	1	1		
29	91252-HA0-004	Retentor, Óleo, 35 x 49 x 6 (NOK)	1	1	1	1	1	1	1	1		
30	91271-HC4-004	Retentor, Óleo, 42 x 51 x 7	1	1	1	1	1	1	1	1		
31	91302-001-020	Anel, Vedação, 30,8 mm	1	1	1	1	1	1	1	1		
32	92900-10028-0E	Prisioneiro, 10 x 28	2	2	2	2	2	2	2	2		
33	95002-35000	Presilha, Tubo (C6.5)	1	1	1	1	1	1	1	1		
34	96100-60073-00	Rolamento, Radial Esferas, 6007	1	1	1	1	1	1	1	1		
35	96100-62060-00	Rolamento, Radial Esferas, 6206	1	1	1	1	1	1	1	1		

C-17 Tanque de Combustível (TRX350TM/FM-2/3)

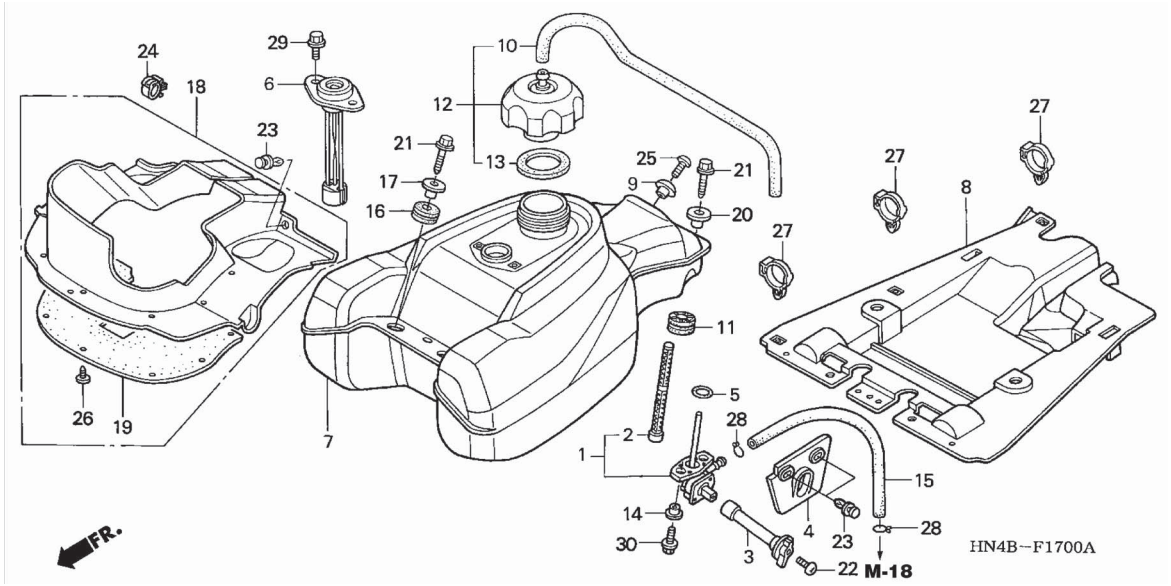

Nº Ref.	N.O.S.	(Nº de Referência) Item de Serviço	T.M.O.
1	310110	Registro Conj., Combustível	0,4
2	310115	Tela, Filtro Combustível	0,4
3	3101A5	Alavanca, Registro Combustível	0,1
6	3101C0	Medidor, Combustível	0,2
7	310100	Tanque, Combustível	0,5
8	3101A8	Protetor Inferior Tanque Combustível	0,5
18	3121C3	Placa Passagem Ar	0,8

Ref. Nº	Nº da peça	Descrição	Qtde. TRX350TM 2	3	4	6	TRX350FM 2	3	4	6	Nº de série	Tipo
1	16950-HM8-003	Registro Conj., Combustível	1	1	-	-	1	1	-	-		
2	16952-HM8-003	Tela, Filtro Combustível	1	1	-	-	1	1	-	-		
3	16963-HN5-670	Alavanca, Registro Combustível	1	1	-	-	1	1	-	-		
4	16965-HN5-670	Placa, Tanque Combustível	1	1	-	-	1	1	-	-		
5	16997-467-000	Anel, Vedação, 11,8 x 3,55	1	1	-	-	1	1	-	-		
6	17504-HN5-671	Medidor Conj., Combustível	1	1	-	-	1	1	-	-		
7	17510-HN5-670	Tanque Comp., Combustível	1	1	-	-	1	1	-	-		
8	17515-HN5-670	Protetor Inferior Tanque Combustível	1	1	-	-	1	1	-	-		
9	17518-KZ4-710	Bucha, Dianteira Assento	1	1	-	-	1	1	-	-		
10	17521-HA2-670	Tubo, Respiro Tampa Tanque	1	1	-	-	1	1	-	-		
11	17613-176-000	Coxim Traseiro, Tanque Combustível	1	1	-	-	1	1	-	-		
12	17620-HF7-000	Tampa Conj., Tanque Combustível	1	1	-	-	1	1	-	-		
13	17624-HF7-000	Guarnição, Tampa Tanque	1	1	-	-	1	1	-	-		
14	17626-467-000	Bucha, Fixação, Tanque Combustível	2	2	-	-	2	2	-	-		
15	17681-HN5-670	Tubo, Combustível	1	1	-	-	1	1	-	-		
16	18334-KA3-830	Coxim, Silencioso	2	2	-	-	2	2	-	-		
17	19052-MN8-000	Coxim, Fixação Radiador	2	2	-	-	2	2	-	-		
18	61700-HN5-670	Guia Conj., Passagem Ar	1	1	-	-	1	1	-	-		
19	61720-HN5-670	Coxim, Guia Ar	1	1	-	-	1	1	-	-		
20	77207-464-000	Bucha, Fixação Assento	1	1	-	-	1	1	-	-		
21	90101-HM8-000	Parafuso, Especial, 6 x 32	3	3	-	-	3	3	-	-		
22	90116-GF8-000	Parafuso, Alavanca Registro	1	1	-	-	1	1	-	-		
23	90653-HC4-900	Presilha, Pára-barro	4	4	-	-	4	4	-	-		
24	90684-ZA0-601	Presilha, Fiação	1	-	-	-	-	-	-	-		

C-17 Tanque de Combustível (TRX350TM/FM-2/3)

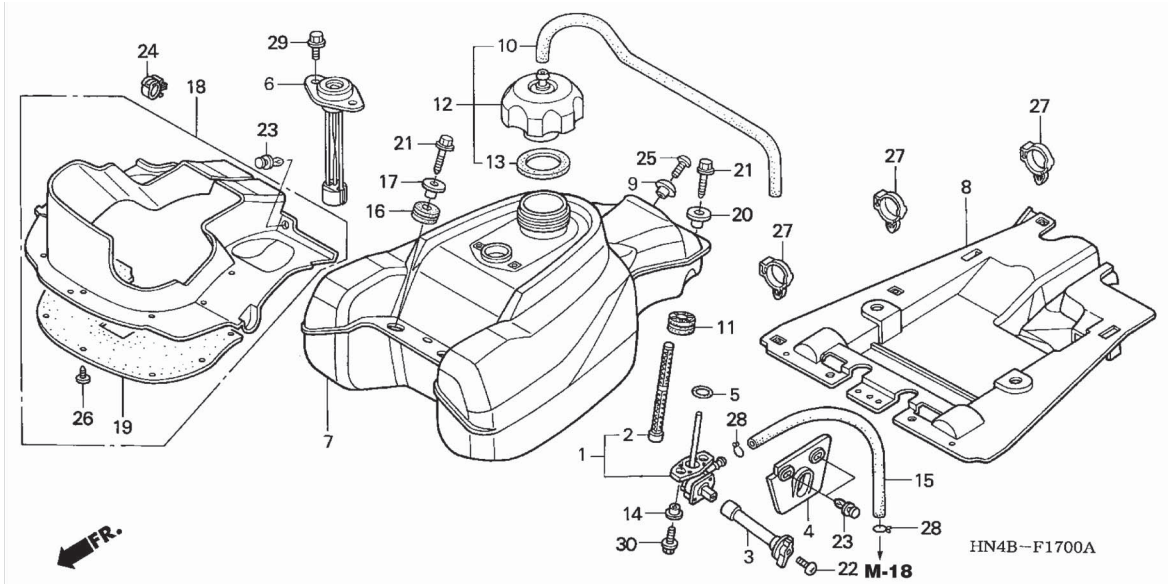

Ref. Nº	Nº da peça	Descrição	Qtde. TRX350TM 2	3	4	6	TRX350FM 2	3	4	6	Nº de série	Tipo
25	91422-MT8-770	Parafuso, Especial, 5 mm	1	1	-	-	1	1	-	-		
26	91504-SD5-901	Presilha	7	7	-	-	7	7	-	-		
27	91556-SK7-003	Presilha, Fiação (Preto)	3	3	-	-	3	3	-	-		
28	95002-02120	Presilha, Tubo (B12)	2	2	-	-	2	2	-	-		
29	95701-06012-00	Parafuso, Flange, 6 x 12	2	2	-	-	2	2	-	-		
30	96001-06016-00	Parafuso, Flange, 6 x 16	2	2	-	-	2	2	-	-		

C-17-1 Tanque de Combustível (TRX350TM/FM-4/6)

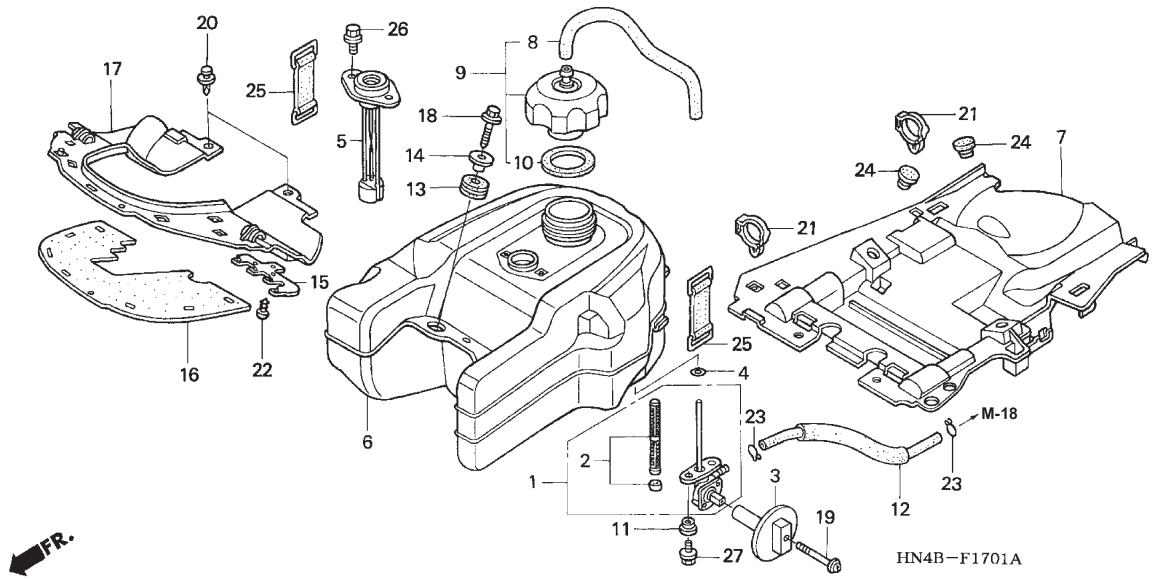

Nº Ref.	N.O.S.	(Nº de Referência) Item de Serviço	T.M.O.
1	310110	Registro Conj., Combustível	0,4
2	310115	Tela, Filtro Combustível	0,4
3	3101A5	Alavanca, Registro Combustível	0,2
5	3101C0	Medidor, Combustível	0,2
6	310100	Tanque, Combustível	0,5
7	3101A8	Protetor Inferior Tanque Combustível	0,5
17	3121C3	Placa, Passagem Ar	0,7

Ref. Nº	Nº da peça	Descrição	Qtde. TRX350TM 2	3	4	6	TRX350FM 2	3	4	6	Nº de série	Tipo
1	16950-HN7-003	Registro Conj., Combustível	–	–	1	1	–	–	1	1		
2	16952-HN7-003	Tela, Filtro Combustível	–	–	1	1	–	–	1	1		
3	16963-HM8-000ZA	Alavanca, Registro Combustível *NH1* Preto	–	–	1	1	–	–	1	1		
4	16997-467-000	Anel, Vedação, 11,8 x 3,55	–	–	1	1	–	–	1	1		
5	17504-HN5-671	Medidor Conj., Combustível	–	–	1	1	–	–	1	1		
6	17510-HN5-M40	Tanque Comp., Combustível	–	–	1	1	–	–	1	1		
7	17515-HN5-M40	Protetor Inferior Tanque Combustível	–	–	1	–	–	–	1	–		
	17515-HN5-M41		–	–	–	1	–	–	–	1		
8	17521-HA2-670	Tubo, Respiro Tampa Combustível	–	–	1	1	–	–	1	1		
9	17620-HF7-000	Tampa Conj., Tanque Combustível	–	–	1	1	–	–	1	1		
10	17624-HF7-000	Guarnição Tampa	–	–	1	1	–	–	1	1		
11	17626-467-000	Bucha Fixação, Tanque Combustível	–	–	2	2	–	–	2	2		
12	17681-HN5-M40	Tubo, Combustível	–	–	1	–	–	–	1	–		
	17681-HN5-N00		–	–	–	1	–	–	–	1		
13	18334-KA3-830	Coxim, Silencioso	–	–	2	2	–	–	2	2		
14	19052-MN8-000	Bucha, Fixação Radiador	–	–	2	2	–	–	2	2		
15	32328-HN7-000	Suporte	–	–	1	–	–	–	1	–		
16	61720-HN7-000	Coxim, Guia Ar	–	–	1	–	–	–	1	–		
	61720-HN5-N00		–	–	–	1	–	–	–	1		
17	61725-HN7-000	Placa, Guia Ar	–	–	1	1	–	–	1	1		
18	90101-HM8-000	Parafuso, Especial, 6 x 32	–	–	2	2	–	–	2	2		
19	90101-HN7-000	Parafuso, Arruela, 5 x 80	–	–	1	1	–	–	1	1		
20	90653-HC4-900	Presilha, Pára-barro	–	–	2	2	–	–	2	2		
21	91556-SK7-003	Fiação Principal (Preto)	–	–	2	2	–	–	2	2		

C-17-1 Tanque de Combustível (TRX350TM/FM-4/6)

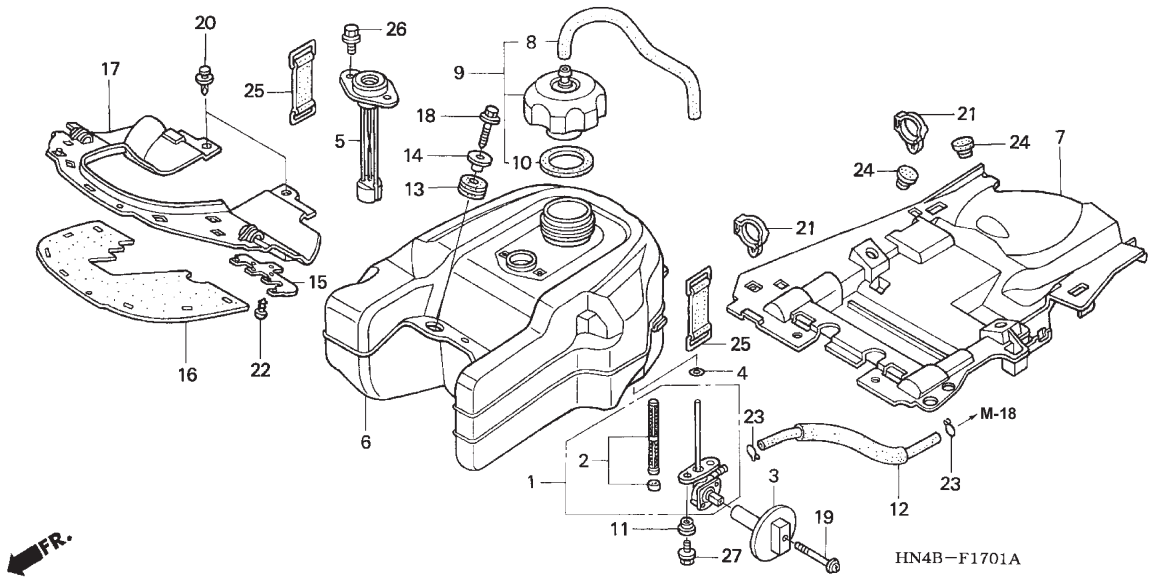

Ref. Nº	Nº da peça	Descrição	Qtde. TRX350TM 2	3	4	6	TRX350FM 2	3	4	6	Nº de série	Tipo
22	93913-24280	Parafuso, Fixação, 4 x 12 (PO)	–	–	2	–	–	–	2	–		
23	95002-02120	Presilha, Tubo (B12)	–	–	2	2	–	–	2	2		
24	95011-63000	Coxim Limitador C	–	–	2	2	–	–	2	2		
25	95012-11001	Presilha A, Bateria	–	–	2	2	–	–	2	2		
26	95701-06012-00	Parafuso, Flange, 6 x 12	–	–	2	2	–	–	2	2		
27	96001-06016-00	Parafuso, Flange, 6 x 16	–	–	2	2	–	–	2	2		

C-18 Tampa Lateral do Motor (TRX350TM/FM-2/3)

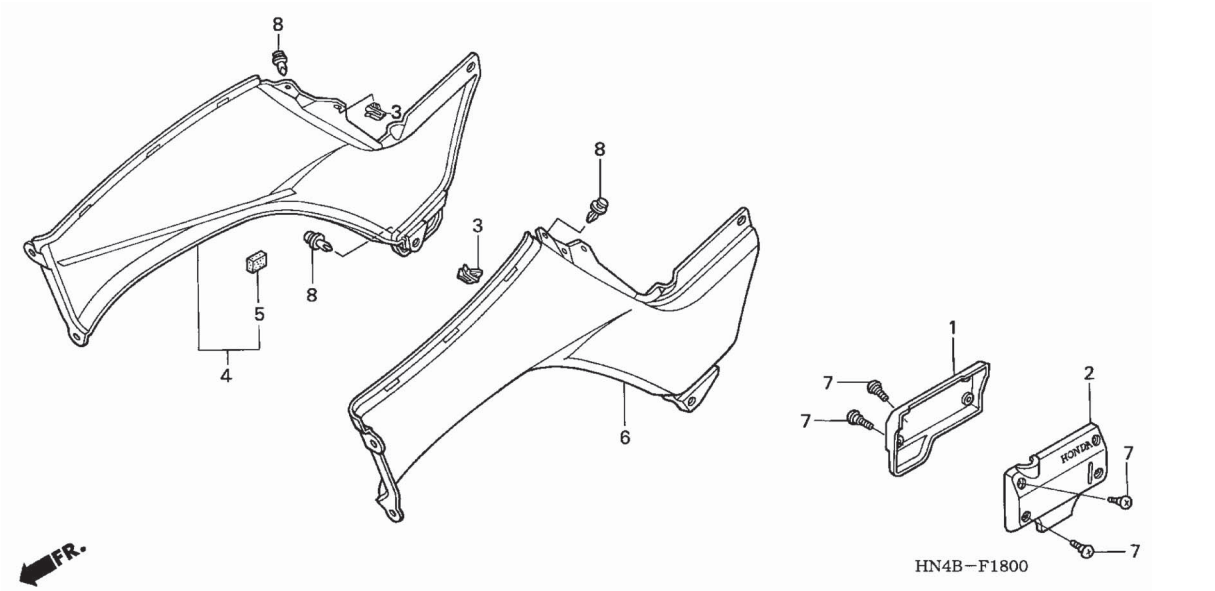

Nº Ref.	N.O.S.	(Nº de Referência) Item de Serviço	T.M.O.
1	4131K0	Tampa Lateral Motor: Direita	0,1
	4131K1	Tampa Lateral Motor: Ambas	0,1
2	4131J9	Tampa Lateral Motor: Esquerda	0,1
	4131K1	Tampa Lateral Motor: Ambas	0,1
4	4131Q7	Tampa, Lateral Direita	0,2
	4131Q8	Tampa, Lateral: Ambas	0,3
6	4131Q6	Tampa, Lateral Esquerda	0,2
	4131Q8	Tampa, Lateral: Ambas	0,3

Ref. Nº	Nº da peça	Descrição	Qtde. TRX350TM 2	3	4	6	TRX350FM 2	3	4	6	Nº de série	Tipo
1	11310-HN5-670	Tampa Lateral Direita Motor	1	1	–	–	1	1	–	–		
2	11320-HN5-670	Tampa Lateral Esquerda Motor	1	1	–	–	1	1	–	–		
3	32171-GJ1-003	Presilha, Fiação	2	2	–	–	2	2	–	–		
4	83500-HN5-670ZA	Tampa, Lateral Direita *NH1* Preto	1	1	–	–	1	1	–	–		
5	83523-MR5-870	Coxim, Fixação Tampa	1	1	–	–	1	1	–	–		
6	83600-HN5-670ZA	Tampa, Lateral Esquerda *NH1* Preto	1	1	–	–	1	1	–	–		
7	90114-MG9-770	Parafuso, Fixação	8	8	–	–	8	8	–	–		
8	90653-HC4-900	Presilha, Pára-barro	3	3	–	–	3	3	–	–		

C-18-1 Tampa Lateral do Motor (TRX350TM/FM-4/6)

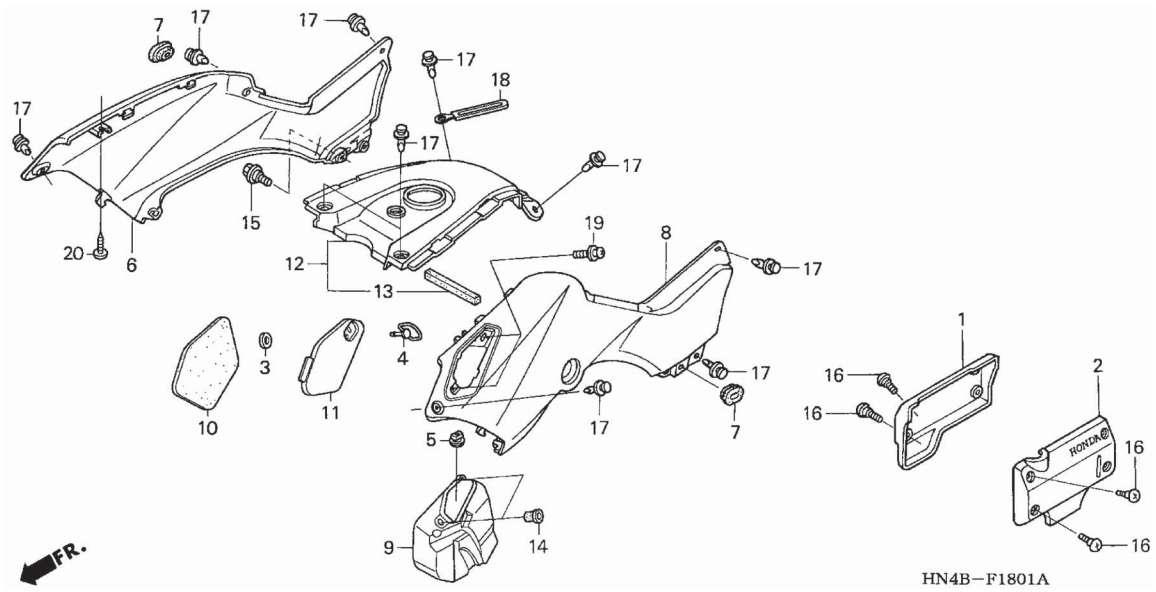

Nº Ref.	N.O.S.	(Nº de Referência) Item de Serviço	T.M.O.
1	4131K0	Tampa Lateral Motor: Direita	0,1
	4131K1	Tampa Lateral Motor: Ambas	0,1
2	4131J9	Tampa Lateral Motor: Esquerda	0,1
	4131K1	Tampa Lateral Motor: Ambas	0,1
6	4131Q7	Tampa, Lateral Direita	0,2
	4131Q8	Tampa, Lateral: Ambas	0,3
8	4131Q6	Tampa, Lateral Esquerda	0,2
	4131Q8	Tampa, Lateral: Ambas	0,3
9	4101K9	Caixa, Utilidade	0,2
12	413121	Tampa Superior Tanque Combustível	0,2

Ref. Nº	Nº da peça	Descrição	Qtde. TRX350TM 2	3	4	6	TRX350FM 2	3	4	6	Nº de série	Tipo
1	11310-HN5-670	Tampa Lateral Direita Motor	–	–	1	–	–	–	1	–		
	11310-HN5-N00		–	–	–	1	–	–	–	1		
2	11320-HN5-670	Tampa Lateral Esquerda Motor	–	–	1	–	–	–	1	–		
	11320-HN5-N00		–	–	–	1	–	–	–	1		
3	17224-KN5-670	Arruela, Fixação Tampa Filtro Ar	–	–	1	1	–	–	1	1		
4	17225-KN5-670	Prisioneiro, 6 x 21	–	–	1	1	–	–	1	1		
5	61105-KA8-000	Plugue, Pára-lama Dianteiro	–	–	1	1	–	–	1	1		
6	83500-HN7-000ZA	Tampa Lateral Direita Tanque *G152* Verde Aventura	–	–	1	1	–	–	1	1		
	83500-HN7-000ZB	*R232 Vermelho Patriota	–	–	1	1	–	–	1	1		
	83500-HN7-000ZC	*Y151R* Amarelo Estrela Burst	–	–	1	1	–	–	1	1		
7	83551-GE2-000	Coxim, Carcaça Filtro Ar	–	–	2	1	–	–	2	1		
8	83600-HN5-M40ZA	Tampa Lateral Esquerda Tanque *G152* Verde Aventura	–	–	1	1	–	–	1	1		
	83600-HN5-M40ZB	*R232* Vermelho Patriota	–	–	1	1	–	–	1	1		
	83600-HN5-M40ZC	*Y151R* Amarelo Estrela Burst	–	–	1	1	–	–	1	1		
9	83650-HN5-M40	Caixa, Utilidade	–	–	1	1	–	–	1	1		
10	83660-HN5-M40	Vedação, Caixa Utilidade	–	–	1	1	–	–	1	1		
11	83670-HN5-M40ZA	Tampa, Caixa Utilidade *G152* Verde Aventura	–	–	1	1	–	–	1	1		
	83670-HN5-M40ZB	*R232* Vermelho Patriota	–	–	1	1	–	–	1	1		
	83670-HN5-M40ZC	*Y151R* Amarelo Estrela Burst	–	–	1	1	–	–	1	1		
12	83700-HN7-000ZA	Tampa Superior, Tanque Combustível *G152* Verde Aventura	–	–	1	1	–	–	1	1		
	83700-HN7-000ZB	*R232* Vermelho Patriota	–	–	1	1	–	–	1	1		
	83700-HN7-000ZC	*Y151R* Amarelo Estrela Burst	–	–	1	1	–	–	1	1		

C-18-1 Tampa Lateral do Motor (TRX350TM/FM-4/6)

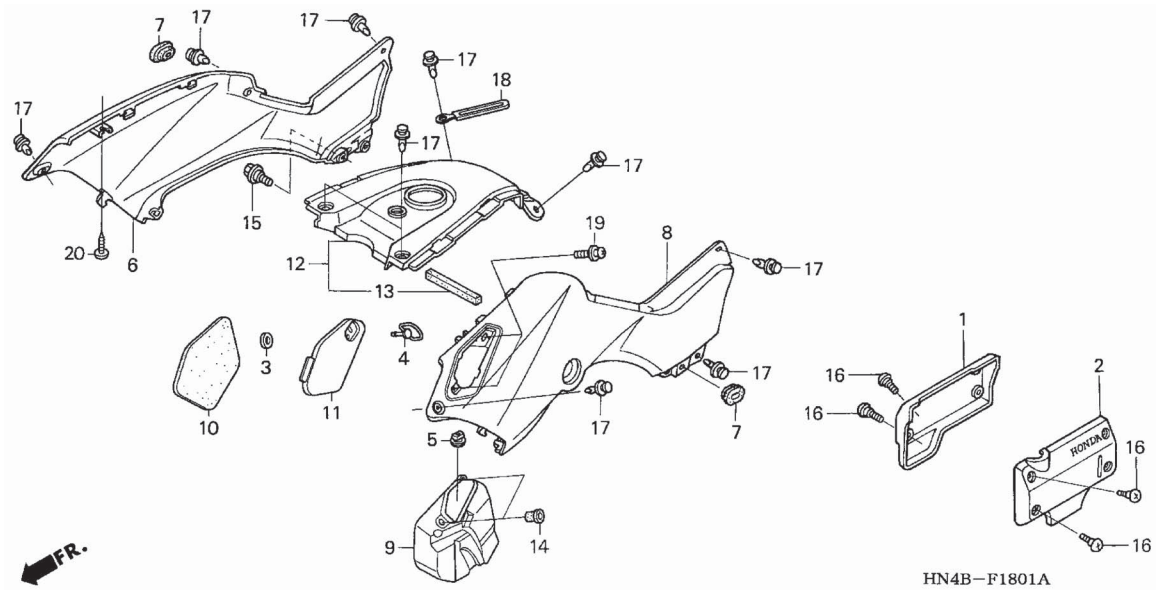

Ref. Nº	Nº da peça	Descrição	Qtde. TRX350TM 2	3	4	6	TRX350FM 2	3	4	6	Nº de série		Tipo
13	83701-HN7-300	Retentor, Pó	–	–	1	1	–	–	1	1			
14	90111-KW3-003	Porca, Fixação, 5 mm	–	–	2	2	–	–	2	2			
15	90111-187-000	Parafuso, Flange, 6 mm	–	–	1	1	–	–	1	1			
16	90114-MG9-770	Parafuso, Fixação	–	–	8	8	–	–	8	8			
17	90653-HC4-900	Presilha, Pára-barro	–	–	10	10	–	–	10	10			
18	91404-VM6-000	Presilha, Fiação	–	–	1	1	–	–	1	1			
19	93894-05016-07	Parafuso, Arruela, 5 x 16	–	–	2	2	–	–	2	2			
20	93903-24220	Parafuso, Fixação, 4 x 10	–	–	2	2	–	–	2	2			

C-19 Assento

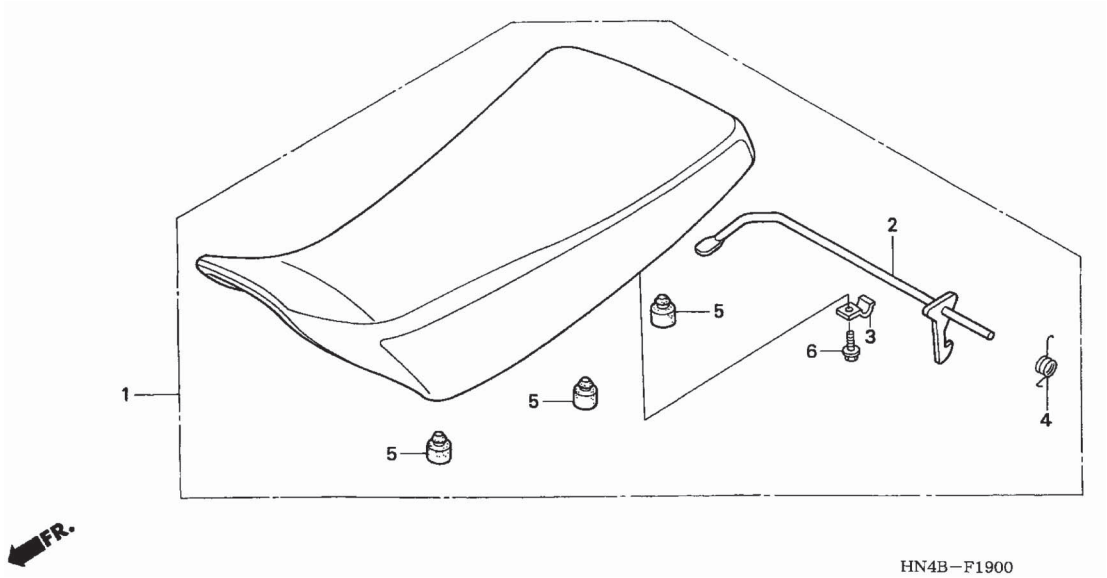

Nº Ref.	N.O.S.	(Nº de Referência) Item de Serviço	T.M.O.
1	413150	Assento	0,1

Ref. Nº	Nº da peça	Descrição	Qtde. TRX350TM 2	3	4	6	TRX350FM 2	3	4	6	Nº de série	Tipo
1	77100-HN5-B00	Assento Comp.,	1	1	–	–	1	1	–	–		
	77100-HN5-B40ZA	*NH1L* Preto	–	–	1	–	–	–	1	–		
	77100-HN5-B60ZA	*NH1L* Preto	–	–	–	1	–	–	–	1		
2	77105-HN5-670	Alavanca, Comp., Trava Assento	1	1	1	1	1	1	1	1		
3	77106-HB3-000	Suporte Alavanca Assento	1	1	1	1	1	1	1	1		
4	77107-958-000	Mola, Trava Assento	1	1	1	1	1	1	1	1		
5	77206-GF0-000	Coxim, Assento	6	6	6	6	6	6	6	6		
6	95701-06012-08	Parafuso, Flange, 6 x 12	1	1	1	1	1	1	1	1		

C-20 Filtro de Ar

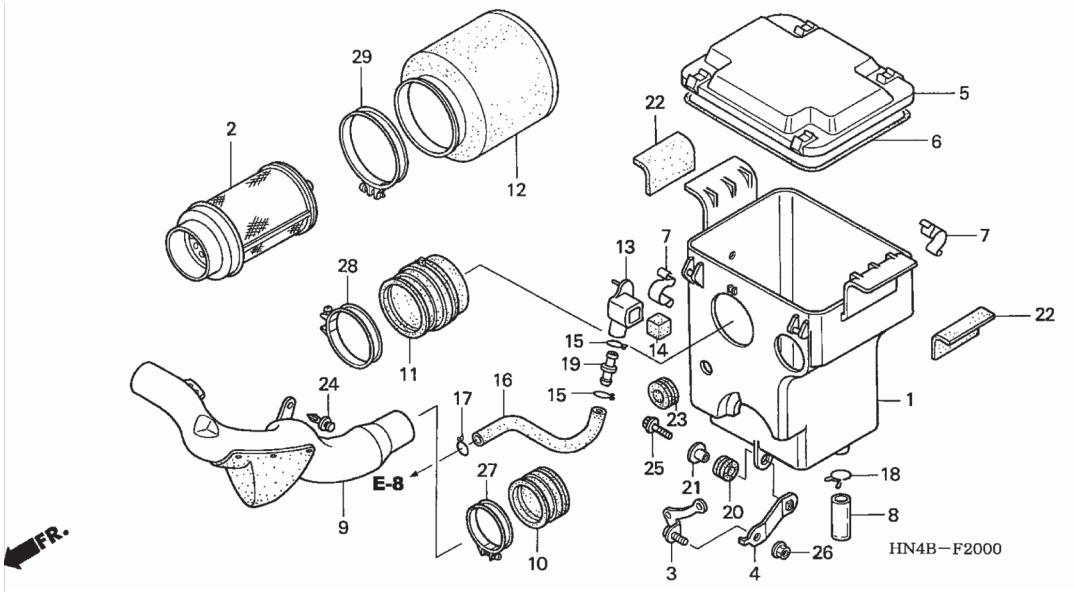

Nº Ref.	N.O.S.	(Nº de Referência) Item de Serviço	T.M.O.
1	3121A5	Carcaça, Filtro Ar	0,6
2	3121D5	Carcaça, Elemento Filtro Ar	0,1
5	312102	Tampa, Carcaça Filtro Ar	0,1
9	3121C2	Condutor	0,3
11	3121B6	Tubo, Conexão Filtro Ar	0,5
12	312105	Elemento, Filtro de Ar	0,2
14	3121C0	Protetor, Pó	0,2

Ref. Nº	Nº da peça	Descrição	Qtde. TRX350TM 2	3	4	6	TRX350FM 2	3	4	6	Nº de série	Tipo
1	17210-HN5-670	Carcaça, Filtro Ar	1	1	1	1	1	1	1	1		
2	17211-HN5-670	Carcaça Comp., Elemento Filtro Ar	1	1	1	1	1	1	1	1		
3	17212-HN5-670	Suporte A, Filtro Ar	1	1	1	1	1	1	1	1		
4	17213-HN5-670	Suporte B, Filtro Ar	1	1	1	1	1	1	1	1		
5	17217-HN5-670	Tampa Carcaça Filtro Ar	1	1	1	1	1	1	1	1		
6	17219-HN5-670	Anel Vedação Carcaça Filtro Ar	1	1	1	1	1	1	1	1		
7	17223-HM8-000	Mola, Tampa Carcaça Filtro Ar	4	4	4	4	4	4	4	4		
8	17224-HM5-930	Tubo, Dreno Filtro Ar	1	1	1	1	1	1	1	1		
9	17250-HN5-670	Condutor Conj.,	1	1	1	–	1	1	1	–		
	17250-HN5-N00		–	–	–	1	–	–	–	1		
10	17252-HN5-670	Anel Vedação Condutor	1	1	1	1	1	1	1	1		
11	17253-HN5-670	Tubo, Conexão Filtro Ar	1	–	–	–	1	–	–	–		
	17253-HN5-M00		–	1	1	1	–	1	1	1		
12	17254-HN5-670	Elemento, Filtro Ar	1	1	1	1	1	1	1	1		
13	17255-HN5-670	Junção Respiro	1	1	1	1	1	1	1	1		
14	17256-HN5-670	Protetor, Pó	1	1	1	1	1	1	1	1		
15	17316-611-000	Presilha, Tubo Respiro	2	2	2	2	2	2	2	2		
16	17366-HN5-670	Tubo, Respiro	1	1	1	1	1	1	1	1		
17	17724-102-700	Presilha, Mangueira Tanque	1	1	1	1	1	1	1	1		
18	18532-634-670	Presilha, Mangueira Ar, 21,5	1	1	1	1	1	1	1	1		
19	18631-MAH-710	Junção Duas Vias	1	1	1	1	1	1	1	1		
20	19051-KA3-830	Coxim, Fixação Radiador	1	1	1	1	1	1	1	1		
21	19052-MN8-000	Bucha, Fixação Radiador	1	1	1	1	1	1	1	1		
22	31511-KE2-850	Coxim, Bateria	2	2	2	2	2	2	2	2		
23	80102-KFJ-900	Coxim, Pára-lama Traseiro	1	1	1	1	1	1	1	1		

C-20 Filtro de Ar

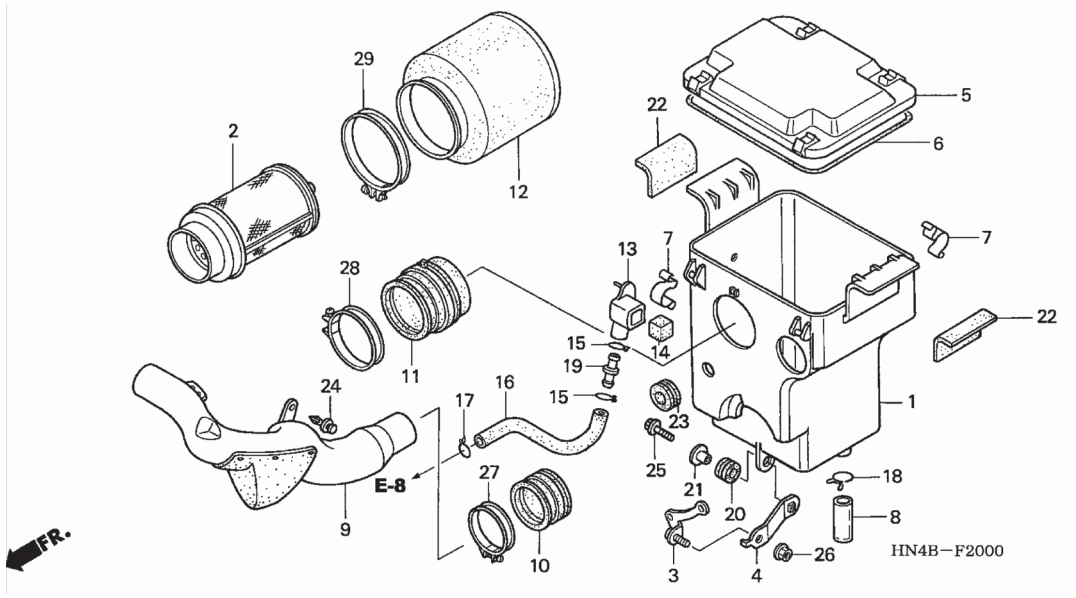

Ref. Nº	Nº da peça	Descrição	Qtde. TRX350TM 2	TRX350TM 3	TRX350TM 4	TRX350TM 6	TRX350FM 2	TRX350FM 3	TRX350FM 4	TRX350FM 6	Nº de série	Tipo
24	90653-HC4-900	Presilha, Pára-barro	1	1	–	1	1	1	–	1		
	91549-MW0-790ZA	Presilha, Fixação *NH1* Preto	–	–	1	–	–	–	1	–		
25	93404-06025-00	Parafuso, Arruela, 6x25	1	1	1	1	1	1	1	1		
26	94050-06000	Porca, Flange, 6mm	1	1	1	1	1	1	1	1		
27	95018-52250	Presilha Tubo, Conexão Filtro Ar (52)	1	–	–	–	1	–	–	–		
	90654-HM8-A60	Presilha Tubo, Conexão Filtro Ar (54)	–	1	1	1	–	1	1	1		
28	95018-60250	Presilha Tubo, Conexão Filtro Ar (60)	1	–	–	–	1	–	–	–		
	90662-HN5-M00	Presilha Tubo, Conexão Filtro Ar (62)	–	1	1	1	–	1	1	1		
29	95018-74250	Presilha Tubo, Conexão Filtro Ar (74)	1	–	–	–	1	–	–	–		
	90676-HN5-M00	Presilha Tubo, Conexão Filtro Ar (76)	–	1	1	1	–	1	1	1		

C-21 Silencioso (TRX350TM/FM-2/3/4)

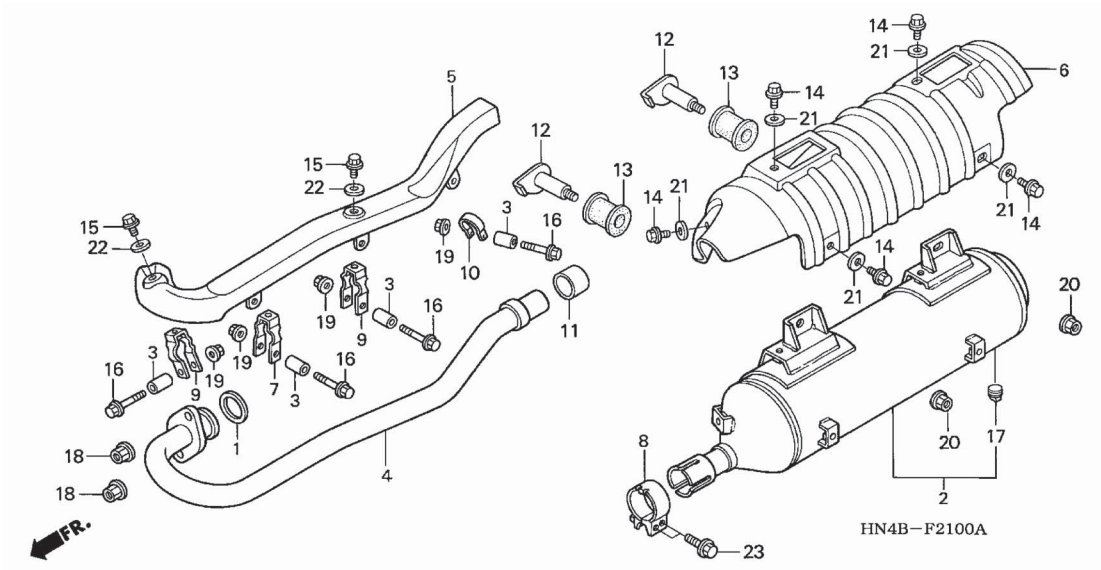

Nº Ref.	N.O.S.	(Nº de Referência) Item de Serviço	T.M.O.
1	3131B4	Junta, Tubo Escapamento	0,4
2	313120	Escapamento	0,2
4	313110	Tubo, Escape	0,4
5	313125	Tampa, Tubo Escape	0,4
6	411167	Tampa, Escapamento	0,2

Ref. Nº	Nº da peça	Descrição	Qtde. TRX350TM 2	3	4	6	TRX350FM 2	3	4	6	Nº de série	Tipo
1	18291-MN4-920	Junta, Tubo Escapamento	1	1	1	–	1	1	1	–		
2	18310-HN5-670	Escapamento Comp.,	1	1	1	–	1	1	1	–		
3	18318-HN5-670	Bucha, Presilha Escapamento	4	4	4	–	4	4	4	–		
4	18320-HN5-670	Tubo Comp., Escape	1	1	1	–	1	1	1	–		
5	18321-HN5-670	Tampa, Tubo Escape	1	1	1	–	1	1	1	–		
6	18323-HN5-670	Tampa, Escapamento	1	1	–	–	1	1	–	–		
	18324-HN5-M40	Tampa Comp., Escapamento	–	–	1	–	–	–	1	–		
7	18372-HN5-670	Presilha A, Tampa Tubo Escapamento	1	1	1	–	1	1	1	–		
8	18373-HA0-003	Presilha, Escapamento	1	1	1	–	1	1	1	–		
9	18373-HN5-670	Presilha B, Tampa Tubo Escapamento	2	2	2	–	2	2	2	–		
10	18374-HN5-670	Presilha C, Tampa Tubo Escapamento	1	1	1	–	1	1	1	–		
11	18391-ML8-000	Guarnição, Escapamento	1	1	1	–	1	1	1	–		
12	50607-HN5-670	Parafuso, Fixação Escapamento	2	2	2	–	2	2	2	–		
13	50608-HN5-670	Coxim, Fixação Escapamento	2	2	2	–	2	2	2	–		
14	90011-HN0-A00	Parafuso, Flange, 6 x 10	6	6	6	–	6	6	6	–		
15	90011-HN5-670	Parafuso, Flange, 6 x 10	2	2	2	–	2	2	2	–		
16	90012-HN5-670	Parafuso, Flange, 6 x 40	4	4	4	–	4	4	4	–		
17	90183-HM5-850	Parafuso, Fixação	1	1	1	–	1	1	1	–		
18	90301-HM8-000	Porca, Flange, 8 mm	2	2	2	–	2	2	2	–		
19	94050-06000	Porca, Flange, 6 mm	4	4	4	–	4	4	4	–		
20	94050-08000	Porca, Flange, 8 mm	2	2	2	–	2	2	2	–		
21	94103-06000	Arruela, Lisa, 6 mm	6	6	6	–	6	6	6	–		
22	94103-06700	Arruela, Lisa, 6 mm	2	2	2	–	2	2	2	–		
23	95701-08035-08	Parafuso, Flange, 8 x 35	2	2	2	–	2	2	2	–		

C-21-1 Silencioso (TRX350TM/FM-6)

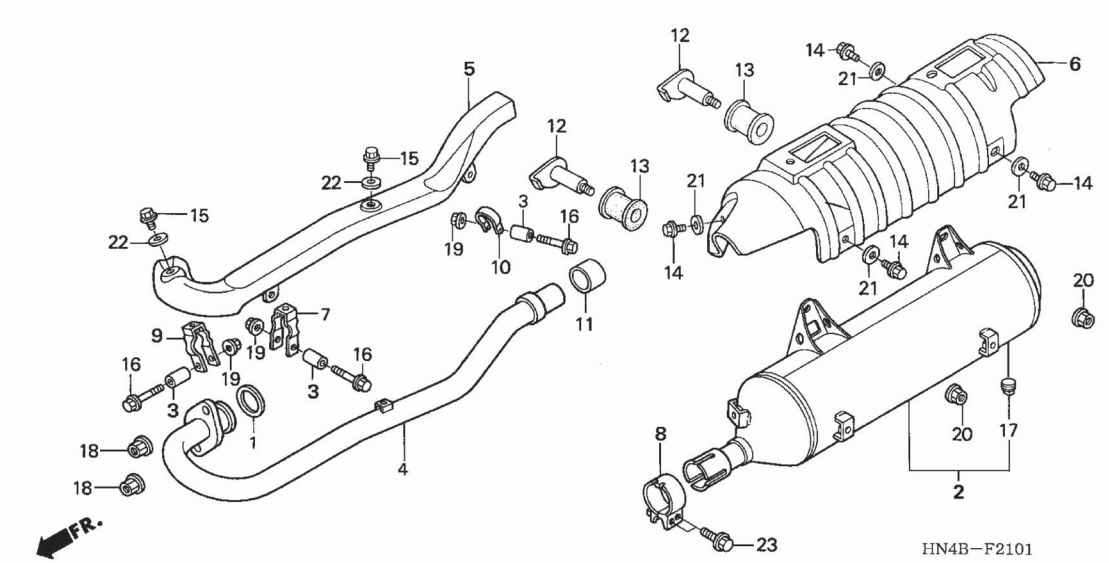

Nº Ref.	N.O.S.	(Nº de Referência) Item de Serviço	T.M.O.
1	3131B4	Junta, Tubo Escapamento	0,4
2	313120	Escapamento	0,2
4	313110	Tubo, Escape	0,4
5	313125	Tampa, Tubo Escape	0,4
6	411167	Tampa, Escapamento	0,2

Ref. Nº	Nº da peça	Descrição	Qtde. TRX350TM 2	3	4	6	TRX350FM 2	3	4	6	Nº de série	Tipo
1	18291-MN4-920	Junta, Tubo Escapamento	–	–	–	1	–	–	–	1		
2	18310-HN5-N00	Escapamento Comp.,	–	–	–	1	–	–	–	1		
3	18318-HN5-670	Bucha, Presilha Escapamento	–	–	–	3	–	–	–	3		
4	18320-HN5-N00	Tubo Comp., Escape	–	–	–	1	–	–	–	1		
5	18321-HN5-N00	Tampa, Tubo Escape	–	–	–	1	–	–	–	1		
6	18324-HN5-N00	Tampa, Escapamento	–	–	–	1	–	–	–	1		
7	18372-HN5-670	Presilha A, Tampa Tubo Escapamento	–	–	–	1	–	–	–	1		
8	18373-HA0-003	Presilha, Escapamento	–	–	–	1	–	–	–	1		
9	18373-HN5-N00	Presilha B, Tampa Tubo Escapamento	–	–	–	1	–	–	–	1		
10	18374-HN5-670	Presilha C, Tampa Tubo Escapamento	–	–	–	1	–	–	–	1		
11	18391-ML8-000	Guarnição, Escapamento	–	–	–	1	–	–	–	1		
12	50607-HN5-670	Parafuso, Fixação Escapamento	–	–	–	2	–	–	–	2		
13	50608-HN5-670	Coxim, Fixação Escapamento	–	–	–	2	–	–	–	2		
14	90011-HN0-A00	Parafuso, Flange, 6 x 10	–	–	–	4	–	–	–	4		
15	90011-HN5-670	Parafuso, Flange, 6 x 10	–	–	–	2	–	–	–	2		
16	90012-HN5-670	Parafuso, Flange, 6 x 40	–	–	–	3	–	–	–	3		
17	90183-HM5-850	Parafuso, Fixação	–	–	–	1	–	–	–	1		
18	90301-HM8-000	Porca, Flange, 8 mm	–	–	–	2	–	–	–	2		
19	94050-06000	Porca, Flange, 6 mm	–	–	–	3	–	–	–	3		
20	94050-08000	Porca, Flange, 8 mm	–	–	–	2	–	–	–	2		
21	94103-06000	Arruela, Lisa, 6 mm	–	–	–	4	–	–	–	4		
22	94103-06700	Arruela, Lisa, 6 mm	–	–	–	2	–	–	–	2		
23	95701-08035-08	Parafuso, Flange, 8 x 35	–	–	–	2	–	–	–	2		

C-22 Pedal (TRX350TM/FM-2/3)

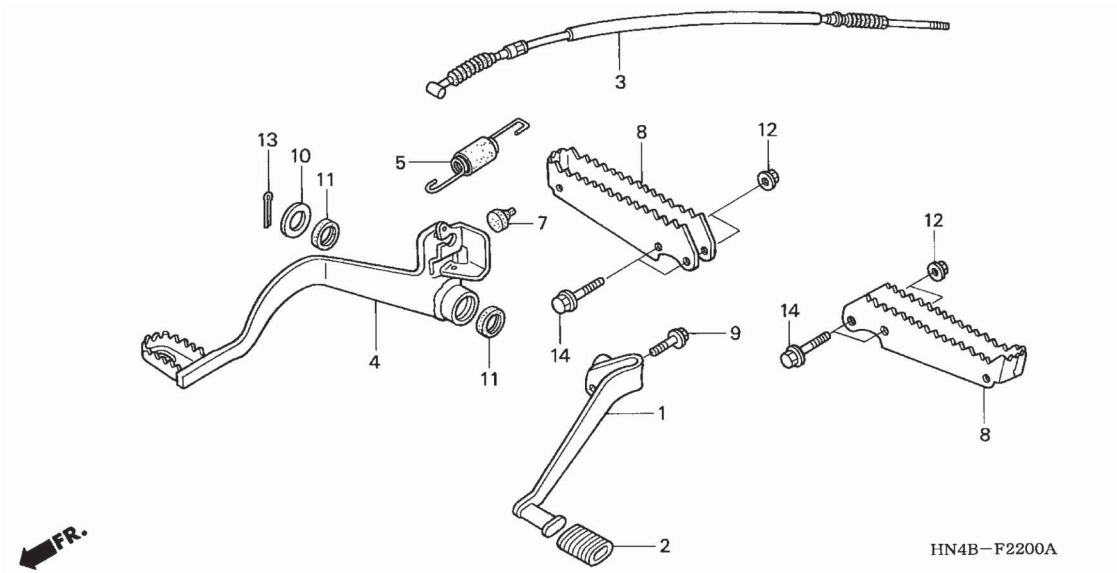

Nº Ref.	N.O.S.	(Nº de Referência) Item de Serviço	T.M.O.
1	4101A1	Pedal Câmbio	0,1
3	811130	Cabo, Freio Traseiro	0,2
4	810160	Pedal, Freio Traseiro	0,3
8	4101C5	Pedal, Apoio,Piloto: Esquerdo	0,1
	4101C6	Pedal, Apoio,Piloto: Direito	0,1
	4101J1	Pedal, Apoio,Piloto: Ambos	0,2

Ref. Nº	Nº da peça	Descrição	Qtde. TRX350TM 2	3	4	6	TRX350FM 2	3	4	6	Nº de série	Tipo
1	24700-HN5-670	Pedal Comp., Câmbio	1	1	–	–	1	1	–	–		
2	24781-371-000	Borracha, Pedal Câmbio	1	1	–	–	1	1	–	–		
3	43470-HN5-670	Cabo Comp., Pedal Freio	1	1	–	–	1	1	–	–		
4	46500-HN5-670	Pedal, Comp., Freio	1	1	–	–	1	1	–	–		
5	46513-HM7-000	Mola Conj., Pedal Freio Traseiro	1	1	–	–	1	1	–	–		
7	50505-GA7-730	Batente, Limitador Pedal	1	1	–	–	1	1	–	–		
8	50610-HM8-000	Pedal, Apoio Comp.,	2	2	–	–	2	2	–	–		
9	90118-968-000	Parafuso, Flange, 6 x 20	1	1	–	–	1	1	–	–		
10	90512-303-000	Arruela, 17,5 mm	1	1	–	–	1	1	–	–		
11	91206-968-004	Vedador, Pó, 17 x 23 x 3	2	2	–	–	2	2	–	–		
12	94050-08000	Porca, Flange, 8 mm	4	4	–	–	4	4	–	–		
13	94201-30250	Cupilha, 3,0 x 25	1	1	–	–	1	1	–	–		
14	95801-08045-00	Parafuso, Flange, 8 x 45	4	4	–	–	4	4	–	–		

C-22-1 Pedal (TRX350TM/FM-4/6)

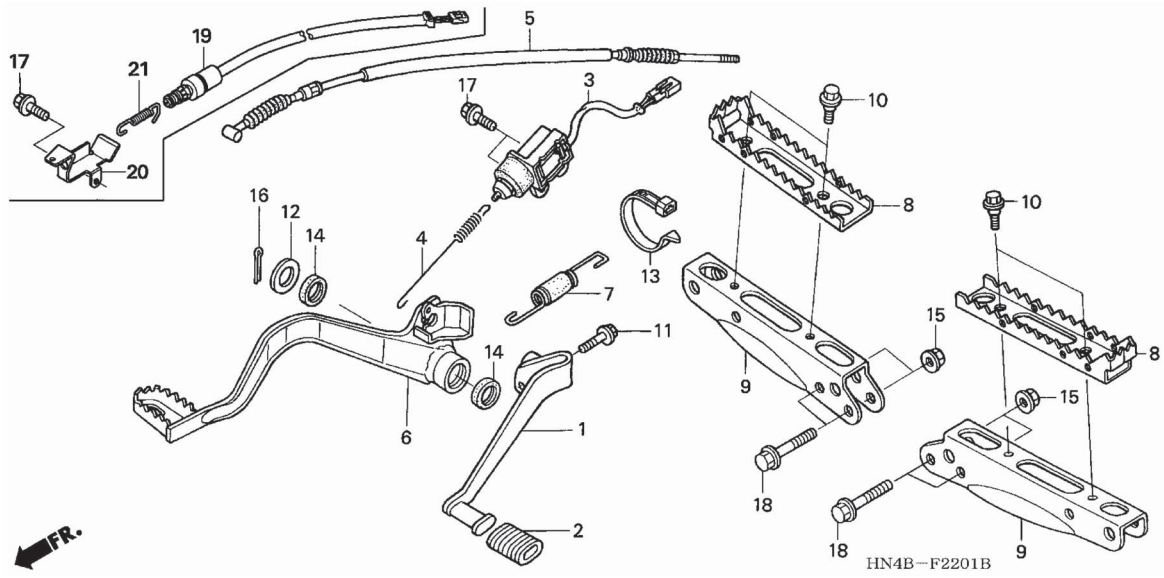

Nº Ref.	N.O.S.	(Nº de Referência) Item de Serviço	T.M.O.
1	4101A1	Pedal, Câmbio	0,1
3		(19)	
	6151B5	Interruptor, Freio Traseiro: Lado do pedal	0,5
5	811130	Cabo, Freio Traseiro	0,2
6	810160	Pedal, Freio Traseiro	0,3
7	8101A8	Mola, Pedal Freio Traseiro	0,2
8	4101C5	Pedal, Apoio, Piloto: Esquerdo	0,1
	4101C6	Pedal, Apoio, Piloto: Direito	0,1
	4101J1	Pedal, Apoio, Piloto: Ambos	0,1
9	4101C3	Suporte, Pedal: Esquerdo	0,2
	4101C4	Suporte, Pedal: Direito	0,2
	4101N7	Suporte, Pedal: Ambos	0,4

Ref. Nº	Nº da peça	Descrição	Qtde. TRX350TM 2	3	4	6	TRX350FM 2	3	4	6	Nº de série	Tipo
1	24700-HN5-M40	Pedal, Câmbio	-	-	1	1	-	-	1	1		
2	24781-371-000	Borracha, Pedal Câmbio	-	-	1	1	-	-	1	1		
3	35350-HN7-003	Interruptor Conj., Freio Traseiro	-	-	1	-	-	-	1	-		
4	35357-HN7-000	Mola, Interruptor Freio	-	-	1	-	-	-	1	-		
5	43470-HN5-670	Cabo Comp., Pedal Freio	-	-	1	1	-	-	1	1		
6	46500-HN7-000	Pedal Comp., Freio	-	-	1	1	-	-	1	1		
7	46513-HM7-000	Mola Conj., Pedal Freio Traseiro	-	-	1	1	-	-	1	1		
8	50610-HN5-M40	Pedal, Apoio	-	-	2	2	-	-	2	2		
9	50611-HN8-000	Suporte , Pedal	-	-	2	2	-	-	2	2		
10	90111-197-890	Parafuso, Flange, 6 mm	-	-	4	4	-	-	4	4		
11	90118-968-000	Parafuso, Flange, 6 x 20	-	-	1	1	-	-	1	1		
12	90512-303-000	Arruela, 17,5 mm	-	-	1	1	-	-	1	1		
13	90651-KV6-003	Presilha, Fiação	-	-	1	1	-	-	1	1		
14	91206-968-004	Vedador, Pó, 17 x 23 x 3 (ARAI)	-	-	2	2	-	-	2	2		
15	94050-08000	Porca, Flange, 8 mm	-	-	4	4	-	-	4	4		
16	94201-30250	Cupilha, 3,0 x 25	-	-	1	1	-	-	1	1		
17	95701-06012-00	Parafuso, Flange, 6 x 12	-	-	2	2	-	-	2	2		
18	95801-08045-00	Parafuso, Flange, 8 x 45	-	-	4	4	-	-	4	4		
19	35350-HN5-N00	Interruptor Conj., Freio Traseiro	-	-	-	1	-	-	-	1		
20	35351-HN5-N00	Suporte, Interruptor Freio	-	-	-	1	-	-	-	1		
21	35357-HN5-N00	Mola, Interruptor Freio	-	-	-	1	-	-	-	1		

C-23 Garfo Traseiro

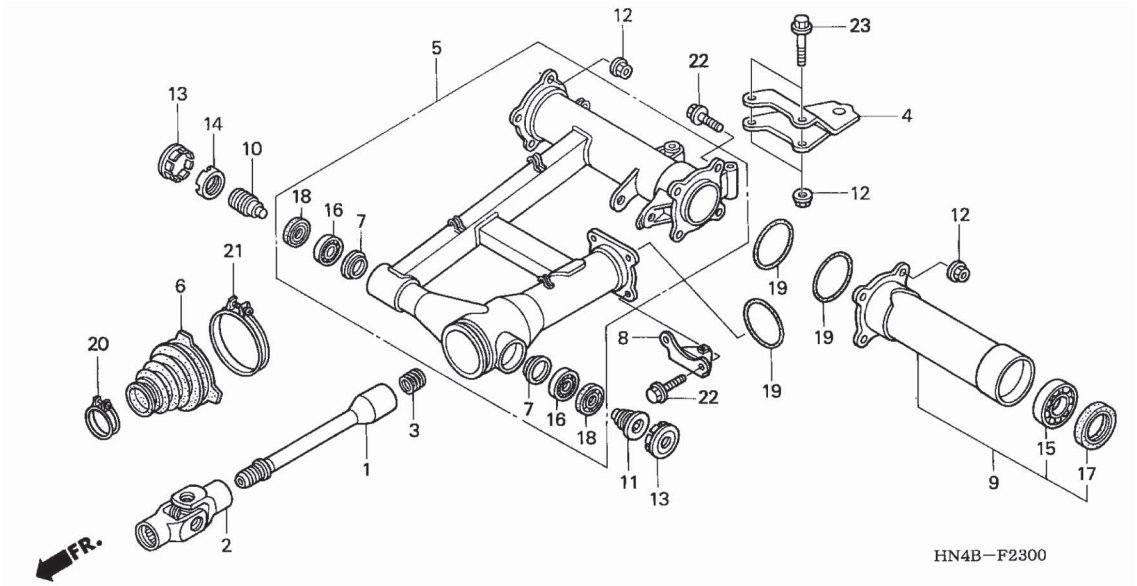

Nº Ref.	N.O.S.	(Nº de Referência) Item de Serviço	T.M.O.
1	2131A6	Eixo, Transmissão: Traseiro	1,0
2	213115	Articulação	1,0
4	4101D9	Engate	0,1
5	5121B0	Garfo, Conj.	1,2
6	2131E7	Capa, Articulação Eixo Transmissão	0,9
9	5121B4	Tubo, Esquerdo Garfo	0,4
15	5121D5	Rolamento, Tubo	0,5
16	5121C8	Rolamento, Articulação Garfo Traseiro: Esquerdo	1,2
	5121C9	Rolamento, Articulação Garfo Traseiro: Direito	1,2
	5121D0	Rolamento, Articulação Garfo Traseiro: Ambos	1,4

Ref. Nº	Nº da peça	Descrição	Qtde. TRX350TM 2	3	4	6	TRX350FM 2	3	4	6	Nº de série	Tipo
1	40201-HN5-670	Eixo, Transmissão	1	1	1	1	1	1	1	1		
2	40210-HM5-731	Articulação, Comp.	1	1	1	–	1	1	1	–		
	40210-HN7-010		–	–	–	1	–	–	–	1		
3	40215-HN0-671	Mola, Eixo Transmissão	1	1	1	1	1	1	1	1		
4	50810-HN5-670	Engate, Comp.	1	–	–	–	1	–	–	–		
	50810-HN2-000		–	1	1	1	–	1	1	1		
5	52100-HN5-670	Garfo, Traseiro Conj.	1	1	1	1	1	1	1	1		
6	52101-HN5-670	Capa, Articulação	1	1	1	1	1	1	1	1		
7	52112-MA1-300	Suporte , Engraxadeira Garfo Traseiro	2	2	2	2	2	2	2	2		
8	52190-HN5-670	Suporte, Comp.,	1	1	1	1	1	1	1	1		
9	52300-HN5-670	Tubo Comp., Esquerdo Garfo	1	1	1	1	1	1	1	1		
10	90121-HM5-930	Parafuso, A	1	1	1	1	1	1	1	1		
11	90122-HM5-930	Parafuso, B	1	1	1	1	1	1	1	1		
12	90305-HC0-770	Porca, Auto Travante, 10 mm	10	10	10	10	10	10	10	10		
13	90312-HM5-670	Capa, Porca Trava	2	2	2	2	2	2	2	2		
14	90355-469-000	Porca Trava Garfo Traseiro	1	1	1	1	1	1	1	1		
15	91055-HN5-681	Rolamento, Radial Esferas, 32 x 58 x 13UU	1	1	1	1	1	1	1	1		
16	91066-HC4-004	Rolamento, Angular, 7203	2	2	2	2	2	2	2	2		
17	91255-HA0-681	Retentor, Óleo, 42 x 58 x 10 (ARAI)	1	1	1	1	1	1	1	1		
18	91268-HN0-A01	Vedador, Pó, 26 x 40 x 5 (NOK)	2	2	2	2	2	2	2	2		
19	91320-HM7-702	Anel, Vedação, 75 x 3,2 (NOK)	3	3	3	3	3	3	3	3		
20	95018-48250	Presilha, Tubo Conexão Filtro Ar(48)	1	1	1	1	1	1	1	1		

C-23 Garfo Traseiro

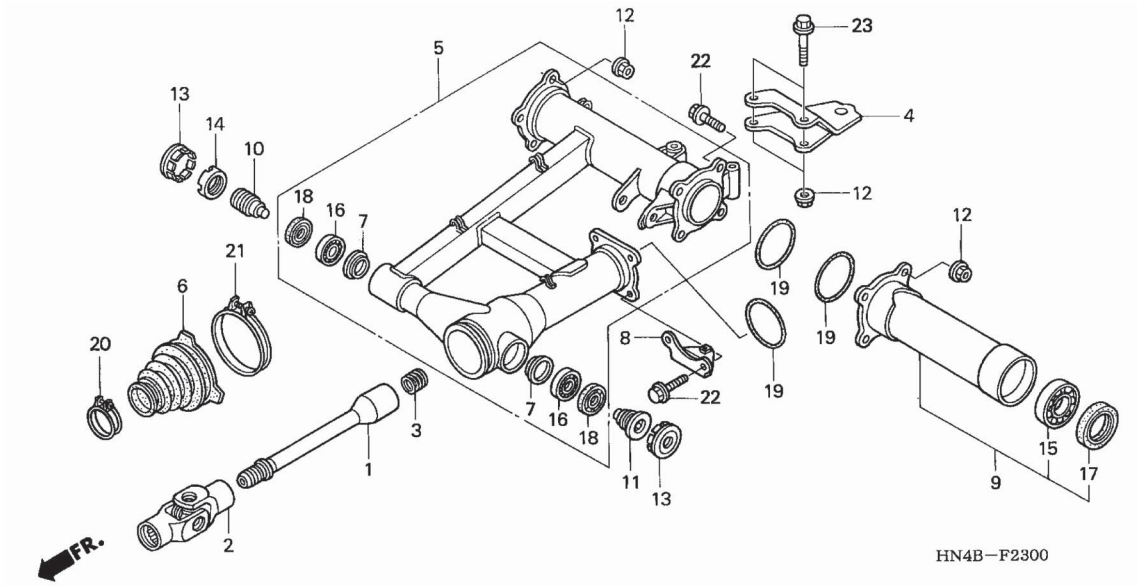

Ref. Nº	Nº da peça	Descrição	Qtde. TRX350TM 2	TRX350TM 3	TRX350TM 4	TRX350TM 6	TRX350FM 2	TRX350FM 3	TRX350FM 4	TRX350FM 6	Nº de série	Tipo
21	95018-90320	Presilha, Tubo Conexão Filtro Ar ..... (90)	1	1	1	1	1	1	1	1	.....	.....
22	95701-10025-00	Parafuso, Flange, 10 x 25	8	8	8	8	8	8	8	8	.....	.....
23	95801-10065-00	Parafuso, Flange, 10 x 65	2	–	–	–	2	–	–	–	.....	.....
	95801-10060-00	Parafuso, Flange, 10 x 60	–	2	2	2	–	2	2	2	.....	.....

C-24 Amortecedor Traseiro

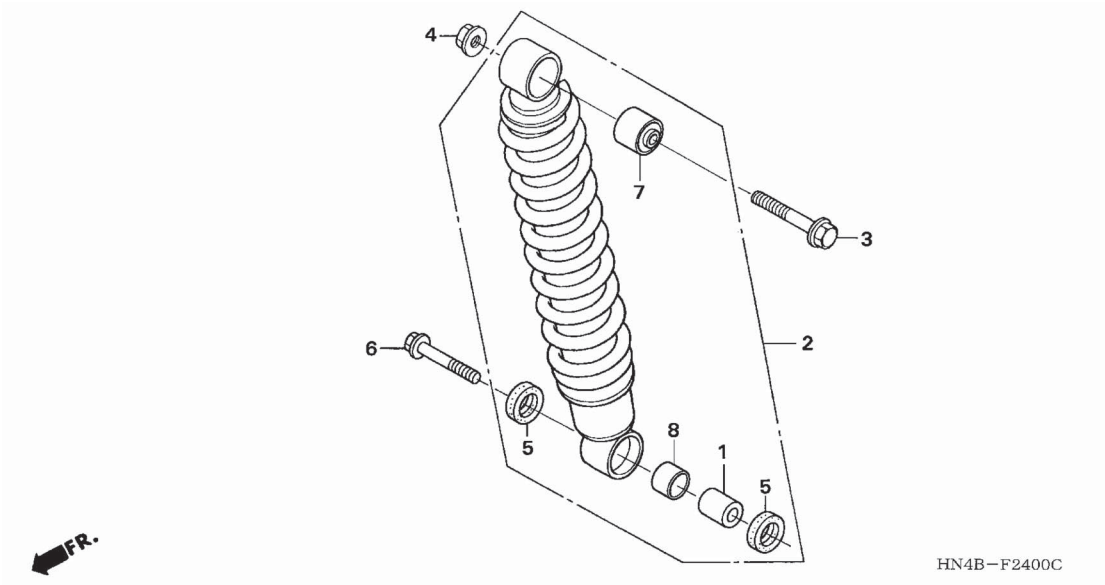

Nº Ref.	N.O.S.	(Nº de Referência) Item de Serviço	T.M.O.
2	512115	Amortecedor Comp., Traseiro	0,2

Ref. Nº	Nº da peça	Descrição	Qtde. TRX350TM 2	3	4	6	TRX350FM 2	3	4	6	Nº de série	Tipo
1	52486-HN5-670	Bucha Inferior, Amortecedor, Traseiro	1	1	1	–	1	1	1	–	.....	.....
	51486-HN6-A30	.....	–	–	–	1	–	–	–	1	.....	.....
2	52400-HN4-671	Amortecedor Conj., Traseiro	1	1	–	–	–	–	–	–	.....	.....
	52400-HN4-M01	.....	–	–	1	–	–	–	–	–	.....	.....
	52400-HN4-M61	.....	–	–	–	1	–	–	–	–	.....	.....
	52400-HN5-671	.....	–	–	–	–	1	1	–	–	.....	.....
	52400-HN5-M41	.....	–	–	–	–	–	–	1	–	.....	.....
	52400-HN5-N01	.....	–	–	–	–	–	–	–	1	.....	.....
3	90120-HC4-000	Parafuso, Flange, 10 x 50	1	1	1	1	1	1	1	1	.....	.....
4	90305-HC0-770	Porca, Auto Travante, 10 mm	1	1	1	1	1	1	1	1	.....	.....
5	91254-KS6-003	Vedador, Pó, 20 x 26 x 4,5 (ARAI)	2	2	2	–	2	2	2	–	.....	.....
	91253-MBR-003	Vedador, Pó, 16 x 24 x 4	–	–	–	2	–	–	–	2	.....	.....
6	90120-HC4-000	Parafuso, Flange, 10 x 50	1	1	–	–	1	1	–	–	.....	.....
	90120-HN7-000	.....	–	–	1	1	–	–	1	1	.....	.....
7	52411-HF1-671	Bucha	–	–	–	1	–	–	–	1	.....	.....
8	52489-HN6-A30	Bucha	–	–	–	1	–	–	–	1	.....	.....

C-25 Pára-lama Traseiro (TRX350TM/FM-2/3)

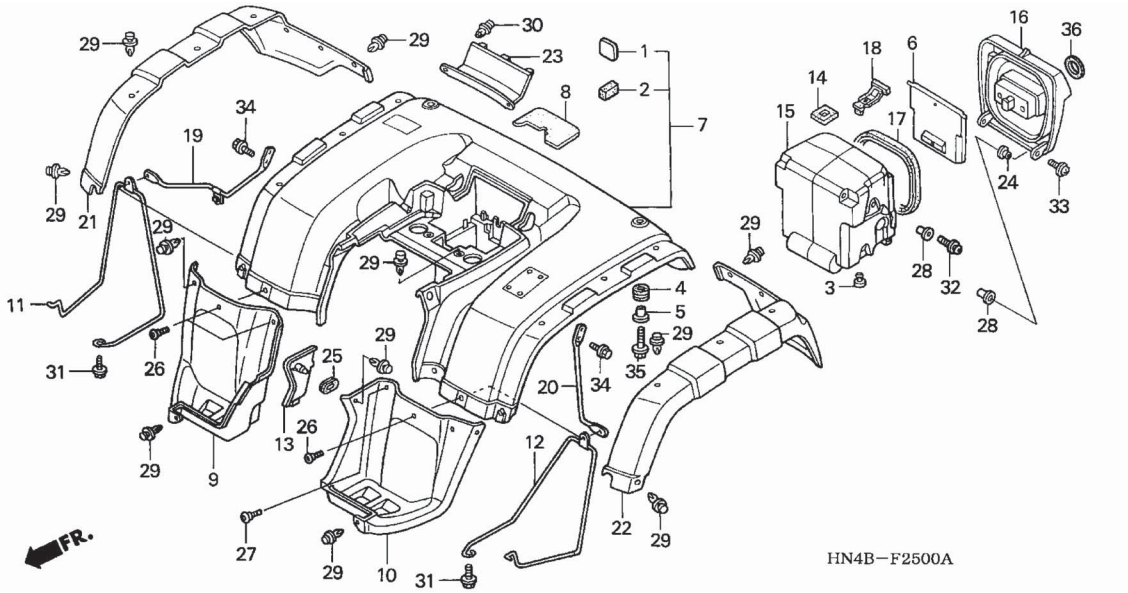

Nº Ref.	N.O.S.	(Nº de Referência) Item de Serviço	T.M.O.
7	413102	Pára-Lama , Traseiro	0,7
9	4131G6	Pára-Barro, Traseiro Direito	0,1
10	4131G5	Pára-Barro, Traseiro Esquerdo	0,1
15	410190	Caixa ou Estojo de Ferramentas	0,5
16	4101B1	Tampa, Caixa Ferramentas	0,2
21	4131R3	Pára-Barro, Lateral Traseiro Direito	0,1
22	4131R2	Pára-Barro, Lateral Traseiro Esquerdo	0,1

Ref. Nº	Nº da peça	Descrição	Qtde. TRX350TM 2	3	4	6	TRX350FM 2	3	4	6	Nº de série	Tipo
1	17513-HC0-300	Coxim, Fixação Tanque	2	2	–	–	2	2	–	–		
2	17514-HC0-310	Coxim Tanque	2	2	–	–	2	2	–	–		
3	50049-046-000	Plugue	1	1	–	–	1	1	–	–		
4	61103-HM5-850	Coxim, Fixação Pára-Lama Dianteiro	2	2	–	–	2	2	–	–		
5	61104-357-000	Bucha, Pára-Lama Dianteiro	2	2	–	–	2	2	–	–		
6	77110-HF1-880	Bolsa, Manual Proprietário	1	1	–	–	1	1	–	–		
7	80100-HN4-B00ZA	Pára-Lama, Traseiro (WOL) *G152* Verde Aventura	1	–	–	–	–	–	–	–		
	80100-HN4-B00ZB	*R232* Vermelho Patriota	1	–	–	–	–	–	–	–		
	80100-HN4-B20ZA	*G152* Verde Aventura	–	1	–	–	–	–	–	–		
	80100-HN4-B20ZB	*R232* Vermelho Patriota	–	1	–	–	–	–	–	–		
	80100-HN5-B00ZA	*G152* Verde Aventura	–	–	–	–	1	–	–	–		
	80100-HN5-B00ZB	*R232* Vermelho Patriota	–	–	–	–	1	–	–	–		
	80100-HN5-B30ZA	*G152* Verde Aventura	–	–	–	–	–	1	–	–		
	80100-HN5-B30ZB	*R232* Vermelho Patriota	–	–	–	–	–	1	–	–		
8	80102-HN5-670	Coxim, Fixação Bateria	1	1	–	–	1	1	–	–		
9	80121-HN5-670ZA	Pára-Barro, Traseiro Direito *NH1* Preto	1	1	–	–	1	1	–	–		
10	80122-HN5-670ZA	Pára-Barro, Traseiro Esquerdo *NH1* Preto	1	1	–	–	1	1	–	–		
11	80123-HN5-670	Suporte Pára-Barro Traseiro	1	1	–	–	1	1	–	–		
12	80124-HN5-670	Suporte, Pára-Barro Traseiro Esquerdo	1	1	–	–	1	1	–	–		
13	80125-HN5-670ZA	Tampa, Sistema Partida *NH1* Preto	1	1	–	–	1	1	–	–		
14	80206-HN5-670	Anel, Vedação Bolsa Manual Proprietário	2	2	–	–	2	2	–	–		
15	80210-HN5-670	Caixa Comp., Ferramentas	1	1	–	–	1	1	–	–		

C-25 Pára-lama Traseiro (TRX350TM/FM-2/3)

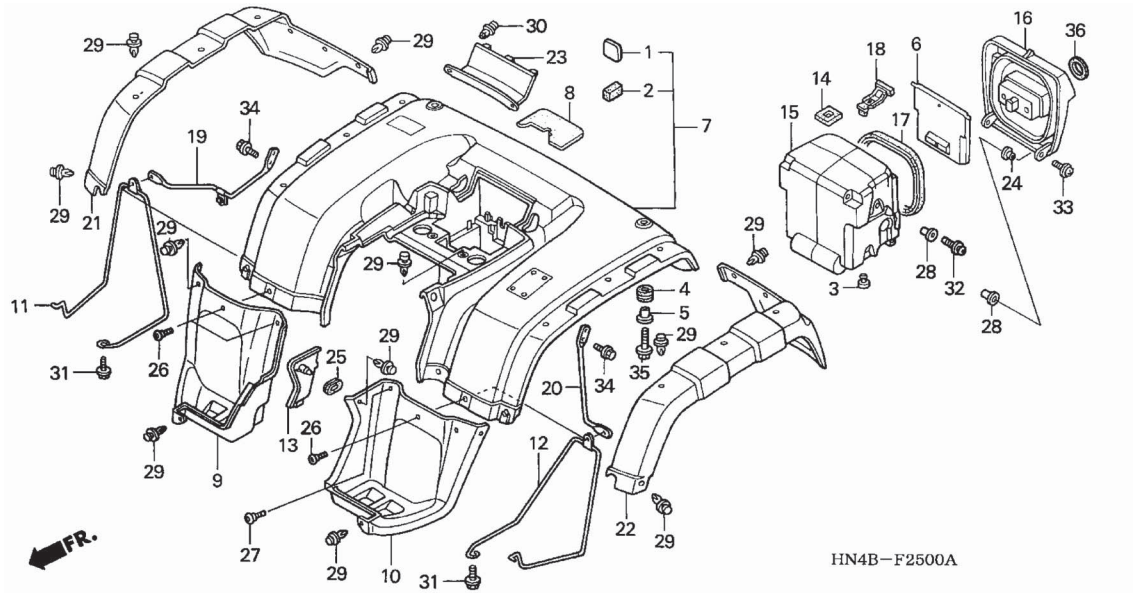

Ref. Nº	Nº da peça	Descrição	Qtde. TRX350TM 2	TRX350TM 3	TRX350TM 4	TRX350TM 6	TRX350FM 2	TRX350FM 3	TRX350FM 4	TRX350FM 6	Nº de série	Tipo
16	80211-HN5-670ZA	Tampa, Caixa Ferramentas *NH1* ..... Preto	1	1	–	–	1	1	–	–	.....	.....
17	80212-HN5-670	Anel, Vedação Caixa Ferramentas	1	1	–	–	1	1	–	–	.....	.....
18	80214-HM5-850	Presilha, Caixa Ferramentas	1	1	–	–	1	1	–	–	.....	.....
19	80217-HN5-670	Suporte, Traseiro Direito Pára-Lama	1	1	–	–	1	1	–	–	.....	.....
20	80218-HN5-670	Suporte, Traseiro Esquerdo Pára-Lama ...	1	1	–	–	1	1	–	–	.....	.....
21	80220-HN5-670ZA	Pára-barro, Lateral Traseiro Direito *NH1* ..... Preto	1	1	–	–	1	1	–	–	.....	.....
22	80221-HN5-670ZA	Pára-barro , Lateral Traseiro Esquerdo *NH1* ..... Preto	1	1	–	–	1	1	–	–	.....	.....
23	80311-HN5-670ZA	Tampa, Pára-Lama Traseiro *R232* ..... Vermelho Patriota	1	1	–	–	1	1	–	–	.....	.....
	80311-HN5-670ZC	*G152* ..... Verde Aventura	1	1	–	–	1	1	–	–	.....	.....
24	83119-MG9-000	Bucha, Fixação	2	2	–	–	2	2	–	–	.....	.....
25	83551-HM5-730	Coxim	1	1	–	–	1	1	–	–	.....	.....
26	90102-HN5-670	Parafuso, Especial, 6 x 8	3	3	–	–	3	3	–	–	.....	.....
27	90103-HC4-770	Parafuso, Pára-barro	1	1	–	–	1	1	–	–	.....	.....
28	90111-KW3-003	Porca, Fixação, 5 mm	4	4	–	–	4	4	–	–	.....	.....
29	90653-HC4-900	Presilha, Pára-barro	22	22	–	–	22	22	–	–	.....	.....
30	90658-HN5-671	Presilha, Tampa	2	2	–	–	2	2	–	–	.....	.....
31	93404-06016-07	Parafuso, Arruela, 6 x 16	2	2	–	–	2	2	–	–	.....	.....
32	93894-05016-08	Parafuso, Arruela, 5 x 16	2	2	–	–	2	2	–	–	.....	.....
33	93894-05020-08	Parafuso, Arruela, 5 x 20	2	2	–	–	2	2	–	–	.....	.....
34	95701-06012-00	Parafuso, Flange, 6 x 12	2	2	–	–	2	2	–	–	.....	.....
35	95701-06022-00	Parafuso, Flange, 6 x 22	2	2	–	–	2	2	–	–	.....	.....
36	80214-HN5-M00	Anel Vedação, Lanterna Traseira	–	1	–	–	–	1	–	–	.....	.....

C-25-1 Pára-lama Traseiro (TRX350TM/FM-4/6)

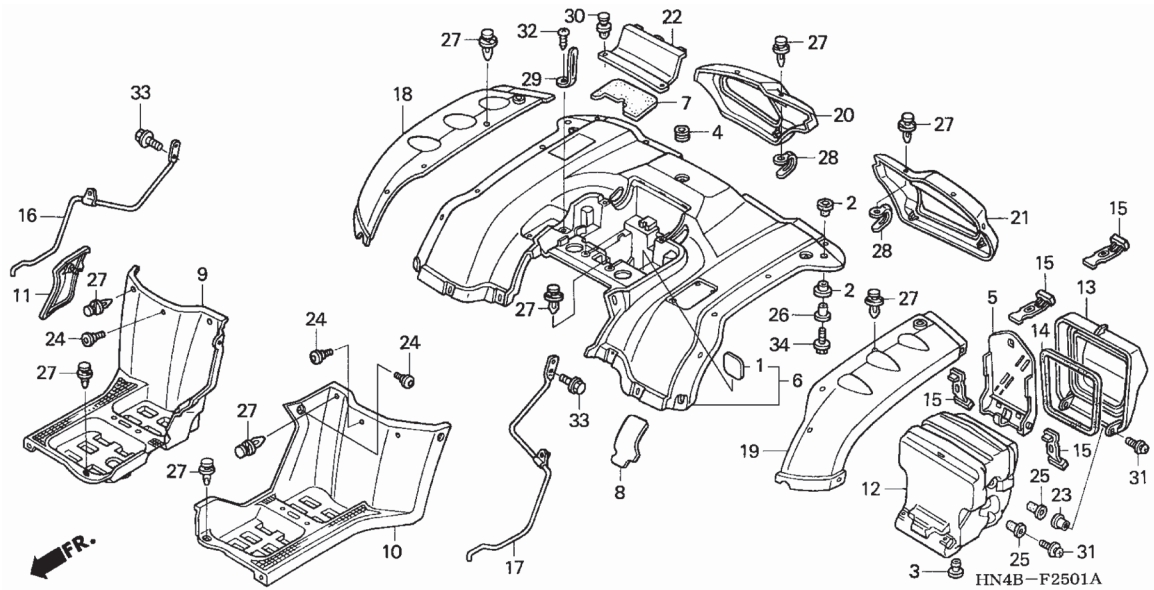

Nº Ref.	N.O.S.	(Nº de Referência) Item de Serviço	T.M.O.
6	413102	Pára-lama, Traseiro	1,0
9	4131N2	Pára-barro, Central Direito	0,2
10	4131N1	Pára-barro, Central Esquerdo	0,2
12	410190	Caixa ou Estojo, Ferramentas	0,7
13	4101B1	Tampa, Caixa Ferramentas	0,3
18	4131R3	Pára-barro, Lateral Traseiro Direito	0,1
19	4131R2	Pára-barro, Lateral Traseiro Esquerdo	0,1
20	4131G6	Pára-barro, Traseiro Direito	0,1
21	4131G5	Pára-barro, Traseiro Esquerdo	0,1

Ref. Nº	Nº da peça	Descrição	Qtde. TRX350TM 2	3	4	6	TRX350FM 2	3	4	6	Nº de série	Tipo
1	17513-HC0-300	Coxim, Fixação Tanque	–	–	2	2	–	–	2	2		
2	33718-GE2-690	Coxim, Fixação Lanterna Traseira	–	–	4	4	–	–	4	4		
3	50049-046-000	Plugue	–	–	1	1	–	–	1	1		
4	61103-HM5-850	Coxim, Fixação Pára-Lama Dianteiro	–	–	1	1	–	–	1	1		
5	77110-HN7-010	Caixa, Manual Proprietário	–	–	1	1	–	–	1	1		
6	80100-HN4-B30ZA	Pára-Lama, Traseiro										
		G152 Verde Aventura	–	–	1	1	–	–	–	–		
	80100-HN4-B30ZB	*R232* Vermelho Patriota	–	–	1	1	–	–	–	–		
	80100-HN4-B30ZC	*Y151R* Amarelo Estrela Burst	–	–	1	1	–	–	–	–		
	80100-HN5-B40ZA	*G152* Verde Aventura	–	–	–	–	–	–	1	1		
	80100-HN5-B40ZB	*R232* Vermelho Patriota	–	–	–	–	–	–	1	1		
	80100-HN5-B40ZC	*Y151R* Amarelo Estrela Burst	–	–	–	–	–	–	1	1		
7	80102-HN5-670	Coxim, Fixação Bateria	–	–	1	1	–	–	1	1		
8	80102-HN7-000	Coxim, A Pára-Lama Traseiro	–	–	1	1	–	–	1	1		
9	80121-HN5-M50ZA	Pára-barro, Central Direito										
		NH1 Preto	–	–	1	1	–	–	1	1		
10	80122-HN5-M40ZA	Pára-barro, Central Esquerdo										
		NH1 Preto	–	–	1	1	–	–	1	1		
11	80125-HN7-000ZA	Tampa Lateral, Direita Carburador										
		NH1 Preto	–	–	1	1	–	–	1	1		
12	80210-HN7-010	Caixa Comp., Ferramentas	–	–	1	1	–	–	1	1		
13	80211-HN7-000ZA	Tampa, Caixa Ferramentas (WOL)										
		NH1 Preto	–	–	1	1	–	–	1	1		
14	80212-HN7-000	Anel Vedação, Caixa Ferramentas	–	–	1	1	–	–	1	1		
15	80214-HM5-850	Presilha, Caixa Ferramentas	–	–	4	4	–	–	4	4		
16	80217-HN7-000	Suporte Traseiro, Direito Pára-Lama	–	–	1	1	–	–	1	1		

C-25-1 Pára-lama Traseiro (TRX350TM/FM-4/6)

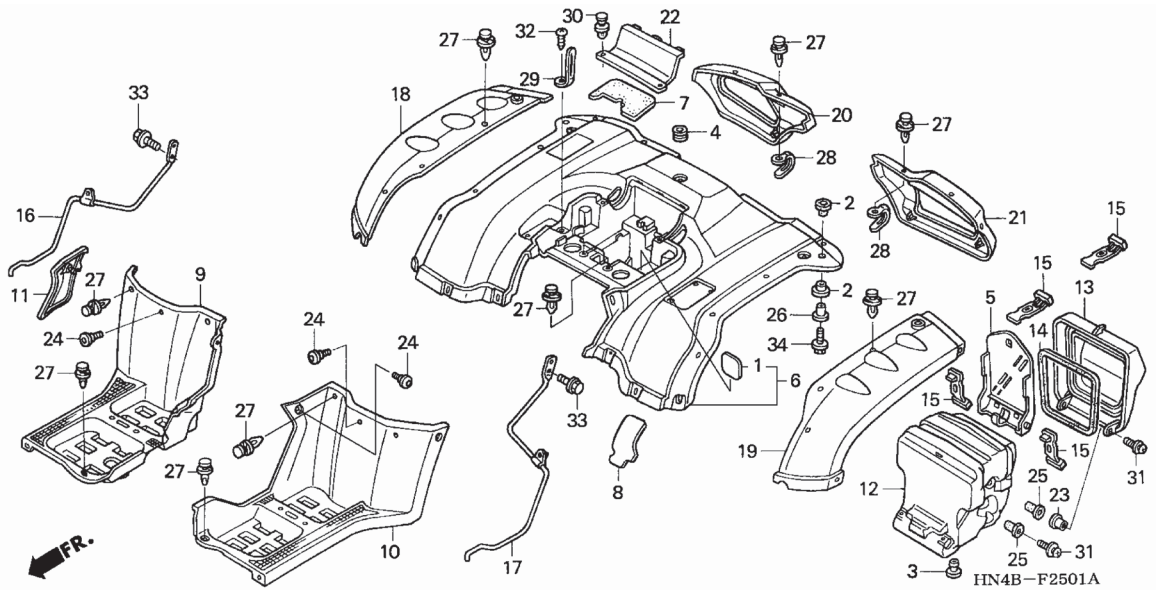

Ref. Nº	Nº da peça	Descrição	Qtde. TRX350TM 2	3	4	6	TRX350FM 2	3	4	6	Nº de série	Tipo
17	80218-HN7-000	Suporte Traseiro, Esquerdo Pára Lama	–	–	1	1	–	–	1	1		
18	80220-HN7-000ZA	Pára-Barro, Lateral Traseiro Direito NH1* Preto	–	–	1	1	–	–	1	1		
19	80221-HN7-000ZA	Pára-Barro, Lateral Traseiro Esquerdo NH1* Preto	–	–	1	1	–	–	1	1		
20	80250-HN7-000ZA	Pára-Barro, Traseiro Direito NH1* Preto	–	–	1	1	–	–	1	1		
21	80251-HN7-000ZA	Pára-Barro, Traseiro Esquerdo NH1* Preto	–	–	1	1	–	–	1	1		
22	80311-HN7-000ZA	Tampa, Pára-Lama Traseiro G152* Verde Aventura	–	–	1	1	–	–	1	1		
	80311-HN7-000ZB	R232* Vermelho Patriota	–	–	1	1	–	–	1	1		
	80311-HN7-000ZC	Y151R* Amarelo Estrela Burst	–	–	1	1	–	–	1	1		
23	83119-MG9-000	Bucha, Fixação	–	–	2	2	–	–	2	2		
24	90102-HN5-670	Parafuso, Especial, 6 x 8	–	–	5	5	–	–	5	5		
25	90111-KW3-003	Porca, Fixação, 5 mm	–	–	4	4	–	–	4	4		
26	90503-KE1-000	Bucha, 6,3 x 13,5	–	–	2	2	–	–	2	2		
27	90653-HC4-900	Presilha, Pára-barro	–	–	25	25	–	–	25	25		
28	91405-MG1-000	Presilha, Fiação	–	–	2	2	–	–	2	2		
29	91410-KT7-000	Presilha, 4 x 60	–	–	1	1	–	–	1	1		
30	91549-MW0-790ZA	Presilha, Fixação Painel NH1* Preto	–	–	2	2	–	–	2	2		
31	93894-05020-08	Parafuso, Arruela, 5 x 20	–	–	4	4	–	–	4	4		
32	93903-25220	Parafuso, Fixação, 5 x 12	–	–	1	1	–	–	1	1		
33	95701-06012-00	Parafuso, Flange, 6 x 12	–	–	2	2	–	–	2	2		
34	95701-06022-00	Parafuso, Flange, 6 x 22	–	–	2	2	–	–	2	2		

C-26 Lanterna Traseira (TRX350TM/FM-2/3)

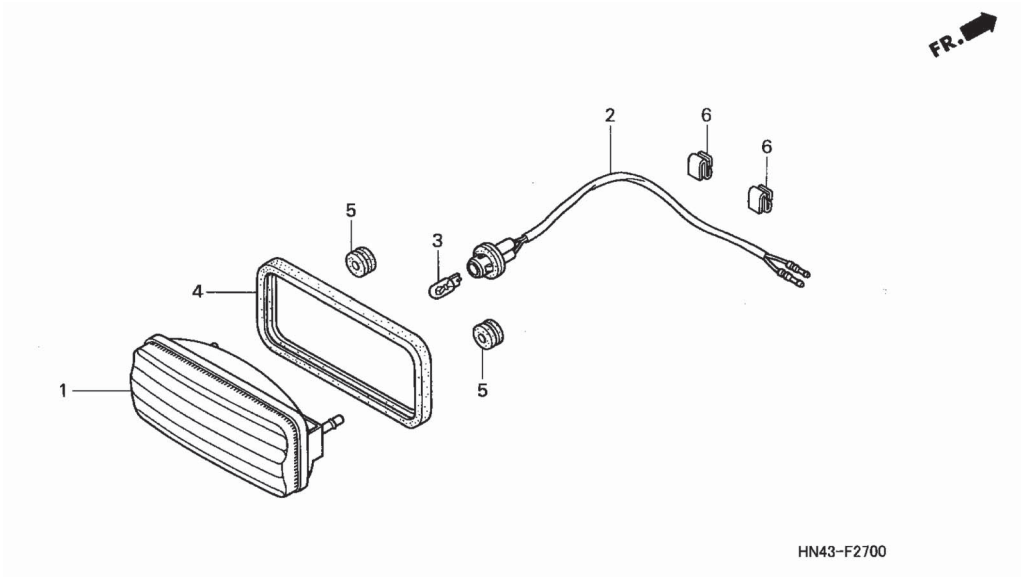

Nº Ref.	N.O.S.	(Nº de Referência) Item de Serviço	T.M.O.
1	6161E4	Lente, Lanterna Traseira	0,1
2	6161E7	Soquete, Lanterna Traseira	0,2
3	6161G1	Lâmpada, Lanterna Traseira	0,1

Ref. Nº	Nº da peça	Descrição	Qtde. TRX350TM 2	3	4	6	TRX350FM 2	3	4	6	Nº de série	Tipo
1	33710-HN5-670	Lente Comp., Lanterna Traseira	1	1	–	–	1	1	–	–		
2	33720-HN5-670	Soquete Comp.,	1	1	–	–	1	1	–	–		
3	34351-HM5-930	Lâmpada (12V 5W)	1	1	–	–	1	1	–	–		
4	80215-HN5-670	Coxim, Lanterna Traseira	1	1	–	–	1	1	–	–		
5	80219-HC4-000	Coxim, Fixação, Lanterna Traseira	2	2	–	–	2	2	–	–		
6	90660-SB2-000	Presilha, Fiação	2	2	–	–	2	2	–	–		

C-26-1 Lanterna Traseira (TRX350TM/FM-4/6)

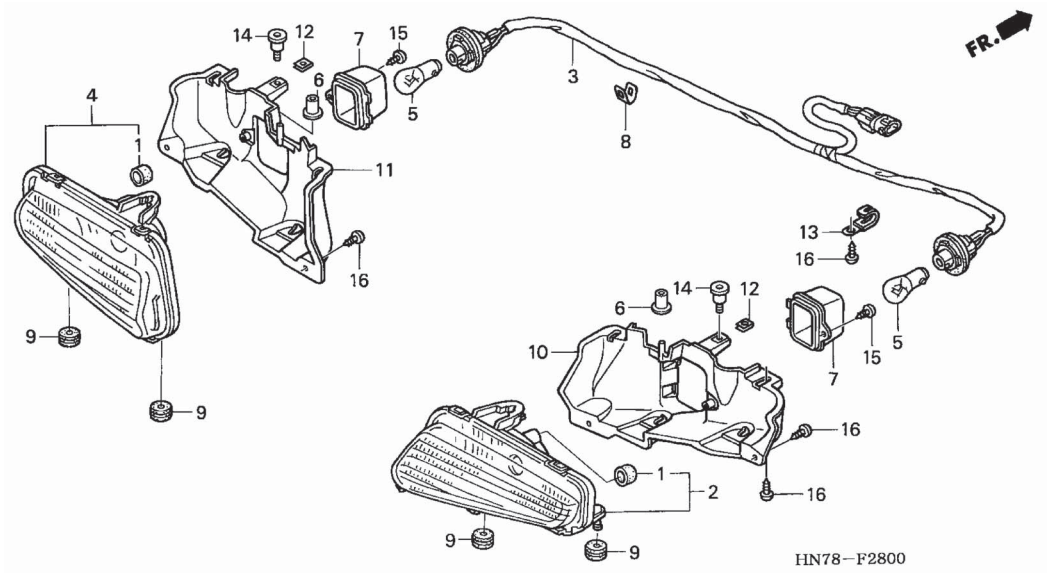

Nº Ref.	N.O.S.	(Nº de Referência) Item de Serviço	T.M.O.
2	6161P0	Lente, Lanterna Traseira Direita	0,2
	6161R7	Lente, Lanterna Traseira: Ambas ...	0,4
3	6161E7	Soquete, Lanterna Traseira	0,5
4	6161N9	Lente, Lanterna Traseira Esquerda	0,2
	6161R7	Lente, Lanterna Traseira: Ambas ...	0,4
5	6161G1	Lâmpada, Lanterna Traseira ..... • Nota: mesmo tempo para duas unidades	0,1
10	6161P2	Tampa, Lanterna Traseira Direita	0,3
	6161S5	Tampa, Lanterna Traseira: Ambas ..	0,6
11	6161P1	Tampa, Lanterna Traseira Esquerda	0,3
	6161S5	Tampa, Lanterna Traseira: Ambas ..	0,6

Ref. Nº	Nº da peça	Descrição	Qtde. TRX350TM 2	3	4	6	TRX350FM 2	3	4	6	Nº de série	Tipo
1	33113-MBW-D21	Tubo, CP	-	-	2	2	-	-	2	2		
2	33710-HN8-003	Lente Comp., Lanterna Traseira Direita	-	-	1	1	-	-	1	1		
3	33720-HN7-000	Soquete Comp., Lanterna Traseira	-	-	1	1	-	-	1	1		
4	33760-HN8-003	Lente Comp., Lanterna Traseira Esquerda	-	-	1	1	-	-	1	1		
5	34906-447-711	Lâmpada, Lanterna Traseira (12V 21/5W) (STANLEY)	-	-	2	2	-	-	2	2		
6	61312-149-300	Capa, Suporte Farol	-	-	2	2	-	-	2	2		
7	66303-HM7-000	Capa, Lanterna Traseira	-	-	2	2	-	-	2	2		
8	80106-HB7-000	Presilha, Fiação Principal	-	-	1	1	-	-	1	1		
9	80219-HC4-000	Coxim Fixação, Lanterna Traseira	-	-	4	4	-	-	4	4		
10	80230-HN7-000	Tampa, Lanterna Traseira Direita	-	-	1	1	-	-	1	1		
11	80231-HN7-000	Tampa, Lanterna Traseira Esquerda	-	-	1	1	-	-	1	1		
12	84601-HC4-000	Porca, Fixação Pára-lama	-	-	2	2	-	-	2	2		
13	90010-GE0-710	Presilha, Tubo	-	-	1	1	-	-	1	1		
14	90102-HN5-670	Parafuso, Especial, 6 x 8	-	-	2	2	-	-	2	2		
15	93903-24420	Parafuso, Fixação, 4 x 16	-	-	2	2	-	-	2	2		
16	93903-25220	Parafuso, Fixação, 5 x 12	-	-	9	9	-	-	9	9		

C-27 Bateria

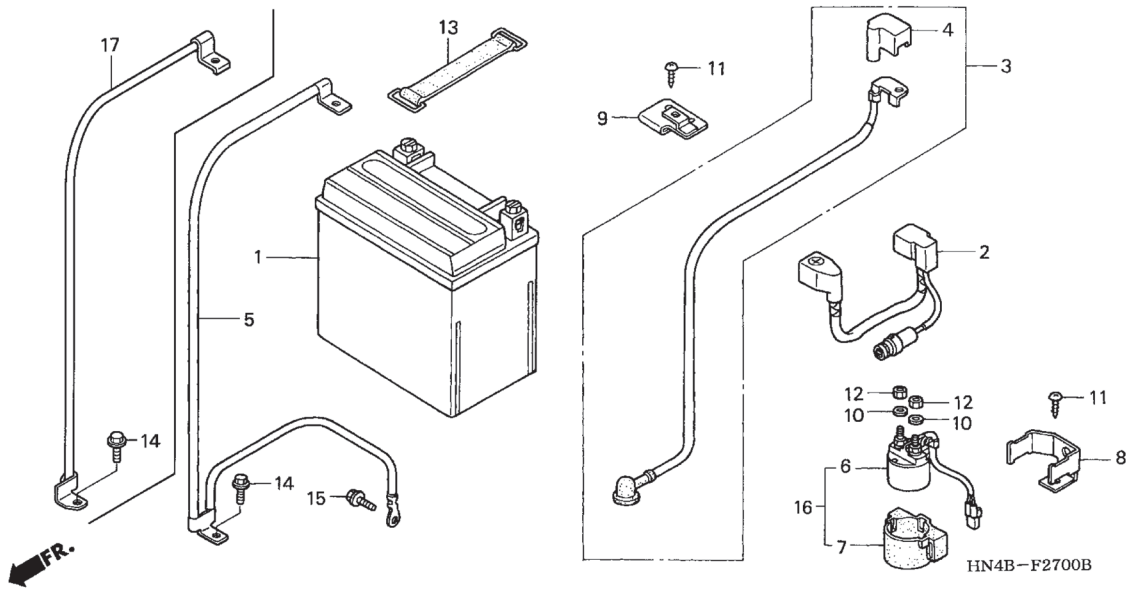

Nº Ref.	N.O.S.	(Nº de Referência) Item de Serviço	T.M.O.
1	610100	Bateria	0,2
2	610105	Cabo Positivo Bateria	0,1
3	612115	Cabo, Motor Partida	0,4
5		(7)	
	610110	Cabo, Negativo Bateria	0,3
16		(6)	
	615113	Interruptor Magnético Partida	0,3

Ref. Nº	Nº da peça	Descrição	Qtde. TRX350TM 2	3	4	6	TRX350FM 2	3	4	6	Nº de série	Tipo
1	31500-HN5-B01	Bateria (YTX14-BS) (YUASA)	1	1	1	1	1	1	1	1		
2	32401-HN5-670	Cabo Relé Bateria	1	1	–	–	1	1	–	–		
	32401-HN5-M40		–	–	1	1	–	–	1	1		
3	32405-HN5-670	Cabo, Motor Partida	1	–	–	–	1	–	–	–		
	32405-HN5-671		–	1	1	1	–	1	1	1		
4	32416-HN5-670	Tampa, Terminal Interruptor Magnético	1	1	1	1	1	1	1	1		
5	32601-HN5-670	Cabo Terra, Bateria	1	1	–	–	1	1	–	–		
6	35850-HF1-670	Interruptor Conj., Magnético Partida	1	–	–	–	1	–	–	–		
	35850-HN0-671		–	1	–	–	–	1	–	–		
	35850-HN7-003		–	–	1	1	–	–	1	1		
7	35856-425-000	Coxim	1	1	1	1	1	1	1	1		
8	50326-HC4-000	Suporte, Interruptor Magnético Partida	1	1	1	1	1	1	1	1		
9	80101-HN5-670	Gancho, Presilha Bateria	1	1	–	–	1	1	–	–		
	80101-HN7-000	Gancho, Bateria	–	–	1	1	–	–	1	1		
10	90052-ZA0-800	Arruela, Pressão, 6 mm	2	2	2	2	2	2	2	2		
11	93903-25220	Parafuso, Fixação, 5 x 12	2	2	2	2	2	2	2	2		
12	94002-06390-0S	Porca, Sextavada, 6 mm	2	2	2	2	2	2	2	2		
13	95012-17001	Presilha F, Bateria	1	1	1	1	1	1	1	1		
14	95701-06014-00	Parafuso, Flange, 6 x 14	1	1	1	1	1	1	1	1		
15	95701-06016-00	Parafuso, Flange, 6 x 16	1	1	–	–	1	1	–	–		
16	35870-HN5-M01	Interruptor Magnético Partida	–	1	–	–	–	1	–	–		
17	32601-HN5-M40	Cabo, Terra Bateria	–	–	1	1	–	–	1	1		

C-28 Fiação Principal (TRX350TM/FM-2/3)

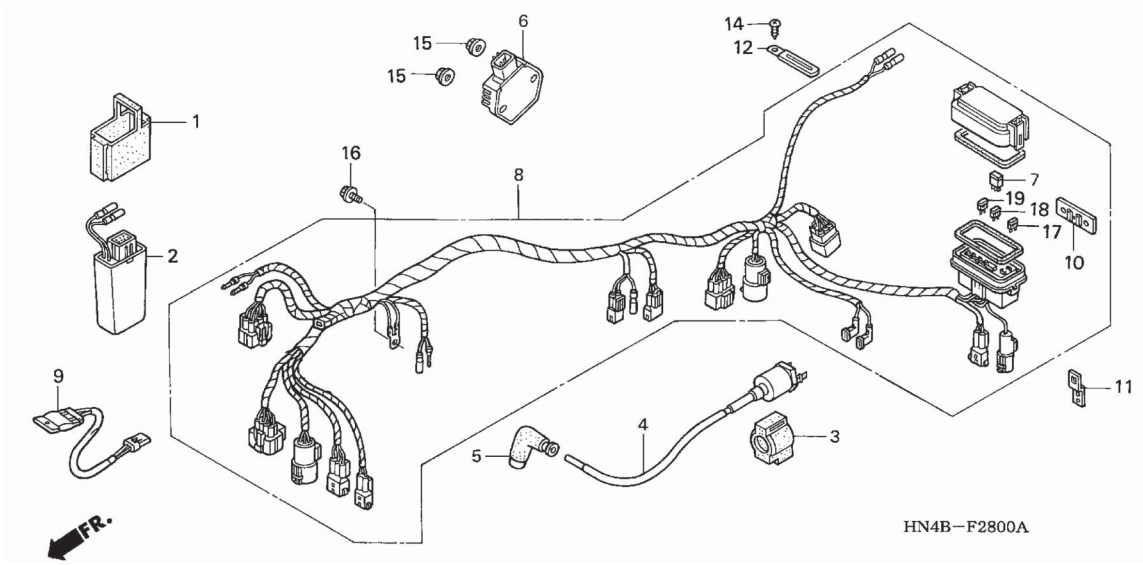

Nº Ref.	N.O.S.	(Nº de Referência) Item de Serviço	T.M.O.
2	6141A1	Módulo Controle Ignição	0,6
4	614105	Bobina, Ignição	0,3
6	6131B2	Regulador, Retificador	0,3
7	6131B4	Diodo, Três Pólos	0,2
8	611100	Fiação Principal	1,1

Ref. Nº	Nº da peça	Descrição	Qtde. TRX350TM 2	3	4	6	TRX350FM 2	3	4	6	Nº de série	Tipo
1	30401-HM5-A10	Coxim, Unidade C.D.I.	1	1	–	–	1	1	–	–		
2	30410-HN4-671	Unidade C.D.I. Comp., Digital (DC)	1	1	–	–	–	–	–	–		
	30410-HN5-671		–	–	–	–	1	1	–	–		
3	30506-KV3-771	Suporte, Bobina Ignição	1	1	–	–	1	1	–	–		
4	30510-HN5-670	Bobina Comp., Ignição	1	1	–	–	1	1	–	–		
5	30700-965-013	Supressor Conj., Ruídos	1	1	–	–	1	1	–	–		
6	31600-HN5-671	Regulador Retificador Conj.	1	1	–	–	1	1	–	–		
7	31730-MAS-601	Diodo Conj., Três Pólos (SUMITOMO)	1	1	–	–	1	1	–	–		
8	32100-HN4-670	Fiação Principal	1	–	–	–	–	–	–	–		
	32100-HN4-B20		–	1	–	–	–	–	–	–		
	32100-HN5-670		–	–	–	–	1	–	–	–		
	32100-HN5-B30		–	–	–	–	–	1	–	–		
9	35250-HN4-670	Interruptor Conj., Termostato	1	–	–	–	–	–	–	–		
10	38216-HN5-671	Suporte, Caixa Fusível	1	1	–	–	1	1	–	–		
11	50327-HN5-670	Suporte A, Tomada	1	1	–	–	1	1	–	–		
12	91410-KT7-000	Presilha, 4 x 60	1	1	–	–	1	1	–	–		
14	93903-25220	Parafuso, Fixação, 5 x 12	1	1	–	–	1	1	–	–		
15	94050-06000	Porca, Flange, 6 mm	2	2	–	–	2	2	–	–		
16	96001-06010-00	Parafuso, Flange, 6 x 10	1	1	–	–	1	1	–	–		
17	98200-41000	Fusível (10A)	3	3	–	–	3	3	–	–		
18	98200-41500	Fusível (15A)	3	3	–	–	3	3	–	–		
19	98200-43000	Fusível (30A)	2	2	–	–	2	2	–	–		

C-28-1 Fiação Principal (TRX350TM/FM-4)

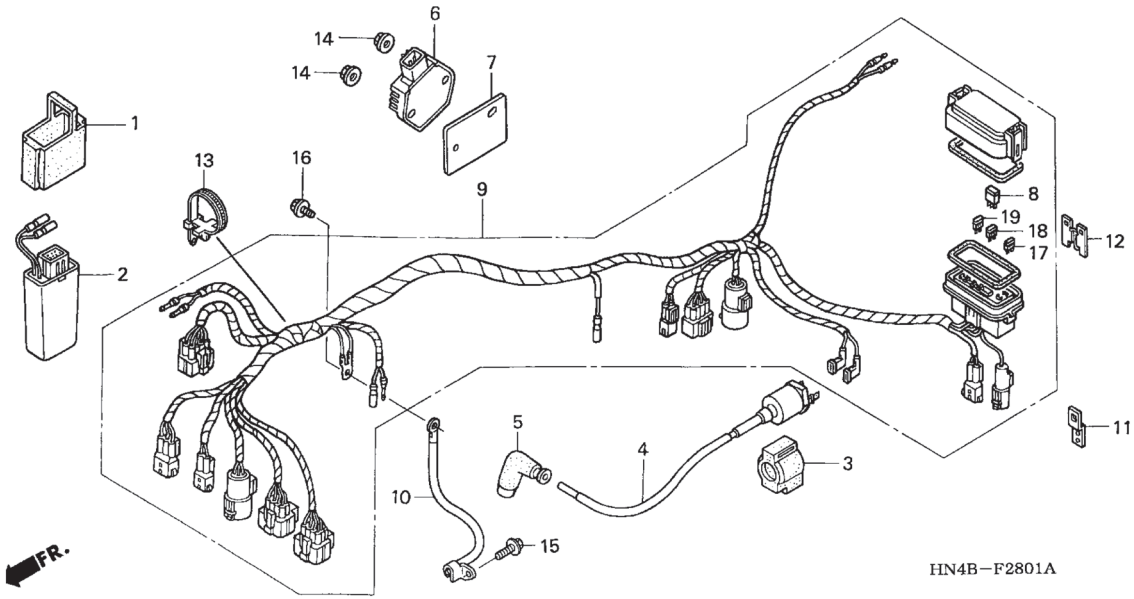

Nº Ref.	N.O.S.	(Nº de Referência) Item de Serviço	T.M.O.
2	6141A1	Módulo Controle Ignição	0,4
4	614105	Bobina, Ignição	0,4
6	6131B2	Regulador, Retificador	0,3
8	6131B4	Diodo, Três Pólos	0,2
9	611100	Fiação Principal	1,1
10	6111E9	Cabo, Terra	0,3

Ref. Nº	Nº da peça	Descrição	Qtde. TRX350TM 2	3	4	6	TRX350FM 2	3	4	6	Nº de série	Tipo
1	30401-HM5-A10	Coxim, Unidade C.D.I.	–	–	1	–	–	–	1	–		
2	30410-HN4-671	Unidade C.D.I. Digital (DC)	–	–	1	–	–	–	–	–		
	30410-HN5-671		–	–	–	–	–	–	1	–		
3	30506-KV3-771	Suporte, Bobina Ignição	–	–	1	–	–	–	1	–		
4	30510-HN5-670	Bobina Comp., Ignição	–	–	1	–	–	–	1	–		
5	30700-965-013	Supressor Conj., Ruídos	–	–	1	–	–	–	1	–		
6	31600-HN5-M40	Regulador Conj., Retificador	–	–	1	–	–	–	1	–		
7	31601-HN5-M40	Placa, Regulador Retificador	–	–	1	–	–	–	1	–		
8	31730-MAS-601	Diodo Conj., Três Pólos (SUMITOMO)	–	–	1	–	–	–	1	–		
9	32100-HN4-B30	Fiação Principal	–	–	1	–	–	–	–	–		
	32100-HN5-B40		–	–	–	–	–	–	1	–		
10	32603-HN5-M40	Cabo, Terra	–	–	1	–	–	–	1	–		
11	50327-HN5-670	Suporte A, Tomada	–	–	1	–	–	–	1	–		
12	50328-HN2-000	Suporte Fusível	–	–	1	–	–	–	1	–		
13	90649-SC2-003	Presilha, Fiação Principal (NATURAL) (150 mm)	–	–	1	–	–	–	1	–		
14	94050-06000	Porca, Flange, 6 mm	–	–	2	–	–	–	2	–		
15	95701-06016-00	Parafuso, Flange, 6 x 16	–	–	1	–	–	–	1	–		
16	96001-06010-00	Parafuso, Flange, 6 x 10	–	–	1	–	–	–	1	–		
17	98200-41000	Fusível (10A)	–	–	3	–	–	–	3	–		
18	98200-41500	Fusível (15A)	–	–	3	–	–	–	3	–		
19	98200-43000	Fusível (30A)	–	–	2	–	–	–	2	–		

C-28-2 Fiação Principal (TRX350TM/FM-6)

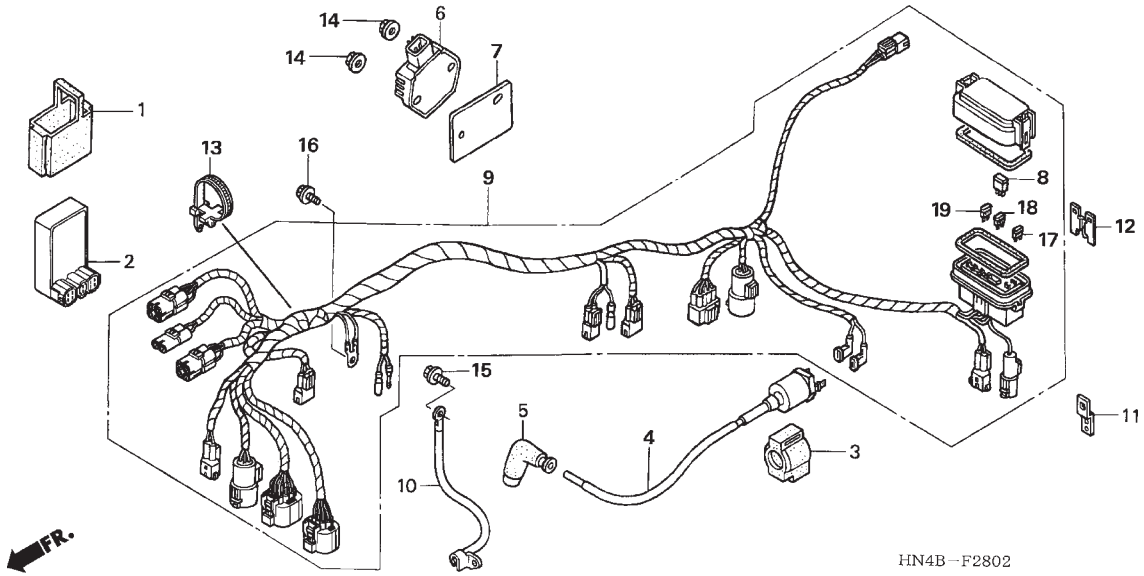

Nº Ref.	N.O.S.	(Nº de Referência) Item de Serviço	T.M.O.
2	6141A1	Módulo Controle Ignição	0,4
4	614105	Bobina, Ignição	0,4
6	6131B2	Regulador, Retificador	0,3
8	6131B4	Diodo, Três Pólos	0,2
9	611100	Fiação Principal	1,2
10	6111E9	Cabo, Terra	0,3

Ref. Nº	Nº da peça	Descrição	Qtde. TRX350TM 2	3	4	6	TRX350FM 2	3	4	6	Nº de série	Tipo
1	30401-HA7-670	Coxim, Unidade C.D.I.	-	-	-	1	-	-	-	1		
2	30410-HN4-M61	Unidade C.D.I. Digital (DC)	-	-	-	1	-	-	-	-		
	30410-HN5-N01		-	-	-	-	-	-	-	1		
3	30506-KV3-771	Suporte, Bobina Ignição	-	-	-	1	-	-	-	1		
4	30510-HN5-670	Bobina Comp., Ignição	-	-	-	1	-	-	-	1		
5	30700-965-013	Supressor Conj., Ruídos	-	-	-	1	-	-	-	1		
6	31600-HN5-M40	Regulador Conj., Retificador	-	-	-	1	-	-	-	1		
7	31601-HN5-M40	Placa, Regulador Retificador	-	-	-	1	-	-	-	1		
8	31730-MAS-601	Diodo Conj., Três Pólos (SUMITOMO)	-	-	-	1	-	-	-	1		
9	32100-HN4-B50	Fiação Principal	-	-	-	1	-	-	-	-		
	32100-HN5-B60		-	-	-	-	-	-	-	1		
10	32603-HN5-M40	Cabo, Terra	-	-	-	1	-	-	-	1		
11	50327-HN5-670	Suporte A, Tomada	-	-	-	1	-	-	-	1		
12	50328-HN2-000	Suporte Fusível	-	-	-	1	-	-	-	1		
13	90649-SC2-003	Presilha, Fiação Principal (NATURAL) (150 mm)	-	-	-	1	-	-	-	1		
14	94050-06000	Porca, Flange, 6 mm	-	-	-	2	-	-	-	2		
15	95701-06016-00	Parafuso, Flange, 6 x 16	-	-	-	1	-	-	-	1		
16	96001-06010-00	Parafuso, Flange, 6 x 10	-	-	-	1	-	-	-	1		
17	98200-41000	Fusível (10A)	-	-	-	3	-	-	-	3		
18	98200-41500	Fusível (15A)	-	-	-	3	-	-	-	3		
19	98200-43000	Fusível (30A)	-	-	-	2	-	-	-	2		

C-29 Chassi

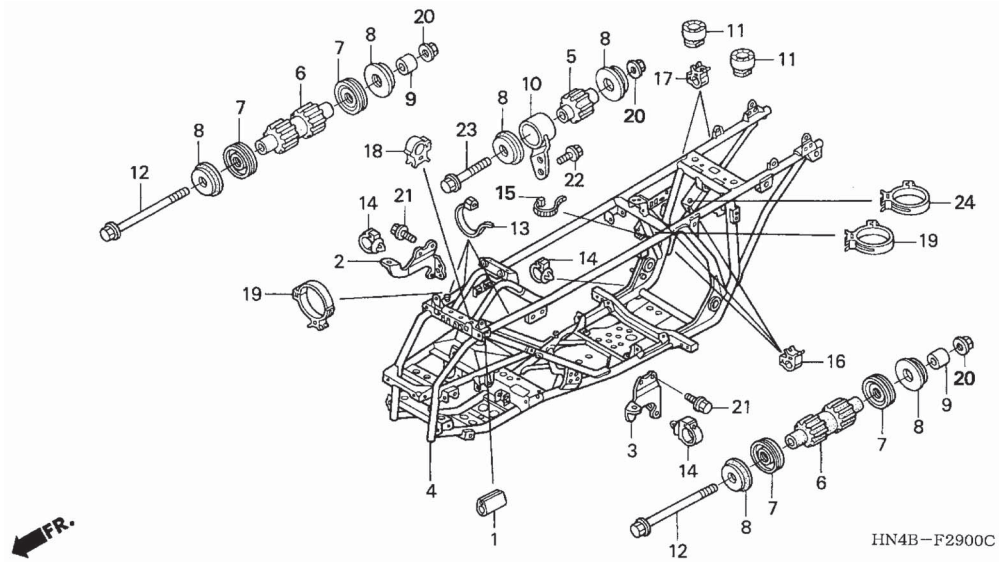

Nº Ref.	N.O.S.	(Nº de Referência) Item de Serviço	T.M.O.
4	410100	Chassi	7,3
		• Inclui: Remoção e instalação do motor	
	410100F	• Tipo TRX350FM: adicionar	0,6

Ref. Nº	Nº da peça	Descrição	Qtde. TRX350TM 2	3	4	6	TRX350FM 2	3	4	6	Nº de série	Tipo
1	17516-HC4-000	Fixador, Tanque Combustível	1	1	1	1	1	1	1	1		
2	19018-HN5-670	Suporte, Direito Radiador Óleo	1	1	1	1	1	1	1	1		
3	19019-HN5-670	Suporte, Esquerdo Radiador Óleo	1	1	1	1	1	1	1	1		
4	50100-HN5-A80	Chassi, Comp.	1	–	–	–	1	–	–	–		
	50100-HN5-M00		–	1	–	–	–	1	–	–		
	50100-HN5-M40		–	–	1	–	–	–	1	–		
	50100-HN5-B60		–	–	–	1	–	–	–	1		
5	50201-HN5-670	Coxim, Fixação	1	1	1	1	1	1	1	1		
6	50202-HM8-003	Coxim, Inferior Fixação	2	2	2	2	2	2	2	2		
7	50203-HM7-003	Vedador, Pó	4	4	4	4	4	4	4	4		
8	50204-HM8-000	Coxim C, Fixação	6	6	6	6	6	6	6	6		
9	50205-HM8-000	Bucha	2	2	2	2	2	2	2	2		
10	50351-HN5-670	Suporte	1	1	1	1	1	1	1	1		
11	77207-HA0-000	Coxim, Fixação	2	2	2	2	2	2	2	2		
12	90103-147-000	Parafuso, Fixação Motor	2	2	2	2	2	2	2	2		
13	90651-KV6-003	Presilha, Fiação	1	1	2	2	2	2	3	3		
14	90652-HC4-003	Presilha, Fiação	3	3	3	3	3	3	3	3		
15	90690-GHB-631	Presilha, Cabo, 8 mm	1	1	–	–	1	1	–	–		
16	90690-GHB-641	Presilha, Cabo, 10 mm	3	2	3	2	3	2	3	2		
17	90690-GHB-651	Presilha, Cabo, 15 mm	1	1	2	2	1	1	2	2		
18	90690-GHB-671	Presilha, Cabo, 25 mm	1	1	1	1	1	1	1	1		
19	90690-GHB-681	Presilha, Cabo, 30 mm	2	2	2	2	2	2	2	2		
20	94050-10000	Porca, Flange, 10 mm	3	3	3	3	3	3	3	3		
21	95701-06012-00	Parafuso, Flange, 6 x 12	4	4	4	4	4	4	4	4		
22	95701-08022-00	Parafuso, Flange, 8 x 22	2	2	2	2	2	2	2	2		

C-29 Chassi

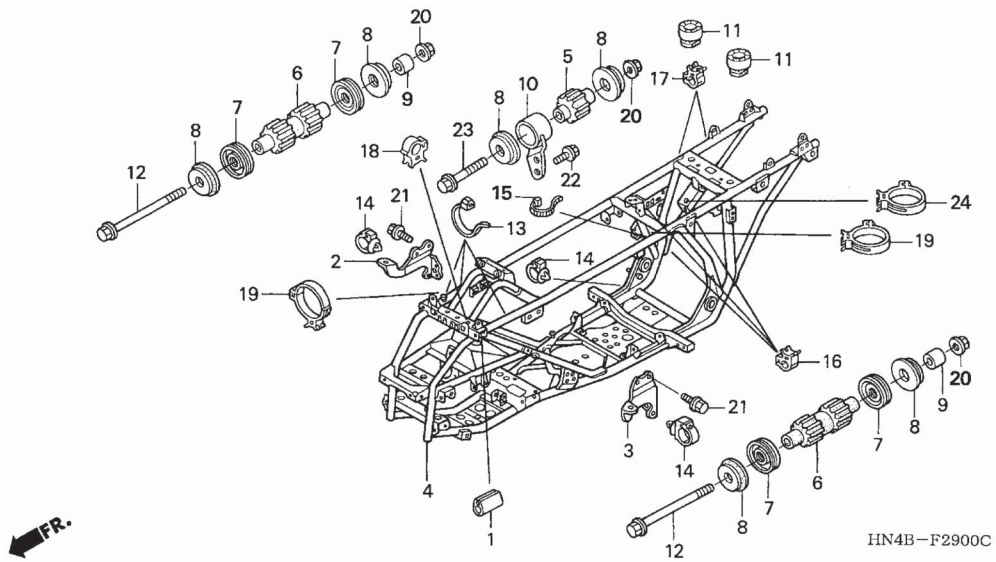

Ref. Nº	Nº da peça	Descrição	Qtde. TRX350TM 2	3	4	6	TRX350FM 2	3	4	6	Nº de série	Tipo
23	95701-10060-00	Parafuso, Flange, 10 x 60	1	1	1	1	1	1	1	1		
24	90690-GHB-661	Presilha, Cabo, 20 mm	–	–	1	1	–	–	1	1		

C-30 Radiador de Óleo

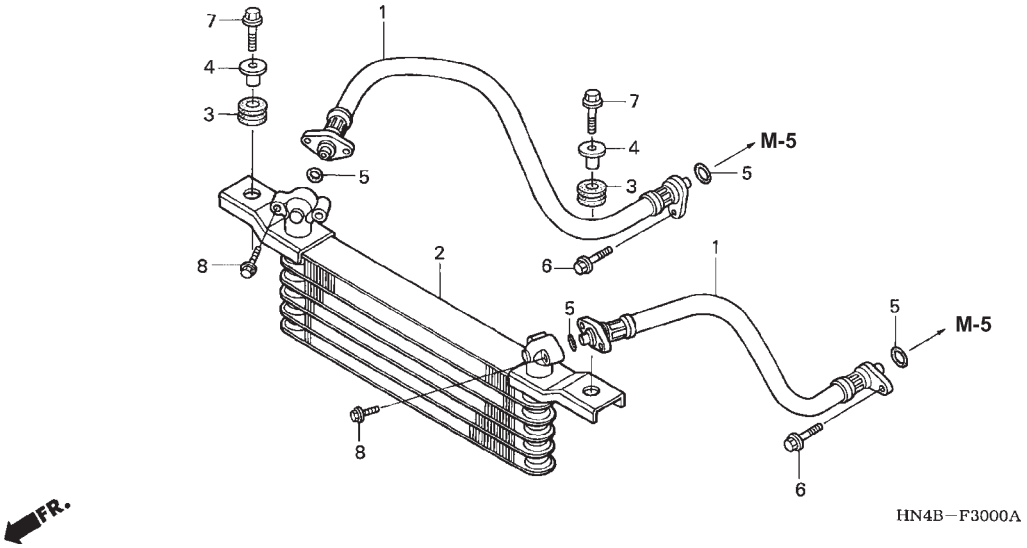

Nº Ref.	N.O.S.	(Nº de Referência) Item de Serviço	T.M.O.
1	1131C1	Mangueira ou Anel Vedação, Radiador Óleo: Esquerdo	0,8
	1131C2	Mangueira ou Anel Vedação, Radiador Óleo: Direito	0,8
	1131A7	Mangueira ou Anel Vedação, Radiador Óleo: Ambos	1,1
2	1131B4	Radiador , Óleo	0,9

Ref. Nº	Nº da peça	Descrição	Qtde. TRX350TM 2	3	4	6	TRX350FM 2	3	4	6	Nº de série	Tipo
1	15520-HN5-670	Mangueira, Comp., Óleo	2	2	2	–	2	2	2	–		
	15520-HN5-N00		–	–	–	2	–	–	–	2		
2	15600-HM7-610	Radiador Comp., Óleo	1	1	1	1	1	1	1	1		
3	19051-KA3-830	Coxim, Fixação Radiador	2	2	2	2	2	2	2	2		
4	19052-MN8-000	Bucha, Fixação Radiador	2	2	2	2	2	2	2	2		
5	91314-HN6-000	Anel, Vedação, 11 x 2,4	4	4	4	4	4	4	4	4		
6	95701-06018-00	Parafuso, Flange, 6 x 18	2	2	2	2	2	2	2	2		
7	95701-06022-00	Parafuso, Flange, 6 x 22	2	2	2	2	2	2	2	2		
8	96001-06020-00	Parafuso, Flange, 6 x 20	4	4	4	4	4	4	4	4		

C-31 Ventoinha

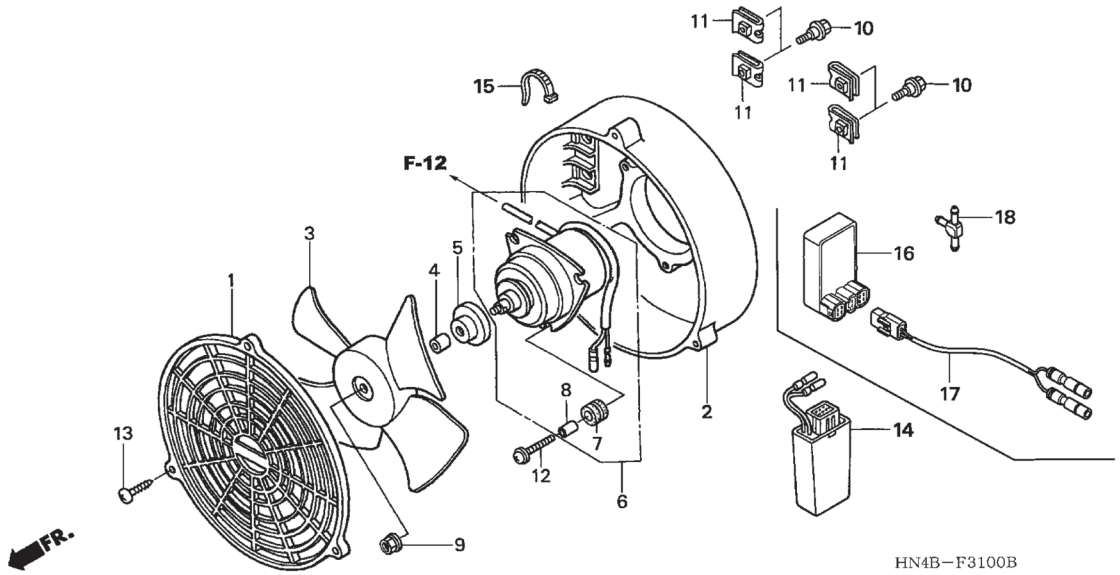

Nº Ref.	N.O.S.	(Nº de Referência) Item de Serviço	T.M.O.
1	115122	Tampa, Suporte Ventoinha	0,3
2	115125	Protetor, Radiador	0,9
3	1151A6	Ventoinha, Arrefecimento	0,9
6	1151A7	Motor, Ventoinha	0,9
16		(14)	
	6141A1	Módulo Controle Ignição	0,4
	6141A1C	• Tipo '02 – '03: adicionar	0,2

Ref. Nº	Nº da peça	Descrição	Qtde. TRX350TM 2	3	4	6	TRX350FM 2	3	4	6	Nº de série	Tipo
1	19014-HM7-000	Tampa, Suporte	(1)	(1)	(1)	(1)	1	1	1	1		
2	19015-HM7-000	Suporte, Ventoinha	(1)	(1)	(1)	(1)	1	1	1	1		
3	19020-HM7-000	Ventoinha Comp.	(1)	(1)	(1)	(1)	1	1	1	1		
4	19021-HC4-000	Espaçador, Ventoinha	(1)	(1)	(1)	(1)	1	1	1	1		
5	19021-VM5-305	Porca, Arruela	(1)	(1)	(1)	(1)	1	1	1	1		
6	19030-HM7-003	Motor, Ventoinha	(1)	(1)	(1)	(1)	1	1	1	1		
7	19031-HA7-671	Coxim	(3)	(3)	(3)	(3)	3	3	3	3		
8	19032-HA7-671	Bucha	(3)	(3)	(3)	(3)	3	3	3	3		
9	90041-PG6-004	Porca, Sextavada, 5 mm (MITSUBA)	(1)	(1)	(1)	(1)	1	1	1	1		
10	90111-197-890	Parafuso, Flange, 6 mm	(4)	(4)	(4)	(4)	4	4	4	4		
11	90673-SB2-000	Porca, Trava, 6 mm	(4)	(4)	(4)	(4)	4	4	4	4		
12	93894-04020-00	Parafuso, Arruela, 4 x 20	(3)	(3)	(3)	(3)	3	3	3	3		
13	93913-24480	Parafuso, Fixação, 4 x 16 (PO)	(3)	(3)	(3)	(3)	3	3	3	3		
14	30410-HN5-671	Unidade CDI Comp., Digital (DC)	(1)	(1)	(1)	–	–	–	–	–		
15	90650-MA6-720	Presilha, Fiação Principal	(1)	(1)	(1)	(1)	–	–	–	–		
16	30410-HN5-N01	Unidade CDI (DC)	–	–	–	(1)	–	–	–	–		
17	30450-HN4-M60	Cabo (CDI)	–	–	–	(1)	–	–	–	–		
18	38581-671-003	Junção, Tubo	–	–	–	(1)	–	–	–	–		

C-32 Bagageiro (TRX350TM/FM-2/3)

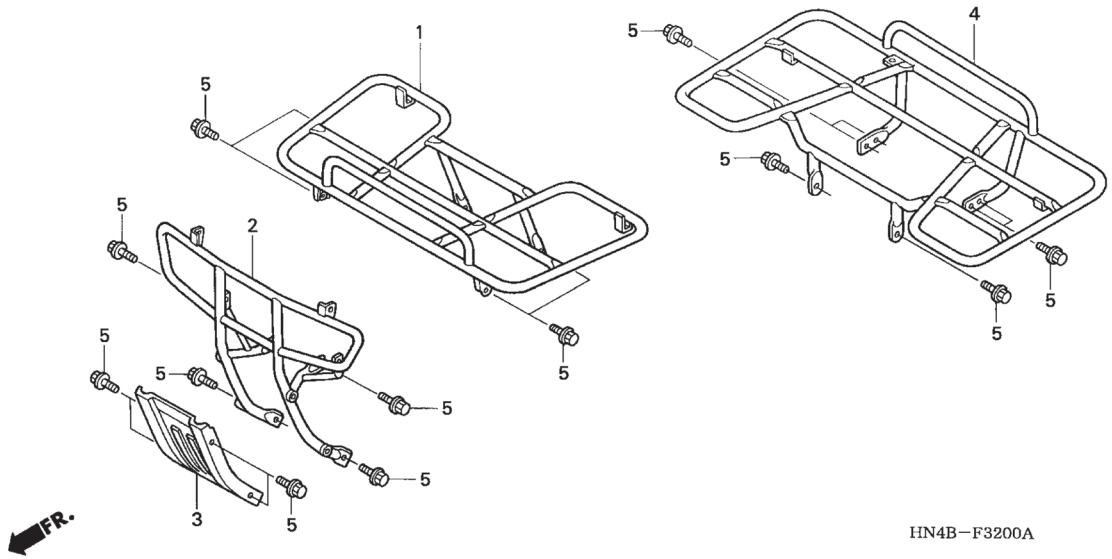

Nº Ref.	N.O.S.	(Nº de Referência) Item de Serviço	T.M.O.
1	4101H5	Bagageiro, Dianteiro	0,2
2	4101H3	Protetor Dianteiro	0,2
3	4101U1	Protetor, Motor Dianteiro	0,1
4	4101H6	Bagageiro, Traseiro	0,3

Ref. Nº	Nº da peça	Descrição	Qtde. TRX350TM 2	3	4	6	TRX350FM 2	3	4	6	Nº de série	Tipo
1	81100-HN5-670	Bagageiro, Dianteiro	1	1	–	–	1	1	–	–		
2	81150-HN5-A80	Protetor Dianteiro	1	1	–	–	1	1	–	–		
3	81160-HN5-670	Protetor, Motor	1	1	–	–	1	1	–	–		
4	81300-HN5-670	Bagageiro, Traseiro	1	1	–	–	1	1	–	–		
5	95701-08016-07	Parafuso, Flange, 8 x 16	18	18	–	–	18	18	–	–		

C-32-1 Bagageiro (TRX350TM/FM-4/6)

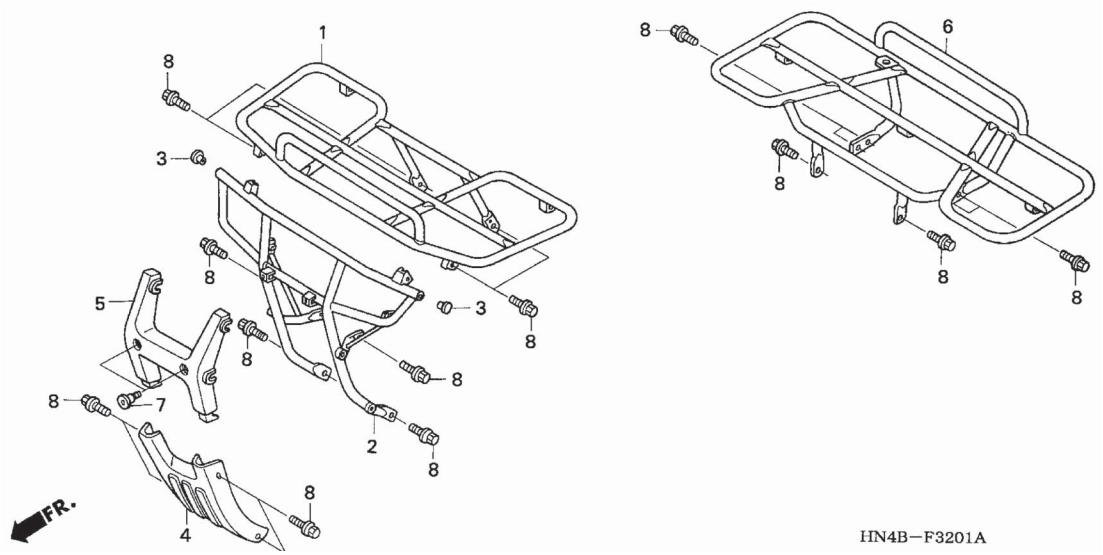

Nº Ref.	N.O.S.	(Nº de Referência) Item de Serviço	T.M.O.
1	4101H5	Bagageiro, Dianteiro	0,2
2	4101H3	Protetor Dianteiro	0,2
4	4101U1	Protetor, Motor Dianteiro	0,1
5	4101H4	Protetor Dianteiro	0,1
6	4101H6	Bagageiro, Traseiro	0,3

Ref. Nº	Nº da peça	Descrição	Qtde. TRX350TM 2	3	4	6	TRX350FM 2	3	4	6	Nº de série	Tipo
1	81100-HN7-000ZA	Bagageiro, Dianteiro										
		NH1 ..... Preto	–	–	1	–	–	–	1	–		
	81100-HN5-N00ZA	*NH1* ..... Preto	–	–	–	1	–	–	–	1		
2	81150-HN7-000ZA	Protetor Dianteiro										
		NH1 ..... Preto	–	–	1	–	–	–	1	–		
	81150-HN5-N00ZA	*NH1* ..... Preto	–	–	–	1	–	–	–	1		
3	81155-HN7-000	Capa, Protetor Dianteiro	–	–	2	2	–	–	2	2		
4	81160-HN7-000ZA	Protetor, Motor										
		NH1 ..... Preto	–	–	1	1	–	–	1	1		
5	81170-HN7-000ZA	Protetor Dianteiro										
		NH1 ..... Preto	–	–	1	1	–	–	1	1		
6	81300-HN7-000ZA	Bagageiro, Traseiro										
		NH1 ..... Preto	–	–	1	–	–	–	1	–		
	81300-HN5-N00ZA	*NH1* ..... Preto	–	–	–	1	–	–	–	1		
7	90106-KBV-000	Parafuso, Phillips, 6 x 14	–	–	2	2	–	–	2	2		
8	95701-08016-07	Parafuso, Flange, 8 x 16	–	–	18	18	–	–	18	18		

C-33 Ferramentas

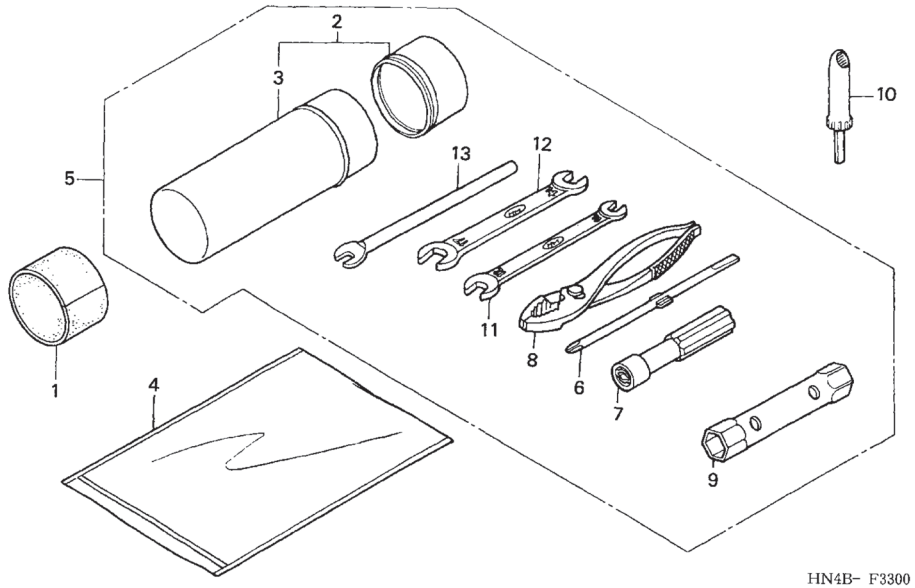

Nº Ref.	N.O.S.	(Nº de Referência) Item de Serviço	T.M.O.
		Não há informações	

Ref. Nº	Nº da peça	Descrição	Qtde. TRX350TM 2	3	4	6	TRX350FM 2	3	4	6	Nº de série	Tipo
1	80219-HN5-670	Presilha, Caixa Ferramentas	1	1	–	–	1	1	–	–	.....	.....
2	83501-152-000	Caixa, Ferramentas	1	1	1	1	1	1	1	1	.....	.....
3	83502-152-000	Caixa, Ferramentas	1	1	1	1	1	1	1	1	.....	.....
4	83642-HM5-A10	Bolsa, Manual Proprietário	1	1	1	1	1	1	1	1	.....	.....
5	89010-HC4-000	Ferramentas, Jogo	1	1	1	1	1	1	1	1	.....	.....
6	89102-538-000	Chave Fenda/Phillips	1	1	1	1	1	1	1	1	.....	.....
7	89103-538-000	Cabo	1	1	1	1	1	1	1	1	.....	.....
8	89210-GBJ-J00	Alicate, 135 (RIKEN)	1	1	1	1	1	1	1	1	.....	.....
	89210-GBJ-J10	Alicate, 135 (KOWA)	1	1	1	1	1	1	1	1	.....	.....
	99002-13500	Alicate, 135	1	1	1	1	1	1	1	1	.....	.....
9	89213-968-000	Chave, Velas (18 x 17)	1	1	1	1	1	1	1	1	.....	.....
10	89301-HA0-771	Medidor, Pressão (KOWA)	1	1	1	1	1	1	1	1	.....	.....
11	99001-10120	Chave, Boca, 10 x 12	1	1	1	1	1	1	1	1	.....	.....
12	99001-14170	Chave, Boca, 14 x 17	1	1	1	1	1	1	1	1	.....	.....
13	99005-02000	Cabo, B Chave	1	1	1	1	1	1	1	1	.....	.....

C-34 Etiquetas de Precaução

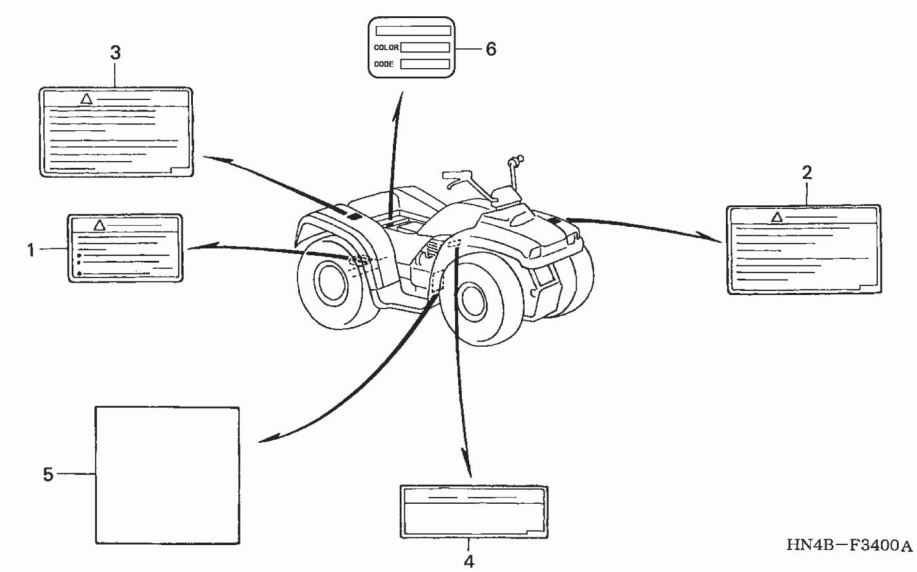

Nº Ref.	N.O.S.	(Nº de Referência) Item de Serviço	T.M.O.
		Não há informações	

Ref. Nº	Nº da peça	Descrição	Qtde. TRX350TM 2	3	4	6	TRX350FM 2	3	4	6	Nº de série	Tipo
1	87508-HN5-B00	Etiqueta, Reboque	1	1	1	1	1	1	1	1	.....	.....
2	87511-HN5-B00	Etiqueta, Bagageiro Dianteiro	1	1	1	1	1	1	1	1	.....	.....
3	87512-HN5-B00	Etiqueta, Bagageiro Traseiro	1	1	1	1	1	1	1	1	.....	.....
4	87543-HN5-B00	Etiqueta Precaução Frenagem ..... (4WD)	–	–	–	–	1	1	1	1	.....	.....
5	87705-HN5-B00	Etiqueta	1	1	1	1	1	1	1	1	.....	.....
6	87565-HN4-M00ZA	Etiqueta, Cor (R232) ..... *Tipo 1*	–	–	1	–	–	–	–	–	.....	.....
	87565-HN4-M00ZB	Etiqueta, Cor (Y151) ..... *Tipo 2*	–	–	1	–	–	–	–	–	.....	.....
	87565-HN4-M00ZC	Etiqueta, Cor (G152) ..... *Tipo 3*	–	–	1	–	–	–	–	–	.....	.....
	87565-HN4-M60ZA	Etiqueta, Cor (R232) ..... *Tipo 1*	–	–	–	1	–	–	–	–	.....	.....
	87565-HN4-M60ZB	Etiqueta, Cor (Y151) ..... *Tipo 2*	–	–	–	1	–	–	–	–	.....	.....
	87565-HN4-M60ZC	Etiqueta, Cor (G152) ..... *Tipo 3*	–	–	–	1	–	–	–	–	.....	.....
	87565-HN5-M40ZA	Etiqueta, Cor (R232) ..... *Tipo 1*	–	–	–	–	–	–	1	–	.....	.....
	87565-HN5-M40ZB	Etiqueta, Cor (Y151) ..... *Tipo 2*	–	–	–	–	–	–	1	–	.....	.....
	87565-HN5-M40ZC	Etiqueta, Cor (G152) ..... *Tipo 3*	–	–	–	–	–	–	1	–	.....	.....
	87565-HN5-N00ZA	Etiqueta, Cor (R232) ..... *Tipo 1*	–	–	–	–	–	–	–	1	.....	.....
	87565-HN5-N00ZB	Etiqueta, Cor (Y151) ..... *Tipo 2*	–	–	–	–	–	–	–	1	.....	.....
	87565-HN5-N00ZC	Etiqueta, Cor (G152) ..... *Tipo 3*	–	–	–	–	–	–	–	1	.....	.....

C-35 Emblemas (TRX350TM/FM-2/3)

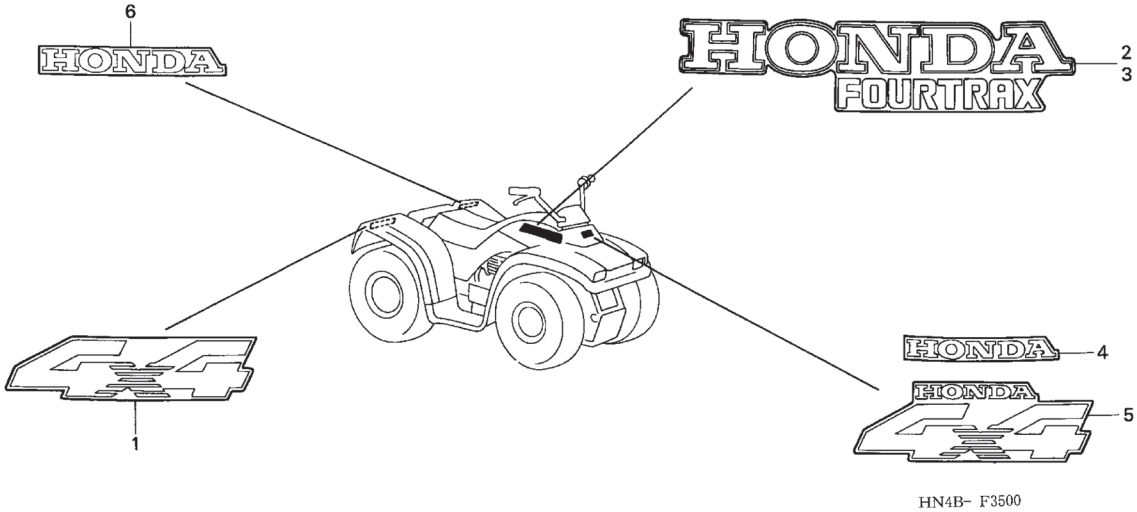

Nº Ref.	N.O.S.	(Nº de Referência) Item de Serviço	T.M.O.
		Não há informações	

Ref. Nº	Nº da peça	Descrição	Qtde. TRX350TM 2	3	4	6	TRX350FM 2	3	4	6	Nº de série		Tipo
1	87121-HN5-670ZA	Emblema Lateral ..... *Tipo 8*	–	–	–	–	1	1	–	–	.....	.....	.....
	87121-HN5-670ZB	Emblema Lateral ..... *Tipo 7*	–	–	–	–	1	1	–	–	.....	.....	.....
2	87122-HN5-720ZA	Emblema Dir., Tanque Combustível *Tipo 1*	1	1	–	–	1	1	–	–	.....	.....	.....
	87122-HN5-720ZC	Emblema Dir., Tanque Combustível *Tipo 3*	1	1	–	–	1	1	–	–	.....	.....	.....
3	87123-HN5-720ZA	Emblema Esq. Tanque Combustível *Tipo 1*	1	1	–	–	1	1	–	–	.....	.....	.....
	87123-HN5-720ZC	Emblema Esq. Tanque Combustível *Tipo 3*	1	1	–	–	1	1	–	–	.....	.....	.....
4	87124-HN4-670ZA	Emblema, Pára-Lama Dianteiro *Tipo 1*	1	–	–	–	–	–	–	–	.....	.....	.....
	87124-HN4-670ZC	Emblema, Pára-Lama Dianteiro *Tipo 5*	1	–	–	–	–	–	–	–	.....	.....	.....
	87124-HN4-A60ZA	Emblema, Pára-Lama Dianteiro *Tipo 1*	–	1	–	–	–	–	–	–	.....	.....	.....
	87124-HN4-A60ZC	Emblema, Pára-Lama Dianteiro *Tipo 5*	–	1	–	–	–	–	–	–	.....	.....	.....
5	87124-HN5-670ZA	Emblema, Pára-Lama Dianteiro *Tipo 1*	–	–	–	–	1	1	–	–	.....	.....	.....
	87124-HN5-670ZC	Emblema, Pára-Lama Dianteiro *Tipo 3*	–	–	–	–	1	1	–	–	.....	.....	.....
6	87126-HN0-A60ZE	Emblema, Pára-Lama Traseiro *Tipo 8*	1	1	–	–	1	1	–	–	.....	.....	.....
	87126-HN0-A60ZG	Emblema, Pára-Lama Traseiro *Tipo 7*	1	1	–	–	1	1	–	–	.....	.....	.....

C-35-1 Emblemas (TRX350TM/FM-4/6)

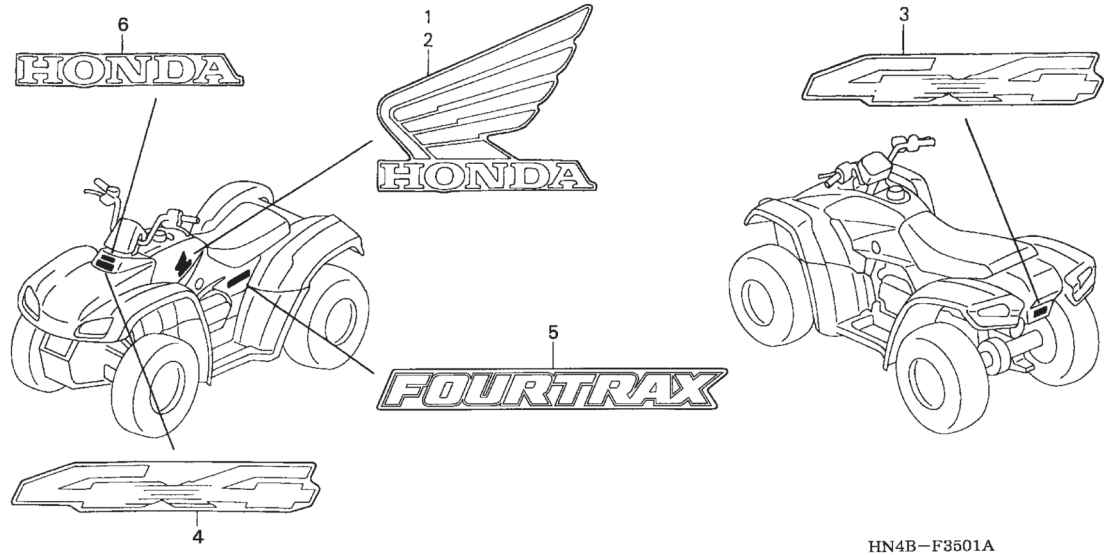

Nº Ref.	N.O.S.	(Nº de Referência) Item de Serviço	T.M.O.
		Não há informações	

Ref. Nº	Nº da peça	Descrição	Qtde. TRX350TM 2	3	4	6	TRX350FM 2	3	4	6	Nº de série		Tipo
1	87121-HN7-000ZA	Emblema Dir., Tampa Tanque Combustível ..... *Tipo 1*	–	–	1	–	–	–	1	–	.....	.....	.....
	87121-HN7-000ZB	Emblema Dir., Tampa Tanque Combustível ..... *Tipo 2*	–	–	1	–	–	–	1	–	.....	.....	.....
	87121-HN7-000ZC	Emblema Dir., Tampa Tanque Combustível ..... *Tipo 3*	–	–	1	–	–	–	1	–	.....	.....	.....
	87121-HN7-A00ZA	Emblema Dir., Tampa Tanque Combustível ..... *Tipo 1*	–	–	–	1	–	–	–	1	.....	.....	.....
	87121-HN7-A00ZB	Emblema Dir., Tampa Tanque Combustível ..... *Tipo 2*	–	–	–	1	–	–	–	1	.....	.....	.....
	87121-HN7-A00ZC	Emblema Dir., Tampa Tanque Combustível ..... *Tipo 3*	–	–	–	1	–	–	–	1	.....	.....	.....
2	87122-HN7-000ZA	Emblema Esq., Tampa Tanque Combustível ..... *Tipo 1*	–	–	1	–	–	–	1	–	.....	.....	.....
	87122-HN7-000ZB	Emblema Esq., Tampa Tanque Combustível ..... *Tipo 2*	–	–	1	–	–	–	1	–	.....	.....	.....
	87122-HN7-000ZC	Emblema Esq., Tampa Tanque Combustível ..... *Tipo 3*	–	–	1	–	–	–	1	–	.....	.....	.....
	87122-HN7-A00ZA	Emblema Esq., Tampa Tanque Combustível ..... *Tipo 1*	–	–	–	1	–	–	–	1	.....	.....	.....
	87122-HN7-A00ZB	Emblema Esq., Tampa Tanque Combustível ..... *Tipo 2*	–	–	–	1	–	–	–	1	.....	.....	.....
	87122-HN7-A00ZC	Emblema Esq., Tampa Tanque Combustível ..... *Tipo 3*	–	–	–	1	–	–	–	1	.....	.....	.....
3	87123-HN7-000ZA	Emblema, Traseiro (4x4) ..... *Tipo 1*	–	–	–	–	–	–	1	1	.....	.....	.....
4	87124-HN7-000ZA	Emblema (4x4) ..... *Tipo 1*	–	–	–	–	–	–	1	–	.....	.....	.....
	87124-HN7-000ZB	Emblema (4x4) ..... *Tipo 2*	–	–	–	–	–	–	1	–	.....	.....	.....
	87124-HN7-000ZC	Emblema (4x4) ..... *Tipo 3*	–	–	–	–	–	–	1	–	.....	.....	.....
	87124-HN7-A00ZA	Emblema (4x4) ..... *Tipo 1*	–	–	–	–	–	–	–	1			

C-35-1 Emblemas (TRX350TM/FM-4/6)

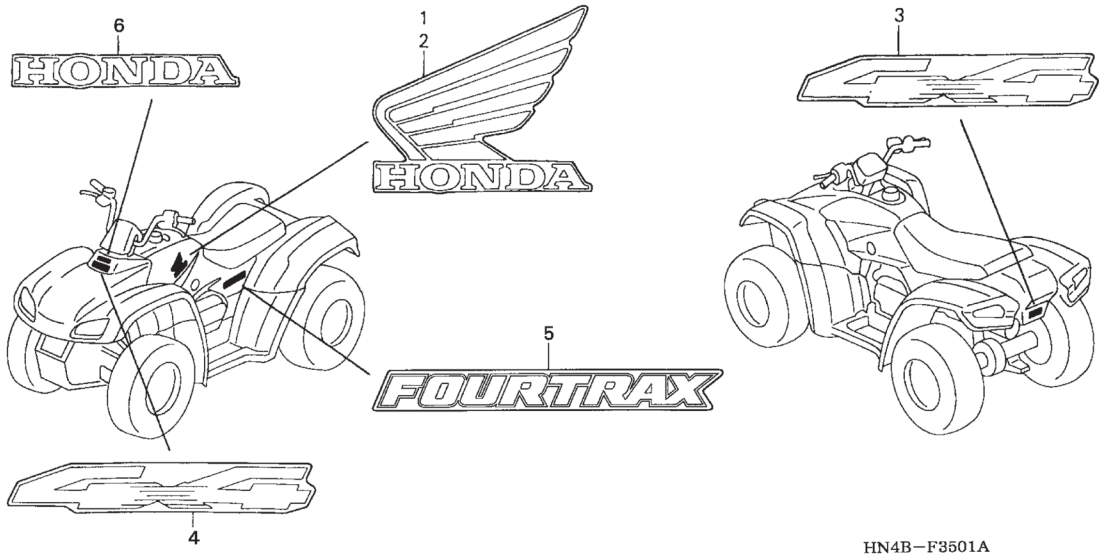

Ref. Nº	Nº da peça	Descrição		Qtde. TRX350TM 2	3	4	6	TRX350FM 2	3	4	6	Nº de série	Tipo
(4)	87124-HN7-A00ZB	Emblema (4x4)	*Tipo 2*	–	–	–	–	–	–	–	1		
	87124-HN7-A00ZC	Emblema (4x4)	*Tipo 3*	–	–	–	–	–	–	–	1		
5	87126-HN5-V60ZA	Emblema, Tampa Lateral	*Tipo 1*	–	–	2	2	–	–	2	2		
	87126-HN5-V60ZB	Emblema, Tampa Lateral	*Tipo 3*	–	–	2	2	–	–	2	2		
	87126-HN5-V60ZC	Emblema, Tampa Lateral	*Tipo 2*	–	–	2	2	–	–	2	2		
6	87127-HN7-000ZA	Emblema, HONDA	*Tipo 1*	–	–	1	–	–	–	1	–		
	87127-HN7-000ZB	Emblema, HONDA	*Tipo 2*	–	–	1	–	–	–	1	–		
	87127-HN7-000ZC	Emblema, HONDA	*Tipo 3*	–	–	1	–	–	–	1	–		
	87127-HN7-A00ZA	Emblema, HONDA	*Tipo 1*	–	–	–	1	–	–	–	1		
	87127-HN7-A00ZB	Emblema, HONDA	*Tipo 3*	–	–	–	1	–	–	–	1		
	87127-HN7-A00ZD	Emblema, HONDA	*Tipo 2*	–	–	–	1	–	–	–	1		

COP-1 Instrumentos

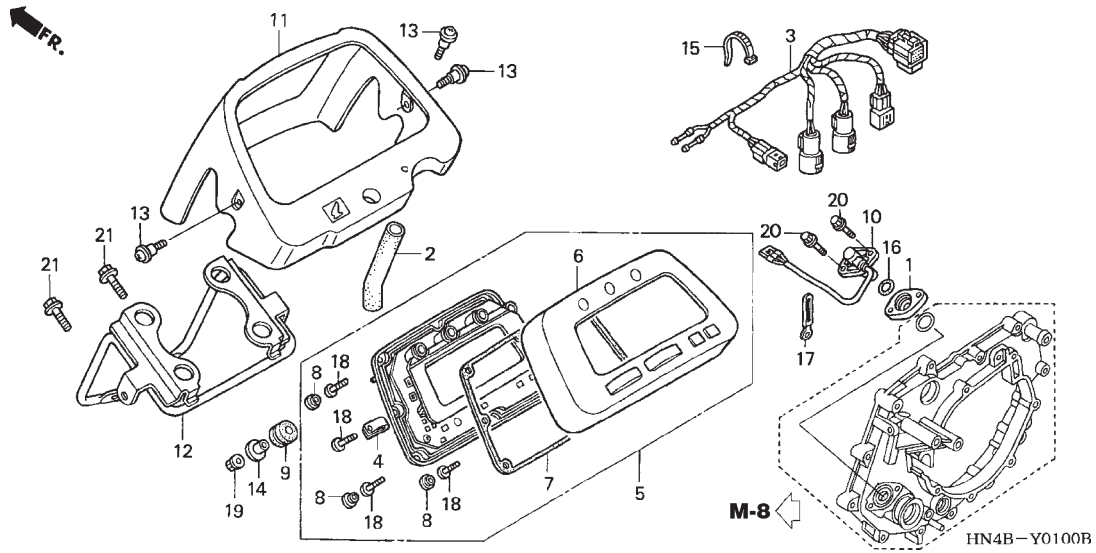

Nº Ref.	N.O.S.	(Nº de Referência) Item de Serviço	T.M.O.
5	8121A1	Instrumentos, Conj.	0,3
6	8121B4	Carcaça, Superior	0,4
7	8121B0	Junta, Instrumentos	0,4
10	617198	Sensor, Velocímetro	0,4
11	413175	Tampa	0,3

Ref. Nº	Nº da peça	Descrição	Qtde. TRX350TM 2	3	4	6	TRX350FM 2	3	4	6	Nº de série	Tipo
1	11358-HN5-651	Isolante, Sensor, Velocidade	1	1	–	–	1	1	–	–		
	11358-HN5-M10		–	–	1	1	–	–	1	1		
2	17522-HN5-A10	Tubo, Respiro Tampa Combustível	1	1	1	1	1	1	1	1		
3	32300-HN5-671	Sub Fiação Instrumentos	1	1	1	1	1	1	1	1		
4	37121-KV3-008	Presilha	1	1	1	1	1	1	1	1		
5	37200-HN4-651	Instrumentos, Conj.	1	1	1	–	–	–	–	–		
	37200-HN4-V81	Instrumentos, Conj. (KPH)	–	–	–	1	–	–	–	–		
	37200-HN5-651	Instrumentos, Conj.	–	–	–	–	1	1	1	–		
	37200-HN5-W21	Instrumentos, Conj. (KPH)	–	–	–	–	–	–	–	1		
6	37201-HN0-A01	Carcaça Comp., Superior	1	1	1	1	1	1	1	1		
7	37211-HN0-A01	Junta	1	1	1	1	1	1	1	1		
8	37212-HN0-A01	Capa	4	4	4	4	4	4	4	4		
9	37215-HM5-670	Coxim, Fixação	4	4	4	4	4	4	4	4		
10	37700-HN5-653	Sensor Comp., Velocidade	1	1	–	–	1	1	–	–		
	37700-HN5-M50		–	–	1	1	–	–	1	1		
11	53205-HN5-A10ZA	Tampa, Guidão *NH1* Preto	1	1	1	1	1	1	1	1		
12	53207-HN5-A10	Suporte, Tampa, Guidão	1	1	1	1	1	1	1	1		
13	90114-MG9-770	Parafuso, Fixação Protetor	3	3	3	3	3	3	3	3		
14	90502-GG2-000	Bucha,	4	4	4	4	4	4	4	4		
15	90650-MA6-720	Presilha, Fiação Principal	1	1	1	1	1	1	1	1		
16	91321-PF4-004	Anel, Vedação, 18,3 x 2,4 (NOK)	1	1	1	1	1	1	1	1		
17	91410-679-000	Presilha, 2 x 60	1	1	1	1	1	1	1	1		
18	93903-24420	Parafuso, Fixação, 4 x 16	5	5	5	5	5	5	5	5		
19	94050-06070	Porca, Flange, 6 mm	4	4	4	4	4	4	4	4		
20	95701-06025-00	Parafuso, Flange, 6 x 25	2	2	–	–	2	2	–	–		

COP-1 Instrumentos

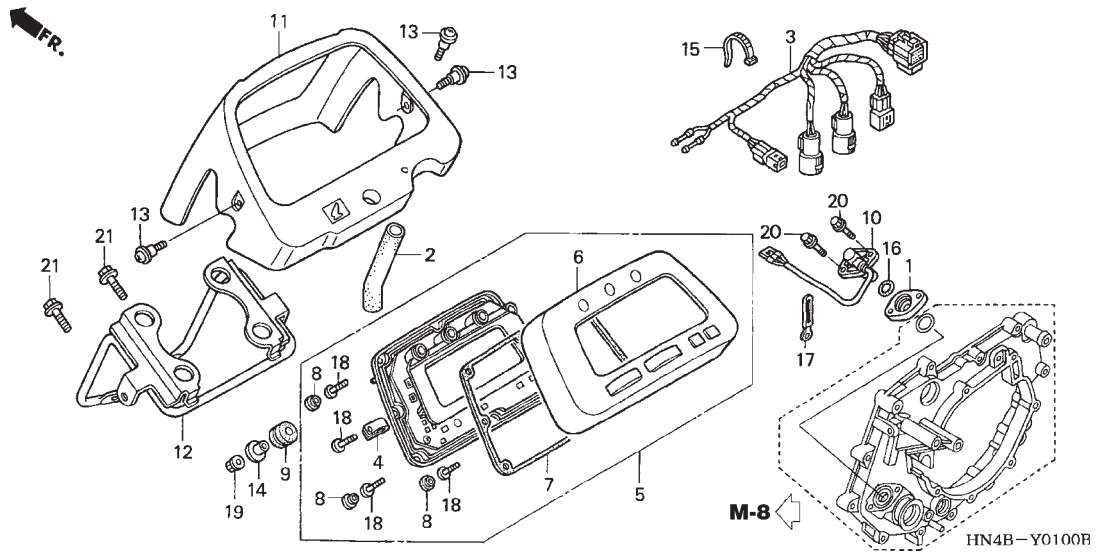

Ref. Nº	Nº da peça	Descrição	Qtde. TRX350TM 2	3	4	6	TRX350FM 2	3	4	6	Nº de série		Tipo
20)	90004-GHB-670	Parafuso, Flange, 6 x 25 (NSHF)	-	-	2	2	-	-	2	2	.....	.....	.....
21	95701-08016-07	Parafuso, Flange, 8 x 16	2	2	2	2	2	2	2	2	.....	.....	.....

ÍNDICE DOS NÚMEROS DAS PEÇAS

Número da Peça	Página	Ref.
06000		
06113-HN4-670	72	1
06114-HN4-670	72	2
06116-HN4-671	73	2
06116-HN4-M00	73	2
06430-HN0-A20	109	1
06430-HN0-A30	109	1
06450-HN5-671	105	1
06910-HM7-610	97	1
	101	1
	111	1
11000		
11100-HN5-670	57	1
11100-HN5-M00	57	1
11200-HN5-671	57	2
11200-HN5-M00	57	2
11310-HN5-670	118	1
	119	1
11310-HN5-N00	119	1
11320-HN5-670	118	2
	119	2
11320-HN5-N00	119	2
11330-HN4-670	47	1
11330-HN4-A60	47	1
11330-HN5-670	47	2
11330-HN5-M00	47	2
11333-HN5-670	47	3
11340-HN5-671	52	1
11340-HN5-M00	52	1
11350-HN5-670	52	2
11356-HN5-670	52	3
11356-HN5-M00	52	3
11358-HN5-651	152	1
11358-HN5-M10	152	1
11360-HN5-670	57	3
11370-HN5-670	52	4
11380-HN5-670	47	4
11390-HN5-670	57	4
11396-HN5-670	52	5
12000		
12100-HN5-670	46	1
12191-HN5-670	46	2
	72	1
12200-HN5-670	42	1
12200-HN5-M00	42	1
12204-HM7-305	42	2
12204-HN0-305	42	20
12209-KL4-005	43	1
12251-HN5-671	42	3
	72	1
12311-HN5-670	42	4
12315-HN5-671	42	5
	72	1
12361-035-000	97	2
	101	2
	111	2
13000		
13000-HN5-670	59	1
13000-HN5-M00	59	1
13010-HN5-671	59	2
13010-HN5-672	59	2
13011-HN5-671	59	2
13011-HN5-672	59	2
13012-HN5-671	59	2
13012-HN5-672	59	2
13013-HN5-671	59	2
13013-HN5-672	59	2
13014-HN5-671	59	2
13014-HN5-672	59	2
13101-HN5-670	59	3
13102-HN5-670	59	3
13103-HN5-670	59	3
13104-HN5-670	59	3
13105-HN5-670	59	3
13111-HC0-000	59	4
13112-HN5-670	59	5
13420-HN5-670	59	6
14000		
14100-HN5-670	43	2
14100-HN5-M00	43	2
14115-HN5-670	43	3
14401-HN5-671	45	1
14411-HN5-670	43	4
14421-HM7-000	43	5
14431-HM8-000	43	6
14440-HN5-670	43	7
14451-HN5-670	43	8
14510-HN5-670	45	2
14540-HN5-671	45	3
14711-HN5-670	43	9
14711-HN5-M00	43	9
14721-HN5-671	43	10
14721-HN5-M00	43	10
14751-HN0-A00	43	11
14761-HM8-000	43	12
14771-KE5-000	43	13
14775-HN0-670	44	25
14775-KE5-000	43	14
14781-HA0-770	43	15
15000		
15100-HN5-670	51	1
15100-HN5-M00	51	1
15121-HN5-M01	51	3
15121-KCZ-000	51	3
15121-MG3-000	51	4
15122-HN5-M01	51	5
15122-KCZ-000	51	5
15122-MG3-000	51	2
15126-HN2-003	51	4
15127-HN2-003	51	2
15152-HN5-671	51	6
	73	2
15153-HN5-670	57	5
15310-HN5-670	51	7
15320-HN5-670	51	8
15325-HN5-670	51	9
15412-HM5-A10	47	5
15413-MC8-000	47	6
15414-KF0-000	47	7
15421-HC4-005	57	6
15421-HN5-671	57	7
15520-HN5-670	143	1
15520-HN5-N00	143	1
15600-HM7-610	143	2
15650-HN5-670	47	8
15655-HN5-670	57	8
16000		
16010-HM7-670	69	1
16010-HM7-700	69	2
16012-HN5-B01	69	3
16012-HN5-B41	69	3
16013-HN5-671	69	4
16013-HN8-003	69	4
16015-HN5-B01	69	5
16015-HN5-B41	69	5
16016-HM5-730	69	6
16016-HM7-670	69	6
16028-HM5-730	69	7
16037-HM5-L00	69	8
16046-HM5-730	69	9
16050-HM5-L00	69	10
16050-HN5-M41	69	10
16070-HN5-672	69	11
16075-GHB-640	69	12
16080-HC0-003	69	13
16100-HN5-B02	69	14
16100-HN5-B32	69	14
16100-HN5-B41	69	14
16107-KM3-702	69	15
16108-MW0-750	69	16
16111-HM7-670	69	17
16152-HN5-671	69	18
16152-HN8-003	69	18
16155-KM1-771	70	19
16157-HN8-003	70	20
16163-HM7-700	70	21
16165-HN5-B01	70	22
16168-HC4-003	70	23
16172-HN0-A00	70	24
16180-HC4-003	70	25
16180-ML6-671	70	26
16210-HN5-671	42	6
16219-HC4-000	42	7
16510-MBW-601	70	27
16950-HM8-003	114	1
16950-HN7-003	116	1
16952-HM8-003	114	2
16952-HN7-003	116	2
16963-HM8-000ZA	116	3
16963-HN5-670	114	3
16965-HN5-670	114	4
16997-467-000	114	5
	116	4
17000		
17191-MN5-740	70	28
17210-HN5-670	122	1
17211-HN5-670	122	2
17212-HN5-670	122	3
17213-HN5-670	122	4
17217-HN5-670	122	5
17219-HN5-670	122	6
17223-HM8-000	122	7
17224-HM5-930	122	8
17224-KN5-670	119	3
17225-KN5-670	119	4
17250-HN5-670	122	9
17250-HN5-N00	122	9
17252-HN5-670	122	10
17253-HN5-670	122	11
17253-HN5-M00	122	11
17254-HN5-670	122	12
17255-HN5-670	122	13
17256-HN5-670	122	14
17316-611-000	122	15
17366-HN5-670	122	16
17504-HN5-671	114	6
	116	5
17510-HN5-670	114	7
17510-HN5-M40	116	6
17513-HC0-300	131	1
	133	1
17514-HC0-310	87	1
	131	2
17515-HN5-670	114	8
17515-HN5-M40	116	7
17515-HN5-M41	116	7
17516-HC4-000	141	1
17518-KZ4-710	114	9
17521-HA2-670	114	10
	116	8
17522-HN5-A10	152	2
17613-176-000	114	11
17620-HF7-000	114	12
	116	9
17624-HF7-000	114	13
	116	10
17626-467-000	114	14
	116	11
17681-HN5-670	114	15
17681-HN5-M40	116	12
17681-HN5-N00	116	12
17724-102-700	122	17
17910-HN5-670	77	1
17950-HN5-671	77	2
17950-HN5-M40	77	2
18000		
18291-MN4-920	72	1
	124	1
	125	1
18310-HN5-670	124	2
18310-HN5-N00	125	2
18318-HN5-670	124	3
	125	3
18320-HN5-670	124	4
18320-HN5-N00	125	4
18321-HN5-670	124	5
18321-HN5-N00	125	5
18323-HN5-670	124	6
18324-HN5-M40	124	6
18324-HN5-N00	125	6
18334-KA3-830	114	16
	116	13
18372-HN5-670	124	7
	125	7
18373-HA0-003	124	8
	125	8
18373-HN5-670	124	9
18373-HN5-N00	125	9
18374-HN5-670	124	10
	125	10
18391-ML8-000	124	11
	125	11
18532-634-670	122	18
18631-MAH-710	122	19
19000		
19014-HM7-000	144	1
19015-HM7-000	144	2
19018-HN5-670	141	2
19019-HN5-670	141	3
19020-HM7-000	144	3
19021-HC4-000	144	4
19021-VM5-305	144	5
19030-HM7-003	144	6
19031-HA7-671	144	7
19032-HA7-671	144	8
19051-KA3-830	122	20
	143	3
19052-MN8-000	114	17
	116	14
	122	21
	143	4
22000		
22100-HN5-670	49	1
22121-HM7-000	49	2

ÍNDICE DOS NÚMEROS DAS PEÇAS

Número da Peça	Página	Ref.
22201-377-000	49	3
22321-HN0-670	49	4
22350-HN5-670	49	5
22350-HN5-M00	49	5
22351-HA7-670	49	6
22366-HN0-670	49	7
22367-HM7-000	49	8
22367-HN0-670	49	8
22401-HN5-670	49	9
22451-HN5-670	49	10
22500-HN5-670	49	11
22500-HN5-M00	49	11
22535-HN5-670	49	12
22714-HN5-670	49	13
22810-HM7-700	47	9
22820-HN5-670	47	10
22825-HN0-671	47	11
22830-HN5-670	47	12
22841-HC4-000	47	13
22860-HB3-000	47	14
22880-HN5-A80	77	3
23000		
23120-HN5-670	49	14
23211-HN5-670	61	1
23211-HN5-M00	61	1
23213-HA0-000	49	15
23221-HN5-671	61	2
23411-HN5-670	61	3
23413-HN5-670	61	4
23414-HN5-670	61	5
23415-HB3-000	61	6
23431-HN5-670	61	7
23432-HN5-670	61	8
23441-HN5-670	61	9
23451-HN5-670	61	10
23452-HB3-000	61	11
23456-HN5-670	61	12
23461-HN5-670	61	13
23462-HB3-000	61	14
23471-HN5-670	61	15
23481-HN5-670	61	16
23491-HN5-670	61	17
23521-HN5-670	61	18
23611-HN5-670	65	1
23612-HN5-671	65	2
23621-HN5-670	65	3
23631-HN5-670	65	4
23721-HN5-670	61	19
23731-HB3-000	61	20
23751-HN5-670	62	21
24000		
24211-HN5-670	63	1
24212-HN5-670	63	2
24213-HN5-670	63	3
24241-HM3-670	63	4
24300-HN5-671	63	5
24315-HN5-671	63	6
24430-HN5-670	63	7
24435-HN5-670	63	8
24611-HN5-670	63	9
24620-HN5-671	63	10
24620-HN5-M00	63	10
24651-HN5-670	63	11
24652-KY4-900	63	12
24656-HN5-670	63	13
24661-HN5-670	63	14
24670-HN5-670	63	15
24680-HN5-670	63	16
24700-HN5-670	126	1
24700-HN5-M40	127	1
24781-371-000	126	2
	127	2
24860-HN5-670	52	6
24860-HN5-M00	52	6
24865-HN5-670	52	7
24867-HN5-670	53	25
24871-HN5-670	52	8
28000		
28102-ME9-000	55	1
28110-HN5-670	55	2
28125-HN5-671	55	3
28125-HN5-M41	55	3
28131-HN5-670	55	4
28400-HN5-671	67	1
28400-HN5-M01	67	1
28400-HN5-N01	67	1
28402-HB6-004	67	2
28404-968-004	67	3
28404-HN5-M01	67	3
28405-HF7-004	67	4
28405-HN5-M01	67	4
28407-HB6-004	67	5
28407-HN5-M01	67	5
28408-HF7-004	67	6
28408-HN5-M01	67	6
28410-HN5-671	67	7
28410-HN5-M01	67	7
28410-HN5-N01	67	7
28420-HN5-671	67	8
28420-HN5-M01	67	8
28422-ZE1-003	67	9
28430-HN5-670	67	10
28430-HN5-M00	67	10
28431-ZE1-003	67	11
28432-HB6-004	67	12
28433-968-004	67	13
28433-HN5-M01	67	13
28434-HN5-M01	67	11
28446-968-004	67	14
28448-HB6-004	67	15
28448-HN5-M01	68	15
30000		
30300-HA0-033	54	1
30301-HN5-670	54	2
30401-HA7-670	140	1
30401-HM5-A10	138	1
	139	1
30410-HN4-671	138	2
	139	2
30410-HN4-M61	140	2
30410-HN5-671	138	2
	139	2
	144	14
30410-HN5-N01	140	2
	144	16
30450-HN4-M60	144	17
30506-KV3-771	138	3
	139	3
	140	3
30510-HN5-670	138	4
	139	4
	140	4
30700-965-013	138	5
	139	5
	140	5
31000		
31110-HN5-671	54	3
31110-HN5-672	54	3
31120-HN5-671	54	4
31120-HN5-672	54	4
31120-HN5-M01	54	4
31120-HN5-M02	54	4
31200-HN5-A81	56	1
31200-HN5-M01	56	1
31201-KS5-901	56	2
31204-KS5-901	56	3
31205-KL8-711	56	4
31206-MN4-008	56	5
31207-KS5-901	56	6
31210-HM7-003	56	7
31500-HN5-B01	137	1
31511-KE2-850	122	22
31600-HN5-671	138	6
31600-HN5-M40	139	6
	140	6
31601-HN5-M40	139	7
	140	7
31651-HN5-671	87	2
	89	1
31652-HN0-A01	87	3
	89	2
31653-HN0-A01	87	4
	89	3
31730-MAS-601	138	7
	139	8
	140	8
32000		
32100-HN4-670	138	8
32100-HN4-B20	138	8
32100-HN4-B30	139	9
32100-HN4-B50	140	9
32100-HN5-670	138	8
32100-HN5-B30	138	8
32100-HN5-B40	139	9
32100-HN5-B60	140	9
32105-HN5-M40	78	40
32171-GJ1-003	118	3
32300-HN5-671	152	3
32328-HN7-000	116	15
32401-HN5-670	137	2
32401-HN5-M40	137	2
32405-HN5-670	137	3
32405-HN5-671	137	3
32416-HN5-670	137	4
32601-HN5-670	137	5
32601-HN5-M40	137	17
32603-HN5-M40	139	10
	140	10
32850-HN5-670	57	9
32855-HN5-670	52	9
32921-HN5-670	54	5
33000		
33100-HN5-670	75	1
33110-HN5-M40	76	1
33113-MBW-D21	136	1
33130-HN4-671	74	1
33130-HN5-671	75	2
33130-HN5-M40	76	2
33150-HN4-671	74	2
33150-HN5-670	75	3
33160-HN5-M40	76	3
33710-HN5-670	135	1
33710-HN8-003	136	2
33718-GE2-690	133	2
33720-HN5-670	135	2
33720-HN7-000	136	3
33760-HN8-003	136	4
34000		
34351-HM5-930	135	3
34901-GT4-003	74	3
34901-HN5-M40	76	4
34901-HP0-A01	76	4
34906-447-711	136	5
34909-KW3-003	83	1
35000		
35020-HN5-670	77	4
35100-HN5-670	83	2
35121-HF1-881	83	3
35122-HF1-881	83	3
35200-HN5-N02	79	48
35250-HN4-670	138	9
35340-ML4-005	78	41
	81	1
35345-HF1-830	78	42
35350-HN5-N00	127	19
35350-HN7-003	127	3
35351-HN5-N00	127	20
35357-HN5-N00	127	21
35357-HN7-000	127	4
35759-HN4-M01	52	10
35759-HN5-671	52	10
35850-HF1-670	137	6
35850-HN0-671	137	6
35850-HN7-003	137	6
35856-425-000	137	7
35870-HN5-M01	137	16
37000		
37121-KV3-008	152	4
37200-HN4-651	152	5
37200-HN4-V81	152	5
37200-HN5-651	152	5
37200-HN5-W21	152	5
37201-HN0-A01	152	6
37211-HN0-A01	152	7
37212-HN0-A01	152	8
37215-HM5-670	83	4
	152	9
37600-HN5-670	83	5
37602-HM5-670	83	6
37603-HM5-670	83	7
37700-HN5-653	152	10
37700-HN5-M50	152	10
37750-HC4-751	57	10
37750-HN5-M41	57	10
37751-HN5-M40	57	13
	73	2
38000		
38216-HN5-671	138	10
38581-671-003	97	3
	101	3
	105	2
	144	18
40000		
40201-HN5-670	128	1
40210-HM5-731	128	2
40210-HN7-010	128	2
40215-HM7-000	97	4
	101	4
40215-HN0-671	128	3
40400-HN5-670	97	5
	101	5

ÍNDICE DOS NÚMEROS DAS PEÇAS

Número da Peça	Página	Ref.
40400-HN5-N00	101	5
40402-HN5-670	97	6
	101	6
40403-HN5-670	97	7
	101	7
40420-HM7-A00	97	8
	101	8
40520-HM7-610	109	2
40520-HN5-M00	109	2
41000		
41300-HN5-670	111	3
41311-HN5-670	111	4
41320-HN5-670	111	5
41400-HN5-670	97	9
41400-HN5-M40	101	9
41405-HA7-670	97	10
	101	10
	111	6
41411-HN5-670	97	11
	101	11
41420-HN5-670	97	12
	101	12
41421-HN5-670	111	7
41431-HN5-670	111	8
41436-MB0-310	111	9
41437-MB0-310	111	10
41438-MB0-310	111	10
41447-HM7-000	97	13
	101	13
41447-HM8-000	111	11
41448-HM7-000	97	13
	101	13
41448-HM8-000	111	11
41449-HM7-000	97	13
	101	13
41449-HM8-000	111	11
41451-HA0-000	97	13
	101	13
41451-HM8-000	111	11
41452-HA0-000	97	13
	101	13
41452-HM8-000	111	11
41453-HA0-000	97	13
	101	13
41453-HM8-000	111	11
41454-HA0-000	97	13
	101	13
41454-HM8-000	111	11
41455-HA0-000	97	13
	101	13
41455-HM8-000	111	11
41456-HA0-000	97	13
	101	13
41456-HM8-000	111	11
41457-HA0-000	97	13
	101	13
41457-HM8-000	111	11

Número da Peça	Página	Ref.
41521-HN5-670	97	14
	101	14
41531-HN5-670	97	15
41531-HN7-000	101	15
41540-HA0-000	111	12
41540-HC4-000	112	13
41541-HA0-000	111	12
41541-HC4-000	112	13
41542-HA0-000	111	12
41542-HC4-000	112	13
41543-HA0-000	111	12
41543-HC4-000	112	13
41544-HA0-000	111	12
41544-HC4-000	112	13
41545-HA0-000	111	12
41545-HC4-000	112	13
41546-HA0-000	112	12
41546-HC4-000	112	13
41547-HA0-000	112	12
41547-HC4-000	112	13
41548-HA0-000	112	12
41548-HC4-000	112	13
41549-HC4-000	112	13
41550-HC4-000	112	13
41631-HC5-000	97	16
	102	16
41632-HC5-000	98	16
	102	16
41633-HC5-000	98	16
	102	16
41634-HC5-000	98	16
	102	16
41635-HC5-000	98	16
	102	16
41636-HC5-000	98	16
	102	16
41637-HC5-000	98	16
	102	16
41638-HC5-000	98	16
	102	16
41639-HC5-000	98	16
	102	16
41640-HC5-000	98	16
	102	16
41641-HC5-000	98	16
	102	16
41642-HC5-000	98	16
	102	16
41643-HC5-000	98	16
	102	16
41644-HC5-000	98	16
	102	16
41645-HC5-000	98	16
	103	16
41646-HC5-000	99	16
	103	16
41647-HC5-000	99	16
	103	16
41648-HC5-000	99	16

Número da Peça	Página	Ref.
	103	16
41649-HC5-000	99	16
	103	16
41650-HC5-000	99	16
	103	16
41651-HC5-000	99	16
	103	16
41652-HC5-000	99	16
	103	16
41653-HC5-000	99	16
	103	16
42000		
42202-HC5-003	95	1
42203-HM7-003	95	2
42204-HC5-003	95	3
42205-HM7-003	95	4
42206-HA7-671	95	5
42206-HC5-003	95	6
42206-HM7-003	95	7
42209-HC5-003	95	8
42220-HM7-003	95	9
42220-HN5-N01	95	9
42230-HN5-N00	96	22
42240-HN5-N00	96	23
42250-HN5-671	95	10
42250-HN5-N00	95	10
42311-HN5-671	112	14
42311-HN5-672	112	14
42350-HN5-671	95	11
42350-HN5-N00	95	11
42400-HN0-671	99	17
42400-HN7-003	103	17
42440-HN5-671	99	18
	103	18
42451-HN5-671	99	19
42451-HN7-003	99	19
	103	19
42452-HN5-671	99	19
42452-HN7-003	99	19
	103	19
42453-HN5-671	99	19
42453-HN7-003	99	19
	103	19
42454-HN5-671	99	19
42454-HN7-003	99	19
	103	19
42455-HN5-671	99	19
42455-HN7-003	99	19
	103	19
42456-HN5-671	99	19
42456-HN7-003	99	19
	103	19
42457-HN5-671	99	19
42457-HN7-003	99	19
	103	19
42461-HN5-671	99	20
	103	20

Número da Peça	Página	Ref.
42610-HM7-610	108	1
42610-HN0-670	108	1
42620-HM7-610	108	2
42620-HN0-670	108	2
42624-HC4-000	109	3
42624-HN5-M00	109	3
42650-HN4-930	108	3
42650-HN5-930	108	3
42711-HN4-671	108	4
42711-HN5-672	108	4
42753-HF1-670	107	1
	108	5
43000		
43010-HN5-670	109	4
43102-319-000	109	5
43134-300-000	109	6
43141-HN5-670	109	7
43145-HA7-670	109	8
43145-HN5-M00	109	8
43315-671-631	105	3
43322-663-003	105	4
43341-602-003	105	4
43352-568-003	105	5
43352-HC5-971	105	5
43353-461-771	105	6
43410-HN5-670	109	9
43415-HM7-000	109	10
43459-HM5-A10	109	11
43460-HN5-670	77	5
43460-HN7-000	77	5
43467-HA0-000	109	12
43470-HN5-670	126	3
	127	5
43620-HN0-A00	109	13
43620-HN5-M00	109	13
44000		
44121-HN4-670	112	15
44121-HN5-670	99	21
	103	21
44205-HN8-A41	95	4
44207-HN8-A41	95	7
44312-HC4-840	107	2
44600-HN4-670	107	3
44602-HM5-A10	107	4
44610-HM5-A80	107	5
44620-HN4-670	107	6
44650-HN4-930	107	7
44650-HN5-930	107	7
44650-HN5-B40	107	7
44711-HN4-671	107	8
44711-HN5-672	107	8
44732-HC4-000	107	9
	108	6
44732-HC4-010	107	9
	108	6

Número da Peça	Página	Ref.
45000		
45110-HN5-671	105	7
45120-HN5-671	105	8
45126-HN5-671	80	1
45126-HN5-N01	81	2
45126-HN7-013	81	2
45127-HN5-671	80	2
45127-HN5-N01	81	3
45127-HN7-003	81	3
45128-HN5-670	80	3
45128-HN7-000	81	4
45133-329-000	109	14
45171-HN5-671	105	9
45172-S04-003	105	10
45175-HC4-006	105	11
45176-HM5-A81	105	12
45177-HA7-651	105	13
45181-HC5-006	105	14
45310-HC5-006	105	15
45310-HN2-006	105	15
45314-HC5-006	105	16
45314-HN0-A01	105	16
45316-VM0-003	105	17
45317-634-013	105	18
45318-HA7-671	105	19
45319-634-003	105	20
45330-HC5-006	105	21
45330-HN2-006	106	21
45336-VM0-003	106	22
45337-634-013	106	23
45350-HC5-971	106	24
45350-HN0-A01	106	24
45350-HN5-N01	106	24
45370-HC5-971	106	25
45370-HN0-A01	106	25
45370-HN5-N01	106	25
45401-HM5-850	80	4
	81	5
45504-410-003	80	5
	81	6
45510-HN5-671	80	6
45510-HN5-N01	81	7
45510-HN8-006	81	7
45513-KK1-771	80	7
45513-MB4-673	81	8
45517-166-006	80	8
45517-MA5-671	81	9
45518-MB4-671	81	10
45520-MA5-672	81	11
45520-MG7-006	80	9
45521-HA2-006	80	10
45523-HC5-971	81	12
45530-471-831	80	11
45530-HN8-006	81	13
45700-HN5-670	107	10

ÍNDICE DOS NÚMEROS DAS PEÇAS

Número da Peça	Página	Ref.
46000		
46500-HN5-670	126	4
46500-HN7-000	127	6
46513-HM7-000	126	5
	127	7
46666-961-013	81	14
46666-HB9-006	80	12
50000		
50049-046-000	131	3
	133	3
50100-HN5-A80	141	4
50100-HN5-B60	141	4
50100-HN5-M00	141	4
50100-HN5-M40	141	4
50201-HN5-670	141	5
50202-HM8-003	141	6
50203-HM7-003	141	7
50204-HM8-000	141	8
50205-HM8-000	141	9
50304-KS3-900	99	22
	103	22
50326-HC4-000	137	8
50327-HN5-670	138	11
	139	11
	140	11
50328-HN2-000	139	12
	140	12
50350-HN5-670	99	23
	103	23
50351-HN5-670	141	10
50355-HN5-670	112	16
50356-HM7-300	112	17
50505-GA7-730	126	7
50607-HN5-670	124	12
	125	12
50608-HN5-670	124	13
	125	13
50610-HM8-000	126	8
50610-HN5-M40	127	8
50611-HN8-000	127	9
50810-HN2-000	128	4
50810-HN5-670	128	4
51000		
51200-HN4-670	94	1
51200-HN5-670	95	12
51207-HN5-670	80	13
	81	15
51208-HN5-670	80	14
	81	16
51250-HN4-670	94	2
51250-HN5-670	95	13
51311-HM7-000	93	1
51315-HM7-000	93	2
51315-HN2-000	93	15
51316-HM7-000	93	3
51316-HN2-000	93	16
51350-HN4-670	92	1
51350-HN4-M60	92	1
51350-HN5-670	93	4
51350-HN5-N00	93	4
51350-HN7-000	93	4
51355-HM5-A81	94	3
	95	14
51355-HN0-A01	92	2
	93	5
51360-HN4-670	92	3
51360-HN4-M60	92	3
51360-HN5-670	93	6
51360-HN5-N00	93	6
51360-HN7-000	93	6
51370-HN4-670	92	4
51370-HN4-M60	92	4
51370-HN5-670	93	7
51370-HN5-N00	93	7
51380-HN4-670	92	5
51380-HN4-M60	92	5
51380-HN5-670	93	8
51380-HN5-N00	93	8
51400-HN4-671	91	1
51400-HN4-M01	91	1
51400-HN5-671	91	1
51400-HN5-M41	91	1
51451-HN5-671	91	2
51486-HN5-670	91	3
51486-HN6-A30	130	1
52000		
52100-HN5-670	128	5
52101-HN5-670	128	6
52112-HA0-000	112	18
52112-MA1-300	128	7
52190-HN5-670	128	8
52300-HN5-670	128	9
52400-HN4-671	130	2
52400-HN4-M01	130	2
52400-HN4-M61	130	2
52400-HN5-671	130	2
52400-HN5-M41	130	2
52400-HN5-N01	130	2
52411-HF1-671	130	7
52486-HN5-670	130	1
52489-HN6-A30	130	8
53000		
53100-HN5-A80	83	8
53100-HN7-000	83	8
53100-HN7-900	83	8
53111-HC3-000	83	9
53121-HC3-000	83	10
53130-HB3-770	83	11
53141-HC3-000	77	6
53141-HP1-000	77	6
53142-HC0-770	77	7
53143-HM7-305	78	39
53144-HA0-010	77	8
53145-HA0-770	77	9
53146-HM8-000	77	10
53147-HM5-850	77	11
53148-HA0-000	77	12
53157-HM5-A11	86	1
53157-HN8-003	86	1
53157-HP0-A01	86	1
53158-HM5-A11	86	2
53158-HN8-003	86	2
53158-HP0-A01	86	2
53165-958-010	77	13
53167-958-680	77	14
53172-HM7-000	77	15
53172-HN5-M40	77	15
53173-376-000	77	16
53175-HA8-680	81	17
53175-HC0-670	80	15
53176-HN5-M40	81	18
53177-HA0-680	77	17
53177-HN5-M40	77	17
53179-HA6-000	77	18
53179-HN5-M40	79	43
53180-HA8-770	77	19
53187-VM6-000	77	20
53191-961-010	78	21
53192-HN0-A00	78	22
53193-HA0-770	78	23
53193-HF1-830	79	44
53205-HN5-671ZA	83	12
53205-HN5-672ZA	83	12
53205-HN5-A10ZA	152	11
53205-HN5-M80ZA	83	12
53206-HM8-000ZA	83	13
53207-HN5-A10	152	12
53220-HN7-000	85	3
53221-HM7-004	85	1
53223-HC4-000	85	2
53224-HM7-000	85	3
53225-HM7-000	85	4
53235-HN4-670	85	5
53235-HN5-670	85	5
53310-HN5-670	85	6
53310-HN7-000	85	6
53521-HN5-670	86	3
53526-679-000	86	4
61000		
61100-HN5-B00ZA	87	5
61100-HN5-B00ZB	87	5
61100-HN5-B40ZA	89	4
61100-HN5-B40ZB	89	4
61100-HN5-B40ZC	89	4
61103-HM5-850	87	6
	89	5
	131	4
	133	4
61103-HN5-670ZB	87	7
	89	6
61104-357-000	87	9
	89	8
	131	5
61104-HN5-670ZA	87	8
	89	7
61105-HN5-670	87	10
61105-HN7-000	89	9
61105-KA8-000	119	5
61106-HN5-670	87	11
61106-HN7-000	89	10
61107-HN7-000	89	11
61108-HN7-000	89	12
61312-149-300	136	6
61700-HN5-670	114	18
61720-HN5-670	114	19
61720-HN5-N00	116	16
61720-HN7-000	116	16
61725-HN7-000	116	17
61730-HN5-670	87	12
61861-HN5-670ZA	87	13
61861-HN7-000ZA	89	13
61862-HN5-670	87	14
61862-HN7-000	89	14
61863-HN5-670ZA	87	15
61863-HN5-M50ZA	89	15
61866-HN5-670ZA	87	16
61866-HN7-000ZA	89	16
61867-HN5-670	87	17
61867-HN7-000	90	17
61868-HN5-670ZA	88	18
61868-HN5-M50ZA	90	18
64000		
64206-MJ0-000	84	19
66000		
66300-HN5-670ZA	88	19
66300-HN7-000ZA	90	19
66301-HN5-670	88	20
66301-HN7-010	90	20
66302-HN7-010	90	21
66303-HM7-000	136	7
66303-HN5-670	88	21
	90	22
77000		
77100-HN5-B00	121	1
77100-HN5-B40ZA	121	1
77100-HN5-B60ZA	121	1
77105-HN5-670	121	2
77106-HB3-000	121	3
77107-958-000	121	4
77110-HF1-880	131	6
77110-HN7-010	133	5
77206-GF0-000	121	5
77207-464-000	114	20
77207-HA0-000	141	11
80000		
80100-HN4-B00ZA	131	7
80100-HN4-B00ZB	131	7
80100-HN4-B20ZA	131	7
80100-HN4-B20ZB	131	7
80100-HN4-B30ZA	133	6
80100-HN4-B30ZB	133	6
80100-HN4-B30ZC	133	6
80100-HN5-B00ZA	131	7
80100-HN5-B00ZB	131	7
80100-HN5-B30ZA	131	7
80100-HN5-B30ZB	131	7
80100-HN5-B40ZA	133	6
80100-HN5-B40ZB	133	6
80100-HN5-B40ZC	133	6
80101-HN5-670	137	9
80101-HN7-000	137	9
80102-HN5-670	131	8
	133	7
80102-HN7-000	133	8
80102-KFJ-900	122	23
80106-HB7-000	88	22
	90	23
	136	8
80121-HN5-670ZA	131	9
80121-HN5-M50ZA	133	9
80122-HN5-670ZA	131	10
80122-HN5-M40ZA	133	10
80123-HN5-670	131	11
80124-HN5-670	131	12
80125-HN5-670ZA	131	13
80125-HN7-000ZA	133	11
80206-HN5-670	131	14
80210-HN5-670	131	15
80210-HN7-010	133	12
80211-HN5-670ZA	132	16
80211-HN7-000ZA	133	13
80212-HN5-670	132	17
80212-HN7-000	133	14
80214-HM5-850	132	18
	133	15
80214-HN5-M00	132	36
80215-HN5-670	135	4
80217-HN5-670	132	19
80217-HN7-000	133	16
80218-HN5-670	132	20
80218-HN7-000	134	17
80219-HC4-000	76	5
	135	5
	136	9
80219-HN5-670	147	1
80220-HN5-670ZA	132	21

ÍNDICE DOS NÚMEROS DAS PEÇAS

Número da Peça	Página	Ref.
80220-HN7-000ZA	134	18
80221-HN5-670ZA	132	22
80221-HN7-000ZA	134	19
80230-HN7-000	136	10
80231-HN7-000	136	11
80250-HN7-000ZA	134	20
80251-HN7-000ZA	134	21
80311-HN5-670ZA	132	23
80311-HN5-670ZC	132	23
80311-HN7-000ZA	134	22
80311-HN7-000ZB	134	22
80311-HN7-000ZC	134	22
81000		
81100-HN5-670	145	1
81100-HN5-N00ZA	146	1
81100-HN7-000ZA	146	1
81150-HN5-A80	145	2
81150-HN5-N00ZA	146	2
81150-HN7-000ZA	146	2
81155-HN7-000	146	3
81160-HN5-670	145	3
81160-HN7-000ZA	146	4
81170-HN7-000ZA	146	5
81300-HN5-670	145	4
81300-HN5-N00ZA	146	6
81300-HN7-000ZA	146	6
83000		
83119-MG9-000	132	24
	134	23
83500-HN5-670ZA	118	4
83500-HN7-000ZA	119	6
83500-HN7-000ZB	119	6
83500-HN7-000ZC	119	6
83501-152-000	147	2
83502-152-000	147	3
83523-MR5-870	118	5
83551-GE2-000	119	7
83551-HM5-730	132	25
83600-HN5-670ZA	118	6
83600-HN5-M40ZA	119	8
83600-HN5-M40ZB	119	8
83600-HN5-M40ZC	119	8
83601-357-000	83	14
83601-MB0-000	76	6
	88	23
83642-HM5-A10	147	4
83650-HN5-M40	119	9
83660-HN5-M40	119	10
83670-HN5-M40ZA	119	11
83670-HN5-M40ZB	119	11
83670-HN5-M40ZC	119	11
83700-HN7-000ZA	119	12
83700-HN7-000ZB	119	12
83700-HN7-000ZC	119	12
83701-HN7-300	120	13

Número da Peça	Página	Ref.
83750-HN5-670ZA	88	24
84000		
84601-HC4-000	136	12
84906-118-000	78	24
86000		
86150-HN8-004	84	20
87000		
87121-HN5-670ZA	149	1
87121-HN5-670ZB	149	1
87121-HN7-000ZA	150	1
87121-HN7-000ZB	150	1
87121-HN7-000ZC	150	1
87121-HN7-A00ZA	150	1
87121-HN7-A00ZB	150	1
87121-HN7-A00ZC	150	1
87122-HN5-720ZA	149	2
87122-HN5-720ZC	149	2
87122-HN7-000ZA	150	2
87122-HN7-000ZB	150	2
87122-HN7-000ZC	150	2
87122-HN7-A00ZA	150	2
87122-HN7-A00ZB	150	2
87122-HN7-A00ZC	150	2
87123-HN5-720ZA	149	3
87123-HN5-720ZC	149	3
87123-HN7-000ZA	150	3
87124-HN4-670ZA	149	4
87124-HN4-670ZC	149	4
87124-HN4-A60ZA	149	4
87124-HN4-A60ZC	149	4
87124-HN5-670ZA	149	5
87124-HN5-670ZC	149	5
87124-HN7-000ZA	150	4
87124-HN7-000ZB	150	4
87124-HN7-000ZC	150	4
87124-HN7-A00ZA	150	4
87124-HN7-A00ZB	151	4
87124-HN7-A00ZC	151	4
87126-HN0-A60ZE	149	6
87126-HN0-A60ZG	149	6
87126-HN5-V60ZA	151	5
87126-HN5-V60ZB	151	5
87126-HN5-V60ZC	151	5
87127-HN7-000ZA	151	6
87127-HN7-000ZB	151	6
87127-HN7-000ZC	151	6
87127-HN7-A00ZA	151	6
87127-HN7-A00ZB	151	6
87127-HN7-A00ZD	151	6
87508-HN5-B00	148	1
87511-HN5-B00	148	2
87512-HN5-B00	148	3
87543-HN5-B00	148	4

Número da Peça	Página	Ref.
87565-HN4-M00ZA	148	6
87565-HN4-M00ZB	148	6
87565-HN4-M00ZC	148	6
87565-HN4-M60ZA	148	6
87565-HN4-M60ZB	148	6
87565-HN4-M60ZC	148	6
87565-HN5-M40ZA	148	6
87565-HN5-M40ZB	148	6
87565-HN5-M40ZC	148	6
87565-HN5-N00ZA	148	6
87565-HN5-N00ZB	148	6
87565-HN5-N00ZC	148	6
87705-HN5-B00	148	5
89000		
89010-HC4-000	147	5
89102-538-000	147	6
89103-538-000	147	7
89210-GBJ-J00	147	8
89210-GBJ-J10	147	8
89213-968-000	147	9
89301-HA0-771	147	10
90000		
90001-HN0-670	49	16
90002-HN5-670	55	5
90004-GHB-670	153	20
90009-HN5-670	63	17
90010-GE0-710	74	4
	75	4
	76	7
	136	13
90011-HN0-A00	124	14
	125	14
90011-HN5-670	124	15
	125	15
90012-426-000	43	16
90012-HN5-670	124	16
	125	16
90014-HN5-M00	51	10
90014-KCZ-000	51	10
90022-MG8-000	45	4
90031-HC0-000	57	11
90031-HM7-000	57	12
90041-PG6-004	144	9
90052-ZA0-800	137	10
90071-MB0-000	56	8
90081-HB3-000	43	17
90081-HN5-670	68	16
90084-KY2-000	52	11
90089-KR0-000	54	6
90101-GJ6-000	74	5
	75	5
90101-HM8-000	114	21
	116	18
90101-HN1-000	74	5
	75	5

Número da Peça	Página	Ref.
90101-HN2-680	99	24
90101-HN7-000	116	19
90101-HN8-000	103	24
90102-HN5-670	88	25
	132	26
	134	24
	136	14
90103-147-000	141	12
90103-HA0-300	107	11
90103-HC4-770	132	27
90103-HN0-A60	108	7
90104-HN0-A60	107	12
90105-MCE-750	68	19
90106-KBV-000	146	7
90107-HC5-000	80	16
	81	19
90109-371-000	99	25
	103	25
	109	15
	112	19
90111-162-000	88	26
	90	24
90111-187-000	120	15
90111-197-890	127	10
	144	10
90111-KT1-780	93	9
90111-KW3-003	120	14
	132	28
	134	25
90114-166-006	80	17
90114-HM8-000	78	25
90114-MA5-671	81	20
90114-MG9-770	118	7
	120	16
	152	13
90114-VM6-000	78	25
90115-HA6-000	78	26
90115-HA7-651	106	26
90116-GF8-000	114	22
90118-968-000	126	9
	127	11
90120-HC4-000	130	3
		6
90120-HN7-000	130	6
90121-HM5-930	128	10
90122-HM5-930	128	11
90122-MN4-008	56	9
90133-MB0-000	99	26
	103	26
	112	20
90134-HA0-000	99	27
	103	27
	112	21
90135-HA7-770	112	22
90145-MS9-612	80	18
	82	21
90151-HA7-670	109	16
90151-HC5-000	99	28
	103	28

Número da Peça	Página	Ref.
90154-HC5-000	99	29
	103	29
90163-SZ3-000	91	4
90183-HM5-850	124	17
	125	17
90190-MG3-000	112	23
90202-HA0-000	42	8
	43	18
90206-250-000	43	19
90213-S73-003	85	7
90235-HM7-000	49	17
90236-HA0-000	49	18
90236-HN5-M00	49	18
90242-MB0-000	112	24
90244-HA0-000	99	30
	103	30
90301-473-003	52	12
90301-HM8-000	124	18
	125	18
90304-HM5-A80	107	13
90304-HM7-A10	108	8
90305-GE8-003	85	7
90305-HC0-770	83	15
	91	5
	92	6
	93	10
	99	31
	103	31
	128	12
	130	4
90305-HC4-000	85	8
	86	5
90305-HM5-A80	107	13
90307-GJ6-003	74	6
	75	6
90309-KF0-003	99	32
	103	32
90310-HB9-000	92	7
	93	11
	94	4
	95	15
90312-HM5-670	128	13
90314-HM5-A10	107	14
	108	9
90355-469-000	128	14
90401-HC4-750	57	13
	73	2
90402-HA0-000	85	9
90403-KN7-670	65	5
90406-HN5-670	49	19
90407-HN5-670	49	20
90413-GE0-000	47	15
90432-MR1-000	49	21
90435-HB3-000	45	5
90441-706-000	42	9
	72	2
90451-107-000	62	22
90451-GF6-000	63	18
90452-166-600	52	13

ÍNDICE DOS NÚMEROS DAS PEÇAS

Número da Peça	Página	Ref.
90452-HB3-000	62	23
90453-107-000	65	7
90453-KZ4-000	65	6
90454-107-000	62	24
90455-HN5-670	62	25
90456-333-000	51	11
90456-MA6-000	55	6
90457-HB3-000	62	26
90457-HC4-000	50	22
90458-HN0-670	50	23
90459-357-000	62	27
90459-KB4-670	50	24
90464-HN5-670	62	28
90465-MM9-000	42	10
	43	20
90471-580-000	99	33
	103	33
	109	17
	113	25
90501-HA0-000	78	27
90502-GG2-000	152	14
90502-HB3-000	63	19
90503-KE1-000	134	26
90504-HA0-000	78	28
90512-303-000	126	10
	127	12
90521-427-770	84	16
90545-044-000	52	14
90545-300-000	80	19
	82	22
90601-329-000	62	29
90601-430-000	99	34
	103	34
90603-HN7-000	85	15
90605-166-720	50	25
90605-200-000	62	30
90630-751-000	79	45
90649-SC2-003	139	13
	140	13
90650-MA6-720	144	15
	152	15
90651-KV6-003	79	46
	127	13
	141	13
90651-MA5-671	80	20
	82	23
90652-HC4-003	141	14
90652-KT1-771	76	8
	78	29
90653-HC4-900	88	27
	90	25
	114	23
	116	20
	118	8
	120	17
	123	24
	132	29
	134	27
90654-HM8-A60	123	27

Número da Peça	Página	Ref.
90658-HN5-671	132	30
90660-SB2-000	135	6
90662-HN5-M00	123	28
90673-SB2-000	144	11
90676-HN5-M00	123	29
90683-SA0-003	80	21
	82	24
90684-ZA0-601	114	24
90690-GHB-631	141	15
90690-GHB-641	141	16
90690-GHB-651	141	17
90690-GHB-661	142	24
90690-GHB-671	141	18
90690-GHB-681	85	10
	141	19
90741-HN5-670	59	7
91000		
91001-436-003	99	35
	103	35
91001-HN6-003	62	35
91002-HA0-008	59	8
91003-HA7-672	59	9
91003-HN0-671	62	31
91005-657-008	62	32
91008-374-003	63	20
91008-HC4-004	50	26
91009-HF1-671	47	16
91010-HM7-004	60	10
91012-HN5-671	65	8
91012-KF0-000	99	36
	103	36
91051-719-003	63	20
91051-HC4-003	113	26
91051-HC5-003	95	16
91051-HC5-004	95	16
91052-HC5-003	99	37
	103	37
91052-HC5-004	100	37
	103	37
91053-HC4-003	107	15
91055-HN5-681	128	15
91057-HA8-004	109	18
91061-HA7-672	100	38
	103	38
	113	27
91061-HC4-003	100	38
	104	38
	113	27
91066-HC4-004	128	16
91071-KS6-004	47	17
91101-HA0-004	50	27
91108-PE6-008	55	7
91201-965-000	52	16
91201-HN5-671	52	15
91202-444-023	63	21
91203-HN5-671	65	9
91204-HC4-005	47	18

Número da Peça	Página	Ref.
91205-950-003	85	11
91206-968-003	109	19
91206-968-004	126	11
	127	14
91209-HN5-671	95	17
91210-HA0-003	78	30
91210-HA0-004	78	30
91251-HM8-003	113	28
91251-HN5-671	100	39
	104	39
91252-HA0-004	113	29
91252-HC5-003	100	40
	104	40
91252-HM7-003	109	20
91253-HM7-003	110	21
91253-MBR-003	91	6
	130	5
91254-KS6-003	130	5
91255-HA0-681	128	17
91255-HM7-003	108	10
91256-HC5-003	95	18
91257-MAY-003	107	16
91258-HB3-003	85	12
91261-HN5-671	107	17
91263-HA7-771	107	18
91265-HA8-003	108	11
91268-HN0-A01	128	18
91271-HC4-004	113	30
91301-200-000	42	11
91302-001-020	100	43
	104	43
	113	31
91302-HM7-A00	100	41
	104	41
91302-HN5-671	100	42
	104	42
91302-KF0-003	47	19
	73	2
91303-377-000	52	17
	73	2
91303-428-003	43	21
	72	2
91303-679-003	68	17
	73	2
91303-HA0-004	51	12
	73	2
	100	44
	104	44
91303-HM7-A00	100	45
	104	45
91304-HA5-003	51	13
	73	2
91304-HN5-670	47	20
	73	2
91305-HN5-671	42	12
	72	2
91306-329-000	100	46
	104	46
91307-KF0-003	57	14

Número da Peça	Página	Ref.
	73	2
91308-MC7-000	47	21
	73	2
91309-425-003	56	10
	73	2
91314-HN6-000	73	2
	143	5
91316-MJ8-003	47	22
	73	2
91320-HM7-702	110	22
	128	19
91320-MB0-000	56	11
91321-PF4-004	152	16
91347-PY3-000	94	5
91355-HC4-003	110	23
91356-HA7-651	107	19
91357-HM7-003	106	27
91361-MT3-003	52	18
	73	2
91404-VM6-000	120	18
91405-MG1-000	134	28
91410-679-000	152	17
91410-KT7-000	134	29
	138	12
91422-MT8-770	115	25
91504-SD5-901	88	28
	115	26
91532-HA0-020	78	31
91549-MW0-790ZA	123	24
	134	30
91556-SK7-003	115	27
	116	21
91558-SD5-003	68	18
92000		
92800-12000	57	15
92900-08025-0B	42	13
92900-10028-0E	113	32
93000		
93402-06012-08	106	28
93404-06016-07	132	31
93404-06025-00	123	25
93500-04008-1H	70	29
93500-04014-1H	70	30
93500-04016-0G	78	32
93500-05014-0G	78	33
93500-05018-0G	78	34
93500-05025-0G	78	35
93500-05028-0G	42	14
93600-04012-1G	80	22
	82	25
93893-04014-07	82	26
93893-04020-07	79	47
93894-04020-00	144	12
93894-05016-07	120	19
93894-05016-08	132	32

Número da Peça	Página	Ref.
93894-05020-08	132	33
	134	31
93894-06020-08	84	17
93903-24220	120	20
93903-24320	88	29
	90	26
93903-24420	136	15
	152	18
93903-25220	74	7
	75	7
	76	9
	88	30
	90	27
	134	32
	136	16
	137	11
	138	14
93904-26210	88	31
	90	28
93913-24280	117	22
93913-24480	144	13
94000		
94001-06070-0S	78	36
94001-08080-0S	106	29
94002-06000-0S	78	37
94002-06390-0S	137	12
94030-08000	48	23
94031-12280	86	6
94050-06000	80	23
	82	27
	123	26
	124	19
	125	19
	138	15
	139	14
	140	14
94050-06070	152	19
94050-08000	110	24
	124	20
	125	20
	126	12
	127	15
94050-10000	141	20
94102-08800	48	24
94103-06000	124	21
	125	21
94103-06700	124	22
	125	22
94109-12000	57	16
	73	2
94111-08800	106	30
94201-20220	85	13
	86	7
94201-25200	110	25
94201-30180	92	8
	93	12
	94	6

ÍNDICE DOS NÚMEROS DAS PEÇAS

Número da Peça	Página	Ref.
94201-30180	96	19
94201-30200	51	14
94201-30250	85	14
	107	20
	126	13
	127	16
94201-40300	107	20
94201-40400	108	12
94301-08140	48	25
	52	19
	56	12
	57	17
94301-08200	51	15
94301-10120	51	16
94301-12160	43	22
	46	3
94510-12000	52	20
	63	22
94514-32000	94	7
	96	20
94514-34000	92	9
	93	13
94520-42000	85	15
94520-50000	96	21
94520-58000	110	26
95000		
95002-02079	70	31
95002-02089	70	32
95002-02120	115	28
	117	23
95002-02659	70	33
95002-35000	100	47
	104	47
	106	31
	110	27
	113	33
95005-35100-20	70	34
95005-35100-50	70	35
95005-35120-30	106	32
95005-35140-50	70	36
95005-35200-50	70	35
95005-35250-30	100	48
	104	48
	106	33
95005-35590-30	106	34
95005-35600-30	106	34
95005-35760-30	112	15
95005-35770-30	106	35
95005-35880-30	110	28
95005-35900-30	106	36
95005-45070-50	70	37
95005-45170-50	70	37
95005-45280-50	70	38
95005-45480-50	70	38
95011-63000	117	24
95012-11001	117	25
95012-17001	137	13
95015-32001	110	29
95018-48250	128	20
95018-52250	123	27
95018-60250	123	28
95018-74250	123	29
95018-90320	129	21
95701-06012-00	115	29
	117	26
	127	17
	132	34
	134	33
	141	21
95701-06012-08	121	6
95701-06014-00	52	21
	88	32
	90	29
	137	14
95701-06016-00	44	23
	51	17
	62	33
	64	23
	137	15
	139	15
	140	15
95701-06018-00	44	24
	143	6
95701-06020-00	57	18
95701-06022-00	88	33
	90	30
	132	35
	134	34
	143	7
95701-06022-08	45	6
95701-06025-00	53	22
	152	20
95701-06025-07	78	38
	80	24
	82	28
95701-06032-00	56	13
95701-06035-00	53	23
95701-06040-00	42	15
	57	19
95701-06045-00	48	26
	51	18
	53	24
95701-06075-00	57	20
95701-06105-00	48	27
	58	21
95701-06110-00	42	16
95701-06115-00	58	22
95701-08016-07	85	16
	100	49
	104	49
	145	5
	146	8
	153	21
95701-08022-00	141	22
95701-08035-08	84	18
	124	23
	125	23
95701-08045-00	110	30
95701-10025-00	129	22
95701-10060-00	142	23
95801-08030-00	100	50
	104	50
95801-08045-00	126	14
	127	18
95801-10060-00	129	23
95801-10065-00	92	10
	93	14
	129	23
96000		
96001-06010-00	107	21
	138	16
	139	16
	140	16
96001-06012-00	42	17
96001-06014-00	68	19
96001-06016-00	115	30
	117	27
96001-06016-07	110	31
96001-06018-00	48	28
96001-06020-00	143	8
96001-06022-00	42	18
96001-06022-07	80	25
	82	29
96100-60040-00	65	10
96100-60073-00	113	34
96100-62020-00	62	34
96100-62060-00	113	35
96140-62020-00	62	35
96150-60041-10	85	17
96220-40080	64	24
96220-40158	51	19
96400-10040-00	91	7
96600-08020-10	64	25
96700-06025-08	54	7
98000		
98069-56916	42	19
98069-56926	42	19
98069-57916	42	19
98069-57926	42	19
98200-41000	138	17
	139	17
	140	17
98200-41500	138	18
	139	18
	140	18
98200-43000	138	19
	139	19
	140	19
99000		
99001-10120	147	11
99001-14170	147	12
99002-13500	147	8
99005-02000	147	13
99101-KAS-1350	70	39
99101-KPE-1350	70	39
99104-HN5-0420	71	40
99104-KPF-0450	71	40
99108-HM7-1400	71	41
99108-MY1-1400	71	41
99110-HN5-0750	71	42
99110-HN5-0800	71	42

HONDA

The Power of Dreams