CB400
CB400II
CB400P

CATÁLOGO DE PEÇAS

3

MOTO HONDA DA AMAZÔNIA LTDA. – 1999

HONDA MOTOR DO BRASIL LTDA.

NOTÍCIA Nº	400-001/83
MODELO AFETADO	CB400 CB400II CB400P

Favor incluir no catálogo de peças os números de peças que foram alterados, conforme as explicações a seguir:

NOTA :

B : Correção.

C : Acrescentar no catálogo.

V : Veja nº de série ou observações.

Correção de T.M.O.

PAG.	BLOCO	ITEM DE SERVIÇO	T.M.O	NOTA
15	M-6	TAMPA, LATERAL DIR. MOTOR	1,0	C
28 28	M-15 M-15	EIXO, BALANCEIRO TRAS. EIXO COMP., BALANCERIRO DIANT.	*5,1 *5,4	B B
29	M-16	(QUANDO É FEITA A MANUTENÇÃO DA UNIDADE COMPLETA O T.M.O. É 5,6)		B
34	M-19	GICLEUR PRINCIPAL	0,5	B
75	C-16	CONJ. CAIXA, FUSÍVEIS	0,2	C

Substituir codificação de cores na página 3.

Código de cor		Descrição de cor
Código de peças	Código HONDA	
ZA	NH-0	BRANCO
ZA	NH-1	PRETO
ZA	NH-105	PRETO FOSCO
ZA	NH-44M-S	PRATA
ZA	R-8C-S-BR	VINHO
ZB	NH-0	BRANCO
ZB	NH-1	PRETO
ZB	R-105	VERMELHO
ZB	R-101C-U	VERMELHO
ZB	Y-103M-BR	DOURADO
ZC	NH-1	PRETO
ZC	MFCR3	CROMADO
ZC	NH-100C-BR	PRETO
ZZ	—	SEM PINTURA

ITEM	BLOCO Nº	REF. Nº	CODPRO / DESCRIÇÃO	Nº DA PEÇA NOVA	MODELO E QTD. CB	CBII	CBP			Nº DA PEÇA ANTIGA	INTERCAMBIAB.	NOTA	Nº DE SÉRIE OU OBSERVAÇÕES
001	M-14	3	S2780	28110-443-900	1	1				28110-413-784	N-Y	V	2063220~
			Engrenagem comp., partida (51D)										
002	M-14	5	S9653	28120-443-900	1	1				28120-413-782	N-N	V	2063220~
			Externo, embreagem partida										
003	M-14	6	S9661	28125-516-000	3	3				28125-323-000	N-N	V	2063220~
			Mola, rolete embreagem partida										
004	M-14	7	S9670	28126-415-000	3	3				28126-253-030	N-N	V	2063220~
			Capa, mola rolete embreagem part.										
005	M-14	10	S9688	91101-443-900	3	3				91101-377-000	N-N	V	2063220~
			Rolete, 15 X 12.5										
006	M-15	17	05444	92000-08016-0A	1	1	1					B	Correção de descrição
			Parafuso, sex., 8 X 16										
007	C-9	15	J9046	45214-413-003	1		1					B	Correção de descrição
			Calço										
008	C-9-1	15	N0857	45200-426-616		1						B	Correção de descrição
			Conj. cáliper diant. dir.										
009	C-10-1	20	K3086	96120-63020-10		2						B	Correção de CODPRO e descrição
			Rolamento, radial esferas, 6302Z										
010	C-16	16A	N6430	87129-443-880ZB		1						B	Correção de descrição
			Faixa, tampa lat. esq. (Y-103M-BR)										

ITEM	BLOCO Nº	REF. Nº	CODPRO / DESCRIÇÃO	Nº DA PEÇA NOVA	MODELO E QTD. CB	CBII	CBP			Nº DA PEÇA ANTIGA	INTERCAMBIAB.	NOTA	Nº DE SÉRIE OU OBSERVAÇÕES
011	C-20	9	K1300	50630-443-610	1	1	1			50630-433-610		B	Correção de descrição
			Conj. pedal apoio dir.										
012	C-22	6	34398	40548-268-000	2	2	2			40458-268-000		B	Correção de nº da peça
			Bucha, inferior amortecedor tras.										
013	C-33	11	M5730	93491-10050-00			2					C	
			Parafuso-arruela, 10 X 50										
014	C-33	12	P6872	95700-08016-00			4					C	
			Parafuso, flange, 8 X 16										

C-33

Protetor

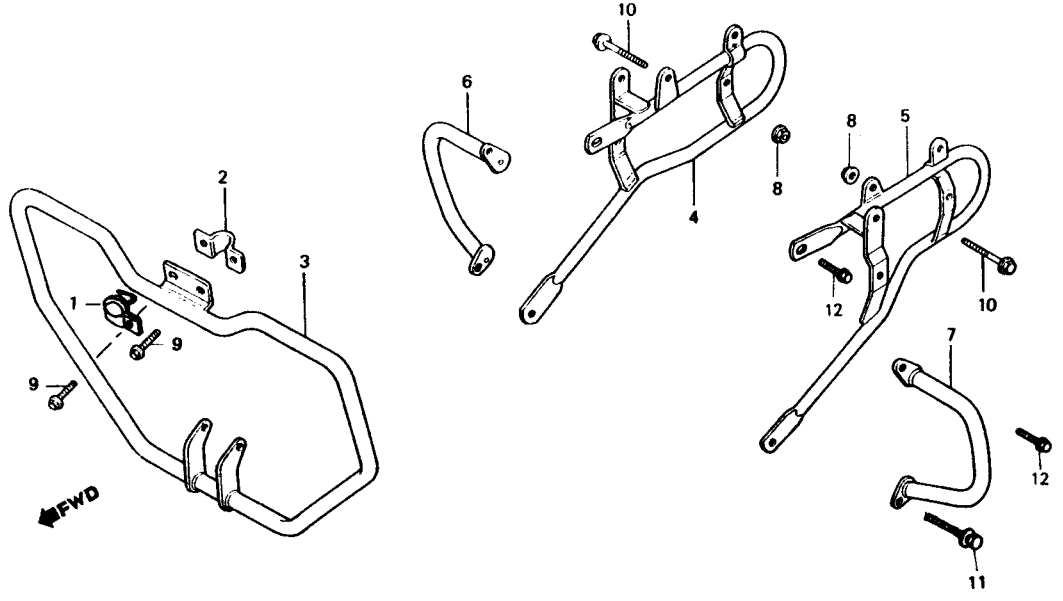

HONDA

NOTICIA DE PEÇAS

10 de março de 1.983

HONDA MOTOR DO BRASIL LTDA.

NOTÍCIA Nº	400-002/83
MODELO AFETADO	CB400 CB400II CB400P

Notícia de peças sobre alteração da roda para "RODA CASTING".

Atualizar o catálogo de peças,conforme as explicações a seguir:

NOTA:

C: Acrescentar no catálogo.

V: Veja nº de série ou observações.

ITEM	BLOCO Nº	REF. Nº	CODPRO / DESCRIÇÃO	Nº DA PEÇA NOVA	MODELO E QTD. CB	CBII	CB P			Nº DA PEÇA ANTIGA	INTERCAMBIAB.	NOTA	Nº DE SÉRIE OU OBSERVAÇÕES
001	C-2	9	S4708	37260-443-860	1	1	1			37260-413-000	N-N	V	2049969~ 3014084~ 5000598~
			Cabo comp., tacômetro										
002	C-2	10	S4716	37261-443-860	1	1	1			37261-413-000	N-N	V	2049969~ 3014084~ 5000598~
			Cabo interno, tacômetro										
003	C-2	15	S4856	44830-443-870	1	1	1			44830-447-010	N-N	V	2049969~ 3014084~ 5000598~
			Cabo comp., velocímetro										
004	C-2	16	S4864	44831-443-870	1	1	1			44831-415-610	N-N	V	2049969~ 3014084~ 5000598~
			Cabo interno,velocímetro										
005	C-4	1	M6833	35340-MA5-671	1		1			35340-422-013	N-N	V	2049969~ 5000598~
			Conj.interruptor,diant.luz freio										
006	C-4	4	U2331	45500-443-871	1		1			45500-443-901	N-N	V	2049969~ 5000598~
			Conj.cilindro mestre diant.										
007	C-4	5	U2358	45511-443-660	1		1			45511-438-006	N-N	V	2049969~ 5000598~
			Reservatório, óleo										
008	C-4	6	U2366	45513-443-660	1		1			45513-422-652	N-N	V	2049969~ 5000598~
			Tampa, reservatório óleo										
009	C-4	7	M7163	45516-166-006	1		1			45516-422-006	N-N	V	2049969~ 5000598~
			Anel vedação										
010	C-4	8	U2340	45517-MA5-671	1		1			45517-422-006	N-N	V	2049969~ 5000598~
			Suporte,cilindro mestre										

ITEM	BLOCO Nº	REF. Nº	CODPRO / DESCRIÇÃO	Nº DA PEÇA NOVA	MODELO E QTD. CB	CBII	CBP			Nº DA PEÇA ANTIGA	INTERCAMBIAR.	NOTA	Nº DE SÉRIE OU OBSERVAÇÕES
011	C-4	9	M7180	45520-MA5-671	1		1			45520-422-016	N-N	V	2049969~ 5000598~
			Diafragma										
012	C-4	10			1		1			45521-422-006		V	~2049968 ~5000597
			Placa,diafragma										
013	C-4	12	U2374	45530-443-870	1		1			45530-442-315	N-N	V	2049969~ 5000598~
			Jogo cilindro mestre diant.										
014	C-4	13	S4228	53175-MA5-671	1		1			53175-422-000	N-N	V	2049969~ 5000598~
			Alavanca direita freio										
015	C-4	14	S4279	90114-MA5-671	1		1			90114-422-000	N-N	V	2049969~ 5000598~
			Parafuso,articulação alavanca direita										
016	C-4	17			1		1			90183-422-000		V	~2049968 ~5000597
			Parafuso,phillips, 4 X 13,5										
017	C-4	19			1		1			94002-06000-0S		V	~2049968 ~5000597
			Porca,sex.,6mm										
018	C-4	20			1		1			94101-06000		V	~2049968 ~5000597
			Arruela,lisa,6mm										
019	C-4	21			1		1			94111-04000		V	~2049968 ~5000597
			Arruela,pressão,4mm										
020	C-4		S4309	93600-04045-1G	2		2					C	2049969~ 5000598~
			Parafuso,cabeça chata,4 X 45										

ITEM	BLOCO Nº	REF. Nº	CODPRO / DESCRIÇÃO	Nº DA PEÇA NOVA	MODELO E QTD. CB	CBII	CB P			Nº DA PEÇA ANTIGA	INTERCAMBIAB.	NOTA	Nº DE SÉRIE OU OBSERVAÇÕES
021	C-4		L4754	94050-06000	1		1					C	2049969~ 5000598~
			Porca, flange, 6 mm										
022	C-4		U2439	93893-04012-18	1		1					C	2049969~ 5000598~
			Parafuso-arruela, 4 X 12										
023	C-4-1	2	U2218	45125-443-661		2				45125-443-881	N-N	V	3014084~
			Mangueira A,freio diant.										
024	C-4-1	7	U2323	45500-443-661		1				45500-445-631	N-N	V	3014084~
			Conj.cilindro mestre diant.										
025	C-4-1	8	U2358	45511-443-660		1				45511-MA5-671	N-N	V	3014084~
			Reservatório óleo										
026	C-4-1	9	U2366	45513-443-660		1				45513-MA5-671	N-N	V	3014084~
			Tampa, reservatório óleo										
027	C-4-1	14	U4610	45530-443-660		1				45530-MA5-671	N-N	V	3014084~
			Jogo cilindro mestre										
028	C-9	1	S4880	45100-443-875	1		1			45100-413-753/754	N-N	V	2049969~ 5000598~
			Conj.cáliper diant.esq.										
029	C-9	2	S4937	45101-443-872	1		1			45101-413-751	N-N	V	2049969~ 5000598~
			Cáliper "A"										
030	C-9	4	S4945	45105-443-871	2		2			45105-425-003/006	N-N	V	2049969~ 5000598~
			Pastilha comp.										

ITEM	BLOCO Nº	REF. Nº	CODPRO / DESCRIÇÃO	Nº DA PEÇA NOVA	MODELO E QTD. CB	CBII	CB P			Nº DA PEÇA ANTIGA	INTERCAMBIAB.	NOTA	Nº DE SÉRIE OU OBSERVAÇÕES
031	C-9	5	S4953	45107-443-870	1		1			45107-413-003	N-N	V	2049969~ 5000598~
			Pistão										
032	C-9	7	S4902	45109-443-870	1		1			45109-413-003	N-N	V	2049969~ 5000598~
			Calço,pistão										
033	C-9	9	S4929	45110-443-870	1		1			45110-413-752	N-N	V	2049969~ 5000598~
			Suporte,cáliper										
034	C-9	13	U2234	45133-166-016	2		2			45133-425-003	N-N	V	2049969~ 5000598~
			Guarda pó,eixo cáliper										
035	C-9	15	U2170	45114-443-870	1		1			45214-413-003	N-N	V	2049969~ 5000598~
			Calço										
036	C-9	16	U2285	45215-443-870	2		2			45215-413-003	N-N	V	2049969~ 5000598~
			Pino,retenção pastilhas										
037	C-9	20	U2315	45465-443-870	1		1			45465-449-000	N-N	V	2049969~ 5000598~
			Presilha,cabo velocímetro										
038	C-9		64793	43209-371-006	1		1					C	2049969~ 5000598~
			Guarnição,pistão										
039	C-9		S3809	43352-568-003	1		1					C	2049969~ 5000598~
			Parafuso,sangria										
040	C-9		S4899	45108-443-871	1		1					C	2049969~ 5000598~
			Mola,pastilha										

ITEM	BLOCO Nº	REF. Nº	CODPRO / DESCRIÇÃO	Nº DA PEÇA NOVA	MODELO E QTD. CB	CBII	CB P			Nº DA PEÇA ANTIGA	INTERCAMBIAB.	NOTA	Nº DE SÉRIE OU OBSERVAÇÕES
041	C-9		U2226	45132-397-640	1		1					C	2049969~ 5000598~
			Anel										
042	C-9		U2269	45203-GE2-006	2		2					C	2049969~ 5000598~
			Pino tampão										
043	C-9		U2293	45218-166-006	2		2					C	2049969~ 5000598~
			Arruela,pressão cônico										
044	C-9-2	5	S4872	45100-443-665		1				45100-443-631	N-N	V	3014084~
			Conj.cáliper diant.esq.										
045	C-9-2	6	S4937	45101-443-872		1				45101-442-701	N-N	V	3014084~
			Cáliper esq.										
046	C-9-2	7	S4945	45105-443-871		4				45105-461-772	N-N	V	3014084~
			Pastilha comp.										
047	C-9-2	8	S4953	45107-443-870		2				45107-410-006	N-N	V	3014084~
			Pistão										
048	C-9-2	9	S4899	45108-443-871		2				45108-410-006	N-N	V	3014084~
			Mola,pastilha										
049	C-9-2	10	S4902	45109-443-870		2				45109-371-006	N-N	V	3014084~
			Calço,pistão										
050	C-9-2	11	S4910	45110-443-661		1				45110-442-701	N-N	V	3014084~
			Suporte esq.cáliper										

ITEM	BLOCO Nº	REF. Nº	CODPRO / DESCRIÇÃO	Nº DA PEÇA NOVA	MODELO E QTD. CB	CBII	CB P			Nº DA PEÇA ANTIGA	INTERCAMBIAB.	NOTA	Nº DE SÉRIE OU OBSERVAÇÕES
051	C-9-2	13	U2170	45114-443-870		1				45114-371-006	N-N	V	3014084~
			Calço A,pastilha										
052	C-9-2	14	U2188	45115-443-660		1				45116-371-006	N-N	V	3014084~
			Calço B,pastilha										
053	C-9-2	15				2				45119-371-000		V	~3014083
			Capa indicador										
054	C-9-2	16				2				45131-410-006		V	~3014083
			Pino A										
055	C-9-2	17				2				45132-410-006		V	~3014083
			Pino B										
056	C-9-2	18	U2234	45133-166-016		4				45133-371-006	N-N	V	3014084~
			Guarda-pó										
057	C-9-2	19	U2242	45200-443-665		1				45200-443-631	N-N	V	3014084~
			Conj.cáliper diant.dir.										
058	C-9-2	20	U2250	45201-443-662		1				45201-442-701	N-N	V	3014084~
			Cáliper dir.										
059	C-9-2	21	U2277	45210-443-661		1				45210-442-701	N-N	V	3014084~
			Suporte dir.,cáliper										
060	C-9-2	22	U2307	45465-443-660		1				45465-449-000	N-N	V	3014084~
			Presilha,cabo velocímetro										

ITEM	BLOCO Nº	REF. Nº	CODPRO / DESCRIÇÃO	Nº DA PEÇA NOVA	MODELO E QTD. CB	CBII	CBP			Nº DA PEÇA ANTIGA	INTERCAMBIAB.	NOTA	Nº DE SÉRIE OU OBSERVAÇÕES
061	C-9-2	23				4				90116-410-006		V	~3014083
			Parafuso, 8X25										
062	C-9-2		U2285	45215-443-870		4						C	3014084~
			Pino,alça										
063	C-9-2		U2226	45132-397-640		2						C	3014084~
			Anel										
064	C-9-2		U2269	45203-GE2-006		4						C	3014084~
			Pino,tampão										
065	C-9-2		U2293	45218-166-006		4						C	3014084~
			Arruela,pressão cônica										
066	C-10	1	S4791	42705-MB0-000	N		N			42705-410-000	N-N	V	2049969~ 5000598~
			Peso balanceador (20g)										
067	C-10	1	S4805	42706-MB0-000	N		N			42706-410-000	N-N	V	2049969~ 5000598~
			Peso balanceador (30g)										
068	C-10	2	S4813	44301-443-871	1		1			44301-413-000	N-N	V	2049969~ 5000598~
			Eixo,roda diant.										
069	C-10	4	S4821	44607-443-871	1		1			44607-443-900	N-N	V	2049969~ 5000598~
			Tampa roda diant.										
070	C-10	5	S4830	44650-443-872	1		1			44610-443-900	N-N	V	2049969~ 5000598~
			Roda comp.,diant.										

ITEM	BLOCO Nº	REF. Nº	CODPRO	Nº DA PEÇA NOVA	MODELO E QTD. CB	CBII	CBP			Nº DA PEÇA ANTIGA	INTERCAMBIAB.	NOTA	Nº DE SÉRIE OU OBSERVAÇÕES
			DESCRIÇÃO										
071	C-10	10	S4848	44800-443-870	1		1			44800-447-013	N-N	V	2049969~ 5000598~
			Conj.caixa,engrenagem velocímetro										
072	C-10	11	U2196	45120-443-862	1		1			45251-422-000	N-N	V	2049969~ 5000598~
			Disco freio diant.										
073	C-10	12			5		5			90112-413-000		V	~2049968 ~5000597
			Parafuso,UBS, 8X33										
074	C-10	15	P3709	91252-MC4-003	1		1			91252-230-003/005	N-N	V	2049969~ 5000598~
			Retentor óleo, 28X47.2X7										
075	C-10	19			5		5			95700-08020-00		V	~2049968 ~5000597
			Parafuso,flange, 8X20										
076	C-10	20	10286	96140-63020-10	2		2			96120-63020-10	N-N	V	2049969~ 5000598~
			Rolamento,radial esferas.6302V										
077	C-10		U2390	90155-449-750	5		5					C	2049969~ 5000598~
			Parafuso,flange, 8X90										
078	C-10		S3850	45128-445-630	1		1					C	2049969~ 5000598~
			Junta										
079	C-10-1	1	S4791	42705-MB0-000		N				42705-410-000	N-N	V	3014084~
			Peso balanceador (20g)										
080	C-10-1	1	S4805	42706-MB0-000		N				42706-410-000	N-N	V	3014084~
			Peso balanceador (30g)										

ITEM	BLOCO Nº	REF. Nº	CODPRO	Nº DA PEÇA NOVA	MODELO E QTD. CB	CBII	CBP			Nº DA PEÇA ANTIGA	INTERCAMBIAB.	NOTA	Nº DE SÉRIE OU OBSERVAÇÕES
			DESCRIÇÃO										
081	C-10-1	2	S4813	44301-443-871		1				44301-413-000	N-N	V	3014084~
			Eixo,roda diant.										
082	C-10-1	5	S4830	44650-443-872		1				44650-443-880	N-N	V	3014084~
			Roda diant.comp.										
083	C-10-1	9	S4848	44800-443-870		1				44800-447-013	N-N	V	3014084~
			Conj.caixa,engrenagem velocímetro										
084	C-10-1	11	U2200	45120-443-883		2				45251-415-612	N-N	V	3014084~
			Disco,freio diant.										
085	C-10-1	15	P3709	91252-MC4-003		1				91252-230-003/005	N-N	V	3014084~
			Retentor óleo, 28X47.2X7										
086	C-10-1	19	U2382	90155-443-660		5				95800-08100-00	N-N	V	3014084~
			Parafuso,flange, 8X96										
087	C-10-1	20	10286	96140-63020-10		2				96120-63020-10	N-N	V	3014084~
			Rolamento,radial esferas,6302V										
088	C-12	2	U4628	41200-MC9-670	1		1			41200-413-631	N-N	V	2049969~ 5000598~
			Coroa comp. (36D)										
089	C-12	2	U4628	41200-MC9-670		1				41200-443-880	N-N	V	3014084~
			Coroa comp. (36D)										
090	C-12	3			1	1	1			41204-413-780		V	~2049968 ~3014083 ~5000597
			Arruela, 80X65										

ITEM	BLOCO Nº	REF. Nº	CODPRO / DESCRIÇÃO	Nº DA PEÇA NOVA	MODELO E QTD. CB	CBII	CBP			Nº DA PEÇA ANTIGA	INTERCAMBIAB.	NOTA	Nº DE SÉRIE OU OBSERVAÇÕES
091	C-12	4	S4732	41241-MC9-770	5	5	5			41241-413-781	N-N	V	2049969~ 3014084~ 5000598~
			Borracha amortecedora tras.										
092	C-12	5			4	4	4			41242-413-780		V	~2049968 ~3014083 ~5000597
			Bucha amortecedora, roda tras.										
093	C-12	6			1	1	1			41265-413-000		V	~2049968 ~3014083 ~5000597
			Capa amortecedora tras.										
094	C-12	8	S4740	42311-443-870	1	1	1			42311-413-000	N-N	V	2049969~ 3014084~ 5000598~
			Espaçador lat.roda tras.										
095	C-12	9			1	1	1			42604-413-780		V	~2049968 ~3014083 5000597
			Retentor pó lat.coroa										
096	C-12	10	S4767	42620-286-000	1	1	1			42624-413-000	N-N	V	2049969~ 3014084~ 5000598~
			Colar distanciador,eixo tras.										
097	C-12	11	S4783	42650-443-872	1		1			42650-414-781	N-N	V	2049969~ 5000598~
			Roda tras.comp.										
098	C-12	11	S4783	42650-443-872		1				42650-443-880	N-N	V	3014084~
			Roda tras.comp.										
099	C-12	12	S4791	42705-MB0-000	N	N	N			42705-410-000	N-N	V	2049969~ 3014084~ 5000598~
			Peso balanceador (20g)										
100	C-12	12	S4805	42706-MB0-000	N	N	N			42706-410-000	N-N	V	2049969~ 3014084~ 5000598~
			Peso balanceador (30g)										

ITEM	BLOCO Nº	REF. Nº	CODPRO	Nº DA PEÇA NOVA	MODELO E QTD. CB	CBII	CB P			Nº DA PEÇA ANTIGA	INTERCAMBIAB.	NOTA	Nº DE SÉRIE OU OBSERVAÇÕES
			DESCRIÇÃO										
101	C-12	16			4	4	4			90128-369-000		V	~2049968 ~3014083 ~5000597
			Parafuso fixação coroa										
102	C-12	18	S3302	90308-357-000	5	5	5					V	2049969~ 3014084~ 5000598~
			Porca,sex.,10mm										
103	C-12	19			1	1	1			90665-329-000		V	~2049968 ~3014083 ~5000597
			Anel elástico,65mm										
104	C-12	20			1	1	1			91253-442-003/004		V	~2049968 ~3014083 ~5000598
			Retentor pó,30 X 52 X 7										
105	C-12	21			1	1	1			96120-63040-10		V	~2049968 ~3014083 ~5000597
			Rolamento,radial esferas,6304Z										
106	C-12	22	81868	96140-63030-10	2	2	2					V	2049969~ 3014084~ 5000598~
			Rolamento radial esferas,6303U										
107	C-12		U2412	91302-MA6-003	1	1	1					C	2049969~ 3014084~ 5000598~
			Anel vedação,61 X 12										
108	C-12		U2447	94520-47000	1	1	1					C	2049969~ 3014084~ 5000598~
			Anel elástico int.,47										
109	C-12		U2455	96120-62040-10	1	1	1					C	2049969~ 3014084~ 5000598~
			Rolamento,radial esferas,6204										
110	C-12		S4775	42625-MA6-000	1	1	1					C	2049969~ 3014084~ 5000598~
			Espaçador B,eixo tras.										

ITEM	BLOCO Nº	REF. Nº	CODPRO / DESCRIÇÃO	Nº DA PEÇA NOVA	MODELO E QTD. CB	CBII	CB P			Nº DA PEÇA ANTIGA	INTERCAMBIAB.	NOTA	Nº DE SÉRIE OU OBSERVAÇÕES
111	C-12		P3709	91252-MC4-003	1	1	1					C	2049969~ 3014084~ 5000598~
			Retentor óleo 28 X 47.2 X 7										
112	C-12		U4636	42610-443-870	1	1	1					C	2049969~ 3014084~ 5000598~
			Conj.flange,coroa										
113	C-12		U4687	92716-10045-0E	5	5	5					C	2049969~ 3014084~ 5000598~
			Prisioneiro, 10 X 45										
114	C-9		S3817	43353-461-771	1		1					C	2049969~ 5000598~
			Tampa,sangria										
115	C-9		U4652	45115-443-870	2		2					C	2049969~ 5000598~
			Pino,escorregamento										
116	C-9-2		U4652	45115-443-870		4						C	3014084~
			Pino,escorregamento										

HONDA

NOTICIA DE PEÇAS

3 de novembro de 1.983

HONDA MOTOR DO BRASIL LTDA.

NOTÍCIA Nº	400-004/83
MODELO AFETADO	CB400 CB400II CB400P

Atualizar o catálogo de Peças , conforme as explicações a seguir :

NOTA:

B: Correção

V: Veja nº de série ou observações

Favor corrigir a numeração da ilustração da pág. 60,bloco C-10-1 de 11 para 13 no local indicado.

C-10.1

Roda dianteira

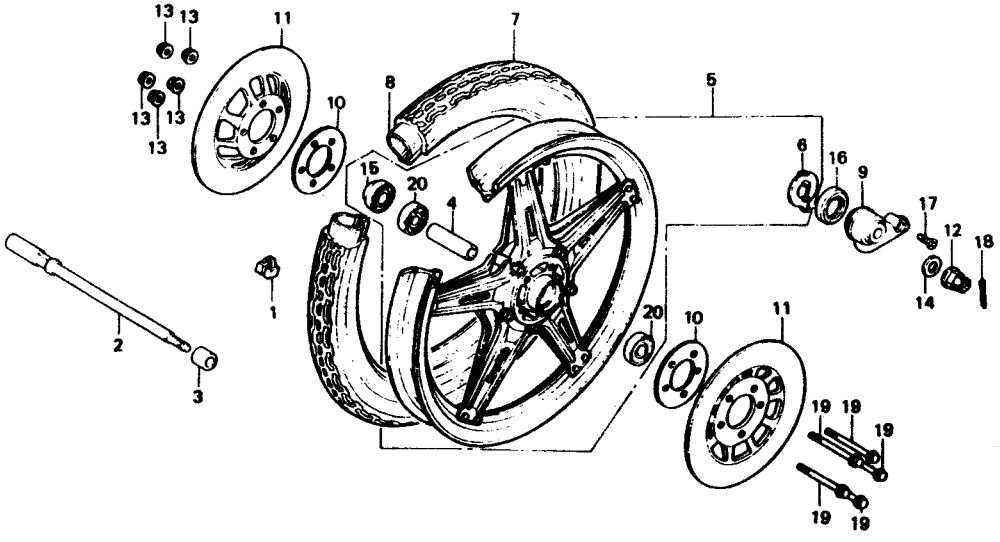

ITEN	BLOCO Nº	REF. Nº	CODPRO / DESCRIÇÃO	Nº DA PEÇA NOVA	MODELO E QTD. CB	CBII	CBP			Nº DA PEÇA ANTIGA	INTERCAMBIAB.	NOTA	Nº DE SÉRIE OU OBSERVAÇÕES
01	C-7	6	N8483	61105-443-860ZA	1							B	Correção da descrição
			Faixa A,paralama diant.*TIPO I* (NH-44M-S)										
02	C-7	6	N8491	61105-443-860ZB	1							B	Correção da descrição
			Faixa A,paralama diant. *TIPO II* (NH-1)										
03	C-7	6	N8505	61105-443-860ZC	1							B	Correção da descrição
			Faixa A,paralama diant. *TIPO III*(R-105)										
04	C-7	6	N0776	61105-443-880ZA		1						B	Correção da descrição
			Faixa A,paralama diant.*TIPO I* (R-8C-S-BR)										
05	C-7	6	N6278	61105-443-880ZB		1						B	Correção da descrição
			Faixa A,paralama diant. *TIPO II*(NH-100C-BR)										
06	C-7	6	S1415	61105-443-880ZC		1						B	Correção da descrição
			Faixa A, paralama diant.*TIPO III*(Y-103M-BR)										
07	C-7	7	N8513	61106-443-860ZA	1							B	Correção da descrição
			Faixa B,paralama diant.*TIPO I*(NH-44M-S)										
08	C-7	7	N8521	61106-443-860ZB	1							B	Correção da descrição
			Faixa,paralama diant.*TIPO II* (NH-1)										
09	C-7	7	N8530	61106-443-860ZC	1							B	Correção da descrição
			Faixa B, paralama diant. *TIPO III*(R-105)										
10	C-7	7	N0784	61106-443-880ZA		1						B	Correção da descrição
			Faixa B,paralama diant.*TIPO I*(R-8C-S-BR)										

ITEM	BLOCO Nº	REF. Nº	CODPRO / DESCRIÇÃO	Nº DA PEÇA NOVA	MODELO E QTD. CB	CBII	CBP			Nº DA PEÇA ANTIGA	INTERCAMBIAB.	NOTA	Nº DE SÉRIE OU OBSERVAÇÕES
11	C-7	7	N6286	61106-443-880ZB		1						B	correção da descrição
			Faixa B,paralama diant.*TIPO II*(NH-100C-BR)										
12	C-7	7	S1423	61106-443-880ZC		1						B	correção da descrição
			Faixa B,paralama diant.*TIPO III*(Y-103M-BR)										
13	C-13	11	N8548	17508-443-860ZA	1							B	Correção da descrição
			Faixa dir., tanque *TIPO I*(NH-44M-S)										
14	C-13	11	N8556	17508-443-860ZB	1							B	Correção da descrição
			Faixa dir., tanque *TIPO II* (NH-1)										
15	C-13	11	N8564	17508-443-860ZC	1							B	Correção da descrição
			Faixa dir.,tanque *TIPO III* (R-105)										
16	C-13	13	N8572	17509-443-860ZA	1							B	Correção da descrição
			Faixa esq., tanque *TIPO I*(NH-44M-S)										
17	C-13	13	N8580	17509-443-860ZB	1							B	Correção da descrição
			Faixa esq., tanque*TIPO II*(NH-1)										
18	C-13	13	N8599	17509-443-860ZC	1							B	Correção da descrição
			Faixa esq., tanque *TIPO III*(R-105)										
19	C-13	25	X0793	87560-397-630	1					87560-443-900ZA	N-Y	V	2055764~
			Etiqueta, precaução										
20	C-13	25	X0793	87560-397-630	1					87560-443-900ZB	N-Y	V	2055764~
			Etiqueta , precaução										

ITEM	BLOCO Nº	REF. Nº	CODPRO / DESCRIÇÃO	Nº DA PEÇA NOVA	MODELO E QTD. CB	CBII	CBP			DA PEÇA ANTIGA	INTERCAMBIAB.	NOTA	Nº DE SÉRIE OU OBSERVAÇÕES
21	C-13-1	11	M6752	17508-443-880ZA		1						B	Correção da descrição
			Faixa dir.,tanque *TIPO I*(R-8C-S-BR)										
22	C-13-1	11	N6324	17508-443-880ZB		1						B	Correção da descrição
			Faixa dir., tanque *TIPO II*(NH-100C-BR)										
23	C-13-1	11	S1440	17508-443-880ZC		1						B	Correção da descrição
			Faixa dir.,tanque*TIPO III*(Y-103M-BR)										
24	C-13-1	12	M6760	17509-443-880ZA		1						B	Correção da descrição
			Faixa esq., tanque*TIPO I*(R-8C-S-BR)										
25	C-13-1	12	N6332	17509-443-880ZB		1						B	Correção da descrição
			Faixa esq., tanque*TIPO II*(NH-100C-BR)										
26	C-13-1	12	S1458	17509-443-880ZC		1						B	Correção da descrição
			Faixa esq., tanque*TIPO III*(Y-103M-BR)										
27	C-13-1	23	X0793	87560-397-630		1					N-Y	V	3017029~
			Etiqueta,precaução										
28	C-14	17	N8661	77228-443-860ZA	1							B	Correção da descrição
			Faixa dir., rabeta *TIPO I* (NH-44M-S)										
29	C-14	17	N8670	77228-443-860ZB	1							B	Correção da descrição
			Faixa dir., rabeta*TIPO II* (NH-1)										
30	C-14	17	N8688	77228-443-860ZC	1							B	Correção da descrição
			Faixa dir.,rabeta *TIPO III*(R-105)										

ITEM	BLOCO Nº	REF. Nº	CODPRO / DESCRIÇÃO	Nº DA PEÇA NOVA	MODELO E QTD. CB	CBII	CBP			Nº DA PEÇA ANTIGA	INTERCAMBIAB.	NOTA	Nº DE SÉRIE OU OBSERVAÇÕES
31	C-14	17	M7333	77228-443-880ZA		1						B	Correção da descrição
			Faixa dir., rabeta*TIPO I*(R-8C-S-BR)										
32	C-14	17	N6367	77228-443-880ZB		1						B	Correção da descrição
			Faixa dir., rabeta*TIPO II*(NH-100C-BR)										
33	C-14	17	S1474	77228-443-880ZC		1				71228-443-880ZC		B	Correção do nº da peça e da descrição
			Faixa dir., rabeta*TIPO III*(Y-103M-BR)										
34	C-14	18	N8696	77229-443-860ZA	1							B	Correção da descrição
			Faixa esq., rabeta *TIPO I* (NH-44M-S)										
35	C-14	18	N8700	77229-443-860ZB	1							B	Correção da descrição
			Faixa esq., rabeta*TIPO II* (NH-1)										
36	C-14	18	N8718	77229-443-860ZC	1							B	Correção da descrição
			Faixq esq., rabeta *TIPO III* (R-105)										
37	C-14	18	M7341	77229-443-880ZA		1						B	Correção da descrição
			Faixa esq., rabeta *TIPO I*(R-8C-S-BR)										
38	C-14	18	N6375	77229-443-880ZB		1						B	Correção da descrição
			Faixa esq., rabeta*TIPO II*(NH-100C-BR)										
39	C-14	18	S1482	77229-443-880ZC		1						B	Correção da descrição
			Faixa esq., rabeta *TIPO III* (Y-103M-BR)										
40	C-15	18	N8769	87128-443-860ZA	1					87128-443-860-ZA		B	Correção do nº da peça e da descrição
			Faixa ,tampa lat. dir. *TIPO I*(NH-44M-S)										

ITEM	BLOCO Nº	REF. Nº	CODPRO	Nº DA PEÇA NOVA	MODELO E QTD. CB	CBII	CBP			Nº DA PEÇA ANTIGA	INTERCAMBIAB.	NOTA	Nº DE SÉRIE OU OBSERVAÇÕES
			DESCRIÇÃO										
41	C-15	18	N8777	87128-443-860ZB	1							B	Correção da descrição
			Faixa , tampa lat. dir.,*TIPO II*(NH-1)										
42	C-15	18	N8785	87128-443-860ZC	1							B	Correção da descrição
			Faixa, tampa lat. dir.*TIPO III*(R-105)										
43	C-15	18A	M7422	87128-443-880ZA		1						B	Correção da descrição
			Faixa, tampa lat. dir.*TIPO I* (R-8C-S-BR)										
44	C-15	18A	N6405	87128-443-880ZB		1						B	Correção da descrição
			Faixa ,tampa lat.dir.*TIPO II*(NH-100C-BR)										
45	C-15	18A	S1504	87128-443-880ZC		1						B	Correção da descrição
			Faixa, tampa lat. dir. *TIPO III*(Y-103M-BR)										
46	C-16	16	N8823	87129-443-860ZA	1							B	Correção da descrição
			Faixa, tampa lat. esq. *TIPO I*(NH-44M-S)										
47	C-16	16	N8831	87129-443-860ZB	1							B	Correção da descrição
			Faixa, tampa lat. esq.,*TIPO II*(NH-1)										
48	C-16	16	N8840	87129-443-860ZC	1							B	Correção da descrição
			Faixa,tampa lat.*TIPO III* (R-105)										
49	C-16	16A	M7430	87129-443-880ZA		1						B	Correção da descrição
			Faixa,tampa lat. esq.*TIPO I* (R-8C-S-BR)										
50	C-16	16A	N6430	87129-443-880ZB		1						B	Correção da descrição
			Faixa, tampa lat. esq.*TIPO II*(NH-100C-BR)										

ITEM	BLOCO Nº	REF. Nº	CODPRO / DESCRIÇÃO	Nº DA PEÇA NOVA	MODELO E QTD. CB	CBII	CBP			Nº DA PEÇA ANTIGA	INTERCAMBIAB.	NOTA	Nº DE SÉRIE OU OBSERVAÇÕES
51	C-16	16A	S1520	87129-443-880ZC		1						B	Correção da descrição
			Faixa, tampa lat. esq.*TIPO III*(Y-103M-BR)										
52	C-29	1	X9081	89010-443-901	1	1				89010-443-900	N-Y	V	2049573~ 3014084~
			Jogo ferramentas										
53	C-29	2	X9090	89215-443-901	1	1				89215-443-900	N-Y	V	2049573~ 3014084~
			Chave, especial										
54	C-29	3	S8819	89220-443-900	1	1				99001-10120	N-Y	V	2049573~ 3014084~
			Chave, boca, 10X12										
55	C-29	4	S8827	89221-443-900	1	1				99001-14170	N-Y	V	2049573~ 3014084~
			Chave, boca, 14X17										
56	C-29	5	S8835	89222-443-900	1	1				99003-10000	N-Y	V	2049573~ 3014084~
			Chave, philips,2										
57	C-29	6	S8843	89223-443-900	1	1				99003-20000	N-Y	V	2049573~ 3014084~
			Chave,philips,3										
58	C-29	7	S8851	89224-443-900	1	1				99003-30000	N-Y	V	2049573~ 3014084~
			Chave, fenda, 2										
59	C-29	8	S8860	89225-443-900	1	1				99004-18190	N-Y	V	2049573~ 3014084~
			Chave, vela ,18X19										
60	C-29	9	P7372	89226-443-900	1	1				99005-01000	N-Y	V	2049573~ 3014084~
			Cabo, chave, 10 mm										

ITEN	BLOCO Nº	REF. Nº	CODPRO / DESCRIÇÃO	Nº DA PEÇA NOVA	MODELO E QTD. CB	CBEI	CBP			Nº DA PEÇA ANTIGA	INTERCAMBIAB.	NOTA	Nº DE SÉRIE OU OBSERVAÇÕES
61	C-29	10	P7380	89228-443-900	1	1				99006-12000	N-Y	V	2049573~ 3014084~
			Cabo, chave, 120mm										
62	C-29	11	X9111	89229-443-900	1	1				99006-22000	N-Y	V	2049573~ 3014084~
			Chave, sextavada,22										

ÍNDICE

ÍNDICE POR BLOCO 1

INSTRUÇÕES
(USO DO CATÁLOGO DE PEÇAS) 2

GRUPO DO MOTOR 3

GRUPO DO CHASSI 4

ÍNDICE DE NÚMERO
DE PEÇAS 5

ÍNDICE POR BLOCOS – GRUPO DO MOTOR

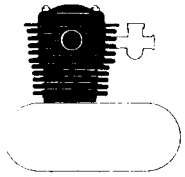

M-1 TAMPA DO CABEÇOTE • SUPORTE DA ÁRVORE DE COMANDO 9
M-2 CABEÇOTE 10
M-3 CILINDRO 11
M-4 ÁRVORE DE COMANDO • VÁLVULA 12
M-5 CORRENTE DE COMANDO • TENSOR .. 14

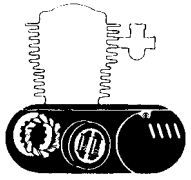

M-6 TAMPA LATERAL DIREITA DO MOTOR . 15
M-7 BOMBA DE ÓLEO 17
M-8 EMBREAGEM 18
M-9 TAMPA LATERAL ESQUERDA DO MOTOR • GERADOR 19
M-10 MOTOR DE PARTIDA 20
M-11 JOGO DE CARCAÇA DO MOTOR 21
M-12 CARCAÇA INFERIOR DO MOTOR..... 22

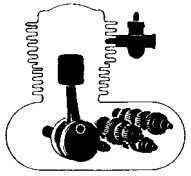

M-13 PISTÃO • BIELA 24
M-14 ÁRVORE DE MANIVELAS..... 26
M-15 BALANCEIRO 28
M-16 TRANSMISSÃO..... 29
M-17 SISTEMA DE PARTIDA 31
M-18 TAMBOR SELETOR • EIXO SELETOR DE MARCHAS 32
M-19 CARBURADOR..... 34

ÍNDICE POR BLOCOS – GRUPO DO CHASSI

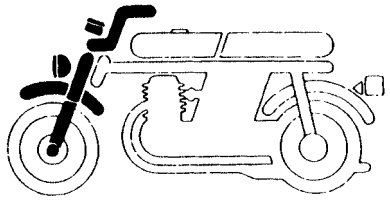

C-1	FAROL	37
C-1-1	FAROL	38
C-2	INSTRUMENTOS	39
C-3	ALAVANCA DO GUIDÃO • INTERRUPTORES • CABOS	41
C-3-1	ALAVANCA DO GUIDÃO • INTERRUPTORES • CABOS	43
C-4	CILINDRO MESTRE DO FREIO DIANTEIRO	45
C-4-A	CILINDRO MESTRE DO FREIO DIANTEIRO	45
C-4-1	CILINDRO MESTRE DO FREIO DIANTEIRO	46A
C-5	GUIDÃO • MESA SUPERIOR	47
C-6	COLUNA DE DIREÇÃO	48
C-7	PARALAMA DIANTEIRO	49
C-8	GARFO DIANTEIRO	51
C-8-1	GARFO DIANTEIRO	52

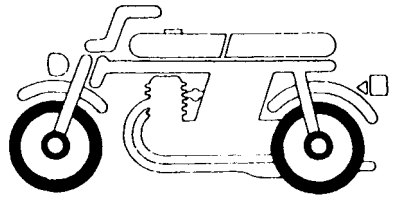

C-9	CÁLIPER DO FREIO DIANTEIRO	54
C-9-1	CÁLIPER DO FREIO DIANTEIRO	56
C-9-2	CÁLIPER DO FREIO DIANTEIRO	58
C-9-A	CÁLIPER DO FREIO DIANTEIRO	58A
C-9-2A	CÁLIPER DO FREIO DIANTEIRO	58B
C-10	RODA DIANTEIRA	59
C-10-1	RODA DIANTEIRA	60
C-10-A	DIANTEIRA	60A
C-10-1A	RODA DIANTEIRA	60B
C-11	ESPELHO DO FREIO TRASEIRO	61
C-12	RODA TRASEIRA	63
C-12A	RODA TRASEIRA	64A

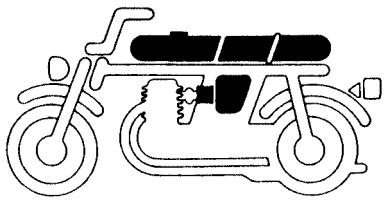

C-13	TANQUE DE COMBUSTÍVEL	65
C-13-1	TANQUE DE COMBUSTÍVEL	68
C-14	ASSENTO • RABETA	70
C-14-1	ASSENTO	72
C-15	TAMPA LATERAL DIREITA • BATERIA	73
C-16	TAMPA LATERAL ESQUERDA • RETIFICADOR	75
C-17	FILTRO DE AR	77

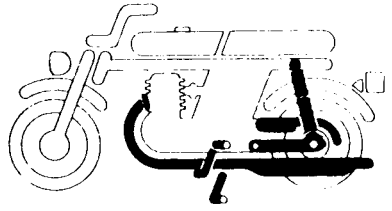

C-18	ESCAPAMENTO	79
C-19	PEDAL DO FREIO • PEDAL DO CÂMBIO • PEDAL DE PARTIDA	80
C-20	PEDAL DE APOIO	82
C-21	CAVALETE	84
C-22	GARFO TRASEIRO • CAPA DA CORRENTE	85
C-23	AMORTECEDOR TRASEIRO	87

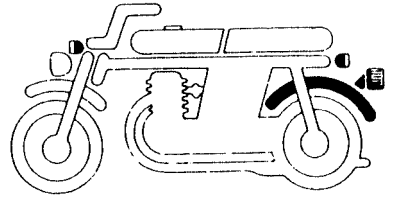

C-24	PARALAMA TRASEIRO	88
C-24-1	PARALAMA TRASEIRO	89
C-25	SINALIZADOR	90
C-25-1	SINALIZADOR DIANTEIRO	92
C-26	LANTERNA TRASEIRA	93

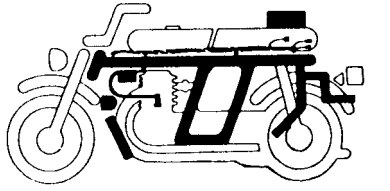

C-27	FIAÇÃO PRINCIPAL • BOBINA DE IGNIÇÃO	94
C-27-1	FIAÇÃO PRINCIPAL • BOBINA DE IGNIÇÃO	95
C-28	CHASSI	96
C-29	FERRAMENTAS	97
	PEÇAS EXCLUSIVAS CB-400P	
C-30	FAROL PATRULHA DIANTEIRO SIRENE	98
C-31	FAROL PATRULHA TRASEIRO AMPLIFICADOR TRASEIRO • BOLSA	99
C-32	SINALIZADOR TRASEIRO • BOLSA LATERAL	100
C-33	PROTETOR	101

INSTRUÇÕES PARA O USO DO CATÁLOGO DE PEÇAS

Este catálogo de peças deve ser utilizado para efetuar o pedido de peças de reposição, bem como determinar o tempo padrão necessário para substituí-las.

I - Como atualizar este catálogo de peças

Recomenda-se ao Gerente de Peças do Revendedor, proceder sempre de maneira regular a elaboração dos pedidos mensais observando rigorosamente os históricos das fichas de controle de estoque.

Procurando utilizar o catálogo de peças constantemente atualizado para os procedimentos regulares de suas vendas e atendimentos aos seus clientes.

II - Como utilizar este catálogo de peças

1. Sistema de Codificação

As peças são codificadas conforme os exemplos abaixo:

a) Peças em geral:

O O O O O – O O O – O O O O O

Função e nº do componente – Código do modelo – modificação – Nº do Fornecedor – Código de cor

b) Parafusos, porcas e outras peças padronizadas:

O O O O O – O O O O O – O O

Função e nº do componente – Dimensão – ISO – Tratamento superficial

2. Codificação das cores

O código de cor na parte final do número da peça, indica sua cor. O código iniciado pelo “Z” seguido de outra letra, em ordem alfabética (como, ZA, ZB, ZC, etc) não indica a cor diretamente: são referências de cores, conforme o quadro abaixo.

Código de cor		Descrição de cor
Código de peças	Código HONDA	
ZA	NH-0	Branco
ZA	NH-1	Preto
ZA	NH-105	Preto fosco
ZA	NH-44M-S	Prata
ZA	R-8C-S-BR	Vinho
ZB	NH-0	Branco
ZB	NH-1	Preto
ZB	R-105	Vermelho
ZB	R-101C-U	Vermelho
ZB	Y-103M-BR	Dourado
ZC	NH-1	Preto
ZC	MFCR3	Cromado
ZC	NH-100C-BR	Preto
ZZ	–	Sem pintura

3. Abreviaturas

As seguintes abreviaturas são utilizadas neste catálogo:

Conj	Conjunto	C.A.	Corrente alternada
Comp	Completo	C.C.	Corrente contínua
Dir	Direito	Adm	Admissão
Esq	Esquerdo	Esc	Escape
Std	Standard	Diant	Dianteiro
mm	Milímetro	Tras	Traseiro
g	Grama	Sex	Sextavado
D (22D)	Dente (22 dentes)	Lat	Lateral
A	Ampère	Transm	Transmissão
V	Volt	Prim	Primário
W	Watt	Secund	Secundário

4. Dimensões

Todas as dimensões estão em milímetros (mm) exceto nos casos das esferas de aço e pneus.

Peças	Exemplo	Interpretação
Parafuso	6 x 12	diâmetro 6 mm, compr. 12 mm
Pino	8 x 14	diâmetro 8 mm, compr. 14 mm
Anel de vedação	9,5 x 1,6	diâmetro 9,5 mm, espessura 1,6 mm
Retentor de óleo	14 x 24 x 5	diâmetro int. 14 mm, diâmetro ext. 24 mm e largura 5 mm
Tubo	5 x 130	diâmetro int. 5 mm, compr. 130 mm

5. Substituição de Peças

Os números de peças que se encontram após o nome da peça na coluna de “Descrição”, indicam que o número da peça foi substituído por aqueles números. A HONDA poderá fazer tais substituições sem aviso prévio.

6. Conjuntos

As peças cujas figuras estiverem delimitadas por linhas interrompidas, são disponíveis em conjuntos completos. (As peças componentes do conjunto, também são comercializadas individualmente).

7. Quantidade Necessária

A coluna de números “Quantidade”, indica a quantidade das peças usadas na ilustrada naquele bloco.

8. Modificações da peça e números de séries aplicáveis

Quando a peça é modificada, o número de série (chassi, motor ou carburador) do primeiro veículo que recebe a modificação, é mencionada na coluna de “nº de série”.

9. Modelo e nº de séries aplicáveis

Os nºs de série que constam neste catálogo de peças podem ser identificados conforme a descrição abaixo:

Modelo	Tipo	Nº de série do motor	Nº de série do chassi	Nº de identificação do carburador
CB400	Brasil	CB400BRE-2000001~	CB400BR-2000001~	VB31E [E]
CB400II			CB400BR-3000001~	
CB400P			CB400BR-5000001~	

* Para identificação do número do carburador, somente a parte sublinhada deverá ser usada para registro.

VB31E [E] KC ア

ATENÇÃO

NÚMEROS DE SÉRIE UTILIZADOS NAS ALTERAÇÕES DE PEÇAS:
GRUPO DO MOTOR: NÚMERO DO MOTOR
GRUPO DO CHASSI: NÚMERO DO CHASSI

10. Localização dos números de séries estampados

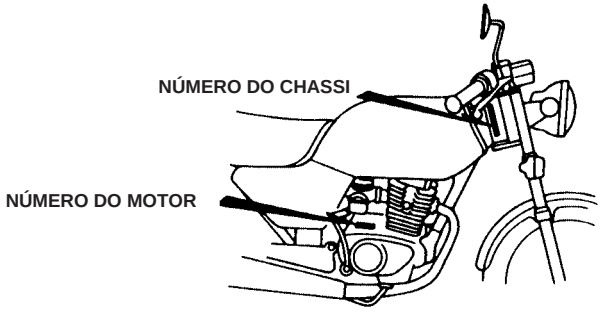

B443–OA

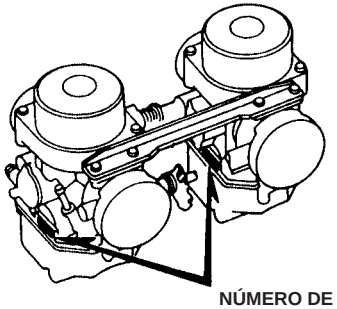

B413–OB

III – Instruções para o uso do tempo padrão de mão-de-obra (T.M.O.)

O tempo padrão de mão-de-obra (T.M.O.) é utilizado para determinar o tempo de serviço necessário para a substituição das peças e posterior ajuste. Para as peças que não apresentam T.M.O., devem ser utilizados os tempos das peças correlatas.

1. O T.M.O. é baseado nas seguintes condições de serviço:

a. Serviço executado por mecânico experiente em motocicletas HONDA, trabalhando em ritmo normal.
b. O tempo necessário para a inspeção, regulagem e teste operacional, após o reparo, está incluido no T.M.O.
c. Utilização de todas as ferramentas especiais necessárias ao serviço.

2. Método de computação:

O tempo de serviço está tabelado em décimos de hora, para simplificar o cálculo global.
Exemplo: 0,3 = 18 minutos
5,6 = 5 horas e 36 minutos

TABELA DE CONVERSÃO			
Horas	**Minutos**	**Horas**	**Minutos**
0,1	6	0,6	36
0,2	12	0,7	42
0,3	18	0,8	48
0,4	24	0,9	54
0,5	30	1,0	60

3. Cálculo do Tempo de Serviço

Quando vários serviços são executados em uma mesma motocicleta, o tempo de serviço deve ser calculado de acordo com as naturezas de serviços.

a. Serviços de natureza não duplicada.
São serviços sem correlação, isto é, serviços cuja execução de um não afeta o outro. O tempo de serviço será a soma de cada peça substituída.
Exemplo: Substituição do cilindro e mola da embreagem.

Item de Serviço	T.M.O.
Cilindro	2,2
Mola da embreagem	0,9

O T.M.O. para o serviço é: 2,2 + 0,9 = 3,1

b. Serviços de natureza duplicada.
São serviços cuja execução de um afeta diretamente o outro. O tempo de serviços será da peça de maior tempo.
Exemplo: Substituição do pistão e junta do cabeçote.

Item de Serviço	T.M.O.
Junta do Cabeçote	2,3
Pistão	2,6

O T.M.O. para o serviço é: 2,6

c. Serviços de natureza mista.
Tipo de serviço comum no reparo de uma motocicleta.
São serviços de natureza duplicada, executados simultaneamente com serviço de natureza não duplicada.
Exemplo: Substituição do pneu dianteiro, pneu traseiro e aro da roda traseira.

Item de Serviço	T.M.O.
Pneu dianteiro	1,2
Pneu traseiro	1,4
Roda traseira	1,5

O T.M.O. para o serviço é: 1,2 + 1,5 = 2,7
(O aro e pneu, ambos traseiros, é serviço de natureza duplicada.)
• O T.M.O. identificado com asterisco (*) incluem a remoção e instalação do motor.

4. Serviços de ajuste, remoção e instalação

a. Remoção e instalação.

Nº	Item de Serviço	T.M.O.
1	Motor	2,8
2	Cabeçote	2,1
3	Carburador	0,9

b. Ajuste, medição e limpeza.
Motor.

Nº	Item de Serviço	T.M.O.
1	Ajuste do ponto de ignição	0,3
2	Ajuste e limpeza da vela de ignição	0,3
3	Ajuste da folga das válvulas	0,8
4	Ajuste da marcha lenta do carburador	0,3
5	Inspeção do óleo do motor (excluindo troca de óleo)	0,2
6	Ajuste da embreagem	0,3
7	Limpeza do elemento filtro de ar	0,2
8	Medição de compressão	0,3
9	Verificação do nível de eletrólito da bateria	0,4
10	Medição do nível da bóia do carburador	1,4
11	Ajuste da operação de aceleração	0,2
12	Ajuste e sincronização do carburador	0,4

Chassi.

Nº	Item de Serviço	T.M.O.
1	Ajuste do freio dianteiro	0,2
2	Sangria de ar do freio dianteiro	0,3
3	Ajuste do freio traseiro	0,2
4	Teste de funcionamento do freio	0,2
5	Regulagem do farol	0,3
6	Ajuste da tensão da corrente de transmissão	0,2
7	Balanceamento da roda dianteira	1,0
8	Balanceamento da roda traseira	1,1

c. Revisão geral.

Nº	Item de Serviço	T.M.O.
1	Carburador	2,2

MOTO HONDA DA AMAZÔNIA LTDA.
Depto. de Assistência Técnica.
Setor de Publicações Técnicas.
São Paulo, 01 de Março de 1992

CB400

CB400II

CB400P

M-1

Tampa do cabeçote • Suporte da árvore de comando

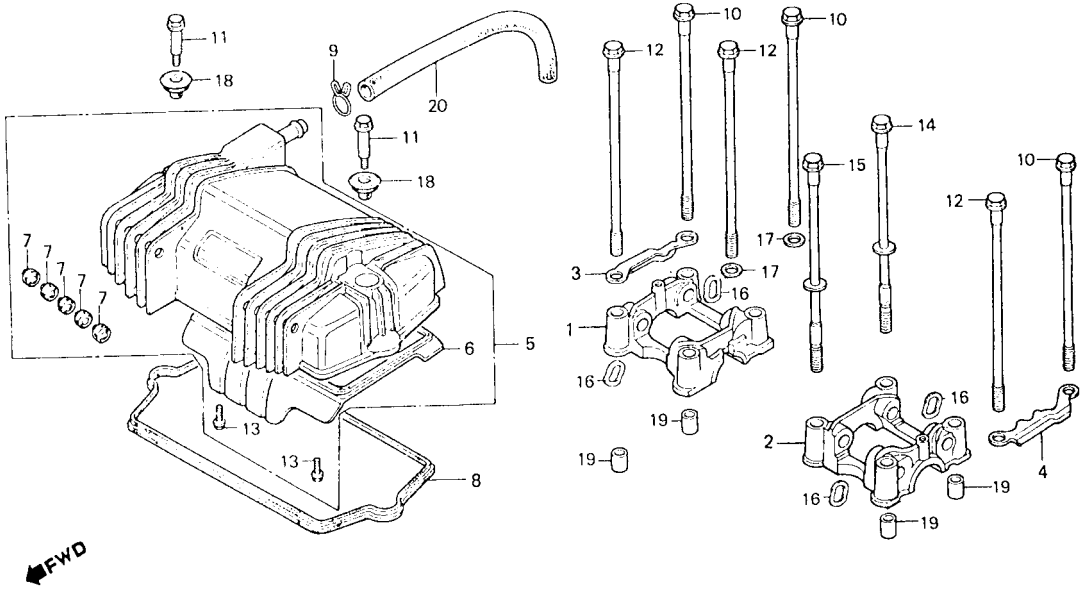

ITEM DE SERVIÇO	T.M.O.
CONJ. TAMPA, CABEÇOTE	0,2
• GUARNIÇÃO, TAMPA CABEÇOTE	
TAMPA, RESPIRO COMP.	0,3
SUPORTE, ÁRVORE COMANDO (ADICIONAR 0,3 POR UNIDADE)	0,6

REF. Nº	CODPRO	Nº DA PEÇA	DESCRIÇÃO	NOTA	QUANT. CB400 I	II	P	ÍNDICE	Nº DE SÉRIE	OBSERVAÇÕES
1	J7248	12210-413-030	SUPORTE, DIR. ÁRVORE COMANDO		1	1	1			
2	J7256	12220-413-030	SUPORTE, ESQ. ÁRVORE COMANDO		1	1	1			
3	J7264	12221-413-000	PLACA, FIXAÇÃO DIR., EIXO BALANCINS		1	1	1			
4	J7272	12222-413-000	PLACA, FIXAÇÃO ESQ., EIXO BALANCINS		1	1	1			
5	G1293	12300-413-000	CONJ. TAMPA, CABEÇOTE		1	1	1			
6	J7280	12321-413-010	TAMPA, RESPIRO COMP.		1	1	1			
7	K9092	12324-413-000	BORRACHA, INTERCALAÇÃO		10	10	10			
8	G1307	12328-413-000	GUARNIÇÃO,TAMPA CABEÇOTE		1	1	1			
9	K9335	18534-634-670	PRESILHA, RESPIRO, 16		1	1	1			
10	J9470	90081-413-000	PARAFUSO, CILINDRO, 212		3	3	3			
11	G1536	90082-413-000	PARAFUSO, TAMPA CABEÇOTE		2	2	2			
12	J9488	90083-413-000	PARAFUSO, CILINDRO, 222		3	3	3			
13	K2349	90083-657-000	PARAFUSO, FLANGE, 6 x 10		4	4	4			
14	J9518	90087-413-000	PARAFUSO, COMP. B CILINDRO, 212 (90087-413-010)	(A)	1	1	1			
	M8348	90087-413-010	PARAFUSO, COMP. B CILINDRO, 212		1	1	1			
15	J95269	90088-413-000	PARAFUSO, COMP. B CILINDRO, 222 (90088-413-010)	(A)	1	1	1			
	S1296	90088-413-010	PARAFUSO, COMP. B CILINDRO, 222		1	1	1			
16	K0206	90402-428-000	ARRUELA, ONDULADA, 12 mm		4	4	4			
17	J9577	90403-413-010	ARRUELA, VEDAÇÃO, 10 mm		2	2	2			
18	J9615	90441-413-000	ARRUELA, TAMPA CABEÇOTE		2	2	2			
19	A6349	94301-14200	PINO A, GUIA, 14 x 20		4	4	4			
20	K2764	95005-12260-20	TUBO, 12 x 260		1	1	1			

M-2

Cabeçote

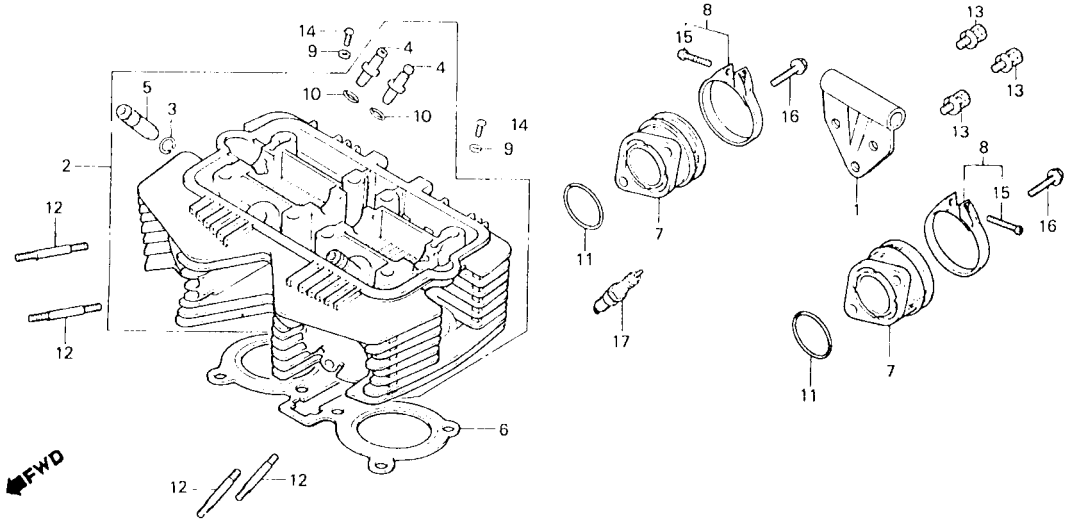

ITEM DE SERVIÇO	T.M.O.
PRISIONEIRO, 6 x 65	0,3
(ADICIONAR 0,2 POR UNIDADE)	
PLACA, FIXAÇÃO MOTOR	0,5
COLETOR ADMISSÃO	0,8
(ADICIONAR 0,2 POR UNIDADE)	
JUNTA, CABEÇOTE	2,3
GUIA, VÁLVULA	2,2
(INCLUI ALARGAMENTO)	
(ADICIONAR 0,3 POR UNIDADE)	
(EXCLUI RETÍFICA DA VÁLVULA)	
(ADICIONAR MAIS 0,2 SE FOR EXECUTADO)	
CABEÇOTE COMP.	3,9

REF. Nº	CODPRO	Nº DA PEÇA	DESCRIÇÃO	NOTA	QUANT. CB400 I	II	P	ÍNDICE	Nº DE SÉRIE	OBSERVAÇÕES
1	J7183	11851-413-000	PLACA FIXAÇÃO MOTOR		1	1	1			
2	K2063	12200-447-670	CABEÇOTE COMP.		1	1	1			
	N9722	12200-447-750	CABEÇOTE COMP.		1	1	1			
3	E0270	12211-250-310	CLIPE, GUIA VÁLVULA		2	2	2			
4	G7269	12231-413-305	GUIA, VÁLVULA ADMISSÃO		4	4	4			
5	G1277	12241-413-305	GUIA, VÁLVULA ESCAPE		2	2	2			
6	L5408	12251-413-000	JUNTA, CABEÇOTE (12251-413-013)	(A)	1	1	1			
	L6439	12251-413-013	JUNTA, CABEÇOTE		1	1	1			
	N9730	12251-413-014	JUNTA, CABEÇOTE		1	1	1			
7	J7957	16211-413-000	COLETOR ADMISSÃO		2	2	2			
8	M5624	15223-413-000	BRAÇADEIRA, COLETOR ADMISSÃO		2	2	2			
9	52485	90452-323-000	ARRUELA, ENCOSTO, 5 mm		2	2	2			
10	H3020	91301-200-000	ANEL VEDAÇÃO, 10 x 1.6		4	4	4			
11	J9720	91325-413-830	ANEL VEDAÇÃ0, 40 x 2.4		2	2	2			
12	K2446	92700-06065-0B	PRISIONEIRO, 6 x 65		4	4	4			
13	K2470	93482-08020-08	PARAFUSO - ARRUELA, 8 x 20		3	3	3			
14	J5580	93500-05008-0H	PARAFUSO, PHILLIPS, 5 x 8		2	2	2			
15	77658	93500-05020-0G	PARAFUSO, PHILLIPS, 5 x 20		2	2	2			
16	K3051	96000-06018-00	PARAFUSO, FLANGE, 6 x 18		4	4	4			
17	00264	98069-38710	VELA IGNIÇÃO (D-8ES-L NGK)		2	2	2			
	K7197	98069-58717	VELA IGNIÇÃO (D-8EA NGK)		2	2	2			

M-3

Cilindro

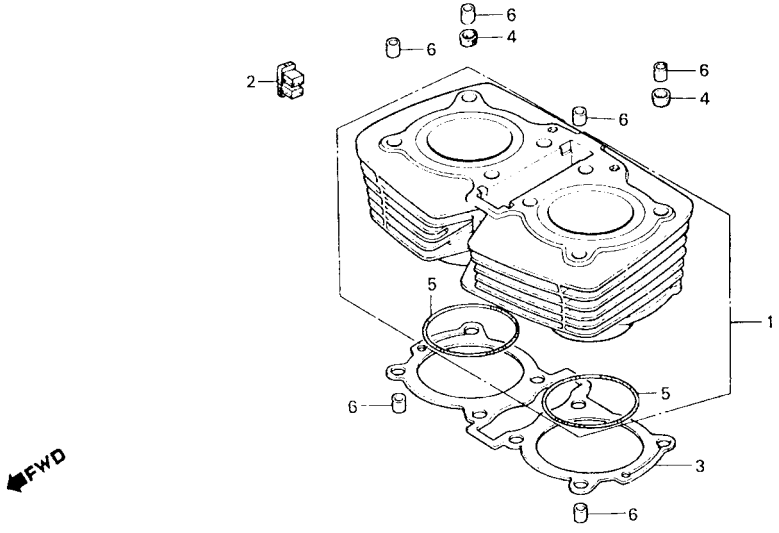

ITEM DE SERVIÇO	T.M.O.	REF. Nº	CODPRO	Nº DA PEÇA	DESCRIÇÃO	NOTA	QUANT. CB400 I	II	P	ÍNDICE	Nº DE SÉRIE	OBSERVAÇÕES
CILINDRO COMP.	2,2	1	J7205	12100-413-030	CILINDRO COMP.		1	1	1			
• JUNTA, CILINDRO			N9749	12100-413-730	CILINDRO COMP.		1	1	1			
		2	J7213	12121-443-000	ISOLADOR CABO		1	1	1			
		3	M5616	12191-413-020	JUNTA CILINDRO		1	1	1			
		4	G7315	12909-413-000	GUARNIÇÃO, PRISIONEIRO CILINDRO		2	2	2			
		5	35653	91302-283-003	ANEL, CILINDRO, 75.8 x 2		2	2	2			
		6	A6349	94301-14200	PINO A, GUIA, 14 x 20		6	6	6			

M-4

Árvore de comando • Válvulas

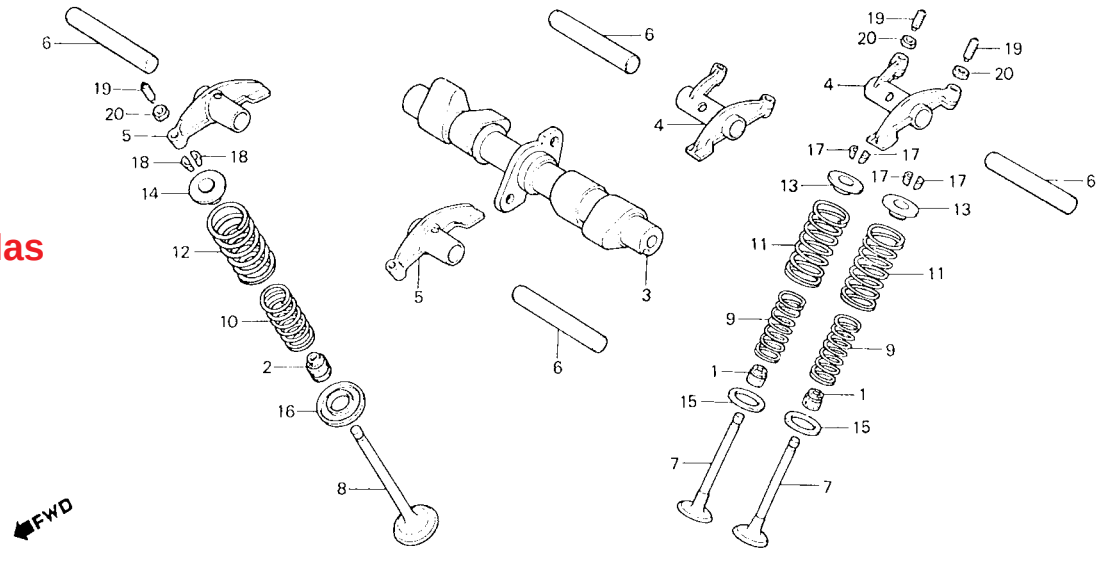

ITEM DE SERVIÇO	T.M.O.	REF. Nº	CODPRO	Nº DA PEÇA	DESCRIÇÃO	NOTA	QUANT. CB400 I	II	P	ÍNDICE	Nº DE SÉRIE	OBSERVAÇÕES
BRAÇO OSCILANTE, VÁLVULA	0,8	1	K9076	12208-413-003	RETENTOR, HASTE VÁLVULA		4	4	4			
(QDO. É FEITA A MANUTENÇÃO DA		2	J7230	12209-413-003	RETENTOR, HASTE VÁLVULA		2	2	2			
UNIDADE COMPLETA O T.M.O.É 1,2)		3	G1676	14101-443-000	ÁRVORE COMANDO (14101-443-010)	(A)	1	1	1			
ÁRVORE COMANDO	1,4		J6480	14101-443-010	ÁRVORE COMANDO		1	1	1			
MOLA EXTERNA VÁLVULA	2,2	4	G1390	14421-413-000	BRAÇO OSCILANTE, VÁLVULA	(A)	2	2	2			
(INCLUI PEÇA RELATIVA)					ADMISSÃO (14421-413-010)							
(ADICIONAR 0,2 POR UNIDADE)			L6455	14421-413-010	BRAÇO OSCILANTE, VALVULA ADMISSÃO		2	2	2		2033242	
VÁLVULA	2,3		N9595	14421-413-020	BRAÇO OSCILANTE, VALVULA ADMISSÃO		2	2	2		2033243	
(ADICIONAR 0,3 POR UNIDADE)		5	G1404	14431-413-000	BRAÇO OSCILANTE, VÁLVULA ESCAPE	(A)	2	2	2			
(INCLUI RETIFICA)					(14431-413-010)							
(EXCLUI SUBSTITUIÇÃO DA GUIA DE			L6463	14431-413-010	BRAÇO OSCILANTE, VÁLVULA ESCAPE		2	2	2		2033242	
VÁLVULA)			N9609	14431-413-020	BRAÇO OSCILANTE, VÁLVULA ESCAPE		2	2	2		2033243	
		6	L7728	14451-413-000	EIXO, BRAÇO OSCILANTE		4	4	4			
		7	G1455	14711-413-000	VÁLVULA ADMISSÃO		4	4	4			
		8	G1463	14721-413-000	VÁLVULA ESCAPE		2	2	2			
		9	G1560	14751-414-003	MOLA, INTERNA VÁLVULA ADMISSÃO		4	4	4			
			J9739	14751-414-004	MOLA, INTERNA VALVULA ADMISSAO		4	4	4			
		10	G1579	14752-414-003	MOLA, INTERNA VÁLVULA ESCAPE		2	2	2			
			J9747	14752-414-004	MOLA, INTERNA VÁLVULA ESCAPE		2	2	2			
		11	G1587	14761-414-003	MOLA, EXTERNA VÁLVULA ADMISSÃO		4	4	4			
			J9755	14761-414-004	MOLA, EXTERNA VÁLVULA ADMISSÃO		4	4	4			
		12	G1595	14762-414-003	MOLA, EXTERNA VÁLVULA ESCAPE		2	2	2			
			J9763	14762-414-004	MOLA, EXTERNA VÁLVULA ESCAPE		2	2	2			
		13	00400	14771-107-020	PRATO, MOLA VÁLVULA		4	4	4			
		14	J7760	14771-413-000	PRATO, MOLA VÁLVULA		2	2	2			
		15	00418	14775-107-000	ASSENTO, MOLA EXTERNA VÁLVULA		4	4	4			

M-4

Árvore de comando • Válvulas

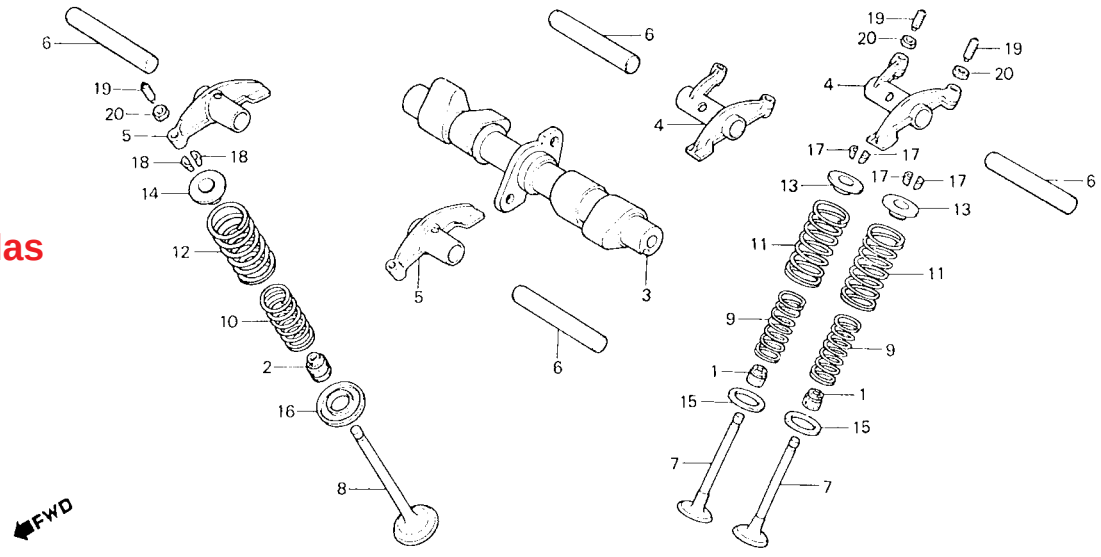

ITEM DE SERVIÇO	T.M.O.	REF. Nº	CODPRO	Nº DA PEÇA	DESCRIÇÃO	NOTA	QUANT. CB400 I	II	P	ÍNDICE	Nº DE SÉRIE	OBSERVAÇÕES
		16	J7779	14775-413-000	ASSENTO, MOLA VÁLVULA		2	2	2			
		17	G0580	14781-107-003	CHAVETA, VÁLVULA		8	8	8			
		18	J7140	14781-410-000	CHAVETA, VÁLVULA		4	4	4			
		19	K0125	90012-426-000	PARAFUSO, AJUSTE VÁLVULAS		6	6	6		2033242	
			N9617	90012-414-000	PARAFUSO, AJUSTE VÁLVULAS		6	6	6		2033243	
		20	K3256	90205-300-000	PORCA, AJUSTE VÁLVULAS		6	6	6		2033242	
			N9625	90206-590-000	PORCA, AJUSTE VÁLVULAS		6	6	6		2033243	

M-5

Corrente de comando • Tensor

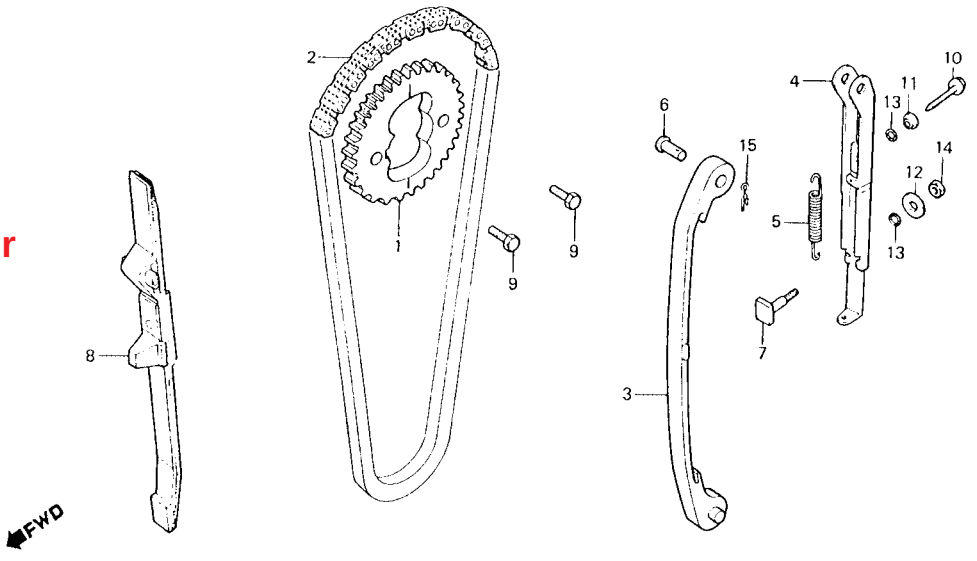

ITEM DE SERVIÇO	T.M.O.	REF. Nº	CODPRO	Nº DA PEÇA	DESCRIÇÃO	NOTA	QUANT. CB400 I	II	P	ÍNDICE	Nº DE SÉRIE	OBSERVAÇÕES
ENGRENAGEM, COMANDO	1,4	1	J7701	14321-413-010	ENGRENAGEM, COMANDO		1	1	1			
GUIA, CORRENTE COM ANDO	2,1	2	J7710	14401-413-004	CORRENTE, COMANDO		1	1	1			
BASE COMP.,TENSOR CORRENTE COMANDO	2,3		N9757	14401-413-014	CORRENTE, COMANDO		1					
(INCLUI PEÇA RELATIVA)								1				
TENSOR, CORRENTE COMANDO	*5,9								1			
CORRENTE, COMANDO	*6,9	3	G1420	14500-413-000	TENSOR, CORRENTE COMANDO		1	1	1			
		4	G1439	14510-413-000	BASE COMP.,TENSOR CORRENTE COMANDO		1	1	1			
		5	J7736	14515-413-000	MOLA, TENSOR CORRENTE COMANDO		1	1	1		2033451	
			N9765	14515-MC0-000	MOLA, TENSOR CORRENTE COMANDO		1	1	1		2033452	
		6	J7744	14518-413-000	PINO, TENSOR CORRENTE COMANDO		1	1	1			
		7	J7752	14538-413-000	AJUSTADOR, CORRENTE COMANDO		1	1	1			
		8	G0726	14620-413-010	GUIA, CORRENTE COMANDO		1	1	1		2036227	
			N9773	14620-MC0-000	GUIA, CORRENTE COMANDO		1	1	1		2036228	
		9	J9500	90086-413-000	PARAFUSO, SEX., 7 x 12		2	2	2			
		10	J7078	90125-399-000	PARAFUSO, ESPECIAL, 6 x 28		1	1	1			
		11	J9607	90413-413-000	ARRUELA, FIXAÇÃO		1	1	1			
		12	21040	90442-035-000	ARRUELA, VEDAÇÃO, 6 mm		1	1	1			
		13	52604	91305-323-000	ANEL, VEDAÇÃO, 5.8 x 1.9		2	2	2			
		14	10227	94001-06000	PORCA, SEX., 6 mm		1	1	1			
		15	G6775	94251-06000	PINO, TRAVA, 6 mm		1	1	1			

M-6

Tampa lateral direita do motor

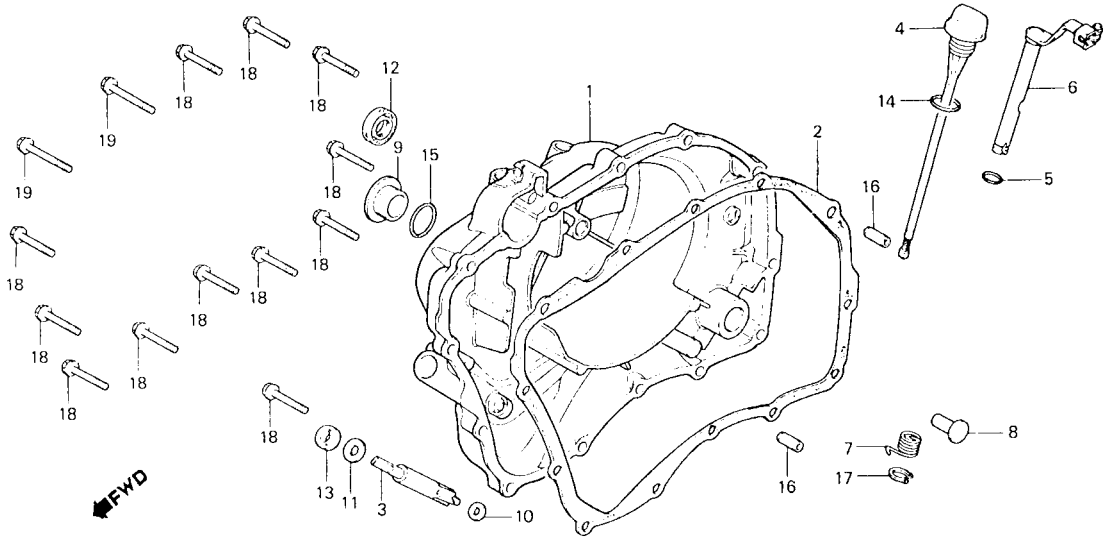

ITEM DE SERVIÇO	T.M.O.	REF. Nº	CODPRO	Nº DA PEÇA	DESCRIÇÃO	NOTA	QUANT. CB400 I	II	P	ÍNDICE	Nº DE SÉRIE	OBSERVAÇÕES
JUNTA, TAMPA LAT. DIR. MOTOR	0,8	1	K0273	11330-443-000	TAMPA, LATERAL DIR. MOTOR		1	1	1		2056506	
PINO, ACIONAMENTO EMBREAGEM			N9781	11330-443-900	TAMPA, LATERAL DIR. MOTOR		1	1	1		2056507	
ENGRENAGEM, TACÔMETRO	0,9	2	M5594	11393-413-000	JUNTA, TAMPA LAT. DIR. MOTOR		1	1	1		2039989	
(INCLUI PEÇA RELATIVA)			N9790	11393-MC0-000	JUNTA, TAMPA LAT. DIR. MOTOR		1	1	1		2039990	
ALAVANCA COMP., EMBREAGEM		3	J7302	12431-413-781	ENGRENAGEM TACÔMETRO		1	1	1			
(INCLUI PELA RELATIVA)		4	J7868	15650-413-000	MEDIDOR, NÍVEL ÓLEO		1	1	1			
• RETENTOR ÓLEO, 18 x 29 x 7)		5	J6861	16997-357-003	ANEL VEDAÇÃO, 11.8 x 2.4		1	1	1			
TAMPA LATERAL DIR. MOTOR	1,0	6	J8236	22810-413-790	ALAVANCA COMP., EMBREAGEM		1					
			N9803	22810-443-790	ALAVANCA COMP., EMBREAGEM		1	1	1			
		7	J8244	22815-413-000	MOLA, ALAVANCA EMBREAGEM		1	1	1			
		8	J8252	22847-413-000	PINO, ACIONAMENTO EMBREAGEM		1	1	1			
		9	K2012	90008-443-000	PARAFUSO, ESPECIAL, 25 mm		1	1	1			
		10	K2314	90446-611-920	ARRUELA B, TACÔMETRO		1	1	1			
		11	38270	90458-286-000	ARRUELA, ENGRENAGEM TACÔMETRO		1	1	1			
		12	38415	91204-286-003	RETENTOR ÓLEO, 18 x 29 x 7		1	1	1			
			J6772	91204-286-005	RETENTOR ÓLEO, 18 x 29 x 7		1	1	1			
		13	38458	91211-286-003	RETENTOR ÓLEO, 4.8 x 14.5 x 4		1	1	1			
			N9811	91256-425-003	RETENTOR ÓLEO, 4.8 x 14.5 x 5		1	1	1			
			N9820	91256-425-005	RETENTOR ÓLEO, 4.8 x 14,5 x 5		1	1	1			
		14	J6748	91301-250-000	ANEL VEDAÇÃO, 22 x 3.0		1	1	1			
		15	K2390	91307-703-000	ANEL VEDAÇÃO, 26 mm		1	1	1			

M-6

Tampa lateral direita do motor

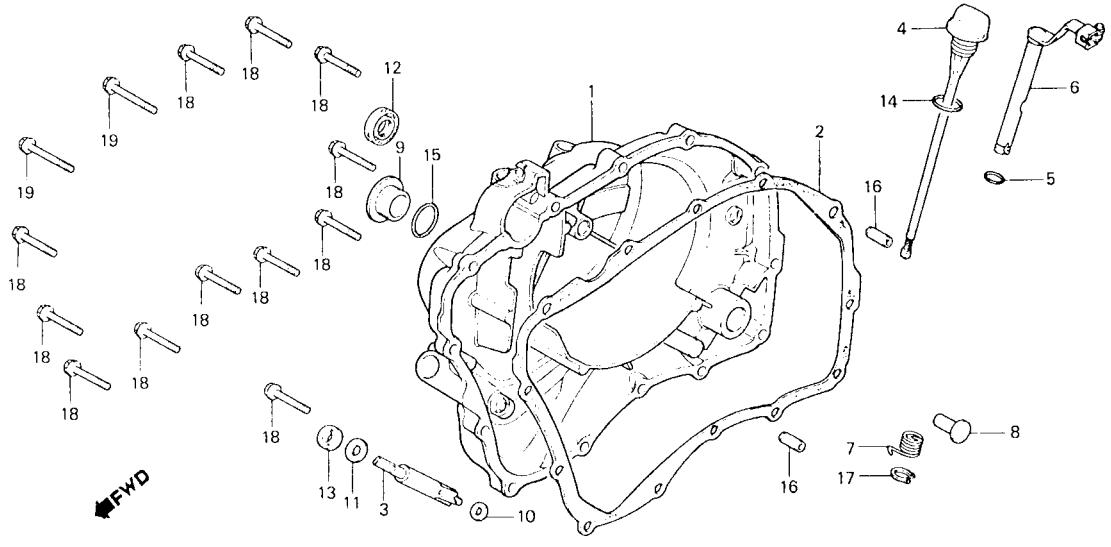

ITEM DE SERVIÇO	T.M.O.	REF. Nº	CODPRO	Nº DA PEÇA	DESCRIÇÃO	NOTA	QUANT. CB400 I	II	P	ÍNDICE	Nº DE SÉRIE	OBSERVAÇÕES
		16	K2721	94301-08140	PINO A, GUIA, 8 x 14		2	2	2			
		17	79774	94510-10000	ANEL, ELÁSTICO EXTERNO, 10		1	1	1			
		18	K3060	96000-06028-00	PARAFUSO, FLANGE, 6 x 28		12	12	12			
		19	K3078	96000-06035-00	PARAFUSO, FLANGE, 6 x 35		2	2	2			

M-7

Bomba de óleo

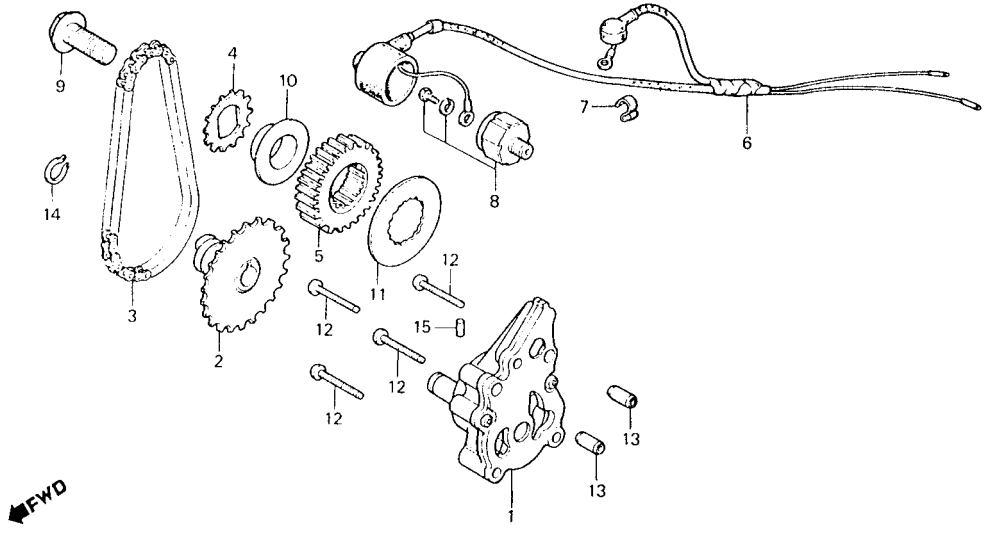

B413-78

ITEM DE SERVIÇO	T.M.O.	REF. Nº	CODPRO	Nº DA PEÇA	DESCRIÇÃO	NOTA	QUANT. CB400 I	II	P	ÍNDICE	Nº DE SÉRIE	OBSERVAÇÕES
CONJ. BOMBA, ÔLEO	0,9	1	J7787	15100-413-030	CONJ. BOMBA, ÓLEO		1	1	1		2027958	
• PINHÃO, DENTADO COMP., BOMBA ÓLEO			N9838	15100-MC0-000	CONJ. BOMBA, ÓLEO		1	1	1		2027959	
(INCLUI PEÇA RELATIVA)		2	J7795	15110-413-010	PINHÃO, DENTADO COMP., BOMBA ÓLEO		1	1	1			
• CORRENTE, BOMBA ÓLEO		3	K2292	15140-611-003	CORRENTE, BOMBA ÓLEO		1	1	1			
• ENGRENAGEM PRIMÁRIA COMANDO		4	J7817	15151-413-000	PINHÃO COMANDO BOMBA DE ÓLEO		1	1	1			
(INCLUI PEÇA RELATIVA)		5	J8260	23121-413-010	ENGRENAGEM, PRIMÁRIA COMANDO (24D)		1	1	1			
• CONJ. FIAÇÃO, MOTOR		6	J8481	32180-413-000	CONJ. FIAÇÃO MOTOR		1	1	1			
• CONJ. INTERRUPTOR, PRESSÃO ÓLEO		7	J8490	32185-413-000	CLIPE, FIAÇÃO MOTOR		1	1	1			
		8	56456	35500-333-014	CONJ. INTERRUPTOR, PRESSÃO ÓLEO (ND)		1	1	1			
		9	J9461	90019-413-000	PARAFUSO, FLANGE, 12 x 25		1	1	1			
		10	J9585	90406-413-010	COLAR, DISTANCIADOR		1	1	1		2041722	
			N9846	90406-MC0-000	COLAR, DISTANCIADOR		1	1	1		2041723	
		11	J9593	90407-413-020	ARRUELA, RANHURA		1	1	1			
		12	G1994	93500-06040	PARAFUSO, PHILLIPS, 6 x 40		4	4	4			
		13	K2721	94301-08140	PINO A, GUIA, 8 x 14		2	2	2			
		14	K2730	94510-11000	ANEL, ELÁSTICO EXTERNO, 11		1	1	1			
		15	G9731	96220-40100	ROLETE, 4 x 10		1	1	1			

M-8

Embreagem

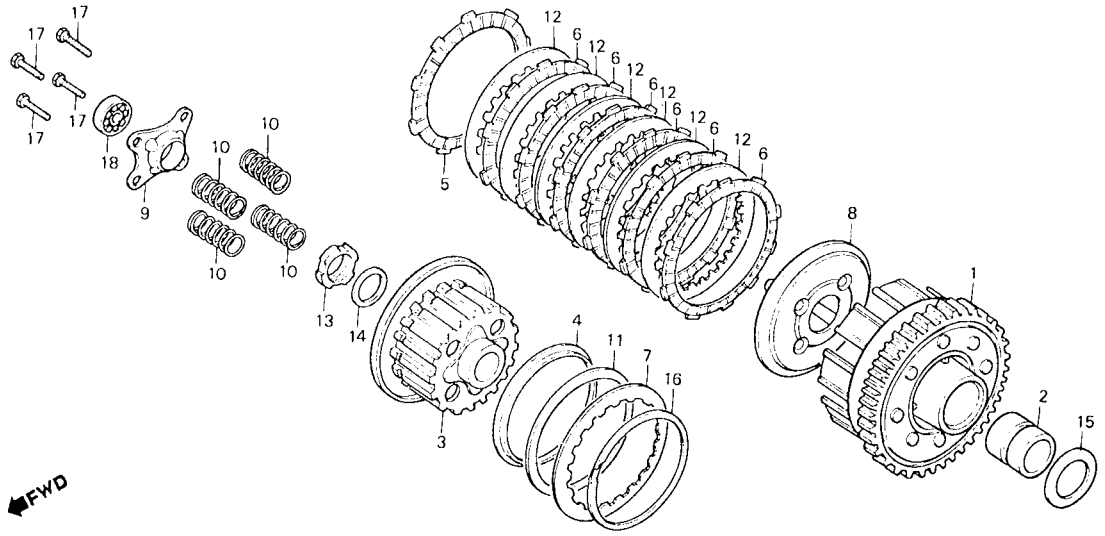

8413-8

ITEM DE SERVIÇO	T.M.O.	REF. Nº	CODPRO	Nº DA PEÇA	DESCRIÇÃO	NOTA	QUANT. CB400 I	II	P	ÍNDICE	Nº DE SÉRIE	OBSERVAÇÕES
PLACA, ACIONAMENTO EMBREAGEM	0,9	1	J8198	22100-413-010	CARCAÇA, EXTERNA COMP EMBREAGEM		1	1	1			
• MOLA, EMBREAGEM (UMA OU TODAS)		2	J8201	22116-413-000	GUIA, EXTERNA EMBREAGEM		1	1	1			
		3	J8210	22120-413-000	CUBO, CENTRAL COMP. EMBREAGEM		1	1	1			
CARCAÇA, EXTERNA COMP. EMBREAGEM	1,0	4	56146	22125-333-000	ASSENTO, MOLA DISCO		1	1	1			
		5	K9343	22201-302-000	DISCO, FRICÇÃO EMBREAGEM		1	1	1			
• CUBO, CENTRAL COMP. EMBREAGEM		6	K9351	22201-377-000	DISCO, FRICÇÃO EMBREAGEM		6	6	6			
• DISCO, FRICÇÃO EMBREAGEM (INCLUI PEÇA RELATIVA) (UMA OU TODAS)		7	56154	22321-333-010	PLACA B, EMBREAGEM		1	1	1			
		8	G1480	22350-413-000	PLATÔ, PRESSÃO EMBREAGEM		1	1	1			
• PLATÔ, PRESSÃO EMBREAGEM		9	G1498	22361-413-010	PLACA, ACIONAMENTO EMBREAGEM		1	1	1			
		10	18228	22401-413-000	MOLA, EMBREAGEM		4	4	4			
		11	K3264	22402-333-003	MOLA, DISCO EMBREAGEM		1	1	1			
		12	J8279	23311-413-000	PLACA A, EMBREAGEM		6	6	6			
		13	75213	90204-706-000	PORCA, TRAVA, 20 mm		1	1	1			
		14	J6667	90432-121-000	ARRUELA, TRAVA		1	1	1			
		15	J9631	90459-413-000	ARRUELA, ENCOSTO, 25 x 42 x 2.3		1	1	1			
		16	J9640	90609-413-000	CLIPE, EXTERNO, 94 mm		1	1	1			
		17	76520	92023-06025	PARAFUSO, SEX., 6 x 25 (92023-06025-0A)	(A)	4	4	4			
			N9854	92023-06025-0A	PARAFUSO, SEX., 6 x 25		4	4	4			
		18	81639	96100-60000	ROLAMENTO, RADIAL ESFERAS, 6000 (96100-60000-00)	(A)	1	1	1			
			81620	96100-60000-00	ROLAMENTO, RADIAL ESFERAS, 6000		1	1	1			

M-9

Tampa lateral esquerda do motor • Gerador

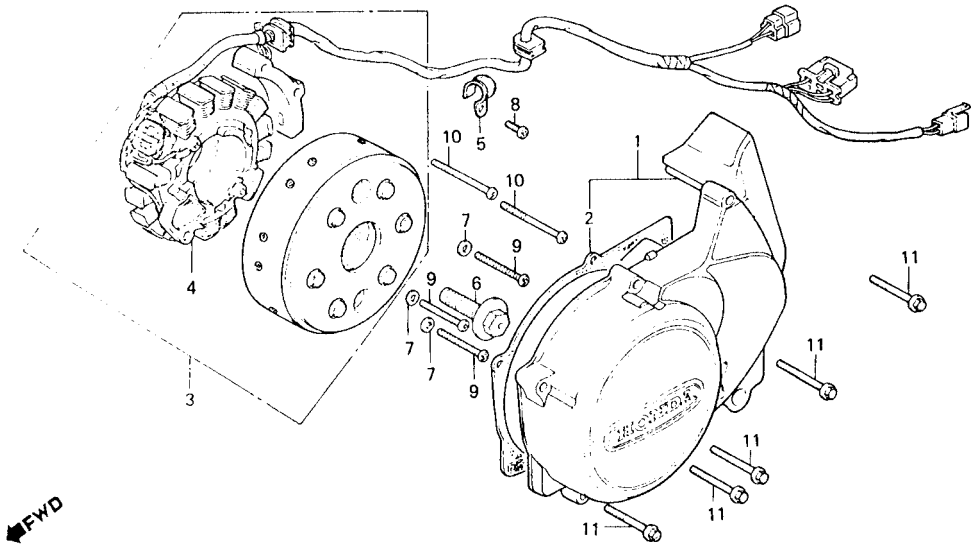

ITEM DE SERVIÇO	T.M.O.	REF. Nº	CODPRO	Nº DA PEÇA	DESCRIÇÃO	NOTA	QUANT. CB400 I	II	P	ÍNDICE	Nº DE SÉRIE	OBSERVAÇÕES
TAMPA, LAT. ESQ. MOTOR	0,2	1	K0281	11360-443-000	TAMPA, LATERAL ESQ. MOTOR		1	1	1		2056508	
CONJ. GERADOR, TIPO VOLANTE	0,6		N9862	11360-443-900	TAMPA, LATERAL ESQ. MOTOR		1	1	1		2056509	
		2	M5608	11492-413-300	JUNTA, TAMPA LAT. ESQ. MOTOR		1	1	1			
		3	K0800	31100-443-005	CONJ. GERADOR, TIPO VOLANTE		1	1	1			
		4	K6964	31120-443-305	ESTATOR COMP.		1	1	1			
		5	J6616	32921-039-000	CLIPE, FIAÇÃO, DÍNAMO		1	1	1			
		6	K0192	90023-428-000	PARAFUSO, FLANGE, 12 x 40		1	1	1			
		7	K3272	90457-333-000	ARRUELA, ENCOSTO, 12 mm		3	3	3			
		8	01287	93500-06012	PARAFUSO, PHILLIPS, 6 x 12 (93600-06012-0A)	(A)	1	1	1			
			K3710	93500-06012-0A	PARAFUSO, PHILLIPS, 6 x 12		1	1	1			
		9	G1994	93500-06040	PARAFUSO, PHILLIPS, 6 x 40		3	3	3			
		10	78018	93500-06045	PARAFUSO, PHILLIPS, 6 x 45 (93500-06045-0A)	(A)	2	2	2			
			N9870	93500-06045-0A	PARAFUSO, PHILLIPS, 6 x 45		2	2	2			
		11	K3078	96000-06035-00	PARAFUSO, FLANGE, 6 x 35		5	5	5			

M-10

Motor de partida

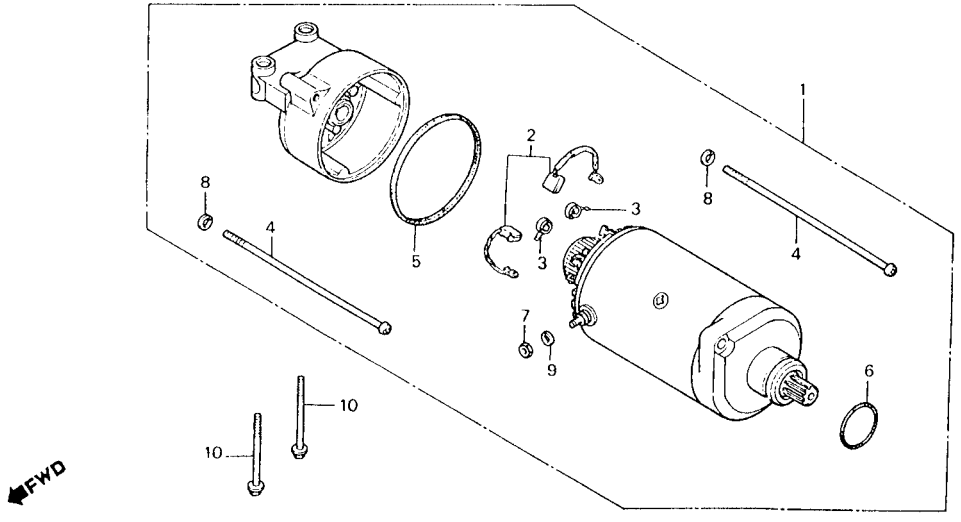

B413-10

ITEM DE SERVIÇO	T.M.O.	REF. Nº	CODPRO	Nº DA PEÇA	DESCRIÇÃO	NOTA	QUANT. CB400 I	II	P	ÍNDICE	Nº DE SÉRIE	OBSERVAÇÕES
CONJ. MOTOR, PARTIDA	0,3	1	J8422	31200-413-780	CONJ. MOTOR, PARTIDA		1	1	1			
JOGO ESCOVAS, CARVÃO	0,5	2	32360	31201-230-174	JOGO ESCOVAS, CARVÃO		1	1	1			
		3	31984	31204-225-154	MOLA, ESCOVA CARVÃO		2	2	2			
		4	J8430	31205-413-780	PARAFUSO, TAMPA MOTOR PARTIDA		2	2	2			
		5	G1218	31206-402-008	ANEL VEDAÇÃO, 60 x 1.4		1	1	1			
		6	45900	91309-300-000	ANEL VEDAÇÃO, 24.4 x 3.1		1	1	1			
		7	K2659	94002-06000	PORCA, SEX., 6 mm		1	1	1			
		8	06718	94111-05000	ARRUELA, PRESSÃO, 5 mm		2	2	2			
		9	10251	94111-06000	ARRUELA, PRESSÃO, 6 mm		1	1	1			
		10	H9893	95700-06060- 00	PARAFUSO, FLANGE, 6 x 60 (95700-06060-08)	(A)	2	2	2			
			N9889	95700-06060-08	PARAFUSO, FLANGE,6 x 60		2	2	2			

M-11

Jogo de carcaça do motor

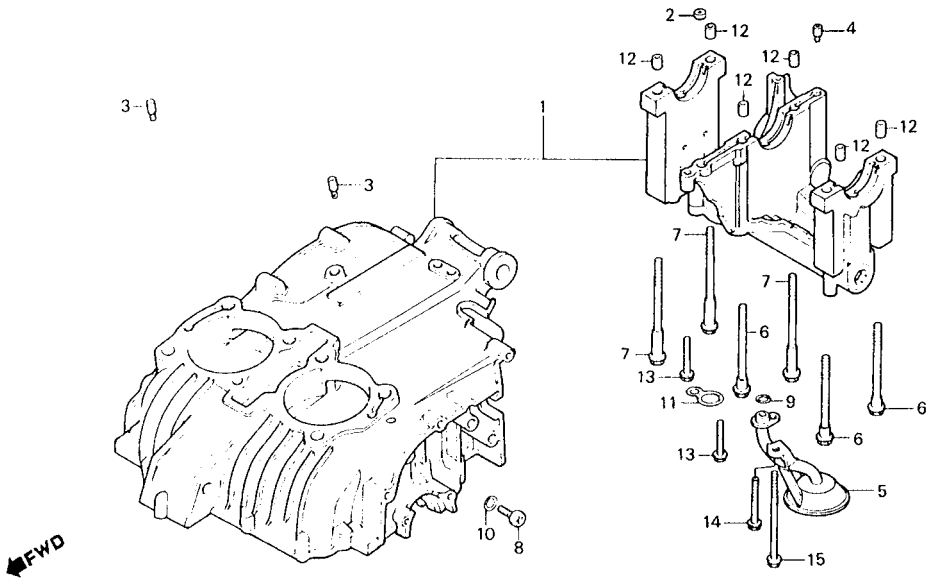

ITEM DE SERVIÇO	T.M.O.	REF. Nº	CODPRO	Nº DA PEÇA	DESCRIÇÃO	NOTA	QUANT. CB400 I	II	P	ÍNDICE	Nº DE SÉRIE	OBSERVAÇÕES
FILTRO COMP., ÓLEO	*4,8	1	K0265	11000-443-020	JOGO CARCAÇA, MOTOR		1	1	1			
JOGO CARCAÇA, MOTOR	*8,6		N9897	11000-443-040	JOGO CARCAÇA, MOTOR		1	1	1			
		2	J7191	11901-413-000	ORIFÍCIO, 2 mm		1	1	1			
		3	J7310	12901-413-000	VÁLVULA, ORIFÍCIO CONTROLE ÓLEO		2	2	2			
		4	J7329	12902-413-000	ORIFÍCIO, CONTROLE ÓLEO		1	1	1			
		5	J7809	15141-413-010	FILTRO COMP., ÓLEO		1	1	1			
		6	K2306	90002-611-000	PARAFUSO, TAMPA MANCAL		3	3	3			
		7	J9453	90009-413-005	PARAFUSO, FLANGE, 10 x 122		3	3	3			
		8	J6624	90081-044-000	PARAFUSO, VEDAÇÃO, 5 mm		1	1	1			
		9	F4750	91302-377-000	ANEL VEDAÇÃO, 15 x 2.5		1	1	1			
		10	E1110	91307-283-000	ANEL VEDAÇÃO, 8 x 1.5		1	1	1			
		11	J9712	91307-413-005	ANEL VEDAÇÃO, 24 x 15		1	1	1			
		12	79677	94301-12200	PINO A, GUIA, 12 x 20		6	6	6			
		13	G1935	95700-06028-00	PARAFUSO, FLANGE, 6 x 28		2	2	2			
		14	C0562	95700-06045-00	PARAFUSO, FLANGE, 6 x 45		1	1	1			
		15	K2896	95700-06115-00	PARAFUSO, FLANGE, 6 x 115		1	1	1			

M-12

Carcaça inferior do motor

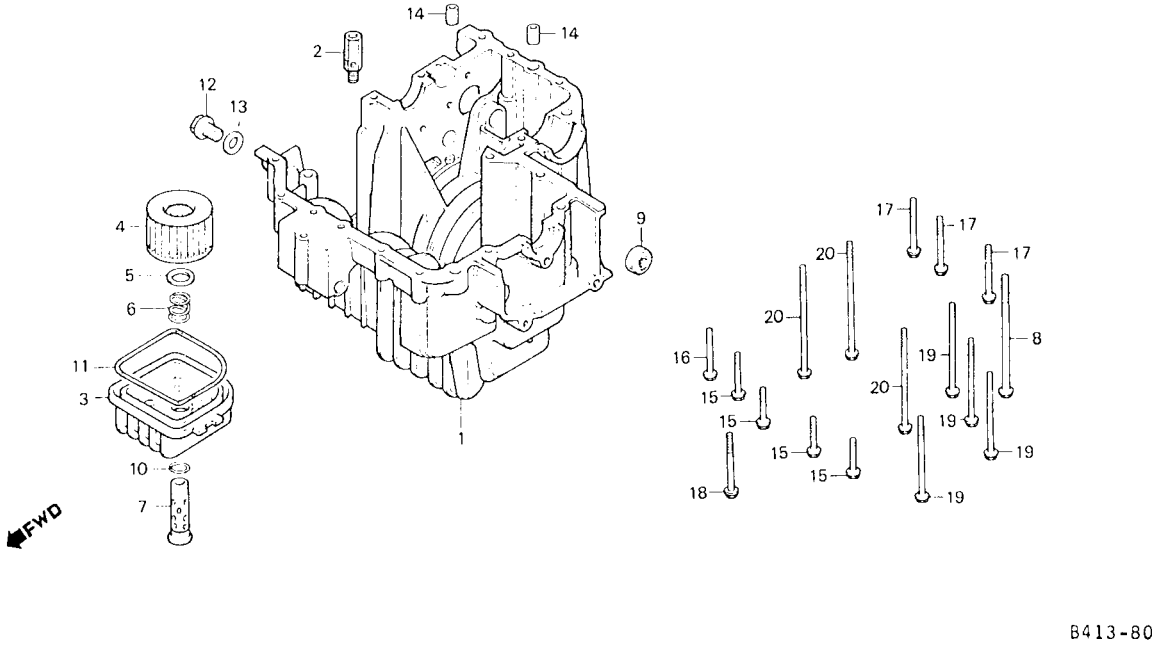

ITEM DE SERVIÇO	T.M.O.	REF. Nº	CODPRO	Nº DA PEÇA	DESCRIÇÃO	NOTA	QUANT. CB400 I	II	P	ÍNDICE	Nº DE SÉRIE	OBSERVAÇÕES
ELEMENTO, FILTRO ÓLEO	0,3	1	J7175	11200-413-782	CARCAÇA, INFERIOR MOTOR		1	1	1			
(INCLUI PEÇA RELATIVA)			N9900	11200-413-783	CARCAÇA, INFERIOR MOTOR		1	1	1			
RETENTOR, 12.5 x 25 x 8	1,1	2	J7825	15220-413-020	CONJ. VÁLVULA ALÍVIO		1	1	1			
CONJ. VÁLVULA, ALÍVIO	*4,9	3	J7833	15411-413-000	CARCAÇA, FILTRO ÓLEO		1	1	1			
CARCAÇA, INFERIOR MOTOR	*5,5	4	J7841	15412-413-005	ELEMENTO, FILTRO ÓLEO		1	1	1			
		5	41971	15414-300-000	ASSENTO, MOLA FILTRO ÓLEO		1	1	1			
		6	J7850	15415-413-000	MOLA, FIXAÇÃO ELEMENTO		1	1	1			
		7	J9780	15420-415-000	PARAFUSO, CENTRAL COMP., FILTRO ÓLEO		1	1	1			
		8	E5999	90003-302-000	PARAFUSO, SEX., 8 x 135		1	1	1			
		9	K3140	91204-350-003	RETENTOR ÓLEO, 12.5 x 25 x 8		1				2023608	
			N9919	91204-425-003	RETENTOR ÓLEO, 12.5 x 25 x 8		1	1	1	2023608		
		10	F4750	91302-377-000	ANEL VEDAÇÃO, 15 x 2.5		1	1	1			
		11	J9704	91306-413-000	GUARNIÇÃO, CARCAÇA, FILTRO ÓLEO		1	1	1			
		12	F6087	92800-14000	PARAFUSO, DRENO, 14 mm		1	1	1			
		13	F6664	94109-14000	ARRUELA, DRENO, 14 mm		1	1	1			
		14	79634	94301-10160	PINO A, GUIA, 10 x 16		2	2	2			
		15	81256	95700-06032-00	PARAFUSO, FLANGE, 6 x 32 (95700 06032-08)	(A)	4	4	4			
			N9927	95700-06032-08	PARAFUSO, FLANGE, 6 x 32		4	4	4			
		16	07285	95700-06040-00	PARAFUSO, FLANGE,6 x 40 (95700-06040-0B)	(A)	1	1	1			
			K2861	95700-06040-08	PARAFUSO, FLANGE, 6 x 40		1	1	1			
		17	81337	95700-06050-00	PARAFUSO, FLANGE, 6 x 50 (95700-06050-08)	(A)	3	3	3			
			N9935	95700-06050-08	PARAFUSO, FLANGE, 6 x 50		3	3	3			

M-12

Carcaça inferior do motor

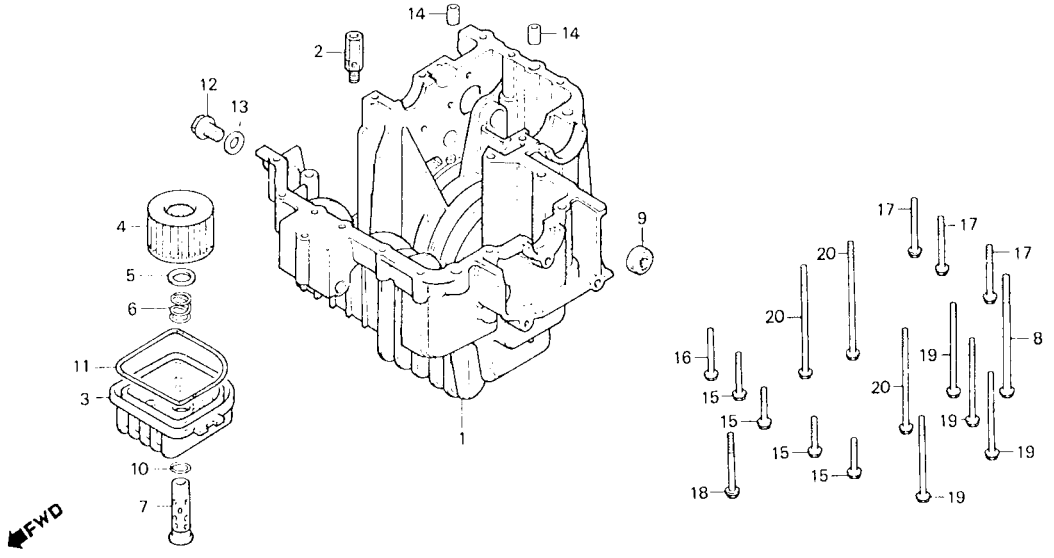

ITEM DE SERVIÇO	T.M.O.	REF. Nº	CODPRO	Nº DA PEÇA	DESCRIÇÃO	NOTA	QUANT. CB400 I	II	P	ÍNDICE	Nº DE SÉRIE	OBSERVAÇÕES
		18	H9893	95700-06060-00	PARAFUSO, FLANGE, 6 x 60 (95700-06060-08)	(A)	1	1	1			
			N9943	95700-06060-08	PARAFUSO, FLANGE, 6 x 60		1	1	1			
		19	81418	95700-06080-00	PARAFUSO, FLANGE, 6 x 80 (95700-06080-08)	(A)	4	4	4			
			N9951	95700-06080-08	PARAFUSO, FLANGE, 6 x 80		4	4	4			
		20	K2888	95700-06105-00	PARAFUSO, FLANGE, 6 x 105 (95700-06105-08)	(A)	3	3	3			
			N9960	95700-06105-08	PARAFUSO, FLANGE, 6 x 105		3	3	3			

M-13

Pistão • Biela

SELEÇÃO DE BRONZINA DA BIELA

Folga de óleo 20 ~ 44µm

Biela D.I. 39Ø \ Colo da Biela D.E. 36Ø		1 0 -0.008	2 -0.008 -0.016	3 -0.016 -0.024
3	+0.024 +0.016	C Marrom	B Preto	A Azul
2	+0.016 +0.008	D Verde	C Marrom	B Preto
1	+0.008 +0	E Amarelo	D Verde	C Marrom

D.E. – Diâmetro externo
D.I. – Diâmetro interno

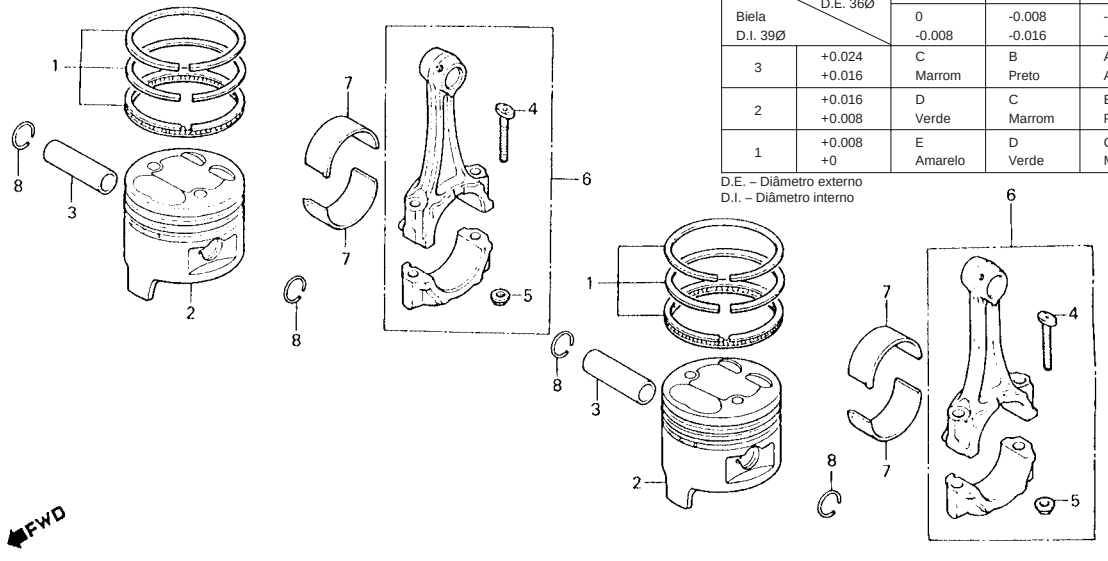

B413-81

ITEM DE SERVIÇO	T.M.O.	REF. Nº	CODPRO	Nº DA PEÇA	DESCRIÇÃO	NOTA	QUANT. CB400 I	II	P	ÍNDICE	Nº DE SÉRIE	OBSERVAÇÕES
PINO, PISTÃO	2,3	1	G1323	13011-413-013	JOGO ANÉIS, PISTÃO (STD)	(A)	2	2	2			
JOGO ANÉIS, PISTÃO	2,6				(13011-413-023)							
(ADICIONAR 0,3 POR UNIDADE)			K9050	13011-413-023	JOGO ANÉIS, PISTÃO (STD)		2	2	2			
• PISTÃO			J7337	13011-413-015	JOGO ANÉIS, PISTÃO (STD)	(A)	2	2	2			
(ADICIONAR 0,3 POR UNIDADE)					(13011-413-025)							
BIELA COMP.	*6,8		L6641	13011-413-025	JOGO ANÉIS, PISTÃO (STD)		2	2	2			
(INCLUI PEÇA RELATIVA)			J7345	13021-413-013	JOGO ANÉIS, PISTÃO (0.25)	(A)	2	2	2			
(ADICIONAR 0,5 POR UNIDADE)					(13021-413-023)							
			S1300	13021-413-023	JOGO ANÉIS, PISTÃO (0.25)		2	2	2			
			J7353	13021-413-015	JOGO ANÉIS, PISTÃO (0.25)	(A)	2	2	2			
					(13021-413-025)							
			L6650	13021-413-025	JOGO ANÉIS, PISTÃO (0.25)		2	2	2			
			J7361	13031-413-013	JOGO ANÉIS, PISTÃO (0.50)	(A)	2	2	2			
					(13031-413-0231							
			S1318	13031-413-023	JOGO ANÉIS, PISTÃO (0.50)		2	2	2			
			J7370	13031-413-015	JOGO ANÉIS, PISTÃO (0.50)	(A)	2	2	2			
					(13031-413-025)							
			S1326	13031-413-025	JOGO ANÉIS, PISTÃO (0.50)		2	2	2			
			J7388	13041-413-013	JOGO ANÉIS, PISTÃO (0.75)	(A)	2	2	2			
					(13041-413-023)							
			S1334	13041-413-023	JOGO ANÉIS, PISTÃO (0.75)		2	2	2			
			J7396	13041-413-015	JOGO ANÉIS, PISTÃO (0.75)	(A)	2	2	2			
					(13041-413-025)							
			K6980	13041-413-025	JOGO ANÉIS, PISTÃO (0 75		2	2	2			
			J7400	13051-413-013	JOGO ANÉIS, PISTÃO (1.00)	(A)	2	2	2			
					(13051-413-023)							
			S1342	13051-413-023	JOGO ANÉIS, PISTÃO (1.00)		2	2	2			
			J7418	13051-413-015	JOGO ANÉIS, PISTÃO (1.00)	(A)	2	2	2			
					(13051-413-025)							
			K6999	13051-413-025	JOGO ANÉIS, PISTÃO (1.00)		2	2	2			

M-13

Pistão • Biela

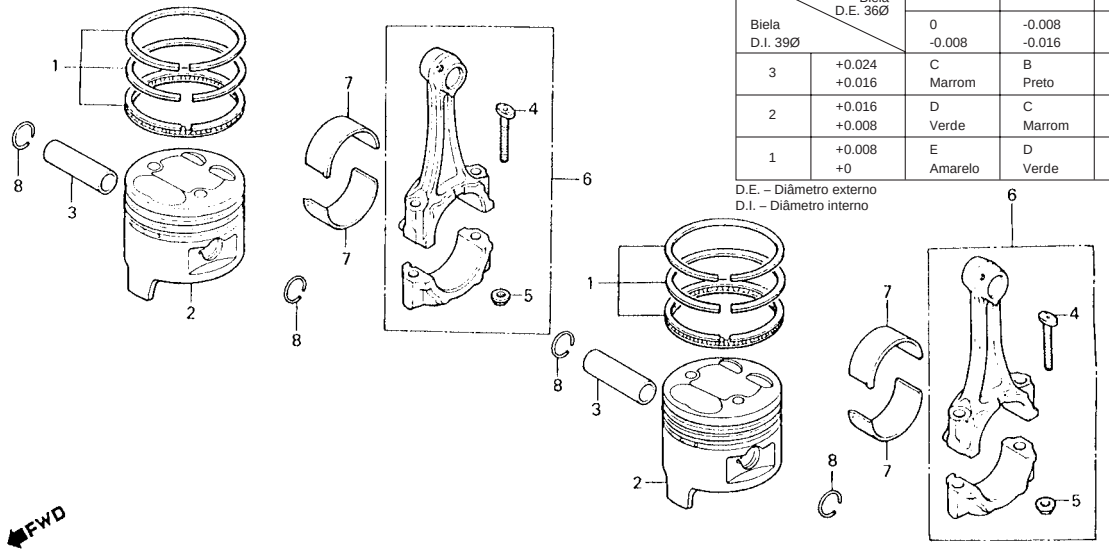

SELEÇÃO DE BRONZINA DA BIELA

Folga de óleo 20 ~ 44µm

Biela D.I. 39Ø \ Colo da Biela D.E. 36Ø		1 0 -0.008	2 -0.008 -0.016	3 -0.016 -0.024
3	+0.024 +0.016	C Marrom	B Preto	A Azul
2	+0.016 +0.008	D Verde	C Marrom	B Preto
1	+0.008 +0	E Amarelo	D Verde	C Marrom

D.E. – Diâmetro externo
D.I. – Diâmetro interno

B413-81

ITEM DE SERVIÇO	T.M.O.	REF. Nº	CODPRO	Nº DA PEÇA	DESCRIÇÃO	NOTA	QUANT. CB400 I	II	P	ÍNDICE	Nº DE SÉRIE	OBSERVAÇÕES
		2	K2071	13101-447-671	PISTÃO (STD)		2	2	2			
			K2080	13102-447-671	PISTÃO (0.25)		2	2	2			
			K2098	13103-447-671	PISTÃO (0.50)		2	2	2			
			K2101	13104-447-671	PISTÃO (0.75)		2	2	2			
			K2110	13105-447-671	PISTÃO (1.00)		2	2	2			
		3	G1340	13111-413-000	PINO, PISTÃO		2	2	2			
		4	J6B96	13204-371-000	PARAFUSO, BIELA		4	4	4			
		5	K2322	13205-634-010	PORCA, BIELA		4	4	4			
		6	G1650	13210-443-000	BIELA COMP.		2	2	2			
		7	J7426	13214-413-003	BRONZINA A, BIELA (AZUL)		4	4	4			
			J7434	13214-413-004	BRONZINA A, BIELA (AZUL)		4	4	4			
			M8313	13214-413-005	BRONZINA A, BIELA (AZUL)		4	4	4			
			J7442	13215-413-003	BRONZINA B, BIELA (PRETO)		4	4	4			
			J7450	13215-413-004	BRONZINA B, BIELA (PRETO)		4	4	4			
			N4160	13215-413-005	BRONZINA B, BIELA (PRETO)		4	4	4			
			J7469	13216-413-003	BRONZINA C, BIELA (MARROM)		4	4	4			
			J7477	13216-413-004	BRONZINAC,BIELA (MARROM)		4	4	4			
			M8321	13216-413-005	BRONZINA C, BIELA (MARROM)		4	4	4			
			J7485	13217-413-003	BRONZINA D, BIELA (VERDE)		4	4	4			
			J7493	13217-413-004	BRONZINA D, BIELA (VERDE)		4	4	4			
			N4968	13217-413-005	BRONZINA D, BIELA (VERDE)		4	4	4			
			J7507	13218-413-003	BRONZINA E, BIELA (AMARELO)		4	4	4			
			J7515	13218-413-004	BRONZINA E, BIELA (AMARELO)		4	4	4			
			N5670	13218-413-005	BRONZINA E, BIELA (AMARELO)		4	4	4			
		8	80004	94601-17000	TRAVA, PINO PISTÃO, 17 mm		4	4	4			

M-14

Árvore de manivelas

SELEÇÃO DE BRONZINA DA ÁRVORE DE MANIVELAS

Folga de óleo 20 ~ 45µm

Carcaça D.I. 39Ø \ Colo do Mancal D.E. 36Ø		A 0 -0.008	B -0.008 -0.016	C -0.016 -0.024
C	+0.025 +0.016	C Marrom	B Preto	A Azul
B	+0.016 +0.008	D Verde	C Marrom	B Preto
A	+0.008 +0	E Amarelo	D Verde	C Marrom

D.E. – Diâmetro externo
D.I. – Diâmetro interno

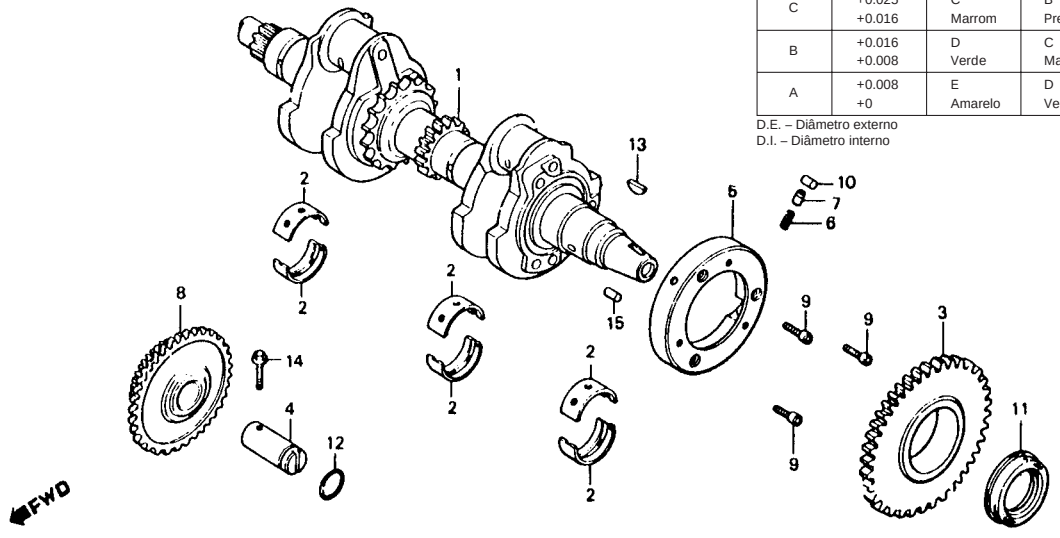

B413-82

ITEM DE SERVIÇO	T.M.O.	REF. Nº	CODPRO	Nº DA PEÇA	DESCRIÇÃO	NOTA	QUANT. CB400 I	II	P	ÍNDICE	Nº DE SÉRIE	OBSERVAÇÕES
ENGRENAGEM COMP., PARTIDA (80D,		1	J7523	13300-413-782	ÁRVORE MANIVELAS		1	1	1		2048308	
22D)	*4,8		N9978	13300-413-784	ÁRVORE MANIVELAS		1	1	1		2048309	
BRONZINA, ÁRVORE MANIVELAS (UMA OU TODAS)	*8,1	2	J7531	13314-413-003	BRONZINA A, ÁRVORE MANIVELAS (AZUL)		6	6	6			
ENGRENAGEM COMP., PARTIDA (51D)	*8,2		J7540	13314-413-004	BRONZINA A, ÁRVORE MANIVELAS (AZUL)		6	6	6			
MOLA, ROLETE EMBREAGEM PARTIDA (INCLUI PEÇA RELATVA) (UMA OU TODAS)			J7558	13315-413-003	BRONZINA B, ÁRVORE MANIVELAS (PRETO)		6	6	6			
EXTERNO, EMBREAGEM PARTIDA	*8,3		J7566	13315-413-004	BRONZINA B, ÁRVORE MANIVELAS (PRETO)		6	6	6			
ÁRVORE MANIVELAS	*8,9		J7574	13316-413-003	BRONZINA C, ÁRVORE MANIVELAS (MARROM)		6	6	6			
			J7582	13316-413-004	BRONZINA C, ÁRVORE MANIVELAS (MARROM)		6	6	6			
			J7590	13317-413-003	BRONZINA D, ARVORE MANIVELAS (VERDE)		6	6	6			
			J7804	13317-413-004	BRONZINA D, ÁRVORE MANIVELAS (VERDE)		6	6	6			
			J7612	13318-413-003	BRONZINA E, ÁRVORE MANIVELAS (AMARELO)		6	6	6			
			J7620	13318-413-004	BRONZINA E, ÁRVORE MANIVELAS (AMARELO)		6	6	6			
		3	J8325	28110-413-783	ENGRENAGEM COMP., PARTIDA (51D)	(A)	1	1	1			
			L6471	28110-413-784	ENGRENAGEM COMP., PARTIDA (51D)		1	1	1		2063219	
			S2780	28110-443-900	ENGRENAGEM COMP., PARTIDA (51D)	N-Y	1	1	1		2063220	

M-14

Árvore de manivelas

SELEÇÃO DE BRONZINA DA ÁRVORE DE MANIVELAS

Folga de óleo 20 ~ 45µm

Carcaça D.I. 39Ø \ Colo do Mancal D.E. 36Ø		A 0 -0.008	B -0.008 -0.016	C -0.016 -0.024
C	+0.025 +0.016	C Marrom	B Preto	A Azul
B	+0.016 +0.008	D Verde	C Marrom	B Preto
A	+0.008 +0	E Amarelo	D Verde	C Marrom

D.E. – Diâmetro externo
D.I. – Diâmetro interno

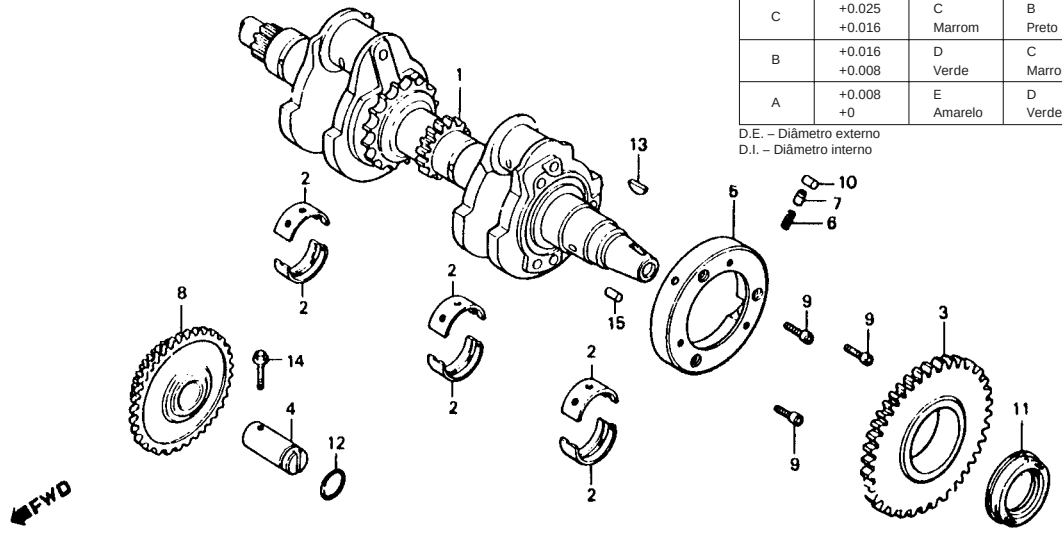

B413-82

ITEM DE SERVIÇO	T.M.O.	REF. Nº	CODPRO	Nº DA PEÇA	DESCRIÇÃO	NOTA	QUANT. CB400 I	II	P	ÍNDICE	Nº DE SÉRIE	OBSERVAÇÕES
		4	J8333	28114-413-780	EIXO, ENGRENAGEM PARTIDA		1	1	1			
		5	J8341	28120-413-781	EXTERNO, EMBREAGEM PARTIDA (28120-413-782)	(A)	1	1	1			
			L3600	28120-413-782	EXTERNO, EMBREAGEM PARTIDA		1	1	1		2063219	
			S9653	28120-443-900	EXTERNO, EMBREAGEM PARTIDA	N-N	1	1	1	2063220		
		6	50806	28125-323-000	MOLA, ROLETE EMBREAGEM PARTIDA		3	3	3		2063219	
			S9661	28125-516-000	MOLA, ROLETE EMBREAGEM PARTIDA	N-N	3	3	3	2063220		
		7	33790	28126-253-030	CAPA, MOLA ROLETE EMBREAGEM PART.		3	3	3		2063219	
			S9670	28126-415-000	CAPA, MOLA ROLETE EMBREAGEM PARTIDA	N-N	3	3	3	2063220		
		8	J8350	28130-413-780	ENGRENAGEM COMP., PARTIDA (80D, 22D)		1	1	1			
		9	J9496	90085-413-781	PARAFUSO, TORX., 6 mm		3	3	3			
		10	B9912	91101-377-000	ROLETE, 10.2 x 11.5		3	3	3		2063219	
			S9688	91101-443-900	ROLETE, 15 x 12,5	N-N	3	3	3	2063220		
		11	52566	91201-323-005	RETENTOR ÓLEO, 30 x 45 x 8		1	1	1			
		12	31895	91304-216-000	ANEL VEDAÇÃO, 11.5 x 2		1	1	1			
		13	79766	94401-251-80	CHAVETA, MEIA-LUA, 25 x 18		1	1	1			
			M5853	90741-413-000	CHAVETA, MEIA-LUA, 25 x 14		1	1	1			
		14	81213	95700-06020-00	PARAFUSO, FLANGE, 6 x 20		1	1	1			
		15	K3108	96220-60130	ROLETE, 6 x 13		1	1	1			

M-15

Balanceiro

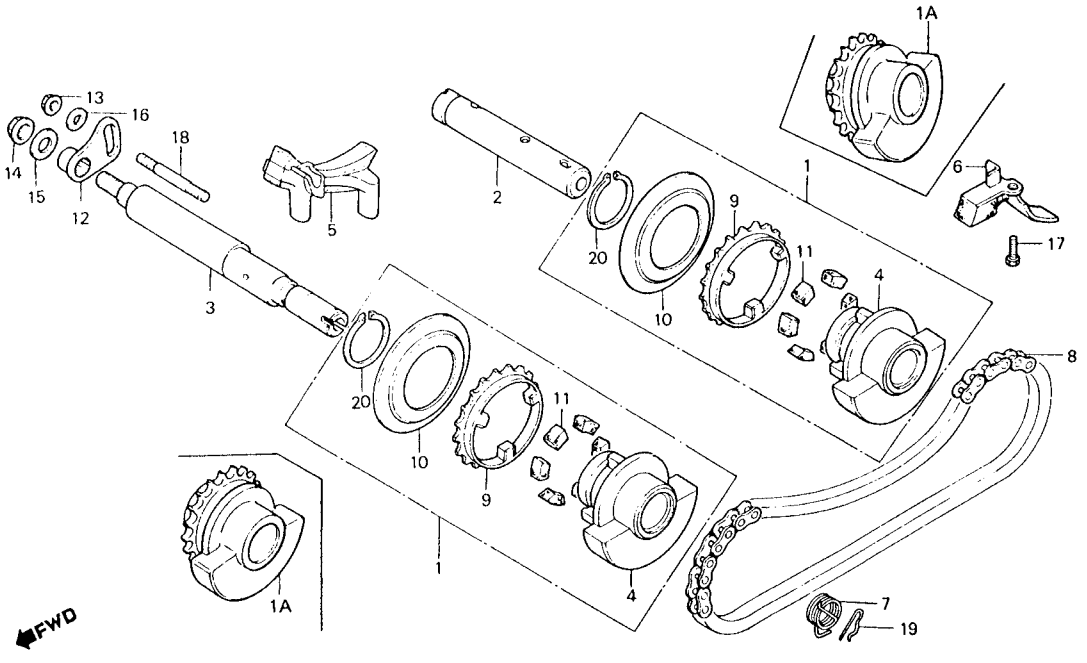

8413-83

ITEM DE SERVIÇO	T.M.O.	REF. Nº	CODPRO	Nº DA PEÇA	DESCRIÇÃO	NOTA	QUANT. CB400 I	II	P	ÍNDICE	Nº DE SÉRIE	OBSERVAÇÕES
CONJ. BALANCEIRO	*5,1	1	G1358	13410-413-010	CONJ. BALANCEIRO (13410-413-020)	(A)	2	2	2			
(INCLUI PEÇA RELATIVA)		1A	L6595	13410-413-020	BALANCEIRO COMP.		2	2	2			
• EIXO, BALANCEIRO TRAS.		2	J7639	13411-413-010	EIXO, BALANCEIRO TRAS.		1	1	1			
EIXO COMP., BALANCEIRO DIANT.	*5,4	3	J7647	13412-413-000	EIXO COMP., BALANCEIRO DIANT.		1	1	1			
(INCLUI PEÇA RELATIVA)		4	J7655	13420-413-010	CONTRA PESO COMP., BALANCEIRO		2	2	2			
• CORRENTE, BALANCEIRO			N9986	13420-413-020	CONTRA PESO COMP., BALANCEIRO		2	2	2			
		5	G1366	13430-413-000	GUIA A, CORRENTE BALANCEIRO		1	1	1			
		6	G1668	13431-443-000	PLACA, PROTEÇÃO CORRENTE BALANCEIRO		1	1	1			
		7	J7663	13432-413-000	MOLA, RETORNO EIXO BALANCEIRO (13432-413-010)	(A)	1	1	1			
			M5588	13432-413-010	MOLA, RETORNO EIXO BALANCEIRO		1	1	1			
		8	J7671	13440-413-023	CORRENTE, BALANCEIRO (68L DAIDO) (13440-413-033)	(A)	1	1	1			
			L6447	13440-413-033	CORRENTE, BALANCEIRO (68L DAIDO)		1	1	1			
		9	K9114	13611-413-010	PINHÃO, COMANDO BALANCEIRO		2	2	2			
		10	J7680	13613-413-300	PLACA, LATERAL BALANCEIRO		2	2	2			
		11	K9122	13614-413-000	BORRACHA, AMORTECEDORA		12	12	12			
		12	J7698	13615-413-000	PLACA, FIXAÇÃO EIXO BALANCEIRO		1	1	1			
		13	74659	90115-659-003	PORCA, AUTO TRAVANTE, 8 mm		1	1	1			
		14	K2357	90212-671-005	PORCA, AUTO TRAVANTE, 10 mm		1	1	1			
		15	K2284	90422-561-000	ARRUELA A, ESPECIAL, 10 mm		1	1	1			
		16	J6632	90529-045-000	ARRUELA, ESPECIAL, 8 mm		1	1	1			
		17	05444	92000-08016-0A	PARAFUSO, SEX., 8 x 16		1	1	1			
		18	K2454	92700-08035	PRISIONEIRO, 8 x 35		1	1	1			
		19	K2713	94251-16000	PINO TRAVA, 16 mm		1	1	1			
		20	79863	94510-32000	ANEL, ELÁSTICO EXTERNO, 32		2	2	2			

M-16

Transmissão

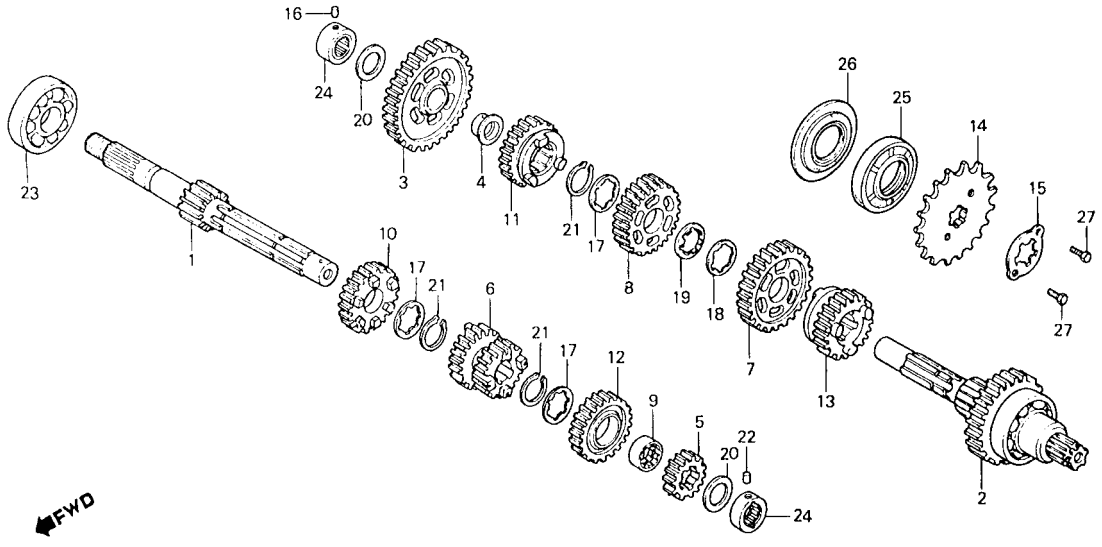

ITEM DE SERVIÇO	T.M.O.	REF. Nº	CODPRO	Nº DA PEÇA	DESCRIÇÃO	NOTA	QUANT. CB400 I	II	P	ÍNDICE	Nº DE SÉRIE	OBSERVAÇÕES
PINHÃO	0,3	1	K0559	23211-443-000	ARVORE, PRIMÁRIA COMP. TRANSMISSÃO (15D)		1	1	1			
ÁRVORE, PRIMÁRIA COMP. TRANSMISSÃO (INCLUI PEÇA RELATIVA)	*5,4	2	K0567	23220-443-000	ARVORE, SECUNDÁRIA COMP. TRANSMISSÃO (37D)		1	1	1			
• ÁRVORE, SECUNDÁRIA COMP. TRANSMISSÃO (INCLUI PEÇA RELATIVA) (QDO. É FEITA A MANUTENÇÃO DA UNIDADE COMPLETA O T.M.O. É 5,6)		3	K0575	23421-443-000	ENGRENAGEM, SECUNDÁRIA, 1ª (41D)		1	1	1			
		4	K0583	23422-443-000	BUCHA, 20 mm		1	1	1			
		5	K0591	23431-443-000	ENGRENAGEM, PRIMÁRIA, 2ª (19D)		1	1	1		2028508	
			N9994	23431-MC0-000	ENGRENAGEM, PRIMÁRIA, 2ª (19D)		1	1	1		2028509	
		6	K0605	23451-443-000	ENGRENAGEM, PRIMÁRIA, 3ª & 4ª (22D, 25D)		1	1	1			
		7	K0613	23461-443-010	ENGRENAGEM, SECUNDÁRIA, 3ª (34D)		1	1	1			
		8	K0621	23481-443-010	ENGRENAGEM, SECUNDÁRIA, 4ª (32D)		1	1	1		2028816	
			S0931	23481-443-020	ENGRENAGEM, SECUNDÁRIA, 4ª (32D)		1	1	1		2048817	
		9	63290	23485-369-000	BUCHA, ENTALHADA, 28 mm		1	1	1			
		10	K0630	23491-443-000	ENGRENAGEM, PRIMÁRIA, 5ª (27D)		1	1	1		2033271	
			S0940	23491-MC0-000	ENGRENAGEM, PRIMÁRIA, 5ª (27D)		1	1	1		2033272	
		11	K0648	23501-443-010	ENGRENAGEM, SECUNDÁRIA, 5ª (29D)		1	1	1		2033420	
			S0958	23501-MC0-000	ENGRENAGEM, SECUNDÁRIA, 5ª (29D)		1	1	1		2033421	
		12	K0656	23511-443-000	ENGRENAGEM, PRIMÁRIA, 6ª (29D)		1	1	1		2035454	
			S0966	23511-ME0-000	ENGRENAGEM, PRIMÁRIA, 6ª (29D)		1	1	1		2035455	
		13	K0664	23521-443-010	ENGRENAGEM, SECUNDÁRIA, 6ª (27D)		1	1	1			
		14	59412	23801-344-000	PINHÃO (16D)		1	1	1			
		15	39420	23811-292-000	TRAVA, PINHÃO		1	1	1			

M-16

Transmissão

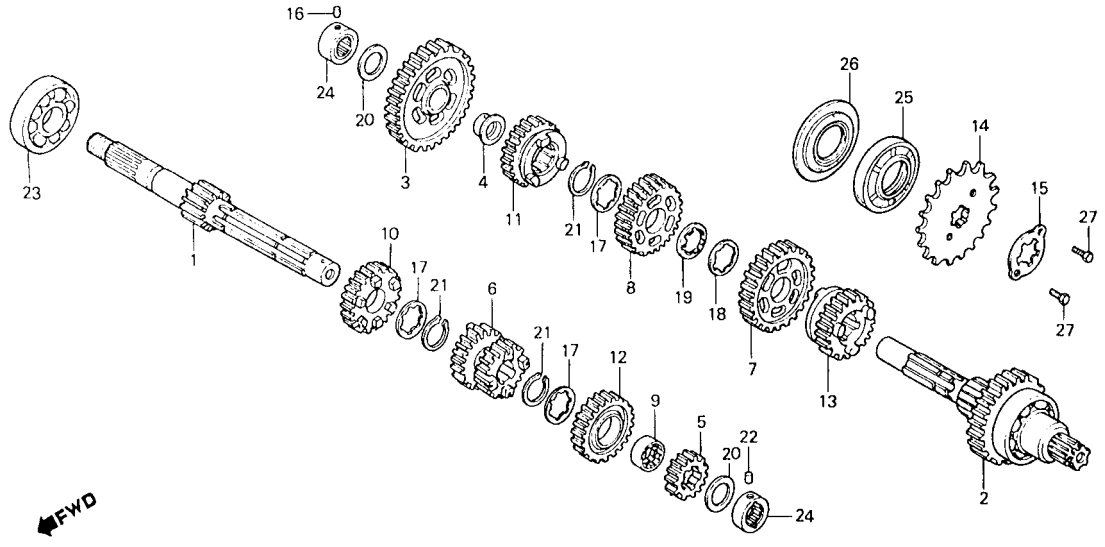

ITEM DE SERVIÇO	T.M.O.	REF. Nº	CODPRO	Nº DA PEÇA	DESCRIÇÃO	NOTA	QUANT. CB400 I	II	P	ÍNDICE	Nº DE SÉRIE	OBSERVAÇÕES
		16	35017	24261-283-000	PINO, GUIA ROLETE		1	1	1			
		17	G1552	90451-413-000	ARRUELA, ENTALHADA,25mm		3	3	3			
		18	38288	90461-286-000	ARRUELA B, ENTALHADA, 25 mm		1	1	1			
		19	52531	90462-323-000	ARRUELA, TRAVA, 25 mm		1	1	1			
		20	K2373	90554-700-000	ARRUELA, ENCOSTO, 20 mm		2	2	2			
		21	45730	90601-300-000	ANEL, ELÁSTICO, 25 mm		3	3	3			
		22	J9666	90705-413-000	PINO, FIXAÇÃO ROLETE		1	1	1			
		23	24643	91001-071-003	ROLAMENTO, RADIAL ESFERAS, 6305 (NACHI)		1	1	1			
		24	G1625	91022-415-008	ROLAMENTO, AGULHA, 20 mm		2	2	2			
		25	J9674	91206-413-003	RETENTOR ÓLEO, 34 x 63 x 12		1	1	1		2036779	
			S0974	91206-MC0-000	RETENTOR ÓLEO, 34 x 63 x 12		1	1	1	2036780		
		26	J7027	91211-393-005	RETENTOR ÓLEO, 34 x 66		1	1	1			
		27	G2052	92000-06012	PARAFUSO, SEX., 6 x 12		2	2	2			

M-17

Sistema de partida

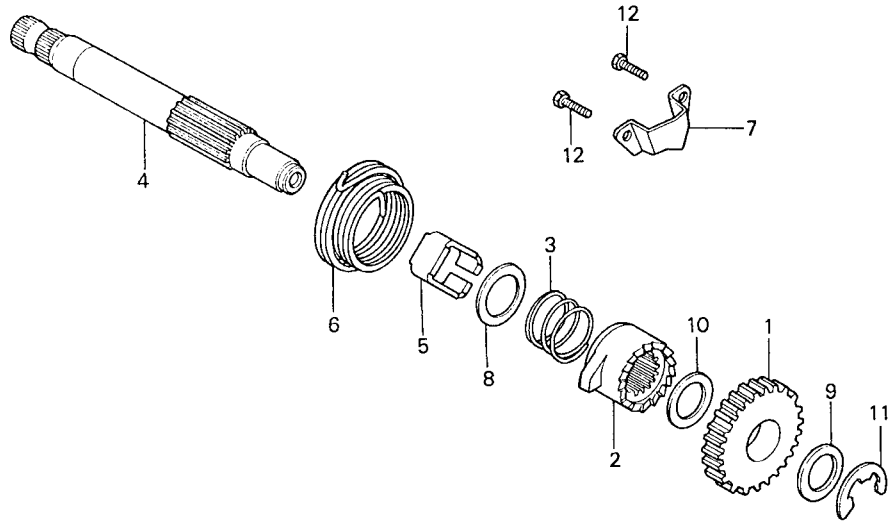

B413-17

ITEM DE SERVIÇO	T.M.O.	REF. Nº	CODPRO	Nº DA PEÇA	DESCRIÇÃO	NOTA	QUANT. CB400 I	II	P	ÍNDICE	Nº DE SÉRIE	OBSERVAÇÕES
MOLA, PARTIDA	1,1	1	K0788	28210-443-000	ENGRENAGENS, PARTIDA		1	1	1			
EIXO, PARTIDA	*4,9	2	J8368	28221-413-030	CATRACA, PARTIDA		1	1	1			
(INCLUI PEÇA RELATIVA)		3	J6780	28223-314-000	MOLA, CATRACA PARTIDA		1	1	1			
		4	J8376	28251-413-020	EIXO, PARTIDA		1	1	1			
		5	J8384	28255-413-000	COLAR, PARTIDA		1	1	1			
		6	J8392	28261-413-000	MOLA, PARTIDA		1	1	1			
		7	J8406	28271-413-020	PLACA, GUIA PARTIDA		1	1	1			
		8	K2381	90452-701-000	ARRUELA, ENCOSTO,18 mm		1	1	1			
		9	J9623	90454-413-000	ARRUELA, ENCOSTO, 16 mm		1	1	1			
		10	J6888	90457-357-000	ARRUELA, ENCOSTO, 18.6 mm		1	1	1			
		11	J9658	90651-413-000	ANEL-TRAVA E, 15 mm		1	1	1			
		12	G2567	92000-06016	PARAFUSO, SEX., 6 x 16		2	2	2			

M-18

Tambor seletor • Eixo seletor de marchas

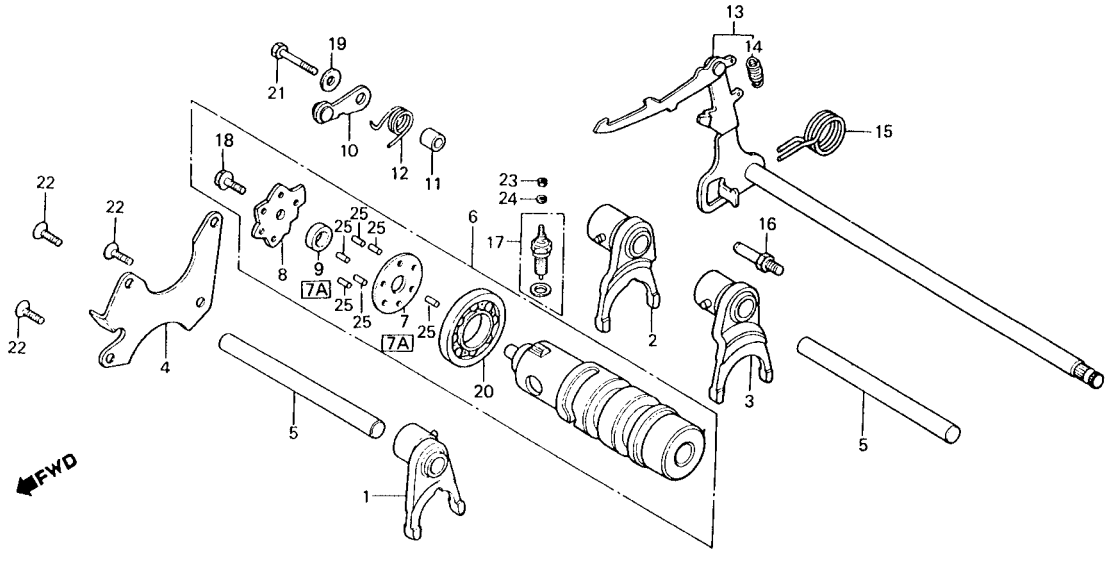

B443-5

ITEM DE SERVIÇO	T.M.O.	REF. Nº	CODPRO	Nº DA PEÇA	DESCRIÇÃO	NOTA	QUANT. CB400 I	II	P	ÍNDICE	Nº DE SÉRIE	OBSERVAÇÕES
CONJ. INTERRUPTOR NEUTRO	0,2	1	K0672	24220-443-000	GARFO SELETOR, PRIMARIO, 3ª		1	1	1			
EIXO COMP., SELETOR MARCHAS	1,0	2	K0680	24221-443-010	GARFO SELETOR, SECUNDÁRIO, 5ª		1	1	1			
PLACA CENTRAL GARFO SELETOR	1,1	3	K0699	24222-443-010	GARFO SELETOR, SECUNDÁRIO, 6ª		1	1	1			
(INCLUI PEÇA RELATIVA)		4	K0702	24231-443-000	PLACA, FIXAÇÃO TAMBOR SELETOR		1	1	1			
• POSICIONADOR, MARCHAS		5	J8287	24241-413-000	EIXO, GARFO SELETOR		2	2	2		2036737	
GARFO SELETOR	*5,4		S0982	24241-MC0-000	EIXO, GARFO SELETOR		2	2	2		2036738	
• TAMBOR SELETOR		6	G0734	24300-443-010	TAMBOR, SELETOR COMP. (24300-443-020)	(A)	1	1	1			
			L3553	24300-443-020	TAMBOR, SELETOR COMP.		1	1	1		2035426	
			S0990	24300-ME0-000	TAMBOR, SELETOR COMP.		1	1	1		2035427	
		7	K0710	24302-443-000	PLACA, CENTRAL GARFO SELETOR		1	1	1		2035426	
		7A	S1008	24302-MC0-300	PLACA, CENTRAL GARFO SELETOR		1	1	1		2035427	
		8	K0729	24303-443-000	EXCÊNTRICO, POSICIONADOR		1	1	1		2035426	
			S1016	24303-MC0-300	EXCÊNTRICO, POSICIONADOR		1	1	1		2035427	
		9	J8295	24305-413-000	BUCHA, CENTRAL TAMBOR SELETOR	(A)	1	1	1		2035426	
			K7014	24305-443-000	BUCHA, CENTRAL TAMBOR SELETOR (24305-443-000)		1	1	1		2035427	
		10	J8309	24430-413-000	POSICIONADOR, MARCHAS		1	1	1			
		11	J8317	24432-413-000	BUCHA, POSICIONADOR MARCHA		1	1	1			
		12	K0737	24435-443-000	MOLA POSICIONADOR MARCHA		1	1	1			
		13	K0745	24610-443-000	EIXO COMP., SELETOR MARCHAS	(A)	1	1	1			
			L3595	24610-443-010	EIXO COMP., SELETOR MARCHAS (24610-443-010)		1	1	1			

M-18

Tambor seletor • Eixo seletor de marchas

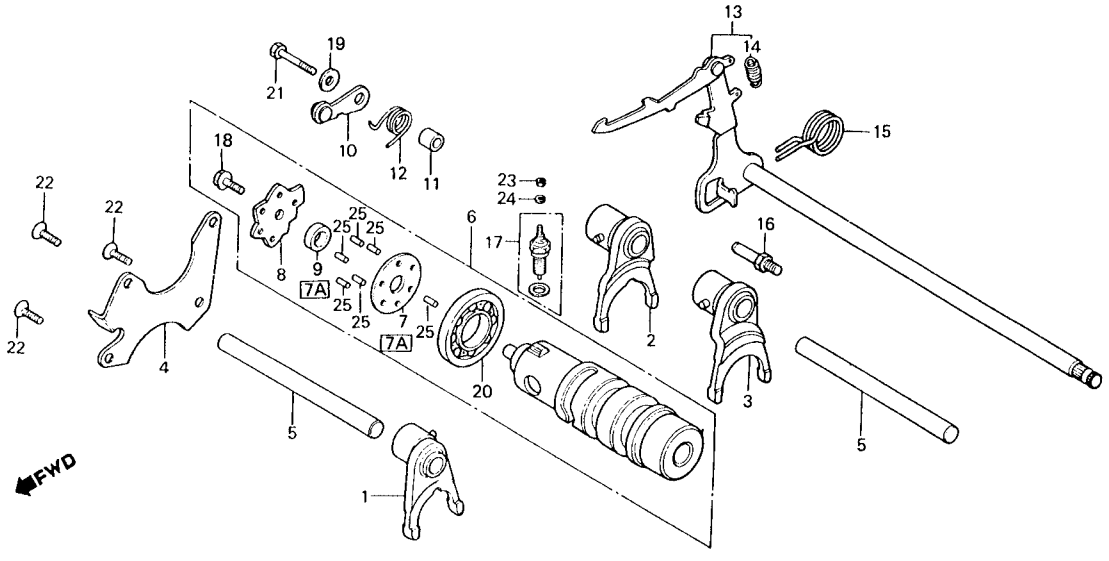

ITEM DE SERVIÇO	T.M.O.	REF. Nº	CODPRO	Nº DA PEÇA	DESCRIÇÃO	NOTA	QUANT. CB400 I	II	P	ÍNDICE	Nº DE SÉRIE	OBSERVAÇÕES
		14	31623	24641-216-000	MOLA, EIXO SELETOR MARCHAS		1	1	1			
		15	37117	24651-286-000	MOLA, RETORNO SISTEMA SELETOR		1	1	1			
		16	J6756	24652-259-000	PINO, MOLA RETORNO		1	1	1			
		17	J8600	35600-413-003	CONJ. INTERRUPTOR, NEUTRO (TOYO)		1	1	1			
		18	J6870	90050-357-000	PARAFUSO, ESPECIAL FLANGE, 6 x 22		1	1	1			
		19	19593	90486-028-000	ARRUELA		1	1	1			
		20	J6950	91008-374-003	ROLAMENTO, ESFERAS 16005 (TOYO)		1	1	1			
		21	75612	92000-06028	PARAFUSO, SEX., 6 x 28		1	1	1			
		22	01309	93600-06016	PARAFUSO, CABEÇA ACHATADA, 6 x 16 (93600-06016-0A)	(A)	3	3	3			
			A8511	93600-06016-0A	PARAFUSO, CABEÇA ACHATADA, 6 x 16		3	3	3			
		23	H0764	94001-04080-0S	PORCA, SEX., 4 mm		1	1	1			
		24	02607	94111-04800	ARRUELA, PRESSÃO, 4 mm		1	1	1			
		25	K3094	96220-40118	ROLETE, 4 x 11.8		6	6	6			

M-19

Carburador

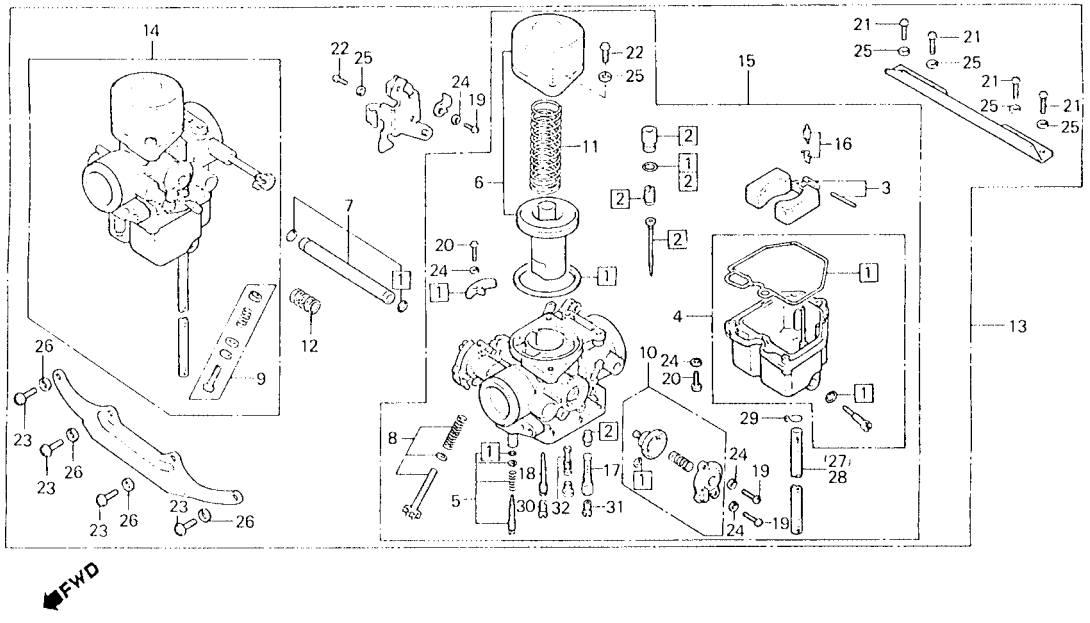

ITEM DE SERVIÇO	T.M.O.	REF. Nº	CODPRO	Nº DA PEÇA	DESCRIÇÃO	NOTA	QUANT. CB400 I	II	P	ÍNDICE	Nº DE SÉRIE	OBSERVAÇÕES
JOGO VÁLVULA,COMPENSADORA MISTURA	0,2	1	K0290	16010-413-004	JOGO JUNTAS & GUARNIÇÕES (16010-413-901)	(A)	2	2	2		2028508	
(LADO DIREITO 1,1)			N5387	16010-413-901	JOGO JUNTAS & GUARNIÇÕES		2	2	2		2028509	
JOGO CUBA BÓIA	0,4	2	K0303	16012-443-901	JOGO VÁLVULA, AGULHA		2	2	2			
(ADICIONAR 0,2 POR UNIDADE)		3	J7876	16013-413-751	JOGO BÓIA (16013-413-851)	(A)	2	2	2		2028508	
JOGO PISTÃO VÁCUO	0,5		N5395	16013-413-851	JOGO BÓIA		2	2	2		2078509	
(ADICIONAR 0,3 POR UNIDADE)		4	J7884	16015-413-004	JOGO CUBA BÓIA		2	2	2		2032818	
CONJ. CARBURADOR	0,9		N5409	16015-443-901	JOGO CUBA BÓIA		2	2	2		2032819	
JOGO BÓIA	1,2	5	K3280	16016-385-681	JOGO PARAFUSO A		2	2	2		2028508	
• CONJ. CARBURADOR DIR.			M8445	16016-402-004	JOGO PARAFUSO A		2	2	2		2028509	
• CONJ. CARBURADOR ESQ.		6	J7892	16022-413-004	JOGO PISTÃO VÁCUO (16022-413-014)	(A)	2	2	2			
• VÁLVULA, CUBA			L3618	16022-413-014	JOGO PISTÃO VÁCUO		2	2	2		2028508	
• GICLEUR PRINCIPAL			N5417	16044-425-771	JOGO PISTÃO VÁCUO		2	2	2		2028509	
JOGO VÁLVULA, AGULHA	1,3	7	J7906	16026-413-004	JOGO JUNÇAO,COMBUSTÍVEL		1	1	1			
JOGO JUNTAS & GUARNIÇÕES	1,4	8	J7914	16028-413-004	JOGO PARAFUSO B		1	1	1			
(ADICIONAR 0,7 POR UNIDADE)		9	J7922	16029-413-004	JOGO PARAFUSO C		1	1	1			
		10	K0214	16048-429-771	JOGO VÁLVULA, COMPENSADORA MISTURA		2	2	2			
		11	K0311	16050-443-701	MOLA, PISTÃO VÁCUO		2	2	2			
		12	J7930	16051-413-004	MOLA		1	1	1			

M-19

Carburador

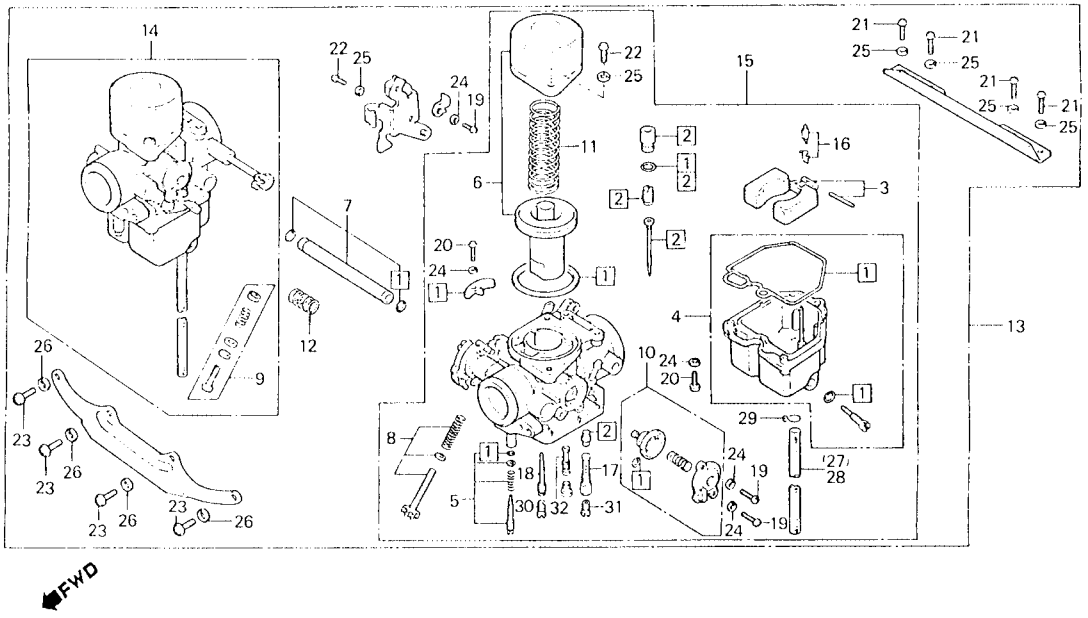

ITEM DE SERVIÇO	T.M.O.	REF. Nº	CODPRO	Nº DA PEÇA	DESCRIÇÃO	NOTA	QUANT. CB400 I	II	P	ÍNDICE	Nº DE SÉRIE	OBSERVAÇÕES
		13	K0320	16100-443-902	CONJ. CARBURADOR (16100-443-903)	(A)	1	1	1		2028508	
			N5425	16100-443-903	CONJ. CARBURADOR (16100-443-904)	(A)	1	1	1		2028509~2032818	
			N5433	16100-443-904	CONJ. CARBURADOR		1	1	1		2032819	
		14	K0338	16101-443-902	CONJ. CARBURADOR DIR. (16101-443-903)	(A)	1	1	1		2028508	
			N5441	16101-443-903	CONJ. CARBURADOR DIR. (16101-443-904)	(A)	1	1	1		2028509~2032818	
			N5450	16101-443-904	CONJ. CARBURADOR DIR.		1	1	1		2032819	
		15	K0346	16102-443-902	CONJ. CARBURADOR ESQ. (16102-443-903)	(A)	1	1	1		2028508	
			N5468	16102-443-903	CONJ. CARBURADOR ESQ. (16102-443-904)	(A)	1	1	1		2028509~2032818	
			N5476	16102-443-904	CONJ. CARBURADOR ESQ.		1	1	1		2032819	
		16	K0354	16155-443-901	VÁLVULA, CUBA		2	2	2			
		17	J7949	16165-413-004	PULVERIZADOR (16165-449-771)	(A)	2	2	2		2028508	
			L6633	16165-449-771	PULVERIZADOR		2	2	2		2028509	
		18	K2128	16166-447-671	PULVERIZADOR PRINCIPAL		2	2	2			
		19	K2519	93500-04012-0H	PARAFUSO, PHILLIPS, 4 x 12		5	5	5			
		20	02593	93500-04016-0H	PARAFUSO, PHILLIPS, 4 x 16		8	8	8			
		21	77550	93500-05012-0H	PARAFUSO, PHILLIPS, 5 x 12		4	4	4			
		22	K2527	93500-05016-0H	PARAFUSO, PHILLIPS, 5 x 16		5	5	5			
		23	K2535	93500-06016-08	PARAFUSO, PHILLIPS, 6 x 16		4	4	4			
		24	02607	94111-04800	ARRUELA, PRESSÃO, 4 mm		13	13	13			
		25	A1673	94111-05800	ARRUELA, PRESSÃO, 5 mm		9	9	9			
		26	H0837	94111-06800	ARRUELA, PRESSÃO, 6 mm		4	4	4			

M-19

Carburador

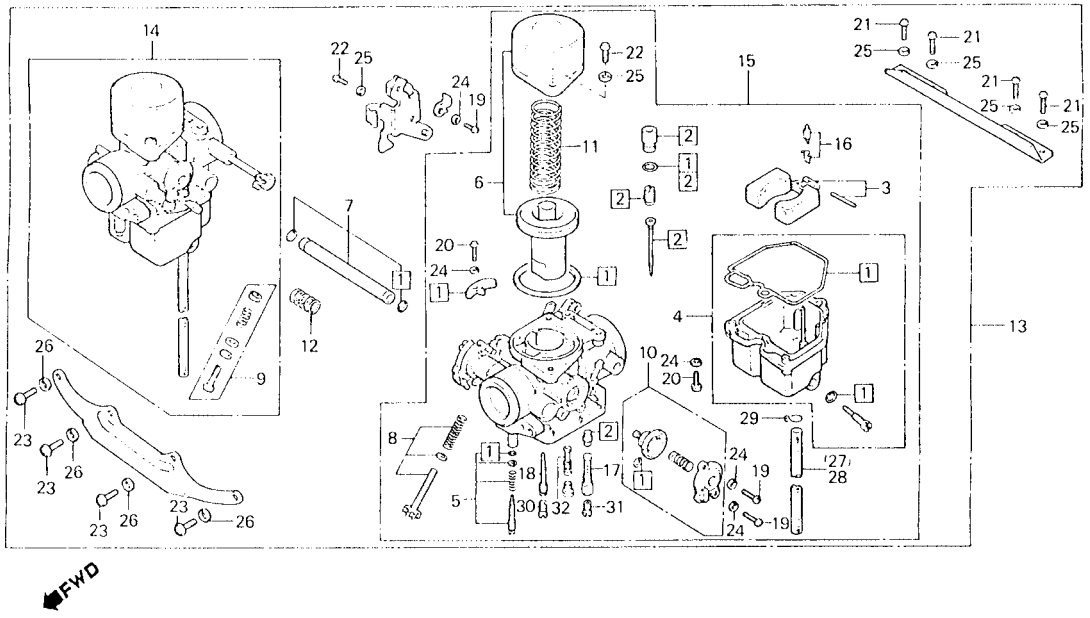

ITEM DE SERVIÇO	T.M.O.	REF. Nº	CODPRO	Nº DA PEÇA	DESCRIÇÃO	NOTA	QUANT. CB400 I	II	P	ÍNDICE	Nº DE SÉRIE	OBSERVAÇÕES
		27	80110	95001-35360-40	TUBO, COMBUSTÍVEL, 3.5 x 360		1	1	1		2028508	
			N5484	16143-413-751	TUBO, COMBUSTÍVEL, 3.5 x 360		1	1	1		2028509	
		28	K2748	95001-35480-40	TUBO, COMBUSTÍVEL, 3.5 x 480		1	1	1		2028508	
			N5492	16144-413-751	TUBO, COMBUSTÍVEL, 3.5 x 480		1	1	1		2028509	
		29	K3345	95002-35000	TRAVA, TUBO, C. 6.5		2	2	2		2028508	
			J2556	95002-02650	TRAVA, TUBO, C. 6.5		2	2	2		2028509	
		30	J7035	99101-393-0780	GICLEUR, PRINCIPAL, # 78		2	2	2			
		31	J7043	99102-393-1100	GICLEUR, SECUNDÁRIO, PRINCIPAL # 110		2	2	2			
		32	K2055	99103-443-0420	JOGO GICLEUR, MARCHA LENTA # 42		1	1	1		2028508	
			N5506	99103-420-0470	JOGO GICLEUR, MARCHA LENTA # 42		1	1	1		2028509	

C-1

Farol

CB400 : ~ 2032553

CB400II: ~ 3001498

CB400P: ~ 5000097

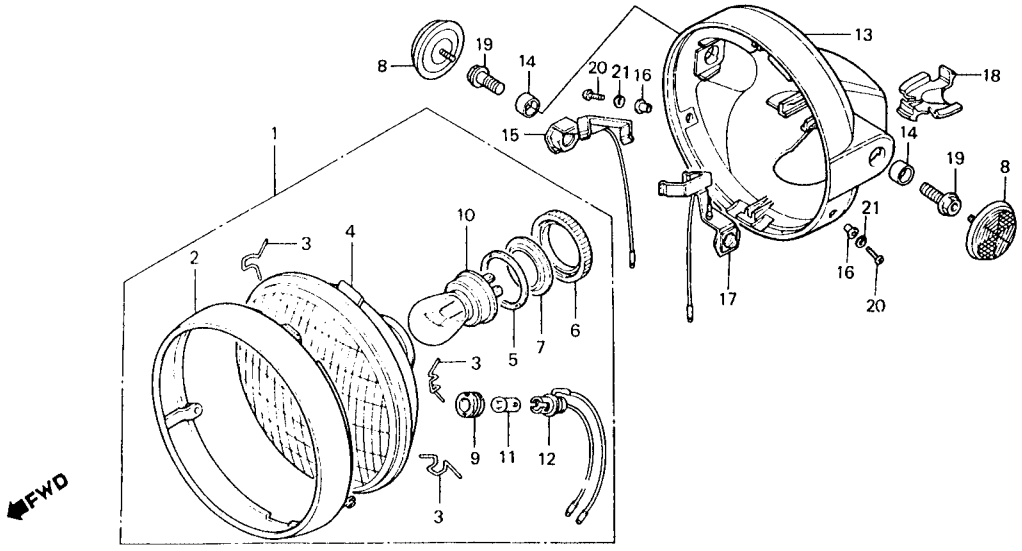

ITEM DE SERVIÇO	T.M.O.	REF. Nº	CODPRO	Nº DA PEÇA	DESCRIÇÃO	NOTA	QUANT. CB400 I	II	P	ÍNDICE	Nº DE SÉRIE	OBSERVAÇÕES
CONJ. FAROL	0,2	1	K6310	33100-443-003	CONJ. FAROL		1	1	1			
• LÂMPADA, FAROL		2	K9505	33101-443-003	ARO, FAROL		1	1	1			
• SOQUETE, LANTERNA		3	F8250	33108-369-003	MOLA, FIXAÇÃO FAROL		3	3	3			
FAROL	0,3	4	K9513	33120-413-003	FAROL		1	1	1			
(INCLUI PEÇA RELATIVA)		5	K9521	33123-333-003	GUARNIÇÃO, LÂMPADA		1	1	1			
• CARCAÇA, FAROL		6	N5522	33131-333-000	SUPORTE, SOQUETE FAROL		1	1	1			
		7	J6810	33132-333-003	ARRUELA		1	1	1			
		8	J8562	33741-413-003	REFLETOR, LATERAL DIANT. (STANLEY)		2	2	2			
		9	K9718	33905-371-601	BORRACHA, ENCAIXE		1	1	1			
		10	K6166	34901-377-003	LÂMPADA, FAROL (12V 50/40W) (STANLEY)		1	1	1			
		11	K9734	34903-071-003	LÂMPADA, LANTERNA (02V 3.4W) (STANLEY)		1	1	1			
		12	L2905	34904-303-003	SOQUETE, LANTERNA (STANLEY)		1	1	1			
		13	K6220	61301-413-003ZA	CARCAÇA, FAROL *NH-1*		1	1	1			
		14	M0754	61302-413-000	BUCHA, CARCAÇA FAROL		2	2	2			
		15	M0762	61303-413-013	PORCA, FIXAÇÃO CARCAÇA DIR.		1	1	1			
		16	G9928	61304-292-000	BUCHA, FIXAÇÃO FAROL		2	2	2			
		17	M0770	61304-413-013	PORCA, FIXAÇÃO CARCAÇA ESQ.		1	1	1			
		18	M0789	61306-443-000	GROMETE, CARCAÇA FAROL		1	1	1			
		19	K2047	90120-443-610	PARAFUSO, FIXAÇÃO FAROL		2	2	2			
		20	B6662	93500-05016-0B	PARAFUSO, PHILLIPS, 5 x 16		2	2	2			
		21	06718	94111-05000	ARRUELA, PRESSÃO, 5 mm		2	2	2			

C-1.1

Farol

CB400 : 2032554 ~

CB400II: 3001499 ~

CB400P: 5000098 ~

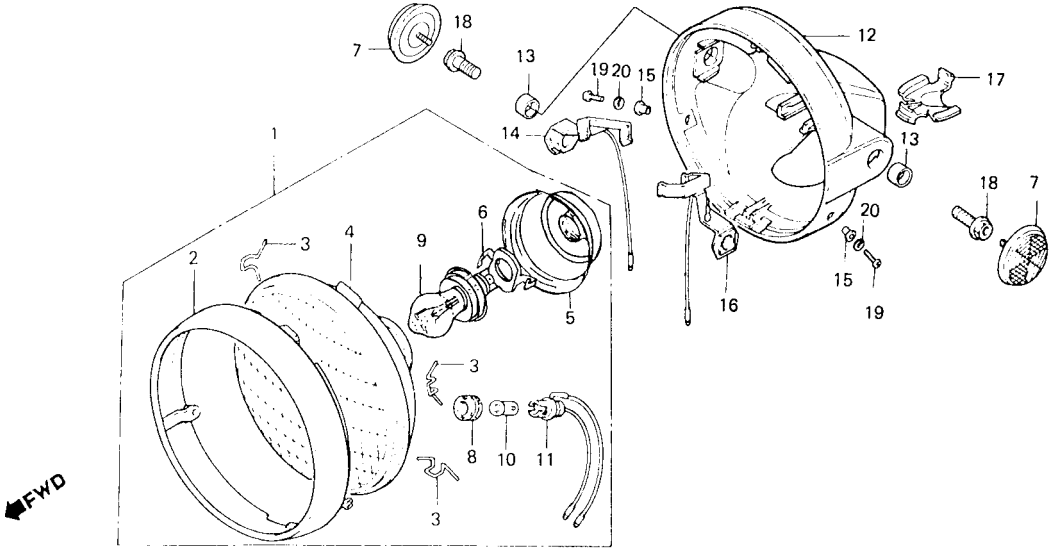

ITEM DE SERVIÇO	T.M.O.	REF. Nº	CODPRO	Nº DA PEÇA	DESCRIÇÃO	NOTA	QUANT. CB400 I	II	P	ÍNDICE	Nº DE SÉRIE	OBSERVAÇÕES
CONJ. FAROL	0,2	1	N5190	33100-443-900	CONJ. FAROL		1	1	1			
• LÂMPADA, FAROL		2	K9505	33101-443-003	ARO, FAROL		1	1	1			
• SOQUETE, LANTERNA		3	N5204	33108-443-900	MOLA, FIXAÇÃO FAROL		3	3	3			
FAROL	0,3	4	N5212	33120-443-900	FAROL		1	1	1			
(INCLUI PEÇA RELATIVA)		5	N5220	33131-443-900	SUPORTE, SOQUETE FAROL		1	1	1			
• CARCAÇA, FAROL		6	N5239	33132-443-900	MOLA, RETENTORA		1	1	1			
		7	J8562	33741-413-003	REFLETOR, LAT. DIANT.		2	2				
		8	K9718	33905-371-601	BORRACHA, ENCAIXE		1	1	1			
		9	N7274	34901-443-900	LÂMPADA, FAROL (12V 50/40 W)		1	1	1			
		10	N5255	34903-443-900	LÂMPADA, LANTERNA (12V4/5 W)		1	1	1			
		11	N9587	34904-443-900	SOQUETE, LANTERNA		1	1	1			
		12	K6220	61301-413-003ZA	CARCAÇA, FAROL *NH-1*		1	1	1			
		13	M0754	61302-413-000	BUCHA, CARCAÇA FAROL		2	2	2			
		14	M0762	61303-413-013	PORCA, FIXAÇÃO CARCAÇA DIR.		1	1	1			
		15	G9928	61304-292-000	BUCHA, FIXAÇÃO FAROL		2	2	2			
		16	M0770	61304-413-013	PORCA FIXAÇÃO CARCAÇA ESQ.		1	1	1			
		17	M0789	61306-443-000	ANEL, ISOLANTE CARCAÇA FAROL		1	1	1			
		18	K2047	90120-443-610	PARAFUSO, FIXAÇÃO FAROL		2	2	2			
		19	B6662	93500-05016-0B	PARAFUSO, PHILLIPS, 5 x 16		2	2	2			
		20	06718	94111-05000	ARRUELA, PRESSÃO, 5 mm		2	2	2			

C-2

Instrumentos

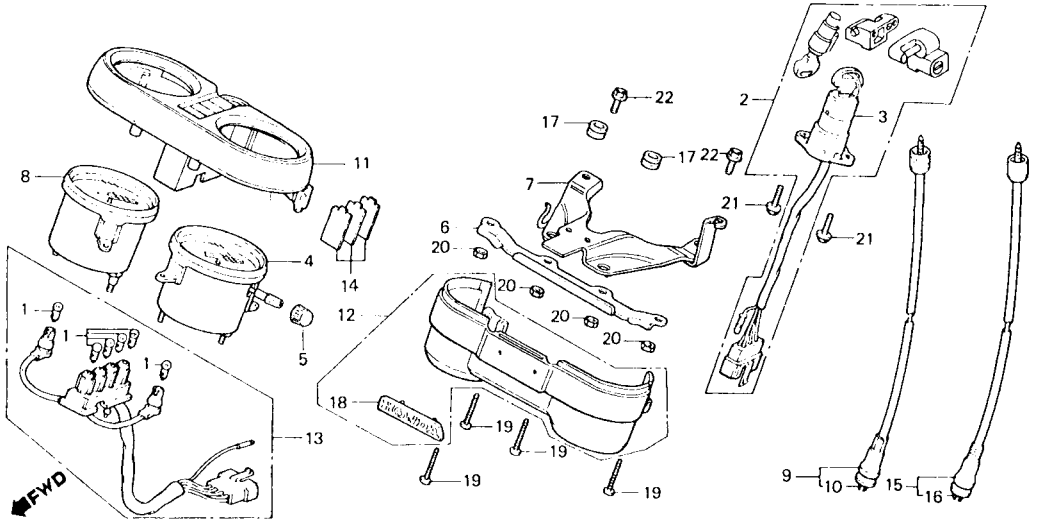

B443-50

ITEM DE SERVIÇO	T.M.O.	REF. Nº	CODPRO	Nº DA PEÇA	DESCRIÇÃO	NOTA	QUANT. CB400 I	II	P	ÍNDICE	Nº DE SÉRIE	OBSERVAÇÕES
CABO, INTERNO TACÔMETRO	0,2	1	K9726	34902-259-000	LÂMPADA, PAINEL (12 V 3.4 W)		6				2025818	
CABO COMP., VELOCÍMETRO	0,3		N0636	34908-GA7-701	LÂMPADA, PAINEL (12 V 3.4 W)		6	6	6		2025819	
• CABO COMP., TACÔMETRO		2	K1075	35010-443-900	CONJ. TRAVAS		1	1				
CONJ. VELOCÍMETRO	0,5		N0547	35010-443-850	CONJ. TRAVAS				1			
• CONJ. TACÔMETRO		3	K1083	35100-443-900	CONJ. INTERRUPTOR, IGNIÇÃO		1	1	1			
• CARCAÇA INFERIOR INSTRUMENTOS		4	J8619	37200-413-611	CONJ. VELOCÍMETRO COMP.		1				2025818	
• CONJ. INTERRUPTOR, IGNIÇÃO			M6841	37200-443-860	CONJ. VELOCÍMETRO COMP.		1	1	1		2025819	
• CARCAÇA, SUPERIOR INSTRUMENTOS		5	J6918	37202-371-610	CAPA, BOTÃO ODÔMETRO PARCIAL		1	1	1			
CHICOTE COMP., INSTRUMENTOS	0,6	6	K1105	37211-443-008	SUPORTE, INSTRUMENTOS		1	1	1			
CONJ. TRAVAS	0,7	7	K6255	37212-443-900	FIXADOR, INSTRUMENTOS		1	1	1			
		8	J8627	37250-413-008	CONJ. TACÔMETRO		1				2025818	
			M6850	37250-443-860	CONJ. TACÔMETRO		1				2025819	
							1	1	1			
		9	J8635	37260-413000	CABO COMP., TACÔMETRO		1				2049968	
								1			3014083	
									1		5000597	
			S4708	37260-443-860	CABO COMP., TACÔMETRO	N-N	1				2049969	
						N-N		1			3014084	
						N-N			1		5000598	
		10	J8643	37261-413-000	CABO, INTERNO TACÔMETRO		1				2049968	
								1			3014083	
									1		5000597	
			S4716	37261-443-860	CABO, INTERNO TACÔMETRO		1				2049969	
								1			3014084	
									1		5000598	

C-2

Instrumentos

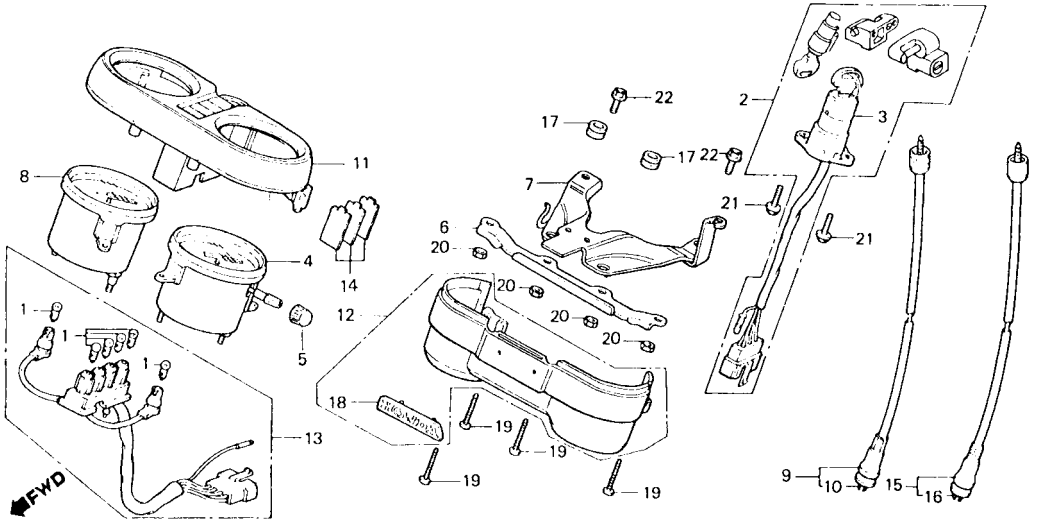

ITEM DE SERVIÇO	T.M.O.	REF. Nº	CODPRO	Nº DA PEÇA	DESCRIÇÃO	NOTA	QUANT. CB400 I	II	P	ÍNDICE	Nº DE SÉRIE	OBSERVAÇÕES
		11	K1121	37610-443-018	CARCAÇA, SUPERIOR INSTRUMENTOS		1	1	1			
		12	K1130	37617-443-900	CARCAÇA, INFERIOR INSTRUMENTOS		1	1	1			
		13	J8651	37619-413-008	CHICOTE COMP., INSTRUMENTOS		1				2025818	
			M6868	37619-443-861	CHICOTE COMP., INSTRUMENTOS		1	1	1		2025819	
		14	J8660	37625-413-008	PLACA, CARCAÇA PAINEL		3	3	3			
		15	K2160	44830-447-000	CABO COMP., VELOCÍMETRO	(A)	1				2011919	
			K5836	44830-447-010	CABO COMP., VELOCÍMETRO		1				2011920~2049968	
								1			3014083	
									1		5000597	
			S4856	44830-443-870	CABO COMP., VELOCÍMETRO	N-N	1				2049969	
						N-N		1			3014084	
						N-N			1		5000598	
		16	J9798	44831-415-610	CABO, INTERNO, VELOCÍMETRO		1				2049968	
								1			3014083	
									1		5000597	
			S4864	44831-443-870	CABO, INTERNO, VELOCÍMETRO	N-N	1				2049969	
						N-N		1			3014084	
						N-N			1		5000598	
		17	M9581	80101-283-000	COXIM, SUPORTE TRAS.		2	2	2			
		18	K7622	87106-443-900	EMBLEMA, SUPERIOR INSTRUMENTOS		1	1	1			
		19	K2640	93903-24780	PARAFUSO, AUTO-ATARRAXANTE, 4 x 30		4	4	4			
		20	10227	94001-06000	PORCA, SEX., 6 mm (94001-06000-0S)	(A)	4	4	4			
			78859	94001-06000-0S	PORCA, SEX., 6 mm		4	4	4			
		21	H0870	95700-06012-08	PARAFUSO, FLANGE, 6 x 12		2	2	2			
		22	L2918	95700-08014-07	PARAFUSO, FLANGE, 8 x 14		2	2	2			

C-3

Alavanca do guidão • Interruptores • Cabos

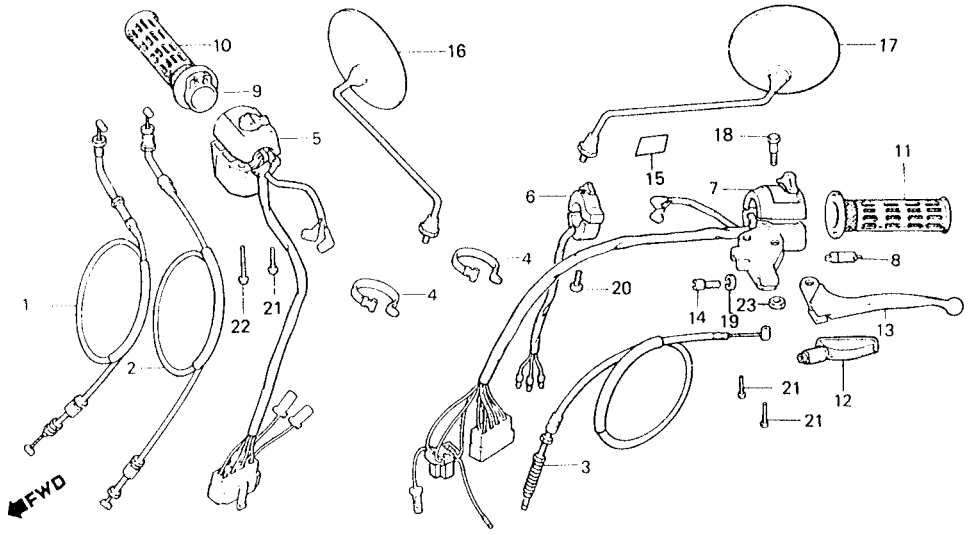

ITEM DE SERVIÇO	T.M.O.	REF. Nº	CODPRO	Nº DA PEÇA	DESCRIÇÃO	NOTA	QUANT. CB400 I	QUANT. CB400 II	QUANT. CB400 P	ÍNDICE	Nº DE SÉRIE	OBSERVAÇÕES
INTERRUPTOR COMP., ALAVANCA DIANT.	0,1	1	K0451	17910-443-900	CABO COMP. A, ACELERADOR		1					
			N0563	17910-447-010	CABO COMP. A, ACELERADOR			1				
• MANOPLA		2	K0460	17920-443-900	CABO COMP. B, ACELERADOR		1					
• ALAVANCA COMP, EMBREAGEM			N0571	17920-413-010	CABO COMP. B, ACELERADOR			1				
CONJ. INTERRUPTOR, SINALIZADOR EMERGÊNCIA	0,2	3	K0540	22870-443-900	CABO COMP., EMBREAGEM		1				2011092	
			N9412	22870-443-901	CABO COMP., EMBREAGEM		1				2011093	
CABO COMP., EMBREAGEM	0,4		M6809	22870-413-871	CABO COMP., EMBREAGEM			1				
• CONJ. INTERRUPTOR, SINALEIRAS		4	F8667	32161-404-000	CINTA B1, CABO		2	2				
TUBO, INTERNO ACELERADOR	0,3	5	G1528	35150-413-602	CONJ. INTERRUPTOR, PARTIDA EMERGÊNCIA		1				2027520	
CONJ. INTERRUPTOR, PARTIDA EMERGÊNCIA	0,5		N0652	35150-443-860	CONJ. INTERRUPTOR, PARTIDA EMERGÊNCIA		1				2027521	
CABO COMP. ACELERADOR (UMA OU TODAS)	0,6		M6817	35150-443-880	CONJ. INTERRUPTOR, PARTIDA EMERGÊNCIA			1				
		6	K1091	35160-443-901	CONJ. INTERRUPTOR, SINALIZADOR		1	1				
		7	J8570	35200-413-602	CONJ. INTERRUPTOR, SINALEIRAS EMERGÊNCIA		1				2027520	
			N0660	35200-443-860	CONJ. INTERRUPTOR, SINALEIRAS		1				2027521	
			M6825	35200-443-870	CONJ. INTERRUPTOR, SINALEIRAS			1				
		8	J8589	35330-413-003	INTERRUPTOR COMP., ALAVANCA DIANT		1	1				
		9	44822	53141-300-010	TUBO, INTERNO ACELERADOR		1	1				
		10	B2667	53165-390-780	MANOPLA DIREITA		1	1				
		11	B2675	53166-390-780	MANOPLA ESQUERDA		1	1				
		12	J7094	53172-402-700	CAPA ALAVANCA ESQUERDA		1	1				
		13	K1539	53190-443-610	ALAVANCA COMP., EMBREAGEM		1	1				
		14	48020	53192-312-000	PARAFUSO, REGULAGEM CABO EMBREAGEM		1	1				
		15	N0687	87515-443-850	ETIQUETA, INTERRUPTOR SINALIZADOR EMERGÊNCIA		1	1				

C-3

Alavanca do guidão • Interruptores • Cabos

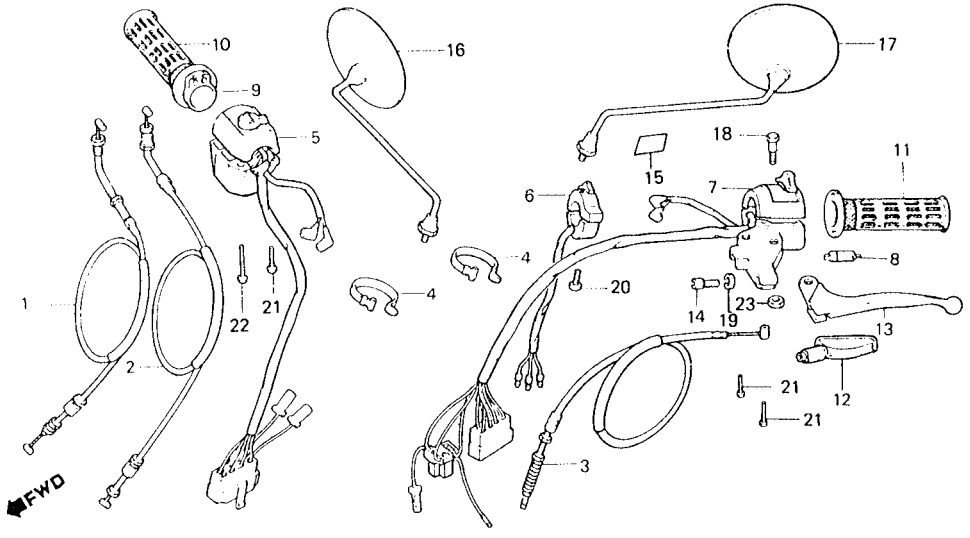

ITEM DE SERVIÇO	T.M.O.	REF. Nº	CODPRO	Nº DA PEÇA	DESCRIÇÃO	NOTA	QUANT. CB400 I	QUANT. CB400 II	QUANT. CB400 P	ÍNDICE	Nº DE SÉRIE	OBSERVAÇÕES
		16	J6837	88110-333-611	ESPELHO, RETROVISOR DIREITO		1	1				
		17	J6845	88120-333-611	ESPELHO RETROVISOR ESQUERDO		1	1				
		18	G3024	90114-310-000	PARAFUSO, ARTICULAÇÃO ALAVANCA		1	1				
		19	B2578	90321-315-670	PORCA, RECARTILHADA		1	1				
		20	J2378	93500-04016-0A	PARAFUSO, PHILLIPS, 4 x 16		1	1				
		21	A8716	93500-05025-0A	PARAFUSO, PHILLIPS, 5 x 25		3	3				
		22	15598	93500-05035-0A	PARAFUSO, PHILLIPS, 5 x 35		1	1				
		23	10227	94001-06000	PORCA, SEX., 6 mm (94001-06000-0S)	(A)	1	1				
			78859	94001-06000-0S	PORCA, SEX., 6 mm		1	1				

C-3.1

Alavanca do guidão • Interruptores • Cabos

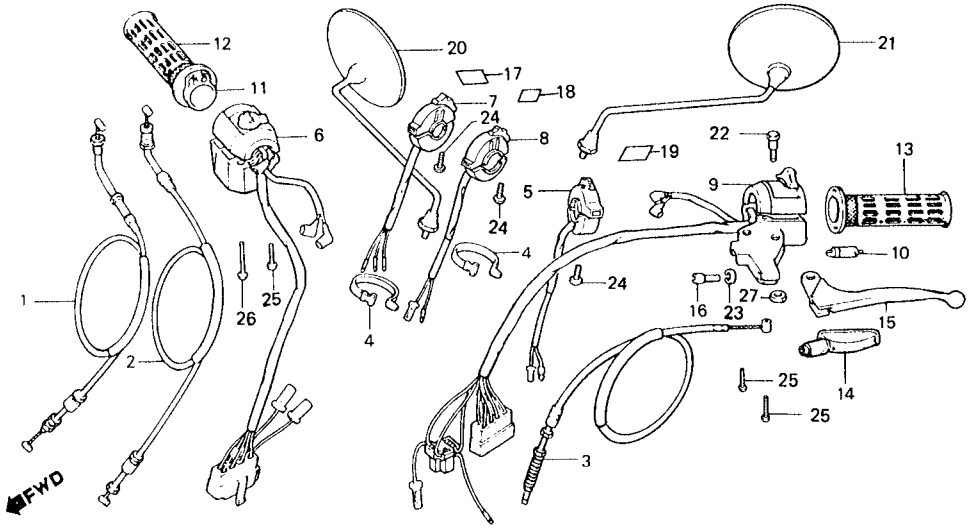

B443-51A

ITEM DE SERVIÇO	T.M.O.	REF. Nº	CODPRO	Nº DA PEÇA	DESCRIÇÃO	NOTA	QUANT. CB400 I	II	P	ÍNDICE	Nº DE SÉRIE	OBSERVAÇÕES
MANOPLA	0,1	1	N0563	17910-447-010	CABO COMP. A, ACELERADOR			1				
• ALAVANCA COMP., EMBREAGEM		2	N0571	17920-413-010	CABO COMP. B, ACELERADOR			1				
CONJ. INTERRUPTOR, LANTERNA PATRULHA	0,2	3	M6809	22870-413-871	CABO COMP., EMBREAGEM PATRULHA			1				
• CONJ. INTERRUPTOR, SINALIZADOR EMERGÊNCIA		4	F8667	32161-404-000	CINTA B1, CABO			1				
• CONJ. INTERRUPTOR, SIRENE		5	N0679	35150-443-870	CONJ. INTERRUPTOR, LANTERNA PATRULHA			1				
• INTERRUPTOR COMP. ALAVANCA DIANT.		6	M6817	35150-443-880	CONJ. INTERRUPTOR, PARTIDA EMERGÊNCIA			1				
CABO COMP., EMBREAGEM	0,4	7	K1091	35160-443-901	CONJ. INTERRUPTOR, SINALIZADOR EMERGÊNCIA			1				
• CONJ.INTERRUPTOR SINALEIRAS		8	N0156	35170-443-851	CONJ. INTERRUPTOR, SIRENE			1				
TUBO, INTERNO ACELERADOR	0,3	9	M6825	35200-443-870	CONJ. INTERRUPTOR, SINALEIRAS			1				
CONJ. INTERRUPTOR, PARTIDA EMERGÊNCIA	0,5	10	J8589	35330-413-003	INTERRUPTOR COMP., ALAVANCA DIANT			1				
CABO COMP., ACELERADOR (UMA OU TODAS)	0,6	11	44822	53141-300-010	TUBO, INTERNO ACELERADOR			1				
		12	B2667	53165-390-780	MANOPLA DIREITA			1				
		13	B2675	53166-390-780	MANOPLA ESQUERDA			1				
		14	J7094	53172-402-700	CAPA, ALAVANCA ESQUERDA			1				
		15	K1539	53190-443-610	ALAVANCA COMP., EMBREAGEM			1				
		16	48020	53192-312-000	PARAFUSO, REGULAGEM CABO EMBREAGEM			1				
		17	N0687	87515-443-850	ETIQUETA, INTERRUPTOR SINALIZADOR EMERGÊNCIA			1				
		18	N0695	87516-443-850	ETIQUETA, INTERRUPTOR SIRENE			1				
		19	N0709	87517-443-850	ETIQUETA, INTERRUPTOR LANTERNA PATRULHA			1				
		20	J6837	88110-333-611	ESPELHO, RETROVISOR DIREITO			1				

C-3.1

Alavanca do guidão • Interruptores • Cabos

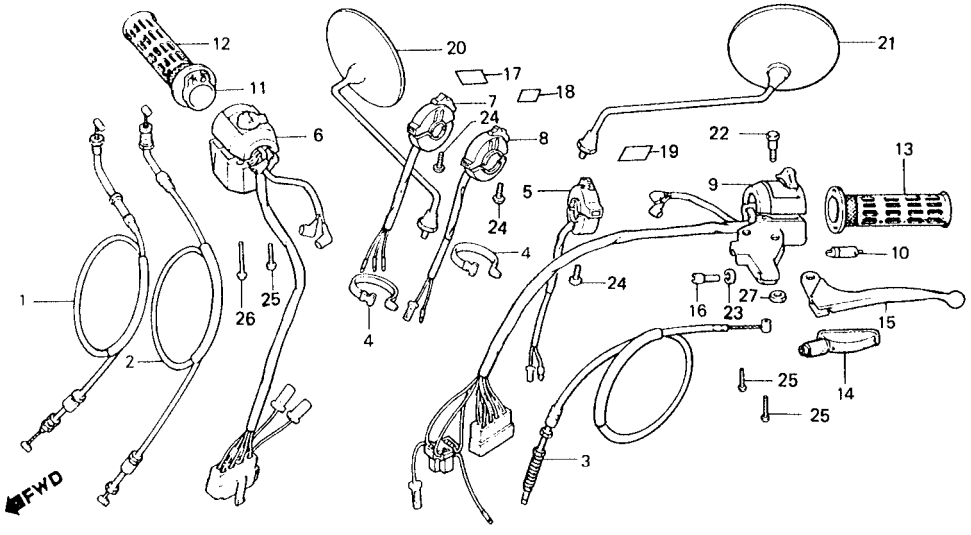

B443-51A

ITEM DE SERVIÇO	T.M.O.	REF. Nº	CODPRO	Nº DA PEÇA	DESCRIÇÃO	NOTA	QUANT. CB400 I	II	P	ÍNDICE	Nº DE SÉRIE	OBSERVAÇÕES
		21	J6845	88120-333-611	ESPELHO, RETROVISOR ESQUERDO				1			
		22	G3024	90114-310-000	PARAFUSO, ARTICULAÇÃO ALAVANCA				1			
		23	B2578	90321-315-670	PORCA, RECARTILHADA				1			
		24	J2378	93500-04016-0A	PARAFUSO, PHILLIPS, 4 x 16				3			
		25	A8716	93500-05025-0A	PARAFUSO, PHILLIPS, 5 x 25				3			
		26	J5598	93500-05035-0A	PARAFUSO, PHILLIPS, 5 x 35				1			
		27	78859	94001-06000-05	PORCA, SEX., 6 mm				1			

C-4

Cilindro mestre do freio dianteiro

CB400: ~2049968

CB400P: ~5000597

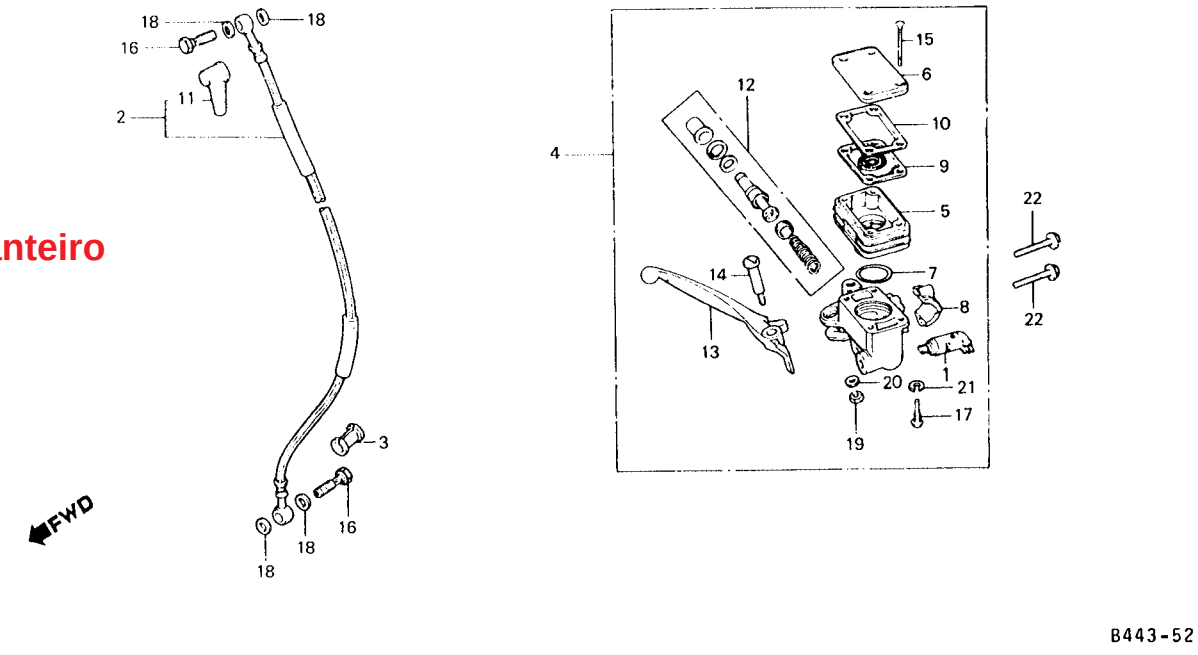

ITEM DE SERVIÇO	T.M.O.	REF. Nº	CODPRO	Nº DA PEÇA	DESCRIÇÃO	NOTA	QUANT. CB400 I	QUANT. CB400 II	QUANT. CB400 P	ÍNDICE	Nº DE SÉRIE	OBSERVAÇÕES
CONJ. INTERRUPTOR, DIANT. LUZ FREIO	0,2	1	J9852	35340-422-003	CONJ. INTERRUPTOR, DIANT LUZ FREIO (35340-422-013)	(A)	1				2019186	
• DIAFRAGMA			L6536	35340-422-013	CONJ. INTERRUPTOR, DIANT. LUZ FREIO		1	1			2019187	
ALAVANCA, DIREITA FREIO	0,1	2	N0717	45126-443-871	CONJ. MANGUEIRA, FREIO DIANTEIRO			1				
RESERVATÓRIO, ÓLEO	0,2		K1202	45126-443-901	CONJ. MANGUEIRA, FREIO DIANTEIRO		1					
CONJ. MANGUEIRA, FREIO DIANT.	0,4	3	J6934	45146-371-000	BUCHA, MANGUEIRA FREIO		1	1				
• CONJ. CILINDRO MESTRE DIANT.		4	K1210	45500-443-901	CONJ. CILINDRO MESTRE DIANTEIRO		1	1				
JOGO CILINDRO MESTRE DIANT.	0,5	5	K0230	45511-438-006	RESERVATÓRIO, ÓLEO		1	1				
		6	J9879	45513-422-652	TAMPA, RESERVATÓRIO ÓLEO		1	1				
		7	J9887	45516-422-006	ANEL VEDAÇÃO, 39.7 x 3.5		1	1				
		8	J9895	45517-422-006	SUPORTE, CILINDRO MESTRE		1	1				
		9	J9909	45520-422-016	DIAFRAGMA		1	1				
		10	J9917	45521-422-006	PLACA, DIAFRAGMA		1	1				
		11	M0231	45522-422-000	GUARDA- PÓ, CILINDRO MESTRE		1	1				
		12	K6948	45530-442-315	JOGO CILINDRO MESTRE DIANTEIRO		1	1				
		13	J9941	53175-422-000	ALAVANCA, DIREITA FREIO		1	1				
		14	J9950	90114-422-000	PARAFUSO, ARTICULAÇÃO ALAVANCA DIREITA		1	1				
		15	J9968	90137-422-006	PARAFUSO, TAMPA, 4 x 35		4	4				
		16	45543	90145-300-000	PARAFUSO, ÓLEO		2	2				
		17	J9976	90183-422-000	PARAFUSO, PHILLIPS, 4 x 13.5		1	1				
		18	45721	90545-300-000	ARRUELA		4	4				
		19	K2659	94002-06000	PORCA, SEX., 6 mm (94002-06000-0S)	(A)	1	1				
			K5810	94002-06000-0S	PORCA, SEX., 6 mm		1	1				
		20	J0235	94101-06000	ARRUELA, LISA, 6 mm		1	1				
		21	06513	94111-04000	ARRUELA, PRESSÃO, 4 mm		1	1				
		22	G1927	95700-06025-00	PARAFUSO, FLANGE, 6 x 25		2	2				

C-4-A

Cilindro mestre do freio dianteiro

CB400: 2049969~

CB400P: 5000598~

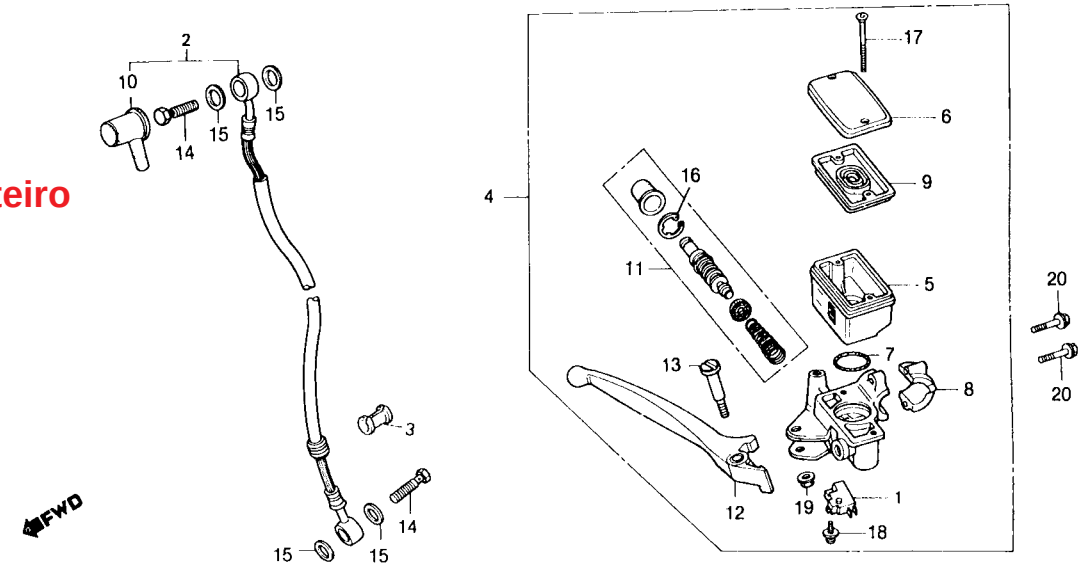

ITEM DE SERVIÇO	T.M.O.
CONJ. INTERRUPTOR DIANT., LUZ FREIO	0,2
• DIAFRAGMA	
ALAVANCA DIR. COMP	0,1
RESERVATÓRIO, ÓLEO	0,2
CONJ. MANGUEIRA, FREIO DIANT.	0.4
• CONJ. CILINDRO MESTRE, FREIO DIANT.	
JOGO CILINDRO MESTRE	0,5

REF. Nº	CODPRO	Nº DA PEÇA	DESCRIÇÃO	NOTA	QUANT. CB400 I	QUANT. CB400 II	QUANT. CB400 P	ÍNDICE	Nº DE SÉRIE	OBSERVAÇÕES
1	M6833	35340-MA5-671	CONJ. INTERRUPTOR DIANT. LUZ FREIO		1	1				
2	N0717	45126-443-871	CONJ. MANGUEIRA, FREIO DIANTEIRO				1			
	K1202	45126-443-901	CONJ. MANGUEIRA FREIO DIANTEIRO		1					
3	J6934	45146-371-000	BUCHA, MANGUEIRA FREIO		1	1				
4	U2331	45500-443-871	CONJ. CILINDRO MESTRE DIANT.		1	1				
5	U2358	45511-443-660	RESERVATÓRIO, ÓLEO		1	1				
6	U2366	45513-443-660	TAMPA, RESERVATÓRIO ÓLEO		1	1				
7	M7163	45516-166-006	ANEL VEDAÇÃO		1	1				
8	U2340	45517-MA5-611	SUPORTE, CILINDRO MESTRE		1	1				
9	M7180	45520-MA5-671	DIAFRAGMA		1	1				
10	M0231	45522-422-000	GUARDA-PÓ, CILINDRO MESTRE		1	1				
11	U2374	45530-443-870	JOGO CILINDRO MESTRE DIANT.		1	1				
12	S4228	53175-MA5-671	ALAVANCA DIREITA FREIO		1	1				
13	S4279	90114-MA5-671	PARAFUSO, ARTICULAÇÃO ALAVANCA DIR.		1	1				
14	45543	90145-300-000	PARAFUSO, ÓLEO		2	2				
15	45721	90545-300-000	ARRUELA		4	4				
16	U2404	90651-MA5-671	ANEL, ELÁSTICO		1	1				
17	S4309	93600-04045-1G	PARAFUSO, CABEÇA CHATA, 4 x 45		2	2				
18	U2439	93893-04012-18	PARAFUSO-ARRUELA, 4 x 12		1	1				
19	L4754	94050-06000	PORCA, FLANGE, 6 mm		1	1				
20	G1927	95700-06025-00	PARAFUSO, FLANGE, 6 x 25		2	2				

C-4.1

Cilindro mestre do freio dianteiro

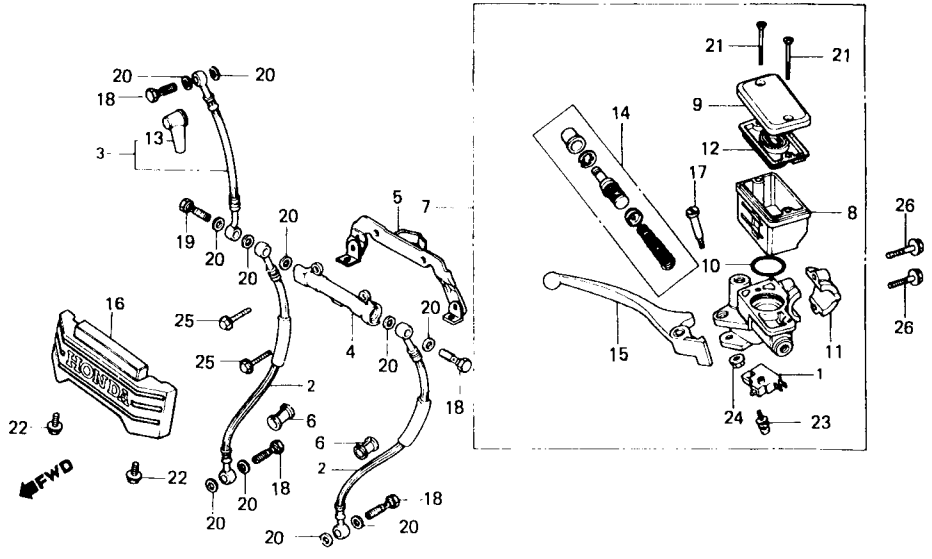

B443–105

ITEM DE SERVIÇO	T.M.O.	REF. Nº	CODPRO	Nº DA PEÇA	DESCRIÇÃO	NOTA	QUANT. CB400 I	II	P	ÍNDICE	Nº DE SÉRIE	OBSERVAÇÕES
CONJ. INTERRUPTOR, DIANT. LUZ FREIO	0,2	1	M6833	35340-MAS-671	CONJ. INTERRUPTOR, DIANT. LUZ FREIO		1					
• DIAFRAGMA		2	M6990	45125-443-781	MANGUEIRA A, FREIO DIANTEIRO		2				3002998	
ALAVANCA COMP., FREIO DIANT.	0,1		N5794	45125-443-681	MANGUEIRA A, FREIO DIANTEIRO		2				3002999 3014083	
RESERVATÓRIO ÓLEO .	0,2		U2218	45125-443-661	MANGUEIRA A, FREIO DIANTEIRO	N-N	2				3014084	
MANGUEIRA, FREIO DIANT .	0,4		M7007	65126-443-882	MANGUEIRA B, FREIO DIANT.		1					
(QDO. É FEITA A MANUTENÇÃO DA UNIDADE COMPLETA O T.M.O. É 0,5)		4	M7015	45127-422-003	JUNÇÃO, DUAS VIAS		1					
CONJ. CILINDRO MESTRE DIANT.		5	M7031	45129-443-760	SUPORTE, JUNÇÃO DUAS VIAS		1					
• JUNÇÃO, DUAS VIAS		6	J6934	45146-371-000	BUCHA, MANGUEIRA FREIO		2				3002998	
JOGO CILINDRO MESTRE	0,5	7	M7139	45500-445-631	CONJ. CILINDRO MESTRE DIANT.		1				3014083	
			U2323	45500-443-661	CONJ. CILINDRO MESTRE DIANT.	N-N	1				3014084	
		8	M7147	45511-MA5-671	RESERVATÓRIO, ÓLEO		1				3014083	
			U2358	45511-443-660	RESERVATÓRIO, ÓLEO	N-N	1				3014084	
		9	M7155	45513-MA5-671	TAMPA, RESERVATÓRIO, ÓLEO		1				3014083	
			U2366	45513-443-660	TAMPA, RESERVATÓRIO, ÓLEO	N-N	1				3014084	
		10	M7163	45516-166-006	ANEL VEDAÇÃO		1					
		11	M7171	45517-MA5-871	SUPORTE, CILINDRO MESTRE		1					
		12	M7180	45520-MA5-671	DIAFRAGMA		1					
		13	M0231	45522-422-000	GUARDA PÓ, CILINDRO MESTRE		1					
		14	M7198	45530-MA5-671	JOGO CILINDRO MESTRE		1				3014083	
			U4610	45530-443-660	JOGO CILINDRO MESTRE	N-N	1				3014084	
		15	M7279	53175-MA5-671	ALAVANCA COMP., FREIO DIANTEIRO		1					

C-4.1

Cilindro mestre do freio dianteiro

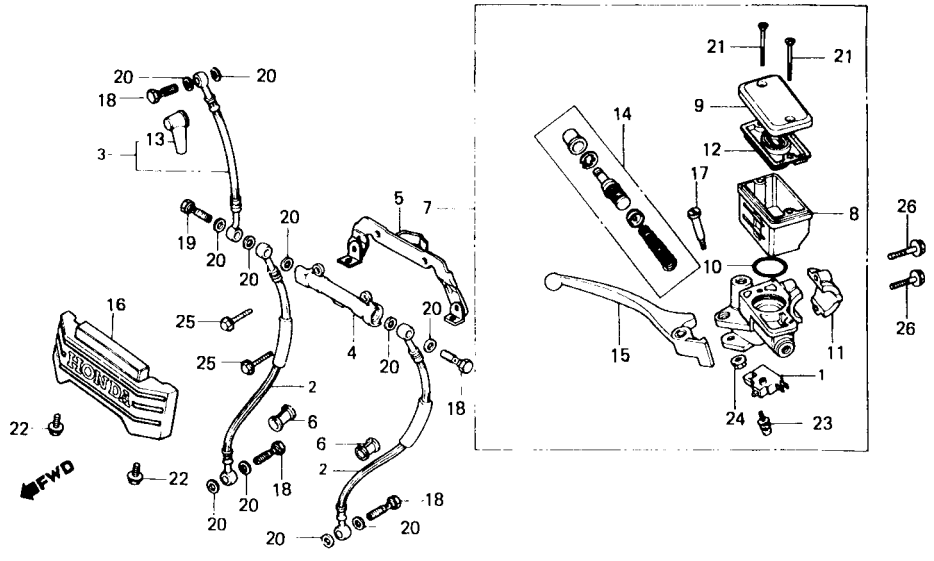

B443–105

ITEM DE SERVIÇO	T.M.O.	REF. Nº	CODPRO	Nº DA PEÇA	DESCRIÇÃO	NOTA	QUANT. CB400 I	II	P	ÍNDICE	Nº DE SÉRIE	OBSERVAÇÕES
		16	M7317	61401-443-880	CAPA, DIANTEIRA		1					
		17	N0725	90114-MA5-671	PARAFUSO, ARTICULAÇÃO ALAVANCA DIREITA		1					
		18	455543	90145-300-000	PARAFUSO, ÓLEO		4					
		19	N0733	90145-422-010	PARAFUSO, TAMPA		1					
		20	45721	90545-300-000	ARRUELA		11					
		21	N0741	93600-04045-1G	PARAFUSO, CABEÇA CHATA, 4 x 45		2					
		22	M7490	93700-04008-0G	PARAFUSO, PHILLIPS OVAL, 4 x 8		2					
		23	M7511	93893-04012-18	PARAFUSO-ARRUELA, 4 x 12		1					
		24	J2483	94050-06000	PORCA, FLANGE, 13 mm		1					
		25	P6791	95700-06016-00	PARAFUSO, FLANGE, 6 x 16		2					
		26	G1927	95700-06025-00	PARAFUSO, FLANGE, 6 x 25		2					

C-5

Guidão • Mesa superior

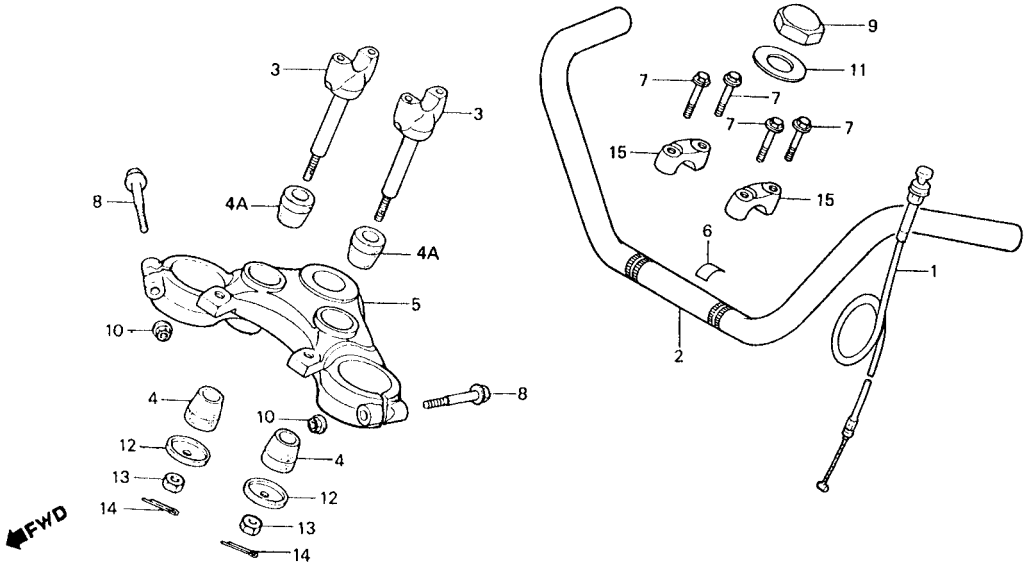

ITEM DE SERVIÇO	T.M.O.	REF. Nº	CODPRO	Nº DA PEÇA	DESCRIÇÃO	NOTA	QUANT. CB400 I	II	P	ÍNDICE	Nº DE SÉRIE	OBSERVAÇÕES
SUPORTE, INFERIOR D2 GUIDÃO	0,3	1	K0478	17950-443-610	CABO, COMP. AFOGADOR		1	1	1			
(ADICIONAR 0,2 POR UNIDADE)		2	K1520	53100-443-900	GUIDÃO		1					
CABO, COMP., AFOGADOR	0,4		M7260	53100-443-880	GUIDÃO			1	1			
MESA, SUPERIOR GUIDÃO	0,7	3	K2187	53132-447-000	SUPORTE, INFERIOR D2 GUIDÃO		2	2	2			
GUIDÃO	1,3	4	M0673	53133-237-680	BORRACHA, AMORTECEDORA GUIDÃO		2	2	2			
		4A	B7332	53133-385-000	BORRACHA, AMORTECEDORA GUIDÃO		2	2	2			
		5	K2209	53231-447-000	MESA, SUPERIOR GUIDÃO (53231-KB0-000)	(A)	1				2025693	
			M8305	53231-KB0-000	MESA, SUPERIOR GUIDÃO		1	1	1		2025694	
		6	K1970	87518-443-900	ETIQUETA, INTERRUPTOR SINALIZADOR EMERGÊNCIA		1					
		7	62227	90111-362-000	PARAFUSO, FLANGE, 8 x 36		4	4	4			
		8	F8268	90155-369-000	PARAFUSO, FLANGE, 7 x 54		2	2	2			
		9	J9810	90304-415-000	PORCA, COLUNA DIREÇÃO		1	1	1			
		10	L1380	90355-369-000	PORCA, FLANGE, 7 mm		2	2	2			
		11	35521	90503-283-000	ARRUELA, COLUNA DIREÇÃO		1	1	1			
		12	40789	90535-292-000	ARRUELA, AMORTECEDORA GUIDÃO		2	2	2			
		13	G1773	94001-08000-0S	PORCA, SEX., 8 mm		2	2	2			
		14	79456	94201-20180	CUPILHA, 2.0 x 18		2	2	2			
		15	80721	95014-22200	SUPORTE, SUPERIOR B2, GUIDÃO		2	2	2			

C-6

Coluna de direção

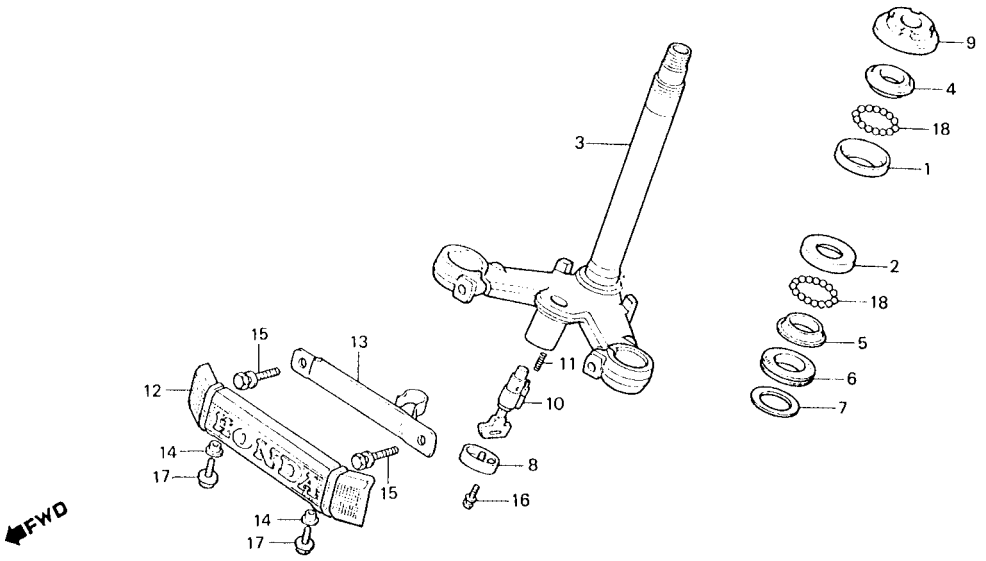

B443-54

ITEM DE SERVIÇO	T.M.O.	REF. Nº	CODPRO	Nº DA PEÇA	DESCRIÇÃO	NOTA	QUANT. CB400 I	II	P	ÍNDICE	Nº DE SÉRIE	OBSERVAÇÕES
TRAVA, COMP. GUIDÃO	0,2	1	34436	50301-268-000	PISTA, ESFERAS SUPERIOR		1	1	1			
PISTA, CÔNICA ESFERAS SUPERIOR	0,7	2	34452	50302-268-000	PISTA, ESFERAS INFERIOR		1	1	1			
• PORCA, CILÍNDRICA COLUNA DIREÇÃO		3	K2195	53200-447-000ZA	COLUNA, DIREÇÃO COMP. *NH-1*		1	1	1			
		4	34495	53211-268-000	PISTA, CÔNICA ESFERAS SUPERIOR		1	1	1			
PISTA, ESFERAS (UMA OU TODAS)	1,3	5	33715	53212-250-000	PISTA, CÔNICA ESFERAS INFERIOR		1	1	1			
		6	J6730	53214-250-000	VEDADOR, COLUNA DIREÇÃO		1	1	1			
COLUNA, DIREÇAO COMP.	1,4	7	33740	53215-250-000	ARRUELA, VEDADOR		1	1	1			
		8	J7000	53215-391-670	TAMPA COMP.,TRAVA GUIDÃO		1	1	1			
		9	37990	53220-286-000	PORCA, CILÍNDRICA COLUNA DIREÇÃO		1	1	1			
		10	11979	53600-382-671	TRAVA COMP., GUIDÃO		1	1	1			
		11	34509	53631-268-020	MOLA, TRAVA GUIDÃO		1	1	1			
		12	K1571	61401-443-900	CAPA, DIANTEIRA		1		1			
		13	K1580	61405-443-900	SUPORTE, FIXAÇÃO CAPA DIANT.		1		1			
		14	J6608	90522-028-000	ARRUELA, FIXAÇÃO		2		2			
		15	A4150	93481-08040-00	PARAFUSO - ARRUELA, 8 x 40		2		2			
		16	K2551	93891-03012-00	PARAFUSO - ARRUELA, 3 x 12		1	1	1			
		17	K2594	93894-06016-08	PARAFUSO - ARRUELA, 6 x 16		2		2			
		18	G2532	96211-08000	ESFERA, AÇO # 8 (1/4)		37	37	37			

C-7

Paralama dianteiro

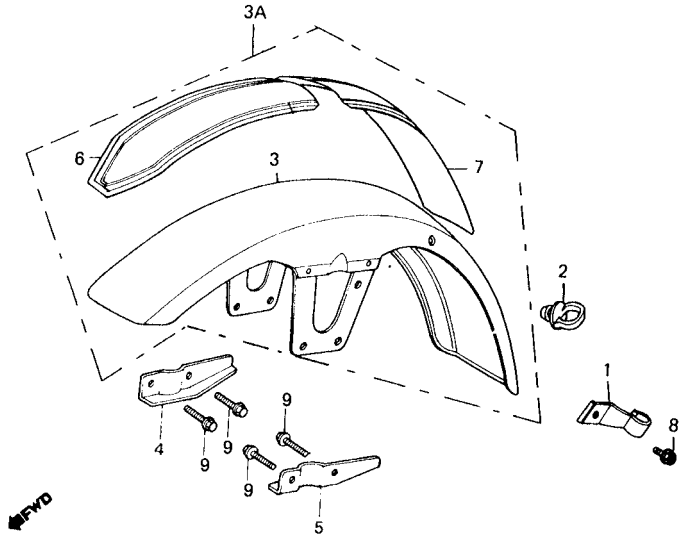

B443--55A

ITEM DE SERVIÇO	T.M.O.	REF. Nº	CODPRO	Nº DA PEÇA	DESCRIÇÃO	NOTA	QUANT. CB400 I	II	P	ÍNDICE	Nº DE SÉRIE	OBSERVAÇÕES
PARALAMA, DIANT. COMP.	0,3	1	J9089	45417-413-000	PRESILHA A, MANGUEIRA, FREIO		1	2	1			
		2	B2616	45451-367-690	GUIA, CABO (45451-367-90)	(A)	1					
			N0750	45451-471-000	GUIA, CABO (45451-471-000)		1	1	1			
		3	K1547	61100-443-900ZA	PARALAMA, DIANT. COMP. *NH-44M-S*		1				2036523	
			K1555	61100-443-900ZC	PARALAMA, DIANT. COMP. *MFCR3*		1				2036523	
			S1563	61100-443-900ZZ	PARALAMA, DIANT. COMP. *S/PINTURA*				1			
			M7767	61100-443-906ZB	PARALAMA, DIANT. COMP. *NH-0*				1			
		3A	N8459	61110-443-860ZA	PARALAMA, DIANT. COMP. *NH-44M-S*		1				2036524	
			N8467	61110-443-860ZB	PARALAMA, DIANT. COMP. *R-105* C/ FAIXA		1				2036524	
			N8475	61710-443-B60ZC	PARALAMA, DIANT. COMP. *NH-1* C/ FAIXA		1				2036524	
			N1624	61110-443-880ZA	PARALAMA, DIANT. COMP. *R-8C-S-BR* C/ FAIXA			1				
			N6751	67110-443-880ZB	PARALAMA, DIANT. COMP. C/ FAIXA *Y-103M-BR* C/FAIXA			1				
			S1407	61110-443-880ZC	PARALAMA, DIANT. COMP. *NH-100C-BR* C/ FAIXA			1				
		4	N5808	67701-443-880	GUIA, DIR. PARALAMA DIANT.			1				
		5	N5816	61102-443-880	GUIA, ESQ. PARALAMA DIANT.			1				
		6	N8483	61105-443-880ZA	FAIXA A, PARALAMA DIANT. *TIPO I* (NH-44M-S)		1				2036524	
			N8491	61105-443-860ZB	FAIXA B, PARALAMA DIANT. *TIPO II* (NH-1)		1				2036524	
			N8505	61105-443-860ZC	FAIXA B, PARALAMA DIANT. *TIPO III* (R-105)			1			2036524	
			N0776	61105-443-880ZA	FAIXA A, PARALAMA DIANT. *TIPO I* (R-8C-S-BR)			1				
			N6278	61105-443-880ZB	FAIXA A, PARALAMA DIANT. *TIPO II* (NH-100C-BR)			1				
			S1415	61105-443-880ZC	FAIXA A, PARALAMA DIANT. *TIPO III* (Y-103M-BR)			1				

C-7

Paralama dianteiro

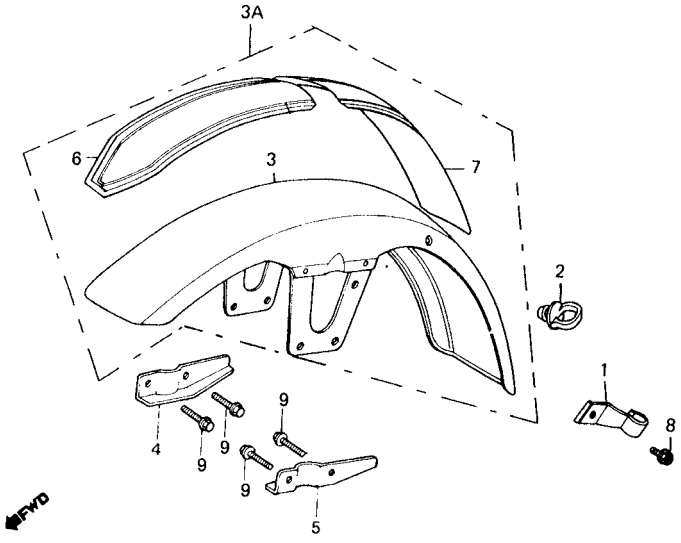

B443--55A

ITEM DE SERVIÇO	T.M.O.	REF. Nº	CODPRO	Nº DA PEÇA	DESCRIÇÃO	NOTA	QUANT. CB400 I	II	P	ÍNDICE	Nº DE SÉRIE	OBSERVAÇÕES
		7	N8513	61106-443-860ZA	FAIXA R, PARALAMA DIANT. *TIPO I* (NH-44M-S)		1				2036524	
			N8521	61106-443-860ZB	FAIXAS, PARALAMA DIANT. *TIPO II* (NH-1)		1				2036524	
			N8530	61106-443-860ZC	FAIXA B, PARALAMA DIANT. *TIPO III* (R-105)			1			2036524	
			N0784	61106-443-880ZA	FAIXA B, PARALAMA DIANT. *TIPO I* (R-8C-S-BR)		1					
			N6286	61106-443-880ZB	FAIXA B, PARALAMA DIANT. *TIPO II* (NH-100C-BR)		1					
			S1423	61106-443-880ZC	FAIXA B, PARALAMA DIANT. *TIPO I* (Y-103M-BR)		1					
		8	J3765	95700-06010-00	PARAFUSO, FLANGE, 6 x 10		1	2	1			
		9	B1175	95700-06016-08	PARAFUSO, FLANGE, 6 x 16		4	4	4			

C-8

Garfo dianteiro

(CB400: ~2036823

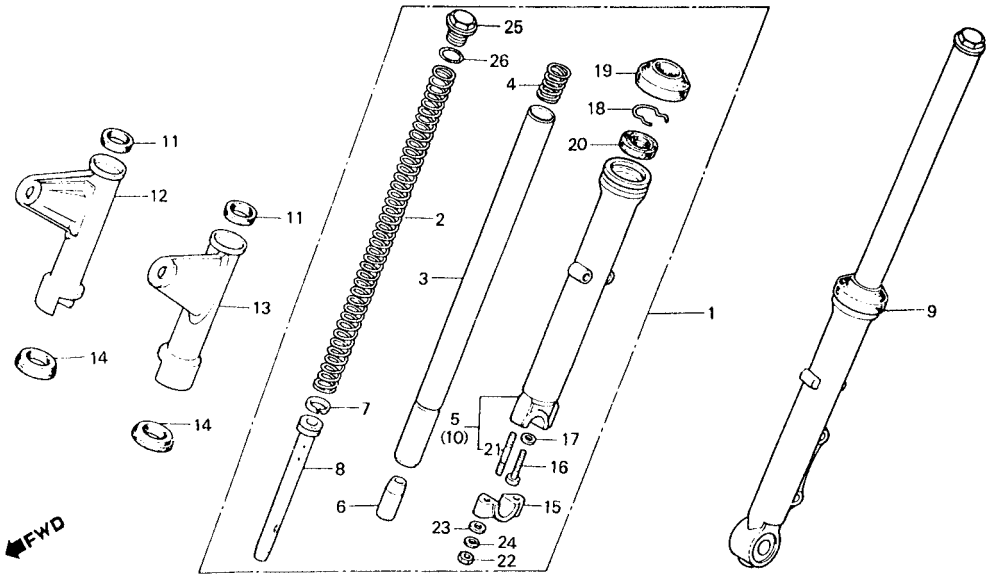

ITEM DE SERVIÇO	T.M.O.	REF. Nº	CODPRO	Nº DA PEÇA	DESCRIÇÃO	NOTA	QUANT. CB400 I	II	P	ÍNDICE	Nº DE SÉRIE	OBSERVAÇÕES
MOLA, GARFO DIANT.	0,2	1	K1377	51400-443-901	CONJ. GARFO DIANT. DIR.		1					
CONJ. GARFO DIANT.	0,7	2	K1385	51401-443-610	MOLA, GARFO DIANT.		2					
(ADICIONAR 0,2 POR UNIDADE)		3	K1393	51410-443-901	CILINDRO INTERNO GARFO DIANT.		2					
CAPA, GARFO DIANT.	0,8	4	F4149	51412-369-000	MOLA, BATENTE GARFO DIANT.		2					
(ADICIONAR 0,1 POR UNIDADE)		5	K1407	51421-443-901	CILINDRO, EXTERNO INFERIOR DIR.		1					
• CILINDRO, INTERNO GARFO DIANT.		6	J6993	51432-388-003	VEDADOR, INFERIOR ÓLEO		2					
(ADICIONAR 0,4 POR UNIDADE)		7	J9291	51437-413-003	ANEL, PISTÃO		2					
• RETENTOR ÓLEO, 33 x 46 x 11	0,9	8	K1415	51470-443-610	TUBO, INFERIOR		2					
(ADICIONAR 0,5 POR UNIDADE)		9	K1423	51500-443-901	CONJ. GARFO DIANT. ESQ.		1					
CILINDRO, EXTERNO INFERIOR	1,2	10	K7431	51521-443-901	CILINDRO, EXTERNO INFERIOR ESQ.		1					
(ADICIONAR 0,5 POR UNIDADE)		11	M0576	51601-447-000	COXIM, SUPERIOR CAPA GARFO DIANT.		2					
		12	K1440	51602-443-900	CAPA, GARFO DIANT. DIR.		1					
		13	K1458	51606-443-900	CAPA, GARFO DIANT. ESQ.		1					
		14	M0584	51622-317-700	COXIM B, INFERIOR CAPA GARFO DIANT.		2					
		15	N6065	51634-443-900	SUPORTE, EIXO (51634-443-900ZA)	(A)	1					
			N9633	51634-443-900ZA	SUPORTE, EIXO		1					
		16	35424	90116-283-010	PARAFUSO, ALLEN, 8 mm		2					
		17	35530	90544-283-000	ARRUELA ESPECIAL, 8 mm		2					
		18	F4319	90601-369-000	TRAVA, RETENTOR ÓLEO		2					
		19	J9682	91254-413-881	GUARNIÇÃO, GARFO DIANT.		2					
		20	M1360	91255-413-881	RETENTOR ÓLEO, 33 x 46 x 11		2					
		21	L3072	92700-08050-3B	PRISIONEIRO, 8 x 50		2					
		22	A4303	94030-08000	PORCA, EX., 8 mm		2					
		23	G2184	94101-08000	ARRUELA, LISA, 8 mm		2					
		24	G2214	94111-08000	ARRUELA, PRESSÃO, 8 mm		2					
		25	A6357	94605-27101	PARAFUSO, SUPERIOR D1, GARFO		2					
		26	80071	94608-50000	ANEL VEDAÇÃO, 23 x 2.8		2					

C-8.1

Garfo dianteiro

(CB400: ~2036824

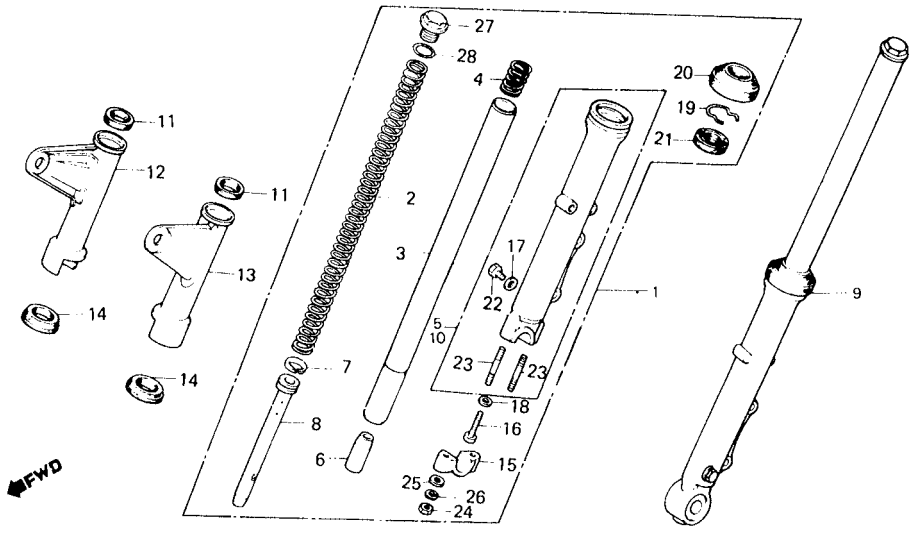

B443–111

ITEM DE SERVIÇO	T.M.O.	REF. Nº	CODPRO	Nº DA PEÇA	DESCRIÇÃO	NOTA	QUANT. CB400 I	II	P	ÍNDICE	Nº DE SÉRIE	OBSERVAÇÕES
MOLA, GARFO DIANT.	0,2	1	N9340	51400-443-902	CONJ. GARFO DIANT. DIR.		1					
CONJ. GARFO DIANT.	0,7		M7228	51400-443-881	CONJ. GARFO DIANT. DIR.			1				
(ADICIONAR 0,2 POR UNIDADE)			S1571	51400-443-902ZZ	CONJ. GARFO DIANT. DIR. *S/PINTURA*				1			
CAPA, GARFO DIANT.	0,8		M7708	51400-443-851	CONJ. GARFO DIANT. DIR.				1			
(ADICIONAR 0,1 POR UNIDADE)		2	K1385	51401-443-610	MOLA, GARFO DIANT.		2	2	2			
• CILINDRO INTERNO GARFO DIANT.		3	K1393	51410-443-901	CILINDRO, INF. GARFO DIANT.		2	2	2			
(ADICIONAR 0,4 POR UNIDADE)		4	F4149	51412-369-000	MOLA, BATENTE GARFO DIANT.		2	2	2			
• RETENTOR ÓLEO, 33 x 46 x 11	0,9	5	N9358	51421-443-902	CILINDRO, EXTERNO INFERIOR DIR.		1					
(ADICIONAR 0,5 POR UNIDADE)			M7236	51421-415-613	CILINDRO, EXTERNO INFERIOR DIR.			1				
CILINDRO, EXTERNO INFERIOR	1,2		S1598	51421-443-902ZZ	CILINDRO, EXTERNO INFERIOR DIR. *S/ PINTURA*				1			
(ADICIONAR 0,5 POR UNIDADE)			M7716	51421-443-851	CILINDRO, EXTERNO INFERIOR DIR.				1			
		6	J6993	51432-388-003	VEDADOR,INFERIOR ÓLEO		2	2	2			
		7	J9291	51437-413-003	ANEL, PISTÃO		2	2	2			
		8	K1415	51470-443-610	TUBO, INFERIOR		2	2	2			
		9	N9366	51500-443-902	CONJ. GARFO DIANT. ESQ.		1					
			M7244	51500-443-881	CONJ. GARFO DIANT. ESQ.			1				
			S1580	51500-443-902ZZ	CONJ. GARFO DIANT. ESQ. *S/ PINTURA*				1			
			M7724	51500-443-851	CONJ. GAFO DIANT. ESQ.				1			
		10	N9374	51521-443-902	CILINDRO, EXTERNO INFERIOR ESQ.		1					
			M7252	51521-449-023	CILINDRO, EXTERNO INFERIOR ESQ.			1				
			S1601	51521-443-902ZZ	CILINDRO, EXTERNO INFERIOR ESQ. *S/PINTURA*				1			
			M7732	51521-443-851	CILINDRO, EXTERNO INFERIOR ESQ.				1			
		11	N7495	51601-447-000	COXIM, SUPERIOR CAPA GARFO DIANT.		2	2	2			
		12	K1440	51602-443-900	CAPA, GARFO DIANT. DIR.		1	1				
			M7740	51602-443-850	CAPA, GARFO DIANT. DIR.				1			
		13	K1458	51606-443-900	CAPA, GARFO DIANT. ESQ.		1	1				
			M7759	51606-443-850	CAPA, GARFO DIANT. ESQ.				1			
		14	M0584	51622-317-700	COXIM B, INFERIOR CAPA GARFO DIANT.		2	2	2			

C-8.1

Garfo dianteiro

(CB400: ~2036824

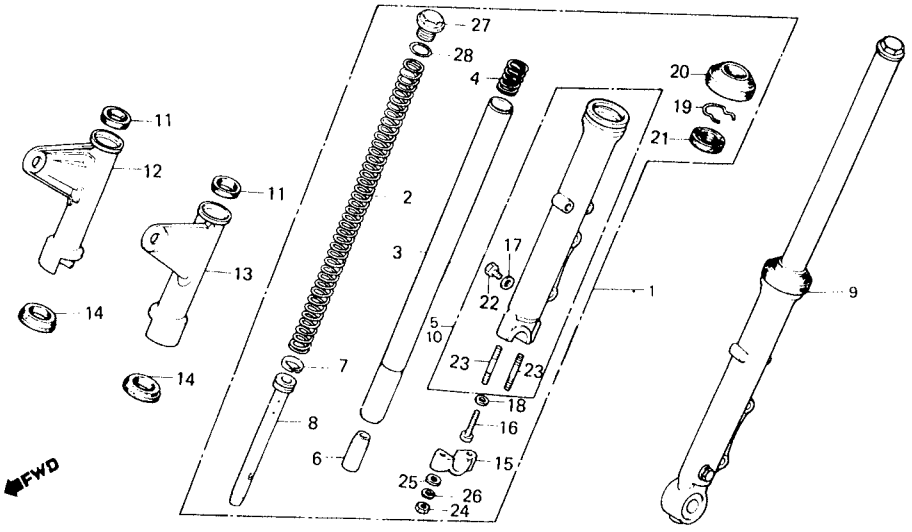

B443–111

ITEM DE SERVIÇO	T.M.O.	REF. Nº	CODPRO	Nº DA PEÇA	DESCRIÇÃO	NOTA	QUANT. CB400 I	II	P	ÍNDICE	Nº DE SÉRIE	OBSERVAÇÕES
		15	N6065	51634-443-900	SUPORTE, EIXO (51634-443-900ZA)	(A)	1					
			N9633	51634-443-900ZA	SUPORTE, EIXO		1					
			N9641	51634-443-900ZB	SUPORTE, EIXO			1				
			S1610	51634-443-900ZZ	SUPORTE, EIXO *S/PINTURA*				1			
			N9650	51634-443-900ZC	SUPORTE, EIXO				1			
		16	35424	90116-283-010	PARAFUSO, ALLEN, 8 mm		2	2	2			
		17	03751	90543-273-000	ARRUELA, VEDAÇÃO, 6 mm		2	2	2			
		18	35530	90544-283-000	ARRUELA, ESPECIAL, 8 mm		2	2	2			
		19	F4319	90601-369-000	TRAVA, RETENTOR ÓLEO		2	2	2			
		20	J9682	91254-413-881	GUARNIÇÃO, GARFO DIANT.		2	2	2			
		21	M1360	91255-413-881	RETENTOR ÓLEO, 33 x 46 x 11		2	2	2			
		22	N0792	92000-06008-0A	PARAFUSO, SEX., 6 x 8		2	2	2			
		23	L3472	92700-08050-3B	PRISIONEIRO, 8 x 50		2	2	2			
		24	A4303	94030-08000	PORCA,SEX., 8 mm		2	2	2			
		25	G2184	94101-08000	PORCA, SEX., 8 mm		2	2	2			
		26	G2214	94111-08000	ARRUELA, PRESSÃO, 8 mm		2	2	2			
		27	A6357	94605-27101	PARAFUSO, SUPERIOR D1 GARFO		2	2	2			
		28	80071	94608-50000	ANEL VEDAÇÃO, 23 x 2.8		2	2	2			

C-9

Cáliper do freio dianteiro

CB400: ~2049968

CB400P: ~5000597

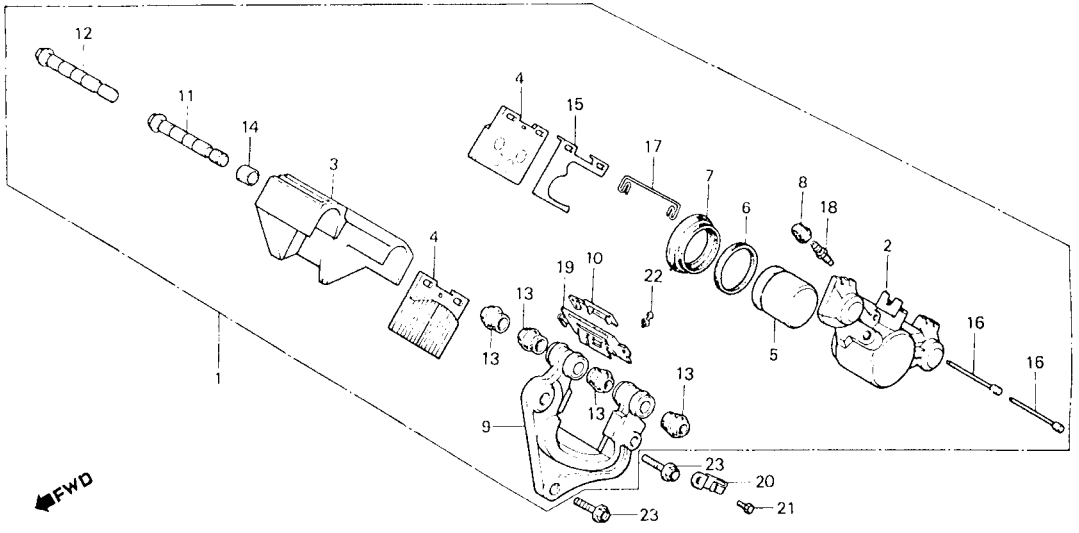

B443-56

ITEM DE SERVIÇO	T.M.O.	REF. Nº	CODPRO	Nº DA PEÇA	DESCRIÇÃO	NOTA	QUANT. CB400 I	II	P	ÍNDICE	Nº DE SÉRIE	OBSERVAÇÕES
PASI ILHA COMP.	0,2	1	J8961	45100-413-751	CONJ. CÁLIPER, DIANT. ESQ.	(A)	1					
CÁLIPER B	0,4				(45100-413-753)							
• SUPORTE, CÁLIPER			K7006	45100-413-753	CONJ. CÁLIPER, DIANT. ESQ.		1	1				
CONJ. CALIPER, DIANT. ESQ.	0,5		J8970	45100-413-752	CONJ. CÁLIPER, DIANT. ESQ.	(A)	1					
CALIPER A	0,6				(45100-413-754)							
• PISTÃO			N0806	45100-413-754	CONJ. CÁLIPER, DIANT. ESQ.		1	1				
(INCLUI PEÇA RELATIVA)		2	J8988	45101-413-751	CÁLIPER ”A”		1	1				
		3	J8996	45102-413-751	CÁLIPER “B”		1	1				
		4	M0096	45105-425-003	PASTILHA COMP. (TOKIKO JB)		2	2				
			K0052	45105-425-006	PASTILHA COMP. (TOKIKO ASK)		2	2				
		5	J9003	45107-413-003	PISTÃO		1	1				
		6	M0100	45108-300-003	VEDADOR, PISTÃO (TOKIKO)		1	1				
		7	M0118	45109-413-003	CALÇO, PISTÃO		1	1				
		8	44288	45110-300-003	CAPA, PARAFUSO SANGRIA		1	1				
		9	J9020	45110-413-751	SUPORTE, CÁLIPER		1					
			N0814	45110-413-752	SUPORTE, CÁLIPER		1	1				
		10	K0060	45119-425-003	CAPA, INDICADOR		1	1				
		11	K0079	45131-425-023	EIXO B, CÁLIPER		1	1				
		12	J9038	45132-413-751	EIXO A, CÁLIPER		1	1				
		13	M0134	45133-425-003	GUARDA-PÓ, EIXO CÁLIPER		4	4				
		14	M0150	45134-425-013	BUCHA, BORRACHA		1	1				
		15	J9046	45214-413-003	CALÇO		1	1				
		16	J9054	45215-413-003	PINO, RETENÇÃO PASTILHAS		2	2				
		17	J9062	45223-413-003	CLIPE, PINO PASTILHAS		1	1				
		18	J9070	45224-413-003	VÁLVULA, SANGRIA		1	1				
		19	K0109	45241-425-013	CAPA COMP., CÁLIPER ESQ.		1	1				
		20	M0207	45465-449-000	PRESILHA, CABO VELOCÍMETRO		1	1				

C-9

Cáliper do freio dianteiro

CB400: ~2049968

CB400P: ~5000597

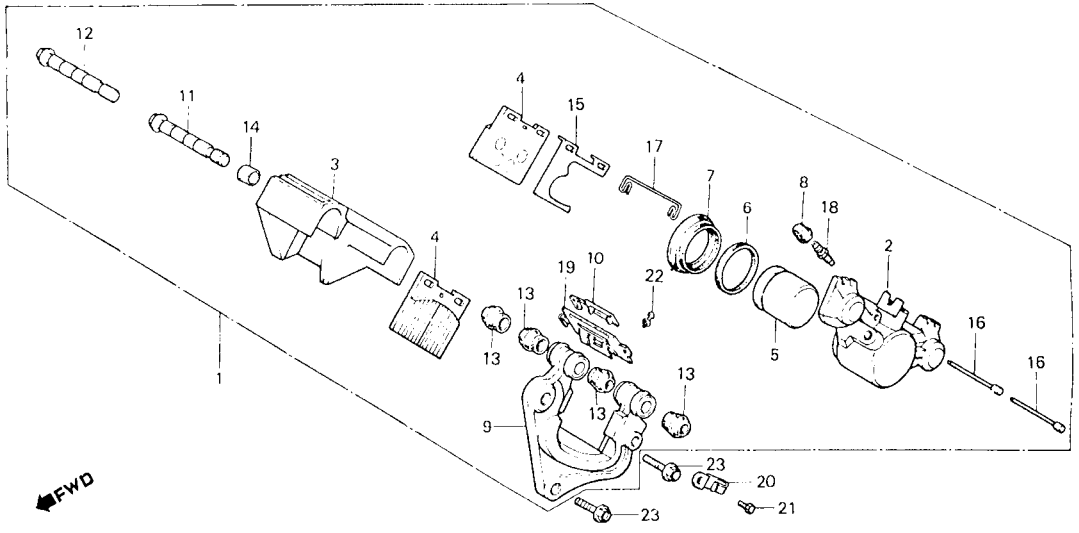

B443-56

ITEM DE SERVIÇO	T.M.O.	REF. Nº	CODPRO	Nº DA PEÇA	DESCRIÇÃO	NOTA	QUANT. CB400 I	II	P	ÍNDICE	Nº DE SÉRIE	OBSERVAÇÕES
		21	G2044	92000-06010	PARAFUSO, SEX., 6 x 10 (92000-06010-0A)	(A)	1		1			
			K3B92	92000-06010-0A	PARAFUSO, SEX., 6 x 10		1		1			
		22	C0368	93892-05010-08	PARAFUSO - ARRUELA, 5 x 10		1		1			
		23	K2993	95800-10032-00	PARAFUSO, FLANGE, 10 x 32		2		2			

C-9.1

Cáliper do freio dianteiro

CB400II: ~3002998

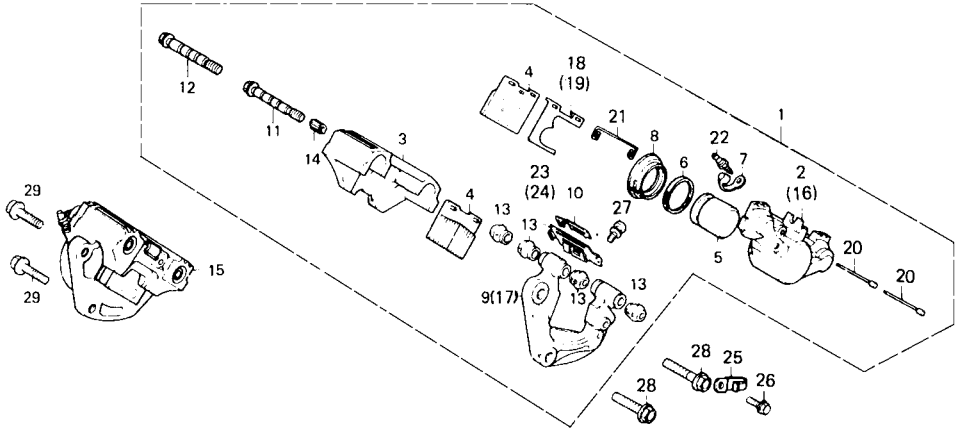

B443-112

ITEM DE SERVIÇO	T.M.O.	REF. Nº	CODPRO	Nº DA PEÇA	DESCRIÇÃO	NOTA	QUANT. CB400 I	II	P	ÍNDICE	Nº DE SÉRIE	OBSERVAÇÕES
PASTILHA COMP.	0,2	1	N0865	45100-426-616	CONJ. CÁLIPER, DIANT. DIANT. ESQ.		1					
SUPORTE, CÁLIPER	0,4		M6914	45100-426-617	CONJ. CÁLIPER, DIANT. ESQ.		1					
CONJ. CÁLIPER DIANT	0,5	2	M6922	45101-425-613	CÁLIPER “A” ESQ.		1					
(ADICIONAR 0,1 POR UNIDADE)		3	M6930	45102-425-612	CÁLIPER “B”		2					
CÁLIPER ”A”, ESQ.	0,6	4	M0096	45105-425-003	PASTILHA COMP.		4					
(ADICIONAR 0,2 POR UNIDADE)			K0052	45105-425-006	PASTILHA COMP.		4					
• PISTÃO		5	J9003	45107-413-003	PISTÃO		2					
(INCLUI PEÇA RELATIVA)		6	M0100	45108-300-003	VEDADOS, PISTÃO		2					
(ADICIONAR 0,2 POR UNIDADE)		7	M6949	45108-425-003	CAPA, VÁLVULA SANGRIA		2					
		8	M0118	45109-413-003	CALÇO, PISTÃO		2					
		9	M6957	45110-426-614	SUPORTE, ESQ. CÁLIPER		1					
		10	M6973	45119-413-003	CAPA, INDICADOR		2					
			K0060	45119-425-003	CAPA, INDICADOR		2					
		11	K0079	45131-425-023	EIXO B, CÁLIPER		2					
		12	J9038	45132-413-751	EIXO A, CÁLIPER		2					
		13	M0134	45133-425-003	GUARDA- PÓ, EIXO CALIPER		4					
		14	M0150	45134-425-013	BUCHA, BORRACHA		1					
		15	N0857	45200-426-616	CONJ. CÁLIPER, DIANT. DIR.		1					
			M7058	45200-426-617	CONJ. CÁLIPER, DIANT. DIR.		1					
		16	M7066	45201-425-613	CÁLIPER A DIR.		1					
		17	M7074	45210-426-614	SUPORTE DIR., CÁLIPER		1					
		18	J9046	45214-413-003	CALÇO		1					
		19	M7082	45214-425-003	CALÇO, DIR.		1					
		20	M7090	45215-425-003	PINO, RETENÇÃO PASTILHAS		4					
		21	M7104	45223-425-003	CLIPE, PINO PASTILHAS		2					
		22	J9070	45224-013-003	VÁLVULA, SANGRIA		1					
		23	K0109	45241-425-013	CAPA COMP., CÁLIPER ESQ.		1					
		24	M7112	45242-425-013	CAPA COMP., CÁLIPER DIR.		1					
		25	M0207	45465-449-000	PRESILHA CABO VELOCÍMETRO		1					

C-9.1

Cáliper do freio dianteiro

CB400II: ~3002998

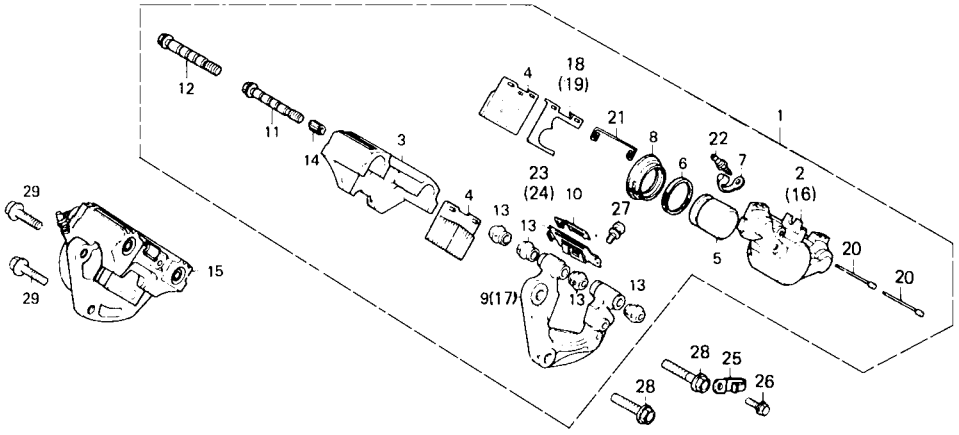

B443-112

ITEM DE SERVIÇO	T.M.O.	REF. Nº	CODPRO	Nº DA PEÇA	DESCRIÇÃO	NOTA	QUANT. CB400 I	II	P	ÍNDICE	Nº DE SÉRIE	OBSERVAÇÕES
		26	K3892	92000-06010-0A	PARAFUSO, SEX., 6 x 10			1				
		27	M7503	93892-05010-00	PARAFUSO, FLANGE, 5 x 10			2				
		28	K2993	95800-10032-00	PARAFUSO, FLANGE, 10 x 32			4				

C-9.2

Cáliper do freio dianteiro

CB400III: 3002999~3014083

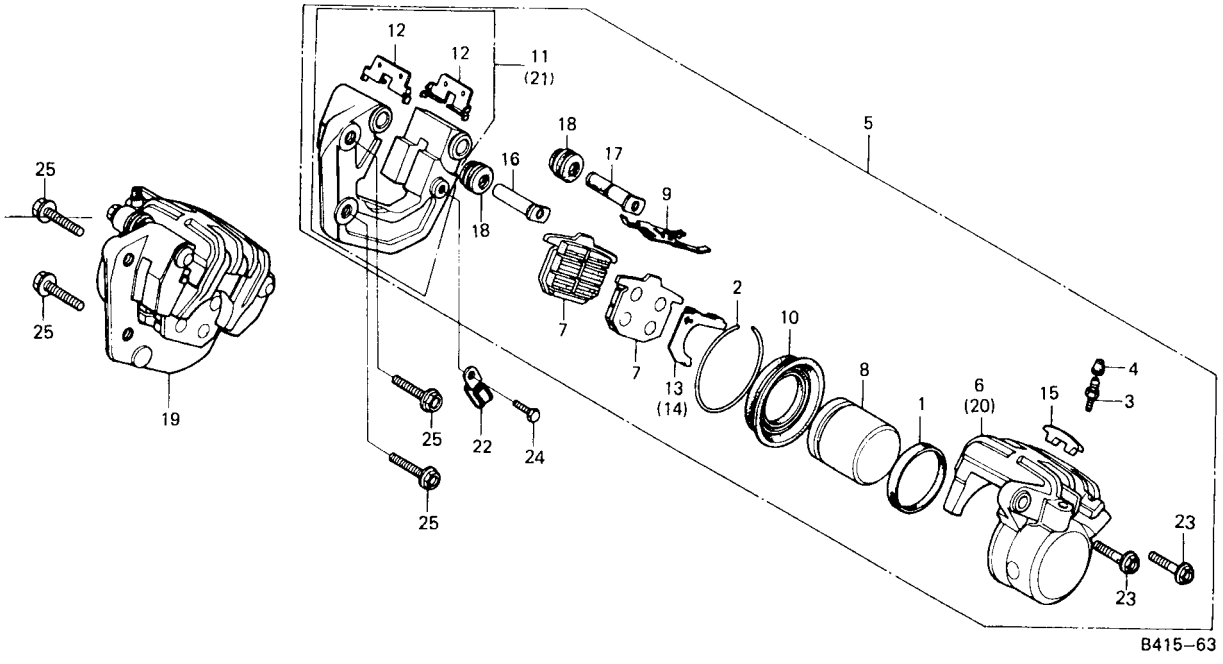

ITEM DE SERVIÇO	T.M.O.	REF. Nº	CODPRO	Nº DA PEÇA	DESCRIÇÃO	NOTA	QUANT. CB400 I	II	P	ÍNDICE	Nº DE SÉRIE	OBSERVAÇÕES
PASTILHA COMP.	0,2	1	64793	43209-371-006	VEDADOR, PISTÃO		2					
SUPORTE, CÁLIPER	0,4	2	N5824	43218-371-006	PRESILHA, GUARDA-PÓ		2					
CONJ. CÁLIPER, DIANT.	0,5	3	74586	43352-568-003	VÁLVULA, SANGRIA		2					
(ADICIONAR 0,1 POR UNIDADE)		4	N5832	43353-461-771	CAPA, VÁLVULA SANGRIA		2					
CALIPER, ESQ.	0,6	5	N5840	45100-443-631	CONJ. CÁLIPER DIANT. ESQ.		1					
(ADICIONAR 0,2 POR UNIDADE)		6	N5867	45101-442-701	CÁLIPER, ESQ.		1					
• PISTÃO		7	N5883	45105-461-772	PASTILHA COMP.		4					
(INCLUI PEÇA RELATIVA)		8	N5895	45107-410-006	PISTÃO		2					
(ADICIONAR 0,2 POR UNIDADE)		9	N5905	45108-410-006	MOLA, PASTILHA		2					
		10	N5913	45109-371-006	CALÇO, PISTÃO		2					
		11	N5921	45110-442-701	SUPORTE, ESQ. CÁLIPER		1					
		12	N5930	45112-410-006	DETENTOR, SUPORTE CÁLIPER		4					
		13	11928	45114-371-006	CALÇO A, PASTILHA		1					
		14	11936	45116-371-006	CALÇO B, PASTILHA		1					
		15	N5948	45119-371-000	CAPA, INDICADOR		2					
		16	N5956	45131-410-006	PINO A (NISSHIN)		2					
		17	N5964	45132-410-006	PINO B (NISSHIN)		2					
		18	N5972	45133-371-006	GUARDA-PÓ		4					
		19	N5980	45200-443-631	CONJ. CÁLIPER DIANT. DIR.		1					
		20	N6022	45201-442-701	CÁLIPER, DIR.		1					
		21	N6030	45210-442-701	SUPORTE, DIR., CÁLIPER		1					
		22	M0207	45465-449-000	PRESILHA, CABO VELOCÍMETRO		1					
		23	N6049	90116-410-006	PARAFUSO, 8 x 25		4					
		24	K3892	92000-06010-0A	PARAFUSO, SEX., 6 x 10		1					
		25	K2993	95800-10032-00	PARAFUSO, FLANGE, 10 x 32		4					

C-9-A

Cáliper do freio dianteiro

CB400: 2049969 ~

CB400P: 5000598 ~

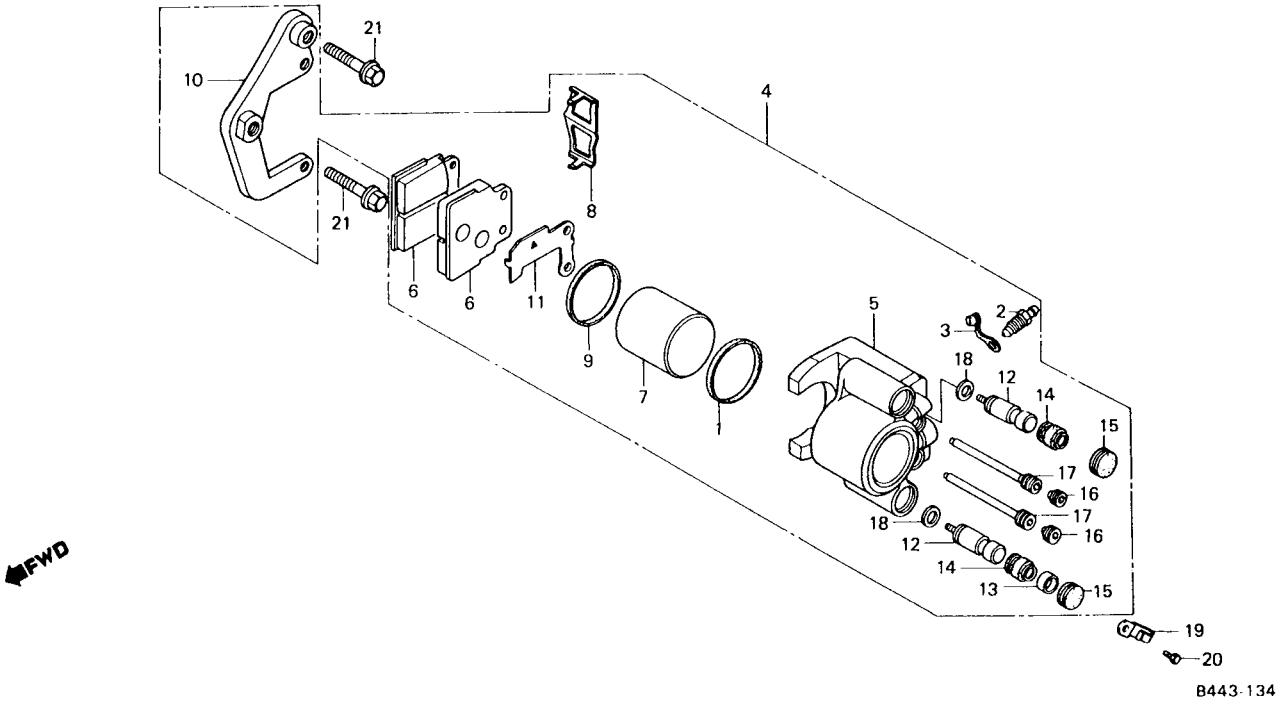

ITEM DE SERVIÇO	T.M.O.	REF. Nº	CODPRO	Nº DA PEÇA	DESCRIÇÃO	NOTA	QUANT. CB400 I	QUANT. CB400 II	QUANT. CB400 P	ÍNDICE	Nº DE SÉRIE	OBSERVAÇÕES
PASTILHA COMP.	0,1	1	64793	43209-371-006	GUARNIÇÃO, PISTÃO		1		1			
SUPORTE DIANT. ESQ.	0,2	2	S3809	43352-568-003	PARAFUSO, SANGRIA		1		1			
CONJ. CÁLIPER, FREIO DIANT. ESQ.	0,3	3	S3817	43353-461-771	TAMPA, SANGRIA		1		1			
CÁLIPER COMP. DIANT. ESQ.	0,4	4	S4880	45100-443-875	CONJ. CÁLIPER DIANT. ESQ.		1		1			
• PISTÃO		5	S4937	45101-443-872	CÁLIPER COMP. DIANT. ESQ.		1		1			
(INCLUI PEÇA RELATIVA)		6	S4945	45105-443-871	PASTILHA, COMP.		2		2			
		7	S4953	45107-443-870	PISTÃO		1		1			
		8	S4899	45108-443-871	MOLA, PASTILHA		1		1			
		9	S4902	45109-443-870	CALÇO, PISTÃO		1		1			
		10	S4929	45110-443-870	SUPORTE, CÁLIPER		1		1			
		11	S2170	45114-443-870	CALÇO		1		1			
		12	U4652	45115-443-870	PINO, ESCORREGAMENTO		2		2			
		13	U2226	45132-397-640	ANEL		1		1			
		14	U2234	45133-166-016	GUARDA-PÓ, EIXO CÁLIPER		2		2			
		15	W1018	45134-GE3-601	TAMPÃO, VEDAÇÃO		2		2			
		16	U2269	45203-GE2-008	PINO, TAMPÃO		2		2			
		17	U2285	45215-443-870	PINO RETENÇÃO PASTILHAS		2		2			
		18	U2293	45218-166-006	ARRUELA, PRESSÃO CÔNICA		2		2			
		19	U2315	45465-443-870	PRESILHA, CABO VELOCÍMETRO		1		1			
		20	N9269	92000-06008-0A	PARAFUSO SEX., 6 x 8		1		1			
		21	K2993	95800-10032-00	PARAFUSO, FLANGE, 10 x 32		2		2			

C-9.2-A

Cáliper do freio dianteiro

CB400II: 3014084~

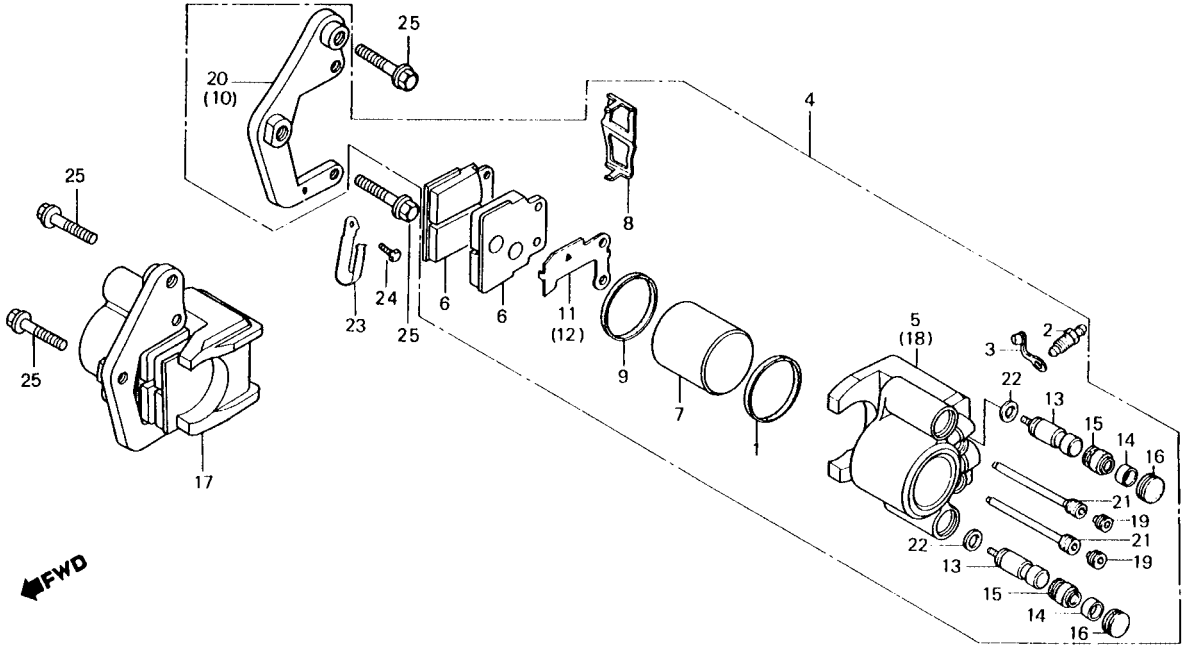

ITEM DE SERVIÇO	T.M.O.	REF. Nº	CODPRO	Nº DA PEÇA	DESCRIÇÃO	NOTA	QUANT. CB400 I	II	P	ÍNDICE	Nº DE SÉRIE	OBSERVAÇÕES
PASTILHA COMP.	0,2	1	64793	43209-371-006	VEDADOR, PISTÃO		2					
SUPORTE, CÁLIPER	0,4	2	74586	43352-568-003	VÁLVULA, SANGRIA		2					
CONJ. CÁLIPER, DIANT.	0,5	3	N5832	43353-461-771	CAPA, VÁLVULA SANGRIA		2					
(ADICIONAR 0,1 POR UNIDADE)		4	S4872	45100-443-665	CONJ. CÁLIPER DIANT. ESQ.		1					
CÁLIPER, ESQ.	0,6	5	S4937	45101-443-872	CÁLIPER ESQ.		1					
(ADICIONAR 0,2 POR UNIDADE)		6	S4945	45105-443-871	PASTILHA COMP.		4					
• PISTÃO		7	S4953	45107-443-870	PISTÃO		2					
(INCLUI PEÇA RELATIVA)		8	S4899	45108-443-871	MOLA, PASTILHA		2					
(ADICIONAR 0,2 POR UNIDADE)		9	S4902	45109-443-870	CALÇO, PISTÃO		2					
		10	S4910	45110-443-661	SUPORTE ESQ. CÁLIPER		1					
		11	U2170	45114-443-870	CALÇO A, PASTILHA		1					
		12	U2188	45115-443-660	CALÇO B, PASTILHA		1					
		13	U4652	45115-443-870	PINO, ESCORREGAMENTO		4					
		14	U2226	45132-397-640	ANEL		2					
		15	U2234	45133-166-016	GUARDA PÓ, EIXO CÁLIPER		4					
		16	W7018	45134-GE3-601	TAMPÃO, VEDAÇÃO		4					
		17	U2242	45200-443-665	CONJ. CÁLIPER DIANT. DIR		1					
		18	U2250	45201-443-662	CÁLIPER DIR.		1					
		19	U2269	45203-GE2-006	PINO, TAMPÃO		4					
		20	U2277	45210-443-661	SUPORTE DIR., CÁLIPER		1					
		21	U2285	45215-443870	PINO ALÇA		4					
		22	U2293	45218-166-006	ARRUELA, PRESSÃO CÔNICA		4					
		23	U2307	45465-443-660	PRESILHA, CABO VELOCÍMETRO		1					
		24	K3892	92000-06010-0A	PARAFUSO, SEX., 6 x 10		1					
		25	K2993	9580010032-00	PARAFUSO, FLANGE, 10 x 32		4					

C-10

Roda dianteira

CB400: ~2049968

CB400P: ~5000597

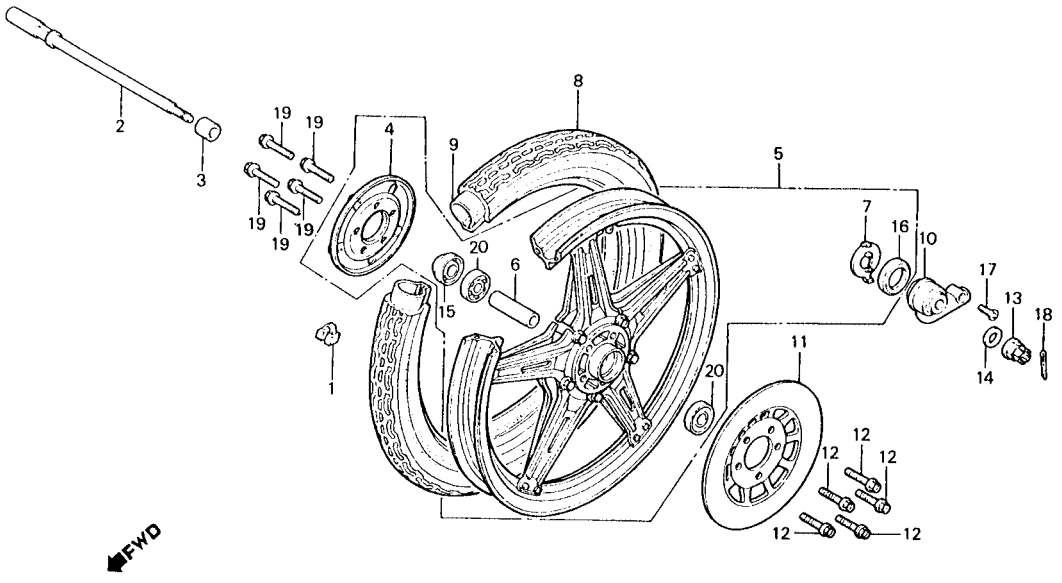

ITEM DE SERVIÇO	T.M.O.
EIXO, RODA DIANT.	0,4
CONJ. CAIXA, ENGRENAGEM VELOCÍMETRO	
RETENTOR ÓLEO 26 x 42 x 7	0,6
RETENTOR, PÓ, 40 x 50 x 5	
DISCO, FREIO DIANT.	
COLAR, DISTANCIADOR EIXO DIANT.	0,8
ROLAMENTO, RADIAL ESFERAS, 6302Z	
(ADICIONAR 0,2 POR UNIDADE)	
PESO, BALANCEADOR	1,0
CÂMARA AR	1,2
PNEU DIANT.	
RODA COMP., DIANT.	1,3

REF. Nº	CODPRO	Nº DA PEÇA	DESCRIÇÃO	NOTA	QUANT. CB400 I	QUANT. CB400 II	QUANT. CB400 P	ÍNDICE	Nº DE SÉRIE	OBSERVAÇÕES
1	J7159	42705-410-000	PESO, BALANCEADOR (20g)		N		N			
	J7167	42706-410-000	PESO		N		N			
2	J8910	44301-413-000	EIXO, RODA DIANT.		1		1			
3	J8929	44311-413-000	ESPACADOR, LAT. RODA DIANT.		1		1			
4	K1180	44607-443-900	TAMPA, RODA DIANT.		1		1			
5	K1199	44610-443-900	RODA COMP., DIANT.		1		1			
6	37680	44620-286-000	COLAR, DISTANCIADOR EIXO DIANT.		1		1			
	F8675	44680-410-000	PRENDEDOR, CAIXA ENGRENAGEM		1		1			
8	J8937	44711-413-003	PNEU DIANT. (3.60S-19BS)		1				2010045	
	M2315	44711-413-009	PNEU DIANT. (3.60S-19 YOKOHAMA)		1				2010045	
	N0822	44711-443-901	PNEU DIANT.		1		1		2010046	
9	J6640	44712-110-003	CÂMARA. AR (19BS)		1				2010045	
	M2323	44712-413-009	CÂMARA, AR (YOKOHAMA)		1				2010045	
	N0830	44712-443-901	CÂMARA. AR		1		1		2010046	
10	M7023	44800-447-013	CONJ. CAIXA, ENGRENAGEM VELOCÍMETRO		1		1			
11	J9860	45251-422-000	DISCO, FREIO DIANT.		1		1			
12	G1544	90112-413-000	PARAFUSO, UBS, 8 x 33		5		5			
13	A8708	90305-401-680	PORCA, EIXO RODA DIANT., 14 mm		1		1			
14	D8860	90557-230-000	ARRUELA, 15.2 x 25		1		1			
15	32514	91252-230-003	RETENTOR ÓLEO, 26 x 42 x 7		1		1			
	J6721	91252-230-005	RETENTOR ÓLEO, 26 x 42 x 7		1		1			
16	F8683	91258-410-006	RETENTOR, PÓ, 40 x 50 x 5		1		1			
	G2478	91258-410-013	RETENTOR, PÓ, 40 x 50 x 5		1		1			
17	G1838	93700-05016-0A	PARAFUSO, 5 x 16		1		1			
18	04545	94201-30250	CUPILHA, 3.0 x 25		1		1			
19	K2934	95700-08020-00	PARAFUSO, FLANGE, 8 x 20		5		5			
20	K3086	96120-63020-10	ROLAMENTO, RADIAL ESFERAS, 6302Z		2		2			

C-10.1

Roda dianteira

CB400II: ~3014083

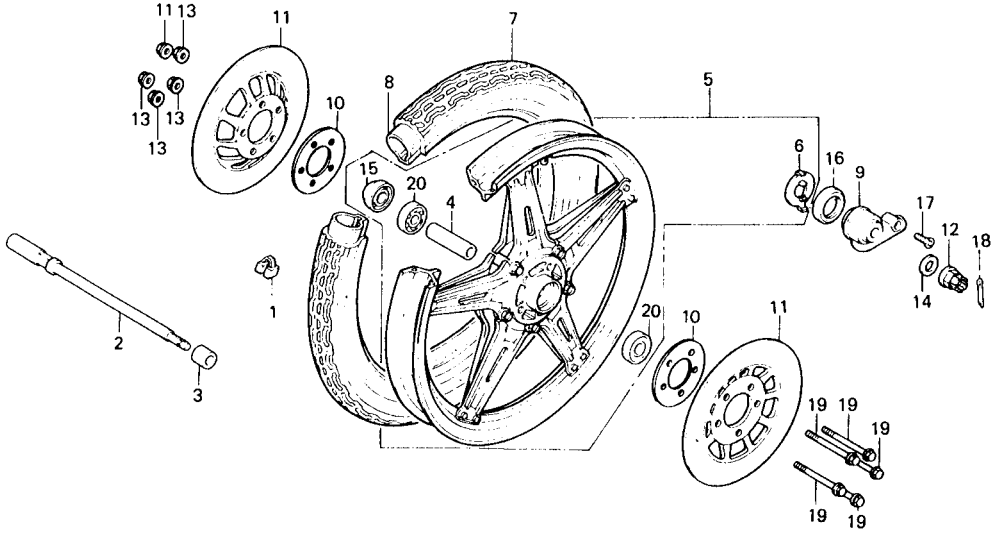

ITEM DE SERVIÇO	T.M.O.	REF. Nº	CODPRO	Nº DA PEÇA	DESCRIÇÃO	NOTA	QUANT. CB400 I	II	P	ÍNDICE	Nº DE SÉRIE	OBSERVAÇÕES
EIXO, RODA DIANT.	0,4	1	J7159	42705-410-000	PESO, BALANCEADOR (20g)			N				
CONJ. CAIXA, ENGRENAGEM VELOCÍMETRO			17167	42706-410-000	PESO, BALANCEADOR (30g)			N				
		2	J8910	44301-413-000	EIXO RODA DIANT.			1				
DISCO FREIO DIANT.	0,6	3	J8929	44311-413-000	ESPAÇADOR, LAT. RODA DIANT.			1				
(ADICIONAR 0,1 POR UNIDADE)		4	37680	44620-286-000	COLAR DISTANCIADOR EIXO DIANT.			1				
RETENTOR ÓLEO 26 x 42 x 7		5	M6892	44650-443-880	RODA DIANT. COMP.			1				
RETENTOR, PÓ, 40 x 50 x 5		6	F8675	44680-410-00	PRENDEDOR, CAIXA ENGRENAGEM			1				
COLAR, DISTANCIADOREIXO DIANT.	0,8	7	N0822	44711-443-901	PNEU DIANT. (3.60S-19)			1				
ROLAMENTO, RADIAL ESFERAS, 6302Z		8	N0830	44712-443-901	CÂMARA, AR (19)			1				
(ADICIONAR 0,2 POR UNIDADE)		9	K2152	44800-447-013	CONJ. CAIXA, ENGRENAGEM VELOCÍMETRO			1				
PESO BALANCEADOR	1,0											
CÂMARA, AR	1,2	10	M7023	45128-445-630	CALÇO, AMORTECIMENTO			2				
PNEU DIANT.		11	M7120	45251-415-612	DISCO, FREIO DIANT.			2				
RODA DIANT. COMP.	1,3	12	A8708	90305-401-680	PORCA, EIXO, RODA DIANT., 14 mm			1				
		13	M7473	90309-428-731	PORCA, FLANGE, 8 mm			5				
		14	08860	90557-230-000	ARRUELA, 15.2 x 25			1				
		15	32514	91252-230-003	RETENTOR ÓLEO, 26 x 42 x 7			1				
			16721	91252-230-005	RETENTOR ÓLEO, 26 x 42 x 7			1				
		16	F8683	91258-410-006	RETENTOR, PÓ, 40 x 50 x 5			1				
			G2478	91258-410-013	RETENTOR, PÓ, 40 x 50 x 5			1				
		17	G1838	93700-05016-0A	PARAFUSO,OVAL, 5 x 16			1				
		18	04545	94201-30250	CUPILHA, 3.0 x 25			1				
		19	X5780	95800-08100-00	PARAFUSO FLANGE, 5 x 100			5				
		20	K3086	96120-63020-10	ROLAMENTO, RADIAL ESFERAS, 6302Z			2				

C-10-A

Roda dianteira

CB400: 2049969~

CB400P: 5000598~

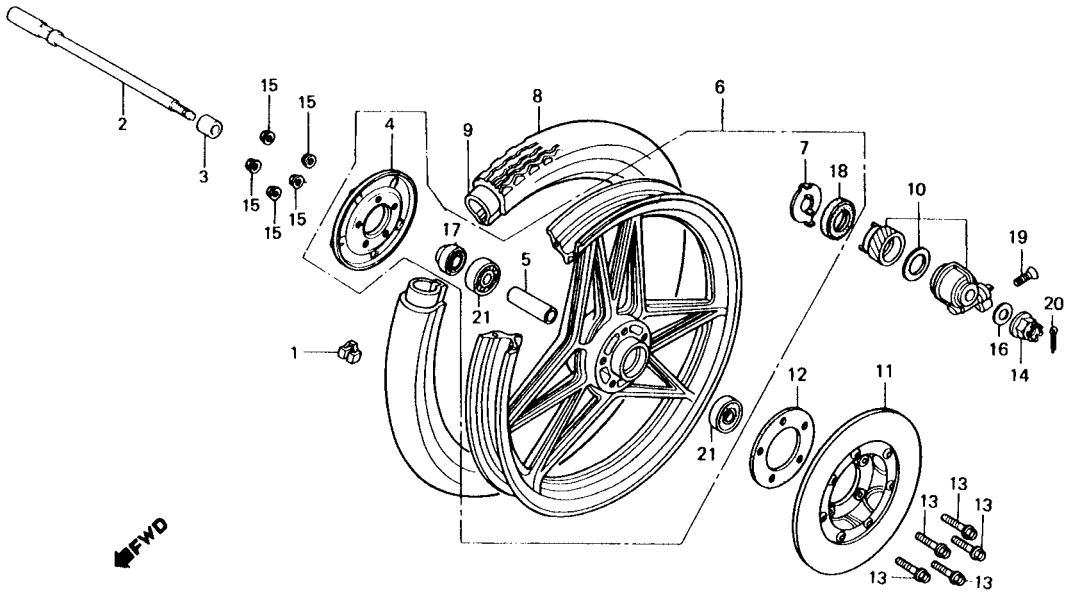

8443-135

ITEM DE SERVIÇO	T.M.O.
EIXO, RODA DIANT .	0,3
• CONJ. CAIXA, ENGRENAGEM VELOCÍMETRO	
• RETENTOR ÓLEO, 28 x 47,2 x 7	
• RETENTOR PÓ, 40 x 50 x 5	
DISCO COMP., FREIO DIANT	0,4
ESPAÇADOR, ROLAMENTO EIXO DIANT.	0,5
• ROLAMENTO, RADIAL ESFERAS, 6302 (ADICIONAR 0,1 POR UNIDADE)	
PESO, BALANCEADOR	0,9
PNEU DIANT.	1,0
• CÂMARA, AR	
RODA DIANT. COMP.	

REF. Nº	CODPRO	Nº DA PEÇA	DESCRIÇÃO	NOTA	QUANT. CB400 I	QUANT. CB400 II	QUANT. CB400 P	ÍNDICE	Nº DE SÉRIE	OBSERVAÇÕES
1	S4791	42705-MB0-000	PESO BALANCEADOR (20g)		N		N			
	S4805	42706-MB0-000	PESO BALANCEADOR (30g)		N		N			
2	S4813	44301-443-871	EIXO, RODA DIANT.		1		1			
3	J8929	44311-413-000	ESPAÇADOR, LAT. RODA DIANT.		1		1			
4	S4821	44607-443-871	TAMPA RODA DIANT.		1		1			
	37680	44620-286-000	COLAR, DISTANCIADOR EIXO DIANT.		1		1			
6	S4830	44650-443-872	RODA COMP., DIANT.		1		1			
7	F8675	44680-410-000	PRENDEDOR, CAIXA ENGRENAGEM		1		1			
8	N0822	44711-443-901	PNEU DIANT. (3.605-1985)		1		1			
9	N0830	44712-443-901	CÂMARA, AR		1		1			
10	S4848	44800-443-870	CONJ. CAIXA ENGRENAGEM		1		1			
			VELOCÍMETRO		1		1			
11	02196	45120-443-862	DISCO FREIO DIANT.		1		1			
12	S3850	45128-445-630	JUNTA		1		1			
13	02390	90155-449-750	PARAFUSO, FLANGE, 8 x 90		5		5			
14	A8708	90305-401-680	PORCA, CASTELO, 14 mm		1		1			
15	54295	90309-428-731	PORCA, FLANGE, 8 mm		5		5			
16	D8860	90557-230-000	ARRUELA, 15,2 x 25		1		1			
17	P3709	91252-MC4-003	RETENTOR óLED, 28 x 47,2 x 7		1		1			
18	F8683	91258-410-006	RETENTOR, PÓ, 40 x 50 x 5		1		1			
	G2478	91258-410-013	RETENTOR, PÓ, 40 x 50 x 5		1		1			
19	G7838	93700-05016-0A	PARAFUSO, 5 x 16		1		1			
20	04545	94201-30250	CUPILHA, 3,0 x 25		1		1			
21	10286	98140-6302010	ROLAMENTO, RADIAL ESFERAS, 6302 V		2		2			

C-10.1-A

Roda dianteira

CB400II: 3014084

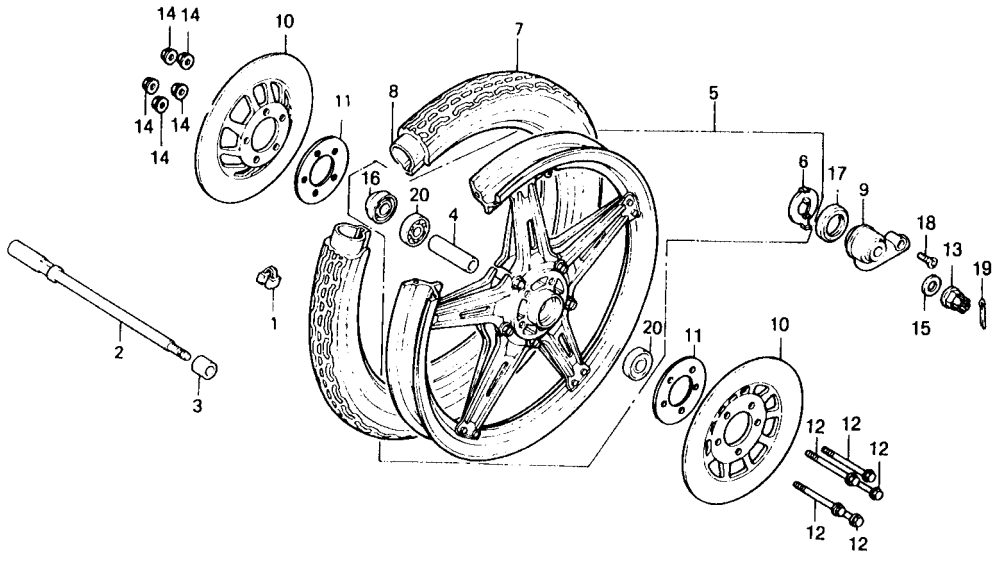

ITEM DE SERVIÇO	T.M.O.	REF. Nº	CODPRO	Nº DA PEÇA	DESCRIÇÃO	NOTA	QUANT. CB400 I	II	P	ÍNDICE	Nº DE SÉRIE	OBSERVAÇÕES
EIXO, RODA DIANT.	0,4	1	S4791	42705-MB0-000	PESO BALANCEADOR (20g)		N					
• CONJ. CAIXA ENGRENAGEM VELOCÍMETRO			S4805	42706-MB0-000	PESO BALANCEADOR (30g)		N					
• RETENTOR ÓLEO, 26 x 42 x 7	0,6	2	S4813	44301-443-871	EIXO RODA DIANT		1					
• RETENTOR, PÓ, 40 x 50 x 5		3	J8929	44311-413-000	ESPAÇADOR, LAT. RODA DIANT.		1					
• DISCO, FREIO DIANT		4	37680	44620-286-000	COLAR, DISTANCIADOR EIXO DIANT		1					
COLAR, DISTANCIADOR EIXO DIANT.	0,8	5	S4830	44650-443-872	RODA DIANT. COMP.		1					
• ROLAMENTO, RADIAL ESFERAS, 6302Z (ADICIONAR 0,2 POR UNIDADE)		6	F8875	44680-410-000	PRENDEDOR, CAIXA ENGRENAGEM		1					
		7	N0822	44711-443-901	PNEU DIANT. (3.60S-19)		1					
PESO, BALANCEADOR	1,0	8	N0830	44712-443-901	CÂMARA, AR (19)		1					
CÂMARA, AR	1,2	9	S4848	44800-443-870	CONJ. CAIXA, ENGRENAGEM VELOCÍMETRO		1					
• PNEU DIANT.												
RODA COMP., DIANT.	1,3	10	U2200	45120-443-883	DISCO, FREIO DIANT.		2					
		11	M7023	45128-445-630	CALÇO AMORTECIMENTO		2					
		12	U2382	90155-443-660	PARAFUSO, FLANGE, 8 x 96		5					
		13	A8708	90305-401-680	PORCA, EIXO, RODA DIANT., 14 mm		1					
		14	M7473	90309-428-731	PORCA, FLANGE, 8 mm		5					
		15	D8860	90557-230-000	ARRUELA, 15,2 x 25		1					
		16	P3709	91252-MC4-003	RETENTOR ÓLEO, 28 x 47,2 x 7		1					
		17	F8683	91258-410-006	RETENTOR PÓ, 40 x 50 x 5		1					
			G2478	91258-410-013	RETENTOR PÓ, 40 x 50 x 5		1					
		18	G1838	93700-05016-0A	PARAFUSO, OVAL, 5 x 16		1					
		19	04545	94201-30250	CUPILHA, 3,0 x 25		1					
		20	10286	96140-63020-10	ROLAMENTO RADIAL ESFERAS, 6302 V		2					

C-11

Espelho do freio traseiro

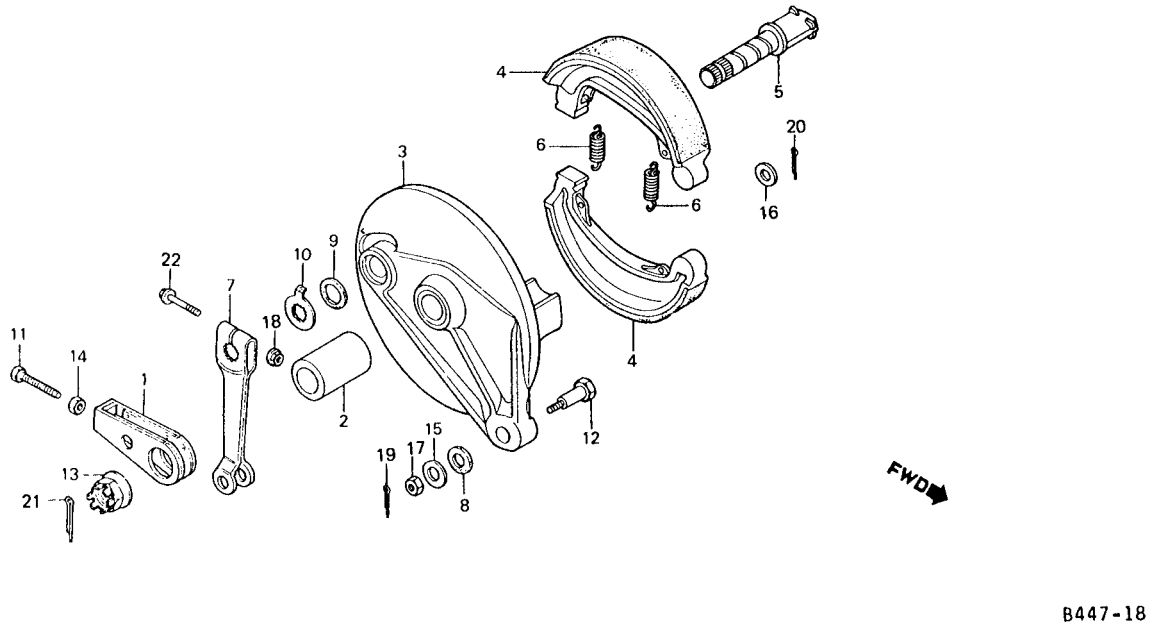

ITEM DE SERVIÇO	T.M.O.	REF. Nº	CODPRO	Nº DA PEÇA	DESCRIÇÃO	NOTA	QUANT. CB400 I	II	P	ÍNDICE	Nº DE SÉRIE	OBSERVAÇÕES
BRAÇO, FREIO TRAS.	0,2	1	47988	40543-312-010	AJUSTADOR, CORRENTE TRANSMISSÃO	(A)	1				2029005	
(INCLUI PEÇA RELATIVA)					(40543-471-000)							
ESPELHO, FREIO TRAS. COMP.	0,8		K6417	40543-471-000	AJUSTADOR, CORRENTE TRANSMISSÃO		1				2029006	
(INCLUI PEÇA RELATIVA)								1	1			
• SAPATA, FREIO TRAS. COMP.		2	J8813	42313-413-000	ESPAÇADOR, LAT. ESPELHO FREIO TRAS.		1	1	1			
(UMA OU TODAS)		3	J8864	43110-413-020	ESPELHO, FREIO TRAS. COMP.		1					
			M6884	43110-413-750	ESPELHO, FREIO TRAS. COMP.		1					
								1	1			
		4	J8872	43120-413-003	SAPATA, FREIO TRAS. COMP. (JB)		2	2	2			
			N9501	43120-413-006	SAPATA, FREIO TRAS. COMP. (ASK)		2	2	2			
		5	J7060	43141-399-010	EXCÊNTRICO, ACIONAMENTO FREIO TRAS.		1	1	1			
		6	54704	43151-329-000	MOLA, RETORNO SAPATAS FREIO TRAS.		2	2	2			
		7	J8899	43410-413-000	BRAÇO, FREIO TRAS.		1	1	1			
		8	B7243	43434-286-000	BORRACHA, AMORTECEDORA BRAÇO		1	1	1			
		9	33677	45134-250-000	RETENTOR PÓ, EXCÊNTRICO FREIO		1	1	1			
		10	J6659	45145-121-710	INDICADOR, DESGASTE FREIO TRAS.		1	1	1			
		11	J9542	90119-413-000	PARAFUSO, AJUSTE CORRENTE	(A)	1				2029005	
					(90119-443-900)							
			S1040	90119-443-900	PARAFUSO, AJUSTE CORRENTE		1				2029006	
								1	1			
		12	G2591	90127-400-000	PARAFUSO, ESPELHO FREIO TRAS., 16 mm		1	1	1			
		13	K3302	90305-369-000	PORCA, EIXO PODA TRAS.		1	1	1			
		14	35475	90307-283-000	PORCA, AJUSTE CORRENTE		1	1	1			
		15	K0117	90505-425-000	ARRUELA, 8 mm		1	1	1			
		16	B6344	90524-030-000	ARRUELA A, BRAÇO ANCORAGEM		1	1	1			
		17	G1773	94001-08000-0S	PORCA, SEX., 8 mm		1	1	1			
		18	J2483	94050-06000	PORCA, FLANGE, 6 mm		1	1	1			
		19	79456	94201-20180	CUPILHA, 2.0 x 18		1	1	1			
		20	K2705	94201-20200	CUPILHA, 2.0 x 20		1	1	1			

C-11

Espelho do freio traseiro

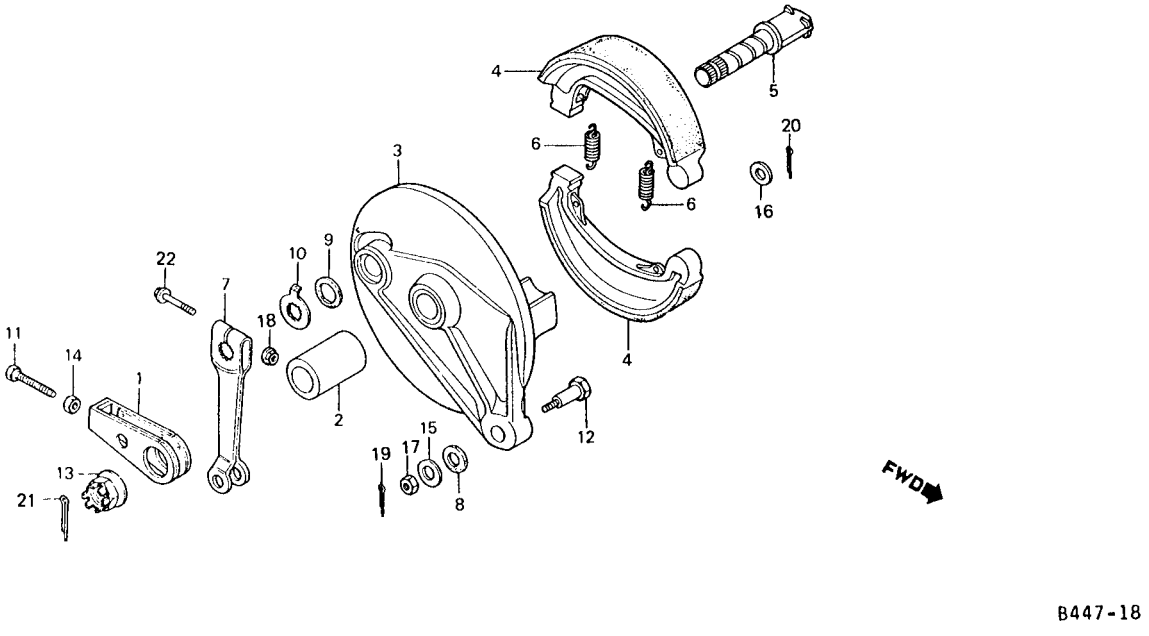

ITEM DE SERVIÇO	T.M.O.	REF. Nº	CODPRO	Nº DA PEÇA	DESCRIÇÃO	NOTA	QUANT. CB400 I	II	P	ÍNDICE	Nº DE SÉRIE	OBSERVAÇÕES
		21	79570	94201-40300	CUPILHA, 4.0 x 30		1	1	1			
		22	08109	95700-06035-00	PARAFUSO, FLANGE, 6 x 35		1	1	1			

C-12

Roda traseira

CB400: ~2049968

CB400II: ~3014083

CB400P: ~5000597

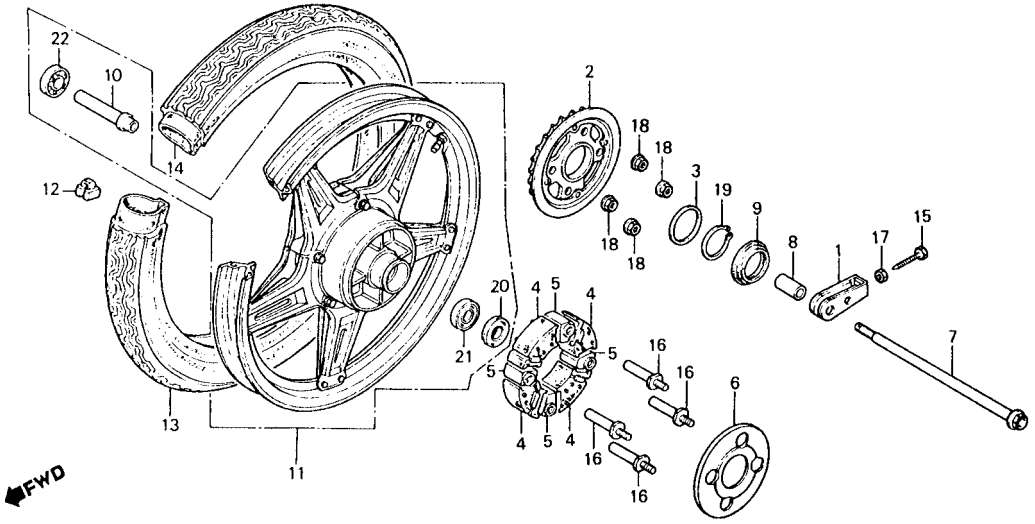

ITEM DE SERVIÇO	T.M.O.	REF. Nº	CODPRO	Nº DA PEÇA	DESCRIÇÃO	NOTA	QUANT. CB400 I	II	P	ÍNDICE	Nº DE SÉRIE	OBSERVAÇÕES
EIXO, RODA TRAS.	0,6	1	47988	40543-312-010	AJUSTADOR, CORRENTE TRANSMISSÃO (40543-471-000)	(A)	1				2029005	
COROA COMP.	0,7											
• BORRACHA, AMORTECEDORA RODA TRAS.			K6417	40543-471-000	AJUSTADOR, CORRENTE TRANSMISSÃO		1			2029006		
(UMA OU TODAS)								1	1			
COLAR, DISTANCIADOR EIXO TRAS.	0.8	2	J8740	41200-413-630	COROA COMP. (36D) (41200-413-631)	(A)	1					
• ROLAMENTO, RADIAL ESFERAS			M8356	41200-413-631	COROA COMP. (36D)		1		1			
(ADICIONAR 0,2 POR UNIDADE)			N0873	41200-443-880	COROA COMP. (36D)			1				
PESO, BALANCEADOR	1,2	3	J8759	41204-413-780	ARRUELA, 80 x 65		1	1	1			
CÂMARA, AR	1,4	4	K9947	41241-413-780	BORRACHA, AMORTECEDORA RODA TRAS. (41241-413-781)	(A)	4					
• PNEU TRAS.			S1059	41241-413-781	BORRACHA, AMORTECEDORA TRAS.		4	4	4			
RODA TRAS.COMP.	1,5	5	K9955	41242-413-780	BUCHA, AMORTECEDORA RODA TRAS.		4	4	4			
		6	K9963	41265-413-780	CAPA, AMORTECEDORA TRAS.		1	1	1			
		7	J8791	42301-413-000	EIXO, RODA TRAS.		1	1	1			
		8	J8805	42311-413-000	ESPAÇADOR, LAT. RODA TRAS.		1	1	1			
		9	J8821	42604-413-780	RETENTOR PÓ, LAT. COROA		1	1	1			
		10	J8830	42624-413-000	COLAR, DISTANCIADOR, EIXO TRAS.		1	1	1			
		11	J9771	42650-414-781	RODA TRAS. COMP.		1		1			
			M6876	42650-443-880	RODA TRAS. COMP.			1				
		12	J7159	42705-410-000	PESO, BALANCEADOR (20g)		N	N	N			
			J7167	42706-410-000	PESO, BALANCEADOR (30g)		N	N	N			
		13	J8848	42711-413-003	PNEU TRAS. (4.10S-18 B.S)		1				2010045	
			M2307	42711-413-009	PNEU TRAS. (4.10S-18 YOKOHAMA)		1				2010045	
			N0881	42711-443-901	PNEU TRAS. (4.10S-18)		1	1	1	2010046		
		14	38768	42712-287-003	CÂMARA, AR (18 BS)		1				2010045	
			M2358	42712-388-009	CÂMARA, AR (18 YOKOHAMA)		1				2010045	
			N0890	42712-443-901	CÂMARA, AR (18)		1	1	1	2010046		
		15	J9542	90119-413-000	PARAFUSO, AJUSTE CORRENTE (90119-443-900)	(A)	1				2029005	
			S1040	90119-443-900	PARAFUSO, AJUSTE CORRENTE		1			2029006		
								1	1			

C-12

Roda traseira

CB400: ~2049968

CB400II: ~3014083

CB400P: ~5000597

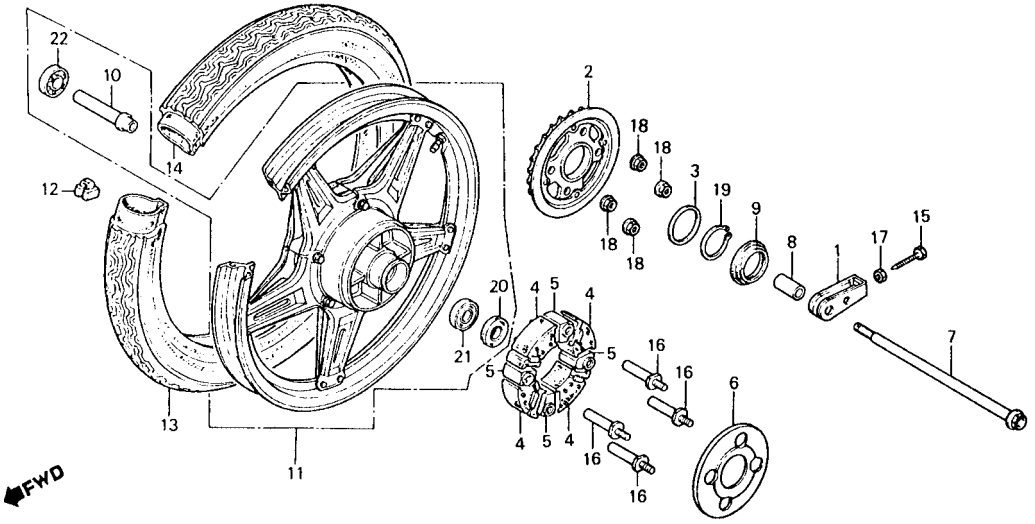

ITEM DE SERVIÇO	T.M.O.	REF. Nº	CODPRO	Nº DA PEÇA	DESCRIÇÃO	NOTA	QUANT. CB400 I	II	P	ÍNDICE	Nº DE SÉRIE	OBSERVAÇÕES
		16	64610	90128-369-000	PARAFUSO, FIXAÇÃO COROA		4	4	4			
		17	35475	90307-283-000	PORCA, AJUSTADOR CORRENTE		1	1	1			
		18	62030	90308-357-000	PORCA, SEX., 10 mm		4	4	4			
		19	A6489	90665-329-000	ANEL ELÁSTICO, 65 mm		1	1	1			
		20	K0249	91253-442-003	RETENTOR PÓ, 30 x 52 x 7		1	1	1			
			K0257	91253-442-004	RETENTOR PÓ, 30 x 52 x 7		1	1	1			
		21	H2660	96120-63040-10	ROLAMENTO, RADIAL ESFERAS, 6304Z		1	1	1			
		22	81868	96140-63030-10	ROLAMENTO, RADIAL ESFERAS, 6303U		1	1	1			

C-12-A

Roda traseira

CB400: 2049969~

CB400II: 3014084~

CB400P: 5000598~

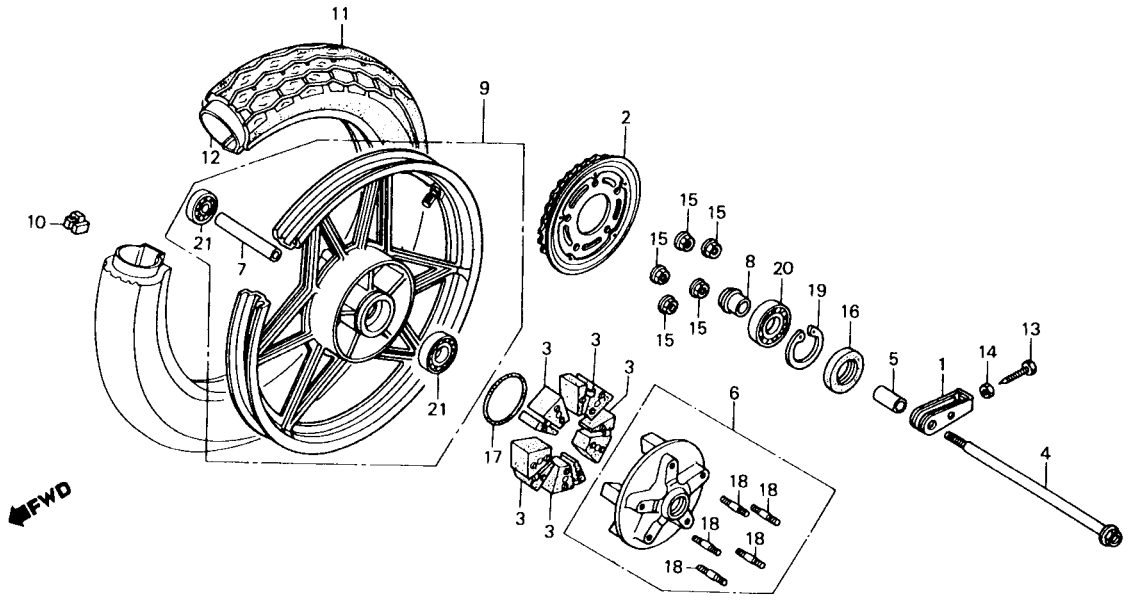

ITEM DE SERVIÇO	T.M.O.
EIXO, RODA TRAS .	0,4
COROA COMP.	0,5
• COXIM RODA TRAS. (UMA OU TODAS)	
• CONJ. FLANGE, COROA	
• ROLAMENTO, RADIAL ESFERAS, 6204	
ESPAÇADOR A, ROLAMENTO EIXO TRAS .	0,6
• ROLAMENTO, RADIAL ESFERAS 6303 (ADICIONAR 0,1 POR UNIDADE)	
PESO, BALANCEADOR	1,0
PNEU TRAS	1,2
• CÂMARA, AR	
RODA TRAS. COMP.	1,3

REF. Nº	CODPRO	Nº DA PEÇA	DESCRIÇÃO	NOTA	QUANT. CB400 I	II	P	ÍNDICE	Nº DE SÉRIE	OBSERVAÇÕES
1	K6417	40543-471-000	AJUSTADOR, CORRENTE TRANSMISSÃO		1	1	1			
2	U4628	41200-MC9-670	COROA COMP. (36D)		1	1	1			
3	S4732	41241-MC9-770	BORRACHA AMORTECEDORA TRAS.		5	5	5			
4	J8791	42301-413-000	EIXO, RODA TRAS.		1	1	1			
5	S4740	42311-443-870	ESPAÇADOR LAT. RODA TRAS.		1	1	1			
6	U4636	42610-443-870	CONJ. FLANGE, COROA		1	1	1			
7	S4767	42620-286-000	ESPAÇADOR A, ROLAMENTO EIXO TRAS.		1	1	1			
8	S4775	42625-MA6-000	ESPAÇADOR B, EIXO TRAS.		1	1	1			
9	S4783	42650-443-872	RODA TRAS. COMP.		1	1	1			
10	S4791	42705-MB0-000	PESO BALANCEADOR (20g)		N	N	N			
	S4005	42706-MB0-000	PESO BALANCEADOR (30g)		N	N	N			
11	N0881	42711-443-901	PNEU TRAS. (4.105-18)		1	1	1			
12	N0890	42712-443-901	CÂMARA, AR (18)		1	1	1			
13	S7040	90119-443-900	PARAFUSO, AJUSTE CORRENTE		1	1	1			
14	35475	90307-283-000	PORCA, AJUSTADOR CORRENTE		1	1	1			
15	S3302	90308-357-000	PORCA, SEX., 10 mm		5	5	5			
16	P3709	91252-MC4-003	RETENTOR ÓLEO, 28 x 47,2 x 7		1	1	1			
17	U2412	91302-MA6-003	ANEL VEDAÇÃO, 61 x 12		1	1	1			
18	U4687	92716-10045-0E	PRISIONEIRO, 10 x 45		5	5	5			
19	U2447	94520-47000	ANEL ELÁSTICO INTERNO, 47		1	1	1			
20	U2455	96120-62040-10	ROLAMENTO, RADIAL ESFERAS, 6204		1	1	1			
21	81868	96140-63030-10	ROLAMENTO, RADIAL ESFERAS, 6303U		2	2	2			

C-13

Tanque de combustível

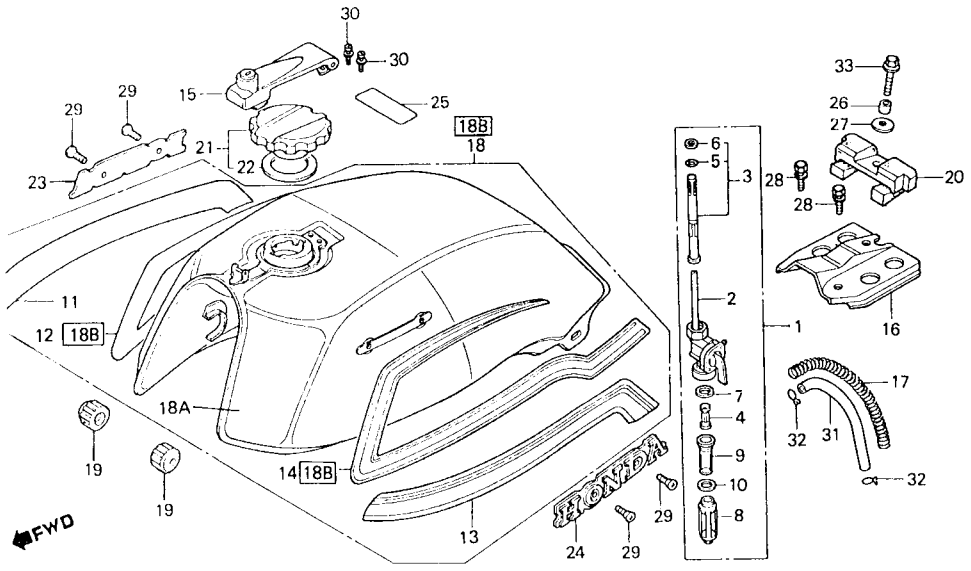

B443-58A

ITEM DE SERVIÇO	T.M.O.	REF. Nº	CODPRO	Nº DA PEÇA	DESCRIÇÃO	NOTA	QUANT. CB400 I	II	P	ÍNDICE	Nº DE SÉRIE	OBSERVAÇÕES
COPO, COMBUSTÍVEL	0,1	1	K2136	16950-443-901	CONJ. REGISTRO COMBUSTÍVEL		1		1			
(INCLUI PEÇA RELATIVA)		2	K0222	16951-443-901	CARCAÇA, REGISTRO (16951-443-902)	(A)	1		1			
TAMPA, TANQUE COMBUSTÍVEL	0,2		N0903	16951-443-902	CARCAÇA, REGISTRO		1		1			
CONJ. REGISTRO COMBUSTÍVEL	0,3	3	K2144	16952-443-901	JOGO FILTRO, COMBUSTÍVEL		1		1			
• JOGO FILTRO, COMBUSTÍVEL		4	K3370	16954-443-901	SUPORTE		1		1			
CONJ. TANQUE, COMBUSTÍVEL	0,5	5	K3388	16958-443-901	ANEL VEDAÇÃO, 10.6 x 1.3		1		1			
		6	K3396	16959-443-901	COLAR, FIXAÇÃO		1		1			
		7	K3400	16963-878-000	JUNTA		1					
			K4457	16963-443-901	JUNTA		1					
									1			
		8	K3418	16965-443-901	SUPORTE, COPO		1		1			
		9	K3426	16967-443-901	COPO, COMBUSTÍVEL (16967-443-902)	(A)	1		1			
			K4473	16967-443-902	COPO, COMBUSTÍVEL		1		1			
		10	K3434	16981-443-901	ARRUELA, LISA		1		1			
		11	K0362	17508-443-900ZA	FAIXA DIR., TANQUE (R-101C-U)		1				2036523	
			K0370	17508-443-900ZH	FAIXA DIR., TANQUE (NH-44M-S)		1				2036523	
			K7081	17508-443-900ZC	FAIXA DIR., TANQUE (NH-1)		1				2036523	
			N8548	17508-443-860ZA	FAIXA DIR., TANQUE (NH-44M-S) *TIPO I*		1			2036524		
			N8556	17508-443-860ZB	FAIXA DIR., TANQUE (NH-1) *TIPO II*		1			2036524		
			N8564	17508-443-860ZC	FAIXA DIR., TANQUE (R-105) *TIPO III*		1			2036524		
		12	M7929	17508-443-850	FAIXA DIR., TANQUE (NH-O)				1			
		13	K03B9	17509-443-900ZA	FAIXA ESQ., TANQUE (R- 101C-U)		1				2036523	
			K0397	17509-443-900ZB	FAIXA ESQ., TANQUE (NH-44M-S)		1				2036523	
			K7090	17509-443-900ZC	FAIXA ESQ., TANQUE (NH-1)		1				2036523	
			N8572	17509-443-860ZA	FAIXA ESQ., TANQUE (NH-44M-S) *TIPO I*		1			2036524		
			N8580	17509-443-860ZB	FAIXA ESQ., TANQUE (NH-1) *TIPO II*		1			2036524		
			N8599	17509-443-860ZC	FAIXA ESQ., TANQUE (R-105) *TIPO III*		1			2036524		
		14	M7937	17509-443-850	FAIXA ESQ., TANQUE (NH-0)				1			
		15	K0400	17530-443-612	TAMPA, TANQUE COMBUSTÍVEL		1		1			

C-13

Tanque de combustível

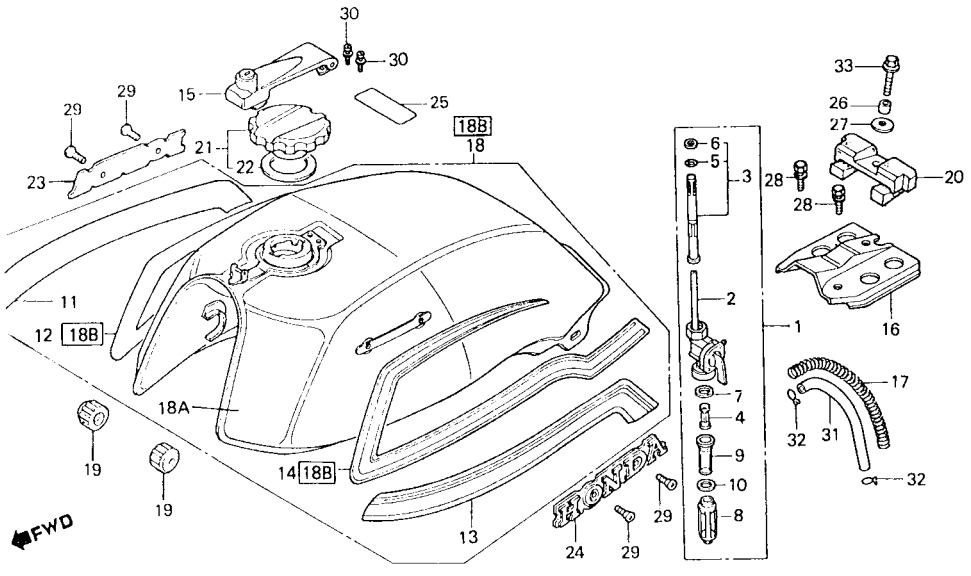

ITEM DE SERVIÇO	T.M.O.	REF. Nº	CODPRO	Nº DA PEÇA	DESCRIÇÃO	NOTA	QUANT. CB400 I	II	P	ÍNDICE	Nº DE SÉRIE	OBSERVAÇÕES
		16	K0419	77537-443-900	SUPORTE, TRAS. TANQUE		1		1			
		17	J7108	17532-404-000	MOLA, CAPA CONDUTO COMBUSTÍVEL		1		1			
		18	K0427	17540-443-901ZA	CONJ. TANQUE, COMBUSTÍVEL *NH-44M-S*		1				2036523	
			K0435	77540-443-901ZB	CONJ. TANQUE, COMBUSTÍVEL *R-101C-U*		1				2036523	
			K7103	17540-443-901ZC	CONJ. TANQUE, COMBUSTÍVEL *NH-1*		1				2036523	
			N8602	17520-443-860ZA	CONJ. TANQUE, COMBUSTÍVEL *NH-44M-S*		1				2036524	
			N8610	17520-443-860ZB	CONJ. TANQUE, COMBUSTÍVEL *R-105*		1				2036524	
			N8629	17520-443-860ZC	CONJ. TANOUE, COMBUSTÍVEL *NH-1*		1				2036524	
		18A	S1636	17510-443-900ZZ	TANQUE CQMP., COMBUSTÍVEL *S/ PINTURA*				1			
		18B	M7678	17520-443-770ZA	CONJ.TANQUE, COMBUSTÍVEL *NH-O*				1			
		19	B7235	17671-286-000	COXIM, DIANT. TANQUE		2		2			
		20	K0443	17613-443-900	COXIM, TRAS.TANQUE COMBUSTÍVEL		1		1			
		21	K2233	17620-449-003	TAMPA, BOCAL TANQUE		1		1			
		22	K9211	17632-422-000	GUARNIÇAO,TAMPA BOCAL TANQUE		1		1			
		23	K1857	87121-443-900	EMBLEMA DIR., TANQUE		1		1			
		24	K1865	87122-443-900	EMBLEMA ESQ., TANQUE		1		1			
		25	K1989	87560-443-900ZA	ETIQUETA, PRECAUÇÃO MANEJO *NH-O*		1				2055763	
			K1997	87560-443-900ZB	ETIQUETA, PRECAUÇÃO MANEJO *NH-1*		1				2055763	
			X0793	87560-397-630	ETIQUETA, PRECAUÇÃO	N-Y	1				2055764	
			M7651	87560-443-850	ETIQUETA, PRECAUÇÃO MANEJO				1			
		26	B2560	90324-300-000	COLAR, 8 mm (90324- 449-000)	(A)	1		1			
			N0938	90324-449-000	COLAR, 8 mm		1		1			
		27	B2454	90534-011-000	ARRUELA, 8,3 mm		1		1			
		28	C0244	93482-08016-08	PARAFUSO - ARRUELA, 8 x 16		2		2			

C-13

Tanque de combustível

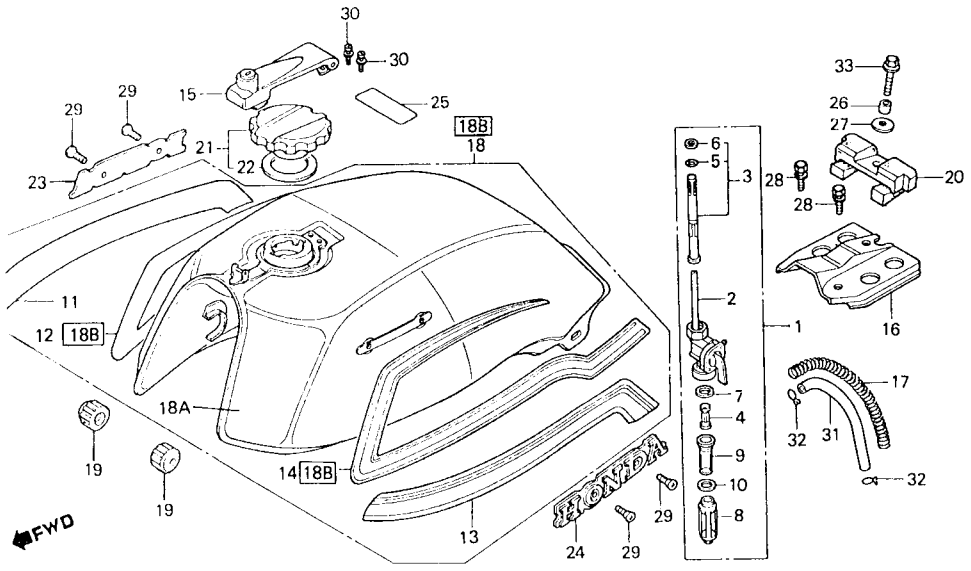

B443-58A

ITEM DE SERVIÇO	T.M.O.	REF. Nº	CODPRO	Nº DA PEÇA	DESCRIÇÃO	NOTA	QUANT. CB400 I	QUANT. CB400 II	QUANT. CB400 P	ÍNDICE	Nº DE SÉRIE	OBSERVAÇÕES
		29	K2543	93700-04006-0G	PARAFUSO, OVAL, 4 x 6		4		4			
		30	K2578	93892-04006-00	PARAFUSO - ARRUELA, 4 x 6		2		2			
		31	K2756	95001-55100-40	TUBO, COMBUSTIVEL, 5.3 x 100		1		1			
		32	80357	95002-02100	TRAVA B10, TUBO		2		2			
		33	G1943	95700-08025-00	PARAFUSO, FLANGE, 8 x 25		1		1			

C-13.1

Tanque de combustível

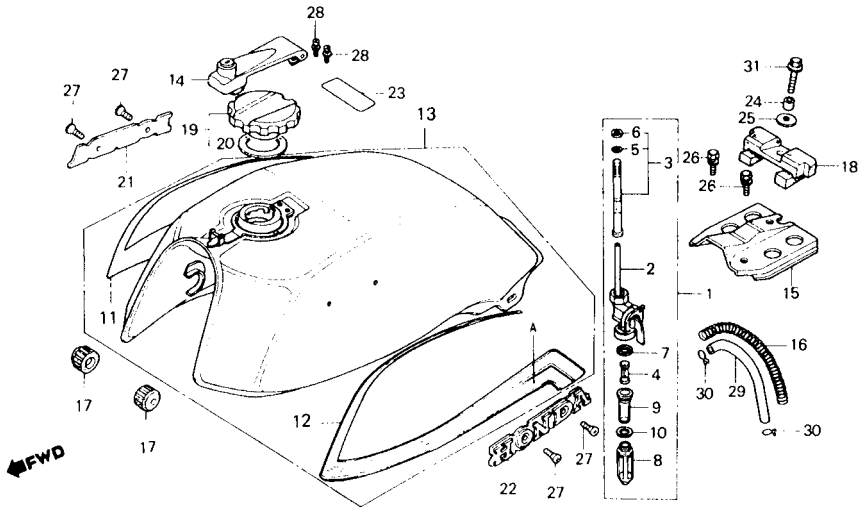

ITEM DE SERVIÇO	T.M.O.	REF. Nº	CODPRO	Nº DA PEÇA	DESCRIÇÃO	NOTA	QUANT. CB400 I	II	P	ÍNDICE	Nº DE SÉRIE	OBSERVAÇÕES
COPO, COMBUSTÍVEL	0,1	1	K2136	16950-443-901	CONJ. REGISTRO, COMBUSTÍVEL		1					
(INCLUI PEÇA RELATIVA)		2	N0903	16951-443-902	CARCAÇA COMP., REGISTRO		1					
TAMPA, TANQUE COMBUSTÍVEL	0,2	3	K2144	16952-443-901	JOGO, FILTRO COMBUSTÍVEL		1					
CONJ. REGISTRO, COMBUSTÍVEL	0,3	4	K3370	16954-443-901	SUPORTE		1					
• JOGO FILTRO, COMBUSTÍVEL		5	K3388	16958-443-901	ANEL VEDAÇÃO, 10.6 x 1.3		1					
CONJ. TANQUE, COMBUSTÍVEL	0,5	6	K3396	16959-443-901	COLAR, FIXAÇÃO		1					
		7	K4457	16963-443-901	JUNTA		1					
		8	K3418	16965-443-901	SUPORTE, COPO		1					
		9	K4473	16967-443-902	COPO, COMBUSTÍVEL		1					
		10	K3434	16981-443-901	ARRUELA, LISA		1					
		11	M6752	17508-443-880ZA	FAIXA DIR., TANQUE (R-8C-S-BR) *TIPO I*		1					
			N6324	17508-443-880ZB	FAIXA DIR., TANQUE (NH-100C-BR) *TIPO II*		1					
			S1440	17508-443-886ZC	FAIXA DIR., TANQUE (Y-103M-BR) *TIPO III*		1					
		12	M6760	17509-443-880ZA	FAIXA ESQ., TANQUE (R-8C-S-BR) *TIPO I*		1					
			N6332	17509-443-880ZB	FAIXA ESQ., TANQUE (NH-100C-BR) *TIPO II*		1					
			S1458	17509-443-880ZC	FAIXA ESQ., TANQUE (Y-103M-BR) *TIPO III*		1					
		13	M6779	17520-443-880ZA	CONJ. TANQUE, COMBUSTÍVEL *R-8C-S-BR*		1					
			N6308	17520-443-880ZB	CONJ. TANQUE, COMBUSTÍVEL *Y-103M-BR*		1					
			S1431	17520-443-880ZC	CONJ. TANQUE, COMBUSTÍVEL *NH-100C-BR*		1					
		14	K0400	17530-443-612	TAMPA COMP., TANQUE COMBUSTÍVEL		1					
		15	K0419	17531-443-900	SUPORTE, TRAS. TANQUE		1					
		16	J7108	17532-404-000	MOLA, CAPA CONDUTO COMBUSTÍVEL		1					
		17	B7235	17611-286-000	COXIM, DIANT., TANQUE COMBUSTÍVEL		2					
		18	K0443	17613-443-900	COXIM, TRAS., TANQUE COMBUSTÍVEL		1					
		19	K2233	17620-449-003	TAMPA COMP., BOCAL TANQUE COMBUSTÍVEL		1					
		20	K9211	17632-422-000	GUARNIÇÃO, TAMPA BOCAL TANQUE		1					

C-13.1

Tanque de combustível

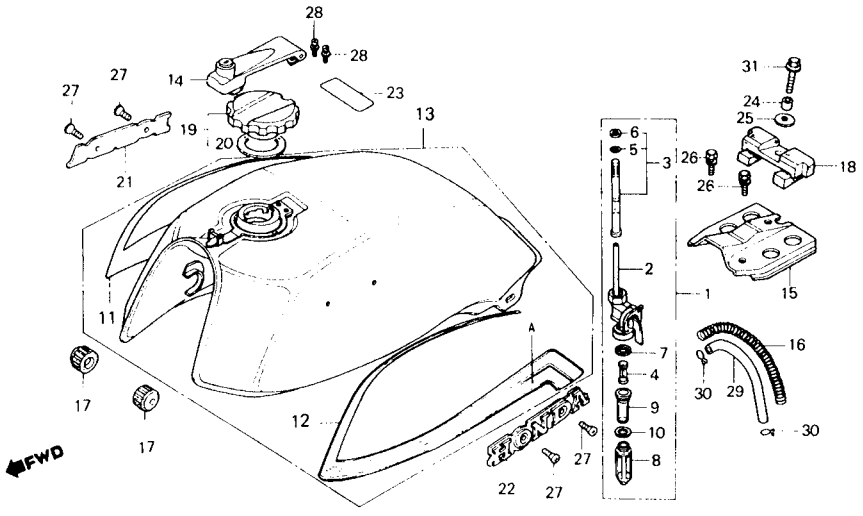

ITEM DE SERVIÇO	T.M.O.	REF. Nº	CODPRO	Nº DA PEÇA	DESCRIÇÃO	NOTA	QUANT. CB400 I	II	P	ÍNDICE	Nº DE SÉRIE	OBSERVAÇÕES
		21	M7384	87121-443-880	EMBLEMA DIR., TANQUE COMBUSTÍVEL			1				
		22	M7392	87122-443-880	EMBLEMA ESQ., TANQUE COMBUSTÍVEL			1				
		23	M7651	87560-443-850	ETIQUETA, PRECAUÇÃO MANEJO			1			3017028	
			X0793	87560-397-630	ETIQUETA, PRECAUÇÃO	N-Y		1			3017029	
		24	N0938	90324-449-000	COLAR, 8 mm			1				
		25	B2454	90534-011-000	ARRUELA, 8.3 mm			1				
		26	C0244	93482-0801608	PARAFUSO - ARRUELA, 8 x 16			2				
		27	K2543	93700-04006-0G	PARAFUSO, OVAL, 4 x 6			4				
		28	K2578	93892-04008-00	PARAFUSO - ARRUELA, 4 x 6			2				
		29	K2756	95001-55100-40	TUBO COMBUSTÍVEL, 5.3 x 100			1				
		30	80357	95002-02100	TRAVA B70, TUBO			2				
		31	G1943	95700-08025-00	PARAFUSO, FLANGE, 8 x 25			1				

C-14

Assento • Rabeta

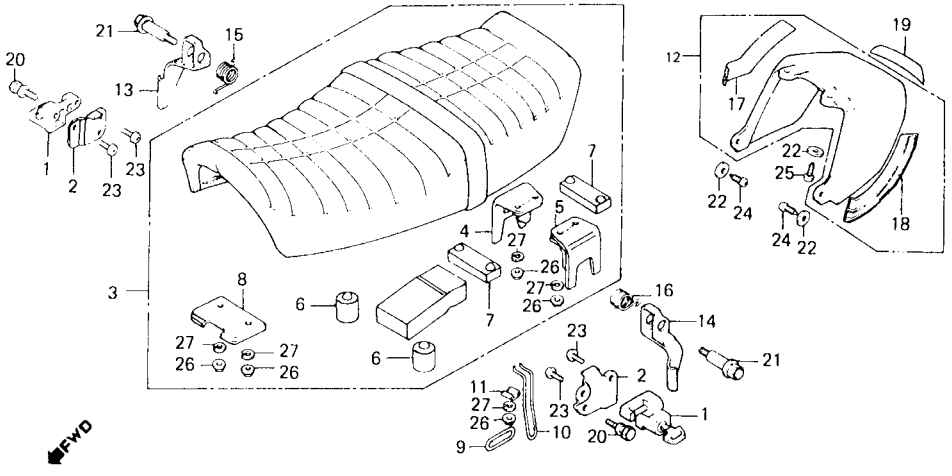

B443–108

ITEM DE SERVIÇO	T.M.O.	REF. Nº	CODPRO	Nº DA PEÇA	DESCRIÇÃO	NOTA	QUANT. CB400 I	QUANT. CB400 II	QUANT. CB400 P	ÍNDICE	Nº DE SÉRIE	OBSERVAÇÕES
TRAVA, CAPACETE	0,2	1	16942	50710-371-007	TRAVA, CAPACETE		2	2				
• CONJ. ASSENTO		2	K1342	50715-443-610	SUPORTE, TRAVA CAPACETE		2	2				
• PLACA, TRAVA ASSENTO		3	K1598	77200-443-900	CONJ.ASSENTO		1	1				
• CONJ. RABETA, ASSENTO		4	J9372	77202-413-000	PLACA, DIR. TRAVA ASSENTO		1	1				
		5	J9380	77203-413-000	PLACA, ESQ. TRAVA ASSENTO		1	1				
		6	J6691	77204-128-000	BORRACHA A, APOIO ASSENTO		2	2				
		7	L1798	77205-286-000	BORRACHA B, APOIO ASSENTO		2	2				
		8	K1601	77206-443-610	SUPORTE, DIANT. ASSENTO		1	1				
		9	J9399	77211-413-000	ANEL, TRAVA ASSENTO		1	1				
		10	K1610	77212-443-610	BRAÇO, TRAVA ASSENTO		1	1				
		11	J9402	77213-413-000	ARRUELA, TRAVA ASSENTO		1	1				
		12	K1628	77220-443-900ZA	CONJ. RABETA, ASSENTO *NH-44M-S*		1				2036523	
			K1636	77220-443-900ZB	CONJ. RABETA, ASSENTO *R-101C-U*		1				2036523	
			K7111	77220-443-900ZC	CONJ. RABETA, ASSENTO *NH-1*		1				2036523	
			N8637	77220-443-860ZA	CONJ. RABETA, ASSENTO *NH-44M-S*		1			2036524		
			N8645	77220-443-860ZB	CONJ. RABETA, ASSENTO *R-105*		1			2036524		
			N8653	77220-443-860ZC	CONJ. RABETA, ASSENTO *NH-1*		1			2036524		
			M7325	77220-443-880ZA	CONJ. RMETA, ASSENTO *R-8C-S-BR*			1				
			N6340	77220-443-880ZB	CONJ. RABETA, ASSENTO *Y-103M-BR*			1				
			S1466	77220-443-880ZC	CONJ. RABETA, ASSENTO *NH-100C-BR*			1				
		13	J9410	77221-413-000	ALAVANCA, DIR. TRAVA ASSENTO		1	1				
		14	J9429	77222-413-000	ALAVANCA, ESQ. TRAVA ASSENTO		1	1				
		15	J9437	77225-413-000	MOLA, DIR. TRAVA ASSENTO		1	1				
		16	J9445	77226-413-000	MOLA, ESQ. TRAVA ASSENTO		1	1				
		17	K1644	77228-443-900ZA	FAIXA DIR., RABETA (R-101C-U)		1				2036523	
			K7652	77228-443-900ZB	FAIXA DIR., RABETA (NH-44M-S)		1				2036523	
			K7120	77228-443-900ZC	FAIXA DIR., RABETA (NH-1)		1				2036523	
			N8661	77228-443-860ZA	FAIXA DIR., RABETA (NH-44M-S) *TIPO I*		1			2036524		
			N8670	77228-443-860ZB	FAIXA DIR., RABETA (NH-1) *TIPO II*		1			2036524		

C-14

Assento • Rabeta

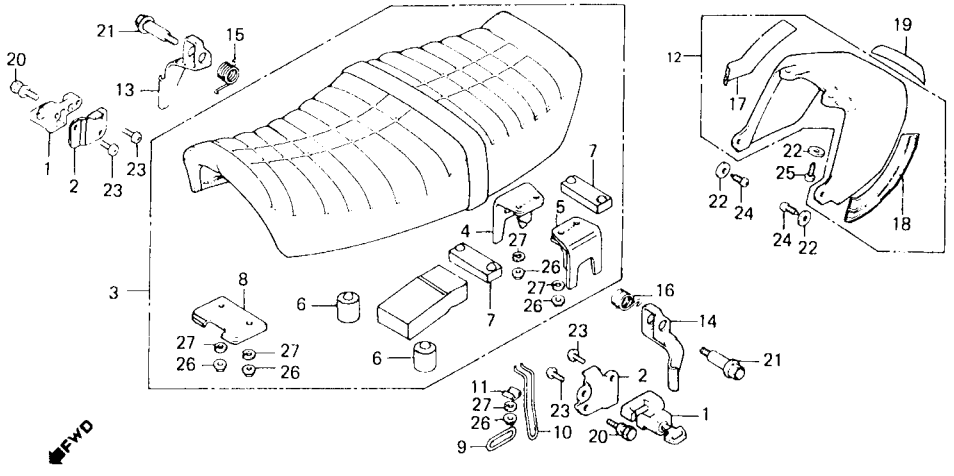

B443–108

ITEM DE SERVIÇO	T.M.O.	REF. Nº	CODPRO	Nº DA PEÇA	DESCRIÇÃO	NOTA	QUANT. CB400 I	II	P	ÍNDICE	Nº DE SÉRIE	OBSERVAÇÕES
		17	N8688	77228-443-860ZC	FAIXA DIR., RABETA (R-105) *TIPO III*		1				2036524	
			M7333	77228-443-860ZA	FAIXA DIR., RABETA (R-8C-S-BR) *TIPO I*			1				
			N6367	77228-443-880ZB	FAIXA DIR., RABETA (NH-100C-BR) *TIPO II*			1				
			S7474	77228-443-880ZC	FAIXA DIR., RABETA (Y-103M-BR) *TIPO III*			1				
		18	K1660	77229-443-900ZA	FAIXA ESQ., RABETA (R-101C-U)		1				2036523	
			K1679	77229-443-900ZB	FAIXA ESO, RABETA (NH-44M-S)		1				2036523	
			K713B	77229-443-900ZC	FAIXA ESQ, RABETA (NH-1)		1				2036523	
			N8696	77229-443-860ZA	FAIXA ESQ., RABETA (NH-44M-S) *TIPO I*		1				2036524	
			N8700	77229-443-860ZB	FAIXA ESQ., RABETA (NH-1) *TIPO II*		1				2036524	
			N8718	77229-443-860ZC	FAIXA ESQ., RABETA (R-105) *TIPO III*		1				2036524	
			M7341	77229-443-880ZA	FAIXA ESQ., RABETA (R-8C-S-BR) *TIPO I*			1				
			N6375	77229-443-880ZB	FAIXA ESQ., RABETA (NH-100 C-BR) *TIPO II*			1				
			S1482	77229-443-880ZC	FAIXA ESQ., RABETA (Y-103M-BR) *TIPO III*			1				
		19	K1830	87110-443-900ZA	EMBLEMA, RABETA (R-101C-U)		1				2036523	
			K1849	87110-443-900ZB	EMBLEMA, RABETA (NH-44M-S)		1				2036423	
			K7146	87110-443 900ZC	EMBLEMA, RABETA (NH-1)		1				2036523	
			N8726	87110-443-B60ZA	EMBLEMA, RABETA (NH-44M-S, R-105, NH-1)		1					
			S1067	87110-443-900ZE	EMBLEMA, RABETA (R-8C-S-BR, Y-103M-BR)			1				
		20	J9534	90105-413-000	PARAFUSO, ESPECIAL, 8 x 16		2	2				
		21	J9569	90130-413-000	PARAFUSO TRAVA DO ASSENTO		2	2				
		22	M1220	90557-538-000	ARRUELA, LISA, 5 mm		4	4				
		23	77828	93500-06010	PARAFUSO, PHILLIPS, 6 x 10 (93500-06010-0A)	(A)	4	4				
			N0946	93500-06010-0A	PARAFUSO, PHILLIPS, 6 x 10		4	4				
		24	K2616	93901-25220	PARAFUSO, AUTO-ATARRAXANTE, 5 x 12		2	2				
		25	K2624	93901-25320	PARAFUSO, AUTO-ATARRAXANTE, 5 x 16		2	2				
		26	78859	94001-06000-0S	PORCA, SEX., 6 mm		7	7				
		27	H0B37	94111-06800	ARRUELA, PRESSÃO, 6 mm		7	7				

C-14.1

Assento

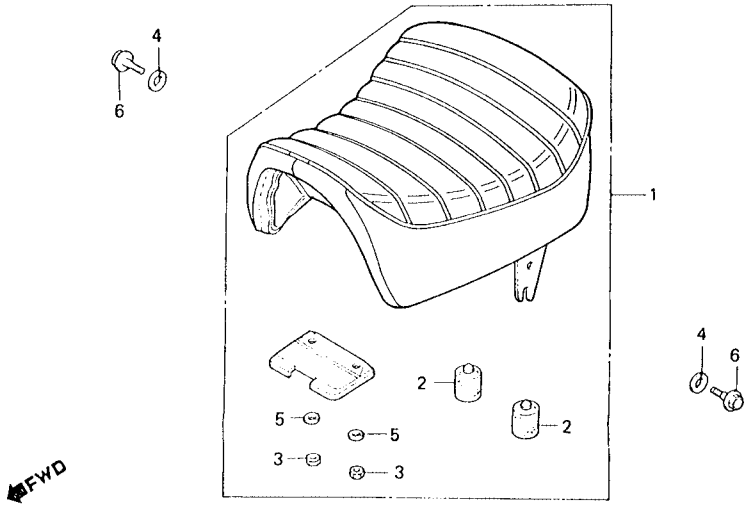

B443-59A

ITEM DE SERVIÇO	T.M.O.	REF. Nº	CODPRO	Nº DA PEÇA	DESCRIÇÃO	NOTA	QUANT. CB400 I	II	P	ÍNDICE	Nº DE SÉRIE	OBSERVAÇÕES
CONJ. ASSENTO, INDIVIDUAL	0,2	1	M7775	77100-443-770	CONJ. ASSENTO, INDIVIDUAL				1			
		2	J6691	77204-128-000	BORRACHA A, APOIO ASSENTO				2			
		3	78859	94001-06000-0S	PORCA, SEX., 6 mm				2			
		4	G2184	94101-08000	ARRUELA, LISA, 8 mm				2			
		5	H0837	94111-06800	ARRUELA, PRESSÃO, 6 mm				2			
		6	K2934	95700-08020-00	PARAFUSO, FLANGE, 8 x 20				2			

C-15

Tampa lateral direita
• Bateria

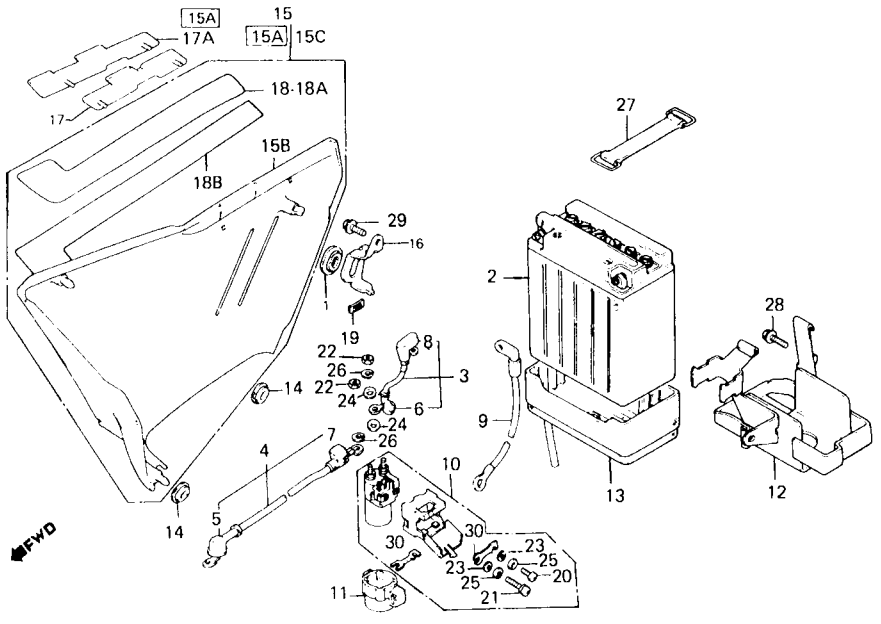

B443–109

ITEM DE SERVIÇO	T.M.O.	REF. Nº	CODPRO	Nº DA PEÇA	DESCRIÇÃO	NOTA	QUANT. CB400 I	II	P	ÍNDICE	Nº DE SÉRIE	OBSERVAÇÕES
CABO, PARTIDA BATERIA	0,2	1	G2427	17247-303-000	BORRACHA A,FIXAÇÃO TAMPA LATERAL							
BATERIA, 12N12	0,3	2	M2420	31500-413-601	BATERIA, 12N12		1	1	1			
• CONJ. CABO TERRA		3	K0826	32401-443-900	CABO, PARTIDA BATERIA		1	1	1			
• CONJ. INTERRUPTOR SOLENÓIDE		4	K0834	32410-443-900	CABO, MOTOR PARTIDA		1	1	1			
SUPORTE COMP., BATERIA	0,4	5	33812	32411-253-000	CAPA, TERMINAL MOTOR PARTIDA		1	1	1			
CABO, MOTOR PARTIDA	0,5	6	K0B42	32411-443-900	CAPA, TERMINAL BATERIA		1	1	1			
		7	K0850	32412-443-900	CAPA A, SOLENÓIDE		1	1	1			
		8	K2250	32416-460-000	CAPA B, SOLENÓIDE		1	1	1			
		9	J8503	32601-413-000	CONJ. CABO TERRA		1	1	1			
		10	J9992	35850-425-007	CONJ. INTERRUPTOR SOLENÓIDE (35850-425-017)	(A)	1	1	1			
			L5432	35850-425-017	CONJ. INTERRUPTOR SOLENÓIDE		1	1	1			
		11	K9793	35856-425-000	BORRACHA, SUPORTE SOLENÓIDE		1	1	1			
		12	J9119	50325-413-000	SUPORTE COMP., BATERIA		1	1	1			
		13	M0312	50326-413-781	COXIM, BATERIA		1	1	1			
		14	G2419	83551-300-000	BORRACHA, FIXAÇÃO TAMPA LAT.		2	2	2			
		15	K1725	83610-443-900ZA	CONJ. TAMPA LAT. DIR. *NH-44M-S, NH-105*		1				2036523	
			K1733	83610-443-900ZB	CONJ. TAMPA LAT. DIR. *R-101C-U, NH-105*		1				2036523	
			K7154	83610-443-900ZC	CONJ. TAMPA LAT. DIR. *NH-1, NH-105*		1				2036523	
			N8734	83610-443-860ZA	CONJ. TAMPA LAT. DIR. *NH-44M-S, NH-105*		1				2036524	
			N8742	83610-443-860ZB	CONJ. TAMPA LAT. DIR.*R-105, NH-105*		1				2036524	
			N8750	83610-443-860ZC	CONJ. TAMPA LAT. DIR. *NH-1, NH-105*		1				2036524	
		15A	M7350	83620-443-880ZA	CONJ. TAMPA LAT. DIR. *R-8C-S-BR, NH-105*				1			
			N6383	83620-443-880ZB	CONJ. TAMPA LAT. DIR. *Y-103M- BR, NH-105*				1			
			S1490	83620-443-880ZC	CONJ. TAMPA LAT. DIR. *NH-100C-BR, NH-105*				1			

C-15

Tampa lateral direita
• Bateria

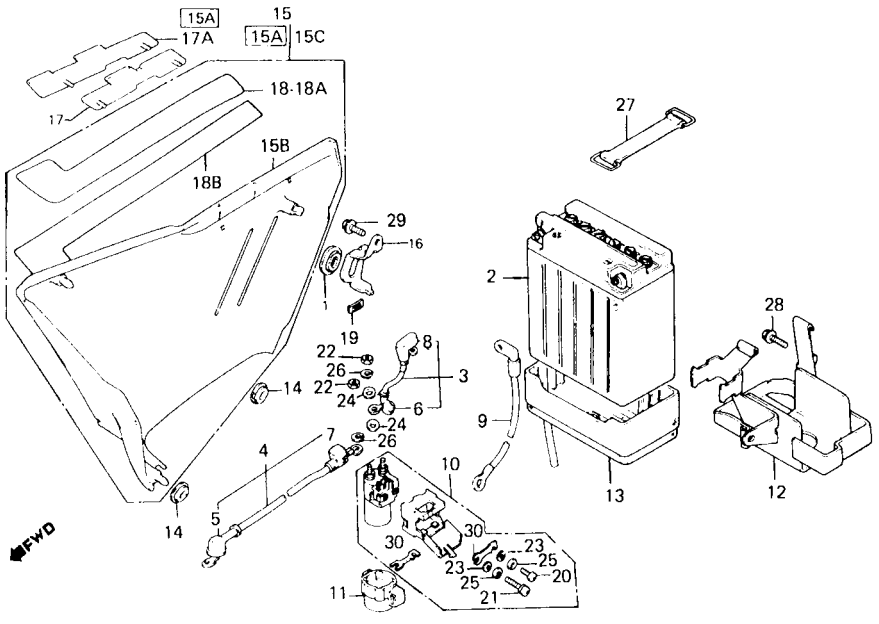

ITEM DE SERVIÇO	T.M.O.	REF. Nº	CODPRO	Nº DA PEÇA	DESCRIÇÃO	NOTA	QUANT. CB400 I	II	P	ÍNDICE	Nº DE SÉRIE	OBSERVAÇÕES
		15B	S1636	83600-443-900ZZ	TAMPA LAT. DIR. *S/ PINTURA*				1			
		15C	M7791	83610-443-770ZA	CONJ. TAMPA LAT. DIR. *NH-0, NH-105*				1			
		16	K1741	83710-443-610	SUPORTE, TAMPA LAT, DIR.		1	1	1			
		17	K1873	87126-443-900	EMBLEMA TAMPA LAT. DIR.		1		1			
		17A	M7406	87126-443-880	EMBLEMA, TAMPA LAT. DIR.			1				
		18	K1B90	87128-443-900ZA	FAIXA, TAMPA LAT.DIR. (R-101C-U)		1				2036523	
			K1903	87128-443-900ZB	FAIXA, TAMPA LAT. DIR. (NH-44M-S)		1				2036523	
			K7162	87128-443-900ZC	FAIXA, TAMPA LAT. DIR. (NH-1)		1				2036523	
			N8769	87128-443-880ZA	FAIXA, TAMPA LAT. DIR. (NH-44M-S) *TIPO I*		1				2036524	
			N8777	87128-443-860ZB	FAIXA, TAMPA LAT. DIR (NH-1) *TIPO II*		1				2036524	
			N8785	87128-443-860ZC	FAIXA, TAMPA LAT. DIR. (R-105) *TIPO III*		1				2036524	
		18A	M7422	87128-443-880ZA	FAIXA, TAMPA LAT. DIR. (R-8C.S.BR) *TIPO I*			1				
			N6405	87128-443-880ZB	FAIXA, TAMPA LAT. DIR. (NH.100C BR) 'TIPO II*			1				
			S1504	87128-443-880ZC	FAIXA, TAMPA LAT. DIR. (Y-103M-BR) *TIPO III*			1				
		18B	M7961	87128-443-850	FAIXA, TAMPA LAT. DIR. (NH-0)				1			
		19	74390	90315-504-000	TRAVA, 3 mm		2	2	2			
		20	K2497	93500-04006-1H	PARAFUSO, PHILLIPS, 4 x 6		1	1	1			
		21	K2500	93500-04010-1H	PARAFUSO, PHILLIP5, 4 x 10		1	1	1			
		22	K2675	94002-06080	PORCA, SEX., 6 mm (94002-06080-0S)	(A)	2	2	2			
			L3499	94002-06080-0S	PORCA, SEX., 6 mm		2	2	2			
		23	H0802	94101-04800	ARRUELA, LISA, 4 mm		2	2	2			
		24	C0481	94101-06800	ARRUELA, LISA, 6 mm		2	2	2			
		25	02607	94111-04800	ARRUELA, PRESSÃO, 4 mm		2	2	2			
		26	H0837	94111-06800	ARRUELA, PRESSÃO, 6 mm		2	2	2			
		27	80624	95012-17000	PRESILHA, BATERIA		1	1	1			
		28	H0870	95700-06012-08	PARAFUSO, FLANGE, 6 x 12		1	1	1			
		29	K2900	95700-08012-00	PARAFUSO, FLANGE, 8 x 12		1	1	1			
		30	K3132	98200-53000	FUSÍVEL (30A)		2	2	2			

C-16

Tampa lateral esquerda
• Retificador

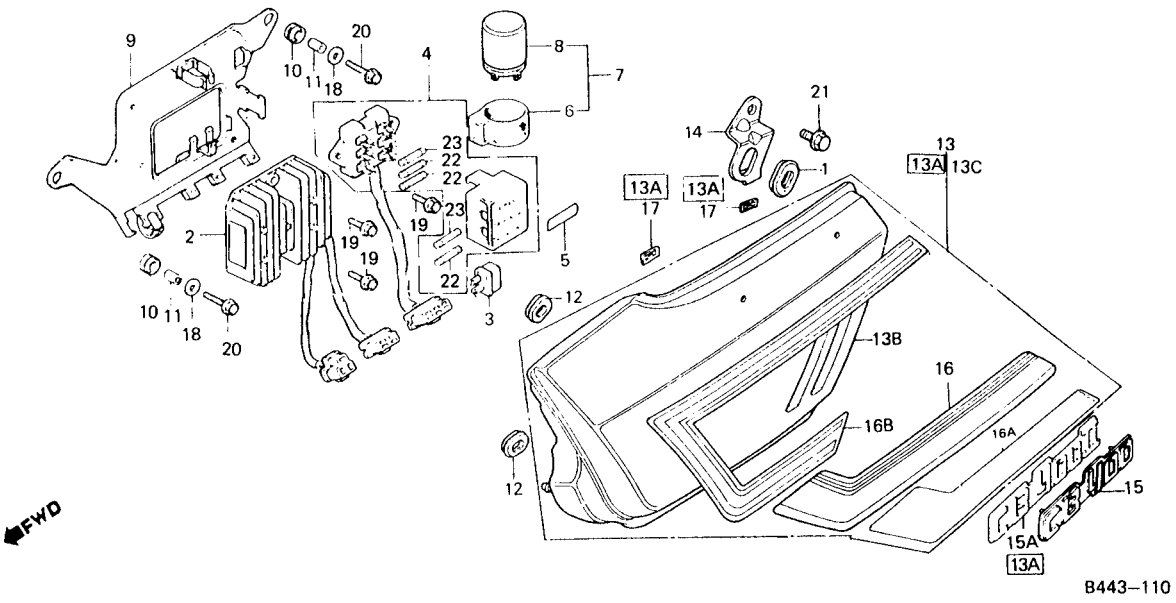

ITEM DE SERVIÇO	T.M.O.	REF. Nº	CODPRO	Nº DA PEÇA	DESCRIÇÃO	NOTA	QUANT. CB400 I	II	P	ÍNDICE	Nº DE SÉRIE	OBSERVAÇÕES
CONJ. RETIFICADOR, SILÍCIO	0,2	1	G2427	17247-303-000	BORRACHA A, FIXAÇÃO TAMPA LAT.		1	1	1			
• CONJ. RELÉ, SINALEIRAS		2	J8457	31600-413-008	CONJ. REGULADOR, VOLTAGEM (SHINDENGEN)		1	1	1			
SUPORTE, COMPONENTES ELÉTRICOS	0,4											
CONJUNTO REGULAGEM, VOLTAGEM	0,3	3	06815	31700-124-003	CONJ. RETIFICADOR, SILÍCIO (STANLEY)		1	1	1			
CONJ. CAIXA, FUSÍVEIS	0,2		J4257	31700-124-008	CONJ. RETIFICADOR, SILÍCIO (SHINDENGEN)		1	1	1			
		4	J8678	38200-413-003	CONJ. CAIXA, FUSÍVEIS		1	1	1			
		5	K1156	38215-443-900	ETIQUETA, CAIXA FUSÍVEIS		1	1				
			N0962	38215-443-850	ETIQUETA, CAIXA FUSÍVEIS				1			
		6	G9901	38306-292-000	SUPORTE, RELÉ SINALEIRAS		1	1	2			
		7	K7164	38350-443-900	CONJ. RELE, SINALEIRAS		1	1	1			
		8	K1172	38351-443-900	RELÉ, SINALEIRAS		1	1	1			
		9	J9135	50330-413-010	SUPORTE, COMPONENTES ELÉTRICOS		1	1	1			
		10	M0908	80105-061-000	BUCHA, BORRACHA A		2	2	2			
		11	G9669	80108-061-010	BUCHA, FIXAÇÃO		2	2	2			
		12	G2419	83551-300-000	BORRACHA, FIXAÇÃO TAMPA LAT.		2	2	2			
		13	K1750	83710-443-900ZA	CONJ. TAMPA LAT. ESQ. *NH-44M-S, NH-105*		1				2036523	
			K1768	83710-443-900ZB	CONJ. TAMPA LAT. ESQ. *R-101C-U, NH-105*		1				2036523	
			K7170	83710-443-900ZC	CONJ. TAMPA LAT. ESQ. *NH-1,NH-105*		1				2036523	
			N8793	83710-443-860ZA	CONJ. TAMPA LAT. ESQ. *NH-44M-S, NH-105*		1				2036524	
			N8807	83710-443-860ZB	CONJ. TAMPA LAT. ESQ. *R-105, NH-105*		1				2036524	
			N8815	83710-443-860ZC	CONJ. TAMPA LAT. ESQ. *NH-1,NH-105*		1				2036524	
		13A	M7368	83720-443-880ZA	CONJ. TAMPA LAT. ESQ. *R-8C-S, NH-105*			1				
			N6413	83720-443-880ZB	CONJ. TAMPA LAT. ESQ. *Y-103M-BR, NH-105*			1				
			S1512	83720-443-880ZC	CONJ. TAMPA LAT. ESQ. *NH-100C-BR, NH-105*			1				

C-16

Tampa lateral esquerda
• Retificador

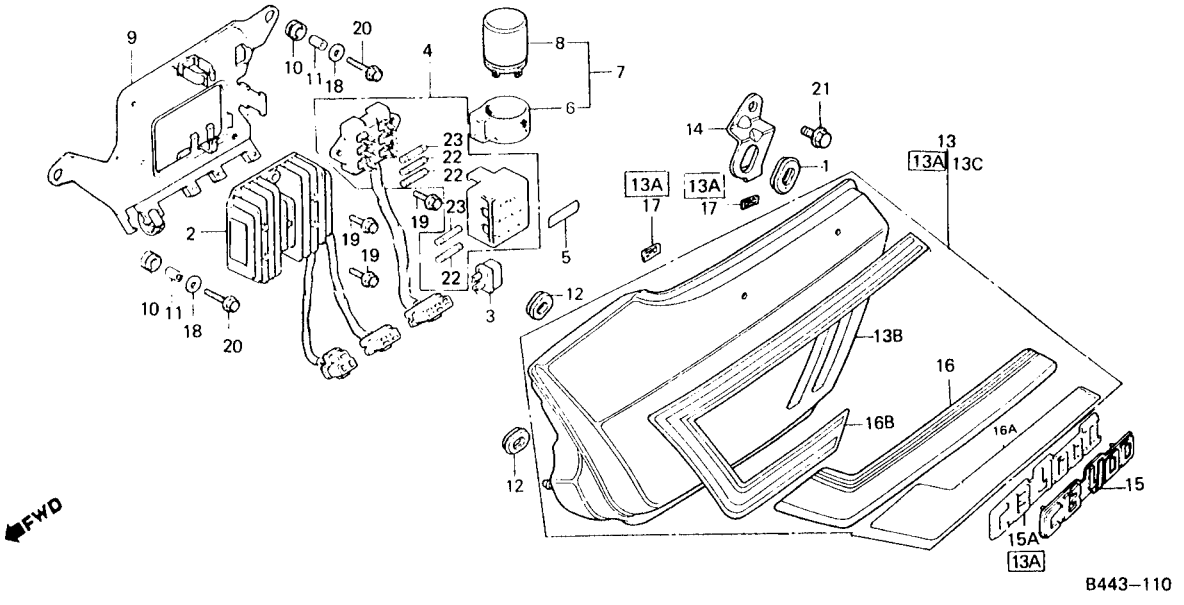

ITEM DE SERVIÇO	T.M.O.	REF. Nº	CODPRO	Nº DA PEÇA	DESCRIÇÃO	NOTA	QUANT. CB400 I	II	P	ÍNDICE	Nº DE SÉRIE	OBSERVAÇÕES
		13B	S16444	83700-443-900ZZ	TAMPA IAT. DIR. *S/PINTURA*				1			
		13C	M7805	83710-443-770ZA	CONJ. TAMPA LAT. ESQ. *NH-O, NH-1*				1			
		14	K1776	83711-443-610	SUPORTE, TAMPA LAT. ESQ.		1	1	1			
		15	K18B1	87127-443-900	EMBLEMA, TAMPA LAT. ESQ.		1		1			
		15A	M7414	87127-443-880	EMBLEMA, TAMPA LAT. ESQ.			1				
		16	K1911	87129-443-900ZA	FAIXA, TAMPA LAT. ESQ. (R-101C-U)		1				2036523	
			K1920	87129-443-900ZB	FAIXA, TAMPA LAT. ESQ. (NH-44M-S)		1				2036523	
			K7189	87129-443-900ZC	FAIXA, TAMPA LAT. ESQ. (NH-1)		1				2036523	
			N8823	87129-443-860ZA	FAIXA, TAMPA LAT. ESQ. (NH-44M-S) *TIPO I*		1				2036524	
			N8831	87129-443-860ZB	FAIXA, TAMPA LAT. ESQ. (NH-1) *TIPO II*		1				2036524	
			N8840	87129-443-860ZC	FAIXA, TAMPA LAT. ESQ. (R-105) *TIPO III*		1				2036524	
		16A	M7430	87129-443-880ZA	FAIXA, TAMPA LAT. ESQ. (R-8C-S-BR) *TIPO I*			1				
			N6430	87129-443-880ZB	FAIXA, TAMPA LAT. ESQ. (NH-100C-BR) *TIPO II*			1				
			S1520	87129-443-880ZC	FAIXA, TAMPA LAT. ESQ. (Y-103M-BR) *TIPO III*			1				
		16B	M7970	87129-443-850	FAIXA, TAMPA LAT. ESQ. (NH-0)				1			
		17	74390	90315-504-000	TRAVA, 3 mm		2	2	2			
		18	H9648	90581-701-000	ARRUELA, 18 mm		2	2	2			
		19	K2810	95700-06014-08	PARAFUSO, FLANGE, 6 x 14		3	3	3			
		20	K2853	95700-06020-08	PARAFUSO, FLANGE, 6 x 20		2	2	2			
		21	K2900	95700-08012-00	PARAFUSO, FLANGE, 8 x 12		1	1	1			
		22	82708	98200-20700	FUSIVEL B,(7A)		3	3	3			
		23	82716	98200-21500	FUSIVEL B, (15A)		2	2	2			

C-17

Filtro de air

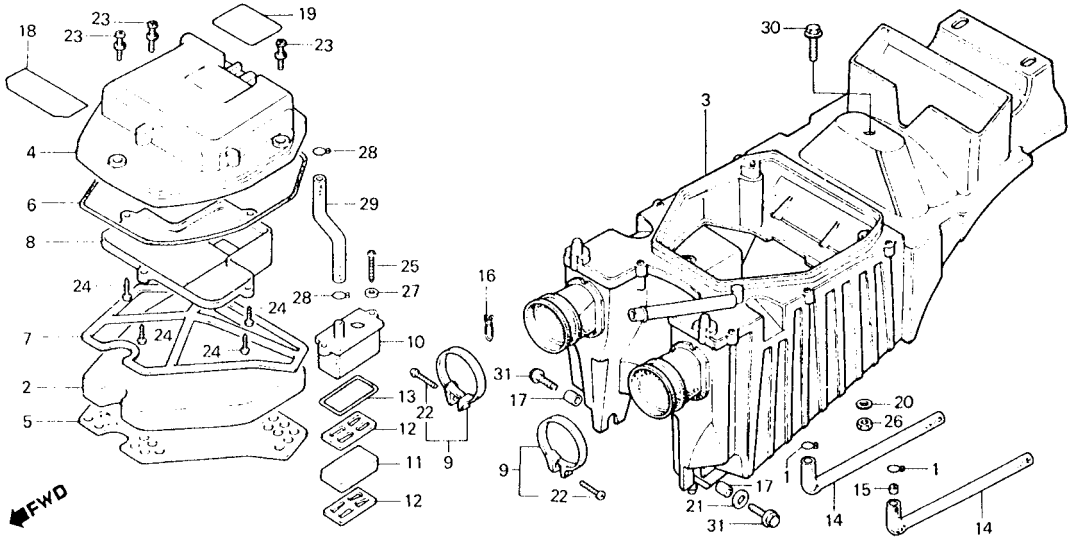

ITEM DE SERVIÇO	T.M.O.	REF. Nº	CODPRO	Nº DA PEÇA	DESCRIÇÃO	NOTA	QUANT. CB400 I	II	P	ÍNDICE	Nº DE SÉRIE	OBSERVAÇÕES
ELEMENTO, FILTRO AR	0,2	1	H9672	15772-292-010	PRESILHA, TUBO RESPIRO		2	2	2			
CÂMARA, RESPIRO	0,3	2	J7973	17211-413-000	ELEMENTO, FILTRO AR		1	1	1			
(INCLUI PEÇA RELATIVA)		3	J7981	17214-413-690	CARCAÇA COMP., FILTRO AR		1	1				
CARCAÇA COMP., FILTRO AR	1,3		M5691	17214-413-880	CARCAÇA COMP., FILTRO AR				1			
		4	J7990	17217-413-000	TAMPA, CARCAÇA FILTRO AR		1	1	1			
		5	J8007	17218-413-000	PLACA A, FIXAÇÃO ELEMENTO		1	1	1			
		6	J8015	17219-413-000	GUARNIÇÃO, TAMPA FILTRO AR		1	1	1			
		7	38023	17220-413-000	PLACA B, ELEMENTO		1	1	1			
		8	J8031	17222-413-000	CONDUTO, FILTRO AR		1	1	1			
		9	L5416	17256-358-000	PRESILHA B, TUBO CONEXÃO, FILTRO AR		2	2	2			
		10	J8040	17261-413-690	CÂMARA, RESPIRO		1	1	1			
		11	J8058	17265-413-690	FILTRO, RESPIRO		1	1	1			
		12	J8066	17266-413-690	SEPARADOR, CÂMARA		2	2	2			
		13	J8074	17268-413-690	GUARNIÇÃO, RESPIRO		1	1	1			
		14	J8082	17366 413-000	TUBO, DRENO		2	2	2			
		15	J8090	17367-413-690	FILTRO, TUBO DRENO		1	1	1			
		16	K9335	18534-634-670	PRESILHA, MANGUEIRA AR, 16 mm		1	1	1			
		17	J6926	37243-371-008	BUCHA, FIXAÇÃO		2	2	2			
		18	K1946	87506-443-900	ETIQUETA, PRECAUÇÃO BATERIA		1	1	1			
		19	K1954	87507-443-900	ETIQUETA, PRECAUÇAO FILTRO AR		1	1	1			
		20	K2268	90304-538-000	ARRUELA, BATENTE SUPORTE		1	1	1			
		21	H9648	90581-701-000	ARRUELA, 6 mm		1	1	1			
		22	F8756	93500-04025-0A	PARAFUSO, PHILLIPS,4 x 25		2	2	2			
		23	K2560	93891-05025-18	PARAFUSO-ARRUELA, 5 x 25		3	3	3			
		24	K2632	93901-32420	PARAFUSO, AUTO-ATARRAXANTE, 3 x 16		4	4	4			
		25	J2459	93901-35420	PARAFUSO, AUTO-ATARRAXANTE, 5 x 20		2	2	2			

C-17

Filtro de ar

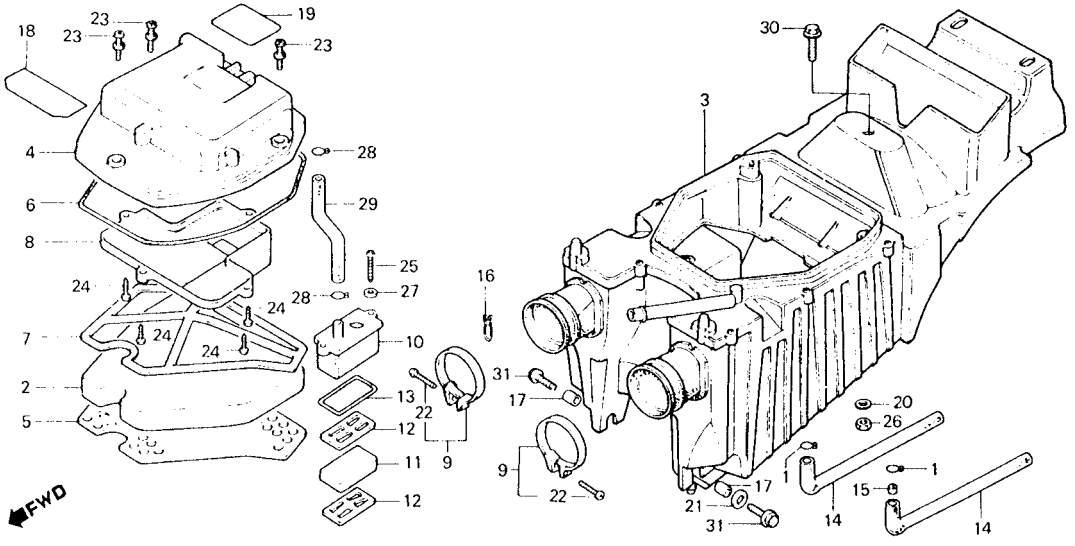

ITEM DE SERVIÇO	T.M.O.	REF. Nº	CODPRO	Nº DA PEÇA	DESCRIÇÃO	NOTA	QUANT. CB400 I	II	P	ÍNDICE	Nº DE SÉRIE	OBSERVAÇÕES
		26	78859	94001-06000-0S	PORCA, SEX., 6 mm		1	1	1			
		27	C0473	94101-05800	ARRUELA, LISA, 5 mm		2	2	2			
		28	80365	95002-02130	PRESILHA B12.5, TUBO		2	2	2			
		29	K2772	95005-80160-20	TUBO, 8 x 160		1	1	1			
		30	81175	95700-06016-08	PARAFUSO, FLANGE, 6 x 16		1	1	1			
		31	K2853	95700-06020-08	PARAFUSO, FLANGE, 6 x 20		2	2	2			

C-18

Escapamento

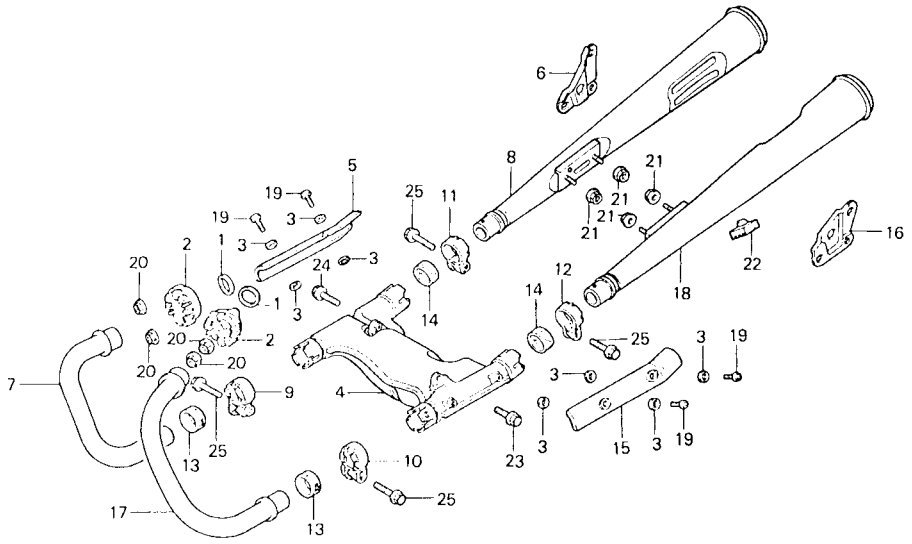

ITEM DE SERVIÇO	T.M.O.	REF. Nº	CODPRO	Nº DA PEÇA	DESCRIÇÃO	NOTA	QUANT. CB400 I	II	P	ÍNDICE	Nº DE SÉRIE	OBSERVAÇÕES
JUNTA, TUBO ESCAPAMENTO	0,2	1	G1749	18212-634-000	JUNTA TUBO ESCAPAMENTO		2	2	2			
• TUBO, ESCAPAMENTO		2	N5514	18231-413-000	JUNÇÃO, TUBO ESCAPAMENTO		2	2	2			
• SILENCIOSO, COMP.		3	K9262	18292-147-000	GUARNIÇÃO, PROTETOR SILENCIOSO		8	8	8			
CÂMARA, EQUALIZADORA COMP.	0,6	4	K9270	18310-413-013	CÂMARA, EQUALIZADORA COMP.		1	1	1			
		5	J8112	18315-413-010	PROTETOR, SILENCIOSO DIR.		1	1	1			
		6	K0486	18318-443-610	SUPORTE, SILENCIOSO DIR		1	1	1			
		7	K0494	18320-443-003	TUBO, ESCAPAMENTO DIR.		1	1	1			
		8	K0568	18330-443-900	SILENCIOSO, DIR. COMP.		1	1	1			
		9	K9297	18373-413-000	BRAÇADEIRA, DIANT. SILENCIOSO DIR.		1	1	1			
		10	J8139	18374-413-000	BRAÇADEIRA, DIANT. SILENCIOSO ESQ.		1	1	1			
		11	J8147	18375-413-000	BRAÇADEIRA, TRAS. SILENCIOSO DIR.		1	1	1			
		12	J8155	18376-413-000	BRAÇADEIRA, TRAS. SILENCIOSO ESQ.		1	1	1			
		13	K9300	18391-413-000	GUARNIÇÃO, DIANT. SILENCIOSO		2	2	2			
		14	K9319	18392-413-000	GUARNIÇAO,TRAS. SILENCIOSO		2	2	2			
		15	J8180	18415-413-000	PROTETOR, SILENCIOSO ESQ.		1	1	1			
		16	K0516	18418-443-610	SUPORTE, SILENCIOSO ESQ.		1	1	1			
		17	K0524	18420-443-003	TUBO, ESCAPAMENTO ESQ.		1	1	1			
		18	K0532	18430-443-900	SILENCIOSO, ESQ. COMP.		1	1	1			
		19	K2586	93893-05012-00	PARAFUSO-ARRUELA, 5 x 12		4				2019605	
			M7660	90136-443-840	PARAFUSO-ARRUELA, 5 x 12		4			2019606		
								4	4			
		20	J2483	94050-06000	PORCA, FLANGE, 6 mm		4	4	4			
		21	79227	94050-08080	PORCA, FLANGE, 8 mm		4	4	4			
		22	M1785	95011-64000	BATENTE, CAVALETE		1	1	1			
		23	H0918	95700-08020-08	PARAFUSO, FLANGE, 8 x 20		1	1	1			
		24	K2942	95700-08028-08	PARAFUSO, FLANGE, 8 x 28		1	1	1			
		25	K2950	95700-08035-00	PARAFUSO, FLANGE, 8 x 35		4				2021666	
			N0989	90118-471-000	PARAFUSO, FLANGE, 8 x 37		4			2021667		
								4	4			

C-19

Pedal do freio • Pedal do câmbio • Pedal de partida

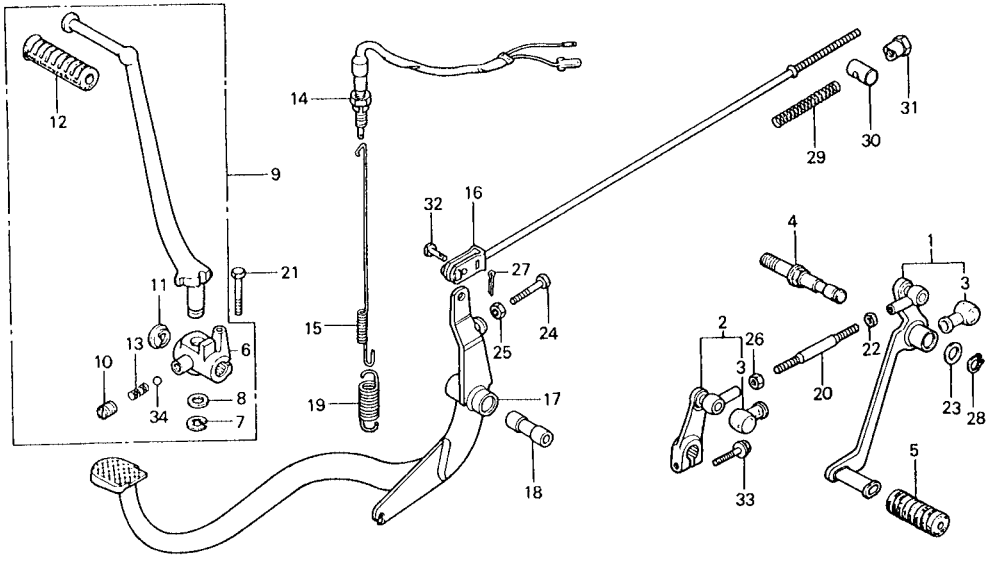

B443-25A

ITEM DE SERVIÇO	T.M.O.	REF. Nº	CODPRO	Nº DA PEÇA	DESCRIÇÃO	NOTA	QUANT. CB400 I	II	P	ÍNDICE	Nº DE SÉRIE	OBSERVAÇÕES
PEDAL, CÂMBIO COMP.	0,2	1	K0753	24700-443-610	PEDAL, CÂMBIO COMP.		1	1	1			
(INCLUI PEÇA RELATIVA)		2	K0761	24710-443-610	BRAÇO, CÂMBIO COMP.		1	1	1			
• BRAÇO, CÂMBIO COMP.		3	J9844	24724-422-000	CAPA, CONTRA POEIRA		2	2	2			
• CONJ. PEDAL, PARTIDA		4	K0770	24731-443-610	EIXO, PEDAL CÂMBIO		1	1	1			
(INCLUI PELA RELATIVA)		5	J982B	24781-419-000	BORRACHA, PEDAL CÂMBIO		1	1	1			
CONJ. INTERRUPTOR, FREIO TRAS.	0,3	6	J6977	28241-388-000	ARTICULAÇÃO, PEDAL PARTIDA		1	1	7			
VARETA COMP., COMP., FREIO TRAS.	0,4	7	N7053	28293-333-000	TRAVA, PEDAL PARTIDA		1	1	1			
• PEDAL, FREIO TRAS.		8	F1131	28294-333-000	ARRUELA, PEDAL PARTIDA		1	1	1			
		9	K0796	28300-443-900	CONJ. PEDAL, PARTIDA		1	1	1			
		10	E7118	28303-310-010	PARAFUSO, PEDAL PARTIDA		1	1	1			
		11	47643	28305-310-000	CAPA, PEDAL PARTIDA		1	1	1			
		12	L3740	28311-329-000	BORRACHA, PEDAL PARTIDA		1	1	1			
		13	47651	28333-310-000	MOLA, PEDAL PARTIDA		1	1	1			
		14	K3329	35350-149-003	CONJ. INTERRUPTOR, FREIO TRAS.		1	1	1			
		15	J8597	35357-413-000	MOLA, INTERRUPTOR FREIO		1	1	1			
		16	J7019	43451-393-000	VARETA COMP., FREIO TRAS.		1	1	1			
		17	M2218	46500-443-611	PEDAL FREIO TRAS.		1	1	1			
		18	J9097	46501-413-000	BUCHA, ARTICULAÇÃO PEDAL FREIO		1	1	1			
		19	K1237	46514-443-610	MOLA, RETORNO FREIO		1	1	1			
		20	67326	90065-377-000	PARAFUSO, ARTICULAÇÃO PEDAL CÂMBIO		1	1	1			
		21	J9550	90125-413-000	PARAFUSO, SEX., 8 x 43		1	1	1			
		22	K2365	90201-700-000	PORCA, FIXAÇÃO BRAÇO REGULADOR		1	1	1			
		23	74810	90474-703-000	ARRUELA, 12 mm		1	1	1			
		24	K2411	92025-06025-0H	PARAFUSO, SEX., 6 x 25		1	1	1			
		25	78859	94001-06000-0S	PORCA, SEX., 6 mm		1	1	1			

C-19

Pedal do freio • Pedal do câmbio • Pedal de partida

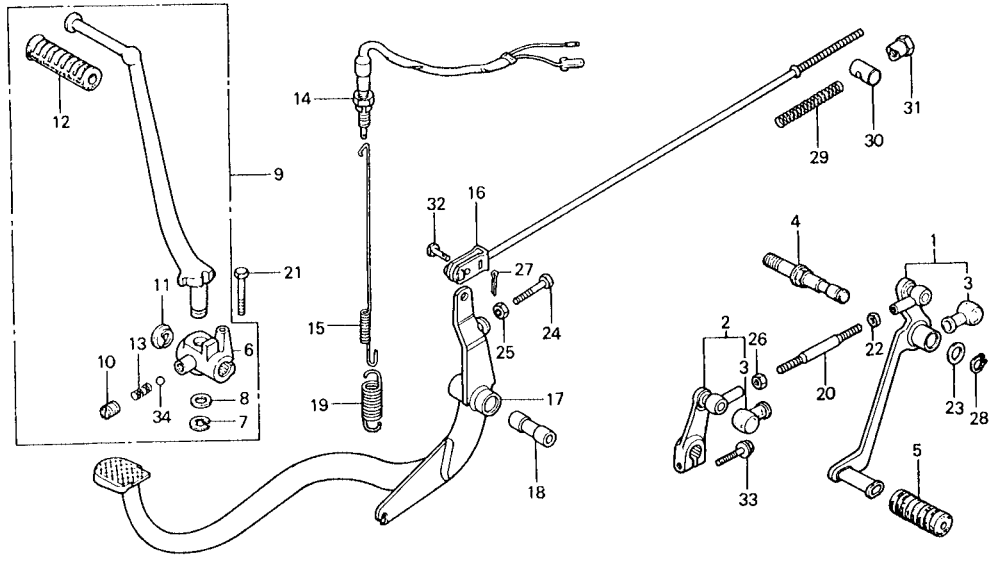

ITEM DE SERVIÇO	T.M.O.	REF. Nº	CODPRO	Nº DA PEÇA	DESCRIÇÃO	NOTA	QUANT. CB400 I	II	P	ÍNDICE	Nº DE SÉRIE	OBSERVAÇÕES
		26	N7746	94002-06020	PORCA, SEX., 6 mm (94002-06020-0S)	(A)	1	1	1			
			S1105	94002-06020-0S	PORCA, SEX., 6 mm		1	1	1			
		27	79430	94201-16120	CUPI LHA, 1.6 x 12		1	1	1			
		28	79898	94511-12000	ANEL, ELÁSTICO EXTERNO, 12		1	1	1			
		29	09326	95014-73300	MOLA C, VARETA FREIO		1	1	1			
		30	80934	95015-32001	ARTICULAÇÃO B, BRAÇO FREIO		1	1	1			
		31	80942	95015-42000	PORCA B, AJUSTE VARETA FREIO		i	1	1			
		32	80950	95015-52000	PINO B, JUNÇÃO VARETA FREIO		1	1	1			
		33	81213	95700-06020-00	PARAFUSO, FLANGE, 6 x 20		1	1	1			
		34	81949	96211-10000	ESFERA AÇO, # 10 (5/16)		1	1	1			

C-20

Pedal de apoio

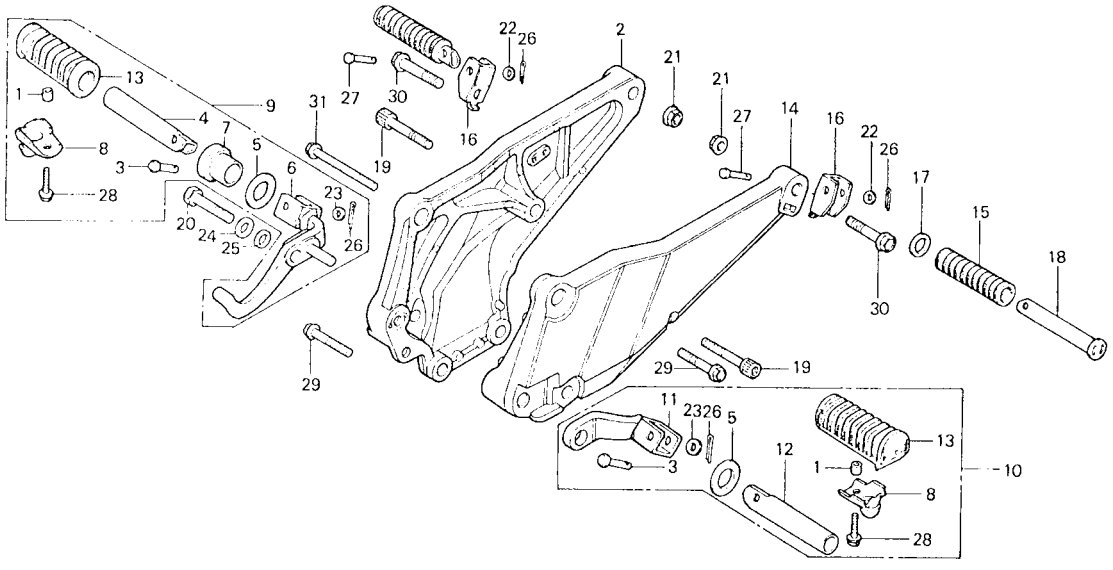

ITEM DE SERVIÇO	T.M.O.	REF. Nº	CODPRO	Nº DA PEÇA	DESCRIÇÃO	NOTA	QUANT. CB400 I	II	P	ÍNDICE	Nº DE SÉRIE	OBSERVAÇÕES
SUPORTE ARTICULAÇÃO	0,1	1	51349	37243-323-000	BUCHA FIXAÇÃO CONJ. PEDAL		2	2	2			
PEDAL, APOIO DIANT.		2	K1253	50600-443-610	SUPORTE COMP., PEDAL APOIO DIR.		2	1	1			
• CONJ. PEDAL, APOIO (INCLUI PEÇA RELATIVA)		3	20028	50603-033-000	PINO, ARTICULAÇÃO PEDAL APOIO		2	2	2			
		4	K1261	50612-443-610	PEDAL APOIO DIR.		1	1	1			
• PEDAL, APOIO TRAS. (INCLUI PEÇA RELATIVA)		5	J9208	50614-413-000	ARRUELA, PEDAL APOIO		2	2	2			
		6	K1770	50615-443-610	SUPORTE DIR., ARTICULAÇÃO PEDAL APOIO DIANT.		1	1	1			
SUPORTE COMP., PEDAL APOIO ESQ.	0,2											
SUPORTE COMP., PEDAL APOIO DIR.	0,3	7	K1288	50616-443-610	ESPAÇADOR,SUPORTE PEDAL APOIO DIR.		1	1	1			
		8	K1796	50619-443-610	PROTETOR BORRACHA PEDAL APOIO		2	2	2			
		9	K1300	50630-443-610	CONJ. PEDAL, APOIO DIR.		1	1	1			
		10	K1318	50640-443-610	CONJ. PEDAL, APOIO ESQ.		1	1	1			
		11	K1326	50641-443-610	SUPORTE ESQ., ARTICULAÇÃO APOIO DIANT.		1	1	1			
		12	J9216	50643-413-000	PEDAL APOIO ESQ.		1	1	1			
		13	J9224	50661-413-000	BORRACHA PEDAL APOIO		2	2	2			
		14	K1334	50700-443-610	SUPORTE COMP. PEDAL APOIO ESQ.		1	1	1			
		16	05843	50710-377-000	BORRACHA, PEDAL APOIO TRAS.		2	2				
		i6	M0452	50711-415-010	SUPORTE PEDAL APOIO TRAS.		2	2				
		17	J9232	50712-413-000	ARRUELA PEDAL APOIO TRÁS.		2	2				
		18	J9240	50715-413-000	PEDAL APOIO TRAS.		2	2				
		19	K2020	80117-443-610	PARAFUSO, ALLEN, 8 x 45		2	2				
		20	K2420	92200-10045-0A	PARAFUSO, SEX., 10 x 45		1	1	1			
		21	H0799	94050-10000	PORCA, FLANGE, 10 mm		2	2	2			
		22	J0235	94101-06000	ARRUELA, LISA, 6 mm		2	2				
		23	G2184	94101-08000	ARRUELA, LISA, 8 mm		2	2	2			
		24	G2192	94101-10000	ARRUELA, LISA, 10 mm		1	1	1			
		25	G2222	94111-10000	ARRUELA, PRESSÃO, 10 mm		1	1	1			

C-20

Pedal de apoio

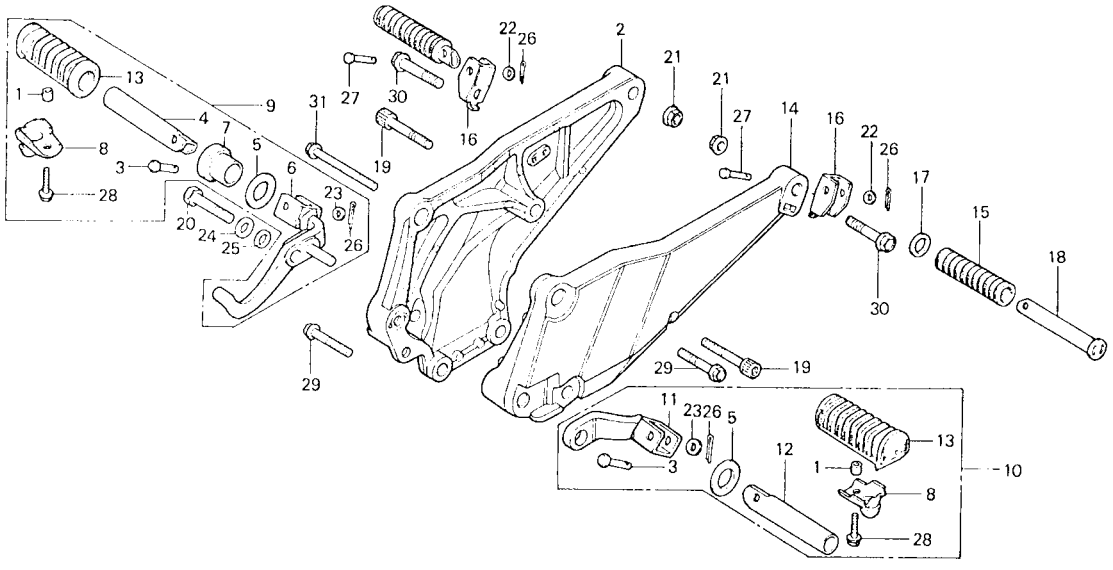

ITEM DE SERVIÇO	T.M.O.	REF. Nº	CODPRO	Nº DA PEÇA	DESCRIÇÃO	NOTA	QUANT. CB400 I	II	P	ÍNDICE	Nº DE SÉRIE	OBSERVAÇÕES
		26	G4136	94201-16150	CUPILHA, 1.6 x 15		4	4				
		27	81027	95015-82000	PINO B, PEDAL APOIO TRAS.		2	2				
		28	K2837	95700-06018-08	PARAFUSO, FLANGE, 6 x 18		2	2	2			
		29	K2950	95700-08035-00	PARAFUSO, FLANGE, 8 x 35		2	2	2			
		30	K2969	95700-10040-00	PARAFUSO, FLANGE, 10 x 40		2	2				
		31	K2977	95800-08065-00	PARAFUSO, FLANGE, 8 x 65		1	1	1			

C-21

Cavalete

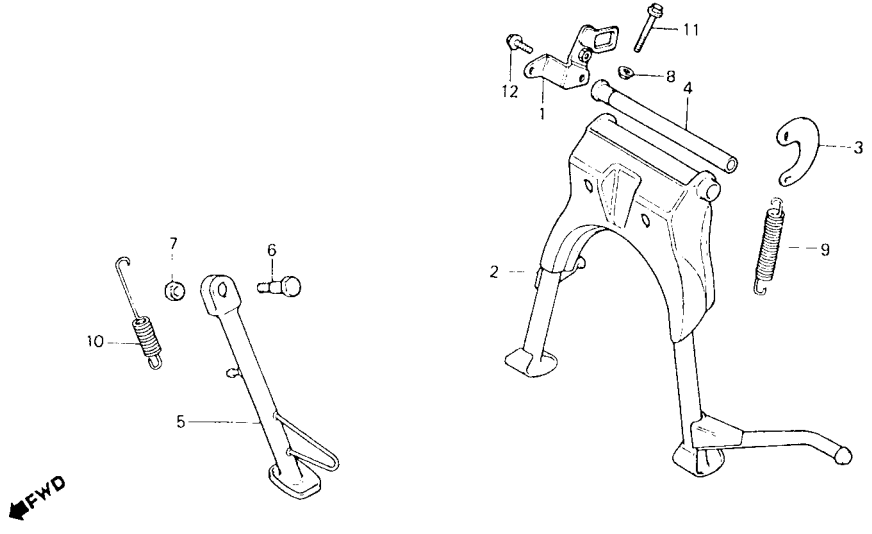

B443-46

ITEM DE SERVIÇO	T.M.O.	REF. Nº	CODPRO	Nº DA PEÇA	DESCRIÇÃO	NOTA	QUANT. CB400 I	II	P	ÍNDICE	Nº DE SÉRIE	OBSERVAÇÕES
MOLA D CAVALETE LATERAL	0,1	1	M0266	46512-443-610	PLACA, SUPORTE FREIO TRAS.		1	1	1			
PLACA, MOLA CAVALETE CENTRAL	0,2	2	J9160	50500-413-000	CAVALETE, CENTRAL COMP.		1					
• CAVALETE, LATERAL COMP.			M7686	50500-413-880	CAVALETE, CENTRAL COMP.		1					
CAVALETE, CENTRAL COMP.	0,5							1	1			
• EIXO, ARTICULAÇÃO CAVALETE CENTRAL		3	J9178	50523-413-000	PLACA MOLA CAVALETE CENTRAL		1	1	1			
		4	J9186	50526-413-000	EIXO, ARTICULAÇÃO CAVALETE CENTRAL		1	1	1			
		5	J9799	50530-413-000	CAVALETE, LATERAL COMP.		1					
			M7694	50530-443-850	CAVALETE, LATERAL COMP.		1					
								1	1			
		6	A8570	90108-223-000	PARAFUSO, ARTICULAÇÃO CAVALETE LATERAL		1	1	1			
		7	79162	94030-10000	PORCA, SEX., 10 mm		1	1	1			
		8	79219	94050-06080	PARAUSO FLANGE, 6 mm		1	1	1			
		9	K2799	95014-71701	MOLA G, CAVALETE CENTRAL (95014-71702)	(A)	1				2073181	
			B0737	95014-71702	MOLA G, CAVALETE CENTRAL		1	1	1		2013182	
		10	C0554	95014-72402	MOLA D, CAVALETE LATERAL		1	1	1			
		11	K2861	95700-06040-08	PARAFUSO, FLANGE, 6 x 40		1	1	1			
		12	K2926	95700-08016-00	PARAFUSO, FLANGE, 8 x 76		1	1	1			

C-22

Garfo traseiro • Capa da corrente

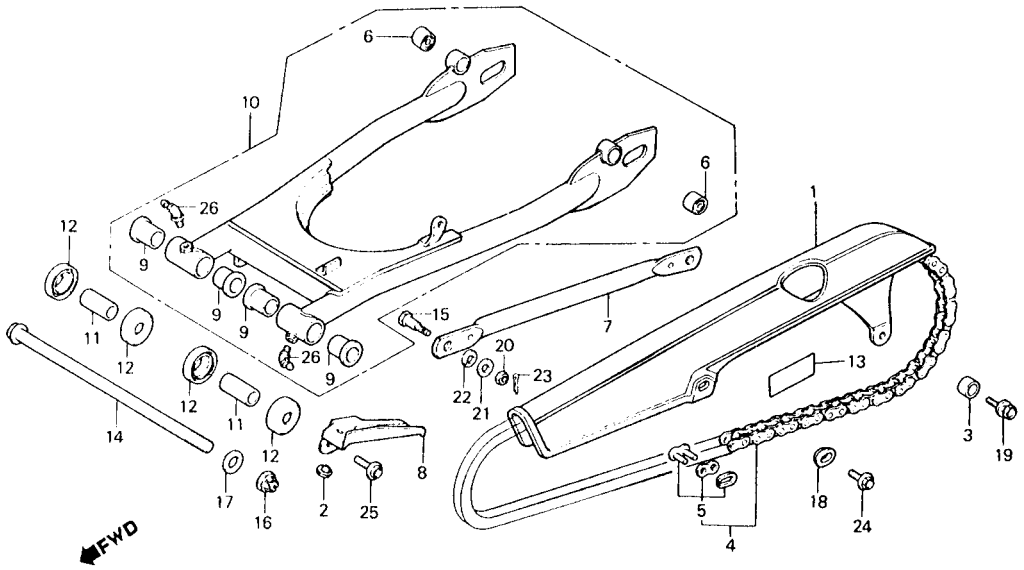

B443-62

ITEM DE SERVIÇO	T.M.O.	REF. Nº	CODPRO	Nº DA PEÇA	DESCRIÇÃO	NOTA	QUANT. CB400 I	II	P	ÍNDICE	Nº DE SÉRIE	OBSERVAÇÕES
CAPA, CORRENTE TRANSMISSÃO	0,1	1	J8686	40510-413-700	CAPA, CORRENTE TRAMISSAO (40510-413-701)	(A)	1				2015646	
• PLACA, GUIA ÓLEO												
CORRENTE, TRANSMISSÃO	0,2		K6956	40510-413-701	CAPA, CORRENTE TRANSMISSÃO		1				2015647	
• BRAÇO, ANCORAGEM ESPELHO FREIO TRAS.								1	1			
		2	J6829	40514-333-000	TAMPÃO, CAPA CORRENTE		1	1	1			
BUCHA, INFERIOR AMORTECEDOR TRAS.	0,4	3	J8694	40515-413-000	ESPAÇADOR, CAPA CORRENTE		1				2015646	
			N0997	90563-045-000	ESPAÇADOR, CAPA CORRENTE		1				2015647	
COLAR, GARFO	0,6							1	1			
(UMA OU TODAS)		4	J8708	40530-413-003	CORRENTE, TRANSMISSÃO (DO 50DS-100L) (DAIDO)		1				2012907	
CONJ. GARFO TRAS.	0,9											
BUCHA, GARFO TRAS.	1,1		J8716	40530-413-004	CORRENTE, TRANSMISSÃO (RKSODS-100L) (TAKASAGO)		1				2012907	
(UMA OU TODAS)												
			N1004	40530-413-951	CORRENTE, TRANSMISSÃO		1				2012908	
								1	1			
		5	J8724	40531-413-003	EMENDA, CORRENTE TRANSMISSÃO (DID50KS) (DAIDOI		1				2012907	
			J8732	40531-413-004	EMENDA, CORRENTE TRANSMISSÃO (RK50KS) (TAKASAGO)		1				2012907	
			N1012	40531-413-951	EMENDA, CORRENTE TRANSMISSÃO		1				2012908	
								1	1			
		6	34398	40548-268-000	BUCHA, INFERIOR AMORTECEDOR TRAS.		2	2	2			
		7	J8902	43431-413-000	BRAÇO, ANCORAGEM ESPELHO FREIO TRAS.		1	1	1			
		8	J9283	50750-413-000	PLACA, GUIA ÓLEO		1	1	1			
		9	61930	52108-356-006	BUCHA, GARFO TRAS.		4	4	4			
		10	K1474	52110-043-900ZA	CONJ. GARFO TRAS. *NH-1*		1	1	1			
		11	F3380	52141-356-000	COLAR, GARFO TRAS.		2	2	2			
		12	F0607	52144-356-003	CAPA, RETENTORA PÓ, GARFO TRAS.		4	4	4			
			61948	52144-356-005	CAPA, RETENTORA PÓ, GARFO TRAS.		4	4	4			
		13	N9242	87505-443-900	ETIQUETA, PRECAUÇÃO PNEUS		1	1				
			N1020	87505-443-850	ETIQUETA, PRECAUÇÃO PNEUS				1			

C-22

Garfo traseiro • Capa da corrente

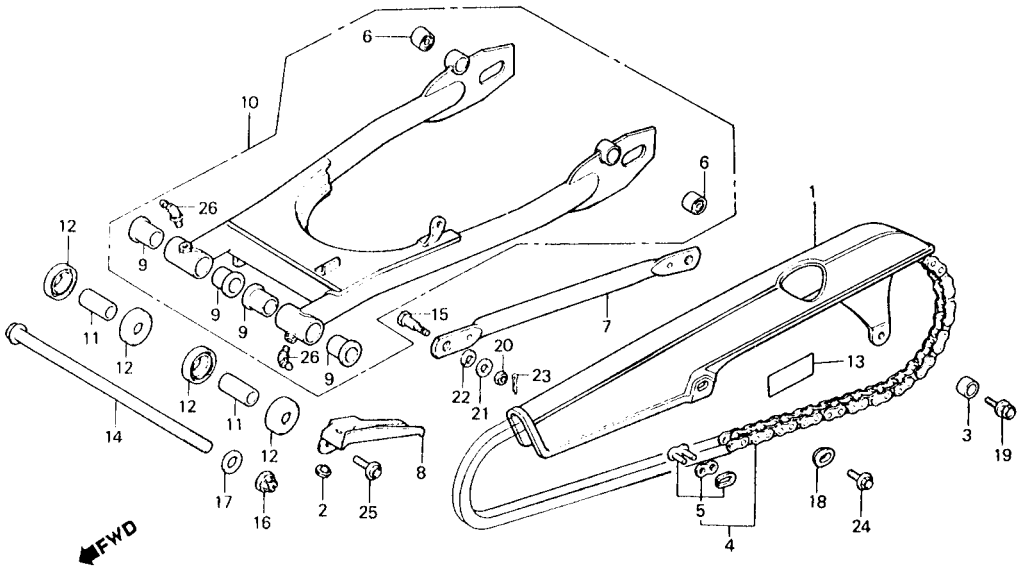

B443-62

ITEM DE SERVIÇO	T.M.O.	REF. Nº	CODPRO	Nº DA PEÇA	DESCRIÇÃO	NOTA	QUANT. CB400 I	II	P	ÍNDICE	Nº DE SÉRIE	OBSERVAÇÕES
		14	K2217	90121-447-000	PARAFUSO, ARTICULAÇÃO GARFO TRAS		1	1	1			
		15	A6306	90133-286-000	PARAFUSO, BRAÇO ANCORAGEM		1	1	1			
		16	34576	90354-268-000	PORCA, AUTO-ATARRAXANTE, 14 mm		1	1	1			
		17	K2225	90501-447-000	ARRUELA, ARTICULAÇÃO GARFO TRAS.		2	2	2			
		18	E8920	90513-323-000	ARRUELA, 6 x 9		1	1	1			
		19	K2489	93494-06016-00	PARAFUSO-ARRUELA, 6 x 16		1				2015646	
			81167	95700-06016-00	PARAFUSO, FLANGE, 6 x 16		1				2015647	
								1	1			
		20	G1773	94001-08000-OS	PORCA, SEX., 8 mm		1	1	1			
		21	G2184	94101-08000	ARRUELA, LISA, 8 mm		1	1	1			
		22	G2222	94111-10000	ARRUELA, PRESSÃO, 10 mm		1	1	1			
		23	79456	94201-20180	CUPILHA, 2.0 x 18		1	1	1			
		24	J2602	95700-06017-00	PARAFUSO, FLANGE, 6 x 12		1	1	1			
		25	H0870	95700-06012-08	PARAFUSO, FLANGE, 6 x 12		1	1	1			
		26	81930	96201-80000	GRAXEIRA B, T6S		2	2	2			

C-23

Amortecedor traseiro

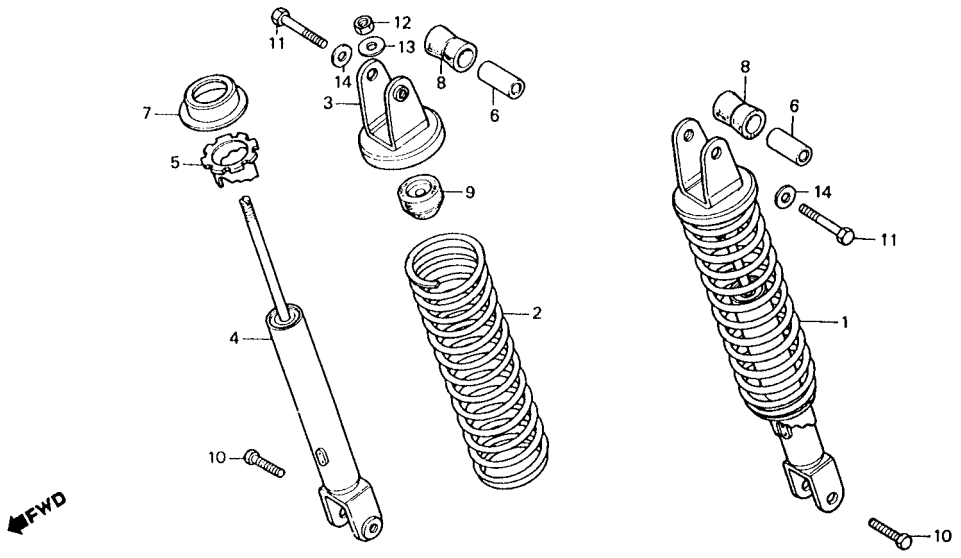

ITEM DE SERVIÇO	T.M.O.	REF. Nº	CODPRO	Nº DA PEÇA	DESCRIÇÃO	NOTA	QUANT. CB400 I	II	P	ÍNDICE	Nº DE SÉRIE	OBSERVAÇÕES
CONJ. AMORTECEDOR TRAS.	0,1	1	K1482	52400-443-901	CONJ. AMORTECEDOR TRAS.		2				2029813	
AMORTECEDOR COMP. TRAS.	0,3		N1039	52400-443-903	CONJ. AMORTECEDOR TRAS.		2				2029814	
(INCLUI PEÇA RELATIVA)								2				
			N0539	52400-443-852	CONJ. AMORTECEDOR TRAS. (52400-443-853)	(A)			2			
			S1113	52400-443-853	CONJ. AMORTECEDOR TRAS.				2			
		2	J9305	52401-413-003	MOLA, AMORTECEDOR TRAS.		2				2029813	
			N1055	52401-413-013	MOLA, AMORTECEDOR TRAS.		2				2029814	
		3	K1490	52403-443-901	SUPORTE, SUPERIOR COMP. AMORT. TRAS.		2	2	2			
		4	K1504	52410-443-611	AMORTECEDOR COMP. TRAS. (52410-443-612)	(A)	2				2029813	
			N1195	52410-443-612	AMORTECEDOR COMP. TRAS.		2				2029814	
		5	J7116	52422-404-003	AJUSTADOR, MOLA		2	2	2			
		6	J9313	52450-413-000	BUCHA, FIXAÇÃO AMORTECEDOR TRAS.		2	2	2			
		7	K1512	52458-443-611	ASSENTO, SUPERIOR MOLA		2	2	2			
		8	J9321	52484-413-010	BUCHA, BORRACHA ARTICULAÇÃO SUPERIOR		2	2	2			
		9	J7124	52517-404-003	BATENTE BORRACHA		2	2	2			
		10	K2403	92000-10045-0B	PARAFUSO, SEX., 10 x 45		2				2022106	
			N7071	95700-10045-00	PARAFUSO, FLANGE, 10 x 45		2				2022107	
								2	2			
		11	76937	93000-10032-0A	PARAFUSO, SEX., 10 x 32		2				2021967	
			N1080	95700-10032-00	PARAFUSO, FLANGE, 10 x 32		2				2021968	
								2	2			
		12	G1781	94002-10000-0S	PORCA, SEX., 10 mm		2	2	2			
		13	G2192	94101-10000	ARRUELA, LISA, 10 mm		2	2	2			
		14	K2683	94102-10200	ARRUELA, LISA, 10 mm		2				2021967	

C-24

Paralama traseiro

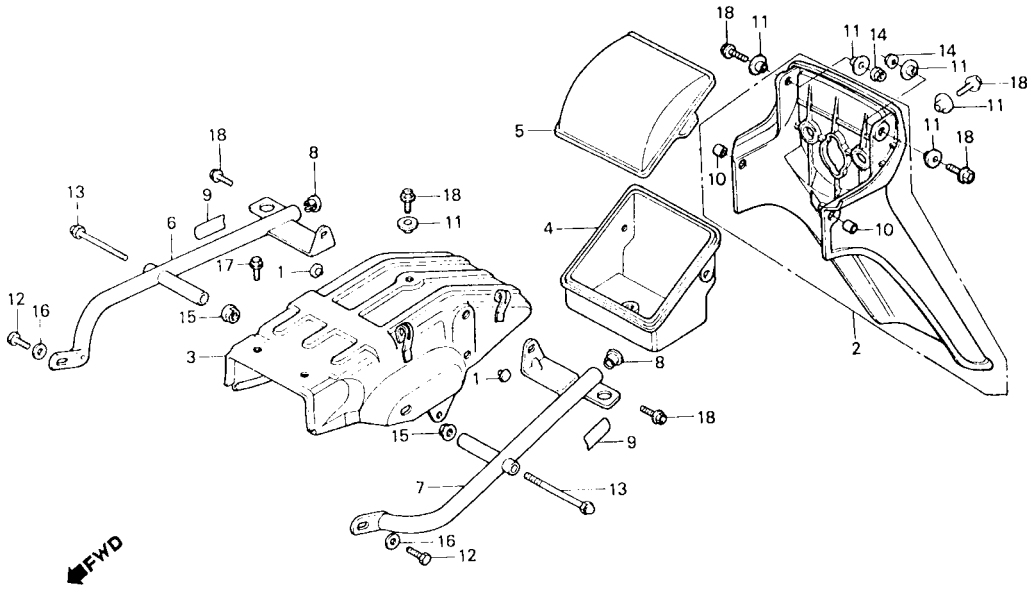

B443-64

ITEM DE SERVIÇO	T.M.O.	REF. Nº	CODPRO	Nº DA PEÇA	DESCRIÇÃO	NOTA	QUANT. CB400 I	II	P	ÍNDICE	Nº DE SÉRIE	OBSERVAÇÕES
PORTA LUVAS	0,1	1	J6969	40514-377-000	TAMPÃO PARALAMA B		2	2				
ALÇA PROTEÇÃO COMP. TRAS.	0,2	2	K1687	80100-443-900ZA	PARALAMA A TRAS. *NH-105*		1	1				
PARALAMA A, TRAS.	0,3	3	K1695	80105-443-900	PARALAMA COMP.,TRAS.		1	1				
PARALAMA COMP. B, TRAS.	0,4	4	K1709	83501-443-670	PORTA-LUVAS		1	1				
		5	K7717	83502-443-610	TAMPA, PORTA-LUVAS		1	1				
		6	K1784	84101-443-900	ALÇA, PROTEÇÃO DIR., COMP. TRAS.		1	1				
		7	K1792	84102-443-900	ALÇA, PROTEÇÃO ESQ., COMP. TRAS.		1	1				
		8	K1806	84103-443-611	TAMPA ALÇA PROTEÇÃO TRAS.		2	2				
		9	K1962	87511-443-900	ETIQUETA, TRAVA CAPACETE		2	2				
		10	J6675	90512-122-700	BUCHA, 9 x 12 x 4.5		2	2				
		11	45691	90512-300-000	ARRUELA, 6 x 20		7	7				
		12	05944	92000-08016-0A	PARAFUSO, SEX., 8 x 16		2				2023813	
			K2926	95700-08016-00	PARAFUSO, FLANGE, 8 x 16		2			2023814		
								2				
		13	K2438	97500-08095-0B	PARAFUSO, 8 x 95		2	2				
		14	J2483	94050-06000	PORCA, FLANGE, 6 mm		2	2				
		15	79227	94050-08080	PORCA, FLANGE, 8 mm		2	2				
		16	99430	94102-08200	ARRUELA LISA, 8 mm		2					
		17	81175	95700-06016-08	PARAFUSO, FLANGE, 6 x 16		2	2				
		18	81183	95700-06018-00	PARAFUSO, FLANGE, 6 x 18		7	7				

C-24.1

Paralama traseiro

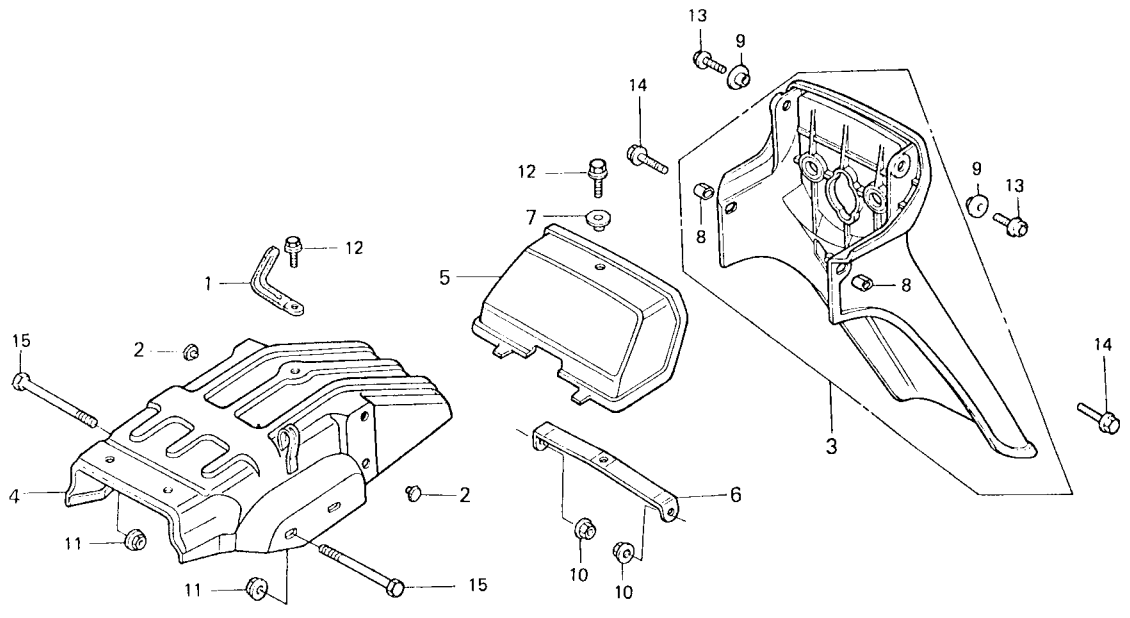

ITEM DE SERVIÇO	T.M.O.	REF. Nº	CODPRO	Nº DA PEÇA	DESCRIÇÃO	NOTA	QUANT. CB400 I	II	P	ÍNDICE	Nº DE SÉRIE	OBSERVAÇÕES
PARALAMA A, TRAS.	0,3	1	M7562	32170-443-850	CLIPE, FIAÇÃO PRINCIPAL				1			
PARALAMA B, TRAS.	0,4	2	J6969	40514-377-000	TAMPÃO, PARALAMA B				2			
		3	K1687	80100-443-900ZA	PARALAMA A, TRAS. *NH-105*				1			
		4	M7783	80105-443-850	PARALAMA B, TRAS.				1			
		5	M7627	80110-443-850	TAMPA, PARALAMA TRAS.				1			
		6	M7635	80111-443-850	SUPORTE, TAMPA PARALAMA				1			
		7	M7643	80112-443-650	BUCHA, TAMPA PARALAMA				1			
		8	J6675	90512-122-700	BUCHA, 9 x 12 x 4.5				2			
		9	45691	90512-300-000	ARRUELA, 6 x 20				2			
		10	J2483	94050-06000	PORCA, FLANGE, 6 mm				2			
		11	79227	94050-08080	PORCA, FLANGE, 8 mm				2			
		12	H9907	95700-06014-00	PARAFUSO, FLANGE, 6 x 14				2			
		13	81183	95700-06018-00	PARAFUSO, FLANGE, 6 x 18				2			
		14	81213	95700-06020-00	PARAFUSO, FLANGE, 6 x 20				2			
		15	M5772	95700-08032-00	PARAFUSO, FLANGE, 8 x 32				2			

C-25

Sinalizador

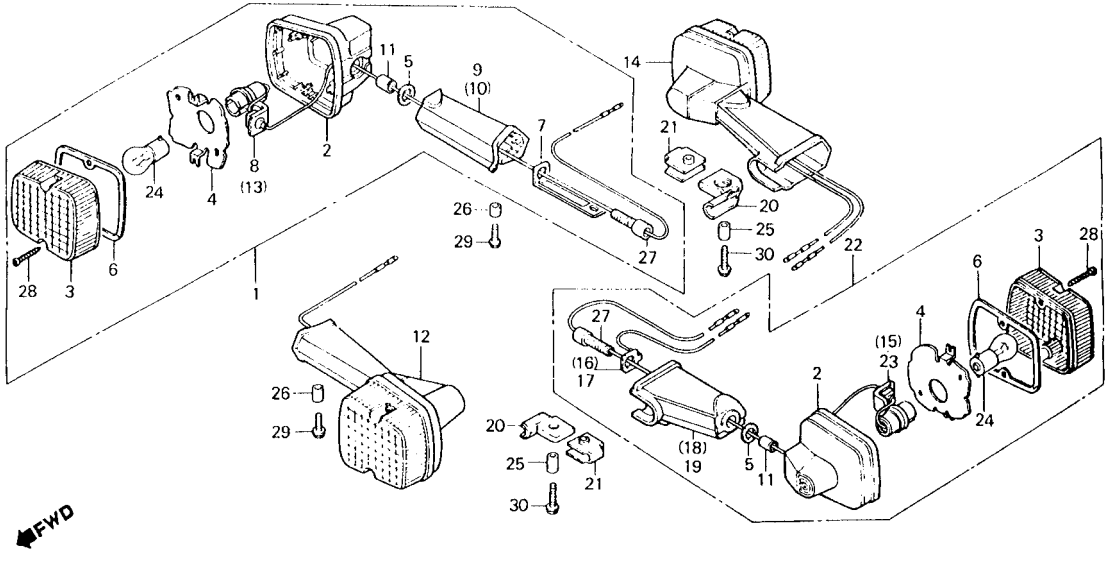

ITEM DE SERVIÇO	T.M.O.	REF. Nº	CODPRO	Nº DA PEÇA	DESCRIÇÃO	NOTA	QUANT. CB400 I	QUANT. CB400 II	QUANT. CB400 P	ÍNDICE	Nº DE SÉRIE	OBSERVAÇÕES
CONJ. SINALIZADOR	0,2	1	K6131	33400-443-003	CONJ. SINALIZADOR, DIANT. DIR.		1				2028493	
(ADICIONAR 0,1 POR UNIDADE)								1			3001498	
(INCLUI PEÇA RELATIVA)			S1202	33400-443-900	CONJ. SINALIZADOR, DIANT. DIR.		1			2028494		
(EXCLUI PEÇAS ABAIXO RELACIONADAS)								1		3001499		
		2	K9530	33401-428-003	CARCAÇA, SINALIZADOR		4				2028493	
LÂMPADA, E SINALIZADOR	0,1							4			3001498	
(QDO. É FEITA A MANUTENÇÃO DA			S1245	33401-443-900	CARCAÇA, SINALIZADOR		4			2028494		
UNIDADE COMPLETA O T.M.O. É 0,2)								4		3001499		
		3	K9548	33402-428-671	LENTE SINALIZADOR		4	4				
		4	K9556	33403-443-003	REFLETOR SINALIZADOR		4	4				
		5	K0150	33406-428-003	GUARNIÇAO, SINALIZADOR		4	4				
		6	K0168	33407-428-003	GUARNIÇÃO, LENTE		4	4				
		7	N5549	33409-443-003	PLACA, TERRA DIANT.		2	2				
		8	K9580	33410-428-671	SOQUETE COMP., SINALIZADOR DIANT. DIR		1	1				
		9	K9599	33445-443-003	SUPORTE, SINALIZADOR DIANT. DIR.		1				2028493	
								1			3001498	
			S1253	33445-443-900	SUPORTE, SINALIZADOR DIANT. DIR.		1			2028494		
								1		3001499		
		10	K9602	33446-443-003	SUPORTE, SINALIZADOR DIANT. ESQ.		1				2028493	
								1			3001498	
			S1261	33446-443-900	SUPORTE, SINALIZADOR DIANT. ESQ,		1			2028494		
								1		3001499		
		11	N5581	33449-443-003	BUCHA FIXAÇÃO SINALIZADOR		4	4				
		12	K6140	33450-443-003	CONJ. SINALIZADOR, DIANT. ESQ.		1				2028493	
								1			3001498	
			S1710	33450-443-900	CONJ. SINALIZADOR, DIANT. ESQ.		1			2028494		
								1		3001499		
		13	N5590	33460-428-671	SOQUETE COMP., SINALIZADOR DIANT. ESQ		1	1				
		14	K6247	33600-443-003	CONJ. SINALIZADOR, TRAS. DIR.		1				2028493	
								1			3001498	

C-25

Sinalizador

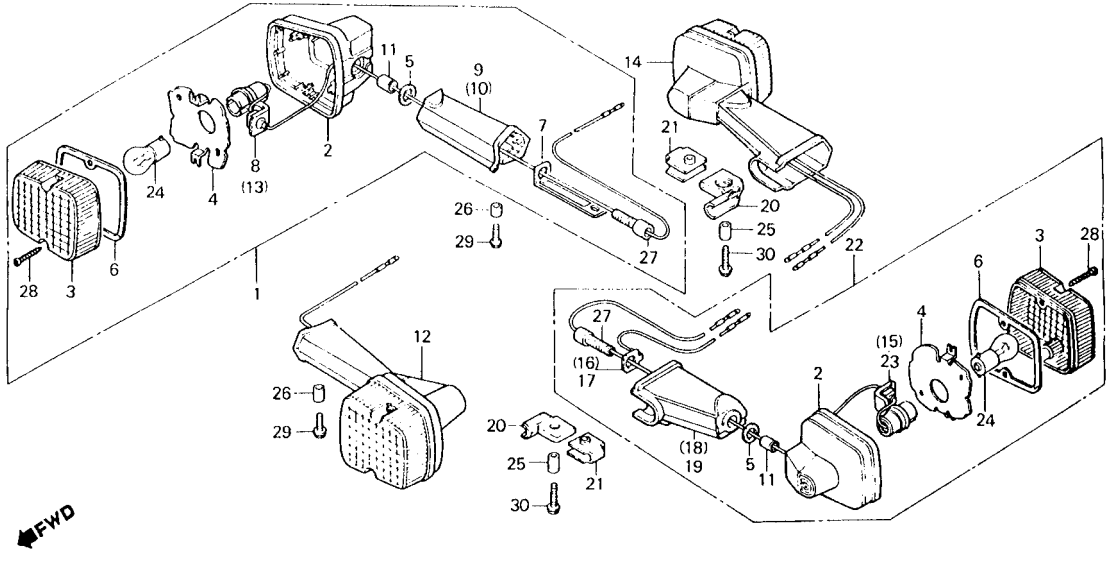

ITEM DE SERVIÇO	T.M.O.	REF. Nº	CODPRO	Nº DA PEÇA	DESCRIÇÃO	NOTA	QUANT. CB400 I	QUANT. CB400 II	QUANT. CB400 P	ÍNDICE	Nº DE SÉRIE	OBSERVAÇÕES
			S1229	33600-443-900	CONJ. SINALIZADOR, TRAS. DIR.		1				2028494	
								1			3001499	
		15	K0915	33610-443-003	SOQUETE COMP., SINALIZADOR TRAS. DIR.		1	1				
		16	K0077	33620-443-003	FIO, TERRA DIR.		1	1				
		17	K1032	33621-443-003	FIO, TERRA ESQ.		1	1				
		18	K9629	33641-443-003	SUPORTE, SINALIZADOR TRAS. DIR.		1				2028493	
								1			3001498	
			S1270	33641-443-900	SUPORTE, SINALIZADOR TRAS. DIR.		1				2028494	
								1			3001499	
		19	K9637	33642-443-003	SUPORTE, SINALIZADOS TRAS. ESQ.		1				2028493	
								1			3001498	
			S1288	33642-443-900	SUPORTE, SINALIZADOR TRAS. ESQ.		1				2028494	
							1				3001499	
		20	K9645	33647-443-610	COXIM, SUPORTE SINALIZADOR TRAS.		2	2				
		21	K9653	33648-443-810	APOIO, BORRACHA SINALIZADOS TRAS.		2	2				
		22	K6158	33650-443-003	CONJ. SINALIZADOR, TRAS. ESQ.		1				2028493	
								1			3001498	
			S1237	33650-443-900	CONJ. SINALIZADOR, TRAS. ESQ.		1				2020494	
								1			3001499	
		23	K9661	33660-443-003	SDQUETE COMP., SINALIZADOR TRAS. ESQ.		1	1				
		24	K9742	34905-268-671	LÂMPADA, SINALIZADOR (12V 23W)		4	4				
		25	G9936	50324-300-000	BUCHA, COXIM		2	2				
		26	G2613	84706-286-000	BUCHA, FIXAÇÃO		2	2				
		27	K2039	90118-443-003	PARAFUSO, FIXAÇÃO SINALIZADOR		4	4				
		28	K2608	93901-24610	PARAFUSO, AUTO-ATARRAXANTE, 4 x 25		8	8				
		29	K2829	95700-06016-07	PARAFUSO, FLANGE, 6 x 16		2	2				
		30	K2845	95700-06020-07	PARAFUSO, FLANGE, 6 x 20		2	2				

C-25.1

Sinalizador dianteiro

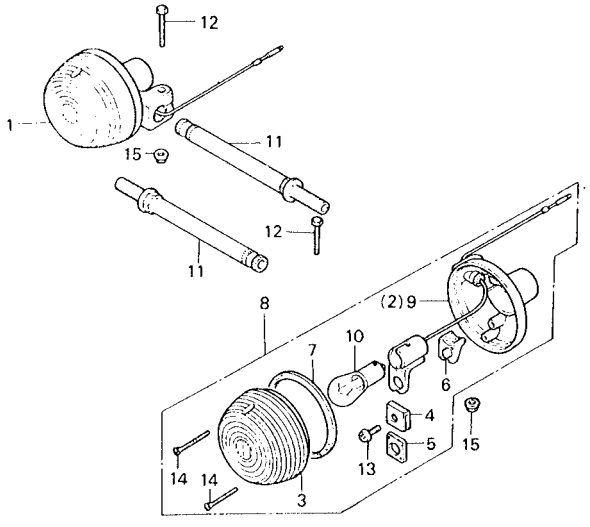

B413-44

ITEM DE SERVIÇO	T.M.O.	REF. Nº	CODPRO	Nº DA PEÇA	DESCRIÇÃO	NOTA	QUANT. CB400 I	II	P	ÍNDICE	Nº DE SÉRIE	OBSERVAÇÕES
CONJ. SINALIZADOR	0,2	1	M7945	33400-413-003	CONJ. SINALIZADOR, DIANT. DIR.				1			
(ADICIONAR 0,1 POR UNIDADE)		2	39888	33401-292-003	CARCAÇA, SINALDADOR DIANT. DIR.				2			
(INCLUI PEÇA RELATIVA)		3	34312	33402-268-671	LENTE, SINALIZADOR DIANT. (STANLEY)				2			
(EXCLUI PEÇAS ABAIXO RELACIONADAS)		4	M7830	33403-413-003	PLACA, TERRA				2			
LÂMPADA, SINALIZADOR	0,1	5	M7848	33404-413-003	BORRACHA, AMORTECEDORA				2			
(QDO. É FEITA A MANUTENÇÃO DA		6	N0970	33408-413-003	BORRACHA, AMORTECEDORA CARCAÇA				2			
UNIDADE COMPLETA O T.M.0. E 0,2)		7	M7856	33443-268-671	GUARNIÇÃO, LENTE SINALIZADOR SINALIZADOR				2			
		8	M7953	33450-413-003	CONJ. SINALIZADOR, DIANT. ESQ, DIANT. (STANLEY)				1			
		9	M7864	33451-443-850	CARCAÇA COMP., SINALIZADOR DIANT.				1			
		10	K9742	34905-268-671	LÂMPADA, SINALIZADOR (12V 23W) ESQ.				2			
		11	N0555	90154-413-013	PARAFUSO, SINALIZADOR DIANT.				2			
		12	M5713	93000-06025-0B	PARAFUSO, SEX., 6 x 25 (STANLEY)				2			
		13	J5580	93500-05008-0H	PARAFUSO, PHILLIPS, 5 x 8				2			
		14	M5748	93700-03025-0B	PARAFUSO OVAL 3 x 25				4			
		15	J2483	94050-06000	PORCA, FLANGE, 6 mm				2			

C-26

Lanterna traseira

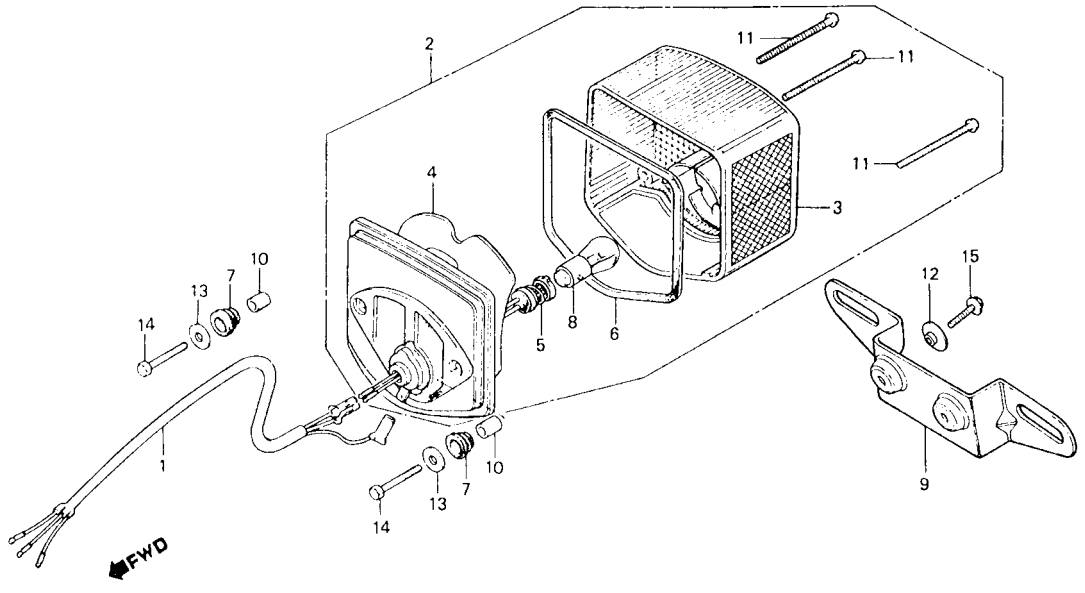

B443-65A

ITEM DE SERVIÇO	T.M.O.	REF. Nº	CODPRO	Nº DA PEÇA	DESCRIÇÃO	NOTA	QUANT. CB400 I	II	P	ÍNDICE	Nº DE SÉRIE	OBSERVAÇÕES
LÂMPADA (12V 23/8W)	0,1	1	K0869	32200-443-000	SUB. FIAÇAO, LANTERNA TRAS.		1				2028493	
• SUPORTE, PLACA								1			3001498	
SUB FIAÇÃO, LANT. TRAS.	0,2	2	K9670	33701-443-900	CONJ. LANTERNA TRAS.		1				2028493	
• CONJ. LANTERNA TRAS.								1			3001498	
• SOQUETE COMP., LANT. TRAS			S1121	33701-443-901	CONJ. LANTERNA TRAS.		1			2028494		
• FIAÇÃO COMP., LANT. TRAS.								1		3001499		
			S1130	33701-443-850	CONJ. LANTERNA TRAS.				1			
		3	K9688	33702-329-671	LENTE, LANTERNA TRAS.		1	1	1			
		4	J6683	33703-126-721	SOQUETE COMP., LANT. TRAS.		1	1	1			
		5	J6853	33708-371-601	FIAÇÃO COMP., LANTERNA TRAS.		1				2028493	
								1			3001498	
			S1148	33708-443-900	FIAÇÃO COMP., LANTERNA TRAS.		1			2028494		
								1		3001499		
									1			
		6	25291	33709-092-671	GUARNIÇÃO, LENTE LANTERNA TRAS.		1	1	1			
		7	K9700	33719-399-000	BUCHA, LANTERNA TRAS.		2	2	2			
		8	K9750	34905-425-671	LAMPADA (12V 23/8W)		1	1	1			
		9	L5491	84701-443-010	SUPORTE, PLACA		1	1	1			
		10	J6705	84905-128-000	BUCHA, FIXAÇÃO BASE LANTERNA		2	2	2			
		11	K3337	90147-147-671	PARAFUSO AUTO-ATARRAXANTE, 4 x 60		3	3	3			
		12	45691	90512-300-000	ARRUELA, 6 x 20				2			
		13	59145	90581-342-000	ARRUELA, 20 mm		2	2	2			
		14	75477	92000-05025-0A	PARAFUSO, SEX., 5 x 25		2	2	2			
		15	81183	95700-06018-00	PARAFUSO, FLANGE, 6 x 18				2			

C-27

Fiação principal • Bobina de ignição

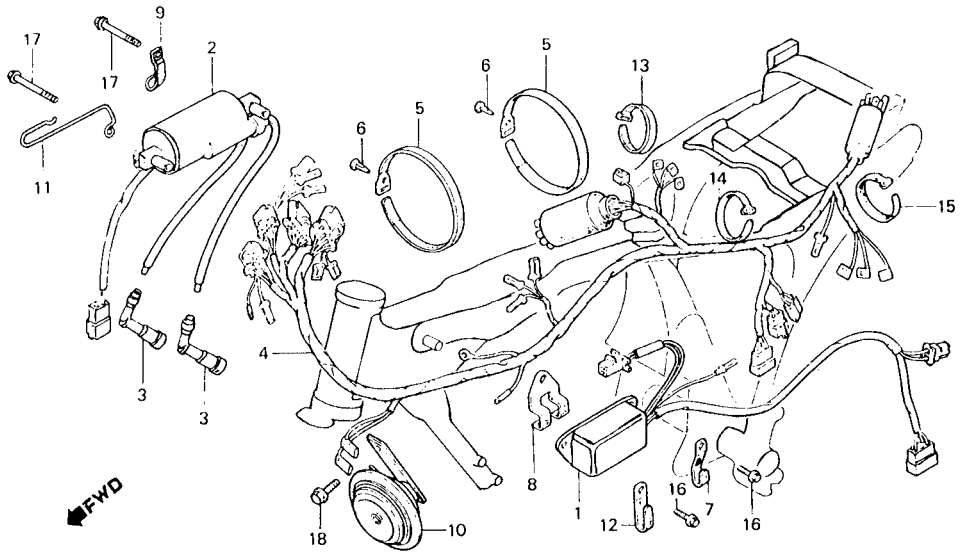

8443-66

ITEM DE SERVIÇO	T.M.O.	REF. Nº	CODPRO	Nº DA PEÇA	DESCRIÇÃO	NOTA	QUANT. CB400 I	QUANT. CB400 II	QUANT. CB400 P	ÍNDICE	Nº DE SÉRIE	OBSERVAÇÕES
CONJ., BUZINA	0,1	1	G1722	30400-443-005	UNIDADE C.D.I. (HITACHI)	(A)	1					
UNIDADE C.D.I.	0,3				(30400-443-015)							
• BOBINA IGNIÇÃO COMP.			L6528	30400-443-015	UNIDADE C.D.I. (HITACHI)		1	1				
FIAÇÃO PRINCIPAL	1,8	2	G1501	30530-413-003	BOBINA IGNIÇAO COMP.(TOYO)		1	1				
		3	18414	30700-413-830	SUPRESSOR RUÍDOS		2	2				
		4	K0818	32100-443-900	FIAÇÃO PRINCIPAL		1	1				
		5	K9432	32171-413-000	PRESILHA, FIAÇÃO PRINCIPAL		2	2				
		6	18473	32177-413-003	GRAMPO FIAÇÃO PRESILHA		2	2				
		7	18511	32810-413-000	FIXADOR, FIAÇÃO		1	1				
		8	18538	32812-413-000	FIXADOR A, FIAÇÃO PRINCIPAL		1	1				
		9	18546	32815-413-000	FIXADOR FIAÇÃO		1	1				
		10	K714B	38100-443-900	CONJ. BUZINA		1	1				
		11	19259	50726-413-000	GUIA, CABO		1	1				
		12	19275	50732-413-000	FIXADOR CABO ACELERADOR		1	1				
		13	G3190	95014-61100	PRESILHA A1, FIAÇÃO		1	1				
		14	M1793	95014-61200	PRESILHA A2, FIAÇÃO		1	1				
		15	M1807	95014-61300	PRESILHA A3, FIAÇÃO		1	1				
		16	H9907	95700-06014-00	PARAFUSO, FLANGE, 6 x 14		2	2				
		17	K2870	95700-06045-08	PARAFUSO, FLANGE, 6 x 45		2	2				
		18	K2900	95700-08012-00	PARAFUSO, FLANGE, 8 x 12		1	1				

C-27.1

Fiação principal • Bobina de ignição

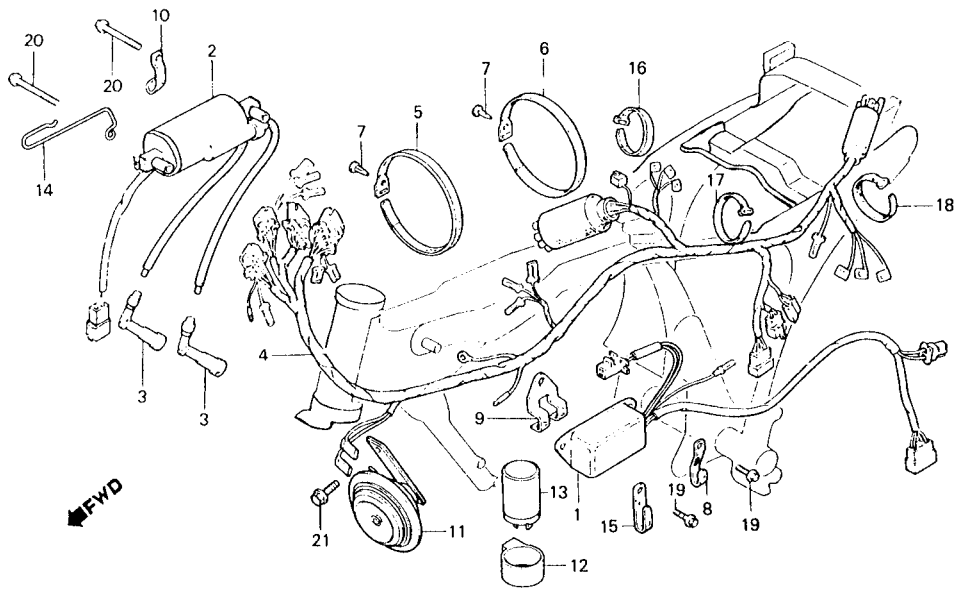

ITEM DE SERVIÇO	T.M.O.
CONJ., BUZINA	0,1
• RELÉ, PATRULHA COMP. UNIDADE C.D.I.	0,3
• BOBINA IGNIÇÃO COMP. FIAÇÃO PRINCIPAL	1,8

REF. Nº	CODPRO	Nº DA PEÇA	DESCRIÇÃO	NOTA	QUANT. CB400 I	II	P	ÍNDICE	Nº DE SÉRIE	OBSERVAÇÕES
1	L6528	30400-443-015	UNIDADE C.D.I. (HITACHI)			1				
2	G1501	30530-413-003	BOBINA IGNIÇÃO COMP. (TOYO)			1				
3	J8414	30700-413-830	SUPRESSOR RUÍDOS			2				
4	M7554	32100-443-851	FIAÇÃO PRINCIPAL			1				
5	F8667	32161-404-000	PRESILHA B1, FIAÇÃO			1				
6	K9432	32171-413-000	PRESILHA, FIAÇÃO PRINCIPAL			2				
7	J8473	32177-413-003	GRAMPO, FIAÇÃO PRESILHA			3				
8	J8481	32810-413-000	FIXADOR, FIAÇÃO			1				
9	J8538	32812-413-000	FIXADOR A, FIAÇÃO PRINCIPAL			1				
10	J8546	32815-413-000	FIXADOR, FIAÇÃO			1				
11	K1148	38100-443-900	CONJ. BUZINA			1				
12	G9901	38306-292-000	SUPORTE, RELÉ			1				
13	N0164	39101-443-851	RELÉ, PATRULHA COMP.			1				
14	J9259	50726-413-000	GUIA CABO			1				
15	J9275	50732-413-000	FIXADOR, CABO ACELERADOR			1				
16	G3180	95014-61100	PRESILHA A1, FIAÇÃO			1				
17	M1793	95014-61200	PRESILHA A2, FIAÇÃO			1				
18	M1807	95014-61300	PRESILHA A3, FIAÇÃO			2				
19	H9907	95700-06014-00	PARAFUSO, FLANGE, 6 x 14			2				
20	K2870	95700-06045-08	PARAFUSO, FLANGE, 6 x 45			2				
21	K2900	95700-08012-00	PARAFUSO, FLANGE, 8 x 12			1				

C-28

Chassi

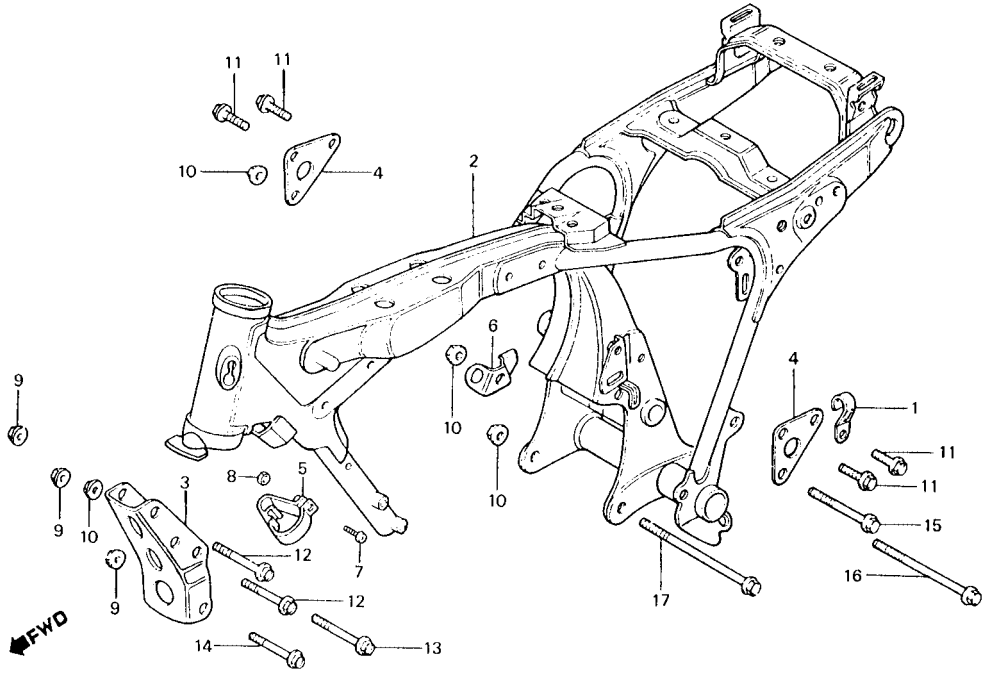

ITEM DE SERVIÇO	T.M.O.	REF. Nº	CODPRO	Nº DA PEÇA	DESCRIÇÃO	NOTA	QUANT. CB400 I	II	P	ÍNDICE	Nº DE SÉRIE	OBSERVAÇÕES
SUPORTE DIANT., MOTOR	0,2	1	J8520	32811-413-000	FIXADOR B, FIAÇÃO PRINCIPAL		1	1	1			
• SUPORTE SUPERIOR MOTOR		2	X1245	50100-443-900ZA	CHASSI COMP., *NH-1*		1	1	1			
(UMA OU TODAS)		3	19143	50351-413-000	SUPORTE ,DIANT. MOTOR		1				2003473	
CHASSI COMP.	*7,7		N1047	50357-413-010	SUPORTE, DIANT. MOTOR		1			2003474		
			S1156	50351-443-850	SUPORTE, DIANT. MOTOR			1				
									1			
		4	J9151	50353-413-000	SUPORTE, SUPERIOR MOTOR		2	2	2			
		5	K1369	50725-443-610	GUIA, CABO EMBREAGEM		1	1	1			
		6	J9267	50731-413-000	GUIA SUPERIOR TUBO RESPIRO		1	1	1			
		7	77860	93500-06016	PARAFUSO, PHILLIPS, 6 x 16 (93500-06016-0A)	(A)	1					
			N9447	93500-06016-0A	PARAFUSO, PHILLIPS, 6 x 16		1	1	1			
		8	J0227	94001-06000	PORCA, SEX., 6 mm (94001-06000-0S)	(A)	1					
			78859	94001-06000-0S	PORCA, SEX., 6 mm		1	1	1			
		9	H0780	94050-18000	PORCA, FLANGE, 9 mm		3	3	3			
		10	H0799	94050-10000	PORCA, FLANGE, 10 mm		4	4	4			
		11	H0918	95700-08020-08	PARAFUSO, FLANGE, 8 x 20		4	4	4			
		12	K2985	95800-08070-00	PARAFUSO, FLANGE, 8 x 70		2	2	2			
		13	K3000	95800-10070-00	PARAFUSO, FLANGE, 10 x 70		1	1	1			
		14	M2137	95800-10080-00	PARAFUSO, FLANGE, 10 x 80		1					
			S1764	95800-08080-00	PARAFUSO, FLANGE, 8 x 80		1					
			M5780	95800-08100-00	PARAFUSO, FLANGE, 5 x 10			1				
									1			
		15	M2145	95800-10095-00	PARAFUSO, FLANGE, 10 x 96		1	1	1			
		16	K3035	95800-10125-00	PARAFUSO, FLANGE, 10 x 125		1	1	1			
		17	K3043	95800-10150-08	PARAFUSO, FLANGE, 10 x 150		1	1	1			

C-29

Ferramentas

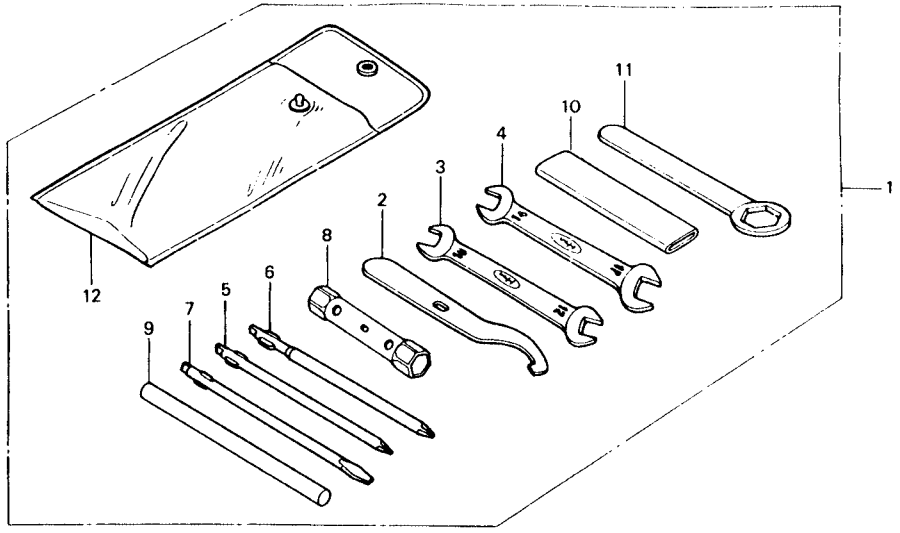

ITEM DE SERVIÇO	T.M.O.	REF. Nº	CODPRO	Nº DA PEÇA	DESCRIÇÃO	NOTA	QUANT. CB400 I	II	P	ÍNDICE	Nº DE SÉRIE	OBSERVAÇÕES
		1	K2004	89010-443-900	JOGO FERRAMENTAS		1	1	1			
			X9081	89010-443-901	JOGO FERRAMENTAS	N-Y	1	1	1			
		2	L1275	89215-404-670	CHAVE, ESPECIAL (89215-443-900)	(A)	1	1	1			
			S1172	89215-443-900	CHAVE, ESPECIAL		1	1	1			
			X9090	89215-443-901	CHAVE, ESPECIAL	N-Y	1	1	1			
		3	H0136	99001-10120	CHAVE, BOCA, 10 x 12		1	1	1			
			S8819	89220-443-900	CHAVE, BOCA, 10 x 12	N-Y	1	1	1			
		4	H0144	99001-14170	CHAVE, BOCA, 14 x 17		1	1	1			
			S8827	89221-443-900	CHAVE, BOCA, 14 x 17	N -Y	1	1	1			
		5	H0152	99003-10000	CHAVE, PHILLIPS, 2		1	1	1			
			S8835	89222-443-900	CHAVE, PHILLIPS, 2	N-Y	1	1	1			
		6	H0160	99003-20000	CHAVE, PHILLIPS, 3		1	1	1			
			S8843	89223-443-900	CHAVE, PHILLIPS, 3	N -Y	1	1	1			
		7	H0179	99003-30000	CHAVE, FENDA, 3		1	1	1			
			S8851	89224-443-900	CHAVE, FENDA, 3	N-Y	1	1	1			
		8	H0187	99004-18190	CHAVE, VELA, 18 x 19		1	1	1			
			S8860	89225-443-900	CHAVE, VELA, 18 x 19	N -Y	1	1	1			
		9	F7504	99005-01000	CABO, CHAVE, 10 mm		1	1	1			
			P7372	89226-443-900	CABO, CHAVE, 10 mm	N-Y	1	1	1			
		10	09350	99006-12000	CABO, CHAVE, 120 mm		1	1	1			
			P7380	89228-443-900	CABO, CHAVE, 120 mm	N-Y	1	1	1			
		11	82910	99006-22000	CHAVE, SEXTAVADA, 22 mm		1	1	1			
			X9111	89229-443-900	CHAVE, SEXTAVADA, 22 mm	N-Y	1	1	1			
		12	A3510	99008-02000	BOLSA, FERRAMENTAS, 200 mm		1	1	1			

C-30

Farol patrulha dianteiro
• Sirene

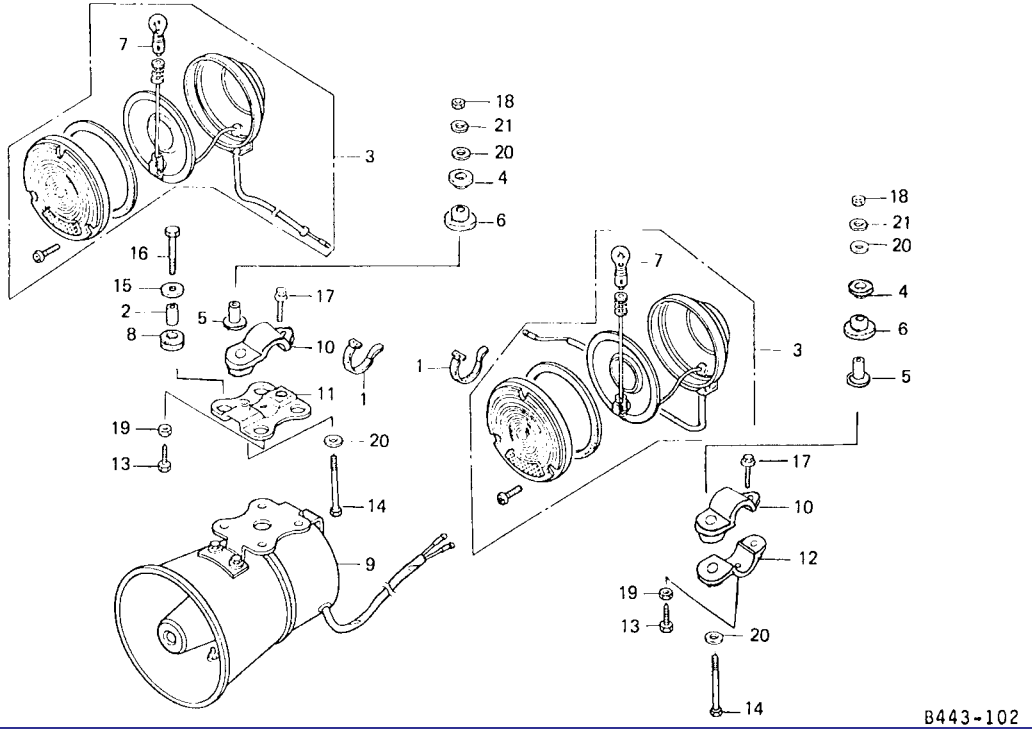

ITEM DE SERVIÇO	T.M.O.	REF. Nº	CODPRO	Nº DA PEÇA	DESCRIÇÃO	NOTA	QUANT. CB400 I	II	P	ÍNDICE	Nº DE SÉRIE	OBSERVAÇÕES
CONJ. LANTERNA PATRULHA DIANT.	0,1	1	F8661	31161-404-000	PRESILHA B1 FIAÇÃO				2			
• LÂMPADA (12V 23W)		2	05266	33603-053-650	BUCHA SUPORTE SIRENE				4			
• SUPORTE, FIXAÇÃO SUPERIOR SIRENE		3	M2404	34450-443-851	CONJ. LANTERNA PATRULHA DIANT.				2			
		4	M9638	34451-443-850	BORRACHA, LANTERNA PATRULHA				2			
CONJ. SIRENE	0,2	5	N0130	34452-443-850	BUCHA				2			
		6	M9620	34457-443-850	BORRACHA LANTERNA PATRULHA				2			
		7	K9742	34905-268-671	LÂMPADA (12V 23W)							
		8	M7902	61103-357-000	BUCHA, BORRACHA				2			
		9	M9654	88440-043-850	CONJ. SIRENE				4			
									1			
		10	N5786	88451-390-700	BRAÇADEIRA, FIXAÇÃO SIRENE				2			
		11	N0210	88457-374-750	SUPORTE, FIXAÇÃO SUPERIOR SIRENE				1			
		12	M7988	88457-426-840ZA	SUPORTE, FIXAÇÃO LANTERNA PATRULHA *NH-0*				1			
		13	M5098	90115-143-850	PARAFUSO, SEX., 8 x 56				2			
		14	M5705	90163-285-000	PARAFUSO, FIXAÇÃO BRAÇADEIRA SIRENE				2			
		15	05320	90563-355-000	ARRUELA, 6 mm				4			
		16	G2079	92000-06025	PARAFUSO, SEX., 6 x 25				4			
		17	M5721	93483-06025-00	PARAFUSO-ARRUELA, 6 x 25				2			
		18	J5067	94001-08000	PORCA, SEX., 8 mm				2			
		19	K2659	94002-06000	PORCA, SEX., 8 mm				2			
		20	G2184	94101-08000	ARRUELA, LISA, 8 mm				4			
		21	G2214	94111-08000	ARRUELA, PRESSÃO, 8 mm				2			

C-31

Farol patrulha traseiro
• Amplificador

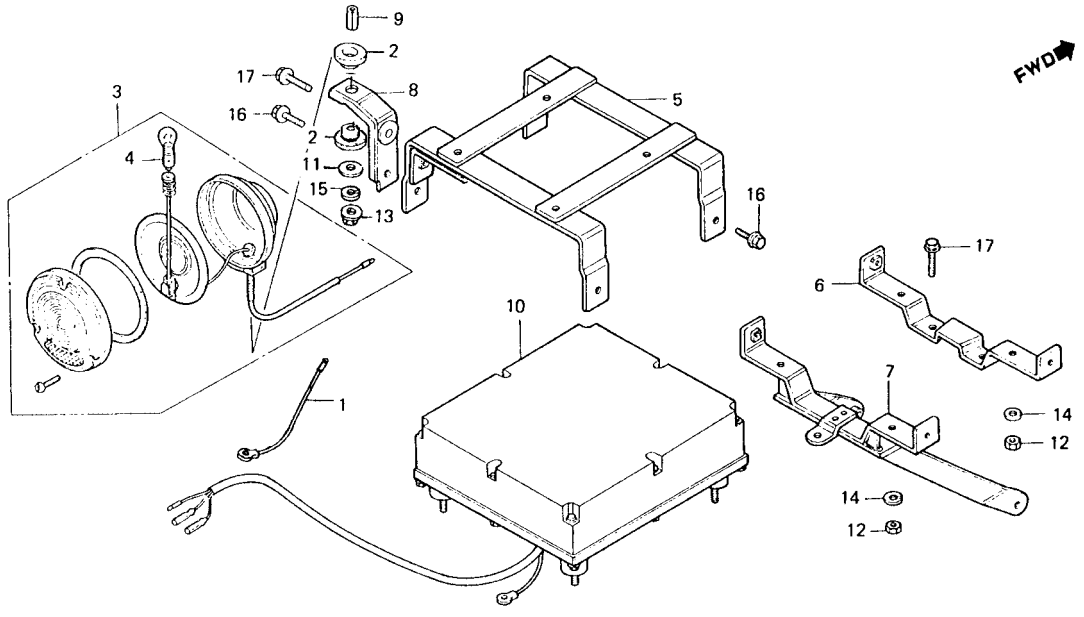

ITEM DE SERVIÇO	T.M.O.	REF. Nº	CODPRO	Nº DA PEÇA	DESCRIÇÃO	NOTA	QUANT. CB400 I	II	P	ÍNDICE	Nº DE SÉRIE	OBSERVAÇÕES
CONJ. LANTERNA, PATRULHA TRAS.	0,1	1	N0121	32102-443-850	SUB-FIAÇÃO B (FIO TERRA)				1			
• LÂMPADA (12V23W)		2	M9620	34457-443-850	BORRACHA, LANTERNA PATRULHA				2			
• SUPORTE, SUPERIOR FIXAÇÃO AMPLIFICADOR		3	M7589	34470-443-850	CONJ. LANTERNA, PATRULHA TRAS.				1			
		4	K9742	34905-268-671	LÂMPADA (12V 23W)				1			
SUPORTE COMP., FIXAÇÃO AMPLIFICADOR	0,2	5	N0199	81201-443-850	SUPORTE, SUPERIOR FIXAÇÃO AMPLIFICADOR				1			
• CONJ. AMPLIFICADOR		6	N0113	81202-443-850	SUPORTE A, AMPLIFICADOR				1			
		7	N0180	81203-443-850	SUPORTE COMP., FIXAÇÃO AMPLIFICADOR				1			
		8	M9590	81205-443-850	SUPORTE, LANTERNA PATRULHA				1			
		9	N0202	81206-443-850	BUCHA, LANTERNA PATRULHA				1			
		10	M9646	88430-443-850	CONJ. AMPLIFICADOR				1			
		11	B2454	90534-011-000	ARRUELA, 8.3 mm				1			
		12	78859	94001-06000-0S	PORCA, SEX., 6 mm				4			
		13	H0780	94050-08000	PORCA, FLANGE, 8 mm				1			
		14	10251	94111-06000	ARRUELA, PRESSÃO, 6 mm				4			
		15	G2214	94111-08000	ARRUELA, PRESSÃO, 8 mm				1			
		16	J2602	95700-06012-00	PARAFUSO, FLANGE, 6 x 12				4			
		17	81167	95700-06016-00	PARAFUSO, FLANGE, 6 x 16				3			

C-32

Sinalizador traseiro
• Bolsa lateral

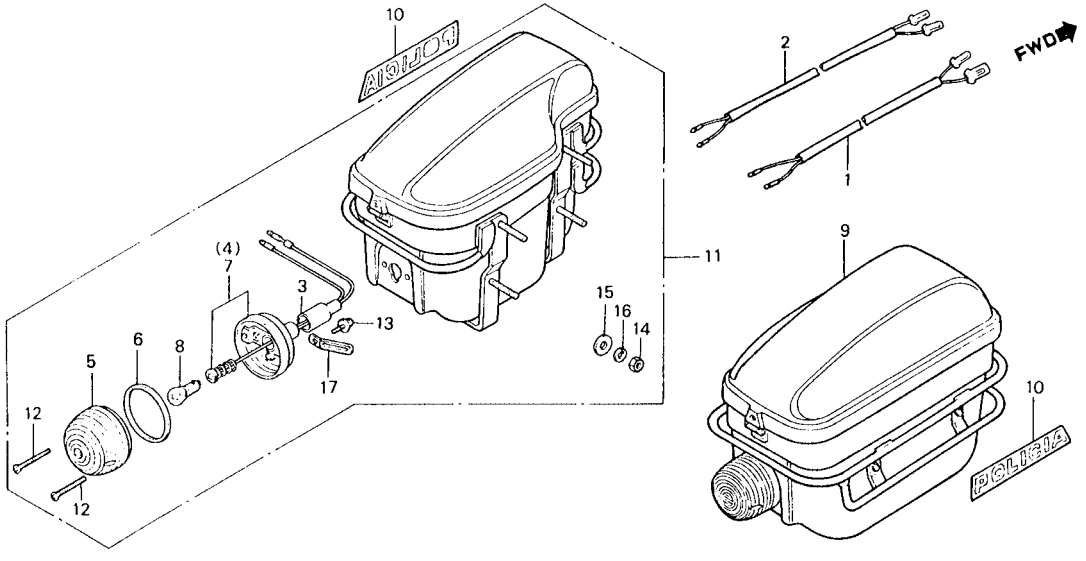

ITEM DE SERVIÇO	T.M.O.	REF. Nº	CODPRO	Nº DA PEÇA	DESCRIÇÃO	NOTA	QUANT. CB400 I	II	P	ÍNDICE	Nº DE SÉRIE	OBSERVAÇÕES
LÂMPADA, SINALIZADOR (12V 23W)	0,1	1	N1101	32103-403-650	SUB-FIAÇAO “C”				1			
• CONJ. BOLSA LATERAL		2	N1110	32104-443-850	SUB-FIAÇÃO “D”				1			
CARCAÇA COMP., SINALIZADOR DIR.	0,2	3	M5683	32108-355-000	CAPA CONECTORA				2			
(INCLUI PEÇA RELATIVA)		4	N9099	33401-443-850	CARCAÇA COMP., SINALIZADOR DIR.				1			
(ADICIONAR 0,1 POR UNIDADE)		5	34312	33402-268-671	LENTE, SINALIZADOR				2			
		6	M7856	33443-268-671	GUARNIÇÃO, LENTE SINALIZADOR				2			
		7	M7864	33451-443-850	CARCAÇA COMP., SINALIZADOR ESQ.				1			
		8	K9742	34905-268-671	LÂMPADA SINALIZADOR (12V 23W)				2			
		9	M9530	77500-443-850	CONJ. BOLSA, LATERAL DIR.				1			
		10	N1128	77510-443-850	ETIQUETA, BOLSA LATERAL (POLICIAL)				2			
		11	M9549	77600-443-850	CONJ. BOLSA, LATERAL ESQ.				1			
		12	M5748	93700-03025-0B	PARAFUSO, OVAL, 3 x 25				4			
		13	M5802	93891-04012-00	PARAFUSO-ARRUELA,4 x 12				4			
		14	G1773	94001-08000-0S	PORCA SEX., 8 mm				6			
		15	M5B45	94103-08800	ARRUELA, LISA, 8 mm				8			
		16	S7199	94111-08800	ARRUELA, PRESSÃO, 8 mm				8			
		17	M7910	94591-44000	PRESILHA, 4 x 40				2			

C-33

Protetor

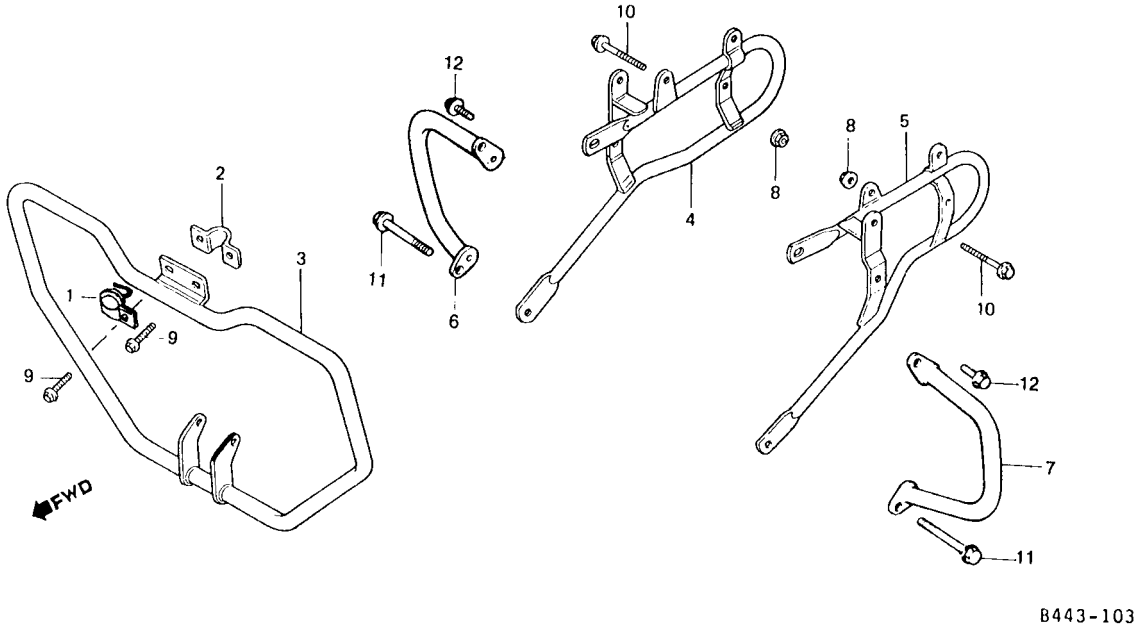

ITEM DE SERVIÇO	T.M.O.	REF. Nº	CODPRO	Nº DA PEÇA	DESCRIÇÃO	NOTA	QUANT. CB400 I	II	P	ÍNDICE	Nº DE SÉRIE	OBSERVAÇÕES
PROTETOR, TRAS .	0,1	1	M5640	50725-413-880	GUIA, CABO EMBREAGEM				1			
• PROTETOR, LATERAL (UMA OU TODAS)		2	N0172	61502-413-830	PRESILHA, FIXAÇÃO				1			
		3	M7597	62501-443-851	PROTETOR, DIANT.				1			
PROTETOR, DIANT.	0,2	4	M9557	84101-443-850	PROTETOR, TRAS. DIR.				1			
		5	M9565	84102-443-850	PROTETOR, TRAS. ESQ.				1			
		6	M9603	84151-443-850	PROTETOR, LATERAL, DIR.				1			
		7	M9611	84152-443-850	PROTETOR, LATERAL, ESQ.				1			
		8	79227	94050-08080	PORCA, FLANGE, 8 mm				2			
		9	K2926	95700-08016-00	PARAFUSO, FLANGE, 8 x 16				2			
		10	M5772	95700-08032-00	PARAFUSO, FLANGE, 8 x 32				2			
		11	M5730	93491-10050-00	PARAFUSO-ARRUELA, 10 x 50				2			
		12	PG872	95700-08016-00	PARAFUSO, FLANGE, 8 x 16				4			

NOTAS

NOTAS

Nº da Peça	Nº do bloco
11000	
11000-443-020	M-11
11000-443-040	M-11
11200-413-782	M-12
11200-413-783	M-12
11330-443-000	M-6
11330-443-900	M-6
11360-443-000	M-9
11360-443-900	M-9
11393-413-000	M-6
11393-MCO-000	M-6
11492-413-300	M-9
11851-413-000	M-2
11901-413-000	M-11
12000	
12100-413-030	M-3
12100-413-730	M-3
12121-443-000	M-3
12191-413-020	M-3
12200-447-670	M-2
12200-447-750	M-2
12208-413-003	M-4
12209-413-003	M-4
12210-413-030	M-1
12211-250-310	M-2
12220-413-030	M-1
12221-413-000	M-1
12222-413-000	M-1
12231-413-305	M-2
12241-413-305	M-2
12251-413-000	M-2
12251-413-013	M-2
12251-413-014	M-2
12300-413-000	M-1
12321-413-010	M-1
12324-413-000	M-1
12328-413-000	M-1
12431-413-781	M-6
12901-413-000	M-11
12902-413-000	M-11
12909-413-000	M-3
13000	
13011-413-013	M-13
13011-413-015	M-13
13011-413-023	M-13
13011-413-025	M-13
13021-413-013	M-13
13021-413-015	M-13
13021-413-023	M-13
13021-413-025	M-13
13031-413-013	M-13
13031-413-015	M-13
13031-413-023	M-13
13031-413-025	M-13
13041-413-013	M-13
13041-413-015	M-13
13041-413-023	M-13
13041-413-025	M-13
13051-413-013	M-13
13051-413-015	M-13
13051-413-023	M-13
13051-413-025	M-13
13101-447-671	M-13
13102-447-671	M-13
13103-447-671	M-13
13104-447-671	M-13
13105-447-671	M-13
13111-413-000	M-13
13204-371-000	M-13
13205-634-010	M-13
13210-443-000	M-13
13214-413-003	M-13
13214-413-004	M-13
13214-413-005	M-13
13215-413-003	M-13
13215-413-004	M-13
13215-413-005	M-13
13216-413-003	M-13
13216-413-004	M-13
13216-413-005	M-13
13217-413-003	M-13
13217-413-004	M-13
13217-413-005	M-13
13218-413-003	M-13
13218-413-004	M-13
13218-413-005	M-13
13300-413-782	M-14
13300-413-784	M-14
13314-413-003	M-14
13314-413-004	M-14
13315-413-003	M-14
13315-413-004	M-14
13316-413-003	M-14
13316-413-004	M-14
13317-413-003	M-14
13317-413-004	M-14
13318-413-003	M-14
13318-413-004	M-14
13410-413-010	M-15
13410-413-020	M-15
13411-413-010	M-15
13412-413-000	M-15
13420-413-010	M-15
13420-413-020	M-15
13430-413-000	M-15
13431-443-000	M-15
13432-413-000	M-15
13432-413-010	M-15
13440-413-023	M-15
13440-413-033	M-15
13611-413-010	M-15
13613-413-300	M-15
13614-413-000	M-15
13615-413-000	M-15
14000	
14101-443-000	M-4
14101-443-010	M-4
14321-413-010	M-5
14401-413-004	M-5
14401-413-014	M-5
14421-413-000	M-4
14421-413-010	M-4
14421-413-020	M-4
14431-413-000	M-4
14431-413-010	M-4
14431-413-020	M-4
14451-413-000	M-4
14500-413-000	M-5
14510-413-000	M-5
14515-413-000	M-5
14515-MCO-000	M-5
14518-413-000	M-5
14538-413-000	M-5
14620-413-010	M-5
14620-MCO-000	M-5
14711-413-000	M-4
14721-413-000	M-4
14751-414-003	M-4
14751-414-004	M-4
14752-414-003	M-4
14752-414-004	M-4
14761-414-003	M-4
14761-414-004	M-4
14762-414-003	M-4
14762-414-004	M-4
14771-107-020	M-4
14771-413-000	M-4
14775-107-000	M-4
14775-413-000	M-4
14781-107-003	M-4
14781-410-000	M-4
15000	
15100-413-030	M-7
15100-MCO-000	M-7
15110-413-010	M-7
15140-611-003	M-7
15141-413-010	M-11
15151-413-000	M-7
15220-413-020	M-12
15411-413-000	M-12
15412-413-005	M-12
15414-300-000	M-12
15415-413-000	M-12
15420-415-000	M-12
15650-413-000	M-6
15772-292-010	C-17
16000	
16010-413-004	M-19
16010-413-901	M-19
16012-443-901	M-19
16013-413-751	M-19
16013-413-851	M-19
16015-413-004	M-19
16015-443-901	M-19
16016-385-681	M-19
16016-402-004	M-19
16022-413-004	M-19
16022-413-014	M-19
16026-413-004	M-19
16028-413-004	M-19
16029-413-004	M-19
16044-425-771	M-19
16048-429-771	M-19
16050-443-701	M-19
16051-413-004	M-19
16100-443-902	M-19
16100-443-903	M-19
16100-443-904	M-19
16101-443-902	M-19
16101-443-903	M-19
16101-443-904	M-19
16102-443-902	M-19
16102-443-903	M-19
16102-443-904	M-19
16143-413-751	M-19
16144-413-751	M-19
16155-443-901	M-19
16165-413-004	M-19
16165-449-771	M-19
16166-447-671	M-19
16211-413-000	M-2
16223-413-000	M-2
16950-443-901	C-13
16950-443-901	C-13.1
16951-443-901	C-13
16951-443-902	C-13
16951-443-902	C-13.1
16952-443-901	C-13
16952-443-901	C-13.1
16954-443-901	C-13
16954-443-901	C-13.1
16958-443-901	C-13
16958-443-901	C-13.1
16959-443-901	C-13
16959-443-901	C-13.1
16963-443-901	C-13
16963-443-901	C-13.1
16983-878-000	C-13
16965-443-901	C-13
16965-443-901	C-13.1
16967-443-901	C-13
16967-443-902	C-13
16967-443-902	C-13.1
16981-443-901	C-13
16981-443-901	C-13.1
16997-357-003	M-6
17000	
17211-413-000	C-17
17214-413-690	C-17
17214-413-880	C-17
17217-413-000	C-17
17218-413-000	C-17
17219-413-000	C-17
17220-413-000	C-17
17222-413-000	C-17
17247-303-000	C-15
17247-303-000	C-16
17256-358-000	C-17
17261-413-690	C-17
17265-413-690	C-17
17266-413-690	C-17
17268-413-690	C-17
17366-413-000	C-17
17367-413-690	C-17
17508-443-850	C-13
17508-443-860ZA	C-13
17508-443-860ZB	C-13
17508-443-860ZC	C-13
17508-443-880ZA	C-13.1
17508-443-880ZB	C-13.1
17508-443-880ZC	C-13.1
17508-443-900ZA	C-13
17508-443-900ZB	C-13
17508-443-900ZC	C-13
17509-443-850	C-13
17509-443-860ZA	C-13
17509-443-860ZB	C-13
17509-443-860ZC	C-13
17509-443-880ZA	C-13.1
17509-443-880ZB	C-13.1
17509-443-880ZC	C-13.1
17509-443-900ZA	C-13
17509-443-900ZB	C-13
17509-443-900ZC	C-13
17510-443-900ZZ	C-13
17520-443-770ZA	C-13
17520-443-860ZA	C-13
17520-443-860ZB	C-13
17520-443-860ZC	C-13
17520-443-880ZA	C-13.1
17520-443-880ZB	C-13.1
17520-443-880ZC	C-13.1
17530-443-612	C-13
17530-443-612	C-13.1
17531-443-900	C-13
17531-443-900	C-13.1
17532-404-000	C-13
17532-404-000	C-13.1
17540-443-901ZA	C-13
17540-443-901ZB	C-13
17540-443-901ZC	C-13
17611-286-000	C-13
17611-286-000	C-13.1
17613-443-900	C-13
17613-443-900	C-13.1
17620-449-003	C-13
17620-449-003	C-13.1
17632-422-000	C-13
17632-422-000	C-13.1
17910-443-900	C-3
17910-447-010	C-3
17910-447-010	C-3.1
17920-413-010	C-3
17920-413-010	C-3.1
17920-443-900	C-3
17950-443-610	C-5
18000	
18212-634-000	C-18
18231-413-000	C-18
18292-147-000	C-18
18310-413-013	C-18
18315-413-010	C-18
18318-443-610	C-18
18320-443-003	C-18
18330-443-900	C-18
18373-413-000	C-18
18374-413-000	C-18
18375-413-000	C-18
18376-413-000	C-18
18391-413-000	C-18
18392-413-000	C-18
18415-413-000	C-18
18418-443-610	C-18
18420-443-003	C-18
18430-443-900	C-18
18534-634-670	C-17
18534-634-670	M-1
22000	
22100-413-010	M-8
22116-413-000	M-8
22120-413-000	M-8
22125-333-000	M-8
22201-302-000	M-8
22201-377-000	M-8
22321-333-010	M-8
22350-413-000	M-8
22361-413-010	M-8
22401-413-000	M-8
22402-333-003	M-8
22810-413-790	M-6
22810-443-790	M-6
22815-413-000	M-6
22847-413-000	M-6
22870-413-871	C-3
22870-413-871	C-3.1
22870-443-900	C-3
22870-443-901	C-3
23000	
23121-413-010	M-7
23211-443-000	M-16
23220-443-000	M-16
23311-413-000	M-8
23421-443-000	M-16
23422-443-000	M-16
23431-443-000	M-16
23431-MCO-000	M-16
23451-443-000	M-16
23461-443-010	M-16
23481-443-010	M-16
23481-443-020	M-16
23485-369-000	M-16
23491-443-000	M-16
23491-MCO-000	M-16
23501-443-010	M-16
23501-MCO-000	M-16
23511-443-000	M-16
23511-MEO-000	M-16
23521-443-010	M-16
23801-344-000	M-16
23811-292-000	M-16

Nº da Peça	Nº do bloco
24000	
24220-443-000	M-18
24221-443-010	M-18
24222-443-010	M-18
24231-443-000	M-18
24241-413-000	M-18
24241-MCO-000	M-18
24261-283-000	M-16
24300-443-010	M-18
24300-443-020	M-18
24300-MEO-000	M-18
24302-443-000	M-18
24302-MCO-300	M-18
24303-443-000	M-18
24303-MCO-300	M-18
24305-413-000	M-18
24305-443-000	M-18
24430-413-000	M-18
24432-413-000	M-18
24435-443-000	M-18
24610-443-000	M-18
24610-443-010	M-18
24641-216-000	M-18
24651-286-000	M-18
24652-259-000	M-18
24700-443-610	C-19
24710-443-610	C-19
24724-422-000	C-19
24731-443-610	C-19
24781-419-000	C-19
28000	
28110-413-784	M-14
28110-413-783	M-14
28110-443-900	M-14
28114-413-780	M-14
28120-413-781	M-14
28120-413-782	M-14
28120-443-900	M-14
28125-323-000	M-14
28125-516-000	M-14
28126-253-030	M-14
28126-415-000	M-14
28130-413-780	M-14
28210-443-000	M-17
28221-413-030	M-17
28223-314-000	M-17
28241-388-000	C-19
28251-413-020	M-17
28255-413-000	M-17
28261-413-000	M-17
28271-413-020	M-17
28293-333-000	C-19
28294-333-000	C-19
28300-443-900	C-19
28303-310-010	C-19
28305-310-000	C-19
28311-329-000	C-19
28333-310-000	C-19
30000	
30400-443-005	C-27
30400-443-015	C-27
30400-443-015	C-27.1
30530-413-003	C-27
30530-413-003	C-27.1
30700-413-830	C-27
30700-413-830	C-27.1
31000	
31100-443-005	M-9
31120-443-305	M-9
31200-413-780	M-10
31201-230-174	M-10
31204-225-154	M-10
31205-413-780	M-10
31206-402-008	M-10
31500-413-601	C-15
31600-413-008	C-16
31700-124-003	C-16
31700-124-008	C-16
32000	
32100-443-851	C-27.1
32100-443-900	C-27
32102-443-850	C-31
32103-443-850	C-32
32104-443-850	C-32
32108-355-000	C-32
32161-404-000	C-27.1
32161-404-000	C-3
32161-404-000	C-30
32161-404-000	C-3.1
32170-443-850	C-24.1
32171-413-000	C-27
32171-413-000	C-27.1
32177-413-003	C-27
32177-413-003	C-27.1
32180-413-000	M-7
32185-413-000	M-7
32200-443-000	C-26
32401-443-900	C-15
32410-443-900	C-15
32411-253-000	C-15
32411-443-900	C-15
32412-443-900	C-15
32416-460-000	C-15
32601-413-000	C-15
32810-413-000	C-27
32810-413-000	C-27.1
32811-413-000	C-28
32812-413-000	C-27
32812-413-000	C-27.1
32815-413-000	C-27
32815-413-000	C-27.1
32921-039-000	M-9
33000	
33100-443-003	C-1
33100-443-900	C-1.1
33101-443-003	C-1
33101-443-003	C-1.1
33108-369-003	C-1
33108-443-900	C-1.1
33120-413-003	C-1
33120-443-900	C-1.1
33123-333-003	C-1
33131-333-000	C-1
33131-443-900	C-1.1
33132-333-003	C-1
33132-443-900	C-1.1
33400-413-003	C-25.1
33400-443-003	C-25
33400-443-900	C-25
33401-292-003	C-25.1
33401-428-003	C-25
33401-443-850	C-32
33401-443-900	C-25
33402-268-671	C-25.1
33402-268-671	C-32
33402-428-671	C-25
33403-413-003	C-25.1
33403-443-003	C-25
33404-413-003	C-25.1
33406-428-003	C-25
33407-428-003	C-25
33408-413-003	C-25.1
33409-443-003	C-25
33410-428-671	C-25
33443-268-671	C-25.1
33443-268-671	C-32
33445-443-003	C-25
33445-443-900	C-25
33446-443-003	C-25
33446-443-900	C-25
33449-443-003	C-25
33450-413-003	C-25.1
33450-443-003	C-25
33450-443-900	C-25
33451-443-850	C-25.1
33451-443-850	C-32
33460-428-671	C-25
33600-443-003	C-25
33600-443-900	C-25
33603-053-650	C-30
33610-443-003	C-25
33620-443-003	C-25
33621-443-003	C-25
33641-443-003	C-25
33641-443-900	C-25
33642-443-003	C-25
33642-443-900	C-25
33647-443-610	C-25
33648-443-610	C-25
33650-443-003	C-25
33650-443-900	C-25
33660-443-003	C-25
33701-443-850	C-26
33701-443-900	C-26
33701-443-901	C-26
33702-329-671	C-26
33703-126-721	C-26
33708-371-601	C-26
33708-443-900	C-26
33709-092-671	C-26
33719-399-000	C-26
33741-413-003	C-1
33741-413-003	C-1.1
33905-371-601	C-1
33905-371-601	C-1.1
34000	
34450-443-851	C-30
34451-443-850	C-30
34452-443-850	C-30
34457-443-850	C-30
34457-443-850	C-31
34470-443-850	C-31
34901-377-003	C-1
34901-443-900	C-1.1
34902-259-000	C-2
34903-071-003	C-1
34903-443-900	C-1.1
34904-303-003	C-1
34904-443-900	C-1.1
34905-268-671	C-25
34905-268-671	C-25.1
34905-268-671	C-30
34905-268-671	C-31
34905-268-671	C-32
34905-425-671	C-26
34908-GA7-701	C-2
35000	
35010-443-850	C-2
35010-443-900	C-2
35100-443-900	C-2
35150-413-602	C-3
35150-443-860	C-3
35150-443-870	C-3.1
35150-443-880	C-3
35150-443-880	C-3.1
35160-443-901	C-3
35160-443-901	C-3.1
35170-443-851	C-3.1
35200-413-602	C-3
35200-443-860	C-3
35200-443-870	C-3
35200-443-870	C-3.1
35330-413-003	C-3
35330-413-003	C-3.1
35340-422-003	C-4
35340-422-013	C-4
35340-MA5-671	C-4.1
35340-MA5-671	C-4.A
35350-149-003	C-19
35357-413-000	C-19
35500-333-014	M-7
35600-413-003	M-18
35850-425-007	C-15
35850-425-017	C-15
35856-425-000	C-15
37000	
37200-413-611	C-2
37200-443-860	C-2
37202-371-610	C-2
37211-443-008	C-2
37212-443-900	C-2
37243-323-000	C-20
37243-371-008	C-17
37250-413-008	C-2
37250-443-860	C-2
37260-413-000	C-2
37260-443-860	C-2
37261-413-000	C-2
37261-443-860	C-2
37610-443-018	C-2
37617-443-900	C-2
37619-413-008	C-2
37619-443-861	C-2
37625-413-008	C-2
38000	
38100-443-900	C-27
38100-443-900	C-27.1
38200-413-003	C-16
38215-443-850	C-16
38215-443-900	C-16
38306-292-000	C-16
38306-292-000	C-27.1
38350-443-900	C-16
38351-443-900	C-16
39000	
39101-443-851	C-27.1
40000	
40510-413-700	C-22
40510-413-701	C-22
40514-333-000	C-22
40514-377-000	C-24
40514-377-000	C-24.1
40515-413-000	C-22
40530-413-003	C-22
40530-413-004	C-22
40530-413-951	C-22
40531-413-003	C-22
40531-413-004	C-22
40531-413-951	C-22
40543-312-010	C-11
40543-312-010	C-12
40543-471-000	C-11
40543-471-000	C-12
40543-471-000	C-12.A
40548-268-000	C-22
41000	
41200-413-630	C-12
41200-413-631	C-12
41200-443-880	C-12
41200-MC9-670	C-12.A
41204-413-780	C-12
41241-413-780	C-12
41241-413-781	C-12
41241-MC9-770	C-12.A
41242-413-780	C-12
41265-413-780	C-12
42000	
42301-413-000	C-12
42301-413-000	C-12.A
42311-413-000	C-12
42311-443-870	C-12.A
42313-413-000	C-11
42604-413-780	C-12
42610-443-870	C-12.A
42620-286-000	C-12.A
42624-413-000	C-12
42625-MA6-000	C-12.A
42650-414-781	C-12
42650-443-872	C-12.A
42650-443-880	C-12
42705-410-000	C-10
42705-410-000	C-10.1
42705-410-000	C-12
42705-MB0-000	C-10.1A
42705-MB0-000	C-10.A
42705-MB0-000	C-12.A
42706-410-000	C-10
42706-410-000	C-10.1
42706-410-000	C-12
42706-MB0-000	C-10.1A
42706-MB0-000	C-10.A
42706-MB0-000	C-12.A
42711-413-003	C-12
42711-413-009	C-12
42711-443-901	C-12
42711-443-901	C-12.A
42712-287-003	C-12
42712-388-009	C-12
42712-443-901	C-12
42712-443-901	C-12.A
43000	
43110-413-020	C-11
43110-413-750	C-11
43120-413-003	C-11
43120-413-006	C-11
43141-399-010	C-11

Nº da Peça	Nº do bloco
43151-329-000	C-11
43209-371-006	C-9.2
43209-371-006	C-9.2A
43209-371-006	C-9.A
43218-371-006	C-9.2
43352-568-003	C-9.2
43352-568-003	C-9.2A
43352-568-003	C-9.A
43353-461-771	C-9.2
43353-461-771	C-9.2A
43353-461-771	C-9.A
43410-413-000	C-11
43431-413-000	C-22
43434-286-000	C-11
43451-393-000	C-19
44000	
44301-413-000	C-10
44301-413-000	C-10.1
44301-443-871	C-10.1A
44301-443-871	C-10.A
44311-413-000	C-10
44311-413-000	C-10.1
44311-413-000	C-10.1A
44311-413-000	C-10.A
44607-443-871	C-10.A
44607-443-900	C-10
44610-443-900	C-10
44620-286-000	C-10
44620-286-000	C-10.1
44620-286-000	C-10.1A
44620-286-000	C-10.A
44650-443-872	C-10.1A
44650-443-872	C-10.A
44650-443-880	C-10.1
44680-410-000	C-10
44680-410-000	C-10.1
44680-410-000	C-10.1A
44680-410-000	C-10.A
44711-413-003	C-10
44711-413-009	C-10
44711-443-901	C-10
44711-443-901	C-10.1
44711-443-901	C-10.1A
44711-443-901	C-10.A
44712-110-003	C-10
44712-413-009	C-10
44712-443-901	C-10
44712-443-901	C-10.1
44712-443-901	C-10.1A
44712-443-901	C-10.A
44800-443-870	C-10.1A
44800-443-870	C-10.A
44800-447-013	C-10
44800-447-013	C-10.1
44830-443-870	C-2
44830-443-870	C-2
44830-447-000	C-2
44830-447-000	C-2
44830-447-010	C-2
44830-447-010	C-2
44831-415-610	C-2
44831-415-610	C-2
44831-443-870	C-2
44831-443-870	C-2
45000	
45100-413-751	C-9
45100-413-752	C-9
45100-413-753	C-9
45100-413-754	C-9
45100-426-616	C-9.1
45100-426-617	C-9.1
45100-443-631	C-9.2
45100-443-665	C-9.2A
45100-443-875	C-9.A
45101-413-751	C-9
45101-425-613	C-9.1
45101-442-701	C-9.2
45101-443-872	C-9.2A
45101-443-872	C-9.A
45102-413-751	C-9
45102-425-612	C-9.1
45105-425-003	C/9
45105-425-003	C-9.1
45105-425-006	C-9
45105-425-006	C-9.1
45105-443-871	C-9.2A
45105-443-871	C-9.A
45105-461-772	C-9.2
45107-410-006	C-9.2
45107-413-003	C-9
45107-413-003	C-9.1
45107-443-870	C-9.2A
45107-443-870	C-9.A
45108-300-003	C-9
45108-300-003	C-9.1
45108-410-006	C-9.2
45108-425-003	C-9.1
45108-443-871	C-9.2A
45108-443-871	C-9.A
45109-371-006	C-9.2
45109-413-003	C-9
45109-413-003	C-9.1
45109-443-870	C-9.2A
45109-443-870	C-9.A
45110-300-003	C-9
45110-413-751	C-9
45110-413-752	C-9
45110-426-614	C-9.1
45110-442-701	C-9.2
45110-443-661	C-9.2A
45110-443-870	C-9.A
45112-410-006	C-9.2
45114-371-006	C-9.2
45114-443-870	C-9.2A
45114-443-870	C-9.A
45115-443-660	C-9.2A
45115-443-870	C-9.2A
45115-443-870	C-9.A
45116-371-006	C-9.2
45119-371-000	C-9.2
45119-413-003	C-9.1
45119-425-003	C-9
45119-425-003	C-9.1
45120-443-862	C-10.A
45120-443-883	C-10.1A
45125-443-661	C-4.1
45125-443-781	C-4.1
45125-443-881	C-4.1
45126-443-871	C-4
45126-443-871	C-4.A
45126-443-882	C-4.1
45126-443-901	C-4
45126-443-901	C-4.A
45127-422-003	C-4.1
45128-445-630	C-10.1
45128-445-630	C-10.1A
45128-445-630	C-10.A
45129-443-760	C-4.1
45131-410-006	C-9.2
45131-425-023	C-9
45131-425-023	C-9.1
45132-397-640	C-9.2A
45132-397-640	C-9.A
45132-410-006	C-9.2
45132-413-751	C-9
45132-413-751	C-9.1
45133-166-016	C-9.2A
45133-166-016	C-9.A
45133-371-006	C-9.2
45133-425-003	C-9
45133-425-003	C-9.1
45134-250-000	C-11
45134-425-013	C-9
45134-425-013	C-9.1
45134-GE3-601	C-9.2A
45134-GE3-601	C-9.A
45145-121-710	C-11
45146-371-000	C-4
45146-371-000	C-4.1
45146-371-000	C-4.A
45200-426-616	C-9.1
45200-426-617	C-9.1
45200-443-631	C-9.2
45200-443-665	C-9.2A
45201-425-613	C-9.1
45201-442-701	C-9.2
45201-443-662	C-9.2A
45203-GE2-006	C-9.2A
45203-GE2-006	C-9.A
45210-426-614	C-9.1
45210-442-701	C-9.2
45210-443-661	C-9.2A
45214-413-003	C-9
45214-413-003	C-9.1
45214-425-003	C-9.1
45215-413-003	C-9
45215-425-003	C-9.1
45215-443-870	C-9.2A
45215-443-870	C-9.A
45218-166-006	C-9.2A
45218-166-006	C-9.A
45223-413-003	C-9
45223-425-003	C-9.1
45224-413-003	C-9
45224-413-003	C-9.1
45241-425-013	C-9
45241-425-013	C-9.1
45242-425-013	C-9.1
45251-415-612	C-10.1
45251-422-000	C-10
45417-413-000	C-7
45451-367-690	C-7
45451-471-000	C-7
45465-443-660	C-9.2A
45465-443-870	C-9.A
45465-449-000	C-9
45465-449-000	C-9.1
45465-449-000	C-9.2
45500-443-661	C-4.1
45500-443-871	C-4.A
45500-443-901	C-4
45500-445-631	C-4.1
45511-438-006	C-4
45511-443-660	C-4.1
45511-443-660	C-4.A
45511-MA5-671	C-4.1
45513-422-652	C-4
45513-443-660	C-4.1
45513-443-660	C-4.A
45513-MA5-671	C-4.1
45516-166-006	C-4.1
45516-166-006	C-4.A
45516-422-006	C-4
45517-422-006	C-4
45517-MA5-671	C-4.1
45517-MA5-671	C-4.A
45520-422-016	C-4
45520-MA5-671	C-4.1
45520-MA5-671	C-4.A
45521-422-006	C-4
45522-422-000	C-4
45522-422-000	C-4.1
45522-422-000	C-4.A
45530-442-315	C-4
45530-443-660	C-4.1
45530-443-870	C-4.A
45530-MA5-671	C-4.1
46000	
46500-443-611	C-19
46501-413-000	C-19
46512-443-610	C-21
46514-443-610	C-19
50000	
50100-443-900ZA	C-28
50301-268-000	C-6
50302-268-000	C-6
50324-300-000	C-25
50325-413-000	C-15
50326-413-781	C-15
50330-413-010	C-16
50351-413-000	C-28
50351-413-010	C-28
50351-443-850	C-28
50353-413-000	C-28
50500-413-000	C-21
50500-413-880	C-21
50523-413-000	C-21
50526-413-000	C-21
50530-413-000	C-21
50530-443-850	C-21
50600-443-610	C-20
50603-033-000	C-20
50612-443-610	C-20
50614-413-000	C-20
50615-443-610	C-20
50616-443-610	C-20
50619-443-610	C-20
50630-443-610	C-20
50640-443-610	C-20
50641-443-610	C-20
50643-413-000	C-20
50661-413-000	C-20
50700-443-610	C-20
50710-371-007	C-14
50710-377-000	C-20
50711-415-010	C-20
50712-413-000	C-20
50715-413-000	C-20
50715-443-610	C-14
50725-413-880	C-33
50725-443-610	C-28
50726-413-000	C-27
50726-413-000	C-27.1
50731-413-000	C-28
50732-413-000	C-27
50732-413-000	C-27.1
50750-413-000	C-22
51000	
51400-443-851	C-8.1
51400-443-881	C-8.1
51400-443-901	C-8
51400-443-902	C-8.1
51400-443-902ZZ	C-8.1
51401-443-610	C-8
51401-443-610	C-8.1
51410-443-901	C-8
51410-443-901	C-8.1
51412-369-000	C-8
51412-369-000	C-8.1
51421-415-613	C-8.1
51421-443-851	C-8.1
51421-443-901	C-8
51421-443-902	C-8.1
51421-443-902ZZ	C-8.1
51432-388-003	C-8
51432-388-003	C-8.1
51437-413-003	C-8
51437-413-003	C-8.1
51470-443-610	C-8
51470-443-610	C-8.1
51500-443-851	C-8.1
51500-443-881	C-8.1
51500-443-901	C-8
51500-443-902	C-8.1
51500-443-902ZZ	C-8.1
51521-443-851	C-8.1
51521-443-901	C-8
51521-443-902	C-8.1
51521-443-902ZZ	C-8.1
51521-449-023	C-8.1
51601-447-000	C-8
51601-447-000	C-8.1
51602-443-850	C-8.1
51602-443-900	C-8
51602-443-900	C-8.1
51606-443-850	C-8.1
51606-443-900	C-8
51606-443-900	C-8.1
51622-317-700	C-8
51622-317-700	C-8.1
51634-443-900	C-8
51634-443-900	C-8.1
51634-443-900ZA	C-8
51634-443-900ZA	C-8.1
51634-443-900ZB	C-8.1
51634-443-900ZC	C-8.1
51634-443-900ZZ	C-8.1
52000	
52108-356-006	C-22
52110-443-900ZA	C-22
52141-356-000	C-22
52144-356-003	C-22
52144-356-005	C-22
52400-443-852	C-23
52400-443-853	C-23
52400-443-901	C-23
52400-443-903	C-23
52401-413-003	C-23
52401-413-013	C-23
52403-443-901	C-23
52410-443-611	C-23
52410-443-612	C-23
52422-404-003	C-23
52450-413-000	C-23
52458-443-611	C-23
52484-413-010	C-23
52517-404-003	C-23
53000	
53100-443-880	C-5
53100-443-900	C-5
53132-447-000	C-5
53133-237-680	C-5
53133-385-000	C-5

Nº da Peça	Nº do bloco
53141-300-010	C-3
53141-300-010	C-3.1
53165-390-780	C-3
53165-390-780	C-3.1
53166-390-780	C-3
53166-390-780	C-3.1
53172-402-700	C-3
53172-402-700	C-3.1
53175-422-000	C-4
53175-MA5-671	C-4.1
53175-MA5-671	C-4.A
53190-443-610	C-3
53190-443-610	C-3.1
53192-312-000	C-3
53192-312-000	C-3.1
53200-447-000ZA	C-6
53211-268-000	C-6
53212-250-000	C-6
53214-250-000	C-6
53215-250-000	C-6
53215-391-670	C-6
53220-286-000	C-6
53231-447-000	C-5
53231-KB0-000	C-5
53600-443-671	C-6
53631-268-020	C-6
61000	
61100-443-900ZA	C-7
61100-443-900ZB	C-7
61100-443-900ZC	C-7
61100-443-900ZZ	C-7
61101-443-880	C-7
61102-443-880	C-7
61103-357-000	C-30
61105-443-860ZA	C-7
61105-443-860ZB	C-7
61105-443-860ZC	C-7
61105-443-880ZA	C-7
61105-443-880ZB	C-7
61105-443-880ZC	C-7
61106-443-860ZA	C-7
61106-443-860ZB	C-7
61106-443-860ZC	C-7
61106-443-880ZA	C-7
61106-443-880ZB	C-7
61106-443-880ZC	C-7
61110-443-860ZA	C-7
61110-443-860ZB	C-7
61110-443-860ZC	C-7
61110-443-880ZA	C-7
61110-443-880ZB	C-7
61110-443-880ZC	C-7
61301-413-003ZA	C-1
61301-413-003ZA	C-1.1
61302-413-000	C-1
61302-413-000	C-1.1
61303-413-013	C-1
61303-413-013	C-1.1
61304-292-000	C-1
61304-292-000	C-1.1
61304-413-013	C-1
61304-413-013	C-1.1
61306-443-000	C-1
61306-443-000	C-1.1
61401-443-880	C-4.1
61401-443-900	C-6
61405-443-900	C-6
61502-413-830	C-33
62000	
62501-443-851	C-33
77000	
77100-443-770	C-14.1
77200-443-900	C-14
77202-413-000	C-14
77203-413-000	C-14
77204-128-000	C-14
77204-128-000	C-14.1
77205-286-000	C-14
77206-443-610	C-14
77211-413-000	C-14
77212-443-610	C-14
77213-413-000	C-14
77220-443-860ZA	C-14
77220-443-860ZB	C-14
77220-443-860ZC	C-14
77220-443-880ZA	C-14
77220-443-880ZB	C-14
77220-443-880ZC	C-14
77220-443-900ZA	C-14
77220-443-900ZB	C-14
77220-443-900ZC	C-14
77221-413-000	C-14
77222-413-000	C-14
77225-413-000	C-14
77226-413-000	C-14
77228-443-860ZA	C-14
77228-443-860ZB	C-14
77228-443-860ZC	C-14
77228-443-880ZA	C-14
77228-443-880ZB	C-14
77228-443-880ZC	C-14
77228-443-900ZA	C-14
77228-443-900ZB	C-14
77228-443-900ZC	C-14
77229-443-860ZA	C-14
77229-443-860ZB	C-14
77229-443-860ZC	C-14
77229-443-880ZA	C-14
77229-443-880ZB	C-14
77229-443-880ZC	C-14
77229-443-900ZA	C-14
77229-443-900ZB	C-14
77229-443-900ZC	C-14
77500-443-850	C-32
77510-443-850	C-32
77600-443-850	C-32
80000	
80100-443-900ZA	C-24
80100-443-900ZA	C-24.1
80101-283-000	C-2
80101-283-000	C-2
80105-061-000	C-16
80105-443-850	C-24.1
80105-443-900	C-24
80108-061-010	C-16
80110-443-850	C-24.1
80111-443-850	C-24.1
80112-443-850	C-24.1
81000	
81201-443-850	C-31
81202-443-850	C-31
81203-443-850	C-31
81205-443-850	C-31
81206-443-850	C-31
83000	
83501-443-610	C-24
83502-443-610	C-24
83551-300-000	C-15
83551-300-000	C-16
83600-443-900ZZ	C-15
83610-443-770ZA	C-15
83610-443-860ZA	C-15
83610-443-860ZB	C-15
83610-443-860ZC	C-15
83610-443-900ZA	C-15
83610-443-900ZB	C-15
83610-443-900ZC	C-15
83620-443-880ZA	C-15
83620-443-880ZB	C-15
83620-443-880ZC	C-15
83700-443-900ZZ	C-16
83710-443-610	C-15
83710-443-770ZA	C-16
83710-443-860ZA	C-16
83710-443-860ZB	C-16
83710-443-860ZC	C-16
83710-443-900ZA	C-16
83710-443-900ZB	C-16
83710-443-900ZC	C-16
83711-443-610	C-16
83720-443-880ZA	C-16
83720-443-880ZB	C-16
83720-443-880ZC	C-16
84000	
84101-443-850	C-33
84101-443-900	C-24
84102-443-850	C-33
84102-443-900	C-24
84103-443-611	C-24
84102-443-900	C-24
84103-443-611	C-24
84151-443-850	C-33
84152-443-850	C-33
84701-443-010	C-26
84706-286-000	C-25
84905-128-000	C-26
87000	
87106-443-900	C-2
87106-443-900	C-2
87110-443-860ZA	C-14
87110-443-900ZA	C-14
87110-443-900ZB	C-14
87110-443-900ZC	C-14
87110-443-900ZE	C-14
87121-443-880	C-13.1
87121-443-900	C-13
87122-443-880	C-13.1
87122-443-900	C-13
87126-443-880	C-15
87126-443-900	C-15
87127-443-880	C-16
87127-443-900	C-16
87128-443-850	C-15
87128-443-860ZA	C-15
87128-443-860ZB	C-15
87128-443-860ZC	C-15
87128-443-880ZA	C-15
87128-443-880ZB	C-15
87128-443-880ZC	C-15
87128-443-900ZA	C-15
87128-443-900ZB	C-15
87128-443-900ZC	C-15
87129-443-850	C-16
87129-443-860ZA	C-16
87129-443-860ZB	C-16
87129-443-860ZC	C-16
87129-443-880ZA	C-16
87129-443-880ZB	C-16
87129-443-880ZC	C-16
87129-443-900ZA	C-16
87129-443-900ZB	C-16
87129-443-900ZC	C-16
87505-443-850	C-22
87505-443-900	C-22
87506-443-900	C-17
87507-443-900	C-17
87511-443-900	C-24
87515-443-850	C-3
87515-443-850	C-3.1
87516-443-850	C-3.1
87517-443-850	C-3.1
87518-443-900	C-5
87560-397-630	C-13
87560-397-630	C-13.1
87560-443-850	C-13
87560-443-850	C-13.1
87560-443-900ZA	C-13
87560-443-900ZB	C-13
88000	
88110-333-611	C-3
88110-333-611	C-3.1
88120-333-611	C-3
88120-333-611	C-3.1
88430-443-850	C-31
88440-443-850	C-30
88451-390-700	C-30
88457-374-750	C-30
88457-426-840ZA	C-30
89000	
89010-443-900	C-29
89010-443-901	C-29
89215-404-670	C-29
89215-443-900	C-29
89215-443-901	C-29
89220-443-900	C-29
89221-443-900	C-29
89222-443-900	C-29
89223-443-900	C-29
89224-443-900	C-29
89225-443-900	C-29
89226-443-900	C-29
89228-443-900	C-29
89229-443-900	C-29
90000	
90002-611-000	M-11
90003-302-000	M-12
90008-443-000	M-6
90009-413-005	M-11
90012-414-000	M-4
90012-426-000	M-4
90019-413-000	M-7
90023-428-000	M-9
90050-357-000	M-18
90065-377-000	C-19
90081-044-000	M-11
90081-413-000	M-1
90082-413-000	M-1
90083-413-000	M-1
90083-657-000	M-1
90085-413-781	M-14
90086-413-000	M-5
90087-413-000	M-1
90087-413-010	M-1
90088-413-000	M-1
90088-413-010	M-1
90105-413-000	C-14
90108-223-000	C-21
90111-362-000	C-5
90112-413-000	C-10
90114-310-000	C-3
90114-310-000	C-3.1
90114-422-000	C-4
90114-MA5-671	C-4.1
90114-MA5-671	C-4.A
90115-443-850	C-30
90115-659-003	M-15
90116-283-010	C-8
90116-283-010	C-8.1
90116-410-006	C-9.2
90117-443-610	C-20
90118-443-003	C-25
90118-471-000	C-18
90119-413-000	C-11
90119-413-000	C-12
90119-443-900	C-11
90119-443-900	C-12
90119-443-900	C-12.A
90120-443-610	C-1
90120-443-610	C-1.1
90121-447-000	C-22
90125-399-000	M-5
90125-413-000	C-19
90127-400-000	C-11
90128-369-000	C-12
90130-413-000	C-14
90133-286-000	C-22
90136-443-840	C-18
90137-422-006	C-4
90145-300-000	C-4
90145-300-000	C-4.1
90145-300-000	C-4.A
90145-422-010	C-4.1
90147-147-671	C-26
90154-413-013	C-25.1
90155-369-000	C-5
90155-443-660	C-10.1A
90155-449-750	C-10.A
90163-285-000	C-30
90183-422-000	C-4
90201-700-000	C-19
90204-706-000	M-8
90205-300-000	M-4
90206-590-000	M-4
90212-671-005	M-15
90304-415-000	C-5
90304-538-000	C-17
90305-369-000	C-11
90305-401-680	C-10
90305-401-680	C-10.1
90305-401-680	C-10.1A
90305-401-680	C-10.A
90307-283-000	C-11
90307-283-000	C-12
90307-283-000	C-12.A
90308-357-000	C-12
90308-357-000	C-12.A
90309-428-731	C-10.1
90309-428-731	C-10.1A
90309-428-731	C-10.A
90315-504-000	C-15
90315-504-000	C-16
90321-315-670	C-3
90321-315-670	C-3.1
90324-300-000	C-13
90324-449-000	C-13

Nº da Peça	Nº do bloco
90324-449-000	C-13.1
90354-268-000	C-22
90355-369-000	C-5
90402-428-000	M-1
90403-413-010	M-1
90406-413-010	M-7
90406-MCO-000	M-7
90407-413-020	M-7
90413-413-000	M-5
90422-567-000	M-15
90432-121-000	M-8
90441-413-000	M-1
90442-035-000	M-5
90446-611-920	M-6
90451-413-000	M-16
90452-323-000	M-2
90452-701-000	M-17
90454-413-000	M-17
90457-333-000	M-9
90457-357-000	M-17
90458-286-000	M-6
90459-413-000	M-8
90461-286-000	M-16
90462-323-000	M-16
90474-703-000	C-19
90486-028-000	M-18
90501-447-000	C-22
90503-283-000	C-5
90505-425-000	C-11
90512-122-700	C-24
90512-122-700	C-24.1
90512-300-000	C-24
90512-300-000	C-24.1
90512-300-000	C-26
90513-323-000	C-22
90522-028-000	C-6
90524-030-000	C-11
90529-045-000	M-15
90534-011-000	C-13
90534-011-000	C-13.1
90534-011-000	C-31
90535-292-000	C-5
90543-273-000	C-8.1
90544-283-000	C-8
90544-283-000	C-8.1
90545-300-000	C-4
90545-300-000	C-4.1
90545-300-000	C-4.A
90554-700-000	M-16
90557-230-000	C-10
90557-230-000	C-10.1
90557-230-000	C-10.1A
90557-230-000	C-10.A
90557-538-000	C-14
90563-045-000	C-22
90563-355-000	C-30
90581-342-000	C-26
90581-701-000	C-16
90581-701-000	C-17
90601-300-000	M-16
90601-369-000	C-8
90601-369-000	C-8.1
90609-413-000	M-8
90651-413-000	M-17
90651-MA5-671	C-4.A
90665-329-000	C-12
90705-413-000	M-16
90741-413-000	M-14
91000	
91001-071-003	M-16
91008-374-003	M-18
91022-415-008	M-16
91101-377-000	M-14
91101-443-900	M-14
91201-323-005	M-14
91204-286-003	M-6
91204-286-005	M-6
91204-350-003	M-12
91204-425-003	M-12
91206-413-003	M-16
91206-MCO-000	M-16
91211-286-003	M-6
91211-393-005	M-16
91252-230-003	C-10
91252-230-003	C-10.1
91252-230-005	C-10
91252-230-005	C-10.1
91252-MC4-003	C-10.1A
91252-MC4-003	C-10.A
91252-MC4-003	C-12.A
91253-442-003	C-12
91253-442-004	C-12
91254-413-881	C-8
91254-413-881	C-8.1
91255-413-881	C-8
91255-413-881	C-8.1
91256-425-003	M-6
91256-425-005	M-6
91258-410-006	C-10
91258-410-006	C-10.1
91258-410-006	C-10.1A
91258-410-006	C-10.A
91258-410-013	C-10
91258-410-013	C-10.1
91258-410-013	C-10.1A
91258-410-013	C-10.A
91301-200-000	M-2
91301-250-000	M-6
91302-283-003	M-3
91302-377-000	M-11
91302-377-000	M-12
91302-MA6-003	C-12.A
91304-216-000	M-14
91305-323-000	M-5
91306-413-000	M-12
91307-283-000	M-11
91307-413-005	M-11
91307-703-000	M-6
91309-300-000	M-10
91325-413-830	M-2
92000	
92000-05025-0A	C-26
92000-06008-0A	C-8.1
92000-06008-0A	C-9.A
92000-06010-0A	C-9
92000-06010-0A	C-9.2
92000-06010-0A	C-9.2A
92000-06010	C-9
92000-06010-OA	C-9.1
92000-06012	M-16
92000-06016	M-17
92000-06025	C-30
92000-06028	M-18
92000-08016-0A	C-24
92000-08016-OA	M-15
92000-10045-0B	C-23
92023-06025-0A	M-8
92023-06025	M-8
92025-06025-0H	C-19
92200-10045-0A	C-20
92500-08095-0B	C-24
92700-06065-0B	M-2
92700-08035	M-15
92700-08050-3B	C-8
92700-08050-3B	C-8.1
92716-10045-0E	C-12.A
92800-14000	M-12
93000	
93000-06025-0B	C-25.1
93000-10032-0A	C-23
93481-08040-00	C-6
93482-08016-08	C-13
93482-08016-08	C-13.1
93482-08020-08	M-2
93483-06025-00	C-30
93491-10050-00	C-33
93494-06016-00	C-22
93500-04006-1H	C-15
93500-04010-1H	C-15
93500-04012-0H	M-19
93500-04016-0A	C-3
93500-04016-0A	C-3.1
93500-04016-0H	M-19
93500-04025-0A	C-17
93500-05008-0H	C-25.1
93500-05008-OH	M-2
93500-05012-0H	M-19
93500-05016-0B	C-1
93500-05016-0B	C-1.1
93500-05016-0H	M-19
93500-05020-OG	M-2
93500-05025-0A	C-3
93500-05025-0A	C-3.1
93500-05035-0A	C-3
93500-05035-0A	C-3.1
93500-06010-0A	C-14
93500-06010	C-14
93500-06012	M-9
93500-06012-OA	M-9
93500-06016-08	M-19
93500-06016-0A	C-28
93500-06016	C-28
93500-06040	M-7
93500-06040	M-9
93500-06045	M-9
93500-06045-OA	M-9
93600-04045-1G	C-4.1
93600-04045-1G	C-4.A
93600-06016	M-18
93600-06016-OA	M-18
93700-03025-0B	C-25.1
93700-03025-0B	C-32
93700-04006-0G	C-13
93700-04006-0G	C-13.1
93700-04008-0G	C-4.1
93700-05016-0A	C-10
93700-05016-0A	C-10.1
93700-05016-0A	C-10.1A
93700-05016-0A	C-10.A
93891-03012-00	C-6
93891-04012-00	C-32
93891-05025-18	C-17
93892-04006-00	C-13
93892-04006-00	C-13.1
93892-05010-00	C-9.1
93892-05010-08	C-9
93893-04012-18	C-4.A
93893-04012-18	
93893-05012-00	C-18
93894-06016-08	C-6
93901-24610	C-25
93901-25220	C-14
93901-25320	C-14
93901-32420	C-17
93901-35420	C-17
93903-24780	C-2
93903-24780	C-2
94000	
94001-04080-OS	M-18
94001-06000-0S	C-14
94001-06000-0S	C-14.1
94001-06000-0S	C-17
94001-06000-0S	C-19
94001-06000-0S	C-2
94001-06000-0S	C-2
94001-06000-0S	C-28
94001-06000-0S	C-3
94001-06000-0S	C-3.1
94001-06000-0S	C-31
94001-06000	C-2
94001-06000	C-2
94001-06000	C-28
94001-06000	C-3
94001-06000	M-5
94001-08000-0S	C-11
94001-08000-0S	C-22
94001-08000-0S	C-32
94001-08000-0S	C-5
94001-08000	C-30
94002-06000-0S	C-4
94002-06000	C-30
94002-06000	C-4
94002-06000	M-10
94002-06020-0S	C-19
94002-06020	C-19
94002-06080-0S	C-15
94002-06080	C-15
94002-10000-0S	C-23
94030-08000	C-8
94030-08000	C-8.1
94030-10000	C-21
94050-06000	C-11
94050-06000	C-18
94050-06000	C-24
94050-06000	C-24.1
94050-06000	C-25.1
94050-06000	C-4.1
94050-06000	C-4.A
94050-06080	C-21
94050-08000	C-28
94050-08000	C-31
94050-08080	C-18
94050-08080	C-24
94050-08080	C-24.1
94050-08080	C-33
94050-10000	C-20
94050-10000	C-28
94101-04800	C-15
94101-05800	C-17
94101-06000	C-20
94101-06000	C-4
94101-06800	C-15
94101-08000	C-14.1
94101-08000	C-20
94101-08000	C-22
94101-08000	C-30
94101-08000	C-8
94101-08000	C-8.1
94101-10000	C-20
94101-10000	C-23
94102-08200	C-24
94102-10200	C-23
94103-08800	C-32
94109-14000	M-12
94111-04000	C-4
94111-04800	C-15
94111-04800	M-18
94111-04800	M-19
94111-05000	C-1
94111-05000	C-1.1
94111-05000	M-10
94111-05800	M-19
94111-06000	C-31
94111-06000	M-10
94111-06800	C-14
94111-06800	C-14.1
94111-06800	C-15
94111-06800	M-19
94111-08000	C-30
94111-08000	C-31
94111-08000	C-8
94111-08000	C-8.1
94111-08800	C-32
94111-10000	C-20
94111-10000	C-22
94201-16120	C-19
94201-16150	C-20
94201-20180	C-11
94201-20180	C-22
94201-20180	C-5
94201-20200	C-11
94201-30250	C-10
94201-30250	C-10.1
94201-30250	C-10.1A
94201-30250	C-10.A
94201-40300	C-11
94251-06000	M-5
94251-16000	M-15
94301-08140	M-6
94301-08140	M-7
94301-10160	M-12
94301-12200	M-11
94301-14200	M-1
94301-14200	M-3
94401-25180	M-14
94510-10000	M-6
94510-11000	M-7
94511-12000	C-19
94520-47000	C-12.A
94591-44000	C-32
94601-17000	M-13
94605-27101	C-8
94605-27101	C-8.1
94608-50000	C-8
94608-50000	C-8.1
94510-32000	M-15
95000	
95001-35360-40	M-19
95001-35480-40	M-19
95001-55100-40	C-13
95001-55100-40	C-13.1
95002-02100	C-13
95002-02100	C-13.1
95002-02130	C-17
95002-02650	M-19
95002-35000	M-19
95005-12260-20	M-1
95005-80160-20	C-17
95011-64000	C-18
95012-17000	C-15
95014-22200	C-5
95014-61100	C-27
95014-61100	C-27.1
95014-61200	C-27
95014-61200	C-27.1

N.º da Peça	N.º do bloco
95014-61300	C-27
95014-61300	C-27.1
95014-71701	C-21
95014-71702	C-21
95014-72402	C-21
95014-73300	C-19
95015-32001	C-19
95015-42000	C-19
95015-52000	C-19
95015-82000	C-20
95700-06010-00	C-7
95700-06012-00	C-22
95700-06012-00	C-31
95700-06012-08	C-15
95700-06012-08	C-2
95700-06012-08	C-2
95700-06012-08	C-22
95700-06014-00	C-24.1
95700-06014-00	C-27
95700-06014-00	C-27.1
95700-06014-08	C-16
95700-06016-00	C-22
95700-06016-00	C-31
95700-06016-00	C-4.1
95700-06016-07	C-25
95700-06016-08	C-17
95700-06016-08	C-24
95700-06016-08	C-7
95700-06018-00	C-24
95700-06018-00	C-24.1
95700-06018-00	C-26
95700-06018-08	C-20
95700-06020-00	C-19
95700-06020-00	C-24.1
95700-06020-00	M-14
95700-06020-07	C-25
95700-06020-08	C-16
95700-06020-08	C-17
95700-06025-00	C-4
95700-06025-00	C-4.1
95700-06025-00	C-4.A
95700-06028-00	M-11
95700-06032-00	M-12
95700-06032-08	M-12
95700-06035-00	C-11
95700-06040-00	M-12
95700-06040-08	C-21
95700-06040-08	M-12
95700-06045-00	M-11
95700-06045-08	C-27
95700-06045-08	C-27.1
95700-06050-00	M-12
95700-06050-08	M-12
95700-06060-00	M-10
95700-06060-00	M-12
95700-06060-08	M-10
95700-06060-08	M-12
95700-06080-00	M-12
95700-06080-08	M-12
95700-06105-00	M-12
95700-06105-08	M-12
95700-06115-00	M-11
95700-08012-00	C-15
95700-08012-00	C-16
95700-08012-00	C-27
95700-08012-00	C-27.1
95700-08014-07	C-2
95700-08014-07	C-2
95700-08016-00	C-21
95700-08016-00	C-24
95700-08016-00	C-33
95700-08016-00	C-33
95700-08020-00	C-10
95700-08020-00	C-14.1
95700-08020-08	C-18
95700-08020-08	C-28
95700-08025-00	C-13
95700-08025-00	C-13.1
95700-08028-08	C-18
95700-08032-00	C-24.1
95700-08032-00	C-33
95700-08035-00	C-18
95700-08035-00	C-20
95700-10032-00	C-23
95700-10040-00	C-20
95700-10045-00	C-23
95800-08065-00	C-20
95800-08070-00	C-28
95800-08080-00	C-28
95800-08100-00	C-10.1
95800-08100-00	C-28
95800-10032-00	C-9
95800-10032-00	C-9.1
95800-10032-00	C-9.2
95800-10032-00	C-9.2A
95800-10032-00	C-9.A
95800-10070-00	C-28
95800-10080-00	C-28
95800-10095-00	C-28
95800-10125-00	C-28
95800-10150-08	C-28
96000	
96000-06018-00	M-2
96000-06028-00	M-6
96000-06035-00	M-6
96000-06035-00	M-9
96100-60000-00	M-8
96100-60000	M-8
96120-62040-10	C-12.A
96120-63020-10	C-10
96120-63020-10	C-10.1
96120-63040-10	C-12
96140-63020-10	C-10.1A
96140-63020-10	C-10.A
96140-63030-10	C-12
96140-63030-10	C-12.A
96201-80000	C-22
96211-08000	C-6
96211-10000	C-19
96220-40100	M-7
96220-40118	M-18
96220-60130	M-14
98000	
98069-38710	M-2
98069-58717	M-2
98200-20700	C-16
98200-21500	C-16
98200-53000	C-15
99000	
99001-10120	C-29
99001-14170	C-29
99003-10000	C-29
99003-20000	C-29
99003-30000	C-29
99004-18190	C-29
99005-01000	C-29
99006-12000	C-29
99006-22000	C-29
99008-02000	C-29
99101-393-0780	M-19
99102-393-1100	M-19
99103-420-0420	M-19
99103-443-0420	M-19

HONDA

MOTO HONDA DA AMAZÔNIA LTDA.

00X1B-443-823

IMPRESSO NO BRASIL

A01509901