HONDA

NX350 SAHARA

CATÁLOGO DE PEÇAS

4

MOTO HONDA DA AMAZÔNIA LTDA. – 1998

HONDA

NOTICIA DE PEÇAS

17 de junho de 1991.

MOTO HONDA DA AMAZÔNIA LTDA.

NOTÍCIA Nº	350-01/91
MODELO AFETADO	NX350SAHARA

Atualizar o Catálogo de Peças NX350SAHARA (Nº 1) (CPKAS901P) conforme as explicações a seguir:

NOTA:

B: Correção número da Peça.

V: Verificar nº de série ou observações.

INTERCAMBIABILIDADE:

Y-Y: Há intercambiabilidade da peça antiga para a peça nova e vice-versa.

N-Y: Há intercambiabilidade da peça nova para a peça antiga, mas não há intercambiabilidade da peça antiga para a peça nova

OBS: Favor incluir o Índice na página 70 do Catálogo de Peças.

Nº da Peça	Nº do bloco		
11000		12000	
11100-KAS-900	M-13	12100-KV2-901	M-5
11191-KAS-900	M-13	12191-KF0-000	M-5
11200-KAS-900	M-13	12200-KAS-900	M-2
11330-KAS-900	M-6	12209-KL4-005	M-3
11333-KV2-901	M-6	12231-KN5-305	M-2
11335-KN5-670	M-6	12251-KAS-901	M-2
11340-KAS-900	M-9	12311-KV2-940	M-1
11345-KAS-900	M-9	12361-KAS-900	M-1
11351-KAS-900	M-9	12391-KAS-900	M-1
11352-KG0-010	M-9	12431-KG0-000	M-1
11394-KL3-680	M-6		
11395-KAS-900	M-9		

ITEM	BLOCO Nº	REF. Nº	Nº DA PEÇA NOVA / DESCRIÇÃO	MODELO E QTDE. NX350 SAHARA					Nº DA PEÇA ANTIGA	INTERCAMBIABILIDADE	NOTA	Nº DE SÉRIE OU OBSERVAÇÕES
01	M-1	3	12391-KAS-901 JUNTA TAMPA, CABEÇOTE	1					12391-KAS-900		B	
02	M-1	14	96001-06025-00 PARAFUSO, FLANGE, 6X25	3					96000-06025-00	Y-Y		
03	M-1	15	96001-06028-00 PARAFUSO, FLANGE, 6X28	2					96000-06028-00	Y-Y		
04	M-1	16	96001-06035-00 PARAFUSO,FLANGE, 6X35	2					96000-06035-00	Y-Y		
05	M-1	17	96001-06040-00 PARAFUSO, FLANGE, 6X40	1					96000-06040-00	Y-Y		
06	M-1	18	96001-06050-00 PARAFUSO, FLANGE, 6X50	1					96000-06050-00	Y-Y		
07	M-1	19	96001-06065-00 PARAFUSO FLANGE, 6X65	2					96000-06065-00	Y-Y		
08	M-5	7	96001-06028-07 PARAFUSO, FLANGE, 6X28	2					96000-06028-07	Y-Y		
09	M-9	17	96001-06035-07 PARAFUSO, FLANGE, 6X35	1					96000-06035-07	Y-Y		
10	M-9	18	96001-06040-07 PARAFUSO, FLANGE, 6X40	1					96000-06040-07	Y-Y		

ITEM	BLOCO Nº	REF. Nº	Nº DA PEÇA NOVA / DESCRIÇÃO	MODELO E QTDE. NX350 SAHARA					Nº DA PEÇA ANTIGA	INTERCAMBIABILIDADE	NOTA	Nº DE SÉRIE OU OBSERVAÇÕES
11	M-15	17	23801-KAS-901 PINHÃO TRANSMISSÃO 14D	1					23801-KAS-900		B	
12	M-16	18	95701-06020-00 PARAFUSO, FLANGE, 6X20	1					95700-06020-00	Y-Y		
13	C-5	30	95701-06012-07 PARAFUSO, FLANGE, 6X12	1					95700-06012-07	Y-Y		
14	C-6	12	95701-08012-00 PARAFUSO, FLANGE, 8X12	1					95700-08012-00	Y-Y		
15	C-8	35	96001-06012-07 PARAFUSO, FLANGE, 6X12	2					96000-06012-07	Y-Y		
16	C-13	18	95701-06010-00 PARAFUSO, FLANGE, 6X10	1					95700-06010-00	Y-Y		
17	C-14	11	95701-06016-00 PARAFUSO, FLANGE, 6X16	3					95700-06016-00	Y-Y		
18	C-16	22	95701-06016-00 PARAFUSO FLANGE, 6X16	4					95700-06016-00	Y-Y		
19	C-19	1	52156-KAS-900 BUCHA 6,5X4	2					37243-KE2-900		B	
20	C-19	18	94111-08700 ARRUELA PRESSÃO, 8mm	4					94111-08000		B	

ITEM	BLOCO Nº	REF. Nº	Nº DA PEÇA NOVA / DESCRIÇAO	MODELO E QTDE. NX350 SAHARA					Nº DA PEÇA ANTIGA	INTERCAMBIABILIDADE	NOTA	Nº DE SÉRIE OU OBSERVAÇÕES
21	C-21	5	52141-435-730 EIXO, GARFO TRAS.	1					52141-KAS-900		B	
22	C-21	15	90121-KAS-900 PARAFUSO ARTICULAÇÃO GARFO TRAS.	1					90121-KB7-900	N-Y	V	LR000960~
23	C-21	25	95701-06010-00 PARAFUSO, FLANGE, 6X10	2					95700-06010-00	Y-Y		
24	C-23	16	95701-06016-00 PARAFUSO FLANGE, 6X16	2					95700-06016-00	Y-Y		
25	C-23	18	95701-08018-00 PARAFUSO,FLANGE, 8X18	2					95700-08018-00	Y-Y		
26	C-27	16	95701-06012-00 PARAFUSO, FLANGE, 6X12	1					95700-06012-00	Y-Y		
27	C-27	17	95701-06016-00 PARAFUSO, FLANGE, 6X16	2					95700-06016-00	Y-Y		
28	C-28	37	95701-06012-00 PARAFUSO, FLANGE, 6X12	4					95700-06012-00	Y-Y		
29	C-29	16	95701-06012-00 PARAFUSO, FLANGE, 6X12	2					95700-06012-00	Y-Y		

08 de Março de 1994

MOTO HONDA DA AMAZÔNIA LTDA

NOTÍCIA Nº	350-001/94
MODELO AFETADO	NX350 SAHARA

Atualizar o catálogo de peças NX350SAHARA código (CPKAS901P) ,conforme as explicações a seguir:

NOTA:

A- Peça com número antigo pode ser utilizada. Quando tiver estoque zero, pedir nº novo.
B- Correção do número da peça.
V- Verificar nº de série ou observações.
C- Acrescentar no catálogo de peças.

INTERCAMBIABILIDADE:

Y-Y Há intercambiabilidade da peça antiga para a peça nova e vice-versa.

N-Y Há intercambiabilidade da peça nova para a peça antiga, mas não há intercambiabilidade da peça antiga para a peça nova.

N-N Não há intercambiabilidade.

ITEM	BLOCO Nº	REF. Nº	Nº DA PEÇA NOVA / DESCRIÇÃO	MODELO E QTD. NX350 SAHARA					Nº DA PEÇA ANTIGA	INTERCAMBIABILIDADE	NOTA	Nº DE SÉRIE OU OBSERVAÇÕES
01	C-4	03		0					4550A-KW8-900		V	Vendas Suspensas
			CILINDRO MESTRE FREIO DIANT.									
02	C-4	A	45510-KBZ-305	1							C	Acrescentar
			JOGO CILINDRO MESTRE FREIO DIANT.									

C-4

Cilindro mestre do freio dianteiro

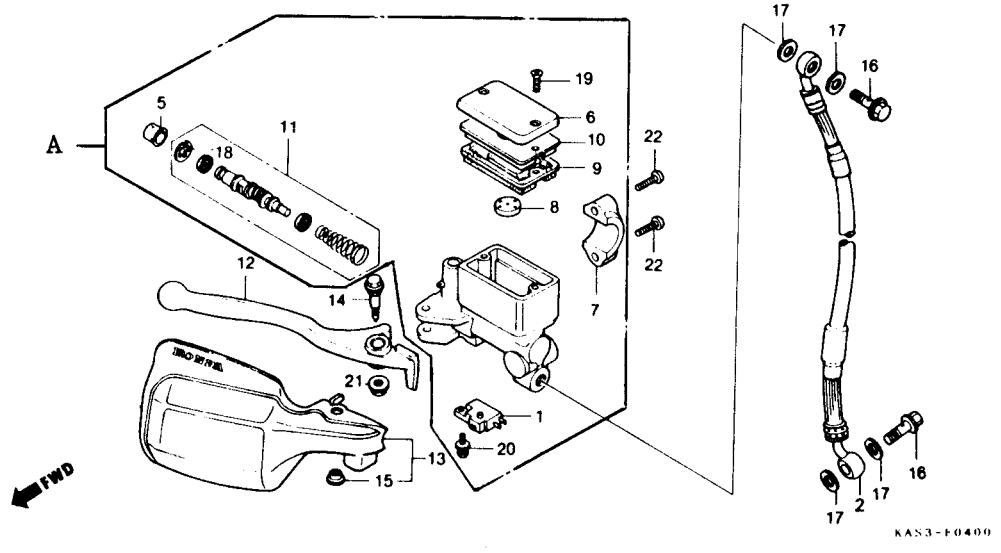

03	C-5	06	35121-KW8-920	1					35121-MA6-811		A	
			CHAVE Nº 1									
04	C-8	03		0					5140A-KAS-901		V	Vendas Suspensas
			GARFO DIANT. DIR.									
05	C-8	A	51480-KAS-305	1							C	Acrescentar
			JOGO GARFO DIANT. DIR.									

ITEM	BLOCO Nº	REF. Nº	Nº DA PEÇA NOVA / DESCRIÇÃO	MODELO E QTD. NX350 SAHARA					Nº DA PEÇA ANTIGA	INTERCAMBIABILIDADE	NOTA	Nº DE SÉRIE OU OBSERVAÇÕES
06	C-8	20	GARFO DIANT. ESQ.	0					5150A-KAS-901		V	Vendas Suspensas
07	C-8	A	51580-KAS-305 JOGO GARFO DIANT. ESQ.	1							C	Acrescentar

C-8

Garfo dianteiro

(9C2ND0501PRR00001-)

Cor da moto	Cor do protetor
NH-193P	R-851
NH-328P	NH-1

Tabela de cores do protetor do garfo dianteiro
(9C2ND0501MR000001 ~ 9C2ND0501MR006617)

Cor da moto	Cor do protetor
NH-196	PB-181R (Azul Claro)
NH-215M	NH-1 (Preto)

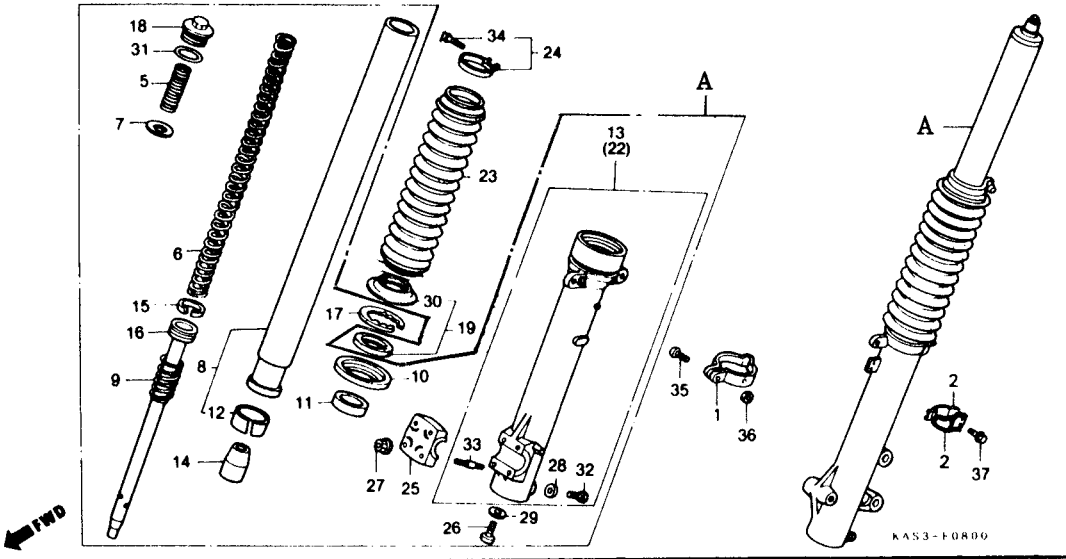

08	C-13	21	95701-06012-08 PARAFUSO FLANGE, 6x12	1					95701-06010-00		A	
09	C-4	5	45504-410-003 CAPA COMP.	1					45501-410-003		B	

Atualizar o catálogo de peças, NX350 SAHARA Código 00X1B-KAS-604 conforme as explicações a seguir:

MOTO HONDA DA AMAZÔNIA LTDA

NOTÍCIA Nº	350-003/99
MODELO AFETADO	NX350 SAHARA

NOTA

A – Peça com número antigo pode ser utilizada. Quando tiver estoque zero, pedir nº novo.
B – Unificação
C – Vendas suspensas
D – Peça nova
E – Exclusão nº peça
H – Correção nº peça
J – Alteração da Quantidade
K – Correção da Quantidade
L – Correção nº de série
M – Correção descrição da peça
P – Unificação nº da peça
Q – Correção nº referência
R – Correção da ilustração
Z – Ver observações

INTERCAMBIALIDADE

Y-Y Há intercambiabilidade da peça antiga para a peça nova e vice-versa.
N-Y Há intercambiabilidade da peça nova para a peça antiga, mas não há intercambiabilidade da peça antiga para a peça nova.
N-N Não há intercambiabilidade.

ITEM	BLOCO Nº	REF. Nº	Nº DA PEÇA NOVA	MODELO E QUANTIDADE Qtd. NX 350					DESCRIÇÃO	Nº DA PEÇA ANTIGA	INTER-CAM-BIA-BILI-DADE	NOTA	Nº DE SÉRIE/ TIPO OU OBSERVAÇÕES
1	C-9	A	45105-KAS-405	1					Conjunto de Pastilha			D	
2	C-1	A	33905-371-1601	1					Coxim, Soquete Lanterna			D	
3													
4													
5													
6													
7													
8													
9													
10													
11													
12													
13													
14													
15													
16													
17													
18													
19													
20													
21													
22													

C-1

Farol

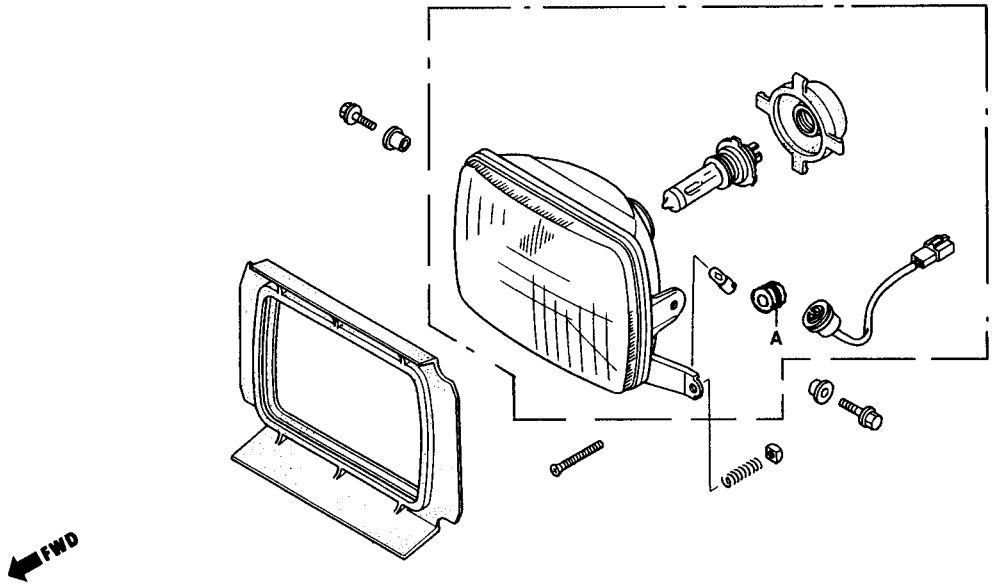

C-9

Cáliper do Freio Dianteiro

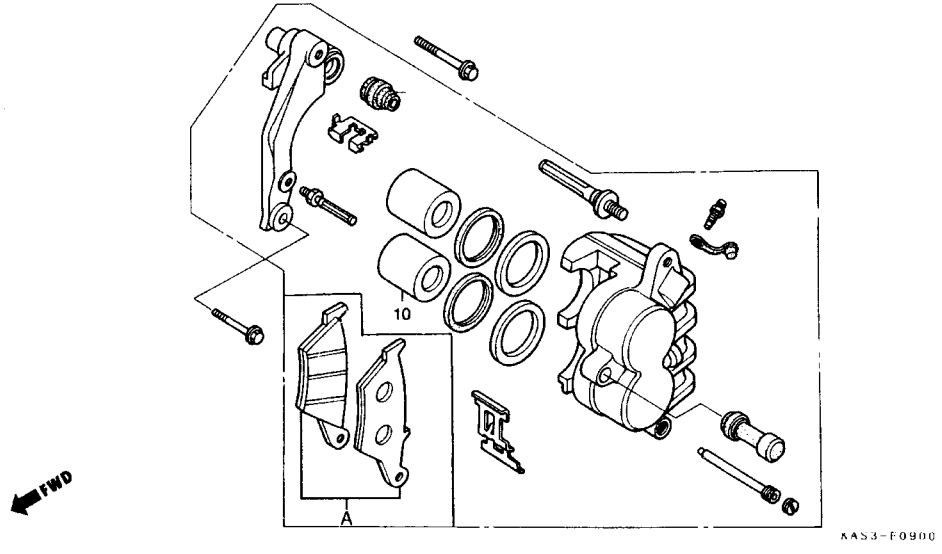

Atualizar o catálogo de peças, NX 350 SAHARA Código 00X1B-KAS-604 conforme as explicações a seguir:

MOTO HONDA DA AMAZÔNIA LTDA

NOTÍCIA Nº	350-002/2000
MODELO AFETADO	NX 350 SAHARA

NOTA

A – Peça com número antigo pode ser utilizada. Quando tiver estoque zero, pedir nº novo.
B – Unificação
C – Vendas suspensas
D – Peça nova
E – Exclusão nº peça
H – Correção nº peça
J – Alteração da Quantidade
K – Correção da Quantidade
L – Correção nº de série
M – Correção descrição da peça
P – Unificação nº da peça
Q – Correção nº referência
R – Correção da ilustração
Z – Ver observações

INTERCAMBIALIDADE

Y-Y Há intercambiabilidade da peça antiga para a peça nova e vice-versa.
N-Y Há intercambiabilidade da peça nova para a peça antiga, mas não há intercambiabilidade da peça antiga para a peça nova.
N-N Não há intercambiabilidade.

*** A Notícia de Peças 350-001/2000 datada de 08 de Maio 2000, deve ser cancelada e substituída por esta.**

NOTA

Substitua as páginas 31 a 36 do Catálogo de Peças por estas em anexo, e acrescentar as páginas 35A e 35B.
Verifique mais detalhes sobre a utilização das engrenagens da MOTOGEAR (Páginas M-15 e M-15.1) ou CIAP (Página M-15.2), utilizadas em lotes provisórios durante os anos de 1997 e 1998, no boletim técnico nº 019/00 datado de 02.06.00 .

ITEM	BLOCO Nº	REF. Nº	Nº DA PEÇA NOVA	MODELO E QUANTIDADE Qtd. NX 350					DESCRIÇÃO	Nº DA PEÇA ANTIGA	INTER-CAM-BIA-BILI-DADE	NOTA	Nº DE SÉRIE/ TIPO OU OBSERVAÇÕES
1	M-10	2		1					Estator Comp.	31120-KAS-971		L	W000001 ~
2	M-14	1		1					Árvore Manivelas Comp.	13000-KAS-900		L	~ Y010823
3	M-14	1		1					Árvore Manivelas Comp.	13000-KAS-970		L	W000001 ~
4	M-14	7		1					Pino, Árvore Manivelas	13381-KF0-310		L	~ Y010823
5	M-14	7		1					Pino, Árvore Manivelas	13381-KAS-900		L	W000001 ~
6	M-14	14		0					Rolamento Radial Esferas, 6301	91003-KF0-003		E	
7	C-3.1	23	88110-KE2-720	1					Espelho Retrovisor Direito	88110-KAS-900		H	
8	C-3.1	24	88120-KE2-720	1					Espelho Retrovisor Esquerdo	88120-KAS-900		H	
9	C-5	4	35101-KAS-970	1					Base Comp., Contato			D	WVR000001 ~
10	C-6	6		1					Tampa, Coluna Direção (Aberta)	53208-MC4-000		L	~ MR006617
11	C-6	6		1					Tampa, Coluna Direção (Fechada)	53208-KCH-900		L	MR200001 ~
12	C-10	5		36					Raios (B9 x 228,5)	44605-MG2-000		M	
13	C-13	7		1					Tela, Filtro Combustível	16952-MG2-005		M	
14	C-16	14		1					Tubo B, Dreno	17369-MA0-000		L	MR000001 ~
15	C-17	1		0					Junção, Tubo, Escapamento	18231-KAS-970		E	
16	C-26	12		0					Interruptor Comp., Partida	35881-MF5-751		E	
17	C-28	10		1					Chassi Comp., *NH-215M*	50100-KAS-900ZB		L	~ VVR010823
18	C-28	35		2					Porca Flange, 12 mm	94050-12000		L	~ VVR010823
19	C-28	A	94001-12200-0S	2					Porca Sextavada, 12 mm			D	WVR000001 ~
20	C-28	B	90504-SF4-000	2					Arruela Lisa, 12 mm			D	WVR000001 ~
21	C-29	18	89229-443-900	1					Cabo Chave,10 mm	89229-443-600		H	
22	C-30	4	64200-KAS-980**ZB**	1					Conj. Carenagem Lateral Direita *B-156M* Verde Biscaia Metálico	64200-KAS-980**ZA**		H	

ITEM	BLOCO Nº	REF. Nº	Nº DA PEÇA NOVA	MODELO E QUANTIDADE					DESCRIÇÃO	Nº DA PEÇA ANTIGA	INTER-CAM-BIA-BILI-DADE	NOTA	Nº DE SÉRIE/ TIPO OU OBSERVAÇÕES
				Qtd.									
				NX 350									
23	C-30	35		4					Parafuso Flange, 6 x 14	95801-08014-08		E	
24	C-31	3	87505-KAS-900	1					Etiqueta de Precaução, Pneus	87505-KA6-900		H	
25	C-31	3	87505-KAS-910	1					Etiqueta de Precaução, Pneus	87505-KA6-910		H	
26	C-31	7	87562-KGA-900	1					Etiqueta Precaução, Abastecimento	87562-KAS-940		B	
27													
28													
29													
30													
31													
32													
33													
34													
35													
36													
37													
38													
39													
40													
41													
42													
43													

C-28

Chassi

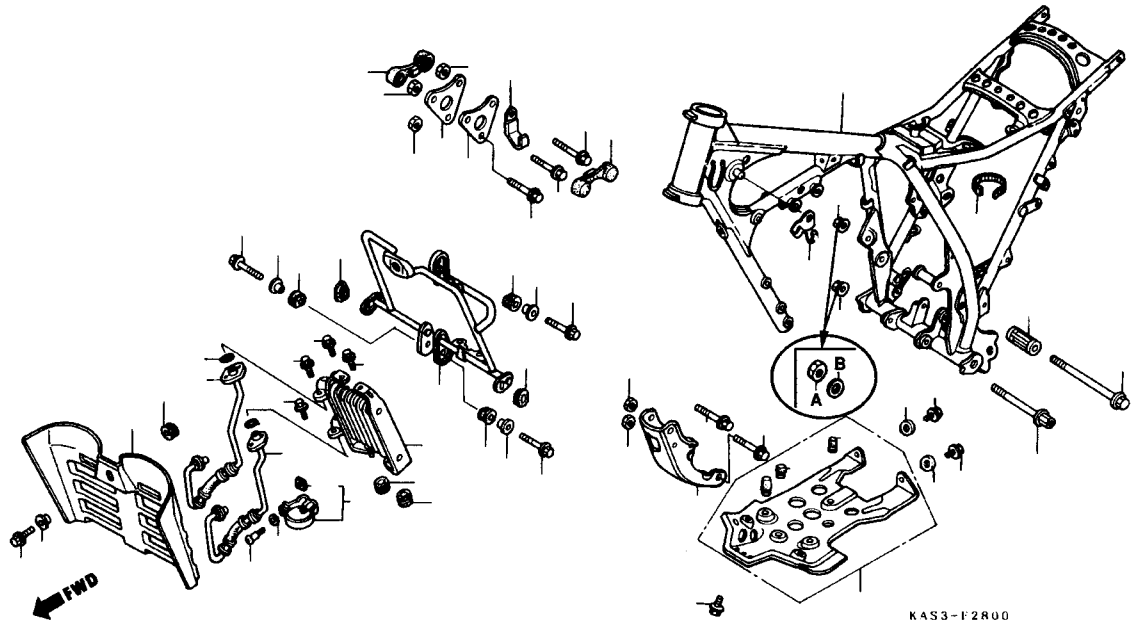

M-14

Árvore de Manivelas
• Pistão

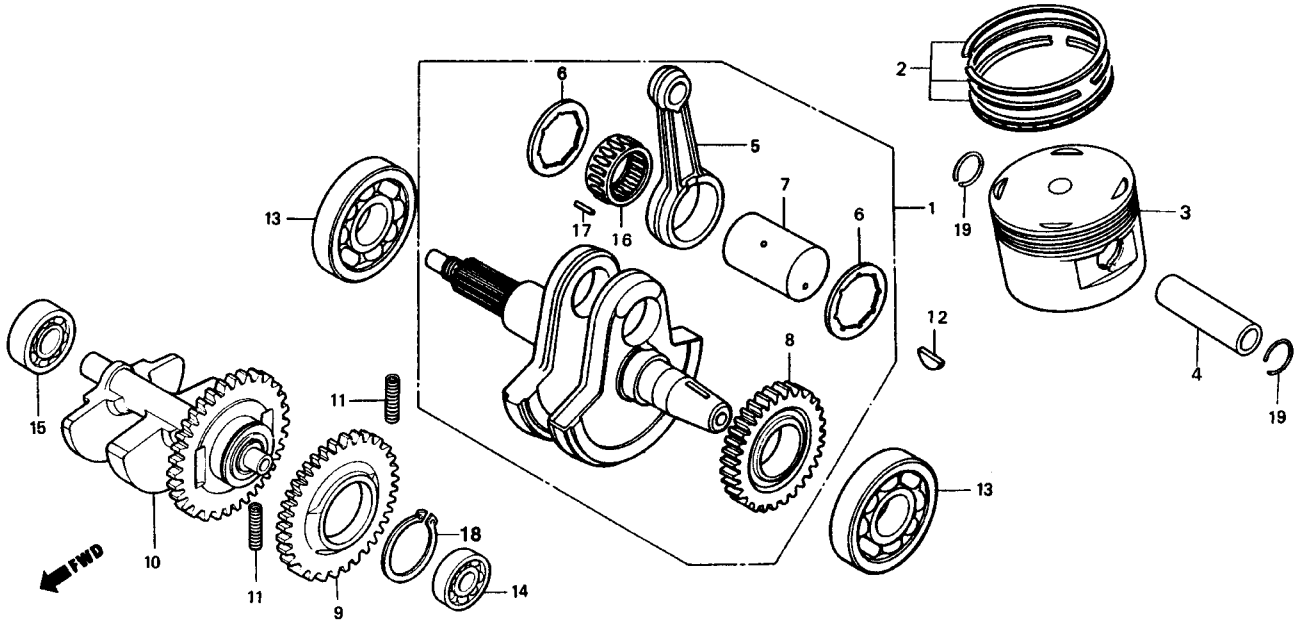

Item de serviço	T.M.O.	Ref. Nº	Nº da peça	Descrição	NX350	Nota	Nº de série	
		10	13420-KAS-900	Eixo Comp., Balanceiro	1			
		11	14333-KF0-000	Mola, Engrenagem Balanceiro	2			
		12	90701-KAS-900	Chaveta Woodruff, 25 x 18	1			
		13	91001-KF0-018	Rolamento Esferas, C3	2			
		14	91003-KF0-003	Rolamento Radial Esferas, 6301	1			
		*	91006-KF0-003	Rolamento Radial Esferas, 6301	1			
		15	91007-KF0-018	Rolamento Radial Esferas, 6302	1			
		16	91103-KE5-003	Pistão, Rolete	1			
		17	91104-KE5-003	Rolete A, Biela	21			
			91105-KE5-003	Rolete B, Biela	21			
			91106-KE5-003	Rolete C, Biela	21			
		18	94510-34000	Anel Elástico Externo, 34 mm	1			
		19	94601-19000	Trava Pino, Pistão, 19 mm	2			

M-15

Transmissão
(MOTOGEAR)
(Modelo 91~97)

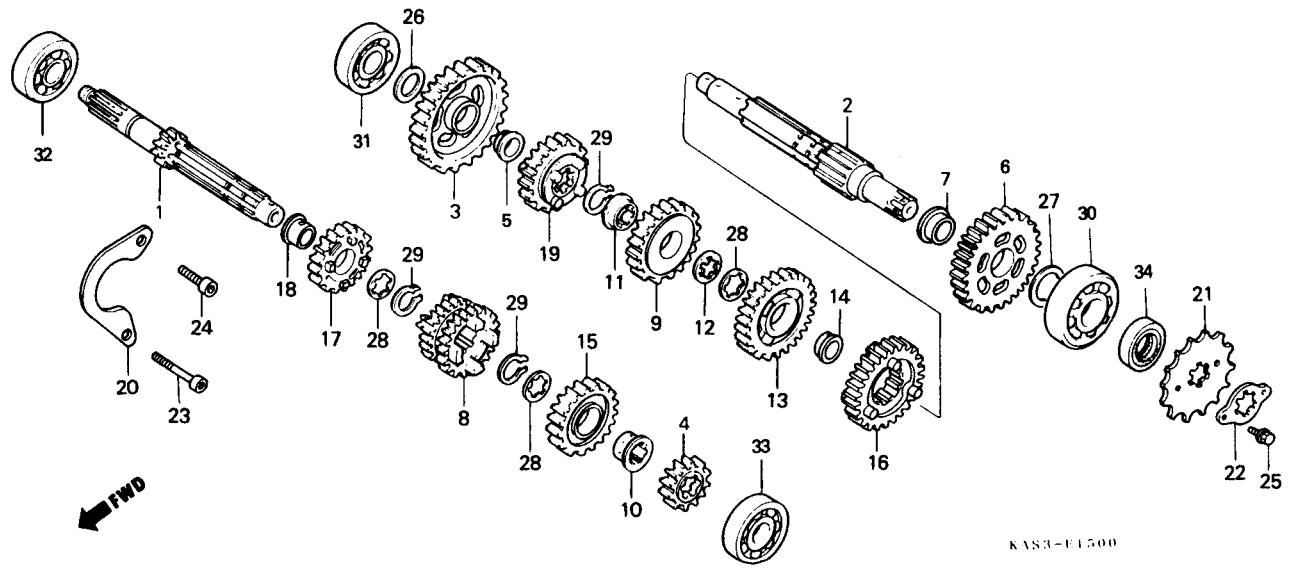

Item de serviço	T.M.O.
Pinhão, Transmissão	0,2
Árvore Principal, Transmissão	*6,2
(Inclui Peças Relativas)	
• Árvore Secundária, Comp., Transmissão	
(Inclui Peças Relativas)	
(Quando for Executada a Manutenção da Unidade Comp., o T.M.O. será 6,4)	

Ref. Nº	Nº da peça	Descrição	NX350	Nota	Nº de série
1	23211-KAS-900	Árvore Principal, Transmissão (13D)	1		
2	23221-KAS-900	Árvore Secundária Comp., Transmissão	1		
3	23411-KAS-900	Engrenagem, Secundária, 1ª (38D)	1		
4	23421-KF0-000	Engrenagem, Principal, 2ª (17D)	1		
5	23422-KF0-000	Bucha, 20 mm	1		
6	23431-KAS-900	Engrenagem, Secundária, 2ª (34D)	1		
7	23432-KN5-670	Bucha, 24 mm	1		
8	23441-KAS-900	Engrenagem, Principal, 3ª & 4ª (20D, 22D)	1		
9	23451-KAS-900	Engrenagem, Secundária, 3ª (31D)	1		
10	23452-KAS-900	Bucha, 24 mm	1		
11	23452-KF0-000	Bucha, 24 mm	1		
12	23456-KA3-000	Arruela, Trava	1		
13	23471-KAS-900	Engrenagem, Secundária, 4ª (28D)	1		
14	23472-KAS-900	Bucha, 22 mm	1		
15	23481-KAS-900	Engrenagem, Principal, 5ª (25D)	1		
16	23491-KAS-900	Engrenagem, Secundária, 5ª (27D)	1		
17	23501-KAS-900	Engrenagem, Principal, 6ª (27D)	1		
18	23502-KAS-900	Bucha, 22 mm	1		
19	23511-KAS-900	Engrenagem, Secundária, 6ª (25D)	1		
20	23521-KF0-000	Placa, Encosto, Rolamento	1		

M-15

Transmissão
(MOTOGEAR)
(Modelo 91~97)

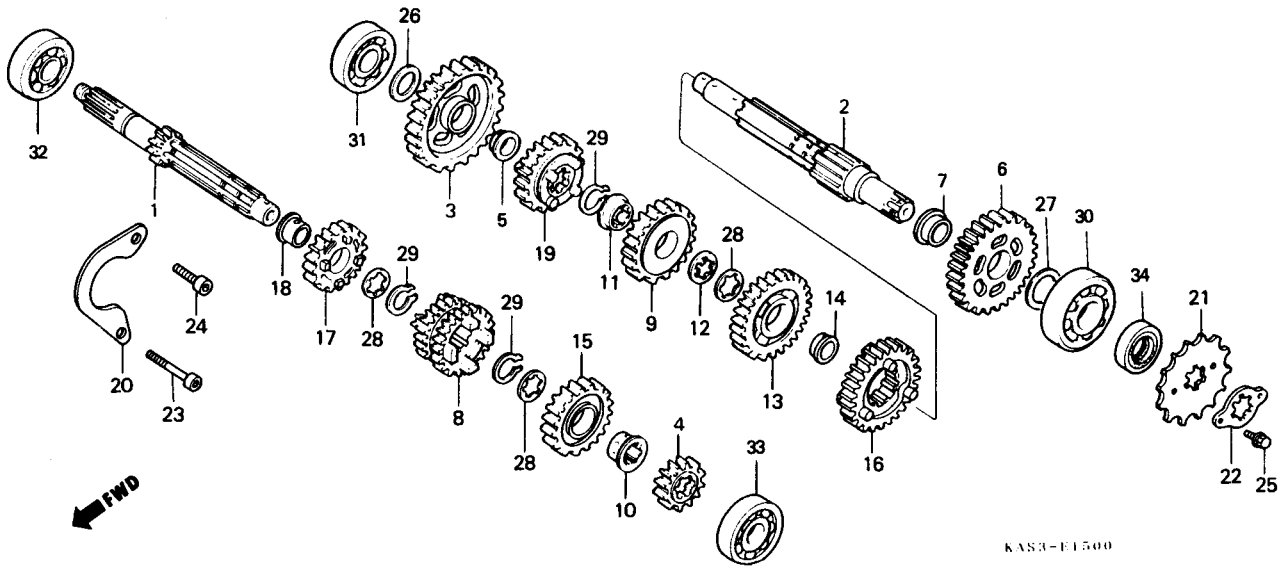

Item de serviço	T.M.O.	Ref. Nº	Nº da peça	Descrição	NX350	Nota	Nº de série
		21	23801-KAS-901	Pinhão, Transmissão (14D)	1		
		22	23802-KAS-900	Placa, Fixação	1		
		23	90001-KAS-900	Parafuso Allen, 6 x 32	1		
		24	90001-KF0-000	Parafuso Allen, 6 x 16	1		
		25	90118-958-003	Parafuso Flange, 6 x 12	2		
		26	90454-KF0-000	Arruela Encosto, 17 mm	1		
		27	90456-323-000	Arruela Encosto, 22 mm	1		
		28	90464-444-000	Arruela Entalhada, 22 mm	3		
		29	90602-360-000	Anel Elástico, 22 mm	3		
		30	91002-HA5-003	Rolamento Especial, 22 mm	1		
		31	91004-KN5-671	Rolamento Radial Esferas, 17 x 44 x 12	1		
		32	91005-KF0-008	Rolamento Radial Esferas, 62/22	1		
		33	91008-KN5-671	Rolamento, 6203	1		
		34	91201-KK1-641	Retentor Óleo, 20 x 36 x 8	1		

M-15.1

Transmissão
(MOTOGEAR)
(Modelo 98~)

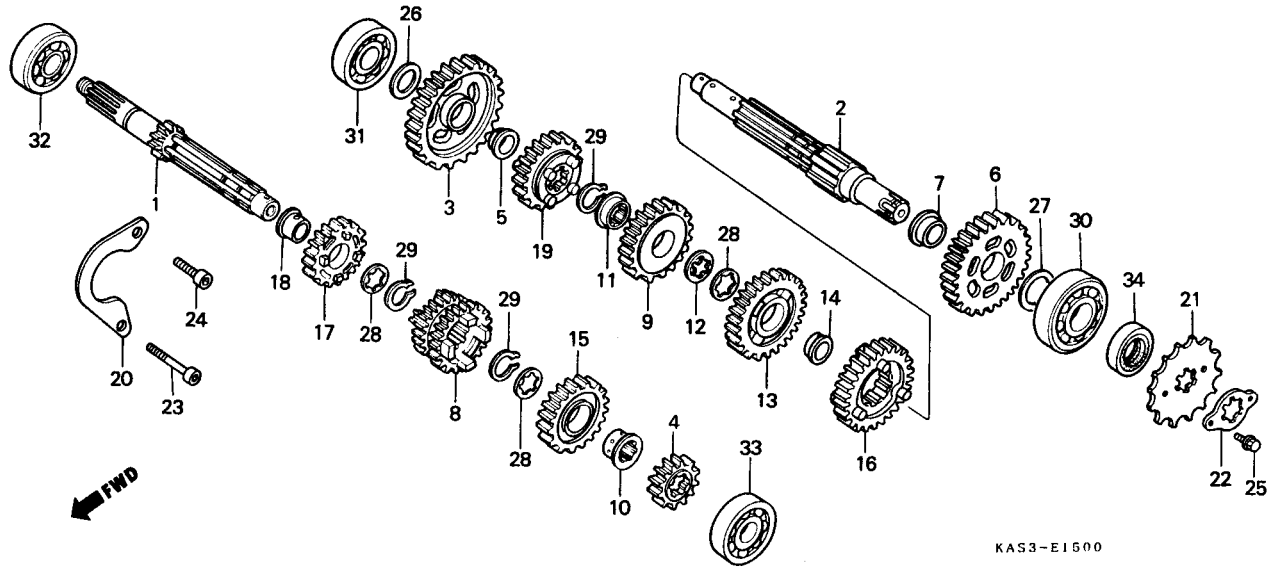

Item de serviço	T.M.O.
Pinhão, Transmissão	0,2
Árvore Principal Transmissão	*6,2
(Inclui Peças Relativas)	
• Árvore Secundária, Comp., Transmissão	
(Inclui Peças Relativas)	
(Quando for Executada a Manutenção da Unidade Comp., o T.M.O. será 6,4)	

Ref. Nº	Nº da peça	Descrição	NX350	Nota	Nº de série
1	23211-KAS-901	Árvore Principal, Transmissão (13D)	1		
2	23221-KAS-901	Árvore Secundária, Transmissão	1		
3	23411-KAS-970	Engrenagem Secundária, 1ª (39D)	1		
4	23421-KAS-970	Engrenagem Principal, 2ª (16D)	1		
5	23422-KF0-000	Bucha, 20 mm	1		
6	23431-KAS-970	Engrenagem Secundária, 2ª (35D)	1		
7	23432-KN5-670	Bucha, 24 mm	1		
8	23441-KAS-970	Engrenagem Principal, 3ª & 4ª (20D, 22D)	1		
9	23451-KAS-970	Engrenagem Secundária, 3ª (32D)	1		
10	23452-KAS-900	Bucha, 24 mm	1		
11	23452-KF0-000	Bucha, 24 mm	1		
12	23456-KA3-000	Arruela, Trava	1		
13	23471-KAS-901	Engrenagem Secundária, 4ª (28D)	1		
14	23472-KAS-900	Bucha, 22 mm	1		
15	23481-KAS-901	Engrenagem Principal, 5ª (25D)	1		
16	23491-KAS-901	Engrenagem Secundária, 5ª (27D)	1		
17	23501-KAS-901	Engrenagem Principal, 6ª (27D)	1		
18	23502-KAS-900	Bucha, 22 mm	1		
19	23511-KAS-901	Engrenagem Secundária, 6ª (25D)	1		
20	23521-KAS-900	Placa Encosto, Rolamento	1		

M-15.1

Transmissão
(MOTOGEAR)
(Modelo 98~)

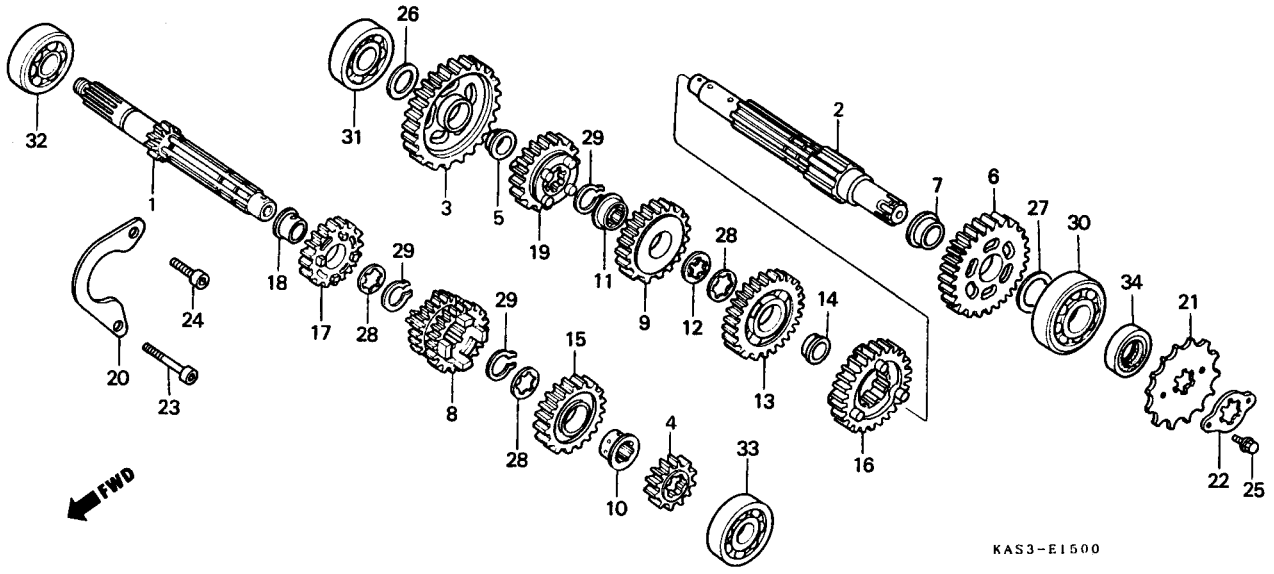

Item de serviço	T.M.O.	Ref. Nº	Nº da peça	Descrição	NX350	Nota	Nº de série	
		*21	23801-KAS-970	Pinhão, Transmissão (14D)	1			
		22	23802-KAS-900	Placa, Fixação	1			
		23	90001-KAS-900	Parafuso Allen, 6 x 32	1			
		24	90001-KF0-000	Parafuso Allen, 6 x 16	1			
		25	90018-958-003	Parafuso Flange, 6 x 12	1			
		26	90454-KF0-000	Arruela Encosto, 17 mm	1			
		27	90456-323-000	Arruela Encosto, 22 mm	1			
		28	90464-444-000	Arruela Entalhada, 22 mm	3			
		29	90602-360-000	Anel Elástico, 22 mm	3			
		30	91002-HA5-003	Rolamento Especial, 22 mm	1			
		31	91004-KN5-671	Rolamento Radial de Esferas, 17 x 44 x 12	1			
		32	91005-KF0-008	Rolamento Radial de Esferas, 62/22	1			
		33	91008-KN5-671	Rolamento 6203	1			
		34	91201-KK1-641	Retentor Óleo, 20 x 36 x 8	1			

M-15.2

Transmissão
(CIAP)
(Lotes Provisórios 97~98)

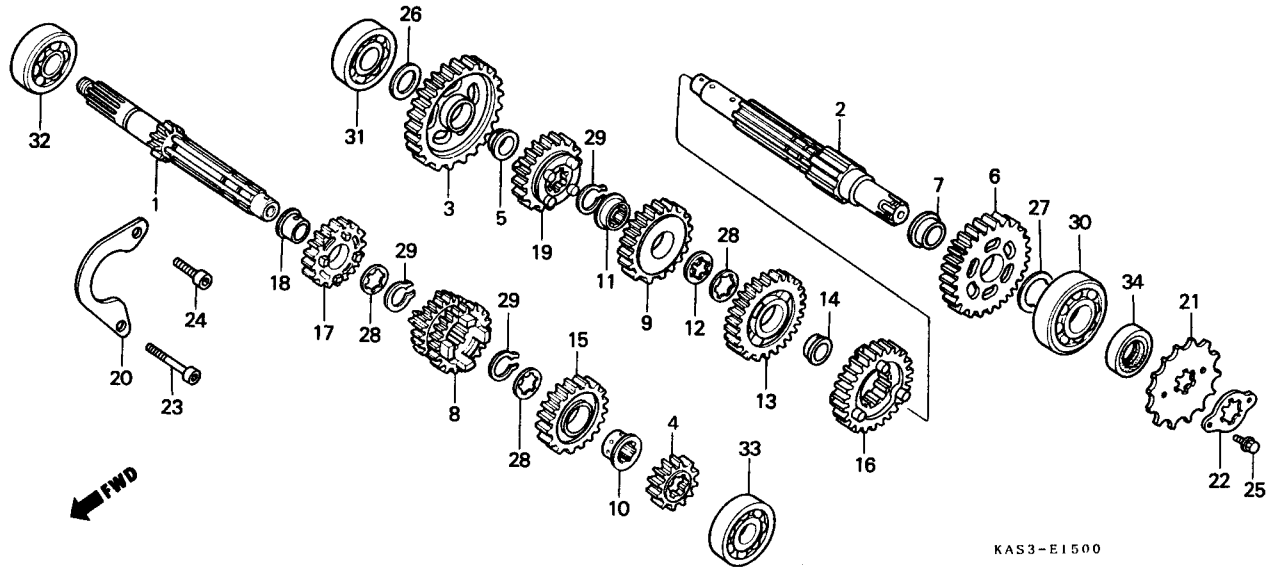

Item de serviço	T.M.O.
Pinhão, Transmissão	0,2
Árvore Principal, Transmissão (Inclui Peças Relativas)	*6,2
• Árvore Secundária, Comp., Transmissão (Inclui Peças Relativas) (Quando for Executada a Manutenção da Unidade Comp., o T.M.O. será 6,4)	

Ref. Nº	Nº da peça	Descrição	NX350	Nota	Nº de série
1	23211-KAS-901	Árvore Principal, Transmissão (13D)	1		
2	23221-KAS-901	Árvore Secundária, Transmissão	1		
3	23411-KAS-901	Engrenagem Secundária, 1ª (39D)	1		
4	23421-KF0-003	Engrenagem Principal, 2ª (16D)	1		
5	23422-KF0-000	Bucha, 20 mm	1		
6	23431-KAS-901	Engrenagem Secundária, 2ª (35D)	1		
7	23432-KN5-670	Bucha, 24 mm	1		
8	23441-KAS-901	Engrenagem Principal, 3ª & 4ª (20D, 22D)	1		
9	23451-KAS-901	Engrenagem Secundária, 3ª (32D)	1		
10	23452-KAS-900	Bucha, 24 mm	1		
11	23452-KF0-000	Bucha, 24 mm	1		
12	23456-KA3-000	Arruela, Trava	1		
13	23471-KAS-901	Engrenagem Secundária, 4ª (28D)	1		
14	23472-KAS-900	Bucha, 22 mm	1		
15	23481-KAS-901	Engrenagem Principal, 5ª (25D)	1		
16	23491-KAS-901	Engrenagem Secundária, 5ª (27D)	1		
17	23501-KAS-901	Engrenagem Principal, 6ª (27D)	1		
18	23502-KAS-900	Bucha, 22 mm	1		
19	23511-KAS-901	Engrenagem Secundária, 6ª (25D)	1		
20	23521-KAS-900	Placa Encosto, Rolamento	1		

M-15.2

Transmissão
(CIAP)
(Lotes Provisórios 97~98)

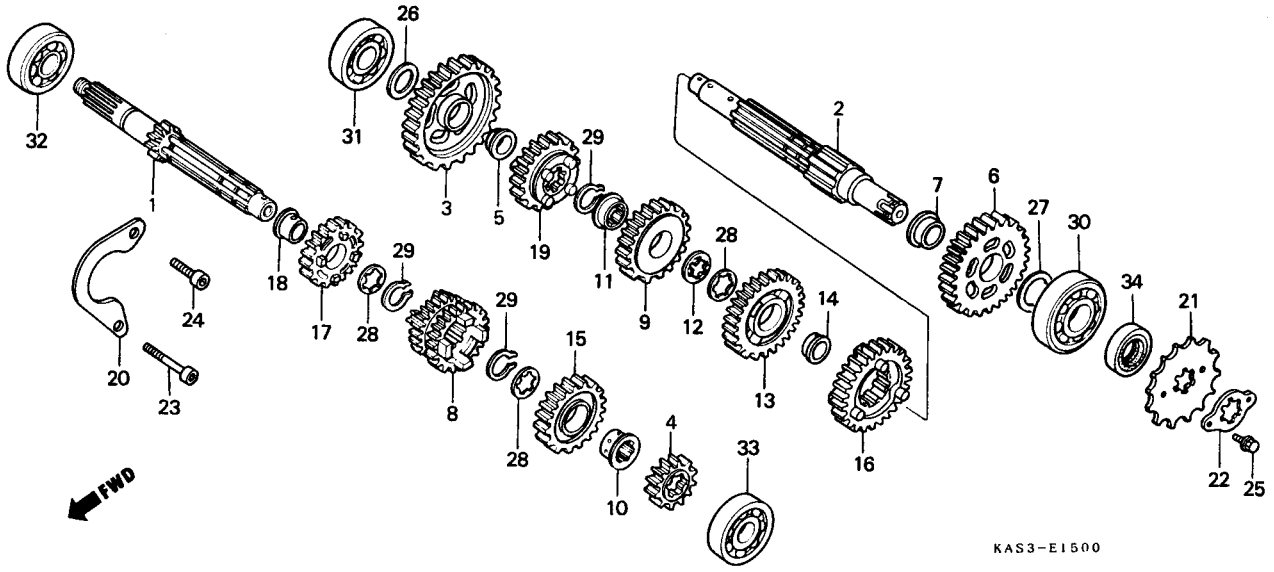

Item de serviço	T.M.O.	Ref. Nº	Nº da peça	Descrição	NX350	Nota	Nº de série
		*21	23801-KAS-970	Pinhão, Transmissão (14D)	1		
		22	23802-KAS-900	Placa, Fixação	1		
		23	90001-KAS-900	Parafuso Allen, 6 x 32	1		
		24	90001-KF0-000	Parafuso Allen, 6 x 16	1		
		25	90018-958-003	Parafuso Flange, 6 x 12	1		
		26	90454-KF0-000	Arruela Encosto, 17 mm	1		
		27	90456-323-000	Arruela Encosto, 22 mm	1		
		28	90464-444-000	Arruela Entalhada, 22 mm	3		
		29	90602-360-000	Anel Elástico, 22 mm	3		
		30	91002-HA5-003	Rolamento Especial, 22 mm	1		
		31	91004-KN5-671	Rolamento Radial de Esferas, 17 x 44 x 12	1		
		32	91005-KF0-008	Rolamento Radial de Esferas, 62/22	1		
		33	91008-KN5-671	Rolamento 6203	1		
		34	91201-KK1-641	Retentor Óleo, 20 x 36 x 8	1		

M-16

Tambor Seletor • Eixo Seletor de Marchas

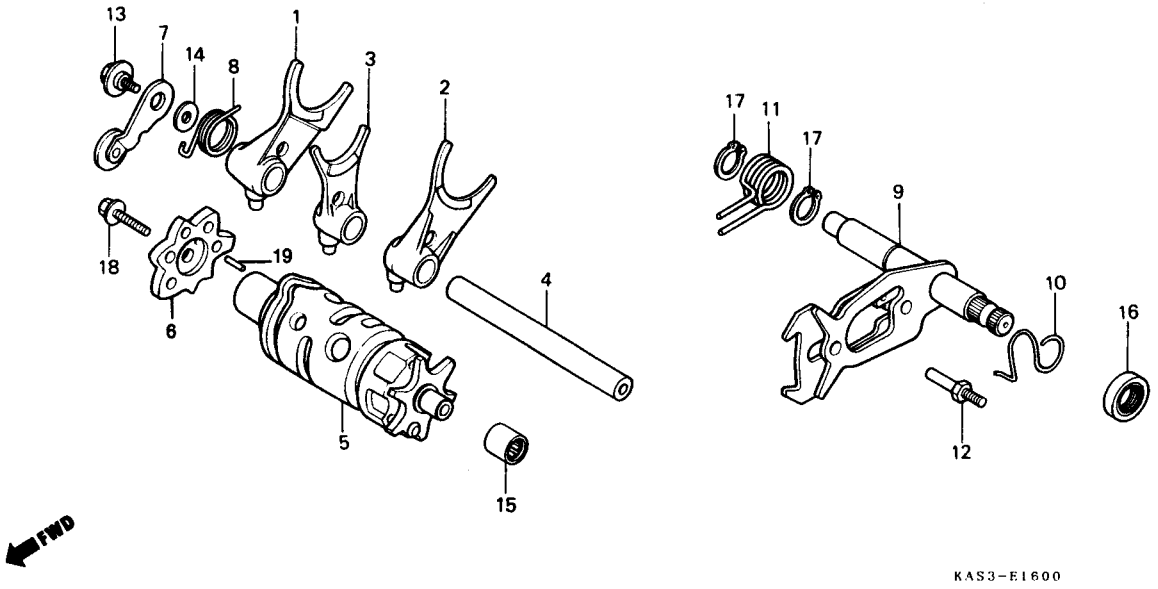

Item de serviço	T.M.O.
Posicionador Comp., Marchas (Inclui Peças Relativas)	0,9
Conj. Came Mudança Marchas	1,0
Eixo, Seletor Marchas (Inclui Peças Relativas)	*6,1
Garfo Seletor (Uma ou Todas)	*6,2
• Tambor Seletor Comp.	

Ref. Nº	Nº da peça	Descrição	NX350	Nota	Nº de série
1	24211-KF0-010	Garfo Seletor, Dir.	1		
2	24212-KF0-010	Garfo Seletor, Esq.	1		
3	24213-KF0-010	Garfo Seletor, Central	1		
4	24241-KAS-900	Eixo, Garfo Seletor	1		
5	24300-KF0-010	Tambor Seletor Comp.	1		
6	24411-KF0-010	Came, Mudança, Marcha	1		
7	24430-KF0-000	Posicionador Comp., Marchas	1		
8	24435-KF0-010	Mola, Posicionador Marchas	1		
9	24610-KF0-010	Eixo, Seletor Marchas	1		
	24610-KF0-020	Eixo, Seletor Marchas	1		
10	24624-KA4-000	Mola Limitadora, Sistema Seletor	1		
11	24651-KF0-013	Mola de Retorno, Sistema Seletor	1		
12	24652-028-000	Pino, Mola Retorno	1		
13	90023-041-010	Parafuso, Posicionador Marchas	1		
14	90417-360-000	Arruela Encosto	1		
15	91053-719-005	Rolamento, Agulhas, 12 x 16 x 10	1		
16	91202-965-003	Retentor Óleo, 14 x 28 x 7	1		
	91202-965-004	Retentor Óleo, 14 x 28 x 7	1		
17	94510-14000	Anel Elástico Externo, 14 mm	2		

CATÁLOGO DE PEÇAS

NX350 SAHARA (9C2ND050XWR000001~ 9C2ND0500XR003433)

2ª ATUALIZAÇÃO E COMPLEMENTO DO CATÁLOGO DE PEÇAS

Este complemento contém 49 páginas de atualização que devem ser incluídas e/ou substituídas no Catálogo de Peças código 00X1B-KAS-604.
Esta Atualização do Catálogo de Peças substitui as Notícias de Peças nº350-001/99 e 350-002/99.

00X2B-KAS-602

A06009910
IMPRESSO NO BRASIL

MOTO HONDA DA AMAZÔNIA LTDA.
Depto. de Serviços Pós-Vendas
Setor de Publicações Técnicas
São Paulo, 01 de Outubro de 1999.

ÍNDICE

ÍNDICE POR BLOCOS	1
INSTRUÇÕES (Uso do catálogo de peças)	2
GRUPO DO MOTOR	3
GRUPO DO CHASSI	4
ÍNDICE DE NÚMERO E NOME DE PEÇAS	5

ÍNDICE POR BLOCOS – GRUPO DO MOTOR

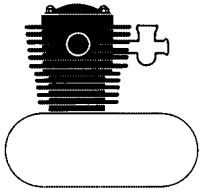

M-1 TAMPA DO CABEÇOTE 10
M-2 CABEÇOTE..... 12
M-3 ÁRVORE DE COMANDO • VÁLVULAS ... 13
M-4 CORRENTE DE COMANDO • TENSOR .. 16
M-5 CILINDRO..... 17

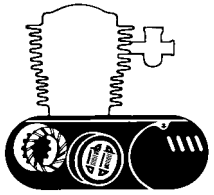

M-6 TAMPA LATERAL DIREITA DO MOTOR..... 18
M-7 EMBREAGEM 20
M-8 BOMBA DE ÓLEO 22
M-9 TAMPA LATERAL ESQUERDA DO MOTOR..... 24
M-10 GERADOR 26
M-11 SISTEMA DE PARTIDA 27
M-12 MOTOR DE PARTIDA 28
M-13 CARCAÇA DO MOTOR 29

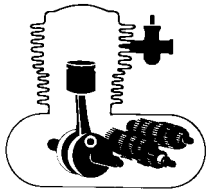

M-14 ÁRVORE DE MANIVELAS • PISTÃO 30
M-15 TRANSMISSÃO (~97)..... 32
M-15.1 TRANSMISSÃO (98~)..... 34
M-16 TAMBOR SELETOR • EIXO SELETOR DE MARCHAS 36
M-17 CARBURADOR (~97)..... 38
M-17.1 CARBURADOR (98~)..... 40

ÍNDICE POR BLOCOS – GRUPO DO CHASSI

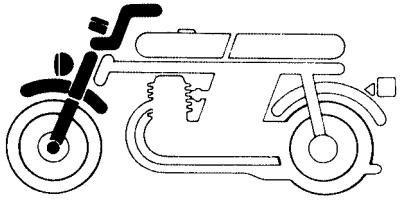

C-1 FAROL 42
C-2 INSTRUMENTOS 43
C-3 INTERRUPTORES • CABOS (~97) 45
C-3.1 INTERRUPTORES • CABOS (98~) 48
C-4 CILINDRO MESTRE DO FREIO DIANTEIRO 51
C-5 GUIDÃO • MESA SUPERIOR 53
C-6 COLUNA DE DIREÇÃO• BUZINA 55
C-7 PÁRA-LAMA DIANTEIRO 56
C-8 GARFO DIANTEIRO 58

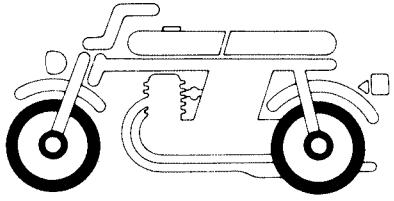

C-9 CÁLIPER DO FREIO DIANTEIRO 61
C-10 RODA DIANTEIRA 63
C-11 ESPELHO DO FREIO TRASEIRO 65
C-12 RODA TRASEIRA 66

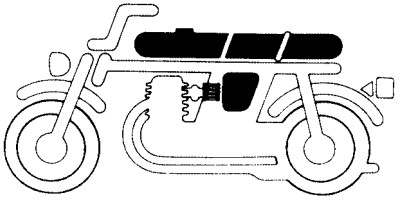

C-13 TANQUE DE COMBUSTÍVEL 68
C-14 ASSENTO 71
C-15 TAMPA LATERAL 73
C-16 FILTRO DE AR 75

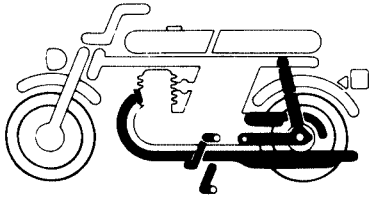

C-17 ESCAPAMENTO 77
C-18 PEDAL DO FREIO • PEDAL DO CÂMBIO 79
C-19 PEDAL DE APOIO 81
C-20 CAVALETE LATERAL 83
C-21 GARFO TRASEIRO • CAPA DA CORRENTE 84
C-22 AMORTECEDOR TRASEIRO 86

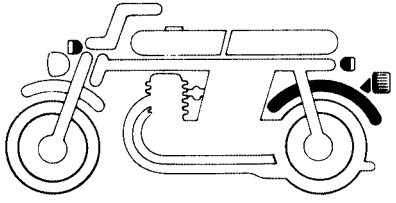

C-23 PÁRA-LAMA TRASEIRO 88
C-24 SINALIZADOR 91
C-25 LANTERNA TRASEIRA 93

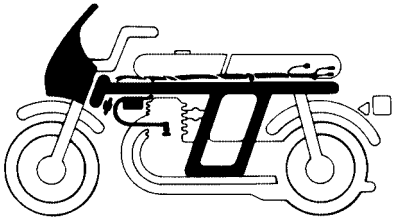

C-26 BATERIA 94
C-27 FIAÇÃO PRINCIPAL • BOBINA DE IGNIÇÃO (~97) 95
C-27.1 FIAÇÃO PRINCIPAL • BOBINA DE IGNIÇÃO (98~) 96
C-28 CHASSI 97
C-29 FERRAMENTAS 100
C-30 CARENAGEM 102
C-31 ETIQUETA DE PRECAUÇÃO 106
C-32 FAIXAS (91) (MR000001~MR006617) 107
C-32.1 FAIXAS (92) (MR200001~NR203407) 109
C-32.2 FAIXAS (93) (PRP00001~PRP01861) 111
C-32.3 FAIXAS (94) (PRR00001~RRR01639) 113
C-32.4 FAIXAS (95) (RRS00001~SRS02721) 115
C-32.5 FAIXAS (96) (SRT00001~TTR005469) 117
C-32.6 FAIXAS (97) (VTR000001~VVR010823) 119
C-32.7 FAIXAS (98) (WVR000001~WWR003965) 121
C-32.8 FAIXAS (99) (XWR000001~XR003433) 123

INSTRUÇÕES PARA O USO DO CATÁLOGO DE PEÇAS

Este catálogo de peças descreve todas as peças de reposição, bem como o tempo de mão-de-obra (T.M.O.) para o modelo NX350 SAHARA.

I – Como atualizar este catálogo de peças

Quando for efetuado as modificações ou adição no catálogo de peças, as páginas a serem substituídas ou adicionadas serão emitidas no tempo apropriado acompanhadas com uma página de instruções para atualização.

Recomendamos ao concessionário que mantenha seu catálogo de peças atualizado, observando com atenção a página de instruções para atualização.

O asterisco (*) na frente do Nº de referência indica que o número da peça foi alterado ou adicionado em relação à edição anterior.

II – Como utilizar este catálogo de peças

1. Sistema de Codificação

As peças são codificadas conforme os exemplos abaixo:

a) Peças em geral:

O O O O O	–	O O O	–	O O O O O
Função e nº do componente		Código do modelo		Modificação / Nº do Fornecedor / Código de cor

b) Parafusos, porcas e outras peças padronizadas:

O O O O O	–	O O O O O	–	O O
Função e nº do componente		Dimensão		ISO / Tratamento superficial

2. Codificação das cores

O código de cor na parte final do número da peça, indica sua cor. O código iniciado pelo “Z” seguido de outra letra, em ordem alfabética (como, ZA, ZB, ZC, etc) é a referência de cor e não indica a cor diretamente, portanto deverá observar o código de cor HONDA na descrição da peça e consultar a tabela ao lado.

Código HONDA	Descrição de cor
B-146P	Verde Recife Perolizado
B-147R	Verde Topázio
B-156M	Verde Biscaia Metálica
BG-100M	Verde Marajó Metálico
BG-115M	Verde Riviera Metálico
BG-116R	Verde Garopaba
G-146M	Verde Serra Metálico
G-154R	Verde Selva
NH-1	Preto
NH-105	Preto Fosco
NH-146M	Prata Accurate Metálica
NH-193P	Branco Cristal Perolizado
NH-196	Branco Ross
NH-1L	Preto
NH-1R	Preto
NH-206M	Cinza Médio Metálico
NH-215M	Cinza Phantom Metálico
NH-328P	Preto Croma Perolizado
NH-35M	Prata Cloud Metálica
P-23M	Púrpura Bonfim Metálica
P-27M	Violeta Chappy Metálica
P-35R	Violeta Grumari
P-4	Azul Abrolhos
P-6M	Violeta Leblon Metálica
P-9	Violeta Crano
PB-11L	Azul Cabaret
PB-162	Azul Atessa
PB-181R	Azul Claro Star
PB-19L	Azul Starshine
PB-200	Azul Dakar
PB-242M	Azul Astúrias Metálico
PB-257M	Azul Lápis Metálico
PB-268R	Azul Itaguá Dark
R-109L	Vermelho Itálio
R-134	Vermelho Fighting
R-206	Vermelho Maceió
R-238C	Vermelho Itajubá
R-85L	Vermelho
R-94L	Vermelho Striking
RP-154M	Violeta Fortaleza Metálico
Y-106	Amarelo Clipper

3. Abreviaturas

As seguintes abreviaturas são utilizadas neste catálogo:

CONJ.	Conjunto	C.A.	Corrente alternada
COMP.	Completo	C.C.	Corrente contínua
DIR.	Direita	ADM	Admissão
ESQ.	Esquerdo	ESC.	Escape
STD.	Standard	DIANT.	Dianteira
mm	Milímetro	TRAS.	Traseiro
g	Grama	SEX.	Sextavado
D (22D)	Dente (22 dentes)	LAT.	Lateral
A	Ampère	TRANSM	Transmissão
V.	Volt	Prim	Primário
W.	Watt	SEC	Secundário

4. Dimensões

Todas as dimensões estão em milímetros (mm) exceto nos casos das esferas de aço e pneus.

Peças	Exemplo	Interpretação
Parafuso	6 x 12	diâmetro 6 mm, compr. 12 mm
Pino	8 x 14	diâmetro 8 mm, compr. 14 mm
Anel de vedação	9,5 x 1,6	diâmetro 9,5 mm, espessura 1,6 mm
Retentor de óleo	14 x 24 x 5	diâmetro int. 14 mm, diâmetro ext. 24 mm e largura 5 mm
Tubo	5 x 130	diâmetro int. 5 mm, compr. 130 mm

5. Substituição de Peças

Os números de peças que se encontram após o nome da peça na coluna de “Descrição”, indicam que o número da peça foi substituído por aqueles números. A HONDA poderá fazer tais substituições sem aviso prévio.

6. Conjuntos

As peças cujas figuras estiverem delimitadas por linhas interrompidas, são disponíveis em conjuntos completos. (As peças componentes do conjunto, também são comercializadas individualmente).

7. Quantidade Necessária

A coluna de números “Quantidade”, indica a quantidade das peças usadas na parte ilustrada naquele bloco.

8. Intercambiabilidade (coluna de NOTA)

Y-Y: Há intercambiabilidade de peça antiga para a peça nova e vice-versa.

N-Y: Há intercambiabilidade de peça nova para a peça antiga, mas não há intercambiabilidade de peça antiga para a peça nova.

N-N: Não há intercambiabilidade.

9. Ilustração

As ilustrações das peças do catálogo são para facilitar a identificação das peças e pode diferir da configuração real das peças.

10. Modificações da peça e números de séries aplicáveis

Quando a peça é modificada, o número de série (chassi, motor ou carburador) do primeiro veículo que recebe a modificação, é mencionada na coluna de “nº de série”.

Modelo e nº de séries aplicáveis

Os nºs de série que constam neste catálogo de peças podem ser identificados conforme a descrição abaixo:

Modelo	Cód. Área	Tipo	Nº Série do Motor	Nº Série do Chassi	Nº Identificação do Carburador
NX350 SAHARA (91)	BR	BRASIL	ND05E–0000001 ~ 0006627	9C2ND0501 MR000001 ~ MR006617	VE83A Ⓐ
NX350 SAHARA (92)			ND05E–9100001 ~ 9103407	9C2ND0501 MR200001 ~ NR203407	
NX350 SAHARA (93)			ND05E–9104205 ~	9C2ND0501 PRP00001 ~ PRP01861	
NX350 SAHARA (94)				9C2ND0501 PRR00001~ RRR01639	
NX350 SAHARA (95)				9C2ND0501 RRS00001 ~ SRS02721	
NX350 SAHARA (96)				9C2ND0501 SRT00001 ~ TTR005469	
NX350 SAHARA (97)			ND05E–V000001	9C2ND050 VTR000001 ~ VVR010823	
NX350 SAHARA (98)			ND05E–W000001 ~	9C2ND050 WVR000001 ~ WWR003965	VE83B Ⓐ
NX350 SAHARA (99)			ND05E–X000001 ~	9C2ND050 XWR000001 ~ XR003433	

O Número de Identificação de Veículos (NIV) que está sendo usado é formado por 17 dígitos (letras e números) divididos em três grupos conforme esquema abaixo:

9	C	2	N	D	0	5	0	1	S	R	T	0	0	0	0	1	(~95)
9	C	2	N	D	0	5	0	V	T	R	0	0	0	0	0	1	(96~)
1	2	3	4	5	6	7	8	9	10	11	12	13	14	15	16	17	

Código do fabricante — Identificação do modelo — Número seqüencial

Código do fabricante: formado pelos três dígitos iniciais. O código designado para a MOTO HONDA DA AMAZÔNIA é 9 C 2.
Identificação do modelo: formado pelos dígitos de posições 4 a 8.
OBS.: A posição 9 indicava até 31 de dezembro de 1995 um dígito de verificação, que permitia o controle do sistema de numeração. A partir de 01 de janeiro de 1996 este dígito passou a indicar o ano do modelo.
Número seqüencial: dígitos de posição 10 a 17.
Posição 10 – indica o ano de fabricação.

G	H	J	K	L	M	N	P	R	S	T	V	W	X
1986	1987	1988	1989	1990	1991	1992	1993	1994	1995	1996	1997	1998	1999

Posição 11 – Indica o local de fabricação.
A letra R indica a fábrica da MOTO HONDA em Manaus/AM.
A posição 12 indicava o ano do modelo até 31 de dezembro de 1995. A partir de 01 de janeiro de 1996 este dígito passou a fazer parte do número seqüencial da motocicleta. As posições 13 a 17 indicavam o número sequencial da motocicleta até 31 de dezembro de 1995. A partir de 01 de janeiro de 1996 o número seqüencial da motocicleta passou a ser indicado pelos dígitos 12 a 17

* Para identificação do número do carburador, somente a parte sublinhada deverá ser usada para registro.

VE83A Ⓐ ~97

VE83B Ⓐ 98~

ATENÇÃO

NÚMEROS DE SÉRIE UTILIZADOS NAS ALTERAÇÕES DE PEÇAS:
GRUPO DO MOTOR: NÚMERO DO MOTOR
GRUPO DO CHASSI: NÚMERO DO CHASSI

11. Localização dos Números de Série Estampados.

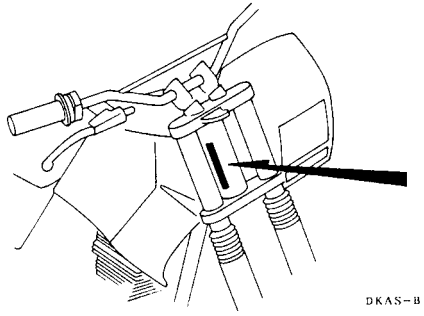

NÚMERO DO CHASSI

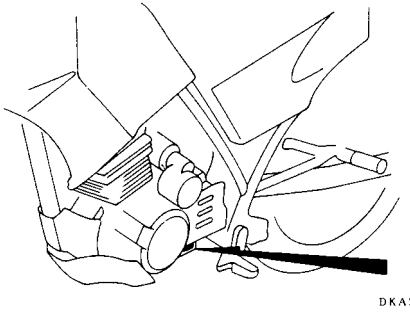

NÚMERO DO MOTOR

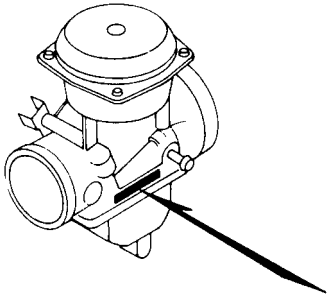

NÚMERO DE IDENTIFICAÇÃO DO CARBURADOR

III – Instruções para o uso do tempo padrão de mão-de-obra (T.M.O.)

O tempo padrão de mão-de-obra (T.M.O.) é utilizado para determinar o tempo de serviço necessário para a substituição das peças e posterior ajuste. Para as peças que não apresentam T.M.O., devem ser utiizados os tempos das peças correlatas.

1. O T.M.O. é baseado nas seguintes condições de serviço:

a. Serviço executado por mecânico experiente em motocicletas HONDA, trabalhando em ritmo normal.

b. O tempo necessário para a inspeção, regulagem e teste operacional, após o reparo, está incluido no T.M.O.

c. Utilização de todas as ferramentas especiais necessárias ao serviço.

d. A peça com o T.M.O. identificado com um "•" tem o T.M.O. igual a peça representada logo acima.

2. Método de computação:

O tempo de serviço está tabelado em décimos de hora, para simplificar o cálculo global.

Exemplo: 0,3 = 18 minutos

5,6 = 5 horas e 36 minutos

TABELA DE CONVERSÃO

Horas	Minutos	Horas	Minutos
0,1	6	0,6	36
0,2	12	0,7	42
0,3	18	0,8	48
0,4	24	0,9	54
0,5	30	1,0	60

3. Cálculo do Tempo de Serviço

Quando vários serviços são executados em uma mesma motocicleta, o tempo de serviço deve ser calculado de acordo com as naturezas de serviços.

a. Serviços de natureza não duplicada.

São serviços sem correlação, isto é, serviços cuja execução de um não afeta o outro. O tempo de serviço será a soma de cada peça substituída.

Exemplo: Substituição do cilindro e mola da embreagem.

Item de Serviço	T.M.O.
Cilindro comp.	3,1
Mola da embreagem	0,8

O T.M.O. para o serviço é: 3,1 + 0,8 = 3,9

b. Serviços de natureza duplicada.

São serviços cuja execução de um afeta diretamente o outro. O tempo de serviços será da peça de maior tempo.

Exemplo: Substituição do pistão e junta do cabeçote.

Item de Serviço	T.M.O.
Junta do Cabeçote	2,7
Pistão	3,1

O T.M.O. para o serviço é: 3,1

c. Serviços de natureza mista.

Tipo de serviço comum no reparo de uma motocicleta.

São serviços de natureza duplicada, executados simultaneamente com serviço de natureza não duplicada.

Exemplo: Substituição do tambor seletor comp., árvore manivelas comp., e junta carcaça do motor.

Item de Serviço	T.M.O.
Tambor seletor comp.	* 5,0
Árvore manivelas comp.	* 5,3
Junta carcaça do motor	* 4,3

O T.M.O. para o serviço é: 5,0 + 5,3 – 4,3 = 6,0

(A junta carcaça do motor, é serviço de natureza duplicada.)

• O T.M.O. identificado com asterisco (*) incluem a remoção e instalação do motor.

4. Serviços de ajuste, remoção e instalação

a. Remoção e instalação.

Nº	Item de Serviço	T.M.O.
1	Motor	1,8
2	Cabeçote	* 2,8
3	Carburador	0,6

b. Ajuste, medição e limpeza.

Motor.

Nº	Item de Serviço	T.M.O.
1	Ajuste e limpeza da vela de ignição	0,1
2	Ajuste da marcha lenta do carburador	0,1
3	Inspeção do óleo do motor (excluindo troca de óleo)	0,1
4	Inspeção do ponto de ignição	0,2
5	Limpeza do elemento filtro de ar	0,2
6	Medição de compressão	0,1
7	Verificação do nível de eletrólito da bateria	0,1
8	Medição do nível da bóia do carburador	0,5
9	Limpeza da tela do filtro de óleo	0,1
10	Ajuste da operação de aceleração	0,1
11	Ajuste da embreagem	0,1
12	Ajuste da folga das válvulas	0,4
13	Ajuste da tensão da corrente de comando	0,1

Chassi.

Nº	Item de Serviço	T.M.O.
1	Ajuste do freio dianteiro	0,2
2	Ajuste do freio traseiro	0,1
3	Teste de funcionamento do freio	0,1
4	Regulagem do farol	0,1
5	Corrente de transmissão (inclui o ajuste da tensão, mas não inclui o da coroa)	0,1

c. Revisão geral.

Nº	Item de Serviço	T.M.O.
1	Carburador	1,0

Todas as informações, ilustrações e especificações incluídas nesta publicação são baseadas nas informações mais recentes disponíveis sobre o produto no momento de autorizar a impressão. A MOTO HONDA DA AMAZÔNIA LTDA. se reserva o direito de alterar as características do veículo a qualquer momento e sem aviso prévio, sem que por isso incorra em obrigações de qualquer espécie.

Nenhuma parte desta publicação pode ser reproduzida sem autorização por escrito.

MOTO HONDA DA AMAZÔNIA LTDA.
Depto. de Serviços Pós-Vendas
Setor de Publicações Técnicas.

São Paulo, 01 de Outubro de 1999.

NX350 SAHARA Modelo 91
(9C2ND0501MR000001~MR006617)

NX350 SAHARA Modelo 92
(9C2ND0501MR000001~NR203407)

NX350 SAHARA Modelo 93
(9C2ND0501PRP00001~PRP01861)

NX350 SAHARA Modelo 94
(9C2ND0501PRR00001~RRR01639)

NX350 SAHARA Modelo 95
(9C2ND0501RRS00001~SRS02721)

NX350 SAHARA Modelo 97
(9C2ND050VTR000001~VVR010823)

NX350 SAHARA Modelo 96
(9C2ND0501SRT00001~TTR005469)

NX350 SAHARA Modelo 98
(9C2ND050WVR000001~WWR003965)

NX350 SAHARA Modelo 99
(9C2ND050XWR000001~9C2ND0500XR003433)

M-1

Tampa do Cabeçote

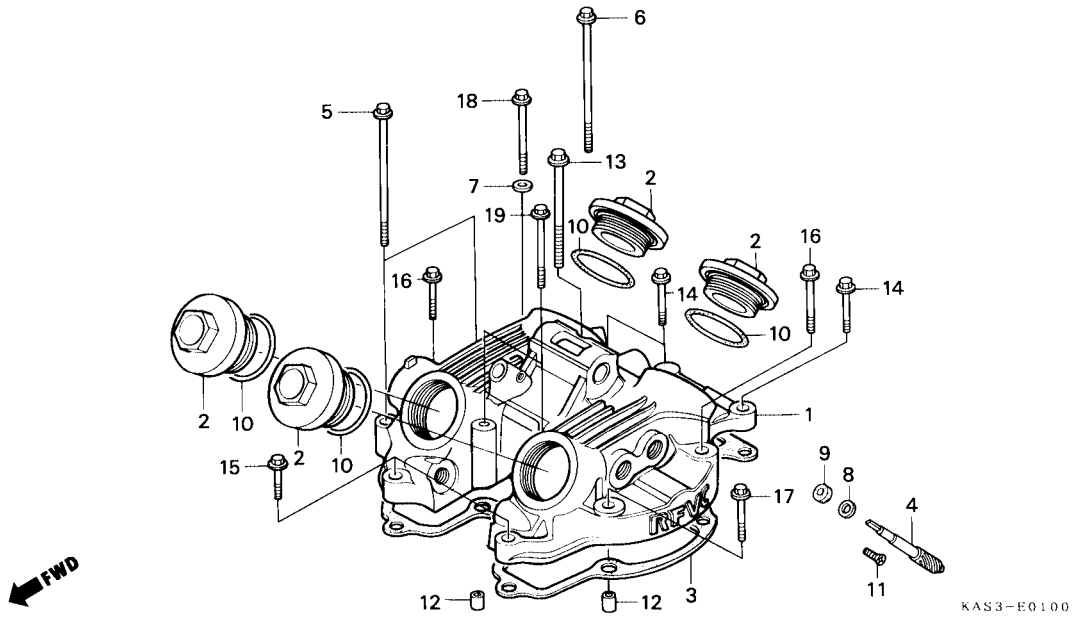

3

Item de serviço	T.M.O.
Junta, Tampa, Cabeçote	1,2
Engrenagem, Tacômetro	1,3
Tampa Comp., Cabeçote	1,7

Ref. Nº	Nº da peça	Descrição	NX350	Nota	Nº de série
1	12311-KV2-940	Tampa Comp., Cabeçote	1		
2	12361-KAS-900	Tampa, Regulagem, Válvula	4		
3	12391-KAS-901	Junta, Tampa, Cabeçote	1		
4	12431-KG0-000	Engrenagem, Tacômetro	1		
5	90084-KF0-000	Parafuso Flange, 6 x 118	2		
6	90086-KF0-000	Parafuso Flange, 6 x 126	1		
7	90425-300-000	Arruela, 11 mm	1		
8	90451-292-000	Arruela Encosto, 7 mm	1		
9	91256-657-920	Retentor Óleo, 4,8 x 15 x 4	1		
10	91352-MG2-792	Anel Vedação, 39,5 x 2,6	4		
11	93700-06025-0A	Parafuso Phillips, 6 x 25	1		
12	94301-08140	Pino Guia, 8 x 14	2		
13	95701-08070-00	Parafuso Flange, 8 x 70	1		
14	96000-06025-00	Parafuso Flange, 6 x 25	3		
	96001-06025-00	Parafuso Flange, 6 x 25	3	Y-Y	
15	96000-06028-00	Parafuso Flange, 6 x 28	2		
	96001 06028-00	Parafuso Flange, 6 x 28	2	Y-Y	
16	96000-06035-00	Parafuso Flange, 6 x 35	2		
	96001-06035-00	Parafuso Flange, 6 x 35	2	Y-Y	
17	96000-06040-00	Parafuso Flange, 6 x 40	1		

M-1

Tampa do Cabeçote

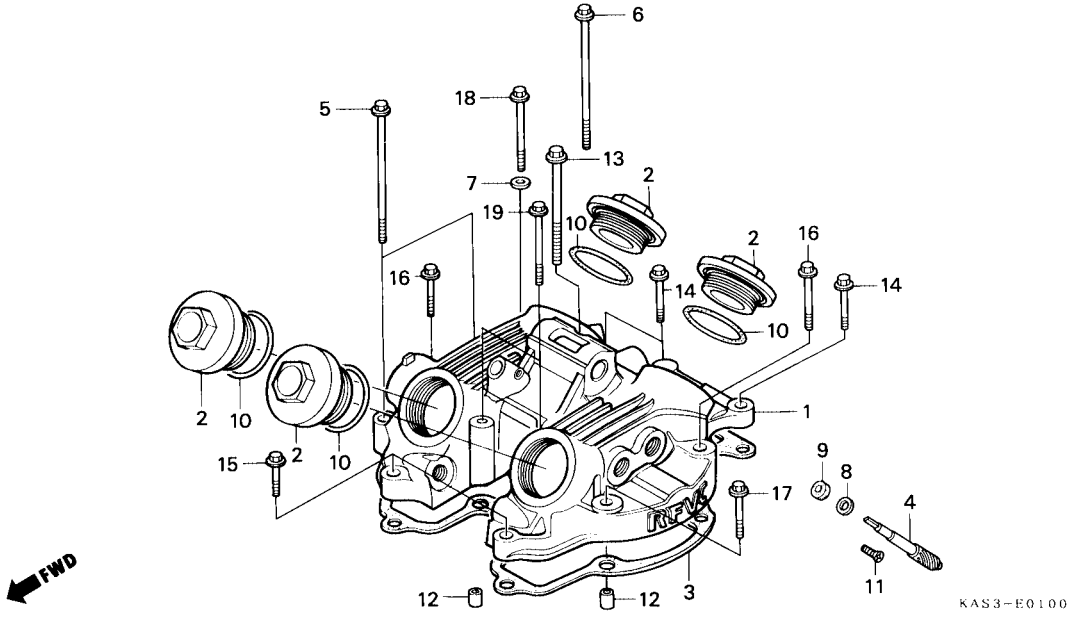

Item de serviço	T.M.O.	Ref. Nº	Nº da peça	Descrição	NX350	Nota	Nº de série	
		(17)	96001-06040-00	Parafuso Flange, 6 x 40	1	Y-Y		
		18	96000-06050-00	Parafuso Flange, 6 x 50	1			
			96001-06050-00	Parafuso Flange, 6 x 50	1	Y-Y		
		19	96001-06065-00	Parafuso Flange, 6 x 65	2			

M-2

Cabeçote

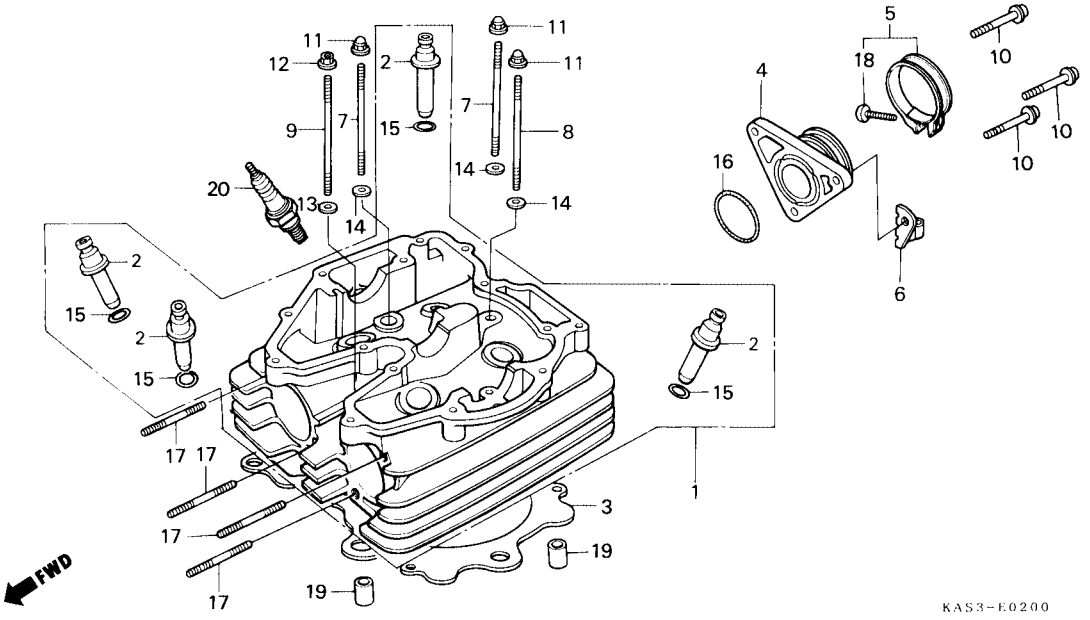

Item de serviço	T.M.O.
Vela, Ignição	0,1
Prisioneiro 8 x 40	0,4
(Adicionar 0,1 por Unidade)	
Coletor, Admissão	0,6
Junta, Cabeçote	2,4
Guia, Válvula (0,5)	3,0
(Inclui Alargamento)	
(Adicionar 0,3 por Unidade)	
(Exclui a Retífica da Válvula)	
(Adicionar mais 0,2 se for Executada)	
Cabeçote Comp.	3,6

Ref. Nº	Nº da peça	Descrição	NX350	Nota	Nº de série
1	12200-KAS-900	Cabeçote Comp.	1		
2	12231-KN5-305	Guia, Válvula (0,5)	4		
3	12251-KAS-901	Junta, Cabeçote	1		
4	16210-KAS-900	Coletor, Admissão	1		
5	16223-KAS-900	Braçadeira, Coletor, Admissão	1		
6	22826-KG0-960	Braçadeira, Cabo, Embreagem	1		
7	90081-KG0-980	Prisioneiro, 10 x 57	2		
8	90083 KG0-980	Prisioneiro, 10 x 92	1		
9	90085-KG0-980	Prisioneiro, 10 x 73	1		
10	90091-KF0-000	Parafuso Allen, Flange, 6 x 25	3		
11	90202-438-000	Porca, Capa Flange, 10 mm	3		
12	90204-634-000	Porca Flange, 10 mm	1		
13	90453-KAS-900	Arruela, 10 x 25 x 4	1		
14	90453-MK4-600	Arruela Lisa, 10 mm	3		
15	91301-200-000	Anel Vedação,10 x 1,6	4		
16	91304-KN5-671	Anel Vedação, 43 x 3	1		
17	92700-08040-0B	Prisioneiro, 8 x 40	4		
18	93500-05022-0G	Parafuso Phillips, 5 x 22	1		
19	94301-12200	Pino Guia, 12 x 20	2		
20	98069-58911	Vela, Ignição (DP8EA-9NGK)	1		

M-3

Árvore de Comando
• Válvulas

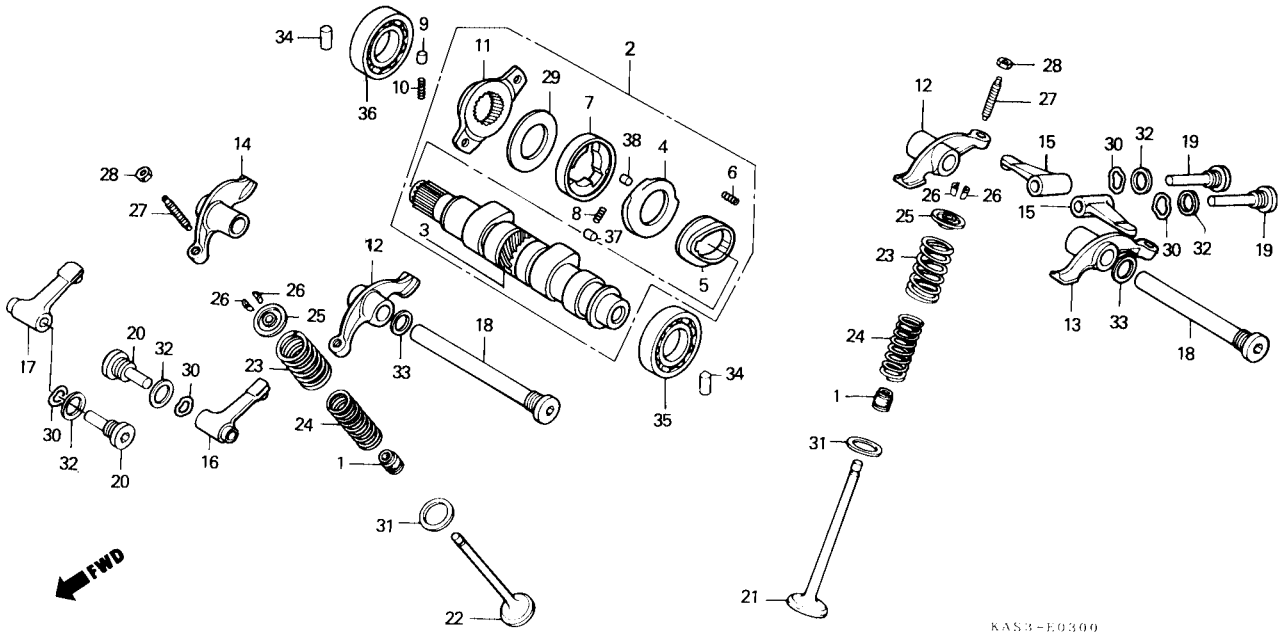

Item de serviço	T.M.O.
Braço Oscilante, A	1,5
(Adicionar 0,1 por Unidade)	
(Quando for Executada a Manutenção da Unidade Comp., o T.M.O. será 1,8)	
• Braço Oscilante Secundário Admissão	
(Adicionar 0,1 por Unidade)	
(Quando for Executada a Manutenção da Unidade Comp., o T.M.O. será 1,7)	
Rolamento Radial Esferas 6904C	1,6
(Um ou Todos)	
• Flange, Engrenagem, Comando	
Conj. Árvore Comando	1,8
Árvore, Comando Comp.	2,3
Mola Externa da Válvula	2,6
(Adicionar 0,1 por Unidade)	
(Inclui Peça Relativa)	
Válvula	2,7
(Adicionar 0,2 por Unidade)	
(Inclui Retífica)	
(Exclui Substituição da Guia de Válvula)	

Ref. Nº	Nº da peça	Descrição	NX350	Nota	Nº de série	
1	12209-KL4-005	Retentor, Haste, Válvula	4			
2	14000-KAS-900	Conj. Árvore, Comando	1			
	14000-KAS-901	Conj. Árvore, Comando	1			
* 3	14100-KAS-900	Árvore de Comando Comp.	1			
4	14102-MN1-670	Came, Reverso	1			
5	14105-KV2-940	Placa, Came, Descompressor	1			
	14105-MK4-862	Placa, Came, Descompressor	1			
6	14106-MN1-670	Mola, Descompressor	1			
7	14121-KAS-900	Jogo, Embreagem, Descompressor	1			
8	14122-KV2-940	Mola, Rolete	3			
9	14125-KV2-940	Pino, Jogo, Comando	1			
10	14126-KV2-940	Mola, Pino	1			
11	14325-KV2-941	Flange, Engrenagem, Comando	1			
	14325-KV2-942	Flange, Engrenagem, Comando	1			
12	14431-KV2-940	Braço Oscilante, A	2			
13	14441-KV2-940	Braço Oscilante, B	1			
14	14443-KAS-900	Braço Oscilante, C	1			
15	14445-KF0-000	Braço Oscilante Secundário, Admissão	2			

M-3

Árvore de Comando • Válvulas

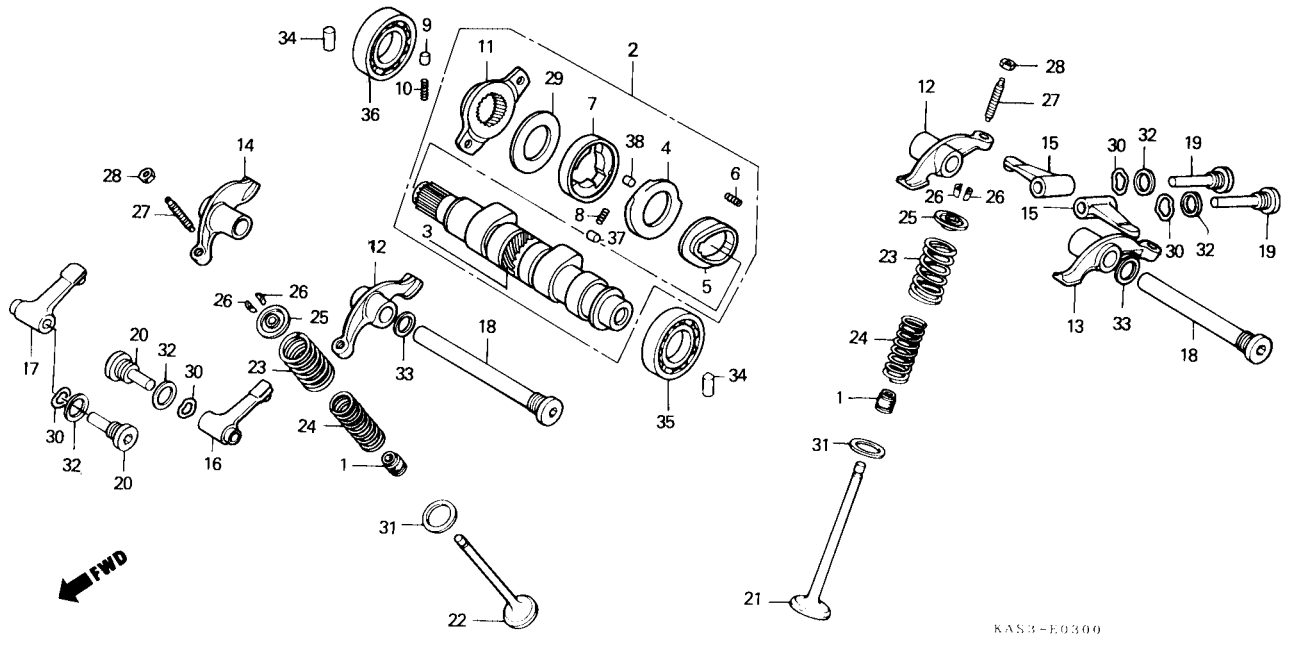

Item de serviço	T.M.O.	Ref. Nº	Nº da peça	Descrição	NX350	Nota	Nº de série
		16	14446-KF0-000	Braço Oscilante Secundário Esq., Escape	1		
		17	14447-KF0-000	Braço Oscilante Secundário Dir., Escape	1		
		18	14451-KF0-010	Eixo, Braço Oscilante	2		
		19	14455 KF0-000	Eixo A, Braço Oscilante Secundário	2		
			14455-MN1-670	Eixo A, Braço Oscilante Secundário	2		
		20	14456-KF0-010	Eixo B, Braço Oscilante Secundário	2		
		21	14711-KL3-670	Válvula, Admissão	2		
		22	14721-KF0-000	Válvula, Escape	2		
		23	14751-KG0-003	Mola Externa, Válvula	4		
			14751-KG0-005	Mola Externa, Válvula	4		
		24	14761-KAS-901	Mola Interna, Válvula	4		
		25	14771-107-020	Prato, Mola, Válvula	4		
		26	14781-HA0-770	Chaveta, Válvula	8		
		27	90012-MG3-000	Parafuso, Ajuste, Válvula	4		
		28	90206-590-000	Porca, Ajuste, Válvula	4		
		29	90401-MN1-670	Arruela, Encosto	1		
		30	90406-KF0-003	Arruela, Ondulada	4		
		31	90457-357-000	Arruela, Encosto, 18,6 mm	4		
		32	90544-KF0-000	Arruela, Vedação, 14 mm	4		
		33	90545-KF0-000	Arruela, 12 mm	2		

M-3

Árvore de Comando
• Válvulas

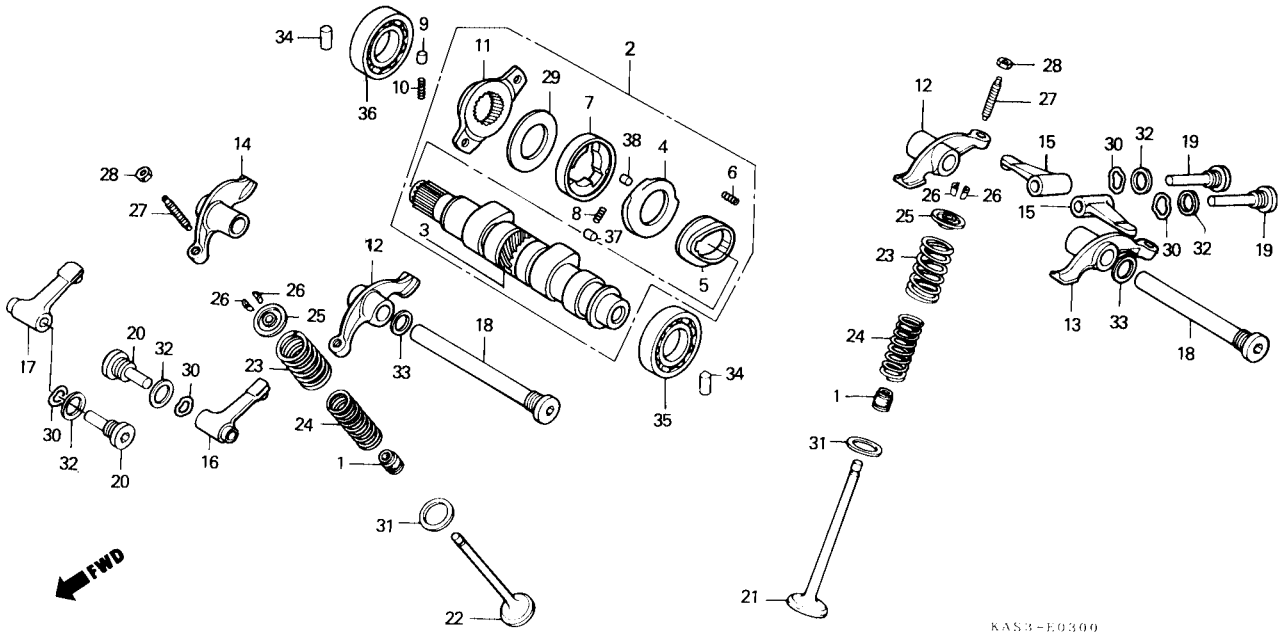

Item de serviço	T.M.O.	Ref. Nº	Nº da peça	Descrição	NX350	Nota	Nº de série
		34	90701-KF0-000	Pino Guia, 10 x 18	2		
		35	91002-MK5-008	Rolamento Radial Esferas, 6904C	1		
		36	91002-MN1-671	Rolamento Radial Esferas, 18 x 37 x 9	1		
		37	91101-KV2-940	Rolete, Embreagem, Descompressor	3		
		38	96220-40090	Rolete, 4 x 9	1		

M-4

Corrente de Comando
• Tensor

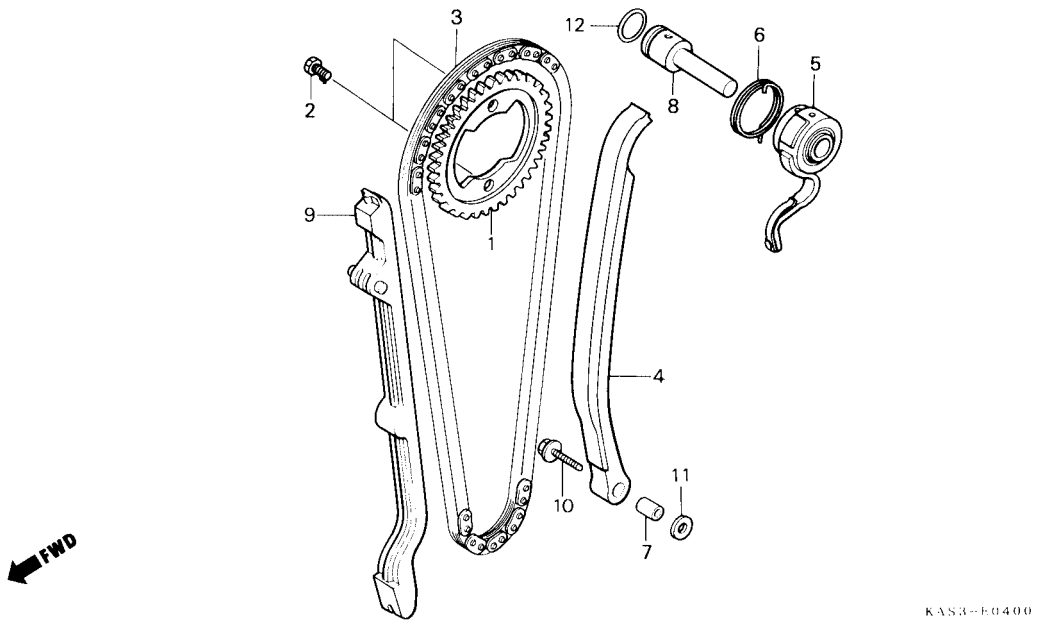

Item de serviço	T.M.O.
Engrenagem, Comando	1,5
Braço Comp., Tensor	1,6
(Adicionar 0,1 por Unidade)	
Guia, Corrente, Comando	2,4
Tensor, Corrente, Comando	2,6
Corrente, Comando	2,7

Ref. Nº	Nº da peça	Descrição	NX350	Nota	Nº de série	
1	14321-KF0-000	Engrenagem, Comando	1			
2	14322-MN1-670	Parafuso Guia, 7 x 10,4	2			
3	14401-414-014	Corrente, Comando	1			
4	14511-KG0-980	Tensor, Corrente, Comando	1			
5	14512 KF0-000	Braço Comp., Tensor	1			
6	14514-KF0-000	Mola, Tensor, Corrente, Comando	1			
7	14515-KF0-000	Bucha Tensor, 6 x 9	1			
8	14516-KF0-000	Eixo Trava, Tensor	1			
9	14620-KF0-010	Guia, Corrente, Comando	1			
10	90088-KF0-000	Parafuso Flange, 6 x 25	1			
11	90417-360-000	Arruela, Encosto	1			
12	91303-KF0-003	Anel Vedação, 14,8 x 2,4	1			

M-5

Cilindro

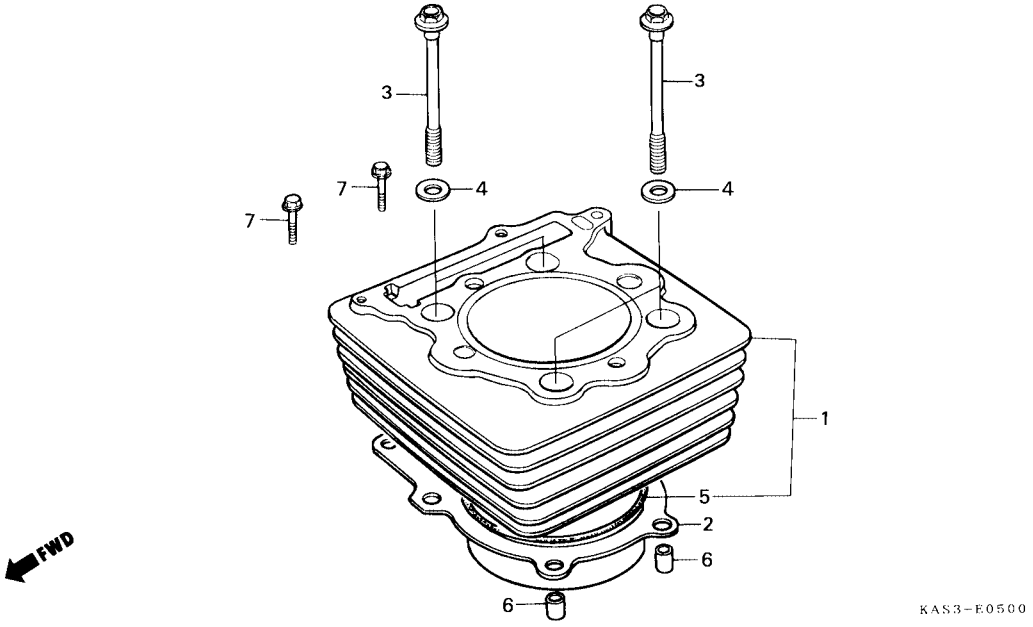

Item de serviço	T.M.O.
Junta, Cilindro	2,7
Cilindro Comp.	2,8

Ref. Nº	Nº da peça	Descrição	NX350	Nota	Nº de série	
1	12100-KV2-900	Cilindro Comp.	1			
2	12191-KF0-000	Junta, Cilindro	1			
3	90085-KAS-900	Parafuso Flange, 10 x 88	4			
4	90410-KF0-000	Arruela, 10 mm	4			
5	91302-356-000	Anel Vedação, 88 x 2	1			
6	94301-12200	Pino Guia, 12 x 20	2			
7	96000-06028-07	Parafuso Flange, 6 x 28	2			
	96001-06028-07	Parafuso Flange, 6 x 28	2			

M-6

Tampa Lateral Direita do Motor

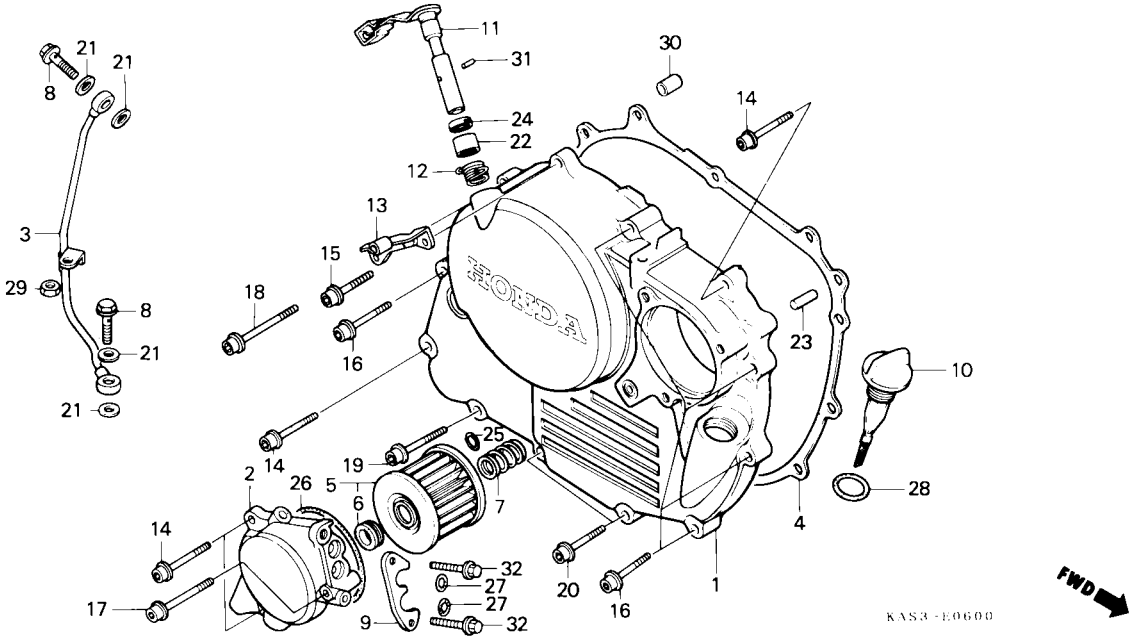

Item de serviço	T.M.O.
Tampa Comp., Filtro Óleo	0,2
• Elemento, Filtro de Óleo	
Tubo Comp., Passagem, Óleo	0,3
Junta, Tampa Lat. Dir., Motor	0,7
Braço, Acionamento, Embreagem (Inclui Peça Relativa)	0,9
Tampa Lat. Dir. Comp., Motor	1,1

Ref. Nº	Nº da peça	Descrição	NX350	Nota	Nº de série
1	11330-KAS-900	Tampa Lat. Dir. Comp., Motor	1	.....	~ 0006627
	11330-KAS-910	Tampa Lat. Dir. Comp., Motor	1	N-N	9100001 ~
2	11333-KV2-901	Tampa Comp., Filtro, Óleo	1	.....	~ 0006627
	11333-KAS-910	Tampa Comp., Filtro, Óleo	1	N-N	9100001 ~
3	11335-KN5-670	Tubo Comp., Passagem, Óleo	1	.....	.....
4	11394-KL3-680	Junta, Tampa Lat. Dir., Motor	1	.....	.....
	11394-KAS-890	Junta, Tampa Lat. Dir., Motor	1	.....	.....
5	15412-KF0-010	Elemento, Filtro, Óleo	1	.....	.....
6	15413-MC8-000	Borracha, Filtro	1	.....	.....
7	15414-KF0-000	Mola, Elemento, Filtro Óleo	1	.....	.....
8	15533-KN5-670	Parafuso Flange, 7 x 23	2	.....	.....
9	15630-KV2-901	Placa, Tubo, Óleo	1	.....	.....
10	15650-KL3-670	Medidor, Nível de Óleo	1	.....	.....
*	15650-KAS-970	Medidor, Nível de Óleo	1	.....	.....
11	22800-KAS-900	Braço, Acionamento, Embreagem	1	.....	.....
12	22815-KN5-671	Mola, Braço, Acionamento	1	.....	.....
13	22838-KAS-900	Guia, Cabo, Embreagem	1	.....	.....
14	90091-KF0-000	Parafuso Allen, Flange, 6 x 25	4	.....	.....
15	90091-MG3-000	Parafuso Allen, Flange, 6 x 32	1	.....	.....
16	90092-KF0-000	Parafuso Allen, Flange, 6 x 28	5	.....	.....

M-6

Tampa Lateral Direita do Motor

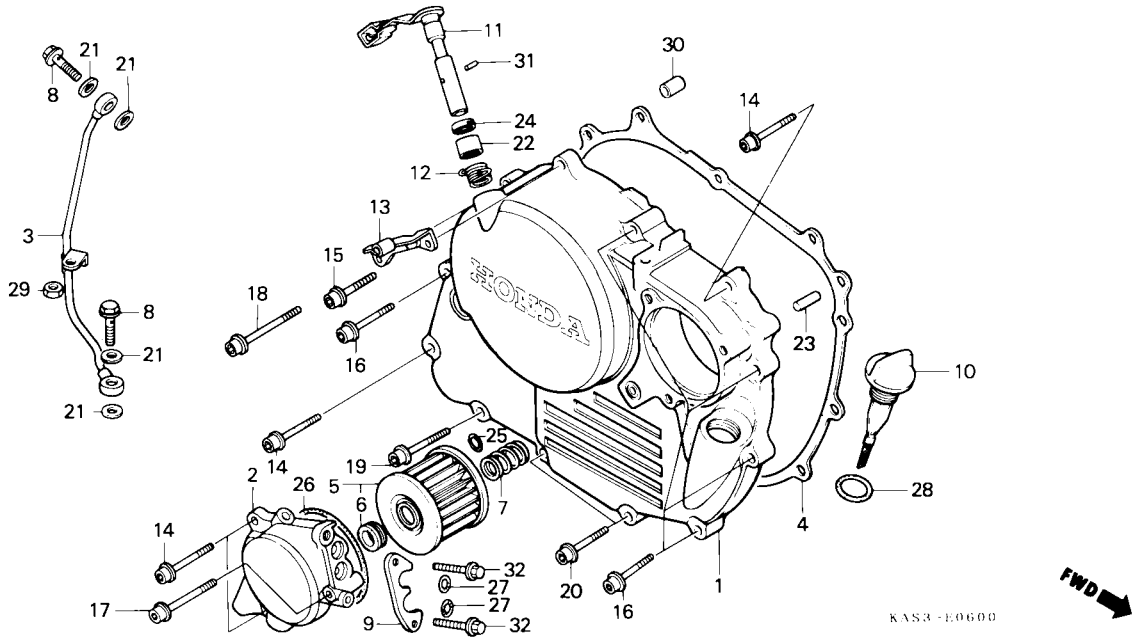

Item de serviço	T.M.O.	Ref. Nº	Nº da peça	Descrição	NX350	Nota	Nº de série
		17	90092-MG3-000	Parafuso Allen, Flange, 6 x 35	1		
		18	90093-KF0-000	Parafuso Allen, Flange, 6 x 40	1		
		19	90097-KF0-000	Parafuso Allen, Flange, 6 x 25	1		
		20	90098-KF0-000	Parafuso Allen, Flange, 6 x 28	2		
		21	90441-MC0-000	Arruela, Vedação, 7 mm	4		
		22	91053-719-005	Rolamento, Agulha, 12 x 16 x 10	2		
		23	91101-KF0-000	Pino, Guia, 6 x 19	1		
		24	91255-KF0-003	Retentor Óleo, 12 x 17 x 2,5	1		
			91255-KF0-004	Retentor Óleo, 12 x 17 x 2,5	1		
		25	91301-KF0-000	Junta, Borracha, 9,8 mm	1		
		26	91302-KF0-003	Anel Vedação, 54 x 2,4	1		
		27	91304-PD1-003	Anel Vedação, 10 x 2,5	2		
		28	91307-KF0-003	Anel Vedação, 18 x 3	1		
		29	94001-06070-0S	Porca Sex., 6 mm	1		
		30	94301-08200	Pino Guia, 8 x 20	1		
		31	94305-30102	Pino Elástico, 3 x 10	1		
		32	96001-06016-07	Parafuso Flange, 6 x 16	2		

M-7

Embreagem

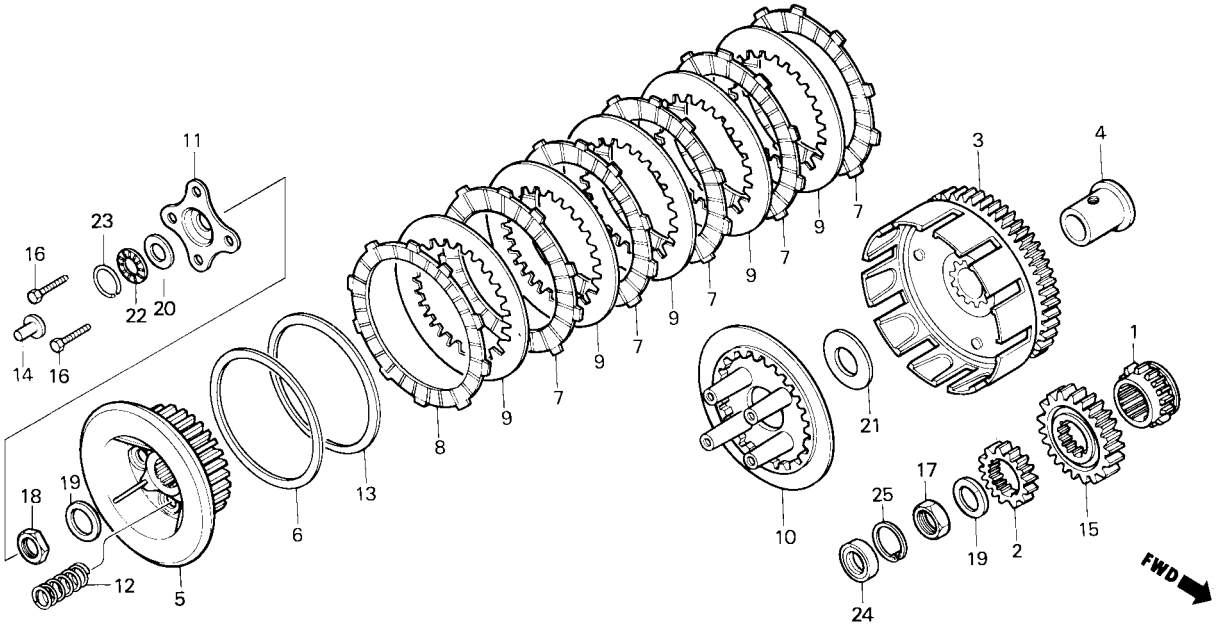

Item de serviço	T.M.O.
Pinhão, Bomba, Óleo	0,8
• Mola, Embreagem (Uma ou Todas)	
Carcaça Ext. Comp., Embreagem	1,0
• Cubo Central, Embreagem	
• Disco, Fricção Embreagem (Inclui Peça Relativa) (Uma ou Todas)	
• Platô, Pressão, Embreagem	
• Placa, Acionamento, Embreagem (Inclui Peça Relativa)	
Engrenagem, Redução Motora	1,1
Pinhão, Sincronização	2.6

Ref. Nº	Nº da peça	Descrição	NX350	Nota	Nº de série	
1	14312-KF0-000	Pinhão, Sincronização	1			
2	15130-KAS-900	Pinhão, Bomba, Óleo	1			
3	22100-KAS-900	Carcaça Ext. Comp., Embreagem	1			
4	22116-KF0-000	Guia, Externa, Embreagem	1			
5	22120-KN5-670	Cubo Central, Embreagem	1			
6	22125-435-000	Assento, Mola Judder	1			
7	22201-KG0-980	Disco, Fricção, Embreagem	5			
	22201-KL3-670	Disco, Fricção, Embreagem	5			
8	22201-302-010	Disco, Fricção, Embreagem	1			
9	22321-KF0-000	Separador, Embreagem	5			
10	22350-KF0-000	Platô, Pressão, Embreagem	1			
11	22361-KF0-000	Placa, Acionamento, Embreagem	1			
12	22401-KAS-900	Mola, Embreagem	4			
13	22402-435-000	Mola Judder	1			
14	22820-KF0-000	Pino Acionamento, Embreagem	1			
15	23121-KL3-670	Engrenagem, Redução Motora (24D)	1			
16	90022-KAS-900	Parafuso Sex., 6 x 25	4			
17	90235-KA4-000	Porca, 18 mm	1			
18	90236-HA0-000	Porca Trava, 18 mm	1			
19	90432-KE5-000	Arruela, 18 mm	2			

M-7

Embreagem

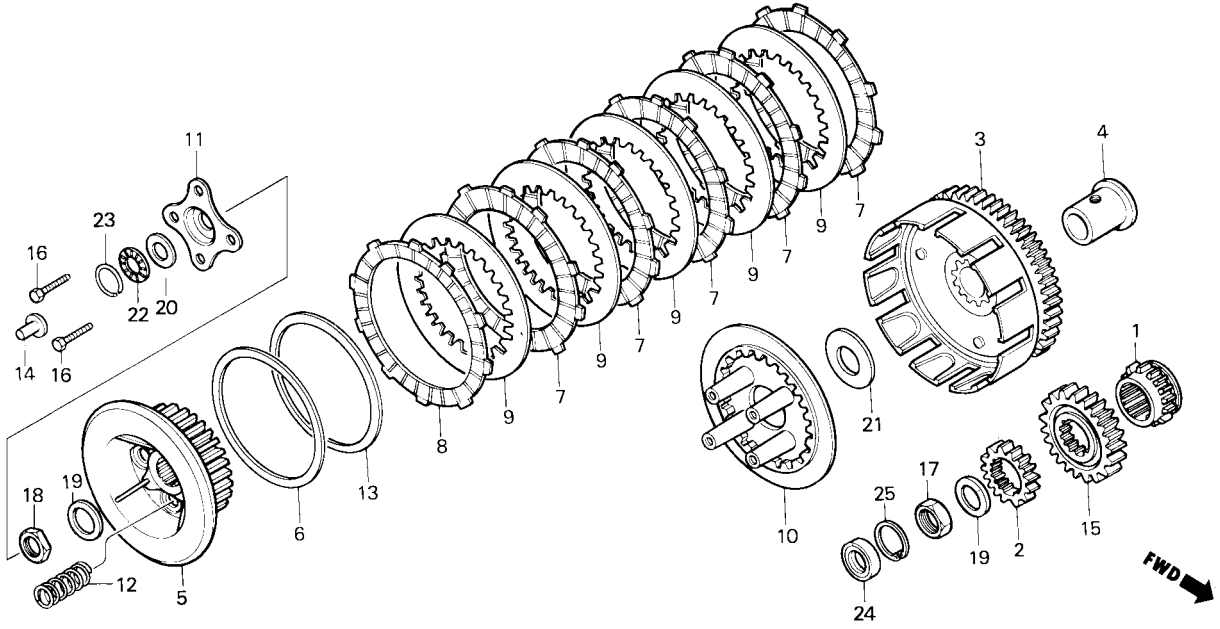

Item de serviço	T.M.O.	Ref. Nº	Nº da peça	Descrição	NX350	Nota	Nº de série	
		20	90452-147-003	Arruela Encosto, 12 mm	1			
			90452-147-006	Arruela Encosto, 12 mm	1			
		21	90458-KE8-000	Arruela Encosto, 22 x 45 x 0,8	1			
		22	91001-147-003	Rolamento Agulha, 12 mm	1			
		*23	91012-KF0-000	Anel Elástico, Rolamento, 12 mm	1			
		24	91201-KF0-003	Retentor Óleo, 14 x 22 x 5	1			
			91201-KF0-004	Retentor Óleo, 14 x 22 x 5	1			
		25	94520-24000	Anel Elástico, 24 mm	1			

M-8

Bomba de Óleo

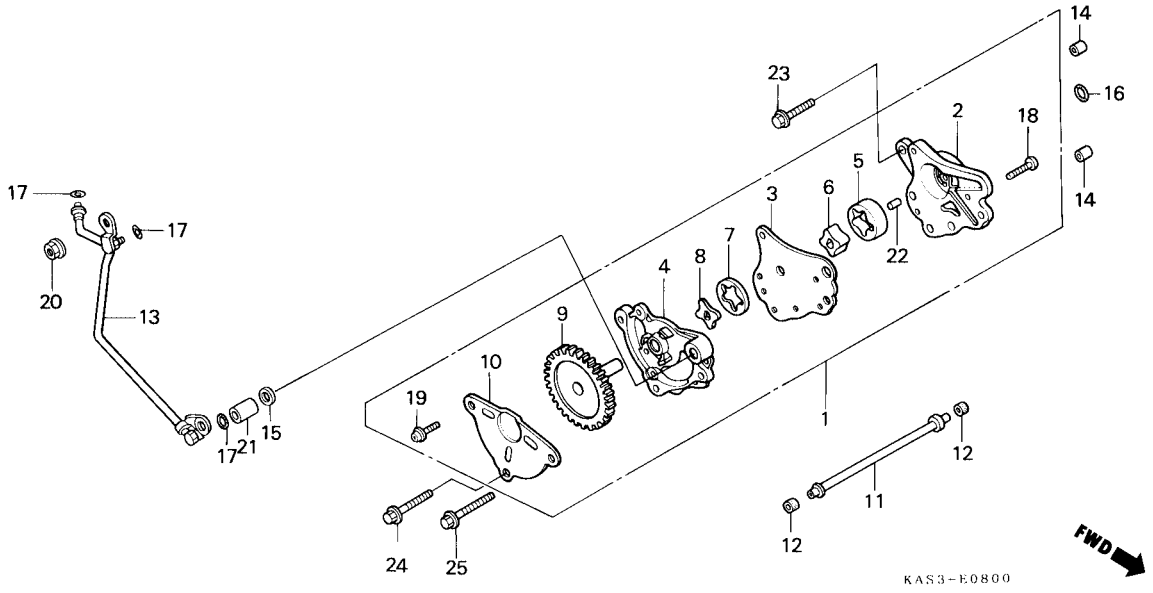

Item de serviço	T.M.O.
Coroa, Bomba, Óleo	0,8
Tubo Comp., Óleo	1,0
Conj. Bomba, Óleo (Inclui Peça Relativa)	1,2

Ref. Nº	Nº da peça	Descrição	NX350	Nota	Nº de série
1	15100-KAS-900	Conj. Bomba, Óleo	1		
2	15111-KAS-900	Carcaça, Bomba de Óleo	1		
3	15112-KV2-940	Placa da Bomba de Óleo	1		
4	15121-KAS-900	Tampa da Bomba de Óleo	1		
5	15122-KF0-000	Rotor Externo, Bomba de Óleo	1		
6	15123-KF0-000	Rotor Interno, Bomba de Óleo	1		
7	15124-KG0-000	Rotor Externo B, Bomba de Óleo	1		
8	15125-KG0-000	Rotor Interno B, Bomba de Óleo	1		
9	15140-KV2-900	Coroa, Bomba de Óleo	1		
10	15145-KF0-000	Tampa da Engrenagem, Bomba de Ôleo	1		
11	15151-KG0-000	Tubo, Dreno, Óleo	1		
12	15152-KG0-003	Junta, Tubo, Dreno, Óleo	2		
13	15510-KAS-900	Tubo Comp., Óleo	1		
14	91103-429-000	Pino Guia, 8 x 10	2		
15	91303-KK0-003	Junta, Borracha	1		
16	91333-KE5-003	Anel Vedação, 17,0 x 2,5	1		
17	91351-KF0-003	Anel Vedação, 4,5 x 1,5	3		
18	93500-05022-0A	Parafuso Phillips, 5 x 22	3		
19	93892-05016-08	Parafuso-Arruela, 5 x 16	1		
20	94050-06080	Porca Flange, 6 mm	1		
*	94050-06000	Porca Flange, 6 mm	1		

M-8

Bomba de Óleo

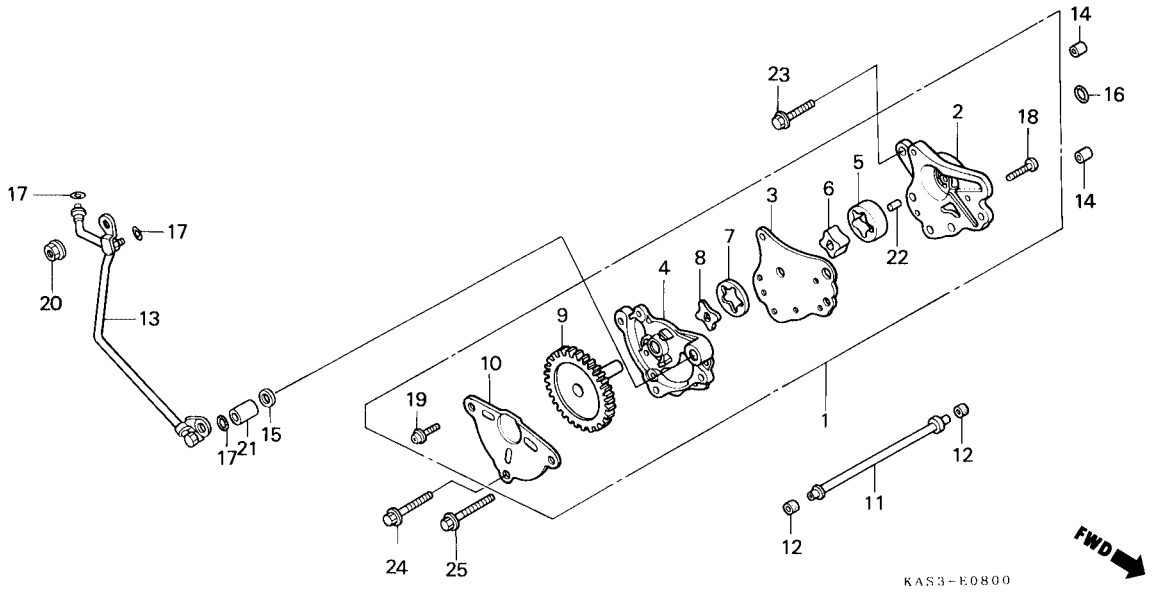

Item de serviço	T.M.O.	Ref. Nº	Nº da peça	Descrição	NX350	Nota	Nº de série
		21	94301-10160	Pino Guia, 10 x 16	1		
		22	94302-06080	Pino Guia, 6 x 8	1		
		23	95701-06022-08	Parafuso Flange, 6 x 22	1		
		24	95701-06050-08	Parafuso Flange, 6 x 50	1		
		25	95701-06055-00	Parafuso Flange, 6 x 55	1		

M-9

Tampa Lateral Esquerda do Motor

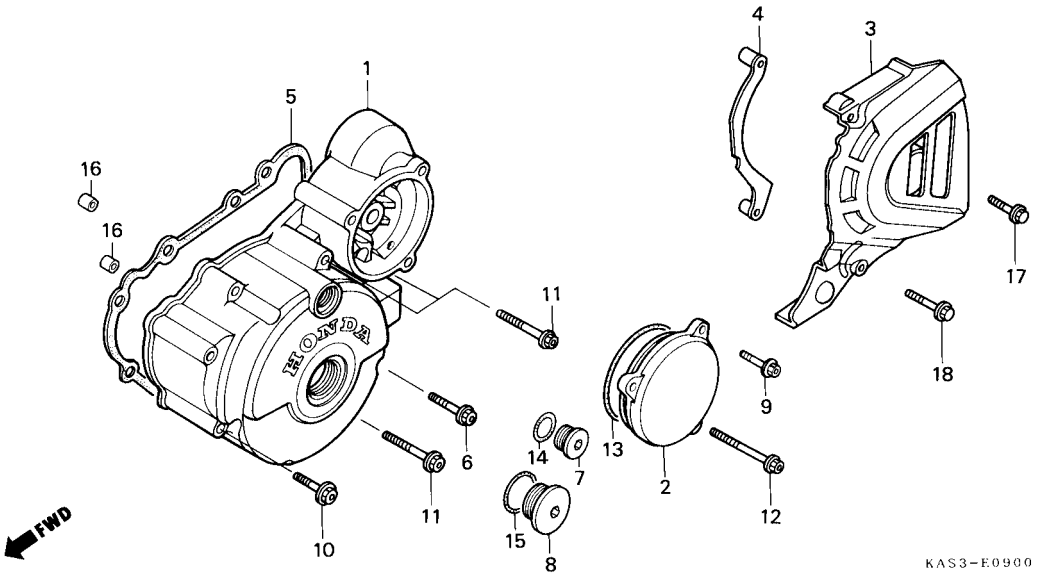

Item de serviço	T.M.O.
Tampa, Engrenagem Intermediária	0,1
• Tampa Lat. Esq. do Motor	
Junta, Tampa Lat. Esq., Motor	0,5
Tampa Lat. Esq. Comp., Motor	0,7

Ref. Nº	Nº da peça	Descrição	NX350	Nota	Nº de série
1	11340-KAS-900	Tampa Lateral Esq. Comp., Motor	1		~ 0006627
	11340-KAS-910	Tampa Lateral Esq. Comp., Motor	1	N-N	9100001 ~
2	11345-KAS-900	Tampa, Engrenagem Intermediária	1		~ 0006627
	11345-KAS-910	Tampa, Engrenagem Intermediária	1	N-N	9100001 ~
3	11351-KAS-900	Tampa Lat. Esq. Tras., Motor	1		~ 0006627
	11351-KAS-910	Tampa Lat. Esq. Comp., Motor	1	N-N	9100001 ~
* 4	11352-KG0-010	Guia Comp., Corrente, Transmissão	1		
5	11395-KAS-900	Junta, Tampa Lat. Esq., Motor	1		
	11395-KAS-890	Junta, Tampa Lat. Esq., Motor	1		
6	90005-KN8-730	Parafuso Allen, Flange, 6 x 28	1		
	90076-MG8-000	Parafuso Allen, Flange, 6 x 28	1		
7	90084-428-000	Tampa, Gerador	1		
8	90087-428-000	Tampa, 30 mm	1		
9	90091-KF0-000	Parafuso Allen, Flange, 6 x 25	2		
10	90092-KF0-000	Parafuso Allen, Flange, 6 x 28	5		
11	90093-KF0-000	Parafuso Allen, Flange, 6 x 40	3		
12	90094-KG0-000	Parafuso Allen, Flange, 6 x 60	1		
13	91302-KF0-003	Anel Vedação, 54 x 2,4	1		
14	91303-377-000	Anel Vedação, 13,8 x 2,5	1		

M-9

Tampa Lateral Esquerda do Motor

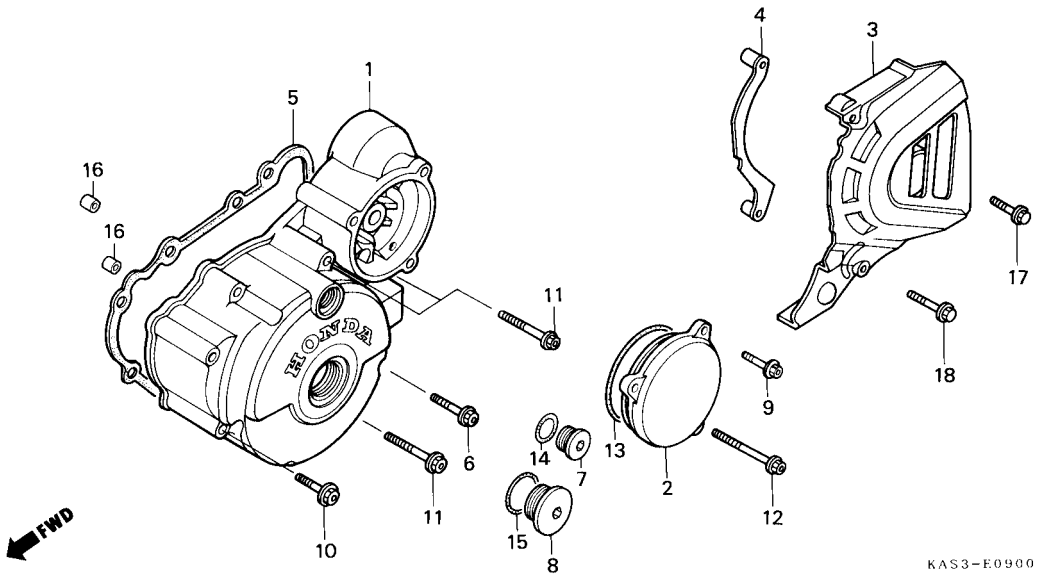

Item de serviço	T.M.O.	Ref. Nº	Nº da peça	Descrição	NX350	Nota	Nº de série	
		15	91305-KF0-003	Anel Vedação, 27 x 2	1			
		16	94301-10160	Pino Guia, 10 x 16	2			
		17	96000-06035-07	Parafuso Flange, 6 x 35	1			
			96001-06035-07	Parafuso Flange, 6 x 35	1	Y-Y		
		18	96000-06040-07	Parafuso Flange, 6 x 40	1			
			96001-06040-07	Parafuso Flange, 6 x 40	1	Y-Y		

M-10

Gerador

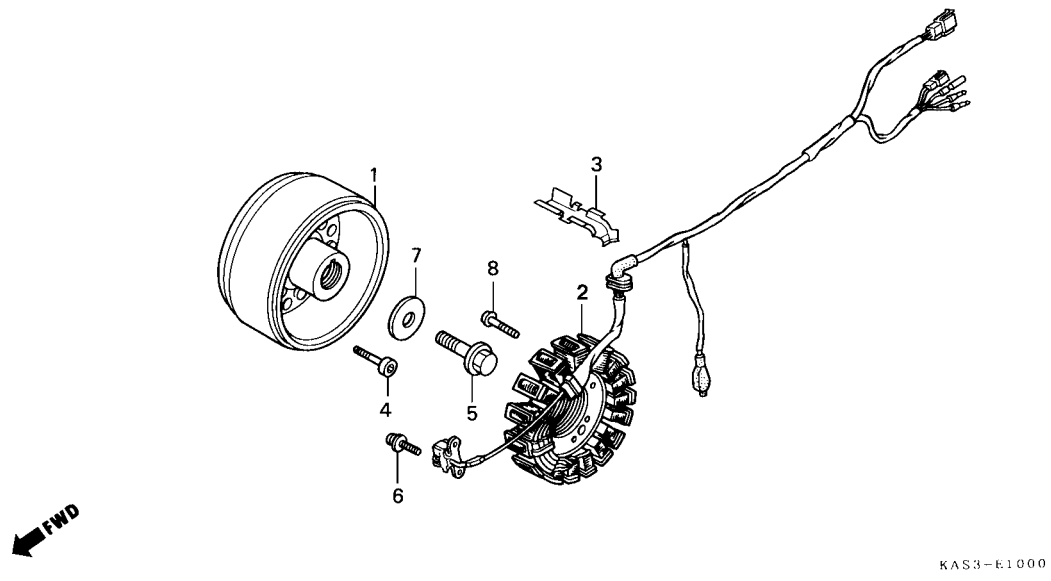

Item de serviço	T.M.O.
Rotor Comp.	0,9
• Estator Comp. Conj. Gerador	1,1

Ref. Nº	Nº da peça	Descrição	NX350	Nota	Nº de série
1	31110-KAS-901	Rotor Comp.	1	.....	~ V010823
	31110-KAS-970	Rotor Comp.	1	N-N	W000001 ~
2	31120-KAS-901	Estator Comp.	1	.....	~ V010823
	31120-KAS-970	Estator Comp.	1	N-N	W000001 ~
*	31120-KAS-971	Estator Comp	1	.....	.....
3	32111-KAS-900	Presilha, Fiação	1	.....	.....
4	90010-MK5-000	Parafuso Allen, 8 mm	6	.....	.....
5	90023-KAS-900	Parafuso Flange, 12 x 50	1	.....	.....
6	90089-KAS-900	Parafuso Allen, Flange, 5 x 14	2	.....	.....
7	90401-KK9-960	Arruela, 12 x 30 x 4,5	1	.....	.....
8	96700-06032-00	Parafuso Allen, 6 x 32	3	.....	.....

M-11

Sistema de Partida

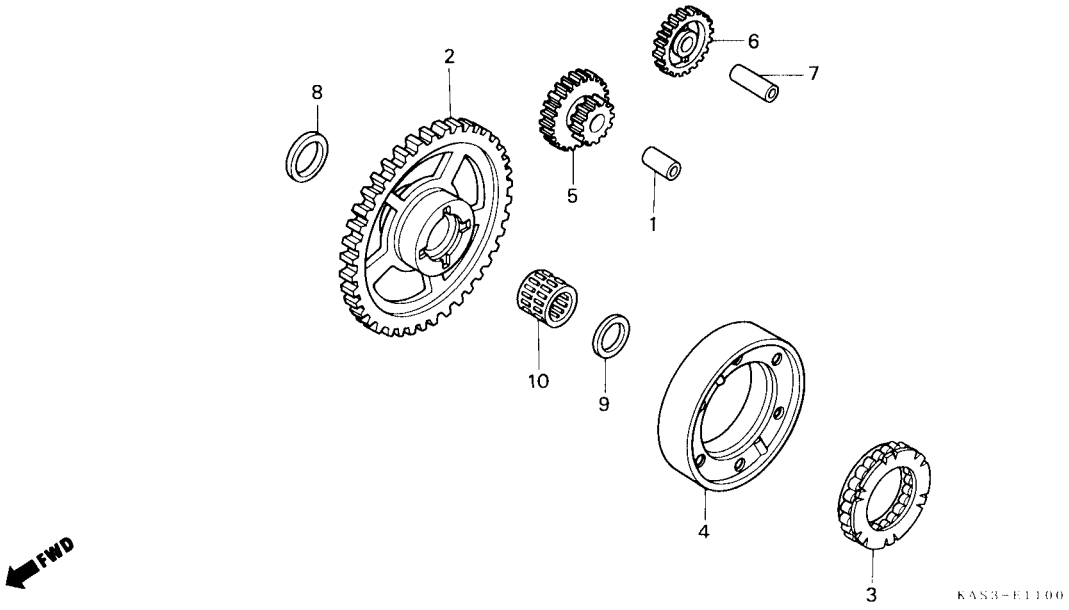

Item de serviço	T.M.O.
Engrenagem Intermed. de Partida	0,2
Engrenagem Comp., Partida	0,7
• Engrenagem Redução, Partida Carcaça, Embreagem Unidirecional de Partida	0,9

Ref. Nº	Nº da peça	Descrição	NX350	Nota	Nº de série	
1	13111-440-000	Pino, Engrenagem, Redução, Partida	1			
2	28110-KAS-900	Engrenagem Comp. de Partida	1			
3	28125-HA7-673	Embreagem Unidirecional, Partida	1			
4	28126-KAS-900	Carcaça, Embreagem Unidirecional de Partida	1			
5	28131-KAS-900	Engrenagem, Redução, Partida	1			
6	28141-KAS-900	Engrenagem Intermediária de Partida	1			
7	28142-KAS-900	Eixo, Engrenagem Intermediária	1			
8	90421-KAS-900	Bucha, 30 mm	1			
9	90422-KAS-900	Arruela Encosto, 29 mm	1			
10	91061-KL8-711	Rolamento Agulhas, 30 x 35 x 26	1			

M-12

Motor de Partida

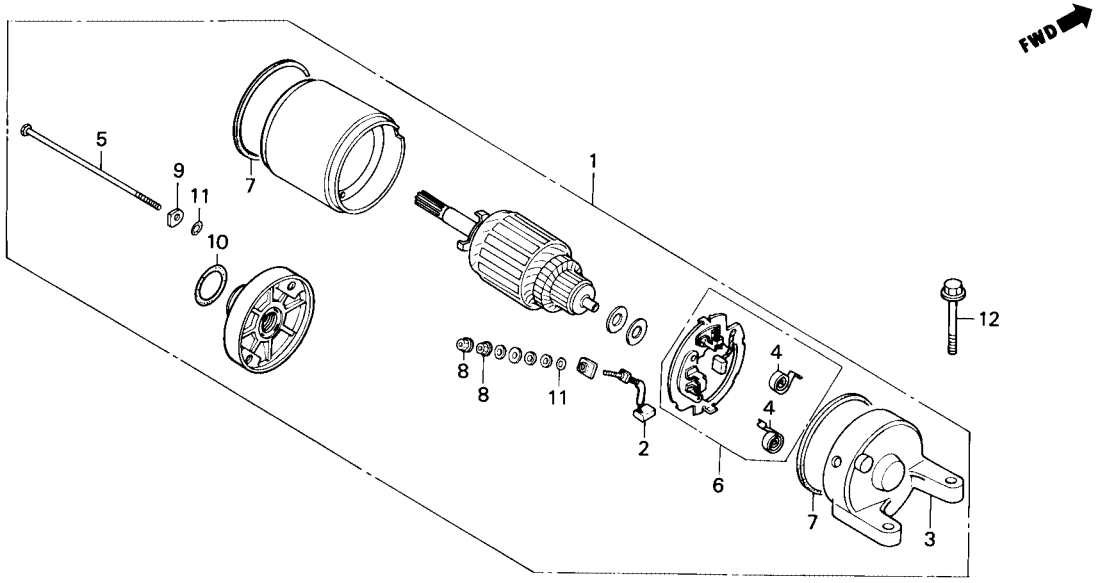

Item de serviço	T.M.O.
Conj. Motor Partida	0,5
Escova, Conj. Terminal	0,8
• Suporte Tras., Motor Partida	
• Conj. Escovas, Carvão	

Ref. Nº	Nº da peça	Descrição	NX350	Nota	Nº de série
1	31200-KAS-901	Conj. Motor, Partida	1		
2	31201-KS5-901	Escova, Conj. Terminal	1		
3	31203-KAS-901	Suporte Traseiro, Motor Partida	1		
4	31204-KS5-901	Mola, Escova, Carvão	2		
5	31205-MN4-008	Parafuso, Motor, Partida	2		
6	31206-KW1-901	Conj. Escovas, Carvão	1		
7	31207-KS5-901	Anel, Motor Partida	2		
8	90071-MB0-000	Porca Flange, 6 mm	2		
9	90122-MN4-008	Arruela, Chapa Grossa	2		
10	91309-425-003	Anel Vedação, 24,4 x 3,1	1		
11	91320-MB0-000	Anel Vedação	3		
12	95801-06025-00	Parafuso Flange, 6 x 25	2		

M-13

Carcaça do Motor

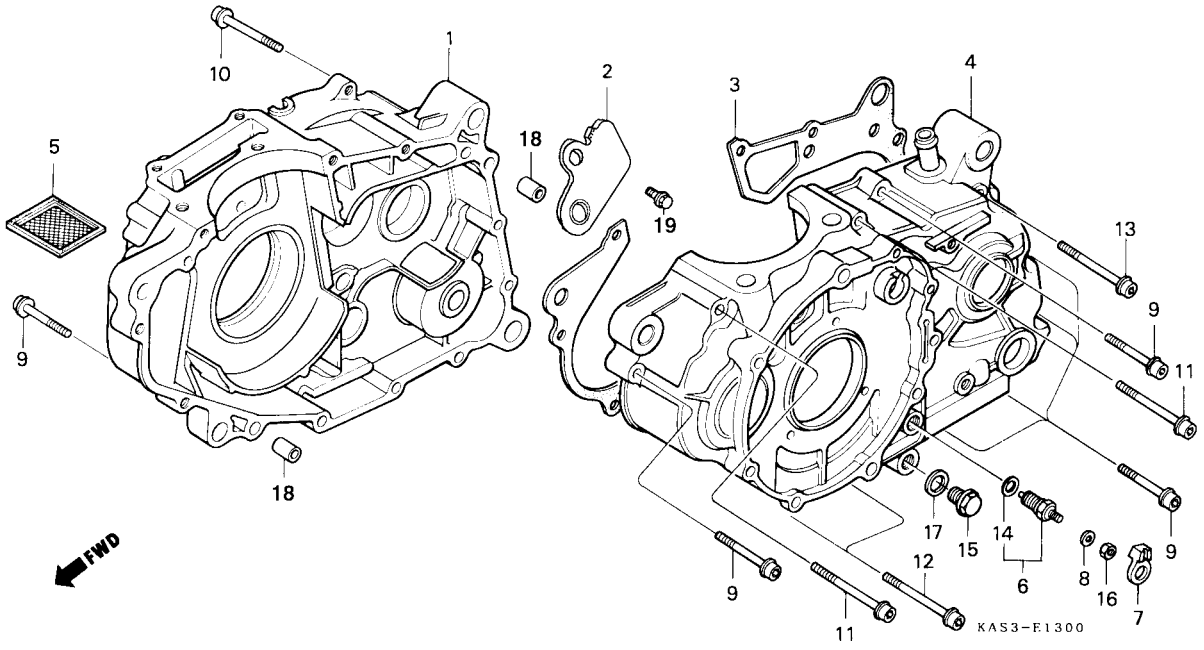

Item de serviço	T.M.O.
Conj. Interruptor, Neutro	0,3
Tela, Filtro, Óleo	0,7
Junta, Carcaça, Motor	***6,0**
Carcaça Dir. Comp., Motor	***6,6**
Carcaça Esq. Comp., Motor	*7,2

Ref. Nº	Nº da peça	Descrição	NX350	Nota	Nº de série
1	11100 KAS-900	Carcaça Dir. Comp., Motor	1		
	11100-KAS-901	Carcaça Dir. Comp., Motor	1	N-Y	~ V010823
	11100-KAS-970	Carcaça Dir. Comp., Motor	1	N-N	W000001 ~
2	11110-KAS-970	Placa Respiro	1		W000001 ~
3	11191-KAS-900	Junta, Carcaça, Motor	1		
4	11200-KAS-900	Carcaça Esq. Comp., Motor	1		
	11200-KAS-970	Carcaça Esq. Comp., Motor	1		
5	15421-428-000	Tela, Filtro, Óleo	1		
6	35600-413-023	Conj. Interruptor Neutro	1		
7	35601-KG0-000	Guia, Interruptor Neutro	1		
8	47134-567-000	Arruela	1		
9	90092-MG3-000	Parafuso Allen, Flange, 6 x 35	7		
10	90093-MG3-000	Parafuso Allen, Flange, 6 x 45	1		
11	90094-KG0-000	Parafuso Allen, Flange, 6 x 60	2		
12	90094 MG3-000	Parafuso Allen, Flange, 6 x 50	2		
13	90095-KG0-000	Parafuso Allen, Flange, 6 x 65	1		
14	90443-KR0-000	Arruela, Interruptor Neutro	1		
15	92800-12000	Bujão, Dreno,12 mm	1		
16	94001-04000-0S	Porca Sex., 4 mm	1		
17	94109-12000	Arruela, 12 mm	1		
18	94301-10160	Pino Guia, 10 x 16	2		
19	95701-06014-00	Parafuso Flange, 6 x 4	1		W000001 ~

M-14

Árvore de Manivelas
• Pistão

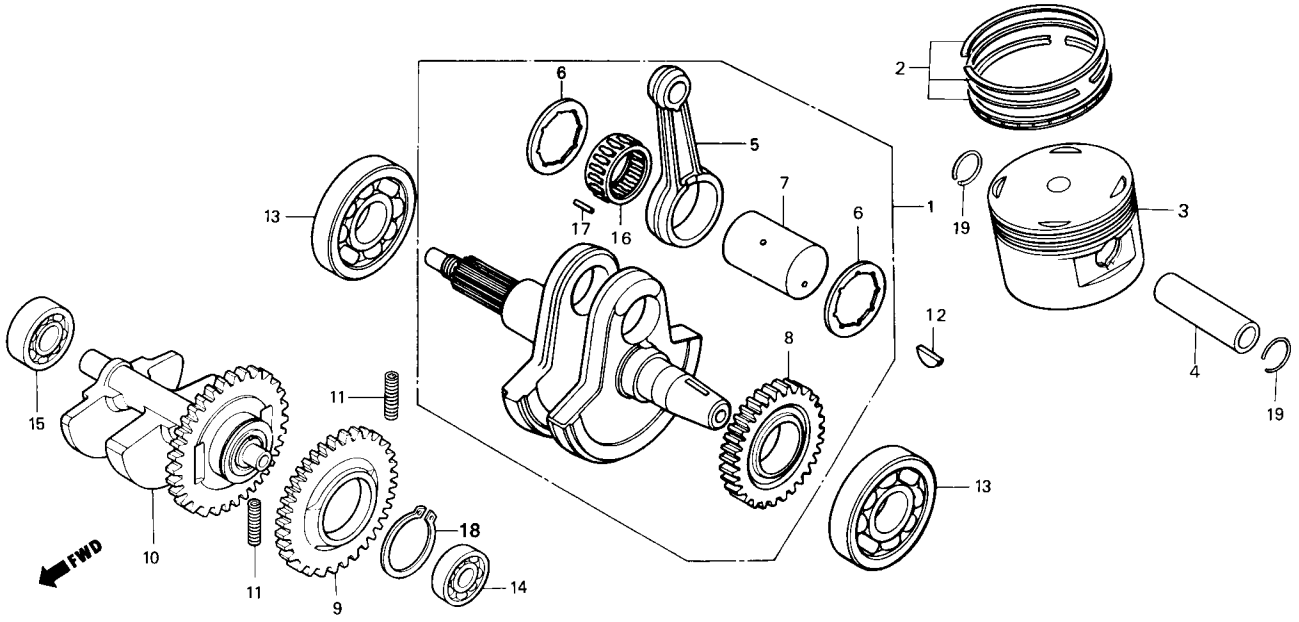

Item de serviço	T.M.O.
Pino, Pistão	2,8
Jogo Anéis, Pistão	2,9
• Pistão	
Rolamento, Esferas C3 (Lado Esq. 6,7)	*6,2
• Rolamento Radial Esferas, 6302	
Engrenagem Movida, Balanceiro	*6,7
• Eixo Comp., Balanceiro	
• Rolamento Radial Esferas, 6301	
Árvore, Manivela Comp.	*6,9
Biela	*7,6

Ref. Nº	Nº da peça	Descrição	NX350	Nota	Nº de série
1	13000-KAS-900	Árvore Manivelas Comp.	1		
*	13000-KAS-970	Árvore Manivelas Comp.	1		
2	13011-KV2-305	Jogo Anéis, Pistão (STD)	1		
	13012-KV2-305	Jogo Anéis, Pistão (0,25)	(1)		
	13013-KV2-305	Jogo Anéis, Pistão (0,50)	(1)		
3	13101-KV2-902	Pistão (STD)	1		
	13102-KV2-305	Pistão (0,25)	(1)		
	13103-KV2-305	Pistão (0,50)	(1)		
4	13111-KL3-670	Pino, Pistão	1		
5	13201-KV2-900	Biela	1		
6	13202-KF0-003	Placa Lateral, Biela	2		
7	13381-KF0-310	Pino, Árvore Manivelas	1		
*	13381-KAS-900	Pino, Árvore Manivelas	1		
8	13417-KF0-300	Engrenagem Motora, Balanceiro	1		
9	13419-KG0-980	Engrenagem Movida, Balanceiro	1		

Tabela de relação do rolamento de rolete da biela (Folga radial 6 - 18 µm)

Pino da Árvore Manivelas D.E. 38 \ Qtd D.ø.47		A (Púrpura) + 0,010 + 0,006	B (Azul) + 0,006 + 0,002	C (Verde) + 0,002 – 0,002	D (Preto) – 0,002 – 0,006	E (Vermelho) – 0,008 – 0,010
1 (Azul)	0 – 0,004	91104-KE5-003 (Vermelho)	91105-KE5-003 (Azul)	91106-KE5-003 (Branco)		
2 (Branco)	– 0,004 – 0,008		91104-KE5-003 (Vermelho)	91105-KE5-003 (Azul)	91106-KE5-003 (Branco)	
3 (Amarelo)	– 0,008 – 0,012			91104-KE5-003 (Vermelho)	91105-KE5-003 (Azul)	91106-KE5-003 (Branco)

M-14

Árvore de Manivelas
• Pistão

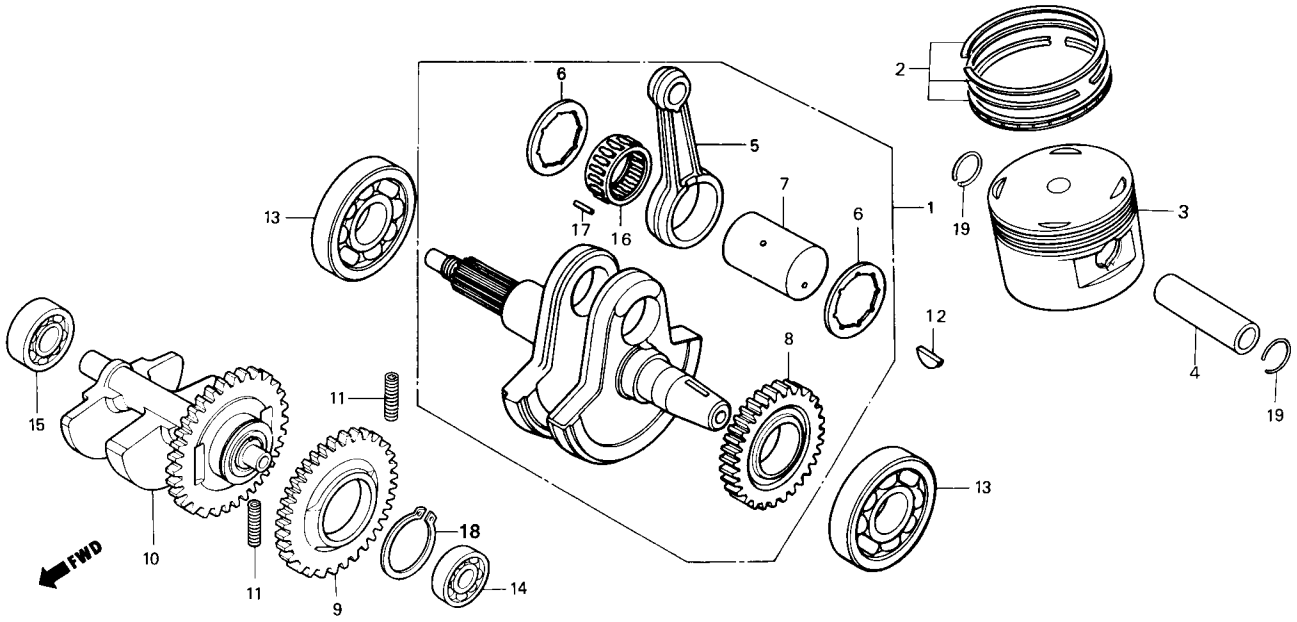

Item de serviço	T.M.O.	Ref. Nº	Nº da peça	Descrição	NX350	Nota	Nº de série	
		10	13420-KAS-900	Eixo Comp., Balanceiro	1			
		11	14333-KF0-000	Mola, Engrenagem Balanceiro	2			
		12	90701-KAS-900	Chaveta Woodruff, 25 x 18	1			
		13	91001-KF0-018	Rolamento Esferas, C3	2			
		14	91003-KF0-003	Rolamento Radial Esferas, 6301	1			
		*	91006-KF0-003	Rolamento Radial Esferas, 6301	1			
		15	91007-KF0-018	Rolamento Radial Esferas, 6302	1			
		16	91103-KE5-003	Pistão, Rolete	1			
		17	91104-KE5-003	Rolete A, Biela	21			
			91105-KE5-003	Rolete B, Biela	21			
			91106-KE5-003	Rolete C, Biela	21			
		18	94510-34000	Anel Elástico Externo, 34 mm	1			
		19	94601-19000	Trava Pino, Pistão, 19 mm	2			

M-15

Transmissão
(Modelo 91~97)

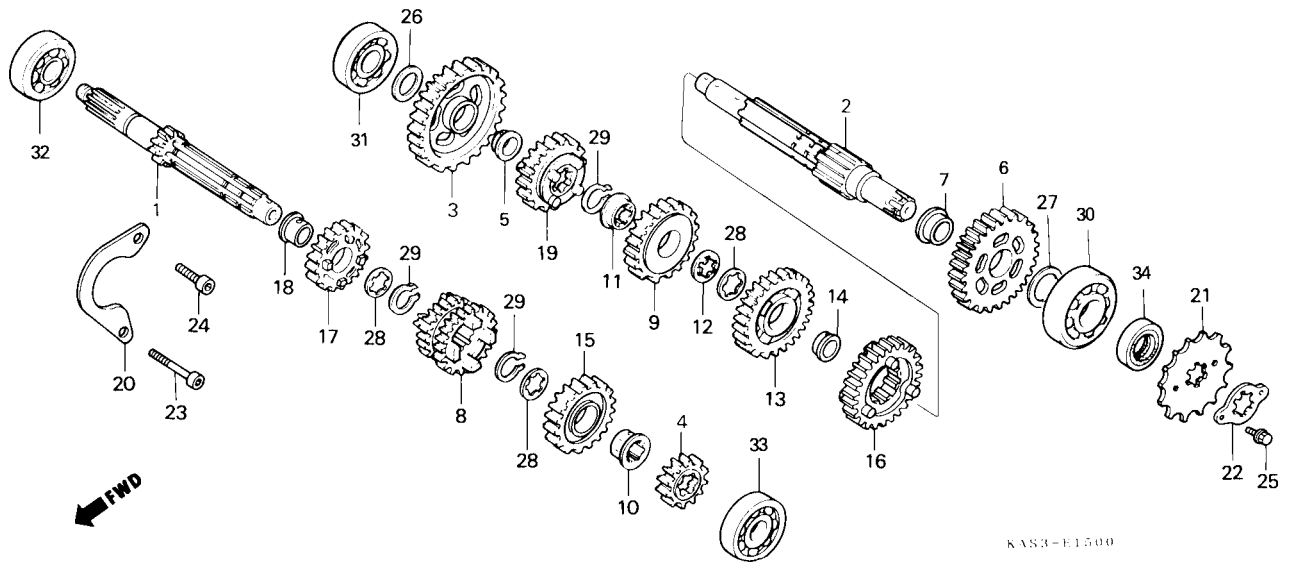

Item de serviço	T.M.O.
Pinhão, Transmissão	0,2
Árvore Principal, Transmissão (Inclui Peças Relativas)	*6,2
• Árvore Secundária, Comp., Transmissão (Inclui Peças Relativas) (Quando for Executada a Manutenção da Unidade Comp., o T.M.O. será 6,4)	

Ref. Nº	Nº da peça	Descrição	NX350	Nota	Nº de série
1	23211-KAS-900	Árvore Principal, Transmissão (13D)	1		
2	23221-KAS-900	Árvore Secundária Comp., Transmissão	1		
3	23411-KAS-900	Engrenagem, Secundária, 1ª (38D)	1		
4	23421-KF0-000	Engrenagem, Principal, 2ª (17D)	1		
5	23422-KF0-000	Bucha, 20 mm	1		
6	23431-KAS-900	Engrenagem, Secundária, 2ª (34D)	1		
7	23432-KN5-670	Bucha, 24 mm	1		
8	23441-KAS-900	Engrenagem, Principal, 3ª & 4ª (20D, 22D)	1		
9	23451-KAS-900	Engrenagem, Secundária, 3ª (31D)	1		
10	23452-KAS-900	Bucha, 24 mm	1		
11	23452-KF0-000	Bucha, 24 mm	1		
12	23456-KA3-000	Arruela, Trava	1		
13	23471-KAS-900	Engrenagem, Secundária, 4ª (28D)	1		
14	23472-KAS-900	Bucha, 22 mm	1		
15	23481-KAS-900	Engrenagem, Principal, 5ª (25D)	1		
16	23491-KAS-900	Engrenagem, Secundária, 5ª (27D)	1		
17	23501-KAS-900	Engrenagem, Principal, 6ª (27D)	1		
*18	23502-KAS-900	Bucha, 22 mm	1		
19	23511-KAS-900	Engrenagem, Secundária, 6ª (25D)	1		
20	23521-KF0-000	Placa, Encosto, Rolamento	1		

M-15

Transmissão
(Modelo 91~97)

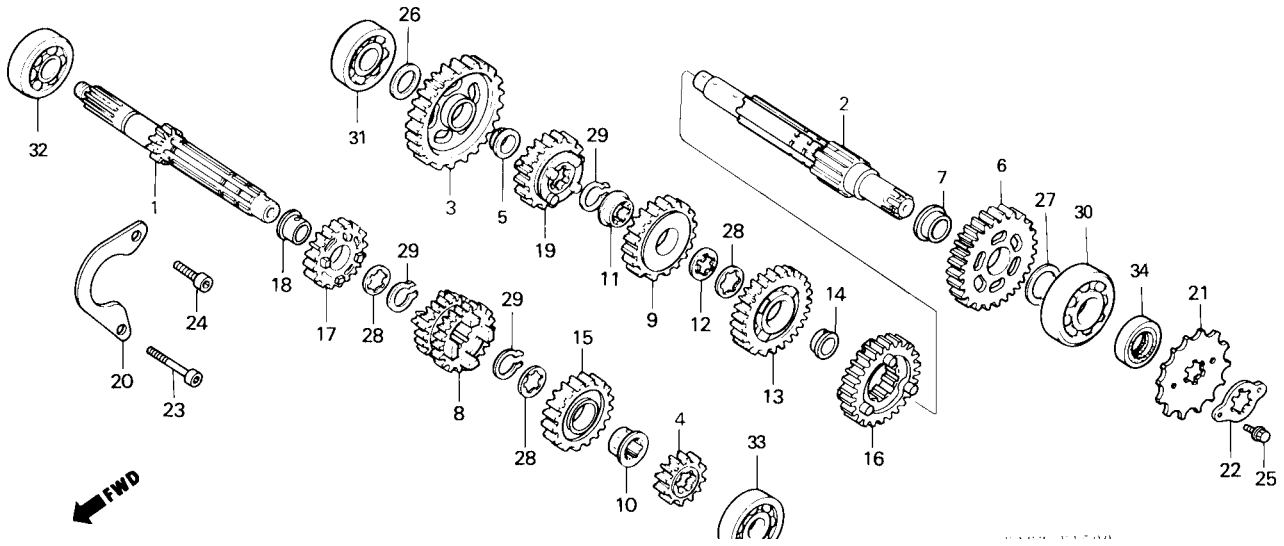

Item de serviço	T.M.O.	Ref. Nº	Nº da peça	Descrição	NX350	Nota	Nº de série	
		21	23801-KAS-901	Pinhão, Transmissão (14D)	1			
		22	23802-KAS-900	Placa, Fixação	1			
		23	90001-KAS-900	Parafuso Allen, 6 x 32	1			
		24	90001-KF0-000	Parafuso Allen, 6 x 16	1			
		25	90118-958-003	Parafuso Flange, 6 x 12	2			
		26	90454-KF0-000	Arruela Encosto, 17 mm	1			
		27	90456-323-000	Arruela Encosto, 22 mm	1			
		28	90464-444-000	Arruela Entalhada, 22 mm	3			
		29	90602-360-000	Anel Elástico, 22 mm	3			
		30	91002-HA5-003	Rolamento Especial, 22 mm	1			
		31	91004-KN5-671	Rolamento Radial Esferas, 17 x 44 x 12	1			
		32	91005-KF0-008	Rolamento Radial Esferas, 62/22	1			
		33	91008-KN5-671	Rolamento, 6203	1			
		34	91201-KK1-641	Retentor Óleo, 20 x 36 x 8	1			

M-15.1

Transmissão
(Modelo 98)
(W000001~)

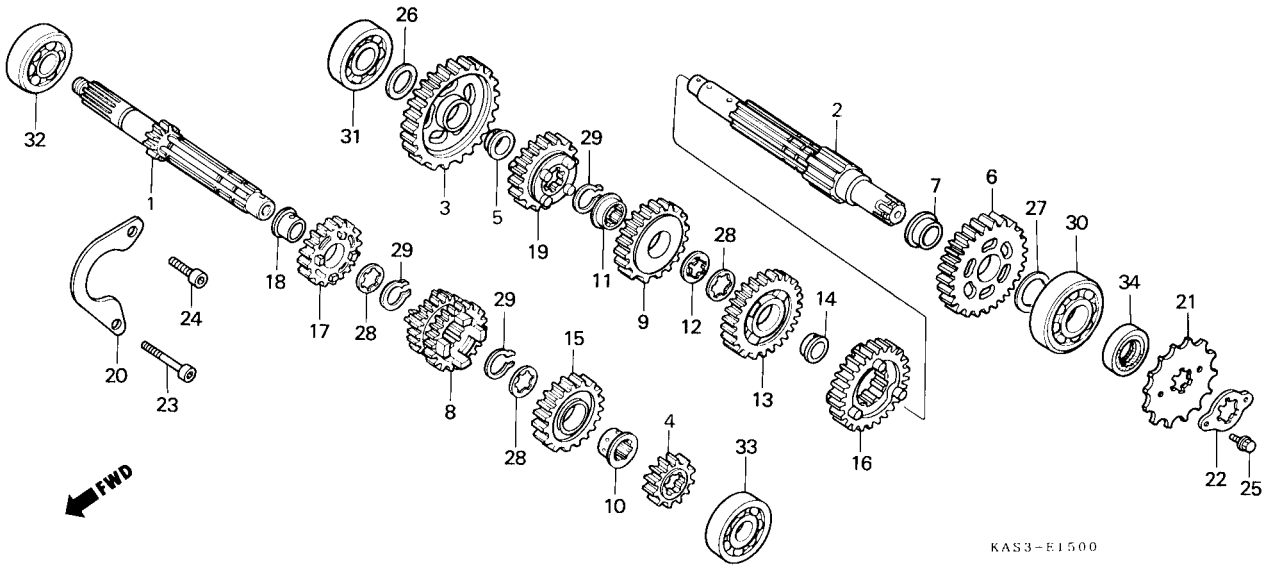

Item de serviço	T.M.O.
Pinhão, Transmissão	0,2
Árvore Principal Transmissão (Inclui Peças Relativas)	*6,2
• Árvore Secundária, Comp., Transmissão (Inclui Peças Relativas) (Quando for Executada a Manutenção da Unidade Comp., o T.M.O. será 6,4)	

Ref. Nº	Nº da peça	Descrição	NX350	Nota	Nº de série
1	23211-KAS-901	Árvore Principal, Transmissão (13D)	1		
2	23221-KAS-901	Árvore Secundária, Transmissão	1		
3	23411-KAS-970	Engrenagem Secundária, 1ª (39D)	1		
4	23421-KAS-970	Engrenagem Principal, 2ª (16D)	1		
5	23422-KF0-000	Bucha, 20 mm	1		
6	23431-KAS-970	Engrenagem Secundária, 2ª (35D)	1		
7	23432-KN5-670	Bucha, 24 mm	1		
8	23441-KAS-970	Engrenagem Principal, 3ª & 4ª (20D, 22D)	1		
9	23451-KAS-970	Engrenagem Secundária, 3ª (32D)	1		
10	23452-KAS-900	Bucha, 24 mm	1		
11	23452-KF0-000	Bucha, 24 mm	1		
12	23456-KA3-000	Arruela, Trava	1		
13	23471-KAS-901	Engrenagem Secundária, 4ª (28D)	1		
14	23472-KAS-900	Bucha, 22 mm	1		
15	23481-KAS-901	Engrenagem Principal, 5ª (25D)	1		
16	23491-KAS-901	Engrenagem Secundária, 5ª (27D)	1		
17	23501-KAS-901	Engrenagem Principal, 6ª (27D)	1		
18	23502-KAS-900	Bucha, 22 mm	1		
19	23511-KAS-901	Engrenagem Secundária, 6ª (25D)	1		
20	23521-KAS-900	Placa Encosto, Rolamento	1		

M-15.1

Transmissão
(Modelo 98)
(W000001~)

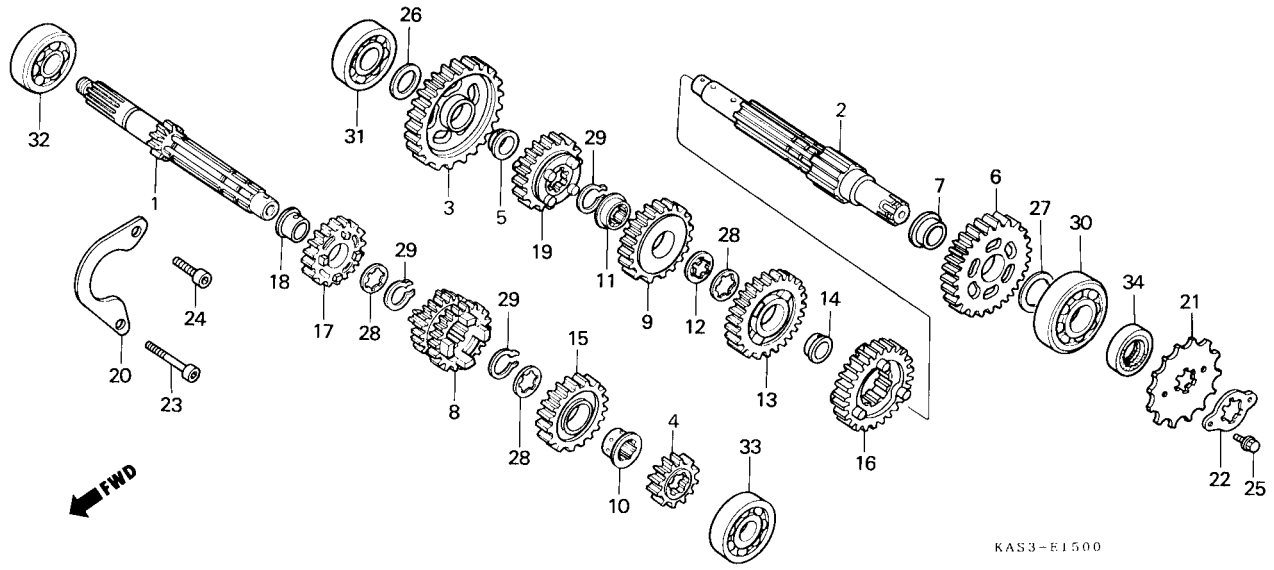

Item de serviço	T.M.O.	Ref. Nº	Nº da peça	Descrição	NX350	Nota	Nº de série	
		*21	23801-KAS-970	Pinhão, Transmissão (14D)	1			
		22	23802-KAS-900	Placa, Fixação	1			
		23	90001-KAS-900	Parafuso Allen, 6 x 32	1			
		24	90001-KF0-000	Parafuso Allen, 6 x 16	1			
		25	90018-958-003	Parafuso Flange, 6 x 12	1			
		26	90454-KF0-000	Arruela Encosto, 17 mm	1			
		27	90456-323-000	Arruela Encosto, 22 mm	1			
		28	90464-444-000	Arruela Entalhada, 22 mm	3			
		29	90602-360-000	Anel Elástico, 22 mm	3			
		30	91002-HA5-003	Rolamento Especial, 22 mm	1			
		31	91004-KN5-671	Rolamento Radial de Esferas, 17 x 44 x 12	1			
		32	91005-KF0-008	Rolamento Radial de Esferas, 62/22	1			
		33	91008-KN5-671	Rolamento 6203	1			
		34	91201-KK1-641	Retentor Óleo, 20 x 36 x 8	1			

M-16

Tambor Seletor • Eixo Seletor de Marchas

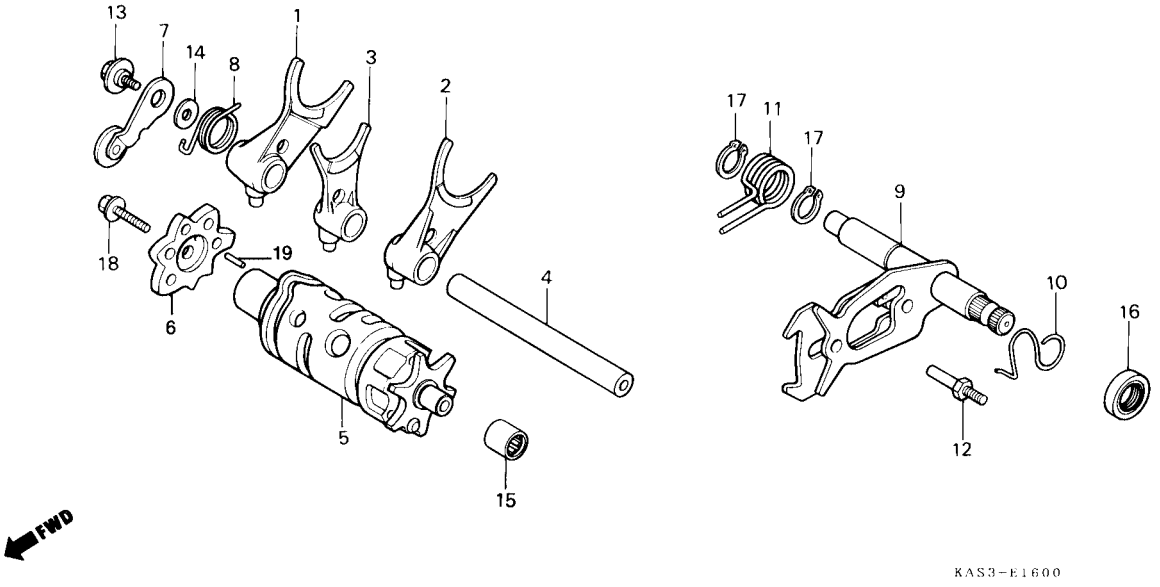

Item de serviço	T.M.O.
Posicionador Comp., Marchas (Inclui Peças Relativas)	0,9
Conj. Came Mudança Marchas	1,0
Eixo, Seletor Marchas (Inclui Peças Relativas)	*6,1
Garfo Seletor (Uma ou Todas)	*6,2
• Tambor Seletor Comp.	

Ref. Nº	Nº da peça	Descrição	NX350	Nota	Nº de série
1	24211-KF0-010	Garfo Seletor, Dir.	1		
2	24212-KF0-010	Garfo Seletor, Esq	1		
3	24213-KF0-010	Garfo Seletor, Central	1		
4	24241-KAS-900	Eixo, Garfo Seletor	1		
5	24300-KF0-010	Tambor Seletor Comp	1		
6	24411-KF0-010	Came, Mudança, Marcha	1		
7	24430-KF0-000	Posicionador Comp., Marchas	1		
8	24435-KF0-010	Mola, Posicionador Marchas	1		
9	24610-KF0-010	Eixo, Seletor Marchas	1		
*	24610-KF0-020	Eixo, Seletor Marchas	1		
10	24624-KA4-000	Mola Limitadora, Sistema Seletor	1		
11	24651-KF0-013	Mola de Retorno, Sistema Seletor	1		
12	24652-028-000	Pino, Mola Retorno	1		
13	90023-041-010	Parafuso, Posicionador Marchas	1		
14	90417-360-000	Arruela Encosto	1		
15	91053-719-005	Rolamento, Agulhas, 12 x 16 x 10	1		
16	91202-965-003	Retentor Óleo, 14 x 28 x 7	1		
	91202-965-004	Retentor Óleo, 14 x 28 x 7	1		
17	94510-14000	Anel Elástico Externo, 14 mm	2		

M-16

Tambor Seletor • Eixo Seletor de Marchas

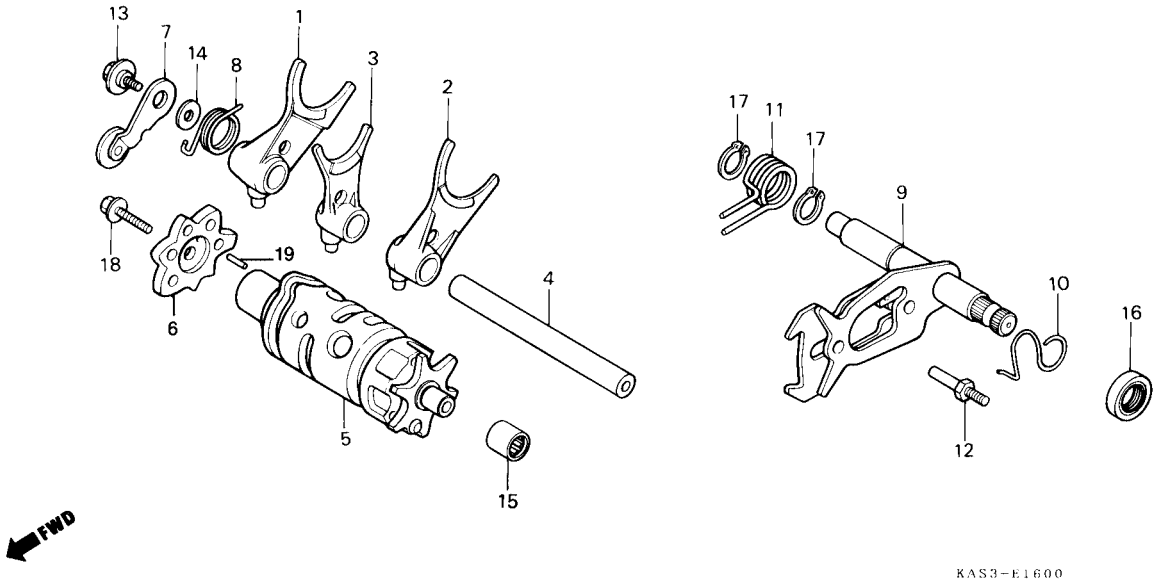

Item de serviço	T.M.O.	Ref. Nº	Nº da peça	Descrição	NX350	Nota	Nº de série	
		18	95700-06020-00	Parafuso Flange, 6 x 20	1			
			95701-06020-00	Parafuso Flange, 6 x 20	1	Y-Y		
		19	96220-30098	Rolete, 3 x 9,8	1			

M-17

Carburador
(Modelo 91~97)

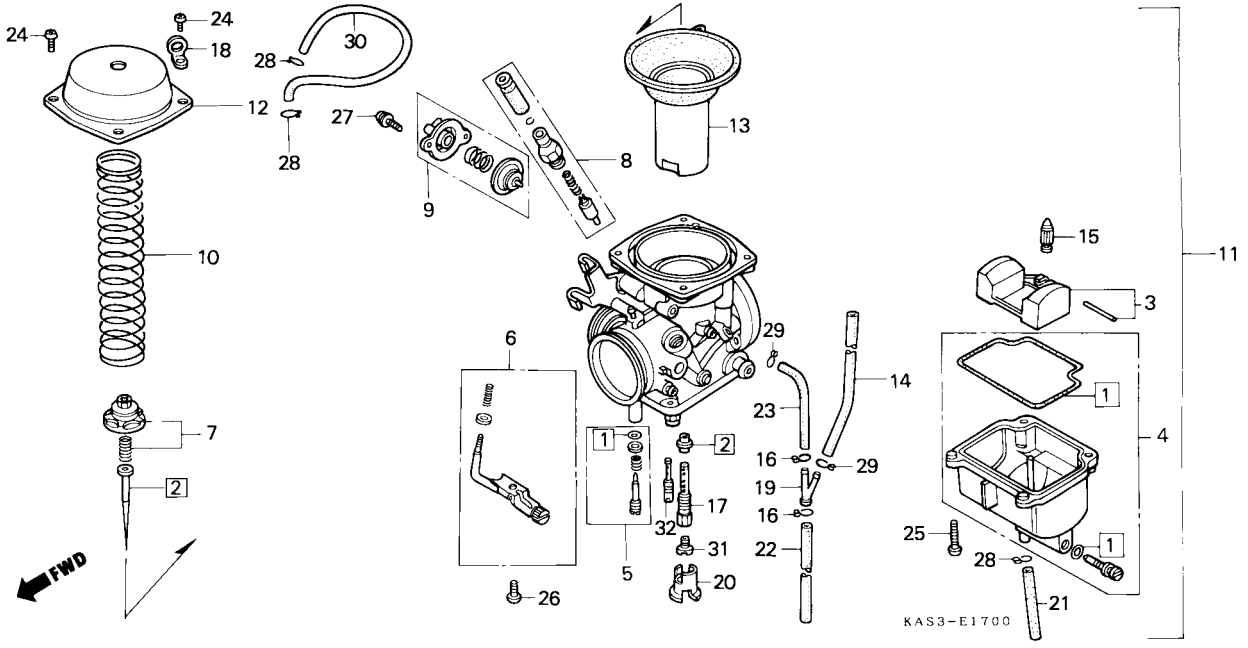

Item de serviço	T.M.O.
Jogo, Parafuso, A	0,2
• Jogo, Válvula Compensadora, Mistura	
Jogo, Cuba, Bóia	0,6
Pistão, Carburador	0,7
Jogo Bóia	0,8
• Válvula Comp., Cuba	
• Gicleur Principal	
Jogo Válvulas, Agulha	0,9
• Conj. Carburador	

Ref. Nº	Nº da peça	Descrição	NX350	Nota	Nº de série	
1	16010-MK4-601	Jogo de Juntas A	1			
2	16012-KAS-900	Jogo Válvulas, Agulha	1			
3	16013-MA6-003	Jogo, Bóia	1			
4	16015-KAS-900	Jogo, Cuba Bóia	1			
5	16016-KL8-711	Jogo, Parafuso A	1			
6	16029-KAS-900	Jogo, Parafuso	1			
7	16037-MN9-004	Jogo, Placa	1			
8	16046-MK2-711	Jogo, Parafuso A	1			
9	16048-MN9-004	Jogo Válvula, Compensadora Mistura	1			
10	16051-KAS-900	Mola	1			
11	16100-KAS-901	Conj., Carburador	1			
12	16107-MK4-602	Tampa Comp.	1			
13	16111-KAS-900	Pistão, Carburador	1			
14	16141-MN9 004	Tubo	1			
15	16155-397-971	Válvula Comp., Cuba	1			
16	16163-KM4-004	Presilha, Tubo	2			
17	16165-KAS-900	Pulverizador	1			
18	16179-HA0-003	Presilha	1			
19	16180-ML6-671	Junção, Tubo	1			
20	16185-MN9-004	Placa, Tampão	1			

M-17

Carburador
(Modelo 91~97)

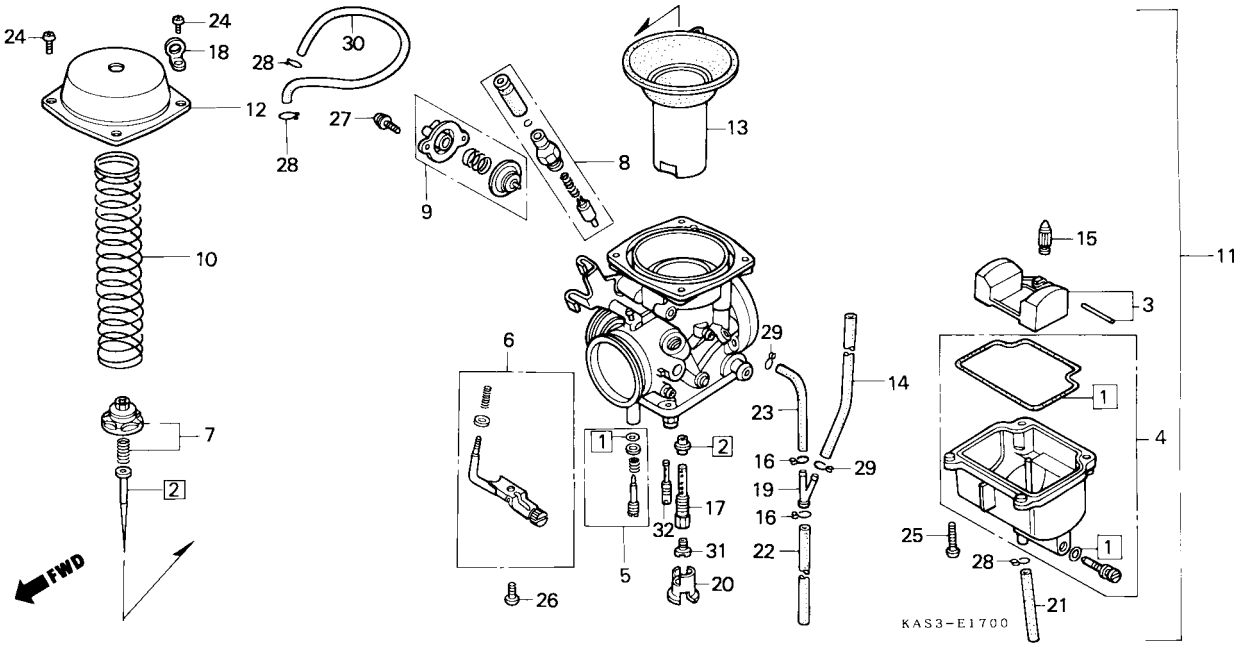

Item de serviço	T.M.O.	Ref. Nº	Nº da peça	Descrição	NX350	Nota	Nº de série	
		21	16198-MN9-004	Tubo	1			
		22	16199-KAS-900	Tubo	1			
		23	16199-MN9-004	Tubo	1			
		24	93500-04008-0A	Parafuso Phillips, 4 x 8	4			
		25	93500-04014-0A	Parafuso Phillips, 4 x 14	4			
		26	93500-06010-0A	Parafuso Phillips, 6 x 10	1			
		27	93892-04010-08	Parafuso-Arruela, 4 x 10	2			
		28	95002-02070	Presilha B7, Tubo	3			
		29	95002-02080	Presilha B8, Tubo	2			
		30	95005-35260-10	Tubo, 3,5 x 260	1			
		31	99101-443-1520	Gicleur Principal, # 152	1			
		32	99103-KAS-0480	Gicleur Marcha Lenta, # 48	1			

M-17.1

Carburador
(Modelo 98)
(W000001~)

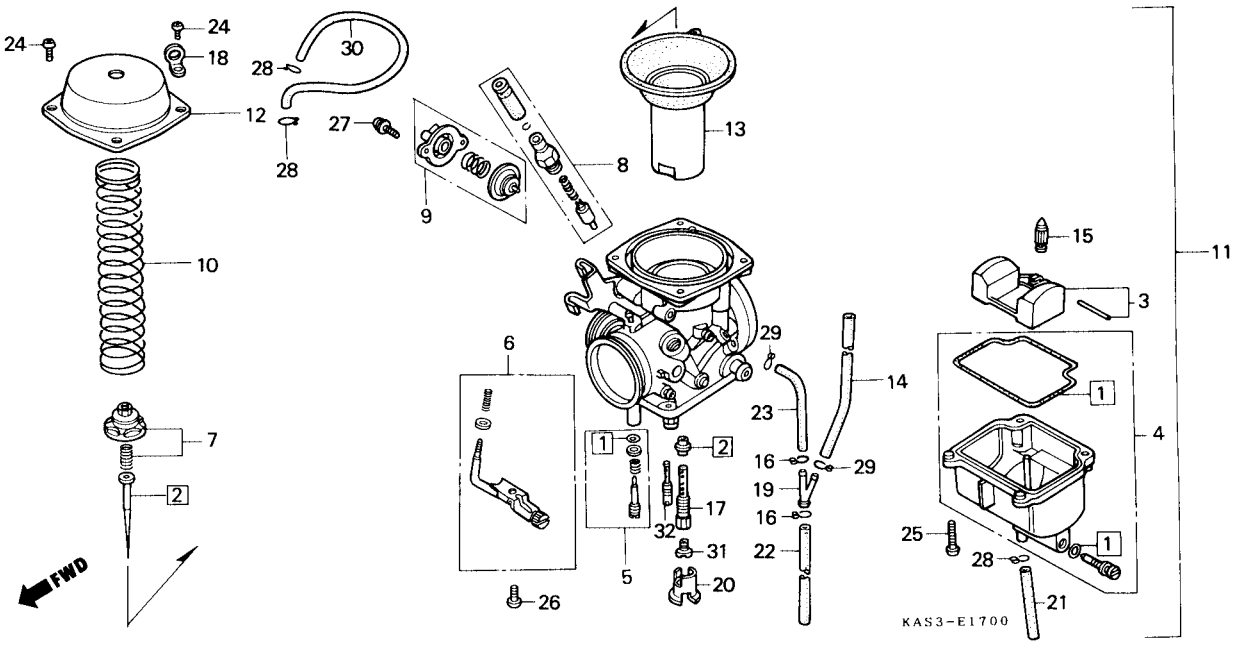

Item de serviço	T.M.O.
Jogo, Parafuso, A	0,2
• Jogo, Válvula, Compensadora Mistura	
Jogo Cuba, Bóia	0,6
Pistão, Carburador	0,7
Jogo, Bóia	0,8
• Válvula Comp., Cuba	
• Gicleur Principal	
Jogo, Válvulas, Agulha	0,9
• Conj. Carburador	

Ref. Nº	Nº da peça	Descrição	NX350	Nota	Nº de série	
1	16010-MY6-770	Jogo Juntas A	1			
2	16012-KAS-971	Jogo Válvulas, Agulha	1			
3	16013-KR3-980	Jogo, Bóia	1			
4	16015-KAS-970	Jogo, Cuba, Bóia	1			
5	16016-KL8-900	Jogo, Parafuso A	1			
6	16029-KAS-970	Jogo, Parafuso	1			
7	16037-MAK-000	Jogo, Placa	1			
8	16046-MY6-770	Jogo, Parafuso A	1			
9	16048-KAS-970	Jogo Válvula, Compensadora Mistura	1			
10	16051-KAS-900	Mola	1			
*11	16100-KAS-970	Conj., Carburador	1			
12	16107-MK4-602	Tampa Comp.	1			
13	16111-KAS-970	Pistão, Carburador	1			
14	16141-MN9 004	Tubo	1			
15	16155-397-971	Válvula Comp., Cuba	1			
16	16163-GHB-600	Presilha, Tubo	2			
17	16165-KAS-900	Pulverizador	1			
18	16179-HA0-003	Presilha	1			
19	16180-ML6-671	Junção, Tubo	1			
20	16185-MN9-004	Placa, Tampão	1			

M-17.1

Carburador
(Modelo 98)
(W000001~)

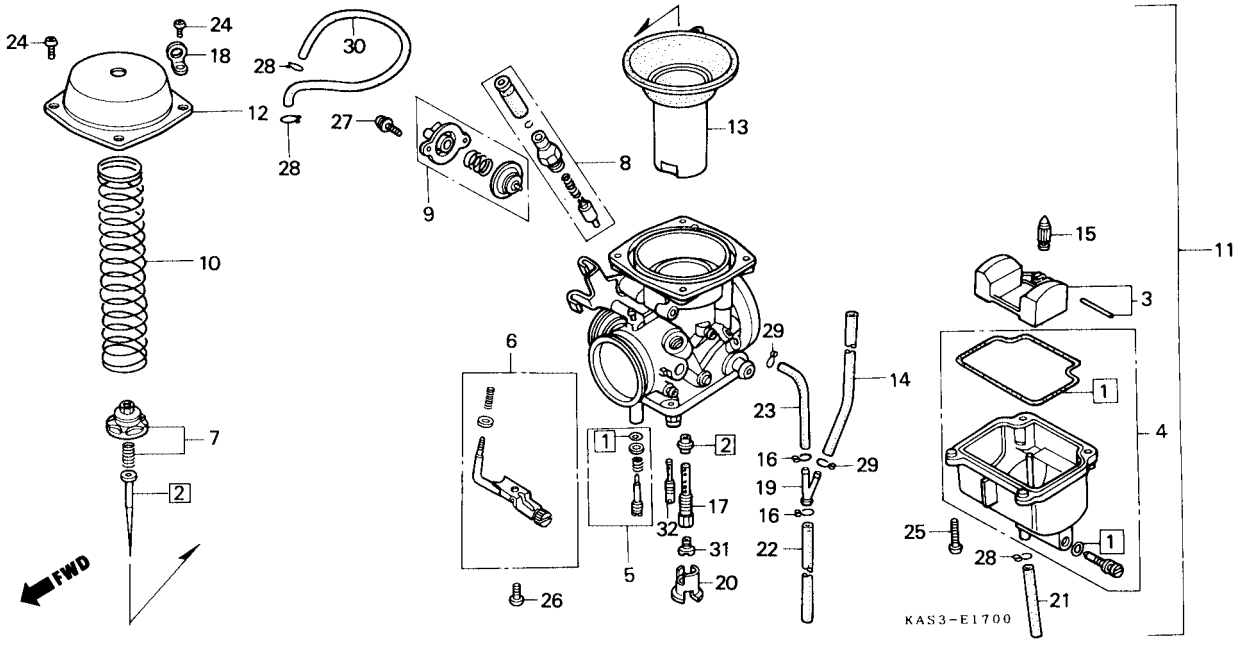

Item de serviço	T.M.O.	Ref. Nº	Nº da peça	Descrição	NX350	Nota	Nº de série
		21	16198-MN9-004	Tubo	1		
		22	16199-KAS-900	Tubo	1		
		23	16199-MN9-004	Tubo	1		
		24	93500-04008-1A	Parafuso Phillips, 4 x 8	4		
		25	93500-04014-1A	Parafuso Phillips, 4 x 14	4		
		26	93500-06010-1A	Parafuso Phillips, 6 x 10	1		
		27	93852-04010-18	Parafuso-Arruela, 4 x 10	2		
		28	95002-02079	Presilha B7, Tubo	3		
		29	95002-02089	Presilha B8, Tubo	2		
		30	95005-35260-10	Tubo, 3,5 x 260	1		
		31	99101-KAS-1320	Gicleur Principal, # 132	1		
		32	99103-KAS-0480	Gicleur Marcha Lenta, # 48	1		

C-1

Farol

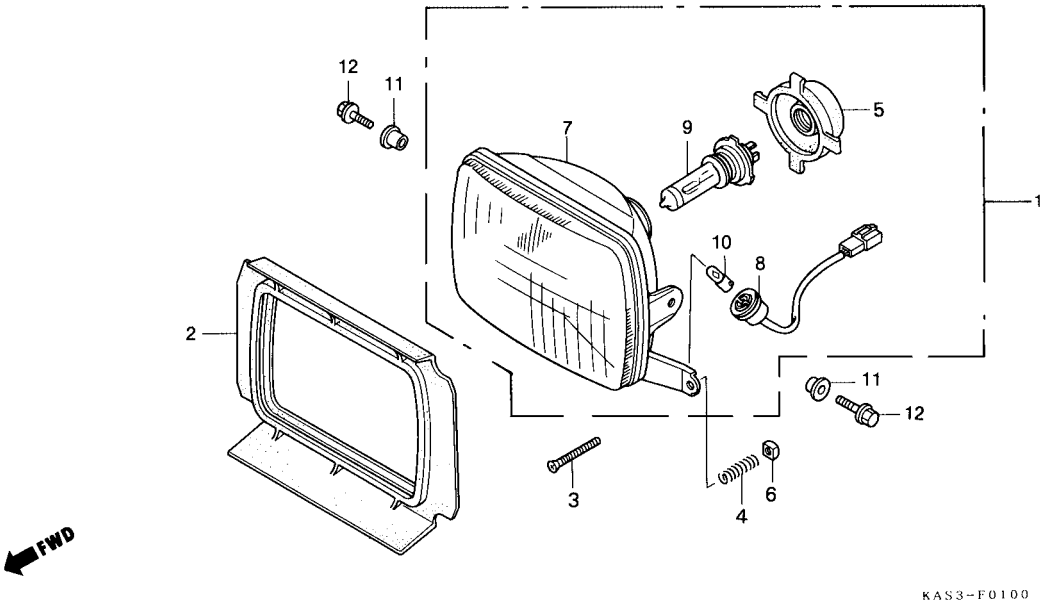

Item de serviço	T.M.O.
Lâmpada, Farol	0,1
• Lâmpada, Lanterna	
Conj. Soquete, Lanterna	0,2
Conj. Farol	0,4
Bloco Óptico, Farol	0,5

Ref. Nº	Nº da peça	Descrição	NX350	Nota	Nº de série
* 1	33100-KAS-900	Conj., Farol	1		
2	33102-KAS-900	Guarnição, Farol	1		
	33102-KAS-901	Guarnição, Farol	1		
3	33103 KAS-901	Parafuso Ajuste, Farol	1		
4	33107-KAS-901	Mola Ajuste, Farol	1		
5	33112-KW8-900	Tampa, Borracha, Farol	1		
6	33118-438-841	Porca Ajuste, Farol	1		
7	33120-KAS-900	Bloco Óptico, Farol	1		
8	33150-KAS-900	Conj. Soquete, Lanterna	1		
9	34901-MC7-601	Lâmpada, Farol	1		
10	34903-388-611	Lâmpada, Lanterna	1		
11	80101-KW8-900	Bucha, 8 x 12	2		
12	95701-08022-07	Parafuso Flange, 8 x 22	2		

C-2

Instrumentos

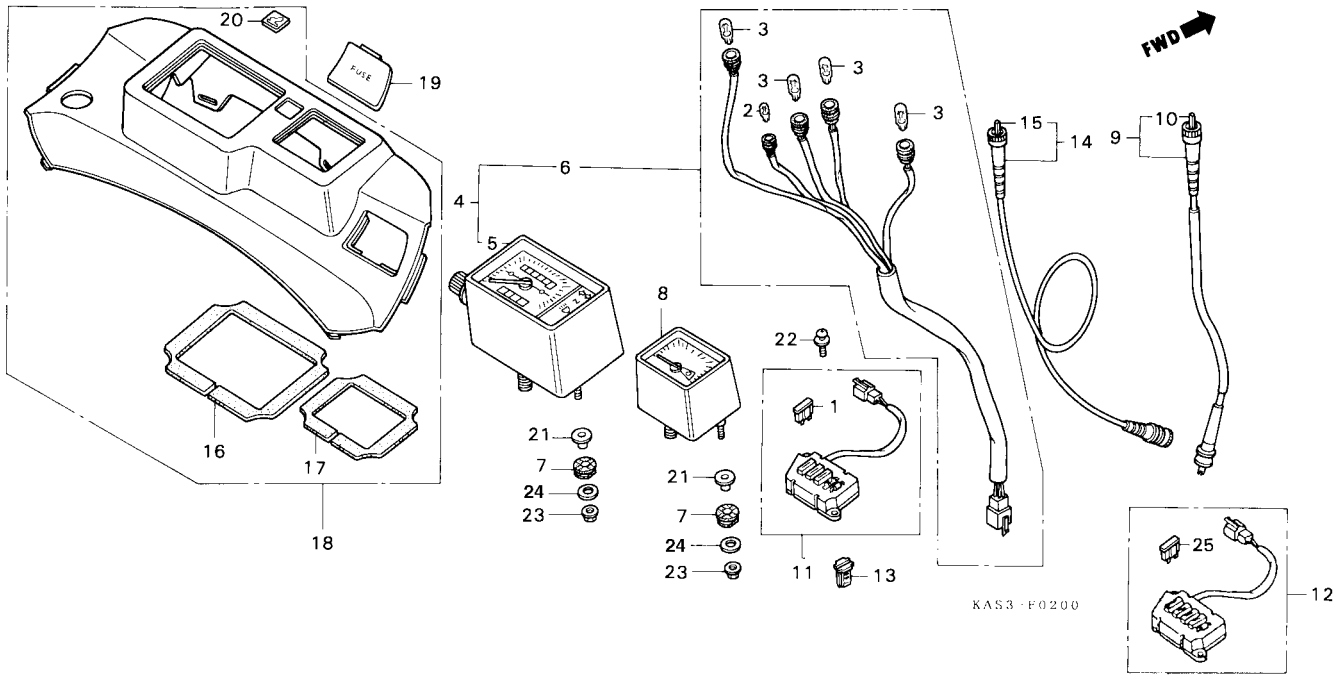

Item de serviço	T.M.O.
Conj. Cabo, Tacômetro	0,1
• Cabo Interno, Velocímetro	
Conj., Cabo Velocímetro	0,2
Conj. Cabo Tacômetro	0,3
Painel Comp., Instrumentos	0,4
Conj. Velocímetro	0,5
• Velocímetro Comp.	
• Soquete Comp., Velocímetro	
• Conj. Tacômetro	
• Conj. Placa Fusível	

Ref. Nº	Nº da peça	Descrição	NX350	Nota	Nº de série
1	32503-SM4-003	Fusível (10 A)	3		~ VVR010823
2	34908-GE0-701	Lâmpada, Base Chata (12 V/2 W)	1		
3	34908-MB0-003	Lâmpada	4		
4	37200-KAS-901	Conj. Velocímetro	1		
5	37210-KAS-901	Velocímetro Comp.	1		
6	37226-KAS-901	Soquete Comp., Velocímetro	1		
7	37243-MG2-000	Coxim, Fixação, Instrumentos	4		
8	37250-KAS-901	Conj., Tacômetro	1		
9	37260-KAS-900	Conj., Cabo, Tacômetro	1		
10	37261-KAS-900	Cabo Interno, Tacômetro	1		
11	38200-KAS-902	Placa, Fusível Conj.	1		~ VVR010823
*12	38200-KAS-971	Placa Fusível, Conj	1		WVR000001 ~
13	38235-KAS-900	Extrator, Fusível	1		
	38235-SA5-004	Extrator, Fusível	1		
14	44830-KZ9-000	Conj. Cabo, Velocímetro	1		
15	44831 MG3-000	Cabo Interno, Velocímetro	1		
16	64106-KAS-900	Coxim A, Instrumentos	1		
17	64107-KAS-900	Coxim B, Instrumentos	1		
18	64110-KAS-900	Painel Comp., Instrumentos	1		
19	64116-KAS-900	Tampa, Painel, Instrumentos	1		

C-2

Instrumentos

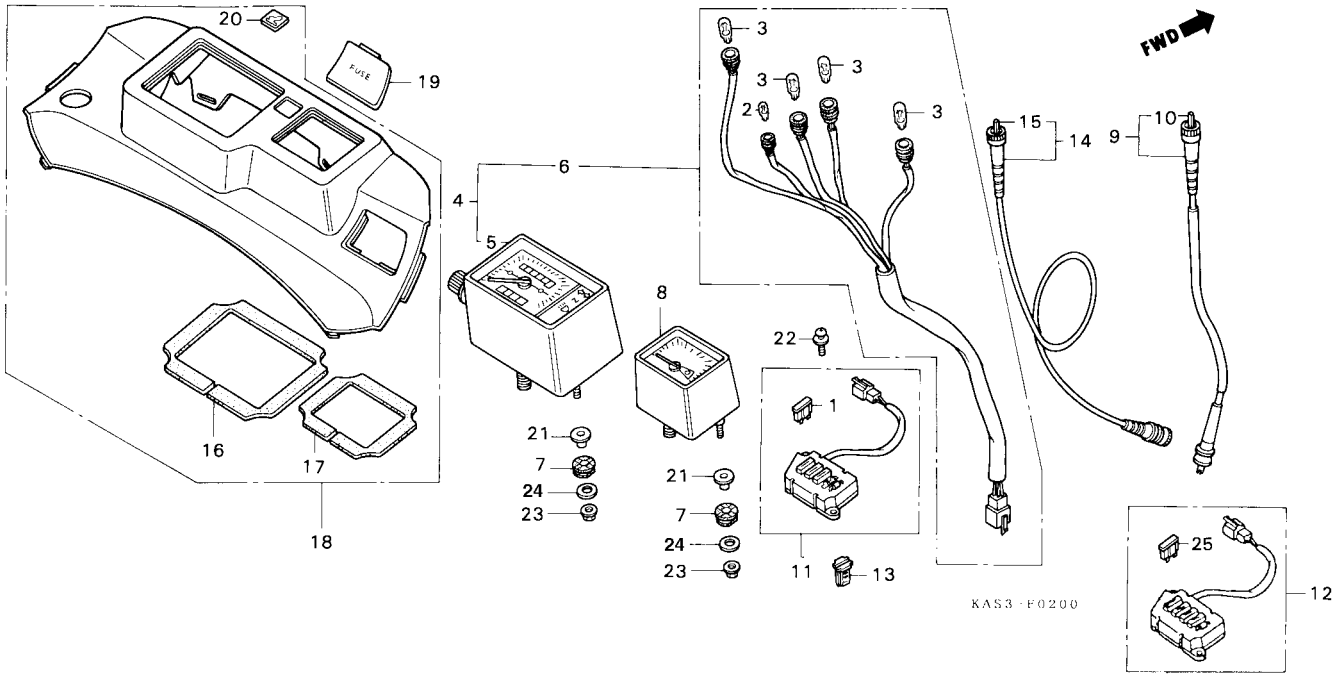

Item de serviço	T.M.O.	Ref. Nº	Nº da peça	Descrição	NX350	Nota	Nº de série
		20	87122-KAS-900	Emblema, Asa	1		
		21	90502-KB7-940	Bucha, 19 x 6,2 x 13,5	4		
		22	93891-05012-07	Parafuso Phillips c/ Arruela, 5 x 12	2		
		23	94050-06080	Porca Flange, 6 mm	4		
		24	94103-06000	Arruela Lisa, 6 mm	4		
		25	98200-31000	Fusível (10A)	4		WVR000001~

C-3

Interruptores
• Cabos
(Modelos 91 ~ 97)

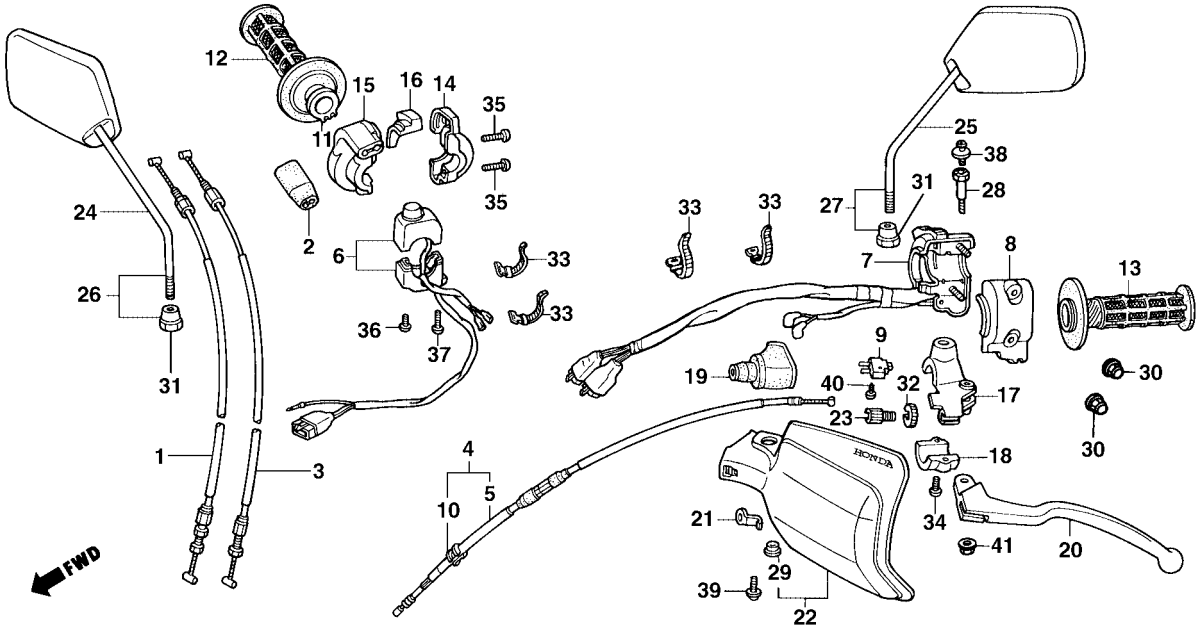

Item de serviço	T.M.O.
Conj. Interruptor, Embreagem	0,1
• Manopla Esq.	
• Suporte, Alavanca Embreagem	
• Alavanca, Embreagem	
• Protetor, Alavanca Embreagem	
Manopla Dir.	0,2
• Carcaça Inf., Acelerador	
Cabo Comp., Embreagem	0,3
• Tubo, Manopla Dir.	
Cabo Comp., Acelerador	0,4
(Uma ou Todas)	
Conj. Interruptor, Emergência e Partida	0,5
Interruptor, Sinalizador	0,6

Ref. Nº	Nº da peça	Descrição	NX350	Nota	Nº de série	
1	17910-KAS-900	Cabo Comp. A, Acelerador	1			
2	17913-KB7-000	Capa, Cabo, Acelerador	1			
3	17920-KAS-900	Cabo Comp. B, Acelerador	1			
4	22870-KAS-900	Cabo Comp., Embreagem (com Bucha)	1			
5	2287A-KAS-900	Cabo Embreagem (sem Bucha)	1			
6	35130-KAS-900	Conj. Interruptor, Emergência e Partida	1			
7	35210-KAS-900	Interruptor, Sinalizador	1			
8	35220-KV2-900	Carcaça, Interruptor, Sinalizador	1			
9	35330 MK5-003	Conj. Interruptor, Freio Traseiro	1			
10	45146-371-000	Bucha de Borracha	1			
11	53141-429-000	Tubo, Manopla Dir.	1			
12	53165-MK5-010	Manopla Dir.	1			
13	53166-MK5-010	Manopla Esq.	1			
14	53167-KAS-900	Carcaça Superior, Acelerador	1			
15	53168-KAS-900	Carcaça Inferior, Acelerador	1			
16	53169-KB7-940	Apoio Deslizante, Cabo, Acelerador	1			
	53169-KB7-000	Apoio Deslizante, Cabo, Acelerador	1			
17	53172-KS5-700	Suporte, Alavanca, Embreagem	1			

C-3

Interruptores
• Cabos
(Modelos 91 ~ 97)

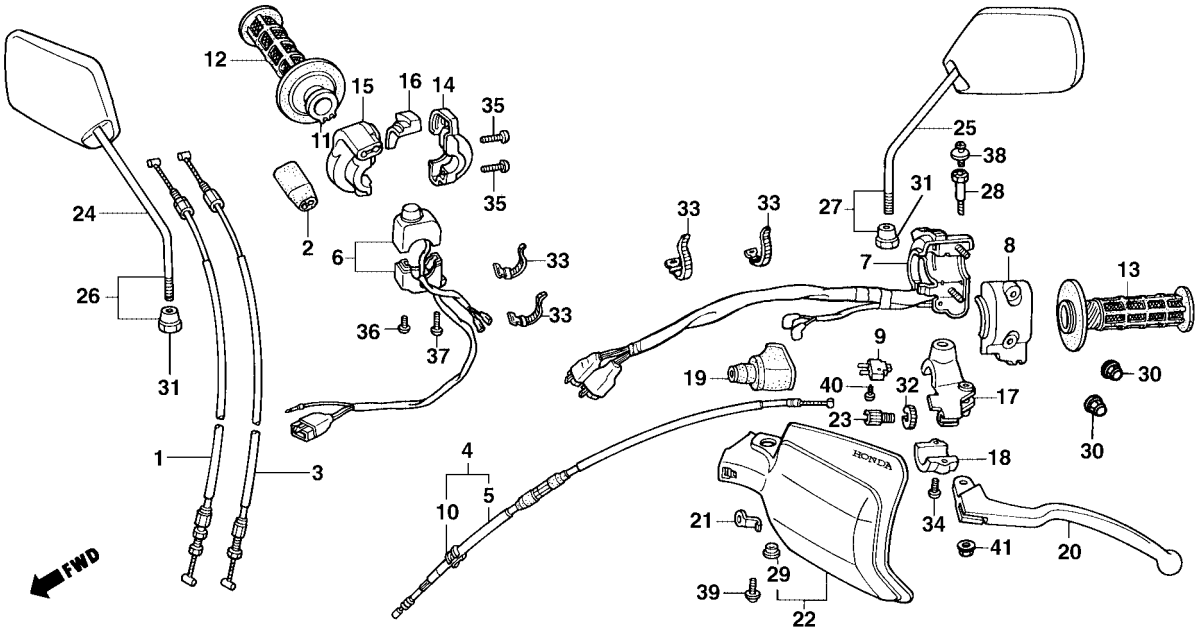

Item de serviço	T.M.O.	Ref. Nº	Nº da peça	Descrição	NX350	Nota	Nº de série	
		*18	53174-KE1-000	Fixador, Suporte	1			
		19	53177-KW8-900	Capa, Alavanca, Embreagem	1			
		20	53178-MG7-003	Alavanca, Embreagem	1			
		21	53181-KN5-670	Placa, Fixação, Protetor	1			
		22	53185-KW8-900ZC	Protetor, Alavanca, Embreagem, *NH-1* Preto	1			~ MR006617
			53185-KW8-900ZD	Protetor, Alavanca, Embreagem, *NH-196* Branco Ross	1			~ NR203407
			53185-KW8-900ZH	Protetor, Alavanca, Embreagem, *PB-162* Azul Atessa	1		MR200001	~ PRP01861
			53185-KW8-900ZL	Protetor, Alavanca, Embreagem, *G-146M* Verde Serra Metálico	1		PRP00001	~ PRP01861
			53185-KW8-900ZA	Protetor, Alavanca, Embreagem, *R-134* Vermelho Fighting	1		PRP00001	~ RRR01639
			53185-KW8-900ZM	Protetor, Alavanca, Embreagem, *B-147R* Verde Topázio	1		RRS00001	~ SRS02721
			53185-KW8-900ZN	Protetor, Alavanca, Embreagem, *R-206* Vermelho Maceió	1		RRS00001	~ VVR010823
			53185-KW8-900ZP	Protetor, Alavanca, Embreagem, *PB-268R* Azul Escuro Itaguá	1		SRT00001	~ TTR005469
			53185-KW8-900ZK	Protetor, Alavanca, Embreagem, *P-4* Azul Abrolhos	1		VTR000001	~ VVR010823
		23	53192-268-000	Parafuso, Ajuste, Cabo	1			
		*24	88110-KE2-720	Espelho Retrovisor Dir. (C/Porca)	1			
		*25	88120-KE2-720	Espelho Retrovisor Esq. (S/Porca)	1			
		*26	88210-KE2-720	Espelho Retrovisor Dir. (C/Porca)	1			
		*27	88220-KE2-720	Espelho Retrovisor Esq. (S/Porca)	1			
		28	90113-KW8-900	Parafuso, Articulação, Alavanca	1			
		29	90127-KF0-770	Bucha, 6 x 4	1			
		30	90167-SA0-980	Porca Flange, Cega, 5 mm	2			
		*31	90314-329-000	Porca Espelho Retrovisor	2			

C-3

Interruptores • Cabos

(Modelos 91 ~ 97)

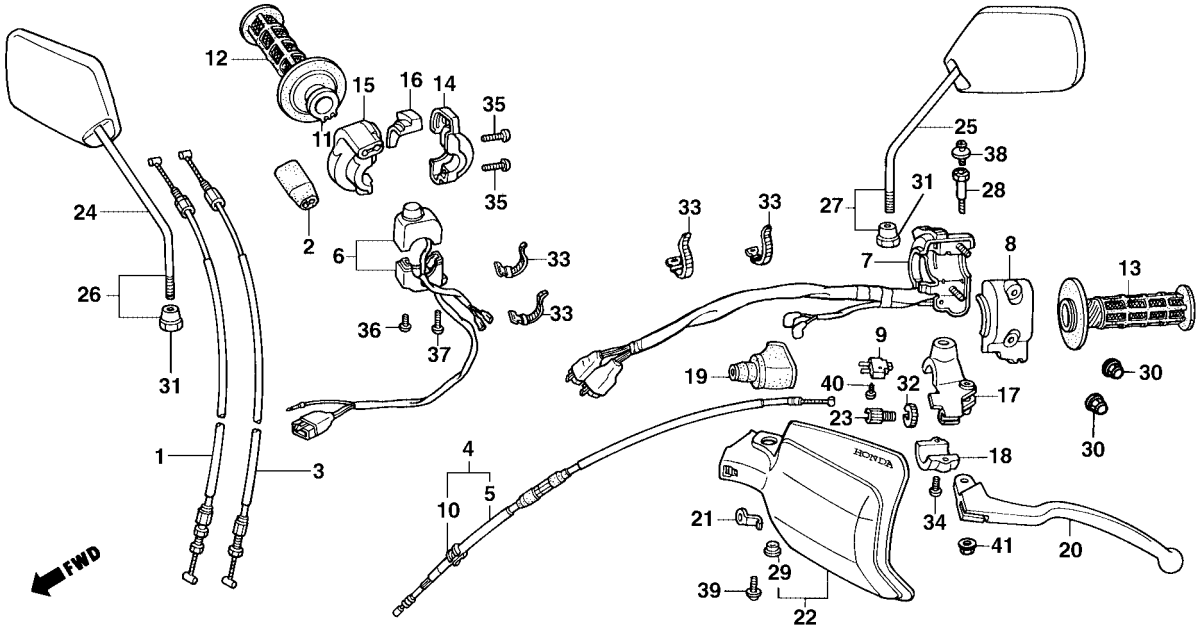

Item de serviço	T.M.O.	Ref. Nº	Nº da peça	Descrição	NX350	Nota	Nº de série
		32	90321-315-670	Porca, Recartilhada	1		
		33	90650-KW3-000	Presilha, Fiação	4		
		34	93500-05016-0G	Parafuso Phillips, 5 x 16	2		
		35	93500-05018-0G	Parafuso Phillips, 5 x 18	2		
		36	93500-05020-0G	Parafuso Phillips, 5 x 20	1		
		37	93500-05035-0G	Parafuso Phillips, 5 x 35	1		
		38	93894 04010-17	Parafuso-Arruela, 4 x 10	1		
		39	93894-05012-07	Parafuso-Arruela, 5 x 12	1		
		40	93901-32320	Parafuso Auto-Atarraxante, 3 x 12	1		
		41	94050-06000	Porca Flange, 6 mm	1		

C-3.1

Interruptores
• Cabos
(Modelo 98 ~)

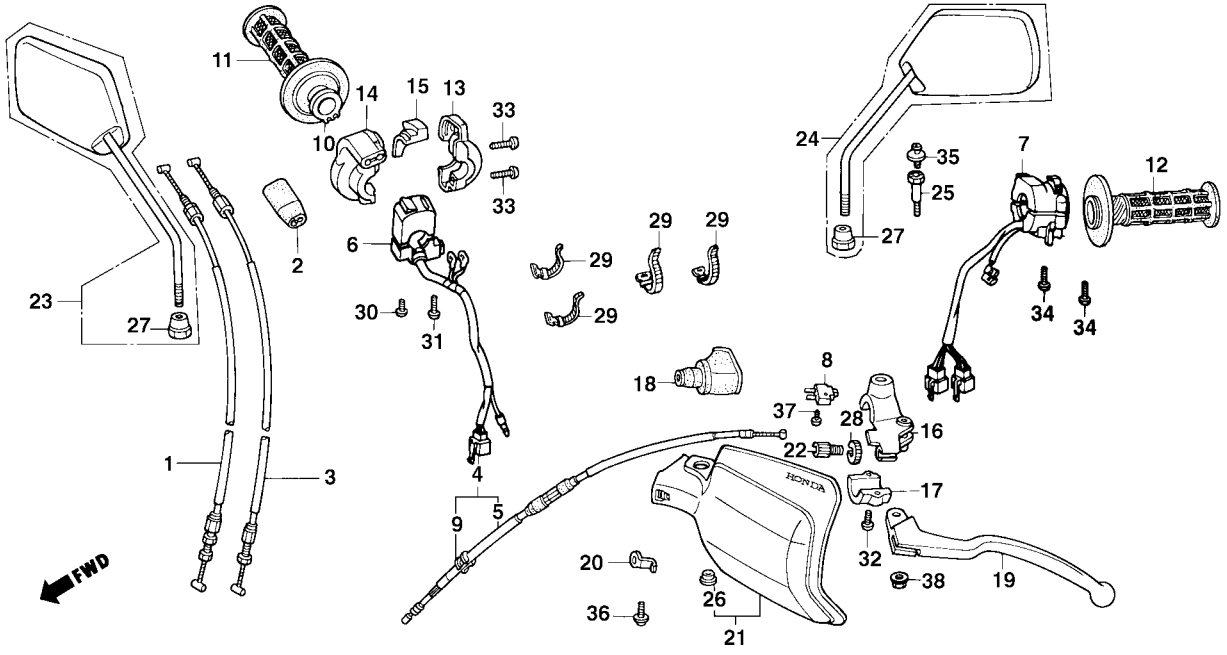

Item de serviço	T.M.O.
Conj. Interruptor, Embreagem	0,1
• Manopla Esq.	
• Suporte, Alavanca Embreagem	
• Alavanca, Embreagem	
• Protetor, Alavanca Embreagem	
Manopla Dir.	0,2
• Carcaça Inf., Acelerador	
Cabo Comp., Embreagem	0,3
• Tubo, Manopla Dir.	
Cabo Comp., Acelerador	0,4
(Uma ou Todas)	
Conj. Interruptor, Emergência e Partida	0,5
Interruptor, Sinalizador	0,6

Ref. Nº	Nº da peça	Descrição	NX350	Nota	Nº de série	
1	17910-KAS-900	Cabo Comp. A, Acelerador	1			
2	17913-KB7-000	Capa, Cabo, Acelerador	1			
3	17920-KAS-900	Cabo Comp. B, Acelerador	1			
4	22870-KAS-900	Cabo Comp., Embreagem (C/Bucha)	1			
5	2287A-KAS-900	Cabo Embreagem (S/Bucha)	1			
6	35130-KAS-970	Conj. Interruptor, Emergência e Partida	1			
7	35200-KAS-970	Interruptor, Sinalizador	1			
8	35330 MK5-003	Conj. Interruptor, Freio	1			
9	45146-371-000	Bucha de Borracha	1			
10	53141-429-000	Tubo, Manopla Dir.	1			
11	53165-MK5-010	Manopla Dir.	1			
12	53166-MK5-010	Manopla Esq.	1			
13	53167-KAS-900	Carcaça Superior, Acelerador	1			
14	53168-KAS-900	Carcaça Inferior, Acelerador	1			
15	53169-KB7-940	Apoio Deslizante, Cabo, Acelerador	1			
	53169-KB7-000	Apoio Deslizante, Cabo, Acelerador	1			
16	53172-KS5-700	Suporte, Alavanca, Embreagem	1			

C-3.1

Interruptores
• Cabos
(Modelos 98 ~)

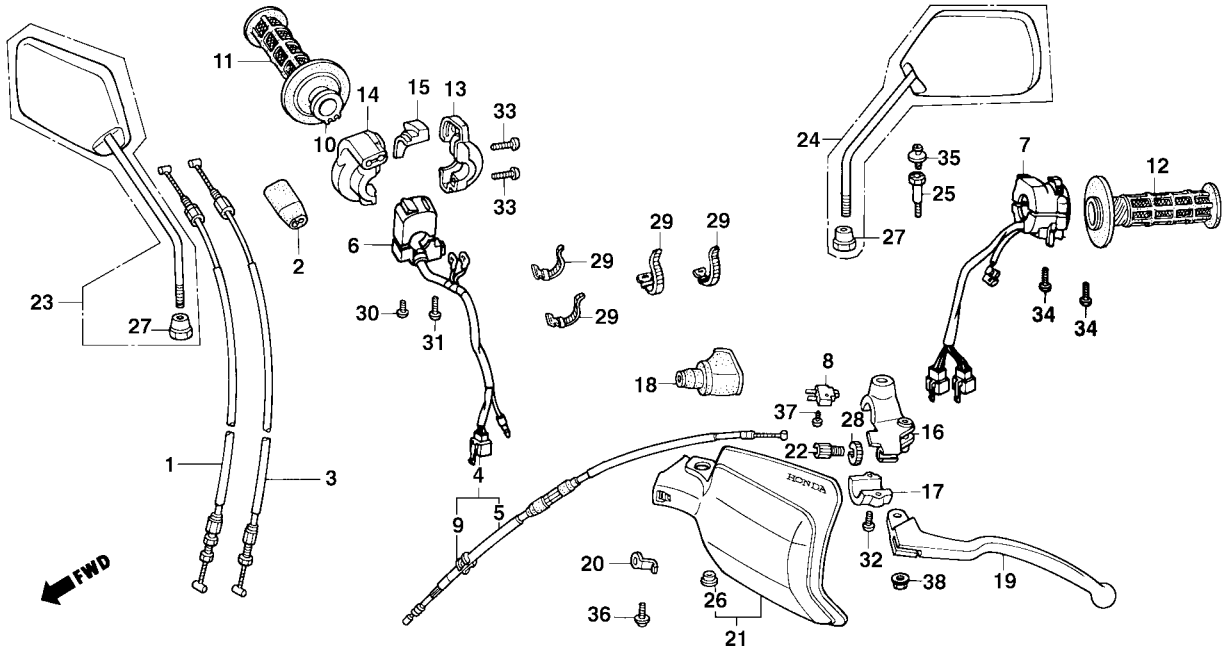

Item de serviço	T.M.O.	Ref. Nº	Nº da peça	Descrição	NX350	Nota	Nº de série
		17	53174-KE1-000	Fixador, Suporte	1		
		18	53177-KW8-900	Capa, Alavanca, Embreagem	1		
		19	53178-MG7-003	Alavanca, Embreagem	1		
		20	53181-KN5-670	Placa, Fixação, Protetor	1		
		21	53185-KBB-950ZC	Protetor, Alavanca, Embreagem, *NH-1* Preto	1	WVR000001 ~	
		*	53185-KBB-950ZD	Protetor, Alavanca Embreagem, *BG-116R* Verde Garopaba	1	XWR000001 ~	
		22	53192-268-000	Parafuso, Ajuste, Cabo	1		
		23	88110-KAS-900	Espelho Retrovisor Dir.	1		
		24	88120-KAS-900	Espelho Retrovisor Esq.	1		
		25	90113-KW8-900	Parafuso, Articulação, Alavanca	1		
		26	90127-KF0-770	Bucha, 6 x 4	1		
		27	90314-329-000	Porca, Espelho Retrovisor	2	XWR000001 ~	
		28	90321-315-670	Porca, Recartilhada	1		
		29	90650-KW3-000	Presilha, Fiação	4		
		30	93500-04032-0G	Parafuso Phillips, 4 x 32	1		
		31	93500-04045-0G	Parafuso Phillips, 4 x 45	1		
		*32	93500-05016-0G	Parafuso Phillips, 5 x 16	2		
		*33	93500-05018-0G	Parafuso Phillips, 5 x 18	2		

C-3.1

Interruptores
• Cabos
(Modelos 98 ~)

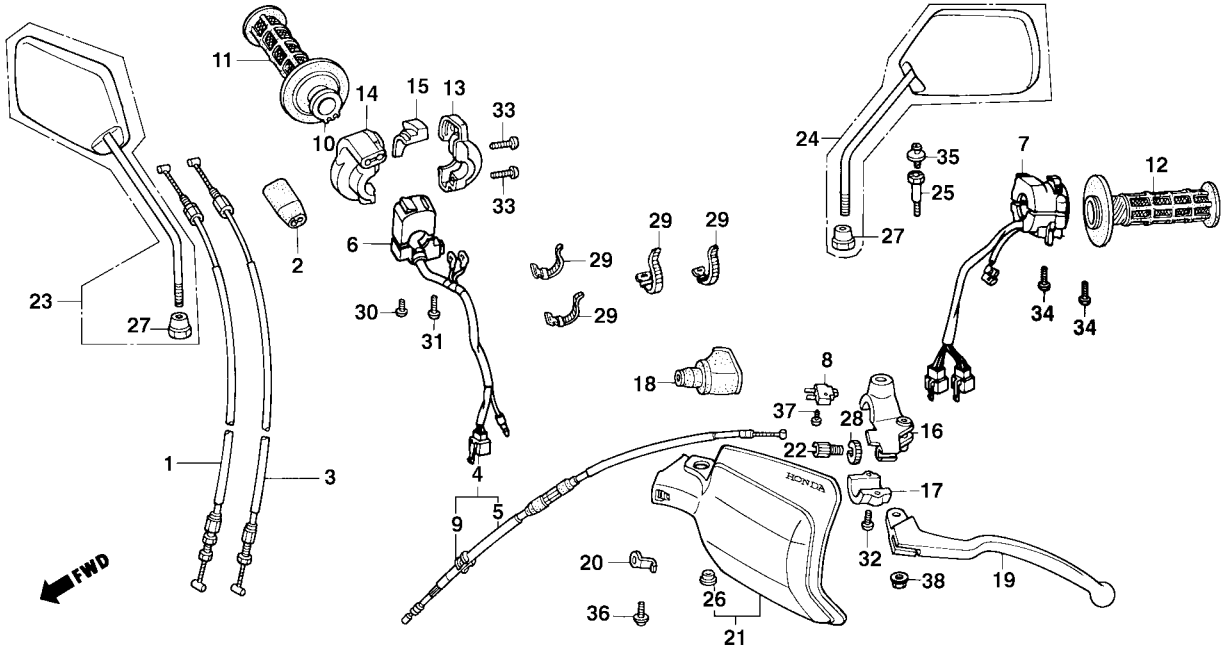

Item de serviço	T.M.O.	Ref. Nº	Nº da peça	Descrição	NX350	Nota	Nº de série
		*34	93500-05020-0A	Parafuso Phillips, 5 x 20	2		
		35	93894 04010-17	Parafuso-Arruela, 4 x 10	1		
		36	93894-05012-07	Parafuso-Arruela, 5 x 12	1		
		37	93901-32320	Parafuso Auto-Atarraxante, 3 x 12	1		
		38	94050-06000	Porca Flange, 6 mm	1		

C-4

Cilindro Mestre
• Freio Dianteiro

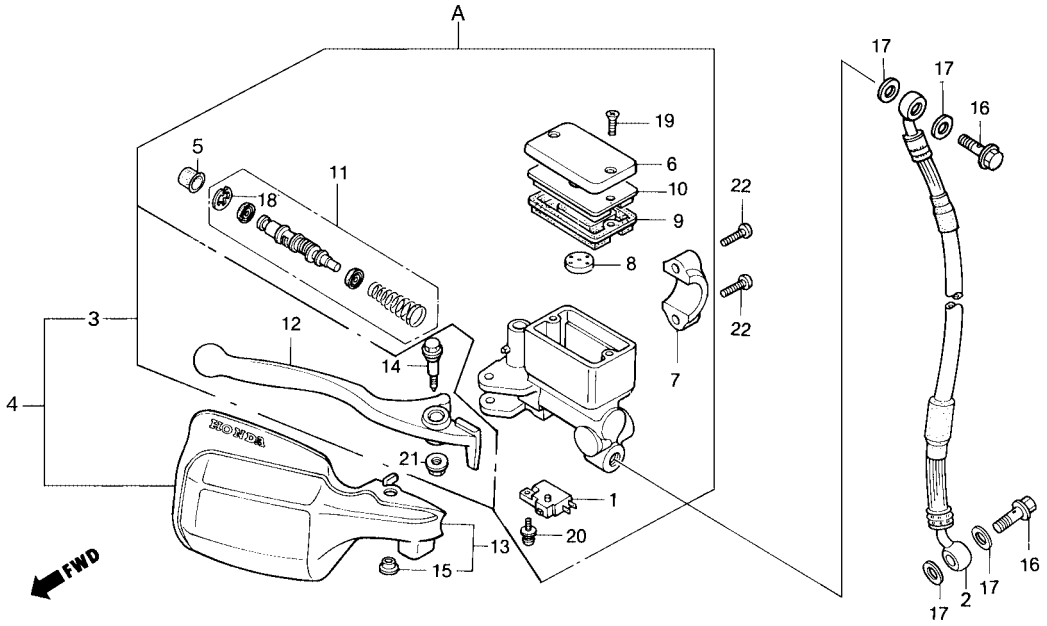

Item de serviço	T.M.O.
Conj. Interruptor, Freio Diant.	0,1
• Diafragma	
• Alavanca, Freio Diant.	
• Protetor, Alavanca Freio	
Mangueira, Freio Diant.	0,4
• Conj. Cilindro Mestre, Freio Diant.	
• Jogo, Cilindro Mestre	

Nota

A Peça 4550A-KW8-900 Substitui as Seguintes Peças
– 45500-KW8-900ZC
– 45500 KW8-900ZD
– 45500-KW8-900ZG
– 45500-KW8-900ZH

Ref. Nº	Nº da peça	Descrição	NX350	Nota	Nº de série
1	35340-MA5-671	Conj. Interruptor, Freio Diant	1		
2	45125-KAS-901	Mangueira Freio, Diant.	1		~ MR006617
	45125-KAS-911	Mangueira Freio, Diant.	1	N-N	MR200001 ~
3	4550A-KW8-900	Cilindro Mestre, Freio Diant. (ver Nota)	1		(Vendas Suspensas)
4	45500-KW8-900ZC	Conj. Cilindro Mestre, Freio Diant., *NH-1* Preto	1		~ MR006617
	45500-KW8-900ZD	Conj. Cilindro Mestre, Freio Diant., *NH-196* Branco Ross	1		~ NR203407
	45500-KW8-900ZG	Conj. Cilindro Mestre, Freio Diant., *PB-162* Azul Atessa	1		MR200001 ~ PRP01847
	45500-KW8-900ZH	Conj. Cilindro Mestre, Freio Diant., *G-146M* Verde Serra Metálico	1		PRP00001 ~ PRP01861
5	45504-443-870	Capa Comp.	1		
	45504-410-003	Capa Comp.	1		
A	45510-KBZ-305	Jogo, Cilindro Mestre, Freio Diant.	1		
6	45513-KV2-900	Tampa, Reservatório, Fluído	1		
7	45517-166-006	Suporte, Cilindro Mestre	1		
8	45518-MG3-016	Separador Comp.	1		
9	45520-MG7-006	Diafragma	1		
10	45521-HA2-006	Placa, Diafragma	1		
11	45530-KJ1-701	Jogo, Cilindro Mestre	1		
12	53175-KV2-900	Alavanca, Freio Diant.	1		
13	53180-KV2-900ZB	Protetor, Alavanca Freio, *NH-1* Preto	1		~ MR006617
			1		PRR00001 ~ RRR01639

C-4

Cilindro Mestre
• Freio Dianteiro

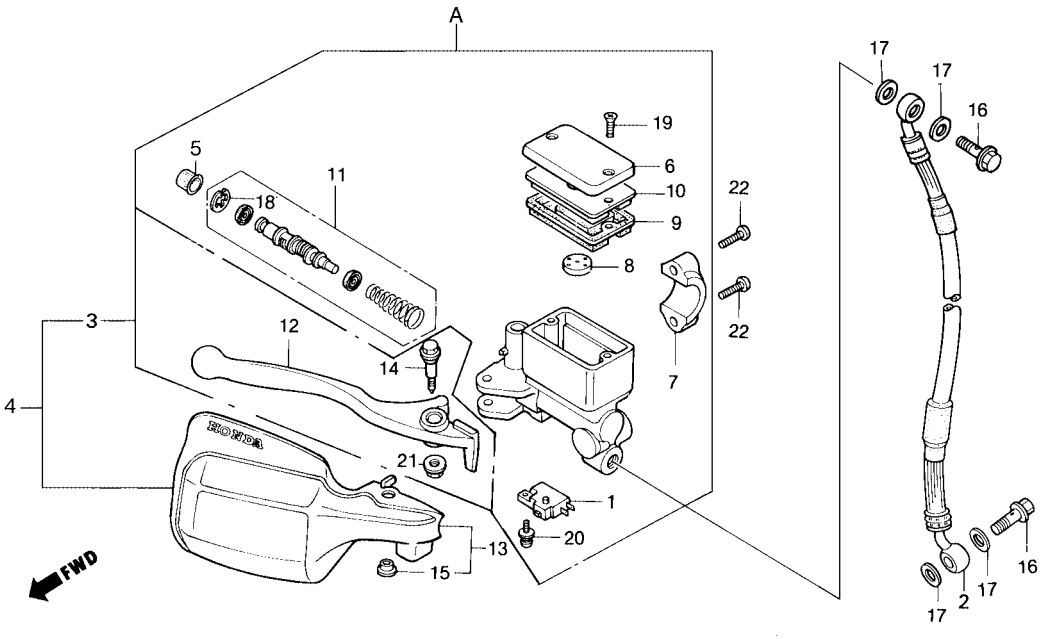

Item de serviço	T.M.O.	Ref. Nº	Nº da peça	Descrição	NX350	Nota	Nº de série
		*(13)	53180-KV2-900ZB	Protetor, Alavanca Freio, *NH-1* Preto	1		WVR00001 ~
			53180-KV2-900ZE	Protetor, Alavanca Freio, *NH-196* Branco Ross	1		~ NR203407
			53180-KV2-900ZH	Protetor, Alavanca Freio, *PB-162* Azul Atessa	1		MR200001 ~ PRP01861
			53180-KV2-900ZK	Protetor, Alavanca Freio, *G-146M* Verde Serra Metálico	1		PRP00001 ~ PRP01861
			53180 KV2-900ZC	Protetor, Alavanca Freio, *R-134* Vermelho Fighting	1		PRR00001 ~ RRR01639
			53180-KV2-900ZL	Protetor, Alavanca Freio, *B-147R* Verde Topázio	1		RRS00001 ~ SRS02721
			53180-KV2-900ZM	Protetor, Alavanca Freio, *R-206* Vermelho Maceió	1		RRS00001 ~ VR010823
			53180-KV2-900ZN	Protetor, Alavanca Freio, *PB-268R* Azul Escuro Itaguá	1		SRT00001 ~ TTR005469
			53180-KV2-900ZJ	Protetor, Alavanca Freio, *P-4 * Azul Abrolhos	1		VTR000001 ~ VTR010823
		*	53180-KV2-900ZQ	Protetor, Alavanca Freio, *BG-116* Verde Garopaba	1		XWR000001 ~ XR003433
		14	90113-KF0-770	Parafuso, Articulação, Alavanca	1		
		15	90127-KF0-770	Bucha, 6 x 4	1		
		16	90145-961-010	Parafuso Conexão, 10 x 22	2		
		*	90145-MS9-611	Parafuso Conexão, 10 x 22	2		
		17	90545-300-000	Arruela, Parafuso Conexão	4		
		18	90651-MA5-671	Anel Elástico	1		
		19	93600-04012-1G	Parafuso Phillips, Cabeça Chata, 4 x 12	2		
		20	93893-04012-17	Parafuso-Arruela, 4 x 12	1		
		21	94050-06000	Porca Flange, 6 mm	1		
		22	96001-06022-07	Parafuso Flange, 6 x 22	2		

C-5

Guidão
• Mesa superior

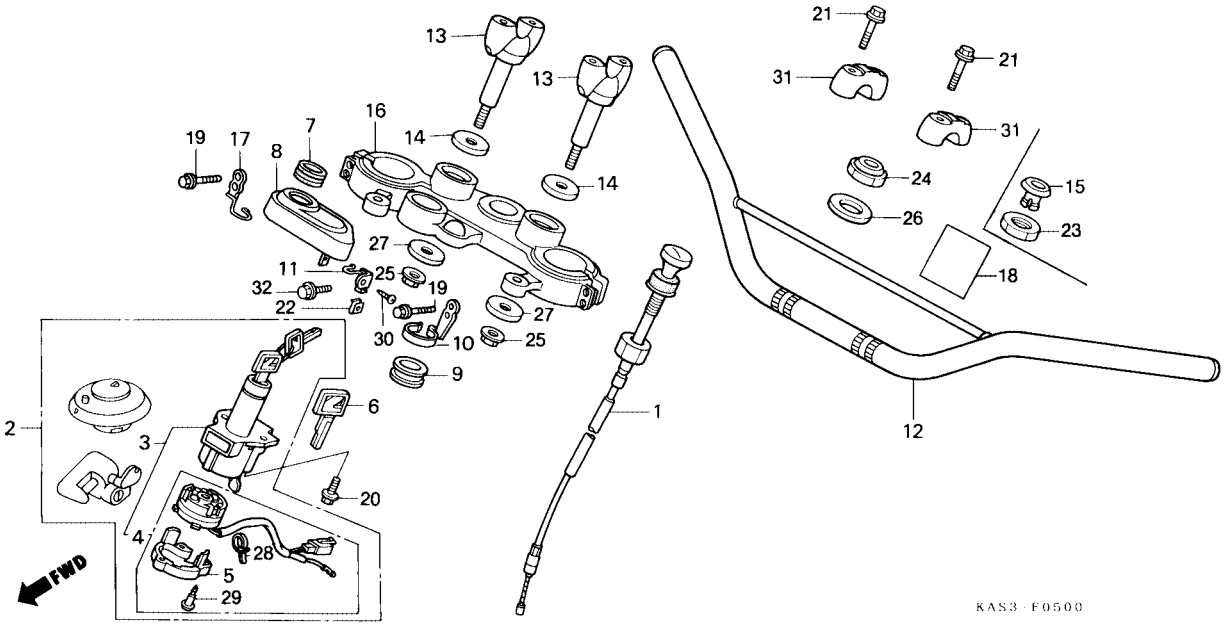

Item de serviço	T.M.O.
Suporte, Inferior Guidão	0,2
(Adicionar 0,1 por Unidade)	
Cabo Comp., Afogador	0,4
Guidão Comp.	0,6
• Mesa Superior, Coluna Direção	
Conj. Interruptor, Ignição	0,7
• Base Comp., Contato	
Jogo Travas	0,8

Ref. Nº	Nº da peça	Descrição	NX350	Nota	Nº de série
1	17950-KAS-900	Cabo Comp., Afogador	1		
2	35010-KAS-900	Jogo Travas	1		~ VR010823
*	35010-KAS-970	Jogo Travas	1		WVR000001 ~
3	35100-KAS-900	Conj. Interruptor, Ignição	1		~ VR010823
*	35100-KAS-970	Conj. Interruptor, Ignição	1		WVR000001 ~
4	35101 KAS-900	Base Comp., Contato	1		
* 5	35105-MG9-681	Tampa Inferior, Interruptor	1		
6	35121-KW3-771	Chave, Nº 1	1		
	35121-MA6-811	Chave, Nº 1	(1)		MR200001 ~
	35121-KW8-920	Chave, Nº 1	(1)		
7	37312-KB7-008	Coxim, Interruptor Ignição	1		
8	37622-KAS-900	Capa, Interruptor Ignição	1		
9	45466-KA4-000	Guia Interno, Cabo	1		
10	45469-KAS-900	Guia, Mangueira Freio	1		
11	50296-KAS-900	Suporte, Capa, Sinalizador	1		
12	53100-KAS-900	Guidão Comp.	1		
*	53100-KAS-970	Guidão Comp.	1		
13	53132-KL3-670	Suporte, Inferior Guidão	2		~ NR203407
	53132-KAS-920	Suporte, Inferior Guidão	2		PRP00001 ~
14	53135-KA3-730	Capa, Suporte Guidão	2		
15	53208-MC4-000	Tampa, Coluna Direção	1		~ MR006617
	53208-KCH-900	Tampa, Coluna Direção	1		SRT00001 ~

C-5

Guidão
• Mesa superior

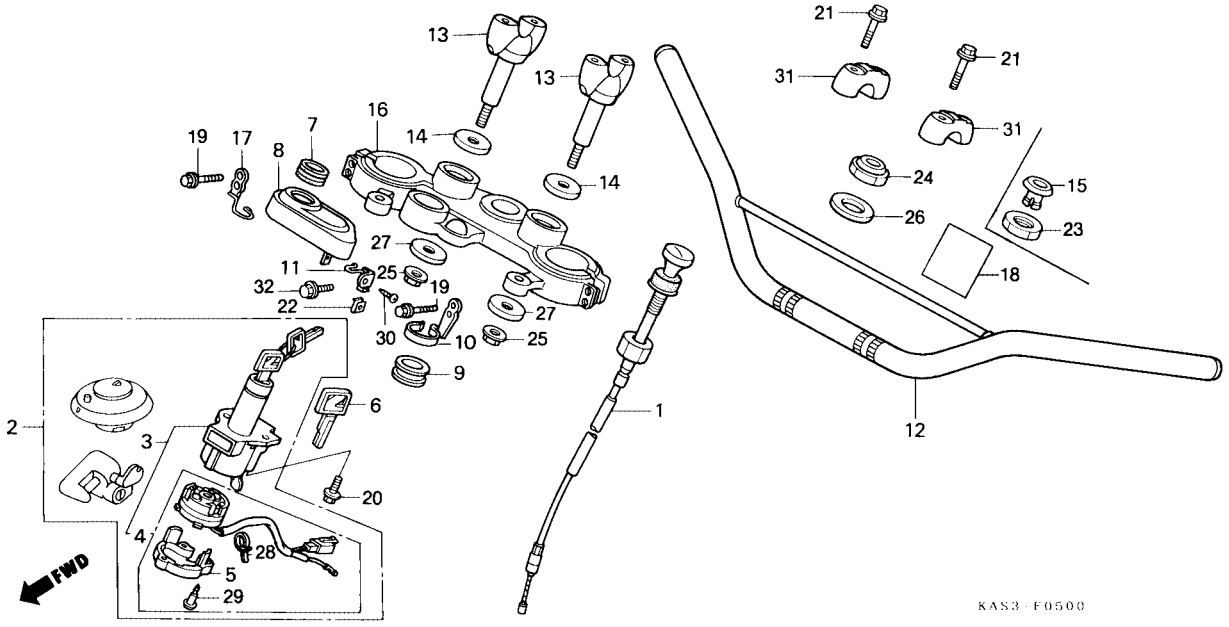

Item de serviço	T.M.O.	Ref. Nº	Nº da peça	Descrição	NX350	Nota	Nº de série
		16	53220-KAS-900	Mesa Superior, Coluna Direção	1		
		17	53235-KAS-900	Guia, Cabo Acelerador	1		
		18	87133-KAS-910	Etiqueta Precaução, Tanque Combustível	1		~ RRR01639
		19	90103-KAS-900	Parafuso Flange, 8 x 45	4		
		20	90104-MJ1-000	Parafuso Flange, 8 x 19	2		
		21	90111-362-000	Parafuso Flange, 8 x 36	4		
		22	90301-KE1-003	Porca Grampo, 5 mm	1		
		23	90304-425-000	Porca, Coluna Direção	1		~ MR006617
					1		SRT00001 ~
		24	90304-415-000	Porca Comp., Coluna Direção	1	N-Y	MR200001 ~ SRS02721
		25	90309-KF0-003	Porca Flange, 8 mm	2		
		26	90503-425-000	Arruela, Coluna Direção	1		
		27	90535-KB9-000	Arruela, Suporte Inferior Guidão	2		
		28	91058-MG9-681	Braçadeira, Auto-Travante	1		
		29	91059 MK4-601	Parafuso, Auto-Atarraxante, 3 x 16	3		
		30	93903-25280	Parafuso, Auto-Atarraxante, 5 x 12	1		
		31	95014-22200	Suporte Superior B2, Guidão	2		
		32	95700-06012-07	Parafuso Flange, 6 x 12	1		
			95701-06012-07	Parafuso Flange, 6 x 12	1	Y-Y	

C-6

Coluna de Direção
• Buzina

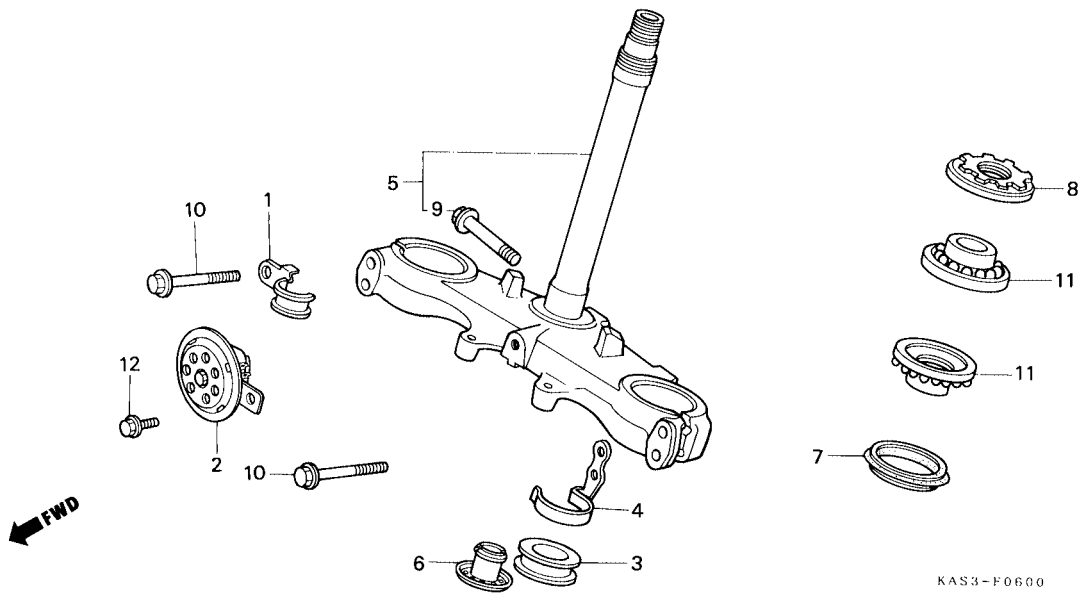

Item de serviço	T.M.O.
Buzina Comp.	0,2
Rolamento, Coluna Direção (Uma ou Todas)	1,2
Coluna Direção Comp.	1,3

Ref. Nº	Nº da peça	Descrição	NX350	Nota	Nº de série	
1	35115-KAS-900	Presilha, Fiação	1			
2	38110-KAS-900	Buzina Comp.	1			
3	45466-KA4-000	Guia Interno, Cabo	1			
4	45468-KAS-900	Guia, Mangueira Freio	1			
5	53200-KAS-900	Coluna Direção Comp.	1			
6	53208-MC4-000	Tampa, Coluna Direção	1			
*	53208-KCH-900	Tampa, Coluna Direção	1			
7	53214-KA4-701	Vedador, Coluna Direção	1			
8	53220-KA2-000	Conj. Porca, Coluna Direção	1			
9	90086-444-000	Parafuso Flange, 10 x 45	1			
10	90103-KAS-900	Parafuso Flange, 8 x 45	4			
11	91015-KV6-003	Rolamento, Coluna Direção	2			
12	95700-08012-00	Parafuso Flange, 8 x 12	1			

C-7

Pára-lama Dianteiro

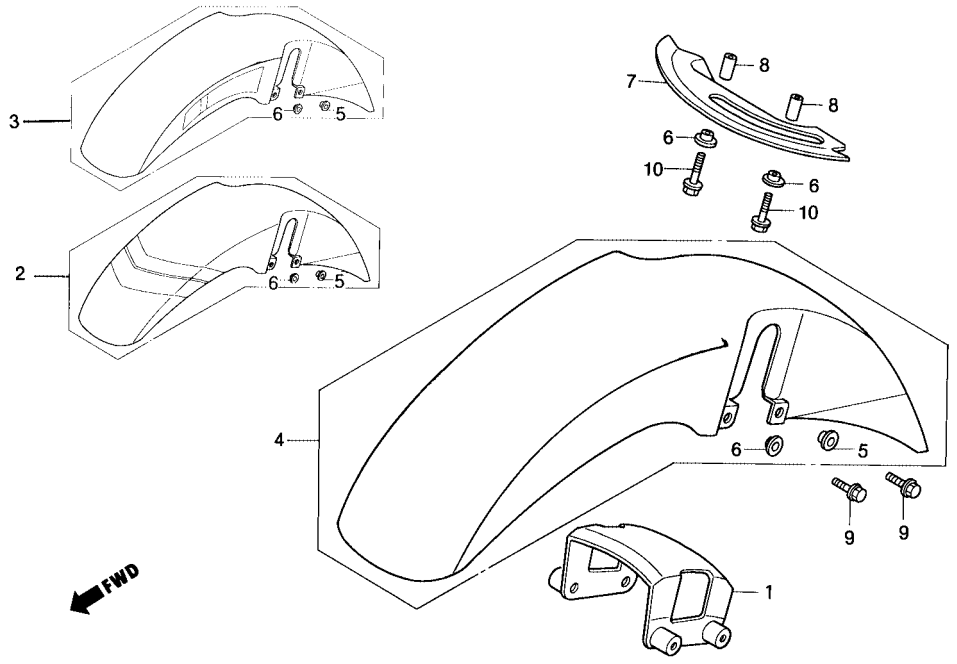

Item de serviço	T.M.O.	Ref. Nº	Nº da peça	Descrição	NX350	Nota	Nº de série
		1	53240-KAS-900	Suporte, Pára-lama Dianteiro	1		
		2	61000-KAS-900ZA	Pára-lama Dianteiro Comp., *NH-196* Branco Ross	1		~ MR006617
			61000-KAS-900ZB	Pára-lama Dianteiro Comp., *NH-1* Preto	1		~ MR006617
		3	61000-KAS-910ZA	Pára-lama Dianteiro Comp., *NH-196* Branco Ross	1		MR200001 ~ NR203407
			61000-KAS-910ZB	Pára-lama Dianteiro Comp., *PB-162* Azul Atessa	1		MR200001 ~ NR203407
		4	61000-KAS-920ZB	Pára-lama Dianteiro Comp., *PB-162* Azul Atessa	1		PRP00001 ~ PRP01861
			61000-KAS-920ZC	Pára-lama Dianteiro Comp., *G-146M* Verde Serra Metálico	1		PRP00001 ~ PRP01861
			61000-KAS-920ZD	Pára-lama Dianteiro Comp., *NH-1* Preto	1		PRR00001 ~ RRR01639
			61000-KAS-920ZE	Pára-lama Dianteiro Comp., *R-134* Vermelho Fighting	1		PRR00001 ~ RRR01639
			61000-KAS-920ZF	Pára-lama Dianteiro Comp., *B-147R* Verde Topázio	1		RRS00001 ~ SRS02721
			61000-KAS-920ZG	Pára-lama Dianteiro Comp., *R-206* Vermelho Maceió	1		RRS00001 ~ SRS02721
			61000-KAS-950ZA	Pára-lama Dianteiro Comp., *R-206* Vermelho Maceió	1		SRT00001 ~ TTR005469
			61000-KAS-950ZB	Pára-lama Dianteiro Comp., *PB-268R* Azul Escuro Itaguá	1		SRT00001 ~ TTR005469
			61000-KAS-950ZC	Pára-lama Dianteiro Comp., *P-4* Azul Abrolhos	1		VTR000001 ~ VVR010823
			61000-KAS-950ZD	Pára-lama Dianteiro Comp., *G-154R* Verde Selva	1		VTR000001 ~ VVR010823
			61000-KAS-950ZE	Pára-lama Dianteiro Comp., *B-147R* Verde Topázio	1		WVR000001 ~ WWR003965
		*	61000-KAS-950ZG	Pára-lama Dianteiro Comp., *BG-116R* Verde Garopaba	1		XWR000001 ~ XR003433
		*	61000-KAS-950ZJ	Pára-lama Dianteiro Comp., *P-35R* Violeta Grumari	1		XWR000001 ~ XR003433
		5	61101-KAS-900	Bucha A, Pára-lama Dianteiro	2		

C-7

Pára-lama Dianteiro

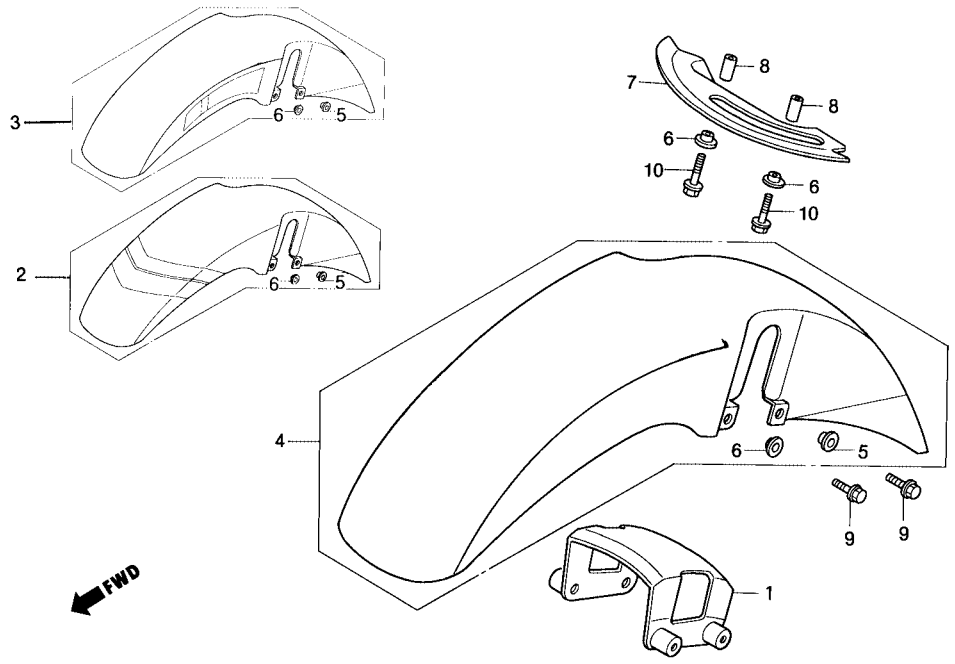

Item de serviço	T.M.O.	Ref. Nº	Nº da peça	Descrição	NX350	Nota	Nº de série	
		6	61102-KAS-900	Bucha B, Pára-lama Dianteiro	4			
		7	61120-KY7-000	Guia Ar, Inferior	1			
		8	61125-KAS-900	Bucha, Guia Ar, Inferior	2			
		9	95700-06025-00	Parafuso Flange, 6 x 25	4			
			95701-06025-00	Parafuso Flange, 6 x 25	4	Y-Y		
		10	95700-06035-00	Parafuso Flange, 6 x 35	2			
			95701-06035-00	Parafuso Flange, 6 x 35	2	Y-Y		

C-8

Garfo Dianteiro

Tabela de Cores do Protetor do Garfo Dianteiro
(9C2ND0501PRR00001 ~)

Cor da Moto	Cor do Protetor
NH-193P	R-134
NH-328P	NH-1
B-146P	

Tabela de Cores do Protetor do Garfo Dianteiro
(9C2ND0501MR000001 ~ 9C2ND0501MR006617)

Cor da Moto	Cor do Protetor
NH-196	PB-181R (Azul Claro)
NH-215M	NH-1 (Preto)

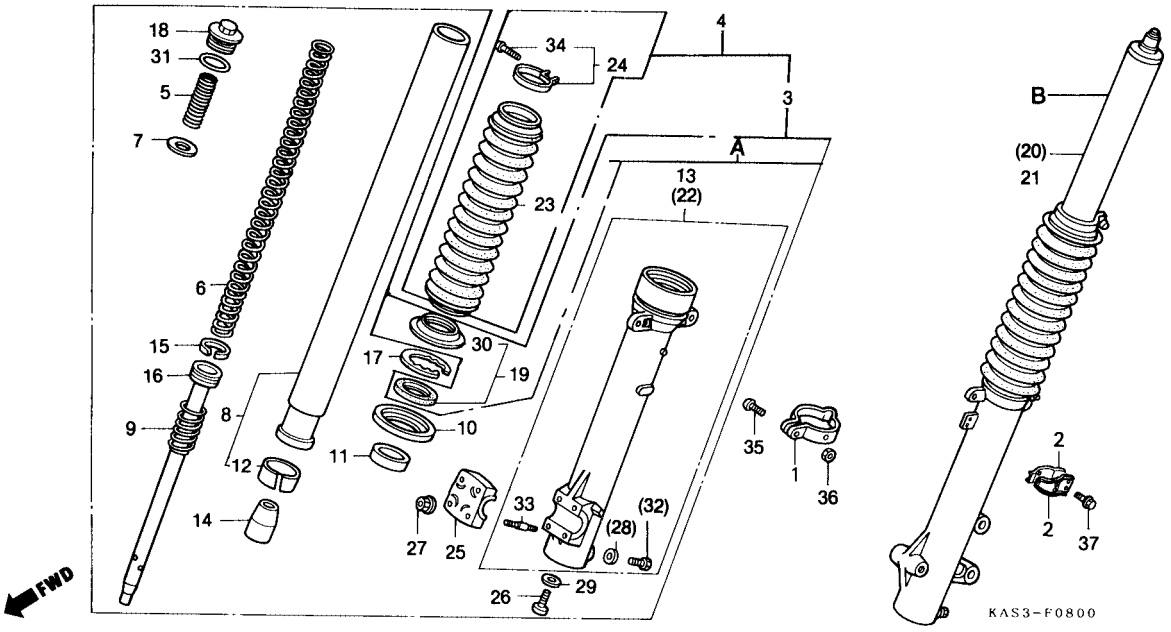

Item de serviço	T.M.O.
Mola A, Garfo Diant.	0,2
Protetor, Garfo Diant.	0,4
(Adicionar 0,1 por Unidade)	
Conj. Garfo Diant Dir.	0,5
(Adicionar 0,2 por Unidade)	
Conj. Retentor, Garfo Diant.	0,9
(Adicionar 0,5 por Unidade)	
Cilindro Interno, Garfo Diant.	1,0
(Adicionar 0,6 por Unidade)	
• Cilindro Ext. Comp. Dir., Garfo Diant.	
(Adicionar 0,6 por Unidade)	

Tabela de Cores do Protetor do Garfo Dianteiro
(9C2ND0501MR200001 ~ 9C2ND0501NR203407)

Cor da Moto	Cor do Protetor
NH-196	PB-181R (Azul Claro)
PB-162	

Tabela de Cores do Protetor do Garfo Dianteiro
(9C2ND0501PRP00001 ~ 9C2ND0501PRP01861)

Cor da Moto	Cor do Protetor
PB-162	PB-181R (Azul Claro)
G-146	NH-1 (Preto)

Ref. Nº	Nº da peça	Descrição	NX350	Nota	Nº de série
1	44832-KR6-000	Presilha, Cabo, Velocímetro	1		
2	45461-KV6-910	Presilha A, Mangueira, Freio	2		
3	5140A-KAS-901	Garfo, Diant. Dir. (Vendas Suspensas)	1		
4	51400-KAS-901ZA	Conj. Garfo, Diant. Dir., *PB-181R* Azul Starshine	1		
	51400-KAS-901ZB	Conj. Garfo, Diant. Dir., *NH-1* Preto	1		~ MR006617
			1		PRP00001 ~
5	51401-KAS-901	Mola A, Garfo Diant.	2		
6	51402-KAS-901	Mola B, Garfo Diant.	2		
7	51403-ME4-003	Placa, Junção, Mola	2		
8	51410-KAS-901	Cilindro Interno, Garfo Diant.	2		
9	51411-MG1-003	Mola, Batente, Garfo Diant.	2		
10	51412-461-003	Anel, Suporte	2		
11	51414-461-003	Bucha, Guia	2		
12	51415-MA0-771	Bucha, Corrediça	2		
13	51420-KAS-901	Cilindro Externo Comp. Dir., Garfo Diant.	1		
	51420-KAS-902	Cilindro Externo Comp. Dir., Garfo Diant.	1		
14	51432-KAS-901	Vedador Inferior, Óleo	2		
15	51437-ME4-003	Anel, Pistão	2		
16	51440-KAS-901	Tubo, Assento	2		
17	51447-KR6-003	Anel Elástico, Interno	2		

C-8

Garfo Dianteiro

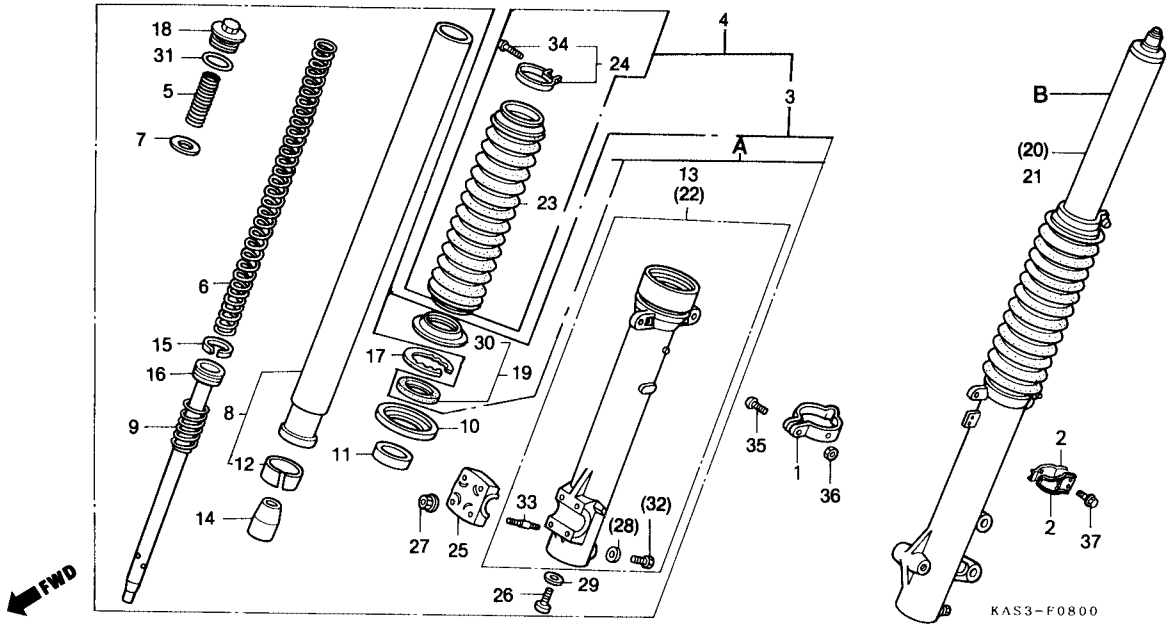

Item de serviço	T.M.O.	Ref. Nº	Nº da peça	Descrição	NX350	Nota	Nº de série
		18	51450-KAS-901	Conj. Parafuso, Garfo Diant.	2		
		A	51480-KAS-305	Jogo, Garfo Diant. Dir.	1		
			51480-KAS-315	Jogo, Garfo Diant. Dir.	1		
		19	51490-KR6-305	Conj. Retentor, Garfo Diant.	2		
		20	5150A-KAS-901	Garfo, Diant. Esq. (Vendas Suspensas)	1		
		21	51500-KAS-901ZA	Conj. Garfo, Diant. Esq., *PB-181R* Azul Starshine	1		
			51500-KAS-901ZB	Conj. Garfo, Diant. Esq., *NH-1* Preto	1		~ MR006617
					1		PRP00001 ~
		22	51520-KAS-901	Cilindro Externo Comp., Esq. Garfo Diant.	1		
			51520-KAS-902	Cilindro Externo Comp., Esq. Garfo Diant.	1		
		B	51580-KAS-305	Jogo Garfo Diant. Esq.	1		
			51580-KAS-315	Jogo Garfo Diant. Esq.	1		
		23	51611-KR6-013ZG	Protetor, Garfo Diant., *PB-181R* Azul Starshine	2		~ PRP01861
					2		SRT00001 ~ TTR005469
			51611-KR6-013ZH	Protetor, Garfo Diant., *NH-1* Preto	2		~ MR006617
					2		PRP00001 ~ TTR005469
		*			2		XWR000001 ~ XR003433
			51611-KR6-013ZA	Protetor, Garfo Diant., *R-134* Vermeho Fighting	2		PRR00001 ~ RRR01639
			51611-KR6-013ZN	Protetor, Garfo Diant., *P-9* Vermelho Urano	2		SRT00001 ~ TTR005469
		24	51612-430-010	Braçadeira Protetor, Garfo Diant.	2		
		25	51634-KAS-900	Suporte, Eixo Diant.	1		

C-8

Garfo Dianteiro

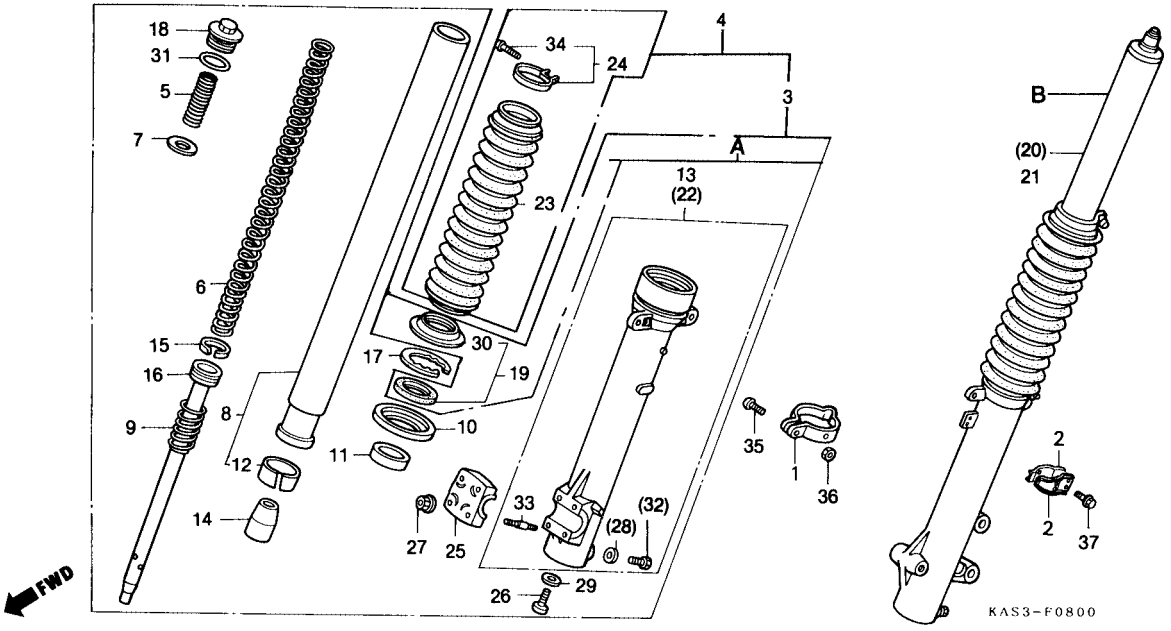

Item de serviço	T.M.O.	Ref. Nº	Nº da peça	Descrição	NX350	Nota	Nº de série
		(25)	51634-MA0-003	Suporte, Eixo Diant.	1		
		26	90116-383-721	Parafuso Allen, 8 mm	2		
		27	90301-473-003	Porca U, 6 mm	4		
		28	90543-273-000	Arruela Vedação, 6 mm	2		~ SRS02721
		29	90544-283-000	Arruela Vedação, 8 mm	2		
		30	91254-KR6-003	Retentor, Pó	2		
		31	91357-ME4-003	Anel Vedação, 27,7 x 3,5	2		
		32	92101-06008-0A	Parafuso Sex., 6 x 8	2		~ SRS02721
		33	92900-06025-0E	Prisioneiro, 6 x 25	4		
		34	93500-03020-0A	Parafuso Phillips, 3 x 20	2		
		35	93500-05020-0G	Parafuso Phillips, 5 x 20	1		
		36	94001-05000-0S	Porca Sex., 5 mm	1		
		37	96000-06012-07	Parafuso Flange, 6 x 12	2		
			96001-06012-07	Parafuso Flange, 6 x 12	2	Y-Y	

C-9

Cáliper do Freio Dianteiro

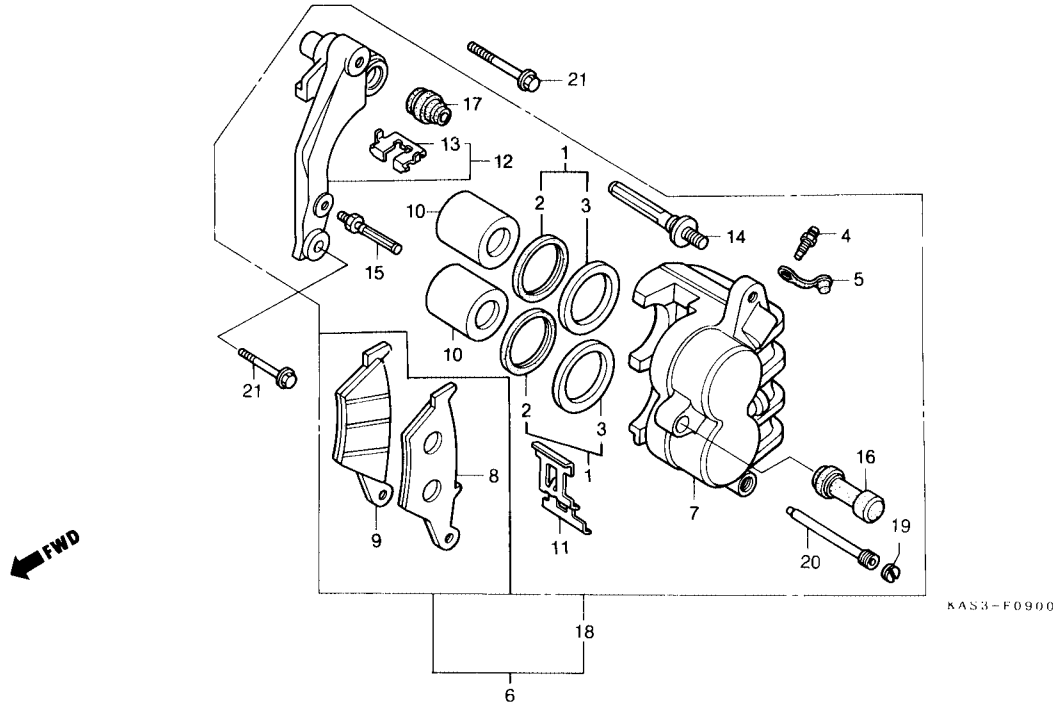

Item de serviço	T.M.O.	Ref. Nº	Nº da peça	Descrição	NX350	Nota	Nº de série
Pastilha Completa	0,.2	1	06431-MA3-405	Jogo, Retentor, Pistão	1		
• Suporte Comp., Cáliper		2	43109-MA3-006	Retentor, Pó	2		
Conj. Cáliper Diant.	0,4	3	43209-MA3-006	Guarnição, Pistão	2		
Pistão Comp.	0,5	4	43352-568-003	Parafuso, Sangria	1		
(Adicionar 0,1 por Unidade)		5	43353-461-771	Tampa, Sangria	1		
(Inclui Peças Relativas)		6	45100-KAS-901	Conj. Cáliper, Diant.	1		~ NR203407
Cáliper Completo	0 6		45100-KAS-921	Conj. Cáliper, Diant.	1		PRP00001 ~
		7	45101-KW8-900	Cáliper Comp.	1		~ NR203407
			45101-KBB-901	Cáliper Comp.	1		PRP00001 ~
		8	45105-KAS-901	Pastilha A, Comp.	1		
		9	45106-KAS-901	Pastilha B, Comp.	1		
		10	45107-ML0-006	Pistão Comp.	2		
			45107-ML0-016	Pistão Comp.	2		
		11	45108-KW8-901	Mola, Pastilha	1		
		12	45110-KAS-901	Suporte Comp., Cáliper	1		
		*	45110-KAS-902	Suporte Comp., Cáliper	1	N-Y	
		13	45112-KAS-901	Retentor	1		
		14	45131-HA5-672	Parafuso, Pino A	1		
		15	45131-166-016	Parafuso, Pino B	1		
		16	45132-166-016	Bucha, Pino	1		
		17	45133-MA3-006	Capa, Parafuso, Pino B	1		

C-9

Cáliper do Freio Dianteiro

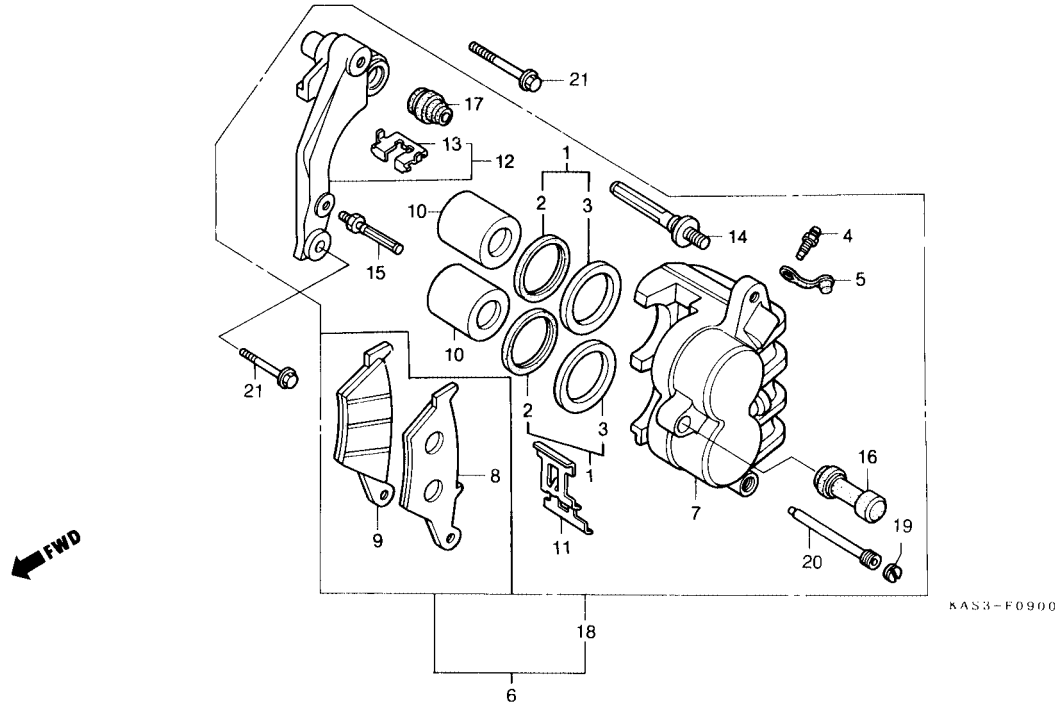

Item de serviço	T.M.O.	Ref. Nº	Nº da peça	Descrição	NX350	Nota	Nº de série
		18	45150-KAS-305	Sub. Conj., Cáliper Diant. Esq	1		
		19	45203-MG3-016	Pino, Tampão	1		
		20	45215-ML7-922	Pino, Alça	1		
		21	90131-KAS-900	Parafuso Flange, 8 x 35	2		

C-10

Roda Dianteira

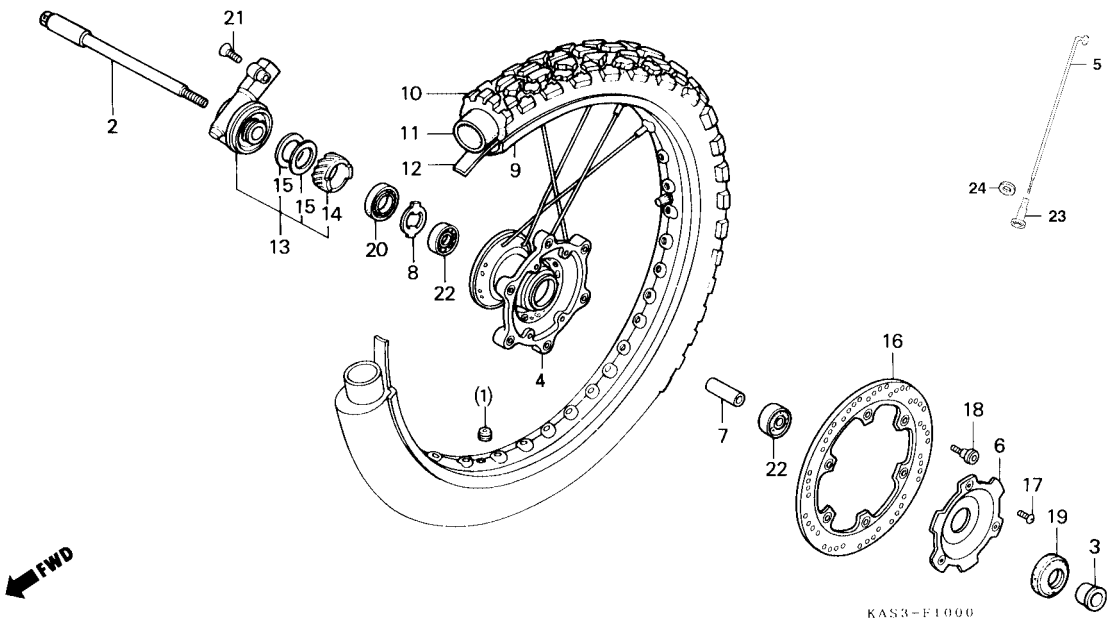

Item de serviço	T.M.O.
Eixo, Roda Diant.	0,3
• Conj. Caixa Engrenagem Velocímetro	
Disco, Freio Diant.	0,4
Espaçador, Rolamento, Roda Diant.	0,5
Espaçador, Rolamento, Roda (Adicionar 0,1 por Unidade)	
Pneu Diant.	0,9
• Câmara de Ar	
Aro, Roda Diant.	2,3
Cubo, Roda Diant.	2,7

Ref. Nº	Nº da peça	Descrição	NX350	Nota	Nº de série
* 1	42717-310-000	Tampa, Vedação, Aro	1		~ VR010823
2	44301-KW8-900	Eixo, Roda Diant	1		
3	44311-MG3-000	Espaçador, Roda Diant.	1		
4	44601-KAS-900	Cubo, Roda Diant.	1		
* 5	44605-MG2-000	Jogo Raios (B9 x 228,5)	36		
6	44610-KAS-900	Tampa, Cubo Diant.	1		
7	44620-MG3-000	Espaçador, Rolamento, Roda Diant.	1		
8	44680-MA0-000	Anel Limitador, Caixa Engrenagem	1		
9	44701-KV2-900	Aro, Roda Diant.	1		
*	44701-KAS-970	Aro, Roda Diant.	1		
10	44711-KB7-981	Pneu Diant.	1		
11	44712-KB7-901	Câmara de Ar	1		
12	44713-KB7-901	Protetor, Câmara de Ar	1		
*	44713-KW8-901	Protetor, Câmara de Ar	1		
13	44800-KE1-762	Conj. Caixa Engrenagem, Velocímetro	1		
14	44806-KE1-761	Engrenagem Comp., Velocímetro	1		
15	44809-402-000	Arruela, Engrenagem Velocímetro	2		
16	45351-KAS-900	Disco, Freio Diant.	1		
*	45351-KAS-970	Disco, Freio Diant.	1		
17	90101-KS6-700	Parafuso Especial, 6 x 10	3		
18	90105-MK5-010	Parafuso Disco Freio, 8 x 22	6		

C-10

Roda Dianteira

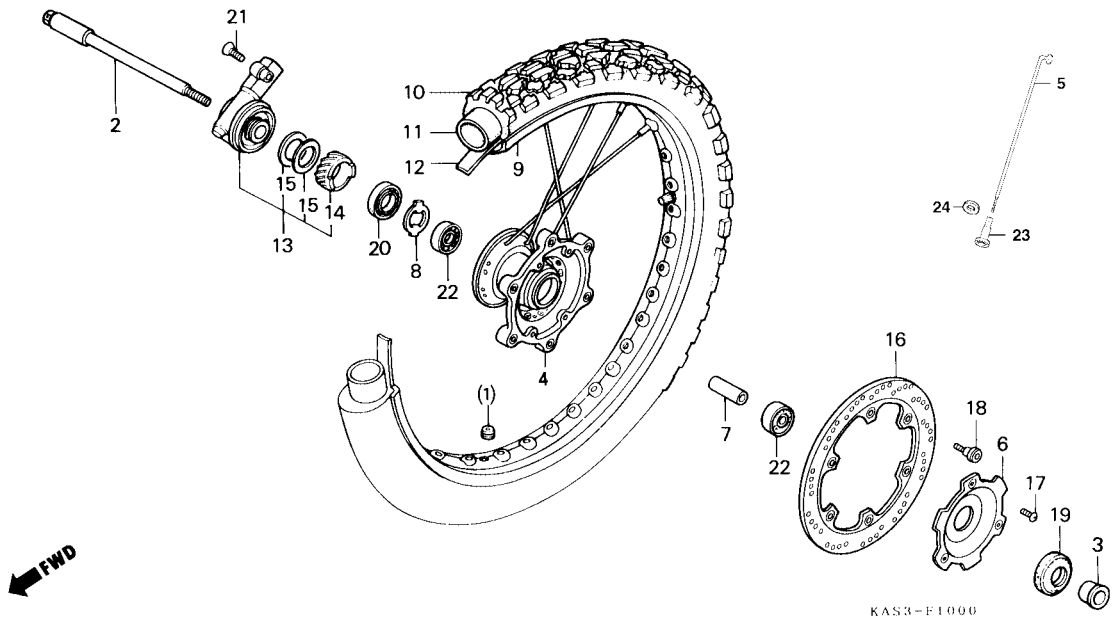

Item de serviço	T.M.O.	Ref. Nº	Nº da peça	Descrição	NX350	Nota	Nº de série
		19	90755-229-003	Retentor Óleo, 21 x 37 x 7	1		
		20	91258-410-013	Retentor Óleo, 40 x 50 x 5	1		
		21	93700-05016-0G	Parafuso Phillips, 5 x 16	1		
		22	96140-62020-10	Rolamento Radial Esferas, 6202	2		
		*23	97000-45200	Nipple	36		
		24	9700W-06500	Arruela	36		

C-11

Espelho do Freio Traseiro

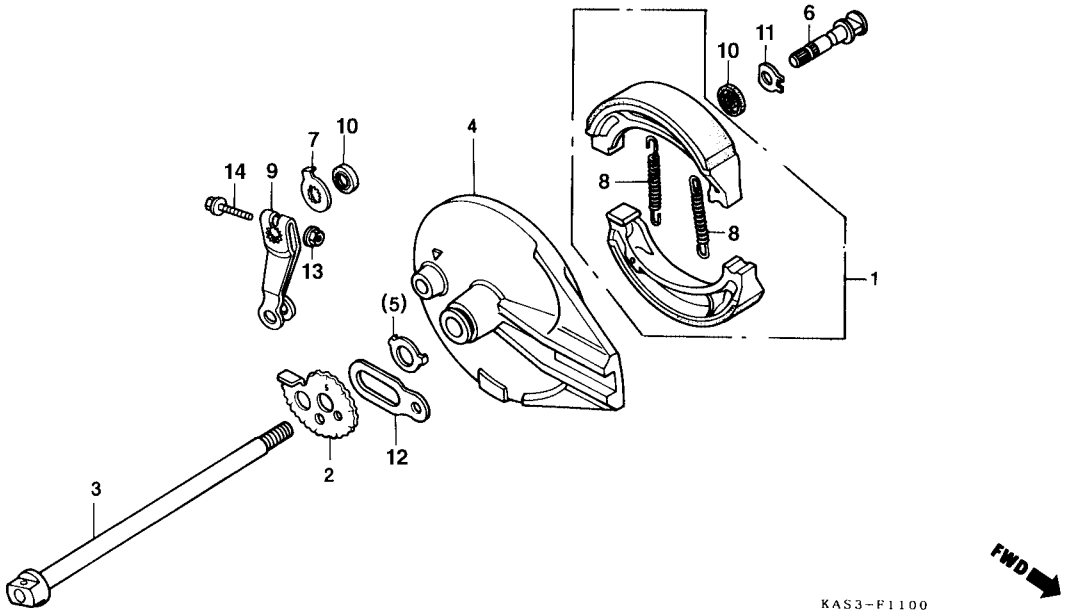

Item de serviço	T.M.O.
Eixo, Roda Tras.	0,3
• Braço, Freio Tras.	
Sapata Comp., Freio	0,5
(Uma ou Todas)	
Espelho Comp., Freio Tras.	0,5

Ref. Nº	Nº da peça	Descrição	NX350	Nota	Nº de série	
1	06450-KAS-890	Conj. Sapata, Freio	1			
2	40544-KB7-000	Ajustador Dir., Corrente	1			
3	42301-KB7-900	Eixo, Roda Tras.	1			
4	43100-KAS-900	Espelho Comp., Freio Tras	1			~ VVR010823
	43100-KBW-940ZB	Espelho Comp., Freio Tras., *NH-1* Preto	1		WVR00001 ~	
5	43104-MC4-000	Arruela Espelho Freio Tras.	1			~ VVR010823
6	43141-KAS-900	Came, Freio Tras.	1			
7	43145-399-000	Indicador, Desgaste	1			
8	43151-329-000	Mola, Sapata Freio	2			
9	43410-437-630	Braço, Freio Tras.	1			
10	45134-KB7-005	Retentor, Came, Freio	2			
11	45142-KAS-900	Assento, Came, Freio Tras.	1			
	43142-KAS-890	Assento, Came, Freio Tras.	1			
*12	52162-MA0-000	Limitador, Eixo Tras.	2			
13	90301-473-003	Porca U, 6 mm	1			
14	95700-06035-00	Parafuso Flange, 6 x 35	1			

C-12

Roda Traseira

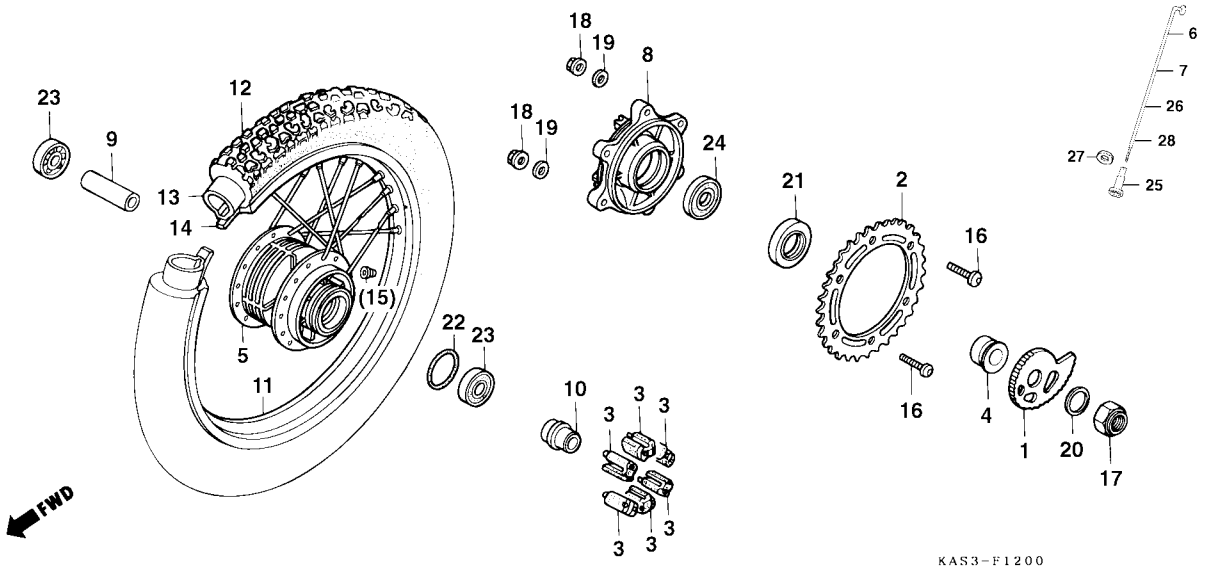

Item de serviço	T.M.O.
Borracha Amortecedora, Roda Tras. (Uma ou Todas)	0,4
Coroa	0,5
Espaçadora, Rolamento, Eixo Tras.	
• Rolamento Radial Esferas (Adicionar 0,1 por Unidade)	0,6
Flange, Fixação Coroa	1,0
• Pneu Tras.	
• Câmara de Ar	
Aro, Roda Tras.	2,5
Cubo Comp., Roda Tras.	2,8

Ref. Nº	Nº da peça	Descrição	NX350	Nota	Nº de série
1	40545-KB7-000	Ajustador Esq., Corrente	1		
2	41201-KV2-900	Coroa, 38D	1		
3	41241-KB7-000	Borracha Amortecedora, Roda Tras.	6		
4	42312-MC4-000	Bucha, Roda Tras.	1		
5	42601-KAS-900	Cubo Comp., Roda Tras.	1		
* 6	42604-KAS-900	Raio, 8 x 152	9		
* 7	42605-MC4-000	Raio, 8 x 160,5	9		
8	42611-KAS-900	Flange, Fixação Coroa	1		
9	42620-MC4-000	Espaçador A, Rolamento, Eixo Tras	1		
10	42625-MC4-000	Espaçador B, Rolamento, Eixo Tras.	1		
11	42701-KAS-900	Aro, Roda Tras.	1		
*	42701-KAS-970	Aro, Roda Tras.	1		
12	42711-KAS-901	Pneu Tras.	1		
13	42712-KB7-901	Câmara de Ar	1		
14	42713-KB7-901	Protetor, Câmara de Ar	1		
*15	42717-310-000	Tampa, Vedação, Aro	1		~ VR010823
16	90128-428-020	Parafuso, Fixação Coroa	6		
17	90305-KE8-003	Porca Eixo, 16 mm	1		
18	90309-KF0-003	Porca Flange, 8 mm	6		
19	90465-MC4-000	Arruela, 8 mm	6		

C-12

Roda Traseira

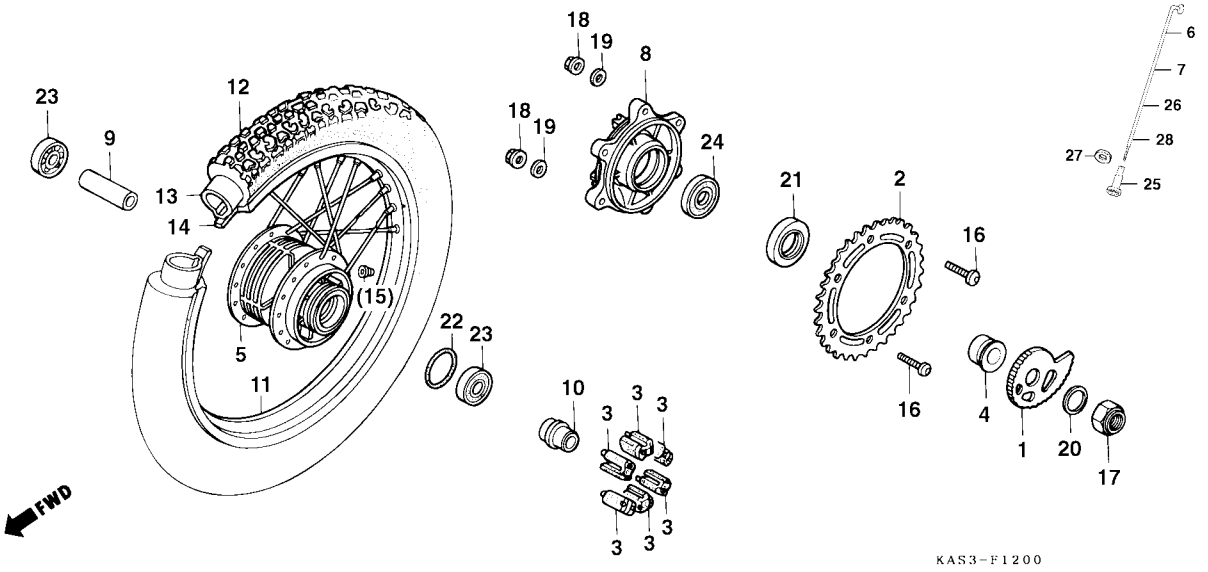

Item de serviço	T.M.O.	Ref. Nº	Nº da peça	Descrição	NX350	Nota	Nº de série
		20	90504-KY4-900	Arruela, Eixo Tras	1		
		21	91252-MC4-003	Retentor Óleo, 28 x 47,2 x 7	1		
		22	91302-317-700	Anel Vedação, 54 x 2	1		
		23	96140-62030-10	Rolamento Radial Esferas, 6203	2		
		24	96150-62040-10	Rolamento Radial Esferas, 6204UU	1		
		*25	97000-45200	Nipple	36		
		*26	97A32-69142-10	Raio, 8 x 151	9		
		*27	9700W-06500	Arruela	36		
		*28	97820-69160-10	Raio, 8 x 160	9		

C-13

Tanque de Combustível

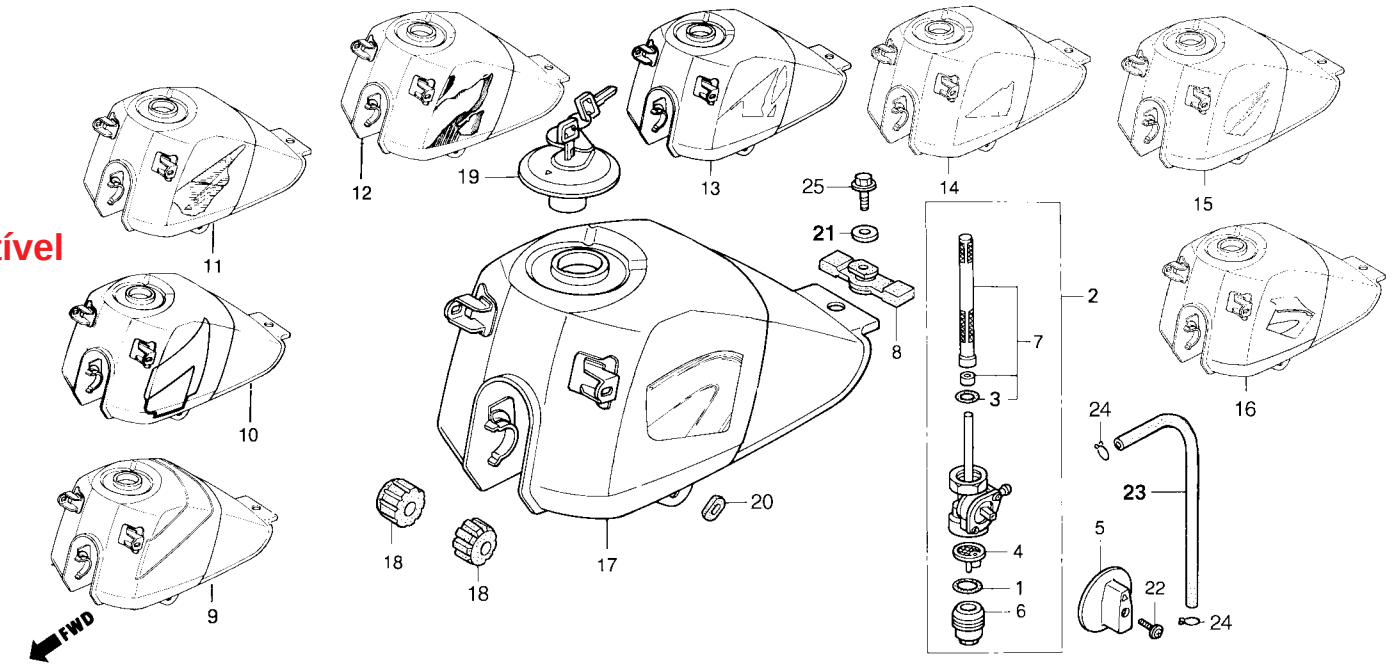

Item de serviço	T.M.O.
Jogo Tela Filtro Combustível	0,1
(Inclui Peças Relativas)	
Conj. Registro de Combustível	0,3
Tanque de Combustível	0,4

Ref. Nº	Nº da peça	Descrição	NX350	Nota	Nº de série
1	16173-001-004	Anel Vedação, 18,6 x 2,4	1		
2	16950-KAS-900	Conj. Registro, Combustível	1		
3	16958-MA1-731	Anel Vedação, 10,6 x 1,3	1		
4	16959-471-831	Filtro, Copo	1		
5	16965-KAS-900	Alavanca, Registro Combustível	1		
6	16967-MA2-771	Copo, Filtro Combustível	1		
7	16969-KV2-900	Jogo, Tela, Filtro Combustível	1		
	16952-KAS-900	Jogo, Tela, Filtro Combustível	1		
	16952-MG2-005	Jogo, Tela, Filtro Combustível	1		
8	17503-KB7-980	Coxim Tras., Tanque Combustível	1		
	17503-KB7-901	Coxim Tras., Tanque Combustível	1		
9	17550-KAS-900ZA	Conj. Tanque Combustível, *NH-196/PB-200* Branco Ross/Azul Dakar	1		~ MR006617
	17550-KAS-901ZA	Conj. Tanque Combustível, *NH-196/PB-200* Branco Ross/Azul Dakar	1		~ MR006617
	17550-KAS-900ZB	Conj. Tanque Combustível, *NH-215M/NH-1* Cinza Phantom/Preto	1		~ MR006617
	17550-KAS-901ZB	Conj. Tanque Combustível, *NH-215M/NH-1* Cinza Phantom/Preto	1		~ MR006617
10	17550-KAS-910ZA	Conj. Tanque Combustível, *NH-196* Branco Ross	1		MR200001 ~ NR203407
	17550-KAS-911ZA	Conj. Tanque Combustível, *NH-196* Branco Ross	1		MR200001 ~ NR203407
	17550-KAS-910ZB	Conj. Tanque Combustível, *PB-162* Azul Atessa	1		MR200001 ~ NR203407
	17550-KAS-911ZB	Conj. Tanque Combustível, *PB-162* Azul Atessa	1		MR200001 ~ NR203407
11	17550-KAS-920ZA	Conj. Tanque Combustível, *PB-162/PB-242M* Azul Atessa/Azul Asturias Metálico	1		PRP00001 ~ PRP01861

C-13

Tanque de Combustível

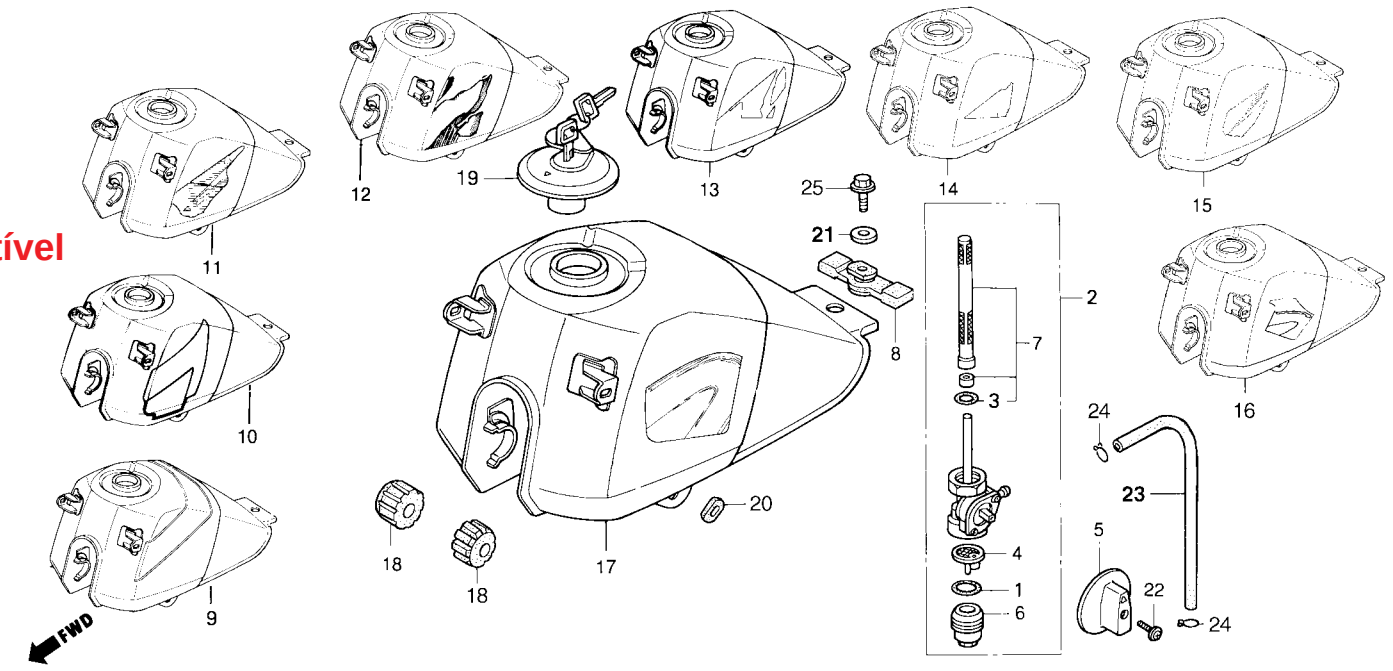

Item de serviço	T.M.O.	Ref. Nº	Nº da peça	Descrição	NX350	Nota	Nº de série
		(11)	17550-KAS-921ZA	Conj. Tanque Combustível, *PB-162/PB-242M* Azul Atessa/Azul Asturias Metálico	1	.....	PRP00001 ~ PRP01861
			17550-KAS-920ZB	Conj. Tanque Combustível, *G-146M/BG-100M* Verde Serra Metálico/Verde Marajó Metálico	1	.....	PRP00001 ~ PRP01861
			17550-KAS-921ZB	Conj. Tanque Combustível, *G-146M/BG-100M* Verde Serra Metálico/Verde Marajó Metálico	1	.....	PRP00001 ~ PRP01861
		12	17550-KAS-930ZA	Conj. Tanque Combustível, *NH-193P/R-134* Branco Cristal Perolizado/Vermelho Fighting	1	.....	PRP00001 ~ RRR01639
			17550-KAS-931ZA	Conj. Tanque Combustível, *NH-193P/R-134* Branco Cristal Perolizado/Vermelho Fighting	1	.....	PRP00001 ~ RRR01639
			17550-KAS-930ZB	Conj. Tanque Combustível, *NH-328P/PB-242M* Preto Perolizado/Azul Asturias Metálico	1	.....	PRP00001 ~ RRR01639
			17550-KAS-931ZB	Conj. Tanque Combustível, *NH-328P/PB-242M* Preto Perolizado/Azul Asturias Metálico	1	.....	PRP00001 ~ RRR01639
		13	17550 KAS-941ZA	Conj. Tanque Combustível, *NH-328P/R-206* Preto Perolizado/Vermelho Maceió	1	.....	RRS00001 ~ SRS02721
			17550-KAS-941ZB	Conj. Tanque Combustível, *B-146P/NH-206M* Verde Recife Perolizado/Cinza Médio Metálico	1	.....	RRS00001 ~ SRS02721
		14	17550-KAS-950ZA	Conj. Tanque Combustível, *R-206/RP-154M* Vermelho Maceió/Violeta Fortaleza Metálico	1	.....	SRT00001 ~ TTR005469
			17550-KAS-950ZB	Conj. Tanque Combustível, *PB-257M/B-146P* Azul Lápis Metálico/Verde Recife Perolizado	1	.....	SRT00001 ~ TTR005469

C-13

Tanque de Combustível

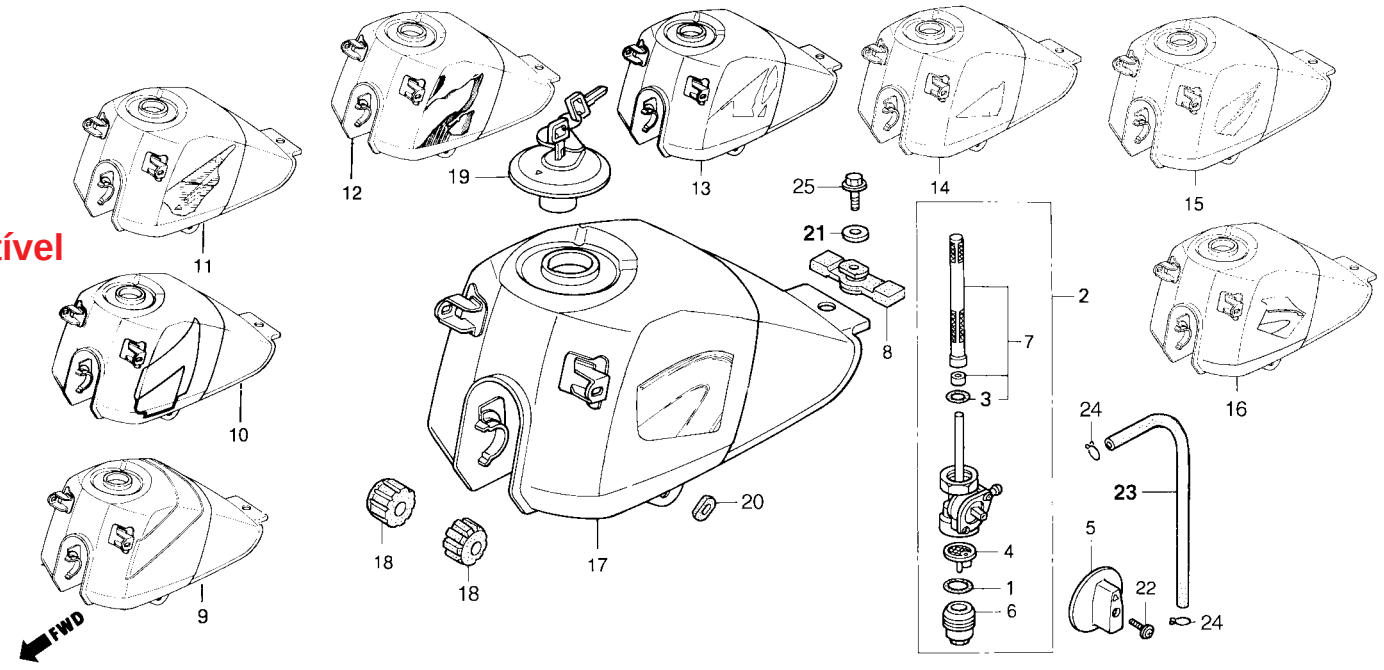

Item de serviço	T.M.O.	Ref. Nº	Nº da peça	Descrição	NX350	Nota	Nº de série
		15	17550-KAS-960ZA	Conj. Tanque Combustível, *R-206* Vermelho Maceió	1		VTR000001 ~ VVR010823
			17550-KAS-960ZB	Conj. Tanque Combustível, *P-23M* Violeta Bonfim Metálico	1		VTR000001 ~ VVR010823
		16	17550-KAS-970ZA	Conj. Tanque Combustível, *P-27M* Violeta Chappy Metálico	1		WVR000001 ~ WWR003965
			17550-KAS-970ZB	Conj. Tanque Combustível, *BG-100M* Verde Marajó Metálico	1		WVR000001 ~ WWR003965
		*17	17550-KAS-980ZA	Conj. Tanque Combustível, *P-23M* Violeta Bonfim Metálico	1		XWR000001 ~ XR003334
		*	17550-KAS-980ZB	Conj. Tanque Combustível, *B-156M* Verde Biscaia Metálico	1		XWR000001 ~ XR003334
		18	17611-KAS-900	Coxim Diant., Tanque Combustível	2		
		19	17620-460-067	Tampa Comp., Tanque Combustível	1		
		20	83551-300-000	Borracha, Fixação, Tampa Lateral	2		
		21	90136-428-870	Arruela, Fixação, Tanque	1		
		22	93891-05025-07	Parafuso Phillips c/ Arruela, 5 x 25	1		
		23	95001-55175-40	Tubo, Combustível, 5,3 x 175	1		~ MR006617
			95001-55165-40	Tubo, Combustível, 5,3 x 165	1		MR200001 ~
		24	95002-02100	Presilha B10, Tubo	2		
		25	95700-06010-00	Parafuso Flange, 6 x 10	1		
			95701-06010-00	Parafuso Flange, 6 x 10	1	Y-Y	
			95701-06012-08	Parafuso Flange, 6 x 12	1		

C-14

Assento

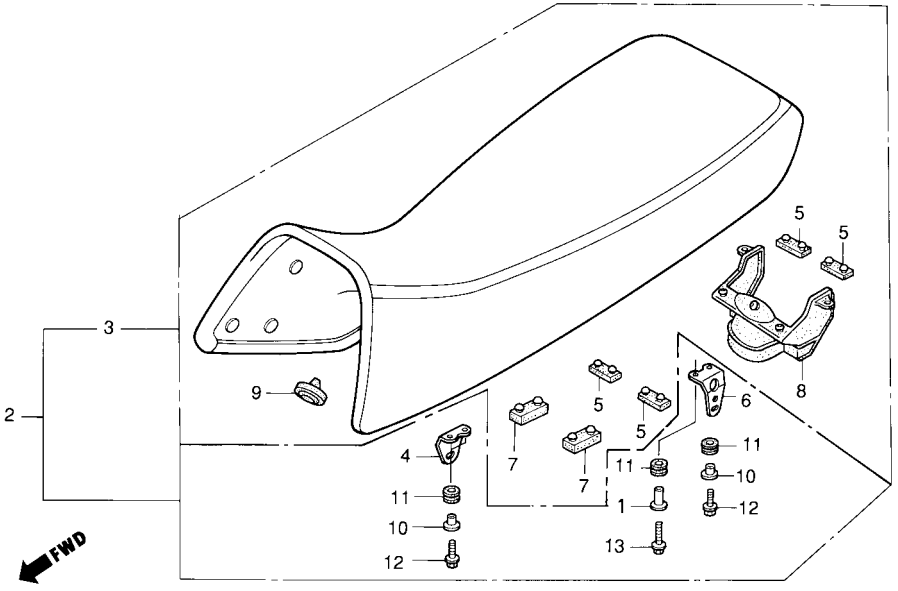

Tabela de Cores do Protetor do Assento
(9C2ND050VTR000001 ~)

Cor da Moto	Cor do Assento
P-4	NH-1L
G-154R	

Tabela de Cores do Assento
(9C2ND0501MR000001 ~ MR006617)

Cor da Moto	Cor do Assento
NH-196	PB-19L (Azul)
NH-215M	NH-1L (Preto)

Item de serviço	T.M.O.
Conj. Assento (Inclui Peças Relativas)	0,1

Tabela de Cores do Assento
(9C2ND0501MR200001 ~ PRP01861)

Cor da Moto	Cor do Assento
NH-196	PB-19L (Azul)
PB-162	

(9C2ND0501PRR00001 ~ RRR01639)

Cor da Moto	Cor do Assento
NH-193P	R-94L
NH-328P	PB-19L

(9C2ND0501RRS00001 ~ SRS02721)

Cor da Moto	Cor do Assento
NH-328P	NH-1L
B-146P	

(9C2ND0501SRT0001 ~ TTR005469)

Cor da Moto	Cor do Assento
R-206	R-109L
PB-257M	PB-11L

Ref. Nº	Nº da peça	Descrição	NX350	Nota	Nº de série
1	61104-357-000	Bucha	1		
2	77200-KAS-900ZA	Conj. Assento, *PB-19L* Azul Starshine	1		~ RRR01639
	77200-KAS-900ZB	Conj. Assento, *NH-1L* Preto	1		~ MR006617
			1		VTR00001 ~
	77200-KAS-900ZC	Conj. Assento, *R-94L* Vermelho Striking	1		PRR00001 ~ RRR01639
	77200-KAS-900ZD	Conj. Assento, *R-109L* Vermelho Itália	1		SRT00001 ~ TTR005469
	77200-KAS-900ZE	Conj. Assento, *PB-11L* Azul Cabaré	1		SRT00001 ~ TTR005469
3	77210-KAS-305ZA	Conj. Assento, *PB-19L* Azul Starshine	1		~ RRR01639
	77210-KAS-305ZB	Conj. Assento, *NH-1L* Preto	1		~ MR006617
			1		RRS00001 ~ SRS02721
			1		VTR00001 ~
	77210-KAS-305ZC	Conj. Assento, *R-94L* Vermelho Striking	1		PRR00001 ~ RRR01639
	77210-KAS-305ZD	Conj. Assento, *R-109L* Vermelho Itália	1		SRT00001 ~ TTR005469
	77210-KAS-305ZE	Conj. Assento, *PB-11L* Azul Cabaré	1		SRT00001 ~ TTR005469
4	77204-KAS-900	Suporte Dir., Assento	1		
5	77204-312-000	Borracha, Apoio, Assento	4		
6	77205-KAS-900	Suporte Esq., Assento	1		
7	77205-286-000	Coxim B, Assento	2		
8	77207-KAS-900	Borracha, Assento	1		
9	77211-MB0-000	Borracha, Batente, Assento	1		

C-14

Assento

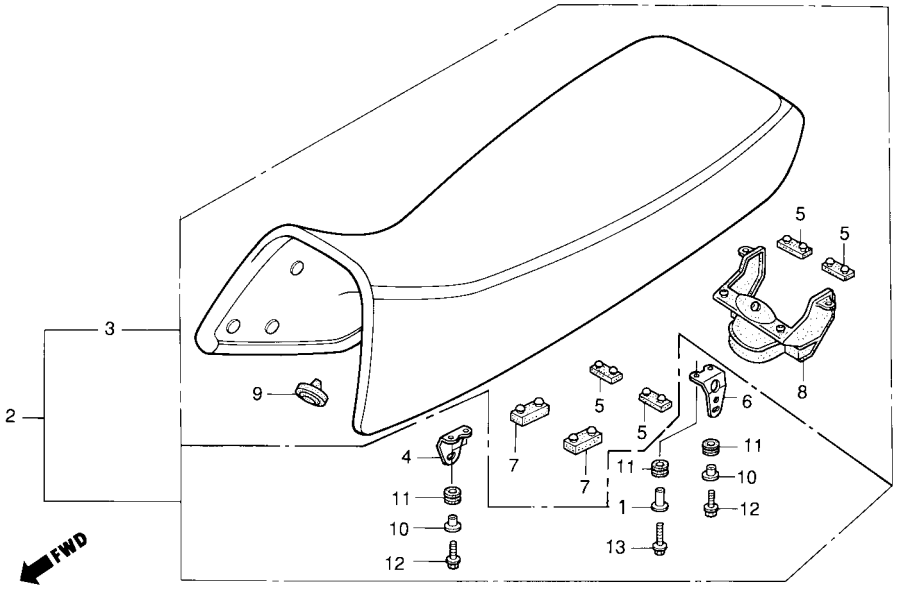

Item de serviço	T.M.O.	Ref. Nº	Nº da peça	Descrição	NX350	Nota	Nº de série	
		10	90501-MC4-000	Bucha, 6 x 7,5	3			
		11	90505-MC4-000	Coxim	4			
		12	95700-06016-00	Parafuso Flange, 6 x 16	3			
			95701-06016-00	Parafuso Flange, 6 x 16	3	Y-Y		
		13	95700-06020-00	Parafuso Flange, 6 x 20	1			
			95701-06020-00	Parafuso Flange, 6 x 20	1	Y-Y		

C-15

Tampa Lateral

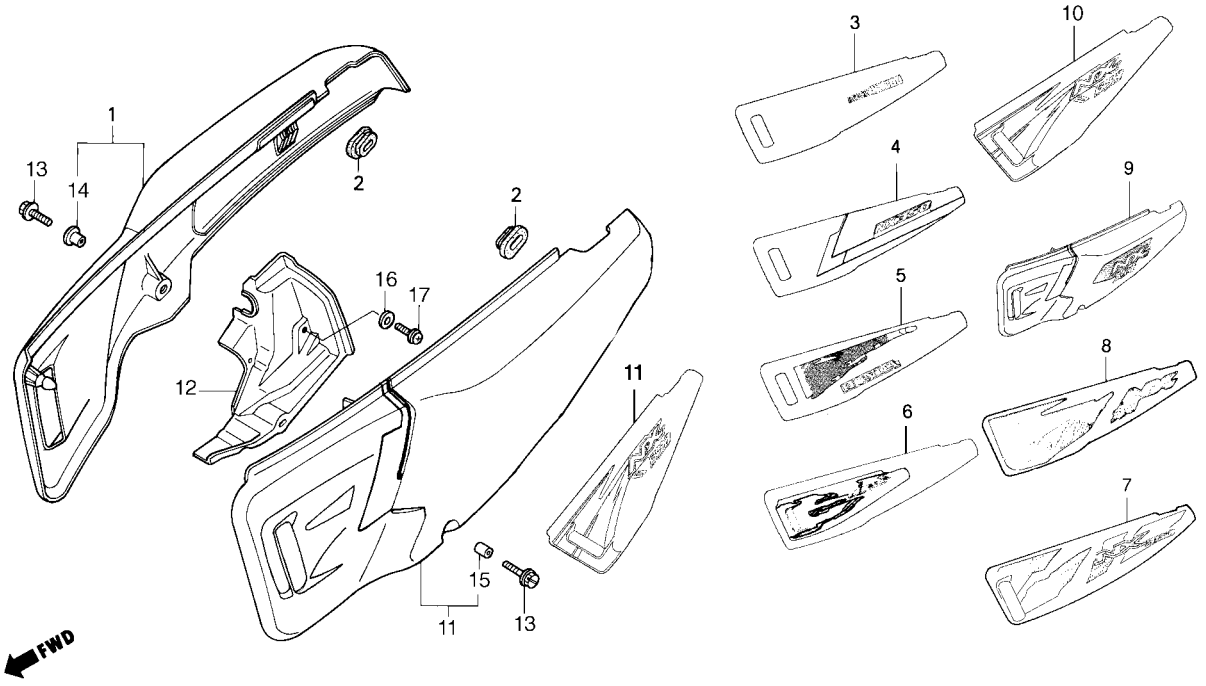

Item de serviço	T.M.O.	Ref. Nº	Nº da peça	Descrição	NX350	Nota	Nº de série
		1	83500-KAS-900ZA	Conj. Tampa Lat. Dir., *NH-196* Branco Ross	1	.....	~ MR006617
			83500-KAS-900ZB	Conj. Tampa Lat. Dir., *NH-215M* Cinza Phantom Metálico	1	.....	~ MR006617
			83500-KAS-910ZA	Conj. Tampa Lat. Dir., *NH-196/R-134* Branco Ross/Vermeho Fighting	1	.....	MR200001 ~ NR203407
			83500-KAS-910ZB	Conj. Tampa Lat. Dir., *PB-162/PB-242M* Azul Atessa/Azul Asturias Metálico	1	.....	MR200001 ~ NR203407
			83500-KAS-920ZA	Conj. Tampa Lat. Dir., *PB-162/PB-242M* Azul Atessa/Azul Asturias Metálico	1	.....	PRP00001 ~ PRP01861
			83500-KAS-920ZB	Conj. Tampa Lat. Dir., *G-146M/BG-100M* Verde Serra Metálico/Verde Marajó Metálico	1	.....	PRP00001 ~ PRP01861
			83500-KAS-930ZA	Conj. Tampa Lat. Dir., *NH-193P/R-134* Branco Cristal Perolizado/Vermelho Fighting	1	.....	PRR00001 ~ RRR01639
			83500-KAS-930ZB	Conj. Tampa Lat. Dir., *NH-328P/PB-242M* Preto Perolizado/Azul Asturias Metálico	1	.....	PRR00001 ~ RRR01639
			83500-KAS-940ZA	Conj. Tampa Lat. Dir., *NH-328P/R-206* Preto Perolizado/Vermelho Maceió	1	.....	RRS00001 ~ SRS02721
			83500-KAS-940ZB	Conj. Tampa Lat. Dir., *B-146P/NH-206M* Verde Recife Perolizado/Cinza Médio Metálico	1	.....	RRS00001 ~ SRS02721
			83500-KAS-950ZA	Conj. Tampa Lat. Dir., *R-206* Vermelho Maceió	1	.....	SRT00001 ~ TTR005469
			83500-KAS-950ZB	Conj. Tampa Lat. Dir., *PB-257M* Azul Lápis Metálico	1	.....	SRT00001 ~ TTR005469
			83500-KAS-960ZA	Conj. Tampa Lat. Dir., *P-23M* Violeta Bonfim Metálico	1	.....	VTR000001 ~ VVR010823
			83500-KAS-960ZB	Conj. Tampa Lat. Dir., *G-146M* Verde Serra Metálico	1	.....	VTR000001 ~ VVR010823
			83500-KAS-970ZA	Conj. Tampa Lat. Dir., *P-6M* Violeta Leblon Metálico	1	.....	WVR000001 ~ WWR003965
			83500-KAS-970ZB	Conj. Tampa Lat. Dir., *B-146P* Verde Recife Perolizado	1	.....	WVR000001 ~ WWR003965
		*	83500-KAS-980ZA	Conj. Tampa Lat. Dir., *BG-115M* Verde Riviera Metálico	1	.....	XWR000001 ~ XR003433
		*	83500-KAS-980ZB	Conj. Tampa Lat. Dir., *RP-154M* Violeta Fortaleza Metálico	1	.....	XWR000001 ~ XR003433
		2	83551-300-000	Borracha, Fixação, Tampa Lat.	4	.....	....
		3	83600-KAS-900ZA	Conj. Tampa Lat. Esq., *NH-196* Branco Ross	1	.....	~ MR006617
			83600-KAS-900ZB	Conj. Tampa Lat. Esq., *NH-215M* Cinza Phantom Metálico	1	.....	~ MR006617

C-15

Tampa Lateral

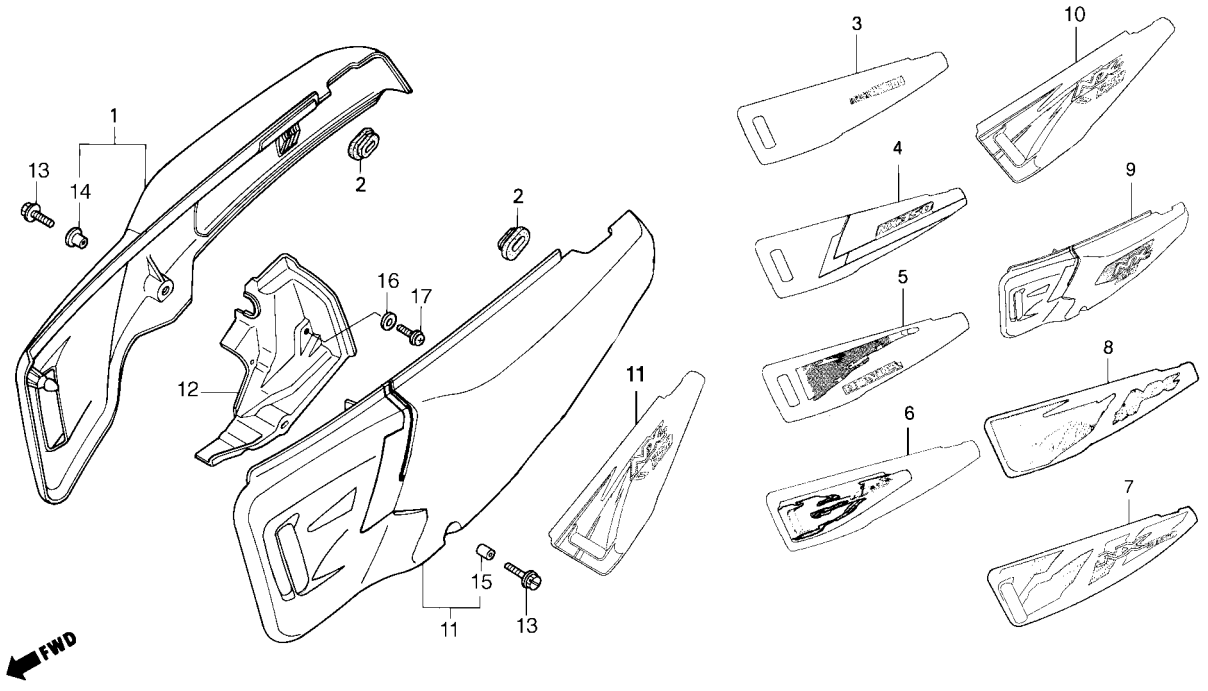

Item de serviço	T.M.O.	Ref. Nº	Nº da peça	Descrição	NX350	Nota	Nº de série
		4	83600-KAS-910ZA	Conj. Tampa Lat. Esq., *NH-196/R-134* Branco Ross/Vermelho Fighting	1		MR200001 ~ NR203407
			83600-KAS-910ZB	Conj. Tampa Lat. Esq., *PB-162/PB-242M* Azul Atessa/Azul Astúrias Metálico	1		MR200001 ~ NR203407
		5	83600-KAS-920ZA	Conj. Tampa Lat. Esq., *PB-162/PB-242M* Azul Atessa/Azul Astúrias	1		PRP00001 ~ PRP01861
			83600-KAS-920ZB	Conj. Tampa Lat. Esq., *G-146M/BG-100M* Verde Serra Metálico/Verde Marajó Metálico	1		PRP00001 ~ PRP01861
		6	83600-KAS-930ZA	Conj. Tampa Lat. Esq., *NH-193P/R-134* Branco Cristal Perolizado/Vermehlo Fighting	1		PRR00001 ~ RRR01639
			83600-KAS-930ZB	Conj. Tampa Lat. Esq., *NH-328P/PB-242M* Preto Perolizado/Azul Asturias Metálico	1		PRR00001 ~ RRR01639
		7	83600-KAS-940ZA	Conj. Tampa Lat. Esq., *NH-328P/R-206* Preto Perolizado/Vermelho Maceió	1		RRS00001 ~ SRS02721
			83600-KAS-940ZB	Conj. Tampa Lat. Esq., *B-146P/NH-206M* Verde Recife Perolizado/Cinza Médio Metálico	1		RRS00001 ~ SRS02721
		8	83600-KAS-950ZA	Conj. Tampa Lat. Esq., *R-206* Vermelho Maceió	1		SRT00001 ~ TTR005469
			83600-KAS-950ZB	Conj. Tampa Lat. Esq., *PB-257M* Azul Lápis Metálico	1		SRT00001 ~ TTR005469
		9	83600-KAS-960ZA	Conj. Tampa Lat. Esq., *P-23M* Violeta Bonfim Metálico	1		VTR000001 ~ VVR010823
			83600-KAS-960ZB	Conj. Tampa Lat. Esq., *G-146M* Verde Serra Metálico	1		VTR000001 ~ VVR010823
		10	83600-KAS-970ZA	Conj. Tampa Lat. Esq., *P-6M* Violeta Leblon Metálico	1		WVR000001 ~ WWR003965
			83600-KAS-970ZB	Conj. Tampa Lat. Esq., *B-146P* Verde Recife Perolizado	1		WVR000001 ~ WWR003965
		*11	83600-KAS-980ZA	Conj. Tampa Lat. Esq., *BG-115M* Verde Riviera Metálico	1		XWR000001 ~ XR003433
		*	83600-KAS-980ZB	Conj. Tampa Lat. Esq., *RP-154M* Violeta Fortaleza Metálico	1		XWR000001 ~ XR003433
		12	83615-KAS-900	Placa Comp., Tampa Lateral	1		
		13	90011-729-000	Parafuso Especial, 6 x 14	2		
		14	90125-KAS-900	Bucha, Tampa Lateral Dir.	1		
		15	90325-197-000	Bucha, Tampa Lateral Esq.	1		
		16	90485-286-000	Arruela, 6 mm	1		
		17	93893-05018-07	Parafuso Phillips c/Arruela, 5 x 18	1		

C-16

Filtro de Ar

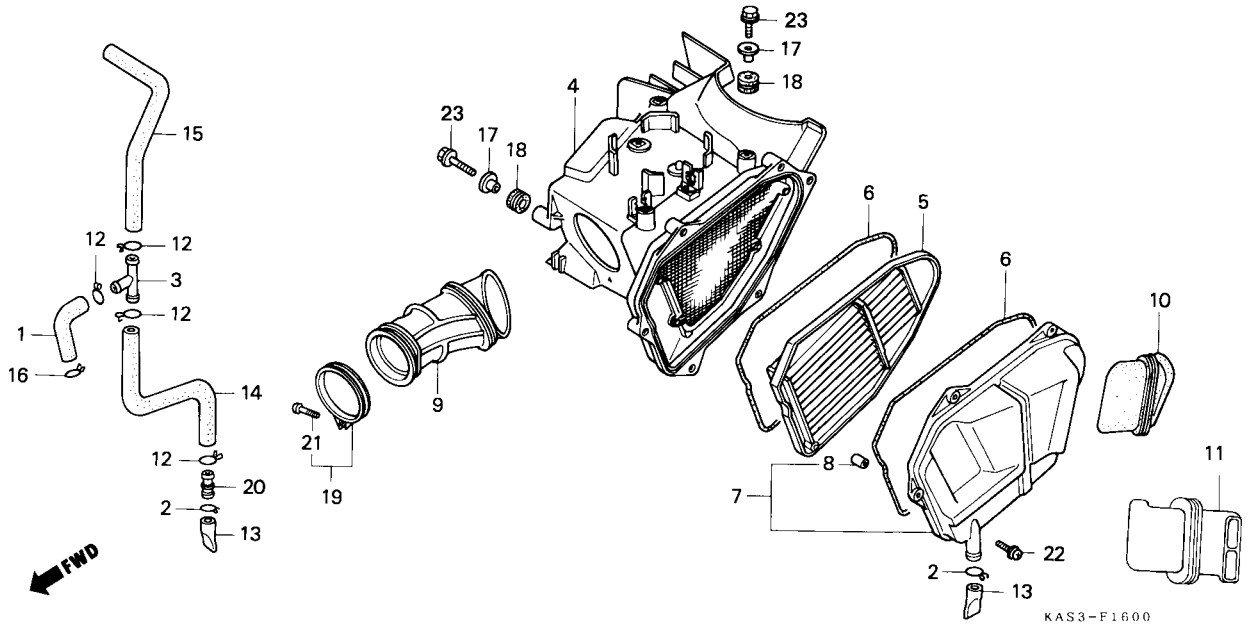

Item de serviço	T.M.O.
Elemento, Filtro de Ar	0,2
Tampa, Filtro de Ar	0,3
Conduto, Filtro de Ar	0,6
Filtro de Ar, Comp.	0,8

Ref. Nº	Nº da peça	Descrição	NX350	Nota	Nº de série	
1	15761-KAS-900	Tubo, Respiro	1			
2	15772-292-010	Trava, Tubo, Respiro	2			
3	15772-376-000	Junção, Tubo	1			
4	17210-KAS-900	Filtro de Ar, Comp.	1			
	17210-KAS-901	Filtro de Ar, Comp.	1			
5	17214-KAS-900	Elemento, Filtro de Ar	1			
6	17215-KAS-900	Anel, Filtro de Ar	2			
7	17220-KAS-900	Tampa, Filtro de Ar	1			
8	17221-KAS-900	Bucha, Tampa, Filtro de Ar	6			
9	17222-KAS-900	Conduto, Filtro de Ar	1			
10	17231-KAS-900	Conduto, Filtro de Ar	1			~ VR010823
*11	17231-KAS-970	Conduto, Filtro de Ar	1	N-N	WVR000001	~
12	17316-611-000	Presilha, Tubo Respiro	4			
13	17358-HA0-680	Tubo, Dreno	2			
*14	17369-MA0-000	Tubo B, Dreno	1			~ NR203407
15	17373-KAS-900	Tubo A, Respiro	1		PRP00001	~
	17373-MA0-000	Tubo A, Respiro	1			
16	17724-102-700	Presilha, Tubo Respiro	1			
17	90501-MC4-000	Bucha, 6 x 7,5	4			
18	90505-MC4-000	Borracha A, Filtro de Ar	4			

C-16

Filtro de Ar

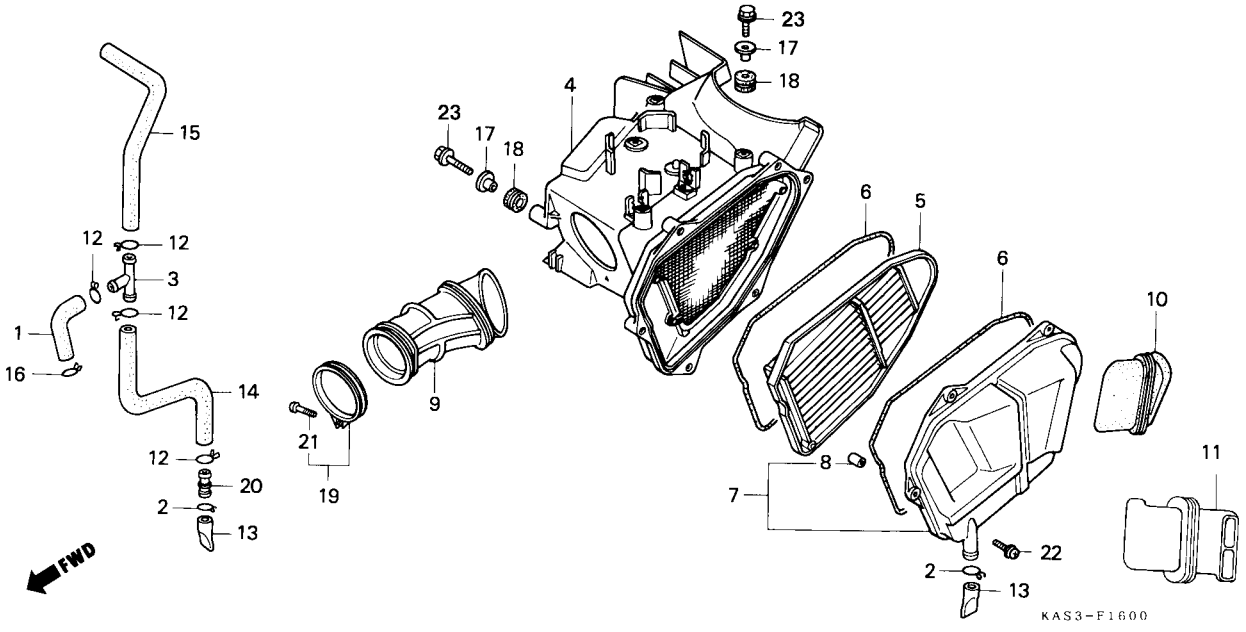

Item de serviço	T.M.O.	Ref. Nº	Nº da peça	Descrição	NX350	Nota	Nº de série
		19	90652-GHB-780	Conj. Presilha, Conduto, Filtro de Ar	1		
		20	91463-393-780	Junção, Tubo	1		
		21	93500-04025-0G	Parafuso Phillips, 4 x 25	1		
		22	93893-05018-08	Parafuso Phillips c/ Arruela, 5 x 18	6		
		23	95700-06016 00	Parafuso Flange, 6 x 16	4		
			95701-06016-00	Parafuso Flange, 6 x 16	4		

C-17

Escapamento

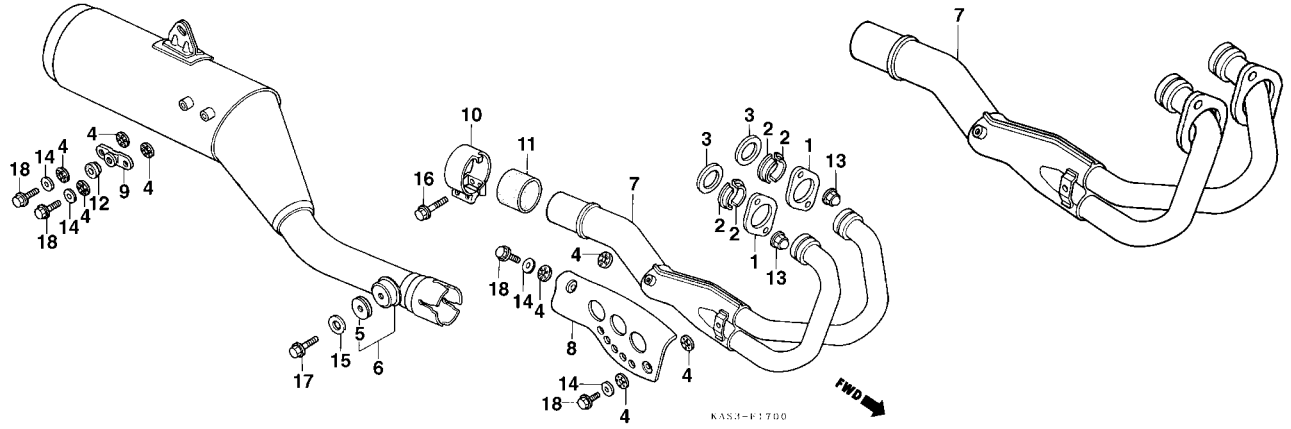

Item de serviço	T.M.O.
Protetor, Tubo Escapamento	0,1
Escapamento Comp.	0,2
• Tubo Comp., Escapamento	

Ref. Nº	Nº da peça	Descrição	NX350	Nota	Nº de série
1	18231-KF0-000	Junção, Tubo, Escapamento	2		~ VR010823
*	18231-KAS-970	Junção, Tubo, Escapamento	1		WVR000001 ~
2	18233-435-000	Bucha Bipartida, Fixação	4		
3	18291-216-000	Junta, Tubo, Escapamento	2		
4	18292-415-000	Guarnição, Protetor	8		
5	18295-KAS-900	Guarnição B, Escapamento	1		
	18295-GAN-850	Guarnição B, Escapamento	1		
6	18310-KAS-900	Escapamento Comp.	1		~ MR006617
	18310-KAS-910	Escapamento Comp.	1	N-N	MR200001 ~
	18310-KAS-890	Escapamento Comp.	1		~ VR010823
*	18310-KAS-970	Escapamento Comp.	1		WVR000001 ~
7	18320-KAS-900	Tubo Comp., Escapamento	1		~ VR010823
*	18320-KAS-970	Tubo Comp., Escapamento	1		WVR000001 ~
8	18325-KV2-903	Protetor, Tubo, Escapamento	1		
9	18355-KV2-900	Protetor, Escapamento	1		
10	18371-MA0-770	Braçadeira, Escapamento	1		
11	18391-429-000	Guarnição, Escapamento	1		
	18391-429-010	Guarnição, Escapamento	1		
12	83512-KA4-700	Borracha, Protetor, Escapamento	1		
13	90304-ME1-670	Porca Cega, 8 mm	4		

C-17

Escapamento

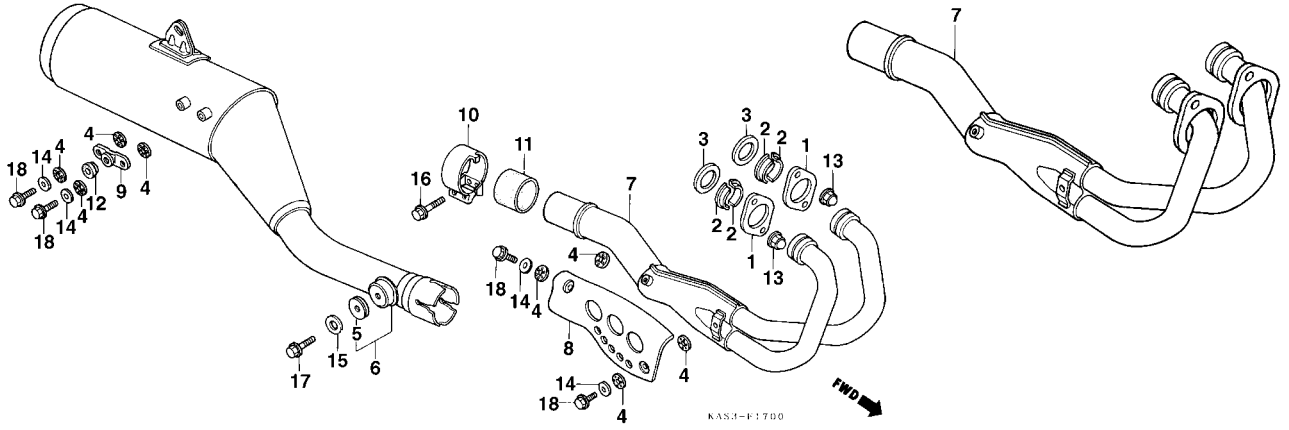

Item de serviço	T.M.O.	Ref. Nº	Nº da peça	Descrição	NX350	Nota	Nº de série
		14	94101-06200	Arruela Lisa, 6 mm	4		
		15	94111-10000	Arruela Pressão, 10 mm.	1		
		16	95700-08035-00	Parafuso Flange, 8 x 35	2		~ MR006617
			90101-KV2-921	Parafuso Flange, 8 x 35	2		MR200001 ~
		17	95701-10020-00	Parafuso Flange, 10 x 20	1		
		18	96001-06012-02	Parafuso Flange, 6 x 12	4		

C-18

Pedal do Freio
• Pedal do Câmbio

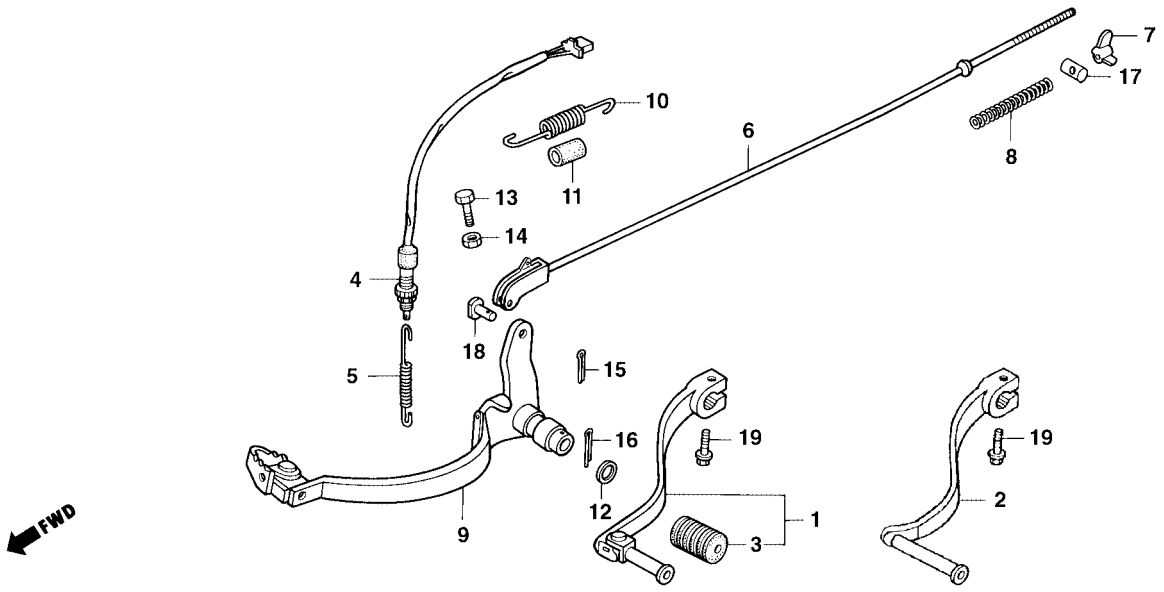

Item de serviço	T.M.O.
Conj. Pedal, Câmbio	0,1
Conj. Interruptor, Luz Freio Tras.	0,2
• Vareta, Freio Tras.	
Conj. Pedal, Freio	0,3

Ref. Nº	Nº da peça	Descrição	NX350	Nota	Nº de série
1	24700-KAS-900	Pedal, Câmbio Conj	1		~ TTR005469
2	24700-KAS-960	Pedal, Câmbio Conj	1		VTR000001 ~
3	24781-KE1-000	Borracha, Pedal Câmbio	1		~ TTR005469
	24781-KR3-770	Borracha, Pedal Câmbio	1		VTR000001 ~
4	35350-KAS-900	Interruptor, Luz Freio Tras. Conj	1		
5	35357-KJ9-000	Mola, Interruptor, Freio Tras.	1		
	35357-KAS-970	Mola, Interruptor, Freio Tras.	1		
6	43451-KAS-900	Vareta, Freio Tras	1		
7	43459-434-000	Porca, Ajuste, Freio Tras	1		
8	43472-KB9-750	Mola A, Vareta, Freio	1		
9	46500-KB7-980	Pedal, Freio Conj	1		
	46500-KAS-960	Pedal, Freio Conj	1		
10	46511-KY7-000	Mola, Pedal, Freio	1		
11	46515-KB7-980	Tubo, Mola, Pedal Freio	1		
	46515-KY7-000	Tubo, Mola, Pedal Freio	1		
12	53312-657-000	Arruela, Pedal, Câmbio	1		
13	93101-06018-0A	Parafuso Sex., 6 x 18	1		
14	94001-06000-0S	Porca Sex., 6 mm	1		
15	94201-20120	Cupilha, 2,0	1		
16	94201-30400	Cupilha, 3,0	1		

C-18

Pedal do Freio
• Pedal do Câmbio

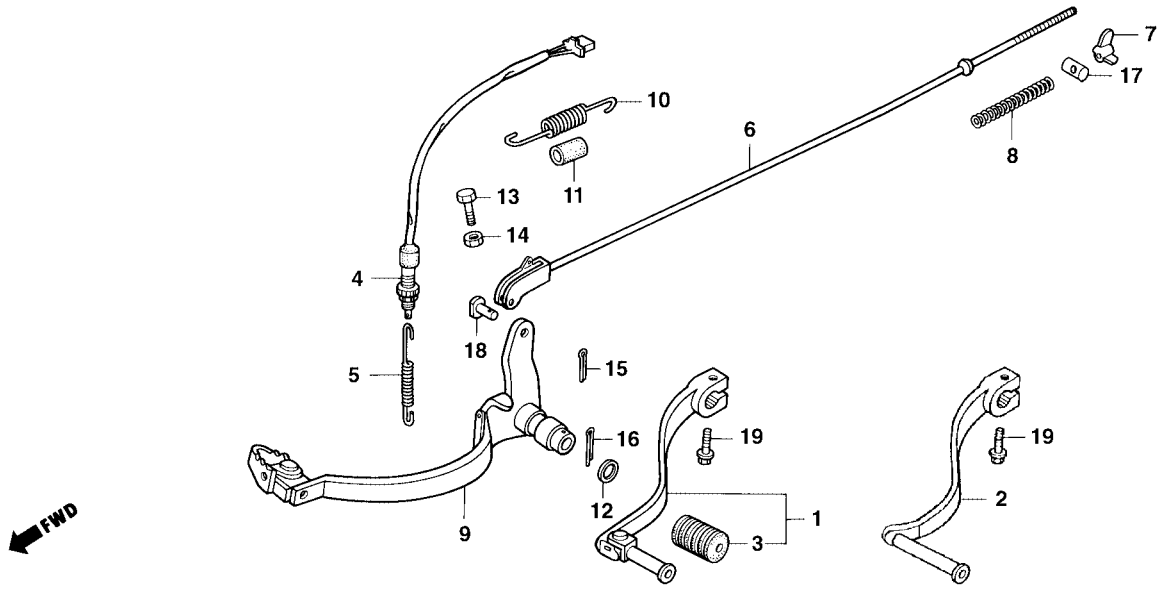

Item de serviço	T.M.O.	Ref. Nº	Nº da peça	Descrição	NX350	Nota	Nº de série
		17	95015-32001	Junção B, Vareta, Freio	1		
		18	95015-53000	Pino C, Articulação, Vareta Freio	1		
		19	95700-06020-00	Parafuso Flange, 6 x 20	1		
			95701-06020-00	Parafuso Flange, 6 x 20	1		

C-19

Pedal de Apoio

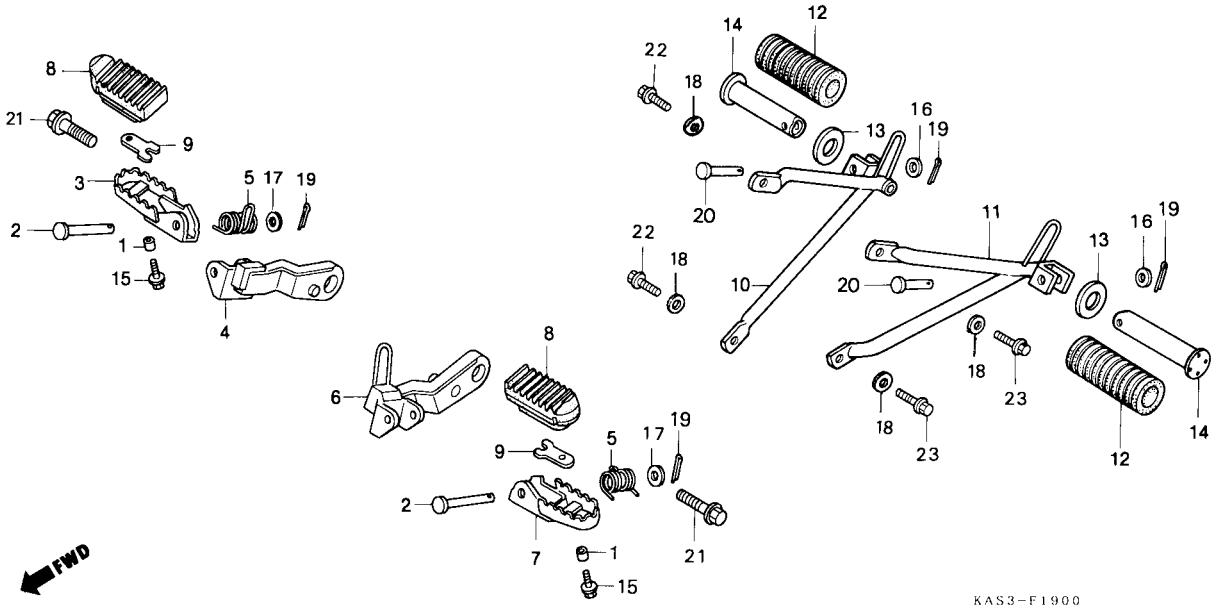

Item de serviço	T.M.O.
Pedal Apoio Diant. Dir. (Inclui Peças Relativas)	0,1
• Braço, Pedal Apoio Diant. Dir.	
• Braço, Pedal Apoio Diant. Esq.	
• Pedal Apoio Diant Esq. (Inclui Peças Relativas)	
• Suporte Pedal Apoio Tras. Dir.	
• Suporte Pedal Apoio Tras. Esq.	
• Pedal Apoio Tras. (Inclui Peças Relativas)	

Ref. Nº	Nº da peça	Descrição	NX350	Nota	Nº de série	
1	37243-KE2-900	Bucha, Espaçadora	2			
	52156-KAS-900	Bucha, 6,5 x 4	2			
2	50603-033-010	Pino, Articulação, Pedal Apoio Diant.	2			
3	50612-KAS-900	Pedal Apoio Diant. Dir.	1			
4	50615-KAS-900	Braço, Pedal Apoio Diant. Dir.	1			
5	50617-MA0-770	Mola Retorno, Pedal Apoio	2			
6	50624-KAS-900	Braço, Pedal Apoio Diant. Esq.	1			
7	50642-KAS-900	Pedal Apoio Diant. Esq	1			
8	50661-KAS-900	Borracha, Pedal Apoio Diant.	2			
9	50662-KAS-900	Placa, Borracha, Pedal Apoio	2			
10	50701-KAS-900ZA	Suporte, Pedal Apoio Tras. Dir., *NH-105* Preto Fosco	1			
11	50702-KB7-970ZH	Suporte, Pedal Apoio Tras. Esq., *NH-105* Preto Fosco	1			
12	50710-405-000	Borracha, Pedal Apoio Tras.	2			
13	50712-405-000	Arruela, Pedal Apoio Tras.	2			
14	50715-KAS-900	Pedal Apoio Tras.	2			
15	90112-GW3-000	Parafuso Flange, 6 x 14	2			
16	94101-06000	Arruela Lisa, 6 mm	2			
17	94101-08000	Arruela Lisa, 8 mm	2			
18	94111-08000	Arruela Pressão, 8 mm	4			
	94111-08700	Arruela Pressão, 8 mm	4			

C-19

Pedal de Apoio

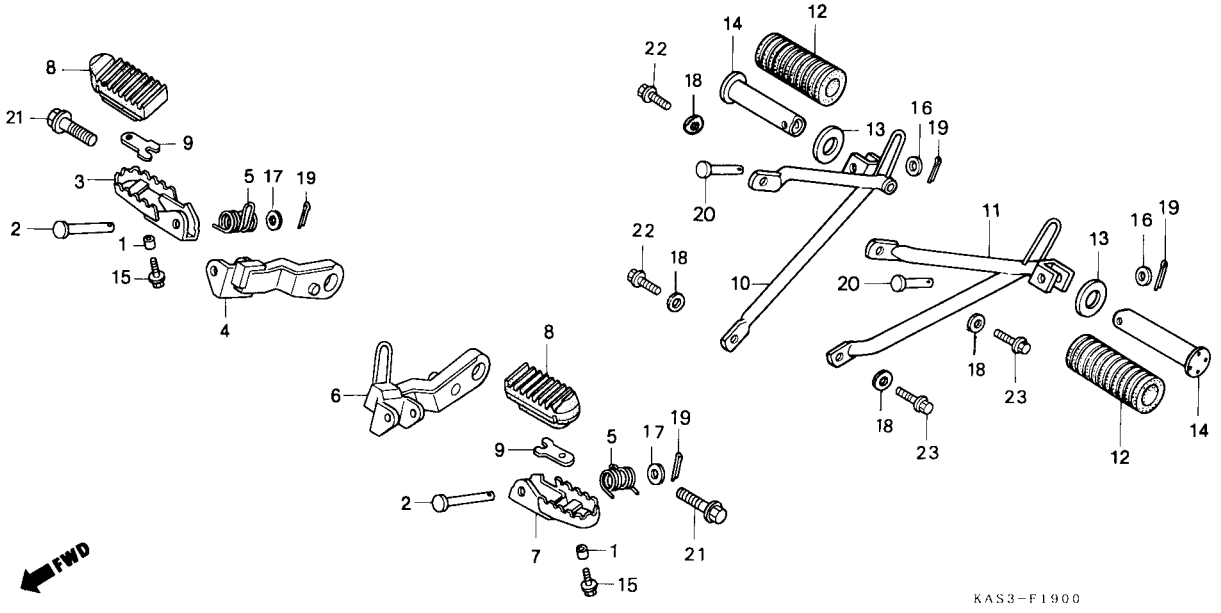

Item de serviço	T.M.O.	Ref. Nº	Nº da peça	Descrição	NX350	Nota	Nº de série
		(18)	94101-08700	Arruela Lisa, 8 mm	4		
		19	94201-16150	Cupilha, 1,6	4		
		20	95015-81000	Pino Articulação, Pedal Apoio Tras.	2		
		21	95700-12028-00	Parafuso Flange, 12 x 28	2		
		22	95700-08025-07	Parafuso Flange, 8 x 25	2		
		23	95700-08028-07	Parafuso Flange, 8 x 28	2		

C-20

Cavalete Lateral

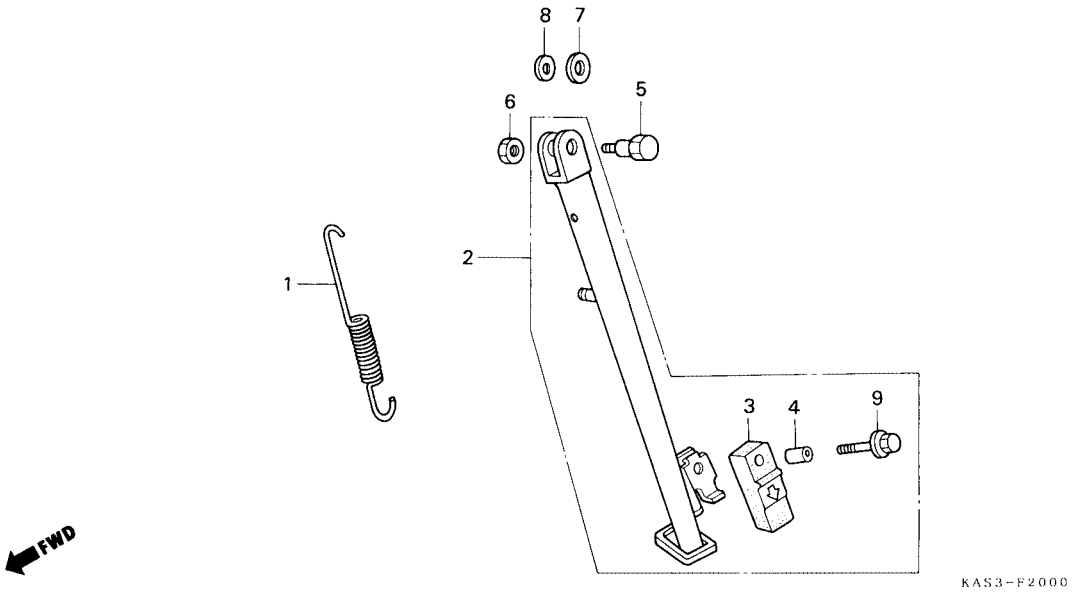

Item de serviço	T.M.O.
Mola, Cavalete Lateral	0,1
Conj. Cavalete Lateral	0,2

Ref. Nº	Nº da peça	Descrição	NX350	Nota	Nº de série	
1	50535-429-000	Mola, Cavalete Lateral	1			
2	50540-KAS-900	Conj., Cavalete Lateral	1			
3	50548-356-700	Borracha, Cavalete Lateral	1			
4	50549-356-700	Bucha, Borracha, Cavalete	1			
5	90108-KV6-000	Parafuso, Articulação, Cavalete Lateral	1			
* 6	90304-GE8-003	Porca U, 10 mm	1			
* 7	90501-MF9-710	Arruela Encosto, 24 x 13	1			
8	90502-MF9-710	Arruela Encosto, 24 x 10	1			
9	95700-06025 07	Parafuso Flange, 6 x 25	1			

C-21

Garfo Traseiro
• Capa da Corrente

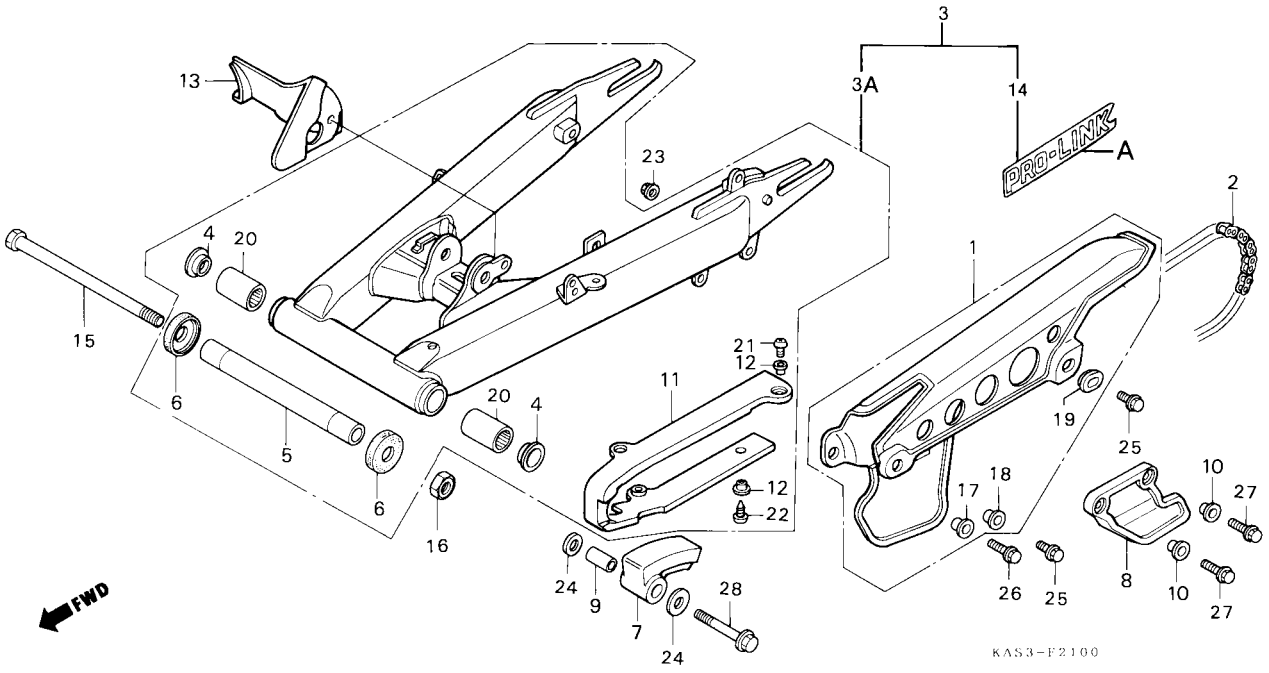

Item de serviço	T.M.O.
Sapata, Corrente, Transmissão	0,1
• Protetor Corrente, Transmissão	
Guia, Corrente, Transmissão	0,6
Corrente, Transmissão	0,7
• Eixo, Garfo Tras.	
Conj. Garfo Tras.	0,9
Rolamento Articulação, Garfo Tras.	1,1
(Adicionar 0,2 por Unidade)	

Nota

A Peça 5210A-KAS-900 Substitui a Peça 52100-KAS-900ZA

Tabela de Cores do Emblema do Garfo Traseiro

Cor da Moto	Posição / Tipo	A
NH-196	Tipo I	Azul
NH-215M		
PB-162 / PB-242M		
G-146M / BG100M		
NH-193P		
NH-328P		
B-146P		
PB-162		

Ref. Nº	Nº da peça	Descrição	NX350	Nota	Nº de série
1	40510-KB7-000	Capa, Corrente, Transmissão	1		
2	40530-KB7-941	Corrente, Transmissão (520VC-98LE)	1		
	40550-KB7-405	Jogo, Corrente Transmissão (DID)	1		~ VVR010823
*	40530-KAS-970	Corrente, Transmissão	1		WVR000001 ~
3	52100-KAS-900ZA	Conj. Garfo Tras., *NH-35M* Cinza Cloud Metálico	1		~ NR203407
	52100-KAS-900ZB	Conj. Garfo Tras., *NH-146M* Cinza Accurate Metálico	1		PRP00001 ~
3A	5210A-KAS-900	Garfo Tras. Comp. (Sem Emblema) (Ver Nota)	1		
4	52109-430-300	Bucha, Garfo Tras.	2		
5	52141-435-730	Eixo, Garfo Tras.	1		
6	52144-356-005	Capa, Retentora, Pó Garfo Tras.	2		
7	52155-KB7-980	Sapata, Corrente, Transmissão	1		
8	52156-KB7-000	Protetor, Corrente, Transmissão	1		
9	52158-MC4-000	Bucha, 8 x 29	1		
10	52159-KB7- 000	Bucha, 6 x 10	2		
11	52170-MC4-010	Guia, Corrente, Transmissão	1		
12	52171-MC4-000	Bucha, Apoio, Corrente	4		
13	80105-MC4-000	Pára-barro	1		
	80105-KV2-900	Pára-barro	1		
14	87121-KB7-800ZA	Emblema Garfo Tras., *Tipo 1*	2		
15	90121-KB7-900	Parafuso, Articulação, Garfo Tras.	1		~ LR000959
	90121-KAS-900	Parafuso, Articulação, Garfo Tras.	1	N-Y	LR000960 ~ MR006617

C-21

Garfo Traseiro
• Capa da Corrente

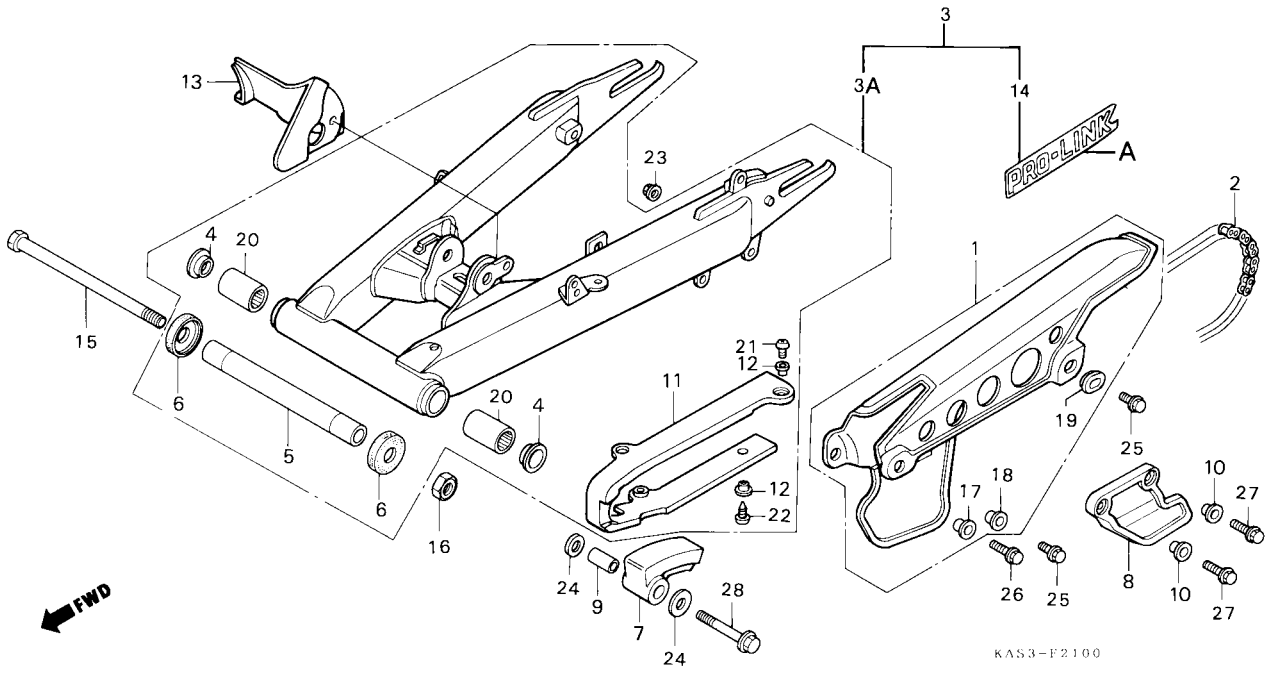

Item de serviço	T.M.O.	Ref. Nº	Nº da peça	Descrição	NX350	Nota	Nº de série	
		(15)	90121-KY0-890	Parafuso, Articulação, Garfo Tras	1	.....	MR200001 ~	
		16	90305-GE8-003	Porca U, 14 mm	1	.....	.....	.....
		17	90501-124-000	Bucha, 6 x 9,5	1	.....	.....	.....
		18	90512-300-000	Bucha, 6 x 20	1	.....	.....	.....
		19	90513-323-000	Arruela, 6 x 9	1	.....	.....	.....
		20	91071-MA0-003	Rolamento, Articulação, Garfo Tras	2	.....	.....	.....
		21	93500-06008-0A	Parafuso, Phillips, 6 x 8	1	.....	.....	.....
		22	93901-26110	Parafuso, Auto-Atarraxante, 6 x 12	3	.....	.....	.....
		23	94050-06000	Porca Flange, 6 mm	1	.....	.....	.....
		24	94103-08000	Arruela Lisa, 8 mm	2	.....	.....	.....
		25	95700-06010-00	Parafuso Flange, 6 x 10	2	.....	.....	.....
			95701-06010-00	Parafuso Flange, 6 x 10	2	Y-Y	.....	.....
		26	95700-06018-00	Parafuso Flange, 6 x 18	1	.....	.....	.....
			95701-06018-00	Parafuso Flange, 6 x 18	1	Y-Y	.....	.....
		27	95700-06020-00	Parafuso Flange, 6 x 20	2	.....	.....	.....
			95701-06020-00	Parafuso Flange, 6 x 20	2	Y-Y	.....	.....
		28	95700-08045-00	Parafuso Flange, 8 x 45	1	.....	.....	.....
			95701-08045-00	Parafuso Flange, 8 x 45	1	Y-Y	.....	.....

C-22

Amortecedor Traseiro

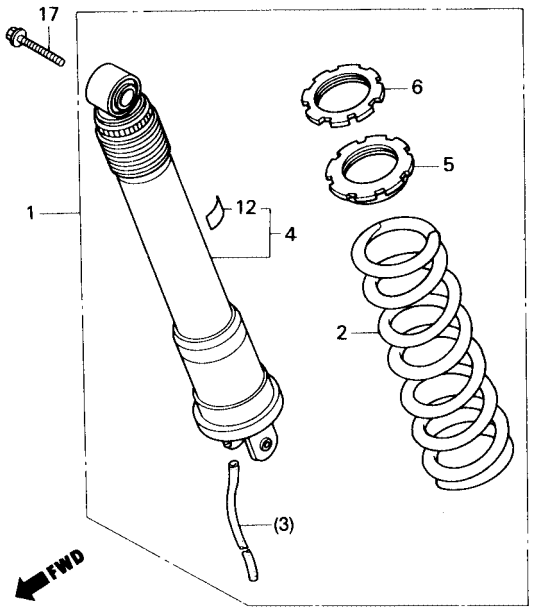

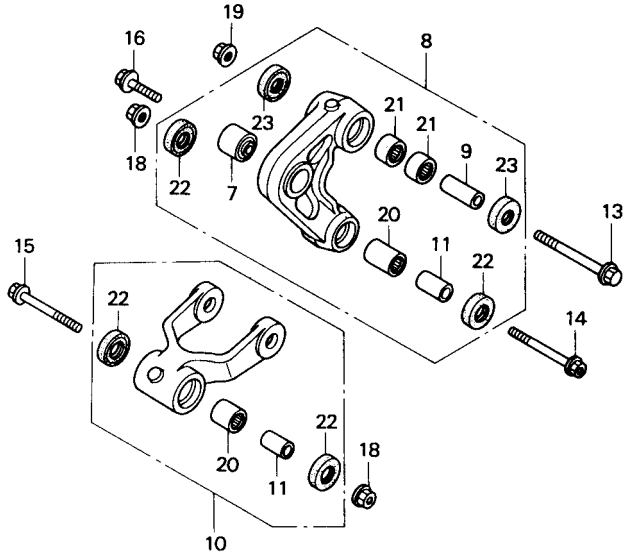

Item de serviço	T.M.O.
Braço Oscilante, Amortecedor, Conj	0,4
Haste Conexão Amortecedor, Conj	0,6
• Rolamento, Braço Oscilante	
• Rolamento de Agulhas	
(Adicione 0,2 por Unidade)	
Amortecedor Traseiro Conj.	1,0
Mola Amortecedor Traseiro	1,2
(Inclui Peças Relativas)	
Amortecedor Traseiro Comp	1,3

Ref. Nº	Nº da peça	Descrição	NX350	Nota	Nº de série
1	52400-KAS-901ZA	Amortecedor Tras., Conj., *R-134* Vermelho Fighting	1		~ SRS02721
	52400-KAS-901ZB	Amortecedor Tras., Conj., *NH-1* Preto	1		~ MR006617
			1		SRT00001 ~
2	52401-KAS-901ZA	Mola, Amortecedor Tras., *R-134* Vermelho Fighting	1		~ SRS02721
	52401-KAS-901ZB	Mola, Amortecedor Tras., *NH-1* Preto	1		~ MR006617
			1		SRT00001 ~
3	52405-KB7-003	Tubo, Dreno	1		~ NR200705
4	52410-KAS-901	Amortecedor Tras. Comp.	1		
5	52422-MA0-003	Ajustador, Mola	1		
6	52423-MA0-003	Porca, Ajuste	1		
7	52451-MA0-000	Bucha Inferior, Amortecedor	1		
8	52460-KB7-981	Braço Oscilante, Amortecedor Conj	1		~ NR203407
	52460-KAS-920	Braço Oscilante, Amortecedor Conj	1		PRP00001 ~
9	52464-KB7-980	Bucha, Braço Oscilante	1		
10	52470-KB7-981	Haste, Conexão, Amortecedor Conj	1		~ NR203407
	52470-KAS-920	Haste, Conexão, Amortecedor Conj	1		PRP00001 ~
11	52473-KB7-830	Bucha, Haste, Conexão, Amortecedor	2		
12	87516-KB7-981	Etiqueta, Precaução, Amortecedor Tras.	1		
13	90128-MA0-003	Parafuso Flange, 12 x 78	1		
14	90129-KAS-900	Parafuso Flange, 10 x 71	1		

C-22

Amortecedor Traseiro

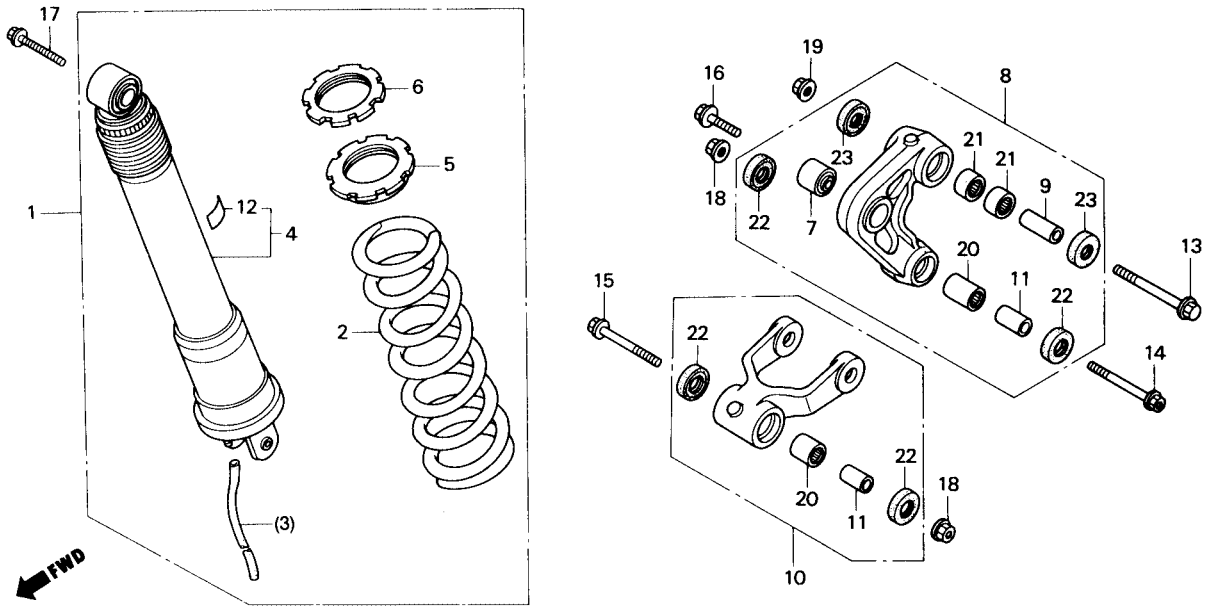

Item de serviço	T.M.O.	Ref. Nº	Nº da peça	Descrição	NX350	Nota	Nº de série	
		15	90129-KA3-710	Parafuso Flange, 10 x 76	1			
			90130-KBB-900	Parafuso Flange, 10 x 76	1		TTR203164 ~	
		16	90153-MC4-003	Parafuso Flange, 10 x 43	1			
		17	90157-KB7-940	Parafuso Flange, 10 x 65	1			
		18	90304-GE8-003	Porca U, 10 mm	2			
		19	90306-KF0-003	Porca Flange, 12 mm	1			
		20	91078-KN5-003	Rolamento, Braço Oscilante	2			
		21	91079-KS7-833	Rolamento Agulhas, 18 x 24 x 16	2			
		22	91205-KA3-711	Retentor Óleo, 16,5 x 25 x 5	4			
		23	91261-KB7-981	Retentor Pó, 18 x 25 x 5	2			

C-23

Pára-lama Traseiro

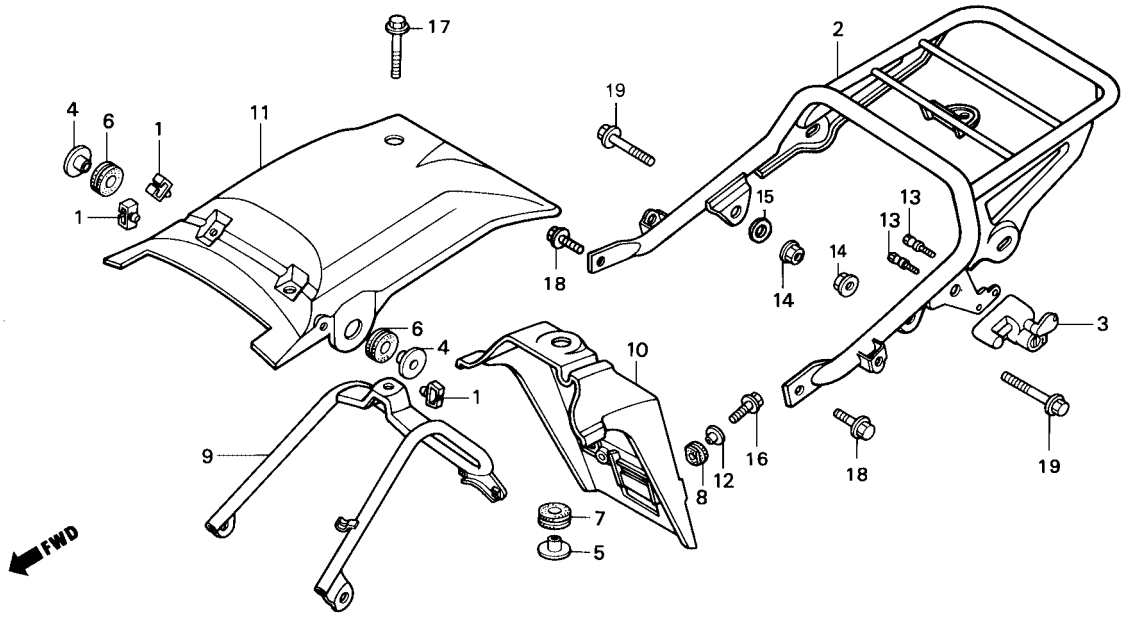

Item de serviço	T.M.O.
Conj. Suporte, Capacete	0,2
Suporte, Pára-Barro Tras.	0,3
• Pára-barro Tras.	
Bagageiro	0,4
• Conj. Pára-lama Tras.	

Ref. Nº	Nº da peça	Descrição	NX350	Nota	Nº de série
1	32985-300-000	Presilha, Fiação	3		
2	50311-KAS-900ZA	Bagageiro, *R-134* Vermelho Fighting	1		~ NR203407
			1		PRP00001 ~ RRR01639
	50311-KAS-900ZB	Bagageiro, *PB-242M* Azul Asturias Metálico	1		MR200001 ~ NR203407
	50311-KAS-900ZC	Bagageiro, *PB-162* Azul Atessa	1		PRP00001 ~ PRP01861
	50311-KAS-900ZD	Bagageiro, *G-146M* Verde Serra Metálico	1		PRP00001 ~ PRP01861
	50311-KAS-900ZF	Bagageiro, *NH-1* Preto	1		PRP00001 ~ RRR01639
	50311-KAS-900ZG	Bagageiro, *B-146P* Verde Recife Perolizado	1		RRS00001 ~ TTR005469
	50311-KAS-900ZH	Bagageiro, *R-206* Vermelho Maceió	1		RRS00001 ~ SRS02721
	50311-KAS-900ZJ	Bagageiro, *RP-154M* Violeta Fortaleza Metálico	1		SRT00001 ~ TTR005469
	50311-KAS-900ZK	Bagageiro, * P-23M* Violeta Bonfim Metálico	1		VTR000001 ~ VVR010823
*	50311-KAS-970ZA	Bagageiro, *NH-215M* Cinza Phantom Metálico	1		WVR000001 ~ XR003433
3	50710-371-007	Conj. Suporte, Capacete	1		
4	80101-KAS-900	Bucha, 10 x 15	2		
5	80101-KV2-900	Bucha, 6 x 15	1		
6	80102-KAS-900	Coxim, Borracha	2		
7	80102-KV2-900	Coxim, Pára-barro Tras.	1		

C-23

Pára-lama Traseiro

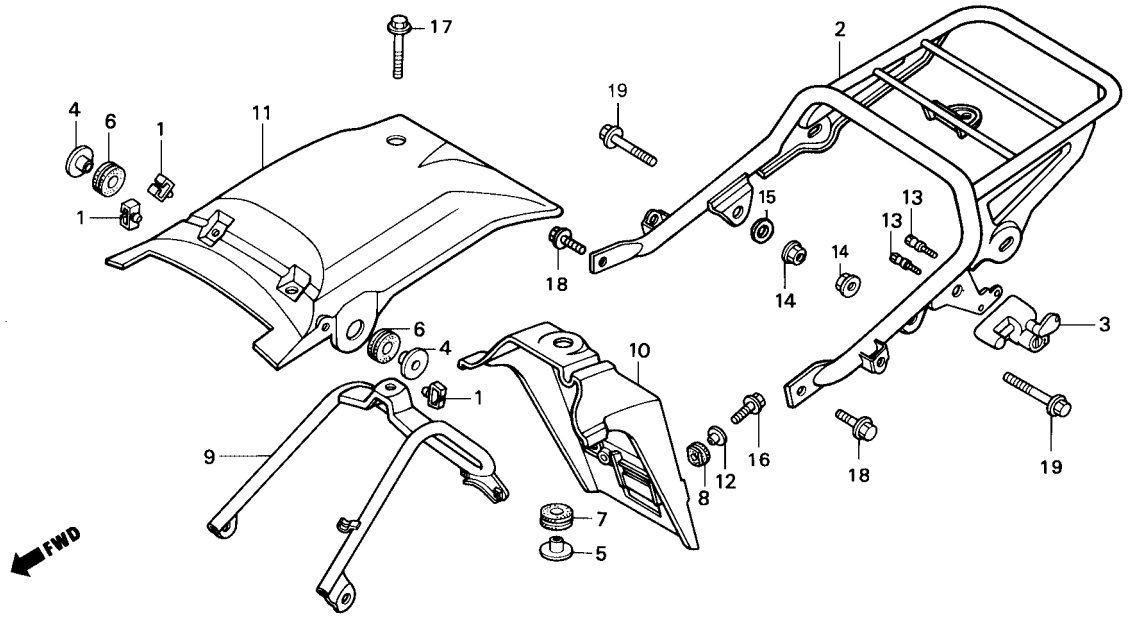

Item de serviço	T.M.O.	Ref. Nº	Nº da peça	Descrição	NX350	Nota	Nº de série
		8	80107-KJ8-000	Borracha, Pára-lama Tras.	2		
		9	80110-KAS-900	Suporte, Pára-barro Tras.	1		
		10	80120-KV2-900ZA	Pára-barro Traseiro, *NH-105* Preto Fosco	1		
		11	80200-KAS-900ZA	Conj. Pára-lama Tras., *R-134* Vermelho Fighting	1		~ MR006617
					1		PRR00001 ~ RRR01639
			80200-KAS-900ZB	Conj. Pára-lama Tras., *NH-1* Preto	1		~ MR006617
					1		PRR00001 ~ RRR01639
			80200-KAS-900ZE	Conj. Pára-lama Tras., *NH-196* Branco Ross	1		MR200001 ~ NR203407
			80200-KAS-900ZF	Conj. Pára-lama Tras., *PB-162* Azul Atessa	1		MR200001 ~ PRP01861
			80200-KAS-900ZG	Conj. Pára-lama Tras., *G-154R* Verde Selva	1		PRP00001 ~ PRP01861
			80200-KAS-940ZA	Conj. Pára-lama Tras., *B-147R* Verde Topázio	1		RRS00001 ~ SRS02721
			80200-KAS-940ZB	Conj. Pára-lama Tras., *R-206* Vermelho Maceió	1		RRS00001 ~ TTR005469
			80200-KAS-940ZC	Conj. Pára-lama Tras., *PB-268R* Azul Escuro Itaguá	1		SRT00001 ~ TTR005469
			80200-KAS-940ZD	Conj. Pára-lama Tras., *G-154R* Verde Selva	1		VTR000001 ~ VVR010823
			80200-KAS-940ZE	Conj. Pára-lama Tras., *P-4* Azul Abrolhos	1		VTR000001 ~ VVR010823
			80200-KAS-970ZA	Conj. Pára-lama Tras., *P-4* Azul Abrolhos	1		WVR000001 ~ WWR003965
			80200-KAS-970ZB	Conj. Pára-lama Tras., *B-147R* Verde Topázio	1		WVR000001 ~ WWR003965
		*	80200-KAS-970ZC	Conj. Pára-lama Tras., *BG-116R* Verde Garopaba	1		XWR000001 ~ XR003433
		*	80200-KAS-970ZD	Conj. Pára-lama Tras., *P-35R* Violeta Grumari	1		XWR000001 ~ XR003433
		12	90003 438-850	Bucha, C	2		
		13	90107-428-000	Parafuso B, Especial, 6 mm	2		

C-23

Pára-lama Traseiro

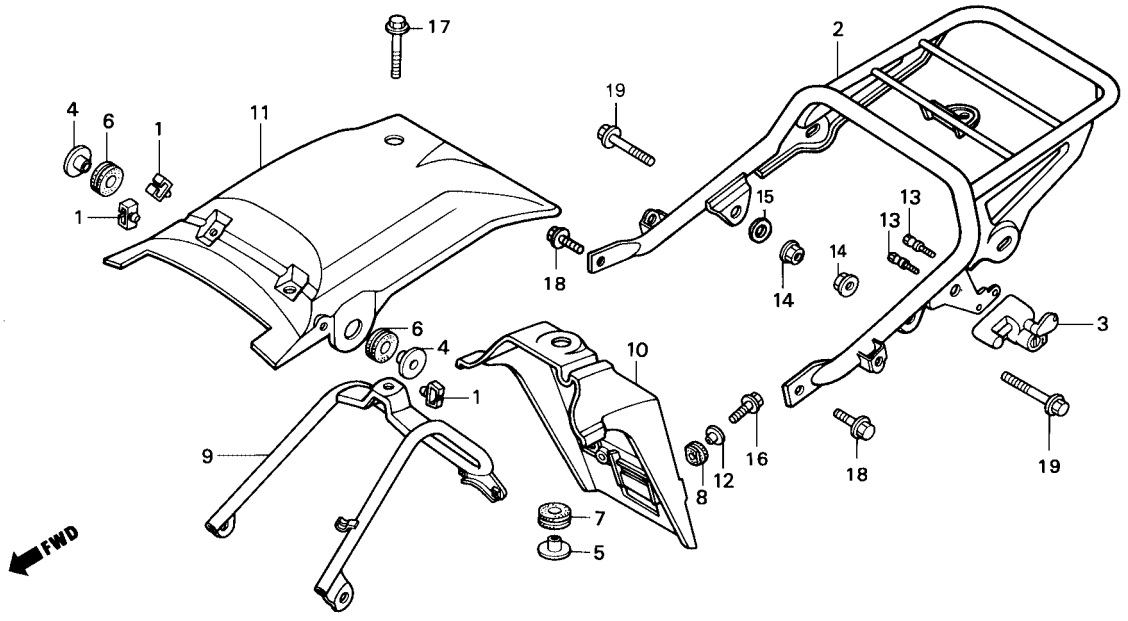

Item de serviço	T.M.O.	Ref. Nº	Nº da peça	Descrição	NX350	Nota	Nº de série	
		14	94050-10000	Porca Flange, 10 mm	2			
		15	94111-10000	Arruela Pressão, 10 mm	1			
		16	95700-06016-00	Parafuso Flange, 6 x 16	2			
			95701-06016-00	Parafuso Flange, 6 x 16	2	Y-Y		
		17	95700-06028-00	Parafuso Flange, 6 x 28	1			
			95701-06028-00	Parafuso Flange, 6 x 28	1	Y-Y		
		18	95700-08018-00	Parafuso Flange, 8 x 18	2			
			95701-08018-00	Parafuso Flange, 8 x 18	2	Y-Y		
			95701-08020-00	Parafuso Flange, 8 x 20	2			
		19	95700-10045-00	Parafuso Flange, 10 x 45	2			
			95701-10045-00	Parafuso Flange, 10 x 45	2	Y-Y		

C-24

Sinalizador

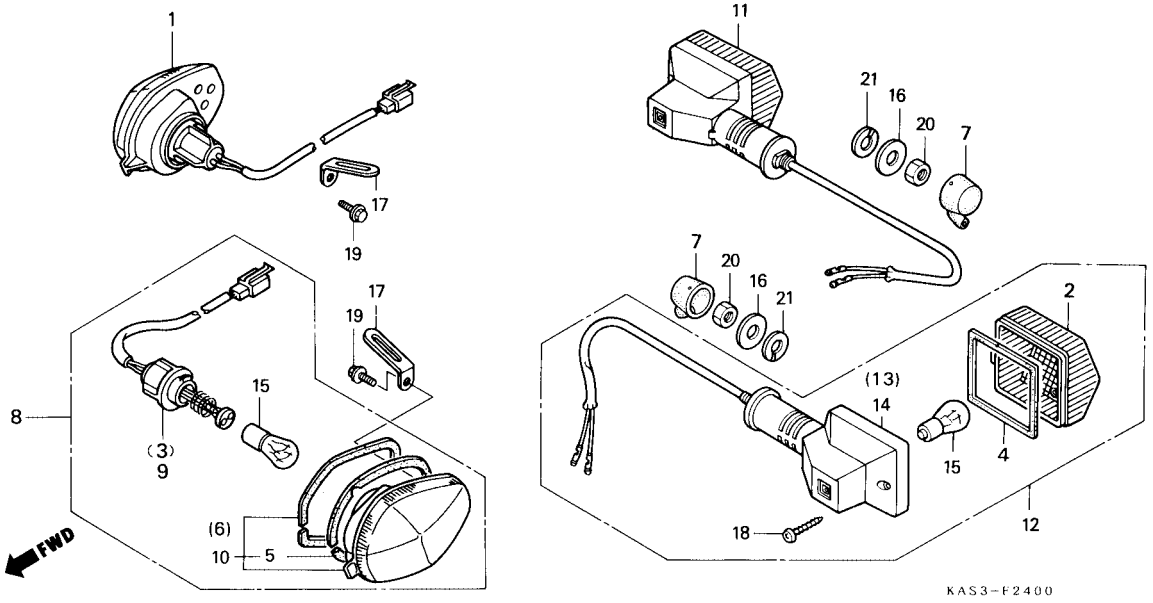

Item de serviço	T.M.O.
Lente Comp., Sinalizador Diant. Dir.	0,1
• Lâmpada (Uma ou Todas)	
Conj. Sinalizador Diant. Dir. (Adicionar 0,1 por Unidade)	0,2
• Soquete Comp., Sinal Diant. Dir. (Adicionar 0,1 por Unidade)	
Conj. Sinalizador Tras. Dir. (Adicionar 0,1 por Unidade)	0,3
• Base Comp., Sinalizador Tras. Dir. (Adicionar 0,1 por Unidade)	

Ref. Nº	Nº da peça	Descrição	NX350	Nota	Nº de série	
1	33400-KAS-900	Conj. Sinalizador Diant. Dir.	1			
2	33402-MG2-003	Lente, Sinalizador	2			
3	33405-KAS-900	Soquete Comp., Sinal Diant. Dir.	1			
4	33407-MG2-003	Guarnição, Lente Sinalizador	2			
5	33408-KAS-900	Guarnição, Carcaça Sinal. Diant.	2			
6	33410-KAS-900	Lente Comp., Sinalizador Diant. Dir.	1			
7	33425-428-003	Capa, Fiação, Sinalizador	2			
8	33450-KAS-900	Conj. Sinalizador Diant. Esq.	1			
9	33455-KAS-900	Soquete Comp., Sinal. Diant. Esq.	1			
10	33460-KAS-900	Lente Comp., Sinalizador Diant. Esq.	1			
11	33500-KV2-900	Conj. Sinalizador Tras. Dir.	1			
12	33550-KV2-900	Conj. Sinalizador Tras. Esq.	1			
13	33620-KV2-900	Base Comp., Sinalizador Tras. Dir.	1			
14	33670-KV2-900	Base Comp., Sinalizador Tras. Esq.	1			
15	34908-634-611	Lâmpada (12 V/21 W)	4			
16	90202-KB7-000	Arruela Especial, 10 mm	2			
17	90601-KJ9-000	Presilha, 4 x 50	2			
18	91901-MG2-003	Parafuso Phillips, 3 x 25	2			
19	93891-05020-08	Parafuso Phillips c/ Arruela, 5 x 20	2			

C-24

Sinalizador

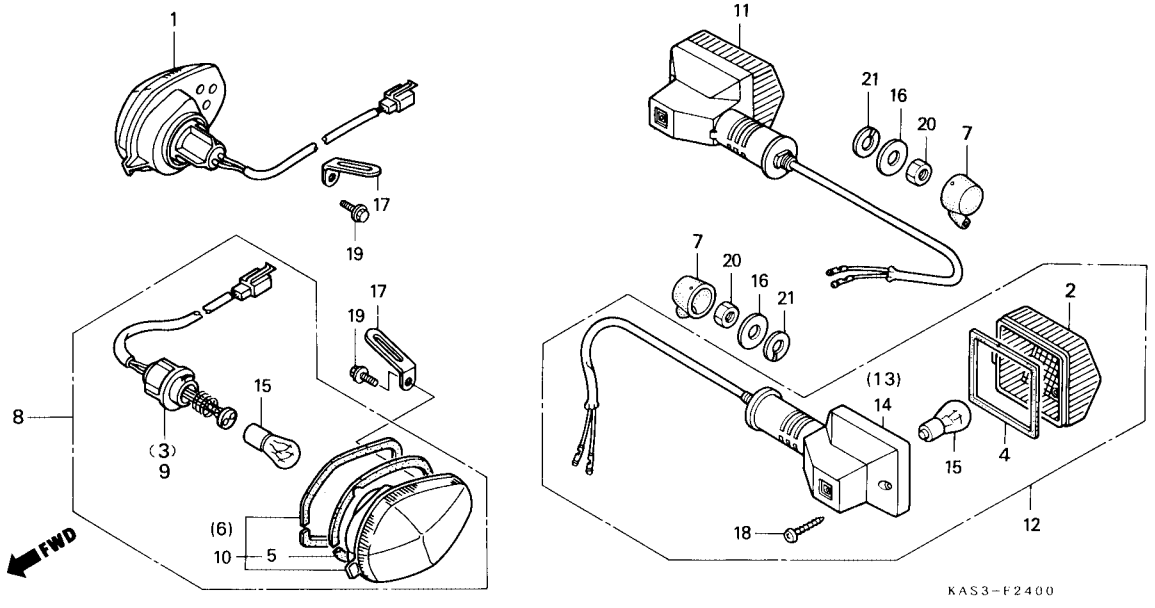

Item de serviço	T.M.O.	Ref. Nº	Nº da peça	Descrição	NX350	Nota	Nº de série
		20	94002-10000-0S	Porca Sex., 10 mm	2		
		21	94111-10700	Arruela Pressão, 10 mm	2		

C-25

Lanterna Traseira

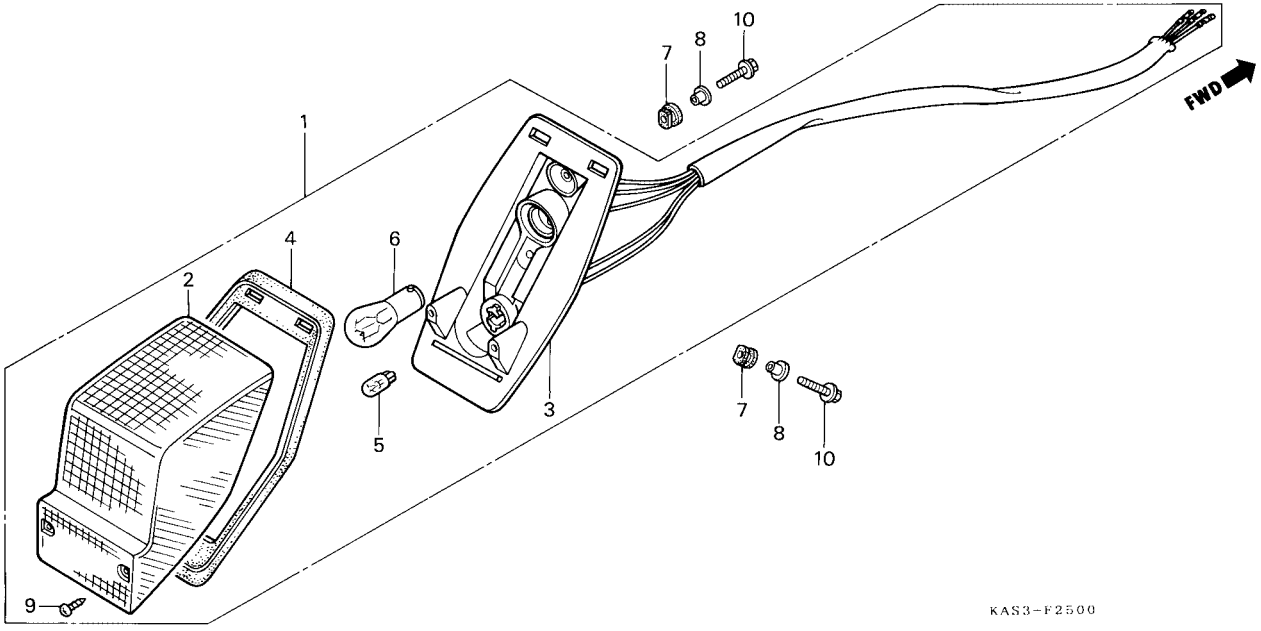

Item de serviço	T.M.O.
Lâmpada Lanterna Tras.	0 1
Conj. Lanterna Tras.	0,3
Base, Comp., Lanterna Tras.	0 4

Ref. Nº	Nº da peça	Descrição	NX350	Nota	Nº de série
1	33701-KV2-901	Conj. Lanterna Traseira	1		
*	33701-KV2-902	Conj. Lanterna Traseira	1		~ WWR003770
2	33702-KV2-901	Lente Comp., Lanterna	1		
3	33703-KV2-901	Base Comp., Lanterna Tras.	1		
4	33718-KV2-901	Guarnição, Base, Lanterna Tras.	1		
	33718-KBB-900	Guarnição, Base, Lanterna Tras.	1		
5	34351-657-921	Lâmpada (12 V/5 W)	1		
6	34906-447-711	Lâmpada Lanterna Tras. (12 V 21/5 W)	1		
7	80106-MG7-000	Coxim, Lanterna Tras.	2		
8	90503-KE1-000	Bucha, 6,3 x 13,5	2		~ MR006617
	90501-KB7-940	Bucha, 22 x 6,2 x 13,5	2		MR200001 ~
9	93901-34410	Parafuso, Auto-Atarraxante, 4 x 16	2		
10	95700-06022-08	Parafuso Flange, 6 x 22	2		
	95701-06022-08	Parafuso Flange, 6 x 22	2	Y-Y	
	95701-06022-00	Parafuso Flange, 6 x 22	2		

C-26

Bateria

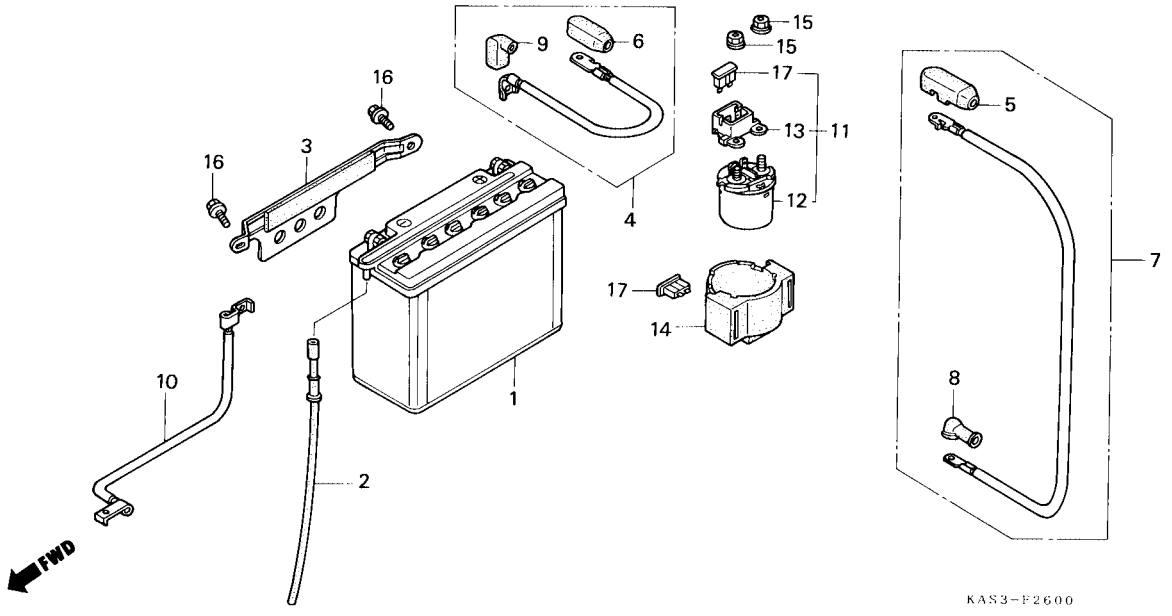

Item de serviço	T.M.O.
Bateria	0,2
• Cabo Partida, Bateria	
• Cabo Terra, Bateria	
Cabo, Motor, Partida	0,3
• Conj. Interruptor, Magnético Partida	

Ref. Nº	Nº da peça	Descrição	NX350	Nota	Nº de série
1	31500-KW1-901	Bateria (YB7B-B YUASA)	1		
	31500-KW1-902	Bateria (YB7B-B YUASA)	1		
2	31502-KAS-900	Tubo, Respiro, Bateria	1		
3	31510-KAS-900	Cinta, Bateria	1		
4	32401-KAS-900	Cabo Partida, Bateria	1		
5	32404-MK3-000	Capa A, Cabo, Motor, Partida	1		
6	32404-MN9-000	Capa A, Cabo, Partida, Bateria	1		
7	32410-KAS-900	Cabo, Motor, Partida	1		
8	32411-253-000	Capa, Terminal, Motor, Partida	1		
9	32412-MF5-000	Capa A, Bateria	1		
10	32601-KAS-900	Cabo Terra, Bateria	1		
11	35850-KR0-007	Conj. Interruptor, Magnético, Partida	1		
	35850-KAS-930	Conj. Interruptor, Magnético, Partida	1		
12	35881-MF5-751	Interruptor Comp., Partida	1		
*	35851-MF5-751	Interruptor Comp., Partida	1		
	35851-KBB-900	Interruptor Comp., Partida	1		
13	35855-MF5-751	Conj. Suporte, Fusível	1		
14	35856-MF5-751	Coxim, Interruptor Comp., Partida	1		
15	94070-06080	Porca-Arruela, 8 mm	2		
16	95701-06010-07	Parafuso Flange, 8 x 10	2		
17	98200-32000	Fusível (20 A)	2		

C-27

Fiação Principal
• Bobina de Ignição
(Modelo (91~97)

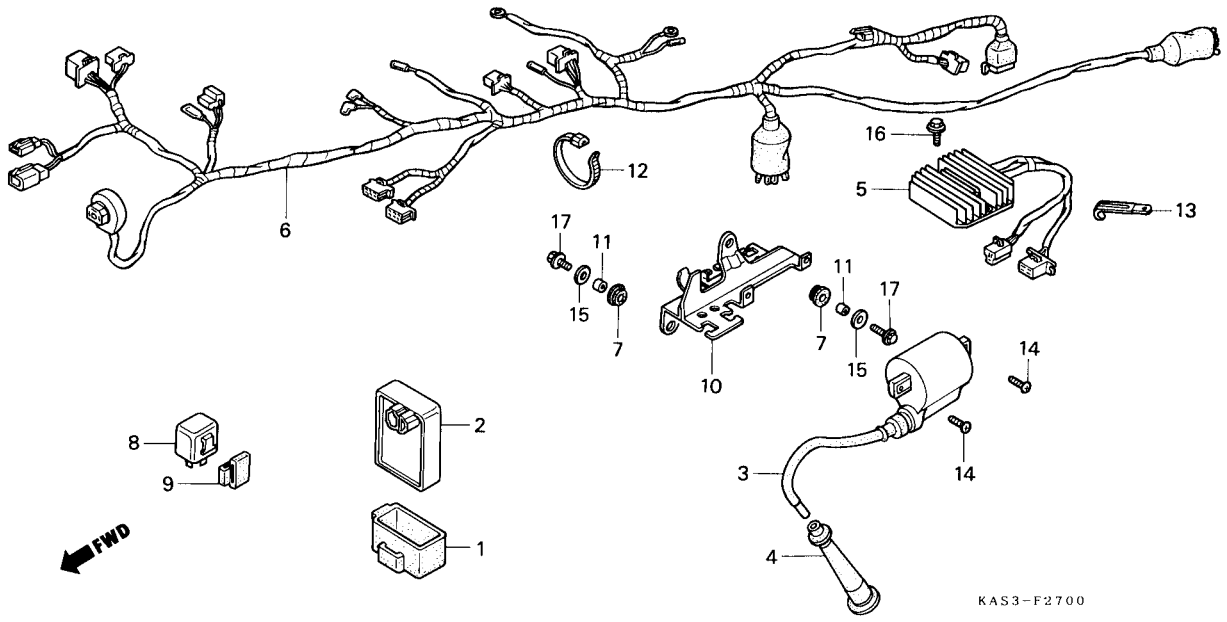

Item de serviço	T.M.O.
Relé Comp., Sinalizador	0,2
Unidade Comp. C.D.I.	0,4
Regulador Voltagem Comp.	0,5
Conj. Bobina, Ignição	0,8
Fiação Principal	1,5

Ref. Nº	Nº da peça	Descrição	NX350	Nota	Nº de série	
1	30401-HA0-000	Coxim, Unidade C.D.I.	1			
2	30410-KAS-900	Unidade Comp., C.D.I.	1			
3	30510-KAS-900	Conj. Bobina, Ignição	1			
4	30700-KB7-941	Conj. Supressor, Ruídos	1			
5	31600-KAS-901	Regulador Voltagem Comp.	1			
6	32100-KAS-901	Fiação Principal	1			
7	32983-028-000	Bucha, Borracha	2			
8	38301-KG0-024	Relé Comp., Sinalizador	1			
9	38306-GE7-000	Suporte, Relé Sinalizador	1			
10	50300-KAS-900	Suporte, Componentes Elétricos	1			
11	66181-706-000	Bucha, 8 x 5,8	2			
12	90651-KV6-003	Presilha, Fiação	1			
13	91405-671-000	Presilha, Fiação	1			
14	93500-05016-0A	Parafuso Phillips, 5 x 18	2			
15	94103-06000	Arruela Lisa, 8 mm	2			
18	95700-06012-00	Parafuso Flange, 8 x 12	1			
17	95700 06018-00	Parafuso Flange, 8 x 18	2			

C-27.1

Fiação Principal
• Bobina de Ignição
(Modelo (~98)

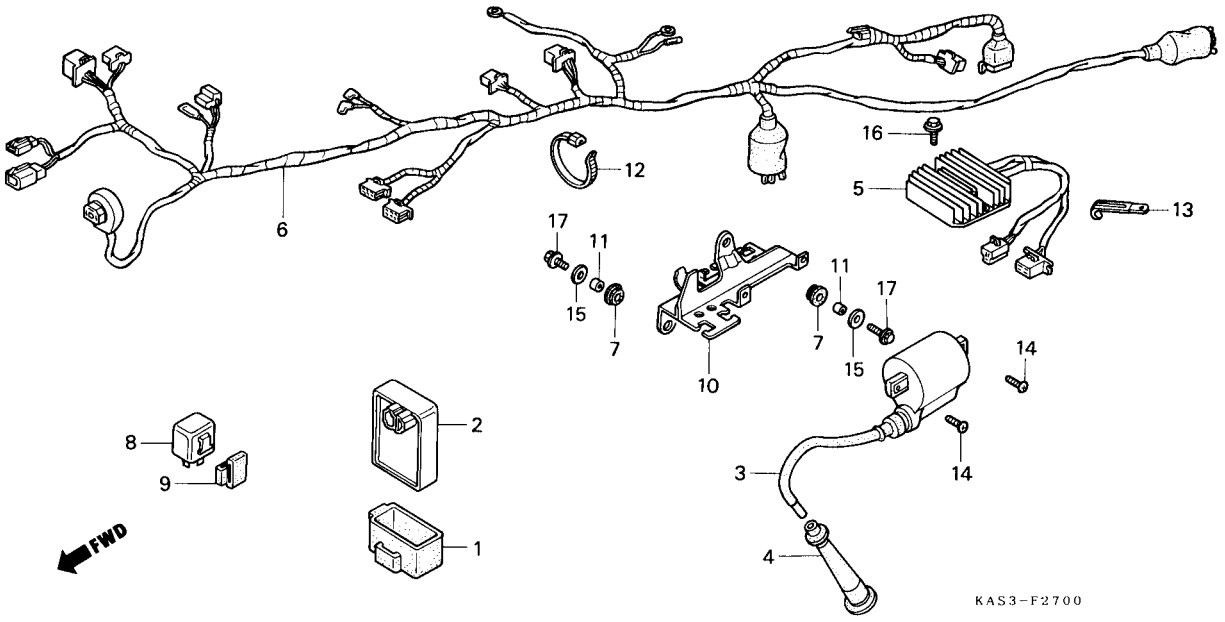

Item de serviço	T.M.O.
Relé Comp., Sinalizador	0,2
Unidade Comp. C.D.I.	0,4
Regulador Voltagem Comp.	0,5
Conj. Bobina, Ignição	0,8
Fiação Principal	1,5

Ref. Nº	Nº da peça	Descrição	NX350	Nota	Nº de série
1	30401-HA0-000	Coxim, Unidade C.D.I.	1		
2	30410-KAS-971	Unidade Comp., C.D.I.	1		
3	30510-KAS-900	Conj. Bobina, Ignição	1		
4	30700-KB7-941	Conj. Supressor, Ruídos	1		
5	31600-KAS-901	Regulador Voltagem Comp.	1		
6	32100-KAS-970	Fiação Principal	1		
7	32983-028-000	Bucha, Borracha	2		
8	38301-KG0-024	Relé Comp., Sinalizador	1		
9	38306-GE7-000	Suporte, Relé Sinalizador	1		
10	50300-KAS-900	Suporte, Componentes Elétricos	1		
11	66181-706-000	Bucha, 8 x 5,8	2		
12	90651-KV6-003	Presilha, Fiação	1		
13	91405-671-000	Presilha, Fiação	1		
14	93500-05016-0A	Parafuso Phillips, 5 x 18	2		
15	94103-06000	Arruela Lisa, 8 mm	2		
18	95700-06012-00	Parafuso Flange, 8 x 12	1		
17	95700 06018-00	Parafuso Flange, 8 x 18	2		

C-28

Chassi

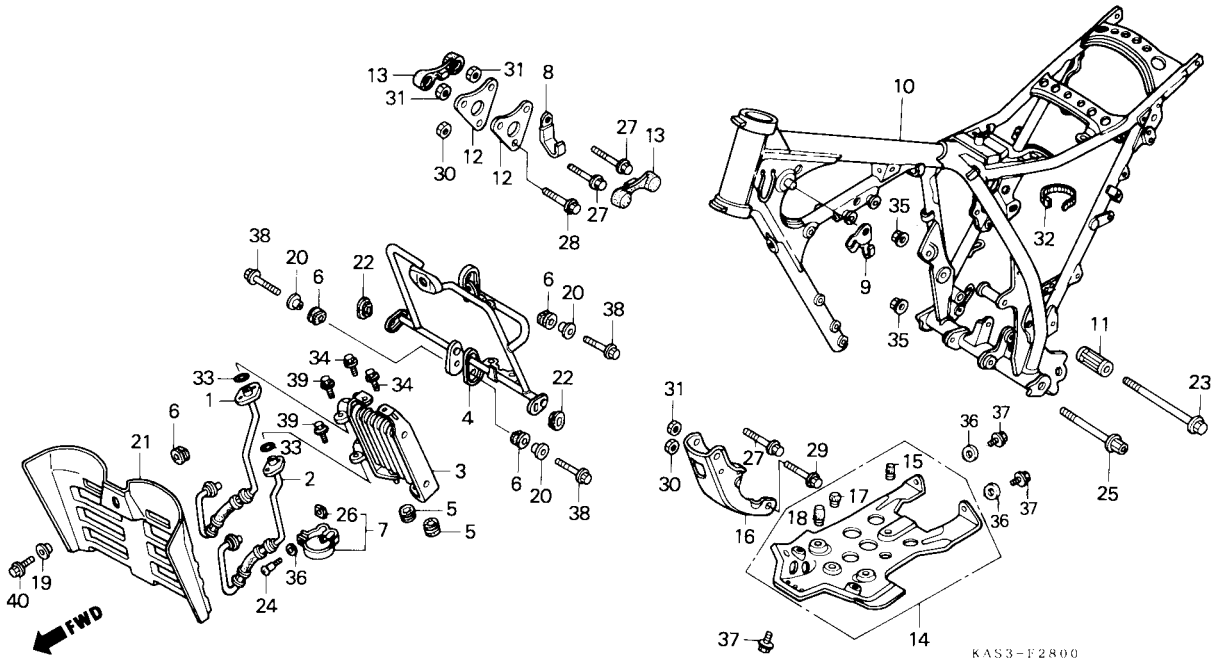

Item de serviço	T.M.O.
Protetor, Motor	0,2
Suporte, Radiador, Óleo	0,4
Tubo Dir. Comp., Óleo	0,5
(Uma ou Todas)	
• Radiador Comp., Óleo	
Chassi Comp.	*6,3

Ref. Nº	Nº da peça	Descrição	NX350	Nota	Nº de série
1	15510-KV2-900	Tubo Dir. Comp., Óleo	1		
2	15520-KV2-900	Tubo Esq. Comp., Óleo	1		
3	15600-KV2-900	Radiador Comp., Óleo	1		
4	15610-KAS-900	Suporte, Radiador Óleo	1		
5	15611-KV2-900	Coxim, Fixação Radiador, Óleo	2		
6	15612-KV2-900	Coxim, Suporte Radiador, Óleo	4		
7	15711-KV2-900	Presilha, Tubo, Óleo	1		
8	32811-KAS-900	Presilha B, Fiação	1		
9	45464-383-720	Presilha A, Fiação	1		
10	50100-KAS-900ZA	Chassi Comp., *NH-196* Branco Ross	1		~ MR006617
	50100-KAS-900ZB	Chassi Comp., *NH-215M* Cinza Phantom Metálico	1		
*	50100-KAS-970ZA	Chassi Comp., *NH-215M* Cinza Phantom Metálico	1		
11	50130-MA0-000ZL	Bucha, Suporte, Motor, *NH-196* Branco Ross	1		~ MR006617
	50130-MA0-000ZM	Bucha, Suporte, Motor, *NH-215M* Cinza Phantom Metálico	1		
12	50138-KAS-900	Placa, Suporte Superior, Motor	2		
13	50211-MG2-890	Borracha, Proteção	2		
14	50351-KAS-900	Protetor, Motor	1		
15	50352-434-000	Coxim A, Protetor Motor	1		
16	50353-KAS-900ZA	Suporte Diant., Motor, *NH-196* Branco Ross	1		~ MR006617
	50353-KAS-900ZB	Suporte Diant., Motor, *NH-215M* Cinza Phantom Metálico	1		

C-28

Chassi

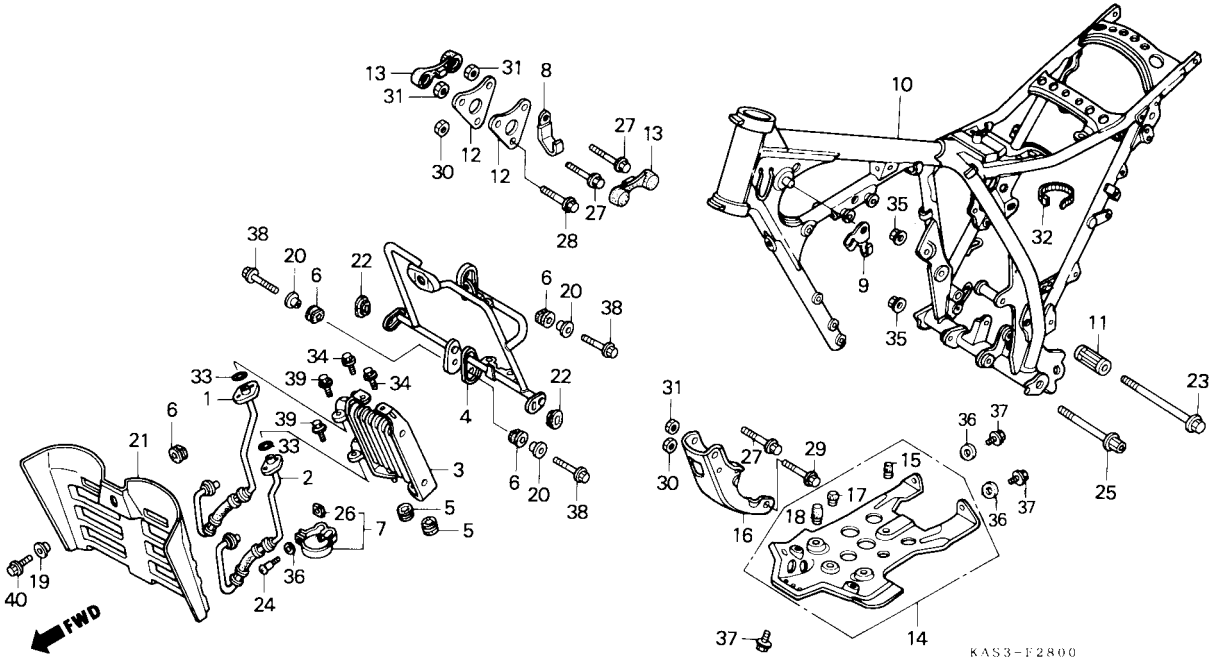

Item de serviço	T.M.O.	Ref. Nº	Nº da peça	Descrição	NX350	Nota	Nº de série
		17	50354-428-000	Coxim B, Protetor, Motor	1		
		18	50354-434-000	Coxim B, Protetor, Motor	4		
		19	61102-KAS-900	Bucha B, Protetor Diant., Motor	1		
		20	61104-357-000	Bucha, Fixação	3		
		21	64206-KAS-900	Protetor Diant., Motor	1		
		22	83551-300-000	Borracha, Fixação	2		
		23	90104-KB7-940	Parafuso Flange, 12 x 228	1		
		24	90113-GE8-000	Parafuso Phillips	1		
		25	90114-KB7-940	Parafuso Flange, 12 x 130	1		
		26	90147-GB0-900	Porca Especial, 5 mm	1		
		27	90154-MA0-000	Parafuso Flange, 8 x 80	4		
		28	90156-KB7-940	Parafuso Flange, 10 x 80	1		
		29	90157-KB7-940	Parafuso Flange, 10 x 85	2		
		30	90308-357-000	Porca Flange,10 mm	3		
		31	90309-357-000	Porca Flange, 8 mm	4		
		32	90651-KV6-003	Presilha, Fiação	1		
		33	91308-HA5-003	Anel Vedação, 9,8 x 2,4	2		
		34	93401-06010-07	Parafuso c/ Arruela, 8 x 10	2		
		35	94050-12000	Porca Flange, 12 mm	2		~ WWR003965
		*	94050-12000-0S	Porca Flange, 12 mm	2	XWR000001 ~	
		36	94101-06000	Arruela Lisa, 8 mm	3		

C-28

Chassi

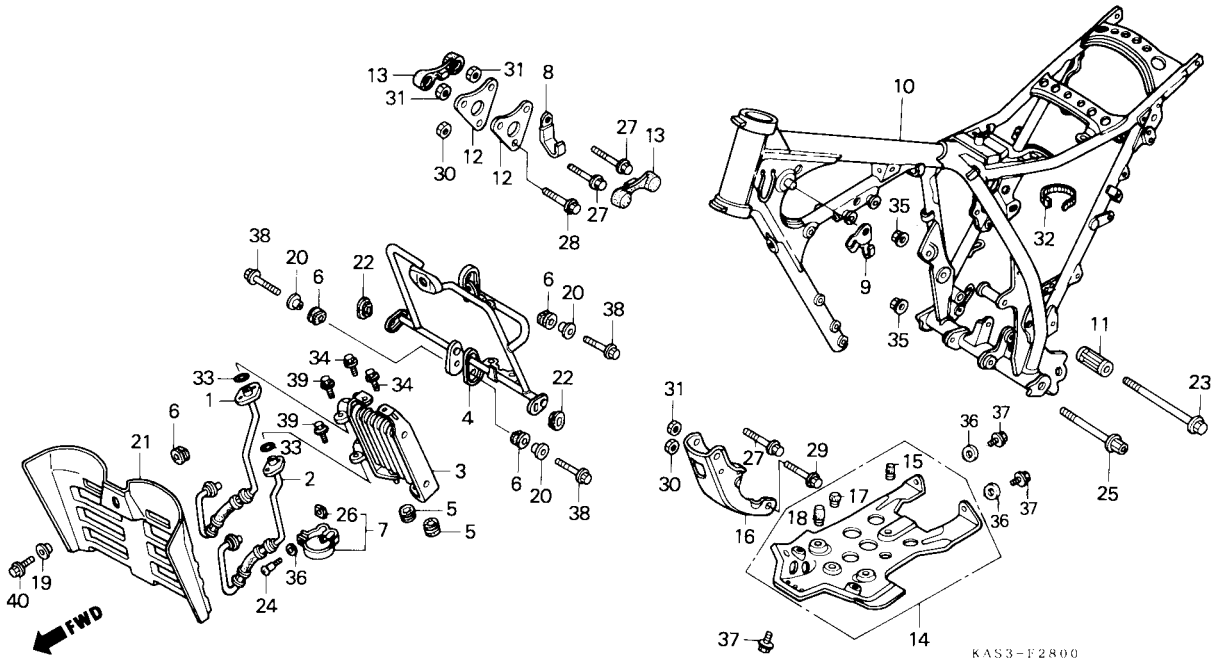

Item de serviço	T.M.O.	Ref. Nº	Nº da peça	Descrição	NX350	Nota	Nº de série
		37	95700-06012-00	Parafuso Flange, 6 x 12	4		
		*	95701-06012-00	Parafuso Flange, 6 x 12	4		
		38	95700-06020-00	Parafuso Flange, 6 x 20	3		
		*	95701-06020-00	Parafuso Flange, 6 x 20	3		
		39	95700-06020-07	Parafuso Flange, 6 x 20	4		
		*	95701-06020-07	Parafuso Flange, 6 x 20	4		
		40	95700-06025-07	Parafuso Flange, 6 x 25	1		
			95701-06025-07	Parafuso Flange, 6 x 25	1		

C-29

Ferramentas

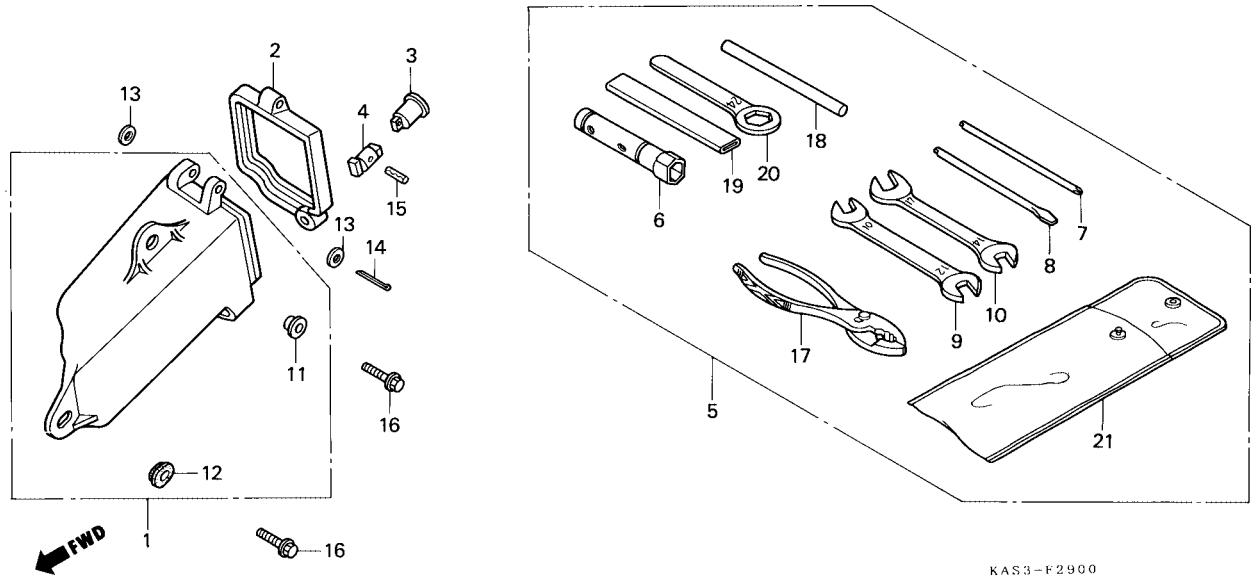

Item de serviço	T.M.O.	Ref. Nº	Nº da peça	Descrição	NX350	Nota	Nº de série
Caixa, Ferramenta	0,1	1	83501-KB7-000	Caixa, Ferramentas	1		
		2	83504-KB7-000	Tampa, Caixa, Ferramentas	1		
		3	83507-422-000	Corpo, Chave	1		
		4	83508-438-000	Fixador, Corpo, Chave	1		
			83508-MR4-900	Fixador, Corpo, Chave (Opcional)	1		
		5	89010-KAS-900	Jogo, Ferramentas	1		
		6	89216-KAS-900	Chave Vela, P18	1		
		7	89222-KAS-900	Chave Phillips, 1	1		~ NR203407
			89222-443-900	Chave Phillips, 1	1		PRP00001 ~
		8	89224-KAS-900	Chave Fenda, 3	1		~ NR203407
			89224-443-900	Chave Fenda, 3	1		PRP00001 ~
		9	89225-KW8-900	Chave Boca, 10 x 12	1		
			89225-KW8-901	Chave Boca, 10 x 12	1		
		10	89226-KW8-901	Chave Boca, 14 x 17	1		
		11	90512-300-000	Arruela, 6 x 20	1		
		12	90513-323-000	Arruela, 8 x 9	1		
		13	94101-03000	Arruela Lisa, 3 mm	2		
		14	94201-30450	Pino, Fenda, 3,0 x 45	1		
		15	94305-20141	Pino, Mola, 2 x 14	1		
			91501-MR4-900	Pino, Mola, 2 x 14 (Opcional)	1		

C-29

Ferramentas

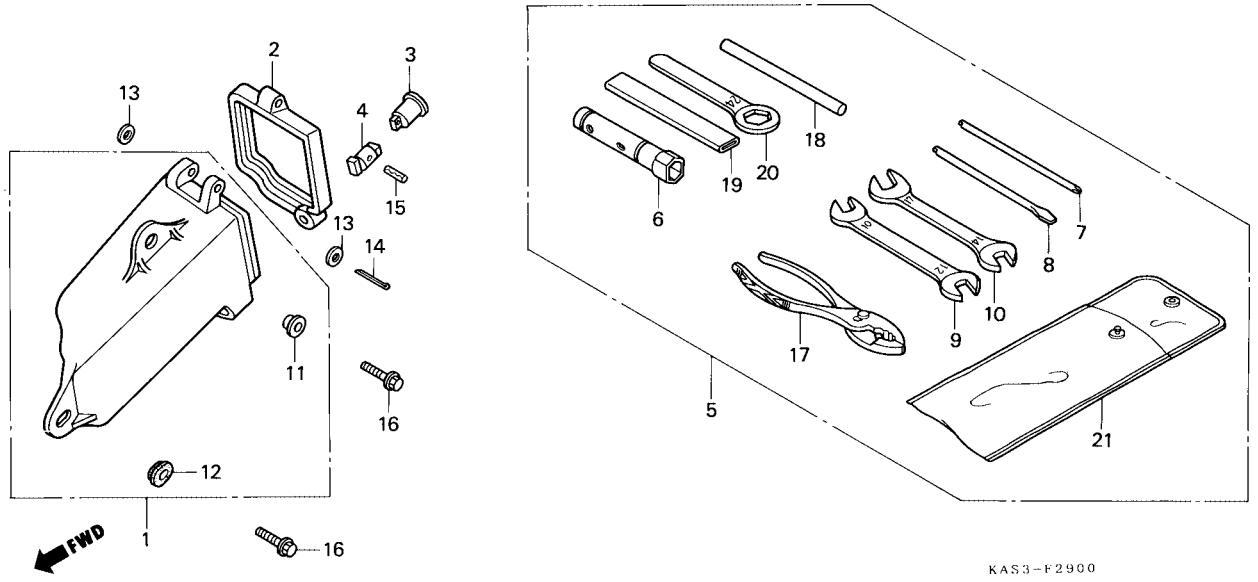

Item de serviço	T.M.O.	Ref. Nº	Nº da peça	Descrição	NX350	Nota	Nº de série	
		16	95700-06012-00	Parafuso Flange, 6 x 12	2			
		17	99002-13500	Alicate, 135	1			
			89302-MJ0-950	Alicate, 135	1			
		18	99005-01000	Cabo Chave, 10 mm	1			
			89229-443-600	Cabo Chave, 10 mm	1			
		19	99006-12000	Cabo Chave, Sextavada,120 mm	1			
			89228-443-900	Cabo Chave, Sextavada, 120 mm	1			
		20	99006-24000	Chave Sextavada, 24 mm	1			
			89218-KB7-900	Chave Sextavada, 24 mm	1			
		21	99008-01600	Estojo, Ferramentas, 180 mm	1			

C-30

Carenagem

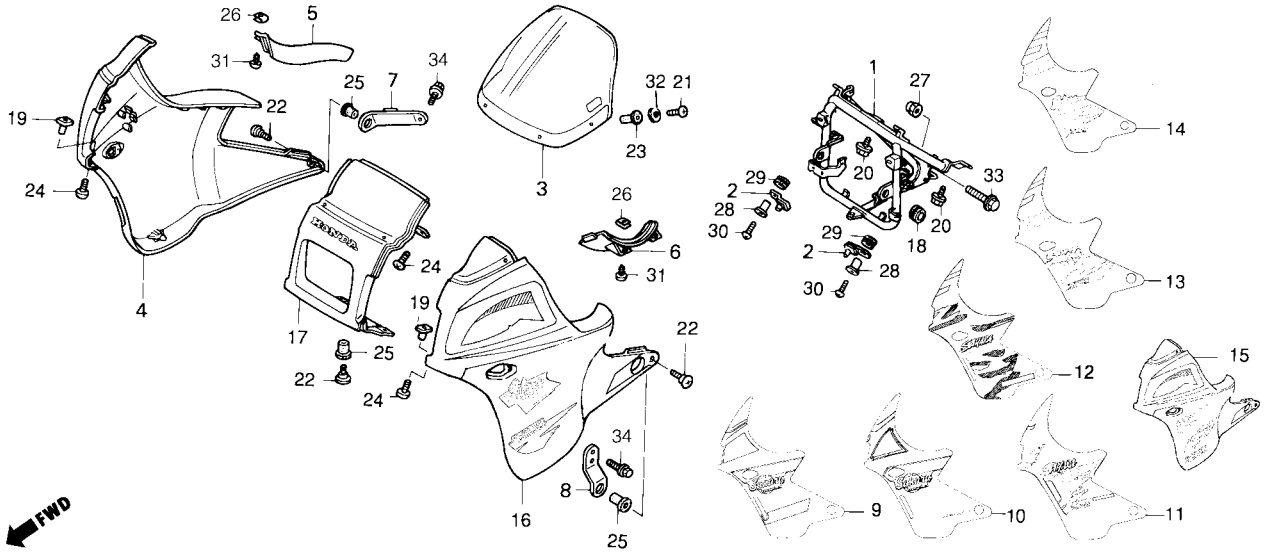

Item de serviço	T.M.O.
Conj. Pára-brisa	0,1
Painel Interno, Carenagem Lat. Dir.	0,2
(Adicionar 0,1 por Unidade)	
Conj. Carenagem Lat. Dir.	0,3
(Adicionar 0,2 por Unidade)	
Conj. Carenagem Central	0,4
Suporte, Carenagem Dianteira	0,7

Ref. Nº	Nº da peça	Descrição	NX350	Nota	Nº de série
1	61310-KAS-900	Suporte, Carenagem Dianteira	1		
2	61328-KAS-900	Suporte A, Carenagem	2		
3	61330-KAS-900	Conj. Pára-brisa	1		
4	64200-KAS-900ZA	Conj. Carenagem Lat. Dir., *NH-196/PB-200* Branco Ross/Azul Dakar	1		~ MR006617
	64200-KAS-900ZB	Conj. Carenagem Lat. Dir., *NH-215M/NH-1* Cinza Phantom Metálico/Preto	1		~ MR006617
	64200-KAS-910ZA	Conj. Carenagem Lat. Dir., *NH-196/R-134* Branco Ross/Vermelho Fighting	1		MR200001 ~ NR203407
	64200-KAS-910ZB	Conj. Carenagem Lat. Dir., *PB-162/PB-242M* Azul Atessa/Azul Astúrias Metálico	1		MR200001 ~ NR203407
	64200-KAS-920ZA	Conj. Carenagem Lat. Dir., *PB-162/PB-242M* Azul Atessa/Azul Astúrias Metálico	1		PRP00001 ~ PRP01861
	64200-KAS-920ZB	Conj. Carenagem Lat. Dir., *G-146M/BG-100M* Verde Serra Metálico/Verde Marajó Metálico	1		PRP00001 ~ PRP01861
	64200-KAS-930ZA	Conj. Carenagem Lat. Dir., *NH-193P/R-134* Branco Cristal Perolizado/Vermehlo Fighting	1		PRR00001 ~ RRR01639
	64200-KAS-930ZB	Conj. Carenagem Lat. Dir., *NH-328P/PB-242M* Preto Perolizado/Azul Asturias Metálico	1		PRR00001 ~ RRR01639
	64200-KAS-940ZA	Conj. Carenagem Lat. Dir., *NH-328P/R-206* Preto Perolizado/Vermelho Maceió	1		RRS00001 ~ SRS02721
	64200-KAS-940ZB	Conj. Carenagem Lat. Dir., *B-146P/NH-206M* Verde Recife Perolizado/Cinza Médio Metálico	1		RRS00001 ~ SRS02721
	64200-KAS-950ZA	Conj. Carenagem Lat. Dir., *R-206/RP-154M* Vermelho Maceió/Violeta Fortaleza Metálico	1		SRT00001 ~ TTR005469
	64200-KAS-950ZB	Conj. Carenagem Lat. Dir., *PB-257M/B-146P* Azul Lápis Metálico/Verde Recife Perolizado	1		SRT00001 ~ TTR005469
	64200-KAS-960ZA	Conj. Carenagem Lat. Dir., *R-206/P-23M* Vermelho Maceió/Violeta Bonfim Metálico	1		VTR000001 ~ VVR010823
	64200-KAS-960ZB	Conj. Carenagem Lat. Dir., *P-23M/G-146M* Violeta Bonfim Metálico/Verde Serra Metálico	1		VTR000001 ~ VVR010823

C-30

Carenagem

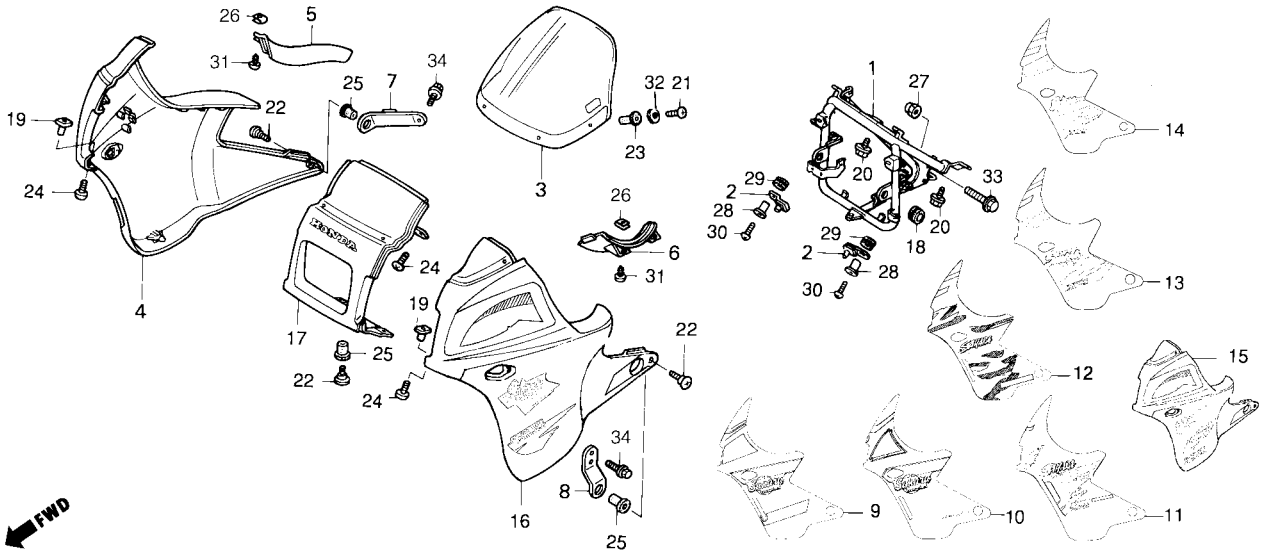

Item de serviço	T.M.O.	Ref. Nº	Nº da peça	Descrição	NX350	Nota	Nº de série
		(4)	64200-KAS-970ZA	Conj. Carenagem Lat. Dir., *P-27M* Violeta Chappy Metálico	1		WVR000001 ~ WWR003965
			64200-KAS-970ZB	Conj. Carenagem Lat. Dir., *BG-100M* Verde Marajó Metálico	1		WVR000001 ~ WWR003965
		*	64200-KAS-980ZA	Conj. Carenagem Lat. Dir., *P-23M* Violeta Bonfim Metálico	1		XWR000001 ~ XR003433
		*	64200-KAS-980ZA	Conj. Carenagem Lat. Dir., *B-156M* Verde Biscaia Metálico	1		XWR000001 ~ XR003433
		5	64202-KAS-900	Painel Interno, Carenagem Lat. Dir.	1		
		6	64203-KAS-900	Painel Interno, Carenagem Lat. Esq.	1		
		7	64221-KAS-900	Suporte Lat. Dir., Carenagem	1		
		8	64222-KAS-900	Suporte Lat. Esq., Carenagem	1		
		9	64300-KAS-900ZA	Conj. Carenagem Lat. Esq., *NH-196/PB-200* Branco Ross/Azul Dakar	1		MR200001 ~ NR203407
			64300-KAS-900ZB	Conj. Carenagem Lat. Esq., *NH-215M/NH-1*Cinza Phantom Metálico/Preto	1		MR200001 ~ NR203407
		10	64300-KAS-910ZA	Conj. Carenagem Lat. Esq., *NH-105/R-134* Preto Fosco/Vermelho Fighting	1		PRP00001 ~ PRP01861
			64300-KAS-910ZB	Conj. Carenagem Lat. Esq., *PB-162/PB-242M* Azul Atessa/Azul Asturias Metálico	1		PRP00001 ~ PRP01861
		11	64300-KAS-920ZA	Conj. Carenagem Lat. Esq., *PB-162/PB-242M* Azul Atessa/Azul Asturias Metálico	1		PRR00001 ~ RRR01639
			64300-KAS-920ZB	Conj. Carenagem Lat. Esq., *G-146M/BG-100M* Verde Serra Metálico/Verde Marajó Metálico	1		PRR00001 ~ RRR01639
		12	64300-KAS-930ZA	Conj. Carenagem Lat. Esq., *NH-193P/R-134* Branco Cristal Perolizado/Vermelho Fighting	1		PRR00001 ~ RRR01639
			64300-KAS-930ZB	Conj. Carenagem Lat. Esq., *NH-328P/PB-242M* Preto Perolizado/Azul Asturias Metálico	1		PRR00001 ~ RRR01639
		13	64300-KAS-940ZA	Conj. Carenagem Lat. Esq., *NH-328P/R-206* Preto Perolizado/Vermelho Maceió	1		RRS00001 ~ SRS02721
			64300-KAS-940ZB	Conj. Carenagem Lat. Esq., *B-146P/NH-206M* Verde Recife Perolizado/Cinza Médio Metálico	1		RRS00001 ~ SRS02721
		14	64300-KAS-950ZA	Conj. Carenagem Lat. Esq., *R-206/RP-154M* Vermelho Maceió/Violeta Fortaleza Metálico	1		STR00001 ~ TTR005469

C-30

Carenagem

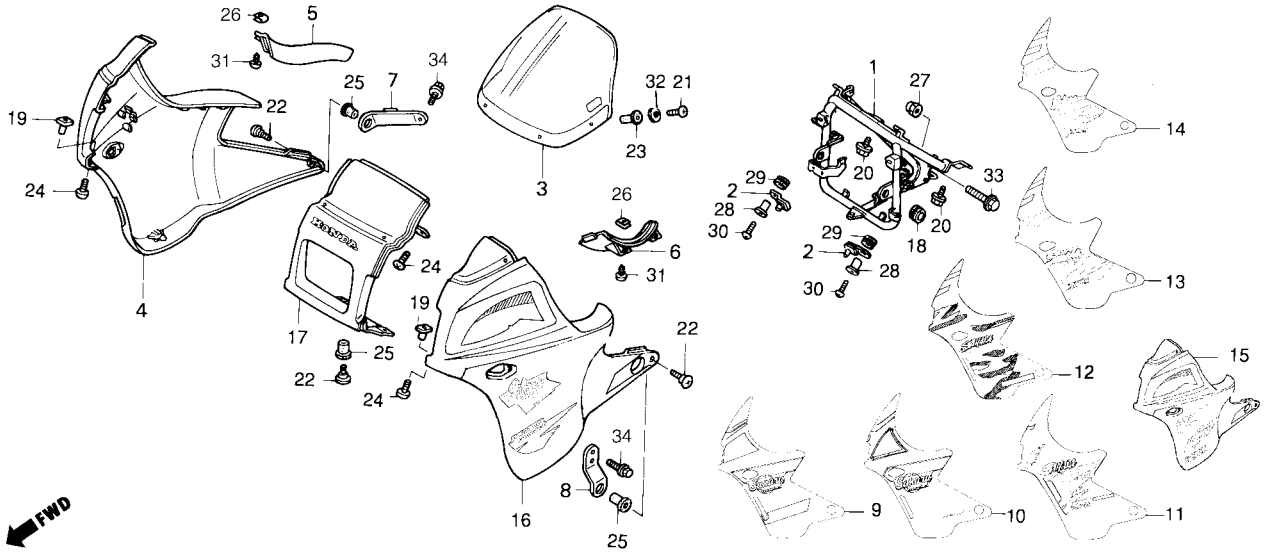

Item de serviço	T.M.O.	Ref. Nº	Nº da peça	Descrição	NX350	Nota	Nº de série
		(14)	64300-KAS-950ZB	Conj. Carenagem Lat. Esq., *PB-257M/B-146P* Azul Lápis Metálico/Verde Recife Metálico	1	.....	STR00001 ~ TTR005469
		15	64300-KAS-960ZA	Conj. Carenagem Lat. Esq., *R-206/P-23M* Vermelho Maceió/ Violeta Fortaleza Metálico	1	.....	VTR000001 ~ VVR010823
			64300-KAS-960ZB	Conj. Carenagem Lat. Esq., *P-23M/G-146M* Violeta Bonfim Metálico/Verde Serra Metálico .	1	.....	VTR000001 ~ VVR010823
		16	64300-KAS-970ZA	Conj. Carenagem Lat. Esq., *P-27M* Violeta Chappy Metálico	1	.....	WVR000001 ~ WWR003965
			64300-KAS-970ZB	Conj. Carenagem Lat. Esq., *BG-100M* Verde Marajó Metálico	1	.....	WVR000001 ~ WWR003965
		*17	64300-KAS-980ZA	Conj. Carenagem Lat. Esq., *P-23M* Violeta Bonfim Metálico.....	1	.....	XWR000001 ~
		*	64300-KAS-980ZB	Conj. Carenagem Lat. Esq., *B-156M* Verde Biscaia Metálico	1	.....	XWR000001 ~
		18	64410-KAS-900ZA	Conj. Carenagem Central, *NH-196* Branco Ross	1	.....	~ MR006617
			64410-KAS-900ZB	Conj. Carenagem Central, *NH-215M* Cinza Phantom Metálico....	I	.....	~ MR006617
			64410-KAS-910ZA	Conj. Carenagem Central, *NH-196* Branco Ross	1	.....	MR200001 ~ NR203407
			64410-KAS-910ZB	Conj. Carenagem Central, *PB-162* Azul Atessa	1	.....	MR200001 ~ NR203407
			64410-KAS-920ZA	Conj. Carenagem Central, *PB-162/PB-242M* Azul Atessa/Azul Asturias Metálico	1	.....	PRP00001 ~ PRP01861
			64410-KAS-920ZB	Conj. Carenagem Central, *G-146M/BG-100M* Verde Serra Metálico/Verde Marajó Metálico....	1	.....	PRP00001 ~ PRP01861
			64410-KAS-930ZA	Conj. Carenagem Central, *R-134* Vermelho Fighting	1	.....	PRR00001 ~ RRR01639
			64410-KAS-930ZB	Conj. Carenagem Central, *PB-242M* Azul Asturias Metálico.....	1	.....	PRR00001 ~ RRR01639
			64410-KAS-930ZC	Conj. Carenagem Central, *R-206* Vermelho Maceió.....	1	.....	RRS00001 ~ VVR010823
			64410-KAS-930ZD	Conj. Carenagem Central, *NH-206M* Cinza Médio Metálico	1	.....	RRS00001 ~ SRS02721
			64410-KAS-930ZE	Conj. Carenagem Central, *PB-257M* Azul Lápis Metálico	1	.....	SRT00001 ~ TTR005469
			64410-KAS-930ZH	Conj. Carenagem Central, *P-23M* Violeta Bonfim Metálico	1	.....	VTR000001 ~ VVR010823
		*			1	.....	XWR000001 ~
			64410-KAS-930ZL	Conj. Carenagem Central, *P-27M* Violeta Chappy Metálico.....	1	.....	WVR000001 ~ WWR003965

C-30

Carenagem

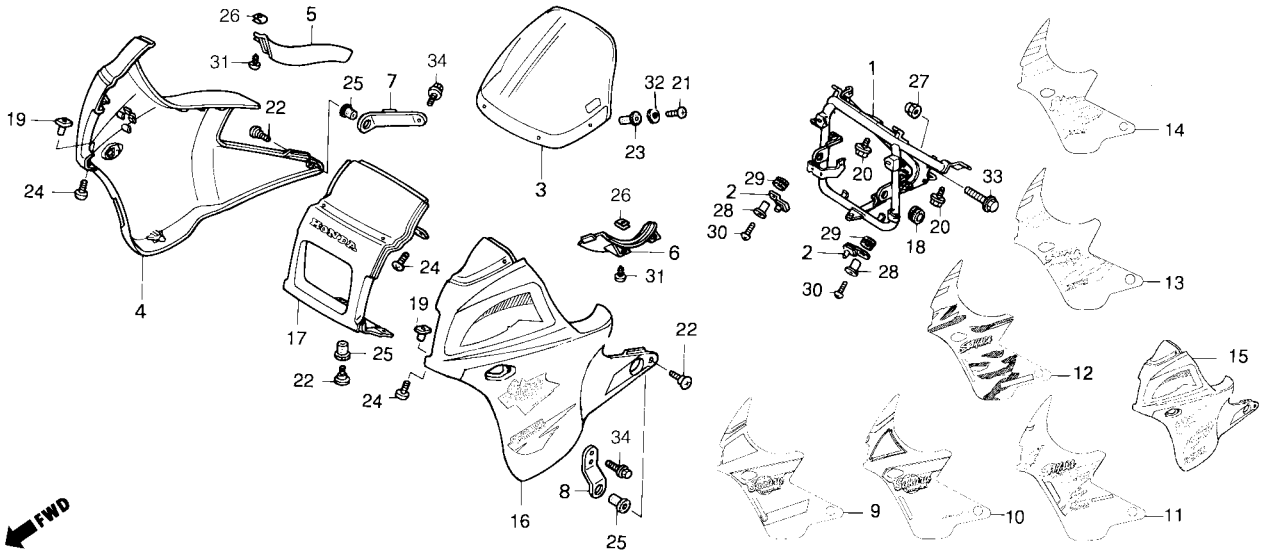

Item de serviço	T.M.O.	Ref. Nº	Nº da peça	Descrição	NX350	Nota	Nº de série	
		(18)	64410-KAS-930ZK	Conj. Carenagem Central, *BG-100M* Verde Marajó Metálico.....	1	.....	WVR000001 ~	WWR003965
		*	64410-KAS-930ZM	Conj. Carenagem Central, *B-156M* Verde Biscaia Metálico.....	1	.....	XWR000001 ~	
		19	80102-KB7-600	Coxim, Suporte Carenagem Dianteira.....	2	.....	.....	.....
		20	80104-KJ2-000	Porca, Carenagem.....	2	.....	.....	.....
		21	90101-KAS-900	Parafuso Flange, 6 x 10.....	2	.....	.....	.....
			95701-06010-08	Parafuso Flange, 6 x 10.....	2	.....	.....	.....
		22	90109-SB6-000	Parafuso, 5 x 16.....	4	.....	.....	.....
		23	90111-KAS-900	Parafuso, Fixação Carenagem.....	3	.....	.....	.....
		24	90111-MM9-000	Porca, Pára-brisa, 5 mm.....	4	.....	.....	.....
		25	90112-KAS-900	Parafuso Especial, 6 x 10.....	4	.....	.....	.....
		26	90114-KAS-900	Porca Carenagem, 6 mm.....	3	.....	.....	.....
		27	90301-KE1-003	Porca Grampo, 5 mm.....	4	.....	.....	.....
		28	90443-107-000	Porca Cega, 8 mm.....	2	.....	.....	.....
		29	90501-MC4-000	Bucha, 6 x 7,5.....	2	.....	.....	.....
		30	90505-MC4-000	Borracha, A.....	2	.....	.....	.....
		31	93500-06018-0G	Parafuso, 6 x 16.....	2	.....	.....	.....
		32	93903-25260	Parafuso Auto-Atarraxante, 5 x 12.....	4	.....	.....	.....
		*	93903-25280	Parafuso Auto-Atarraxante, 5 x 12.....	4	.....	.....	.....
		33	94101-05700	Arruela Lisa, 5 mm.....	4	.....	.....	.....
		34	95700-08038-00	Parafuso Flange, 8 x 38.....	2	.....	.....	.....
			95701-08038-00	Parafuso Flange, 6 x 36.....	2	Y-Y	.....	.....
		35	95801-08014-08	Parafuso Flange, 6 x 14.....	4	.....	.....	.....
			95701-06014-08	Parafuso Flange, 6 x 14.....	4	Y-Y	.....	.....

C-31

Etiqueta Precaução

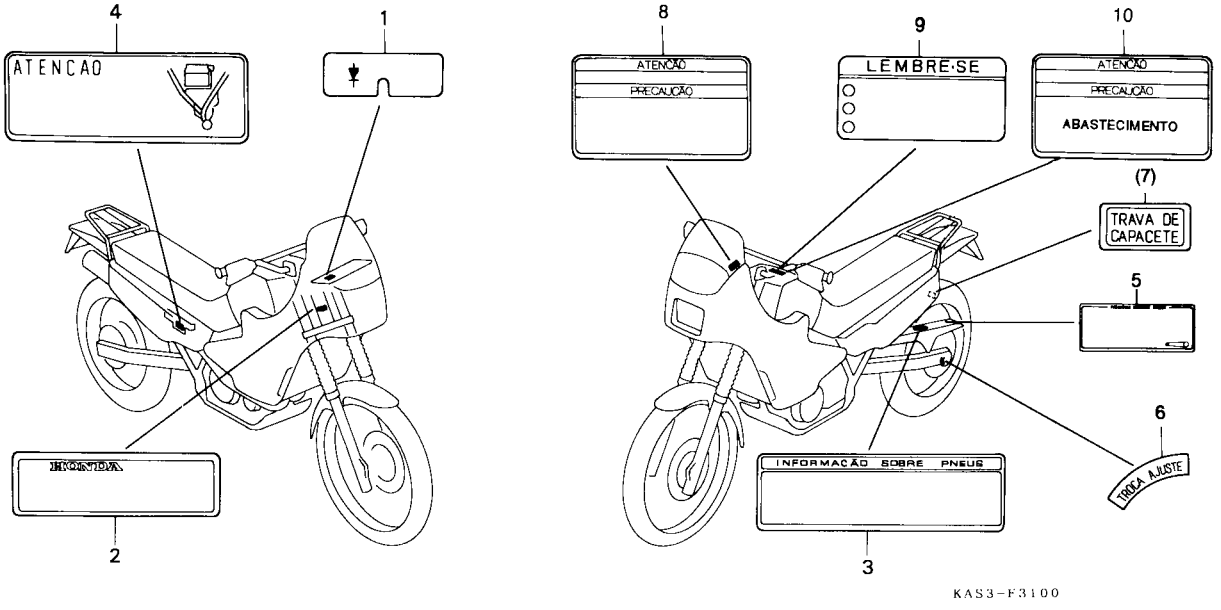

Item de serviço	T.M.O.	Ref. Nº	Nº da peça	Descrição	NX350	Nota	Nº de série
		1	38215-KAS-900	Etiqueta, Fusível	1		
		*	38215-KAS-970	Etiqueta, Fusível	1		
		2	87125-087-910	Etiqueta de Identificação	1		
		3	87505-KA6-900	Etiqueta de Precaução, Pneus	1		
		*	87505-KA6-910	Etiqueta de Precaução, Pneus	1		
		4	87506 KAS-900	Etiqueta de Precaução, Bateria	1		
		5	87507-KAS-920	Etiqueta de Precaução, Corrente de Transmissão	1		PRP00001 ~ VVR010823
		*	87507-MY5-B60	Etiqueta de Precaução, Corrente de Transmissão	1		WVR000001 ~
		6	87508-KB7-900	Etiqueta, Ajustador, Corrente	1		
		7	87511-087-910	Etiqueta, Trava do Capacete	1		~ SRS02721
		8	87522-MR4-900	Etiqueta, Pára-brisa	1		
		9	87560-KE2-710	Etiqueta de Precaução	1		
		10	87562-KAS-940	Etiqueta de Precaução, Abastecimento	1		RRS00001 ~

C-32

Faixas
(Modelo 91)
(9C2ND0501MR000001~MR006617)

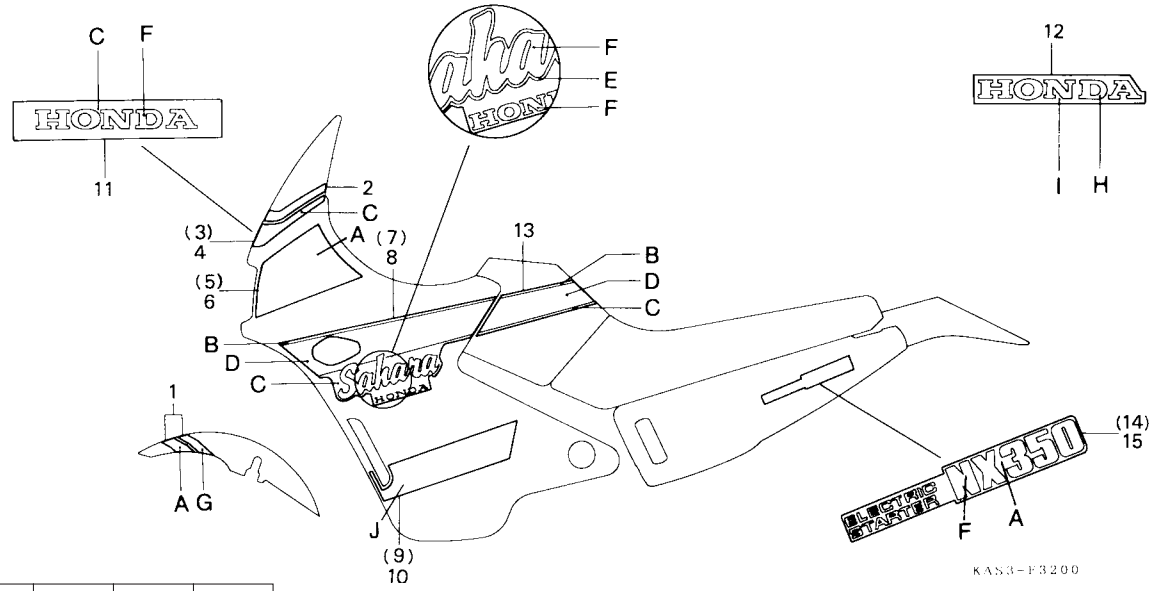

Tabela de Cores para Faixas e Emblemas

Cor da Moto	Posição / Tipo	A	B	C	D	E	F	G	J
NH-196	I	Vermelho	Branco	Azul	Azul	Preto	Branco	Azul	Vermelho
NH-215M	II	Vermelho	Cinza Metálico	Preto	Vermelho	Cinza Metálico	Branco	Cinza Metálico	Prata

Tabela de Cores do Emblema Pára-lama Traseiro

Cor da Moto	Posição / Tipo	A	F
NH-196	IV	Branco Pérola	Vemelho
NH-215M	V	Branco Pérola	Preto

Tabela de Cores Faixa B, Carenagem Lateral e Emblema Tampa Lateral

Cor da Moto	Posição / Tipo	H	I
NH-196	I	Vermelho	Branco
NH-215M			

Item de serviço	T.M.O.	Ref. Nº	Nº da peça	Descrição	NX350	Nota	Nº de série	
		1	61103-KAS-900ZA	Emblema, Pára-lama Dianteiro, *Tipo I*	1			
			61103-KAS-900ZB	Emblema, Pára-lama Dianteiro, *Tipo II*	1			
		2	61322-KAS-900	Faixa, Pára-brisa Dianteiro	1			
		3	64223-KAS-900ZA	Faixa A, Carenagem Lat. Dir., *Tipo I*	1			
			64223-KAS-900ZB	Faixa A, Carenagem Lat. Dir., *Tipo II*	1			
		4	64224-KAS-900ZA	Faixa A, Carenagem Lat. Esq., *Tipo I*	1			
			64224-KAS-900ZB	Faixa A, Carenagem Lat. Esq., *Tipo II*	1			
		5	64225-KAS-900ZA	Faixa B, Carenagem Lat. Dir., *Tipo I*	1			
		6	64226-KAS-900ZA	Faixa B, Carenagem Lat. Esq., *Tipo I*	1			
		7	64227-KAS-900ZA	Faixa C, Carenagem Lat. Dir., *Tipo I*	1			
			64227-KAS-900ZB	Faixa C, Carenagem Lat. Dir., *Tipo II*	1			
		8	64228-KAS-900ZA	Faixa C, Carenagem Lat. Esq., *Tipo I*	1			
			64228-KAS-900ZB	Faixa C, Carenagem Lat. Esq., *Tipo II*	1			
		* 9	64229-KAS-900ZA	Faixa D, Carenagem Lat. Dir., *Tipo I*	1			
		*	64229-KAS-900ZB	Faixa D, Carenagem Lat. Dir., *Tipo II*	1			
		*10	64230-KAS-900ZA	Faixa D, Carenagem Lat. Esq., *Tipo I*	1			
		*	64230-KAS-900ZB	Faixa D, Carenagem Lat. Esq., *Tipo II*	1			
		*11	64421-KAS-900ZA	Emblema, Carenagem Central, *Tipo I*	1			
		*	64421-KAS-900ZB	Emblema, Carenagem Central, *Tipo II*	1			
		12	87119-KV2-910ZD	Emblema, Pára-lama Traseiro, *Tipo IV*	1			

C-32

Faixas
(Modelo 91)
(9C2ND0501MR000001~MR006617)

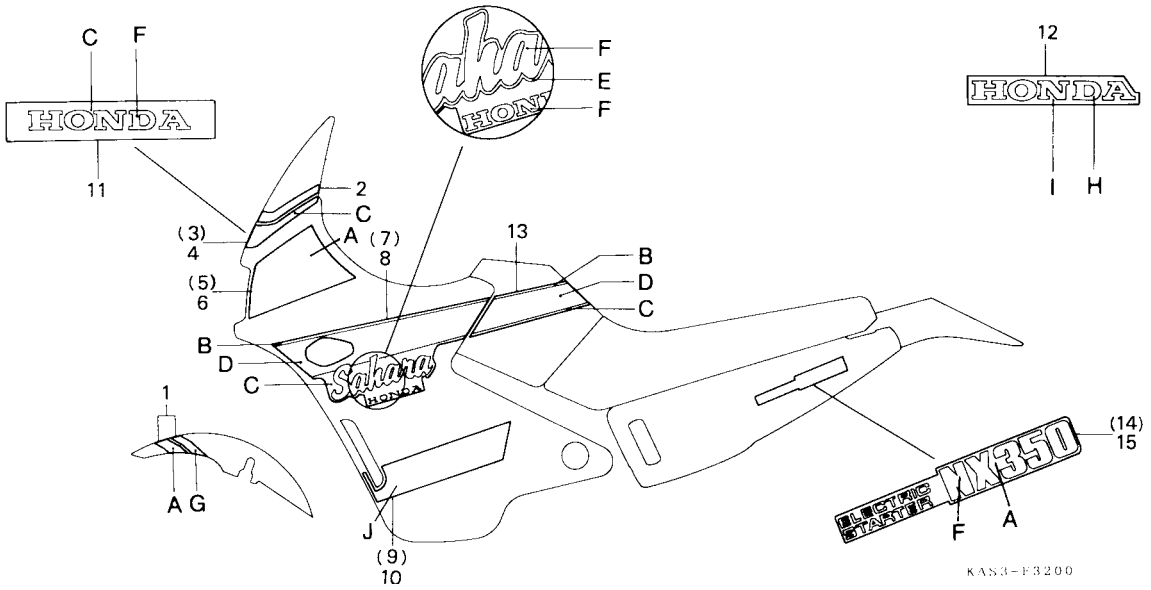

Item de serviço	T.M.O.	Ref. Nº	Nº da peça	Descrição	NX350	Nota	Nº de série
		(12)	87119-KV2-910ZE	Emblema, Pára-lama Traseiro, *Tipo V*	1		
		13	87121-KAS-900ZA	Faixa, Tanque Combustível, *Tipo I*	1		
			87121-KAS-900ZB	Faixa, Tanque Combustível *Tipo II*	1		
		14	87123-KAS-900ZA	Emblema, Tampa Lat. Dir., *Tipo I*	1		
		15	87124-KAS-900ZA	Emblema, Tampa Lat. Esq., *Tipo I*	1		

C-32.1

Faixas
Modelo 92
(9C2ND0501MR200001~NR203407)

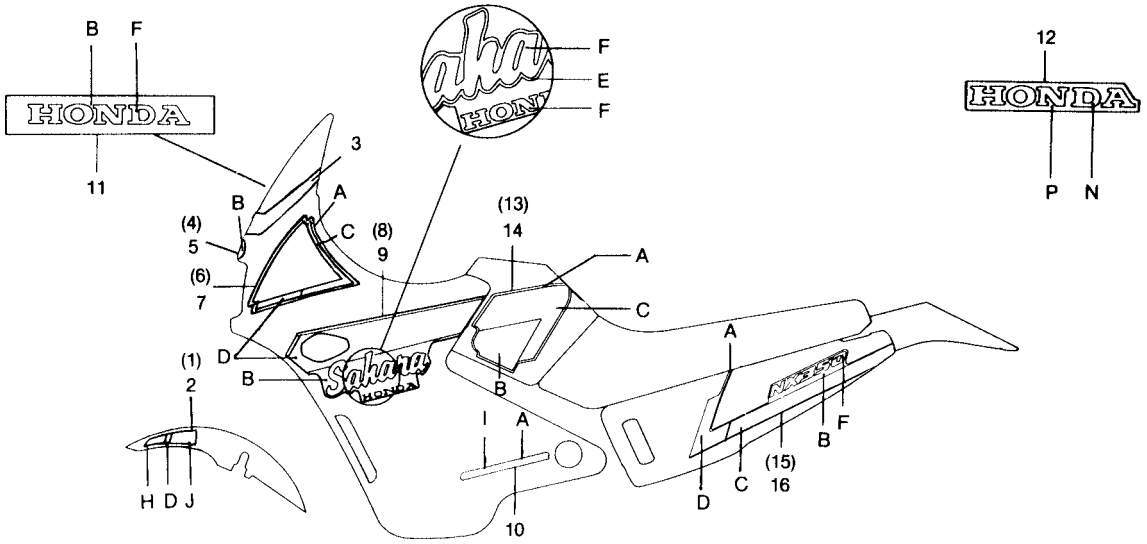

Tabela de Cores para Faixas e Emblemas

Cor da Moto	Tipo \ Posição	A	B	C	D	E	F	H	I	J
NH-196	I	Branco	Vermelho	Azul Claro	Azul	Preto	Branco	Vermelho	Prata	Azul Claro
PB-162	II	Azul	Azul Metálico	Prata	Vermelho Fluorescente	Preto	Branco Pérola	Prata	Prata	Azul Metálico

Item de serviço	T.M.O.	Ref. Nº	Nº da peça	Descrição	NX350	Nota	Nº de série	
		1	61103-KAS-910ZA	Emblema, Dir. Pára-lama Dianteiro, *Tipo I*	1	.....	.....	.....
			61103-KAS 910ZB	Emblema, Dir. Pára-lama Dianteiro, *Tipo II*	1	.....	.....	.....
		2	61104-KAS-910ZA	Emblema. Esq. Pára-lama Dianteiro, *Tipo I*	1	.....	.....	.....
		*	61104-KAS-910ZB	Emblema, Esq. Pára-lama Dianteiro, *Tipo II*	1	.....	.....	.....
		3	61322-KAS-900	Faixa, Pára-brisa Diant.	1	.....	.....	.....
		4	64223-KAS-910ZA	Faixa A, Carenagem Lat. Dir., *Tipo I*	1	.....	.....	.....
			64223-KAS-910ZB	Faixa A, Carenagem Lat. Dir., *Tipo II*	1	.....	.....	.....
		5	64224-KAS-910ZA	Faixa A, Carenagem Lat. Esq., *Tipo I*	1	.....	.....	.....
			64224-KAS-910ZB	Faixa A, Carenagem Lat. Esq., *Tipo II*	1	.....	.....	.....
		6	64225-KAS-910ZA	Faixa B, Carenagem Lat. Dir., *Tipo I*	1	.....	.....	.....
			64225-KAS-910ZB	Faixa B, Carenagem Lat. Dir., *Tipo II*	1	.....	.....	.....
		7	64226-KAS-910ZA	Faixa B, Carenagem Lat. Esq., *Tipo I*	1	.....	.....	.....
			64226-KAS-910ZB	Faixa B, Carenagem Lat. Esq., *Tipo II*	1	.....	.....	.....
		8	64227-KAS-910ZA	Faixa C, Carenagem Lat. Dir., *Tipo I*	1	.....	.....	.....
			64227-KAS-910ZB	Faixa C, Carenagem Lat. Dir., *Tipo II*	1	.....	.....	.....
		9	64228-KAS-910ZA	Faixa C, Carenagem Lat. Esq., *Tipo I*	1	.....	.....	.....
			64228-KAS-910ZB	Faixa C, Carenagem Lat. Esq., *Tipo II*	1	.....	.....	.....
		10	64229-KAS-910ZA	Emblema, Carenagem Lateral, *Tipo I*	2	.....	.....	.....
			64229-KAS-910ZB	Emblema, Carenagem Lateral, *Tipo II*	2	.....	.....	.....
		11	64421-KAS-910ZA	Emblema, Carenagem Central, *Tipo I*	1	.....	.....	.....

Tabela de Cores do Emblema Traseiro

Cor da Moto	Tipo \ Posição	N	P
NH-196	VI	Vermelho	Branco
PB-162	VII	Prata Metálica	Azul

C-32.1

Faixas

Modelo 92
(9C2ND0501MR200001~NR203407)

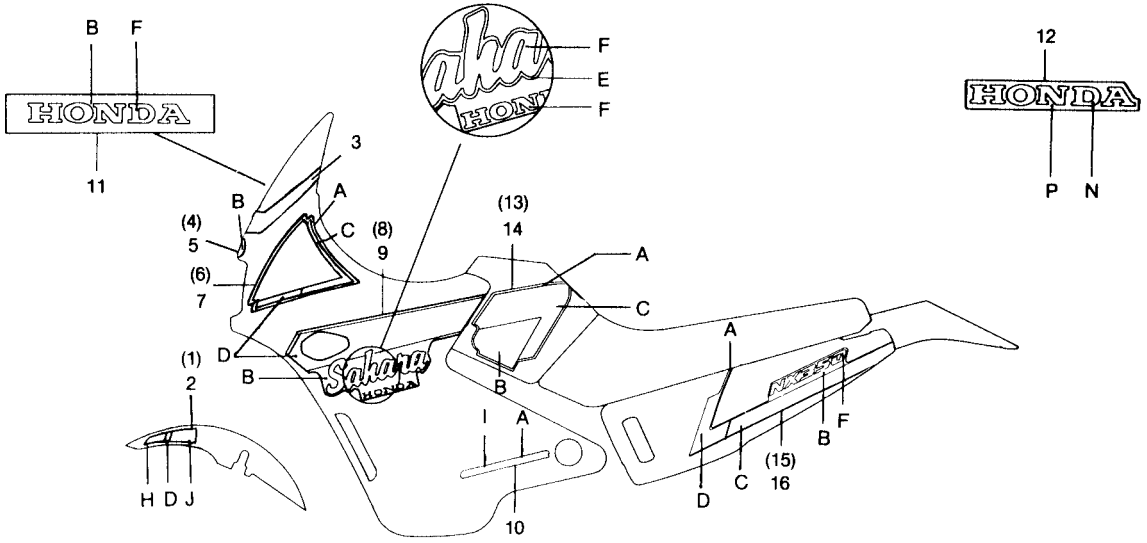

Item de serviço	T.M.O.	Ref. Nº	Nº da peça	Descrição	NX350	Nota	Nº de série
		(11)	64421-KAS-910ZB	Emblema, Carenagem Central, *Tipo II*	1		
		12	87119-KV2-910ZF	Emblema, Pára-lama Traseiro, *Tipo VI*	1		
			87119-KV2-910ZG	Emblema, Pára-lama Traseiro, *Tipo VII*	1		
		13	87121-KAS-910ZA	Faixa Dir., Tanque Combustível, *Tipo I*	1		
			87121-KAS-910ZB	Faixa Dir., Tanque Combustível, *Tipo II*	1		
		14	87122-KAS-910ZA	Faixa Esq., Tanque Combustível, *Tipo I*	1		
			87122-KAS-910ZB	Faixa Esq., Tanque Combustível, *Tipo II*	1		
		15	87123-KAS-910ZA	Emblema, Tampa Lat. Dir., *Tipo I*	1		
			87123-KAS-910ZB	Emblema, Tampa Lat. Dir., *Tipo II*	1		
		16	87124-KAS-910ZA	Emblema, Tampa Lat. Esq., *Tipo I*	1		
			87124-KAS-910ZB	Emblema, Tampa Lat. Esq., *Tipo II*	1		

C-32.2

Faixas
Modelo 93
(9C2ND0501PRP00001~PRP01861)

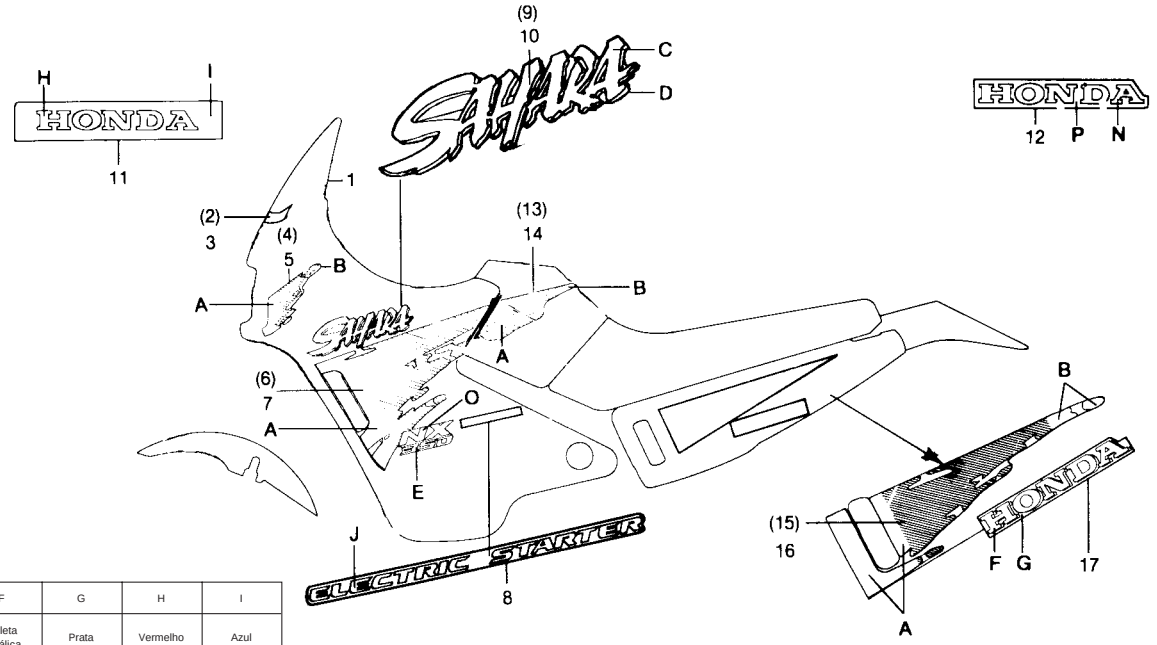

Tabela de Cores para Faixas e Emblemas

Cor da Moto	Posição / Tipo	A	B	C	D	E	F	G	H	I
PB-162/PB-242M	I	Vermelho	Vermelho	Branco Pérola	Violeta Metálico	Cinza Metálico Blitz	Violeta Metálica	Prata	Vermelho	Azul
G-146M/BG100M	II	Preto Metálico	Prata	Cinza Metálico Phantom	Rosa Metálico	Cinza Metálico Phantom	Cinza Metálico Phantom	Rosa	Rosa Metálico	Verde Serra Metálico

Item de serviço	T.M.O.	Ref. Nº	Nº da peça	Descrição	NX350	Nota	Nº de série
		1	61322-KAS-900	Faixa, Pára-brisa Diant.	1		
		2	64223-KAS-920ZA	Faixa A, Carenagem Lat. Dir., *Tipo I*	1		
			64223-KAS-920ZB	Faixa A, Carenagem Lat. Dir., *Tipo II*	1		
		3	64224-KAS-920ZA	Faixa A, Carenagem Lat. Esq., *Tipo I*	1		
			64224-KAS-920ZB	Faixa A, Carenagem Lat. Esq., *Tipo II*	1		
		4	64225-KAS-920ZA	Faixa B, Carenagem Lat. Dir., *Tipo I*	1		
			64225-KAS-920ZB	Faixa B, Carenagem Lat. Dir., *Tipo II*	1		
		5	64226-KAS-920ZA	Faixa B, Carenagem Lat. Esq., *Tipo I*	1		
			64226-KAS-920ZB	Faixa B, Carenagem Lat. Esq., *Tipo II*	1		
		6	64227-KAS-920ZA	Faixa C, Carenagem Lat. Dir., *Tipo I*	1		
			64227-KAS-920ZB	Faixa C, Carenagem Lat. Dir., *Tipo II*	1		
		7	64228-KAS-920ZA	Faixa C, Carenagem Lat. Esq., *Tipo I*	1		
			64228-KAS-920ZB	Faixa C, Carenagem Lat. Esq., *Tipo II*	1		
		8	64229-KAS-920ZA	Emblema, Carenagem Lateral, *Tipo I*	2		
		9	64233-KAS-920ZA	Emblema A, Carenagem Lateral, *Tipo I*	1		
			64233-KAS-920ZB	Emblema A, Carenagem Lateral, *Tipo II*	1		
		10	64234-KAS-920ZA	Emblema B, Carenagem Lateral, *Tipo I*	1		
			64234-KAS-920ZB	Emblema B, Carenagem Lateral, *Tipo II*	1		
		11	64421-KAS-920ZA	Emblema, Carenagem Central, *Tipo I*	1		
			64421-KAS-920ZB	Emblema, Carenagem Central, *Tipo II*	1		

Tabela de Cores para Emblema Carenagem Lateral

Cor da Moto	Posição / Tipo	J
PB-162/PB-242M	I	Prata
G-146M/BG100M		

Tabela de Cores do Emblema Traseiro

Cor da Moto	Posição / Tipo	N	P
PB-162/PB-242M	VII	Prata Metálica	Azul
G-146M/BG-100M	VIII	Prata Metálica	Verde Selva

C-32.2

Faixas

Modelo 93
(9C2ND0501PRP00001~PRP01861)

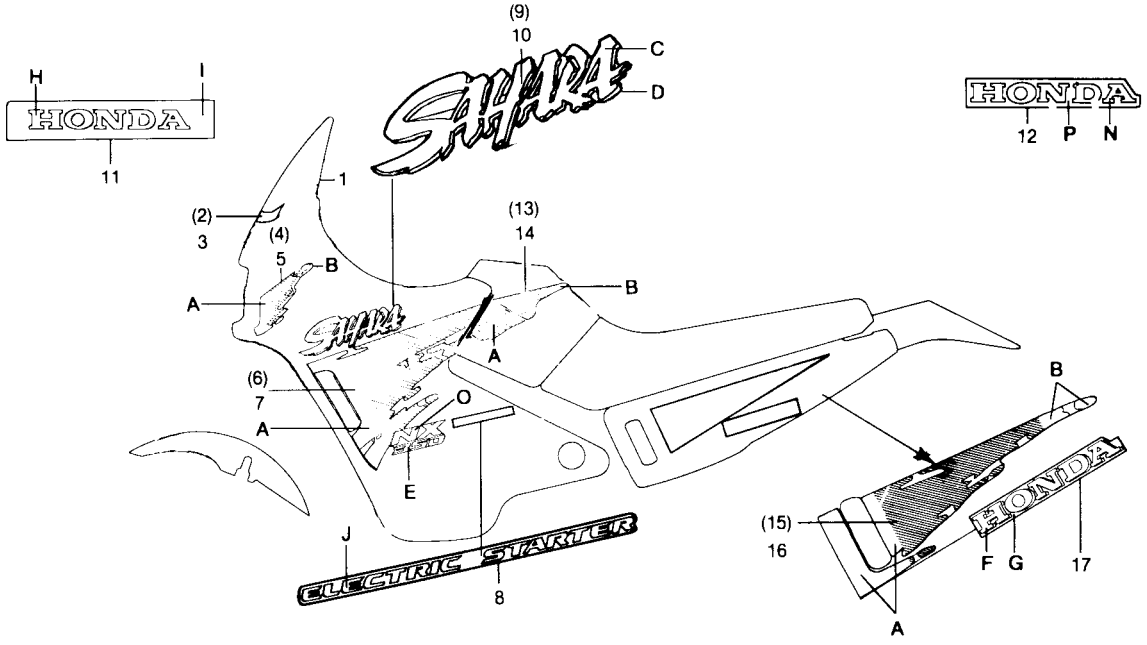

Item de serviço	T.M.O.	Ref. Nº	Nº da peça	Descrição	NX350	Nota	Nº de série	
		12	87119-KV2-910ZG	Emblema, Pára-lama Traseiro, *Tipo VII*	1			
			87119-KV2-910ZH	Emblema, Pára-lama Traseiro, *Tipo VIII*	1			
		13	87121-KAS-920ZA	Faixa Dir., Tanque Combustível, *Tipo I*	1			
			87121-KAS-920ZB	Faixa Dir., Tanque Combustível, *Tipo II*	1			
		14	87122-KAS-920ZA	Faixa Esq., Tanque Combustível, *Tipo I*	1			
			87122-KAS-920ZB	Faixa Esq., Tanque Combustível, *Tipo II*	1			
		15	87123-KAS-920ZA	Faixa, Tampa Lat. Dir., *Tipo I*	1			
			87123-KAS-920ZB	Faixa, Tampa Lat. Dir., *Tipo II*	1			
		16	87124-KAS-920ZA	Faixa, Tampa Lat. Esq., *Tipo I*	1			
			87124-KAS-920ZB	Faixa, Tampa Lat. Esq., *Tipo II*	1			
		*17	87126-KAS-920ZA	Emblema, Tampa Lateral, *Tipo I*	2			
		*	87126-KAS-920ZB	Emblema, Tampa Lateral, *Tipo II*	2			

C-32.3

Faixas
Modelo 94
(9C2ND0501PRR00001~RRR01639)

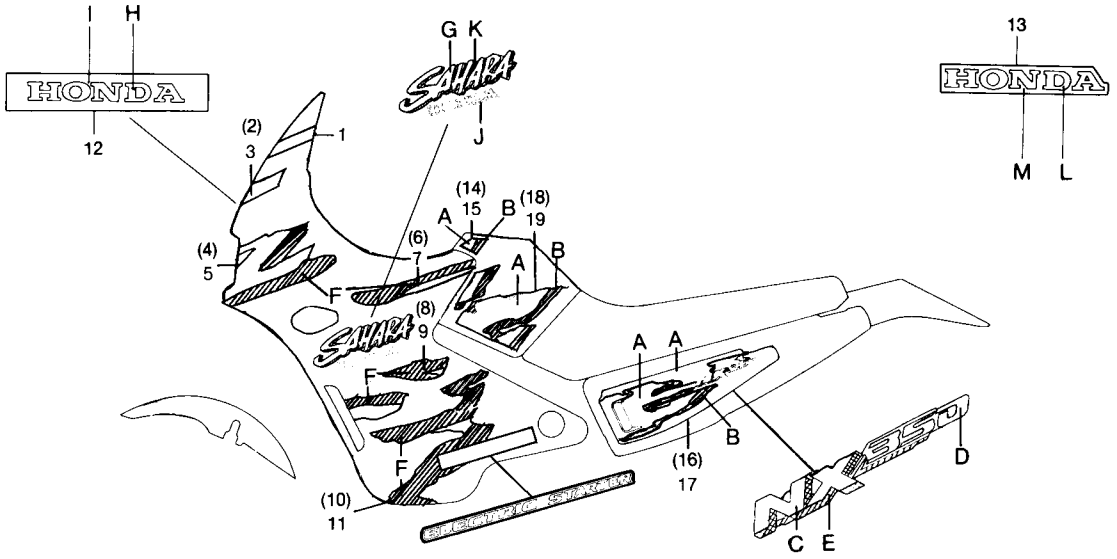

Tabela de Cores das Faixas e Emblemas

Cor da Moto	Posição / Tipo	A	B	C	D	E	H	I
NH-193P	I	Vermelho (R-134)	Violeta Metálico (RP-140M)	Prata Metálico	Violeta Metálico (RP-140M)	Violeta Metálico (RP-140M)	Branco Pérola (NH-193P)	Preto (NH-1)
NH-328P	II	Azul Astúrias Metálico (PB-242M)	Azul Pérola	Prata (NH-287M)	Prata (NH-287M)	Vermelho Fluorescente	Prata Metálica	Preto (NH-1)

Item de serviço	T.M.O.	Ref. Nº	Nº da peça	Descrição	NX350	Nota	Nº de série	
		1	61322-KAS-900	Faixa, Pára-brisa Diant.	1			
		2	64223-KAS-930	Faixa A, Carenagem Lat. Dir.	1			
		3	64224-KAS-930	Faixa A, Carenagem Lat. Esq.	1			
		4	64225-KAS-930ZA	Faixa B, Carenagem Lat. Dir., *Tipo I*	1			
			64225-KAS 930ZB	Faixa B, Carenagem Lat. Dir., *Tipo II*	1			
		5	64226-KAS-930ZA	Faixa B, Carenagem Lat. Esq., *Tipo I*	1			
			64226-KAS-930ZB	Faixa B, Carenagem Lat. Esq., *Tipo II*	1			
		6	64227-KAS-930ZA	Faixa C, Carenagem Lat. Dir., *Tipo I*	1			
			64227-KAS-930ZB	Faixa C, Carenagem Lat. Dir., *Tipo II*	1			
		7	64228-KAS-930ZA	Faixa C, Carenagem Lat. Esq., *Tipo I*	1			
			64228-KAS-930ZB	Faixa C, Carenagem Lat. Esq., *Tipo II*	1			
		8	64229-KAS-930ZA	Faixa D, Carenagem Lat. Dir., *Tipo I*	1			
			64229-KAS-930ZB	Faixa D, Carenagem Lat. Dir., *Tipo II*	1			
		9	64230-KAS-930ZA	Faixa D, Carenagem Lat. Esq., *Tipo I*	1			
			64230-KAS-930ZB	Faixa D, Carenagem Lat. Esq., *Tipo II*	1			
		10	64233-KAS-930ZA	Faixa E, Carenagem Lat. Dir., *Tipo I*	1			
			64233-KAS-930ZB	Faixa E, Carenagem Lat. Dir., *Tipo II*	1			
		11	64234-KAS-930ZA	Faixa E, Carenagem Lat. Esq., *Tipo I*	1			
			64234-KAS-930ZB	Faixa E, Carenagem Lat. Esq., *Tipo II*	1			
		12	64421-KAS-930ZA	Emblema, Carenagem Central, *Tipo I*	1			

Tabela de Cores do Emblema Pára-lama Traseiro

Cor da Moto	Posição / Tipo	L	M
NH-193P	IV	Branco Pérola	Vemelho
NH-328P	V	Branco Pérola	Preto

Tabela de Cores das Faixas Emblema

Cor da Moto	Posição / Tipo	F	G	J	K
NH-193P	I	Violeta Metálica (RP-140M)	Branco Pérola (NH-193P)	Violeta Metálica (RP-140M)	Violeta Metálica (RP-140M)
NH-328P	II	Azul Pérola	Prata Metálica (NH-287M)	Prata Metálica	Vermelho Fluorescente

C-32.3

Faixas

Modelo 94
(9C2ND0501PRR00001~RRR01639)

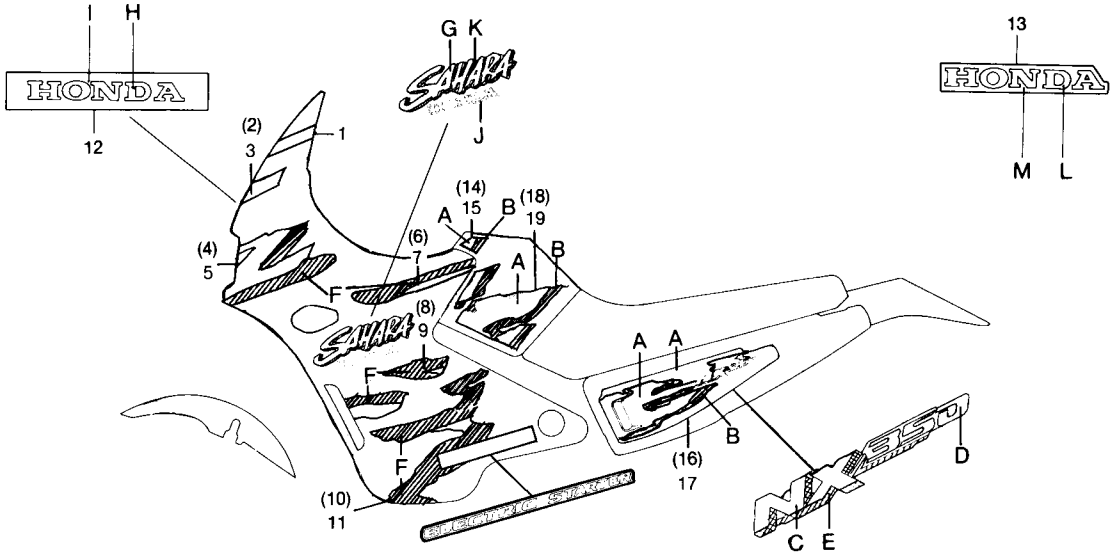

Item de serviço	T.M.O.	Ref. Nº	Nº da peça	Descrição	NX350	Nota	Nº de série
		(12)	64421-KAS-930ZB	Emblema, Carenagem Central, *Tipo II*	1		
		13	87119-KV2-910ZD	Emblema, Pára-lama Traseiro, *Tipo IV*	1		
			87119-KV2-910ZE	Emblema, Pára-lama Traseiro, *Tipo V*	1		
		14	87121-KAS-930ZA	Faixa A, Dir., Tanque de Combustível, *Tipo I*	1		
			87121-KAS-930ZB	Faixa A, Dir., Tanque de Combustível, *Tipo II*	1		
		15	87122-KAS-930ZA	Faixa A, Esq., Tanque de Combustível, *Tipo I*	1		
			87122-KAS-930ZB	Faixa A, Esq., Tanque de Combustível, *Tipo II*	1		
		16	87123-KAS-930ZA	Faixa, Tampa Lat. Dir., *Tipo I*	1		
			87123-KAS-930ZB	Faixa, Tampa Lat. Dir., *Tipo II*	1		
		17	87124-KAS-930ZA	Faixa, Tampa Lat. Esq., *Tipo I*	1		
			87124-KAS-930ZB	Faixa, Tampa Lat. Esq., *Tipo II*	1		
		18	87127-KAS-930ZA	Faixa B, Dir., Tanque de Combustível, *Tipo I*	1		
			87127 KAS-930ZB	Faixa B, Dir., Tanque de Combustível, *Tipo II*	1		
		19	87128-KAS-930ZA	Faixa B, Esq., Tanque de Combustível, *Tipo I*	1		
			87128-KAS-930ZB	Faixa B, Esq., Tanque de Combustível, *Tipo II*	1		

C-32.4

Faixas
Modelo 95
(9C2ND0501RRS00001~SRS02721)

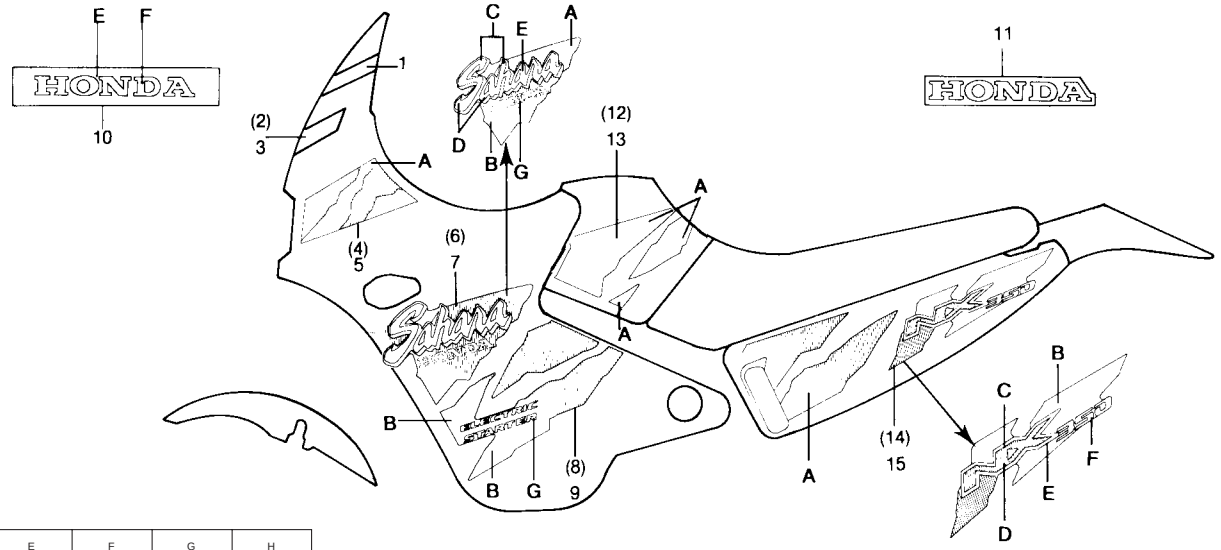

Tabela de Cores para Faixas Emblema

Cor da Moto	Tipo \ Posição	A	B	C	D	E	F	G	H
NH-328P	I	Violeta Metálica	Vermelho	Branco	Púrpura Metálica	Preto	Branco	Prata Metálica	Vermelho
B-146P	II	Púrpura Metálica	Preto	Laranja	Vermelho	Preto	Prata Metálica	Prata Metálica	Cinza Metálica

Item de serviço	T.M.O.	Ref. Nº	Nº da peça	Descrição	NX350	Nota	Nº de série
		1	61322-KAS-900	Faixa, Pára-brisa Diant.	1		
		2	64223-KAS-930	Faixa A, Carenagem Lat. Dir.	1		
		3	64224-KAS-930	Faixa A, Carenagem Lat. Esq.	1		
		4	64225-KAS-940ZA	Faixa B, Carenagem Lat. Dir., *Tipo I*	1		
			64225-KAS-940ZB	Faixa B, Carenagem Lat. Dir., *Tipo II*	1		
		5	64226-KAS-940ZA	Faixa B, Carenagem Lat. Esq., *Tipo I*	1		
			64226-KAS-940ZB	Faixa B, Carenagem Lat. Esq., *Tipo II*	1		
		6	64227-KAS-940ZA	Faixa C, Carenagem Lat. Dir., *Tipo I*	1		
			64227-KAS-940ZB	Faixa C, Carenagem Lat. Dir., *Tipo II*	1		
		7	64228-KAS-940ZA	Faixa C, Carenagem Lat. Esq., *Tipo I*	1		
			64228-KAS-940ZB	Faixa C, Carenagem Lat. Esq., *Tipo II*	1		
		8	64229-KAS-940ZA	Faixa D, Carenagem Lat. Dir., *Tipo I*	1		
			64229-KAS-940ZB	Faixa D, Carenagem Lat. Dir., *Tipo II*	1		
		9	64230-KAS 940ZA	Faixa D, Carenagem Lat. Esq., *Tipo I*	1		
			64230-KAS-940ZB	Faixa D, Carenagem Lat. Esq., *Tipo II*	1		
		10	64421-KAS-930ZA	Emblema, Carenagem Central, *Tipo I*	1		
			64421-KAS-930ZB	Emblema, Carenagem Central, *Tipo II*	1		
		11	87119-KAS-940ZA	Emblema, Pára-lama Traseiro, *Tipo I*	1		
		12	87121-KAS-940ZA	Faixa Dir., Tanque Combustível, *Tipo I*	1		
			87121-KAS-940ZB	Faixa Dir., Tanque Combustível, *Tipo II*	1		

C-32.4

Faixas

Modelo 95
(9C2ND0501RRS00001~SRS02721)

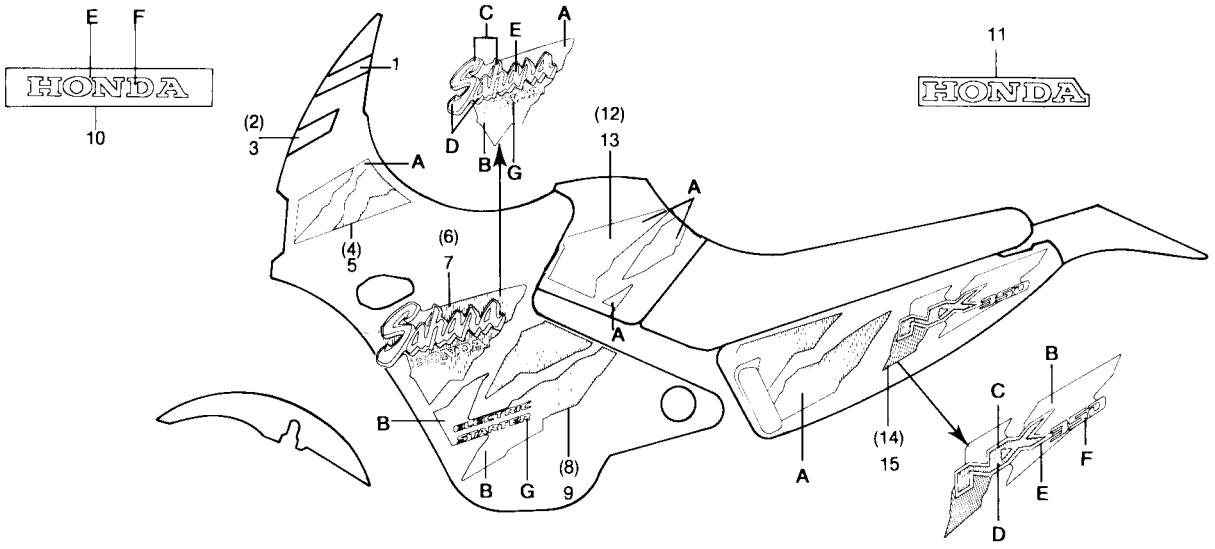

Item de serviço	T.M.O.	Ref. Nº	Nº da peça	Descrição	NX350	Nota	Nº de série
		13	87122-KAS-940ZA	Faixa Esq., Tanque Combustível, *Tipo I*	1		
			87122-KAS-940ZB	Faixa Esq., Tanque Combustível, *Tipo II*	1		
		14	87123-KAS-940ZA	Faixa, Tampa Lat. Dir., *Tipo I*	1		
			87123-KAS-940ZB	Faixa, Tampa Lat. Dir., *Tipo II*	1		
		15	87124-KAS-940ZA	Faixa, Tampa Lat. Esq., *Tipo I*	1		
			87124-KAS-940ZB	Faixa, Tampa Lat. Esq., *Tipo II*	1		

C-32.5

Faixas
Modelo 96
(9C2ND0501SRT00001~TTR005469)

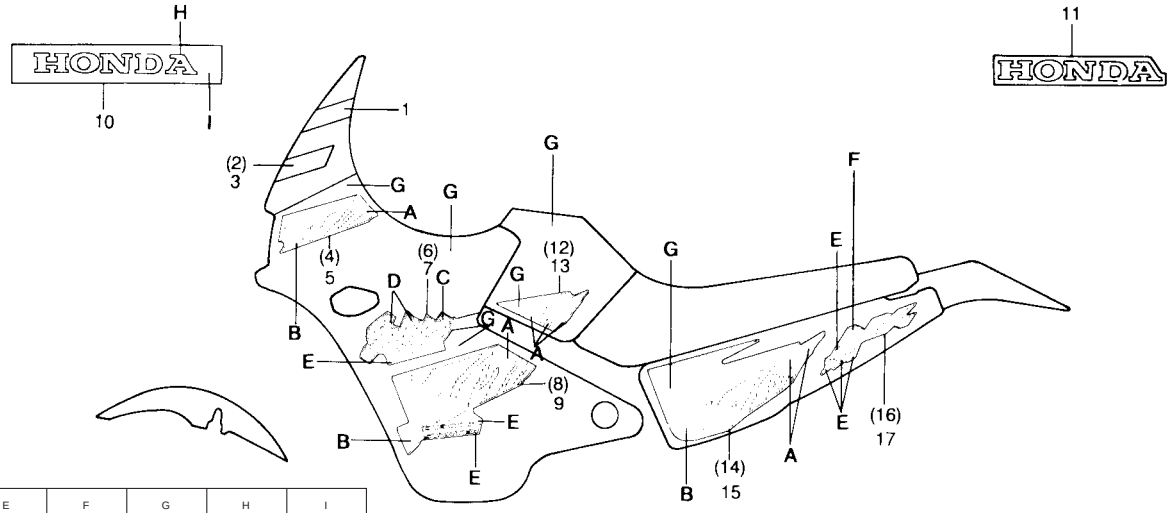

Tabela de Cores para Faixas e Emblemas

Cor da Moto	Tipo \ Posição	A	B	C	D	E	F	G	H	I
R-206	I	Laranja	Violeta Metálica (P-6M)	Branco Pérola	Azul Metálico	Branco Pérola	Violeta Metálica (P-6M)	Violeta Metálica (RP-154M)	Branco Pérola (NH-193P)	Preto (NH-1)
PB-275M	II	Violeta Metálica (P-6M)	Rosa	Prata Metálico (NH-146M)	Violeta Metálico (P-1P)	Branco Pérola	Violeta Metálico (P-6M)	Azul Recife (B-146P)	Prata Metálica	Preto (NH-1)

Item de serviço	T.M.O.	Ref. Nº	Nº da peça	Descrição	NX350	Nota	Nº de série
		1	61322-KAS-900	Faixa, Pára-brisa Diant.	1		
		2	64223-KAS-930	Faixa A, Carenagem Lat. Dir.	1		
		3	64224-KAS-930	Faixa A, Carenagem Lat. Esq.	1		
		4	64225-KAS-950ZA	Faixa B, Carenagem Lat. Dir., *Tipo I*	1		
			64225-KAS-950ZB	Faixa B, Carenagem Lat. Dir., *Tipo II*	1		
		5	64226-KAS-950ZA	Faixa B, Carenagem Lat. Esq., *Tipo I*	1		
			64226-KAS-950ZB	Faixa B, Carenagem Lat. Esq., *Tipo II*	1		
		* 6	64227-KAS 950ZA	Faixa C, Carenagem Lat. Dir., *Tipo I*	1		
			64227-KAS-950ZB	Faixa C, Carenagem Lat. Dir., *Tipo II*	1		
		7	64228-KAS-950ZA	Faixa C, Carenagem Lat. Esq., *Tipo I*	1		
			64228-KAS-950ZB	Faixa C, Carenagem Lat. Esq., *Tipo II*	1		
		* 8	64229-KAS-950ZA	Faixa D, Carenagem Lat. Dir., *Tipo I*	1		
			64229-KAS-950ZB	Faixa D, Carenagem Lat. Dir., *Tipo II*	1		
		9	64230-KAS-950ZA	Faixa D, Carenagem Lat. Esq., *Tipo I*	1		
			64230-KAS-950ZB	Faixa D, Carenagem Lat. Esq., *Tipo II*	1		
		10	64421-KAS-930ZA	Emblema, Carenagem Central, *Tipo I*	1		
			64421-KAS-930ZB	Emblema, Carenagem Central, *Tipo II*	1		
		11	87119-KAS-940ZA	Emblema Pára-lama Tras., *Tipo I*	1		
		12	87121-KAS-950ZA	Faixa Dir., Tanque Combustível, *Tipo I*	1		
			87121-KAS-950ZB	Faixa Dir., Tanque Combustível, *Tipo II*	1		

C-32.5

Faixas

Modelo 96
(9C2ND0501SRT00001~TTR005469)

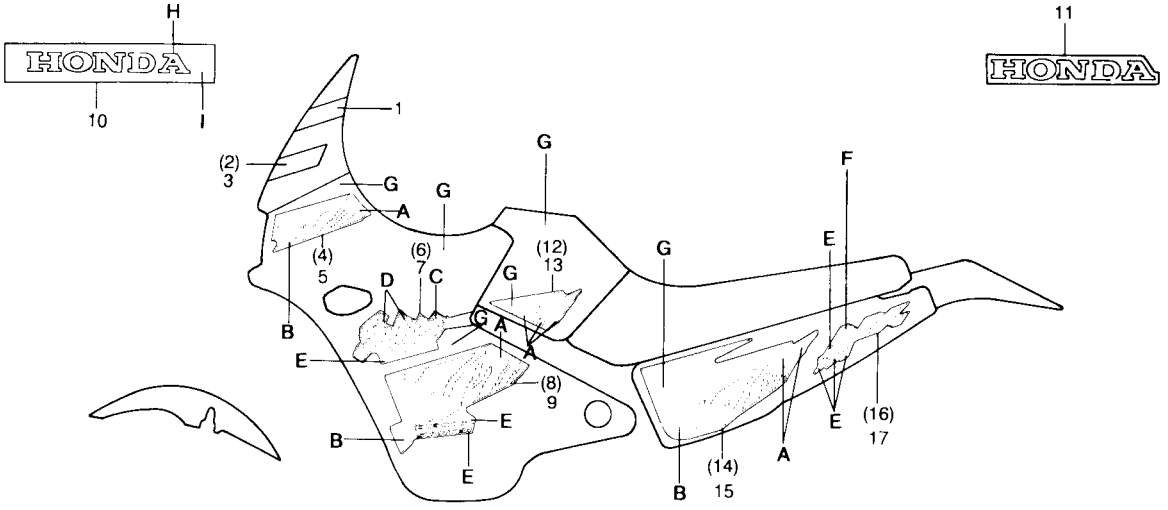

Item de serviço	T.M.O.	Ref. Nº	Nº da peça	Descrição	NX350	Nota	Nº de série	
		13	87122-KAS-950ZA	Faixa Esq., Tanque Combustível, *Tipo I*	1	.....	.....	.....
			87122-KAS-950ZB	Faixa Esq., Tanque Combustível, *Tipo II*	1	.....	.....	.....
		14	87123-KAS-950ZA	Faixa A, Tampa Lat. Dir., *Tipo I*	1	.....	.....	.....
			87123-KAS-950ZB	Faixa A, Tampa Lat. Dir., *Tipo II*	1	.....	.....	.....
		15	87124-KAS-950ZA	Faixa A, Tampa Lat. Esq., *Tipo I*	1	.....	.....	.....
			87124-KAS-950ZB	Faixa A, Tampa Lat. Esq., *Tipo II*	1	.....	.....	.....
		16	87125-KAS-950ZA	Faixa B, Tampa Lat. Dir., *Tipo I*	1	.....	.....	.....
			87125-KAS-950ZB	Faixa B, Tampa Lat. Dir., *Tipo II*	1	.....	.....	.....
		17	87126-KAS-950ZA	Faixa B, Tampa Lat. Esq., *Tipo I*	1	.....	.....	.....
			87126-KAS-950ZB	Faixa B, Tampa Lat. Esq., *Tipo II*	1	.....	.....	.....

C-32.6

Faixas

Modelo 97
(9C2ND050VTR000001~VVR010823)

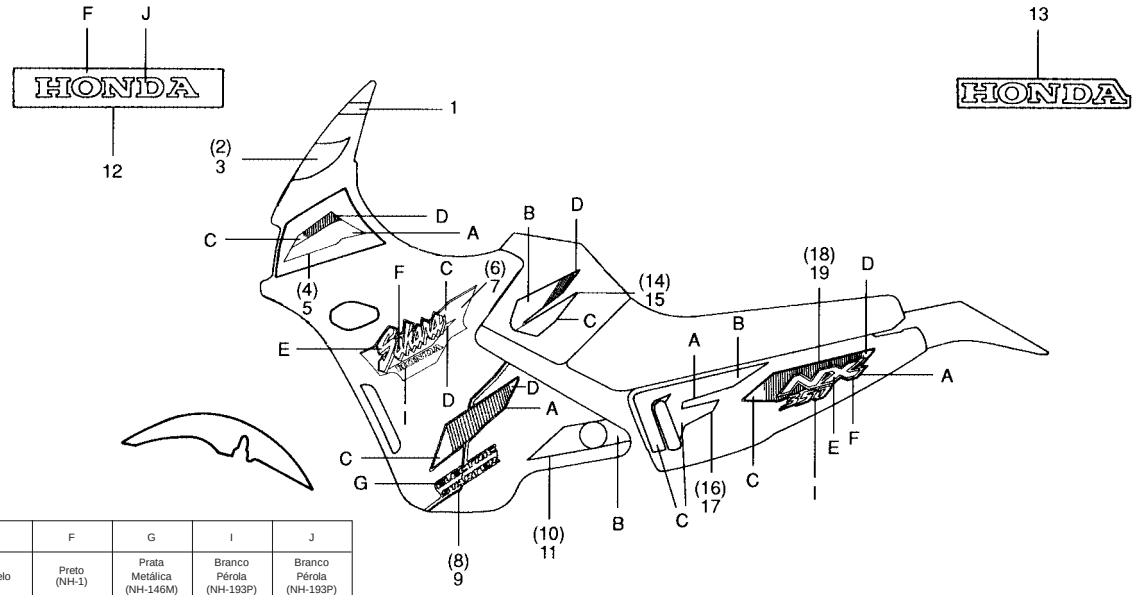

Tabela de Cores para Faixas e Emblemas

Cor da Moto	Posição / Tipo	A	B	C	D	E	F	G	I	J
R-206 Vermelho Maceió	I	Púrpura Metálica (P-23M)	Vermelho Maceió (P-206)	Violeta Metálico	Laranja	Amarelo	Preto (NH-1)	Prata Metálica (NH-146M)	Branco Pérola (NH-193P)	Branco Pérola (NH-193P)
P-23M Púrpura Metálica	II	Verde Serra Metálico (G-146M)	Púrpura Metálica (P-23M)	Rosa Metálica	Vermelho Metálico	Prata Metálico	Preto (NH-1)	Prata Metálica (NH-295M)	Branco Pérola (NH-195P)	Prata Metálica

Item de serviço	T.M.O.	Ref. Nº	Nº da peça	Descrição	NX350	Nota	Nº de série	
		1	61322-KAS-900	Faixa, Pára-brisa Diant	1			
		2	64223-KAS-930	Faixa A, Carenagem Lat. Dir.	1			
		3	64224-KAS-930	Faixa A, Carenagem Lat. Esq.	1			
		4	64225-KAS-960ZA	Faixa B, Carenagem Lat. Dir., *Tipo I*	1			
			64225-KAS-960ZB	Faixa B, Carenagem Lat. Dir., *Tipo II*	1			
		5	64226-KAS-960ZA	Faixa B, Carenagem Lat. Esq., *Tipo I*	1			
			64226-KAS-960ZB	Faixa B, Carenagem Lat. Esq., *Tipo II*	1			
		6	64227-KAS-960ZA	Faixa C, Carenagem Lat. Dir., *Tipo I*	1			
			64227-KAS-960ZB	Faixa C, Carenagem Lat. Dir., *Tipo II*	1			
		7	64228-KAS-960ZA	Faixa C, Carenagem Lat. Esq., *Tipo I*	1			
			64228-KAS-960ZB	Faixa C, Carenagem Lat. Esq., *Tipo II*	1			
		* 8	64229-KAS-960ZA	Faixa D, Carenagem Lat. Dir., *Tipo I*	1			
		*	64229-KAS-960ZB	Faixa D, Carenagem Lat. Dir., *Tipo II*	1			
		9	64230-KAS-960ZA	Faixa D, Carenagem Lat. Esq., *Tipo I*	1			
		*	64230-KAS-960ZB	Faixa D, Carenagem Lat. Esq., *Tipo II*	1			
		10	64235-KAS-960ZA	Faixa E, Carenagem Lat. Dir., *Tipo I*	1			
			64235-KAS-960ZB	Faixa E, Carenagem Lat. Dir., *Tipo II*	1			
		11	64236-KAS-960ZA	Faixa E, Carenagem Lat. Esq., *Tipo I*	1			
			64236-KAS-960ZB	Faixa E, Carenagem Lat. Esq., *Tipo II*	1			
		12	64421-KAS-930ZA	Emblema Carenagem Central, *Tipo I*	1			

C-32.6

Faixas
Modelo 97
(9C2ND050VTR000001~VVR010823)

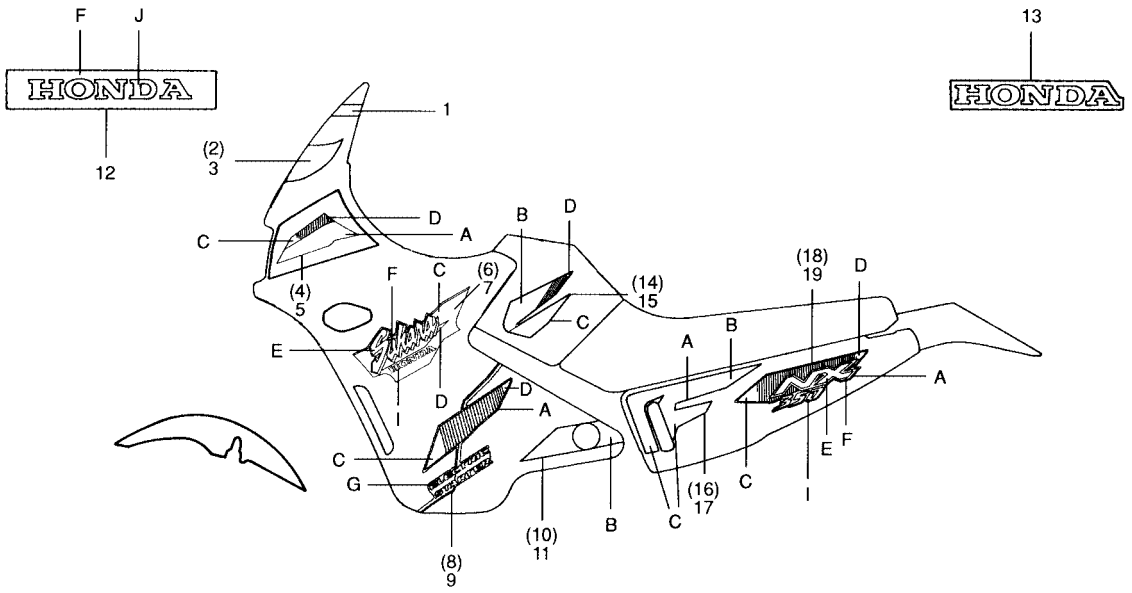

Item de serviço	T.M.O.	Ref. Nº	Nº da peça	Descrição	NX350	Nota	Nº de série
		(12)	64421-KAS-930ZB	Emblema, Carenagem Central, *Tipo II*	1		
		13	87119-KAS-940ZA	Emblema, Pára-lama Tras., *Tipo I*	1		
		14	87121-KAS-960ZA	Faixa Dir., Tanque Combustível, *Tipo I*	1		
			87121-KAS-960ZB	Faixa Dir., Tanque Combustível, *Tipo II*	1		
		15	87122-KAS-960ZA	Faixa Esq., Tanque Combustível, *Tipo I*	1		
			87122-KAS-960ZB	Faixa Esq., Tanque Combustível, *Tipo II*	1		
		16	87123-KAS-960ZA	Faixa A, Tampa Lat. Dir., *Tipo I*	1		
			87123-KAS-960ZB	Faixa A, Tampa Lat. Dir., *Tipo II*	1		
		17	87124-KAS-960ZA	Faixa A, Tampa Lat. Esq., *Tipo I*	1		
			87124-KAS-960ZB	Faixa A, Tampa Lat. Esq., *Tipo II*	1		
		18	87125-KAS-960ZA	Faixa B, Tampa Lat. Dir., *Tipo I*	1		
			87125-KAS-960ZB	Faixa B, Tampa Lat. Dir., *Tipo II*	1		
		19	87126-KAS-960ZA	Faixa B, Tampa Lat. Esq., *Tipo I*	1		
			87126-KAS-960ZB	Faixa B, Tampa Lat. Esq., *Tipo II*	1		

C-32.7

Faixas

Modelo 98
(9C2ND050WVR000001~ WWR003965)

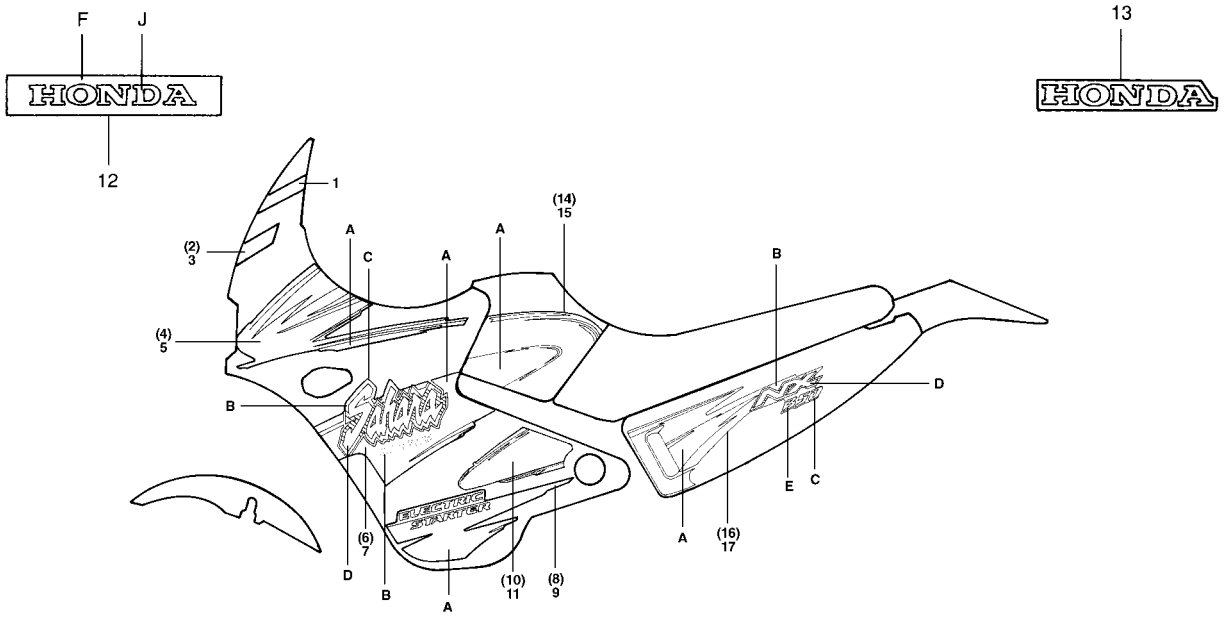

Item de serviço	T.M.O.	Ref. Nº	Nº da peça	Descrição	NX350	Nota	Nº de série	
		1	61322-KAS-900	Faixa, Pára-brisa Diant.	1			
		2	64223-KAS-930	Faixa A, Carenagem Lat. Dir.	1			
		3	64224-KAS-930	Faixa A, Carenagem Lat. Esq.	1			
		4	64225-KAS-970ZA	Faixa B, Carenagem Lat. Dir., *Tipo I*	1			
			64225-KAS-970ZB	Faixa B, Carenagem Lat. Dir., *Tipo II*	1			
		5	64226-KAS-970ZA	Faixa B, Carenagem Lat. Esq., *Tipo I*	1			
			64226-KAS-970ZB	Faixa B, Carenagem Lat.. Esq., *Tipo II*	1			
		6	64227-KAS 970ZA	Faixa C, Carenagem Lat. Dir., *Tipo I*	1			
			64227-KAS-970ZB	Faixa C, Carenagem Lat. Dir., *Tipo II*	1			
		7	64228-KAS-970ZA	Faixa C, Carenagem Lat. Esq., *Tipo I*	1			
			64228-KAS-970ZB	Faixa C, Carenagem Lat. Esq., *Tipo II*	1			
		8	64229-KAS-970ZA	Faixa D, Carenagem Lat. Dir., *Tipo I*	1			
			64229-KAS-970ZB	Faixa D, Carenagem Lat. Dir., *Tipo II*	1			
		9	64230-KAS-970ZA	Faixa D, Carenagem Lat. Esq., *Tipo I*	1			
			64230-KAS-970ZB	Faixa D, Carenagem Lat. Esq., *Tipo II*	1			
		*10	64235-KAS-970ZA	Faixa E, Carenagem Lat. Dir., *Tipo I*	1			
		*	64235-KAS-970ZB	Faixa E, Carenagem Lat. Dir., *Tipo II*	1			
		11	64236-KAS-970ZA	Faixa E, Carenagem Lat. Esq., *Tipo I*	1			
			64236-KAS-970ZB	Faixa E, Carenagem Lat. Esq., *Tipo II*	1			
		12	64421-KAS-930ZB	Emblema, Carenagem Central, *Tipo II*	1			

Tabela de Cores para Faixas Emblema

Cor da Moto	Tipo \ Posição	A	B	C	D	E	F	G
P-27M Violeta Metálico	I	P-238C Vermelho Itajubá	NH-146M Prata Metálica	Y-106 Amarelo	Laranja	P-2 Púrpura	Púrpura	P-6M Púrpura Metálica
BG-100M Verde Marajó Metálico	II	P-6M Púrpura Metálica	NH-146M Prata Metálica	Y-106 Amarelo	Laranja	Verde Metálico	Púrpura	B-146M Azul Recife

C-32.7

Faixas
Modelo 98
(9C2ND050WVR000001~ WWR003965)

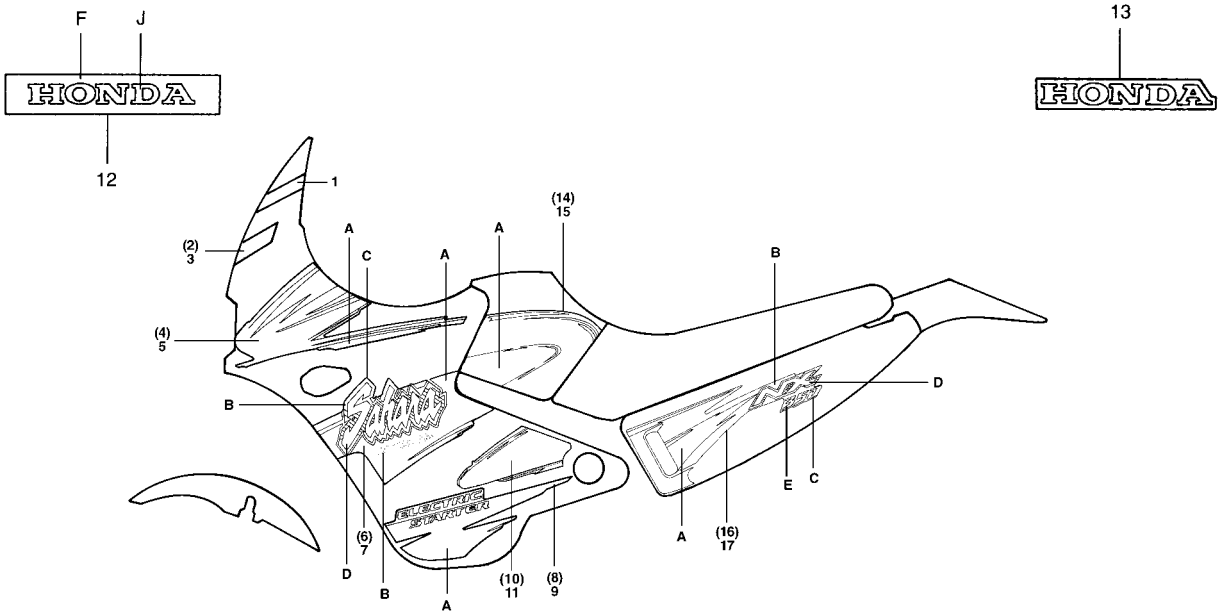

Item de serviço	T.M.O.	Ref. Nº	Nº da peça	Descrição	NX350	Nota	Nº de série
		13	87119-KAS-940ZB	Emblema, Pára-lama Tras., *Tipo II*	1		
		14	87121-KAS-970ZA	Faixa Dir., Tanque Combustível, *Tipo I*	1		
			87121-KAS-970ZB	Faixa Dir., Tanque Combustível, *Tipo II*	1		
		15	87122-KAS-970ZA	Faixa Esq., Tanque Combustível, *Tipo I*	1		
			87122-KAS-970ZB	Faixa Esq., Tanque Combustível, *Tipo II*	1		
		16	87123-KAS-970ZA	Faixa A, Tampa Lat. Dir., *Tipo I*	1		
			87123-KAS-970ZB	Faixa A, Tampa Lat. Dir., *Tipo II*	1		
		17	87124-KAS-970ZA	Faixa A, Tampa Lat. Esq., *Tipo I*	1		
			87124-KAS-970ZB	Faixa A, Tampa Lat. Esq., *Tipo II*	1		

C-32.8

Faixas

Modelo 99
(9C2ND050XWR000001
9C2ND500XR003433~)

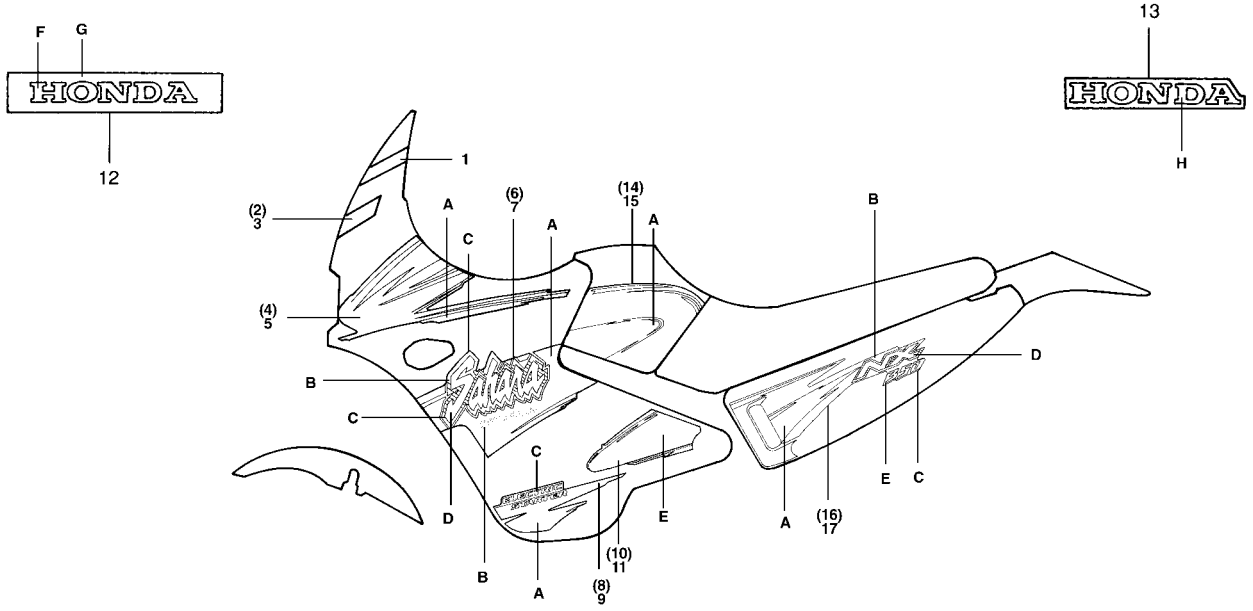

Item de serviço	T.M.O.	Ref. Nº	Nº da peça	Descrição	NX350	Nota	Nº de série	
		1	61322-KAS-900	Faixa, Pára-brisa Diant.	1			
		2	64223-KAS-930	Faixa A, Carenagem Lat. Dir.	1			
		3	64224-KAS-930	Faixa A, Carenagem Lat. Esq.	1			
		4	64225-KAS-980ZA	Faixa B, Carenagem Lat. Dir., *Tipo I*	1			
			64225-KAS-980ZB	Faixa B, Carenagem Lat. Dir., *Tipo II*	1			
		5	64226-KAS-980ZA	Faixa B, Carenagem Lat. Esq., *Tipo I*	1			
			64226-KAS-980ZB	Faixa B, Carenagem Lat. Esq., *Tipo II*	1			
		6	64227-KAS 980ZA	Faixa C, Carenagem Lat. Dir., *Tipo I*	1			
			64227-KAS-980ZB	Faixa C, Carenagem Lat. Dir., *Tipo II*	1			
		7	64228-KAS-980ZA	Faixa C, Carenagem Lat. Esq., *Tipo I*	1			
			64228-KAS-980ZB	Faixa C, Carenagem Lat. Esq., *Tipo II*	1			
		8	64229-KAS-980ZA	Faixa D, Carenagem Lat. Dir., *Tipo I*	1			
			64229-KAS-980ZB	Faixa D, Carenagem Lat. Dir., *Tipo II*	1			
		9	64230-KAS-980ZA	Faixa D, Carenagem Lat. Esq., *Tipo I*	1			
			64230-KAS-980ZB	Faixa D, Carenagem Lat. Esq., *Tipo II*	1			
		10	64235-KAS-980ZA	Faixa E, Carenagem Lat. Dir., *Tipo I*	1			
			64235-KAS-980ZB	Faixa E, Carenagem Lat. Dir., *Tipo II*	1			
		11	64236-KAS-980ZA	Faixa E, Carenagem Lat. Esq., *Tipo I*	1			
			64236-KAS-980ZB	Faixa E, Carenagem Lat. Esq., *Tipo II*	1			
		12	64421-KAS-930ZB	Emblema, Carenagem Central, *Tipo II*	1			

Tabela de Cores do Emblema Carenagem Central

Cor da Moto	Tipo	F	G
P-23M Púrpura Metálica	II	Prata Metálica	NH-1 Preto
B-156M Azul Biscaia Metálico			

Tabela de Cores do Emblema do Pára-lama Traseiro

Cor da Moto	Tipo	H
P-23M Púrpura Metálica	I	NH-262M Prata Metálica
B-156M Azul Biscaia Metálico		

Tabela de Cores das Faixas e Emblema

Cor da Moto	Posição / Tipo	A	B	C	D	E
P-23M Púrpura Metálica	I	Verde Metálico	Amarelo	Laranja	Púrpura	B-115M Verde Riviera Metálico
B-156M Azul Biscaia Metálico	II	Violeta Metálica	Amarelo	Laranja Metálica	Verde Metálico	RP154M Violeta Fortaleza Metálico

C-32.8

Faixas

Modelo 99
(9C2ND050XWR000001
9C2ND500XR003433~)

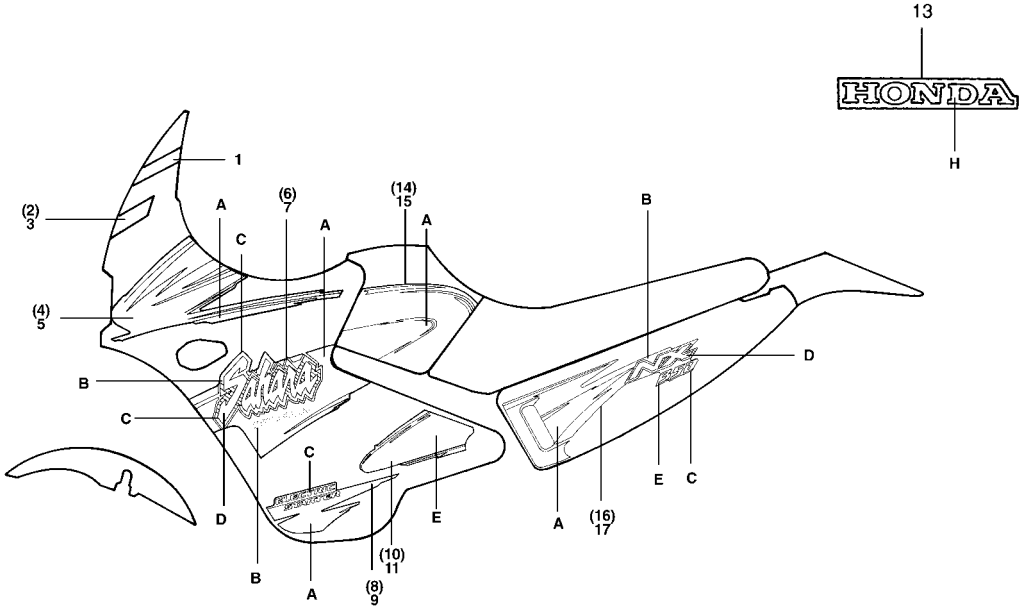

Item de serviço	T.M.O.	Ref. Nº	Nº da peça	Descrição	NX350	Nota	Nº de série	
		13	87119-KAS-940ZA	Emblema, Pára-lama Tras., *Tipo I*	1	.....	.....	.....
		14	87121-KAS-980ZA	Faixa Dir., Tanque Combustível, *Tipo I*	1	.....	.....	.....
			87121-KAS-980ZB	Faixa Dir., Tanque Combustível, *Tipo II*	1	.....	.....	.....
		15	87122-KAS-980ZA	Faixa Esq., Tanque Combustível, *Tipo I*	1	.....	.....	.....
			87122-KAS-980ZB	Faixa Esq., Tanque Combustível, *Tipo II*	1	.....	.....	.....
		16	87123-KAS-980ZA	Faixa, Tampa Lat. Dir., *Tipo I*	1	.....	.....	.....
			87123-KAS-980ZB	Faixa, Tampa Lat. Dir., *Tipo II*	1	.....	.....	.....
		17	87124-KAS-980ZA	Faixa, Tampa Lat. Esq., *Tipo I*	1	.....	.....	.....
			87124-KAS-980ZB	Faixa, Tampa Lat. Esq., *Tipo II*	1	.....	.....	.....

ÍNDICE DE NÚMERO DE PEÇAS

Nº da Peça	Nº do bloco
06000	
06431-MA3-405	C-9
06450-KAS-890	C-11
11000	
11100 KAS-900	M-13
11100-KAS-901	M-13
11100-KAS-970	M-13
11110-KAS-970	M-13
11191-KAS-900	M-13
11200-KAS-900	M-13
11200-KAS-970	M-13
11330-KAS-900	M-6
11330-KAS-910	M-6
11333-KAS-910	M-6
11333-KV2-901	M-6
11335-KN5-670	M-6
11340-KAS-900	M-9
11340-KAS-910	M-9
11345-KAS-900	M-9
11345-KAS-910	M-9
11351-KAS-900	M-9
11351-KAS-910	M-9
11352-KG0-010	M-9
11394-KAS-890	M-6
11394-KL3-680	M-6
11395-KAS-890	M-9
11395-KAS-900	M-9
12000	
12100-KV2-900	M-5
12191-KF0-000	M-5
12200-KAS-900	M-2
12209-KL4-005	M-3
12231-KN5-305	M-2
12251-KAS-901	M-2
12311-KV2-940	M-1
12361-KAS-900	M-1
12391-KAS-901	M-1
12431-KG0-000	M-1
13000	
13000-KAS-900	M-14
13000-KAS-970	M-14
13011-KV2-305	M-14
13012-KV2-305	M-14
13013-KV2-305	M-14
13101-KV2-902	M-14
13102-KV2-305	M-14
13103-KV2-305	M-14
13111-440-000	M-11
13111-KL3-670	M-14
13201-KV2-900	M-14
13202-KF0-003	M-14
13381-KAS-900	M-14
13381-KF0-310	M-14
13417-KF0-300	M-14
13419-KG0-980	M-14
13420-KAS-900	M-14
14000	
14000-KAS-900	M-3
14000-KAS-901	M-3
14100-KAS-900	M-3
14102-MN1-670	M-3
14105-KV2-940	M-3
14105-MK4-862	M-3
14106-MN1-670	M-3
14121-KAS-900	M-3
14122-KV2-940	M-3
14125-KV2-940	M-3
14126-KV2-940	M-3
14312-KF0-000	M-7
14321-KF0-000	M-4
14322-MN1-670	M-4
14325-KV2-941	M-3
14325-KV2-942	M-3
14333-KF0-000	M-14
14401-414-014	M-4
14431-KV2-940	M-3
14441-KV2-940	M-3
14443-KAS-900	M-3
14445-KF0-000	M-3
14446-KF0-000	M-3
14447-KF0-000	M-3
14451-KF0-010	M-3
14455 KF0-000	M-3
14455-MN1-670	M-3
14456-KF0-010	M-3
14511-KG0-980	M-4
14512 KF0-000	M-4
14514-KF0-000	M-4
14515-KF0-000	M-4
14516-KF0-000	M-4
14620-KF0-010	M-4
14711-KL3-670	M-3
14721-KF0-000	M-3
14751-KG0-003	M-3
14751-KG0-005	M-3
14761-KAS-901	M-3
14771-107-020	M-3
14781-HA0-770	M-3
15000	
15100-KAS-900	M-8
15111-KAS-900	M-8
15112-KV2-940	M-8
15121-KAS-900	M-8
15122-KF0-000	M-8
15123-KF0-000	M-8
15124-KG0-000	M-8
15125-KG0-000	M-8
15130-KAS-900	M-7
15140-KV2-900	M-8
15145-KF0-000	M-8
15151-KG0-000	M-8
15152-KG0-003	M-8
15412-KF0-010	M-6
15413-MC8-000	M-6
15414-KF0-000	M-6
15421-428-000	M-13
15510-KAS-900	M-8
15510-KV2-900	C-28
15520-KV2-900	C-28
15533-KN5-670	M-6
15600-KV2-900	C-28
15610-KAS-900	C-28
15611-KV2-900	C-28
15612-KV2-900	C-28
15630-KV2-901	M-6
15650-KAS-970	M-6
15650-KL3-670	M-6
15711-KV2-900	C-28
15761-KAS-900	C-16
15772-292-010	C-16
15772-376-000	C-16
16000	
16010-MK4-601	M-17
16010-MY6-770	M-17.1
16012-KAS-900	M-17
16012-KAS-971	M-17.1
16013-KR3-980	M-17.1
16013-MA6-003	M-17
16015-KAS-900	M-17
16015-KAS-970	M-17.1
16016-KL8-711	M-17
16016-KL8-900	M-17.1
16029-KAS-900	M-17
16029-KAS-970	M-17.1
16037-MAK-000	M-17.1
16037-MN9-004	M-17
16046-MK2-711	M-17
16046-MY6-770	M-17.1
16048-KAS-970	M-17.1
16048-MN9-004	M-17
16051-KAS-900	M-17
16051-KAS-900	M-17.1
16100-KAS-901	M-17
16100-KAS-970	M-17.1
16107-MK4-602	M-17
16107-MK4-602	M-17.1
16111-KAS-900	M-17
16111-KAS-970	M-17.1
16141-MN9 004	M-17
16141-MN9 004	M-17.1
16155-397-971	M-17
16155-397-971	M-17.1
16163-GHB-600	M-17.1
16163-KM4-004	M-17
16165-KAS-900	M-17
16165-KAS-900	M-17.1
16173-001-004	C-13
16179-HA0-003	M-17
16179-HA0-003	M-17.1
16180-ML6-671	M-17
16180-ML6-671	M-17.1
16185-MN9-004	M-17
16185-MN9-004	M-17.1
16198-MN9-004	M-17
16198-MN9-004	M-17.1
16199-KAS-900	M-17
16199-KAS-900	M-17.1
16199-MN9-004	M-17
16199-MN9-004	M-17.1
16210-KAS-900	M-2
16223-KAS-900	M-2
16950-KAS-900	C-13
16952-KAS-900	C-13
16952-MG2-005	C-13
16958-MA1-731	C-13
16959-471-831	C-13
16965-KAS-900	C-13
16967-MA2-771	C-13
16969-KV2-900	C-13

ÍNDICE DE NÚMERO DE PEÇAS

Nº da Peça	Nº do bloco
17000	
17210-KAS-900	C-16
17210-KAS-901	C-16
17214-KAS-900	C-16
17215-KAS-900	C-16
17220-KAS-900	C-16
17221-KAS-900	C-16
17222-KAS-900	C-16
17231-KAS-900	C-16
17231-KAS-970	C-16
17316-611-000	C-16
17358-HA0-680	C-16
17369-MA0-000	C-16
17373-KAS-900	C-16
17373-MA0-000	C-16
17503-KB7-901	C-13
17503-KB7-980	C-13
17550 KAS-941ZA	C-13
17550-KAS-900ZA	C-13
17550-KAS-900ZB	C-13
17550-KAS-901ZA	C-13
17550-KAS-901ZB	C-13
17550-KAS-910ZA	C-13
17550-KAS-910ZB	C-13
17550-KAS-911ZA	C-13
17550-KAS-911ZB	C-13
17550-KAS-920ZA	C-13
17550-KAS-920ZB	C-13
17550-KAS-921ZA	C-13
17550-KAS-921ZB	C-13
17550-KAS-930ZA	C-13
17550-KAS-930ZB	C-13
17550-KAS-931ZA	C-13
17550-KAS-931ZB	C-13

Nº da Peça	Nº do bloco
17550-KAS-941ZB	C-13
17550-KAS-950ZA	C-13
17550-KAS-950ZB	C-13
17550-KAS-960ZA	C-13
17550-KAS-960ZB	C-13
17550-KAS-970ZA	C-13
17550-KAS-970ZB	C-13
17550-KAS-980ZA	C-13
17550-KAS-980ZB	C-13
17611-KAS-900	C-13
17620-460-067	C-13
17724-102-700	C-16
17910-KAS-900	C-3
17910-KAS-900	C-3.1
17913-KB7-000	C-3
17913-KB7-000	C-3.1
17920-KAS-900	C-3
17920-KAS-900	C-3.1
17950-KAS-900	C-5
18000	
18231-KAS-970	C-17
18231-KF0-000	C-17
18233-435-000	C-17
18291-216-000	C-17
18292-415-000	C-17
18295-GAN-850	C-17
18295-KAS-900	C-17
18310-KAS-890	C-17
18310-KAS-900	C-17
18310-KAS-910	C-17
18310-KAS-970	C-17
18320-KAS-900	C-17

Nº da Peça	Nº do bloco
18320-KAS-970	C-17
18325-KV2-903	C-17
18355-KV2-900	C-17
18371-MA0-770	C-17
18391-429-000	C-17
18391-429-010	C-17
22000	
22100-KAS-900	M-7
22116-KF0-000	M-7
22120-KN5-670	M-7
22125-435-000	M-7
22201-302-010	M-7
22201-KG0-980	M-7
22201-KL3-670	M-7
22321-KF0-000	M-7
22350-KF0-000	M-7
22361-KF0-000	M-7
22401-KAS-900	M-7
22402-435-000	M-7
22800-KAS-900	M-6
22815-KN5-671	M-6
22820-KF0-000	M-7
22826-KG0-960	M-2
22838-KAS-900	M-6
22870-KAS-900	C-3
22870-KAS-900	C-3.1
2287A-KAS-900	C-3
2287A-KAS-900	C-3.1
23000	
23121-KL3-670	M-7
23211-KAS-900	M-15

Nº da Peça	Nº do bloco
23211-KAS-901	M-15.1
23221-KAS-900	M-15
23221-KAS-901	M-15.1
23411-KAS-900	M-15
23411-KAS-970	M-15.1
23421-KAS-970	M-15.1
23421-KF0-000	M-15
23422-KF0-000	M-15
23422-KF0-000	M-15.1
23431-KAS-900	M-15
23431-KAS-970	M-15.1
23432-KN5-670	M-15
23432-KN5-670	M-15.1
23441-KAS-900	M-15
23441-KAS-970	M-15.1
23451-KAS-900	M-15
23451-KAS-970	M-15.1
23452-KAS-900	M-15
23452-KAS-900	M-15.1
23452-KF0-000	M-15
23452-KF0-000	M-15.1
23456-KA3-000	M-15
23456-KA3-000	M-15.1
23471-KAS-900	M-15
23471-KAS-901	M-15.1
23472-KAS-900	M-15
23472-KAS-900	M-15.1
23481-KAS-900	M-15
23481-KAS-901	M-15.1
23491-KAS-900	M-15
23491-KAS-901	M-15.1
23501-KAS-900	M-15
23501-KAS-901	M-15.1
23502-KAS-900	M-15

Nº da Peça	Nº do bloco
23502-KAS-900	M-15.1
23511-KAS-900	M-15
23511-KAS-901	M-15.1
23521-KAS-900	M-15.1
23521-KF0-000	M-15
23801-KAS-901	M-15
23801-KAS-970	M-15.1
23802-KAS-900	M-15
23802-KAS-900	M-15.1
24000	
24211-KF0-010	M-16
24212-KF0-010	M-16
24213-KF0-010	M-16
24241-KAS-900	M-16
24300-KF0-010	M-16
24411-KF0-010	M-16
24430-KF0-000	M-16
24435-KF0-010	M-16
24610-KF0-010	M-16
24610-KF0-020	M-16
24624-KA4-000	M-16
24651-KF0-013	M-16
24652-028-000	M-16
24700-KAS-900	C-18
24700-KAS-960	C-18
24781-KE1-000	C-18
24781-KR3-770	C-18
28000	
28110-KAS-900	M-11
28125-HA7-673	M-11

Nº da Peça	Nº do bloco
28126-KAS-900	M-11
28131-KAS-900	M-11
28141-KAS-900	M-11
28142-KAS-900	M-11
30000	
30401-HA0-000	C-27
30401-HA0-000	C-27.1
30410-KAS-900	C-27
30410-KAS-971	C-27.1
30510-KAS-900	C-27
30510-KAS-900	C-27.1
30700-KB7-941	C-27
30700-KB7-941	C-27.1
31000	
31110-KAS-901	M-10
31110-KAS-970	M-10
31120-KAS-901	M-10
31120-KAS-970	M-10
31120-KAS-971	M-10
31200-KAS-901	M-12
31201-KS5-901	M-12
31203-KAS-901	M-12
31204-KS5-901	M-12
31205-MN4-008	M-12
31206-KW1-901	M-12
31207-KS5-901	M-12
31500-KW1-901	C-26
31500-KW1-902	C-26
31502-KAS-900	C-26
31510-KAS-900	C-26

ÍNDICE DE NÚMERO DE PEÇAS

Nº da Peça	Nº do bloco
31600-KAS-901	C-27
31600-KAS-901	C-27.1
32000	
32100-KAS-901	C-27
32100-KAS-970	C-27.1
32111-KAS-900	M-10
32401-KAS-900	C-26
32404-MK3-000	C-26
32404-MN9-000	C-26
32410-KAS-900	C-26
32411-253-000	C-26
32412-MF5-000	C-26
32503-SM4-003	C-2
32601-KAS-900	C-26
32811-KAS-900	C-28
32983-028-000	C-27
32983-028-000	C-27.1
32985-300-000	C-23
33000	
33100-KAS-900	C-1
33102-KAS-900	C-1
33102-KAS-901	C-1
33103 KAS-901	C-1
33107-KAS-901	C-1
33112-KW8-900	C-1
33118-438-841	C-1
33120-KAS-900	C-1
33150-KAS-900	C-1
33400-KAS-900	C-24
33402-MG2-003	C-24
33405-KAS-900	C-24
33407-MG2-003	C-24
33408-KAS-900	C-24
33410-KAS-900	C-24
33425-428-003	C-24
33450-KAS-900	C-24
33455-KAS-900	C-24
33460-KAS-900	C-24
33500-KV2-900	C-24
33550-KV2-900	C-24
33620-KV2-900	C-24
33670-KV2-900	C-24
33701-KV2-901	C-25
33701-KV2-902	C-25
33702-KV2-901	C-25
33703-KV2-901	C-25
33718-KBB-900	C-25
33718-KV2-901	C-25
34000	
34351-657-921	C-25
34901-MC7-601	C-1
34903-388-611	C-1
34906-447-711	C-25
34908-634-611	C-24
34908-GE0-701	C-2
34908-MB0-003	C-2
35000	
35010-KAS-900	C-5
35010-KAS-970	C-5
35100-KAS-900	C-5
35100-KAS-970	C-5
35101 KAS-900	C-5
35105-MG9-681	C-5
35115-KAS-900	C-6
35121-KW3-771	C-5
35121-KW8-920	C-5
35121-MA6-811	C-5
35130-KAS-900	C-3
35130-KAS-970	C-3.1
35200-KAS-970	C-3.1
35210-KAS-900	C-3
35220-KV2-900	C-3
35330 MK5-003	C-3
35330 MK5-003	C-3.1
35340-MA5-671	C-4
35350-KAS-900	C-18
35357-KAS-970	C-18
35357-KJ9-000	C-18
35600-413-023	M-13
35601-KG0-000	M-13
35850-KAS-930	C-26
35850-KR0-007	C-26
35851-KBB-900	C-26
35851-MF5-751	C-26
35855-MF5-751	C-26
35856-MF5-751	C-26
35881-MF5-751	C-26
37000	
37200-KAS-901	C-2
37210-KAS-901	C-2
37226-KAS-901	C-2
37243-KE2-900	C-19
37243-MG2-000	C-2
37250-KAS-901	C-2
37260-KAS-900	C-2
37261-KAS-900	C-2
37312-KB7-008	C-5
37622-KAS-900	C-5
38000	
38110-KAS-900	C-6
38200-KAS-902	C-2
38200-KAS-971	C-2
38215-KAS-900	C-31
38215-KAS-970	C-31
38235-KAS-900	C-2
38235-SA5-004	C-2
38301-KG0-024	C-27
38301-KG0-024	C-27.1
38306-GE7-000	C-27
38306-GE7-000	C-27.1
40000	
40510-KB7-000	C-21
40530-KAS-970	C-21
40530-KB7-941	C-21
40544-KB7-000	C-11
40545-KB7-000	C-12
40550-KB7-405	C-21
41000	
41201-KV2-900	C-12
41241-KB7-000	C-12
42000	
42301-KB7-900	C-11
42312-MC4-000	C-12
42601-KAS-900	C-12
42604-KAS-900	C-12
42605-MC4-000	C-12
42611-KAS-900	C-12
42620-MC4-000	C-12
42625-MC4-000	C-12
42701-KAS-900	C-12
42701-KAS-970	C-12
42711-KAS-901	C-12
42712-KB7-901	C-12
42713-KB7-901	C-12
42717-310-000	C-10
42717-310-000	C-12
43000	
43100-KAS-900	C-11
43100-KBW-940ZB	C-11
43104-MC4-000	C-11
43109-MA3-006	C-9
43141-KAS-900	C-11
43142-KAS-890	C-11
43145-399-000	C-11
43151-329-000	C-11
43209-MA3-006	C-9
43352-568-003	C-9
43353-461-771	C-9
43410-437-630	C-11
43451-KAS-900	C-18
43459-434-000	C-18
43472-KB9-750	C-18
44000	
44301-KW8-900	C-10
44311-MG3-000	C-10
44601-KAS-900	C-10
44605-MG2-000	C-10
44610-KAS-900	C-10
44620-MG3-000	C-10
44680-MA0-000	C-10
44701-KAS-970	C-10
44701-KV2-900	C-10
44711-KB7-981	C-10
44712-KB7-901	C-10
44713-KB7-901	C-10
44713-KW8-901	C-10
44800-KE1-762	C-10
44806-KE1-761	C-10
44809-402-000	C-10
44830-KZ9-000	C-2
44831 MG3-000	C-2
44832-KR6-000	C-8
45000	
45100-KAS-901	C-9
45100-KAS-921	C-9
45101-KBB-901	C-9
45101-KW8-900	C-9
45105-KAS-901	C-9
45106-KAS-901	C-9
45107-ML0-006	C-9
45107-ML0-016	C-9
45108-KW8-901	C-9

ÍNDICE DE NÚMERO DE PEÇAS

Nº da Peça	Nº do bloco
45110-KAS-901	C-9
45110-KAS-902	C-9
45112-KAS-901	C-9
45125-KAS-901	C-4
45125-KAS-911	C-4
45131-166-016	C-9
45131-HA5-672	C-9
45132-166-016	C-9
45133-MA3-006	C-9
45134-KB7-005	C-11
45142-KAS-900	C-11
45146-371-000	C-3
45146-371-000	C-3.1
45150-KAS-305	C-9
45203-MG3-016	C-9
45215-ML7-922	C-9
45351-KAS-900	C-10
45351-KAS-970	C-10
45461-KV6-910	C-8
45464-383-720	C-28
45466-KA4-000	C-5
45466-KA4-000	C-6
45468-KAS-900	C-6
45469-KAS-900	C-5
45500-KW8-900ZC	C-4
45500-KW8-900ZD	C-4
45500-KW8-900ZG	C-4
45500-KW8-900ZH	C-4
45504-410-003	C-4
45504-443-870	C-4
4550A-KW8-900	C-4
45510-KBZ-305	C-4
45513-KV2-900	C-4
45517-166-006	C-4
45518-MG3-016	C-4

Nº da Peça	Nº do bloco
45520-MG7-006	C-4
45521-HA2-006	C-4
45530-KJ1-701	C-4
46000	
46500-KAS-960	C-18
46500-KB7-980	C-18
46511-KY7-000	C-18
46515-KB7-980	C-18
46515-KY7-000	C-18
47000	
47134-567-000	M-13
50000	
50100-KAS-900ZA	C-28
50100-KAS-900ZB	C-28
50100-KAS-970ZA	C-28
50130-MA0-000ZL	C-28
50130-MA0-000ZM	C-28
50138-KAS-900	C-28
50211-MG2-890	C-28
50296-KAS-900	C-5
50300-KAS-900	C-27
50300-KAS-900	C-27.1
50311-KAS-900ZA	C-23
50311-KAS-900ZB	C-23
50311-KAS-900ZC	C-23
50311-KAS-900ZD	C-23
50311-KAS-900ZF	C-23
50311-KAS-900ZG	C-23
50311-KAS-900ZH	C-23

Nº da Peça	Nº do bloco
50311-KAS-900ZJ	C-23
50311-KAS-900ZK	C-23
50311-KAS-970ZA	C-23
50351-KAS-900	C-28
50352-434-000	C-28
50353-KAS-900ZA	C-28
50353-KAS-900ZB	C-28
50354-428-000	C-28
50354-434-000	C-28
50535-429-000	C-20
50540-KAS-900	C-20
50548-356-700	C-20
50549-356-700	C-20
50603-033-010	C-19
50612-KAS-900	C-19
50615-KAS-900	C-19
50617-MA0-770	C-19
50624-KAS-900	C-19
50642-KAS-900	C-19
50661-KAS-900	C-19
50662-KAS-900	C-19
50701-KAS-900ZA	C-19
50702-KB7-970ZH	C-19
50710-371-007	C-23
50710-405-000	C-19
50712-405-000	C-19
50715-KAS-900	C-19
51000	
51400-KAS-901ZA	C-8
51400-KAS-901ZB	C-8
51401-KAS-901	C-8
51402-KAS-901	C-8
51403-ME4-003	C-8

Nº da Peça	Nº do bloco
5140A-KAS-901	C-8
51410-KAS-901	C-8
51411-MG1-003	C-8
51412-461-003	C-8
51414-461-003	C-8
51415-MA0-771	C-8
51420-KAS-901	C-8
51420-KAS-902	C-8
51432-KAS-901	C-8
51437-ME4-003	C-8
51440-KAS-901	C-8
51447-KR6-003	C-8
51450-KAS-901	C-8
51480-KAS-305	C-8
51480-KAS-315	C-8
51490-KR6-305	C-8
51500-KAS-901ZA	C-8
51500-KAS-901ZB	C-8
5150A-KAS-901	C-8
51520-KAS-901	C-8
51520-KAS-902	C-8
51580-KAS-305	C-8
51580-KAS-315	C-8
51611-KR6-013ZA	C-8
51611-KR6-013ZG	C-8
51611-KR6-013ZH	C-8
51611-KR6-013ZN	C-8
51612-430-010	C-8
51634-KAS-900	C-8
51634-MA0-003	C-8.
52000	
52100-KAS-900ZA	C-21
52100-KAS-900ZB	C-21

Nº da Peça	Nº do bloco
52109-430-300	C-21
5210A-KAS-900	C-21
52141-435-730	C-21
52144-356-005	C-21
52155-KB7-980	C-21
52156-KAS-900	C-19
52156-KB7-000	C-21
52158-MC4-000	C-21
52159-KB7- 000	C-21
52162-MA0-000	C-11
52170-MC4-010	C-21
52171-MC4-000	C-21
52400-KAS-901ZA	C-22
52400-KAS-901ZB	C-22
52401-KAS-901ZA	C-22
52401-KAS-901ZB	C-22
52405-KB7-003	C-22
52410-KAS-901	C-22
52422-MA0-003	C-22
52423-MA0-003	C-22
52451-MA0-000	C-22
52460-KAS-920	C-22
52460-KB7-981	C-22
52464-KB7-980	C-22
52470-KAS-920	C-22
52470-KB7-981	C-22
52473-KB7-830	C-22
53000	
53100-KAS-900	C-5
53100-KAS-970	C-5
53132-KAS-920	C-5
53132-KL3-670	C-5

Nº da Peça	Nº do bloco
53135-KA3-730	C-5
53141-429-000	C-3
53141-429-000	C-3.1
53165-MK5-010	C-3
53165-MK5-010	C-3.1
53166-MK5-010	C-3
53166-MK5-010	C-3.1
53167-KAS-900	C-3
53167-KAS-900	C-3.1
53168-KAS-900	C-3
53168-KAS-900	C-3.1
53169-KB7-000	C-3
53169-KB7-000	C-3.1
53169-KB7-940	C-3
53169-KB7-940	C-3.1
53172-KS5-700	C-3
53172-KS5-700	C-3.1
53174-KE1-000	C-3
53174-KE1-000	C-3.1
53175-KV2-900	C-4
53177-KW8-900	C-3
53177-KW8-900	C-3.1
53178-MG7-003	C-3
53178-MG7-003	C-3.1
53180 KV2-900ZC	C-4
53180-KV2-900ZB	C-4
53180-KV2-900ZB	C-4
53180-KV2-900ZE	C-4
53180-KV2-900ZH	C-4
53180-KV2-900ZJ	C-4
53180-KV2-900ZK	C-4
53180-KV2-900ZL	C-4
53180-KV2-900ZM	C-4
53180-KV2-900ZN	C-4

ÍNDICE DE NÚMERO DE PEÇAS

Nº da Peça	Nº do bloco
53180-KV2-900ZQ	C-4
53181-KN5-670	C-3
53181-KN5-670	C-3.1
53185-KBB-950ZC	C-3.1
53185-KBB-950ZD	C-3.1
53185-KW8-900ZA	C-3
53185-KW8-900ZC	C-3
53185-KW8-900ZD	C-3
53185-KW8-900ZH	C-3
53185-KW8-900ZK	C-3
53185-KW8-900ZL	C-3
53185-KW8-900ZM	C-3
53185-KW8-900ZN	C-3
53185-KW8-900ZP	C-3
53192-268-000	C-3
53192-268-000	C-3.1
53200-KAS-900	C-6
53208-KCH-900	C-5
53208-KCH-900	C-6
53208-MC4-000	C-5
53208-MC4-000	C-6
53214-KA4-701	C-6
53220-KA2-000	C-6
53220-KAS-900	C-5
53235-KAS-900	C-5
53240-KAS-900	C-7
53312-657-000	C-18
61000	
61000-KAS-900ZA	C-7
61000-KAS-900ZB	C-7
61000-KAS-910ZA	C-7
61000-KAS-910ZB	C-7
61000-KAS-920ZB	C-7
61000-KAS-920ZC	C-7
61000-KAS-920ZD	C-7
61000-KAS-920ZE	C-7
61000-KAS-920ZF	C-7
61000-KAS-920ZG	C-7
61000-KAS-950ZA	C-7
61000-KAS-950ZB	C-7
61000-KAS-950ZC	C-7
61000-KAS-950ZD	C-7
61000-KAS-950ZE	C-7
61000-KAS-950ZG	C-7
61000-KAS-950ZJ	C-7
61101-KAS-900	C-7
61102-KAS-900	C-7
61102-KAS-900	C-28
61103-KAS 910ZB	C-32.1
61103-KAS-900ZA	C-32
61103-KAS-900ZB	C-32
61103-KAS-910ZA	C-32.1
61104-357-000	C-14
61104-357-000	C-28
61104-KAS-910ZA	C-32.1
61104-KAS-910ZB	C-32.1
61120-KY7-000	C-7
61125-KAS-900	C-7
61310-KAS-900	C-30
61322-KAS-900	C-32
61322-KAS-900	C-32.1
61322-KAS-900	C-32.2
61322-KAS-900	C-32.3
61322-KAS-900	C-32.4
61322-KAS-900	C-32.5
61322-KAS-900	C-32.6
61322-KAS-900	C-32.7
61322-KAS-900	C-32.8
61328-KAS-900	C-30
61330-KAS-900	C-30
64000	
64106-KAS-900	C-2
64107-KAS-900	C-2
64110-KAS-900	C-2
64116-KAS-900	C-2
64200-KAS-900ZA	C-30
64200-KAS-900ZB	C-30
64200-KAS-910ZA	C-30
64200-KAS-910ZB	C-30
64200-KAS-920ZA	C-30
64200-KAS-920ZB	C-30
64200-KAS-930ZA	C-30
64200-KAS-930ZB	C-30
64200-KAS-940ZA	C-30
64200-KAS-940ZB	C-30
64200-KAS-950ZA	C-30
64200-KAS-950ZB	C-30
64200-KAS-960ZA	C-30
64200-KAS-960ZB	C-30
64200-KAS-970ZA	C-30
64200-KAS-970ZB	C-30
64200-KAS-980ZA	C-30
64200-KAS-980ZA	C-30
64202-KAS-900	C-30
64203-KAS-900	C-30
64206-KAS-900	C-28
64221-KAS-900	C-30
64222-KAS-900	C-30
64223-KAS-900ZA	C-32
64223-KAS-900ZB	C-32
64223-KAS-910ZA	C-32.1
64223-KAS-910ZB	C-32.1
64223-KAS-920ZA	C-32.2
64223-KAS-920ZB	C-32.2
64223-KAS-930	C-32.3
64223-KAS-930	C-32.4
64223-KAS-930	C-32.5
64223-KAS-930	C-32.6
64223-KAS-930	C-32.7
64223-KAS-930	C-32.8
64224-KAS-900ZA	C-32
64224-KAS-900ZB	C-32
64224-KAS-910ZA	C-32.1
64224-KAS-910ZB	C-32.1
64224-KAS-920ZA	C-32.2
64224-KAS-920ZB	C-32.2
64224-KAS-930	C-32.3
64224-KAS-930	C-32.4
64224-KAS-930	C-32.5
64224-KAS-930	C-32.6
64224-KAS-930	C-32.7
64224-KAS-930	C-32.8
64225-KAS 930ZB	C-32.3
64225-KAS-900ZA	C-32
64225-KAS-910ZA	C-32.1
64225-KAS-910ZB	C-32.1
64225-KAS-920ZA	C-32.2
64225-KAS-920ZB	C-32.2
64225-KAS-930ZA	C-32.3
64225-KAS-940ZA	C-32.4
64225-KAS-940ZB	C-32.4
64225-KAS-950ZA	C-32.5
64225-KAS-950ZB	C-32.5
64225-KAS-960ZA	C-32.6
64225-KAS-960ZB	C-32.6
64225-KAS-970ZA	C-32.7
64225-KAS-970ZB	C-32.7
64225-KAS-980ZA	C-32.8
64225-KAS-980ZB	C-32.8
64226-KAS-900ZA	C-32
64226-KAS-910ZA	C-32.1
64226-KAS-910ZB	C-32.1
64226-KAS-920ZA	C-32.2
64226-KAS-920ZB	C-32.2
64226-KAS-930ZA	C-32.3
64226-KAS-930ZB	C-32.3
64226-KAS-940ZA	C-32.4
64226-KAS-940ZB	C-32.4
64226-KAS-950ZA	C-32.5
64226-KAS-950ZB	C-32.5
64226-KAS-960ZA	C-32.6
64226-KAS-960ZB	C-32.6
64226-KAS-970ZA	C-32.7
64226-KAS-970ZB	C-32.7
64226-KAS-980ZA	C-32.8
64226-KAS-980ZB	C-32.8
64227-KAS 950ZA	C-32.5
64227-KAS 970ZA	C-32.7
64227-KAS 980ZA	C-32.8
64227-KAS-900ZA	C-32
64227-KAS-900ZB	C-32
64227-KAS-910ZA	C-32.1
64227-KAS-910ZB	C-32.1
64227-KAS-920ZA	C-32.2
64227-KAS-920ZB	C-32.2
64227-KAS-930ZA	C-32.3
64227-KAS-930ZB	C-32.3
64227-KAS-940ZA	C-32.4
64227-KAS-940ZB	C-32.4
64227-KAS-950ZB	C-32.5
64227-KAS-960ZA	C-32.6
64227-KAS-960ZB	C-32.6
64227-KAS-970ZB	C-32.7
64227-KAS-980ZA	C-32.8
64228-KAS-900ZA	C-32
64228-KAS-900ZB	C-32
64228-KAS-910ZA	C-32.1
64228-KAS-910ZB	C-32.1
64228-KAS-920ZA	C-32.2
64228-KAS-920ZB	C-32.2
64228-KAS-930ZA	C-32.3
64228-KAS-930ZB	C-32.3
64228-KAS-940ZA	C-32.4
64228-KAS-940ZB	C-32.4
64228-KAS-950ZA	C-32.5
64228-KAS-950ZB	C-32.5
64228-KAS-960ZA	C-32.6
64228-KAS-960ZB	C-32.6
64228-KAS-970ZA	C-32.7
64228-KAS-970ZB	C-32.7
64228-KAS-980ZA	C-32.8
64228-KAS-980ZB	C-32.8
64229-KAS-900ZA	C-32
64229-KAS-900ZB	C-32
64229-KAS-910ZA	C-32.1
64229-KAS-910ZB	C-32.1
64229-KAS-920ZA	C-32.2
64229-KAS-930ZA	C-32.3
64229-KAS-930ZB	C-32.3
64229-KAS-940ZA	C-32.4

ÍNDICE DE NÚMERO DE PEÇAS

Nº da Peça	Nº do bloco
64229-KAS-940ZB	C-32.4
64229-KAS-950ZA	C-32.5
64229-KAS-950ZB	C-32.5
64229-KAS-960ZA	C-32.6
64229-KAS-960ZB	C-32.6
64229-KAS-970ZA	C-32.7
64229-KAS-970ZB	C-32.7
64229-KAS-980ZA	C-32.8
64229-KAS-980ZB	C-32.8
64230-KAS 940ZA	C-32.4
64230-KAS-900ZA	C-32
64230-KAS-900ZB	C-32
64230-KAS-930ZA	C-32.3
64230-KAS-930ZB	C-32.3
64230-KAS-940ZB	C-32.4
64230-KAS-950ZA	C-32.5
64230-KAS-950ZB	C-32.5
64230-KAS-960ZA	C-32.6
64230-KAS-960ZB	C-32.6
64230-KAS-970ZA	C-32.7
64230-KAS-970ZB	C-32.7
64230-KAS-980ZA	C-32.8
64230-KAS-980ZB	C-32.8
64233-KAS-920ZA	C-32.2
64233-KAS-920ZB	C-32.2
64233-KAS-930ZA	C-32.3
64233-KAS-930ZB	C-32.3
64234-KAS-920ZA	C-32.2
64234-KAS-920ZB	C-32.2
64234-KAS-930ZA	C-32.3
64234-KAS-930ZB	C-32.3
64235-KAS-960ZA	C-32.6
64235-KAS-960ZB	C-32.6
64235-KAS-970ZA	C-32.7

Nº da Peça	Nº do bloco
64235-KAS-970ZB	C-32.7
64235-KAS-980ZA	C-32.8
64235-KAS-980ZB	C-32.8
64236-KAS-960ZA	C-32.6
64236-KAS-960ZB	C-32.6
64236-KAS-970ZA	C-32.7
64236-KAS-970ZB	C-32.7
64236-KAS-980ZA	C-32.8
64236-KAS-980ZB	C-32.8
64300-KAS-900ZA	C-30
64300-KAS-900ZB	C-30
64300-KAS-910ZA	C-30
64300-KAS-910ZB	C-30
64300-KAS-920ZA	C-30
64300-KAS-920ZB	C-30
64300-KAS-930ZA	C-30
64300-KAS-930ZB	C-30
64300-KAS-940ZA	C-30
64300-KAS-940ZB	C-30
64300-KAS-950ZA	C-30
64300-KAS-950ZB	C-30
64300-KAS-960ZA	C-30
64300-KAS-960ZB	C-30
64300-KAS-970ZA	C-30
64300-KAS-970ZB	C-30
64300-KAS-980ZA	C-30
64300-KAS-980ZB	C-30
64410-KAS-900ZA	C-30
64410-KAS-900ZB	C-30
64410-KAS-910ZA	C-30
64410-KAS-910ZB	C-30
64410-KAS-920ZA	C-30
64410-KAS-920ZB	C-30
64410-KAS-930ZA	C-30

Nº da Peça	Nº do bloco
64410-KAS-930ZB	C-30
64410-KAS-930ZC	C-30
64410-KAS-930ZD	C-30
64410-KAS-930ZE	C-30
64410-KAS-930ZH	C-30
64410-KAS-930ZK	C-30
64410-KAS-930ZL	C-30
64410-KAS-930ZM	C-30
64421-KAS-900ZA	C-32
64421-KAS-900ZB	C-32
64421-KAS-910ZA	C-32.1
64421-KAS-910ZB	C-32.1
64421-KAS-920ZA	C-32.2
64421-KAS-920ZB	C-32.2
64421-KAS-930ZA	C-32.3
64421-KAS-930ZA	C-32.4
64421-KAS-930ZA	C-32.5
64421-KAS-930ZA	C-32.6
64421-KAS-930ZB	C-32.3
64421-KAS-930ZB	C-32.4
64421-KAS-930ZB	C-32.5
64421-KAS-930ZB	C-32.6
64421-KAS-930ZB	C-32.7
64421-KAS-930ZB	C-32.8

66000

Nº da Peça	Nº do bloco
66181-706-000	C-27
66181-706-000	C-27.1

77000

Nº da Peça	Nº do bloco
77200-KAS-900ZA	C-14
77200-KAS-900ZB	C-14

Nº da Peça	Nº do bloco
77200-KAS-900ZC	C-14
77200-KAS-900ZD	C-14
77200-KAS-900ZE	C-14
77204-312-000	C-14
77204-KAS-900	C-14
77205-286-000	C-14
77205-KAS-900	C-14
77207-KAS-900	C-14
77210-KAS-305ZA	C-14
77210-KAS-305ZB	C-14
77210-KAS-305ZC	C-14
77210-KAS-305ZD	C-14
77210-KAS-305ZE	C-14
77211-MB0-000	C-14

80000

Nº da Peça	Nº do bloco
80101-KAS-900	C-23
80101-KV2-900	C-23
80101-KW8-900	C-1
80102-KAS-900	C-23
80102-KB7-600	C-30
80102-KV2-900	C-23
80104-KJ2-000	C-30
80105-KV2-900	C-21
80105-MC4-000	C-21
80106-MG7-000	C-25
80107-KJ8-000	C-23
80110-KAS-900	C-23
80120-KV2-900ZA	C-23
80200-KAS-900ZA	C-23
80200-KAS-900ZB	C-23
80200-KAS-900ZE	C-23

Nº da Peça	Nº do bloco
80200-KAS-900ZF	C-23
80200-KAS-900ZG	C-23
80200-KAS-940ZA	C-23
80200-KAS-940ZB	C-23
80200-KAS-940ZC	C-23
80200-KAS-940ZD	C-23
80200-KAS-940ZE	C-23
80200-KAS-970ZA	C-23
80200-KAS-970ZB	C-23
80200-KAS-970ZC	C-23
80200-KAS-970ZD	C-23

83000

Nº da Peça	Nº do bloco
83500-KAS-900ZA	C-15
83500-KAS-900ZB	C-15
83500-KAS-910ZA	C-15
83500-KAS-910ZB	C-15
83500-KAS-920ZA	C-15
83500-KAS-920ZB	C-15
83500-KAS-930ZA	C-15
83500-KAS-930ZB	C-15
83500-KAS-940ZA	C-15
83500-KAS-940ZB	C-15
83500-KAS-950ZA	C-15
83500-KAS-950ZB	C-15
83500-KAS-960ZA	C-15
83500-KAS-960ZB	C-15
83500-KAS-970ZA	C-15
83500-KAS-970ZB	C-15
83500-KAS-980ZA	C-15
83500-KAS-980ZB	C-15
83501-KB7-000	C-29
83504-KB7-000	C-29

Nº da Peça	Nº do bloco
83507-422-000	C-29
83508-438-000	C-29
83508-MR4-900	C-29
83512-KA4-700	C-17
83551-300-000	C-13
83551-300-000	C-15
83551-300-000	C-28
83600-KAS-900ZA	C-15
83600-KAS-900ZB	C-15
83600-KAS-910ZA	C-15
83600-KAS-910ZB	C-15
83600-KAS-920ZA	C-15
83600-KAS-920ZB	C-15
83600-KAS-930ZA	C-15
83600-KAS-930ZB	C-15
83600-KAS-940ZA	C-15
83600-KAS-940ZB	C-15
83600-KAS-950ZA	C-15
83600-KAS-950ZB	C-15
83600-KAS-960ZA	C-15
83600-KAS-960ZB	C-15
83600-KAS-970ZA	C-15
83600-KAS-970ZB	C-15
83600-KAS-980ZA	C-15
83600-KAS-980ZB	C-15
83615-KAS-900	C-15

87000

Nº da Peça	Nº do bloco
87119-KAS-940ZA	C-32.4
87119-KAS-940ZA	C-32.5
87119-KAS-940ZA	C-32.6
87119-KAS-940ZA	C-32.8

ÍNDICE DE NÚMERO DE PEÇAS

Nº da Peça	Nº do bloco
87119-KAS-940ZB	C-32.7
87119-KV2-910ZD	C-32
87119-KV2-910ZD	C-32.3
87119-KV2-910ZE	C-32
87119-KV2-910ZE	C-32.3
87119-KV2-910ZF	C-32.1
87119-KV2-910ZG	C-32.1
87119-KV2-910ZG	C-32.2
87119-KV2-910ZH	C-32.2
87121-KAS-900ZA	C-32
87121-KAS-900ZB	C-32
87121-KAS-910ZA	C-32.1
87121-KAS-910ZB	C-32.1
87121-KAS-920ZA	C-32.2
87121-KAS-920ZB	C-32.2
87121-KAS-930ZA	C-32.3
87121-KAS-930ZB	C-32.3
87121-KAS-940ZA	C-32.4
87121-KAS-940ZB	C-32.4
87121-KAS-950ZA	C-32.5
87121-KAS-950ZB	C-32.5
87121-KAS-960ZA	C-32.6
87121-KAS-960ZB	C-32.6
87121-KAS-970ZA	C-32.7
87121-KAS-970ZB	C-32.7
87121-KAS-980ZA	C-32.8
87121-KAS-980ZB	C-32.8
87121-KB7-800ZA	C-21
87122-KAS-900	C-2
87122-KAS-910ZA	C-32.1
87122-KAS-910ZB	C-32.1
87122-KAS-920ZA	C-32.2
87122-KAS-920ZB	C-32.2
87122-KAS-930ZA	C-32.3

Nº da Peça	Nº do bloco
87122-KAS-930ZB	C-32.3
87122-KAS-940ZA	C-32.4
87122-KAS-940ZB	C-32.4
87122-KAS-950ZA	C-32.5
87122-KAS-950ZB	C-32.5
87122-KAS-960ZA	C-32.6
87122-KAS-960ZB	C-32.6
87122-KAS-970ZA	C-32.7
87122-KAS-970ZB	C-32.7
87122-KAS-980ZA	C-32.8
87122-KAS-980ZB	C-32.8
87123-KAS-900ZA	C-32
87123-KAS-910ZA	C-32.1
87123-KAS-910ZB	C-32.1
87123-KAS-920ZA	C-32.2
87123-KAS-920ZB	C-32.2
87123-KAS-930ZA	C-32.3
87123-KAS-930ZB	C-32.3
87123-KAS-940ZA	C-32.4
87123-KAS-940ZB	C-32.4
87123-KAS-950ZA	C-32.5
87123-KAS-950ZB	C-32.5
87123-KAS-960ZA	C-32.6
87123-KAS-960ZB	C-32.6
87123-KAS-970ZA	C-32.7
87123-KAS-970ZB	C-32.7
87123-KAS-980ZA	C-32.8
87123-KAS-980ZB	C-32.8
87124-KAS-900ZA	C-32
87124-KAS-910ZA	C-32.1
87124-KAS-910ZB	C-32.1
87124-KAS-920ZA	C-32.2
87124-KAS-920ZB	C-32.2
87124-KAS-930ZA	C-32.3

Nº da Peça	Nº do bloco
87124-KAS-930ZB	C-32.3
87124-KAS-940ZA	C-32.4
87124-KAS-940ZB	C-32.4
87124-KAS-950ZA	C-32.5
87124-KAS-950ZB	C-32.5
87124-KAS-960ZA	C-32.6
87124-KAS-960ZB	C-32.6
87124-KAS-970ZA	C-32.7
87124-KAS-970ZB	C-32.7
87124-KAS-980ZA	C-32.8
87124-KAS-980ZB	C-32.8
87125-087-910	C-31
87125-KAS-950ZA	C-32.5
87125-KAS-950ZB	C-32.5
87125-KAS-960ZA	C-32.6
87125-KAS-960ZB	C-32.6
87126-KAS-920ZA	C-32.2
87126-KAS-920ZB	C-32.2
87126-KAS-950ZA	C-32.5
87126-KAS-950ZB	C-32.5
87126-KAS-960ZA	C-32.6
87126-KAS-960ZB	C-32.6
87127 KAS-930ZB	C-32.3
87127-KAS-930ZA	C-32.3
87128-KAS-930ZA	C-32.3
87128-KAS-930ZB	C-32.3
87133-KAS-910	C-5
87505-KA6-900	C-31
87505-KA6-910	C-31
87506 KAS-900	C-31
87507-KAS-920	C-31
87507-MY5-B60	C-31
87508-KB7-900	C-31
87511-087-910	C-31

Nº da Peça	Nº do bloco
87516-KB7-981	C-22
87522-MR4-900	C-31
87560-KE2-710	C-31
87562-KAS-940	C-31
88000	
88110-KAS-900	C-3.1
88110-KE2-720	C-3
88120-KAS-900	C-3.1
88120-KE2-720	C-3
88210-KE2-720	C-3
88220-KE2-720	C-3
89000	
89010-KAS-900	C-29
89216-KAS-900	C-29
89218-KB7-900	C-29
89222-443-900	C-29
89222-KAS-900	C-29
89224-443-900	C-29
89224-KAS-900	C-29
89225-KW8-900	C-29
89225-KW8-901	C-29
89226-KW8-901	C-29
89228-443-900	C-29
89229-443-600	C-29
89302-MJ0-950	C-29
90000	
90001-KAS-900	M-15
90001-KAS-900	M-15.1

Nº da Peça	Nº do bloco
90001-KF0-000	M-15
90001-KF0-000	M-15.1
90003 438-850	C-23
90005-KN8-730	M-9
90010-MK5-000	M-10
90011-729-000	C-15
90012-MG3-000	M-3
90018-958-003	M-15.1
90022-KAS-900	M-7
90023-041-010	M-16
90023-KAS-900	M-10
90071-MB0-000	M-12
90076-MG8-000	M-9
90081-KG0-980	M-2
90083 KG0-980	M-2
90084-428-000	M-9
90084-KF0-000	M-1
90085-KAS-900	M-5
90085-KG0-980	M-2
90086-444-000	C-6
90086-KF0-000	M-1
90087-428-000	M-9
90088-KF0-000	M-4
90089-KAS-900	M-10
90091-KF0-000	M-2
90091-KF0-000	M-6
90091-KF0-000	M-9
90091-MG3-000	M-6
90092-KF0-000	M-6
90092-KF0-000	M-9
90092-MG3-000	M-6
90092-MG3-000	M-13
90093-KF0-000	M-6
90093-KF0-000	M-9

Nº da Peça	Nº do bloco
90093-MG3-000	M-13
90094 MG3-000	M-13
90094-KG0-000	M-9
90094-KG0-000	M-13
90095-KG0-000	M-13
90097-KF0-000	M-6
90098-KF0-000	M-6
90101-KAS-900	C-30
90101-KS6-700	C-10
90101-KV2-921	C-17
90103-KAS-900	C-5
90103-KAS-900	C-6
90104-KB7-940	C-28
90104-MJ1-000	C-5
90105-MK5-010	C-10
90107-428-000	C-23
90108-KV6-000	C-20
90109-SB6-000	C-30
90111-362-000	C-5
90111-KAS-900	C-30
90111-MM9-000	C-30
90112-GW3-000	C-19
90112-KAS-900	C-30
90113-GE8-000	C-28
90113-KF0-770	C-4
90113-KW8-900	C-3
90113-KW8-900	C-3.1
90114-KAS-900	C-30
90114-KB7-940	C-28
90116-383-721	C-8
90118-958-003	M-15
90121-KAS-900	C-21
90121-KB7-900	C-21
90121-KY0-890	C-21

ÍNDICE DE NÚMERO DE PEÇAS

Nº da Peça	Nº do bloco
90122-MN4-008	M-12
90125-KAS-900	C-15
90127-KF0-770	C-3
90127-KF0-770	C-3.1
90127-KF0-770	C-4
90128-428-020	C-12
90128-MA0-003	C-22
90129-KA3-710	C-22
90129-KAS-900	C-22
90130-KBB-900	C-22
90131-KAS-900	C-9
90136-428-870	C-13
90145-961-010	C-4
90145-MS9-611	C-4
90147-GB0-900	C-28
90153-MC4-003	C-22
90154-MA0-000	C-28
90156-KB7-940	C-28
90157-KB7-940	C-22
90157-KB7-940	C-28
90167-SA0-980	C-3
90202-438-000	M-2
90202-KB7-000	C-24
90204-634-000	M-2
90206-590-000	M-3
90235-KA4-000	M-7
90236-HA0-000	M-7
90301-473-003	C-8
90301-473-003	C-11
90301-KE1-003	C-5
90301-KE1-003	C-30
90304-415-000	C-5
90304-425-000	C-5
90304-GE8-003	C-20

Nº da Peça	Nº do bloco
90304-GE8-003	C-22
90304-ME1-670	C-17
90305-GE8-003	C-21
90305-KE8-003	C-12
90306-KF0-003	C-22
90308-357-000	C-28
90309-357-000	C-28
90309-KF0-003	C-5
90309-KF0-003	C-12
90314-329-000	C-3
90314-329-000	C-3.1
90321-315-670	C-3
90321-315-670	C-3.1
90325-197-000	C-15
90401-KK9-960	M-10
90401-MN1-670	M-3
90406-KF0-003	M-3
90410-KF0-000	M-5
90417-360-000	M-4
90417-360-000	M-16
90421-KAS-900	M-11
90422-KAS-900	M-11
90425-300-000	M-1
90432-KE5-000	M-7
90441-MC0-000	M-6
90443-107-000	C-30
90443-KR0-000	M-13
90451-292-000	M-1
90452-147-003	M-7
90452-147-006	M-7
90453-KAS-900	M-2
90453-MK4-600	M-2
90454-KF0-000	M-15
90454-KF0-000	M-15.1

Nº da Peça	Nº do bloco
90456-323-000	M-15
90456-323-000	M-15.1
90457-357-000	M-3
90458-KE8-000	M-7
90464-444-000	M-15
90464-444-000	M-15.1
90465-MC4-000	C-12
90485-286-000	C-15
90501-124-000	C-21
90501-KB7-940	C-25
90501-MC4-000	C-14
90501-MC4-000	C-16
90501-MC4-000	C-30
90501-MF9-710	C-20
90502-KB7-940	C-2
90502-MF9-710	C-20
90503-425-000	C-5
90503-KE1-000	C-25
90504-KY4-900	C-12
90505-MC4-000	C-14
90505-MC4-000	C-16
90505-MC4-000	C-30
90512-300-000	C-21
90512-300-000	C-29
90513-323-000	C-21
90513-323-000	C-29
90535-KB9-000	C-5
90543-273-000	C-8
90544-283-000	C-8
90544-KF0-000	M-3
90545-300-000	C-4
90545-KF0-000	M-3
90601-KJ9-000	C-24
90602-360-000	M-15

Nº da Peça	Nº do bloco
90602-360-000	M-15.1
90650-KW3-000	C-3
90650-KW3-000	C-3.1
90651-KV6-003	C-27
90651-KV6-003	C-27.1
90651-KV6-003	C-28
90651-MA5-671	C-4
90652-GHB-780	C-16
90701-KAS-900	M-14
90701-KF0-000	M-3
90755-229-003	C-10
91000	
91001-147-003	M-7
91001-KF0-018	M-14
91002-HA5-003	M-15
91002-HA5-003	M-15.1
91002-MK5-008	M-3
91002-MN1-671	M-3
91003-KF0-003	M-14
91004-KN5-671	M-15
91004-KN5-671	M-15.1
91005-KF0-008	M-15
91005-KF0-008	M-15.1
91006-KF0-003	M-14
91007-KF0-018	M-14
91008-KN5-671	M-15
91008-KN5-671	M-15.1
91012-KF0-000	M-7
91015-KV6-003	C-6
91053-719-005	M-6
91053-719-005	M-16
91058-MG9-681	C-5

Nº da Peça	Nº do bloco
91059 MK4-601	C-5
91061-KL8-711	M-11
91071-MA0-003	C-21
91078-KN5-003	C-22
91079-KS7-833	C-22
91101-KF0-000	M-6
91101-KV2-940	M-3
91103-429-000	M-8
91103-KE5-003	M-14
91104-KE5-003	M-14
91105-KE5-003	M-14
91106-KE5-003	M-14
91201-KF0-003	M-7
91201-KF0-004	M-7
91201-KK1-641	M-15
91201-KK1-641	M-15.1
91202-965-003	M-16
91202-965-004	M-16
91205-KA3-711	C-22
91252-MC4-003	C-12
91254-KR6-003	C-8
91255-KF0-003	M-6
91255-KF0-004	M-6
91256-657-920	M-1
91258-410-013	C-10
91261-KB7-981	C-22
91301-200-000	M-2
91301-KF0-000	M-6
91302-317-700	C-12
91302-356-000	M-5
91302-KF0-003	M-6
91302-KF0-003	M-9
91303-377-000	M-9
91303-KF0-003	M-4

Nº da Peça	Nº do bloco
91303-KK0-003	M-8
91304-KN5-671	M-2
91304-PD1-003	M-6
91305-KF0-003	M-9
91307-KF0-003	M-6
91308-HA5-003	C-28
91309-425-003	M-12
91320-MB0-000	M-12
91333-KE5-003	M-8
91351-KF0-003	M-8
91352-MG2-792	M-1
91357-ME4-003	C-8
91405-671-000	C-27
91405-671-000	C-27.1
91463-393-780	C-16
91501-MR4-900	C-29
91901-MG2-003	C-24
92000	
92101-06008-0A	C-8
92700-08040-0B	M-2
92800-12000	M-13
92900-06025-0E	C-8
93000	
93101-06018-0A	C-18
93401-06010-07	C-28
93500-03020-0A	C-8
93500-04008-0A	M-17
93500-04008-1A	M-17.1
93500-04014-0A	M-17
93500-04014-1A	M-17.1

ÍNDICE DE NÚMERO DE PEÇAS

Nº da Peça	Nº do bloco
93500-04025-0G	C-16
93500-04032-0G	C-3.1
93500-04045-0G	C-3.1
93500-05016-0A	C-27
93500-05016-0A	C-27.1
93500-05016-0G	C-3
93500-05016-0G	C-3.1
93500-05018-0G	C-3
93500-05018-0G	C-3.1
93500-05020-0A	C-3.1
93500-05020-0G	C-3
93500-05020-0G	C-8
93500-05022-0A	M-8
93500-05022-0G	M-2
93500-05035-0G	C-3
93500-06008-0A	C-21
93500-06010-0A	M-17
93500-06010-1A	M-17.1
93500-06018-0G	C-30
93600-04012-1G	C-4
93700-05016-0G	C-10
93700-06025-0A	M-1
93852-04010-18	M-17.1
93891-05012-07	C-2
93891-05020-08	C-24
93891-05025-07	C-13
93892-04010-08	M-17
93892-05016-08	M-8
93893-04012-17	C-4
93893-05018-07	C-15
93893-05018-08	C-16
93894 04010-17	C-3
93894 04010-17	C-3.1
93894-05012-07	C-3

Nº da Peça	Nº do bloco
93894-05012-07	C-3.1
93901-26110	C-21
93901-32320	C-3
93901-32320	C-3.1
93901-34410	C-25
93903-25260	C-30
93903-25280	C-5
93903-25280	C-30
94000	
94001-04000-0S	M-13
94001-05000-0S	C-8
94001-06000-0S	C-18
94001-06070-0S	M-6
94002-10000-0S	C-24
94050-06000	M-8
94050-06000	C-3
94050-06000	C-3.1
94050-06000	C-4
94050-06000	C-21
94050-06080	M-8
94050-06080	C-2
94050-10000	C-23
94050-12000	C-28
94050-12000-0S	C-28
94070-06080	C-26
94101-03000	C-29
94101-05700	C-30
94101-06000	C-19
94101-06000	C-28
94101-06200	C-17
94101-08000	C-19
94101-08700	C-19

Nº da Peça	Nº do bloco
94103-06000	C-2
94103-06000	C-27
94103-06000	C-27.1
94103-08000	C-21
94109-12000	M-13
94111-08000	C-19
94111-08700	C-19
94111-10000	C-17
94111-10000	C-23
94111-10700	C-24
94201-16150	C-19
94201-20120	C-18
94201-30400	C-18
94201-30450	C-29
94301-08140	M-1
94301-08200	M-6
94301-10160	M-8
94301-10160	M-9
94301-10160	M-13
94301-12200	M-2
94301-12200	M-5
94302-06080	M-8
94305-20141	C-29
94305-30102	M-6
94510-14000	M-16
94510-34000	M-14
94520-24000	M-7
94601-19000	M-14
95000	
95001-55165-40	C-13
95001-55175-40	C-13
95002-02070	M-17

Nº da Peça	Nº do bloco
95002-02079	M-17.1
95002-02080	M-17
95002-02089	M-17.1
95002-02100	C-13
95005-35260-10	M-17
95005-35260-10	M-17.1
95014-22200	C-5
95015-32001	C-18
95015-53000	C-18
95015-81000	C-19
95700 06018-00	C-27
95700 06018-00	C-27.1
95700-06010-00	C-13
95700-06010-00	C-21
95700-06012-00	C-27
95700-06012-00	C-27.1
95700-06012-00	C-28
95700-06012-00	C-29
95700-06012-07	C-5
95700-06016 00	C-16
95700-06016-00	C-14
95700-06016-00	C-23
95700-06018-00	C-21
95700-06020-00	M-16
95700-06020-00	C-14
95700-06020-00	C-18
95700-06020-00	C-21
95700-06020-00	C-28
95700-06020-07	C-28
95700-06022-08	C-25
95700-06025 07	C-20
95700-06025-00	C-7
95700-06025-07	C-28
95700-06028-00	C-23

Nº da Peça	Nº do bloco
95700-06035-00	C-7
95700-06035-00	C-11
95700-08012-00	C-6
95700-08018-00	C-23
95700-08025-07	C-19
95700-08028-07	C-19
95700-08035-00	C-17
95700-08038-00	C-30
95700-08045-00	C-21
95700-10045-00	C-23
95700-12028-00	C-19
95701-06010-00	C-13
95701-06010-00	C-21
95701-06010-07	C-26
95701-06010-08	C-30
95701-06012-00	C-28
95701-06012-07	C-5
95701-06012-08	C-13
95701-06014-00	M-13
95701-06014-08	C-30
95701-06016-00	C-14
95701-06016-00	C-16
95701-06016-00	C-23
95701-06018-00	C-21
95701-06020-00	M-16
95701-06020-00	C-14
95701-06020-00	C-18
95701-06020-00	C-21
95701-06020-00	C-28
95701-06020-07	C-28
95701-06022-00	C-25
95701-06022-08	M-8
95701-06022-08	C-25
95701-06025-00	C-7

Nº da Peça	Nº do bloco
95701-06025-07	C-28
95701-06028-00	C-23
95701-06035-00	C-7
95701-06050-08	M-8
95701-06055-00	M-8
95701-08018-00	C-23
95701-08020-00	C-23
95701-08022-07	C-1
95701-08038-00	C-30
95701-08045-00	C-21
95701-08070-00	M-1
95701-10020-00	C-17
95701-10045-00	C-23
95801-06025-00	M-12
95801-08014-08	C-30
96000	
96000-06012-07	C-8
96000-06025-00	M-1
96000-06028-00	M-1
96000-06028-07	M-5
96000-06035-00	M-1
96000-06035-07	M-9
96000-06040-00	M-1
96000-06040-07	M-9
96000-06050-00	M-1
96001 06028-00	M-1
96001-06012-02	C-17
96001-06012-07	C-8
96001-06016-07	M-6
96001-06022-07	C-4
96001-06025-00	M-1

ÍNDICE DE NÚMERO DE PEÇAS

Nº da Peça	Nº do bloco	Nº da Peça	Nº do bloco	Nº da Peça	Nº do bloco	Nº da Peça	Nº do bloco	Nº da Peça	Nº do bloco	Nº da Peça	Nº do bloco
96001-06028-07	M-5	99006-24000	C-29								
96001-06035-00	M-1	99008-01600	C-29								
96001-06035-07	M-9	99101-443-1520	M-17								
96001-06040-00	M-1	99101-KAS-1320	M-17.1								
96001-06040-07	M-9	99103-KAS-0480	M-17								
96001-06050-00	M-1	99103-KAS-0480	M-17.1								
96001-06065-00	M-1										
96140-62020-10	C-10										
96140-62030-10	C-12										
96150-62040-10	C-12										
96220-30098	M-16										
96220-40090	M-3										
96700-06032-00	M-10										
97000											
97000-45200	C-10										
97000-45200	C-12										
9700W-06500	C-10										
9700W-06500	C-12										
97820-69160-10	C-12										
97A32-69142-10	C-12										
98000											
98069-58911	M-2										
98200-31000	C-2										
98200-32000	C-26										
99000											
99002-13500	C-29										
99005-01000	C-29										
99006-12000	C-29										

ÍNDICE DE NOME DE PEÇAS

Descrição	Nº do bloco	Nº de Ref.
A		
Ajustador Dir., Corrente	C-11	2
Ajustador Esq., Corrente	C-12	1
Ajustador, Mola	C-22	5
Alavanca, Embreagem	C-3	20
Alavanca, Embreagem	C-3.1	19
Alavanca, Freio Diant.	C-4	12
Alavanca, Registro Combustível	C-13	5
Alicate, 135	C-29	17
Alicate, 135	C-29	17
Amortecedor Tras. Comp.	C-22	4
Amortecedor Tras., Conj., *NH-1* Preto	C-22	1
Amortecedor Tras., Conj., *R-134* Vermelho Fighting	C-22	1
Anel Elástico	C-4	18
Anel Elástico Externo, 14 mm	M-16	17
Anel Elástico Externo, 34 mm	M-14	18
Anel Elástico, 22 mm	M-15	29
Anel Elástico, 22 mm	M-15.1	29
Anel Elástico, 24 mm	M-7	25
Anel Elástico, Interno	C-8	17
Anel Elástico, Rolamento, 12 mm	M-7	23
Anel Limitador, Caixa Engrenagem	C-10	8
Anel Vedação	M-12	11
Anel Vedação, 10 x 2,5	M-6	27
Anel Vedação, 10,6 x 1,3	C-13	3
Anel Vedação, 13,8 x 2,5	M-9	14
Anel Vedação, 14,8 x 2,4	M-4	12
Anel Vedação, 17,0 x 2,5	M-8	16
Anel Vedação, 18 x 3	M-6	28
Anel Vedação, 18,6 x 2,4	C-13	1
Anel Vedação, 24,4 x 3,1	M-12	10
Anel Vedação, 27 x 2	M-9	15
Anel Vedação, 27,7 x 3,5	C-8	31
Anel Vedação, 39,5 x 2,6	M-1	10
Anel Vedação, 4,5 x 1,5	M-8	17
Anel Vedação, 43 x 3	M-2	16
Anel Vedação, 54 x 2	C-12	22
Anel Vedação, 54 x 2,4	M-6	26
Anel Vedação, 54 x 2,4	M-9	13
Anel Vedação, 88 x 2	M-5	5
Anel Vedação, 9,8 x 2,4	C-28	33
Anel Vedação,10 x 1,6	M-2	15
Anel, Filtro de Ar	C-16	6
Anel, Motor Partida	M-12	7
Anel, Pistão	C-8	15
Anel, Suporte	C-8	10
Apoio Deslizante, Cabo, Acelerador	C-3	16
Apoio Deslizante, Cabo, Acelerador	C-3	16
Apoio Deslizante, Cabo, Acelerador	C-3.1	15
Apoio Deslizante, Cabo, Acelerador	C-3.1	15
Aro, Roda Diant.	C-10	9
Aro, Roda Diant.	C-10	9
Aro, Roda Tras.	C-12	11
Aro, Roda Tras.	C-12	11
Arruela	M-13	8
Arruela	C-10	24
Arruela	C-12	27
Arruela Encosto	M-16	14
Arruela Encosto, 12 mm	M-7	20
Arruela Encosto, 12 mm	M-7	20
Arruela Encosto, 17 mm	M-15	26
Arruela Encosto, 17 mm	M-15.1	26
Arruela Encosto, 22 mm	M-15	27
Arruela Encosto, 22 mm	M-15.1	27
Arruela Encosto, 22 x 45 x 0,8	M-7	21
Arruela Encosto, 24 x 10	C-20	8
Arruela Encosto, 24 x 13	C-20	7
Arruela Encosto, 29 mm	M-11	9
Arruela Encosto, 7 mm	M-1	8
Arruela Entalhada, 22 mm	M-15	28
Arruela Entalhada, 22 mm	M-15.1	28
Arruela Especial, 10 mm	C-24	16
Arruela Espelho Freio Tras.	C-11	5
Arruela Lisa, 10 mm	M-2	14
Arruela Lisa, 3 mm	C-29	13
Arruela Lisa, 5 mm	C-30	33
Arruela Lisa, 6 mm	C-2	24
Arruela Lisa, 6 mm	C-17	14
Arruela Lisa, 6 mm	C-19	16
Arruela Lisa, 8 mm	C-19	17
Arruela Lisa, 8 mm	C-19	-18
Arruela Lisa, 8 mm	C-21	24
Arruela Lisa, 8 mm	C-27	15
Arruela Lisa, 8 mm	C-27.1	15
Arruela Lisa, 8 mm	C-28	36
Arruela Pressão, 10 mm	C-23	15
Arruela Pressão, 10 mm	C-24	21
Arruela Pressão, 10 mm.	C-17	15
Arruela Pressão, 8 mm	C-19	18
Arruela Pressão, 8 mm	C-19	
Arruela Vedação, 6 mm	C-8	28
Arruela Vedação, 8 mm	C-8	29
Arruela, 10 mm	M-5	4
Arruela, 10 x 25 x 4	M-2	13
Arruela, 11 mm	M-1	7
Arruela, 12 mm	M-3	33
Arruela, 12 mm	M-13	17
Arruela, 12 x 30 x 4,5	M-10	7
Arruela, 18 mm	M-7	19
Arruela, 6 mm	C-15	16
Arruela, 6 x 20	C-29	11
Arruela, 6 x 9	C-21	19
Arruela, 8 mm	C-12	19

ÍNDICE DE NOME DE PEÇAS

Descrição	Nº do bloco	Nº de Ref.
Arruela, 8 x 9	C-29	12
Arruela, Chapa Grossa	M-12	9
Arruela, Coluna Direção	C-5	26
Arruela, Eixo Tras.	C-12	20
Arruela, Encosto	M-3	29
Arruela, Encosto	M-4	11
Arruela, Encosto, 18,6 mm	M-3	31
Arruela, Engrenagem Velocímetro	C-10	15
Arruela, Fixação, Tanque	C-13	21
Arruela, Interruptor Neutro	M-13	14
Arruela, Ondulada	M-3	30
Arruela, Parafuso Conexão	C-4	17
Arruela, Pedal Apoio Tras.	C-19	13
Arruela, Pedal, Câmbio	C-18	12
Arruela, Suporte Inferior Guidão	C-5	27
Arruela, Trava	M-15	12
Arruela, Trava	M-15.1	12
Arruela, Vedação, 14 mm	M-3	32
Arruela, Vedação, 7 mm	M-6	21
Árvore de Comando Comp.	M-3	3
Árvore Manivelas Comp.	M-14	1
Árvore Manivelas Comp.	M-14	1
Árvore Principal, Transmissão (13D)	M-15	1
Árvore Principal, Transmissão (13D)	M-15.1	1
Árvore Secundária Comp., Transmissão	M-15	2
Árvore Secundária, Transmissão	M-15.1	2
Assento, Came, Freio Tras.	C-11	11
Assento, Came, Freio Tras.	C-11	11
Assento, Mola Judder	M-7	6
B		
Bagageiro, * P-23M* Violeta Bonfim Metálico	C-23	2
Bagageiro, *B-146P* Verde Recife Perolizado	C-23	2
Bagageiro, *G-146M* Verde Serra Metálico	C-23	2
Bagageiro, *NH-1* Preto	C-23	2
Bagageiro, *NH-215M* Cinza Phantom Metálico	C-23	2
Bagageiro, *PB-162* Azul Atessa	C-23	2
Bagageiro, *PB-242M* Azul Asturias Metálico	C-23	2
Bagageiro, *R-134* Vermelho Fighting	C-23	2
Bagageiro, *R-206* Vermelho Maceió	C-23	2
Bagageiro, *RP-154M* Violeta Fortaleza Metálico	C-23	2
Base Comp., Contato	C-5	4
Base Comp., Lanterna Tras.	C-25	3
Base Comp., Sinalizador Tras. Dir.	C-24	13
Base Comp., Sinalizador Tras. Esq.	C-24	14
Bateria (YB7B-B YUASA)	C-26	1
Bateria (YB7B-B YUASA)	C-26	1
Biela	M-14	5
Bloco Óptico, Farol	C-1	7
Borracha A, Filtro de Ar	C-16	18
Borracha Amortecedora, Roda Tras.	C-12	3
Borracha, A	C-30	30
Borracha, Apoio, Assento	C-14	5
Borracha, Assento	C-14	8
Borracha, Batente, Assento	C-14	9
Borracha, Cavalete Lateral	C-20	3
Borracha, Filtro	M-6	6
Borracha, Fixação	C-28	22
Borracha, Fixação, Tampa Lat.	C-15	2
Borracha, Fixação, Tampa Lateral	C-13	20
Borracha, Pára-lama Tras.	C-23	8
Borracha, Pedal Apoio Diant.	C-19	8
Borracha, Pedal Apoio Tras.	C-19	12
Borracha, Pedal Câmbio	C-18	3
Borracha, Pedal Câmbio	C-18	3
Borracha, Proteção	C-28	13
Borracha, Protetor, Escapamento	C-17	12
Braçadeira Protetor, Garfo Diant.	C-8	24
Braçadeira, Auto-Travante	C-5	28
Braçadeira, Cabo, Embreagem	M-2	6
Braçadeira, Coletor, Admissão	M-2	5
Braçadeira, Escapamento	C-17	10
Braço Comp., Tensor	M-4	5
Braço Oscilante Secundário Dir., Escape	M-3	17
Braço Oscilante Secundário Esq., Escape	M-3	16
Braço Oscilante Secundário, Admissão	M-3	15
Braço Oscilante, A	M-3	12
Braço Oscilante, Amortecedor Conj	C-22	8
Braço Oscilante, Amortecedor Conj	C-22	8
Braço Oscilante, B	M-3	13
Braço Oscilante, C	M-3	14
Braço, Acionamento, Embreagem	M-6	11
Braço, Freio Tras.	C-11	9
Braço, Pedal Apoio Diant. Dir.	C-19	4
Braço, Pedal Apoio Diant. Esq.	C-19	6
Bucha	C-14	1
Bucha A, Pára-lama Dianteiro	C-7	5
Bucha B, Pára-lama Dianteiro	C-7	6
Bucha B, Protetor Diant., Motor	C-28	19
Bucha Bipartida, Fixação	C-17	2
Bucha de Borracha	C-3	10
Bucha de Borracha	C-3.1	9
Bucha Inferior, Amortecedor	C-22	7
Bucha Tensor, 6 x 9	M-4	7
Bucha, 10 x 15	C-23	4
Bucha, 19 x 6,2 x 13,5	C-2	21
Bucha, 20 mm	M-15	5
Bucha, 20 mm	M-15.1	5
Bucha, 22 mm	M-15	14
Bucha, 22 mm	M-15.1	14
Bucha, 22 mm	M-15.1	18
Bucha, 22 mm	M-15	18
Bucha, 22 x 6,2 x 13,5	C-25	8
Bucha, 24 mm	M-15	7

ÍNDICE DE NOME DE PEÇAS

Descrição	Nº do bloco	Nº de Ref.
Bucha, 24 mm	M-15	10
Bucha, 24 mm	M-15	11
Bucha, 24 mm	M-15.1	7
Bucha, 24 mm	M-15.1	10
Bucha, 24 mm	M-15.1	11
Bucha, 30 mm	M-11	8
Bucha, 6 x 10	C-21	10
Bucha, 6 x 15	C-23	5
Bucha, 6 x 20	C-21	18
Bucha, 6 x 4	C-3	29
Bucha, 6 x 4	C-3.1	26
Bucha, 6 x 4	C-4	15
Bucha, 6 x 7,5	C-14	10
Bucha, 6 x 7,5	C-16	17
Bucha, 6 x 7,5	C-30	29
Bucha, 6 x 9,5	C-21	17
Bucha, 6,3 x 13,5	C-25	8
Bucha, 6,5 x 4	C-19	1
Bucha, 8 x 12	C-1	11
Bucha, 8 x 29	C-21	9
Bucha, 8 x 5,8	C-27	11
Bucha, 8 x 5,8	C-27.1	11
Bucha, Apoio, Corrente	C-21	12
Bucha, Borracha	C-27	7
Bucha, Borracha	C-27.1	7
Bucha, Borracha, Cavalete	C-20	4
Bucha, Braço Oscilante	C-22	9
Bucha, C	C-23	12
Bucha, Corrediça	C-8	12
Bucha, Espaçadora	C-19	1
Bucha, Fixação	C-28	20
Bucha, Garfo Tras	C-21	4
Bucha, Guia	C-8	11
Bucha, Guia Ar, Inferior	C-7	8
Bucha, Haste, Conexão, Amortecedor	C-22	11
Bucha, Pino	C-9	16
Bucha, Roda Tras.	C-12	4
Bucha, Suporte, Motor, *NH-196* Branco Ross	C-28	11
Bucha, Suporte, Motor, *NH-215M* Cinza Phantom Metálico	C-28	11
Bucha, Tampa Lateral Dir.	C-15	14
Bucha, Tampa Lateral Esq.	C-15	15
Bucha, Tampa, Filtro de Ar	C-16	8
Bujão, Dreno,12 mm	M-13	15
Buzina Comp.	C-6	2
C		
Cabeçote Comp.	M-2	1
Cabo Chave, 10 mm	C-29	18
Cabo Chave, 10 mm	C-29	18
Cabo Chave, Sextavada, 120 mm	C-29	19
Cabo Chave, Sextavada,120 mm	C-29	19
Cabo Comp. A, Acelerador	C-3	1
Cabo Comp. A, Acelerador	C-3.1	1
Cabo Comp. B, Acelerador	C-3	3
Cabo Comp. B, Acelerador	C-3.1	3
Cabo Comp., Afogador	C-5	1
Cabo Comp., Embreagem (C/Bucha)	C-3.1	4
Cabo Comp., Embreagem (com Bucha)	C-3	4
Cabo Embreagem (S/Bucha)	C-3.1	5
Cabo Embreagem (sem Bucha)	C-3	5
Cabo Interno, Tacômetro	C-2	10
Cabo Interno, Velocímetro	C-2	15
Cabo Partida, Bateria	C-26	4
Cabo Terra, Bateria	C-26	10
Cabo, Motor, Partida	C-26	7
Caixa, Ferramentas	C-29	1
Cáliper Comp.	C-9	7
Cáliper Comp.	C-9	7
Câmara de Ar	C-10	11
Câmara de Ar	C-12	13
Came, Freio Tras.	C-11	6
Came, Mudança, Marcha	M-16	6
Came, Reverso	M-3	4
Capa A, Bateria	C-26	9
Capa A, Cabo, Motor, Partida	C-26	5
Capa A, Cabo, Partida, Bateria	C-26	6
Capa Comp.	C-4	5
Capa Comp.	C-4	5
Capa, Alavanca, Embreagem	C-3	19
Capa, Alavanca, Embreagem	C-3.1	18
Capa, Cabo, Acelerador	C-3	2
Capa, Cabo, Acelerador	C-3.1	2
Capa, Corrente, Transmissão	C-21	1
Capa, Fiação, Sinalizador	C-24	7
Capa, Interruptor Ignição	C-5	8
Capa, Parafuso, Pino B	C-9	17
Capa, Retentora, Pó Garfo Tras.	C-21	6
Capa, Suporte Guidão	C-5	14
Capa, Terminal, Motor, Partida	C-26	8
Carcaça Dir. Comp., Motor	M-13	1
Carcaça Dir. Comp., Motor	M-13	1
Carcaça Dir. Comp., Motor	M-13	1
Carcaça Esq. Comp., Motor	M-13	4
Carcaça Esq. Comp., Motor	M-13	4
Carcaça Ext. Comp., Embreagem	M-7	3
Carcaça Inferior, Acelerador	C-3	15
Carcaça Inferior, Acelerador	C-3.1	14
Carcaça Superior, Acelerador	C-3	14
Carcaça Superior, Acelerador	C-3.1	13
Carcaça, Bomba de Óleo	M-8	2
Carcaça, Embreagem Unidirecional de Partida	M-11	4
Carcaça, Interruptor, Sinalizador	C-3	8
Chassi Comp., *NH-196* Branco Ross	C-28	10

ÍNDICE DE NOME DE PEÇAS

Descrição	Nº do bloco	Nº de Ref.
Chassi Comp., *NH-215M* Cinza Phantom Metálico	C-28	10
Chassi Comp., *NH-215M* Cinza Phantom Metálico	C-28	10
Chave Boca, 10 x 12	C-29	9
Chave Boca, 10 x 12	C-29	9
Chave Boca, 14 x 17	C-29	10
Chave Fenda, 3	C-29	8
Chave Fenda, 3	C-29	8
Chave Phillips, 1	C-29	7
Chave Phillips, 1	C-29	7
Chave Sextavada, 24 mm	C-29	20
Chave Sextavada, 24 mm	C-29	20
Chave Vela, P18	C-29	6
Chave, Nº 1	C-5	6
Chave, Nº 1	C-5	6
Chave, Nº 1	C-5	6
Chaveta Woodruff, 25 x 18	M-14	12
Chaveta, Válvula	M-3	26
Cilindro Comp.	M-5	1
Cilindro Externo Comp. Dir., Garfo Diant.	C-8	13
Cilindro Externo Comp. Dir., Garfo Diant.	C-8	13
Cilindro Externo Comp., Esq. Garfo Diant.	C-8	22
Cilindro Externo Comp., Esq. Garfo Diant.	C-8	22
Cilindro Interno, Garfo Diant.	C-8	8
Cilindro Mestre, Freio Diant. (ver Nota) (Vendas Suspensas)	C-4	3
Cinta, Bateria	C-26	3
Coletor, Admissão	M-2	4
Coluna Direção Comp.	C-6	5
Conduto, Filtro de Ar	C-16	9
Conduto, Filtro de Ar	C-16	10
Conduto, Filtro de Ar	C-16	11
Conj. Árvore, Comando	M-3	2
Conj. Árvore, Comando	M-3	2
Conj. Assento, *NH-1L* Preto	C-14	2
Conj. Assento, *NH-1L* Preto	C-14	3
Conj. Assento, *PB-11L* Azul Cabaré	C-14	2
Conj. Assento, *PB-11L* Azul Cabaré	C-14	3
Conj. Assento, *PB-19L* Azul Starshine	C-14	2
Conj. Assento, *PB-19L* Azul Starshine	C-14	3
Conj. Assento, *R-109L* Vermelho Itália	C-14	2
Conj. Assento, *R-109L* Vermelho Itália	C-14	3
Conj. Assento, *R-94L* Vermelho Striking	C-14	2
Conj. Assento, *R-94L* Vermelho Striking	C-14	3
Conj. Bobina, Ignição	C-27	3
Conj. Bobina, Ignição	C-27.1	3
Conj. Bomba, Óleo	M-8	1
Conj. Cabo, Velocímetro	C-2	14
Conj. Caixa Engrenagem, Velocímetro	C-10	13
Conj. Cáliper, Diant.	C-9	6
Conj. Cáliper, Diant.	C-9	6
Conj. Carenagem Central, *B-156M* Verde Biscaia Metálico	C-30	18
Conj. Carenagem Central, *BG-100M* Verde Marajó Metálico	C-30	18
Conj. Carenagem Central, *G-146M/BG-100M* Verde Serra Metálico/Verde Marajó Metálico	C-30	18
Conj. Carenagem Central, *NH-196* Branco Ross	C-30	18
Conj. Carenagem Central, *NH-196* Branco Ross	C-30	18
Conj. Carenagem Central, *NH-206M* Cinza Médio Metálico	C-30	18
Conj. Carenagem Central, *NH-215M* Cinza Phantom Metálico	C-30	18
Conj. Carenagem Central, *P-23M* Violeta Bonfim Metálico	C-30	18
Conj. Carenagem Central, *P-27M* Violeta Chappy Metálico	C-30	18
Conj. Carenagem Central, *PB-162* Azul Atessa	C-30	18
Conj. Carenagem Central, *PB-162/PB-242M* Azul Atessa/Azul Asturias Metálico	C-30	18
Conj. Carenagem Central, *PB-242M* Azul Asturias Metálico	C-30	18
Conj. Carenagem Central, *PB-257M* Azul Lápis Metálico	C-30	18
Conj. Carenagem Central, *R-134* Vermelho Fighting	C-30	18
Conj. Carenagem Central, *R-206* Vermelho Maceió	C-30	18
Conj. Carenagem Lat. Dir., *B-146P/NH-206M* Verde Recife Perolizado/Cinza Médio Metálico	C-30	4
Conj. Carenagem Lat. Dir., *B-156M* Verde Biscaia Metálico	C-30	4
Conj. Carenagem Lat. Dir., *BG-100M* Verde Marajó Metálico	C-30	4
Conj. Carenagem Lat. Dir., *G-146M/BG-100M* Verde Serra Metálico/Verde Marajó Metálico	C-30	4
Conj. Carenagem Lat. Dir., *NH-193P/R-134* Branco Cristal Perolizado/Vermehlo Fighting	C-30	4
Conj. Carenagem Lat. Dir., *NH-196/PB-200* Branco Ross/Azul Dakar	C-30	4
Conj. Carenagem Lat. Dir., *NH-196/R-134* Branco Ross/Vermelho Fighting	C-30	4
Conj. Carenagem Lat. Dir., *NH-215M/NH-1* Cinza Phantom Metálico/Preto	C-30	4
Conj. Carenagem Lat. Dir., *NH-328P/PB-242M* Preto Perolizado/Azul Asturias Metálico	C-30	4
Conj. Carenagem Lat. Dir., *NH-328P/R-206* Preto Perolizado/Vermelho Maceió	C-30	4
Conj. Carenagem Lat. Dir., *P-23M* Violeta Bonfim Metálico	C-30	4
Conj. Carenagem Lat. Dir., *P-23M/G-146M* Violeta Bonfim Metálico/Verde Serra Metálico	C-30	4
Conj. Carenagem Lat. Dir., *P-27M* Violeta Chappy Metálico	C-30	4
Conj. Carenagem Lat. Dir., *PB-162/PB-242M* Azul Atessa/Azul Astúrias Metálico	C-30	4
Conj. Carenagem Lat. Dir., *PB-162/PB-242M* Azul Atessa/Azul Astúrias Metálico	C-30	4
Conj. Carenagem Lat. Dir., *PB-257M/B-146P* Azul Lápis Metálico/Verde Recife Perolizado	C-30	4
Conj. Carenagem Lat. Dir., *R-206/P-23M* Vermelho Maceió/Violeta Bonfim Metálico	C-30	4
Conj. Carenagem Lat. Dir., *R-206/RP-154M* Vermelho Maceió/Violeta Fortaleza Metálico	C-30	4
Conj. Carenagem Lat. Esq., *B-146P/NH-206M* Verde Recife Perolizado/Cinza Médio Metálico	C-30	13
Conj. Carenagem Lat. Esq., *B-156M* Verde Biscaia Metálico	C-30	17

ÍNDICE DE NOME DE PEÇAS

Descrição	Nº do bloco	Nº de Ref.
Conj. Carenagem Lat. Esq., *BG-100M* Verde Marajó Metálico	C-30	16
Conj. Carenagem Lat. Esq., *G-146M/BG-100M* Verde Serra Metálico/Verde Marajó Metálico	C-30	11
Conj. Carenagem Lat. Esq., *NH-105/R-134* Preto Fosco/Vermelho Fighting	C-30	10
Conj. Carenagem Lat. Esq., *NH-193P/R-134 * Branco Cristal Perolizado/Vermelho Fighting	C-30	12
Conj. Carenagem Lat. Esq., *NH-196/PB-200* Branco Ross/Azul Dakar	C-30	9
Conj. Carenagem Lat. Esq., *NH-215M/NH-1* Cinza Phantom Metálico/Preto	C-30	9
Conj. Carenagem Lat. Esq., *NH-328P/PB-242M* Preto Perolizado/Azul Asturias Metálico	C-30	12
Conj. Carenagem Lat. Esq., *NH-328P/R-206* Preto Perolizado/Vermelho Maceió	C-30	13
Conj. Carenagem Lat. Esq., *P-23M* Violeta Bonfim Metálico	C-30	17
Conj. Carenagem Lat. Esq., *P-23M/G-146M* Violeta Bonfim Metálico/Verde Serra Metálico	C-30	15
Conj. Carenagem Lat. Esq., *P-27M* Violeta Chappy Metálico	C-30	16
Conj. Carenagem Lat. Esq., *PB-162/PB-242M* Azul Atessa/Azul Asturias Metálico	C-30	10
Conj. Carenagem Lat. Esq., *PB-162/PB-242M* Azul Atessa/Azul Asturias Metálico	C-30	11
Conj. Carenagem Lat. Esq., *PB-257M/B-146P* Azul Lápis Metálico/Verde Recife Metálico	C-30	14
Conj. Carenagem Lat. Esq., *R-206/P-23M* Vermelho Maceió/ Violeta Fortaleza Metálico	C-30	15
Conj. Carenagem Lat. Esq., *R-206/RP-154M* Vermelho Maceió/Violeta Fortaleza Metálico	C-30	14
Conj. Cilindro Mestre, Freio Diant., *G-146M* Verde Serra Metálico	C-4	4
Conj. Cilindro Mestre, Freio Diant., *NH-1* Preto	C-4	4
Conj. Cilindro Mestre, Freio Diant., *NH-196* Branco Ross	C-4	4
Conj. Cilindro Mestre, Freio Diant., *PB-162* Azul Atessa	C-4	4
Conj. Escovas, Carvão	M-12	6
Conj. Garfo Tras., *NH-146M* Cinza Accurate Metálico	C-21	3
Conj. Garfo Tras., *NH-35M* Cinza Cloud Metálico	C-21	3
Conj. Garfo, Diant. Dir., *NH-1* Preto	C-8	4
Conj. Garfo, Diant. Dir., *PB-181R* Azul Starshine	C-8	4
Conj. Garfo, Diant. Esq., *NH-1* Preto	C-8	21
Conj. Garfo, Diant. Esq., *PB-181R* Azul Starshine	C-8	21
Conj. Interruptor Neutro	M-13	6
Conj. Interruptor, Emergência e Partida	C-3	6
Conj. Interruptor, Emergência e Partida	C-3.1	6
Conj. Interruptor, Freio	C-3.1	8
Conj. Interruptor, Freio Diant	C-4	1
Conj. Interruptor, Freio Traseiro	C-3	9
Conj. Interruptor, Ignição	C-5	3
Conj. Interruptor, Ignição	C-5	3
Conj. Interruptor, Magnético, Partida	C-26	11
Conj. Interruptor, Magnético, Partida	C-26	11
Conj. Lanterna Traseira	C-25	1
Conj. Lanterna Traseira	C-25	1
Conj. Motor, Partida	M-12	1
Conj. Pára-brisa	C-30	3
Conj. Pára-lama Tras., *B-147R* Verde Topázio	C-23	11
Conj. Pára-lama Tras., *B-147R* Verde Topázio	C-23	11
Conj. Pára-lama Tras., *BG-116R* Verde Garopaba	C-23	11
Conj. Pára-lama Tras., *G-154R* Verde Selva	C-23	11
Conj. Pára-lama Tras., *G-154R* Verde Selva	C-23	11
Conj. Pára-lama Tras., *NH-1* Preto	C-23	11
Conj. Pára-lama Tras., *NH-196* Branco Ross	C-23	11
Conj. Pára-lama Tras., *P-35R* Violeta Grumari	C-23	11
Conj. Pára-lama Tras., *P-4* Azul Abrolhos	C-23	11
Conj. Pára-lama Tras., *P-4* Azul Abrolhos	C-23	11
Conj. Pára-lama Tras., *PB-162* Azul Atessa	C-23	11
Conj. Pára-lama Tras., *PB-268R* Azul Escuro Itaguá	C-23	11
Conj. Pára-lama Tras., *R-134* Vermelho Fighting	C-23	11
Conj. Pára-lama Tras., *R-206* Vermelho Maceió	C-23	11
Conj. Parafuso, Garfo Diant.	C-8	18
Conj. Porca, Coluna Direção	C-6	8
Conj. Presilha, Conduto, Filtro de Ar	C-16	19
Conj. Registro, Combustível	C-13	2
Conj. Retentor, Garfo Diant.	C-8	19
Conj. Sapata, Freio	C-11	1
Conj. Sinalizador Diant. Dir.	C-24	1
Conj. Sinalizador Diant. Esq.	C-24	8
Conj. Sinalizador Tras. Dir.	C-24	11
Conj. Sinalizador Tras. Esq.	C-24	12
Conj. Soquete, Lanterna	C-1	8
Conj. Suporte, Capacete	C-23	3
Conj. Suporte, Fusível	C-26	13
Conj. Supressor, Ruídos	C-27	4
Conj. Supressor, Ruídos	C-27.1	4
Conj. Tampa Lat. Dir., *B-146P* Verde Recife Perolizado	C-15	1
Conj. Tampa Lat. Dir., *B-146P/NH-206M* Verde Recife Perolizado/Cinza Médio Metálico	C-15	1
Conj. Tampa Lat. Dir., *BG-115M* Verde Riviera Metálico	C-15	1
Conj. Tampa Lat. Dir., *G-146M* Verde Serra Metálico	C-15	1
Conj. Tampa Lat. Dir., *G-146M/BG-100M* Verde Serra Metálico/Verde Marajó Metálico	C-15	1
Conj. Tampa Lat. Dir., *NH-193P/R-134* Branco Cristal Perolizado/Vermelho Fighting	C-15	1
Conj. Tampa Lat. Dir., *NH-196* Branco Ross	C-15	1
Conj. Tampa Lat. Dir., *NH-196/R-134* Branco Ross/Vermeho Fighting	C-15	1
Conj. Tampa Lat. Dir., *NH-215M* Cinza Phantom Metálico	C-15	1
Conj. Tampa Lat. Dir., *NH-328P/PB-242M* Preto Perolizado/Azul Asturias Metálico	C-15	1
Conj. Tampa Lat. Dir., *NH-328P/R-206* Preto Perolizado/Vermelho Maceió	C-15	1
Conj. Tampa Lat. Dir., *P-23M* Violeta Bonfim Metálico	C-15	1
Conj. Tampa Lat. Dir., *P-6M* Violeta Leblon Metálico	C-15	1
Conj. Tampa Lat. Dir., *PB-162/PB-242M* Azul Atessa/Azul Asturias Metálico	C-15	1
Conj. Tampa Lat. Dir., *PB-162/PB-242M* Azul Atessa/Azul Asturias Metálico	C-15	1

ÍNDICE DE NOME DE PEÇAS

Descrição	Nº do bloco	Nº de Ref.
Conj. Tampa Lat. Dir., *PB-257M* Azul Lápis Metálico	C-15	1
Conj. Tampa Lat. Dir., *R-206* Vermelho Maceió	C-15	1
Conj. Tampa Lat. Dir., *RP-154M* Violeta Fortaleza Metálico	C-15	1
Conj. Tampa Lat. Esq., *B-146P* Verde Recife Perolizado	C-15	10
Conj. Tampa Lat. Esq., *B-146P/NH-206M* Verde Recife Perolizado/Cinza Médio Metálico	C-15	7
Conj. Tampa Lat. Esq., *BG-115M* Verde Riviera Metálico	C-15	11
Conj. Tampa Lat. Esq., *G-146M* Verde Serra Metálico	C-15	9
Conj. Tampa Lat. Esq., *G-146M/BG-100M* Verde Serra Metálico/Verde Marajó Metálico	C-15	5
Conj. Tampa Lat. Esq., *NH-193P/R-134* Branco Cristal Perolizado/Vermehlo Fighting	C-15	6
Conj. Tampa Lat. Esq., *NH-196* Branco Ross	C-15	3
Conj. Tampa Lat. Esq., *NH-196/R-134* Branco Ross/Vermelho Fighting	C-15	4
Conj. Tampa Lat. Esq., *NH-215M* Cinza Phantom Metálico	C-15	3
Conj. Tampa Lat. Esq., *NH-328P/PB-242M* Preto Perolizado/Azul Asturias Metálico	C-15	6
Conj. Tampa Lat. Esq., *NH-328P/R-206* Preto Perolizado/Vermelho Maceió	C-15	7
Conj. Tampa Lat. Esq., *P-23M* Violeta Bonfim Metálico	C-15	9
Conj. Tampa Lat. Esq., *P-6M* Violeta Leblon Metálico	C-15	10
Conj. Tampa Lat. Esq., *PB-162/PB-242M* Azul Atessa/Azul Astúrias	C-15	5
Conj. Tampa Lat. Esq., *PB-162/PB-242M* Azul Atessa/Azul Astúrias Metálico	C-15	4
Conj. Tampa Lat. Esq., *PB-257M* Azul Lápis Metálico	C-15	8
Conj. Tampa Lat. Esq., *R-206* Vermelho Maceió	C-15	8
Conj. Tampa Lat. Esq., *RP-154M* Violeta Fortaleza Metálico	C-15	11
Conj. Tanque Combustível, *B-146P/NH-206M* Verde Recife Perolizado/Cinza Médio Metálico	C-13	13
Conj. Tanque Combustível, *B-156M* Verde Biscaia Metálico	C-13	17
Conj. Tanque Combustível, *BG-100M* Verde Marajó Metálico	C-13	16
Conj. Tanque Combustível, *G-146M/BG-100M* Verde Serra Metálico/Verde Marajó Metálico	C-13	11
Conj. Tanque Combustível, *G-146M/BG-100M* Verde Serra Metálico/Verde Marajó Metálico	C-13	11
Conj. Tanque Combustível, *NH-193P/R-134* Branco Cristal Perolizado/Vermelho Fighting	C-13	12
Conj. Tanque Combustível, *NH-193P/R-134* Branco Cristal Perolizado/Vermelho Fighting	C-13	12
Conj. Tanque Combustível, *NH-196* Branco Ross	C-13	10
Conj. Tanque Combustível, *NH-196* Branco Ross	C-13	10
Conj. Tanque Combustível, *NH-196/PB-200* Branco Ross/Azul Dakar	C-13	9
Conj. Tanque Combustível, *NH-196/PB-200* Branco Ross/Azul Dakar	C-13	9
Conj. Tanque Combustível, *NH-215M/NH-1* Cinza Phantom/Preto	C-13	9
Conj. Tanque Combustível, *NH-215M/NH-1* Cinza Phantom/Preto	C-13	9
Conj. Tanque Combustível, *NH-328P/PB-242M* Preto Perolizado/Azul Asturias Metálico	C-13	12
Conj. Tanque Combustível, *NH-328P/PB-242M* Preto Perolizado/Azul Asturias Metálico	C-13	12
Conj. Tanque Combustível, *NH-328P/R-206* Preto Perolizado/Vermelho Maceió	C-13	13
Conj. Tanque Combustível, *P-23M* Violeta Bonfim Metálico	C-13	15
Conj. Tanque Combustível, *P-23M* Violeta Bonfim Metálico	C-13	17
Conj. Tanque Combustível, *P-27M* Violeta Chappy Metálico	C-13	16
Conj. Tanque Combustível, *PB-162* Azul Atessa	C-13	10
Conj. Tanque Combustível, *PB-162* Azul Atessa	C-13	10
Conj. Tanque Combustível, *PB-162/PB-242M* Azul Atessa/Azul Asturias Metálico	C-13	11
Conj. Tanque Combustível, *PB-162/PB-242M* Azul Atessa/Azul Asturias Metálico	C-13	11
Conj. Tanque Combustível, *PB-257M/B-146P* Azul Lápis Metálico/Verde Recife Perolizado	C-13	14
Conj. Tanque Combustível, *R-206* Vermelho Maceió	C-13	15
Conj. Tanque Combustível, *R-206/RP-154M* Vermelho Maceió/Violeta Fortaleza Metálico	C-13	14
Conj. Velocímetro	C-2	4
Conj., Cabo, Tacômetro	C-2	9
Conj., Carburador	M-17	11
Conj., Carburador	M-17.1	11
Conj., Cavalete Lateral	C-20	2
Conj., Farol	C-1	1
Conj., Tacômetro	C-2	8
Copo, Filtro Combustível	C-13	6
Coroa, 38D	C-12	2
Coroa, Bomba de Óleo	M-8	9
Corpo, Chave	C-29	3
Corrente, Comando	M-4	3
Corrente, Transmissão	C-21	2
Corrente, Transmissão (520VC-98LE)	C-21	2
Coxim	C-14	11
Coxim A, Instrumentos	C-2	16
Coxim A, Protetor Motor	C-28	15
Coxim B, Assento	C-14	7
Coxim B, Instrumentos	C-2	17
Coxim B, Protetor, Motor	C-28	17
Coxim B, Protetor, Motor	C-28	18
Coxim Diant., Tanque Combustível	C-13	18
Coxim Tras., Tanque Combustível	C-13	8
Coxim Tras., Tanque Combustível	C-13	8
Coxim, Borracha	C-23	6
Coxim, Fixação Radiador, Óleo	C-28	5
Coxim, Fixação, Instrumentos	C-2	7
Coxim, Interruptor Comp., Partida	C-26	14
Coxim, Interruptor Ignição	C-5	7
Coxim, Lanterna Tras.	C-25	7
Coxim, Pára-barro Tras.	C-23	7
Coxim, Suporte Carenagem Dianteira	C-30	19
Coxim, Suporte Radiador, Óleo	C-28	6

ÍNDICE DE NOME DE PEÇAS

Descrição	Nº do bloco	Nº de Ref.
Coxim, Unidade C.D.I.	C-27	1
Coxim, Unidade C.D.I.	C-27.1	1
Cubo Central, Embreagem	M-7	5
Cubo Comp., Roda Tras.	C-12	5
Cubo, Roda Diant.	C-10	4
Cupilha, 1,6	C-19	19
Cupilha, 2,0	C-18	15
Cupilha, 3,0	C-18	16
D		
Diafragma	C-4	9
Disco, Freio Diant.	C-10	16
Disco, Freio Diant.	C-10	16
Disco, Fricção, Embreagem	M-7	7
Disco, Fricção, Embreagem	M-7	7
Disco, Fricção, Embreagem	M-7	8
E		
Eixo A, Braço Oscilante Secundário	M-3	19
Eixo A, Braço Oscilante Secundário	M-3	19
Eixo B, Braço Oscilante Secundário	M-3	20
Eixo Comp., Balanceiro	M-14	10
Eixo Trava, Tensor	M-4	8
Eixo, Braço Oscilante	M-3	18
Eixo, Engrenagem Intermediária	M-11	7
Eixo, Garfo Seletor	M-16	4
Eixo, Garfo Tras.	C-21	5
Eixo, Roda Diant	C-10	2
Eixo, Roda Tras.	C-11	3
Eixo, Seletor Marchas	M-16	9
Eixo, Seletor Marchas	M-16	9
Elemento, Filtro de Ar	C-16	5
Elemento, Filtro, Óleo	M-6	5
Emblema A, Carenagem Lateral, *Tipo I*	C-32.2	9
Emblema A, Carenagem Lateral, *Tipo II*	C-32.2	9
Emblema B, Carenagem Lateral, *Tipo I*	C-32.2	10
Emblema B, Carenagem Lateral, *Tipo II*	C-32.2	10
Emblema Carenagem Central, *Tipo I*	C-32.6	12
Emblema Garfo Tras., *Tipo 1*	C-21	14
Emblema Pára-lama Tras., *Tipo I*	C-32.5	11
Emblema, Asa	C-2	20
Emblema, Carenagem Central, *Tipo I*	C-32	11
Emblema, Carenagem Central, *Tipo I*	C-32.1	11
Emblema, Carenagem Central, *Tipo I*	C-32.2	11
Emblema, Carenagem Central, *Tipo I*	C-32.3	12
Emblema, Carenagem Central, *Tipo I*	C-32.4	10
Emblema, Carenagem Central, *Tipo I*	C-32.5	10
Emblema, Carenagem Central, *Tipo II*	C-32	11
Emblema, Carenagem Central, *Tipo II*	C-32.1	11
Emblema, Carenagem Central, *Tipo II*	C-32.2	11
Emblema, Carenagem Central, *Tipo II*	C-32.3	12
Emblema, Carenagem Central, *Tipo II*	C-32.4	10
Emblema, Carenagem Central, *Tipo II*	C-32.5	10
Emblema, Carenagem Central, *Tipo II*	C-32.6	12
Emblema, Carenagem Central, *Tipo II*	C-32.7	12
Emblema, Carenagem Central, *Tipo II*	C-32.8	12
Emblema, Carenagem Lateral, *Tipo I*	C-32.1	10
Emblema, Carenagem Lateral, *Tipo I*	C-32.2	8
Emblema, Carenagem Lateral, *Tipo II*	C-32.1	10
Emblema, Dir. Pára-lama Dianteiro, *Tipo I*	C-32.1	1
Emblema, Dir. Pára-lama Dianteiro, *Tipo II*	C-32.1	1
Emblema, Esq. Pára-lama Dianteiro, *Tipo II*	C-32.1	2
Emblema, Pára-lama Dianteiro, *Tipo I*	C-32	1
Emblema, Pára-lama Dianteiro, *Tipo II*	C-32	1
Emblema, Pára-lama Tras., *Tipo I*	C-32.6	13
Emblema, Pára-lama Tras., *Tipo I*	C-32.8	13
Emblema, Pára-lama Tras., *Tipo II*	C-32.7	13
Emblema, Pára-lama Traseiro, *Tipo I*	C-32.4	11
Emblema, Pára-lama Traseiro, *Tipo IV*	C-32	12
Emblema, Pára-lama Traseiro, *Tipo IV*	C-32.3	13
Emblema, Pára-lama Traseiro, *Tipo V*	C-32	12
Emblema, Pára-lama Traseiro, *Tipo V*	C-32.3	13
Emblema, Pára-lama Traseiro, *Tipo VI*	C-32.1	12
Emblema, Pára-lama Traseiro, *Tipo VII*	C-32.1	12
Emblema, Pára-lama Traseiro, *Tipo VII*	C-32.2	12
Emblema, Pára-lama Traseiro, *Tipo VIII*	C-32.2	12
Emblema, Tampa Lat. Dir., *Tipo I*	C-32	14
Emblema, Tampa Lat. Dir., *Tipo I*	C-32.1	15
Emblema, Tampa Lat. Dir., *Tipo II*	C-32.1	15
Emblema, Tampa Lat. Esq., *Tipo I*	C-32	15
Emblema, Tampa Lat. Esq., *Tipo I*	C-32.1	16
Emblema, Tampa Lat. Esq., *Tipo II*	C-32.1	16
Emblema, Tampa Lateral, *Tipo I*	C-32.2	17
Emblema, Tampa Lateral, *Tipo II*	C-32.2	17
Emblema. Esq. Pára-lama Dianteiro, *Tipo I*	C-32.1	2
Embreagem Unidirecional, Partida	M-11	3
Engrenagem Comp. de Partida	M-11	2
Engrenagem Comp., Velocímetro	C-10	14
Engrenagem Intermediária de Partida	M-11	6
Engrenagem Motora, Balanceiro	M-14	8
Engrenagem Movida, Balanceiro	M-14	9
Engrenagem Principal, 2ª (16D)	M-15.1	4
Engrenagem Principal, 3ª & 4ª (20D, 22D)	M-15.1	8
Engrenagem Principal, 5ª (25D)	M-15.1	15
Engrenagem Principal, 6ª (27D)	M-15.1	17
Engrenagem Secundária, 1ª (39D)	M-15.1	3
Engrenagem Secundária, 2ª (35D)	M-15.1	6
Engrenagem Secundária, 3ª (32D)	M-15.1	9
Engrenagem Secundária, 4ª (28D)	M-15.1	13
Engrenagem Secundária, 5ª (27D)	M-15.1	16
Engrenagem Secundária, 6ª (25D)	M-15.1	19
Engrenagem, Comando	M-4	1
Engrenagem, Principal, 2ª (17D)	M-15	4

ÍNDICE DE NOME DE PEÇAS

Descrição	Nº do bloco	Nº de Ref.
Engrenagem, Principal, 3ª & 4ª (20D, 22D)	M-15	8
Engrenagem, Principal, 5ª (25D)	M-15	15
Engrenagem, Principal, 6ª (27D)	M-15	17
Engrenagem, Redução Motora (24D)	M-7	15
Engrenagem, Redução, Partida	M-11	5
Engrenagem, Secundária, 1ª (38D)	M-15	3
Engrenagem, Secundária, 2ª (34D)	M-15	6
Engrenagem, Secundária, 3ª (31D)	M-15	9
Engrenagem, Secundária, 4ª (28D)	M-15	13
Engrenagem, Secundária, 5ª (27D)	M-15	16
Engrenagem, Secundária, 6ª (25D)	M-15	19
Engrenagem, Tacômetro	M-1	4
Escapamento Comp.	C-17	6
Escapamento Comp.	C-17	6
Escapamento Comp.	C-17	6
Escapamento Comp.	C-17	6
Escova, Conj. Terminal	M-12	2
Espaçador A, Rolamento, Eixo Tras	C-12	9
Espaçador B, Rolamento, Eixo Tras.	C-12	10
Espaçador, Roda Diant.	C-10	3
Espaçador, Rolamento, Roda Diant.	C-10	7
Espelho Comp., Freio Tras	C-11	4
Espelho Comp., Freio Tras., *NH-1* Preto	C-11	4
Espelho Retrovisor Dir.	C-3.1	23
Espelho Retrovisor Dir. (C/Porca)	C-3	24
Espelho Retrovisor Dir. (C/Porca)	C-3	26
Espelho Retrovisor Esq.	C-3.1	24
Espelho Retrovisor Esq. (S/Porca)	C-3	25
Espelho Retrovisor Esq. (S/Porca)	C-3	27
Estator Comp	M-10	2
Estator Comp.	M-10	2
Estator Comp.	M-10	2
Estojo, Ferramentas, 180 mm	C-29	21
Etiqueta de Precaução, Bateria	C-31	4
Etiqueta de Identificação	C-31	2

Descrição	Nº do bloco	Nº de Ref.
Etiqueta de Precaução	C-31	9
Etiqueta de Precaução, Abastecimento	C-31	10
Etiqueta de Precaução, Corrente de Transmissão	C-31	5
Etiqueta de Precaução, Corrente de Transmissão	C-31	5
Etiqueta de Precaução, Pneus	C-31	3
Etiqueta de Precaução, Pneus	C-31	3
Etiqueta Precaução, Tanque Combustível	C-5	18
Etiqueta, Ajustador, Corrente	C-31	6
Etiqueta, Fusível	C-31	1
Etiqueta, Fusível	C-31	1
Etiqueta, Pára-brisa	C-31	8
Etiqueta, Precaução, Amortecedor Tras.	C-22	12
Etiqueta, Trava do Capacete	C-31	7
Extrator, Fusível	C-2	13
Extrator, Fusível	C-2	13

F

Descrição	Nº do bloco	Nº de Ref.
Faixa A, Carenagem Lat. Dir.	C-32.3	2
Faixa A, Carenagem Lat. Dir.	C-32.4	2
Faixa A, Carenagem Lat. Dir.	C-32.5	2
Faixa A, Carenagem Lat. Dir.	C-32.6	2
Faixa A, Carenagem Lat. Dir.	C-32.7	2
Faixa A, Carenagem Lat. Dir.	C-32.8	2
Faixa A, Carenagem Lat. Dir., *Tipo I*	C-32	3
Faixa A, Carenagem Lat. Dir., *Tipo I*	C-32.1	4
Faixa A, Carenagem Lat. Dir., *Tipo I*	C-32.2	2
Faixa A, Carenagem Lat. Dir., *Tipo II*	C-32	3
Faixa A, Carenagem Lat. Dir., *Tipo II*	C-32.1	4
Faixa A, Carenagem Lat. Dir., *Tipo II*	C-32.2	2
Faixa A, Carenagem Lat. Esq.	C-32.3	3
Faixa A, Carenagem Lat. Esq.	C-32.4	3
Faixa A, Carenagem Lat. Esq.	C-32.5	3
Faixa A, Carenagem Lat. Esq.	C-32.6	3
Faixa A, Carenagem Lat. Esq.	C-32.7	3

Descrição	Nº do bloco	Nº de Ref.
Faixa A, Carenagem Lat. Esq.	C-32.8	3
Faixa A, Carenagem Lat. Esq., *Tipo I*	C-32	4
Faixa A, Carenagem Lat. Esq., *Tipo I*	C-32.1	5
Faixa A, Carenagem Lat. Esq., *Tipo I*	C-32.2	3
Faixa A, Carenagem Lat. Esq., *Tipo II*	C-32	4
Faixa A, Carenagem Lat. Esq., *Tipo II*	C-32.1	5
Faixa A, Carenagem Lat. Esq., *Tipo II*	C-32.2	3
Faixa A, Dir., Tanque de Combustível, *Tipo I*	C-32.3	14
Faixa A, Dir., Tanque de Combustível, *Tipo II*	C-32.3	14
Faixa A, Esq., Tanque de Combustível, *Tipo I*	C-32.3	15
Faixa A, Esq., Tanque de Combustível, *Tipo II*	C-32.3	15
Faixa A, Tampa Lat. Dir., *Tipo I*	C-32.5	14
Faixa A, Tampa Lat. Dir., *Tipo I*	C-32.6	16
Faixa A, Tampa Lat. Dir., *Tipo I*	C-32.7	16
Faixa A, Tampa Lat. Dir., *Tipo II*	C-32.5	14
Faixa A, Tampa Lat. Dir., *Tipo II*	C-32.6	16
Faixa A, Tampa Lat. Dir., *Tipo II*	C-32.7	16
Faixa A, Tampa Lat. Esq., *Tipo I*	C-32.5	15
Faixa A, Tampa Lat. Esq., *Tipo I*	C-32.6	17
Faixa A, Tampa Lat. Esq., *Tipo I*	C-32.7	17
Faixa A, Tampa Lat. Esq., *Tipo II*	C-32.5	15
Faixa A, Tampa Lat. Esq., *Tipo II*	C-32.6	17
Faixa A, Tampa Lat. Esq., *Tipo II*	C-32.7	17
Faixa B, Carenagem Lat. Dir., *Tipo I*	C-32	5
Faixa B, Carenagem Lat. Dir., *Tipo I*	C-32.1	6
Faixa B, Carenagem Lat. Dir., *Tipo I*	C-32.2	4
Faixa B, Carenagem Lat. Dir., *Tipo I*	C-32.3	4
Faixa B, Carenagem Lat. Dir., *Tipo I*	C-32.4	4
Faixa B, Carenagem Lat. Dir., *Tipo I*	C-32.5	4
Faixa B, Carenagem Lat. Dir., *Tipo I*	C-32.6	4
Faixa B, Carenagem Lat. Dir., *Tipo I*	C-32.7	4
Faixa B, Carenagem Lat. Dir., *Tipo I*	C-32.8	4
Faixa B, Carenagem Lat. Dir., *Tipo II*	C-32.1	6
Faixa B, Carenagem Lat. Dir., *Tipo II*	C-32.2	4
Faixa B, Carenagem Lat. Dir., *Tipo II*	C-32.3	4

ÍNDICE DE NOME DE PEÇAS

Descrição	Nº do bloco	Nº de Ref.
Faixa B, Carenagem Lat. Dir., *Tipo II*	C-32.4	4
Faixa B, Carenagem Lat. Dir., *Tipo II*	C-32.5	4
Faixa B, Carenagem Lat. Dir., *Tipo II*	C-32.6	4
Faixa B, Carenagem Lat. Dir., *Tipo II*	C-32.7	4
Faixa B, Carenagem Lat. Dir., *Tipo II*	C-32.8	4
Faixa B, Carenagem Lat. Esq., *Tipo I*	C-32	6
Faixa B, Carenagem Lat. Esq., *Tipo I*	C-32.1	7
Faixa B, Carenagem Lat. Esq., *Tipo I*	C-32.2	5
Faixa B, Carenagem Lat. Esq., *Tipo I*	C-32.3	5
Faixa B, Carenagem Lat. Esq., *Tipo I*	C-32.4	5
Faixa B, Carenagem Lat. Esq., *Tipo I*	C-32.5	5
Faixa B, Carenagem Lat. Esq., *Tipo I*	C-32.6	5
Faixa B, Carenagem Lat. Esq., *Tipo I*	C-32.7	5
Faixa B, Carenagem Lat. Esq., *Tipo I*	C-32.8	5
Faixa B, Carenagem Lat. Esq., *Tipo II*	C-32.1	7
Faixa B, Carenagem Lat. Esq., *Tipo II*	C-32.2	5
Faixa B, Carenagem Lat. Esq., *Tipo II*	C-32.3	5
Faixa B, Carenagem Lat. Esq., *Tipo II*	C-32.4	5
Faixa B, Carenagem Lat. Esq., *Tipo II*	C-32.5	5
Faixa B, Carenagem Lat. Esq., *Tipo II*	C-32.6	5
Faixa B, Carenagem Lat. Esq., *Tipo II*	C-32.8	5
Faixa B, Carenagem Lat.. Esq., *Tipo II*	C-32.7	5
Faixa B, Dir., Tanque de Combustível, *Tipo I*	C-32.3	18
Faixa B, Dir., Tanque de Combustível, *Tipo II*	C-32.3	18
Faixa B, Esq., Tanque de Combustível, *Tipo I*	C-32.3	19
Faixa B, Esq., Tanque de Combustível, *Tipo II*	C-32.3	19
Faixa B, Tampa Lat. Dir., *Tipo I*	C-32.5	16
Faixa B, Tampa Lat. Dir., *Tipo I*	C-32.6	18
Faixa B, Tampa Lat. Dir., *Tipo II*	C-32.5	16
Faixa B, Tampa Lat. Dir., *Tipo II*	C-32.6	18
Faixa B, Tampa Lat. Esq., *Tipo I*	C-32.5	17
Faixa B, Tampa Lat. Esq., *Tipo I*	C-32.6	19
Faixa B, Tampa Lat. Esq., *Tipo II*	C-32.5	17
Faixa B, Tampa Lat. Esq., *Tipo II*	C-32.6	19
Faixa C, Carenagem Lat. Dir., *Tipo I*	C-32	7
Faixa C, Carenagem Lat. Dir., *Tipo I*	C-32.1	8
Faixa C, Carenagem Lat. Dir., *Tipo I*	C-32.2	6
Faixa C, Carenagem Lat. Dir., *Tipo I*	C-32.3	6
Faixa C, Carenagem Lat. Dir., *Tipo I*	C-32.4	6
Faixa C, Carenagem Lat. Dir., *Tipo I*	C-32.5	6
Faixa C, Carenagem Lat. Dir., *Tipo I*	C-32.6	6
Faixa C, Carenagem Lat. Dir., *Tipo I*	C-32.7	6
Faixa C, Carenagem Lat. Dir., *Tipo I*	C-32.8	6
Faixa C, Carenagem Lat. Dir., *Tipo II*	C-32	7
Faixa C, Carenagem Lat. Dir., *Tipo II*	C-32.1	8
Faixa C, Carenagem Lat. Dir., *Tipo II*	C-32.2	6
Faixa C, Carenagem Lat. Dir., *Tipo II*	C-32.3	6
Faixa C, Carenagem Lat. Dir., *Tipo II*	C-32.4	6
Faixa C, Carenagem Lat. Dir., *Tipo II*	C-32.5	6
Faixa C, Carenagem Lat. Dir., *Tipo II*	C-32.6	6
Faixa C, Carenagem Lat. Dir., *Tipo II*	C-32.7	6
Faixa C, Carenagem Lat. Dir., *Tipo II*	C-32.8	6
Faixa C, Carenagem Lat. Esq., *Tipo I*	C-32	8
Faixa C, Carenagem Lat. Esq., *Tipo I*	C-32.1	9
Faixa C, Carenagem Lat. Esq., *Tipo I*	C-32.2	7
Faixa C, Carenagem Lat. Esq., *Tipo I*	C-32.3	7
Faixa C, Carenagem Lat. Esq., *Tipo I*	C-32.4	7
Faixa C, Carenagem Lat. Esq., *Tipo I*	C-32.5	7
Faixa C, Carenagem Lat. Esq., *Tipo I*	C-32.6	7
Faixa C, Carenagem Lat. Esq., *Tipo I*	C-32.7	7
Faixa C, Carenagem Lat. Esq., *Tipo I*	C-32.8	7
Faixa C, Carenagem Lat. Esq., *Tipo II*	C-32	8
Faixa C, Carenagem Lat. Esq., *Tipo II*	C-32.1	9
Faixa C, Carenagem Lat. Esq., *Tipo II*	C-32.2	7
Faixa C, Carenagem Lat. Esq., *Tipo II*	C-32.3	7
Faixa C, Carenagem Lat. Esq., *Tipo II*	C-32.4	7
Faixa C, Carenagem Lat. Esq., *Tipo II*	C-32.5	7
Faixa C, Carenagem Lat. Esq., *Tipo II*	C-32.6	7
Faixa C, Carenagem Lat. Esq., *Tipo II*	C-32.7	7
Faixa C, Carenagem Lat. Esq., *Tipo II*	C-32.8	7
Faixa D, Carenagem Lat. Dir., *Tipo I*	C-32	9
Faixa D, Carenagem Lat. Dir., *Tipo I*	C-32.3	8
Faixa D, Carenagem Lat. Dir., *Tipo I*	C-32.4	8
Faixa D, Carenagem Lat. Dir., *Tipo I*	C-32.5	8
Faixa D, Carenagem Lat. Dir., *Tipo I*	C-32.6	8
Faixa D, Carenagem Lat. Dir., *Tipo I*	C-32.7	8
Faixa D, Carenagem Lat. Dir., *Tipo I*	C-32.8	8
Faixa D, Carenagem Lat. Dir., *Tipo II*	C-32	9
Faixa D, Carenagem Lat. Dir., *Tipo II*	C-32.3	8
Faixa D, Carenagem Lat. Dir., *Tipo II*	C-32.4	8
Faixa D, Carenagem Lat. Dir., *Tipo II*	C-32.5	8
Faixa D, Carenagem Lat. Dir., *Tipo II*	C-32.6	8
Faixa D, Carenagem Lat. Dir., *Tipo II*	C-32.7	8
Faixa D, Carenagem Lat. Dir., *Tipo II*	C-32.8	8
Faixa D, Carenagem Lat. Esq., *Tipo I*	C-32	10
Faixa D, Carenagem Lat. Esq., *Tipo I*	C-32.3	9
Faixa D, Carenagem Lat. Esq., *Tipo I*	C-32.4	9
Faixa D, Carenagem Lat. Esq., *Tipo I*	C-32.5	9
Faixa D, Carenagem Lat. Esq., *Tipo I*	C-32.6	9
Faixa D, Carenagem Lat. Esq., *Tipo I*	C-32.7	9
Faixa D, Carenagem Lat. Esq., *Tipo I*	C-32.8	9
Faixa D, Carenagem Lat. Esq., *Tipo II*	C-32	10
Faixa D, Carenagem Lat. Esq., *Tipo II*	C-32.3	9
Faixa D, Carenagem Lat. Esq., *Tipo II*	C-32.4	9
Faixa D, Carenagem Lat. Esq., *Tipo II*	C-32.5	9
Faixa D, Carenagem Lat. Esq., *Tipo II*	C-32.6	9
Faixa D, Carenagem Lat. Esq., *Tipo II*	C-32.7	9
Faixa D, Carenagem Lat. Esq., *Tipo II*	C-32.8	9
Faixa Dir., Tanque Combustível, *Tipo I*	C-32.1	13
Faixa Dir., Tanque Combustível, *Tipo I*	C-32.2	13
Faixa Dir., Tanque Combustível, *Tipo I*	C-32.4	12
Faixa Dir., Tanque Combustível, *Tipo I*	C-32.5	12
Faixa Dir., Tanque Combustível, *Tipo I*	C-32.6	14
Faixa Dir., Tanque Combustível, *Tipo I*	C-32.7	14
Faixa Dir., Tanque Combustível, *Tipo I*	C-32.8	14

ÍNDICE DE NOME DE PEÇAS

Descrição	Nº do bloco	Nº de Ref.
Faixa Dir., Tanque Combustível, *Tipo II*	C-32.1	13
Faixa Dir., Tanque Combustível, *Tipo II*	C-32.2	13
Faixa Dir., Tanque Combustível, *Tipo II*	C-32.4	12
Faixa Dir., Tanque Combustível, *Tipo II*	C-32.5	12
Faixa Dir., Tanque Combustível, *Tipo II*	C-32.6	14
Faixa Dir., Tanque Combustível, *Tipo II*	C-32.7	14
Faixa Dir., Tanque Combustível, *Tipo II*	C-32.8	14
Faixa E, Carenagem Lat. Dir., *Tipo I*	C-32.3	10
Faixa E, Carenagem Lat. Dir., *Tipo I*	C-32.6	10
Faixa E, Carenagem Lat. Dir., *Tipo I*	C-32.7	10
Faixa E, Carenagem Lat. Dir., *Tipo I*	C-32.8	10
Faixa E, Carenagem Lat. Dir., *Tipo II*	C-32.3	10
Faixa E, Carenagem Lat. Dir., *Tipo II*	C-32.6	10
Faixa E, Carenagem Lat. Dir., *Tipo II*	C-32.7	10
Faixa E, Carenagem Lat. Dir., *Tipo II*	C-32.8	10
Faixa E, Carenagem Lat. Esq., *Tipo I*	C-32.3	11
Faixa E, Carenagem Lat. Esq., *Tipo I*	C-32.6	11
Faixa E, Carenagem Lat. Esq., *Tipo I*	C-32.7	11
Faixa E, Carenagem Lat. Esq., *Tipo I*	C-32.8	11
Faixa E, Carenagem Lat. Esq., *Tipo II*	C-32.3	11
Faixa E, Carenagem Lat. Esq., *Tipo II*	C-32.6	11
Faixa E, Carenagem Lat. Esq., *Tipo II*	C-32.7	11
Faixa E, Carenagem Lat. Esq., *Tipo II*	C-32.8	11
Faixa Esq., Tanque Combustível, *Tipo I*	C-32.1	14
Faixa Esq., Tanque Combustível, *Tipo I*	C-32.2	14
Faixa Esq., Tanque Combustível, *Tipo I*	C-32.4	13
Faixa Esq., Tanque Combustível, *Tipo I*	C-32.5	13
Faixa Esq., Tanque Combustível, *Tipo I*	C-32.6	15
Faixa Esq., Tanque Combustível, *Tipo I*	C-32.7	15
Faixa Esq., Tanque Combustível, *Tipo I*	C-32.8	15
Faixa Esq., Tanque Combustível, *Tipo II*	C-32.1	14
Faixa Esq., Tanque Combustível, *Tipo II*	C-32.2	14
Faixa Esq., Tanque Combustível, *Tipo II*	C-32.4	13
Faixa Esq., Tanque Combustível, *Tipo II*	C-32.5	13
Faixa Esq., Tanque Combustível, *Tipo II*	C-32.6	15
Faixa Esq., Tanque Combustível, *Tipo II*	C-32.7	15
Faixa Esq., Tanque Combustível, *Tipo II*	C-32.8	15
Faixa, Pára-brisa Diant	C-32.6	1
Faixa, Pára-brisa Diant.	C-32.1	3
Faixa, Pára-brisa Diant.	C-32.2	1
Faixa, Pára-brisa Diant.	C-32.3	1
Faixa, Pára-brisa Diant.	C-32.4	1
Faixa, Pára-brisa Diant.	C-32.5	1
Faixa, Pára-brisa Diant.	C-32.7	1
Faixa, Pára-brisa Diant.	C-32.8	1
Faixa, Pára-brisa Dianteiro	C-32	2
Faixa, Tampa Lat. Dir., *Tipo I*	C-32.2	15
Faixa, Tampa Lat. Dir., *Tipo I*	C-32.3	16
Faixa, Tampa Lat. Dir., *Tipo I*	C-32.4	14
Faixa, Tampa Lat. Dir., *Tipo I*	C-32.8	16
Faixa, Tampa Lat. Dir., *Tipo II*	C-32.2	15
Faixa, Tampa Lat. Dir., *Tipo II*	C-32.3	16
Faixa, Tampa Lat. Dir., *Tipo II*	C-32.4	14
Faixa, Tampa Lat. Dir., *Tipo II*	C-32.8	16
Faixa, Tampa Lat. Esq., *Tipo I*	C-32.2	16
Faixa, Tampa Lat. Esq., *Tipo I*	C-32.3	17
Faixa, Tampa Lat. Esq., *Tipo I*	C-32.4	15
Faixa, Tampa Lat. Esq., *Tipo I*	C-32.8	17
Faixa, Tampa Lat. Esq., *Tipo II*	C-32.2	16
Faixa, Tampa Lat. Esq., *Tipo II*	C-32.3	17
Faixa, Tampa Lat. Esq., *Tipo II*	C-32.4	15
Faixa, Tampa Lat. Esq., *Tipo II*	C-32.8	17
Faixa, Tanque Combustível *Tipo II*	C-32	12
Faixa, Tanque Combustível, *Tipo I*	C-32	12
Fiação Principal	C-27	6
Fiação Principal	C-27.1	6
Filtro de Ar, Comp.	C-16	4
Filtro de Ar, Comp.	C-16	4
Filtro, Copo	C-13	4
Fixador, Corpo, Chave	C-29	4
Fixador, Corpo, Chave (Opcional)	C-29	4
Fixador, Suporte	C-3	18
Fixador, Suporte	C-3.1	17
Flange, Engrenagem, Comando	M-3	11
Flange, Engrenagem, Comando	M-3	11
Flange, Fixação Coroa	C-12	8
Fusível (10 A)	C-2	1
Fusível (10A)	C-2	25
Fusível (20 A)	C-26	17
G		
Garfo Seletor, Central	M-16	3
Garfo Seletor, Dir.	M-16	1
Garfo Seletor, Esq.	M-16	2
Garfo Tras. Comp. (Sem Emblema) (Ver Nota)	C-21	3
Garfo, Diant. Dir. (Vendas Suspensas)	C-8	3
Garfo, Diant. Esq. (Vendas Suspensas)	C-8	20
Gicleur Marcha Lenta, # 48	M-17	32
Gicleur Marcha Lenta, # 48	M-17.1	32
Gicleur Principal, # 132	M-17.1	31
Gicleur Principal, # 152	M-17	31
Guarnição B, Escapamento	C-17	5
Guarnição B, Escapamento	C-17	5
Guarnição, Base, Lanterna Tras.	C-25	4
Guarnição, Base, Lanterna Tras.	C-25	4
Guarnição, Carcaça Sinal. Diant.	C-24	5
Guarnição, Escapamento	C-17	11
Guarnição, Escapamento	C-17	11
Guarnição, Farol	C-1	2
Guarnição, Farol	C-1	2
Guarnição, Lente Sinalizador	C-24	4
Guarnição, Pistão	C-9	3
Guarnição, Protetor	C-17	4

ÍNDICE DE NOME DE PEÇAS

Descrição	Nº do bloco	Nº de Ref.
Guia Ar, Inferior	C-7	7
Guia Comp., Corrente, Transmissão	M-9	4
Guia Interno, Cabo	C-5	9
Guia Interno, Cabo	C-6	3
Guia, Cabo Acelerador	C-5	17
Guia, Cabo, Embreagem	M-6	13
Guia, Corrente, Comando	M-4	9
Guia, Corrente, Transmissão	C-21	11
Guia, Externa, Embreagem	M-7	4
Guia, Interruptor Neutro	M-13	7
Guia, Mangueira Freio	C-5	10
Guia, Mangueira Freio	C-6	4
Guia, Válvula (0,5)	M-2	2
Guidão Comp.	C-5	12
Guidão Comp.	C-5	12
H		
Haste, Conexão, Amortecedor Conj	C-22	10
Haste, Conexão, Amortecedor Conj	C-22	10
I		
Indicador, Desgaste	C-11	7
Interruptor Comp., Partida	C-26	12
Interruptor Comp., Partida	C-26	12
Interruptor Comp., Partida	C-26	12
Interruptor, Luz Freio Tras. Conj	C-18	4
Interruptor, Sinalizador	C-3	7
Interruptor, Sinalizador	C-3.1	7
J		
Jogo Anéis, Pistão (0,25)	M-14	2
Jogo Anéis, Pistão (0,50)	M-14	2
Jogo Anéis, Pistão (STD)	M-14	2
Jogo de Juntas A	M-17	1
Jogo Garfo Diant. Esq.	C-8	22
Jogo Garfo Diant. Esq.	C-8	22
Jogo Juntas A	M-17.1	1
Jogo Raios (B9 x 228,5)	C-10	5
Jogo Travas	C-5	2
Jogo Travas	C-5	2
Jogo Válvula, Compensadora Mistura	M-17	9
Jogo Válvula, Compensadora Mistura	M-17.1	9
Jogo Válvulas, Agulha	M-17	2
Jogo Válvulas, Agulha	M-17.1	2
Jogo, Bóia	M-17	3
Jogo, Bóia	M-17.1	3
Jogo, Cilindro Mestre	C-4	11
Jogo, Cilindro Mestre, Freio Diant.	C-4	5
Jogo, Corrente Transmissão (DID)	C-21	2
Jogo, Cuba Bóia	M-17	4
Jogo, Cuba, Bóia	M-17.1	4
Jogo, Embreagem, Descompressor	M-3	7
Jogo, Ferramentas	C-29	5
Jogo, Garfo Diant. Dir.	C-8	18
Jogo, Garfo Diant. Dir.	C-8	18
Jogo, Parafuso	M-17	6
Jogo, Parafuso	M-17.1	6
Jogo, Parafuso A	M-17	5
Jogo, Parafuso A	M-17	8
Jogo, Parafuso A	M-17.1	5
Jogo, Parafuso A	M-17.1	8
Jogo, Placa	M-17	7
Jogo, Placa	M-17.1	7
Jogo, Retentor, Pistão	C-9	1
Jogo, Tela, Filtro Combustível	C-13	7
Jogo, Tela, Filtro Combustível	C-13	7
Jogo, Tela, Filtro Combustível	C-13	7
Junção B, Vareta, Freio	C-18	17
Junção, Tubo	M-17	19
Junção, Tubo	M-17.1	19
Junção, Tubo	C-16	3
Junção, Tubo	C-16	20
Junção, Tubo, Escapamento	C-17	1
Junção, Tubo, Escapamento	C-17	1
Junta, Borracha	M-8	15
Junta, Borracha, 9,8 mm	M-6	25
Junta, Cabeçote	M-2	3
Junta, Carcaça, Motor	M-13	3
Junta, Cilindro	M-5	2
Junta, Tampa Lat. Dir., Motor	M-6	4
Junta, Tampa Lat. Dir., Motor	M-6	4
Junta, Tampa Lat. Esq., Motor	M-9	5
Junta, Tampa Lat. Esq., Motor	M-9	5
Junta, Tampa, Cabeçote	M-1	3
Junta, Tubo, Dreno, Óleo	M-8	12
Junta, Tubo, Escapamento	C-17	3
L		
Lâmpada	C-2	3
Lâmpada (12 V/21 W)	C-24	15
Lâmpada (12 V/5 W)	C-25	5
Lâmpada Lanterna Tras. (12 V 21/5 W)	C-25	6
Lâmpada, Base Chata (12 V/2 W)	C-2	2
Lâmpada, Farol	C-1	9
Lâmpada, Lanterna	C-1	10
Lente Comp., Lanterna	C-25	2
Lente Comp., Sinalizador Diant. Dir.	C-24	6
Lente Comp., Sinalizador Diant. Esq.	C-24	10
Lente, Sinalizador	C-24	2
Limitador, Eixo Tras.	C-11	12

ÍNDICE DE NOME DE PEÇAS

Descrição	Nº do bloco	Nº de Ref.
M		
Mangueira Freio, Diant.	C-4	2
Mangueira Freio, Diant.	C-4	2
Manopla Dir.	C-3	12
Manopla Dir.	C-3.1	11
Manopla Esq.	C-3	13
Manopla Esq.	C-3.1	12
Medidor, Nível de Óleo	M-6	10
Medidor, Nível de Óleo	M-6	10
Mesa Superior, Coluna Direção	C-5	16
Mola	M-17	10
Mola	M-17.1	10
Mola A, Garfo Diant.	C-8	5
Mola A, Vareta, Freio	C-18	8
Mola Ajuste, Farol	C-1	4
Mola B, Garfo Diant.	C-8	6
Mola de Retorno, Sistema Seletor	M-16	11
Mola Externa, Válvula	M-3	23
Mola Externa, Válvula	M-3	23
Mola Interna, Válvula	M-3	24
Mola Judder	M-7	13
Mola Limitadora, Sistema Seletor	M-16	10
Mola Retorno, Pedal Apoio	C-19	5
Mola, Amortecedor Tras., *NH-1* Preto	C-22	2
Mola, Amortecedor Tras., *R-134* Vermelho Fighting	C-22	2
Mola, Batente, Garfo Diant.	C-8	9
Mola, Braço, Acionamento	M-6	12
Mola, Cavalete Lateral	C-20	1
Mola, Descompressor	M-3	6
Mola, Elemento, Filtro Óleo	M-6	7
Mola, Embreagem	M-7	12
Mola, Engrenagem Balanceiro	M-14	11
Mola, Escova, Carvão	M-12	4
Mola, Interruptor, Freio Tras.	C-18	5
Mola, Interruptor, Freio Tras.	C-18	5
Mola, Pastilha	C-9	11
Mola, Pedal, Freio	C-18	10
Mola, Pino	M-3	10
Mola, Posicionador Marchas	M-16	8
Mola, Rolete	M-3	8
Mola, Sapata Freio	C-11	8
Mola, Tensor, Corrente, Comando	M-4	6
N		
Nipple	C-10	23
Nipple	C-12	25
P		
Painel Comp., Instrumentos	C-2	18
Painel Interno, Carenagem Lat. Dir.	C-30	5
Painel Interno, Carenagem Lat. Esq.	C-30	6
Pára-barro	C-21	13
Pára-barro	C-21	13
Pára-barro Traseiro, *NH-105* Preto Fosco	C-23	10
Pára-lama Dianteiro Comp., *B-147R* Verde Topázio	C-7	4
Pára-lama Dianteiro Comp., *B-147R* Verde Topázio	C-7	4
Pára-lama Dianteiro Comp., *BG-116R* Verde Garopaba	C-7	4
Pára-lama Dianteiro Comp., *G-146M* Verde Serra Metálico	C-7	4
Pára-lama Dianteiro Comp., *G-154R* Verde Selva	C-7	4
Pára-lama Dianteiro Comp., *NH-1* Preto	C-7	2
Pára-lama Dianteiro Comp., *NH-1* Preto	C-7	4
Pára-lama Dianteiro Comp., *NH-196* Branco Ross	C-7	2
Pára-lama Dianteiro Comp., *NH-196* Branco Ross	C-7	3
Pára-lama Dianteiro Comp., *P-35R* Violeta Grumari	C-7	4
Pára-lama Dianteiro Comp., *P-4* Azul Abrolhos	C-7	4
Pára-lama Dianteiro Comp., *PB-162* Azul Atessa	C-7	3
Pára-lama Dianteiro Comp., *PB-162* Azul Atessa	C-7	4
Pára-lama Dianteiro Comp., *PB-268R* Azul Escuro Itaguá	C-7	4
Pára-lama Dianteiro Comp., *R-134* Vermelho Fighting	C-7	4
Pára-lama Dianteiro Comp., *R-206* Vermelho Maceió	C-7	4
Pára-lama Dianteiro Comp., *R-206* Vermelho Maceió	C-7	4
Parafuso Ajuste, Farol	C-1	3
Parafuso Allen, 6 x 16	M-15	24
Parafuso Allen, 6 x 16	M-15.1	24
Parafuso Allen, 6 x 32	M-10	8
Parafuso Allen, 6 x 32	M-15	23
Parafuso Allen, 6 x 32	M-15.1	23
Parafuso Allen, 8 mm	M-10	4
Parafuso Allen, 8 mm	C-8	26
Parafuso Allen, Flange, 5 x 14	M-10	6
Parafuso Allen, Flange, 6 x 25	M-2	10
Parafuso Allen, Flange, 6 x 25	M-6	14
Parafuso Allen, Flange, 6 x 25	M-6	19
Parafuso Allen, Flange, 6 x 25	M-9	9
Parafuso Allen, Flange, 6 x 28	M-6	16
Parafuso Allen, Flange, 6 x 28	M-6	20
Parafuso Allen, Flange, 6 x 28	M-9	6
Parafuso Allen, Flange, 6 x 28	M-9	6
Parafuso Allen, Flange, 6 x 28	M-9	10
Parafuso Allen, Flange, 6 x 32	M-6	15
Parafuso Allen, Flange, 6 x 35	M-6	17
Parafuso Allen, Flange, 6 x 35	M-13	9
Parafuso Allen, Flange, 6 x 40	M-6	18
Parafuso Allen, Flange, 6 x 40	M-9	11
Parafuso Allen, Flange, 6 x 45	M-13	10
Parafuso Allen, Flange, 6 x 50	M-13	12
Parafuso Allen, Flange, 6 x 60	M-9	12

ÍNDICE DE NOME DE PEÇAS

Descrição	Nº do bloco	Nº de Ref.
Parafuso Allen, Flange, 6 x 60	M-13	11
Parafuso Allen, Flange, 6 x 65	M-13	13
Parafuso Auto-Atarraxante, 3 x 12	C-3	40
Parafuso Auto-Atarraxante, 3 x 12	C-3.1	37
Parafuso Auto-Atarraxante, 5 x 12	C-30	32
Parafuso Auto-Atarraxante, 5 x 12	C-30	32
Parafuso B, Especial, 6 mm	C-23	13
Parafuso c/ Arruela, 8 x 10	C-28	34
Parafuso Conexão, 10 x 22	C-4	16
Parafuso Conexão, 10 x 22	C-4	16
Parafuso Disco Freio, 8 x 22	C-10	18
Parafuso Especial, 6 x 10	C-10	17
Parafuso Especial, 6 x 10	C-30	25
Parafuso Especial, 6 x 14	C-15	13
Parafuso Flange, 10 x 20	C-17	17
Parafuso Flange, 10 x 43	C-22	16
Parafuso Flange, 10 x 45	C-6	9
Parafuso Flange, 10 x 45	C-23	19
Parafuso Flange, 10 x 45	C-23	19
Parafuso Flange, 10 x 65	C-22	17
Parafuso Flange, 10 x 71	C-22	14
Parafuso Flange, 10 x 76	C-22	15
Parafuso Flange, 10 x 76	C-22	15
Parafuso Flange, 10 x 80	C-28	28
Parafuso Flange, 10 x 85	C-28	29
Parafuso Flange, 10 x 88	M-5	3
Parafuso Flange, 12 x 130	C-28	25
Parafuso Flange, 12 x 228	C-28	23
Parafuso Flange, 12 x 28	C-19	21
Parafuso Flange, 12 x 50	M-10	5
Parafuso Flange, 12 x 78	C-22	13
Parafuso Flange, 6 x 10	C-13	25
Parafuso Flange, 6 x 10	C-13	25
Parafuso Flange, 6 x 10	C-21	25
Parafuso Flange, 6 x 10	C-21	25

Descrição	Nº do bloco	Nº de Ref.
Parafuso Flange, 6 x 10	C-30	21
Parafuso Flange, 6 x 10	C-30	21
Parafuso Flange, 6 x 118	M-1	5
Parafuso Flange, 6 x 12	M-15	25
Parafuso Flange, 6 x 12	M-15.1	25
Parafuso Flange, 6 x 12	C-5	32
Parafuso Flange, 6 x 12	C-5	32
Parafuso Flange, 6 x 12	C-8	37
Parafuso Flange, 6 x 12	C-8	37
Parafuso Flange, 6 x 12	C-13	25
Parafuso Flange, 6 x 12	C-17	18
Parafuso Flange, 6 x 12	C-28	37
Parafuso Flange, 6 x 12	C-29	16
Parafuso Flange, 6 x 12	C-28	37
Parafuso Flange, 6 x 126	M-1	6
Parafuso Flange, 6 x 14	C-19	15
Parafuso Flange, 6 x 14	C-30	35
Parafuso Flange, 6 x 14	C-30	35
Parafuso Flange, 6 x 16	M-6	32
Parafuso Flange, 6 x 16	C-14	12
Parafuso Flange, 6 x 16	C-14	12
Parafuso Flange, 6 x 16	C-16	23
Parafuso Flange, 6 x 16	C-16	23
Parafuso Flange, 6 x 16	C-23	16
Parafuso Flange, 6 x 16	C-23	16
Parafuso Flange, 6 x 18	C-21	26
Parafuso Flange, 6 x 18	C-21	26
Parafuso Flange, 6 x 20	M-16	18
Parafuso Flange, 6 x 20	M-16	18
Parafuso Flange, 6 x 20	C-14	13
Parafuso Flange, 6 x 20	C-18	19
Parafuso Flange, 6 x 20	C-18	19
Parafuso Flange, 6 x 20	C-21	27
Parafuso Flange, 6 x 20	C-21	27
Parafuso Flange, 6 x 20	C-28	38

Descrição	Nº do bloco	Nº de Ref.
Parafuso Flange, 6 x 20	C-28	38
Parafuso Flange, 6 x 20	C-28	39
Parafuso Flange, 6 x 20	C-28	39
Parafuso Flange, 6 x 20	C-14	13
Parafuso Flange, 6 x 22	M-8	23
Parafuso Flange, 6 x 22	C-4	22
Parafuso Flange, 6 x 22	C-25	10
Parafuso Flange, 6 x 22	C-25	10
Parafuso Flange, 6 x 22	C-25	10
Parafuso Flange, 6 x 25	M-1	14
Parafuso Flange, 6 x 25	M-1	14
Parafuso Flange, 6 x 25	M-4	10
Parafuso Flange, 6 x 25	M-12	12
Parafuso Flange, 6 x 25	C-7	9
Parafuso Flange, 6 x 25	C-7	9
Parafuso Flange, 6 x 25	C-20	9
Parafuso Flange, 6 x 25	C-28	40
Parafuso Flange, 6 x 25	C-28	40
Parafuso Flange, 6 x 28	M-1	15
Parafuso Flange, 6 x 28	M-1	15
Parafuso Flange, 6 x 28	M-5	7
Parafuso Flange, 6 x 28	M-5	7
Parafuso Flange, 6 x 28	C-23	17
Parafuso Flange, 6 x 28	C-23	17
Parafuso Flange, 6 x 35	M-1	16
Parafuso Flange, 6 x 35	M-1	16
Parafuso Flange, 6 x 35	M-9	17
Parafuso Flange, 6 x 35	M-9	17
Parafuso Flange, 6 x 35	C-7	10
Parafuso Flange, 6 x 35	C-7	10
Parafuso Flange, 6 x 35	C-11	14
Parafuso Flange, 6 x 36	C-30	34
Parafuso Flange, 6 x 4	M-13	19
Parafuso Flange, 6 x 40	M-1	17
Parafuso Flange, 6 x 40	M-1	17

ÍNDICE DE NOME DE PEÇAS

Descrição	Nº do bloco	Nº de Ref.
Parafuso Flange, 6 x 40	M-9	18
Parafuso Flange, 6 x 40	M-9	18
Parafuso Flange, 6 x 50	M-1	18
Parafuso Flange, 6 x 50	M-1	18
Parafuso Flange, 6 x 50	M-8	24
Parafuso Flange, 6 x 55	M-8	25
Parafuso Flange, 6 x 65	M-1	19
Parafuso Flange, 7 x 23	M-6	8
Parafuso Flange, 8 x 10	C-26	16
Parafuso Flange, 8 x 12	C-6	12
Parafuso Flange, 8 x 12	C-27	18
Parafuso Flange, 8 x 12	C-27.1	18
Parafuso Flange, 8 x 18	C-23	18
Parafuso Flange, 8 x 18	C-23	18
Parafuso Flange, 8 x 18	C-27	17
Parafuso Flange, 8 x 18	C-27.1	17
Parafuso Flange, 8 x 19	C-5	20
Parafuso Flange, 8 x 20	C-23	18
Parafuso Flange, 8 x 22	C-1	12
Parafuso Flange, 8 x 25	C-19	22
Parafuso Flange, 8 x 28	C-19	23
Parafuso Flange, 8 x 35	C-9	21
Parafuso Flange, 8 x 35	C-17	16
Parafuso Flange, 8 x 35	C-17	16
Parafuso Flange, 8 x 36	C-5	21
Parafuso Flange, 8 x 38	C-30	34
Parafuso Flange, 8 x 45	C-5	19
Parafuso Flange, 8 x 45	C-6	10
Parafuso Flange, 8 x 45	C-21	28
Parafuso Flange, 8 x 45	C-21	28
Parafuso Flange, 8 x 70	M-1	13
Parafuso Flange, 8 x 80	C-28	27
Parafuso Guia, 7 x 10,4	M-4	2
Parafuso Phillips	C-28	24
Parafuso Phillips c/ Arruela, 5 x 12	C-2	22

Descrição	Nº do bloco	Nº de Ref.
Parafuso Phillips c/ Arruela, 5 x 18	C-16	22
Parafuso Phillips c/ Arruela, 5 x 20	C-24	19
Parafuso Phillips c/ Arruela, 5 x 25	C-13	22
Parafuso Phillips c/Arruela, 5 x 18	C-15	17
Parafuso Phillips, 3 x 20	C-8	34
Parafuso Phillips, 3 x 25	C-24	18
Parafuso Phillips, 4 x 14	M-17	25
Parafuso Phillips, 4 x 14	M-17.1	25
Parafuso Phillips, 4 x 25	C-16	21
Parafuso Phillips, 4 x 32	C-3.1	30
Parafuso Phillips, 4 x 45	C-3.1	31
Parafuso Phillips, 4 x 8	M-17	24
Parafuso Phillips, 4 x 8	M-17.1	24
Parafuso Phillips, 5 x 16	C-3	34
Parafuso Phillips, 5 x 16	C-3.1	32
Parafuso Phillips, 5 x 16	C-10	21
Parafuso Phillips, 5 x 18	C-3	35
Parafuso Phillips, 5 x 18	C-3.1	33
Parafuso Phillips, 5 x 18	C-27	14
Parafuso Phillips, 5 x 18	C-27.1	14
Parafuso Phillips, 5 x 20	C-3	36
Parafuso Phillips, 5 x 20	C-3.1	34
Parafuso Phillips, 5 x 20	C-8	35
Parafuso Phillips, 5 x 22	M-2	18
Parafuso Phillips, 5 x 22	M-8	18
Parafuso Phillips, 5 x 35	C-3	37
Parafuso Phillips, 6 x 10	M-17	26
Parafuso Phillips, 6 x 10	M-17.1	26
Parafuso Phillips, 6 x 25	M-1	11
Parafuso Phillips, Cabeça Chata, 4 x 12	C-4	19
Parafuso Sex., 6 x 18	C-18	13
Parafuso Sex., 6 x 25	M-7	16
Parafuso Sex., 6 x 8	C-8	32
Parafuso, 5 x 16	C-30	22
Parafuso, 6 x 16	C-30	31

Descrição	Nº do bloco	Nº de Ref.
Parafuso, Ajuste, Cabo	C-3	23
Parafuso, Ajuste, Cabo	C-3.1	22
Parafuso, Ajuste, Válvula	M-3	27
Parafuso, Articulação, Alavanca	C-3	28
Parafuso, Articulação, Alavanca	C-3.1	25
Parafuso, Articulação, Alavanca	C-4	14
Parafuso, Articulação, Cavalete Lateral	C-20	5
Parafuso, Articulação, Garfo Tras	C-21	15
Parafuso, Articulação, Garfo Tras	C-21	15
Parafuso, Articulação, Garfo Tras	C-21	15
Parafuso, Auto-Atarraxante, 3 x 16	C-5	29
Parafuso, Auto-Atarraxante, 4 x 16	C-25	9
Parafuso, Auto-Atarraxante, 5 x 12	C-5	30
Parafuso, Auto-Atarraxante, 6 x 12	C-21	22
Parafuso, Fixação Carenagem	C-30	23
Parafuso, Fixação Coroa	C-12	16
Parafuso, Motor, Partida	M-12	5
Parafuso, Phillips, 6 x 8	C-21	21
Parafuso, Pino A	C-9	14
Parafuso, Pino B	C-9	15
Parafuso, Posicionador Marchas	M-16	13
Parafuso, Sangria	C-9	4
Parafuso-Arruela, 4 x 10	M-17	27
Parafuso-Arruela, 4 x 10	M-17.1	27
Parafuso-Arruela, 4 x 10	C-3	38
Parafuso-Arruela, 4 x 10	C-3.1	35
Parafuso-Arruela, 4 x 12	C-4	20
Parafuso-Arruela, 5 x 12	C-3	39
Parafuso-Arruela, 5 x 12	C-3.1	36
Parafuso-Arruela, 5 x 16	M-8	19
Pastilha A, Comp.	C-9	8
Pastilha B, Comp.	C-9	9
Pedal Apoio Diant. Dir.	C-19	3
Pedal Apoio Diant. Esq	C-19	7
Pedal Apoio Tras.	C-19	14

ÍNDICE DE NOME DE PEÇAS

Descrição	Nº do bloco	Nº de Ref.
Pedal, Câmbio Conj	C-18	1
Pedal, Câmbio Conj	C-18	2
Pedal, Freio Conj	C-18	9
Pedal, Freio Conj	C-18	9
Pinhão, Bomba, Óleo	M-7	2
Pinhão, Sincronização	M-7	1
Pinhão, Transmissão (14D)	M-15	21
Pinhão, Transmissão (14D)	M-15.1	21
Pino Acionamento, Embreagem	M-7	14
Pino Articulação, Pedal Apoio Tras.	C-19	20
Pino C, Articulação, Vareta Freio	C-18	18
Pino Elástico, 3 x 10	M-6	31
Pino Guia, 10 x 16	M-8	21
Pino Guia, 10 x 16	M-9	16
Pino Guia, 10 x 16	M-13	18
Pino Guia, 10 x 18	M-3	34
Pino Guia, 12 x 20	M-2	19
Pino Guia, 12 x 20	M-5	6
Pino Guia, 6 x 8	M-8	22
Pino Guia, 8 x 10	M-8	14
Pino Guia, 8 x 14	M-1	12
Pino Guia, 8 x 20	M-6	30
Pino, Alça	C-9	20
Pino, Articulação, Pedal Apoio Diant.	C-19	2
Pino, Árvore Manivelas	M-14	7
Pino, Árvore Manivelas	M-14	7
Pino, Engrenagem, Redução, Partida	M-11	1
Pino, Fenda, 3,0 x 45	C-29	14
Pino, Guia, 6 x 19	M-6	23
Pino, Jogo, Comando	M-3	9
Pino, Mola Retorno	M-16	12
Pino, Mola, 2 x 14	C-29	15
Pino, Mola, 2 x 14 (Opcional)	C-29	15
Pino, Pistão	M-14	4
Pino, Tampão	C-9	19
Pistão (0,25)	M-14	3
Pistão (0,50)	M-14	3
Pistão (STD)	M-14	3
Pistão Comp.	C-9	10
Pistão Comp.	C-9	10
Pistão, Carburador	M-17	13
Pistão, Carburador	M-17.1	13
Pistão, Rolete	M-14	16
Placa Comp., Tampa Lateral	C-15	12
Placa da Bomba de Óleo	M-8	3
Placa Encosto, Rolamento	M-15.1	20
Placa Fusível, Conj	C-2	12
Placa Lateral, Biela	M-14	6
Placa Respiro	M-13	2
Placa, Acionamento, Embreagem	M-7	11
Placa, Borracha, Pedal Apoio	C-19	9
Placa, Came, Descompressor	M-3	5
Placa, Came, Descompressor	M-3	5
Placa, Diafragma	C-4	10
Placa, Encosto, Rolamento	M-15	20
Placa, Fixação	M-15.1	22
Placa, Fixação	M-15	22
Placa, Fixação, Protetor	C-3	21
Placa, Fixação, Protetor	C-3.1	20
Placa, Fusível Conj.	C-2	11
Placa, Junção, Mola	C-8	7
Placa, Suporte Superior, Motor	C-28	12
Placa, Tampão	M-17	20
Placa, Tampão	M-17.1	20
Placa, Tubo, Óleo	M-6	9
Platô, Pressão, Embreagem	M-7	10
Pneu Diant.	C-10	10
Pneu Tras.	C-12	12
Porca Ajuste, Farol	C-1	6
Porca Carenagem, 6 mm	C-30	26
Porca Cega, 8 mm	C-17	13
Porca Cega, 8 mm	C-30	28
Porca Comp., Coluna Direção	C-5	24
Porca Eixo, 16 mm	C-12	17
Porca Especial, 5 mm	C-28	26
Porca Espelho Retrovisor	C-3	31
Porca Flange, 10 mm	M-2	12
Porca Flange, 10 mm	C-23	14
Porca Flange, 12 mm	C-22	19
Porca Flange, 12 mm	C-28	35
Porca Flange, 12 mm	C-28	35
Porca Flange, 6 mm	M-8	20
Porca Flange, 6 mm	M-12	8
Porca Flange, 6 mm	C-2	23
Porca Flange, 6 mm	C-3	41
Porca Flange, 6 mm	C-3.1	38
Porca Flange, 6 mm	C-4	21
Porca Flange, 6 mm	C-21	23
Porca Flange, 6 mm	M-8	20
Porca Flange, 8 mm	C-5	25
Porca Flange, 8 mm	C-12	18
Porca Flange, 8 mm	C-28	31
Porca Flange, Cega, 5 mm	C-3	30
Porca Flange,10 mm	C-28	30
Porca Grampo, 5 mm	C-5	22
Porca Grampo, 5 mm	C-30	27
Porca Sex., 10 mm	C-24	20
Porca Sex., 4 mm	M-13	16
Porca Sex., 5 mm	C-8	36
Porca Sex., 6 mm	M-6	29
Porca Sex., 6 mm	C-18	14
Porca Trava, 18 mm	M-7	18
Porca U, 10 mm	C-22	18
Porca U, 10 mm	C-20	6
Porca U, 14 mm	C-21	16

ÍNDICE DE NOME DE PEÇAS

Descrição	Nº do bloco	Nº de Ref.
Porca U, 6 mm	C-8	27
Porca U, 6 mm	C-11	13
Porca, 18 mm	M-7	17
Porca, Ajuste	C-22	6
Porca, Ajuste, Freio Tras	C-18	7
Porca, Ajuste, Válvula	M-3	28
Porca, Capa Flange, 10 mm	M-2	11
Porca, Carenagem	C-30	20
Porca, Coluna Direção	C-5	23
Porca, Espelho Retrovisor	C-3.1	27
Porca, Pára-brisa, 5 mm	C-30	24
Porca, Recartilhada	C-3	32
Porca, Recartilhada	C-3.1	28
Porca-Arruela, 8 mm	C-26	15
Posicionador Comp., Marchas	M-16	7
Prato, Mola, Válvula	M-3	25
Presilha	M-17	18
Presilha	M-17.1	18
Presilha A, Fiação	C-28	9
Presilha A, Mangueira, Freio	C-8	2
Presilha B, Fiação	C-28	8
Presilha B10, Tubo	C-13	24
Presilha B7, Tubo	M-17	28
Presilha B7, Tubo	M-17.1	28
Presilha B8, Tubo	M-17	29
Presilha B8, Tubo	M-17.1	29
Presilha, Fiação	C-27	13
Presilha, 4 x 50	C-24	17
Presilha, Cabo, Velocímetro	C-8	1
Presilha, Fiação	M-10	3
Presilha, Fiação	C-3	33
Presilha, Fiação	C-3.1	29
Presilha, Fiação	C-6	1
Presilha, Fiação	C-23	1
Presilha, Fiação	C-27	12
Presilha, Fiação	C-27.1	12
Presilha, Fiação	C-27.1	13
Presilha, Fiação	C-28	32
Presilha, Tubo	M-17	16
Presilha, Tubo	M-17.1	16
Presilha, Tubo Respiro	C-16	12
Presilha, Tubo Respiro	C-16	16
Presilha, Tubo, Óleo	C-28	7
Prisioneiro, 10 x 57	M-2	7
Prisioneiro, 10 x 73	M-2	9
Prisioneiro, 10 x 92	M-2	8
Prisioneiro, 6 x 25	C-8	33
Prisioneiro, 8 x 40	M-2	17
Protetor Diant., Motor	C-28	21
Protetor, Alavanca Embreagem, *BG-116R* Verde Garopaba	C-3.1	21
Protetor, Alavanca Freio, *B-147R* Verde Topázio	C-4	13
Protetor, Alavanca Freio, *BG-116* Verde Garopaba	C-4	13
Protetor, Alavanca Freio, *G-146M* Verde Serra Metálico	C-4	13
Protetor, Alavanca Freio, *NH-1* Preto	C-4	13
Protetor, Alavanca Freio, *NH-1* Preto	C-4	13
Protetor, Alavanca Freio, *NH-196* Branco Ross	C-4	13
Protetor, Alavanca Freio, *P-4 * Azul Abrolhos	C-4	13
Protetor, Alavanca Freio, *PB-162* Azul Atessa	C-4	13
Protetor, Alavanca Freio, *PB-268R* Azul Escuro Itaguá	C-4	13
Protetor, Alavanca Freio, *R-134* Vermelho Fighting	C-4	13
Protetor, Alavanca Freio, *R-206* Vermelho Maceió	C-4	13
Protetor, Alavanca, Embreagem, *B-147R* Verde Topázio	C-3	22
Protetor, Alavanca, Embreagem, *G-146M* Verde Serra Metálico	C-3	22
Protetor, Alavanca, Embreagem, *NH-1* Preto	C-3	22
Protetor, Alavanca, Embreagem, *NH-1* Preto	C-3.1	21
Protetor, Alavanca, Embreagem, *NH-196* Branco Ross	C-3	22
Protetor, Alavanca, Embreagem, *P-4* Azul Abrolhos	C-3	22
Protetor, Alavanca, Embreagem, *PB-162* Azul Atessa	C-3	22
Protetor, Alavanca, Embreagem, *PB-268R* Azul Escuro Itaguá	C-3	22
Protetor, Alavanca, Embreagem, *R-134* Vermelho Fighting	C-3	22
Protetor, Alavanca, Embreagem, *R-206* Vermelho Maceió	C-3	22
Protetor, Câmara de Ar	C-10	12
Protetor, Câmara de Ar	C-10	12
Protetor, Câmara de Ar	C-12	14
Protetor, Corrente, Transmissão	C-21	8
Protetor, Escapamento	C-17	9
Protetor, Garfo Diant., *NH-1* Preto	C-8	23
Protetor, Garfo Diant., *P-9* Vermelho Urano	C-8	23
Protetor, Garfo Diant., *PB-181R* Azul Starshine	C-8	23
Protetor, Garfo Diant., *R-134* Vermeho Fighting	C-8	23
Protetor, Motor	C-28	14
Protetor, Tubo, Escapamento	C-17	8
Pulverizador	M-17	17
Pulverizador	M-17.1	17

R

Descrição	Nº do bloco	Nº de Ref.
Radiador Comp., Óleo	C-28	3
Raio, 8 x 151	C-12	26
Raio, 8 x 152	C-12	6
Raio, 8 x 160	C-12	28
Raio, 8 x 160,5	C-12	7
Regulador Voltagem Comp.	C-27	5
Regulador Voltagem Comp.	C-27.1	5
Relé Comp., Sinalizador	C-27	8
Relé Comp., Sinalizador	C-27.1	8
Retentor	C-9	13
Retentor Óleo, 12 x 17 x 2,5	M-6	24

ÍNDICE DE NOME DE PEÇAS

Descrição	Nº do bloco	Nº de Ref.
Retentor Óleo, 12 x 17 x 2,5	M-6	24
Retentor Óleo, 14 x 22 x 5	M-7	24
Retentor Óleo, 14 x 22 x 5	M-7	24
Retentor Óleo, 14 x 28 x 7	M-16	16
Retentor Óleo, 14 x 28 x 7	M-16	16
Retentor Óleo, 16,5 x 25 x 5	C-22	22
Retentor Óleo, 20 x 36 x 8	M-15	34
Retentor Óleo, 20 x 36 x 8	M-15.1	34
Retentor Óleo, 21 x 37 x 7	C-10	19
Retentor Óleo, 28 x 47,2 x 7	C-12	21
Retentor Óleo, 4,8 x 15 x 4	M-1	9
Retentor Óleo, 40 x 50 x 5	C-10	20
Retentor Pó, 18 x 25 x 5	C-22	23
Retentor, Came, Freio	C-11	10
Retentor, Haste, Válvula	M-3	1
Retentor, Pó	C-8	30
Retentor, Pó	C-9	2
Rolamento 6203	M-15.1	33
Rolamento Agulha, 12 mm	M-7	22
Rolamento Agulhas, 18 x 24 x 16	C-22	21
Rolamento Agulhas, 30 x 35 x 26	M-11	10
Rolamento Esferas, C3	M-14	13
Rolamento Especial, 22 mm	M-15	30
Rolamento Especial, 22 mm	M-15.1	30
Rolamento Radial de Esferas, 17 x 44 x 12	M-15.1	31
Rolamento Radial de Esferas, 62/22	M-15.1	32
Rolamento Radial Esferas, 17 x 44 x 12	M-15	31
Rolamento Radial Esferas, 18 x 37 x 9	M-3	36
Rolamento Radial Esferas, 62/22	M-15	32
Rolamento Radial Esferas, 6202	C-10	22
Rolamento Radial Esferas, 6203	C-12	23
Rolamento Radial Esferas, 6204UU	C-12	24
Rolamento Radial Esferas, 6301	M-14	14
Rolamento Radial Esferas, 6301	M-14	14
Rolamento Radial Esferas, 6302	M-14	15
Rolamento Radial Esferas, 6904C	M-3	35
Rolamento, 6203	M-15	33
Rolamento, Agulha, 12 x 16 x 10	M-6	22
Rolamento, Agulhas, 12 x 16 x 10	M-16	15
Rolamento, Articulação, Garfo Tras	C-21	20
Rolamento, Braço Oscilante	C-22	20
Rolamento, Coluna Direção	C-6	11
Rolete A, Biela	M-14	17
Rolete B, Biela	M-14	17
Rolete C, Biela	M-14	17
Rolete, 3 x 9,8	M-16	19
Rolete, 4 x 9	M-3	38
Rolete, Embreagem, Descompressor	M-3	37
Rotor Comp.	M-10	1
Rotor Comp.	M-10	1
Rotor Externo B, Bomba de Óleo	M-8	7
Rotor Externo, Bomba de Óleo	M-8	5
Rotor Interno B, Bomba de Óleo	M-8	8
Rotor Interno, Bomba de Óleo	M-8	6
S		
Sapata, Corrente, Transmissão	C-21	7
Separador Comp.	C-4	8
Separador, Embreagem	M-7	9
Soquete Comp., Sinal Diant. Dir.	C-24	3
Soquete Comp., Sinal. Diant. Esq.	C-24	9
Soquete Comp., Velocímetro	C-2	6
Sub. Conj., Cáliper Diant. Esq	C-9	18
Suporte A, Carenagem	C-30	2
Suporte Comp., Cáliper	C-9	12
Suporte Comp., Cáliper	C-9	12
Suporte Diant., Motor, *NH-196* Branco Ross	C-28	16
Suporte Diant., Motor, *NH-215M* Cinza Phantom Metálico	C-28	16
Suporte Dir., Assento	C-14	4
Suporte Esq., Assento	C-14	6
Suporte Lat. Dir., Carenagem	C-30	7
Suporte Lat. Esq., Carenagem	C-30	8
Suporte Superior B2, Guidão	C-5	31
Suporte Traseiro, Motor Partida	M-12	3
Suporte, Alavanca, Embreagem	C-3	17
Suporte, Alavanca, Embreagem	C-3.1	16
Suporte, Capa, Sinalizador	C-5	11
Suporte, Carenagem Dianteira	C-30	1
Suporte, Cilindro Mestre	C-4	7
Suporte, Componentes Elétricos	C-27	10
Suporte, Componentes Elétricos	C-27.1	10
Suporte, Eixo Diant.	C-8	25
Suporte, Eixo Diant.	C-8	25
Suporte, Inferior Guidão	C-5	13
Suporte, Inferior Guidão	C-5	13
Suporte, Pára-barro Tras.	C-23	9
Suporte, Pára-lama Dianteiro	C-7	1
Suporte, Pedal Apoio Tras. Dir., *NH-105* Preto Fosco	C-19	10
Suporte, Pedal Apoio Tras. Esq., *NH-105* Preto Fosco	C-19	11
Suporte, Radiador Óleo	C-28	4
Suporte, Relé Sinalizador	C-27	9
Suporte, Relé Sinalizador	C-27.1	9
T		
Tambor Seletor Comp.	M-16	5
Tampa Comp.	M-17	12
Tampa Comp.	M-17.1	12
Tampa Comp., Cabeçote	M-1	1
Tampa Comp., Filtro, Óleo	M-6	2
Tampa Comp., Filtro, Óleo	M-6	2
Tampa Comp., Tanque Combustível	C-13	19
Tampa da Bomba de Óleo	M-8	4

ÍNDICE DE NOME DE PEÇAS

Descrição	Nº do bloco	Nº de Ref.
Tampa da Engrenagem, Bomba de Óleo	M-8	10
Tampa Inferior, Interruptor	C-5	5
Tampa Lat. Dir. Comp., Motor	M-6	1
Tampa Lat. Dir. Comp., Motor	M-6	1
Tampa Lat. Esq. Comp., Motor	M-9	3
Tampa Lat. Esq. Tras., Motor	M-9	3
Tampa Lateral Esq. Comp., Motor	M-9	1
Tampa Lateral Esq. Comp., Motor	M-9	1
Tampa, 30 mm	M-9	8
Tampa, Borracha, Farol	C-1	5
Tampa, Caixa, Ferramentas	C-29	2
Tampa, Coluna Direção	C-5	15
Tampa, Coluna Direção	C-5	15
Tampa, Coluna Direção	C-6	6
Tampa, Coluna Direção	C-6	6
Tampa, Cubo Diant.	C-10	6
Tampa, Engrenagem Intermediária	M-9	2
Tampa, Engrenagem Intermediária	M-9	2
Tampa, Filtro de Ar	C-16	7
Tampa, Gerador	M-9	7
Tampa, Painel, Instrumentos	C-2	19
Tampa, Regulagem, Válvula	M-1	2
Tampa, Reservatório, Fluído	C-4	6
Tampa, Sangria	C-9	5
Tampa, Vedação, Aro	C-10	1
Tampa, Vedação, Aro	C-12	15
Tela, Filtro, Óleo	M-13	5
Tensor, Corrente, Comando	M-4	4
Trava Pino, Pistão, 19 mm	M-14	19
Trava, Tubo, Respiro	C-16	2
Tubo	M-17	14
Tubo	M-17	21
Tubo	M-17	22
Tubo	M-17	23
Tubo	M-17.1	14
Tubo	M-17.1	21
Tubo	M-17.1	22
Tubo	M-17.1	23
Tubo A, Respiro	C-16	15
Tubo A, Respiro	C-16	15
Tubo B, Dreno	C-16	14
Tubo Comp., Escapamento	C-17	7
Tubo Comp., Escapamento	C-17	7
Tubo Comp., Óleo	M-8	13
Tubo Comp., Passagem, Óleo	M-6	3
Tubo Dir. Comp., Óleo	C-28	1
Tubo Esq. Comp., Óleo	C-28	2
Tubo, 3,5 x 260	M-17	30
Tubo, 3,5 x 260	M-17.1	30
Tubo, Assento	C-8	16
Tubo, Combustível, 5,3 x 165	C-13	23
Tubo, Combustível, 5,3 x 175	C-13	23
Tubo, Dreno	C-16	13
Tubo, Dreno	C-22	3
Tubo, Dreno, Óleo	M-8	11
Tubo, Manopla Dir.	C-3	11
Tubo, Manopla Dir.	C-3.1	10
Tubo, Mola, Pedal Freio	C-18	11
Tubo, Mola, Pedal Freio	C-18	11
Tubo, Respiro	C-16	1
Tubo, Respiro, Bateria	C-26	2
U		
Unidade Comp., C.D.I.	C-27	2
Unidade Comp., C.D.I.	C-27.1	2
V		
Válvula Comp., Cuba	M-17	15
Válvula Comp., Cuba	M-17.1	15
Válvula, Admissão	M-3	21
Válvula, Escape	M-3	22
Vareta, Freio Tras.	C-18	6
Vedador Inferior, Óleo	C-8	14
Vedador, Coluna Direção	C-6	7
Vela, Ignição (DP8EA-9NGK)	M-2	20
Velocímetro Comp.	C-2	5

00X1B-KAS-604

IMPRESSO NO BRASIL

A07000298