HONDA

FORZA350

FORZA350N

CATÁLOGO DE PEÇAS

1

Moto Honda da Amazônia Ltda. – 2022

00X1B-K1BA-001

ÍNDICE

INSTRUÇÕES 1

GRUPO DO MOTOR 2

GRUPO DO CHASSI 3

ÍNDICE DE NÚMERO DE PEÇAS 4

Catálogo de Peças
00X1B-K1BA-001
Draft
13K1BM01
Atualizado com
NP 01/ 02/ 03/ 04
05/07/2022
6HS

PROIBIDA A REPRODUÇÃO E DISTRIBUIÇÃO
1111111 - Honda Unidade Sumaré - Bruno Pereira Ramos

© Moto Honda da Amazônia Ltda.
Todos os direitos reservados.

PROIBIDA A REPRODUÇÃO E DISTRIBUIÇÃO
1111111 - Honda Unidade Sumaré - Bruno Pereira Ramos

© Moto Honda da Amazônia Ltda.
Todos os direitos reservados.

Instruções para o Uso do Catálogo de Peças

- **Este Catálogo de Peças descreve todas as peças de reposição, bem como o tempo de Mão de Obra (T.M.O.) para os modelos FORZA350.**
- **Este Catálogo de Peças foi elaborado com base nas últimas informações disponíveis até 05 de Julho de 2022.**
- **Especifique sempre o Nº completo da peça quando for efetuar um pedido de peças.**
- **Verifique sempre o número, modelo, tipo, série, cor, marca, tamanho, que se fizer necessário antes de fazer o pedido de peças.**
- **Observe sempre que as ilustrações permitem localizar uma determinada parte do chassi ou do motor, podendo diferenciar da sua forma original.**
- **Informe-se sobre a versão atualizada do catálogo de peças através do site www.hondaposvenda.com.br.**

Índice

- Instruções para o Uso do Catálogo de Peças 1
  Como Localizar as Informações sobre as Peças 2
- Estrutura do Catálogo de Peças 3
- Quando Utilizar as Peças 4
- Abreviaturas Utilizadas neste Catálogo de Peças 4
- Como Localizar o Bloco de Peças e os Números de Série 5
- Localização da Etiqueta de Cores 5
- Modelos, Códigos de Área e Números de Série Aplicáveis 6
- Etiqueta de Cores 7
- Tabela de Cores 8
- Composição do Número de Identificação do Veículo (V.I.N.) 10
- Mangueira de Combustível, Mangueiras de Aplicação Geral e Mangueira de Vinil 11
- Composição do Número de Identificação das Mangueiras 14
- Instruções para o Uso do Tempo de Mão de Obra (T.M.O.) 15
- Índice Ilustrado - Grupo do Motor 20
- Índice Ilustrado - Grupo do Chassi 22
- Índice de Número de Peças 110

PROIBIDA A REPRODUÇÃO E DISTRIBUIÇÃO
1111111 - Honda Unidade Sumaré - Bruno Pereira Ramos

© Moto Honda da Amazônia Ltda.
Todos os direitos reservados.

Como Localizar as Informações sobre as Peças

Ⓐ Referência com o Índice Ilustrado

Grupo do Motor

• O número de referência na ilustração do índice pode ser diferente da que aparece no texto.

M-1 Tampa do Cabeçote	M-2 Cabeçote	M-3 Árvore de Comando • Válvulas
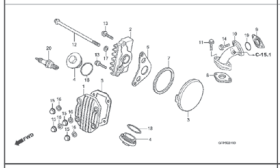	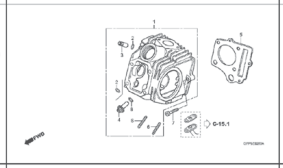	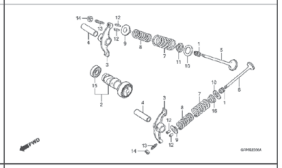
M-4 Corrente de Comando • Tensor	M-5 Cilindro	M-6 Tampa Lateral Direita

Ⓑ Referência com o Índice de Número de Peças

ÍNDICE DE NÚMERO DE PEÇAS

Nº da Peça	Nº do Bloco	Nº da Peça	Nº do Bloco
06000		**13000**	
06420-GFP-900	C-11	13000-GFP-900	M-12
06421-GFP-900	C-11	13000-GFP-B00	M-12
06430-GCE-900	C-10	13011-GFP-900	M-12
06430-GCE-900	C-8	13021-GFP-900	M-12
06440-GFP-900	C-9	13031-GFP-900	M-12
06441-GFP-900	C-9	13041-GFP-900	M-12
06530-GBG-B20	C-5	13051-GFP-900	M-12
06531-GBG-B20	C-5	13101-GFP-900	M-12
06531-GCE-F20	C-5	13102-GFP-900	M-12
		13103-GFP-900	M-12
11000		13104-GFP-900	M-12
		13105-GFP-900	M-12
11100-GCE-900	M-11	13111-087-000	M-12
11191-GCE-900	M-11	13115-GN5-910	M-12
11200-GCE-D60	M-11		
11330-GFP-900	M-6	**14000**	
11341-GFP-900	M-9		
11394-GW8-680	M-6	14100-GFP-900	M-3
		14100-GFP-B00	M-3
12000		14311-KEV-900	M-12
		14321-GBG-900	M-4
12101-GFP-900	M-5	14321-GFP-B00	M-4
12101-GFP-B00	M-5	14401-178-003	M-4
12191-GFP-B00	M-5	14431-035-020	M-3
12191-GS4-761	M-5	14451-035-000	M-3
12200-GFP-900	M-2	14500-035-020	M-4
12200-GFP-B00	M-2	14502-086-000	M-4
12209-GB4-681	M-3	14531-035-000	M-4
12209-GBG-900	M-3	14541-GB4-681	M-4
12213-KRM-840	M-2	14550-GB0-911	M-4
12237-GFP-305	M-2	14566-086-030	M-4
12245-KEV-305	M-2	14610-086-010	M-4
12251-KST-941	M-2	14615-035-010	M-4
12301-GB6-910	M-1	14670-035-030	M-4
12301-GB6-911	M-1	14675-178-000	M-4
12331-GB0-910	M-1	14711-GFP-900	M-3
12341-GB6-910	M-1	14721-GFP-900	M-3
12361-035-000	M-1	14751-GN5-911	M-3

Bloco No.

C-6

Para-lama Dianteiro

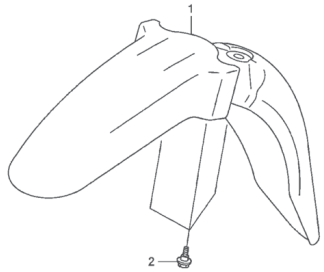

Ref. No.

Ref. Nº	N.O.S.	Item de serviço	T.M.O.
1	4131B7	Pára-lama, Dianteiro	0,1

Ref. Nº	Nº da peça	Descrição	Qtd. POP100 7	8	9	Nº de série	Tipo
1	61100-GFP-900ZA	Pára-lama, Dianteiro					
		NH1 ..... Preto	1	1	1	.....	.....
	61100-GFP-900ZB	*PB362R* ..... Azul Buliti-R	1	–	–	.....	.....
	61100-GFP-900ZC	*R286R* ..... Vermelho Caucaia	1	1	–	.....	.....
	61100-GFP-900ZD	*Y197R* ..... Amarelo Trancoso-R	1	1	–	.....	.....
	61100-GFP-900ZE	*PB337R* ..... Azul Penedo	–	1	1	.....	.....
	61100-GFP-900ZF	*NHA57R* ..... Cinza Cloudia R	–	–	1	.....	.....
	61100-GFP-900ZG	*R304R* ..... Vermelho Clívia-R	–	–	1	.....	.....
2	90111-162-000	Parafuso, Flange, 6mm	3	3	3	.....	.....

122

Página No.

24.07.08

© Moto Honda da Amazônia Ltda.
Todos os direitos reservados.

Estrutura do Catálogo de Peças

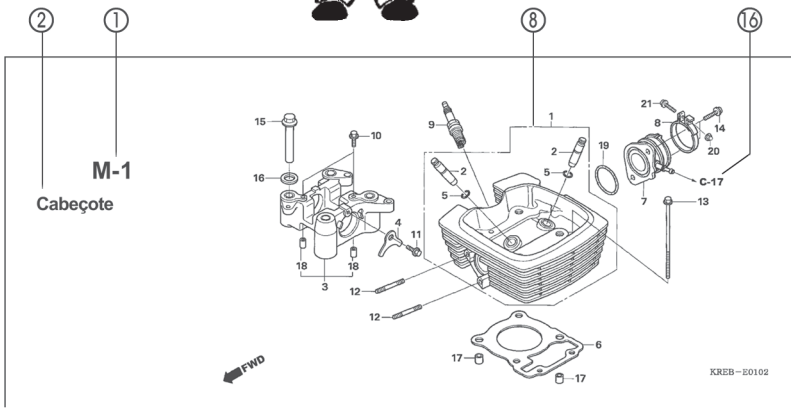

Ref. Nº	N.O.S.	Item de serviço	T.M.O.	Ref. Nº	Nº da peça	Descrição	Qtd. POP100 7	8	9	Nº de série		Tipo
4	811175	Cabo, Trava Assento	0,1	1	18327-KAE-000	Bucha, Traseira Câmara (8,5x15)	2	2	2			
5	4131E8	Trava, Assento: Lateral Traseira	0,1	2	61104-GCE-E40	Bucha, Pára-lama Dianteiro	2	2	2			
6	4131E4	Assento: Duplo	0,1	3	77151-KW3-000	Mola, Trava Assento	1	–	–			BR
13	4121K9	Tampa, Trava Assento	0,1		77151-MB1-870		1	–	–			2LA,3LA
15	4131F2	Chave, Trava Assento	0,2				–	1	1			
				4	77156-GFP-900	Cabo, Trava Assento	1	1	1			
				5	77160-GFP-900	Suporte Comp., Trava Assento	1	1	–			
					77160-GFP-B00		–	–	1			
				6	77200-GFP-900ZB	Assento Conj., Duplo						
					NHA08L	Cinza Itaipu	1	–	–			
					77200-GFP-900ZD	*RA08L* Vermelho Urucum	1	–	–			
					77200-GFP-910ZA	*NH1L* Preto	–	1	1			
				7	77201-GFP-900	Suporte, Dobradiça Assento	1	1	1			
				8	94001-05070-0S	Presilha, Fiação (Preto) (145mm)	1	1	1			

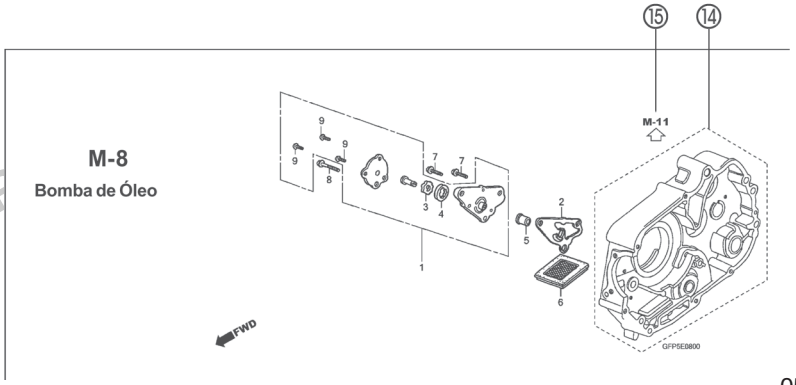

① **Número do Bloco**
- O número do bloco é oferecido (no lugar do nº da página) para ajudar na consulta da peça com o nº ou nome da peça.

② **Nome do Bloco**

③ **Item de Serviço / Tempo de Mão de Obra (T.M.O.)**

④ **Número de Referência**
- Os números de título descritos entre parênteses indicam que a informação continua da página anterior.

⑤ **Número da Peça**

⑥ **Descrição**

⑦ **Código de Cores HONDA**

⑧ **Conjuntos**
- As peças cujas figuras estejam delimitadas por linhas pontilhadas são disponíveis em conjunto completo. (As peças componentes do conjunto também são comercializadas individualmente).

⑨ **Descrição de Cores**

⑩ **Nota**
As notas são apresentadas entre parênteses na coluna do nome da peça.

⑪ **Quantidade Utilizada na Motocicleta**
- Quando aparecem entre parênteses indicam peças opcionais.
- Quando indicadas com a letra "N" deve-se utilizar a quantidade que for necessária.
- Indica o número de peças utilizadas no bloco.

⑫ **Número de Série**

⑬ **Tipo**
- Quando a coluna tipo se encontra em branco significa que as peças são aplicáveis a todos os tipos.

14
- Peças circundadas por uma linha pontilhada estão incluídas em blocos diferentes.

15
- A flecha vazada indica o Nº do bloco onde a peça incluída na linha se encontra.

16
- A flecha sólida indica o Nº do bloco com o qual a peça em questão está conectada.

05.07.22
© Moto Honda da Amazônia Ltda.
Todos os direitos reservados.

Quando Utilizar as Peças

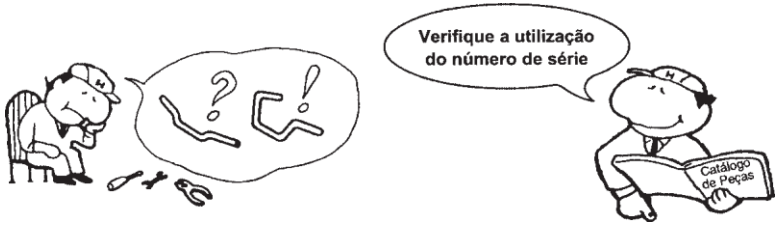

Ref. Nº	Nº da peça	Descrição	Qtd. CBR900 RRN	RRP	RRR	RRS	RRT	RRV	Nº de série
1	33101-MAE-601	Unidade Farol "NH-285" Cinza	–	–	1	–	–	–	
			–	–	–	1	–	–	~ 2351159
			–	–	–	1	–	–	~ 2351712
	33101-MAE-612	Unidade Farol "NH-283" Cinza	–	–	1	–	–	–	
		(Precaução Durante a Instalação)							
			–	–	–	1	–	–	~ 2351309
			–	–	–	1	–	–	~ 2351434
			–	–	–	1	–	–	~ 2350300
			–	–	–	1	–	–	~ OM300138
	33101-MAE-671	Unidade Farol "NH-1" Preto	–	–	1	–	–	–	
			–	–	–	1	–	–	
			–	–	–	1	–	–	~ SM300356
	33101-MAE-691	Unidade Farol	–	–	1	–	–	–	
	33101-MAE-602	Unidade Farol	–	–	–	1	–	–	2351160 ~
			–	–	–	1	–	–	2351713 ~
			–	–	–	–	1	1	

O número de Série foi utilizado desde o modelo inicial

Quando a numeração do Chassi aparece do lado esquerdo da coluna significa que a utilização da peça se aplica a partir deste número do chassi (2351160)

Quando a numeração do Chassi aparece do lado direito da coluna significa que a utilização da peça se aplica até este número do chassi (2351159)

Abreviaturas Utilizadas neste Catálogo de Peças

* "Esq" e "Dir" na descrição de uma peça significa o lado Esquerdo e o lado Direito considerando-se que esteja sobre o assento da motocicleta.

• No Catálogo de peças utilizam-se as seguintes abreviaturas:

Conj. ..... Conjunto
Comp. ..... Completo
Dir. ..... Direito
Esq. ..... Esquerdo
STD ..... Standard
mm ..... Milímetro
G ..... Grama
D (22D) ..... Dente (22 dentes)
A ..... Ampére
V ..... Volt
W ..... Watt
C.A. ..... Corrente Alternada
C.C. ..... Corrente Contínua
ADM ..... Admissão
ESC ..... Escape
DIANT ..... Dianteira
TRAS. ..... Traseira
SEX ..... Sextavado
LAT ..... Lateral
TRANS ..... Transmissão
PRIM ..... Primário
SEC ..... Secundário
MPH ..... Milhas por Hora
Km/h ..... Quilômetro por Hora
L.E.D ..... Diodo Emissor de Luz
C.D.I. ..... Unidade Descarga Capacitiva
1LA ..... República Dominicana, El Salvador Venezuela, Guatemala, Guiana (Mercosul: Argentina, Paraguai, Uruguai)
MIX ..... Moto Mix Brasil
2LA ..... Colômbia, México
3LA ..... América Latina
AR ..... Argentina
M ..... Motor de Partida

PROIBIDA A REPRODUÇÃO E DISTRIBUIÇÃO
1111111 - Honda Unidade Sumaré - Bruno Pereira Rabelo

© Moto Honda da Amazônia Ltda.
Todos os direitos reservados.

Como Localizar o Bloco de Peças e os Números de Série

Bloco de Peças	Peças do Motor M-2 ~	Peças do Corpo do Acelerador M-22 ~	Peças do Chassi C-1 ~
Números Necessários	Número de Série do Motor	Número de Série do Corpo do Acelerador	Número de Série do Chassi
Pontos de Localização	①	②	③

Localização da Etiqueta de Cores

Peças Coloridas	
Etiqueta de Cores	
④	

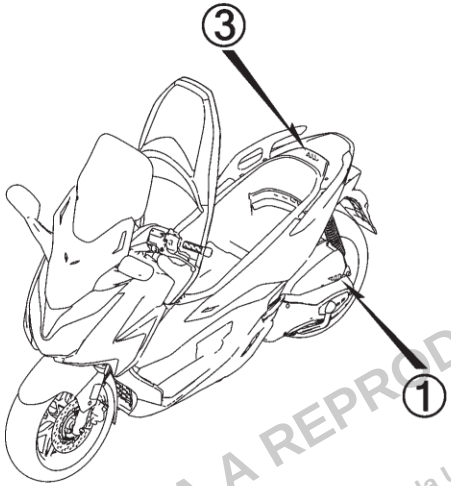

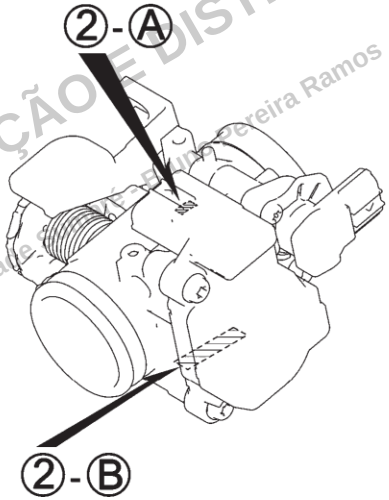

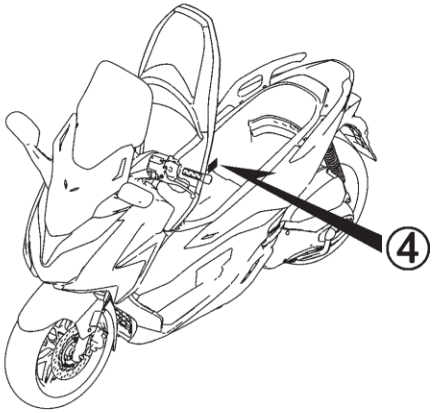

PROIBIDA A REPRODUÇÃO E DISTRIBUIÇÃO
1111111 - Honda Unidade

© Moto Honda da Amazônia Ltda.
Todos os direitos reservados.

Voltar

Modelos, Códigos de Área e Números de Série Aplicáveis

Os Modelos, Códigos de Área, Tipos e os Números de Série Aplicáveis podem ser identificados conforme tabela abaixo.
As peças com código de área são exclusivas dos países designados.
Se os códigos de área não estiverem listados, as peças são de uso comum.

Modelo	Código de Área	Tipo	Nº de Série Aplicável do Motor	Nº de Série Aplicável do Chassi	Nº de Série Aplicável do Corpo do Acelerador
FORZA350$_N$	2BR	Brasil	NF09E-6000001~	MLHNF099*N5100001~	GQ32B A

* Para identificação do número do carburador/corpo do acelerador, somente a parte sublinhada deverá ser usada para registro.

GQ32B A KC

□ ア

PROIBIDA A REPRODUÇÃO E DISTRIBUIÇÃO
1111111 - Honda Unidade Sumaré - Bruno Pereira Ramos

© Moto Honda da Amazônia Ltda.
Todos os direitos reservados.

Etiqueta de Cores

- Ao solicitar as peças, verifique o nome, a cor principal e o código observando a “ETIQUETA DE CORES” na motocicleta.
- Ao solicitar as peças coloridas, utilize a Tabela de Cores conforme instruções de utilização do Catálogo de Peças.

VFR800FIW

COR **R-157**
CÓDIGO **R157**

Nº	Modelo		VFR800FIW			
	Cor Principal		Prata Sparking Metálico NH-295M	Preto Mute Metálico NH-359M	Nº de identificação do Bloco	Nº de ref.
	Código de Cor		NH295	NH359		
	Nome das Peças Coloridas	Nº Peça Básico				
1						
2						
3						
4						
5						
6						
7						
8						
9						
10						
11						
12						
13						

PROIBIDA A REPRODUÇÃO E DISTRIBUIÇÃO
1111111 - Honda Unidade Sumaré - Bruno Pereira Ramos

© Moto Honda da Amazônia Ltda.
Todos os direitos reservados.

Tabela de Cores

• Ao solicitar as peças coloridas consulte a tabela abaixo, verifique a cor principal da motocicleta e utilize o número de peça básico adicionando o código de cor relativo.

FORZA350 (FORZA350$_N$) 2BR,BR

Nº	Modelo		FORZA350$_N$		
	Cor Principal		Cinza Indy Metálico NH-431M	Nº de identificaçãodo Bloco	Nº de ref.
	Código de Cor		NH431		
	Nome das Peças Coloridas	Nº Peça Básico			
1	Tampa Jogo, Superior Guidão	53204-K0B-T00	ZA	C-9	5
2	Tampa Jogo, Carcaça Esquerda	83300-K1B-T00	ZD	C-15	5
3	Tampa Jogo, Luz Licença	80110-K0B-T00	ZA	C-39	5
4	Tampa Jogo, Carcaça Direita	83200-K1B-T00	ZD	C-15	4
5	Tampa, Central	81121-K0B-T00	ZA	C-13	11
6	Tampa, Central Dianteira	64510-K1B-T00	ZA	C-12	11
7	Tampa, Inferior Dianteira	64520-K1B-T00	ZA	C-12	12
8	Tampa, Inferior Guidão	53206-K0B-T00	ZA	C-9	7
9	Tampa, Superior Guidão	53207-K0B-T00	ZA	C-9	8
10	Tampa, Superior Guidão	53205-K0B-T00	ZA	C-9	6
11	Tampa, Interna	81130-K0B-T01	ZA	C-13	12
12	Tampa, Compartimento Interno	81155-K0B-T00	ZQ	C-13	18
13	Tampa, Carcaça Dianteira Esquerda	83620-K0B-T00	ZL	C-15	9
14	Tampa, Lateral Dianteira Esquerda Assoalho	64432-K0B-T00	ZQ	C-14	13
15	Tampa, Lateral Dianteira Esquerda	64502-K1B-T00	ZD	C-12	10
16	Tampa, Lateral Interna Dianteira Esquerda	64540-K1B-T00	ZA	C-13	7
17	Tampa, Base Espelho Retrovisor Esquerdo	88225-K1B-T00	ZA	C-3	8
18	Tampa, Lateral Traseira Esquerda Assoalho	64434-K0B-T00	ZD	C-14	15
19	Tampa, Protetora Bocal	81135-K0B-T00	ZJ	C-13	13
20	Tampa, Carcaça Dianteira Direita	83520-K0B-T00	ZL	C-15	7
21	Tampa, Lateral Dianteira Direita Assoalho	64431-K0B-T00	ZQ	C-14	12
22	Tampa, Lateral Dianteira Direita	64501-K1B-T00	ZD	C-12	9
23	Tampa, Lateral Interna Dianteira Direita	64530-K1B-T00	ZA	C-13	6
24	Tampa, Base Espelho Retrovisor Direito	88215-K1B-T00	ZA	C-3	7
25	Tampa, Lateral Traseira Direita Assoalho	64433-K0B-T00	ZD	C-14	14
26	Tampa, Superior Central Traseira	83701-K0B-T00	ZM	C-15	10

PROIBIDA A REPRODUÇÃO E DISTRIBUIÇÃO
11.2011 - Honda Unidade Sonaré - Bruno Pereira Ramos

05.07.22 © Moto Honda da Amazônia Ltda.
Todos os direitos reservados.

Tabela de Cores

• Ao solicitar as peças coloridas consulte a tabela abaixo, verifique a cor principal da motocicleta e utilize o número de peça básico adicionando o código de cor relativo.

FORZA350 (FORZA350$_N$) 2BR,BR

Nº	Modelo		FORZA350$_N$		
	Cor Principal		Cinza Indy Metálico NH-431M	Nº de identificação do Bloco	Nº de ref.
	Código de Cor		NH431		
	Nome das Peças Coloridas	Nº Peça Básico			
27	Tampa, Dobradiça Assento	77110-K0B-T00	ZA	C-24	1
28	Duto, Dianteiro Painel Instrumentos	64335-K0B-T00	ZA	C-12	4
29	Emblema	86831-K1B-T00	ZA	C-48	5
30	Para-lama Dianteiro A, Jogo	61110-K0B-T10	-	C-11	2
31	Para-lama Dianteiro A, Jogo	61110-K1B-T00	ZA	C-11	2
32	Guarnição, Central Dianteira	64306-K1B-T00	ZA	C-12	3
33	Guarnição, Tampa Guidão	53208-K0B-T00	ZG	C-9	9
34	Guarnição, Instrumentos Esquerda	64346-K0B-T00	ZG	C-12	8
35	Guarnição, Lateral Esquerda	64560-K1B-T00	ZA	C-13	9
36	Guarnição, Instrumentos Direita	64345-K0B-T00	ZG	C-12	7
37	Guarnição, Lateral Direita	64550-K1B-T00	ZA	C-13	8
38	Guarnição, Tela	64305-K1B-T00	ZD	C-12	2
39	Alça, Traseira Esquerda	77340-K1B-T00	ZA	C-15	2
40	Alça, Traseira Direita	77330-K1B-T00	ZA	C-15	1
41	Tampa Conj., Compartimento Interno	81220-K0B-T00	ZA	C-13	23
42	Tampa, Combustível	64405-K0B-T00	ZA	C-13	1
43	Tampa, Manutenção	64323-K0B-T00	ZA	C-14	8
44	Emblema, ABS	86611-MGZ-D10	ZC	C-48	4
45	Emblema, HONDA	86101-K1B-T00	ZA	C-48	1
46	Emblema, HONDA	86102-K40-F00	ZA	C-48	2
47	Painel, Dianteiro Instrumentos	64336-K1B-T00	ZA	C-12	5
48	Painel, Traseiro Instrumentos	64337-K1B-T00	ZA	C-12	6
49	Assento Comp., Duplo	77200-K0B-T00	ZB	C-24	4
50	Pedal, Esquerdo Assoalho	64321-K0B-T00	ZA	C-14	6
51	Pedal, Direito Assoalho	64311-K0B-T00	ZA	C-14	3
52	Defletor Jogo, Dianteiro	67100-K1B-T00	ZC	C-44	11

PROIBIDA A REPRODUÇÃO E DISTRIBUIÇÃO
111.111 - Honda Unidade Sumaré - Bruno Pereira Ramos

© Moto Honda da Amazônia Ltda.
Todos os direitos reservados.

Composição do Número de Identificação do Veículo (V.I.N.)

Exemplo: 9 C 2 J C 3 0 1 0YR 0 0 0 0 0 1

Número Sequencial de Produção

Código de Fábrica

A .... Ohio U.S.A
B .... Alost Bélgica
C .... Saitama Japão
D .... Guadalajara México
E .... Montesa Espanha
F .... Atessa Itália
K .... Kumamoto Japão
M .... Hamamatsu Japão
R..... Manaus Brasil
S..... Susuka Japão
T ..... Tochigi Japão
4..... Carolina do Sul U.S.A

Ano do Modelo

Exemplo: K. .. 1989 L....1990 M. ..1991 N....1992 X...1999 Y...2000 (Exceto as letras I.O Q.U) 1....2001 2....2002 3....2003
4....2004 5....2005 6....2006 7....2007 8...2008 9....2009 A....2010 B. .. 2011 C... 2012 D... 2013 E... 2014
F .. 2015 G....2016 H... 2017

Dígito de Controle

Código de Descrição do Veículo

Exemplo: PE04....XR600R RC30....CFR750R JC301....CG125TITAN • KS JC302....CG125TITAN • ES JC303. .CG125 • CARGO

Marca e Tipo de Veículo

JH2 ..... HONDA Motocicleta Fabricada no Japão
1HF ..... HONDA Motocicleta Fabricada nos Estados Unidos da América
YC1 ..... HONDA Motocicleta Fabricada na Bélgica
9C2 ..... HONDA Motocicleta Fabricada no Brasil
3H1.....HONDA Motocicleta Fabricada no México
VTM.....HONDA Motocicleta Fabricada na Espanha
ZDC.....HONDA Motocicleta Fabricada na Itália
JH3.....HONDA Motocicleta Fabricada no Japão
478 .....HONDA Motocicleta Fabricada nos Estados Unidos da América

PROIBIDA A REPRODUÇÃO E DISTRIBUIÇÃO
111111 - Honda Unidade Sumaré - Bruno Pereira Ramos

© Moto Honda da Amazônia Ltda.
Todos os direitos reservados.

Mangueira de Combustível, Mangueiras de Aplicação Geral e Mangueira de Vinil

- As “peças padronizadas das mangueiras de combustível”, as “mangueiras de aplicação geral” e as “mangueiras de vinil” podem ser fornecidas sem embalagem (granel) em forma de bobinas.
- Quando necessitar efetuar o pedido destas “mangueiras”, verifique no Catálogo de Peças o código da “mangueira padrão” e em seguida coloque entre parênteses o código da “mangueira sem embalagem (granel)” relativa utilizando a tabela abaixo.
  (O comprimento padrão das “mangueiras sem embalagem (granel)” é de 1 metro. As mangueiras indicadas com o símbolo < > também estão disponíveis com as medidas de 3 e 8 metros).
- Quando necessitar de troca, corte a mangueira sem embalagem (granel) na medida especificada. Esta medida pode ser verificada no nome da peça (verifique no Manual de Serviços ou nas instruções que acompanham as mangueiras sem embalagem (granel) os procedimentos para o corte e instalação).
- A relação abaixo especifica o código das mangueiras padrão e as respectivas mangueiras sem embalagem (granel) e suas medidas. Certifique-se de que estes números sejam aplicados somente para as peças de reposição relacionadas.

Mangueiras de Combustível / Tubos			
Número de Peça Padrão	Número de Peça sem Embalagem (granel)	Peça sem Embalagem (granel)	
		Diâmetro Interno (mm)	Comprimento (m)
95001-30xxx-2x	95001-30001-20M	3,0	1
95001-30xxx-3x	95001-30001-30M	3,0	1
95001-30xxx-4x	95001-30001-40M	3,0	1
95001-35xxx-2x	95001-35001-50M <95001-35003-50M>	3,5	1 3
95001-35xxx-3x	95001-35001-60M <95001-35003-60M>	3,5	1 3
95001-35xxx-4x	95001-35001-60M <95001-35003-60M>	3,5	1 3
95001-35xxx-5x	95001-35001-50M <95001-35003-50M>	3,5	1 3
95001-35xxx-6x	95001-35001-60M <95001-35003-60M>	3,5	1 3
95001-45xxx-2x	95001-45001-50M <95001-45003-50M>	4,5	1 3
95001-45xxx-3x	95001-45001-60M <95001-45003-60M> <95001-45008-60M>	4,5	1 3 8
95001-45xxx-4x	95001-45001-60M <95001-45003-60M> <95001-45008-60M>	4,5	1 3 8
95001-45xxx-5x	95001-45001-50M <95001-45003-50M>	4,5	1 3
95001-45xxx-6x	95001-45001-60M <95001-45003-60M> <95001-45008-60M>	4,5	1 3 8
95001-55xxx-2x	95001-55001-50M <95001-55003-50M> <95001-55008-50M>	5,5	1 3 8

Mangueiras de Combustível / Tubos			
Número de Peça Padrão	Número de Peça sem Embalagem (granel)	Peça sem Embalagem (granel)	
		Diâmetro Interno (mm)	Comprimento (m)
95001-55xxx-3x	95001-55001-60M <95001-55003-60M> <95001-55008-60M>	5,5	1 3 8
95001-55xxx-4x	95001-55001-60M <95001-55003-60M> <95001-55008-60M>	5,5	1 3 8
95001-55xxx-5x	95001-55001-50M <95001-55003-50M> <95001-55008-50M>	5,5	1 3 8
95001-55xxx-6x	95001-55001-60M <95001-55003-60M> <95001-55008-60M>	5,5	1 3 8
95001-75xxx-2x	95001-75001-50M <95001-75003-50M>	7,5	1 3
95001-75xxx-3x	95001-75001-60M <95001-75003-60M> <95001-75008-60M>	7,5	1 3 8
95001-75xxx-4x	95001-75001-60M <95001-75003-60M> <95001-75008-60M>	7,5	1 3 8
95001-75xxx-5x	95001-75001-50M <95001-75003-50M>	7,5	1 3
95001-75xxx-6x	95001-75001-60M <95001-75003-60M> <95001-75008-60M>	7,5	1 3 8
95001-80xxx-2x	95001-80001-50M	8,0	1
95001-80xxx-3x	95001-80001-60M	8,0	1
95001-80xxx-4x	95001-80001-60M	8,0	1
95001-80xxx-5x	95001-80001-50M	8,0	1
95001-80xxx-6x	95001-80001-60M	8,0	1

PROIBIDA A REPRODUÇÃO E DISTRIBUIÇÃO
11114 - Universidade Samaré - Bruno Pereira Ramos

CUIDADO

É PERIGOSO confundir uma “Mangueira de Combustível” com a “Mangueira de Aplicação Geral” ou com a “Mangueira de Vinil”. Cada “Mangueira” tem sua utilização apropriada.
Nunca utilize uma “Mangueira de Aplicação Geral” ou a “Mangueira de Vinil” no lugar de uma “Mangueira de Combustível” ou vice-versa.
Use sempre a mangueira sem embalagem (granel) especificada, utilizando as instruções de corte e instalação dos Manuais de Serviços e das instruções que são fornecidas juntamente com a embalagem.

© Moto Honda da Amazônia Ltda.
Todos os direitos reservados.

Mangueira de Combustível, Mangueiras de Aplicação Geral e Mangueira de Vinil

Mangueira de Vinil				
Número de Peça Padrão	Número de Peça sem Embalagem (granel)	Peça sem Embalagem (granel)		
		Diâmetro Interno (mm)	Diâmetro Externo (mm)	Comprimento (m)
95003-01xxx-3x	95003-01001-60M <95003-01003-60M>	2,9	6,8	1 3
95003-01xxx-60	95003-01001-60M <95003-01003-60M>	2,9	6,8	1 3
95003-03xxx-3x	95003-03001-60M <95003-03003-60M>	3,0	6,0	1 3
95003-03xxx-60	95003-03001-60M <95003-03003-60M>	3,0	6,0	1 3
95003-05xxx-3x	95003-05001-60M <95003-05003-60M> <95003-05008-60M>	3,5	6,5	1 3 8
95003-05xxx-60	95003-05001-60M <95003-05003-60M> <95003-05008-60M>	3,5	6,5	1 3 8
95003-07xxx-1x	95003-07001-10M <95003-07003-10M> <95003-07008-10M>	4,0	7,0	1 3 8
95003-07xxx-20	95003-07001-10M <95003-07003-10M> <95003-07008-10M>	4,0	7,0	1 3 8
95003-07xxx-3x	95003-07001-60M <95003-07003-60M> <95003-07008-60M>	4,0	7,0	1 3 8
95003-07xxx-60	95003-07001-60M <95003-07003-60M> <95003-07008-60M>	4,0	7,0	1 3 8
95003-07xxx-7x	95003-07001-70M <95003-07003-70M> <95003-07008-70M>	4,0	7,0	1 3 8
95003-08xxx-1x	95003-08001-10M <95003-08003-10M> <95003-08008-10M>	4,5	6,5	1 3 8
95003-09xxx-3x	95003-09001-60M <95003-09003-60M>	4,5	8,0	1 3
95003-09xxx-60	95003-09001-60M <95003-09003-60M>	4,5	8,0	1 3
95003-10xxx-1x	95003-10001-10M <95003-10003-10M>	5,0	8,0	1 3
95003-10xxx-20	95003-10001-10M <95003-10003-10M>	5,0	8,0	1 3
95003-10xxx-3x	95003-10001-60M <95003-10003-60M>	5,0	8,0	1 3
95003-10xxx-60	95003-10001-60M <95003-10003-60M>	5,0	8,0	1 3
95003-11xxx-3x	95003-11001-60M <95003-11003-60M> <95003-11008-60M>	5,0	9,0	1 3 8
95003-11xxx-60	95003-11001-60M <95003-11003-60M> <95003-11008-60M>	5,0	9,0	1 3 8
95003-12xxx-1x	95003-12001-10M <95003-12003-10M> <95003-12008-10M>	5,0	7,0	1 3 8
95003-12xxx-20	95003-12001-10M <95003-12003-10M> <95003-12008-10M>	5,0	7,0	1 3 8

Mangueira de Vinil				
Número de Peça Padrão	Número de Peça sem Embalagem (granel)	Peça sem Embalagem (granel)		
		Diâmetro Interno (mm)	Diâmetro Externo (mm)	Comprimento (m)
95003-14xxx-1x	95003-14001-10M <95003-14003-10M>	6,0	9,0	1 3
95003-14xxx-20	95003-14001-10M <95003-14003-10M>	6,0	9,0	1 3
95003-14xxx-3x	95003-14001-60M <95003-14003-60M>	6,0	9,0	1 3
95003-17xxx-1x	95003-17001-10M <95003-17003-10M>	7,0	9,0	1 3
95003-19xxx-1x	95003-19001-10M <95003-19003-10M> <95003-19008-10M>	7,0	11,0	1 3 8
95003-19xxx-20	95003-19001-10M <95003-19003-10M> <95003-19008-10M>	7,0	11,0	1 3 8
95003-19xxx-3x	95003-19001-60M <95003-19003-60M> <95003-19008-60M>	7,0	11,0	1 3 8
95003-19xxx-60	95003-19001-60M <95003-19003-60M> <95003-19008-60M>	7,0	11,0	1 3 8
95003-21xxx-1x	95003-21001-10M <95003-21003-10M>	8,0	9,0	1 3
95003-21xxx-20	95003-21001-10M <95003-21003-10M>	8,0	9,0	1 3
95003-23xxx-1x	95003-23001-10M <95003-23003-10M>	8,0	12,0	1 3
95003-23xxx-20	95003-23001-10M <95003-23003-10M>	8,0	12,0	1 3
95003-23xxx-3x	95003-23001-60M <95003-23003-60M> <95003-23008-60M>	8,0	12,0	1 3 8
95003-23xxx-60	95003-23001-60M <95003-23003-60M> <95003-23008-60M>	8,0	12,0	1 3 8
95003-25xxx-1x	95003-25001-10M <95003-25003-10M>	9,0	11,0	1 3
95003-25xxx-20	95003-25001-10M <95003-25003-10M>	9,0	11,0	1 3
95003-25xxx-3x	95003-25001-60M <95003-25003-60M>	9,0	11,0	1 3
95003-25xxx-7x	95003-25001-70M <95003-25003-70M>	9,0	11,0	1 3
95003-27xxx-1x	95003-27001-10M <95003-27003-10M>	9,0	13,0	1 3
95003-27xxx-20	95003-27001-10M <95003-27003-10M>	9,0	13,0	1 3
95003-27xxx-3x	95003-27001-60M <95003-27003-60M>	9,0	13,0	1 3
95003-27xxx-60	95003-27001-60M <95003-27003-60M>	9,0	13,0	1 3
95003-33xxx-1x	95003-33001-10M <95003-33003-10M>	10,0	14,0	1 3
95003-33xxx-20	95003-33001-10M <95003-33003-10M>	10,0	14,0	1 3

Mangueira de Vinil				
Número de Peça Padrão	Número de Peça sem Embalagem (granel)	Peça sem Embalagem (granel)		
		Diâmetro Interno (mm)	Diâmetro Externo (mm)	Comprimento (m)
95003-36xxx-1x	95003-36001-10M <95003-36003-10M> <95003-36008-10M>	11,0	13,0	1 3 8
95003-36xxx-20	95003-36001-10M <95003-36003-10M> <95003-36008-10M>	11,0	13,0	1 3 8
95003-37xxx-3x	95003-37001-60M <95003-37003-60M>	11,0	15,0	1 3
95003-37xxx-60	95003-37001-60M <95003-37003-60M>	11,0	15,0	1 3
95003-38xxx-1x	95003-38001-10M <95003-38003-10M>	12,0	13,0	1 3
95003-38xxx-20	95003-38001-10M <95003-38003-10M>	12,0	13,0	1 3
95003-39xxx-1x	95003-39001-10M <95003-39003-10M>	12,0	14,0	1 3
95003-39xxx-20	95003-39001-10M <95003-39003-10M>	12,0	14,0	1 3
95003-40xxx-20	95003-40001-10M <95003-40003-10M>	12,0	16,0	1 3
95003-40xxx-3x	95003-40001-60M <95003-40003-60M>	12,0	16,0	1 3
95003-40xxx-60	95003-40001-60M <95003-40003-60M>	12,0	16,0	1 3
95003-43xxx-1x	95003-43001-10M <95003-43003-10M> <95003-43008-10M>	13,0	15,0	1 3 8
95003-43xxx-20	95003-43001-10M <95003-43003-10M> <95003-43008-10M>	13,0	15,0	1 3 8
95003-45xxx-1x	95003-45001-10M <95003-45003-10M> <95003-45008-10M>	14,0	18,0	1 3 8
95003-45xxx-20	95003-45001-10M <95003-45003-10M> <95003-45008-10M>	14,0	18,0	1 3 8
95003-50xxx-1x	95003-50001-10M <95003-50003-10M>	16,0	19,0	1 3
95003-50xxx-20	95003-50001-10M <95003-50003-10M>	16,0	19,0	1 3
95003-50xxx-3x	95003-50001-60M <95003-50003-60M>	16,0	19,0	1 3
95003-55xxx-1x	95003-55001-10M <95003-55003-10M>	17,5	20,5	1 3
95003-55xxx-20	95003-55001-10M <95003-55003-10M>	17,5	20,5	1 3
95003-60xxx-1x	95003-60001-10M <95003-60003-10M>	22,0	27,0	1 3
95003-60xxx-20	95003-60001-10M <95003-60003-10M>	22,0	27,0	1 3
95003-60xxx-3x	95003-60001-60M <95003-60003-60M>	22,0	27,0	1 3
95003-60xxx-60	95003-60001-60M <95003-60003-60M>	22,0	27,0	1 3

PROIBIDA REPRODUÇÃO E DISTRIBUIÇÃO
31/11/11 Honda Unidade Suinéia Silva Ramos

CUIDADO

É PERIGOSO confundir uma "Mangueira de Combustível" com a "Mangueira de Aplicação Geral" ou com a "Mangueira de Vinil". Cada "Mangueira" tem sua utilização apropriada.
Nunca utilize uma "Mangueira de Aplicação Geral" ou a "Mangueira de Vinil" no lugar de uma "Mangueira de Combustível" ou vice-versa.
Use sempre a mangueira sem embalagem (granel) especificada, utilizando as instruções de corte e instalação dos Manuais de Serviços e das instruções que são fornecidas juntamente com a embalagem.

© Moto Honda da Amazônia Ltda.
Todos os direitos reservados.

Mangueira de Combustível, Mangueiras de Aplicação Geral e Mangueira de Vinil

Mangueiras de Aplicação Geral			
Número de Peça Padrão	Número de Peça sem Embalagem (granel)	Peça sem Embalagem (granel)	
		Diâmetro Interno (mm)	Comprimento (m)
95005-11xxx-3x	95005-11001-30M	11,0	1
95005-11xxx-5x	95005-11001-50M	11,0	1
95005-12xxx-1x	95005-12001-10M <95005-12003-10M>	12,0	1 3
95005-12xxx-2x	95005-12001-20M	12,0	1
95005-12xxx-3x	95005-12001-30M	12,0	1
95005-12xxx-5x	95005-12001-50M	12,0	1
95005-14xxx-1x	95005-14001-10M	14,0	1
95005-14xxx-2x	95005-14001-20M <95005-14003-20M>	14,0	1 3
95005-14xxx-3x	95005-14001-30M	14,0	1
95005-14xxx-5x	95005-14001-50M	14,0	1
95005-17xxx-1x	95005-17001-10M	17,0	1
95005-17xxx-2x	95005-17001-20M	17,0	1
95005-17xxx-3x	95005-17001-30M	17,0	1
95005-17xxx-5x	95005-17001-50M	17,0	1
95005-30xxx-3x	95005-30001-30M	3,0	1
95005-30xxx-5x	95005-30001-50M	3,0	1
95005-35xxx-1x	95005-35001-10M <95005-35003-10M> <95005-35008-10M>	3,5	1 3 8
95005-35xxx-2x	95005-35001-20M	3,5	1
95005-35xxx-3x	95005-35001-30M	3,5	1
95005-35xxx-4x	95005-35001-10M <95005-35003-10M> <95005-35008-10M>	3,5	1 3 8
95005-35xxx-5x	95005-35001-50M	3,5	1
95005-45xxx-1x	95005-45001-10M <95005-45003-10M> <95005-45008-10M>	4,5	1 3 8
95005-45xxx-2x	95005-45001-20M	4,5	1
95005-45xxx-3x	95005-45001-30M	4,5	1

Mangueiras de Aplicação Geral			
Número de Peça Padrão	Número de Peça sem Embalagem (granel)	Peça sem Embalagem (granel)	
		Diâmetro Interno (mm)	Comprimento (m)
95005-45xxx-4x	95005-45001-10M <95005-45003-10M> <95005-45008-10M>	4,5	1 3 8
95005-45xxx-5x	95005-45001-50M	4,5	1
95005-50xxx-3x	95005-50001-30M <95005-50003-30M>	5,0	1 3
95005-50xxx-5x	95005-50001-50M	5,0	1
95005-55xxx-1x	95005-55001-10M <95005-55003-10M> <95005-55008-10M>	5,3	1 3 8
95005-55xxx-2x	95005-55001-20M <95005-55003-20M>	5,3	1 3
95005-55xxx-4x	95005-55001-10M <95005-55003-10M> <95005-55008-10M>	5,3	1 3 8
95005-65xxx-1x	95005-65001-10M <95005-65003-10M>	6,5	1 3
95005-65xxx-2x	95005-65001-20M	6,5	1
95005-70xxx-3x	95005-70001-30M <95005-70003-30M>	7,0	1 3
95005-70xxx-5x	95005-70001-50M	7,0	1
95005-75xxx-1x	95005-75001-10M <95005-75003-10M>	7,3	1 3
95005-75xxx-2x	95005-75001-20M	7,3	1
95005-80xxx-1x	95005-80001-10M <95005-80003-10M>	8,0	1 3
95005-80xxx-2x	95005-80001-20M	8,0	1
95005-80xxx-3x	95005-80001-30M	8,0	1
95005-80xxx-5x	95005-80001-50M	8,0	1
95005-91xxx-3x	95005-91001-30M	12,0	1
95005-91xxx-5x	95005-91001-50M	12,0	1
95005-92xxx-3x	95005-92001-30M	12,0	1
95005-92xxx-5x	95005-92001-50M	12,0	1

NOTA: X é mostrado para representar os números e letras omitidas do alfabeto romano.

PROIBIDA A REPRODUÇÃO E DISTRIBUIÇÃO
Jul 2011 - Honda Unidade Sumaré - Bruno Pereira Ramos

CUIDADO

É PERIGOSO confundir uma "Mangueira de Combustível" com a "Mangueira de Aplicação Geral" ou com a "Mangueira de Vinil". Cada "Mangueira" tem sua utilização apropriada.
Nunca utilize uma "Mangueira de Aplicação Geral" ou a "Mangueira de Vinil" no lugar de uma "Mangueira de Combustível" ou vice-versa.
Use sempre a mangueira sem embalagem (granel) especificada, utilizando as instruções de corte e instalação dos Manuais de Serviços e das instruções que são fornecidas juntamente com a embalagem.

© Moto Honda da Amazônia Ltda.
Todos os direitos reservados.

Composição do Número de Identificação das Mangueiras

Exemplo: 9 5 0 0 1 - 7 5 0 0 1 - 5 0 M

- M — Número de Peça sem Embalar: Refere-se a Peça sem Embalar
- 0 — Código da Marca (Tipo de Mangueira) (Mangueira de Combustível e Mangueira de Aplicação Geral)
  Código de Troca (para Mangueira Adicionada); (Mangueira de Vinil)
  • Indica a marca do número ou a Sequência de Troca. O código para a peça sem embalar deve ser estritamente 0 (Zero).
- 5 — Tipos de Código:
  - Mangueira de Combustível
    - 2: Trançada Exterior Vermelha (Somente com 3 mm de diâmetro Interno)
    - 5: Trançada Interior Preta
    - 3: Vermelha (Somente 3 mm de diâmetro Interno)
    - 4: Cinza com faixa Vermelha (Somente com 3 mm de diâmetro Interno)
    - 6: Preta
  - Mangueira de Vinil
    - 1: Transparente
    - 2: Preta
    - 3: Vermelho Claro
    - 6: Vermelho Claro
    - 7: Preto Pálido
  - Mangueira de Aplicação Geral
    - 1: Cinza
    - 2: Cinza
    - 3: Preta
    - 5: Preta
- 00 — Comprimento:
  - 001: 1 m (Padrão)
  - 003: 3 m
  - 008: 8 m
- 75 — Código de Diâmetro Interno (Mangueira de Combustível e Mangueira de Aplicação Geral)

30: 3,0 mm	11: 11 mm
35: 3,5 mm	91: 12 (Diâmetro Externo de 15) mm
45: 4,5 mm	92: 12 (Diâmetro Externo de 16) mm
50: 5,0 mm	12: 12 (Diâmetro Externo de 17) mm
55: 5,3 mm, 5,5 mm	14: 14 mm
65: 6,5 mm	17: 17 mm
70: 7,0 mm	
75: 7,3 mm, 7,5 mm	
80: 8,0 mm	

- 75 — Código de Diâmetro Externo / Interno (Mangueira de Vinil)

01: DI 2,9, DE 6,8 mm	14: DI 6,0, DE 9,0 mm	37: DI 11,0, DE 15,0 mm
03: DI 3,0, DE 6,0 mm	17: DI 7,0, DE 9,0 mm	38: DI 12,0, DE 13,0 mm
05: DI 3,5, DE 6,5 mm	19: DI 7,0, DE 11,0 mm	39: DI 12,0, DE 14,0 mm
07: DI 4,0, DE 7,0 mm	21: DI 8,0, DE 9,0 mm	40: DI 12,0, DE 16,0 mm
08: DI 4,5, DE 6,5 mm	23: DI 8,0, DE 12,0 mm	43: DI 13,0, DE 15,0 mm
09: DI 4,5, DE 8,0 mm	25: DI 9,0, DE 11,0 mm	45: DI 14,0, DE 18,0 mm
12: DI 5,0, DE 7,0 mm	27: DI 9,0, DE 13,0 mm	50: DI 16,0, DE 19,0 mm
10: DI 5,0, DE 8,0 mm	33: DI 10,0, DE 14,0 mm	55: DI 17,5, DE 20,5 mm
11: DI 5,0, DE 9,0 mm	36: DI 11,0, DE 13,0 mm	60: DI 22,0, DE 27,0 mm

- 9 — Tipo de Mangueira:
  - 1: Mangueira de Combustível
  - 3: Mangueira de Vinil
  - 5: Mangueira de Aplicação Geral

PROIBIDA A REPRODUÇÃO E DISTRIBUIÇÃO
1111111 - Unidade Samaré - Bruno Pereira Ramos

© Moto Honda da Amazônia Ltda.
Todos os direitos reservados.

Instruções para o Uso do Tempo de Mão de Obra (T.M.O.)

O tempo de Mão de Obra (T.M.O.) significa o tempo necessário para a realização de um serviço, o qual é mencionado neste catálogo para ajudar as Concessionárias a controlar o processo de trabalho real e calcular o tempo de serviço, utilizando-o como um guia.

Ajuste do Sistema T.M.O.

- Tempo de Serviço
  - Remoção, Desmontagem/ Montagem, Instalação
  - Verificação, Medição, Ajuste, Confirmação
  - Diagnóstico (Sistema Elétrico)
  - Inspeção Completa
- Tempo Variável
  - Preparação
    (Verificação do processo, Preparação das ferramentas especiais necessárias ao serviço)
  - Trabalhos relacionados (Transferência de motocicletas)

* O tempo variável é obtido multiplicando-se o tempo de serviço pelo coeficiente especificado.

Instruções para o Uso do Catálogo

Os itens de serviço mostrados no texto estão relacionados com o tempo de trabalho e as peças comercializadas para reparo, conforme sua especificação. Outros itens de serviço representativos, os quais não utilizam peças para reparos (remoção/ instalação, ajuste, verificação/ medição e outros) estão relacionados na introdução, classificados de acordo com o assunto.

Ajuste do T.M.O.

- O Sistema Decimal (em unidade 0,1) é utilizado para obter o T.M.O. simplificando o cálculo global.
  Exemplo: (0,1) ⇒ 6 minutos, (0,2) ⇒ 12 minutos
  [Custo por hora de trabalho] x [T.M.O.] = [Cálculo global]
- O T.M.O. é calculado manualmente.
- Os itens de serviço e o T.M.O. podem ser modificados dependendo do desenvolvimento de ferramentas, equipamentos de serviço e da melhoria dos procedimentos.

PROIBIDA A REPRODUÇÃO E DISTRIBUIÇÃO
1111111 - Honda Unidade Sumaré - Bruno Pereira Ramos

© Moto Honda da Amazônia Ltda.
Todos os direitos reservados.

Procedimento de Trabalho

- O procedimento de trabalho é determinado através do tempo de serviço juntamente com o método especificado no Manual de Serviço, portanto, consulte-o quando necessário.
- Os procedimentos de trabalho que permitem ser executados num tempo reduzido, preservam a segurança do trabalho e a garantia do produto dos itens não mencionados no Manual de Serviço.
- O trabalho é executado por apenas um mecânico. Quando dois ou mais mecânicos são necessários, o cálculo do tempo real é efetuado de acordo com o número de pessoas.
- Para avaliar o conhecimento dos mecânicos, a HONDA utiliza como padrão, mecânicos com três anos de experiência no reparo de suas motocicletas.
- As ferramentas especiais e os equipamentos de serviço utilizados para obter o T.M.O. estão especificados no Manual de Serviços e publicações técnicas emitidas sobre o tema.

Itens de Serviço que não apresentam T.M.O.

- Peças e acessórios não mencionados neste Catálogo.
- Áreas com deterioração pelo tempo de uso ou danos (quebras, rachaduras) durante uso em condições normais.
- Serviços que podem ser executados com apenas um ajuste.
- Serviços raramente executados (exemplo: problemas com causas extremamente simples e frequência de uso).

* Faça o cálculo global baseado no tempo de serviço real quando o serviço não apresenta T.M.O.

Serviços não incluídos no T.M.O.

- Óleo e drenagem de fluido, tempo de espera para desaquecimento, etc.
- Serviços adicionais que envolvam remoção/ instalação de equipamentos externos.
- Tempo de serviço utilizado com visitas ao cliente, realização de negociações e a entrega da motocicleta.
- Tempo necessário com a requisição e a entrega de peças.
- Custos referentes à graxa, agente adesivo, etc., utilizados no serviço.

PROIBIDA A REPRODUÇÃO E DISTRIBUIÇÃO
1111111 - Honda Unidade Sumaré - Bruno Pereira Ramos

© Moto Honda da Amazônia Ltda.
Todos os direitos reservados.

Explicação do T.M.O. utilizando um exemplo
(O exemplo pode ser diferente dos itens apresentados)

Ref. Nº	N.O.S.	(Nº de referência) Item de Serviço	T.M.O.
		(1, 3, 4, 7)	
	111118	Árvore de Comando 4,5	
	111118A	• Inclui: Ajuste da folga da válvula Substituição balancim (Adicional) 1,0	

1 O Nº de Referência da peça na ilustração indica a localização da peça a ser substituída.

2 T.M.O. é a abreviatura de Tempo de Mão de Obra e indica o tempo de serviço padrão necessário para a execução do serviço.

3 N.O.S. é a abreviatura do Número de Operação de Serviço, e classifica os itens de serviço de acordo com o código de unidade de trabalho.

O mesmo código de serviço é utilizado independentemente dos modelos.

O serviço padrão é apresentado com 6 dígitos e o serviço adicional com 7 dígitos.

4 Indica a substituição da árvore de comando e o T.M.O. 4,5.

5 Indica T.M.O. 1,0 que será acrescentado quando um serviço adicional (substituição do balancim) é executado em conjunto com a substituição da árvore de comando.

6 Indica a descrição dos serviços incluídos no item de serviço.

7 Indica o Nº de referência cujo serviço e tempo do mesmo são iguais ao T.M.O. 4,5 para a árvore de comando.

(A aplicação da área é limitada aos itens de serviço que não possuem identificação N.O.S. dentro de um mesmo bloco.)

Como designar o item de serviço utilizando o exemplo (substituição da árvore de comando)

Abra a página do bloco onde a ilustração da árvore de comando é mostrada.

Procure a árvore de comando na ilustração, o item de serviço especificado e o T.M.O. relacionado com o Nº de referência.

PROIBIDA A REPRODUÇÃO E DISTRIBUIÇÃO
1111111 - Honda Loja de Jimaí - Bruno Pereira Ramos

© Moto Honda da Amazônia Ltda.
Todos os direitos reservados.

Voltar

Símbolo de indicação dos itens de serviço relacionados que continuam na página seguinte

Ref. Nº	N.O.S.	(Nº de referência) Item de Serviço	T.M.O.
2	111118	**Árvore de Comando.....**	4,5
	•	•	•
	•	•	•
+			

Símbolo de indicação na última linha

Indicação do bloco sem informação do T.M.O.

Ref. Nº	N.O.S.	(Nº de referência) Item de Serviço	T.M.O.
		Sem Informação	–

• Código N.O.S.

1	11	1	18	A
a	b	c	d	e

a) Código da categoria .....Motor

b) Localização/ código da função ....Motor superior

c) Código de serviço.....Substituição

d) Número sequencial de serviço ....(Código da unidade é mostrado através de letras)
..... árvore de comando (Sem regra padrão do código)

e) Código adicional .....substituição do balancim (Sem regra padrão do código)

1	11	1	18	A
a		c		

a) Códigos da categoria e classificação

Código	Categoria
1	Motor
2	Transmissão
3	Combustível e Escapamento
4	Chassi e Carcaça
5	Direção/ Suspensão
6	Elétrica
7	Rodas/ Freios
8	Controles/ Instrumentos
9	–
0	–

c) Códigos de serviço e classificação

Código	Categoria de Serviço
1	Substituição, Remoção/ Instalação, Troca
2	Revisão
3	Ajuste, Balanceamento
4	(Serviços relacionados à Pintura: Camada Superior)
5	Teste, Inspeção/ Diagnóstico, Medição, Verificação
6	(Serviços relacionados à Revisão: Recondicionamento)
7	(Serviços relacionados à Revisão: Reapertos)
8	(Retífica)
9	(Serviços relacionados à Pintura: Acabamento)
0	Reparo, Limpeza, Sangria de Ar

PROIBIDA A REPRODUÇÃO E DISTRIBUIÇÃO
1111111 - Honda Unidade Suinaã - Bruno Pereira Ramos

© Moto Honda da Amazônia Ltda.
Todos os direitos reservados.

Principais itens de serviço sem a utilização de peças adicionais
(1) Remoção/ Instalação, (2) Ajuste, (3) Verificação/ Medição,
(4) Revisão, (5) Outros Serviços

M: Motor, C: Chassi

* SERVIÇOS EXCETO SUBSTITUIÇÃO DE PEÇAS

(1) Remoção e instalação

Relacione as peças removidas da motocicleta com a descrição

	N.O.S.	DESCRIÇÃO	T.M.O.
M	1101E5	**Motor Conj.** **Remoção/ Instalação** Inclui: Todos os ajustes necessários	3,4
	3111D5	**Corpo do Acelerador Conj.** **Remoção/ Instalação**	1,1
	1101E6	**Carcaça do Motor, Desmontagem** Inclui: Remoção e instalação do motor	5,8
C	1151E6	**Radiador Conj.** **Remoção/ Instalação**	2,6

(2) Ajuste

	N.O.S.	DESCRIÇÃO	T.M.O.
M	6143A1	**Vela de Ignição - Ajuste/ Limpeza**	0,1
	1113A0	**Folga da Válvula - Ajuste** NOTA: Para 1 motocicleta	0,9
C	6163A0	**Farol - Alinhamento**	0,1
	7103A1	**Roda Dianteira - Balanceamento**	0,5
	7103A2	**Roda Traseira - Balanceamento**	0,6
	3113A3	**Acelerador, Funcionamento - Ajuste**	0,1

(3) Verificação, Medição

	N.O.S.	DESCRIÇÃO	T.M.O.
M	1115A0	**Compressão, Pressão - Medição**	0,2
	6145A0	**Ponto de Ignição - Verificação**	0,2
C	6105A0	**Bateria - Carga** Inclui: No caso de bateria não selada, verifique o nível do eletrólito e carga	0,2

(5) Outros Serviços

	N.O.S.	DESCRIÇÃO	T.M.O.
M	1130A1	**Tela Filtro de Óleo - Limpeza**	1,4
C	7110A0	**Freio Dianteiro - Sangria de ar**	0,2
	7110A1	**Freio Traseiro - Sangria de ar**	0,4
	1151E7	**Líquido de arrefecimento, Radiador - Troca**	1,1
	6155A0	**Memorização da Chave Inteligente**	0,5
	6185A0	**Atualização ECM/PCM**	0,3

PROIBIDA A REPRODUÇÃO E DISTRIBUIÇÃO
1111111 - Honda Unidade Sumaré - Bruno Pereira Ramos

© Moto Honda da Amazônia Ltda.
Todos os direitos reservados.

Grupo do Motor

• O número de referência na ilustração do índice pode ser diferente do que aparece no texto.

M-2 Tampa do Cabeçote

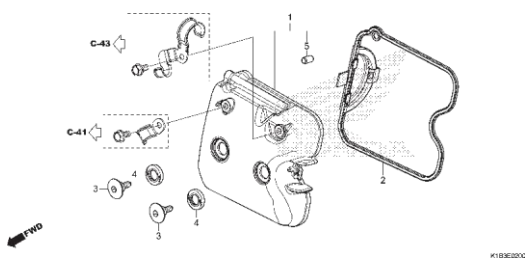

M-3 Cabeçote

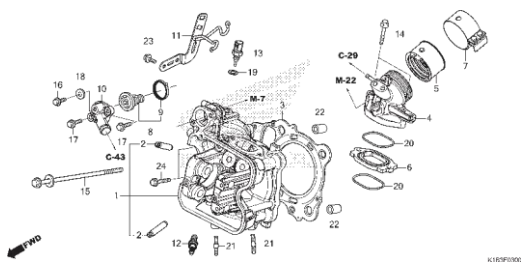

M-4 Árvore de Comando • Válvulas

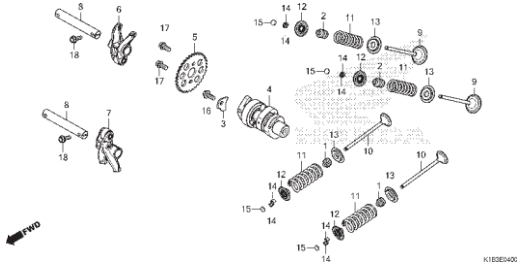

M-5 Corrente de Comando

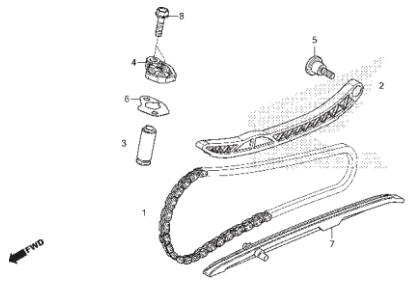

M-6 Cilindro • Válvula de Palheta

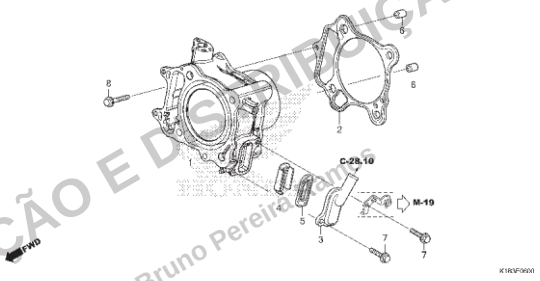

M-7 Tampa Lateral Direita • Bomba d' Água

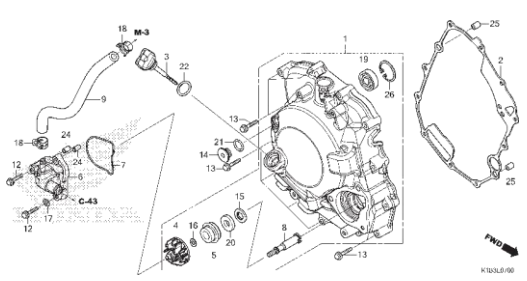

M-8 Gerador

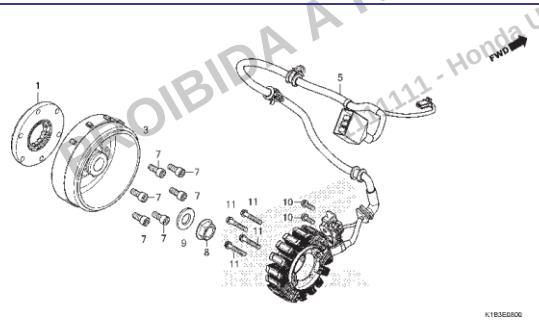

M-11 Bomba de Óleo

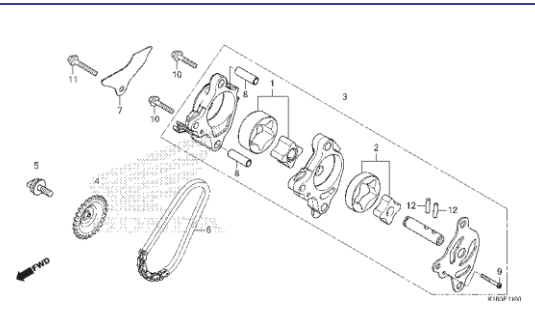

M-12 Motor de Partida

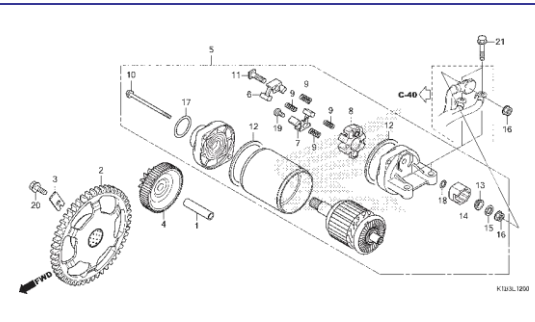

PROIBIDA A REPRODUÇÃO E DISTRIBUIÇÃO
1111 - Honda Unidade Sumaré - Bruno Pereira Ramos

© Moto Honda da Amazônia Ltda.
Todos os direitos reservados.

Grupo do Motor

• O número de referência na ilustração do índice pode ser diferente do que aparece no texto.

M-13 Tampa Lateral Esquerda

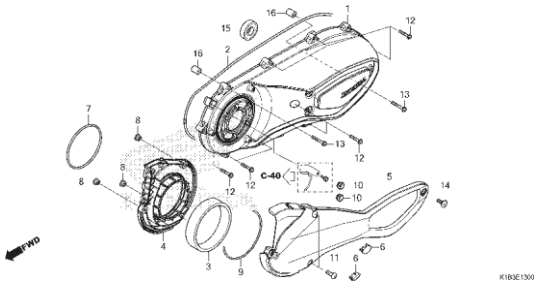

M-16 Flange Motor

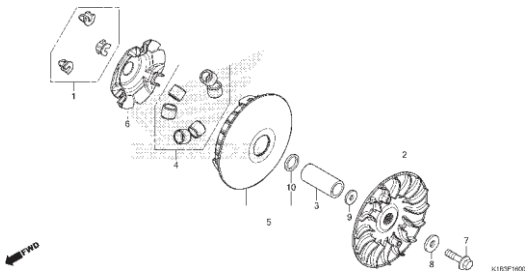

M-17 Flange Movido

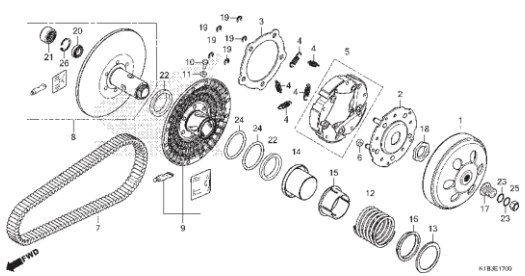

M-17.10 Transmissão

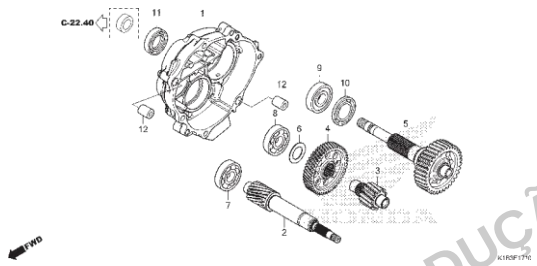

M-19 Carcaça do Motor

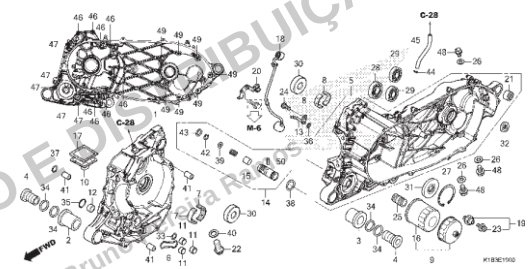

M-20 Árvore de Manivelas • Pistão

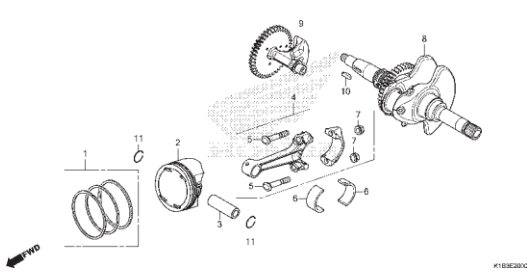

M-22 Corpo do Acelerador

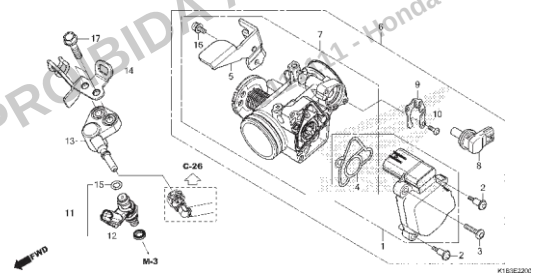

PROIBIDA A REPRODUÇÃO E DISTRIBUIÇÃO
Honda Unidade Sumaré - Bruno Teixeira Rodrigues

2

Voltar

© Moto Honda da Amazônia Ltda.
Todos os direitos reservados.

Grupo do Chassi

• O número de referência na ilustração do índice pode ser diferente do que aparece no texto.

C-1 Farol

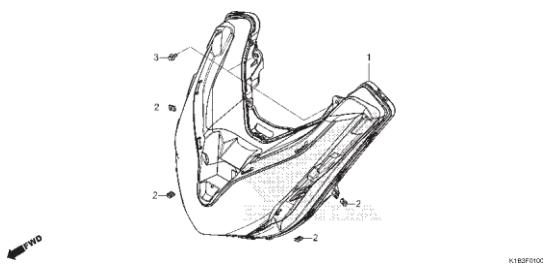

C-2 Painel de Instrumentos

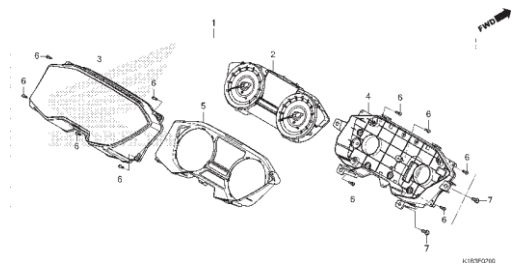

C-3 Espelho

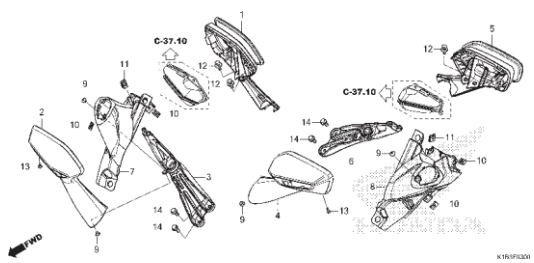

C-4 Interruptores • Cabos

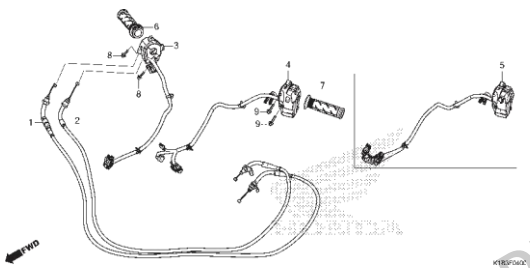

C-5.20 Cilindro Mestre do Freio Dianteiro

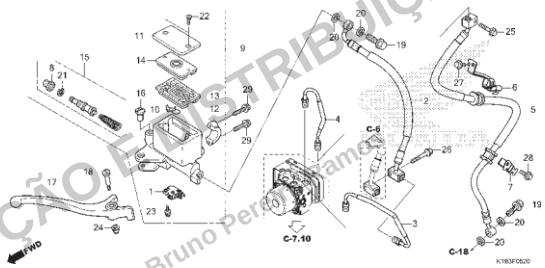

C-6 Cilindro Mestre do Freio Traseiro

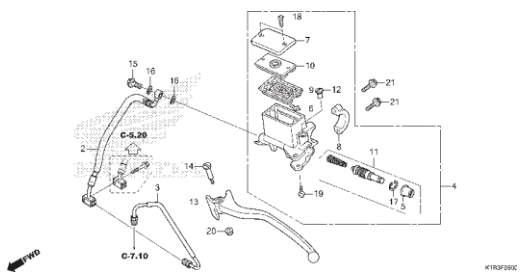

C-7.10 Tubo de Freio Traseiro

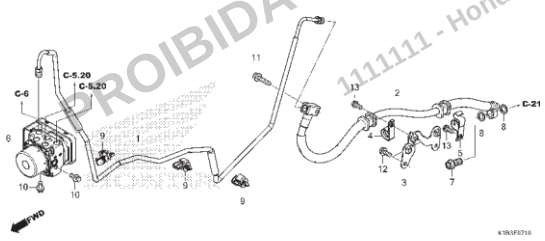

C-9 Guidão • Tampa do Guidão

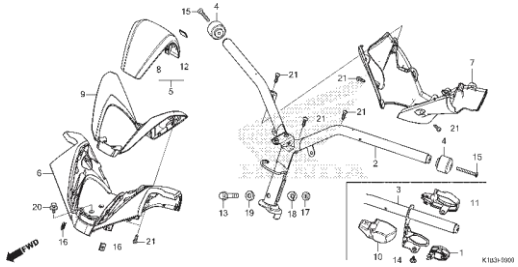

C-10 Coluna de Direção

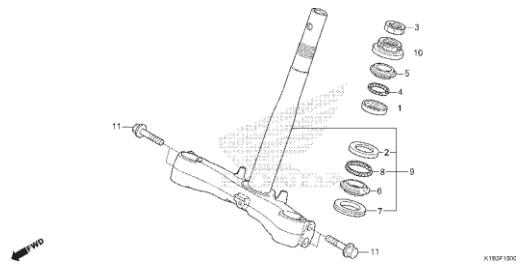

PROIBIDA A REPRODUÇÃO E DISTRIBUIÇÃO
1111111 - Honda Unidade Sumaré - Bruno Perron - Gamma

Voltar

© Moto Honda da Amazônia Ltda.
Todos os direitos reservados.

Grupo do Chassi

• O número de referência na ilustração do índice pode ser diferente do que aparece no texto.

C-11 Para-lama Dianteiro

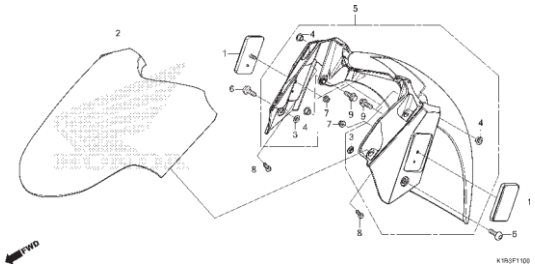

C-12 Tampa Dianteira • Painel de Instrumentos

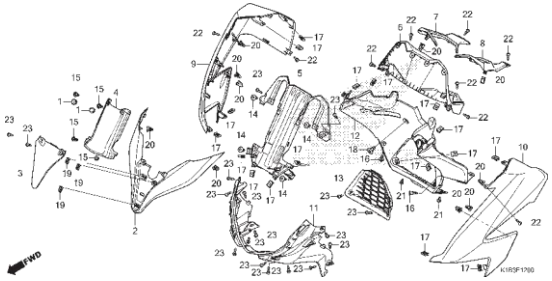

C-13 Tampa Interna

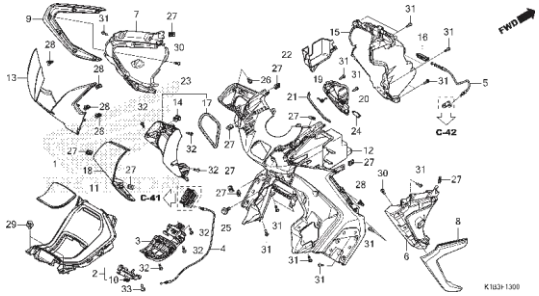

C-14 Pedal do Assoalho

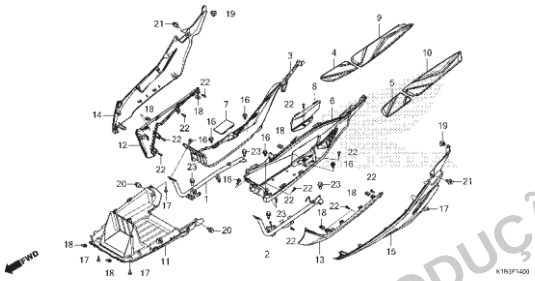

C-14.10 Pedal de Apoio Traseiro

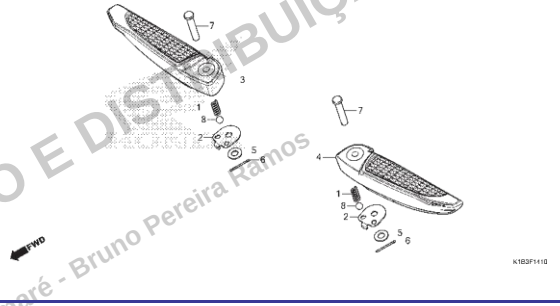

C-15 Tampa da Carcaça • Alça Traseira

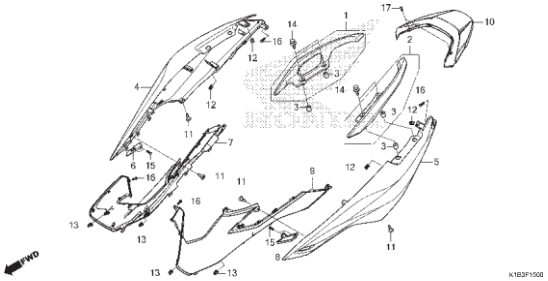

C-16 Compartimento de Bagagem

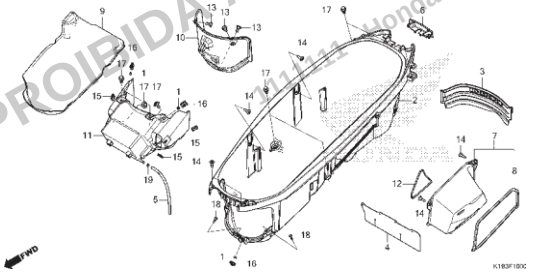

C-17 Garfo Dianteiro

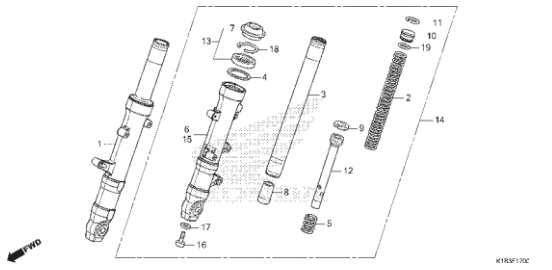

C-18 Cáliper do Freio Dianteiro

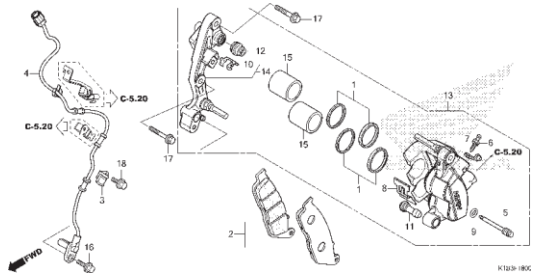

PROIBIDA A REPRODUÇÃO E DISTRIBUIÇÃO
Moto Honda Unidade Sumaré - Bruno Pereira Ramos

© Moto Honda da Amazônia Ltda.
Todos os direitos reservados.

Grupo do Chassi

• O número de referência na ilustração do índice pode ser diferente do que aparece no texto.

C-20.40 Roda Dianteira

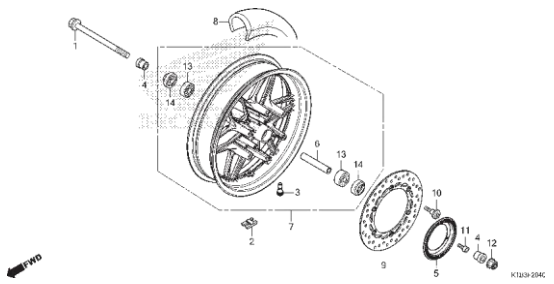

C-21 Cáliper do Freio Traseiro

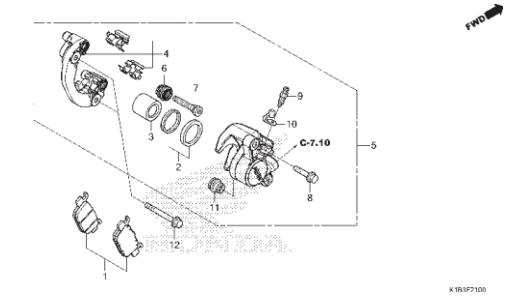

C-22.40 Roda Traseira • Garfo Traseiro

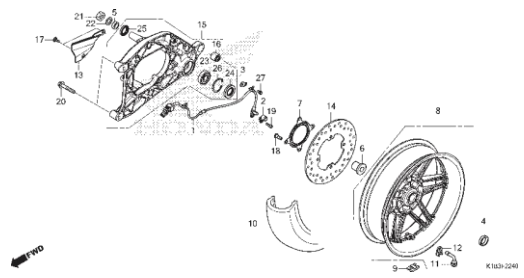

C-24 Assento

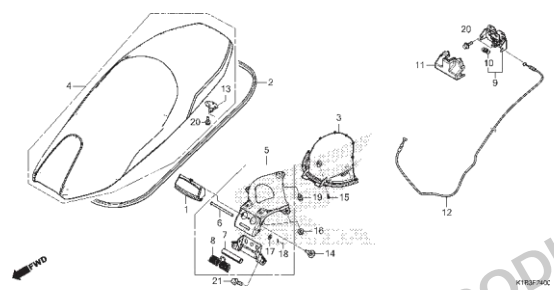

C-26 Tanque de Combustível

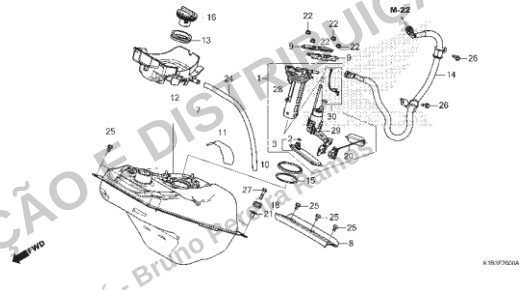

C-28 Filtro de Ar

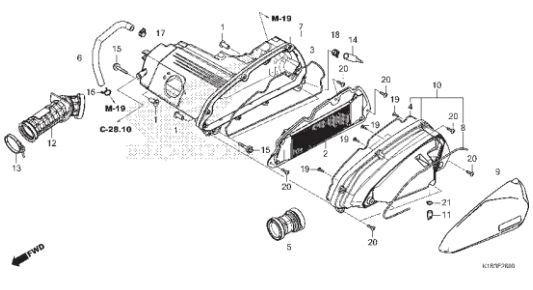

C-28.10 Válvula Solenóide de Injeção a Ar

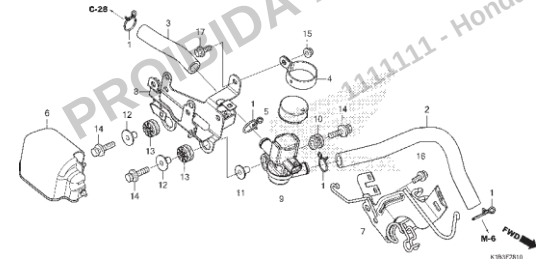

C-29 Cânister

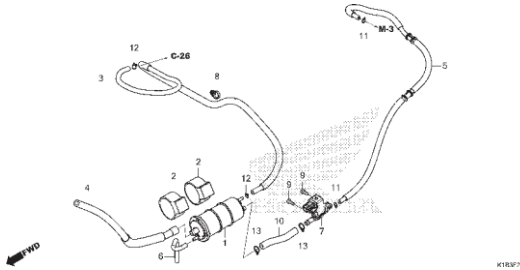

C-30 Escapamento

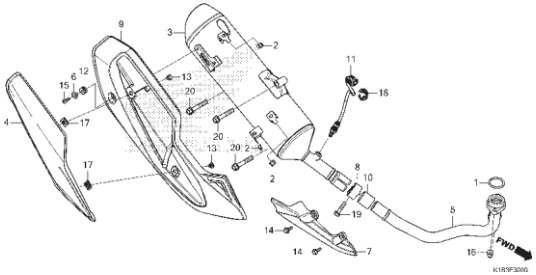

PROIBIDA A REPRODUÇÃO E DISTRIBUIÇÃO
11111111 - Honda Unidade Sumaré - Bruno Ferreira Santos

© Moto Honda da Amazônia Ltda.
Todos os direitos reservados.

Grupo do Chassi

• O número de referência na ilustração do índice pode ser diferente do que aparece no texto.

C-35 Cavalete

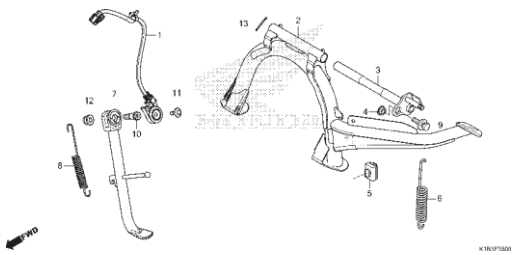

C-36 Amortecedor Traseiro

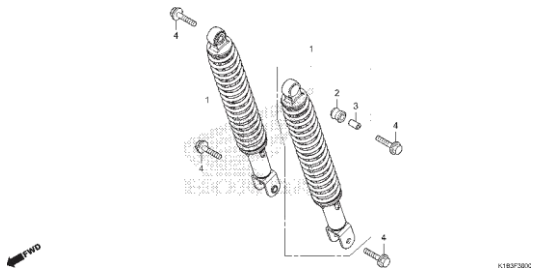

C-37.10 Sinalizador Dianteiro

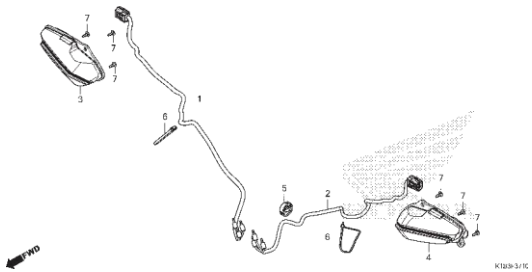

C-38.10 Lanterna Traseira

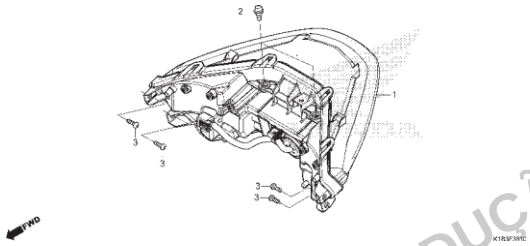

C-39 Para-lama Traseiro

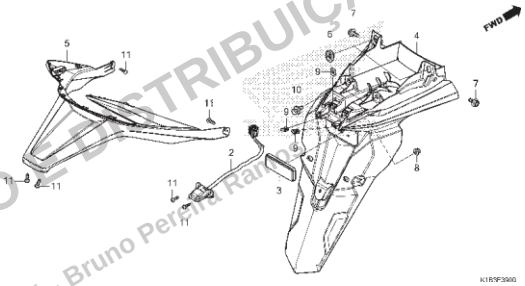

C-40 Bateria

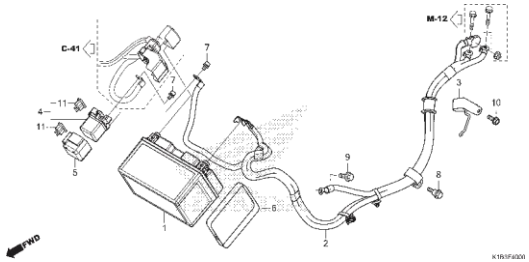

C-41 Fiação Principal

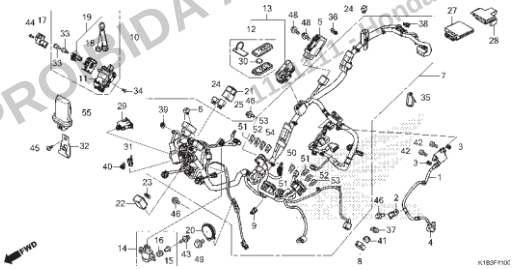

C-42 Chassi

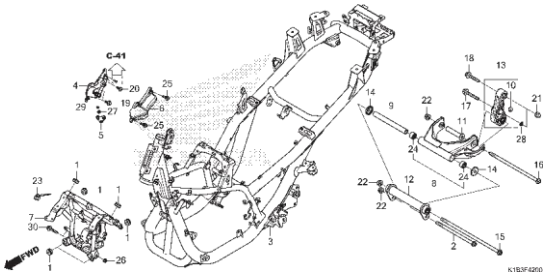

C-43 Radiador

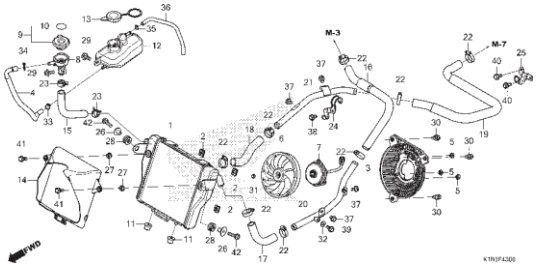

PROIBIDA A REPRODUÇÃO E DISTRIBUIÇÃO
Honda Unidade Sumaré - Bruno Perini Ramos

Voltar

© Moto Honda da Amazônia Ltda.
Todos os direitos reservados.

Grupo do Chassi

• O número de referência na ilustração do índice pode ser diferente do que aparece no texto.

C-44 Defletor Dianteiro • Para-brisa

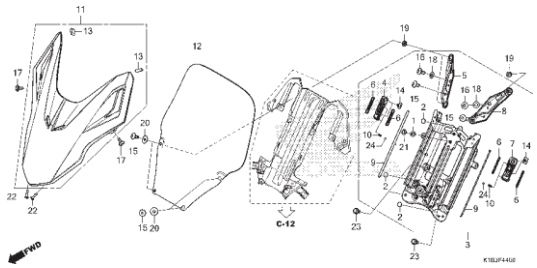

C-46 Ferramentas

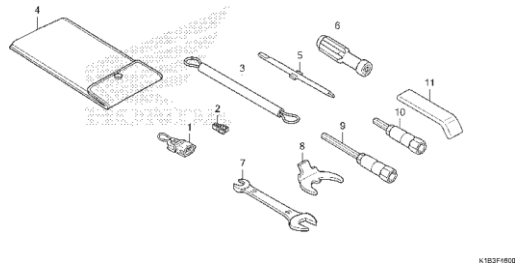

C-47 Etiquetas de Precaução

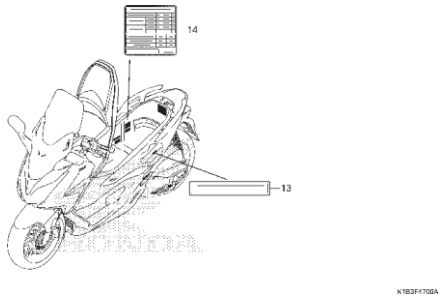

C-48 Emblemas

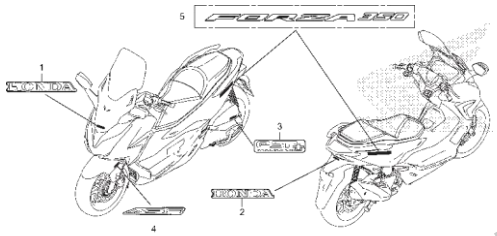

PROIBIDA A REPRODUÇÃO E DISTRIBUIÇÃO
1111111 - Honda Unidade Sumaré - Bruno Pereira Ramos

© Moto Honda da Amazônia Ltda.
Todos os direitos reservados.

M-2

Tampa do Cabeçote

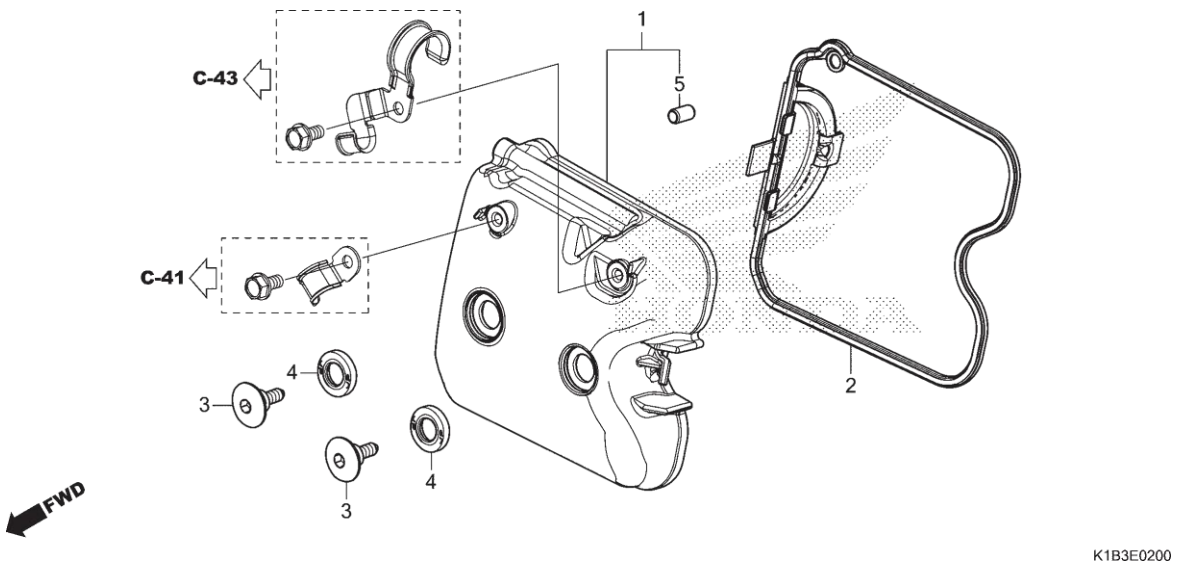

Ref. Nº	N.O.S.	Item de serviço	T.M.O.
1	1111C4	Tampa, Cabeçote	0,3
2	1111D2	Junta, Tampa Cabeçote	0,3

Ref. Nº	Nº da peça	Descrição	Qtd. FORZA350 N	Nº de série		Tipo
1	12310-K1B-T00	Tampa Comp., Cabeçote	1			
2	12391-K1B-T00	Junta, Tampa Cabeçote	1			
3	90002-K1B-T00	Parafuso, Tampa Cabeçote	2			
4	90543-MV9-670	Borracha, Fixação	2			
5	94301-07120	Pino A, Guia, 7x12	1			

PROIBIDA A REPRODUÇÃO E DISTRIBUIÇÃO
1111111 - Honda Unidade Sumaré - Bruno Pereira Lambe

© Moto Honda da Amazônia Ltda.
Todos os direitos reservados.

M-3

Cabeçote

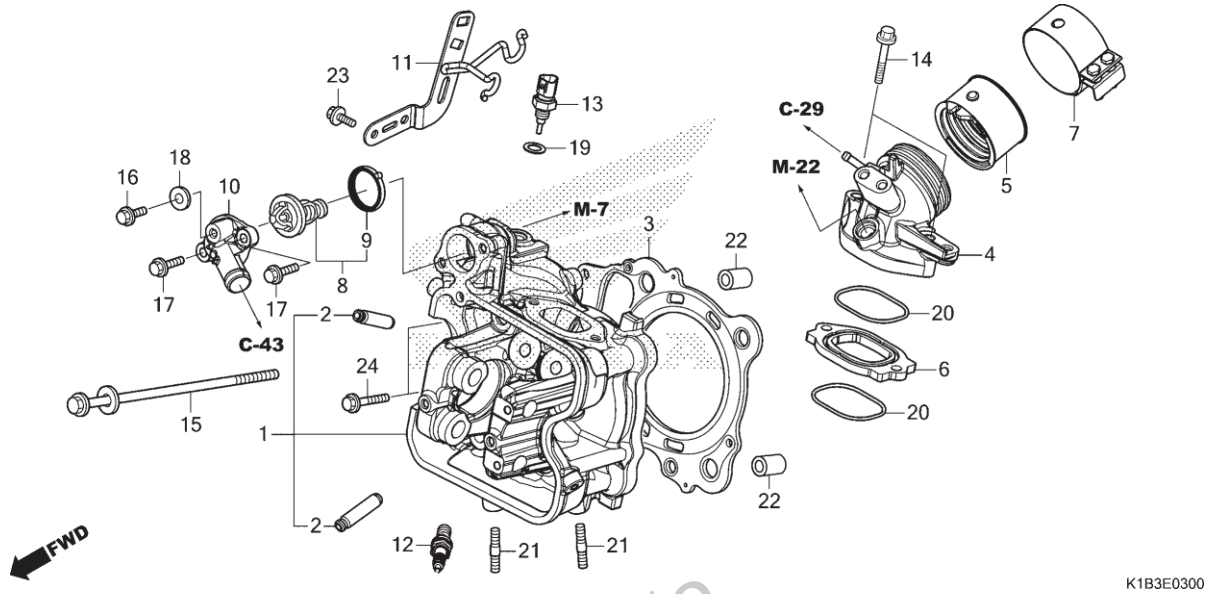

Ref. Nº	N.O.S.	Item de serviço	T.M.O.
1	111106	Cabeçote	4,0
		• Inclui: Ajuste da válvula e retífica	
2	1111L9	Guia, Válvula Admissão (Uma)	3,5
		• Inclui: Alargamento	
		• Inclui: Ajuste da válvula e retífica	
	1111L9A	• Substituição de todas as guias da válvula de admissão adicionar	0,3
	1111M0	Guia, Válvula Escape (Uma)	3,5
		• Inclui: Alargamento	
		• Inclui: Ajuste da válvula e retífica	
	1111M0A	• Substituição de todas as guias da válvula de escape adicionar	0,3
	1111M9	Guia, Válvula: Para 1 motocicleta	4,4
		• Inclui: Alargamento	
		• Inclui: Ajuste da válvula e retífica	
3	111115	Junta, Cabeçote	2,5
4		(6,20)	
	111107	Coletor, Admissão	1,1
5	311131	Isolador, Corpo Acelerador/ Carburador	1,1
8		(9)	
	114116	Termostato	0,7
10	1141B3	Tampa, Termostato	0,6
12	614130	Vela, Ignição	0,2
13	6171A9	Sensor, Temperatura Água	0,7

Ref. Nº	Nº da peça	Descrição	Qtd. FORZA350 N	Nº de série		Tipo
1	12200-K1B-T00	Cabeçote	1			
2	12204-K1B-P00	Guia, Válvula (O.S.)	4			
3	12251-K1B-T01	Junta, Cabeçote	1			
4	17110-K1B-T00	Tubo Comp., Admissão	1			
5	17112-K1B-T00	Isolador, Corpo Acelerador	1			
6	17119-K1B-T00	Isolador, Tubo Admissão	1			
7	17255-K1B-T00	Presilha, Isolador	1			
8	19300-K1B-T01	Termostato	1			
9	19306-K1B-T01	Coxim, Guarnição	1			
10	19315-K1B-T00	Tampa, Termostato	1			
11	31331-K1B-T00	Suporte, Fiação Principal	1			
12	31917-K0R-V01	Vela, Ignição (LMAR8L-9)(NGK)	1			
13	37870-MBG-003	Sensor Conj., Temperatura Agua	1			
14	90004-GHB-710	Parafuso, Flange, 6x40 (NSHF)	2			
15	90007-K1B-T00	Parafuso-arruela, 9x161	4			
16	90051-K1B-T00	Parafuso, Flange, 6x12	1			
17	90052-K1B-T00	Parafuso, Flange, 6x20	2			

PROIBIDA A REPRODUÇÃO E DISTRIBUIÇÃO
1111111 - Moto Honda da Amazônia Sumaúma - Gerente: Jeremy Ramos

© Moto Honda da Amazônia Ltda.
Todos os direitos reservados.

M-3

Cabeçote

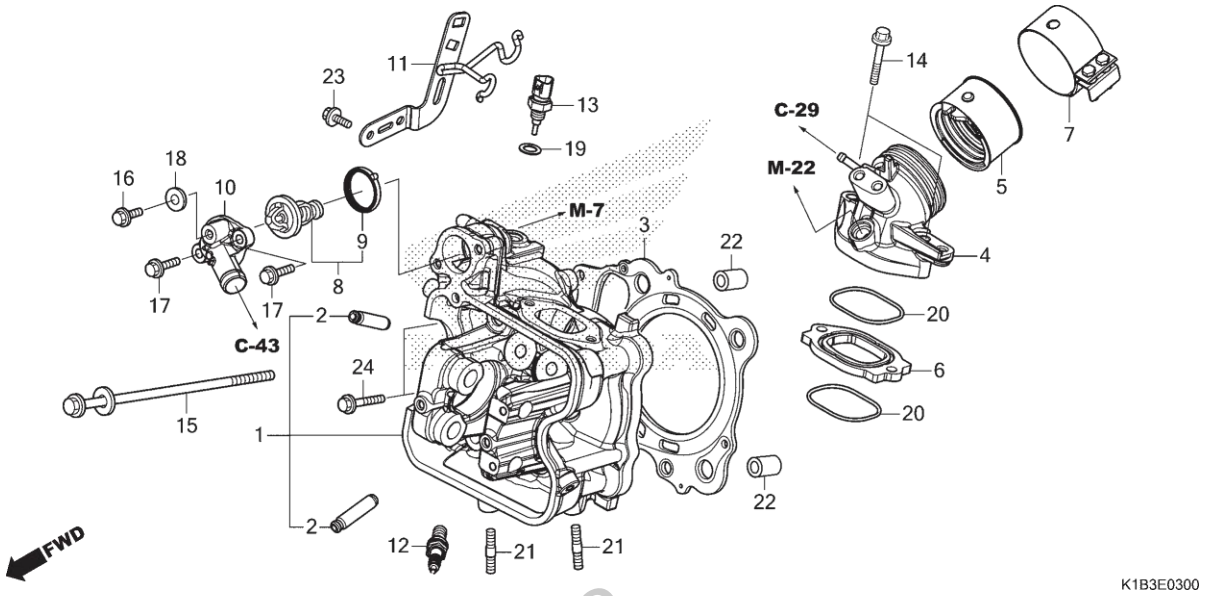

Ref. Nº	N.O.S.	Item de serviço	T.M.O.	Ref. Nº	Nº da peça	Descrição	Qtd. FORZA350 N	Nº de série		Tipo
				18	90441-706-000	Arruela, Vedação, 6mm	1			
				19	90454-MC7-000	Arruela, Especial, 12mm	1			
				20	91301-K1B-T00	Anel Vedação, Tubo Admissão	2			
				21	92900-08022-0E	Prisioneiro, 8x22	2			
				22	94301-12200	Pino, Guia, 12x20	2			
				23	95701-06012-00	Parafuso, Flange, 6x12	2			
				24	95701-06028-00	Parafuso, Flange, 6x28	2			

PROIBIDA A REPRODUÇÃO E DISTRIBUIÇÃO
1111111 - Honda Unidade Sumaré - Brasil Peças Ramos

© Moto Honda da Amazônia Ltda.
Todos os direitos reservados.

M-4

Árvore de Comando • Válvulas

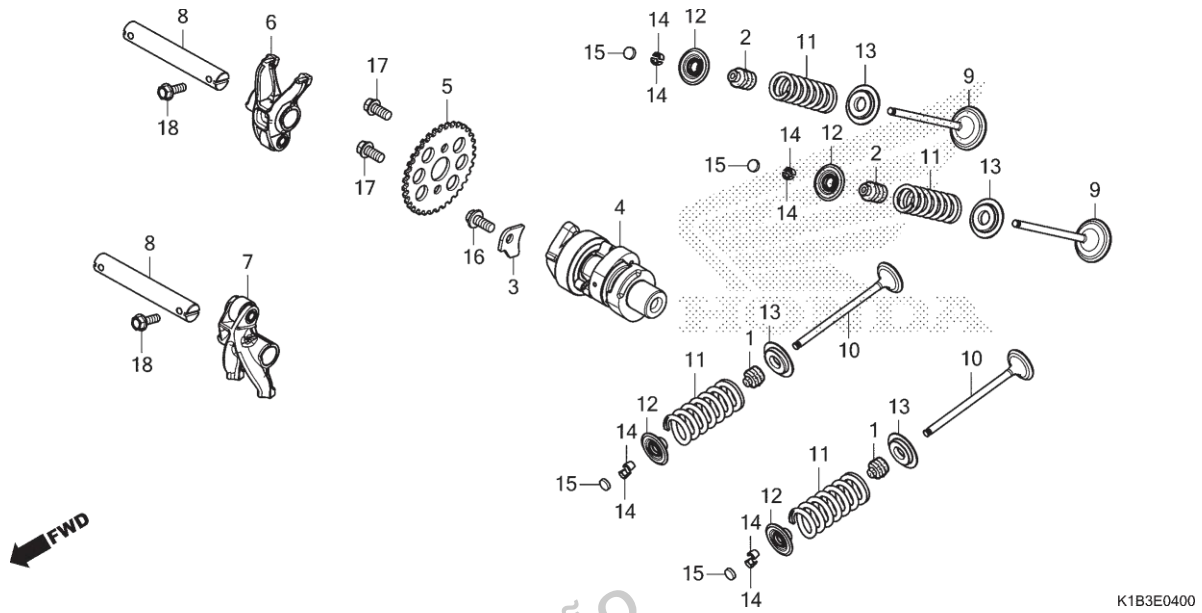

Ref. Nº	N.O.S.	Item de serviço	T.M.O.
4	111118	Árvore Comando	1,1
		• Inclui: Ajuste da válvula	
5	1111Q4	Pinhão, Comando	0,8
6		(8)	
	1111K8	Balancim, Válvula Admissão (Um)	0,9
		• Inclui: Ajuste da válvula	
7		(8)	
	1111K9	Balancim, Válvula Escape (Um)	0,9
		• Inclui: Ajuste da válvula	
	1111L8	Balancim, Válvula: Para 1 motocicleta	0,9
		• Inclui: Ajuste da válvula	
9	1111N0	Válvula, Admissão (Uma)	3,0
		• Inclui: Retífica	
	1111N0A	• Substituição de todas as válvulas de admissão adicionar	0,2
10	1111N1	Válvula, Escape (Uma)	3,0
		• Inclui: Retífica	
	1111N1A	• Substituição de todas as válvulas de escape adicionar	0,2
	1111P0	Válvula: Para 1 motocicleta	3,6
		• Inclui: Retífica	
+			

Ref. Nº	Nº da peça	Descrição	Qtd. FORZA350 N	Nº de série		Tipo
1	12208-K1B-T01	Retentor, Óleo Haste Válvulas Escape	2			
2	12209-K1B-T01	Retentor, Óleo Haste Válvulas	2			
3	12321-K1B-T00	Placa, Limitadora Comando	1			
4	14100-K1B-T00	Arvore Comando Comp.	1			
5	14321-K1B-T00	Pinhão, Comando (34D)	1			
6	14430-K1B-T00	Balancim Comp., Válvula Admissão	1			
7	14440-K1B-T00	Balancim Comp., Válvula Escape	1			
8	14451-K1B-T00	Eixo, Balancim	2			
9	14711-K1B-T00	Válvula, Admissão	2			
10	14721-K1B-T00	Válvula, Escape	2			
11	14751-K1B-T01	Mola, Válvula	4			
12	14771-K1B-T00	Retentor, Mola Válvula	4			
13	14775-K1B-T00	Assento, Mola Válvula	4			
14	14781-MJE-D00	Chaveta, Válvula	8			
15	14901-KT7-013	Calço, Ajuste (1,200)	4			
	14902-KT7-013	Calço, Ajuste (1,225)	4			
	14903-KT7-013	Calço, Ajuste (1,250)	4			
	14904-KT7-013	Calço, Ajuste (1,275)	4			
	14905-KT7-013	Calço, Ajuste (1,300)	4			
	14906-KT7-013	Calço, Ajuste (1,325)	4			
	14907-KT7-013	Calço, Ajuste (1,350)	4			
	14908-KT7-013	Calço, Ajuste (1,375)	4			
	14909-KT7-013	Calço, Ajuste (1,400)	4			

PROIBIDA A REPRODUÇÃO E DISTRIBUIÇÃO
144111 - Honda Motocicletas Sumaré - Bruno Pereira Ramos

05.07.22 © Moto Honda da Amazônia Ltda.
Todos os direitos reservados.

M-4

Árvore de Comando • Válvulas

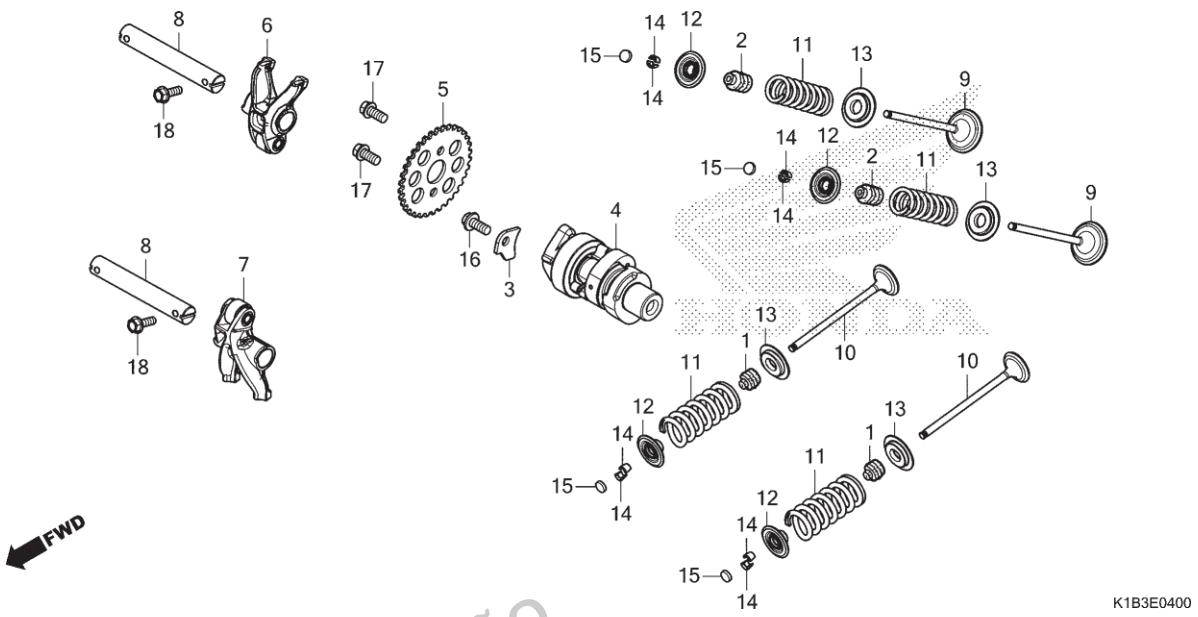

Ref. Nº	N.O.S.	Item de serviço	T.M.O.
+			
11		(1,2,12,13,14)	
	1111P2	Mola e/ou Retentor Haste, Válvula Admissão (Uma)	2,8
	1111P2A	• Substituição de todas as molas de admissão adicionar	0,1
	1111P3	Mola e/ou Retentor Haste, Válvula Escape (Uma)	2,8
	1111P3A	• Substituição de todas as molas de escape adicionar	0,1
	1111Q2	Mola Válvula e/ou Retentor Haste: Para 1 motocicleta	3,1

Ref. Nº	Nº da peça	Descrição	Qtd. FORZA350 N	Nº de série		Tipo
15)	14910-KT7-013	Calço, Ajuste (1,425)	4			
	14911-KT7-013	Calço, Ajuste (1,450)	4			
	14912-KT7-013	Calço, Ajuste (1,475)	4			
	14913-KT7-013	Calço, Ajuste (1,500)	4			
	14914-KT7-013	Calço, Ajuste (1,525)	4			
	14915-KT7-013	Calço, Ajuste (1,550)	4			
	14916-KT7-013	Calço, Ajuste (1,575)	4			
	14917-KT7-013	Calço, Ajuste (1,600)	4			
	14918-KT7-013	Calço, Ajuste (1,625)	4			
	14919-KT7-013	Calço, Ajuste (1,650)	4			
	14920-KT7-013	Calço, Ajuste (1,675)	4			
	14921-KT7-013	Calço, Ajuste (1,700)	4			
	14922-KT7-013	Calço, Ajuste (1,725)	4			
	14923-KT7-013	Calço, Ajuste (1,750)	4			
	14924-KT7-013	Calço, Ajuste (1,775)	4			
	14925-KT7-013	Calço, Ajuste (1,800)	4			
	14926-KT7-013	Calço, Ajuste (1,825)	4			
	14927-KT7-013	Calço, Ajuste (1,850)	4			
	14928-KT7-013	Calço, Ajuste (1,875)	4			
	14929-KT7-013	Calço, Ajuste (1,900)	4			
	14930-KT7-013	Calço, Ajuste (1,925)	4			
	14931-KT7-013	Calço, Ajuste (1,950)	4			
	14932-KT7-013	Calço, Ajuste (1,975)	4			
	14933-KT7-013	Calço, Ajuste (2,000)	4			
	14934-KT7-013	Calço, Ajuste (2,025)	4			

PROIBIDA A REPRODUÇÃO E DISTRIBUIÇÃO
1111111 - Honda Unidas Suzuki - Bauru Peças e Serviços

© Moto Honda da Amazônia Ltda.
Todos os direitos reservados.

M-4

Árvore de Comando • Válvulas

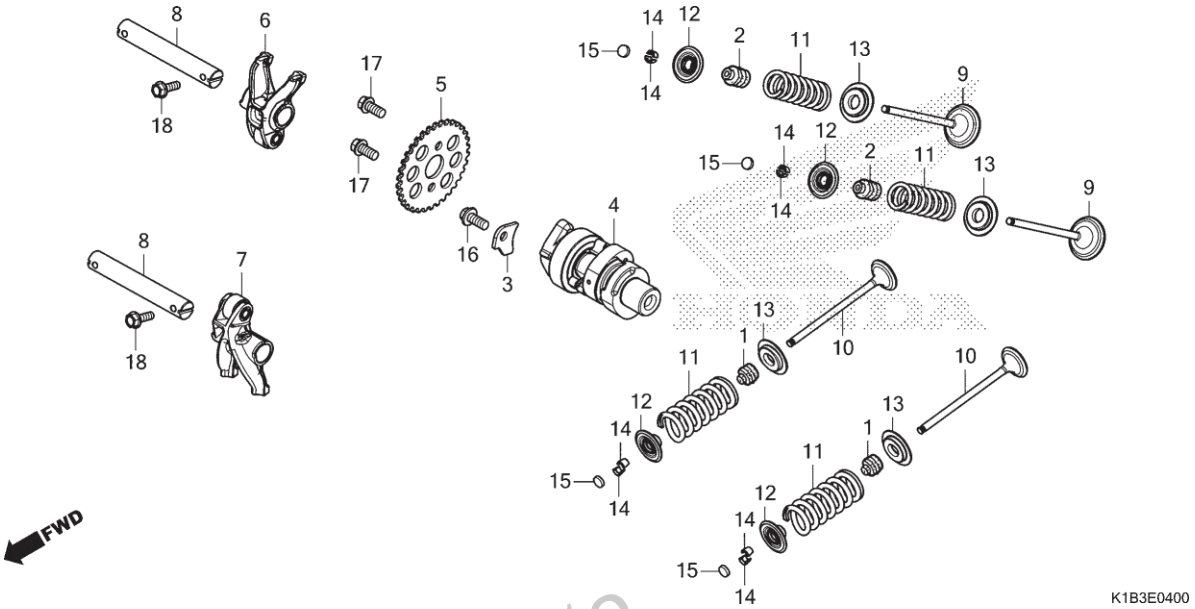

Ref. Nº	N.O.S.	Item de serviço	T.M.O.	Ref. Nº	Nº da peça	Descrição	Qtd. FORZA350 N	Nº de série		Tipo
				15)	14935-KT7-013	Calço, Ajuste (2,050)	4			
					14936-KT7-013	Calço, Ajuste (2,075)	4			
					14937-KT7-013	Calço, Ajuste (2,100)	4			
					14938-KT7-013	Calço, Ajuste (2,125)	4			
					14939-KT7-013	Calço, Ajuste (2,150)	4			
					14940-KT7-013	Calço, Ajuste (2,175)	4			
					14941-KT7-013	Calço, Ajuste (2,200)	4			
					14942-KT7-013	Calço, Ajuste (2,225)	4			
					14943-KT7-013	Calço, Ajuste (2,250)	4			
					14944-KT7-013	Calço, Ajuste (2,275)	4			
					14945-KT7-013	Calço, Ajuste (2,300)	4			
					14946-KT7-013	Calço, Ajuste (2,325)	4			
					14947-KT7-013	Calço, Ajuste (2,350)	4			
					14948-KT7-013	Calço, Ajuste (2,375)	4			
					14949-KT7-013	Calço, Ajuste (2,400)	4			
					14950-KT7-013	Calço, Ajuste (2,425)	4			
					14951-KT7-013	Calço, Ajuste (2,450)	4			
					14952-KT7-013	Calço, Ajuste (2,475)	4			
					14953-KT7-013	Calço, Ajuste (2,500)	4			
					14954-KT7-013	Calço, Ajuste (2,525)	4			
					14955-KT7-013	Calço, Ajuste (2,550)	4			
					14956-KT7-013	Calço, Ajuste (2,575)	4			
					14957-KT7-013	Calço, Ajuste (2,600)	4			
					14958-KT7-013	Calço, Ajuste (2,625)	4			
					14959-KT7-013	Calço, Ajuste (2,650)	4			

PROIBIDA A REPRODUÇÃO E DISTRIBUIÇÃO
1111111 - Honda Amazônia - Sumaia Pinto Pereira Ramos

© Moto Honda da Amazônia Ltda.
Todos os direitos reservados.

M-4

Árvore de Comando • Válvulas

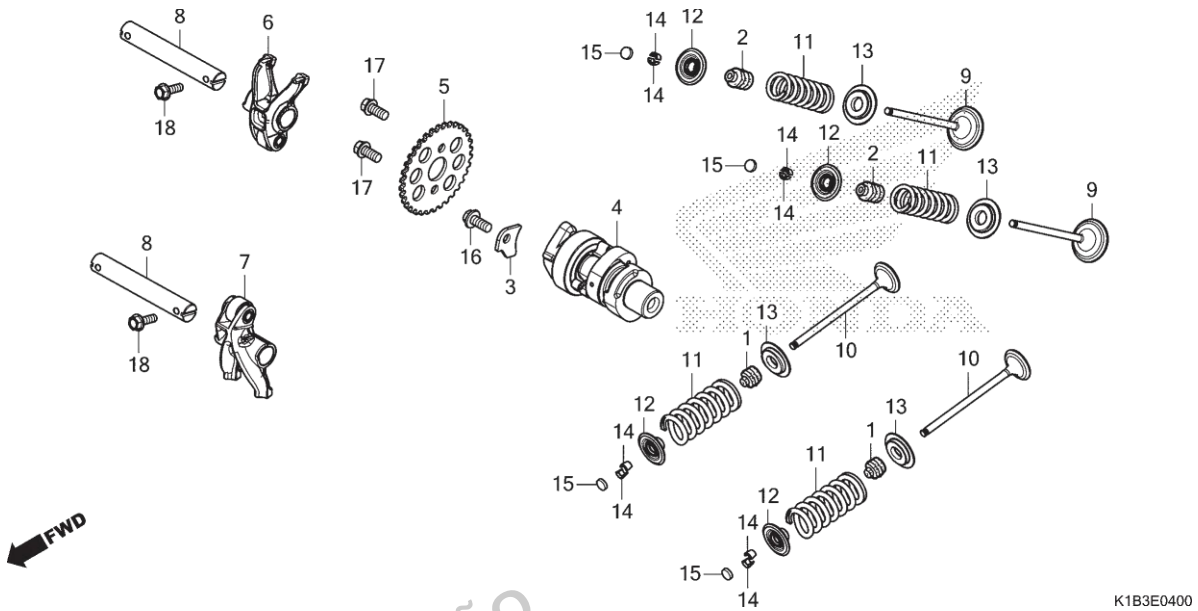

Ref. Nº	N.O.S.	Item de serviço	T.M.O.	Ref. Nº	Nº da peça	Descrição	Qtd. FORZA350 N	Nº de série		Tipo
				15)	14960-KT7-013	Calço, Ajuste (2,675)	4			
					14961-KT7-013	Calço, Ajuste (2,700)	4			
					14962-KT7-013	Calço, Ajuste (2,725)	4			
					14963-KT7-013	Calço, Ajuste (2,750)	4			
					14964-KT7-013	Calço, Ajuste (2,775)	4			
					14965-KT7-013	Calço, Ajuste (2,800)	4			
					14966-KT7-013	Calço, Ajuste (2,825)	4			
					14967-KT7-013	Calço, Ajuste (2,850)	4			
					14968-KT7-013	Calço, Ajuste (2,875)	4			
					14969-KT7-013	Calço, Ajuste (2,900)	4			
				16	90004-GHB-620	Parafuso, Flange, 6x14 (NSHF)	1			
				17	90083-KTW-900	Parafuso, Trava, 6mm	2			
				18	90101-GGM-900	Parafuso, Flange, 5x16	2			

PROIBIDA A REPRODUÇÃO E DISTRIBUIÇÃO
1111111 - Honda Unidade Tudo Bom Revisão Equipamos

Voltar

© Moto Honda da Amazônia Ltda.
Todos os direitos reservados.

M-5

Corrente de Comando

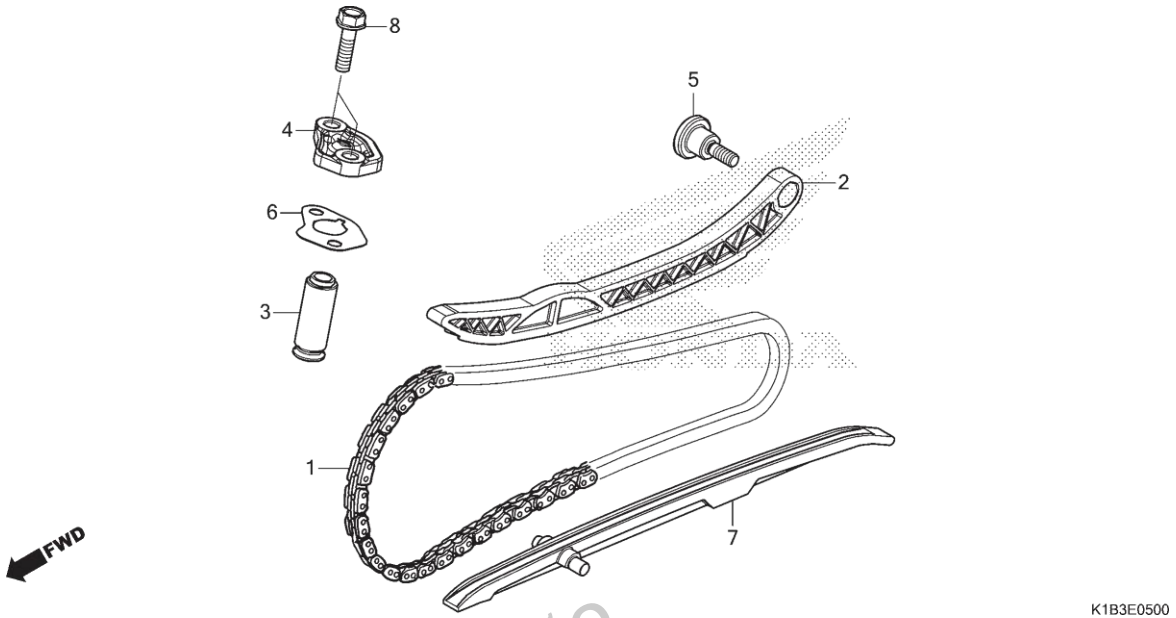

Ref. Nº	N.O.S.	Item de serviço	T.M.O.
1	110140	Corrente, Comando	3,2
2	111130	Tensor, Corrente Comando	2,7
3		(4,6)	
	111133	Acionador, Tensor	0,6
7	111139	Guia, Corrente Comando	2,5

Ref. Nº	Nº da peça	Descrição	Qtd. FORZA350 N	Nº de série		Tipo
1	14401-K1B-T01	Corrente, Comando (DID SCZ-0404 SV-106L)	1			
2	14511-K1B-T00	Tensor, Corrente Comando	1			
3	14520-K1B-T01	Acionador Conj., Tensor	1			
4	14521-K1B-T00	Capa, Acionador Tensor	1			
5	14531-K1B-T00	Parafuso, Tensor	1			
6	14560-K1B-T01	Junta, Acionador Tensor	1			
7	14611-K1B-T00	Guia, Corrente Comando	1			
8	95701-06022-00	Parafuso, Flange, 6x22	2			

PROIBIDA A REPRODUÇÃO E DISTRIBUIÇÃO
1111111 - Honda Unidade Sumaré - Bruno Pereira Ramos

© Moto Honda da Amazônia Ltda.
Todos os direitos reservados.

M-6

Cilindro • Válvula de Palheta

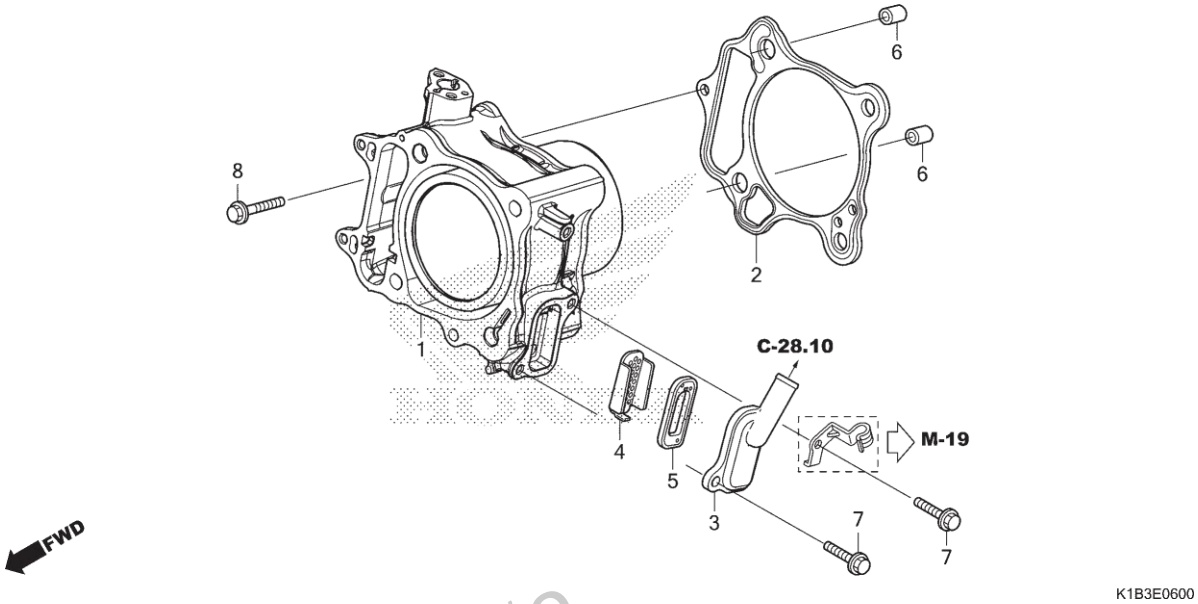

Ref. Nº	N.O.S.	Item de serviço	T.M.O.
1	1111A5	Cilindro	2,9
2	111102	Junta, Cilindro	2,8
5		(4)	
	314125	Válvula, Retenção Pair	0,4

Ref. Nº	Nº da peça	Descrição	Qtd. FORZA350 N	Nº de série		Tipo
1	12100-K1B-T00	Cilindro Comp.	1			
2	12191-K1B-T01	Junta, Cilindro	1			
3	12315-K04-930	Tampa, Válvula Palheta	1			
4	12341-MAT-750	Placa, Porta (AI)	1			
5	18601-KEA-741	Válvula Comp., Palheta (ARAI)	1			
6	94301-12200	Pino, Guia, 12x20	2			
7	95701-06020-00	Parafuso, Flange, 6x20	2			
8	95701-06028-00	Parafuso, Flange, 6x28	1			

PROIBIDA A REPRODUÇÃO E DISTRIBUIÇÃO
1111111 - Honda Unidade Sumaré Bicar Serem Sacrificados

© Moto Honda da Amazônia Ltda.
Todos os direitos reservados.

M-7

Tampa Lateral Direita • Bomba d' Água

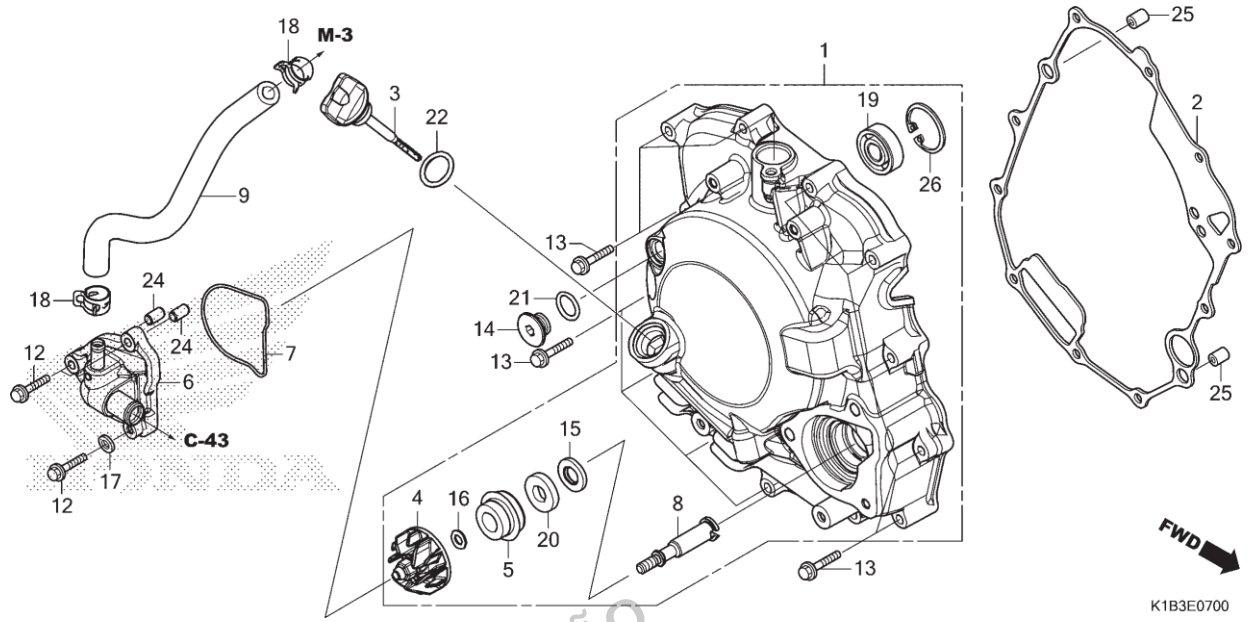

Ref. Nº	N.O.S.	Item de serviço	T.M.O.
1	110159	Tampa, Lateral: Direita	1,5
2	110158	Junta, Tampa Lateral: Direita	1,4
4	114105	Impulsor, Bomba Água	0,7
5	114110	Retentor Mecânico, Bomba Água	1,7
6	1141B0	Tampa, Bomba Água	0,6
7	1141B1	Junta, Tampa Bomba Água	0,6
8	1141E7	Eixo, Bomba Água	1,6
9	1141B4	Mangueira, Derivação Água	0,9
10	611142	Fiação Secundária, Motor	0,6
11		(23)	
	6171J9	Sensor, Árvore Manivelas	0,7
19	613125	Eixo ou Rolamento, Alternador	1,6

Ref. Nº	Nº da peça	Descrição	Qtd. FORZA350 N	Nº de série		Tipo
1	11300-K1B-T00	Tampa Conj., Direita	1			
2	11394-K1B-T01	Junta, Tampa Direita	1			
3	15651-K1B-T00	Medidor, Nível Óleo	1			
4	19215-K1B-T00	Impulsor, Bomba Água	1			
5	19217-MAL-300	Retentor, Mecânico	1			
6	19220-K1B-T00	Tampa Comp., Bomba Água	1			
7	19226-K1B-T00	Junta, Tampa Bomba Água	1			
8	19241-K1B-T00	Eixo, Bomba Água	1			
9	19527-K1B-T00	Mangueira, Derivação Água	1			
12	90053-K1B-T00	Parafuso, Flange, 6x32	3			
13	90054-K1B-T00	Parafuso, Flange, 6x40	12			
14	90084-KWA-930	Capa, 14mm	1			
15	90401-K1B-T00	Arruela, Encosto, 12x23x3	1			
16	90423-KJ9-000	Arruela, 7,2x13x1,2	1			
17	90441-706-000	Arruela, Vedação, 6mm	1			
18	90678-MR1-690	Presilha, Mangueira	2			
19	91006-KZR-601	Rolamento, Radial Esferas, 6201 (NTN)	1			
20	91202-K0B-T01	Retentor, Óleo, 12x26x5 (NOK)	1			

PROIBIDA A REPRODUÇÃO E DISTRIBUIÇÃO
1111111 - Hondamotos - Sumpe - Paulo Pereira Ramos

© Moto Honda da Amazônia Ltda.
Todos os direitos reservados.

M-7

Tampa Lateral Direita • Bomba d' Água

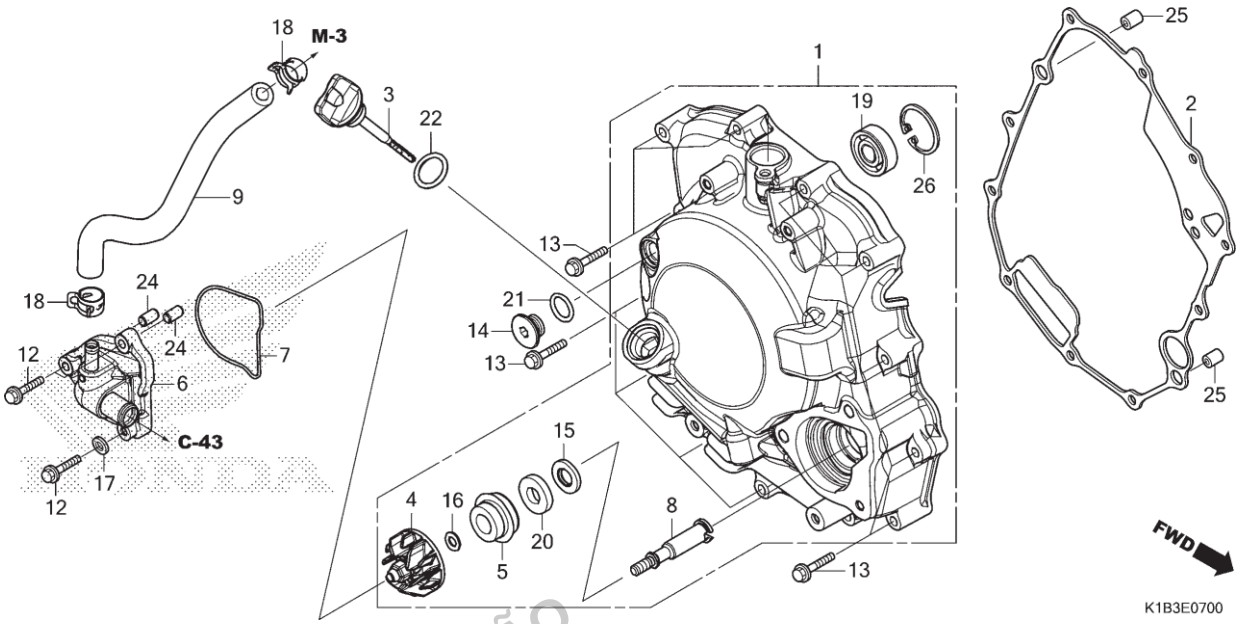

Ref. Nº	N.O.S.	Item de serviço	T.M.O.

Ref. Nº	Nº da peça	Descrição	Qtd. FORZA350 N	Nº de série		Tipo
21	91303-377-000	Anel, Vedação 13,8X2,5	1	.....	.....	.....
22	91307-035-000	Anel, Vedação 18x3	1	.....	.....	.....
24	94301-08140	Pino, Guia, 8x14	2	.....	.....	.....
25	94301-10160	Pino, Guia, 10x16	2	.....	.....	.....
26	94520-35000	Anel Elástico, Interno, 35mm	1	.....	.....	.....

PROIBIDA A REPRODUÇÃO E DISTRIBUIÇÃO
1111111 - Honda Unidade Sumaré - Bruno Perem Bertos

Voltar

© Moto Honda da Amazônia Ltda.
Todos os direitos reservados.

M-8

Gerador

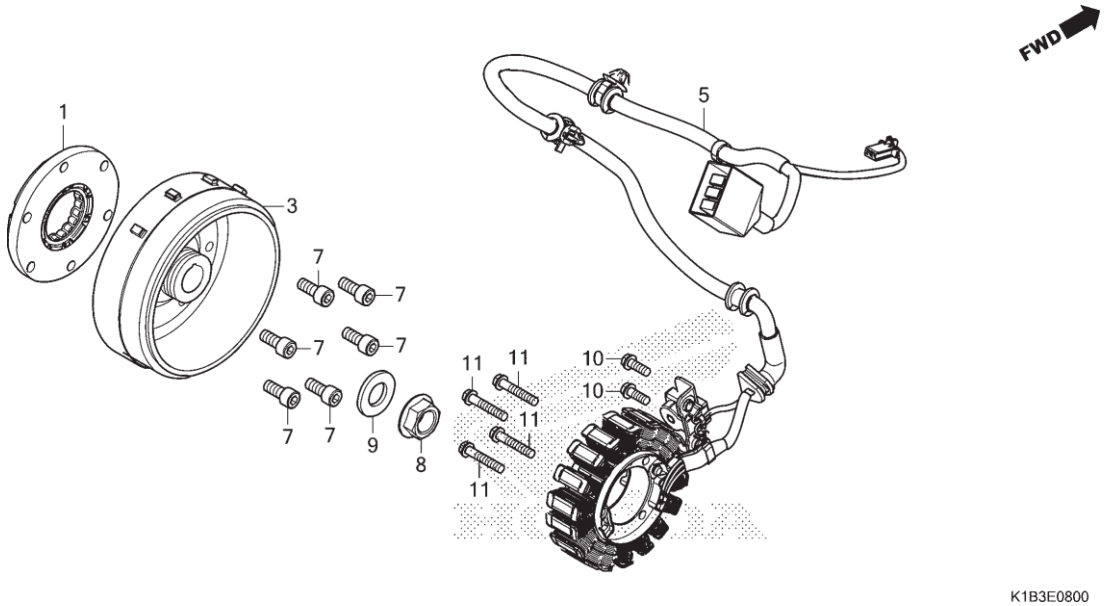

Ref. Nº	N.O.S.	Item de serviço	T.M.O.
1	612131	Carcaça Externa, Embreagem Partida	1,8
3		(2)	
	613105	Rotor ou Volante	1,8
5		(4)	
	6131A3	Estator	1,8

Ref. Nº	Nº da peça	Descrição	Qtd. FORZA350 N	Nº de série		Tipo
1	28125-K1B-T01	Carcaça Externa Comp., Embreagem Partida	1			
3	31110-K1B-T01	Volante Comp.	1			
5	31120-K1B-T01	Estator Comp.	1			
7	90010-HF1-670	Parafuso, Allen, 8x18	6			
8	90203-K1B-T00	Porca, Flange, (M16x1,0)	1			
9	90434-K1B-T00	Arruela, 16mm	1			
10	96001-06016-00	Parafuso, Flange, 6x16	2			
11	96001-06032-00	Parafuso, Flange, 6x32	4			

PROIBIDA A REPRODUÇÃO E DISTRIBUIÇÃO
1111111 - Honda Unidade Samaré - Eric Oliveira Ramos

© Moto Honda da Amazônia Ltda.
Todos os direitos reservados.

M-11

Bomba de Óleo

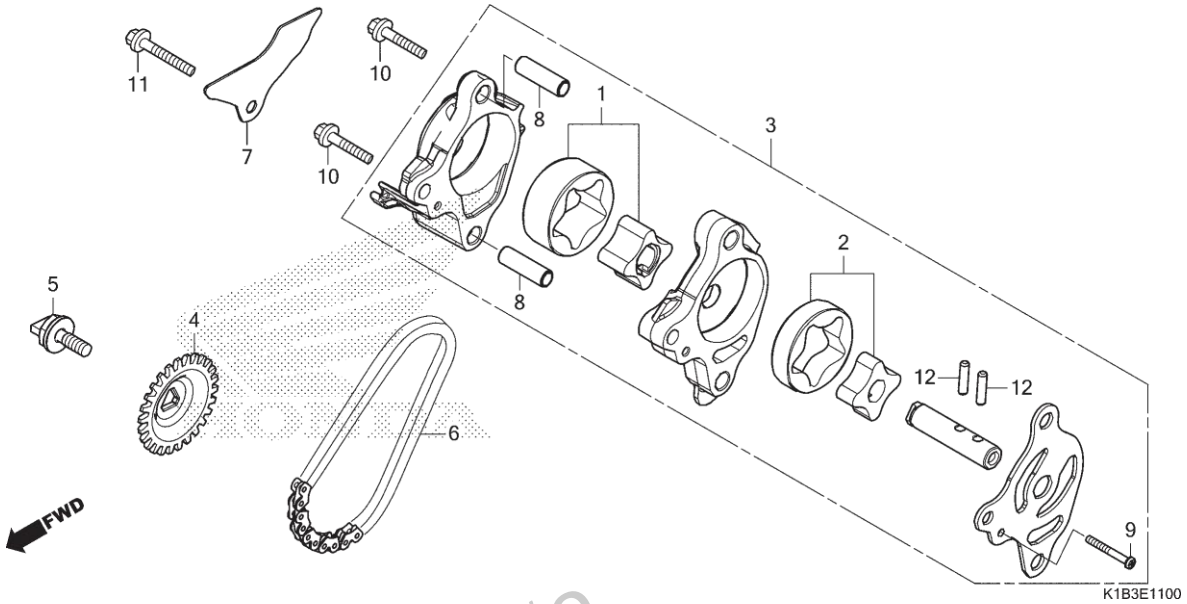

Ref. Nº	N.O.S.	Item de serviço	T.M.O.
3		(1,2)	
	113105	Bomba Óleo, Conj.	2,0
4	113111	Engrenagem, Movida Bomba Óleo	1,5
6	113122	Corrente, Transmissão Bomba Óleo	3,3

Ref. Nº	Nº da peça	Descrição	Qtd. FORZA350 N	Nº de série		Tipo
1	15021-K1B-T00	Rotor Jogo, Bomba Óleo	1			
2	15022-K1B-T00	Rotor Jogo, Bomba Óleo	1			
3	15100-K1B-T00	Bomba Óleo, Conj.	1			
4	15134-K1B-T00	Engrenagem, Movida Bomba Óleo (26D)	1			
5	15135-K1B-T00	Parafuso-arruela, Especial Bomba Óleo	1			
6	15141-K1B-T01	Corrente, Bomba Óleo (DID SCZ-0404 SV)	1			
7	15711-K1B-T00	Placa, Separador Óleo	1			
8	91103-KT7-000	Pino, Guia, 8x26,4	2			
9	93500-03025-0A	Parafuso, Phillips, 3x25	1			
10	95701-06045-00	Parafuso, Flange, 6x45	2			
11	95701-06065-00	Parafuso, Flange, 6x65	1			
12	96220-40158	Rolete, 4x15,8	2			

PROIBIDA A REPRODUÇÃO E DISTRIBUIÇÃO
1111111 - Honda Unidas Tamare - Bruno Demo Demo

© Moto Honda da Amazônia Ltda.
Todos os direitos reservados.

M-12

Motor de Partida

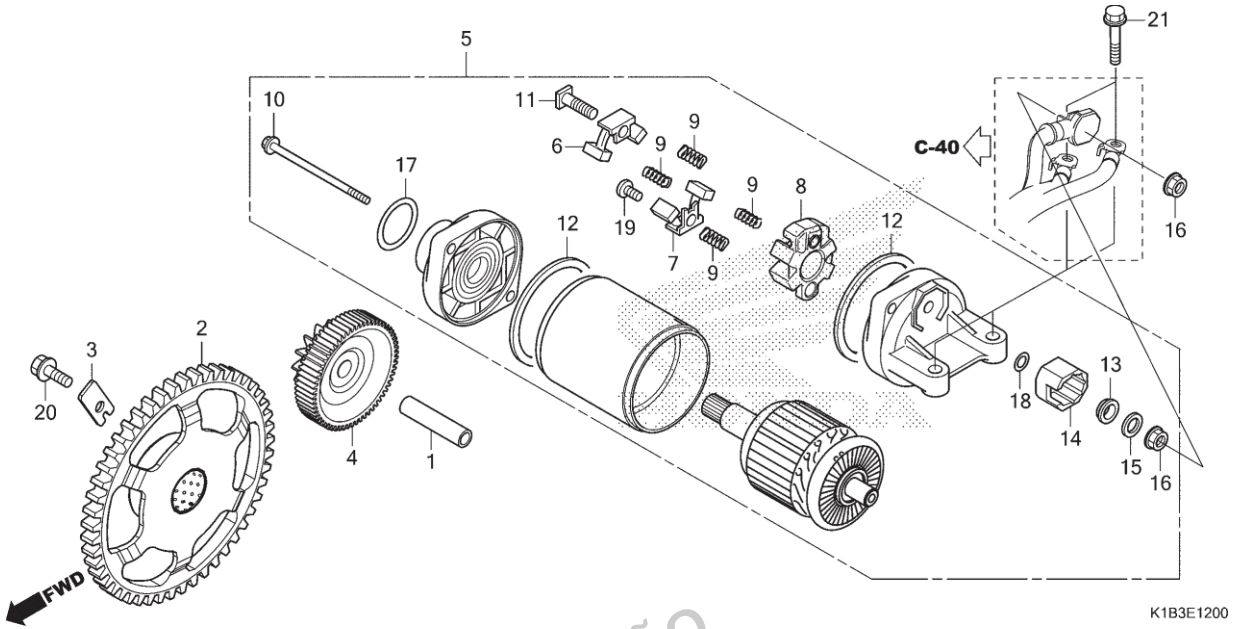

Ref. Nº	N.O.S.	Item de serviço	T.M.O.
2	612120	Engrenagem, Movida Partida	1,6
4	612125	Engrenagem, Redução Partida (17)	1,6
5	612105	Motor, Partida (7,8,9,12)	0,7
6	6121A4	Terminal, Escovas (Partida) • Nota: Mesmo tempo para duas unidades	0,8

Ref. Nº	Nº da peça	Descrição	Qtd. FORZA350 N	Nº de série		Tipo
1	28102-ME9-000	Pino, 10x44	1			
2	28110-K1B-T00	Engrenagem Comp., Movida Partida (49D)	1			
3	28115-KTW-900	Guia, Engrenagem Movida Partida	1			
4	28131-K1B-T00	Engrenagem, Redução Partida (62D/12D)	1			
5	31200-K1B-T01	Motor Partida, Conj.	1			
6	31201-MEW-921	Escovas Carbono A, Jogo	1			
7	31202-MEW-921	Escovas Carbono B, Jogo	1			
8	31203-MEW-921	Suporte, Escovas	1			
9	31204-MEW-921	Mola, Escovas Carbono	4			
10	31205-HP5-601	Parafuso, Fixação	2			
11	31206-MEW-921	Parafuso, Terminal	1			
12	31207-HP5-601	Anel	2			
13	31208-MEW-921	Isolador	1			
14	31209-MEW-921	Limitador, Terminal	1			
15	31210-MEW-921	Arruela	1			

PROIBIDA A REPRODUÇÃO E DISTRIBUIÇÃO
1111111 - Honda Amazônia - Samoá - Bruno Pereira Ramos

05.07.22 © Moto Honda da Amazônia Ltda.
Todos os direitos reservados.

M-12

Motor de Partida

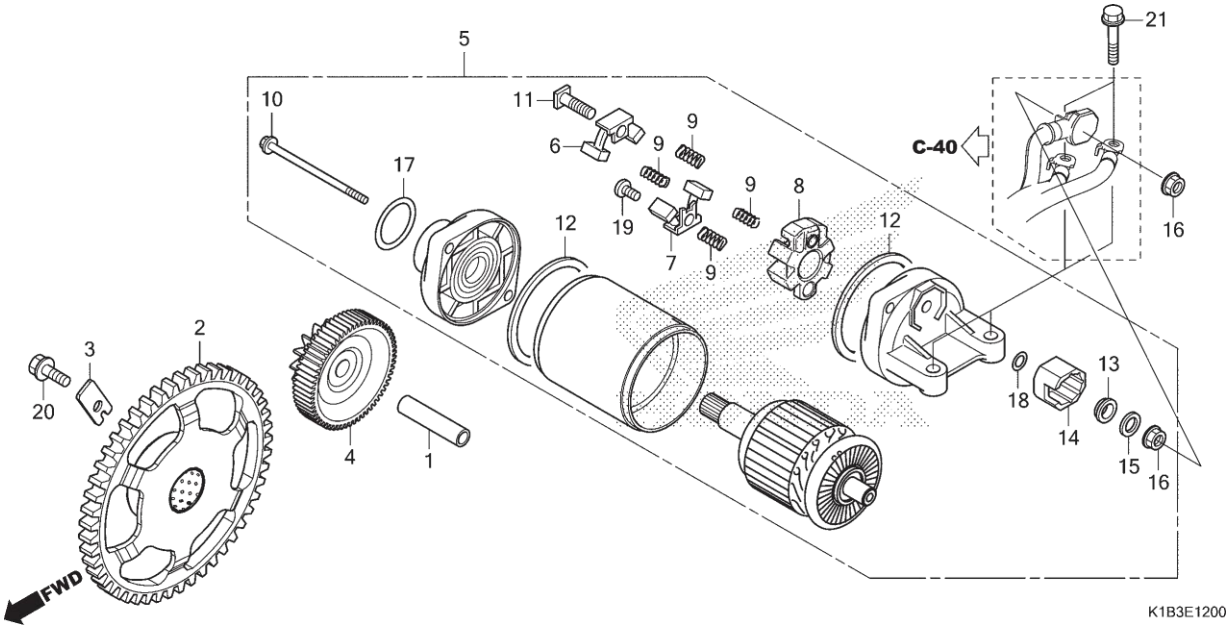

Ref. Nº	N.O.S.	Item de serviço	T.M.O.	Ref. Nº	Nº da peça	Descrição	Qtd. FORZA350 N	Nº de série		Tipo
				16	90071-MB0-000	Porca-arruela, 6mm	2			
				17	91309-425-003	Anel, Vedação, 24,4x3,1 (ARAI)	1			
				18	91320-MB0-000	Anel, Vedação, 4x2	1			
				19	93892-05012-08	Parafuso-arruela, 5x12	1			
				20	95701-06014-00	Parafuso, Flange, 6x14	1			
				21	95801-06025-00	Parafuso, Flange, 6x25	2			

PROIBIDA A REPRODUÇÃO E DISTRIBUIÇÃO
1111111 - Honda Unidade Sumaré - Bruno Bereni Lopes

© Moto Honda da Amazônia Ltda.
Todos os direitos reservados.

M-13

Tampa Lateral Esquerda

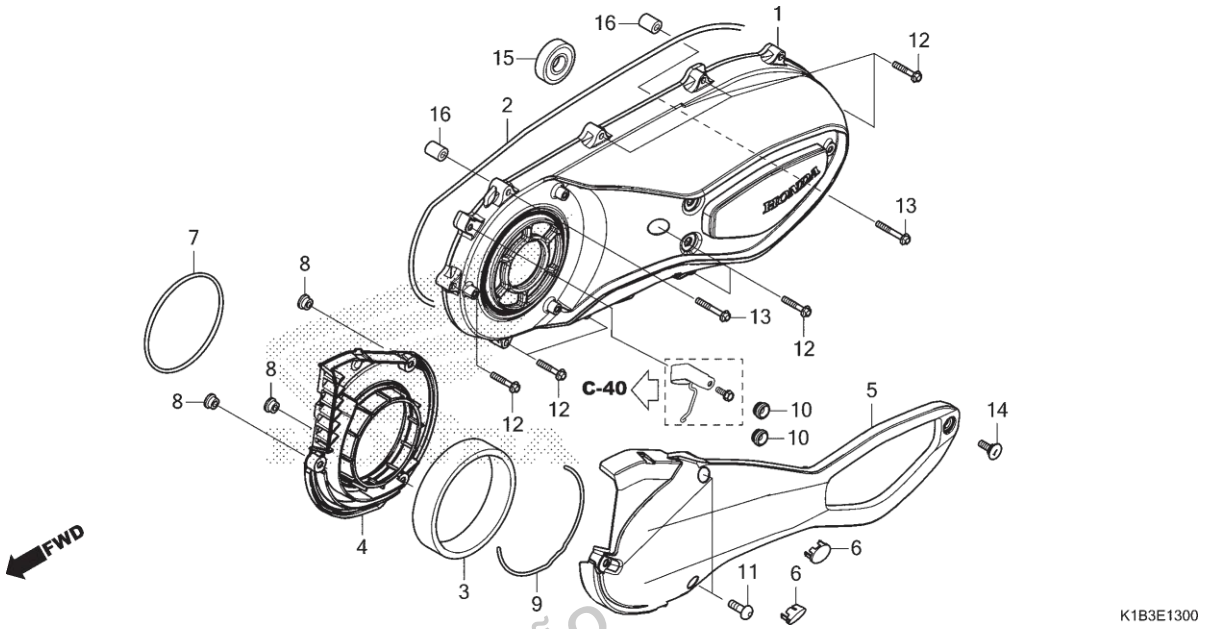

Ref. Nº	N.O.S.	Item de serviço	T.M.O.
1	1101A6	Tampa, Lateral: Esquerda	0,6
2	1101A3	Junta, Tampa Lateral: Esquerda	0,4
3	1101H5	Elemento, Duto Tampa Correia	0,2
5		(4,7)	
	1101H4	Duto, Tampa Correia	0,2
15	2101H8	Rolamento, Eixo Tração: Lateral da Tampa Esquerda	0,6

Ref. Nº	Nº da peça	Descrição	Qtd. FORZA350 N	Nº de série		Tipo
1	11341-K1B-T00	Tampa, Esquerda	1			
2	11395-K1B-T00	Junta, Tampa Esquerda	1			
3	19412-K1B-T00	Elemento, Duto Tampa Correia	1			
4	19413-K1B-T00	Duto, Tampa Correia	1			
5	19414-K1B-T00	Capa, Tampa Duto	1			
6	19415-K1B-T00	Capa, Orifício Duto	2			
7	19415-KTW-900	Retentor, Duto Tampa Correia	1			
8	19416-KEY-900	Bucha	3			
9	19649-K1B-T00	Retentor, Duto Tampa Esquerda	1			
10	83501-MG7-000	Coxim, Tampa Lateral	2			
11	90006-K04-930	Parafuso, Especial, 6x18	3			
12	90053-K1B-T00	Parafuso, Flange, 6x32	9			
13	90054-K1B-T00	Parafuso, Flange, 6x40	2			
14	90101-K29-900	Parafuso, Allen, 6x18	1			
15	91008-K1B-T01	Rolamento, Radial Esferas, 6004UU	1			
16	94301-08140	Pino, Guia, 8x14	2			

PROIBIDA A REPRODUÇÃO E DISTRIBUIÇÃO
1111111 - Honda Grande Santarém, Bruno Pereira Ramos

05.07.22 © Moto Honda da Amazônia Ltda.
Todos os direitos reservados.

M-16

Flange Motor

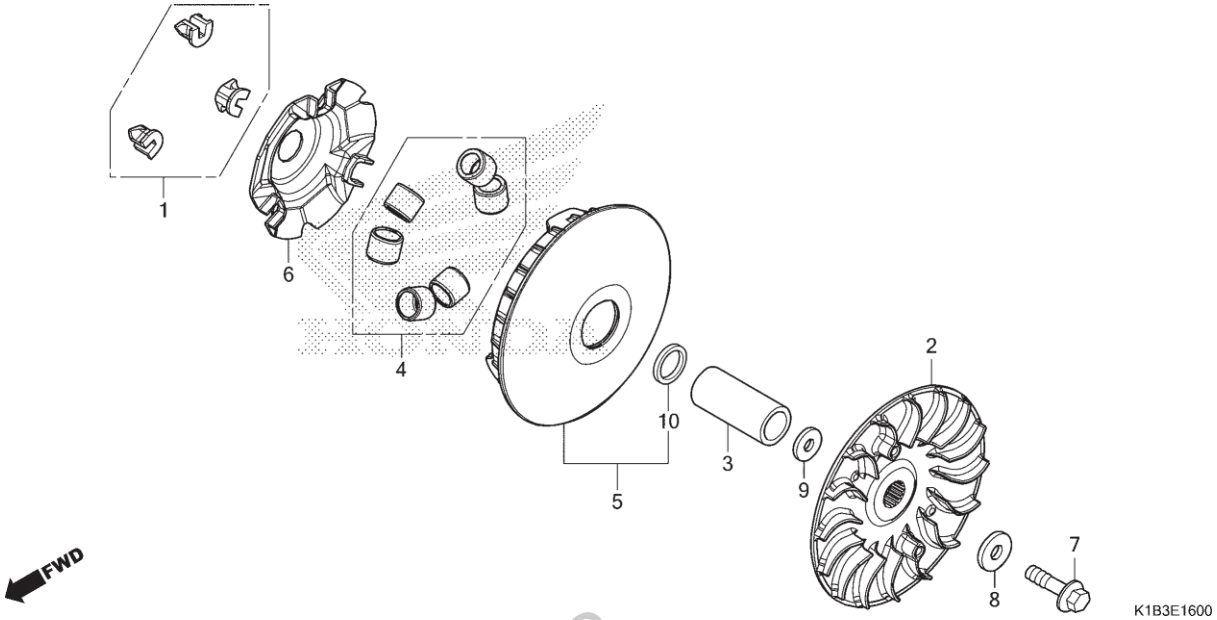

Ref. Nº	N.O.S.	Item de serviço	T.M.O.
2	2111A0	Flange, Motor	0,6
4		(1,6)	
	2111A4	Rolete, Contrapeso	0,6
5	2111A1	Flange Motor, Móvel	0,6

Ref. Nº	Nº da peça	Descrição	Qtd. FORZA350 N	Nº de série		Tipo
1	22011-KAB-000	Pino Jogo, Deslizante	1			
2	22102-K1B-T00	Flange, Motor	1			
3	22104-KSV-J20	Excêntrico B, Flange Motor	1			
4	22123-K1B-B00	Rolete Jogo, Contrapeso	1			
5	22130-K1B-T00	Flange Motor B, Comp. Móvel	1			
6	22131-K1B-T00	Placa	1			
7	90023-MBT-010	Parafuso, Flange, 12x45	1			
8	90402-K1B-T00	Arruela, 12,5x38x5	1			
9	90403-K1B-T00	Arruela, 22x36x2,5	1			
10	91203-KSV-J21	Retentor, Óleo, 30x37x3,5	1			

PROIBIDA A REPRODUÇÃO E DISTRIBUIÇÃO
1111111 - Honda Unidade Sandro Brito Pereira Cardoso

© Moto Honda da Amazônia Ltda.
Todos os direitos reservados.

M-17

Flange Movido

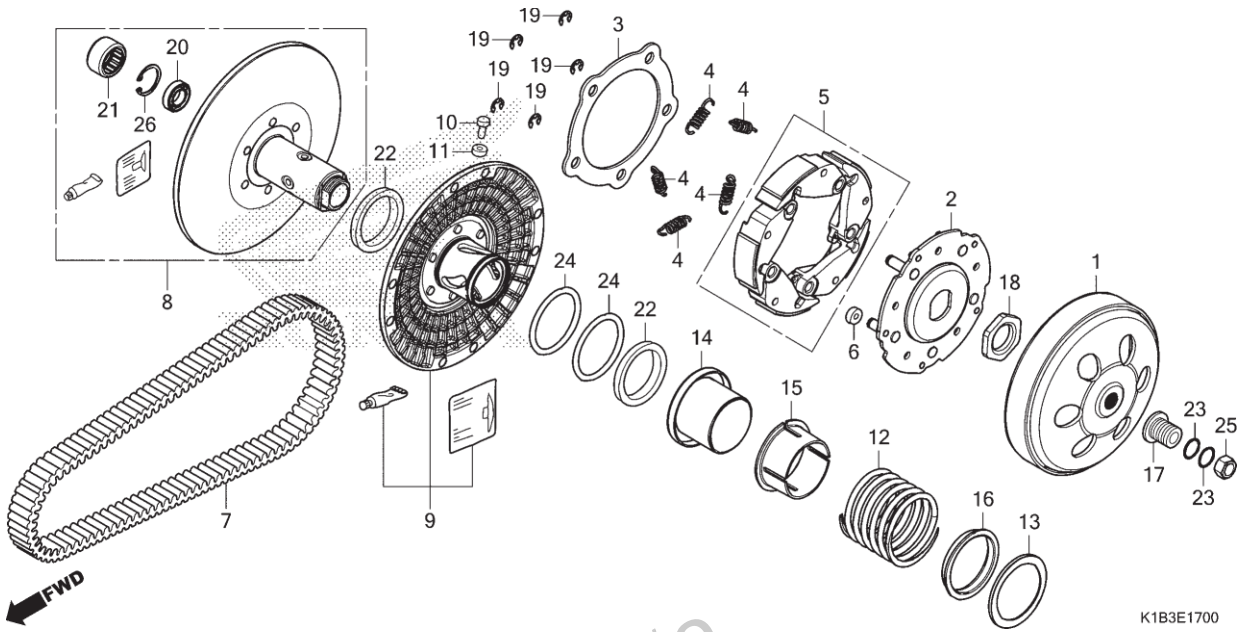

Ref. Nº	N.O.S.	Item de serviço	T.M.O.
1	2121A0	Carcaça Externa, Embreagem	0,5
5		(2,4)	
	2121A6	Contrapeso, Embreagem Jogo	1,0
7	2111B2	Correia, Transmissão	0,6
8		(10,11,14)	
	2111A2	Flange, Movido	0,9
9		(22,24)	
	2111A3	Flange Movido, Móvel	1,0
12		(15,16)	
	2111A7	Mola, Flange Movido	0,8
21		(20)	
	2111A8	Rolamento, Flange Movido	1,1
	2111A8A	• Substituição de 1 rolamento adicionar	0,1

Ref. Nº	Nº da peça	Descrição	Qtd. FORZA350 N	Nº de série		Tipo
1	22100-K1B-T00	Carcaça Externa Comp., Embreagem	1			
2	22350-K1B-T01	Placa Comp., Transmissão	1			
3	22361-K1B-T01	Placa, Lateral Embreagem	1			
4	22401-GG2-900	Mola, Embreagem	5			
5	22535-K1B-T00	Contrapeso, Embreagem Jogo	1			
6	22804-GB2-000	Coxim, Amortecedor Embreagem	5			
7	23100-K1B-T02	Correia, Transmissão	1			
8	23205-K1B-T00	Flange Movido, Jogo	1			
9	23224-K1B-T00	Flange Movido, Jogo Móvel	1			
10	23225-KM1-010	Pino, Guia Rolete	4			
11	23226-KM1-010	Rolete, Guia	4			
12	23233-K1B-T00	Mola, Flange Movido	1			
13	23236-KSV-J10	Assento, Mola Flange Movido	1			
14	23237-K1B-T00	Bucha, Vedação	1			
15	23238-KSV-J10	Bucha A, Guia Mola	1			
16	23239-KSV-J10	Bucha B, Guia Mola	1			
17	23415-KVZ-K10	Bucha, Eixo Tração	1			
18	90202-KM1-000	Porca, Especial, 30mm	1			

PROIBIDA A REPRODUÇÃO E DISTRIBUIÇÃO
1111111 - Honda Motocicletas Simples - Peças Peremptórias

05.07.22 © Moto Honda da Amazônia Ltda.
Todos os direitos reservados.

M-17

Flange Movido

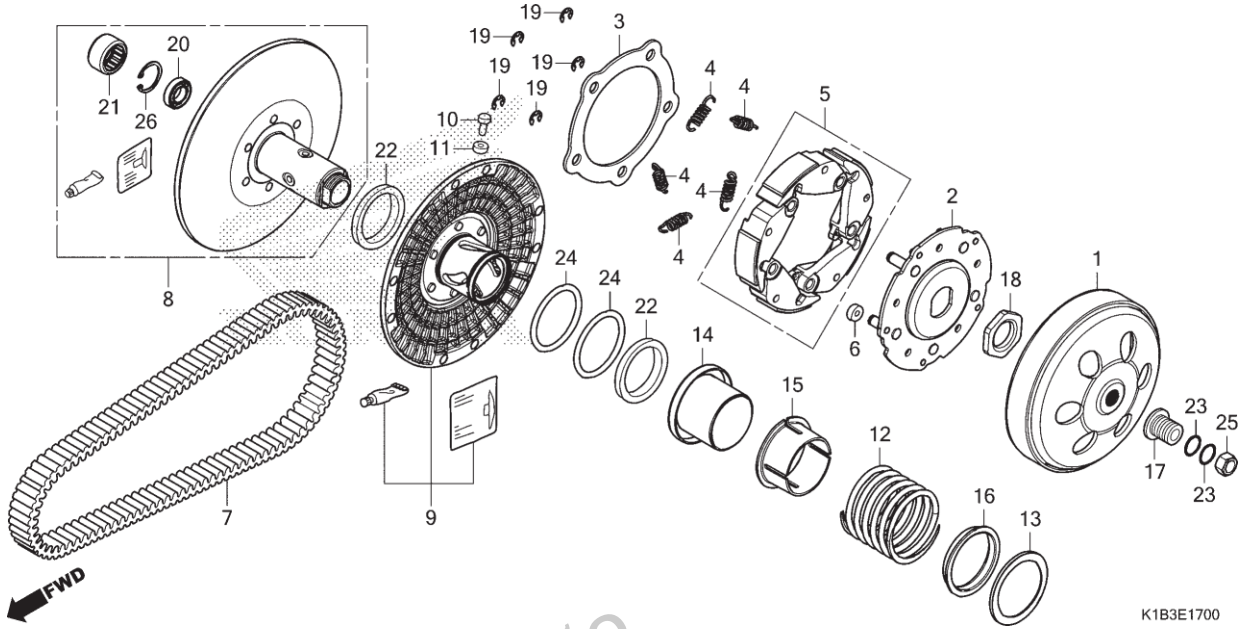

Ref. Nº	N.O.S.	Item de serviço	T.M.O.	Ref. Nº	Nº da peça	Descrição	Qtd. FORZA350 N	Nº de série		Tipo
				19	90605-166-720	Anel Elástico, 7mm	5			
				20	91002-GA7-701	Rolamento, Radial Esferas, 6902U (NTN)	1			
					91002-GA7-702	Rolamento, Radial Esferas, 6902U (FUJIKOSHI)	1			
				21	91002-KPB-003	Rolamento, Agulhas, 25x33x18	1			
				22	91211-K53-D01	Retentor, Flange Movido, 40x47x4	2			
				23	91301-K04-930	Anel, Vedação, 16,5x1,5	2			
				24	91352-KM1-003	Anel, Vedação, 47x1,9 (NOK)	2			
					91352-KM1-005	Anel, Vedação, 47x1,9 (ARAI)	2			
				25	94001-12200-0S	Porca, Sextavada, 12mm	1			
				26	94520-28000	Anel Elástico, Interno, 28mm	1			

PROIBIDA A REPRODUÇÃO E DISTRIBUIÇÃO
1111111 - Honda Unidade Sorocaba Brasil Operações

© Moto Honda da Amazônia Ltda.
Todos os direitos reservados.

M-17.10

Transmissão

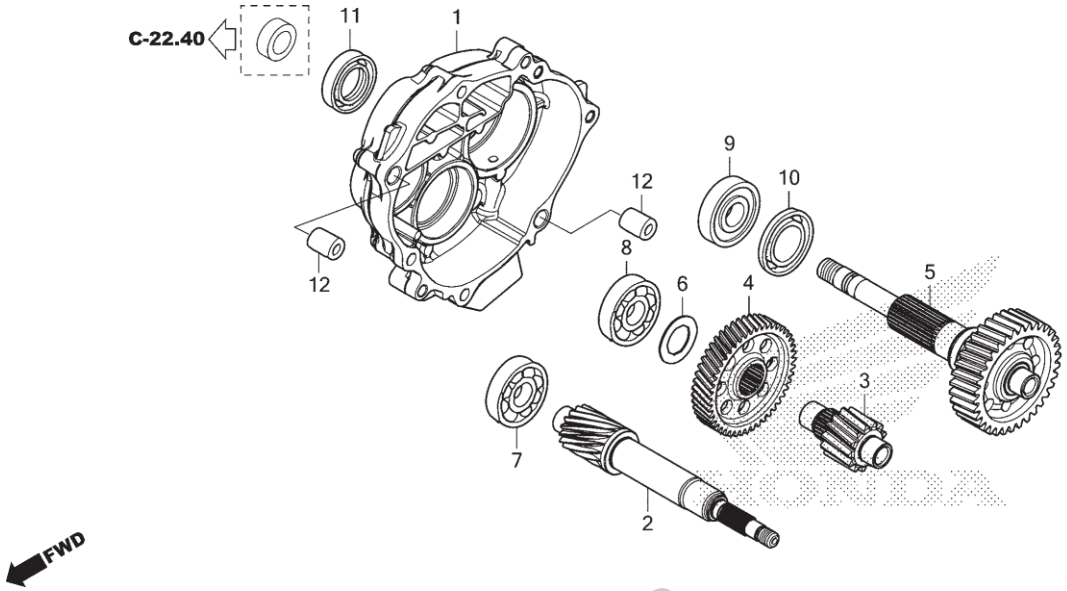

Ref. Nº	N.O.S.	Item de serviço	T.M.O.
1	2101A2	Carcaça, Transmissão	1,6
2	2101E9	Eixo, Tração	1,6
3	210142	Árvore Secundária, Transmissão	1,3
4	2101A5	Engrenagem, Secundária	1,3
5	210170	Eixo, Engrenagem Final	1,3
7	2101F1	Rolamento, Eixo Tração: Direito	1,5
	2101J1	Rolamento, Eixo Tração: Ambos	1,7
8	2101C8	Rolamento, Árvore Secundária: Direito	1,5
	2101C9	Rolamento, Árvore Secundária: Ambos	1,6
9		(10,11)	
	2101E6	Rolamento, Eixo Engrenagem Final: Direito	1,5
	2101J0	Rolamento, Eixo Engrenagem Final: Ambos	1,6

Ref. Nº	Nº da peça	Descrição	Qtd. FORZA350 N	Nº de série		Tipo
1	21301-K1B-T00	Carcaça, Transmissão	1			
2	23411-K1B-T00	Árvore de Transmissão (16D)	1			
3	23421-K1B-T00	Árvore Secundária (13T)	1			
4	23422-K1B-T00	Engrenagem, Secundária (47D)	1			
5	23430-K1B-T00	Engrenagem Comp., Final	1			
6	90451-HM7-000	Arruela, Especial, 20mm	1			
7	91002-K1B-T01	Rolamento, Esferas, 6204	1			
8	91003-K1B-T01	Rolamento, Radial Esferas, 6304	1			
9	91006-K1B-T01	Rolamento, Radial Esferas, 28x58x16	1			
10	91203-K1B-T01	Retentor, Óleo, 37x58x5	1			
11	91252-MKF-D41	Retentor Pó, 36x52x7 (NOK)	1			
12	94301-12160	Pino A, Guia, 12x16	2			

PROIBIDA A REPRODUÇÃO E DISTRIBUIÇÃO
1111111 , Honda Grande Sumaré - Rio, Rio Preto Renato Ramos

© Moto Honda da Amazônia Ltda.
Todos os direitos reservados.

M-19

Carcaça do Motor

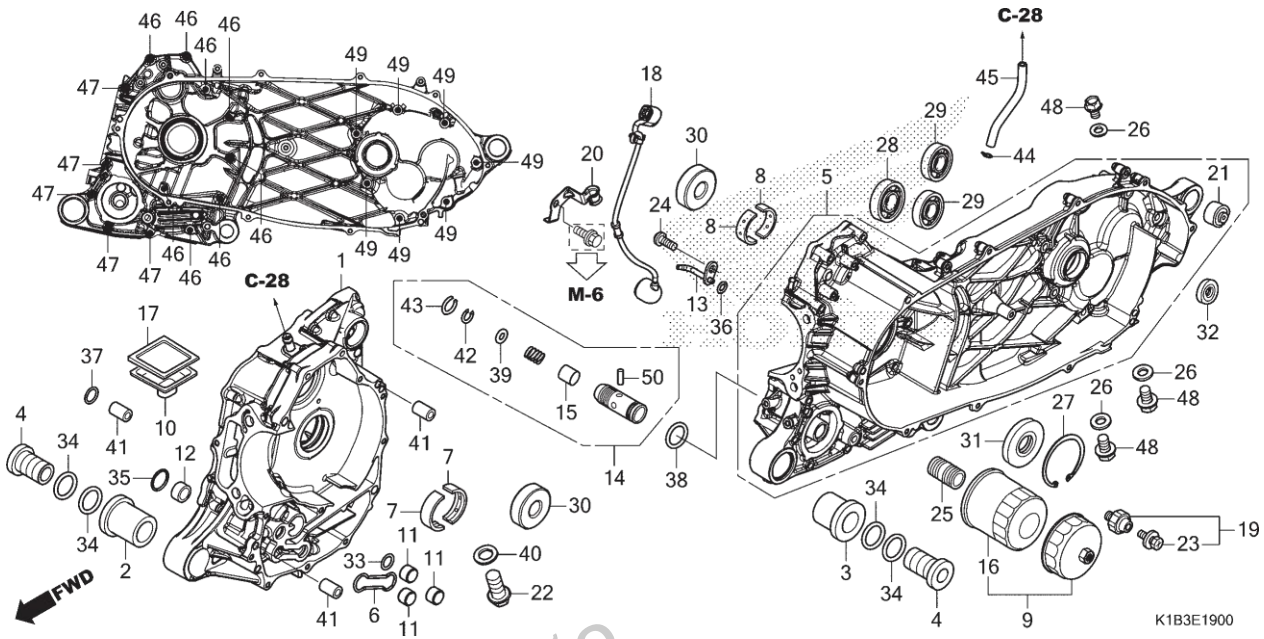

Ref. Nº	N.O.S.	Item de serviço	T.M.O.
1	110120	Carcaça Motor: Direita	6,3
		• Inclui: Remoção e instalação do motor	
5	110115	Carcaça Motor: Esquerda	6,7
		• Inclui: Remoção e instalação do motor	
	1101A2	Carcaça Motor: Ambas	6,9
		• Inclui: Remoção e instalação do motor	
7	1101B7	Bronzina, Árvore Manivelas: Direita	6,2
		• Inclui: Remoção e instalação do motor	
8	1101B6	Bronzina, Árvore Manivelas: Esquerda	6,2
		• Inclui: Remoção e instalação do motor	
	1101G0	Bronzina, Árvore Manivelas: Ambas	6,4
		• Inclui: Remoção e instalação do motor	
10	1131B6	Filtro, Óleo	1,4
14	113126	Válvula, Alívio	5,8
		• Inclui: Remoção e instalação do motor	
+			

Ref. Nº	Nº da peça	Descrição	Qtd. FORZA350 N	Nº de série		Tipo
1	11100-K1B-T00	Carcaça Motor Comp., Direita	1			
2	11103-K04-930	Bucha, Externa Direita Fixação Motor	1			
3	11104-K04-930	Bucha, Externa Esquerda Fixação Motor	1			
4	11105-KTW-900	Bucha, Interna Fixação Motor	2			
5	11200-K1B-T00	Carcaça Motor Comp., Esquerda	1			
6	11205-KTW-900	Junta, Passagem Óleo	1			
7	13312-KTW-901	Bronzina A, Lateral Direito Arvore Manivelas (Azul)	2			
	13313-KTW-901	Bronzina B, Lateral Direito Árvore Manivelas (Preto)	2			
	13314-KTW-901	Bronzina C, Lateral Direito Arvore Manivelas (Marrom)	2			
	13315-KTW-901	Bronzina D, Lateral Direito Arvore Manivelas (Verde)	2			
	13316-KTW-901	Bronzina E, Lateral Direito Arvore Manivelas (Azul/Azul) (O.S.)	(2)			
	13317-KTW-901	Bronzina F, Lateral Direito Arvore Manivelas (Preto/Preto) (O.S.)	(2)			
	13318-KTW-901	Bronzina G, Lateral Direito Arvore Manivelas (Marrom/Marrom) (O.S.)	(2)			
	13319-KTW-901	Bronzina H, Lateral Direito Árvore Manivelas (Verde/Verde) (O.S.)	(2)			

PROIBIDA A REPRODUÇÃO E DISTRIBUIÇÃO
11.0.0.1 - Honda Unidade Sumaúma - Brasil, Parem Reprodução

© Moto Honda da Amazônia Ltda.
Todos os direitos reservados.

M-19

Carcaça do Motor

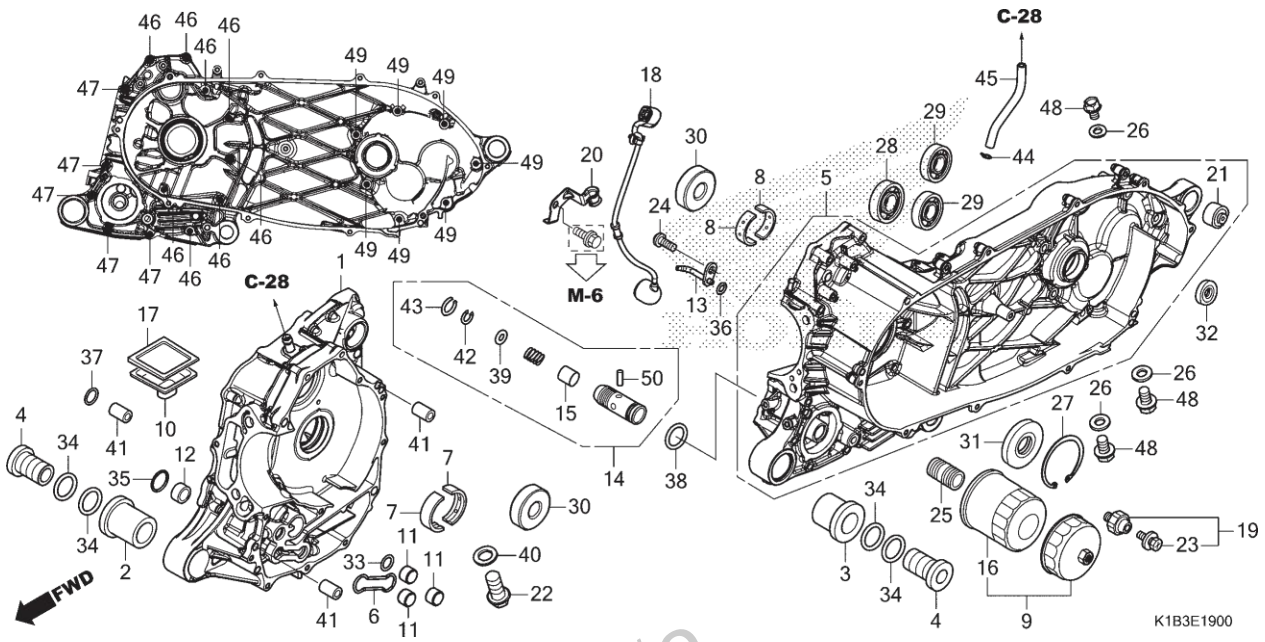

Ref. Nº	N.O.S.	Item de serviço	T.M.O.
+			
16		(9)	
	113180	Cartucho, Filtro Óleo	0,2
17	1131B5	Tela, Filtro Óleo	1,4
18	6111U7	Fiação Secundária, Pressão Óleo	0,4
19	615160	Interruptor, Pressão Óleo	0,2
28	2101F0	Rolamento, Eixo Tração: Esquerdo	1,6
	2101J1	Rolamento, Eixo Tração: Ambos	1,7
29	2101C7	Rolamento, Árvore Secundária: Esquerdo	1,5
	2101C9	Rolamento, Árvore Secundária: Ambos	1,6
	2101E5	Rolamento, Eixo Engrenagem Final: Esquerdo	1,5
	2101J0	Rolamento, Eixo Engrenagem Final: Ambos	1,6
30	1101G3	Rolamento, Eixo Balanceiro: Esquerdo • Inclui: Remoção e instalação do motor	6,0
	1101G4	Rolamento, Eixo Balanceiro: Direito • Inclui: Remoção e instalação do motor	6,0
+			

Ref. Nº	Nº da peça	Descrição	Qtd. FORZA350 N	Nº de série		Tipo
8	13322-KTW-901	Bronzina A, Lateral Esquerdo Àrvore Manivelas (Azul)	2			
	13323-KTW-901	Bronzina B, Lateral Esquerdo Arvore Manivelas (Preto)	2			
	13324-KTW-901	Bronzina C, Lateral Esquerdo Arvore Manivelas (Marrom)	2			
	13325-KTW-901	Bronzina D, Lateral Esquerdo Arvore Manivelas (Verde)	2			
	13326-KTW-901	Bronzina E, Lateral Esquerdo Arvore Manivelas (Azul/Azul) (O.S.)	(2)			
	13327-KTW-901	Bronzina F, Lateral Esquerdo Arvore Manivelas (Preto/Preto) (O.S.)	(2)			
	13328-KTW-901	Bronzina G, Lateral Esquerdo Arvore Manivelas (Marrom/Marrom) (O.S.)	(2)			
	13329-KTW-901	Bronzina H, Lateral Esquerdo Arvore Manivelas (Verde/Verde) (O.S.)	(2)			
9	15010-MKR-305	Filtro Oleo, Jogo	(1)			
10	15153-HN7-000	Filtro, Óleo	1			
11	15155-300-000	Bucha, Anel Vedação	3			
12	15155-HP0-A00	Bucha, Anel Vedação	1			
13	15201-K1B-T00	Pulverizador Comp., Pistão	1			
14	15220-K53-D00	Válvula Conj., Alívio	1			
15	15231-413-020	Válvula, Alívio	1			

PROIBIDA A REPRODUÇÃO E DISTRIBUIÇÃO
Sk111111 Honda Unidade Sumaré Filial Sorte Ramos

© Moto Honda da Amazônia Ltda.
Todos os direitos reservados.

M-19

Carcaça do Motor

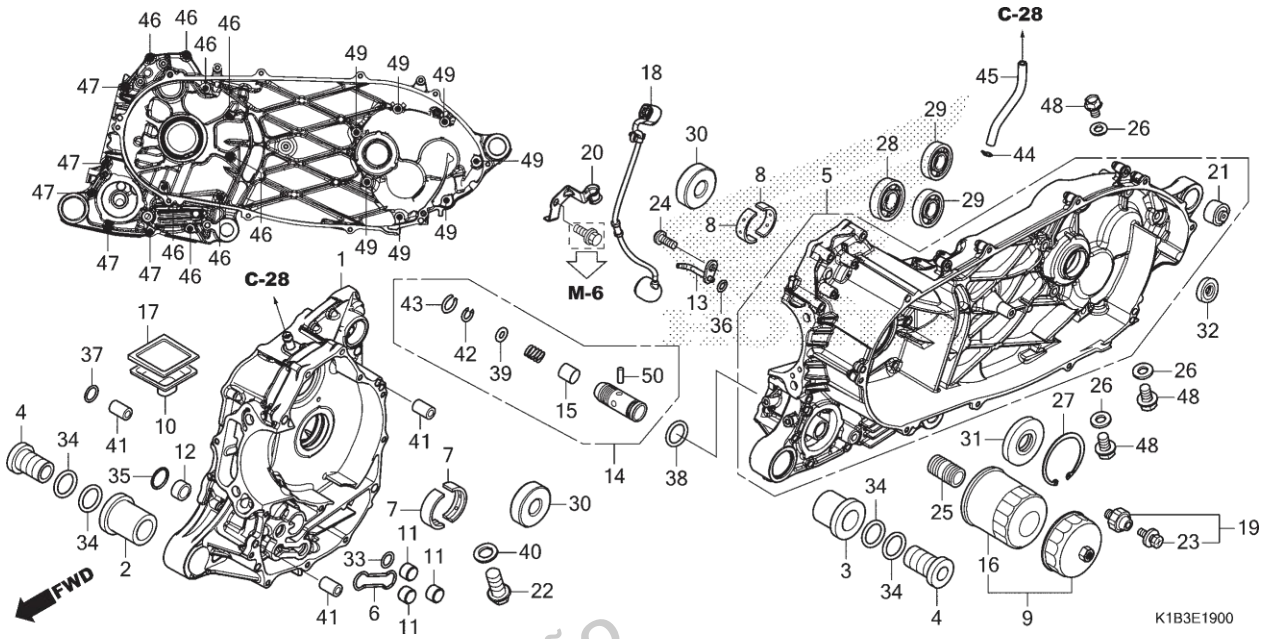

Ref. Nº	N.O.S.	Item de serviço	T.M.O.
+			
30	1101G5	Rolamento, Eixo Balanceiro: Ambos	6,2
		• Inclui: Remoção e instalação do motor	
31	110131	Retentor Óleo, Árvore Manivelas: Esquerdo	5,9
		• Inclui: Remoção e instalação do motor	
32	2101E7	Retentor Óleo, Eixo Tração	1,6

Ref. Nº	Nº da peça	Descrição	Qtd. FORZA350 N	Nº de série		Tipo
16	15410-MFJ-D02	Cartucho, Filtro Óleo (FILTROWAKO)	1			
17	15421-K04-930	Tela, Filtro Óleo	1			
18	32120-K1B-T00	Fiação Secundária, Pressão Óleo	1			
19	35500-MEH-661	Interruptor Conj., Pressão Óleo (DENSO)	1			
20	38515-KTW-900	Guia, Fiação Interruptor Pressão Óleo	1			
21	52108-KTW-B00	Bucha, Amortecedor	1			
22	90002-KTW-900	Parafuso, Plugue Drenagem, 12mm	1			
23	90002-PA6-003	Parafuso-arruela, 4x8 (DENSO)	1			
24	90004-K0J-N00	Parafuso, Especial, 6x14	1			
25	90019-MGZ-J00	Prisioneiro, Filtro Óleo	1			
26	90474-333-000	Arruela, Vedação, 8mm	3			
27	90601-K1B-T00	Anel Elástico, Interno, 65	1			
28	91001-K1B-T01	Rolamento, Radial Esferas, 25x56x15	1			
29	91003-K1B-T01	Rolamento, Radial Esferas, 6304	2			
30	91007-KTW-901	Rolamento, Radial Esferas, 6302	2			
31	91201-K04-931	Retentor Óleo, 33x64x7	1			
32	91201-K53-D01	Retentor, Óleo, 25x35x5	1			
33	91303-K04-930	Anel, Vedação, 14,8x2,4 (NOK)	1			
34	91304-K04-930	Anel, Vedação, 15,8x2,4	4			
35	91305-K04-930	Anel, Vedação, 16,5x2,5	1			

PROIBIDA A REPRODUÇÃO E DISTRIBUIÇÃO
1111111 - Honda Unidade Sorocaba Bueno Pereira Ramos

© Moto Honda da Amazônia Ltda.
Todos os direitos reservados.

M-19

Carcaça do Motor

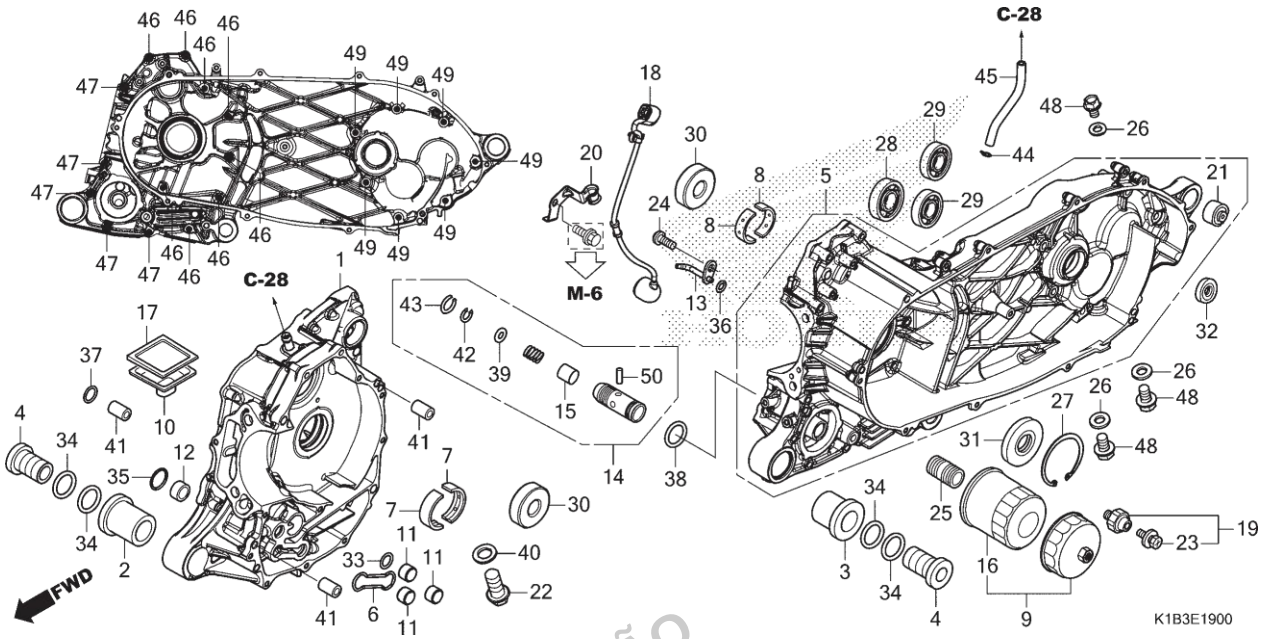

Ref. Nº	N.O.S.	Item de serviço	T.M.O.	Ref. Nº	Nº da peça	Descrição	Qtd. FORZA350 N	Nº de série		Tipo
				36	91305-K0J-N00	Anel, Vedação, 3,8x1,4	1			
				37	91307-K04-930	Anel, Vedação, 9,8x2,4	1			
				38	91313-K04-930	Anel, Vedação, 14,7x2,2	1			
				39	94101-05800	Arruela, Lisa, 5mm	1			
				40	94109-12000	Arruela, Plugue Drenagem, 12mm	1			
				41	94301-10160	Pino, Guia, 10x16	3			
				42	94520-12000	Anel Elástico, Interno, 12mm	1			
				43	94601-16000	Trava, Pino Pistão, 16mm	1			
				44	95002-50000	Presilha, Tubo (C9)	1			
				45	95005-50110-30	Tubo, 5x110	1			
				46	95701-06055-00	Parafuso, Flange, 6x55	8			
				47	95701-06075-00	Parafuso, Flange, 6x75	5			
				48	95701-08012-00	Parafuso, Flange, 8x12	3			
				49	95701-08050-00	Parafuso, Flange, 8x50	7			
				50	96220-30178	Rolete, 3x17,8	1			

PROIBIDA A REPRODUÇÃO E DISTRIBUIÇÃO
1111111 - Honda Revenda Somente Para Oficinas Parceiras

© Moto Honda da Amazônia Ltda.
Todos os direitos reservados.

M-20

Árvore de Manivelas • Pistão

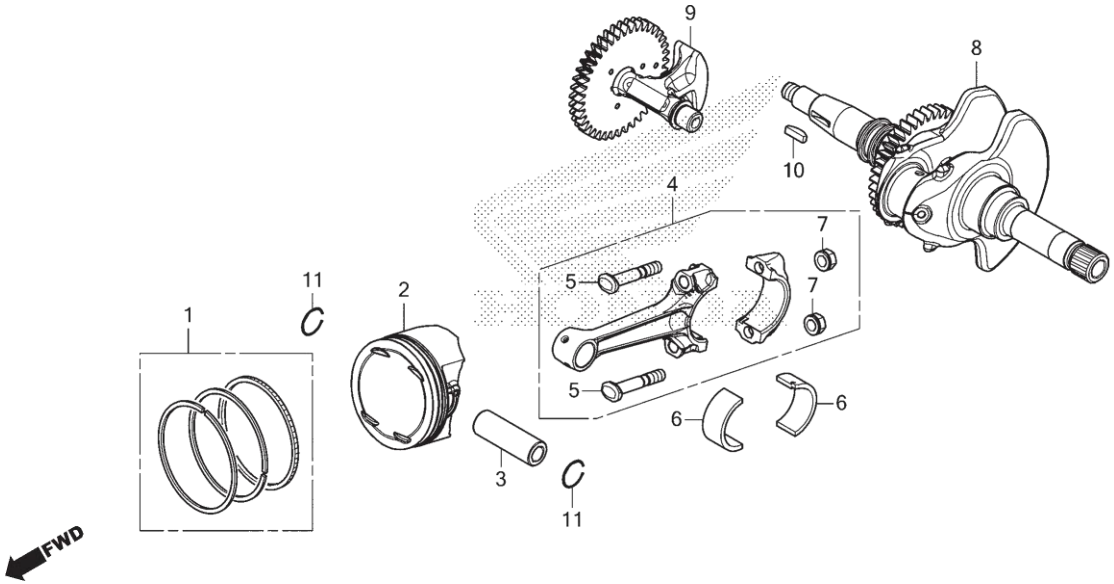

Ref. Nº	N.O.S.	Item de serviço	T.M.O.
2		(1,3,11)	
	111103	Anel Pistão e/ou Pistão (Um)	3,0
4		(6)	
	110145	Biela (Uma)	6,1
		• Inclui: Remoção e instalação do motor	
8	1101B5	Árvore de Manivelas	6,7
		• Inclui: Remoção e instalação do motor	
9	110185	Eixo, Balanceiro	5,8
		• Inclui: Remoção e instalação do motor	

Ref. Nº	Nº da peça	Descrição	Qtd. FORZA350 N	Nº de série		Tipo
1	13011-K1B-T00	Anéis Pistão, Jogo (STD.)	1			
	13021-K1B-T00	Anéis Pistão, Jogo (0,25)	(1)			
	13031-K1B-T00	Anéis Pistão, Jogo (0,50)	(1)			
2	13101-K1B-T00	Pistão	1			
	13102-K1B-T00	Pistão (0,25)	(1)			
	13103-K1B-T00	Pistão (0,50)	(1)			
3	13111-K1B-T00	Pino, Pistão	1			
4	13210-K1B-T00	Biela Conj.	1			
5	13213-ML7-020	Parafuso, Biela	2			
6	13214-K1B-T01	Bronzina A, Biela (Azul)	2			
	13215-K1B-T01	Bronzina B, Biela (Preto)	2			
	13216-K1B-T01	Bronzina C, Biela (Marrom)	2			
	13217-K1B-T01	Bronzina D, Biela (Verde)	2			
	13218-K1B-T01	Bronzina E, Biela (Amarelo)	2			
7	13215-ML7-000	Porca, Biela	2			
8	13300-K1B-T00	Arvore Manivelas, Comp.	1			
9	13410-K1B-T00	Eixo Conj., Balanceiro	1			
10	90742-KYJ-900	Chave, Woodruff, 25x18	1			
11	94601-18000	Trava, Pino Pistão, 18mm	2			

PROIBIDA A REPRODUÇÃO E DISTRIBUIÇÃO
1111111 - Honda Unidade Tamaré Brasília Ita Ramos

© Moto Honda da Amazônia Ltda.
Todos os direitos reservados.

M-22

Corpo do Acelerador

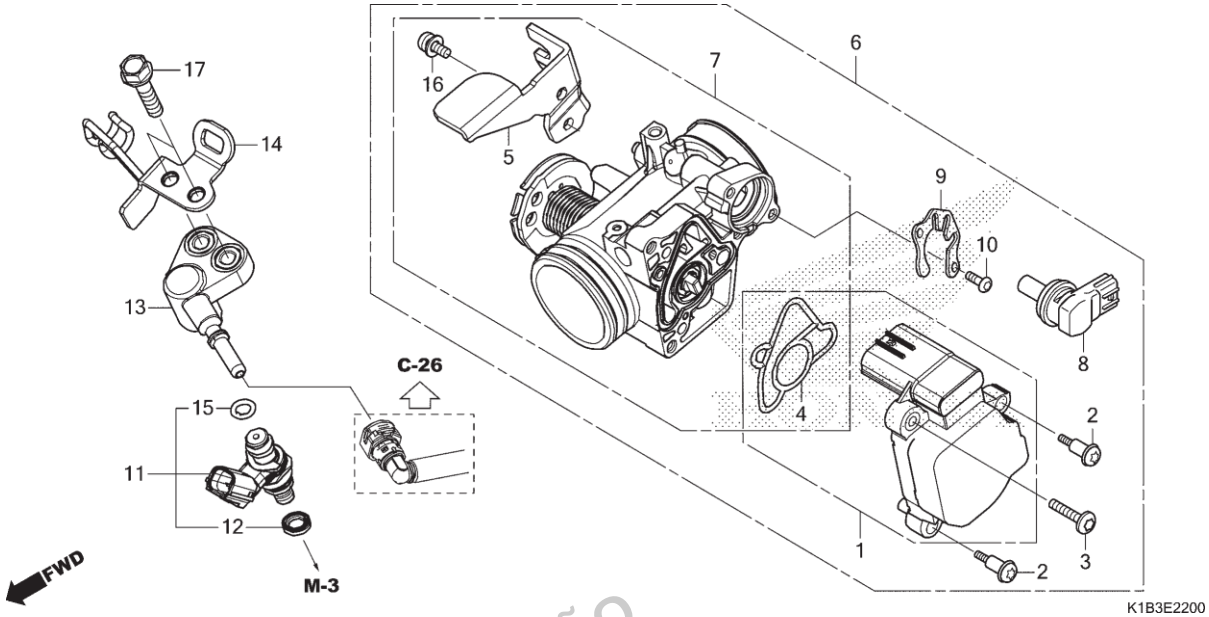

Ref. Nº	N.O.S.	Item de serviço	T.M.O.
1		(4)	
	617115	Sensor, Acelerador	0,7
6	311132	Corpo Conj., Acelerador	0,7
7	311130	Corpo, Acelerador	0,8
8	3111N5	Válvula, Controle Ar Marcha Lenta	0,7
11		(12,13,15)	
	311145	Injetor, Combustível	1,1

Ref. Nº	Nº da peça	Descrição	Qtd. FORZA350 N	Nº de série		Tipo
1	16060-KZP-671	Sensor, Jogo	1			
2	16081-KYJ-901	Parafuso, Torx, 5X8,7	2			
3	16082-KYJ-901	Parafuso, Torx, 5x17	1			
4	16083-KTR-941	Anel Vedação, Corpo Acelerador	1			
5	16169-K1B-T01	Suporte, Cabo	1			
6	16400-K1B-T01	Corpo Acelerador, Conj. (GQ32B A)	1			
7	16410-K1B-T01	Corpo, Conj.	1			
8	16430-KTW-911	Válvula Conj., Controle Ar Marcha Lenta	1			
9	16432-GFM-901	Placa, Válvula Controle Ar Marcha Lenta	1			
10	16433-HN8-A61	Parafuso, Torx	2			
11	16450-K1B-T01	Injetor Conj., Combustível	1			
12	16472-KPC-D50	Anel, Vedação	1			
13	17560-K53-D00	Junção Comp., Injetor	1			
14	17571-K1B-T00	Suporte, Fiação	1			
15	91301-KZL-931	Anel, Vedação 6,3x2,2	1			
16	93892-05012-18	Parafuso-arruela, 5x12	1			
17	95701-06025-00	Parafuso, Flange, 6x25	2			

PROIBIDA A REPRODUÇÃO E DISTRIBUIÇÃO
1111111 - Honda Unidade Sumaré - Bruno Pereira Ramos

© Moto Honda da Amazônia Ltda.
Todos os direitos reservados.

C-1

Farol

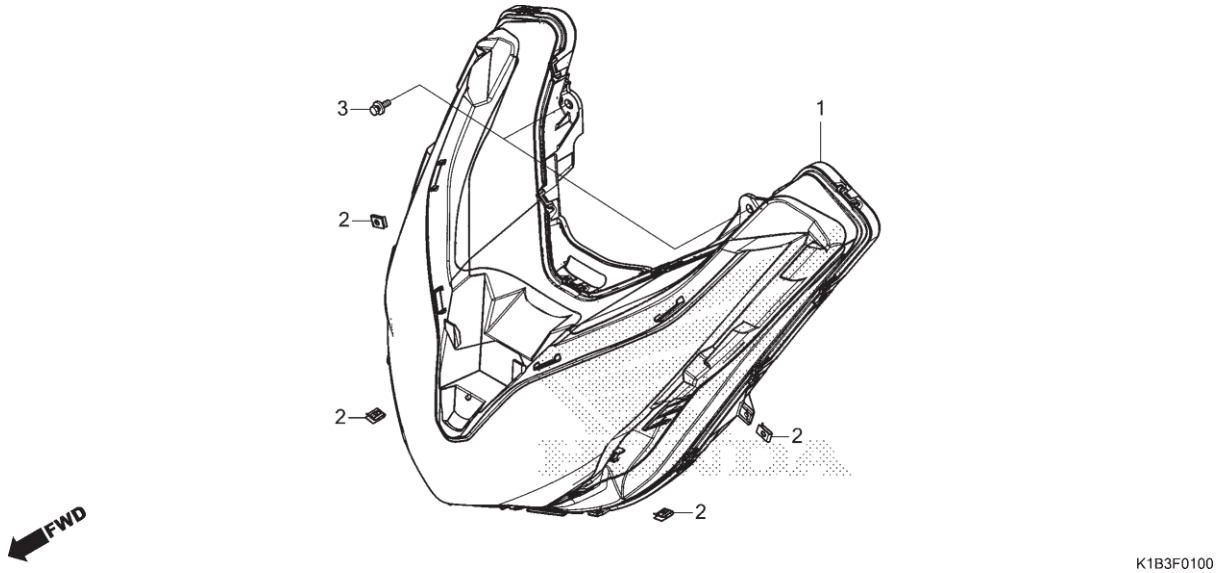

Ref. Nº	N.O.S.	Item de serviço	T.M.O.
1	6161A7	Farol Comp.	1,2

Ref. Nº	Nº da peça	Descrição	Qtd. FORZA350 N	Nº de série		Tipo
1	33100-K1B-T01	Farol Conj.	1			
2	90302-KWW-A00	Porca, Pressão, 4mm	4			
3	93404-06016-00	Parafuso-arruela, 6x16	2			

PROIBIDA A REPRODUÇÃO E DISTRIBUIÇÃO
1111111 - Honda Unidade Sumaré - Bruno Pereira Ramos

© Moto Honda da Amazônia Ltda.
Todos os direitos reservados.

C-2

Painel de Instrumentos

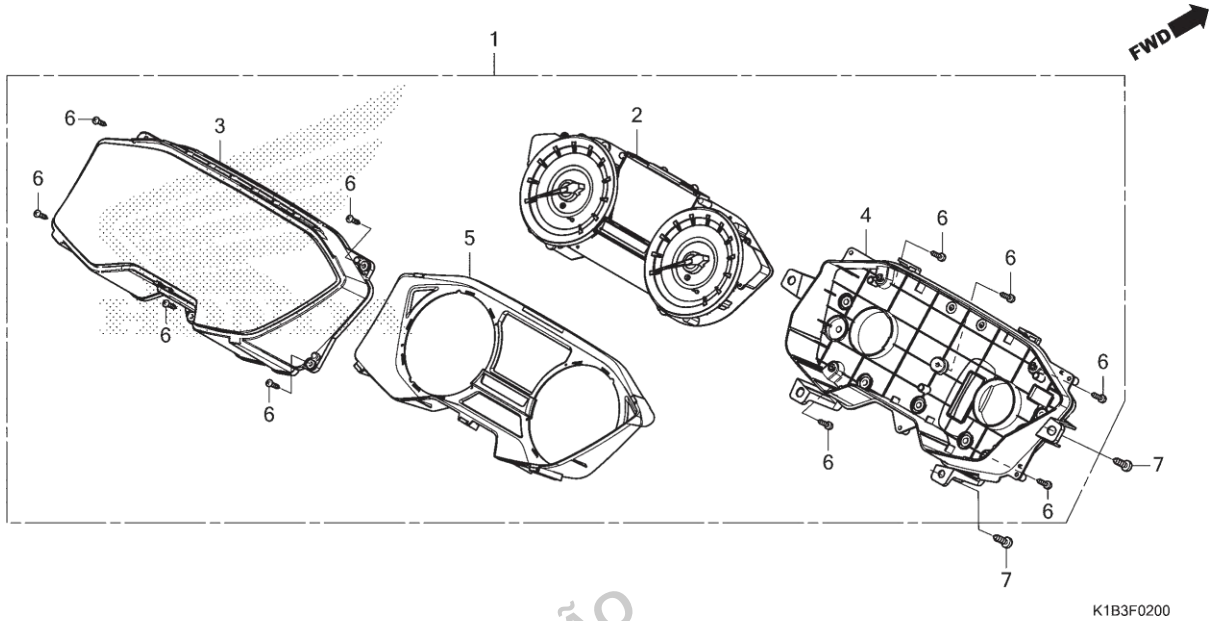

Ref. Nº	N.O.S.	Item de serviço	T.M.O.
1	8121A1	Instrumentos Conj., Painel	0,9
2	8121A2	Instrumentos, Painel	1,1
3	8121B7	Lentes, Instrumentos	0,9
4	8121B5	Carcaça, Instrumentos: Inferior	1,0
5	4131A3	Placa, Refletora	0,9

Ref. Nº	Nº da peça	Descrição	Qtd. FORZA350 N	Nº de série		Tipo
1	37100-K1B-T11	Instrumentos Conj., Painel (KPH)	1			2BR
	37100-K1B-T02		1			BR
2	37110-K1B-T11	Instrumentos Comp., Painel (KPH)	1			2BR
	37110-K1B-T02		1			BR
3	37212-K0B-T01	Lentes	1			
4	37213-K0B-T02	Carcaça Conj., Inferior	1			
5	37230-K1B-T01	Placa Conj., Refletora	1			
6	90101-KY6-008	Parafuso, Fixação, 3x14	10			
7	93903-35320	Parafuso, Fixação, 5x16	4			

PROIBIDA A REPRODUÇÃO E DISTRIBUIÇÃO
1111111 - Honda Unidade Sumaré - Bruno Pereira Ramos

© Moto Honda da Amazônia Ltda.
Todos os direitos reservados.

C-3

Espelho

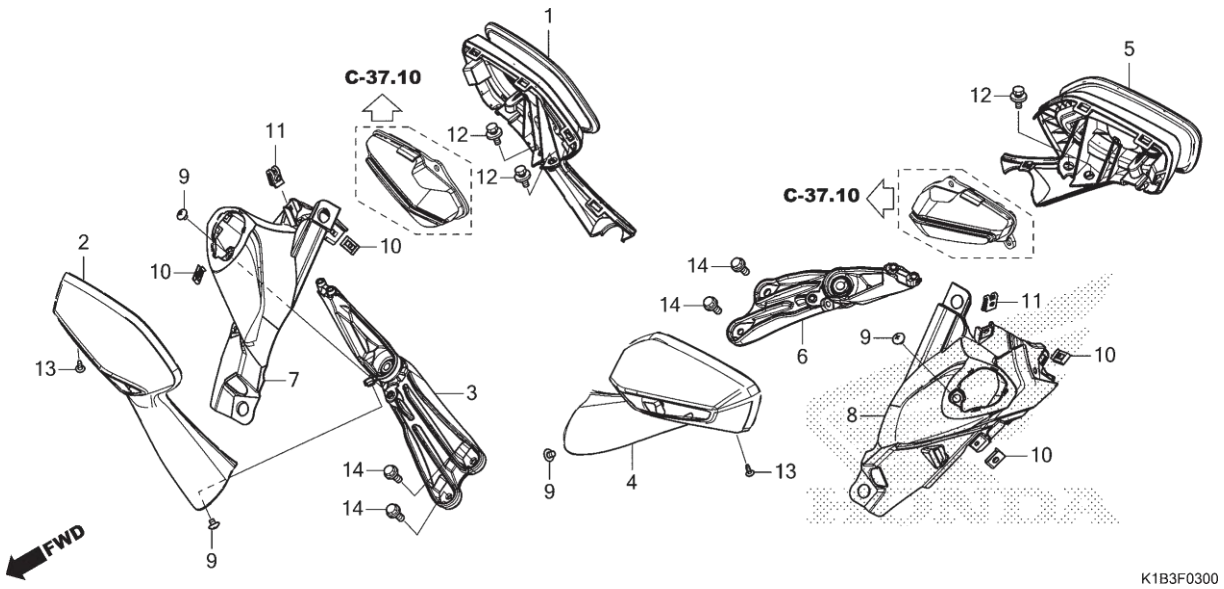

Ref. Nº	N.O.S.	Item de serviço	T.M.O.
1	4131L0	Espelho, Retrovisor: Direito	0,9
2	4131L2	Capa, Espelho: Direita	0,9
3	4131S1	Suporte, Espelho: Direito	0,9
4	4131L1	Capa, Espelho: Esquerda	0,9
	4131S4	Capa, Espelho: Ambas	1,1
5	4131K9	Espelho, Retrovisor: Esquerdo	0,9
	4131S3	Espelho, Retrovisor: Ambos	1,1
6	4131S0	Suporte, Espelho: Esquerdo	0,9
	4131S2	Suporte, Espelho: Ambos	1,1
7	4131LB	Painel, Espelho: Direito	0,9
8	4131LA	Painel, Espelho: Esquerdo	0,9
	4131LC	Painel, Espelho: Ambos	1,1

Ref. Nº	Nº da peça	Descrição	Qtd. FORZA350 N	Nº de série		Tipo
1	88110-K0B-T01	Espelho Retrovisor Comp., Direito	1			
2	88113-K1B-T00	Capa, Espelho Retrovisor Direito	1			
3	88115-K0B-T01	Braço Comp., Espelho Retrovisor Direito	1			
4	88118-K1B-T00	Capa, Espelho Retrovisor Esquerdo	1			
5	88120-K0B-T01	Espelho Retrovisor Comp., Esquerdo	1			
6	88125-K0B-T01	Braço Comp., Espelho Retrovisor Esquerdo	1			
7	88215-K1B-T00ZA	Tampa, Base Espelho Retrovisor Direito *NH1* Preto	1			
8	88225-K1B-T00ZA	Tampa, Base Espelho Retrovisor Esquerdo *NH1* Preto	1			
9	90109-K01-900	Parafuso, Phillips, 5x6	4			
10	90302-KWW-A00	Porca, Pressão, 4mm	4			
11	90677-KAN-T00	Porca, Presilha, 5mm	2			
12	93404-05010-08	Parafuso-arruela, 5x10	4			
13	93903-34380	Parafuso, Fixação, 4x12	2			
14	95701-06016-08	Parafuso, Flange, 6x16	4			

PROIBIDA A REPRODUÇÃO E DISTRIBUIÇÃO
1111111 - Honda Unidade Somare - Rubio Gerente Geral

© Moto Honda da Amazônia Ltda.
Todos os direitos reservados.

C-4

Interruptores • Cabos

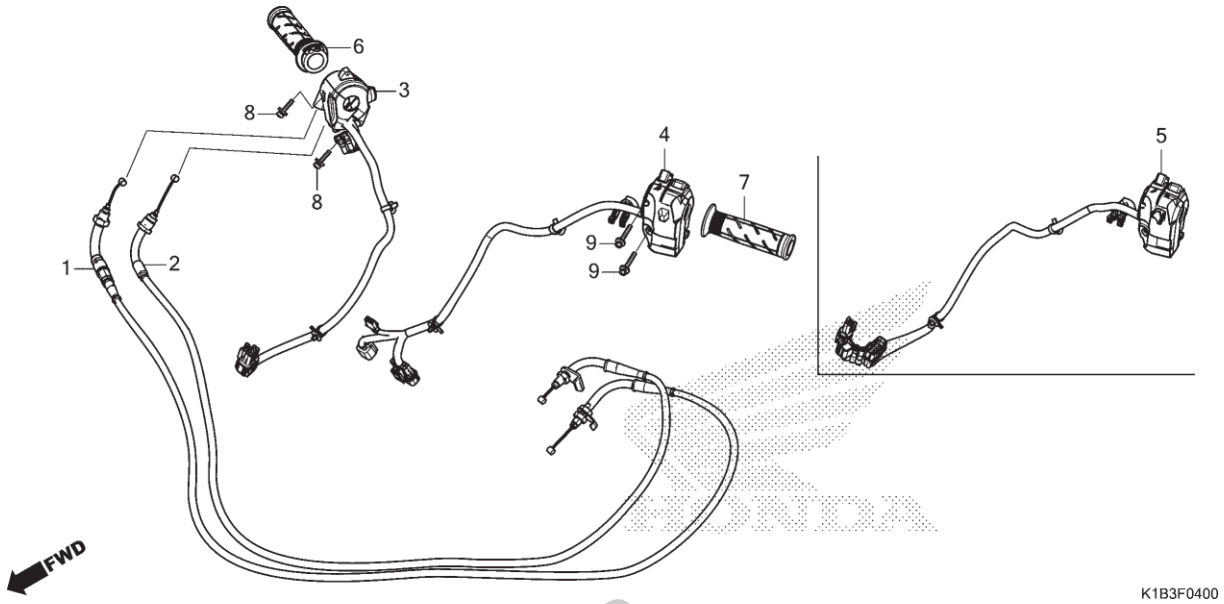

Ref. Nº	N.O.S.	Item de serviço	T.M.O.
1		(2)	
	811100	Cabo, Acelerador	2,6
		• Nota: Mesmo tempo para duas unidades	
3	6151D8	Interruptor, Parada Motor	1,7
4		(5)	
	615118	Interruptor, Sinalizador	1,3
6	810150	Manopla, Acelerador	0,7
7	8101C0	Manopla: Esquerda	0,1

Ref. Nº	Nº da peça	Descrição	Qtd. FORZA350 N	Nº de série		Tipo
1	17910-K1B-T01	Cabo A Comp., Acelerador	1			
2	17920-K1B-T01	Cabo B Comp., Acelerador	1			
3	35130-K1B-T02	Interruptor Conj., Parada Motor	1			
4	35200-K1B-T02	Interruptor Conj., Sinalizador	1			BR
5	35200-K1B-T12	Interruptor Conj., Sinalizador	1			2BR
6	53140-K1B-T00	Manopla Comp., Acelerador	1			
7	53150-MGS-D30	Manopla, Esquerda	1			
8	90507-MGE-640	Parafuso-arruela, 5x20	2			
9	90508-MGE-D00	Parafuso-arruela, 5x25	2			

PROIBIDA A REPRODUÇÃO E DISTRIBUIÇÃO
1111111 - Honda Unidade Sumaré SP Peças Peremptórios

© Moto Honda da Amazônia Ltda.
Todos os direitos reservados.

C-5.20

Cilindro Mestre do Freio Dianteiro

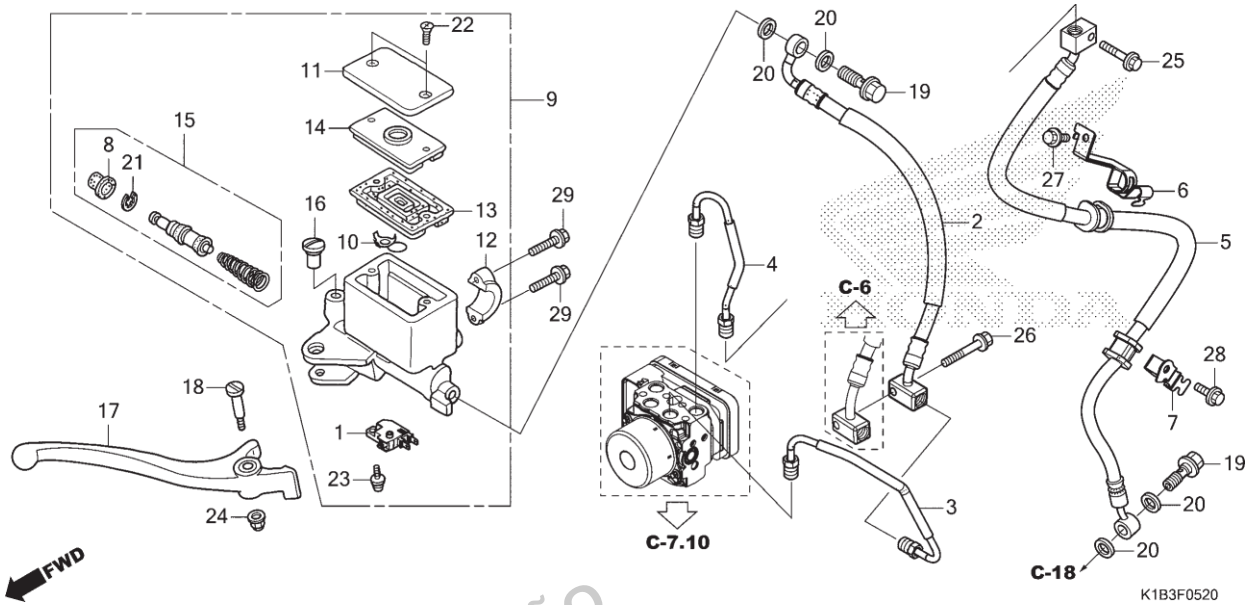

Ref. Nº	N.O.S.	Item de serviço	T.M.O.
1	6151B2	Interruptor, Freio Dianteiro	0,3
	6151B6	Interruptor, Freio: Ambos	0,5
2	712127	Mangueira A, Freio Dianteiro	2,5
		• Inclui: Sangria dos freios	
3	7121C8	Tubo B, Freio Dianteiro	1,3
		• Inclui: Sangria dos freios	
4	7121C9	Tubo C, Freio Dianteiro	1,3
		• Inclui: Sangria dos freios	
5	7121L5	Mangueira D, Freio Dianteiro	1,3
		• Inclui: Sangria dos freios	
9	712105	Cilindro Mestre, Freio Dianteiro	0,6
		• Inclui: Sangria dos freios	
13	7121G6	Diafragma, Cilindro Mestre Freio Dianteiro	0,1
15	7121G9	Pistão Jogo, Cilindro Mestre Freio Dianteiro	0,6
		• Inclui: Sangria dos freios	
17	8101C7	Alavanca, Manopla: Direita	0,1
	8101F5	Alavanca, Manopla: Ambas	0,2

Ref. Nº	Nº da peça	Descrição	Qtd. FORZA350 N	Nº de série		Tipo
1	35340-MGS-D31	Interruptor Conj., Freio Dianteiro	1			
2	45125-K0B-T01	Mangueira A Comp., Freio Dianteiro	1			
3	45126-K0B-T00	Tubo B Comp., Freio Dianteiro	1			
4	45127-K0B-T00	Tubo C Comp., Freio Dianteiro	1			
5	45128-K0B-T01	Mangueira D Comp., Freio Dianteiro	1			
6	45135-K40-F10	Braçadeira A Comp., Mangueira Freio Dianteiro	1			
7	45136-K40-F10	Braçadeira B Comp., Mangueira Freio Dianteiro	1			
8	45504-410-003	Coifa, Comp.	1			
9	45510-K1B-B01	Cilindro Mestre Subconj., Freio Dianteiro	1			
10	45512-MA6-006	Protetor	1			
11	45513-MCG-006	Tampa, Cilindro Mestre	1			
12	45517-166-006	Suporte, Cilindro Mestre	1			
13	45520-MG7-006	Diafragma	1			
14	45521-HA2-006	Placa, Diafragma	1			
15	45530-KVS-M21	Cilindro Mestre, Conj. Dianteiro (NISSIN)	1			

PROIBIDA A REPRODUÇÃO E DISTRIBUIÇÃO
01/01/11 - Honda Unidade Smare - Brasil Gerenciador

Voltar

© Moto Honda da Amazônia Ltda.
Todos os direitos reservados.

C-5.20

Cilindro Mestre do Freio Dianteiro

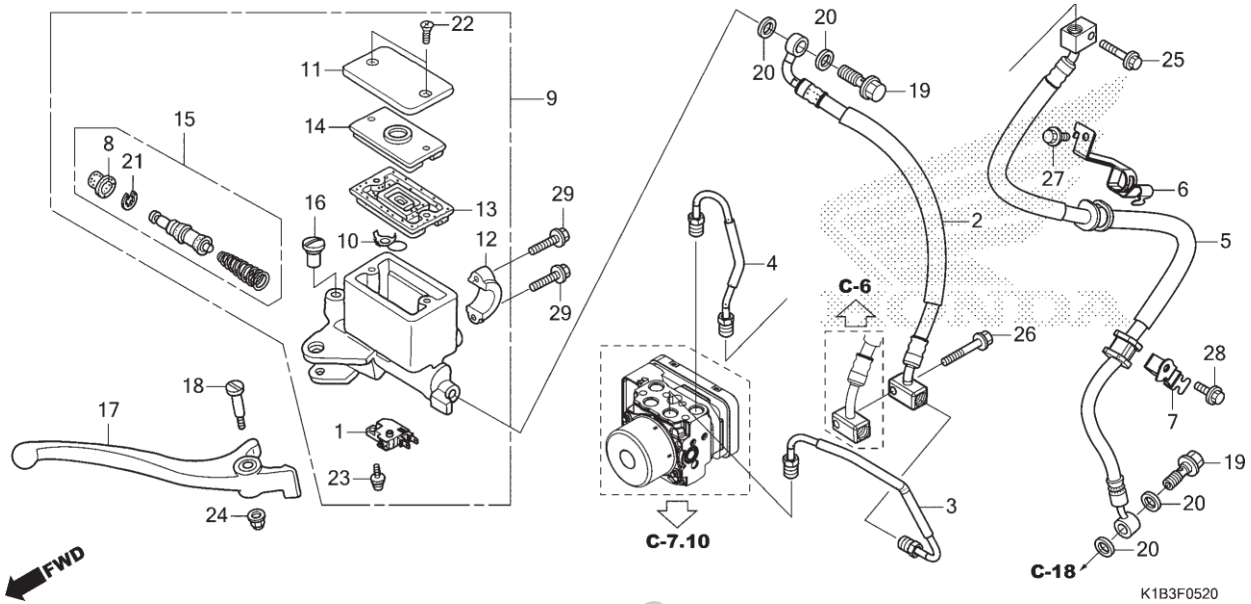

Ref. Nº	N.O.S.	Item de serviço	T.M.O.	Ref. Nº	Nº da peça	Descrição	Qtd. FORZA350 N	Nº de série		Tipo
				16	53174-463-770	Plugue, Suporte Alavanca	1			
				17	53175-K04-931	Alavanca, Manopla Direita	1			
				18	90114-MA5-671	Parafuso Pivô, Alavanca Manopla	1			
				19	90145-MS9-612	Parafuso, Óleo, 10x22 (SAGA)	2			
				20	90545-300-000	Arruela, Parafuso Óleo	4			
				21	90651-K03-M61	Anel Elástico, Interno, 18,8	1			
				22	93600-04012-1G	Parafuso, Cabeça Chata, 4x12	2			
				23	93893-04012-17	Parafuso-arruela, 4x12	1			
				24	94050-06000	Porca, Flange, 6mm	1			
				25	95701-06025-00	Parafuso, Flange, 6x25	1			
				26	95701-06040-00	Parafuso, Flange, 6x40	1			
				27	96001-06012-00	Parafuso, Flange, 6x12	1			
				28	96001-06014-07	Parafuso, Flange, 6x14	1			
				29	96001-06022-00	Parafuso, Flange, 6x22	2			

PROIBIDA A REPRODUÇÃO E DISTRIBUIÇÃO
1111111 - Honda Moto Amazônia Samuel Pinheiro Pereira Ramos

© Moto Honda da Amazônia Ltda.
Todos os direitos reservados.

C-6

Cilindro Mestre do Freio Traseiro

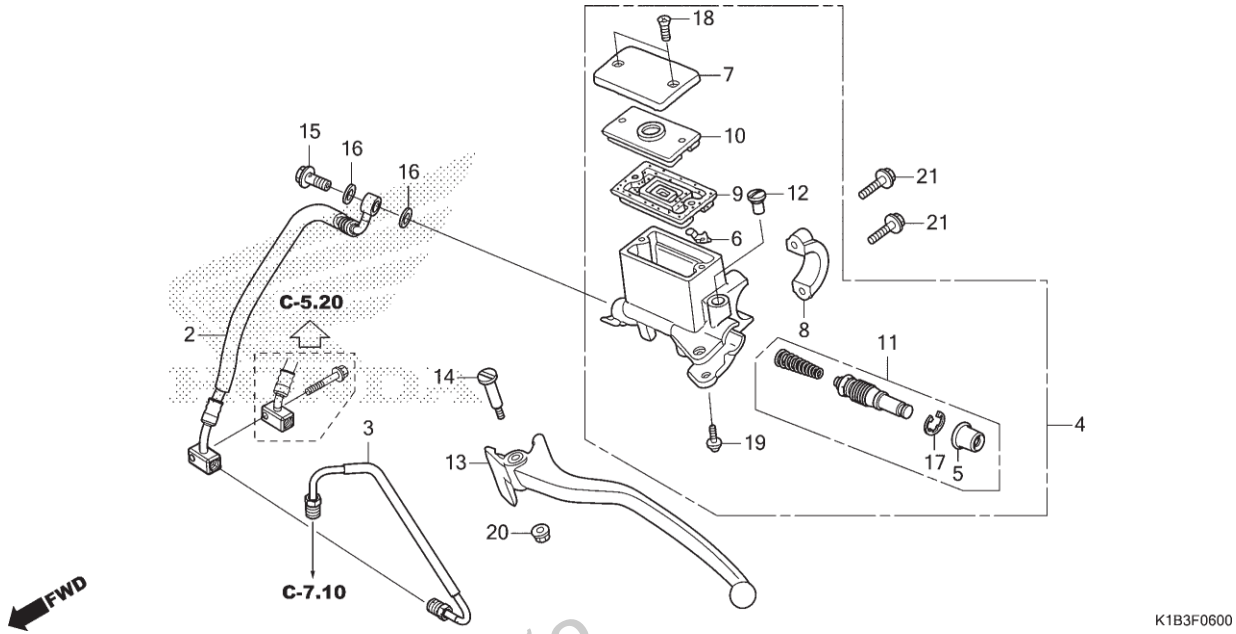

Ref. Nº	N.O.S.	Item de serviço	T.M.O.
1	6151B3	Interruptor, Freio Traseiro: Alavanca Lateral	0,3
	6151B6	Interruptor, Freio: Ambos	0,5
2	712180	Mangueira A, Freio Traseiro • Inclui: Sangria dos freios	2,7
3	7121D8	Tubo B, Freio Traseiro • Inclui: Sangria dos freios	1,4
4	712125	Cilindro Mestre, Freio Traseiro • Inclui: Sangria dos freios	0,8
9	7121G7	Diafragma, Cilindro Mestre Freio Traseiro	0,1
11	7121H0	Pistão Jogo, Cilindro Mestre Freio Traseiro • Inclui: Sangria dos freios	0,8
13	8101C6	Alavanca, Manopla: Esquerda	0,1
	8101F5	Alavanca, Manopla: Ambas	0,2

Ref. Nº	Nº da peça	Descrição	Qtd. FORZA350 N	Nº de série		Tipo
2	43311-K40-F11	Mangueira A Comp., Freio Traseiro	1			
3	43312-K0B-T00	Tubo B Comp., Freio Traseiro	1			
4	43510-K1B-B01	Cilindro Mestre Freio Traseiro, Subconj.	1			
5	45504-410-003	Coifa, Comp.	1			
6	45512-MA6-006	Protetor	1			
7	45513-MCG-006	Tampa, Cilindro Mestre	1			
8	45517-166-006	Suporte, Cilindro Mestre	1			
9	45520-MG7-006	Diafragma	1			
10	45521-HA2-006	Placa, Diafragma	1			
11	45530-KVS-M21	Cilindro Mestre, Conj. Dianteiro (NISSIN)	1			
12	53174-463-770	Plugue, Suporte Alavanca	1			
13	53178-K04-931	Alavanca, Manopla Esquerda	1			
14	90114-MA5-671	Parafuso Pivô, Alavanca Manopla	1			
15	90145-MS9-612	Parafuso, Óleo, 10x22 (SAGA)	1			
16	90545-300-000	Arruela, Parafuso Óleo	2			
17	90651-K03-M61	Anel Elástico, Interno, 18,8	1			

PROIBIDA A REPRODUÇÃO E DISTRIBUIÇÃO
1111111 - Honda Unidade Sorocaba - Bruno Pereira Ramos

© Moto Honda da Amazônia Ltda.
Todos os direitos reservados.

C-6

Cilindro Mestre do Freio Traseiro

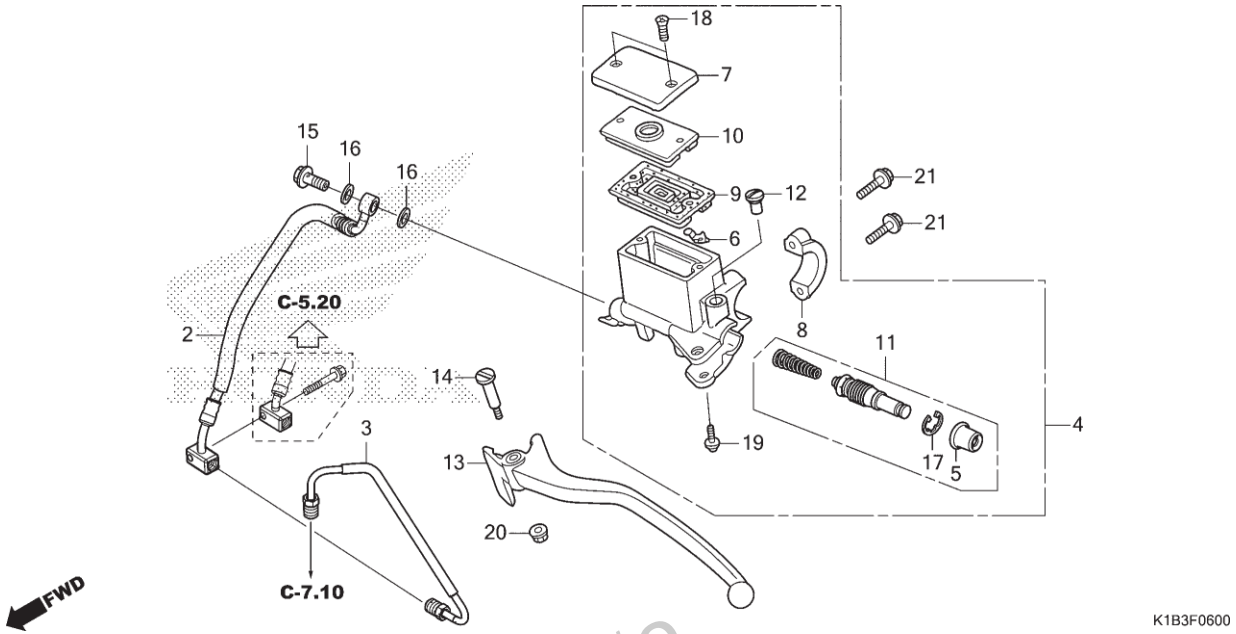

Ref. Nº	N.O.S.	Item de serviço	T.M.O.	Ref. Nº	Nº da peça	Descrição	Qtd. FORZA350 N	Nº de série		Tipo
				18	93600-04012-1G	Parafuso, Cabeça Chata, 4x12	2			
				19	93893-04012-17	Parafuso-arruela, 4x12	2			
				20	94050-06000	Porca, Flange, 6mm	1			
				21	96001-06022-00	Parafuso, Flange, 6x22	2			

PROIBIDA A REPRODUÇÃO E DISTRIBUIÇÃO
1111111 - Honda Unidade Sumaré - Bruno Pereira Ramos

© Moto Honda da Amazônia Ltda.
Todos os direitos reservados.

C-7.10

Tubo de Freio Traseiro

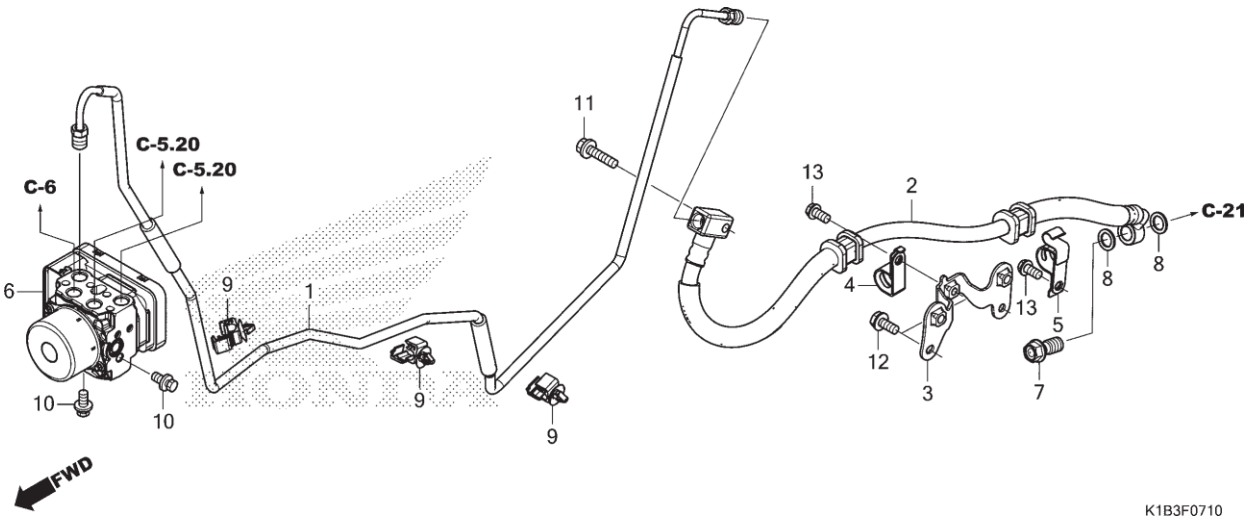

Ref. Nº	N.O.S.	Item de serviço	T.M.O.
1	7121D9	Tubo C, Freio Traseiro	2,9
		• Inclui: Sangria dos freios	
2	7121B2	Mangueira D, Freio Traseiro	1,3
		• Inclui: Sangria dos freios	
6	7111H1	Modulador, ABS	1,8
		• Inclui: Sangria dos freios	

Ref. Nº	Nº da peça	Descrição	Qtd. FORZA350 N	Nº de série		Tipo
1	43313-K0B-T00	Tubo C Comp., Freio Traseiro	1			
2	43314-K0B-T01	Mangueira D Comp., Freio Traseiro	1			
3	43320-K1B-T00	Suporte Comp., Mangueira Freio Traseiro	1			
4	43355-K1B-T00	Braçadeira A, Mangueira Freio Traseiro	1			
5	43356-K1B-T00	Braçadeira B Comp., Mangueira Freio Traseiro	1			
6	57110-K1B-T01	Modulador Conj.	1			
7	90145-MS9-612	Parafuso, Óleo, 10x22 (SAGA)	1			
8	90545-300-000	Arruela, Parafuso Óleo	2			
9	90661-MGS-D71	Braçadeira, Tubo Freio (7,0)	3			
10	93401-06012-08	Parafuso-arruela, 6x12	2			
11	95701-06025-00	Parafuso, Flange, 6x25	1			
12	95801-06014-07	Parafuso, Flange, 6x14	2			
13	96001-06012-07	Parafuso, Flange, 6x12	2			

PROIBIDA A REPRODUÇÃO E DISTRIBUIÇÃO
1111111 - Honda Undaí - 9999999 - Bruno Rafael Franco

© Moto Honda da Amazônia Ltda.
Todos os direitos reservados.

C-9

Guidão • Tampa do Guidão

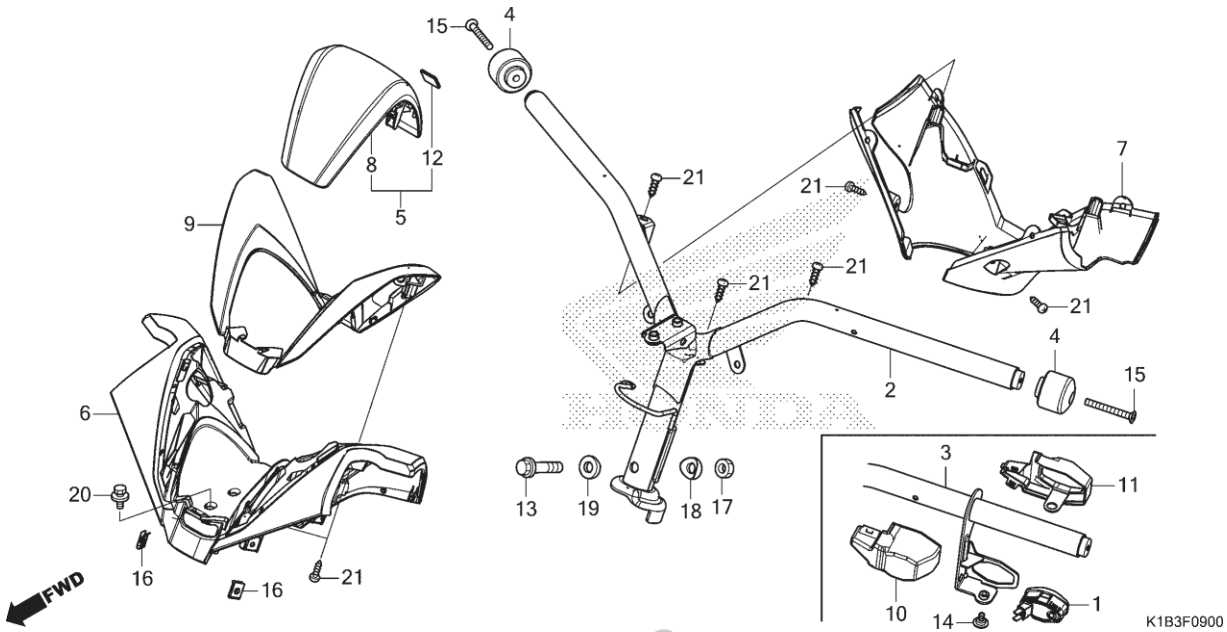

Ref. Nº	N.O.S.	Item de serviço	T.M.O.
1		(11)	
	6151N1	Interruptor, Multi	0,2
2		(3)	
	810100	Guidão	1,7
5		(8)	
	413175	Tampa, Guidão	0,1
6		(9)	
	4131X1	Tampa, Guidão: Superior	0,2
7	4131X2	Tampa, Guidão: Inferior	0,2
	4131U1	Tampa, Guidão: Ambas	0,2
10	4131FT	Tampa, Interruptor Guidão: Esquerda	0,1

Ref. Nº	Nº da peça	Descrição	Qtd. FORZA350 N	Nº de série	Tipo
1	35300-K1B-T11	Interruptor Conj., Multi	1		2BR
2	53100-K0B-T00	Guidão Comp.	1		BR
3	53100-K1B-T10	Guidão Comp.	1		2BR
4	53102-K0B-T00	Peso A, Guidão	2		
5	53204-K0B-T00ZA	Tampa Jogo, Superior Guidão *NH1* Preto	1		
6	53205-K0B-T00ZA	Tampa, Superior Guidão *NH1* Preto	1		
7	53206-K0B-T00ZA	Tampa, Inferior Guidão *NH1* Preto	1		
8	53207-K0B-T00ZA	Tampa, Superior Guidão *NH1* Preto	1		
9	53208-K0B-T00ZG	Guarnição, Tampa Guidão *NHB58M* Prata Summit Fosco Metálico	1		
10	53320-K1B-T10	Tampa, Interruptor Dianteiro (SAB)	1		2BR
11	53330-K1B-T10	Tampa, Interruptor Traseiro (SAB)	1		2BR
12	86150-GFC-901	Emblema (MARUI)	1		
	86150-GFC-902	Emblema (UEHARA)	1		
	86150-KYS-940	Emblema (SHINKO ASIA)	1		
13	90102-KWW-640	Parafuso, Flange, 10x48	1		
14	90114-KPH-700	Parafuso, Especial, 5x11	1		2BR
15	90191-K0B-T00	Parafuso, Ovalado, 6x50	2		

PROIBIDA A REPRODUÇÃO E DISTRIBUIÇÃO
1111111 - Honda Unidade Sumaré - Bruno Perenha Ramos

© Moto Honda da Amazônia Ltda.
Todos os direitos reservados.

C-9

Guidão • Tampa do Guidão

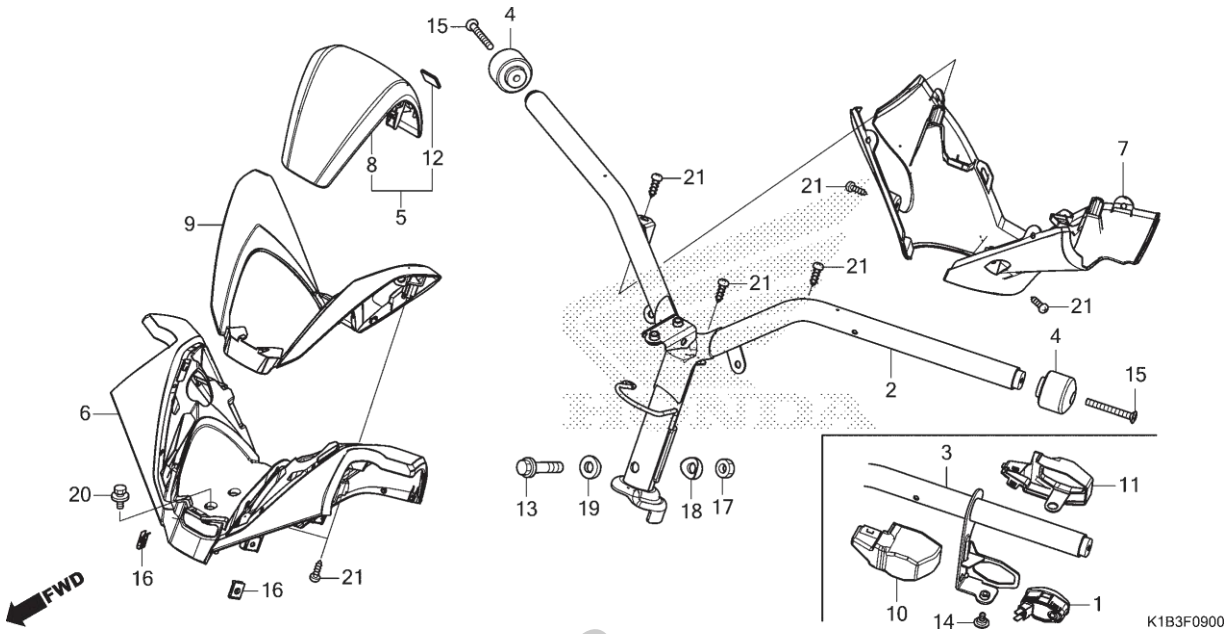

Ref. Nº	N.O.S.	Item de serviço	T.M.O.	Ref. Nº	Nº da peça	Descrição	Qtd. FORZA350 N	Nº de série		Tipo
				16	90302-KWW-A00	Porca, Pressão, 4mm	2			
				17	90304-KGH-901	Porca, U, 10mm (FUJI SEIMITSU)	1			
				18	90501-KPH-880	Bucha A, Fixação Guidão	1			
				19	90505-KPH-880	Bucha B, Fixação Guidão	1			
				20	93404-06012-08	Parafuso-arruela, 6x12	1			
				21	93903-34480	Parafuso, Fixação, 4x16	7			

PROIBIDA A REPRODUÇÃO E DISTRIBUIÇÃO
1111111 - Honda Unidade Sumaré - Bruno Serafim Dias

© Moto Honda da Amazônia Ltda.
Todos os direitos reservados.

C-10

Coluna de Direção

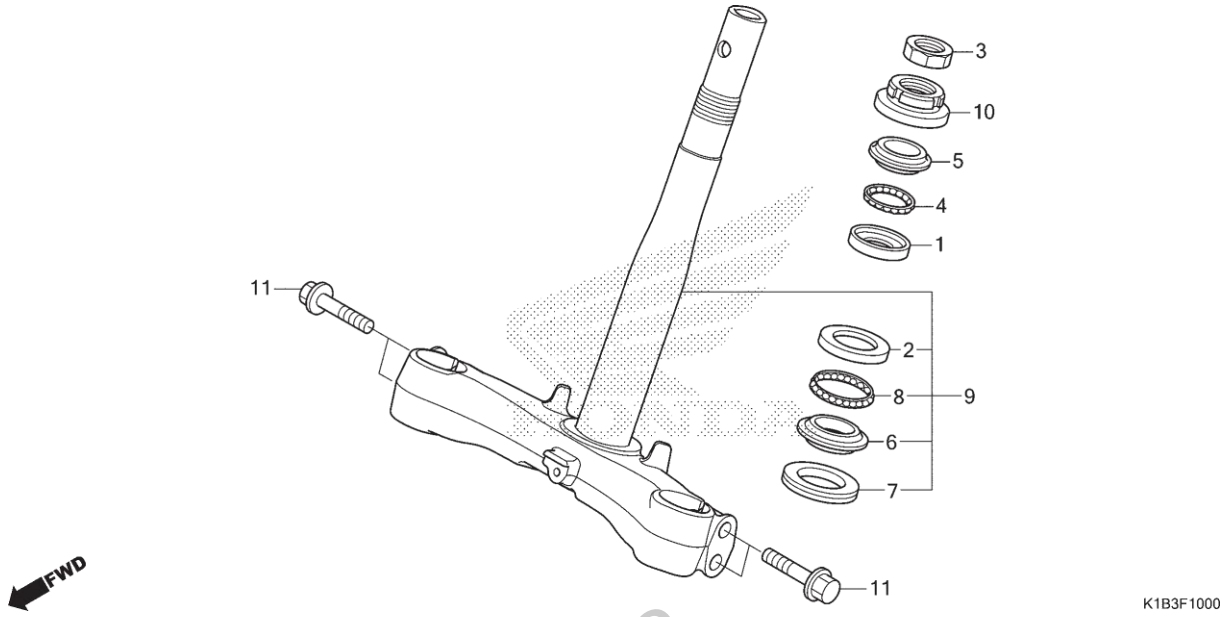

Ref. Nº	N.O.S.	Item de serviço	T.M.O.
1		(4)	
	5101A0	Pista, Esférica Direção: Superior	2,7
2	5101A1	Pista, Esférica Direção: Inferior	2,9
	5101C9	Pista, Esférica Direção: Ambas	2,9
5	5101A9	Pista, Cônica Superior Direção	2,7
6		(7,8)	
	5101B0	Pista, Cônica Inferior Direção	2,9
9	510100	Coluna ou Eixo Conj., Direção	2,7
10	5101B2	Porca, Superior Coluna Direção	2,5

Ref. Nº	Nº da peça	Descrição	Qtd. FORZA350 N	Nº de série		Tipo
1	50301-GN5-901	Pista, Esférica Superior Direção	1	.....	.....	.....
2	50302-GN5-900	Pista, Esférica Inferior Direção	1	.....	.....	.....
3	50306-GN5-900	Porca, Trava Coluna Direção	1	.....	.....	.....
4	53210-KVR-C00	Esferas Aço Conj., Direção, # 6x21	1	.....	.....	.....
5	53211-GN5-900	Pista, Cônica Superior Direção	1	.....	.....	.....
6	53212-K40-F00	Pista, Cônica Inferior Direção	1	.....	.....	.....
7	53214-GN5-900	Retentor Pó, Coluna Direção	1	.....	.....	.....
8	53215-KVR-C00	Esferas Aço Conj., Direção, # 6x26	1	.....	.....	.....
9	53219-K1B-T00	Coluna Direção, Subconj.	1	.....	.....	.....
10	53220-GN5-850	Porca, Superior Coluna Direção	1	.....	.....	.....
11	90108-KTF-980	Parafuso, Flange, 10x55	4	.....	.....	.....

PROIBIDA A REPRODUÇÃO E DISTRIBUIÇÃO
1111111 - Honda Unidade Sumaúma - 3101 Parem de Fotos

© Moto Honda da Amazônia Ltda.
Todos os direitos reservados.

C-11

Para-lama Dianteiro

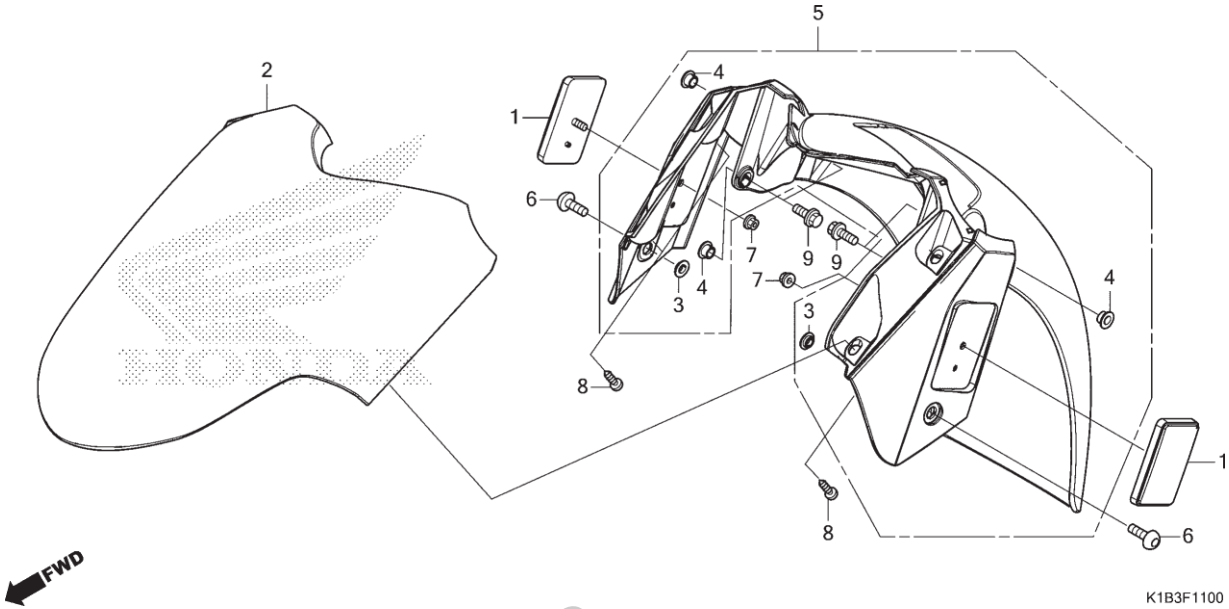

Ref. Nº	N.O.S.	Item de serviço	T.M.O.
2	413103	Para-lama A, Dianteiro	0,4
5	413104	Para-lama B, Dianteiro	0,4

Ref. Nº	Nº da peça	Descrição	Qtd. FORZA350 N	Nº de série		Tipo
1	33741-K0B-T01	Refletor, Dianteiro (Âmbar)	2			
2	61110-K0B-T10ZD	Para-lama Dianteiro A, Jogo (WL)				
		NHB61P .... Branco Horizon Perolizado	1			
	61110-K1B-T00ZA	*NH431M* ..... Cinza Indy Metálico	1			
3	61112-K0B-T00	Bucha, Para-lama Dianteiro	2			
4	61112-K97-T00	Bucha, Para-lama Dianteiro	4			
5	61121-K1B-T00	Para-lama B Comp., Dianteiro	1			
6	90132-KZZ-900	Parafuso, Phillips, 6x18	2			
7	90301-KWN-901	Porca, U, 5mm	2			
8	93903-35320	Parafuso, Fixação, 5x16	4			
9	95701-06016-08	Parafuso, Flange, 6x16	4			

PROIBIDA A REPRODUÇÃO E DISTRIBUIÇÃO
1111111 - Honda Unidade Santo - Brundeira Ltda

© Moto Honda da Amazônia Ltda.
Todos os direitos reservados.

C-12

Tampa Dianteira • Painel de Instrumentos

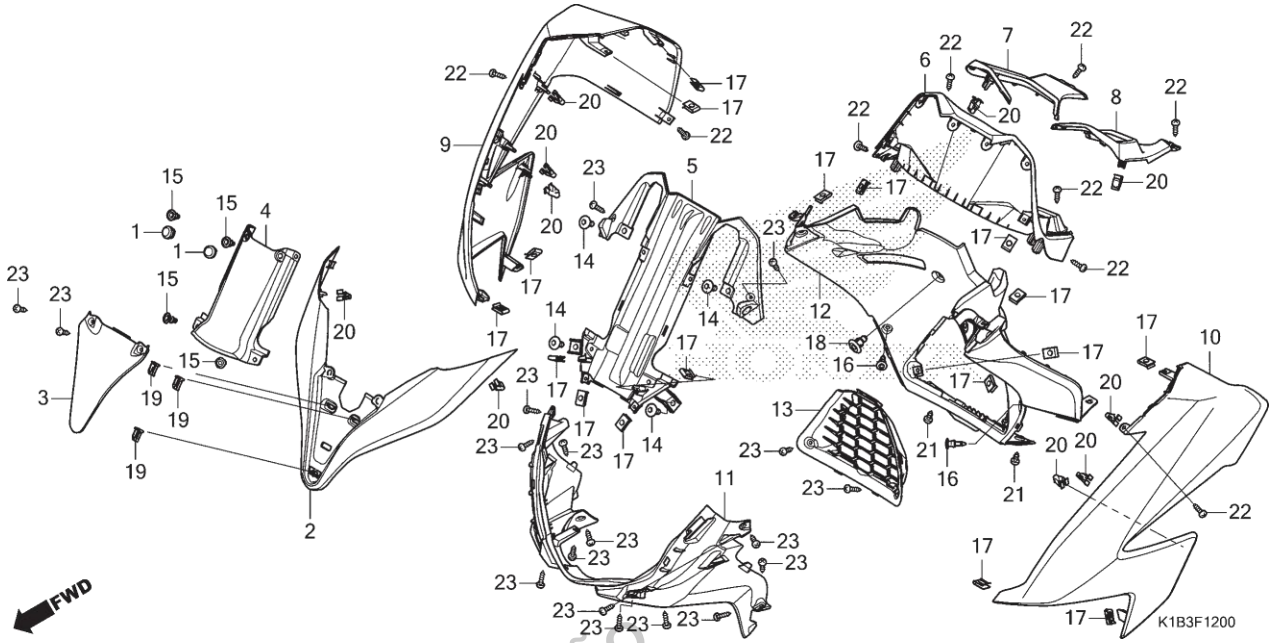

Ref. Nº	N.O.S.	Item de serviço	T.M.O.
2	4111M3	Guarnição, Para-brisa	0,2
3	4111U6	Tampa, Guarnição	0,2
5		(4)	
	812140	Painel, Instrumentos	0,4
6	8121B9	Painel, Instrumentos: Traseiro	0,8
7	8121F9	Tampa, Instrumentos: Direita	0,1
8	8121F8	Tampa, Instrumentos: Esquerda	0,1
	8121J0	Tampa, Instrumentos: Ambos	0,1
9	4111U8	Tampa, Dianteira: Direita	0,3
10	4111U7	Tampa, Dianteira: Esquerda	0,3
	4111U9	Tampa, Dianteira: Ambas	0,5
11	413122	Tampa, Central Dianteira	0,5
12	413130	Tampa, Inferior Dianteira	0,9
13	1151B1	Grade, Radiador	0,1

Ref. Nº	Nº da peça	Descrição	Qtd. FORZA350 N	Nº de série		Tipo
1	47117-K0B-T01	Coxim, Limitador	2			
2	64305-K1B-T00ZA	Guarnição, Tela				
		PB413P Azul Agile Fosco Perolizado	1			
	64305-K1B-T00ZD	*NHB89M* Prata Armored Fosco Metálico	1			
3	64306-K1B-T00ZA	Guarnição, Central Dianteira				
		NH105 Preto Fosco (#15-#20)	1			
4	64335-K0B-T00ZA	Duto, Dianteiro Painel Instrumentos				
		NH1 Preto	1			
5	64336-K1B-T00ZA	Painel, Dianteiro Instrumentos				
		NH1 Preto	1			
6	64337-K1B-T00ZA	Painel, Traseiro Instrumentos				
		NH1 Preto	1			
7	64345-K0B-T00ZG	Guarnição, Instrumentos Direita				
		NHB58M Prata Summit Fosco Metálico	1			
8	64346-K0B-T00ZG	Guarnição, Instrumentos Esquerda				
		NHB58M Prata Summit Fosco Metálico	1			
9	64501-K1B-T00ZE	Tampa, Lateral Dianteira Direita				
		NHB61P Branco Horizon Perolizado	1			
	64501-K1B-T00ZD	*NH431M* Cinza Indy Metálico	1			
10	64502-K1B-T00ZE	Tampa, Lateral Dianteira Esquerda				
		NHB61P Branco Horizon Perolizado	1			
	64502-K1B-T00ZD	*NH431M* Cinza Indy Metálico	1			

PROIBIDA A REPRODUÇÃO E DISTRIBUIÇÃO
1111111 - Honda Unidade Sumaré - Bruno Piantanelli Estado

© Moto Honda da Amazônia Ltda.
Todos os direitos reservados.

C-12

Tampa Dianteira • Painel de Instrumentos

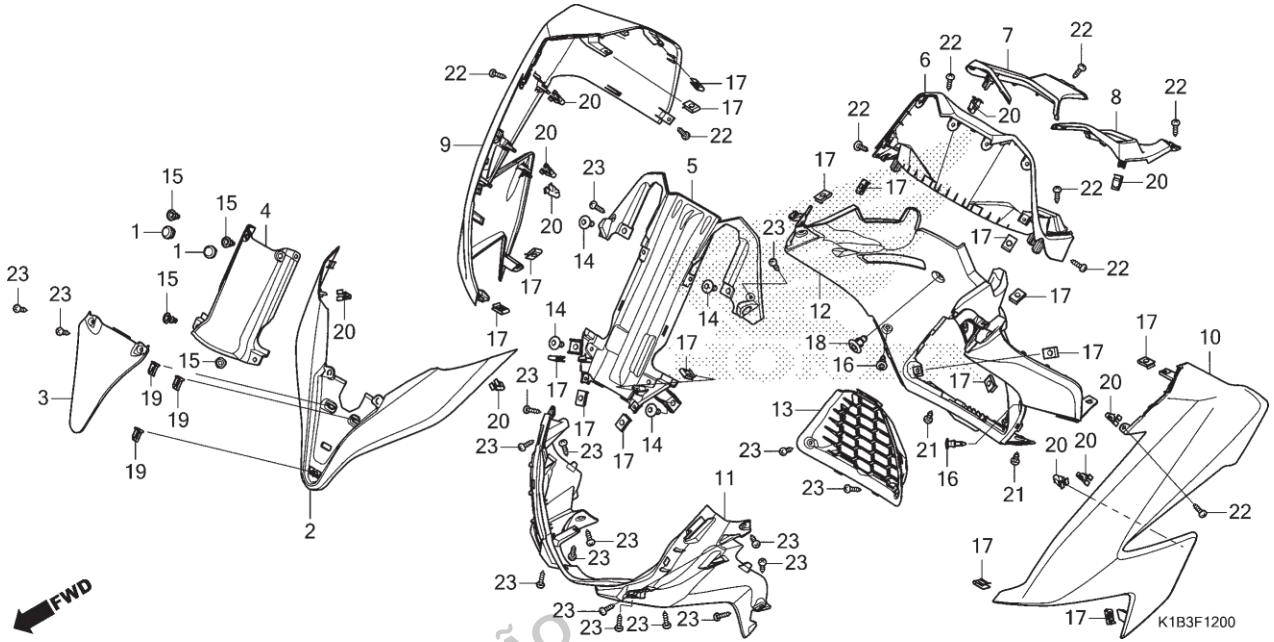

Ref. Nº	N.O.S.	Item de serviço	T.M.O.	Ref. Nº	Nº da peça	Descrição	Qtd. FORZA350 N	Nº de série		Tipo
				11	64510-K1B-T00ZA	Tampa, Central Dianteira *NH1* ..... Preto	1	.....	.....	.....
				12	64520-K1B-T00ZA	Tampa, Inferior Dianteira *NH1* ..... Preto	1	.....	.....	.....
				13	64521-K1B-T00	Grade, Radiador	1	.....	.....	.....
				14	90106-MM4-000	Parafuso, Phillips, 6x14	4	.....	.....	.....
				15	90116-K0A-E11	Rebite, 6mm	4	.....	.....	.....
				16	90116-SP0-003	Presilha, Retentor Para-choque	2	.....	.....	.....
				17	90302-KWW-A00	Porca, Pressão, 4mm	17	.....	.....	.....
				18	90601-PV3-003	Presilha, Duto Ar Admissão	1	.....	.....	.....
				19	90651-K14-A31	Presilha, Deslizante	3	.....	.....	.....
				20	90666-K59-A11	Presilha, Ajuste (PO)	10	.....	.....	.....
				21	93903-24380	Parafuso, Fixação, 4x12	2	.....	.....	.....
				22	93903-34420	Parafuso, Fixação, 4x16	9	.....	.....	.....
				23	93903-34480	Parafuso, Fixação, 4x16	18	.....	.....	.....

PROIBIDA A REPRODUÇÃO E DISTRIBUIÇÃO
1111111 - Honda Undiano Silva - Bruno Renato Ramos

© Moto Honda da Amazônia Ltda.
Todos os direitos reservados.

C-13

Tampa Interna

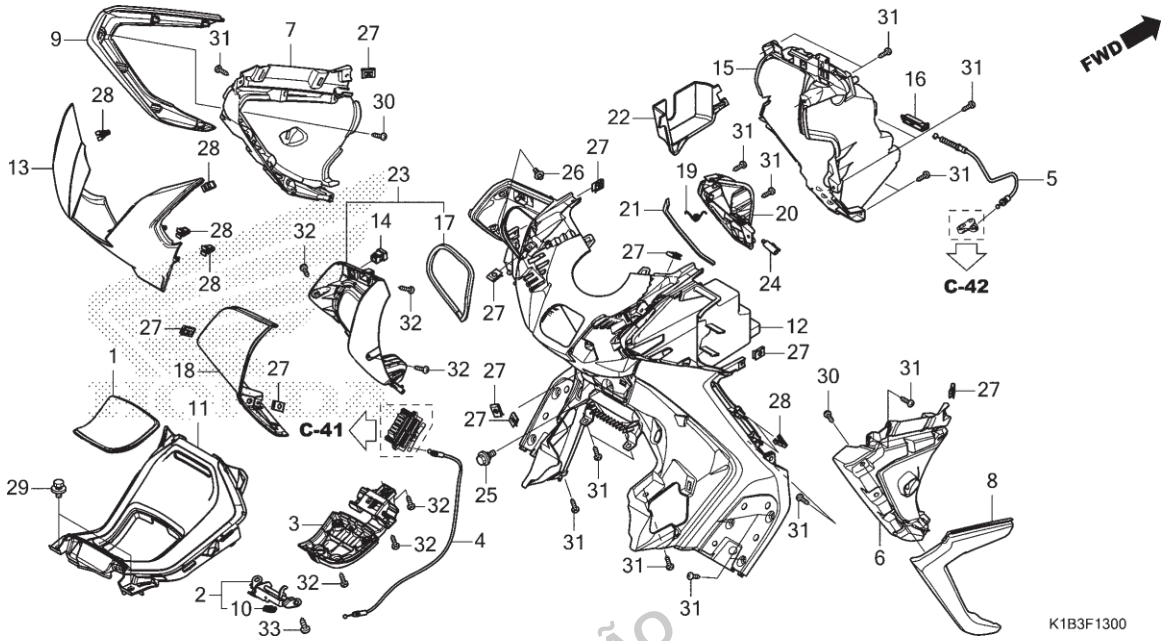

Ref. Nº	N.O.S.	Item de serviço	T.M.O.
1	3101B8	Tampa, Combustível	0,1
2	3101B7	Trava, Tampa Combustível	2,3
3	4131V0	Dobradiça, Tampa Combustível	2,3
4	8111B6	Cabo, Tampa Combustível	2,3
5	8111C4	Cabo, Interno Dispositivo Abertura Porta-objetos	2,3
6	4131Z1	Tampa, Interna Dianteira: Direita	0,6
7	4131Z2	Tampa, Interna Dianteira: Esquerda	0,6
	4131Z3	Tampa, Interna Dianteira: Ambas	0,7
8	4111AR	Guarnição, Tampa Dianteira: Direita	0,6
9	4111AQ	Guarnição, Tampa Dianteira: Esquerda	0,6
	4111AS	Guarnição, Tampa Dianteira: Ambas	0,7
11	4131Z7	Tampa, Central	2,3
12	411150	Painel, Interno	2,4
13	4111V2	Painel, Tampa Interna	0,1
15	4111CF	Porta-objetos, Interno	2,3
18	4111F2	Tampa, Porta-objetos: Esquerdo	0,1
23	4101R5	Tampa, Compartimento Interno	2,4

Ref. Nº	Nº da peça	Descrição	Qtd. FORZA350 N	Nº de série		Tipo
1	64405-K0B-T00ZA	Tampa, Combustível *NH1* Preto	1			
2	64440-K0B-T00	Trava Conj., Tampa Combustível	1			
3	64450-K0B-T01	Dobradiça Conj., Tampa Combustível	1			
4	64455-K0B-T01	Cabo Comp., Tampa Tanque Combustível	1			
5	64485-K0B-T01	Cabo Comp., Esquerdo Dispositivo Abertura Tampa	1			
6	64530-K1B-T00ZA	Tampa, Lateral Interna Dianteira Direita *NH1* Preto	1			
7	64540-K1B-T00ZA	Tampa, Lateral Interna Dianteira Esquerda *NH1* Preto	1			
8	64550-K1B-T00ZA	Guarnição, Lateral Direita *NHB58M* Prata Summit Fosco Metálico	1			
9	64560-K1B-T00ZA	Guarnição, Lateral Esquerda *NHB58M* Prata Summit Fosco Metálico	1			
10	77234-KRJ-900	Mola, Trava Assento	1			
11	81121-K0B-T00ZA	Tampa, Central *NH1* Preto	1			
12	81130-K0B-T01ZA	Tampa, Interna *NH1* Preto	1			

PROIBIDA A REPRODUÇÃO E DISTRIBUIÇÃO
Moto Honda Unidade Semi-Nova Bruno Peças

05.07.22 © Moto Honda da Amazônia Ltda.
Todos os direitos reservados.

C-13

Tampa Interna

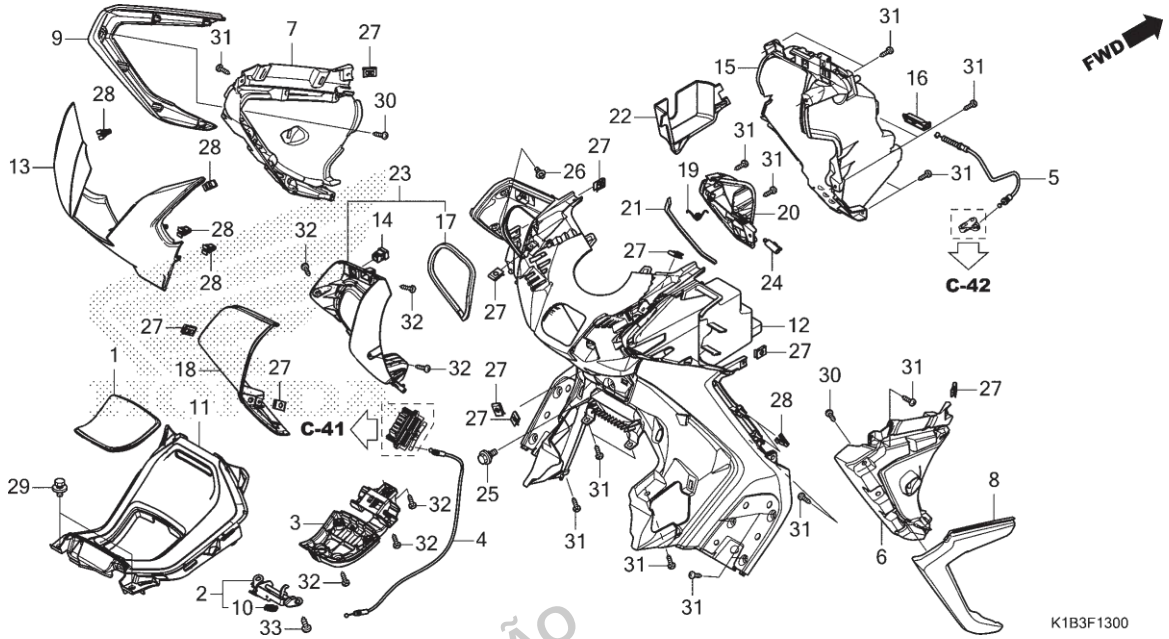

Ref. Nº	N.O.S.	Item de serviço	T.M.O.	Ref. Nº	Nº da peça	Descrição	Qtd. FORZA350 N	Nº de série		Tipo
				13	81135-K0B-T00ZH	Tampa, Protetora Bocal				
						PB413P ... Azul Agile Fosco Perolizado	1	.....	.....	.....
					81135-K0B-T00ZJ	*NH105* ..... Preto Fosco (#15-#20)	1	.....	.....	.....
				14	81142-K01-901	Trava	1	.....	.....	.....
				15	81150-K1B-T00	Compartimento, Interno	1	.....	.....	.....
				16	81151-K0B-T00	Trava, Tampa Compartimento Interno	1	.....	.....	.....
				17	81154-K0B-T00	Retentor, Tampa Compartimento Interno	1	.....	.....	.....
				18	81155-K0B-T00ZB	Tampa, Compartimento Interno				
						NHB61P .... Branco Horizon Perolizado	1	.....	.....	.....
					81155-K0B-T00ZQ	*NH431M* ..... Cinza Indy Metálico	1	.....	.....	.....
				19	81156-K0B-T00	Mola, Tampa Compartimento Interno	1	.....	.....	.....
				20	81157-K0B-T00	Tampa, Dobradiça Compartimento Interno	1	.....	.....	.....
				21	81158-K0B-T00	Retentor, Tampa Dobradiça	1	.....	.....	.....
				22	81159-K0B-T00	Separador, Compartimento Interno	1	.....	.....	.....
				23	81220-K0B-T00ZA	Tampa Conj., Compartimento Interno				
						NH1 ..... Preto	1	.....	.....	.....
				24	83534-K35-V01	Amortecedor, Tampa Direito	1	.....	.....	.....
				25	90111-162-000	Parafuso, Flange, 6mm	1	.....	.....	.....

PROIBIDA A REPRODUÇÃO E DISTRIBUIÇÃO
1111111 - Honda Urbano Samaré - Santo Ferreira Barreiro

© Moto Honda da Amazônia Ltda.
Todos os direitos reservados.

C-13

Tampa Interna

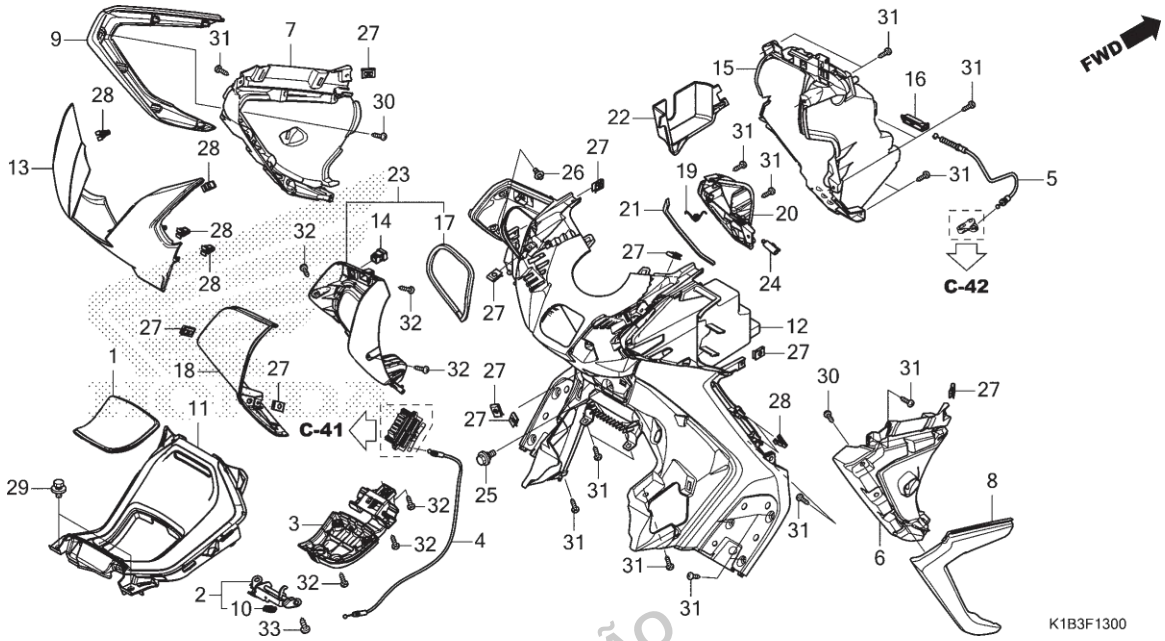

Ref. Nº	N.O.S.	Item de serviço	T.M.O.	Ref. Nº	Nº da peça	Descrição	Qtd. FORZA350 N	Nº de série		Tipo
				26	90116-SP0-003	Presilha, Retentor Para-choque	2			
				27	90302-KWW-A00	Porca, Pressão, 4mm	10			
				28	90666-K59-A11	Presilha, Ajuste (PO)	8			
				29	93404-06012-08	Parafuso-arruela, 6x12	2			
				30	93903-34320	Parafuso, Fixação, 4x12	12			
				31	93903-34420	Parafuso, Fixação, 4x16	22			
				32	93903-34480	Parafuso, Fixação, 4x16	10			
				33	93903-35320	Parafuso, Fixação, 5x16	2			

PROIBIDA A REPRODUÇÃO E DISTRIBUIÇÃO
1111111 - Honda Unidade Sumaré - Sra. Sereia Ramos

© Moto Honda da Amazônia Ltda.
Todos os direitos reservados.

C-14

Pedal do Assoalho

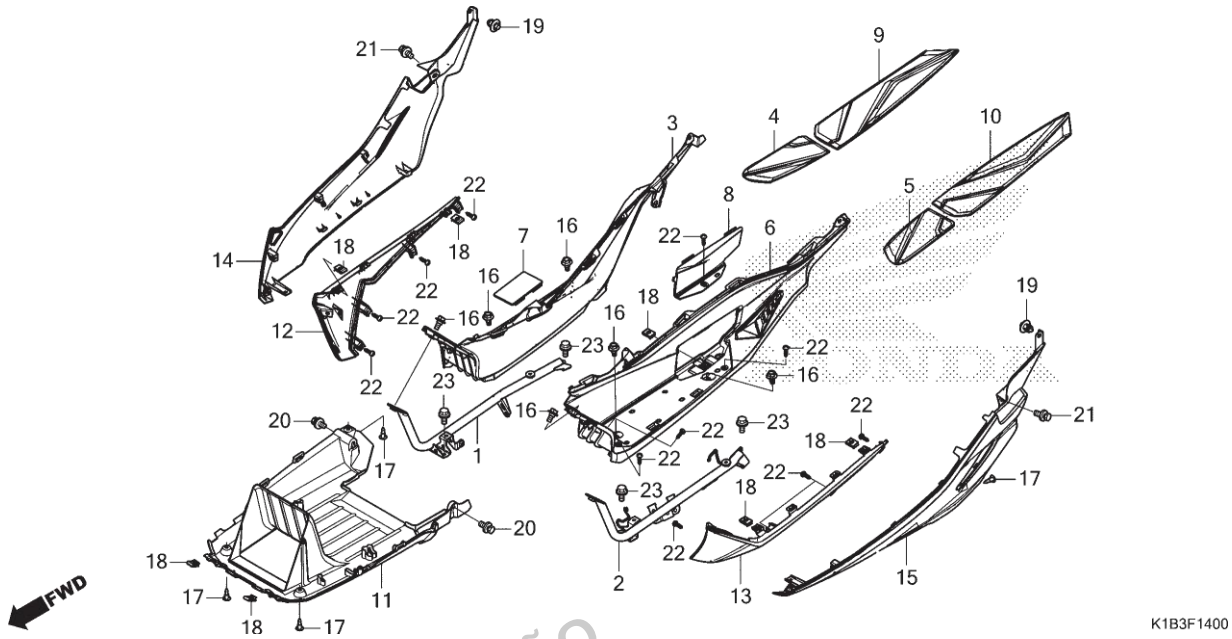

Ref. Nº	N.O.S.	Item de serviço	T.M.O.
1	4101D2	Suporte, Assoalho: Direito	0,8
2	4101D1	Suporte, Assoalho: Esquerdo	1,0
	4101P3	Suporte, Assoalho: Ambos	1,3
3	4131V3	Pedal, Assoalho: Direito	0,8
4	4151A1	Protetor, Assoalho: Direito	0,1
5	4151A0	Protetor, Assoalho: Esquerdo	0,1
	4151B7	Protetor, Assoalho: Ambos	0,1
6	4131V2	Pedal, Assoalho: Esquerdo	0,8
	4131V4	Pedal, Assoalho: Ambos	1,1
9	4151A5	Protetor, Assoalho: Intermediário Direito	0,1
10	4151A4	Protetor, Assoalho: Intermediário Esquerdo	0,1
	4151C7	Protetor, Assoalho: Intermediário Ambos	0,1
11	4131B4	Tampa, Inferior	1,0
12	4131J6	Tampa, Lateral Assoalho: Direita	0,2
13	4131J5	Tampa, Lateral Assoalho: Esquerda	0,2
	4131X0	Tampa, Lateral Assoalho: Ambas	0,4
14	4131KU	Tampa, Lateral Assoalho: Traseira Direita	0,2
15	4131KT	Tampa, Lateral Assoalho: Traseira Esquerda	0,2
	4131KV	Tampa, Lateral Assoalho: Traseira Ambas	0,4

Ref. Nº	Nº da peça	Descrição	Qtd. FORZA350 N	Nº de série		Tipo
1	50610-K0B-T00	Tubo Comp., Direito Assoalho	1			
2	50620-K1B-T00	Tubo Comp., Esquerdo Assoalho	1			
3	64311-K0B-T00ZA	Pedal, Direito Assoalho				
		NH1 Preto	1			
4	64315-K0B-T00	Protetor, Dianteiro Direito Assoalho	1			
5	64316-K0B-T00	Protetor, Dianteiro Esquerdo Assoalho	1			
6	64321-K0B-T00ZA	Pedal, Esquerdo Assoalho				
		NH1 Preto	1			
7	64322-K04-930	Tampa, Manutenção Tanque Reserva	1			
8	64323-K0B-T00ZA	Tampa, Manutenção				
		NH1 Preto	1			
9	64325-K0B-T00	Protetor, Traseiro Direito Assoalho	1			
10	64326-K0B-T00	Protetor, Traseiro Esquerdo Assoalho	1			
11	64350-K1B-T00	Tampa, Inferior	1			
12	64431-K0B-T00ZG	Tampa, Lateral Dianteira Direita Assoalho				
		NHB61P Branco Horizon Perolizado	1			
	64431-K0B-T00ZQ	*NH431M* Cinza Indy Metálico	1			
13	64432-K0B-T00ZG	Tampa, Lateral Dianteira Esquerda Assoalho				
		NHB61P Branco Horizon Perolizado	1			
	64432-K0B-T00ZQ	*NH431M* Cinza Indy Metálico	1			

PROIBIDA A REPRODUÇÃO E DISTRIBUIÇÃO
Moto Honda Unidade Sorocaba - Bruno Peralta Ramos

© Moto Honda da Amazônia Ltda.
Todos os direitos reservados.

C-14

Pedal do Assoalho

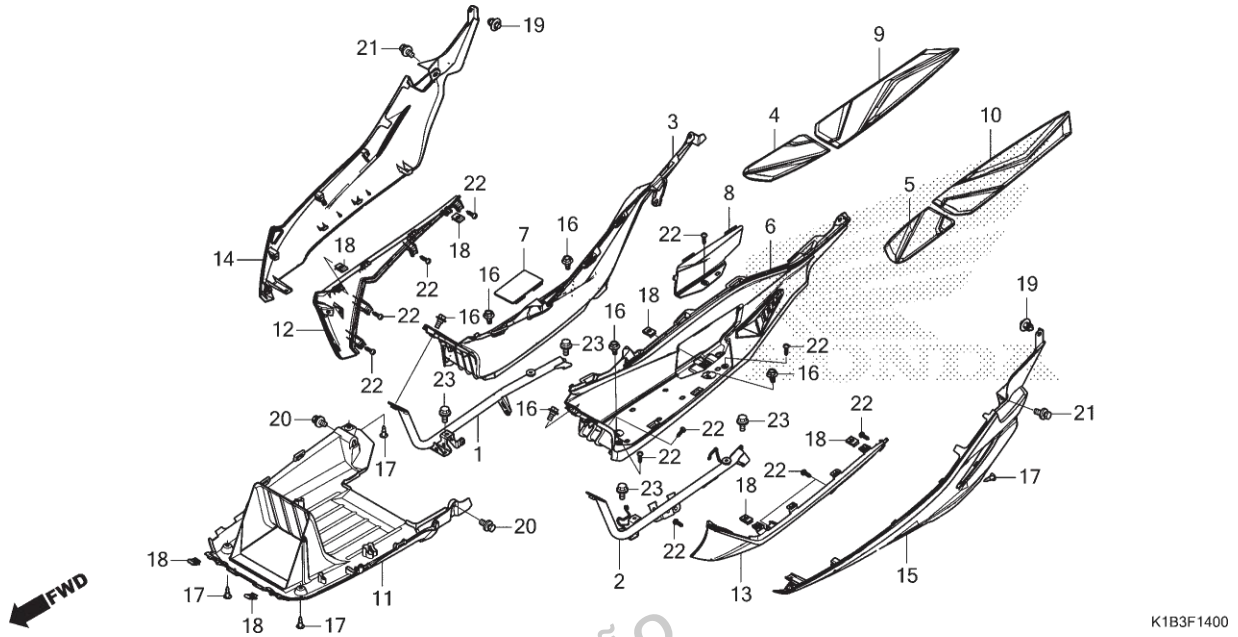

Ref. Nº	N.O.S.	Item de serviço	T.M.O.	Ref. Nº	Nº da peça	Descrição	Qtd. FORZA350 N	Nº de série		Tipo
				14	64433-K0B-T00ZD	Tampa, Lateral Traseira Direita Assoalho *NH105* ..... Preto Fosco (#15-#20)	1	.....	.....	.....
				15	64434-K0B-T00ZD	Tampa, Lateral Traseira Esquerda Assoalho *NH105* ..... Preto Fosco (#15-#20)	1	.....	.....	.....
				16	90111-162-000	Parafuso, Flange, 6mm	6	.....	.....	.....
				17	90116-SP0-003	Presilha, Retentor Para-choque	4	.....	.....	.....
				18	90302-KWW-A00	Porca, Pressão, 4mm	7	.....	.....	.....
				19	90601-PV3-003	Presilha, Duto Ar Admissão	2	.....	.....	.....
				20	93404-06012-07	Parafuso-arruela, 6x12	2	.....	.....	.....
				21	93404-06014-08	Parafuso-arruela, 6x14	2	.....	.....	.....
				22	93903-34420	Parafuso, Fixação, 4x16	15	.....	.....	.....
				23	95701-06012-08	Parafuso, Flange, 6x12	4	.....	.....	.....

PROIBIDA A REPRODUÇÃO E DISTRIBUIÇÃO
1111111 - Honda Grande Samuel - Thiago Pereira Ramos

© Moto Honda da Amazônia Ltda.
Todos os direitos reservados.

C-14.10

Pedal de Apoio Traseiro

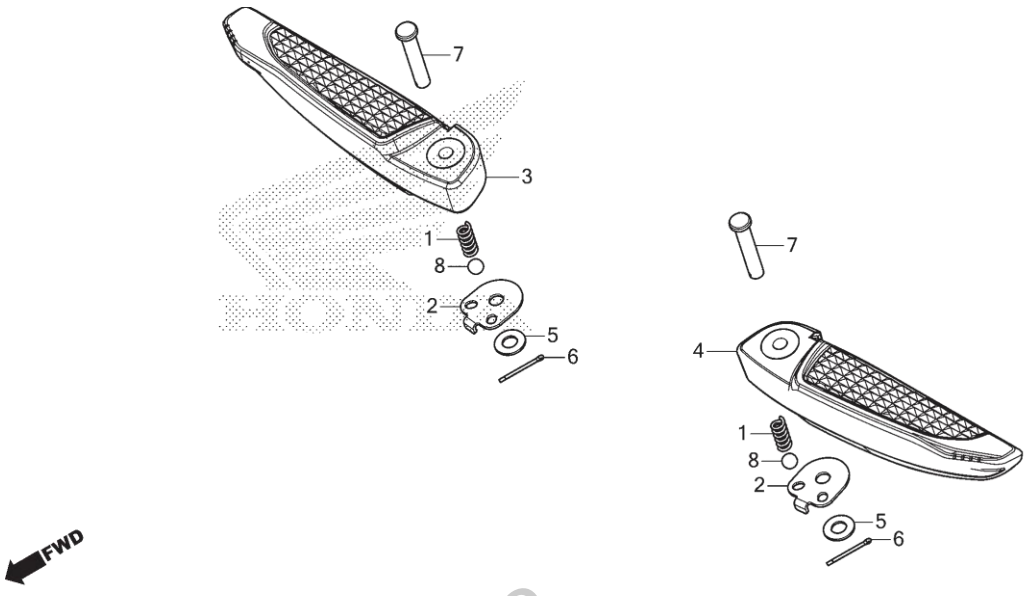

Ref. Nº	N.O.S.	Item de serviço	T.M.O.
3	4101C8	Pedal Apoio Traseiro: Direito	0,8
4	4101C7	Pedal Apoio Traseiro: Esquerdo	0,8
	4101P4	Pedal Apoio Traseiro: Ambos	1,2

Ref. Nº	Nº da peça	Descrição	Qtd. FORZA350 N	Nº de série		Tipo
1	28333-300-000	Mola, Limitador Partida	2			
2	50718-K40-F00	Placa, Pedal Apoio Traseiro	2			
3	50720-K0B-T00	Braço, Pedal Apoio Traseiro Direito	1			
4	50730-K0B-T00	Braço, Pedal Apoio Traseiro Esquerdo	1			
5	94101-06000	Arruela, Lisa, 6mm	2			
6	94201-16150	Cupilha, 1,6x15	2			
7	95015-81000	Pino A, Pedal Apoio Traseiro	2			
8	96211-08000	Esferas, Aço, #8 (1/4)	2			

PROIBIDA A REPRODUÇÃO E DISTRIBUIÇÃO
1111111 - Honda Unidade Sumaré - Bruno Pereira Lopes

© Moto Honda da Amazônia Ltda.
Todos os direitos reservados.

C-15

Tampa da Carcaça • Alça Traseira

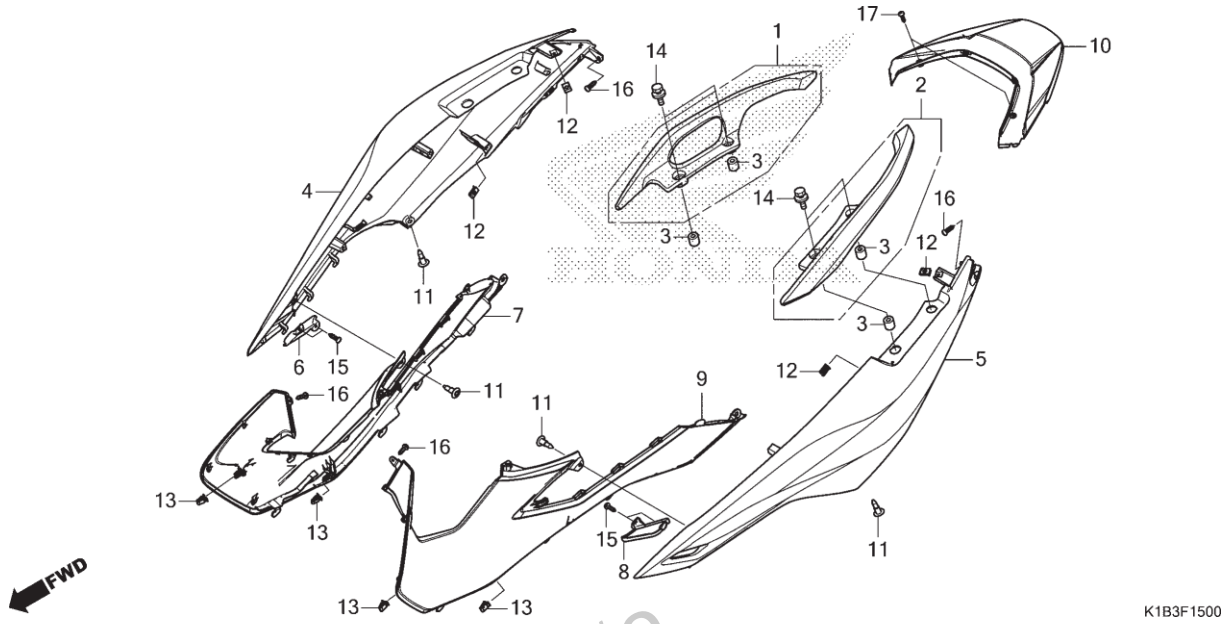

Ref. Nº	N.O.S.	Item de serviço	T.M.O.
1	4131F4	Alça, Traseira: Direita	0,1
2	4131F3	Alça, Traseira: Esquerda	0,1
	4131F5	Alça, Traseira: Ambas	0,1
4	4131J0	Tampa, Carcaça: Direita	0,6
5	4131H9	Tampa, Carcaça: Esquerda	0,6
	4131J1	Tampa, Carcaça: Ambas	0,6
7	4131J4	Tampa, Lateral Carcaça: Direita	0,6
9	4131J3	Tampa, Lateral Carcaça: Esquerda	0,6
	4131L6	Tampa, Lateral Carcaça: Ambas	0,6
10	4131J8	Tampa, Central Traseira	0,1

Ref. Nº	Nº da peça	Descrição	Qtd. FORZA350 N	Nº de série		Tipo
1	77330-K1B-T00ZA	Alça, Traseira Direita				
		NHB58M Prata Summit Fosco Metálico	1			
2	77340-K1B-T00ZA	Alça, Traseira Esquerda				
		NHB58M Prata Summit Fosco Metálico	1			
3	81203-KGF-900	Bucha B, Bagageiro	4			
4	83200-K1B-T00ZE	Tampa Jogo, Carcaça Direita (WL)				
		NHB61P Branco Horizon Perolizado	1			
	83200-K1B-T00ZD	*NH431M* Cinza Indy Metálico	1			
5	83300-K1B-T00ZE	Tampa Jogo, Carcaça Esquerda (WL)				
		NHB61P Branco Horizon Perolizado	1			
	83300-K1B-T00ZD	*NH431M* Cinza Indy Metálico	1			
6	83501-K1B-T00	Tampa, Interna Carcaça Direita	1			
7	83520-K0B-T00ZA	Tampa, Carcaça Dianteira Direita				
		PB413P Azul Agile Fosco Perolizado	1			
	83520-K0B-T00ZL	*NHB89M* Prata Armored Fosco Metálico	1			
8	83601-K1B-T00	Tampa, Interna Carcaça Esquerda	1			
9	83620-K0B-T00ZA	Tampa, Carcaça Dianteira Esquerda				
		PB413P Azul Agile Fosco Perolizado	1			
	83620-K0B-T00ZL	*NHB89M* Prata Armored Fosco Metálico	1			
10	83701-K0B-T00ZM	Tampa, Superior Central Traseira				
		NH105 Preto Fosco (#15-#20)	1			

PROIBIDA A REPRODUÇÃO E DISTRIBUIÇÃO
1111111 - Honda Motocicletas Semanal - Grupo Gp Jhe Ramos

© Moto Honda da Amazônia Ltda.
Todos os direitos reservados.

C-15

Tampa da Carcaça • Alça Traseira

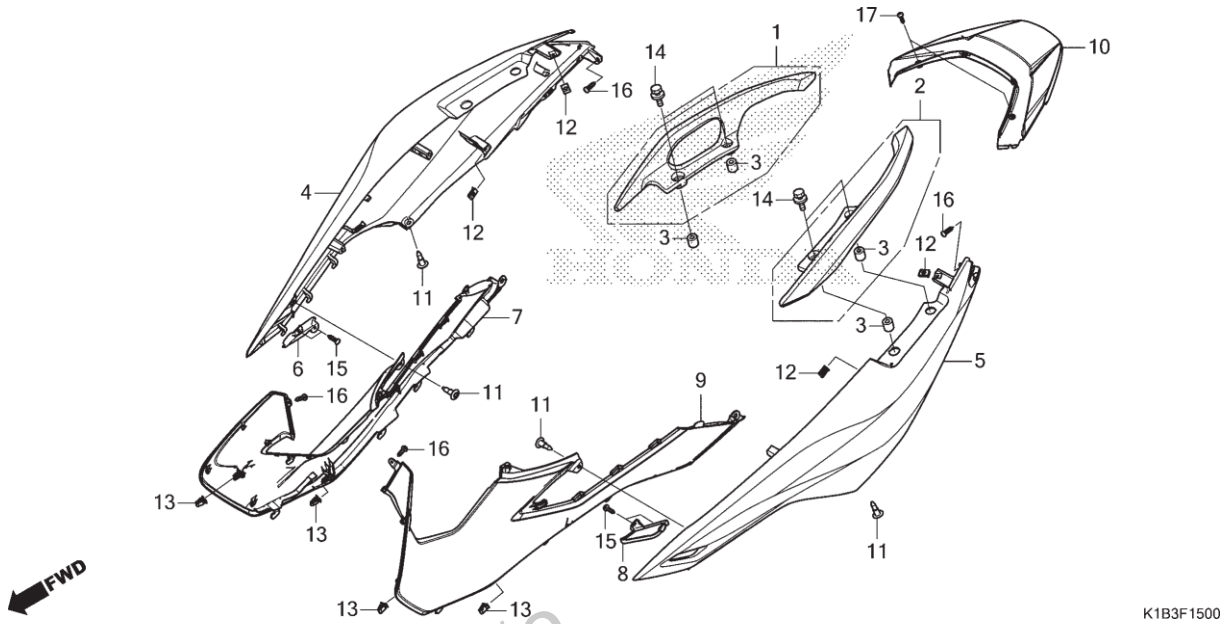

Ref. Nº	N.O.S.	Item de serviço	T.M.O.	Ref. Nº	Nº da peça	Descrição	Qtd. FORZA350 N	Nº de série		Tipo
				11	90116-SP0-003	Presilha, Retentor Para-choque	4			
				12	90302-KWW-A00	Porca, Pressão, 4mm	4			
				13	90666-K59-A11	Presilha, Ajuste (PO)	4			
				14	93406-08025-07	Parafuso-arruela, 8x25	4			
				15	93903-34320	Parafuso, Fixação, 4x12	4			
				16	93903-34420	Parafuso, Fixação, 4x16	4			
				17	93903-34480	Parafuso, Fixação, 4x16	2			

PROIBIDA A REPRODUÇÃO E DISTRIBUIÇÃO
1111111 - Honda Unidade Sumaré - Brasil Peças

© Moto Honda da Amazônia Ltda.
Todos os direitos reservados.

C-16

Compartimento de Bagagem

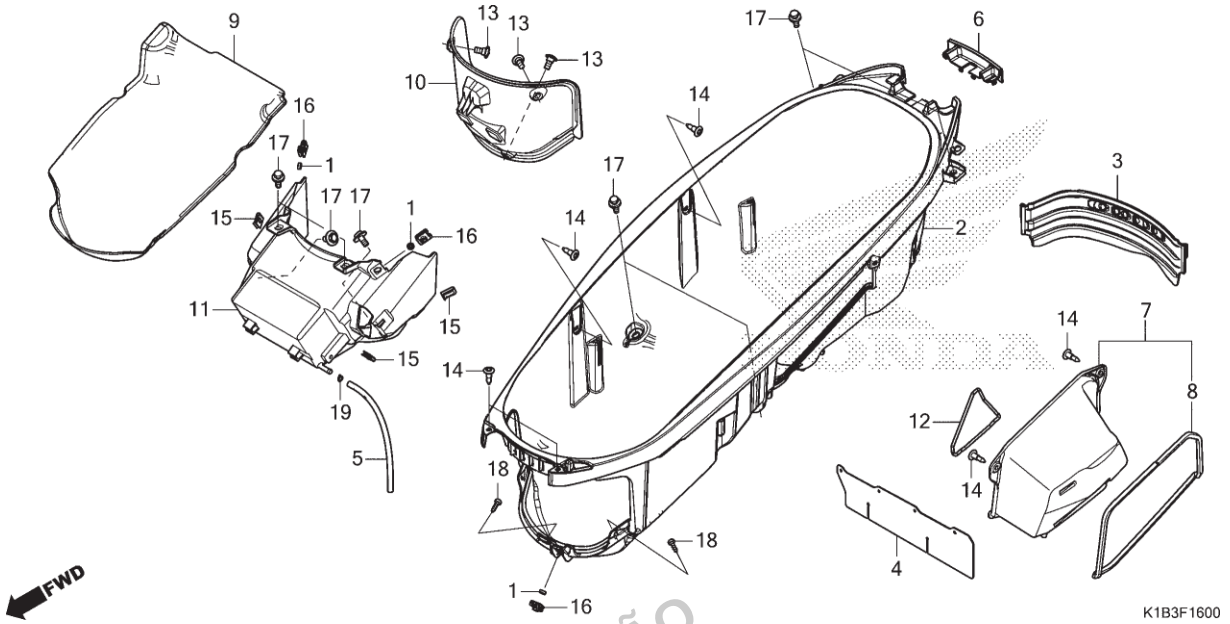

Ref. Nº	N.O.S.	Item de serviço	T.M.O.
2	412102	Compartimento, Bagagem	0,1
7	4131EU	Bandeja, Ferramentas	0,1
10	6101A1	Tampa, Bateria	0,1
11	410185	Caixa, Bateria	1,1

Ref. Nº	Nº da peça	Descrição	Qtd. FORZA350 N	Nº de série		Tipo
1	50531-K33-Y50	Espaçador, 6mm	3			
2	81250-K0B-T01	Compartimento, Bagagem	1			
3	81256-K0B-T00	Placa, Separadora	1			
4	81257-K0B-T00	Protetor A, Borrifamento	1			
5	81259-K1B-T00	Tubo, Drenagem Bateria	1			
6	81261-K0B-T00	Tampa, Número Chassi	1			
7	81262-K1B-T00	Compartimento Conj., Bagagem Lateral	1			
8	81263-K0B-T00	Retentor, Compartimento Bagagem (Lateral)	1			
9	81272-K0B-T00	Carpete, Compartimento Bagagem	1			
10	81300-K1B-T00	Tampa Comp., Caixa Bateria	1			
11	81320-K1B-T00	Caixa, Bateria	1			
12	89012-KZL-930	Presilha, Ferramentas	1			
13	90112-K04-930	Parafuso, Tampa Bateria	3			
14	90116-SP0-003	Presilha, Retentor Para-choque	8			
15	90302-KWW-A00	Porca, Pressão, 4mm	3			
16	90305-GEE-710	Porca, Presilha, 6mm	3			
17	93404-06014-08	Parafuso-arruela, 6x14	8			
18	93903-34420	Parafuso, Fixação, 4x16	3			
19	95002-02080	Presilha, Tubo (B8)	1			

PROIBIDA A REPRODUÇÃO E DISTRIBUIÇÃO
1111111 - Honda Unidade Sumaré - Bruno Pereira Ramos

© Moto Honda da Amazônia Ltda.
Todos os direitos reservados.

C-17

Garfo Dianteiro

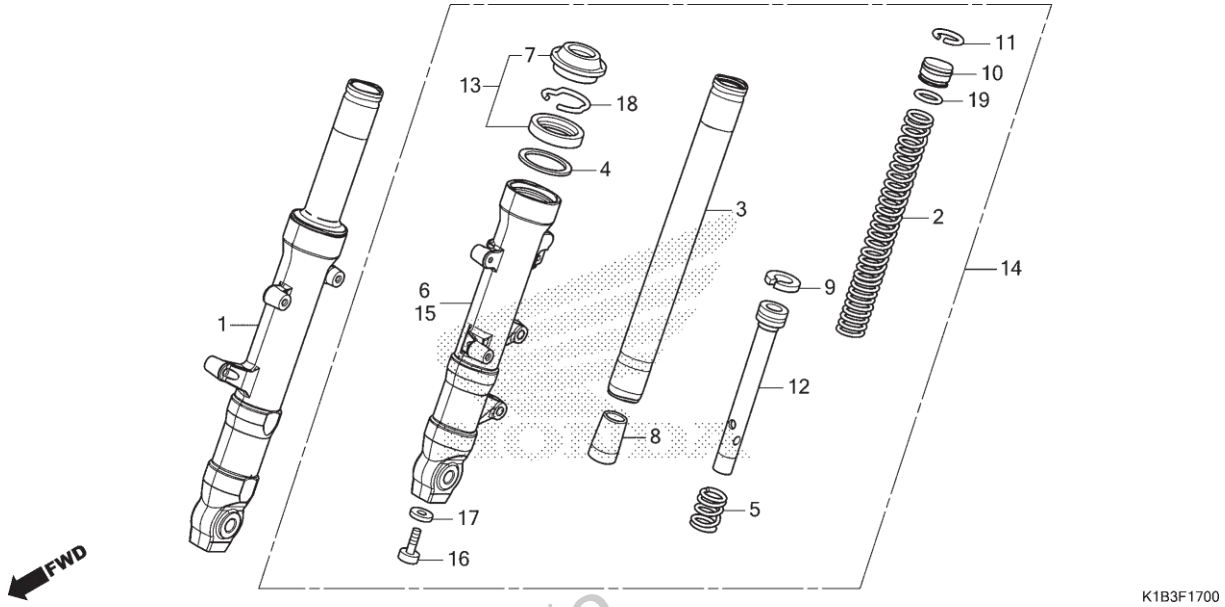

Ref. Nº	N.O.S.	Item de serviço	T.M.O.
1	5111C3	Garfo Conj., Dianteiro: Direito	0,4
2	5111C5	Mola, Garfo Dianteiro: Esquerda	0,6
	5111C6	Mola, Garfo Dianteiro: Direita	0,6
	5111C7	Mola, Garfo Dianteiro: Ambas	0,9
3		(5,8,9,12)	
	5111G2	Cilindro, Garfo Dianteiro: Esquerdo	0,8
	5111G3	Cilindro, Garfo Dianteiro: Direito	0,8
	5111G4	Cilindro, Garfo Dianteiro: Ambos	1,3
6	5111D2	Cilindro, Inferior: Direito	0,9
13	5111E7	Retentor Jogo, Garfo Dianteiro: Esquerdo	0,9
	5111E8	Retentor Jogo, Garfo Dianteiro: Direito	0,9
	5111E9	Retentor Jogo, Garfo Dianteiro: Ambos	1,5
14	5111C2	Garfo Conj., Dianteiro: Esquerdo	0,4
	5111C4	Garfo Conj., Dianteiro: Ambos	0,5
15	5111D1	Cilindro, Inferior: Esquerdo	0,9
	5111D3	Cilindro, Inferior: Ambos	1,5

Ref. Nº	Nº da peça	Descrição	Qtd. FORZA350 N	Nº de série		Tipo
1	51400-K1B-T01	Garfo Conj., Dianteiro Direito	1			
2	51401-K1B-T01	Mola, Garfo Dianteiro	2			
3	51410-K0R-V01	Cilindro Comp., Garfo Dianteiro	2			
4	51412-GC4-731	Anel, Apoio	2			
5	51412-KFG-003	Mola, Retorno	2			
6	51420-K1B-T01	Cilindro Comp., Inferior Dianteiro Direito	1			
7	51425-KL8-901	Retentor, Pó	2			
8	51432-K0R-V01	Retentor, Óleo	2			
9	51437-KFG-003	Anel, Pistão	2			
10	51454-K0R-V01	Assento, Superior Mola	2			
11	51456-KFG-003	Anel, Limitador 29,8x1,2	2			
12	51470-KTF-B21	Tubo, Assento	2			
13	51490-KL8-900	Retentor Jogo, Garfo Dianteiro	2			
14	51500-K1B-T01	Garfo Conj., Dianteiro Esquerdo	1			
15	51520-K1B-T01	Cilindro Comp., Inferior Dianteiro Esquerdo	1			
16	90116-383-721	Parafuso, Allen, 8x27 (SHOWA)	2			
17	90544-283-000	Arruela, Especial, 8mm (SHOWA)	2			
18	90601-369-000	Anel, Limitador Retentor Óleo	2			
19	91356-K0R-V01	Anel, Vedação, 21,7x3,5	2			

PROIBIDA A REPRODUÇÃO E DISTRIBUIÇÃO
Acesso - Honda Unidade Sampaio - Bruno Pereira Ramos

© Moto Honda da Amazônia Ltda.
Todos os direitos reservados.

C-18

Cáliper do Freio Dianteiro

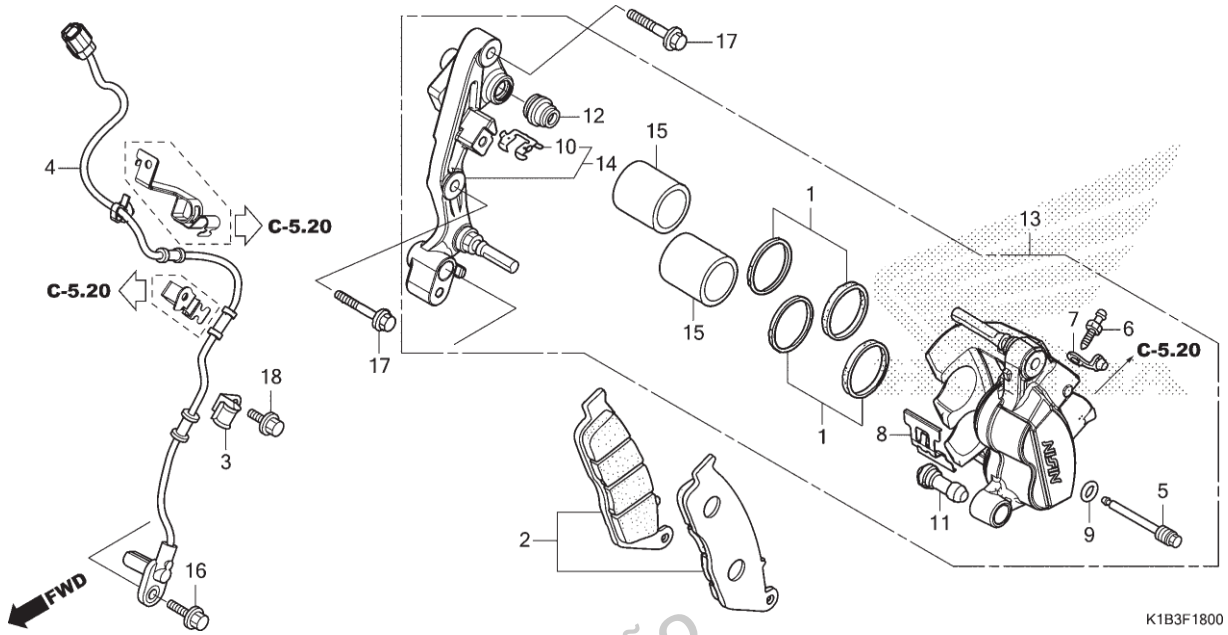

Ref. Nº	N.O.S.	Item de serviço	T.M.O.
2	711115	Sapata (Pastilha) Jogo, Freio: Dianteiro	0,1
4	617196	Sensor, Velocidade Roda: Dianteiro	0,2
13	711130	Cáliper, Freio Dianteiro • Inclui: Sangria dos freios	0,4
14 15	7111G0	Suporte, Cáliper Dianteiro (1)	0,2
	7111D1	Pistão, Cáliper Freio Dianteiro • Inclui: Sangria dos freios • Nota: Mesmo tempo para duas unidades	0,5

Ref. Nº	Nº da peça	Descrição	Qtd. FORZA350 N	Nº de série		Tipo
1	06431-MA3-405	Retentor Jogo, Pistão	2			
2	06455-K31-902	Pastilha Jogo	1			
3	38515-KSV-J40	Guia, Cabo Sensor	1			
4	38520-K1B-T01	Sensor, Velocidade Roda Dianteira	1			
5	43215-KZ4-J41	Pino, Suporte	1			
6	43352-568-003	Parafuso, Sangria (NISSIN)	1			
7	43353-461-771	Capa, Sangria	1			
8	45108-ML7-922	Mola, Pastilha (NISSIN)	1			
9	45111-MAJ-G41	Anel, Limitador	1			
10	45112-ML7-921	Retentor	1			
11	45132-166-016	Coifa, Pino (NISSIN)	1			
12	45133-MA3-006	Coifa B	1			
13	45150-K0B-T01	Cáliper Subconj., Dianteiro Esquerdo (NISSIN)	1			
14	45190-K40-F31	Suporte Subconj., Dianteiro Esquerdo	1			
15	45218-MAJ-G41	Pistão B, 27x35	2			
16	90117-KZZ-J80	Parafuso, Flange, 6x14	1			
17	90131-KBV-003	Parafuso, Flange, 8x32 (SAGA)	2			
18	96001-06014-07	Parafuso, Flange, 6x14	1			

PROIBIDA A REPRODUÇÃO E DISTRIBUIÇÃO
1111111 - Honda Motocicletas Sumaúma - Paulo Pereira Ramos

© Moto Honda da Amazônia Ltda.
Todos os direitos reservados.

C-20.40

Roda Dianteira

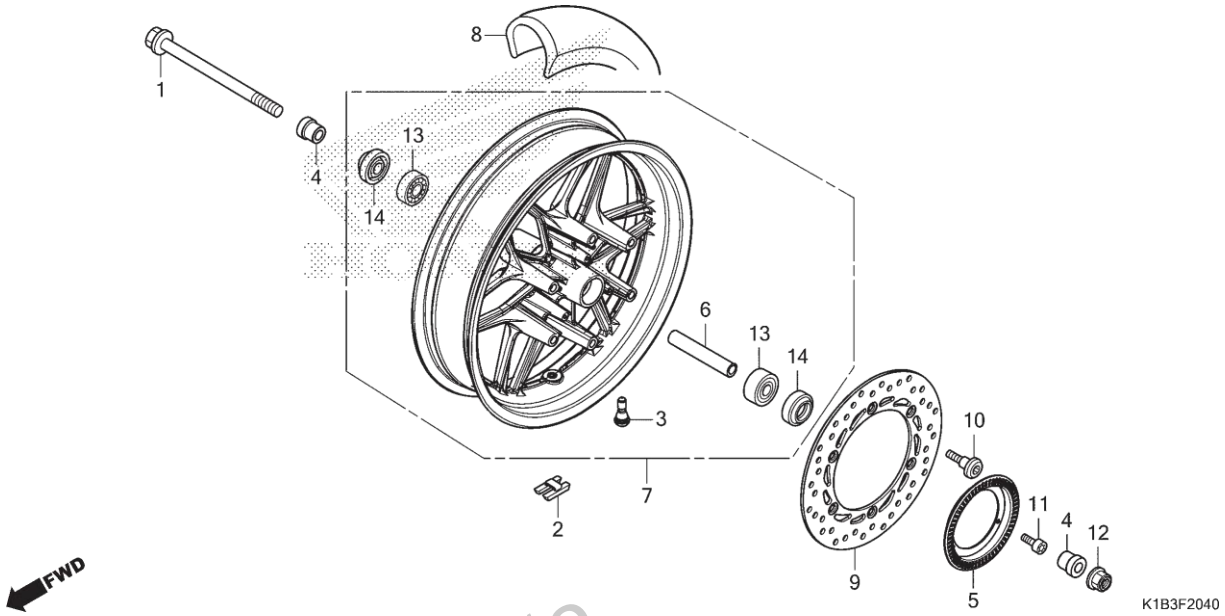

Ref. Nº	N.O.S.	Item de serviço	T.M.O.
1		(14)	
	710151	Eixo, Roda Dianteira	0,2
2	7101A6	Contrapeso, Balanceiro: Dianteiro	0,5
5	7101B0	Anel, Pulsador: Dianteiro	0,3
7	7101D4	Roda Dianteira	0,9
		• Inclui: Balanceamento	
8	710139	Pneu Dianteiro (Um)	0,8
		• Inclui: Balanceamento	
9	711120	Disco, Freio Dianteiro	0,3
13	710115	Rolamento, Roda Dianteira (Um)	0,4
	710115G	• Substituição de 1 rolamento adicionar	0,1

Ref. Nº	Nº da peça	Descrição	Qtd. FORZA350 N	Nº de série		Tipo
1	42301-KGH-900	Eixo, Roda Traseira (Dianteiro)	1			
2	42704-MER-D00	Contrapeso, Balanceiro (10G)	N			
	42705-MER-D00	Contrapeso, Balanceiro (20G)	N			
	42706-MER-D00	Contrapeso, Balanceiro (30G)	N			
3	42753-GM9-743	Válvula, Aro (IRC)	1			
4	44311-K40-F00	Espaçador, Lateral Roda Dianteira	2			
5	44515-K40-F10	Anel, Pulsador Dianteiro	1			
6	44620-K40-F00	Espaçador, Eixo Dianteiro	1			
7	44650-K1B-T00	Roda Dianteira, Subconj.	1			
8	44711-K1B-T01	Pneu, Dianteiro (PIRELLI) (120/70-15 M/C 56S)	1			
9	45351-K0B-T01	Disco, Freio Dianteiro (SUNSTAR)	1			
10	90105-KGH-900	Parafuso, Disco Freio, 8x24	6			
11	90131-K64-N10	Parafuso, Torx, 5x10	3			
12	90306-KWN-701	Porca, U, 12mm	1			
13	91053-KWB-601	Rolamento, Radial Esferas, 6301U (NTN)	2			
14	91251-K35-V01	Retentor Pó, 21x37x7 (ARAI)	2			

PROIBIDA A REPRODUÇÃO E DISTRIBUIÇÃO
1111111 - Honda Unidade Sorriso - Brunoberg Motocenter

© Moto Honda da Amazônia Ltda.
Todos os direitos reservados.

C-21

Cáliper do Freio Traseiro

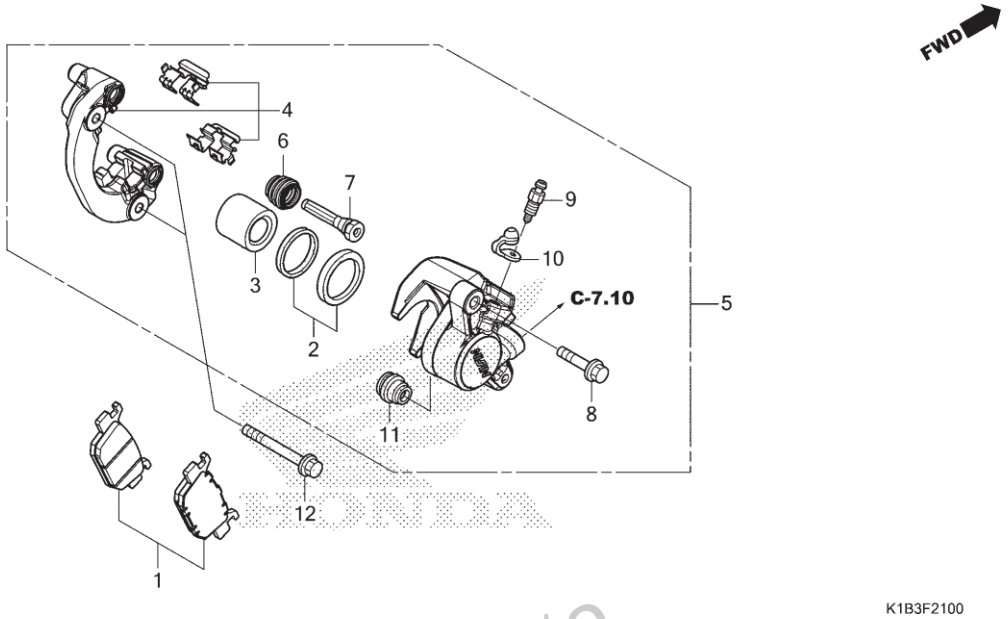

Ref. Nº	N.O.S.	Item de serviço	T.M.O.
1	711140	Sapata (Pastilha) Jogo, Freio: Traseiro	0,4
3		(2)	
	7111D5	Pistão, Cáliper Freio Traseiro	0,7
		• Inclui: Sangria dos freios	
4	7111C1	Suporte, Cáliper Traseiro	0,4
5	711155	Cáliper, Freio Traseiro	0,6
		• Inclui: Sangria dos freios	

Ref. Nº	Nº da peça	Descrição	Qtd. FORZA350 N	Nº de série		Tipo
1	06435-K0B-T01	Pastilha Jogo, Freio Traseiro	1			
2	06451-MA7-405	Retentor Jogo, Pistão	1			
3	43107-K40-F11	Pistão	1			
4	43110-K1B-T01	Suporte Comp., Traseiro	1			
5	43150-K1B-T01	Cáliper Subconj., Traseiro	1			
6	43234-S04-003	Tampa, Retentor Pó	1			
7	43235-HP1-006	Pino B	1			
8	43240-KSV-J01	Parafuso, Flange, 8x26	1			
9	43352-568-003	Parafuso, Sangria (NISSIN)	1			
10	43353-461-771	Capa, Sangria	1			
11	45133-MA3-006	Coifa B	1			
12	90131-K1B-T00	Parafuso, Flange, 8x45	2			

PROIBIDA A REPRODUÇÃO E DISTRIBUIÇÃO
1111111 - Honda Unidade Sumaré - Bruno Pereira Ramos

© Moto Honda da Amazônia Ltda.
Todos os direitos reservados.

C-22.40

Roda Traseira • Garfo Traseiro

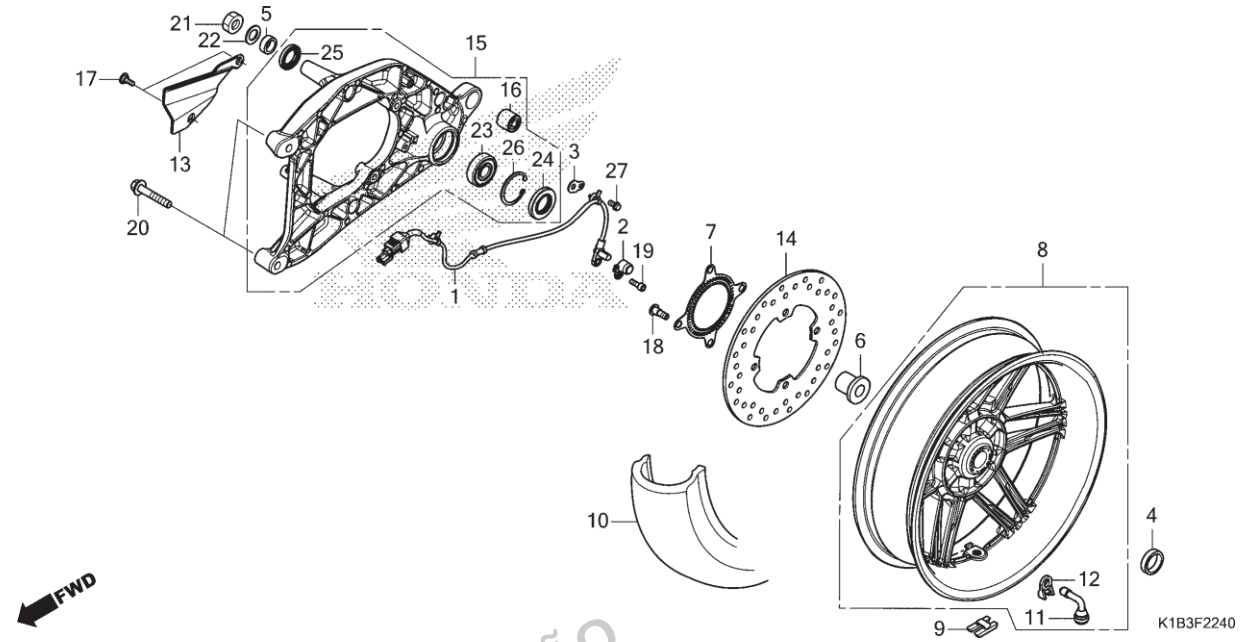

Ref. Nº	N.O.S.	Item de serviço	T.M.O.
1	617197	Sensor, Velocidade Roda: Traseiro ...	0,5
7	7101B1	Anel, Pulsador: Traseiro	0,4
8	710118	Roda Traseira	1,0
		• Inclui: Balanceamento	
9	7101E1	Contrapeso, Balanceiro: Traseiro	0,6
10	710142	Pneu Traseiro (Um)	0,9
		• Inclui: Balanceamento	
13	7111S3	Protetor, Mangueira Freio	0,2
14	711145	Disco, Freio Traseiro	0,4
15		(24,25)	
	5121B0	Garfo Traseiro, Conj.	0,4
23	710133	Rolamento, Roda Traseira (Um)	0,5

Ref. Nº	Nº da peça	Descrição	Qtd. FORZA350 N	Nº de série		Tipo
1	38510-K1B-T01	Sensor, Velocidade Roda Traseira	1			
2	38511-K1B-T00	Protetor, Sensor ABS	1			
3	38512-K1B-T00	Suporte, Presilha Fiação	1			
4	42311-K1B-T00	Espaçador A, Lateral Roda Traseira	1			
5	42312-K04-930	Espaçador B, Eixo Traseiro	1			
6	42313-K1B-T00	Espaçador B, Lateral Roda Traseira	1			
7	42515-K1B-T00	Anel, Pulsador Traseiro	1			
8	42650-K1B-T00	Roda Traseira, Subconj.	1			
9	42704-MER-D00	Contrapeso, Balanceiro (10G)	N			
	42705-MER-D00	Contrapeso, Balanceiro (20G)	N			
	42706-MER-D00	Contrapeso, Balanceiro (30G)	N			
10	42711-K1B-T01	Pneu, Traseiro (PIRELLI) (140/70-14 M/C 68S)	1			
11	42753-KJ9-005	Válvula, Aro (IRC)	1			
12	42754-MN5-000	Suporte, Válvula Aro	1			
13	43156-K1B-T00	Protetor, Mangueira Freio Traseiro	1			
14	43251-K1B-T01	Disco, Freio Traseiro	1			
15	52100-K1B-T00	Garfo Traseiro, Conj.	1			

PROIBIDA A REPRODUÇÃO E DISTRIBUIÇÃO
1111111 - Honda Uhnda - Marcio Bruno Pereira Dias

© Moto Honda da Amazônia Ltda.
Todos os direitos reservados.

C-22.40

Roda Traseira • Garfo Traseiro

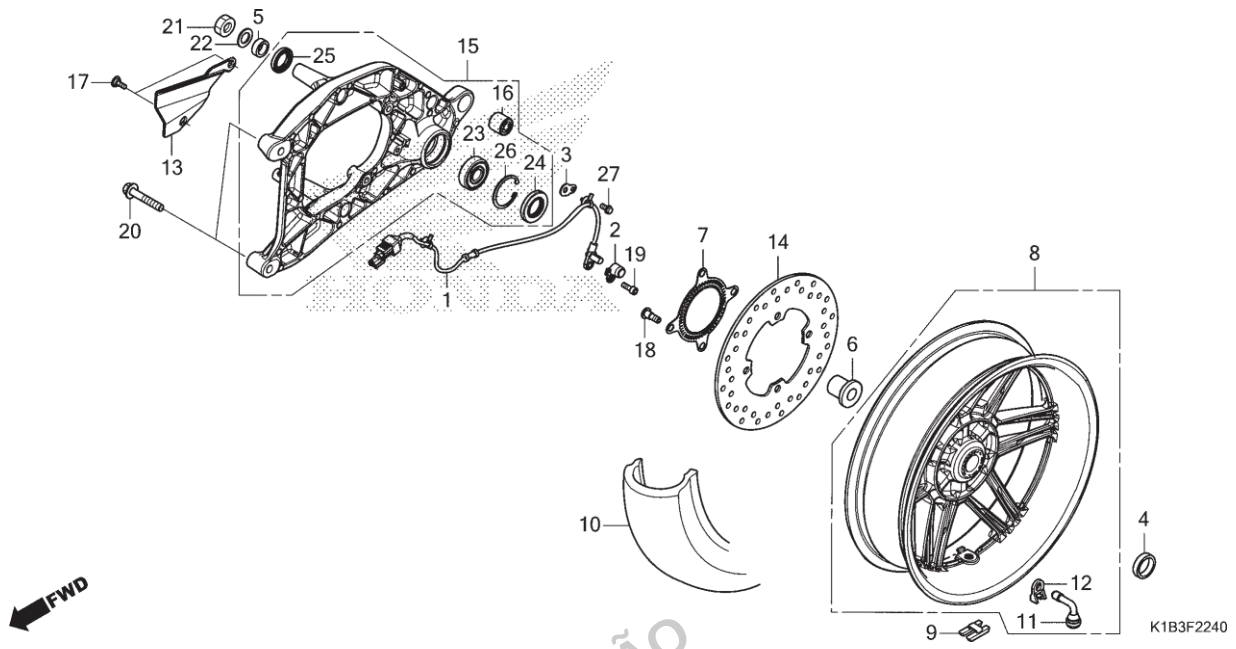

Ref. Nº	N.O.S.	Item de serviço	T.M.O.	Ref. Nº	Nº da peça	Descrição	Qtd. FORZA350 N	Nº de série		Tipo
				16	52108-KTW-B00	Bucha, Amortecedor	1			
				17	90101-K0H-J00	Parafuso, Allen, 6x18	2			
				18	90105-MKR-D30	Parafuso, Disco, 8x25	4			
				19	90117-K1B-T00	Parafuso, Allen, 6x18	1			
				20	90132-KSV-J00	Parafuso-arruela, 10x60	2			
				21	90305-KWN-701	Porca, U, 16mm	1			
				22	90505-K04-930	Arruela, 16mm	1			
				23	91051-K53-D01	Rolamento, Radial Esferas, 6303UU L (NTN)	1			
					91051-KS4-003	Rolamento, Radial Esferas, 6303	1			
				24	91252-MC4-013	Retentor, Óleo, 28x47,2x7 (ARAI)	1			
				25	91258-HB3-003	Retentor Pó, 37x25x6	1			
				26	94520-47000	Anel Elástico, Interno, 47mm	1			
				27	96600-06012-00	Parafuso, Allen, 6x12	1			

PROIBIDA A REPRODUÇÃO DE DISTRIBUIÇÃO
1111111 - Honda Uniquel - Quimo Silva Pereira Ramos

© Moto Honda da Amazônia Ltda.
Todos os direitos reservados.

C-24

Assento

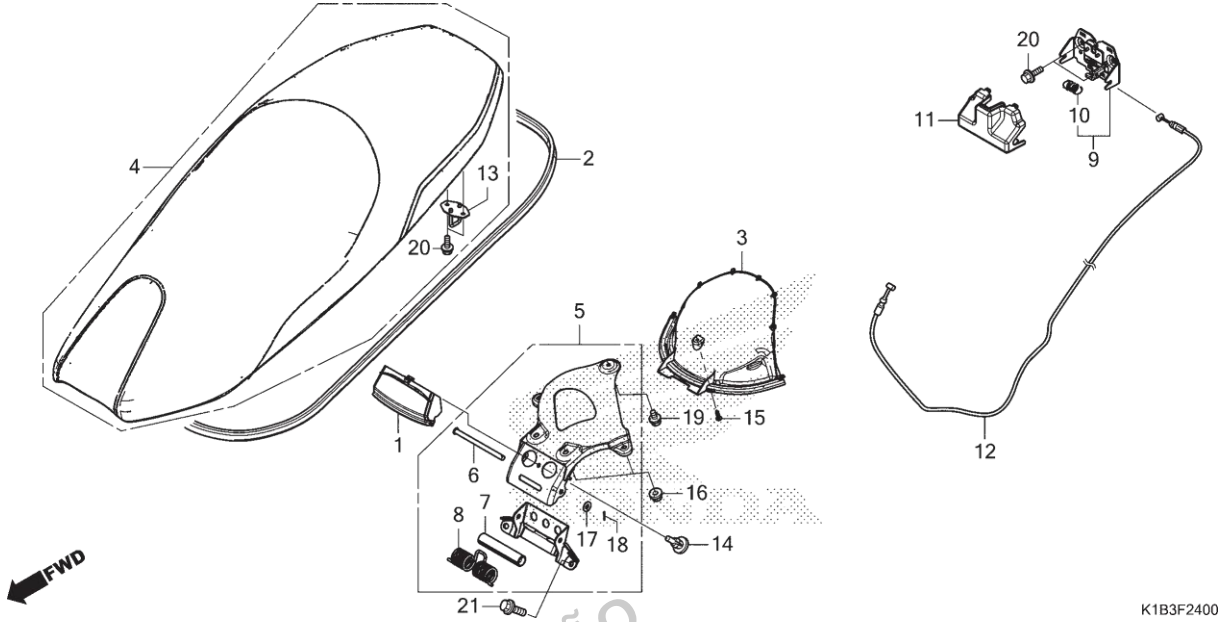

Ref. Nº	N.O.S.	Item de serviço	T.M.O.
1	4131N6	Tampa, Dobradiça Assento: Dianteira	0,6
3	4131N7	Tampa, Dobradiça Assento: Traseira	0,7
4	4131E4	Assento: Duplo	0,7
5	4131P0	Dobradiça, Assento	0,7
8	4131JD	Mola, Limitador Assento	0,8
9	4131E8	Trava, Assento: Lateral Traseira	0,4
12	811175	Cabo, Trava Assento	2,4

Ref. Nº	Nº da peça	Descrição	Qtd. FORZA350 N	Nº de série		Tipo
1	77110-K0B-T00ZA	Tampa, Dobradiça Assento *NH1* ... Preto	1	.....	.....	.....
2	77115-K40-F00	Coxim, Retentor	1	.....	.....	.....
3	77160-K0B-T00	Tampa, Inferior Dobradiça Assento	1	.....	.....	.....
4	77200-K0B-T00ZB	Assento Comp., Duplo *Tipo1*	1	.....	.....	.....
5	77210-K0B-T00	Dobradiça Conj., Assento	1	.....	.....	.....
6	77215-K40-F00	Pino, Dobradiça Assento	1	.....	.....	.....
7	77216-K40-F00	Bucha, Dobradiça Assento	1	.....	.....	.....
8	77217-K0B-T00	Mola, Dobradiça Assento	1	.....	.....	.....
9	77230-K35-V00	Trava Comp., Assento	1	.....	.....	.....
10	77234-K35-V00	Mola, Trava Assento	1	.....	.....	.....
11	77237-K35-V00	Tampa, Trava Assento	1	.....	.....	.....
12	77240-K0B-T01	Cabo Comp., Trava Assento	1	.....	.....	.....
13	77247-K0B-T00	Placa, Trava Assento	1	.....	.....	.....
14	90116-K0A-E11	Rebite, 6mm	1	.....	.....	.....
15	93903-24380	Parafuso, Fixação, 4x12	1	.....	.....	.....

PROIBIDA A REPRODUÇÃO E DISTRIBUIÇÃO
1111111 - Honda Urdinarrain Motos - Bruno Gerent Motos

© Moto Honda da Amazônia Ltda.
Todos os direitos reservados.

C-24

Assento

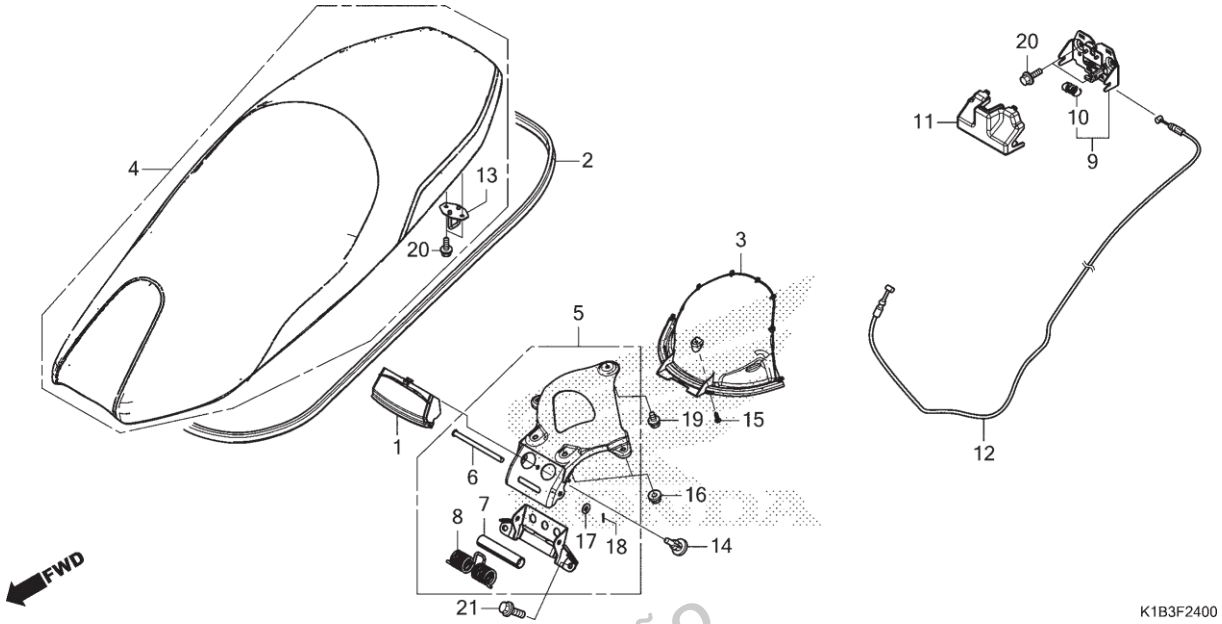

Ref. Nº	N.O.S.	Item de serviço	T.M.O.	Ref. Nº	Nº da peça	Descrição	Qtd. FORZA350 N	Nº de série		Tipo
				16	94050-06000	Porca, Flange, 6mm	4			
				17	94101-08000	Arruela, Lisa, 8mm	1			
				18	94201-16120	Cupilha, 1,6x12	1			
				19	95701-06008-00	Parafuso, Flange, 6x8	1			
				20	95701-06012-08	Parafuso, Flange, 6x12	4			
				21	95701-08016-08	Parafuso, Flange, 8x16	2			

PROIBIDA A REPRODUÇÃO E DISTRIBUIÇÃO
1111111 - Honda Unidade Sumaré - Bruno Pereira Ramos

© Moto Honda da Amazônia Ltda.
Todos os direitos reservados.

C-26

Tanque de Combustível

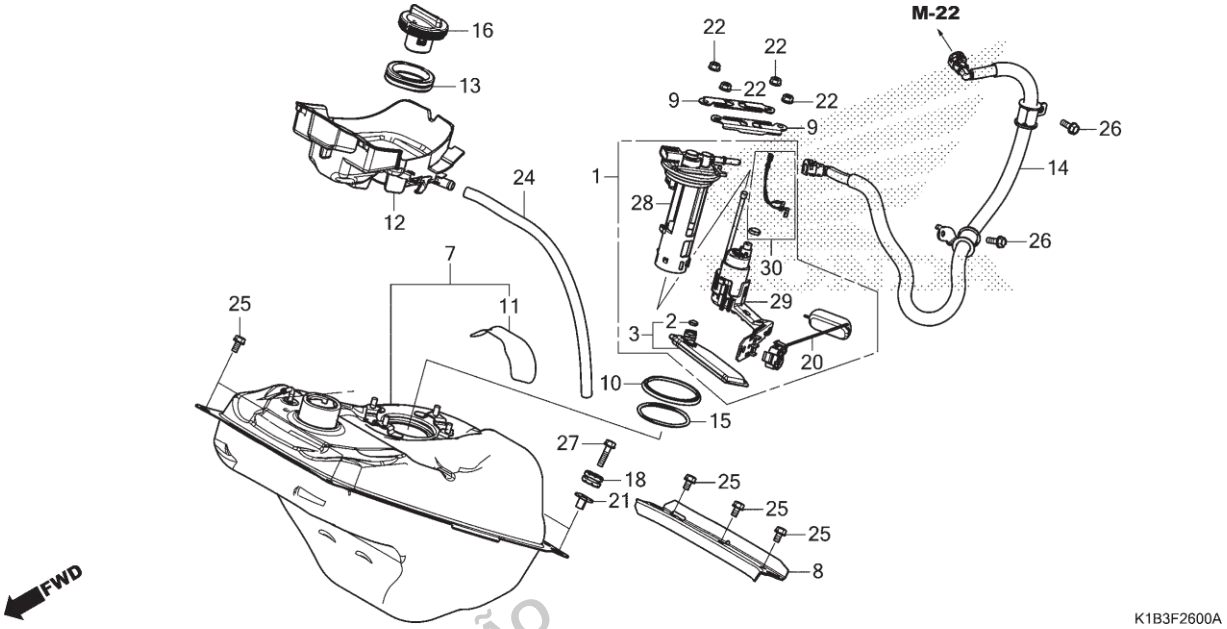

Ref. Nº	N.O.S.	Item de serviço	T.M.O.
1		(10,15)	
	310120	Bomba Conj., Combustível	1,5
3		(2)	
	3101C7	Filtro, Combustível	1,5
7	310100	Tanque, Combustível	3,5
12	3101A7	Suporte, Tanque Combustível	2,3
14	310162	Mangueira, Abastecimento Combustível	1,3
20	617105	Unidade Emissora, Tanque Combustível	1,6
29	3101A0	Bomba, Combustível	1,6

Ref. Nº	Nº da peça	Descrição	Qtd. FORZA350 N	Nº de série		Tipo
1	16700-K1B-B11	Bomba de Combustível, Unidade	1			
2	16706-GGL-J01	Anel, Vedação, 6,8x1,9	1			
3	16707-K35-V01	Filtro, Jogo	1			
7	17500-K1B-T00	Tanque Conj., Combustível	1			
8	17515-K1B-T00	Placa Comp., Tanque Combustível	1			
9	17517-K04-930	Retentor, Bomba Combustível	2			
10	17518-GHB-601	Retentor, Pó (OHTUKA POLY-TECH)	1			
11	17519-K1B-T00	Fita, Protetora Tanque	1			
12	17525-K1B-T00	Bandeja, Combustível	1			
13	17527-K35-V00	Coxim, Retentor Combustível	1			
14	17528-K1B-T01	Mangueira Comp., Abastecimento Combustível	1			
15	17572-GHB-601	Anel Vedação, Bomba Combustível (ARAI)	1			
16	17620-KWN-982	Tampa Comp., Abastecimento Combustível	1			
18	33705-KW7-900	Coxim A, Fixação Lanterna Traseira	2			
20	37800-K1B-T01	Unidade Combustível	1			

PROIBIDA A REPRODUÇÃO E DISTRIBUIÇÃO
1111111 - Honda Unidade Itapecerica - Bruno Cesar Ramos

© Moto Honda da Amazônia Ltda.
Todos os direitos reservados.

C-26

Tanque de Combustível

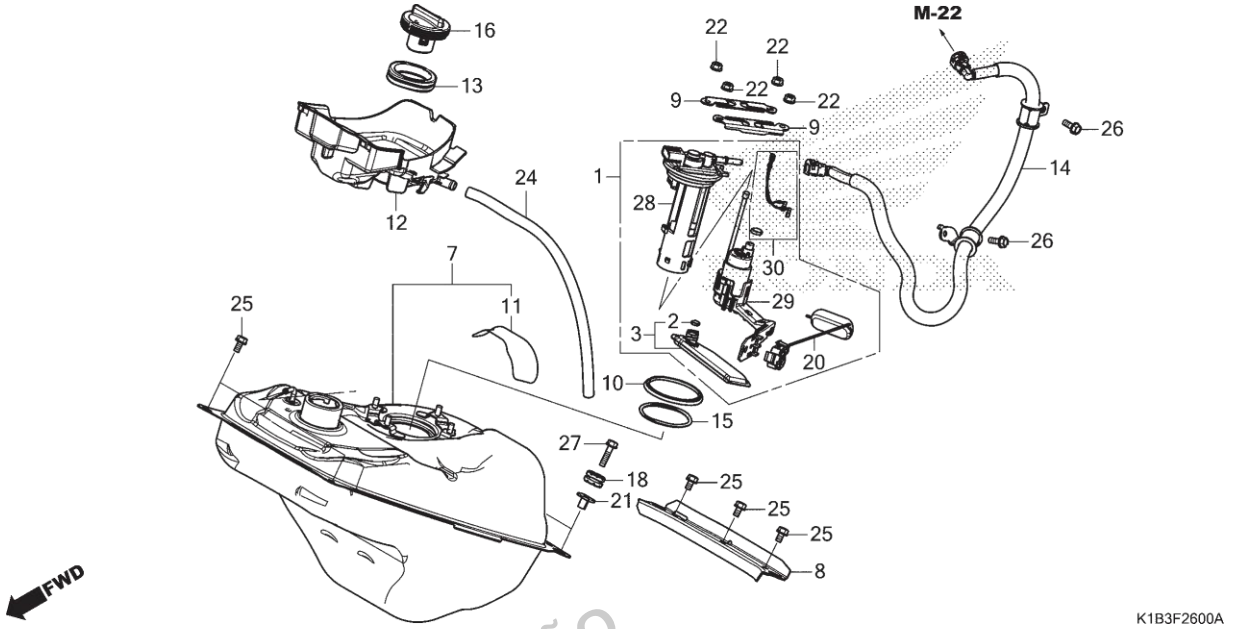

Ref. Nº	N.O.S.	Item de serviço	T.M.O.	Ref. Nº	Nº da peça	Descrição	Qtd. FORZA350 N	Nº de série		Tipo
				21	61104-428-010	Bucha, Para-lama Dianteiro (Branco)	2			
				22	94050-06000	Porca, Flange, 6mm	4			
				24	95003-23039-31	Tubo, Vinil, 8x12x390 (95003-23001-60M)	1			
				25	95701-06012-08	Parafuso, Flange, 6x12	5			
				26	95701-06016-08	Parafuso, Flange, 6x16	2			
				27	95701-06025-08	Parafuso, Flange, 6x25	2			
				28	16701-K36-H01	Base Comp., Módulo Bomba Abastecimento Combustível	1			
				29	16797-K1B-B11	Bomba Jogo	1			
				30	16798-K36-H01	Anel, Vedação Jogo	1			

PROIBIDA A REPRODUÇÃO E DISTRIBUIÇÃO
1111111 - Honda Unidade Simões - Paulo Pereira Ramos

Voltar

© Moto Honda da Amazônia Ltda.
Todos os direitos reservados.

C-28

Filtro de Ar

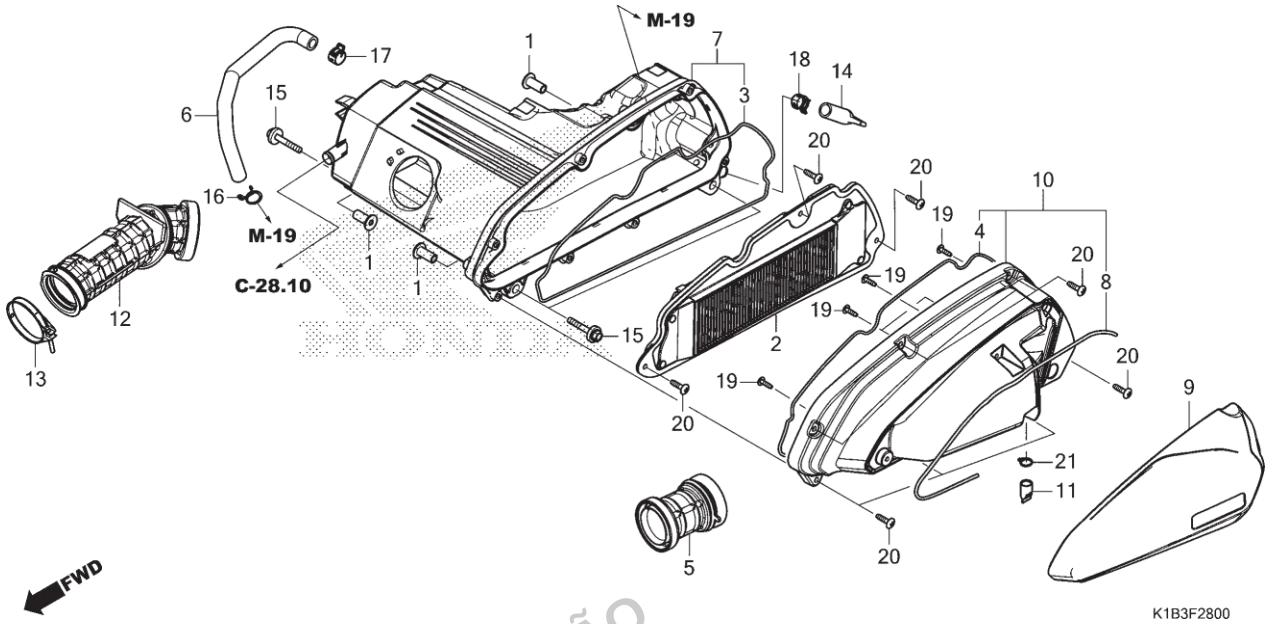

Ref. Nº	N.O.S.	Item de serviço	T.M.O.
2		(3,4)	
	312105	Elemento, Filtro Ar	0,2
7	3121A5	Carcaça, Filtro Ar	0,7
9	3121L7	Tampa, Filtro Ar	0,2
10		(5)	
	312102	Tampa, Carcaça Filtro Ar	0,3
12	3121B6	Tubo, Conexão Filtro Ar	0,7

Ref. Nº	Nº da peça	Descrição	Qtd. FORZA350 N	Nº de série		Tipo
1	17208-GFM-970	Bucha, Fixação Filtro Ar	3			
2	17210-K1B-U10	Elemento Comp., Filtro Ar	1			
3	17213-K1B-T00	Retentor, Carcaça Filtro Ar	1			
4	17214-K1B-T00	Retentor, Tampa Filtro Ar	1			
5	17215-K1B-T00	Duto, Filtro Ar	1			
6	17218-K1B-T00	Tubo, Respiro	1			
7	17225-K1B-T00	Carcaça Subconj., Filtro Ar	1			
8	17233-K1B-T00	Retentor, Duto Filtro Ar	1			
9	17234-K1B-T00	Tampa, Duto Filtro Ar	1			
10	17235-K1B-T00	Tampa Subconj., Filtro Ar	1			
11	17236-KVB-900	Plugue, Drenagem Filtro Ar	1			
12	17253-K1B-T00	Tubo, Conexão Filtro Ar	1			
13	17256-K1B-T00	Presilha, Tubo Conexão Filtro Ar (54)	1			
14	17261-KSV-J00	Tubo, Drenagem	1			
15	90141-K1B-T00	Parafuso-arruela, 6x40	3			
16	90661-GHB-630	Braçadeira B, Tubo, 14,5mm	1			
17	90682-SA0-671	Braçadeira, Mangueira Cânister	1			
18	91406-MS8-000	Braçadeira, Tubo (D14.5)	1			
19	93903-24480	Parafuso, Fixação, 4x16	5			
20	93903-25480	Parafuso, Fixação, 5x20	10			
21	95002-80000	Presilha, Tubo (C12)	1			

PROIBIDA A REPRODUÇÃO E DISTRIBUIÇÃO
1111111 - Honda Unidade Sandro Barros Pereira Ramos

© Moto Honda da Amazônia Ltda.
Todos os direitos reservados.

C-28.10

Válvula Solenóide de Injeção a Ar

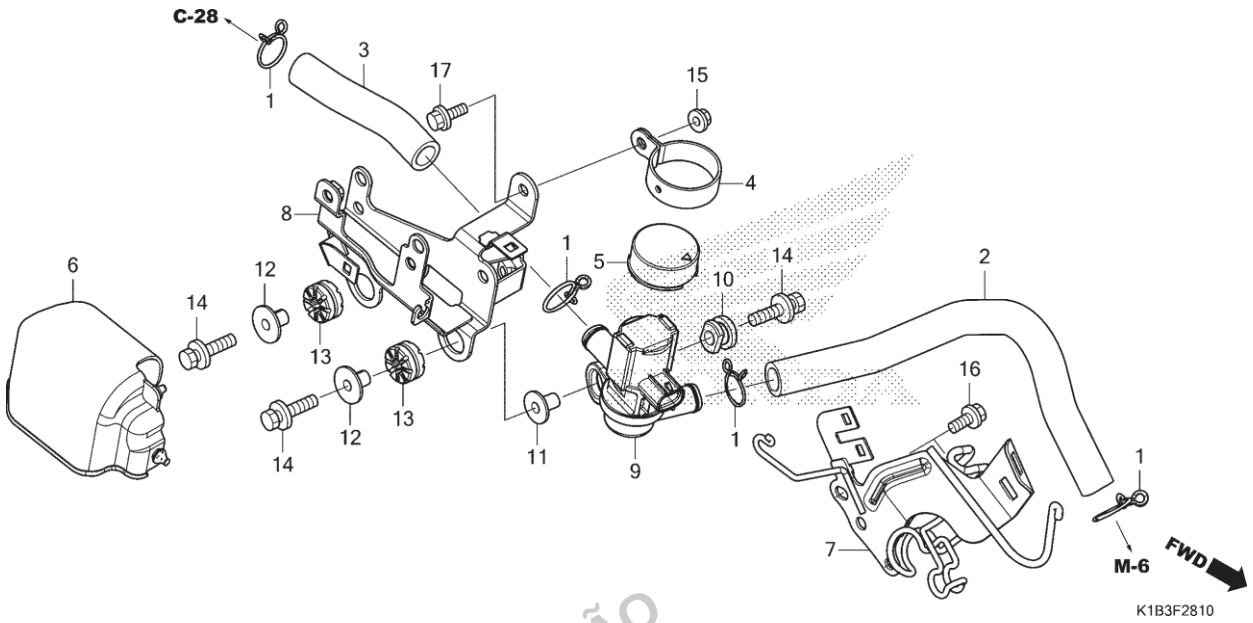

Ref. Nº	N.O.S.	Item de serviço	T.M.O.
9	314130	Válvula, Controle Ar Secundário.....	0,5

Ref. Nº	Nº da peça	Descrição	Qtd. FORZA350 N	Nº de série		Tipo
1	17724-102-700	Presilha, Mangueira Tanque Secundário	4	.....	.....	.....
2	18651-K1B-T00	Tubo A, Válvula Solenóide Injeção Ar	1	.....	.....	.....
3	18652-K1B-T00	Tubo B, Válvula Solenóide Injeção Ar	1	.....	.....	.....
4	19342-K04-930	Presilha, Válvula Controle Injeção Ar	1	.....	.....	.....
5	19343-KTW-900	Capa, Válvula Controle Injeção Ar	1	.....	.....	.....
6	30520-K0B-T00	Tampa, Bobina Ignição	1	.....	.....	.....
7	32115-K1B-T00	Suporte Comp., Fiação Principal	1	.....	.....	.....
8	32116-K1B-T00	Suporte Comp., Bobina Ignição	1	.....	.....	.....
9	36450-KTW-901	Válvula Conj., Solenóide Injeção Ar	1	.....	.....	.....
10	43516-MR5-000	Borracha, Fixação	1	.....	.....	.....
11	50324-425-010	Espaçador, 6,3x13	1	.....	.....	.....
12	61104-428-730	Bucha, Para-lama Dianteiro (Preto)	2	.....	.....	.....
13	84703-K04-930	Coxim C, Fixação	2	.....	.....	.....
14	93404-06025-07	Parafuso-arruela, 6x25	3	.....	.....	.....
15	94050-06000	Porca, Flange, 6mm	1	.....	.....	.....
16	95701-06014-00	Parafuso, Flange, 6x14	2	.....	.....	.....
17	95801-06014-08	Parafuso, Flange, 6x14	1	.....	.....	.....

PROIBIDA A REPRODUÇÃO E DISTRIBUIÇÃO
1111111 - Honda Motocicleta Sumaré - Sumaré - Sumaré - Perem Rodrigues

© Moto Honda da Amazônia Ltda.
Todos os direitos reservados.

C-29

Cânister

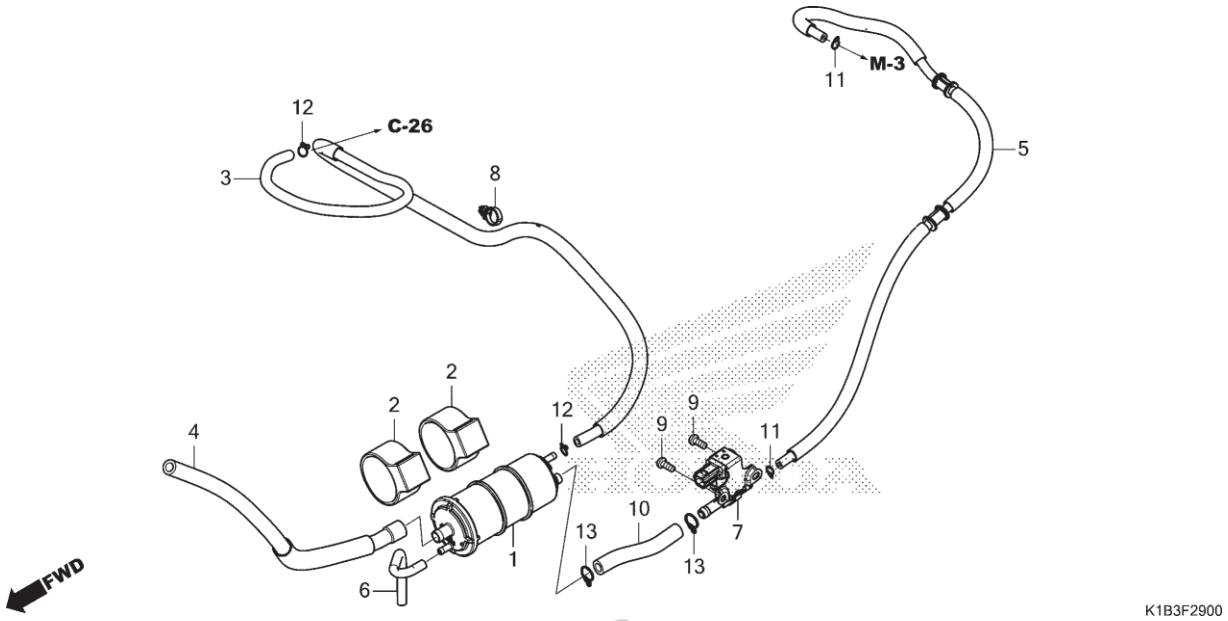

Ref. Nº	N.O.S.	Item de serviço	T.M.O.
1	3141A4	Cânister	1,0
7	3141A9	Válvula, Controle Purga	1,1

Ref. Nº	Nº da peça	Descrição	Qtd. FORZA350 N	Nº de série		Tipo
1	17310-K0B-T01	Cânister Comp.	1			
2	17311-GFM-K00	Borracha, Fixação Cânister	2			
3	17412-K1B-T00	Tubo, Carga	1			
4	17413-K0B-T00	Tubo, Ar	1			
5	17414-K1B-T00	Tubo, Purga	1			
6	17417-K0B-T00	Tubo, Drenagem	1			
7	36162-KPN-A71	Válvula, Solenóide Controle Purga	1			
8	90659-734-K51	Presilha, Fiação (NIFCO)	1			
9	93500-05012-0H	Parafuso, Phillips, 5x12	2			
10	95001-75085-40	Tubo, Combustível 7,3x85 (95001-75001-60M)	1			
11	95002-02070	Presilha, Tubo (B7)	2			
12	95002-02080	Presilha, Tubo (B8)	2			
13	95002-02120	Presilha, Tubo (B12)	2			

PROIBIDA A REPRODUÇÃO E DISTRIBUIÇÃO
1111111 - Honda Unidade Sorriso - Bruno Pereira Ramos

© Moto Honda da Amazônia Ltda.
Todos os direitos reservados.

C-30

Escapamento

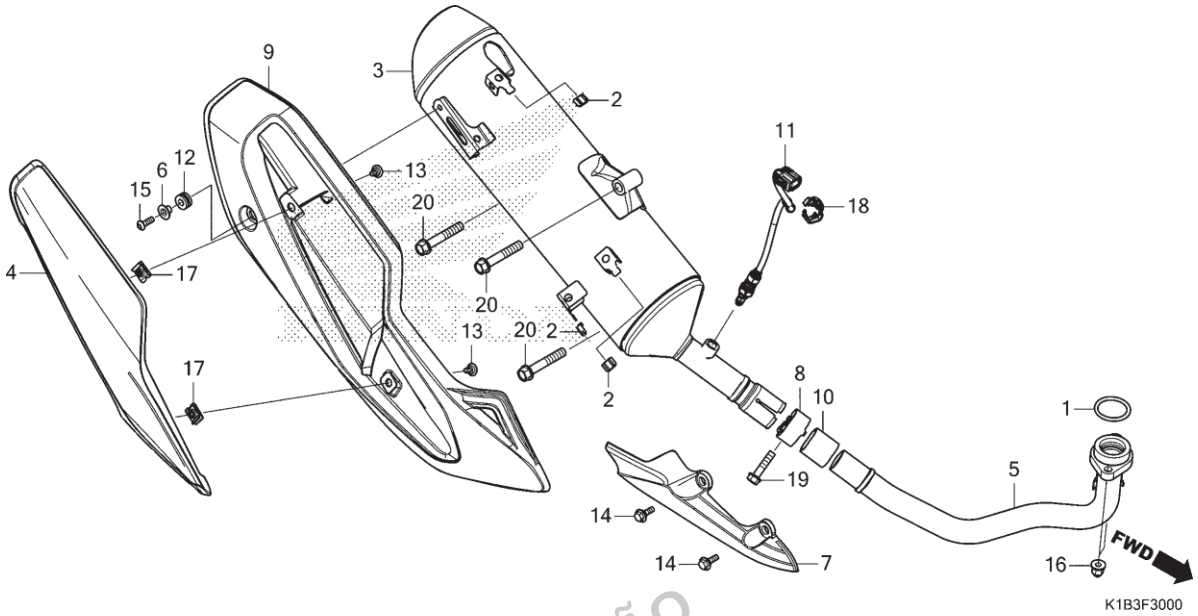

Ref. Nº	N.O.S.	Item de serviço	T.M.O.
1	3131B4	Junta, Tubo Escape	0,4
3	313120	Silencioso	0,3
4	3131N2	Protetor B, Silencioso	0,1
5	313110	Tubo, Escape	0,4
7	3131A6	Protetor, Tubo Escape	0,1
9	3131N1	Protetor A, Silencioso	0,1
10	3131C4	Junta, Silencioso	0,2
11	617121	Sensor, Oxigênio	0,4

Ref. Nº	Nº da peça	Descrição	Qtd. FORZA350 N	Nº de série		Tipo
1	18291-MN4-920	Junta, Tubo Escape	1			
2	18293-MCA-A20	Coxim, Protetor	3			
3	18300-K1B-T00	Silencioso Comp.	1			
4	18319-K1B-T00	Protetor B, Silencioso	1			
5	18320-K1B-T00	Tubo Comp., Escape	1			
6	18353-K04-930	Bucha, Montagem Capa Silencioso	1			
7	18360-K0B-T00	Protetor, Tubo Escape	1			
8	18373-K04-930	Presilha, Tubo Escape	1			
9	18380-K1B-T00	Protetor A Comp., Silencioso	1			
10	18391-MN1-670	Guarnição, Silencioso	1			
11	36531-K0B-T01	Sensor, Oxigênio	1			
12	80107-GE0-710	Borracha, Fixação Para-lama Traseiro	1			
13	90104-K04-930	Parafuso, Especial, 5mm	2			
14	90107-KTW-900	Parafuso, Especial, 6mm	2			
15	90132-MFJ-D00	Parafuso, Especial, 6x18 (SUS)	1			
16	90304-KPH-700	Porca, Cega, Sextavada, 8mm	2			
17	90677-KAN-T00	Porca, Presilha, 5mm	2			
18	90690-MEF-800	Braçadeira, Fiação	1			
19	95701-08035-02	Parafuso, Flange, 8x35	1			
20	95701-10060-07	Parafuso, Flange, 10x60	3			

PROIBIDA A REPRODUÇÃO E DISTRIBUIÇÃO
1111111 - Honda Amazônia Sumaré - Bruno Pereira Ramos

© Moto Honda da Amazônia Ltda.
Todos os direitos reservados.

C-35

Cavalete

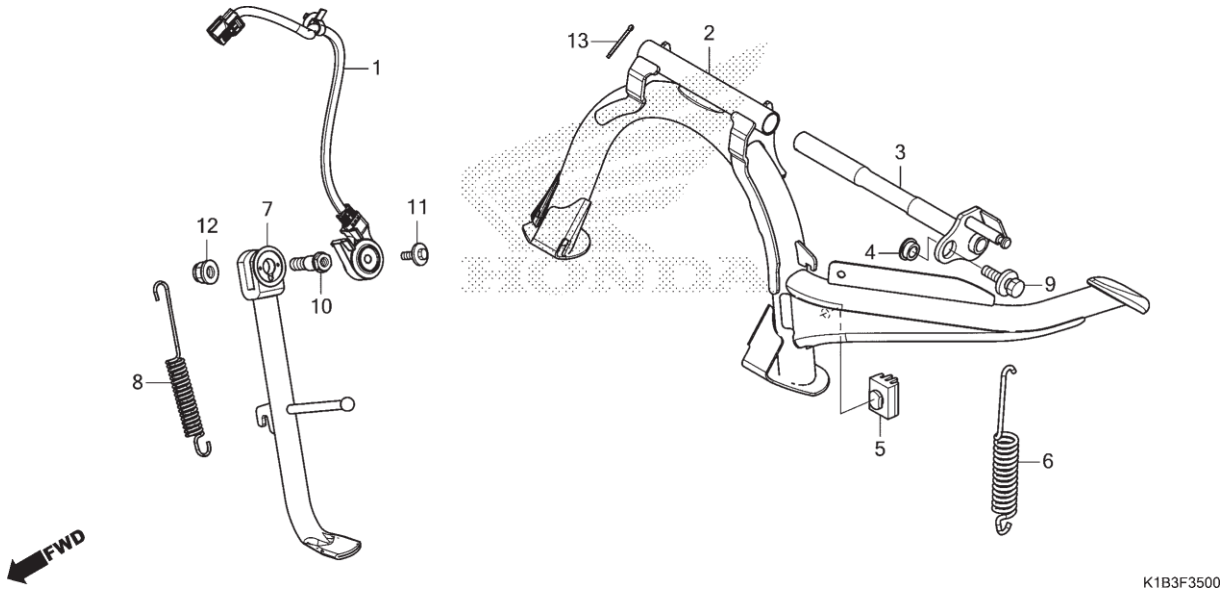

Ref. Nº	N.O.S.	Item de serviço	T.M.O.
1	615195	Interruptor, Cavalete Lateral (3)	0,3
2	410175	Cavalete, Principal	0,4
6	410176	Mola, Cavalete Principal	0,2
7	410180	Cavalete Lateral	0,4
8	410182	Mola, Cavalete Lateral	0,1

Ref. Nº	Nº da peça	Descrição	Qtd. FORZA350 N	Nº de série		Tipo
1	35700-K0J-N01	Interruptor Conj., Cavalete Lateral (ALPS)	1			
2	50500-K1B-H00	Cavalete Principal, Comp.	1			
3	50503-K53-D00	Eixo, Cavalete Principal	1			
4	50504-K04-930	Bucha, Eixo Cavalete Principal	1			
5	50505-GR1-710	Coxim, Limitador Cavalete	1			
6	50522-K1B-T00	Mola, Cavalete Principal	1			
7	50530-K0B-T00	Cavalete Lateral, Comp.	1			
8	50540-K01-900	Mola, Cavalete Lateral	1			
9	90105-K04-930	Parafuso-arruela, 8x25	1			
10	90108-KZL-860	Parafuso, Pivô Cavalete Lateral	1			
11	90132-KYJ-960	Parafuso, Especial, 6x16	1			
12	90203-KVB-900	Porca, Cavalete Lateral	1			
13	94201-25250	Cupilha, 2,5x25	1			

PROIBIDA A REPRODUÇÃO E DISTRIBUIÇÃO
1111111 - Honda Unidade Sorriso - Bruno Perin Tecnologia

© Moto Honda da Amazônia Ltda.
Todos os direitos reservados.

C-36

Amortecedor Traseiro

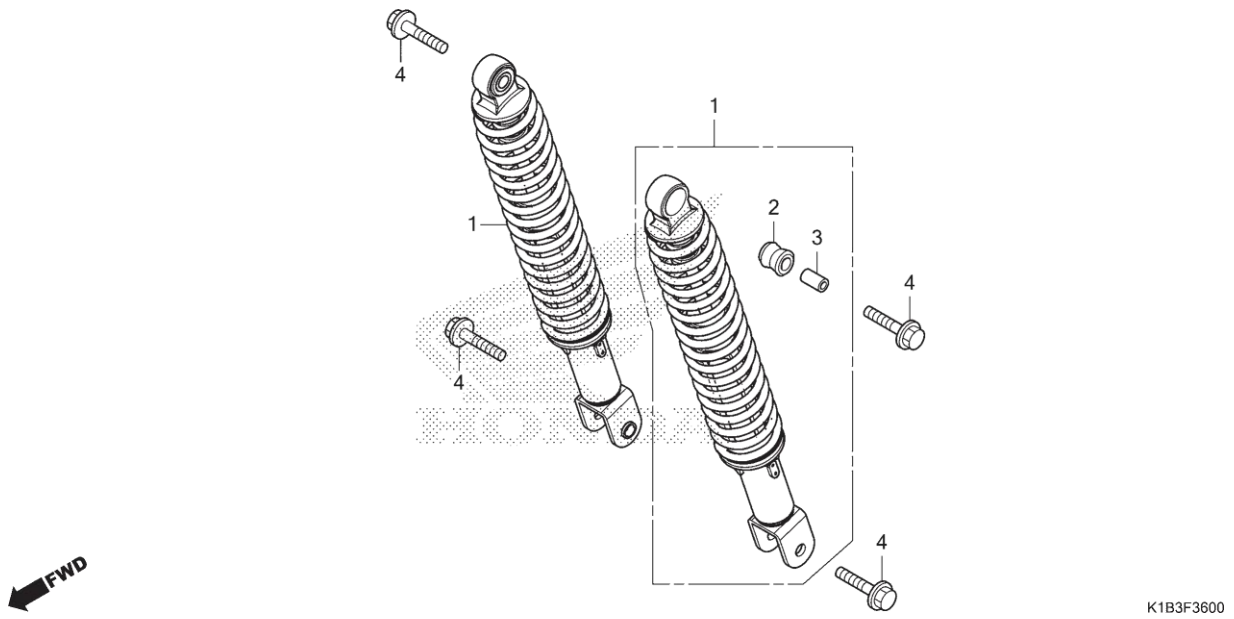

Ref. Nº	N.O.S.	Item de serviço	T.M.O.
1	5121B6	Amortecedor Conj., Traseiro: Esquerdo	0,6
	5121B7	Amortecedor Conj., Traseiro: Direito	0,6
	5121B8	Amortecedor Conj., Traseiro: Ambos	0,6

Ref. Nº	Nº da peça	Descrição	Qtd. FORZA350 N	Nº de série		Tipo
1	52400-K1B-T01	Amortecedor Traseiro, Conj.	2			
2	52485-088-901	Bucha, Amortecedor Traseiro (SHOWA)	2			
3	52486-GA7-003	Bucha, Borracha (SHOWA)	2			
4	95801-10040-07	Parafuso, Flange, 10x40	4			

PROIBIDA A REPRODUÇÃO E DISTRIBUIÇÃO
1111111 - Honda Unidade Sumaré - Bruno Pereira Ramos

© Moto Honda da Amazônia Ltda.
Todos os direitos reservados.

C-37.10

Sinalizador Dianteiro

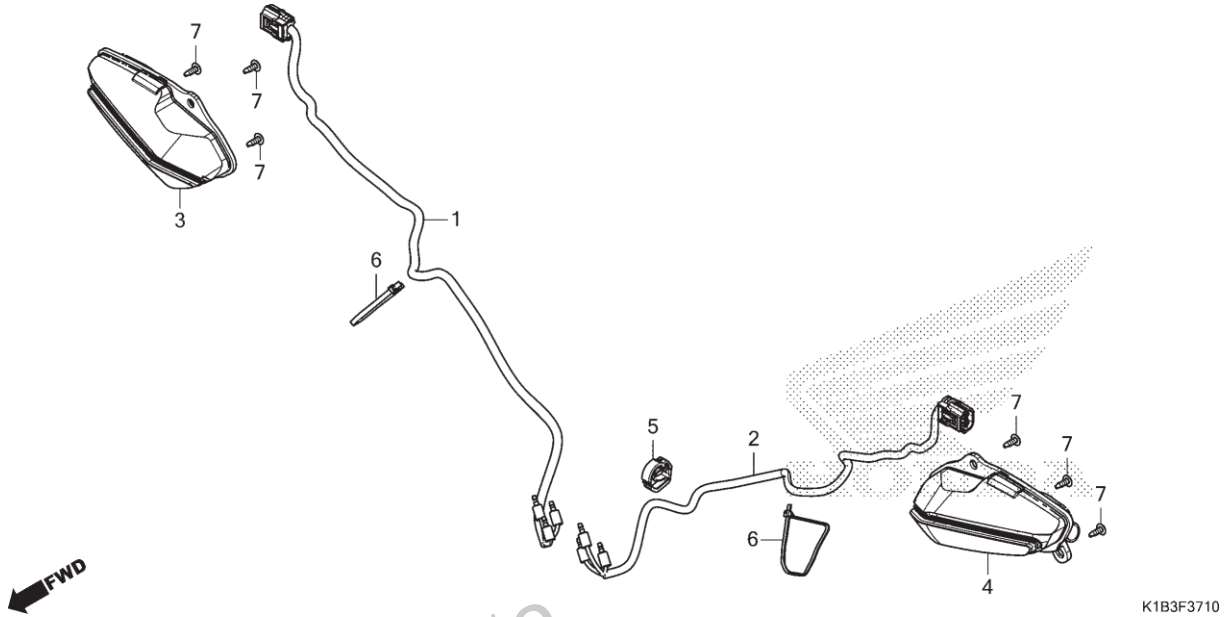

Ref. Nº	N.O.S.	Item de serviço	T.M.O.
1	6161BU	Fiação Secundária, Sinalizador: Direita	1,0
2	6161BT	Fiação Secundária, Sinalizador: Esquerda	1,0
	6161BV	Fiação Secundária, Sinalizador: Ambas	1,3
3	6161C4	Sinalizador: Dianteiro Direito	1,1
4	6161C3	Sinalizador: Dianteiro Esquerdo	1,1
	6161C5	Sinalizador: Dianteiro Ambos	1,4

Ref. Nº	Nº da peça	Descrição	Qtd. FORZA350 N	Nº de série		Tipo
1	32107-K1B-T00	Fiação Secundária, Sinalizador Dianteiro Direito	1			
2	32108-K1B-T00	Fiação Secundária, Sinalizador Dianteiro Esquerdo	1			
3	33400-K1B-T01	Sinalizador Conj., Dianteiro Direito	1			
4	33450-K1B-T01	Sinalizador Conj., Dianteiro Esquerdo	1			
5	90690-MEF-800	Braçadeira, Fiação	1			
6	91570-MS8-600	Trava, Cabo	2			
7	93903-34320	Parafuso, Fixação, 4x12	6			

PROIBIDA A REPRODUÇÃO E DISTRIBUIÇÃO
1111111 - Honda Unidade Sumaré - Bruno de Oliveira Ramos

© Moto Honda da Amazônia Ltda.
Todos os direitos reservados.

C-38.10

Lanterna Traseira

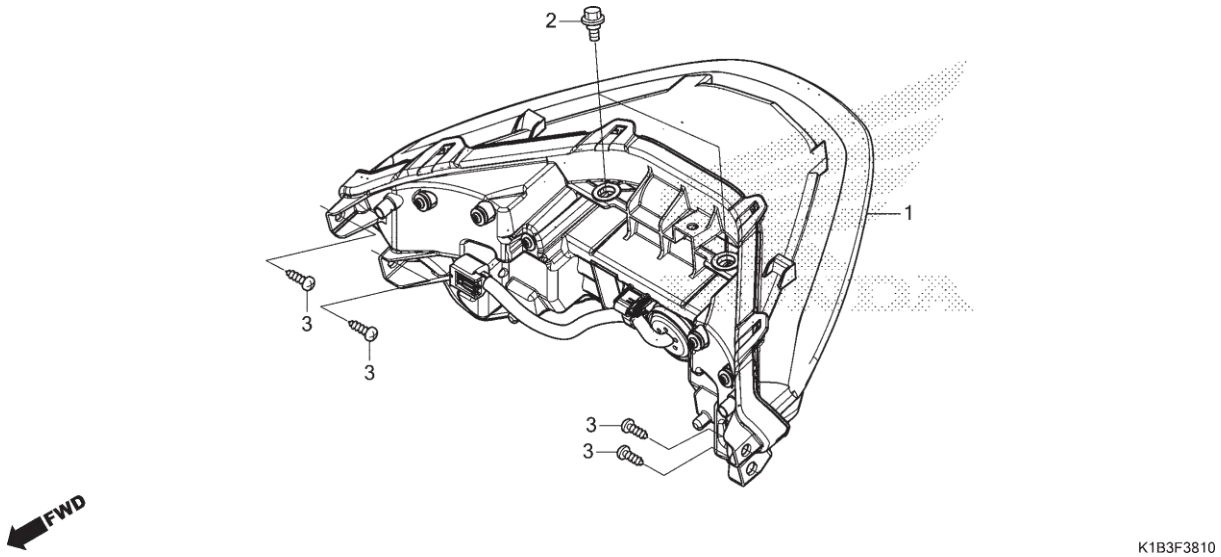

Ref. Nº	N.O.S.	Item de serviço	T.M.O.
1	6161D5	Unidade, Lanterna Traseira	0,6

Ref. Nº	Nº da peça	Descrição	Qtd. FORZA350 N	Nº de série		Tipo
1	33700-K0B-T02	Luz Conj., Lanterna Traseira	1			
2	90111-162-000	Parafuso, Flange, 6mm	2			
3	93903-35320	Parafuso, Fixação, 5x16	4			

PROIBIDA A REPRODUÇÃO E DISTRIBUIÇÃO
1111111 - Honda Unidade Sumaré - Bruno Pereira Ramos

© Moto Honda da Amazônia Ltda.
Todos os direitos reservados.

C-39

Para-lama Traseiro

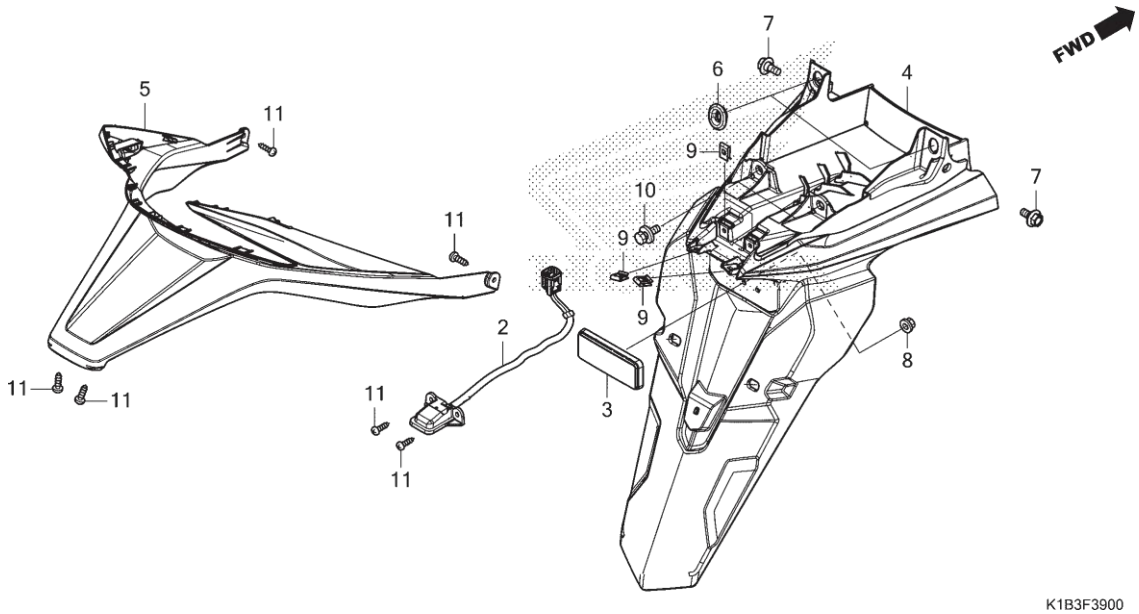

Ref. Nº	N.O.S.	Item de serviço	T.M.O.
2	6161D8	Luz, Licença	0,6
4	413105	Para-lama A, Traseiro	0,6
5	6161AD	Tampa, Lanterna Traseira: Inferior	0,6

Ref. Nº	Nº da peça	Descrição	Qtd. FORZA350 N	Nº de série		Tipo
2	33720-K1B-T01	Luz Conj., Licença	1			
3	33742-KVJ-912	Refletor, Traseiro	1			
4	80101-K1B-B10	Para-lama A, Traseiro	1			
5	80110-K0B-T00ZA	Tampa Jogo, Luz Licença (WL) *Tipo1*	1			
6	83551-GE2-000	Bucha, Carcaça Filtro Ar	2			
7	90111-162-000	Parafuso, Flange, 6mm	2			
8	90301-KWN-901	Porca, U, 5mm	1			
9	90302-KWW-A00	Porca, Pressão, 4mm	4			
10	93404-06012-08	Parafuso-arruela, 6x12	2			
11	93903-34480	Parafuso, Fixação, 4x16	6			

PROIBIDA A REPRODUÇÃO E DISTRIBUIÇÃO
1111111 - Honda Unidade Sorriso Brasil Pereira Ramos

© Moto Honda da Amazônia Ltda.
Todos os direitos reservados.

C-40

Bateria

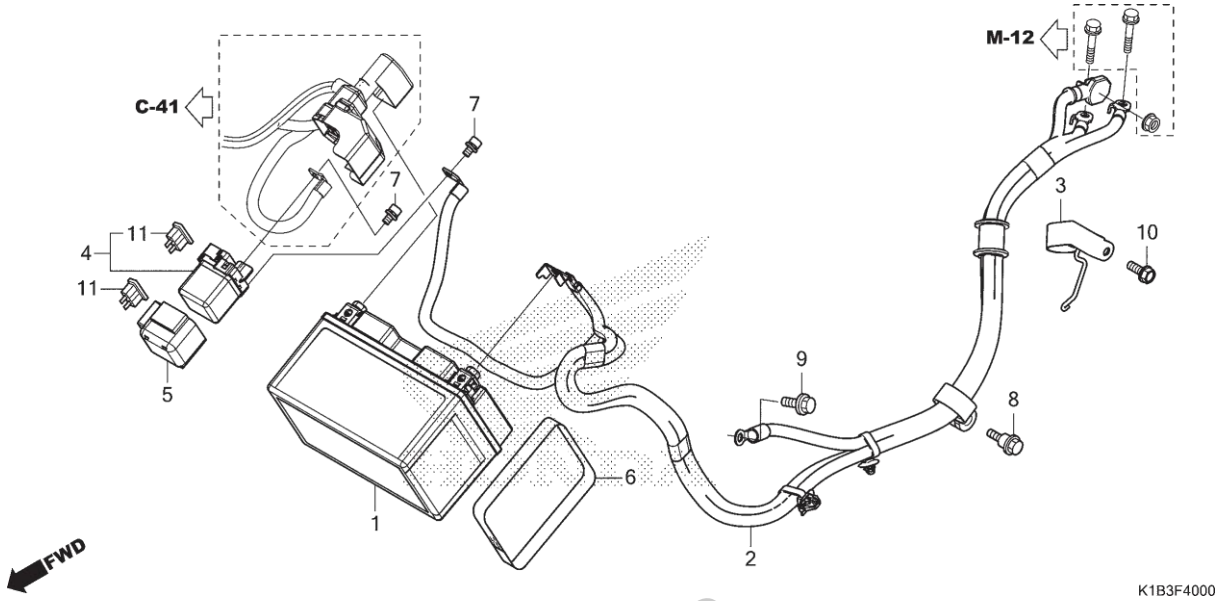

Ref. Nº	N.O.S.	Item de serviço	T.M.O.
1	610100	Bateria	0,2
2	610110	Cabo, Negativo Bateria	1,2
4	615113	Interruptor, Magnético Partida	0,2

Ref. Nº	Nº da peça	Descrição	Qtd. FORZA350 N	Nº de série		Tipo
1	31500-MFL-B36	Bateria (YTZ10S) (GSYUASA)	1			
2	32610-K1B-T00	Cabo, Terra Bateria	1			
3	32611-K1B-T00	Braçadeira, Cabo Terra Bateria	1			
4	35850-MR5-007	Interruptor Conj., Magnético Partida	1			
5	35856-MBG-003	Coxim	1			
6	50328-KSV-J00	Cinta, Bateria	1			
7	90111-MR5-000	Parafuso, Allen, 5x9	2			
8	90112-KTW-900	Parafuso, Flange, 6mm	1			
9	95701-06012-00	Parafuso, Flange, 6x12	1			
10	95701-06016-00	Parafuso, Flange, 6x16	1			
11	98200-33000	Fusível (30A)	2			

PROIBIDA A REPRODUÇÃO E DISTRIBUIÇÃO
1111111 - Honda Unidade Simples - Bruno Pereira Ramos

© Moto Honda da Amazônia Ltda.
Todos os direitos reservados.

C-41

Fiação Principal

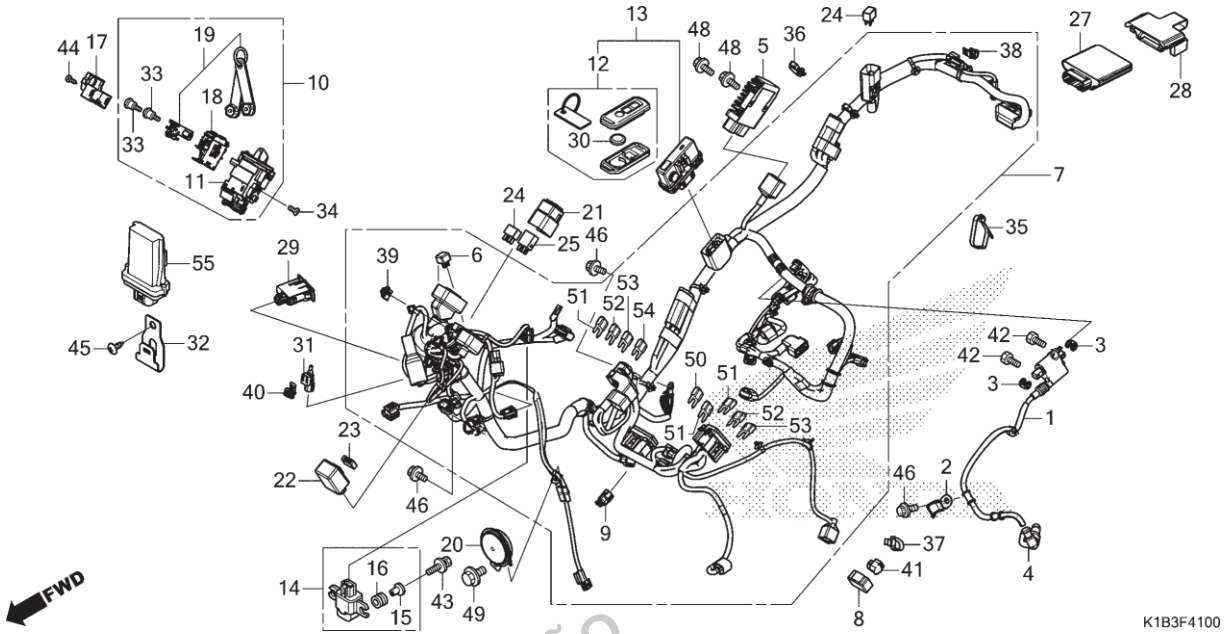

Ref. Nº	N.O.S.	Item de serviço	T.M.O.
1	614105	Bobina, Ignição	0,7
4	6141E3	Supressor Ruídos	0,4
5	6131B2	Regulador, Retificador	0,7
6	6131B3	Retificador, Silício	0,7
7	611100	Fiação, Principal	3,7
10		(11)	
	6151K9	Interruptor, Trava Guidão	2,5
13	6181D3	Unidade Controle, Inteligente	1,1
		• Inclui: Memorização do Número ID de Autenticação	
14	617125	Sensor, Ângulo	0,9
18		(19)	
	6151E8	Interruptor, Assento e Caixa	2,3
20	616169	Buzina	0,2
22	6111C3	Relé, Sinalizador	0,4
24	6111N4	Relé, Sinalizador (A)	0,6
	6111D9	Relé, Controle Ventoinha	0,6
	6111G1	Relé, Bomba Combustível	0,6
25	6111K6	Relé, UP Para-brisa	0,6
	6111K7	Relé, DOWN Para-brisa	0,6
26	6161AB	Alarme, Eletrônico	0,9
+			

Ref. Nº	Nº da peça	Descrição	Qtd. FORZA350 N	Nº de série		Tipo
1	30510-K1B-T01	Bobina Ignição, Comp.	1			
2	30511-K04-930	Braçadeira, Cabo Alta Tensão	1			
3	30520-GFM-900	Espaçador, Bobina Ignição	2			
4	30700-KTW-901	Supressor Ruídos, Conj.	1			
5	31600-K1B-T01	Regulador Conj., Retificador	1			
6	31700-MM8-610	Retificador Comp., Silício	1			
7	32100-K1B-B10	Fiação, Principal	1			2BR
	32100-K1B-B00		1			BR
8	32111-K1B-T00	Suporte, Conector	1			
9	32605-KCW-J91	Capa (2P) (Azul)	1			
10	35100-K1B-F01	Interruptor Conj., Trava Guidão	1			
11	35101-K1B-F01	Interruptor Comp., Trava Guidão	1			
12	35111-K1B-B11	FOB Conj.	1			
13	35141-K1B-B10	Unidade Controle Jogo, Inteligente	1			
14	35160-KPP-T01	Sensor Conj., Ângulo	1			
15	35162-MGC-003	Bucha	2			
16	35163-MGC-003	Bucha	2			
17	35191-K53-D01	Tampa, Cabo	1			

PROIBIDA A REPRODUÇÃO E DISTRIBUIÇÃO
Unidade Stock Brasil Peças Ltda.

© Moto Honda da Amazônia Ltda.
Todos os direitos reservados.

C-41

Fiação Principal

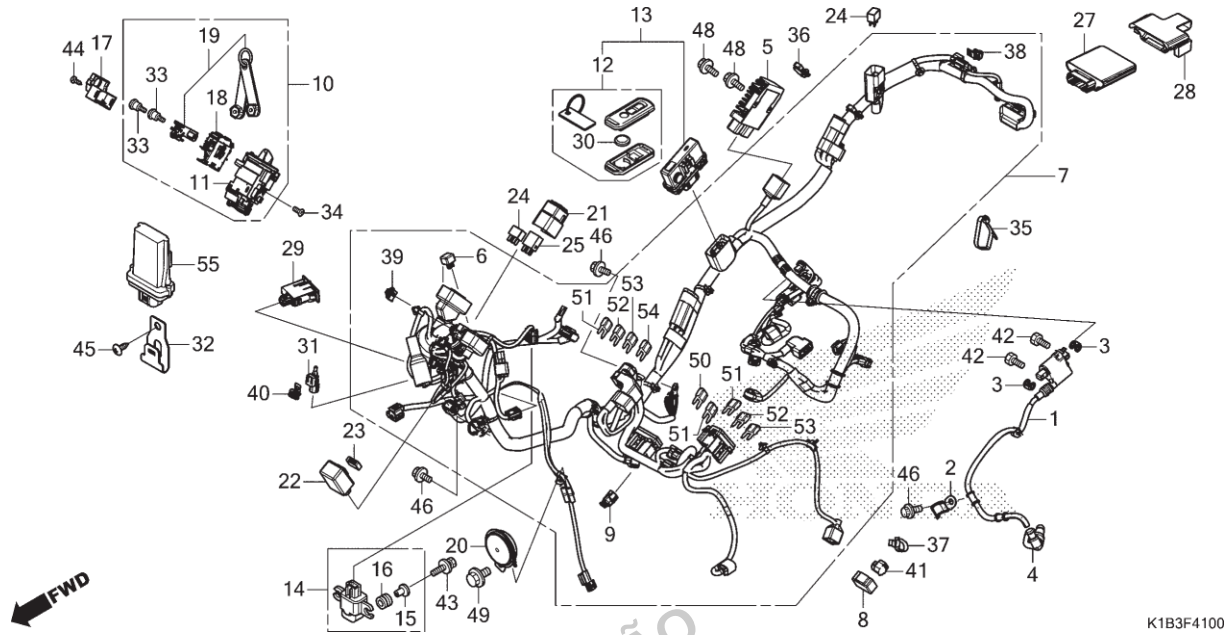

Ref. Nº	N.O.S.	Item de serviço	T.M.O.
+			
27	618135	Módulo Controle Motor (ECM)	1,1
		• Inclui: Memorização do Número ID de Autenticação	
29	6111Z4	Unidade Carregamento, USB	0,4
31	617166	Sensor, Temperatura Ar Externo	0,4
55	6181E4	Unidade Controle, Bluetooth	1,2

Ref. Nº	Nº da peça	Descrição	Qtd. FORZA350 N	Nº de série		Tipo
18	35193-K1B-T01	Interruptor Conj., Dispositivo Abertura Assento	1			
19	35194-K0R-V01	Chave Jogo, Emergência	1			
20	38110-K27-M01	Buzina, Comp. (Aguda)	1			
21	38200-K0B-T00	Suporte, Caixa Relés (2P)	1			
22	38301-MKJ-D01	Relé Comp., Sinalizador (LED)	1			
23	38306-KK4-000	Suporte, Relé Sinalizador (MITSUBA)	1			
24	38501-KWN-901	Relé Comp. (MICRO ISO 4P) (OMRON)	3			
25	38502-GGZ-J01	Relé Comp. (MICRO ISO 5P) (MITSUBA)	2			
27	38770-K1B-B12	Unidade PGM-FI	1			
28	38771-K1B-T00	Coxim, Unidade PGM-FI	1			
29	38940-K1B-B01	Unidade Carregamento, USB (Tipo-C)	1			
30	72148-S04-000	Bateria (CR2032)	1			
31	80525-TBA-A01	Sensor Conj., Ambiente	1			
32	81140-K1B-T10	Suporte, Unidade Bluetooth	1			2BR
33	90104-K53-D01	Parafuso, Jogo	2			
34	90164-KZL-A00	Parafuso Cabeça Chata, Trava-U, 6x12	2			
35	90620-SB2-003	Presilha, Fiação Principal	1			

PROIBIDA A REPRODUÇÃO E DISTRIBUIÇÃO
1111111 - Honda Amazônia - Sumaia Silva Pereira Ramos

© Moto Honda da Amazônia Ltda.
Todos os direitos reservados.

C-41

Fiação Principal

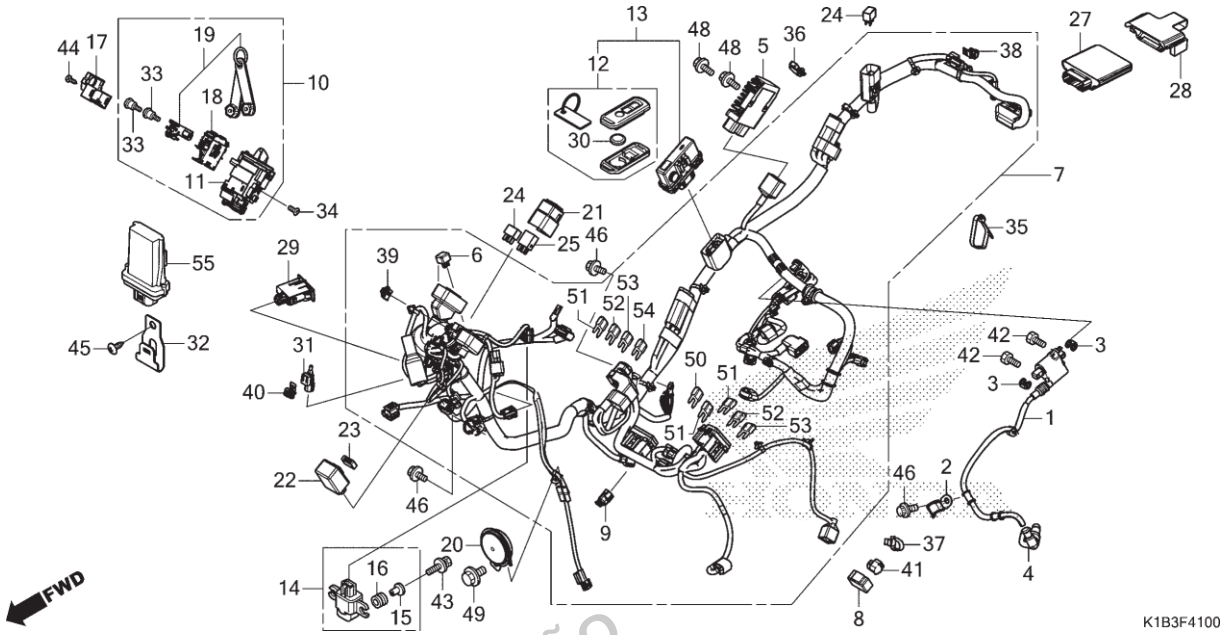

Ref. Nº	N.O.S.	Item de serviço	T.M.O.	Ref. Nº	Nº da peça	Descrição	Qtd. FORZA350 N	Nº de série		Tipo
				36	90652-HC4-003	Braçadeira, Fiação	1			
				37	90672-SB2-003	Cinta, Cabo, 105mm (Preto)	1			
				38	91535-TA0-003	Presilha, Adaptador (Marrom Escuro)	1			
				39	91536-STK-003	Presilha, Suporte Relé (Natural)	1			
				40	91565-SEL-003	Presilha, Adaptador (Preto)	1			
				41	91771-MKK-H11	Capa (6P) (Vermelho)	1			
				42	92101-06020-4J	Parafuso, Sextavado, 6x20	2			
				43	93403-06025-00	Parafuso-arruela, 6x25	2			
				44	93901-24320	Parafuso, Fixação, 4x12	1			
				45	93903-15310	Parafuso, Fixação, 5x16	1			2BR
				46	95701-06012-00	Parafuso, Flange, 6x12	3			
				48	95701-06022-00	Parafuso, Flange, 6x22	2			
				49	95701-08014-00	Parafuso, Flange, 8x14	1			
				50	98200-40500	Fusível (5A)	2			
				51	98200-40750	Fusível (7,5A)	6			
				52	98200-41000	Fusível (10A)	3			
				53	98200-41500	Fusível (15A)	4			
				54	98200-43000	Fusível (30A)	3			
				55	38350-K0Z-912	Unidade Bluetooth	1			2BR

PROIBIDA A REPRODUÇÃO E DISTRIBUIÇÃO
1111111 - Honda Unidade Sample Brasil Serem Copy

© Moto Honda da Amazônia Ltda.
Todos os direitos reservados.

C-42

Chassi

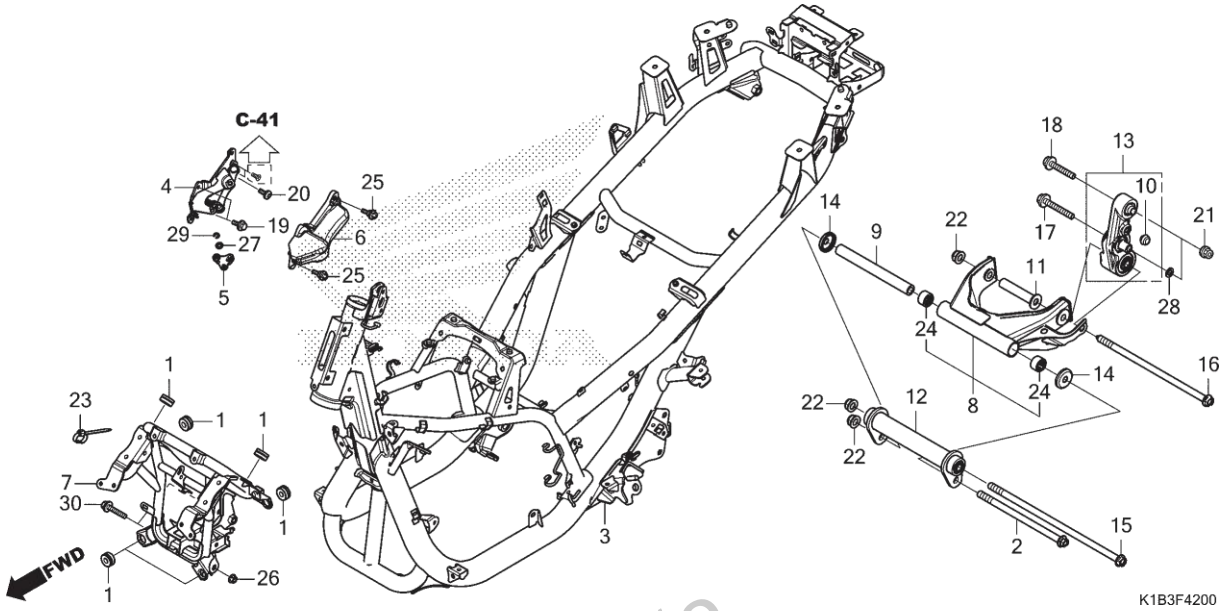

Ref. Nº	N.O.S.	Item de serviço	T.M.O.
3	410100	Chassi	8,1
		• Inclui: Remoção e instalação do motor	
4	4101EG	Articulação, Limitadora Guidão	2,4
7	411105	Suporte, Tampa Dianteira	3,5
8	4101L4	Suporte B, Fixação Motor	3,5
		• Inclui: Remoção e instalação do motor	
12	4101L3	Suporte A, Fixação Motor	3,5
		• Inclui: Remoção e instalação do motor	
13	4101X7	Haste, Oscilante	3,4
		• Inclui: Remoção e instalação do motor	

Ref. Nº	Nº da peça	Descrição	Qtd. FORZA350 N	Nº de série		Tipo
1	19051-KA4-000	Coxim, Fixação Radiador	6			
2	42301-K04-930	Eixo, Roda Traseira	1			
3	50100-K1B-T01	Chassi, Comp.	1			
4	50200-K0B-T01	Articulação Limitadora Comp., Guidão	1			
5	50209-K0B-T00	Braço, Trava Tampa	1			
6	50210-K0B-T00	Tampa, Limitadora Guidão	1			
7	50310-K1B-T00	Suporte Comp., Tampa Dianteira	1			
8	50349-K1B-T00	Suporte B Subconj., Fixação Motor	1			
9	50352-KTW-900	Bucha B, Fixação Motor	1			
10	50354-428-000	Coxim B, Limitador	1			
11	50354-K04-930	Espaçador, Motor	1			
12	50360-K1B-T00	Suporte A Conj., Fixação Motor	1			
13	50380-K1B-T00	Haste Comp., Oscilante	1			
14	52144-GF5-003	Retentor Pó, 31x38,5x7 (NOK)	2			
15	90101-K1B-T00	Parafuso, Flange, 12x345	1			
16	90103-K1B-T00	Parafuso, Flange, 12x285	1			
17	90104-K1B-T00	Parafuso, Flange, 10x75	1			

PROIBIDA A REPRODUÇÃO E DISTRIBUIÇÃO
1111111 - Honda Motocicletas Sumaré Comércio Pereira Ramos

© Moto Honda da Amazônia Ltda.
Todos os direitos reservados.

C-42

Chassi

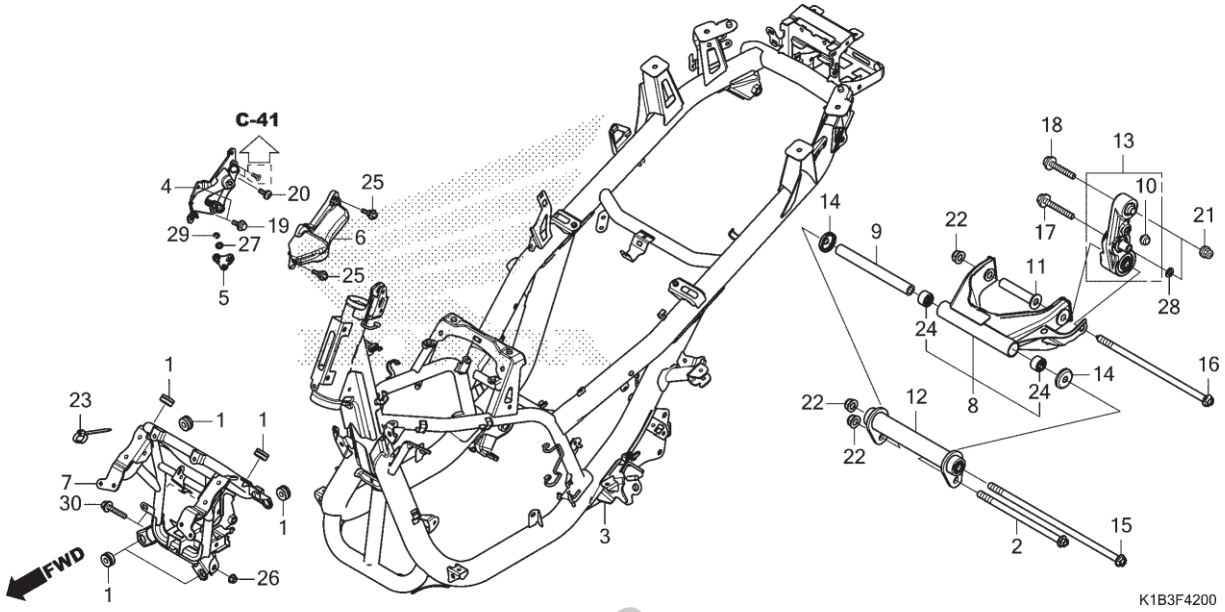

Ref. Nº	N.O.S.	Item de serviço	T.M.O.	Ref. Nº	Nº da peça	Descrição	Qtd. FORZA350 N	Nº de série		Tipo
				18	90105-K1B-T00	Parafuso, Flange, 10x65	1			
				19	90112-GW3-000	Parafuso, Flange, 6x14	2			
				20	90113-K40-F00	Parafuso, Phillips, 5x15	1			
				21	90304-KGH-901	Porca, U, 10mm (FUJI SEIMITSU)	2			
				22	90306-KF0-003	Porca, Flange, 12mm (FUSE RASHI)	3			
				23	90651-KV6-003	Presilha, Cabo, 165mm (Preto)	1			
				24	91071-KS6-004	Rolamento, Garfo Traseiro (NTN)	2			
				25	91509-GE2-760	Parafuso, Phillips, 5x11,5	2			
				26	94050-08080	Porca, Flange, 8mm	1			
				27	94101-06800	Arruela, Lisa, 6mm	1			
				28	94102-10000	Arruela, Lisa, 10mm	1			
				29	94540-05018	Anel, Vedação E, 5mm	1			
				30	95801-08045-08	Parafuso, Flange, 8x45	2			

PROIBIDA A REPRODUÇÃO E DISTRIBUIÇÃO
1111111 - Honda Urbano Samaré - Brasília - Jardim Gamos

© Moto Honda da Amazônia Ltda.
Todos os direitos reservados.

C-43

Radiador

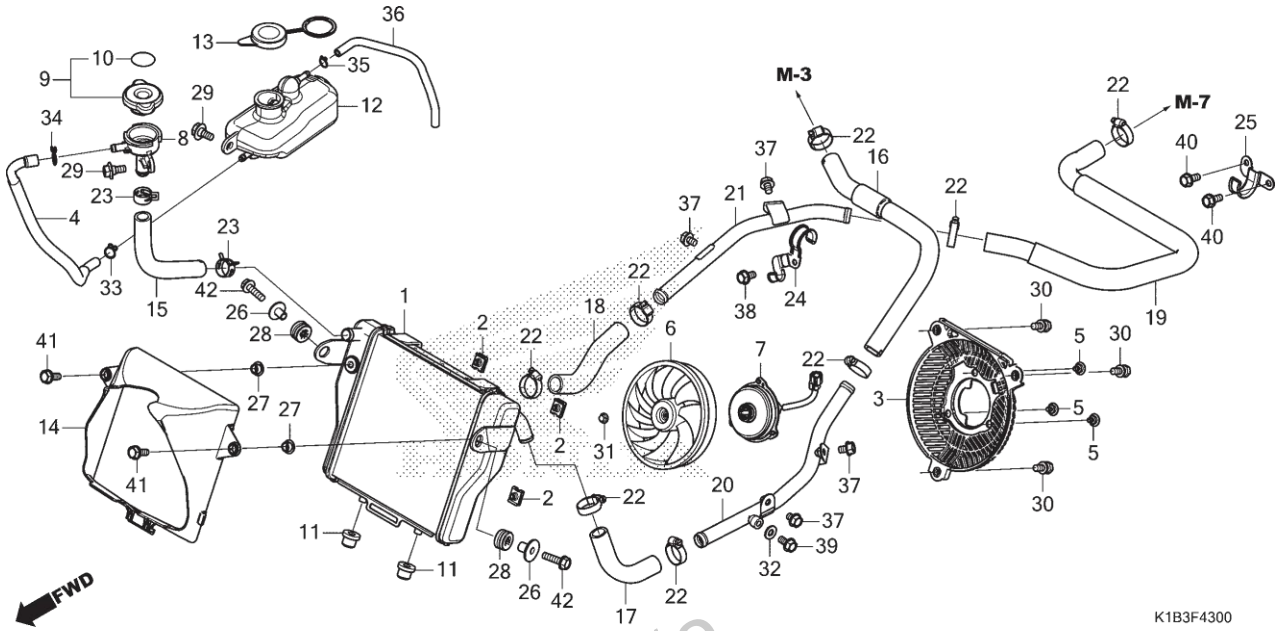

Ref. Nº	N.O.S.	Item de serviço	T.M.O.
1	1151C3	Radiador	2,6
3	115125	Carenagem, Radiador	2,7
4	1151D6	Tubo, Reserva Radiador	0,9
6	1151A6	Ventoinha	2,6
7	1151A7	Motor, Ventoinha	2,8
8	1151D4	Bocal, Abastecimento	1,0
9	1151B8	Tampa, Radiador	0,9
12	115110	Tanque, Reserva Radiador	0,4
15	1151B9	Mangueira, Bocal Abastecimento	2,5
16	114130	Mangueira A, Água	1,1
17	114131	Mangueira B, Água	1,3
18	114132	Mangueira C, Água	1,3
19	114133	Mangueira D, Água	1,3
20	1141A1	Tubo, Água: Esquerdo	1,3
21	1141A2	Tubo, Água: Direito	1,1
	1141A3	Tubo, Água: Ambos	1,7

Ref. Nº	Nº da peça	Descrição	Qtd. FORZA350 N	Nº de série		Tipo
1	19010-K1B-T01	Radiador Comp.	1			
2	19014-KEA-003	Porca, Fixação (6mm)	3			
3	19015-K1B-T01	Carenagem, Comp.	1			
4	19016-K1B-T00	Tubo, Tanque Reserva	1			
5	19016-KEA-003	Parafuso, Phillips, 4x8,5	3			
6	19020-MGS-D31	Ventoinha Comp. (T.RAD)	1			
7	19030-K1B-T01	Motor Conj., Ventoinha	1			
8	19035-K04-931	Bocal, Abastecimento	1			
9	19037-KZR-E01	Tampa Comp., Radiador (T.RAD)	1			
10	19055-KZR-E01	Etiqueta, Tampa Radiador (T.RAD) (Português/Espanhol)	1			
11	19051-MB2-000	Coxim, Fixação Radiador	2			
12	19101-K1B-T00	Tanque, Reserva	1			
13	19104-MB0-700	Tampa, Tanque Reserva	1			
14	19122-K1B-T00	Carenagem, Radiador	1			
15	19126-K1B-T00	Mangueira, Abastecimento	1			
16	19501-K1B-T00	Mangueira A, Água	1			
17	19502-K1B-T00	Mangueira B, Água	1			

PROIBIDA A REPRODUÇÃO E DISTRIBUIÇÃO
1111111 - Honda Unidade Sumaré - Bruno Pereira Ramos

© Moto Honda da Amazônia Ltda.
Todos os direitos reservados.

C-43

Radiador

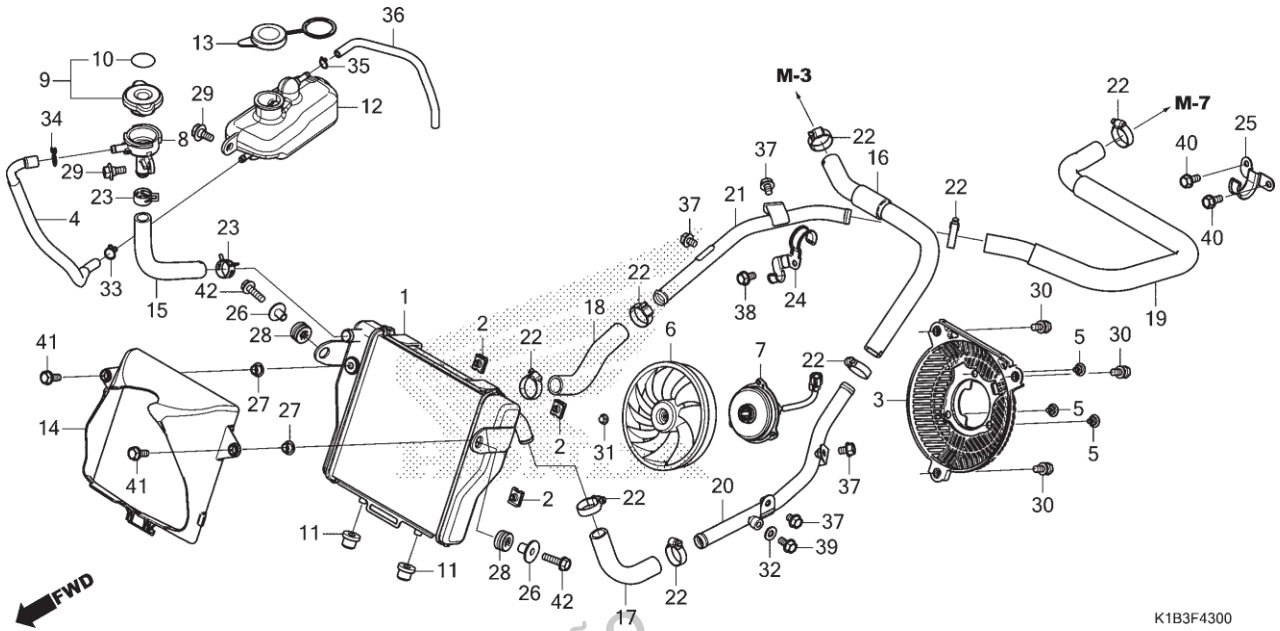

Ref. Nº	N.O.S.	Item de serviço	T.M.O.	Ref. Nº	Nº da peça	Descrição	Qtd. FORZA350 N	Nº de série		Tipo
				18	19503-K1B-T00	Mangueira C, Água	1			
				19	19504-K1B-T00	Mangueira D, Água	1			
				20	19505-K1B-T00	Tubo A, Água	1			
				21	19506-K1B-T00	Tubo B, Água	1			
				22	19507-KA3-830	Braçadeira B, Mangueira Água	8			
				23	19509-KPH-900	Braçadeira, Tubo (D19)	2			
				24	19530-K1B-T00	Braçadeira A, Mangueira Água	1			
				25	19532-K1B-T00	Braçadeira B, Mangueira Água	1			
				26	61104-428-730	Bucha, Para-lama Dianteiro (Preto)	2			
				27	61112-K97-T00	Bucha, Para-lama Dianteiro	2			
				28	61304-415-000	Bucha, Fixação Carcaça Farol	2			
				29	90111-162-000	Parafuso, Flange, 6mm	2			
				30	90120-KCR-003	Parafuso-arruela, 6x16	3			
				31	90315-MFL-003	Porca, Flange, 3mm	1			
				32	90441-706-000	Arruela, Vedação, 6mm	1			
				33	95002-02100	Presilha, Tubo (B10)	1			
				34	95002-02120	Presilha, Tubo (B12)	1			
				35	95002-50000	Presilha, Tubo (C9)	1			

PROIBIDA A REPRODUÇÃO E DISTRIBUIÇÃO
1111111 - Honda Urban - Itamaré - Brasil - Carlos Ramos

© Moto Honda da Amazônia Ltda.
Todos os direitos reservados.

C-43

Radiador

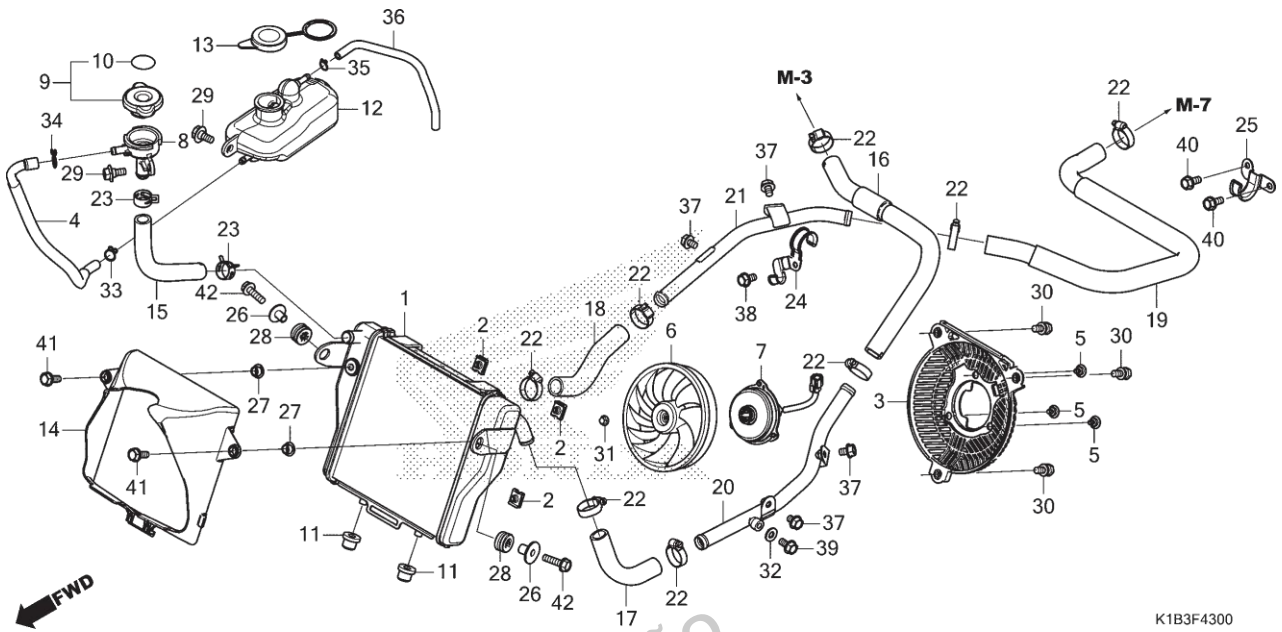

Ref. Nº	N.O.S.	Item de serviço	T.M.O.	Ref. Nº	Nº da peça	Descrição	Qtd. FORZA350 N	Nº de série		Tipo
				36	95005-50220-30	Tubo, 5x220	1			
				37	95701-06008-08	Parafuso, Flange, 6x8	4			
				38	95701-06012-00	Parafuso, Flange, 6x12	1			
				39	95701-06012-08	Parafuso, Flange, 6x12	1			
				40	95701-06014-00	Parafuso, Flange, 6x14	2			
				41	95701-06016-08	Parafuso, Flange, 6x16	2			
				42	95701-06022-08	Parafuso, Flange, 6x22	2			

PROIBIDA A REPRODUÇÃO E DISTRIBUIÇÃO
1111111 - Honda Unidade Sumaré - Bruno Pereira Ramos

© Moto Honda da Amazônia Ltda.
Todos os direitos reservados.

C-44

Defletor Dianteiro • Para-brisa

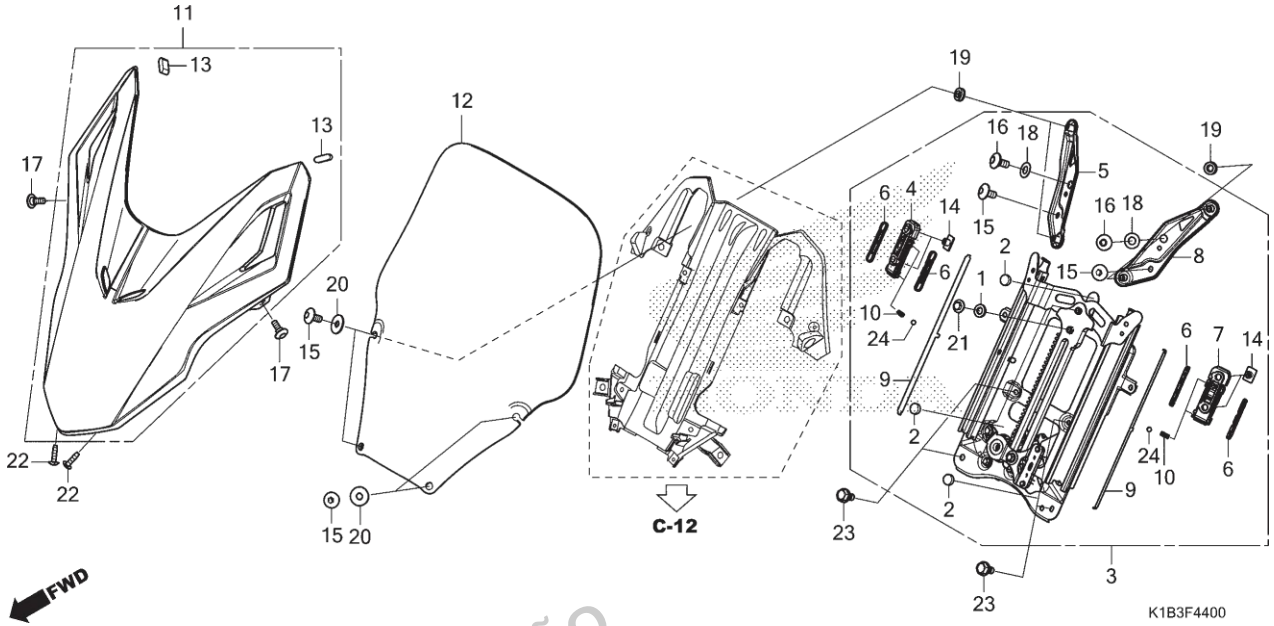

Ref. Nº	N.O.S.	Item de serviço	T.M.O.
3	411116	Ajustador, Para-brisa	0,5
4		(6,10)	
	4111B3	Suporte, Para-brisa: Direito	0,4
5	4111B1	Suporte, Para-brisa: Direito	0,4
7		(6,10)	
	4111B2	Suporte, Para-brisa: Esquerdo	0,4
	4111L7	Suporte, Para-brisa: Ambos	0,4
8	4111B0	Suporte, Para-brisa: Esquerdo	0,4
	4111L8	Suporte, Para-brisa: Ambos	0,4
11	4111BZ	Defletor: Dianteiro	0,1
12	4111Y7	Para-brisa	0,1

Ref. Nº	Nº da peça	Descrição	Qtd. FORZA350 N	Nº de série		Tipo
1	17627-467-000	Coxim, Dianteiro Tanque Combustível	2			
2	64334-K0B-T00	Protetor, Dianteiro Painel Instrumentos	3			
3	64600-K1B-T00	Trilho Conj., Ajuste Tela	1			
4	64621-K40-F00	Deslizador, Direito Para-brisa	1			
5	64622-K1B-T00	Suporte, Direito Para-brisa	1			
6	64625-K40-F00	Guia, Deslizador Para-brisa	4			
7	64631-K40-F00	Deslizador, Esquerdo Para-brisa	1			
8	64632-K1B-T00	Suporte, Esquerdo Para-brisa	1			
9	64640-K1B-T00	Placa	2			
10	64640-MEW-D20	Mola	4			
11	67100-K1B-T00ZC	Defletor Jogo, Dianteiro (WL)				
		NH105 Preto Fosco (#15-#20)	1			
12	67101-K1B-T00	Para-brisa	1			
13	67104-K1B-T00	Protetor, Limitador Para-brisa	2			
14	80104-KJ2-000	Porca, Para-lama Traseiro	4			
15	90106-MAV-000	Parafuso, Phillips, 6x12	6			
16	90111-K1B-T00	Parafuso, Especial, 6x15	2			
17	90134-KPP-T00	Parafuso, Phillips, 5x14	2			

PROIBIDA A REPRODUÇÃO E DISTRIBUIÇÃO
1111111 - Honda Unidade Sorriso - Brasil Peças Peças

© Moto Honda da Amazônia Ltda.
Todos os direitos reservados.

C-44

Defletor Dianteiro • Para-brisa

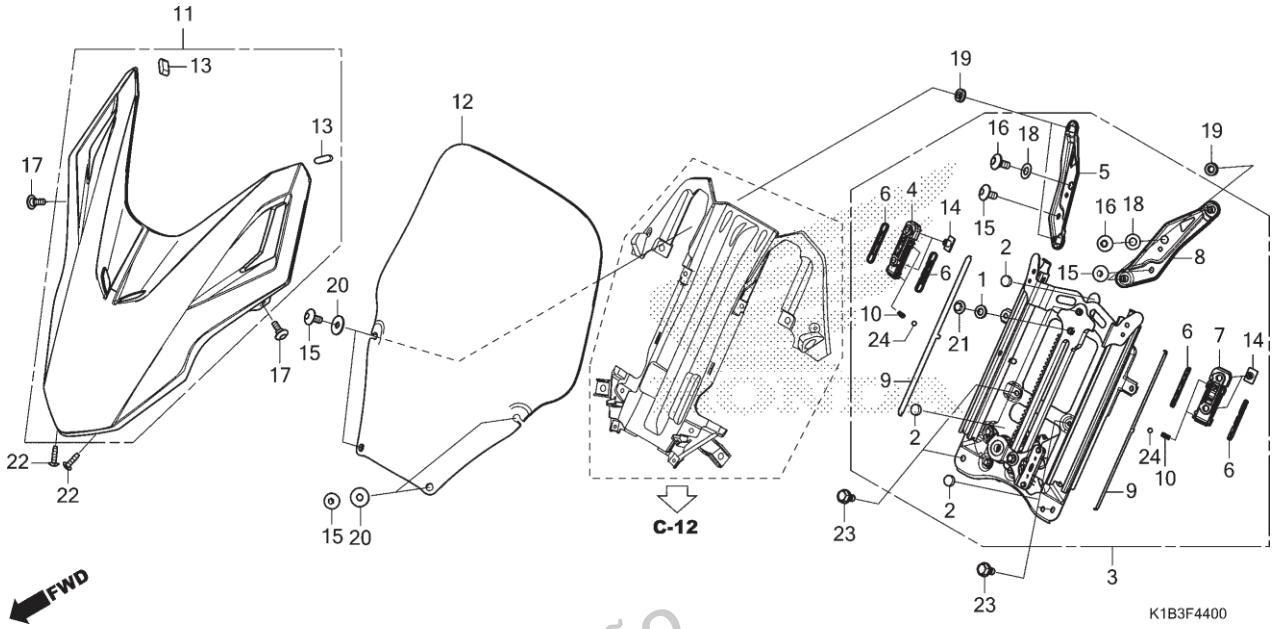

Ref. Nº	N.O.S.	Item de serviço	T.M.O.	Ref. Nº	Nº da peça	Descrição	Qtd. FORZA350 N	Nº de série		Tipo
				18	90503-K1B-T00	Arruela	2			
				19	90504-K40-F00	Espaçador, 9,2x17	4			
				20	90525-030-000	Arruela B, Fixação Suporte	4			
				21	93414-06010-00	Parafuso-arruela, 6x10	2			
				22	93903-34420	Parafuso, Fixação, 4x16	2			
				23	95701-06012-08	Parafuso, Flange, 6x12	4			
				24	96211-08000	Esferas, Aço, #8 (1/4)	4			

PROIBIDA A REPRODUÇÃO E DISTRIBUIÇÃO
1111111 - Honda Unidade Sumaré - Bruno Barros Ramos

© Moto Honda da Amazônia Ltda.
Todos os direitos reservados.

C-46

Ferramentas

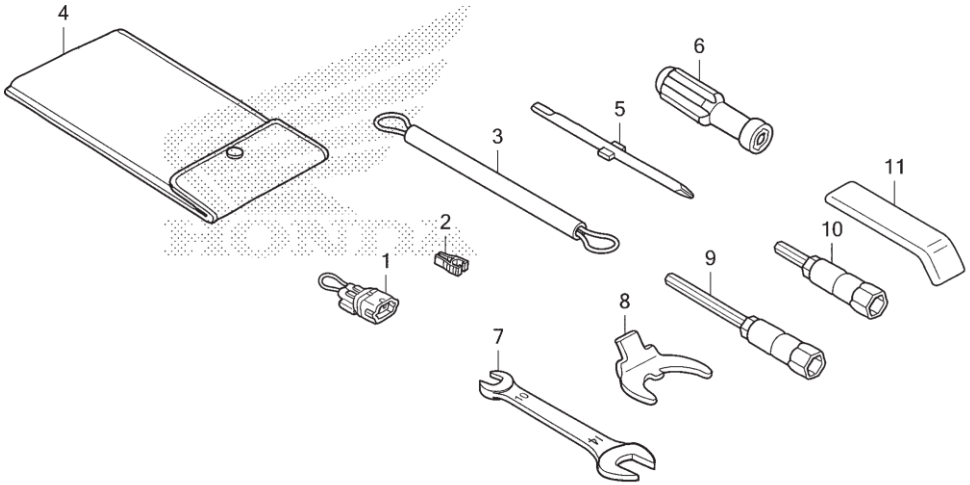

K1B3F4600

Ref. Nº	N.O.S.	Item de serviço	T.M.O.
Sem Informação			–

Ref. Nº	Nº da peça	Descrição	Qtd. FORZA350 N	Nº de série		Tipo
1	35102-KVZ-630	Adaptador, Modo EM	1			
2	38235-SNA-A01	Sacador, Fusível	1			
3	77236-K04-930	Cabo, Fixação Capacete	1			
4	89101-MC7-000	Bolsa, Ferramentas	1			
5	89102-538-000	Chave, Fenda (Nº 2 + -)	1			
6	89103-538-000	Cabo	1			
7	89211-KWW-640	Chave, Boca, 10x14	1			
	99001-10140		(1)			
8	89215-KSV-J00	Chave, Especial	1			
9	89216-K0B-T00	Chave, Velas (P14)	1			
10	89216-KTW-901	Chave, Velas (P14)	(1)			
11	89219-KSV-J00	Cabo, Chave Boca	1			

PROIBIDA A REPRODUÇÃO E DISTRIBUIÇÃO
1111111 - Honda Unidade Santos - Bruno Pereira Santos

Voltar

© Moto Honda da Amazônia Ltda.
Todos os direitos reservados.

C-47

Etiquetas de Precaução

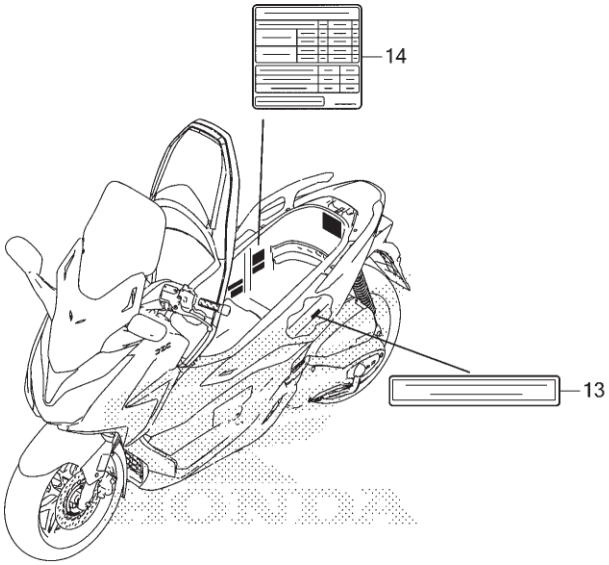

Ref. Nº	N.O.S.	Item de serviço	T.M.O.
Sem Informação			–

Ref. Nº	Nº da peça	Descrição	Qtd. FORZA350 N	Nº de série		Tipo
13	87125-GB0-900	Placa, Identificação	1			
14	87505-K1B-B10	Etiqueta, Pneu e Limite de Carga	1			

PROIBIDA A REPRODUÇÃO E DISTRIBUIÇÃO
1111111 - Honda Unidade Sumaré - Bruno Pereira Ramos

© Moto Honda da Amazônia Ltda.
Todos os direitos reservados.

C-48

Emblemas

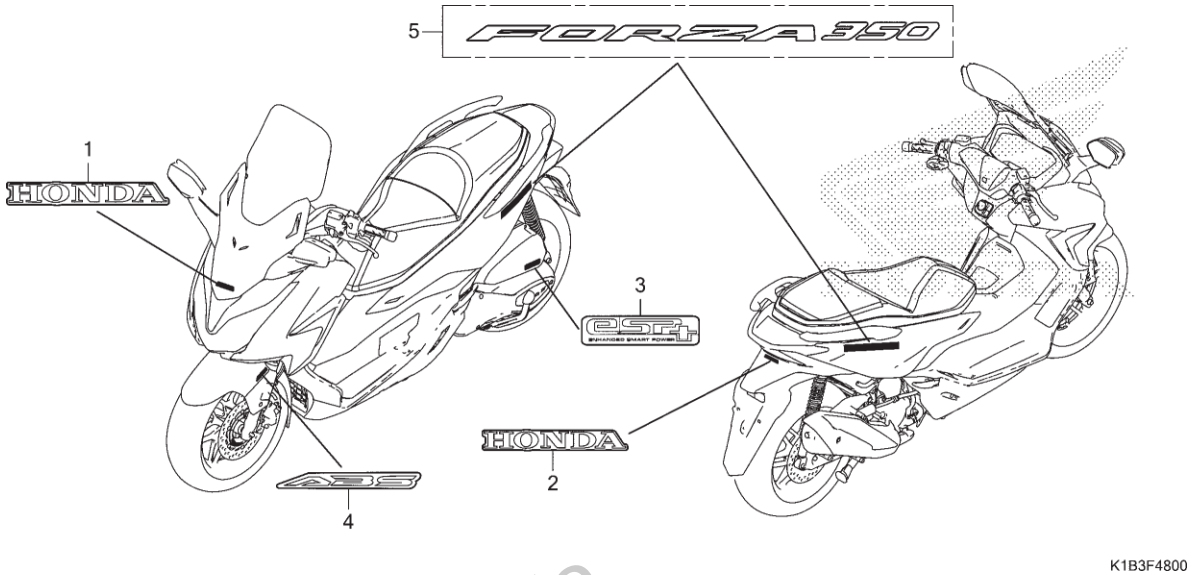

Ref. Nº	N.O.S.	Item de serviço	T.M.O.
Sem Informação			–

Ref. Nº	Nº da peça	Descrição	Qtd. FORZA350 N	Nº de série		Tipo
1	86101-K1B-T00ZA	Emblema, HONDA (80 mm) *Tipo1*	1			
2	86102-K40-F00ZA	Emblema, HONDA (70 mm) *Tipo1*	1			
3	86170-K0R-V00	Emblema, Motor	1			
4	86611-MGZ-D10ZC	Emblema, ABS *Tipo1*	1			
5	86831-K1B-T00ZA	Emblema (FORZA 350) *Tipo1*	2			

PROIBIDA A REPRODUÇÃO E DISTRIBUIÇÃO
1111111 - Honda Unidade Sumaré - Bruno Pereira Ramos

© Moto Honda da Amazônia Ltda.
Todos os direitos reservados.

ÍNDICE DE NÚMERO DE PEÇAS

Nº da Peça	Nº do bloco
06000	
06431-MA3-405	C-18
06435-K0B-T01	C-21
06451-MA7-405	C-21
06455-K31-902	C-18
11000	
11100-K1B-T00	M-19
11103-K04-930	M-19
11104-K04-930	M-19
11105-KTW-900	M-19
11200-K1B-T00	M-19
11205-KTW-900	M-19
11300-K1B-T00	M-7
11341-K1B-T00	M-13
11394-K1B-T01	M-7
11395-K1B-T00	M-13
12000	
12100-K1B-T00	M-6
12191-K1B-T01	M-6
12200-K1B-T00	M-3
12204-K1B-P00	M-3
12208-K1B-T01	M-4
12209-K1B-T01	M-4
12251-K1B-T01	M-3
12310-K1B-T00	M-2
12315-K04-930	M-6
12321-K1B-T00	M-4
12341-MAT-750	M-6
12391-K1B-T00	M-2
13000	
13011-K1B-T00	M-20
13021-K1B-T00	M-20
13031-K1B-T00	M-20
13101-K1B-T00	M-20
13102-K1B-T00	M-20
13103-K1B-T00	M-20
13111-K1B-T00	M-20
13210-K1B-T00	M-20
13213-ML7-020	M-20
13214-K1B-T01	M-20
13215-K1B-T01	M-20
13215-ML7-000	M-20
13216-K1B-T01	M-20
13217-K1B-T01	M-20
13218-K1B-T01	M-20
13300-K1B-T00	M-20
13312-KTW-901	M-19
13313-KTW-901	M-19
13314-KTW-901	M-19
13315-KTW-901	M-19
13316-KTW-901	M-19
13317-KTW-901	M-19
13318-KTW-901	M-19
13319-KTW-901	M-19
13322-KTW-901	M-19
13323-KTW-901	M-19
13324-KTW-901	M-19
13325-KTW-901	M-19
13326-KTW-901	M-19
13327-KTW-901	M-19
13328-KTW-901	M-19
13329-KTW-901	M-19
13410-K1B-T00	M-20
14000	
14100-K1B-T00	M-4
14321-K1B-T00	M-4
14401-K1B-T01	M-5
14430-K1B-T00	M-4
14440-K1B-T00	M-4
14451-K1B-T00	M-4
14511-K1B-T00	M-5
14520-K1B-T01	M-5
14521-K1B-T00	M-5
14531-K1B-T00	M-5
14560-K1B-T01	M-5
14611-K1B-T00	M-5
14711-K1B-T00	M-4
14721-K1B-T00	M-4
14751-K1B-T01	M-4
14771-K1B-T00	M-4
14775-K1B-T00	M-4
14781-MJE-D00	M-4
14901-KT7-013	M-4
14902-KT7-013	M-4
14903-KT7-013	M-4
14904-KT7-013	M-4
14905-KT7-013	M-4
14906-KT7-013	M-4
14907-KT7-013	M-4
14908-KT7-013	M-4
14909-KT7-013	M-4
14910-KT7-013	M-4
14911-KT7-013	M-4
14912-KT7-013	M-4
14913-KT7-013	M-4
14914-KT7-013	M-4
14915-KT7-013	M-4
14916-KT7-013	M-4
14917-KT7-013	M-4
14918-KT7-013	M-4
14919-KT7-013	M-4
14920-KT7-013	M-4
14921-KT7-013	M-4
14922-KT7-013	M-4
14923-KT7-013	M-4
14924-KT7-013	M-4
14925-KT7-013	M-4
14926-KT7-013	M-4
14927-KT7-013	M-4
14928-KT7-013	M-4
14929-KT7-013	M-4
14930-KT7-013	M-4
14931-KT7-013	M-4
14932-KT7-013	M-4
14933-KT7-013	M-4
14934-KT7-013	M-4
14935-KT7-013	M-4
14936-KT7-013	M-4
14937-KT7-013	M-4
14938-KT7-013	M-4
14939-KT7-013	M-4
14940-KT7-013	M-4
14941-KT7-013	M-4
14942-KT7-013	M-4
14943-KT7-013	M-4
14944-KT7-013	M-4
14945-KT7-013	M-4
14946-KT7-013	M-4
14947-KT7-013	M-4
14948-KT7-013	M-4
14949-KT7-013	M-4
14950-KT7-013	M-4
14951-KT7-013	M-4
14952-KT7-013	M-4
14953-KT7-013	M-4
14954-KT7-013	M-4
14955-KT7-013	M-4
14956-KT7-013	M-4
14957-KT7-013	M-4
14958-KT7-013	M-4
14959-KT7-013	M-4
14960-KT7-013	M-4
14961-KT7-013	M-4
14962-KT7-013	M-4
14963-KT7-013	M-4
14964-KT7-013	M-4
14965-KT7-013	M-4
14966-KT7-013	M-4
14967-KT7-013	M-4
14968-KT7-013	M-4
14969-KT7-013	M-4
15000	
15010-MKR-305	M-19
15021-K1B-T00	M-11
15022-K1B-T00	M-11
15100-K1B-T00	M-11
15134-K1B-T00	M-11
15135-K1B-T00	M-11
15141-K1B-T01	M-11
15153-HN7-000	M-19
15155-300-000	M-19
15155-HP0-A00	M-19
15201-K1B-T00	M-19
15220-K53-D00	M-19
15231-413-020	M-19
15410-MFJ-D02	M-19
15421-K04-930	M-19
15651-K1B-T00	M-7
15711-K1B-T00	M-11
16000	
16060-KZP-671	M-22
16081-KYJ-901	M-22
16082-KYJ-901	M-22
16083-KTR-941	M-22
16169-K1B-T01	M-22
16400-K1B-T01	M-22
16410-K1B-T01	M-22
16430-KTW-911	M-22
16432-GFM-901	M-22
16433-HN8-A61	M-22
16450-K1B-T01	M-22
16472-KPC-D50	M-22
16700-K1B-B11	C-26
16701-K36-H01	C-26
16706-GGL-J01	C-26
16707-K35-V01	C-26
16797-K1B-B11	C-26
16798-K36-H01	C-26
17000	
17110-K1B-T00	M-3
17112-K1B-T00	M-3
17119-K1B-T00	M-3
17208-GFM-970	C-28
17210-K1B-U10	C-28
17213-K1B-T00	C-28
17214-K1B-T00	C-28
17215-K1B-T00	C-28
17218-K1B-T00	C-28
17225-K1B-T00	C-28
17233-K1B-T00	C-28
17234-K1B-T00	C-28
17235-K1B-T00	C-28
17236-KVB-900	C-28
17253-K1B-T00	C-28
17255-K1B-T00	M-3
17256-K1B-T00	C-28
17261-KSV-J00	C-28
17310-K0B-T01	C-29
17311-GFM-K00	C-29
17412-K1B-T00	C-29
17413-K0B-T00	C-29
17414-K1B-T00	C-29
17417-K0B-T00	C-29
17500-K1B-T00	C-26
17515-K1B-T00	C-26
17517-K04-930	C-26
17518-GHB-601	C-26
17519-K1B-T00	C-26
17525-K1B-T00	C-26
17527-K35-V00	C-26
17528-K1B-T01	C-26
17560-K53-D00	M-22
17571-K1B-T00	M-22
17572-GHB-601	C-26
17620-KWN-982	C-26
17627-467-000	C-44
17724-102-700	C-28.10
17910-K1B-T01	C-4
17920-K1B-T01	C-4
18000	
18291-MN4-920	C-30
18293-MCA-A20	C-30
18300-K1B-T00	C-30
18319-K1B-T00	C-30
18320-K1B-T00	C-30
18353-K04-930	C-30
18360-K0B-T00	C-30
18373-K04-930	C-30
18380-K1B-T00	C-30
18391-MN1-670	C-30
18601-KEA-741	M-6

PROIBIDA A REPRODUÇÃO E DISTRIBUIÇÃO
MHAM - Honda Unidade Guilherme Bruno Pereira Ramos

© Moto Honda da Amazônia Ltda.
Todos os direitos reservados.

ÍNDICE DE NÚMERO DE PEÇAS

Nº da Peça	Nº do bloco
18651-K1B-T00	C-28.10
18652-K1B-T00	C-28.10
19000	
19010-K1B-T01	C-43
19014-KEA-003	C-43
19015-K1B-T01	C-43
19016-K1B-T00	C-43
19016-KEA-003	C-43
19020-MGS-D31	C-43
19030-K1B-T01	C-43
19035-K04-931	C-43
19037-KZR-E01	C-43
19051-KA4-000	C-42
19051-MB2-000	C-43
19055-KZR-E01	C-43
19101-K1B-T00	C-43
19104-MB0-700	C-43
19122-K1B-T00	C-43
19126-K1B-T00	C-43
19215-K1B-T00	M-7
19217-MAL-300	M-7
19220-K1B-T00	M-7
19226-K1B-T00	M-7
19241-K1B-T00	M-7
19300-K1B-T01	M-3
19306-K1B-T01	M-3
19315-K1B-T00	M-3
19342-K04-930	C-28.10
19343-KTW-900	C-28.10
19412-K1B-T00	M-13
19413-K1B-T00	M-13
19414-K1B-T00	M-13
19415-K1B-T00	M-13
19415-KTW-900	M-13
19416-KEY-900	M-13
19501-K1B-T00	C-43
19502-K1B-T00	C-43
19503-K1B-T00	C-43
19504-K1B-T00	C-43
19505-K1B-T00	C-43
19506-K1B-T00	C-43

Nº da Peça	Nº do bloco
19507-KA3-830	C-43
19509-KPH-900	C-43
19527-K1B-T00	M-7
19530-K1B-T00	C-43
19532-K1B-T00	C-43
19649-K1B-T00	M-13
21000	
21301-K1B-T00	M-17.10
22000	
22011-KAB-000	M-16
22100-K1B-T00	M-17
22102-K1B-T00	M-16
22104-KSV-J20	M-16
22123-K1B-B00	M-16
22130-K1B-T00	M-16
22131-K1B-T00	M-16
22350-K1B-T01	M-17
22361-K1B-T01	M-17
22401-GG2-900	M-17
22535-K1B-T00	M-17
22804-GB2-000	M-17
23000	
23100-K1B-T02	M-17
23205-K1B-T00	M-17
23224-K1B-T00	M-17
23225-KM1-010	M-17
23226-KM1-010	M-17
23233-K1B-T00	M-17
23236-KSV-J10	M-17
23237-K1B-T00	M-17
23238-KSV-J10	M-17
23239-KSV-J10	M-17
23411-K1B-T00	M-17.10
23415-KVZ-K10	M-17
23421-K1B-T00	M-17.10
23422-K1B-T00	M-17.10
23430-K1B-T00	M-17.10

Nº da Peça	Nº do bloco
28000	
28102-ME9-000	M-12
28110-K1B-T00	M-12
28115-KTW-900	M-12
28125-K1B-T01	M-8
28131-K1B-T00	M-12
28333-300-000	C-14.10
30000	
30510-K1B-T01	C-41
30511-K04-930	C-41
30520-GFM-900	C-41
30520-K0B-T00	C-28.10
30700-KTW-901	C-41
31000	
31110-K1B-T01	M-8
31120-K1B-T01	M-8
31200-K1B-T01	M-12
31201-MEW-921	M-12
31202-MEW-921	M-12
31203-MEW-921	M-12
31204-MEW-921	M-12
31205-HP5-601	M-12
31206-MEW-921	M-12
31207-HP5-601	M-12
31208-MEW-921	M-12
31209-MEW-921	M-12
31210-MEW-921	M-12
31331-K1B-T00	M-3
31500-MFL-B36	C-40
31600-K1B-T01	C-41
31700-MM8-610	C-41
31917-K0R-V01	M-3
32000	
32100-K1B-B00	C-41
32100-K1B-B10	C-41
32107-K1B-T00	C-37.10

Nº da Peça	Nº do bloco
32108-K1B-T00	C-37.10
32111-K1B-T00	C-41
32115-K1B-T00	C-28.10
32116-K1B-T00	C-28.10
32120-K1B-T00	M-19
32605-KCW-J91	C-41
32610-K1B-T00	C-40
32611-K1B-T00	C-40
33000	
33100-K1B-T01	C-1
33400-K1B-T01	C-37.10
33450-K1B-T01	C-37.10
33700-K0B-T02	C-38.10
33705-KW7-900	C-26
33720-K1B-T01	C-39
33741-K0B-T01	C-11
33742-KVJ-912	C-39
35000	
35100-K1B-F01	C-41
35101-K1B-F01	C-41
35102-KVZ-630	C-46
35111-K1B-B11	C-41
35130-K1B-T02	C-4
35141-K1B-B10	C-41
35160-KPP-T01	C-41
35162-MGC-003	C-41
35163-MGC-003	C-41
35191-K53-D01	C-41
35193-K1B-T01	C-41
35194-K0R-V01	C-41
35200-K1B-T02	C-4
35200-K1B-T12	C-4
35300-K1B-T11	C-9
35340-MGS-D31	C-5.20
35500-MEH-661	M-19
35700-K0J-N01	C-35
35850-MR5-007	C-40
35856-MBG-003	C-40

Nº da Peça	Nº do bloco
36000	
36162-KPN-A71	C-29
36450-KTW-901	C-28.10
36531-K0B-T01	C-30
37000	
37100-K1B-T02	C-2
37100-K1B-T11	C-2
37110-K1B-T02	C-2
37110-K1B-T11	C-2
37212-K0B-T01	C-2
37213-K0B-T02	C-2
37230-K1B-T01	C-2
37800-K1B-T01	C-26
37870-MBG-003	M-3
38000	
38110-K27-M01	C-41
38200-K0B-T00	C-41
38235-SNA-A01	C-46
38301-MKJ-D01	C-41
38306-KK4-000	C-41
38350-K0Z-912	C-41
38501-KWN-901	C-41
38502-GGZ-J01	C-41
38510-K1B-T01	C-22.40
38511-K1B-T00	C-22.40
38512-K1B-T00	C-22.40
38515-KSV-J40	C-18
38515-KTW-900	M-19
38520-K1B-T01	C-18
38770-K1B-B12	C-41
38771-K1B-T00	C-41
38940-K1B-B01	C-41
42000	
42301-K04-930	C-42
42301-KGH-900	C-20.40
42311-K1B-T00	C-22.40

Nº da Peça	Nº do bloco
42312-K04-930	C-22.40
42313-K1B-T00	C-22.40
42515-K1B-T00	C-22.40
42650-K1B-T00	C-22.40
42704-MER-D00	C-20.40
42704-MER-D00	C-22.40
42705-MER-D00	C-20.40
42705-MER-D00	C-22.40
42706-MER-D00	C-20.40
42706-MER-D00	C-22.40
42711-K1B-T01	C-22.40
42753-GM9-743	C-20.40
42753-KJ9-005	C-22.40
42754-MN5-000	C-22.40
43000	
43107-K40-F11	C-21
43110-K1B-T01	C-21
43150-K1B-T01	C-21
43156-K1B-T00	C-22.40
43215-KZ4-J41	C-18
43234-S04-003	C-21
43235-HP1-006	C-21
43240-KSV-J01	C-21
43251-K1B-T01	C-22.40
43311-K40-F11	C-6
43312-K0B-T00	C-6
43313-K0B-T00	C-7.10
43314-K0B-T01	C-7.10
43320-K1B-T00	C-7.10
43352-568-003	C-18
43352-568-003	C-21
43353-461-771	C-18
43353-461-771	C-21
43355-K1B-T00	C-7.10
43356-K1B-T00	C-7.10
43510-K1B-B01	C-6
43516-MR5-000	C-28.10
44000	
44311-K40-F00	C-20.40

PROIBIDA A REPRODUÇÃO E DISTRIBUIÇÃO
1111111 - Moto da Unidade Sumaré - Rio Pedra Ramos

© Moto Honda da Amazônia Ltda.
Todos os direitos reservados.

ÍNDICE DE NÚMERO DE PEÇAS

Nº da Peça	Nº do bloco
44515-K40-F10	C-20.40
44620-K40-F00	C-20.40
44650-K1B-T00	C-20.40
44711-K1B-T01	C-20.40
45000	
45108-ML7-922	C-18
45111-MAJ-G41	C-18
45112-ML7-921	C-18
45125-K0B-T01	C-5.20
45126-K0B-T00	C-5.20
45127-K0B-T00	C-5.20
45128-K0B-T01	C-5.20
45132-166-016	C-18
45133-MA3-006	C-18
45133-MA3-006	C-21
45135-K40-F10	C-5.20
45136-K40-F10	C-5.20
45150-K0B-T01	C-18
45190-K40-F31	C-18
45218-MAJ-G41	C-18
45351-K0B-T01	C-20.40
45504-410-003	C-5.20
45504-410-003	C-6
45510-K1B-B01	C-5.20
45512-MA6-006	C-5.20
45512-MA6-006	C-6
45513-MCG-006	C-5.20
45513-MCG-006	C-6
45517-166-006	C-5.20
45517-166-006	C-6
45520-MG7-006	C-5.20
45520-MG7-006	C-6
45521-HA2-006	C-5.20
45521-HA2-006	C-6
45530-KVS-M21	C-5.20
45530-KVS-M21	C-6
47000	
47117-K0B-T01	C-12

Nº da Peça	Nº do bloco
50000	
50100-K1B-T01	C-42
50200-K0B-T01	C-42
50209-K0B-T00	C-42
50210-K0B-T00	C-42
50301-GN5-901	C-10
50302-GN5-900	C-10
50306-GN5-900	C-10
50310-K1B-T00	C-42
50324-425-010	C-28.10
50328-KSV-J00	C-40
50349-K1B-T00	C-42
50352-KTW-900	C-42
50354-428-000	C-42
50354-K04-930	C-42
50360-K1B-T00	C-42
50380-K1B-T00	C-42
50500-K1B-H00	C-35
50503-K53-D00	C-35
50504-K04-930	C-35
50505-GR1-710	C-35
50522-K1B-T00	C-35
50530-K0B-T00	C-35
50531-K33-Y50	C-16
50540-K01-900	C-35
50610-K0B-T00	C-14
50620-K1B-T00	C-14
50718-K40-F00	C-14.10
50720-K0B-T00	C-14.10
50730-K0B-T00	C-14.10
51000	
51400-K1B-T01	C-17
51401-K1B-T01	C-17
51410-K0R-V01	C-17
51412-GC4-731	C-17
51412-KFG-003	C-17
51420-K1B-T01	C-17
51425-KL8-901	C-17
51432-K0R-V01	C-17
51437-KFG-003	C-17

Nº da Peça	Nº do bloco
51454-K0R-V01	C-17
51456-KFG-003	C-17
51470-KTF-B21	C-17
51490-KL8-900	C-17
51500-K1B-T01	C-17
51520-K1B-T01	C-17
52000	
52100-K1B-T00	C-22.40
52108-KTW-B00	M-19
52108-KTW-B00	C-22.40
52144-GF5-003	C-42
52400-K1B-T01	C-36
52485-088-901	C-36
52486-GA7-003	C-36
53000	
53100-K0B-T00	C-9
53100-K1B-T10	C-9
53102-K0B-T00	C-9
53140-K1B-T00	C-4
53150-MGS-D30	C-4
53174-463-770	C-5.20
53174-463-770	C-6
53175-K04-931	C-5.20
53178-K04-931	C-6
53204-K0B-T00ZA	C-9
53205-K0B-T00ZA	C-9
53206-K0B-T00ZA	C-9
53207-K0B-T00ZA	C-9
53208-K0B-T00ZG	C-9
53210-KVR-C00	C-10
53211-GN5-900	C-10
53212-K40-F00	C-10
53214-GN5-900	C-10
53215-KVR-C00	C-10
53219-K1B-T00	C-10
53220-GN5-850	C-10
53320-K1B-T10	C-9
53330-K1B-T10	C-9

Nº da Peça	Nº do bloco
57000	
57110-K1B-T01	C-7.10
61000	
61104-428-010	C-26
61104-428-730	C-28.10
61104-428-730	C-43
61110-K0B-T10ZD	C-11
61110-K1B-T00ZA	C-11
61112-K0B-T00	C-11
61112-K97-T00	C-11
61112-K97-T00	C-43
61121-K1B-T00	C-11
61304-415-000	C-43
64000	
64305-K1B-T00ZA	C-12
64305-K1B-T00ZD	C-12
64306-K1B-T00ZA	C-12
64311-K0B-T00ZA	C-14
64315-K0B-T00	C-14
64316-K0B-T00	C-14
64321-K0B-T00ZA	C-14
64322-K04-930	C-14
64323-K0B-T00ZA	C-14
64325-K0B-T00	C-14
64326-K0B-T00	C-14
64334-K0B-T00	C-44
64335-K0B-T00ZA	C-12
64336-K1B-T00ZA	C-12
64337-K1B-T00ZA	C-12
64345-K0B-T00ZG	C-12
64346-K0B-T00ZG	C-12
64350-K1B-T00	C-14
64405-K0B-T00ZA	C-13
64431-K0B-T00ZG	C-14
64431-K0B-T00ZQ	C-14
64432-K0B-T00ZG	C-14
64432-K0B-T00ZQ	C-14
64433-K0B-T00ZD	C-14

Nº da Peça	Nº do bloco
64434-K0B-T00ZD	C-14
64440-K0B-T00	C-13
64450-K0B-T01	C-13
64455-K0B-T01	C-13
64485-K0B-T01	C-13
64501-K1B-T00ZD	C-12
64501-K1B-T00ZE	C-12
64502-K1B-T00ZD	C-12
64502-K1B-T00ZE	C-12
64510-K1B-T00ZA	C-12
64520-K1B-T00ZA	C-12
64521-K1B-T00	C-12
64530-K1B-T00ZA	C-13
64540-K1B-T00ZA	C-13
64550-K1B-T00ZA	C-13
64560-K1B-T00ZA	C-13
64600-K1B-T00	C-44
64621-K40-F00	C-44
64622-K1B-T00	C-44
64625-K40-F00	C-44
64631-K40-F00	C-44
64632-K1B-T00	C-44
64640-K1B-T00	C-44
64640-MEW-D20	C-44
67000	
67100-K1B-T00ZC	C-44
67101-K1B-T00	C-44
67104-K1B-T00	C-44
72000	
72148-S04-000	C-41
77000	
77110-K0B-T00ZA	C-24
77115-K40-F00	C-24
77160-K0B-T00	C-24
77200-K0B-T00ZB	C-24
77210-K0B-T00	C-24
77215-K40-F00	C-24

Nº da Peça	Nº do bloco
77216-K40-F00	C-24
77217-K0B-T00	C-24
77230-K35-V00	C-24
77234-K35-V00	C-24
77234-KRJ-900	C-13
77236-K04-930	C-46
77237-K35-V00	C-24
77240-K0B-T01	C-24
77247-K0B-T00	C-24
77330-K1B-T00ZA	C-15
77340-K1B-T00ZA	C-15
80000	
80101-K1B-B10	C-39
80104-KJ2-000	C-44
80107-GE0-710	C-30
80110-K0B-T00ZA	C-39
80525-TBA-A01	C-41
81000	
81121-K0B-T00ZA	C-13
81130-K0B-T01ZA	C-13
81135-K0B-T00ZH	C-13
81135-K0B-T00ZJ	C-13
81140-K1B-T10	C-41
81142-K01-901	C-13
81150-K1B-T00	C-13
81151-K0B-T00	C-13
81154-K0B-T00	C-13
81155-K0B-T00ZB	C-13
81155-K0B-T00ZQ	C-13
81156-K0B-T00	C-13
81157-K0B-T00	C-13
81158-K0B-T00	C-13
81159-K0B-T00	C-13
81203-KGF-900	C-15
81220-K0B-T00ZA	C-13
81250-K0B-T01	C-16
81256-K0B-T00	C-16
81257-K0B-T00	C-16
81259-K1B-T00	C-16

PROIBIDA A REPRODUÇÃO E DISTRIBUIÇÃO
10.241 - Honda Unidade Quinaré - Bruno Pereira Ramos

© Moto Honda da Amazônia Ltda.
Todos os direitos reservados.

ÍNDICE DE NÚMERO DE PEÇAS

Nº da Peça	Nº do bloco
81261-K0B-T00	C-16
81262-K1B-T00	C-16
81263-K0B-T00	C-16
81272-K0B-T00	C-16
81300-K1B-T00	C-16
81320-K1B-T00	C-16
83000	
83200-K1B-T00ZD	C-15
83200-K1B-T00ZE	C-15
83300-K1B-T00ZD	C-15
83300-K1B-T00ZE	C-15
83501-K1B-T00	C-15
83501-MG7-000	M-13
83520-K0B-T00ZA	C-15
83520-K0B-T00ZL	C-15
83534-K35-V01	C-13
83551-GE2-000	C-39
83601-K1B-T00	C-15
83620-K0B-T00ZA	C-15
83620-K0B-T00ZL	C-15
83701-K0B-T00ZM	C-15
84000	
84703-K04-930	C-28.10
86000	
86101-K1B-T00ZA	C-48
86102-K40-F00ZA	C-48
86150-GFC-901	C-9
86150-GFC-902	C-9
86150-KYS-940	C-9
86170-K0R-V00	C-48
86611-MGZ-D10ZC	C-48
86831-K1B-T00ZA	C-48
87000	
87125-GB0-900	C-47
87505-K1B-B10	C-47

Nº da Peça	Nº do bloco
88000	
88110-K0B-T01	C-3
88113-K1B-T00	C-3
88115-K0B-T01	C-3
88118-K1B-T00	C-3
88120-K0B-T01	C-3
88125-K0B-T01	C-3
88215-K1B-T00ZA	C-3
88225-K1B-T00ZA	C-3
89000	
89012-KZL-930	C-16
89101-MC7-000	C-46
89102-538-000	C-46
89103-538-000	C-46
89211-KWW-640	C-46
89215-KSV-J00	C-46
89216-K0B-T00	C-46
89216-KTW-901	C-46
89219-KSV-J00	C-46
90000	
90002-K1B-T00	M-2
90002-KTW-900	M-19
90002-PA6-003	M-19
90004-GHB-620	M-4
90004-GHB-710	M-3
90004-K0J-N00	M-19
90006-K04-930	M-13
90007-K1B-T00	M-3
90010-HF1-670	M-8
90019-MGZ-J00	M-19
90023-MBT-010	M-16
90051-K1B-T00	M-3
90052-K1B-T00	M-3
90053-K1B-T00	M-7
90053-K1B-T00	M-13
90054-K1B-T00	M-7
90054-K1B-T00	M-13
90071-MB0-000	M-12

Nº da Peça	Nº do bloco
90083-KTW-900	M-4
90084-KWA-930	M-7
90101-GGM-900	M-4
90101-K0H-J00	C-22.40
90101-K1B-T00	C-42
90101-K29-900	M-13
90101-KY6-008	C-2
90102-KWW-640	C-9
90103-K1B-T00	C-42
90104-K04-930	C-30
90104-K1B-T00	C-42
90104-K53-D01	C-41
90105-K04-930	C-35
90105-K1B-T00	C-42
90105-KGH-900	C-20.40
90105-MKR-D30	C-22.40
90106-MAV-000	C-44
90106-MM4-000	C-12
90107-KTW-900	C-30
90108-KTF-980	C-10
90108-KZL-860	C-35
90109-K01-900	C-3
90111-162-000	C-13
90111-162-000	C-14
90111-162-000	C-38.10
90111-162-000	C-39
90111-162-000	C-43
90111-K1B-T00	C-44
90111-MR5-000	C-40
90112-GW3-000	C-42
90112-K04-930	C-16
90112-KTW-900	C-40
90113-K40-F00	C-42
90114-KPH-700	C-9
90114-MA5-671	C-5.20
90114-MA5-671	C-6
90116-383-721	C-17
90116-K0A-E11	C-12
90116-K0A-E11	C-24
90116-SP0-003	C-12
90116-SP0-003	C-13
90116-SP0-003	C-14
90116-SP0-003	C-15

Nº da Peça	Nº do bloco
90116-SP0-003	C-16
90117-K1B-T00	C-22.40
90117-KZZ-J80	C-18
90120-KCR-003	C-43
90131-K1B-T00	C-21
90131-K64-N10	C-20.40
90131-KBV-003	C-18
90132-KSV-J00	C-22.40
90132-KYJ-960	C-35
90132-KZZ-900	C-11
90132-MFJ-D00	C-30
90134-KPP-T00	C-44
90141-K1B-T00	C-28
90145-MS9-612	C-5.20
90145-MS9-612	C-6
90145-MS9-612	C-7.10
90164-KZL-A00	C-41
90191-K0B-T00	C-9
90202-KM1-000	M-17
90203-K1B-T00	M-8
90203-KVB-900	C-35
90301-KWN-901	C-11
90301-KWN-901	C-39
90302-KWW-A00	C-1
90302-KWW-A00	C-3
90302-KWW-A00	C-9
90302-KWW-A00	C-12
90302-KWW-A00	C-13
90302-KWW-A00	C-14
90302-KWW-A00	C-15
90302-KWW-A00	C-16
90302-KWW-A00	C-39
90304-KGH-901	C-9
90304-KGH-901	C-42
90304-KPH-700	C-30
90305-GEE-710	C-16
90305-KWN-701	C-22.40
90306-KF0-003	C-42
90306-KWN-701	C-20.40
90315-MFL-003	C-43
90401-K1B-T00	M-7
90402-K1B-T00	M-16
90403-K1B-T00	M-16

Nº da Peça	Nº do bloco
90423-KJ9-000	M-7
90434-K1B-T00	M-8
90441-706-000	M-3
90441-706-000	M-7
90441-706-000	C-43
90451-HM7-000	M-17.10
90454-MC7-000	M-3
90474-333-000	M-19
90501-KPH-880	C-9
90503-K1B-T00	C-44
90504-K40-F00	C-44
90505-K04-930	C-22.40
90505-KPH-880	C-9
90507-MGE-640	C-4
90508-MGE-D00	C-4
90525-030-000	C-44
90543-MV9-670	M-2
90544-283-000	C-17
90545-300-000	C-5.20
90545-300-000	C-6
90545-300-000	C-7.10
90601-369-000	C-17
90601-K1B-T00	M-19
90601-PV3-003	C-12
90601-PV3-003	C-14
90605-166-720	M-17
90620-SB2-003	C-41
90651-K03-M61	C-5.20
90651-K03-M61	C-6
90651-K14-A31	C-12
90651-KV6-003	C-42
90652-HC4-003	C-41
90659-734-K51	C-29
90661-GHB-630	C-28
90661-MGS-D71	C-7.10
90666-K59-A11	C-12
90666-K59-A11	C-13
90666-K59-A11	C-15
90672-SB2-003	C-41
90677-KAN-T00	C-3
90677-KAN-T00	C-30
90678-MR1-690	M-7
90682-SA0-671	C-28

Nº da Peça	Nº do bloco
90690-MEF-800	C-30
90690-MEF-800	C-37.10
90742-KYJ-900	M-20
91000	
91001-K1B-T01	M-19
91002-GA7-701	M-17
91002-GA7-702	M-17
91002-K1B-T01	M-17.10
91002-KPB-003	M-17
91003-K1B-T01	M-17.10
91003-K1B-T01	M-19
91006-K1B-T01	M-17.10
91006-KZR-601	M-7
91007-KTW-901	M-19
91008-K1B-T01	M-13
91051-K53-D01	C-22.40
91051-KS4-003	C-22.40
91053-KWB-601	C-20.40
91071-KS6-004	C-42
91103-KT7-000	M-11
91201-K04-931	M-19
91201-K53-D01	M-19
91202-K0B-T01	M-7
91203-K1B-T01	M-17.10
91203-KSV-J21	M-16
91211-K53-D01	M-17
91251-K35-V01	C-20.40
91252-MC4-013	C-22.40
91252-MKF-D41	M-17.10
91258-HB3-003	C-22.40
91301-K04-930	M-17
91301-K1B-T00	M-3
91301-KZL-931	M-22
91303-377-000	M-7
91303-K04-930	M-19
91304-K04-930	M-19
91305-K04-930	M-19
91305-K0J-N00	M-19
91307-035-000	M-7
91307-K04-930	M-19
91309-425-003	M-12

PROIBIDA A REPRODUÇÃO E DISTRIBUIÇÃO
1111111 - Moto da Unidade Sumaré - Bruno Pereira Ramos

Voltar

© Moto Honda da Amazônia Ltda.
Todos os direitos reservados.

ÍNDICE DE NÚMERO DE PEÇAS

Nº da Peça	Nº do bloco
91313-K04-930	M-19
91320-MB0-000	M-12
91352-KM1-003	M-17
91352-KM1-005	M-17
91356-K0R-V01	C-17
91406-MS8-000	C-28
91509-GE2-760	C-42
91535-TA0-003	C-41
91536-STK-003	C-41
91565-SEL-003	C-41
91570-MS8-600	C-37.10
91771-MKK-H11	C-41
92000	
92101-06020-4J	C-41
92900-08022-0E	M-3
93000	
93401-06012-08	C-7.10
93403-06025-00	C-41
93404-05010-08	C-3
93404-06012-07	C-14
93404-06012-08	C-9
93404-06012-08	C-13
93404-06012-08	C-39
93404-06014-08	C-14
93404-06014-08	C-16
93404-06016-00	C-1
93404-06025-07	C-28.10
93406-08025-07	C-15
93414-06010-00	C-44
93500-03025-0A	M-11
93500-05012-0H	C-29
93600-04012-1G	C-5.20
93600-04012-1G	C-6
93892-05012-08	M-12
93892-05012-18	M-22
93893-04012-17	C-5.20
93893-04012-17	C-6
93901-24320	C-41
93903-15310	C-41
93903-24380	C-12
93903-24380	C-24
93903-24480	C-28
93903-25480	C-28
93903-34320	C-13
93903-34320	C-15
93903-34320	C-37.10
93903-34380	C-3
93903-34420	C-12
93903-34420	C-13
93903-34420	C-14
93903-34420	C-15
93903-34420	C-16
93903-34420	C-44
93903-34480	C-9
93903-34480	C-12
93903-34480	C-13
93903-34480	C-15
93903-34480	C-39
93903-35320	C-2
93903-35320	C-11
93903-35320	C-13
93903-35320	C-38.10
94000	
94001-12200-0S	M-17
94050-06000	C-5.20
94050-06000	C-6
94050-06000	C-24
94050-06000	C-26
94050-06000	C-28.10
94050-08080	C-42
94101-05800	M-19
94101-06000	C-14.10
94101-06800	C-42
94101-08000	C-24
94102-10000	C-42
94109-12000	M-19
94201-16120	C-24
94201-16150	C-14.10
94201-25250	C-35
94301-07120	M-2
94301-08140	M-7
94301-08140	M-13
94301-10160	M-7
94301-10160	M-19
94301-12160	M-17.10
94301-12200	M-3
94301-12200	M-6
94520-12000	M-19
94520-28000	M-17
94520-35000	M-7
94520-47000	C-22.40
94540-05018	C-42
94601-16000	M-19
94601-18000	M-20
95000	
95001-75085-40	C-29
95002-02070	C-29
95002-02080	C-16
95002-02080	C-29
95002-02100	C-43
95002-02120	C-29
95002-02120	C-43
95002-50000	M-19
95002-50000	C-43
95002-80000	C-28
95003-23039-31	C-26
95005-50110-30	M-19
95005-50220-30	C-43
95015-81000	C-14.10
95701-06008-00	C-24
95701-06008-08	C-43
95701-06012-00	M-3
95701-06012-00	C-40
95701-06012-00	C-41
95701-06012-00	C-43
95701-06012-08	C-14
95701-06012-08	C-24
95701-06012-08	C-26
95701-06012-08	C-43
95701-06012-08	C-44
95701-06014-00	M-12
95701-06014-00	C-28.10
95701-06014-00	C-43
95701-06016-00	C-40
95701-06016-08	C-3
95701-06016-08	C-11
95701-06016-08	C-26
95701-06016-08	C-43
95701-06020-00	M-6
95701-06022-00	M-5
95701-06022-00	C-41
95701-06022-08	C-43
95701-06025-00	M-22
95701-06025-00	C-5.20
95701-06025-00	C-7.10
95701-06025-08	C-26
95701-06028-00	M-3
95701-06028-00	M-6
95701-06040-00	C-5.20
95701-06045-00	M-11
95701-06055-00	M-19
95701-06065-00	M-11
95701-06075-00	M-19
95701-08012-00	M-19
95701-08014-00	C-41
95701-08016-08	C-24
95701-08035-02	C-30
95701-08050-00	M-19
95701-10060-07	C-30
95801-06014-07	C-7.10
95801-06014-08	C-28.10
95801-06025-00	M-12
95801-08045-08	C-42
95801-10040-07	C-36
96000	
96001-06012-00	C-5.20
96001-06012-07	C-7.10
96001-06014-07	C-5.20
96001-06014-07	C-18
96001-06016-00	M-8
96001-06022-00	C-5.20
96001-06022-00	C-6
96001-06032-00	M-8
96211-08000	C-14.10
96211-08000	C-44
96220-30178	M-19
96220-40158	M-11
96600-06012-00	C-22.40
98000	
98200-33000	C-40
98200-40500	C-41
98200-40750	C-41
98200-41000	C-41
98200-41500	C-41
98200-43000	C-41
99000	
99001-10140	C-46

PROIBIDA A REPRODUÇÃO E DISTRIBUIÇÃO
01.01.11 - Honda Unidade Suíça - Bruno Pereira Ramos

Voltar

© Moto Honda da Amazônia Ltda.
Todos os direitos reservados.

HONDA

The Power of Dreams

Publicado pela Moto Honda da Amazônia Ltda.
Setor Publicações Técnicas