NX500J • K
NX650J • K

CATÁLOGO DE PEÇAS

1

MOTO HONDA DA AMAZÔNIA LTDA. - 2000

ÍNDICE

INSTRUÇÕES 1

GRUPO DO MOTOR 2

GRUPO DO CHASSI 3

ÍNDICE DE NÚMERO DE PEÇAS 4

ÍNDICE DE NOME DE PEÇAS 5

NX650J-E

Instruções para o Uso do Catálogo do Peças

- Este Catálogo de Peças descreve todas as peças de reposição, bem como o tempo de mão-de-obra (T.M.O.) para o modelo NX500J • K / NX650J • K.
  - Este Catálogo de Peças foi elaborado com base nas últimas informações disponíveis.
- Especifique sempre o número completo da peça quando fizer um pedido.
  - Verifique sempre o número, modelo, tipo, série, cor, marca, e o tamanho que for necessário antes de encomendar as peças.
  - Observe sempre que as ilustrações permitem localizar uma determinada parte do chassi ou do motor, podendo diferenciar da sua forma original.
- Quando forem realizadas as modificações ou adições no Catálogo de Peças, as páginas a serem substituídas ou adicionadas serão emitidas no momento oportuno acompanhadas de uma página de instruções para atualização.
- Periodicamente serão emitidas Notícias de Peças para que seja atualizado temporariamente o Catálogo de Peças até que seja publicada a atualização definitiva do Catálogo.
- **Recomendamos ao Concessionário que mantenha seu Catálogo de Peças atualizado, observando com atenção a página de instruções para atualização.**

Índice

- Instruções para o uso do Catálogo de Peças 1
- Como Localizar as Informações sobre as Peças 2
- Estrutura do Catálogo de Peças 3
- Quando Utilizar as Peças 4
- Como localizar o bloco de peças e os números de série 5
- Modelos, Códigos de Área e Números de Série Aplicáveis 5
- Composição do Número de Identificação do Veículo (N.I.V) Tipo Canadá 7
- Etiqueta de Cor 9
- Composição do Número de Identificação do Veículo (VIN) 8
- Tabela de Cores 10
- Aplicação de Mangueiras de Combustível, Aplicações Gerais, Mangueira de Vinil 23
- Instruções para o uso do tempo-padrão de Mão-de-Obra T.M.O. 25
- Índice Ilustrado – Grupo do Motor 27
- Índice Ilustrado – Grupo do Chassi 30
- Índice dos Números de Peças 175
- Índice de Nomes de Peças 184

Como localizar as informações sobre as peças

Ⓐ Referência com o Índice Ilustrado

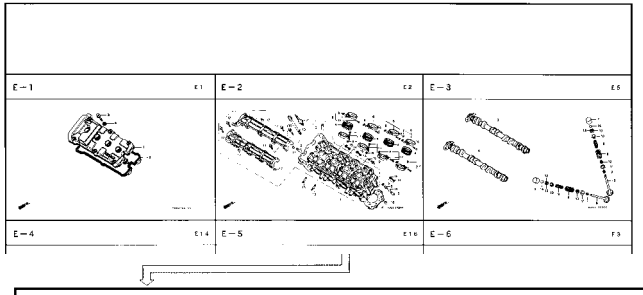

Ⓑ Referência com o Índice dos Números de Peças

ÍNDICE DE NÚMERO DE PEÇAS

Nº da Peça	Nº do bloco
06000	
06165-ZE2-000	M-3
061A1-ZE2-700	C-4
06550-ZB4-630	C-16
06710-ZB4-000	C-18
06710-ZB4-800	C-20
06810-ZB4-800	C-21
11000	
11300-ZE2-700	M-3
11315-ZE2-700	M-3
11381-ZE2-000	C-4
11381-ZE2-000	M-3
11381-ZE2-800	M-3
12000	
120A0-ZE2-811	M-2
120A0-ZE2-812	M-2
120A0-ZE2-813	M-2
120A0-ZE2-820	M-2
13013-ZE2-014	M-8
13101-ZE2-000	M-8
13101-ZE2-010	M-8
13101-ZE2-810	M-8
13101-ZE2-811	M-8
13102-ZE2-000	M-8
13102-ZE2-010	M-8
13102-ZE2-810	M-8
13102-ZE2-811	M-8
13103-ZE2-000	M-8
13103-ZE2-010	M-8
13103-ZE2-810	M-8
13103-ZE2-811	M-8
13104-ZE2-000	M-8
13104-ZE2-010	M-8
13104-ZE2-810	M-8
13104-ZE2-811	M-8
13111-ZE2-000	M-8
13200-ZE2-000	M-8
13200-ZE2-305	M-8
13310-ZE2-700	M-7
13310-ZE2-701	M-7
15520-ZB2-003	C-5.17
15520-ZB2-003	C-5.18
15520-ZB2-003	C-5.19
15520-ZB2-003	C-5.2
15520-ZB2-003	C-5.3
15520-ZB2-003	C-5.4
15520-ZB2-003	C-5.5
15520-ZB2-003	C-5.6
15520-ZB2-003	C-5.7
15520-ZB2-003	C-5.8
15520-ZB2-003	C-5.9
15520-ZE2-003	M-10
15620-ZE2-700	M-3
15721-ZB4-000	C-9
16000	
16010-ZA0-931	M-13
16010-ZE2-811	M-13.1
16010-ZE2-812	M-13.1
16011-ZA0-931	M-13
16011-ZA0-931	M-13.1
16013-ZA0-931	M-13
16223-ZA0-700	M-13
16223-ZA0-700	M-13.1
16223-ZA0-800	M-13
16223-ZA0-800	M-13.1
16252-ZA1-000	C-8
16260-ZE2-700	M-13
16260-ZE2-720	M-13
16260-ZE2-721	M-13
16260-ZE2-722	M-13
16261-ZE2-700	M-13
16261-ZE2-701	M-13
16261-ZE2-702	M-13
16262-ZE2-710	M-13
16262-ZE2-711	M-13
16263-ZA0-000	M-13
16264-ZE2-700	M-13
16264-ZE2-701	M-13
16265-ZE2-721	M-13
16268-893-000	C-8
16268-ZE2-720	M-13
16268-ZE2-721	M-13
16269-ZA0-700	M-13
16269-ZA0-800	M-13

Ⓒ Referência com o Índice de Nomes de Peças

ÍNDICE DE NOME DE PEÇAS

Descrição	Nº do bloco	Nº de Ref.
A		
Acelerador Automático Comp.	C-8	3
Acoplador Comp. (EMS)	C-5	20
Acoplador Comp. (EMS)	C-5.1	21
Acoplador Comp. (EMS)	C-5.3	22
Acoplador Comp. (EMS)	C-5.4	20
Acoplador Comp. (EMS)	C-5.5	21
Acoplador Comp. (EMS)	C-5.6	21
Acoplador Comp. (EMS)	C-5.7	22
Acoplador Comp. (EMS)	C-5.8	19
Afogador Comp	M-13.1	7
Alavanca	C-15	8
Alavanca Comp., Afogador	M-13	25
Alavanca Comp., Afogador	M-13	25
Alavanca Comp., Afogador (STD)	M-13.1	16
Alavanca Comp., Solenóide Acelerador	C-8	5
Alavanca Direita	C-20	4
Alavanca Esquerda	C-20	5
Alavanca, Afogador	M-13	18
Alavanca, Afogador	M-13	18
Alavanca, Afogador	M-13	20
Alavanca, Afogador	M-13	20
Alavanca, Afogador	M-13.1	17
Arruela de Pressão, 6 mm	C-5.15	35
Arruela de Pressão, 6 mm	C-5.16	40
Arruela de Pressão, 6 mm	C-5.17	37
Arruela de Pressão, 6 mm	C-5.18	36
Arruela de Pressão, 6 mm	C-5.19	47
Arruela de Pressão, 6 mm	C-5.2	54
Arruela de Pressão, 6 mm	C-5.20	24
Arruela de Pressão, 6 mm	C-5.21	24
Arruela de Pressão, 6 mm	C-5.22	29
Arruela de Pressão, 6 mm	C-5.23	23
Arruela de Pressão, 6 mm	C-5.24	23
Arruela de Pressão, 6 mm	C-5.25	19
Arruela de Pressão, 6 mm	C-5.26	19
Arruela de Pressão, 6 mm	C-5.27	30
Arruela de Pressão, 6 mm	C-5.28	20
Arruela de Pressão, 6 mm	C-5.3	53
Arruela de Pressão, 6 mm	C-5.4	54
Arruela de Pressão, 6 mm	C-5.5	57
Arruela de Pressão, 6 mm	C-5.6	55
Arruela de Pressão, 6 mm	C-5.7	53
Arruela de Pressão, 6 mm	C-5.8	53
Arruela de Pressão, 6 mm	C-5.9	46
Arruela do Tanque	C-14	13
Arruela Lisa, 20 mm	C-18	8
Bobina		
Bobina		
Bobina		
Bolsa d		
Borbole		
Borrach		
Botão c		
Botão c		
Botão c		
Botão c		
Botão c		
Botão c		
Botão c		
Botão c		
Botão c		
Botão c		
Botão c		
Botão c		
Botão c		
Botão c		
Botão c		
Botão c		
Botão c		
Botão c		
Botão c		
Botão c		

M-14

Árvore de Manivelas
• Pistão
(CBR900RRN/RRS)

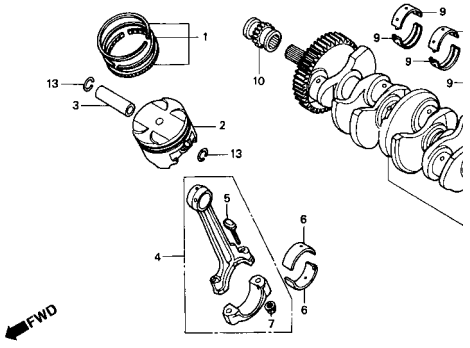

Item de serviço	T.M.O.	Ref. Nº	Nº da peça	Descrição	Qtd. CBR900 RRN	RRP	RRR	RRS	RRT	RRV
Jogo de Anéis, Pistão	*6,8	1	13011-MT4-315	Jogo de Anéis, Pistão (RIKEN)	4	4	4	4	–	–
(Adicione 0,2 por Unidade)			13031-MT4-315	Jogo de Anéis, Pistão (0,50)	(4)	(4)	(4)	(4)	–	–
• Pistão			13051-MW0-305	Jogo de Anéis, Pistão (1,00)	(4)	(4)	(4)	(4)	–	–
(Adicione 0,2 por Unidade)										
Pino, Pistão	*6,7									
Biela, Comp	*7,1									
(Adicione 0,4 por Unidade)					–	(4)	–	–	–	–
Rolamento da Biela	*5,8	2	13101-MW0-000	Pistão	4	–	–	–	–	–
(Adicione 0,3 por Unidade)										
Árvore de Manivelas	*7,9									
Rolamento, Árvore de Manivelas	*7,2									
(Um ou Todos)			13101-MW0-760	Pistão	4	–	–	–	–	–
Engrenagem, Distribuição	2,2		13101-MW0-790	Pistão	–	4	–	–	–	–
Rolamento de Esferas, 28 x 41 x 21	*6,0									
					–	4	4	–	–	–
			13101-MAE-000	Pistão	–	–	4	4	–	–
					–	–	–	4	–	–

Estrutura do Catálogo de Peças

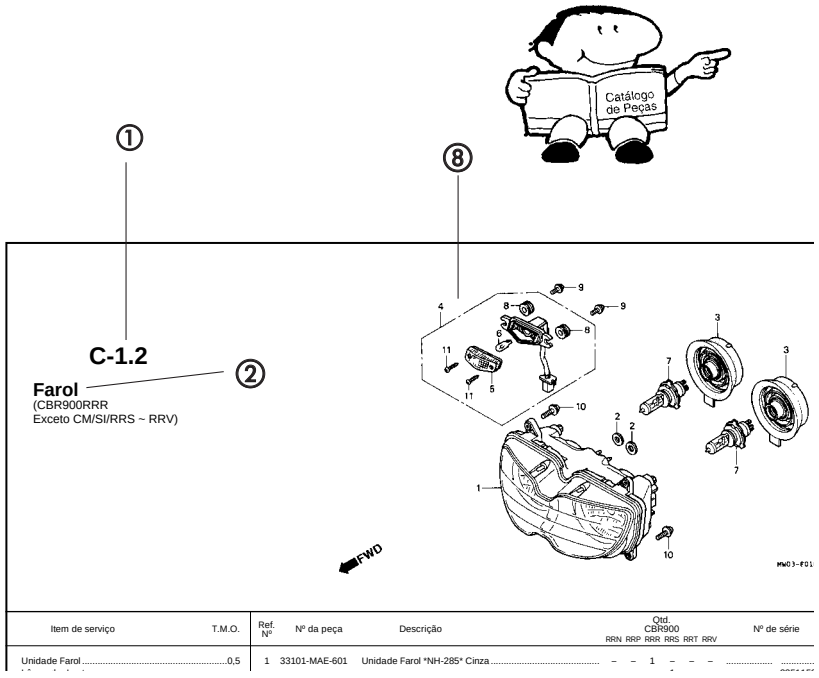

Item de serviço	T.M.O.	Ref. Nº	Nº da peça	Descrição	Qtd. CBR900 RRN	RRP	RRR	RRS	RRT	RRV	Nº de série
Unidade Farol	0,5	1	33101-MAE-601	Unidade Farol *NH-285* Cinza	–	–	1	–	–	–	

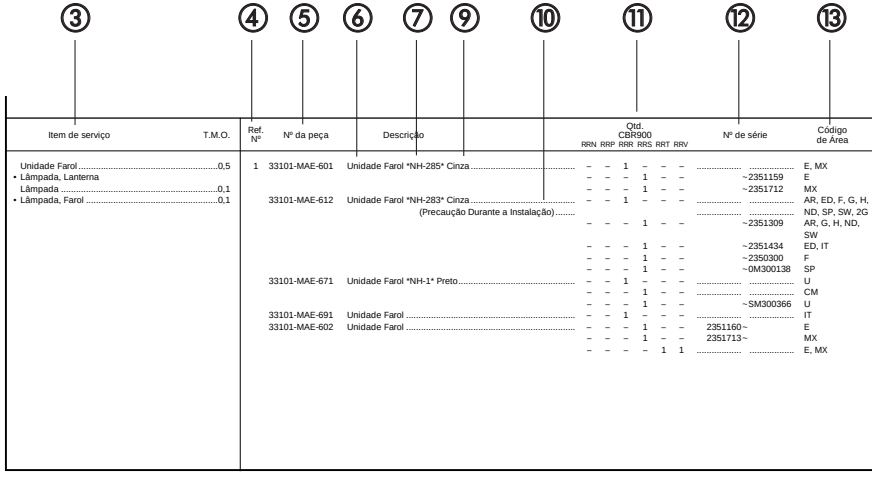

Item de serviço	T.M.O.	Ref. Nº	Nº da peça	Descrição	Qtd. CBR900 RRN	RRP	RRR	RRS	RRT	RRV	Nº de série	Código de Área
Unidade Farol	0,5	1	33101-MAE-601	Unidade Farol *NH-285* Cinza	–	–	1	–	–	–		E, MX
• Lâmpada, Lanterna					–	–	–	1	–	–	~2351159	E
Lâmpada	0,1				–	–	–	1	–	–	~2351712	MX
• Lâmpada, Farol	0,1		33101-MAE-612	Unidade Farol *NH-283* Cinza	–	–	1	–	–	–		AR, ED, F, G, H, ND, SP, SW, 2G
				(Precaução Durante a Instalação)	–	–	–	1	–	–	~2351309	AR, G, H, ND, SW
					–	–	–	1	–	–	~2351434	ED, IT
					–	–	–	1	–	–	~2350300	F
					–	–	–	1	–	–	~0M300138	SP
			33101-MAE-671	Unidade Farol *NH-1* Preto	–	–	1	–	–	–		U
					–	–	–	1	–	–		CM
					–	–	–	1	–	–	~SM300366	U
			33101-MAE-691	Unidade Farol	–	–	1	–	–	–		IT
			33101-MAE-602	Unidade Farol	–	–	–	1	–	–	2351160~	E
					–	–	–	1	–	–	2351713~	MX
					–	–	–	–	1	1		E, MX

① Número do Bloco

② Nome do Bloco

③ Item de Serviço Tempo de Mão-de-Obra (T.M.O.)

④ Número de Referência (Os Números descritos entre parênteses significa que continua da página anterior)

⑤ Número da Peça

⑥ Descrição

⑦ Código de Cores HONDA

⑧ Conjuntos
- As peças cujas figuras estiverem delimitadas por linhas interrompidas são disponíveis em conjunto completo. (As peças componentes do conjunto, também são comercializadas individualmente)

⑨ Descrição de Cores

⑩ Observação
As observações que aparecem entre parênteses devem ser atentas.

⑪ Quantidade Utilizada na motocicleta
- Quando aparecem entre parênteses indicam peças opcionais Quando indicadas com a letra “N” deve-se utilizar a quantidade que for necessária.

⑫ Número de Série

⑬ Nota

Quando Utilizar as Peças

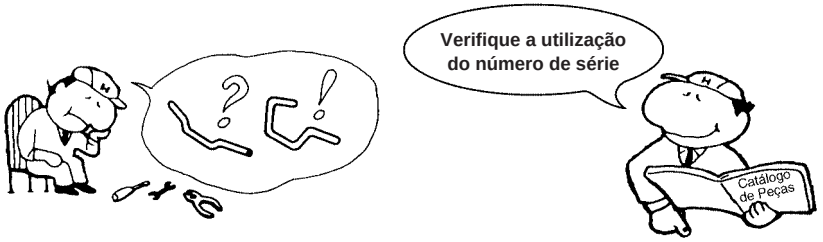

Ref. Nº	Nº da peça	Descrição	Qtd. CBR900 RRN	RRP	RRR	RRS	RRT	RRV	Nº de série	
1	33101-MAE-601	Unidade Farol *NH-285* Cinza	–	–	1	–	–	–		
			–	–	–	1	–	–		~2351159
			–	–	–	1	–	–		~2351712
	33101-MAE-612	Unidade Farol *NH-283* Cinza	–	–	1	–	–	–		
		(Precaução Durante a Instalação)								
			–	–	–	1	–	–		~2351309
			–	–	–	1	–	–		~2351434
			–	–	–	1	–	–		~2350300
			–	–	–	1	–	–		~0M300138
	33101-MAE-671	Unidade Farol *NH-1* Preto	–	–	1	–	–	–		
			–	–	–	1	–	–		
			–	–	–	1	–	–		~SM300366
	33101-MAE-691	Unidade Farol	–	–	1	–	–	–		
	33101-MAE-602	Unidade Farol	–	–	–	1	–	–	2351160~	
			–	–	–	1	–	–	2351713~	
			–	–	–	–	1	1		

O número de Série foi utilizado desde o modelo inicial

Quando a numeração de Chassi aparece do lado esquerdo da coluna significa que a utilização da peça se aplica a partir deste número de chassi 2351160

Quando a numeração de Chassi aparece do lado direito da coluna significa que a utilização da peça se aplica até este número de chassi 2351159

Abreviaturas Utilizadas neste Catálogo de Peças

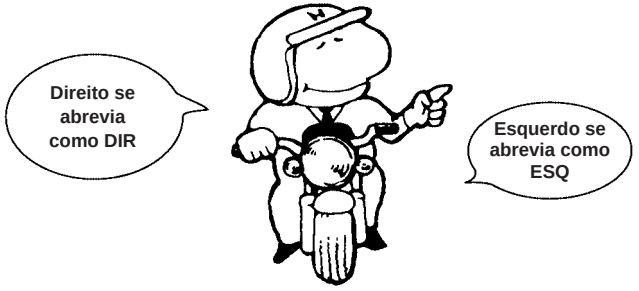

* “Esq” e “Dir” na descrição de uma peça significa o lado Esquerdo e o lado Direito considerando-se que esteje sobre o assento da motocicleta.

• No Catálogo de Peças utilizam-se as seguintes abreviaturas:

A	Ampére
ABS	Sistema de Freio Anti-Travante
ADM	Admissão
C.A	Corrente Alternada
C.C	Corrente Contínua
C.D.I.	Unidade de Descarga Capacitiva
Comp.	Completo
Conj.	Conjunto
D(22D)	Dente (22 dentes)
DIANT	Dianteira
Dir	Direito
ESC	Escape
Esq	Esquerdo
G	Grama
KPH	Quilômetro por Hora
L.E.D.	Diodo Emissor de Luz
LAT	Lateral
MM	Milímetro
MPH	Milhas por Hora
PRIM	Primário
SEC	Secundário
SEX	Sextavado
STD	Standard
TRANS	Transmissão
TRAS	Traseira
V	Volt
W	Watt

Como Localizar o Bloco de Peças e os Números de Série

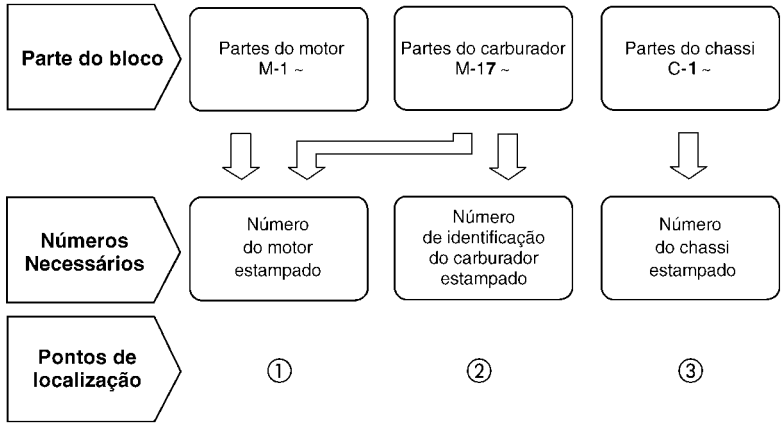

O Modelo, Código de Área, Tipo e os Números de Identificações podem ser identificados conforme tabela abaixo:

Modelo	Código de Área	Tipo	Nº de identificação do motor	Nº de identificação do Chassi	Nº de identificação do Carburador
NX500J	AR	Austria	PD08E-2000003~2000653	PD08-5000003~5000653	VE80C A
NX500K	AR	Austria	PC08E-2000003~2000653	PD08-5000003~5000653	VE80C A
NX650J	B	Belgica	PD08E-2100001~	PD08-5100001~	VE80A A
	E	Inglaterra	RD02E-2001961~2015208	RD02-5001904~5013128	
	ED	Mercado Europeu	RD02E-2005713~2015146	RD02-5004800~5013068	
	F	França	RD02E-2000079~2015202	RD02-5000058~5013124	

Modelos e Números de Série Aplicáveis

O Modelo, Código de Área, Tipo e os Números de Identificações podem ser identificados conforme tabela abaixo:

Modelo	Código de Área	Tipo	Nº de identificação do motor	Nº de identificação do Chassi	Nº de identificação do Carburador
NX650J	G	Alemanha (*1)	RD02E-2001034~2014363	RD02-5000988~5012318	VE80A A
	IT	Itália	RD02E-2000054~2014848	RD02-5000045~5012790	
	N	Noruega	RD02E-2008683~2010184	RD02-5007030~5008541	
	PO	Portugal	Este Tipo Não Foi Produzido		
	SD	Suécia	RD02E-2005710~2014420	RD02-5004802~5012344	VE80A A
	SP	Espanha	RD02E-2004889~2015264	RD02-5004248~5013194	
	SW	Suiça	RD02E-2002226~2015043	RD02-5002153~5012963	VE81B A
	U	Austrália	RD02E-2001418~2015258	RD02-5001375~5013178	VE80B A
	2G	Alemanha (*2)	RD02E-3000002~3000810	RD02-6000002~6000803	
NX650K	B	Bélgica	Este Tipo Não Foi Produzido		
	E	Inglaterra	RD02E-2100692~	RD02-5100001~	VE80A B

Modelos e Números de Série Aplicáveis

O Modelo, Código de Área, Tipo e os Números de Identificações podem ser identificados conforme tabela abaixo:

Modelo	Código de Área	Tipo	Nº de identificação do motor	Nº de identificação do Chassi	Nº de identificação do Carburador
NX650K	ED	Mercado Europeu	RD02E-2100692~	RD02-5100004~	VE80C B
	F	França	Este Tipo Não Foi Produzido		
	IT	Itália	RD02E-2100692~	RD02-5100007~	VE80A B
	N	Noruega	Este Tipo Não Foi Produzido		
	PO	Portugal			
	SD	Suécia	RD02E-2102632~	RD02-5100605~	VE80A B
	SP	Espanha	RD02E-2100001~	RD029-0K00001~	
	SW	Suiça	Este Tipo Não Foi Produzido		
	U	Austrália	RD02E-2100001~	RD02U* KK00001~	VE80B B

* Para identificação do número do carburador, somente a parte sublinhada deverá ser usada para registro.

VE80C A KC 7

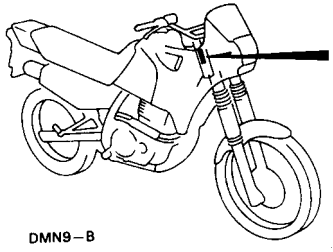

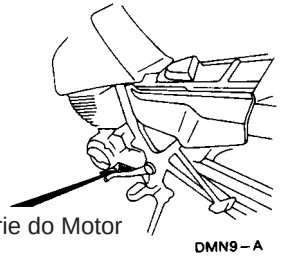

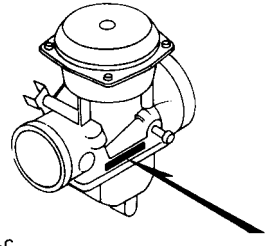

Composição do número de identificação do veículo (N.I.V) Tipo Canadá

Exemplo: JH2PE04U*KM200001

Número Seqüencial de Produção

Código de Fábrica

C	.... Saitama Japão	A	.... Ohio U.S.A
K	.... Kumamoto Japão	B	.... Alost Bélgica
M	.... Hamamatsu Japão	R	.... Manaus Brasil
S	.... Suzuka Japão	D	.... Guadalajara México

Ano do Modelo

Exemplo: K....1989 L....1990 M....1991 N....1992 X....1999 Y....2000 (Exceto as letras I.O.Q.U)

Dígito de Controle

Código de Descrição do Veículo

Exemplo: PE04....XR600R RC30....VFR750R ND070....NX4 Falcon

Marca e Tipo de Veículo

JH2 ..... HONDA Motocicleta Fabricada no Japão
1HF ..... HONDA Motocicleta Fabricada nos Estados Unidos da América
YC1 ..... HONDA Motocicleta Fabricada na Bélgica
9C2 ..... HONDA Motocicleta Fabricada no Brasil
3H1 ..... HONDA Motocicleta Fabricada no México
JH3 ..... HONDA Motocicleta Fabricada no Japão

Composição do número de identificação do Veículo (VIN) 1996 ~

Exemplo: J H 2 R C 3 0 9 * 0 M 2 0 0 0 0 1

Número Seqüêncial de Produção

Código de Fábrica

A .... Ohio U.S.A	E .... Montesa Espanha	R .... Manaus Brasil
B .... Alost Bélgica	F .... Atessa Itália	S .... Susuka Japão
C .... Saitama Japão	K .... Kumamoto Japão	T .... Tochigi Japão
D .... Guadalajara México	M .... Hamamatsu Japão	4 .... Sul da Carolina U.S.A

Modelo do Ano

Exemplo: K....1989 L....1990 M....1991 N....1992 X....1999 (Exceto I.O Q.U)

Versão

Dígito de Controle

Código de Descrição do Veículo

Exemplo: PE04....XR600R RC30....VFR750R

Marca e Tipo de Veículo

JH2 ..... HONDA Motocicleta Fabricada no Japão	VTM ..... HONDA Motocicleta Fabricada na Espanha
1HF ..... HONDA Motocicleta Fabricada nos Estados Unidos da América	ZDC ..... HONDA Motocicleta Fabricada na Itália
YC1 ..... HONDA Motocicleta Fabricada na Bélgica	JH3 ..... HONDA Motocicleta Fabricada no Japão
9C2 ..... HONDA Motocicleta Fabricada no Brasil	478 ..... HONDA Motocicleta Fabricada nos Estados Unidos da América
3H1 ..... HONDA Motocicleta Fabricada no México	

Etiqueta de Cor

- Ao solicitar as peças comprove o nome do modelo, a cor principal e o código, observando a etiqueta de cor do veículo.
- Ao pedir uma peça de cor utilize o gráfico de cores e as instruções sobre o catálogo de peças.

NX500K

COR R-134

CODE R-134

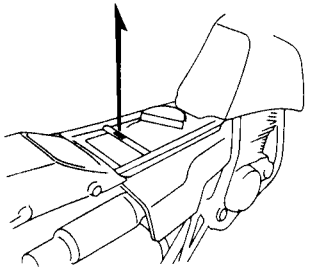

DMN9 – D

Nº	Modelo		NX500K • NX650 K-B, E, ED, N, PO, SD, SP					
	Cor Principal		Preto NH-1	Preto NH-1	Vermelho R-127	Vermelho R-158P	Laranja YR-196C	Ama Y-
	Código de Cor		NH1	NH1D	R127H	R158	YR196D	
	Nome das Peças Coloridas	Nº Peça Básico						
1	Trava de Fixação do Painel	91459-MW0-790	ZA	ZA	ZA	ZA	ZA	
2	Tampa Lateral Esquerda	83700-MAS-A00	ZA					
3	Tampa Lateral Esquerda	83700-MAS-E00						
4	Tampa LateralDireita	83700-MAS-L00						
5	Tampa Lateral Direita	83600-MAS-A00						

Código de cor Código HONDA	Descrição de Cor
NH0	Branco
NH1	Preto
NH1L	Preto
NH105	Preto Fosco
NH106	Preto Heatproof
NH138	Branco shasta
NH146M	Prata Accurate Metálica
PB27L	Azul Neo
PB181	Azul Claro
PB198	Azul Neo
R85L	Vermelho Daring
R134	Vermelho Fighting
YR140M	Dourado Astor Metálico
YR158M	Dourado Metálico

Tabela de Cores

- Ao solicitar as peças coloridas consulte a tabela abaixo e utilize um número de peça básico concernente ao código de cor descrito da peça.
- As faixas e etiquetas com exceção das etiquetas de precaução se incluem nas peças cujo nome de peças termina em WL.
- As faixas e etiquetas não se incluem nas peças cujo nome de peças termina em WOL.

NX500J PD08-5000003~5000653
NX650J RD02-5000045~5013194 B, E, ED, G, IT, N, PO, SD, SP
NX650J RD02-6000002~6000803 2G

Nº	Modelo		NX500J • NX650J-B, E, ED, G, IT, N, PO, SD, SP, 2G						
	Cor		Fighting Vermelho R-134	Preto NH-1	Amarelo Azul Neo PB-198	Aplicação no modelo		Nº de identificação do Bloco	Nº de ref.
	Código		R134	NH1	PB198	Modelo de aplicação inicial	Modelo de aplicação final		
	Nome das Peças Coloridas	Nº Peça Básico							
1	Pedal de Apoio, Direito	50610-MN9-000	ZA	ZB	ZC				C-22
2	Braço Pedal de Apoio Direito	50615-MN9-000	ZA	ZB	ZC				C-22
3	Chassi Comp.	50100-MN9-000	ZA	ZB	ZC			B, E, ED, IT, PO, SP	C-29
4	Chassi Comp.	50100-MN9-710	ZA	ZB	ZC			G, N, SD, 2G	C-29
5	Chassi Comp.	50100-MN9-830	ZA	ZB	ZC			AR	C-29
6	Parafuso Garfo Dianteiro	51611-MM9-013	ZD	ZE	ZF				C-8
7	Garfo Dianteiro, Esquerdo (SHOWA)	51520-MN9-701	ZA	ZA	ZA				C-8
8	Garfo Dianteiro, Direito (SHOWA)	51420-MN9-701	ZA	ZA	ZA				C-8
9	Tampa Lateral Direita	83610-MN9-000	ZA	ZC	ZD				C-17
10	Tampa Cilindro Inferior (WOL)	83510-MN9-000	ZA	ZC	ZD				C-17
11	Tampa Cilindro Inferior (WOL)	45340-MN9-000	ZA	ZB	ZC			B, E, ED, G, IT, N, PO, SD, SP, 2G	C-7
12	Tampa Cilindro Inferior (WOL)	45340-MN9-830	ZA	ZB	ZC			AR	C-7
13	Tampa Disco Dianteiro (WOL)	45330-MN9-830	ZA	ZB	ZC			AR	C-7
14	Tampa Disco Dianteiro (WOL)	45330-MN9-000	ZA	ZB	ZC			B, E, ED, G, IT, N, PO, SD, SP, 2G	C-7
15	Carenagem Lateral Esquerda (WL)	64210-MN9-000	ZA	ZB	ZC			2G	C-31
16	Carenagem Lateral Esquerda (WL)	64210-MN9-000	ZA	ZB	ZC		5000603	AR	C-31
17	Carenagem Lateral Esquerda (WL)	64210-MN9-000	ZA	ZB	ZC		5012963	B, E, ED, G, IT, N, PO, SD, SP	C-31
18	Carenagem Lateral Esquerda (WL)	64210-MN9-020	ZA	ZB	ZC	5000604		AR	C-31
19	Carenagem Lateral Esquerda (WL)	64210-MN9-020	ZA	ZB	ZC	5012964		B, E, ED, G, IT, N, PO, SD, SP	C-31
20	Carenagem Lateral Direita (WL)	64200-MN9-000	ZA	ZB	ZC			2G	C-31
21	Carenagem Lateral Direita (WL)	64200-MN9-000	ZA	ZB	ZC		5000603	AR	C-31
22	Carenagem Lateral Direita (WL)	64200-MN9-000	ZA	ZB	ZC		5012963	B, E, ED, G, IT, N, PO, SD, SP	C-31
23	Carenagem Lateral Direita (WL)	64200-MN9-020	ZA	ZB	ZC	5000604		AR	C-31
24	Carenagem Lateral Direita (WL)	64200-MN9-020	ZA	ZB	ZC	5012964		B, E, ED, G, IT, N, PO, SD, SP	C-31
25	Carenagem Central, Dianteira	61321-MN9-000	ZA	ZB	ZC				C-31
26	Amortecedor Traseiro Comp. (SHOWA)	52400-MN9-701	ZA	ZB	ZB				C-24
27	Cilindro Mestre Freio Dianteiro	45500-MN9-006	ZA	ZB	ZC				C-4
28	Pára-Lama Traseiro Comp.	80100-MN9-000	ZA	ZB	ZC				C-25
29	Pára-Lama Dianteiro	61100-MN9-000	ZA	ZB	ZC				C-7
30	Garfo Dianteiro, Esquerdo (SHOWA)	51500-MN9-701	ZA	ZB	ZC				C-8

Nº	Modelo		NX500J • NX650J-B, E, ED, G, IT, N, PO, SD, SP, 2G						
	Cor		Fighting Vermelho R-134	Preto NH-1	Amarelo Azul Neo PB-198	Aplicação no modelo		Nº de identificação do Bloco	Nº de ref.
	Código		R134	NH1	PB198	Modelo de aplicação inicial	Modelo de aplicação final		
	Nome das Peças Coloridas	Nº Peça Básico							
31	Garfo Dianteiro, Direito	51400-MN9-711	ZA	ZB	ZC			G, 2G	C-8
32	Garfo Dianteiro, Direito	51400-MN9-701	ZA	ZB	ZC			AR, B, E, ED, IT, N, PO, SD, SP	C-8
33	Garfo Traseiro Comp. (WL)	52100-MN9-000	ZA	ZA	ZB				C-23
34	Manopla Esquerda	53166-MN9-000	ZA	ZB	ZB				C-3
35	Manopla Direita	53165-MN9-000	ZA	ZB	ZB				C-3
36	Protetor Manopla Esquerda	53185-MN9-000	ZA	ZB	ZC				C-3
37	Protetor Alavanca Direita	53180-MN9-000	ZA	ZB	ZC				C-4
38	Suporte do Eixo	51634-MK5-003	ZC	ZC	ZC				C-8
39	Cubo da Roda Dianteira	44601-MN9-010	ZA	ZA	ZA				C-10
40	Etiqueta de Precaução, Óleo do Motor	87515-MM0-770	ZA	ZB	ZB				C-15
41	Etiqueta de Precaução	87560-181-760	ZA	ZB	ZB				C-15
42	Emblema Tampa Freio Dianteiro	87119-MN9-000	ZA	ZB	ZC			B, E, ED, G, IT, N, PO, SD, SP, 2G	C-32
43	Emblema Visor Dianteiro (A)	87115-MN9-000	ZA	ZB	ZC				C-32
44	Emblema Garfo Traseiro	87121-MN9-300	ZA	ZA	ZB				C-32
45	Placa de Fixação Traseira do Tanque	50230-MN9-000	ZA	ZB	ZC				C-29
46	Protetor, Tubo de Escape	18325-MN9-000	ZA	ZA	ZA		5006410	AR, B, E, ED, G, IT, N, PO, SD, SP	C-20
47	Protetor, Tubo de Escape	18325-MN9-000	ZA	ZA	ZA		6000601	2G	C-20
48	Protetor, Tubo de Escape	18325-MN9-010	ZA	ZA	ZA	5006411		AR, B, E, ED, G, IT, N, PO, SD, SP	C-20
49	Protetor, Tubo de Escape	18325-MN9-010	ZA	ZA	ZA	6000602		2G	C-20
50	Assento Comp., Duplo	77200-MN9-000	ZA	ZB	ZC			B, E, ED, G, IT, N, PO, SD, SP, 2G	C-16
51	Assento Comp., Duplo	77200-MN9-800	ZA	ZB	ZC			AR	C-16
52	Mola do Amortecedor Traseiro Comp. (SHOWA)	52401-MN9-702	ZA	ZB	ZB				C-24
53	Faixa Esquerda, Tanque Combustível	87112-MN9-000	ZA	ZB	ZC				C-32
54	Faixa Tampa Lateral Esquerda	87114-MN9-000	ZA	ZB	ZC				C-32
55	Faixa Direita, Tanque de Combustível	87111-MN9-000	ZA	ZB	ZC				C-32
56	Faixa, Tampa Lateral Direita	87113-MN9-000	ZA	ZB	ZC				C-32
57	Tanque de Combustível (WL)	17500-MN9-000	ZA	ZB	ZC		5013057		C-15
58	Tanque de Combustível (WL)	17500-MN9-010	ZA	ZB	ZC	5013058			C-15
59	Visor A, Dianteiro (WL)	61330-MN9-000	ZA	ZB	ZC				C-31

NX650J RD02-5000058~5013124 F, SW

Nº	Modelo		NX650J • F, SW						
	Cor		Fighting Vermelho R-134	Preto NH-1	Amarelo Azul Neo YR-158	Aplicação no modelo		Nº de identificação do Bloco	Nº de ref.
	Código		R134	NH1	YR158	Modelo de aplicação inicial	Modelo de aplicação final		
	Nome das Peças Coloridas	Nº Peça Básico							
1	Pedal de Apoio, Direito	50610-MN9-000	ZA	ZB	ZD				C-22
2	Braço Pedal de Apoio Direito	50615-MN9-000	ZA	ZB	ZD				C-22
3	Chassi Comp.	50100-MN9-000	ZA	ZB	ZD				C-29
4	Capa Garfo Dianteiro	51611-MM9-013	ZD	ZE	ZD				C-8
5	Garfo Dianteiro, Esquerdo (SHOWA)	51520-MN9-701	ZA	ZA	ZA				C-8
6	Cilindro Inferior Direito (SHOWA)	51420-MN9-701	ZA	ZA	ZA				C-8
7	Tampa Lateral Direita	83610-MN9-000	ZA	ZC	ZE				C-17
8	Tampa Lateral Direita	83510-MN9-000	ZA	ZC	ZE				C-17
9	Tampa Cilindro Inferior (WOL)	45340-MN9-000	ZA	ZB	ZD				C-7
10	Carenagem Lateral Esquerda (WOL)	45330-MN9-000	ZA	ZB	ZD				C-7
11	Carenagem Lateral Esquerda (WL)	64210-MN9-000	ZA	ZB	ZD		5012963		C-31
12	Carenagem Lateral Esquerda (WL)	64210-MN9-020	ZA	ZB	ZD	5012964			C-31
13	Carenagem Lateral Direita (WL)	64200-MN9-000	ZA	ZB	ZD		5012963		C-31
14	Carenagem Lateral Direita (WL)	64200-MN9-020	ZA	ZB	ZD	5012964			C-31
15	Carenagem Central, Dianteira	61321-MN9-000	ZA	ZB	ZD				C-31
16	Amortecedor Traseiro Comp. (SHOWA)	52400-MN9-791	ZA	ZB	ZA			F	C-24
17	Amortecedor Traseiro Comp. (SHOWA)	52400-MN9-701	ZA	ZB	ZA			SW	C-24
18	Amortecedor Traseiro Comp. (SHOWA)	45500-MN9-006	ZA	ZB	ZA				C-24
19	Pára-Lama Traseiro Comp.	80100-MN9-000	ZA	ZB	ZD				C-25
20	Pára-Lama Dianteiro	61100-MN9-000	ZA	ZB	ZD				C-7
21	Garfo Dianteiro, Esquerdo (SHOWA)	51500-MN9-701	ZA	ZB	ZA				C-8
22	Garfo Dianteiro Direito	51400-MN9-701	ZA	ZB	ZA				C-8
23	Garfo Traseiro Comp. (WL)	52100-MN9-000	ZA	ZA	ZA				C-23
24	Manopla Esquerda	53166-MN9-000	ZA	ZB	ZA				C-3
25	Manopla Direita	53165-MN9-000	ZA	ZB	ZA				C-3
26	Protetor Manopla Esquerda	53185-MN9-000	ZA	ZB	ZA				C-3
27	Protetor Alavanca Direita	53180-MN9-000	ZA	ZB	ZA				C-4
28	Suporte do Eixo	51634-MK5-003	ZC	ZC	ZC				C-8
29	Cubo de Roda Direita	44601-MN9-010	ZA	ZA	ZA				C-10
30	Etiqueta de Precaução, Óleo do Motor	87515-MM0-770	ZA	ZB	ZA			SW	C-15
31	Etiqueta de Precaução, Óleo do Motor	87515-MM0-620	ZA	ZB	ZA			F	C-15
32	Etiqueta de Precaução	87560-463-830	ZA	ZB	ZA			F	C-15
33	Emblema Precaução	87560-181-760	ZA	ZB	ZA			SW	C-15
34	Emblema de Precaução, Óleo do Motor	87515-MN9-000	ZA	ZB	ZD				C-15
35	Etiqueta Garfo Traseiro (A)	87115-MN9-000	ZA	ZB	ZD				C-32
36	Placa de Fixação Traseira do Tanque	87121-MN9-300	ZA	ZA	ZA				C-32.1
37	Placa, Fixação Traseira Tanque	50230-MN9-000	ZA	ZB	ZD				C-20
38	Protetor, Tubo de Escape	18325-MN9-000	ZA	ZA	ZA		5006410		C-20
39	Protetor, Tubo de Escape	18325-MN9-010	ZA	ZA	ZA	5006411			C-20
40	Assento Comp., Duplo	77200-MN9-000	ZA	ZB	ZA				C-16

Nº	Modelo		NX650J • F, SW						
	Cor		Fighting Vermelho R-134	Preto NH-1	Amarelo Azul Neo YR-158	Aplicação no modelo		Nº de identificação do Bloco	Nº de ref.
	Código		R134	NH1	YR158	Modelo de aplicação inicial	Modelo de aplicação final		
	Nome das Peças Coloridas	Nº Peça Básico							
41	Mola da Amortecedor, Traseiro Comp. (SHOWA)	52401-MN9-702	ZA	ZB	ZA				C-24
42	Faixa Esquerda, Tanque Combustível	87112-MN9-000	ZA	ZB	ZD				C-32
43	Faixa Tampa Lateral Esquerda	87114-MN9-000	ZA	ZB	ZD				C-32
44	Faixa Direita, Tanque de Combustível	87111-MN9-000	ZA	ZB	ZD				C-32
45	Faixa, Tampa Lateral Direita	87113-MN9-000	ZA	ZB	ZD				C-32
46	Tanque de Combustível (WL)	17500-MN9-000	ZA	ZB	ZD		5013057		C-15
47	Tanque de Combustível (WL)	17500-MN9-010	ZA	ZB	ZD	5013058			C-15
48	Visor Dianteiro, Comp. (A) (WL)	61330-MN9-000	ZA	ZB	ZD				C-31

NX650J RD02-5001375~5013178 U

Nº	Modelo		NX650J • U				
	Cor		Fighting Vermelho R-134	Aplicação no modelo		Nº de identificação do Bloco	Nº de ref.
	Código		R134	Modelo de aplicação inicial	Modelo de aplicação final		
	Nome das Peças Coloridas	Nº Peça Básico					
1	Pedal de Apoio Comp.	50610-MN9-000	ZA				C-22
2	Braço Pedal de Apoio Direito	50615-MN9-000	ZA				C-22
3	Chassi Comp.	50100-MN9-670	ZB				C-29
4	Capa Garfo Dianteiro	51611-MM9-013	ZD				C-8
5	Suporte Comp., Pedal de Apoio Esquerdo	50702-MN9-670	ZB				C-22
6	Suporte Comp., Pedal de Apoio Direito	50701-MN9-670	ZB				C-22
7	Garfo Dianteiro, Esquerdo (SHOWA)	51520-MN9-671	ZA				C-8
8	Cilindro Inferior, Direito (SHOWA)	51420-MN9-671	ZA				C-8
9	Tampa Lateral Direita	83610-MN9-000	ZA				C-17
10	Tampa Lateral Direita	83510-MN9-000	ZA				C-17
11	Carenagem Lateral Direita (WL)	64210-MN9-900	ZA		5012963		C-31
12	Carenagem Lateral Esquerda (WL)	64210-MN9-902	ZA	5012964			C-31
13	Carenagem Lateral Direita (WL)	64200-MN9-900	ZA		5012963		C-31
14	Carenagem Lateral Esquerda (WL)	64200-MN9-902	ZA	5012964			C-31
15	Carenagem Central, Dianteiro	61321-MN9-000	ZA				C-31
16	Amortecedor Traseiro Comp.	52400-MN9-671	ZB				C-24
17	Cilindro Mestre, Freio Dianteiro	45500-MN9-006	ZA				C-24
18	Pára-Lama Traseiro Comp.	80100-MN9-000	ZA				C-25
19	Pára-Lama Dianteiro	61100-MN9-000	ZA				C-7
20	Garfo Dianteiro, Esquerdo	51500-MN9-671	ZB				C-8
21	Garfo Dianteiro Direito	51400-MN9-671	ZB				C-8
22	Garfo Traseiro Comp. (WL)	52100-MN9-670	ZA				C-23
23	Manopla Esquerda	53166-MN9-000	ZB				C-3
24	Manopla Direita	53165-MN9-000	ZB				C-3
25	Protetor Manopla Esquerda	53185-MN9-000	ZA				C-3
26	Protetor Manopla Direita	53180-MN9-000	ZA				C-4
27	Suporte do Eixo	51634-MK5-003	ZC				C-8
28	Protetor Alavanca Direita	42601-MN9-670	K2				C-4
29	Cubo da Roda Dianteira	44601-MN9-010	ZA				C-10
30	Etiqueta de Precaução, Óleo do Motor	87515-MM0-770	ZA				C-15
31	Etiqueta de Precaução	87586-MB6-870	ZA				C-15
32	Etiqueta Garfo Traseiro	87560-181-760	ZA				C-15
33	Emblema Visor Dianteiro	87115-MN9-000	ZA				C-32
34	Placa de Fixação Traseira do Tanque	43100-MN9-670	ZB				C-13
35	Mesa Superior	53100-MN9-670	ZA				C-5
36	Protetor, Tubo de Escape	50230-MN9-000	ZA				C-29
37	Protetor, Tubo de Escape	18325-MN9-000	ZB		5006410		C-20
38	Protetor, Tubo de Escape	18325-MN9-010	ZB	5006411			C-20
39	Assento Comp., Duplo	77200-MN9-000	ZA				C-16
40	Mola do Amortecedor Traseiro Comp. (SHOWA)	52401-MN9-702	ZA				C-24

Nº	Modelo		NX650J • U				
	Cor		Fighting Vermelho R-134	Aplicação no modelo		Nº de identificação do Bloco	Nº de ref.
	Código		R134	Modelo de aplicação inicial	Modelo de aplicação final		
	Nome das Peças Coloridas	Nº Peça Básico					
41	Tanque Comp. Combustível (WOL)	17510-MN9-000	ZB		5013057		C-15
42	Tanque Comp. Combustível (WOL)	17510-MN9-010	ZB	5013058			C-15
43	Visor Dianteiro , Comp. (A) (WL)	61330-MN9-000	ZA				C-31

NX500K PD08-5100001~
NX650K RD02-5100001~ B, E, ED, N, PO, SD
NX650K RD029-0K00001~ SP

Nº	Modelo		NX500K • NX650K • B, E, ED, N, PO, SD, SP						
	Cor		Fighting Vermelho R-134	Preto NH-1	Amarelo Azul Neo YR-158	Aplicação no modelo		Nº de identificação do Bloco	Nº de ref.
	Código		R134	NH1	YR158	Modelo de aplicação inicial	Modelo de aplicação final		
	Nome das Peças Coloridas	Nº Peça Básico							
1	Pedal de Apoio Comp.	50610-MN9-650	ZA	ZB	ZC				C-22
2	Braço Pedal de Apoio Direito	50615-MN9-650	ZA	ZB	ZC				C-22
3	Chassi Comp.	50100-MN9-650	ZA	ZB	ZC			B, E, ED, PO, SP	C-29
4	Chassi Comp.	50100-MN9-610	ZA	ZB	ZC			N, SD	C-29
5	Chassi Comp.	50100-MN9-890	ZA	ZB	ZC			AR	C-29
6	Capa, Garfo Dianteiro	51611-MM9-013	ZD	ZE	ZF				C-8
7	Garfo Dianteiro, Esquerdo (SHOWA)	51520-MN9-701	ZA	ZA	ZA				C-8
8	Garfo Dianteiro, Direito (SHOWA)	51420-MN9-701	ZA	ZA	ZA				C-8
9	Tampa Lateral Esquerda	83610-MN9-000	ZA	ZC	ZD				C-17
10	Tampa Lateral Direita	83510-MN9-000	ZA	ZC	ZD				C-17
11	Tampa Disco Dianteiro (WOL)	45340-MN9-000	ZA	ZB	ZC			B, E, ED, N, PO, SD, SP	C-7
12	Tampa Disco Dianteiro (WOL)	45340-MN9-830	ZA	ZB	ZC			AR	C-7
13	Tampa Disco Dianteiro (WOL)	45330-MN9-830	ZA	ZB	ZC			AR	C-7
14	Tampa Disco Dianteiro (WOL)	45330-MN9-000	ZA	ZB	ZC			B, E, ED, N, PO, SD, SP	C-7
15	Carenagem Lateral Esquerda (WL)	64210-MN9-020	ZA	ZB	ZC				C-31
16	Carenagem Lateral Direita (WL)	64200-MN9-020	ZA	ZB	ZC				C-31
17	Carenagem Central, Dianteira	61321-MN9-000	ZA	ZB	ZC				C-31
18	Amortecedor Traseiro Comp.	52400-MN9-841	ZA	ZB	ZB				C-24
19	Cilindro Mestre Freio Dianteiro	45500-MN9-006	ZA	ZB	ZC				C-4
20	Pára-Lama Traseiro Comp.	80100-MN9-000	ZA	ZB	ZC				C-25
21	Pára-Lama Dianteiro	61100-MN9-000	ZA	ZB	ZC				C-7
22	Garfo Dianteiro, Esquerdo (SHOWA)	51500-MN9-701	ZA	ZB	ZC				C-8
23	Garfo Dianteiro Direito	51400-MN9-701	ZA	ZB	ZC				C-8
24	Garfo Traseiro Comp. (WL)	52100-MN9-840	ZA	ZA	ZA				C-23
25	Manopla Esquerda	53166-MN9-000	ZA	ZB	ZB				C-3
26	Manopla Direita	53165-MN9-000	ZA	ZB	ZB				C-3
27	Protetor Manopla Esquerda	53185-MN9-000	ZA	ZB	ZC				C-3
28	Protetor Manopla Direita	53180-MN9-000	ZA	ZB	ZC				C-4
29	Suporte do Eixo	51634-MK5-003	ZC	ZC	ZC				C-8
30	Cubo da Roda Dianteira	44601-MN9-010	ZA	ZA	ZA				C-10
31	Etiqueta de Precaução, Óleo do Motor	87515-MN9-870	ZA	ZB	ZB				C-32
32	Etiqueta de Precaução	87560-KV7-910	ZA	ZB	ZB				C-15
33	Etiqueta Garfo Traseiro	87119-MN9-000	ZA	ZB	ZC			B, E, ED, N, PO, SD, SP	C-32
34	Etiqueta A, Garfo Traseiro	87115-MN9-000	ZA	ZB	ZC				C-32
35	Emblema, Garfo Traseiro	87121-MN9-300	ZA	ZA	ZB				C-29
36	Protetor, Tubo de Escape	50230-MN9-000	ZA	ZB	ZC				C-29
37	Protetor, Tubo de Escape	18325-MN9-870	ZB	ZB	ZB				C-20

Nº	Modelo		NX500K • NX650K • B, E, ED, N, PO, SD, SP						
	Cor		Fighting Vermelho R-134	Preto NH-1	Amarelo Azul Neo YR-158	Aplicação no modelo		Nº de identificação do Bloco	Nº de ref.
	Código		R134	NH1	YR158	Modelo de aplicação inicial	Modelo de aplicação final		
	Nome das Peças Coloridas	Nº Peça Básico							
38	Assento Comp., Duplo	77200-MN9-000	ZA	ZB	ZC			B, E, ED, N, PO, SD, SP	C-20
39	Assento Comp., Duplo	77200-MN9-830	ZA	ZB	ZC			AR	C-20
40	Mola do Amortecedor Traseiro Comp. (SHOWA)	52401-MN9-702	ZA	ZB	ZB				C-24
41	Faixa Esquerda, Tanque Combustível	87112-MN9-000	ZA	ZB	ZC				C-32
42	Faixa Tampa Lateral Esquerda	87114-MN9-000	ZA	ZB	ZC				C-32
43	Faixa, Tampa Lateral Direita	87111-MN9-000	ZA	ZB	ZC				C-32
44	Faixa, Tampa Lateral Direita	87113-MN9-000	ZA	ZB	ZC				C-32
45	Tanque de Combustível (WL)	17500-MN9-651	ZA	ZB	ZC				C-15
46	Visor A, Dianteiro Comp. (WL)	61330-MN9-010	ZA	ZB	ZC				C-31

NX650K PD02-5100001~ F, SW

Nº	Modelo		NX650K • F, SW						
	Cor		Fighting Vermelho R-134	Preto NH-1	Amarelo Azul Neo YR-158	Aplicação no modelo		Nº de identificação do Bloco	Nº de ref.
	Código		R134	NH1	YR158	Modelo de aplicação inicial	Modelo de aplicação final		
	Nome das Peças Coloridas	Nº Peça Básico							
1	Pedal de Apoio, Direito Comp.	50610-MN9-650	ZA	ZB	ZD				C-22
2	Braço de Apoio, Direito Comp.	50615-MN9-650	ZA	ZB	ZD				C-22
3	Chassi Comp.	50100-MN9-650	ZA	ZB	ZD				C-29
4	Capa, Garfo Dianteiro	51611-MM9-013	ZD	ZE	ZD				C-8
5	Garfo Dianteiro, Esquerdo (SHOWA)	51520-MN9-701	ZA	ZA	ZA				C-8
6	Garfo Dianteiro, Direito (SHOWA)	51420-MN9-701	ZA	ZA	ZA				C-8
7	Tampa Lateral Esquerda	83610-MN9-000	ZA	ZC	ZE				C-17
8	Tampa Lateral Direita	83510-MN9-000	ZA	ZC	ZE				C-17
9	Tampa Disco Dianteiro (WOL)	45340-MN9-000	ZA	ZB	ZD				C-7
10	Tampa Disco Dianteiro,(WOL)	45330-MN9-000	ZA	ZB	ZD				C-7
11	Carenagem Lateral Esquerda (WL)	64210-MN9-020	ZA	ZB	ZD				C-31
12	Carenagem Lateral Direita (WL)	64200-MN9-020	ZA	ZB	ZD				C-31
13	Carenagem Central, Dianteira	61321-MN9-000	ZA	ZB	ZD				C-31
14	Amortecedor Traseiro Comp..	52400-MN9-791	ZA	ZB	ZA			F	C-24
15	Amortecedor Traseiro Comp..	52400-MN9-841	ZA	ZB	ZA			SW	C-34
16	Amortecedor Dianteiro Comp. (SHOWA)	45500-MN9-006	ZA	ZB	ZA				C-24
17	Pára-Lama Traseiro Comp.	80100-MN9-000	ZA	ZB	ZD				C-25
18	Pára-Lama Dianteiro	61100-MN9-000	ZA	ZB	ZD				C-7
19	Garfo Dianteiro, Esquerdo (SHOWA)	51500-MN9-701	ZA	ZB	ZA				C-8
20	Garfo Dianteiro Direito	51400-MN9-701	ZA	ZB	ZA				C-8
21	Garfo Traseiro Comp. (WL)	52100-MN9-840	ZA	ZA	ZA				C-23
22	Manopla Esquerda	53166-MN9-000	ZA	ZB	ZA				C-3
23	Manopla Direita	53165-MN9-000	ZA	ZB	ZA				C-3
24	Protetor Manopla Esquerda	53185-MN9-000	ZA	ZB	ZA				C-3
25	Protetor Manopla Direita	53180-MN9-000	ZA	ZB	ZA				C-4
26	Suporte do Eixo	51634-MK5-003	ZC	ZC	ZC				C-8
27	Cubo da Roda Dianteira	44601-MN9-010	ZA	ZA	ZA				C-10
28	Etiqueta de Precaução, Óleo do Motor	87515-MM0-870	ZA	ZB	ZA				C-15
29	Marca de Precaução	87560-KY7-910	ZA	ZB	ZA			SW	C-15
30	Marca de Precaução	87560-KY7-920	ZA	ZB	ZA			F	C-15
31	Etiqueta Garfo Traseiro	87119-MN9-00	ZA	ZB	ZD			F	C-32
32	Etiqueta A, Garfo Traseiro	87115-MN9-000	ZA	ZB	ZD				C-15
33	Faixa Esquerda, Tanque Combustível	87212-MN9-300	ZA	ZA	ZA				C-32
34	Protetor, Tubo de Escape	50230-MN9-000	ZA	ZB	ZD				C-29
35	Protetor, Tubo de Escape	18325-MN9-870	ZB	ZB	ZB				C-20
36	Assento	77200-MN9-000	ZA	ZB	ZA				C-16
37	Mola do Amortecedor Traseiro Comp. (SHOWA)	52401-MN9-702	ZA	ZB	ZA				C-24
38	Faixa Esquerda, Tanque Combustível	87112-MN9-000	ZA	ZB	ZD				C-32
39	Faixa Tampa Lateral Esquerda	87114-MN9-000	ZA	ZB	ZD				C-32
40	Faixa, Tampa Lateral Direita	87111-MN9-000	ZA	ZB	ZD				C-32

Nº	Modelo		NX650K • F, SW						
	Cor		Fighting Vermelho R-134	Preto NH-1	Amarelo Azul Neo YR-158	Aplicação no modelo		Nº de identificação do Bloco	Nº de ref.
	Código		R134	NH1	YR158	Modelo de aplicação inicial	Modelo de aplicação final		
	Nome das Peças Coloridas	Nº Peça Básico							
41	Faixa, Tampa Lateral Direita	87113-MN9-000	ZA	ZB	ZD				C-32
42	Tanque de Combustível (WL)	17500-MN9-651	ZA	ZB	ZD				C-15
43	Visor A, Dianteiro Comp. (WL)	61330-MN9-010	ZA	ZB	ZD				C-31

NX650K RD02U*KK00001~ U

Nº	Modelo		NX650K • U				
	Cor		Fighting Vermelho R-134	Aplicação no modelo		Nº de identificação do Bloco	Nº de ref.
	Código		R134	Modelo de aplicação inicial	Modelo de aplicação final		
	Nome das Peças Coloridas	Nº Peça Básico					
1	Pedal de Apoio, Direito Comp.	50610-MN9-000	ZA				C-22
1	Pedal de Apoio, Direito Comp.	50610-MN9-650	ZA				C-22
2	Braço de Apoio, Direito Comp.	50615-MN9-650	ZA				C-22
3	Chassi Comp.	50100-MN9-870	ZB				C-29
4	Capa, Garfo Dianteiro	51611-MM9-013	ZD				C-8
5	Suporte Comp., Pedal de Apoio Esquerdo	50702-MN9-670	ZB				C-22
6	Suporte Comp., Pedal de Apoio Direito	50701-MN9-670	ZB				C-22
7	Garfo Dianteiro, Esquerdo (SHOWA)	51520-MN9-671	ZA				C-8
8	Garfo Dianteiro, Direito (SHOWA)	51420-MN9-671	ZA				C-8
9	Tampa Lateral Esquerda	83610-MN9-000	ZA				C-17
10	Tampa Lateral Direita	83510-MN9-000	ZA				C-17
11	Carenagem Lateral Esquerda (WL)	64210-MN9-902	ZA				C-31
12	Carenagem Lateral Direita (WL)	64200-MN9-902	ZA				C-31
13	Carenagem Central, Dianteira	61321-MN9-000	ZA				C-31
14	Amortecedor Traseiro Comp..	52400-MN9-871	ZB				C-24
15	Amortecedor Dianteiro Comp. (SHOWA)	45500-MN9-006	ZA				C-4
16	Pára-Lama Traseiro Comp.	80100-MN9-000	ZA				C-25
17	Pára-Lama Dianteiro	61100-MN9-000	ZA				C-7
18	Garfo Dianteiro, Esquerdo (SHOWA)	51500-MN9-671	ZB				C-8
19	Garfo Dianteiro Direito	51400-MN9-671	ZB				C-8
20	Garfo Traseiro Comp. (WL)	52100-MN9-660	ZA				C-23
21	Manopla Esquerda	53166-MN9-000	ZB				C-3
22	Manopla Direita	53165-MN9-000	ZB				C-3
23	Protetor Manopla Esquerda	53185-MN9-000	ZA				C-3
24	Protetor Manopla Direita	53180-MN9-000	ZA				C-4
25	Suporte do Eixo	51634-MK5-003	ZC				C-8
26	Cubo da Roda Dianteira	42601-MN9-670	ZB				C-10
27	Cubo da Roda Dianteira	44601-MN9-010	ZA				C-10
28	Etiqueta de Precaução, Óleo do Motor	87515-MN9-870	ZB				C-15
29	Etiqueta de Combustível	87586-MB6-870	ZA				C-15
30	Etiqueta de Precaução	87560-KY7-910	ZA				C-32
31	Etiqueta A, Garfo Traseiro	87115-MN9-000	ZA				C-32
32	Painel Freio Traseiro	43100-MN9-670	ZB				C-11
33	Mesa Superior	53100-MN9-670	ZA				C-5
34	Protetor, Tubo de Escape	50230-MN9-000	ZA				C-29
35	Protetor, Tubo de Escape	18325-MN9-870	ZA				C-20
36	Assento Comp., Duplo	77200-MN9-000	ZA				C-16
37	Mola do Amortecedor Traseiro Comp. (SHOWA)	52401-MN9-702	ZA				C-24
38	Tanque Comp. Combustível (WOL)	17510-MN9-871	ZB				C-15
39	Visor A, Dianteiro Comp. (WL)	61330-MN9-010	ZA				C-31

NX650K PD02-5100007~ IT

Nº	Modelo		NX650K • IT							
	Cor		Fighting Vermelho R-134	Preto NH-1	Amarelo Azul Neo YR-158	Branco Shasta NH-138	Aplicação no modelo		Nº de identificação do Bloco	Nº de ref.
	Código		R134	NH1	YR158	NH138	Modelo de aplicação inicial	Modelo de aplicação final		
	Nome das Peças Coloridas	Nº Peça Básico								
1	Pedal de Apoio, Direito Comp.	50610-MN9-650	ZA	ZB	ZC	ZC				C-22
2	Braço de Apoio, Direito Comp.	50615-MN9-650	ZA	ZB	ZC	ZC				C-22
3	Chassi Comp.	50100-MN9-650	ZA	ZB	ZC	ZC				C-29
4	Capa, Garfo Dianteiro	51611-MM9-013	ZD	ZE	ZF	ZG				C-8
5	Garfo Dianteiro, Esquerdo (SHOWA)	51520-MN9-701	ZA	ZA	ZA	ZA				C-8
6	Garfo Dianteiro, Direito (SHOWA)	51420-MN9-701	ZA	ZA	ZA	ZA				C-8
7	Tampa Lateral Esquerda	83610-MN9-000	ZA	ZC	ZD	ZF				C-17
8	Tampa Lateral Direita	83510-MN9-000	ZA	ZC	ZD	ZF				C-17
9	Tampa Disco Dianteiro (WOL)	45340-MN9-000	ZA	ZB	ZC	ZE				C-7
10	Tampa Disco Dianteiro (WOL)	45330-MN9-000	ZA	ZB	ZC	ZE				C-7
11	Carenagem Lateral Esquerda (WL)	64210-MN9-020	ZA	ZB	ZC	ZE				C-31
12	Carenagem Lateral Direita (WL)	64200-MN9-020	ZA	ZB	ZC	ZE				C-31
13	Carenagem Central, Dianteira	61321-MN9-000	ZA	ZB	ZC	ZF				C-31
14	Amortecedor Traseiro Comp.	52400-MN9-841	ZA	ZB	ZB	ZB				C-24
15	Amortecedor Dianteiro Comp. (SHOWA)	45500-MN9-006	ZA	ZB	ZC	ZC				C-24
16	Pára -Lama Traseiro Comp.	80100-MN9-000	ZA	ZB	ZC	ZF				C-25
17	Pára-Lama Dianteiro	61100-MN9-000	ZA	ZB	ZC	ZF				C-7
18	Garfo Dianteiro, Esquerdo (SHOWA)	51500-MN9-701	ZA	ZB	ZC	ZD				C-8
19	Garfo Dianteiro Direito	51400-MN9-701	ZA	ZB	ZC	ZD				C-8
20	Garfo Traseiro Comp. (WL)	52100-MN9-840	ZA	ZA	ZA	ZA				C-23
21	Manopla Esquerda	53166-MN9-000	ZA	ZB	ZB	ZB				C-3
22	Manopla Direita	53165-MN9-000	ZA	ZB	ZB	ZB				C-3
23	Protetor Manopla Esquerda	53185-MN9-000	ZA	ZB	ZC	ZC				C-3
24	Protetor Manopla Direita	53180-MN9-000	ZA	ZB	ZC	ZC				C-4
25	Suporte do Eixo	51634-MK5-003	ZC	ZC	ZC	ZC				C-8
26	Cubo da Roda Dianteira	44601-MN9-010	ZA	ZA	ZA	ZA				C-10
27	Etiqueta de Precaução, Óleo do Motor	87515-MN9-870	ZA	ZB	ZB	ZA				C-15
28	Marca de Precaução	87560-KY7-910	ZA	ZB	ZB	ZA				C-32
29	Etiqueta Garfo Traseiro	87119-MN9-000	ZA	ZB	ZC	ZE				C-32
30	Etiqueta A, Garfo Traseiro	87115-MN9-000	ZA	ZB	ZC	ZE				C-32
31	Placa de Fixação Traseira do Tanque	87121-MN9-300	ZA	ZA	ZB	ZB				C-32
32	Protetor, Tubo de Escape	50230-MN9-000	ZA	ZB	ZC	ZC				C-29
33	Protetor, Tubo de Escape	18325-MN9-870	ZB	ZB	ZB	ZB				C-20
34	Assento Comp., Duplo	77200-MN9-000	ZA	ZB	ZC	ZC				C-16
35	Mola do Amortecedor Traseiro Comp. (SHOWA)	52401-MN9-702	ZA	ZB	ZB	ZB				C-24

NX650K PD02-5100007~ IT

Nº	Modelo		NX650K • IT							
	Cor		Fighting Vermelho R-134	Preto NH-1	Amarelo Azul Neo YR-158	Branco Shasta NH-138	Aplicação no modelo		Nº de identificação do Bloco	Nº de ref.
	Código		R134	NH1	YR158	NH138	Modelo de aplicação inicial	Modelo de aplicação final		
	Nome das Peças Coloridas	Nº Peça Básico								
36	Faixa Esquerda, Tanque Combustível	87112-MN9-000	ZA	ZB	ZC	ZE				C-32
37	Faixa Tampa Lateral Esquerda	87114-MN9-000	ZA	ZB	ZC	ZE				C-32
38	Faixa, Tampa Lateral Direita	87111-MN9-000	ZA	ZB	ZC	ZE				C-32
39	Faixa, Tampa Lateral Direita	87113-MN9-000	ZA	ZB	ZC	ZE				C-32
40	Tanque de Combustível (WL)	17500-MN9-651	ZA	ZB	ZC	ZE				C-15
41	Visor A, Dianteiro Comp. (WL)	61330-MN9-010	ZA	ZB	ZC	ZE				C-31

Mangueira de Combustível, Mangueiras de Aplicações Gerais e Mangueira de Vinil

- As “mangueiras de combustível de peças padronizadas”, as “mangueiras de aplicações gerais” e as “ mangueiras de vinil” são fornecidas sem embalagem (granel) em forma de bobinas.

- Quando necessitar efetuar o pedido destas “mangueiras”, verifique no Catálogo de Peças o código da “mangueira padrão” e em seguida coloque entre parênteses o código da “mangueira sem embalagem (granel)” relativa utilizando a tabela abaixo.
  (O comprimento padrão das “mangueiras sem embalagem (granel)” é de 1 metro. As mangueiras indicadas com o símbolo < > também estão disponíveis com as medidas de 3 a 8 metros).

- Quando necessitar de troca, corte a mangueira sem embalagem (granel) na medida especificada. Esta medida pode ser verificada no nome da peça (verifique no manual de Serviços ou nas instruções que acompanham as mangueiras sem embalagem (granel) os procedimentos para o corte e instalação).

- A relação abaixo especifica o código das mangueiras padrão e as respectivas mangueiras sem embalagem (granel) e suas medidas. Certifique-se de que estes números sejam aplicados somente para as peças de reposição relacionadas.

Mangueira de Combustível

Número de Peça Padrão	Número de Peça sem Embalagem (granel)	Peça sem Embalagem (granel)	
		Diâmetro Interno (mm)	Comprimento (m)
95001-30XXX-2X	95001-30001-20M	3.0	1
95001-30XXX-3X	95001-30001-30M	3.0	1
9500-30XXX-4X	95001-30001-40M	3.0	1
95001-35XXX-2X 95001-35XXX-5X	95001-35001-50M <95001-35003-50M>	3.5 3.5	1 3
95001-35XXX-3X 95001-35XXX-4X 95001-35XXX-6X	95001-35001-60M <95001-35003-60M>	3.5 3.5	1 3
95001-45XXX-2X 95001-45XXX-5X	95001-45001-50M <95001-45003-50M>	4.5 4.5	1 3
95001-45XXX-3X 95001-45XXX-4X 95001-45XXX-6X	95001-45001-60M <95001-45003-60M> <95001-45008-60M>	4.5 4.5 4.5	1 3 8
95001-55XXX-2X 95001-55XXX-5X	95001-55001-50M <95001-55003-50M> <95001-55008-50M>	5.5 5.5 5.5	1 3 8
95001-55XXX-3X 95001-55XXX-4X 95001-55XXX-6X	95001-55001-60M <95001-55003-60M> <95001-55008-60M>	5.5 5.5 5.5	1 3 8
95001-75XXX-2X 95001-75XXX-5X	95001-75001-50M <95001-75003-50M>	7.5 7.5	1 3
95001-75XXX-3X 95001-75XXX-4X 95001-75XXX-6X	95001-75001-60M <95001-75003-60M> <95001-75008-60M>	7.5 7.5 7.5	1 3 8
95001-80XXX-2X 95001-80XXX-5X	95001-80001-50M	8.0	1
95001-80XXX-3X 95001-80XXX-4X 95001-80XXX-6X	95001-80001-60M	8.0	1

Mangueira de Aplicação Geral

Número de Peça Padrão	Número de Peça sem Embalagem (granel)	Peça sem Embalagem (granel)	
		Diâmetro Interno (mm)	Comprimento (m)
95005-30XXX-3X	95005-30001-30M	3.0	1
95005-30XXX-5X	95005-30001-50M	3.0	1
95005-35XXX-1X 95005-35XXX-4X	95005-35001-10M <95005-35003-10M> <95005-35008-10M>	3.5 3.5 3.5	1 3 8
95005-35XXX-2X	95005-35001-20M	3.5	1
95005-35XXX-3X	95005-35001-30M	3.5	1
95005-35XXX-5X	95005-35001-50M	3.5	1
95005-45XXX-1X 95005-45XXX-4X	95005-45001-10M <95005-45003-10M> <95005-45008-10M>	4.5 4.5 4.5	1 3 8
95005-45XXX-2X	95005-45001-20M	4.5	1
95005-45XXX-3X	95005-45001-30M	4.5	1
95005-45XXX-5X	95005-45001-50M	4.5	1
95005-50XXX-3X	95005-50001-30M <95005-50003-30M>	5.0 5.0	1 3
95005-50XXX-5X	95005-50001-50M	5.0	1
95005-55XXX-1X 95005-55XXX-4X	95005-55001-10M <95005-55003-10M> <95005-55008-10M>	5.3 5.3 5.3	1 3 8
95005-55XXX-2X	95005-55001-20M <95005-55003-20M>	5.3 5.3	1 3
95005-65XXX-1X	95005-65001-10M <95005-65003-10M>	6.5 6.5	1 3
95005-65XXX-2X	95005-65001-20M	6.5	1
95005-70XXX-3X	95005-70001-30M <95005-70003-30M>	7.0 7.0	1 3
95005-70XXX-5X	95005-70001-50M	7.0	1

Mangueira de Aplicação Geral

Número de Peça Padrão	Número de Peça sem Embalagem (granel)	Peça sem Embalagem (granel)	
		Diâmetro Interno (mm)	Comprimento (m)
95005-75XXX-1X	95005-75001-10M <95005-75003-10M>	7.3 7.3	1 3
95005-75XXX-2X	95005-75001-20M	7.3	1
95005-80XXX-1X	95005-80001-10M <95005-80003-10M>	8.0 8.0	1 3
95005-80XXX-2X	95005-80001-20M	8.0	1
95005-80XXX-3X	95005-80001-30M	8.0	1
95005-80XXX-5X	95005-80001-50M	8.0	1
95005-11XXX-3X	95005-11001-30M	11.0	1
95005-11XXX-5X	95005-11001-50M	11.0	1
95005-12XXX-1X	95005-12001-10M <95005-12003-10M>	12.0 12.0	1 3
95005-12XXX-2X	95005-12001-20M	12.0	1
95005-12XXX-3X	95005-12001-30M	12.0	1
95005-12XXX-5X	95005-12001-50M	12.0	1
95005-91XXX-3X	95005-91001-30M	12.0	1
95005-91XXX-5X	95005-91001-50M	12.0	1
95005-92XXX-3X	95005-92001-30M	12.0	1
95005-92XXX-5X	95005-92001-50M	12.0	1
95005-14XXX-1X	95005-14001-10M	14.0	1
95005-14XXX-2X	95005-14001-20M <95005-14003-20M>	14.0 14.0	1 3
95005-14XXX-3X	95005-14001-30M	14.0	1
95005-14XXX-5X	95005-14001-50M	14.0	1
95005-17XXX-1X	95005-17001-10M	17.0	1
95005-17XXX-2X	95005-17001-20M	17.0	1
95005-17XXX-3X	95005-17001-30M	17.0	1
95005-17XXX-5X	95005-17001-50M	17.0	1

⚠ CUIDADO

É PERIGOSO confundir uma “Mangueira de Combustível” com a “Mangueira de Aplicações Gerais” ou com a “Mangueira de Vinil”. Cada “Mangueira” tem sua utilização apropriada.
Nunca utilize uma “Mangueira de Aplicações Gerais” ou a “Mangueira de Vinil” no lugar de uma “Mangueira de Combustível” ou vice-versa.
Use sempre a mangueira sem embalagem (granel) especificada, utilizando as instruções de corte e instalação dos Manuais de Serviços e das instruções que são fornecidas juntamente com a embalagem.

Mangueira de Combustível, Mangueiras de Aplicações Gerais e Mangueira de Vinil

Mangueira de Vinil				
Número de Peça Standard	Número de peça Sem Embalagem (granel)	Peça sem Embalagem (granel)		
		Diâmetro Interno (mm)	Diâmetro Externo (mm)	Comprimento (m)
95003-01XXX-3X	95003-01001-60M	2.9	6.8	1
95003-01XXX-60	<95003-01003-60M>	2.9	6.8	3
95003-03XXX-3X	95003-03001-60M	3.0	6.0	1
95003-03XXX-60	<95003-03003-60M>	3.0	6.0	1
95003-05XXX-3X	95003-05001-60M	3.5	6.5	1
95003-05XXX-60	<95003-05003-60M>	3.5	6.5	3
	<95003-05008-60M>	3.5	6.5	8
95003-07XXX-1X	95003-07001-10M	4.0	7.0	1
95003-07XXX-20	<95003-07003-10M>	4.0	7.0	3
95003-07XXX-3X	95003-07001-60M	4.0	7.0	1
95003-07XXX-60	<95003-07003-60M>	4.0	7.0	3
	<95003-07008-60M>	4.0	7.0	8
95003-07XXX-7X	95003-07001-70M	4.0	7.0	1
	<95003-07003-70M>	4.0	7.0	3
	<95003-07008-70M>	4.0	7.0	8
95003-08XXX-1X	95003-08001-10M	4.5	6.5	1
	<95003-08003-10M>	4.5	6.5	3
	<95003-08008-10M>	4.5	6.5	8
95003-09XXX-3X	95003-09001-60M	4.5	8.0	1
95003-09XXX-60	<95003-09003-60M>	4.5	8.0	3
95003-12XXX-1X	95003-12001-10M	5.0	7.0	1
95003-12XXX-20	<95003-12003-10M>	5.0	7.0	3
	<95003-12008-10M>	5.0	7.0	8
95003-10XXX-1X	95003-10001-10M	5.0	8.0	1
95003-10XXX-20	<95003-10003-10M>	5.0	8.0	3
95003-10XXX-3X	95003-10001-60M	5.0	8.0	1
95003-10XXX-60	<95003-10003-60M>	5.0	8.0	3
95003-11XXX-3X	95003-11001-60M	5.0	9.0	1
95003-11XXX-60	<95003-11003-60M>	5.0	9.0	3
	<95003-11008-60M>	5.0	9.0	8
95003-14XXX-1X	95003-14001-10M	6.0	9.0	1
95003-14XXX-20	<95003-14003-10M>	6.0	9.0	3
95003-14XXX-3X	95003-14001-60M	6.0	9.0	1
	<95003-14003-60M>	6.0	9.0	3
95003-17XXX-1X	95003-17001-10M	7.0	9.0	1
	<95003-17003-10M>	7.0	9.0	3
95003-19XXX-1X	95003-19001-10M	7.0	11.0	1
95003-19XXX-20	<95003-19003-10M>	7.0	11.0	3
	<95003-19008-10M>	7.0	11.0	8
95003-19XXX-3X	95003-19001-60M	7.0	11.0	1
95003-19XXX-60	<95003-19003-60M>	7.0	11.0	3
	<95003-19008-60M>	7.0	11.0	8
95003-21XXX-1X	95003-21001-10M	8.0	9.0	1
95003-21XXX-20	<95003-21003-10M>	8.0	9.0	3
95003-23XXX-1X	95003-23001-10M	8.0	12.0	1
95003-23XXX-20	<95003-23003-10M>	8.0	12.0	3

Mangueira de Vinil				
Número de Peça Standard	Número de peça Sem Embalagem (granel)	Peça sem Embalagem (granel)		
		Diâmetro Interno (mm)	Diâmetro Externo (mm)	Comprimento (m)
95003-23XXX-3X	95003-23001-60M	8.0	12.0	1
95003-23XXX-60	<95003-23003-60M>	8.0	12.0	3
	<95003-23008-60M>	8.0	12.0	8
95003-25XXX-1X	95003-25001-10M	9.0	11.0	1
95003-25XXX-20	<95003-25003-10M>	9.0	11.0	3
95003-25XXX-3X	95003-25001-60M	9.0	11.0	1
	<95003-25003-60M>	9.0	11.0	3
95003-25XXX-7X	95003-25001-70M	9.0	11.0	1
	<95003-25003-70M>	9.0	11.0	3
95003-27XXX-1X	95003-27001-10M	9.0	13.0	1
95003-27XXX-20	<95003-27003-10M>	9.0	13.0	3
95003-27XXX-3X	95003-27001-60M	9.0	13.0	1
95003-27XXX-60	<95003-27003-60M>	9.0	13.0	3
95003-33XXX-1X	95003-33001-10M	10.0	14.0	1
95003-33XXX-20	<95003-33003-10M>	10.0	14.0	3
95003-36XXX-1X	95003-36001-10M	11.0	13.0	1
95003-36XXX-20	<95003-36003-10M>	11.0	13.0	3
	<95003-36008-10M>	11.0	13.0	8
95003-37XXX-3X	95003-37001-60M	11.0	15.0	1
95003-37XXX-60	<95003-37003-60M>	11.0	15.0	3
95003-38XXX-1X	95003-38001-10M	12.0	13.0	1
95003-38XXX-20	<95003-38003-10M>	12.0	13.0	3
95003-39XXX-1X	95003-39001-10M	12.0	14.0	1
95003-39XXX-20	<95003-39003-10M>	12.0	14.0	3
95003-40XXX-20	95003-40001-10M	12.0	16.0	1
	<95003-40003-10M>	12.0	16.0	3
95003-40XXX-3X	95003-40001-60M	12.0	16.0	1
95003-40XXX-60	<95003-40003-60M>	12.0	16.0	3
95003-43XXX-1X	95003-43001-10M	13.0	15.0	1
95003-43XXX-20	<95003-43003-10M>	13.0	15.0	3
	<95003-43008-10M>	13.0	15.0	8
95003-45XXX-1X	95003-45001-10M	14.0	18.0	1
95003-45XXX-20	<95003-45003-10M>	14.0	18.0	3
	<95003-45008-10M>	14.0	18.0	8
95003-50XXX-1X	95003-50001-10M	16.0	19.0	1
95003-50XXX-20	<95003-50003-10M>	16.0	19.0	3
95003-50XXX-3X	95003-50001-60M	16.0	19.0	1
	<95003-50003-60M>	16.0	19.0	3
95003-55XXX-1X	95003-55001-10M	17.5	20.5	1
95003-55XXX-20	<95003-55003-10M>	17.5	20.5	3
95003-60XXX-1X	95003-60001-10M	22.0	27.0	1
95003-60XXX-20	<95003-60003-10M>	22.0	27.0	3
95003-60XXX-3X	95003-60001-60M	22.0	27.0	1
95003-60XXX-60	<95003-60003-60M>	22.0	27.0	3

⚠ CUIDADO

É PERIGOSO confundir uma “Mangueira de Combustível” com a “Mangueira de Aplicações Gerais” ou com a “Mangueira de Vinil”. Cada “Mangueira” tem sua utilização apropriada.
Nunca utilize uma “Mangueira de Aplicações Gerais” ou a “Mangueira de Vinil” no lugar de uma “Mangueira de Combustível” ou vice-versa.
Use sempre a mangueira sem embalagem (granel) especificada, utilizando as instruções de corte e instalação dos Manuais de Serviços e das instruções que são fornecidas juntamente com a embalagem.

Instruções para o uso do tempo de mão-de-obra (T.M.O.)

O tempo de mão-de-obra (TMO) é utilizado para determinar o tempo de serviço necessário para a substituição das peças e posterior ajuste. Para as peças que não apresentam (T.M.O.) devem ser utilizados os tempos das peças correlatas.

1. O T.M.O. é baseado nas seguintes condições de serviço:

a. Serviço executado por mecânico experiente em motocicletas HONDA, trabalhando em ritmo normal.
b. O tempo necessário para inspeção, regulagem e teste operacional, após o reparo, está incluido no T.M.O.
c. Utilização de todas as ferramentas especiais necessárias ao serviço.

2. Método de Computação

O tempo de Serviço está tabelado em décimos de hora para simplificaro cálculo global.
Exemplo: 0,3 = 18 Minutos
5,6 = 5 Horas e 36 Minutos

Tabela de Conversão			
Horas	Minutos	Horas	Minutos
0,1	6	0,6	36
0,2	12	0,7	42
0,3	18	0,8	48
0,4	24	0,9	54
0,5	30	1,0	60

3. Cálculo do tempo de serviço

Quando vários serviços são executados em uma mesma motocicleta,o tempo de serviço deve ser calculado de acordo com a natureza dos serviços.

a. Serviços de natureza não duplicada
São serviços sem correlação, isto é , serviços cuja execução de um não afeta o outro .O tempo de serviço será a soma de cada peça substituida.
Exemplo: Substituição do Cilindro e Mola de Embreagem

Item de Serviço	T.M.O.
Cabeçote	2,8
Mola de Embreagem	0,8

O T.M.O. para o serviço é 2,8 + 0,8 = 3,6

b. Serviços de natureza duplicada
São serviços cuja execução de um afeta diretamente o outro. O tempo de serviço será da peça de maior tempo.
Exemplo: Substituição do Pistão e Junta do Cabeçote

Item de Serviço	T.M.O.
Junta do Cabeçote	2,4
Pistão	2,9

O T.M.O. para o serviço será 2,9

c. Serviços de natureza mista
Tipo de serviço comum no reparo de uma motocicleta
São serviços de natureza duplicada executados simultaneamente com serviço de natureza não duplicada.
Exemplo: Substituição do Tambor Seletor Comp., Árvore e Manivelas Comp., e Junta da Carcaça do Motor.

Item de Serviço	T.M.O.
Tambor Seletor	*6,2
Árvore de Manivelas	*7,0
Carcaça do Motor	*6,0

O T.M.O. para o serviço é (6,2 + 7,0) – 6,0 = 7,2

O T.M.O identificado com asterisco (*) inclui a remoção e instalação do motor

4. Operações de natureza distinta

a. Remoção e instalação

Nº	Item de Serviço	T.M.O.
1	Motor	2,4
2	Cilindro	2,4
3	Carburador	0,7

b. Ajuste, medição, limpeza

Motor

Nº	Item de Serviço	T.M.O.
1	Ajuste e limpeza, Vela de Ignição	0,1
2	Ajuste das válvulas	0,7
3	Ajuste do carburador	0,2
4	Inspeção, Nível de óleo do motor	0,2
5	Medição de compressão	0,1
6	Inspeção do nível de solução da bateria	0,2
7	Medição, Nível da bóia do carburador	0,5
8	Limpeza do filtro de óleo	0,1
9	Ajuste do parafuso do acelerador	0,1
10	Ajuste de sincronização dos carburadores	0,8
11	Limpeza externa do radiador	0,1

Chassi

Nº	Item de Serviço	T.M.O.
1	Ajuste do freio dianteiro	0,2
2	Ajuste do freio traseiro	0,1
3	Teste de funcionamento do freio	0,1
4	Regulagem do farol	0,1
5	Balanceamento da roda dianteira	0,1

c. Revisão geral

Nº	Item de Serviço	T.M.O.
1	Carburador	1,3

Todas as informações, ilustrações e especificações incluídas nesta publicação são baseadas nas informações mais recentes disponíveis sobre o produto no momento de autorizar a impressão. A MOTO HONDA AMAZÔNIA LTDA. se reserva o direito de alterar as características do veículo a qualquer momento sem aviso prévio, sem incorrer em obrigações de qualquer espécie.

Nenhuma parte desta publicação pode ser reproduzida sem autorização por escrito.

MOTO HONDA DA AMAZÔNIA LTDA
Depto. de Serviços Pós-Venda
Setor de Publicações Técnicas.

Grupo do Motor

• O número de referência na ilustração do índice pode ser diferente da que aparece no texto.

M-1

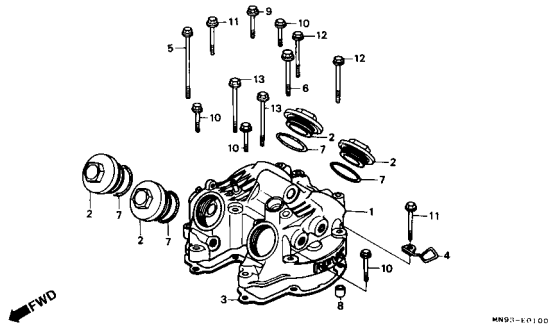

M-2

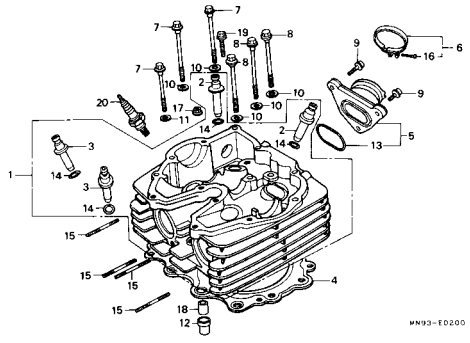

M-3

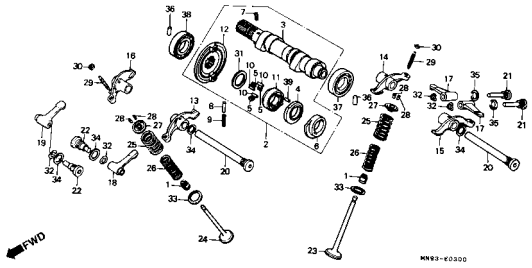

M-4

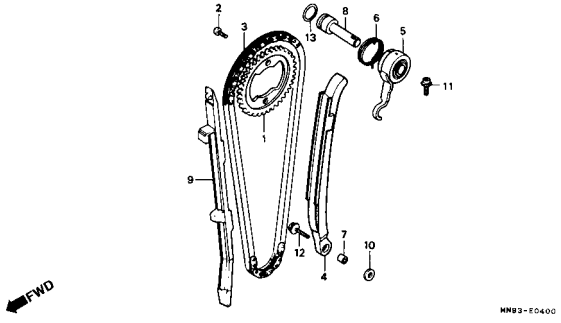

M-5

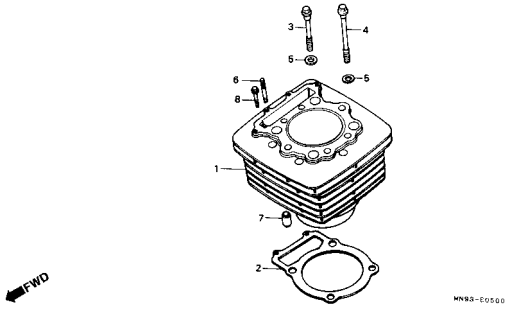

M-5.1

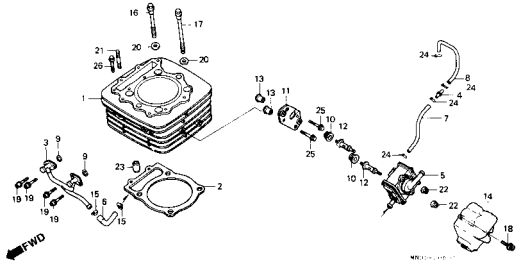

M-6

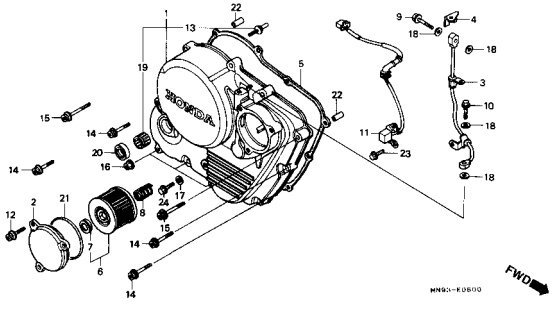

M-7

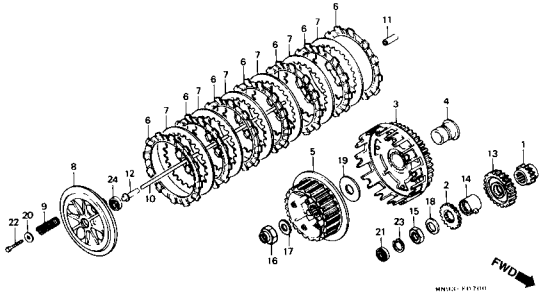

M-8

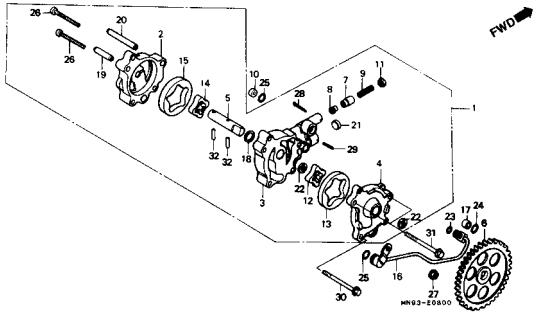

Grupo do Motor

• O número de referência na ilustração do índice pode ser diferente da que aparece no texto.

M-9

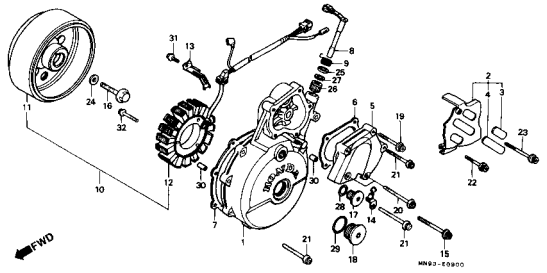

M-10

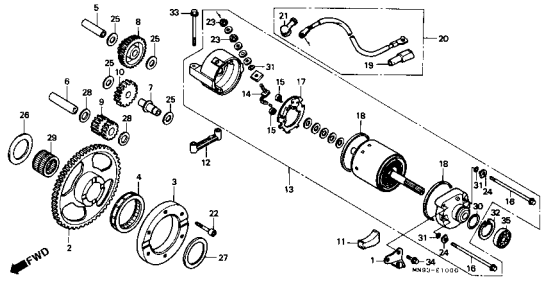

M-11

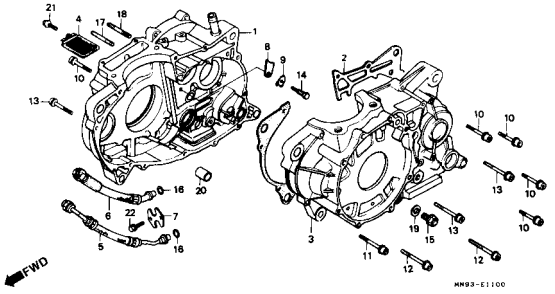

M-12

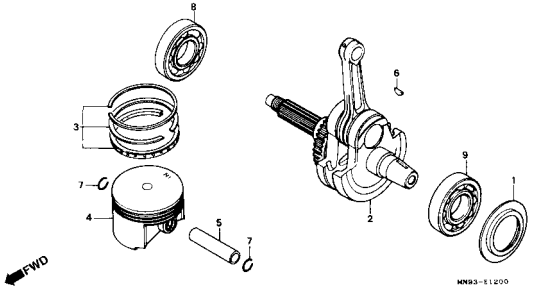

M-13

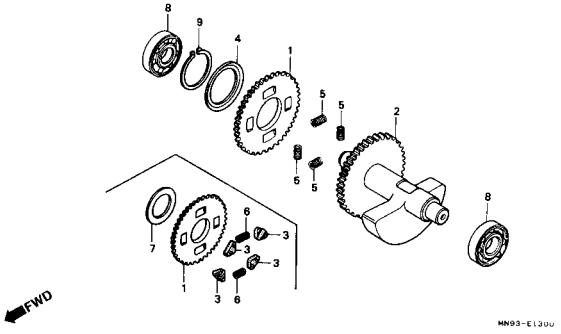

M-14

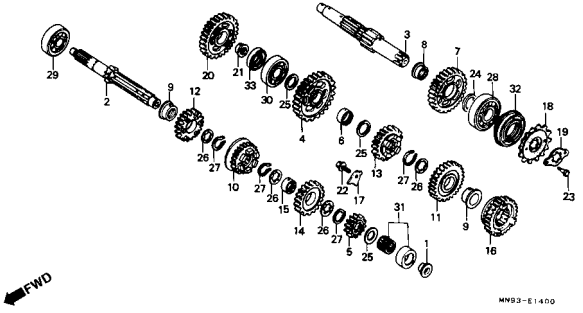

M-15

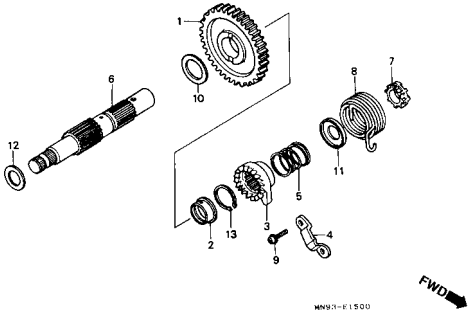

M-16

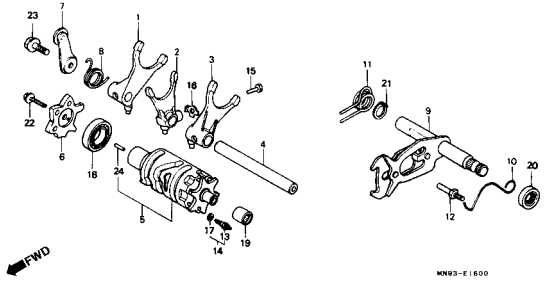

M-17

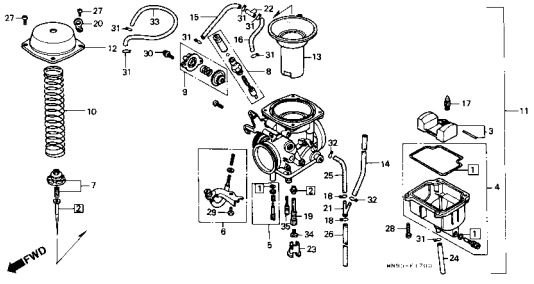

Grupo do Motor

• O número de referência na ilustração do índice pode ser diferente da que aparece no texto.

EOP-1 (Jogo de Juntas A)	EOP-2 (Jogo de Juntas B)	

Grupo do Chassi

• O número de referência na ilustração do índice pode ser diferente da que aparece no texto.

C-1

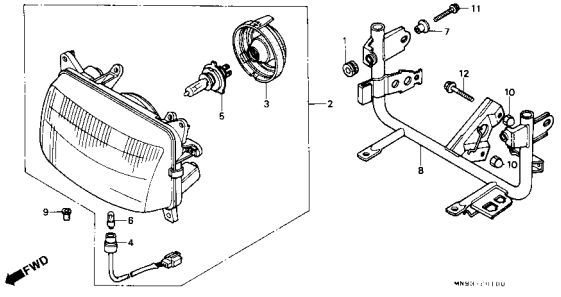

C-2

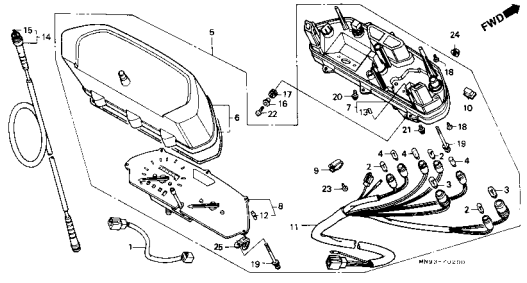

C-3

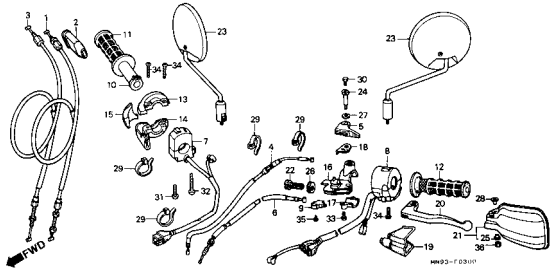

C-4

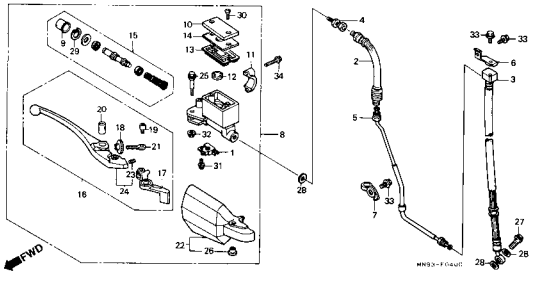

C-5

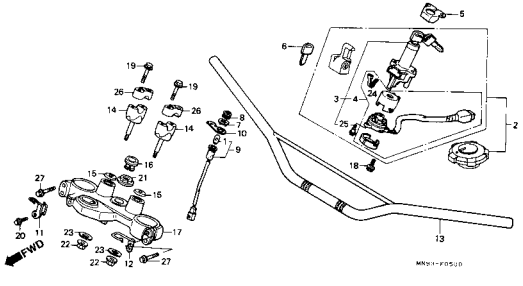

C-6

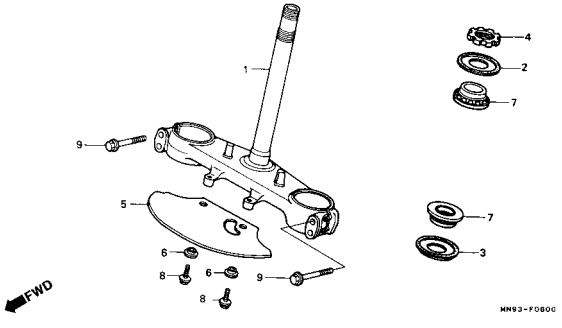

C-7

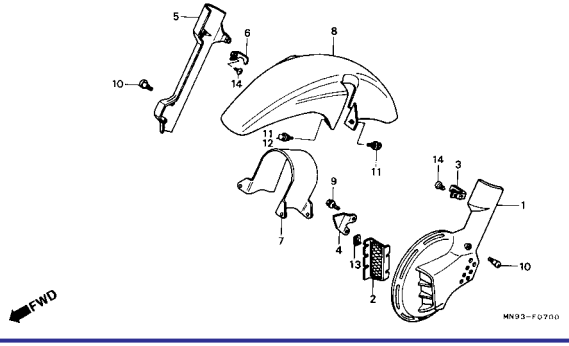

C-8

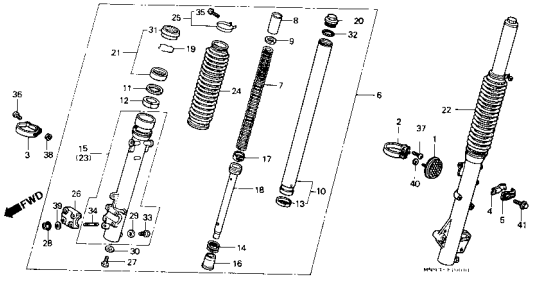

C-9

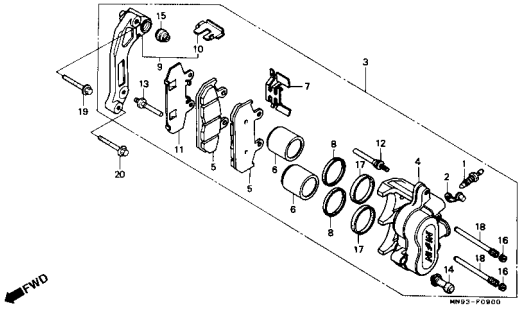

Grupo do Chassi

• O número de referência na ilustração do índice pode ser diferente da que aparece no texto.

C-10

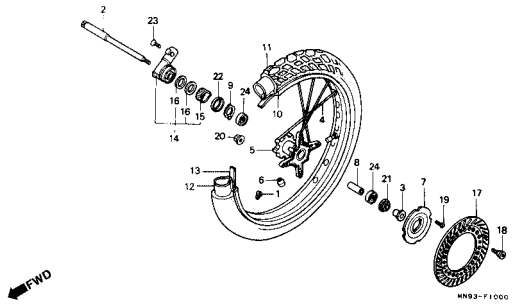

C-11

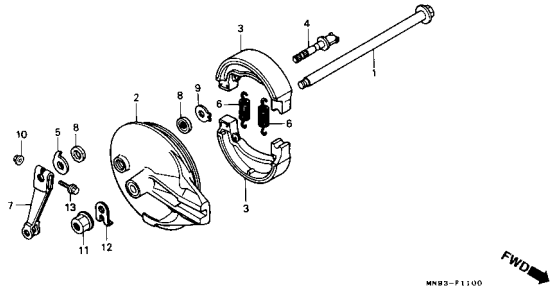

C-12

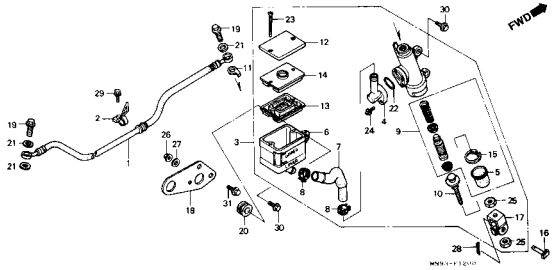

C-13

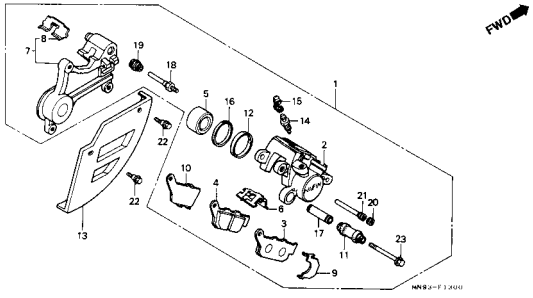

C-14

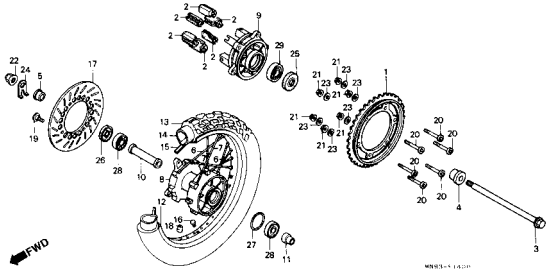

C-14.1

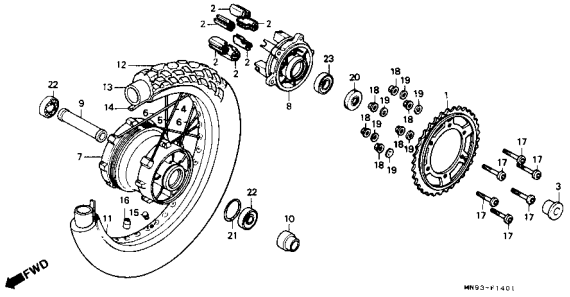

C-15

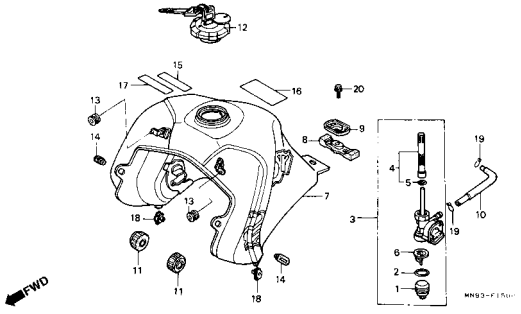

C-16

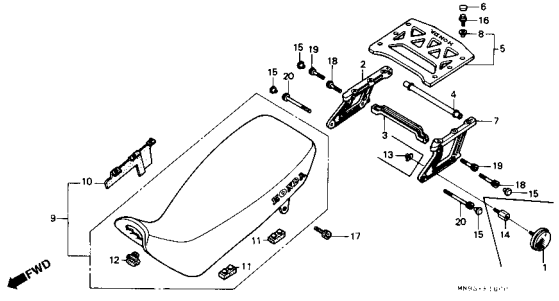

C-17

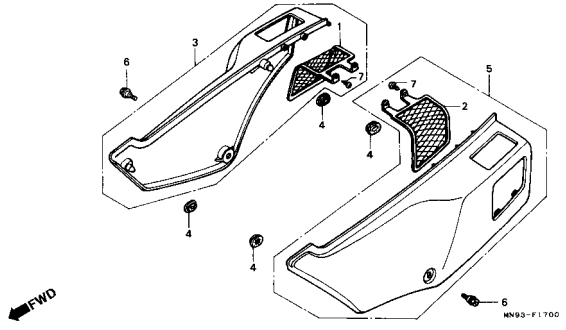

Grupo do Chassi

• O número de referência na ilustração do índice pode ser diferente da que aparece no texto.

C-18

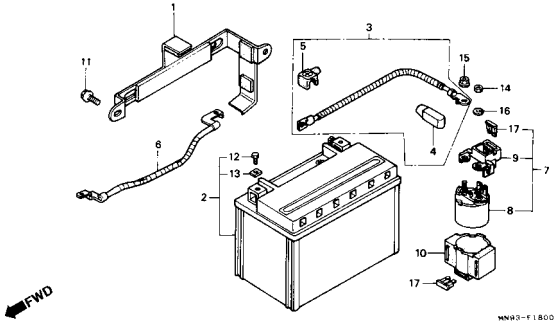

C-19

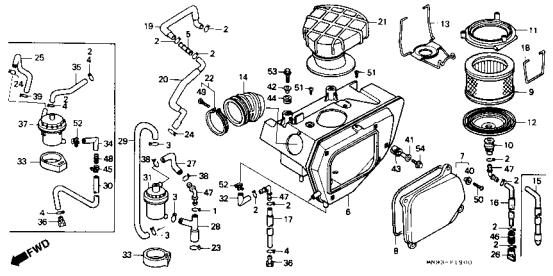

C-20

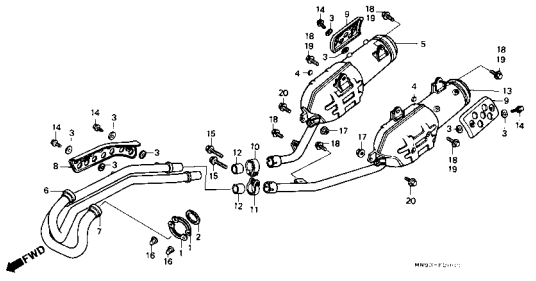

C-21

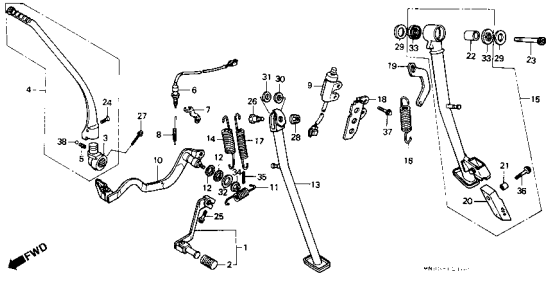

C-21.1

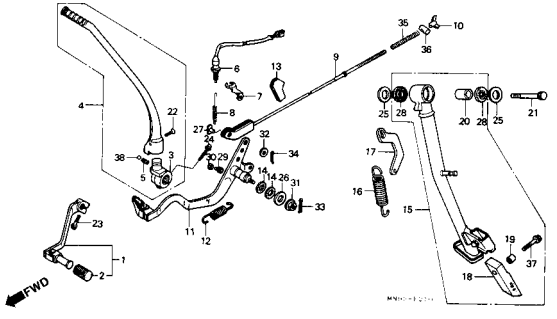

C-22

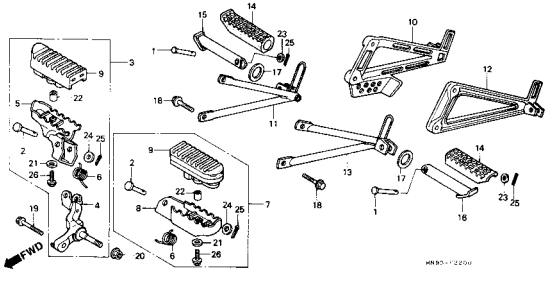

C-23

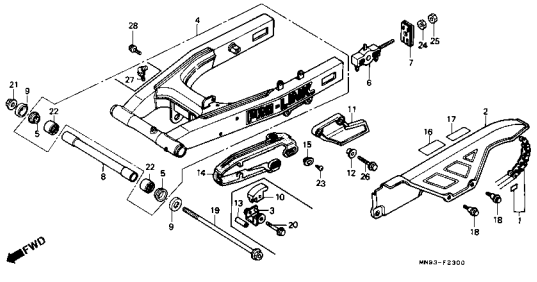

C-24

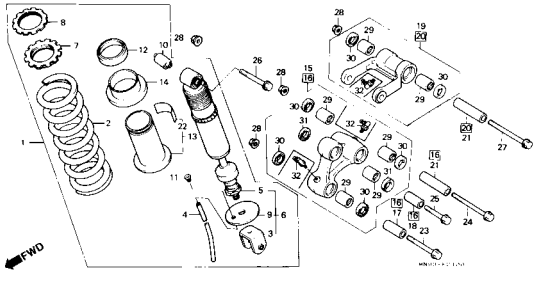

C-25

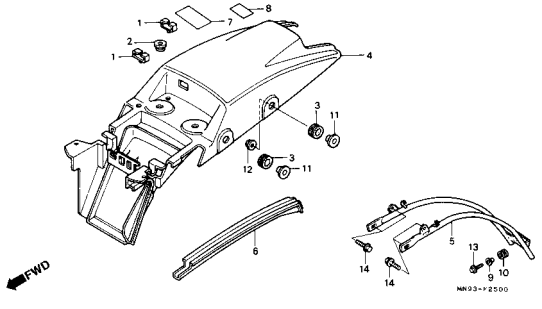

Grupo do Chassi

• O número de referência na ilustração do índice pode ser diferente da que aparece no texto.

C-26

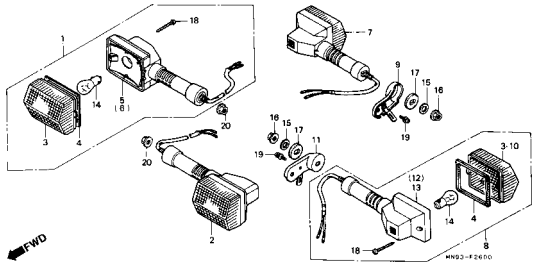

C-27

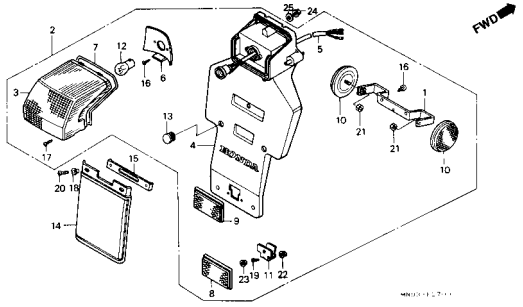

C-28

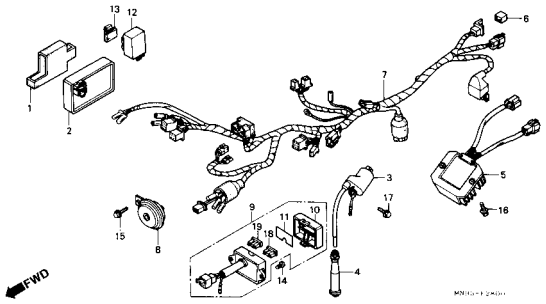

C-29

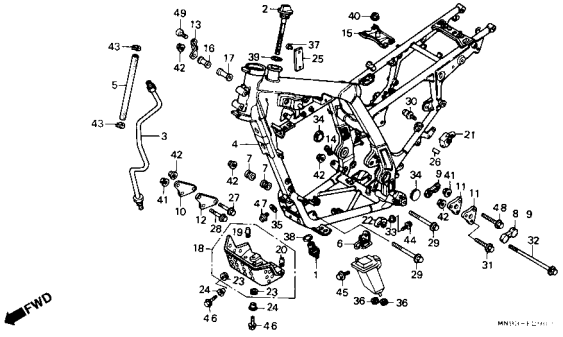

C-30

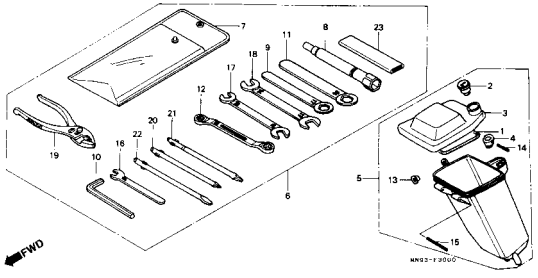

C-31

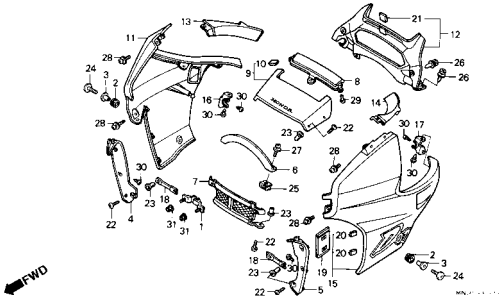

C-32

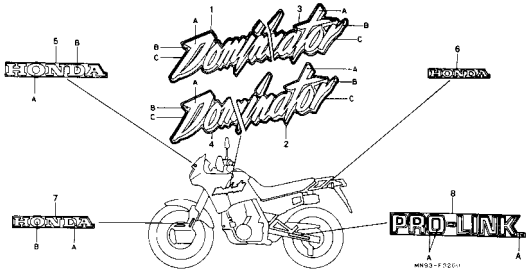

C-32.1

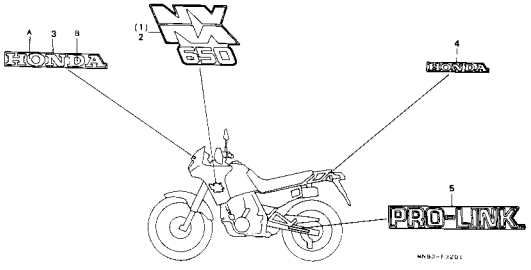

M-1

Tampa Cabeçote

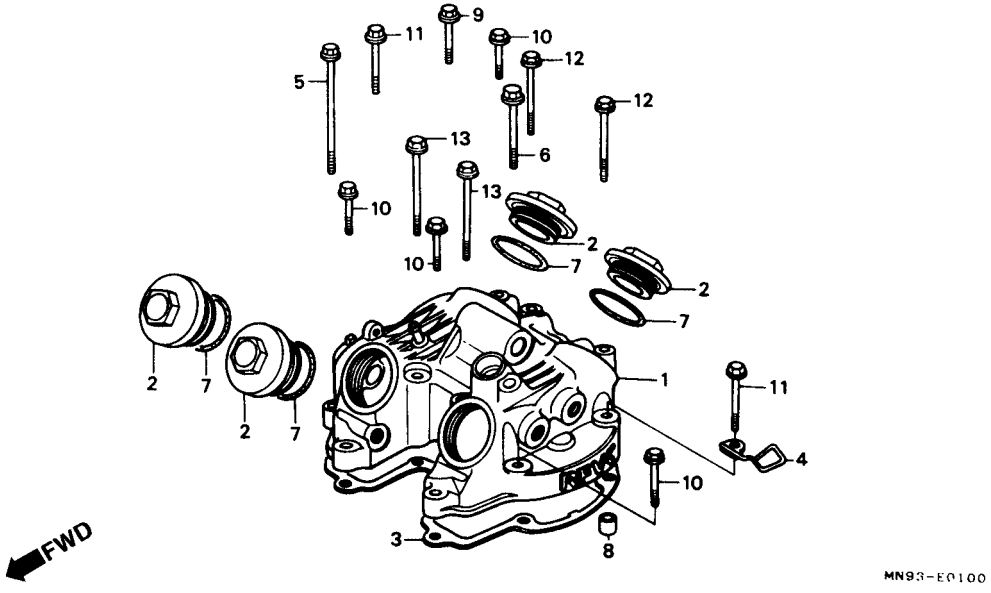

Item de serviço	T.M.O.	Ref. Nº	Nº da peça	Descrição	Qtd. NX500 J	Qtd. NX500 K	Qtd. NX650 J	Qtd. NX650 K	Nº de série		Nota
Tampa Comp., Cabeçote	1,8	1	12311-MN9-000	Tampa Comp., Cabeçote	1	1	1	1			
Junta, Cabeçote	1,1	2	12361-KF0-010	Tampa, Ajuste de Válvulas	4	4	4	4			
		3	12391-MG2-790	Junta, Cabeçote	1	1	1	1			
		4	22875-MK4-601	Presilha, Cabo Embreagem	1	–	1	–			AR, B, E, ED, F, G, IT, N, PO, SD, SP, U, 2G
		*	22875-KN8-730	Presilha, Cabo Embreagem	1	–	1	–			AR, B, E, ED, F, G, IT, N, PO, SD, SP, U, 2G
			22875-MN9-740	Presilha, Cabo Embreagem	–	–	1	1			SW
		5	90025-MK4-600	Parafuso, Flange, 6 x 115	1	1	1	1			
		6	90044-MK4-600	Parafuso, Flange, 8 x 70	1	1	1	1			
		7	91352-MG2-792	Anel de Vedação, 39,5 x 2,6 (ARAI)	4	4	4	4			
		8	94301-08200	Pino, Guia, 8 x 20	2	2	2	2			
		9	96000-06032-00	Parafuso, Flange, 6 x 32	1	–	1	–			
			96001-06032-00	Parafuso, Flange, 6 x 32	–	1	–	1			
		10	96000-06035-00	Parafuso, Flange, 6 x 25	4	–	4	–			
		*	96001-06035-00	Parafuso, Flange, 6 x 35	–	4	–	4			
		11	96000-06040-00	Parafuso, Flange, 6 x 40	2	–	2	–			
		*	96001-06040-00	Parafuso, Flange, 6 x 40	–	2	–	2			
		12	96000-06050-00	Parafuso, Flange, 6 x 50	2	–	2	–			
		*	96001-06050-00	Parafuso, Flange, 6 x 50	–	2	–	2			
		13	96000-06065-00	Parafuso, Flange, 6 x 65	2	–	2	–			
		*	96001-06065-00	Parafuso, Flange, 6 x 65	–	2	–	2			

M-2

Cabeçote

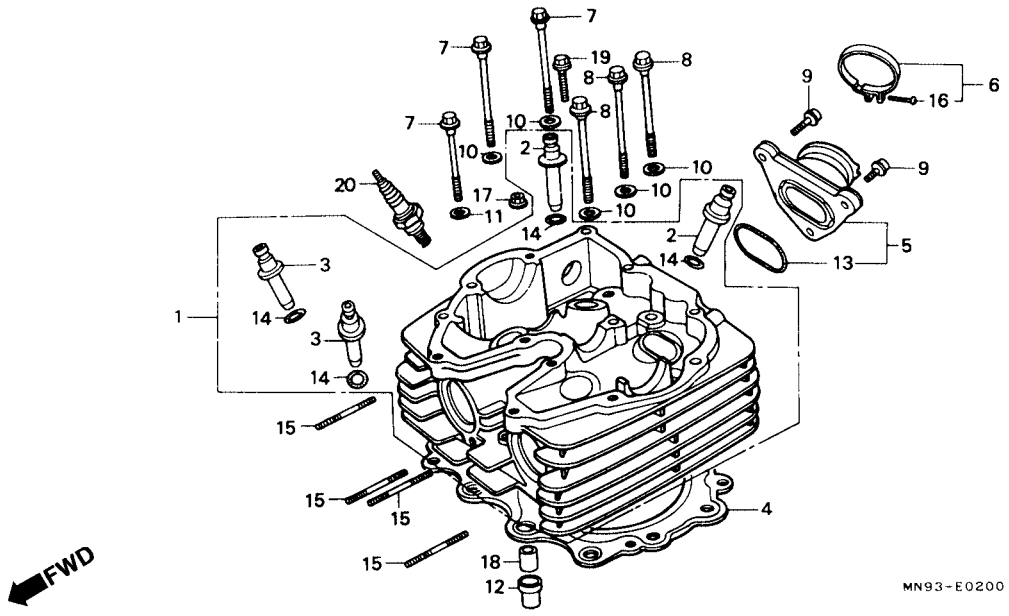

Item de serviço	T.M.O.
Cabeçote, Comp	3,6
• Cabeçote	
Guia, Válvula	3,0
(Inclui Retífica)	
(Adicionar 0,3 por Unidade)	
(Exclui Retífica de Válvula)	
(Adicionar 0,2 se Necessário)	
Junta, Cabeçote	2,4
Coletor Carburador	0,4
Prisioneiro ,8 x 40	0,3
(Adicionar 0,1 por Unidade)	
Vela, Ignição	0,1

Ref. Nº	Nº da peça	Descrição	Qtd. NX500 J	Qtd. NX500 K	Qtd. NX650 J	Qtd. NX650 K	Nº de série		Nota
1	12200-MN9-800	Cabeçote	1	1	–	–			
	12200-MN9-000	Cabeçote	–	–	1	1			B, E, ED, F, G, IT, N, PO, SD, SP, U, 2G
	12200-MN9-740	Cabeçote Comp	–	–	1	1			SW
2	12231-MG2-306	Guia Válvula, Admissão	2	2	2	2			
3	12241-MG2-306	Guia Válvula, Escape	2	2	2	2			
4	12251-MK4-602	Junta, Cabeçote	1	1	–	–			
	12251-MN9-003	Junta, Cabeçote	–	–	1	1			B, E, ED, F, G, IT, N, PO, SD, SP, U, 2G
	12251-MN9-741	Junta, Cabeçote	–	–	1	1			SW
5	16211-MN9-800	Coletor, Carburador	1	1	–	–			
	16211-MN9-910	Coletor, Carburador	–	–	1	–			2G
	16211-MN9-000	Coletor, Carburador	–	–	1	1			B, E, ED, F, G, IT, N, PO, SD, SP, U, 2G
	16211-MN9-630	Coletor, Carburador	–	–	1	1			SW, U
6	16219-MN9-000	Presilha, Coletor Carburador	1	1	1	1			
7	90082-MG3-003	Parafuso, Flange, 8 x70	3	3	–	–			
	90081-MN9-000	Parafuso, Flange, 9 x 83	–	–	3	3			
8	90083-MG3-003	Parafuso, Flange, 8 x 100	3	3	–	–			
	90082-MN9-000	Parafuso, Flange, 9 x 110	–	–	3	3			
9	90091-KF0-000	Parafuso, Flange, 6 x 25	3	3	3	3			

M-2

Cabeçote

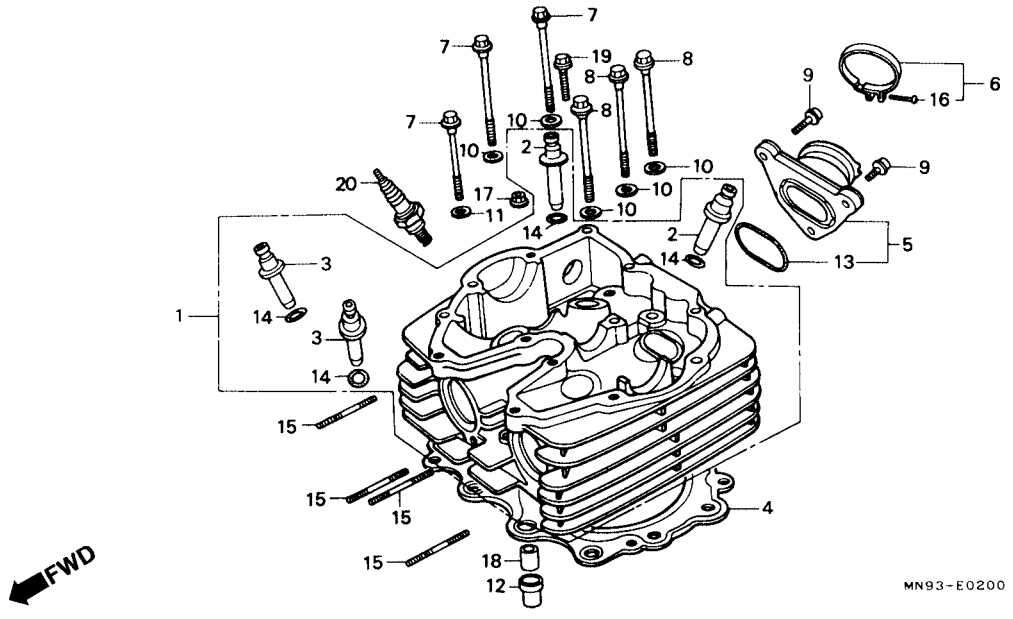

Item de serviço	T.M.O.	Ref. Nº	Nº da peça	Descrição	Qtd. NX500 J	NX500 K	NX650 J	NX650 K	Nº de série		Nota
		10	90501-MK4-600	Arruela, Lisa, 8 mm	5	5	–	–			
			90501-MN1-670	Arruela, Lisa, 9 mm	–	–	5	5			
		11	90502-MK5-000	Arruela, Lisa, 8 mm	1	1	–	–			
			90502-MN9-000	Arruela, Lisa, 9 mm	–	–	1	1			
		12	90704-MK5-000	Pino Guia, Especial	2	2	–	–			
		*13	91301-MN9-003	Anel, Vedação, Especial	1	1	1	1			
		14	91301-200-000	Anel, Vedação, 10 x 1,6	4	4	4	4			
		15	92700-08040-0B	Prisioneiro, 8 x 40	4	4	4	4			
		16	93500-05028-0G	Parafuso Phillips, 5 x 28	1	1	1	1			
		17	94050-06000	Porca, Flange, 6 mm	2	–	2	–			
		*	90201-415-000	Porca, Tampa, 6 mm	–	2	–	2			
		18	94301-12200	Pino, Guia, 12 x 20	–	–	2	2			
		19	96000-06032-00	Parafuso, Flange, 6 x 32	1	–	1	–			
			96001-06032-00	Parafuso, Flange, 6 x 32	–	1	–	1			
		20	98069-57916	Vela, Ignição, (DPR7EA-9 NGK)	(1)	(1)	(1)	(1)			
			98069-57926	Vela, Ignição, (X22EPR-U9 ND)	(1)	(1)	(1)	(1)			
			98069-58916	Vela, Ignição, (DPR8EA-9 NGK)	1	1	1	1			
			98069-58926	Vela, Ignição, (X24EPR-U9 ND)	1	1	1	1			
			98069-59916	Vela, Ignição, (DPR9EA-9 NGK)	(1)	(1)	(1)	(1)			
			98069-59926	Vela, Ignição, (X27EPR-U9 ND)	(1)	(1)	(1)	(1)			

M-3

Árvore de Comando
• Válvulas

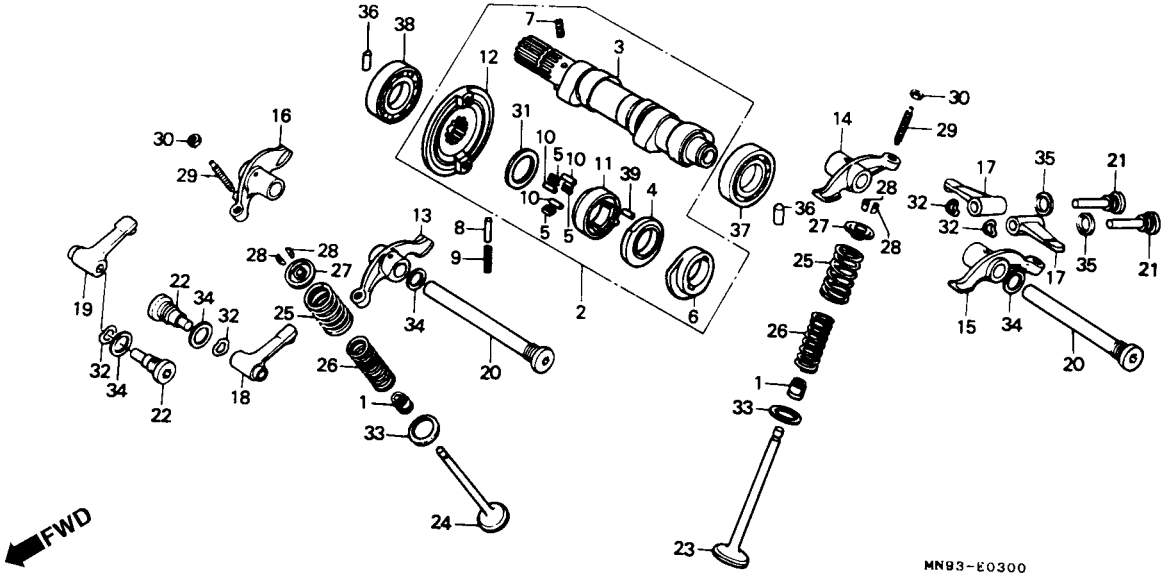

Item de serviço	T.M.O.	Ref. Nº	Nº da peça	Descrição	Qtd. NX500 J	Qtd. NX500 K	Qtd. NX650 J	Qtd. NX650 K	Nº de série		Nota
Árvore de Comando, Comp	1,8	1	12209-MN1-671	Retentor Óleo, Haste Válvula (NOK)	4	4	4	4			
Árvore de Comando.	2,0	2	14000-MN9-000	Árvore de Comando, Comp	1	–	1	–			
• Descompressor, Embreagem		*	14000-MN9-871	Árvore de Comando, Comp	–	1	–	1			
Braço Oscilante Válvula	1,4	3	14100-MN9-000	Árvore de Comando	1	–	1	–			
(Adicionar 0,1 por Unidade)		*	14100-MN9-871	Árvore de Comando	–	1	–	1			
(Quando for Executado o Serviço Comp.		4	14102-MN1-670	Braço Reversor	1	1	1	1			
na Unidade o T.M.O será 1,7)		5	14103-MN1-670	Mola, Rolete	3	3	3	3			
• Braço Oscilante Válvula de Admissão		6	14105-MK4-860	Placa, Descompressão	1	–	–	–			
(Adicionar 0,1 por Unidade)					–	–	1	–		~2014317	B, E, ED, F, G, IT, N, PO, SD, SP, SW, U
(Quando for Executado o Serviço Comp. na Unidade o T.M.O será 1,6)					–	–	1	–		~3000808	2G
Válvula	2,7	*	14105-MK4-861	Placa, Descompressão	–	1	–	1			
(Adicionar 0,2 por Unidade)					–	–	1	–	2014318 ~		B, E, ED, F, G, IT, N, PO, SD, SP, SW, U
(Inclui Retífica)											
(Exclui Troca Guia de Válvula)					–	–	1	–	3000809 ~		2G
Mola Externa Válvula	2,6	7	14106-MN1-670	Mola, Descompressão	1	1	1	1			
(Adicionar 0,1 por Unidade)		8	14108-MN1-670	Placa, Fixação	1	1	1	1			
(Inclui Peça Relativa)		9	14109-MN1-670	Mola, Plugue	1	1	1	1			
Rolamento Radial de Esferas ,18 x 37x 9	1,5	10	14115-MN1-670	Roller, 4 x 10	3	3	3	3			
(Um ou Todos)		11	14121-MN1-670	Carcaça Embreagem, Descompressão	1	1	1	1			
		12	14325-MN1-670	Bucha, Pinhão de Comando	1	1	1	1			

M-3

Árvore de Comando • Válvulas

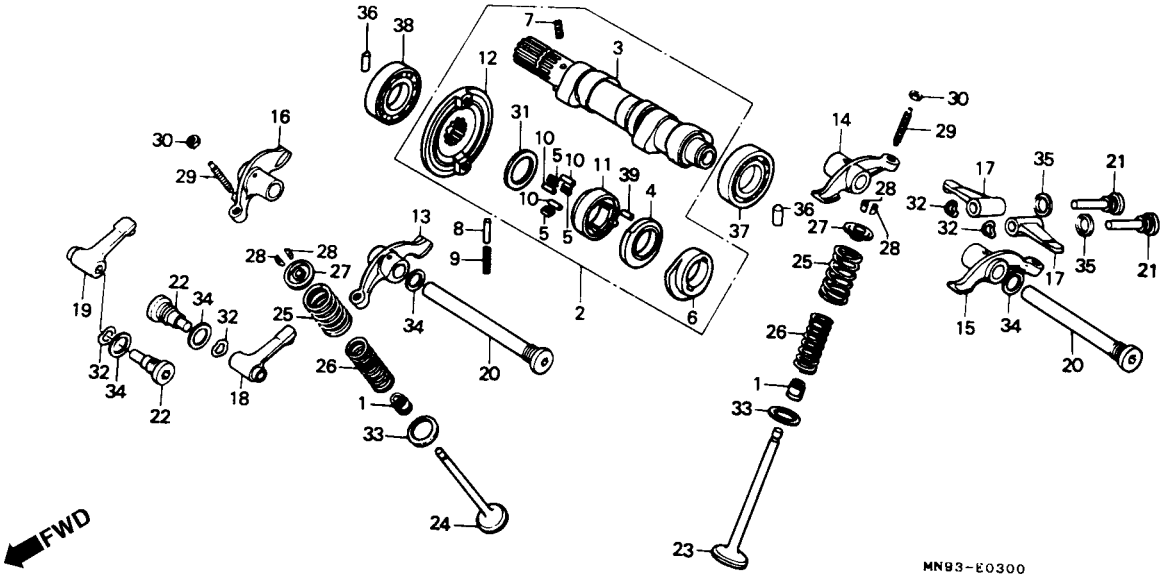

Item de serviço	T.M.O.	Ref. Nº	Nº da peça	Descrição	Qtd. NX500 J	NX500 K	NX650 J	NX650 K	Nº de série		Nota
		13	14431-MG3-040	Balancim A, Válvula	1	1	1	1			
		14	14431-MK4-861	Balancim D, Válvula	1	1	1	1			
		15	14441-MG3-040	Balancim B, Válvula	1	1	1	1			
		16	14442-MN1-671	Balancim C, Válvula	1	1	1	1			
		17	14445-KF0-000	Braço Oscilante, Válvula de Admissão	2	2	2	2			
		18	14446-MK5-000	Braço Oscilante Esquerdo, Válvula de Escape	1	1	1	1			
		19	14447-MK5-000	Braço Oscilante Direito, Válvula de Escape	1	1	1	1			
		20	14451-MK2-000	Parafuso, Eixo Balancim	2	2	2	2			
		21	14455-MN1-670	Eixo A, Sub Balancim	2	2	2	2			
		22	14456-MN9-000	Eixo B, Sub Balancim	2	2	2	2			
		23	14711-MK4-860	Válvula, Admissão	2	2	–	–			
			14711-MG3-000	Válvula, Admissão	–	–	2	2			
		24	14721-MG3-000	Válvula, Escape	2	2	2	2			
		25	14751-MG3-003	Mola Externa, Válvula (NIPPON)	4	4	4	4			
		26	14761-MG3-003	Mola Interna, Válvula (NIPPON)	4	4	4	4			
		27	14771-MK4-860	Assento, Mola Válvula	4	4	4	4			
		28	14781-MB9-000	Trava da Válvula	8	8	8	8			
		29	90012-MK2-000	Parafuso, Ajusta das Válvulas	4	4	4	4			
		30	90206-657-000	Porca, Ajuste Válvulas	4	4	4	4			
		31	90401-MN1-670	Arruela, Encosto, 17 x 22 x 0,75	1	1	1	1			
		32	90406-KF0-003	Arruela Ondulada	4	4	4	4			

M-3

Árvore de Comando • Válvulas

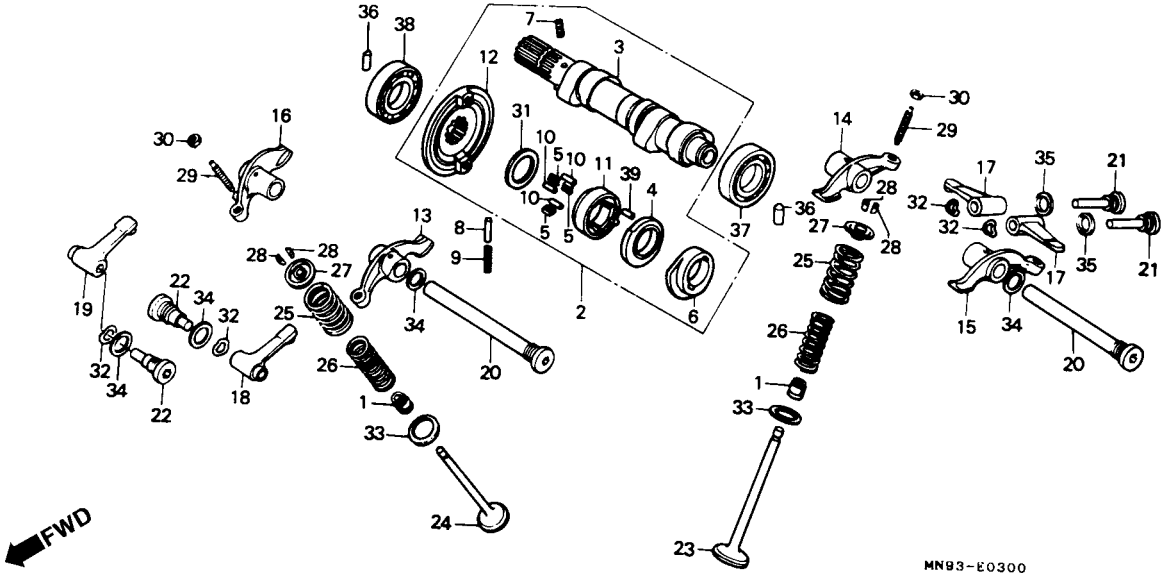

Item de serviço	T.M.O.	Ref. Nº	Nº da peça	Descrição	Qtd. NX500 J	Qtd. NX500 K	Qtd. NX650 J	Qtd. NX650 K	Nº de série		Nota
		33	90453-473-000	Arruela, Encosto, 21 mm	4	4	4	4			
		34	90544-HF0-000	Arruela, Vedação, 14 mm	4	4	4	4			
		35	90545-KF0-000	Arruela, 12 mm	2	2	2	2			
		36	90702-MN1-670	Pino Guia, 10 x 20	2	2	2	2			
		37	91002-MK5-008	Rolamento, Radial de Esferas, 6904C	1	1	1	1			
		38	91002-MN1-671	Rolamento, Radial de Esferas, 18 x 37 x 9 (NTN)	1	1	1	1			
		39	96220-40100	Rolete, 4 x 10	1	1	1	1			

M-4

Corrente de Comando
• Tensor

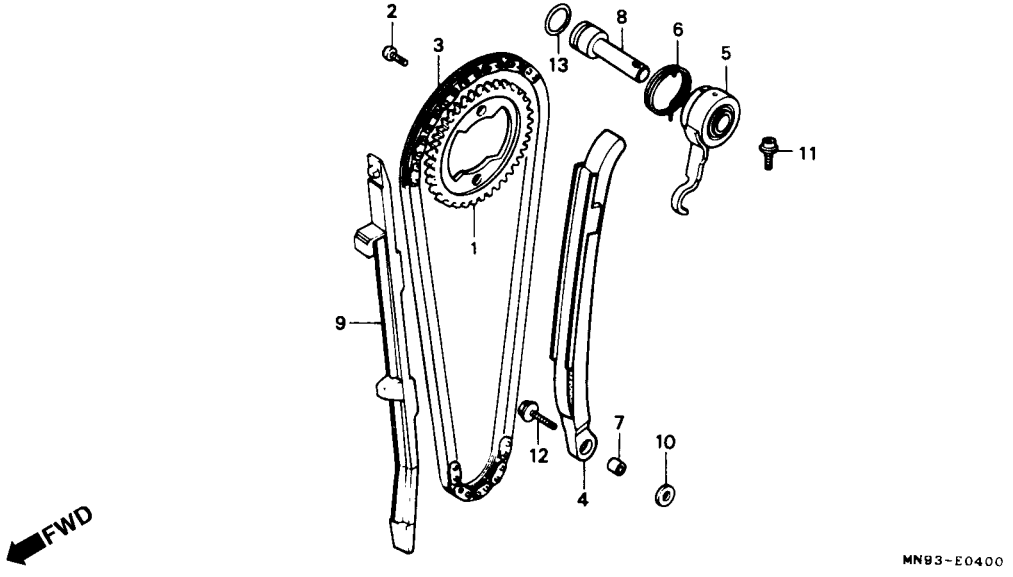

Item de serviço	T.M.O.
Pinhão	1,4
Corrente, Comando	2,7
Tensor, Corrente de Comando	2,6
Eixo, Amortecedor	1,5
(Inclui Peça Relativa)	
Guia, Corrente de Comando	2,4

Ref. Nº	Nº da peça	Descrição	Qtd. NX500 J	NX500 K	NX650 J	NX650 K	Nº de série		Nota
1	14321-MN1-670	Pinhão (38D)	1	1	1	1			
2	14322-MN1-670	Parafuso Especial, 7 x 10,4	2	2	2	2			
3	14401-MN1-671	Corrente, Comando (BORG WARNER 118L)	1	1	1	1			
* 4	14511-MN1-670	Tensor, Corrente de Comando	1	1	–	–			
	14511-MN9-003	Tensor, Corrente de Comando	–	–	1	1			
5	14512-MG3-000	Eixo Amortecedor	1	1	1	1			
6	14514-MG3-000	Mola Tensor, Corrente de Comando	1	1	1	1			
7	14515-KF0-000	Bucha, Tensor, 6 x 9	1	1	–	–			
	14515-MN9-000	Bucha, Tensor, 6 x 7,1	–	–	1	1			
8	14516-MN1-670	Eixo Trava Tensor	1	1	1	1			
9	14620-MN1-670	Guia, Corrente, Comando	1	–	–	–			
	14620-MN1-770	Guia, Corrente, Comando	–	1	–	–			
	14620-MN9-000	Guia, Corrente, Comando	–	–	1	–			
*	14620-MN9-870	Guia, Corrente, Comando	–	–	–	1			
10	22415-551-000	Arruela, 6,5 mm	1	1	–	–			
	90417-360-000	Arruela, Limitadora	–	–	1	1			
11	90003-KN8-730	Parafuso Allen, 6 x 20	1	1	1	1			
12	90003-MM4-000	Parafuso, Flange, 6 x 25	1	1	1	1			
13	91303-MG2-792	Anel, Vedação,14,5 x 2,4 (ARAI)	1	1	1	1			

M-5

Cilindro

(AR, B, E, ED, F, G, IT, PO, SD, SP U, 2G)

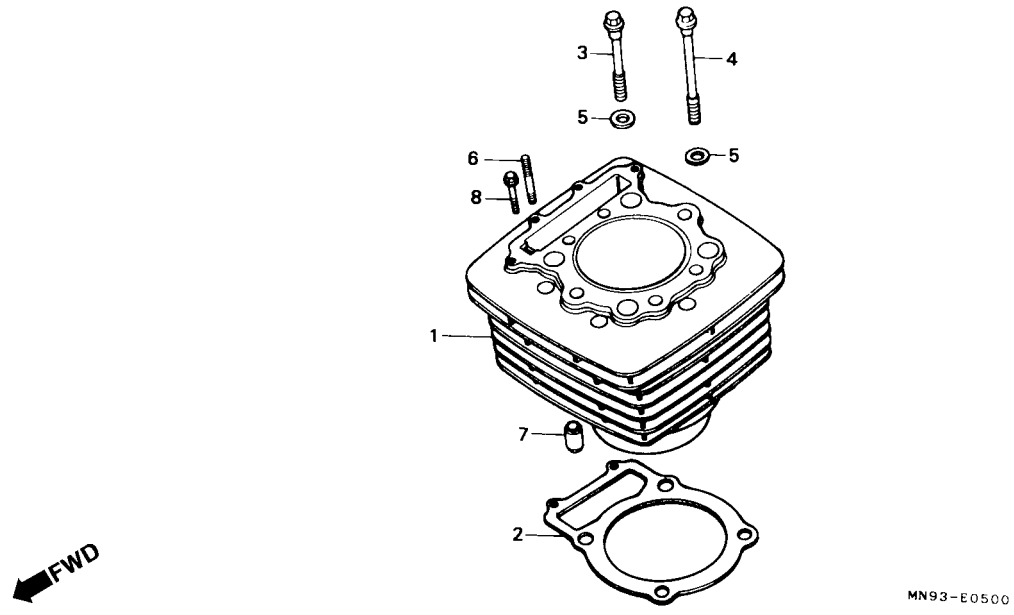

Item de serviço	T.M.O.	Ref. Nº	Nº da peça	Descrição	Qtd. NX500 J	Qtd. NX500 K	Qtd. NX650 J	Qtd. NX650 K	Nº de série		Nota
Cilindro Comp.	2,8	1	12101-MN9-800	Cilindro Comp.	1	1	–	–	.....	.....	.....
Junta, Cilindro	2,6		12100-MN9-000	Cilindro Comp.	–	–	1	1	.....	.....	B, E, ED, F, G, IT, N, PO, SD, SP, U, 2G
		2	12191-MN1-670	Junta, Cilindro	1	1	1	1	.....	.....	AR, B, E, ED, F,G, IT, N, PO, SP, U, 2G
			12191-MN9-920	Junta, Cilindro	–	–	1	1	.....	.....	SD
		3	90085-MG3-000	Parafuso Flange, 10 x 66	2	2	2	2	.....	.....	AR, B, E, ED, F, G, IT, N, PO, SD, SP, U, 2G
		4	90086-MG3-000	Parafuso, Flange, 10 x 110	2	2	2	2	.....	.....	AR, B, E, ED, F, G, IT, N, PO, SD, SP, U, 2G
		5	90453-MK4-600	Arruela, Lisa, 10 mm	4	4	4	4	.....	.....	AR, B, E, ED, F, G, IT, N, PO, SD, SP, U, 2G
		6	92900-06025-0E	Prisioneiro, 2,6 x 25	2	–	2	–	.....	.....	AR, B, E, ED, F, G, IT, N, PO, SD, SP, U, 2G
		*	92900-06022-0E	Prisioneiro, 2,6 x 22	–	2	–	2	.....	.....	AR, B, E, ED, F, IT, N, PO, SD, SP, U
		7	94301-12200	Pino Guia, 12 x 20	2	2	2	2	.....	.....	AR, B, E, ED, F, G, IT, N, PO, SD, SP, U, 2G
		8	96000-06032-00	Parafuso, Flange, 6 x 32	2	–	2	–	.....	.....	AR, B, E, ED, F, G, IT, N, PO, SD, SP, U, 2G
			96001-06032-00	Parafuso, Flange, 6 x 32	–	2	–	2	.....	.....	AR, B, E, ED, F, IT, N, PO, SD, SP, U

M-5.1

Cilindro
• Válvula Sucção Ar (SW)

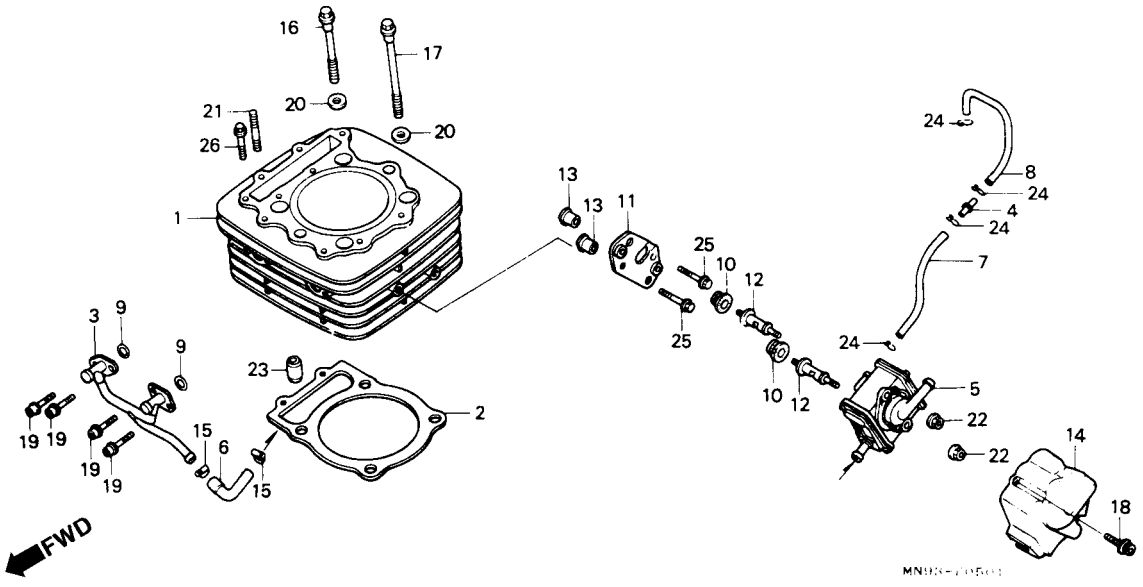

Item de serviço	T.M.O.
Cilindro Comp.	2,9
Junta, Cilindro	2,6
Junção Comp., Tubo,	0,3
• Válvula Sucção Ar	

Ref. Nº	Nº da peça	Descrição	Qtd. NX500 J	Qtd. NX500 K	Qtd. NX650 J	Qtd. NX650 K	Nº de série		Nota
1	12100-MN9-740	Cilindro Comp	–	–	1	1		SW	
2	12191-MN1-670	Junta, Cilindro	–	–	1	1		SW	
3	12315-MN9-740	Junção Comp., Tubo	–	–	1	1		SW	
4	17414-PC6-660	Junção dois Polos, 3,5	–	–	1	1		SW	
5	18600-MN9-741	Válvula Comp., Sucção Ar	–	–	1	1		SW	
6	18616-MN9-740	Mangueira, Passagem Ar	–	–	1	1		SW	
7	18618-MN9-740	Tubo, A	–	–	1	1		SW	
8	18619-MN9-740	Tubo, B	–	–	1	1		SW	
9	18621-MF5-860	Junção Tubo, Passagem de Ar	–	–	2	2		SW	
10	18628-MF5-860	Coxim Fixação, Válvula Passagem de Ar	–	–	2	2		SW	
11	18710-MN9-740	Suporte Válvula, Sucção de Ar	–	–	1	–		SW	
*	18710-MN9-870	Suporte Válvula, Sucção de Ar	–	–	–	1		SW	
12	18715-MN9-740	Parafuso Válvula, Sucção de Ar	–	–	2	2		SW	
13	18720-MN9-740	Bucha Válvula, Sucção de Ar	–	–	2	2		SW	
14	18750-MN9-740	Tampa Válvula, Sucção de Ar	–	–	1	1		SW	
15	19507-KA4-700	Presilha, Mangueira Água (B)	–	–	2	2		SW	
16	90085-MG3-000	Parafuso, Flange, 10 x 66	–	–	2	2		SW	
17	90086-MG3-000	Parafuso, Flange, 10 x 110	–	–	2	2		SW	
18	90097-MN1-670	Parafuso, Flange Especial, 6 x 20	–	–	2	2		SW	
19	90102-MJ6-710	Parafuso, Flange Especial, 6 x 25	–	–	4	4		SW	
20	90453-MK4-600	Arruela Lisa, 10 mm	–	–	4	4		SW	

M-5.1

Cilindro
• Válvula Sucção Ar (SW)

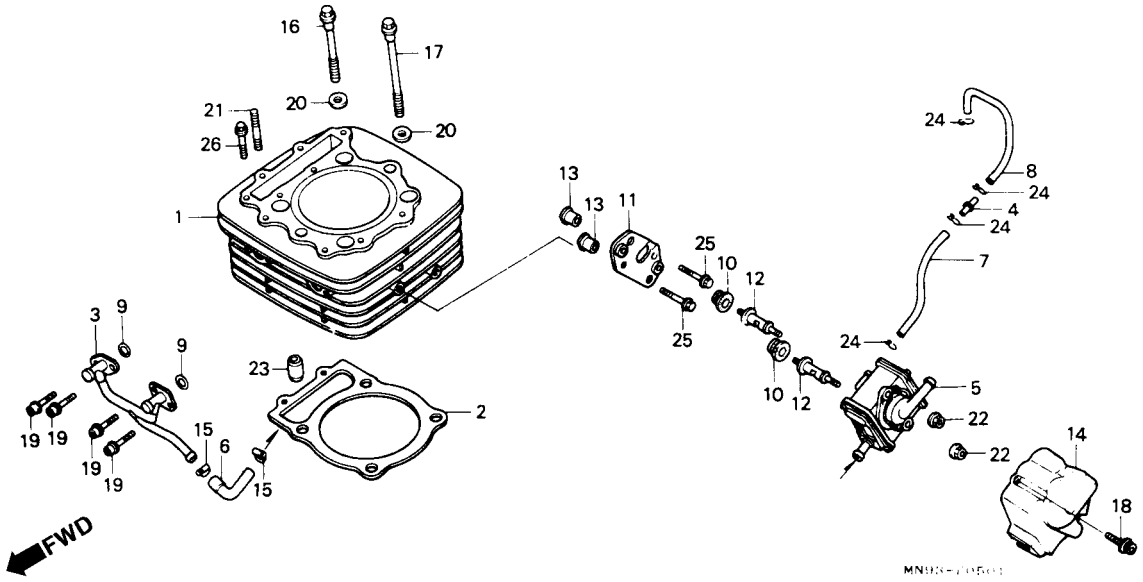

Item de serviço	T.M.O.	Ref. Nº	Nº da peça	Descrição	Qtd. NX500 J	Qtd. NX500 K	Qtd. NX650 J	Qtd. NX650 K	Nº de série		Nota
		21	92900-06025-0E	Prisioneiro, 2,6 x 25	–	–	2	–		SW	
		*	92900-06022-0E	Prisioneiro, 2,6 x 22	–	–	–	2		SW	
		22	94050-06000	Porca, Flange, 6 mm	–	–	2	2		SW	
		23	94301-12200	Pino Guia, 12 x 20	–	–	2	2		SW	
		24	95002-02080	Presilha B8, Tubo	–	–	4	4		SW	
		25	95701-06028-00	Parafuso, Flange, 6 x 28	–	–	2	2		SW	
		26	96000-06032-00	Parafuso, Flange, 6 x 32	–	–	2	–		SW	
		*	96001-06032-00	Parafuso, Flange, 6 x 32	–	–	–	2		SW	

M-6

Tampa Lateral Direita

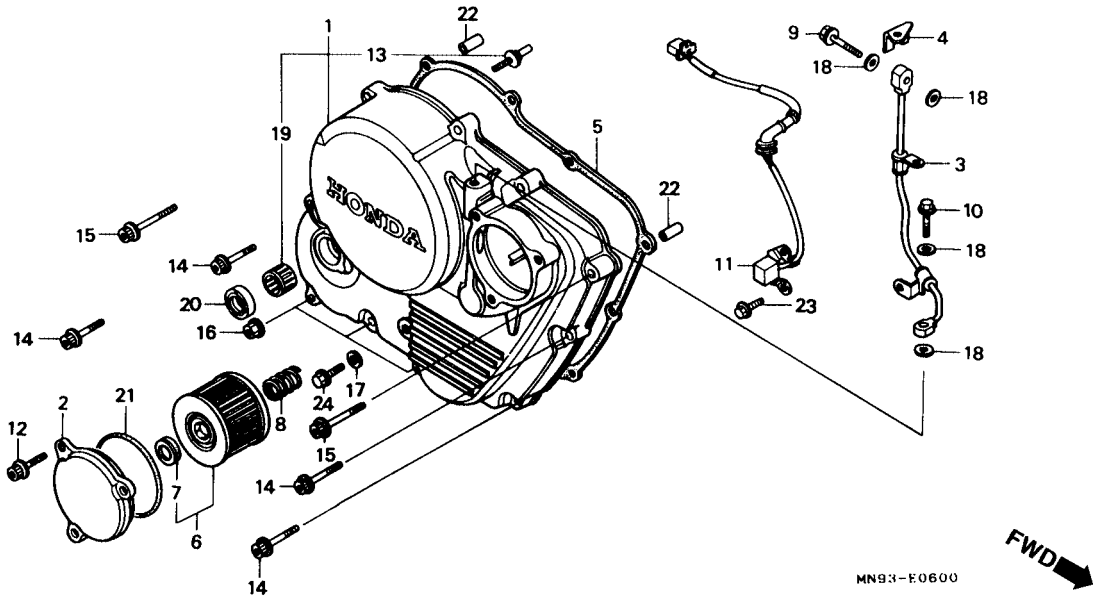

Item de serviço	T.M.O.
Tampa Lateral, Direita	1,0
• Gerador de Pulsos, Comp.	
Tubo Comp., Passagem de Óleo	0,4
Junta Tampa Lateral, Direita	0,7
• Retentor, Óleo, 20 x 32 x 6	
Elemento, Filtro de Ar	0,2
(Inclui Peça Relativa)	

Ref. Nº	Nº da peça	Descrição	Qtd. NX500 J	NX500 K	NX650 J	NX650 K	Nº de série		Nota
1	11330-MN9-640	Tampa Lateral Direita	1	1	1	1			
2	11333-MK2-680	Tampa, Filtro de Óleo	1	1	1	1			
3	11335-MN9-000	Tubo Comp., Passagem de Óleo	1	1	1	1			
4	11336-MN1-670	Limitador, Tubo de Óleo	1	1	1	1			
5	11394-MN9-000	Junta Tampa Lateral, Direita	1	1	1	1			AR, B, E, ED, F, G, IT, N, PO, SP, SW, U, 2G
	11394-MN9-920	Junta Tampa Lateral, Direita	–	–	1	1			SD
6	15412-KF0-010	Elemento, Filtro de Ar	1	1	1	1			
7	15413-MC8-000	Coxim, Filtro	1	1	1	1			
8	15414-KF0-000	Mola, Fixação, Elemento	1	1	1	1			
9	15531-KN8-730	Parafuso, Flange, 8 x 30	1	1	1	1			
10	15532-MA6-000	Parafuso, Flange, 8 x 30	1	1	1	1			
11	30300-MN9-003	Gerador Comp., Pulsos	1	1	1	1			
12	90004-ML4-610	Parafuso, Flange, 6 x 18	3	3	3	3			
13	90041-MG3-000	Parafuso, Especial, 6 mm	1	1	1	1			
14	90091-KF0-000	Parafuso, Flange, 6 x 25	6	6	6	6			
15	90093-KF0-000	Parafuso, Flange, 6 x 40	2	2	2	2			
16	90301-MG3-000	Porca U, 6 mm	3	3	3	3			
17	90425-300-000	Arruela, 11 mm	1	1	1	1			
18	90544-439-930	Guarnição, Tubo Passagem de Óleo	4	4	4	4			
19	91106-KF0-008	Rolamento, Agulhas, 20 x 26 x 12	1	1	1	1			

M-6

Tampa Lateral Direita

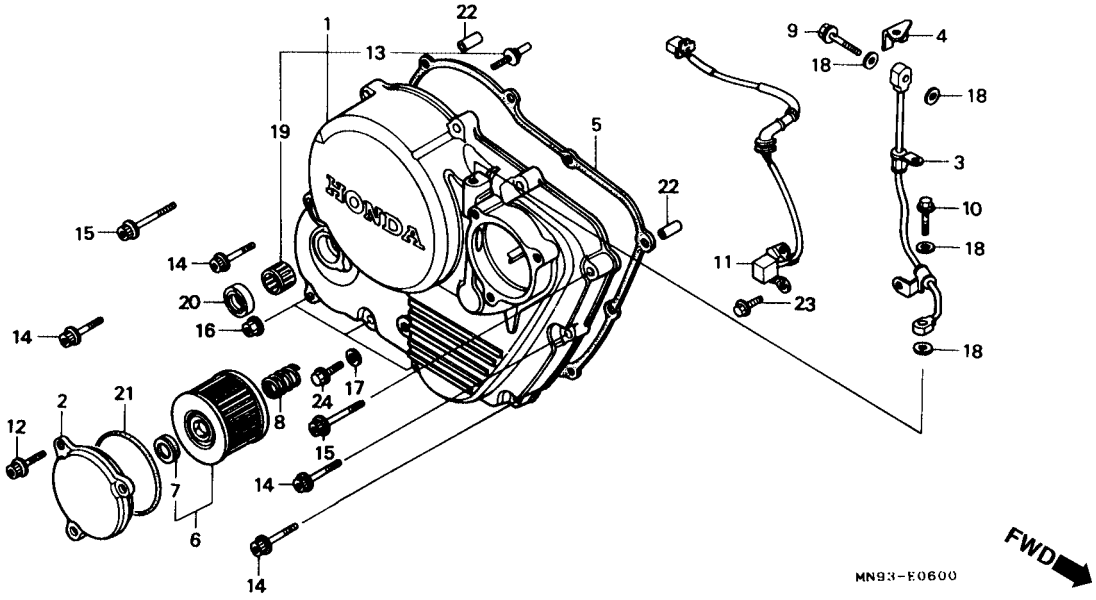

Item de serviço	T.M.O.	Ref. Nº	Nº da peça	Descrição	Qtd. NX500 J	Qtd. NX500 K	Qtd. NX650 J	Qtd. NX650 K	Nº de série		Nota
		20	91201-444-005	Retentor, Óleo, 20 x 32-6	1	1	1	1			
		21	91302-KF0-003	Anel de Vedação, 54 x 2,4 (ARAI)	1	1	1	1			
		22	94301-08200	Pino Guia, 8 x 20	2	2	2	2			
		23	95700-06016-00	Parafuso, Flange, 6 x 16	2	–	2	–			
		*	95701-06016-00	Parafuso, Flange, 6 x 16	–	2	–	2			
		24	95700-06016-07	Parafuso, Flange, 6 x 16	1	–	1	–			
		*	95701-06016-07	Parafuso, Flange, 6 x 16	–	1	–	1			

M-7

Embreagem

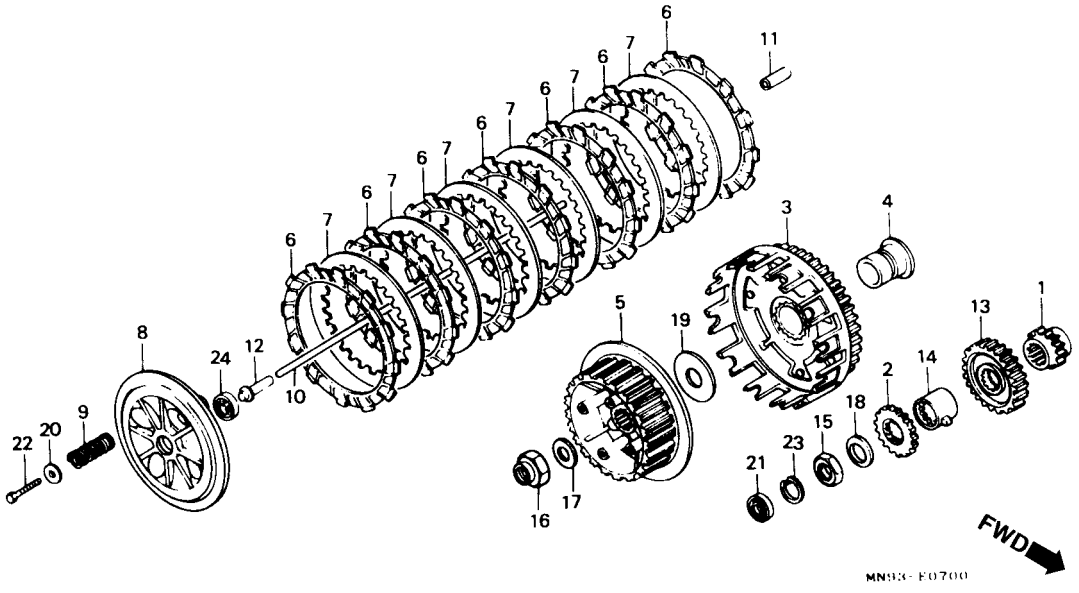

Item de serviço	T.M.O.	Ref. Nº	Nº da peça	Descrição	Qtd. NX500 J	NX500 K	NX650 J	NX650 K	Nº de série		Nota
Engrenagem, Distribuição	2,6	1	14312-MN1-670	Engrenagem, Distribuição (19D)	1	1	1	1			
Engrenagem, Bomba	0,8	2	15130-MN1-670	Engrenagem, Bomba (28D)	1	1	1	1			
• Disco, Fricção Embreagem		3	22100-MN9-800	Carcaça Externa, Embreagem	1	1	–	–			
(Inclui Peça Relativa)			22100-MN9-000	Carcaça Externa, Embreagem	–	–	1	1			
(Um ou Todos)		4	22116-MN1-670	Guia Externa, Embreagem	1	1	1	1			
• Placa, Pressão Embreagem		5	22120-KN8-000	Embreagem, Central (28D)	1	1	1	1			
• Mola, Embreagem		6	22201-MK2-000	Disco, Fricção Embreagem	7	7	7	7			
(Um ou Todas)		7	22321-MG3-000	Placa, Embreagem	6	6	6	6			
• Vareta, Acionamento da Embreagem		8	22350-MG3-000	Placa, Pressão de Embreagem	1	1	1	1			
Carcaça Externa, Embreagem	1,0	9	22401-MK2-003	Mola, Embreagem	4	4	4	4			
• Embreagem, Central		10	22850-MN9-000	Vareta, Acionamento, Embreagem	1	–	–	–			
Engrenagem, Primária	1,1				–	–	1	–		~2014469	B, E, ED, F, G, IT, N, PO, SD, SP, SW, U
					–	–	1	–	3000808 ~		2G
		*	22850-MG3-000	Vareta Acionamento, Embreagem	–	1	–	1			
					–	–	1	–	2014470 ~		B, E, ED, F, G, IT, N, PO, SD, SP, SW, U
					–	–	1	–	3000809 ~		2G
		11	22852-MK5-000	Pino, Vareta de Acionamnto	1	1	1	1			
		12	22853-KN8-000	Pino Acionamento, Embreagem	1	1	1	1			

M-7

Embreagem

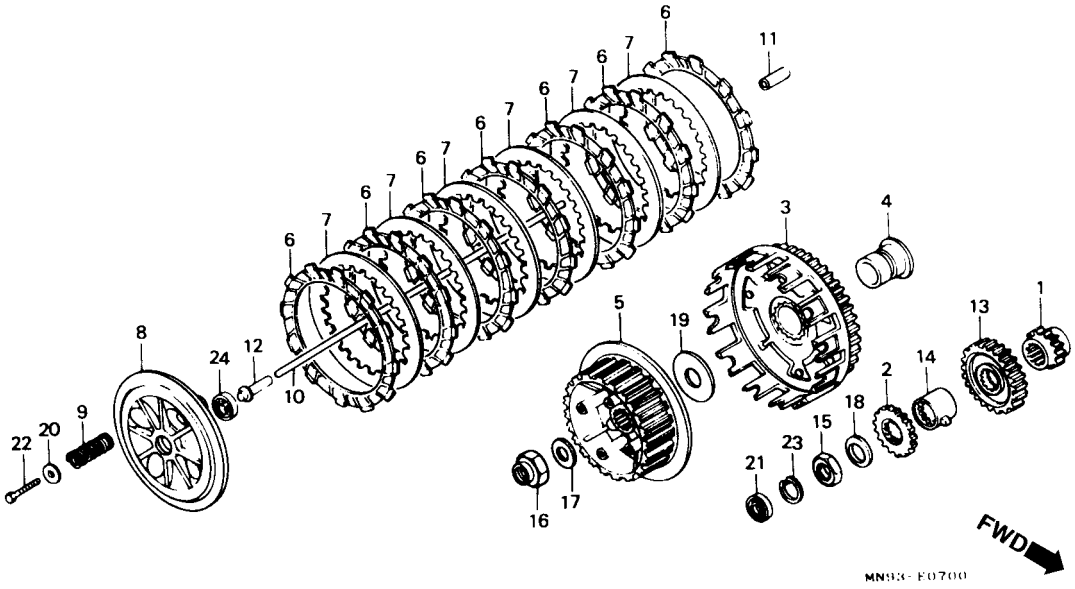

Item de serviço	T.M.O.	Ref. Nº	Nº da peça	Descrição	Qtd. NX500 J	Qtd. NX500 K	Qtd. NX650 J	Qtd. NX650 K	Nº de série		Nota
		13	23121-MG2-000	Engrenagem Primária (32D)	1	1	–	–			
			23121-MN9-000	Engrenagem Primária (34D)	–	–	1	1			
		14	30220-MK5-000	Came, Pulsador	1	1	1	1			
		15	90235-MN1-670	Porca, 18 mm	1	1	1	1			
		16	90236-HA0-000	Porca Trava, 18 mm	1	1	1	1			
		17	90432-KE5-000	Arruela, 18 mm	1	1	1	1			
		18	90432-428-000	Arruela, Trava	1	1	1	1			
		19	90452-471-000	Arruela, Encosto, 22 mm	1	1	1	1			
		20	90481-259-000	Arruela, 6 x 19	4	4	4	4			
		21	91201-KF0-003	Retentor, Óleo,14 x 22 x 5 (ARAI)	1	1	1	1			
			91201-KF0-004	Retentor, Óleo,14 x 22x 5 (NOK)	1	1	1	1			
		22	92025-06025-0A	Parafuso Sextavado, 6 x 25	4	4	4	4			
		23	94520-24000	Anel Elástico, Interno, 24 mm	1	1	1	1			
		24	96100-60010-00	Rolamento, Radial de Esferas, 6001	1	1	1	1			

M-8

Bomba de Óleo

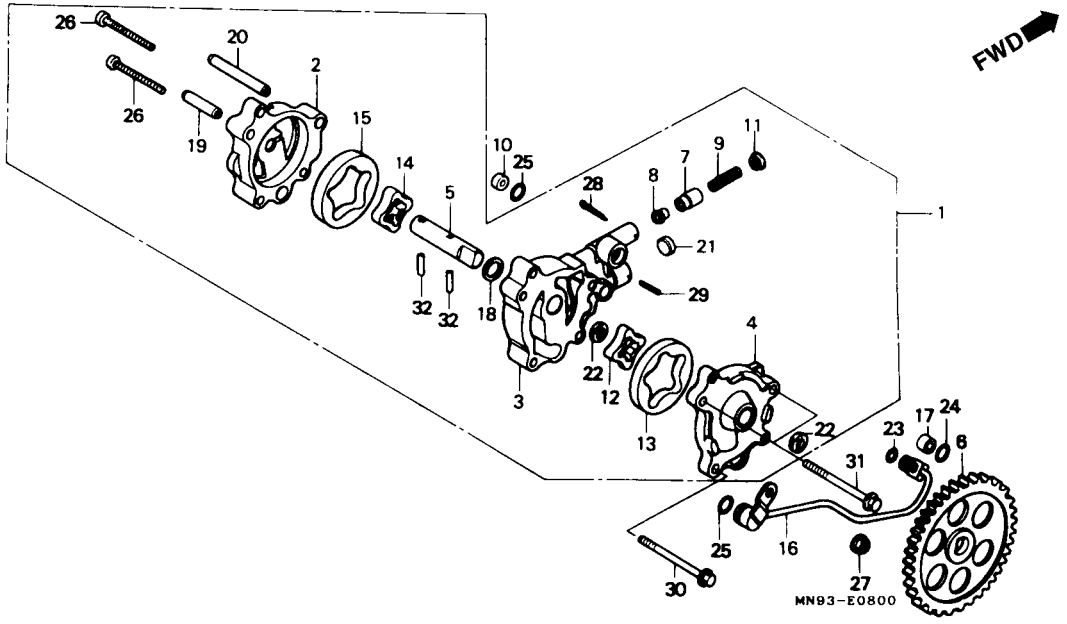

Item de serviço	T.M.O.
Bomba Comp., Óleo	1,2
• Válvula Limitadora, Óleo	
Espaçador, Bomba de Óleo	1,3
(Inclui Peça Relativa)	
Engrenagem Bomba, Óleo	0,7
Tubo Comp., Óleo	1,0

Ref. Nº	Nº da peça	Descrição	Qtd. NX500 J	NX500 K	NX650 J	NX650 K	Nº de série		Nota
1	15100-MN9-000	Bomba Comp., Óleo	1	–	1	–			
*	15100-MN1-771	Bomba Comp., Óleo	–	1	–	1			
2	15101-MN9-000	Base, Bomba de Óleo	1	1	1	1			
3	15102-MN9-300	Espaçador, Bomba de Óleo	1	–	1	–			
*	15102-MN1-770	Espaçador, Bomba de Óleo	–	1	–	1			
4	15103-MG3-000	Carcaça, Bomba de Óleo	1	–	1	–			
*	15103-MN1-770	Carcaça, Bomba de Óleo	–	1	–	1			
5	15104-MG3-000	Eixo, Bomba de Óleo	1	–	1	–			
*	15104-MN1-770	Eixo, Bomba de Óleo	–	1	–	1			
6	15105-MN1-670	Engrenagem, Bomba de Óleo, Driven (47D)	1	1	1	1			
7	15106-MG3-000	Válvula Limitadora, Passagem de Óleo	1	1	1	1			
8	15107-MG3-000	Anel Limitador, Óleo	1	1	1	1			
9	15108-MG3-000	Mola Limitador, Óleo	1	1	1	1			
10	15109-MG3-000	Orifício, 3,3 mm	1	1	1	1			
11	15111-MG3-000	Assento B, Mola	1	1	1	1			
12	15115-MG3-000	Rotor A, Interno Bomba de Óleo	1	1	1	1			
13	15116-MG3-000	Rotor A, Externo Bomba de Óleo	1	1	1	1			
14	15121-MG3-000	Rotor, Interno	1	1	1	1			
15	15122-MG3-000	Rotor, Externo	1	1	1	1			
16	15510-MK2-000	Tubo Comp., Óleo	1	1	1	1			
17	17958-197-300	Suporte	1	1	1	1			

M-8

Bomba de Óleo

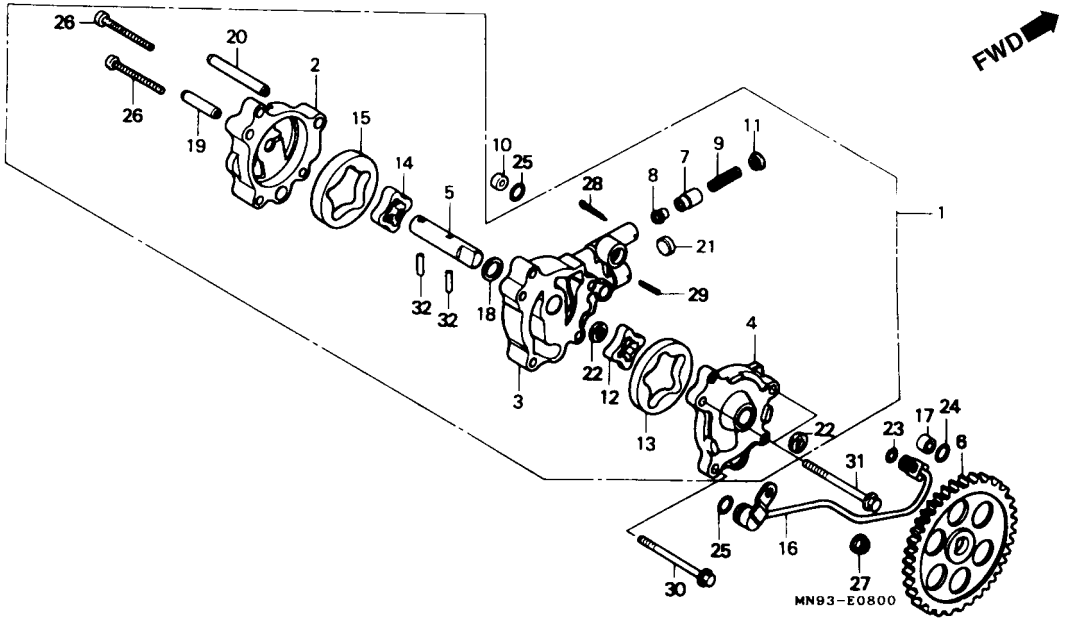

Item de serviço	T.M.O.	Ref. Nº	Nº da peça	Descrição	Qtd. NX500 J	Qtd. NX500 K	Qtd. NX650 J	Qtd. NX650 K	Nº de série		Nota
		18	90456-333-000	Arruela, Encosto, 11 mm	1	1	1	1			
		19	90701-MG3-000	Pino, Guia, 8 x 24	1	1	1	1			
		20	90702-MG3-000	Pino, Guia, 8 x 44	1	1	1	1			
		21	90802-MG3-000	Plugue de Vedação,11 mm	1	1	1	1			
		*22	91208-MN1-771	Retentor, Óleo,11x 15 x 3 (KOYO)	–	2	–	2			
		23	9130-473-003	Anel, Vedação, 7x 1,7	1	1	1	1			
		24	91302-PJ4-004	Anel, Vedação, 9,6 x 1,9 (ARAI)	1	1	1	1			
		25	91306-MG3-000	Anel, Vedação, 1,5 x9,5	2	2	2	2			
		26	93500-05040-0A	Parafuso Phillips, 5 x 40	2	2	2	2			
		27	94050-06080	Porca Flange, 6 mm	1	1	1	1			
		28	94201-03200	Cupilha, 3 mm	1	1	1	1			
		29	94305-25182	Pino de Pressão, 2.5 x 18	1	1	1	1			
		30	96000-06055-00	Parafuso, Flange, 6 x 55	1	–	1	–			
		*	96001-06055-00	Parafuso, Flange, 6 x 55	–	1	–	1			
		31	96000-06060-00	Parafuso, Flange, 6 x 60	2	–	2	–			
		*	96001-06060-00	Parafuso, Flange, 6 x 60	–	2	–	2			
		32	96220-40158	Rolete, 4 x 15,8	2	2	2	2			

M-9

Tampa Lateral Esquerda • Gerador

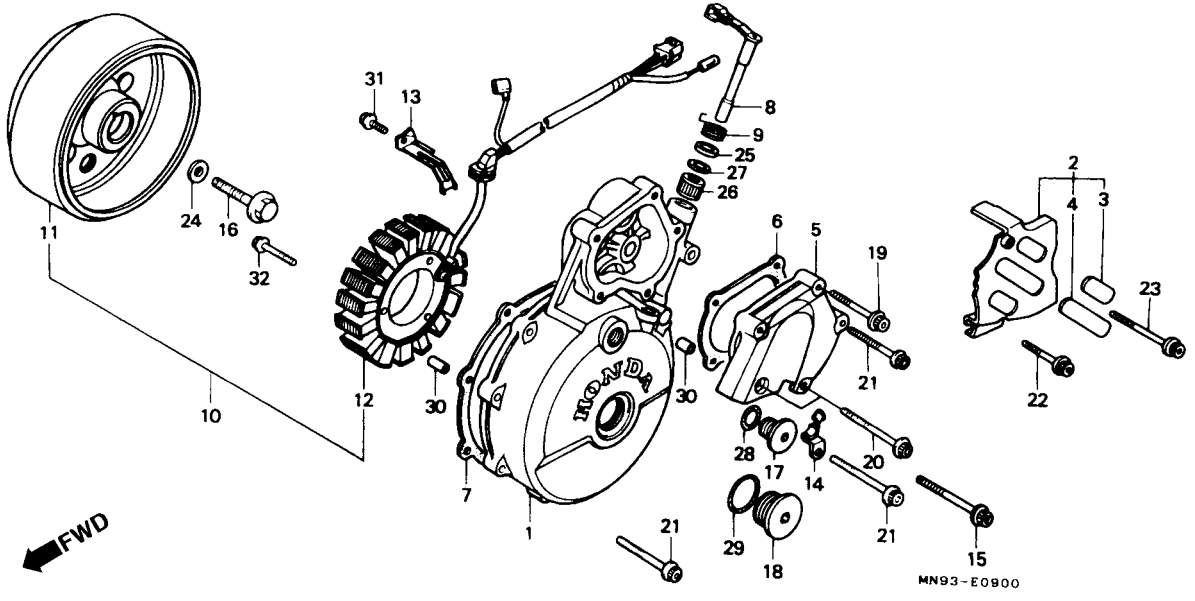

Item de serviço	T.M.O.
Tampa Lateral Esquerda, Motor	0,9
Tampa Traseira, Esquerda	0,1
Tampa Partida	0,2
• Junta, Tampa Partida	0,7
Alavanca Comp., Embreagem (Inclui Peça Relativa)	0,8
Gerador Comp	1,3
• Estator Comp.	

Ref. Nº	Nº da peça	Descrição	Qtd. NX500 J	NX500 K	NX650 J	NX650 K	Nº de série		Nota
1	11341-MN9-000	Tampa Lateral, Esquerda Motor	1	1	1	1			
2	11351-MN9-000	Tampa Traseira, Esquerda	1	1	1	1			
3	11352-MN9-300	Emblema A	2	2	2	2			
4	11353-MN9-300	Emblema B	1	1	1	1			
5	11361-MN9-000	Tampa, Partida	1	1	1	1			
6	11367-MN9-000	Junta, Tampa Partida	1	1	1	1			AR, B, E, ED, F, G, IT, N, PO, SP, SW, U, 2G
	11367-MN9-920	Junta, Tampa Partida	–	–	1	1			
7	11395-MN9-000	Junta Tampa, Lateral Esqueda	1	1	1	1			AR, B, E, ED, F, G, IT, N, PO, SP, SW, U, 2G
	11395-MN9-920	Junta Tampa, Lateral Esqueda	–	–	1	1			SD
8	22810-MK5-000	Alavanca Comp., Embreagem	1	1	1	1			
9	22815-MG3-000	Mola, Alavanca Embreagem	1	1	1	1			

M-9

Tampa Lateral Esquerda
• Gerador

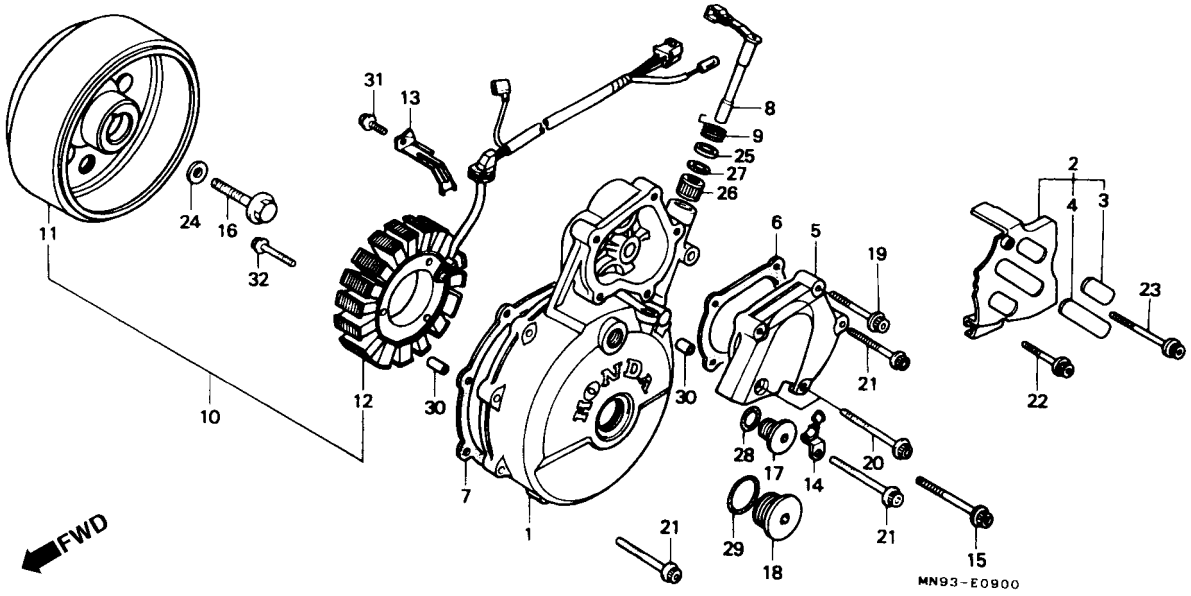

Item de serviço	T.M.O.	Ref. Nº	Nº da peça	Descrição	Qtd. NX500 J	Qtd. NX500 K	Qtd. NX650 J	Qtd. NX650 K	Nº de série		Nota
		10	31100-MN9-005	Gerador Comp., Tipo A.C. (HITACHI)	1	–	1	–			
		*	31100-MN9-015	Gerador Comp., Tipo A.C. (HITACHI)	–	1	–	1			
		11	31110-MN9-005	Gerador (Hitachi)	1	1	1	1			
		12	31120-MN9-005	Estator Comp. (HITACHI)	1	–	1	–			
		*	31120-MN9-015	Estator Comp. (HITACHI)	–	1	–	1			
		13	32111-MK5-000	Presilha da Fiação	1	1	1	1			
		14	35610-MK5-000	Presilha Fiação, Interruptor Neutro	1	1	1	1			
		15	90007-KN8-730	Parafuso, Allen, 6 x 40	1	1	1	1			

M-9

Tampa Lateral Esquerda • Gerador

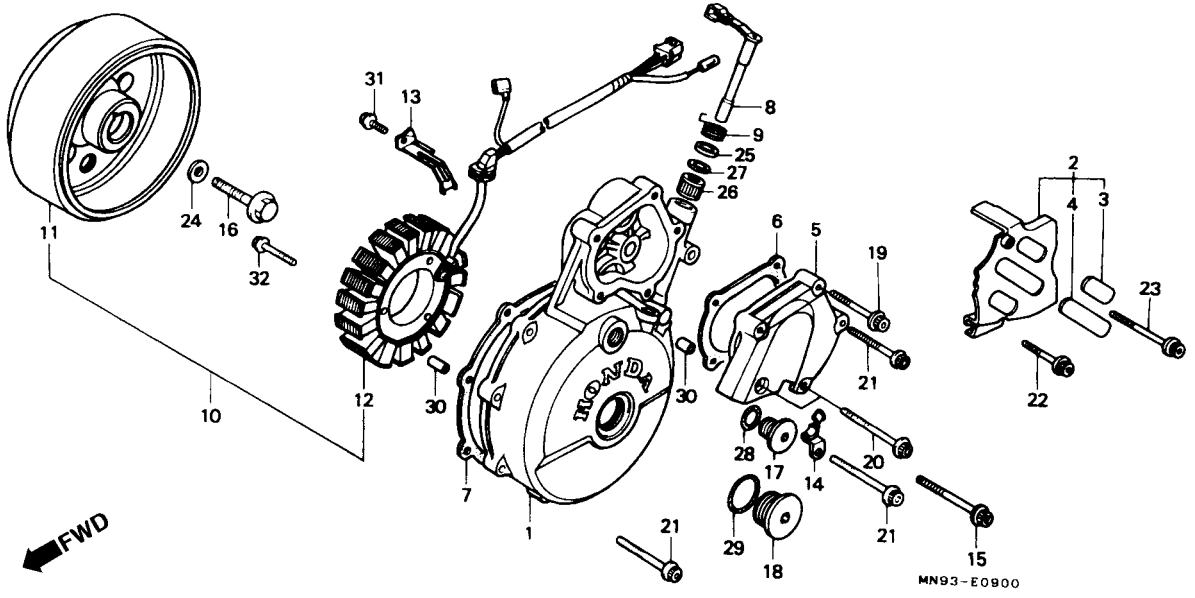

Item de serviço	T.M.O.	Ref. Nº	Nº da peça	Descrição	Qtd. NX500 J	NX500 K	NX650 J	NX650 K	Nº de série		Nota
		16	90023-471-000	Parafuso, Flange, 12 x 50	1	1	1	1			
		17	90084-HB3-000	Tampa, 14 mm	1	1	1	1			
		18	90087-MN1-670	Tampa, 30 mm	1	–	–	–			
					–	–	1	–		~2014469	B, E, ED, F, G, IT, N, PO, SD, SP, SW, U
					–	–	1	–		~3000808	2G
		*	90087-HB5-000	Tampa, 30 mm	–	1	–	1			
					–	–	1	–	2014470	~	B, E, ED, F, G, IT, N, PO, SD, SP, SW, U
					–	–	1	–	3000809	~	2G
		19	90091-MG3-000	Parafuso, Flange, 6 x 32	2	2	2	2			
		20	90092-KK1-000	Parafuso, Flange, 6 x 70	2	2	2	2			
		21	90093-KF0-000	Parafuso, Flange, 6 x 40	7	7	7	7			

M-9

Tampa Lateral Esquerda
• Gerador

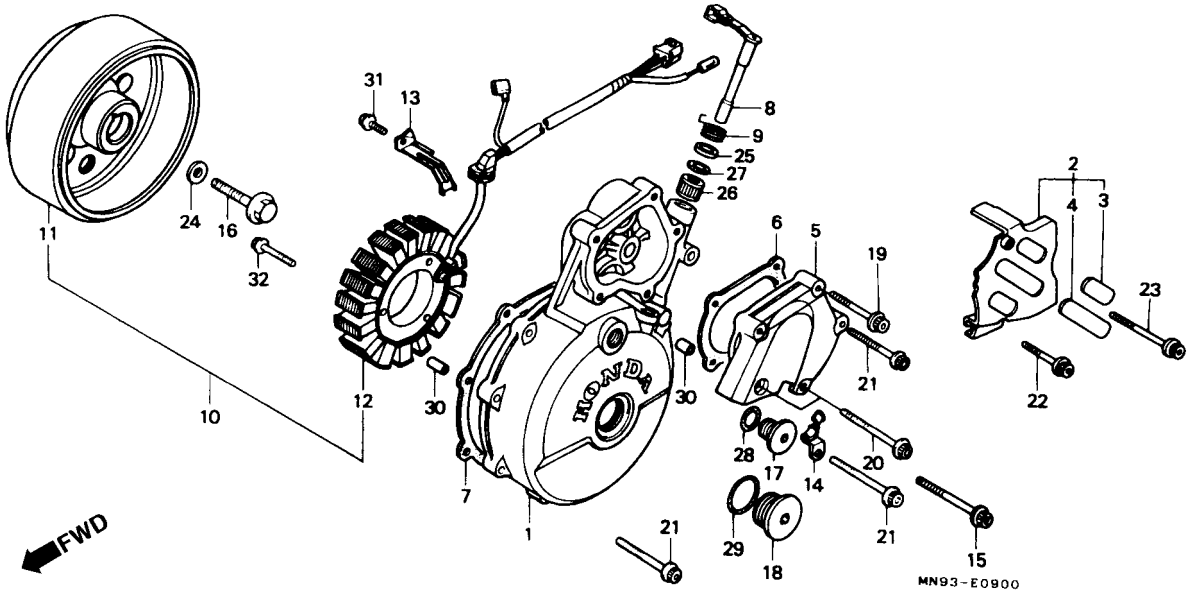

Item de serviço	T.M.O.	Ref. Nº	Nº da peça	Descrição	Qtd. NX500 J	Qtd. NX500 K	Qtd. NX650 J	Qtd. NX650 K	Nº de série		Nota
		22	90097-MK5-000	Parafuso, Flange Especial, 6 x 20	1	1	1	1			
		23	90098-MK5-000	Parafuso, Flange Especial, 6 x 60	1	1	1	1			
		24	90402-PB2-000	Arruela, 12 x 30 x 4,5	1	1	1	1			
		25	90525-GC4-700	Arruela, Alavanca	1	1	1	1			
		26	91053-719-005	Rolamento de Agulhas, 12 x 16 x 10	1	1	1	1			
		27	91204-KK0-003	Retentor de Óleo, 12 x 18 x 5 (ARAI)	1	1	1	1			
		28	91303-377-000	Anel de Vedação, 13,8 x 2,5	1	1	1	1			
		29	91305-KF0-003	Anel de Vedação, 27 x 2 (ARAI)	1	1	1	1			
		30	94301-08140	Pino Guia, 8 x 14	4	4	4	4			
		31	96000-06014-00	Parafuso, Flange, 6 x 14	1	–	1	–			
		*	96001-06014-00	Parafuso, Flange, 6 x 14	–	1	–	1			
		*32	96001-06032-00	Parafuso, Flange, 6 x 32	3	3	3	3			

M-10

Motor de Partida

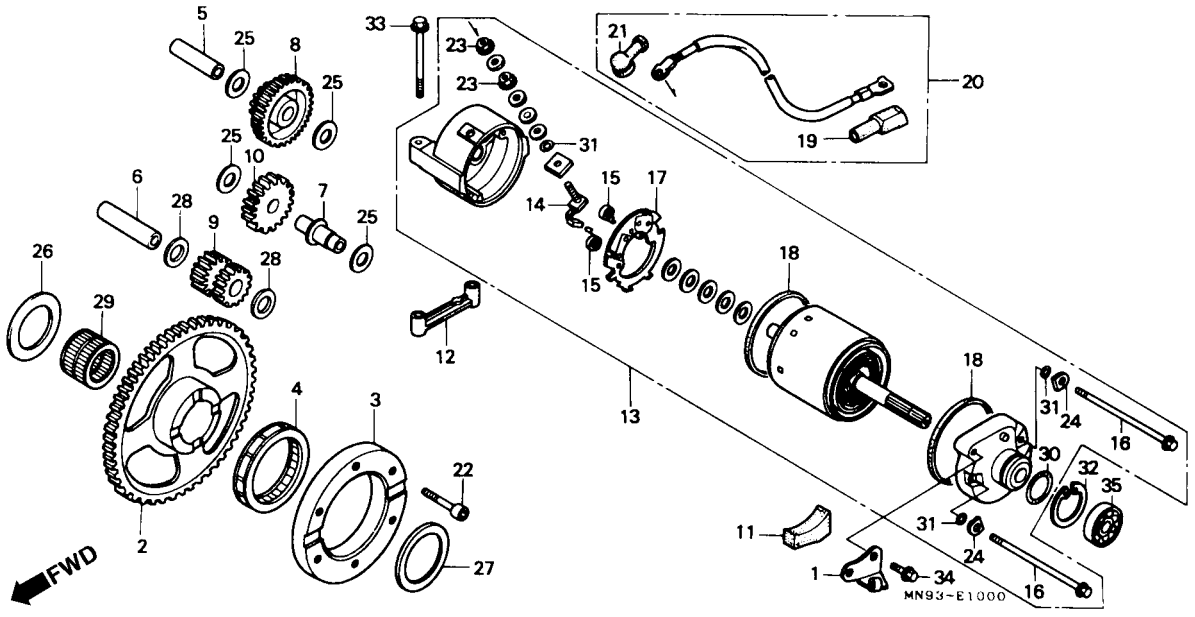

Item de serviço	T.M.O.
Engrenagem, Partida	0,9
Carcaça Externa, Embreagem	1,1
• Embreagem Unidirecional	
Engrenagem, C	0,3
• Engrenagem, B	
• Cabo Motor, Partida	
Engrenagem, A	0,8
• Terminal Escovas, Jogo	
• Suporte, Escovas	
Motor, Partida	0,5

Ref. Nº	Nº da peça	Descrição	Qtd. NX500 J	Qtd. NX500 K	Qtd. NX650 J	Qtd. NX650 K	Nº de série		Nota
1	22838-MN9-000	Suporte, Fiação	1	1	1	1			
2	28110-MN9-000	Engrenagem, Partida (80D)	1	1	1	1			
3	28121-MN9-003	Carcaça Externa, Embreagem	1	1	1	1			
4	28125-MK5-023	Embreagem, Unidirecional	1	1	1	1			
5	28132-MK5-000	Eixo C, Engrenagem	1	1	1	1			
6	28133-MN9-000	Eixo A, Engrenagem	1	1	1	1			
7	28134-MK5-000	Eixo B, Engrenagem	1	1	1	1			
8	28232-MN9-000	Engrenagem C, (52D/13D)	1	1	1	1			
9	28233-MN9-000	Engrenagem A, (13D/14D)	1	1	1	1			
10	28234-MN9-000	Engrenagem B, (21D)	1	1	1	1			
11	31031-MK5-000	Coxim, Motor, Partida	1	1	1	1			
12	31190-MK4-600	Espaçador	1	1	1	1			
13	31200-MN9-003	Motor de Partida Comp	1	1	1	1			
14	31201-KS5-901	Terminal Escovas, Jogo	1	1	1	1			
15	31204-KS5-901	Mola das Escovas	2	2	2	2			
16	31205-MN4-008	Parafuso, Fixação	2	2	2	2			
17	31206-MN4-008	Suporte, Escovas	1	1	1	1			

M-10

Motor de Partida

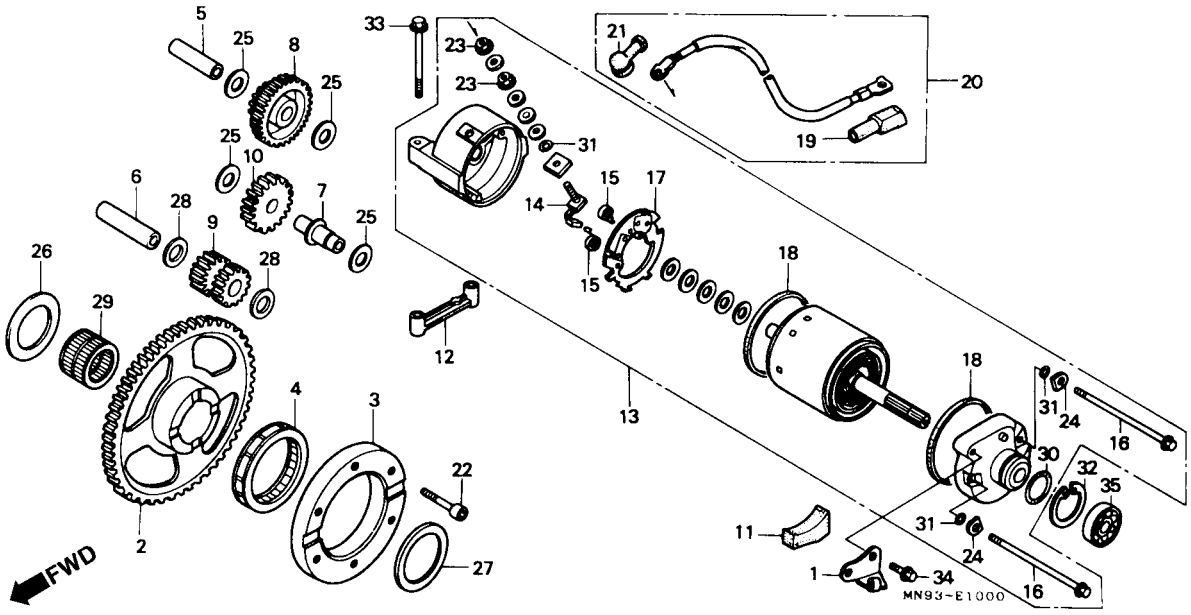

Item de serviço	T.M.O.	Ref. Nº	Nº da peça	Descrição	Qtd. NX500 J	Qtd. NX500 K	Qtd. NX650 J	Qtd. NX650 K	Nº de série		Nota
		18	31207-KS5-901	Anel	2	2	2	2			
		19	32404-MK3-000	Tampa A, Magnético Partida	1	1	1	1			
		20	32410-MN9-000	Cabo Motor Partida	1	1	1	1			
		21	32411-253-000	Tampa Terminal, Motor Partida	1	1	1	1			
		22	90010-MK5-000	Parafuso Allen, 8 mm	6	6	6	6			
		23	90071-MB0-000	Porca Arruela, 6 mm	2	2	2	2			
		24	90122-MN4-008	Arruela, Aço	2	2	2	2			
		25	90401-MK5-000	Arruela, Encosto, 12,2 mm	4	4	4	4			
		26	90402-MK5-000	Arruela, Encosto, 34,1 mm	1	1	1	1			
		27	90403-MK5-000	Arruela, Encosto, 34,1 mm	1	1	1	1			
		28	90451-155-000	Arruela, 14 mm	2	2	2	2			
		29	91061-MN9-003	Rolamento Agulhas, 34 x 40 x 23,7	1	1	1	1			
		30	91309-425-003	Anel, Vedação, 24,4 x 3,1 (ARAI)	1	1	1	1			
		*31	91320-MB0-000	Anel, Vedação	3	3	3	3			
		32	94520-32000	Anel Elástico, Interno, 32 mm	1	1	1	1			

M-10

Motor de Partida

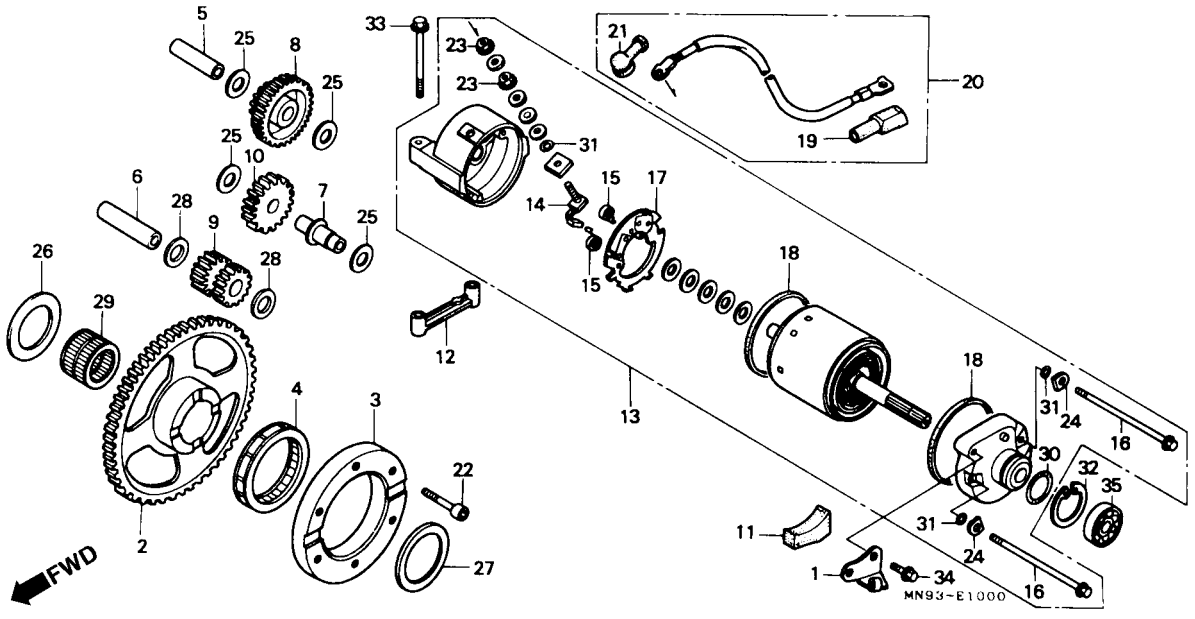

Item de serviço	T.M.O.	Ref. Nº	Nº da peça	Descrição	Qtd. NX500 J	NX500 K	NX650 J	NX650 K	Nº de série		Nota
		33	95800-06055-00	Parafuso Flange, 6 x 55	2	–	2	–			
		*	95801-06055-00	Parafuso Flange, 6 x 55	–	2	–	2			
		34	96000-06016-07	Parafuso Flange, 6 x 16	1	–	1	–			
		*	96001-06016-07	Parafuso Flange, 6 x 16	–	1	–	1			
		35	96100-62010-00	Rolamento, Radial Esferas, 6201	1	1	1	1			

M-11

Carcaça

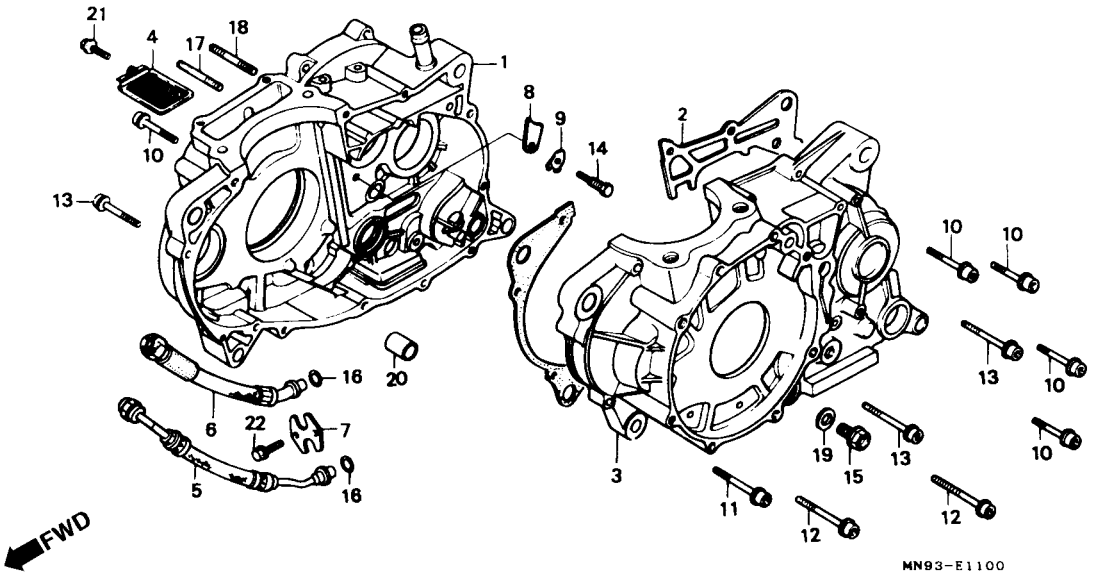

Item de serviço	T.M.O.
Carcaça Comp. Direita	* 6,6
Junta, Carcaça	* 6,0
Carcaça Comp., Esquerda.	* 7,1
Tela Filtro de Óleo	0,7
Mnagueira A, Óleo	0,6
(Adicionar 0,1 por Unidade)	

	Ref. Nº	Nº da peça	Descrição	Qtd. NX500 J	Qtd. NX500 K	Qtd. NX650 J	Qtd. NX650 K	Nº de série		Nota
	1	11100-MN9-800	Carcaça Comp., Direita	1	1	–	–			
		11100-MN9-000	Carcaça Comp., Direita	–	–	1	–			
*		11100-MN9-870	Carcaça Comp., Direita	–	–	–	1			
	2	11191-MK2-000	Junta, Carcaça	1	1	1	1			AR, B, E, ED, F, G, IT, N, PO, SP, SW, U, 2G
		11191-MN9-920	Junta, Carcaça	–	–	1	1			SD
	3	11200-MN9-800	Carcaça Comp., Esquerda	1	1	–	–			
		11200-MN9-000	Carcaça Comp., Esquerda	–	–	1	1			
	4	15421-MN1-671	Tela Filtro de Óeo (KOYO)	1	1	1	1			
	5	15610-MN9-003	Mangueira A, Óleo	1	1	1	1			
	6	15620-MN9-000	Mangueira B, Óleo	1	1	1	1			
	7	15630-MG3-000	Placa	1	1	1	1			
	8	23521-MG3-000	Placa	1	1	1	1			
	9	23523-MG2-790	Arruela, Trava, 8 mm	1	1	1	1			
	10	90006-KN8-730	Parafuso, Allen, 6 x 32	5	5	5	5			
	11	90007-KN8-730	Parafuso, Allen, 6 x 40	1	1	1	1			
	12	90008-KN8-730	Parafuso, Allen, 6 x 45	2	2	2	2			
	13	90009-KN8-730	Parafuso, Allen, 6 x 50	3	3	3	3			
	14	90088-MG3-000	Parafuso Especial, 8 mm	1	1	1	1			
	15	90131-883-000	Parafuso, Drenagem	1	1	1	1			
	16	91302-MG2-792	Junta, Borracha, 10,5 mm	2	2	2	2			

M-11

Carcaça

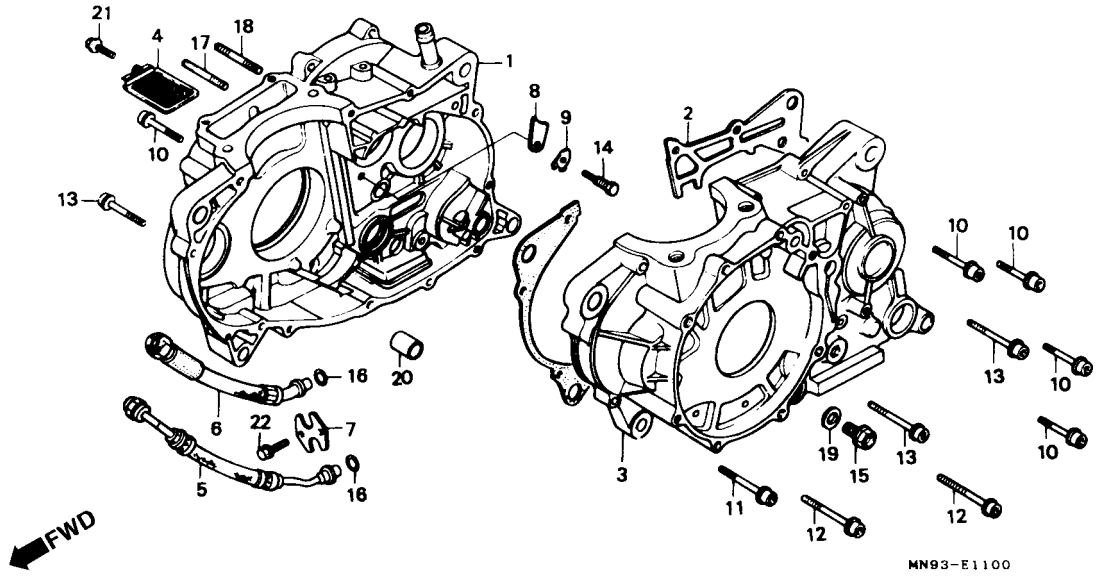

Item de serviço	T.M.O.	Ref. Nº	Nº da peça	Descrição	Qtd. NX500 J	NX500 K	NX650 J	NX650 K	Nº de série		Nota
		17	92700-06035-0E	Prisioneiro, 6 x 35	2	–	2	–			
		*	92900-06022-0E	Prisioneiro 2, 6 x 22	–	2	–	2			
		18	92700-06050-0E	Prisioneiro, 6 x 50	1	1	1	1			
		19	94109-12000	Arruela, Drenagem, 12 mm	1	1	1	1			
		20	94301-14200	Pino A Guia, 14 x 20	3	3	3	3			
		21	96000-06014-00	Parafuso, Flange, 6 x 14	1	–	1	–			
		*	96001-06014-00	Parafuso, Flange, 6 x 14	–	1	–	1			
		22	96000-06016-07	Parafuso, Flange, 6 x 16	2	–	2	–			
		*	96001-06016-07	Parafuso, Flange, 6 x 16	–	2	–	2			

M-12

Pistão • Árvore de Manivelas

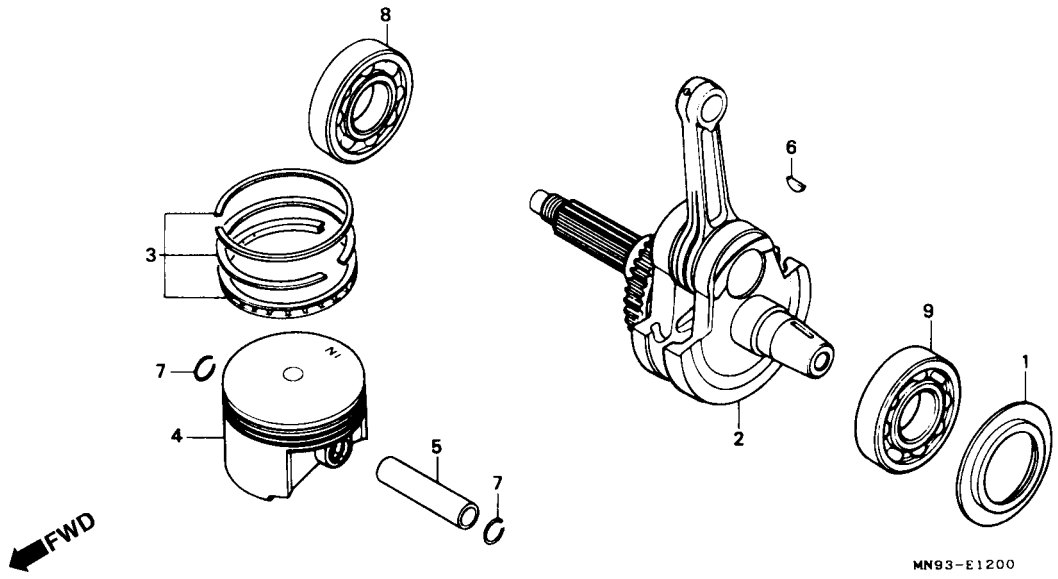

Item de serviço	T.M.O.
Árvore, Manivelas Comp.	* 7,0
Anéis do Pistão, Jogo	2,9
• Pistão	
Pino, Pistão	2,8
Rolamento, Radial de Esferas ,6307	* 6,2
Rolamento, Radial de Esferas ,6308	* 6,8
• (Adicionar 0,2 por Unidade)	

Ref. Nº	Nº da peça	Descrição	Qtd. NX500 J	Qtd. NX500 K	Qtd. NX650 J	Qtd. NX650 K	Nº de série		Nota
1	11215-MG2-000	Placa Principal, Rolamento	1	1	–	–			
	11215-MN9-000	Placa Principal, Rolamento	–	–	1	1			
2	13000-MK4-604	Árvore, Manivelas Comp	1	1	–	–			
	13000-MN9-000	Árvore, Manivelas Comp	–	–	1	1			
3	13011-MK4-602	Anéis, Pistão, Jogo (STD)	1	1	–	–			
	13011-MN9-305	Anéis, Pistão, Jogo (STD)	–	–	1	1			
	13021-MK4-602	Anéis, Pistão, Jogo (0,25)	(1)	(1)	–	–			
	13031-MK4-602	Anéis, Pistão, Jogo (0,50)	(1)	(1)	–	–			
	13012-MN9-305	Anéis, Pistão, Jogo (0,25)	–	–	(1)	(1)			
	13013-MN9-305	Anéis, Pistão, Jogo (0,50)	–	–	(1)	(1)			
4	13101-MK4-604	Pistão (STD)	1	1	–	–			
	13101-MN9-000	Pistão (STD)	1	1	–	–			
	13102-MK4-602	Pistão (0,25)	(1)	(1)	–	–			
	13102-MN9-305	Pistão (0,25)	–	–	(1)	(1)			
	13103-MK4-602	Pistão (0,50)	(1)	(1)	–	–			
	13103-MN9-305	Pistão (0,50)	–	–	(1)	(1)			
5	13111-MK4-600	Pino, Pistão	1	1	–	–			
	13111-MN9-000	Pino, Pistão	–	–	1	1			
6	13331-357-000	Chaveta, Especial Woodruff, 25 x 18	1	1	1	1			
7	90602-MG2-000	Trava, Pino, Pistão	2	2	–	–			
	90602-MN1-670	Trava, Pino, Pistão	–	–	2	2			

M-12

Pistão • Árvore de Manivelas

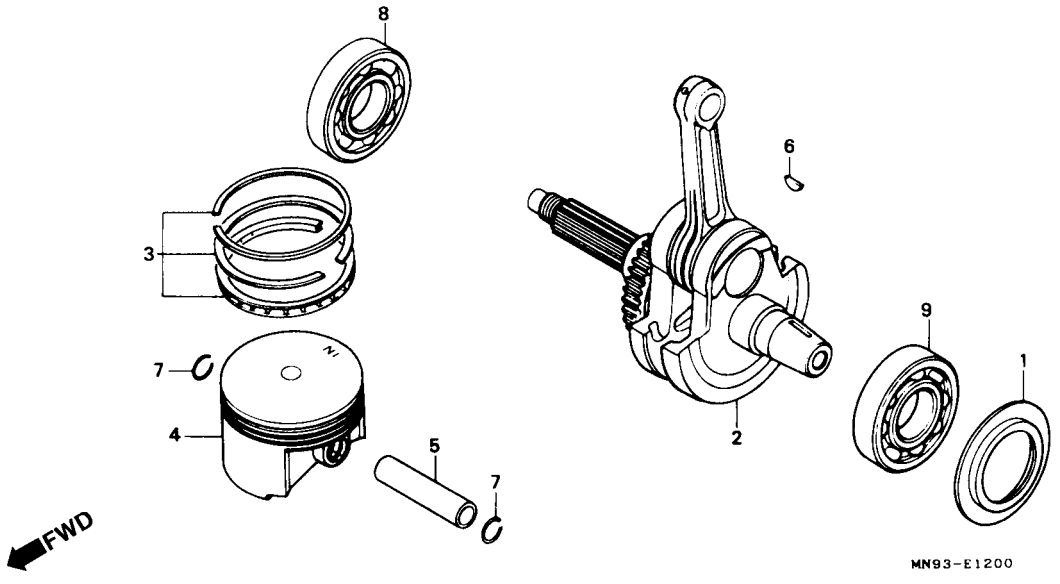

Item de serviço	T.M.O.	Ref. Nº	Nº da peça	Descrição	Qtd. NX500 J	NX500 K	NX650 J	NX650 K	Nº de série		Nota
		8	91001-MK2-003	Rolamento, Radial de Esferas, 6307	1	1	–	–			
			91001-MN9-003	Rolamento, Radial de Esferas, 6307 (TOYO)	–	–	1	1			
			91001-MN9-004	Rolamento, Radial de Esferas, 6307 (KOYO)	–	–	1	1			
		9	91001-MN1-671	Rolamento, Radial de Esferas, 6308	1	1	–	–			
			91002-MN9-003	Rolamento, Radial de Esferas, 6308 (TOYO)	–	–	1	1			
			91002-MN9-004	Rolamento, Radial de Esferas, 6308 (KOYO)	–	–	1	1			

M-13

Balanceiro

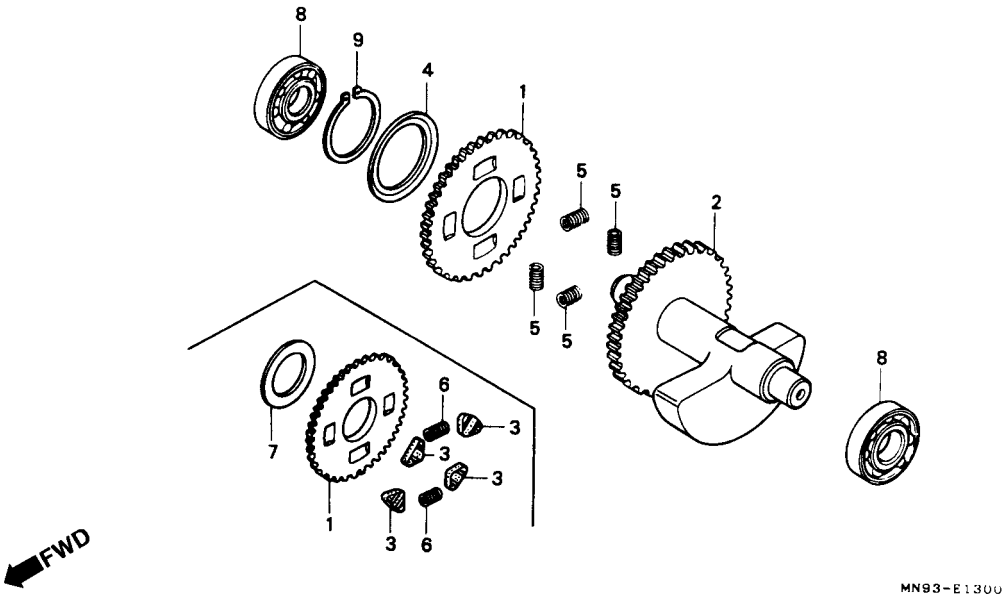

Item de serviço	T.M.O.
Sub Engrenagem Balanceiro	* 6,2
(Inclui Peça Relativa)	
• Eixo Comp., Balanceiro	
• Rolamento, Radial de Esferas, 16 x 44 x 13	

Ref. Nº	Nº da peça	Descrição	Qtd. NX500 J	Qtd. NX500 K	Qtd. NX650 J	Qtd. NX650 K	Nº de série		Nota
1	13419-KN8-000	Sub Engrenagem, Balanceiro (32D)	1	1	–	–			
	13419-MN9-000	Sub Engrenagem, Balanceiro (41D)	–	–	1	1			
2	13420-MK4-700	Eixo Comp., Balanceiro	1	1	–	–			
	13420-MN9-000	Eixo Comp., Balanceiro	–	–	1	1			
* 3	13423-KN8-000	Coxim Engrenagem, Balanceiro	–	4	–	–			
4	13423-MG2-003	Mola Disco, Balanceiro	1	–	1	1			
5	14333-KF0-000	Mola Engrenagem, Balanceiro	4	–	4	4			
* 6	14333-MK4-601	Mola Engrenagem, Balanceiro	–	2	–	–			
* 7	90445-KE5-000	Arruela, 32 mm	–	1	–	–			
8	91005-MK4-701	Rolamento, Radial de Esferas, 16 x 44 x 13 (TOYO)	2	2	2	2			
9	94510-32100	Anel Elástico Externo, 32 mm	1	1	1	1			

M-14

Transmissão

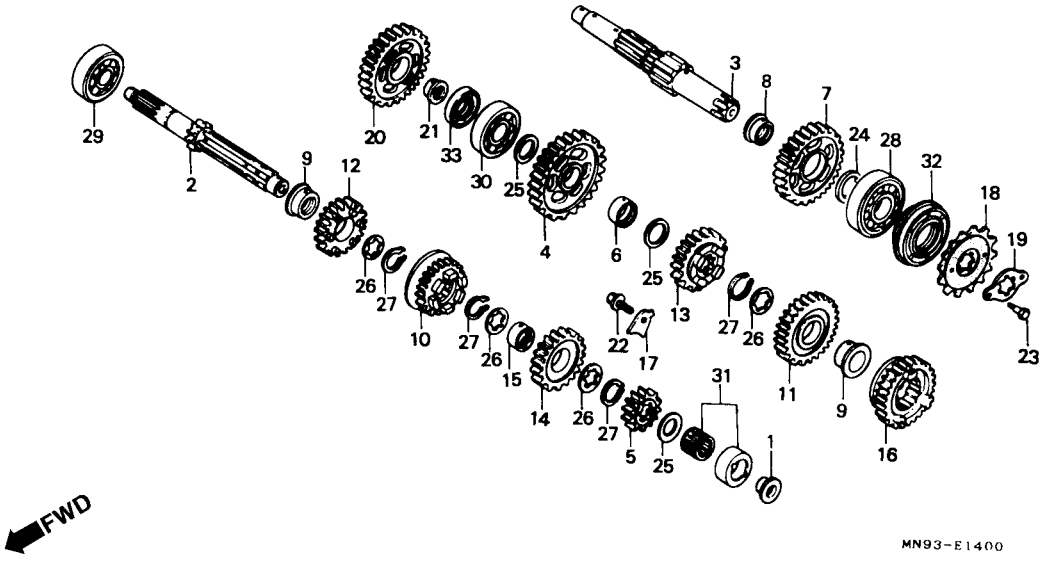

Item de serviço	T.M.O.	Ref. Nº	Nº da peça	Descrição	Qtd. NX500 J	Qtd. NX500 K	Qtd. NX650 J	Qtd. NX650 K	Nº de série		Nota
Engrenagem Principal, Transmissão	* 6,3	1	15171-KN8-000	Guia	1	1	1	1			
(Inclui Peça Relativa)		2	23211-MN9-000	Árvore Principal, Transmissão (12D)	1	1	1	1			
• Engrenagem Secundária		3	23220-MN9-640	Árvore Secundária, Comp	1	–	–	–			
(Inclui Peça Relativa)					–	–	1	–		~2014317	B, E, ED, F, G, IT, N, PO, SD, SP, SW, U
(Quando For Executada a Manutenção Comp o T.M.O será 6.5)					–	–	1	–		~3000808	2G
Pinhão	0,2	*	23220-MN9-980	Árvore Secundária, Comp	–	1	–	1			
Engrenagem, Partida	1,0	*	23220-MN9-641	Árvore Secundária, Comp	–	–	1	–	2014318 ~		B, E, ED, F, G, IT, N, PO, SD, SP, SW, U
					–	–	1	–	3000809 ~		2G
		4	23411-MN9-000	Engrenagem, Secundária, 2ª (32D)	1	1	1	1			
		5	23421-MN9-640	Engrenagem, Secundária, 2ª (17D)	1	1	1	1			
		6	23422-MG2-000	Bucha, 20 mm	1	1	1	1			
		7	23431-MN9-000	Engrenagem Secundária, 2ª (28D)	1	1	1	1			
		8	23432-MK2-000	Bucha, 25 mm	1	1	1	1			
		9	23432-MN1-670	Bucha, 25 mm	2	2	2	2			
		10	23441-MN9-000	Engrenagem Principal, 3ª (20D)	1	1	1	1			
		11	23451-MN9-000	Engrenagem Secundária, 3ª (25D)	1	1	1	1			
		12	23461-MN9-000	Engrenagem Principal, 4ª (23D)	1	1	1	1			
		13	23471-MN9-000	Engrenagem Secundária, 4ª (23D)	1	1	1	1			
		14	23481-MN9-000	Engrenagem Principal, 5ª (25D)	1	1	1	1			

M-14

Transmissão

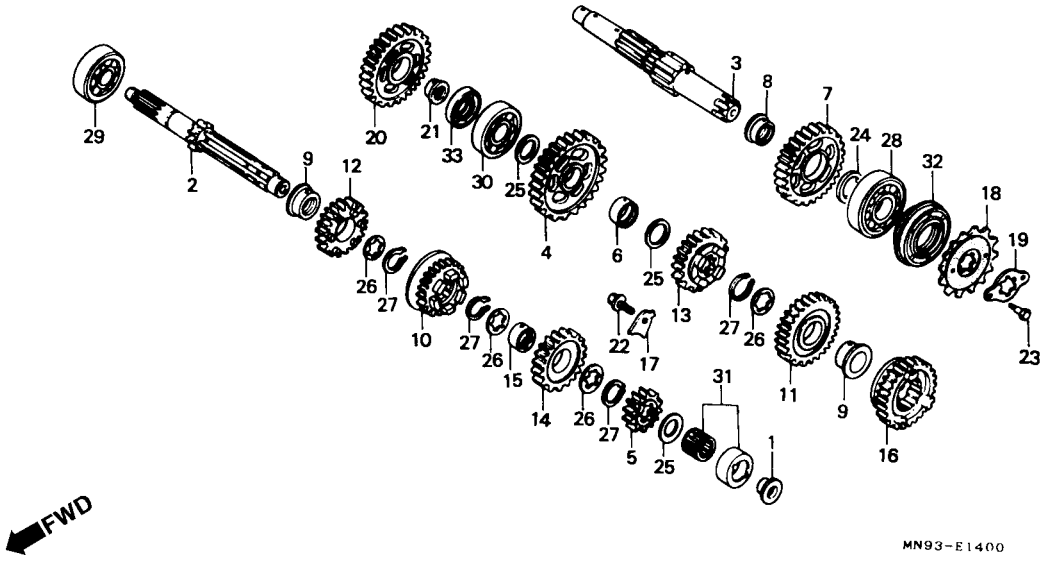

Item de serviço	T.M.O.	Ref. Nº	Nº da peça	Descrição	Qtd. NX500 J	Qtd. NX500 K	Qtd. NX650 J	Qtd. NX650 K	Nº de série		Nota
		15	23485-369-000	Bucha, 28 mm	1	1	1	1			
		16	23491-MN9-000	Engrenagem Secundária, 5ª (21D)	1	1	1	1			
		17	23531-MG2-790	Placa de Fixação, Rolamento	1	1	1	1			
		*18	23801-MN9-640	Pinhão (15D)	1	–	1	–			AR, B, E, ED, F, G, IT, N, PO, SP, SW, U, 2G
		*	23801-MN9-980	Pinhão (15D)	–	1	–	1			AR, B, E, ED, F, G, IT, N, PO, SP, SW, U, 2G
		*	23801-MN9-000	Pinhão (15D)	–	–	1	–			SD
		*	23801-MN9-870	Pinhão (15D)	–	–	–	1			SD
		19	23811-292-00	Placa de Fixação, Pinhão	1	–	1	–			
		*	23811-MN8-000	Placa de Fixação	–	1	–	1			
		20	28221-MN1-670	Engrenagem, Pedal de Partida (33D)	1	1	1	1			
		21	28222-MG3-000	Bucha, 16 mm	1	1	1	1			
		22	90071-MF5-000	Parafuso, Flange, 6 x 14	1	1	1	1			
		23	90118-958-003	Parafuso, Flange, 6 x 12	2	2	2	2			
		24	90412-ZE5-000	Arruela, Encosto, 25 mm	1	1	1	1			
		25	90451-MG3-000	Placa, Encosto, 20 mm	3	3	3	3			
		26	90451-413-000	Arruela, Encosto, 25 mm	4	4	4	4			
		27	90601-107-000	Anel, Elástico, 25 mm	4	4	4	4			
		28	91002-MG2-791	Rolamento, Radial de Esferas, 6305 (TOYO)	1	1	1	1			
		29	91002-422-008	Rolamento, Radial de Esferas, 5205 A	1	1	1	1			

M-14

Transmissão

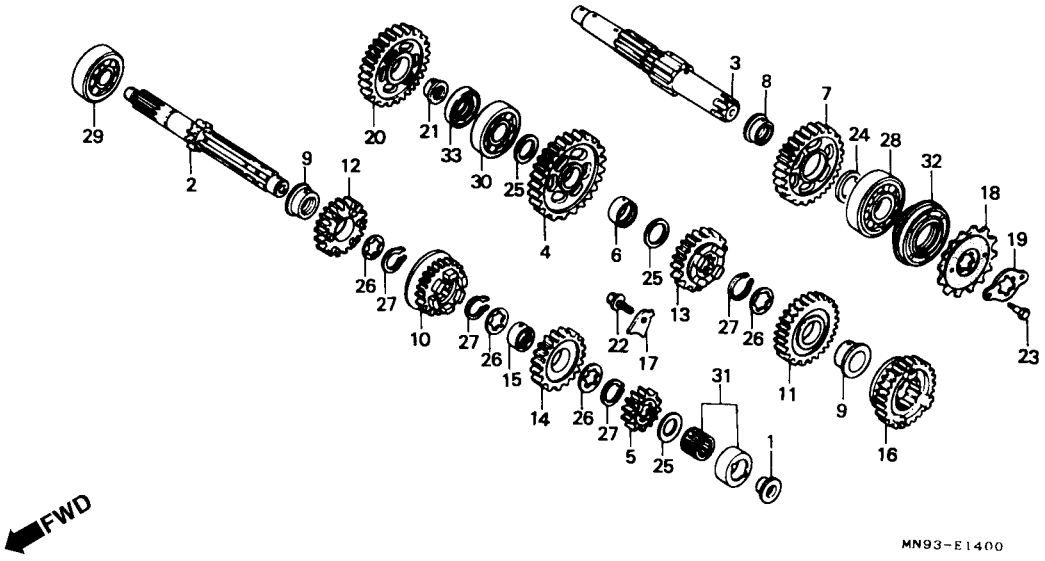

Item de serviço	T.M.O.	Ref. Nº	Nº da peça	Descrição	Qtd. NX500 J	NX500 K	NX650 J	NX650 K	Nº de série		Nota
		30	91003-MK2-680	Rolamento, Radial de Esferas, 6204U	1	1	1	1			
		31	91022-MG2-791	Rolamento, Agulhas, 20 mm	1	1	1	1			
		32	91204-MG3-003	Retentor, Óleo, 25 x 45 x 7 (ARAI)	1	1	1	1			
		33	91204-216-003	Retentor, Óleo, 20 x 35 x 5,5 (ARAI)	1	1	1	1			

M-15

Eixo Pedal de Partida

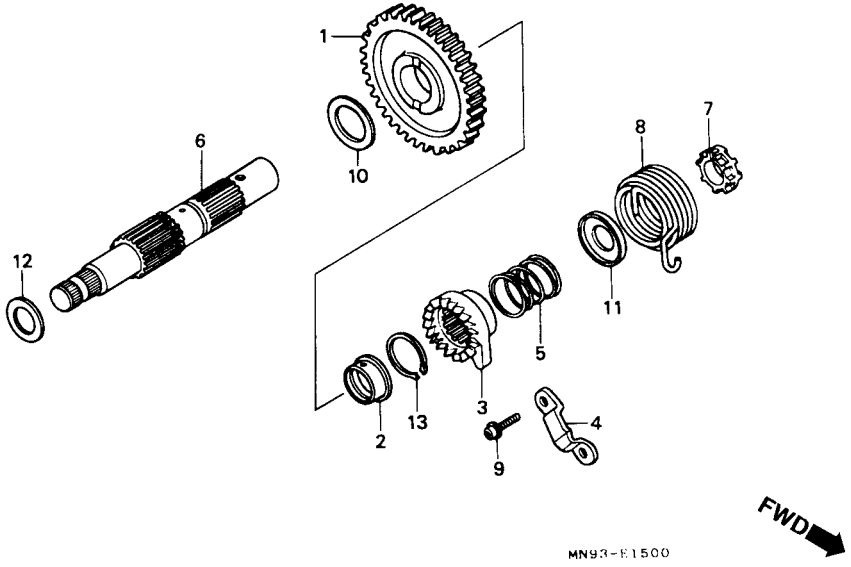

Item de serviço	T.M.O.
Pinhão, Partida	0,9
• Eixo, Pedal Partida (Inclui Peça Relativa)	
Catraca, Pedal de Partida	0,8
• Mola, pedal de Partida	

	Ref. Nº	Nº da peça	Descrição	Qtd. NX500 J	Qtd. NX500 K	Qtd. NX650 J	Qtd. NX650 K	Nº de série		Nota
	1	28211-ML6-770	Pinhão, Partida (36D)	1	1	1	1			
	2	28212-MK2-680	Bucha, Pinhão de Partida	1	1	1	1			
	3	28213-KF0-000	Catraca, Pedal de Partida	1	–	1	–			
*		28213-KF0-010	Catraca, Pedal de Partida	–	1	–	1			
	4	28215-MK2-000	Placa, Limitadora do Pedal	1	1	1	1			
	5	28223-KF0-004	Mola Catraca, Pedal de Partida	1	1	1	1			
	6	28250-MG3-000	Eixo, Pedal de Partida	1	1	1	1			
	7	28255-MG3-010	Bucha, Pedal, Partida	1	1	1	1			
	8	28261-MK2-000	Mola, Pedal, Partida	1	1	1	1			
	9	90131-MA7-000	Parafuso Allen, 8 x 20	2	2	2	2			
	10	90452-VM0-000	Arruela, Encosto, 22 x 40 x 1	1	1	1	1			
	11	90501-KF0-000	Arruela, Mola Pedal de Partida	1	1	1	1			
	12	90554-700-000	Arruela, Encosto, 20 mm	1	1	1	1			
	13	90601-329-000	Anel, Elástico, 22 mm	1	1	1	1			

M-16

Tambor Seletor

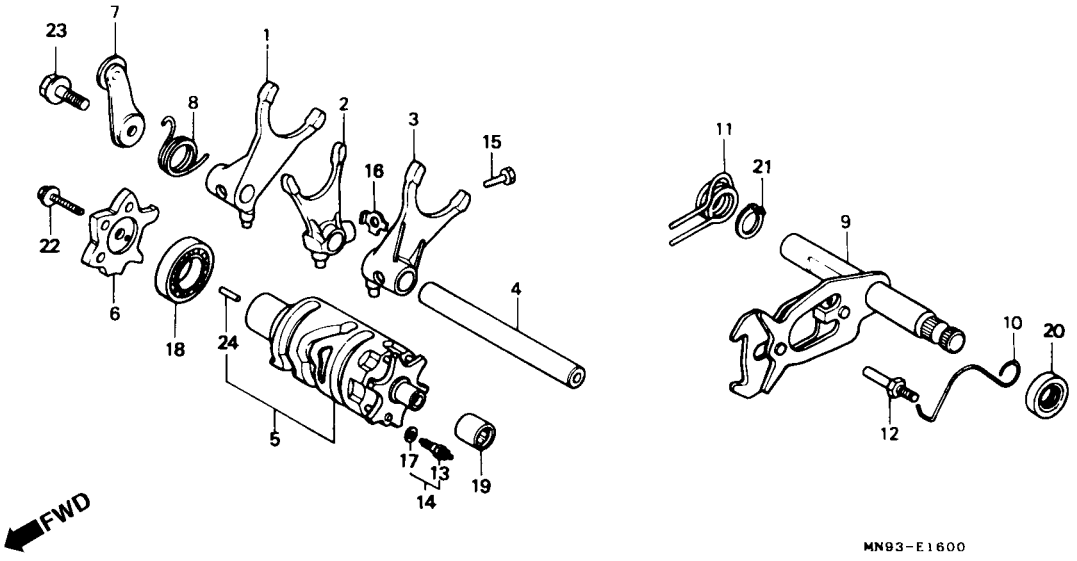

Item de serviço	T.M.O.
Garfo Seletor	* 6,2
(Um ou Todos)	
• Tambor Seletor	
Excêntrico, Posionador de Marchas	0,9
Posicionador Comp., Tambor Seletor	0,8
(Inclui Peça Relativa)	
Eixo Seletor, Marchas	* 6,1
(Inclui Peça Relativa)	

Ref. Nº	Nº da peça	Descrição	Qtd. NX500 J	NX500 K	NX650 J	NX650 K	Nº de série		Nota
1	24211-MG3-000	Garfo, Direito	1	1	1	1			
2	24212-MG3-000	Garfo, Central	1	1	1	1			
3	24213-MK2-680	Garfo, Esquerdo	1	1	1	1			
4	24241-MK2-000	Eixo, Garfo Seletor	1	1	1	1			
5	24300-MG2-000	Tambor Seletor	1	1	1	1			
6	24411-MG3-020	Excêntrico, Posicionador de Marchas	1	1	1	1			
7	24430-MG3-000	Posicionador Comp., Tambor Seletor	1	1	1	1			
8	24435-MG3-010	Mola, Posicionador	1	1	1	1			
9	24610-MK5-000	Eixo, Seletor de Marchas	1	1	1	1			
10	24624-KA4-000	Mola, Retorno	1	1	1	1			
11	24651-KF0-013	Mola, Retorno Sistema Seletor	1	1	1	1			
12	24652-028-000	Pino Mola, Eixo de Retorno	1	1	1	1			
*13	35600-KE8-003	Interruptor Comp., Neutro	–	1	–	1			
14	35600-MN9-000	Interruptor Comp., Neutro	1	–	1	–			
15	90041-MB0-000	Parafuso Especial, 7 x 18	1	1	1	1			
16	90407-MB0-000	Arruela, Trava	1	1	1	1			
17	90545-300-000	Arruela, Parafuso do Óleo	1	1	1	1			
18	91007-MN1-671	Rolamento, Radial de Esferas, 6904	1	1	1	1			
19	91053-719-005	Rolamento de Agulhas, 12 x 16 x 10	1	1	1	1			
20	91202-965-003	Retentor de Óleo, 14 x 28 x 7	1	1	1	1			
21	94510-14000	Anel Elástico Externo, 14 mm	1	1	1	1			

M-16

Tambor Seletor

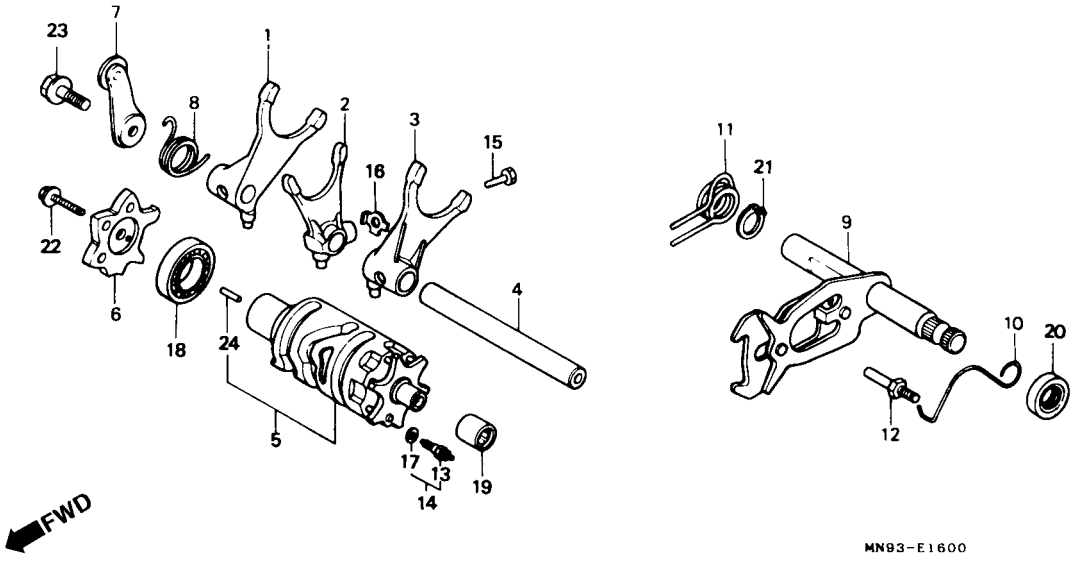

Item de serviço	T.M.O.	Ref. Nº	Nº da peça	Descrição	Qtd. NX500 J	Qtd. NX500 K	Qtd. NX650 J	Qtd. NX650 K	Nº de série		Nota
		22	95700-06020-00	Parafuso, Flange, 6 x 20	1	–	1	–			
		*	95701-06020-00	Parafuso, Flange, 6 x 20	–	1	–	1			
		23	95800-08020-00	Parafuso, Flange, 8 x 20	1	–	1	–			
		*	95801-08020-00	Parafuso, Flange, 8 x 20	–	1	–	1			
		24	96220-30085	Rolete, 3 x 8,5	1	1	1	1			

M-17

Carburador

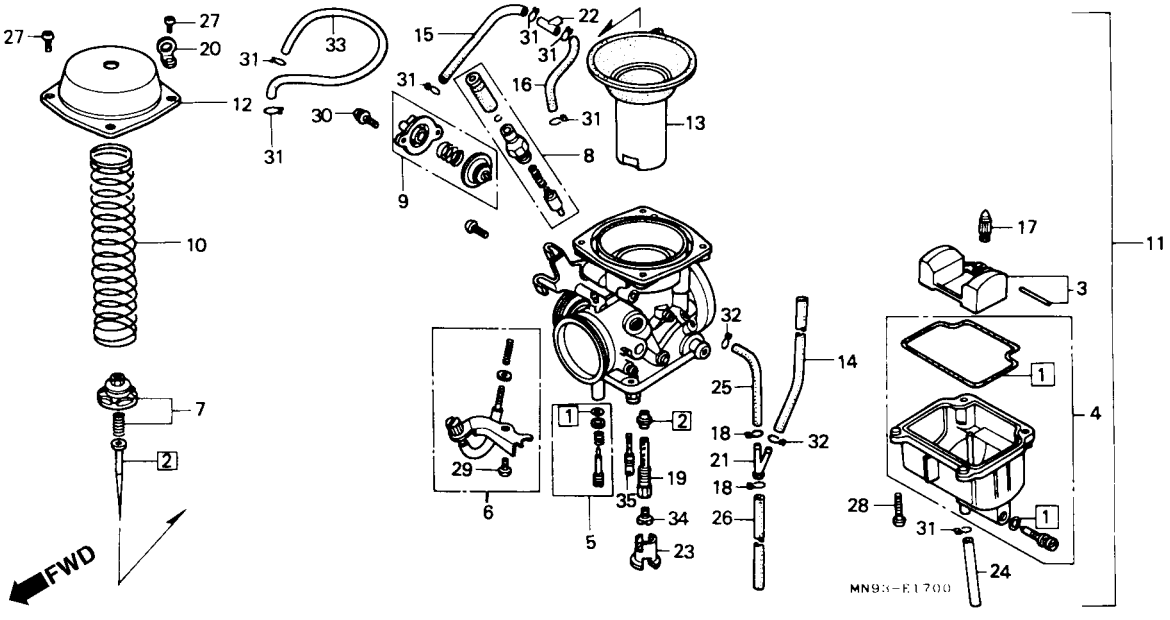

Item de serviço	T.M.O.	Ref. Nº	Nº da peça	Descrição	Qtd. NX500 J	Qtd. NX500 K	Qtd. NX650 J	Qtd. NX650 K	Nº de série		Nota
Jogo, Agulhas	0,9	1	16010-MK4-601	Juntas (A), Jogo	1	1	1	1			
• Carburador Comp. Jogo, Bóia	0,8	2	16012-MN9-641	Agulhas, Jogo	1	1	1	1			AR, B, E, ED, F, G, IT, N, PO, SD, SP, U, 2G
• Válvula Comp., Cuba		*	16012-MN9-004	Agulhas, Jogo	–	–	1	1			SW
• Gicleur Principal Jogo, Cuba da Bóia	0,7	3	16013-MN6-003	Bóia, Jogo	1	1	1	1			
		4	16015-MN9-004	Cuba da Bóia, Jogo	1	1	1	1			
• Pistão Comp., Vácuo Válvula Comp., Partida	0,4	5	16016-MF5-611	Parafuso A, Jogo	1	1	1	1			AR, B, E, ED, F, G, IT, N, PO, SD, SP, U, 2G
• Válvula Passagem, Ar		*	16016-KR3-671	Parafuso A, Jogo	–	–	1	1			SW
		6	16029-MN9-004	Parafuso, Jogo	1	1	1	1			
		7	16037-ME9-671	Placa, Válvula	1	–	–	–		~VE80C A	
					–	–	1	–		~VE80A A	B, E, ED, F, G, IT, N, PO, SD, SP
					–	–	1	–		~VE80B A	U, 2G
			16037-MN9-671	Placa, Fixação	–	–	1	–		~VE81B A	SW
		*	16037-MN9-004	Placa, Jogo	1	–	–	–		~VE80C B	
					–	1	–	1			
					–	–	1	–	VE80A B ~		B, E, ED, F, G, IT, N, PO, SD, SP
					–	–	1	–	VE81B B ~		SW
					–	–	1	–	VE80B B ~		U, 2G

M-17

Carburador

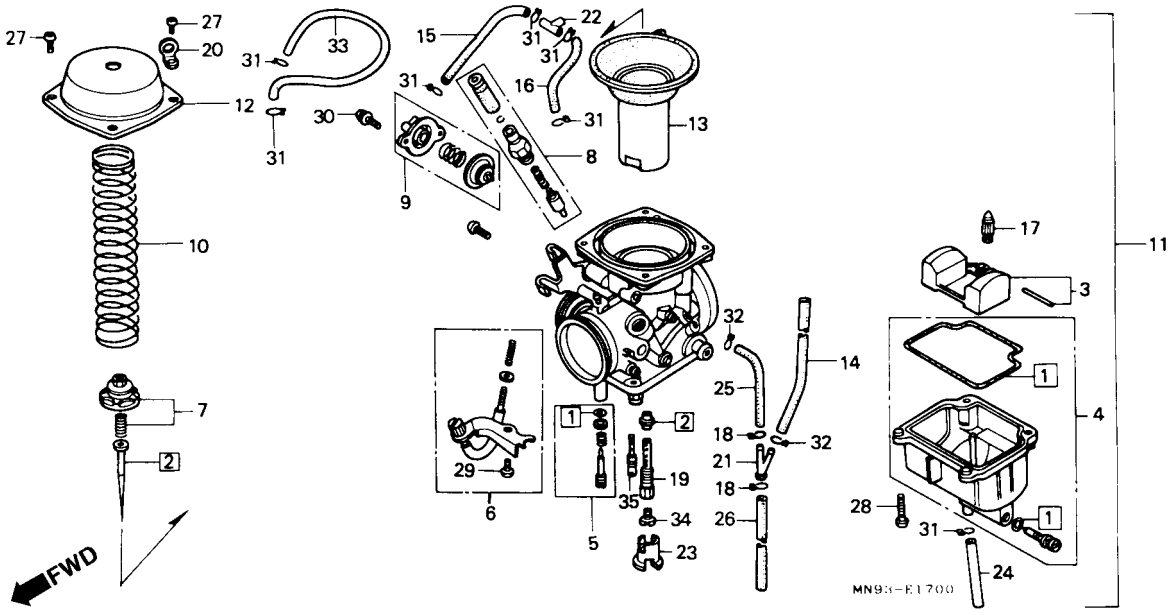

Item de serviço	T.M.O.	Ref. Nº	Nº da peça	Descrição	Qtd. NX500 J	Qtd. NX500 K	Qtd. NX650 J	Qtd. NX650 K	Nº de série		Nota
		8	16046-MK2-711	Valvula Comp., Partida	1	1	1	1			
		9	16048-MN9-004	Válvula, Passagem de Ar	1	1	1	1			
		10	16051-KN8-003	Mola, Compressão	1	1	1	1			
		11	16100-MN9-801	Carburador Comp	1	–	–	–			
		*	16100-MN9-802	Carburador Comp	–	1	–	–			
		*	16100-MN9-632	Carburador Comp	–	–	1	–			SW
		*	16100-MN9-633	Carburador Comp	–	–	–	1			SW
			16100-MN9-641	Carburador Comp	–	–	1	–			B, E, ED, F, G, IT, N, PO, SD, SP
		*	16100-MN9-642	Carburador Comp	–	–	–	1			B, E, ED, F, IT, N, PO, SD, SP
			16100-MN9-911	Carburador Comp	–	–	1	–			U, 2G
		*	16100-MN9-912	Carburador Comp	–	–	–	1			U
		12	16107-MK4-602	Tampa, Comp	1	1	1	1			
		13	16111-MN9-004	Pistão Comp., Vácuo	1	–	–	–		~VE80C A	
					–	–	1	–		~VE80A A	E, ED, F, G, IT, N, PO, SD, SP
					–	–	1	–		~VE81B A	SW
					–	–	1	–		~VE80B A	U, 2G
		*	16111-MN9-014	Pistão Comp., Vácuo	1	–	–	–	VE80C B~		
					–	1	–	1			

M-17

Carburador

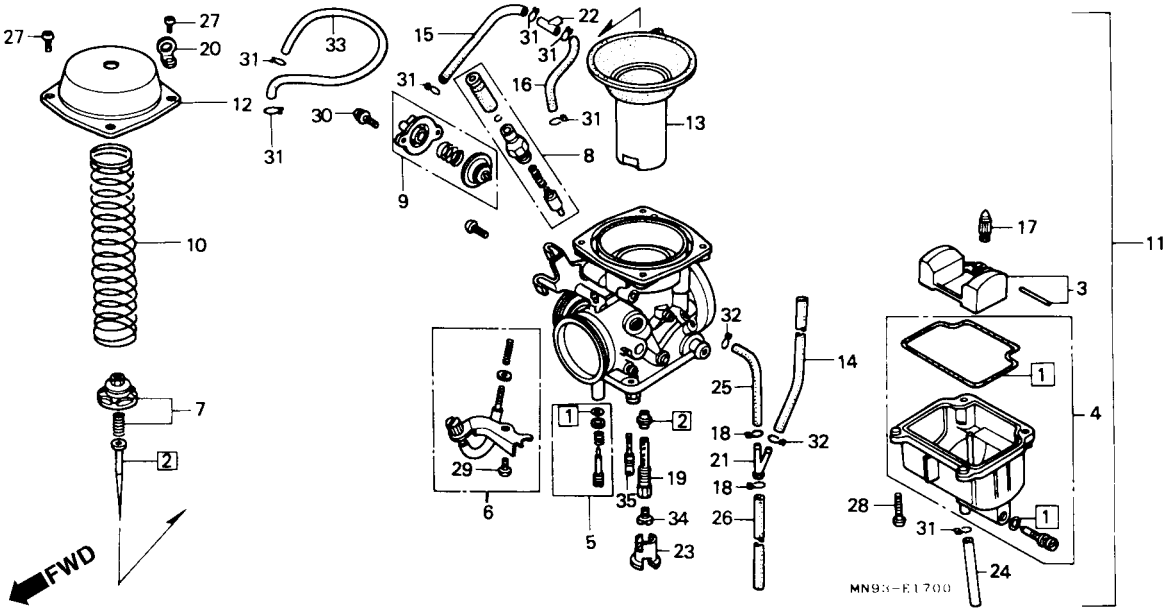

Item de serviço	T.M.O.	Ref. Nº	Nº da peça	Descrição	Qtd. NX500 J	NX500 K	NX650 J	NX650 K	Nº de série		Nota
		(13)	16111-MN9-014	Pistão Comp., Vácuo	–	–	1	–	VE80A B ~		B, E, ED, F, G, IT, N, PO, SP
					–	–	1	–	VE81B B ~		SW
					–	–	1	–	VE80B B ~		U, 2G
		14	16141-MN9-004	Tubo	1	1	1	1			
		15	16145-MN9-004	Tubo	–	–	1	1			SW
		16	16147-MN9-004	Tubo	–	–	1	1			SW
		17	16155-MN9-004	Válvula Comp., Cuba	1	1	1	1			
		18	16163-KM4-004	Presilha, Tubo	2	2	2	2			
		19	16165-MK4-602	Suporte, Jogo de Agulhas	1	1	1	1			AR, B, E, ED, F, G, IT, N, PO, SD, SP, U, 2G
			16165-MN9-004	Suporte, Jogo de Agulhas	–	–	1	1			SW
		20	16179-HA0-003	Suporte	1	1	1	1			
		21	16180-ML6-671	Junção	1	1	1	1			
		22	16180-195-731	Junção, Tipo T	–	–	1	1			SW
		23	16185-MN9-004	Placa	1	1	1	1			
		24	16198-MN9-004	Tubo	1	1	1	1			
		25	16199-MN9-004	Tubo	1	1	1	1			
		26	16199-MN9-641	Tubo	1	1	1	1			AR, B, E, ED, F, G, IT, N, PO, SD, SP, U, 2G
			16143-MN9-004	Tubo	–	–	1	1			SW
		27	93500-04008-0 A	Parafuso Phillips, 4 x 8	4	4	4	4			

M-17

Carburador

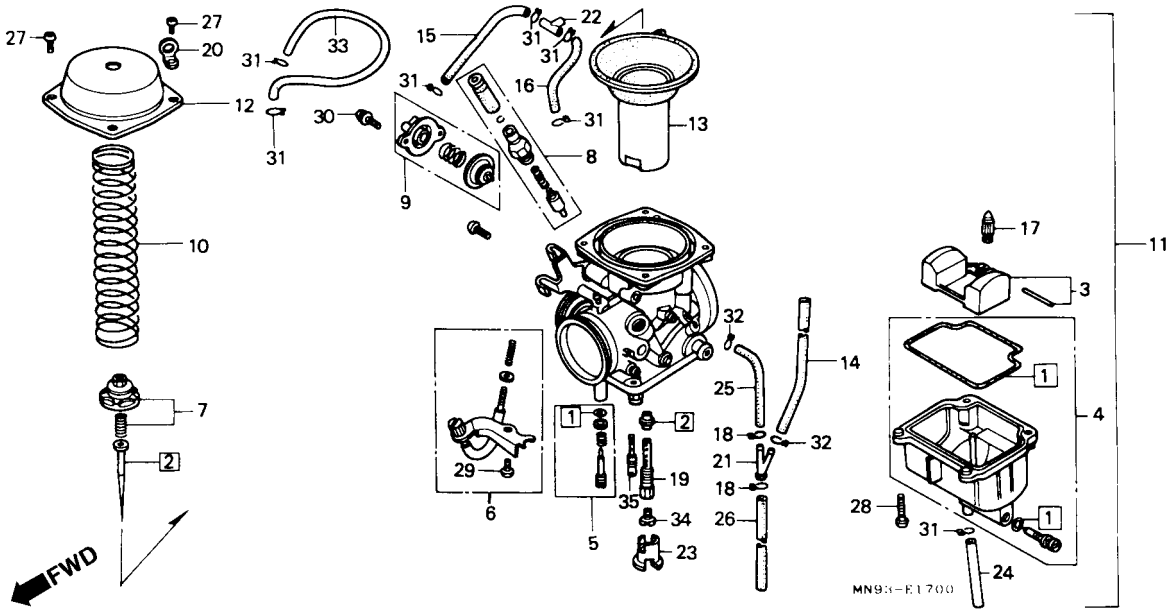

Item de serviço	T.M.O.	Ref. Nº	Nº da peça	Descrição	Qtd. NX500 J	Qtd. NX500 K	Qtd. NX650 J	Qtd. NX650 K	Nº de série		Nota
		28	93500-04014-0A	Parafuso, Phillips, 4 x 14	4	4	4	4			
		29	93500-06010-0A	Parafuso, Phillips, 6 x 10	1	1	1	1			
		30	93892-04010-08	Parafuso, Arruela, 4 x 10	2	2	2	2			
		31	95002-02070	Presilha B7, Tubo	3	3	3	3			AR, B, E, ED, F, G, IT, N, PO, SD, SP, U, 2G
					–	–	5	5			SW
		32	95002-02080	Presilha B8, Tubo	2	2	2	2			
		33	95005-35260-10	Tubo, 3.5 x 260	1	1	1	1			AR, B, E, ED, F, G, IT, N, PO, SD, SP, U, 2G
		34	99101-393-1400	Gicleur Principal, # 140	1	1	–	–			
			99101-393-1550	Gicleur Principal, # 155	–	–	1	1			B, E, ED, F, G, IT, N, PO, SD, SP
			99101-MN9-1620	Gicleur Principal, # 162	–	–	1	1			SW, U, 2G
		35	99103-MA4-0480	Gicleur Marcha Lenta, # 48	1	1	1	1			AR, B, E, ED, F, G, IT, N, PO, SD, SP, U, 2G
			99103-420-0480	Gicleur Marcha Lenta, # 48	–	–	1	1			SW

EOP-1

Jogo de Juntas A

2

Item de serviço	T.M.O.	Ref. Nº	Nº da peça	Descrição	Qtd. NX500 J	Qtd. NX500 K	Qtd. NX650 J	Qtd. NX650 K	Nº de série		Nota
			061A1-MN9-800	Juntas A, Jogo	1	1	–	–			
			061A1-MN9-000	Juntas A, Jogo	–	–	1	1			SW
			061A1-MN9-900	Juntas A, Jogo	–	–	1	1			B, E, ED, F, G, IT, N, PO, SP, U, 2G
			061A1-MN9-920	Juntas A, Jogo (Peças Componentes)	–	–	1	1			SD
		1	12191-MN1-670	Junta do Cilindro	1	1	1	1			AR, B, E, ED, F, G, IT, N, PO, SD, SP, U, 2G
			12191-MN9-920	Junta do Cilindro	–	–	1	1			SD
		2	12209-MN1-671	Retentor, Óleo Haste de Válvulas (NOK)	4	4	4	4			
		3	12251-MK4-602	Junta, Cabeçote	1	1	–	–			
			12251-MN9-003	Junta, Cabeçote	–	–	1	1			B, E, ED, F, G, IT, N, PO, SD, SP, U, 2G
			12251-MN9-741	Junta, Cabeçote	–	–	1	1			SW
		4	12391-MG2-790	Junta, Tampa Cabeçote	1	1	1	1			
		5	18291-MN9-000	Junta, Tubo de Escape	2	2	2	2			
		6	18621-MF5-860	Junta, Tubo Passagem de Ar	–	–	2	2			SW
		7	90544-439-930	Guarnição	4	4	4	4			
		* 8	91301-MN9-003	Anel, Vedação, Especial	1	1	1	1			
		9	91303-MG2-792	Anel, Vedação, 14,5 x 2,4 (ARAI)	1	1	1	1			
		10	91352-MG2-792	Anel, Vedação, 39,5 x 2,6 (ARAI)	4	4	4	4			

EOP-2

Jogo de Juntas B

Item de serviço	T.M.O.	Ref. Nº	Nº da peça	Descrição	Qtd. NX500 J	Qtd. NX500 K	Qtd. NX650 J	Qtd. NX650 K	Nº de série		Nota
			061B1-MN9-000	Juntas B, Jogo	1	1	1	1			AR, B, E, ED, F, G, IT, N, PO, SD, SP, U, 2G
			061B1-MN9-920	Juntas B, Jogo (Peças Componentes)	–	–	1	1			SD
		1	11191-MK2-000	Junta, Carcaça	1	1	1	1			AR, B, E, ED, F, G, IT, N, PO, SD, SP, U, 2G
			11191-MN9-920	Junta, Carcaça	–	–	1	1			SD
		2	11367-MN9-000	Junta, Tampa de Partida	1	1	1	1			AR, B, E, ED, F, G, IT, N, PO, SD, SP, U, 2G
			11367-MN9-920	Junta, Tampa, Partida	–	–	1	1			SD
		3	11394-MN9-000	Junta Tampa Lateral, Direita	1	1	1	1			AR, B, E, ED, F, G, IT, N, PO, SD, SP, U, 2G
			11394-MN9-920	Junta Tampa Lateral, Direita	–	–	1	1			SD
		4	11395-MN9-000	Junta Tampa Lateral, Esquerda	1	1	1	1			AR, B, E, ED, F, G, IT, N, PO, SD, SP, U, 2G
			11395-MN9-920	Junta Tampa Lateral, Esquerda	–	–	1	1			SD
		5	91301-473-003	Anel, Vedação, 7 x 1,7	1	1	1	1			
		6	91302-KF0-003	Anel, Vedação, 54 x 2,4 (ARAI)	1	1	1	1			
		7	91302-MG2-792	Junta de Borracha, 10,5 mm	2	2	2	2			
		8	91302-PJ4-004	Anel de Vedação, 9,6 x 1,9 (ARAI)	1	1	1	1			

EOP-2

Jogo de Juntas B

Item de serviço	T.M.O.	Ref. Nº	Nº da peça	Descrição	Qtd. NX500 J	Qtd. NX500 K	Qtd. NX650 J	Qtd. NX650 K	Nº de série		Nota
		9	91303-377-000	Anel, Vedação, 1,38 x 2,5	1	1	1	1			
		10	91305-KF0-003	Anel, Vedação, 27 x 2 (ARAI)	1	1	1	1			
		11	91306-MG3-000	Anel, Vedação, 1,5 x 9,5	2	2	2	2			
		12	94109-12000	Arruela, Drenagem, 12 mm	1	1	1	1			

C-1

Farol

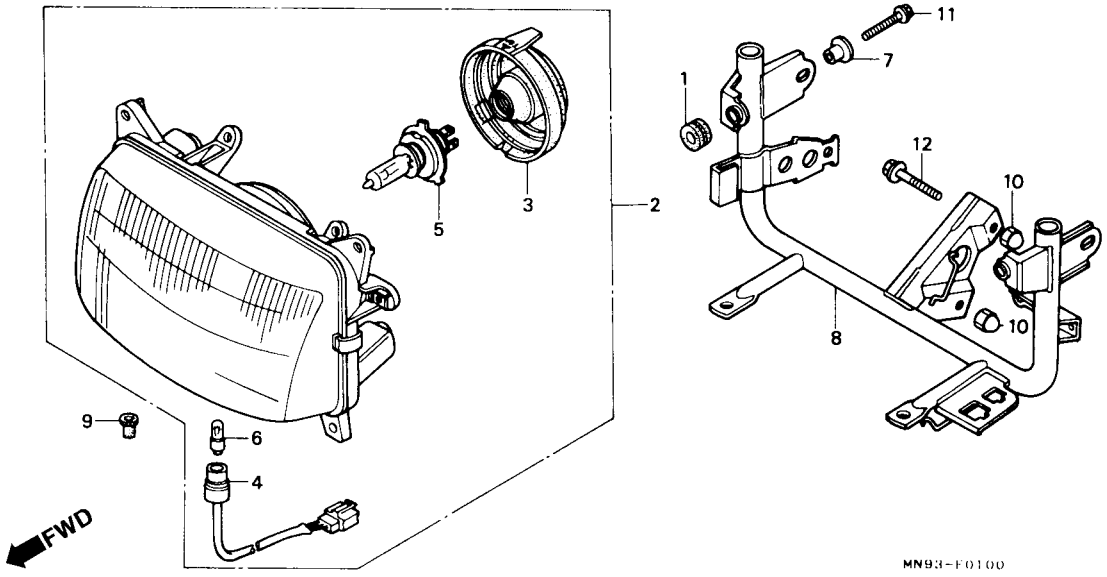

Item de serviço	T.M.O.
Farol Comp..	0,4
Soquete Comp., Lâmpada, Posição	0,2
Lâmpada, Farol	0,1
• Lâmpada	
Suporte Comp., Farol	0,6

Ref. Nº	Nº da peça	Descrição	Qtd. NX500 J	Qtd. NX500 K	Qtd. NX650 J	Qtd. NX650 K	Nº de série		Nota
1	19051-GE2-000	Coxim, Fixação	2	2	2	2			
2	33100-MN9-711	Farol Comp. (12 V 60/55 W)	1	–	1	–			AR, B, ED, G, IT, N, PO, SD, SP, SW, 2G
*	33100-MN9-611	Farol Comp. (12 V 60/55 W)	–	1	–	1			AR, B, ED, IT, N, PO, SD, SP, SW
	33100-MN9-701	Farol Comp. (12 V 60/55 W)	–	–	1	–			E, U
	33100-MN9-791	Farol Comp. (12 V 60/55 W)	–	–	1	–			F
*	33100-MN9-601	Farol Comp. (12 V 60/55 W)	–	–	–	1			E, U
*	33100-MN9-651	Farol Comp. (12 V 60/55 W)	–	–	–	1			F
3	33101-MN9-711	Tampa, Borracha	1	1	1	1			
4	33140-MN9-711	Soquete, Lâmpada, Posição	1	1	1	1			
5	34901-MC7-601	Lâmpada, Farol (H4 JA 12 V60/55 W)	1	1	1	1			AR, B, E, ED, G, IT, N, PO, SD, SP, SW, U, 2G
	34901-MN9-791	Lâmpada, Farol (12 V 60/55 W)	–	–	1	1			F
6	34903-MN9-711	Lâmpada, Posição (12 V 4 W)	1	1	1	1			AR, B, ED, F, G, IT, N, PO, SD, SP, SW, 2G
	34903-MN9-701	Lâmpada, Posição (12 V 3/4 W)	–	–	1	1			E, U
7	61104-430-000	Bucha, Fixação	2	2	2	2			
8	61310-MN9-000	Suporte Comp., Farol	1	1	1	1			
9	61312-149-300	Bucha, Farol	2	2	2	2			
10	94021-08070-0S	Porca, Tampa, 8 mm	2	2	2	2			
11	95700-06022-07	Parafuso, Flange, 6 x 22	2	2	2	2			

C-2

Instrumentos

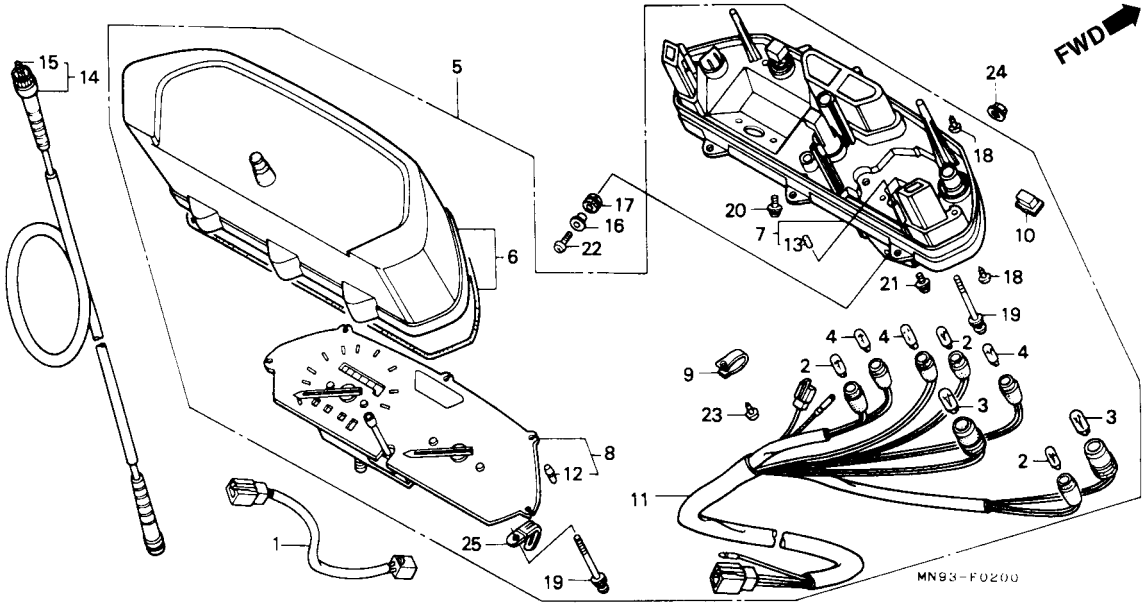

Item de serviço	T.M.O.
Sub Fiação	0,4
• Instrumentos	
• Tampa Comp., Superior	
Tampa Comp., Inferior	0,7
• Instrumentos Comp., Velocímetro & Tacômetro	
• Soquete Comp.	
Cabo Comp., Velocímetro	0,1

Ref. Nº	Nº da peça	Descrição	Qtd. NX500 J	NX500 K	NX650 J	NX650 K	Nº de série		Nota
1	32102-MN9-710	Sub Fiação	1	–	1	–	5000306 ~		AR, G, N, SD
2	34908-KM1-671	Lâmpada (12 V 3W)	3	3	3	3			
3	34908-MB9-871	Lâmpada (12 V 1,7W) (NIPPON SEIKI)	2	2	2	2			
4	34908-MG9-951	Lâmpada (12 V 1,7W)	3	3	3	3			
5	37100-MN9-831	Velocímetro (KPH)	1	–	–	–			
*	37100-MN9-891	Velocímetro (KPH)	–	1	–	–			
	37100-MN9-701	Velocímetro (MPH/KPH)	–	–	1	1			E
	37100-MN9-711	Velocímetro (KPH)	–	–	1	–			G, 2G
	37100-MN9-771	Velocímetro (KPH)	–	–	1	1			IT
			–	–	1	–			SD
	37100-MN9-791	Velocímetro (KPH)	–	–	1	1			B, ED, F, PO, SP, SW
			–	–	1	–			N
	37100-MN9-901	Velocímetro (KPH)	–	–	1	1			U
*	37100-MN9-821	Velocímetro (KPH)	–	–	–	1			SD
*	37100-MN9-971	Velocímetro (KPH)	–	–	–	1			N
6	37102-MN9-791	Tampa Superior	1	1	1	1			
7	37103-MN9-791	Tampa Inferior	1	1	1	1			AR, B, E, ED, F, N, PO, SP, SW, U
	37103-MN9-711	Tampa Inferior	–	–	1	–			G, 2G
	37103-MN9-771	Tampa Inferior	–	–	1	1			IT, SD

C-2

Instrumentos

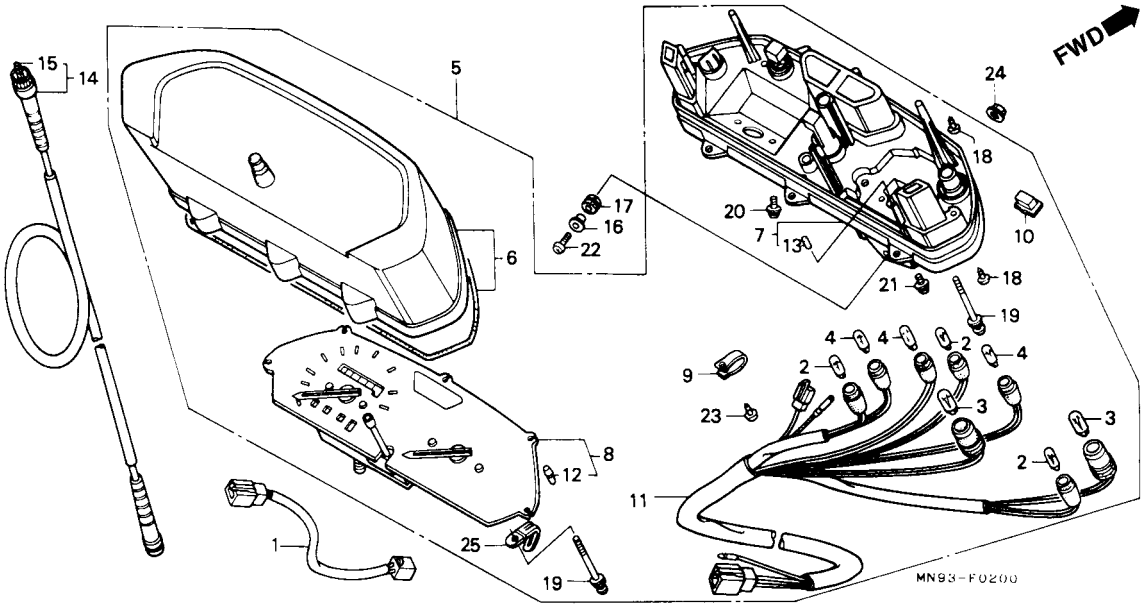

Item de serviço	T.M.O.	Ref. Nº	Nº da peça	Descrição	Qtd. NX500 J	Qtd. NX500 K	Qtd. NX650 J	Qtd. NX650 K	Nº de série		Nota
		8	37110-MN9-831	Instrumentos Comp., Velocímetro & Tacômetro	1	1	–	–			
			37110-MN9-701	Instrumentos Comp., Velocímetro & Tacômetro (MPH/KPH)	–	–	1	1			E
			37110-MN9-791	Instrumentos Comp., Velocímetro & Tacômetro (KPH)	–	–	1	1			B, ED, F, G, IT, N, PO, SD, SP, SW, 2G
			37110-MN9-901	Instrumentos Comp., Velocímetro & Tacômetro (KPH)	–	–	1	1			U
		9	37215-MB6-831	Presilha	1	1	1	1			
		10	37216-GJ8-701	Bucha	1	1	1	1			
		11	37222-MN9-791	Soquete Comp	1	–	1	1			AR, B, E, ED, F, G, IT, PO, SP, SW, U, 2G
					–	–	1	–			N, SD
		*	37222-MN9-611	Soquete Comp	–	1	–	1			AR, N, SD
		12	37304-KM7-911	Coxim	5	5	5	5			
		13	37304-198-901	Coxim	3	3	3	3			
		14	44830-MN9-000	Cabo Comp., Velocímetro	1	1	1	1			
		15	44831-MN9-000	Cabo Interno	1	1	1	1			
		16	52159-KB7-000	Coxim	2	2	2	2			
		17	80105-MG9-000	Bucha	2	2	2	2			
		18	90032-KW3-008	Parafuso de Fixação, 4 x 14	7	7	7	7			
		19	90032-ML7-671	Parafuso de Fixação, 4 x 36	2	2	2	2			
		20	90101-GG2-008	Parafuso Arruela, 4 x 10	2	2	2	2			
		21	90102-KM9-008	Parafuso Arruela, 3 x 8	2	2	2	2			

C-2

Instrumentos

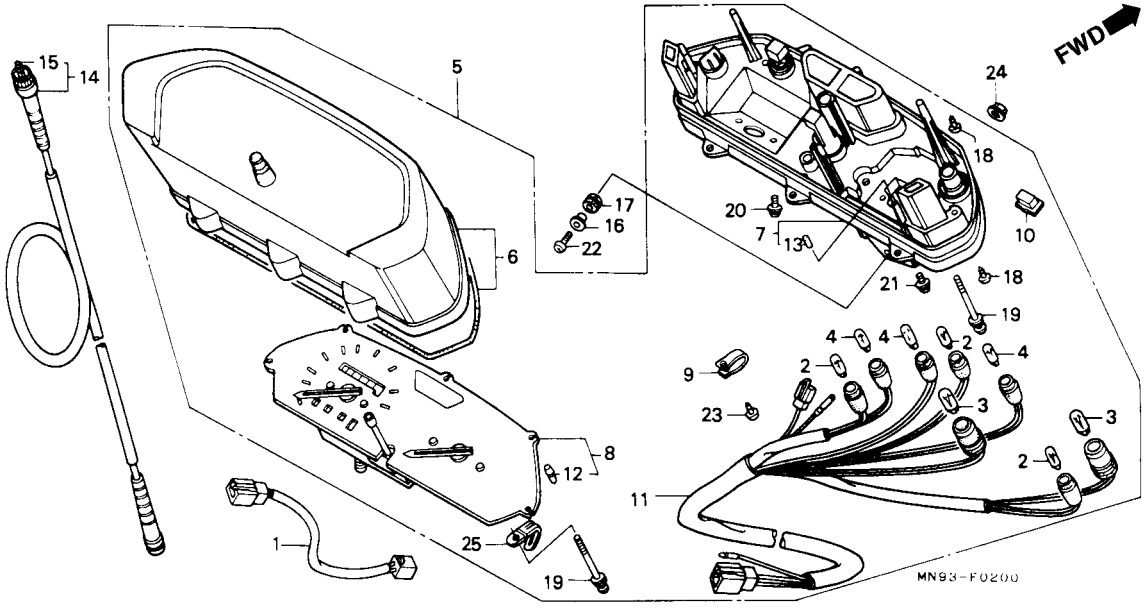

Item de serviço	T.M.O.	Ref. Nº	Nº da peça	Descrição	Qtd. NX500 J	NX500 K	NX650 J	NX650 K	Nº de série		Nota
		22	93500-06016-0A	Parafuso Phillips, 6 x 16	2	2	2	2			
		23	93903-24380	Parafuso, Fixação, 4 x 12	1	1	1	1			
		24	94050-06000	Porca, Flange, 6 mm	2	2	2	2			
		25	94591-28000	Presilha, 2 x 80	1	1	1	1			

C-3

Interruptor • Cabo

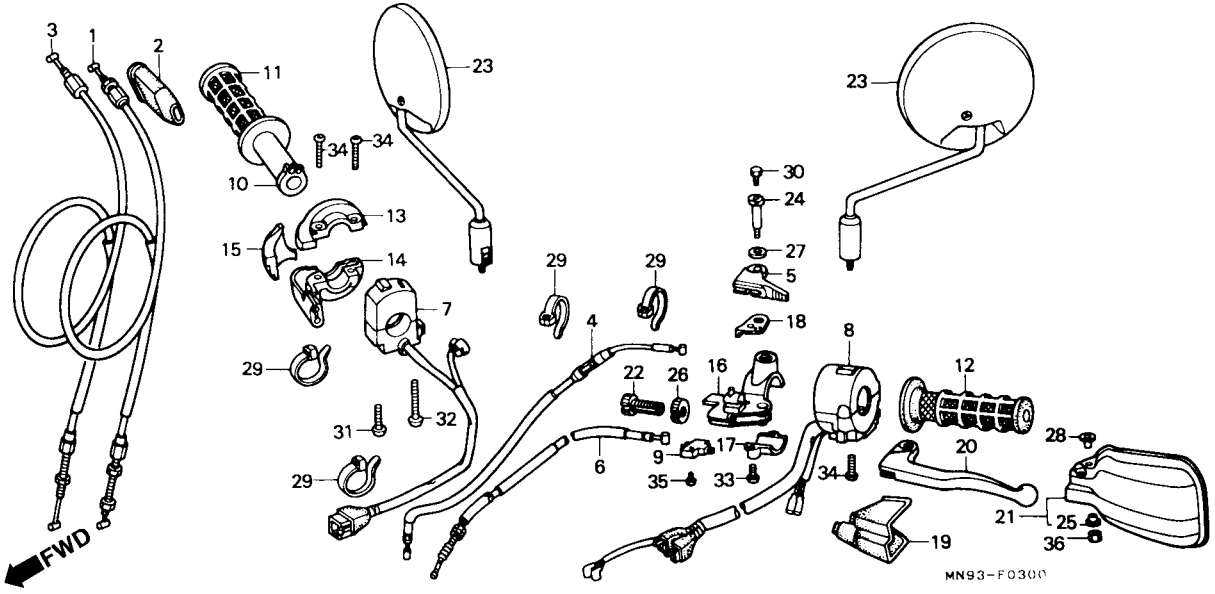

Item de serviço	T.M.O.
Cabo Comp Acelerador (Um ou Todos)	0,5
Cabo Comp., Afogador	0,4
• Interruptor Comp., Partida e Emergência Alavanca Comp., Afogador	0,1
• Interruptor Comp., Embreagem	
• Manopla Esquerda	
• Alavanca Manopla Esquerda	
• Protetor Alavanca Esquerda Cabo Comp., Embreagem	0,2
• Manopla Direita	
• Suporte, Alavanca Esquerda Interruptor Comp., Sinaleira	0,6
Tubo, Manopla Acelerador	0,3

Ref. Nº	Nº da peça	Descrição	Qtd. NX500 J	Qtd. NX500 K	Qtd. NX650 J	Qtd. NX650 K	Nº de série		Nota
1	17910-MN9-000	Cabo Comp., A, Acelerador	1	1	1	1			
2	17913-KB7-000	Tampa Cabo, Acelerador	1	1	1	1			
3	17920-MN9-000	Cabo Comp., B, Embreagem	1	1	1	1			
4	17950-MN9-000	Cabo Comp., Afogador	1	1	1	1			
5	17961-MG2-000	Alavanca Comp., Afogador	1	1	1	1			
6	22870-MN9-000	Cabo Comp., Embreagem	1	1	1	1			
7	35130-MN9-790	Interruptor Comp., Partida e Emergência	1	1	1	1			
8	35200-MN9-790	Interruptor Comp., Sinaleira	1	1	1	1			
9	35330-MK5-003	Interruptor Comp., Embreagem	1	1	1	1			
10	53141-429-000	Tubo Manopla Acelerador	1	1	1	1			
11	53165-MN9-000ZA	Manopla Direita *R-134*	1	1	1	1			AR, B, E, ED, F, G, IT, N, PO, SD, SP, SW, 2G
	53165-MN9-000ZB	Manopla Direita *NH-1*	1	1	1	1			
12	53166-MN9-000ZA	Manopla Esquerda *R-143*	1	1	1	1			AR, B, E, ED, F, G, IT, N, PO, SD, SP, SW, 2G
	53166-MN9-000ZB	Manopla Esquerda *NH-1*	1	1	1	1			
13	53167-KB7-000	Carcaça Superior, Acelerador	1	1	1	1			
14	53168-MG7-000	Carcaça Inferior Acelerador	1	1	1	1			
15	53169-KB7-000	Deslizador cabo Acelerador	1	1	1	1			
16	53172-MK5-000	Suporte, Alavanca Esquerda	1	1	1	1			
17	53174-KE1-000	Suporte Inferior, Alavanca Esquerda	1	1	1	1			

C-3

Interruptor • Cabo

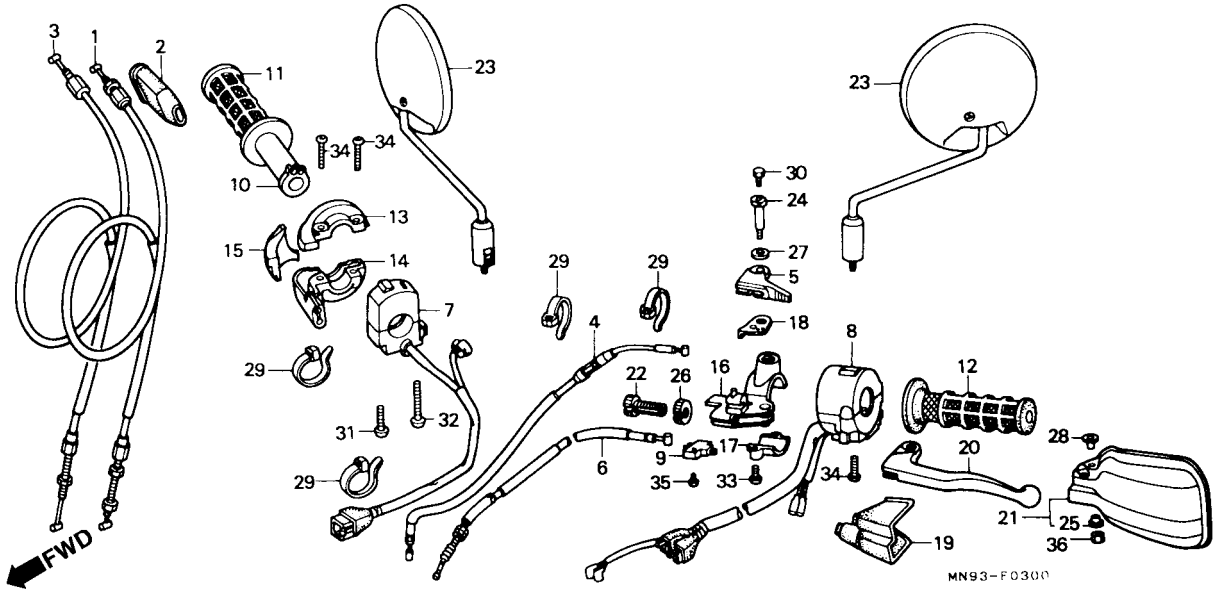

Item de serviço	T.M.O.	Ref. Nº	Nº da peça	Descrição	Qtd. NX500 J	NX500 K	NX650 J	NX650 K	Nº de série		Nota
		18	53176-MK5-000	Placa	1	1	1	1			
		19	53177-MK5-000	Tampa, Alavanca Esquerda	1	1	1	1			
		20	53178-MG7-003	Alavanca, Manopla Esquerda	1	1	1	1			
		21	53185-MN9-00ZA	Protetor, Manopla Esquerda *R-134*	1	1	1	1			
			53185-MN9-000ZB	Protetor, Manopla Esquerda *NH-1*	1	1	1	1			AR, B, E, ED, F, G, IT, N, PO, SD, SP, SW, 2G
			53185-MN9-000ZC	Protetor, Manopla Esquerda *PB-198*	1	1	1	1			AR, B, E, ED, G, IT, N, PO, SD, SP, 2G
		22	53192-KA4-710	Parafuso, Ajuste	1	1	1	1			
		23	88110-MN9-003	Espelho Retrovisor, Direito	2	2	2	2			
		24	90114-MK5-000	Parafuso, Alavanca	1	1	1	1			
		25	90127-KF0-770	Bucha, 6 x 4	1	1	1	1			
		26	90321-KA4-700	Porca, Fixação	1	1	1	1			
		27	90405-463-000	Arruela, 8 mm	1	1	1	1			
		28	90557-GE9-000	Arruela, 7 x 2,5	1	–	1	–			
		*	61315-MJ4-000	Bucha	–	1	–	1			
		29	90651-MN9-000	Presilha, Fiação	4	–	4	–			
		*	90650-KW3-000	Presilha, Fiação	–	4	–	4			
		30	92201-05012-0 A	Parafuso, Sextavado, 5 x 12	1	–	1	–			
		*	92201-05012-0G	Parafuso, Sextavado, 5 x 12	–	1	–	1			

C-3

Interruptor • Cabo

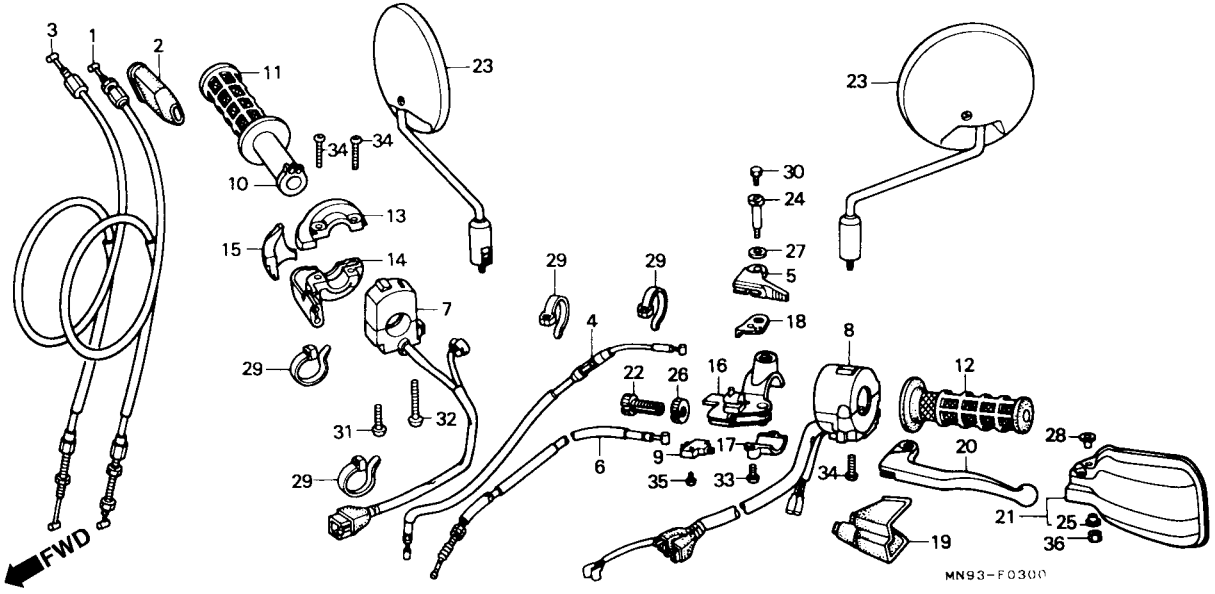

Item de serviço	T.M.O.	Ref. Nº	Nº da peça	Descrição	Qtd. NX500 J	Qtd. NX500 K	Qtd. NX650 J	Qtd. NX650 K	Nº de série		Nota
		31	93500-04032-0G	Parafuso Phillips, 4 x 32	1	1	1	1			
		32	93500-04045-0G	Parafuso Phillips, 4 x 45	1	1	1	1			
		33	93500-05016-0G	Parafuso Phillips, 5 x 16	2	2	2	2			
		34	93500-05020-0G	Parafuso Phillips, 5 x 20	4	4	4	4			
		35	93901-32320	Parafuso, Fixação, 3 x 12	1	1	1	1			
		36	94001-06070-0S	Porca Sextavada, 6 mm	1	1	1	1			

C-4

Cilindro Mestre Freio Dianteiro

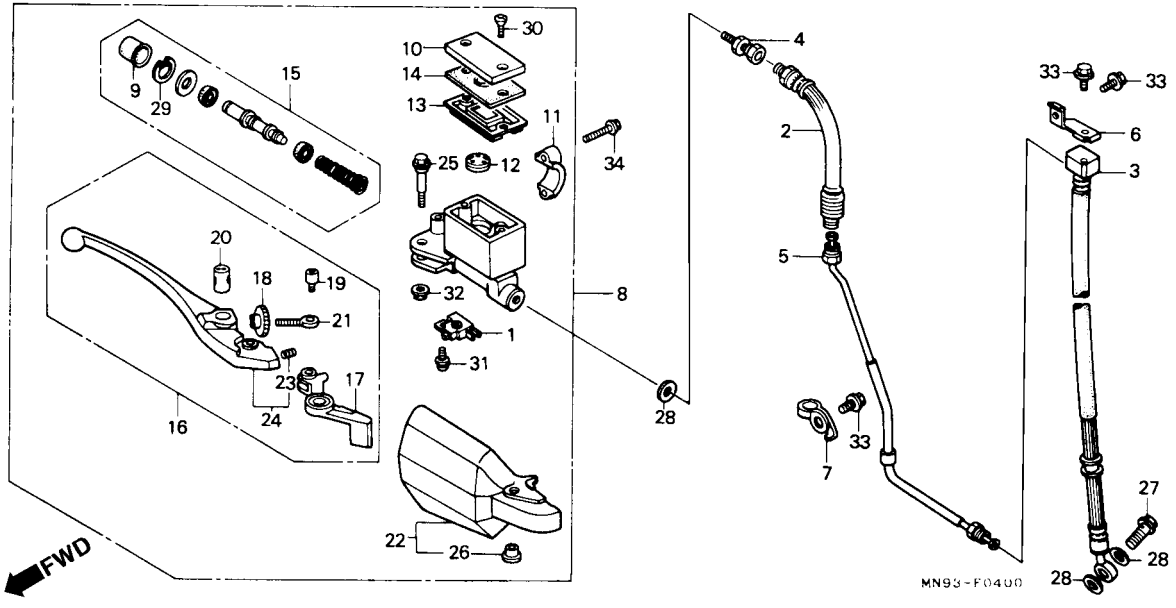

Item de serviço	T.M.O.
Interruptor Comp., Freio Dianteiro	0,1
• Diafragma	
• Alavanca Direita	
• Alavanca, Cilindro Mestre	
• Alavanca Comp., Direita	
Mangueira, Freio Dianteiro	0,4
(Adicionar 0,1 por Unidade)	
(Quando for Executado o Serviço Comp.)	
(Na Unidade o T.M.O será 0 ,5)	
• Tubo Comp., Freio Dianteiro	
• Cilindro Mestre, Freio Dianteiro	
• Cilindro Mestre, Jogo	

Ref. Nº	Nº da peça	Descrição	Qtd. NX500 J	Qtd. NX500 K	Qtd. NX650 J	Qtd. NX650 K	Nº de série		Nota
1	35340-MA5-671	Interruptor Comp., Freio Dianteiro	1	–	1	–			
*	35340-MM5-600	Interruptor Comp., Freio Dianteiro	–	1	–	1			
2	45125-MN9-013	Mangueira, Superior Freio	1	1	1	1			
3	45126-MN9-000	Mangueira, Inferior Freio	1	1	1	1			
4	45127-MG3-013	Junção, Mangueira de Freio	1	1	1	1			
5	45135-MN9-000	Tubo Comp., Freio Dianteiro	1	1	1	1			
6	45462-MN9-000	Suporte Mangueira Freio	1	1	1	1			
7	45463-MM9-000	Presilha Mangueira freio Dianteiro	1	1	1	1			
8	45500-MN9-006ZA	Cilindro Mestre, Freio Dianteiro (NISSIN) *R-134*	1	1	1	1			
	45500-MN9-006ZB	Cilindro Mestre, Freio Dianteiro (NISSIN) *NH-1*	1	1	1	1			AR, B, E, ED, F, G, IT, N, PO, SD, SP, SW, 2G
	45500-MN9-006ZC	Cilindro Mestre, Freio Dianteiro (NISSIN) *PB-198*	1	1	1	1			AR, B, E, ED, G, IT, N, PO, SD, SP, 2G
9	45504-410-003	Capa Comp	1	1	1	1			
10	45513-HA2-006	Tampa, Cilindro Mestre	1	1	1	1			
11	45517-166-006	Suporte Cilindro Mestre	1	1	1	1			
12	45518-MG3-016	Separador Comp	1	1	1	1			
13	45520-MG7-006	Diafragma	1	1	1	1			
14	45521-HA2-006	Placa do Diafragma	1	1	1	1			
15	45530-MN9-305	Jogo, Cilindro Mestre	1	1	1	1			
16	53170-MN9-000	Alavanca Comp., Direita	1	1	1	1			
17	53171-MJ4-006	Alavanca, Cilindro Mestre	1	1	1	1			

C-4

Cilindro Mestre Freio Dianteiro

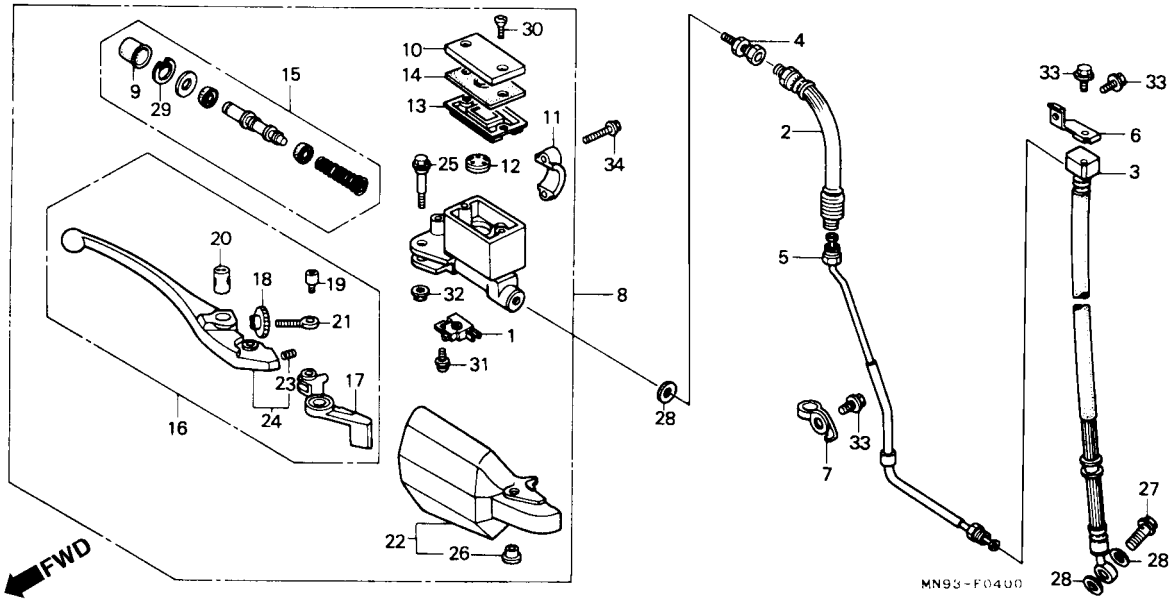

Item de serviço	T.M.O.	Ref. Nº	Nº da peça	Descrição	Qtd. NX500 J	Qtd. NX500 K	Qtd. NX650 J	Qtd. NX650 K	Nº de série		Nota
		18	53172-KV0-006	Ajustador, Direito, Alavanca	1	1	1	1			
		19	53177-KV0-006	Parafuso, Articulação, 5 x 5	1	1	1	1			
		20	53179-KV0-006	Junção, Alavanca	1	1	1	1			
		21	53180-KV0-006	Parafuso, Ajuste	1	1	1	1			
		22	53180-MN9-000ZA	Protetor, Alavanca Direita *R-134*	1	1	1	1			
			53180-MN9-000ZB	Protetor, Alavanca Direita *NH-1*	1	1	1	1			AR, B, E, ED, F, G, IT, N, PO, SD, SP, SW, 2G
			53180-MN9-000ZC	Protetor, Alavanca Direita *PB-198*	1	1	1	1			AR, B, E, ED, G, IT, N, PO, SD, SP, 2G
		23	53181-KV0-006	Mola, Alavanca	1	1	1	1			
		24	53185-MN9-305	Alavanca Direita, Jogo	1	1	1	1			
		25	90114-MN9-006	Parafuso, Alavanca	1	–	1	–			
		*	90114-MN9-771	Parafuso, Alavanca	–	1	–	1			
		26	90127-KF0-770	Bucha, 6 x 4	1	1	1	1			
		27	90145-KM3-750	Parafuso, Óleo, 10 x 22	1	1	1	1			
		28	90545-300-000	Arruela, Parafuso do Óleo	3	3	3	3			
		29	90651-MA5-671	Anel, Elástico	1	1	1	1			
		30	93600-04012-1G	Parafuso, Phillips, 4 x 12	2	2	2	2			
		31	93893-04012-18	Parafuso, Arruela, 4 x 12	1	1	1	1			
		32	94050-06000	Porca, Flange, 6 mm	1	–	1	–			
		*	94050-06070	Porca, Flange, 6 mm	–	1	–	1			
		33	96001-06010-00	Parafuso, Flange, 6 x 10	3	3	3	3			
		34	96001-06025-07	Parafuso, Flange, 6 x 25	2	2	2	2			

C-5

Guidão • Mesa Superior

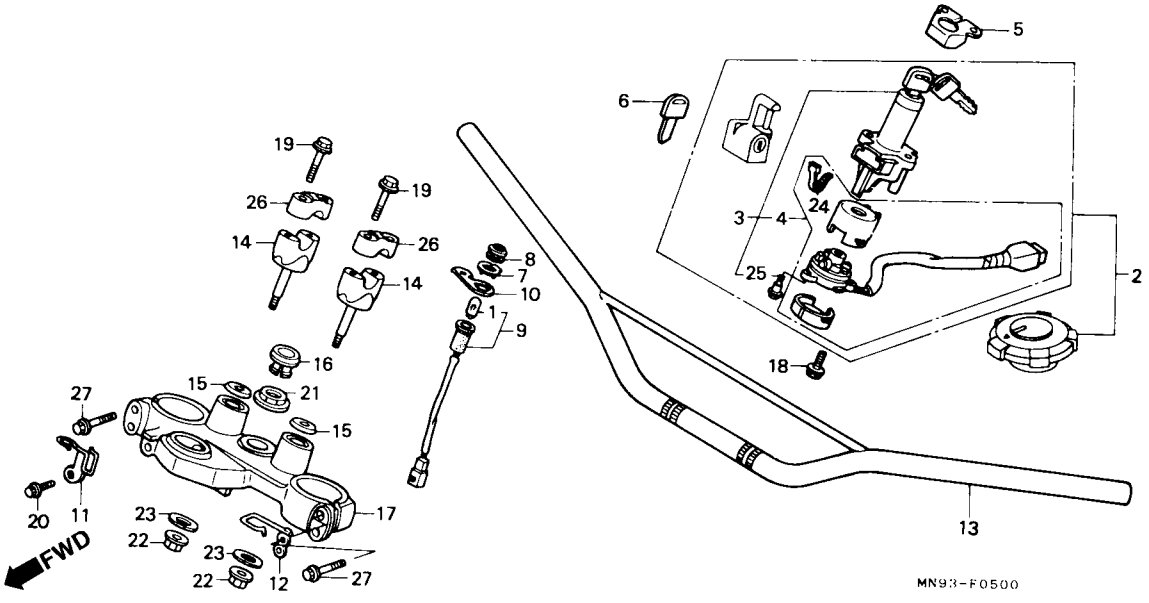

Item de serviço	T.M.O.
Chaves, Jogo	0,8
Interruptor Comp Partida e Emergência &	0,5
• Base Comp., Contato	
• Guidão	
Soquete Comp., Pedal Lateral	0,3
Suporte Inferior Guidão	0,2
(Adicionar 0,1 por Unidade)	
Mesa Superior, Guidão	0,6

Ref. Nº	Nº da peça	Descrição	Qtd. NX500 J	NX500 K	NX650 J	NX650 K	Nº de série		Nota
1	34908-GA7-701	Lâmpada (12 V 3,4 W)	1	1	1	1	.....	.....	AR, G, N, SD, 2G
2	35010-MN9-830	Chaves, Jogo	1	1	–	–	.....	.....	.....
	35010-MN9-000	Chaves, Jogo	–	–	1	1	.....	.....	B, E, ED, F, IT, PO, SP, SW, U
	35010-MN9-710	Chaves, Jogo	–	–	1	1	.....	.....	G, N, SD, 2G
3	35100-MN9-831	Interruptor Comp., Partida e Emergência & Trava	1	1	–	–	.....	.....	.....
	35100-MN9-007	Interruptor Comp., Partida e Emergência & Trava	–	–	1	1	.....	.....	B, E, ED, F, IT, PO, SP, SW, U
	35100-MN9-711	Interruptor Comp., Partida e Emergência & Trava	–	–	1	1	.....	.....	G, N, SD, 2G
4	35101-MN9-831	Base Comp., Contato	1	1	–	–	.....	.....	.....
	35101-MN9-711	Base Comp., Contato	–	–	1	1	.....	.....	.....
5	35106-MA1-610	Tampa, Interruptor	–	–	1	1	.....	.....	G, N, SD, 2G
6	35121-KB7-810	Chave (Tipo 1)	(1)	(1)	(1)	(1)	.....	.....	AR, B, E, ED, F, G, IT, PO, SP, SW, U, 2G
			–	–	(1)	–	.....	.....	N, SD
	35122-KB7-810	Chave (Tipo 2)	(1)	(1)	(1)	(1)	.....	.....	AR, B, E, ED, F, G, IT, PO, SP, SW, U, 2G
			–	–	(1)	–	.....	.....	N, SD
*	35121-KE1-820	Chave	–	–	–	(1)	.....	.....	N, SD
7	37556-MM9-830	Panel, Pedal Lateral	1	1	1	1	.....	.....	AR, G, N, SD, 2G
8	37561-KR3-671	Lente Comp., Piloto	1	1	1	1	.....	.....	AR, G, N, SD, 2G
9	37562-MN9-710	Soquete Comp., Pedal Lateral	1	1	1	1	.....	.....	AR, G, N, SD, 2G

C-5

Guidão • Mesa Superior

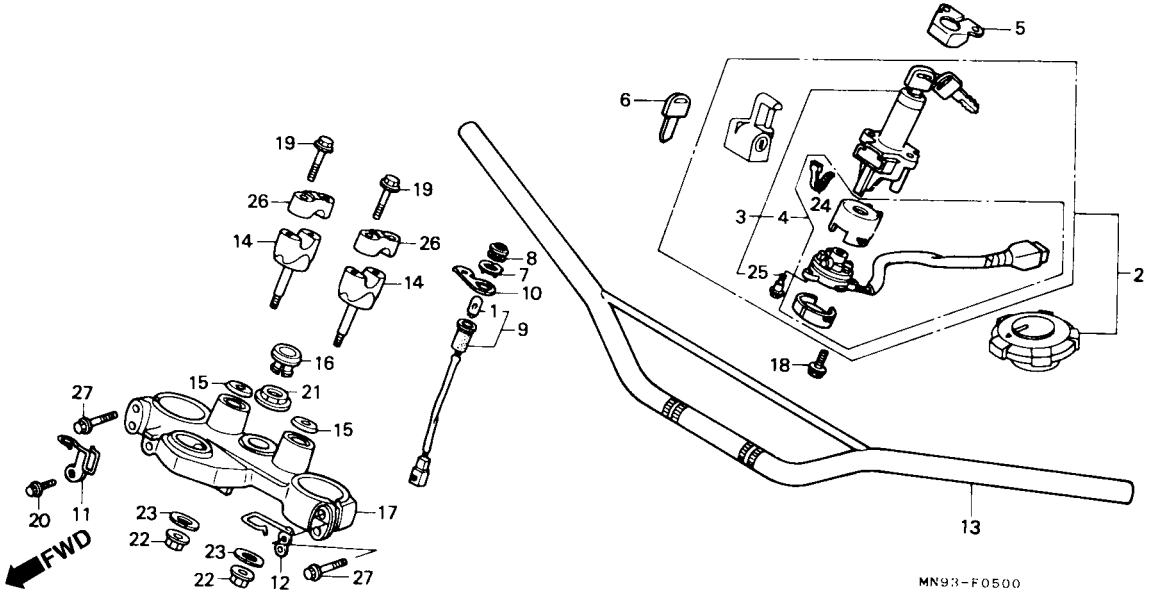

Item de serviço	T.M.O.	Ref. Nº	Nº da peça	Descrição	Qtd. NX500 J	Qtd. NX500 K	Qtd. NX650 J	Qtd. NX650 K	Nº de série		Nota
		10	37590-MN9-000	Suporte, Fixação, Lâmpada Pedal Lateral	1	1	1	1			AR, G, N, SD, 2G
		11	45461-MN9-000	Presilha Mangueira, Superior Freio	1	1	1	1			
		12	50296-MN9-000	Guia, Cabo Embreagem	1	–	–	–		~5000305	
					–	–	1	1			B, E, ED, F, IT, PO, SP, SW, U
			50296-MN9-710	Guia, Cabo Embreagem	1	–	–	–	5000306~		
					–	1	1	1			AR, G, N, SD, 2G
		13	53100-MN9-000	Mesa Superior 1	1	1	1				AR, B, E, ED, F, G, IT, N, PO, SD, SP, SW, 2G
			53100-MN9-670ZA	Mesa Superior *NH-105*	–	–	1	1			U
		14	53132-MN9-000	Suporte Inferior, Guidão	2	2	2	2			AR, B, E, ED, F, G, IT, N, PO, SD, SP, SW, 2G
			53132-KL3-670	Suporte Inferior, Guidão	–	–	2	2			U
		15	53135-KA3-730	Tampa, Mesa Superior	2	–	2	–			
		*	53135-MS8-000	Tampa, Mesa Superior	–	2	–	2			AR, B, E, ED, F, IT, N, PO, SD, SP, SW
		*	53135-MN9-870	Tampa, Mesa Superior	–	–	–	2			U
		16	53208-MC4-000	Tampa, Mesa Superior	1	1	1	1			
		17	53220-MN9-000	Mesa Superior	1	1	1	1			AR, B, E, ED, F, G, IT, N, PO, SD, SP, SW, 2G
			53220-MN9-670	Mesa Superior	–	–	1	1			U

C-5

Guidão • Mesa Superior

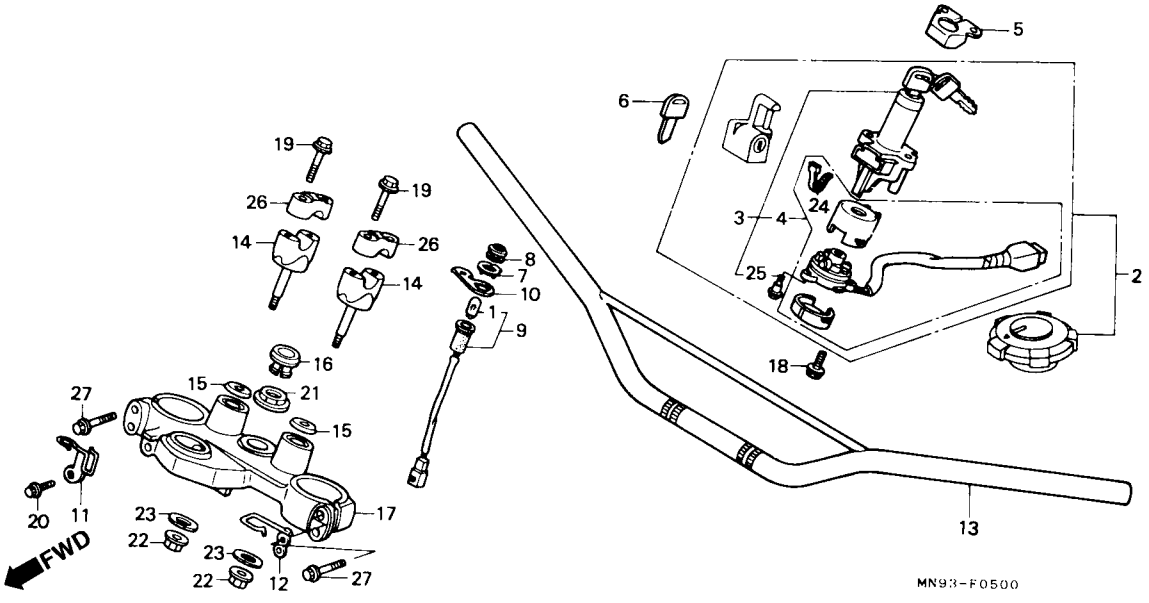

Item de serviço	T.M.O.	Ref. Nº	Nº da peça	Descrição	Qtd. NX500 J	NX500 K	NX650 J	NX650 K	Nº de série		Nota
		18	90104-MJ1-000	Parafuso, Flange, 8 x 19	2	–	–	–		~5000305	.....
					–	–	2	–		~5012393	B, E, ED, F, IT, PO, SP, SW, U
			90105-KE1-722	Parafuso, Fixação Interruptor	–	–	2	–	.....	.....	G, N, SD
					–	–	2	–		~6000601	2G
		*	90105-GJ1-860	Parafuso, Fixação Interruptor	2	–	–	–	5000306	~	.....
					–	2	–	2	.....	.....	.....
					–	–	2	–	5012394	~	B, E, ED, F, IT, PO, SP, SW, U
					–	–	2	–	6000602	~	2G
		19	90111-362-000	Parafuso, Flange, 8 x 36	4	4	4	4	.....	.....	.....
		20	90170-MG3-000	Parafuso, Flange, 6 x 10	1	–	1	–	.....	.....	.....
		*	96500-06012-07	Parafuso, Flange, 6 x 12	–	1	–	1	.....	.....	.....
		21	90304-MK3-000	Porca, Fixação	1	1	1	1	.....	.....	.....
		22	90309-KF0-003	Porca, Flange, 8 mm	2	2	2	2	.....	.....	.....
		23	90535-KB9-000	Arruela	2	2	2	2	.....	.....	.....
		24	91058-MG9-681	Presilha, Auto Travante	1	1	1	1	.....	.....	.....
		25	91059-MK4-601	Parafuso, Fixação 3 x 16	3	3	3	3	.....	.....	.....
		26	95014-22100	Suporte Superior B2, Guidão	2	2	2	2	.....	.....	AR, B, E, ED, F, G, IT, N, PO, SD, SP, SW, 2G
			95014-22200	Suporte Superior B2, Guidão	–	–	2	2	.....	.....	U
		27	96400-08040-00	Parafuso Flange, 8 x 40	4	4	4	4	.....	.....	.....

C-6

Coluna de Direção

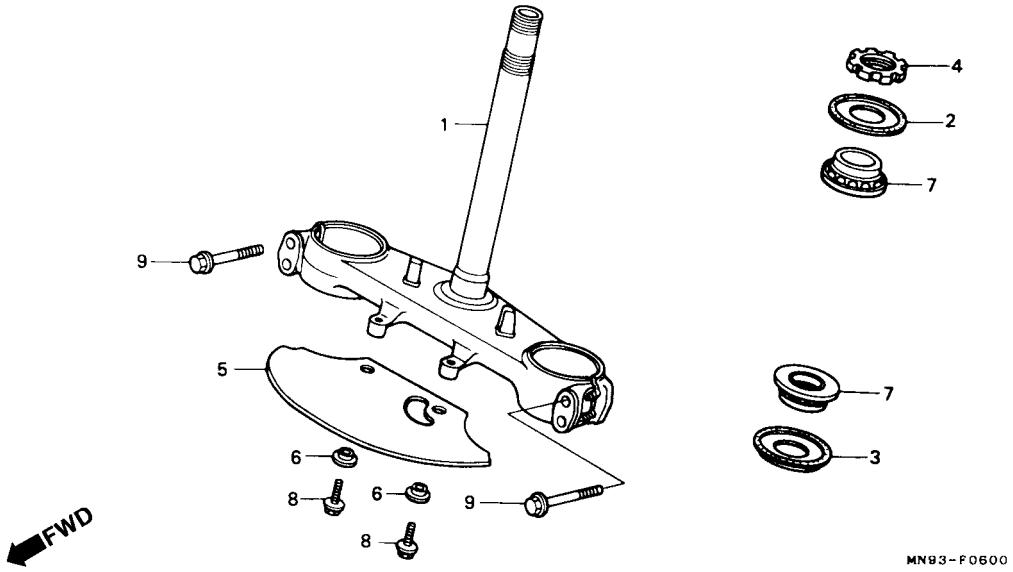

Item de serviço	T.M.O.
Coluna, Direção	1,3
• Rolamento, Superior (Um ou Todos)	
Porca, Coluna, Direção	0,5

Ref. Nº	Nº da peça	Descrição	Qtd. NX500 J	Qtd. NX500 K	Qtd. NX650 J	Qtd. NX650 K	Nº de série		Nota
1	53200-MN9-000	Coluna, Direção	1	1	1	1			
2	53214-KA3-732	Pista, Esferas Coluna de Direção (ARAI)	1	1	1	1			
3	53214-KA4-701	Pista, Esferas Coluna de Direção (ARAI)	1	1	1	1			
4	53229-KN5-650	Porca, Superior Coluna de Direção	1	1	1	1			
5	61120-MN9-000	Placa, Guia de Ar	1	1	1	1			
6	90556-MB4-000	Arruela, Tampa Lateral	2	2	2	2			
7	91015-KV6-003	Rolamento, Coluna de Direção	2	2	2	2			
8	95701-06012-07	Parafuso, Flange, 6 x 12	2	–	2	–			
*	96001-06010-00	Parafuso, Flange, 6 x 10	–	2	–	2			
9	96400-08040-00	Parafuso, Flange, 8 x 40	4	4	4	4			

C-7

Pára-Lama Dianteiro • Tampa Disco de Freio Dianteiro

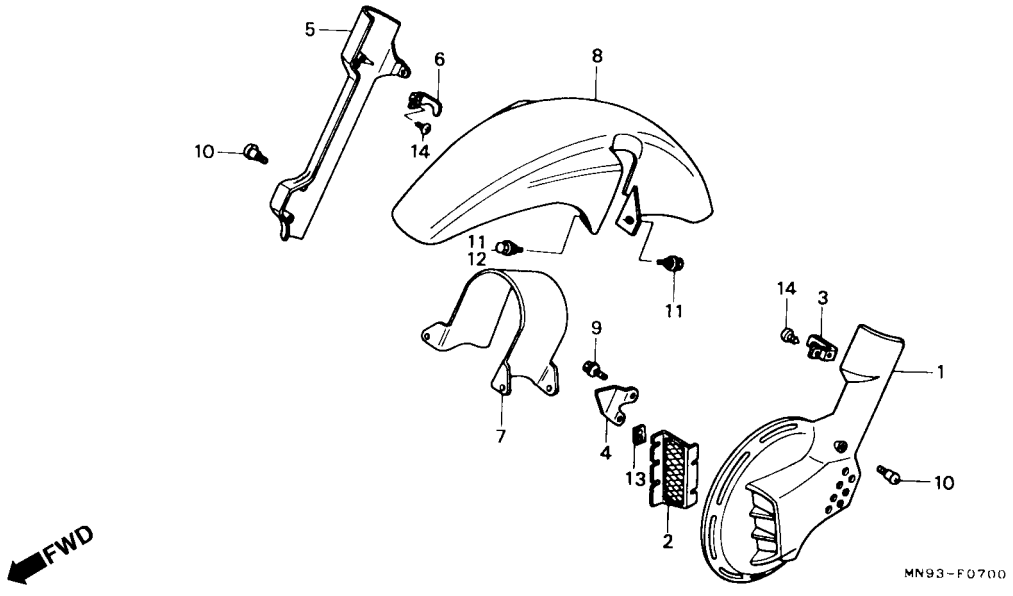

Item de serviço	T.M.O.	Ref. Nº	Nº da peça	Descrição	Qtd. NX500 J	Qtd. NX500 K	Qtd. NX650 J	Qtd. NX650 K	Nº de série		Nota
Tampa, Disco de Freio Dianteiro	0,1	1	45330-MN9-830ZA	Tampa, Disco Freio Dianteiro (WOL) *R-134*	1	1	–	–			
• Suporte, Pára-Lama Dianteiro			45330-MN9-830ZB	Tampa, Disco Freio Dianteiro (WOL) *NH-1*	1	1	–	–			
• Pára-Lama Dianteiro			45330-MN9-830ZC	Tampa, Disco Freio Dianteiro (WOL) *PB-198*	1	1	–	–			
			45330-MN9-000ZA	Tampa, Disco Freio Dianteiro (WOL) *R-134*	–	–	1	1			B, E, ED, F, G, IT, N, PO, SD, SP, SW, 2G
			45330-MN9-000ZB	Tampa, Disco Freio Dianteiro (WOL) *NH-1*	–	–	1	1			B, E, ED, F, G, IT, N, PO, SD, SP, SW, 2G
			45330-MN9-000ZC	Tampa, Disco Freio Dianteiro (WOL) *PB-198*	–	–	1	1			B, E, ED, F, G, IT, N, PO, SD, SP, SW, 2G
			45330-MN9-000ZD	Tampa, Disco Freio Dianteiro (WOL) *YR-158M*	–	–	1	1			F, SW
		*	45330-MN9-000ZE	Tampa, Disco Freio Dianteiro (WOL) *NH-138*	–	–	–	1			IT
		2	45331-MN9-000	Grade Tampa Disco	1	1	1	1			AR, B, E, ED, F, G, IT, N, PO, SD, SP, SW, 2G
		3	45332-MN9-000	Suporte Tampa, Disco, Freio Dianteiro	1	1	1	1			AR, B, E, ED, F, G, IT, N, PO, SD, SP, SW, 2G
		4	45335-MN9-000	Limitador Tampa, Disco, Freio	1	1	1	1			AR, B, E, ED, F, G, IT, N, PO, SD, SP, SW, 2G
		5	45340-MN9-830ZA	Tampa, Cilindro Inferior (WOL) *R-134*	1	1	–	–			
			45340-MN9-830ZB	Tampa, Cilindro Inferior (WOL) *NH-1*	1	1	–	–			
			45340-MN9-830ZC	Tampa, Cilindro Inferior (WOL) *PB-198*	1	1	–	–			

C-7

Pára-Lama Dianteiro • Tampa Disco de Freio Dianteiro

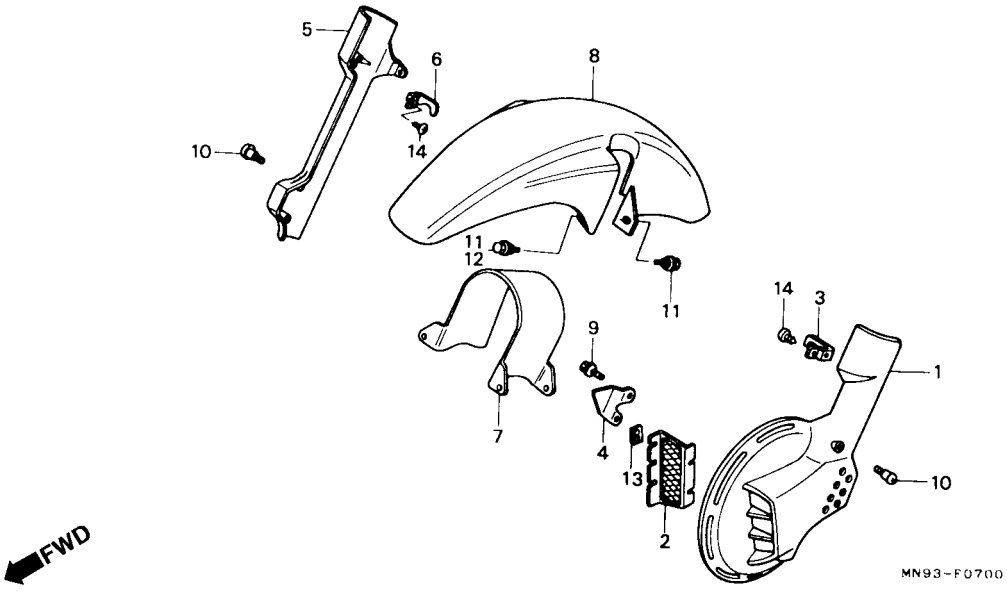

Item de serviço	T.M.O.	Ref. Nº	Nº da peça	Descrição	Qtd. NX500 J	Qtd. NX500 K	Qtd. NX650 J	Qtd. NX650 K	Nº de série		Nota
		(5)	45340-MN9-000ZA	Tampa, Cilindro Inferior (WOL) *R-134*	1	1	1	1	.....	.....	B, E, ED, F, G, IT, N, PO, SD, SP, SW, 2G
			45340-MN9-000ZB	Tampa, Cilindro Inferior (WOL)	1	1	1	1	.....	.....	B, E, ED, F, G, IT, N, PO, SD, SP, SW, 2G
			45340-MN9-000ZC	Tampa, Cilindro Inferior (WOL) *PB-198*	–	–	1	1	.....	.....	B, E, ED, G, IT, N, PO, SD, SP, 2G
			45340-MN9-000ZD	Tampa, Cilindro Inferior (WOL) *YR-158M*	–	–	1	1	.....	.....	F, SW
		*	45340-MN9-000ZE	Tampa, Cilindro Inferior (WOL) *NH-138*	–	–	–	1	.....	.....	IT
		6	45342-MN9-000	Suporte Tampa Cilindro Inferior	1	1	1	1	.....	.....	AR, B, E, ED, F, G, IT, N, PO, SD, SP, SW, 2G
		7	53240-MN9-000	Suporte Pára-Lama Danteiro	1	1	1	1	.....	.....	.....
		8	61100-MN9-000ZA	Pára-Lama, Dianteiro *R-134*	1	1	1	1	.....	.....	.....
			61100-MN9-000ZB	Pára-Lama, Dianteiro *NH-1*	1	1	1	1	.....	.....	AR, B, E, ED, F, G, IT, N, PO, SD, SP, SW, 2G
			61100-MN9-000ZC	Pára-Lama, Dianteiro *PB-198*	1	1	1	1	.....	.....	AR, B, E, ED, G, IT, N, PO, SD, SP, 2G
			61100-MN9-000ZD	Pára-Lama, Dianteiro *YR-158M*	–	–	1	1	.....	.....	F, SW
		*	61100-MN9-000ZF	Pára-Lama, Dianteiro *NH-138*	–	–	–	1	.....	.....	IT
		9	90028-MA6-000	Parafuso Flange, Especial, 6 x 14	2	2	2	2	.....	.....	AR, B, E, ED, F, G, IT, N, PO, SD, SP, SW, 2G

C-7

Pára-Lama Dianteiro • Tampa Disco de Freio Dianteiro

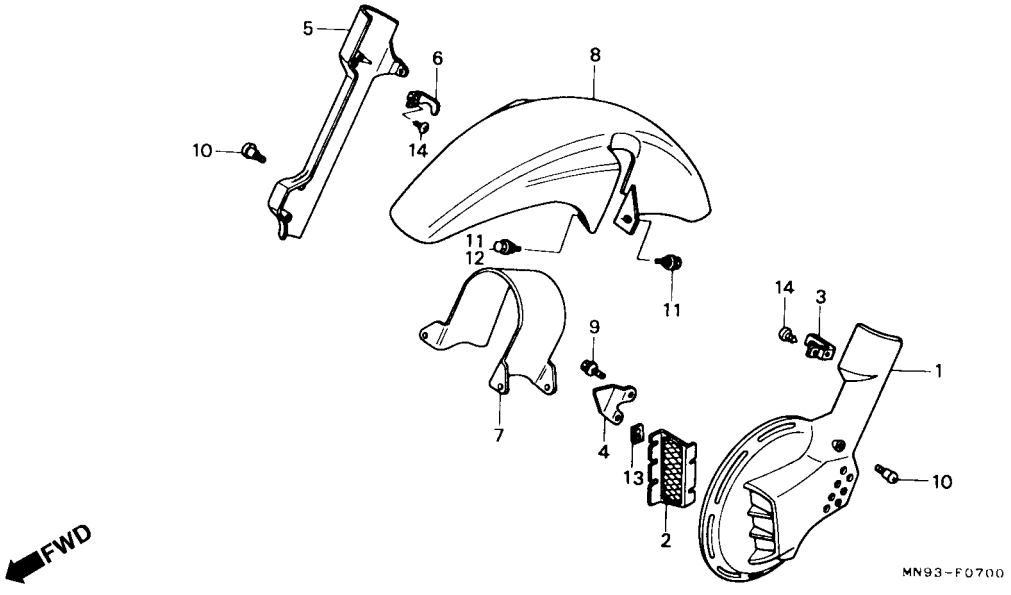

Item de serviço	T.M.O.	Ref. Nº	Nº da peça	Descrição	Qtd. NX500 J	NX500 K	NX650 J	NX650 K	Nº de série		Nota
		10	90103-MN9-000	Parafuso, Disco, Freio	4	4	4	4			AR, B, E, ED, F, G, IT, N, PO, SD, SP, SW, 2G
		11	90106-MM9-000	Parafuso, Fixação, Pára-Lama Dianteiro	2	2	2				2 AR, B, E, ED, F, G, IT, N, PO, SD, SP, SW, 2G
					–	–	4	4			U
		12	90106-MN9-000	Parafuso, Fixação, Pára-Lama Dianteiro	2	2	2	2			AR, B, E, ED, F, G, IT, N, PO, SD, SP, SW, 2G
		13	90315-504-000	Porca, Rápida, 3 mm	5	5	5	5			AR, B, E, ED, F, G, IT, N, PO, SD, SP, SW, 2G
		14	93903-243J0	Parafuso, Fixação, 4 x 12	4	4	4	4			AR, B, E, ED, F, G, IT, N, PO, SD, SP, SW, 2G

C-8

Garfo Dianteiro

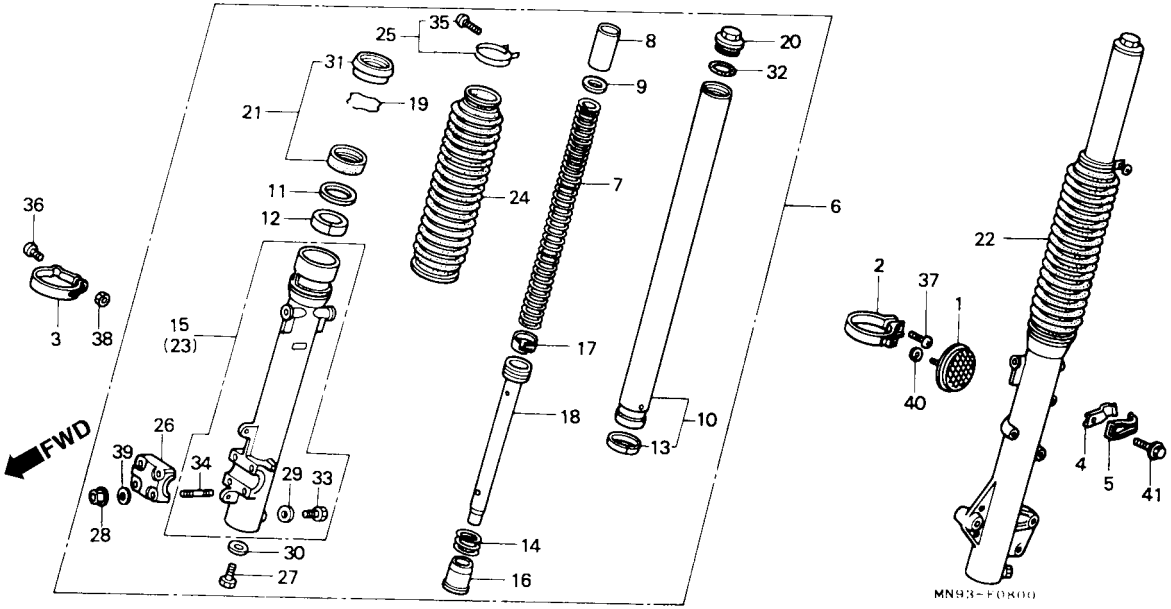

Item de serviço	T.M.O.
Mola A, Amortecedor Dianteiro	0,2
Retentor, Amortecedor Dianteiro	0,9
(Adicionar 0,5 por Unidade)	
Tubo Comp., Amortecedor Dianteiro	1,0
(Adicionar 0,6 por Unidade)	
• Cilindro Externo	
(Adicionar 0,6 por Unidade)	
Capa, Amortecedor Dianteiro	0,4
(Adicionar 0,1 por Unidade)	
Garfo Dianteiro, Comp.	0,5
(Adicionar 0,1 por Unidade)	

Ref. Nº	Nº da peça	Descrição	Qtd. NX500 J	Qtd. NX500 K	Qtd. NX650 J	Qtd. NX650 K	Nº de série		Nota
1	33741-MM9-690	Refletor	2	2	–	–			
2	33743-MN9-670	Presilha, Reletor	2	2	–	–			
3	44832-MN9-000	Presilha, Cabo Velocímetro	1	1	1	1			
4	45464-MM9-000	Presilha A, Mangueira de Freio	1	1	1	1			
5	45465-MM9-000	Presilha B, Mangueira de Freio	1	1	1	1			
6	51400-MN9-701ZA	Garfo Dianteiro, Direito (SHOWA) *NH-146M/R-134*	1	1	1	1			AR, B, E, ED, F, IT, N, PO, SD, SP, SW
	51400-MN9-701ZB	Garfo Dianteiro, Direito (SHOWA)	1	1	1	1			AR, B, E, ED, F, IT, N, PO, SD, SP, SW
	51400-MN9-701ZC	Garfo Dianteiro, Direito (SHOWA) *NH-146M/PB-198*	1	1	1	1			AR, B, E, ED, IT, N, PO, SD, SP
*	51400-MN9-701ZD	Garfo Dianteiro, Direito (SHOWA) *NH-146M/PB 181 *	–	–	–	1			IT
	51400-MN9-711ZA	Garfo Dianteiro, Direito *NH-146M/R-134*	–	–	1	–			G, 2G
	51400-MN9-711ZB	Garfo Dianteiro, Direito *NH-146M/NH-1*	–	–	1	–			G, 2G
	51400-MN9-711ZC	Garfo Dianteiro, Direito *NH-146M/PB-198*	–	–	1	–			G, 2G
	51400-MN9-671ZB	Garfo Dianteiro, Direito (SHOWA) *NH-146M/R-134*	–	–	1	1			U
* 7	51401-MN9-702	Mola, Amortecedor Dianteiro (SHOWA)	2	2	2	2			
8	51402-MG2-701	Bucha da Mola	2	2	2	2			
9	51403-KH0-003	Assento da Mola	2	2	2	2			
10	51410-MN9-701	Tubo Amortecedor, Dianteiro (SHOWA)	2	2	2	2			
11	51412-KF0-003	Anel, Limitador	2	2	2	2			

C-8

Garfo Dianteiro

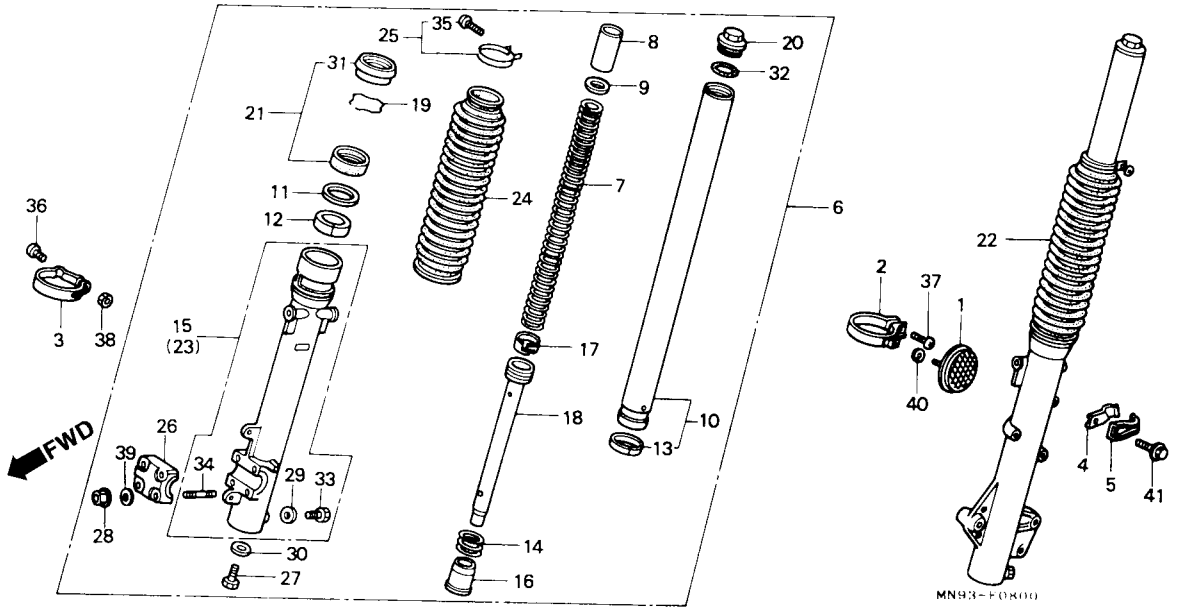

Item de serviço	T.M.O.	Ref. Nº	Nº da peça	Descrição	Qtd. NX500 J	NX500 K	NX650 J	NX650 K	Nº de série		Nota
		12	51414-MN5-003	Bucha Guia (SHOWA)	2	2	2	2			
		13	51415-MG2-701	Bucha, Deslizante	2	2	2	2			
		14	51416-KF0-003	Mola Dianteira	2	2	2	2			
		15	51420-MN9-701ZA	Cilindro Inferior, Direito (SHOWA) *NH-146M*	1	1	1	1			AR, B, E, ED, F, G, IT, N, PO, SP, SP, SW, 2G
			51420-MN9-671ZA	Cilindro Inferior, Direito (SHOWA) *NH-146M*	–	–	1	1			U
		16	51432-MN9-701	Anel, Óleo (SHOWA)	2	2	2	2			
		17	51437-KF0-003	Anel, Pistão, Pistão	2	2	2	2			
		18	51440-MN9-701	Assento, Tubo (SHOWA)	2	2	2	2			
		19	51447-KA4-711	Anel Limitador	2	2	2	2			
		20	51455-MM9-003	Parafuso garfo Dianteiro	2	2	2	2			
		21	51490-KF0-305	Jogo de Anéis, Garfo Dianteiro	2	2	2	2			
		22	51500-MN9-701ZA	Garfo Dianteiro, Esquerdo(SHOWA) *NH-146M/R-134*	1	1	1	1			AR, B, E, ED, F, G, IT, N, PO, SD, SP, SW, 2G
			51500- MN9-701	Garfo Dianteiro, Esquerdo (SHOWA) *NH-146M/NH-1*	1	1	1	1			AR, B, E, ER, F, GI, IT, N, PO, SD, SP, SW, 2G
			51500-MN9-701ZC	Garfo Dianteiro, Esquerdo (SHOWA) *NH-146M/PB-198*	1	1	1	1			AR, B, E, ED, G, IT, N, PO, SD, SP, 2G
		*	51500-MN9-701ZD	Garfo Dianteiro, Esquerdo (SHOWA) *NH-146M/PB-181*	–	–	–	1			IT
			51500-MN9-671ZB	Garfo Dianteiro, Esquerdo (SHOWA) *NH-146M/R-134*	–	–	1	1			U

C-8

Garfo Dianteiro

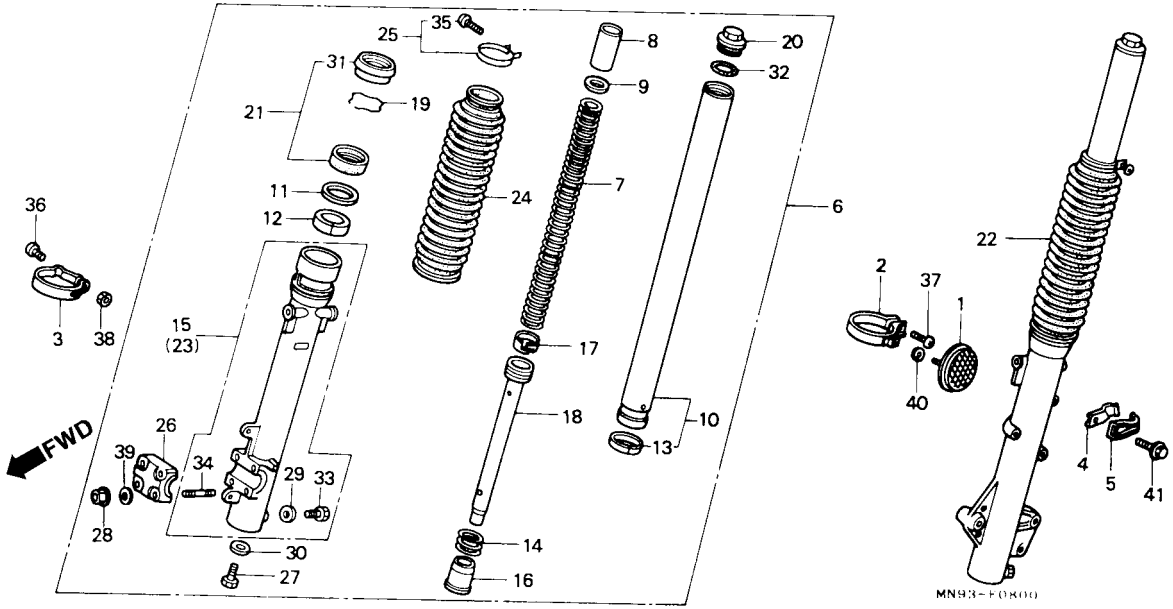

Item de serviço	T.M.O.	Ref. Nº	Nº da peça	Descrição	Qtd. NX500 J	Qtd. NX500 K	Qtd. NX650 J	Qtd. NX650 K	Nº de série		Nota
		23	51520-M9-701ZA	Garfo Dianteiro, Esquerdo (SHOWA) *NH-146M*	1	1	1	1			AR, B, E, ED, G, IT, N, PO, SD, SP, 2G
			51520-MN9-671ZA	Garfo Dianteiro, Esquerdo (SHOWA) *NH-146M*	–	–	1	1			U
		24	51611-MM9-013ZD	Capa, Garfo Dianteiro *R-134*	2	2	2	2			
			51611-MM9-013ZE	Capa, Garfo Dianteiro *NH-1*	2	2	2	2			AR, B, E, ED, G, IT, N, PO, SD, SP, 2G
			51611-MM9-013ZF	Capa, Garfo Dianteiro *PB-198*	2	2	2	2			AR, B, ED, G, IT, N, PO, SD, SP, 2G
					–	–	2	–			E
		*	51611-MM9-013ZG	Parafuso, garfo Dianteiro *PB-181*	–	–	–	2			IT
		25	51612-KF0-003	Presilha Capa Garfo Dianteiro	2	2	2	2			
		26	51634-MK5-003ZC	Suporte, Eixo *NH-146M*	1	1	1	1			
		27	90116-383-721	Parafuso Allen, 8 mm (SHOWA)	2	2	2	2			
		28	90301-473-003	Porca U, 6 mm	4	4	4	4			
		29	90543-273-000	Guarnição, Parafuso, Dreno Garfo Dianteiro	2	2	2	2			
		30	90544-283-000	Arruela, Especial, 8 mm	2	2	2	2			
		31	91254-KF0-003	Retentor, Óleo Garfo Dianteiro	2	2	2	2			
		32	91356-KF0-003	Anel, Vedação	2	2	2	2			
		33	92101-06008-0A	Parafuso, Sextavado, 6 x 8	2	2	2	2			
		34	92900-06025-0E	Prisioneiro, 2,6 x 25	4	4	4	4			

C-8

Garfo Dianteiro

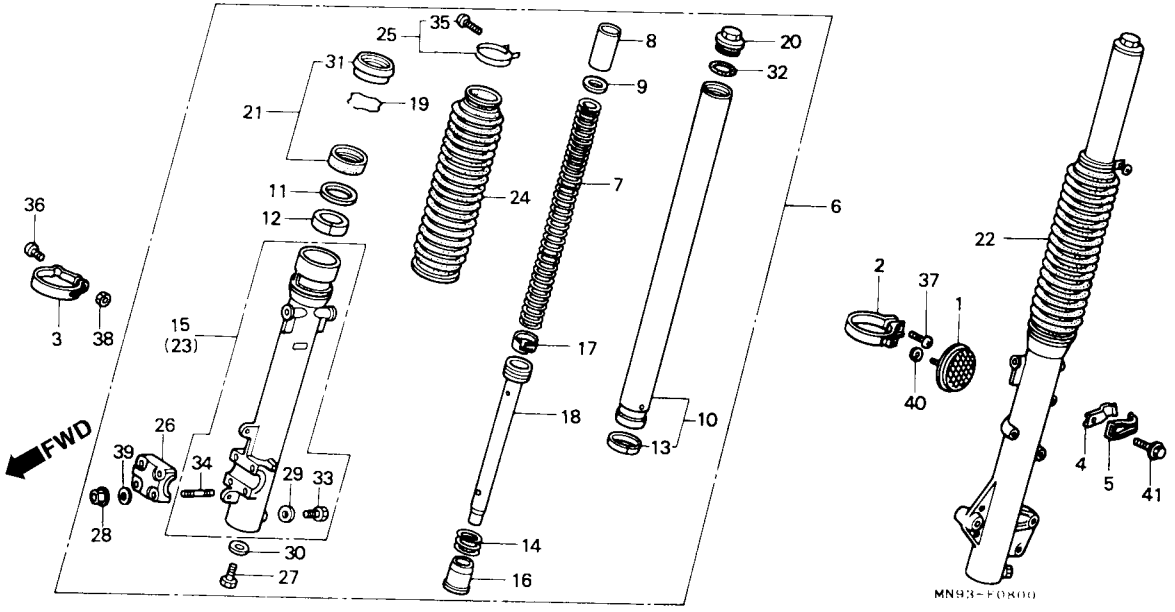

Item de serviço	T.M.O.	Ref. Nº	Nº da peça	Descrição	Qtd. NX500 J	NX500 K	NX650 J	NX650 K	Nº de série		Nota
		35	93500-03020-0 A	Parafuso, Phillips, 3 x 20	2	2	2	2			
		36	93500-05020-0 A	Parafuso, Phillips, 5 x 20	1	1	1	1			
		37	93500-05020-0G	Parafuso, Phillips, 5 x 20	2	2	–	–			
		38	94001-05000-0S	Porca Sextavada, 5 mm	1	1	1	1			
		39	94101-06000	Arruela, Lisa, 6 mm	–	–	4	–			G, 2G
		40	94111-06800	Arruela, Pressão, 6 mm	2	2	–	–			
		41	96001-06012-07	Parafuso, Flange, 6 x 12	1	1	1	1			

C-9

Cáliper Freio Dianteiro

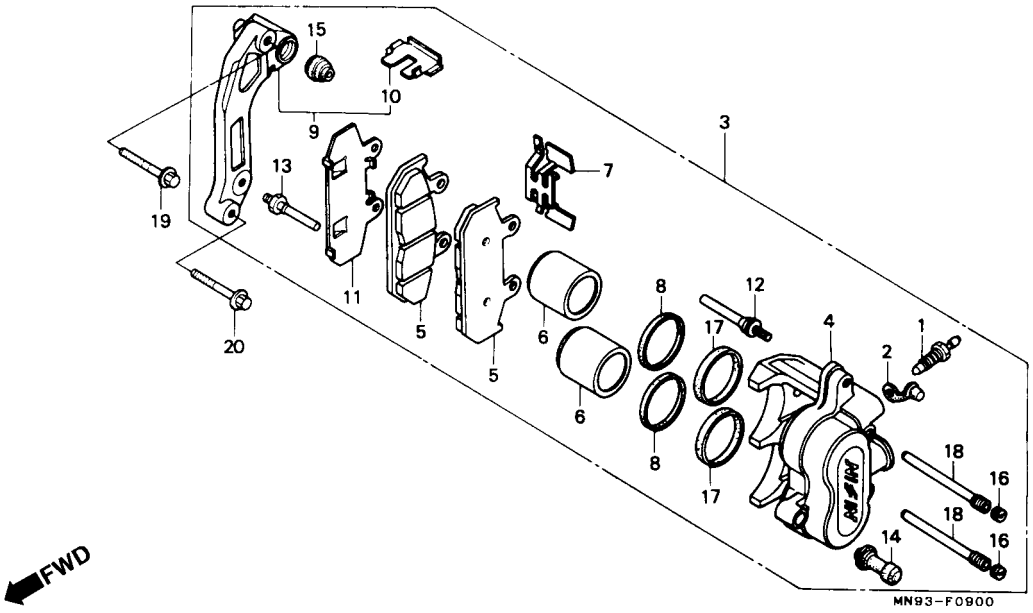

Item de serviço	T.M.O.	Ref. Nº	Nº da peça	Descrição	Qtd. NX500 J	Qtd. NX500 K	Qtd. NX650 J	Qtd. NX650 K	Nº de série		Nota
Cáliper, Esquerdo Dianteiro	0,4	1	43352-MG9-006	Parafuso, Sangria	1	–	–	–		~5000603	
Carcaça, Cáliper Dianteiro	0,6				–	–	1	–		~5012963	B, E, ED, F, G, IT, N, PO, SD, SP, SW, U
Pastilhas Dianteira, Jogo	0,2										
• Suporte Comp., Dianteiro					–	–	1	–			2G
Pistão Comp	0,5	*	43352-568-003	Parafuso, Sangria	1	–	–	–	5000604	~	
(Adicionar 0,1 por Unidade)					–	1	–	1			
(Inclui Peça Relativa)					–	–	1	–	5012964	~	B, E, ED, F, G, IT, N, PO, SD, SP, SW, U
		2	43353-MG9-006	Tampa, Parafuso de Sangria	1	–	–	–		~5000603	
					–	–	1	–		~5012963	B, E, ED, F, G, IT, N, PO, SD, SP, SW, U
					–	–	1	–			2G
		*	43353-461-771	Tampa, Parafuso de Sangria	1	–	–	–	5000604	~	
					–	1	–	1			
					–	–	1	–	5012964	~	B, E, ED, F, G, IT, N, PO, SD, SP, SW, U
		3	45100-MN9-026	Cáliper Dianteiro, Esquerdo (NISSIN)	1	1	1	1			
		4	45101-MN9-006	Carcaça Cáliper, Dianteiro	1	–	–	–		~5000603	
					–	–	1	–		~5012963	B, E, ED, F, G, IT, N, PO, SD, SP, SW, U
					–	–	1	–			2G

C-9

Cáliper Freio Dianteiro

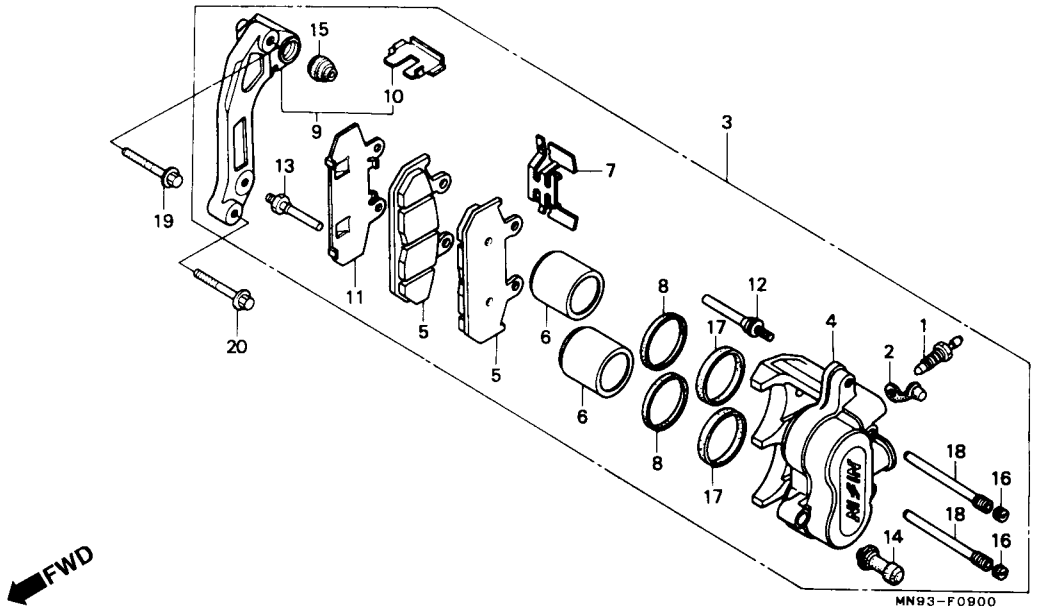

Item de serviço	T.M.O.	Ref. Nº	Nº da peça	Descrição	Qtd. NX500 J	NX500 K	NX650 J	NX650 K	Nº de série		Nota
		(4)	45101-MN9-016	Carcaça Cáliper, Dianteiro	1	–	–	–	5000604 ~		
					–	1	–	1			
					–	–	1	–	5012964 ~		B, E, ED, F, G, IT, N, PO, SD, SP, SW, U
		* 5	45105-MS8-008	Pastilhas, Dianteira, Jogo (NISSIN)	2	2	2	2			
		6	45107-ML7-691	Pistão Comp	2	2	2	2			
		7	45108-KV0-701	Mola da Pastilha (NISSIN)	1	1	1	1			
		8	45109-166-006	Retentor de Pó	2	2	2	2			
		9	45110-MN9-016	Suporte Comp., Dianteiro Esquerdo (NISSIN)	1	1	1	1			
		10	45112-MG3-006	Retentor	1	1	1	1			
		11	45114-MN9-006	Lâmina	1	1	1	1			
		12	45131-HA5-671	Pino, Parafuso (A)	1	1	1	1			
		13	45131-166-016	Pino, Parafuso	1	1	1	1			
		14	45132-166-016	Capa, Pino	1	1	1	1			
		15	45133-MA3-006	Capa (B)	1	1	1	1			
		16	45203-MG3-006	Pino Plugue	2	2	2	2			
		17	45209-166-006	Anel, Pistão	2	2	2	2			
		18	45215-KA3-731	Pino Parafuso	2	2	2	2			
		19	90131-MG3-000	Parafuso, Flange, 8 x 40	1	1	1	1			
		20	90132-MG3-000	Parafuso, Flange, 8 x 50	1	1	1	1			

C-10

Roda Dianteira

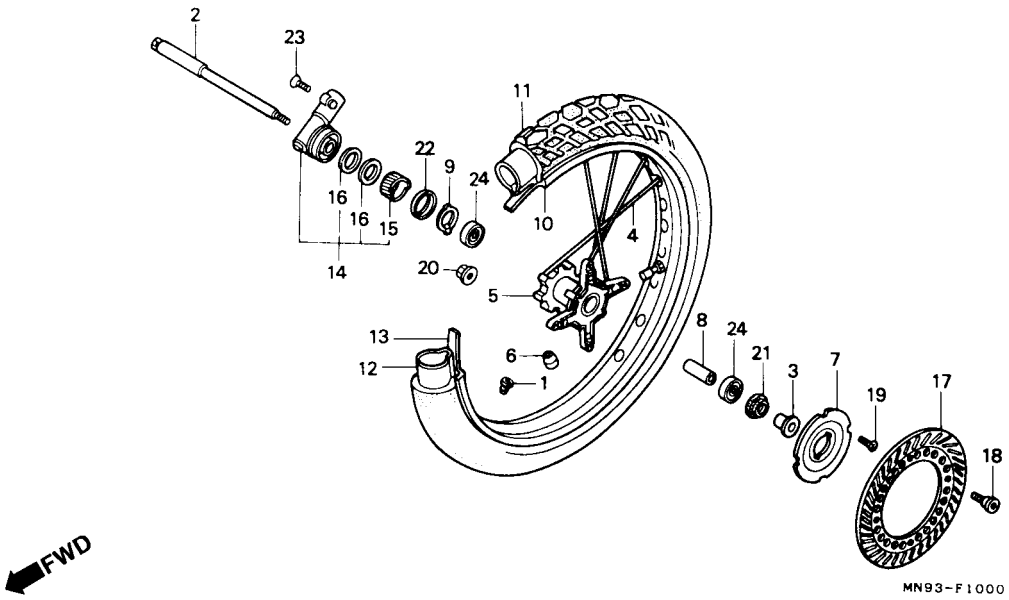

Item de serviço	T.M.O.
Eixo, Roda Dianteira	0,3
• Caixa Comp., Engrenagem Velocímetro	
Cubo, Roda Dianteira	2,7
Peso Balanceador	0,8
Bucha Distanciadora, Roda Dianteira	0,5
• Rolamento, Radial de Esferas ,6202U	
(Adicionar 0,1 por Unidade)	
Aro, Roda Dianteira	2,3
Pneu Dianteiro	0,9
• Câmara, Ar	
Disco, Freio	0,4

Ref. Nº	Nº da peça	Descrição	Qtd. NX500 J	Qtd. NX500 K	Qtd. NX650 J	Qtd. NX650 K	Nº de série		Nota
1	42717-329-000	Tampa, Aro	1	1	1	1			
2	44301-KF0-000	Eixo, Roda Dianteira	1	1	1	1			
3	44311-MG3-000	Bucha, Roda Dianteira	1	1	1	1			
4	446A0-MN9-000	Raio Dianteiro, Jogo (A 9X 258)	32	32	32	32			
* 5	44601-MN9-010ZA	Cubo da Roda Dianteira *NH-105*	1	1	1	1			
* 6	44606-283-000	Peso, Balanceador (20G)	N	N	N	N			
7	44610-MN9-000	Tampa, Cubo Dianteiro	–	–	1	1			U
8	44620-MG3-000	Bucha Distanciadora, Roda Dianteira	1	1	1	1			
9	44680-MA0-000	Prendedor, Caixa de Velocímetro	1	1	1	1			
10	44701-MN9-003	Aro, Roda Dianteira	1	1	1	1			
11	44711-MN9-003	Pneu Dianteiro (90/90-21 54S TW41 BS)	1	–	–	–			
			–	–	1	–		~5012393	B, E, ED, F, G, IT, SP
			–	–	1	–		~5012612	N, PO, SD, SW, U
			–	–	1	–		~6000801	2G
	44711-MN9-005	Pneu Dianteiro (90/90-21 54S K560 Dunlop)	1	–	–	–			
			–	–	1	–		~5012393	B, E, ED, F, G, IT, SP
			–	–	1	–		~5012612	N, PO, SD, SW, U
			–	–	1	–		~6000801	2G
*	44711-MN9-013	Pneu Dianteiro (BS) (90/90-21 54S TW41)	–	1	–	1			
			–	–	1	–	5012394 ~		B, E, ED, F, G, IT, SP

3

C-10

Roda Dianteira

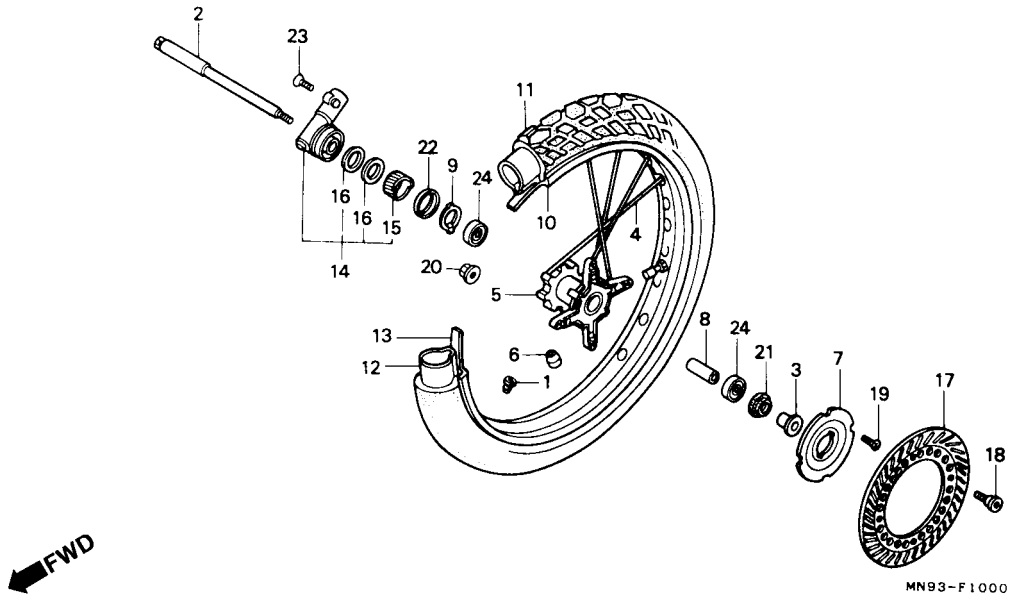

Item de serviço	T.M.O.	Ref. Nº	Nº da peça	Descrição	Qtd. NX500 J	NX500 K	NX650 J	NX650 K	Nº de série		Nota
		(11)	44711-MN9-013	Pneu Dianteiro (BS) (90/90-21 54S TW41)	–	–	1	–	5012613 ~		N, PO, SD, SW, U
					–	–	1	–	6000802 ~		2G
		*	44711-MN9-015	Pneu Dianteiro (Dunlop) (90/90-21 54S K560)	1	–	1				
					–	–	1	–	5012394 ~		B, E, ED, F, G, IT, SP
					–	–	1	–	5012613 ~		N, PO, SD, SW, U
					–	–	1	–	6000802 ~		2G
		12	44712-MG7-003	Câmara, Ar (BS) (90/90-21 54S)	1	1	1	1			
			44712-400-004	Câmara, Ar (Dunlop) (2.75/3.00-21)	1	1	1	1			
		13	44713-MG7-003	Protetor Câmara (BS)	1	1	1	1			
			44713-400-004	Protetor Câmara (Dunlop) (1.40/1.60-21)	1	1	1	1			
		14	44800-MK5-013	Caixa, Engrenagem Velocímetro	1	1	1	1			
		15	44806-KF0-000	Engrenagem, Velocímetro	1	1	1	1			
		16	44809-402-000	Arruela, Engrenagem Velocímetro	2	2	2	2			
		17	45351-MN9-000	Disco, Freio Dianteiro	1	–	1	–			
		*	45351-MN9-010	Disco, Freio Dianteiro	–	1	–	1			
		*18	90105-MN9-870	Parafuso, Disco, Freio Dianteiro, 8 x 24	4	–	4	–			
		*	90105-ML0-730	Parafuso, Disco, Freio Dianteiro, 8 x 22	–	4	–	4			
		19	90204-MM9-000	Parafuso Allen, 4 x 10	–	–	4	4			U
		*20	90309-ML4-901	Porca, Flange, 8 mm	4	4	4	4			
		21	90755-229-003	Retentor, Óleo, 21x 37x7 (ARAI)	1	1	1	1			
			90755-229-005	Retentor, Óleo, 21x 37x7 (NOK)	1	1	1	1			

C-10

Roda Dianteira

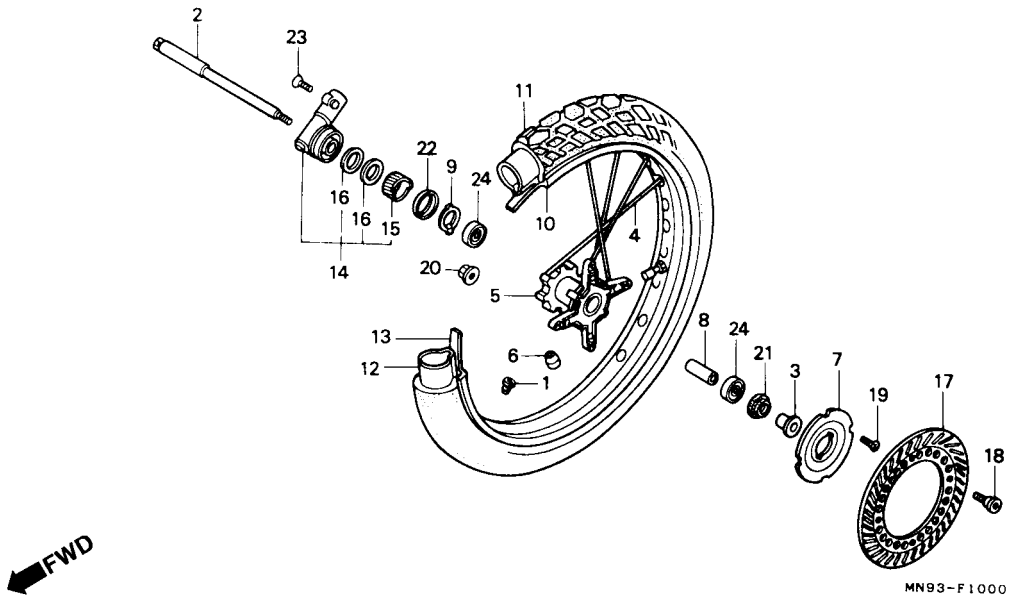

Item de serviço	T.M.O.	Ref. Nº	Nº da peça	Descrição	Qtd. NX500 J	Qtd. NX500 K	Qtd. NX650 J	Qtd. NX650 K	Nº de série		Nota
		22	91258-410-006	Retentor Pó, 40 x 50 x 5 (NOK)	1	1	1	1			
			91258-410-013	Retentor Pó, 40 x 50 x 5 (ARAI)	1	1	1	1			
		23	93700-05020-0A	Parafuso, Phillips, 5 x 20	1	1	1	1			
		24	96140-62020-10	Rolamento, Radial de Esferas, 6202U	2	2	2	2			

C-11

Painel Freio Traseiro

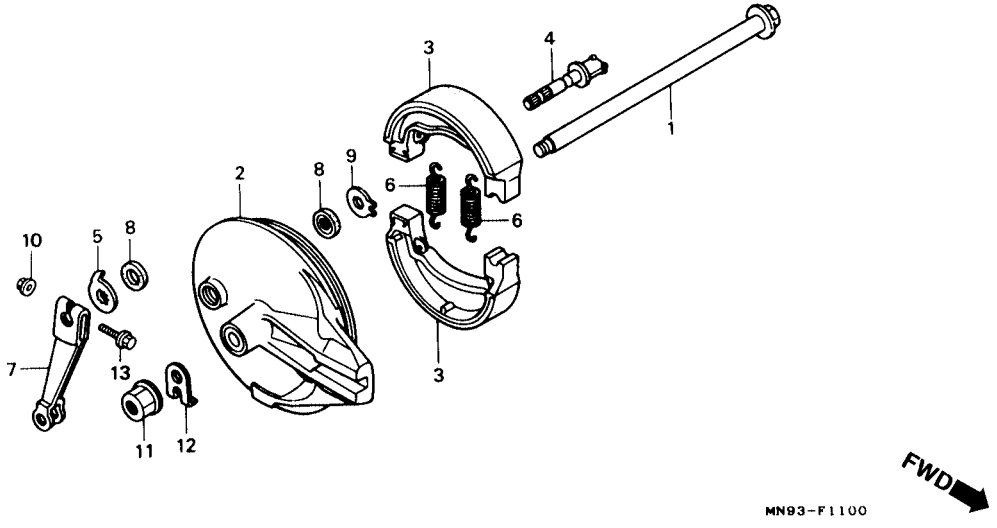

Item de serviço	T.M.O.
Eixo, Roda Traseira	0,3
Painel Comp., Freio Traseiro (Inclui Peça Relativa)	0,6
Sapata Comp., Freio Traseiro (Uma ou Todas)	0,5
Braço Comp., Freio Traseiro (Inclui Peça Relativa)	0,1

Ref. Nº	Nº da peça	Descrição	Qtd. NX500 J	Qtd. NX500 K	Qtd. NX650 J	Qtd. NX650 K	Nº de série		Nota
1	42301-MN9-000	Eixo, Roda Traseira	–	–	1	1	.....	.....	U
2	43100-MN9-670ZB	Painel Comp., Freio Traseiro *NH-105*	–	–	1	1	.....	.....	U
3	43120-429-010	Sapata Comp., Freio Traseiro	–	–	2	2	.....	.....	U
4	43141-MC4-000	Braço, Freio Traseiro	–	–	1	1	.....	.....	U
5	43145-MM9-000	Indicador, Freio Traseiro	–	–	1	1	.....	.....	U
6	43151-329-000	Mola Sapata, Freio Traseiro	–	–	2	2	.....	.....	U
7	43410-MM9-000	Braço, Freio Traseiro	–	–	1	1	.....	.....	U
8	45134-KB7-005	Retentor, Pó	–	–	2	2	.....	.....	U
9	45142-KB7-000	Anel, Braço Freio Traseiro	–	–	1	1	.....	.....	U
10	90301-428-900	Porca Flange, 6 mm	–	–	1	1	.....	.....	U
11	90305-ME5-003	Porca Flange,16 mm	–	–	1	1	.....	.....	U
12	90559-MM9-000	Arruela, Eixo Traseiro	–	–	1	1	.....	.....	U
13	95701-06032-07	Parafuso, Flange, 6 x 32	–	–	1	1	.....	.....	U

C-12

Cilindro Mestre Freio Traseiro

(AR, B, E, ED, F, G, IT, N, PO, SD, SP, SW, 2G)

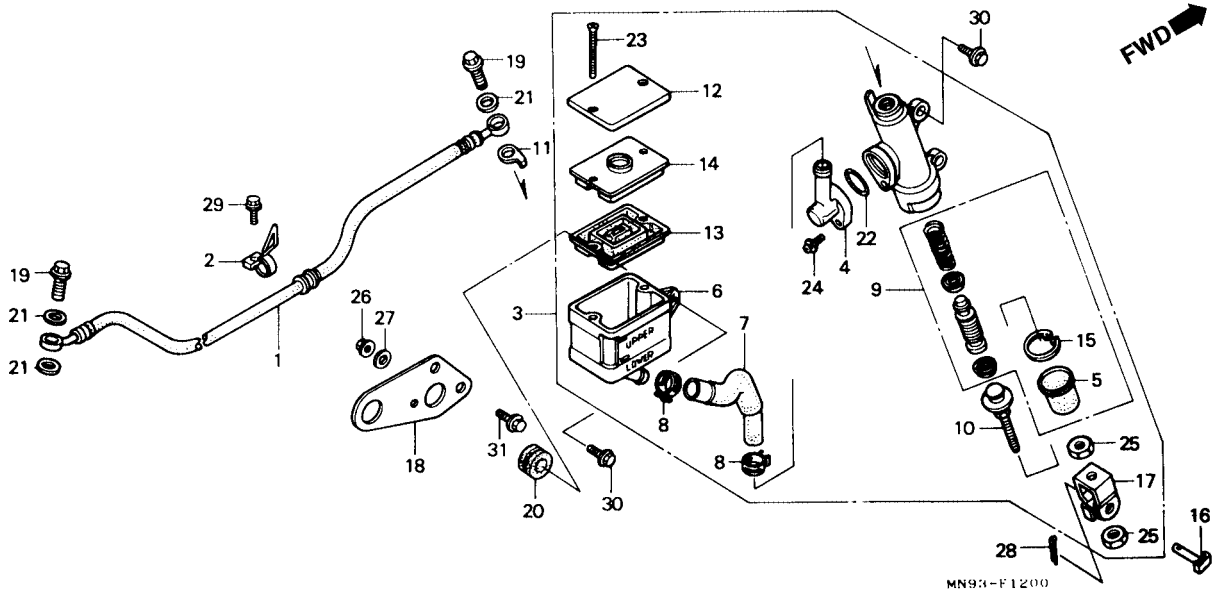

Item de serviço	T.M.O.
Mangueira, Freio Traseiro	0,4
Cilindro Mestre, Freio Traseiro	0,5
Reservatório, Fluído Freio	0,2
Mangueira Cilindro Mestre	0,3
Pistão Cilindro Mestre, Jogo	0,6

Ref. Nº	Nº da peça	Descrição	Qtd. NX500 J	Qtd. NX500 K	Qtd. NX650 J	Qtd. NX650 K	Nº de série		Nota
1	43310-MN9-003	Mangueira, Freio Traseiro	1	–	1	–			AR, B, E, ED, F, G, IT, PO, SD, SP, SW, 2G
*	43310-MN9-013	Mangueira, Freio Traseiro	–	1	–	1			AR, B, E, ED, F, IT, N, PO, SD, SP, SW
2	43468-MN9-000	Guia Mangueira, Freio Traseiro	1	–	1	–			AR, B, E, ED, F, G, IT, PO, SD, SP, SW, 2G
*	43468-MN9-010	Guia Mangueira, Freio Traseiro	–	1	–	1			AR, B, E, ED, F, G, IT, PO, SD, SP, SW, 2G
3	43500-MN9-006	Cilindro Mestre, Freio Traseiro	1	–	–	–		~5000603	
			–	–	1	–		~5012963	B, E, ED, F, G, IT, N, PO, SD, SP, SW
			–	–	1	–			2G
*	43500-MN9-016	Cilindro Mestre, Freio Traseiro	1	–	–	–	5000604~		
			–	1	–	1			AR, B, E, ED, F, IT, N, PO, SD, SP, SW
			–	–	1	–	5012964~		B, E, ED, F, G, IT, N, PO, SD, SP, SW
4	43503-MJ0-006	Conector	1	1	1	1			AR, B, E, ED, F, G, IT, PO, SD, SP, SW, 2G
5	43504-MB2-006	Capa Comp	1	1	1	1			AR, B, E, ED, F, G, IT, PO, SD, SP, SW, 2G

C-12

Cilindro Mestre Freio Traseiro

(AR, B, E, ED, F, G, IT, N, PO, SD, SP, SW, 2G)

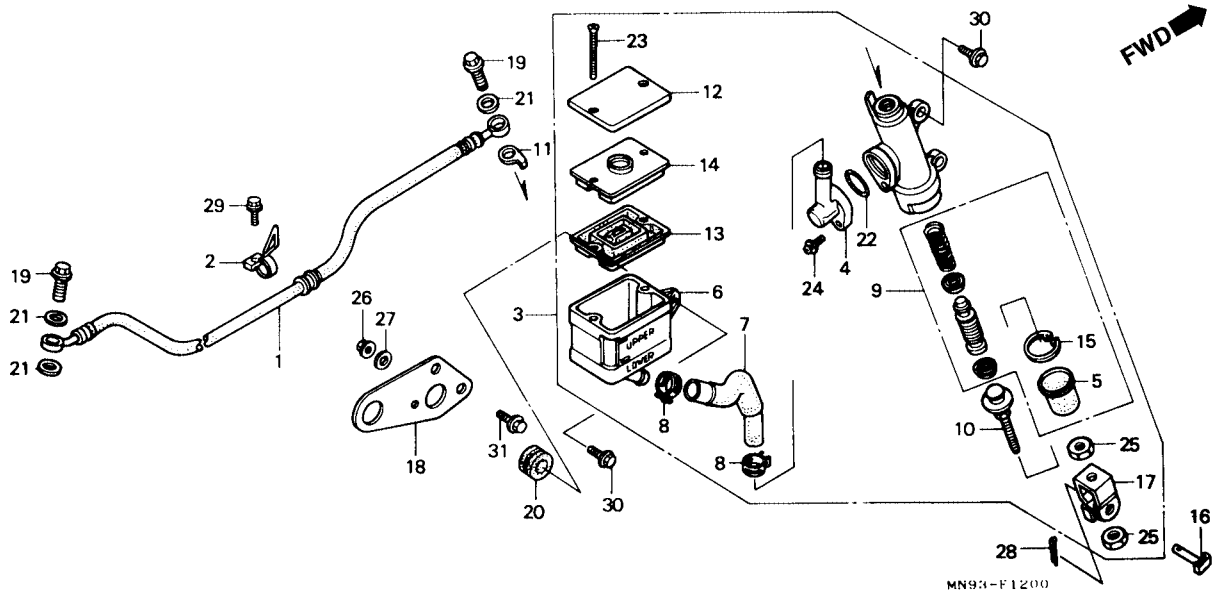

Item de serviço	T.M.O.	Ref. Nº	Nº da peça	Descrição	Qtd. NX500 J	NX500 K	NX650 J	NX650 K	Nº de série		Nota
		6	43511-MN9-006	Reservatório (NISSIN)	1	1	1	1			AR, B, E, ED, F, G, IT, PO, SD, SP, SW, 2G
		7	43512-MN9-006	Mangueira, Cilindro Mestre	1	1	1	1			AR, B, E, ED, F, G, IT, PO, SD, SP, SW, 2G
		8	43514-MN9-006	Presilha, Mangueira, Cilindro Mestre	2	2	2	2			AR, B, E, ED, F, G, IT, PO, SD, SP, SW, 2G
		9	43520-MJ6-305	Jogo de Pistão, Cilindro Mestre	1	1	1	1			AR, B, E, ED, F, G, IT, PO, SD, SP, SW, 2G
		10	43530-MN9-006	Vareta, Comp. (NISSIN)	1	1	1	1			AR, B, E, ED, F, G, IT, PO, SD, SP, SW, 2G
		11	43535-MN9-000	Arruela, Parafuso de Óleo	1	–	–	–		~5000603	
					–	–	1	–		~5012963	B, E, ED, F, G, IT, N, PO, SD, SP, SW
					–	–	1	–			2G
		*	43535-MN9-010	Arruela, Parafuso de Óleo	1	–	–	–	5000604 ~		
					–	1	–	1			AR, B, E, ED, F, IT, N, PO, SD, SP, SW
					–	–	1	–	5012964		B, E, ED, F, G, IT, N, PO, SD, SP, SW
		12	45513-HA2-006	Tampa, Cilindro Mestre	1	1	1	1			AR, B, E, ED, F, G, IT, PO, SD, SP, SW, 2G

C-12

Cilindro Mestre Freio Traseiro

(AR, B, E, ED, F, G, IT, N, PO, SD, SP, SW, 2G)

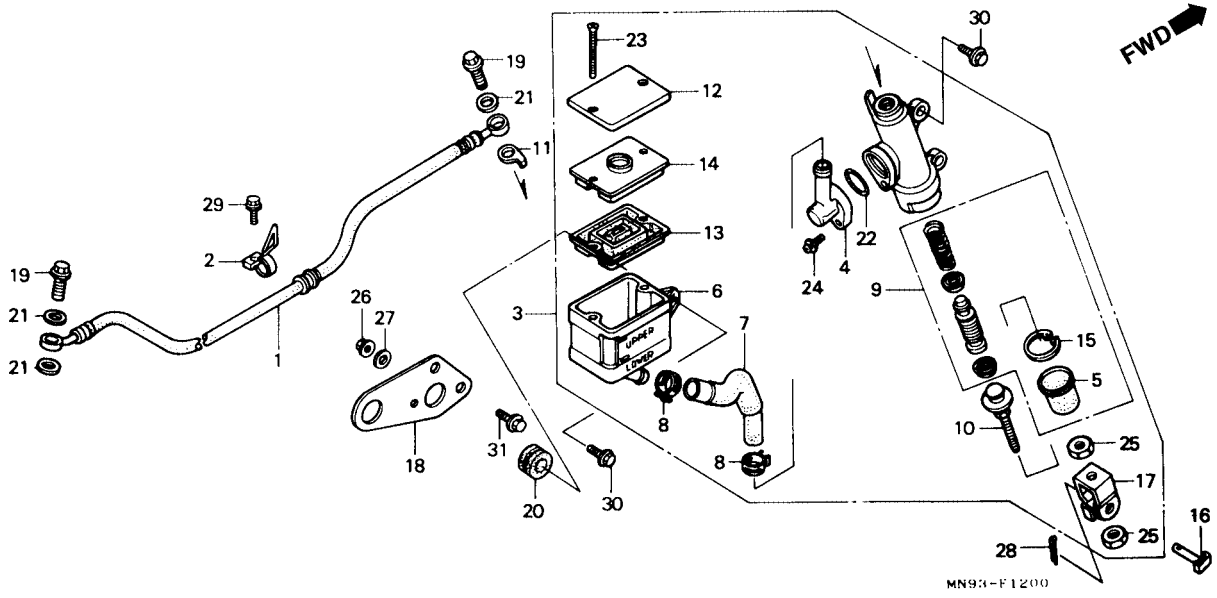

Item de serviço	T.M.O.	Ref. Nº	Nº da peça	Descrição	Qtd. NX500 J	Qtd. NX500 K	Qtd. NX650 J	Qtd. NX650 K	Nº de série		Nota
		13	45520-MG7-006	Diafragma	1	1	1	1			AR, B, E, ED, F, G, IT, PO, SD, SP, SW, 2G
		14	45521-HA2-006	Placa, Diafragma	1	1	1	1			AR, B, E, ED, F, G, IT, PO, SD, SP, SW, 2G
		15	46182-500-013	Anel Elástico	1	1	1	1			AR, B, E, ED, F, G, IT, PO, SD, SP, SW, 2G
		16	46503-KW3-000	Pino Comp., Braço de Freio	1	1	1	1			AR, B, E, ED, F, G, IT, PO, SD, SP, SW, 2G
		17	46504-MN9-006	Junção Braço de Freio	1	1	1	1			AR, B, E, ED, F, G, IT, PO, SD, SP, SW, 2G
		18	50195-MN9-000	Placa, Proteção	1	1	1	1			AR, B, E, ED, F, G, IT, PO, SD, SP, SW, 2G
		19	90145-KM3-750	Parafuso, Óleo, 10 x 22	2	2	2	2			AR, B, E, ED, F, G, IT, PO, SD, SP, SW, 2G
		20	90505-MC4-000	Bucha A, Tampa Filtro de Ar	2	2	2	2			AR, B, E, ED, F, G, IT, PO, SD, SP, SW, 2G
		21	90545-300-000	Arruela, Parafuso de Óleo	3	3	3	3			AR, B, E, ED, F, G, IT, PO, SD, SP, SW, 2G
		22	91212-422-006	Anel, Vedação,14,8 x 2,4	1	1	1	1			AR, B, E, ED, F, G, IT, PO, SD, SP, SW, 2G

C-12

Cilindro Mestre Freio Traseiro

(AR, B, E, ED, F, G, IT, N, PO, SD, SP, SW, 2G)

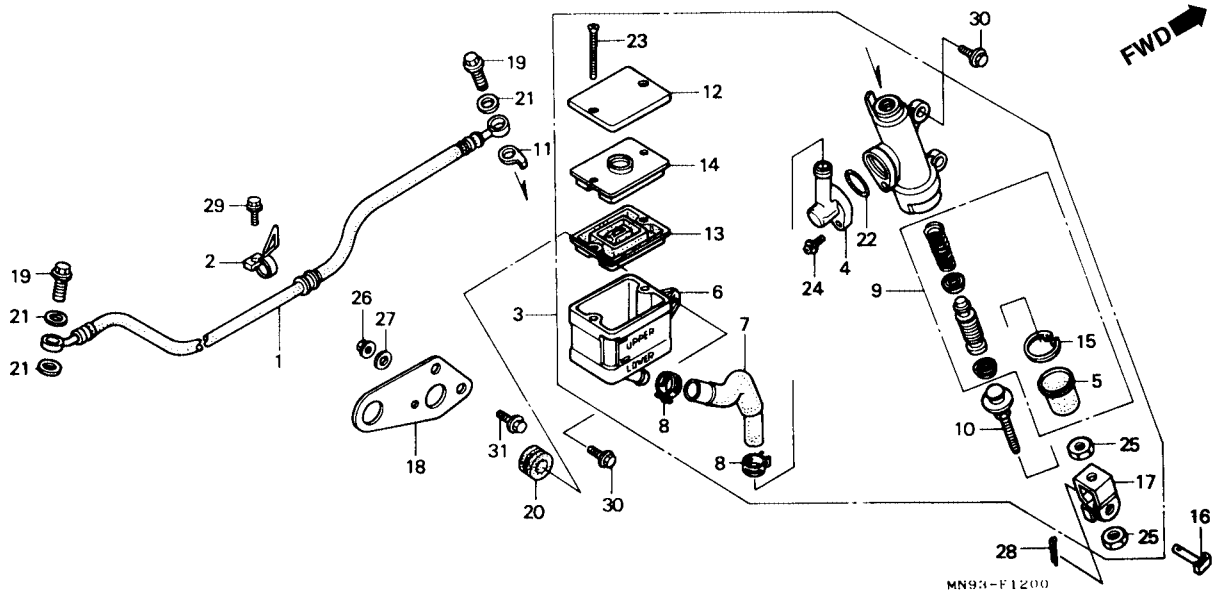

Item de serviço	T.M.O.	Ref. Nº	Nº da peça	Descrição	Qtd. NX500 J	NX500 K	NX650 J	NX650 K	Nº de série		Nota
		23	93600-04040-1G	Parafuso, Phillips, 4 x 40	2	2	2	2	.....	.....	AR, B, E, ED, F, G, IT, PO, SD, SP, SW, 2G
		24	93893-04012-17	Parafuso, Arruela, 4 x 12	1	1	1	1	.....	.....	AR, B, E, ED, F, G, IT, PO, SD, SP, SW, 2G
		25	94002-08000-0S	Porca, Sextavada, 8 mm	2	2	2	2	.....	.....	AR, B, E, ED, F, G, IT, PO, SD, SP, SW, 2G
		26	94050-06080	Porca, Flange, 6 mm	1	1	1	1	.....	.....	AR, B, E, ED, F, G, IT, PO, SD, SP, SW, 2G
		27	94103-06800	Arruela, Lisa, 6 mm	1	1	1	1	.....	.....	AR, B, E, ED, F, G, IT, PO, SD, SP, SW, 2G
		28	94201-20120	Cupilha, 2,0 x 12	1	1	1	1	.....	.....	AR, B, E, ED, F, G, IT, PO, SD, SP, SW, 2G
		29	95701-06014-07	Parafuso, Flange, 6 x 14	1	1	1	1	.....	.....	AR, B, E, ED, F, G, IT, PO, SD, SP, SW, 2G
		30	96300-06020-00	Parafuso, Flange, 6 x 20	3	3	3	3	.....	.....	AR, B, E, ED, F, G, IT, PO, SD, SP, SW, 2G
		*31	96500-06012-00	Parafuso, Flange, 6 x 12	2	2	2	2	.....	.....	AR, B, E, ED, F, G, IT, PO, SD, SP, SW, 2G

C-13

Cáliper Freio Traseiro

(AR, B, E, ED, F, G, IT, N, PO, SD, SP, SW, 2G)

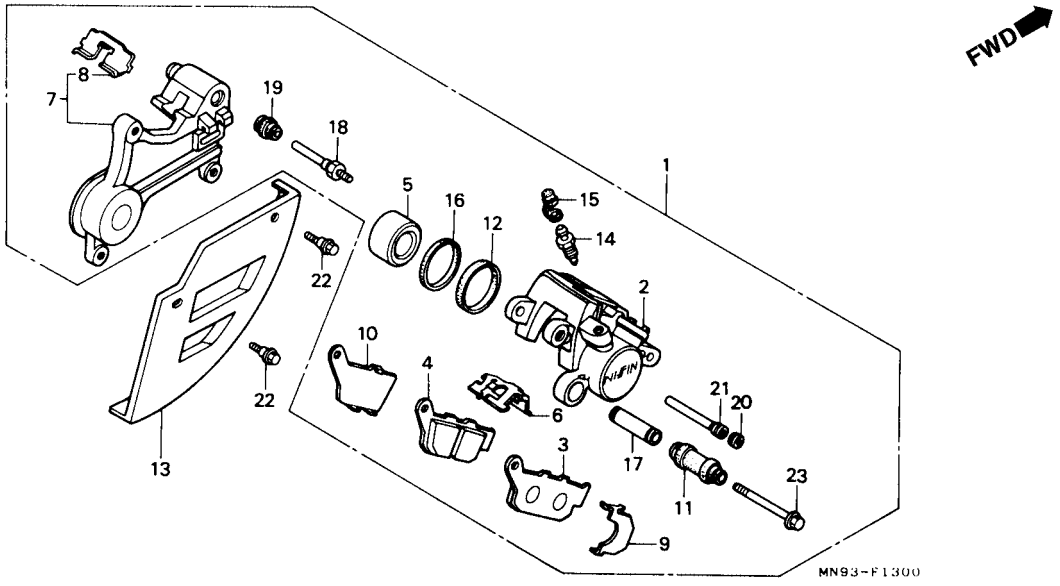

Item de serviço	T.M.O.
Cáliper, Freio Traseiro.	0,7
Carcaça, Cáliper Traseiro	0,6
Pastilha Traseira, Jogo	0,1
• Tampa, Disco Traseiro Pistão (Adicionar 0,1 por Unidade) (Inclui Peça Relativa)	0,5
• Suporte Comp., Traseiro	

Ref. Nº	Nº da peça	Descrição	Qtd. NX500 J	Qtd. NX500 K	Qtd. NX650 J	Qtd. NX650 K	Nº de série		Nota
1	43100-MN9-016	Cáliper Comp., Traseiro (NISSIN)	1	1	1	1			AR, B, E, ED, F, G, IT, PO, SD, SP, SW, 2G
2	43101-MN9-016	Carcaça Cáliper, Traseiro (NISSIN)	1	1	1	1			AR, B, E, ED, F, G, IT, PO, SD, SP, SW, 2G
3	43105-KT7-762	Pastilhas, Traseira (A), Jogo	1	1	1	1			AR, B, E, ED, F, G, IT, PO, SD, SP, SW, 2G
4	43106-KT7-764	Pastilhas, Traseira (B), Jogo	1	1	1	1			AR, B, E, ED, F, G, IT, PO, SD, SP, SW, 2G
5	43107-KT7-761	Pistão	1	1	1	1			AR, B, E, ED, F, G, IT, PO, SD, SP, SW, 2G
6	43108-KT7-761	Mola da Pastilha	1	1	1	1			AR, B, E, ED, F, G, IT, PO, SD, SP, SW, 2G
7	43110-MN9-016	Suporte Comp., Traseiro (NISSIN)	1	1	1	1			AR, B, E, ED, F, G, IT, PO, SD, SP, SW, 2G
8	43112-KT7-761	Trava	1	1	1	1			AR, B, E, ED, F, G, IT, PO, SD, SP, SW, 2G
9	43114-KT7-761	Mola (A)	1	1	1	1			AR, B, E, ED, F, G, IT, PO, SD, SP, SW, 2G
10	43115-MN9-006	Mola (B)	1	1	1	1			AR, B, E, ED, F, G, IT, PO, SD, SP, SW, 2G

C-13

Cáliper Freio Traseiro

(AR, B, E, ED, F, G, IT, N, PO, SD, SP, SW, 2G)

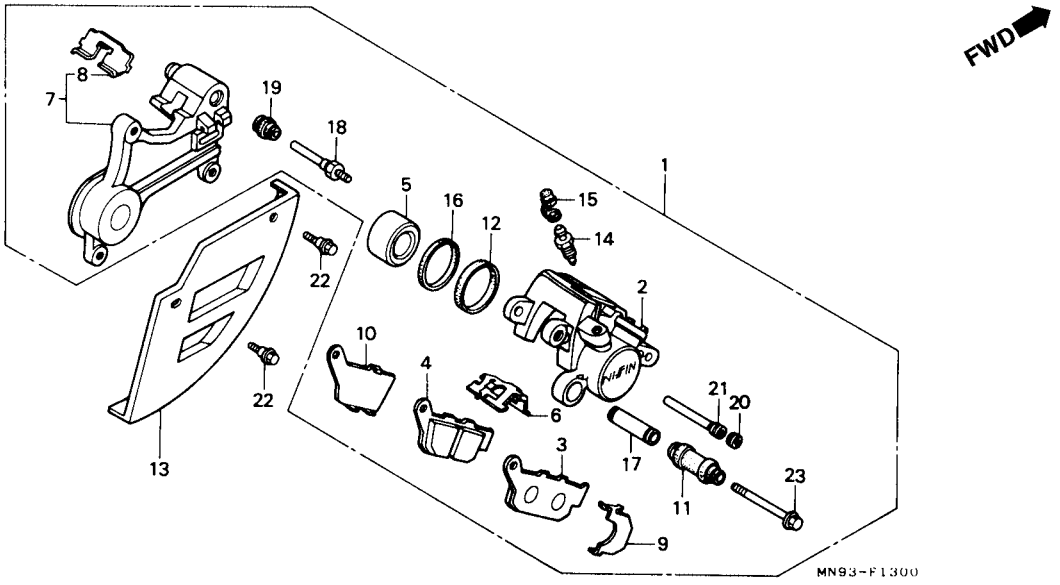

Item de serviço	T.M.O.	Ref. Nº	Nº da peça	Descrição	Qtd. NX500 J	Qtd. NX500 K	Qtd. NX650 J	Qtd. NX650 K	Nº de série		Nota
		11	43132-KT7-761	Tampa, Parafuso de Sangria	1	1	1	1			AR, B, E, ED, F, G, IT, PO, SD, SP, SW, 2G
		12	43209-371-006	Anel, Pistão	1	1	1	1			AR, B, E, ED, F, G, IT, PO, SD, SP, SW, 2G
		13	43330-MN9-000	Tampa Disco, Traseiro	1	1	1	1			AR, B, E, ED, F, G, IT, PO, SD, SP, SW, 2G
		14	43352-568-003	Parafuso, Sangria	1	1	1	1			AR, B, E, ED, F, G, IT, PO, SD, SP, SW, 2G
		15	43353-461-771	Tampa, Parafuso de Sangria	1	1	1	1			AR, B, E, ED, F, G, IT, PO, SD, SP, SW, 2G
		16	45109-443-870	Retentor, Pó	1	1	1	1			AR, B, E, ED, F, G, IT, PO, SD, SP, SW, 2G
		17	45111-MA3-006	Deslizador	1	1	1	1			AR, B, E, ED, F, G, IT, PO, SD, SP, SW, 2G
		18	45131-HA5-671	Pino, Parafuso (A)	1	1	1	1			AR, B, E, ED, F, G, IT, PO, SD, SP, SW, 2G
		19	45133-MA3-006	Capa (B)	1	1	1	1			AR, B, E, ED, F, G, IT, PO, SD, SP, SW, 2G
		20	45203-MG3-006	Pino, Plugue	1	1	1	1			AR, B, E, ED, F, G, IT, PO, SD, SP, SW, 2G

C-13

Cáliper Freio Traseiro

(AR, B, E, ED, F, G, IT, N, PO, SD, SP, SW, 2G)

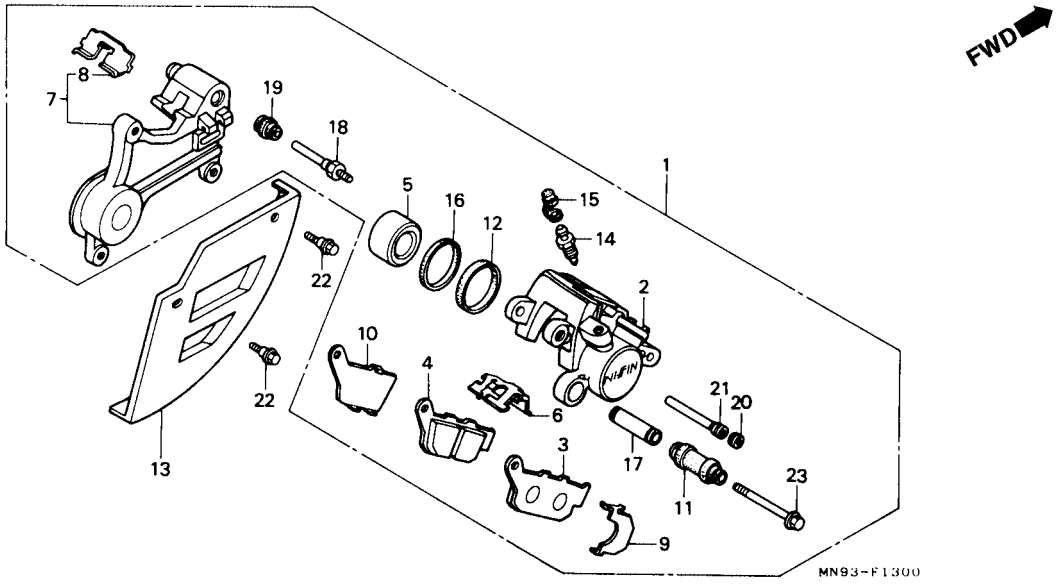

Item de serviço	T.M.O.	Ref. Nº	Nº da peça	Descrição	Qtd. NX500 J	Qtd. NX500 K	Qtd. NX650 J	Qtd. NX650 K	Nº de série		Nota
		21	45215-KA3-731	Pino, Parafuso	1	1	1	1			AR, B, E, ED, F, G, IT, PO, SD, SP, SW, 2G
		22	90111-GJ5-000	Parafuso, Flange, 6 mm	2	2	2	2			AR, B, E, ED, F, G, IT, PO, SD, SP, SW, 2G
		23	90180-MA3-006	Parafuso, Flange, 8 x 49	1	1	1	1			AR, B, E, ED, F, G, IT, PO, SD, SP, SW, 2G

C-14

Roda Traseira

(AR, B, E, ED, F, G, IT, N, PO, SD, SP, SW, 2G)

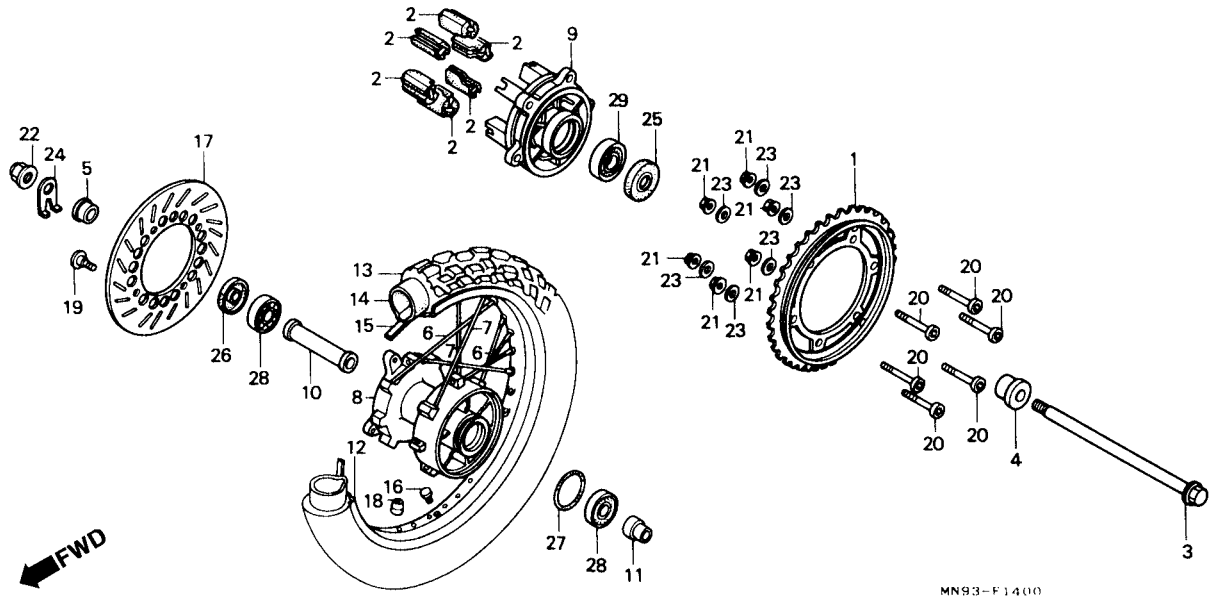

Item de serviço	T.M.O.
Coroa, Transmissão	0.5
• Disco, Freio Traseiro	
Coxim Amortecedor, Roda Traseira (Um ou Todos)	0.4
Eixo, Roda Traseira	0.3
Cubo, Roda Traseira	2.8
Flange	0.6
• Bucha A, Distancûadira Roda Traseira	
• Rolamento, Radial de Esferas ,6203U (Adicionar 0,1 por Unidade)	
Aro Roda Traseira	2.4
Pneu Traseiro	1.1
• Câmara de Ar	

Ref. Nº	Nº da peça	Descrição	Qtd. NX500 J	NX500 K	NX650 J	NX650 K	Nº de série		Nota
1	41200-MN9-830	Coroa, Transmissão (44D)	1	1	–	–	.....	.....	.....
	41200-MN9-000	Coroa, Transmissão (45D)	–	–	1	1	.....	.....	B, E, ED, F, G, IT, N, PO, SP, SW, 2G
2	41241-MC4-010	Coxim Amortecedor, Roda Traseira	6	6	6	6	.....	.....	AR, B, E, ED, F, G, IT, N, PO, SD, SP, SW, 2G
3	42301-MN9-000	Eixo, Roda Traseira	1	1	1	1	.....	.....	AR, B, E, ED, F, G, IT, N, PO, SD, SP, SW, 2G
4	42311-KE7-010	Bucha Lateral, Roda Traseira	1	1	1	1	.....	.....	AR, B, E, ED, F, G, IT, N, PO, SD, SP, SW, 2G
5	42311-KS5-000	Bucha Distanciadora, Roda Traseira	1	1	1	1	.....	.....	AR, B, E, ED, F, G, IT, N, PO, SD, SP, SW
6	426A0-MN9-000	Jogo de Raio, Taseiro (A9 x 212)	16	16	16	16	.....	.....	AR, B, E, ED, F, G, IT, N, PO, SD, SP, SW, 2G
7	426B0-MN9-000	Jogo de Raio, Taseiro (A9 x 210)	16	16	16	16	.....	.....	AR, B, E, ED, F, G, IT, N, PO, SD, SP, SW, 2G
8	42601-MN9-000	Cubo Roda, Traseira	1	1	1	1	.....	.....	AR, B, E, ED, F, G, IT, N, PO, SD, SP, SW, 2G
9	42611-MM9-000	Flange, Cubo da Roda	1	–	1	–	5012164 ~		AR, B, E, ED, F, G, IT, N, PO, SD, SP, SW
			–	–	1	–	.....	.....	2G

C-14

Roda Traseira

(AR, B, E, ED, F, G, IT, N, PO, SD, SP, SW, 2G)

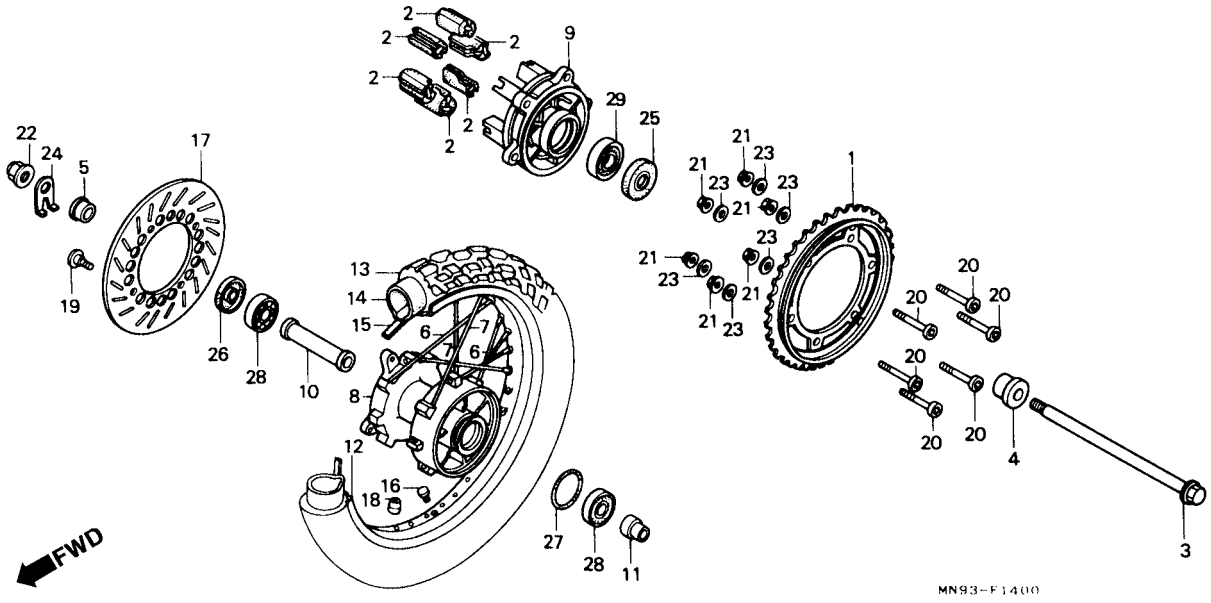

Item de serviço	T.M.O.	Ref. Nº	Nº da peça	Descrição	Qtd. NX500 J	Qtd. NX500 K	Qtd. NX650 J	Qtd. NX650 K	Nº de série	Nota
		(9)	42611-MS8-000	Flange, Cubo da Roda	1	–	1	–	5012165 ~	AR, B, E, ED, F, G, IT, N, PO, SD, SP, SW
					–	1	–	1		AR, B, E, ED, F, G, IT, N, PO, SD, SP, SW
		10	42620-MN9-000	Bucha A, Distanciadora Roda Traseira	1	–	1	–		AR, B, E, ED, F, G, IT, N, PO, SD, SP, SW, 2G
		*	42620-MN9-010	Bucha A, Distanciadora Roda Traseira	–	1	–	1		AR, B, E, ED, F, G, IT, N, PO, SD, SP, SW
		11	42625-MC4-000	Bucha B, Distanciadora Roda Traseira	1	1	1	1		AR, B, E, ED, F, G, IT, N, PO, SD, SP, SW, 2G
		12	42701-MN9-003	Aro, Roda Traseira	1	1	1	1		AR, B, E, ED, F, G, IT, N, PO, SD, SP, SW, 2G
		13	42711-MN9-003	Pneu Traseiro (BS) (120/90-1764STW4)	1	–	–	–		
					–	–	1	–	5012393 ~	B, E, ED, F, G, N, PO, SD, SP, SW
					–	–	1	–	4012740 ~	IT
					–	–	1	–	6000801 ~	2G
			42711-MN9-005	Pneu Traseiro (Dunlop) (120/90-1764S K560)	1	1	1	1		AR, B, E, ED, F, G, IT, N, PO, SD, SP, SW, 2G
		*	42711-MN9-023	Pneu Traseiro (BS) (120/90-1764S TW42B)	–	1	–	1		AR, B, E, ED, F, G, IT, N, PO, SD, SP, SW

3

C-14

Roda Traseira

(AR, B, E, ED, F, G, IT, N, PO, SD, SP, SW, 2G)

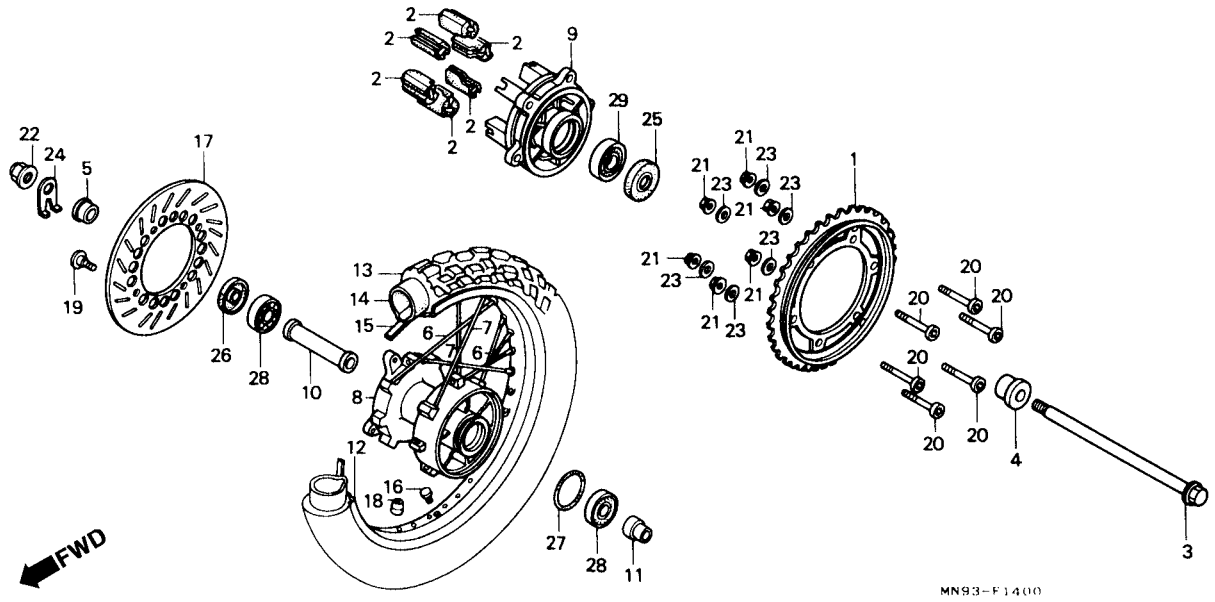

Item de serviço	T.M.O.	Ref. Nº	Nº da peça	Descrição	Qtd. NX500 J	NX500 K	NX650 J	NX650 K	Nº de série	Nota
		(13)	42711-MN9-013	Pneu Traseiro. (BS) (120/90-1764S TW42A)	–	–	1	–	5012394 ~	B, E, EDK, F, G, N, PO, SD, SP, SW,
					–	–	1	–	5012741 ~	IT
					–	–	1	–	6000802 ~	2G
		14	42712-KB7-902	Câmara, Ar (Dunlop)	1	1	1	1	....	AR, B, E, ED, F, G, IT, N, PO, SD, SP, SW, 2G
			42712-MN9-003	Câmara, Ar (120/90-17BS)	1	1	1	1	....	AR, B, E, ED, F, G, IT, N, PO, SD, SP, SW, 2G
		15	42713-MG7-003	Protetor, Câmara (BS) (2.15-17)	1	1	1	1	....	AR, B, E, ED, F, G, IT, N, PO, SD, SP, SW, 2G
			42713-425-772	Protetor, Câmara (Dunlop) (2.15-17)	1	1	1	1	....	AR, B, E, ED, F, G, IT, N, PO, SD, SP, SW, 2G
		16	42717-329-000	Tampa, Aro	1	1	1	1	....	AR, B, E, ED, F, G, IT, N, PO, SD, SP, SW, 2G
		17	43351-MN9-000	Disco, Freio Traseiro	1	–	1	–	....	AR, B, E, ED, F, G, IT, N, PO, SD, SP, SW, 2G
		*	43351-MN9-010	Disco, Freio Traseiro	–	1	–	1	....	AR, B, E, ED, F, G, IT, N, PO, SD, SP, SW
		*18	44606-283-000	Balanceador (20G)	N	N	N	N	....	AR, B, E, ED, F, G, IT, N, PO, SD, SP, SW, 2G

C-14

Roda Traseira

(AR, B, E, ED, F, G, IT, N, PO, SD, SP, SW, 2G)

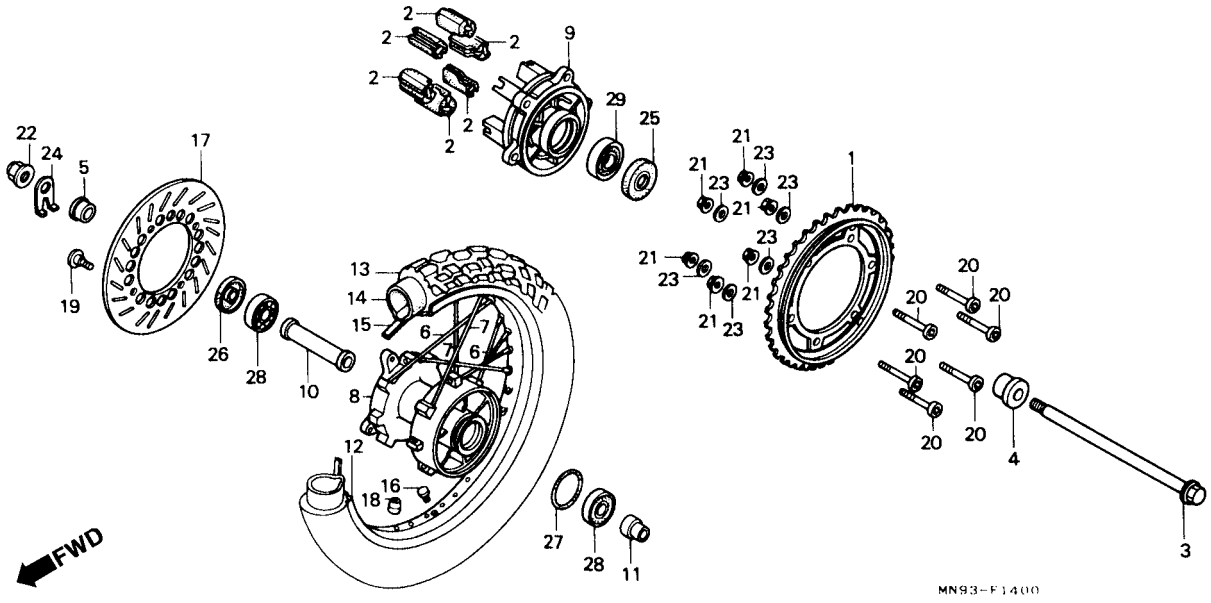

Item de serviço	T.M.O.	Ref. Nº	Nº da peça	Descrição	Qtd. NX500 J	Qtd. NX500 K	Qtd. NX650 J	Qtd. NX650 K	Nº de série		Nota
		19	90105-KS6-700	Parafuso, Disco, 6 x 17	4	4	4	4			AR, B, E, ED, F, G, IT, N, PO, SD, SP, SW, 2G
		20	90128-MN9-000	Parafuso, Fixação Coroa	6	6	6	6			AR, B, E, ED, F, G, IT, N, PO, SD, SP, SW, 2G
		21	90304-GA6-003	Porca, Eixo 10 mm	6	6	6	6			AR, B, E, ED, F, G, IT, N, PO, SD, SP, SW, 2G
		22	90305-ME5-003	Porca, Flange, 16 mm	1	1	1	1			AR, B, E, ED, F, G, IT, N, PO, SD, SP, SW, 2G
		23	90465-MN9-000	Arruela, 10 mm	6	6	6	6			AR, B, E, ED, F, G, IT, N, PO, SD, SP, SW, 2G
		24	90559-MN9-000	Arruela Eixo Traseiro	1	1	1	1			AR, B, E, ED, F, G, IT, N, PO, SD, SP, SW, 2G
		25	91252-MC4-003	Retentor, Óleo, 28 x 47,2 x 7 (ARAI)	1	1	1	1			AR, B, E, ED, F, G, IT, N, PO, SD, SP, SW, 2G
			91252-MC4-005	Retentor, Óleo, 28 x 47,2 x 7 (NOK)	1	1	1	1			AR, B, E, ED, F, G, IT, N, PO, SD, SP, SW, 2G
		26	91252-428-000	Retentor, Óleo, 25 x 40 x 7	1	1	1	1			AR, B, E, ED, F, G, IT, N, PO, SD, SP, SW, 2G
		27	91302-317-700	Anel, Vedação, 54 x 2	1	1	1	1			AR, B, E, ED, F, G, IT, N, PO, SD, SP, SW, 2G

C-14

Roda Traseira

(AR, B, E, ED, F, G, IT, N, PO, SD, SP, SW, 2G)

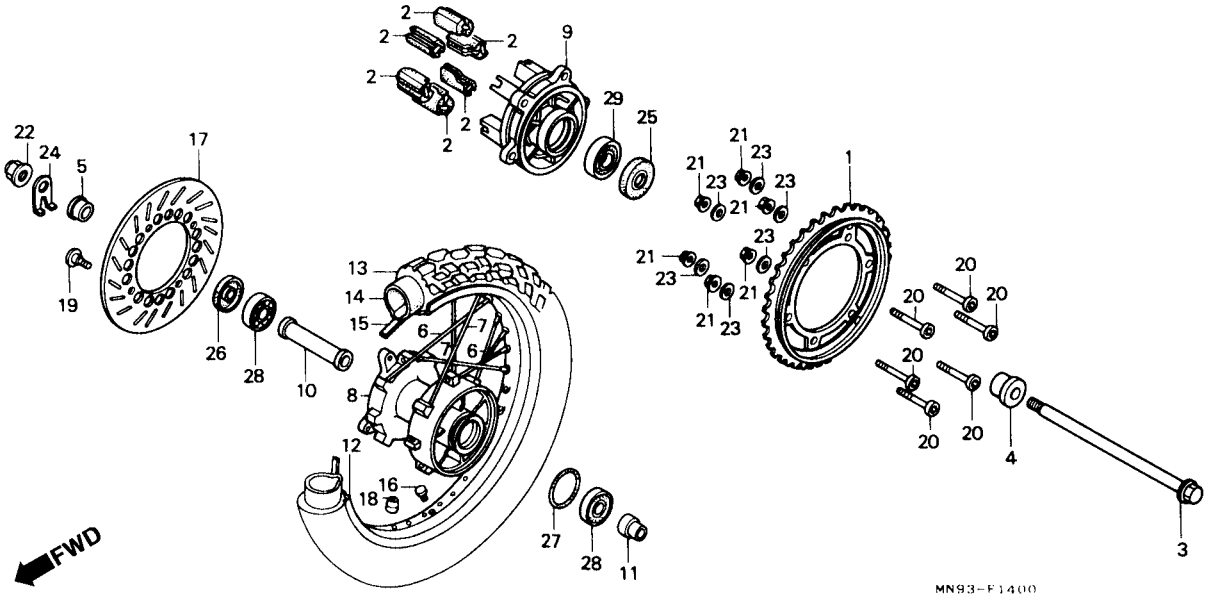

Item de serviço	T.M.O.	Ref. Nº	Nº da peça	Descrição	Qtd. NX500 J	NX500 K	NX650 J	NX650 K	Nº de série		Nota
		28	96140-62030-10	Rolamento, Radial de Esferas, 6203U.....	2	2	2	2	.....	.....	AR, B, E, ED, F, G, IT, N, PO, SD, SP, SW, 2G
		29	96140-62040-10	Rolamento, Radial de Esferas, 6204U.....	1	1	1	1	.....	.....	AR, B, E, ED, F, G, IT, N, PO, SD, SP, SW, 2G

C-14.1

Roda Traseira (U)

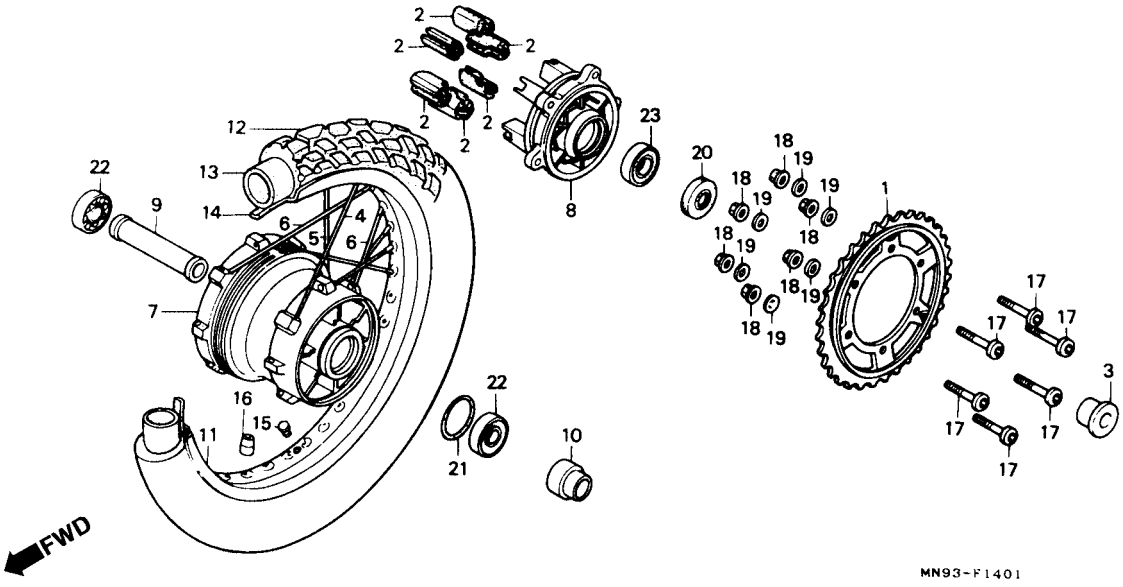

Item de serviço	T.M.O.
Coroa, Transmissão	0,5
Coxim Amortecedor, Roda Traseira	0,4
(Um ou Todos)	
Eixo, Roda Traseira	0,3
Cubo, Roda Traseira	2,7
Flange	0,6
• Bucha A, Distanciadora Eixo Traseiro	
• Rolamento, Radial de Esferas ,6203U	
(Adicionar 0,1 por Unidade)	
Aro Roda Traseira	2,4
Pneu Traseiro	1,1
• Câmara de Ar	
Peso, Balanceador	0,8

Ref. Nº	Nº da peça	Descrição	Qtd. NX500 J	Qtd. NX500 K	Qtd. NX650 J	Qtd. NX650 K	Nº de série		Nota
1	41200-MN9-000	Coroa, Transmissão (45T)	–	–	1	1			U
2	41241-MC4-010	Coxim Amortecedor, Roda Traseira	–	–	6	6			U
3	42311-KE7-010	Bucha Lateral, Roda Traseira	–	–	1	1			U
4	426A0-MN9-000	Raio Traseiro, Jogo (A9 x 212)	–	–	8	8			U
5	426A0-MN9-670	Raio Traseiro, Jogo (A9 x 214)	–	–	8	8			U
6	426B0-MN9-000	Raio Traseiro, Jogo (A9 x 210)	–	–	16	16			U
7	42601-MN9-670ZB	Cubo Roda Traseira *NH-105*	–	–	1	1			U
8	42611-MN9-000	Flange Cubo Roda Traseira	–	–	1	–		~5012164	U
*	42611-MS8-000	Flange Cubo Roda Traseira	–	–	1	–	5012165 ~		U
			–	–	–	1			U
9	42620-MN9-670	Bucha A, Distanciadora Eixo Traseiro	–	–	1	–			U
*	42620-MN9-671	Bucha A, Distanciadora Eixo Traseiro	–	–	–	1			U
10	42625-MC4-000	Bucha A, Distanciadora Eixo Traseiro	–	–	1	1			U
11	42701-MN9-901	Aro, Roda Traseira	–	–	1	1			U
12	42711-MN9-003	Pneu Traseiro (BS) (120/90-17 64S TW42)	–	–	1	–		~5012393	U
*	42711-MN9-013	Pneu Traseiro (BS) (120/90-17 64S TW42A)	–	–	1	–	5012394 ~		U
	42711-MN9-005	Pneu Traseiro (Dunlop) (120/90-17 64S K560)	–	–	1	1			U
*	42711-MN9-023	Pneu Traseiro (BS) (120/90-17 64S TW42B)	–	–	–	1			U
13	42712-KB7-902	Câmara, Ar (Dunlop)	–	–	1	1			U
	42712-MN9-003	Câmara, Ar (120/90-17 BS)	–	–	1	1			U

C-14.1

Roda Traseira (U)

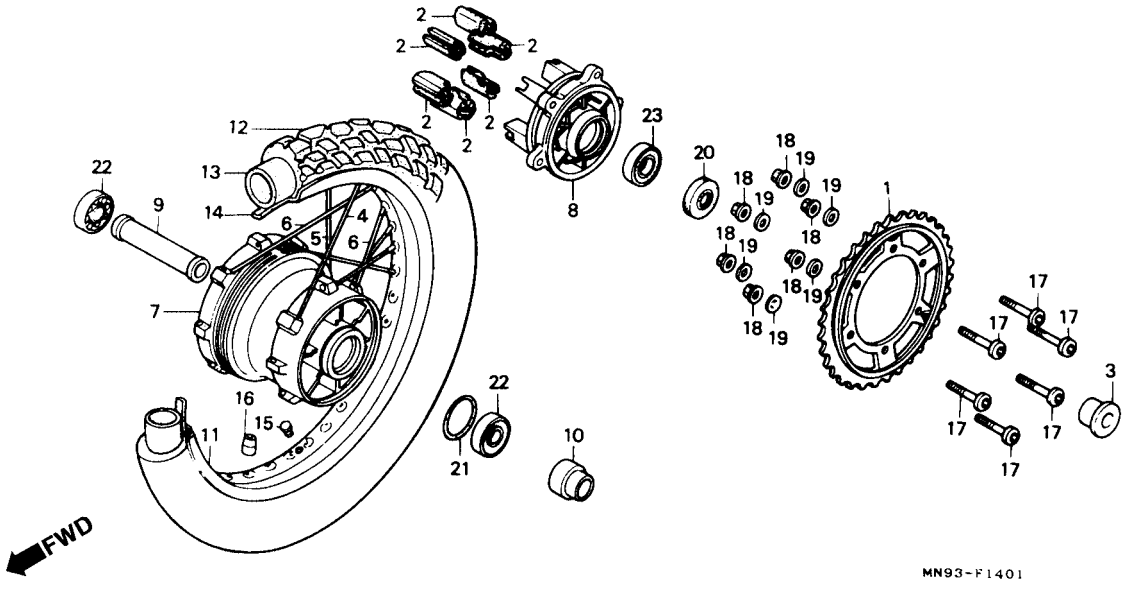

Item de serviço	T.M.O.	Ref. Nº	Nº da peça	Descrição	Qtd. NX500 J	Qtd. NX500 K	Qtd. NX650 J	Qtd. NX650 K	Nº de série		Nota
		14	42713-MG7-003	Protetor Câmara (BS) (2,15-17)	–	–	1	1	.....	.....	U
			42713-425-772	Protetor Câmara (Dunlop) (2,15-17)	–	–	1	1	.....	.....	U
		15	42717-329-000	Tampa, Aro	–	–	1	1	.....	.....	U
		*16	44606-283-000	Peso Balanceador (20G)	–	–	N	N	.....	.....	U
		17	90128-MM9-000	Parafuso, Fixação Coroa	–	–	6	6	.....	.....	U
		18	90304-GA6-003	Porca, Eixo, 10 mm	–	–	6	6	.....	.....	U
		19	90465-MM9-000	Arruela, 10 mm	–	–	6	6	.....	.....	U
		20	91252-MC4-003	Retentor, Óleo, 28 x 47,2 x 7 (ARAI)	–	–	1	1	.....	.....	U
			91252-MC4-005	Retentor, Óleo, 28 x 47,2 x 7 (NOK)	–	–	1	1	.....	.....	U
		21	91302-317-700	Anel de Vedação, 54 x 2	–	–	1	1	.....	.....	U
		22	96140-62030-10	Rolamento, Radial de Esferas, 6203U	–	–	2	2	.....	.....	U
		23	96140-62040-00	Rolamento, Radial de Esferas, 6204U	–	–	1	1	.....	.....	U

C-15

Tanque Combustível

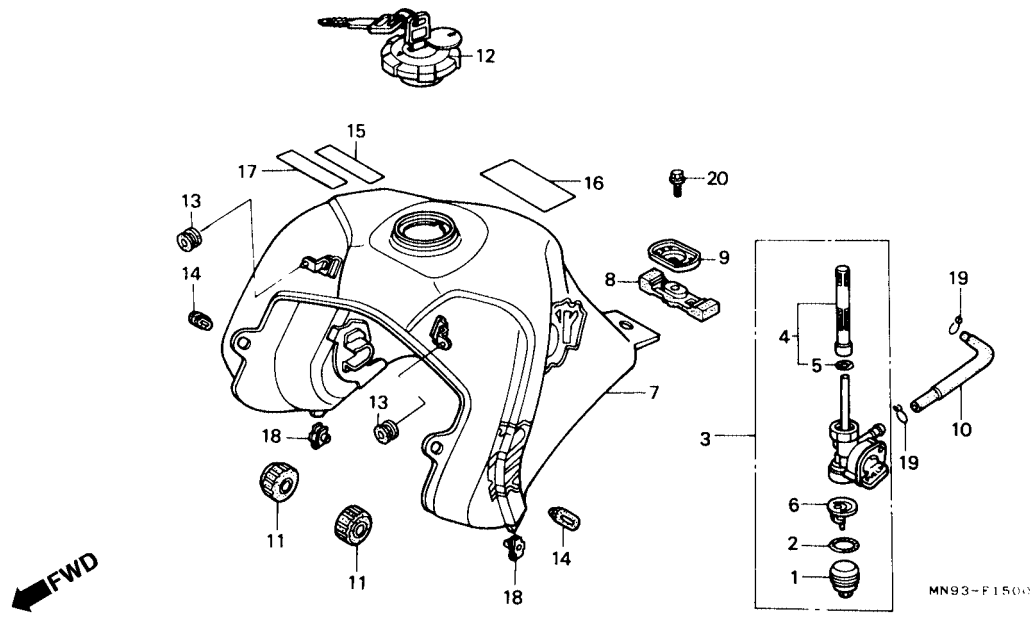

Item de serviço	T.M.O.	Ref. Nº	Nº da peça	Descrição	Qtd. NX500 J	Qtd. NX500 K	Qtd. NX650 J	Qtd. NX650 K	Nº de série	Nota
Registro, Combustível	0,2	1	16081-195-701	Copo, Filtro, Combustível	1	–	–	–		
• Filtro Tanque, Combustível					–	–	1	–	~5012393	B, E, ED, F, G, IT, N, PO, SD, SP, SW, U
Copo, Filtro	0,1				–	–	1	–	~6000751	2G
(Inclui Peça Relativa)		*	16967-GA6-671	Copo, Filtro, Combustível	–	1	–	1		
Tanque, Combustível	0,4				–	–	1	–	5012394~	B, E, ED, F, G, IT, N, PO, SD, SP, SW, U
					–	–	1	–	6000752~	2G
		2	16173-001-004	Guarnição Copo, Filtro de Combustível	1	1	1	1		
		3	16950-MM8-000	Registro, Combustível	1	–	–	–	~5000305	
					–	–	1	–	~5012393	B, E, ED, F, G, IT, N, PO, SD, SP, SW, U
					–	–	1	–	~6000601	2G
		*	16950-MN9-005	Registro, Combustível	–	1	–	1		
					–	–	1	–	5012394~	B, E, ED, F, G, IT, N, PO, SD, SP, SW, U
					–	–	1	–	6000602~	2G
		4	16952-422-015	Filtro, Registro, Combustível	1	–	–	–	~5000305	
					–	–	1	–	~5012393	B, E, ED, F, G, IT, N, PO, SD, SP, SW, U
					–	–	1	–	~6000601	2G

C-15

Tanque Combustível

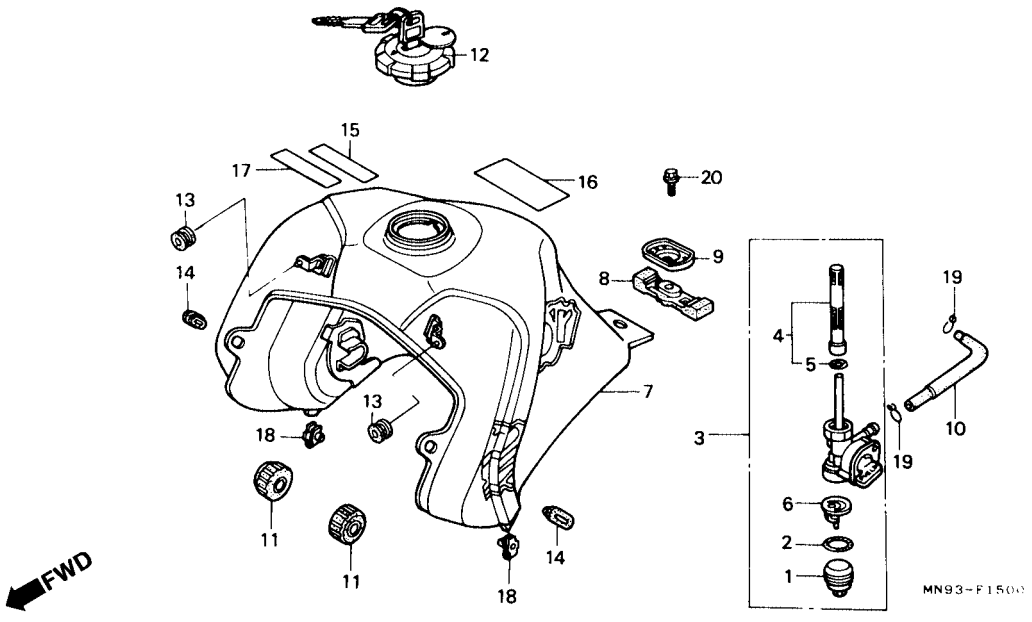

Item de serviço	T.M.O.	Ref. Nº	Nº da peça	Descrição	Qtd. NX500 J	NX500 K	NX650 J	NX650 K	Nº de série	Nota
		(4)	16952-MG2-005	Filtro, Registro de Combustível	1	–	–	–	5000306 ~	
					–	1	–	1		
					–	–	1	–	5012394 ~	B, E, ED, F, G, IT, N, PO, SD, SP, SW, U
					–	–	1	–	6000602 ~	2G
		5	16958-MA1-731	Anel, Vedação	1	1	1	1		
		6	16959-471-831	Copo do Filtro	1	1	1	1		
		7	17500-MN9-000ZA	Tanque, Combustível (WL) *R-134*	1	–	1	–	~ 5013057	AR, B, E, ED, F, G, IT, N, PO, SD, SP, SW
					–	–	1	–		2G
			17500-MN9-000ZB	Tanque, Combustível (WL) *NH-1*	1	–	1	–	~ 5013057	AR, B, E, ED, F, G, IT, N, PO, SD, SP, SW
					–	–	1	–		2G
			17500-MN9-000ZC	Tanque, Combustível (WL) *PB-198*	1	–	1	–	~ 5013057	AR, B, E, ED, G, IT, N, PO, SD, SP, SW
					–	–	1	–		2G
			17500-MN9-000ZD	Tanque, Combustível (WL) *YR-158M*	–	–	1	–	~ 5013057	F, SW
		*	17500-MN9-651ZA	Tanque, Combustível (WL) *R-134/Tipo1 *	–	1	–	1		AR, B, E, ED, F, G, IT, N, PO, SD, SP, SW
		*	17500-MN9-651-ZB	Tanque, Combustível (WL) *NH-1/Tipo 2*	–	1	–	1		AR, B, E, ED, F, G, IT, N, PO, SD, SP, SW

C-15

Tanque Combustível

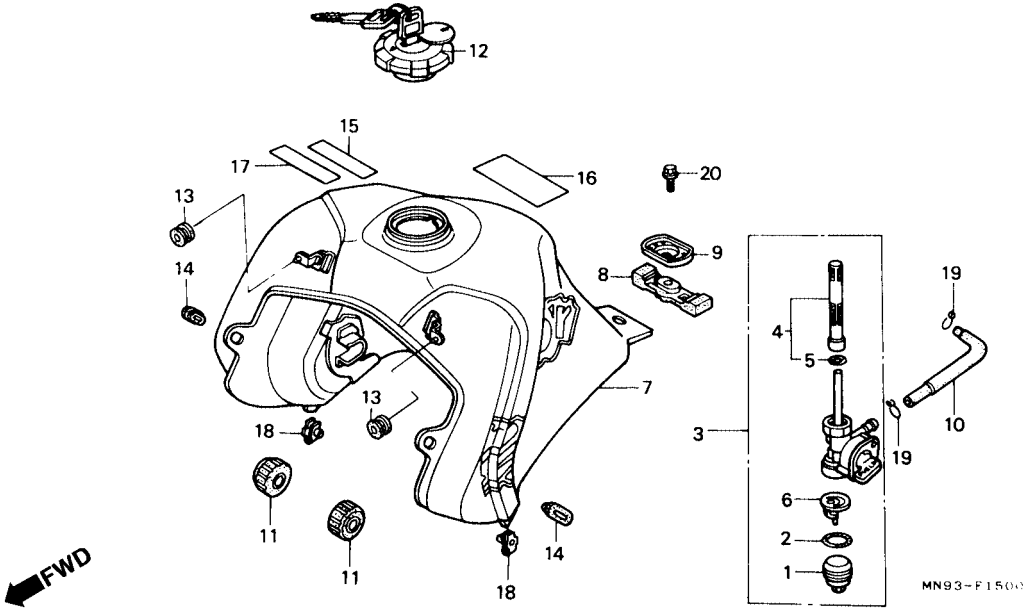

Item de serviço	T.M.O.	Ref. Nº	Nº da peça	Descrição	Qtd. NX500 J	Qtd. NX500 K	Qtd. NX650 J	Qtd. NX650 K	Nº de série		Nota
		*(7)	17500-MN9-651ZC	Tanque, Combustível (WL) * PB 198/ Tipo 3 *	–	1	–	1	.....	.....	AR, B, E, ED, IT, N, PO, SD, SP
		*	17500-MN9-651ZD	Tanque, Combustível (WL) *YR-158M/Tipo 4*	–	–	–	1	.....	.....	F, SW
		*	17500-MN9-651ZE	Tanque, Combustível (WL) *NH-138/Tipo 5*	–	–	–	1	.....	.....	IT
			17510-MN9-000ZB	Tanque, Combustível (WOL) *R-134*	–	–	1	–		~5013057	U
		*	17510-MN9-871ZB	Tanque, Combustível (WOL) *R-134*	–	–	–	1	.....	.....	U
		*	17500-MN9-010ZA	Tanque, Combustível (WL) *R-134/Tipo 1*	1	–	1	–	5013058	~	AR, B, E, ED, F, G, IT, N, PO, SD, SP, SW
		*	17500-MN9-010ZB	Tanque, Combustível (WL) *NH-1/Tipo 2*	1	–	1	–	5013058	~	AR, B, E, ED, F, G, IT, N, PO, SD, SP, SW
		*	17500-MN9-010ZC	Tanque, Combustível (WL) *PB-198/Tipo 3*	1	–	1	–	5013058	~	AR, B, E, ED, G, IT, N, PO, SD, SP, SW
		*	17500-MN9-010ZD	Tanque, Combustível (WL) *YR-158M/Tipo 4*	–	–	1	–	5013058	~	F, SW
		*	17510-MN9-010ZB	Tanque, Combustível (WOL) *R-134*	–	–	1	–	5013058	~	U
		8	17503-KG0-000	Coxim Traseiro, Tanque de Combustível	1	1	1	1	.....	.....	.....
		9	17508-MN9-000	Arruela, Fixação do Tanque	1	1	1	1	.....	.....	.....
		10	17524-MN9-000	Tubo, Combustível, 7,3	1	1	1	1	.....	.....	.....
		11	17611-MM9-000	Coxim Dianteiro, Tanque de Combustível	2	2	2	2	.....	.....	.....
		12	17620-MN9-003	Tampa, Tanque de Combustível	1	1	1	1	.....	.....	.....
		*13	80106-028-010	Coxim B, Traseiro	–	2	–	2	.....	.....	.....
		14	83551-300-000	Bucha	2	2	2	2	.....	.....	.....

C-15

Tanque Combustível

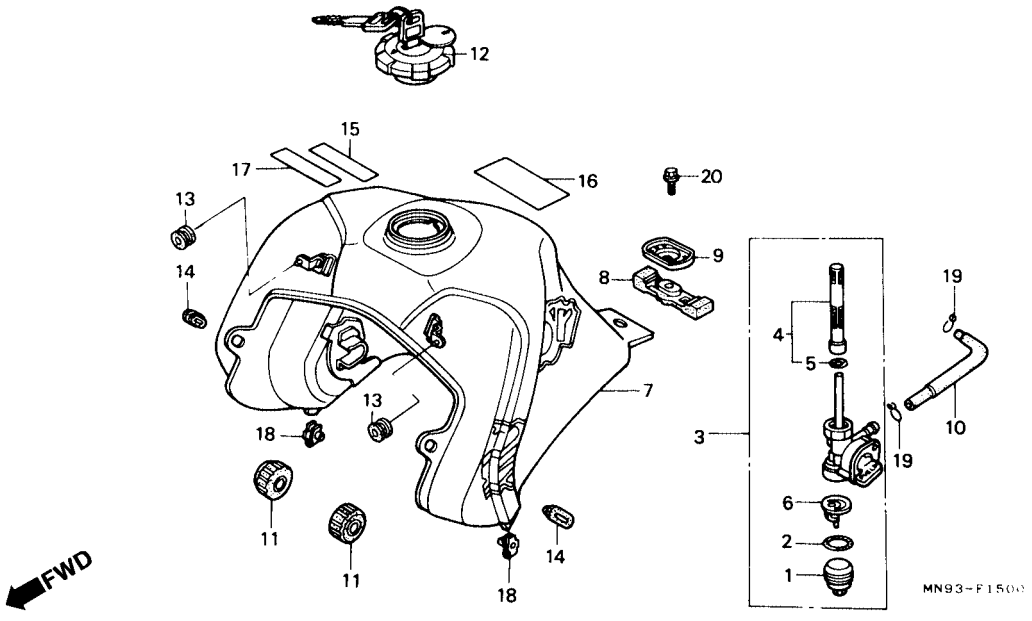

Item de serviço	T.M.O.	Ref. Nº	Nº da peça	Descrição	Qtd. NX500 J	Qtd. NX500 K	Qtd. NX650 J	Qtd. NX650 K	Nº de série		Nota
		15	87515-MM0-770ZA	Etiqueta, Precaução, Óleo do Motor *NH-1*	1	–	1	–			AR, B, E, ED, G, IT, N, PO, SD, SP, SW, U, 2G
			87515-MM0-770	Etiqueta, Precaução, Óleo do Motor *NH-1*	1	–	1	–			AR, B, E, ED, G, IT, N, PO, SD, SP, SW, 2G
		*	87515-MN9-870ZA	Etiqueta, Precaução, Óleo do Motor *NH-1*	–	1	–	1			AR, E, ED, F, IT, N, PO, SD, SP, SW
		*	87515-MN9-870ZB	Etiqueta, Precaução, Óleo do Motor *NH-1*	–	1	–	1			AR, E, ED, F, IT, N, PO, SD, SP, SW
			87515-MM0-620ZA	Etiqueta, Precaução, Óleo do Motor *NH-1*	–	–	1	1			F
			87515-MM0-620ZB	Etiqueta, Precaução, Óleo do Motor *NH-1*	–	–	1	1			F
		16	87560-181-760ZA	Etiqueta, Precaução *NH-1*	1	–	1	–			AR, B, E, ED, G, IT, N, PO, SD, SP, SW, U, 2G
			87560-181-760ZB	Etiqueta, Precaução *NH-1*	1	–	1	–			AR, B, E, ED, G, IT, N, PO, SD, SP, SW, 2G
		*	87560-KY7-910ZA	Etiqueta, Precaução *NH-1*	–	1	–	1			AR, B, E, ED, IT, N, PO, SD, SP, SW, U
		*	87560-KY7-910ZB	Etiqueta, Precaução *NH-1*	–	1	–	1			AR, B, E, ED, IT, N, PO, SD, SP, SW
			87560-463-830ZA	Etiqueta, Precaução *NH-1* (Francês)	–	–	1	–			F
			87560-463-830ZB	Etiqueta, Precaução *NH-1* (Francês)	–	–	1	–			F

C-15

Tanque Combustível

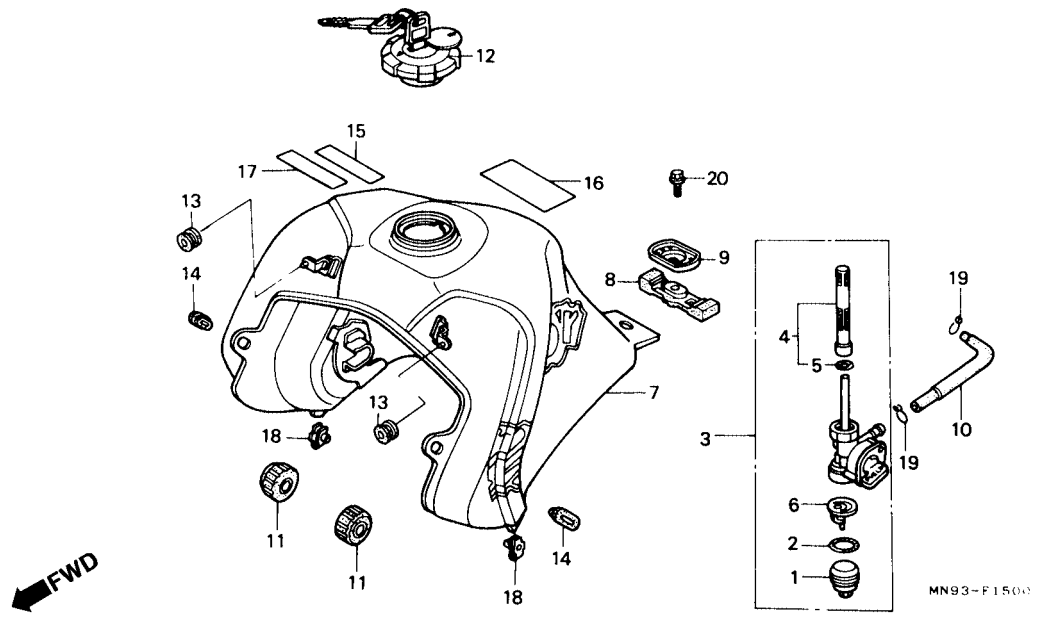

Item de serviço	T.M.O.	Ref. Nº	Nº da peça	Descrição	Qtd. NX500 J	Qtd. NX500 K	Qtd. NX650 J	Qtd. NX650 K	Nº de série		Nota
*		(16)	87560-KY7-920ZA	Etiqueta, Precaução *NH-1*	–	–	–	1			F
		*	87560-KY7-920ZB	Etiqueta, Precaução *NH-1*	–	–	–	1			F
		17	87586-MB6-870ZA	Etiqueta, Combustível *NH-1*	–	–	1	1			U
		18	90344-964-003	Porca Trava, 6 mm	2	2	2	2			
		19	95002-02120	Presilha B, 12 Tubo	2	2	2	2			
		20	95701-08014-08	Parafuso, Flange, 8 x 14	1	1	1	1			

C-16

Assento

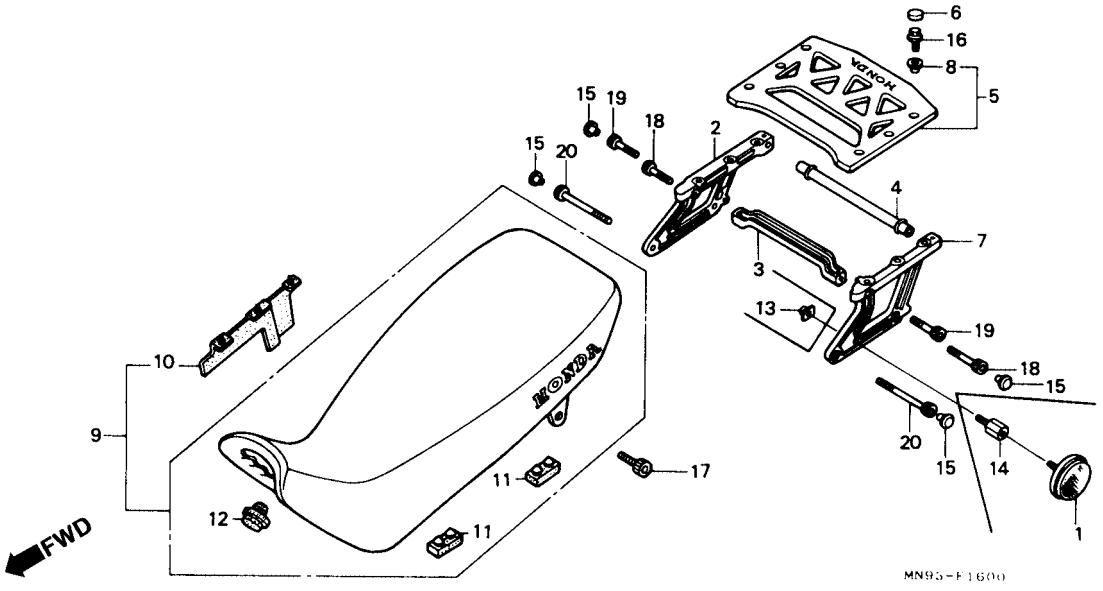

Item de serviço	T.M.O.
Alça Traseira	0,2
(Adicionar 0,1 por Unidade)	
Tubo da Alça	0,1
• Base, Alça Traseira	
• Assento, Comp., Duplo	

Ref. Nº	Nº da peça	Descrição	Qtd. NX500 J	NX500 K	NX650 J	NX650 K	Nº de série		Nota
1	33742-MN9-670	Refletor	2	–	–	–			
2	50310-MN9-830	Alça Traseira, Direita	1	–	–	–			
	50310-MN9-000	Alça Traseira, Direita	–	1	1	1			
3	50311-MN9-000	Empunhadura, Passageiro	1	1	1	1			
4	50313-MK5-000	Tubo, Alça	1	1	1	1			
5	50315-MK5-000	Base Alça, Traseira	1	1	1	1			
6	50316-MK5-000	Tampa, Base	6	6	6	6			
7	50320-MN9-830	Alça Traseira, Esquerda	1	–	–	–			
*	50320-MN9-000	Alça Traseira, Esquerda	–	–	1	–			
			–	1	–	1			
8	61101-KB7-910	Bucha, Fixação	6	6	6	6			
9	77200-MN9-800ZA	Assento *R-85L*	1	–	–	–			
	77200-MN9-800ZB	Assento *NH-1L*	1	–	–	–			
	77200-MN9-800ZC	Assento *PB-27*	1	–	–	–			
*	77200-MN9-830ZA	Assento *R-85*	–	1	–	–			
*	77200-MN9-830ZB	Assento *NH-1L*	–	1	–	–			
*	77200-MN9-830ZC	Assento *PB-27*	–	1	–	–			
	77200-MN9-000ZA	Assento *R-85L*	–	–	1	1			
	77200-MN9-000ZB	Assento *NH-1L*	–	–	1	1			B, E, ED, F, G, IT, N, PO, SD, SP, SW, 2G
	77200-MN9-000ZC	Assento *PB-27L*	–	–	1	1			B, E, ED, G, IT, PO, SD, SP, 2G

C-16

Assento

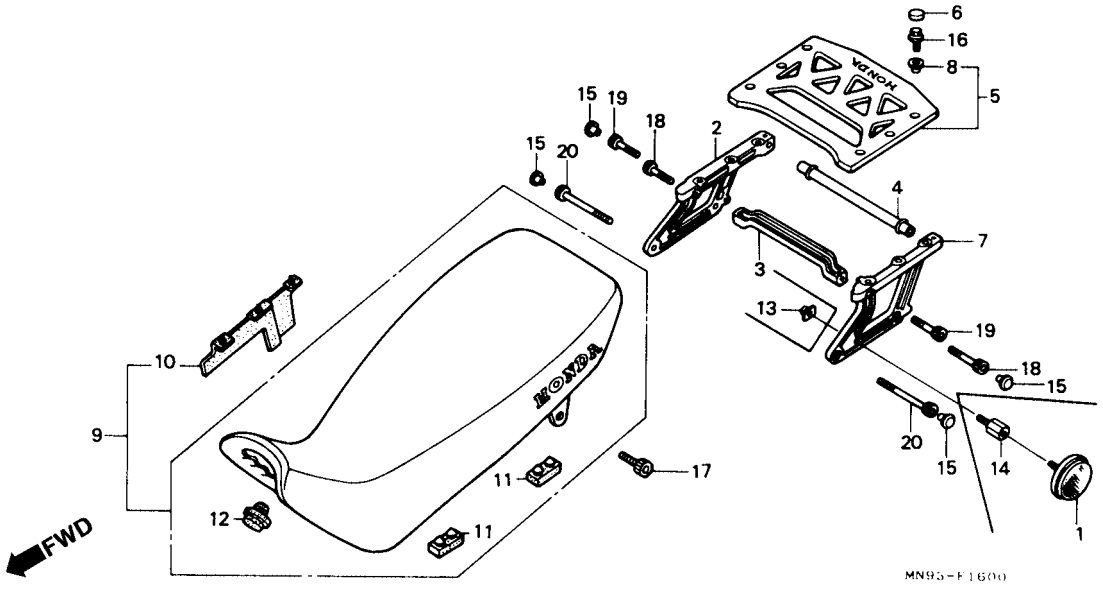

Item de serviço	T.M.O.	Ref. Nº	Nº da peça	Descrição	Qtd. NX500 J	Qtd. NX500 K	Qtd. NX650 J	Qtd. NX650 K	Nº de série		Nota
		10	77201-MN9-300	Borracha Impermeável	1	1	1	1			
		11	77204-312-000	Coxim Fixação, Assento	4	4	4	4			
		12	77211-MB0-000	Coxim, Limitador do Assento	1	1	1	1			
		13	80104-KJ2-000	Porca, Traseira	2	–	–	–			
		14	90106-KJ2-670	Parafuso Refletor	2	–	–	–			
		15	91456-371-770	Tampa, Parafuso Allen	6	6	6	6			
		16	96001-06018-00	Parafuso, Flange, 6 x 18	6	6	6	6			
		17	96600-08016-00	Parafuso, Allen, 8 x 16	2	2	2	2			
		18	96600-08020-07	Parafuso, Allen, 8 x 20	2	2	2	2			
		19	96600-08025-07	Parafuso, Allen, 8 x 25	2	2	2	2			
		20	96600-08065-07	Parafuso, Allen, 8 x 65	2	2	2	2			

C-17

Tampa Lateral

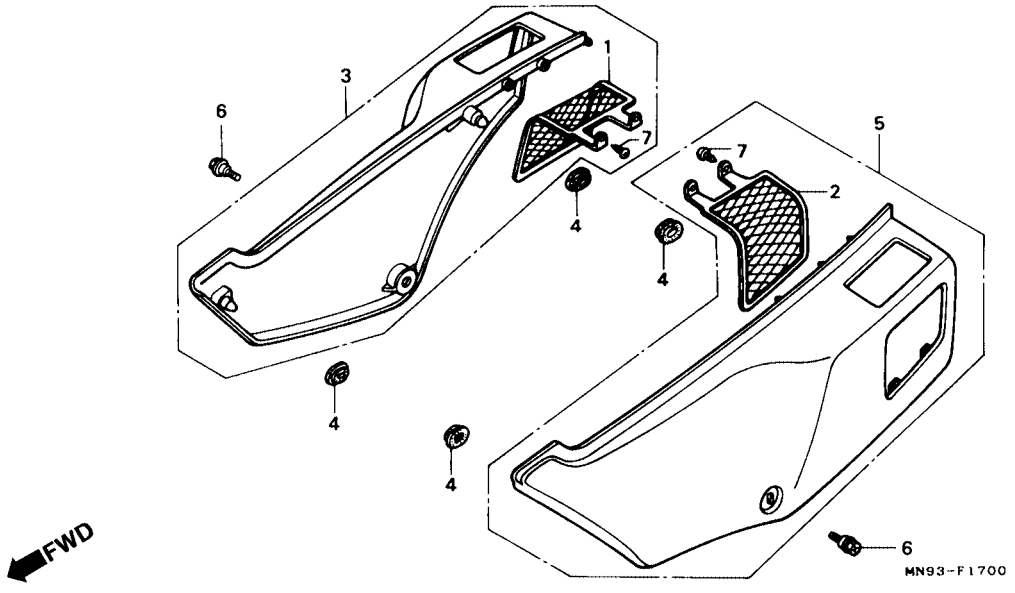

Item de serviço	T.M.O.	Ref. Nº	Nº da peça	Descrição	Qtd. NX500 J	NX500 K	NX650 J	NX650 K	Nº de série		Nota
		1	83505-MN9-000	Grade Direita, Tampa Lateral	1	1	1	1			
		2	83506-MN9-000	Grade Esquerda, Tampa Lateral	1	1	1	1			
		3	83510-MN9-000ZA	Tampa Lateral, Direita *R-134*	1	1	1	1			
			83510-MN9-000ZC	Tampa Lateral, Direita *NH-1*	1	1	1	1			AR, E, ED, F, IT, N, PO, SD, SP, SW, 2G
			83510-MN9-000ZD	Tampa Lateral, Direita *PB-198*	1	1	1	1			AR, E, ED, F, IT, N, PO, SD, SP, SW
			83510-MN9-000ZE	Tampa Lateral, Direita *YR-158M*	–	–	1	1			F, SW
		*	83510-MN9-000ZF	Tampa Lateral, Direita *NH-138*	–	–	1	1			IT
		4	83551-300-000	Bucha Tampa, Lateral	4	4	4	4			
		5	83610-MN9-000ZA	Tampa Lateral, Esquerda *R-134*	1	1	1	1			
			83610-MN9-000ZC	Tampa Lateral, Esquerda *NH-1*	1	1	1	1			AR, E, ED, F, IT, N, PO, SD, SP, SW, 2G
			83610-MN9-000	Tampa Lateral, Esquerda *PB-198*	1	1	1	1			AR, E, ED, F, IT, N, PO, SD, SP, SW, 2G
			83610-MN9-000ZE	Tampa Lateral, Esquerda *YR-158M*	–	–	1	1			F, SW
		*	83610-MN9-000ZF	Tampa Lateral, Esquerda *NH-138*	–	–	–	1			IT
		6	90102-MM9-010	Parafuso, Especial, 6 x 14	2	2	2				
		7	93903-24020	Parafuso, Fixação, 4 x 6	4	4	4	4			

C-18

Bateria

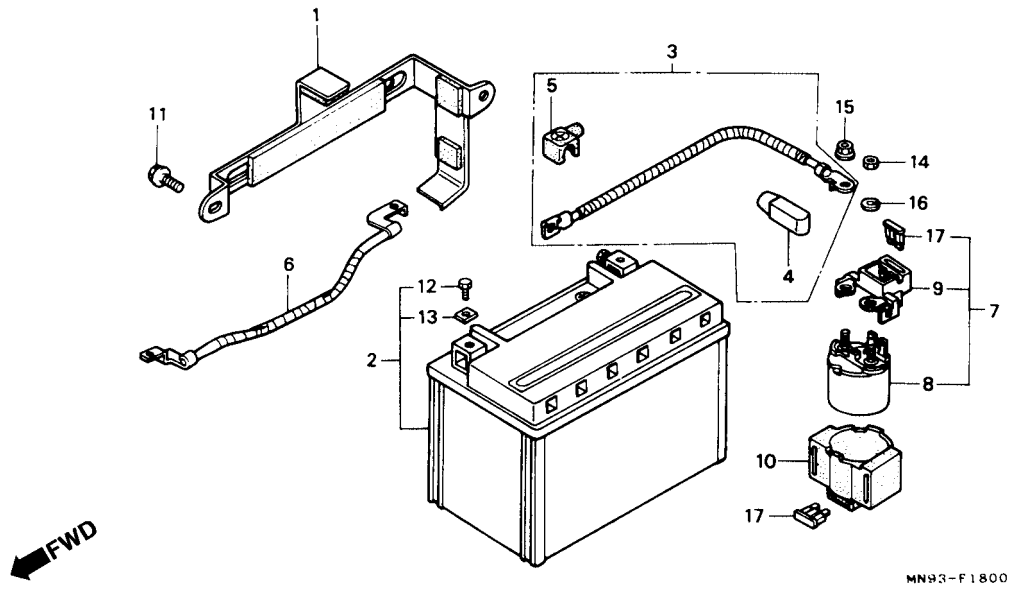

Item de serviço	T.M.O.	Ref. Nº	Nº da peça	Descrição	Qtd. NX500 J	Qtd. NX500 K	Qtd. NX650 J	Qtd. NX650 K	Nº de série		Nota
Bateria Comp.	0.2	1	17250-MN9-000	Presilha Bateria	1	1	1	1			
• Cabo, Magnético de Partida		2	31500-MN4-601	Bateria Comp. (YTX9-12B) (Yuasa)	1	–	–	–			
• Cabo, Terra Bateria					–	–	1	–	5012393 ~		B, E, ED, F, G, IT, PO, SD, SP, SW, U
Interruptor Comp., Magnético de Partida	0.4				–	–	1	–		~ 6000801	2G
		*	31500-MN4-602	Bateria (YTX9-BS)	–	1	–	1			
					–	–	1	–		~ 5012395	B, E, ED, F, G, IT, PO, SD, SP, SW, U
					–	–	1	–		~ 6000802	2G
		3	32401-MN9-000	Cabo Magnético, Partida Bateria	1	1	1	1			
		4	32404-MN9-000	Tampa Magnético, Partida	1	1	1	1			
		5	32412-MN9-300	Tampa, Terminal Bateria	1	1	1	1			
		6	32601-MN9-000	Cabo Terra, Bateria	1	1	1	1			
		7	35850-KR0-007	Interruptor Comp., Magnético de Partida	1	1	1	1			
		8	35851-MF5-751	Interruptor Comp., Magnético de Partida	1	1	1	1			
		9	35855-MF5-751	Suporte, Fusível	1	1	1	1			
		10	35856-KR0-007	Coxim	1	1	1	1			
		11	90011-MN9-000	Parafuso, Especial, 6 x 10	2	2	2	2			
		*12	90122-VM0-007	Parafuso, Terminal Bateria	2	2	2	2			
		*13	90306-KM1-830	Porca, Terminal Bateria	2	2	2	2			

C-18

Bateria

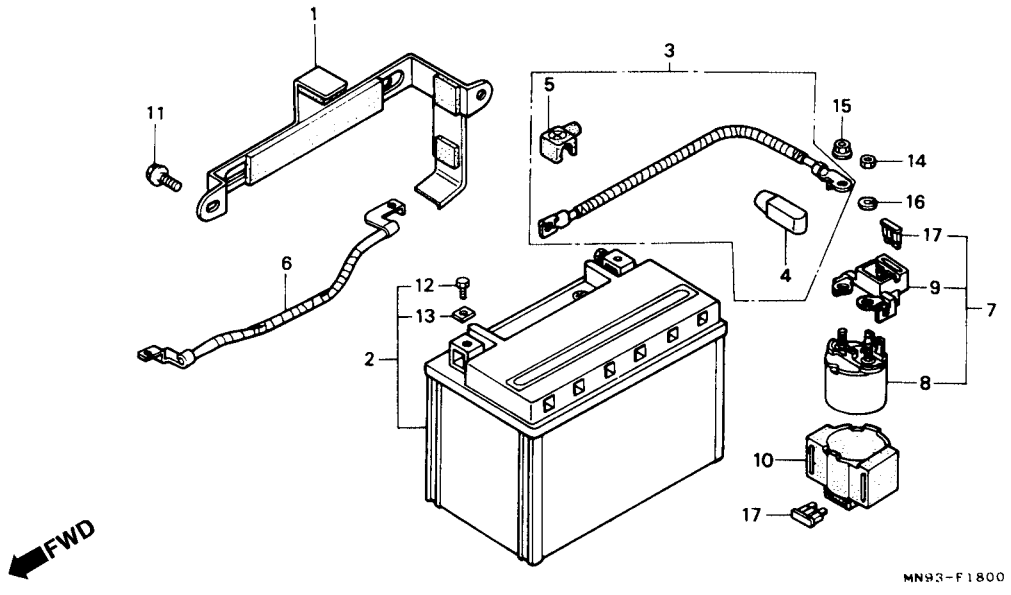

Item de serviço	T.M.O.	Ref. Nº	Nº da peça	Descrição	Qtd. NX500 J	NX500 K	NX650 J	NX650 K	Nº de série		Nota
		14	94002-06080-0S	Porca, Sextavada, 6 mm	1	1	1	1			
		15	94070-06080	Porca, Arruela, 6 mm	1	1	1	1			
		16	94111-06800	Arruela, Pressão, 6 mm	1	1	1	1			
		17	98200-32000	Fusível (20 A)	2	2	2	2			

C-19

Filtro de Ar

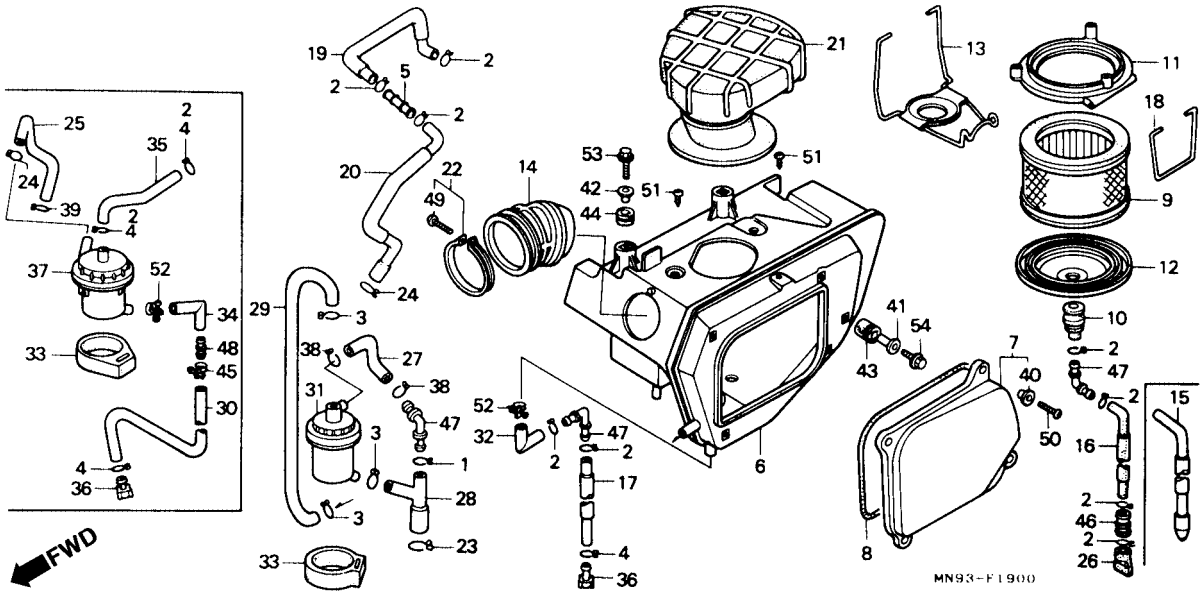

Item de serviço	T.M.O.	Ref. Nº	Nº da peça	Descrição	Qtd. NX500 J	Qtd. NX500 K	Qtd. NX650 J	Qtd. NX650 K	Nº de série	Nota
Tampa Comp., Filtro de Ar	1,2	1	15771-KV6-000	Presilha, Tubo Dreno Óleo	–	1	–	1	.....	.....
Elemento Comp., Filtro de Ar	0,1	* 2	15771-551-000	Presilha, Tubo Dreno Óleo	4	–	–	–	~5000603	.....
Tubo, Conexão	0,8				–	–	4	–	~5012963	B, E, ED, F, G, IT, N, SD, SP, U
Condutor Interno, Filtro de Ar	0,4				–	–	7	–	~5012862	SW
Separador Comp., Respiro	0,2				–	–	4	–	.....	2G
• Tubo Comp., Respiro					6	–	–	–	5000604~	.....
					–	6	–	6	.....	AR, B, E, ED, F, IT, N, PO, SD, SP, U
					–	–	6	–	5012964~	B, E, ED, F, G, IT, N, PO, SD, SP, U
					–	–	9	–	5012863~	SW
					–	–	–	9	.....	SW
		* 3	15772-164-000	Presilha Tubo de Respiro, 15 mm	–	3	–	3	.....	.....
		* 4	15772-292-010	Presilha, Tubo de Respiro	4	–	–	–	~5000603	.....
					–	–	4	–	~5012963	B, E, ED, F, G, IT, N, PO, SD, SP, U
					–	–	4	–	~5012862	SW
					–	–	4	–	.....	2G
					2	–	–	–	5000604~	.....

C-19

Filtro de Ar

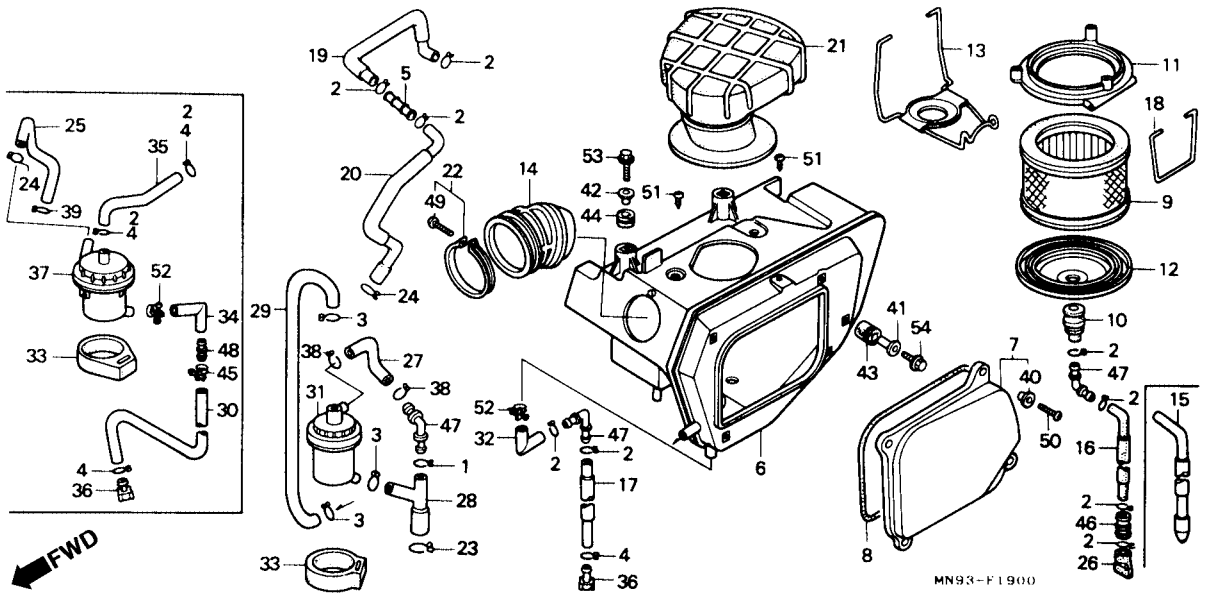

Item de serviço	T.M.O.	Ref. Nº	Nº da peça	Descrição	Qtd. NX500 J	Qtd. NX500 K	Qtd. NX650 J	Qtd. NX650 K	Nº de série		Nota
		(4)	15772-292-010	Presilha, Tubo de Respiro	–	1	–	1			
					–	–	2	–	5012964 ~		B, E, ED, F, G, IT, N, PO, SD, SP, U
					–	–	2	–	5012863 ~		SW
		5	16966-MJ4-670	Junção, Tubo de Combustível	–	–	1	1			SW
		6	17210-MN9-010	Tampa Comp., Filtro de Ar	1	1	1	1			AR, B, E, ED, F, G, IT, N, PO, SD, SP, U, 2G
			17210-MN9-670	Tampa Comp., Filtro de Ar	–	–	1	1			SW
		7	17211-MN9-000	Carcaça, Filtro de Ar	1	1	1	1			
		8	17212-MN9-000	Anel, Vedação Tampa Filtro de Ar	1	1	1	1			
		9	17213-MN9-000	Elemento Comp., Filtro de Ar	1	1	1	1			
		10	17215-MN9-000	Tubo, Dreno	1	1	1	1			
		11	17218-MN9-000	Placa, Fixação, Elemento Filtro de Ar	1	1	1	1			
		12	17219-MN9-000	Placa B, Fixação do Elemento	1	1	1	1			
		13	17221-MN9-000	Mola A, Fixação do Elemento	1	1	1	1			
		14	17222-MN9-000	Tubo, Conexão	1	1	1	1			
		15	17223-MN9-000	Tubo, Comp., Dreno	1	–	1	–			
		*16	17223-MN9-870	Tubo, Comp., Dreno	–	1	–	1			
		17	17224-MN9-000	Tubo, B, Dreno	1	1	1	1			
		18	17225-MN9-000	Mola B, Fixação Elemento	1	1	1	1			
		19	17231-MN9-670	Tubo A, Entrada de Ar	–	–	1	1			SW
		20	17232-MN9-670	Tubo B, Entrada de Ar	–	–	1	1			SW

C-19

Filtro de Ar

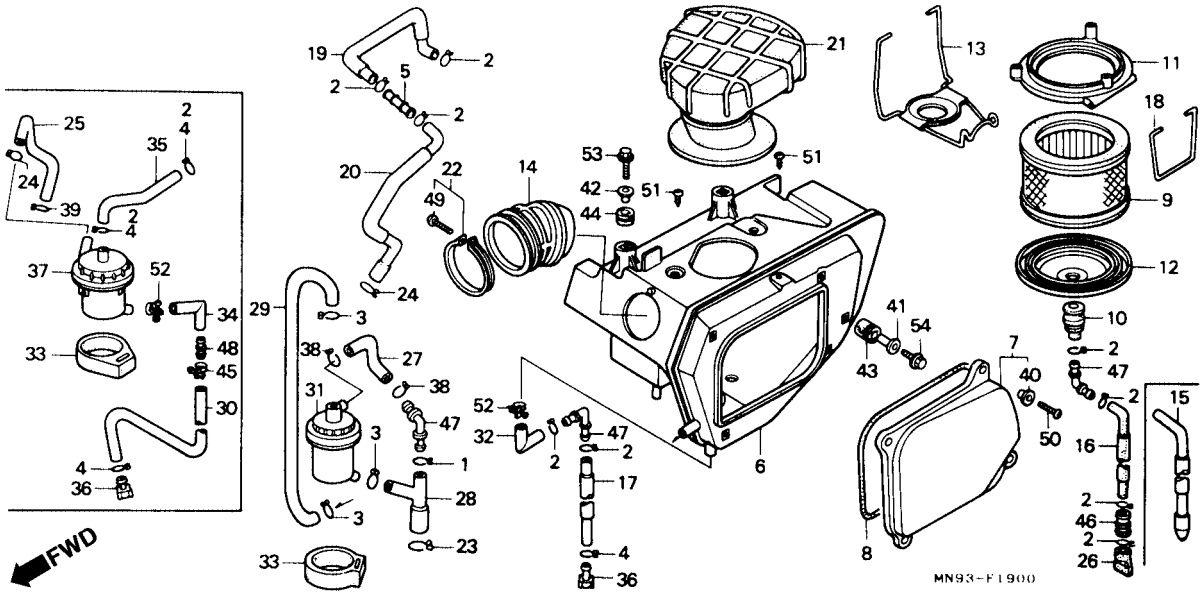

Item de serviço	T.M.O.	Ref. Nº	Nº da peça	Descrição	Qtd. NX500 J	Qtd. NX500 K	Qtd. NX650 J	Qtd. NX650 K	Nº de série		Nota
		21	17240-MN9-000	Condutor Interno, Filtro de Ar	1	1	1	–			AR, B, E, ED, F, G, IT, N, PO, SD, SP, 2G
					–	–	1	1			SW, U
		*	17240-MN9-620	Condutor Interno, Filtro de Ar	–	–	–	1			B, E, ED, F, IT, N, PO, SD, SP
		22	17256-MN9-000	Presilha Conexão, Tubo Filtro de Ar	1	1	1	–			AR, B, E, ED, F, G, IT, N, PO, SD, SP, 2G
					–	–	1	1			SW, U
		*	17256-MK4-000	Presilha Conexão, Tubo Filtro de Ar	–	–	–	1			B, E, ED, F, IT, N, PO, SD, SP
		*23	17316-MN1-670	Presilha A, Tubo, Respiro	–	1	–	1			
		24	17316-611-000	Presilha, Tubo, Respiro	1	–	1	–			AR, B, E, ED, F, G, IT, N, PO, SD, SP, U, 2G
					–	–	2	1			SW
		25	17357-MN9-000	Tubo, Respiro, Motor	1	–	1	–			
		*26	17358-HA0-680	Tubo Dreno	–	1	–	1			
		*27	17362-MN9-870	Tubo, Respiro Superior	–	1	–	1			
		*28	17363-MN9-870	Tubo, Respiro Motor	–	1	–	1			
		*29	17364-MN9-870	Tubo C, Respiro	–	1	–	1			
		30	17365-MN9-000	Tubo, Separador Dreno	1	–	1	–			
		*31	17365-MN9-870	Reservatório, Respiro	–	1	–	1			

C-19

Filtro de Ar

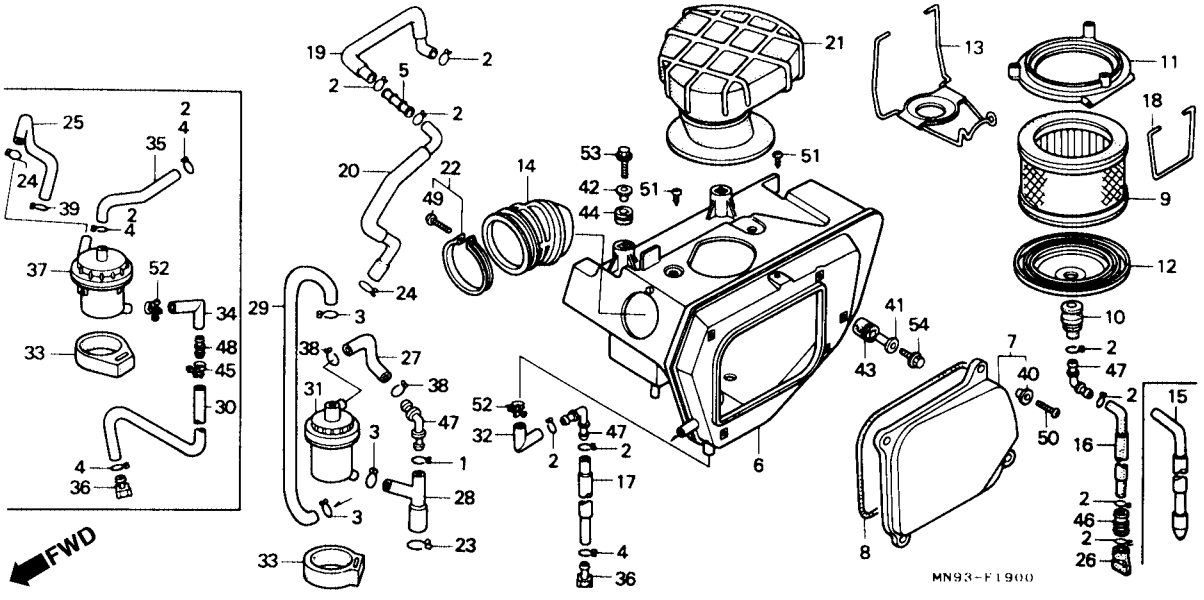

Item de serviço	T.M.O.	Ref. Nº	Nº da peça	Descrição	Qtd. NX500 J	NX500 K	NX650 J	NX650 K	Nº de série		Nota
		32	17366-KG0-000	Tubo, A, Dreno	1	1	1	1			
		33	17366-435-000	Presilha, Separador Respiro	1	1	1	1			
		34	17367-MN9-000	Tubo, A, Dreno	1	–	1	–			
		35	17368-MN9-000	Tubo, Separador Filtro de Ar	1	–	1	–			
		36	17370-382-870	Plugue, Tubo, Respiro,	2	1	2	1			
		37	17370-435-315	Reservatório Respiro	1	–	1	–			
		38	17724-MN1-670	Presilha, Mangueira Tanque	–	2	–	2			
		39	17724-102-700	Presilha, Mangueira Tanque	1	–	1	–			
		40	33713-GC2-000	Coxim B	4	4	4	4			
		41	90501-MN9-000	Bucha Tampa, Filtro de Ar	1	1	1	1			
		42	90502-MC4-000	Bucha B, Tampa Filtro de Ar	2	2	2	2			
		43	90503-MN9-000	Bucha, Tampa Filtro de Ar	1	1	1	1			
		44	90506-MC4-000	Bucha B, Tampa Filtro de Ar	2	2	2	2			
		45	91462-393-780	Presilha, Tubo	1	–	1	–			
		*46	91463-KT0-680	Junção, Tubo	–	1	–	1			
		47	91463-MC4-000	Junção, Tubo	2	3	2	3			
		48	91463-393-780	Junção, Tubo	1	–	1	–			
		49	93500-04025-0G	Parafuso, Phillips, 4 x 25	1	1	1	1			
		50	93500-06018-0G	Parafuso, Phillips, 6 x 18	4	4	4	4			
		51	93903-35280	Parafuso, Fixação, 5 x 12	3	3	3	3			

C-19

Filtro de Ar

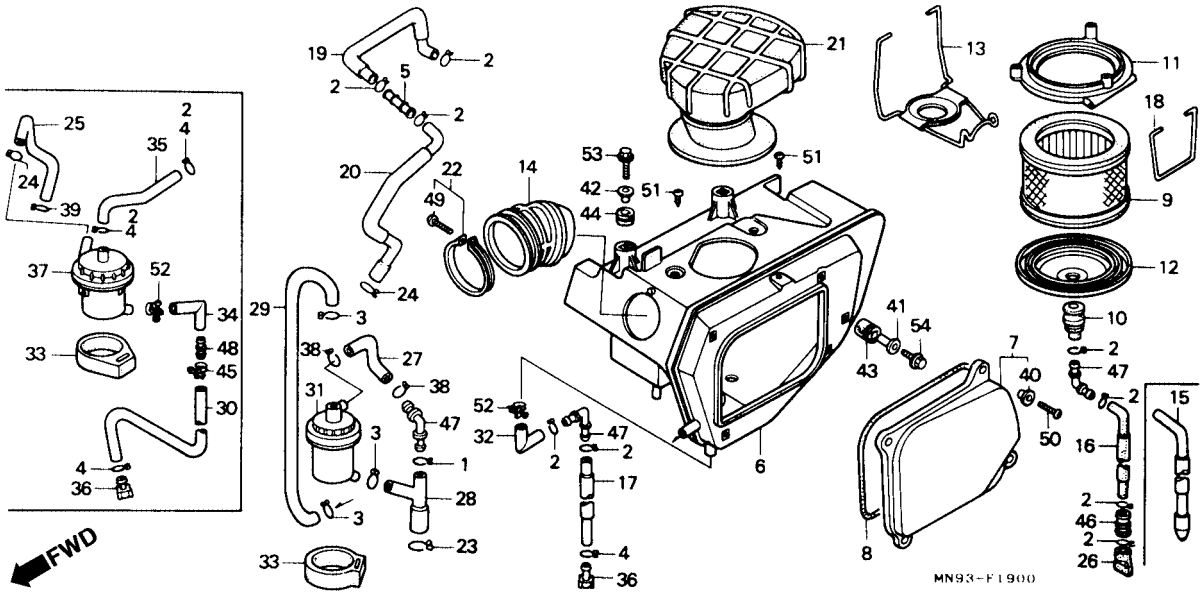

Item de serviço	T.M.O.	Ref. Nº	Nº da peça	Descrição	Qtd. NX500 J	Qtd. NX500 K	Qtd. NX650 J	Qtd. NX650 K	Nº de série		Nota
		52	95002-01160	Presilha A16, Tubo	2	1	2	1			
		53	95701-06016-00	Parafuso, Flange, 6 x 16	2	2	2	2			
		54	95701-06035-00	Parafuso, Flange, 6 x 35	1	1	1	1			

3

C-20

Escapamento

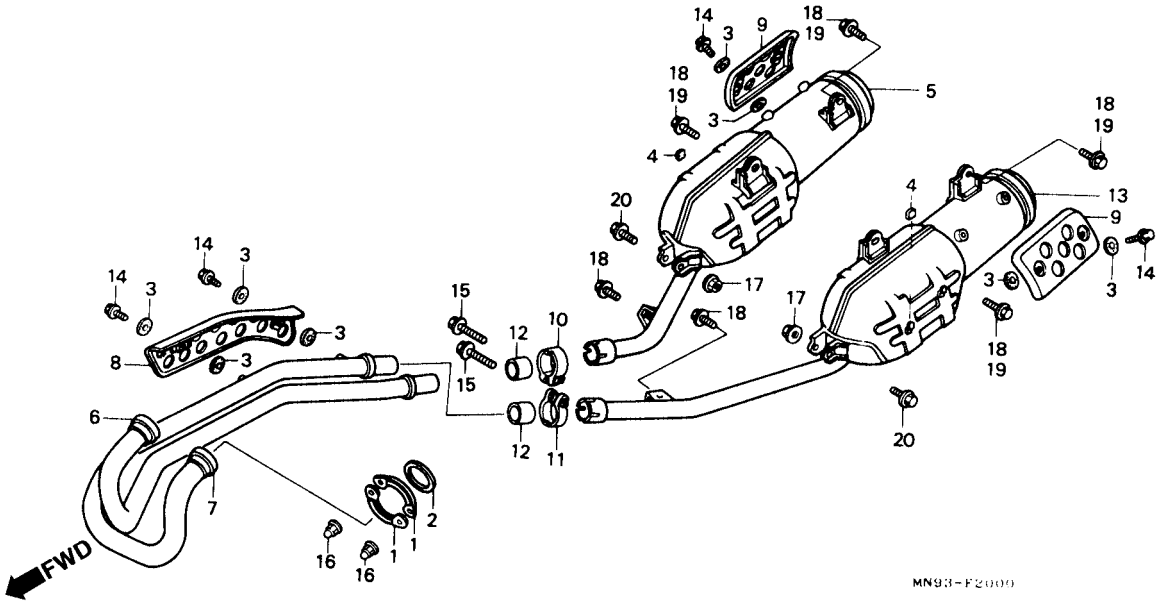

Item de serviço	T.M.O.	Ref. Nº	Nº da peça	Descrição	Qtd. NX500 J	NX500 K	NX650 J	NX650 K	Nº de série		Nota
Cano, Escape Direito	0,2	1	18231-MN1-670	Junção, Tubo, Escape	4	4	4	4	.....	.....	.....
• Tubo A, Escape		2	18291-MN9-000	Junta, Tubo, Escape	2	2	2	2	.....	.....	.....
• Tubo B, Escape		3	18292-MM9-740	Guarnição Protetor	12	12	12	12	.....	.....	.....
Protetor, Tubo de Escape	0,1	4	18293-GE8-000	Guarnição, Borracha, Protetor	4	4	4	4	.....	.....	AR, N, PO, SD, SW, U, 2G
• Protetor, Escapamento			18293-147-000	Guarnição, Borracha, Protetor	–	–	4	4	.....	.....	B, E, ED, F, G, IT, SP
Cano, Escape Esquerdo	0,3	* 5	18310-MN9-831	Cano, Escape, Direito	1	–	1	–	.....	.....	AR, SW
		*	18310-MN9-832	Cano, Escape, Direito	–	1	–	1	.....	.....	AR, SW
		*	18310-MN9-010	Cano, Escape, Direito	–	–	1	–	.....	.....	B, E, ED, F, G, IT, N, PO, SD, SP, 2G
		*	18310-MN9-020	Cano, Escape, Direito	–	–	1	–		~5012393	B, E, ED, F, G, N, PO, SD, SP
					–	–	1	–		~5012740	IT
					–	–	1	–		~6000801	2G
		*	18310-MN9-901	Cano, Escape, Direito	–	–	1	–		~5012612	U
		*	18310-MN9-030	Cano, Escape, Direito	–	–	1	–	5012394	~	B, E, ED, F, G, N, PO, SD, SP
					–	–	1	–	5012741	~	IT
					–	–	1	–	6000802	~	2G
					–	–	–	1	.....	.....	B, E, ED, F, G, N, PO, SD, SP
		*	18310-MN9-902	Cano, Escape, Direito	–	–	1	–	5012613	~	U

C-20

Escapamento

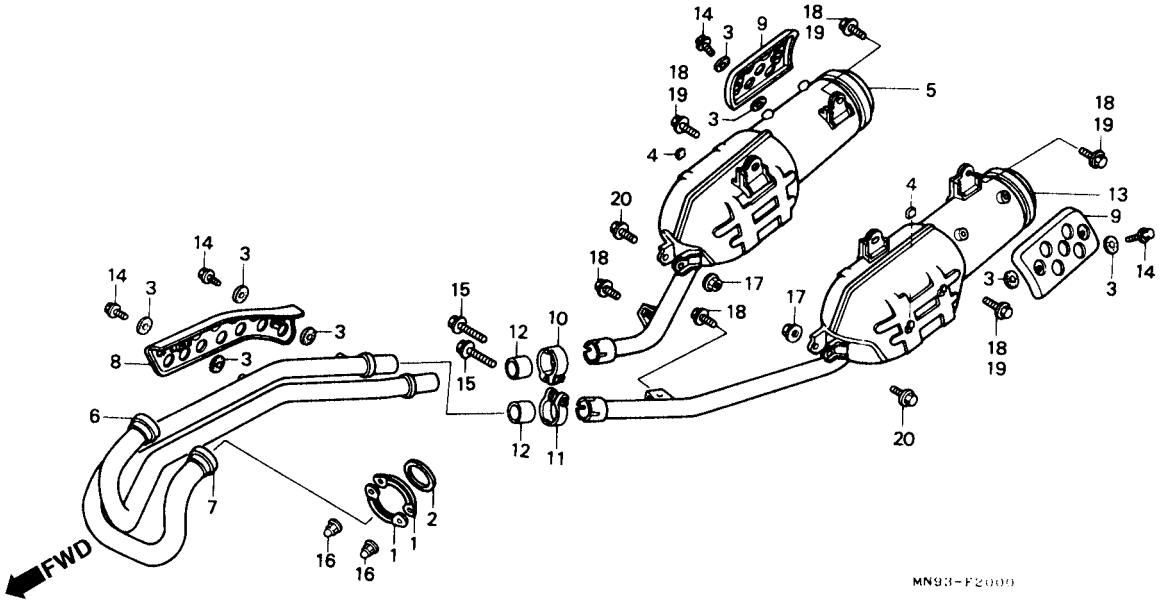

Item de serviço	T.M.O.	Ref. Nº	Nº da peça	Descrição	Qtd. NX500 J	Qtd. NX500 K	Qtd. NX650 J	Qtd. NX650 K	Nº de série		Nota
		(5)	18310-MN9-902	Cano, Escape, Direito	–	–	–	1			U
		6	18320-MN9-000	Tubo A, Escape	1	1	1	1			AR, B, E, ED, F, G, IT, N, PO, SD, SP, SW, 2G
			18320-MN9-670	Tubo A, Escape	–	–	1	1			U
		7	18321-MN9-000	Tubo B, Escape	1	1	1	1			AR, B, E, ED, F, G, IT, N, PO, SD, SP, SW, 2G
			18321-MN9-670	Tubo B, Escape	–	–	1	1			U
		8	18325-MN9-000ZA	Protetor, Tubo de Escape *YR-140M*	1	–	1	–		~5006410	AR, B, E, ED, F, G, IT, N, PO, SD, SP, SW
					–	–	1	–		~6000601	2G
			18325-MN9-000ZB	Protetor, Tubo de Escape *NH-106*	–	–	1	–		~5006410	U
		*	18325-MN9-010ZA	Protetor, Tubo de Escape *YR-140M*	1	–	1	–	5006411	~	AR, B, E, ED, F, G, IT, N, PO, SD, SP, SW
					–	–	1	–	6000602	~	2G
		*	18325-MN9-010ZB	Protetor, Tubo de Escape *NH-106*	–	–	1	–	5006411	~	U
		*	18325-MN9-870ZA	Protetor, Tubo de Escape *NH-106*	–	–	–	1			U
		*	18325-MN9-870ZB	Protetor, Tubo de Escape *YR-140M*	–	1	–	1			AR, B, E, ED, F, IT, N, PO, SD, SP, SW
		9	18355-MN9-000	Protetor, Escapamento	2	2	2	2			
		10	18373-MN1-670	Presilha Direita, Tubo de Escape	1	1	1	1			

C-20

Escapamento

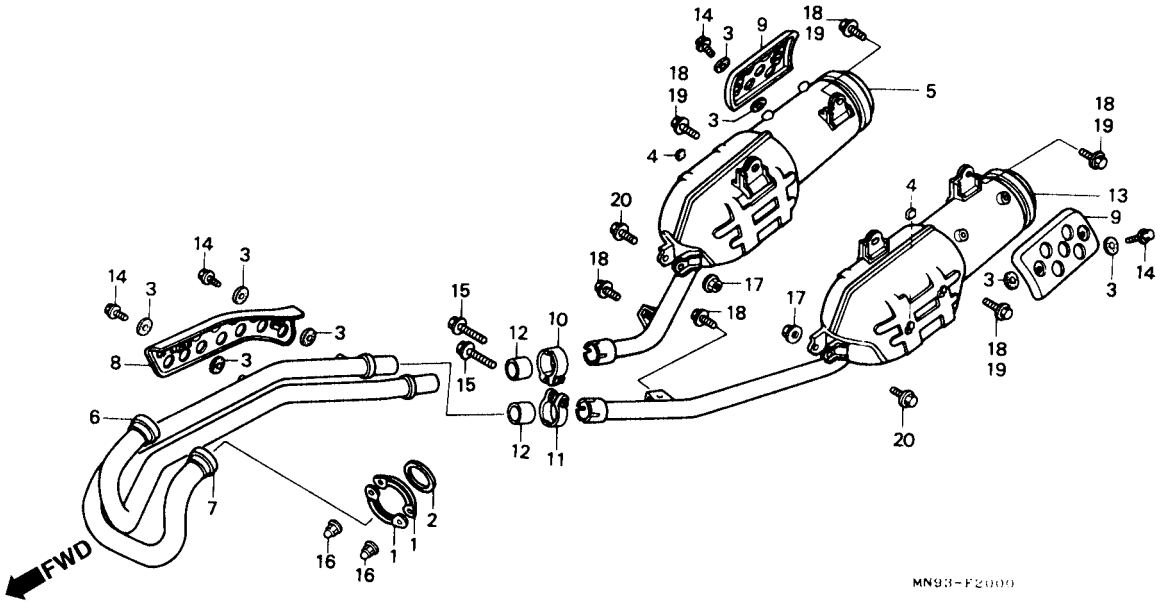

Item de serviço	T.M.O.	Ref. Nº	Nº da peça	Descrição	Qtd. NX500 J	NX500 K	NX650 J	NX650 K	Nº de série		Nota
		11	18374-MN1-670	Presilha Esquerda, Tubo de Escape	1	1	1	1			
		12	18391-437-000	Guarnição, Escapamento	2	–	–	–			
					–	–	2	–		~5012393	B, E, ED, F, G, IT, N, PO, SD, SP, SW, U
					–	–	2	–		~6000801	2G
		*	18391-KJ3-700	Guarnição, Escapamento	–	2	–	2			
					–	–	2	–	5012394	~	B, E, ED, F, G, IT, N, PO, SD, SP, SW, U
					–	–	2	–	6000802	~	2G
		*13	18410-MN9-831	Cano, Escape, Esquerdo	1	–	1	–			AR, SW
		*	18410-MN9-832	Cano, Escape, Esquerdo	–	1	–	1			AR, SW
		*	18410-MN9-901	Cano, Escape, Esquerdo	–	–	1	–		~5012612	U
		*	18410-MN9-010	Cano, Escape, Esquerdo	–	–	1	–			B, E, ED, F, G, IT, N, PO, SD, SP, 2G
		*	18410-MN9-020	Cano, Escape, Esquerdo	–	–	1	–		~5012393	B, E, ED, F, G, N, PO, SD, SP
					–	–	1	–		~5012740	IT
					–	–	1	–		~6000801	2G
		*	18410-MN9-902	Cano, Escape, Esquerdo	–	–	1	–	5012613	~	U
					–	–	–	1			U

C-20

Escapamento

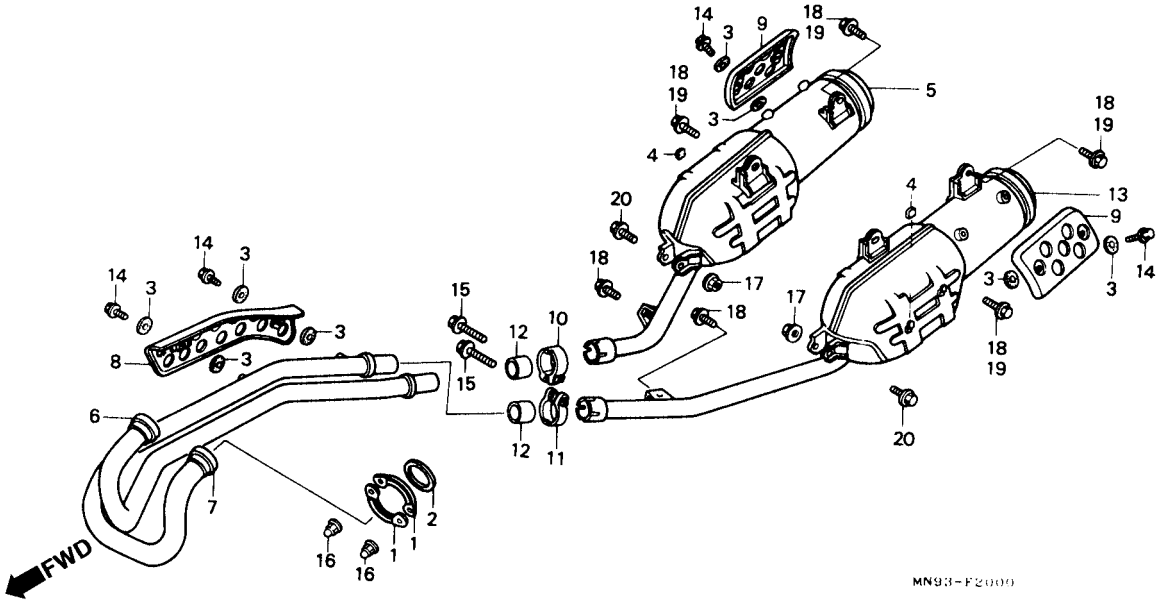

Item de serviço	T.M.O.	Ref. Nº	Nº da peça	Descrição	Qtd. NX500 J	Qtd. NX500 K	Qtd. NX650 J	Qtd. NX650 K	Nº de série	Nota
*		(13)	18410-MN9-030	Cano Escape, Esquerdo	–	–	1	–	5012394 ~	B, E, ED, F, G, N, PO, SD, SP
					–	–	1	–	5012741 ~	IT
					–	–	1	–	6000802 ~	2G
					–	–	–	1	....	B, E, ED, F, IT, N, PO, SD, SP
		14	90101-MM9-000	Parafuso, Flange, 6 x 12	6	–	–	–	~ 5000155	.....
					–	–	6	–	~ 5004804	B, E, ED, F, G, IT, N, PO, SD, SP, SW, U
					–	–	6	–	~ 6000261	2G
		*	90104-MN9-000	Parafuso, Flange, 6 x 10	1	–	–	–	5000156 ~	.....
					–	6	–	6	....	.....
					–	–	6	–	5004805 ~	B, E, ED, F, G, IT, N, PO, SD, SP, SW, U
					–	–	6	–	6000262 ~	2G
		15	90216-MM9-000	Parafuso, Flange, 8 x 32	2	2	2	2	....	.....
		16	90304-ME1-670	Porca Tampa, 8 mm	4	4	4	4	....	.....
		*17	94050-08000	Porca, Flange, 8 mm	2	2	2	2	....	.....
		18	96300-08016-07	Parafuso, Flange, 8 x 16	6	2	6	2	....	.....
		*19	96300-08030-07	Parafuso, Flange, 8 x 30	–	4	–	4	....	.....
		20	96300-08050-07	Parafuso, Flange, 8 x 50	2	2	2	2	....	.....

C-21

Pedal • Pedal de Cambio • Pedal Lateral

(AR, B, E, ED, F, G, IT, N, PO, SD, SP, SW, 2G)

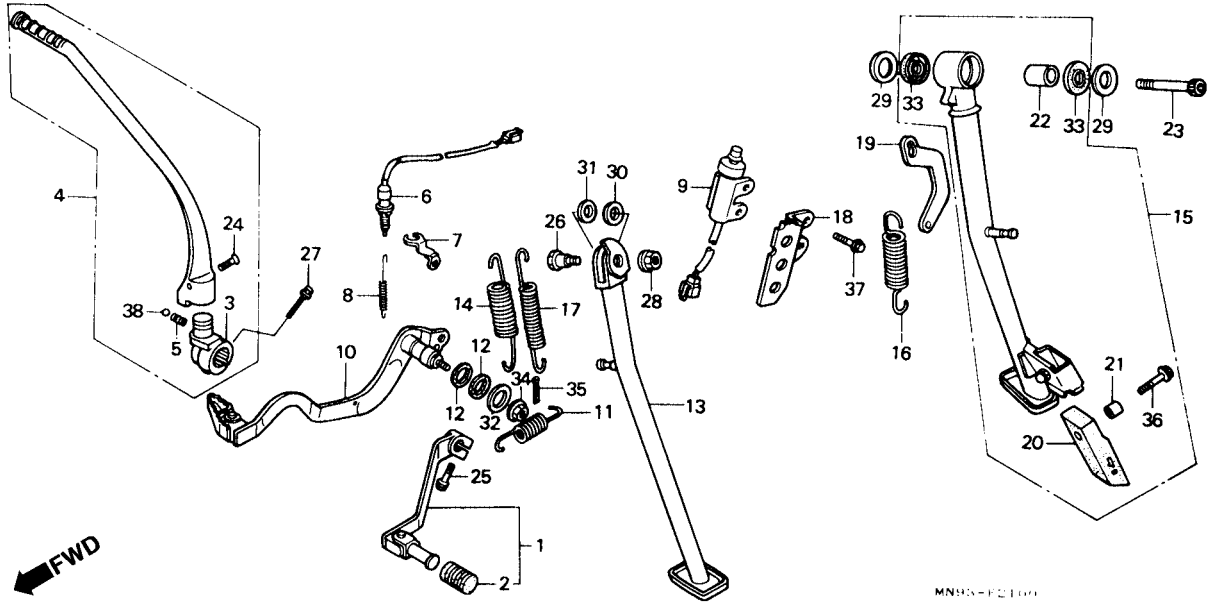

Item de serviço	T.M.O.
Pedal Comp., Câmbio	0,1
• Pedal Partida Comp.	
• Mola Pedal Lateral	
Interruptor Comp., Freio Traseiro	0,3
• Interruptor Comp., Pedal Lateral	
• Pedal Comp. de Freio	
• Pedal Comp. de Freio	
Descanço Lateral	0,2
• Descanço Lateral Comp	

Ref. Nº	Nº da peça	Descrição	Qtd. NX500 J	NX500 K	NX650 J	NX650 K	Nº de série		Nota
1	24700-MN9-000	Pedal Comp., Câmbio	1	1	1	1			AR, B, E, ED, F, G, IT, N, PO, SD, SP, SW, 2G
2	24781-KE1-000	Coxim Pedal	1	1	1	1			AR, B, E, ED, F, G, IT, N, PO, SD, SP, SW, 2G
3	28241-MN9-000	Braço, Articulação	1	1	1	1			AR, B, E, ED, F, G, IT, N, PO, SD, SP, SW, 2G
4	28300-MN9-000	Braço Comp., Pedal de Partida	1	1	1	1			AR, B, E, ED, F, G, IT, N, PO, SD, SP, SW, 2G
5	28333-124-000	Mola Limitador, Pedal de Partida	1	1	1	1			AR, B, E, ED, F, G, IT, N, PO, SD, SP, SW, 2G
6	35350-MN9-000	Interruptor Comp., Freio Traseiro	1	1	1	1			AR, B, E, ED, F, G, IT, N, PO, SD, SP, SW, 2G
7	35356-MN9-000	Suporte Interruptor, Freio Traseiro	1	1	1	1			AR, B, E, ED, F, G, IT, N, PO, SD, SP, SW, 2G
8	35357-MN9-010	Mola, Interruptor de Freio	1	1	1	1			AR, B, E, ED, F, G, IT, N, PO, SD, SP, SW, 2G
9	35710-MN9-003	Interruptor, Pedal Lateral	1	1	1	1			AR, G, N, SD, 2G
10	46500-MN9-000	Pedal Freio, Comp	1	1	1	1			AR, B, E, ED, F, IT, PO, SD, SP, SW
	46500-MN9-710	Pedal Freio, Comp	–	–	1	1			G, N, 2G

C-21

Pedal • Pedal de Cambio • Pedal Lateral

(AR, B, E, ED, F, G, IT, N, PO, SD, SP, SW, 2G)

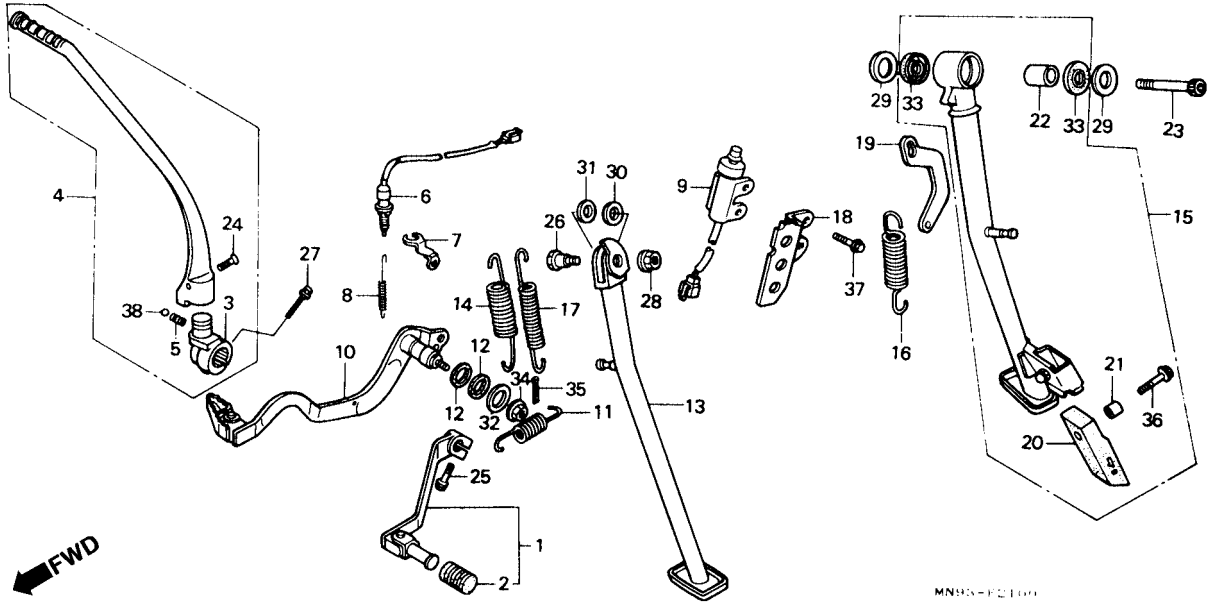

Item de serviço	T.M.O.	Ref. Nº	Nº da peça	Descrição	Qtd. NX500 J	Qtd. NX500 K	Qtd. NX650 J	Qtd. NX650 K	Nº de série		Nota
		11	46514-MN9-000	Mola, Pedal de Freio	1	1	1	1			AR, B, E, ED, F, G, IT, N, PO, SD, SP, SW, 2G
		12	46525-KK0-003	Retentor Pó, 17 x 20 x 2,5	2	2	2	2			AR, B, E, ED, F, G, IT, N, PO, SD, SP, SW, 2G
		13	50530-MN9-710	Descanço, Lateral	1	1	1	1			AR, G, N, SD, 2G
		14	50535-MM9-610	Mola, Descanço Lateral	1	1	1	1			AR, G, N, SD, 2G
		15	50540-MN9-000	Descanço, Lateral Comp	–	–	1	1			B, E, ED, F, IT, PO, SP, SW
		16	50541-KW3-000	Mola, Descanço Lateral	–	–	1	1			B, E, ED, F, IT, PO, SP, SW
		17	50542-MM9-830	Sub Mola Pedal Lateral	1	1	1	1			AR, G, N, SD, 2G
		18	50545-MN9-710	Suporte Interruptor, Descanço Lateral	1	–	1	–			AR, G, N, SD, 2G
		*	50545-MN9-610	Suporte Interruptor, Descanço Lateral	–	1	–	1			AR, N, SD
		19	50546-KW3-000	Placa Mola, Descanço Lateral	–	–	1	1			B, E, ED, F, IT, PO, SP, SW
		20	50548-KW3-000	Borracha, Descanço Lateral	–	–	1	–			B, E, ED, F, IT, PO, SP, SW
		*	50548-KW3-003	Borracha	–	–	–	1			B, E, ED, F, IT, PO, SP, SW
		21	50549-356-700	Bucha Fixação, Borracha Descanço Lateral	–	–	1	1			B, E, ED, F, IT, PO, SP, SW
		22	50550-KW3-000	Bucha, Descanço Lateral	–	–	1	1			B, E, ED, F, IT, PO, SP, SW
		23	90101-KW3-000	Parafuso Allen, 10 x 45	–	–	1	1			B, E, ED, F, IT, PO, SP, SW
		24	90101-329-000	Parafuso, Pedal de Partida	1	1	1	1			AR, B, E, ED, F, G, IT, N, PO, SD, SP, SW, 2G
		25	90102-MN1-670	Parafuso, Flange, 6 x 20	1	1	1	1			AR, B, E, ED, F, G, IT, N, PO, SD, SP, SW, 2G

C-21

Pedal • Pedal de Cambio • Pedal Lateral

(AR, B, E, ED, F, G, IT, N, PO, SD, SP, SW, 2G)

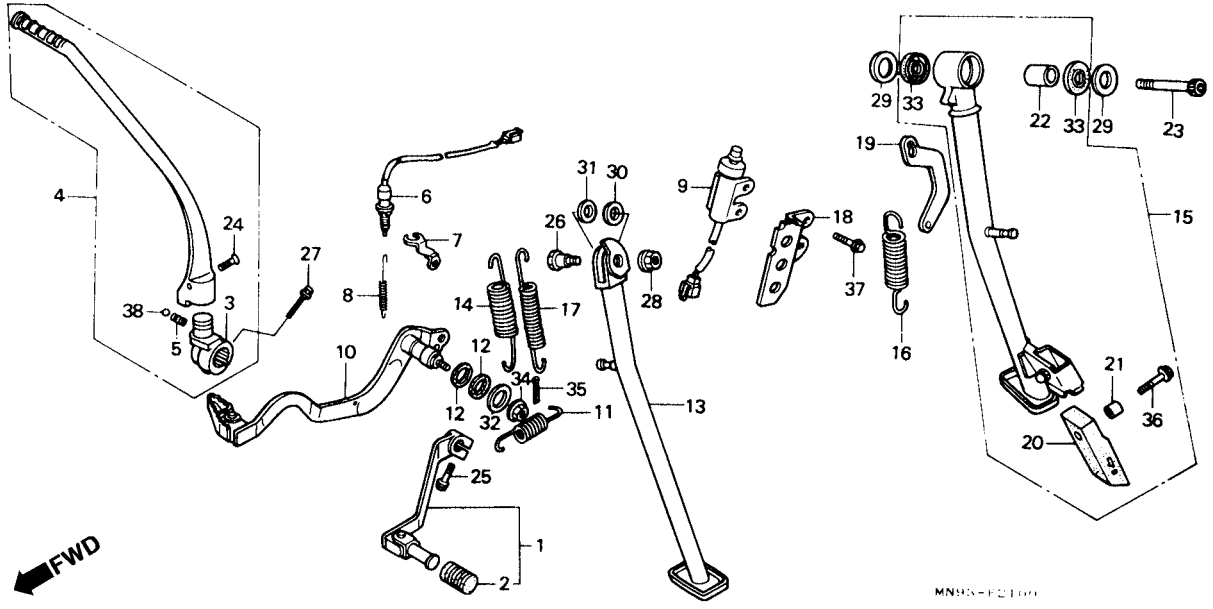

Item de serviço	T.M.O.	Ref. Nº	Nº da peça	Descrição	Qtd. NX500 J	NX500 K	NX650 J	NX650 K	Nº de série		Nota
		26	90108-MM9-000	Parafuso Articulação Descanço Lateral	1	1	1	1			AR, G, N, SD, 2G
		27	90215-KF0-000	Parafuso Flange, 8 x 28	1	1	1	1			AR, B, E, ED, F, G, IT, N, PO, SD, SP, SW, 2G
		28	90304-GE8-003	Porca U, 10 mm	1	1	1	1			AR, G, N, SD, 2G
		29	90501-KW3-000	Arruela, Encosto	–	–	2	2			B, E, ED, F, IT, PO, SP, SW
		30	90501-MF9-710	Arruela, Encosto, 24 x 13	1	1	1	1			AR, G, N, SD, 2G
		31	90502-MF9-710	Arruela, Encosto, 24 x 10	1	1	1	1			AR, G, N, SD, 2G
		32	90535-KB9-000	Arruela, Pedal de Câmbio	1	1	1	1			AR, B, E, ED, F, G, IT, N, PO, SD, SP, SW, 2G
		33	91262-KW3-00	Retentor, Pó	–	–	2	2			B, E, ED, F, IT, PO, SP, SW
		*34	94050-08000	Porca, Flange, 8 mm	1	1	1	1			AR, B, E, ED, F, G, IT, N, PO, SD, SP, SW, 2G
		35	94251-08000	Pino Trava, 8 mm	1	1	1	1			AR, B, E, ED, F, G, IT, N, PO, SD, SP, SW, 2G
		36	96001-06025-07	Parafuso, Flange, 6 x 25	–	–	1	1			B, E, ED, F, IT, PO, SP, SW
		37	96001-06032-00	Parafuso, Flange, 6 x 32	2	–	2	–			AR, G, N, SD, 2G
			96000-06020-00	Parafuso, Flange, 6 x 20	–	2	–	2			AR, N, SD
		38	96211-08000	Esferas, Aço, # 8 (1/4)	1	1	1	1			AR, B, E, ED, F, G, IT, N, PO, SD, SP, SW, 2G

C-21.1

Pedal de Freio
• Pedal de Cambio
• Descanço Lateral (U)

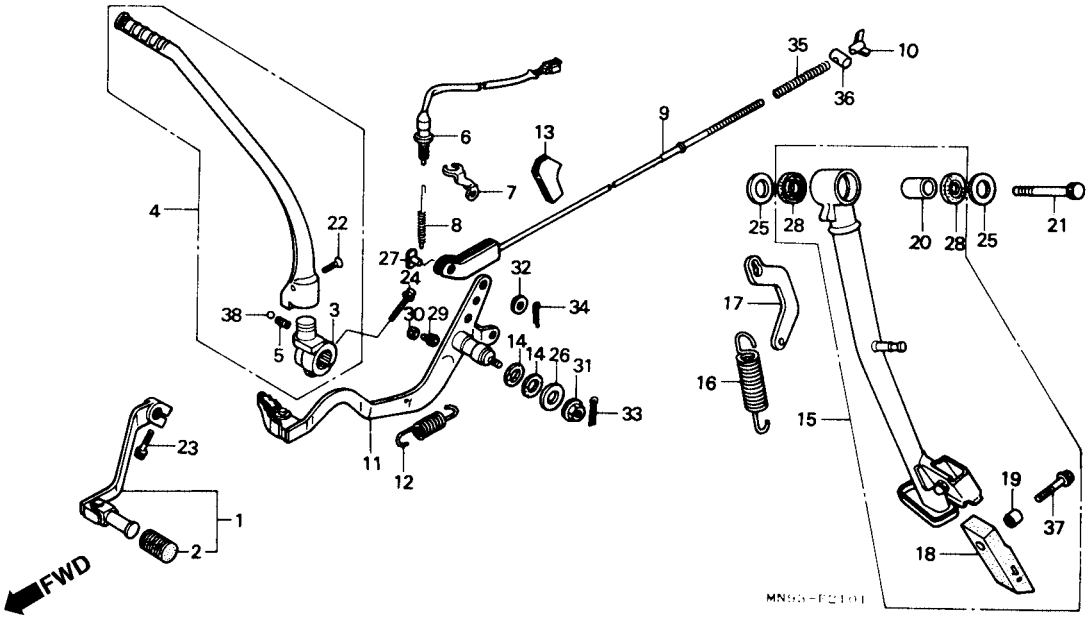

Item de serviço	T.M.O.
Pedal Comp., Câmbio	0,1
• Pedal, Partida	
• Mola, Descanço Lateral	
Interruptor Comp., Freio Traseiro	0,3
• Pedal Comp., Freio	
Vareta Comp., Freio Traseiro	0,2
• Descanço Lateral Comp.	

Ref. Nº	Nº da peça	Descrição	Qtd. NX500 J	Qtd. NX500 K	Qtd. NX650 J	Qtd. NX650 K	Nº de série		Nota
1	24700-MN9-000	Pedal Comp., Câmbio	–	–	1	1			U
2	24781-KE1-000	Borracha, Pedal de Câmbio	–	–	1	1			U
3	28241-MN9-000	Braço Articulação, Pedal de Partida	–	–	1	1			U
4	28300-MN9-000	Pedal Partida, Comp	–	–	1	1			U
5	28333-124-000	Mola Limitadora, Pedal de Partida	–	–	1	1			U
6	35350-MN9-000	Interruptor Comp., Freio Traseiro	–	–	1	1			U
7	35356-MN9-000	Suporte Interruptor, Freio Traseiro	–	–	1	1			U
8	35357-MN9-010	Mola, Interruptor do Freio	–	–	1	1			U
* 9	43451-MN9-671	Braço Comp., Freio Traseiro	–	–	1	1			U
10	43459-434-000	Porca, Ajuste do Freio	–	–	1	1			U
11	46500-MN9-900	Pedal Freio, Comp	–	–	1	1			U
12	46514-MN9-000	Mola, Pedal de Freio	–	–	1	1			U
13	46523-MN9-670	Tampa	–	–	1	1			U
14	46525-KK0-003	Retentor de Pó, 17 x 20 x 2,5	–	–	2	2			U
15	50540-MN9-000	Descanço, Lateral	–	–	1	1			U
16	50541-KW3-000	Mola, Descanço Lateral	–	–	1	1			U
17	50546-KW3-000	Placa Mola, Descanço Lateral	–	–	1	1			U
18	50548-KW3-003	Borracha, Pedal	–	–	1	1			U
19	50549-356-700	Bucha Fixação, Pedal Lateral	–	–	1	1			U
20	50550-KW3-000	Bucha, Descanço Lateral	–	–	1	1			U

C-21.1

Pedal de Freio
• Pedal de Cambio
• Descanço Lateral (U)

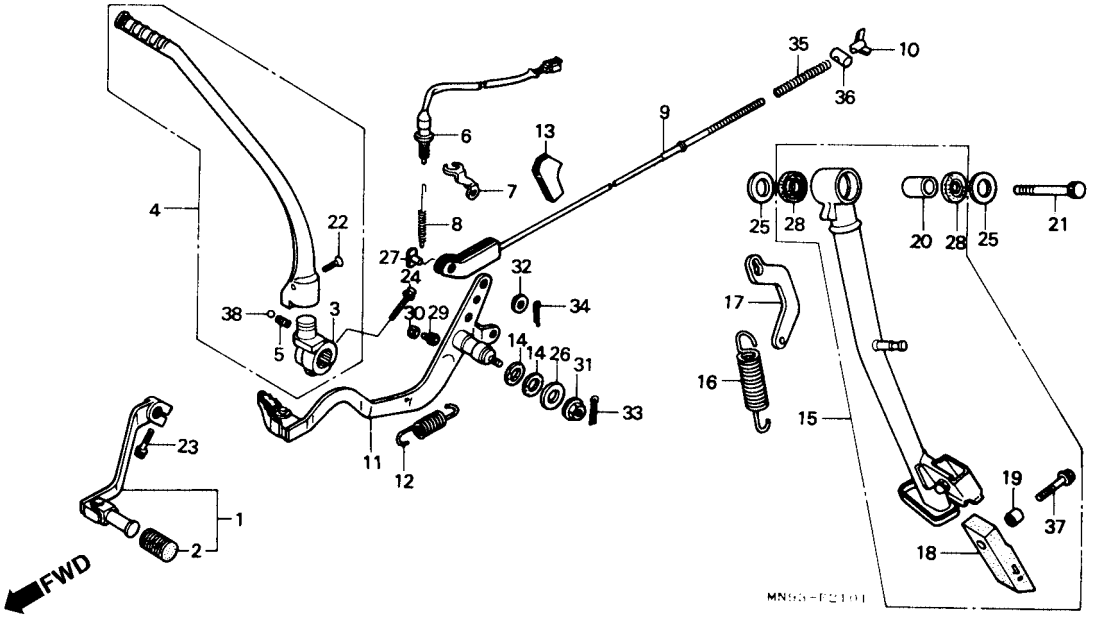

Item de serviço	T.M.O.	Ref. Nº	Nº da peça	Descrição	Qtd. NX500 J	NX500 K	NX650 J	NX650 K	Nº de série		Nota
		21	90101-KW3-000	Parafuso Allen,10x 45	–	–	1	1		U	
		22	90101-329-000	Parafuso, Pedal de Partida	–	–	1	1		U	
		23	90102-MN1-670	Parafuso, Flange, 6 x 20	–	–	1	1		U	
		24	90215-KF0-000	Parafuso, Flange, 8 x 28	–	–	1	1		U	
		25	90501-KW3-000	Arruela, Encosto	–	–	2	2		U	
		26	90535-KB9-000	Arruela, Pedal de Câmbio	–	–	1	1		U	
		27	90712-GS9-670	Pino A, Junção	–	–	1	1		U	
		28	91262-KW3-003	Retentor, Pó	–	–	2	2		U	
		29	92301-06020-0A	Parafuso Trava, 6 x 20	–	–	1	1		U	
		30	94002-06000-0S	Porca Sextavada, 6 mm	–	–	1	1		U	
		*31	94050-08000	Porca, Flange, 8 mm	–	–	1	1		U	
		32	94101-08000	Arruela, Lisa, 8 mm	–	–	1	1		U	
		33	94201-20120	Cupilha, 2,0 x 12	–	–	1	1		U	
		34	94251-08000	Pino Trava, 8 mm	–	–	1	1		U	
		35	95014-73100	Mola A, Braço Freio	–	–	1	1		U	
		36	95015-32001	Junção B, Braço Freio	–	–	1	1		U	
		37	96001-06025-07	Parafuso, Flange, 6 x 25	–	–	1	1		U	
		38	96211-08000	Esfeas, Aço, # 8 (1/4)	–	–	1	1		U	

C-22

Pedal Apoio

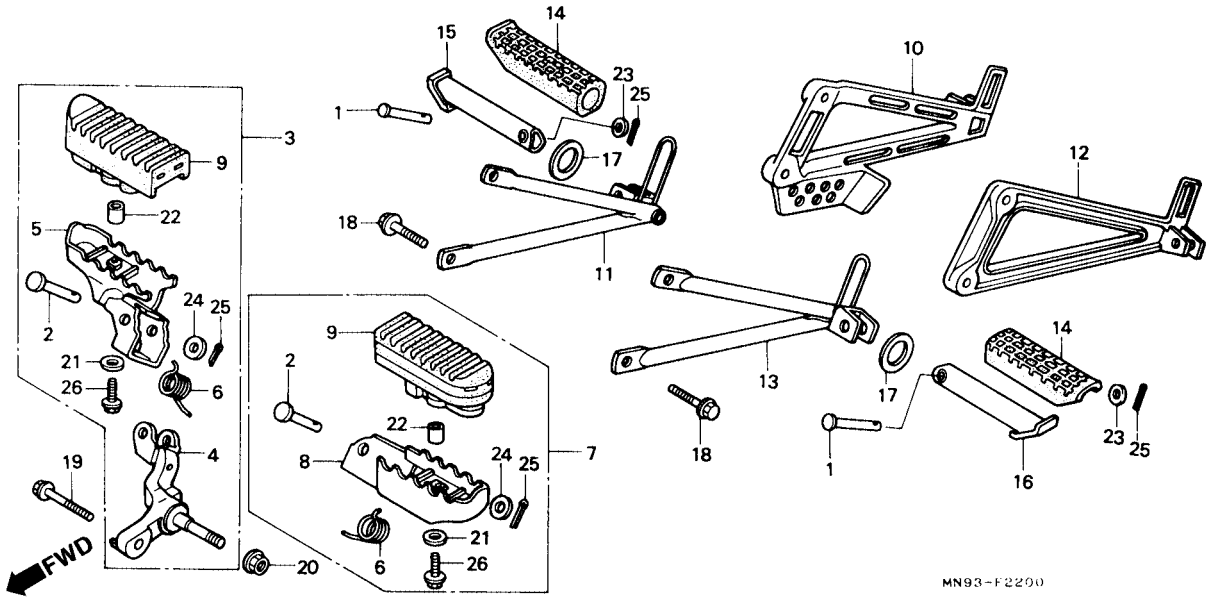

Item de serviço	T.M.O.
Pedal de Apoio, Direito Comp.	0,1
• Pedal, Apoio Direito (Inclui Peça Relativa)	
• Pedal de Apoio Esquerdo Comp.	
• Pedal de Apoio Esquerdo (Inclui Peça Relativa)	
• Suporte Pedal de Apoio Direito	
• Suporte Pedal de Apoio Esquerdo	
• Suporte Pedal Apoio Direito Comp. (Inclui Peça Relativa)	
• Suporte Pedal, Apoio Esquerdo Comp. (Inclui Peça Relativa)	
Braço Pedal, Apoio Direito	0,2

Ref. Nº	Nº da peça	Descrição	Qtd. NX500 J	Qtd. NX500 K	Qtd. NX650 J	Qtd. NX650 K	Nº de série		Nota
1	50603-MN1-670	Pino de Articulação, Pedal, Apoio	2	2	2	2			AR, B, E, ED, F, G, IT, N, PO, SD, SP, SW, 2G
	50603-KR0-000	Pino de Articulação, Pedal, Apoio	–	–	2	2			U
2	50603-MN9-000	Pino Junção, Pedal de Apoio	2	–	2	–			
*	50603-MN9-650	Pino Junção, Pedal de Apoio	–	2	–	2			
3	50610-MN9-000ZA	Pedal, Apoio, Direito Comp. *R-134*	1	–	1	–			
	50610-MN9-000ZB	Pedal, Apoio, Direito Comp. *NH-1*	1	–	1	–			AR, B, E, ED, F, G, IT, N, PO, SD, SP, SW, 2G
	50610-MN9-000ZC	Pedal, Apoio, Direito Comp. *PB-198*	1	–	1	–			AR, B, E, ED, G, IT, N, PO, SD, SP, 2G
	50610-MN9-000ZD	Pedal, Apoio, Direito Comp. *YR-158M*	–	–	1	–			F, SW
*	50610-MN9-650ZA	Pedal, Apoio, Direito Comp. *R-134*	–	1	–	1			
*	50610-MN9-650ZB	Pedal, Apoio, Direito Comp. *NH-1*	–	1	–	1			AR, B, E, ED, F, IT, N, PO, SD, SP, SW
*	60510-MN9-650ZC	Pedal, Apoio, Direito Comp. *PB-198*	–	1	–	1			AR, B, E, ED, IT, N, PO, SD, SP, F, SW
4	50615-MN9-000ZA	Braço, Pedal de Apoio Direito *R-134*	1	–	1	–			
	50615-MN9-000ZB	Braço, Pedal de Apoio Direito *NH-1*	1	–	1	–			AR, B, E, ED, F, G, IT, N, PO, SD, SP, SW, 2G
	50615-MN9-000ZC	Braço, Pedal de Apoio Direito *PB-198*	1	–	1	–			AR, B, ED, G, IT, N, PO, SD, SP, 2G

C-22

Pedal Apoio

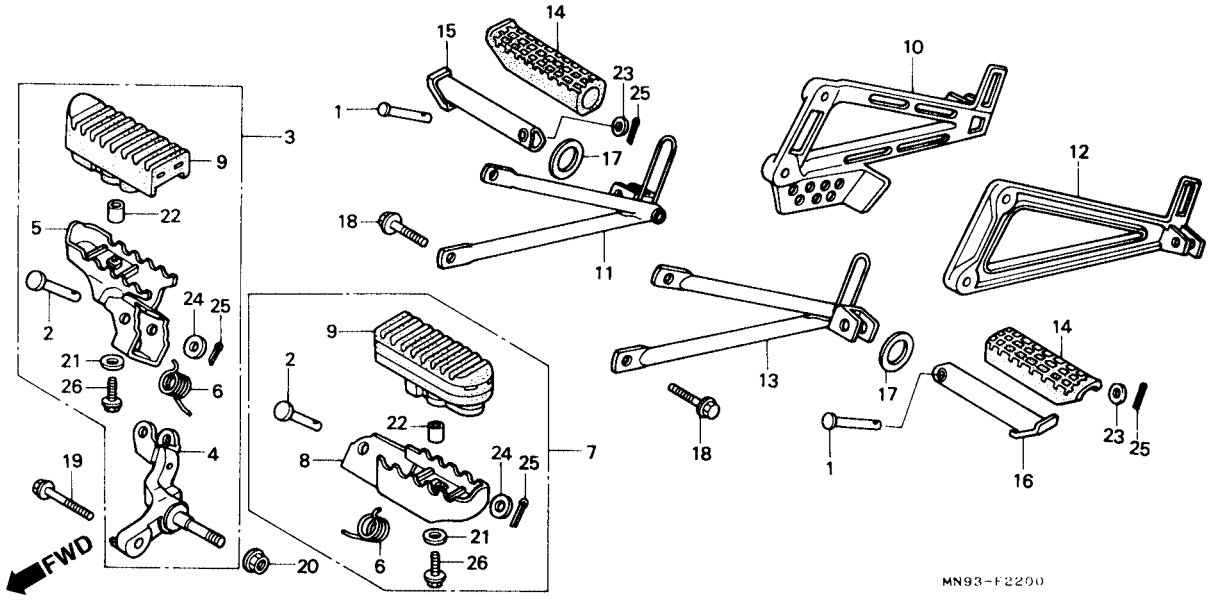

Item de serviço	T.M.O.	Ref. Nº	Nº da peça	Descrição	Qtd. NX500 J	NX500 K	NX650 J	NX650 K	Nº de série		Nota
		(4)	50615-MN9-000ZD	Braço, Pedal de Apoio Direito *YR-158*	–	–	1	–	.....	.....	F, SW
		*	50615-MN9-650ZA	Braço, Pedal de Apoio Direito *R-134*	–	1	–	1	.....	.....	.....
		*	50615-MN9-650ZB	Braço, Pedal de Apoio Direito *NH-1*	–	1	–	1	.....	.....	AR, B, E, ED, F, IT, N, PO, SD, SP, SW
		*	50615-MN9-650ZC	Braço, Pedal de Apoio Direito *PB-198*	–	1	–	1	.....	.....	AR, B, E, ED, IT, N, PO, SD, SP
		*	50615-MN9-650ZD	Braço, Pedal de Apoio Direito *YR-158*	–	–	–	1	.....	.....	F, SW
		5	50616-MN9-000	Pedal, Apoio Direito	1	1	1	1	.....	.....	.....
		6	50617-MN9-000	Mola, Retorno Pedal	2	2	2	2	.....	.....	.....
		7	50620-MN9-000	Braço, Pedal, Apoio Esquerdo	1	–	1	–	.....	.....	.....
		*	50620-MN9-650	Pedal, Apoio Esquerdo	–	1	–	1	.....	.....	.....
		8	50626-MN9-000	Pedal, Apoio Esquerdo	1	1	1	1	.....	.....	.....
		9	50661-MN9-000	Borracha, Pedal	2	–	2	–	.....	.....	.....
		*	50661-MS8-000	Borracha, Pedal	–	2	–	2	.....	.....	.....
		*10	50701-MN9-000	Suporte Comp., Pedal de Apoio Direito	1	1	1	1	.....	.....	AR, B, E, ED, F, G, IT, N, PO, SD, SP, SW, 2G
		11	50701-MN9-670ZB	Suporte Comp., Pedal de Apoio Direito *R-134*	–	–	1	1	.....	.....	U
		12	50702-MN9-000	Suporte Comp., Pedal de Apoio Esquerdo	1	1	1	1	.....	.....	AR, B, E, ED, F, G, IT, N, PO, SD, SP, SW, 2G
		13	50702-MN9-670ZB	Suporte Comp., Pedal de Apoio Esquerdo *R-134*	–	–	1	1	.....	.....	U

C-22

Pedal Apoio

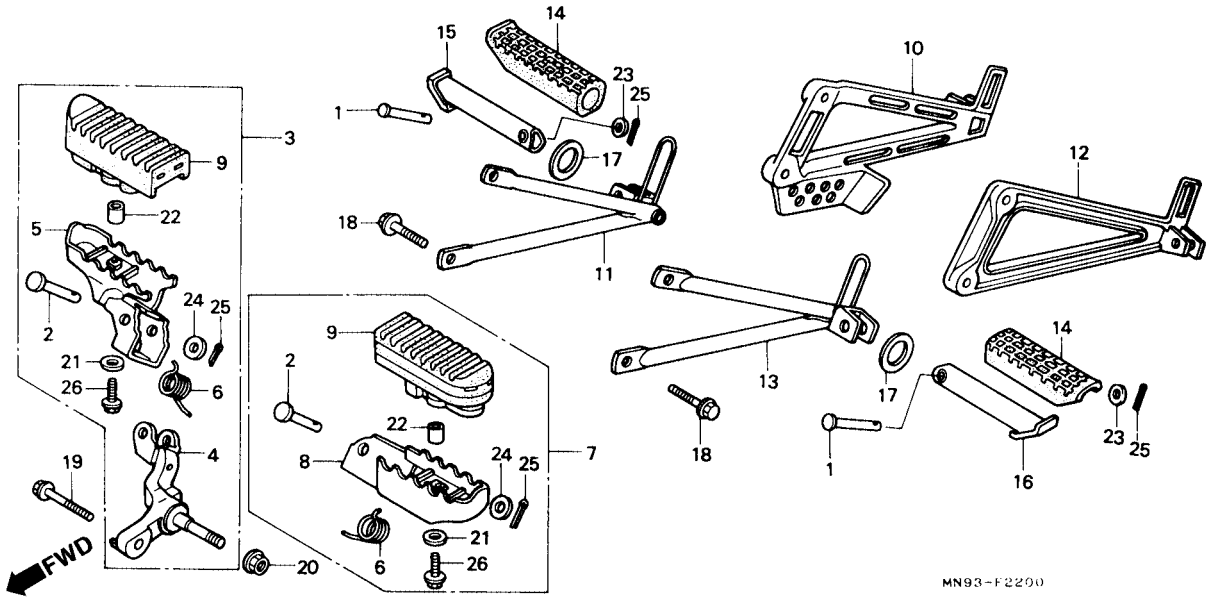

Item de serviço	T.M.O.	Ref. Nº	Nº da peça	Descrição	Qtd. NX500 J	Qtd. NX500 K	Qtd. NX650 J	Qtd. NX650 K	Nº de série		Nota
		14	50710-KE8-000	Borracha, Pedal de Apoio	2	2	2	2			
		15	50711-MN9-000	Pedal, Apoio Direito	1	1	1	1			
		16	50712-MN9-000	Pedal, Apoio Esquerdo	1	1	1	1			
		17	50715-KE8-000	Placa Lateral, Pedal de Apoio	2	2	2	2			
		18	90157-MF5-000	Parafuso Allen, 8 x 20	4	4	4	4			AR, B, E, ED, F, G, IT, N, PO, SD, SP, SW, 2G
			96400-08014-07	Parafuso, Flange, 8 x 14	–	–	4	–		~5012963	U
		*	96400-08020-00	Parafuso, Flange, 8 x 20	–	–	4	–	5012964 ~		U
					–	–	–	4			U
		19	90211-KF0-770	Parafuso Flange, 10x 45	1	1	1	1			
		20	90304-GE8-003	Porca U, 10 mm	1	1	1	1			
		21	90485-MB2-000	Arruela, 6 mm	2	2	2	2			
		22	90503-MG7-000	Espaçador Suporte, Pedal de Apoio	2	2	2	2			
		23	94101-08000	Arruela Lisa , 8 mm	2	–	–	–		~5000155	
					–	–	2	–		~5004804	B, E, ED, F, G, IT, N, PO, SD, SP, SW, U
					–	–	2	–		~6000261	2G
		*	90505-GC6-000	Arruela, Lisa	2	–	–	–	5000156 ~		
					–	2	–	2			
					–	–	2	–	5004805 ~		B, E, ED, F, G, IT, N, PO, SD, SP, SW, U

3

C-22

Pedal Apoio

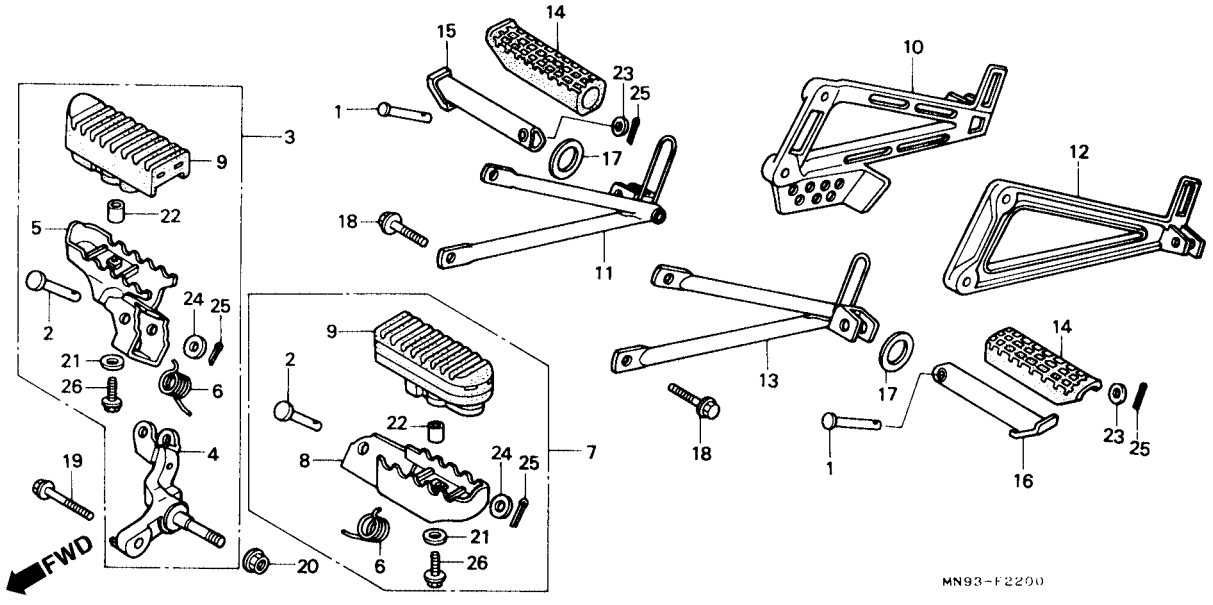

Item de serviço	T.M.O.	Ref. Nº	Nº da peça	Descrição	Qtd. NX500 J	NX500 K	NX650 J	NX650 K	Nº de série		Nota
		(23)	90505-GC6-000	Arruela, Lisa	–	–	2	–	6000262	~	2G
		24	94102-08000	Arruela Lisa, 8 mm	2	2	2	2			
		25	94201-16150	Cupilha, 1.6 x 15	4	4	4	4			
		26	95801-06022-07	Parafuso, Flange, 6 x 22	2	–	–	–	~	5000155	
					–	–	2	–	~	5004804	B, E, ED, F, G, IT, N, PO, SD, SP, SW, U
					–	–	2	–	~	6000261	2G
		*	96700-06022-07	Parafuso, Allen, 6 x 22	2	–	–	–	5000156	~	
					–	2	–	2			
					–	–	2	–	5004805	~	B, E, ED, F, G, IT, N, PO, SD, SP, SW, U
					–	–	2	–	6000262	~	2G

C-23

Garfo Traseiro
• Tampa da Corrente

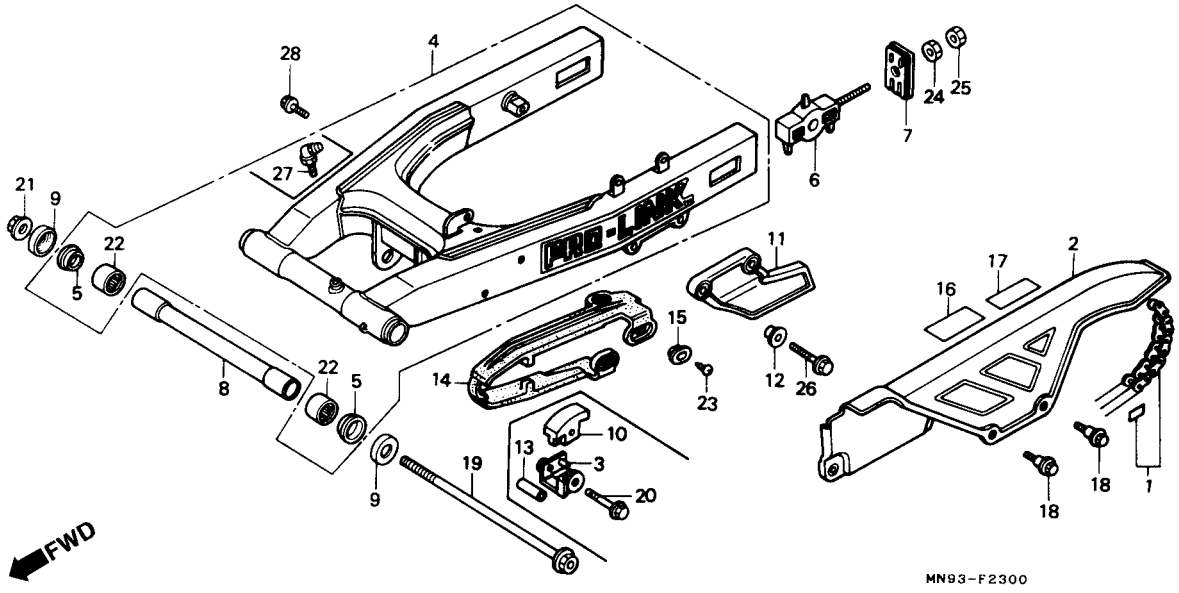

Item de serviço	T.M.O.
Corrente, Transmissão	0,8
• Bucha Central Garfo Traseiro	
Tampa Corrente de Transmissão	0,1
• Deslizador, Corrente	
• Protetor, Corrente	
(Inclui Peça Relativa)	
Garfo Traseiro.	1,1
Deslizador Corrente	0,3
Rolamento, Agulhas, 20 x 26 x 20	1,2
(Adicionar 0,2 por Unidade)	

Ref. Nº	Nº da peça	Descrição	Qtd. NX500 J	Qtd. NX500 K	Qtd. NX650 J	Qtd. NX650 K	Nº de série		Nota
1	405A3-MN9-003	Corrente, Transmissão (D.I.D. 520VS-108L Daido)	1	1	1	1			
	405A3-MN9-005	Corrente, Transmissão (RK 520SM0-108L TAKASAGO)	1	1	1	1			
2	40510-KS5-000	Tampa, Corrente	1	1	1	1			
3	50143-MA0-770	Suporte Tensor	1	–	–	–		~5000002	
			–	–	1	–		~5001903	B, E, ED, F, G, IT, N, PO, SD, SP, SW, U
			–	–	1	–		~6000001	2G
4	52100-MN9-000ZA	Garfo Traseiro Comp. (WL) *NH-146M/Tipo 1*	1	–	1	–			AR, B, E, ED, F, G, IT, N, PO, SD, SP, SW, 2G
	52100-MN9-000ZB	Garfo Traseiro Comp. (WL) *NH-146M/Tipo 2*	1	–	1	–			AR, B, E, ED, G, IT, N, PO, SD, SP, 2G
*	52100-MN9-840ZA	Garfo Traseiro Comp. (WL) *NH-146M*	–	1	–	1			AR, B, E, ED, F, IT, N, PO, SD, SP, SW
	52100-MN9-670ZA	Garfo Traseiro Comp. (WL) *NH-146M*	–	–	1	–			U
*	52100-MN9-660ZA	Garfo Traseiro Comp. (WL) *NH-146M*	–	–	–	1			U
5	52109-430-300	Bucha, Encosto	2	2	2	2			
6	52120-KV0-000	Bucha, Tensor Corrente	2	2	2	2			
7	52121-MJ0-000	Placa, Tensor Corrente	2	2	2	2			
8	52141-MN9-000	Bucha Central, Garfo traseiro	1	1	1	1			
9	52144-356-003	Tampa, Retentor Garfo Traseiro (ARAI)	2	2	2	2			
	52144-356-005	Tampa, Retentor Garfo Traseiro (NOK)	2	2	2	2			

C-23

Garfo Traseiro
• Tampa da Corrente

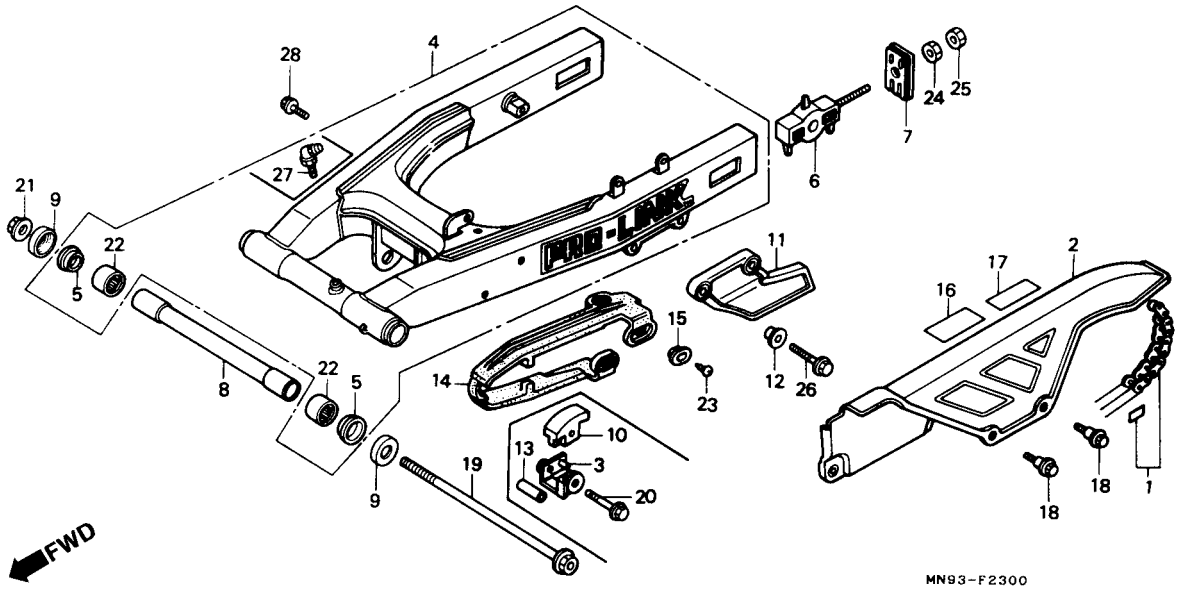

Item de serviço	T.M.O.	Ref. Nº	Nº da peça	Descrição	Qtd. NX500 J	NX500 K	NX650 J	NX650 K	Nº de série	Nota
		10	52155-MG2-891	Deslizador, Corrente	1	–	–	–	~5000002	
					–	–	1	–	~5001903	B, E, ED, F, G, IT, N, PO, SD, SP, SW, U
					–	–	1	–	~6000001	2G
		11	52156-KB7-000	Protetor Corrente	1	1	1	1		
		12	52159-KB7-000	Bucha, Protetor Corrente	2	2	2	2		
		13	52159-169-000	Bucha, Rolete Corrente	1	–	–	–	~5000155	
					–	–	1	–	~5001907	B, E, ED, F, G, IT, N, PO, SD, SP, SW, U
					–	–	1	–	~6000261	2G
		14	52170-MN9-000	Deslizador Corrente	1	1	1	1		
		15	52171-KR6-000	Arruela, Deslizador Corrente	3	3	3	3		
		16	87505-MN9-710	Etiqueta, Precaução Pneu	1	1	1	1		AR, B, E, ED, G, IT, N, PO, SD, SP, SW, U, 2G
			87505-MN9-790	Etiqueta, Precaução Pneu (Francês)	–	–	1	1		F
		17	87509-MK5-601	Etiqueta, Precaução Corrente	1	–	1	–		AR, B, E, ED, G, IT, N, PO, SD, SP, SW, U, 2G
		*	87509-MN9-870	Etiqueta, Precaução Corrente	–	1	–	1		AR, B, E, ED, IT, N, PO, SD, SP, SW, U
			87509-MK5-621	Etiqueta, Precaução Corrente (Francês)	–	–	1	1		F

C-23

Garfo Traseiro
• Tampa da Corrente

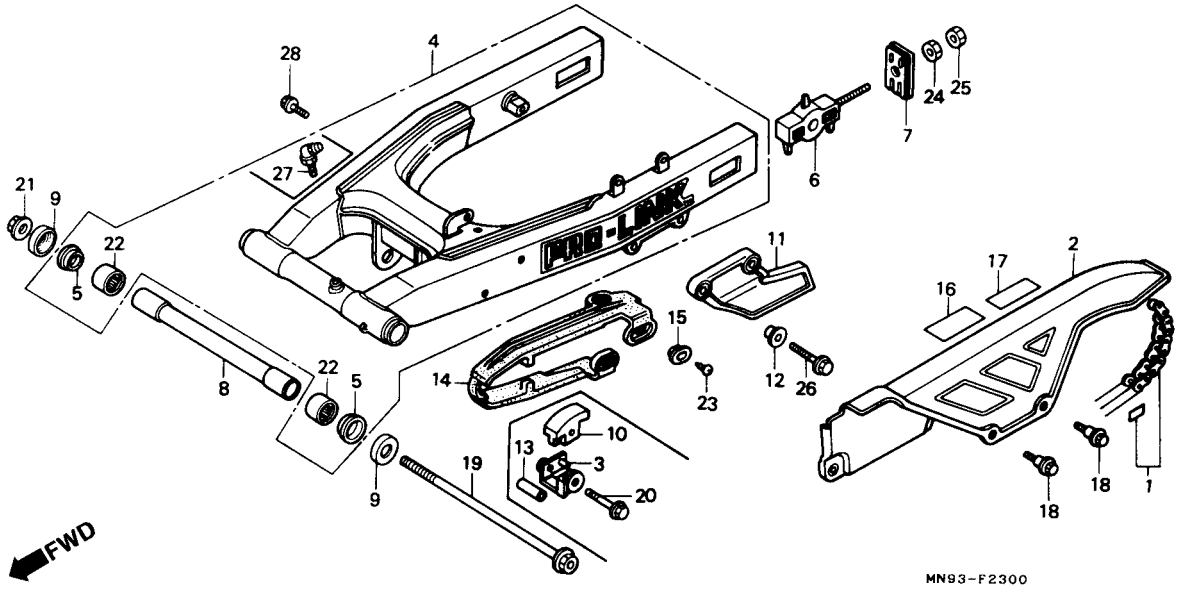

Item de serviço	T.M.O.	Ref. Nº	Nº da peça	Descrição	Qtd. NX500 J	Qtd. NX500 K	Qtd. NX650 J	Qtd. NX650 K	Nº de série		Nota
		18	90116-ME9-000	Parafuso Flange, 6 mm	2	2	2	2			
		19	90121-MN9-000	Parafuso Pivô Garfo Traseiro	1	1	1	1			
		20	90176-MG3-000	Parafuso Flange, 6 x 45	1	–	–	–		~5000155	
					–	–	1	–		~5001907	B, E, ED, F, G, IT, N, PO, SD, SP, SW, U
					–	–	1	–		~6000261	2G
		21	90305-GE8-003	Porca, Flange, 14 mm	1	1	1	1			
		22	91070-GC4-601	Rolamento, Agulhas, 20 x 26 x 20 (TOYO)	2	2	2	2			
		23	93901-25010	Parafuso, Fixação, 5 x 8	3	–	3	–			AR, B, E, ED, F, G, IT, N, PO, SD, SP, SW, 2G
					–	–	3	3			U
		*	93901-25080	Parafuso, Fixação, 5 x 8	–	3	–	3			AR, B, E, ED, F, IT, N, PO, SD, SP, SW
		24	94001-08200-0S	Porca, Sextavada, 8 mm	2	2	2	2			
		25	94002-08200-0S	Porca, Sextavada, 8 mm	2	2	2	2			
		26	96000-06020-00	Parafuso Flange, 6 x 20	2	2	2	2			
		27	96201-80000	Graxeira B, T6S	1	–	1	–			
		*28	96500-06012-07	Parafuso, Flange, 6 x 12	1	1	1	1			

C-24

Amortecedor Traseiro

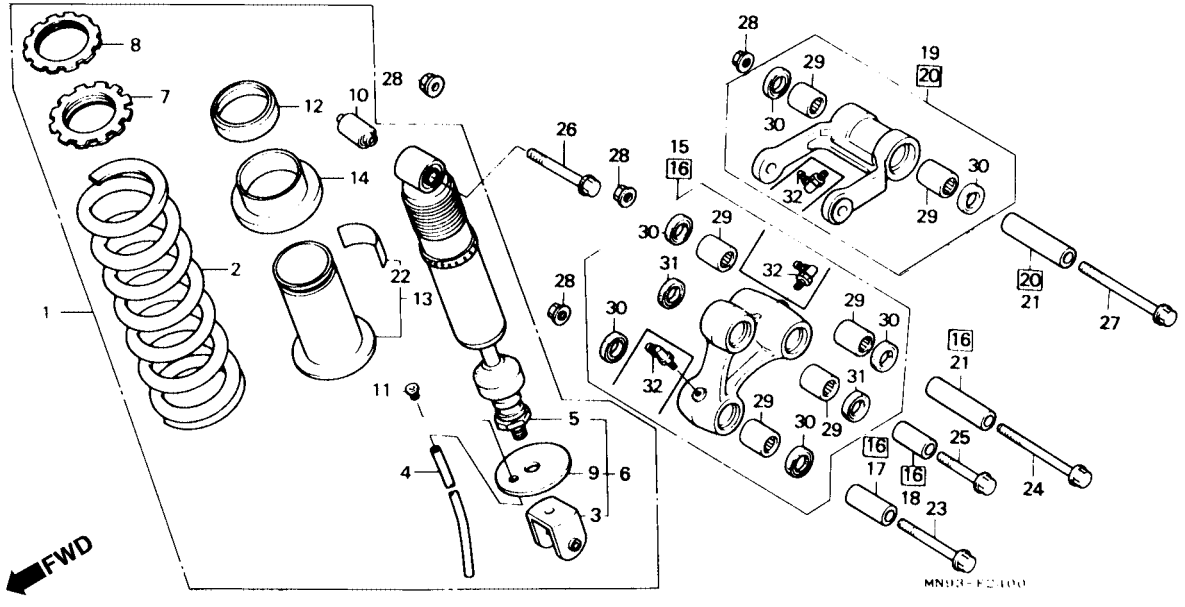

Item de serviço	T.M.O.
Amortecedor Traseiro Comp.	0,7
Braço Amortecedor Traseiro	0,4
• Braço Oscilante Amortecedor Traseiro	
Bucha Pivô Amortecedor Traseiro	0,3
• Bucha Inferior Amortecedor	
• Bucha Braço Oscilante	
Bucha, Superior Amortecedor	0,9
• Mola Amortecedor Traseiro	
Amortecedor Traseiro Comp.	1,0
Rolamento de Agulhas, 17.5 x 24.5 x 22	0,6
(Adicionar 0,2 por Unidade)	

Ref. Nº	Nº da peça	Descrição	Qtd. NX500 J	Qtd. NX500 K	Qtd. NX650 J	Qtd. NX650 K	Nº de série		Nota
1	52400-MN9-701ZA	Amortecedor Traseiro Comp. (SHOWA)	1	–	1	–			AR, B, E, ED, G, IT, N, PO, SD, SP, SW, 2G
	52400-MN9-701ZB	Amortecedor Traseiro Comp. (SHOWA)	1	–	1	–			AR, B, E, ED, G, IT, N, PO, SD, SP, SW, 2G
*	52400-MN9-841ZA	Amortecedor Traseiro Comp. *R-134*	–	1	–	1			AR, B, E, ED, IT, N, PO, SD, SP, SW
*	52400-MN9-841ZB	Amortecedor Traseiro Comp. *NH-1*	–	1	–	1			AR, B, E, ED, IT, N, PO, SD, SP, SW
*	52400-MN9-871ZB	Amortecedor Traseiro Comp. (SHOWA) *R-134*	–	–	–	1			U
	52400-MN9-671ZB	Amortecedor Traseiro Comp. (SHOWA) *R-134*	–	–	1	–			U
	52400-MN9-791ZA	Amortecedor Traseiro Comp. *R-134*	–	–	1	1			F
	52400-MN9-791ZB	Amortecedor Traseiro Comp. *NH-1*	–	–	1	1			F
* 2	52401-MN9-702ZA	Mola, Amortecedor Traseiro Comp. (SHOWA) *R-134*	1	1	1	1			AR, B, E, ED, F, G, IT, SD, SP, SW, U, 2G
			–	–	–	1			N, PO
*	52401-MN9-702ZB	Mola, Amortecedor Traseiro Comp. (SHOWA) *NH-1*	1	1	1	1			AR, B, E, ED, F, G, IT, SD, SP, SW, 2G
			–	–	–	1			N, PO
3	52403-MM9-003	Braço de Articulação	–	–	1	1			U
4	52405-MK5-003	Tubo Dreno	1	1	1	1			

C-24

Amortecedor Traseiro

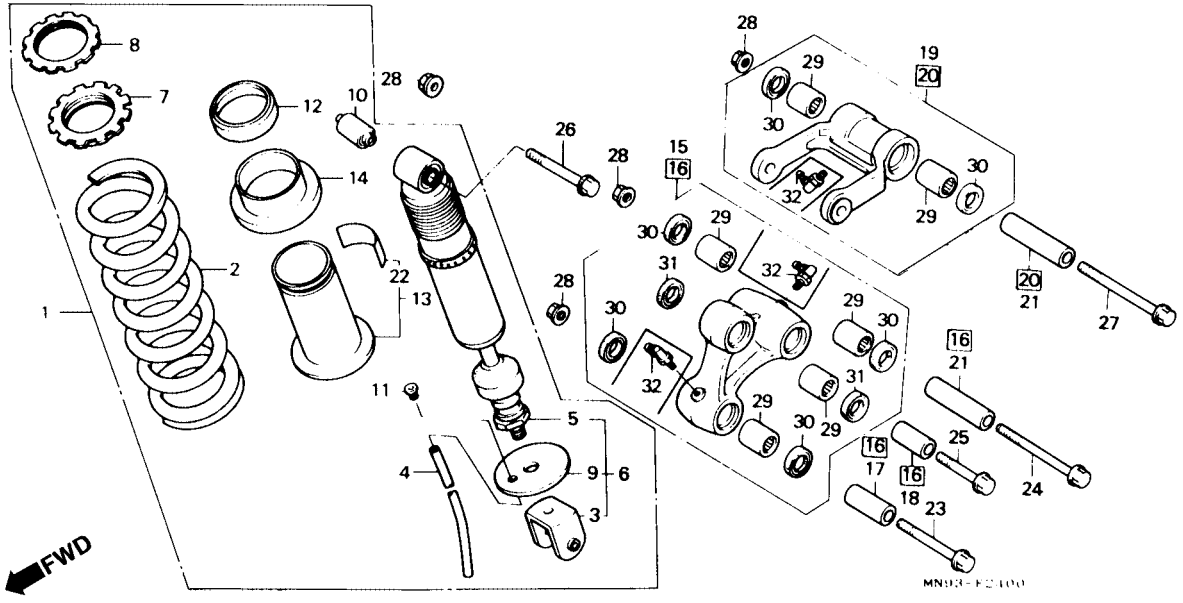

Item de serviço	T.M.O.	Ref. Nº	Nº da peça	Descrição	Qtd. NX500 J	Qtd. NX500 K	Qtd. NX650 J	Qtd. NX650 K	Nº de série		Nota
		5	52410-MN9-671	Amortecedor Traseiro Comp. (SHOWA)	–	–	1	1			U
		6	52410-MN9-701	Amortecedor Traseiro Comp. (SHOWA)	1	1	1	1			AR, B, E, ED, F, G, IT, N, PO, SD, SP, SW, 2G
		7	52422-MN9-701	Ajustador, Mola (SHOWA)	1	1	1	1			
		8	52423-MN9-701	Porca, Ajuste (SHOWA)	1	1	1	1			
		9	52424-KB7-003	Limitador, Assento da Mola	–	–	1	1			U
		10	52451-MA0-000	Bucha Inferior, Amortecedor	1	1	1	1			
		11	52456-KB7-003	Junção Tubo	1	1	1	1			
		12	52457-MN9-701	Retentor, Pó (SHOWA)	1	1	1	1			
		13	52458-MN9-701	Guia, Mola (SHOWA)	1	–	1	–			AR, B, E, ED, G, IT, N, PO, SD, SP, SW, U, 2G
		*	52458-MN9-871	Guia Comp. Mola (SHOWA)	–	1	–	1			AR, B, E, ED, IT, N, PO, SD, SP, SW, U
			52458-MN9-791	Guia, Mola (SHOWA)	–	–	1	1			F
		14	52459-KB7-003	Assento C, Mola	1	1	1	1			
		15	52460-MN9-000	Braço, Articulação	1	–	1	–			
		*16	52460-MN9-840	Braço, Articulação	–	1	–	1			
		17	52463-MN9-000	Bucha Braço, Articulação	1	1	1	1			
		18	52464-MN9-000	Bucha Inferior, Amortecedor	1	1	1	1			
		19	52470-MN9-000	Braço, Articulação	1	–	1	–			

C-24

Amortecedor Traseiro

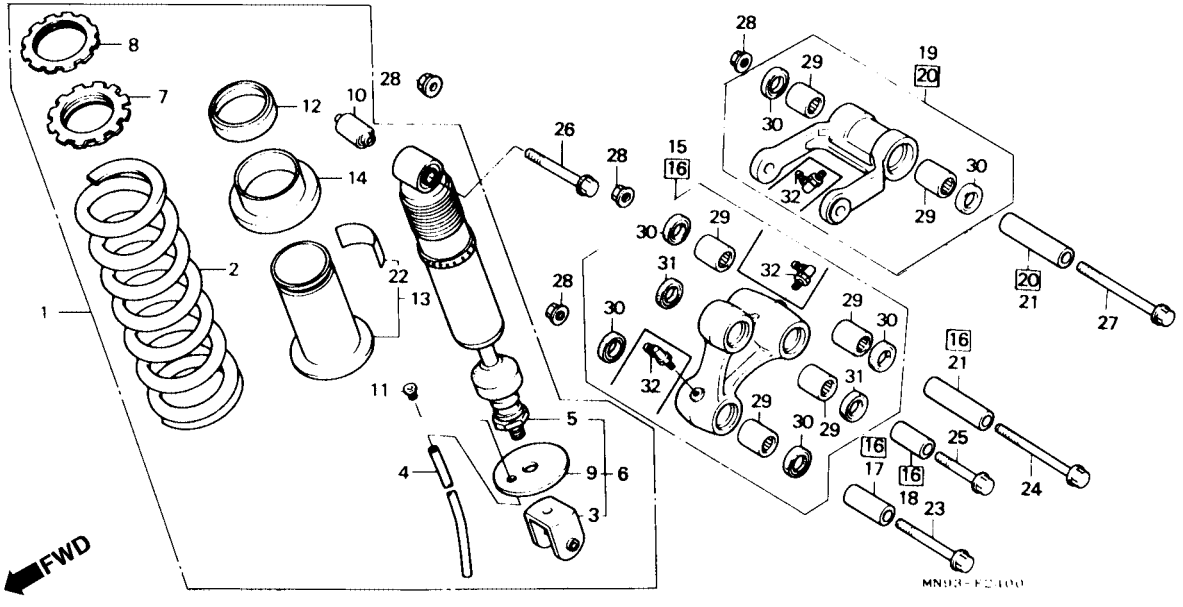

Item de serviço	T.M.O.	Ref. Nº	Nº da peça	Descrição	Qtd. NX500 J	Qtd. NX500 K	Qtd. NX650 J	Qtd. NX650 K	Nº de série		Nota
		20	52470-MN9-840	Braço, Articulação	–	1	–	1			
		21	52473-MN9-000	Bucha, Braço Articulação	2	2	2	2			
		22	87516-ML6-771	Etiqueta, Precaução Amortecedor Traseiro	1	–	1	–			AR, B, E, ED, G, IT, N, PO, SD, SP, SW, U, 2G
		*	87516-KY7-911	Etiqueta, Precaução Amortecedor Traseiro	–	1	–	1			AR, B, E, ED, IT, N, PO, SD, SP, SW, U
			87516-MG2-781	Etiqueta, Precaução Amortecedor Traseiro (Francês)	–	–	1	1			F
		23	90128-GC5-000	Parafuso, Flange, 10 x 70	1	1	1	1			
		24	90153-MA1-000	Parafuso, UBS, 10 x 100	1	1	1	1			
		25	90153-MC4-003	Parafuso, Flange, 10 x 43	1	1	1	1			
		26	90182-MB2-003	Parafuso, Flange, 10 x 66	1	1	1	1			
		27	90188-MG7-003	Parafuso, Flange, 10 x 100	1	1	1	1			
		28	90304-GE8-003	Porca U, 10 mm	4	4	4	4			
		29	91079-KA3-831	Rolamento Agulhas, 17,5 x 24,5 x 22	6	6	6	6			
		30	91205-KT2-005	Retentor Óleo, 17,5 x 26 x 5	6	6	6	6			
		31	91261-MN9-005	Anel Vedação, 17,5 x 26 x 2,5	2	2	2	2			
		32	96201-60000	Engraxadeira, C. T6	3	–	3	–			

C-25

Pára-Lama Traseiro

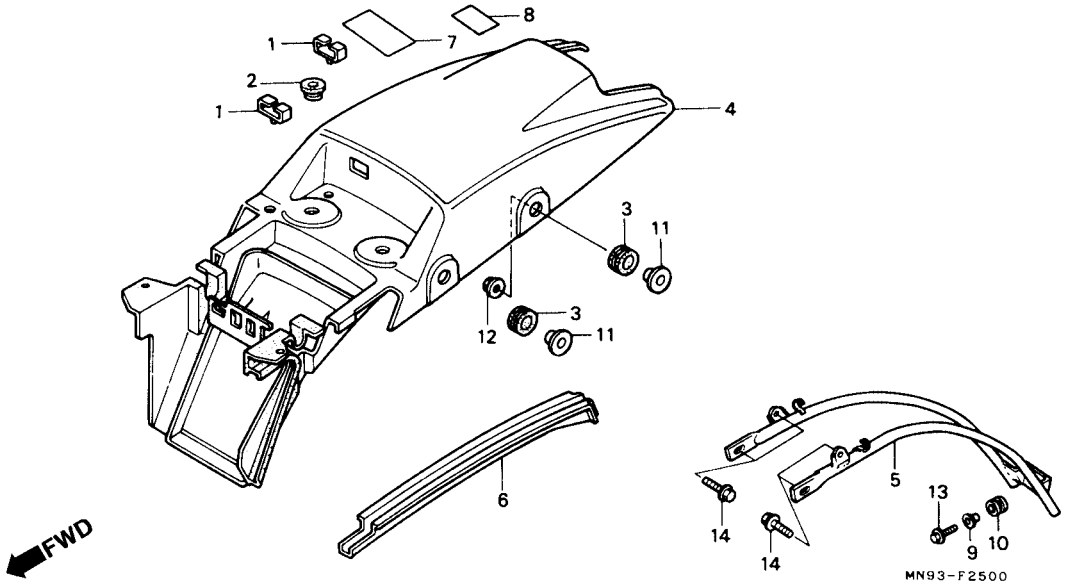

Item de serviço	T.M.O.
Suporte Apoio Pára-Lama Traseiro	0,4
Pára-Lama Traseiro	0,6

Ref. Nº	Nº da peça	Descrição	Qtd. NX500 J	Qtd. NX500 K	Qtd. NX650 J	Qtd. NX650 K	Nº de série		Nota
1	32985-MG2-000	Coxim, Pára-lama Traseiro	2	2	2	2			
2	50329-HA6-000	Bucha, Pára-lama Traseiro	2	2	2	2			
3	50329-HA7-670	Bucha, Pára-Lama Traseiro	4	4	4	4			
4	80100-MN9-000ZA	Pára-Lama Traseiro, Comp. *R-134*	1	1	1	1			
	80100-MN9-000ZB	Pára-Lama Traseiro, Comp. *NH-1*	1	1	1	1			AR, B, E, ED, F, G, IT, N, PO, SD, SP, SW, 2G
	80100-MN9-000ZC	Pára-Lama Traseiro *PB-198*	1	1	1	1			AR, B, ED, G, IT, N, PO, SD, SP, 2G
			–	–	1	–			E
	80100-MN9-000ZD	Pára-Lama Traseiro Comp. *YR-158M*	–	–	1	1			F, SW
*	80100-MN9-000ZF	Pára-Lama Traseiro Comp. *NH-138*	–	–	–	1			IT
5	80110-MN9-000	Suporte, Apoio Pára-Lama Traseiro	1	–	1	–			
*	80110-MN9-870	Suporte, Apoio Pára-Lama Traseiro	–	1	–	1			
6	80201-MN9-000	Placa da Fiação	1	1	1	1			
7	87512-MK5-650	Etiqueta, Acessórios e Carga	1	1	1	1			AR, B, E, ED, G, IT, N, PO, SD, SP, SW, U, 2G
	87512-MK5-620	Etiqueta, Acessórios e Carga (Francês)	–	–	1	1			F
8	87513-MK5-600	Etiqueta, Precaução	1	–	1	–			AR, B, E, ED, G, IT, N, PO, SD, SP, SW, U, 2G
	87513-MK5-620	Etiqueta, Precaução (Francês)	–	–	1	–			F

C-25

Pára-Lama Traseiro

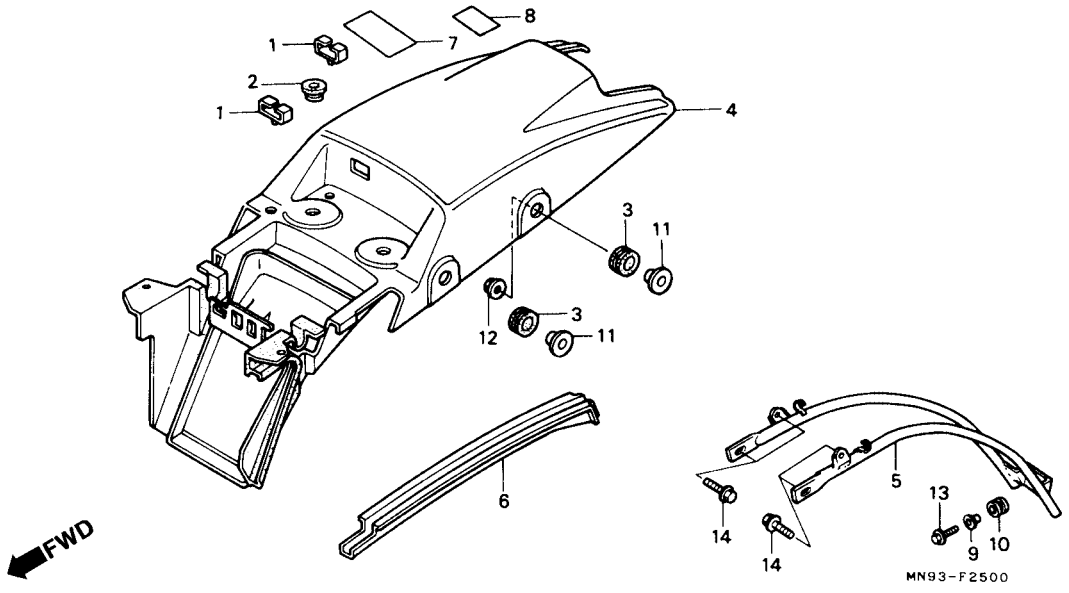

Item de serviço	T.M.O.	Ref. Nº	Nº da peça	Descrição	Qtd. NX500 J	Qtd. NX500 K	Qtd. NX650 J	Qtd. NX650 K	Nº de série		Nota
		(8)	87513-MN9-870	Etiqueta, Precaução	–	1	–	1			AR, B, E, ED, IT, N, PO, SD, SP, SW, U
		*	87513-MN9-620	Etiqueta, Precaução	–	–	–	1			F
		9	90502-MC4-000	Bucha B, Filtro de Ar	1	–	1	–			
		*	83505-HB7-000	Bucha Fixação, Tampa Lateral	–	1	–	1			
		10	90506-MC4-000	Bucha B, Tampa Filtro de Ar	1	–	1	–			
		*	83504-HB7-000	Coxim, Tampa lateral	–	1	–	1			
		11	90555-MN9-670	Bucha, Fixação	4	–	4	–			AR, SD, SW, U, 2G
					–	–	4	–	5012394 ~		B, E, ED, F, G, IT, N, PO, SP
					–	4	–	4			
			18423-KR3-600	Coxim, Fixação	–	–	4	–		~5012393	B, E, ED, F, G, IT, N, PO, SP
		12	94050-08000	Porca, Flange, 8 mm	2	2	2	2			
		13	96300-06016-07	Parafuso, Flange, 6 x 16	1	–	1	–			
		*	96500-06022-07	Parafuso, Flange, 6 x 22	–	1	–	1			
		14	96300-08012-07	Parafuso, Flange, 8 x 12	4	4	4	4			

C-26

Sinalizador

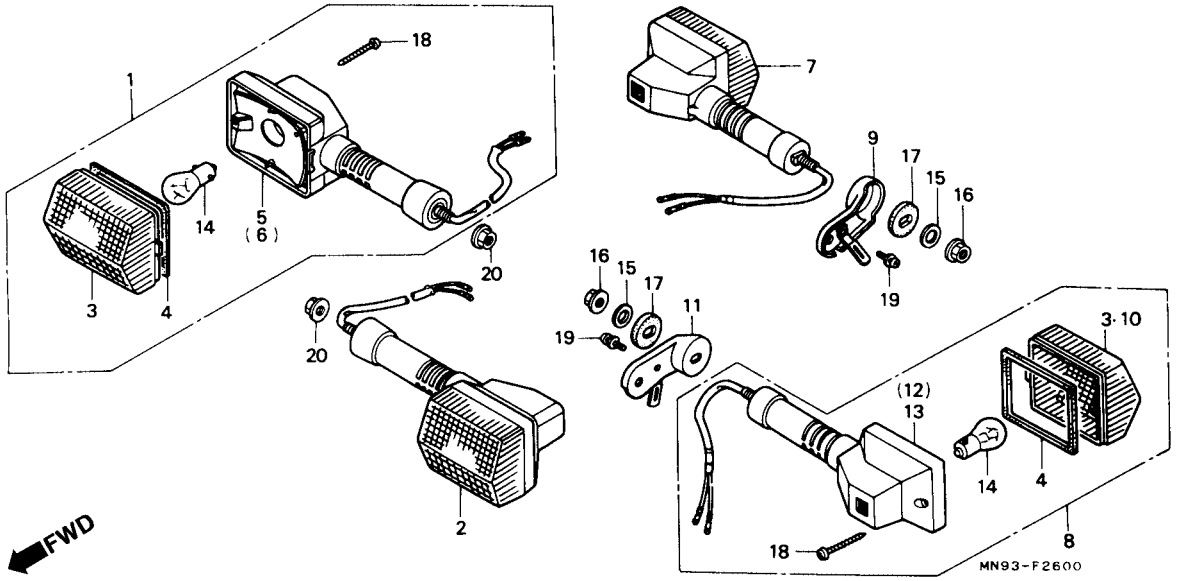

Item de serviço	T.M.O.	Ref. Nº	Nº da peça	Descrição	Qtd. NX500 J	Qtd. NX500 K	Qtd. NX650 J	Qtd. NX650 K	Nº de série		Nota
Sinalizador Conj,	0,2	1	33300-MN9-641	Sinalizador, Dianteiro Direito, Conj. (12 V 21 W)	1	1	1	1			AR, B, E, ED, F, G, IT, N, PO, SD, SP, SW, 2G
(Adicionar 0,1 por Unidade)			33300-MN9-900	Sinalizador, Dianteiro Direito, Conj. (12 V 23 W)	–	–	1	1			U
(Inclui Peça Relativa)		2	33350-MN9-641	Sinalizador, Dianteiro Esquerdo, Conj. (12 V 21 W)	1	1	1	1			AR, B, E, ED, F, G, IT, N, PO, SD, SP, SW, 2G
(Exclui Peça, Relacionada Abaixo)			33350-MN9-900	Sinalizador, Dianteiro Esquerdo, Conj. (12 V 23 W)	–	–	1	1			U
Lâmpada, Sinalizador	0,1	3	33402-MG2-003	Lente, Sinalizador	2	2	2	2			AR, B, E, ED, F, G, IT, N, PO, SD, SP, SW, 2G
(Uma ou Todas)					–	–	4	4			U
		4	33407-MG2-003	Guarnição da Lente	4	4	4	4			
		5	33420-MN9-641	Base Comp., Sinalizador, Dianteiro Direito	1	1	1	1			AR, B, E, ED, F, G, IT, N, PO, SD, SP, SW, 2G
			33420-MN9-900	Base Comp., Sinalizador, Dianteiro Direito	–	–	1	1			U
		6	33470-MN9-641	Base Comp., Sinalizador, Dianteiro Esquerdo	1	1	1	1			AR, B, E, ED, F, G, IT, N, PO, SD, SP, SW, 2G
			33470-MN9-900	Base Comp., Sinalizador, Dianteiro Esquerdo	–	–	1	1			U
		7	33500-MN9-640	Sinalizador Comp., Traseiro Direito (12 V 21 W)	1	1	1	1			AR, B, E, ED, F, G, IT, N, PO, SD, SP, SW, 2G
			33500-MN9-00	Sinalizador Comp., Traseiro Direito (12 V 23 W)	–	–	1	–			U
		*	33500-MN9-901	Sinalizador Comp., Traseiro Direito (12 V 23 W)	–	–	–	1			U

C-26

Sinalizador

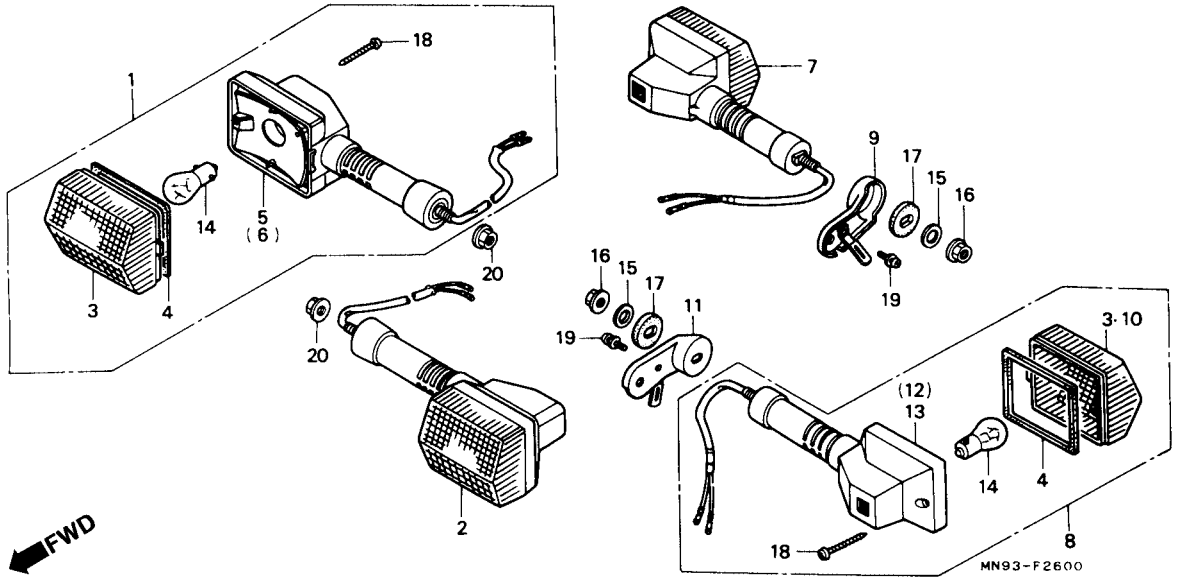

Item de serviço	T.M.O.	Ref. Nº	Nº da peça	Descrição	Qtd. NX500 J	NX500 K	NX650 J	NX650 K	Nº de série		Nota
		(7)	833550-MN9-640	Sinalizador Comp., Traseiro Esquerdo (12 V 21 W)	1	1	1	1			AR, B, E, ED, F, G, IT, N, PO, SD, SP, SW, 2G
			33550-MN9-900	Sinalizador Comp., Traseiro Esquerdo (12 V 23 W)	–	–	1	–			U
		*	33550-MN9-901	Sinalizador Comp., Traseiro Esquerdo (12 V 23 W)	–	–	–	1			U
		9	33601-MN9-000	Suporte Sinalizador, Traseiro Direito	1	1	1	1			
		10	33602-MG2-601	Lente, Sinalizador	2	2	2	2			AR, B, E, ED, F, G, IT, N, PO, SD, SP, SW, 2G
		11	33602-MN9-000	Suporte Sinalizador, Traseiro Esquerdo	1	1	1	1			
		12	33620-MN9-640	Base Comp., Sinalizador Traseiro Direito	1	1	1	1			AR, B, E, ED, F, G, IT, N, PO, SD, SP, SW, 2G
			33620-MN9-900	Base Comp., Sinalizador Traseiro Direito	–	–	1	–			U
		*	33620-MN9-901	Base Comp., Sinalizador Traseiro Direito	–	–	–	1			U
		13	33670-MN9-640	Base Comp., Sinalizador Traseiro Esquerdo	1	1	1	1			AR, B, E, ED, F, G, IT, N, PO, SD, SP, SW, 2G
			33670-MN9-900	Base Comp., Sinalizador Traseiro Esquerdo	–	–	1	–			U
		*	33670-MN9-901	Base Comp., Sinalizador Traseiro Esquerdo	–	–	–	1			U
		14	34908-634-611	Lâmpada (12 V 21 W) (Stanley) (ECE)	4	4	4	4			AR, B, E, ED, F, G, IT, N, PO, SD, SP, SW, 2G
			34905-268-671	Lâmpada, Sinalizador (12 V 23 W)	–	–	4	4			U
		15	90202-MG2-003	Arruela, Special, 12 mm	2	2	2	2			

C-26

Sinalizador

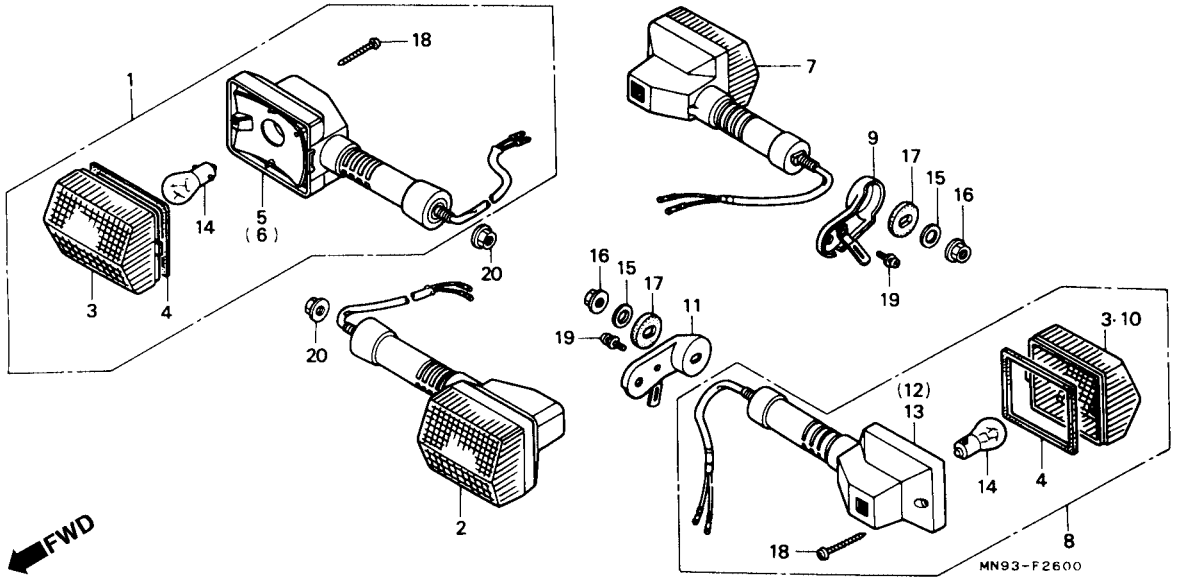

Item de serviço	T.M.O.	Ref. Nº	Nº da peça	Descrição	Qtd. NX500 J	Qtd. NX500 K	Qtd. NX650 J	Qtd. NX650 K	Nº de série		Nota
		16	90303-428-900	Porca Flange, 10 mm	2	2	2	2			
		17	90851-MN9-000	Bucha, Fixação Sinalizador	2	–	2	–			
		18	91901-MG2-003	Parafuso, Fixação 3 x 25	4	4	4	4			
		*19	93891-04012-07	Parafuso, Arruela, 4 x 12	2	2	2	2			
		20	94050-10000	Porca, Flange, 10 mm	2	2	2	2			

C-27

Lanterna Traseira

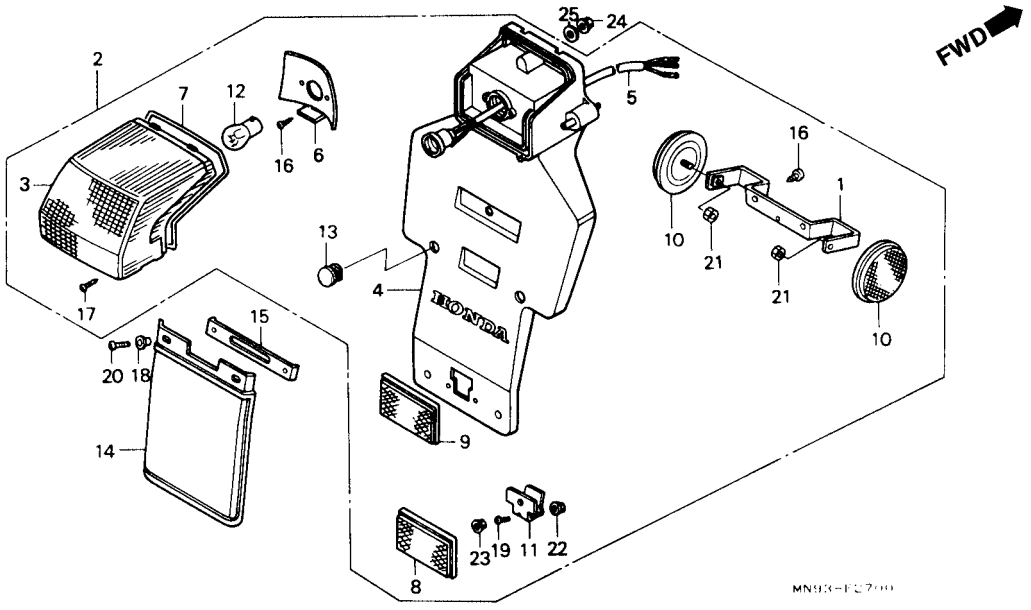

Item de serviço	T.M.O.
* Lanterna Traseira	0,3
• Soquete Comp., Lanterna Traseira	
Base Comp., Lanterna Traseira	0,4
Lâmpada, Lanterna Traseira	0,1
• Pára Barro, Traseiro	

	Ref. Nº	Nº da peça	Descrição	Qtd. NX500 J	Qtd. NX500 K	Qtd. NX650 J	Qtd. NX650 K	Nº de série		Nota
	1	33605-MN9-670	Suporte, Refletor	–	1	–	–			
	2	33700-MN9-641	Lanterna, Traseira (12 V 21/5 W)	1	–	1	–			AR, B, ED, F, IT, PO, SP, U
		33700-MN9-701	Lanterna, Traseira (12 V 21/5 W)	–	–	1	–			E
		33700-MN9-711	Lanterna, Traseira (12 V 21/5 W)	–	–	1	–			G, N, SD, SW, 2G
*		33700-MN9-642	Lanterna, Traseira (12 V 21/5 W)	–	–	–	1			B, ED, F, IT, PO, SP, U
*		33700-MN9-702	Lanterna, Traseira (12 V 21/5 W)	–	–	–	1			E
*		33700-MN9-712	Lanterna, Traseira (12 V 21/5 W)	–	–	–	1			N, SD, SW
*		33700-MN9-831	Lanterna, Traseira (12 V 21/5 W)	–	1	–	1			
	3	33702-MN9-641	Lente Comp., Lanterna Traseira	1	1	1	1			
	4	33704-MN9-641	Base Comp., Lanterna Traseira	1	1	1	1			AR, B, ED, F, IT, PO, SP, U
		33704-MN9-701	Base Comp., Lanterna Traseira	–	–	1	1			E
		33704-MN9-711	Base Comp., Lanterna Traseira	–	–	1	1			G, N, SD, SW, 2G
	5	33705-MN9-641	Soquete Comp., Lanterna Traseira	1	–	1	–			
*		33705-MN9-642	Soquete Comp., Lanterna Traseira	–	1	–	1			
	6	33706-MN9-641	Refletor, Lanterna Traseira	1	1	1	1			
	7	33709-MN9-641	Guarnição	1	1	1	1			
	8	33741-MC7-612	Refletor	–	–	1	1			E
	9	33741-MN9-003	Refletor, Traseiro	1	–	1	–			AR, B, ED, F, G, IT, N, PO, SD, SP, SW, U, 2G
*		33741-MN9-013	Refletor, Traseiro	–	1	–	1			AR, B, ED, F, IT, N, PO, SD, SP, SW, U

C-27

Lanterna Traseira

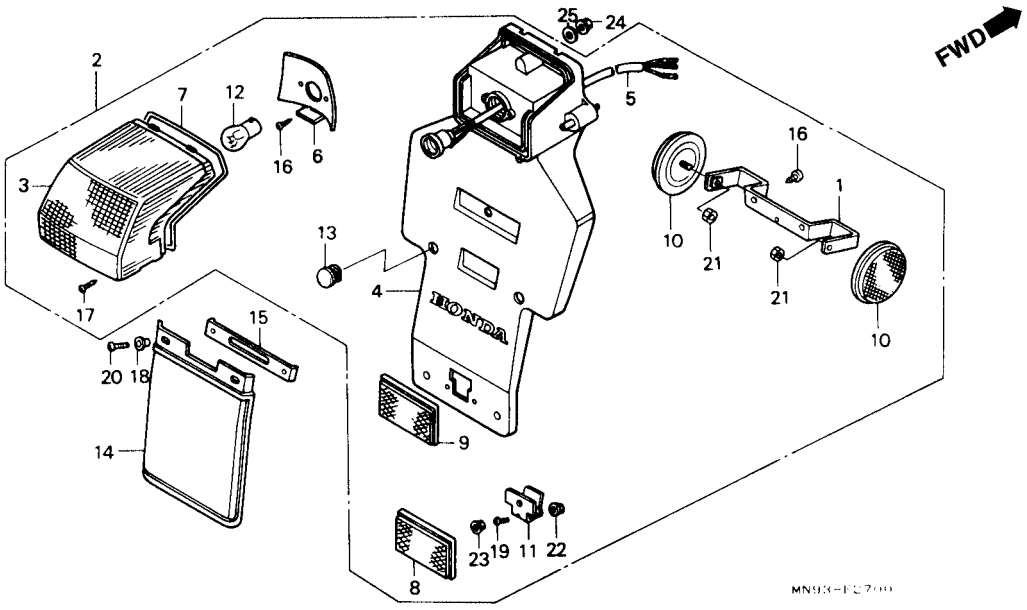

Item de serviço	T.M.O.	Ref. Nº	Nº da peça	Descrição	Qtd. NX500 J	Qtd. NX500 K	Qtd. NX650 J	Qtd. NX650 K	Nº de série		Nota
		10	33741-413-013	Refletor, Traseiro (Stanley)	–	2	–	–			
		11	33745-MN9-700	Suporte, Refletor	–	–	1	1			E
		12	34906-447-711	Lâmpada, Refletor Traseiro (12 V 21/5 W)	1	1	1	1			
		13	50318-041-600	Plugue	2	2	2	2			
		14	80124-MN9-710	Pára Barro Traseiro	–	–	1	1			G, N, SD, SW, 2G
		15	80127-MN9-710	Placa Fixação, Pára-Barro Traseiro	–	–	1	1			G, N, SD, SW, 2G
		16	90101-GW6-000	Parafuso, Fixação, 4 x 14	2	4	2	2			
		17	90102-GW6-000	Parafuso, Fixação, 4 x 14	2	2	2	2			
		18	90520-134-000	Arruela, Fixação	–	–	2	2			G, N, SD, SW, 2G
		19	93500-04008-0g	Parafuso Phillips, 4 x8	–	–	2	2			E
		20	93500-05012-0G	Parafuso Phillips, 5 x 12	–	–	2	2			G, N, SD, SW, 2G
		*21	94002-06070-0S	Porca, Sextavada, 6 mm	–	2	–	–			
		22	94050-04080	Porca, Flange, 4 mm	–	–	2	2			E
		23	94050-05080	Porca, Flange, 5 mm	–	–	1	1			E
		24	94050-06000	Porca, Flange, 6 mm	3	3	3	3			
		25	94103-06000	Arruela, Lisa, 6 mm	3	3	3	3			

C-28

Fiação Principal
• Bobina de Ignição

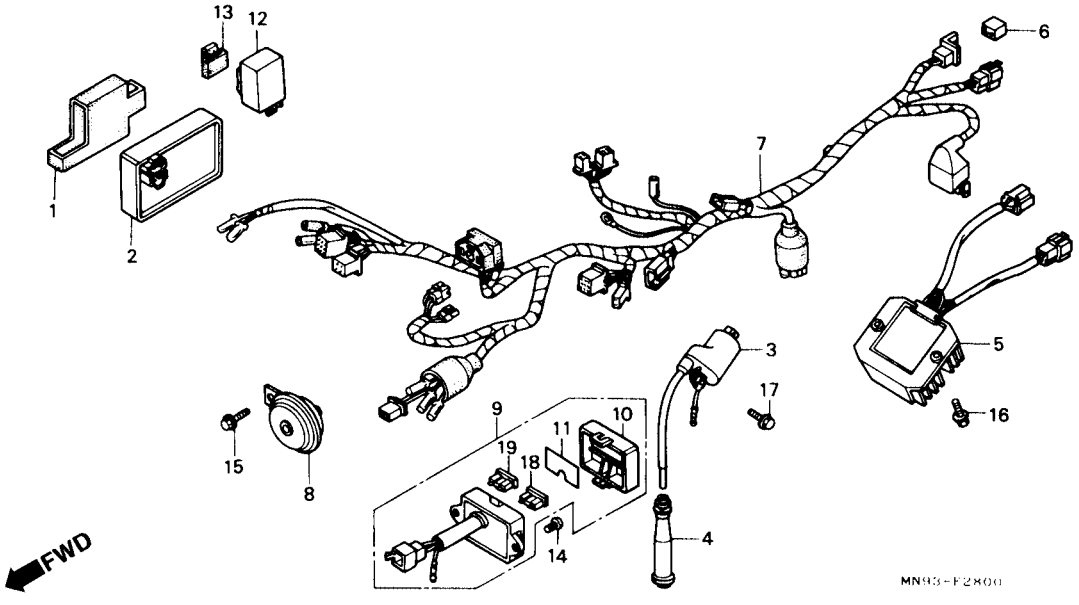

Item de serviço	T.M.O.
Unidade de C.D.I.	0,4
Bobina de Ignição	0,5
Regulador Retificador	0,7
Retificador de Silício	0,3
• Caixa de Fusível	
Fiação Principal	1,3
Buzina Comp	0,1
• Rele Comp., Sinalizador	

Ref. Nº	Nº da peça	Descrição	Qtd. NX500 J	Qtd. NX500 K	Qtd. NX650 J	Qtd. NX650 K	Nº de série		Nota
1	30401-MN9-000	Coxim, Unidade de C.D.I	1	1	1	1			
2	30410-MN9-000	Unidade de C.D.I	1	1	1	1			AR, G, N, SD, 2G
	30410-MN9-791	Unidade de C.D.I (Shindengen)	–	–	1	1			B, E, ED, F, IT, PO, SP, SW, U
3	30500-MN9-006	Bobina, Ignição	1	1	1	1			
4	30700-KF0-153	Supressor, Ruídos	1	1	1	1			
5	31600-MN9-000	Regulador, Retificador	1	1	1	1			
6	31700-124-008	Retificador, Silício (Shindengen)	2	2	–	–			
7	32100-MN9-831	Fiação, Principal	1	1	–	–			
	32100-MN9-710	Fiação, Principal	–	–	1	1			G, N, SD, 2G
	32100-MN9-790	Fiação, Principal	–	–	1	1			B, E, ED, F, IT, PO, SP, SW, U
8	38120-MN2-620	Buzina Comp. (GRAVE)	1	1	1	1			
9	38200-MN9-831	Caixa, Fusível	1	1	–	–			
	38200-MN9-004	Caixa, Fusível	–	–	1	1			B, E, ED, IT, PO, SP, SW, U
	38200-MN9-711	Caixa, Fusível	–	–	1	1			G, N, SD, 2G
	38200-MN9-791	Caixa, Fusível	–	–	1	1			F
10	38210-KR0-005	Tampa, Caixa Fusível	1	1	1	1			
11	38215-MN9-830	Etiqueta, Fusível	1	1	–	–			
	38215-MN9-000	Etiqueta, Fusível	–	–	1	1			B, E, ED, IT, PO, SP, SW, U

C-28

Fiação Principal
• Bobina de Ignição

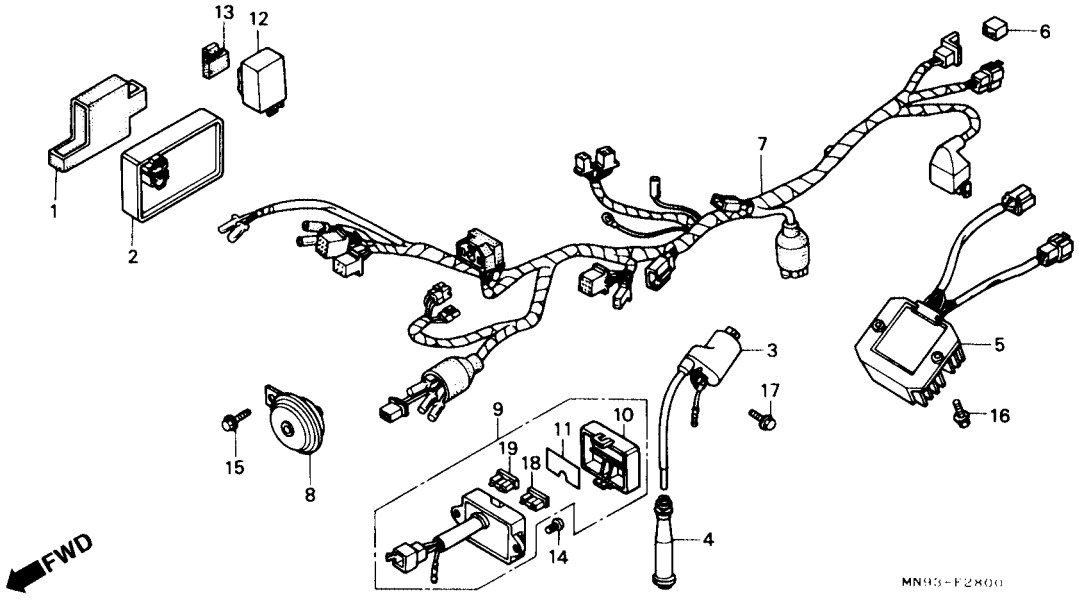

Item de serviço	T.M.O.	Ref. Nº	Nº da peça	Descrição	Qtd. NX500 J	Qtd. NX500 K	Qtd. NX650 J	Qtd. NX650 K	Nº de série		Nota
		(11)	38215-MN9-710	Etiqueta, Fusível	–	–	1	1			G, N, SD, 2G
			38215-MN9-790	Etiqueta, Fusível (Francês)	–	–	1	1			F
		12	38301-MG2-008	Rele Comp., Sinalizador (ND)	1	1	1	1			AR, B, E, ED, F, IT, N, PO, SD, SP, SW, U
			38301-404-611	Rele Comp., Sinalizador (ND)	–	–	1	–			G, 2G
		13	38306-GE7-000	Suporte, Relê Sinalizador	1	1	1	1			AR, B, E, ED, F, IT, N, PO, SD, SP, SW, U
			38306-MC4-610	Suporte, Relê Sinalizador	–	–	1	–			G, 2G
		14	93500-04010-0G	Parafuso, Phillips, 4 x 10	2	2	2	2			
		15	96300-08012-07	Parafuso, Flange, 8 x 12	1	1	1	1			
		16	96500-06012-00	Parafuso, Flange, 6 x 12	2	2	2	2			
		17	96500-06016-00	Parafuso, Flange, 6 x 16	2	2	2	–			AR, B, E, ED, F, G, IT, N, PO, SP, 2G
					–	–	2	2			SD, SW, U
		*	95701-06020-00	Parafuso, Flange, 6 x 20	–	–	–	2			B, E, ED, F, IT, N, PO, SP
		18	98200-31000	Fusível (10 A)	4	4	3	3			
		19	98200-31500	Fusível (15 A)	2	2	2	2			

C-29

Chassi

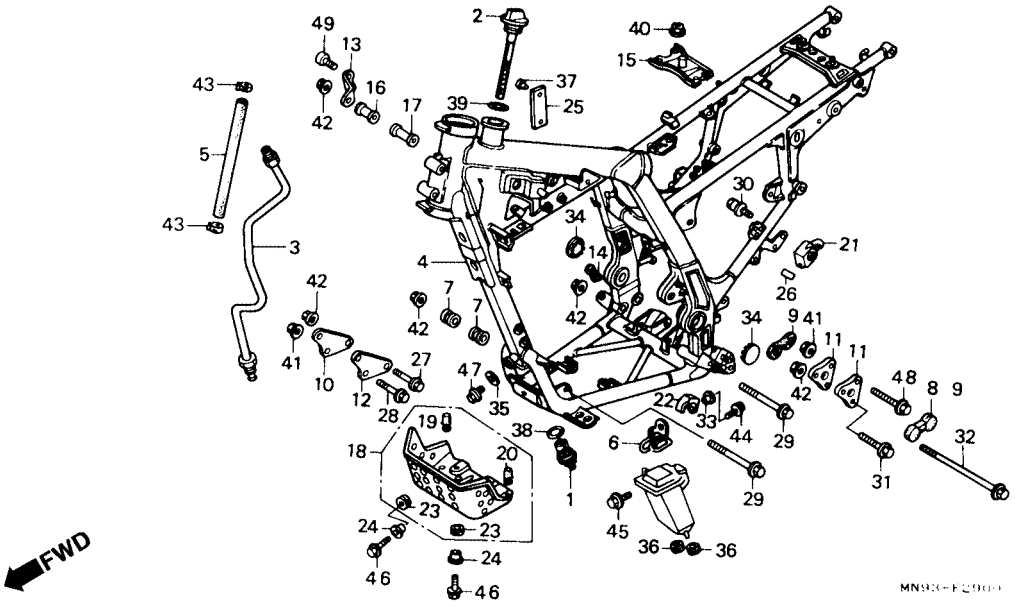

Item de serviço	T.M.O.
Tubo Comp., C Óleo	0,6
Chassi Comp.	* 6,8
Placa	0,2
Suporte Comp., Capacete	0,3
Deslizador Inferior, Corrente	0,1

Ref. Nº	Nº da peça	Descrição	Qtd. NX500 J	Qtd. NX500 K	Qtd. NX650 J	Qtd. NX650 K	Nº de série		Nota
1	15500-MG3-000	Filtro Comp., Óleo	1	1	1	1			
2	15650-MN9-000	Medidor, Nível de Óleo	1	1	1	1			
3	15710-MN9-000	Tubo Comp. C Óleo	1	1	1	1			
4	50100-MN9-830ZA	Chassi *R-134*	1	–	–	–			
	50100-MN9-830ZB	Chassi *NH 1*	1	–	–	–			
	50100-MN9-830ZC	Chassi *PB 198*	1	–	–	–			
*	50100-MN9-890ZA	Chassi *R-134*	1	–	–	–			
*	50100-MN9-890ZB	Chassi *NH-1*	–	1	–	–			
*	50100-MN9-890ZC	Chassi *PB-198*	–	1	–	–			
	50100-MN9-000ZA	Chassi *R-134*	–	–	1	–			B, E, ED, F, IT, PO, SP, SW
	50100-MN9-000ZB	Chassi *NH-1*	–	–	1	–			B, E, ED, F, IT, PO, SP, SW
	50100-MN9-000ZC	Chassi *PB-198*	–	–	1	–			B, E, ED, IT, PO, SP
	50100-MN9-000ZD	Chassi *YR 158M*	–	–	1	–			F, SW
	50100-MN9-670ZB	Chassi *R-134*	–	–	1	–			U
	50100-MN9-710ZA	Chassi *R-134*	–	–	1	–			G, N, SD, 2G
	50100-MN9-710ZB	Chassi *NH-1*	–	–	1	–			G, N, SD, 2G
	50100-MN9-710ZC	Chassi *PB-198*	–	–	1	–			G, N, SD, 2G
*	50100-MN9-610ZA	Chassi *R-134*	–	–	–	1			N, SD
*	50100-MN9-610ZB	Chassi *NH-1*	–	–	–	1			N, SD
*	50100-MN9-610ZC	Chassi *PB-198*	–	–	–	1			N, SD

C-29

Chassi

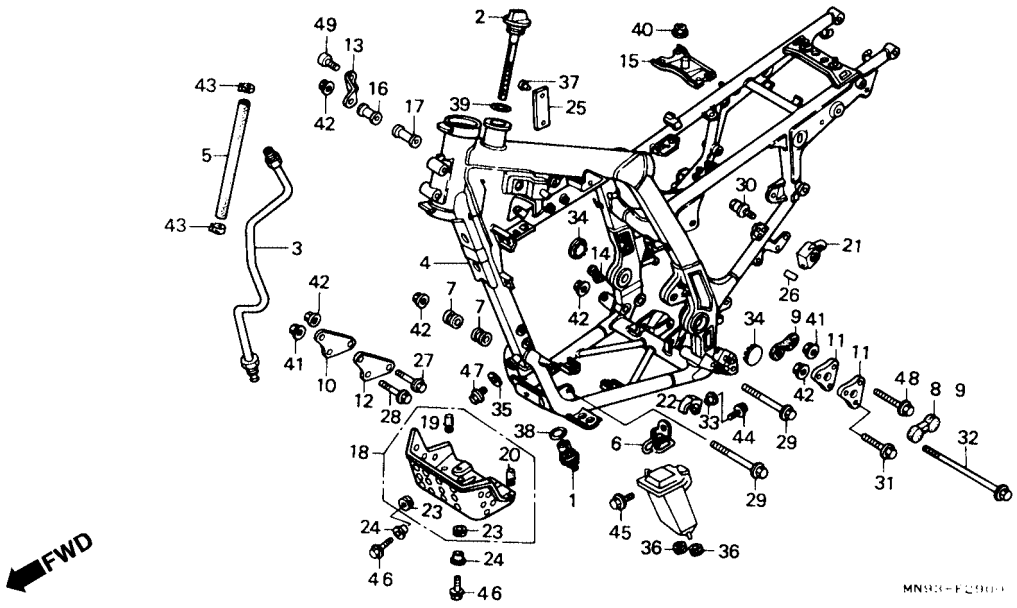

Item de serviço	T.M.O.	Ref. Nº	Nº da peça	Descrição	Qtd. NX500 J	Qtd. NX500 K	Qtd. NX650 J	Qtd. NX650 K	Nº de série		Nota
		(4)	50100-MN9-650ZA	Chassi *R-134*	–	–	–	1			B, E, ED, F, IT, PO, SP, SW
		*	50100-MN9-650ZB	Chassi *NH-1*	–	–	–	1			B, E, ED, F, IT, PO, SP, SW
		*	50100-MN9-650ZC	Chassi *PB-198*	–	–	–	1			B, E, ED, IT, PO, SP
		*	50100-MN9-650ZD	Chassi *YR-158*	–	–	–	1			F, SW
		*	50100-MN9-870ZB	Chassi *R-134*	–	–	–	1			U
		5	50190-MN9-000	Tubo, Respiro	1	1	1	1			
		6	50197-MN9-000	Presilha, Tubo, Respiro,	1	1	1	1			
		7	50198-MN9-000	Bucha Fixação, Motor	2	2	2	2			
		8	50205-MK5-000	Coxim Esquerdo, Fixação	1	–	–	–		~5000603	
					–	–	1	–		~5012963	B, E, ED, F, G, IT, N, PO, SD, SP, SW, U
					–	–	1	–			2G
		* 9	50211-KN5-670	Coxim Direito, Fixação	1	–	–	–		~5000603	
						–	–	1	–	~5012963	B, E, ED, F, G, IT, N, PO, SD, SP, SW, U
					–	–	1	–			2G
					2	–	–	–		~5000604	
					–	2	–	2			
					–	–	2	–	5012964 ~		B, E, ED, F, G, IT, N, PO, SD, SP, SW, U

3

C-29

Chassi

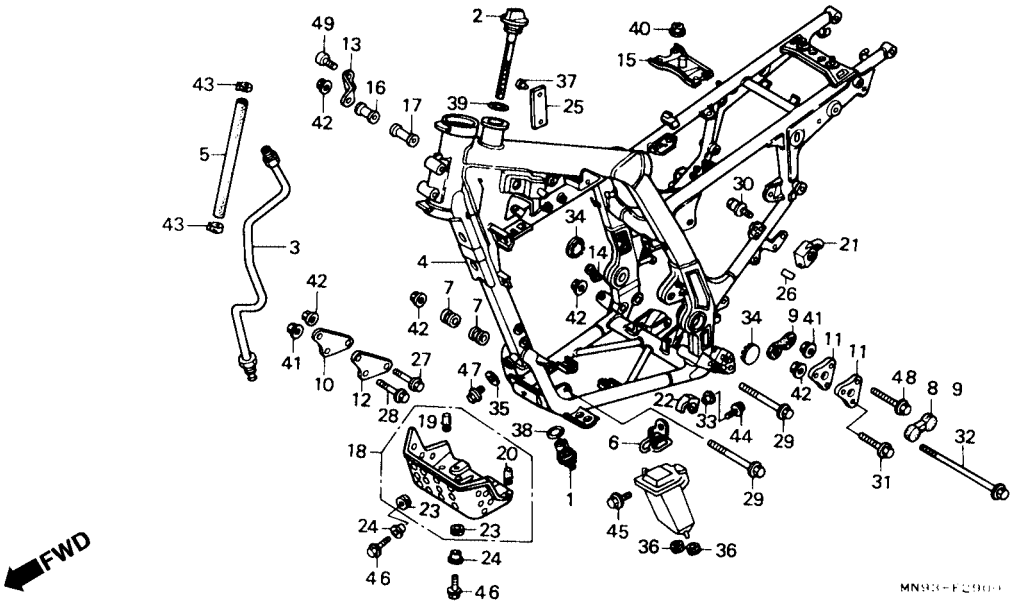

Item de serviço	T.M.O.	Ref. Nº	Nº da peça	Descrição	Qtd. NX500 J	NX500 K	NX650 J	NX650 K	Nº de série		Nota
		10	50221-MN9-000	Placa Dianteira Direita, Fixação do Motor	1	1	1	1			
		11	50222-MN9-000	Placa, Superior Motor	2	–	2	–			
		*	50222-MN9-650	Placa, Superior Motor	–	2	–	2			
		12	50223-MN9-000	Placa Dianteira, Esquerda Fixação Motor	1	1	1	1			
		13	50224-MN9-000	Placa A, Traseira Superior do Motor	1	1	1	1			
		14	50228-MN9-000	Placa A, Traseira Superior do Motor	1	1	1	1			
		15	50230-MN9-00ZA	Placa, Fixação Traseira Tanque *R-134*	1	1	1	1			
			50230-MN9-00ZB	Placa, Fixação Traseira Tanque *NH-1*	1	1	1	1			AR, B, E, ED, F, G, IT, N, PO, SD, SP, SW, 2G
			50230-MN9-000ZC	Placa, Fixação Traseira Tanque *PB-198*	1	1	1	1			AR, B, E, ED, G, IT, N, PO, SD, SP, 2G
			50230-MN9-ZD	Placa, Fixação Traseira Tanque *YR-158M*	–	–	1	1			F, SW
		16	50250-HA0-000	Bucha, Fixação Direita	1	1	1	1			
		17	50252-HA0-000	Bucha, Fixação Esquerda	1	1	1	1			
		18	50251-MN9-000	Placa	1	1	1	1			
		19	50352-434-000	Coxim A, Limitador	1	1	1	1			
		20	50354-434-000	Coxim B, Limitador	1	1	1	1			
		21	50710-382-671	Suporte, Capacete	1	1	1	1			
		22	52175-HB9-005	Deslizador Superior, Corrente	1	1	1	1			
		23	80101-283-000	Coxim, Traseiro	3	3	3	3			

C-29

Chassi

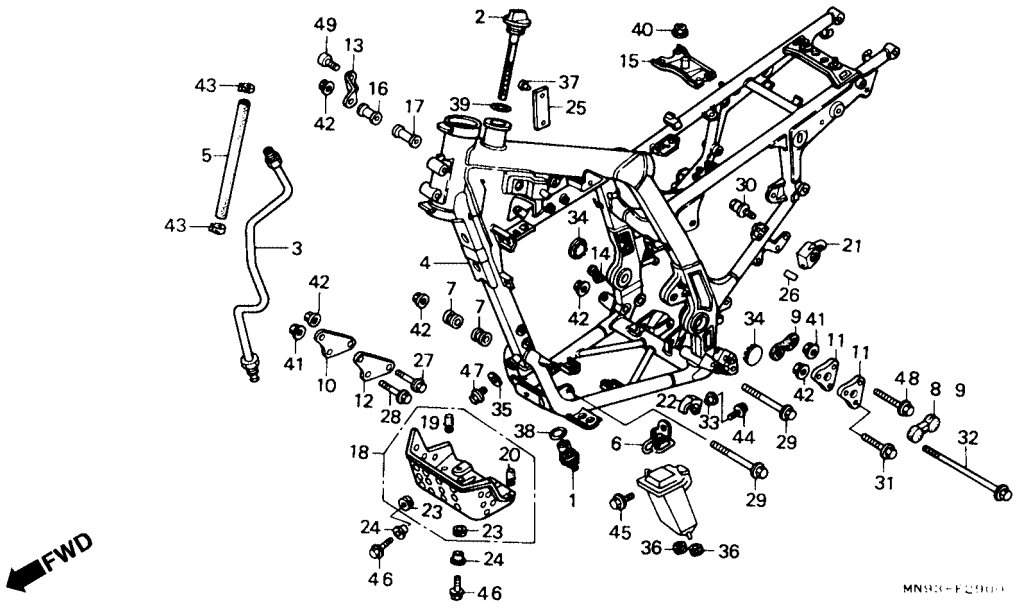

Item de serviço	T.M.O.	Ref. Nº	Nº da peça	Descrição	Qtd. NX500 J	Qtd. NX500 K	Qtd. NX650 J	Qtd. NX650 K	Nº de série		Nota
		24	84706-163-670	Bucha, Fixação	3	3	3	3			
		25	87501-MN9-830	Placa, Fixação	1	1	–	–			
			87501-MN9-710	Placa, Fixação	–	–	1	–		~5004804	B, E, ED, F, G, IT, N, PO, SD, SW
					–	–	1	–		~6000261	2G
		*	87501-MN9-711	Placa, Fixação	–	–	1	–	5004805 ~		B, E, ED, F, G, IT, N, PO, SD, SW
					–	–	1	–	6000262 ~		2G
					–	–	–	1			B, E, ED, F, IT, N, PO, SD, SW
		*	87501-MN9-761	Placa, Fixação	–	–	1	1			SP
		26	87511-323-670	Etiqueta, Precaução Porta Capacete	1	1	1	1			AR, B, E, ED, G, IT, N, PO, SD, SP, SW, U, 2G
			87511-415-620	Etiqueta, Precaução, Porta Capacete (Francês)	–	–	1	1			F
		27	90101-MN9-000	Parafuso, Flange, 10 x 80	1	1	1	1			
		28	90105-HB3-000	Parafuso, Flange, 8 x 85	2	–	2	–			
		*	90112-KT0-670	Parafuso, Flange, 8 x 80	–	2	–	2			
		29	90105-MG3-000	Parafuso, Flange, 10 x 110	2	2	2	2			
		30	90107-428-000	Parafuso B, Especial, 6 mm	2	2	2	2			
		31	90108-KL4-000	Parafuso, Flange, 10 x 65	1	1	1	1			

C-29

Chassi

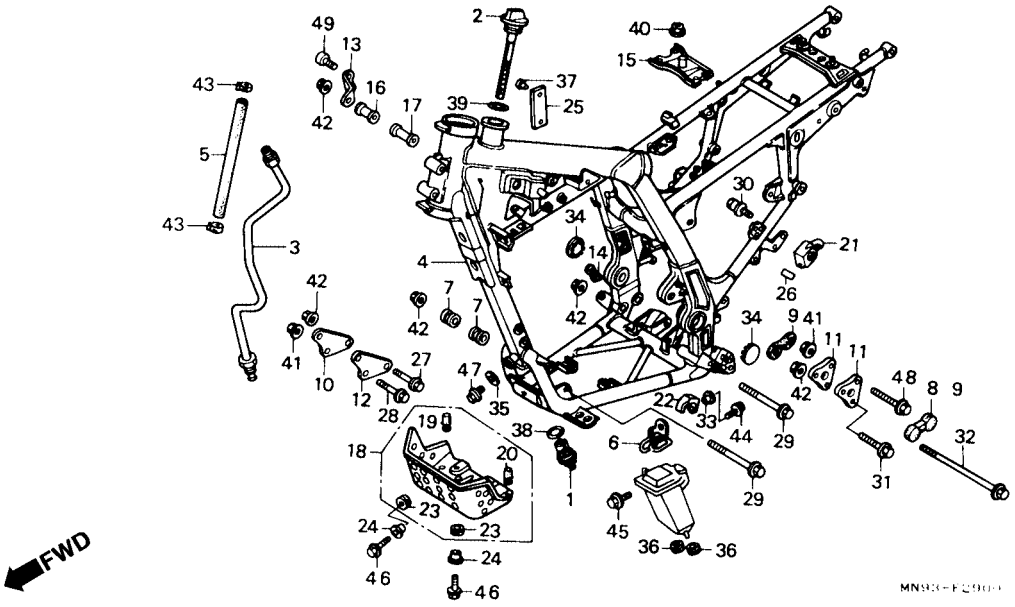

Item de serviço	T.M.O.	Ref. Nº	Nº da peça	Descrição	Qtd. NX500 J	NX500 K	NX650 J	NX650 K	Nº de série		Nota
		32	90117-KK0-000	Parafuso Flange, 10 x 242	1	1	1	1			
		33	90129-MA2-000	Bucha, Fixação Refletor	1	1	1	1			
		34	90302-MN9-000	Tampa,	2	2	2	2			
		35	90481-463-000	Arruela, 10,2 mm	1	–	1	–			
		*	90545-300-000	Arruela, Parafuso de Óleo	–	1	–	1			
		36	90505-MC4-000	Bucha A, Tampa Filtro de Ar	2	2	2	2			
		37	90841-001-000	Parafuso, 1.5 x 5	2	2	2	2			AR, B, E, ED, F, G, IT, N, PO, SD, SP, SW, 2G
		38	91304-384-750	Anel, Vedação, 25 x 3	1	1	1	1			
		39	91307-MK5-000	Anel, Vedação, 28 x 3	1	1	1	1			
		40	94050-06000	Porca, Flange, 6 mm	4	4	4	4			
		41	94050-08000	Porca, Flange, 8 mm	4	4	4	4			
		42	94050-10000	Porca, Flange, 10 mm	5	5	5	5			
		43	95002-41250-04	Presilha, Tubo, (D12,5)	2	2	2	2			
		44	95701-06012-07	Parafuso, Flange, 6 x 12	1	1	1	1			
		45	96001-06012-00	Parafuso, Flange, 6 x 12	1	1	1	1			
		46	96300-06016-00	Parafuso, Flange, 6 x 16	3	3	3	3			
		47	96300-10016-00	Parafuso, Flange, 10 x 16	1	1	1	1			
		48	96500-08065-00	Parafuso, Flange, 8 x 65	2	2	2	2			
		49	96600-08035-17	Parafuso, Allen, 8 x 35	2	2	2	2			

C-30

Ferramentas
• Caixa de Ferramentas

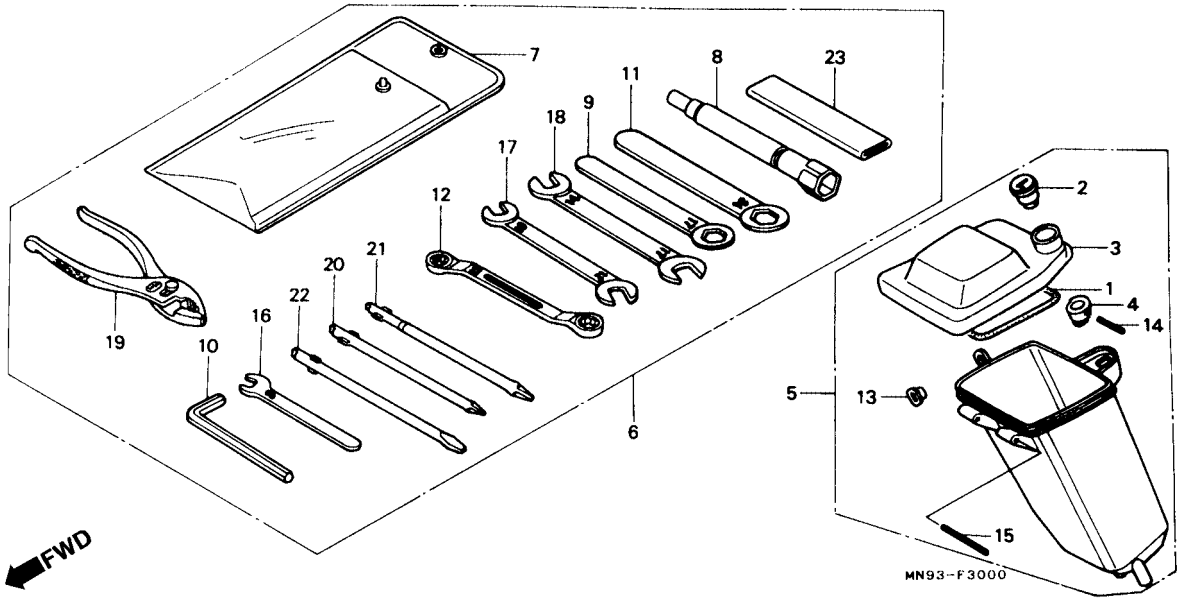

Item de serviço	T.M.O.	Ref. Nº	Nº da peça	Descrição	Qtd. NX500 J	Qtd. NX500 K	Qtd. NX650 J	Qtd. NX650 K	Nº de série		Nota
Corpo Chave	0,2	1	83502-MN9-000	Guarnição, Caixa Ferramentas	1	1	1	1			
• Tampa ,Caixa de Ferramentas		2	83503-MN9-003	Corpo Chave	1	1	1	1			
Caixa de Ferramentas	0,1	3	83504-MN9-000	Tampa, Caixa de Ferramentas	1	1	1	1			
		4	83508-438-000	Limitador, Corpo Chave	1	1	1	1			
		5	83509-MN9-000	Caixa de Ferramentas	1	1	1	1			
		6	89010-MN9-000	Ferramentas, Jogo	1	1	1	1			
		7	89101-300-010	Bolsa, Ferramentas	1	1	1	1			
		8	89216-MJ1-000	Chave, Vela	1	1	1	1			
		9	89218-MF5-000	Chave, Boca, 17 mm	1	1	1	1			
		10	89221-371-000	Chave Sextavada, 6 mm	1	1	1	1			
		11	89223-MM9-000	Chave, 24	1	1	1	1			
		12	89227-MJ4-000	Chave, 10 x 12	1	–	–	–			
					–	–	1	–		~5012393	B, E, ED, F, G, IT, N, PO, SD, SP, SW, U
					–	–	1	–		~6000801	2G
		*	89227-461-000	Chave, 10 x 12	–	1	–	1			
					–	–	1	–	5012394 ~		B, E, ED, F, G, IT, N, PO, SD, SP, SW, U
					–	–	1	–	6000802 ~		2G
		13	90513-405-000	Arruela, 6 x 9	1	1	1	1			

C-30

Ferramentas
• Caixa de Ferramentas

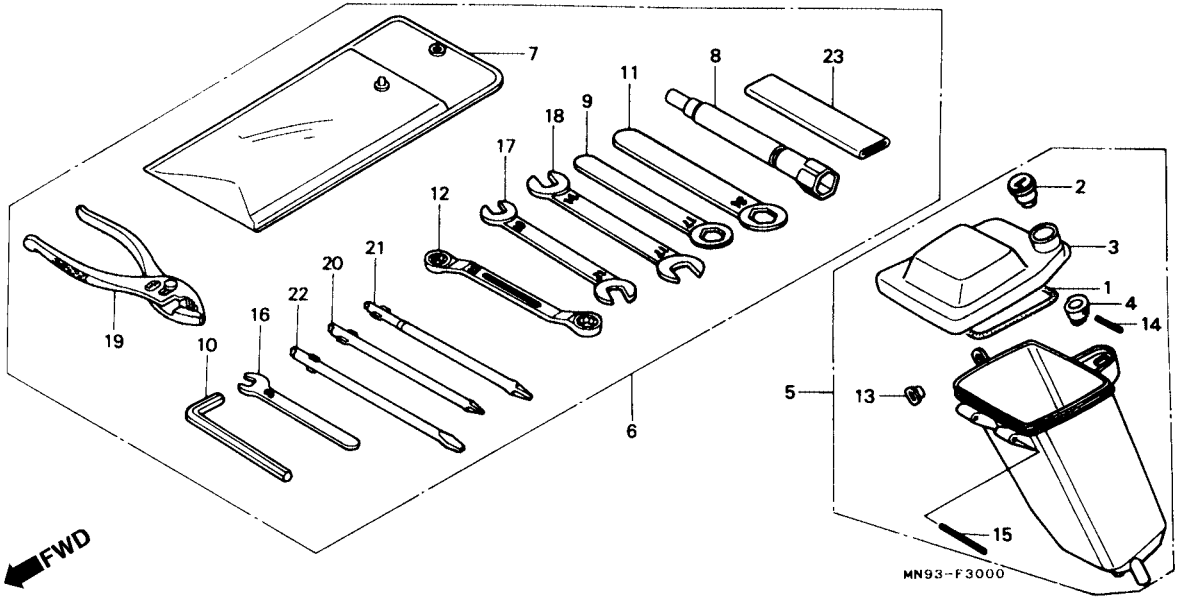

Item de serviço	T.M.O.	Ref. Nº	Nº da peça	Descrição	Qtd. NX500 J	NX500 K	NX650 J	NX650 K	Nº de série		Nota
		14	94305-20141	Pino, Pressão, 2 x 14	1	1	1	1			
		15	94305-30321	Pino, Pressão, 3 x 32	1	1	1	1			
		16	99001-08000	Chave, Boca, 8	1	1	1	1			
		17	99001-10120	Chave, Boca, 10 x 12	1	1	1	1			
		18	99001-14170	Chave, Boca, 14 x 17	1	1	1	1			
		19	99002-13500	Alicate, 135	1	1	1	1			
		20	99003-10000	Chave, Phillips (Nº 2)	1	1	1	1			
		21	99003-20000	Chave, Phillips (Nº 3)	1	1	1	1			
		22	99003-30000	Chave, Phillips (Nº 2)	1	1	1	1			
		23	99006-12000	Cabo, Chave de Boca, 120 mm	1	1	1	1			

C-31

Carenagem

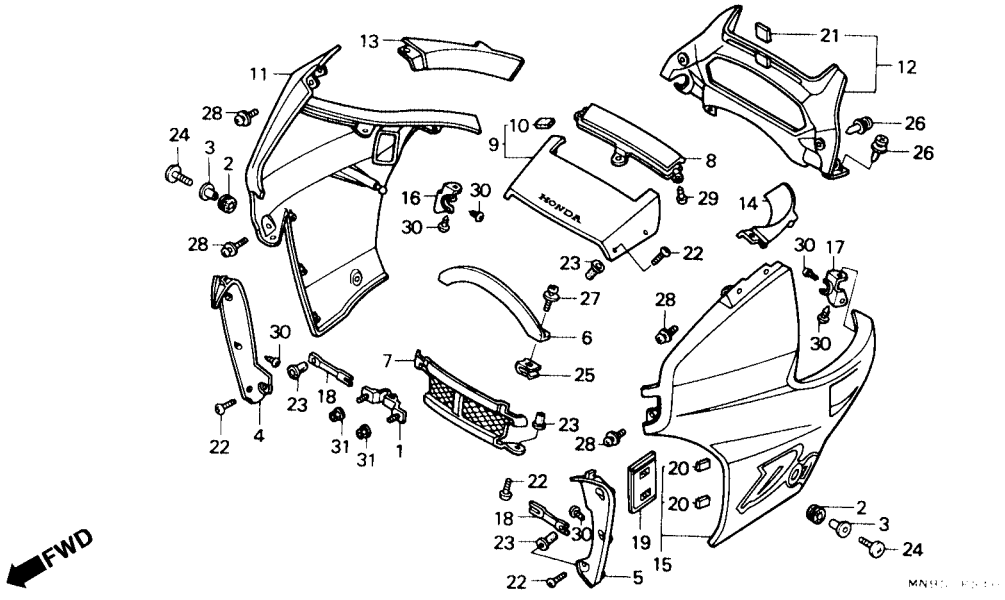

Item de serviço	T.M.O.
Guia de Ar, Direita	0,1
• Guia de Ar, Esquerda	
• Carenagem Central Dianteira	
• Visor, Dianteiro	
• Visor Dianteiro, Comp.	
• Painel Interno, Dianteiro	
Carenagem Lateral	0,3
(Adicionar 0,2 por Unidade)	
Painel Superior, Carenagem Interna	0,2
(Adicionar 0,1 por Unidade)	

	Ref. Nº	Nº da peça	Descrição	Qtd. NX500 J	Qtd. NX500 K	Qtd. NX650 J	Qtd. NX650 K	Nº de série		Nota
	1	15711-MN9-000	Presilha, Tubo do Óleo	1	1	1	1			
	2	17611-MB1-000	Coxim Dianteiro, Tanque Combustível	2	2	2	2			
	3	17612-KR3-600	Bucha Dianteira, Tanque Combustível	2	2	2	2			
	4	19035-MN9-000	Guia Direita, Ar (A)	1	1	1	1			
	5	19036-MN9-000	Guia Esquerda, Ar (A)	1	1	1	1			
	6	61319-MN9-000	Placa, Fixação Carenagem	1	1	1	1			
	7	61321-MN9-000ZA	Carenagem Central, Dianteira *R-134*	1	1	1	1			
		61321-MN9-000ZB	Carenagem Central, Dianteira *NH-1*	1	1	1	1			AR, B, E, ED, F, G, IT, N, PO, SD, SP, SW, 2G
		61321-MN9-000ZC	Carenagem Central, Dianteira *PB-198*	1	1	1	1			AR, B, E, ED, G, IT, N, PO, SD, SP, 2G
		61321-MN9-000ZD	Carenagem Central, Dianteira *YR-158M*	–	–	1	1			F, SW
*		61321-MN9-000ZF	Carenagem Central, Dianteira *NH-138*	–	–	–	1			IT
	8	61325-MN9-000	Visor, Dianteiro (B)	1	1	1	1			
	9	61330-MN9-000ZA	Visor Dianteiro, Comp. (A) (WL) *R-134*	1	–	1	–			
		61330-MN9-000ZB	Visor Dianteiro, Comp. (A) (WL) *NH-1*	1	–	1	–			AR, B, E, ED, F, G, IT, N, PO, SD, SP, SW, 2G
		61330-MN9-000ZC	Visor Dianteiro, Comp. (A) (WL) *PB-198*	–	1	–	–			AR, B, E, ED, G, IT, N, PO, SD, SP, 2G
		61330-MN9-000ZD	Visor Dianteiro, Comp. (A) (WL) *YR-158M*	–	–	1	–			F, SW

C-31

Carenagem

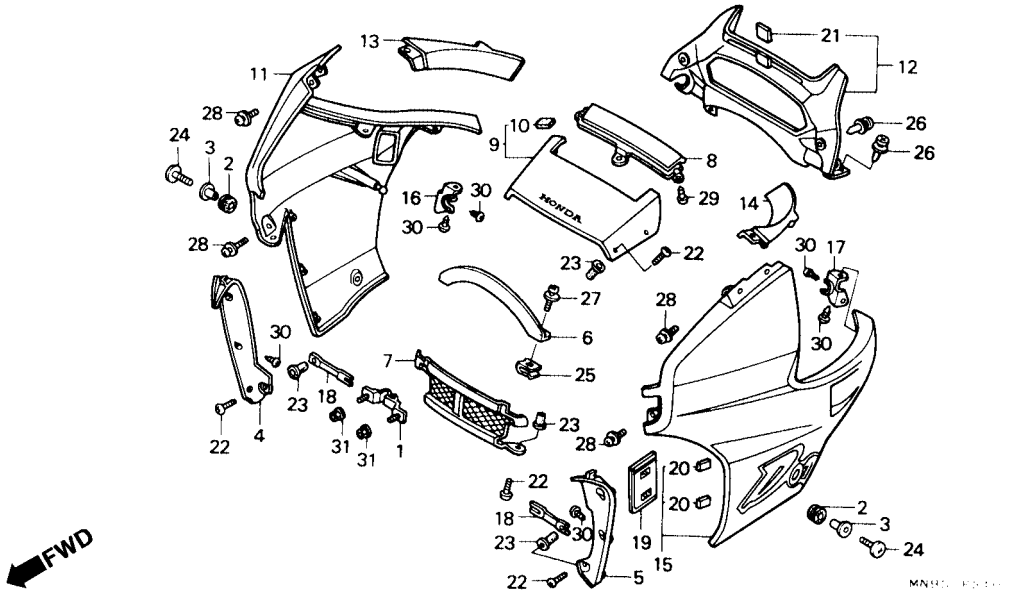

Item de serviço	T.M.O.	Ref. Nº	Nº da peça	Descrição	Qtd. NX500 J	Qtd. NX500 K	Qtd. NX650 J	Qtd. NX650 K	Nº de série		Nota
		*(9)	61330-MN9-010ZA	Visor A Dianteiro, Comp. (WL) *R-134/Tipo 1*	–	1	–	1			
		*	61330-MN9-010ZB	Visor A Dianteiro, Comp. (WL) *NH-1/Tipo 2*	–	1	–	1			AR, B, E, ED, F, IT, N, PO, SD, SP, SW
		*	61330-MN9-010ZC	Visor A Dianteiro, Comp. (WL) *PB-198/Tipo 3*	–	1	–	1			AR, B, ED, F, IT, N, PO, SD, SP
		*	61330-MN9-010ZD	Visor A Dianteiro, Comp. (WL) *YR-158M/Tipo 4*	–	–	–	1			F, SW
		*	61330-MN9-010ZE	Visor A Dianteiro, Comp. (WL) *NH-138/Tipo 5*	–	–	–	1			IT
		*10	61331-MN9-870	Coxim, Visor Dianteiro	–	2	–	2			
		11	64200-MN9-000ZA	Carenagem Lateral, Direita (WL) *R-134*	1	–	–	–		~5000603	
					–	–	1	–		~5012963	B, E, ED, F, G, IT, N, PO, SD, SP, SW
					–	–	1	–			2G
			64200-MN9-000ZB	Carenagem Lateral, Direita (WL) *NH-1*	1	–	–	–		~5000603	
					–	–	1	–		~5012963	B, E, ED, F, G, IT, N, PO, SD, SP, SW
					–	–	1	–			2G
			64200-MN9-000ZC	Carenagem Lateral, Direita (WL) *PB-198*	1	–	–	–		~5000603	
					–	–	1	–		5012963	B, E, ED, G, IT, N, PO, SD, SP
					–	–	1	–			2G

C-31

Carenagem

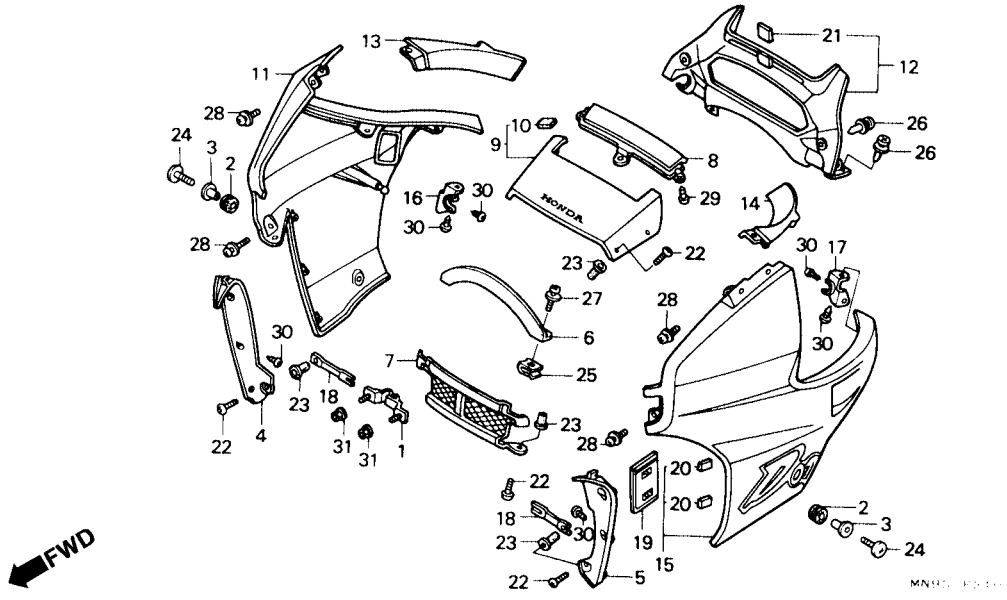

Item de serviço	T.M.O.	Ref. Nº	Nº da peça	Descrição	Qtd. NX500 J	Qtd. NX500 K	Qtd. NX650 J	Qtd. NX650 K	Nº de série		Nota
		(11)	64200-MN9-000ZD	Carenagem Lateral, Direita (WL) *YR-158M*	–	–	1	–		~5012963	F, SW
			64200-MN9-900ZA	Carenagem Lateral, Direita (WL) *R-134*	–	–	1	–		~5012963	U
		*	64200-MN9-010ZA	Carenagem Lateral, Direita (WL) *R-134/Tipo 1*	1	–	–	–	5000604	~	.....
					–	1	–	1	.....	.....	AR, B, E, ED, F, IT, N, PO, SD, SP, SW
					–	–	1	–	5012964	~	B, E, ED, F, G, IT, N, PO, SD, SP, SW
		*	64200-MN9-020ZB	Carenagem Lateral, Direita (WL) *NH-1/Tipo 2*.....	1	–	–	–	5000604	~	.....
					–	1	–	1	.....	.....	AR, B, E, ED, F, IT, N, PO, SD, SP, SW
					–	–	1	–	5012964	~	B, E, ED, F, G, IT, N, PO, SD, SP, SW
		*	64200-MN9-020ZC	Carenagem Lateral, Direita (WL) *PB-198/Tipo 3*	1	–	–	–	5000604	~	.....
					–	1	–	1	.....	.....	AR, B, E, ED, IT, N, PO, SD, SP
					–	–	1	–	5012964	~	B, E, ED, G, IT, N, PO, SD, SP
		*	64200-MN9-020ZD	Carenagem Lateral, Direita (WL) *YR-158M/Tipo 4*	–	–	1	–	5012964	~	F, SW
					–	–	–	1	.....	.....	F, SW

C-31

Carenagem

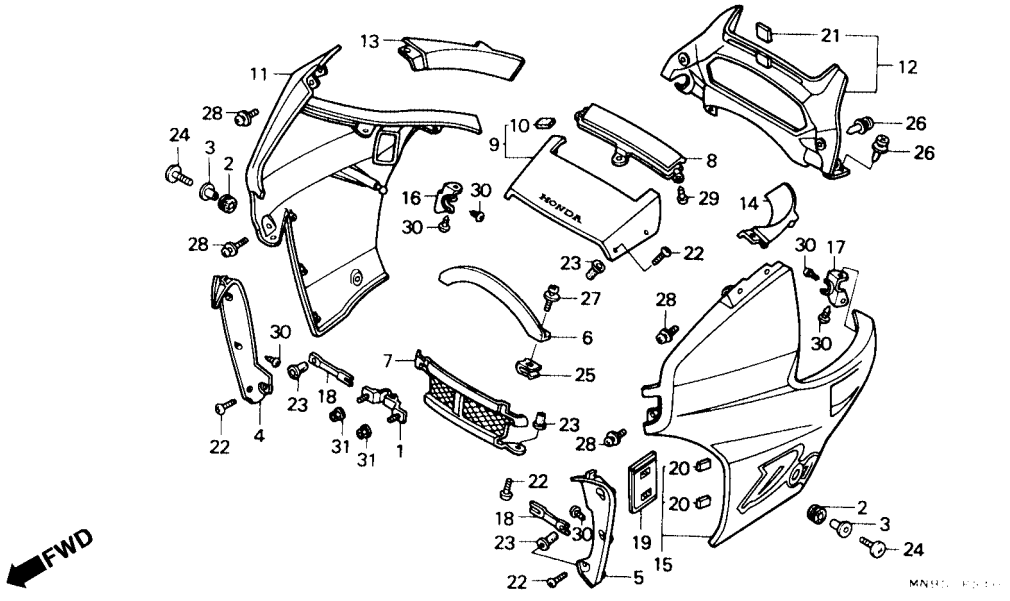

Item de serviço	T.M.O.	Ref. Nº	Nº da peça	Descrição	Qtd. NX500 J	NX500 K	NX650 J	NX650 K	Nº de série	Nota
		14	64203-MN9-000	Painel Interno, Carenagem Superior Esquerda.....	1	–	–	–	~5000603	.....
					–	–	1	–	~5012963	B, E, ED, F, G, IT, N, PO, SD, SP, SW, U
					–	–	1	–	....	2G
		*	64203-MN9-020	Painel Interno, Carenagem Superior Esquerda.....	1	–	–	–	5000604 ~	.....
					–	1	–	1	....	.....
					–	–	1	–	5012964 ~	B, E, ED, F, G, IT, N, PO, SD, SP, SW, U
		15	64210-MN9-000ZA	Carenagem, Lateral Esquerda (WL) *R-134*	1	–	–	–	~5000603	.....
					–	–	1	–	~5012963	B, E, ED, F, G, IT, N, PO, SD, SP, SW
					–	–	1	–	....	2G
			64210-MN9-000ZB	Carenagem, Lateral Esquerda (WL) *NH-1*	1	–	–	–	~5000603	.....
					–	–	1	–	~5012963	B, E, ED, F, G, IT, N, PO, SD, SP, SW
					–	–	1	–	....	2G
			64210-MN9-000ZC	Carenagem, Lateral Esquerda (WL) *PB-198*.....	1	–	–	–	~5000603	.....
					–	–	1	–	~5012963	B, E, ED, G, IT, N, PO, SD, SP
					–	–	1	–	....	2G

C-31

Carenagem

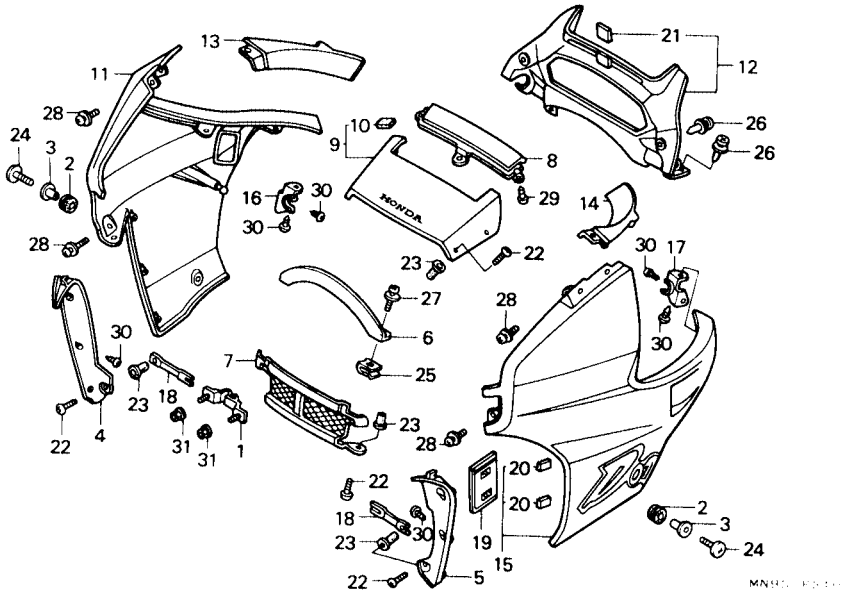

Item de serviço	T.M.O.	Ref. Nº	Nº da peça	Descrição	Qtd. NX500 J	Qtd. NX500 K	Qtd. NX650 J	Qtd. NX650 K	Nº de série		Nota
		(15)	64210-MN9-000ZD	Carenagem Lateral Esquerda (WL) *YR-158M*	–	–	1	–		~5012812	F, SW
			64210-MN9-900ZA	Carenagem Lateral Esquerda (WL) *R-134*	–	–	1	–		~5012963	U
		*	64210-MN9-020ZA	Carenagem Lateral Esquerda (WL) *R-134/Tipo 1*	1	–	–	–	5000604	~	.....
					–	1	–	1	.....	.....	AR, B, E, ED, F, IT, N, PO, SD, SP, SW
					–	–	1	–	5012964	~	B, E, ED, F, G, IT, N, PO, SD, SP, SW
		*	64210-MN9-020ZB	Carenagem Lateral Esquerda (WL) *NH-1/Tipo 2*	1	–	–	–	5000604	~	.....
					–	1	–	1	.....	.....	AR, B, E, ED, F, IT, N, PO, SD, SP, SW
					–	–	1	–	5012964	~	B, E, ED, F, G, IT, N, PO, SD, SP, SW
		*	64210-MN9-020ZC	Carenagem Lateral Esquerda (WL) *PB-198/Tipo 3*	1	–	–	–	5000604	~	.....
					–	1	–	1	.....	.....	AR, B, E, ED, IT, N, PO, SD, SP
					–	–	1	–	.....	.....	B, E, ED, G, IT, N, PO, SD, SP
		*	64210-MN9-020ZD	Carenagem Lateral Esquerda (WL) *YR-158M/Tipo 4*	–	–	1	–	5012813	~	F, SW
					–	–	–	1	.....	.....	F, SW
		*	64210-MN9-020ZE	Carenagem Lateral Esquerda (WL) *NH-138/Tipo 5*	–	–	–	1	.....	.....	IT

3

C-31

Carenagem

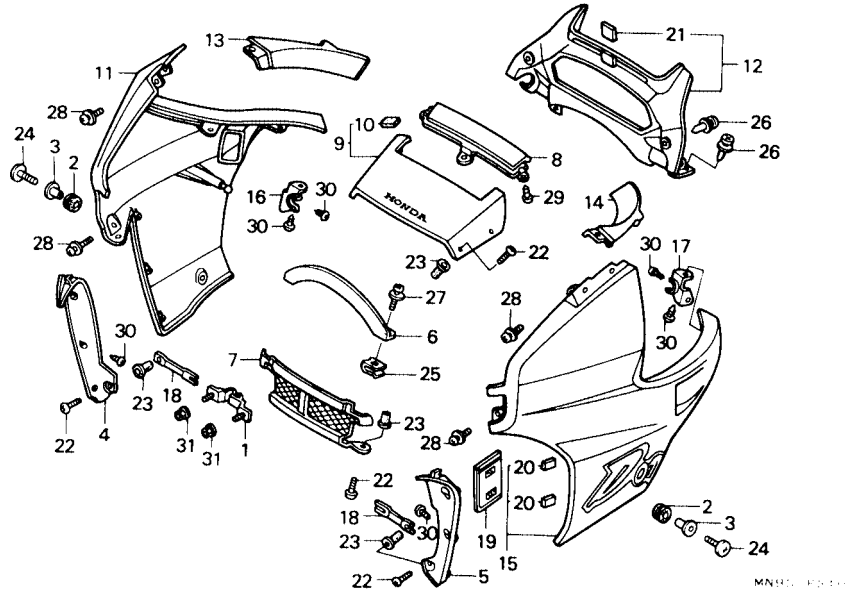

Item de serviço	T.M.O.	Ref. Nº	Nº da peça	Descrição	Qtd. NX500 J	Qtd. NX500 K	Qtd. NX650 J	Qtd. NX650 K	Nº de série		Nota
		(15)	64210-MN9-902ZA	Carenagem Lateral Esquerda (WL) *R-134*	–	–	1	–	5012964 ~		U
					–	–	–	1			U
		16	64221-MN9-000	Suporte, Fixação Carenagem Traseira Direita	1	–	1	–			
		*	64221-MN9-871	Suporte, Fixação Carenagem Traseira Direita	–	1	–	1			
		17	64222-MN9-000	Suporte, Fixação Carenagem Traseira Esquerda	1	–	1	–			
		*	64222-MN9-871	Suporte, Fixação Carenagem Traseira Esquerda	–	1	–	1			
		18	64231-MN9-000	Suporte Carenagem Lateral	2	2	2	2			
		19	83642-GM2-000	Bolsa Manual, Proprietário	1	1	1	1			
		20	83643-355-300	Adesivo (Fêmea)	2	2	2	2			
		*21	87122-KY7-910	Emblema, Asa	–	1	–	1			
		22	90001-MG1-000	Parafuso Especial, 5 x 16	8	8	8	8			
		23	90111-KW3-003	Porca, Fixação Carenagem, 5 mm	8	8	8	8			
		24	90132-KV0-000	Parafuso de Fixação, Carenagem Inferior	2	2	2	2			
		25	90320-692-000	Porca, Pressão, 5 mm	2	2	2	2			
		26	90683-GR1-003	Presilha da Tampa	4	4	4	4			
		27	93891-05012-08	Parafuso-Arruela, 5 x 12	2	2	2	2			
		28	93892-06012-07	Parafuso-Arruela, 6 x 12	4	–	4	–			
		*	93892-06016-07	Parafuso-Arruela, 6 x 16	–	4	–	4			
		29	93903-34180	Parafuso, Fixação, 4 x8	3	3	3	3			
		30	93903-34280	Parafuso, Fixação 4 x 10	14	14	14	14			
		31	94050-06000	Porca, Flange, 6 mm	2	2	2	2			

C-32

Faixas • Emblemas

(AR, B, E, ED, F, G, IT, N, PO, SD, SP, SW, 2G)

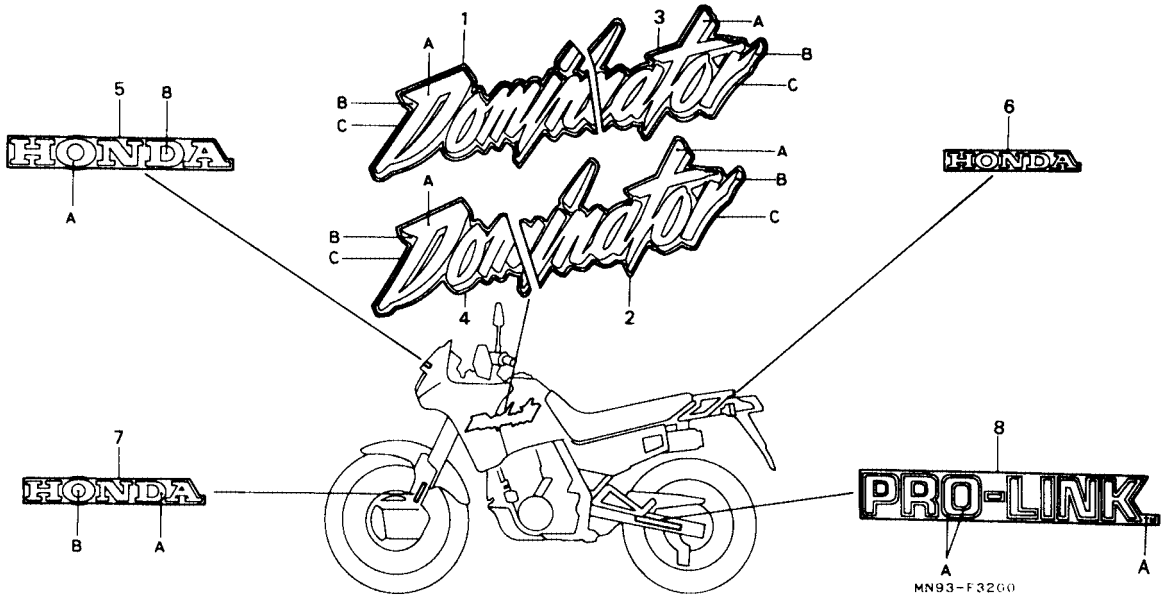

Item de serviço	T.M.O.	Ref. Nº	Nº da peça	Descrição	Qtd. NX500 J	Qtd. NX500 K	Qtd. NX650 J	Qtd. NX650 K	Nº de série		Nota
		1	87111-MN9-000ZA	Faixa Direita, Tanque Combustível * Tipo 1 *	1	1	1	1			AR, B, E, ED, F, G, IT, N, PO, SD, SP, SW, 2G
			87111-MN9-000ZB	Faixa Direita, Tanque Combustível * Tipo 2 *	1	1	1	1			AR, B, E, ED, F, G, IT, N, PO, SD, SP, SW, 2G
			87111-MN9-000ZC	Faixa Direita, Tanque Combustível * Tipo 3 *	1	1	1	1			AR, B, E, ED, F, G, IT, N, PO, SD, SP, SW, 2G
			87111-MN9-000ZD	Faixa Direita, Tanque Combustível * Tipo 4 *	–	–	1	1			F, SW
		*	87111-MN9-000ZE	Faixa Direita, Tanque Combustível * Tipo 5 *	–	–	–	1			IT
		2	87112-MN9-000ZA	Faixa Esquerda, Tanque Combustível * Tipo 1 *	1	1	1	1			AR, B, E, ED, F, G, IT, N, PO, SD, SP, SW, 2G
			87112-MN9-000ZB	Faixa Esquerda, Tanque Combustível * Tipo 2 *	1	1	1	1			AR, B, E, ED, F, G, IT, N, PO, SD, SP, SW, 2G
			87112-MN9-000ZC	Faixa Esquerda, Tanque Combustível * Tipo 3 *	1	1	1	1			AR, B, E, ED, G, IT, N, PO, SD, SP, 2G
			87112-MN9-000ZD	Faixa Esquerda, Tanque Combustível * Tipo 4 *	–	–	1	1			F, SW
		*	87112-MN9-000ZE	Faixa Esquerda, Tanque Combustível * Tipo 5 *	–	–	–	1			IT
		3	87113-MN9-000ZA	Faixa, Tampa Lateral Direita * Tipo 1 *	1	1	1	1			AR, B, E, ED, F, G, IT, N, PO, SD, SP, SW, 2G
			87113-MN9-000ZB	Faixa, Tampa Lateral Direita * Tipo 2 *	1	1	1	1			AR, B, E, ED, F, G, IT, N, PO, SD, SP, SW, 2G

C-32

Faixas • Emblemas

(AR, B, E, ED, F, G, IT, N, PO, SD, SP, SW, 2G)

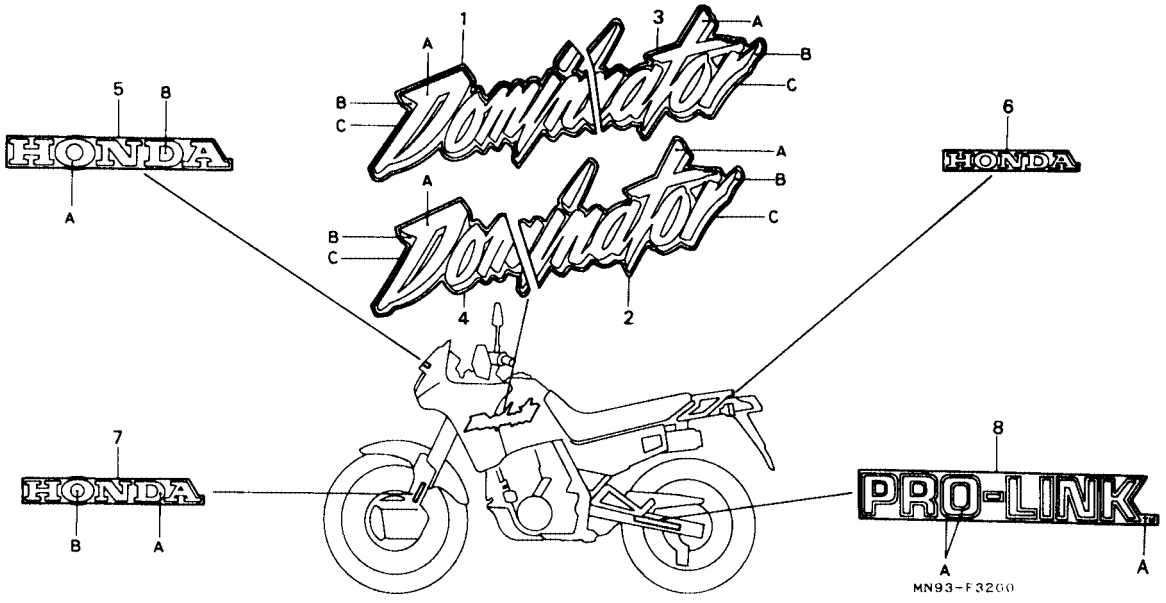

Item de serviço	T.M.O.	Ref. Nº	Nº da peça	Descrição	Qtd. NX500 J	NX500 K	NX650 J	NX650 K	Nº de série		Nota
		(3)	87113-MN9-000ZC	Faixa, Tampa Lateral Direita * Tipo 3 *	1	1	1	1	.....	.....	AR, B, E, ED, G, IT, N, PO, SD, SP, 2G
			87113-MN9-000ZD	Faixa, Tampa Lateral Direita * Tipo 4 *	–	–	1	1	.....	.....	F, SW
		*	87113-MN9-000ZE	Faixa, Tampa Lateral Direita * Tipo 5 *	–	–	–	1	.....	.....	IT
		4	87114-MN9-000ZA	Faixa, Tampa lateral Esquerda * Tipo 1 *	1	1	1	1	.....	.....	AR, B, E, ED, F, G, IT, N, PO, SD, SP, SW, 2G
			87114-MN9-000ZB	Faixa, Tampa lateral Esquerda * Tipo 2 *	1	1	1	1	.....	.....	AR, B, E, ED, F, G, IT, N, PO, SD, SP, SW, 2G
			87114-MN9-000ZC	Faixa, Tampa lateral Esquerda * Tipo 3 *	1	1	1	1	.....	.....	AR, B, E, ED, G, IT, N, PO, SD, SP, 2G
			87114-MN9-000ZD	Faixa, Tampa lateral Esquerda * Tipo 4 *	–	–	1	1	.....	.....	F, SW
		*	87114-MN9-000ZE	Faixa, Tampa lateral Esquerda * Tipo 5 *	–	–	–	1	.....	.....	IT
		5	87115-MN9-000ZA	Emblema Visor Dianteiro (A) * Tipo 1 *	1	1	1	1	.....	.....	AR, B, E, ED, F, G, IT, N, PO, SD, SP, SW, 2G
			87115-MN9-000ZB	Emblema, Visor Dianteiro (A) * Tipo 2 *	1	1	1	1	.....	.....	AR, B, E, ED, F, G, IT, N, PO, SD, SP, SW, 2G
			87115-MN9-000ZC	Emblema, Visor Dianteiro (A) * Tipo 3 *	1	1	1	1	.....	.....	AR, B, E, ED, G, IT, N, PO, SD, SP, 2G
			87115-MN9-000ZD	Emblema, Visor Dianteiro (A) * Tipo 4 *	–	–	1	1	.....	.....	F, SW
		*	87115-MN9-000ZE	Emblema, Visor Dianteiro (A) * Tipo 5 *	–	–	–	1	.....	.....	IT

Tabela de Cores Faixas Tampa lateral & Faixa tanque de Combustível

Tipo	Cor Principal	Posição		
		A	B	C
Tipo 1	Vermelho Fighting	Ouro	Preto	Vermelho Fighthing
Tipo 2	Preto	Vermelho	Ouro	Preto
Tipo 3	Azul Neo	Azul Metálico	Amarelo	Azul Neo
Tipo 4	Dourado Metálico	Marrom Fosco Metálico	Vermelho Fosco	Dourado Metálico
Tipo 5	Branco Shasta	Azul Florida	Amarelo Ricocher	Branco Shasta

C-32

Faixas • Emblemas

(AR, B, E, ED, F, G, IT, N, PO, SD, SP, SW, 2G)

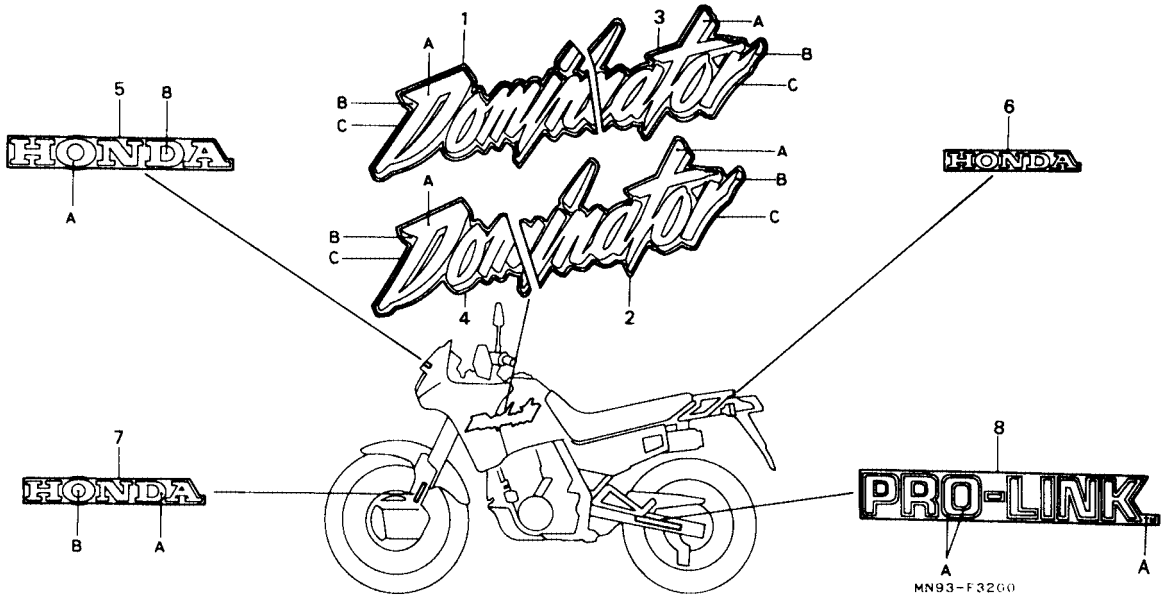

Item de serviço	T.M.O.	Ref. Nº	Nº da peça	Descrição	Qtd. NX500 J	Qtd. NX500 K	Qtd. NX650 J	Qtd. NX650 K	Nº de série		Nota
		6	87116-MN9-300	Emblema Traseiro, Carrier	1	1	1	1			AR, B, E, ED, F, G, IT, N, PO, SD, SP, SW, 2G
					–	–	–	1			U
		7	87119-MN9-000ZA	Emblema, Tampa, Freio Dianteiro * Tipo 1 *	–	–	2	2			B, E, ED, F, G, IT, N, PO, SD, SP, SW, 2G
			87119-MN9-000ZB	Emblema, Tampa, Freio Dianteiro * Tipo 2 *	–	–	2	2			B, E, ED, F, G, IT, N, PO, SD, SP, SW, 2G
			87119-MN9-000ZC	Emblema, Tampa, Freio Dianteiro * Tipo 3 *	–	–	2	2			B, E, ED, G, IT, N, PO, SD, SP, 2G
			87119-MN9-000ZD	Emblema Dianteiro, Tampa Freio * Tipo 4 *	–	–	2	2			F, SW
		*	87119-MN9-000ZE	Emblema Dianteiro, Tampa Freio * Tipo 5 *	–	–	–	2			IT
		8	87121-MN9-300ZA	Emblema, Garfo Traseiro * Tipo 1 *	2	2	2	2			AR, B, E, ED, F, G, IT, N, PO, SD, SP, SW, 2G
			87121-MN9-300ZB	Emblema, Garfo Traseiro * Tipo 2 *	2	2	2	2			AR, B, E, ED, G, IT, N, PO, SD, SP, 2G

Tabela de Cores Emblema Visor & Emblema Tampa

Tipo	Cor Principal	Posição A	Posição B
Tipo 1	Vermelho Fighting	Branco	Vermelho Fighting
Tipo 2	Preto	Vermelho	Preto
Tipo 3	Azul Neo	Amarelo	Azul Neo
Tipo 4	Stone gold Metálico	Vermelho Fosco	Stone gold Metálico
Tipo 5	Branco Shasta	Azul Neo	Branco Shasta

Tabela de Cores Tampa Garfo traseiro

Tipo	Cor Principal	Posição A
Tipo 1	Vermelho Fighting	Vermelho Fighting
	Preto	
	Stone gold Metálico	
Tipo 2	Azul Neo	Azul Neo
	Branco Shasta	

C-32.1

Faixa Emblemas (U)

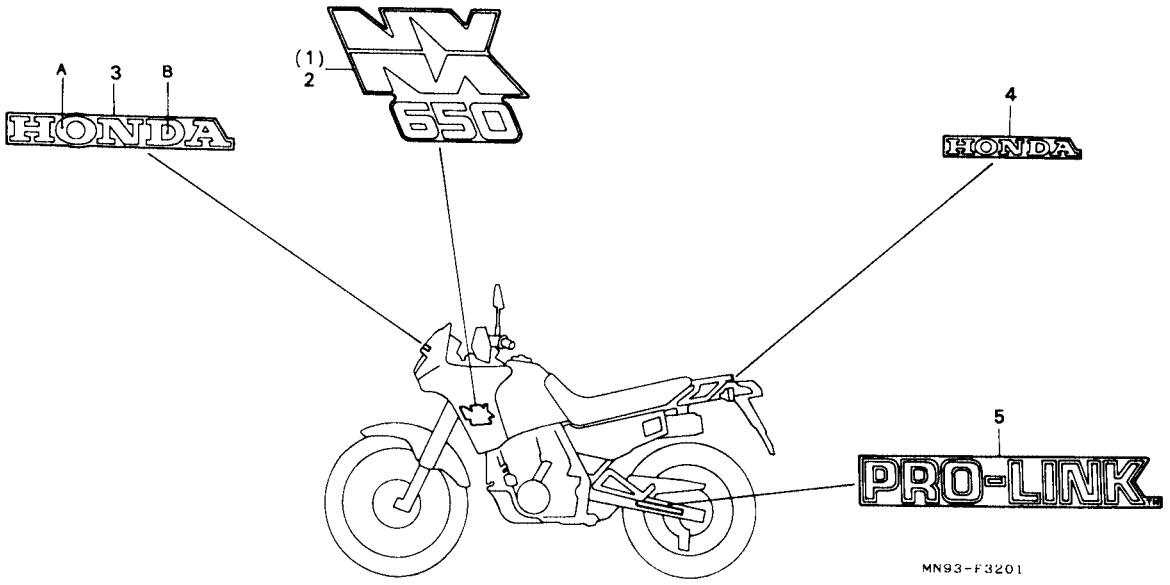

Item de serviço	T.M.O.	Ref. Nº	Nº da peça	Descrição	Qtd. NX500 J	NX500 K	NX650 J	NX650 K	Nº de série		Nota
		1	87113-MN9-900	Faixa, Tampa Lateral Direita	–	–	1	1	.....	.....	U
		2	87114-MN9-900	Faixa Tampa lateral Esquerda	–	–	1	1	.....	.....	U
		3	87115-MN9-000ZA	Etiqueta A, Garfo Traseiro *Tipo 1*	–	–	1	1	.....	.....	U
		4	87116-MN9-300	Emblema Traseiro, Bagageiro	–	–	1	1	.....	.....	U
		5	87121-MN9-670	Emblema, Garfo Traseiro	–	–	2	2	.....	.....	U

Tabela de Cores Emblema do Visor Dianteiro

Tipo	Cor Principal	Posição	
		A	B
Tipo 1	Vermelho Fighting	Branco	Vermelho Fighting

ÍNDICE DE NÚMERO DE PEÇAS

Nº da Peça	Nº do bloco
06000	
061A1-MN9-000	EOP-1
061A1-MN9-800	EOP-1
061A1-MN9-900	EOP-1
061A1-MN9-920	EOP-1
061B1-MN9-000	EOP-2
061B1-MN9-920	EOP-2
11000	
11100-MN9-000	M-11
11100-MN9-800	M-11
11100-MN9-870	M-11
11191-MK2-000	M-11
11191-MK2-000	EOP-2
11191-MN9-920	M-11
11191-MN9-920	EOP-2
11200-MN9-000	M-11
11200-MN9-800	M-11
11215-MG2-000	M-12
11215-MN9-000	M-12
11330-MN9-640	M-6
11333-MK2-680	M-6
11335-MN9-000	M-6
11336-MN1-670	M-6
11341-MN9-000	M-9
11351-MN9-000	M-9
11352-MN9-300	M-9
11353-MN9-300	M-9
11361-MN9-000	M-9
11367-MN9-000	M-9
11367-MN9-000	EOP-2
11367-MN9-920	M-9
11367-MN9-920	EOP-2
11394-MN9-000	M-6
11394-MN9-000	EOP-2
11394-MN9-920	M-6
11394-MN9-920	EOP-2
11395-MN9-000	M-9
11395-MN9-000	EOP-2
11395-MN9-920	M-9
11395-MN9-920	EOP-2
12000	
12100-MN9-000	M-5
12100-MN9-740	M-5.1
12101-MN9-800	M-5
12191-MN1-670	M-5
12191-MN1-670	M-5.1
12191-MN1-670	EOP-1
12191-MN9-920	M-5
12191-MN9-920	EOP-1
12200-MN9-000	M-2
12200-MN9-740	M-2
12200-MN9-800	M-2
12209-MN1-671	M-3
12209-MN1-671	EOP-1
12231-MG2-306	M-2
12241-MG2-306	M-2
12251-MK4-602	M-2
12251-MK4-602	EOP-1
12251-MN9-003	M-2
12251-MN9-003	EOP-1
12251-MN9-741	M-2
12251-MN9-741	EOP-1
12311-MN9-000	M-1
12315-MN9-740	M-5.1
12361-KF0-010	M-1
12391-MG2-790	M-1
12391-MG2-790	EOP-1
13000	
13000-MK4-604	M-12
13000-MN9-000	M-12
13011-MK4-602	M-12
13011-MN9-305	M-12
13012-MN9-305	M-12
13013-MN9-305	M-12
13021-MK4-602	M-12
13031-MK4-602	M-12
13101-MK4-604	M-12
13101-MN9-000	M-12
13102-MK4-602	M-12
13102-MN9-305	M-12
13103-MK4-602	M-12
13103-MN9-305	M-12
13111-MK4-600	M-12
13111-MN9-000	M-12
13331-357-000	M-12
13419-KN8-000	M-13
13419-MN9-000	M-13
13420-MK4-700	M-13
13420-MN9-000	M-13
13423-KN8-000	M-13
13423-MG2-003	M-13
14000	
14000-MN9-000	M-3
14000-MN9-871	M-3
14100-MN9-000	M-3
14100-MN9-871	M-3
14102-MN1-670	M-3
14103-MN1-670	M-3
14105-MK4-860	M-3
14105-MK4-861	M-3
14106-MN1-670	M-3
14108-MN1-670	M-3
14109-MN1-670	M-3
14115-MN1-670	M-3
14121-MN1-670	M-3
14312-MN1-670	M-7
14321-MN1-670	M-4
14322-MN1-670	M-4
14325-MN1-670	M-3
14333-KF0-000	M-13
14333-MK4-601	M-13
14401-MN1-671	M-4
14431-MG3-040	M-3
14431-MK4-861	M-3
14441-MG3-040	M-3
14442-MN1-671	M-3
14445-KF0-000	M-3
14446-MK5-000	M-3
14447-MK5-000	M-3
14451-MK2-000	M-3
14455-MN1-670	M-3
14456-MN9-000	M-3
14511-MN1-670	M-4
14511-MN9-003	M-4
14512-MG3-000	M-4
14514-MG3-000	M-4
14515-KF0-000	M-4
14515-MN9-000	M-4
14516-MN1-670	M-4
14620-MN1-670	M-4
14620-MN1-770	M-4
14620-MN9-000	M-4
14620-MN9-870	M-4
14711-MG3-000	M-3
14711-MK4-860	M-3
14721-MG3-000	M-3
14751-MG3-003	M-3
14761-MG3-003	M-3
14771-MK4-860	M-3
14781-MB9-000	M-3
15000	
15100-MN1-771	M-8
15100-MN9-000	M-8
15101-MN9-000	M-8
15102-MN1-770	M-8
15102-MN9-300	M-8
15103-MG3-000	M-8
15103-MN1-770	M-8
15104-MG3-000	M-8
15104-MN1-770	M-8
15105-MN1-670	M-8
15106-MG3-000	M-8
15107-MG3-000	M-8
15108-MG3-000	M-8
15109-MG3-000	M-8
15111-MG3-000	M-8
15115-MG3-000	M-8
15116-MG3-000	M-8
15121-MG3-000	M-8
15122-MG3-000	M-8
15130-MN1-670	M-7
15171-KN8-000	M-14
15412-KF0-010	M-6
15413-MC8-000	M-6
15414-KF0-000	M-6
15421-MN1-671	M-11
15500-MG3-000	C-29
15510-MK2-000	M-8
15531-KN8-730	M-6
15532-MA6-000	M-6
15610-MN9-003	M-11
15620-MN9-000	M-11
15630-MG3-000	M-11
15650-MN9-000	C-29
15710-MN9-000	C-29
15711-MN9-000	C-31
15771-551-000	C-19
15771-KV6-000	C-19
15772-164-000	C-19
15772-292-010	C-19
15772-292-010	C-19
16000	
16010-MK4-601	M-17
16012-MN9-004	M-17
16012-MN9-641	M-17
16013-MN6-003	M-17
16015-MN9-004	M-17
16016-KR3-671	M-17
16016-MF5-611	M-17
16029-MN9-004	M-17
16037-ME9-671	M-17
16037-MN9-004	M-17
16037-MN9-671	M-17
16046-MK2-711	M-17
16048-MN9-004	M-17
16051-KN8-003	M-17
16081-195-701	C-15
16100-MN9-632	M-17
16100-MN9-633	M-17
16100-MN9-641	M-17
16100-MN9-642	M-17
16100-MN9-801	M-17
16100-MN9-802	M-17
16100-MN9-911	M-17
16100-MN9-912	M-17
16107-MK4-602	M-17
16111-MN9-004	M-17
16111-MN9-014	M-17
16111-MN9-014	M-17
16141-MN9-004	M-17
16143-MN9-004	M-17
16145-MN9-004	M-17
16147-MN9-004	M-17
16155-MN9-004	M-17
16163-KM4-004	M-17
16165-MK4-602	M-17
16165-MN9-004	M-17
16173-001-004	C-15

ÍNDICE DE NÚMERO DE PEÇAS

Nº da Peça	Nº do bloco
16179-HA0-003	M-17
16180-195-731	M-17
16180-ML6-671	M-17
16185-MN9-004	M-17
16198-MN9-004	M-17
16199-MN9-004	M-17
16199-MN9-641	M-17
16211-MN9-000	M-2
16211-MN9-630	M-2
16211-MN9-800	M-2
16211-MN9-910	M-2
16219-MN9-000	M-2
16950-MM8-000	C-15
16950-MN9-005	C-15
16952-422-015	C-15
16952-MG2-005	C-15
16958-MA1-731	C-15
16959-471-831	C-15
16966-MJ4-670	C-19
16967-GA6-671	C-15
17000	
17210-MN9-010	C-19
17210-MN9-670	C-19
17211-MN9-000	C-19
17212-MN9-000	C-19
17213-MN9-000	C-19
17215-MN9-000	C-19
17218-MN9-000	C-19
17219-MN9-000	C-19
17221-MN9-000	C-19
17222-MN9-000	C-19
17223-MN9-000	C-19
17223-MN9-870	C-19
17224-MN9-000	C-19
17225-MN9-000	C-19
17231-MN9-670	C-19
17232-MN9-670	C-19
17240-MN9-000	C-19
17240-MN9-620	C-19
17250-MN9-000	C-18
17256-MK4-000	C-19
17256-MN9-000	C-19
17316-611-000	C-19
17316-MN1-670	C-19
17357-MN9-000	C-19
17358-HA0-680	C-19
17362-MN9-870	C-19
17363-MN9-870	C-19
17364-MN9-870	C-19
17365-MN9-000	C-19
17365-MN9-870	C-19
17366-435-000	C-19
17366-KG0-000	C-19
17367-MN9-000	C-19
17368-MN9-000	C-19
17370-382-870	C-19
17370-435-315	C-19
17414-PC6-660	M-5.1
17500-MN9-000ZA	C-15
17500-MN9-000ZB	C-15
17500-MN9-000ZC	C-15
17500-MN9-000ZD	C-15
17500-MN9-010ZA	C-15
17500-MN9-010ZB	C-15
17500-MN9-010ZC	C-15
17500-MN9-010ZD	C-15
17500-MN9-651-ZB	C-15
17500-MN9-651ZA	C-15
17500-MN9-651ZC	C-15
17500-MN9-651ZD	C-15
17500-MN9-651ZE	C-15
17503-KG0-000	C-15
17508-MN9-000	C-15
17510-MN9-000ZB	C-15
17510-MN9-010ZB	C-15
17510-MN9-871ZB	C-15
17524-MN9-000	C-15
17611-MB1-000	C-31
17611-MM9-000	C-15
17612-KR3-600	C-31
17620-MN9-003	C-15
17724-102-700	C-19
17724-MN1-670	C-19
17910-MN9-000	C-3
17913-KB7-000	C-3
17920-MN9-000	C-3
17950-MN9-000	C-3
17958-197-300	M-8
17961-MG2-000	C-3
18000	
18231-MN1-670	C-20
18291-MN9-000	EOP-1
18291-MN9-000	C-20
18292-MM9-740	C-20
18293-147-000	C-20
18293-GE8-000	C-20
18310-MN9-010	C-20
18310-MN9-020	C-20
18310-MN9-030	C-20
18310-MN9-831	C-20
18310-MN9-832	C-20
18310-MN9-901	C-20
18310-MN9-902	C-20
18310-MN9-902	C-20
18320-MN9-000	C-20
18320-MN9-670	C-20
18321-MN9-000	C-20
18321-MN9-670	C-20
18325-MN9-000ZA	C-20
18325-MN9-000ZB	C-20
18325-MN9-010ZA	C-20
18325-MN9-010ZB	C-20
18325-MN9-870ZA	C-20
18325-MN9-870ZB	C-20
18355-MN9-000	C-20
18373-MN1-670	C-20
18374-MN1-670	C-20
18391-437-000	C-20
18391-KJ3-700	C-20
18410-MN9-010	C-20
18410-MN9-020	C-20
18410-MN9-030	C-20
18410-MN9-831	C-20
18410-MN9-832	C-20
18410-MN9-901	C-20
18410-MN9-902	C-20
18423-KR3-600	C-25
18600-MN9-741	M-5.1
18616-MN9-740	M-5.1
18618-MN9-740	M-5.1
18619-MN9-740	M-5.1
18621-MF5-860	M-5.1
18621-MF5-860	EOP-1
18628-MF5-860	M-5.1
18710-MN9-740	M-5.1
18710-MN9-870	M-5.1
18715-MN9-740	M-5.1
18720-MN9-740	M-5.1
18750-MN9-740	M-5.1
19000	
19035-MN9-000	C-31
19036-MN9-000	C-31
19051-GE2-000	C-1
19507-KA4-700	M-5.1
22000	
22100-MN9-000	M-7
22100-MN9-800	M-7
22116-MN1-670	M-7
22120-KN8-000	M-7
22201-MK2-000	M-7
22321-MG3-000	M-7
22350-MG3-000	M-7
22401-MK2-003	M-7
22415-551-000	M-4
22810-MK5-000	M-9
22815-MG3-000	M-9
22838-MN9-000	M-10
22850-MG3-000	M-7
22850-MN9-000	M-7
22852-MK5-000	M-7
22853-KN8-000	M-7
22870-MN9-000	C-3
22875-KN8-730	M-1
22875-MK4-601	M-1
22875-MN9-740	M-1
23000	
23121-MG2-000	M-7
23121-MN9-000	M-7
23211-MN9-000	M-14
23220-MN9-640	M-14
23220-MN9-641	M-14
23220-MN9-980	M-14
23411-MN9-000	M-14
23421-MN9-640	M-14
23422-MG2-000	M-14
23431-MN9-000	M-14
23432-MK2-000	M-14
23432-MN1-670	M-14
23441-MN9-000	M-14
23451-MN9-000	M-14
23461-MN9-000	M-14
23471-MN9-000	M-14
23481-MN9-000	M-14
23485-369-000	M-14
23491-MN9-000	M-14
23521-MG3-000	M-11
23523-MG2-790	M-11
23531-MG2-790	M-14
23801-MN9-000	M-14
23801-MN9-640	M-14
23801-MN9-870	M-14
23801-MN9-980	M-14
23811-292-00	M-14
23811-MN8-000	M-14
24000	
24211-MG3-000	M-16
24212-MG3-000	M-16
24213-MK2-680	M-16
24241-MK2-000	M-16
24300-MG2-000	M-16
24411-MG3-020	M-16
24430-MG3-000	M-16
24435-MG3-010	M-16
24610-MK5-000	M-16
24624-KA4-000	M-16
24651-KF0-013	M-16
24652-028-000	M-16
24700-MN9-000	C-21
24700-MN9-000	C-21.1
24781-KE1-000	C-21
24781-KE1-000	C-21.1
28000	
28110-MN9-000	M-10
28121-MN9-003	M-10

ÍNDICE DE NÚMERO DE PEÇAS

Nº da Peça	Nº do bloco
28125-MK5-023	M-10
28132-MK5-000	M-10
28133-MN9-000	M-10
28134-MK5-000	M-10
28211-ML6-770	M-15
28212-MK2-680	M-15
28213-KF0-000	M-15
28213-KF0-010	M-15
28215-MK2-000	M-15
28221-MN1-670	M-14
28222-MG3-000	M-14
28223-KF0-004	M-15
28232-MN9-000	M-10
28233-MN9-000	M-10
28234-MN9-000	M-10
28241-MN9-000	C-21
28241-MN9-000	C-21.1
28250-MG3-000	M-15
28255-MG3-010	M-15
28261-MK2-000	M-15
28300-MN9-000	C-21
28300-MN9-000	C-21.1
28333-124-000	C-21
28333-124-000	C-21.1
30000	
30220-MK5-000	M-7
30300-MN9-003	M-6
30401-MN9-000	C-28
30410-MN9-000	C-28
30410-MN9-791	C-28
30500-MN9-006	C-28
30700-KF0-153	C-28
31000	
31031-MK5-000	M-10
31100-MN9-005	M-9
31100-MN9-015	M-9
31110-MN9-005	M-9
31120-MN9-005	M-9
31120-MN9-015	M-9
31190-MK4-600	M-10
31200-MN9-003	M-10
31201-KS5-901	M-10
31204-KS5-901	M-10
31205-MN4-008	M-10
31206-MN4-008	M-10
31207-KS5-901	M-10
31500-MN4-601	C-18
31500-MN4-602	C-18
31600-MN9-000	C-28
31700-124-008	C-28
32000	
32100-MN9-710	C-28
32100-MN9-790	C-28
32100-MN9-831	C-28
32102-MN9-710	C-2
32111-MK5-000	M-9
32401-MN9-000	C-18
32404-MK3-000	M-10
32404-MN9-000	C-18
32410-MN9-000	M-10
32411-253-000	M-10
32412-MN9-300	C-18
32601-MN9-000	C-18
32985-MG2-000	C-25
33000	
33100-MN9-601	C-1
33100-MN9-611	C-1
33100-MN9-651	C-1
33100-MN9-701	C-1
33100-MN9-711	C-1
33100-MN9-791	C-1
33101-MN9-711	C-1
33140-MN9-711	C-1
33300-MN9-641	C-26
33300-MN9-900	C-26
33350-MN9-641	C-26
33350-MN9-900	C-26
33402-MG2-003	C-26
33407-MG2-003	C-26
33420-MN9-641	C-26
33420-MN9-900	C-26
33470-MN9-641	C-26
33470-MN9-900	C-26
33500-MN9-00	C-26
33500-MN9-640	C-26
33500-MN9-901	C-26
33550-MN9-900	C-26
33550-MN9-901	C-26
33601-MN9-000	C-26
33602-MG2-601	C-26
33602-MN9-000	C-26
33605-MN9-670	C-27
33620-MN9-640	C-26
33620-MN9-900	C-26
33620-MN9-901	C-26
33670-MN9-640	C-26
33670-MN9-900	C-26
33670-MN9-901	C-26
33700-MN9-641	C-27
33700-MN9-642	C-27
33700-MN9-701	C-27
33700-MN9-702	C-27
33700-MN9-711	C-27
33700-MN9-712	C-27
33700-MN9-831	C-27
33702-MN9-641	C-27
33704-MN9-641	C-27
33704-MN9-701	C-27
33704-MN9-711	C-27
33705-MN9-641	C-27
33705-MN9-642	C-27
33706-MN9-641	C-27
33709-MN9-641	C-27
33713-GC2-000	C-19
33741-413-013	C-27
33741-MC7-612	C-27
33741-MM9-690	C-8
33741-MN9-003	C-27
33741-MN9-013	C-27
33742-MN9-670	C-16
33743-MN9-670	C-8
33745-MN9-700	C-27
34000	
34901-MC7-601	C-1
34901-MN9-791	C-1
34903-MN9-701	C-1
34903-MN9-711	C-1
34905-268-671	C-26
34906-447-711	C-27
34908-634-611	C-26
34908-GA7-701	C-5
34908-KM1-671	C-2
34908-MB9-871	C-2
34908-MG9-951	C-2
35000	
35010-MN9-000	C-5
35010-MN9-710	C-5
35010-MN9-830	C-5
35100-MN9-007	C-5
35100-MN9-711	C-5
35100-MN9-831	C-5
35101-MN9-711	C-5
35101-MN9-831	C-5
35106-MA1-610	C-5
35121-KB7-810	C-5
35121-KE1-820	C-5
35122-KB7-810	C-5
35130-MN9-790	C-3
35200-MN9-790	C-3
35330-MK5-003	C-3
35340-MA5-671	C-4
35340-MM5-600	C-4
35350-MN9-000	C-21
35350-MN9-000	C-21.1
35356-MN9-000	C-21
35356-MN9-000	C-21.1
35357-MN9-010	C-21
35357-MN9-010	C-21.1
35600-KE8-003	M-16
35600-MN9-000	M-16
35610-MK5-000	M-9
35710-MN9-003	C-21
35850-KR0-007	C-18
35851-MF5-751	C-18
35855-MF5-751	C-18
35856-KR0-007	C-18
37000	
37100-MN9-701	C-2
37100-MN9-711	C-2
37100-MN9-771	C-2
37100-MN9-791	C-2
37100-MN9-821	C-2
37100-MN9-831	C-2
37100-MN9-891	C-2
37100-MN9-901	C-2
37100-MN9-971	C-2
37102-MN9-791	C-2
37103-MN9-711	C-2
37103-MN9-771	C-2
37103-MN9-791	C-2
37110-MN9-701	C-2
37110-MN9-791	C-2
37110-MN9-831	C-2
37110-MN9-901	C-2
37215-MB6-831	C-2
37216-GJ8-701	C-2
37222-MN9-611	C-2
37222-MN9-791	C-2
37304-198-901	C-2
37304-KM7-911	C-2
37556-MM9-830	C-5
37561-KR3-671	C-5
37562-MN9-710	C-5
37590-MN9-000	C-5
38000	
38120-MN2-620	C-28
38200-MN9-004	C-28
38200-MN9-711	C-28
38200-MN9-791	C-28
38200-MN9-831	C-28
38210-KR0-005	C-28
38215-MN9-000	C-28
38215-MN9-710	C-28
38215-MN9-790	C-28
38215-MN9-830	C-28
38301-404-611	C-28
38301-MG2-008	C-28
38306-GE7-000	C-28
38306-MC4-610	C-28
40000	
40510-KS5-000	C-23
405A3-MN9-003	C-23
405A3-MN9-005	C-23

ÍNDICE DE NÚMERO DE PEÇAS

Nº da Peça	Nº do bloco
41000	
41200-MN9-000	C-14
41200-MN9-000	C-14.1
41200-MN9-830	C-14
41241-MC4-010	C-14
41241-MC4-010	C-14.1
42000	
42301-MN9-000	C-11
42301-MN9-000	C-14
42311-KE7-010	C-14
42311-KE7-010	C-14.1
42311-KS5-000	C-14
42601-MN9-000	C-14
42601-MN9-670ZB	C-14.1
42611-MM9-000	C-14
42611-MN9-000	C-14.1
42611-MS8-000	C-14
42611-MS8-000	C-14.1
42620-MN9-000	C-14
42620-MN9-010	C-14
42620-MN9-670	C-14.1
42620-MN9-671	C-14.1
42625-MC4-000	C-14
42625-MC4-000	C-14.1
426A0-MN9-000	C-14
426A0-MN9-000	C-14.1
426A0-MN9-670	C-14.1
426B0-MN9-000	C-14
426B0-MN9-000	C-14.1
42701-MN9-003	C-14
42701-MN9-901	C-14.1
42711-MN9-003	C-14
42711-MN9-003	C-14.1
42711-MN9-005	C-14
42711-MN9-005	C-14.1
42711-MN9-013	C-14
42711-MN9-013	C-14.1
42711-MN9-023	C-14
42711-MN9-023	C-14.1
42712-KB7-902	C-14
42712-KB7-902	C-14.1
42712-MN9-003	C-14
42712-MN9-003	C-14.1
42713-425-772	C-14
42713-425-772	C-14.1
42713-MG7-003	C-14
42713-MG7-003	C-14.1
42717-329-000	C-10
42717-329-000	C-14
42717-329-000	C-14.1
43000	
43100-MN9-016	C-13
43100-MN9-670ZB	C-11
43101-MN9-016	C-13
43105-KT7-762	C-13
43106-KT7-764	C-13
43107-KT7-761	C-13
43108-KT7-761	C-13
43110-MN9-016	C-13
43112-KT7-761	C-13
43114-KT7-761	C-13
43115-MN9-006	C-13
43120-429-010	C-11
43132-KT7-761	C-13
43141-MC4-000	C-11
43145-MM9-000	C-11
43151-329-000	C-11
43209-371-006	C-13
43310-MN9-003	C-12
43310-MN9-013	C-12
43330-MN9-000	C-13
43351-MN9-000	C-14
43351-MN9-010	C-14
43352-568-003	C-9
43352-568-003	C-13
43352-MG9-006	C-9
43353-461-771	C-9
43353-461-771	C-13
43353-MG9-006	C-9
43410-MM9-000	C-11
43451-MN9-671	C-21.1
43459-434-000	C-21.1
43468-MN9-000	C-12
43468-MN9-010	C-12
43500-MN9-006	C-12
43500-MN9-016	C-12
43503-MJ0-006	C-12
43504-MB2-006	C-12
43511-MN9-006	C-12
43512-MN9-006	C-12
43514-MN9-006	C-12
43520-MJ6-305	C-12
43530-MN9-006	C-12
43535-MN9-000	C-12
43535-MN9-010	C-12
44000	
44301-KF0-000	C-10
44311-MG3-000	C-10
44601-MN9-010ZA	C-10
44606-283-000	C-10
44606-283-000	C-14
44606-283-000	C-14.1
44610-MN9-000	C-10
44620-MG3-000	C-10
44680-MA0-000	C-10
446A0-MN9-000	C-10
44701-MN9-003	C-10
44711-MN9-003	C-10
44711-MN9-005	C-10
44711-MN9-013	C-10
44711-MN9-013	C-10
44711-MN9-015	C-10
44712-400-004	C-10
44712-MG7-003	C-10
44713-400-004	C-10
44713-MG7-003	C-10
44800-MK5-013	C-10
44806-KF0-000	C-10
44809-402-000	C-10
44830-MN9-000	C-2
44831-MN9-000	C-2
44832-MN9-000	C-8
45000	
45100-MN9-026	C-9
45101-MN9-006	C-9
45101-MN9-016	C-9
45105-MS8-008	C-9
45107-ML7-691	C-9
45108-KV0-701	C-9
45109-166-006	C-9
45109-443-870	C-13
45110-MN9-016	C-9
45111-MA3-006	C-13
45112-MG3-006	C-9
45114-MN9-006	C-9
45125-MN9-013	C-4
45126-MN9-000	C-4
45127-MG3-013	C-4
45131-166-016	C-9
45131-HA5-671	C-9
45131-HA5-671	C-13
45132-166-016	C-9
45133-MA3-006	C-9
45133-MA3-006	C-13
45134-KB7-005	C-11
45135-MN9-000	C-4
45142-KB7-000	C-11
45203-MG3-006	C-9
45203-MG3-006	C-13
45209-166-006	C-9
45215-KA3-731	C-9
45215-KA3-731	C-13
45330-MN9-000ZA	C-7
45330-MN9-000ZB	C-7
45330-MN9-000ZC	C-7
45330-MN9-000ZD	C-7
45330-MN9-000ZE	C-7
45330-MN9-830ZA	C-7
45330-MN9-830ZB	C-7
45330-MN9-830ZC	C-7
45331-MN9-000	C-7
45332-MN9-000	C-7
45335-MN9-000	C-7
45340-MN9-000ZA	C-7
45340-MN9-000ZB	C-7
45340-MN9-000ZC	C-7
45340-MN9-000ZD	C-7
45340-MN9-000ZE	C-7
45340-MN9-830ZA	C-7
45340-MN9-830ZB	C-7
45340-MN9-830ZC	C-7
45342-MN9-000	C-7
45351-MN9-000	C-10
45351-MN9-010	C-10
45461-MN9-000	C-5
45462-MN9-000	C-4
45463-MM9-000	C-4
45464-MM9-000	C-8
45465-MM9-000	C-8
45500-MN9-006ZA	C-4
45500-MN9-006ZB	C-4
45500-MN9-006ZC	C-4
45504-410-003	C-4
45513-HA2-006	C-4
45513-HA2-006	C-12
45517-166-006	C-4
45518-MG3-016	C-4
45520-MG7-006	C-4
45520-MG7-006	C-12
45521-HA2-006	C-4
45521-HA2-006	C-12
45530-MN9-305	C-4
46000	
46182-500-013	C-12
46500-MN9-000	C-21
46500-MN9-710	C-21
46500-MN9-900	C-21.1
46503-KW3-000	C-12
46504-MN9-006	C-12
46514-MN9-000	C-21
46514-MN9-000	C-21.1
46523-MN9-670	C-21.1
46525-KK0-003	C-21
46525-KK0-003	C-21.1
50000	
50100-MN9-000ZA	C-29
50100-MN9-000ZB	C-29
50100-MN9-000ZC	C-29
50100-MN9-000ZD	C-29
50100-MN9-610ZA	C-29
50100-MN9-610ZB	C-29
50100-MN9-610ZC	C-29
50100-MN9-650ZA	C-29
50100-MN9-650ZB	C-29
50100-MN9-650ZC	C-29

ÍNDICE DE NÚMERO DE PEÇAS

Nº da Peça	Nº do bloco
50100-MN9-650ZD	C-29
50100-MN9-670ZB	C-29
50100-MN9-710ZA	C-29
50100-MN9-710ZB	C-29
50100-MN9-710ZC	C-29
50100-MN9-830ZA	C-29
50100-MN9-830ZB	C-29
50100-MN9-830ZC	C-29
50100-MN9-870ZB	C-29
50100-MN9-890ZA	C-29
50100-MN9-890ZB	C-29
50100-MN9-890ZC	C-29
50143-MA0-770	C-23
50190-MN9-000	C-29
50195-MN9-000	C-12
50197-MN9-000	C-29
50198-MN9-000	C-29
50205-MK5-000	C-29
50211-KN5-670	C-29
50221-MN9-000	C-29
50222-MN9-000	C-29
50222-MN9-650	C-29
50223-MN9-000	C-29
50224-MN9-000	C-29
50228-MN9-000	C-29
50230-MN9-000ZC	C-29
50230-MN9-00ZA	C-29
50230-MN9-00ZB	C-29
50230-MN9-ZD	C-29
50250-HA0-000	C-29
50251-MN9-000	C-29
50252-HA0-000	C-29
50296-MN9-000	C-5
50296-MN9-710	C-5
50310-MN9-000	C-16
50310-MN9-830	C-16
50311-MN9-000	C-16
50313-MK5-000	C-16

Nº da Peça	Nº do bloco
50315-MK5-000	C-16
50316-MK5-000	C-16
50318-041-600	C-27
50320-MN9-000	C-16
50320-MN9-830	C-16
50329-HA6-000	C-25
50329-HA7-670	C-25
50352-434-000	C-29
50354-434-000	C-29
50530-MN9-710	C-21
50535-MM9-610	C-21
50540-MN9-000	C-21
50540-MN9-000	C-21.1
50541-KW3-000	C-21
50541-KW3-000	C-21.1
50542-MM9-830	C-21
50545-MN9-610	C-21
50545-MN9-710	C-21
50546-KW3-000	C-21
50546-KW3-000	C-21.1
50548-KW3-000	C-21
50548-KW3-003	C-21
50548-KW3-003	C-21.1
50549-356-700	C-21
50549-356-700	C-21.1
50550-KW3-000	C-21
50550-KW3-000	C-21.1
50603-KR0-000	C-22
50603-MN1-670	C-22
50603-MN9-000	C-22
50603-MN9-650	C-22
50610-MN9-000ZA	C-22
50610-MN9-000ZB	C-22
50610-MN9-000ZC	C-22
50610-MN9-000ZD	C-22
50610-MN9-650ZA	C-22
50610-MN9-650ZB	C-22
50615-MN9-000ZA	C-22

Nº da Peça	Nº do bloco
50615-MN9-000ZB	C-22
50615-MN9-000ZC	C-22
50615-MN9-000ZD	C-22
50615-MN9-650ZA	C-22
50615-MN9-650ZB	C-22
50615-MN9-650ZC	C-22
50615-MN9-650ZD	C-22
50616-MN9-000	C-22
50617-MN9-000	C-22
50620-MN9-000	C-22
50620-MN9-650	C-22
50626-MN9-000	C-22
50661-MN9-000	C-22
50661-MS8-000	C-22
50701-MN9-000	C-22
50701-MN9-670ZB	C-22
50702-MN9-000	C-22
50702-MN9-670ZB	C-22
50710-382-671	C-29
50710-KE8-000	C-22
50711-MN9-000	C-22
50712-MN9-000	C-22
50715-KE8-000	C-22
51000	
51400-MN9-671ZB	C-8
51400-MN9-701ZA	C-8
51400-MN9-701ZB	C-8
51400-MN9-701ZC	C-8
51400-MN9-701ZD	C-8
51400-MN9-711ZA	C-8
51400-MN9-711ZB	C-8
51400-MN9-711ZC	C-8
51401-MN9-702	C-8
51402-MG2-701	C-8
51403-KH0-003	C-8
51410-MN9-701	C-8

Nº da Peça	Nº do bloco
51412-KF0-003	C-8
51414-MN5-003	C-8
51415-MG2-701	C-8
51416-KF0-003	C-8
51420-MN9-671ZA	C-8
51420-MN9-701ZA	C-8
51432-MN9-701	C-8
51437-KF0-003	C-8
51440-MN9-701	C-8
51447-KA4-711	C-8
51455-MM9-003	C-8
51490-KF0-305	C-8
51500- MN9-701	C-8
51500-MN9-671ZB	C-8
51500-MN9-701ZA	C-8
51500-MN9-701ZC	C-8
51500-MN9-701ZD	C-8
51520-M9-701ZA	C-8
51520-MN9-671ZA	C-8
51611-MM9-013ZD	C-8
51611-MM9-013ZE	C-8
51611-MM9-013ZF	C-8
51611-MM9-013ZG	C-8
51612-KF0-003	C-8
51634-MK5-003ZC	C-8
52000	
52100-MN9-000ZA	C-23
52100-MN9-000ZB	C-23
52100-MN9-660ZA	C-23
52100-MN9-670ZA	C-23
52100-MN9-840ZA	C-23
52109-430-300	C-23
52120-KV0-000	C-23
52121-MJ0-000	C-23
52141-MN9-000	C-23
52144-356-003	C-23

Nº da Peça	Nº do bloco
52144-356-005	C-23
52155-MG2-891	C-23
52156-KB7-000	C-23
52159-169-000	C-23
52159-KB7-000	C-2
52159-KB7-000	C-23
52170-MN9-000	C-23
52171-KR6-000	C-23
52175-HB9-005	C-29
52400-MN9-671ZB	C-24
52400-MN9-701ZA	C-24
52400-MN9-701ZB	C-24
52400-MN9-791ZA	C-24
52400-MN9-791ZB	C-24
52400-MN9-841ZA	C-24
52400-MN9-841ZB	C-24
52400-MN9-871ZB	C-24
52401-MN9-702ZA	C-24
52401-MN9-702ZB	C-24
52403-MM9-003	C-24
52405-MK5-003	C-24
52410-MN9-671	C-24
52410-MN9-701	C-24
52422-MN9-701	C-24
52423-MN9-701	C-24
52424-KB7-003	C-24
52451-MA0-000	C-24
52456-KB7-003	C-24
52457-MN9-701	C-24
52458-MN9-701	C-24
52458-MN9-791	C-24
52458-MN9-871	C-24
52459-KB7-003	C-24
52460-MN9-000	C-24
52460-MN9-840	C-24
52463-MN9-000	C-24
52464-MN9-000	C-24
52470-MN9-000	C-24

Nº da Peça	Nº do bloco
52470-MN9-840	C-24
52473-MN9-000	C-24
53000	
53100-MN9-000	C-5
53100-MN9-670ZA	C-5
53132-KL3-670	C-5
53132-MN9-000	C-5
53135-KA3-730	C-5
53135-MN9-870	C-5
53135-MS8-000	C-5
53141-429-000	C-3
53165-MN9-000ZA	C-3
53165-MN9-000ZB	C-3
53166-MN9-000ZA	C-3
53166-MN9-000ZB	C-3
53167-KB7-000	C-3
53168-MG7-000	C-3
53169-KB7-000	C-3
53170-MN9-000	C-4
53171-MJ4-006	C-4
53172-KV0-006	C-4
53172-MK5-000	C-3
53174-KE1-000	C-3
53176-MK5-000	C-3
53177-KV0-006	C-4
53177-MK5-000	C-3
53178-MG7-003	C-3
53179-KV0-006	C-4
53180-KV0-006	C-4
53180-MN9-000ZA	C-4
53180-MN9-000ZB	C-4
53180-MN9-000ZC	C-4
53181-KV0-006	C-4
53185-MN9-000ZB	C-3
53185-MN9-000ZC	C-3
53185-MN9-00ZA	C-3

ÍNDICE DE NÚMERO DE PEÇAS

Nº da Peça	Nº do bloco
53185-MN9-000ZC	C-3
53185-MN9-00ZA	C-3
53185-MN9-305	C-4
53192-KA4-710	C-3
53200-MN9-000	C-6
53208-MC4-000	C-5
53214-KA3-732	C-6
53214-KA4-701	C-6
53220-MN9-000	C-5
53220-MN9-670	C-5
53229-KN5-650	C-6
53240-MN9-000	C-7
60000	
60510-MN9-650ZC	C-22
61000	
61100-MN9-000ZA	C-7
61100-MN9-000ZB	C-7
61100-MN9-000ZC	C-7
61100-MN9-000ZD	C-7
61100-MN9-000ZF	C-7
61101-KB7-910	C-16
61104-430-000	C-1
61120-MN9-000	C-6
61310-MN9-000	C-1
61312-149-300	C-1
61315-MJ4-000	C-3
61319-MN9-000	C-31
61321-MN9-000ZA	C-31
61321-MN9-000ZB	C-31
61321-MN9-000ZC	C-31
61321-MN9-000ZD	C-31
61321-MN9-000ZF	C-31
61325-MN9-000	C-31
61330-MN9-000ZA	C-31
61330-MN9-000ZB	C-31
61330-MN9-000ZC	C-31
61330-MN9-000ZD	C-31
61330-MN9-010ZA	C-31
61330-MN9-010ZB	C-31
61330-MN9-010ZC	C-31
61330-MN9-010ZD	C-31
61330-MN9-010ZE	C-31
61331-MN9-870	C-31
64000	
64200-MN9-000ZA	C-31
64200-MN9-000ZB	C-31
64200-MN9-000ZC	C-31
64200-MN9-000ZD	C-31
64200-MN9-010ZA	C-31
64200-MN9-020ZB	C-31
64200-MN9-020ZC	C-31
64200-MN9-020ZD	C-31
64200-MN9-900ZA	C-31
64203-MN9-000	C-31
64203-MN9-020	C-31
64210-MN9-000ZA	C-31
64210-MN9-000ZB	C-31
64210-MN9-000ZC	C-31
64210-MN9-000ZD	C-31
64210-MN9-020ZA	C-31
64210-MN9-020ZB	C-31
64210-MN9-020ZC	C-31
64210-MN9-020ZD	C-31
64210-MN9-020ZE	C-31
64210-MN9-900ZA	C-31
64210-MN9-902ZA	C-31
64221-MN9-000	C-31
64221-MN9-871	C-31
64222-MN9-000	C-31
64222-MN9-871	C-31
64231-MN9-000	C-31
77000	
77200-MN9-000ZA	C-16
77200-MN9-000ZB	C-16
77200-MN9-000ZC	C-16
77200-MN9-800ZA	C-16
77200-MN9-800ZB	C-16
77200-MN9-800ZC	C-16
77200-MN9-830ZA	C-16
77200-MN9-830ZB	C-16
77200-MN9-830ZC	C-16
77201-MN9-300	C-16
77204-312-000	C-16
77211-MB0-000	C-16
80000	
80100-MN9-000ZA	C-25
80100-MN9-000ZB	C-25
80100-MN9-000ZC	C-25
80100-MN9-000ZD	C-25
80100-MN9-000ZF	C-25
80101-283-000	C-29
80104-KJ2-000	C-16
80105-MG9-000	C-2
80106-028-010	C-15
80110-MN9-000	C-25
80110-MN9-870	C-25
80124-MN9-710	C-27
80127-MN9-710	C-27
80201-MN9-000	C-25
83000	
833550-MN9-640	C-26
83502-MN9-000	C-30
83503-MN9-003	C-30
83504-HB7-000	C-25
83504-MN9-000	C-30
83505-HB7-000	C-25
83505-MN9-000	C-17
83506-MN9-000	C-17
83508-438-000	C-30
83509-MN9-000	C-30
83510-MN9-000ZA	C-17
83510-MN9-000ZC	C-17
83510-MN9-000ZD	C-17
83510-MN9-000ZE	C-17
83510-MN9-000ZF	C-17
83551-300-000	C-15
83551-300-000	C-17
83610-MN9-000	C-17
83610-MN9-000ZA	C-17
83610-MN9-000ZC	C-17
83610-MN9-000ZE	C-17
83610-MN9-000ZF	C-17
83642-GM2-000	C-31
83643-355-300	C-31
84000	
84706-163-670	C-29
87000	
87111-MN9-000ZA	C-32
87111-MN9-000ZB	C-32
87111-MN9-000ZC	C-32
87111-MN9-000ZD	C-32
87111-MN9-000ZE	C-32
87112-MN9-000ZA	C-32
87112-MN9-000ZB	C-32
87112-MN9-000ZC	C-32
87112-MN9-000ZD	C-32
87112-MN9-000ZE	C-32
87113-MN9-000ZA	C-32
87113-MN9-000ZB	C-32
87113-MN9-000ZC	C-32
87113-MN9-000ZD	C-32
87113-MN9-000ZE	C-32
87113-MN9-900	C-32.1
87114-MN9-000ZA	C-32
87114-MN9-000ZB	C-32
87114-MN9-000ZC	C-32
87114-MN9-000ZD	C-32
87114-MN9-000ZE	C-32
87114-MN9-900	C-32.1
87115-MN9-000ZA	C-32
87115-MN9-000ZA	C-32.1
87115-MN9-000ZB	C-32
87115-MN9-000ZC	C-32
87115-MN9-000ZD	C-32
87115-MN9-000ZE	C-32
87116-MN9-300	C-32
87116-MN9-300	C-32.1
87119-MN9-000ZA	C-32
87119-MN9-000ZB	C-32
87119-MN9-000ZC	C-32
87119-MN9-000ZD	C-32
87119-MN9-000ZE	C-32
87121-MN9-300ZA	C-32
87121-MN9-300ZB	C-32
87121-MN9-670	C-32.1
87122-KY7-910	C-31
87501-MN9-710	C-29
87501-MN9-711	C-29
87501-MN9-761	C-29
87501-MN9-830	C-29
87505-MN9-710	C-23
87505-MN9-790	C-23
87509-MK5-601	C-23
87509-MK5-621	C-23
87509-MN9-870	C-23
87511-323-670	C-29
87511-415-620	C-29
87512-MK5-620	C-25
87512-MK5-650	C-25
87513-MK5-600	C-25
87513-MK5-620	C-25
87513-MN9-620	C-25
87513-MN9-870	C-25
87515-MM0-620ZA	C-15
87515-MM0-620ZB	C-15
87515-MM0-770	C-15
87515-MM0-770ZA	C-15
87515-MN9-870ZA	C-15
87515-MN9-870ZB	C-15
87516-KY7-911	C-24
87516-MG2-781	C-24
87516-ML6-771	C-24
87560-181-760ZA	C-15
87560-181-760ZB	C-15
87560-463-830ZA	C-15
87560-463-830ZB	C-15
87560-KY7-910ZA	C-15
87560-KY7-910ZB	C-15
87560-KY7-920ZA	C-15
87560-KY7-920ZB	C-15
87586-MB6-870ZA	C-15
88000	
88110-MN9-003	C-3
89000	
89010-MN9-000	C-30
89101-300-010	C-30
89216-MJ1-000	C-30
89218-MF5-000	C-30

ÍNDICE DE NÚMERO DE PEÇAS

Nº da Peça	Nº do bloco
89221-371-000	C-30
89223-MM9-000	C-30
89227-461-000	C-30
89227-MJ4-000	C-30
90000	
90001-MG1-000	C-31
90003-KN8-730	M-4
90003-MM4-000	M-4
90004-ML4-610	M-6
90006-KN8-730	M-11
90007-KN8-730	M-9
90007-KN8-730	M-11
90008-KN8-730	M-11
90009-KN8-730	M-11
90010-MK5-000	M-10
90011-MN9-000	C-18
90012-MK2-000	M-3
90023-471-000	M-9
90025-MK4-600	M-1
90028-MA6-000	C-7
90032-KW3-008	C-2
90032-ML7-671	C-2
90041-MB0-000	M-16
90041-MG3-000	M-6
90044-MK4-600	M-1
90071-MB0-000	M-10
90071-MF5-000	M-14
90081-MN9-000	M-2
90082-MG3-003	M-2
90082-MN9-000	M-2
90083-MG3-003	M-2
90084-HB3-000	M-9
90085-MG3-000	M-5
90085-MG3-000	M-5.1
90086-MG3-000	M-5
90086-MG3-000	M-5.1

Nº da Peça	Nº do bloco
90087-HB5-000	M-9
90087-MN1-670	M-9
90088-MG3-000	M-11
90091-KF0-000	M-2
90091-KF0-000	M-6
90091-MG3-000	M-9
90092-KK1-000	M-9
90093-KF0-000	M-6
90093-KF0-000	M-9
90097-MK5-000	M-9
90097-MN1-670	M-5.1
90098-MK5-000	M-9
90101-329-000	C-21
90101-329-000	C-21.1
90101-GG2-008	C-2
90101-GW6-000	C-27
90101-KW3-000	C-21
90101-KW3-000	C-21.1
90101-MM9-000	C-20
90101-MN9-000	C-29
90102-GW6-000	C-27
90102-KM9-008	C-2
90102-MJ6-710	M-5.1
90102-MM9-010	C-17
90102-MN1-670	C-21
90102-MN1-670	C-21.1
90103-MN9-000	C-7
90104-MJ1-000	C-5
90104-MN9-000	C-20
90105-GJ1-860	C-5
90105-HB3-000	C-29
90105-KE1-722	C-5
90105-KS6-700	C-14
90105-MG3-000	C-29
90105-ML0-730	C-10
90105-MN9-870	C-10
90106-KJ2-670	C-16
90106-MM9-000	C-7

Nº da Peça	Nº do bloco
90106-MN9-000	C-7
90107-428-000	C-29
90108-KL4-000	C-29
90108-MM9-000	C-21
90111-362-000	C-5
90111-GJ5-000	C-13
90111-KW3-003	C-31
90112-KT0-670	C-29
90114-MK5-000	C-3
90114-MN9-006	C-4
90114-MN9-771	C-4
90116-383-721	C-8
90116-ME9-000	C-23
90117-KK0-000	C-29
90118-958-003	M-14
90121-MN9-000	C-23
90122-MN4-008	M-10
90122-VM0-007	C-18
90127-KF0-770	C-3
90127-KF0-770	C-4
90128-GC5-000	C-24
90128-MM9-000	C-14.1
90128-MN9-000	C-14
90129-MA2-000	C-29
90131-883-000	M-11
90131-MA7-000	M-15
90131-MG3-000	C-9
90132-KV0-000	C-31
90132-MG3-000	C-9
90145-KM3-750	C-4
90145-KM3-750	C-12
90153-MA1-000	C-24
90153-MC4-003	C-24
90157-MF5-000	C-22
90170-MG3-000	C-5
90176-MG3-000	C-23
90180-MA3-006	C-13
90182-MB2-003	C-24

Nº da Peça	Nº do bloco
90188-MG7-003	C-24
90201-415-000	M-2
90202-MG2-003	C-26
90204-MM9-000	C-10
90206-657-000	M-3
90211-KF0-770	C-22
90215-KF0-000	C-21
90215-KF0-000	C-21.1
90216-MM9-000	C-20
90235-MN1-670	M-7
90236-HA0-000	M-7
90301-428-900	C-11
90301-473-003	C-8
90301-MG3-000	M-6
90302-MN9-000	C-29
90303-428-900	C-26
90304-GA6-003	C-14
90304-GA6-003	C-14.1
90304-GE8-003	C-21
90304-GE8-003	C-22
90304-GE8-003	C-24
90304-ME1-670	C-20
90304-MK3-000	C-5
90305-GE8-003	C-23
90305-ME5-003	C-11
90305-ME5-003	C-14
90306-KM1-830	C-18
90309-KF0-003	C-5
90309-ML4-901	C-10
90315-504-000	C-7
90320-692-000	C-31
90321-KA4-700	C-3
90344-964-003	C-15
90401-MK5-000	M-10
90401-MN1-670	M-3
90402-MK5-000	M-10
90402-PB2-000	M-9
90403-MK5-000	M-10

Nº da Peça	Nº do bloco
90405-463-000	C-3
90406-KF0-003	M-3
90407-MB0-000	M-16
90412-ZE5-000	M-14
90417-360-000	M-4
90425-300-000	M-6
90432-428-000	M-7
90432-KE5-000	M-7
90445-KE5-000	M-13
90451-155-000	M-10
90451-413-000	M-14
90451-MG3-000	M-14
90452-471-000	M-7
90452-VM0-000	M-15
90453-473-000	M-3
90453-MK4-600	M-5
90453-MK4-600	M-5.1
90456-333-000	M-8
90465-MM9-000	C-14.1
90465-MN9-000	C-14
90481-259-000	M-7
90481-463-000	C-29
90485-MB2-000	C-22
90501-KF0-000	M-15
90501-KW3-000	C-21
90501-KW3-000	C-21.1
90501-MF9-710	C-21
90501-MK4-600	M-2
90501-MN1-670	M-2
90501-MN9-000	C-19
90502-MC4-000	C-19
90502-MC4-000	C-25
90502-MF9-710	C-21
90502-MK5-000	M-2
90502-MN9-000	M-2
90503-MG7-000	C-22
90503-MN9-000	C-19
90505-GC6-000	C-22

Nº da Peça	Nº do bloco
90505-GC6-000	C-22
90505-MC4-000	C-12
90505-MC4-000	C-29
90506-MC4-000	C-19
90506-MC4-000	C-25
90513-405-000	C-30
90520-134-000	C-27
90525-GC4-700	M-9
90535-KB9-000	C-5
90535-KB9-000	C-21
90535-KB9-000	C-21.1
90543-273-000	C-8
90544-283-000	C-8
90544-439-930	M-6
90544-439-930	EOP-1
90544-HF0-000	M-3
90545-300-000	M-16
90545-300-000	C-4
90545-300-000	C-12
90545-300-000	C-29
90545-KF0-000	M-3
90554-700-000	M-15
90555-MN9-670	C-25
90556-MB4-000	C-6
90557-GE9-000	C-3
90559-MM9-000	C-11
90559-MN9-000	C-14
90601-107-000	M-14
90601-329-000	M-15
90602-MG2-000	M-12
90602-MN1-670	M-12
90650-KW3-000	C-3
90651-MA5-671	C-4
90651-MN9-000	C-3
90683-GR1-003	C-31
90701-MG3-000	M-8
90702-MG3-000	M-8
90702-MN1-670	M-3

ÍNDICE DE NÚMERO DE PEÇAS

Nº da Peça	Nº do bloco
90704-MK5-000	M-2
90712-GS9-670	C-21.1
90755-229-003	C-10
90755-229-005	C-10
90802-MG3-000	M-8
90841-001-000	C-29
90851-MN9-000	C-26
91000	
91001-MK2-003	M-12
91001-MN1-671	M-12
91001-MN9-003	M-12
91001-MN9-004	M-12
91002-422-008	M-14
91002-MG2-791	M-14
91002-MK5-008	M-3
91002-MN1-671	M-3
91002-MN9-003	M-12
91002-MN9-004	M-12
91003-MK2-680	M-14
91005-MK4-701	M-13
91007-MN1-671	M-16
91015-KV6-003	C-6
91022-MG2-791	M-14
91053-719-005	M-9
91053-719-005	M-16
91058-MG9-681	C-5
91059-MK4-601	C-5
91061-MN9-003	M-10
91070-GC4-601	C-23
91079-KA3-831	C-24
91106-KF0-008	M-6
91201-444-005	M-6
91201-KF0-003	M-7
91201-KF0-004	M-7
91202-965-003	M-16
91204-216-003	M-14

Nº da Peça	Nº do bloco
91204-KK0-003	M-9
91204-MG3-003	M-14
91205-KT2-005	C-24
91208-MN1-771	M-8
91212-422-006	C-12
91252-428-000	C-14
91252-MC4-003	C-14
91252-MC4-003	C-14.1
91252-MC4-005	C-14
91252-MC4-005	C-14.1
91254-KF0-003	C-8
91258-410-006	C-10
91258-410-013	C-10
91261-MN9-005	C-24
91262-KW3-00	C-21
91262-KW3-003	C-21.1
9130-473-003	M-8
91301-200-000	M-2
91301-473-003	EOP-2
91301-MN9-003	M-2
91301-MN9-003	EOP-1
91302-317-700	C-14
91302-317-700	C-14.1
91302-KF0-003	M-6
91302-KF0-003	EOP-2
91302-MG2-792	M-11
91302-MG2-792	EOP-2
91302-PJ4-004	M-8
91302-PJ4-004	EOP-2
91303-377-000	M-9
91303-377-000	EOP-2
91303-MG2-792	M-4
91303-MG2-792	EOP-1
91304-384-750	C-29
91305-KF0-003	M-9
91305-KF0-003	EOP-2
91306-MG3-000	M-8
91306-MG3-000	EOP-2

Nº da Peça	Nº do bloco
91307-MK5-000	C-29
91309-425-003	M-10
91320-MB0-000	M-10
91352-MG2-792	M-1
91352-MG2-792	EOP-1
91356-KF0-003	C-8
91456-371-770	C-16
91462-393-780	C-19
91463-393-780	C-19
91463-KT0-680	C-19
91463-MC4-000	C-19
91901-MG2-003	C-26
92000	
92025-06025-0A	M-7
92101-06008-0A	C-8
92201-05012-0 A	C-3
92201-05012-0G	C-3
92301-06020-0A	C-21.1
92700-06035-0E	M-11
92700-06050-0E	M-11
92700-08040-0B	M-2
92900-06022-0E	M-5
92900-06022-0E	M-5.1
92900-06022-0E	M-11
92900-06025-0E	M-5
92900-06025-0E	M-5.1
92900-06025-0E	C-8
93000	
93500-03020-0 A	C-8
93500-04008-0 A	M-17
93500-04008-0g	C-27
93500-04010-0G	C-28
93500-04014-0A	M-17
93500-04025-0G	C-19

Nº da Peça	Nº do bloco
93500-04032-0G	C-3
93500-04045-0G	C-3
93500-05012-0G	C-27
93500-05016-0G	C-3
93500-05020-0 A	C-8
93500-05020-0G	C-3
93500-05020-0G	C-8
93500-05028-0G	M-2
93500-05040-0A	M-8
93500-06010-0A	M-17
93500-06016-0A	C-2
93500-06018-0G	C-19
93600-04012-1G	C-4
93600-04040-1G	C-12
93700-05020-0A	C-10
93891-04012-07	C-26
93891-05012-08	C-31
93892-04010-08	M-17
93892-06012-07	C-31
93892-06016-07	C-31
93893-04012-17	C-12
93893-04012-18	C-4
93901-25010	C-23
93901-25080	C-23
93901-32320	C-3
93903-24020	C-17
93903-24380	C-2
93903-243J0	C-7
93903-34180	C-31
93903-34280	C-31
93903-35280	C-19
94000	
94001-05000-0S	C-8
94001-06070-0S	C-3
94001-08200-0S	C-23
94002-06000-0S	C-21.1

Nº da Peça	Nº do bloco
94002-06070-0S	C-27
94002-06080-0S	C-18
94002-08000-0S	C-12
94002-08200-0S	C-23
94021-08070-0S	C-1
94050-04080	C-27
94050-05080	C-27
94050-06000	M-2
94050-06000	M-5.1
94050-06000	C-2
94050-06000	C-4
94050-06000	C-27
94050-06000	C-29
94050-06000	C-31
94050-06070	C-4
94050-06080	M-8
94050-06080	C-12
94050-08000	C-20
94050-08000	C-21
94050-08000	C-21.1
94050-08000	C-25
94050-08000	C-29
94050-10000	C-26
94050-10000	C-29
94070-06080	C-18
94101-06000	C-8
94101-08000	C-21.1
94101-08000	C-22
94102-08000	C-22
94103-06000	C-27
94103-06800	C-12
94109-12000	M-11
94109-12000	EOP-2
94111-06800	C-8
94111-06800	C-18
94201-03200	M-8
94201-16150	C-22
94201-20120	C-12

Nº da Peça	Nº do bloco
94201-20120	C-21.1
94251-08000	C-21
94251-08000	C-21.1
94301-08140	M-9
94301-08200	M-1
94301-08200	M-6
94301-12200	M-2
94301-12200	M-5
94301-12200	M-5.1
94301-14200	M-11
94305-20141	C-30
94305-25182	M-8
94305-30321	C-30
94510-14000	M-16
94510-32100	M-13
94520-24000	M-7
94520-32000	M-10
94591-28000	C-2
95000	
95002-01160	C-19
95002-02070	M-17
95002-02080	M-5.1
95002-02080	M-17
95002-02120	C-15
95002-41250-04	C-29
95005-35260-10	M-17
95014-22100	C-5
95014-22200	C-5
95014-73100	C-21.1
95015-32001	C-21.1
95700-06016-00	M-6
95700-06016-07	M-6
95700-06020-00	M-16
95700-06022-07	C-1
95701-06012-07	C-6
95701-06012-07	C-29

ÍNDICE DE NÚMERO DE PEÇAS

Nº da Peça	Nº do bloco
95701-06014-07	C-12
95701-06016-00	M-6
95701-06016-00	C-19
95701-06016-07	M-6
95701-06020-00	M-16
95701-06020-00	C-28
95701-06028-00	M-5.1
95701-06032-07	C-11
95701-06035-00	C-19
95701-08014-08	C-15
95800-06055-00	M-10
95800-08020-00	M-16
95801-06022-07	C-22
95801-06055-00	M-10
95801-08020-00	M-16
96000	
96000-06014-00	M-9
96000-06014-00	M-11
96000-06016-07	M-10
96000-06016-07	M-11
96000-06020-00	C-21
96000-06020-00	C-23
96000-06032-00	M-1
96000-06032-00	M-2
96000-06032-00	M-5
96000-06032-00	M-5.1
96000-06035-00	M-1
96000-06040-00	M-1
96000-06050-00	M-1
96000-06055-00	M-8
96000-06060-00	M-8
96000-06065-00	M-1
96001-06010-00	C-4
96001-06010-00	C-6
96001-06012-00	C-29
96001-06012-07	C-8
96001-06014-00	M-9
96001-06014-00	M-11
96001-06016-07	M-10
96001-06016-07	M-11
96001-06018-00	C-16
96001-06025-07	C-4
96001-06025-07	C-21
96001-06025-07	C-21.1
96001-06032-00	M-1
96001-06032-00	M-2
96001-06032-00	M-5
96001-06032-00	M-5.1
96001-06032-00	M-9
96001-06032-00	C-21
96001-06035-00	M-1
96001-06040-00	M-1
96001-06050-00	M-1
96001-06055-00	M-8
96001-06060-00	M-8
96001-06065-00	M-1
96100-60010-00	M-7
96100-62010-00	M-10
96140-62020-10	C-10
96140-62030-10	C-14
96140-62030-10	C-14.1
96140-62040-00	C-14.1
96140-62040-10	C-14
96201-60000	C-24
96201-80000	C-23
96211-08000	C-21
96211-08000	C-21.1
96220-30085	M-16
96220-40100	M-3
96220-40158	M-8
96300-06016-00	C-29
96300-06016-07	C-25
96300-06020-00	C-12
96300-08012-07	C-25
96300-08012-07	C-28
96300-08016-07	C-20
96300-08030-07	C-20
96300-08050-07	C-20
96300-10016-00	C-29
96400-08014-07	C-22
96400-08020-00	C-22
96400-08040-00	C-5
96400-08040-00	C-6
96500-06012-00	C-12
96500-06012-00	C-28
96500-06012-07	C-5
96500-06012-07	C-23
96500-06016-00	C-28
96500-06022-07	C-25
96500-08065-00	C-29
96600-08016-00	C-16
96600-08020-07	C-16
96600-08025-07	C-16
96600-08035-17	C-29
96600-08065-07	C-16
96700-06022-07	C-22
98000	
98069-57916	M-2
98069-57926	M-2
98069-58916	M-2
98069-58926	M-2
98069-59916	M-2
98069-59926	M-2
98200-31000	C-28
98200-31500	C-28
98200-32000	C-18
99000	
99001-08000	C-30
99001-10120	C-30
99001-14170	C-30
99002-13500	C-30
99003-10000	C-30
99003-20000	C-30
99003-30000	C-30
99006-12000	C-30
99101-393-1400	M-17
99101-393-1550	M-17
99101-MN9-1620	M-17
99103-420-0480	M-17
99103-MA4-0480	M-17

ÍNDICE DE NOME DE PEÇAS

Descrição	Nº do bloco	Nº de Ref.
A		
Adesivo (Fêmea)	C-31	20
Agulhas, Jogo	M-17	2
Agulhas, Jogo	M-17	2
Ajustador, Direito, Alavanca	C-4	18
Ajustador, Mola (SHOWA)	C-24	7
Alavanca Comp. Direita	C-4	16
Alavanca Comp., Afogador	C-3	5
Alavanca Comp., Embreagem	M-9	8
Alavanca Direita, Jogo	C-4	24
Alavanca, Cilindro Mestre	C-4	17
Alavanca, Manopla Esquerda	C-3	20
Alça Traseira, Direita	C-16	2
Alça Traseira, Direita	C-16	2
Alça Traseira, Esquerda	C-16	7
Alça Traseira, Esquerda	C-16	7
Alicate, 135	C-30	19
Amortecedor Traseiro Comp. (SHOWA)	C-24	1
Amortecedor Traseiro Comp. (SHOWA)	C-24	1
Amortecedor Traseiro Comp. (SHOWA)	C-24	5
Amortecedor Traseiro Comp. (SHOWA)	C-24	6
Amortecedor Traseiro Comp. (SHOWA) *R-134*	C-24	1
Amortecedor Traseiro Comp. (SHOWA) *R-134*	C-24	1
Amortecedor Traseiro Comp. *NH-1*	C-24	1
Amortecedor Traseiro Comp. *NH-1*	C-24	1
Amortecedor Traseiro Comp. *R-134*	C-24	1
Amortecedor Traseiro Comp. *R-134*	C-24	1
Anéis, Pistão, Jogo (0,25)	M-12	3
Anéis, Pistão, Jogo (0,25)	M-12	3
Anéis, Pistão, Jogo (0,50)	M-12	3
Anéis, Pistão, Jogo (0,50)	M-12	3
Anéis, Pistão, Jogo (STD)	M-12	3
Anéis, Pistão, Jogo (STD)	M-12	3
Anel	M-10	18
Anel de Vedação, 13,8 x 2,5	M-9	28
Anel de Vedação, 27 x 2 (ARAI)	M-9	29
Anel de Vedação, 39,5 x 2,6 (ARAI)	M-1	7
Anel de Vedação, 54 x 2	C-14.1	21
Anel de Vedação, 54 x 2,4 (ARAI)	M-6	21
Anel de Vedação, 9,6 x 1,9 (ARAI)	EOP-2	8
Anel Elástico	C-12	15
Anel Elástico, Externo, 14 mm	M-16	21
Anel Elástico, Externo, 32 mm	M-13	9
Anel Elástico, Interno, 24 mm	M-7	23
Anel Elástico, Interno, 32 mm	M-10	32
Anel Limitador	C-8	19
Anel Limitador, Óleo	M-8	8
Anel Vedação, 17.5 x 26 x 2.5	C-24	31
Anel, Braço Freio Traseiro	C-11	9
Anel, Elástico	C-4	29
Anel, Elástico, 22 mm	M-15	13
Anel, Elástico, 25 mm	M-14	27
Anel, Limitador	C-8	11
Anel, Óleo (SHOWA)	C-8	16
Anel, Pistão	C-9	17
Anel, Pistão	C-13	12
Anel, Pistão, Pistão	C-8	17
Anel, Vedação	M-10	31
Anel, Vedação	C-8	32
Anel, Vedação	C-15	5
Anel, Vedação Tampa Filtro de Ar	C-19	8
Anel, Vedação, 1,38 x 2,5	EOP-2	9
Anel, Vedação, 1,5 x 9,5	EOP-2	11
Anel, Vedação, 1,5 x9,5	M-8	25
Anel, Vedação, 10 x 1,6	M-2	14
Anel, Vedação, 14,5 x 2,4 (ARAI)	EOP-1	9
Anel, Vedação, 24,4 x 3,1 (ARAI)	M-10	30
Anel, Vedação, 25 x 3	C-29	38
Anel, Vedação, 27 x 2 (ARAI)	EOP-2	10
Anel, Vedação, 28 x 3	C-29	39
Anel, Vedação, 39,5 x 2,6 (ARAI)	EOP-1	10
Anel, Vedação, 54 x 2	C-14	27
Anel, Vedação, 54 x 2,4 (ARAI)	EOP-2	6
Anel, Vedação, 7 x 1,7	EOP-2	5
Anel, Vedação, 7x 1,7	M-8	23
Anel, Vedação, 9,6 x 1,9 (ARAI)	M-8	24
Anel, Vedação, Especial	M-2	13
Anel, Vedação, Especial	EOP-1	8
Anel, Vedação,14,5 x 2,4 (ARAI)	M-4	13
Anel, Vedação,14,8 x 2,4	C-12	22
Aro, Roda Dianteira	C-10	10
Aro, Roda Traseira	C-14	12
Aro, Roda Traseira	C-14.1	11
Arruela	C-5	23
Arruela Eixo Traseiro	C-14	24
Arruela Lisa , 8 mm	C-22	23
Arruela Lisa, 10 mm	M-5.1	20
Arruela Lisa, 8 mm	C-22	24
Arruela Ondulada	M-3	32
Arruela, 10 mm	C-14	23
Arruela, 10 mm	C-14.1	19
Arruela, 10,2 mm	C-29	35
Arruela, 11 mm	M-6	17
Arruela, 12 mm	M-3	35
Arruela, 12 x 30 x 4,5	M-9	24
Arruela, 14 mm	M-10	28
Arruela, 18 mm	M-7	17
Arruela, 32 mm	M-13	7
Arruela, 6 mm	C-22	21
Arruela, 6 x 19	M-7	20
Arruela, 6 x 9	C-30	13
Arruela, 6,5 mm	M-4	10
Arruela, 7 x 2,5	C-3	28
Arruela, 8 mm	C-3	27
Arruela, Aço	M-10	24
Arruela, Alavanca	M-9	25
Arruela, Deslizador Corrente	C-23	15
Arruela, Drenagem, 12 mm	M-11	19
Arruela, Drenagem, 12 mm	EOP-2	12
Arruela, Eixo Traseiro	C-11	12
Arruela, Encosto	C-21	29
Arruela, Encosto	C-21.1	25
Arruela, Encosto, 11 mm	M-8	18

ÍNDICE DE NOME DE PEÇAS

Descrição	Nº do bloco	Nº de Ref.
Arruela, Encosto, 12,2 mm	M-10	25
Arruela, Encosto, 17 x 22 x 0,75	M-3	31
Arruela, Encosto, 20 mm	M-15	12
Arruela, Encosto, 21 mm	M-3	33
Arruela, Encosto, 22 mm	M-7	19
Arruela, Encosto, 22 x 40 x 1	M-15	10
Arruela, Encosto, 24 x 10	C-21	31
Arruela, Encosto, 24 x 13	C-21	30
Arruela, Encosto, 25 mm	M-14	24
Arruela, Encosto, 25 mm	M-14	26
Arruela, Encosto, 34,1 mm	M-10	26
Arruela, Encosto, 34,1 mm	M-10	27
Arruela, Engrenagem Velocímetro	C-10	16
Arruela, Especial, 8 mm	C-8	30
Arruela, Fixação	C-27	18
Arruela, Fixação do Tanque	C-15	9
Arruela, Limitadora	M-4	10
Arruela, Lisa	C-22	23
Arruela, Lisa	C-22	23
Arruela, Lisa, 10 mm	M-5	5
Arruela, Lisa, 6 mm	C-8	39
Arruela, Lisa, 6 mm	C-12	27
Arruela, Lisa, 6 mm	C-27	25
Arruela, Lisa, 8 mm	M-2	10
Arruela, Lisa, 8 mm	M-2	11
Arruela, Lisa, 8 mm	C-21.1	32
Arruela, Lisa, 9 mm	M-2	10
Arruela, Lisa, 9 mm	M-2	11
Arruela, Mola Pedal de Partida	M-15	11
Arruela, Parafuso de Óleo	C-12	11
Arruela, Parafuso de Óleo	C-12	11
Arruela, Parafuso de Óleo	C-12	21
Arruela, Parafuso de Óleo	C-29	35
Arruela, Parafuso do Óleo	M-16	17
Arruela, Parafuso do Óleo	C-4	28
Arruela, Pedal de Câmbio	C-21	32
Arruela, Pedal de Câmbio	C-21.1	26
Arruela, Pressão, 6 mm	C-8	40
Arruela, Pressão, 6 mm	C-18	16
Arruela, Special, 12 mm	C-26	15
Arruela, Tampa lateral	C-6	6
Arruela, Trava	M-7	18
Arruela, Trava	M-16	16
Arruela, Trava, 8 mm	M-11	9
Arruela, Vedação, 14 mm	M-3	34
Árvore de Comando	M-3	3
Árvore de Comando	M-3	3
Árvore de Comando, Comp	M-3	2
Árvore de Comando, Comp	M-3	2
Árvore Principal, Transmissão (12D)	M-14	2
Árvore Secundária, Comp	M-14	3
Árvore Secundária, Comp	M-14	3
Árvore Secundária, Comp	M-14	3
Árvore, Manivelas Comp	M-12	2
Árvore, Manivelas Comp	M-12	2
Assento *NH-1L*	C-16	9
Assento *NH-1L*	C-16	9
Assento *NH-1L*	C-16	9
Assento *PB-27*	C-16	9
Assento *PB-27*	C-16	9
Assento *PB-27L*	C-16	9
Assento *R-85*	C-16	9
Assento *R-85L*	C-16	9
Assento *R-85L*	C-16	9
Assento B, Mola	M-8	11
Assento C, Mola	C-24	14
Assento da Mola	C-8	9
Assento, Mola Válvula	M-3	27
Assento, Tubo (SHOWA)	C-8	18
B		
Balanceador (20G)	C-14	18
Balancim A, Válvula	M-3	13
Balancim B, Válvula	M-3	15
Balancim C, Válvula	M-3	16
Balancim D, Válvula	M-3	14
Base Alça, Traseira	C-16	5
Base Comp., Sinalizador Traseiro Direito	C-26	12
Base Comp., Sinalizador Traseiro Direito	C-26	12
Base Comp., Sinalizador Traseiro Direito	C-26	12
Base Comp., Sinalizador Traseiro Esquerdo	C-26	13
Base Comp., Sinalizador Traseiro Esquerdo	C-26	13
Base Comp., Sinalizador Traseiro Esquerdo	C-26	13
Base Comp., Sinalizador, Dianteiro Direito	C-26	5
Base Comp., Sinalizador, Dianteiro Esquerdo	C-26	6
Base Comp., Contato	C-5	4
Base Comp., Contato	C-5	4
Base Comp., Lanterna Traseira	C-27	4
Base Comp., Lanterna Traseira	C-27	4
Base Comp., Lanterna Traseira	C-27	4
Base Comp., Sinalizador, Dianteiro Direito	C-26	5
Base Comp., Sinalizador, Dianteiro Esquerdo	C-26	6
Base, Bomba de Óleo	M-8	2
Bateria Comp. (YTX9-12B) (Yuasa)	C-18	2
Bateria, (YTX9-BS)	C-18	2
Bobina, Ignição	C-28	3
Bóia, Jogo	M-17	3
Bolsa Manual, Proprietário	C-31	19
Bolsa, Ferramentas	C-30	7
Bomba Comp., Óleo	M-8	1
Bomba Comp., Óleo	M-8	1
Borracha	C-21	20
Borracha Impermeável	C-16	10
Borracha, Pedal de Apoio	C-22	14
Borracha, Descanço Lateral	C-21	20
Borracha, Pedal	C-21.1	18
Borracha, Pedal	C-22	9
Borracha, Pedal	C-22	9
Borracha, Pedal de Câmbio	C-21.1	2
Braço Articulação, Pedal de Partida	C-21.1	3
Braço Comp., Freio Traseiro	C-21.1	9
Braço Comp., Pedal de Partida	C-21	4
Braço de Articulação	C-24	3

ÍNDICE DE NOME DE PEÇAS

Descrição	Nº do bloco	Nº de Ref.
Braço Oscilante Direito, Válvula de Escape	M-3	19
Braço Oscilante Esquerdo, Válvula de Escape	M-3	18
Braço Oscilante, Válvula de Admissão	M-3	17
Braço Reversor	M-3	4
Braço, Articulação	C-21	3
Braço, Articulação	C-24	15
Braço, Articulação	C-24	16
Braço, Articulação	C-24	19
Braço, Articulação	C-24	20
Braço, Freio Traseiro	C-11	4
Braço, Freio Traseiro	C-11	7
Braço, Pedal de Apoio Direito *NH-1*	C-22	4
Braço, Pedal de Apoio Direito *NH-1*	C-22	4
Braço, Pedal de Apoio Direito *PB-198*	C-22	4
Braço, Pedal de Apoio Direito *PB-198*	C-22	4
Braço, Pedal de Apoio Direito *R-134*	C-22	4
Braço, Pedal de Apoio Direito *R-134*	C-22	4
Braço, Pedal de Apoio Direito *YR-158*	C-22	4
Braço, Pedal de Apoio Direito *YR-158*	C-22	4
Braço, Pedal, Apoio Esquerdo	C-22	7
Bucha	C-2	10
Bucha	C-2	17
Bucha	C-3	28
Bucha	C-15	14
Bucha A, Distanciadora Eixo Traseiro	C-14.1	9
Bucha A, Distanciadora Eixo Traseiro	C-14.1	9
Bucha A, Distanciadora Eixo Traseiro	C-14.1	10
Bucha A, Distanciadora Roda Traseira	C-14	10
Bucha A, Distanciadora Roda Traseira	C-14	10
Bucha A, Tampa Filtro de Ar	C-12	20
Bucha A, Tampa Filtro de Ar	C-29	36
Bucha B, Distanciadora Roda Traseira	C-14	11
Bucha B, Filtro de Ar	C-25	9
Bucha B, Tampa Filtro de Ar	C-19	42
Bucha B, Tampa Filtro de Ar	C-19	44
Bucha B, Tampa Filtro de Ar	C-25	10
Bucha Braço, Articulação	C-24	17
Bucha Central, Garfo traseiro	C-23	8
Bucha da Mola	C-8	8
Bucha Dianteira, Tanque Combustível	C-31	3
Bucha Distanciadora, Roda Dianteira	C-10	8
Bucha Distanciadora, Roda Traseira	C-14	5
Bucha Fixação, Borracha Descanço Lateral	C-21	21
Bucha Fixação, Motor	C-29	7
Bucha Fixação, Pedal Lateral	C-21.1	19
Bucha Fixação, Tampa Lateral	C-25	9
Bucha Guia (SHOWA)	C-8	12
Bucha Inferior, Amortecedor	C-24	10
Bucha Inferior, Amortecedor	C-24	18
Bucha Lateral, Roda Traseira	C-14.1	3
Bucha Lateral, Roda Traseira	C-14	4
Bucha Tampa, Filtro de Ar	C-19	43
Bucha Tampa, Filtro de Ar	C-19	41
Bucha Tampa, Lateral	C-17	4
Bucha Válvula, Sucção de Ar	M-5.1	13
Bucha, 16 mm	M-14	21
Bucha, 20 mm	M-14	6
Bucha, 25 mm	M-14	8
Bucha, 25 mm	M-14	9
Bucha, 28 mm	M-14	15
Bucha, 6 x 4	C-3	25
Bucha, 6 x 4	C-4	26
Bucha, Braço Articulação	C-24	21
Bucha, Descanço Lateral	C-21	22
Bucha, Descanço Lateral	C-21.1	20
Bucha, Deslizante	C-8	13
Bucha, Encosto	C-23	5
Bucha, Farol	C-1	9
Bucha, Fixação	C-1	7
Bucha, Fixação	C-16	8
Bucha, Fixação	C-25	11
Bucha, Fixação	C-29	24
Bucha, Fixação Direita	C-29	16
Bucha, Fixação Esquerda	C-29	17
Bucha, Fixação Refletor	C-29	33
Bucha, Fixação Sinalizador	C-26	17
Bucha, Pára-Lama Traseiro	C-25	3
Bucha, Pára-lama Traseiro	C-25	2
Bucha, Pedal, Partida	M-15	7
Bucha, Pinhão de Comando	M-3	12
Bucha, Pinhão de Partida	M-15	2
Bucha, Protetor Corrente	C-23	12
Bucha, Roda Dianteira	C-10	3
Bucha, Rolete Corrente	C-23	13
Bucha, Tensor Corrente	C-23	6
Bucha, Tensor, 6 x 7,1	M-4	7
Bucha, Tensor, 6 x 9	M-4	7
Buzina Comp. (GRAVE)	C-28	8
C		
Cabeçote	M-2	1
Cabeçote	M-2	1
Cabeçote Comp	M-2	1
Cabo Comp., A, Acelerador	C-3	1
Cabo Comp., Afogador	C-3	4
Cabo Comp. B, Embreagem	C-3	3
Cabo Comp., Embreagem	C-3	6
Cabo Comp., Velocímetro	C-2	14
Cabo Interno	C-2	15
Cabo Magnético, Partida Bateria	C-18	3
Cabo Motor Partida	M-10	20
Cabo Terra, Bateria	C-18	6
Cabo, Chave de Boca, 120 mm	C-30	23
Caixa de Ferramentas	C-30	5
Caixa, Engrenagem Velocímetro	C-10	14
Caixa, Fusível	C-28	9
Caixa, Fusível	C-28	9
Caixa, Fusível	C-28	9
Caixa, Fusível	C-28	9
Cáliper Comp., Traseiro (NISSIN)	C-13	1
Cáliper Dianteiro, Esquerdo (NISSIN)	C-9	3
Câmara, Ar (120/90-17 BS)	C-14.1	13
Câmara, Ar (120/90-17BS)	C-14	14

ÍNDICE DE NOME DE PEÇAS

Descrição	Nº do bloco	Nº de Ref.
Câmara, Ar (BS) (90/90-21 54S)	C-10	12
Câmara, Ar (Dunlop)	C-14	14
Câmara, Ar (Dunlop)	C-14.1	13
Câmara, Ar (Dunlop) (2.75/3.00-21)	C-10	12
Came, Pulsador	M-7	14
Cano Escape, Esquerdo	C-20	13
Cano, Escape, Direito	C-20	5
Cano, Escape, Direito	C-20	5
Cano, Escape, Direito	C-20	5
Cano, Escape, Direito	C-20	5
Cano, Escape, Direito	C-20	5
Cano, Escape, Direito	C-20	5
Cano, Escape, Direito	C-20	5
Cano, Escape, Direito	C-20	5
Cano, Escape, Esquerdo	C-20	13
Cano, Escape, Esquerdo	C-20	13
Cano, Escape, Esquerdo	C-20	13
Cano, Escape, Esquerdo	C-20	13
Cano, Escape, Esquerdo	C-20	13
Cano, Escape, Esquerdo	C-20	13
Capa (B)	C-9	15
Capa (B)	C-13	19
Capa Comp	C-4	9
Capa Comp	C-12	5
Capa, Garfo Dianteiro *NH-1*	C-8	24
Capa, Garfo Dianteiro *PB-198*	C-8	24
Capa, Garfo Dianteiro *R-134*	C-8	24
Capa, Pino	C-9	14
Carburador Comp	M-17	11
Carburador Comp	M-17	11
Carburador Comp	M-17	11
Carburador Comp	M-17	11
Carburador Comp	M-17	11
Carburador Comp	M-17	11
Carburador Comp	M-17	11
Carburador Comp	M-17	11
Carcaça Cáliper, Dianteiro	C-9	4
Carcaça Cáliper, Dianteiro	C-9	4
Carcaça Cáliper, Traseiro (NISSIN)	C-13	2
Carcaça Comp., Direita	M-11	1
Carcaça Comp., Direita	M-11	1
Carcaça Comp., Direita	M-11	1
Carcaça Comp., Esquerda	M-11	3
Carcaça Comp., Esquerda	M-11	3
Carcaça Embreagem, Descompressão	M-3	11
Carcaça Externa, Embreagem	M-7	3
Carcaça Externa, Embreagem	M-7	3
Carcaça Externa, Embreagem	M-10	3
Carcaça Inferior Acelerador	C-3	14
Carcaça Superior, Acelerador	C-3	13
Carcaça, Bomba de Óleo	M-8	4
Carcaça, Bomba de Óleo	M-8	4
Carcaça, Filtro de Ar	C-19	7
Carenagem Central, Dianteira *NH-1*	C-31	7
Carenagem Central, Dianteira *NH-138*	C-31	7
Carenagem Central, Dianteira *PB-198*	C-31	7
Carenagem Central, Dianteira *R-134*	C-31	7
Carenagem Central, Dianteira *YR-158M*	C-31	7
Carenagem Lateral Esquerda (WL) *NH-1/Tipo 2*	C-31	15
Carenagem Lateral Esquerda (WL) *NH-138/Tipo 5*	C-31	15
Carenagem Lateral Esquerda (WL) *PB-198/Tipo 3*	C-31	15
Carenagem Lateral Esquerda (WL) *R-134*	C-31	15
Carenagem Lateral Esquerda (WL) *R-134*	C-31	15
Carenagem Lateral Esquerda (WL) *R-134/Tipo 1*	C-31	15
Carenagem Lateral Esquerda (WL) *YR-158M*	C-31	15
Carenagem Lateral Esquerda (WL) *YR-158M/Tipo 4*	C-31	15
Carenagem Lateral, Direita (WL) *NH-1*	C-31	11
Carenagem Lateral, Direita (WL) *NH-1/Tipo 2*	C-31	11
Carenagem Lateral, Direita (WL) *PB-198*	C-31	11
Carenagem Lateral, Direita (WL) *PB-198/Tipo 3*	C-31	11
Carenagem Lateral, Direita (WL) *R-134*	C-31	11
Carenagem Lateral, Direita (WL) *R-134*	C-31	11
Carenagem Lateral, Direita (WL) *R-134/Tipo 1*	C-31	11
Carenagem Lateral, Direita (WL) *YR-158M*	C-31	11
Carenagem Lateral, Direita (WL) *YR-158M/Tipo 4*	C-31	11
Carenagem, Lateral Esquerda (WL) *NH-1*	C-31	15
Carenagem, Lateral Esquerda (WL) *PB-198*	C-31	15
Carenagem, Lateral Esquerda (WL) *R-134*	C-31	15
Catraca, Pedal de Partida	M-15	3
Catraca, Pedal de Partida	M-15	3
Chassi *NH 1*	C-29	4
Chassi *NH-1*	C-29	4
Chassi *NH-1*	C-29	4
Chassi *NH-1*	C-29	4
Chassi *NH-1*	C-29	4
Chassi *NH-1*	C-29	4
Chassi *PB 198*	C-29	4
Chassi *PB-198*	C-29	4
Chassi *PB-198*	C-29	4
Chassi *PB-198*	C-29	4
Chassi *PB-198*	C-29	4
Chassi *PB-198*	C-29	4
Chassi *R-134*	C-29	4
Chassi *R-134*	C-29	4
Chassi *R-134*	C-29	4
Chassi *R-134*	C-29	4
Chassi *R-134*	C-29	4
Chassi *R-134*	C-29	4
Chassi *R-134*	C-29	4
Chassi *R-134*	C-29	4
Chassi *YR 158M*	C-29	4
Chassi *YR-158*	C-29	4
Chave	C-5	6
Chave (Tipo 1)	C-5	6
Chave (Tipo 2)	C-5	6
Chave Sextavada, 6 mm	C-30	10
Chave, 10 x 12	C-30	12
Chave, 10 x 12	C-30	12
Chave, 24	C-30	11
Chave, Boca, 10 x 12	C-30	17
Chave, Boca, 14 x 17	C-30	18

ÍNDICE DE NOME DE PEÇAS

Descrição	Nº do bloco	Nº de Ref.
Chave, Boca, 17 mm	C-30	9
Chave, Boca, 8	C-30	16
Chave, Phillips (Nº 2)	C-30	20
Chave, Phillips (Nº 2)	C-30	22
Chave, Phillips (Nº 3)	C-30	21
Chave, Vela	C-30	8
Chaves, Jogo	C-5	2
Chaves, Jogo	C-5	2
Chaves, Jogo	C-5	2
Chaveta, Especial Woodruff, 25 x 18	M-12	6
Cilindro Comp	M-5	1
Cilindro Comp	M-5	1
Cilindro Comp	M-5.1	1
Cilindro Inferior, Direito (SHOWA) *NH-146M*	C-8	15
Cilindro Inferior, Direito (SHOWA) *NH-146M*	C-8	15
Cilindro Mestre, Freio Dianteiro (NISSIN) *NH-1*	C-4	8
Cilindro Mestre, Freio Dianteiro (NISSIN) *PB-198*	C-4	8
Cilindro Mestre, Freio Dianteiro (NISSIN) *R-134*	C-4	8
Cilindro Mestre, Freio Traseiro	C-12	3
Cilindro Mestre, Freio Traseiro	C-12	3
Coletor, Carburador	M-2	5
Coletor, Carburador	M-2	5
Coletor, Carburador	M-2	5
Coletor, Carburador	M-2	5
Coluna, Direção	C-6	1
Condutor Interno, Filtro de Ar	C-19	21
Condutor Interno, Filtro de Ar	C-19	21
Conector	C-12	4
Copo do Filtro	C-15	6
Copo, Filtro, Combustível	C-15	1
Copo, Filtro, Combustível	C-15	1
Coroa, Transmissão (44D)	C-14	1
Coroa, Transmissão (45D)	C-14	1
Coroa, Transmissão (45T)	C-14.1	1
Corpo Chave	C-30	2
Corrente, Comando (Borg Warner 118L)	M-4	3
Corrente, Transmissão (D.I.D. 520VS-108L Daido)	C-23	1
Corrente, Transmissão (RK 520SM0-108L Takasago)	C-23	1
Coxim	C-2	12
Coxim	C-2	13
Coxim	C-2	16
Coxim	C-18	10
Coxim A, Limitador	C-29	19
Coxim Amortecedor, Roda Traseira	C-14	2
Coxim Amortecedor, Roda Traseira	C-14.1	2
Coxim B	C-19	40
Coxim B, Limitador	C-29	20
Coxim B, Traseiro	C-15	13
Coxim Dianteiro, Tanque Combustível	C-31	2
Coxim Dianteiro, Tanque de Combustível	C-15	11
Coxim Direito, Fixação	C-29	9
Coxim Engrenagem, Balanceiro	M-13	3
Coxim Esquerdo, Fixação	C-29	8
Coxim Fixação, Assento	C-16	11
Coxim Fixação, Válvula, Passagem de Ar	M-5.1	10
Coxim Pedal	C-21	2
Coxim Traseiro, Tanque de Combustível	C-15	8
Coxim, Unidade de C.D.I.	C-28	1
Coxim, Visor Dianteiro	C-31	10
Coxim, Filtro	M-6	7
Coxim, Fixação	C-1	1
Coxim, Fixação	C-25	11
Coxim, Limitador do Assento	C-16	12
Coxim, Motor, Partida	M-10	11
Coxim, Pára-lama Traseiro	C-25	1
Coxim, Tampa lateral	C-25	10
Coxim, Traseiro	C-29	23
Cuba da Bóia, Jogo	M-17	4
Cubo da Roda Dianteira *NH-105*	C-10	5
Cubo, Roda Traseira *NH-105*	C-14.1	7
Cubo, Roda Traseira	C-14	8
Cupilha, 1.6 x 15	C-22	25
Cupilha, 2,0 x 12	C-12	28
Cupilha, 2,0 x 12	C-21.1	33
Cupilha, 3 mm	M-8	28
D		
Descanço, Lateral	C-21	13
Descanço, Lateral	C-21.1	15
Descanço, Lateral Comp	C-21	15
Deslizador	C-13	17
Deslizador, cabo Acelerador	C-3	15
Deslizador, Corrente	C-23	14
Deslizador Superior, Corrente	C-29	22
Deslizador, Corrente	C-23	10
Diafragma	C-4	13
Diafragma	C-12	13
Disco, Freio Dianteiro	C-10	17
Disco, Freio Dianteiro	C-10	17
Disco, Freio Traseiro	C-14	17
Disco, Freio Traseiro	C-14	17
Disco, Fricção Embreagem	M-7	6
E		
Eixo A, Engrenagem	M-10	6
Eixo A, Sub Balancim	M-3	21
Eixo Amortecedor	M-4	5
Eixo B, Engrenagem	M-10	7
Eixo B, Sub Balancim	M-3	22
Eixo C, Engrenagem	M-10	5
Eixo Comp., Balanceiro	M-13	2
Eixo Comp., Balanceiro	M-13	2
Eixo, Trava Tensor	M-4	8
Eixo, Bomba de Óleo	M-8	5
Eixo, Bomba de Óleo	M-8	5
Eixo, Garfo Seletor	M-16	4
Eixo, Pedal de Partida	M-15	6
Eixo, Roda Dianteira	C-10	2
Eixo, Roda Traseira	C-11	1
Eixo, Roda Traseira	C-14	3
Eixo, Seletor de Marchas	M-16	9
Elemento Comp., Filtro de Ar	C-19	9
Elemento, Filtro de Ar	M-6	6

ÍNDICE DE NOME DE PEÇAS

Descrição	Nº do bloco	Nº de Ref.
Emblema Garfo Traseiro	C-32.1	5
Emblema A	M-9	3
Emblema B	M-9	4
Emblema Dianteiro Tampa Freio * Tipo 4 *	C-32	7
Emblema Dianteiro Tampa Freio * Tipo 5 *	C-32	7
Emblema Garfo Traseiro * Tipo 1 *	C-32	8
Emblema Garfo Traseiro * Tipo 2 *	C-32	8
Emblema Tampa Freio Dianteiro * Tipo 1 *	C-32	7
Emblema Tampa Freio Dianteiro * Tipo 2 *	C-32	7
Emblema Tampa Freio Dianteiro * Tipo 3 *	C-32	7
Emblema Traseiro Bagageiro	C-32.1	4
Emblema Traseiro Carrier	C-32	6
Emblema Visor Dianteiro (A) * Tipo 1 *	C-32	5
Emblema Visor Dianteiro (A) * Tipo 2 *	C-32	5
Emblema Visor Dianteiro (A) * Tipo 3 *	C-32	5
Emblema Visor Dianteiro (A) * Tipo 4 *	C-32	5
Emblema Visor Dianteiro (A) * Tipo 5 *	C-32	5
Emblema, Asa	C-31	21
Embreagem, Central (28D)	M-7	5
Embreagem, Unidirecional	M-10	4
Empunhadura, Passageiro	C-16	3
Engraxadeira, C. T6	C-24	32
Engrenagem A, (13D/14D)	M-10	9
Engrenagem B, (21D)	M-10	10
Engrenagem C, (52D/13D)	M-10	8
Engrenagem Primária (32D)	M-7	13
Engrenagem Primária (34D)	M-7	13
Engrenagem Principal, 3ª (20D)	M-14	10
Engrenagem Principal, 4ª (23D)	M-14	12
Engrenagem Principal, 5ª (25D)	M-14	14
Engrenagem Secundária, 2ª (28D)	M-14	7
Engrenagem Secundária, 3ª (25D)	M-14	11
Engrenagem Secundária, 4ª (23D)	M-14	13
Engrenagem Secundária, 5ª (21D)	M-14	16
Engrenagem, Bomba (28D)	M-7	2
Engrenagem, Bomba de Óleo, Driven (47D)	M-8	6
Engrenagem, Distribuição (19D)	M-7	1
Engrenagem, Partida (80D)	M-10	2
Engrenagem, Pedal de Partida (33D)	M-14	20
Engrenagem, Secundária, 2ª (17D)	M-14	5
Engrenagem, Secundária, 2ª (32D)	M-14	4
Engrenagem, Velocímetro	C-10	15
Esfeas, Aço, # 8 (1/4)	C-21.1	38
Esferas, Aço, # 8 (1/4)	C-21	38
Espaçador	M-10	12
Espaçador Suporte, Pedal de Apoio	C-22	22
Espaçador, Bomba de Óleo	M-8	3
Espaçador, Bomba de Óleo	M-8	3
Espelho Retrovisor, Direito	C-3	23
Estator Comp., (Hitachi)	M-9	12
Estator Comp., (Hitachi)	M-9	12
Etiqueta A, Garfo Traseiro *Tipo 1*	C-32.1	3
Etiqueta, Acessórios e Carga	C-25	7
Etiqueta, Acessórios e Carga (Francês)	C-25	7
Etiqueta, Combustível *NH-1*	C-15	17
Etiqueta, Fusível	C-28	11
Etiqueta, Fusível	C-28	11
Etiqueta, Fusível	C-28	11
Etiqueta, Fusível (Francês)	C-28	11
Etiqueta, Precaução	C-25	8
Etiqueta, Precaução	C-25	8
Etiqueta, Precaução	C-25	8
Etiqueta, Precaução *NH-1*	C-15	16
Etiqueta, Precaução *NH-1*	C-15	16
Etiqueta, Precaução *NH-1*	C-15	16
Etiqueta, Precaução *NH-1*	C-15	16
Etiqueta, Precaução *NH-1*	C-15	16
Etiqueta, Precaução *NH-1*	C-15	16
Etiqueta, Precaução *NH-1* (Francês)	C-15	16
Etiqueta, Precaução *NH-1* (Francês)	C-15	16
Etiqueta, Precaução Amortecedor Traseiro	C-24	22
Etiqueta, Precaução Amortecedor Traseiro	C-24	22
Etiqueta, Precaução Amortecedor Traseiro (Francês)	C-24	22
Etiqueta, Precaução Caution (Francês)	C-25	8
Etiqueta, Precaução Corrente	C-23	17
Etiqueta, Precaução Corrente	C-23	17
Etiqueta, Precaução Corrente (Francês)	C-23	17
Etiqueta, Precaução Pneu	C-23	16
Etiqueta, Precaução Pneu (Francês)	C-23	16
Etiqueta, Precaução Porta Capacete	C-29	26
Etiqueta, Precaução Porta Capacete (Francês)	C-29	26
Etiqueta, Precaução, Óleo do Motor *NH-1*	C-15	15
Etiqueta, Precaução, Óleo do Motor *NH-1*	C-15	15
Etiqueta, Precaução, Óleo do Motor *NH-1*	C-15	15
Etiqueta, Precaução, Óleo do Motor *NH-1*	C-15	15
Etiqueta, Precaução, Óleo do Motor *NH-1*	C-15	15
Etiqueta, Precaução, Óleo do Motor *NH-1*	C-15	15
Excêntrico, Posicionador de Marchas	M-16	6
F		
Faixa Direita, Tanque Combustível * Tipo 1 *	C-32	1
Faixa Direita, Tanque Combustível * Tipo 2 *	C-32	1
Faixa Direita, Tanque Combustível * Tipo 3 *	C-32	1
Faixa Direita, Tanque Combustível * Tipo 4 *	C-32	1
Faixa Direita, Tanque Combustível * Tipo 5 *	C-32	1
Faixa Esquerda, Tanque Combustível * Tipo 1 *	C-32	2
Faixa Esquerda, Tanque Combustível * Tipo 2 *	C-32	2
Faixa Esquerda, Tanque Combustível * Tipo 3 *	C-32	2
Faixa Esquerda, Tanque Combustível * Tipo 4 *	C-32	2
Faixa Esquerda, Tanque Combustível * Tipo 5 *	C-32	2
Faixa Tampa lateral Esquerda	C-32.1	2
Faixa Tampa lateral Esquerda * Tipo 1 *	C-32	4
Faixa, Tampa lateral Esquerda * Tipo 2 *	C-32	4
Faixa, Tampa lateral Esquerda * Tipo 3 *	C-32	4
Faixa, Tampa lateral Esquerda * Tipo 4 *	C-32	4
Faixa, Tampa lateral Esquerda * Tipo 5 *	C-32	4
Faixa, Tampa Lateral Direita	C-32.1	1
Faixa, Tampa Lateral Direita * Tipo 1 *	C-32	3
Faixa, Tampa Lateral Direita * Tipo 2 *	C-32	3
Faixa, Tampa Lateral Direita * Tipo 3 *	C-32	3
Faixa, Tampa Lateral Direita * Tipo 4 *	C-32	3
Faixa, Tampa Lateral Direita * Tipo 5 *	C-32	3
Farol Comp. (12 V 60/55 W)	C-1	2

ÍNDICE DE NOME DE PEÇAS

Descrição	Nº do bloco	Nº de Ref.
Farol Comp. (12 V 60/55 W)	C-1	2
Farol Comp. (12 V 60/55 W)	C-1	2
Farol Comp. (12 V 60/55 W)	C-1	2
Farol Comp. (12 V 60/55 W)	C-1	2
Farol Comp. (12 V 60/55 W)	C-1	2
Ferramentas, Jogo	C-30	6
Fiação, Principal	C-28	7
Fiação, Principal	C-28	7
Fiação, Principal	C-28	7
Filtro Comp., Óleo	C-29	1
Filtro, Registro de Combustível	C-15	4
Filtro, Registro, Combustível	C-15	4
Flange, Cubo Roda Traseira	C-14.1	8
Flange, Cubo Roda Traseira	C-14.1	8
Flange, Cubo da Roda	C-14	9
Flange, Cubo da Roda	C-14	9
Fusível (10 A)	C-28	18
Fusível (15 A)	C-28	19
Fusível (20 A)	C-18	17

G

Descrição	Nº do bloco	Nº de Ref.
Garfo Dianteiro, Direito (SHOWA)	C-8	6
Garfo Dianteiro, Direito (SHOWA) *NH-146M/PB 181 *	C-8	6
Garfo Dianteiro, Direito (SHOWA) *NH-146M/PB-198*	C-8	6
Garfo Dianteiro, Direito (SHOWA) *NH-146M/R-134*	C-8	6
Garfo Dianteiro, Direito (SHOWA) *NH-146M/R-134*	C-8	6
Garfo Dianteiro, Direito *NH-146M/NH-1*	C-8	6
Garfo Dianteiro, Direito *NH-146M/PB-198*	C-8	6
Garfo Dianteiro, Direito *NH-146M/R-134*	C-8	6
Garfo Dianteiro, Esquerdo (SHOWA) *NH-146M*	C-8	23
Garfo Dianteiro, Esquerdo (SHOWA) *NH-146M*	C-8	23
Garfo Dianteiro, Esquerdo (SHOWA) *NH-146M/NH-1*	C-8	22
Garfo Dianteiro, Esquerdo (SHOWA) *NH-146M/PB-181*	C-8	22
Garfo Dianteiro, Esquerdo (SHOWA) *NH-146M/PB-198*	C-8	22
Garfo Dianteiro, Esquerdo (SHOWA) *NH-146M/R-134*	C-8	22
Garfo Dianteiro, Esquerdo(SHOWA) *NH-146M/R-134*	C-8	22
Garfo Traseiro Comp. (WL) *NH-146M*	C-23	4
Garfo Traseiro Comp. (WL) *NH-146M*	C-23	4
Garfo Traseiro Comp. (WL) *NH-146M*	C-23	4
Garfo Traseiro Comp. (WL) *NH-146M/Tipo 2*	C-23	4
Garfo, Central	M-16	2
Garfo, Direito	M-16	1
Garfo, Esquerdo	M-16	3
Gerador (Hitachi)	M-9	11
Gerador Comp. Tipo A.C. (Hitachi)	M-9	10
Gerador Comp. Tipo A.C. (Hitachi)	M-9	10
Gerador Comp., Pulsos	M-6	11
Gicleur Marcha Lenta, # 48	M-17	35
Gicleur Marcha Lenta, # 48	M-17	35
Gicleur Principal, # 140	M-17	34
Gicleur Principal, # 155	M-17	34
Gicleur Principal, # 162	M-17	34
Grade Direita, Tampa Lateral	C-17	1
Grade Esquerda, Tampa Lateral	C-17	2
Grade Tampa Disco	C-7	2
Graxeira B, T6S	C-23	27
Guarnição	EOP-1	7
Guarnição	C-27	7
Guarnição Copo, Filtro de Combustível	C-15	2
Guarnição da Lente	C-26	4
Guarnição Protetor	C-20	3
Guarnição, Borracha, Protetor	C-20	4
Guarnição, Borracha, Protetor	C-20	4
Guarnição, Caixa Ferramentas	C-30	1
Guarnição, Escapamento	C-20	12
Guarnição, Escapamento	C-20	12
Guarnição, Parafuso, Dreno Garfo Dianteiro	C-8	29
Guarnição, Tubo Passagem de Óleo	M-6	18
Guia	M-14	1
Guia Comp. Mola (SHOWA)	C-24	13
Guia Direita, Ar (A)	C-31	4
Guia Esquerda, Ar (A)	C-31	5
Guia Externa, Embreagem	M-7	4
Guia Mangueira, Freio Traseiro	C-12	2
Guia Mangueira, Freio Traseiro	C-12	2
Guia Válvula, Admissão	M-2	2
Guia Válvula, Escape	M-2	3
Guia, Cabo Embreagem	C-5	12
Guia, Cabo Embreagem	C-5	12
Guia, Corrente, Comando	M-4	9
Guia, Corrente, Comando	M-4	9
Guia, Corrente, Comando	M-4	9
Guia, Corrente, Comando	M-4	9
Guia, Mola (SHOWA)	C-24	13
Guia, Mola (SHOWA)	C-24	13

I

Descrição	Nº do bloco	Nº de Ref.
Indicador, Freio Traseiro	C-11	5
Instrumentos Comp., Velocímetro & Tacômetro	C-2	8
Instrumentos Comp., Velocímetro & Tacômetro (KPH)	C-2	8
Instrumentos Comp., Velocímetro & Tacômetro (KPH)	C-2	8
Instrumentos Comp., Velocímetro & Tacômetro (MPH/KPH)	C-2	8
Interruptor Comp., Freio Dianteiro	C-4	1
Interruptor Comp., Freio Dianteiro	C-4	1
Interruptor Comp., Embreagem	C-3	9
Interruptor Comp., Freio Traseiro	C-21	6
Interruptor Comp., Freio Traseiro	C-21.1	6
Interruptor Comp., Magnético de Partida	C-18	7
Interruptor Comp., Magnético de Partida	C-18	8
Interruptor Comp., Neutro	M-16	13
Interruptor Comp., Neutro	M-16	14
Interruptor Comp., Partida e Emergência	C-3	7
Interruptor Comp., Partida e Emergência & Trava	C-5	3
Interruptor Comp., Partida e Emergência & Trava	C-5	3
Interruptor Comp., Partida e Emergência & Trava	C-5	3

ÍNDICE DE NOME DE PEÇAS

Descrição	Nº do bloco	Nº de Ref.
Interruptor Comp., Sinaleira	C-3	8
Interruptor, Pedal Lateral	C-21	9
J		
Jogo Cilindro Mestre	C-4	15
Jogo de Anéis Garfo Dianteiro	C-8	21
Jogo de Pistão, Cilindro Mestre	C-12	9
Jogo de Raio, Taseiro (A9 x 210)	C-14	7
Jogo de Raio, Taseiro (A9 x 212)	C-14	6
Junção	M-17	21
Junção B, Braço Freio	C-21.1	36
Junção Braço de Freio	C-12	17
Junção Comp., Tubo	M-5.1	3
Junção dois Polos, 3,5	M-5.1	4
Junção Mangueira de Freio	C-4	4
Junção Tubo	C-24	11
Junção Tubo, Passagem de Ar	M-5.1	9
Junção, Alavanca	C-4	20
Junção, Tipo T	M-17	22
Junção, Tubo	C-19	46
Junção, Tubo	C-19	47
Junção, Tubo	C-19	48
Junção, Tubo de Combustível	C-19	5
Junção, Tubo, Escape	C-20	1
Junta de Borracha, 10,5 mm	EOP-2	7
Junta do Cilindro	EOP-1	1
Junta do Cilindro	EOP-1	1
Junta Tampa Lateral, Direita	M-6	5
Junta Tampa Lateral, Direita	M-6	5
Junta Tampa Lateral, Direita	EOP-2	3
Junta Tampa Lateral, Direita	EOP-2	3
Junta Tampa Lateral, Esquerda	EOP-2	4
Junta Tampa Lateral, Esquerda	EOP-2	4
Junta Tampa, Lateral Esqueda	M-9	7
Junta Tampa, Lateral Esqueda	M-9	7
Junta, Borracha, 10,5 mm	M-11	16
Junta, Cabeçote	M-1	3
Junta, Cabeçote	M-2	4
Junta, Cabeçote	M-2	4
Junta, Cabeçote	M-2	4
Junta, Cabeçote	EOP-1	3
Junta, Cabeçote	EOP-1	3
Junta, Cabeçote	EOP-1	3
Junta, Carcaça	M-11	2
Junta, Carcaça	M-11	2
Junta, Carcaça	EOP-2	1
Junta, Carcaça	EOP-2	1
Junta, Cilindro	M-5	2
Junta, Cilindro	M-5	2
Junta, Cilindro	M-5.1	2
Junta, Tampa Cabeçote	EOP-1	4
Junta, Tampa de Partida	EOP-2	2
Junta, Tampa Partida	M-9	6
Junta, Tampa Partida	M-9	6
Junta, Tampa, Partida	EOP-2	2
Junta, Tubo de Escape	EOP-1	5
Junta, Tubo Passagem de Ar	EOP-1	6
Junta, Tubo, Escape	C-20	2
Juntas (A), Jogo	M-17	1
Juntas A, Jogo	EOP-1	1
Juntas A, Jogo	EOP-1	1
Juntas A, Jogo	EOP-1	1
Juntas A, Jogo (Peças Componentes)	EOP-1	1
Juntas B, Jogo	EOP-2	1
Juntas B, Jogo (Peças Componentes)	EOP-2	1
L		
Lâmina	C-9	11
Lâmpada (12 V 1,7W)	C-2	4
Lâmpada (12 V 1,7W) (Nippon Seiki)	C-2	3
Lâmpada (12 V 21 W) (Stanley) (ECE)	C-26	14
Lâmpada (12 V 3,4 W)	C-5	1
Lâmpada (12 V 3W)	C-2	2
Lâmpada, Farol (12 V 60/55 W)	C-1	5
Lâmpada, Farol (H4 JA 12 V60/55 W)	C-1	5
Lâmpada, Posição (12 V 3,4 W)	C-1	6
Lâmpada, Posição (12 V 4 W)	C-1	6
Lâmpada, Refletor Traseiro (12 V 21/5 W)	C-27	12
Lâmpada, Sinalizador (12 V 23 W)	C-26	14
Lanterna, Traseira (12 V 21/5 W)	C-27	2
Lanterna, Traseira (12 V 21/5 W)	C-27	2
Lanterna, Traseira (12 V 21/5 W)	C-27	2
Lanterna, Traseira (12 V 21/5 W)	C-27	2
Lanterna, Traseira (12 V 21/5 W)	C-27	2
Lanterna, Traseira (12 V 21/5 W)	C-27	2
Lente Comp., Lanterna Traseira	C-27	3
Lente Comp., Piloto	C-5	8
Lente, Sinalizador	C-26	3
Lente, Sinalizador	C-26	10
Limitador, Assento da Mola	C-24	9
Limitador Tampa, Disco, Freio	C-7	4
Limitador, Corpo Chave	C-30	4
Limitador, Tubo de Óleo	M-6	4
M		
Mangueira A, Óleo	M-11	5
Mangueira B, Óleo	M-11	6
Mangueira Inferior, Freio	C-4	3
Mangueira Superior, Freio	C-4	2
Mangueira, Cilindro Mestre	C-12	7
Mangueira, Freio Traseiro	C-12	1
Mangueira, Freio Traseiro	C-12	1
Mangueira, Passagem Ar	M-5.1	6
Manopla Direita *NH-1*	C-3	11
Manopla Direita *R-134*	C-3	11
Manopla Esquerda *NH-1*	C-3	12
Manopla Esquerda *R-143*	C-3	12
Medidor, Nível de Óleo	C-29	2
Mesa Superior	C-5	17
Mesa Superior	C-5	17

ÍNDICE DE NOME DE PEÇAS

Descrição	Nº do bloco	Nº de Ref.
Mesa Superior *NH-105*	C-5	13
Mesa Superior 1	C-5	13
Mola (A)	C-13	9
Mola (B)	C-13	10
Mola A, Braço Freio	C-21.1	35
Mola A, Fixação do Elemento	C-19	13
Mola, Amortecedor Dianteiro (SHOWA)	C-8	7
Mola B, Fixação Elemento	C-19	18
Mola Catraca, Pedal de Partida	M-15	5
Mola da Pastilha	C-13	6
Mola da Pastilha (NISSIN)	C-9	7
Mola das Escovas	M-10	15
Mola Dianteira	C-8	14
Mola Disco, Balanceiro	M-13	4
Mola Engrenagem, Balanceiro	M-13	5
Mola Engrenagem, Balanceiro	M-13	6
Mola Externa, Válvula (Nippon)	M-3	25
Mola Interna, Válvula (Nippon)	M-3	26
Mola Limitador, Óleo	M-8	9
Mola Limitador, Pedal de Partida	C-21	5
Mola Limitadora, Pedal de Partida	C-21.1	5
Mola Sapata, Freio Traseiro	C-11	6
Mola Tensor, Corrente de Comando	M-4	6
Mola, Alavanca	C-4	23
Mola, Alavanca Embreagem	M-9	9
Mola, Amortecedor Traseiro Comp. (SHOWA) *NH-1*	C-24	2
Mola, Amortecedor Traseiro Comp. (SHOWA) *R-134*	C-24	2
Mola, Compressão	M-17	10
Mola, Descanço Lateral	C-21	14
Mola, Descanço Lateral	C-21	16
Mola, Descanço Lateral	C-21.1	16
Mola, Descompressão	M-3	7
Mola, Embreagem	M-7	9
Mola, Fixação, Elemento	M-6	8
Mola, Interruptor de Freio	C-21	8
Mola, Interruptor do Freio	C-21.1	8
Mola, Pedal de Freio	C-21	11
Mola, Pedal de Freio	C-21.1	12
Mola, Pedal, Partida	M-15	8
Mola, Plugue	M-3	9
Mola, Posicionador	M-16	8
Mola, Retorno	M-16	10
Mola, Retorno Pedal	C-22	6
Mola, Retorno Sistema Seletor	M-16	11
Mola, Rolete	M-3	5
Motor de Partida Comp	M-10	13
O		
Orifício, 3,3 mm	M-8	10
P		
Painel Comp., Freio Traseiro *NH-105*	C-11	2
Painel Interno, Carenagem Superior Esquerda	C-31	14
Painel Interno, Carenagem Superior Esquerda	C-31	14
Panel, Pedal Lateral	C-5	7
Pára Barro, Traseiro	C-27	14
Pára-Lama, Traseiro *PB-198*	C-25	4
Pára-Lama, Traseiro Comp. *NH-1*	C-25	4
Pára-Lama, Traseiro Comp. *NH-138*	C-25	4
Pára-Lama, Traseiro Comp. *R-134*	C-25	4
Pára-Lama, Traseiro Comp. *YR-158M*	C-25	4
Pára-Lama, Dianteiro *NH-1*	C-7	8
Pára-Lama, Dianteiro *NH-138*	C-7	8
Pára-Lama, Dianteiro *PB-198*	C-7	8
Pára-Lama, Dianteiro *R-134*	C-7	8
Pára-Lama, Dianteiro *YR-158M*	C-7	8
Parafuso A, Jogo	M-17	5
Parafuso A, Jogo	M-17	5
Parafuso Allen, 10 x 45	C-21	23
Parafuso Allen, 4 x 10	C-10	19
Parafuso Allen, 6 x 20	M-4	11
Parafuso Allen, 8 mm	M-10	22
Parafuso Allen, 8 mm (SHOWA)	C-8	27
Parafuso Allen, 8 x 20	M-15	9
Parafuso Allen, 8 x 20	C-22	18
Parafuso Allen,10x 45	C-21.1	21
Parafuso Arruela, 3 x 8	C-2	21
Parafuso Arruela, 4 x 10	C-2	20
Parafuso, Articulação, Descanço Lateral	C-21	26
Parafuso B, Especial, 6 mm	C-29	30
Parafuso de Fixação, Carenagem Inferior	C-31	24
Parafuso de Fixação, 4 x 14	C-2	18
Parafuso de Fixação, 4 x 36	C-2	19
Parafuso Especial, 5 x 16	C-31	22
Parafuso Especial, 7 x 10,4	M-4	2
Parafuso Especial, 7 x 18	M-16	15
Parafuso Especial, 8 mm	M-11	14
Parafuso Flange, 10 x 242	C-29	32
Parafuso Flange, 10 x 66	M-5	3
Parafuso Flange, 10x 45	C-22	19
Parafuso Flange, 6 mm	C-23	18
Parafuso Flange, 6 x 16	M-10	34
Parafuso Flange, 6 x 16	M-10	34
Parafuso Flange, 6 x 20	C-23	26
Parafuso Flange, 6 x 45	C-23	20
Parafuso Flange, 6 x 55	M-10	33
Parafuso Flange, 6 x 55	M-10	33
Parafuso Flange, 8 x 28	C-21	27
Parafuso Flange, 8 x 40	C-5	27
Parafuso Flange, Especial, 6 x 14	C-7	9
Parafuso garfo Dianteiro	C-8	20
Parafuso garfo Dianteiro *PB-181*	C-8	24
Parafuso Phillips, 4 x 32	C-3	31
Parafuso Phillips, 4 x 45	C-3	32
Parafuso Phillips, 4 x 8	M-17	27
Parafuso Phillips, 4 x8	C-27	19
Parafuso Phillips, 5 x 12	C-27	20
Parafuso Phillips, 5 x 16	C-3	33
Parafuso Phillips, 5 x 20	C-3	34
Parafuso Phillips, 5 x 28	M-2	16

ÍNDICE DE NOME DE PEÇAS

Descrição	Nº do bloco	Nº de Ref.
Parafuso Phillips, 5 x 40	M-8	26
Parafuso Phillips, 6 x 16	C-2	22
Parafuso Pivô, Garfo Traseiro	C-23	19
Parafuso Refletor	C-16	14
Parafuso Sextavado, 6 x 25	M-7	22
Parafuso Trava, 6 x 20	C-21.1	29
Parafuso Válvula, Sucção de Ar	M-5.1	12
Parafuso, 1,5 x 5	C-29	37
Parafuso, Ajusta das Válvulas	M-3	29
Parafuso, Ajuste	C-3	22
Parafuso, Ajuste	C-4	21
Parafuso, Alavanca	C-3	24
Parafuso, Alavanca	C-4	25
Parafuso, Alavanca	C-4	25
Parafuso, Allen, 6 x 22	C-22	26
Parafuso, Allen, 6 x 32	M-11	10
Parafuso, Allen, 6 x 40	M-9	15
Parafuso, Allen, 6 x 40	M-11	11
Parafuso, Allen, 6 x 45	M-11	12
Parafuso, Allen, 6 x 50	M-11	13
Parafuso, Allen, 8 x 16	C-16	17
Parafuso, Allen, 8 x 20	C-16	18
Parafuso, Allen, 8 x 25	C-16	19
Parafuso, Allen, 8 x 35	C-29	49
Parafuso, Allen, 8 x 65	C-16	20
Parafuso, Arruela, 4 x 10	M-17	30
Parafuso, Arruela, 4 x 12	C-4	31
Parafuso, Arruela, 4 x 12	C-12	24
Parafuso, Arruela, 4 x 12	C-26	19
Parafuso, Articulação, 5 x 5	C-4	19
Parafuso, Disco, 6 x 17	C-14	19
Parafuso, Disco, Freio	C-7	10
Parafuso, Disco, Freio Dianteiro, 8 x 22	C-10	18
Parafuso, Disco, Freio Dianteiro, 8 x 24	C-10	18
Parafuso, Drenagem	M-11	15
Parafuso, Eixo Balancim	M-3	20
Parafuso, Especial, 6 mm	M-6	13
Parafuso, Especial, 6 x 10	C-18	11
Parafuso, Especial, 6 x 14	C-17	6
Parafuso, Fixação	M-10	16
Parafuso, Fixação 3 x 16	C-5	25
Parafuso, Fixação 3 x 25	C-26	18
Parafuso, Fixação 4 x 10	C-31	30
Parafuso, Fixação 4 x 14	C-27	16
Parafuso, Fixação 4 x 14	C-27	17
Parafuso, Fixação Coroa	C-14	20
Parafuso, Fixação Coroa	C-14.1	17
Parafuso, Fixação Interruptor	C-5	18
Parafuso, Fixação Interruptor	C-5	18
Parafuso, Fixação, 3 x 12	C-3	35
Parafuso, Fixação, 4 x 12	C-2	23
Parafuso, Fixação, 4 x 12	C-7	14
Parafuso, Fixação, 4 x 6	C-17	7
Parafuso, Fixação, 4 x8	C-31	29
Parafuso, Fixação, 5 x 12	C-19	51
Parafuso, Fixação, 5 x 8	C-23	23
Parafuso, Fixação, 5 x 8	C-23	23
Parafuso, Fixação, Pára-Lama Dianteiro	C-7	11
Parafuso, Fixação, Pára-Lama Dianteiro	C-7	12
Parafuso, Flange Especial, 6 x 20	M-5.1	18
Parafuso, Flange Especial, 6 x 20	M-9	22
Parafuso, Flange Especial, 6 x 25	M-5.1	19
Parafuso, Flange Especial, 6 x 60	M-9	23
Parafuso, Flange, 10 x 100	C-24	27
Parafuso, Flange, 10 x 110	M-5	4
Parafuso, Flange, 10 x 110	M-5.1	17
Parafuso, Flange, 10 x 110	C-29	29
Parafuso, Flange, 10 x 16	C-29	47
Parafuso, Flange, 10 x 43	C-24	25
Parafuso, Flange, 10 x 65	C-29	31
Parafuso, Flange, 10 x 66	M-5.1	16
Parafuso, Flange, 10 x 66	C-24	26
Parafuso, Flange, 10 x 70	C-24	23
Parafuso, Flange, 10 x 80	C-29	27
Parafuso, Flange, 12 x 50	M-9	16
Parafuso, Flange, 6 mm	C-13	22
Parafuso, Flange, 6 x 10	C-4	33
Parafuso, Flange, 6 x 10	C-5	20
Parafuso, Flange, 6 x 10	C-6	8
Parafuso, Flange, 6 x 10	C-20	14
Parafuso, Flange, 6 x 115	M-1	5
Parafuso, Flange, 6 x 12	M-14	23
Parafuso, Flange, 6 x 12	C-5	20
Parafuso, Flange, 6 x 12	C-6	8
Parafuso, Flange, 6 x 12	C-8	41
Parafuso, Flange, 6 x 12	C-12	31
Parafuso, Flange, 6 x 12	C-20	14
Parafuso, Flange, 6 x 12	C-23	28
Parafuso, Flange, 6 x 12	C-28	16
Parafuso, Flange, 6 x 12	C-29	44
Parafuso, Flange, 6 x 12	C-29	45
Parafuso, Flange, 6 x 14	M-9	31
Parafuso, Flange, 6 x 14	M-9	31
Parafuso, Flange, 6 x 14	M-11	21
Parafuso, Flange, 6 x 14	M-11	21
Parafuso, Flange, 6 x 14	M-14	22
Parafuso, Flange, 6 x 14	C-12	29
Parafuso, Flange, 6 x 16	M-6	23
Parafuso, Flange, 6 x 16	M-6	23
Parafuso, Flange, 6 x 16	M-6	24
Parafuso, Flange, 6 x 16	M-6	24
Parafuso, Flange, 6 x 16	M-11	22
Parafuso, Flange, 6 x 16	M-11	22
Parafuso, Flange, 6 x 16	C-19	53
Parafuso, Flange, 6 x 16	C-25	13
Parafuso, Flange, 6 x 16	C-28	17
Parafuso, Flange, 6 x 16	C-29	46
Parafuso, Flange, 6 x 18	M-6	12
Parafuso, Flange, 6 x 18	C-16	16
Parafuso, Flange, 6 x 20	M-16	22
Parafuso, Flange, 6 x 20	M-16	22
Parafuso, Flange, 6 x 20	C-12	30
Parafuso, Flange, 6 x 20	C-21	25
Parafuso, Flange, 6 x 20	C-21	37

ÍNDICE DE NOME DE PEÇAS

Descrição	Nº do bloco	Nº de Ref.
Parafuso, Flange, 6 x 20	C-21.1	23
Parafuso, Flange, 6 x 20	C-28	17
Parafuso, Flange, 6 x 22	C-1	11
Parafuso, Flange, 6 x 22	C-22	26
Parafuso, Flange, 6 x 22	C-25	13
Parafuso, Flange, 6 x 25	M-1	10
Parafuso, Flange, 6 x 25	M-2	9
Parafuso, Flange, 6 x 25	M-4	12
Parafuso, Flange, 6 x 25	M-6	14
Parafuso, Flange, 6 x 25	C-4	34
Parafuso, Flange, 6 x 25	C-21	36
Parafuso, Flange, 6 x 25	C-21.1	37
Parafuso, Flange, 6 x 28	M-5.1	25
Parafuso, Flange, 6 x 32	M-1	9
Parafuso, Flange, 6 x 32	M-1	9
Parafuso, Flange, 6 x 32	M-2	19
Parafuso, Flange, 6 x 32	M-2	19
Parafuso, Flange, 6 x 32	M-5	8
Parafuso, Flange, 6 x 32	M-5	8
Parafuso, Flange, 6 x 32	M-5.1	26
Parafuso, Flange, 6 x 32	M-5.1	26
Parafuso, Flange, 6 x 32	M-9	19
Parafuso, Flange, 6 x 32	M-9	32
Parafuso, Flange, 6 x 32	C-11	13
Parafuso, Flange, 6 x 32	C-21	37
Parafuso, Flange, 6 x 35	M-1	10
Parafuso, Flange, 6 x 35	C-19	54
Parafuso, Flange, 6 x 40	M-1	11
Parafuso, Flange, 6 x 40	M-1	11
Parafuso, Flange, 6 x 40	M-6	15
Parafuso, Flange, 6 x 40	M-9	21
Parafuso, Flange, 6 x 50	M-1	12
Parafuso, Flange, 6 x 50	M-1	12
Parafuso, Flange, 6 x 55	M-8	30
Parafuso, Flange, 6 x 55	M-8	30
Parafuso, Flange, 6 x 60	M-8	31
Parafuso, Flange, 6 x 60	M-8	31
Parafuso, Flange, 6 x 65	M-1	13
Parafuso, Flange, 6 x 65	M-1	13
Parafuso, Flange, 6 x 70	M-9	20
Parafuso, Flange, 8 x 100	M-2	8
Parafuso, Flange, 8 x 12	C-25	14
Parafuso, Flange, 8 x 12	C-28	15
Parafuso, Flange, 8 x 14	C-15	20
Parafuso, Flange, 8 x 14	C-22	18
Parafuso, Flange, 8 x 16	C-20	18
Parafuso, Flange, 8 x 19	C-5	18
Parafuso, Flange, 8 x 20	M-16	23
Parafuso, Flange, 8 x 20	M-16	23
Parafuso, Flange, 8 x 20	C-22	18
Parafuso, Flange, 8 x 28	C-21.1	24
Parafuso, Flange, 8 x 30	M-6	9
Parafuso, Flange, 8 x 30	M-6	10
Parafuso, Flange, 8 x 30	C-20	19
Parafuso, Flange, 8 x 32	C-20	15
Parafuso, Flange, 8 x 36	C-5	19
Parafuso, Flange, 8 x 40	C-6	9
Parafuso, Flange, 8 x 40	C-9	19
Parafuso, Flange, 8 x 49	C-13	23
Parafuso, Flange, 8 x 50	C-9	20
Parafuso, Flange, 8 x 50	C-20	20
Parafuso, Flange, 8 x 65	C-29	48
Parafuso, Flange, 8 x 70	M-1	6
Parafuso, Flange, 8 x 80	C-29	28
Parafuso, Flange, 8 x 85	C-29	28
Parafuso, Flange, 8 x70	M-2	7
Parafuso, Flange, 9 x 110	M-2	8
Parafuso, Flange, 9 x 83	M-2	7
Parafuso, Jogo	M-17	6
Parafuso, Óleo, 10 x 22	C-4	27
Parafuso, Óleo, 10 x 22	C-12	19
Parafuso, Pedal de Partida	C-21	24
Parafuso, Pedal de Partida	C-21.1	22
Parafuso, Phillips, 3 x 20	C-8	35
Parafuso, Phillips, 4 x 10	C-28	14
Parafuso, Phillips, 4 x 12	C-4	30
Parafuso, Phillips, 4 x 14	M-17	28
Parafuso, Phillips, 4 x 25	C-19	49
Parafuso, Phillips, 4 x 40	C-12	23
Parafuso, Phillips, 5 x 20	C-8	36
Parafuso, Phillips, 5 x 20	C-8	37
Parafuso, Phillips, 5 x 20	C-10	23
Parafuso, Phillips, 6 x 10	M-17	29
Parafuso, Phillips, 6 x 18	C-19	50
Parafuso, Sangria	C-9	1
Parafuso, Sangria	C-9	1
Parafuso, Sangria	C-13	14
Parafuso, Sextavado, 5 x 12	C-3	30
Parafuso, Sextavado, 5 x 12	C-3	30
Parafuso, Sextavado, 6 x 8	C-8	33
Parafuso, Terminal Bateria	C-18	12
Parafuso, UBS, 10 x 100	C-24	24
Parafuso-Arruela, 5 x 12	C-31	27
Parafuso-Arruela, 6 x 12	C-31	28
Parafuso-Arruela, 6 x 16	C-31	28
Pastilhas, Dianteira, Jogo (NISSIN)	C-9	5
Pastilhas, Traseira (A), Jogo	C-13	3
Pastilhas, Traseira (B), Jogo	C-13	4
Pedal Comp., Câmbio	C-21	1
Pedal Comp., Câmbio	C-21.1	1
Pedal Freio, Comp	C-21	10
Pedal Freio, Comp	C-21	10
Pedal Freio, Comp	C-21.1	11
Pedal Partida, Comp	C-21.1	4
Pedal, Apoio Direito	C-22	5
Pedal, Apoio Direito	C-22	15
Pedal, Apoio Esquerdo	C-22	7
Pedal, Apoio Esquerdo	C-22	8
Pedal, Apoio Esquerdo	C-22	16
Pedal, Apoio, Direito Comp. *NH-1*	C-22	3
Pedal, Apoio, Direito Comp. *NH-1*	C-22	3
Pedal, Apoio, Direito Comp. *PB-198*	C-22	3
Pedal, Apoio, Direito Comp. *PB-198*	C-22	3
Pedal, Apoio, Direito Comp. *R-134*	C-22	3

ÍNDICE DE NOME DE PEÇAS

Descrição	Nº do bloco	Nº de Ref.
Pedal, Apoio, Direito Comp. *R-134*	C-22	3
Pedal, Apoio, Direito Comp. *YR-158M*	C-22	3
Peso, Balanceador (20G)	C-14.1	16
Peso, Balanceador (20G)	C-10	6
Pinhão (15D)	M-14	18
Pinhão (15D)	M-14	18
Pinhão (15D)	M-14	18
Pinhão (15D)	M-14	18
Pinhão (38D)	M-4	1
Pinhão, Partida (36D)	M-15	1
Pino A Guia, 14 x 20	M-11	20
Pino A, Junção	C-21.1	27
Pino Acionamento, Embreagem	M-7	12
Pino Comp., Braço de Freio	C-12	16
Pino de Articulação, Pedal, Apoio	C-22	1
Pino de Articulação, Pedal, Apoio	C-22	1
Pino de Pressão, 2,5 x 18	M-8	29
Pino Guia, 10 x 20	M-3	36
Pino Guia, 12 x 20	M-5	7
Pino Guia, 12 x 20	M-5.1	23
Pino Guia, 8 x 14	M-9	30
Pino Guia, 8 x 20	M-6	22
Pino Guia, Especial	M-2	12
Pino Junção, Pedal de Apoio	C-22	2
Pino Junção, Pedal de Apoio	C-22	2
Pino Mola, Eixo de Retorno	M-16	12
Pino Parafuso	C-9	18
Pino Plugue	C-9	16
Pino Trava, 8 mm	C-21	35
Pino Trava, 8 mm	C-21.1	34
Pino, Guia, 12 x 20	M-2	18
Pino, Guia, 8 x 20	M-1	8
Pino, Guia, 8 x 24	M-8	19
Pino, Guia, 8 x 44	M-8	20
Pino, Parafuso	C-9	13
Pino, Parafuso	C-13	21
Pino, Parafuso (A)	C-9	12
Pino, Parafuso (A)	C-13	18
Pino, Pistão	M-12	5
Pino, Pistão	M-12	5
Pino, Plugue	C-13	20
Pino, Pressão, 2 x 14	C-30	14
Pino, Pressão, 3 x 32	C-30	15
Pino, Vareta de Acionamnto	M-7	11
Pista, Esferas Coluna de Direção (ARAI)	C-6	2
Pista, Esferas Coluna de Direção (ARAI)	C-6	3
Pistão	C-13	5
Pistão (0,25)	M-12	4
Pistão (0,25)	M-12	4
Pistão (0,50)	M-12	4
Pistão (0,50)	M-12	4
Pistão (STD)	M-12	4
Pistão (STD)	M-12	4
Pistão Comp	C-9	6
Pistão Comp., Vácuo	M-17	13
Pistão Comp., Vácuo	M-17	13
Pistão Comp., Vácuo	M-17	13
Placa	M-11	7
Placa	M-11	8
Placa	M-17	23
Placa	C-3	18
Placa	C-29	18
Placa A, Traseira Superior do Motor	C-29	13
Placa A, Traseira Superior do Motor	C-29	14
Placa B, Fixação do Elemento	C-19	12
Placa da Fiação	C-25	6
Placa de Fixação	M-14	19
Placa de Fixação, Pinhão	M-14	19
Placa de Fixação, Rolamento	M-14	17
Placa Dianteira Direita, Fixação do Motor	C-29	10
Placa Dianteira, Esquerda Fixação Motor	C-29	12
Placa Fixação Pára-Barro Traseiro	C-27	15
Placa Lateral, Pedal de Apoio	C-22	17
Placa Mola, Descanço Lateral	C-21	19
Placa Mola, Descanço Lateral	C-21.1	17
Placa Principal, Rolamento	M-12	1
Placa Principal, Rolamento	M-12	1
Placa, Descompressão	M-3	6
Placa, Descompressão	M-3	6
Placa, Diafragma	C-12	14
Placa, Embreagem	M-7	7
Placa, Encosto, 20 mm	M-14	25
Placa, Fixação	M-3	8
Placa, Fixação	M-17	7
Placa, Fixação	C-29	25
Placa, Fixação	C-29	25
Placa, Fixação	C-29	25
Placa, Fixação	C-29	25
Placa, Fixação Carenagem	C-31	6
Placa, Fixação Traseira Tanque *NH-1*	C-29	15
Placa, Fixação Traseira Tanque *PB-198*	C-29	15
Placa, Fixação Traseira Tanque *R-134*	C-29	15
Placa, Fixação Traseira Tanque *YR-158M*	C-29	15
Placa, Fixação, Elemento Filtro de Ar	C-19	11
Placa, Guia de Ar	C-6	5
Placa, Jogo	M-17	7
Placa, Limitadora do Pedal	M-15	4
Placa, Pressão de Embreagem	M-7	8
Placa, Proteção	C-12	18
Placa, Superior Motor	C-29	11
Placa, Superior Motor	C-29	11
Placa, Tensor Corrente	C-23	7
Placa, Válvula	M-17	7
Plate, Diaphragm	C-4	14
Plugue	C-27	13
Plugue de Vedação,11 mm	M-8	21
Plugue, Tubo, Respiro,	C-19	36
Pneu Dianteiro (90/90-21 54S K560 Dunlop)	C-10	11
Pneu Dianteiro (90/90-21 54S TW41 BS)	C-10	11
Pneu Dianteiro (BS) (90/90-21 54S TW41)	C-10	11
Pneu Dianteiro (BS) (90/90-21 54S TW41)	C-10	11
Pneu Dianteiro (Dunlop) (90/90-21 54S K560)	C-10	11
Pneu Traseiro (BS) (120/90-17 64S TW42)	C-14.1	12
Pneu Traseiro (BS) (120/90-17 64S TW42A)	C-14.1	12

ÍNDICE DE NOME DE PEÇAS

Descrição	Nº do bloco	Nº de Ref.
Pneu Traseiro (BS) (120/90-17 64S TW42B)	C-14.1	12
Pneu Traseiro (BS) (120/90-1764S TW42B)	C-14	13
Pneu Traseiro (BS) (120/90-1764STW4)	C-14	13
Pneu Traseiro (Dunlop) (120/90-17 64S K560)	C-14.1	12
Pneu Traseiro (Dunlop) (120/90-1764S K560)	C-14	13
Pneu Traseiro. (BS) (120/90-1764S TW42A)	C-14	13
Porca Arruela, 6 mm	M-10	23
Porca Flange, 10 mm	C-26	16
Porca Flange, 6 mm	M-8	27
Porca Flange, 6 mm	C-11	10
Porca Flange,16 mm	C-11	11
Porca Sextavada, 5 mm	C-8	38
Porca Sextavada, 6 mm	C-3	36
Porca Sextavada, 6 mm	C-21.1	30
Porca Tampa, 8 mm	C-20	16
Porca Trava, 18 mm	M-7	16
Porca Trava, 6 mm	C-15	18
Porca, 18 mm	M-7	15
Porca, Ajuste (SHOWA)	C-24	8
Porca, Ajuste do Freio	C-21.1	10
Porca, Ajuste Válvulas	M-3	30
Porca, Arruela, 6 mm	C-18	15
Porca, Eixo 10 mm	C-14	21
Porca, Eixo, 10 mm	C-14.1	18
Porca, Fixação	C-3	26
Porca, Fixação	C-5	21
Porca, Fixação Carenagem, 5 mm	C-31	23
Porca, Flange, 10 mm	C-26	20
Porca, Flange, 10 mm	C-29	42
Porca, Flange, 14 mm	C-23	21
Porca, Flange, 16 mm	C-14	22
Porca, Flange, 4 mm	C-27	22
Porca, Flange, 5 mm	C-27	23
Porca, Flange, 6 mm	M-2	17
Porca, Flange, 6 mm	M-5.1	22
Porca, Flange, 6 mm	C-2	24
Porca, Flange, 6 mm	C-4	32
Porca, Flange, 6 mm	C-4	32
Porca, Flange, 6 mm	C-12	26
Porca, Flange, 6 mm	C-27	24
Porca, Flange, 6 mm	C-29	40
Porca, Flange, 6 mm	C-31	31
Porca, Flange, 8 mm	C-5	22
Porca, Flange, 8 mm	C-10	20
Porca, Flange, 8 mm	C-20	17
Porca, Flange, 8 mm	C-21	34
Porca, Flange, 8 mm	C-21.1	31
Porca, Flange, 8 mm	C-25	12
Porca, Flange, 8 mm	C-29	41
Porca, Pressão, 5 mm	C-31	25
Porca, Rápida, 3 mm	C-7	13
Porca, Sextavada, 6 mm	C-18	14
Porca, Sextavada, 6 mm	C-27	21
Porca, Sextavada, 8 mm	C-12	25
Porca, Sextavada, 8 mm	C-23	24
Porca, Sextavada, 8 mm	C-23	25
Porca, Superior Coluna de Direção	C-6	4
Porca, Tampa, 6 mm	M-2	17
Porca, Tampa, 8 mm	C-1	10
Porca, Terminal Bateria	C-18	13
Porca, Traseira	C-16	13
Porca U, 10 mm	C-21	28
Porca U, 10 mm	C-22	20
Porca U, 10 mm	C-24	28
Porca U, 6 mm	M-6	16
Porca U, 6 mm	C-8	28
Posicionador Comp., Tambor Seletor	M-16	7
Prendedor, Caixa de Velocímetro	C-10	9
Presilha	C-2	9
Presilha A, Mangueira de Freio	C-8	4
Presilha A, Tubo, Respiro	C-19	23
Presilha A16, Tubo	C-19	52
Presilha B, 12 Tubo	C-15	19
Presilha B, Mangueira de Freio	C-8	5
Presilha B7, Tubo	M-17	31
Presilha B8, Tubo	M-5.1	24
Presilha B8, Tubo	M-17	32
Presilha Bateria	C-18	1
Presilha Capa, Garfo Dianteiro	C-8	25
Presilha Conexão, Tubo Filtro de Ar	C-19	22
Presilha Conexão, Tubo Filtro de Ar	C-19	22
Presilha da Fiação	M-9	13
Presilha da Tampa	C-31	26
Presilha Direita, Tubo de Escape	C-20	10
Presilha Esquerda, Tubo de Escape	C-20	11
Presilha Fiação, Interruptor Neutro	M-9	14
Presilha Mangueira, freio Dianteiro	C-4	7
Presilha Mangueira, Superior Freio	C-5	11
Presilha Separador Respiro	C-19	33
Presilha Tubo de Respiro, 15 mm	C-19	3
Presilha, 2 x 80	C-2	25
Presilha, Auto Travante	C-5	24
Presilha, Cabo Embreagem	M-1	4
Presilha, Cabo Embreagem	M-1	4
Presilha, Cabo Embreagem	M-1	4
Presilha, Cabo Velocímetro	C-8	3
Presilha, Coletor Carburador	M-2	6
Presilha, Fiação	C-3	29
Presilha, Fiação	C-3	29
Presilha, Mangueira Água (B)	M-5.1	15
Presilha, Mangueira Tanque	C-19	38
Presilha, Mangueira Tanque	C-19	39
Presilha, Mangueira, Cilindro Mestre	C-12	8
Presilha, Reletor	C-8	2
Presilha, Tubo	C-19	45
Presilha, Tubo de Respiro	C-19	4
Presilha, Tubo de Respiro	C-19	4
Presilha, Tubo do Óleo	C-31	1
Presilha, Tubo Dreno Óleo	C-19	1
Presilha, Tubo Dreno Óleo	C-19	2
Presilha, Tubo, (D12.5)	C-29	43
Presilha, Tubo, Respiro	C-19	24
Presilha, Tubo, Respiro,	C-29	6
Presilha,Tubo	M-17	18

ÍNDICE DE NOME DE PEÇAS

Descrição	Nº do bloco	Nº de Ref.
Prisioneiro 2, 6 x 22	M-11	17
Prisioneiro, 2,6 x 22	M-5	6
Prisioneiro, 2,6 x 22	M-5.1	21
Prisioneiro, 2,6 x 25	M-5	6
Prisioneiro, 2,6 x 25	M-5.1	21
Prisioneiro, 2,6 x 25	C-8	34
Prisioneiro, 6 x 35	M-11	17
Prisioneiro, 6 x 50	M-11	18
Prisioneiro, 8 x 40	M-2	15
Protetor Câmara (BS)	C-10	13
Protetor Câmara (BS) (2,15-17)	C-14.1	14
Protetor Câmara (Dunlop) (1.40/1.60-21)	C-10	13
Protetor Câmara (Dunlop) (2,15-17)	C-14.1	14
Protetor Corrente	C-23	11
Protetor, Alavanca Direita *NH-1*	C-4	22
Protetor, Alavanca Direita *PB-198*	C-4	22
Protetor, Alavanca Direita *R-134*	C-4	22
Protetor, Câmara (BS) (2.15-17)	C-14	15
Protetor, Câmara (Dunlop) (2.15-17)	C-14	15
Protetor, Escapamento	C-20	9
Protetor, Manopla Esquerda *NH-1*	C-3	21
Protetor, Manopla Esquerda *PB-198*	C-3	21
Protetor, Manopla Esquerda *R-134*	C-3	21
Protetor, Tubo de Escape *NH-106*	C-20	8
Protetor, Tubo de Escape *NH-106*	C-20	8
Protetor, Tubo de Escape *NH-106*	C-20	8
Protetor, Tubo de Escape *YR-140M*	C-20	8
Protetor, Tubo de Escape *YR-140M*	C-20	8
Protetor, Tubo de Escape *YR-140M*	C-20	8

R

Descrição	Nº do bloco	Nº de Ref.
Raio Dianteiro, Jogo (A 9X 258)	C-10	4
Raio Traseiro, Jogo (A9 x 210)	C-14.1	6
Raio Traseiro, Jogo (A9 x 212)	C-14.1	4
Raio Traseiro, Jogo (A9 x 214)	C-14.1	5
Refletor	C-8	1
Refletor	C-16	1
Refletor	C-27	8
Refletor, Lanterna Traseira	C-27	6
Refletor, Traseiro	C-27	9
Refletor, Traseiro	C-27	9
Refletor, Traseiro (Stanley)	C-27	10
Registro, Combustível	C-15	3
Registro, Combustível	C-15	3
Regulador, Retificador	C-28	5
Rele Comp., Sinalizador (ND)	C-28	12
Rele Comp., Sinalizador (ND)	C-28	12
Reservatório (NISSIN)	C-12	6
Reservatório Respiro	C-19	37
Reservatório, Respiro	C-19	31
Retentor	C-9	10
Retentor de Óleo, 12 x 18 x 5 (ARAI)	M-9	27
Retentor de Óleo, 14 x 28 x 7	M-16	20
Retentor de Pó	C-9	8
Retentor de Pó, 17 x 20 x 2,5	C-21.1	14
Retentor Óleo, 17.5 x 26 x 5	C-24	30
Retentor Óleo, Haste Válvula (NOK)	M-3	1
Retentor Pó, 17 x 20 x 2,5	C-21	12
Retentor Pó, 40 x 50 x 5 (ARAI)	C-10	22
Retentor Pó, 40 x 50 x 5 (NOK)	C-10	22
Retentor, Óleo Garfo Dianteiro	C-8	31
Retentor, Óleo Haste de Válvulas (NOK)	EOP-1	2
Retentor, Óleo, 20 x 32-6	M-6	20
Retentor, Óleo, 20 x 35 x 5,5 (ARAI)	M-14	33
Retentor, Óleo, 21x 37x7 (ARAI)	C-10	21
Retentor, Óleo, 21x 37x7 (NOK)	C-10	21
Retentor, Óleo, 25 x 40 x 7	C-14	26
Retentor, Óleo, 25 x 45 x 7 (ARAI)	M-14	32
Retentor, Óleo, 28 x 47,2 x 7 (ARAI)	C-14	25
Retentor, Óleo, 28 x 47,2 x 7 (ARAI)	C-14.1	20
Retentor, Óleo, 28 x 47,2 x 7 (Nok)	C-14	25
Retentor, Óleo, 28 x 47,2 x 7 (NOK)	C-14.1	20
Retentor, Óleo,11x 15 x 3 (KOYO)	M-8	22
Retentor, Óleo,14 x 22 x 5 (ARAI)	M-7	21
Retentor, Óleo,14 x 22x 5 (NOK)	M-7	21
Retentor, Pó	C-11	8
Retentor, Pó	C-13	16
Retentor, Pó	C-21	33
Retentor, Pó	C-21.1	28
Retentor, Pó (SHOWA)	C-24	12
Retificador, Silício (Shindengen)	C-28	6
Rolamento Agulhas, 17.5 x 24.5 x 22	C-24	29
Rolamento Agulhas, 34 x 40 x 23,7	M-10	29
Rolamento de Agulhas, 12 x 16 x 10	M-9	26
Rolamento de Agulhas, 12 x 16 x 10	M-16	19
Rolamento, Agulhas, 20 mm	M-14	31
Rolamento, Agulhas, 20 x 26 x 12	M-6	19
Rolamento, Agulhas, 20 x 26 x 20 (TOYO)	C-23	22
Rolamento, Coluna de Direção	C-6	7
Rolamento, Radial de Esferas, 16 x 44 x 13 (TOYO)	M-13	8
Rolamento, Radial de Esferas, 18 x 37 x 9 (NTN)	M-3	38
Rolamento, Radial de Esferas, 5205 A	M-14	29
Rolamento, Radial de Esferas, 6001	M-7	24
Rolamento, Radial de Esferas, 6202U	C-10	24
Rolamento, Radial de Esferas, 6203U	C-14	28
Rolamento, Radial de Esferas, 6203U	C-14.1	22
Rolamento, Radial de Esferas, 6204U	M-14	30
Rolamento, Radial de Esferas, 6204U	C-14	29
Rolamento, Radial de Esferas, 6204U	C-14.1	23
Rolamento, Radial de Esferas, 6305 (TOYO)	M-14	28
Rolamento, Radial de Esferas, 6307	M-12	8
Rolamento, Radial de Esferas, 6307 (KOYO)	M-12	8
Rolamento, Radial de Esferas, 6307 (TOYO)	M-12	8
Rolamento, Radial de Esferas, 6308	M-12	9
Rolamento, Radial de Esferas, 6308 (KOYO)	M-12	9
Rolamento, Radial de Esferas, 6308 (TOYO)	M-12	9
Rolamento, Radial de Esferas, 6904	M-16	18
Rolamento, Radial de Esferas, 6904C	M-3	37
Rolamento, Radial Esferas, 6201	M-10	35
Rolete, 3 x 8,5	M-16	24
Rolete, 4 x 10	M-3	39
Rolete, 4 x 15,8	M-8	32
Roller, 4 x 10	M-3	10

ÍNDICE DE NOME DE PEÇAS

Descrição	Nº do bloco	Nº de Ref.
Rotor A, Externo Bomba de Óleo	M-8	13
Rotor A, Interno Bomba de Óleo	M-8	12
Rotor, Externo	M-8	15
Rotor, Interno	M-8	14
S		
Sapata Comp., Freio Traseiro	C-11	3
Separador Comp	C-4	12
Sinalizador Comp. Traseiro Esquerdo (12 V 21 W)	C-26	7
Sinalizador Comp. Traseiro Esquerdo (12 V 23 W)	C-26	8
Sinalizador Comp. Traseiro Esquerdo (12 V 23 W)	C-26	8
Sinalizador Comp., Traseiro Direito (12 V 21 W)	C-26	7
Sinalizador Comp., Traseiro Direito (12 V 23 W)	C-26	7
Sinalizador Comp., Traseiro Direito (12 V 23 W)	C-26	7
Sinalizador, Dianteiro Direito, Conj. (12 V 21 W)	C-26	1
Sinalizador, Dianteiro Direito, Conj. (12 V 23 W)	C-26	1
Sinalizador, Dianteiro Esquerdo, Conj. (12 V 21 W)	C-26	2
Sinalizador, Dianteiro Esquerdo, Conj. (12 V 23 W)	C-26	2
Soquete Comp	C-2	11
Soquete Comp	C-2	11
Soquete Comp., Lanterna Traseira	C-27	5
Soquete Comp., Lanterna Traseira	C-27	5
Soquete Comp., Pedal Lateral	C-5	9
Soquete, Lâmpada, Posição	C-1	4
Sub Engrenagem, Balanceiro (32D)	M-13	1
Sub Engrenagem, Balanceiro (41D)	M-13	1
Sub Fiação	C-2	1
Sub Mola Pedal Lateral	C-21	17
Suporte	M-8	17
Suporte	M-17	20
Suporte Carenagem Lateral	C-31	18
Suporte Cilindro Mestre	C-4	11
Suporte Comp. Pedal de Apoio Direito	C-22	10
Suporte Comp. Pedal de Apoio Direito *R-134*	C-22	11
Suporte Comp. Pedal de Apoio Esquerdo	C-22	12
Suporte Comp. Pedal de Apoio Esquerdo *R-134*	C-22	13
Suporte Comp., Dianteiro Esquerdo (NISSIN)	C-9	9
Suporte Comp., Farol	C-1	8
Suporte Comp., Traseiro (NISSIN)	C-13	7
Suporte Inferior, Alavanca Esquerda	C-3	17
Suporte Inferior, Guidão	C-5	14
Suporte Inferior, Guidão	C-5	14
Suporte Interruptor, Descanço Lateral	C-21	18
Suporte Interruptor, Descanço Lateral	C-21	18
Suporte Interruptor, Freio Traseiro	C-21	7
Suporte Interruptor, Freio Traseiro	C-21.1	7
Suporte Mangueira Freio	C-4	6
Suporte Pára-Lama Danteiro	C-7	7
Suporte Sinalizador, Traseiro Direito	C-26	9
Suporte Sinalizador, Traseiro Esquerdo	C-26	11
Suporte Superior B2 Guidão	C-5	26
Suporte Superior B2 Guidão	C-5	26
Suporte Tampa Cilindro Inferior	C-7	6
Suporte Tampa, Disco, Freio Dianteiro	C-7	3
Suporte Tensor	C-23	3
Suporte Tensor	C-23	4
Suporte Válvula, Sucção de Ar	M-5.1	11
Suporte Válvula, Sucção de Ar	M-5.1	11
Suporte, Alavanca Esquerda	C-3	16
Suporte, Apoio Pára-Lama Traseiro	C-25	5
Suporte, Apoio Pára-Lama Traseiro	C-25	5
Suporte, Capacete	C-29	21
Suporte, Eixo *NH-146M*	C-8	26
Suporte, Escovas	M-10	17
Suporte, Fiação	M-10	1
Suporte, Fixação Carenagem Traseira Direita	C-31	16
Suporte, Fixação Carenagem Traseira Direita	C-31	16
Suporte, Fixação Carenagem Traseira Esquerda	C-31	17
Suporte, Fixação Carenagem Traseira Esquerda	C-31	17
Suporte, Fixação, Lâmpada Pedal Lateral	C-5	10
Suporte, Fusível	C-18	9
Suporte, Jogo de Agulhas	M-17	19
Suporte, Jogo de Agulhas	M-17	19
Suporte, Refletor	C-27	1
Suporte, Refletor	C-27	11
Suporte, Relê Sinalizador	C-28	13
Suporte, Relê Sinalizador	C-28	13
Supressor, Ruídos	C-28	4
T		
Tambor Seletor	M-16	5
Tampa	C-21.1	13
Tampa A, Magnético Partida	M-10	19
Tampa Cabo, Acelerador	C-3	2
Tampa Comp., Cabeçote	M-1	1
Tampa Comp., Filtro de Ar	C-19	6
Tampa Comp., Filtro de Ar	C-19	6
Tampa Disco, Traseiro	C-13	13
Tampa Inferior	C-2	7
Tampa Inferior	C-2	7
Tampa Inferior	C-2	7
Tampa Lateral Direita	M-6	1
Tampa Lateral, Direita *NH-1*	C-17	3
Tampa Lateral, Direita *NH-138*	C-17	3
Tampa Lateral, Direita *PB-198*	C-17	3
Tampa Lateral, Direita *R-134*	C-17	3
Tampa Lateral, Direita *YR-158M*	C-17	3
Tampa Lateral, Esquerda *NH-1*	C-17	5
Tampa Lateral, Esquerda *NH-138*	C-17	5
Tampa Lateral, Esquerda *PB-198*	C-17	5
Tampa Lateral, Esquerda *R-134*	C-17	5
Tampa Lateral, Esquerda *YR-158M*	C-17	5
Tampa Lateral, Esquerda Motor	M-9	1
Tampa Magnético, Partida	C-18	4
Tampa Superior	C-2	6
Tampa Terminal, Motor Partida	M-10	21
Tampa Traseira, Esquerda	M-9	2
Tampa Válvula, Sucção de Ar	M-5.1	14
Tampa,	C-29	34
Tampa, 14 mm	M-9	17
Tampa, 30 mm	M-9	18
Tampa, 30 mm	M-9	18

ÍNDICE DE NOME DE PEÇAS

Descrição	Nº do bloco	Nº de Ref.
Tampa, Ajuste de Válvulas	M-1	2
Tampa, Alavanca Esquerda	C-3	19
Tampa, Aro	C-10	1
Tampa, Aro	C-14	16
Tampa, Aro	C-14.1	15
Tampa, Base	C-16	6
Tampa, Borracha	C-1	3
Tampa, Caixa de Ferramentas	C-30	3
Tampa, Caixa Fusível	C-28	10
Tampa, Cilindro Inferior (WOL)	C-7	5
Tampa, Cilindro Inferior (WOL) *NH-1*	C-7	5
Tampa, Cilindro Inferior (WOL) *NH-138*	C-7	5
Tampa, Cilindro Inferior (WOL) *PB-198*	C-7	5
Tampa, Cilindro Inferior (WOL) *PB-198*	C-7	5
Tampa, Cilindro Inferior (WOL) *R-134*	C-7	5
Tampa, Cilindro Inferior (WOL) *R-134*	C-7	5
Tampa, Cilindro Inferior (WOL) *YR-158M*	C-7	5
Tampa, Cilindro Mestre	C-4	10
Tampa, Cilindro Mestre	C-12	12
Tampa, Comp	M-17	12
Tampa, Corrente	C-23	2
Tampa, Cubo Dianteiro	C-10	7
Tampa, Disco Freio Dianteiro (WOL) *NH-1*	C-7	1
Tampa, Disco Freio Dianteiro (WOL) *NH-1*	C-7	1
Tampa, Disco Freio Dianteiro (WOL) *NH-138*	C-7	1
Tampa, Disco Freio Dianteiro (WOL) *PB-198*	C-7	1
Tampa, Disco Freio Dianteiro (WOL) *PB-198*	C-7	1
Tampa, Disco Freio Dianteiro (WOL) *R-134*	C-7	1
Tampa, Disco Freio Dianteiro (WOL) *R-134*	C-7	1
Tampa, Disco Freio Dianteiro (WOL) *YR-158M*	C-7	1
Tampa, Filtro de Óleo	M-6	2
Tampa, Interruptor	C-5	5
Tampa, Mesa Superior	C-5	15
Tampa, Mesa Superior	C-5	15
Tampa, Mesa Superior	C-5	15
Tampa, Mesa Superior	C-5	16
Tampa, Parafuso Allen	C-16	15
Tampa, Parafuso de Sangria	C-9	2
Tampa, Parafuso de Sangria	C-9	2
Tampa, Parafuso de Sangria	C-13	11
Tampa, Parafuso de Sangria	C-13	15
Tampa, Partida	M-9	5
Tampa, Retentor Garfo Traseiro (ARAI)	C-23	9
Tampa, Retentor Garfo Traseiro (NOK)	C-23	9
Tampa, Tanque de Combustível	C-15	12
Tampa, Terminal Bateria	C-18	5
Tanque, Combustível (WL) * PB 198/ Tipo 3 *	C-15	7
Tanque, Combustível (WL) *NH-1*	C-15	7
Tanque, Combustível (WL) *NH-1/Tipo 2*	C-15	7
Tanque, Combustível (WL) *NH-1/Tipo 2*	C-15	7
Tanque, Combustível (WL) *NH-138/Tipo 5*	C-15	7
Tanque, Combustível (WL) *PB-198*	C-15	7
Tanque, Combustível (WL) *PB-198/Tipo 3*	C-15	7
Tanque, Combustível (WL) *R-134*	C-15	7
Tanque, Combustível (WL) *R-134/Tipo 1*	C-15	7
Tanque, Combustível (WL) *R-134/Tipo1 *	C-15	7
Tanque, Combustível (WL) *YR-158M*	C-15	7
Tanque, Combustível (WL) *YR-158M/Tipo 4*	C-15	7
Tanque, Combustível (WL) *YR-158M/Tipo 4*	C-15	7
Tanque, Combustível (WOL) *R-134*	C-15	7
Tanque, Combustível (WOL) *R-134*	C-15	7
Tanque, Combustível (WOL) *R-134*	C-15	7
Tela Filtro de Óeo (KOYO)	M-11	4
Tensor, Corrente de Comando	M-4	4
Tensor, Corrente de Comando	M-4	4
Terminal Escovas, Jogo	M-10	14
Trava	C-13	8
Trava da Válvula	M-3	28
Trava, Pino, Pistão	M-12	7
Trava, Pino, Pistão	M-12	7
Tubo	M-17	14
Tubo	M-17	15
Tubo	M-17	16
Tubo	M-17	24
Tubo	M-17	25
Tubo	M-17	26
Tubo	M-17	26
Tubo A, Entrada de Ar	C-19	19
Tubo A, Escape	C-20	6
Tubo A, Escape	C-20	6
Tubo Amortecedor, Dianteiro (SHOWA)	C-8	10
Tubo B, Entrada de Ar	C-19	20
Tubo B, Escape	C-20	7
Tubo B, Escape	C-20	7
Tubo Comp. C Óleo	C-29	3
Tubo Comp., Freio Dianteiro	C-4	5
Tubo Comp., Óleo	M-8	16
Tubo Comp., Passagem de Óleo	M-6	3
Tubo Dreno	C-19	26
Tubo Dreno	C-24	4
Tubo Manopla Acelerador	C-3	10
Tubo, 3.5 x 260	M-17	33
Tubo, A	M-5.1	7
Tubo, A, Dreno	C-19	32
Tubo, A, Dreno	C-19	34
Tubo, Alça	C-16	4
Tubo, B	M-5.1	8
Tubo, B, Dreno	C-19	17
Tubo, C, Respiro	C-19	29
Tubo, Combustível, 7,3	C-15	10
Tubo, Comp., Dreno	C-19	15
Tubo, Comp., Dreno	C-19	16
Tubo, Conexão	C-19	14
Tubo, Dreno	C-19	10
Tubo, Respiro	C-29	5
Tubo, Respiro Motor	C-19	28
Tubo, Respiro Superior	C-19	27
Tubo, Respiro, Motor	C-19	25
Tubo, Separador Dreno	C-19	30
Tubo, Separador Filtro de Ar	C-19	35

ÍNDICE DE NOME DE PEÇAS

Descrição	Nº do bloco	Nº de Ref.
U		
Unidade de C.D.I	C-28	2
Unidade de C.D.I (Shindengen)	C-28	2
V		
Válvula Comp., Cuba	M-17	17
Valvula Comp., Partida	M-17	8
Válvula Comp., Sucção Ar	M-5.1	5
Válvula Limitadora, Passagem de Óleo	M-8	7
Válvula, Admissão	M-3	23
Válvula, Admissão	M-3	23
Válvula, Escape	M-3	24
Válvula, Passagem de Ar	M-17	9
Vareta Acionamento, Embreagem	M-7	10
Vareta, Acionamento, Embreagem	M-7	10
Vareta, Comp. (NISSIN)	C-12	10
Vela, Ignição, (DPR7EA-9 NGK)	M-2	20
Vela, Ignição, (DPR8EA-9 NGK)	M-2	20
Vela, Ignição, (DPR9EA-9 NGK)	M-2	20
Vela, Ignição, (X22EPR-U9 ND)	M-2	20
Vela, Ignição, (X24EPR-U9 ND)	M-2	20
Vela, Ignição, (X27EPR-U9 ND)	M-2	20
Velocímetro (KPH)	C-2	5
Velocímetro (KPH)	C-2	5
Velocímetro (KPH)	C-2	5
Velocímetro (KPH)	C-2	5
Velocímetro (KPH)	C-2	5
Velocímetro (KPH)	C-2	5
Velocímetro (KPH)	C-2	5
Velocímetro (KPH)	C-2	5
Velocímetro (MPH/KPH)	C-2	5
Visor A Dianteiro, Comp. (WL) *NH-1/Tipo 2*	C-31	9
Visor A Dianteiro, Comp. (WL) *NH-138/Tipo 5*	C-31	9
Visor A Dianteiro, Comp. (WL) *PB-198/Tipo 3*	C-31	9
Visor A Dianteiro, Comp. (WL) *R-134/Tipo 1*	C-31	9
Visor A Dianteiro, Comp. (WL) *YR-158M/Tipo 4*	C-31	9
Visor Dianteiro, Comp. (A) (WL) *NH-1*	C-31	9
Visor Dianteiro, Comp. (A) (WL) *PB-198*	C-31	9
Visor Dianteiro, Comp. (A) (WL) *R-134*	C-31	9
Visor Dianteiro, Comp. (A) (WL) *YR-158M*	C-31	9
Visor, Dianteiro (B)	C-31	8

00X1B-MN9-001

IMPRESSO NO BRASIL

A0600-0008