HONDA

CBR1100XX

CBR1100XX5

CATÁLOGO DE PEÇAS

1

Moto Honda da Amazônia Ltda. – 2004

13MAT501

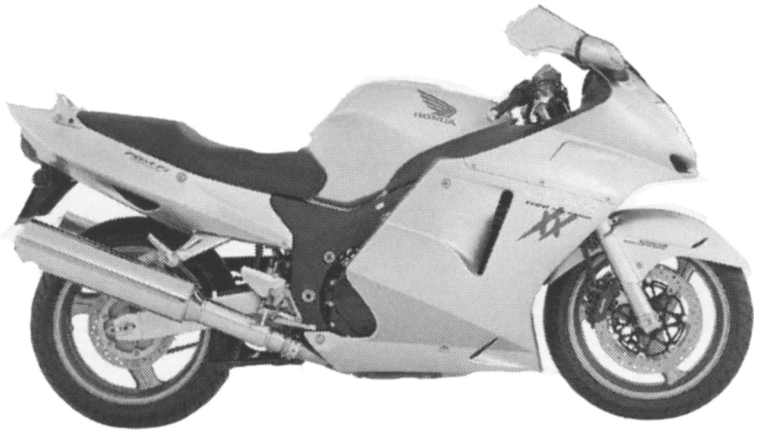

CBR1100XX5

ÍNDICE 1

GRUPO DO MOTOR 2

GRUPO DO CHASSI 3

ÍNDICE DE NÚMERO DE PEÇAS 4

Instruções para o Uso do Catálogo de Peças

- Este Catálogo de Peças descreve todas as peças de reposição, bem como o tempo de mão-de-obra (T.M.O.) para o modelo CBR1100XX.
  - Este Catálogo de Peças foi elaborado com base nas últimas informações disponíveis até 10 de Outubro de 2004.
- Especifique sempre o Nº completo da peça quando fizer um pedido de peças.
  - Verifique sempre o número, modelo, tipo, série, cor, marca, e o tamanho que for necessário antes de encomendar as peças.
  - Observe sempre que as ilustrações permitem localizar uma determinada parte do chassi ou do motor, podendo diferenciar da sua forma original.
- Quando forem realizadas as modificações ou adições no Catálogo de Peças, as páginas a serem substituídas ou adicionadas serão emitidas no momento oportuno acompanhadas de uma página de instruções para atualização.
- Periodicamente serão emitidas Notícias de Peças para que seja atualizado temporariamente o Catálogo de Peças até que seja publicada a Atualização definitiva do Catálogo.
- **Recomendamos ao Concessionário que mantenha seu Catálogo de Peças atualizado, observando com atenção a página de instruções para atualização.**

Índice

- Como Localizar as Informações Sobre as Peças 2
- Estrutura do Catálogo de Peças 3
- Quando Utilizar as Peças 4
- Abreviaturas Utilizadas neste Catálogo de Peças 4
- Como Localizar o Bloco de Peças e os Números de Série 5
- Como Localizar a Etiqueta de Cor 5
- Modelo e Números de Série Aplicáveis 6
- Tabela de Cores 7
- Etiqueta de Cores 8
- Mangueira de Combustível, Mangueiras de Aplicação Geral, Mangueira de Vinil 12
- Instruções para o Uso do Tempo de Mão-de-Obra (T.M.O.) 16
- Índice Ilustrado 21
- Grupo do Motor 29
- Grupo do Chassi 57
- Índice de Número de Peças 110

Como localizar as informações sobre as peças

Ⓐ Referência com o Índice Ilustrado

GRUPO DO MOTOR

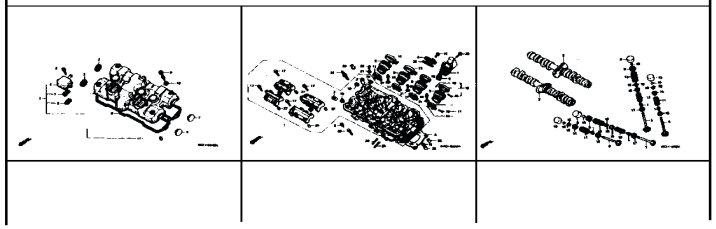

Ⓑ Referência com o Índice Número de Peças

ÍNDICE DE NÚMERO DE PEÇAS

Nº da Peça	Nº do bloco	Nº da Peça	Nº do bloco	Nº da P
06000		13013-ZE2-014	M-8	15520-
		13101-ZE2-000	M-8	15520-
06165-ZE2-000	M-3	13101-ZE2-010	M-8	15520-
061A1-ZE2-700	C-4	13101-ZE2-810	M-8	15520-
06550-ZB4-630	C-16	13101-ZE2-811	M-8	15620-
06710-ZB4-000	C-19	13102-ZE2-000	M-8	15520-
06710-ZB4-800	C-20	13102-ZE2-010	M-8	15520-
06810-ZB4-800	C-21	13102-ZE2-810	M-8	15520-
		13102-ZE2-811	M-8	15520-
11000		13103-ZE2-000	M-8	15520-
		13103-ZE2-010	M-8	15520-
11300-ZE2-700	M-3	13103-ZE2-810	M-8	15520-
11315-ZE2-700	M-3	13103-ZE2-811	M-8	15620-
11381-ZE2-000	C-4	13104-ZE2-000	M-8	15721-
11381-ZE2-010	M-3	13104-ZE2-010	M-8	
11381-ZE2-800	M-3	13104-ZE2-810	M-8	
		13104-ZE2-811	M-8	
12000		13111-ZE2-000	M-8	16010-
		13200-ZE2-000	M-8	16010-
120A0-ZE2-811	M-2	13200-ZE2-305	M-8	16010-
120A0-ZE2-812	M-2	13310-ZE2-700	M-7	16011-
120A0-ZE2-813	M-2	13310-ZE2-701	M-7	16011-

C-7 PÁRA-LAMA DIANTEIRO

No. Bloco

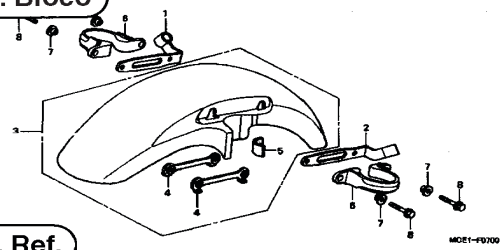

Service item	F.R.T.
FENDER COMP., FR. ----------	0.3

No. Ref.

Ref. No.	Part No.	Description	Reqd. QTY CB400 SFX	SFY	Serial No.		Parts catalogue code
1	45156-MCE-000	CLAMPER, R. FR. BRAKE HOSE --	1	1			
2	45157-MCE-000	CLAMPER, L. FR. BRAKE HOSE --	1	1			
3	61100-MCE-000ZA	FENDER COMP., FR.					
		*NH411M*FORCE SILVER METALLIC	1	-	--------	--------	3J,4J
			-	1			
	61100-MCE-000ZB	*PB284C*...CANDY PHOENIX BLUE	1	-	--------	--------	1,2J
4	61101-MCE-000	PLATE, FR. FENDER ----------	2	2	--------	1008000	
	61101-MCE-010	----------	2	2	1008001		
5	61102-MCE-300	CUSHION, FR. FENDER --------- (BLACK)	2	2			
6	61105-MCE-000	STAY, FR. FENDER MOUNTING ---	2	2			
7	61107-MR7-000	COLLAR (6.5) ----------	4	4			
8	96001-06020-00	BOLT, FLANGE, 6X20 ---------	4	4			

48

2000.09.01

No. Pág.

Estrutura do Catálogo de Peças

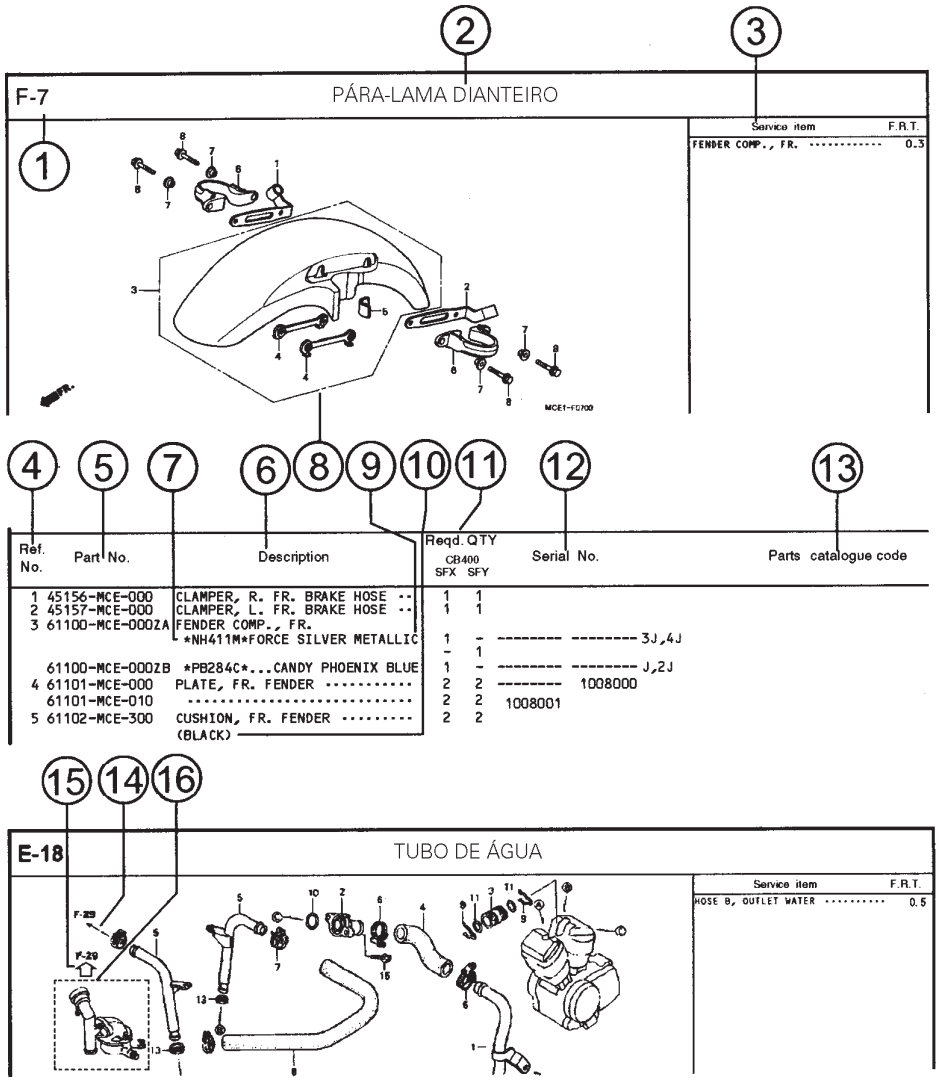

① Número do Bloco

② Nome do Bloco

③ Item de Serviço Tempo de Mão-de-Obra (T.M.O.)

④ Número de Referência
- Os números descritos entre parênteses indicam que continua da página anterior

⑤ Número da Peça

⑥ Descrição

⑦ Código de Cores HONDA

⑧ Conjuntos
- As peças cujas figuras estiverem delimitadas por linhas interrompidas são disponíveis em conjunto completo. (As peças componentes do conjunto, também são comercializadas individualmente)

⑨ Descrição de Cores

⑩ Observação
As observações que aparecem entre parênteses devem ser atentas.

⑪ Quantidade Utilizada no Motor
- Quando aparecem entre parênteses indicam peças opcionais.
- Quando indicadas com a letra "N" deve-se utilizar a quantidade que for necessária.
- Indica o nº da peça usada no bloco.

⑫ Número de Série

⑬ Nota
- Quando a coluna Nota está em branco, indica que a peça é aplicável a todos os códigos.

⑭
- Peças incluídas na linha pontilhada pertencem a um bloco diferente.

⑮
- Uma seta vazada indica o nº do bloco para a peça incluída na linha pontilhada.

⑯
- Uma seta preenchida indica o nº do bloco em que a peça em questão está ligada.

Quando Utilizar as Peças

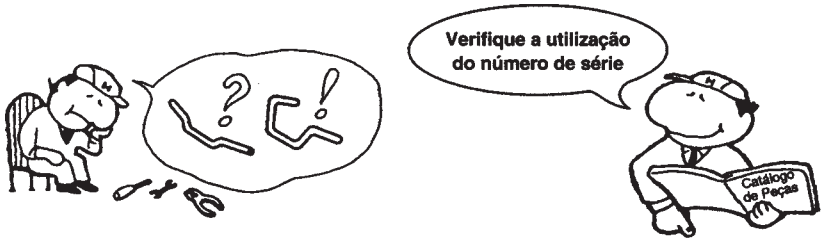

Ref. No.	Part No.	Description	Reqd. QYT CB400 SFX	SFY	Serial No.
1	12166-ZW9-000	STOPPER, ENGINE SIDE --------	2	2	
2	12210-ZW9-000ZA	HEAD COMP., CYLINDER			
		NH8.....DARK GRAY	1	1	
3	12251-ZW9-003	GASKET, CYLINDER HEAD -------	1	1	
4	12310-ZW9-000	COVER COMP., HEAD ----------	1	1	
5	12312-ZW9-000	PACKING, HEAD COVER ---------	1	1	
6	15611-921-000	CAP, OIL ----------	1	1	
		(NO GAUGE)			
7	16617-ZW9-000	HOLDER, CABLE (###)--------	1	1	SC,SG
	16617-ZW9-010	----------	1	1	1001800 LHC,LHD
			1	1	1001801 LHC,LHD

O número de Série foi utilizado desde o modelo inicial

Quando a numeração de Chassi aparece do lado esquerdo da coluna significa que a utilização da peça se aplica a partir deste número de chassi **1008001**

Quando a numeração de Chassi aparece do lado direito da coluna significa que a utilização da peça se aplica até este número de chassi **1008000**

As peças listadas com "###" no final do nome da peça tem um período de reposição limitado (peças sem reposição).

Abreviaturas Utilizadas neste Catálogo de Peças

• No catálogo de peças utilizam-se as seguintes abreviaturas:

A	Ampére
ADM	Admissão
C.A	Corrente Alternada
C.C	Corrente Contínua
C.D.I.	Unidade Descarga Capacitiva
C/E	Com Etiqueta
Comp.	Completo
Conj.	Conjunto
D (22D)	Dente (22 dentes)
Dir	Direito
EN	Entrada
ESQ	Escape
Esq	Esquerdo
FR	Frente
IFCA	Interr. de falha no circuito de aterram.
KPH	Quilometro por hora
L	(100L)
LAT	Lateral
LINK	(100 Links)
MM	Milímetro
SCT	Sistema de controle de tração
S/E	Sem etiqueta
SEX	Sextavado
STD	Standard
T/A	Transmissão Automática
T/HS	Transmissão Hidroestática
T/M	Transmissão Manual
TRAS	Traseiro
V	Volt
W	Watt

Como Localizar o Bloco de Peças e os Números de Série

Parte do bloco	Partes do motor M-1 ~	Partes da carcaça de aceleração M-18~	Partes do chassi C-**1** ~
Números Necessários	Número do motor estampado	Número de identificação da carcaça de aceleração	Número do chassi estampado
Pontos de localização	①	②	③

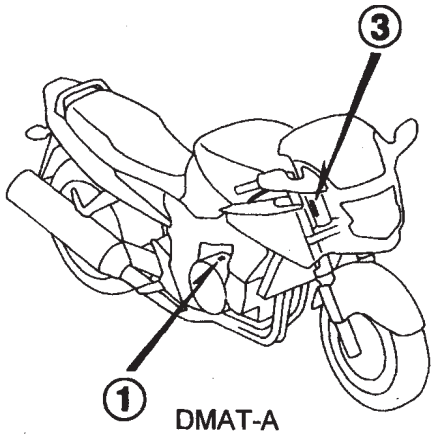

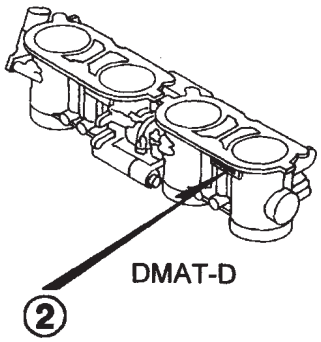

Como Localizar a Etiqueta de Cor

Peças Coloridas

⇩

Etiqueta de Cor

④

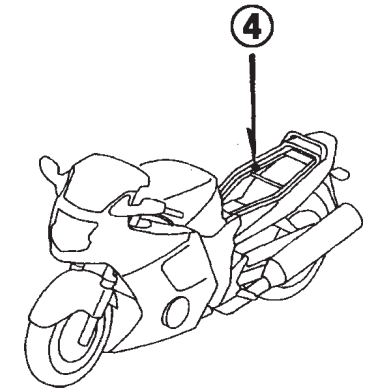

Modelos e Números de Série Aplicáveis

O modelo, tipo e os números de identificação podem ser identificados conforme tabela abaixo:
Peças com código do catálogo de peças são exclusivamente para os modelos destinados para as cidades designadas.
Se os códigos de área não estiverem listados, as peças são de uso comum.

Modelo	Código de Área	Tipo	Número de série aplicável no motor	Número de série aplicável no chassi	Número de série aplicável no carburador
CBR1100XX5	BR	Brasil	SC35E-3800001~	JH2SC359*5M800001~	GQ40E C
	E	Inglaterra	SC35E-3800001~	JH2SC35A*5M800001~	
	ED	venda direta Europa	SC35E-3800001~	JH2SC35A*5M800001~	
	EK	Irlanda	SC35E-3800001~	JH2SC35A*5M800001~	
	F	França	SC35E-3800001~	JH2SC35C*5M800001~	
	U	Austrália	SC35E-3800001~	JH2SC35U*5M800001~	
	2ED	venda direta Europa	SC35E-3800001~	JH2SC35A*5M800001~	
	2F	França	SC35E-3800001~	JH2SC35C*5M800001~	
	2U	Austrália	SC35E-3800001~	JH2SC35U*5M800001~	
	3E	Inglaterra	SC35E-3800001~	JH2SC35A*5M800001~	
	4EK	Irlanda	SC35E-3800001~	JH2SC35A*5M800001~	

* Para identificação do número do carburador, somente a parte sublinhada deverá ser usada para registro.

GQ40E C KC ア

Etiqueta de Cores

- Ao solicitar as peças, comprove o nome do modelo, a cor principal e o código, observando a etiqueta de cor do veículo.
- Ao pedir uma peça de cor utilize o gráfico de cores e as instruções sobre o catálogo de peças.

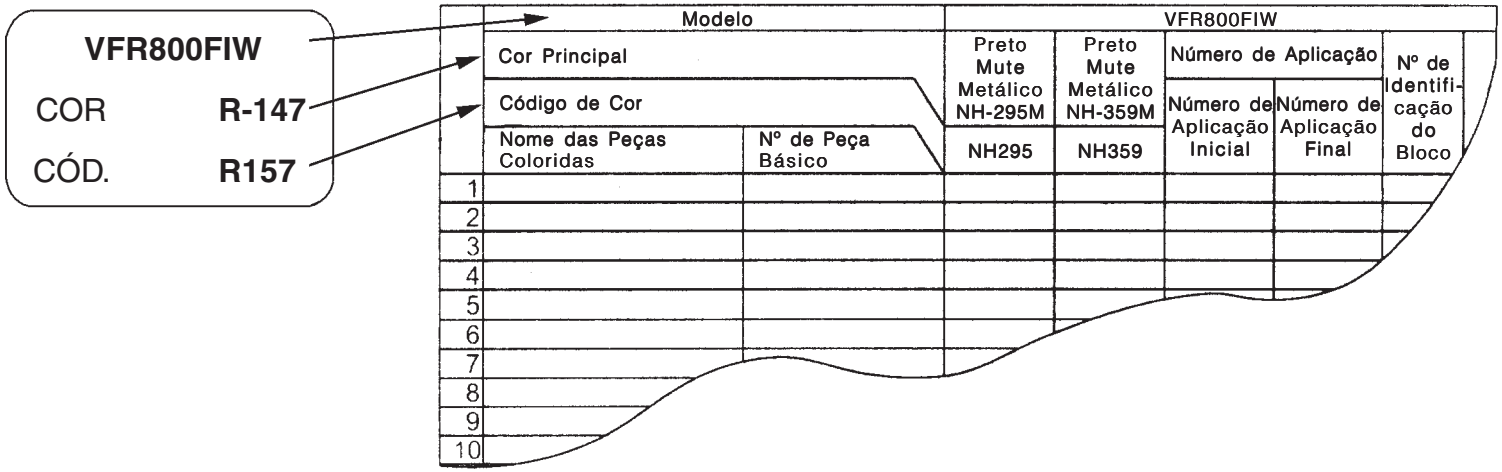

Tabela de Cores

• Ao solicitar as peças coloridas consulte a tabela abaixo, verifique a cor principal da motocicleta e utilize o número de peça básico acionando o código de cor relativo.

CBR1100XX(CBR1100XX5).....BR, E, ED, EK, F, U

No.	MODELO / COR PRINCIPAL / CÓDIGO DE COR: Nome das peças coloridas	Peça básica nº	CBR1100XX5: Preto Metálico NH-463M — NH463	Número de aplicação: Número de aplicação inicial	Número de aplicação: Número de aplicação final	Nº de identificação do bloco	Nº de ref.
1	CHASSI, COMP.	50100-MAT-D50	ZA			C-32	10
2	TAMPA, VERIFICAÇÃO	64365-MAT-000	ZA			C-35	14
3	PRESILHA, FIXAÇÃO PAINEL	91549-MW0-790	ZA			C-35	31
4	PRESILHA, FIXAÇÃO PAINEL	91549-MW0-790	ZA			C-37	23
5	TAMPA, ESPELHO RETROVISOR ESQ.	88125-MAT-000	ZN			C-36	15
6	TAMPA, CARENAGEM SUPERIOR ESQ.	64596-MAT-D01	ZA			C-35	17
7	TAMPA, ESPELHO RETROVISOR DIR.	88115-MAT-000	ZN			C-36	10
8	TAMPA, CARENAGEM SUPERIOR DIR.	64591-MAT-D01	ZA			C-35	16
9	CARENAGEM INFERIOR ESQUERDA	64470-MAT-H00	ZA			C-37	11
10	CARENAGEM INFERIOR DIREITA	64460-MAT-H00	ZA			C-37	10
11	CARENAGEM, SUPERIOR	77250-MAT-H00	ZA			C-19	7
12	CARENAGEM SUPERIOR, INTERNA	64230-MAT-D01	ZK			C-35	9
13	SUPORTE, INFERIOR, CARENAGEM	64510-MAT-D00	ZK			C-37	12
14	CONJUNTO PÁRA-LAMA DIANTEIRO	61200-MAT-H00	ZA			C-9	1
15	PROTETOR ESQUERDO, VENTO	64226-MAT-D00	ZA			C-35	8
16	PROTETOR DIREITO, VENTO	64216-MAT-D00	ZA			C-35	6
17	ETIQUETA, COR	87565-MAT-H00	ZA			C-38	10
18	ETIQUETA, COMBUSTÍVEL	87586-MB6-870	ZM			C-38	11
19	EMBLEMA	17531-MAT-H00	ZA			C-39	3
20	EMBLEMA	64421-MAT-H00	ZA			C-39	7

CBR1100XX(CBR1100XX5).....BR, E, ED, EK, F, U

No.	MODELO		CBR1100XX5				
	COR PRINCIPAL		Preto Metálico NH-463M	Número de aplicação		Nº de identificação do bloco	Nº de ref.
	CÓDIGO DE COR						
	Nome das peças coloridas	Peça básica nº	NH463	Número de aplicação inicial	Número de aplicação final		
21	EMBLEMA A, RABETA	77219-MAT-H00	ZA			C-39	9
22	EMBLEMA B, RABETA	77218-MAT-H00	ZA			C-39	8
23	EMBLEMA, CBS	61105-MAT-H00	ZA			C-39	4
24	EMBLEMA ESQ., TANQUE COMB.	17526-MAT-H00	ZA			C-39	2
25	EMBLEMA INFERIOR, CARENAGEM	64419-MAT-H00	ZA			C-39	6
26	EMBLEMA DIR., TANQUE COMB.	17521-MAT-H00	ZA			C-39	1
27	ESPELHO RETROVISOR, ESQUERDO	88120-MAT-D01	ZG			C-36	11
28	ESPELHO RETROVISOR, DIREITO	88110-MAT-D01	ZG			C-36	5
29	PAINEL INTERNO, ESQUERDO	64320-MAT-000	ZB			C-35	13
30	PAINEL INTERNO, DIREITO	64310-MAT-000	ZB			C-35	12
31	TRILHO COMP., ALÇA TRASEIRA	77310-MAT-000	ZT			C-19	8
32	FAIXA, PÁRA-BRISA	64205-MAT-B90	ZA			C-39	5
33	TANQUE, COMBUSTÍVEL	17520-MAT-H00	ZA			C-17	13
34	CONJUNTO, PÁRA-BRISA	64250-MAT-B90	ZA			C-35	11

CBR1100XX(CBR1100XX5).....2ED, 2F, 2U, 3E, 4EK

No.	MODELO		CBR1100XX5					
	COR PRINCIPAL		Cinza Accurate Metálico NH-146M	Azul Phoenix Candy PB-284C	Número de aplicação		Nº de identificação do bloco	Nº de ref.
	CÓDIGO DE COR							
	Nome das peças coloridas	Peça básica nº	NH146E	PB284H	Número de aplicação inicial	Número de aplicação final		
1	CHASSI, COMP.	50100-MAT-D50	ZA	ZA			C-32	10
2	TAMPA, VERIFICAÇÃO	64365-MAT-000	ZA	ZA			C-35	14
3	PRESILHA, FIXAÇÃO PAINEL	91549-MW0-790	ZA	ZA			C-35	31
4	PRESILHA, FIXAÇÃO PAINEL	91549-MW0-790	ZA	ZA			C-37	23
5	TAMPA, ESPELHO RETROVISOR ESQ.	88125-MAT-000	ZS	ZT			C-36	15
6	TAMPA, CARENAGEM SUPERIOR ESQ.	64596-MAT-D01	ZA	ZA			C-35	17
7	TAMPA, ESPELHO RETROVISOR DIR.	88115-MAT-000	ZS	ZT			C-36	10
8	TAMPA, CARENAGEM SUPERIOR DIR.	64591-MAT-D01	ZA	ZA			C-35	16
9	CARENAGEM INFERIOR ESQUERDA	64470-MAT-H10	ZA	ZB			C-37	11
10	CARENAGEM INFERIOR DIREITA	64460-MAT-H10	ZA	ZB			C-37	10
11	CARENAGEM SUPERIOR	77250-MAT-H10	ZA	ZB			C-19	7
12	CARENAGEM SUPERIOR, INTERNA	64230-MAT-H10	ZA	ZB			C-35	10
13	CARENAGEM INTERNA	64510-MAT-D00	ZP	ZE			C-37	12
14	CONJUNTO PÁRA-LAMA DIANTEIRO	61200-MAT-H00	ZB	ZC			C-9	1
15	PROTETOR ESQUERDO, VENTO	64226-MAT-D00	ZA	ZA			C-35	8
16	PROTETOR DIREITO, VENTO	64216-MAT-D00	ZA	ZA			C-35	6
17	ETIQUETA, COR	87565-MAT-H00	ZB	ZC			C-38	10
18	ETIQUETA, COMBUSTÍVEL	87586-MB6-870	ZE	ZM			C-38	11
19	EMBLEMA	64421-MAT-H00	ZA	ZA			C-39-1	5
20	EMBLEMA A, RABETA	77219-MAT-H10	ZA	ZB			C-39-1	9
21	EMBLEMA B, RABETA	77218-MAT-H10	ZA	ZB			C-39-1	8
22	EMBLEMA, CBS	61105-MAT-H00	ZB	ZC			C-39-1	1
23	EMBLEMA INFERIOR, CARENAGEM	64419-MAT-H00	ZB	ZC			C-39-1	4
24	ESPELHO RETROVISOR, ESQUERDO	88120-MAT-D01	ZL	ZM			C-36	11
25	ESPELHO RETROVISOR, DIREITO	88110-MAT-D01	ZL	ZM			C-36	5

CBR1100XX(CBR1100XX5).....2ED, 2F, 2U, 3E, 4EK

No.	MODELO		CBR1100XX5					
	COR PRINCIPAL		Cinza Accurate Metálico NH-146M	Azul Phoenix Candy PB-284C	Número de aplicação		Nº de identificação do bloco	Nº de ref.
	CÓDIGO DE COR							
	Nome das peças coloridas	Peça básica nº	NH146E	PB284H	Número de aplicação inicial	Número de aplicação final		
26	PAINEL INTERNO, ESQUERDO	64320-MAT-000	ZB	ZB			C-35	13
27	PAINEL INTERNO, DIREITO	64310-MAT-000	ZB	ZB			C-35	12
28	TRILHO COMP., ALÇA TRASEIRA	77310-MAT-000	ZS	ZQ			C-19	8
29	FAIXA, CARENAGEM INFERIOR ESQ.	64431-MAT-H10	ZA	ZB			C-39-1	7
30	FAIXA, RABETA ESQUERDA	77289-MAT-H10	ZA	ZB			C-39-1	11
31	FAIXA, CARENAGEM INFERIOR DIR.	64430-MAT-H10	ZA	ZB			C-39-1	6
32	FAIXA, RABETA DIREITA	77288-MAT-H10	ZA	ZB			C-39-1	10
33	FAIXA, CARENAGEM SUPERIOR	64219-MAT-H10	ZA	ZA			C-39-1	3
34	CONJUNTO, PÁRA-BRISA	64205-MAT-H10	ZA	ZA			C-39-1	2
35	TANQUE, COMBUSTÍVEL	17520-MAT-H10	ZA	ZB			C-17	13
36	CONJUNTO, PÁRA-BRISA	64250-MAT-H10	ZA	ZA			C-35	11

Mangueira de Combustível, Mangueiras de Aplicação Geral e Mangueira de Vinil

- As “mangueiras de combustível de peças padronizadas”, as “mangueiras de aplicações gerais” e as “ mangueiras de vinil” são fornecidas sem embalagem (granel) em forma de bobinas.
- Quando necessitar efetuar o pedido destas “mangueiras”, verifique no Catálogo de Peças o código da “mangueira padrão” e em seguida coloque entre parênteses o código da “mangueira sem embalagem (granel)” relativa utilizando a tabela abaixo. (O comprimento padrão das “mangueiras sem embalagem (granel)” é de 1 metro. As mangueiras indicadas com o símbolo < > também estão disponíveis com as medidas de 3 a 8 metros).
- Quando necessitar de troca, corte a mangueira sem embalagem (granel) na medida especificada. Esta medida pode ser verificada no nome da peça (verifique no manual de Serviços ou nas instruções que acompanham as mangueiras sem embalagem (granel) os procedimentos para o corte e instalação).
- A relação abaixo especifica o código das mangueiras padrão e as respectivas mangueiras sem embalagem (granel) e suas medidas. Certifique-se de que estes números sejam aplicados somente para as peças de reposição relacionadas.

Mangueiras de combustível / Tubos

Número de peça padrão	Número de peça sem embalagem (granel)	Peça sem embalagem (granel)	
		Diâmetro interno (mm)	Comprimento (m)
95001-30xxx-2x	95001-30001-20M	3,0	1
95001-30xxx-3x	95001-30001-30M	3,0	1
95001-30xxx-4x	95001-30001-40M	3,0	1
95001-35xxx-2x	95001-35001-50M <95001-35003-50M>	3,5	1 3
95001-35xxx-3x	95001-35001-60M <95001-35003-60M>	3,5	1 3
95001-35xxx-4x	95001-35001-60M <95001-35003-60M>	3,5	1 3
95001-35xxx-5x	95001-35001-50M <95001-35003-50M>	3,5	1 3
95001-35xxx-6x	95001-35001-60M <95001-35003-60M>	3,5	1 3
95001-45xxx-2x	95001-45001-50M <95001-45003-50M>	4,5	1 3
95001-45xxx-3x	95001-45001-60M <95001-45003-60M> <95001-45008-60M>	4,5	1 3 8
95001-45xxx-4x	95001-45001-60M <95001-45003-60M> <95001-45008-60M>	4,5	1 3 8
95001-45xxx-5x	95001-45001-50M <95001-45003-50M>	4,5	1 3
95001-45xxx-6x	95001-45001-60M <95001-45003-60M> <95001-45008-60M>	4,5	1 3 8
95001-55xxx-2x	95001-55001-50M <95001-55003-50M> <95001-55008-50M>	5,5	1 3 8

Mangueiras de combustível / Tubos

Número de peça padrão	Número de peça sem embalagem (granel)	Peça sem embalagem (granel)	
		Diâmetro interno (mm)	Comprimento (m)
95001-55xxx-3x	95001-55001-60M <95001-55003-60M> <95001-55008-60M>	5,5	1 3 8
95001-55xxx-4x	95001-55001-60M <95001-55003-60M> <95001-55008-60M>	5,5	1 3 8
95001-55xxx-5x	95001-55001-50M <95001-55003-50M> <95001-55008-50M>	5,5	1 3 8
95001-55xxx-6x	95001-55001-60M <95001-55003-60M> <95001-55008-60M>	5,5	1 3 8
95001-75xxx-2x	95001-75001-50M <95001-75003-50M>	7,5	1 3
95001-75xxx-3x	95001-75001-60M <95001-75003-60M> <95001-75008-60M>	7,5	1 3 8
95001-75xxx-4x	95001-75001-60M <95001-75003-60M> <95001-75008-60M>	7,5	1 3 8
95001-75xxx-5x	95001-75001-50M <95001-75003-50M>	7,5	1 3
95001-75xxx-6x	95001-75001-60M <95001-75003-60M> <95001-75008-60M>	7,5	1 3 8
95001-80xxx-2x	95001-80001-50M	8,0	1
95001-80xxx-3x	95001-80001-60M	8,0	1
95001-80xxx-4x	95001-80001-60M	8,0	1
95001-80xxx-5x	95001-80001-50M	8,0	1
95001-80xxx-6x	95001-80001-60M	8,0	1

Mangueira de vinil

Número de peça padrão	Número de peça sem embalagem (granel)	Peça sem embalagem (granel)		
		Diâmetro interno (mm)	Diâmetro externo (mm)	Comprimento (m)
95003-01xxx-3x	95003-01001-60M <95003-01003-60M>	2,9	6,8	1 3
95003-01xxx-60	95003-01001-60M <95003-01003-60M>	2,9	6,8	1 3
95003-03xxx-3x	95003-03001-60M <95003-03003-60M>	3,0	6,0	1 3
95003-03xxx-60	95003-03001-60M <95003-03003-60M>	3,0	6,0	1 3
95003-05xxx-3x	95003-05001-60M <95003-05003-60M> <95003-05008-60M>	3,5	6,5	1 3 8
95003-05xxx-60	95003-05001-60M <95003-05003-60M> <95003-05008-60M>	3,5	6,5	1 3 8
95003-07xxx-1x	95003-07001-10M <95003-07003-10M> <95003-07008-10M>	4,0	7,0	1 3 8
95003-07xxx-20	95003-07001-10M <95003-07003-10M> <95003-07008-10M>	4,0	7,0	1 3 8
95003-07xxx-3x	95003-07001-60M <95003-07003-60M> <95003-07008-60M>	4,0	7,0	1 3 8
95003-07xxx-60	95003-07001-60M <95003-07003-60M> <95003-07008-60M>	4,0	7,0	1 3 8
95003-07xxx-7x	95003-07001-70M <95003-07003-70M> <95003-07008-70M>	4,0	7,0	1 3 8
95003-08xxx-1x	95003-08001-10M <95003-08003-10M> <95003-08008-10M>	4,5	6,5	1 3 8
95003-09xxx-3x	95003-09001-60M <95003-09003-60M>	4,5	8,0	1 3
95003-09xxx-60	95003-09001-60M <95003-09003-60M>	4,5	8,0	1 3
95003-10xxx-1x	95003-10001-10M <95003-10003-10M>	5,0	8,0	1 3
95003-10xxx-20	95003-10001-10M <95003-10003-10M>	5,0	8,0	1 3
95003-10xxx-3x	95003-10001-60M <95003-10003-60M>	5,0	8,0	1 3
95003-10xxx-60	95003-10001-60M <95003-10003-60M>	5,0	8,0	1 3
95003-11xxx-3x	95003-11001-60M <95003-11003-60M> <95003-11008-60M>	5,0	9,0	1 3 8
95003-11xxx-60	95003-11001-60M <95003-11003-60M> <95003-11008-60M>	5,0	9,0	1 3 8
95003-12xxx-1x	95003-12001-10M <95003-12003-10M> <95003-12008-10M>	5,0	7,0	1 3 8
95003-12xxx-20	95003-12001-10M <95003-12003-10M> <95003-12008-10M>	5,0	7,0	1 3 8

Mangueira de vinil

Número de peça padrão	Número de peça sem embalagem (granel)	Peça sem embalagem (granel)		
		Diâmetro interno (mm)	Diâmetro externo (mm)	Comprimento (m)
95003-14xxx-1x	95003-14001-10M <95003-14003-10M>	6,0	9,0	1 3
95003-14xxx-20	95003-14001-10M <95003-14003-10M>	6,0	9,0	1 3
95003-14xxx-3x	95003-14001-60M <95003-14003-60M>	6,0	9,0	1 3
95003-17xxx-1x	95003-17001-10M <95003-17003-10M>	7,0	9,0	1 3
95003-19xxx-1x	95003-19001-10M <95003-19003-10M> <95003-19008-10M>	7,0	11,0	1 3 8
95003-19xxx-20	95003-19001-10M <95003-19003-10M> <95003-19008-10M>	7,0	11,0	1 3 8
95003-19xxx-3x	95003-19001-60M <95003-19003-60M> <95003-19008-60M>	7,0	11,0	1 3 8
95003-19xxx-60	95003-19001-60M <95003-19003-60M> <95003-19008-60M>	7,0	11,0	1 3 8
95003-21xxx-1x	95003-21001-10M <95003-21003-10M>	8,0	9,0	1 3
95003-21xxx-20	95003-21001-10M <95003-21003-10M>	8,0	9,0	1 3
95003-23xxx-1x	95003-23001-10M <95003-23003-10M>	8,0	12,0	1 3
95003-23xxx-20	95003-23001-10M <95003-23003-10M>	8,0	12,0	1 3
95003-23xxx-3x	95003-23001-60M <95003-23003-60M> <95003-23008-60M>	8,0	12,0	1 3 8
95003-23xxx-60	95003-23001-60M <95003-23003-60M> <95003-23008-60M>	8,0	12,0	1 3 8
95003-25xxx-1x	95003-25001-10M <95003-25003-10M>	9,0	11,0	1 3
95003-25xxx-20	95003-25001-10M <95003-25003-10M>	9,0	11,0	1 3
95003-25xxx-3x	95003-25001-60M <95003-25003-60M>	9,0	11,0	1 3
95003-25xxx-7x	95003-25001-70M <95003-25003-70M>	9,0	11,0	1 3
95003-27xxx-1x	95003-27001-10M <95003-27003-10M>	9,0	13,0	1 3
95003-27xxx-20	95003-27001-10M <95003-27003-10M>	9,0	13,0	1 3
95003-27xxx-3x	95003-27001-60M <95003-27003-60M>	9,0	13,0	1 3
95003-27xxx-60	95003-27001-60M <95003-27003-60M>	9,0	13,0	1 3
95003-33xxx-1x	95003-33001-10M <95003-33003-10M>	10,0	14,0	1 3
95003-33xxx-20	95003-33001-10M <95003-33003-10M>	10,0	14,0	1 3

Mangueira de vinil

Número de peça padrão	Número de peça sem embalagem (granel)	Peça sem embalagem (granel)		
		Diâmetro interno (mm)	Diâmetro externo (mm)	Comprimento (m)
95003-36xxx-1x	95003-36001-10M <95003-36003-10M> <95003-36008-10M>	11,0	13,0	1 3 8
95003-36xxx-20	95003-36001-10M <95003-36003-10M> <95003-36008-10M>	11,0	13,0	1 3 8
95003-37xxx-3x	95003-37001-60M 95003-37003-60M>	11,0	15,0	1 3
95003-37xxx-60	95003-37001-60M <95003-37003-60M>	11,0	15,0	1 3
95003-38xxx-1x	95003-38001-10M <95003-38003-10M>	12,0	13,0	1 3
95003-38xxx-20	95003-38001-10M <95003-38003-10M>	12,0	13,0	1 3
95003-39xxx-1x	95003-39001-10M <95003-39003-10M>	12,0	14,0	1 3
95003-39xxx-20	95003-39001-10M <95003-39003-10M>	12,0	14,0	1 3
95003-40xxx-20	95003-40001-10M <95003-40003-10M>	12,0	16,0	1 3
95003-40xxx-3x	95003-40001-60M <95003-40003-60M>	12,0	16,0	1 3
95003-40xxx-60	95003-40001-60M <95003-40003-60M>	12,0	16,0	1 3
95003-43xxx-1x	95003-43001-10M <95003-43003-10M> <95003-43008-10M>	13,0	15,0	1 3 8
95003-43xxx-20	95003-43001-10M <95003-43003-10M> <95003-43008-10M>	13,0	15,0	1 3 8
95003-45xxx-1x	95003-45001-10M <95003-45003-10M> <95003-45008-10M>	14,0	18,0	1 3 8
95003-45xxx-20	95003-45001-10M <95003-45003-10M> <95003-45008-10M>	14,0	18,0	1 3 8
95003-50xxx-1x	95003-50001-10M <95003-50003-10M>	16,0	19,0	1 3
95003-50xxx-20	95003-50001-10M <95003-50003-10M>	16,0	19,0	1 3
95003-50xxx-3x	95003-50001-60M <95003-50003-60M>	16,0	19,0	1 3
95003-55xxx-1x	95003-55001-10M <95003-55003-10M>	17,5	20,5	1 3
95003-55xxx-20	95003-55001-10M <95003-55003-10M>	17,5	20,5	1 3
95003-60xxx-1x	95003-60001-10M <95003-60003-10M>	22,0	27,0	1 3
95003-60xxx-20	95003-60001-10M <95003-60003-10M>	22,0	27,0	1 3
95003-60xxx-3x	95003-60001-60M <95003-60003-60M>	22,0	27,0	1 3
95003-60xxx-60	95003-60001-60M <95003-60003-60M>	22,0	27,0	1 3

Mangueiras de aplicação geral			
Número de peça padrão	Número de peça sem embalagem (granel)	Peça sem embalagem (granel)	
		Diâmetro interno (mm)	Comprimento (m)
95005-11xxx-3x	95005-11001-30M	11,0	1
95005-11xxx-5x	95005-11001-50M	11,0	1
95005-12xxx-1x	95005-12001-10M <95005-12003-10M>	12,0	1 3
95005-12xxx-2x	95005-12001-20M	12,0	1
95005-12xxx-3x	95005-12001-30M	12,0	1
95005-12xxx-5x	95005-12001-50M	12,0	1
95005-14xxx-1x	95005-14001-10M	14,0	1
95005-14xxx-2x	95005-14001-20M <95005-14003-20M>	14,0	1 3
95005-14xxx-3x	95005-14001-30M	14,0	1
95005-14xxx-5x	95005-14001-50M	14,0	1
95005-17xxx-1x	95005-17001-10M	17,0	1
95005-17xxx-2x	95005-17001-20M	17,0	1
95005-17xxx-3x	95005-17001-30M	17,0	1
95005-17xxx-5x	95005-17001-50M	17,0	1
95005-30xxx-3x	95005-30001-30M	3,0	1
95005-30xxx-5x	95005-30001-50M	3,0	1
95005-35xxx-1x	95005-35001-10M <95005-35003-10M> <95005-35008-10M>	3,5	1 3 8
95005-35xxx-2x	95005-35001-20M	3,5	1
95005-35xxx-3x	95005-35001-30M	3,5	1
95005-35xxx-4x	95005-35001-10M <95005-35003-10M> <95005-35008-10M>	3,5	1 3 8
95005-35xxx-5x	95005-35001-50M	3,5	1
95005-45xxx-1x	95005-45001-10M <95005-45003-10M> <95005-45008-10M>	4,5	1 3 8
95005-45xxx-2x	95005-45001-20M	4,5	1
95005-45xxx-3x	95005-45001-30M	4,5	1

Mangueiras de aplicação geral			
Número de peça padrão	Número de peça sem embalagem (granel)	Peça sem embalagem (granel)	
		Diâmetro interno (mm)	Comprimento (m)
95005-45xxx-4x	95005-45001-10M <95005-45003-10M> <95005-45008-10M>	4,5	1 3 8
95005-45xxx-5x	95005-45001-50M	4,5	1
95005-50xxx-3x	95005-50001-30M <95005-50003-30M>	5,0	1 3
95005-50xxx-5x	95005-50001-50M	5,0	1
95005-55xxx-1x	95005-55001-10M <95005-55003-10M> <95005-55008-10M>	5,3	1 3 8
95005-55xxx-2x	95005-55001-20M <95005-55003-20M>	5,3	1 3
95005-55xxx-4x	95005-55001-10M <95005-55003-10M> <95005-55008-10M>	5,3	1 3 8
95005-65xxx-1x	95005-65001-10M <95005-65003-10M>	6,5	1 3
95005-65xxx-2x	95005-65001-20M	6,5	1
95005-70xxx-3x	95005-70001-30M <95005-70003-30M>	7,0	1 3
95005-70xxx-5x	95005-70001-50M	7,0	1
95005-75xxx-1x	95005-75001-10M <95005-75003-10M>	7,3	1 3
95005-75xxx-2x	95005-75001-20M	7,3	1
95005-80xxx-1x	95005-80001-10M <95005-80003-10M>	8,0	1 3
95005-80xxx-2x	95005-80001-20M	8,0	1
95005-80xxx-3x	95005-80001-30M	8,0	1
95005-80xxx-5x	95005-80001-50M	8,0	1
95005-91xxx-3x	95005-91001-30M	12,0	1
95005-91xxx-5x	95005-91001-50M	12,0	1
95005-92xxx-3x	95005-92001-30M	12,0	1
95005-92xxx-5x	95005-92001-50M	12,0	1

NOTA: O "x" indica os números e as letras do alfabeto romano omitidos.

⚠ CUIDADO

É PERIGOSO confundir uma "Mangueira de Combustível" com a "Mangueira de Aplicações Gerais" ou com a "Mangueira de Vinil". Cada "Mangueira" tem sua utilização apropriada.
Nunca utilize uma "Mangueira de Aplicações Gerais" ou a "Mangueira de Vinil" no lugar de uma "Mangueira de Combustível" ou vice-versa.
Use sempre a mangueira sem embalagem (granel) especificada, utilizando as instruções de corte e instalação dos Manuais de Serviços e das instruções que são fornecidas juntamente com a embalagem.

Composição do Número de Identificação das Mangueiras

Exemplo: 9 5 0 0 1 - 7 5 0 0 1 - 5 0 M

Número de Peça sem Embalar : Refere-se a Peça sem Embalar

Código da Marca (Tipo de Mangueira) (Mangueira de Combustível e Mangueira de Aplicação Geral)
Código de Reposição (para Mangueira Adicional); (Mangueira de Vinil)
- Indica a marca do número ou a Seqüência de Troca. O código para a peça sem embalagem deve ser estritamente 0 (Zero).

Tipos de Código:

- Mangueira de Combustível
  - 5: Trançada Interior Preta
  - 2: Trançada Exterior Roxa (Somente com 3 mm de diametro Interno)
  - 6: Preta
  - 3: Roxa (Somente 3 mm de diametro Interno)
  - 4: Cinza com faixa Roxa (Somente com 3 mm de diametro Interno)
- Mangueira de Aplicação Geral:
  - 1 : Cinza
  - 2 : Cinza
  - 3 : Preta
  - 5 : Preta
- Mangueira de Vinil
  - 1: Transparente
  - 2: Preta
  - 3: Vermelho Claro
  - 6: Vermelho Claro
  - 7: Preto Pálido

Comprimento:
- 001 : 1 m (Standard)
- 003 : 3 m
- 008 : 8 m

Código de Diâmetro Interno (Mangueira de Combustível e Mangueira de aplicação geral)

30: 3,0 mm	11: 11 mm
35: 3,5 mm	91: 12 (Diâmetro Externo de 15) mm
45: 4,5 mm	92: 12 (Diâmetro Externo de 16) mm
50: 5,0 mm	12: 12 (Diâmetro Externo de 17) mm
55: 5,3 mm	14: 14 mm
5,5 mm	17: 17 mm
65: 6,5 mm	
70: 7,0 mm	
75: 7,3 mm	
7,5 mm	
80: 8,0 mm	

Código de Diâmetro Externo/Interno (Mangueira de Vinil)

01: DI 2,9, DE 6,8 mm	14 : DI 6,0, DE 9,0 mm	37 : DI 11,0, DE 15,0 mm
03: DI 3,0, DE 6,0 mm	17 : DI 7,0, DE 9,0 mm	38 : DI 12,0, DE 13,0 mm
05: DI 3,5, DE 6,5 mm	19 : DI 7,0, DE 11,0 mm	39 : DI 12,0, DE 14,0 mm
07: DI 4,0, DE 7,0 mm	21 : DI 8,0, DE 9,0 mm	40 : DI 12,0, DE 16,0 mm
08: DI 4,5, DE 6,5 mm	23 : DI 8,0, DE 12,0 mm	43 : DI 13,0, DE 15,0 mm
09: DI 4,5, DE 8,0 mm	25 : DI 9,0, DE 11,0 mm	45 : DI 14,0, DE 18,0 mm
12: DI 5,0, DE 7,0 mm	27 : DI 9,0, DE 13,9 mm	50 : DI 16,0, DE 19,0 mm
10: DI 5,0, DE 8,0 mm	33 : DI 10,0, DE 14,0 mm	55 : DI 17,5, DE 20,5 mm
11: DI 5,0, DE 9,0 mm	36 : DI 11,0, DE 13,0 mm	60 : DI 22,0, DE 27,0 mm

Tipo de Mangueira:
- 1 Mangueira de Combustível
- 2 Mangueira de Aplicação Geral
- 3 Mangueira de Vinil

Instruções para o Uso do Tempo de Mão-de-Obra (T.M.O.)

O tempo padrão de mão-de-obra (T.M.O.) significa o tempo necessário para a realização de um serviço, o qual é mencionado neste catálogo para ajudar as Concessionárias a controlar o processo de trabalho real e calcular o tempo de serviço, utilizando-o como um guia.

Ajuste do sistema T.M.O.

- Tempo de serviço
  - Remoção, Desmontagem/ Montagem, Instalação
  - Verificação, Medição, Ajuste, Confirmação
  - Diagnóstico (Sistema Elétrico)
  - Inspeção Completa
- Tempo variável
  - Preparação
    (Verificação do processo, Preparação das ferramentas especiais necessárias ao serviço)
  - Trabalhos relacionados (Transferência de produtos)

* O tempo variável é obtido multiplicando-se o tempo de serviço pelo coeficiente especificado.

Instruções para o uso do catálogo

Os itens de serviço mostrados no texto estão relacionados com o tempo de trabalho e as peças comercializadas para reparo, conforme sua especificação. Outros itens de serviço representativos, os quais não utilizam peças para reparos (remoção/ instalação, ajuste, verificação/ medição e outros) estão relacionados na introdução, classificados de acordo com o assunto.

Ajuste do T.M.O. padrão

- O Sistema Decimal (em unidade 0,1) é utilizado para obter o T.M.O. simplificando o cálculo global.
  Exemplo: (0,1) → 6 minutos, (0,2) → 12 minutos
  [Custo por hora de trabalho] x [T.M.O.] = [Cálculo global]
- O T.M.O. é calculado manualmente.
- Os itens de serviço e o T.M.O. podem ser modificados dependendo do desenvolvimento de ferramentas, equipamentos de serviço e da melhoria dos procedimentos.

Procedimento de trabalho

- O procedimento de trabalho é determinado através do tempo de serviço juntamente com o método especificado no Manual de Serviço; portanto, consulte-o quando necessário.
- Os procedimentos de trabalho que permitem ser executados num tempo reduzido, preservam a segurança do trabalho e a garantia do produto dos itens não mencionados no Manual de Serviço.
- O trabalho é executado por apenas um mecânico. Quando dois ou mais mecânicos são necessários, o cálculo do tempo real é efetuado de acordo com o número de pessoas.
- Para estabelecer o nível tecnológico dos mecânicos, a HONDA utiliza como padrão, mecânicos com três anos de experiência no reparo de motores estacionários.
- As ferramentas especiais e os equipamentos de serviço utilizados para obter o T.M.O. estão especificados no Manual de Serviço.

Itens de serviço que não apresentam T.M.O.

- Peças e acessórios não mencionados neste Catálogo.
- Áreas com deterioração pelo tempo de uso ou danos (quebras, rachaduras) durante uso em condições normais.
- Serviços que podem ser executados com apenas um ajuste.
- Serviços raramente executados (exemplo: problemas com causas extremamente simples e freqüência de uso).

* Faça o cálculo global baseado no tempo de serviço real quando o serviço não apresenta T.M.O.

Serviços não incluídos no T.M.O.

- Óleo e drenagem de fluido, tempo de espera para desaquecimento, etc.
- Serviços adicionais que envolvam remoção/ instalação do equipamento.
- Tempo de serviço utilizado com visitas ao cliente, realização de negociações e a entrega do equipamento.
- Tempo necessário com a requisição e a entrega de peças.
- Custos referentes à graxa, agente adesivo, etc, utilizados no serviço.

Explicação do T.M.O. utilizando um exemplo
(O exemplo pode ser diferente dos itens apresentados)

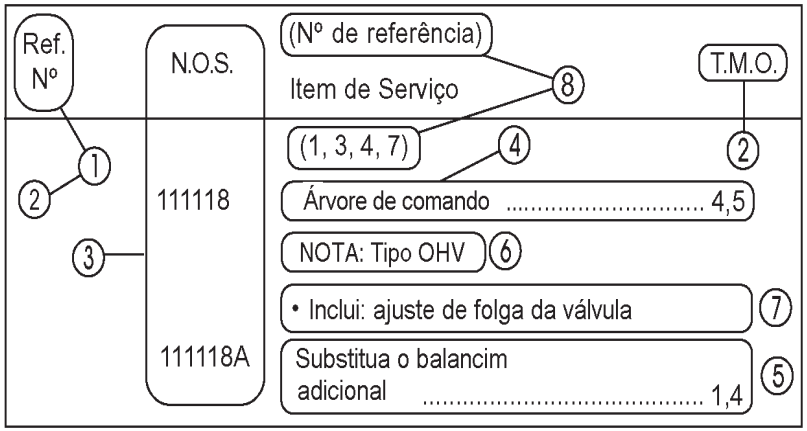

① O No. de Referência da peça na ilustração indica a localização da peça a ser substituída.

② T.M.O. é a abreviatura de Tempo de Mão de Obra e indica o tempo de serviço padrão necessário para a execução do serviço.

③ N.O.S. é a abreviatura do Número de Operação de Serviço, e classifica os itens de serviço de acordo com o código de unidade de trabalho.

O mesmo código de serviço é utilizado independentemente dos modelos.

O serviço padrão é apresentado com 6 dígitos e o serviço adicional com 7 dígitos.

④ Indica a substituição da árvore de comando e o T.M.O. 4,5.

⑤ Indica T.M.O. 1,0 que será acrescentado quando um serviço adicional (substituição do braço oscilante) é executado em conjunto com a substituição da árvore de comando.

⑥ Indica a descrição dos serviços incluídos no item de serviço.

⑦ Índice de serviço indicando que estão incluídos no item de manutenção

⑧ Indica o No. de referência cujo serviço e tempo do mesmo são iguais ao T.M.O. 4,5 para a árvore de comando.

(A aplicação da área é limitada aos itens de serviço que não possuem identificação N.O.S. dentro de um mesmo bloco.

Como designar o item de serviço utilizando o exemplo
(substituição da árvore de comando)

Abra a página do bloco onde é mostrada a ilustração das peças adicionais da válvula de admissão.

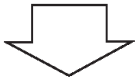

Procure a válvula de admissão na ilustração, o item de serviço especificado e o T.M.O. relacionado com o No. de referência.

Símbolo de indicação dos itens de serviço relacionados que continuam na página seguinte

Ref. Nº	N.O.S.	(Nº de referência) Item de Serviço	T.M.O.
2	**111118**	**Árvore de Comando**	**4,5**
	•	•	•
	•	•	•
+			

Símbolo de indicação na última linha

Indicação do bloco sem informação do T.M.O.

Ref. Nº	N.O.S.	(Nº de referência) Item de Serviço	T.M.O.
		Sem Informação	**–**

• Código N.O.S.

1	11	1	18	A
a	b	c	d	e

a) Código da categoria ..... Motor

b) Localização/código da função .... Motor superior

c) Código de serviço ..... Substituição

d) Número seqüencial de serviço .... (Código da unidade é mostrado através de letras)

..... Árvore de comando (Não há código definido para esta norma)

e) Código adicional ..... Balancim (Não há código definido para esta norma)

1	11	1	18	A
a		c		

a) Códigos da categoria e classificação

Código	Categoria
1	Motor
2	Transmissão
3	Combustível e Escapamento
4	Chassi e Carcaça
5	Direção/ Suspensão
6	Elétrica
7	Rodas/ Freios
8	Controles/ Instrumentos
9	–
0	–

c) Códigos de serviço e classificação

Código	Categoria de Serviço
1	Substituição, Remoção/ Instalação, Troca
2	Revisão
3	Ajuste / Balanceamento
4	(Serviços relacionados à Pintura: Camada Superior)
5	Teste, Inspeção/ Diagnóstico, Medição, Verificação
6	(Serviços relacionados à Revisão: Recondicionamento)
7	(Serviços relacionados à Revisão: Reapertos)
8	(Resurface)
9	(Serviços relacionados à Pintura: Acabamento)
0	Reparo, Limpeza, Sangria de Ar

Principais itens de serviço sem a utilização de peças adicionais
(1)Remoção/ Instalação, (2) Ajuste, (3) Verificação/ Medição
(4) Revisão, (5) Outros Serviços

M: Motor, C: Chassi

* SERVIÇOS EXCETO SUBSTITUIÇÃO DE PEÇAS

(1) Remoção e instalação

Relacione as peças removidas da motocicleta com a descrição

	N.O.S.	DESCRIÇÃO	T.M.O.
E	1101E5	**Montagem da inclinação do motor Remoção / Instalação** Inclui: Todos os ajustes necessários	3,3
	1111K0	**Montagem do cabeçote Remoção / Instalação**	4,3
	3111D5	**Conjunto da carcaça do acelerador Remoção / Instalação**	1,3
	1101E6	**Separação da árvore de manivelas** Inclui: Instalação do motor	5,7

(2) Ajuste

	N.O.S.	DESCRIÇÃO	T.M.O.
E	3143A0	**Marcha-lenta do motor - Ajuste**	0,1
	3113A2	**Sincronização da válvula de partida - Ajuste**	0,6
	1113A0	**Folga da válvula - Ajuste**	3,4
F	6163A0	**Alinhamento do farol**	0,2
	2133A0	**Corrente acionadora - Ajuste**	0,1
	7103A1	**Balanceamento da roda dianteira**	0,7
	7103A2	**Balanceamento da roda traseira**	0,7
	3113A3	**Operação do acelerador - Ajuste**	0,1

(3) Verificação, Medição

	N.O.S.	DESCRIÇÃO	T.M.O.
E	1115A0	**Pressão de compressão - Medição**	0,9
	6145A0	**Tempo de Ignição - Inspeção**	0,4
	1135A0	**Óleo do Motor - Inspeção** Exclui: Troca de Óleo	0,1
F	7115A0	**Operação do Freio - Teste**	0,1
	6105A0	**Bateria, verificação do eletrólito nível e peso**	0,2

(5) Outros Serviços

	N.O.S.	DESCRIÇÃO	T.M.O.
E	1130A2	**Filtro de Óleo - Limpeza**	1,5
F	7110A0	**Freio Dianteiro - Sangria de Ar**	0,5
	7110A1	**Freio Traseiro - Sangria de Ar**	0,5
	1151E7	**Líquido de Arrefecimento - Troca**	0,4

GRUPO DO MOTOR

M-1 Tampa do Cabeçote

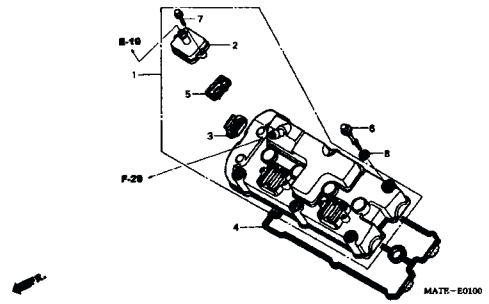

M-2 Cabeçote

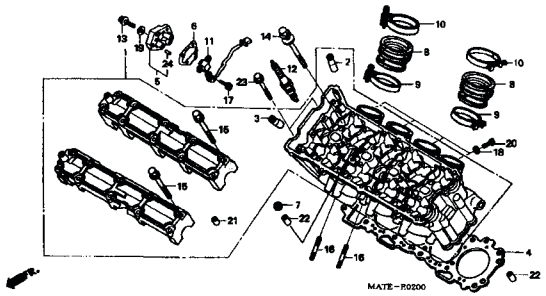

M-3 Árvore de Comando / Válvulas

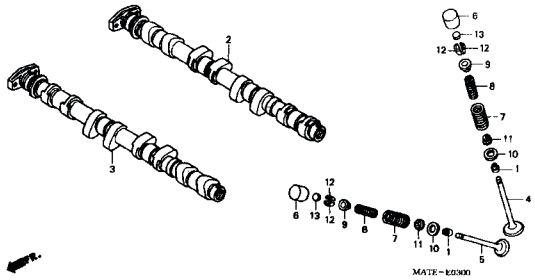

M-4 Corrente Comando / Tensor

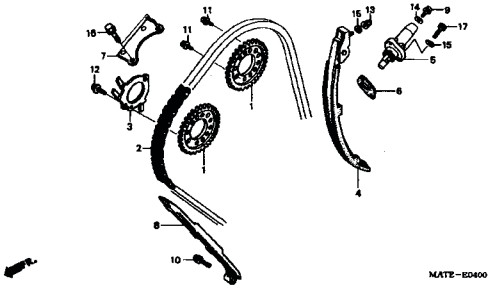

M-5 Tampa Lateral Direita

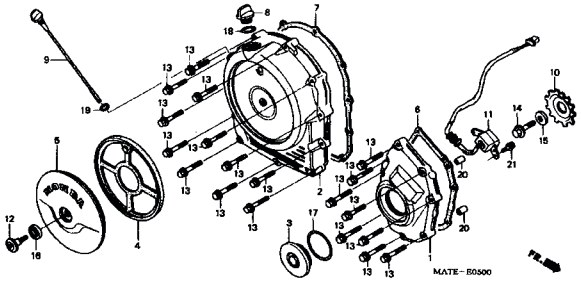

M-6 Embreagem

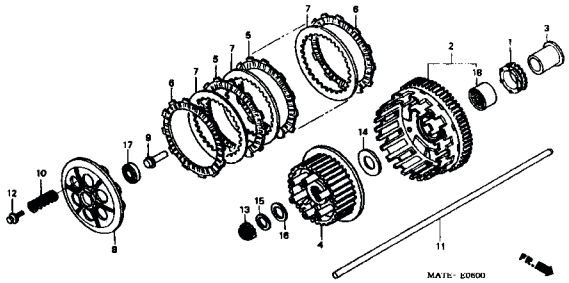

M-7 Embreagem Partida

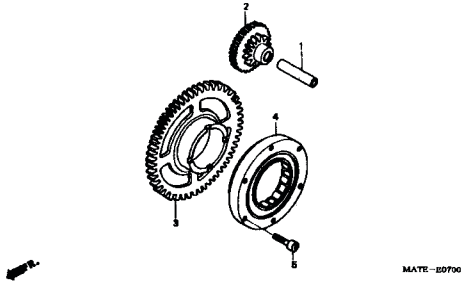

M-8 Tampa Lateral Esquerda

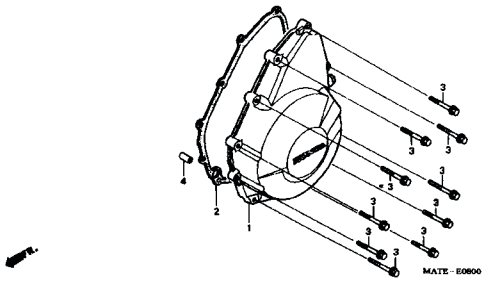

M-9 Gerador

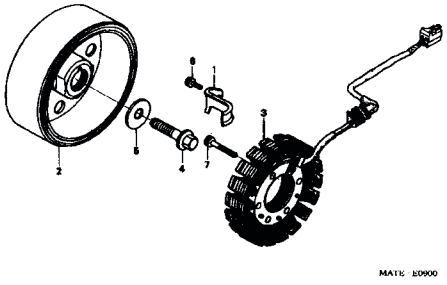

2

GRUPO DO MOTOR

M-10 Bomba D'Água

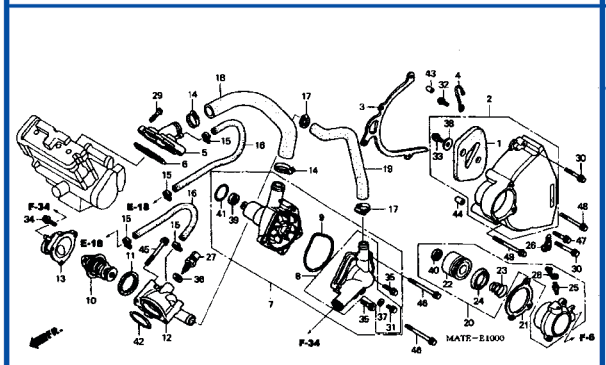

M-11 Motor de Partida

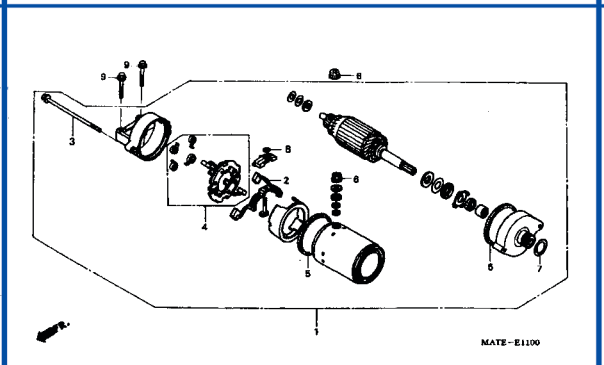

M-12 Bomba de Óleo / Cárter / Filtro de Óleo

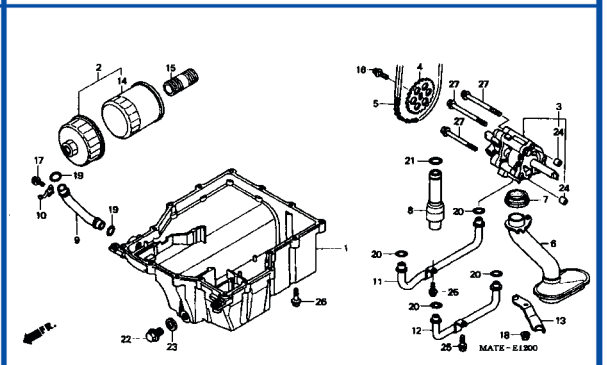

M-13 Carcaça

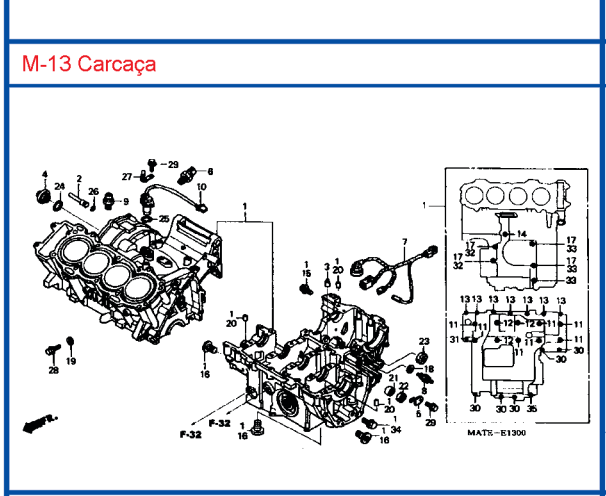

M-14 Árvore de Manivelas / Pistão

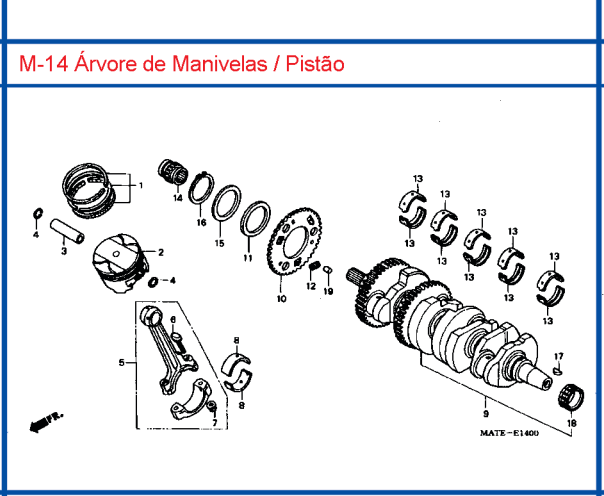

M-15 Balanceiro

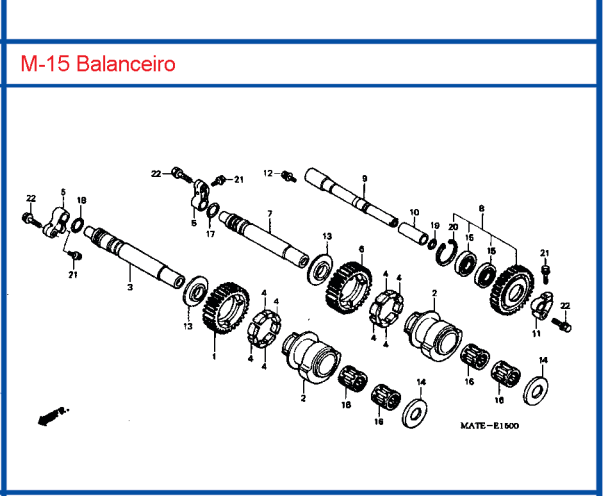

M-16 Transmissão

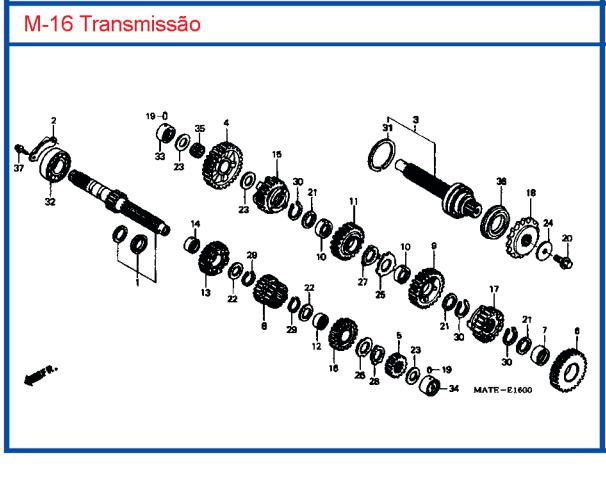

M-17 Eixo Seletor de Marchas

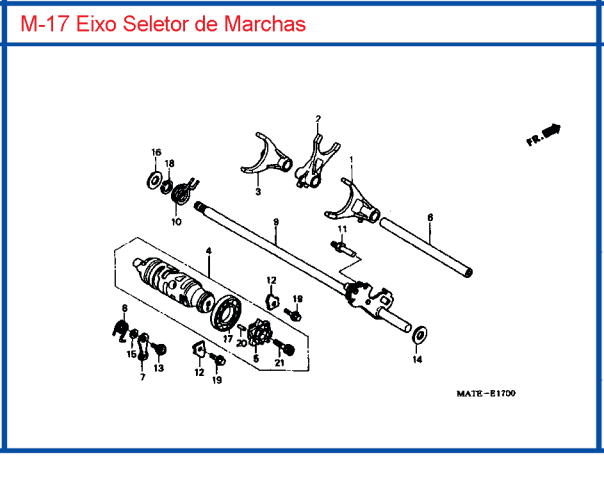

M-18 Carcaça de Aceleração (Jogo)

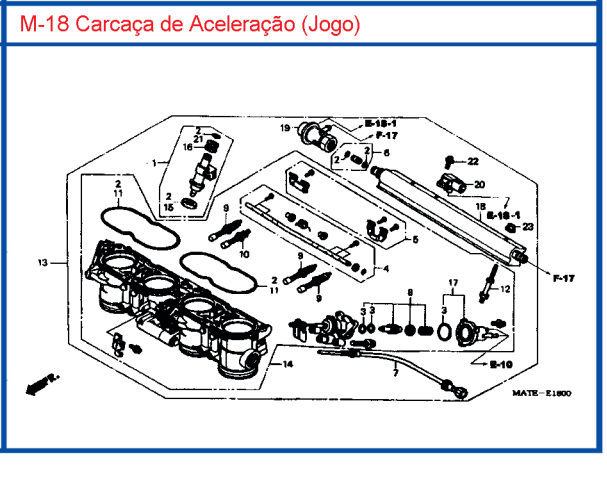

GRUPO DO MOTOR

M-18-1 Carcaça de Aceleração (Tubulação)	M-19 Válvula de Sucção de Ar	
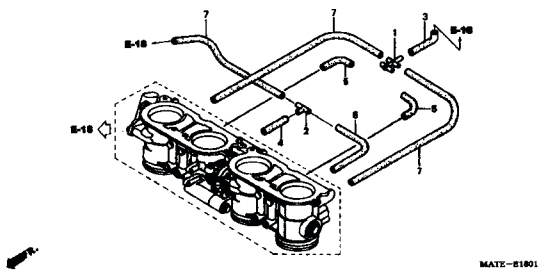	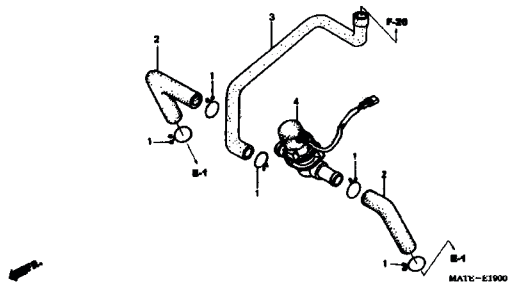	

GRUPO DO CHASSI

C-1 Farol

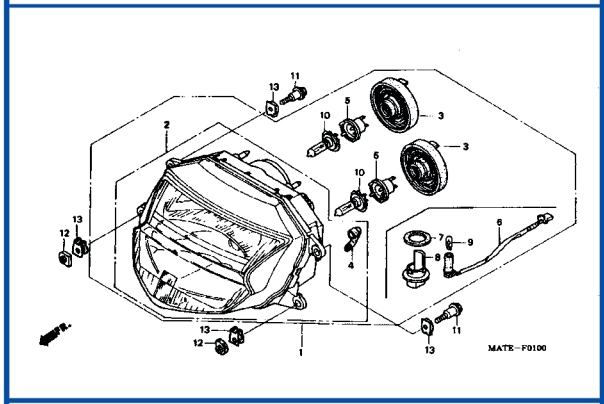

C-2 Instrumentos

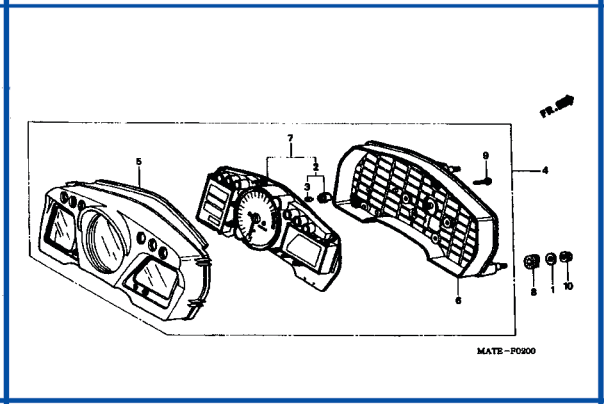

C-3 Interruptores / Cabos

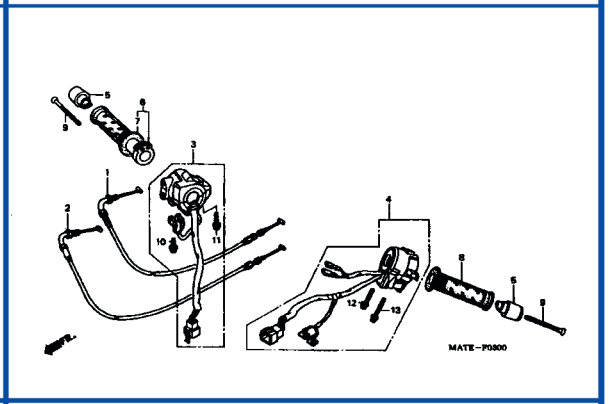

C-4 Cilindro Mestre Freio Dianteiro

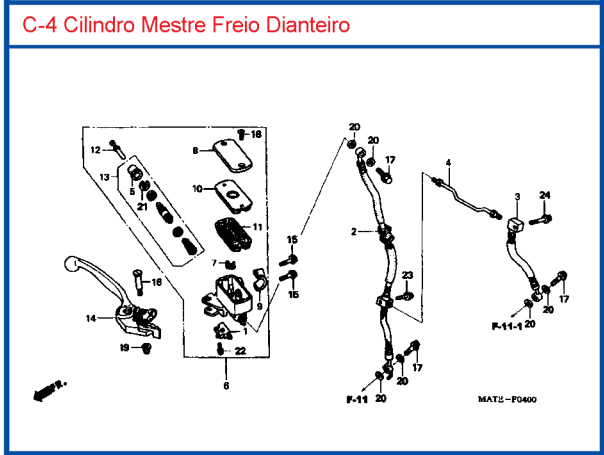

C-5 Cilindro Mestre Secundário

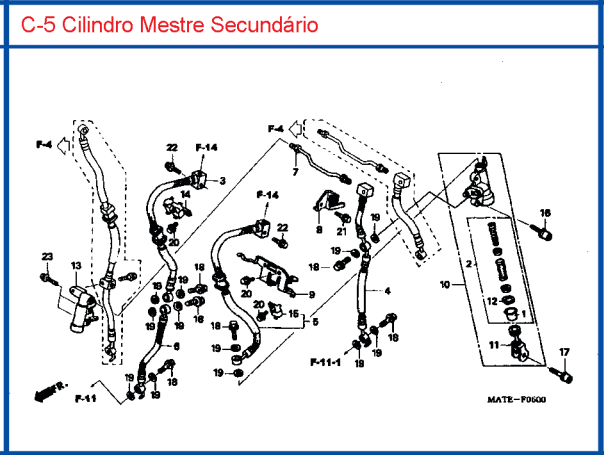

C-6 Cilindro Mestre Embreagem

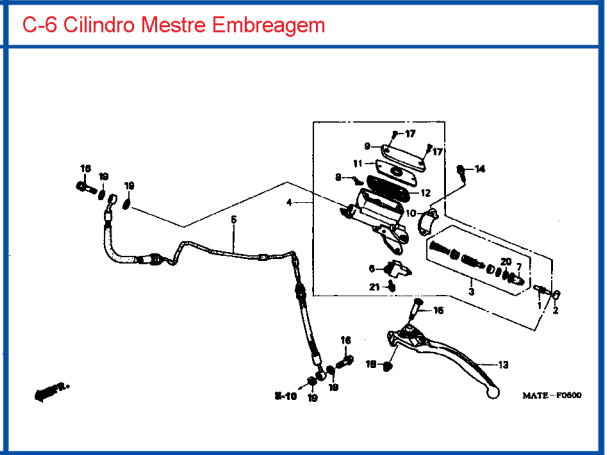

C-7 Guidão / Mesa Superior

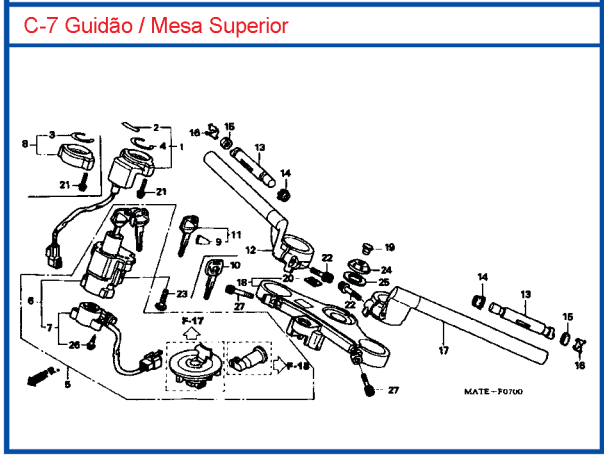

C-8 Coluna de Direção

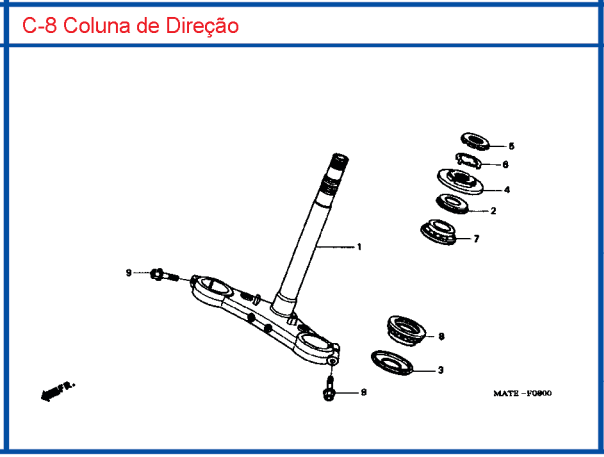

C-9 Pára-lama Dianteiro

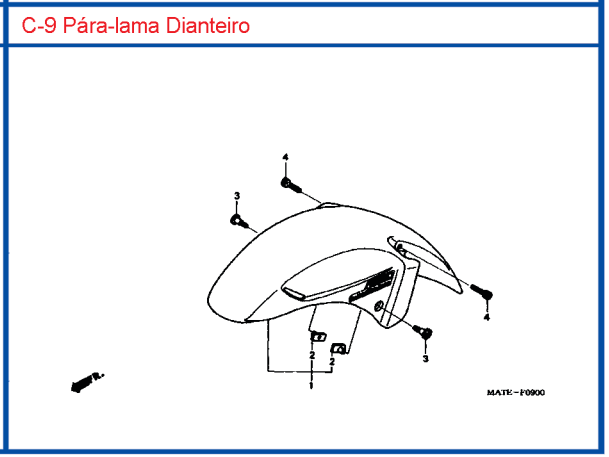

GRUPO DO CHASSI

C-10 Garfo Dianteiro

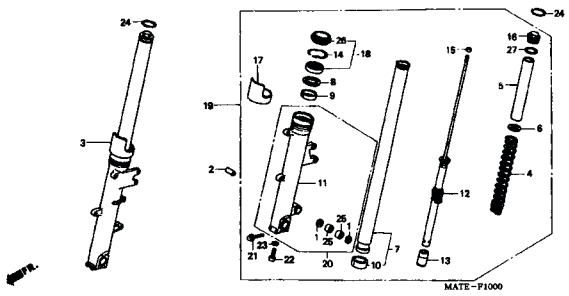

C-11 Cáliper Direito Freio Dianteiro

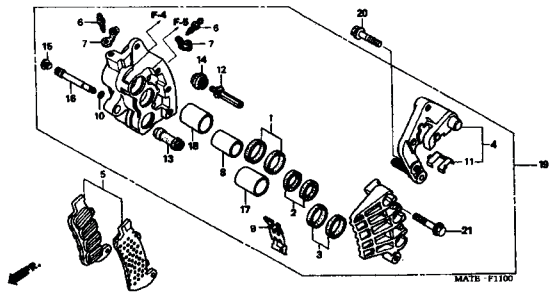

C-11-1 Cáliper Esquerdo Freio Dianteiro

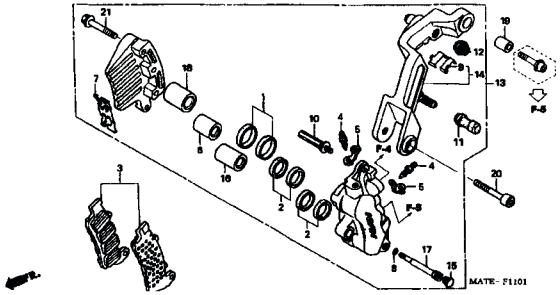

C-12 Roda Dianteira

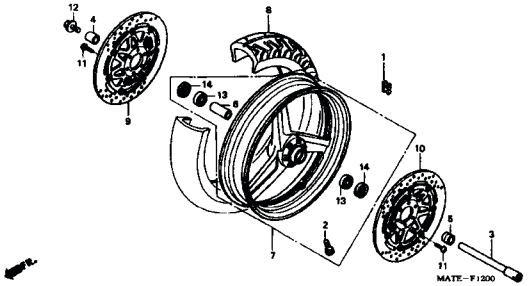

C-13 Cilindro Mestre Freio Traseiro

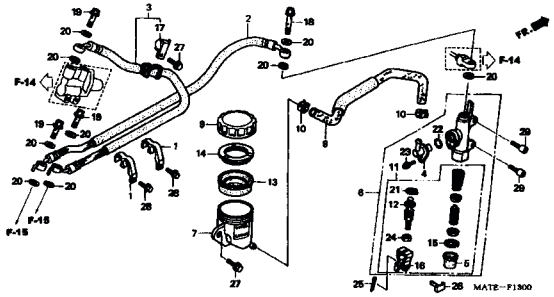

C-14 Válvula de Controle de Dosagem

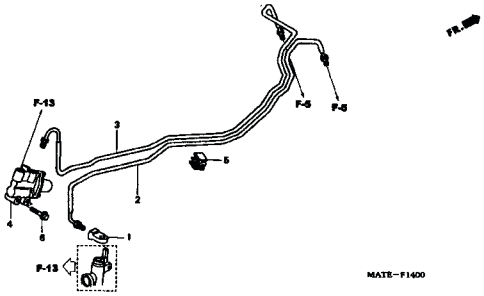

C-15 Cáliper Freio Traseiro

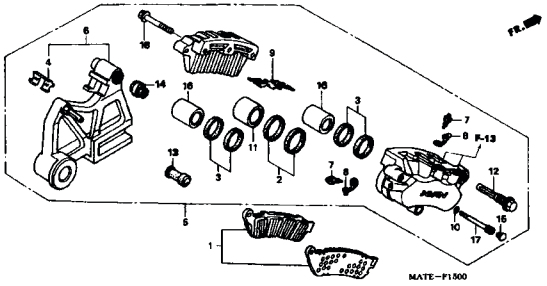

C-16 Roda Traseira

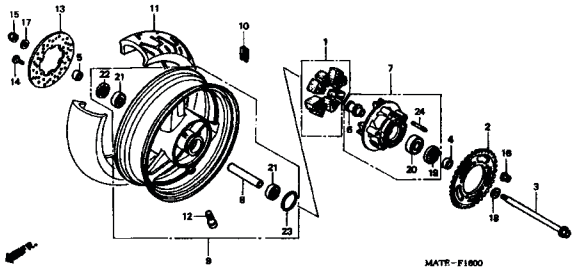

C-17 Tanque de Combustível

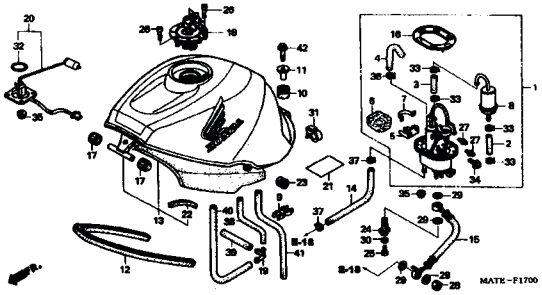

3

GRUPO DO CHASSI

C-18 Assento

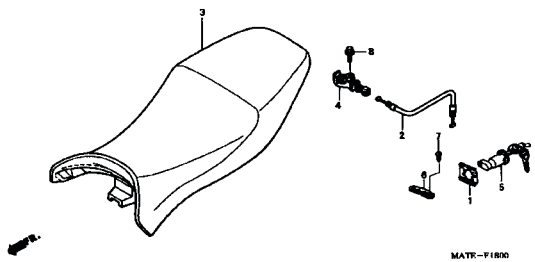

C-19 Rabeta

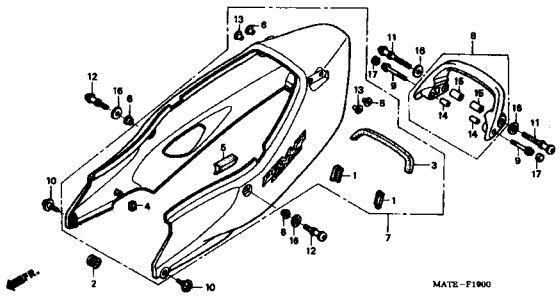

C-20 Filtro de Ar

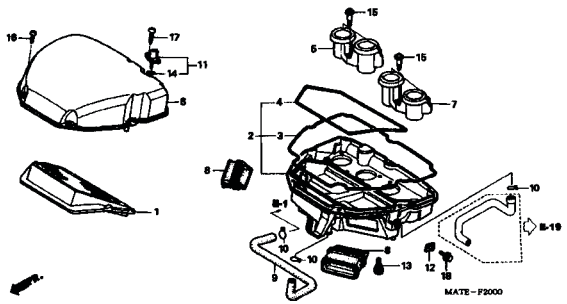

C-21 Escapamento

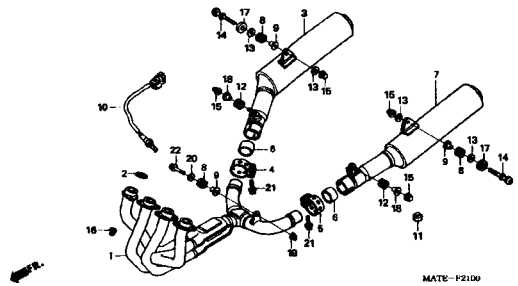

C-22 Pedal Freio / Pedal Câmbio

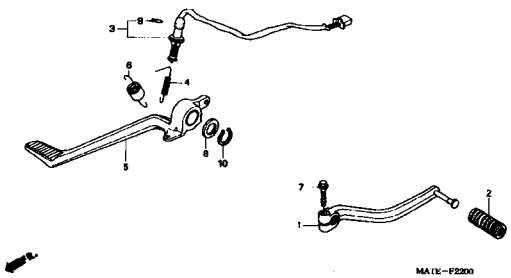

C-23 Pedal / Apoio

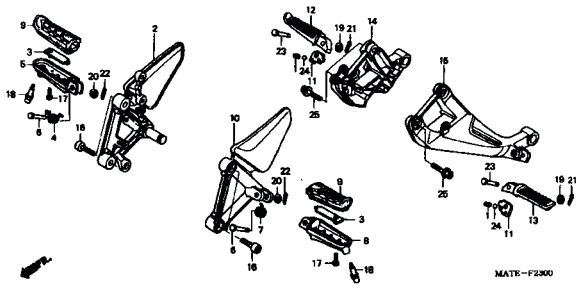

C-24 Cavalete Central / Cavalete Lateral

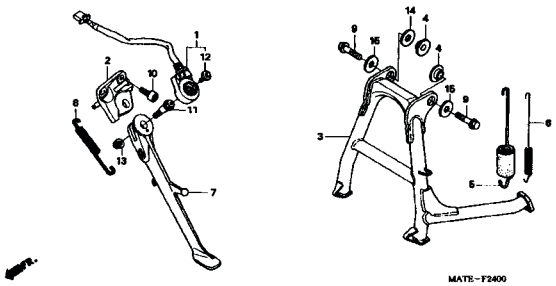

C-25 Garfo Traseiro

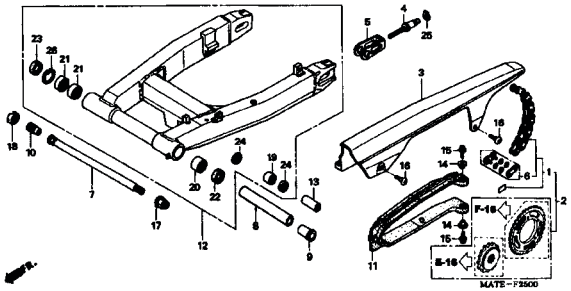

C-26 Amortecedor Traseiro

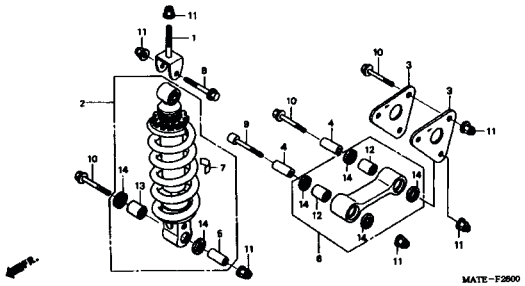

3

GRUPO DO CHASSI

C-27 Pára-lama Traseiro

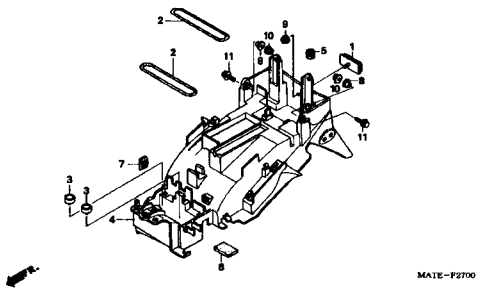

C-28 Sinalizador

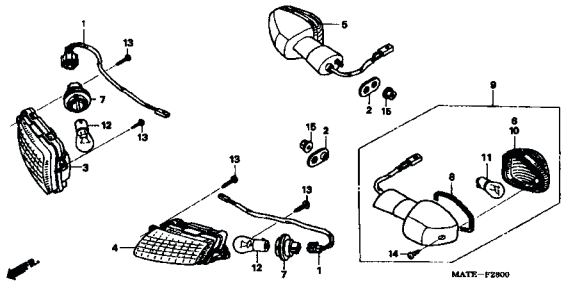

C-29 Lanterna Traseira

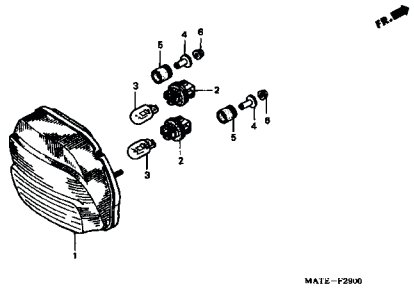

C-30 Bateria

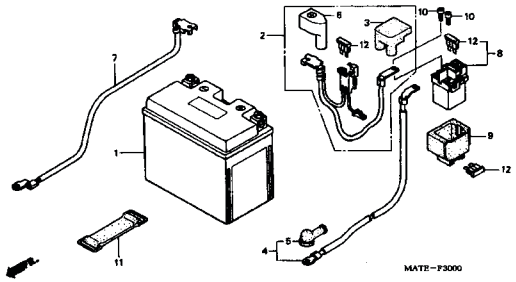

C-31 Fiação Principal

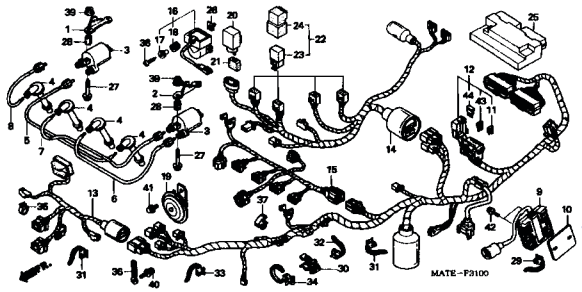

C-32 Chassi / Radiador Óleo

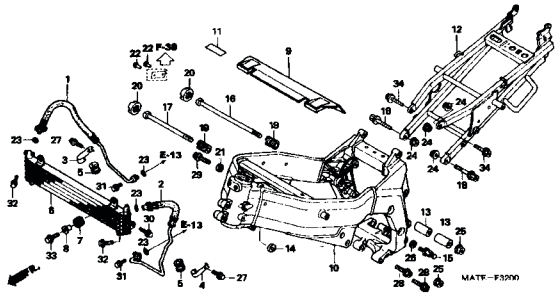

C-33 Ferramentas

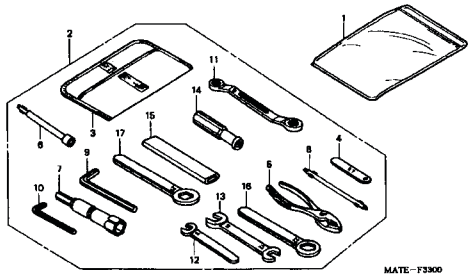

C-34 Radiador

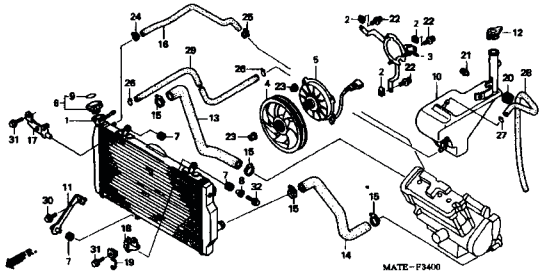

C-35 Carenagem Superior

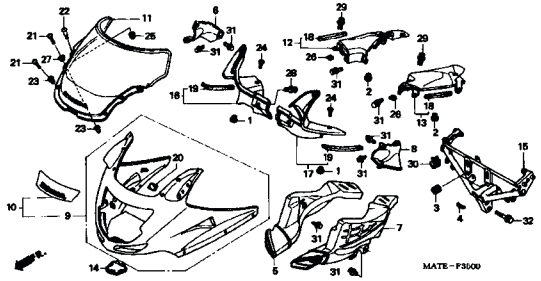

3

GRUPO DO CHASSI

C-36 Espelho Retrovisor

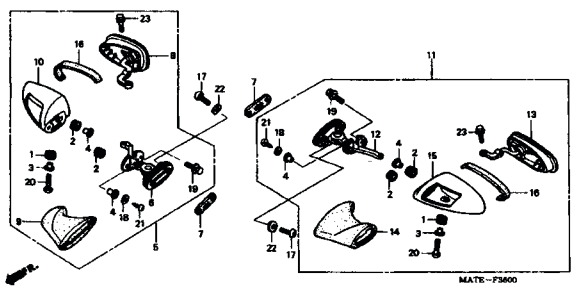

C-37 Carenagem Inferior

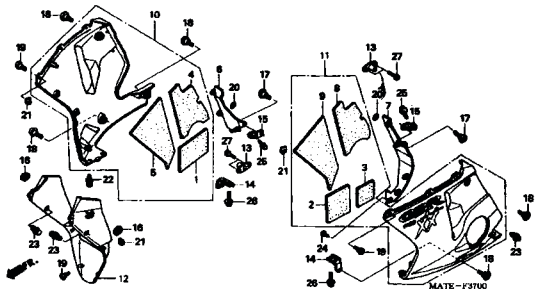

C-38 Etiqueta Precaução

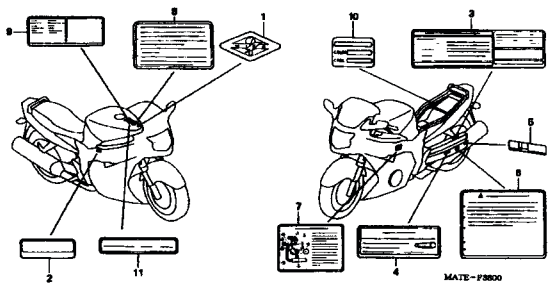

C-39 Faixas / Emblemas (1)

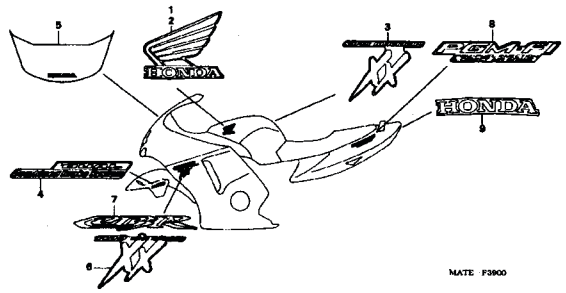

C-39-1 Faixas / Emblemas (2)

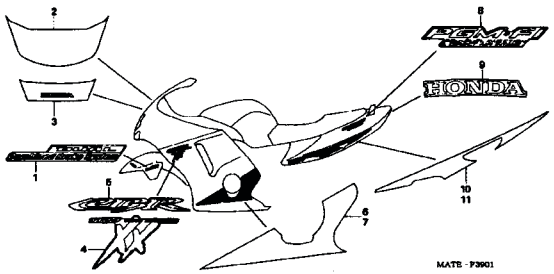

3

M-1 Tampa do Cabeçote

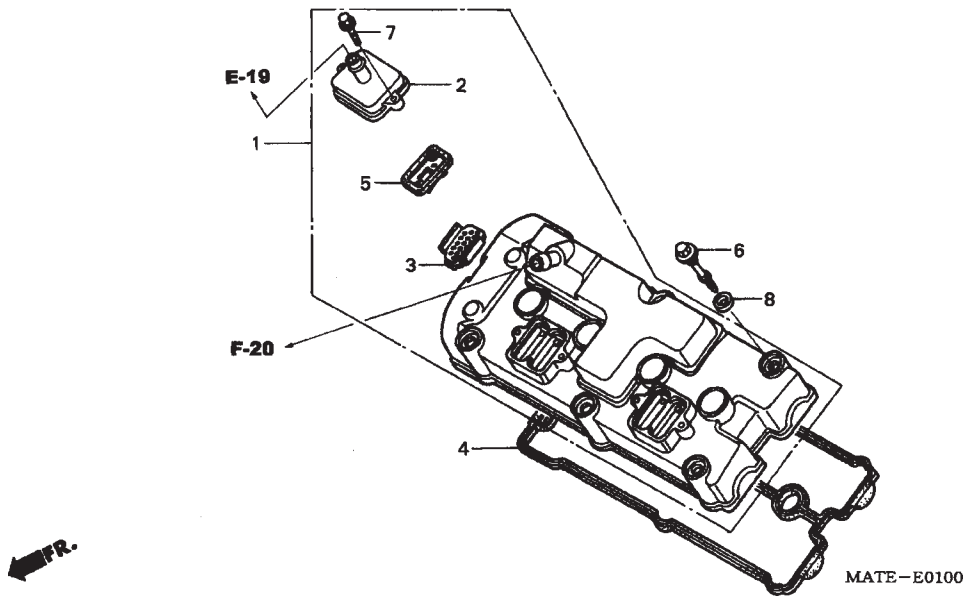

Ref. Nº	N.O.S	Descrição	T.M.O
1	1111C4	Tampa, Cabeçote	1,9
4	1111D2	Junta, Tampa Cabeçote	1,9
5	314125	Válvula, Verificação Par	1,3
		• NOTA: Mesmo tempo para duas unidades	
	3141AB	Válvula, Verificação Par	
		: Para 1 Veículo	1,4

Ref. Nº	Nº da peça	Descrição	Qtd. CBR1100XX 5	Nº de série		Nota
1	12310-MAT-E000	Tampa Comp., Cabeçote	1			
2	12331-MAT-750	Tampa, Válvula Alívio	2			
3	12341-MAT-750	Placa, (Port.) (Al)	4			
4	12391-MAT-000	Junta, Tampa Cabeçote	1			
5	18601-MBW-003	Válvula Comp., Alívio	4			
6	90002-MY5-850	Parafuso, Tampa Cabeçote	6			
7	90020-ZC3-000	Parafuso, Flange, 6 x 20	4			
8	90543-MV9-670	Coxim, Fixação	6			

M-2 Cabeçote

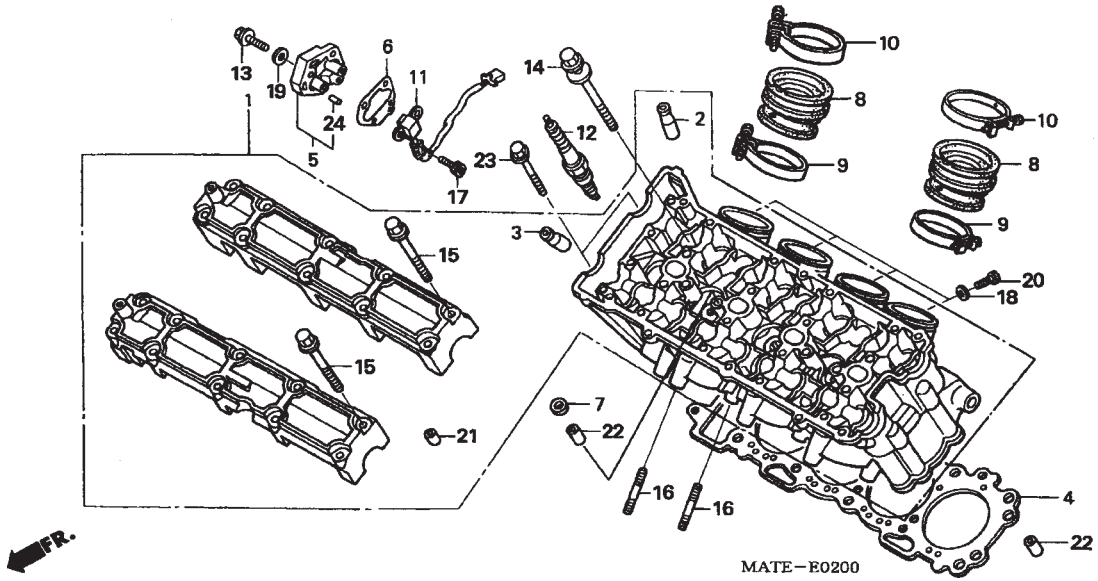

Ref. Nº	N.O.S	Descrição	T.M.O
1	111106	Cabeçote	8,2
		• INCLUI: Remoção e Instalação do Motor	
		• INCLUI: Ajuste da Folga da Válvula e Retífica	
2	1111L9	Guia, Válvula Admissão	5,2
		• INCLUI: Remoção e Instalação do Motor	
		• INCLUI: Retífica	
		• INCLUI: Ajuste e Retífica	
	1111L9A	Substitua todas Guias de Válvulas Admiissão Adicionais	2,1
	1111L9B	Substitua todas Guias de Válvulas Admiissão e Escape Adicionais	4,5
3	1111M0	Guia, Válvula Escape (Uma)	5,2
		• INCLUI: Remoção e Instalação do Motor	
		• INCLUI: Retífica	
		• INCLUI: Ajuste e Retífica	
	1111M0A	Substitua todas Guias de Válvulas Escape Adicionais	2,1
	1111M0B	Substitua todas Guias de Válvulas Admissão e Escape Adicionais	4,5
4	111115	Junta, Cabeçote	4,3
		• INCLUI: Remoção e Instalação do Motor	

+

Ref. Nº	Nº da peça	Descrição	Qtd. CBR1100XX 5	Nº de série		Nota
1	12010-MAT-000	Cabeçote Comp	1			
2	12204-MAT-305	Guia Válvula, Admissão (O.S.)	8			
3	12205-MAT-305	Guia Válvula, Escape (O.S.)	8			
4	12251-MAT-E01	Junta, Cabeçote	1			
5	12320-MAT-E00	Tampa Comp., Pulsador	1			
6	12322-MAT-E01	Junta, Pulsador	1			
7	12395-MAT-750	Junta B, Tampa Cabeçote	4			
8	16210-MAT-F20	Coletor	4			F, 2F
	16211-MCC-600		4			BR, E, ED, EK, U, 2ED, 2U, 3E, 4EK
9	16217-MAT-E00	Presilha, Coletor	4			
10	16219-MAT-E00		4			
11	30330-MAT-E00	Gerador Comp., Pulsos	1			
12	31912-MBW-E11	Vela, Ignição (IMR9C-9H) (NGK)	4			
13	90004-GHB-670	Parafuso, Flange, 6 x 25 (NSHF)	3			
14	90007-MAT-000	Parafuso, Arruela, 10 x 105	10			
15	90018-425-000	Parafuso, Flange, 6 x 48	20			
16	90035-MM5-000	Prisioneiro, 8 x 24	8			
17	90049-KT7-000	Parafuso, Allen, 5 x 12	2			
18	90452-323-000	Arruela, Vedação 5 mm	4			
19	90463-ML7-000	Arruela, Vedação 6,5 mm	3			
20	92301-05008-0A	Parafuso, Trava, 5 x 8	4			
21	94301-08200	Pino, Guia, 8 x 20	4			
22	94301-10160	Pino, Guia, 10 x 16	6			
23	96001-06045-07	Parafuso, Flange, 6 x 45	2			
24	96220-40100	Rolete, 4 x 10	2			

M-2 Cabeçote

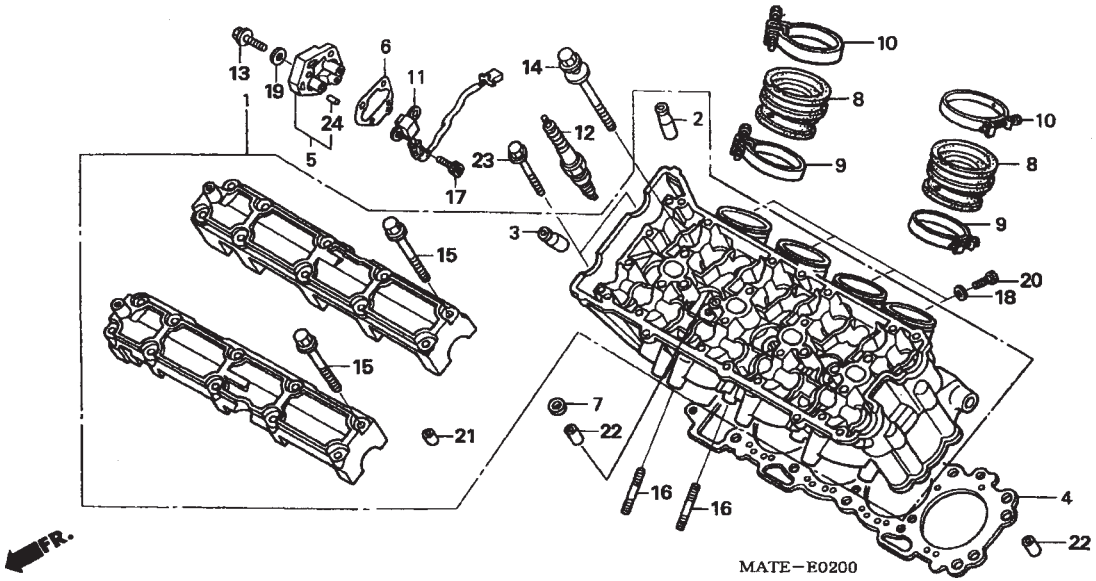

Ref. Nº	N.O.S	Descrição	T.M.O
5	6141B5	Tampa, Pulsador	0,4
8	311131	Coletor, Carcaça Aceleração/Carburador	1,3
	3111B6	Coletor, Carcaça Aceleração/Carburador : Para 1 Veículo	1,5
11	614117	Gerador Comp., Pulsos	0,7
12	614130	Vela, Ignição	0,7
	614130G	Substitua 1 Vela Adicional	0,1
	614130B	Substitua 2 Velas Adicionais	0,2
	6141B2	Vela, Ignição :Para 1 Veículo	0,9
16	3131C7	Prisioneiro Escape (Um)	1,1
	3131C7A	• Substitua 1 Prisioneiro de Escape Adicional	0,1
	3131C7B	• Substitua 2 Prisioneiros de Escape Adicionais	0,2
	3131C7C	• Substitua 3 Prisioneiros de Escape Adicionais	0,3
	3131C7D	• Substitua 4 Prisioneiros de Escape Adicionais	0,4
	3131C7E	• Substitua 5 Prisioneiros de Escape Adicionais	0,5
	3131C7F	• Substitua 6 Prisioneiros de Escape Adicionais	0,6
	3131C7G	• Substitua 7 Prisioneiros de Escape Adicionais	0,7

Ref. Nº	Nº da peça	Descrição	Qtd. CBR1100XX 5	Nº de série	Nota

2

M-3 Árvore de Comando • Válvulas

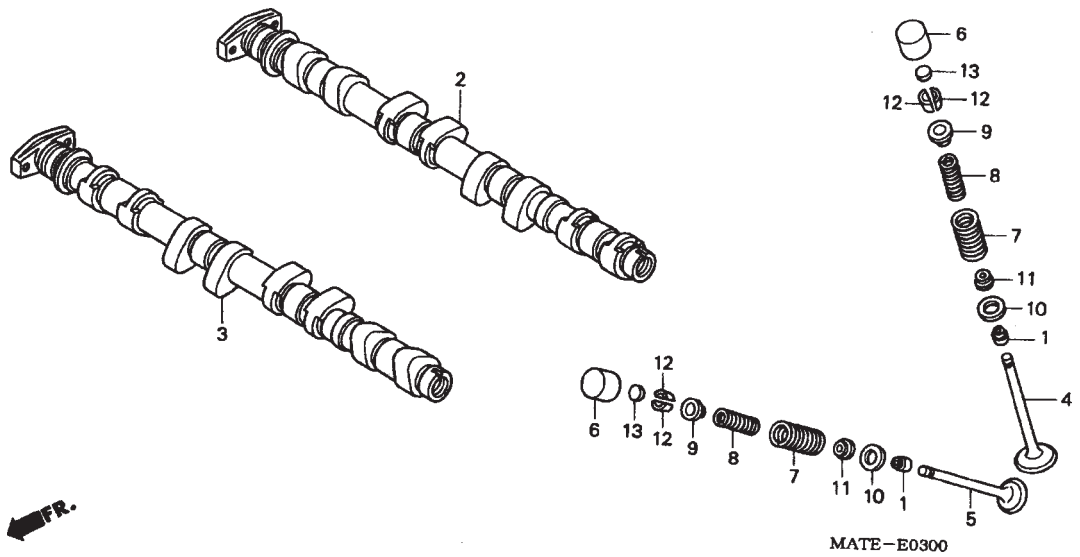

Ref. Nº	N.O.S	Descrição	T.M.O
2	1111E5	Árvore Comando :Admissão	3,0
		• INCLUI: Ajuste da Folga da Válvula	
	1111F1	Árvore Comando :Ambas	3,8
3	1111E6	Árvore Comando :Escape	3,0
		• INCLUI: Ajuste da Folga da Válvula	
	1111F1	Árvore Comando :Ambas	3,8
4	1111N0	Válvula, Admissão (Uma)	4,7
		• INCLUI: Remoção e Instalação do Motor	
		• INCLUI: Retífica	
		• EXCLUI: Substitua Guia Válvula	
	1111N0A	• Substitua toda Válvula Admissão Adicional	1,4
	1111N0B	• Substitua toda Válvula Admissão e Escape Adicional	3,0
5	1111N1	Válvula, Escape (Uma)	4,7
		• INCLUI: Remoção e Instalação do Motor	
		• INCLUI: Retífica	
		• EXCLUI: Substituição Guia Válvula	
	1111N1A	• Substitua toda Válvula Escape Adicional	1,4
	1111N1B	• Substitua toda Válvula Admissão e Escape Adicional	3,0

+

Ref. Nº	Nº da peça	Descrição	Qtd. CBR1100XX 5	Nº de série		Nota
1	12209-MA6-005	Retentor Óleo, Haste Válvula (NOK)	16			
2	14110-MAT-E00	Árvore Comando Comp., Admissão	1			
3	14210-MAT-E00	Árvore Comando Comp., Escape	1			
4	14711-MAT-000	Válvula, Admissão	8			
5	14721-MAT-000	Válvula, Escape	8			
6	14731-MT4-000	Tucho, Válvula	16			
7	14751-MAT-003	Mola, Externa Válvula (CHUO HATSUJO)	16			
	14751-MAT-004	Mola, Externa Válvula (NIPPON HATSUJO)	16			
8	14761-MAT-003	Mola, Interna Válvula (CHUO HATSUJO)	16			
	14761-MAT-004	Mola, Interna Válvula (NIPPON HATSUJO	16			
9	14771-MAT-000	Trava, Mola Válvula	16			
10	14775-MR7-000	Assento, Mola Externa Válvula	16			
11	14777-MT4-000	Assento, Mola Interna Válvula	16			
12	14781-MAT-000	Chaveta, Válvula	32			
13	14901-KT7-013	Calço, Ajuste (1.200)	16			
	14902-KT7-013	Calço, Ajuste (1.225)	16			
	14903-KT7-013	Calço, Ajuste (1.250)	16			
	14904-KT7-013	Calço, Ajuste (1.275)	16			
	14905-KT7-013	Calço, Ajuste (1.300)	16			
	14906-KT7-013	Calço, Ajuste (1.325)	16			
	14907-KT7-013	Calço, Ajuste (1.350)	16			
	14908-KT7-013	Calço, Ajuste (1.375)	16			
	14909-KT7-013	Calço, Ajuste (1.400)	16			
	14910-KT7-013	Calço, Ajuste (1.425)	16			
	14911-KT7-013	Calço, Ajuste (1.450)	16			
	14912-KT7-013	Calço, Ajuste (1.475)	16			

M-3 Árvore de Comando • Válvulas

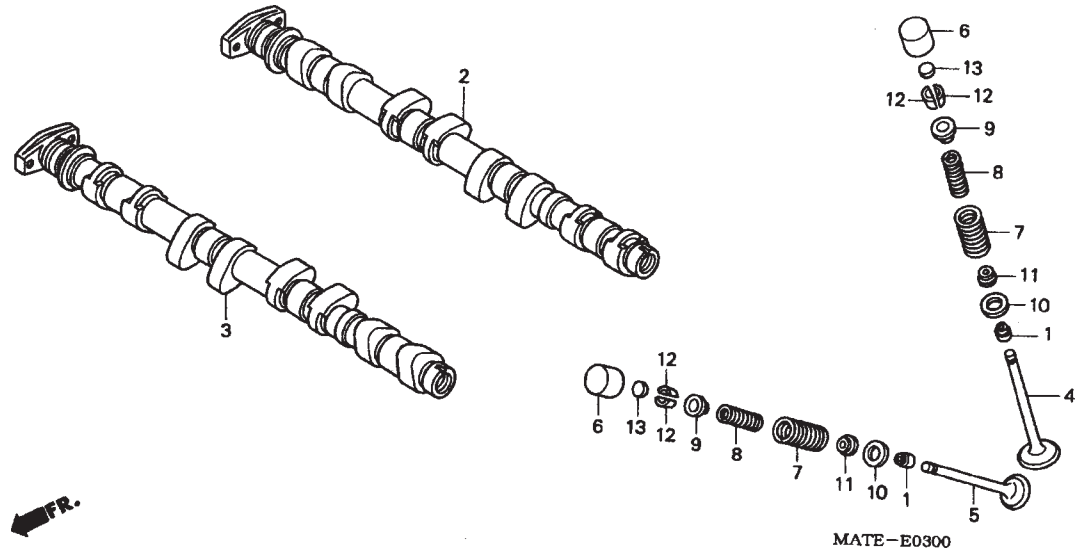

Ref. Nº	N.O.S	Descrição	T.M.O
+			
7	(1,8,9,10,11,12)		
	1111P2	Mola, Válvula Admissão (Uma)	4,5
		• INCLUI: Remoção e Instalação do Motor	
	1111P2A	Substitua toda Mola Admissão Adicional	0,7
	1111P2B	Substitua toda Mola Admissão e Escape Adicional	1,5
	1111P3	Mola, Válvula Escape (Uma)	4,5
		• INCLUI: Remoção e Instalação do Motor	
	1111P3A	Substitua toda Mola Escape Adicional	0,7
	1111P3B	Substitua toda Mola Admissão e Escape Adicional	1,5

Ref. Nº	Nº da peça	Descrição	Qtd. CBR1100XX 5	Nº de série		Nota
(13)	14913-KT7-013	Calço, Ajuste (1.500)	16			
	14914-KT7-013	Calço, Ajuste (1.525)	16			
	14915-KT7-013	Calço, Ajuste (1.550)	16			
	14916-KT7-013	Calço, Ajuste (1.575)	16			
	14917-KT7-013	Calço, Ajuste (1.600)	16			
	14918-KT7-013	Calço, Ajuste (1.625)	16			
	14919-KT7-013	Calço, Ajuste (1.650)	16			
	14920-KT7-013	Calço, Ajuste (1.675)	16			
	14921-KT7-013	Calço, Ajuste (1.700)	16			
	14922-KT7-013	Calço, Ajuste (1.725)	16			
	14923-KT7-013	Calço, Ajuste (1.750)	16			
	14924-KT7-013	Calço, Ajuste (1.775)	16			
	14925-KT7-013	Calço, Ajuste (1.800)	16			
	14926-KT7-013	Calço, Ajuste (1.825)	16			
	14927-KT7-013	Calço, Ajuste (1.850)	16			
	14928-KT7-013	Calço, Ajuste (1.875)	16			
	14929-KT7-013	Calço, Ajuste (1.900)	16			
	14930-KT7-013	Calço, Ajuste (1.925)	16			
	14931-KT7-013	Calço, Ajuste (1.950)	16			
	14932-KT7-013	Calço, Ajuste (1.975)	16			
	14933-KT7-013	Calço, Ajuste (2.000)	16			
	14934-KT7-013	Calço, Ajuste (2.025)	16			
	14935-KT7-013	Calço, Ajuste (2.050)	16			
	14936-KT7-013	Calço, Ajuste (2.075)	16			
	14937-KT7-013	Calço, Ajuste (2.100)	16			
	14938-KT7-013	Calço, Ajuste (2.125)	16			
	14939-KT7-013	Calço, Ajuste (2.150)	16			

M-3 Árvore de Comando • Válvulas

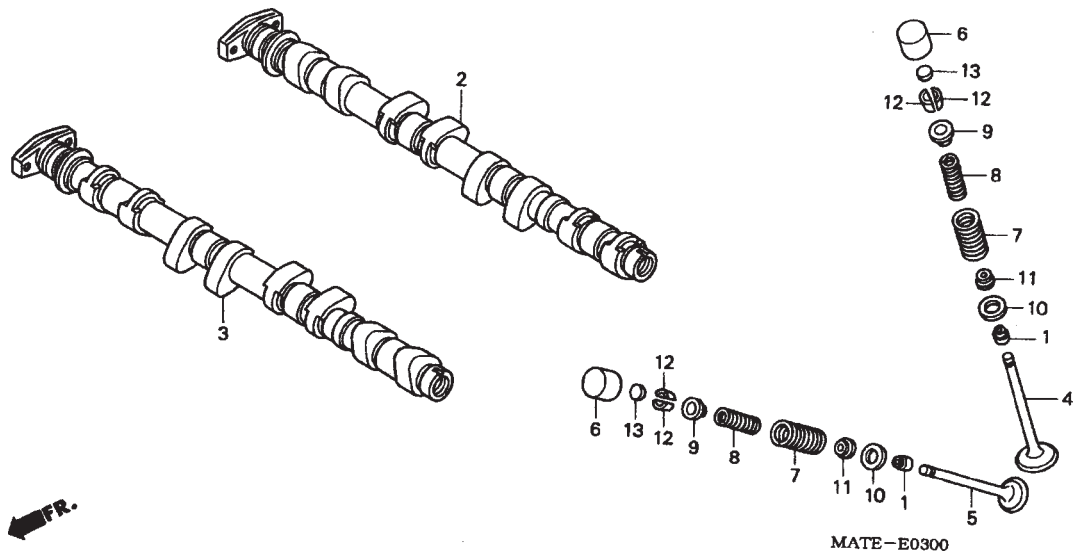

Ref. Nº	N.O.S	Descrição	T.M.O

Ref. Nº	Nº da peça	Descrição	Qtd. CBR1100XX 5	Nº de série		Nota
(13)	14940-KT7-013	Calço, Ajuste (2.175)	16			
	14941-KT7-013	Calço, Ajuste (2.200)	16			
	14942-KT7-013	Calço, Ajuste (2.225)	16			
	14943-KT7-013	Calço, Ajuste (2.250)	16			
	14944-KT7-013	Calço, Ajuste (2.275)	16			
	14945-KT7-013	Calço, Ajuste (2.300)	16			
	14946-KT7-013	Calço, Ajuste (2.325)	16			
	14947-KT7-013	Calço, Ajuste (2.350)	16			
	14948-KT7-013	Calço, Ajuste (2.375)	16			
	14949-KT7-013	Calço, Ajuste (2.400)	16			
	14950-KT7-013	Calço, Ajuste (2.425)	16			
	14951-KT7-013	Calço, Ajuste (2.450)	16			
	14952-KT7-013	Calço, Ajuste (2.475)	16			
	14953-KT7-013	Calço, Ajuste (2.500)	16			
	14954-KT7-013	Calço, Ajuste (2.525)	16			
	14955-KT7-013	Calço, Ajuste (2.550)	16			
	14956-KT7-013	Calço, Ajuste (2.575)	16			
	14957-KT7-013	Calço, Ajuste (2.600)	16			
	14958-KT7-013	Calço, Ajuste (2.625)	16			
	14959-KT7-013	Calço, Ajuste (2.650)	16			
	14960-KT7-013	Calço, Ajuste (2.675)	16			
	14961-KT7-013	Calço, Ajuste (2.700)	16			
	14962-KT7-013	Calço, Ajuste (2.725)	16			
	14963-KT7-013	Calço, Ajuste (2.750)	16			
	14964-KT7-013	Calço, Ajuste (2.775)	16			
	14965-KT7-013	Calço, Ajuste (2.800)	16			

M-4 Corrente Comando • Tensor

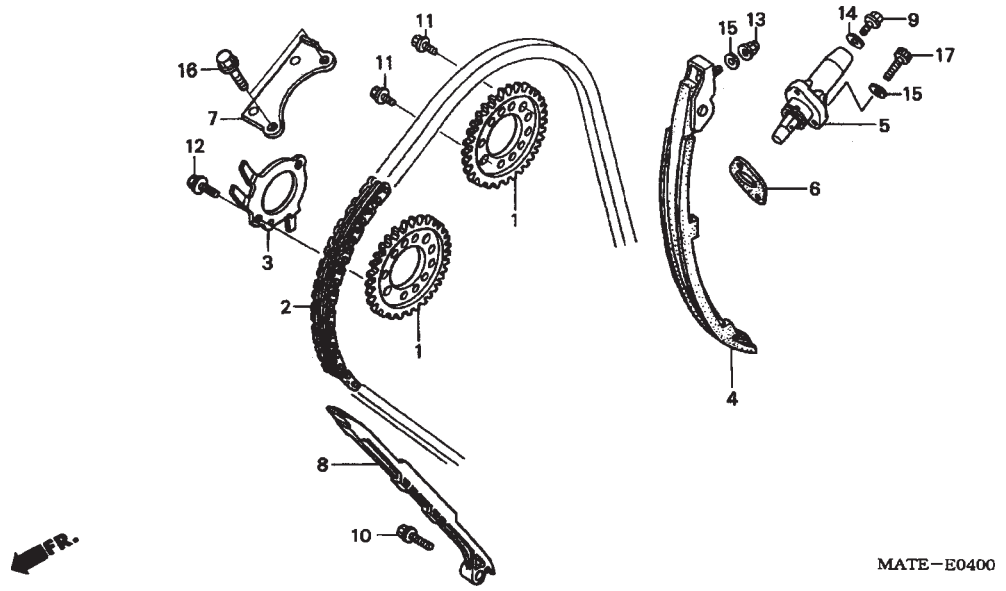

Ref. Nº	N.O.S	Descrição	T.M.O
1	1111F7	Pinhão, Comando :Admissão	2,3
	1111F8	Pinhão, Comando :Escape	2,3
	1111F9	Pinhão, Comando :Ambos	2,4
2	110140	Corrente, Comando	3,2
3	111119	Rotor, Comando Pulsador	2,3
4	111130	Tensor, Corrente Comando	2,5
5		(6)	
	111133	Acionador, Tensor	0,4
7	1111G9	Guia B, Corrente Comando	1,9
8	111139	Guia , Corrente Comando	2,8

Ref. Nº	Nº da peça	Descrição	Qtd. CBR1100XX 5	Nº de série		Nota
1	14321-MAT-E20	Pinhão, Comando (34D)	2			
2	14401-MAT-003	Corrente, Comando (BORG WARNER) (130L)	1			
3	14405-MAT-E00	Pulsador, Rotor	1			
4	14510-MAT-000	Tensor Comp., Corrente Comando	1			
5	14520-MAT-E21	Acionador Comp., Tensor	1			
6	14523-MAL-A00	Junta, Tensor	1			
7	14546-MAT-000	Guia Comp. B, Corrente Comando	1			
8	14620-MAT-E00	Guia A, Corrente Comando	1			
9	90004-GHB-600	Parafuso, Flange, 6 x 10 (NSHF)	1			
10	90021-MM5-000	Parafuso, Arruela, 6 x 12	1			
11	90082-HA0-000	Parafuso, Flange KNOCK, 7 x 10,5	2			
12	90086-MZ8-H00	Parafuso, Flange Especial, 7 x 13	2			
13	90201-415-000	Porca, Cega, 6 mm	1			
14	90442-397-000	Arruela, Vedação, 6 mm	1			
15	90463-ML7-000	Arruela, Vedação, 6,5 mm	3			
16	95701-06014-00	Parafuso, Flange, 6 x 14	2			
17	96600-06025-00	Parafuso, Allen, 6 x 25	2’			

M-5 Tampa Lateral Direita

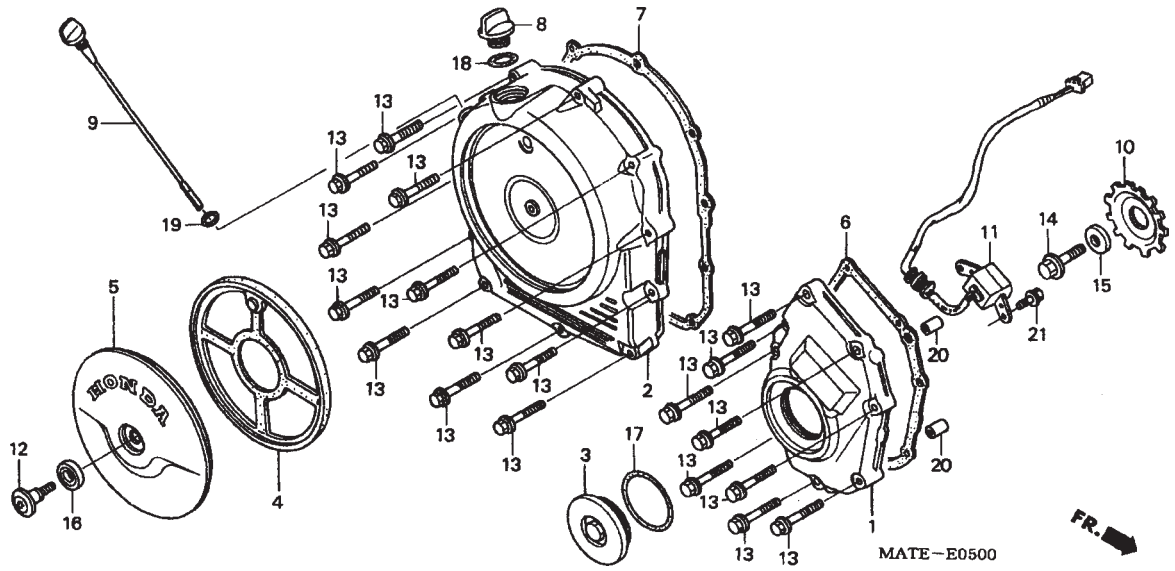

Ref. Nº	N.O.S	Descrição	T.M.O
1	6141B6	Tampa, Pulsador	0,6
2	212121	Tampa, Embreagem	0,7
6	6141B7	Junta, Tampa Pulsador	0,5
7	212122	Junta, Tampa Embreagem	0,6
10	614111	Pulsador, Rotor	0,6
11	614110	Gerador, Pulsos Ignição	0,9

Ref. Nº	Nº da peça	Descrição	Qtd. CBR1100XX 5	Nº de série		Nota
1	11311-MAT-000	Tampa, Pulsador	1			
2	11331-MAT-000	Tampa, Embreagem	1			
3	11332-ML7-000	Tampa, 45 mm	1			
4	11334-MAN-620	Coxim, Tampa Central	1			
5	11371-MAT-000	Tampa, Central	1			
6	11391-MAT-000	Junta, Tampa Pulsador	1			
7	11393-MAT-000	Junta, Tampa Embreagem	1			
8	15611-MB0-000	Tampa, Verificação Óleo	1			
9	15650-MAT-000	Medidor, Nível Óleo	1			
10	30291-MAT-E01	Pulsador, Rotor	1			
11	30300-MAT-003	Gerador Comp., Pulsos	1			
12	90001-MAT-000	Parafuso, Tampa Central	1			
13	90006-GHB-680	Parafuso, Flange, 6 x 28 (NSHF)	19			
14	90013-430-000	Parafuso Especial, 10 x 25	1			
15	90405-KT7-000	Arruela, 10,5 x 27	1			
16	90543-MV9-670	Coxim, Fixação	1			
17	91301-ML7-003	Anel, Vedação, 48,1 x 3,6 (ARAI)	1			
18	91301-250-000	Anel, Vedação, 21,5 mm	1			
19	91316-MJ8-003	Anel, Vedação, 8,4 x 2,4	1			
20	94301-08140	Pino, Guia, 8 x 14	2			
21	95701-06014-00	Parafuso, Flange, 6 x 14	2			

M-6 Embreagem

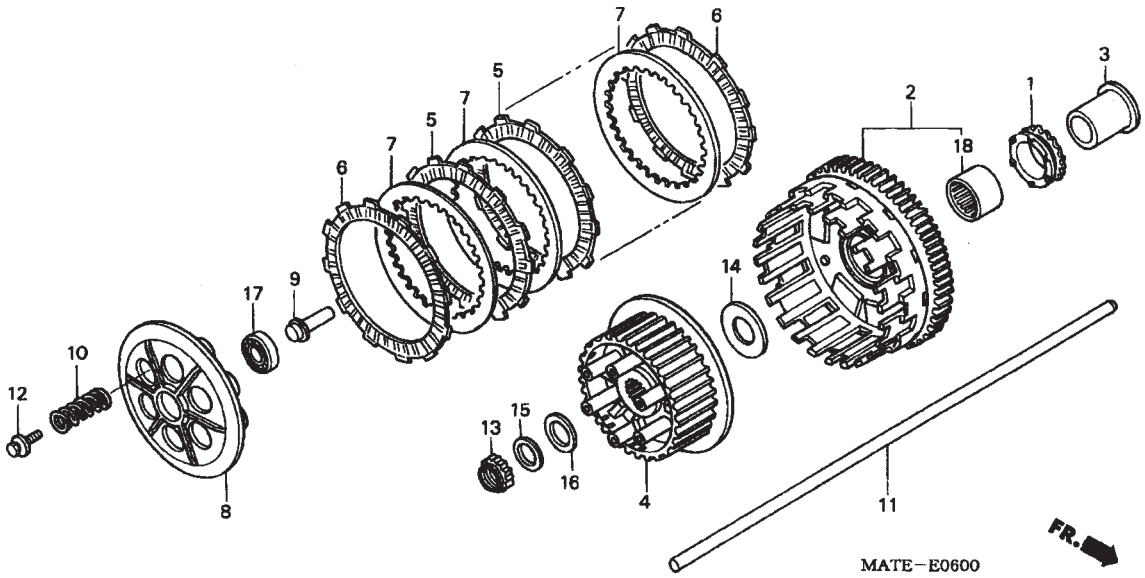

Ref. Nº	N.O.S	Descrição	T.M.O
1	1131A2	Engrenagem, Bomba Óleo	1,0
2	2121A0	Embreagem, Externa	1,0
4	212112	Embreagem, Central	1,0
5		(6, 7)	
	2121A1	Disco, Fricção Embreagem	0,8
		• NOTA: Mesmo tempo para duas unidades ou mais	
8	2121A3	Placa, Pressão Embreagem	0,8
9	2121A5	Pino, Acionamento Embreagem	0,7
10	212107	Mola, Embreagem	0,7
		• NOTA: Mesmo tempo para duas unidades ou mais	
11	2121B6	Vareta, Acionador Embreagem	0,3
17	2121B4	Rolamento, Acionamento Embreagem	0,8

Ref. Nº	Nº da peça	Descrição	Qtd. CBR1100XX 5	Nº de série		Nota
1	15131-MAT-E01	Engrenagem, Bomba Óleo (26D)	1			
2	22100-MAT-E00	Carcaça, Externa Embreagem	1			
3	22116-MAT-000	Guia, Carcaça Externa Embreagem	1			
4	22120-MAT-E00	Embreagem, Central	1			
5	22201-MAT-E00	Disco, Fricção Embreagem	5			
6	22201-MAT-000	Disco A, Fricção Embreagem	2			
7	22321-MAT-000	Placa, Embreagem	6			
8	22350-MAT-E00	Placa, Pressão Embreagem	1			
9	22366-MAT-000	Pino, Acionamento Embreagem	1			
10	22401-MAT-E00	Mola, Embreagem	6			
11	22850-MAT-000	Vareta, Acionamento Embreagem	1			
12	90022-MAT-E00	Parafuso, Arruela, 6 x 35	6			
13	90231-MS2-610	Porca, Trava, 25 mm	1			
14	90401-MS2-610	Arruela, Encosto, 28,2 x 56 x 2	1			
15	90432-MM8-003	Arruela, Pressão, 25 mm (CHUO HATSUJO)	1			
16	90451-VM0-000	Arruela, Encosto, 25 x 40 x 2	1			
17	91008-362-000	Rolamento, Radial Esferas, 16003	1			
18	91024-MW3-671	Rolamento, Agulhas, 35 x 42 x 30	1			

M-7 Embreagem Partida

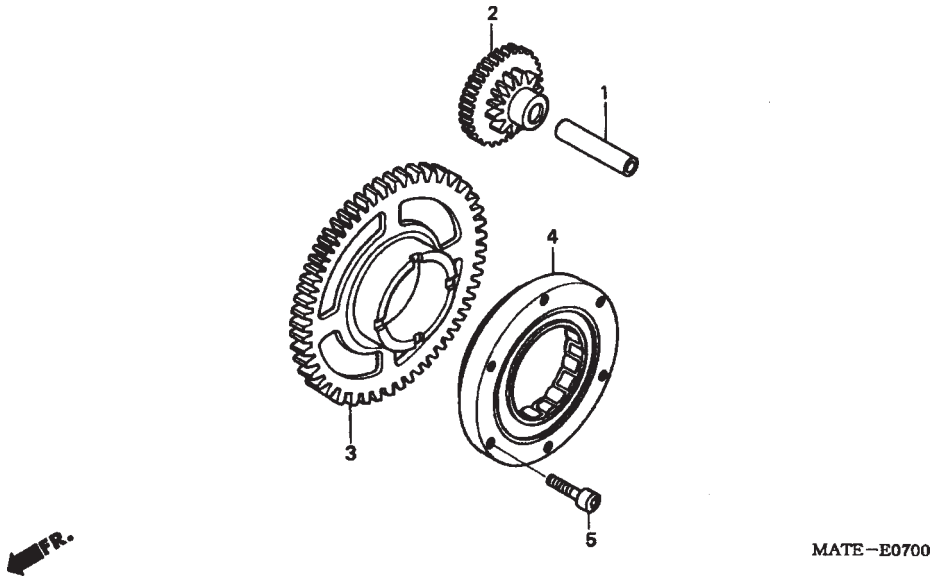

Ref. Nº	N.O.S	Descrição	T.M.O
1	612125	Engrenagem, Redução Partida	0,7
3	312120	Engrenagem, Partida	0,8
4	612131	Componentes Externos, Embreagem Partida	1,0

Ref. Nº	Nº da peça	Descrição	Qtd. CBR1100XX 5	Nº de série		Nota
1	13111-892-000	Pino, Engrenagem	1			
2	28101-MAT-000	Engrenagem, Redução Partida (17D / 74D)	1			
3	28110-MAT-000	Engrenagem Comp., Partida (55D)	1			
4	28125-MV9-672	Carcaça Externa, Embreagem Partida	1			
5	90085-413-781	Parafuso, Allen, 6 mm	6			

M-8 Tampa Lateral Esquerda

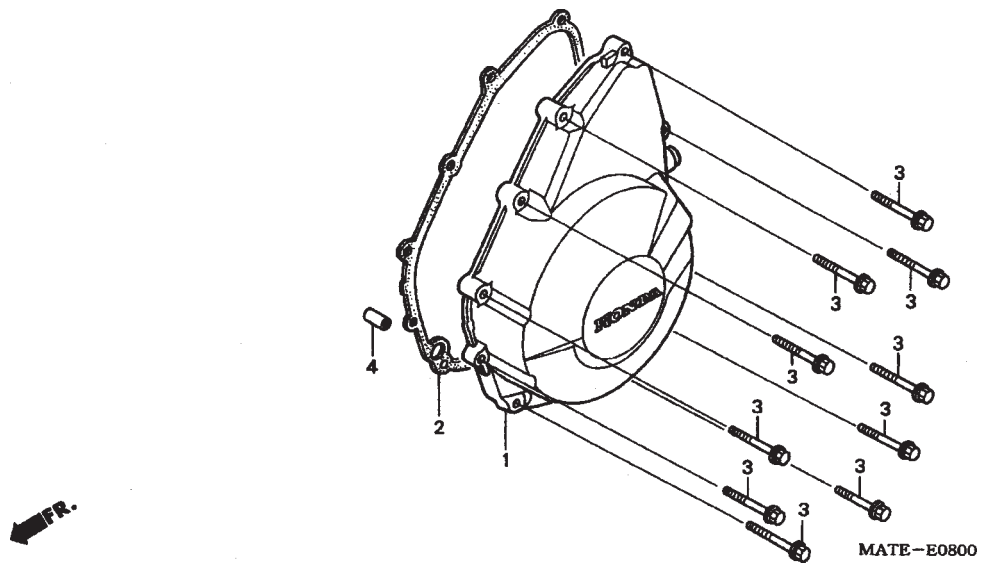

Ref. Nº	N.O.S	Descrição	T.M.O
1	1101B1	Tampa, Alternador	0,7
2	1101B2	Junta, Tampa Alernador	0,6

Ref. Nº	Nº da peça	Descrição	Qtd. CBR1100XX 5	Nº de série		Nota
1	11321-MAT-000	Tampa, A.C Gerador	1			
2	11392-MAT-000	Junta, A.C Tampa Gerador	1			
3	90006-GHB-680	Parafuso, Flange, 6 x 28 (NSHF)	10			
4	94301-10160	Pino, Guia 10 x 16	1			

M-9 Gerador

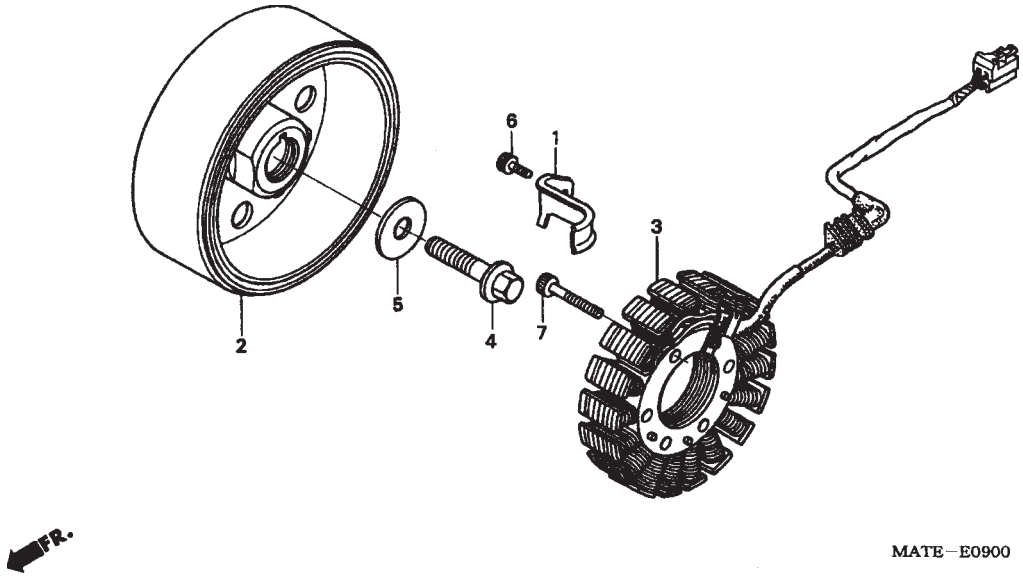

Ref. Nº	N.O.S	Descrição	T.M.O
2	613105	Rotor ou Gerador	1,0
3	6131A3	Estator	1,1

Ref. Nº	Nº da peça	Descrição	Qtd. CBR1100XX 5	Nº de série		Nota
1	11333-MV9-670	Presilha, A.C. Fiação Gerador	1			
2	31110-MAT-E01	Gerador, Comp. (DENSO)	1			
3	31120-MAT-E01	Estator, Comp.	1			
4	90023-MBW-000	Parafuso, Flange, 10 mm	1			
5	90404-MBW-000	Arruela, 10mm	1			
6	96600-06012-00	Parafuso, Allen, 6 x 12	1			
7	96600-06040-00	Parafuso, Allen, 6 x 40	4			

M-10 Bomba D´Água

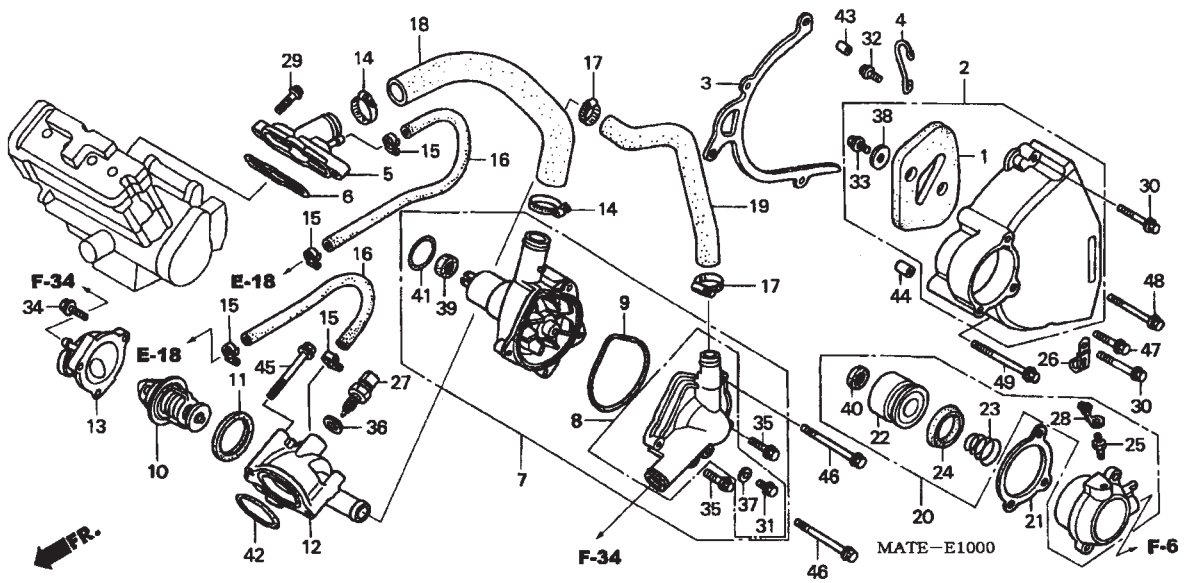

Ref. Nº	N.O.S	Descrição	T.M.O
2	1101B0	Tampa, Carcaça :Traseira, Esquerda	0,3
5	114150	Junta, Água	0,9
7	114103	Bomba D´Água Comp.	0,8
8	1141B0	Tampa, Bomba D´Água	0,7
9	1141B1	Junta, Tampa Bomba D´Água	0,6
10	114116	Termostato	1,0
12	1141G7	Carcaça, Termostato	0,9
13	1141B3	Tampa, Termostato	0,9
18	1141D0	Mangueira, Bomba D´Água	1,0
19	114131	Mangueira B, Água	1,0
20	212115	Cilindro, Embreagem Válvula Compensadora	0,6
		• INCLUI: Sangria Ar	
22		(24)	
	2121B1	Pistão, Cilindro Válvula Compensadora	0,8
		• INCLUI: Sangria Ar	
27	6171A9	Sensor, Temperatura Água	0,7
41	1141E1	Anel, Vedação, Bomba D´Água	0,4

Ref. Nº	Nº da peça	Descrição	Qtd. CBR1100XX 5	Nº de série		Nota
1	11342-MZ7-000	Borracha, Tampa Esquerda	1			
2	11350-MAT-000	Tampa Comp., Traseira Esquerda	1			
3	11355-MAT-000	Placa, Guia Corrente	1			
4	16173-MAT-E20	Presilha, Fiação	1			
5	19060-MAT-E20	Junção Comp.	1			
6	19064-MAT-000	Junta, Junção	1			
7	19200-MAT-E20	Bomba D´Água Comp.	1			
8	19220-MAT-760	Tampa Comp., Bomba D´Água	1			
9	19226-MAT-000	Junta Tampa, Bomba D´Água	1			
10	19300-MAT-761	Termostato	1			
11	19305-MN5-000	Anel Vedação, Termostato	1			
12	19310-MAT-305	Carcaça Comp., Termostato	1			
13	19315-MAT-E20	Tampa, Termostato	1			
14	19504-ZG8-000	Presilha, Mangueira Água	2			
15	19507-MAT-000	Presilha, Mangueira Radiador	4			
16	19512-MAT-E00	Mangueira, Carcaça Termostato	2			
17	19516-ML7-691	Presilha, Mangueira, 24 X 32	2			
18	19521-MAT-000	Mangueira, Água	1			
19	19523-MAT-760	Mangueira B, Água	1			
20	22860-MT7-000	Cilindro Comp.,Válvula Compensadora	1			
21	22862-MW7-650	Junta, Cilindro Válvula Compensadora	1			
22	22863-MJ8-003	Pistão, Cilindro Válvula Compensadora	1			
23	22864-MT7-016	Mola, Cilindro Válvula Compensadora	1			
24	22865-MJ8-003	Tampa, Cilindro Válvula Compensadora	1			
25	22866-MF2-711	Parafuso, Sangria	1			

M-10 Bomba D´Água

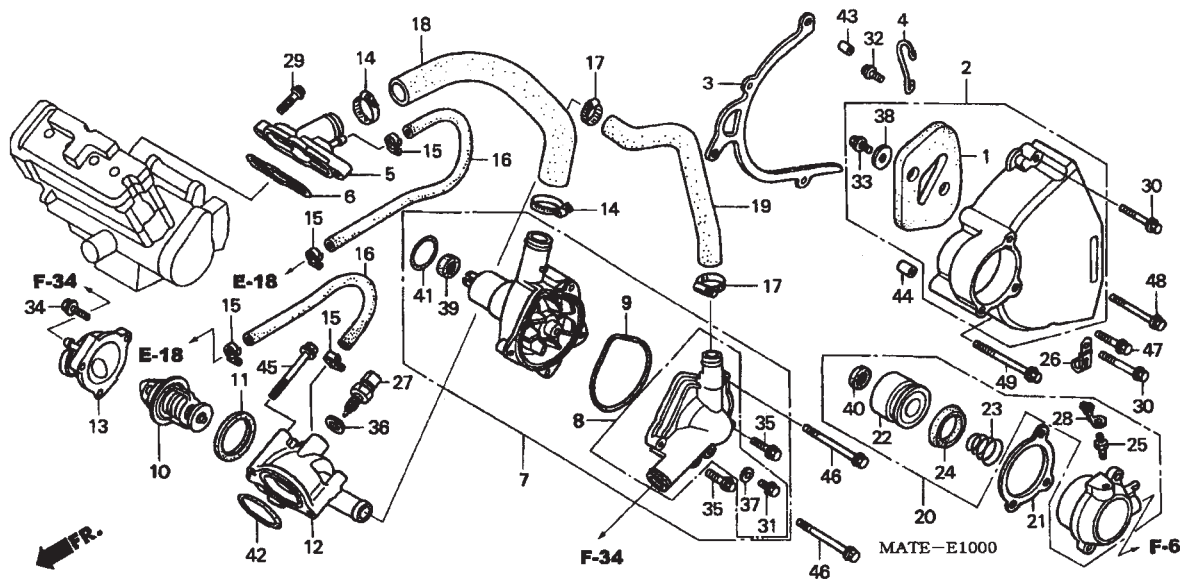

Ref. Nº	N.O.S	Descrição	T.M.O

Ref. Nº	Nº da peça	Descrição	Qtd. CBR1100XX 5	Nº de série		Nota
26	35211-443-760	Presilha, Interruptor Fiação	1			
27	37870-MBG-003	Sensor Comp., Temperatura Água	1			
28	43353-461-771	Tampa, Parafuso Respiro	1			
29	90004-GHB-670	Parafuso, Flange, 6 x 25 (NSHF)	2			
30	90005-GHB-710	Parafuso, Flange, 6 x 40 (NSHF)	2			
31	90013-MW0-000	Parafuso, Flange, 6 x 12	1			
32	90029-MT4-000	Parafuso, Flange, 6 x 12(CT200)	1			
33	90083-657-000	Parafuso, Flange, 6 x 10	2			
34	90121-MV9-670	Parafuso, Flange, 6 x 25	3			
35	90121-MW0-000	Parafuso, Flange, 6 x 25	2			
36	90454-MC7-000	Arruela, Especial, 12mm	1			
37	90463-ML7-000	Arruela, Vedação, 6,5 mm	1			
38	90503-898-000	Arruela, Coxim Tanque	2			
39	91201-MV4-003	Vedador Óleo 12 x 26 x 7 (ARAI)	1			
40	91209-MB0-003	Vedador Óleo 8 x 18 x 5	1			
41	91302-MB0-013	Anel, Vedação, 32,95 x 2,62 (ARAI)	1			
42	91352-KM1-005	Anel, Vedação, 47 x 1,9 (ARAI)	1			
43	94301-08100	Pino, Guia, 8 x 10	2			
44	94301-08140	Pino, Guia, 8 x 14	2			
45	95701-06060-00	Parafuso, Flange, 6 x 60	2			
46	95701-06065-07	Parafuso, Flange, 6 x 65	2			
47	96001-06020-07	Parafuso, Flange, 6 x 20	1			
48	96001-06075-07	Parafuso, Flange, 6 x 75	1			
49	96001-06080-07	Parafuso, Flange, 6 x 80	1			

M-11 Motor de Partida

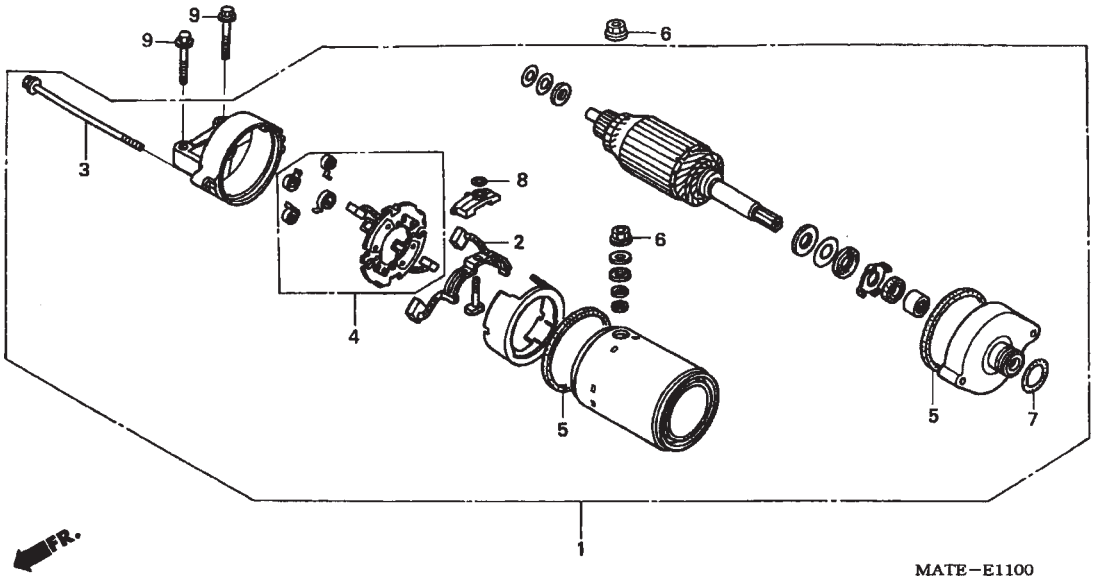

Ref. Nº	N.O.S	Descrição	T.M.O
1	612105	Motor, Partida	0,9
2	6121A4	Terminal, Escovas (Partida)	1,2
4	6121A5	Suporte, Escovas (Partida)	1,2

Ref. Nº	Nº da peça	Descrição	Qtd. CBR1100XX 5	Nº de série		Nota
1	31200-MAT-003	Motor Comp., Partida	1			
2	31201-MR6-008	Terminal, Escovas	1			
3	31205-MV9-671	Parafuso, Fixação	2			
4	31206-MR6-008	Suporte Jogo, Escovas	1			
5	31207-KS5-901	Anel	2			
6	90071-MB0-000	Porca Arruela, 6 mm	2			
7	91309-425-003	Anel, Vedação 24,4 x 3,1 (ARAI)	1			
8	91320-MB0-000	Anel, Vedação	1			
9	95701-06028-00	Parafuso, Flange, 6 x 28	2			

M-12 Bomba de Óleo • Cárter • Filtro de Óleo

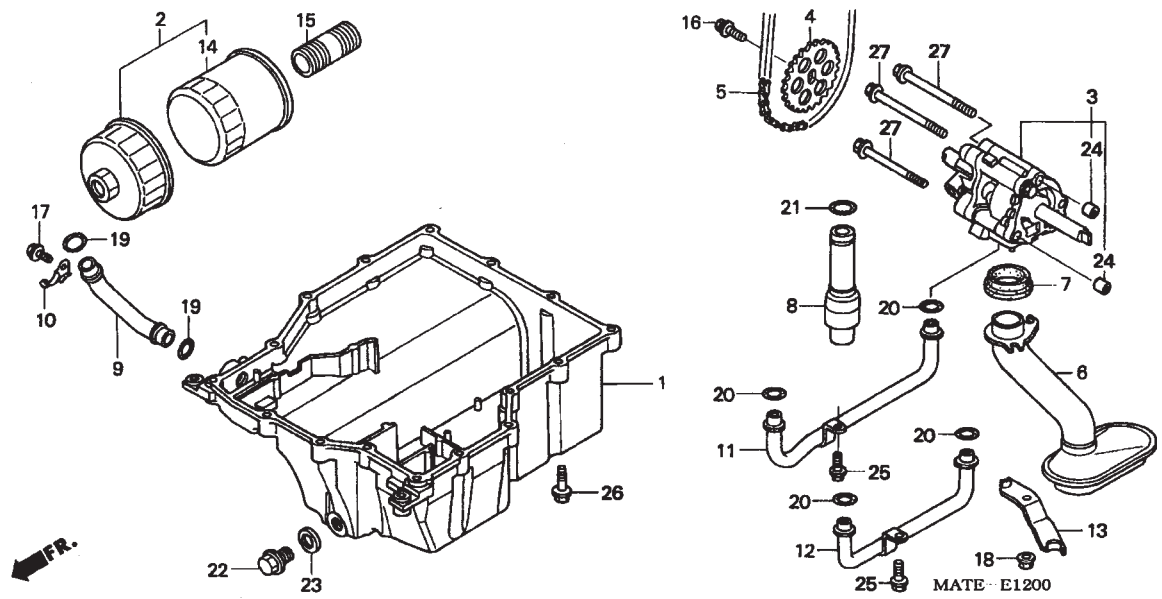

Ref. Nº	N.O.S	Descrição	T.M.O
1	113145	Cárter, Óleo e/ou Junta	1,5
3	113105	Bomba Comp., Óleo	1,7
4	113111	Pinhão, Bomba Óleo	1,0
5	113122	Corrente, Bomba Óleo	1,0
6	1131B6	Filtro, Óleo	1,5
8	113126	Válvula, Alívio	1,7
9	1101K2	Tubo, Retorno Óleo	1,5
11		(12)	
	1131A4	Tubo, Óleo	1,5
		• NOTA: Mesmo tempo para duas unidades	
14	113180	Cartucho, Filtro Óleo	0,3

Ref. Nº	Nº da peça	Descrição	Qtd. CBR1100XX 5	Nº de série		Nota
1	11210-MAT-E20	Carter, Óleo	1			
2	15010-MW0-000	Filtro, Óleo Comp.	(1)			
3	15100-MAT-000	Bomba Comp., Óleo	1			
4	15134-MAT-000	Pinhão, Bomba Óleo (29D)	1			
5	15140-MAT-003	Corrente, Bomba Óleo (DID 25H-56LE)	1			
6	15150-MAT-000	Filtro Comp. Óleo	1			
7	15154-MAT-000	Guarnição, Filtro Óleo	1			
8	15220-MAT-000	Válvula Comp., Alívio	1			
9	15241-MAT-000	Tubo, Retorno Óleo	1			
10	15242-MAT-000	Placa	1			
11	15310-MAT-000	Tubo Comp., A, Óleo	1			
12	15320-MAT-000	Tubo Comp., B, Óleo	1			
13	15331-MAT-000	Suporte, Tubo Óleo	1			
14	15410-MM9-013	Cartucho, Filtro Óleo (TOYO ROKI)	1			
15	90019-MB0-000	Parafuso, Filtro Óleo	1			
16	90021-MM5-000	Parafuso, Arruela, 6 x 12	1			
17	90029-MT4-000	Parafuso, Flange, 6 x 12 (CT200)	1			
18	90301-473-003	Porca, U, 6 mm	1			
19	91309-MB0-003	Anel, Vedação, 14,6 x 3,7 (ARAI)	2			
20	91309-ML7-003	Anel, Vedação, 9,6 x 2,6 (ARAI)	4			
21	91313-MB0-003	Anel, Vedação, 14,7 x 2,2 (ARAI)	1			
22	92800-14000	Parafuso, Plugue Dreno, 14 mm	1			
23	94109-14000	Arruela, Plugue Dreno, 14 mm	1			

M-12 Bomba de Óleo • Cárter • Filtro de Óleo

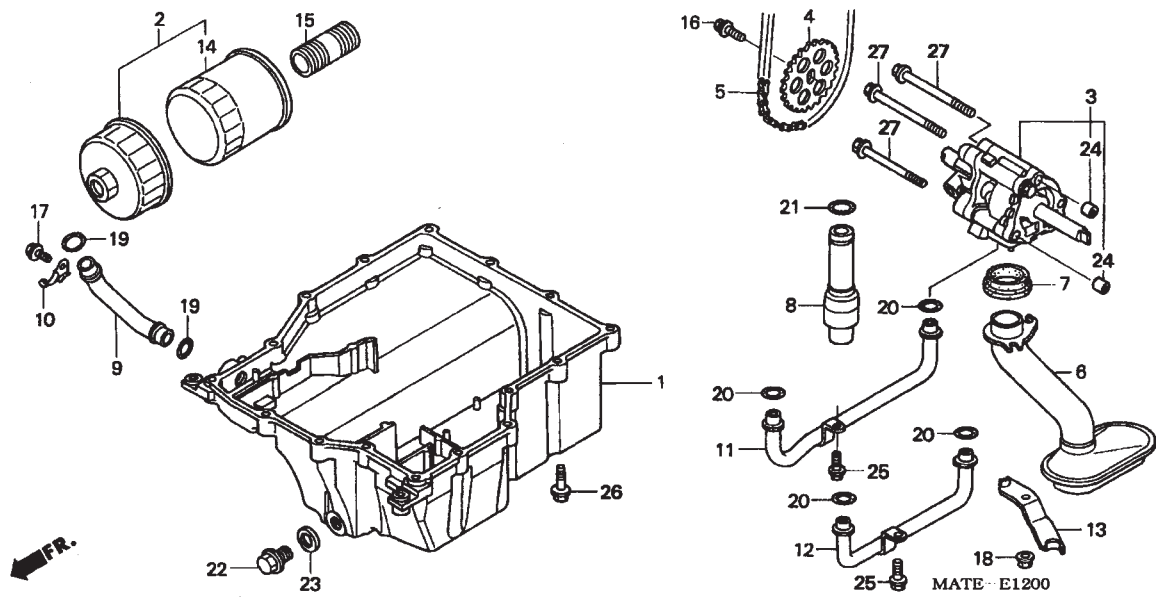

Ref. Nº	N.O.S	Descrição	T.M.O
1	612105		

Ref. Nº	Nº da peça	Descrição	Qtd. CBR1100XX 5	Nº de série		Nota
24	94301-08200	Pino, Guia, 8 x 20	2			
25	95701-06014-00	Parafuso, Flange, 6 x 14	2			
26	95701-06032-00	Parafuso, Flange, 6 x 32	16			
27	95701-06085-00	Parafuso, Flange, 6 x 85	3			

M-13 Carcaça

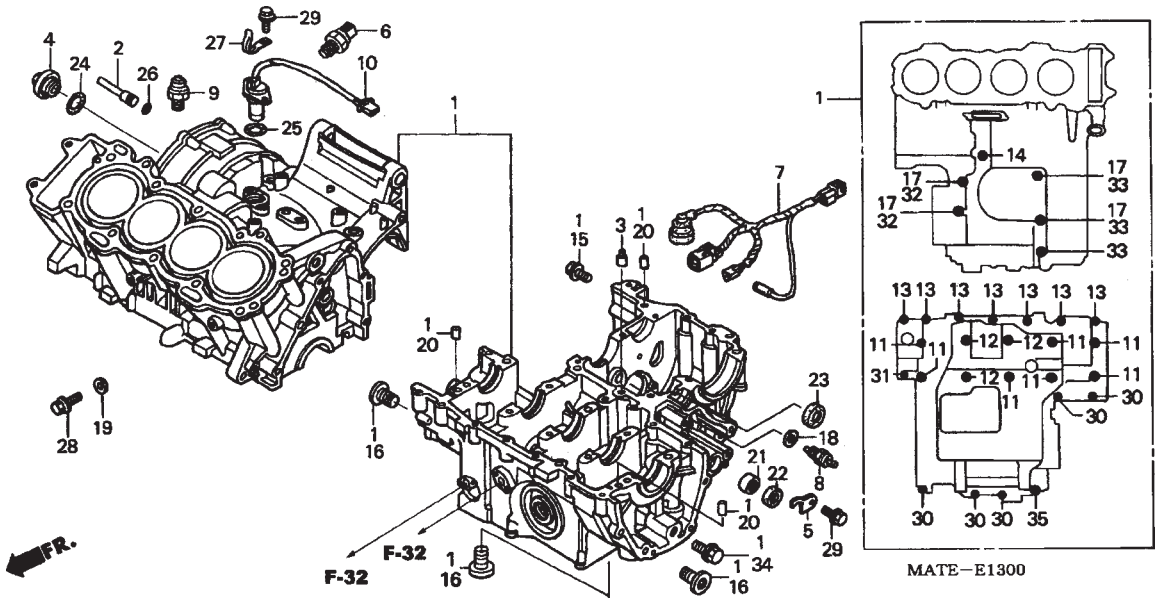

Ref. Nº	N.O.S	Descrição	T.M.O
1	110105	Carcaça, Jogo	9,4
		• INCLUI: Remoção e Instalação do Motor	
6	617147	Sensor, Pré-Ignição	0,6
7	611142	Sub Fiação, Motor	0,6
8	6151B8	Interrupto, Neutro	0,5
9	615160	Interruptor. Pressão Óleo	0,6
10	617198	Sensor, Tacômetro	0,6

Ref. Nº	Nº da peça	Descrição	Qtd. CBR1100XX 5	Nº de série		Nota
1	11000-MAT-E00	Carcaça, Jogo	1			
2	11103-MAT-000	Plugue, Vedação	1			
3	11104-MW0-000	Pino, 1,2 mm	2			
4	12361-035-000	Tampa, Verificação Válvulas	1			
5	24612-MAL-600	Placa, Splinde	1			
6	30530-MCC-601	Sensor Comp., Pré-Ignição	1			
7	32101-MAT-E00	Sub Fiação A	1			
8	35600-KE8-003	Interruptor Comp. Neutro (TOYO)	1			
9	37240-P13-013	Interruptor Comp. Pressão Óleo (DENSO)	1			
10	37700-MAT-610	Sensor Comp., Tacômetro	1			
11	90015-MAT-000	Parafuso, Flange, 9 x 110	7			
12	90016-MAT-000	Parafuso, Flange, 9 x 135	3			
13	90017-MAT-000	Parafuso, Flange, 7 x 40	7			
14	90018-MAT-000	Parafuso, Flange, 8 x 115	1			
15	90019-MAT-000	Parafuso, Vedação, 8mm	1			
16	90048-ME5-000	Parafuso, Vedação, 20 mm	3			
17	90442-028-000	Arruela, Vedação, 8 mm	4			
18	90443-MJ6-000	Arruela, Neutro	1			
19	90463-ML7-000	Arruela, Vedação, 6,5 mm	1			
20	90701-MV9-670	Pino, Guia, 10 x 16	3			
21	91106-KM1-013	Rolamento, Agulhas, 14 x 22 16	1			
22	91203-KA4-771	Vedador, Óleo, 14 x 22 x 5 (NOK)	1			
23	91204-MG8-003	Vedador, Óleo, 8 x 25 x 7 (ARAI)	1			
24	91302-KCC-900	Anel, Vedação, 30,8 mm	1			

M-13 Carcaça

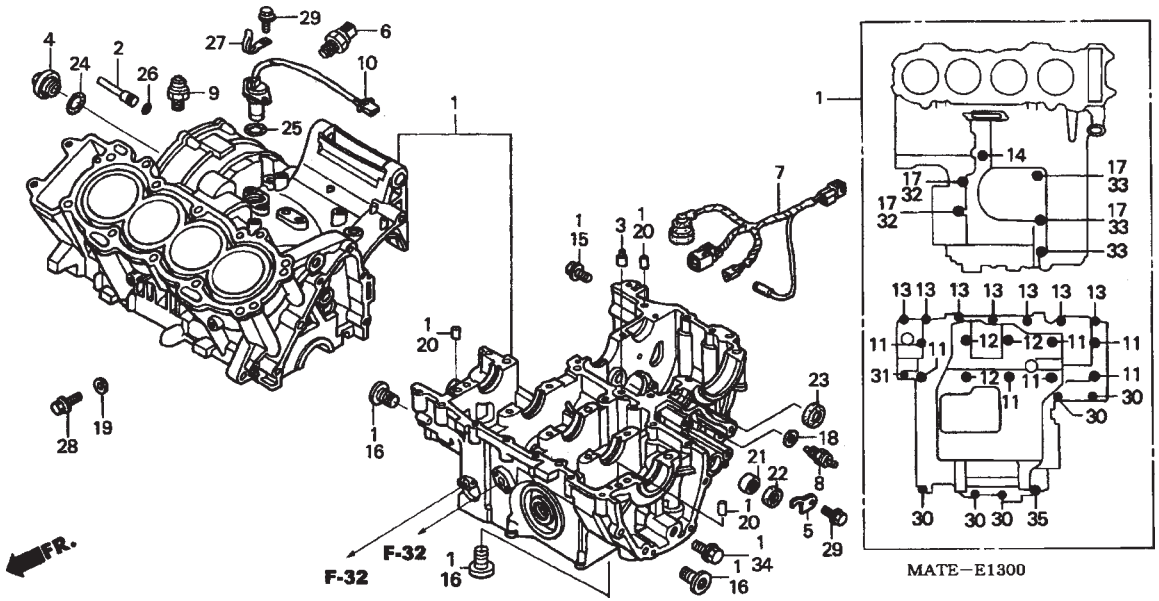

Ref. Nº	N.O.S Nº	Descrição	T.M.O

Ref. Nº	Nº da peça	Descrição	Qtd. CBR1100XX 5	Nº de série		Nota
25	91302-MAL-601	Anel, Vedação, 18,1 x 3,6	1			
26	91315-PN1-000	Anel, Vedação, 5,2 x 1,9	1			
27	91406-166-000	Presilha, Fiação	1			
28	95701-06012-00	Parafuso, Flange, 6 x 12	1			
29	95701-06014-00	Parafuso, Flange, 6 x 14	3			
30	95701-06035-00	Parafuso, Flange, 6 x 35	5			
31	95701-06060-00	Parafuso, Flange, 6 x 60	1			
32	95701-08075-00	Parafuso, Flange, 8 x 75	2			
33	95701-08085-00	Parafuso, Flange, 8 x 85	3			
34	95701-10016-00	Parafuso, Flange, 10 x 16	1			
35	95701-10065-00	Parafuso, Flange, 10 x 65	1			

M-14 Árvore de Manivelas • Pistão

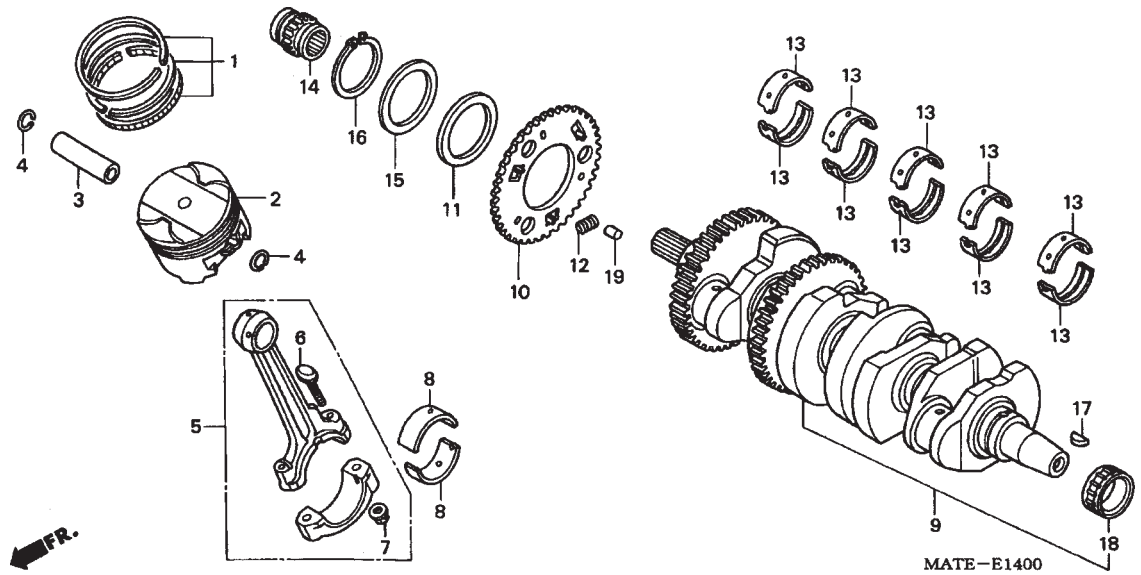

Ref. Nº	N.O.S	Descrição	T.M.O
2		(1, 3, 4, 5, 6, 7, 8)	
	1111T9	Pistão e/ou Anel Jogo e/ou Bronzina e/ou Biela	7,8
		• INCLUI: Remoção e Instalação do Motor	
		• INCLUI: Inspeção / Medição / Limpeza	
	111T9B	• Com 1 Cilindro adicional	0,4
	111T9C	• Com 2 Cilindros adicionais	0,8
	111T9D	• Com 3 Cilindros adicionais	1,2
9	1101B5	Árvore, Manivelas	
		• INCLUI: Remoção e Instalação do Motor	
10	2111B1	Sub Engrenagem, Primária	6,7
		• INCLUI: Remoção e Instalação do Motor	
13	110125	Bronzina, Carcaça	7,9
		• INCLUI: Remoção e Instalação do Motor	
		• NOTA: Mesmo tempo para duas unidades ou mais	
14	1101C8	Pinhão, Tempo	2,4
18	1101B6	Bronzina, Carcaça :Esquerda	6,7
		• INCLUI: Remoção e Instalação do Motor	

Ref. Nº	Nº da peça	Descrição	Qtd. CBR1100XX 5	Nº de série		Nota
1	13011-MAT-305	Anéis, Pistão Jogo (STD)	4			
	13031-MAT-305	Anéis, Pistão Jogo (0,50)	(4)			
2	13101-MAT-E00	Pistão (STD)	4			
	13103-MAT-E00	Pistão (0,50)	(4)			
3	13111-MAT-000	Pino, Pistão	4			
4	13112-MAT-000	Trava, Pino Pistão, 19 mm	8			
5	13210-MAT-000	Biela Comp.	4			
6	13213-MAT-003	Parafuso, Biela	8			
7	13215-ML7-000	Porca, Biela	8			
8	13224-MS2-611	Bronzina A, Biela (Marrom)	8			
	13225-MS2-611	Bronzina B, Biela (Verde)	8			
	13226-MS2-611	Bronzina C, Biela (Amarelo)	8			
9	13300-MAT-E00	Árvore, Manivelas Comp.	1			
10	13303-MAT-300	Sub Engrenagem, Primária (56D)	1			
11	13304-MAT-E00	Sub Mola, Engrenagem Fricção	1			
12	13306-MCC-600	Mola, Primária Amortecedora	3			
13	13313-MAT-003	Bronzina A, Carcaça (Preto)	10			
	13314-MAT-003	Bronzina B, Carcaça (Marrom)	10			
	13315-MAT-003	Bronzina C, Carcaça (Verde)	10			
	13316-MAT-003	Bronzina D, Carcaça (Amarelo)	10			
	13317-MAT-003	Bronzina E, Carcaça (Rosa)	10			
14	14312-MAT-000	Pinhão (17D)	1			
15	90401-MAT-000	Arruela, 59 x 70 x 1,4	1			
16	90601-MAT-000	Anel, Elástico Externo, 58	1			

M-14 Árvore de Manivelas • Pistão

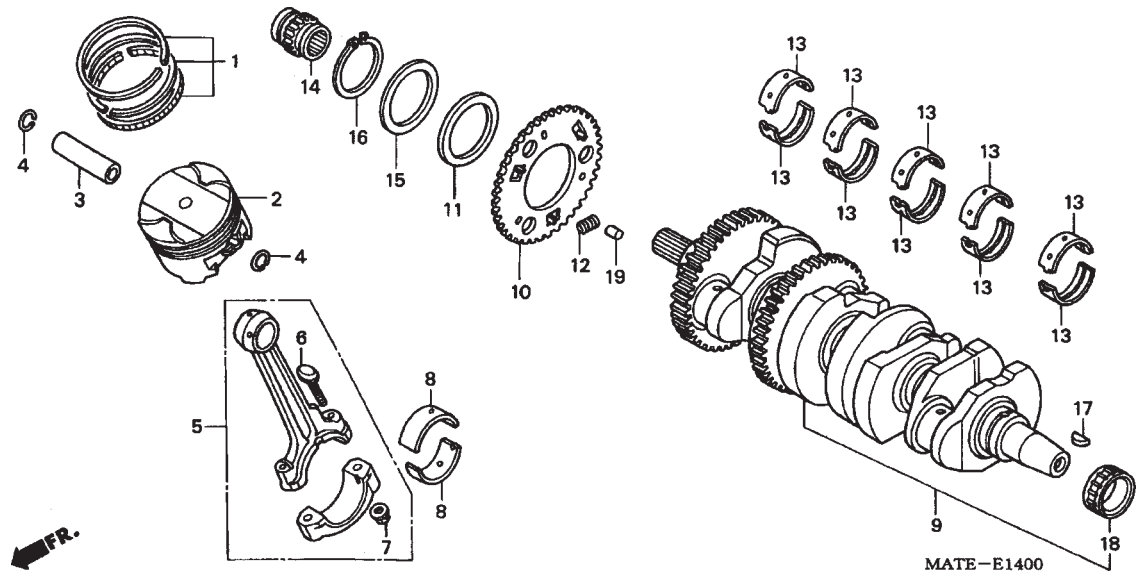

Ref. Nº	N.O.S	Descrição	T.M.O

Ref. Nº	Nº da peça	Descrição	Qtd. CBR1100XX 5	Nº de série		Nota
17	90741-413-000	Chaveta, Woodruff, 25 x 14	1	.....	.....	.....
18	91021-MV9-671	Rolamento, Agulhas, 28 x 41 x 21	1	.....	.....	.....
19	94302-07120	Pino, Guia, 7 x 12	3	.....	.....	.....

M-15 Balanceiro

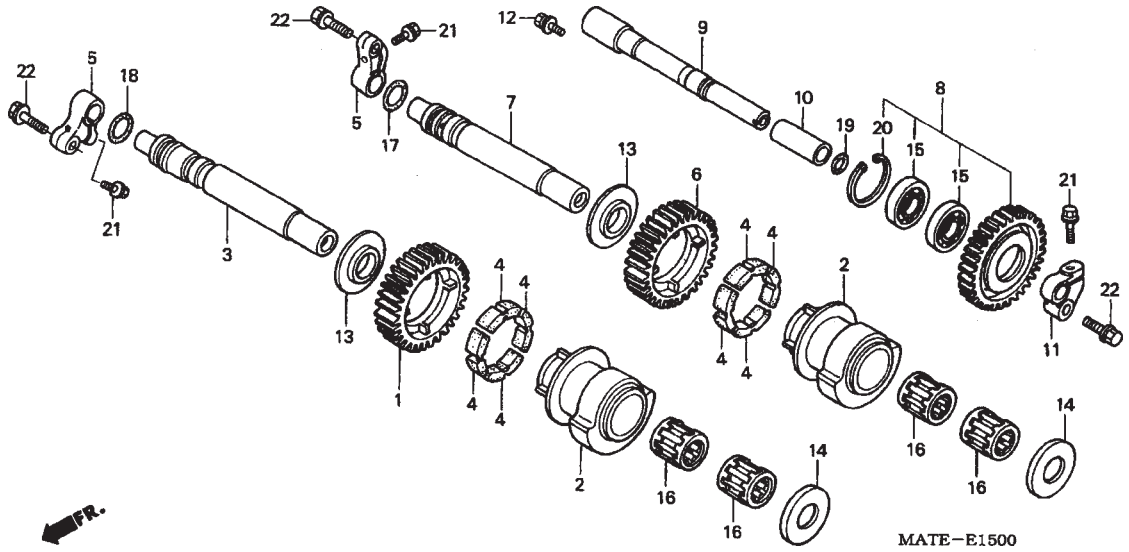

Ref. Nº	N.O.S	Descrição	T.M.O
1		(2, 3, 4, 16)	
	1101K0	Engrenagem, Balanceiro :Dianteira	1,9
	1101C7	Engrenagem, Balanceiro :Ambas	6,2
		INCLUI: Remoção e Instalação do Motor	
6		(2, 4, 7, 16)	
	1101K1	Engrenagem, Balanceiro :Traseira	6,1
		INCLUI: Remoção e Instalação do Motor	
	1101C7	Engrenagem, Balanceiro :Ambas	6,2
		INCLUI: Remoção e Instalação do Motor	
8		(9)	
	1101L8	Engrenagem, Balanceiro	6,1
		INCLUI: Remoção e Instalação do Motor	

Ref. Nº	Nº da peça	Descrição	Qtd. CBR1100XX 5	Nº de série		Nota
1	13421-MAT-E00	Engrenagem, Dianteira Balanceiro (30D)	1			
2	13430-MAT-000	Peso, Balanceiro	2			
3	13431-MAT-010	Eixo, Dianteiro Balanceiro	1			
4	13435-MAT-000	Coxim, Amortecedor	8			
5	13436-MAT-010	Suporte, Eixo Balanceiro	2			
6	13521-MAT-000	Engrenagem, Traseira Balanceiro (30D)	1			
7	13531-MAT-010	Eixo, Traseiro Balanceiro	1			
8	13620-MAT-E00	Engrenagem Comp., Balanceiro (31D)	1			
9	13631-MAT-000	Eixo, Balanceiro	1			
10	13633-MAT-000	Bucha, Distanciadora Eixo	1			
11	13635-MAT-000	Suporte Comp., Eixo Balanceiro	1			
12	90021-MM5-000	Parafuso, Arruela, 6 x 12	1			
13	90457-MAT-000	Arruela A, Lateral Balanceiro	2			
14	90458-MAT-000	Arruela B, Lateral Balanceiro	2			
15	91007-MAT-003	Rolamento, Radial Esferas, 16002	2			
16	91014-MAT-003	Rolamento A, Agulhas, 18 x 27 x 26,8 (Vermelho)	4			
	91015-MAT-003	Rolamento B, Agulhas, 18 x 27 x 26,8 (Azul)	4			
	91016-MAT-003	Rolamento C, Agulhas, 18 x 27 x 26,8 (Branco)	4			
	91017-MAT-003	Rolamento D, Agulhas, 18 x 27 x 26,8 (Verde)	4			
	91018-MAT-003	Rolamento E, Agulhas, 18 x 27 x 26,8 (Amarelo)	4			
17	91302-377-000	Anel, Vedação, 15 x 2,5	1			
18	91306-HA7-671	Anel, Vedação 2,4 x 16,05 (ARAI)	1			
19	91313-PC9-003	Anel, Vedação, 9 x 2,3 (NOK)	1			
20	94520-32000	Anel, Elástico Interno, 32 mm	1			
21	95701-06018-00	Parafuso, Flange, 6 x 18	3			
22	95701-08025-00	Parafuso, Flange, 8 x 25	3			

M-16 Transmissão

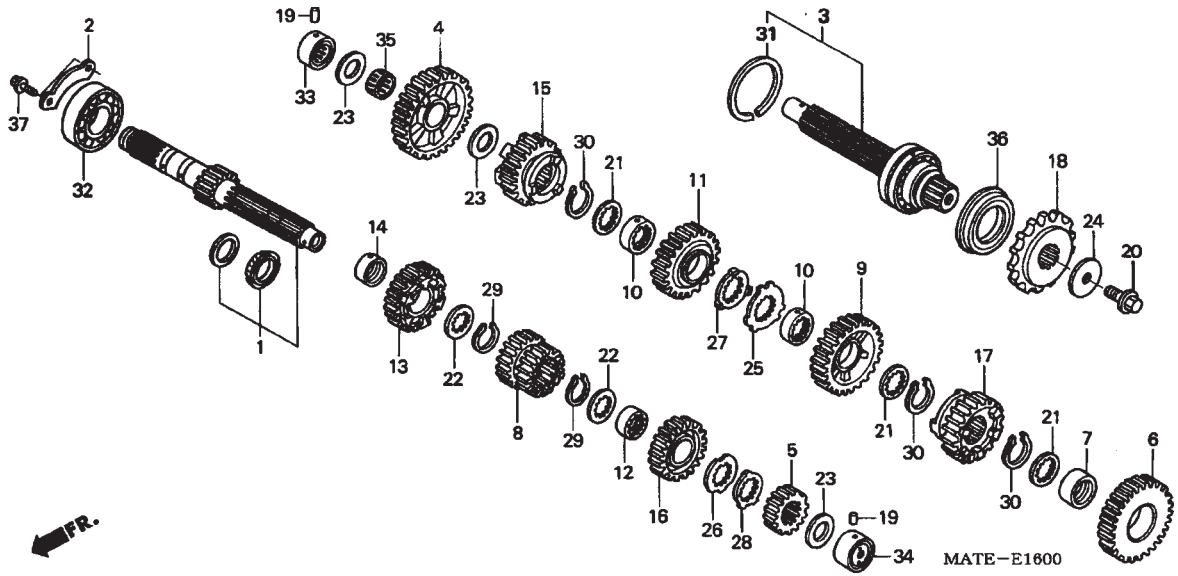

Ref. Nº	N.O.S	Descrição	T.M.O
1		(5, 8, 13, 16, 28)	
	210141	Árvore Primária, Transmissão	6,0
		INCLUI: Remoção e Instalação do Motor	
	210141A	Substitua Árvore Secundária Adicional	0,2
3		(4, 6, 9, 11,15, 17)	
	210142	Árvore Secundária, Transmissão	5,9
		INCLUI: Remoção e Instalação do Motor	
	210142A	Substitua Árvore Primária Adicional	0,3
18	213135	Pinhão, Transmissão	0,5
32	2101C5	Rolamento, Árvore Primária :Direito	6,0
		INCLUI: Remoção e Instalação do Motor	
	2101C6	Rolamento, Árvore Primária :Ambos	6,0
		INCLUI: Remoção e Instalação do Motor	
	2101D4	Rolamento, Árvore Primária e Árvore Secundária: Todos	6,0
		INCLUI: Remoção e Instalação do Motor	
33	2101C8	Rolamento, Árvore Secundária :Direito	5,7
		INCLUI: Remoção e Instalação do Motor	
	2101D4	Rolamento, Árvore Primária e Árvore Secundária :Todos	6,0
		INCLUI: Remoção e Instalação do Motor	
34	2101C2	Rolamento, Árvore Primária :Esquerdo	5,7
		INCLUI: Remoção e Instalação do Motor	

Ref. Nº	Nº da peça	Descrição	Qtd. CBR1100XX 5	Nº de série		Nota
1	23210-MAT-E00	Árvore Primária Comp. (13D)	1			
2	23212-MV9-670	Placa, Fixação Rolamento	1			
3	23220-MAT-E00	Árvore Secundária Comp.	1			
4	23421-MAT-E00	Engrenagem, Secundária 1ª (36D)	1			
5	23431-MAT-000	Engrenagem, Principal, 2ª (16D)	1			
6	23441-MAT-000	Engrenagem, Secundária 2ª (32D)	1			
7	23442-MS2-610	Bucha, 30 x 11,2	1			
8	23451-MAT-E00	Engrenagem, Principal, 3ª 4ª (19D/21D)	1			
9	23461-MAT-000	Engrenagem, Secundária 3ª (30D)	1			
10	23462-MAT-000	Bucha, Entalhada, 30 x 11	2			
11	23481-MAT-000	Engrenagem, Secundária 4ª (28D)	1			
12	23482-MR7-000	Bucha, Entalhada, 28 x 13,5	1			
13	23491-MAT-E00	Engrenagem, Principal 5ª (24D)	1			
14	23495-MM5-000	Bucha, 28 x 13	1			
15	23501-MAT-000	Engrenagem, Secundária 5ª(28D)	1			
16	23511-MAT-000	Engrenagem, Principal 6ª (24D)	1			
17	23521-MAT-000	Engrenagem, Secundária 6ª (25D)	1			
18	23801-MAT-760	Pinhão, Transmissão (17D)	1			
19	24261-283-000	Pino	2			
20	90037-422-003	Parafuso, Especial, 10 mm	1			
21	90452-MAT-000	Arruela, Entalhada, 30 x 36 x 1,5	3			
22	90452-MR7-000	Arruela, Entalhada, 28 x 34 x 1,5	2			
23	90455-ML7-000	Arruela, B, Encosto, 22 mm (azul)	3			
24	90459-438-000	Arruela, 10,2 mm	1			

M-16 Transmissão

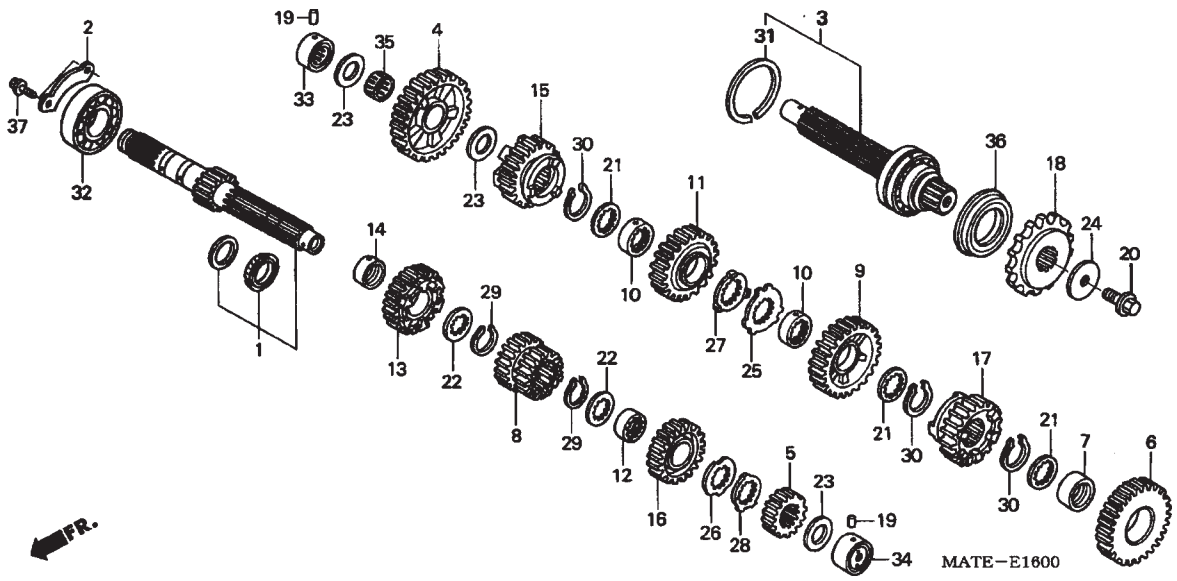

Ref. Nº	N.O.S	Descrição	T.M.O
	2101C6	Rolamento, Árvore Primária:Ambos ..... INCLUI: Remoção e Instalação do Motor	6,0
	2101D4	Rolamento, Árvore Primária e Árvore Secundária :Todos ..... INCLUI: Remoção e Instalação do Motor	6,0
36	2101G7	Vedador, Óleo, Árvore Secundária :Esquerdo ..... INCLUI: Remoção e Instalação do Motor	5,7

Ref. Nº	Nº da peça	Descrição	Qtd. CBR1100XX 5	Nº de série		Nota
25	90463-MAT-000	Arruela, Entalhada, 30 mm	1			
26	90463-MR7-000	Arruela, Entalhada, 28 mm	1			
27	90464-MAT-000	Arruela, Trava, 30 mm	1			
28	90464-MR7-000	Arruela, Trava, 28 mm	1			
29	90603-MN4-000	Anel, Elástico, 28 mm	2			
30	90604-MM5-000	Anel, Elástico, 30 mm	3			
31	90605-MM5-000	Anel, Elástico Rápido, 72 mm	1			
32	91004-MAT-003	Rolamento, Radial Esferas, 28 x 62 x 16	1			
33	91022-MAT-E01	Rolamento, Agulhas, 22 x 38 x 16	1			
34	91023-MAT-E01	Rolamento, Agulhas, 22 x 38 x 19	1			
35	91026-MB4-003	Rolamento, Agulhas, 22 x 26 x 11	1			
36	91207-MAT-003	Vedador, Óleo, 45 x 72 x 8	1			
37	95701-06014-00	Parafuso, Flange, 6 x 14	2			

M-17 Eixo Seletor de Marchas

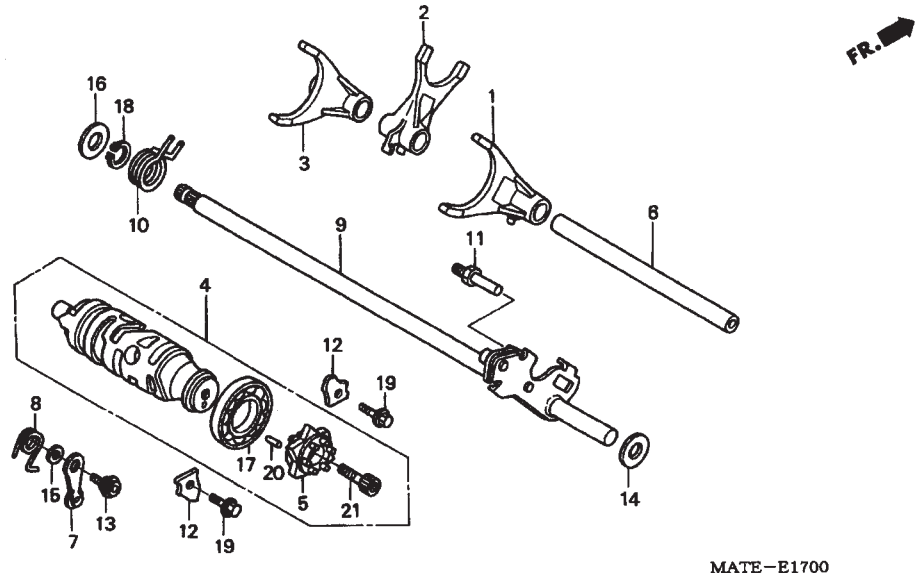

Ref. Nº	N.O.S	Descrição	T.M.O
1		(2, 3, 6)	
	210112	Garfo, Seletor	2,7
		• NOTA: Mesmo tempo para duas unidades ou mais	
4		(17)	
	2101A9	Tambor, Seletor Marchas	2,8
5	2101B2	Excêntrico, Tambor Seletor	1,4
7		(8)	
	210125	Posicionador ou Mola, Garfo Seletor	1,2
9		(10)	
	210122	Eixo, Seletor Marchas	1,2

Ref. Nº	Nº da peça	Descrição	Qtd. CBR1100XX 5	Nº de série		Nota
1	24211-MAT-000	Garfo Seletor, Direito	1			
2	24212-MAT-000	Garfo Seletor, Central	1			
3	24213-MAT-000	Garfo Seletor, Esquerdo	1			
4	24310-MAT-000	Tambor Comp., Seletor Marchas	1			
5	24315-MAS-E00	Excêntrico, Posicionador Marchas	1			
6	24321-MV9-670	Eixo, Garfo Seletor	1			
7	24430-MT3-000	Limitador do Tambor Seletor	1			
8	24435-MAT-E00	Mola, Limitador do Tambor Seletor	1			
9	24610-MAT-000	Eixo Comp., Seletor Marchas	1			
10	24651-MBB-000	Mola, Retorno Sistema Seletor	1			
11	24652-028-000	Pino Mola Retorno	1			
12	24655-MV9-670	Placa, Fixação	2			
13	90022-MY5-600	Articulação do Limitador do Tambor Seletor	1			
14	90408-MN5-000	Arruela, 14,2 x 23 x 2,6	1			
15	90417-360-000	Arruela, Limitador do Tambor Seletor	1			
16	90451-155-000	Arruela, 14 mm	1			
17	91008-374-003	Rolamento, Radial Esferas, 16005 (NTN)	1			
18	94510-14000	Anel, Elástico Externo, 14 mm	1			
19	95701-06014-0	Parafuso, Flange, 6 x 14	2			
20	96220-40080	Rolete, 4 x 8	1			
21	96600-08020-10	Parafuso, Allen, 8 x 20	1			

M-18 Carcaça de Aceleração (Jogo)

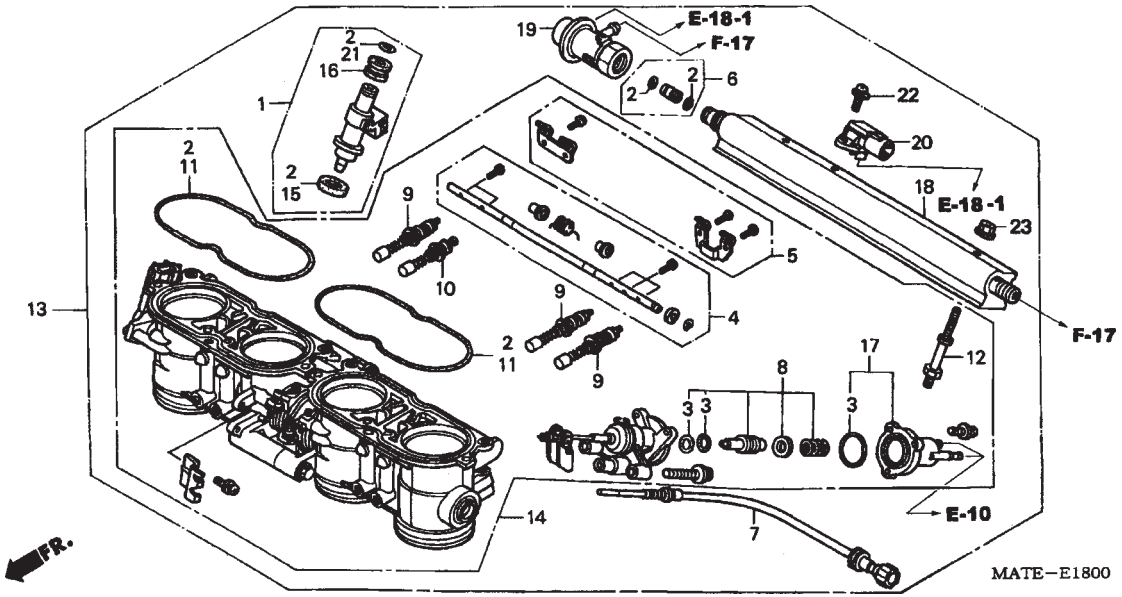

Ref. Nº	N.O.S	Descrição	T.M.O
1	3111A0	Guarnição, Injetor, Jogo	1,5
		• NOTA: Mesmo tempo para duas unidades ou mais	
9		(4, 5, 10)	
	311125	Válvula, Partida	2,0
		• NOTA: Mesmo tempo para duas unidades ou mais	
13	311132	Carcaça Comp., Aceleração	1,7
14	311130	Carcaça, Aceleração	1,8
17		(8)	
	31111B0	Carcaça, Injetora	0,5
18	311140	Tubo, Combustível	1,5
19	311146	Regulador, Pressão Injetor	0,4
20	617116	Sensor, Mapeamento	0,5

Ref. Nº	Nº da peça	Descrição	Qtd. CBR1100XX 5	Nº de série		Nota
1	06164-PCB-000	Guarnição, Injetor, Jogo	4			
2	16010-MAT-E01	Juntas, Jogo	1			
3	16011-MAT-E01	Juntas B, Jogo	1			
4	16017-MAT-E01	Eixo Comp., Partida	1			
5	16018-MAT-E01	Alavanca Comp.,Partida	1			
6	16024-MAT-E01	Junção, Jogo	1			
7	16029-MAT-E01	Parafuso Jogo., Limitador	1			
8	16044-MAT-E01	Elemento Carcaça, Jogo	1			
9	16046-MCJ-003	Válvula Jogo, Partida	3			
10	16047-MCJ-003	Válvula, Partida, Jogo	1			
11	16076-MAT-E01	Anel, Vedação	2			
12	16084-MAT-E01	Parafuso, Combustível	2			
13	16400-MAT-E23	Carcaça Comp., Aceleração (GQ40E C)	1			
14	16401-MAT-E23	Carcaça Comp., Aceleração	1			
15	16472-PH7-003	Anel, Vedação, Injetor (OTSUKA)	4			
	16472-P0H-A01	Anel, Vedação, Injetor (NOK)	4			
16	16473-PD6-000	Coxim, Anel, Injetor (OTSUKA)	4			
	16473-P10-A01	Coxim, Anel, Injetor (NOK)	4			
17	16502-MAT-E01	Carcaça, Injetora, Jogo	1			
18	16610-MCC-E01	Tubo Comp., Combustível	1			
19	16740-MAT-E22	Regulador Comp. Pressão	1			
20	37830-MAT-E01	Sensor Comp., Mapeamento	1			
21	91301-PM7-003	Anel, Vedação 7,3 x 2,2 (ARAI)	4			
22	93893-04014-18	Parafuso, Arruela, 4 x 14	1			
23	94050-06000	Porca, Flange, 6 mm	2			

M-18.1 Carcaça de Aceleração (Tubulação)

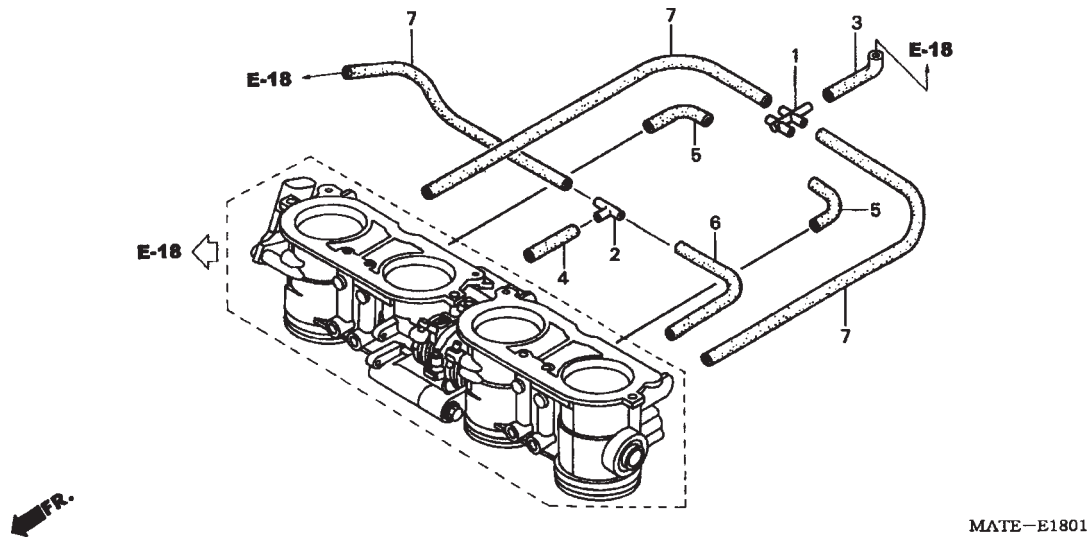

Ref. Nº	N.O.S	Descrição	T.M.O
Sem Informação			–

Ref. Nº	Nº da peça	Descrição	Qtd. CBR1100XX 5	Nº de série		Nota
1	17201-MCJ-003	Junção, 5 Pólos	1			
2	17201-MG9-000	Junção A, Tubo Vácuo	1			
3	95005-35040-20	Tubo, 3,5 x 40 (95005-35001-20M)	1			
4	95005-35050-20	Tubo, 3,5 x 50 (95005-35001-20M)	1			
5	95005-35060-20	Tubo, 3,5 x 60 (95005-35001-20M)	2			
6	95005-35120-20	Tubo, 3,5 x 120 (95005-35001-20M)	1			
7	95005-35180-20	Tubo, 3,5 x 180 (95005-35001-20M)	3			

M-19 Válvula de Sucção de Ar

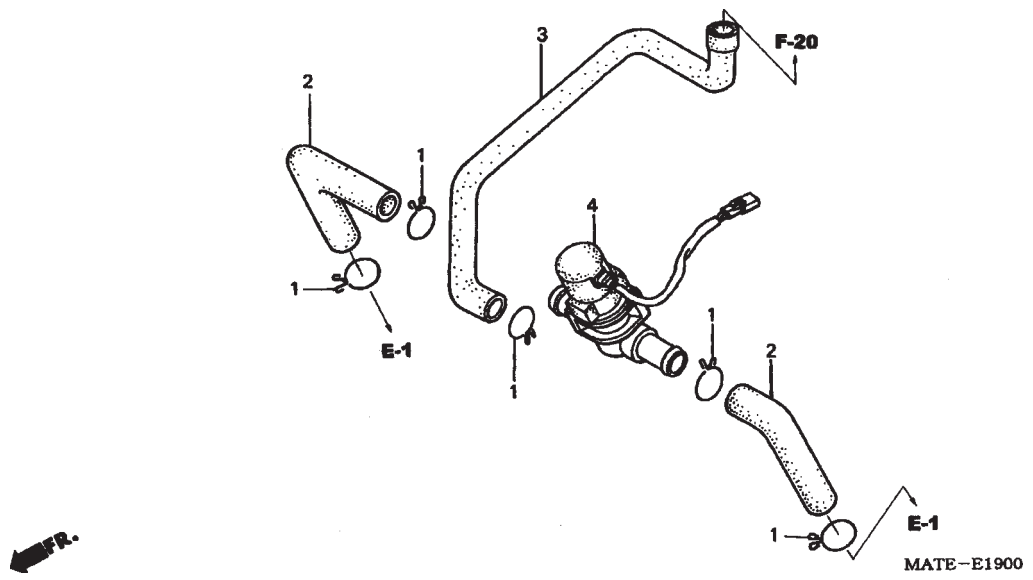

Ref. Nº	N.O.S	Descrição	T.M.O
4	311126	Válvula, Saída Ar	1,2

Ref. Nº	Nº da peça	Descrição	Qtd. CBR1100XX 5	Nº de série		Nota
1	17724-102-700	Presilha	5			
2	18651-MAT-E00	Tubo A, Passagem Ar	2			
3	18652-MAT-E00	Tubo B, Passagem Ar	1			
4	36450-MAT-E00	Válvula Comp., Saída Ar	1			

C-1 Farol

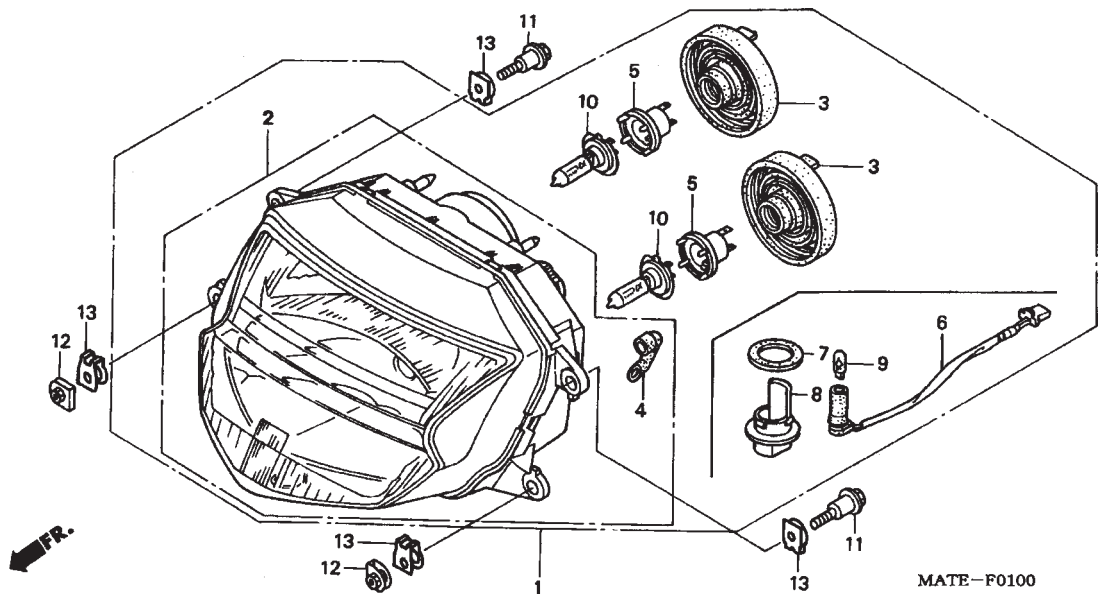

Ref. Nº	N.O.S	Descrição	T.M.O
1	616115	Farol Comp.	0,6
2	6161A7	Farol	0,7
6	616180	Soquete, Lâmpada Posição	0,4
9	616182	Lâmpada, Posição	0,1
10		(3, 5)	
	616118	Lâmpada, Farol	0,1
	616118A	Para cada adicional	0,1

Ref. Nº	Nº da peça	Descrição	Qtd. CBR1100XX 5	Nº de série		Nota
1	33100-MAT-E21	Farol Comp.	1			E, EK, 3E, 4EK
	33100-MAT-611		1			BR, ED, F, 2ED, 2F
	33100-MAT-671		1			U,2U
2	33102-MAT-E21	Farol	1			E, EK, 3E, 4EK
	33102-MAT-611		1			BR, ED, F, 2ED, 2F
	33102-MAT-671		1			U, 2U
3	33112-KPB-003		2			E, EK, 3E, 4EK
	33112-MAT-611	Tampa, Borracha	2			BR, ED, F, U, 2ED, 2F, 2U
4	33113-MAT-611	Tubo, CP	1			
5	33130-MAT-611	Soquete Comp., Farol	2			
6	33140-MAT-611	Soquete Comp., Lâmpada Posição	1			BR, E, ED, EK, F, 2ED, 2F, 3E, 4EK
7	33141-MAT-611	Junta, Vedação	1			BR, E, ED, EK, F, 2ED, 2F, 3E, 4EK
8	33181-MAT-611	Refletor, Lâmpada Posição	1			BR, E, ED, EK, F, 2ED, 2F, 3E, 4EK
9	33301-SA0-741	Lâmpada, Posição (12 V, 5 W) (STANLEY)	1			BR, E, ED, EK, F, 2ED, 2F, 3E, 4EK
10	34901-MAT-611	Lâmpada, Farol (H7) (12 V/ 55 W)	2			
11	90192-SG0-003	Parafuso	4			
12	90305-SH3-000	Porca, Fixação	4			
13	90503-MS2-000	Arruela, Fixação Farol	4			

C-2 Instrumentos

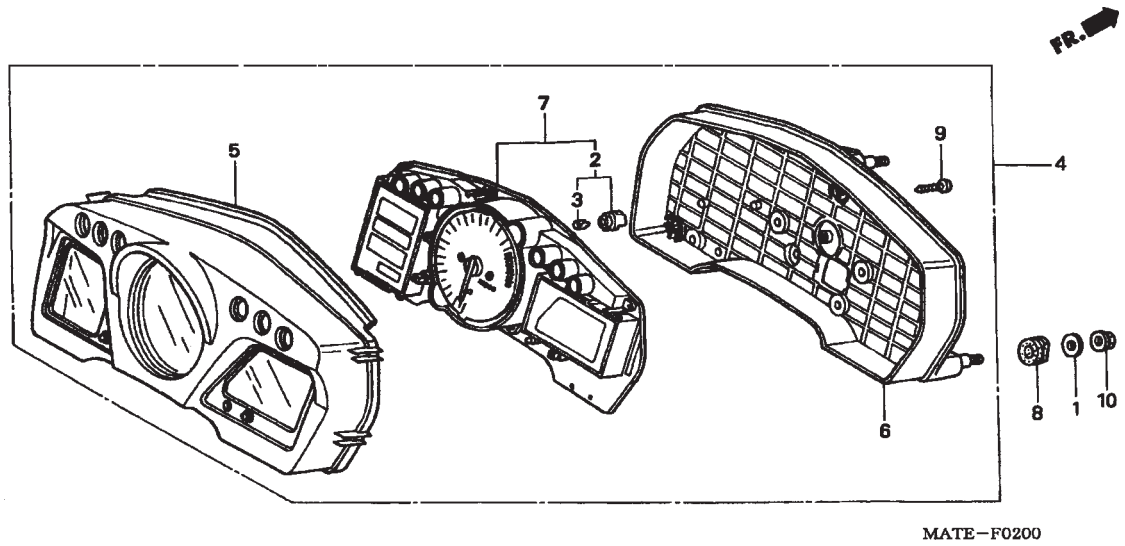

Ref. Nº	N.O.S	Descrição	T.M.O
2	6161G4	Soquete Comp., Instrumentos Lâmpada	0,7
		• NOTA: Mesmo Tempo para duas unidades	
4	8121A1	Instrumentos Comp.	0,6
5	8121B4	Carcaça, Instrumentos : Superior	0,6
6	8121B5	Carcaça, Instrumentos : Inferior	0,7
7	8121A2	Instrumentos	0,7

Ref. Nº	Nº da peça	Descrição	Qtd. CBR1100XX 5	Nº de série		Nota
1	17936-921-000	Arruela,	3			
2	35505-SA5-003	Soquete Comp., Lâmpada (14 V 1,4 W) (NS) (BASE:Preto)	2			
3	35506-SA5-003	Lâmpada (14V 1.4W)	2			
4	37100-MAT-B71	Instrumentos Comp.	1			BR
	37100-MAT-E71		1			E, 3E
	37100-MAT-H01		1			ED, EK, F, U, 2ED, 2F, 2U, 4EK
5	37101-MAT-B21	Carcaça Superior, Instrumentos	1			BR
	37101-MAT-D51		1			E, ED, EK, F, U, 2ED, 2F, 2U, 3E, 4EK
6	37102-MAT-E21	Carcaça Inferior, Instrumentos	1			
7	37110-MAT-B71	Instrumentos Comp., Velocímetro e Tacômetro	1			BR
	37110-MAT-E71		1			E, 3E
	37110-MAT-H01		1			ED, EK, F, U, 2ED, 2F, 2U, 4EK
8	37215-MA6-008	Borracha, Instrumentos	3			
9	93903-24420	Parafuso, Fixação, 4 x 16	8			
10	94050-06070	Porca, Flange, 6 mm	3			

C-3 Interruptores • Cabos

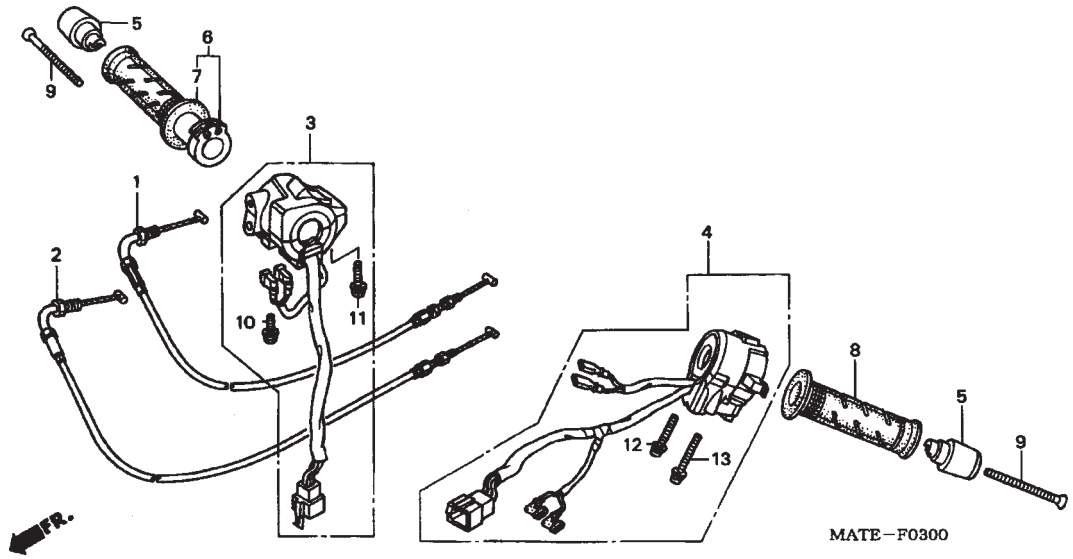

Ref. Nº	N.O.S	Descrição	T.M.O
1		(2)	
	811100	Cabo, Acelerador	1,5
		• NOTA: Mesmo tempo para duas unidades	
3	615120	Interruptor, Partida	0,7
4	615118	Interruptor, Sinalizador	0,6
6	810150	Manopla, Acelerador	0,3
7	8101C1	Manopla :Direita	0,2
8	8101C0	Manopla :Esquerda	0,1

Ref. Nº	Nº da peça	Descrição	Qtd. CBR1100XX 5	Nº de série		Nota
1	17910-MAT-D00	Cabo Comp., A, Acelerador	1			
2	17920-MAT-D00	Cabo Comp., B, Acelerador	1			
3	35013-MAT-A01	Interruptor Comp., Partida	1			U, 2U
	35013-MAT-D81	Interruptor Comp., Partida	1			BR, E, ED, EK, F, 2ED, 2F, 3E, 4EK
4	35020-MAT-E00	Interruptor Comp., Sinalizador	1			
5	53105-MAT-J00	Peso, Guidão	2			
6	53140-MCF-000	Conjunto, Manopla Acelerador	1			
7	53165-MY9-890	Manopla, Direita	1			
8	53166-MY9-890	Manopla, Esquerda	1			
9	90191-MK6-670	Parafuso, Phillips, 6 x 65	2			
10	93892-05020-07	Parafuso, Arruela, 5 x 20	1			
11	93892-05025-07	Parafuso, Arruela, 5 x 25	1			
12	93892-05035-07	Parafuso, Arruela, 5 x 35	1			
13	93892-05045-07	Parafuso, Arruela, 5 x 45	1			

C-4 Cilindro Mestre Freio Dianteiro

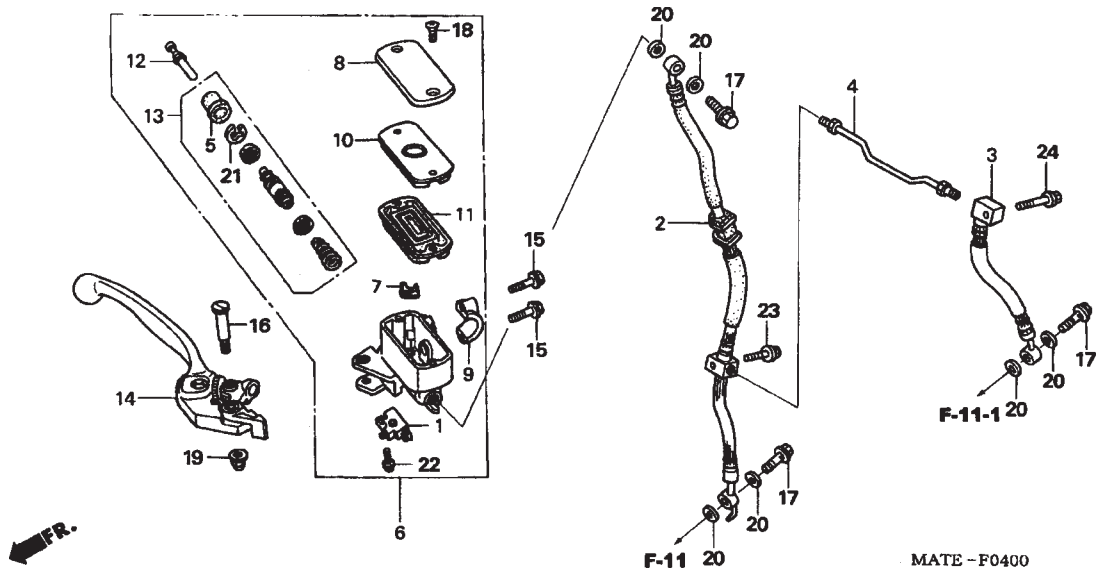

Ref. Nº	N.O.S	Descrição	T.M.O
1	6151B2	Interruptor, Freio :Dianteiro	0,1
2	7121H7	Mangueira, Freio Dianteiro :Direito	0,5
		• INCLUI: Sangria Freios	
	7121K4	Mangueira, Freio Dianteiro :Ambos	0,6
		• INCLUI: Sangria Freios	
3	7121H6	Mangueira, Freio Dianteiro :Esquerdo	0,5
		• INCLUI: Sangria Freios	
	7121K4	Mangueira, Freio Dianteiro :Ambos	0,6
		• INCLUI: Sangria Freios	
4	7121H8	Tubo, Junção Freio Dianteiro	0,5
6	712105	Cilindro, Mestre Freio Dianteiro	0,4
		• INCLUI: Sangria Freios	
11	7121G6	Diafragma, Cilindro Mestre Freio Dianteiro	0,1
13	7121G9	Pistão Jogo, Mestre Freio Dianteiro	0,4
		• INCLUI: Sangria Freios	
14	8101C7	Alavanca :Direita	0,1

Ref. Nº	Nº da peça	Descrição	Qtd. CBR1100XX 5	Nº de série		Nota
1	35340-MM5-600	Interruptor Comp., Freio Dianteiro	1			
2	45124-MAT-E01	Mangueira, Freio Dianteiro Direito	1			
3	45125-MAT-E01	Mangueira, Freio Dianteiro Esquerdo	1			
4	45130-MAT-E00	Tubo, Junção Freio	1			
5	45504-410-003	Capa, Comp.	1			
6	45510-MCS-761	Cilindro Mestre Comp., Dianteiro (NISSIN)	1			
7	45512-MA6-006	Protetor	1			
8	45513-MR1-016	Tampa, Cilindro Mestre (NISSIN)	1			
9	45517-MCS-761	Suporte, Cilindro Mestre	1			
10	45518-MM5-006	Placa, Diafragma	1			
11	45520-MM5-006	Diafragma	1			
12	45525-MAJ-G41	Vareta, Empuxo	1			
13	45530-MAJ-G41	Pistão Comp., Cilindro Mestre Dianteiro	1			
14	53170-MAT-E01	Alavanca Comp., Direita	1			
15	90010-GHB-660	Parafuso, Flange, 6 x 22	2			
16	90114-MA5-671	Parafuso, Alavanca	1			
17	90145-MS9-612	Parafuso, Óleo, 10 x 22	3			
18	90158--MT7-000	Parafuso, Phillips, 4 x 2	2			
19	90201-415-000	Capa, Porca, 6 mm	1			
20	90545-300-000	Arruela, Parafuso, Óleo	6			
21	90651-MA5-671	Anel, Elástico	1			
22	93893-04012-17	Parafuso, Arruela, 4 x 12	1			
23	95801-06025-07	Parafuso, Flange, 6 x 25	1			
24	95801-06040-07	Parafuso, Flange, 6 x 40	1			

C-5 Cilindro Mestre Secundário

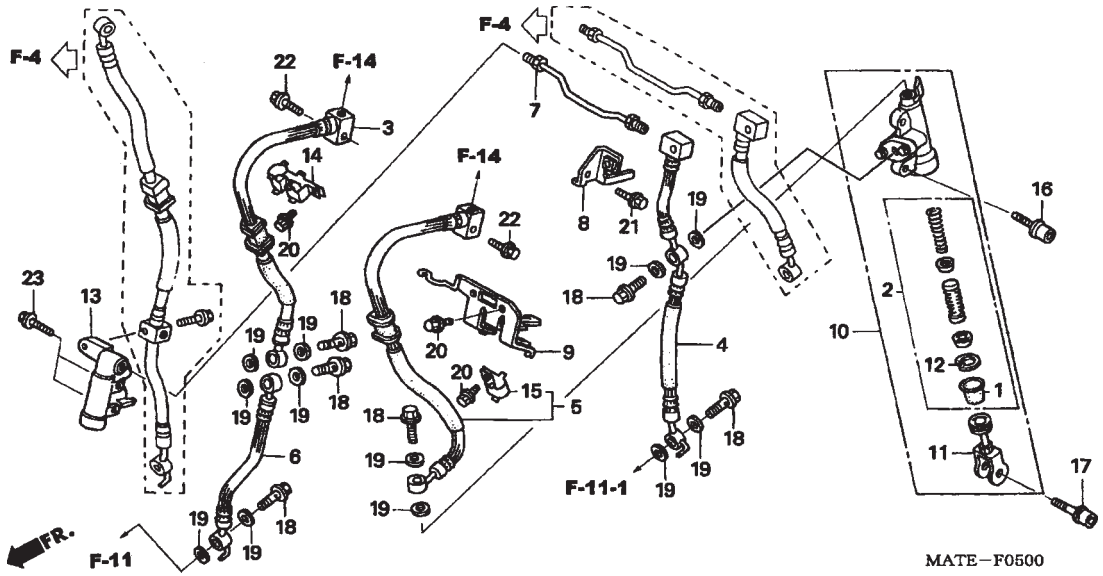

Ref. Nº	N.O.S	Descrição	T.M.O
2	7121H1	Pistão Jogo, Freio Dianteiro Secundário ..	1,0
		• INCLUI: Sangria Freios	
3	712191	Sub Mangueira A, Freio Dianteiro	1,0
		• INCLUI: Sangria Freios	
4	7121H9	Sub Mangueira, Freio Dianteiro :Esquerdo	0,9
		• INCLUI: Sangria Freios	
5	712112	Mangueira, Cilindro Mestre Secundário Freio Dianteiro	1,0
		• INCLUI: Sangria Freios	
6	712192	Sub Mangueira B, Freio Dianteiro	0,7
		• INCLUI: Sangria Freios	
7	7121K5	Tubo, Sub Junção Freio Dianteiro	0,9
		• INCLUI: Sangria Freios	
10	712107	Cilindro, Mestre Secundário, Freio Dianteiro	0,9
		• INCLUI: Sangria Freios	
13	712165	Válvula, Alívio	0,8
		•INCLUI: Sangria Freios	

Ref. Nº	Nº da peça	Descrição	Qtd. CBR1100XX 5	Nº de série		Nota
1	43504-MB2-006	Capa, Comp.	1			
2	43520-MAJ-G41	Pistão, Cilindro Mestre Jogo	1			
3	45126-MAT-E01	Sub Mangueira A, Freio Dianteiro Direito	1			
4	45127-MAT-E01	Sub Mangueira A, Freio Dianteiro Esquerdo	1			
5	45128-MAT-E01	Mangueira, Cilindro Mestre Secundário	1			
6	45129-MAT-E01	Sub Mangueira B, Freio Dianteiro Direito	1			
7	45131-MAT-E00	Tubo, Junção Freio	1			
8	45156-MAT-000	Suporte, Freio Dianteiro	1			
9	45157-MAT-D00	Suporte, Presilha Mangueira Freio Dianteiro	1			
10	45600-MAT-006	Cilindro Mestre Comp., Secundário	1			
11	45630-MAT-006	Junção Comp., Braço Freio	1			
12	46182-500-013	Anel Elástico	1			
13	46300-MAT-006	Válvula Comp., Alívio	1			
14	52115-MAT-000	Presilha, Mangueira Freio	1			
15	52115-ML8-670	Presilha, Mangueira Freio	1			
16	90133-MAT-000	Parafuso, Flange, 8 x 32	2			
17	90134-MAT-000	Parafuso, Phillips, 8 x 25	1			
18	90145-MS9-612	Parafuso, Óleo, 10 x 22	6			
19	90545-300-000	Arruela, Parafuso Óleo	12			
20	95701-06012-07	Parafuso, Flange, 6 x 12	4			
21	95701-06016-07	Parafuso, Flange, 6 x 16	1			
22	95801-06025-07	Parafuso, Flange, 6 x 25	2			
23	95801-06030-07	Parafuso, Flange, 6 x 30	2			

C-6 Cilindro Mestre Embreagem

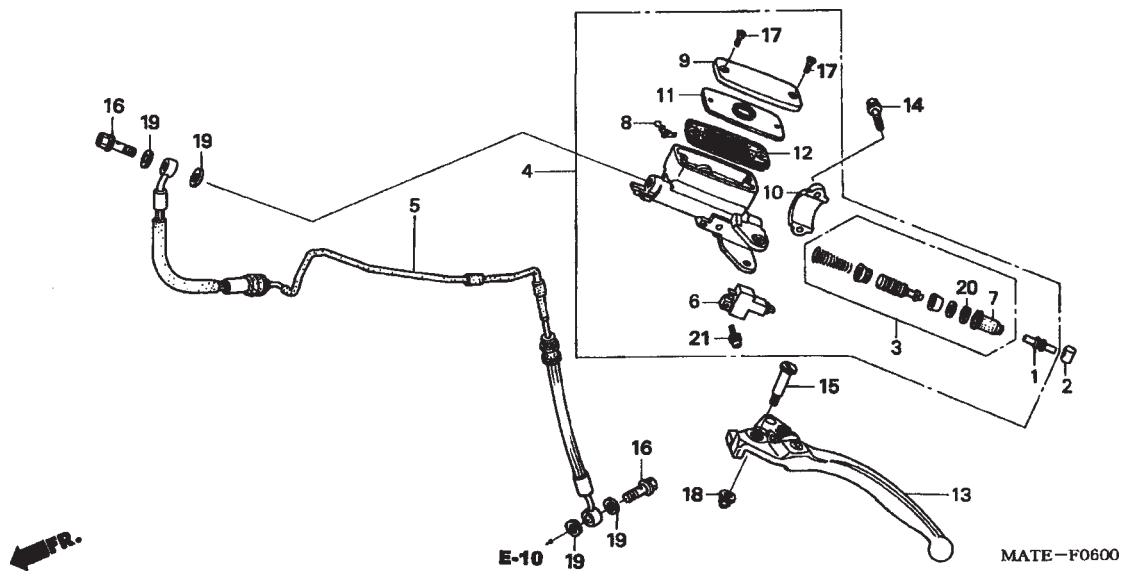

Ref. Nº	N.O.S	Descrição	T.M.O
3	2121B3	Pistão, Cilindro Mestre Embreagem	0,5
		• INCLUI: Sangria Ar	
4	712150	Cilindro Mestre, Embreagem	0,5
		• INCLUI: Sangria Ar	
5	712152	Tubo, Embreagem	1,5
		• INCLUI: Sangria Ar	
6	6151A9	Interruptor, Embreagem	0,1
12	7121G8	Diafragma, Cilindro Mestre Embregem	0,1
13	8101C6	Alavanca :Esquerda	0,1

Ref. Nº	Nº da peça	Descrição	Qtd. CBR1100XX 5	Nº de série		Nota
1	22884-MAT-E01	Pino, Acionamento	1			
2	22885-MB0-006	Bucha	1			
3	22886-MAT-E01	Pistão, Cilindro Mestre Jogo	1			
4	22890-MAT-H01	Cilindro Mestre Comp., Embreagem	1			
5	22900-MAT-D00	Tubo Comp., Embreagem	1			
6	35330-MB0-003	Interruptor Comp., Embreagem	1			
7	45504-MAT-E01	Capa Comp.	1			
8	45512-MA6-006	Protetor	1			
9	45513-MR1-016	Tampa, Cilindro Mestre (NISSIN)	1			
10	45517-MCS-761	Suporte, Cilindro Mestre	1			
11	45518-MM5-006	Placa, Diafragma	1			
12	45520-MM5-006	Diafragma	1			
13	53180-MZ1-792	Alavanca Comp., Esquerda	1			
14	90010-GHB-660	Parafuso, Flange, 6 x 22	2			
15	90114-MA5-671	Parafuso, Articulação	1			
16	90145-MS9-612	Parafuso, Óleo, 10 x 22	2			
17	90158-MT7-000	Parafuso, Phillips, 4 x 12	2			
18	90201-415-000	Porca, Cega, 6 mm	1			
19	90545-300-000	Arruela, Parafuso Óleo	4			
20	90651-MA5-671	Anel, Elástico	1			
21	93893-04012-17	Parafuso, Arruela, 4 x 12	1			

C-7 Guidão • Mesa Superior

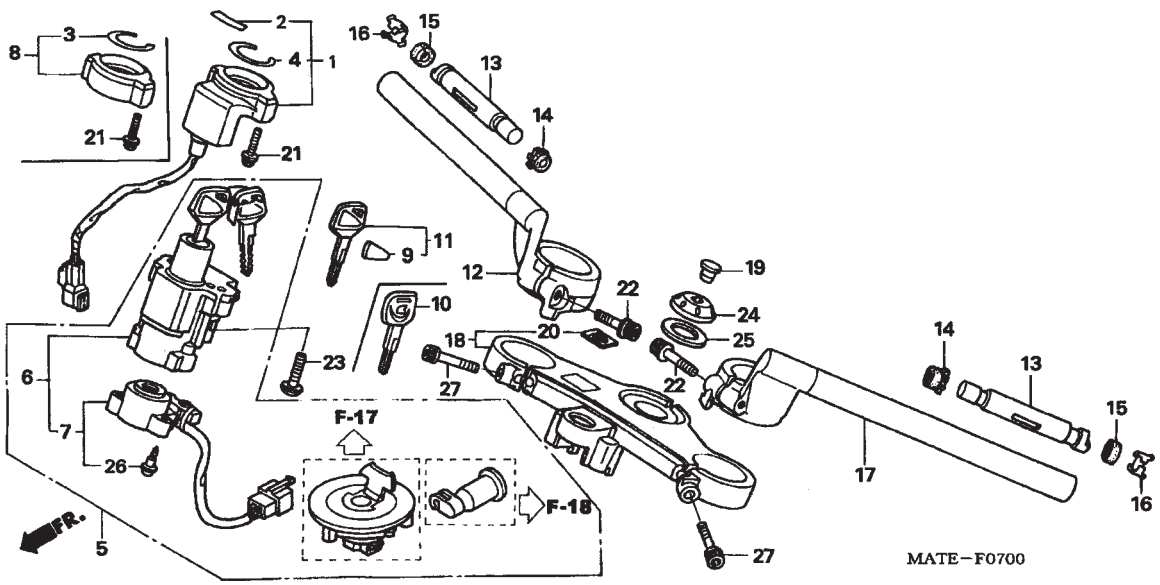

Ref. Nº	N.O.S	Descrição	T.M.O
1	6141A2	Unidade Receptora, Imobilizador	0,6
5	6151A1	Chaves, Jogo	1,0
	6151A1A	• Aviso Sonoro Adicional	0,4
6	615145	Interruptor, Ignição e Trava	0,6
	615145A	• Aviso Sonoro Adicional	0,4
7	6151C2	Base, Contato	0,6
12	8101B1	Tubo, Guidão :Direito	0,3
	8101B2	Tubo, Guidão :Ambos	0,7
13	8101D6	Peso B, Guidão :Esquerdo	0,2
	8101D7	Peso B, Guidão :Direito	0,2
	8101D8	Peso B, Guidão :Ambos	0,4
17	8101B0	Tubo, Guidão :Esquerdo	0,4
	8101B2	Tubo, Guidão :Ambos	0,7
18	510110	Mesa Superior	0,5

Ref. Nº	Nº da peça	Descrição	Qtd. CBR1100XX 5	Nº de série		Nota
1	30430-MAT-D31	Unidade Receptora	1			U, 2U
	30430-MAT-305		1			E, ED, EK, F, 2ED, 2F, 3E, 4EK
2	30432-MBW-E00	Emblema, Receptor	1			E, ED, EK, F, U, 2ED, 2F, 2U, 3E, 4EK
3	30433-MBW-600	Anel, Vedação Interruptor	1			BR
4	30433-MBW-601		1			E, ED, EK, F, U, 2ED, 2F, 2U, 3E, 4EK
5	35010-MAT-A03	Chaves, Jogo	1			BR
	35010-MAT-E03		1			E, ED, EK, F, U, 2ED, 2F, 2U, 3E, 4EK
6	35100-MAT-E03	Interruptor Comp., Ignição e Trava	1			BR
	35100-MAT-E03		1			E, ED, EK, F, U, 2ED, 2F, 2U, 3E, 4EK
7	35101-MAT-E01	Base Comp., Contato	1			
	35106-MAT-A00	Tampa, Interruptor	1			BR
9	35113-MBW-601	Emblema	1			E, ED, EK, F, U, 2ED, 2F, 2U, 3E, 4EK
10	35121-MAS-G01	Chave (Tipo 1)	(1)			BR
11	35121-MBW-601	Chave	(1)			E, ED, EK, F, U, 2ED, 2F, 2U, 3E, 4EK
12	53100-MAT-D50	Tubo Comp., Guidão Direito	1			
13	53105-KV3-000	Peso B, Guidão	2			
14	53106-KT7-000	Borracha A, Peso Guidão	2			
15	53106-MJ0-000		2			
16	53108-MAT-000	Anel, Peso Guidão	2			
17	53150-MAT-D50	Tubo Comp., Esquerdo Guidão	1			
18	53300-MAT-D80	Mesa Superior	1			
19	81212-GF4-000	Tampa, Porca Guidão	1			
20	86150-KPG-901	Emblema, Produto	1			
21	90020-MBW-610	Parafuso, Arruela, 5 x 22	2			
22	90063-MK4-000	Parafuso, Flange, 8 x 35	2			

C-7 Guidão • Mesa Superior

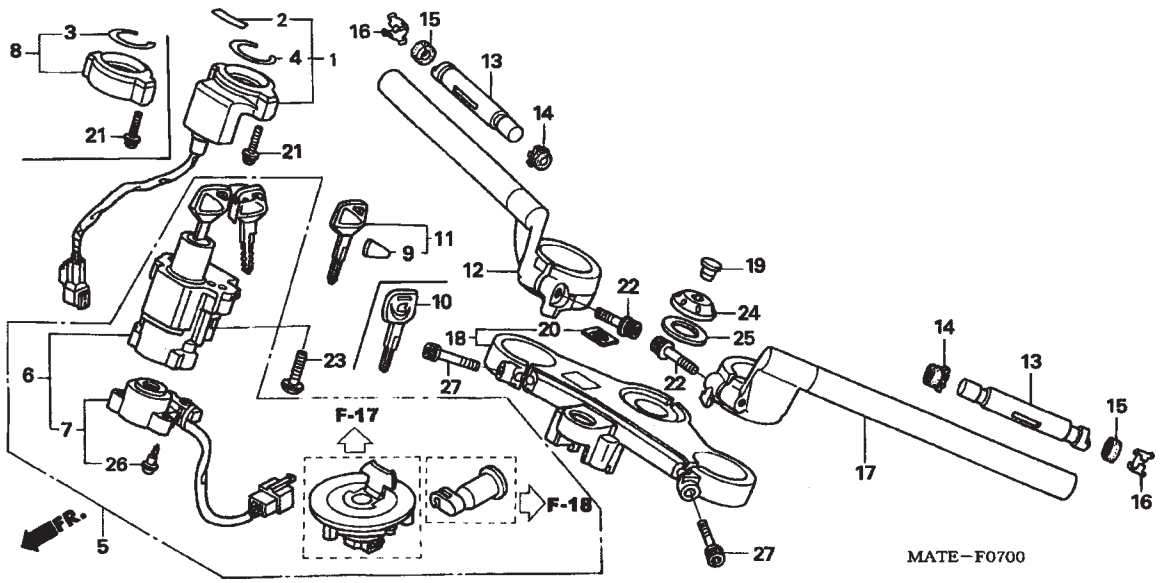

Ref. N°	N.O.S	Descrição	T.M.O

Ref. N°	Nº da peça	Descrição	Qtd. CBR1100XX 5	Nº de série		Nota
23	90107-MBG-000	Parafuso 8 mm	2			
24	90304-MAT-003	Porca, Coluna Direção	1			
25	90503-283-000	Arruela, Coluna Direção	1			
26	91059-KY2-711	Parafuso, Fixação, 3 x 16	3			
27	96600-08040-07	Parafuso, Allen, 8 x 40	2			

C-8 Coluna de Direção

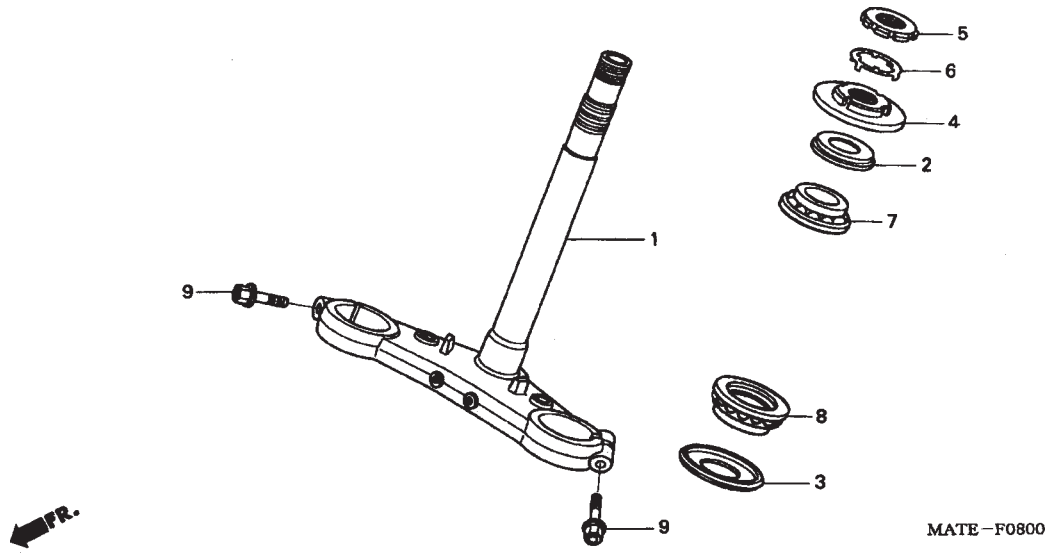

Ref. Nº	N.O.S	Descrição	T.M.O
1	5101B1	Coluna, Direção	1,4
4	5101B2	Porca Superior, Coluna Direção	0,5
7	5101B6	Rolamento, Coluna Direção :Superior	1,3
	5101C7	Rolamento, Coluna Direção :Ambos	1,4
8		(3)	
	5101B7	Rolamento, Coluna Direção :Inferior	1,4
	5101C7	Rolamento, Coluna Direção :Ambos	1,4

Ref. Nº	Nº da peça	Descrição	Qtd. CBR1100XX 5	Nº de série		Nota
1	53200-MAT-000	Coluna Comp., Direção	1			
2	53214-KA4-701	Vedador, Pó, Coluna Direção (ARAI)	1			
3	53214-371-010	Vedador, Pó, Coluna Direção	1			
4	53220-MW0-000	Porca Superior Comp., Coluna Direção	1			
5	90302-425-830	Porca B Superior, Coluna Direção	1			
6	90506-425-830	Arruela, Trava	1			
7	91015-KT8-005	Rolamento, Superior, Coluna Direção (KOYO)	1			
8	91016-KT8-005	Rolamento, Inferior, Coluna Direção (KOYO)	1			
9	96400-10040-07	Parafuso, Flange, 10 x 40	2			

C-9 Pára-lama Dianteiro

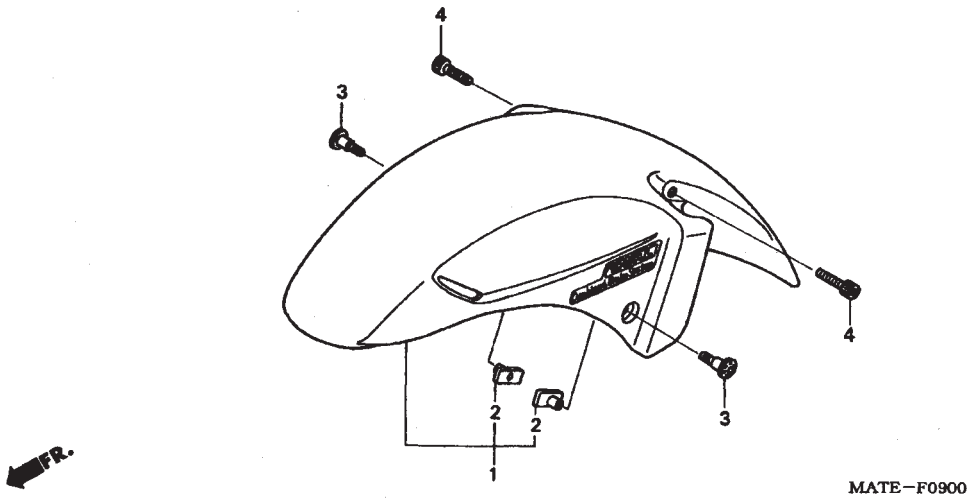

Ref. Nº	N.O.S	Descrição	T.M.O
1	4131B7	Pára-lama, Dianteiro	0,1

Ref. Nº	Nº da peça	Descrição	Qtd. CBR1100XX 5	Nº de série		Nota
1	61200-MAT-H00ZA	Pára-Lama Dianteiro *Tipo 1* (WL)	1	.....	.....	BR, E, ED, EK, F, U
	61200-MAT-H00ZB	Pára-Lama Dianteiro Comp., *Tipo 2* (WL)	1	.....	.....	2ED, 2F, 3E, 4EK
	61200-MAT-H00ZC	Pára-Lama Dianteiro, Comp., *Tipo 3* (WL)	1	.....	.....	2ED, 2F, 2U, 3E, 4EK
2	61304-162-013	Porca, Fixação Farol	2	.....	.....	.....
3	90113-MAT-000	Parafuso, Phillips, 6 x 14	2	.....	.....	.....
4	96600-06018-07	Parafuso, Allen, 6 x 18	2	.....	.....	.....

C-10 Garfo Dianteiro

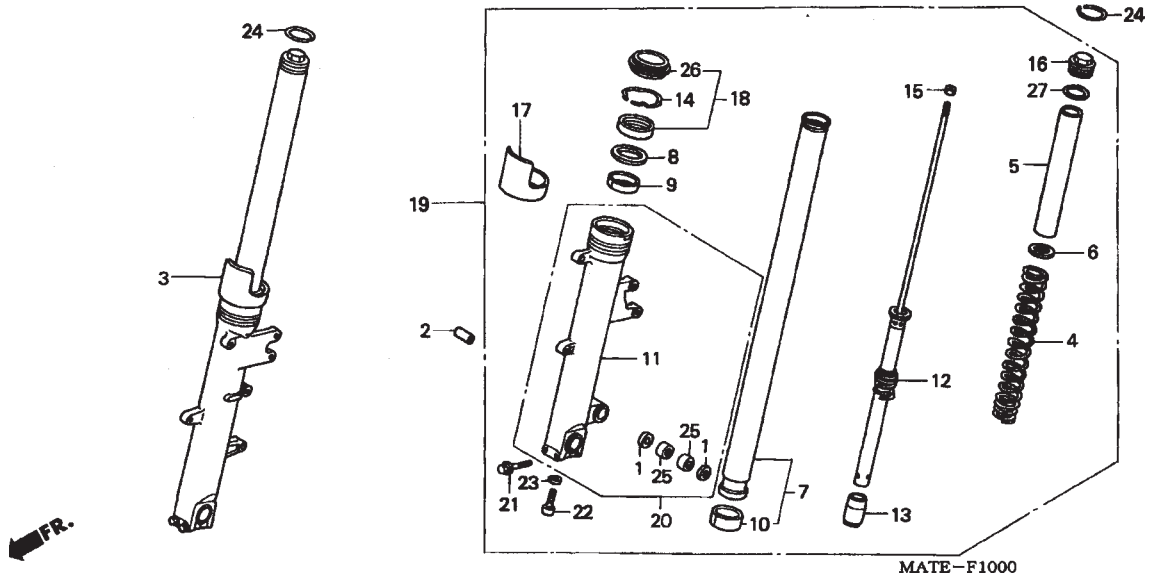

Ref. Nº	N.O.S	Descrição	T.M.O
3	5111C3	Garfo Comp., Dianteiro :Direito	0,6
	5111C4	Garfo Comp., Dianteiro :Ambos	0,8
4		(5, 6)	
	5111C5	Mola, Garfo Dianteiro :Esquerdo	0,8
	5111C6	Mola, Garfo Dianteiro :Direito	0,8
	5111C7	Mola, Garfo Dianteiro :Ambos	1,0
7	5111G2	Tubo, Garfo Dianteiro :Esquerdo	1,2
	5111G3	Tubo, Garfo Dianteiro :Direito	1,2
	5111G4	Tubo, Garfo Dianteiro :Ambos	2,1
11	5111D2	Cilindro, Inferior :Direito	1,2
	5111D3	Cilindro, Inferior :Ambos	2,1
12	5111D8	Amortecedor, Garfo Dianteiro :Esquerdo	1,1
	5111D9	Amortecedor, Garfo Dianteiro :Direito	1,1
	5111E0	Amortecedor, Garfo Dianteiro :Ambos	1,9
18		(9, 10)	
	5111E7	Vedador, Garfo Dianteiro :Esquerdo	1,1
	5111E8	Vedador, Garfo Dianteiro :Direito	1,1
	5111E9	Vedador, Garfo Dianteiro :Ambos	1,9
19	5111C2	Garfo Comp., Dianteiro :Esquerdo	0,6
	5111C4	Garfo Comp., Dianteiro :Ambos	0,8
20	5111D1	Cilindro, Inferior :Esquerdo	1,2
	5111D3	Cilindro, Inferior :Ambos	2,1

Ref. Nº	Nº da peça	Descrição	Qtd. CBR1100XX 5	Nº de série		Nota
1	45134-KB7-005	Vedador Pó (NOK)	2			
2	45452-MZ2-000	Bucha	1			
3	51400-MAT-E21	Garfo Comp., Dianteiro Direito	1			
4	51401-MAT-E01	Mola, Garfo Dianteiro	2			
5	51402-KV3-701	Bucha, Pressão7 (SHOWA)	2			
6	51405-KA4-711	Assento, Mola	2			
7	51410-MAT-E01	Tubo Comp., Garfo Dianteiro	2			
8	51412-KA4-711	Anel, Limitador	2			
9	51414-MAT-E01	Bucha. Guia	2			
10	51415-MBW-003	Bucha, Deslizadora (SHOWA)	2			
11	51420-MAT-E21	Cilindro, Inferior Direito	1			
12	51430-MAT-E01	Amortecedor Dianteiro Comp.	2			
13	51432-MS2-003	Anel, Trava Óleo	2			
14	51447-KA4-711	Anel, Limitador	2			
15	51451-MAJ-G41	Porca, Sextavada, 10 mm	2			
16	51454-MZ1-003	Parafuso, Garfo Dianteiro	2			
17	51460-MT3-611	Protetor, Garfo	2			
18	51490-MZ1-305	Vedador, Garfo Dianteiro	2			
19	51500-MAT-E21	Garfo, Dianteiro Esquerdo Comp.	1			
20	51520-MAT-E21	Cilindro Comp., Inferior Esquerdo	1			
21	90109-MR7-000	Parafuso, Flange, 8 x 45	4			
22	90116-383-721	Parafuso, Allen, 8 x 27	2			
23	90544-283-000	Arruela, Especial, 8 mm	2			
24	90657-MR7-000	Anel, Limitador	2			
25	91101-KG8-003	Rolamento, Agulhas, 14 x 20 x 12	2			

C-10 Garfo Dianteiro

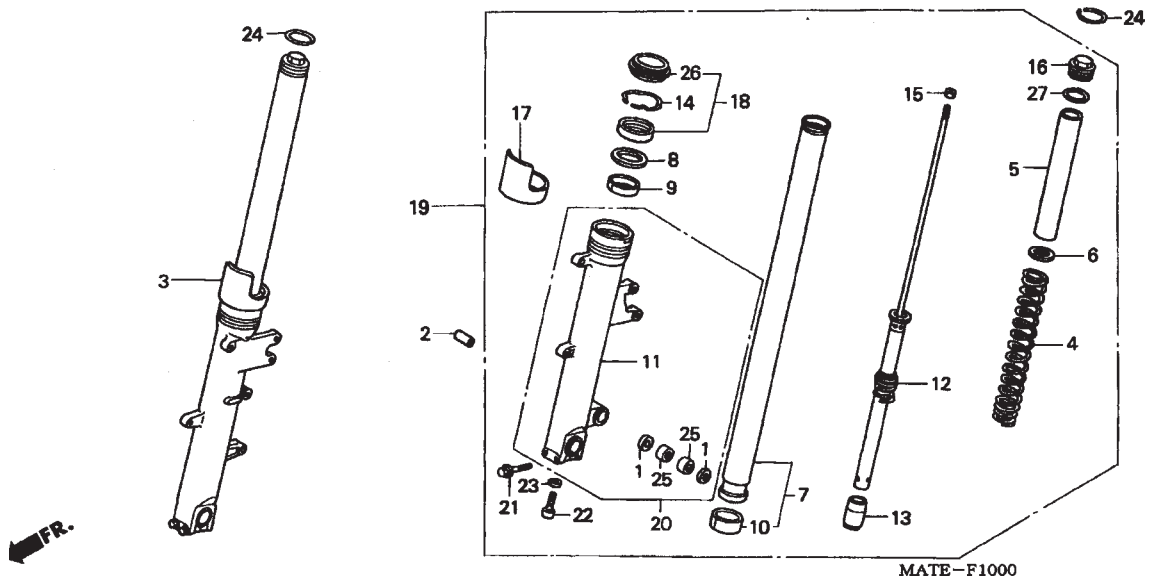

Ref. Nº	N.O.S	Descrição	T.M.O

Ref. Nº	Nº da peça	Descrição	Qtd. CBR1100XX 5	Nº de série		Nota
26	91254-ML3-791	Vedador, Pó	2			
27	91356-KA4-711	Anel, Vedação, 35,2 x 2,4	2			

C-11 Cáliper Direito Freio Dianteiro

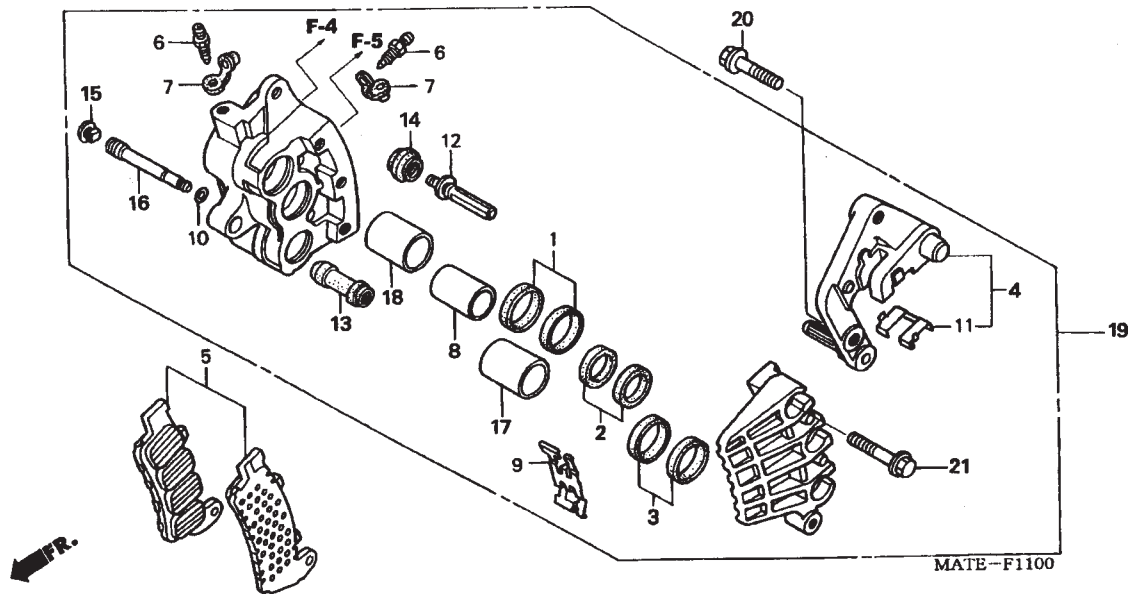

Ref. Nº	N.O.S	Descrição	T.M.O
4	7111C0	Suporte, Cáliper Dianteiro :Direito	0,2
	7111F0	Suporte, Cáliper Dianteiro :Ambos	0,5
5	7111A1	Pastilha, Jogo, Freio :Dianteiro Direito	0,1
	7111A2	Pastilha, Jogo, Freio :Dianteiro Ambos	0,2
8		(1, 2, 3, 17, 18)	
	7111D3	Pistão, Freio Dianteiro, Cáliper :Direito • INCLUI: Sangria de Freios • NOTA: Mesmo tempo para duas unidades ou mais	0,8
	7111D4	Pistão, Freio Dianteiro, Cáliper :Ambos • INCLUI: Sangria de Freios • NOTA: Mesmo tempo para duas unidades ou mais	1,2
19	7111B6	Cáliper, Freio Dianteiro :Direito • INCLUI: Sangria de Freios	0,6
	7111B7	Cáliper, Freio Dianteiro :Ambos • INCLUI: Sangria de Freios	0,8

Ref. Nº	Nº da peça	Descrição	Qtd. CBR1100XX 5	Nº de série		Nota
1	06431-MA3-405	Vedador Comp., Pistão	1			
2	06451-GE2-405		1			
3	06451-MZ2-405		1			
4	06453-MBG-405	Suporte Comp., Dianteiro Direito	1			
5	06455-MAT-E21	Pastilha, Dianteira, Jogo	2			
6	43352-568-003	Parafuso, Sangria (NISSIN)	2			
7	43353-461-771	Capa, Parafuso, Sangria	2			
8	45107-MAJ-G41	Pistão B, 22 x 27	1			
9	45108-MZ2-016	Mola, Pastilha	1			
10	45111-MAJ-G41	Anel, Limitador	1			
11	45112-MZ2-006	Suporte, Trava	1			
12	45131-ML7-921	Parafuso A	1			
13	45132-166-016	Capa, Pino, Parafuso (NISSIN)	1			
14	45133-MA3-006	Capa B	1			
15	45203-MCC-006	Pino, Plugue	1			
16	45215-MAJ-G41	Pino	1			
17	45217-MAJ-G41	Pistão B, 25 x 35	1			
18	45218-MAJ-G41	Pistão B, 27 x 35	1			
19	45250-MCC-006	Cáliper Comp., Freio Dianteiro Direito (NISSIN)	1			
20	90107-MT3-003	Parafuso, Flange, 8 x 32	2			
21	90135-MAJ-G41	Parafuso, Flange, 8 x 45	3			

C-11.1 Cáliper Esquerdo Freio Dianteiro

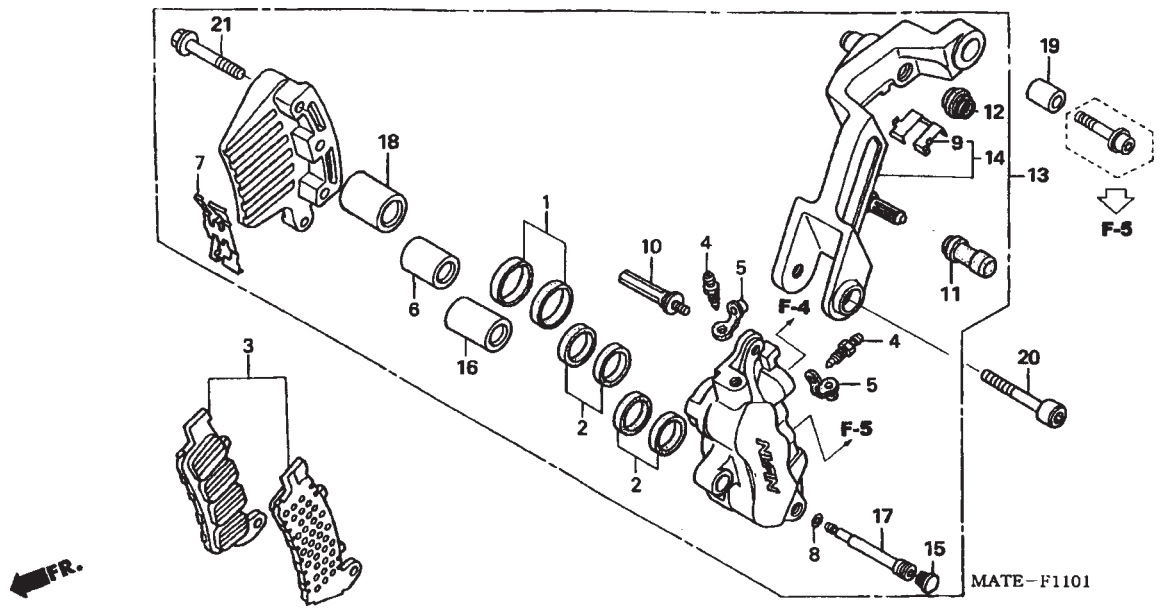

Ref. Nº	N.O.S	Descrição	T.M.O
3	7111A0	Pastilha Jogo, Freio :Dianteiro Esquerdo	0,1
	7111A2	Pastilha Jogo, Freio :Dianteiro Ambos	0,2
6		(1, 2, 16, 18)	
	7111D2	Pistão, Cáliper Freio Dianteiro :Esquerdo	0,8
		• INCLUI: Sangria Freios	
		• NOTA: Mesmo tempo para duas unidades ou mais	
	7111D4	Pistão, Cáliper Freio Dianteiro :Ambos	1,2
		• INCLUI: Sangria de Freios	
		• NOTA: Mesmo tempo para duas unidades ou mais	
13	7111B5	Cáliper, Freio Dianteiro :Esquerdo	0,6
		• INCLUI: Sangria de Freios	
	7111B7	Cáliper, Freio Dianteiro :Ambos	0,8
		• INCLUI: Sangria de Freios	
14	7111B9	Suporte, Cáliper Dianteiro :Esquerdo	0,3
	7111F0	Suporte, Cáliper Dianteiro :Ambos	0,5

Ref. Nº	Nº da peça	Descrição	Qtd. CBR1100XX 5	Nº de série		Nota
1	06451-GE2-405	Vedador Comp., Pistão	1			
2	06451-MZ2-405		2			
3	06455-MAT-E21	Pastilha Jogo, Dianteira	2			
4	43352-568-003	Parafuso, Sangria (NISSIN)	2			
5	43353-461-771	Capa, Parafuso, Sangria	2			
6	45107-MAJ-G41	Pistão A, 22 x 27	1			
7	45108-MZ2-016	Mola, Pastilha	1			
8	45111-MAJ-G41	Anel, Limitador	1			
9	45112-MZ2-006	Trava, Suporte	1			
10	45131-ML7-921	Pino A, Parafuso	1			
11	45132-166-016	Capa, Pino, Parafuso (NISSIN)	1			
12	45133-MA3-006	Capa B	1			
13	45150-MAT-E21	Cáliper Comp., Dianteiro Esquerdo	1			
14	45190-MCC-006	Suporte Comp., Dianteiro Esquerdo	1			
15	45203-MCC-006	Pino, Plugue	1			
16	45207-MAJ-G41	Pistão B, 22 x 35	1			
17	45215-MAJ-G41	Pino	1			
18	45217-MAJ-G41	Pistão B, 25 x 35	1			
19	45442-MAT-000	Bucha, Suporte Cáliper Esquerdo	1			
22	90132-MZ2-000	Parafuso, Allen, 8 x 45	1			
23	90135-MAJ-G41	Parafuso, Flange, 8 x 45	3			

C-12 Roda Dianteira

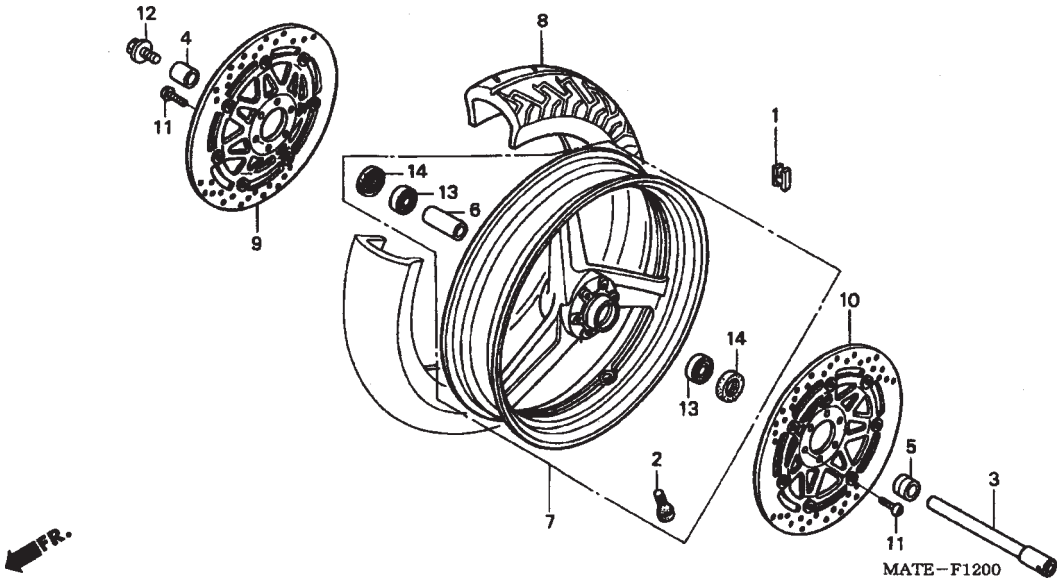

Ref. Nº	N.O.S	Descrição	T.M.O
1	7101A6	Peso, Balanceador :Dianteiro	0,7
3	710151	Eixo, Roda Dianteira	0,4
7	7101D4	Roda Dianteira	1,2
8	710139	Pneu Dianteiro (Um)	1,1
9	7111D8	Disco, Freio Dianteiro :Direito	0,5
	7111D9	Disco, Freio Dianteiro :Ambos	0,6
10	7111D7	Disco, Freio Dianteiro :Esquerdo	0,5
	7111D9	Disco, Freio Dianteiro :Ambos	0,6
13		(6)	
	710115	Rolamento, Roda Dianteira (Um)	0,6
	710115G	Para cada adicional	0,1

Ref. Nº	Nº da peça	Descrição	Qtd. CBR1100XX 5	Nº de série		Nota
1	42704-MCF-D60	Peso, Balanceador (10G)	N			
	42705-MCF-D60	Peso, Balanceador (20G)	N			
	42706-MCF-D60	Peso, Balanceador (30G)	N			
2	42753-ML7-003	Válvula, Aro (BRIDGESTONE)	1			E, ED, EK, F, U, 2ED, 2F, 2U, 3E, 4EK
	42753-ML7-004	Válvula, Aro (DUNLOP)	1			
3	44301-MBG-000	Eixo, Roda Dianteira	1			
4	44311-MAT-E20	Bucha Lateral, Direita Roda Dianteira	1			
5	44312-MAT-E20	Bucha Lateral, Esquerda Roda Dianteira	1			
6	44620-MBW-000	Bucha Distanciadora Eixo Dianteiro	1			
7	44650-MAT-E22	Roda Dianteira Comp.	1			
8	44711-MAT-033	Pneu, Dianteiro (BRIDGESTONE) (120/70ZR17 M/C)	1			E, ED, EK, F, U, 2ED, 2F, 2U, 3E, 4EK
	44711-MAT-034	Pneu, Dianteiro (DUNLOP) (120/70ZR17 M/C)	1			
9	45120-MAT-B91	Disco Comp., Freio Dianteiro Direito	1			
10	45220-MAT-B91	Disco Comp., Freio Dianteiro Esquerdo	1			
11	90106-MBB-000	Parafuso, Disco, 6 x 17	12			
12	90305-ML7-000	Parafuso, Eixo Dianteiro	1			
13	91052-MBR-003	Rolamento, Radial Esferas, 6204	2			
14	91252-MC4-013	Vedador, Óleo, 28 X 47,2 X 7 (ARAI)	2			

C-13 Cilindro Mestre Freio Traseiro

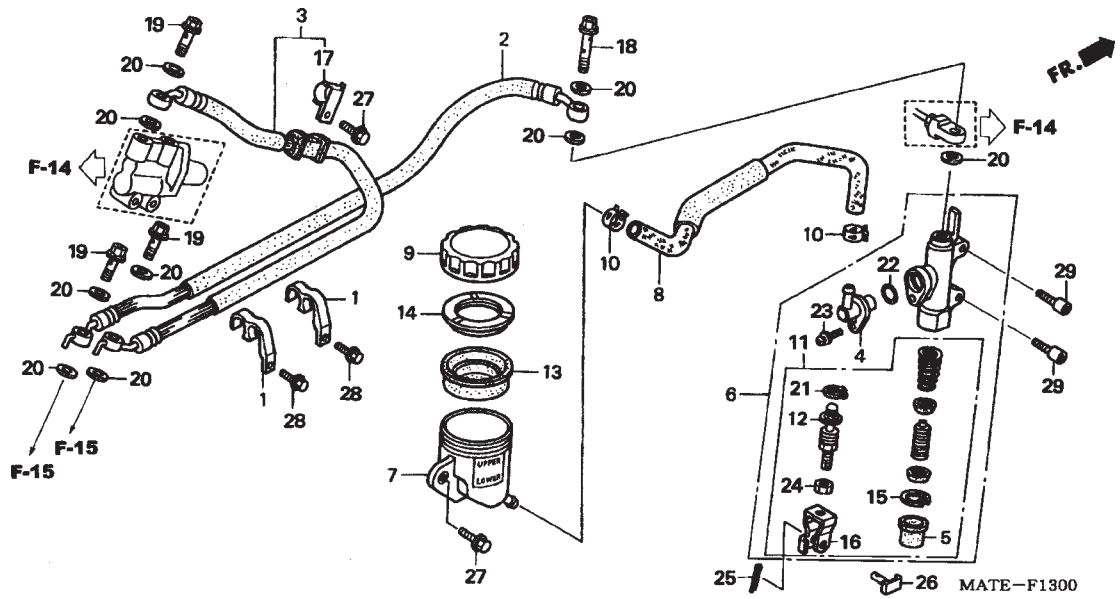

Ref. Nº	N.O.S	Descrição	T.M.O
2	7121J2	Mangueira, Freio Traseiro • INCLUI: Sangria de Freios	0,7
3	7121J3	Sub Mangueira, Freio Traseiro • INCLUI: Sangria de Freios	0,8
6	712125	Cilindro Mestre, Freio Traseiro • INCLUI: Sangria de Freios	0,9
7	7121F6	Tampa, Reservatório Cilindro Mestre Traseiro	0,3
8	7121C2	Mangueira, Tampa Reservatório Cilindro Mestre Traseiro	0,3
11	7121H0	Pistão Jogo, Mestre Freio Traseiro • INCLUI: Sangria de Freios	0,9
13	7121G7	Diafragma, Cilindro Mestre Freio Traseiro	0,2

Ref. Nº	Nº da peça	Descrição	Qtd. CBR1100XX 5	Nº de série		Nota
1	43156-MAT-000	Guia, Mangueira Freio Traseiro	2			
2	43310-MAT-E01	Mangueira, Freio Traseiro	1			
3	43311-MAT-E01	Sub Mangueira Freio Traseiro	1			
4	43503-MB2-006	Conector, Cilindro Mestre	1			
5	43504-MB2-006	Capa, Comp.	1			
6	43510-MAT-E01	Cilindro Mestre Comp., Freio Traseiro	1			
7	43511-MA6-006	Tampa, Reservatório Cilindro Mestre	1			
8	43512-MAT-E01	Mangueira, Cilindro Mestre Traseiro	1			
9	43513-MY1-006	Tampa, Reservatório Óleo	1			
10	43514-445-771	Presilha, Mangueira Cilindro Mestre	2			
11	43520-MAT-E01	Pistão Comp., Cilindro Mestre Traseiro	1			
12	43530-MAT-E01	Vareta Comp. Acionamento	1			
13	45520-300-000	Diafragma	1			
14	45521-MJ6-006	Placa, Diafragma	1			
15	46182-500-013	Anel Elástico	1			
16	46504-MT4-006	Junção, Braço Freio	1			
17	52116-MS6-900	Presilha B, Mangueira Freio Traseiro	1			
18	90145-MR8-014	Parafuso, Óleo, 10 x 34	1			
19	90145-MS9-612	Parafuso, Óleo, 10 x 22	3			
20	90545-300-000	Arruela, Parafuso Óleo	9			
21	90651-MBG-006	Anel Elástico, Pistão	1			
22	91212-422-006	Anel, Vedação, 14,8 x 2,4	1			
23	93893-04012-17	Parafuso, Arruela, 4 x 12	1			
24	94002-08000-0S	Porca, Sextavada, 8 mm	1			
25	94201-20120	Cupilha, 2,0 x 12	1			
26	95015-54000	Pino D, Junção	1			

C-13 Cilindro Mestre Freio Traseiro

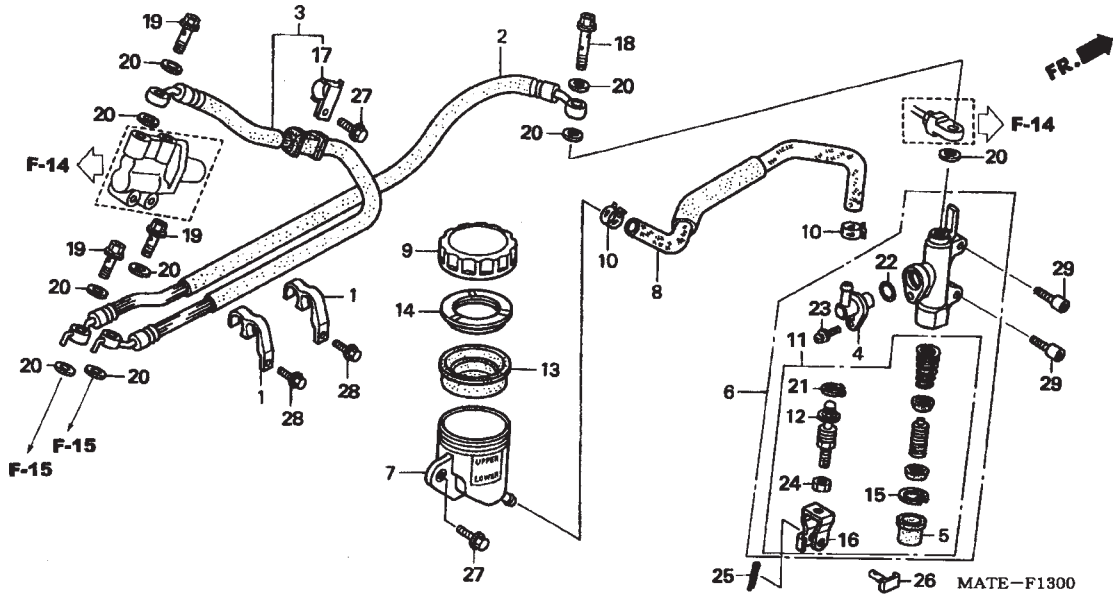

Ref. Nº	N.O.S	Descrição	T.M.O

Ref. Nº	Nº da peça	Descrição	Qtd. CBR1100XX 5	Nº de série		Nota
27	95701-06016-07	Parafuso, Flange, 6 x 16	2			
28	96001-06016-00		2			
29	96700-06016-00	Parafuso, Allen, 6 x 16	2			

C-14 Válvula de Controle de Dosagem

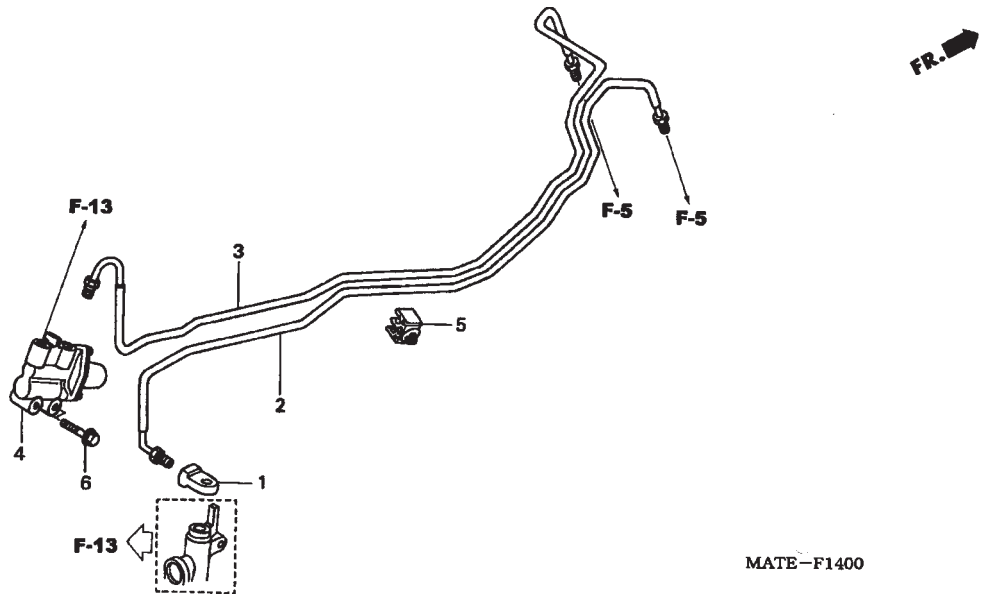

Ref. Nº	N.O.S	Descrição	T.M.O
2	7121C3	Tubo Junção, Cilindro Mestre Traseiro	2,1
		• INCLUI: Sangria Freios	
	7121C3A	Substitua, Tubo Junção PVC adicional	0,2
3	7121F8	Tubo, Junção PVC	2,0
		• INCLUI: Sangria Freios	
	7121F8A	Substitua, Tubo Junção Cilindro Mestre Traseiro adicional	0,3
4	7121H2	Válvula, Controle Dosagem	0,7
		• INCLUI: Sangria Freios	

Ref. Nº	Nº da peça	Descrição	Qtd. CBR1100XX 5	Nº de série		Nota
1	43321-MY4-003	Junção A, Tubo Cilindro Mestre	1			
2	45132-MAT-E00	Tubo Junção, Cilindro Mestre Traseiro	1			
3	45133-MAT-E00	Tubo, Junção PVC	1			
4	46200-MAT-E01	Válvula Comp., Controle Dosagem	1			
5	90651-MAT-000	Presilha, Tubo Freio	1			
6	95801-06025-00	Parafuso, Flange, 6 x 25	2			

C-15 Cáliper Freio Traseiro

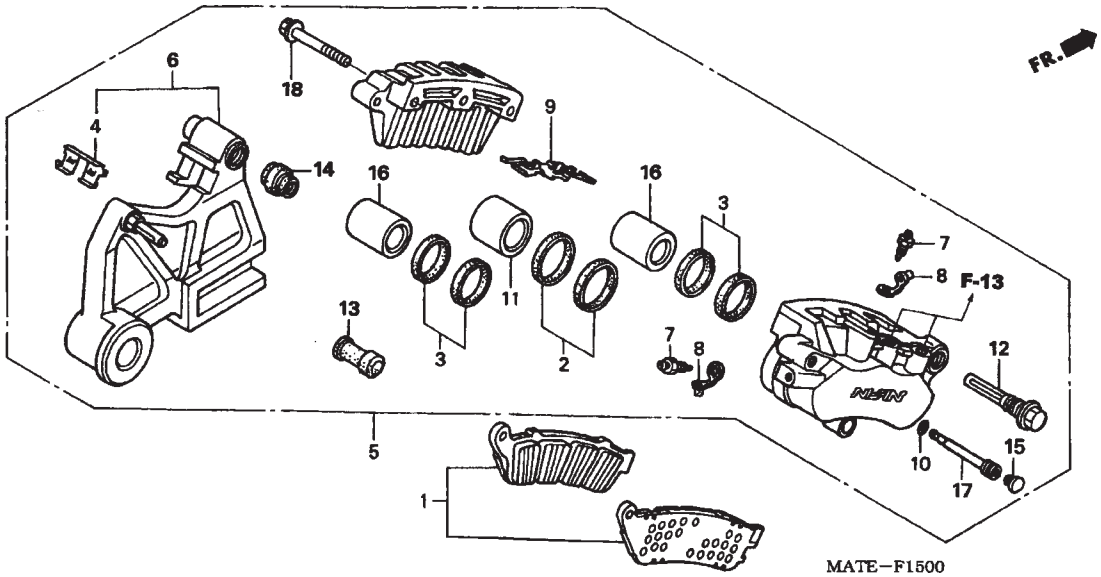

Ref. Nº	N.O.S	Descrição	T.M.O
1	711140	Pastilha Jogo, Freio :Traseiro	0,1
5	711155	Cáliper, Freio Traseiro • INCLUI: Sangria Freios	1,0
6 11	7111C1	Suporte, Cáliper Traseiro (2, 3, 16)	0,5
	7111D5	Pistão, Cálibre Freio Traseiro • INCLUI: Sangria Freios • NOTA: Mesmo tempo para duas unidades ou mais	1,2

Ref. Nº	Nº da peça	Descrição	Qtd. CBR1100XX 5	Nº de série		Nota
1	06435-MAT-006	Pastilha Traseira, Jogo	1			
2	06451-GE2-405	Vedador Comp., Pistão	1			
3	06451-MZ2-405	Vedador Comp., Pistão	2			
4	43112-MAT-016	Trava, Suporte	1			
5	43150-MCC-006	Cáliper Comp., Freio Traseiro	1			
6	43190-MCC-006	Suporte Comp., Traseiro Esquerdo	1			
7	43352-568-003	Parafuso, Sangria (NISSIN)	2			
8	43353-461-771	Capa, Parafuso, Sangria	2			
9	45108-MBT-612	Mola, Pastilha	1			
10	45111-MAJ-G41	Anel, Limitador	1			
11	45117-MAJ-G41	Pistão A, 25 x 27	1			
12	45131-MZ2-006	Pino, Parafuso	1			
13	45132-166-016	Capa, Pino Parafuso (NISSIN)	1			
14	45133-MA3-006	Capa B	1			
15	45203-MCC-006	Pino, Plugue	1			
16	45207-MAJ-G41	Pistão B, 22 x 35	2			
17	45215-MAJ-G41	Pino	1			
18	90135-MAJ-G41	Parafuso, Flange, 8 x 45	3			

C-16 Roda Traseira

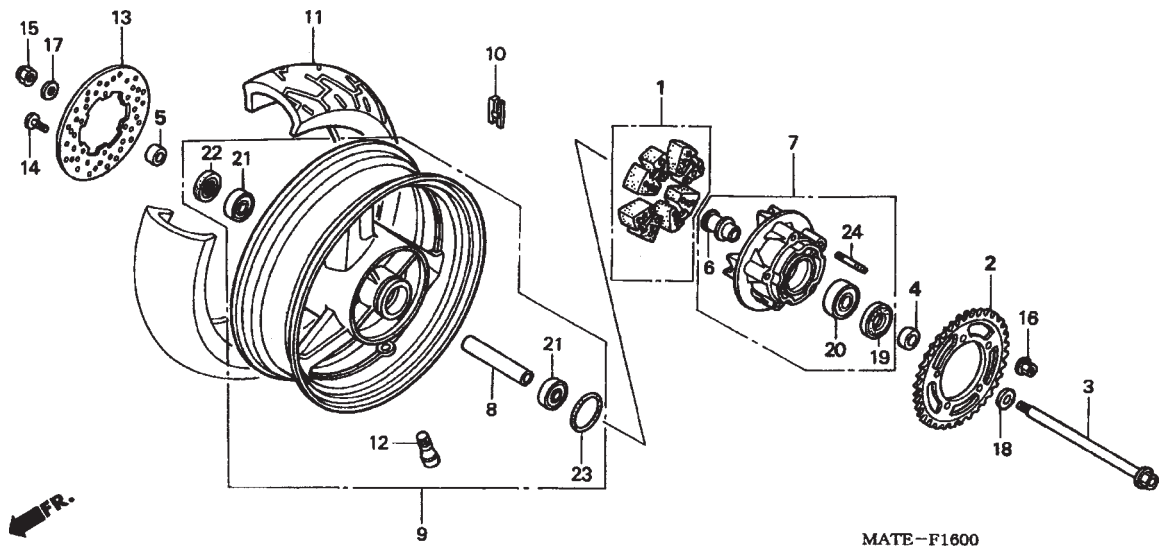

Ref. Nº	N.O.S	Descrição	T.M.O
1	710157	Amortecedor, Roda Traseira	0,4
2	7101A0	Coroa, Transmissão	0,5
3	710160	Eixo, Roda Traseira	0,4
7	7101A5	Flange Comp., Transmissão	0,5
9	710118	Roda Traseira	1,2
10	7101E1	Peso, Balanceador :Traseiro	0,7
11	710142	Pneu Traseiro (Um)	1,1
13	711145	Disco, Freio Traseiro	0,5
20	7101D1	Rolamento, Flange Transmissão	0,6
21		(8)	
	710133	Rolamento, Roda Traseira (Um)	0,6
	710133G	• Para cada adicional	0,1

Ref. Nº	Nº da peça	Descrição	Qtd. CBR1100XX 5	Nº de série		Nota
1	06410-MAT-E00	Amortecedor Comp., Roda	1			
2	41201-MAT-E00	Coroa, Transmissão (44D)	1			
3	42301-MM5-000	Eixo, Roda Traseira	1			
5	42311-MG5-670	Bucha Lateral, Roda Traseira	1			
4	42312-MAE-010	Bucha Lateral, FreioTraseira	1			
6	42606-MS2-000	Deslizador, Eixo Traseiro	1			
7	42615-MAT-E10	Flange Comp.,Traseira	1			
8	42620-MW0-010	Bucha Distanciadora, Eixo Traseiro	1			
9	42650-MAT-E21	Roda Traseira Comp.	1			
10	42704-MCF-D60	Peso, Balanceador (10G)	N			
	42705-MCF-D60	Peso, Balanceador (20G)	N			
	42706-MCF-D60	Peso, Balanceador (30G)	N			
11	42711-MAT-033	Pneu, Traseiro, (BRIDGESTONE) (180/55ZR17 M/C)	1			E, ED, EK, F, U, 2ED, 2F, 2U, 3E, 4EK
	42711-MAT-034	Pneu, Traseiro, (DUNLOP) (180/55ZR17 M/C)	1			E, ED, EK, F, U, 2ED, 2F, 2U, 3E, 4EK
12	42753-ML7-003	Válvula, Aro (BRIDGESTONE)	1			
	42753-ML7-004	Válvula, Aro (DUNLOP)	1			
13	43251-MAT-000	Disco, Freio Traseiro	1			
14	90105-MBB-000	Parafuso, Disco Freio, 8 x 24	6			
15	90305-KZ4-891	Porca, U, 18 mm	1			
16	90306-KF0-003	Porca, Flange, 12 mm	5			
17	90401-KZ4-890	Arruela, 18 x 32 x 2	1			
18	90401-MAS-000	Arruela, 20 x 31,5 x 2	1			
19	90753-MG5-670	Vedador, Óleo, 34 x 62,2 x 7	1			
20	91051-MAT-003	Rolamento Radial Esferas, (6305UU)	1			
21	91053-MM5-004	Rolamento Radial Esferas, (6304UU)	2			

C-16 Roda Traseira

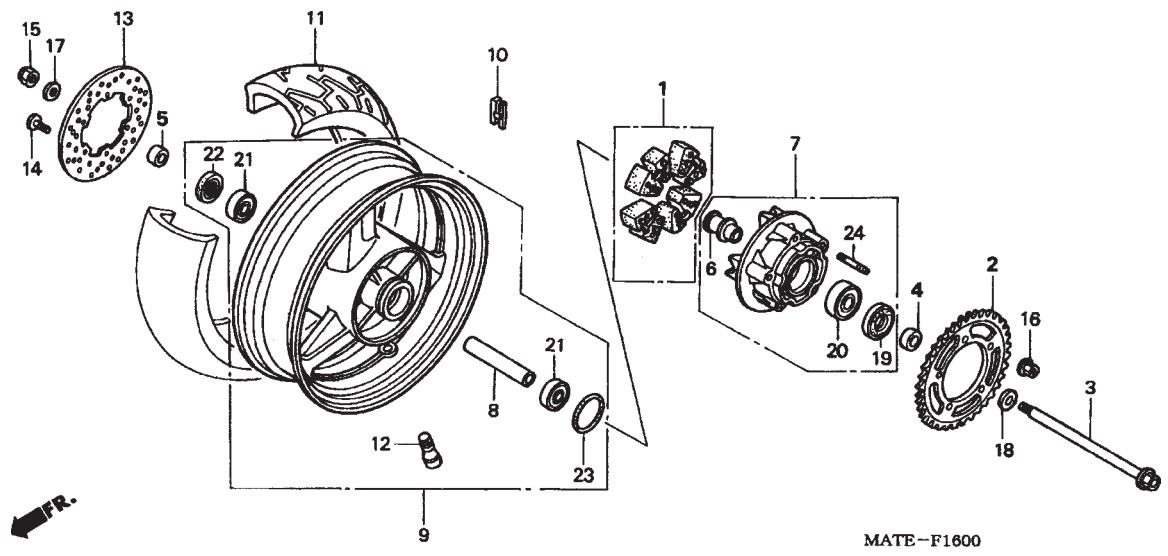

Ref. Nº	N.O.S	Descrição	T.M.O

Ref. Nº	Nº da peça	Descrição	Qtd. CBR1100XX 5	Nº de série		Nota
22	91253-442-003	Vedador, Pó, 30 x 52 x 7	1	.....	.....	.....
23	91302-MS2-003	Anel, Vedação, 69 x 2	1	.....	.....	.....
24	92918-12028-0E	Prisioneiro, 12 x 28	5	.....	.....	.....

C-17 Tanque de Combustível

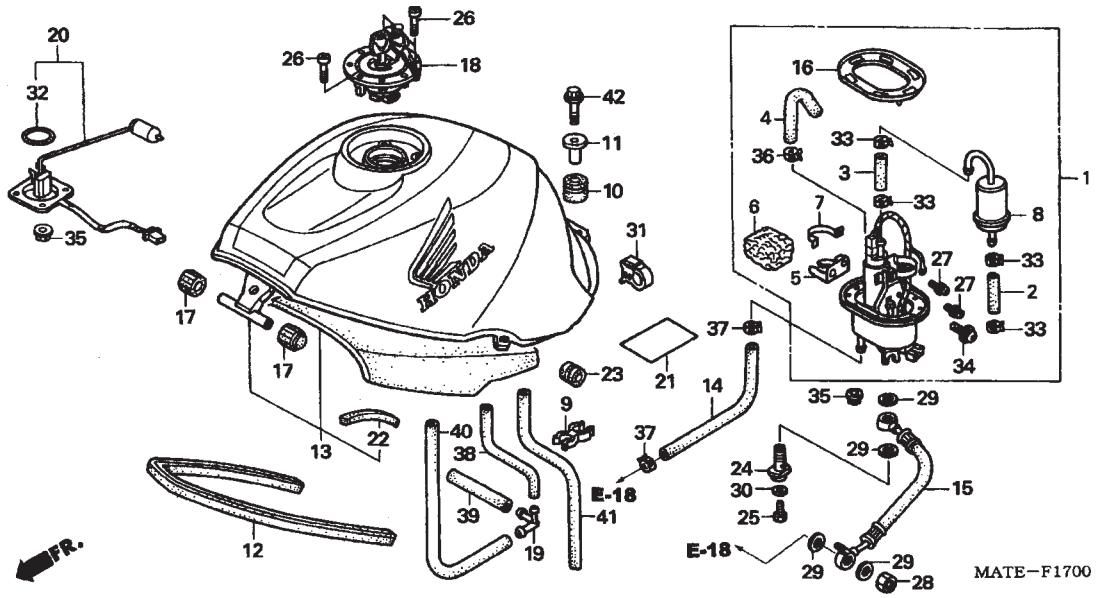

Ref. Nº	N.O.S	Descrição	T.M.O
1		(16)	
	310120	Bomba Comp., Combustível	0,4
8	3101C7	Filtro, Combustível	0,5
13	310100	Tanque, Combustível	0,5
14	310165	Mangueira, Retorno Combustível	0,3
15	310162	Mangueira, Retorno Combustível	0,4
18	3101C1	Travamento Tampa Tanque Combustível	0,1
20	617105	Medidor Combustível	0,4

Ref. Nº	Nº da peça	Descrição	Qtd. CBR1100XX 5	Nº de série		Nota
1	16700-MAT-E21	Bomba, Combustível	1			
2	16711-MAT-D00	Mangueira A, Bomba	1			
3	16712-MAT-D01	Mangueira B, Bomba	1			
4	16713-MBG-010	Tubo, Retorno Bomba Combustível	1			
5	16714-MAT-D00	Suporte B, Bomba	1			
6	16714-MBG-000	Filtro Retorno, Combustível	1			
7	16717-MAT-D00	Presilha B	1			
8	16900-MBG-013	Filtro Comp. Combustível	1			
9	17446-ML7-710	Presilha, Tubo	1			
10	17508-MAT-000	Coxim, Fixação Tanque	2			
11	17509-GZ4-670	Bucha, Fixação Tanque	2			
12	17516-MAT-000	Presilha, Tanque Combustível	1			
13	17520-MAT-H00ZA	Tanque Comp., Combustível *Tipo 1* (WL)	1			BR, E, ED, EK, F, U
	17520-MAT-H10ZA		1			2ED, 2F, 3E, 4EK
	17520-MAT-H10ZB	Tanque Comp., Combustível *Tipo 2* (WL)	1			2ED, 2F, 2U, 3E, 4EK
14	17525-MAT-D01	Mangueira, Retorno Combustível	1			
15	17527-MAT-D50	Mangueira, Retorno Combustível	1			
16	17574-MN5-000	Guarnição, Base	1			
17	17611-HA5-000	Coxim, DianteiroTanque	2			
18	17620-MAS-E02	Tampa Comp., Tanque Combustível	1			
19	36191-KV3-700	Junção, Filtro Ar	1			
20	37080-MAT-E20	Medidor, Combustível	1			
21	80116-MAT-000	Fita, Proteção Tanque Combustível	2			
22	81354-MAT-300	Vedador, Tanque Combustível	2			
23	83551-300-000	Coxim, Carcaça Filtro Ar	2			
24	90008-PP4-E02	Parafuso, Flange, 12 mm				

C-17 Tanque de Combustível

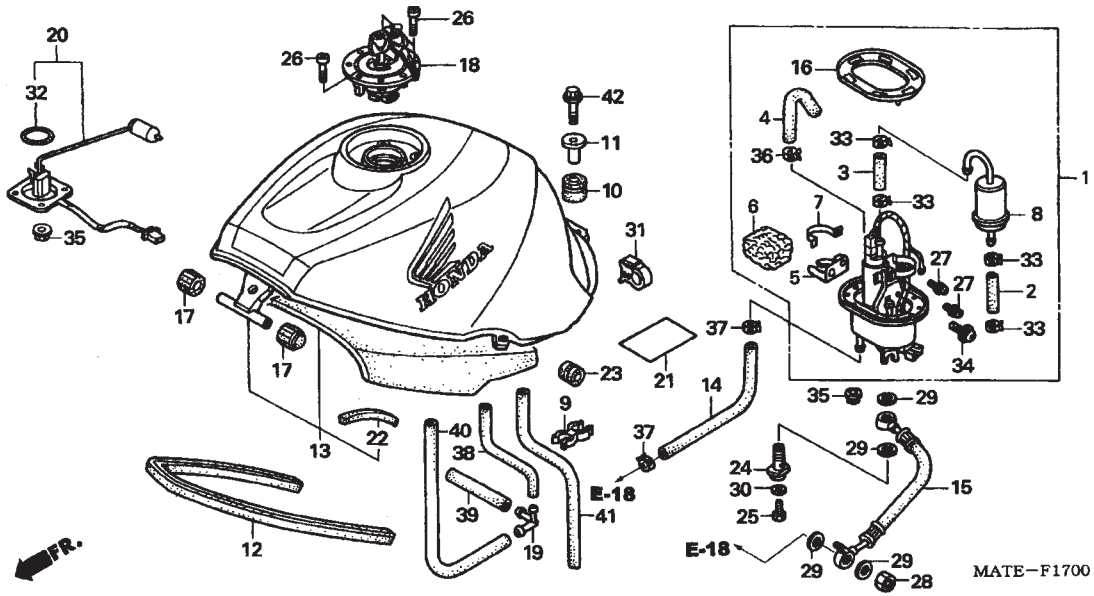

Ref. Nº	N.O.S	Descrição	T.M.O

Ref. Nº	Nº da peça	Descrição	Qtd. CBR1100XX 5	Nº de série		Nota
25	90009-PP4-E01	Parafuso, Vedação, 6 mm	1			
26	90074-MT4-000	Parafuso, Allen, 4 x 21	3			
27	90105-MBG-000	Parafuso, Trava Arruela, 4 x 8	2			
28	90201-PD1-000	Porca A, Vedação, 12 mm	1			
29	90428-PD6-003	Arruela, Vedação, 12 mm	4			
30	90430-PD6-003	Arruela, Vedação, 6 mm	1			
31	90690-GHB-631	Presilha, Cabo, 8 mm	1			
32	91305-MC7-000	Anel, Vedação, 39,5 x 5	1			
33	91405-PD1-004	Presilha, Tubo (D12)	4			
34	93893-05010-08	Parafuso, Arruela, 5 x 10	1			
35	94050-06080	Porca, Flange, 6 mm	10			
36	95002-40850-04	Presilha, Tubo (D8,5)	1			
37	95002-41050-08	Presilha, Tubo (D10,5)	2			
38	95005-35650-20	Tubo, 3,5 x 650 (95005-35001-20M)	1			
39	95005-45220-20	Tubo, 4,5 x 220 (95005-45001-20M)	1			
40	95005-45400-20	Tubo, 4,5 x 400 (95005-45001-20M)	1			
41	95005-80450-50	Tubo, 8 x 450 (95005-80001-50M)	1			
42	95701-08045-00	Parafuso, Flange, 8 x 45	2			

C-18 Assento

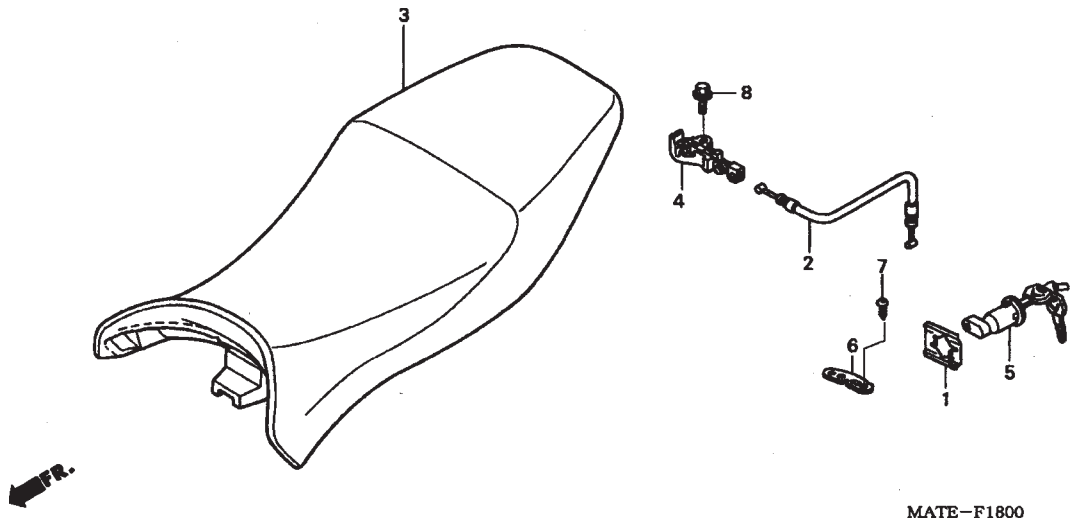

Ref. Nº	N.O.S	Descrição	T.M.O
2	811175	Cabo, Trava Assento	0,4
4	4131N5	Trava, Assento	0,1
5	4131F2	Chave, Trava Assento	0,4

Ref. Nº	Nº da peça	Descrição	Qtd. CBR1100XX 5	Nº de série		Nota
1	75581-MAT-D00	Mola, Fixação Trava Assento	1			
2	77156-MAT-D00	Cabo, Trava Assento	1			
3	77200-MAT-H00	Assento Comp.	1			
4	77220-KY6-010	Trava, Assento	1	4M700181		F, 2F
			1	4M700401		U, 2U
			1	4M701824		E, ED, 2ED, 3E
5	77234-MBL-611	Chave, Trava Assento	1			
6	77242-MAT-D00	Placa, Trava Cabo Assento	1			
7	93903-24380	Parafuso, Fixação, 4 x 12	1			
8	96001-06012-07	Parafuso, Flange, 6 x 12	1			

C-19 Rabeta

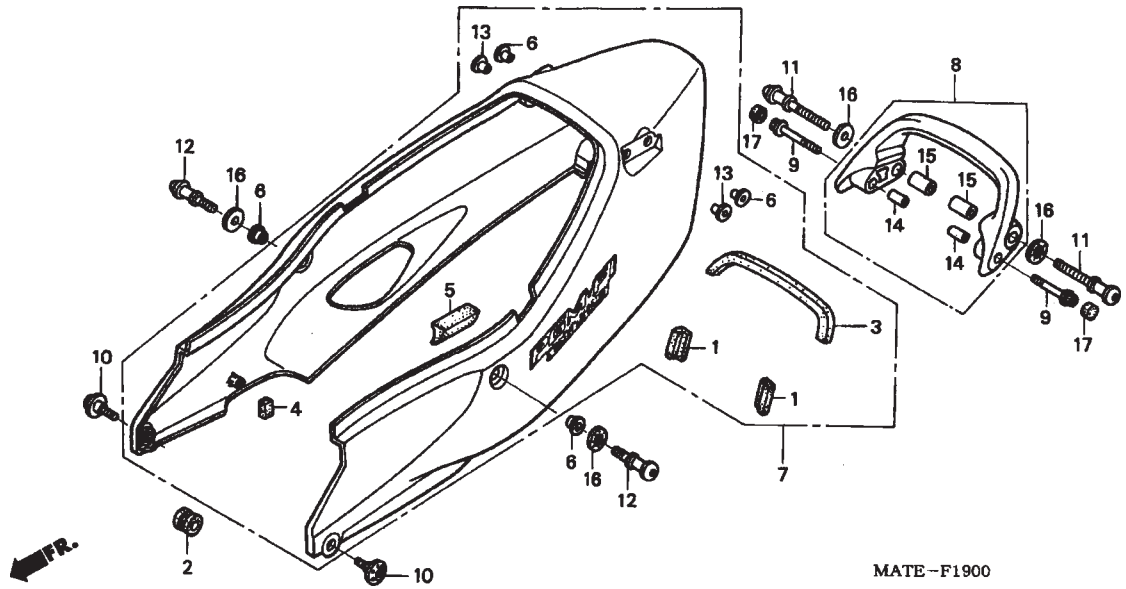

Ref. Nº	N.O.S	Descrição	T.M.O
7	411135	Rabeta, Traseira	0,2
8	4131F6	Alça :Traseira	0,1

Ref. Nº	Nº da peça	Descrição	Qtd. CBR1100XX 5	Nº de série		Nota
1	17518-MAT-D00	Coxim	2			
2	52714-MN5-003	Coxim	2			
3	64219-MAL-600	Abafador	1			
4	77213-MV4-300	Coxim	2			
5	77215-MAT-300	Coxim, Assento	1			
6	77223-MW3-670	Bucha, Fixação Rabeta	4			
7	77250-MAT-H00ZA	Rabeta Comp., Assento, *Tipo 1* (WL)	1			BR, E, ED, EK, F, U
	77250-MAT-H10ZA		1			2ED, 2F, 3E, 4EK
	77250-MAT-H10ZB	Rabeta Comp., Assento, *Tipo 2* (WL)	1			2ED, 2F, 2U, 3E, 4EK
8	77310-MAT-000ZQ	Alça Comp., Traseira *PB284C* Azul Phoenix Candy	1			2ED, 2F, 2U, 3E, 4EK
	77310-MAT-000ZS	*NH146M* Prata Accurate Metálico	1			2ED, 2F, 3E, 4EK
	77310-MAT-000ZT	*NH463M* Preto Darkness Metálico	1			BR, E, ED, EK, F, U
9	90093-MG3-000	Parafuso, Flange, 6 x 45	2			
10	90112-MAT-000	Parafuso, Phillips, 6 x 16	2			
11	90116-MAT-000	Parafuso, Flange, 8 x 47	2			
12	90117-MAT-000	Parafuso, Flange, 8 x 20	2			
13	90511-MAT-000	Arruela, Fixação	2			
14	90512-MAT-000	Bucha, 6 x 22	2			
15	90513-MAT-000	Bucha, 8 x 20	2			
16	90514-MAT-000	Arruela, Especial, 8 mm	4			
17	91456-KCR-000	Capa, Parafuso Allen	2			

C-20 Filtro de Ar

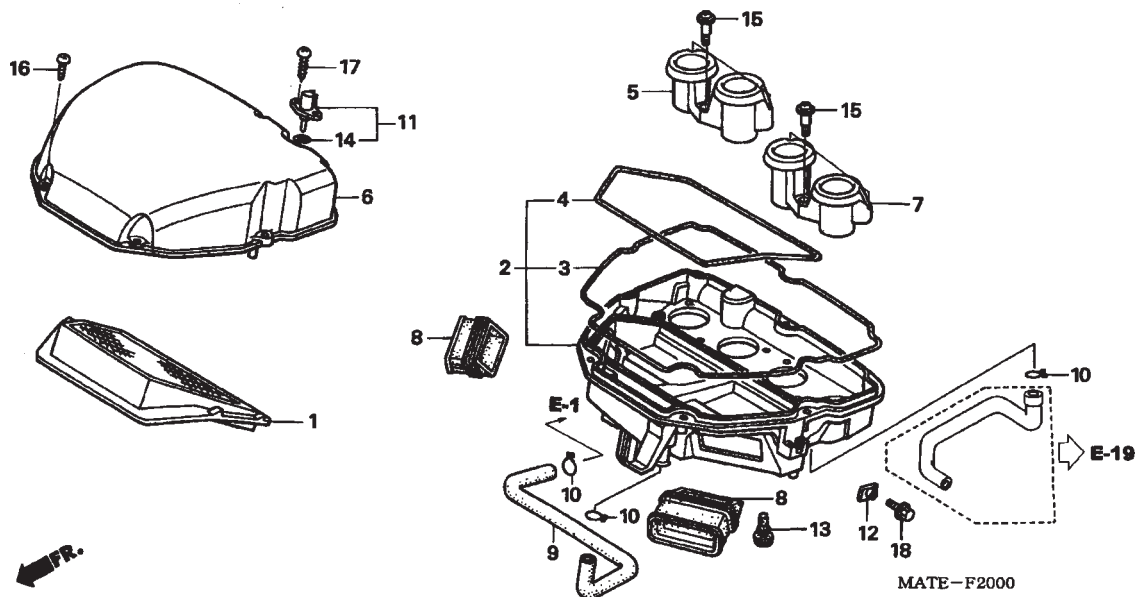

Ref. Nº	N.O.S	Descrição	T.M.O
1	312105	Elemento, Filtro Ar	0,3
2	3121A5	Carcaça, Filtro Ar	1,4
5	3121C9	Funil, Ar :Direito	0,4
	3121E2	Funil, Ar :Ambos	0,4
6	312102	Tampa, Carcaça Filtro Ar	0,3
7	3121C8	Funil, Ar :Esquerdo	0,4
	3121E2	Funil, Ar :Ambos	0,4
8	312125	Condutor, Filtro Ar	1,2
	312125G	• Para cada adicional	0,1
11	617120	Sensor, Temperatura Ar	0,3

Ref. Nº	Nº da peça	Descrição	Qtd. CBR1100XX 5	Nº de série		Nota
1	17210-MAT-E01	Elemento, Filtro Ar	1			
2	17221-MAT-E01	Carcaça Comp., Filtro Ar	1			
3	17223-MAT-E00	Vedador A, Carcaça Filtro Ar	1			
4	17224-MAT-E00	Vedador B, Carcaça Filtro Ar	1			
5	17225-MAT-E00	Funil, Direito Ar	1			
6	17231-MAT-E01	Tampa, Filtro Ar	1			
7	17235-MAT-E00	Funil, Esquerdo Ar	1			
8	17251-MAT-E00	Junção	2			
9	17357-MAT-000	Tubo, Respiro	1			
10	17554-MB0-000	Presilha, Tubo Respiro	3			
11	37880-P05-A00	Sensor Comp., Temperatura Ar	1			
12	61304-958-003	Porca, Especial, 6 x 7	2			
13	81310-HA0-680	Coxim	4			
14	91303-PK2-005	Anel, 7,5 x 1,5	1			
15	91508-MM5-000	Parafuso, Phillips, 5 mm	6			
16	93903-25480	Parafuso, Fixação, 5 x 20	7			
17	93911-25420	Parafuso, Fixação, 5 x 16	2			
18	95701-06012-00	Parafuso, Flange, 6 x 12	2			

C-21 Escapamento

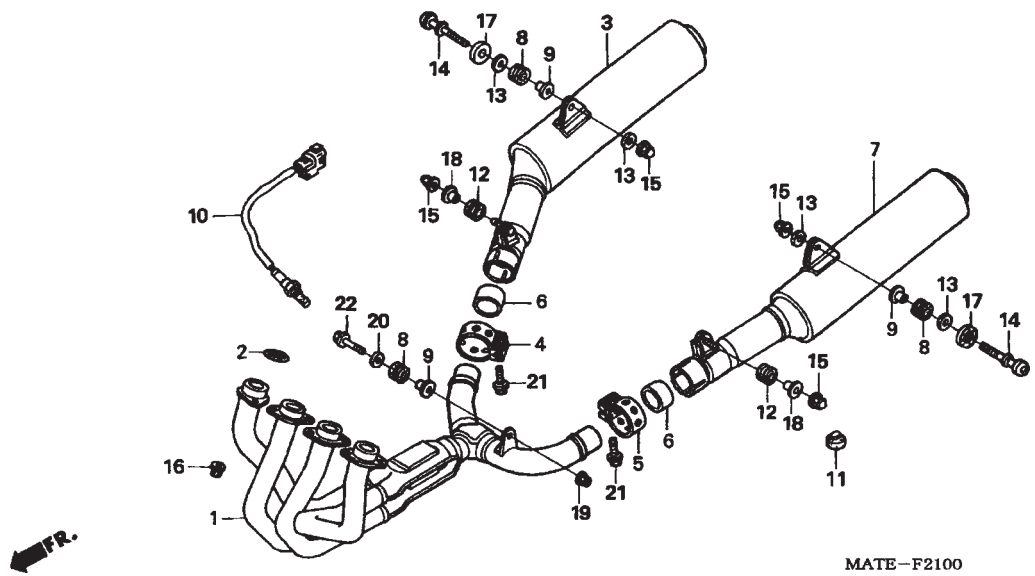

Ref. Nº	N.O.S	Descrição	T.M.O
1	313110	Tubo, Escape	1,0
2	3131B4	Junta, Tubo Escape	1,0
		• NOTA: mesmo tempo para duas unidades ou mais	
3	3131B6	Silencioso :Direito	0,2
	3131D6	Silencioso :Ambos	0,3
7	3131B5	Silencioso :Esquerdo	0,2
	3131D6	Silencioso :Ambos	0,3
10	617121	Sensor, Oxigênio	0,5

Ref. Nº	Nº da peça	Descrição	Qtd. CBR1100XX 5	Nº de série		Nota
1	18150-MAT-A01	Tubo Comp. Escape	1			BR
	18150-MAT-G21		1			E, ED, EK, F, U, 2ED, 2F, 2U, 3E, 4EK
2	18291-MW3-670	Junta, Tubo Escape	4			
3	18310-MAT-D51	Silencioso Comp., Direito	1			E, ED, EK, F, U, 2ED, 2F, 2U, 3E, 4EK
	18310-MAT-L03		1			BR
4	18371-MAT-000	Presilha, Direita Silencioso	1			
5	18372-MAT-000	Presilha, Esquerda Silencioso	1			
6	18391-ML0-003	Guarnição, Silencioso	2			
7	18410-MAT-D51	Silencioso Comp., Esquerdo	1			E, ED, EK, F, U, 2ED, 2F, 2U, 3E, 4EK
	18410-MAT-L03		1			BR
8	18421-MA6-000	Coxim, Fixação Silencioso	3			
9	18422-MA6-000	Bucha, Fixação Silencioso	3			
10	36531-MAT-G22	Sensor, Oxigênio	1			E, ED, EK, F, U, 2ED, 2F, 2U, 3E, 4EK
11	50524-MG9-000	Coxim, Limitador	1			
12	80103-MG2-000	Coxim	2			
13	90101-ML0-720	Arruela, Lisa, 8 mm	4			
14	90116-MAT-000	Parafuso, Phillips, 8 x 47	2			
15	90301-SA0-000	Porca, Flange, 8 mm	4			
16	90304-MM5-000	Porca, Flange, 7 mm	8			
17	90514-MAT-000	Arruela, Especial, 8 mm	2			
18	90551-MG7-000	Bucha, 8,8 x 11	2			
19	94050-08070	Porca, Flange, 8 mm	1			
20	94103-08700	Arruela, Lisa, 8 mm	1			
21	95701-08035-00	Parafuso, Flange, 8 x 35	4			
22	96400-08045-07	Parafuso, Flange, 8 x 45	1			

C-22 Pedal Freio • Pedal Câmbio

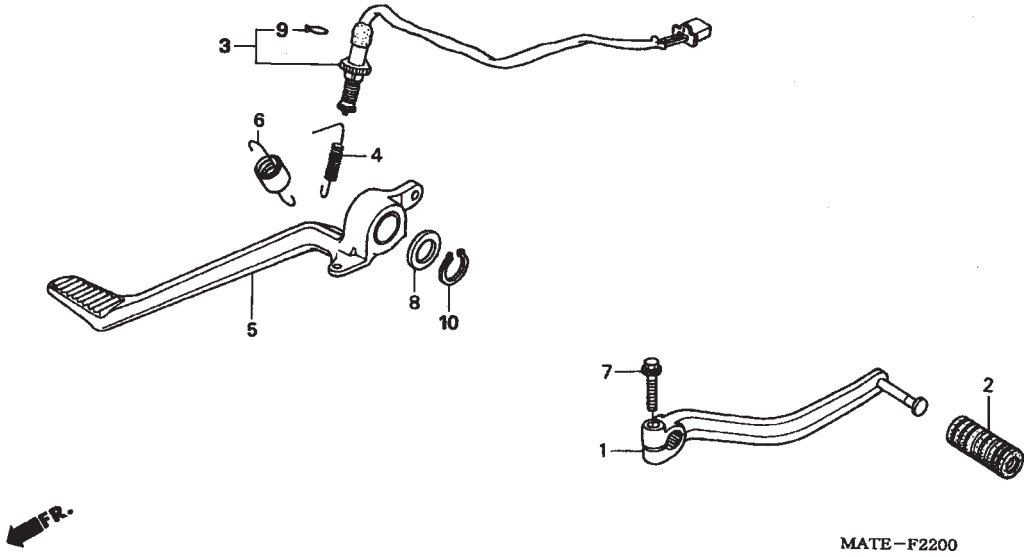

Ref. Nº	N.O.S	Descrição	T.M.O
1	4101A1	Pedal, Câmbio	0,1
3	6151B5	Interruptor Parada :Traseiro	0,3
5	810160	Pedal, Freio Traseiro	0,2

Ref. Nº	Nº da peça	Descrição	Qtd. CBR1100XX 5	Nº de série		Nota
1	24701-MAT-000	Pedal, Câmbio	1			
2	24781-KR3-770	Borracha, Pedal Câmbio	1			
3	35350-MW0-600	Interruptor, Comp., Traseiro	1			
4	35357-KY2-700	Mola, Interruptor Parada	1			
5	46500-MAT-000	Pedal, Freio	1			
6	46513-MAT-D00	Mola, Pedal Freio Conj.	1			
7	90051-MN8-870	Parafuso, Flange, 6 x 20	1			
8	90557-230-000	Arruela, 15,2 x 25	1			
9	90601-KAF-003	Presilha, Tampa Interrutor	1			
10	94511-15000	Anel, Elástico Externo, 15 mm	1			

C-23 Pedal • Apoio

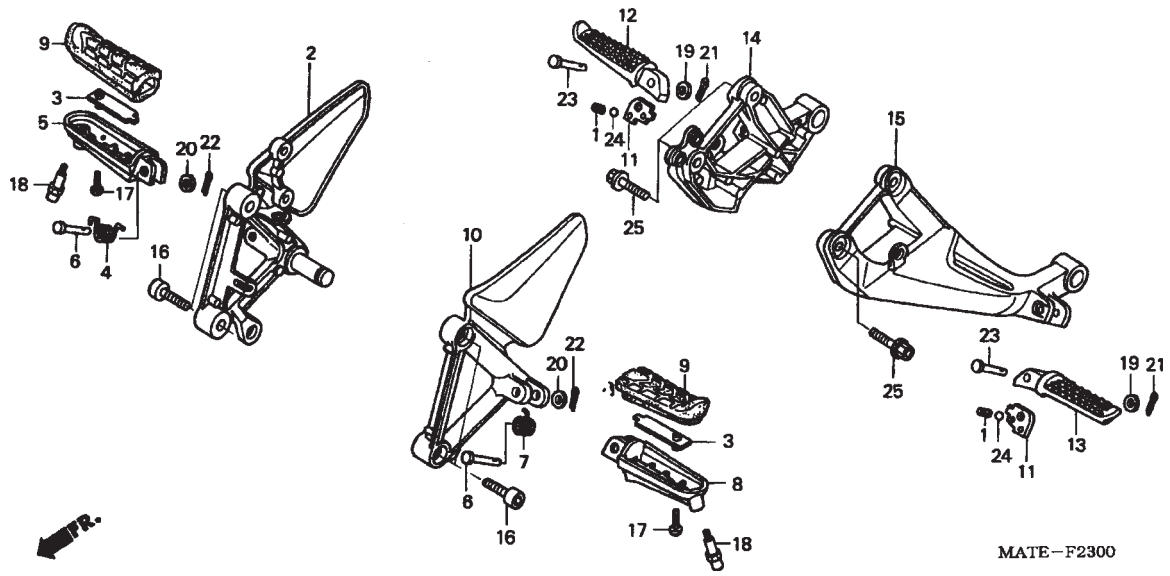

Ref. Nº	N.O.S	Descrição	T.M.O
2	4101N2	Suporte, Pedal Apoio :Direito	0,3
	4101N6	Suporte, Pedal Apoio :Ambos	0,5
5	4101C6	Suporte, Pedal Apoio :Direito	0,1
	4101J1	Suporte, Pedal Apoio :Ambos	0,2
8	4101C5	Suporte, Pedal Apoio :Esquerdo	0,1
	4101J1	Suporte, Pedal Apoio :Ambos	0,2
10	4101N1	Suporte, Pedal Apoio :Esquerdo	0,2
	4101N6	Suporte, Pedal Apoio :Ambos	0,5
12	4101C8	Suporte, Pedal Traseiro :Direito	0,1
13	4101C7	Suporte, Pedal Traseiro :Esquerdo	0,1
14	4101D0	Suporte, Pedal Apoio :Direito	0,3
	4101K4	Suporte, Pedal Apoio :Direito	0,5
15	4101C9	Suporte, Pedal Apoio :Direito	0,3
	4101K4	Suporte, Pedal Apoio :Direito	0,5

Ref. Nº	Nº da peça	Descrição	Qtd. CBR1100XX 5	Nº de série		Nota
1	28333-300-000	Mola, Pedal Apoio	2			
2	50600-MAT-010	Suporte, Pedal Apoio Direito	1			
3	50609-MBW-000	Placa, Fixação	2			
4	50617-445-840	Mola, Retorno Pedal Apoio	1			
5	50635-MBW-000	Braço Direito	1			
6	50639-ML0-010	Pino, Pedal	2			
7	50644-445-840	Mola, Retorno Pedal Apoio	1			
8	50645-MBW-000	Braço Esquerdo	1			
9	50661-MBW-000	Coxim	2			
10	50700-MAT-000	Suporte, Pedal Apoio Esquerdo	1			
11	50718-KT7-761	Placa, Fixação Pedal Apoio	2			
12	50720-KT7-761	Suporte, Pedal Traseiro Direito	1			
13	50730-KT7-761	Suporte, Pedal Traseiro Esquerdo	1			
14	50750-MAT-010	Suporte Direito, Pedal Apoio	1			
15	50760-MAT-000	Suporte Esquerdo, Pedal Apoio	1			
16	90105-MBW-000	Parafuso, Allen, 8 x 25	4			
17	90118-MBW-000	Parafuso Especial, 5 x 14	2			
18	90176-MAT-D50	Parafuso Especial, 6 mm	2			
19	94101-06000	Arruela Lisa, 6 mm	2			
20	94102-08000	Arruela Lisa, 8 mm	2			
21	94201-16120	Cupilha, 1,6 x 12	2			
22	94201-20150	Cupilha, 2,0 x 15	2			
23	95015-83000	Pino C	2			
24	96211-08000	Esferas, Aço #8 (1/4)	2			
25	96400-08030-00	Parafuso, Flange, 8 x 30	4			

C-24 Cavalete Central • Cavalete Lateral

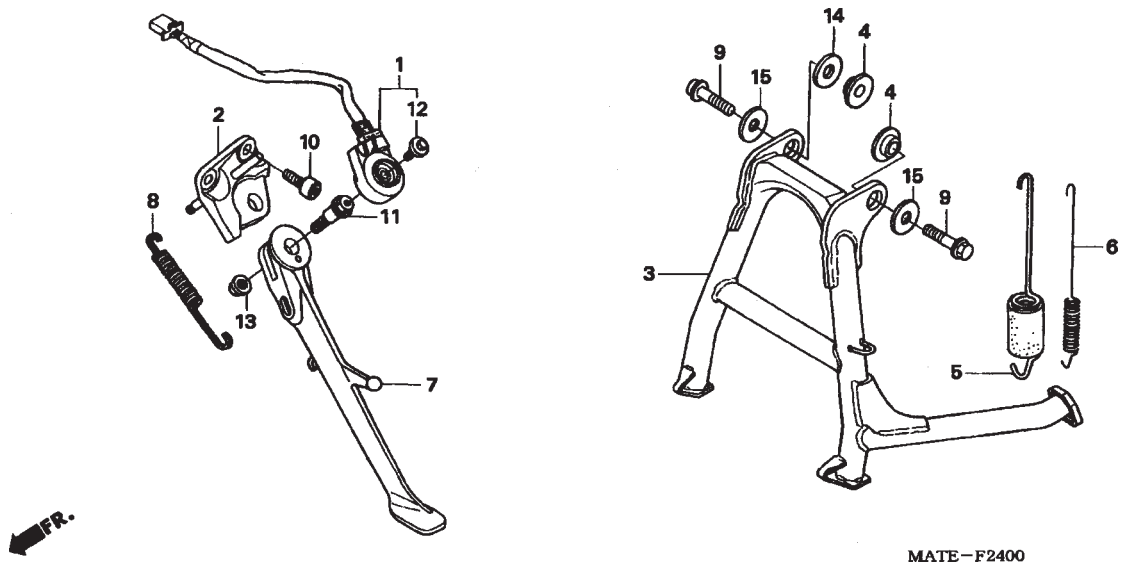

Ref. Nº	N.O.S	Descrição	T.M.O
1	615195	Interruptor, Cavalete Lateral	0,4
2	410181	Suporte, Cavalete Lateral	0,2
3	410175	Cavalete, Central	0,4
5		(6)	
	410176	Mola, Cavalete Central	0,2
		• NOTA: Mesmo tempo para duas unidades	
7	410180	Cavalete, Lateral	0,2
8	410182	Mola, Cavalete Lateral	0,1

Ref. Nº	Nº da peça	Descrição	Qtd. CBR1100XX 5	Nº de série		Nota
1	35700-MAT-305	Interruptor, Comp., Cavalete Lateral	1			
2	50150-MAT-000	Suporte, Cavalete Lateral	1			
3	50500-MAT-G20	Cavalete Central Comp.	1			E, ED, EK, F, U, 2ED, 2F, 2U, 3E, 4EK
	50500-MAT-000		1			BR
4	50503-MA1-000	Bucha, Cavalete Central	2			
5	50520-MAT-000	Mola, Comp., Cavalete Central	1			
6	50523-MAT-000	Sub Mola, Cavalete Central	1			
7	50530-MAT-D00	Cavalete, Lateral	1			
8	50540-MAT-000	Mola, Cavalete Lateral	1			
9	90105-KBG-000	Parafuso, Flange, 10 x 40	2			
10	90106-MAT-000	Parafuso, Allen, 10 x 26	2			
11	90108-MK6-670	Parafuso, Cavalete Lateral	1			
12	90147-MCE-950	Parafuso, Especial, 6 x 16	1			
13	90203-MF9-710	Porca, Cavalete Lateral	1			
14	90551-SE0-000	Arruela, Pressão, 24 x 18	1			
15	94103-10700	Arruela, Lisa, 10 mm	2			

C-25 Garfo Traseiro

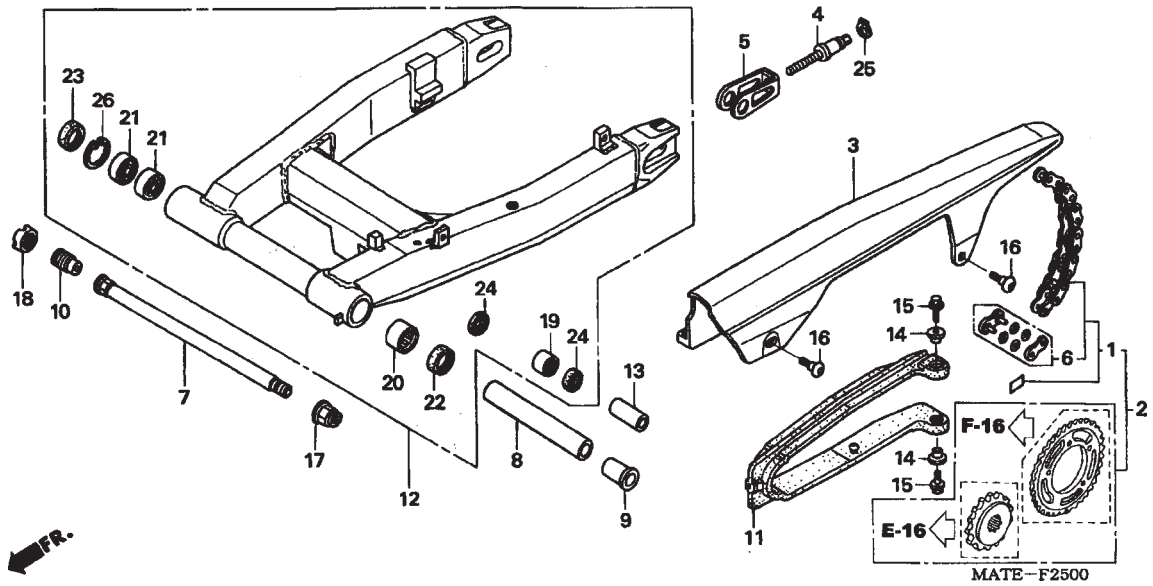

Ref. Nº	N.O.S	Descrição	T.M.O
1	213165	Corrente, Transmissão	0,5
2	2131G4	Corrente Comp., Transmissão	1,4
3	410195	Tampa, Corrente Transmissão	0,1
11	4101E5	Deslizador, Corrente	0,6
12	5121B0	Garfo Traseiro Comp.	1,1
19	5121G9	Rolamento, Placa Articulação Amortecedor Traseiro	1,3
20	5121C8	Rolamento, Garfo Traseiro :Esquerdo	1,4
	5121D0	Rolamento, Garfo Traseiro :Ambos	1,4
21	5121C9	Rolamento, Garfo Traseiro :Direito	1,3
		• NOTA: Mesmo tempo para duas unidades	
	5121D0	Rolamento, Garfo Traseiro :Ambos	1,4

Ref. Nº	Nº da peça	Descrição	Qtd. CBR1100XX 5	Nº de série		Nota
1	06405-MAT-P00	Corrente Comp.,Transmissão (DAIDO) (DID50 112-120L) (articulação standard 110L)	1			
	06405-MAT-P10	Corrente Comp., Transmissão (RK EXCEL) (RK50 112-120L) (articulação standard 110L)	1			
2	06406-MAT-E00	Corrente, Transmissão Comp. (50-120L)	1			E, ED, EK, F, 2ED, 2F, 3E, 4EK
3	40510-KY6-000	Tampa, Corrente Transmissão	1			
4	40542-KV3-700	Parafuso, Ajuste Corrente	2			
5	40543-MAS-000	Ajustador, Corrente	2			
6	40545-MAT-003	Junção, Corrente (DAIDO)	1			
	40545-MZ2-306	Junção, Corrente (RK EXCEL)	1			
7	52101-MW0-000	Parafuso, Garfo Traseiro	1			
8	52102-MAT-E00	Bucha, Grafo Traseiro	1			
9	52106-MR7-000	Bucha B	1			
10	52109-MAT-E00	Parafuso, Ajuste	1			
11	52170-MAT-000	Deslizador, Corrente	1			
12	52200-MAT-E00	Garfo Traseiro Comp.	1			
13	52463-MAL-G00	Bucha, Conexão Garfo Traseiro	1			
14	81312-GJ5-000	Bucha	2			
15	90105-MY9-000	Parafuso, Flange, 6 x 18	2			
16	90106-KY2-701	Parafuso, Phillips, 6 x 11	2			
17	90305-MB4-003	Porca U, 18 mm	1			
18	90355-469-000	Porca Trava, Garfo Traseiro	1			
19	91071-KV3-005	Rolamento, Agulhas, (KOYO)	1			
20	91071-MR7-003	Rolamento, Agulhas	1			
21	91072-MR7-003	Rolamento, Radial Esferas, 20 x 37 x 9	2			

C-25 Garfo Traseiro

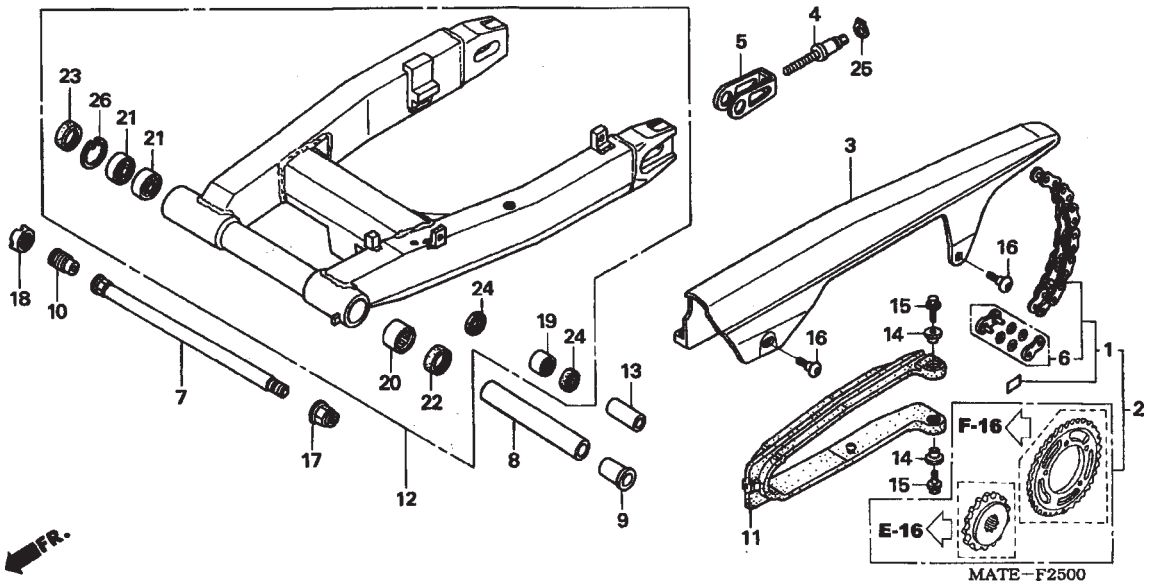

Ref. Nº	N.O.S	Descrição	T.M.O

Ref. Nº	Nº da peça	Descrição	Qtd. CBR1100XX 5	Nº de série		Nota
22	91202-MR7-003	Vedador, Pó, 28 x 37 x 4	1			
23	91214-MR7-003	Vedador, Pó, 26 x 37 x 5	1			
24	91262-KV3-831	Vedador, Pó, 17 x 24 x 5 (ARAI)	2			
25	94511-10000	Anel, Elástico Externo, 10 mm	2			
26	94520-37000	Anel, Elástico Interno, 37 mm	1			

C-26 Amortecedor Traseiro

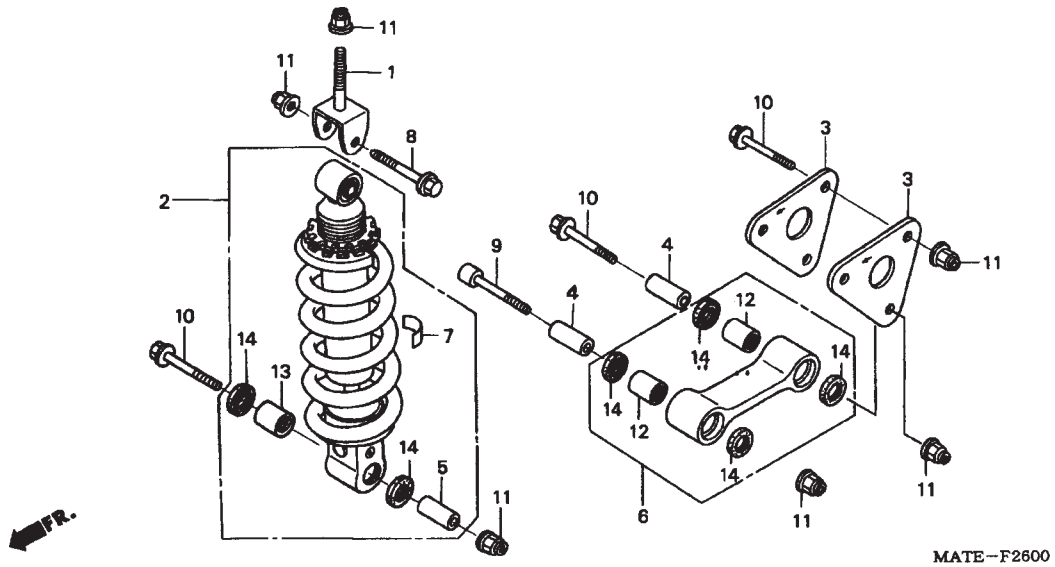

Ref. Nº	N.O.S	Descrição	T.M.O
1	5121A8	Suporte, Amortecedor Traseiro	0,7
2	512115	Amortecedor Comp., Traseiro	0,6
3	5121C4	Placa, Articulação Coxim Traseiro	0,2
		• NOTA: Mesmo tempo para duas unidades	
6		(4)	
	512145	Braço, Oscilante, Conexão	0,2
12	5121D4	Rolamento, Conexão Garfo Traseiro	0,4
	5121D4A	• Para cada adicional	0,1

Ref. Nº	Nº da peça	Descrição	Qtd. CBR1100XX 5	Nº de série		Nota
1	50233-MZ7-000	Suporte Comp., Amortecedor Traseiro	1			
2	52400-MAT-E01	Amortecedor Comp., Traseiro	1			
	52400-MAT-F01		1			
3	52461-MAT-E00	Placa, Articulação Coxim Traseiro	2			
4	52463-KV3-000	Bucha, Braço Traseiro	2			
5	52463-MAL-G00	Bucha, Conexão Garfo Traseiro	1			
6	52475-MAT-000	Braço Comp., Oscilante, Conexão	1			
7	87516-KV6-610	Etiqueta, Precaução Amortecedor Traseiro	1			BR, E, ED, EK, U, 2ED, 2U, 3E, 4EK
	87516-KV6-631	Etiqueta, Precaução Amortecedor Traseiro (Francês)	1			F, 2F
8	90101-KBH-003	Parafuso, Flange, 10 x 65	1			
9	90110-KY6-000	Parafuso, Allen, 10 x 66	1			
10	90151-KF0-000	Parafuso, Flange, 10 x 69	3			
11	90304-GE8-003	Porca, U, 10 mm	6			
11	91071-KV3-005	Rolamento, Agulhas (KOYO)	2			
12	91072-KT7-003	Rolamento, Agulhas, 17 X 24 X 20	1			
13	91262-KV3-831	Vedador, Pó, 17 x 24 x 5 (ARAI)	6			

C-27 Pára-lama Traseiro

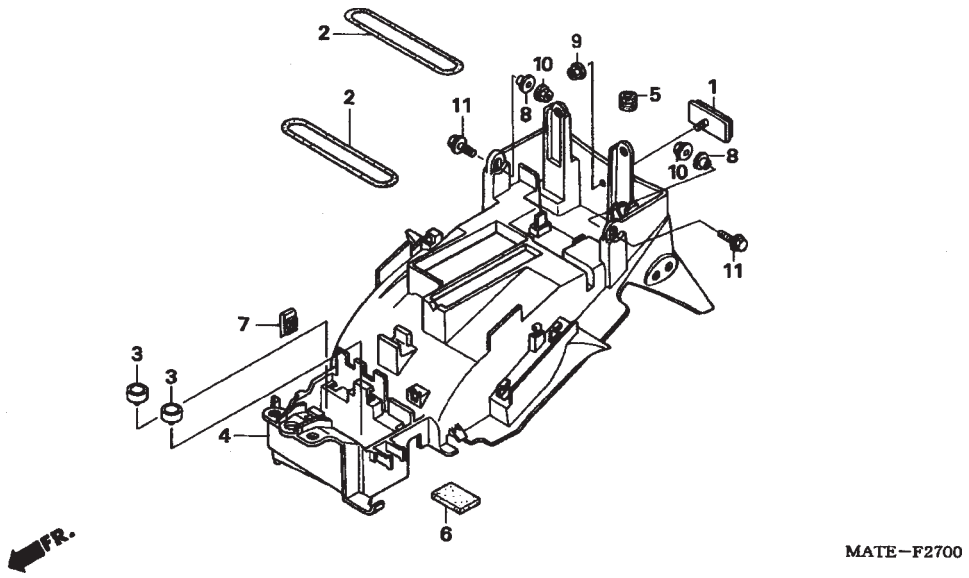

Ref. Nº	N.O.S	Descrição	T.M.O
4	413102	Pára-Lama, Traseiro	1,1

Ref. Nº	Nº da peça	Descrição	Qtd. CBR1100XX 5	Nº de série		Nota
1	33741-MS6-921	Refletor	1			
2	50290-MZ7-000	Presilha, Trava U	2			
3	77206-329-00	Borracha B, Ajuste Banco	2			
4	80100-MAT-D50	Pára-Lama Traseiro	1			
5	83501--MG7-000	Coxim, Tampa lateral	1			
6	83705-MT3-300	Coxim, Tampa Lateral	1			
7	90301-KBH-000	Porca, 6 mm	1			
8	90505-HA0-680	Arruela, 6 x 20	2			
9	94050-05070	Porca, Flange, 5 mm	1			
10	94050-06070	Porca, Flange, 6 mm	2			
11	96001-06020-07	Parafuso, Flange, 6 x 20	2			

C-28 Sinalizador

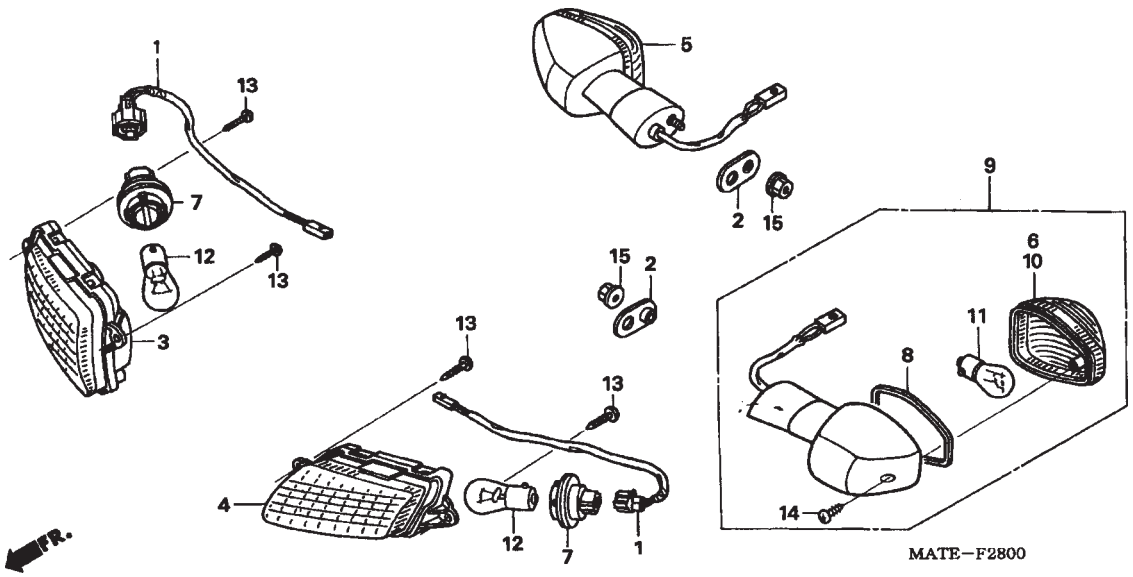

Ref. Nº	N.O.S	Descrição	T.M.O
3	6161L4	Lente, Sinalizador Dianteiro :Direito	0,3
	6161M6	Lente, Sinalizador Dianteiro :Ambos	0,5
4	6131L3	Lente, Sinalizador Dianteiro :Esquerdo	0,3
	6161M6	Lente, Sinalizador Dianteiro :Ambos	0,5
5	6161C7	Sinalizador :Traseiro Direito	0,2
	6161C8	Sinalizador :Traseiro Ambos	0,3
9	6161C6	Sinalizador :Traseiro Esquerdo	0,2
	6161C8	Sinalizador :Traseiro Ambos	0,3
11	616139	Lâmpada, Sinalizador :Traseiro	0,1
		• NOTA: Mesmo tempo para duas unidades	
	6161G0	Lâmpada, Sinalizador :Para 1 Veículo	0,5
12	616133	Lâmpada, Sinalizador :Dianteiro	0,3
	616133G	• Para cada adicional	0,1
	6161G0	Lâmpada, Sinalizador :Para 1 Veículo	0,5

Ref. Nº	Nº da peça	Descrição	Qtd. CBR1100XX 5	Nº de série		Nota
1	33405-MAT-E00	Sub Fiação, Sinalizador Dianteiro	2			
2	33409-MW0-000	Placa, Fixação Sinalizador	2			
3	33410-MAT-E20	Lente Comp., Direita.	1			
4	33460-MAT-E20	Lente Comp., Esquerda	1			
5	33600-MAT-E21	Sinalizador Comp., Traseiro Direito (12V 21W)	1			
6	33602-MAT-E21	Lente, Sinalizador, (Direita)	1			
7	33605-MT3-671	Soquete, Lâmpada (2P)	2			
8	33607-MAT-E21	Guarnição, Lente	2			
9	33650-MAT-E21	Sinalizador Comp., Traseiro Esquerdo (12V 21W)	1			
10	33652-MAT-E21	Lente, Sinalizador (Esquerdo)	1			
11	34905-MAS-601	Lâmpada, Sinalizador (12V 21W)	2			
12	34908-634-611	Lâmpada (12 V 21 W) (ECE) (STANLEY)	2			
13	93903-24380	Parafuso, Fixação, 4 x 12	4			
14	93911-24380	Parafuso, Fixação, 4 x 14	2			
15	94050-06080	Porca, Flange, 6 mm	2			

C-29 Lanterna Traseira

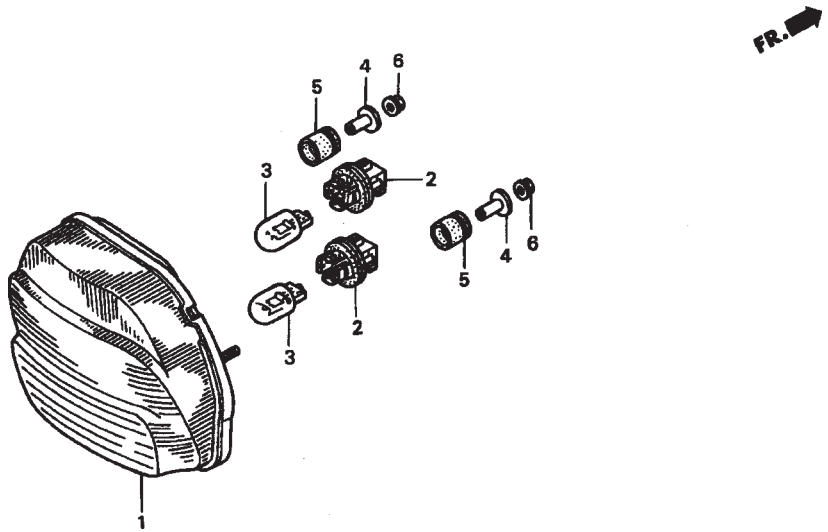

Ref. Nº	N.O.S	Descrição	T.M.O
1	6161D5	Lanterna Traseira	0,3
3		(2)	
	6161G1	Lâmpada, Lanterna Traseira	0,1
		• NOTA: Mesmo tempo para duas unidades	

Ref. Nº	Nº da peça	Descrição	Qtd. CBR1100XX 5	Nº de série		Nota
1	33710-MAT-E01	Lanterna Traseira	1			
2	33720-GZ9-003	Soquete	2			
3	34906-MBB-611	Lâmpada, Licença (STANLEY) (12V 21/5W ECE)	2			
4	37243-MBB-000	Bucha, Fixação	2			
5	37244-MBB-000	Coxim, Fixação	2			
6	94050-06080	Porca, Flange, 6mm	2			

C-30 Bateria

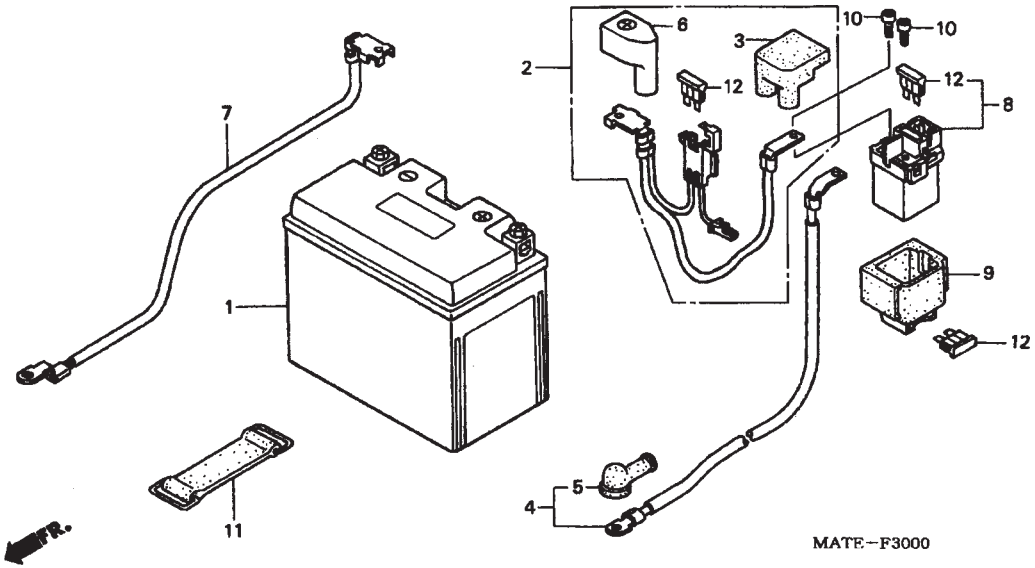

Ref. Nº	N.O.S	Descrição	T.M.O
1	610100	Bateria	0,2
2	610105	Cabo, Positivo Bateria	0,2
4	612115	Cabo, Motor Partida	0,3
7	610110	Cabo, Negativo Bateria	0,3
8	615113	Interruptor, Partida Magnético	0,3

Ref. Nº	Nº da peça	Descrição	Qtd. CBR1100XX 5	Nº de série		Nota
1	31500-MCF-642	Bateria (FTZ12S) (FURUKAWA)	1			
	31500-MCF-643	Bateria (YTZ12S) (YUASA)	1			
2	32401-MAT-E20	Cabo, Partida Bateria	1			
3	32406-KAZ-000	Tampa Terminal, Magnético Partida	1			
4	32410-MAT-000	Cabo, Motor Partida	1			
5	32411-253-000	Tampa, Terminal Motor Partida	1			
6	32414-MCF-000	Tampa, Terminal Bateria	1			
7	32601-MAT-000	Cabo Terra, Bateria	1			
8	35850-MR5-007	Interruptor Comp., Magnético Partida	1			
9	35856-KAZ-003	Coxim	1			
10	90111-MR5-000	Parafuso, Allen, 5 x 9	2			
11	95012-12001	Presilha, B1, Bateria	1			
12	98200-33000	Fusível (30 A)	3			

C-31 Fiação Principal

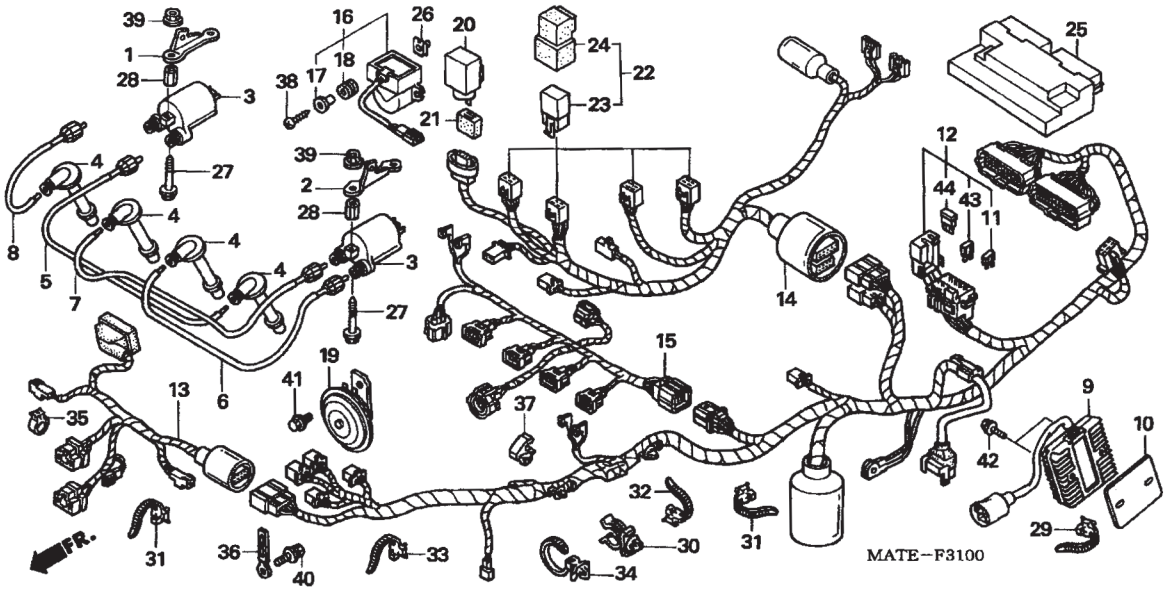

Ref. Nº	N.O.S	Descrição	T.M.O
3	614105	Bobina, Ignição	1,2
	614105G	Substituir Bobina Ignição adicional	0,1
9	6131B2	Retificador, Regulador	0,4
11	6131B4	Diodo, Três Pólos	0,2
12	611100	Fiação, Principal	1,8
13	6111D7	Sub Fiação, Dianteira	0,6
14	611fF0	Sub Fiação, Traseira	0,7
15	611140	Sub Fiação, Injetor	0,3
16	617125	Sensor, Ângulos	0,3
19	616169	Buzina (s)	0,1
20	6111C3	Relé, Sinalizador	0,2
22	6111B6	Relé, Motor Partida	0,2
	6111D8	Relé, Farol	0,2
	6111D9	Relé, Controle Ventoinha	0,2
	6111E0	Relé, Corte Combustível	0,2
24	618135	Módulo Controle Motor (ECM)	0,4

Ref. Nº	Nº da peça	Descrição	Qtd. CBR1100XX 5	Nº de série		Nota
1	17226-MAT-E00	Suporte, Direito, Bobina Ignição	1			
2	17236-MAT-E00	Suporte, Esquerdo, Bobina Ignição	1			
3	30510-MM8-003	Bobina Ignição Comp., (TEC)	2			
4	30700-MBG-000	Supressor Ruídos	4			
5	30731-MAT-000	Fiação, Alta Tensão (1)	1			
6	30732-MAT-000	Fiação, Alta Tensão (2)	1			
7	30733-MAT-000	Fiação, Alta Tensão (3)	1			
8	30734-MAT-000	Fiação, Alta Tensão (4)	1			
9	31600-MAT-D51	Retificador Comp., Regulador	1			
10	31605-MBW-D20	Espaçador, Regulador, Retificador	1			
11	31730-MAS-601	Diodo, Comp., Três Pólos (SUMITOMO)	1			
12	32100-MAT-B21	Fiação, Principal	1			BR
	32100-MAT-E21		1			E, ED, EK, 2ED, 3E, 4EK
	32100-MAT-F21		1			F, 2F
	32100-MAT-U21		1			U, 2U
13	32102-MAT-B20	Sub Fiação, Dianteira	1			BR
	32102-MAT-E20		1			E, ED, EK, F, 2ED, 2F, 3E, 4EK
	32102-MAT-U20		1			U, 2U
14	32103-MAT-E20	Sub Fiação, Traseira	1			
15	32104-MAT-E20	Sub Fiação, Injetor	1			
16	35160-MBW-D21	Sensor Comp., Ângulos	1			
17	35162-MN5-003	Bucha	2			
18	35163-MN5-003	Coxim	2			
19	38110-KY4-008	Buzina, Comp. (Grave)	1			

C-31 Fiação Principal

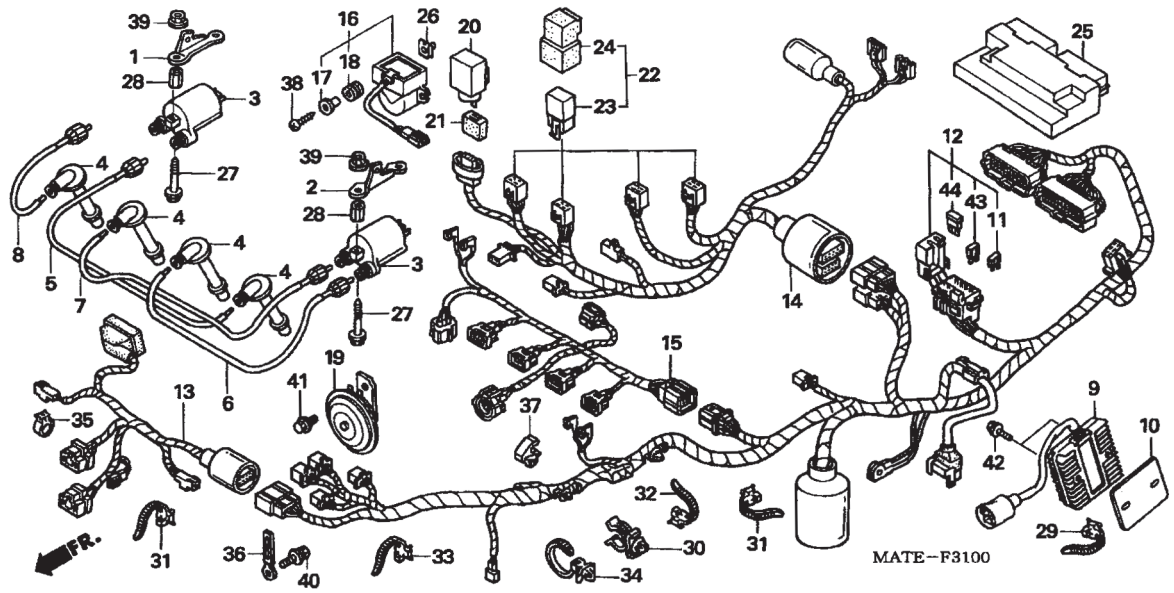

Ref. Nº	N.O.S Nº	Descrição	T.M.O

Ref. Nº	Nº da peça	Descrição	Qtd. CBR1100XX 5	Nº de série		Nota
20	38301-KK9-952	Relé Comp., Sinalizador (MITSUBA)	1			
21	38306-KK4-000	Suporte, Relé Sinalizador (MITSUBA)	1			
22	38500-GC7-612	Relé Comp., Partida	4			
23	38501-GN2-014	Relé, Partida (MITSUBA)	4			
24	38506-GC7-611	Suporte, Relé Partida (MITSUBA)	4			
25	38770-MAT-B21	Unidade PGM-FI	1			BR
	38770-MAT-D52		1			E, ED, EK, U, 2ED, 2U, 3E, 4EK
	38770-MAT-F22		1			F, 2F
26	66871-KY2-700	Porca, Superior, Carenagem	2			
27	90091-P0A-000	Parafuso, Ajuste Bomba	4			
28	90282-MAT-000	Porca, 6 x 19	4			
29	90650-KV6-003	Presilha, Fiação	1			
30	90650-MAT-000	Presilha, Mangueira Embreagem	1			
31	90651-KV6-003	Presilha, Fiação	2			
32	90672-SA0-003	Presilha, Cabo, 118 mm (Preto)	1			
33	90690-GHB-601	Presilha, Fiação (15)	1			
34	90690-GHB-611	Presilha, Fiação 25 mm	1			
35	90690-GHB-631	Presilha, Cabo, 8mm	1			
36	91404-MAT-E00	Presilha, Cabo	1			
37	91594-SV4-003	Presilha, Tubo	1			
38	93903-24680	Parafuso, Fixação, 4 x 25	2			
39	94050-06070	Porca, Flange, 6 mm	4			
40	95701-06016-08	Parafuso, Flange, 6 x 16	1			
41	95701-08012-07	Parafuso, Flange, 8 x 12	1			
42	96001-06032-07	Parafuso, Flange, 6 x 32	2			
43	98200-41000	Fusível (10 A)	5			
44	98200-42000	Fusível (20 A)	3			

C-32 Chassi • Radiador Óleo

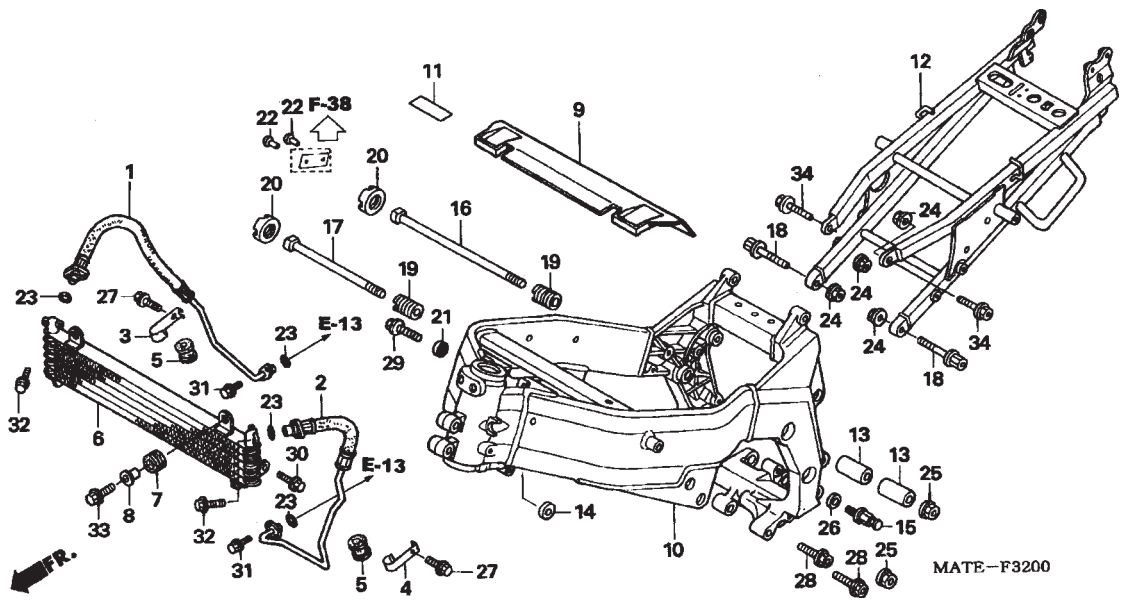

Ref. Nº	N.O.S	Descrição	T.M.O
1	1131C2	Mangueira ou Anel Vedação, Radiador Óleo :Direito	0,7
	1131A7	Mangueira ou Anel Vedação, Radiador Óleo :Ambos	1,0
2	1131C1	Mangueira ou Anel Vedação, Radiador Óleo :Esquerdo	0,7
	1131A7	Mangueira ou Anel Vedação, Radiador Óleo :Ambos	1,0
6	1131B4	Radiador, Óleo	0,7
9	4101L6	Protetor Térmico	1,1
10	410100	Chassi • INCLUI: Remoção e Instalação do Motor	9,4
12	410157	Alça, Assento	1,1

Ref. Nº	Nº da peça	Descrição	Qtd. CBR1100XX 5	Nº de série		Nota
1	15510-MAT-E00	Tubo Comp., Mangueira Direita Óleo	1			
2	15515-MAT-E00	Tubo Comp., Mangueira Esquerda Óleo	1			
3	15520-MAT-E00	Presilha, Tubo Óleo	1			
4	15520-MAT-000	Presilha, Tubo Óleo	1			
5	15521-MA6-000	Coxim, Tubo Óleo	2			
6	15600-MAT-E01	Radiador Comp., Óleo	1			
7	19051-KA3-830	Coxim, Fixação Radiador	2			
8	19052-MN8-000	Bucha, Fixação Radiador	2			
9	19110-MAT-E00	Protetor Térmico	1			
10	50100-MAT-D50ZA	Chassi Comp.				
		NH377M Preto Core Metálico	1			
11	50159-KR3-300	Protetor Superior Chassi	1			
12	50240-MAT-D50	Alça Comp., Assento	1			
13	50357-MAT-000	Bucha, Traseira Superior Motor	2			
14	50358-MW0-000	Bucha, Dianteira Superior Motor	1			
15	50358-MAT-000	Mola, Cavalete Central	1			
16	90104-MAT-000	Parafuso, Especial, 12 x 312	1			
17	90105-MAT-000	Parafuso, Especial, 12 x 254	1			
18	90110-MAT-000	Parafuso, Especial, 10 x 47	2			
19	90119-MR8-000	Parafuso B, Inferior	2			
20	90310-MR7-000	Porca, Trava, 22 x 2,0	2			
21	90502-MM8-610	Arruela, Lisa, 10 mm	1			
22	90841-001-000	Parafuso, Allen, 1,8 x 5	2			
23	91314-ME5-003	Anel, Vedação, 10 x 2,6 (ARAI)	4			
24	94050-10070	Porca, Flange, 10 mm	4			
25	94050-12000	Porca, Flange, 12 mm	2			

C-32 Chassi • Radiador Óleo

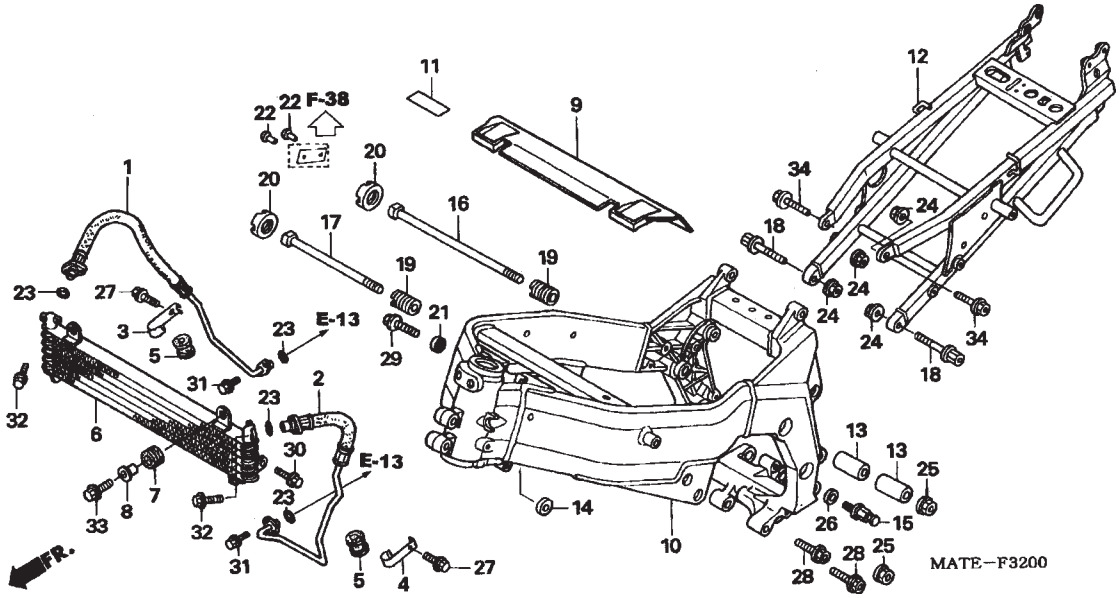

Ref. Nº	N.O.S Nº	Descrição	T.M.O

Ref. Nº	Nº da peça	Descrição	Qtd. CBR1100XX 5	Nº de série		Nota
26	94102-08700	Arruela, Lisa, 8 mm	1			
27	95701-06012-07	Parafuso, Flange, 6 x 12	2			
28	95701-10045-07	Parafuso, Flange, 10 x 45	2			
29	95701-10050-07	Parafuso, Flange, 10 x 50	1			
30	96001-06012-07	Parafuso, Flange, 6 x 12	2			
31	96001-06016-00	Parafuso, Flange, 6 x 16	4			
32	96001-06020-07	Parafuso, Flange, 6 x 20	4			
33	96001-06022-07	Parafuso, Flange, 6 x 22	2			
34	96400-10032-07	Parafuso, Flange, 10 x 32	2			

C-33 Ferramentas

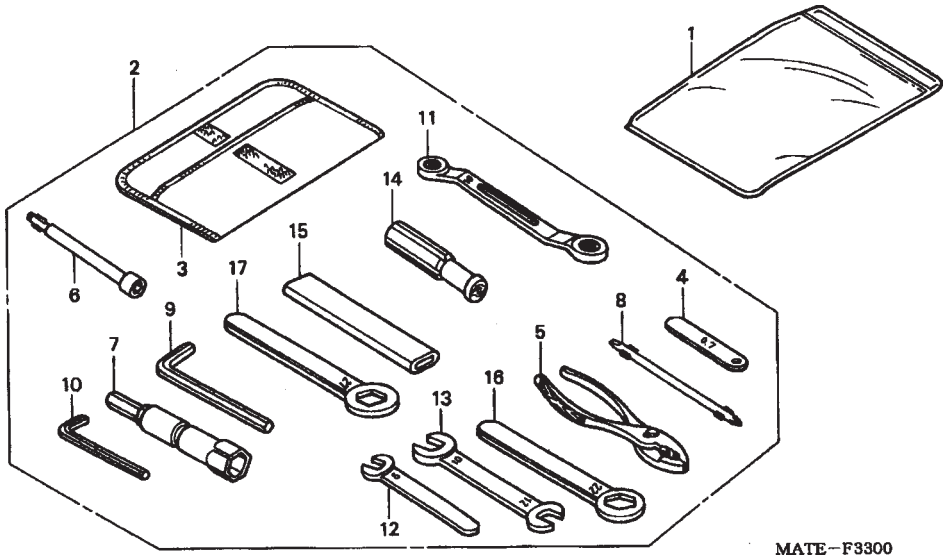

Ref. Nº	N.O.S	Descrição	T.M.O
Sem Informação			–

Ref. Nº	Nº da peça	Descrição	Qtd. CBR1100XX 5	Nº de série		Nota
1	77251-342-000	Bolsa, Manual Proprietário	1			
2	89010-MAT-D30	Ferramentas, Jogo	1			
3	89101-MBW-000	Bolsa, Ferramentas	1			
4	89103-371-000	Cálibre, Lâminas, 0,7 mm	1			
5	89210-GBJ-J00	Alicate, 135 (RIKEN)	1			
	89210-GBJ-J10	Alicate, 135 (kOWA)	1			
	99002-13500	Alicate, 135	1			
6	89211-KJ2-000	Chave, (8 mm)	1			
7	89216-MAT-000	Chave, Velas (16,5)	1			
8	89217-MAT-000	Chave (No. 2 + -)	1			
9	89221-371-000	Chave, 6 mm	1			
10	89221-429-000	Chave, 5 mm	1			
11	89227-461-000	Chave, 10 x 12	1			
12	99001-08000	Chave, 8	1			
13	99001-10120	Chave, 10 x 12	1			
14	99003-50000	Cabo, Chave	1			
15	99006-12000	Cabo, Chave, 12 mm	1			
16	99006-22000	Chave, 22 mm	1			
17	99006-27000	Chave, 27 mm	1			

C-34 Radiador

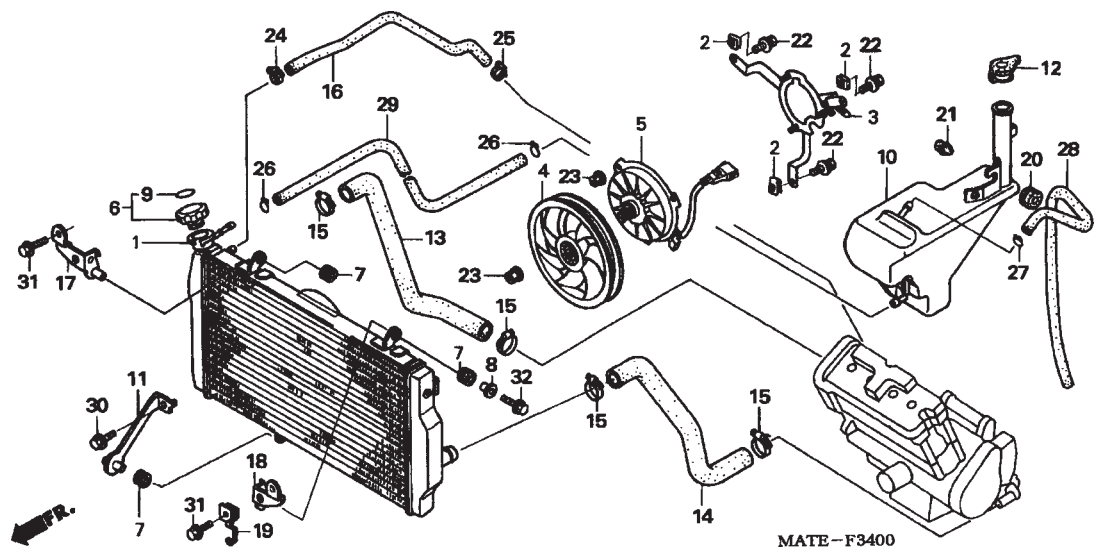

Ref. Nº	N.O.S	Descrição	T.M.O
1	1151C3	Radiador	1,2
3	115125	Suporte, Radiador	1,1
4	1151A6	Ventoinha	1,1
5	1151A7	Motor, Ventoinha	1,2
6	1151B8	Tampa, Radiador	0,3
10	115110	Tanque, Reserva Radiador	0,9
13	115103	Mangueira, Radiador :Superior	0,7
14	115104	Mangueira, Radiador :Inferior	0,5
16	1151E8	Tubo, Radiador	0,6
29	1151E5	Tubo, Tanque Reserva Radiador	1,1

Ref. Nº	Nº da peça	Descrição	Qtd. CBR1100XX 5	Nº de série		Nota
1	19010-MAT-E21	Radiador Comp.	1			
2	19014-KEA-003	Porca, Fixação	3			
3	19015-MAT-E01	Suporte Comp.	1			
4	19020-MAT-E02	Ventoinha Comp.	1			
5	19030-MAT-D51	Motor Comp., Ventoinha	1			
6	19045-MAT-B41	Tampa Comp., Radiador	1			BR
	19045-MY3-621		1			E, ED, EK, F, U, 2ED, 2F, 2U, 3E, 4EK
7	19051-KA3-830	Coxim, Fixação Radiador	3			
8	19052-MN8-000	Bucha, Fixação Radiador	1			
9	19055-MV9-881	Anel, Vedação, , Tampa Radiador (Inglês, Francês, Japonês)	1			E, ED, EK, F, U, 2ED, 2F, 2U, 3E, 4EK
	19055-MV9-891	Anel, Vedação, Tampa Radiador	1			BR
10	19101-MAT-000	Tanque, Reserva Radiador	1			
11	19102-MAT-E00	Suporte, Radiador	1			
12	19109-KPC-640	Tampa, Tanque Reserva	1			
13	19501-MAT-E00	Mangueira, Superior Radiador	1			
14	19502-MAT-E00	Mangueira, Inferior Radiador	1			
15	19509-MM5-003	Presilha, Mangueira Radiador	4			
16	19511-MAT-770	Tubo, Água	1			
17	19515-MAT-E00	Suporte, Direito Radiador	1			
18	19516-MAT-E00	Suporte, Esquerdo Radiador	1			
19	32105-MAT-E00	Guia, Fiação	1			
20	77206-464-000	Borracha, Vedação	1			
21	84103-443-611	Plugue	1			
22	90120-KCR-003	Parafuso, Arruela, 6 x 16	3			

C-34 Radiador

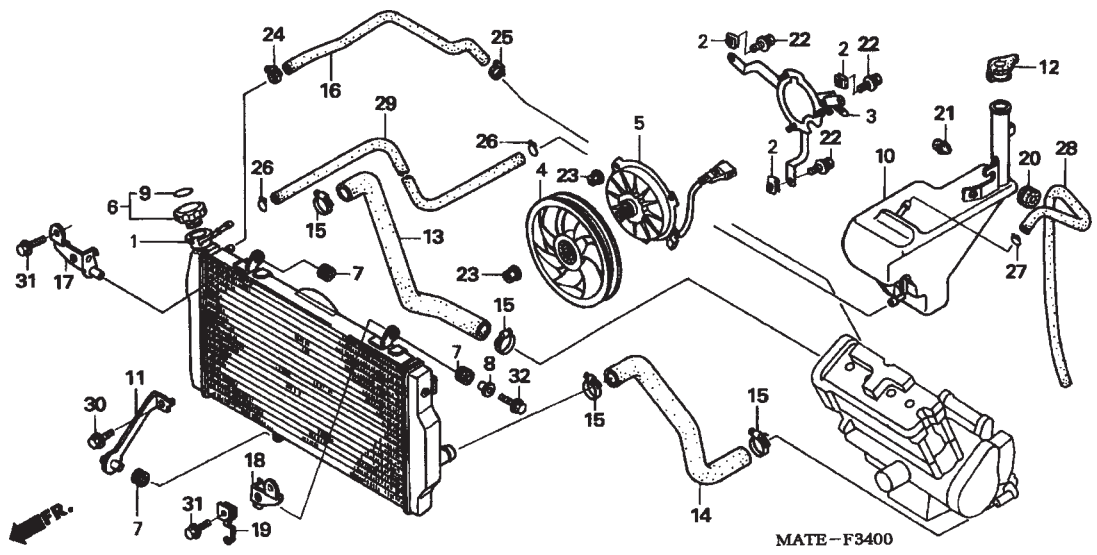

Ref. Nº	N.O.S	Descrição	T.M.O

Ref. Nº	Nº da peça	Descrição	Qtd. CBR1100XX 5	Nº de série		Nota
23	90315-MK3-003	Porca, Trava, 6mm	4			
24	91405-PD1-004	Presilha, Tubo (D12)	1			
25	91406-SL4-931	Presilha, Tubo Combustível (D10.5)	1			
26	95002-02100	Presilha, Tubo, (B10)	2			
27	95002-50000	Presilha, Tubo, (C9)	1			
28	95005-50400-30	Tubo, 5,3 x 400 (95005-50001-30M)	1			
29	95005-55660-20	Tubo, 5,3 x 660(95005-50001-20M)	1			
30	95701-06012-07	Parafuso, Flange, 6 x 12	1			
31	96001-06016-07	Parafuso, Flange, 6 x 16	2			
32	96001-06022-07	Parafuso, Flange, 6 x 22	1			

C-35 Carenagem Superior

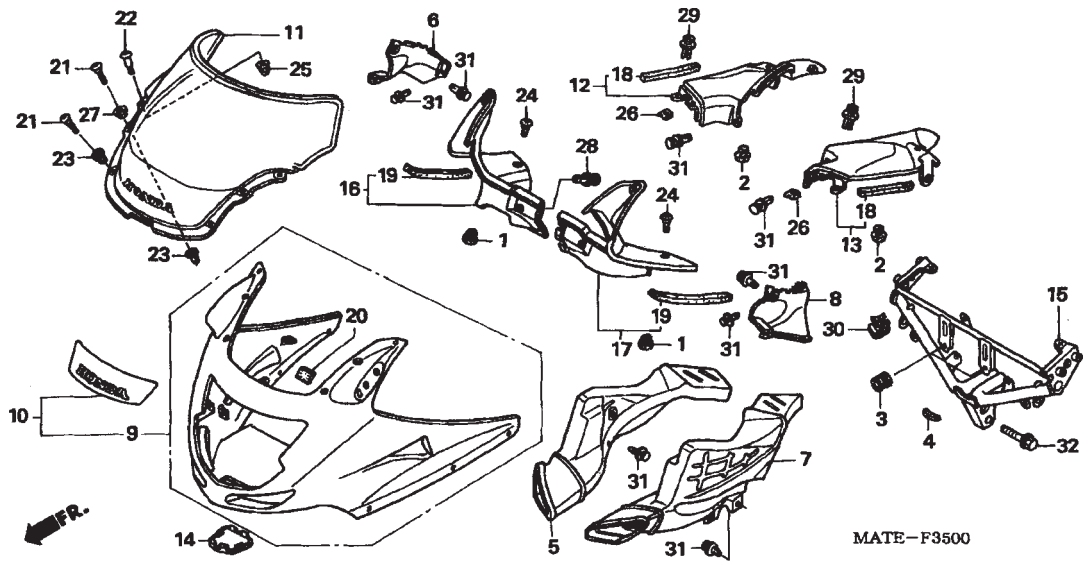

Ref. Nº	N.O.S	Descrição	T.M.O
5	4111C4	Condutor, Ar Superior :Direito	0,6
	4111K9	Condutor, Ar Superior :Ambos	0,7
6	4131U3	Protetor :Direito	0,6
		• NOTA: Mesmo tempo para duas unidades	
	4131U4	Protetor :Ambos	0,6
7	4111C3	Condutor, Ar Superior :Esquerdo	0,6
	4111K9	Condutor, Ar Superior :Ambos	0,7
8	4131U2	Protetor :Esquerdo	0,6
		• NOTA:Mesmo tempo para duas unidades	
	4131U4	Protetor :Ambos	0,6
9		(10)	
	4111B4	Carenagem, Superior	0,6
11		(10)	
	411115	Pára-Brisa Comp.	0,3
12	4111E5	Painel, Interno :Direito	0,5
	4111E6	Painel, Interno :Ambos	0,6
13	4111E4	Painel, Interno :Esquerdo	0,5
	4111E6	Painel, Interno :Ambos	0,6
15	411105	Suporte, Tampa Dianteira	0,7
16	4111J6	Tampa, Carenagem Superior :Esquerda	0,1
	4111M6	Tampa, Carenagem Superior :Ambas	0,2
17	4111J6	Tampa, Carenagem Superior :Esquerda	0,1
	4111M6	Tampa, Carenagem Superior :Ambas	0,2

Ref. Nº	Nº da peça	Descrição	Qtd. CBR1100XX 5	Nº de série		Nota
1	47117-196-000	Coxim, Limitador	2			
2	61112-727-000	Coxim, Braço Tensor	2			
3	61304-415-000	Coxim, Fixação (Montagem Carcaça Farol)	2			
4	64122-MAT-300	Coxim, Carenagem Superior	1			
5	64212-MAT-H00	Condutor, Direito	1			
6	64216-MAT-D00ZA	Protetor, Direito *NH1* Preto	1			
7	64222-MAT-H00	Condutor Esquerdo	1			
8	64226-MAT-D00ZA	Protetor, Esquerdo *NH1* Preto	1			
9	64230-MAT-D01ZK	Carenagem Comp., Superior *NH463M* Preto Darkness Metálico	1			BR, E, ED, EK, F, U
10	64230-MAT-H10ZA	Carenagem, Comp., Superior *Tipo 1* (WL)	1			2ED, 2F, 3E, 4EK
	64230-MAT-H10ZB	Carenagem, Comp., Superior *Tipo 2* (WL)	1			2ED, 2F, 2U, 3E, 4EK
11	64250-MAT-B90ZA	Pára-Brisa Comp.*Tipo 1* (WL)	1			BR, E, ED, EK, F, U
	64250-MAT-H10ZA		1			2ED, 2F, 2U, 3E, 4EK
12	64310-MAT-000ZB	Painel, Interno Direito *NH375R* Preto Clause	1			
13	64320-MAT-000ZB	Painel, Interno Esquerdo *NH375R* Preto Clause	1			
14	64365-MAT-000ZA	Tampa, Verificação *NH1* Preto	1			
15	64500-MAT-D01	Suporte, Superior Carenagem	1			
16	64591-MAT-D01ZA	Tampa Carenagem, Superior Direita *NH375R* Preto Clause	1			
17	64596-MAT-D01ZA	Tampa Carenagem, Superior Esquerda *NH375R* Preto Clause	1			
18	81355-MAT-300	Anel, Vedação, Painel Interno	2			
19	81356-MAT-300	Anel, Vedação, Tampa Carenagem	2			
20	83521-198-900	Coxim, Fixação	2			
21	90108-MAT-000	Parafuso, Phillips, 5 x 21	4			

C-35 Carenagem Superior

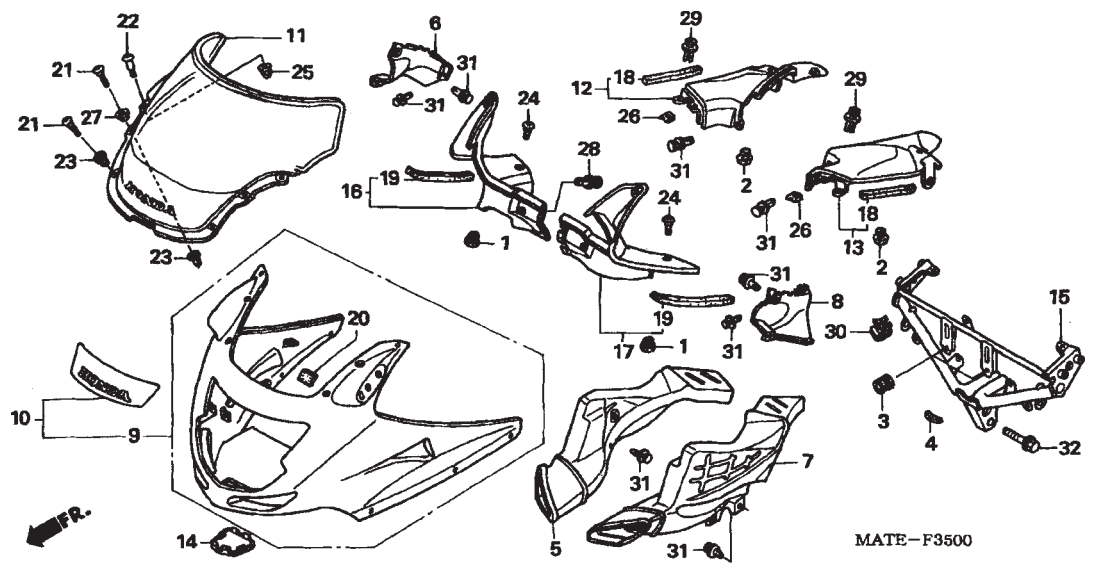

Ref. Nº	N.O.S	Descrição	T.M.O

Ref. Nº	Nº da peça	Descrição	Qtd. CBR1100XX 5	Nº de série		Nota
22	90109-MAT-000	Parafuso, Phillips, 5 x 20	2			
23	90111-KW3-003	Porca, Fixação Carenagem, 5 mm	4			
24	90113-MAT-000	Parafuso, Phillips, 6 x 14	2			
25	90167-SA0-980	Porca, Flange, 5 mm	2			
26	90320-MM5-000	Porca, Pressão, 6 mm	2			
27	90502-680-000	Bucha, 6 x 14 x 8 x 5	2			
28	90657-SB0-003	Presilha, Rápida	2			
29	90683-GR1-003	Presilha, Tampa	2			
30	90690-GHB-651	Presilha, Cabo, 15 mm	2			
31	91549-MW0-790ZA	Presilha, Fixação Painel *NH1* Preto	10			
32	96400-08040-07	Parafuso, Flange, 8 x 40	2			

C-36 Espelho Retrovisor

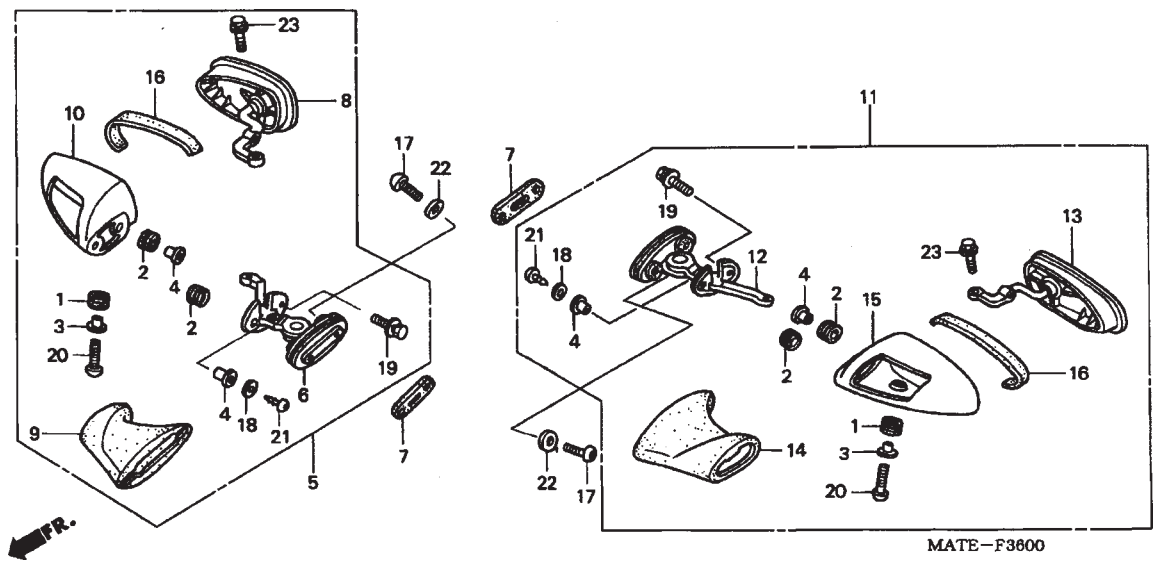

Ref. Nº	N.O.S	Descrição	T.M.O
5	4131K9	Espelho, Retrovisor :Esquerdo	0,3
	4131S3	Espelho, Retrovisor :Ambos	0,4
6	4131S1	Suporte, Espelho :Direito	0,3
	4131S2	Suporte, Espelho :Ambos	0,5
8	4131U6	Lente, Espelho Retrovisor :Direito	0,3
	4131U7	Lente, Espelho Retrovisor :Ambos	0,4
10	4131L2	Tampa, Espelho :Direita	0,3
	4131S4	Tampa, Espelho :Ambas	0,5
11	4131K9	Espelho, Retrovisor :Esquerdo	0,3
	4131S3	Espelho, Retrovisor :Ambos	0,4
12	4131S0	Suporte, Espelho :Esquerdo	0,3
	4131S2	Suporte, Espelho :Ambos	0,5
13	4131U5	Lente, Espelho Retrovisor :Esquerdo	0,3
	4131U7	Lente, Espelho Retrovisor :Ambos	0,4
15	4131L1	Tampa, Espelho :Esquerda	0,3
	4131S4	Tampa, Espelho :Ambos	0,5

Ref. Nº	Nº da peça	Descrição	Qtd. CBR1100XX 5	Nº de série		Nota
1	11344-MB0-000	Coxim A, Tampa Traseira	2			
2	18293-GN2-000	Coxim Protetor	4			
3	33712-GC6-000	Bucha, Lanterna Traseira	2			
4	61304-292-000	Bucha, Fixação Farol	4			
5	88110-MAT-D01ZG	Espelho Retrovisor Direito Comp. *NH463M*				
		Preto Darkness Metálico	1			BR, E, ED, EK, F, U
	88110-MAT-D01ZL	*NH431M* Cinza Indy Metálico	1			2ED, 2F, 3E, 4EK
	88110-MAT-D01ZM	*PB346C* Azul Candy Lazurite	1			2ED, 2F, 2U, 3E, 4EK
6	88111-MAT-000	Suporte, Comp., Direito	1			
7	88112-MS2-670	Coxim, Fixação	2			
8	88112-MT7-003	Espelho Retrovisor Direito	1			
9	88113-MAT-000	Parafuso, Espelho Retrovisor Direito	1			
10	88115-MAT-000ZN	Tampa, Espelho Retrovisor Direito				
		NH463M Preto Darkness Metálico	1			BR, E, ED, EK, F, U
	88115-MAT-000ZS	*NH431M* Cinza Indy Metálico	1			2ED, 2F, 3E, 4EK
	88115-MAT-000Zt	*PB346C* Azul Candy Lazurite	1			2ED, 2F, 2U, 3E, 4EK
11	88120-MAT-D01ZG	Espelho Retrovisor Esquerdo *NH463M*				
		Preto Darkness Metálico	1			BR, E, ED, EK, F, U
	88120-MAT-D01ZL	*NH431M* Cinza Indy Metálico	1			2ED, 2F, 3E, 4EK
	88120-MAT-D01ZM	*PB346C* Azul Candy Lazurite	1			2ED, 2F, 2U, 3E, 4EK
12	88121-MAT-000	Suporte Comp., Esquerdo	1			
13	88122-MT7-003	Espelho Retrovisor Esquerdo Comp,.	1			
14	88123-MAT-000	Capa Espelho Retrovisor Esquerdo	1			
15	88125-MAT-000ZN	Tampa Espelho Retrovisor Esquerdo				
		NH463M Preto Darkness Metálico	1			BR, E, ED, EK, F, U
	88125-MAT-000ZS	*NH431M* Cinza Indy Metálico	1			2ED, 2F, 3E, 4EK
	88125-MAT-000ZT	*PB345C* Azul Candy Lazurite	1			2ED, 2F, 2U, 3E, 4EK

C-36 Espelho Retrovisor

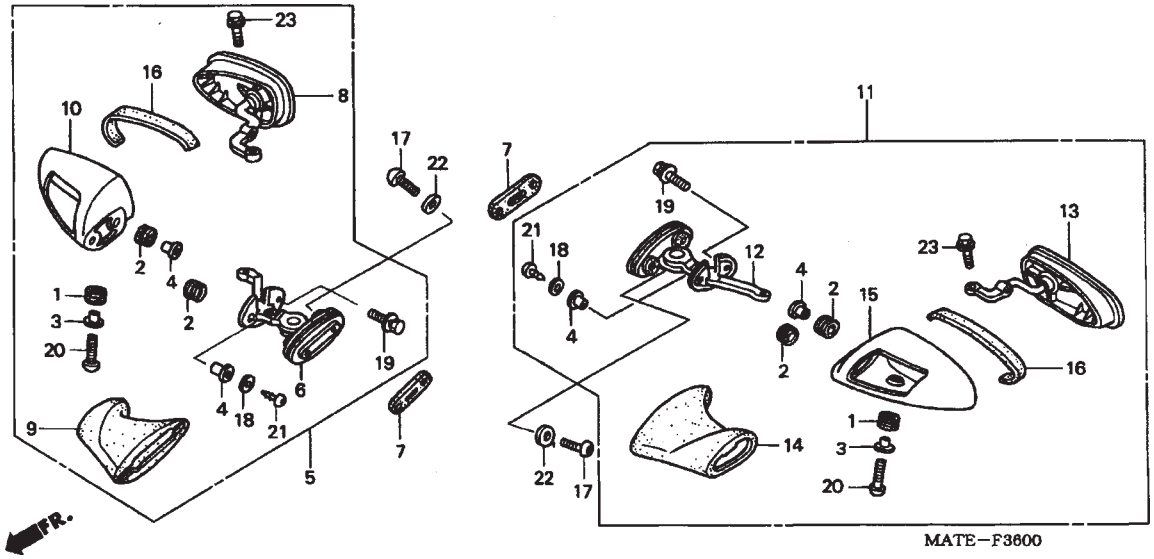

Ref. Nº	N.O.S	Descrição	T.M.O

Ref. Nº	Nº da peça	Descrição	Qtd. CBR1100XX 5	Nº de série		Nota
16	88125-MT7-300	Borracha, Carcaça	2			
17	90106-MS2-000	Parafuso, Especial, 6 x 25	4			
18	90483-040-000	Arruela, Limitadora, 14 mm	2			
19	93401-05025-08	Parafuso-Arruela, 5 x 25	2			
20	93500-05020-0G	Parafuso, Phillips, 5 x 20	2			
21	93903-25380	Parafuso, Fixação, 5 x 16	2			
22	94103-06800	Arruela, Lisa, 6 mm	4			
23	96001-06016-00	Parafuso, Flange, 6 x 16	2			

C-37 Carenagem Inferior

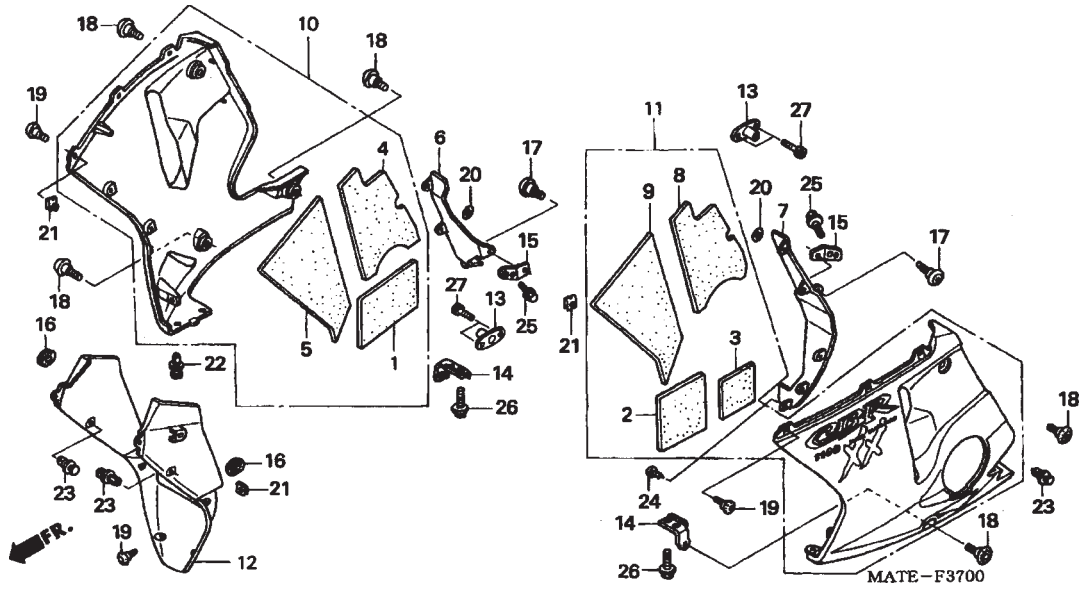

Ref. Nº	N.O.S	Descrição	T.M.O
6	4131L7	Protetor, Traseiro Térmico :Direito	0,3
	4131R9	Protetor, Traseiro Térmico :Ambos	0,5
7	4131L8	Protetor, Traseiro Térmico :Esquerdo	0,3
	4131R9	Protetor, Traseiro Térmico :Ambos	0,5
10	4111D7	Carenagem, Inferior :Direita	0,3
	4111H1	Carenagem, Inferior :Ambas	0,5
11	4111D6	Carenagem, Inferior :Esquerda	0,3
	4111H1	Carenagem, Inferior :Ambas	0,5
12	4111G7	Carenagem, Inferior Interna	0,4

Ref. Nº	Nº da peça	Descrição	Qtd. CBR1100XX 5	Nº de série		Nota
1	64411-MAT-D50	Abafador A, Carenagem Inferior	1			
2	64412-MAT-D50	Abafador B, Carenagem Inferior	1			
3	64413-MAT-D50	Abafador C, Carenagem InferioR	1			
4	64416-MAT-D00	Abafador B, Carenagem Inferior Direita	1			
5	64417-MAT-300	Abafador C, Carenagem Inferior Direita	1			
6	64423-MAT-000	Protetor Direito, Carenagem Inferior Térmico	1			
7	64424-MAT-000	Protetor Esquerdo, Carenagem Inferior Térmico	1			
8	64426-MAT-D00	Abafador B, Carenagem Inferior Esquerda	1			
9	64427-MAT-300	Abafador C, Carenagem Inferior Esquerda	1			
10	64460-MAT-H00ZA	Carenagem Inferior Direita Comp., *Tipo 1* (WL)	1			BR, E, ED, EK, F, U
	64460-MAT-H10ZA		1			2ED, 2F, 3E, 4EK
	64460-MAT-H10ZB	Carenagem Inferior Direita Comp.,*Tipo 2* (WL)	1			2ED, 2F, 2U, 3E, 4EK
11	64470-MAT-H00ZA	Carenagem Inferior Esquerda Ciomp.,*Tipo 1* (WL)	1			BR, E, ED, EK, F, U
	64470-MAT-H10ZA		1			2ED, 2F, 3E, 4EK
	64470-MAT-H10ZB	Carenagem Inferior Esquerdab Comp.,*Tipo 2* (WL)	1			2ED, 2F, 2U, 3E, 4EK
12	64510-MAT-D00ZE	Carenagem Interna				
		PB284C Azul Phoenix Candy	1			2ED, 2F, 2U, 3E, 4EK
	64510-MAT-D00ZK	*NH463M* Preto Darkness Metálico	1			BR, E, ED, EK, F, U
	64510-MAT-D00ZP	*NH146M* Prata Accurate Metálico	1			2ED, 2F, 2U, 3E, 4EK
13	64531-MAT-D50	Suporte, Inferior, Carenagem	2			
14	64542-MAT-000	Suporte, Inferior, Carenagem	2			
15	64543-MAT-000	Suporte A, Carenagem Inferior	2			
16	83551-MA6-000	Coxim, Tampa Lateral	2			
17	90106-KY2-701	Parafuso, Phillips, 6 x 11	2			
18	90112-MAT-000	Parafuso, Phillips, 6 x 16	5			
19	90113-MAT-000	Parafuso, Phillips, 6 x 14	8			

C-37 Carenagem Inferior

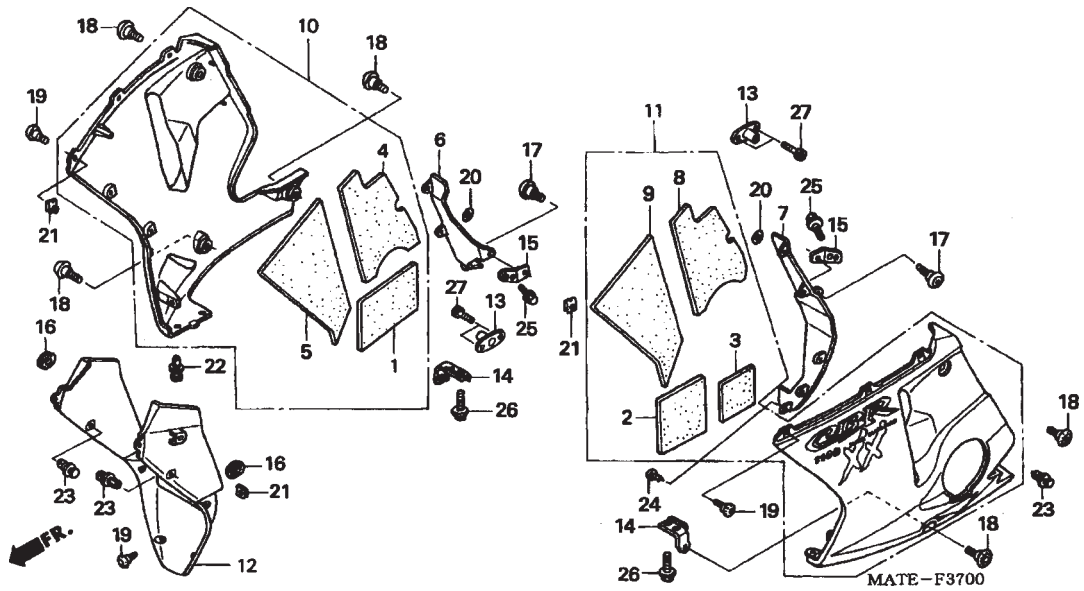

Ref. Nº	N.O.S	Descrição	T.M.O

Ref. Nº	Nº da peça	Descrição	Qtd. CBR1100XX 5	Nº de série		Nota
20	90310-GC8-000	Porca, Rápida, 6 mm	7			
21	90320-MM5-000	Porca, Pressão, 6 mm	8			
22	90657-SB0-003	Presilha, Rápida	2			
23	91549-MW0-790ZA	Presilha, Fixação Painel *NH1* Preto	7			
24	93903-34320	Parafuso, Fixação, 4 x 12	1			
25	95701-06016-00	Parafuso, Flange, 6 x 16	2			
26	95801-06025-07	Parafuso, Flange, 6 x 25	2			
27	96600-06016-07	Parafuso, Allen, 6 x 16	4			

C-38 Etiqueta Precaução

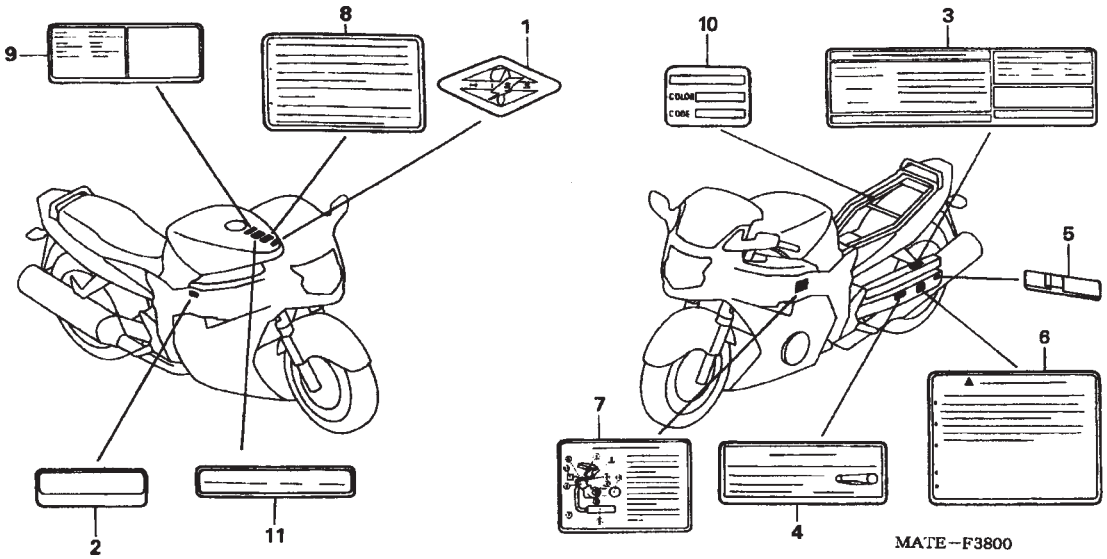

Ref. Nº	N.O.S	Descrição	T.M.O
	Sem Informação		–

Ref. Nº	Nº da peça	Descrição	Qtd. CBR1100XX 5	Nº de série		Nota
1	17528-MAT-D70	Emblema (HISS)	1			E, ED, EK, F, U, 2ED, 2F, 2U, 3E, 4EK
2	87501-MBW-P00	Placa, Número Registro	1			E, ED, EK, F, 2ED, 2F, 3E, 4EK
3	87505-MAT-F70	Etiqueta, Pneu	1			F, 2F
	87505-MAT-H00		1			E, ED, EK, U, 2ED, 2U, 3E, 4EK
	87505-MAT-B70		1			BR
4	87507-KPH-740	Etiqueta, Precaução Corrente	1			E, ED, EK, U, 2ED, 2U, 3E, 4EK
	87507-MAT-B40		1			BR,
	87507-MBW-F80	Etiqueta, Precaução Corrente (Francês)	1			F, 2F
5	87508-MAT-900	Etiqueta, Ajuste Corrente	1			BR
	87508-MK6-670		1			E, ED, EK, U, 2ED, 2U, 3E, 4EK
	87508-MZ1-620	Etiqueta, Ajuste Corrente (Francês)	1			F, 2F
6	87512-MAT-B40	Etiqueta, Carga, Acessórios	1			BR
	87512-MAT-E40		1			E, ED, EK, U, 2ED, 2U, 3E, 4EK
	87512-MAT-F40		1			F, 2F
7	87520-MAT-F31	Etiqueta, Precaução (INJ.)	1			F, 2F
8	87560-KCH-630	Etiqueta, Precaução	1			BR
	87560-MZ0-611	Etiqueta, Precaução (Inglês, Francês, Alemão)	1			E, ED, EK, F, U, 2ED, 2F, 2U, 3E, 4EK
9	87560-MZ1-620	Etiqueta, Precaução, Francês	1			F, 2F
10	87565-MAT-H00ZA	Etiqueta, Cor *Tipo 1* (NH463)	1			E, ED, EK, F, U
	87565-MAT-H00ZB	Etiqueta, Cor *Tipo 2* (NH146E)	1			2ED, 2F, 3E, 4EK
	87565-MAT-H00ZC	Etiqueta, Cor *Tipo 3* (PB248H)	1			2ED, 2F, 2U, 3E, 4EK
11	87586-MB6-870ZE	Etiqueta, Combustível *Tipo B*	1			2ED, 3E, 4EK
	87586-MB6-870ZM	Etiqueta, Combustível *Tipo S*	1			E, ED, EK, 2ED, 3E, 4EK
	87586-MCC-620	Etiqueta, Combustível	1			F, 2F

C-39 Faixas • Emblemas (1)

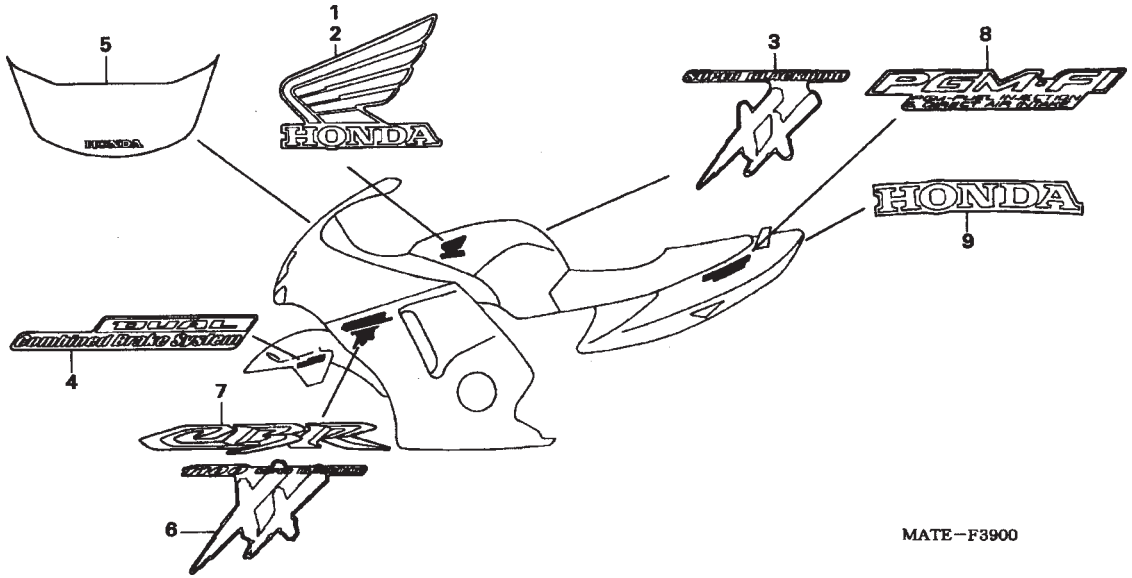

Ref. Nº	N.O.S	Descrição	T.M.O
Sem Informação ..... –			

Ref. Nº	Nº da peça	Descrição	Qtd. CBR1100XX 5	Nº de série		Nota
1	17521-MAT-H00ZA	Emblema Direito, Tanque Combustível *Tipo 1*	1	.....	.....	BR, E, ED, EK, F, U
2	17526-MAT-H00ZA	Emblema Esquerdo, Tanque Combustível *Tipo 1* ..	1	.....	.....	BR, E, ED, EK, F, U
3	17531-MAT-H00ZA	Emblema *Tipo 1* (XX)	1	.....	.....	BR, E, ED, EK, F, U
4	61105-MAT-H00ZA	Emblema , CBS *Tipo 1*	2	.....	.....	BR, E, ED, EK, F, U
5	64205-MAT-B90ZA	Faixa, Pára-brisa *Tipo 1*	1	.....	.....	BR, E, ED, EK, F, U
6	64419-MAT-H00ZA	Emblema, Carenagem Inferior*Tipo 1*	2	.....	.....	BR, E, ED, EK, F, U
7	64421-MAT-H00ZA	Emblema *Tipo 1* (CBR)	2	.....	.....	BR, E, ED, EK, F, U
8	77218-MAT-H00ZA	Emblema B, Rabeta *Tipo 1*	2	.....	.....	BR, E, ED, EK, F, U
9	77219-MAT-H00ZA	Emblema A, Rabeta *Tipo 1*	1	.....	.....	BR, E, ED, EK, F, U

C-39-1 Faixas • Emblemas (2)

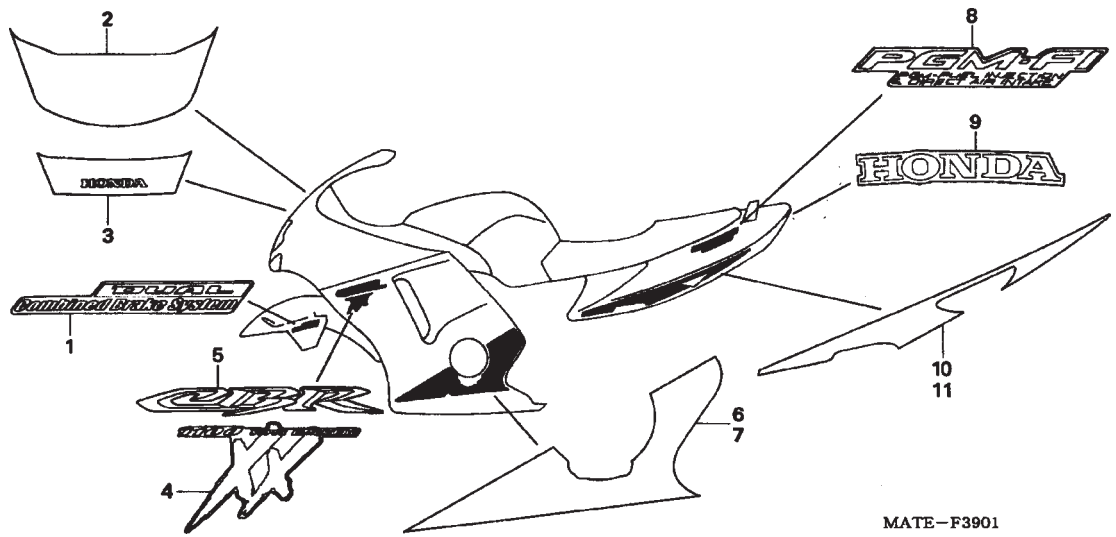

Ref. Nº	N.O.S Nº	Descrição	T.M.O
Sem Informação			–

Ref. Nº	Nº da peça	Descrição	Qtd. CBR1100XX 5	Nº de série		Nota
1	61105-MAT-H00ZB	Emblema (CBS) *Tipo 2*	2	.....	.....	2ED, 2F, 3E, 4EK
	61105-MAT-H00ZC	Emblema (CBS) *Tipo 3*	2	.....	.....	2ED, 2F, 2U, 3E, 4EK
2	64205-MAT-H10ZA	Faixa, Pára-brisa *Tipo 1*	1	.....	.....	2ED, 2F, 2U, 3E, 4EK
3	64219-MAT-H10ZA	Faixa, Carenagem Superior *Tipo 1*	1	.....	.....	2ED, 2F, 2U, 3E, 4EK
4	64419-MAT-H00ZB	Emblema, Carenagem Inferior, *Tipo 2*	2	.....	.....	2ED, 2F, 3E, 4EK
	64419-MAT-H00ZC	Emblema, Carenagem Inferior, *Tipo 3*	2	.....	.....	2ED, 2F, 2U, 3E, 4EK
5	64421-MAT-H00ZA	Emblema, *Tipo 1* (CBR)	2	.....	.....	2ED, 2F, 2U, 3E, 4EK
6	64430-MAT-H10ZA	Faixa, Carenagem Inferior Direita *Tipo 1*	1	.....	.....	2ED, 2F, 3E, 4EK
	64430-MAT-H10ZB	Faixa, Carenagem Inferior Direita *Tipo 2*	1	.....	.....	2ED, 2F, 2U, 3E, 4EK
7	64431-MAT-H10ZA	Faixa, Carenagem Inferior Esquerda *Tipo 1*	1	.....	.....	2ED, 2F, 3E, 4EK
	64431-MAT-H10ZB	Faixa, Carenagem Inferior Esquerda *Tipo 2*	1	.....	.....	2ED, 2F, 2U, 3E, 4EK
8	77218-MAT-H10ZA	Emblema B, Rabeta *Tiplo 1*	2	.....	.....	2ED, 2F, 3E, 4EK
	77218-MAT-H10ZA	Emblema B, Rabeta *Tiplo 2*	2	.....	.....	2ED, 2F, 2U, 3E, 4EK
9	77219-MAT-H10ZA	Emblema A, Rabeta *Tiplo 1*	1	.....	.....	2ED, 2F, 3E, 4EK
	77219-MAT-H10ZB	Emblema A, Rabeta *Tiplo 2*	1	.....	.....	2ED, 2F, 2U, 3E, 4EK
10	77288-MAT-H10ZA	Faixa, Rabeta Direita *Tipo 1*	1	.....	.....	2ED, 2F, 3E, 4EK
	77288-MAT-H10ZB	Faixa, Rabeta Direita *Tipo 2*	1	.....	.....	2ED, 2F, 2U, 3E, 4EK
11	77289-MAT-H10ZA	Faixa, Rabeta Esquerda *Tipo 1*	1	.....	.....	2ED, 2F, 3E, 4EK
	77289-MAT-H10ZB	Faixa, Rabeta Esquerda *Tipo 2*	1	.....	.....	2ED, 2F, 2U, 3E, 4EK

ÍNDICE DE NÚMERO DE PEÇAS

Nº da Peça	Nº do Bloco
06000	
06164-PCB-000	M-18
06405-MAT-P00	C-25
06405-MAT-P10	C-25
06406-MAT-E00	C-25
06410-MAT-E00	C-16
06431-MA3-405	C-11
06435-MAT-006	C-15
06451-GE2-405	C-11
06451-GE2-405	C-11-1
06451-GE2-405	C-15
06451-MZ2-405	C-11
06451-MZ2-405	C-11-1
06451-MZ2-405	C-15
06453-MBG-405	C-11
06455-MAT-E21	C-11
06455-MAT-E21	C-11-1
11000	
11000-MAT-E00	M-13
11103-MAT-000	M-13
11104-MW0-000	M-13
11210-MAT-E20	M-12
11311-MAT-000	M-5
11321-MAT-000	M-8
11331-MAT-000	M-5
11332-ML7-000	M-5
11333-MV9-670	M-9
11334-MAN-620	M-5
11342-MZ7-000	M-10
11344-MB0-000	C-36
11350-MAT-000	M-10
11355-MAT-000	M-10
11371-MAT-000	M-5
11391-MAT-000	M-5
11392-MAT-000	M-8
11393-MAT-000	M-5
12000	
12010-MAT-E00	M-2
12204-MAT-305	M-2
12205-MAT-305	M-2
12209-MA6-005	M-3
12251-MAT-E01	M-2
12310-MAT-E00	M-1
12320-MAT-E00	M-2
12322-MAT-E01	M-2
12341-MAT-750	M-1
12341-MAT-750	M-1
12361-035-000	M-13
12391-MAT-000	M-1
12395-MAT-750	M-2
13000	
13011-MAT-305	M-14
13031-MAT-305	M-14
13103-MAT-E00	M-14
13111-892-000	M-7
13111-MAT-000	M-14
13112-MAT-000	M-14
13210-MAT-000	M-14
13213-MAT-003	M-14
13215-ML7-000	M-14
13224-MS2-611	M-14
13225-MS2-611	M-14
13226-MS2-611	M-14
13300-MAT-E00	M-14
13303-MAT-300	M-14
13304-MAT-E00	M-14
13306-MCC-600	M-14
13313-MAT-003	M-14
13314-MAT-003	M-14
13315-MAT-003	M-14
13316-MAT-003	M-14
13317-MAT-003	M-14
13421-MAT-E00	M-15
13430-MAT-000	M-15
13431-MAT-010	M-15
13435-MAT-000	M-15
13436-MAT-010	M-15
13521-MAT-000	M-15
13531-MAT-010	M-15
13620-MAT-E00	M-15
13631-MAT-000	M-15
13633-MAT-000	M-15
13635-MAT-000	M-15
14000	
14110-MAT-E00	M-3
14210-MAT-E00	M-3
14312-MAT-000	M-14
14321-MAT-E20	M-4
14401-MAT-003	M-4
14405-MAT-E00	M-4
14510-MAT-000	M-4
14520-MAT-E21	M-4
14523-MAL-A00	M-4
14546-MAT-000	M-4
14620-MAT-E00	M-4
14711-MAT-000	M-3
14721-MAT-000	M-3
14731-MT4-000	M-3
14751-MAT-003	M-3
14751-MAT-004	M-3
14761-MAT-003	M-3
14761-MAT-004	M-3
14771-MAT-000	M-3
14775-MR7-000	M-3
14777-MT4-000	M-3
14781-MAT-000	M-3
14901-KT7-013	M-3
14902-KT7-013	M-3
14903-KT7-013	M-3
14904-KT7-013	M-3
14905-KT7-013	M-3
14906-KT7-013	M-3
14907-KT7-013	M-3
14908-KT7-013	M-3
14909-KT7-013	M-3
14910-KT7-013	M-3
14911-KT7-013	M-3
14912-KT7-013	M-3
14913-KT7-013	M-3
14914-KT7-013	M-3
14915-KT7-013	M-3
14916-KT7-013	M-3
14917-KT7-013	M-3
14918-KT7-013	M-3
14919-KT7-013	M-3
14920-KT7-013	M-3
14921-KT7-013	M-3
14922-KT7-013	M-3
14923-KT7-013	M-3
14924-KT7-013	M-3
14925-KT7-013	M-3
14926-KT7-013	M-3
14927-KT7-013	M-3
14928-KT7-013	M-3
14929-KT7-013	M-3
14930-KT7-013	M-3
14931-KT7-013	M-3
14932-KT7-013	M-3
14933-KT7-013	M-3
14934-KT7-013	M-3
14935-KT7-013	M-3
14936-KT7-013	M-3
14937-KT7-013	M-3
14938-KT7-013	M-3
14939-KT7-013	M-3
14940-KT7-013	M-3
14941-KT7-013	M-3
14942-KT7-013	M-3
14943-KT7-013	M-3
14944-KT7-013	M-3
14945-KT7-013	M-3
14946-KT7-013	M-3
14947-KT7-013	M-3
14948-KT7-013	M-3
14949-KT7-013	M-3
14950-KT7-013	M-3
14951-KT7-013	M-3
14952-KT7-013	M-3
14953-KT7-013	M-3
14954-KT7-013	M-3
14955-KT7-013	M-3
14956-KT7-013	M-3
14957-KT7-013	M-3
14958-KT7-013	M-3
14959-KT7-013	M-3
14960-KT7-013	M-3
14961-KT7-013	M-3
14962-KT7-013	M-3
14963-KT7-013	M-3
14964-KT7-013	M-3
14965-KT7-013	M-3
15000	
15010-MW0-000	M-12
15100-MAT-000	M-12
15131-MAT-E01	M-6
15134-MAT-000	M-12
15140-MAT-003	M-12
15150-MAT-000	M-12
15154-MAT-000	M-12
15220-MAT-000	M-12
15241-MAT-000	M-12
15242-MAT-000	M-12
15310-MAT-000	M-12
15320-MAT-000	M-12
15331-MAT-000	M-12
15410-MM9-013	M-12
15510-MAT-E00	C-32
15515-MAT-E00	C-32
15520-MAT-000	C-32
15520-MAT-E00	C-32
15521-MA6-000	C-32
15600-MAT-E01	C-32
15611-MB0-000	M-5
15650-MAT-000	M-5
16000	
16010-MAT-E01	M-18
16011-MAT-E01	M-18
16017-MAT-E01	M-18
16018-MAT-E01	M-18
16024-MAT-E01	M-18
16029-MAT-E01	M-18
16044-MAT-E01	M-18
16046-MCJ-003	M-18
16047-MCJ-003	M-18
16076-MAT-E01	M-18
16084-MAT-E01	M-18
16173-MAT-E20	M-10
16210-MAT-F20	M-2
16211-MCC-600	M-2
16217-MAT-E00	M-2
16219-MAT-E00	M-2
16400-MAT-E23	M-18
16401-MAT-E23	M-18
16472-P0H-A01	M-18
16472-PH7-003	M-18
16473-P10-A01	M-18
16473-PD6-000	M-18
16502-MAT-E01	M-18
16610-MCC-E01	M-18
16700-MAT-E21	C-17
16711-MAT-D00	C-17
16712-MAT-D01	C-17
16713-MBG-010	C-17
16714-MAT-D00	C-17
16714-MBG-000	C-17
16717-MAT-D00	C-17
16740-MAT-E22	M-18
16900-MBG-013	C-17

ÍNDICE DE NÚMERO DE PEÇAS

Nº da Peça	Nº do Bloco
17000	
17201-MCJ-003	M-18-1
17201-MG9-000	M-18-1
17210-MAT-E01	C-20
17221-MAT-E01	C-20
17223-MAT-E00	C-20
17224-MAT-E00	C-20
17225-MAT-E00	C-20
17226-MAT-E00	C-31
17231-MAT-E01	C-20
17235-MAT-E00	C-20
17236-MAT-E00	C-31
17251-MAT-E00	C-20
17357-MAT-000	C-20
17446-ML7-710	C-17
17508-MAT-000	C-17
17509-GZ4-670	C-17
17516-MAT-000	C-17
17518-MAT-D00	C-19
17520-MAT-H00ZA	C-17
17520-MAT-H10ZA	C-17
17520-MAT-H10ZB	C-17
17521-MAT-H00ZA	C-39
17525-MAT-D01	C-17
17526-MAT-H00ZA	C-39
17527-MAT-D50	C-17
17528-MAT-D70	C-38
17531-MAT-H00ZA	C-39
17554-MB0-000	C-20
17574-MN5-000	C-17
17611-HA5-000	C-17
17620-MAS-E02	C-17
17724-102-700	M-19
17910-MAT-D00	C-3
17920-MAT-D00	C-3
17936-921-000	C-2
18000	
18150-MAT-A01	C-21
18150-MAT-G21	C-21
18291-MW3-670	C-21
18293-GN2-000	C-36
18310-MAT-D51	C-21
18310-MAT-L03	C-21
18371-MAT-000	C-21
18372-MAT-000	C-21
18391-ML0-003	C-21
18410-MAT-D51	C-21
18410-MAT-L03	C-21
18421-MA6-000	C-21
18422-MA6-000	C-21
18601-MBW-003	M-1
18651-MAT-E00	M-19
18652-MAT-E00	M-19
19000	
19010-MAT-E21	C-34
19014-KEA-003	C-34
19015-MAT-E01	C-34
19020-MAT-E02	C-34
19030-MAT-D51	C-34
19045-MAT-B41	C-34
19045-MY3-621	C-34
19051-KA3-830	C-32
19051-KA3-830	C-34
19052-MN8-000	C-32
19052-MN8-000	C-34
19055-MV9-881	C-34
19055-MV9-891	C-34
19060-MAT-E20	M-10
19064-MAT-000	M-10
19101-MAT-000	C-34
19102-MAT-E00	C-34
19109-KPC-640	C-34
19110-MAT-E00	C-32
19200-MAT-E20	M-10
19220-MAT-760	M-10
19226-MAT-000	M-10
19300-MAT-761	M-10
19305-MN5-000	M-10
19310-MAT-305	M-10
19315-MAT-E20	M-10
19501-MAT-E00	C-34
19502-MAT-E00	C-34
19504-ZG8-000	M-10
19507-MAT-000	M-10
19509-MM5-003	C-34
19511-MAT-770	C-34
19512-MAT-E00	M-10
19515-MAT-E00	C-34
19516-MAT-E00	C-34
19516-ML7-691	M-10
19521-MAT-000	M-10
19523-MAT-760	M-10
22000	
22100-MAT-E00	M-6
22116-MAT-000	M-6
22120-MAT-E00	M-6
22201-MAT-000	M-6
22201-MAT-E00	M-6
22321-MAT-000	M-6
22350-MAT-E00	M-6
22366-MAT-000	M-6
22401-MAT-E00	M-6
22850-MAT-000	M-6
22860-MT7-000	M-10
22862-MW7-650	M-10
22863-MJ8-003	M-10
22864-MT7-016	M-10
22865-MJ8-003	M-10
22866-MF2-711	M-10
22884-MAT-E01	C-6
22885-MB0-006	C-6
22886-MAT-E01	C-6
22890-MAT-H01	C-6
22900-MAT-D00	C-6
23000	
23210-MAT-E00	M-16
23212-MV9-670	M-16
23220-MAT-E00	M-16
23421-MAT-E00	M-16
23431-MAT-000	M-16
23441-MAT-000	M-16
23442-MS2-610	M-16
23451-MAT-E00	M-16
23461-MAT-000	M-16
23462-MAT-000	M-16
23481-MAT-000	M-16
23482-MR7-000	M-16
23491-MAT-E00	M-16
23495-MM5-000	M-16
23501-MAT-000	M-16
23511-MAT-000	M-16
23521-MAT-000	M-16
23801-MAT-760	M-16
24000	
24211-MAT-000	M-17
24212-MAT-000	M-17
24213-MAT-000	M-17
24261-283-000	M-16
24310-MAT-E00	M-17
24315-MAS-E00	M-17
24321-MV9-670	M-17
24430-MT3-000	M-17
24435-MAT-E00	M-17
24610-MAT-000	M-17
24612-MAL-600	M-13
24651-MBB-000	M-17
24652-028-000	M-17
24655-MV9-670	M-17
24701-MAT-000	C-22
24781-KR3-770	C-22
28000	
28101-MAT-000	M-7
28110-MAT-000	M-7
28125-MV9-672	M-7
28333-300-000	C-23
30000	
30291-MAT-E01	M-5
30300-MAT-003	M-5
30330-MAT-E00	M-2
30430-MAT-305	C-7
30430-MAT-D31	C-7
30432-MBW-E00	C-7
3043-MBW-600	C-7
30433-MBW-601	C-7
30510-MM8-003	C-31
60530-MCC-601	M-13
30700-MBG-000	C-31
30731-MAT-000	C-31
30732-MAT-000	C-31
30733-MAT-000	C-31
30734-MAT-000	C-31
31000	
31110-MAT-E01	M-9
31120-MAT-E01	M-9
31200-MAT-003	M-11
31201-MR6-008	M-11
31205-MV9-671	M-11
31206-MR6-008	M-11
31207-KS5-901	M-11
31500-MCF-642	C-30
31500-MCF-643	C-30
31600-MAT-D51	C-31
31605-MBW-D20	C-31
31730-MAS-601	C-31
31912-MBW-E11	M-2
32000	
32100-MAT-B21	C-31
32100-MAT-E21	C-31
32100-MAT-F21	C-31
32100-MAT-U21	C-31
31101-MAT-E00	M-13
32102-MAT-B20	C-31
32102-MAT-E20	C-31
32102-MAT-U20	C-31
32103-MAT-E20	C-31
32104-MAT-E20	C-31
32105-MAT-E00	C-34
32401-MAT-E20	C-30
32406-KAZ-000	C-30
32410-MAT-000	C-30
32411-253-000	C-30
32414-MCF-000	C-30
32601-MAT-000	C-30
33000	
33100-MAT-611	C-1
33100-MAT-671	C-1
33100-MAT-E21	C-1
33102-MAT-611	C-1
33102-MAT-E21	C-1
33112-KPB-003	C-1
33112-MAT-E00	C-1
33113-MAT-611	C-1
33130-MAT-611	C-1
33140-MAT-611	C-1
33141-MAT-611	C-1
33181-MAT-611	C-1
33301-SA0-741	C-1
33405-MAT-E00	C-28
33409-MW0-000	C-28

ÍNDICE DE NÚMERO DE PEÇAS

Nº da Peça	Nº do Bloco
33410-MAT-E20	C-28
33460-MAT-E20	C-28
33600-MAT-E21	C-28
33602-MAT-E21	C-28
33605-MT3-671	C-28
33607-MAT-E21	C-28
33650-MAT-E21	C-28
33652-MAT-E21	C-28
33710-MAT-E01	C-29
33712-GC6-000	C-36
33720-GZ9-003	C-29
33741-MS6-921	C-27
34000	
34601-MAT-611	C-1
34905-MAS-601	C-28
34906-MBB-611	C-29
34908-634-611	C-28
35000	
35010-MAT-A03	C-7
35010-MAT-E03	C-7
35013-MAT-A01	C-3
35013-MAT-D81	C-3
35020-MAT-E00	C-3
35100-MAT-A03	C-7
35100-MAT-E03	C-7
35101-MAT-E01	C-7
35106-MAT-A00	C-7
35113-MBW-601	C-7
35121-MAS-G01	C-7
35121-MBW-601	C-7
35160-MBW-D21	C-31
35162-MN5-003	C-31
35163-MN5-003	C-31
35211-443-760	M-10
35330-MB0-003	C-6
35340-MM5-600	C-4
35350-MW0-600	C-22
35357-KY2-700	C-22
35505-SA5-006	C-2
35506-SA5-003	C-2
35600-KE8-003	M-13
35700-MAT-305	C-24
35850-MR5-007	C-30
35856-KAZ-003	C-30
36000	
36191-KV3-700	C-17
36450-MAT-E00	M-19
36531-MAT-G22	C-21
37000	
37080-MAT-E20	C-17
37100-MAT-B71	C-2
37100-MAT-E71	C-2
37100-MAT-H01	C-2
37101-MAT-B21	C-2
37101-MAT-D51	C-2
37102-MAT-E21	C-2
37110-MAT-B71	C-2
37110-MAT-E71	C-2
37110-MAT-H01	C-2
37215-MA6-008	C-2
37240-P13-013	M-13
37243-MBB-000	C-29
37244-MBB-000	C-29
37700-MAT-610	M-13
37830-MAT-E01	M-18
37870-MBG-003	M-10
37880-P05-A00	C-20
38000	
38110-KY4-008	C-31
38301-KK9-952	C-31
38306-KK4-000	C-31
38500-GC7-612	C-31
38501-GN2-014	C-31
38506-GC7-611	C-31
38770-MAT-B21	C-31
38770-MAT-D52	C-31
38770-MAT-F22	C-31
40000	
40510-KY6-000	C-25
40542-KV3-700	C-25
40543-MAS-000	C-25
40545-MAT-003	C-25
40545-MZ2-306	C-25
41000	
41201-MAT-E00	C-16
42000	
42301-MM5-000	C-16
42311-MG5-670	C-16
42312-MAE-010	C-16
42606-MS2-000	C-16
42615-MAT-E10	C-16
42620-MW0-010	C-16
42650-MAT-E21	C-16
42704-MCF-D60	C-12
42704-MCF-D60	C-16
42705-MCF-D60	C-12
42705-MCF-D60	C-16
42706-MCF-D60	C-12
42706-MCF-D60	C-16
42711-MAT-033	C-16
42711-MAT-034	C-16
42753-ML7-003	C-12
42753-ML7-003	C-16
42753-ML7-004	C-12
42753-ML7-004	C-16
43000	
43112-MAT-016	C-15
43150-MCC-006	C-15
43156-MAT-000	C-13
43190-MCC-006	C-15
43251-MAT-000	C-16
43310-MAT-E01	C-13
43311-MAT-E01	C-13
43321-MY4-003	C-14
43352-568-003	C-11
43352-568-003	C-11-1
43352-568-003	C-15
43353-461-771	M-10
43353-461-771	C-11
43353-461-771	C-11-1
43353-461-771	C-15
43503-MB2-006	C-13
43504-MB2-006	C-5
43504-MB2-006	C-13
43510-MAT-E01	C-13
43511-MA6-006	C-13
43512-MAT-E01	C-13
43513-MY1-006	C-13
43514-445-771	C-13
43520-MAJ-G41	C-5
43520-MAT-E01	C-13
43530-MAT-E01	C-13
44000	
44301-MBG-000	C-12
44311-MAT-E20	C-12
44312-MAT-E20	C-12
44620-MBW-000	C-12
44650-MAT-E22	C-12
44711-MAT-033	C-12
44711-MAT-034	C-12
45000	
45107-MAJ-G41	C-11
45107-MAJ-G41	C-11-1
45108-MBT-612	C-15
45108-MZ2-016	C-11
45108-MZ2-016	C-11-1
45111-MAJ-G41	C-11
45111-MAJ-G41	C-11-1
45111-MAJ-G41	C-15
45112-MZ2-006	C-11
45112-MZ2-006	C-11-1
45117-MAJ-G41	C-15
45120-MAT-B91	C-12
45124-MAT-E01	C-4
45125-MAT-E01	C-4
45126-MAT-E01	C-5
45127-MAT-E01	C-5
45128-MAT-E01	C-5
45129-MAT-E01	C-5
45130-MAT-E00	C-4
45131-MAT-E00	C-5
45131-ML7-921	C-11
45131-ML7-921	C-11-1
45131-MZ2-006	C-15
45132-166-016	C-11
45132-166-016	C-11-1
45132-166-016	C-15
45132-MAT-E00	C-14
45133-MA3-006	C-11
45133-MA3-006	C-11-1
45133-MA3-006	C-15
45133-MAT-E00	C-14
45134-KB7-005	C-10
45150-MAT-E21	C-11-1
45156-MAT-000	C-5
45157-MAT-D00	C-5
45190-MCC-006	C-11-1
45203-MCC-006	C-11
45203-MCC-006	C-11-1
45203-MCC-006	C-15
45207-MAJ-G41	C-11-1
45207-MAJ-G41	C-15
45215-MAJ-G41	C-11
45215-MAJ-G41	C-11-1
45215-MAJ-G41	C-15
45217-MAJ-G41	C-11
45217-MAJ-G41	C-11-1
45218-MAJ-G41	C-11
45220-MAT-B91	C-12
45250-MCC-006	C-11
45442-MAT-000	C-11-1
45452-MZ2-000	C-10
45504-410-003	C-4
45504-MAT-E01	C-6
45510-MCS-761	C-4
45512-MA6-006	C-4
45512-MA6-006	C-6
45513-MR1-016	C-4
45513-MR1-016	C-6
45517-MCS-761	C-4
45517-MCS-761	C-6
45518-MM5-006	C-4
45518-MM5-006	C-6
45520-300-000	C-13
45520-MM5-006	C-4
45520-MM5-006	C-6
45521-MJ6-006	C-13
45525-MAJ-G41	C-4
45530-MAJ-G41	C-4
45600-MAT-006	C-4
45630-MAT-006	C-4
46000	
46182-500-013	C-4
46182-500-013	C-13
46200-MAT-E01	C-14
46300-MAT-006	C-4
46500-MAT-000	C-22

ÍNDICE DE NÚMERO DE PEÇAS

Nº da Peça	Nº do Bloco
46504-MT4-006	C-13
46513-MAT-D00	C-22
47000	
47117-196-000	C-35
50000	
50100-MAT-D50ZA	C-32
50150-MAT-000	C-24
50159-KR3-300	C-32
50233-MZ7-000	C-26
50240-MAT-D50	C-32
50290-MZ7-000	C-27
50357-MAT-000	C-32
50358-MW0-000	C-32
50500-MAT-000	C-24
50500-MAT-G20	C-24
50503-MA1-000	C-24
50520-MAT-000	C-24
50523-MAT-000	C-24
50524-MG9-000	C-21
50530-MAT-D00	C-24
50538-MAT-000	C-32
50540-MAT-000	C-24
50600-MAT-010	C-23
50609-MBW-000	C-23
50617-445-840	C-23
50635-MBW-000	C-23
50639-ML0-010	C-23
50644-445-840	C-23
50645-MBW-000	C-23
50661-MBW-000	C-23
50700-MAT-010	C-23
50718-KT7-761	C-23
50720-KT7-761	C-23
50730-KT7-761	C-23
50750-MAT-010	C-23
50760-MAT-010	C-23

Nº da Peça	Nº do Bloco
51000	
51400-MAT-E21	C-10
51401-MAT-E01	C-10
51402-KV3-701	C-10
51405-KA4-711	C-10
51410-MAT-E01	C-10
51412-KA4-711	C-10
51414-MAT-E01	C-10
51415-MBW-003	C-10
51420-MAT-E21	C-10
515430-MAT-E01	C-10
51432-MS2-003	C-10
51447-KA4-711	C-10
51451-MAJ-G41	C-10
51454-MZ1-003	C-10
51460-MT3-611	C-10
51490-MZ1-305	C-10
51500-MAT-E21	C-10
51520-MAT-E21	C-10
52000	
52101-MW0-000	C-25
52102-MAT-E00	C-25
52106-MR7-000	C-25
52109-MAT-E00	C-25
52115-MAT-000	C-4
52115-ML8-670	C-4
52116-MS6-900	C-13
52170-MAT-000	C-25
52200-MAT-E00	C-25
52400-MAT-E01	C-26
52400-MAT-F01	C-26
52461-MAT-E00	C-26
52463-KV3-000	C-26
52463-MAL-G00	C-25
52463-MAL-G00	C-26
52475-MAT-000	C-26
52714-MN5-003	C-19

Nº da Peça	Nº do Bloco
53000	
53100-MAT-D50	C-7
53105-KV3-000	C-7
53105-MAT-J00	C-3
53106-KT7-000	C-7
43106-MJ0-000	C-7
43108-MAT-000	C-7
53140-MCF-000	C-3
53150-MAT-D50	C-7
53165-MY9-890	C-3
53166-MY9-890	C-3
53170-MAT-E01	C-4
53180-MZ1-792	C-6
53200-MAT-000	C-8
53214-371-010	C-8
53214-KA4-701	C-8
53220-MW0-000	C-8
53300-MAT-D80	C-7
61000	
61105-MAT-H00ZA	C-39
61105-MAT-H00ZB	C-39-1
61105-MAT-H00ZC	C-39-1
61112-727-000	C-35
61200-MAT-H00ZA	C-9
61200-MAT-H00ZB	C-9
61200-MAT-H00ZC	C-9
61304-162-013	C-9
61304-292-000	C-36
61304-415-000	C-35
61304-958-003	C-20
64000	
64122-MAT-300	C-35
64205-MAT-B90ZA	C-39
64205-MAT-H10ZA	C-39-1
64212-MAT-H00	C-35

Nº da Peça	Nº do Bloco
64216-MAT-D00ZA	C-35
64219-MAL-600	C-19
64219-MAT-H10ZA	C-39-1
64222-MAT-H00	C-35
64226-MAT-D00ZA	C-35
64230-MAT-D01ZK	C-35
64230-MAT-H10ZA	C-35
64230-MAT-H10ZB	C-35
64250-MAT-B90ZA	C-35
64250-MAT-H10ZA	C-35
34310-MAT-000ZB	C-35
64320-MAT-000ZB	C-35
64365-MAT-000ZA	C-35
64411-MAT-D50	C-37
64412-MAT-D50	C-37
64413-MAT-D50	C-37
64416-MAT-D00	C-37
64417-MAT-300	C-37
64419-MAT-H00ZA	C-39
64419-MAT-H00ZB	C-39-1
64419-MAT-H00ZC	C-39-1
64421-MAT-H00ZA	C-39
64421-MAT-H00ZA	C-39-1
64423-MAT-000	C-37
64424-MAT-000	C-37
64426-MAT-D00	C-37
64427-MAT-300	C-37
64430-MAT-H10ZA	C-39-1
64430-MAT-H10ZB	C-39-1
64431-MAT-H10ZA	C-39-1
64431-MAT-H10ZB	C-39-1
64460-MAT-H00ZA	C-37
64460-MAT-H10ZA	C-37
64460-MAT-H10ZB	C-37
64470-MAT-H00ZA	C-37
67470-MAT-H10ZA	C-37
64470-MAT-H10ZB	C-37
64500-MAT-D01	C-35
64510-MAT-D00ZE	C-37
64510-MAT-D00ZK	C-37

Nº da Peça	Nº do Bloco
64510-MAT-D00ZP	C-37
64531-MAT-D50	C-37
64542-MAT-000	C-37
64543-MAT-000	C-37
64591-MAT-D01ZA	C-35
64596-MAT-D01ZA	C-35
66000	
66871-KY2-700	C-31
77000	
77156-MAT-D00	C-18
77200-MAT-H00	C-18
77206-329-000	C-27
77206-464-000	C-34
77213-MV4-300	C-19
77215-MAT-300	C-19
77218-MAT-H00ZA	C-39
77218-MAT-H10ZA	C-39-1
77218-MAT-H10ZB	C-39-1
77219-MAT-H00ZA	C-39
77219-MAT-H10ZA	C-39-1
77219-MAT-H10ZB	C-39-1
77220-KY6-000	C-18
77223-MW3-670	C-19
77234-MBL-611	C-18
77242-MAT-D00	C-18
77250-MAT-H00ZA	C-19
77250-MAT-H10ZA	C-19
77250-MAT-H10ZB	C-19
77251-342-000	C-3
77288-MAT-H10ZB	C-39-1
77289-MAT-H10ZA	C-39-1
77289-MAT-H10ZB	C-39-1
77310-MAT-000ZQ	C-19
77310-MAT-000ZS	C-19
77310-MAT-000ZT	C-19

Nº da Peça	Nº do Bloco
80000	
80100-MAT-D50	C-27
80103MG2-000	C-21
80116-MAT-000	C-17
81000	
81212-GF4-000	C-7
81310-HA0-680	C-20
81312-GJ5-000	C-25
81354-MAT-300	C-17
81355-MAT-300	C-35
81356-MAT-300	C-35
83000	
83501-MG7-000	C-27
83521-198-900	C-35
83551-300-000	C-17
83551-MA6-000	C-37
83705-MT3-300	C-27
84000	
8103-443-611	C-34
86000	
86150-KPG-901	C-7
87000	
87501-MBW-P00	C-38
87505-MAT-B70	C-38
87505-MAT-F70	C-38
87505-MAT-H00	C-38
87507-KPH-740	C-38

ÍNDICE DE NÚMERO DE PEÇAS

Nº da Peça	Nº do Bloco
87507-MAT-B40	C-38
87507-MBW-F80	C-38
87508-MAT-900	C-38
87508-MK6-670	C-38
87508-MZ1-620	C-38
87512-MAT-B40	C-38
87512-MAT-E40	C-38
87512-MAT-F40	C-38
87516-KV6-610	C-26
87516-KV6-631	C-26
87520-MAT-F31	C-38
87560-KCH-630	C-38
87560-MZ0-611	C-38
87560-MZ1-620	C-38
87565-MAT-H00ZA	C-38
87565-MAT-H00ZB	C-38
87565-MAT-H00ZC	C-38
87586-MB6-870ZE	C-38
87586-MB6-870ZM	C-38
87586-MCC-620	C-38
88000	
88110-MAT-D01ZG	C-36
88110-MAT-D01ZL	C-36
88110-MAT-D01ZM	C-36
88111-MAT-000	C-36
88112-MS2-670	C-36
88112-MT7-003	C-36
88113-MAT-000	C-36
88115-MAT-000ZN	C-36
88115-MAT-000ZS	C-36
88115-MAT-000ZT	C-36
88120-MAT-D01ZG	C-36
88120-MAT-D01ZL	C-36
88120-MT-D01ZM	C-36
88121-MAT-000	C-36
88122-MT7-003	C-36
88123-MAT-000	C-36
88125-MAT-000ZN	C-36
88125-MAT-000ZS	C-36
88125-MAT-000ZT	C-36
88125-MT7-300	C-36
89000	
89010-MAT-D30	C-33
89101-MBW-000	C-33
89103-371-000	C-33
89210-GBJ-J00	C-33
89210-GBJ-J10	C-33
89211-KJ2-000	C-33
89216-MAT-000	C-33
89217-MAT-000	C-33
89221-371-000	C-33
89221-429-000	C-33
89227-461-000	C-33
90000	
90001-MAT-000	M-5
90002-MY5-850	M-1
90004-GHB-600	M-4
90004-GHB-670	M-2
90004-GHB-670	M-10
90005-GHB-710	M-10
90006-GHB-680	M-5
90006-GHB-680	M-8
90007-MAT-000	M-2
90008-PP4-E02	C-17
90009-PP4-E01	C-17
90010-GHB-660	C-4
90010-GHB-660	C-6
90013-430-000	M-5
90013-MW0-000	M-10
90015-MAT-000	M-13
90016-MAT-000	M-13
90017-MAT-000	M-13
90018-425-000	M-2
90018-MAT-000	M-13
90019-MAT-000	M-13
90019-MB0-000	M-12
90020-MBW-610	C-7
90020-ZC3-000	M-1
90021-MM5-000	M-4
90021-MM5-000	M-12
90021-MM5-000	M-15
90022-MAT-E00	M-19
90022-MY5-600	M-17
90023-MBW-000	M-9
90029-MT4-000	M-10
90029-MT4-000	M-12
90035-MM5-000	M-2
90037-422-003	M-16
90048-ME5-000	M-13
90049-KT7-000	M-2
90051-MN8-870	C-22
90063-MK-000	C-7
90071-MB0-000	M-11
90074-MT4-000	C-17
90082-HA0-000	M-4
90083-657-000	M-10
90085-413-781	M-7
90086-MZ8-H00	M-4
90091-P0A-000	C-31
90093-MG3-000	C-19
90101-KBH-003	C-26
90101-ML0-720	C-21
90104-MAT-000	C-32
90105-KBG-000	C-24
90105-MAT-000	C-32
90105-MBB-000	C-16
90105-MBG-000	C-17
90105-MBW-000	C-23
90105-MY9-000	C-25
90106-KY2-701	C-25
90106-KY2-701	C-37
90106-MAT-000	C-24
90106-MBB-000	C-12
90106-MS2-000	C-36
90107-MBG-000	C-7
90107-MT3-003	C-11
90108-MAT-000	C-35
90108-MK6-670	C-24
90109-MAT-000	C-35
90109-MR7-000	C-10
90110-KY6-000	C-26
90110-MAT-000	C-32
90111-KW3-003	C-35
90111-MR5-000	C-30
90112-MAT-000	C-19
90112-MAT-000	C-37
90113-MAT-000	C-9
90113-MAT-000	C-35
90113-MAT-000	C-37
90114-MA5-671	C-4
90114-MA5-671	C-6
90116-383-721	C-10
90116-MAT-000	C-19
90116-MAT-000	C-21
90117-MAT-000	C-19
90118-MBW-000	C-23
90119-MR8-000	C-32
90120-KCR-003	C-34
90121-MV9-670	M-10
90121-MW0-000	M-10
90132-MZ2-000	C-11-1
90133-MAT-000	C-5
90134-MAT-000	C-5
90135-MAJ-G41	C-11
90135-MAJ-G41	C-11-1
90135-MAJ-G41	C-15
90145-MR8-014	C-13
90145-MS9-612	C-4
90145-MS9-612	C-5
90145-MS9-612	C-6
90145-MS9-612	C-13
90147-MCE-950	C-24
90151-KF0-000	C-26
90158-MT7-000	C-4
90158-MT7-000	C-6
90167-SA0-980	C-35
90176-MAT-D50	C-23
90191-MK6-670	C-3
90192-SG0-003	C-1
90201-415-000	M-4
90201-415-000	C-4
90201-415-000	C-6
90201-PD1-000	C-17
90203-MF9-710	C-24
90231-MS2-610	M-6
90282-MAT-000	C-31
90301-473-003	M-12
90301-KBH-000	C-27
90301-SA0-000	C-21
90302-425-830	C-8
90304-GE8-003	C-26
90304-MAT-003	C-7
90304-MM5-000	C-21
90305-KZ4-891	C-16
90305-MB4-003	C-25
90305-ML7-000	C-12
90305-SH3-000	C-1
90306-KF0-003	C-16
90310-GC8-000	C-37
90310-MR7-000	C-32
90315-MK3-003	C-34
90320-MM5-000	C-35
90320-MM5-000	C-37
90355-469-000	C-25
90401-KZ4-890	C-16
90401-MAS-000	C-16
90401-MAT-000	M-14
90401-MS2-610	M-6
90404-MBW-000	M-9
90405-KT7-000	M-5
90408-MN5-000	M-17
90417-360-000	M-17
90428-PD6-003	C-17
90430-PD6-003	C-17
90432-MM8-003	M-6
90442-028-000	M-13
90442-397-000	M-4
90443-MJ6-000	M-13
90451-155-000	M-17
90451-VM0-000	M-6
90452-323-000	M-2
90452-MAT-000	M-16
90452-MR7-000	M-16
90454-MC7-000	M-10
90455-ML7-000	M-16
90457-MAT-000	M-15
90458-MAT-000	M-15
90459-438-000	M-16
90463-MAT-000	M-16
90463-ML7-000	M-2
90463-ML7-000	M-4
90463-ML7-000	M-10
90463-ML7-000	M-13
90463-MR7-000	M-16
90464-MAT-000	M-16
70464-MR7-000	M-16
90483-040-000	C-36
90502-680-000	C-35
90502-MM8-610	C-32
90503-283-000	C-7
90503-898-000	M-10
90503-MS2-000	C-1
90505-HA0-680	C-27
90506-425-830	C-8
90511-MAT-000	C-19
90512-MAT-000	C-19
90513-MAT-000	C-19
90514-MAT-000	C-19
90514-MAT-000	C-21
90543-MV9-670	M-1
90543-MV9-670	M-5
90544-283-000	C-10
90545-300-000	C-4
90545-300-000	C-5

ÍNDICE DE NÚMERO DE PEÇAS

Nº da Peça	Nº do Bloco
90545-300-000	C-6
90545-300-000	C-13
90551-MG7-000	C-21
90551-SE0-000	C-24
90557-230-000	C-22
90601-KAF-003	C-22
90601-MAT-000	M-14
90603-MN4-000	M-16
90604-MM5-000	M-16
90605-MM5-000	M-16
90950-KV6-003	C-31
90650-MAT-000	C-31
90651-KV6-003	C-31
90651-MA5-671	C-4
90651-MA5-671	C-6
90651-MAT-000	C-14
90651-MBG-006	C-13
90657-MR7-000	C-10
90657-SB0-003	C-35
90657-SB0-003	C-37
90672-SA0-003	C-31
90683-GR1-003	C-35
90690-GHB-601	C-31
90690-GHB-611	C-31
90690-GHB-631	C-17
90690-GHB-631	C-31
90690-GHB-651	C-35
90701-MV9-670	M-13
90741-413-000	M-14
90753-MG5-670	C-16
90841-001-000	C-32
91000	
91004-MAT-003	M-16
91007-MAT-003	M-15
91008-362-000	M-6
91008-374-003	M-17
91014-MAT-003	M-15
91015-KT8-005	C-8
91015-MAT-003	M-15
91016-KT8-005	C-8
91016-MAT-003	M-15
91017-MAT-003	M-15
91018-MAT-003	M-15
91021-MV9-671	M-14
91022-MAT-E01	M-16
91023-MAT-E01	M-16
91024-MW3-671	M-6
91026-MB4-003	M-16
91051-MAT-003	C-16
91052-MBR-003	C-12
91053-MM5-004	C-16
91059-KY2-711	C-7
91071-KV3-005	C-25
91071-KV3-005	C-26
91071-MR7-003	C-25
91072-KT7-003	C-26
91072-MR7-003	C-25
91101-KG8-003	C-10
91106-KM1-013	M-13
91201-MV4-003	M-10
91202-MR7-003	C-25
91203-KA4-771	M-13
91204-MG8-003	M-13
91207-MAT-003	M-16
91209-MB0-003	M-10
91212-422-006	C-13
91214-MR7-003	C-25
91252-MC4-013	C-12
91253-442-003	C-16
91254-ML3-791	C-10
91262-KV3-831	C-25
91262-KV3-831	C-26
91301-250-000	M-5
91301-ML7-003	M-5
91301-PM7-003	M-18
91302-377-000	M-15
91302-KCC-900	M-13
91302-MAL-601	M-13
91302-MB0-013	M-10
91302-MS2-003	M-10
91303-PK2-005	C-20
91305-MC7-000	C-17
91306-HA7-671	M-15
91309-425-003	M-11
91309-MB0-003	M-12
91309-ML7-003	M-12
91313-MB0-003	M-12
91313-PC9-003	M-15
91314-ME5-003	C-32
913155-PN1-000	M-13
91316-MJ8-003	M-5
91320-MB0-000	M-11
91352-KM1-005	M-10
91356-KA4-711	C-10
91404-MAT-E00	C-31
91405-PD1-004	C-17
91405-PD1-004	C-34
91406-166-000	M-13
91406-SL4-931	C-34
91456-KCR-000	C-19
91508-MM5-000	C-20
91549-MW0-790ZA	C-35
91549-MW0-790ZA	C-37
91594-SV4-003	C-31
92000	
92301-05008-0A	M-2
92800-14000	M-12
92918-12028-0E	C-16
93000	
93401-05025-08	C-36
93500-05020-0G	C-36
93892-05035-07	C-3
93892-05045-07	C-3
93893-04012-17	C-4
93893-04012-17	C-6
93893-04012-17	C-13
93893-04014-18	M-18
93893-05010-08	C-17
93903-24380	C-18
93903-24380	C-28
93903-24420	C-2
9390-24680	C-31
93903-25320	C-36
93903-25480	C-20
93903-34320	C-37
93911-24380	C-28
93911-25420	C-20
93982-05020-07	C-3
93982-05025-07	C-3
94000	
94002-08000-0S	C-13
94050-05070	C-27
94050-06000	M-18
94050-06070	C-2
94050-06070	C-27
94050-06070	C-31
94050-06080	C-17
94050-06080	C-28
94050-06080	C-29
94050-08070	C-21
94050-10070	C-32
94050-12000	C-32
94101-06000	C-23
94102-08000	C-23
94102-08700	C-32
94103-06800	C-36
94103-08700	C-21
94103-10700	C-24
94109-14000	M-12
94201-16120	C-23
94201-20120	C-13
94201-20150	C-23
94301-08100	M-10
94301-08140	M-5
94301-08140	M-10
94301-08200	M-2
94301-08200	M-2
94301-08200	M-12
94301-10160	M-2
94301-10160	M-8
94302-07120	M-14
94510-14000	M-17
94511-10000	C-25
94511-15000	C-22
94520-32000	M-15
94520-37000	C-25
95000	
95002-02100	C-34
95002-40850-04	C-17
95002-41050-08	C-17
95002-50000	C-34
95005-35040-20	M-18-1
95005-35050-20	M-18-1
95005-35060-20	M-18-1
95005-35120-20	M-18-1
95005-35180-20	M-18-1
95005-35650-20	C-17
95005-45220-20	C-17
95005-45400-20	C-17
95005-50400-30	C-34
95005-55660-20	C-34
95005-80450-50	C-17
95012-12001	C-30
95015-54000	C-13
95015-83000	C-23
95701-06012-00	M-13
95701-06012-00	C-20
95701-06012-07	C-5
95701-06012-07	C-32
95701-06012-07	C-34
95701-06014-00	M-4
95701-06014-00	M-5
95701-06014-00	M-12
95701-06014-00	M-13
95701-06014-00	M-16
95701-06014-00	M-17
95701-06016-00	C-37
95701-06016-07	C-5
95701-06016-07	C-13
95701-06016-08	C-31
95701-06018-00	M-15
95701-06028-00	M-11
95701-06032-00	M-12
95701-06035-00	M-13
95701-06060-00	M-10
95701-06060-00	M-13
95701-06065-07	M-10
95701-06085-00	M-12
95701-08012-07	C-31
95701-08025-00	M-15
95701-08035-00	C-21
95701-08045-00	C-17
95701-08075-00	M-13
95701-08085-00	M-13
95701-10016-00	M-13
95701-10045-07	C-32
95701-10050-07	C-32
95701-10065-00	M-13
95801-06025-00	C-14
95801-06025-07	C-4
95801-06025-07	C-5
95801-06025-07	C-37
95801-06030-07	C-5
95801-06040-07	C-4
96000	
96001-06012-07	C-18
96001-06012-07	C-32
96001-06016-00	C-13

ÍNDICE DE NÚMERO DE PEÇAS

Nº da Peça	Nº do Bloco	Nº da Peça	Nº do Bloco	Nº da Peça	Nº do Bloco	Nº da Peça	Nº do Bloco	Nº da Peça	Nº do Bloco	Nº da Peça	Nº do Bloco
96001-06016-00	C-36	99003-50000	C-33								
96001-06016-07	C-32	99006-12000	C-33								
96001-06016-07	C-34	99006-22000	C-33								
96001-06020-07	M-10	99006-27000	C-33								
96001-06020-07	C-27										
96001-06020-07	C-32										
96001-06022-07	C-32										
96001-06022-07	C-34										
96001-06032-07	C-31										
96001-06045-07	M-2										
96001-06075-07	M-10										
96001-06080-07	M-10										
96211-08000	C-23										
96220-40080	M-17										
96220-40100	M-2										
96400-08030-00	C-23										
96400-08040-07	C-35										
96400-08045-07	C-21										
96400-10032-07	C-32										
96400-10040-07	C-8										
96600-06012-00	M-9										
96600-06016-07	C-37										
96600-06018-07	C-9										
96600-06025-00	M-4										
96600-06040-00	M-9										
96600-08020-10	M-17										
96600-08040-07	M-7										
96700-06016-00	C-13										
98000											
98200-33000	C-30										
98200-41000	C-31										
98200-42000	C-31										
99000											
99001-08000	C-33										
99001-10120	C-33										
99002-13500	C-33										

HONDA

The Power of Dreams

Publicado pela Moto Honda da Amazônia Ltda.
Setor Publicações Técnicas
IMPRESSO NO BRASIL

E.Y A 50.2004.10