CBR1000F P • R • S
CBR1000F T • V • X

CATÁLOGO DE PEÇAS

1

MOTO HONDA DA AMAZÔNIA LTDA. – 2000

ÍNDICE

INSTRUÇÕES 1

GRUPO DO MOTOR 2

GRUPO DO CHASSI 3

ÍNDICE DE NÚMERO DE PEÇAS 4

ÍNDICE DE NOME DE PEÇAS 5

CBR1000FP • ED

CBR1000FR • ED

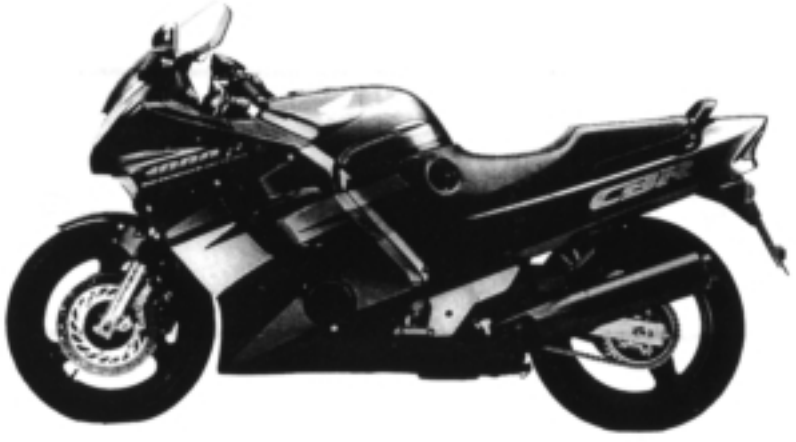

CBR1000FS • ED

CBR1000FT • ED

Instruções para o Uso do Catálogo de Peças

- Este Catálogo de Peças descreve todas as peças de reposição, bem como o tempo de mão-de-obra (T.M.O.) para o modelo CBR1000FP • R • S • T • V • X.
  - Este Catálogo de Peças foi elaborado com base nas últimas informações disponíveis até 20 de janeiro, 1999.
- Especifique sempre o número completo da peça quando fizer um pedido de peças.
  - Verifique sempre o número, modelo, tipo, série, cor, marca, e o tamanho que for necessário antes de encomendar as peças.
  - Observe sempre que as ilustrações permitem localizar uma determinada parte do chassi ou do motor, podendo diferenciar da sua forma original.
- Quando forem realizadas as modificações ou adições no Catálogo de Peças, as páginas a serem substituídas ou adicionadas serão emitidas no momento oportuno acompanhadas de uma página de instruções para atualização.
- Periodicamente serão emitidas Notícias de Peças para que seja atualizado temporariamente o Catálogo de Peças até que seja publicada a Atualização definitiva do Catálogo.

•Recomendamos ao Concessionário que mantenha seu Catálogo de Peças atualizado, observando com atenção a página de instruções para atualização.

Índice

- Instruções para o uso do Catálogo de Peças 1
- Como localizar as informações sobre as Peças 2
- Estrutura do Catálogo de Peças 3
- Quando Utilizar as Peças 4
- Abreviaturas utilizadas neste Catálogo de Peças 4
- Como localizar o bloco de peças e os números de série 5
- Modelos, Códigos de Área e Números de Série Aplicáveis 5
- Composição do Número de Identificação do Veículo (VIN) Tipo Canadá 9
- Composição do Número de Identificação do Veículo (VIN) 1996 ~ 10
- Etiqueta de Cor 11
- Tabela de Cores 12
- Aplicação de Mangueiras de Combustível, Aplicações Gerais, Mangueira de Vinil 36
- Composição do Número de Identificação das Mangueiras 35
- Instruções para o uso do tempo padrão de Mão-de-Obra T.M.O. 38
- Índice Ilustrado – Grupo do Motor 40
- Índice Ilustrado – Grupo do Chassi 43
- Índice dos Números de Peças 242
- Índice de Nome de Peças 254

Como localizar as Informações sobre as Peças

Ⓐ Referência com o Índice Ilustrado

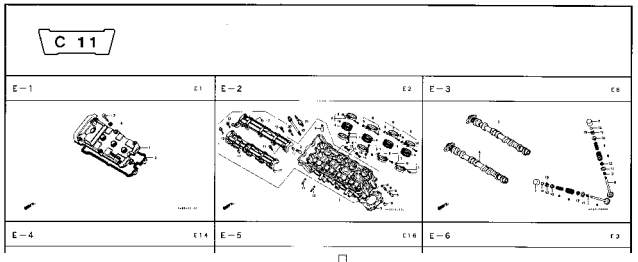

Ⓑ Referência com o Índice de Número de Peças

ÍNDICE DE NÚMERO DE PEÇAS

Nº da Peça	Nº do bloco
06000	
06165-ZE2-000	M-3
061A1-ZE2-700	C-4
06550-ZB4-630	C-16
06710-ZB4-000	C-18
06710-ZB4-800	C-20
06810-ZB4-800	C-21
11000	
11300-ZE2-700	M-3
11315-ZE2-700	M-3
11381-ZE2-000	C-4
11381-ZE2-000	M-3
11381-ZE2-800	M-3
12000	
120A0-ZE2-811	M-2
120A0-ZE2-812	M-2
120A0-ZE2-813	M-2
120A0-ZE2-820	M-2

Nº da Peça	Nº do bloco
13013-ZE2-014	M-8
13101-ZE2-000	M-8
13101-ZE2-010	M-8
13101-ZE2-810	M-8
13101-ZE2-811	M-8
13102-ZE2-000	M-8
13102-ZE2-010	M-8
13102-ZE2-810	M-8
13102-ZE2-811	M-8
13103-ZE2-000	M-8
13103-ZE2-010	M-8
13103-ZE2-810	M-8
13103-ZE2-811	M-8
13104-ZE2-000	M-8
13104-ZE2-010	M-8
13104-ZE2-810	M-8
13104-ZE2-811	M-8
13111-ZE2-000	M-8
13200-ZE2-000	M-8
13200-ZE2-305	M-8
13310-ZE2-700	M-7
13310-ZE2-701	M-7

Nº da Peça	Nº do bloco
15520-ZB2-003	C-5.17
15520-ZB2-003	C-5.18
15520-ZB2-003	C-5.19
15520-ZB2-003	C-5.2
15520-ZB2-003	C-5.3
15520-ZB2-003	C-5.4
15520-ZB2-003	C-5.5
15520-ZB2-003	C-5.6
15520-ZB2-003	C-5.7
15520-ZB2-003	C-5.8
15520-ZB2-003	C-5.9
15520-ZE2-003	M-10
15620-ZE2-700	M-3
15721-ZB4-000	C-9
16000	
16010-ZA0-931	M-13
16010-ZE2-811	M-13.1
16010-ZE2-812	M-13.1
16011-ZA0-931	M-13
16011-ZA0-931	M-13.1
16013-ZA0-931	M-13

Nº da Peça
16223-ZA0-700
16223-ZA0-700
16223-ZA0-800
16223-ZA0-800
16252-ZA1-000
16260-ZE2-700
16260-ZE2-720
16260-ZE2-721
16260-ZE2-722
16261-ZE2-700
16261-ZE2-701
16261-ZE2-702
16262-ZE2-710
16262-ZE2-711
16263-ZA0-000
16264-ZE2-700
16264-ZE2-701
16265-ZE2-721
16268-893-000
16268-ZE2-720
16268-ZE2-721
16269-ZA0-700
16269-ZA0-800

Ⓒ Referência com o Índice de Nome de Peças

ÍNDICE DE NOME DE PEÇAS

Descrição	Nº do bloco	Nº de Ref.
A		
Acelerador Automático Comp.	C-8	3
Acoplador Comp. (EMS)	C-5	20
Acoplador Comp. (EMS)	C-5.1	21
Acoplador Comp. (EMS)	C-5.3	22
Acoplador Comp. (EMS)	C-5.4	20
Acoplador Comp. (EMS)	C-5.5	21
Acoplador Comp. (EMS)	C-5.6	21
Acoplador Comp. (EMS)	C-5.7	22
Acoplador Comp. (EMS)	C-5.8	19
Afogador Comp	M-13.1	7
Alavanca	C-15	8
Alavanca Comp., Afogador	M-13	25
Alavanca Comp., Afogador	M-13	25
Alavanca Comp., Afogador (STD)	M-13.1	16
Alavanca Comp., Solenóide Acelerador	C-8	5
Alavanca Direita	C-20	4
Alavanca Esquerda	C-20	5
Alavanca, Afogador	M-13	18
Alavanca, Afogador	M-13	18
Alavanca, Afogador	M-13	20
Alavanca, Afogador	M-13	20
Alavanca, Afogador	M-13.1	17

Descrição	Nº do bloco	Nº de Ref.
Arruela de Pressão, 6 mm	C-5.15	35
Arruela de Pressão, 6 mm	C-5.16	40
Arruela de Pressão, 6 mm	C-5.17	37
Arruela de Pressão, 6 mm	C-5.18	36
Arruela de Pressão, 6 mm	C-5.19	47
Arruela de Pressão, 6 mm	C-5.2	54
Arruela de Pressão, 6 mm	C-5.20	24
Arruela de Pressão, 6 mm	C-5.21	24
Arruela de Pressão, 6 mm	C-5.22	29
Arruela de Pressão, 6 mm	C-5.23	23
Arruela de Pressão, 6 mm	C-5.24	23
Arruela de Pressão, 6 mm	C-5.25	19
Arruela de Pressão, 6 mm	C-5.26	19
Arruela de Pressão, 6 mm	C-5.27	30
Arruela de Pressão, 6 mm	C-5.28	20
Arruela de Pressão, 6 mm	C-5.3	53
Arruela de Pressão, 6 mm	C-5.4	54
Arruela de Pressão, 6 mm	C-5.5	57
Arruela de Pressão, 6 mm	C-5.6	55
Arruela de Pressão, 6 mm	C-5.7	53
Arruela de Pressão, 6 mm	C-5.8	53
Arruela de Pressão, 6 mm	C-5.9	46
Arruela do Tanque	C-14	13
Arruela Lisa, 20 mm	C-18	8

M-14

Árvore de Manivelas
• Pistão
(CBR900RRN/RRS)

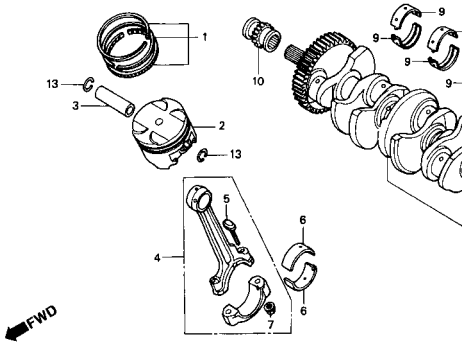

Item de serviço	T.M.O.
Jogo de Anéis, Pistão	*6,8
(Adicione 0,2 por Unidade)	
• Pistão	
(Adicione 0,2 por Unidade)	
Pino, Pistão	*6,7
Biela, Comp	*7,1
(Adicione 0,4 por Unidade)	
Rolamento da Biela	*5,8
(Adicione 0,3 por Unidade)	
Árvore de Manivelas	*7,9
Rolamento, Árvore de Manivelas	*7,2
(Um ou Todos)	
Engrenagem, Distribuição	2,2
Rolamento de Esferas, 28 x 41 x 21	*6,0

Ref. Nº	Nº da peça	Descrição	Qtd. CBR900 RRN	RRP	RRR	RRS	RRT	RRV
1	13011-MT4-315	Jogo de Anéis, Pistão (RIKEN)	4	4	4	4	–	–
	13031-MT4-315	Jogo de Anéis, Pistão (0,50)	(4)	(4)	(4)	(4)	–	–
	13051-MW0-305	Jogo de Anéis, Pistão (1,00)	(4)	(4)	(4)	(4)	–	–
			–	(4)	–	–	–	–
2	13101-MW0-000	Pistão	4	–	–	–	–	–
	13101-MW0-760	Pistão	4	–	–	–	–	–
	13101-MW0-790	Pistão	–	4	–	–	–	–
			–	4	4	–	–	–
	13101-MAE-000	Pistão	–	–	4	4	–	–
			–	–	–	4	–	–

Estrutura do Catálogo de Peças

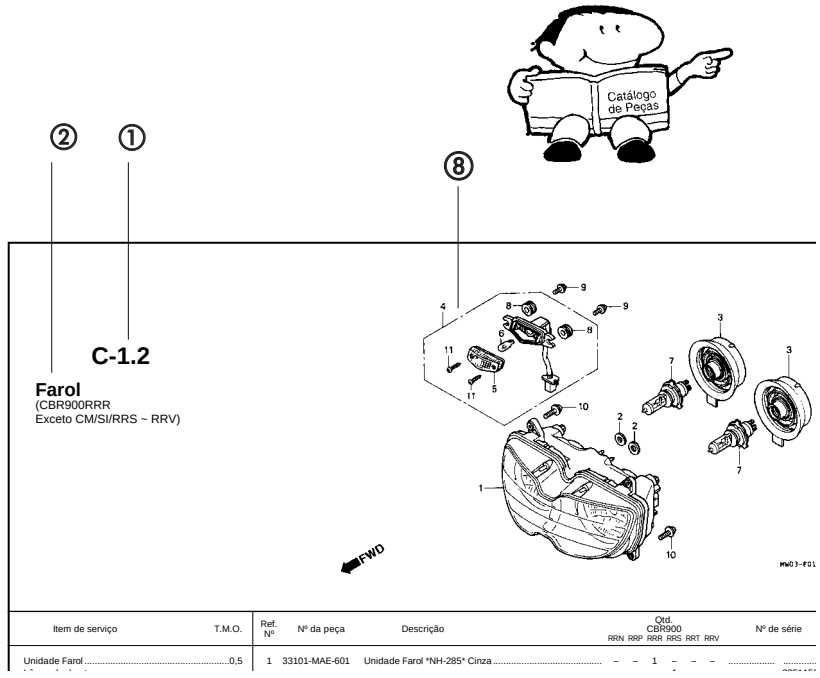

Item de serviço	T.M.O.	Ref. Nº	Nº da peça	Descrição	Qtd. CBR900 RRN	RRP	RRR	RRS	RRT	RRV	Nº de série
Unidade Farol	0,5	1	33101-MAE-601	Unidade Farol *NH-285* Cinza	–	–	1	–	–	–	.....

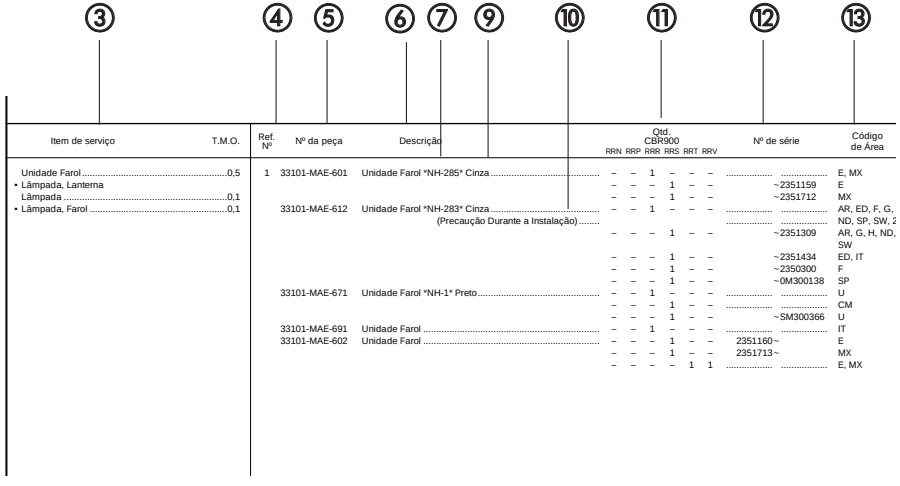

Item de serviço	T.M.O.	Ref. Nº	Nº da peça	Descrição	Qtd. CBR900 RRN	RRP	RRR	RRS	RRT	RRV	Nº de série	Código de Área
Unidade Farol	0,5	1	33101-MAE-601	Unidade Farol *NH-285* Cinza	–	–	1	–	–	–	.....	E, MX
• Lâmpada, Lanterna					–	–	–	1	–	–	~2351159	E
Lâmpada	0,1				–	–	–	1	–	–	~2351712	MX
• Lâmpada, Farol	0,1		33101-MAE-612	Unidade Farol *NH-283* Cinza	–	–	1	–	–	–	.....	AR, ED, F, G,
				(Precaução Durante a Instalação)							.....	ND, SP, SW, 2
					–	–	–	1	–	–	~2351309	AR, G, H, ND, SW
					–	–	–	1	–	–	~2351434	ED, IT
					–	–	–	1	–	–	~2350300	F
					–	–	–	1	–	–	~0M300138	SP
			33101-MAE-671	Unidade Farol *NH-1* Preto	–	–	1	–	–	–	.....	U
					–	–	–	1	–	–	.....	CM
					–	–	–	1	–	–	~SM300366	U
			33101-MAE-691	Unidade Farol	–	–	1	–	–	–	.....	IT
			33101-MAE-602	Unidade Farol	–	–	–	1	–	–	2351160~	E
					–	–	–	1	–	–	2351713~	MX
					–	–	–	–	1	1	.....	E, MX

① Número do Bloco

② Nome do Bloco

③ Item de Serviço Tempo de Mão-de-Obra (T.M.O.)

④ Número de Referência (Os Números descritos entre parênteses significa que continua da página anterior)

⑤ Número da Peça

⑥ Descrição

⑦ Código de Cores HONDA

⑧ Conjuntos

- As peças cujas figuras estiverem delimitadas por linhas interrompidas são disponíveis em conjunto completo. (As peças componentes do conjunto, também são comercializadas individualmente)

⑨ Descrição de Cores

⑩ Observação

As observações que aparecem entre parênteses devem ser lidas com atenção.

⑪ Quantidade Utilizada na motocicleta

- Quando aparecem entre parênteses indicam peças opcionais. Quando indicadas com a letra “N” deve-se utilizar a quantidade que for necessária.

⑫ Número de Série

⑬ Nota

Quando Utilizar as Peças

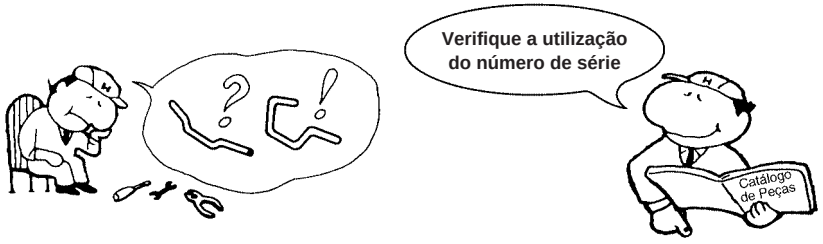

Ref. Nº	Nº da peça	Descrição	Qtd. CBR900 RRN	RRP	RRR	RRS	RRT	RRV	Nº de série
1	33101-MAE-601	Unidade Farol *NH-285* Cinza	–	–	1	–	–	–	....
			–	–	–	1	–	–	~2351159
			–	–	–	1	–	–	~2351712
	33101-MAE-612	Unidade Farol *NH-283* Cinza	–	–	1	–	–	–	....
		(Precaução Durante a Instalação)							....
			–	–	–	1	–	–	~2351309
			–	–	–	1	–	–	~2351434
			–	–	–	1	–	–	~2350300
			–	–	–	1	–	–	~0M300138
	33101-MAE-671	Unidade Farol *NH-1* Preto	–	–	1	–	–	–	....
			–	–	–	1	–	–	....
			–	–	–	1	–	–	~SM300366
	33101-MAE-691	Unidade Farol	–	–	1	–	–	–	....
	33101-MAE-602	Unidade Farol	–	–	–	1	–	–	2351160~
			–	–	–	1	–	–	2351713~
			–	–	–	–	1	1	....

O número de Série foi utilizado desde o modelo inicial

Quando a numeração de Chassi aparece do lado esquerdo da coluna significa que a utilização das peças se aplica a partir deste número de chassi (2351160)

Quando a numeração de Chassi aparece do lado direito da coluna significa que a utilização das peças se aplica até este número de chassi (2351159)

Abreviaturas Utilizadas neste Catálogo de Peças

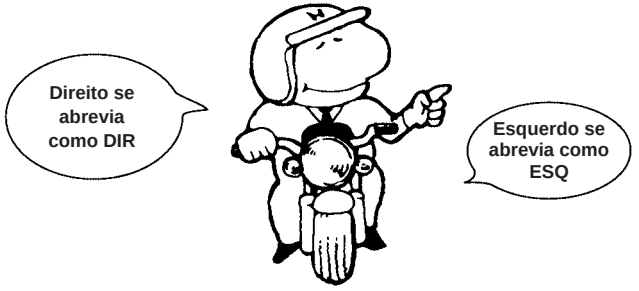

* "Esq" e "Dir" na descrição de uma peça significa o lado Esquerdo e o lado Direito considerando-se que esteja sobre o assento da motocicleta.

• No Catálogo de peças utilizam-se as seguintes abreviaturas:

A	Ampére
ADM	Admissão
C.A	Corrente Alternada
C.C	Corrente Contínua
C.D.I.	Unidade Descarga Capacitiva
Comp.	Completo
Conj.	Conjunto
D (22D)	Dente (22 dentes)
DIANT	Dianteira
Dir	Direito
ESC	Escape
Esq	Esquerdo
G	Grama
KPH	Quilômetro por Hora
L.E.D.	Diodo Emissor de Luz
LAT	Lateral
M	Motor de Partida
MM	Milímetro
MPH	Milhas por Hora
PRIM	Primário
SEC	Secundário
SEX	Sextavado
SEX	Sextavado
STD	Standard
TRANS	Transmissão
TRAS	Traseira
V	Volt
W	Watt

Como Localizar o Bloco de Peças e os números de Série

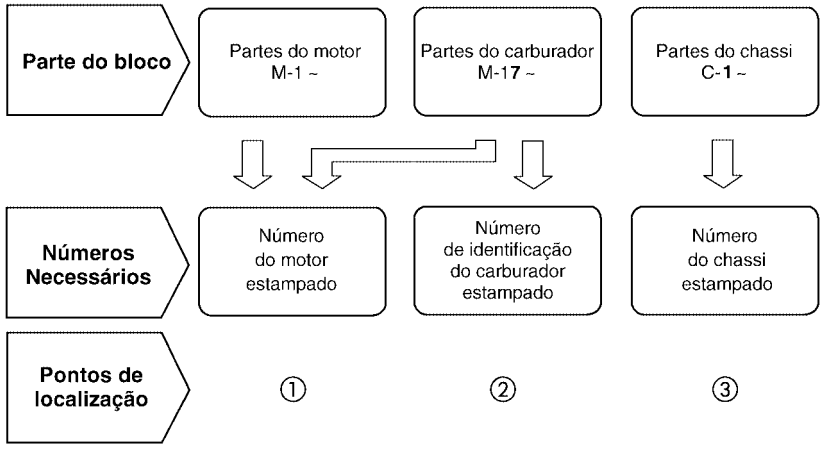

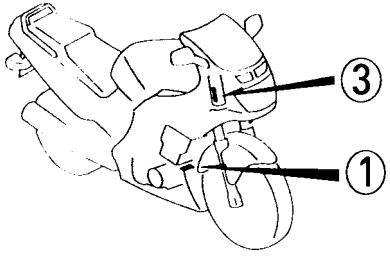

DMZ2–A

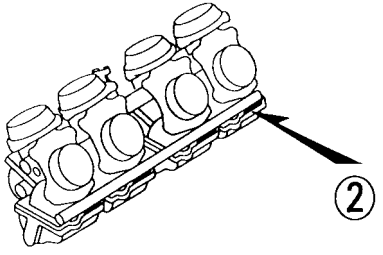

DMZ2–B

Modelo e Números de Série Aplicáveis

O Modelo, Código de Área, Tipo e os Números de Identificação podem ser identificados conforme tabela abaixo:

Modelo	Código de Área	Tipo	Nº de identificação do Motor	Nº de identificação do Chassi	Nº de identificação do Carburador
CBR1000Fp	AR	Áustria	SC06E-2400001~2400170	JH2SC35C*2400028~2402646	VP85B Ⓐ
	BR	**Brasil**	**SC09E-2401896~2404344**	**JH2SC243*PM300001~PM300126**	**VP83E Ⓐ**
	CM	Canadá	SC24E-2200130~2200179	JH2SC242*PM200001~PM200050~	VP83B Ⓐ
	E	Inglaterra	SC09E-2400017~2403062	SC24-2400033~2402908	
	ED	Mercado Europeu	SC09E-2400021~24004396	SC24-2400033`2403859	
	F	França	SC25E-2400004~2401659	SC25-2400003~2401655	VP83C Ⓐ
	G	Alemanha	SC25E-2400036~2404302	SC24-2400029~2403807	VP83A Ⓐ
	IT	Itália	SC25E-2400057~2403473	SC24-2400052~2403319	VP83B Ⓐ
	ND	Norte Europeu	SC25E-2400245~2402817	SC24-2400240 2403319	
	SP	Espanha	SC09E-2401270~2404406	JH2S248*OM400002~OM400416	
	SW	Suiça	SC25E-2400040~240487	SC24-JH2SC35E~2403737	VP85A Ⓐ
	U	Australia	SC09E-2400041~2404232	JH2SC24U*PM400001~PM400243~	VP83B Ⓐ

Modelo e Números de Série Aplicáveis

O Modelo, Código de Área, Tipo e os Números de Identificação podem ser identificados conforme tabela abaixo:

Modelo	Código de Área	Tipo	Nº de identificação do Motor	Nº de identificação do Chassi	Nº de identificação do Carburador
CBR1000FR	AR	Áustria	SC06E-2500001~2400085	JH2SC35C*2500433~2502624	VP85B Ⓐ
	BR	**Brasil**	**SC09E-2502492~2503083**	**JH2SC243*RM400001~RM400042**	**VP83E Ⓐ**
	CM	Canadá	SC24E-2300509~2301540	JH2SC242*RM300011~RM300050	VP83B Ⓐ
	E	Inglaterra	SC09E-2500179~2503368	SC24-2500177~2502859	
	ED	Mercado Europeu	SC09E-2500001~2503252	SC24-2500001~2502758	
	F	França	SC25E-2500001~2501405	SC25-2500001~2501405	VP83C Ⓐ
	G	Alemanha	SC25E-2500004~2503198	SC24-2500004~2502755	VP83A Ⓐ
	IT	Itália	SC25E-2500286~2503316	SC24-2500283~2502822	VP83B Ⓐ
	ND	Norte Europeu	SC25E-2501914~2503026	SC24-2501736~2502557	
	SP	Espanha	SC09E-2500285~2503021	JH2S248*0M500001~0M500355	
	SW	Suiça	SC25E-2500386~2502932	SC24-2500383~2502552	VP85A Ⓐ
	U	Australia	SC09E-2500007~2503393	JH2SC24U*RM500001~RM500221~	VP83B Ⓐ

Modelo	Código de Área	Tipo	Nº de identificação do Motor	Nº de identificação do Chassi	Nº de identificação do Carburador
CBR1000FS	AR	Áustria	SC06E-2600001~2600045	JH2SC35C*2600346~2600794	VP85B Ⓐ
	BR	**Brasil**	**SC09E-2601484~2601795**	**JH2SC243*SM500001~SM500063**	**VP83E Ⓐ**
	CM	Canadá	SC24E-2400807~2400856	JH2SC242*SM400001~SM400050	VP83B Ⓐ
	E	Inglaterra	SC09E-2600529~2601978	SC24-2600420~2601736	
	ED	Mercado Europeu	SC09E-2600007~2601998	SC24-2600006~2601756	
	F	França	SC25E-2600001~2600626	SC25-2600001~2600625	VP83C Ⓐ
	G	Alemanha	SC25E-2600002~2602007	SC24-2600001~2601765	VP83A Ⓐ
	IT	Itália	SC25E-2600001~2601028	SC24-2600001~2600947	VP83B Ⓐ
	ND	Norte Europeu	SC25E-2601217~2601730	SC24-2601136~2601533	
	SP	Espanha	SC09E-2600009~2602008	JH2S248*0M600001~0M600004	
	SW	Suiça	SC25E-2601338~2601750	SC24-2601257~2601553	VP85A Ⓐ
	U	Australia	SC09E-2600001~2602054	JH2SC24U*SM600001~SM600329~	VP83B Ⓐ

Modelo e Números de Série Aplicáveis

O Modelo, Código de Área, Tipo e os Números de Identificação podem ser identificados conforme tabela abaixo:

Modelo	Código de Área	Tipo	Nº de identificação do Motor	Nº de identificação do Chassi	Nº de identificação do Carburador
CBR1000FT	AR	Áustria	SC06E-2700001~2700042	JH2SC35C* TM000001~TM000571	VP85B A
	BR	**Brasil**	**SC09E-2701834~2701446**	**JH2SC243* TM600001~TM600063**	**VP83E A**
	CM	Canadá	SC24E-2500745~2500759	JH2SC242* TM500001~TM500015	VP83B A
	E	Inglaterra	SC09E-2700001~2701555	SC24-TM000001~TM000400	VP87B A
	ED	Mercado Europeu	SC09E-2600007~2701575	SC24-TM700001~TM700415	
	F	França	SC25E-2700001~2700055	SC25-TM270001~TM270054	VP87D A
	G	Alemanha	SC25E-2700001~2701342	SC24-TM000001~TM000621	VP887C A
	IT	Itália	SC25E-2700001~2701155	SC24-TM000001~TM000297	VP87B A
	ND	Norte Europeu	SC25E-2700001~2701383	SC24-TM000001~TM000369	
	SW	Suiça	SC25E-2700008~	SC24-TM000001~	VP85A A
	U	Australia	SC09E-2700001~2701570	JH2SC24U* TM700001~TM700115	VP83B A

Modelo	Código de Área	Tipo	Nº de identificação do Motor	Nº de identificação do Chassi	Nº de identificação do Carburador
CBR1000Fv	AR	Áustria	SC06E-2800001~	JH2SC35C* VM100001~	VP8BA A
	E	Inglaterra	SC09E-2800001~	JH2SC24A* VM100001~	VP87B A
	ED	Mercado Europeu		JH2SC24A* VM800001~	
	F	França	SC25E-2800001~	JH2SC24A* VM280001~	VP87D A
	G	Alemanha	SC25E-2800001~	JH2SC24B* VM100001~	VP887C A
	IT	Itália		JH2SC24A* VM100001~	VP87B A
	ND	Norte Europeu			
	SW	Suiça	SC25E-2800335~	JH2SC24C* VM100001~	VP85A A
	U	Australia	SC09E-2800001~	JH2SC24U* VM800001~	VP83B A

Modelo e Números de Série Aplicáveis

O Modelo, Código de Área, Tipo e os Números de Identificação podem ser identificados conforme tabela abaixo:

Modelo	Código de Área	Tipo	Nº de identificação do Motor	Nº de identificação do Chassi	Nº de identificação do Carburador
CBR1000Fx	AR	Áustria	SC06E-2900001~	JH2SC35C* VM100001~	VP8BA Ⓐ
	E	Inglaterra	SC09E-2900001~	JH2SC24A* VM100001~	VP87B Ⓐ
	ED	Mercado Europeu		JH2SC24A* VM800001~	
	F	França	SC25E-2900001~	JH2SC24A* VM280001~	VP87D Ⓐ
	G	Alemanha	SC09E-2900001~	JH2SC24B* VM100001~	VP887C Ⓐ
	IT	Itália		JH2SC24A* VM100001~	VP87B Ⓐ
	ND	Norte Europeu			
	SW	Suiça		JH2SC24C* VM100001~	
	U	Australia		JH2SC24U* VM800001~	VP83B Ⓐ

* Para identificação do número do carburador, somente a parte sublinhada deverá ser usada para registro.

VP85B Ⓐ KC ア

• Tabela de Seleção, Chaves

Tipo	Chave Nº
1	A * * , B * *
2	C * * , D * *

*: 0, 1, 2, 3, 4, 5, 6, 7, 8 or 9.

Composição do número de identificação do veículo (N.I.V) Tipo Canadá

Exemplo: JH2RC040*BM200001

Número Seqüencial de Produção

Código de Fábrica

A .... Ohio U.S.A	E .... Montesa Espanha	R .... Manaus Brasil
B .... Alost Bélgica	F .... Atessa Itália	S .... Suzuka Japão
C .... Saitama Japão	K .... Kumamoto Japão	T .... Tochigi Japão
D .... Guadalajara México	M .... Hamamatsu Japão	4 .... Carolina do Sul U.S.A

Ano do Modelo

Exemplo: K....1989 L....1990 M....1991 N....1992 X....1999 Y....2000 (Exceto as letras I.O.Q.U)

Dígito de Controle

Código de Descrição do Veículo

Exemplo: PE04....XR600R RC30....CFR750R ND070....NX4 Falcon

Marca e Tipo de Veículo

JH2 ..... HONDA Motocicleta Fabricada no Japão	VTM ..... HONDA Motocicleta Fabricada na Espanha
1HF ..... HONDA Motocicleta Fabricada nos Estados Unidos da América	ZDC ..... HONDA Motocicleta Fabricada na Itália
YC1 ..... HONDA Motocicleta Fabricada na Bélgica	JH3 ..... HONDA Motocicleta Fabricada no Japão
9C2 ..... HONDA Motocicleta Fabricada no Brasil	478 ..... HONDA Motocicleta Fabricada nos Estados Unidos da América
3H1 ..... HONDA Motocicleta Fabricada no México	

Composição do número de identificação do Veículo (VIN) 1996 ~

Exemplo: J H 2 P E 0 4 A * K M 2 0 0 0 0 1

Número Seqüêncial de Produção

Código de Fábrica

A .... Ohio U.S.A	E .... Montesa Espanha	R .... Manaus Brasil
B .... Alost Bélgica	F .... Atessa Itália	S .... Susuka Japão
C .... Saitama Japão	K .... Kumamoto Japão	T .... Tochigi Japão
D .... Guadalajara México	M .... Hamamatsu Japão	4 .... Sul da Carolina U.S.A

Modelo do Ano

Exemplo: K....1989 L....1990 M....1991 N....1992 X....1999 (Exceto I.O Q.U)

Versão

Dígito de Controle

Código de Descrição do Veículo

Exemplo: PE04....XR600R RC30....VFR750R

Marca e Tipo de Veículo

JH2 ..... HONDA Motocicleta Fabricada no Japão	VTM ..... HONDA Motocicleta Fabricada na Espanha
1HF ..... HONDA Motocicleta Fabricada nos Estados Unidos da América	ZDC ..... HONDA Motocicleta Fabricada na Itália
YC1 ..... HONDA Motocicleta Fabricada na Bélgica	JH3 ..... HONDA Motocicleta Fabricada no Japão
9C2 ..... HONDA Motocicleta Fabricada no Brasil	478 ..... HONDA Motocicleta Fabricada nos Estados Unidos da América
3H1 ..... HONDA Motocicleta Fabricada no México	

Etiqueta de Cor

- Ao Solicitar as peças comprove o nome do modelo, a cor principal e o código observando a etiqueta de cor do veículo.
- Ao pedir uma peça de cor utilize o gráfico de cores e as instruções sobre o catálogo de peças.

CBR1000F

COR NH-359M

CODE NH-359

Nº	Modelo / Cor / Nome das Peças Coloridas	Nº Peça Básico	CBR1000FP					Nº ide
			Preto Metálico NH-193H	Magenta PB-184M-U	Titânio Metálico PB-257M	Aplicação no modelo		
			NH193H	PB184D	PB257K	Modelo de aplicação inicial	Modelo de aplicação final	
1	Cavalete Lateral	50530-MS2-000	ZA	ZA	ZA			
2	Tampa Comp., Inferior Esquerda	64395-MS2-670	ZA	ZA	ZA			
3	Tampa Comp., Inferior Pedal Dianteiro	64385-MS2-670	ZA	ZA	ZA			
4	Tampa Carenagem, Superior Direita	64260-MZ2-000	ZA	ZB	ZC			
5	Tampa Superior	64220-MZ2-000	ZA	ZB	ZD			
6	Tampa Espelho Retrovisor Esquerdo	64365-MZ2-000	ZA	ZB	ZC			
7	Tampa Esquerda, Carenagem Superior	65350-MZ2-000	ZA	ZB				
8	Espelho Retrovisor Direito	64315-MZ2-000	ZA	Z				

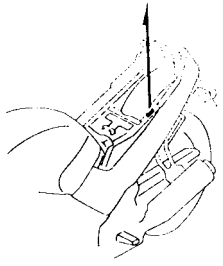

DMZ2 – C

Tabela de Cores

- Ao solicitar as peças coloridas consulte a tabela abaixo e utilize um número de peça básico relevante ao código de cor descrito da peça.
- As faixas e etiquetas com exceção das etiquetas de precaução se incluem nas peças cujo nome de peças termina em WL.
- As faixas e etiquetas não se incluem nas peças cujo nome de peças termina em WOL.

CBR1000F (CBR1000Fp) SC24-2400001~2403859 .....AR, E, ED, G, IT, ND SW
CBR1000F (CBR1000Fp) JH2SC243*PM300001~PM300126 .....BR
CBR1000F (CBR1000Fp) SC25-2400003~2401655 .....F
CBR1000F (CBR1000Fp) JH2SC249*0M400002~0M400416 .....SP
CBR1000F (CBR1000Fp) JH2SC24U*PM400001~PM400243 .....U

Nº	Modelo		CBR1000FP						
	Cor		Branco Perolizado NH-193H	Azul Granito Metálico PB-184M-U	Azul Lapis Metálico PB-257M	Aplicação no modelo		Nº de identificação do Bloco	Nº de ref.
	Nome das Peças Coloridas	Nº Peça Básico	NH193H	PB184D	PB257K	Modelo de aplicação inicial	Modelo de aplicação final		
1	Cavalete Lateral	50530-MS2-000	ZA	ZA	ZA			C-22	10
2	Tampa Comp., Inferior Esquerda	64395-MS2-670	ZA	ZA	ZA			C-19	16
3	Tampa Comp., Inferior Direita	64385-MS2-670	ZA	ZA	ZA			C-19	14
4	Tampa Carenagem, Superior Dianteira	64260-MZ2-000	ZA	ZB	ZC			C-33	12
5	Tampa Superior, Carenagem Inferior	64220-MZ2-000	ZA	ZB	ZD			C-33	11
6	Carenagem Intermediária Esquerda	64365-MZ2-000	ZA	ZB	ZC			C-34	11
7	Tampa Lateral, Esquerda	65350-MZ2-000	ZA	ZB	ZC			C-17	10
8	Carenagem Superior, Esquerda	64215-MZ2-000	ZA	ZB	ZC			C-33	9
9	Carenagem Intermediária Direita	64325-MZ2-000	ZA	ZB	ZC			C-34	8
10	Tampa Lateral Direita, (WL)	65300-MZ2-000	ZA	ZB	ZC			C-17	9
11	Carenagem Superior, Direita (WL)	64214-MZ2-000	ZA	ZB	ZC			C-33	8
12	Rabeta, (WL)	77260-MZ2-000	ZA	ZB	ZC			C-16	16
13	Carenagem, Intermediária Interna Esquerda	64440-MZ2-000	ZB	ZA	ZA			C-34	27
14	Carenagem Inferior Esquerda	64370-MZ2-000	ZA	ZG	ZA			C-34	13
15	Carenagem Inferior Esquerda	64370-MZ2-750	ZA	ZA	ZA			C-34	14
16	Carenagem Intermediária Direita Interna	64340-MZ2-000	ZB	ZG	ZA			C-34	10
17	Carenagem Inferior Direita	64310-MZ2-000	ZA	ZJ	ZA			C-34	5
18	Carenagem Inferior Direita	64310-MZ2-750	ZA	–	ZA			C-34	6
19	Pára-lama Dianteiro	61100-MT4-000	ZD	ZC	ZH			C-8	6
20	Trava A	84120-MS2-670	ZF	ZE	ZE			C-16	18
21	Trava B	84130-MS2-670	ZF	ZE	ZE			C-16	20
22	Etiqueta, Cor	87565-MS2-300	ZA	ZB	ZD			C-36	14
23	Etiqueta, Ajuste Amortecedor	87519-MW7-790	ZA	ZA	ZA			C-36	3

CBR1000F (CBR1000FP) SC24-2400001~2403859 .....AR, E, ED, G, IT, ND SW
CBR1000F (CBR1000FP) JH2SC243*PM300001~PM300126 .....BR
CBR1000F (CBR1000FP) SC25-2400003~2401655 .....F
CBR1000F (CBR1000FP) JH2SC249*0M400002~0M400416 .....SP
CBR1000F (CBR1000FP) JH2SC24U*PM400001~PM400243 .....U

Nº	Modelo		CBR1000FP						
	Cor		Branco Perolizado NH-193H	Azul Granito Metálico PB-184M-U	Azul Lapis Metálico PB-257M	Aplicação no modelo		Nº de identificação do Bloco	Nº de ref.
	Nome das Peças Coloridas	Nº Peça Básico	NH193H	PB184D	PB257K	Modelo de aplicação inicial	Modelo de aplicação final		
24	Etiqueta, Precaução	87560-MZ3-300	ZB	ZB	ZB			C-36	12
25	Etiqueta, Cor	87586-MB6-870	ZF	ZF	ZF			C-36	15
26	Etiqueta, Combustível	87586-MR6-670	ZA	ZA	ZA			C-36	15
27	Emblema A, Carenagem Traseira Esquerda	77216-MZ2-300	ZA	ZB	ZC			C-37	24
28	Emblema A, Carenagem Traseira Direita	77215-MZ2-300	ZA	ZB	ZC			C-37	23
29	Emblema B, Carenagem Traseira Esquerda	77217-MZ2-300	ZA	ZB	ZC			C-37	25
30	Emblema Carenagem Superior Dianteira	64232-MZ2-300	ZA	ZB	ZC			C-37	10
31	Emblema, Esquerdo Tanque Combustível	17554-MZ2-300	ZA	ZA	ZA			C-37	4
32	Emblema, Direito Tanque Combustível	17553-MZ2-300	ZA	ZA	ZA			C-37	3
33	Emblema, Carenagem Superior	64212-MZ2-300	ZA	ZB	ZC			C-37	5
34	Espelho Retrovisor Esquerdo	88120-MV9-003	ZA	ZA	ZA			C-33	18
35	Espelho Retrovisor Direito	88110-MV9-003	ZA	ZA	ZA			C-33	16
36	Painel Interno, Esquerdo	64590-MZ2-000	ZA	ZA	ZA			C-33	15
37	Painel, Intrumentos	64570-MZ2-000	ZA	ZA	ZA			C-2	28
38	Painel Interno, Direito	64580-MZ2-000	ZA	ZA	ZA			C-33	14
39	Painel Interno, Pára-Brisa	64560-MZ2-000	ZA	ZA	ZA			C-33	13
40	Carenagem Intermediária, Esquerda	64368-MZ2-000	ZB	ZC	ZD			C-34	12
41	Protetor Carenagem, Intermediária Direita	64328-MZ2-000	ZB	ZC	ZD			C-35	9
42	Alça Traseira	77300-MS2-670	ZF	ZE	ZE			C-16	17
43	Painel Interno Pára-Brisa	64560-MZ2-790	ZA	ZA	ZA			C-33	13
44	Assento	77200-MS2-670	ZC	ZC	ZC			C-16	5
45	Cavalete Central	50500-MS7-670	ZA	ZA	ZA			C-22	3
46	Faixa A, Tanque Combustível	17550-MZ2-300	—	ZA	ZB			C-37	1
47	Faixa A, Carenagem Intermediária, Esquerda	64369-MZ2-300	ZA	ZB	ZC			C-37	22
48	Faixa A, Carenagem Lateral Esquerda	64351-MZ2-300	ZA	ZB	ZC			C-37	17
49	Emblema A, Esquerda Carenagem Superior	64217-MZ2-300	ZA	ZB	ZC			C-37	7
50	Faixa A, Carenagem Intermediária Direita	64329-MZ2-300	ZA	ZB	ZC			C-37	16
51	Faixa A, Carenagem Lateral Direita	64301-MZ2-300	ZA	ZB	ZC			C-37	11
52	Emblema A, Direito Carenagem Superior	64216-MZ2-300	ZA	ZB	ZC			C-37	6
53	Faixa B, Tanque de Combustível	17551-MZ2-300	ZA	—	—			C-37	1

CBR1000F (CBR1000FP) SC24-2400001~2403859 .....AR, E, ED, G, IT, ND SW
CBR1000F (CBR1000FP) JH2SC243*PM300001~PM300126 .....BR
CBR1000F (CBR1000FP) SC25-2400003~2401655 .....F
CBR1000F (CBR1000FP) JH2SC249*0M400002~0M400416 .....SP
CBR1000F (CBR1000FP) JH2SC24U*PM400001~PM400243 .....U

Nº	Modelo		CBR1000FP						
	Cor		Branco Perolizado NH-193H	Azul Granito Metálico PB-184M-U	Azul Lapis Metálico PB-257M	Aplicação no modelo		Nº de identificação do Bloco	Nº de ref.
	Nome das Peças Coloridas	Nº Peça Básico	NH193H	PB184D	PB257K	Modelo de aplicação inicial	Modelo de aplicação final		
54	Faixa B, Carenagem Intermediária Esquerda	64366-MZ2-300	ZA	ZB	ZC			C-37	20
55	Emblema B, Esquerda Carenagem Superior	64219-MZ2-300	ZA	—	—			C-37	9
56	Faixa B, Carenagem Direita	64326-MZ2-300	ZA	ZB	ZC			C-37	14
57	Emblema B, Direito Carenagem Superior	64218-MZ2-300	ZA	—	—			C-37	8
58	Faixa C, Tanque Combustível	17552-MZ2-300	ZA	—	—			C-37	2
59	Faixa C, Carenagem Intermediária Esquerda	64367-MZ2-300	ZA	ZB	ZC			C-37	21
60	Faixa C, Carenagem Intermediária Direita	64327-MZ2-300	ZA	ZB	ZC			C-37	15
61	Faixa D, Carenagem Intermediária Esquerda	64363-MZ2-300	ZA	ZB	ZC			C-37	19
62	Faixa D, Carenagem Intermediária Direita	64323-MZ2-300	ZA	ZB	ZC			C-37	13
63	Garfo Traseiro	52200-MZ2-305	ZA	ZA	ZA			C-23	11
64	Tanque, Combustível	17520-MZ2-000	ZA	ZB	ZC			C-15	12
65	Roda Dianteira	44650-MS2-305	ZD	ZD	ZD			C-11	8
66	Roda Traseira Comp.	42650-MZ2-305	ZA	ZA	ZA			C-14	9

CBR1000F (CBR1000Fp) JH2SC242*PM200001 ~ PM200050.....CM

Nº	Modelo		CBR1000FP				
	Cor		Preto NH-1	Aplicação no modelo		Nº de identificação do Bloco	Nº de ref.
			NH1D	Modelo de aplicação inicial	Modelo de aplicação final		
	Nome das Peças Coloridas	Nº Peça Básico					
1	Cavalete Lateral	50530-MS2-000	ZA			C-22	10
2	Tampa Comp., Inferior Esquerda	64395-MS2-670	ZA			C-19	16
3	Tampa Comp., Inferior Direita	64385-MS2-670	ZA			C-19	14
4	Tampa Carenagem Superior Dianteira	64260-MZ2-000	ZB			C-33	12
5	Tampa Superior Carenagem Inferior	64220-MZ2-000	ZC			C-33	11
6	Carenagem Intermediária Esquerda	64365-MZ2-670	ZA			C-34	11
7	Tampa Lateral Esquerda, (WL)	65350-MZ2-670	ZA			C-17	10
8	Carenagem Superior Esquerda (WL)	64215-MZ2-670	ZA			C-33	9
9	Carenagem Intermediária, Direita	64325-MZ2-670	ZA			C-34	8
10	Tampa Lateral Direita, (WL)	65300-MZ2-670	ZA			C-17	9
11	Carenagem Superior, Direita (WL)	64214-MZ2-670	ZA			C-33	8
12	Rabeta, (WL)	77260-MZ2-670	ZA			C-16	16
13	Carenagem, Intermediária Interna Esquerda	64440-MZ2-000	ZA			C-34	27
14	Carenagem Inferior Esquerda	64370-MZ2-000	ZA			C-34	13
15	Carenagem Intermediária Interna Direita	64340-MZ2-000	ZA			C-34	10
16	Carenagem Inferior Direita	64310-MZ2-000	ZA			C-34	5
17	Pára-lama Dianteiro	61100-MT4-000	ZF			C-8	6
18	Trava A	84120-MS2-670	ZE			C-16	18
19	Trava B	84130-MS2-670	ZE			C-16	20
20	Etiqueta, Cor	87565-MZ2-300	ZC			C-36	14
21	Etiqueta, Ajuste Amortecedor	87519-MW7-790	ZA			C-36	3
22	Etiqueta de Precaução	87560-MZ3-300	ZB			C-36	12
23	Emblema A, Carenagem Traseira Esquerda	77216-MZ2-670	ZA			C-37.1	15
24	Emblema A, Carenagem Traseira Direita	77215-MZ2-670	ZA			C-37.1	14
25	Emblema B, Carenagem Traseira Esquerda	77217-MZ2-670	ZA			C-37.1	16
26	Emblema, Tampa Carenagem Superior Dianteira	64232-MZ2-300	ZB			C-37.1	7
27	Faixa Esquerda, Tanque Combustível	17554-MZ2-670	ZA			C-37.1	3
28	Faixa Direita, Tanque Combustível	17553-MZ2-670	ZA			C-37.1	2
29	Emblema, Carenagem Superior	64212-MZ2-670	ZA			C-37.1	4
30	Espelho Retrovisor Esquerdo	88120-MV9-003	ZA			C-33	18
31	Espelho Retrovisor Direito	88110-MV9-003	ZA			C-33	16
32	Painel Interno, Esquerdo	64590-MZ2-000	ZA			C-33	15
33	Painel, Instrumentos	64570-MZ2-000	ZA			C-2	28
34	Painel, Interno Direito	64580-MZ2-000	ZA			C-33	14
35	Painel, Interno Pára-Brisa	64560-MZ2-000	ZA			C-33	13

CBR1000F (CBR1000FP) JH2SC242*PM200001 ~ PM200050.....CM

Nº	Modelo		CBR1000FP				
	Cor		Preto NH-1	Aplicação no modelo		Nº de identificação do Bloco	Nº de ref.
	Nome das Peças Coloridas	Nº Peça Básico	NH1D	Modelo de aplicação inicial	Modelo de aplicação final		
36	Carenagem Intermediária, Esquerda	77368-MZ2-000	ZA			C-34	12
37	Protetor, Carenagem Intermediária Direita	64328-MZ2-000	ZA			C-34	9
38	Alça Traseira	77300-MS2-670	ZE			C-16	17
39	Assento	77200-MS2-670	ZC			C-16	5
40	Cavalete, Central	50500-MS2-670	ZA			C-22	3
41	Faixa A, Tanque Combustível	17550-MZ2-670	ZA			C-37.1	1
42	Faixa A, Carenagem Intermediária Esquerda	64369-MZ2-670	ZA			C-37.1	13
43	Faixa A, Carenagem Superior Esquerda	64217-MZ2-670	ZA			C-37.1	6
44	Faixa A, Carenagem Intermediária Direita	64329-MZ2-670	ZA			C-37.1	10
45	Faixa A, Carenagem Superior Direita	64216-MZ2-670	ZA			C-37.1	5
46	Faixa B, Carenagem Intermediária Esquerda	64366-MZ2-670	ZA			C-37.1	12
47	Faixa B, Carenagem Intermediária Direita	64326-MZ2-670	ZA			C-37.1	9
48	Garfo Traseiro	52200-MZ2-305	ZA			C-23	11
49	Tanque, Combustível, (WL)	17520-MZ2-670	ZA			C-15	12
50	Roda Dianteira	44650-MS2-305	ZD			C-11	8
51	Roda Traseira Comp.	42650-MZ2-305	ZA			C-14	9

CBR1000F (CBR1000FR) SC24-2500001~2502859 .....AR, E, ED, G, IT, ND SW
CBR1000F (CBR1000FR) SC24-2500001~2501405 .....F
CBR1000F (CBR1000FR) JH2SC249*RM500001~RM500355 .....SP
CBR1000F (CBR1000FR) JH2SC243*RM400001~RM400042 .....BR
CBR1000F (CBR1000FR) JH2SC24U*RM500001~PM500221 .....U

Nº	Modelo		CBR1000FR						
	Cor		Vermelho Magma R-201	Preto NH-1	Violeta Mauritânia Metálica RP-138M	Aplicação no modelo		Nº de identificação do Bloco	Nº de ref.
	Nome das Peças Coloridas	Nº Peça Básico	R201A	NH1D	RP138B	Modelo de aplicação inicial	Modelo de aplicação final		
1	Cavalete Lateral	50530-MS2-000	ZA	ZA	ZA			C-22	10
2	Tampa Comp., Inferior Esquerda	64395-MS2-670	ZA	ZD	ZD			C-19	16
3	Tampa Comp., Inferior Direita	64385-MS2-670	ZA	ZD	ZD			C-19	14
4	Tampa, Carenagem, Superior Dianteira (WL)	64260-MZ2-890	ZA	ZB	ZB			C-33	12
5	Tampa Superior Carenagem Inferior	64220-MZ2-000	ZF	ZC	ZE			C-33	11
6	Carenagem Intermediária Esquerda (WL)	64365-MZ2-890	ZA	ZB	ZC			C-34	11
7	Tampa Lateral Esquerda, (WL)	65350-MZ2-890	ZA	ZB	ZC			C-17	10
8	Carenagem Superior, Esquerda	64215-MZ2-890	ZA	ZB	ZC			C-33	9
9	Carenagem Intermediária, Direita	64325-MZ2-890	ZA	ZB	ZC			C-34	8
10	Tampa Lateral Direita (WL)	65300-MZ2-890	ZA	ZB	ZC			C-17	9
11	Carenagem Superior, Direita (WL)	64214-MZ2-890	ZA	ZB	ZC			C-33	8
12	Rabeta, (WL)	77260-MZ2-890	ZA	ZB	ZC			C-16	16
13	Carenagem, Intermediária Interna Esquerda	64440-MZ2-000	—	ZA	ZA			C-34	27
14	Carenagem, Intermediária Interna Esquerda	64440-MZ2-890	ZA	—	—			C-34	27
15	Carenagem Inferior Esquerda	64370-MZ2-000	ZA	ZB	ZB			C-34	13
16	Carenagem Inferior Esquerda	64370-MZ2-750	ZA	ZB	ZB			C-34	14
17	Carenagem Intermediária Interna Direita	64340-MZ2-000	ZA	—	—			C-34	10
18	Carenagem Intermediária Interna Direita	64340-MZ2-890	—	ZA	ZA			C-34	10
19	Carenagem Inferior Direita	64310-MZ2-000	ZA	ZB	ZB			C-34	5
20	Carenagem Inferior Direita	64310-MZ2-750	ZA	ZB	ZB			C-34	6
21	Pára-lama Dianteiro	61100-MT4-000	ZN	ZF	ZM			C-8	6
22	Trava A	84120-MS2-670	ZF	ZE	ZE			C-16	18
23	Trava B	84130-MS2-670	ZF	ZE	ZE			C-16	20
24	Etiqueta, Cor	87565-MZ2-890	ZA	ZB	ZC			C-36	14
25	Etiqueta, Ajuste Amortecedor	87519-MW7-790	ZA	ZA	ZA			C-36	3
26	Etiqueta, Seguraça	87560-MZ3-300	ZB	ZB	ZB			C-36	12
27	Etiqueta, Cor	87586-MB6-870	ZF	ZF	ZF			C-36	15
28	Etiqueta, Combustível	87586-MR6-670	ZA	ZA	ZA			C-36	15
29	Emblema A, Carenagem Traseira Esquerda	77216-MZ2-890	ZA	ZB	ZC			C-37.2	18
30	Emblema A, Carenagem Traseira Direita	77215-MZ2-890	ZA	ZB	ZC			C-37.2	17

CBR1000F (CBR1000FR) SC24-2500001~2502859 .....AR, E, ED, G, IT, ND SW
CBR1000F (CBR1000FR) SC24-2500001~2501405 .....F
CBR1000F (CBR1000FR) JH2SC249*RM500001~RM500355 .....SP
CBR1000F (CBR1000FR) JH2SC243*RM400001~RM400042 .....BR
CBR1000F (CBR1000FR) JH2SC24U*RM500001~PM500221 .....U

Nº	Modelo		CBR1000FR						
	Cor		Vermelho Magma R-201	Preto NH-1	Violeta Mauritânia Metálica RP-138M	Aplicação no modelo		Nº de identificação do Bloco	Nº de ref.
	Nome das Peças Coloridas	Nº Peça Básico	R201A	NH1D	RP138B	Modelo de aplicação inicial	Modelo de aplicação final		
31	Emblema B, Carenagem Traseira Esquerda	77217-MZ2-890	ZA	ZB	ZC			C-37.2	19
32	Emblema Tampa Carenagem, Superior Dianteira	64232-MZ2-890	ZA	ZB	ZB			C-37.2	6
33	Faixa Esquerda, Tanque Combustível	17554-MZ2-890	ZA	ZB	ZC			C-37.2	2
34	Faixa Direita, Tanque Combustível	17553-MZ2-890	ZA	ZB	ZC			C-37.2	1
35	Emblema, Carenagem Superior	64212-MZ2-890	ZA	ZB	ZC			C-37.2	3
36	Espelho Retrovisor Esquerdo	88120-MV9-003	ZA	ZA	ZA			C-33	18
37	Espelho Retrovisor Direito	88110-MV9-003	ZA	ZA	ZA			C-33	16
38	Escapamento Comp., Esquerdo	18410--MZ2-890	ZA	ZB	ZA			C-19	10
39	Escapamento Comp., Direito	18310-MZ2-890	ZA	ZB	ZB			C-19	5
40	Painel Interno, Esquerdo	64590-MZ2-000	ZA	ZA	ZA			C-33	15
41	Painel, Instrumentos	64570-MZ2-000	ZA	ZA	ZA			C-2	28
42	Painel Interno, Direito	64580-MZ2-000	ZA	ZA	ZA			C-33	14
43	Painel Interno, Pára-Brisa	64560-MZ2-000	ZA	ZA	ZA			C-33	13
44	Protetor Carenagem Intermediária Esquerda, (WL)	64368-MZ2-000	ZG	ZA	ZF			C-34	12
45	Protetor, Carenagem Intermediária, Direita	64328-MZ2-000	ZG	ZA	ZF			C-34	9
46	Alça Traseira	77300-MS2-670	ZF	ZE	ZE			C-16	17
47	Assento	77200-MS2-670	ZA	ZC	ZC			C-16	5
48	Cavalete Central	50500-MS2-670	ZA	ZA	ZA			C-22	3
49	Faixa A, Carenagem Intermediária Esquerda	64369-MZ2-890	ZA	ZB	ZC			C-37.2	16
50	Faixa A, Tampa Lateral Esquerda	64351-MZ2-890	ZA	ZB	ZC			C-37.2	12
51	Faixa A, Carenagem Intermediária Direita	64329-MZ2-890	ZA	ZB	ZC			C-37.2	11
52	Faixa A, Carenagem Lateral Direita	64301-MZ2-890	ZA	ZB	ZC			C-37.2	7
53	Faixa B, Carenagem Intermediária Esquerda	64366-MZ2-890	ZA	ZB	ZC			C-37.2	14
54	Faixa B, Tampa Lateral Esquerda	64352-MZ2-890	ZA	ZB	ZC			C-37.2	13
55	Faixa B, Carenagem Intermediária	64326-MZ2-890	ZA	ZB	ZC			C-37.2	9

CBR1000F (CBR1000FR) SC24-2500001~2502859 .....AR, E, ED, G, IT, ND SW
CBR1000F (CBR1000FR) SC24-2500001~2501405 .....F
CBR1000F (CBR1000FR) JH2SC249*RM500001~RM500355 .....SP
CBR1000F (CBR1000FR) JH2SC243*RM400001~RM400042 .....BR
CBR1000F (CBR1000FR) JH2SC24U*RM500001~PM500221 .....U

Nº	Modelo		CBR1000FR						
	Cor		Vermelho Magma R-201	Preto NH-1	Violeta Mauritânia Metálica RP-138M	Aplicação no modelo		Nº de identificação do Bloco	Nº de ref.
	Nome das Peças Coloridas	Nº Peça Básico	R201A	NH1D	RP138B	Modelo de aplicação inicial	Modelo de aplicação final		
56	Faixa B, Tampa Lateral Direita	64302-MZ2-890	ZA	ZB	ZC			C-37.2	8
57	Faixa C, Carenagem Intermediária Esquerda	64367-MZ2-890	ZA	ZB	ZC			C-37.2	15
58	Faixa C, Carenagem Intermediária Direita	64327-MZ2-890	ZA	ZB	ZC			C-37.2	10
59	Faixa Esquerda, Carenagem Superior	64217-MZ2-890	ZA	ZB	ZC			C-37.2	5
60	Faixa Direita, Carenagem Superior	64216-MZ2-890	ZA	ZB	ZC			C-37.2	4
61	Garfo Traseiro	52200-MZ2-305	ZA	ZA	ZA			C-23	11
62	Tanque Combustível	17520-MZ2-890	ZA	ZB	ZC			C-15	12
63	Roda Dianteira	44650-MS2-305	ZD	ZD	ZD			C-11	8
64	Roda Traseira Comp.	42650-MZ2-305	ZA	ZA	ZA			C-14	9

CBR1000F (CBR1000FR) JH2SC242*RM300011 ~ RM300050.....CM

Nº	Modelo		CBR1000FR				
	Cor		Preto NH-1	Aplicação no modelo		Nº de identificação do Bloco	Nº de ref.
	Nome das Peças Coloridas	Nº Peça Básico	NH1A	Modelo de aplicação inicial	Modelo de aplicação final		
1	Cavalete Lateral	50530-MS2-000	ZA			C-22	10
2	Tampa Comp., Inferior Esquerda	64395-MS2-670	ZD			C-19	16
3	Tampa Comp., Inferior Direita	64385-MS2-670	ZD			C-19	14
4	Tampa, Carenagem Superior Dianteira	64260-MZ2-910	ZA			C-33	12
5	Tampa Superior Carenagem Inferior	64220-MZ2-000	ZC			C-33	11
6	Carenagem Intermediária, Esquerda	64365-MZ2-910	ZA			C-34	11
7	Tampa Lateral Esquerda, (WL)	65350-MZ2-910	ZA			C-17	10
8	Carenagem Superior, Esquerda	64215-MZ2-910	ZA			C-33	9
9	Carenagem Intermediária, Direita	64325-MZ2-910	ZA			C-34	8
10	Tampa Lateral Direita, (WL)	65300-MZ2-910	ZA			C-17	9
11	Carenagem Superior, Direita (WL)	64214-MZ2-910	ZA			C-33	8
12	Rabeta, (WL)	77260-MZ2-910	ZA			C-16	16
13	Carenagem, Intermediária Interna Esquerda	64440-MZ2-000	ZA			C-34	27
14	Carenagem Inferior Esquerda	64370-MZ2-000	ZB			C-34	13
15	Carenagem, Intermediária Interna Direita	64340-MZ2-000	ZA			C-34	10
16	Carenagem Inferior Direita	64310-MZ2-000	ZB			C-34	5
17	Pára-lama Dianteiro	61100-MT4-000	ZF			C-8	6
18	Trava A	84120-MS2-670	ZB			C-16	18
19	Trava B	84130-MS2-670	ZB			C-16	20
20	Etiqueta, Cor	87565-MZ2-890	ZD			C-36	14
21	Etiqueta, Ajuste Amortecedor	87519-MW7-790	ZA			C-36	3
22	Etiqueta, Precaução	87560-MZ3-300	ZB			C-36	12
23	Etiqueta, Capacete	87511-MW0-670	ZA			C-36	9
24	Emblema A, Carenagem Traseira Esquerda	77216-MZ2-910	ZA			C-37.3	16
25	Emblema A, Carenagem Traseira Direita	77215-MZ2-910	ZA			C-37.3	15
26	Emblema B, Carenagem Traseira Esquerda	77217-MZ2-910	ZA			C-37.3	17
27	Emblema Tampa Carenagem Superior Dianteira	64232-MZ2-910	ZA			C-37.3	8
28	Emblema Esquerdo Tanque de Combustível	17554-MZ2-910	ZA			C-37.3	4
29	Emblema, Direito Tanque Combustível	17553-MZ2-910	ZA			C-37.3	3
30	Emblema, Carenagem Superior	64212-MZ2-910	ZA			C-37.3	5
31	Espelho Retrovisor Esquerdo	88120-MV9-003	ZA			C-33	18

CBR1000F (CBR1000F$_R$) JH2SC242**RM300011 ~ .....CM

Nº	Modelo		CBR1000F$_R$				
	Cor		Preto NH-1	Aplicação no modelo		Nº de identificação do Bloco	Nº de ref.
	Nome das Peças Coloridas	Nº Peça Básico	NH1A	Modelo de aplicação inicial	Modelo de aplicação final		
32	Espelho Retrovisor Direito	88110-MW9-003	ZA			C-33	16
33	Painel Interno, Esquerdo	64590-MZ2-000	ZA			C-33	15
34	Painel, Instrumentos	64570-MZ2-000	ZA			C-2	28
35	Painel Interno, Direito	64580-MZ2-000	ZA			C-33	14
36	Painel Interno, Pára-Brisa	64560-MZ2-000	ZA			C-33	13
37	Protetor, Carenagem Intermediária, Esquerda	64368-MZ2-000	ZE			C-34	12
38	Protetor, Carenagem Intermediária, Direita	64328-MZ2-000	ZE			C-34	9
39	Alça Traseira	77300-MS2-670	ZB			C-16	17
40	Assento	77200-MS2-670	ZC			C-16	5
41	Cavalete Central	50500-MS2-670	ZA			C-22	3
42	Faixa A, Carenagem Intermediária Esquerda	64369-MZ2-910	ZA			C-37.3	14
43	Faixa A, Carenagem Intermediária Direita	64329-MZ2-910	ZA			C-37.3	11
44	Faixa B, Carenagem Intermediária Esquerda	64366-MZ2-910	ZA			C-37.3	13
45	Faixa B, Tampa Lateral Esquerda	64352-MZ2-910	ZA			C-37.3	12
46	Faixa B, Carenagem Intermediária Direita	64326-MZ2-910	ZA			C-37.3	10
47	Faixa B, Tampa Lateral Direita	64302-MZ2-910	ZA			C-37.3	9
48	Faixa Esquerda, Tanque Combustível	17551-MZ2-910	ZA			C-37.3	2
49	Faixa, Carenagem Superior Esquerda	64217-MZ2-910	ZA			C-37.3	7
50	Faixa Direita, Tanque Combustível	17550-MZ2-910	ZA			C-37.3	1
51	Faixa, Carenagem Superior Direita	64216-MZ2-910	ZA			C-37.3	6
52	Garfo Traseiro	52200-MZ2-305	ZA			C-23	11
53	Tanque Combustível, (WL)	17520-MZ2-910	ZA			C-15	12
54	Roda Dianteira	44650-MS2-305	ZC			C-11	8
55	Roda Traseira Comp.	42650-MZ2-305	ZB			C-14	9

CBR1000F (CBR1000Fp) SC24-2600001~2601765 .....AR, E, ED, G, IT, ND SW
CBR1000F (CBR1000Fp) SC25-2600001~2600625 .....F
CBR1000F (CBR1000Fp) JH2SC249*0M600001~0M600004 .....SP
CBR1000F (CBR1000Fp) JH2SC249*SM500001~SM500063 .....BR
CBR1000F (CBR1000Fp) JH2SC24U*SM600001~SM600329 .....U

Nº	Modelo		CBR1000Fs					
	Cor		Vermelho Magma R-201	Preto NH-1	Aplicação no modelo		Nº de identificação do Bloco	Nº de ref.
	Nome das Peças Coloridas	Nº Peça Básico	R-201A	NH-1DA	Modelo de aplicação inicial	Modelo de aplicação final		
1	Cavalete Lateral	50530-MS2-000	ZA	ZA			C-22	10
2	Tampa Comp., Inferior Esquerda	64395-MS2-670	ZA	ZD			C-19	16
3	Tampa Comp., Inferior Direita	64385-MS2-670	ZA	ZD			C-19	14
4	Tampa, Carenagem, Superior Dianteira, (WL)	64260-MS2-640	ZA	ZB			C-33	12
5	Tampa Superior Carenagem, Inferior	64220-MZ2-000	ZF	ZC			C-33	11
6	Carenagem Intermediária, Esquerda (WL)	64365-MZ2-640	ZA	ZB			C-34	11
7	Tampa Lateral Esquerda, (WL)	64350-MZ2-640	ZA	ZB			C-17	10
8	Carenagem Superior, Esquerda (WL)	64215-MZ2-640	ZA	ZB			C-33	9
9	Carenagem Intermediária, Direita (WL)	64325-MZ2-640	ZA	ZB			C-34	8
10	Tampa Lateral Direita, (WL)	64300-MZ2-640	ZA	ZB			C-17	9
11	Carenagem Superior, Direita (WL)	64214-MZ2-640	ZA	ZB			C-33	8
12	Rabeta, (WL)	77260-MZ2-640	ZA	ZB			C-16	16
13	Carenagem Intermediária Interna, Esquerda	64440-MZ2-000	—	ZA			C-34	27
14	Carenagem Intermediária Interna, Esquerda	64440-MZ2-890	ZA	—			C-34	27
15	Carenagem Inferior Esquerda	64370-MZ2-000	ZA	ZB			C-34	13
16	Carenagem Inferior Esquerda	64370-MZ2-750	ZA	ZB			C-34	14
17	Carenagem Intermediária Interna, Direita	64340-MZ2-000	—	ZA			C-34	10
18	Carenagem Intermediária Interna, Direita	64340-MZ2-890	ZA	—			C-34	10
19	Carenagem Inferior Direita	64310-MZ2-000	ZA	ZB			C-34	5
20	Carenagem Inferior Direita	64310-MZ2-750	ZA	ZB			C-34	6
21	Pára-lama Dianteiro	61100-MT4-000	ZN	ZF			C-8	6
22	Trava A	84120-MS2-670	ZF	ZE			C-16	18
23	Trava B	84130-MS2-670	ZF	ZE			C-16	20
24	Etiqueta, Cor	87525-MZ2-970	ZA	ZB			C-36	14
25	Etiqueta, Ajuste Amortecedor	87519-MW7-790	ZA	ZA			C-36	3
26	Etiqueta, Precaução	87560-MZ3-300	ZB	ZB			C-36	12
27	Etiqueta, Cor	87586-MB6-870	ZF	ZF			C-36	15

CBR1000F (CBR1000Fs) SC24-2600001~2601765 .....AR, E, ED, G, IT, ND SW
CBR1000F (CBR1000Fs) SC25-2600001~2600625 .....F
CBR1000F (CBR1000Fs) JH2SC249*0M600001~0M600004 .....SP
CBR1000F (CBR1000Fs) JH2SC243*SM500001~SM500063 .....BR
CBR1000F (CBR1000Fs) JH2SC24U*SM600001~SM600329 .....U

Nº	Modelo		CBR1000Fs					
	Cor		Vermelho Magma R-201	Preto NH-1	Aplicação no modelo		Nº de identificação do Bloco	Nº de ref.
	Nome das Peças Coloridas	Nº Peça Básico	R-201A	NH-1DA	Modelo de aplicação inicial	Modelo de aplicação final		
28	Etiqueta, Cor	87586-MR6-670	ZA	ZA			C-36	15
29	Emblema A, Carenagem Traseira Esquerda	77216-MZ2-640	ZA	ZB			C-37.4	18
30	Emblema A, Carenagem Traseira Direita	77215-MZ2-640	ZA	ZB			C-37.4	17
31	Emblema B, Carenagem Traseira Esquerda	77217-MZ2-640	ZA	ZB			C-37.4	19
32	Emblema Tampa Carenagem Superior Dianteira	64232-MZ2-640	ZA	ZB			C-37.4	6
33	Faixa Esquerda, Tanque Combustível	17554-MZ2-640	ZA	ZB			C-37.4	2
34	Faixa Direita, Tanque Combustível	17553-MZ2-640	ZA	ZB			C-37.4	1
35	Emblema Carenagem Superior	64212-MZ2-640	ZA	ZB			C-37.4	3
36	Espelho Retrovisor Esquerdo	88120-MV9-003	ZA	ZA			C-33	18
37	Espelho Retrovisor Direito	88110-MV9-003	ZA	ZA			C-33	16
38	Escapamento Comp., Esquerdo	18410-MZ2-890	ZA	ZB			C-19	10
39	Escapamento Comp., Direito	18310-MZ2-890	ZA	ZB			C-19	5
40	Painel Interno, Esquerdo	64590-MZ2-000	ZA	ZA			C-33	15
41	Painel, Instrumentos	64570-MZ2-000	ZA	ZA			C-2	28
42	Painel Interno, Direito	64580-MZ2-000	ZA	ZA			C-33	14
43	Painel Interno, Pára-Brisa	64560-MZ2-000	ZA	ZA			C-33	13
44	Protetor, Carenagem Intermediária Esquerda	64368-MZ2-000	ZG	ZA			C-34	12
45	Protetor, Carenagem Intermediária Direita	64328-MZ2-000	ZG	ZA			C-34	9
46	Alça Traseira	77300-MS2-670	ZF	ZE			C-16	17
47	Assento	77200-MS2-670	ZA	ZC			C-16	5
48	Cavalete Central	50500-MS2-670	ZA	ZA			C-22	3
49	Faixa A, Carenagem Intermediária Esquerda	64369-MZ2-640	ZA	ZB			C-37.4	16
50	Faixa A, Tampa Lateral Esquerda	64351-MZ2-640	ZA	ZB			C-37.4	12
51	Faixa A, Carenagem Intermediária Direita	64329-MZ2-640	ZA	ZB			C-37.4	11
52	Faixa A, Carenagem Lateral Direita	64301-MZ2-640	ZA	ZB			C-37.4	7
53	Faixa B, Carenagem Intermediária Esquerda	64366-MZ2-640	ZA	ZB			C-37.4	14
54	Faixa B, Tampa Lateral Esquerda	64352-MZ2-890	ZD	ZE			C-37.4	13

CBR1000F (CBR1000Fs) SC24-2600001~2601765 .....AR, E, ED, G, IT, ND SW
CBR1000F (CBR1000Fs) SC25-2600001~2600625 .....F
CBR1000F (CBR1000Fs) JH2SC249*0M600001~0M600004 .....SP
CBR1000F (CBR1000Fs) JH2SC243*SM500001~SM500063 .....BR
CBR1000F (CBR1000Fs) JH2SC24U*SM600001~SM600329 .....U

Nº	Modelo		CBR1000Fs					
	Cor		NH-359M	R-228C	Aplicação no modelo		Nº de identificação do Bloco	Nº de ref.
	Nome das Peças Coloridas	Nº Peça Básico	NH-359M	R-228C	Modelo de aplicação inicial	Modelo de aplicação final		
55	Faixa B, Carenagem Intermediária Direita	64326-MZ2-640	ZA	ZB			C-37.4	9
56	Faixa B, Tampa Lateral Direita	64302-MZ2-890	ZD	ZE			C-37.4	8
57	Faixa C, Carenagem Intermediária Esquerda	64367-MZ2-640	ZA	ZB			C-37.4	15
58	Faixa C, Carenagem Intermediária Direita	64327-MZ2-640	ZA	ZB			C-37.4	10
59	Faixa, Carenagem Superior Esquerda	64217-MZ2-640	ZA	ZB			C-37.4	5
60	Faixa, Carenagem Superior Direita	64216-MZ2-640	ZA	ZB			C-37.4	4
61	Garfo Traseiro	52200-MZ2-305	ZA	ZA			C-23	11
62	Tanque, Combustível, (WL)	17520-MZ2-640	ZA	ZB			C-15	12
63	Roda Dianteira	44650-MZ2-305	ZD	ZC			C-11	8
64	Roda Traseira Comp.	42650-MZ2-305	ZA	ZB			C-14	9

CBR1000F (CBR1000Fs) SM400001 ~ SM400050 .....CM

Nº	Modelo		CBR1000Fs				
	Cor		Preto NH-1	Aplicação no modelo		Nº de identificação do Bloco	Nº de ref.
			NH1A	Modelo de aplicação inicial	Modelo de aplicação final		
	Nome das Peças Coloridas	Nº Peça Básico					
1	Cavalete Lateral	50530-MS2-000	ZA			C-22	10
2	Tampa Comp., Inferior Esquerda	64395-MS2-670	ZD			C-19	16
3	Tampa Comp., Inferior Direita	64385-MS2-670	ZD			C-19	14
4	Tampa Carenagem, Superior Dianteira	64260-MZ2-970	ZA			C-33	12
5	Tampa Superior Carenagem Inferior	64220-MZ2-000	ZC			C-33	11
6	Carenagem Intermediária, Esquerda	64365-MZ2-970	ZA			C-34	11
7	Tampa Lateral Esquerda, (WL)	65350-MZ2-970	ZA			C-17	10
8	Carenagem Superior, Esquerda (WL)	64215-MZ2-970	ZA			C-33	9
9	Carenagem Intermediária, Direita (WL)	64325-MZ2-970	ZA			C-34	8
10	Tampa Lateral Direita, (WL)	65300-MZ2-970	ZA			C-17	9
11	Carenagem Superior, Direita (WL)	64214-MZ2-970	ZA			C-33	8
12	Rabeta, (WL)	77260-MZ2-970	ZA			C-16	16
13	Carenagem, Intermediária Interna Esquerda	64440-MZ2-000	ZA			C-34	27
14	Carenagem Inferior Esquerda	64370-MZ2-000	ZB			C-34	13
15	Carenagem Intermediária Interna Direita	64340-MZ2-000	ZA			C-34	10
16	Carenagem Inferior Direita	64310-MZ2-000	ZB			C-34	5
17	Pára-lama Dianteiro	61100-MT4-000	ZF			C-8	6
18	Trava A	84120-MS2-670	ZE			C-16	18
19	Trava B	84130-MS2-670	ZE			C-16	20
20	Etiqueta, Cor	87565-MZ2-970	ZC			C-36	14
21	Etiqueta, Ajuste Amortecedor	87519-MW7-790	ZA			C-36	3
22	Etiqueta, Precaução	87560-MZ3-300	ZB			C-36	12
23	Etiqueta, Capacete	87511-MW0-670	ZA			C-36	9
24	Emblema A, Carenagem Traseira Esquerda	77216-MZ2-970	ZA			C-37.3	16
25	Emblema A, Carenagem Traseira Direita	77215-MZ2-970	ZA			C-37.3	15
26	Emblema B, Carenagem Traseira	77217-MZ2-970	ZA			C-37.3	17
27	Emblema Tampa Carenagem Superior Dianteira	64232-MZ2-970	ZA			C-37.3	8
28	Emblema Esquerdo, Tanque Combustível	17554-MZ2-970	ZA			C-37.3	4
29	Emblema Direito, Tanque Combustível	17553-MZ2-970	ZA			C-37.3	3
30	Emblema Carenagem Superior	64212-MZ2-970	ZA			C-37.3	5
31	Espelho, Retrovisor Esquedo	88120-MV9-003	ZA			C-33	18

CBR1000F (CBR1000Fs) SM400001 ~ SM400050 .....CM

Nº	Modelo		CBR1000Fs				
	Cor		Preto NH-1	Aplicação no modelo		Nº de identificação do Bloco	Nº de ref.
	Nome das Peças Coloridas	Nº Peça Básico	NH1A	Modelo de aplicação inicial	Modelo de aplicação final		
32	Espelho Retrovisor Direito	88110-MV9-003	ZA			C-33	16
33	Painel, Interno Esquerdo	64590-MZ2-000	ZA			C-33	15
34	Painel, Instrumentos	64570-MZ2-000	ZA			C-2	28
35	Painel Interno, Direito	64580-MZ2-000	ZA			C-33	14
36	Painel Interno, Pára-Brisa	64560-MZ2-000	ZA			C-33	13
37	Protetor Carenagem, Intermediária Esquerda	64368-MZ2-000	ZH			C-34	12
38	Protetor Carenagem Intermediária, Direita	64328-MZ2-000	ZH			C-34	9
39	Alça Traseira	77300-MS2-670	ZE			C-16	17
40	Assento	77200-MS2-670	ZC			C-16	5
41	Cavalete Central	50500-MS2-670	ZA			C-22	3
42	Faixa A, Carenagem Intermediária Esquerda	64369-MZ2-970	ZA			C-37.3	14
43	Faixa A, Carenagem Intermediária Direita	64329-MZ2-970	ZA			C-37.3	11
44	Faixa A, Carenagem Intermediária Esquerda	64366-MZ2-970	ZA			C-37.3	13
45	Faixa B, Carenagem Intermediária Direita	64326-MZ2-970	ZA			C-37.3	10
46	Faixa Esquerda, Tanque Combustível	17551-MZ2-970	ZA			C-37.3	2
47	Faixa Carenagem Superior Esquerda	64217-MZ2-970	ZA			C-37.3	7
48	Faixa Direita, Tanque Combustível	17550-MZ2-970	ZA			C-37.3	1
49	Faixa Carenagem Superior Direita	64216-MZ2-970	ZA			C-37.3	6
50	Garfo Traseiro	52200-MZ2-305	ZA			C-23	11
51	Tanque Combustível	17520-MZ2-970	ZA			C-15	12
52	Roda Dianteira	45650-MS2-305	ZC			C-11	8
53	Roda Traseira Comp.	42650-MZ2-305	ZB			C-14	9

CBR1000F (CBR1000FT) JH2SC24**TM000001~TM000621 .....AR, E, G, IT, ND SW
CBR1000F (CBR1000FT) JH2SC242*TM500001~TM500015 .....CM
CBR1000F (CBR1000FT) JH2SC243*TM600001~TM600063 .....BR
CBR1000F (CBR1000FT) JH2SC24*TM700001~TM700115 .....ED, U
CBR1000F (CBR1000FT) JH2SC25A*TM270001~TM270054 .....F

Nº	Modelo		CBR1000FT					
	Cor		Vermelho Magma R-201A	Preto NH-1	Aplicação no modelo		Nº de identificação do Bloco	Nº de ref.
	Nome das Peças Coloridas	Nº Peça Básico	R201A	NH1DA	Modelo de aplicação inicial	Modelo de aplicação final		
1	Cavalete Lateral	50530-MS2-000	ZA	ZA			C-22	10
2	Tampa Comp., Infeior Esquerda	64395-MS2-670	ZD	ZD			C-19	16
3	Tampa Comp., Inferior Direita	64385-MS2-670	ZD	ZD			C-19	14
4	Tampa, Carenagem Superior Dianteira	64260-MZ2-A20	ZC	ZE			C-33	12
5	Tampa Superior Carenagem Inferior	64220-MZ2-000	ZF	ZC			C-33	11
6	Carenagem Intermediária, Esquerda	64365-MZ2-A20	ZC	ZD			C-34	11
7	Carenagem Intermediária, Esquerda	64365-MZ2-A70	ZC	ZD			C-34	11
8	Tampa Lateral Esquerda, (WL)	64350-MZ2-A20	ZA	ZB			C-17	10
9	Carenagem Superior, Esquerda	64215-MZ2-A20	ZA	ZB			C-33	9
10	Carenagem Intermediária, Direita	64325-MZ2-A20	ZC	ZD			C-34	8
11	Tampa Lateral Direita, (WL)	65300-MZ2-A20	ZA	ZB			C-17	9
12	Carenagem Superior, Direita (WL)	64214-MZ2-A20	ZA	ZB			C-33	8
13	Rabeta, (WL)	77260-MZ2-A20	ZA	ZB			C-16	16
14	Carenagem, Intermediária Interna Esquerda	64440-MZ2-000	ZA	ZA			C-34	27
15	Carenagem Inferior Esquerda	64370-MZ2-000	ZB	ZB			C-34	13
16	Carenagem Inferior Esquerda	64370-MZ2-750	ZB	ZB			C-34	14
17	Carenagem Intermediária, Interna Direita	64340-MZ2-000	ZA	ZA			C-34	10
18	Carenagem Inferior Direita	64310-MZ2-000	ZB	ZB			C-34	5
19	Carenagem Inferior Direita	64310-MZ2-750	ZB	ZB			C-34	6
20	Pára-lama Dianteiro	61100-MT4-000	ZN	ZF			C-8	6
21	Trava A	84120-MS2-670	ZG	ZE			C-16	18
22	Trava B	84130-MS2-670	ZG	ZE			C-16	20
23	Etiqueta, Cor	87565-MZ2-A20	ZC	ZD			C-36	14
24	Etiqueta, Ajuste Amortecedor	87519-MW7-790	ZA	ZA			C-36	3
25	Etiqueta, Segurança	87560-MZ3-300	ZB	ZB			C-36	12

CBR1000F (CBR1000FT) JH2SC24**TM000001~TM000621 .....AR, E, G, IT, ND SW
CBR1000F (CBR1000FT) JH2SC242*TM500001~TM500015 .....CM
CBR1000F (CBR1000FT) JH2SC243*TM600001~TM600063 .....BR
CBR1000F (CBR1000FT) JH2SC24*TM700001~TM700115 .....ED, U
CBR1000F (CBR1000FT) JH2SC25A*TM270001~TM270054 .....F

Nº	Modelo		CBR1000FT					
	Cor		Vermelho Magma R-201A	Preto NH-1	Aplicação no modelo		Nº de identificação do Bloco	Nº de ref.
			R201A	NH1DA	Modelo de aplicação inicial	Modelo de aplicação final		
	Nome das Peças Coloridas	Nº Peça Básico						
26	Etiqueta, Cor	87586-MB6-870	ZF	ZF			C-36	15
27	Etiqueta, Cor	87586-MR6-670	ZA	ZA			C-36	15
28	Etiqueta, Capacete	87511-MW0-670	ZA	—			C-36	9
29	Emblema A, Carenagem Traseira	77215-MZ2-A20	ZA	ZB			C-37.5	26
30	Emblema B, Carenagem Traseira Esquerda	77217-MZ2-A20	ZA	ZB			C-37.5	27
31	Emblema Tampa Carenagem, Superior	64232-MZ2-A20	ZA	ZB			C-37.5	9
32	Faixa Esquerda, Tanque de Combustível	17554-MZ2-A20	ZA	ZB			C-37.5	5
33	Faixa Direita, Tanque de Combustível	17553-MZ2-A20	ZA	ZB			C-37.5	4
34	Espelho Retrovisor Esquerdo	88120-MV9-003	ZA	ZA			C-33	18
35	Espelho Retrovisor Direito	88110-MV9-003	ZA	ZA			C-33	16
36	Escapamento Comp., Esquerdo	18410-MZ2-891	ZB	ZB			C-19	10
37	Escapamento Comp., Direito	18310-MZ2-891	ZB	ZB			C-19	5
38	Painel Interno, Esquerdo	64590-MZ2-000	ZA	ZA			C-33	15
39	Painel, Instrumentos	64570-MZ2-000	ZA	ZA			C-2	28
40	Painel Interno, Direito	64580-MZ2-000	ZA	ZA			C-33	14
41	Painel Interno, Pára-Brisa	64560-MZ2-000	ZA	ZA			C-33	13
42	Protetor Carenagem Intermediária, Esquerda	64368-MZ2-000	ZB	ZJ			C-34	12
43	Protetor, Carenagem Intermediária, Direita	64328-MZ2-000	ZB	ZJ			C-34	9
44	Alça Traseira	77300-MS2-670	ZG	ZE			C-16	17
45	Assento	77200-MS2-670	ZC	ZC			C-16	5
46	Cavalete Central	50500-MS2-670	ZA	ZA			C-22	3
47	Faixa A, Esquerda Tanque Combustível	17551-MZ2-A20	ZA	ZB			C-37.5	2
48	Faixa A, Carenagem Intermediária Esquerda	64369-MZ2-A20	ZA	ZB			C-37.5	25
49	Faixa A, Tampa Lateral Esquerda	64351-MZ2-A20	ZA	ZB			C-37.5	18
50	Faixa A, Direita Tanque Combustível	17550-MZ2-A20	ZA	ZB			C-37.5	1

CBR1000F (CBR1000FT) JH2SC24**TM000001~TM000621 .....AR, E, G, IT, ND SW
CBR1000F (CBR1000FT) JH2SC242*TM500001~TM500015 .....CM
CBR1000F (CBR1000FT) JH2SC243*TM600001~TM600063 .....BR
CBR1000F (CBR1000FT) JH2SC24*TM700001~TM700115 .....ED, U
CBR1000F (CBR1000FT) JH2SC25A*TM270001~TM270054 .....F

Nº	Modelo		CBR1000FT					
	Cor		Vermelho Magma R-201A	Preto NH-1	Aplicação no modelo		Nº de identificação do Bloco	Nº de ref.
	Nome das Peças Coloridas	Nº Peça Básico	R201A	NH1DA	Modelo de aplicação inicial	Modelo de aplicação final		
51	Faixa A, Carenagem Intermediária Direita	64329-MZ2-A20	ZA	ZA			C-37.5	17
52	Faixa A, Carenagem Lateral Direita	64301-MZ2-A20	ZA	ZA			C-37.5	10
53	Faixa B, Esquerda Tanque Combustível	17555-MZ2-A20	ZA	ZA			C-37.5	6
54	Faixa B, Carenagem Intermediária Esquerda	64366-MZ2-A20	ZA	ZA			C-37.5	23
55	Faixa B, Tampa Lateral Esquerda	64352-MZ2-890	ZE	ZE			C-37.5	19
56	Faixa B, Direita Tanque Combustível	17552-MZ2-A20	ZA	ZB			C-37.5	3
57	Faixa B, Carenagem Intermediária Direita	64326-MZ2-A20	ZA	ZB			C-37.5	15
58	Faixa B, Tampa Lateral Direita	64302-MZ2-890	ZE	ZE			C-37.5	11
59	Faixa C, Carenagem Intermediária Esquerda	64367-MZ2-A20	ZA	ZB			C-37.5	24
60	Faixa C, Carenagem Intermediária Direita	64327-MZ2-A00	ZA	ZB			C-37.5	16
61	Faixa D, Carenagem Intermediária Esquerda	64361-MZ2-A20	ZA	ZB			C-37.5	21
62	Faixa D, Tampa Lateral Esquerda	64354-MZ2-A20	ZA	ZB			C-37.5	20
63	Faixa D, Carenagem Intermediária Direita	64321-MZ2-A20	ZA	ZB			C-37.5	13
64	Faixa D, Tampa Lateral Direita	64304-MZ2-A20	ZA	ZA			C-37.5	12
65	Faixa E, Carenagem Intermediária Esquerda	64362-MZ2-A20	ZA	ZB			C-37.5	22
66	Faixa E, Carenagem Intermediária Direita	64322-MZ2-A20	ZA	ZB			C-37.5	14
67	Faixa Carenagem, Traseira Esquerda	77219-MZ2-A20	ZA	ZB			C-37.5	29
68	Faixa, Carenagem Superior Esquerda	64217-MZ2-A20	ZA	ZB			C-37.5	8
69	Faixa Carenagem Traseira Direita	77218-MZ2-A20	ZA	ZB			C-37.5	28
70	Faixa, Carenagem Superior Direita	64216-MZ2-A20	ZA	ZB			C-37.5	7
71	Garfo Traseiro	52200-MZ2-305	ZB	ZB			C-23	11
72	Tanque, Combustível, (WL)	17520-MZ2-A20	ZA	ZB			C-15	12

CBR1000F (CBR1000Fv) JH2SC24**TM000001~VM100001 ~ .....AR, E, G, IT, ND SW
CBR1000F (CBR1000Fv) JH2SC25A*TM600001~VM280001 ~ .....F
CBR1000F (CBR1000Fv) JH2SC24**VM800001~TM700115 ~ .....ED, U

Nº	Modelo		CBR1000Fv					
	Cor		Preto NH-1	Vermelho Glória Candy R-101C-U	Aplicação no modelo		Nº de identificação do Bloco	Nº de ref.
	Nome das Peças Coloridas	Nº Peça Básico	NH1DA	R101E	Modelo de aplicação inicial	Modelo de aplicação final		
1	Cavalete Lateral	50530-MS2-000	ZA	ZA			C-22	10
2	Tampa Comp., Inferior Esquerda	64395-MS2-670	ZD	ZD			C-19	16
3	Tampa Comp., Inferior Direita	64385-MS2-670	ZD	ZD			C-19	14
4	Tampa Carenagem, Superior Dianteira, (WL)	64260-MZ2-A20	ZE	ZC			C-33	12
5	Tampa Superior Carenagem Inferior	64220-MZ2-000	ZC	ZG			C-33	11
6	Carenagem Intermediária, Esquerda (WL)	64365-MZ2-B30	ZA	ZB			C-34	11
7	Carenagem Intermediária, Esquerda (WL)	64365-MZ2-G00	ZA	ZB			C-34	11
8	Tampa Lateral Direita, (WL)	64350-MZ2-G00	ZA	ZB			C-17	10
9	Carenagem Superior, Esquerda (WL)	64215-MZ2-G00	ZA	ZB			C-33	9
10	Carenagem Intermediária, Direita (WL)	64325-MZ2-G00	ZA	ZB			C-34	8
11	Tampa Lateral Direita (WL)	65300-MZ2-G00	ZA	ZB			C-17	9
12	Carenagem Superior, Direita (WL)	64214-MZ2-G00	ZA	ZB			C-33	8
13	Rabeta, (WL)	77260-MZ2-G00	ZA	ZB			C-16	16
14	Carenagem Intermediária Interna Esquerda	64440-MZ2-000	ZA	ZA			C-34	27
15	Carenagem Inferior Esquerda	64370-MZ2-000	ZB	ZB			C-34	13
16	Carenagem Inferior Esquerda	64370-MZ2-750	ZB	ZB			C-34	14
17	Carenagem Intermediária Interna Direita	64340-MZ2-000	ZA	ZA			C-34	10
18	Carenagem Inferior Direita	64310-MZ2-000	ZB	ZB			C-34	5
19	Carenagem Inferior Direita	64310-MZ2-750	ZB	ZB			C-34	6
20	Pára-lama Direito	61100-MT4-000	ZF	ZW			C-8	6
21	Trava A	84120-MS2-670	ZE	ZE			C-16	18
22	Trava B	84130-MS2-670	ZE	ZE			C-16	20
23	Etiqueta, Cor	87565-MZ2-G00	ZA	ZB			C-36	14
24	Etiqueta, Ajuste Amortecedor	87519-MW7-790	ZA	ZA			C-36	3
25	Etiqueta, Cor	87586-MB6-870	ZF	ZF			C-36	15

CBR1000F (CBR1000Fv) JH2SC24**TM000001~VM100001 ~ .....AR, E, G, IT, ND SW
CBR1000F (CBR1000Fv) JH2SC25A*TM600001~VM280001 ~ .....F
CBR1000F (CBR1000Fv) JH2SC24**VM800001~TM700115 ~ .....ED, U

Nº	Modelo		CBR1000Fv					
	Cor		Preto NH-1	Vermelho Glória Candy R-101C-U	Aplicação no modelo		Nº de identificação do Bloco	Nº de ref.
	Nome das Peças Coloridas	Nº Peça Básico	NH1DA	R101E	Modelo de aplicação inicial	Modelo de aplicação final		
26	Etiqueta, Cor	87586-MR6-670	ZA	ZA			C-36	15
27	Emblema A, Carenagem Traseira	77215-MZ2-G00	ZA	ZB			C-37.5	26
28	Emblema B, Carenagem Traseira Esquerda	77217-MZ2-A20	ZB	ZA			C-37.5	27
29	Emblema Tampa Carenagem Superior Dianteia	64232-MZ2-A20	ZB	ZA			C-37.5	9
30	Faixa Esquerda, Tanque Combustível	17554-MZ2-G00	ZA	ZB			C-37.5	5
31	Faixa Direita, Tanque Combustível	17553-MZ2-G00	ZA	ZB			C-37.5	4
32	Espelho Retrovisor Esquerdo	88120-MV9-003	ZA	ZA			C-33	18
33	Espelho Retrovisor Direito	88110-MV9-003	ZA	ZA			C-33	16
34	Escapamento Comp., Esquerdo	18410-MZ2-891	ZB	ZB			C-19	10
35	Escapamento Comp., Direito	18310-MZ2-891	ZB	ZB			C-19	5
36	Painel Interno Esquerdo	64590-MZ2-000	ZA	ZA			C-33	15
37	Painel, Instrumentos	64570-MZ2-000	ZA	ZA			C-2	28
38	Painel Interno Direito	64580-MZ2-000	ZA	ZA			C-33	14
39	Painel Interno Pára-Brisa	64560-MZ2-000	ZA	ZA			C-33	13
40	Protetor Carenagem Intermediária Esquerda	64368-MZ2-000	ZJ	ZK			C-34	12
41	Protetor Carenagem Intermediária Direita	64328-MZ2-000	ZJ	ZK			C-34	9
42	Alça Traseira	77300-MS2-670	ZE	ZE			C-16	17
43	Assento	77200-MS2-670	ZC	ZC			C-16	5
44	Cavalete Central	50500-MS2-670	ZA	ZA			C-22	3
45	Faixa A, Esquerda Tanque Combustível	17551-MZ2-G00	ZA	ZB			C-37.5	2
46	Carenagem Intermediária Esquerda	64369-MZ2-G00	ZA	ZB			C-37.5	25
47	Faixa A, Tampa Lateral Esquerda	64351-MZ2-G00	ZA	ZB			C-37.5	18
48	Faixa A, Direita Tanque Combustível	17550-MZ2-G00	ZA	ZB			C-37.5	1
49	Faixa A, Carenagem Intermediária Direita	64329-MZ2-G00	ZA	ZB			C-37.5	17
50	Faixa A, Carenagem Lateral Direita	64301-MZ2-G00	ZA	ZB			C-37.5	10

CBR1000F (CBR1000Fv) JH2SC24**TM000001~VM100001 ~ .....AR, E, G, IT, ND SW
CBR1000F (CBR1000Fv) JH2SC25A*TM600001~VM280001 ~ .....F
CBR1000F (CBR1000Fv) JH2SC24**VM800001~TM700115 ~ .....ED, U

Nº	Modelo		CBR1000Fv					
	Cor		Preto NH-1	Vermelho Glória Candy R-101C-U	Aplicação no modelo		Nº de identificação do Bloco	Nº de ref.
	Nome das Peças Coloridas	Nº Peça Básico	NH1DA	R101E	Modelo de aplicação inicial	Modelo de aplicação final		
51	Faixa B, Esquerda Tanque Combustível	17555-MZ2-G00	ZA	ZB			C-37.5	6
52	Faixa B, Carenagem Intermediária Esquerda	64366-MZ2-G00	ZA	ZB			C-37.5	23
53	Faixa B, Tanque Lateral Esquerda	64352-MZ2-890	ZE	ZE			C-37.5	19
54	Faixa B, Direita Tanque Combustível	17552-MZ2-G00	ZA	ZB			C-37.5	3
55	Faixa B, Carenagem Intermediária Direita	64326-MZ2-G00	ZA	ZB			C-37.5	15
56	Faixa B, Tampa Lateral Direita	64302-MZ2-890	ZE	ZE			C-37.5	11
57	Faixa C, Carenagem Intermediária Esquerda	64367-MZ2-G00	ZA	ZB			C-37.5	24
58	Faixa C, Carenagem Intermediária Direita	64327-MZ2-G00	ZA	ZB			C-37.5	16
59	Faixa D, Carenagem Intermediária Esquerda	64361-MZ2-G00	ZA	ZB			C-37.5	21
60	Faixa D, Tampa Lateral Esquerda	64354-MZ2-G00	ZA	ZB			C-37.5	20
61	Faixa D, Carenagem Intermediária Direita	64321-MZ2-G00	ZA	ZB			C-37.5	13
62	Faixa D, Tampa Lateral Direita	64304-MZ2-G00	ZA	ZB			C-37.5	12
63	Faixa E, Carenagem Intermediária Esquerda	64362-MZ2-G00	ZA	ZB			C-37.5	22
64	Faixa E, Carenagem Intermediária Direita	64322-MZ2-G00	ZA	ZA			C-37.5	14
65	Faixa Carenagem, Traseira Esquerda	77219-MZ2-G00	ZA	ZB			C-37.5	29
66	Faixa Carenagem, Superior Esquerda	64217-MZ2-G00	ZA	ZB			C-37.5	8
67	Faixa Carenagem, Traseira Direita	77218-MZ2-G00	ZA	ZB			C-37.5	28
68	Faixa Carenagem Superior, Direita	64216-MZ2-G00	ZA	ZB			C-37.5	7
69	Garfo Traseiro	52200-MZ2-305	ZA	ZB			C-23	11
70	Tanque de Combustível	17520-MZ2-G00	ZA	ZB			C-15	12

CBR1000F (CBR1000Fx) JH2SC24**XM200001 ~ .....AR, E, G, IT, ND
CBR1000F (CBR1000Fx) JH2SC25A*XM290001 ~ .....F
CBR1000F (CBR1000Fx) JH2SC24**XM900001 ~ .....ED, U

Nº	Modelo		CBR1000Fx					
	Cor		Preto Mute Metálico NH-359M	Vermelho Puro R-158P	Aplicação no modelo		Nº de identificação do Bloco	Nº de ref.
	Nome das Peças Coloridas	Nº Peça Básico	NH359	R158	Modelo de aplicação inicial	Modelo de aplicação final		
1	Cavalete Lateral	50530-MS2-000	ZA	ZA			C-22	10
2	Tampa Comp., Inferior Esquerda	64395-MS2-670	ZD	ZD			C-19	16
3	Tampa Comp., Inferior Direita	64385-MS2-670	ZD	ZD			C-19	14
4	Tampa, Carenagem Superior Dianteira (WL)	64260-MZ2-G10	ZA	ZB			C-33	12
5	Tampa Superior Carenagem Inferior	64220-MZ2-000	ZH	ZJ			C-33	11
6	Carenagem Intermediária, Esquerda (WL)	64365-MZ2-G10	ZA	ZB			C-34	11
7	Tampa Lateral Esquerda, (WL)	65365-MZ2-G10	ZA	ZB			C-17	10
8	Carenagem Intermediária, Direita (WL)	64325-MZ2-G10	ZA	ZB			C-34	8
9	Tampa Lateral Direita (WL)	65300-MZ2-G10	ZA	ZB			C-17	9
10	Rabeta, (WL)	77260-MZ2-G10	ZA	ZB			C-16	16
11	Carenagem, Intermediária Interna Esquerda	64440-MZ2-000	ZA	ZA			C-34	27
12	Carenagem Inferior Esquerda	64370-MZ2-000	ZB	ZB			C-34	13
13	Carenagem Inferior Esquerda	64370-MZ2-750	ZB	ZB			C-34	14
14	Carenagem Superior, Esquerda (WL)	64211-MZ2-G10	ZA	ZB			C-33	9
15	Carenagem Intermediária Interna Direita	64340-MZ2-000	ZA	ZA			C-34	10
16	Carenagem Inferior Direita	64310-MZ2-000	ZB	ZB			C-34	5
17	Carenagem Inferior Direita	64310-MZ2-750	ZB	ZB			C-34	6
18	Carenagem Superior, Direita	64210-MZ2-G10	ZA	ZB			C-33	8
19	Pára-lama Dianteiro	61100-MT4-000	ZS	ZJ			C-8	6
20	Trava A	84120-MS2-670	ZH	ZJ			C-16	18
21	Trava B	84130-MS2-670	ZH	ZJ			C-16	20
22	Etiqueta, Cor	87565-MZ2-G10	ZA	ZB			C-36	14
23	Etiqueta, Ajuste Amortecedor	87519-MW7-790	ZA	ZA			C-36	3
24	Etiqueta, Cor	87586-MB6-870	ZF	ZF			C-36	15
25	Etiqueta, Cor	87586-MR6-670	ZA	ZA			C-36	15

CBR1000F (CBR1000Fx) JH2SC24**XM200001 ~ .....AR, E, G, IT, ND
CBR1000F (CBR1000Fx) JH2SC25A*XM290001 ~ .....F
CBR1000F (CBR1000Fx) JH2SC24**XM900001 ~ .....ED, U

Nº	Modelo		CBR1000Fx					
	Cor		Preto Mute Metálico NH-359M	Vermelho Puro R-158P	Aplicação no modelo		Nº de identificação do Bloco	Nº de ref.
	Nome das Peças Coloridas	Nº Peça Básico	NH359	R158	Modelo de aplicação inicial	Modelo de aplicação final		
26	Emblema A, Carenagem Traseira	77215-MZ2-G10	ZA	ZB			C-37.6	9
27	Emblema B, Carenagem Traseira Esquerda	77217-MZ2-G10	ZA	ZB			C-37.6	10
28	Emblema Tampa Carenagem, Superior Dianteira	64232-MZ2-G10	ZA	ZB			C-37.6	3
29	Faixa Esquerda, Tanque Combustível	17554-MZ2-G10	ZA	ZB			C-37.6	2
30	Faixa Direita, Tanque Combustível	17553-MZ2-G10	ZA	ZB			C-37.6	1
31	Espelho Retrovisor Esquerdo	88120-MV9-003	ZA	ZA			C-33	18
32	Espelho Retrovisor Direito	88110-MV9-003	ZA	ZA			C-33	16
33	Escapamento Comp., Esquerdo	18410-MZ2-891	ZB	ZB			C-19	10
34	Escapamento Comp., Direito	18310-MZ2-891	ZB	ZB			C-19	5
35	Painel, Interno Esquerdo	64590-MZ2-000	ZA	ZA			C-19	15
36	Painel, Instrumentos	64570-MZ2-000	ZA	ZA			C-33	28
37	Painel Interno, Direito	64580-MZ2-000	ZA	ZA			C-33	14
38	Painel Interno, Pára-Brisa	64560-MZ2-000	ZA	ZA			C-33	13
39	Carenagem Intermediária, Esquerda	64368-MZ2-000	ZL	ZM			C-34	12
40	Protetor, Carenagem Intermediária, Direita	64328-MZ2-000	ZL	ZM			C-34	9
41	Alça Traseira	77300-MS2-670	ZH	ZJ			C-16	17
42	Assento	77200-MS2-670	ZC	ZC			C-16	5
43	Cavalete Central	50500-MS2-670	ZA	ZA			C-22	3
44	Faixa A, Carenagem Intermediária Direita	64329-MZ2-G10	ZA	ZB			C-37.6	6
45	Faixa B, Tampa Lateral Esquerda	64352-MZ2-890	ZE	ZE			C-37.6	7
46	Faixa B, Tampa Lateral Direita	64302-MZ2-890	ZE	ZE			C-37.6	4
47	Faixa D, Carenagem Intermediária Esquerda	64361-MZ2-G10	ZA	ZB			C-37.6	8
48	Faixa D, Carenagem Intermediária Direita	64321-MZ2-G10	ZA	ZB			C-37.6	5
49	Garfo Traseiro	52200-MZ2-305	ZB	ZB			C-23	11
50	Tanque Combustível, (WL)	17520-MZ2-G10	ZA	ZB			C-15	12

Composição do número de identificação das mangueiras

Exemplo: 9 5 0 0 1 - 7 5 0 0 1 - 5 0 M

Número de Peça sem Embalar : Refere-se a Peça sem Embalar

Código da Marca (Tipo de Mangueira) (Mangueira de Combustível e Mangueira de Aplicação Geral)
Código de câmbio (para Mangueira Adicionada); (Mangueira de Vinil)

- Indica a marca do número e a Seqüência de Troca. O código para a peça sem embutir deve ser estritamente 0 (Zero).

Tipos de Código:

- Mangueira de Combustível:
  - 5 : Trançada Interior Preta
  - 2 : Trançada Exterior Roxa (Somente com 3 mm de diâmetro Interno)
  - 6 : Preta
  - 3 : Roxa (Somente 3 mm de diâmetro Interno)
  - 4 : Cinza com faixa Roxa (Somente com 3 mm de diâmetro Interno)
- Mangueira de Aplicação Geral:
  - 1 : Cinza
  - 2 : Cinza
  - 3 : Preta
  - 5 : Preta
- Mangueira de Vinil:
  - 1 : Transparente
  - 2 : Preta
  - 3: Roxo Claro
  - 7 : Preto Palido
  - 6 : Roxo Claro

Comprimento :
- 001 : 1 m (Standard)
- 003 : 3 m
- 008 : 8 m

Códido de Diâmetro Interno (Mangueira de Combustível e Mangueira de aplicação geral)

30 : 3.0 mm	11 :11 mm
35 : 3.5 mm	91 :12 (Diâmetro Externo de 15) mm
45 : 4.5 mm	92 :12 (Diâmetro Externo de 16) mm
50 : 5.0 mm	12 :12 (Diâmetro Externo de 17) mm
55 : 5.3 mm	14 : 14 mm
5.5 mm	17 : 17 mm
65 : 6.5 mm	
70 : 7.0 mm	
75 : 7.3 mm	
7.5 mm	
80 : 8.0 mm	

Código de Diâmetro Externo / Interno (Mangueira de Vinil)

01 : DI 2,9, DE 6,8 mm	14 : DI 6,0, DE 9,0 mm	37 : DI 11,0, DE 15,0 mm
03 : DI 3,0, DE 6,0 mm	17 : DI 7,0, DE 9,0 mm	38 : DI 12,0, DE 13,0 mm
05 : DI 3,5, DE 6,5 mm	19 : DI 7,0, DE 11,0 mm	39 : DI 12,0, DE 14,0 mm
07 : DI 4,0, DE 7,0 mm	21 : DI 8,0, DE 9,0 mm	40 : DI 12,0, DE 16,0 mm
08 : DI 4,5, DE 6,5 mm	23 : DI 8,0, DE 12,0 mm	43 : DI 13,0, DE 15,0 mm
09 : DI 4,5, DE 8,0 mm	25 : DI 9,0, DE 11,0 mm	45 : DI 14,0, DE 18,0 mm
12: DI 5,0, DE 7,0 mm	27 : DI 9,0, DE 13,9 mm	50 : DI 16,0, DE 19,0 mm
10 : DI 5,0, DE 8,0 mm	33 : DI 10,0, DE 14,0 mm	55 :DI 17,5, DE 20,5 mm
11 : DI 5,0, DE 9,0 mm	36 : DI 11,0, DE 13,0 mm	60 : DI 22,0, DE 27,0 mm

Tipo de Mangueira :
- 1 Mangueira de Combustível
- 2 Mangueira de Aplicação Geral
- 3 Mangueira de Vinil

Mangueira de Combustível, Mangueiras de Aplicações Gerais e Mangueiras de Vinil

- As “mangueiras de combustível de peças padronizadas”, as “mangueiras de aplicações gerais” e as “ mangueiras de vinil” são fornecidas sem embalagem (granel) em forma de bobinas.
- Quando necessitar efetuar o pedido destas “mangueiras”, verifique no Catálogo de Peças o código da “mangueira padrão” e em seguida coloque entre parênteses o código da “mangueira sem embalagem (granel)” relativa, utilizando a tabela abaixo.
  (O comprimento padrão das “mangueiras sem embalagem (granel)” é de 1 metro. As mangueiras indicadas com o símbolo < > também estão disponíveis com as medidas de 3 a 8 metros).
- Quando necessitar de troca, corte a mangueira sem embalagem (granel) na medida especificada. Esta medida pode ser verificada no nome da peça (verifique no manual de Serviços ou nas instruções que acompanham as mangueiras sem embalagem (granel) os procedimentos para o corte e instalação).
- A relação abaixo especifica o código das mangueiras padrão e as respectivas mangueiras sem embalagem (granel) e suas medidas. Certifique-se de que estes números sejam aplicados somente para as peças de reposição relacionadas.

Mangueira de Combustível			
Número de Peça Padrão	Número de Peça sem Embalagem (granel)	Peça sem Embalagem (granel)	
		Diâmetro Interno (mm)	Comprimento (m)
95001-30XXX-2X	95001-30001-20M	3.0	1
95001-30XXX-3X	95001-30001-30M	3.0	1
9500-30XXX-4X	95001-30001-40M	3.0	1
95001-35XXX-2X 95001-35XXX-5X	95001-35001-50M <95001-35003-50M>	3.5 3.5	1 3
95001-35XXX-3X 95001-35XXX-4X 95001-35XXX-6X	95001-35001-60M <95001-35003-60M>	3.5 3.5	1 3
95001-45XXX-2X 95001-45XXX-5X	95001-45001-50M <95001-45003-50M>	4.5 4.5	1 3
95001-45XXX-3X 95001-45XXX-4X 95001-45XXX-6X	95001-45001-60M <95001-45003-60M> <95001-45008-60M>	4.5 4.5 4.5	1 3 8
95001-55XXX-2X 95001-55XXX-5X	95001-55001-50M <95001-55003-50M> <95001-55008-50M>	5.5 5.5 5.5	1 3 8
95001-55XXX-3X 95001-55XXX-4X 95001-55XXX-6X	95001-55001-60M <95001-55003-60M> <95001-55008-60M>	5.5 5.5 5.5	1 3 8
95001-75XXX-2X 95001-75XXX-5X	95001-75001-50M <95001-75003-50M>	7.5 7.5	1 3
95001-75XXX-3X 95001-75XXX-4X 95001-75XXX-6X	95001-75001-60M <95001-75003-60M> <95001-75008-60M>	7.5 7.5 7.5	1 3 8
95001-80XXX-2X 95001-80XXX-5X	95001-80001-50M	8.0	1
95001-80XXX-3X 95001-80XXX-4X 95001-80XXX-6X	95001-80001-60M	8.0	1

Mangueira de Aplicação Geral			
Número de Peça Padrão	Número de Peça sem Embalagem (granel)	Peça sem Embalagem (granel)	
		Diâmetro Interno (mm)	Comprimento (m)
95005-30XXX-3X	95005-30001-30M	3.0	1
95005-30XXX-5X	95005-30001-50M	3.0	1
95005-35XXX-1X 95005-35XXX-4X	95005-35001-10M <95005-35003-10M> <95005-35008-10M>	3.5 3.5 3.5	1 3 8
95005-35XXX-2X	95005-35001-20M	3.5	1
95005-35XXX-3X	95005-35001-30M	3.5	1
95005-35XXX-5X	95005-35001-50M	3.5	1
95005-45XXX-1X 95005-45XXX-4X	95005-45001-10M <95005-45003-10M> <95005-45008-10M>	4.5 4.5 4.5	1 3 8
95005-45XXX-2X	95005-45001-20M	4.5	1
95005-45XXX-3X	95005-45001-30M	4.5	1
95005-45XXX-5X	95005-45001-50M	4.5	1
95005-50XXX-3X	95005-50001-30M <95005-50003-30M>	5.0 5.0	1 3
95005-50XXX-5X	95005-50001-50M	5.0	1
95005-55XXX-1X 95005-55XXX-4X	95005-55001-10M <95005-55003-10M> <95005-55008-10M>	5.3 5.3 5.3	1 3 8
95005-55XXX-2X	95005-55001-20M <95005-55003-20M>	5.3 5.3	1 3
95005-65XXX-1X	95005-65001-10M <95005-65003-10M>	6.5 6.5	1 3
95005-65XXX-2X	95005-65001-20M	6.5	1
95005-70XXX-3X	95005-70001-30M <95005-70003-30M>	7.0 7.0	1 3
95005-70XXX-5X	95005-70001-50M	7.0	1

Mangueira de Aplicação Geral			
Número de Peça Padrão	Número de Peça sem Embalagem (granel)	Peça sem Embalagem (granel)	
		Diâmetro Interno (mm)	Comprimento (m)
95005-75XXX-1X	95005-75001-10M <95005-75003-10M>	7.3 7.3	1 3
95005-75XXX-2X	95005-75001-20M	7.3	1
95005-80XXX-1X	95005-80001-10M <95005-80003-10M>	8.0 8.0	1 3
95005-80XXX-2X	95005-80001-20M	8.0	1
95005-80XXX-3X	95005-80001-30M	8.0	1
95005-80XXX-5X	95005-80001-50M	8.0	1
95005-11XXX-3X	95005-11001-30M	11.0	1
95005-11XXX-5X	95005-11001-50M	11.0	1
95005-12XXX-1X	95005-12001-10M <95005-12003-10M>	12.0 12.0	1 3
95005-12XXX-2X	95005-12001-20M	12.0	1
95005-12XXX-3X	95005-12001-30M	12.0	1
95005-12XXX-5X	95005-12001-50M	12.0	1
95005-91XXX-3X	95005-91001-30M	12.0	1
95005-91XXX-5X	95005-91001-50M	12.0	1
95005-92XXX-3X	95005-92001-30M	12.0	1
95005-92XXX-5X	95005-92001-50M	12.0	1
95005-14XXX-1X	95005-14001-10M	14.0	1
95005-14XXX-2X	95005-14001-20M <95005-14003-20M>	14.0 14.0	1 3
95005-14XXX-3X	95005-14001-30M	14.0	1
95005-14XXX-5X	95005-14001-50M	14.0	1
95005-17XXX-1X	95005-17001-10M	17.0	1
95005-17XXX-2X	95005-17001-20M	17.0	1
95005-17XXX-3X	95005-17001-30M	17.0	1
95005-17XXX-5X	95005-17001-50M	17.0	1

⚠ CUIDADO

É PERIGOSO confundir uma “Mangueira de Combustível” com a “Mangueira de Aplicações Gerais” ou com a “Mangueira de Vinil”. Cada “Mangueira” tem sua utilização apropriada.
Nunca utilize uma “Mangueira de Aplicações Gerais” ou a “Mangueira de Vinil” no lugar de uma “Mangueira de Combustível” ou vice-versa.
Use sempre a mangueira sem embalagem (granel) especificada, utilizando as instruções de corte e instalação dos Manuais de Serviços e das instruções que são fornecidas juntamente com a embalagem.

Mangueira de Combustível, Mangueiras de Aplicações Gerais e Mangueiras de Vinil

Mangueira de Vinil				
Número de Peça Standard	Número de peça Sem Embalagem (granel)	Peça sem Embalagem (granel)		
		Diâmetro Interno (mm)	Diâmetro Externo (mm)	Comprimento (m)
95003-01XXX-3X	95003-01001-60M	2.9	6.8	1
95003-01XXX-60	<95003-01003-60M>	2.9	6.8	3
95003-03XXX-3X	95003-03001-60M	3.0	6.0	1
95003-03XXX-60	<95003-03003-60M>	3.0	6.0	1
95003-05XXX-3X	95003-05001-60M	3.5	6.5	1
95003-05XXX-60	<95003-05003-60M>	3.5	6.5	3
	<95003-05008-60M>	3.5	6.5	8
95003-07XXX-1X	95003-07001-10M	4.0	7.0	1
95003-07XXX-20	<95003-07003-10M>	4.0	7.0	3
95003-07XXX-3X	95003-07001-60M	4.0	7.0	1
95003-07XXX-60	<95003-07003-60M>	4.0	7.0	3
	<95003-07008-60M>	4.0	7.0	8
95003-07XXX-7X	95003-07001-70M	4.0	7.0	1
	<95003-07003-70M>	4.0	7.0	3
	<95003-07008-70M>	4.0	7.0	8
95003-08XXX-1X	95003-08001-10M	4.5	6.5	1
	<95003-08003-10M>	4.5	6.5	3
	<95003-08008-10M>	4.5	6.5	8
95003-09XXX-3X	95003-09001-60M	4.5	8.0	1
95003-09XXX-60	<95003-09003-60M>	4.5	8.0	3
95003-12XXX-1X	95003-12001-10M	5.0	7.0	1
95003-12XXX-20	<95003-12003-10M>	5.0	7.0	3
	<95003-12008-10M>	5.0	7.0	8
95003-10XXX-1X	95003-10001-10M	5.0	8.0	1
95003-10XXX-20	<95003-10003-10M>	5.0	8.0	3
95003-10XXX-3X	95003-10001-60M	5.0	8.0	1
95003-10XXX-60	<95003-10003-60M>	5.0	8.0	3
95003-11XXX-3X	95003-11001-60M	5.0	9.0	1
95003-11XXX-60	<95003-11003-60M>	5.0	9.0	3
	<95003-11008-60M>	5.0	9.0	8
95003-14XXX-1X	95003-14001-10M	6.0	9.0	1
95003-14XXX-20	<95003-14003-10M>	6.0	9.0	3
95003-14XXX-3X	95003-14001-60M	6.0	9.0	1
	<95003-14003-60M>	6.0	9.0	3
95003-17XXX-1X	95003-17001-10M	7.0	9.0	1
	<95003-17003-10M>	7.0	9.0	3
95003-19XXX-1X	95003-19001-10M	7.0	11.0	1
95003-19XXX-20	<95003-19003-10M>	7.0	11.0	3
	<95003-19008-10M>	7.0	11.0	8
95003-19XXX-3X	95003-19001-60M	7.0	11.0	1
95003-19XXX-60	<95003-19003-60M>	7.0	11.0	3
	<95003-19008-60M>	7.0	11.0	8
95003-21XXX-1X	95003-21001-10M	8.0	9.0	1
95003-21XXX-20	<95003-21003-10M>	8.0	9.0	3
95003-23XXX-1X	95003-23001-10M	8.0	12.0	1
95003-23XXX-20	<95003-23003-10M>	8.0	12.0	3

Mangueira de Vinil				
Número de Peça Standard	Número de peça Sem Embalagem (granel)	Peça sem Embalagem (granel)		
		Diâmetro Interno (mm)	Diâmetro Externo (mm)	Comprimento (m)
95003-23XXX-3X	95003-23001-60M	8.0	12.0	1
95003-23XXX-60	<95003-23003-60M>	8.0	12.0	3
	<95003-23008-60M>	8.0	12.0	8
95003-25XXX-1X	95003-25001-10M	9.0	11.0	1
95003-25XXX-20	<95003-25003-10M>	9.0	11.0	3
95003-25XXX-3X	95003-25001-60M	9.0	11.0	1
	<95003-25003-60M>	9.0	11.0	3
95003-25XXX-7X	95003-25001-70M	9.0	11.0	1
	<95003-25003-70M>	9.0	11.0	3
95003-27XXX-1X	95003-27001-10M	9.0	13.0	1
95003-27XXX-20	<95003-27003-10M>	9.0	13.0	3
95003-27XXX-3X	95003-27001-60M	9.0	13.0	1
95003-27XXX-60	<95003-27003-60M>	9.0	13.0	3
95003-33XXX-1X	95003-33001-10M	10.0	14.0	1
95003-33XXX-20	<95003-33003-10M>	10.0	14.0	3
95003-36XXX-1X	95003-36001-10M	11.0	13.0	1
95003-36XXX-20	<95003-36003-10M>	11.0	13.0	3
	<95003-36008-10M>	11.0	13.0	8
95003-37XXX-3X	95003-37001-60M	11.0	15.0	1
95003-37XXX-60	<95003-37003-60M>	11.0	15.0	3
95003-38XXX-1X	95003-38001-10M	12.0	13.0	1
95003-38XXX-20	<95003-38003-10M>	12.0	13.0	3
95003-39XXX-1X	95003-39001-10M	12.0	14.0	1
95003-39XXX-20	<95003-39003-10M>	12.0	14.0	3
95003-40XXX-20	95003-40001-10M	12.0	16.0	1
	<95003-40003-10M>	12.0	16.0	3
95003-40XXX-3X	95003-40001-60M	12.0	16.0	1
95003-40XXX-60	<95003-40003-60M>	12.0	16.0	3
95003-43XXX-1X	95003-43001-10M	13.0	15.0	1
95003-43XXX-20	<95003-43003-10M>	13.0	15.0	3
	<95003-43008-10M>	13.0	15.0	8
95003-45XXX-1X	95003-45001-10M	14.0	18.0	1
95003-45XXX-20	<95003-45003-10M>	14.0	18.0	3
	<95003-45008-10M>	14.0	18.0	8
95003-50XXX-1X	95003-50001-10M	16.0	19.0	1
95003-50XXX-20	<95003-50003-10M>	16.0	19.0	3
95003-50XXX-3X	95003-50001-60M	16.0	19.0	1
	<95003-50003-60M>	16.0	19.0	3
95003-55XXX-1X	95003-55001-10M	17.5	20.5	1
95003-55XXX-20	<95003-55003-10M>	17.5	20.5	3
95003-60XXX-1X	95003-60001-10M	22.0	27.0	1
95003-60XXX-20	<95003-60003-10M>	22.0	27.0	3
95003-60XXX-3X	95003-60001-60M	22.0	27.0	1
95003-60XXX-60	<95003-60003-60M>	22.0	27.0	3

⚠ CUIDADO

É PERIGOSO confundir uma “Mangueira de Combustível” com a “Mangueira de Aplicações Gerais” ou com a “Mangueira de Vinil”. Cada “Mangueira” tem sua utilização apropriada.
Nunca utilize uma “Mangueira de Aplicações Gerais” ou a “Mangueira de Vinil” no lugar de uma “Mangueira de Combustível” ou vice-versa.
Use sempre a mangueira sem embalagem (granel) especificada, utilizando as instruções de corte e instalação dos Manuais de Serviços e das instruções que são fornecidas juntamente com a embalagem.

Instruções para o uso do tempo de mão-de-obra (T.M.O.)

O tempo de mão-de-obra (T.M.O) é utilizado para determinar o tempo de serviço necessário para a substituição das peças e posterior ajuste. Para as peças que não apresentam (T.M.O.) devem ser utilizados os tempos das peças correlatas.

1. O T.M.O. é baseado nas seguintes condições de serviço:

a. Serviço executado por mecânico experiente em motocicletas HONDA, trabalhando em ritmo normal.
b. O tempo necessário para inspeção, regulagem e teste operacional, após o reparo, está incluido no T.M.O.
c. Utilização de todas as ferramentas especiais necessárias ao serviço

2. Método de Computação

O tempo de Serviço está tabelado em décimos de hora para simplificar o cálculo global.
Exemplo: 0,3 = 18 Minutos
5,6 = 5 Horas e 36 Minutos

Tabela de Conversão			
Horas	Minutos	Horas	Minutos
0,1	6	0,6	36
0,2	12	0,7	42
0,3	18	0,8	48
0,4	24	0,9	54
0,5	30	1,0	60

3. Cálculo do tempo de serviço

Quando vários serviços são executados em uma mesma motocicleta,o tempo de serviço deve ser calculado de acordo com a natureza dos serviços

a. Serviço de natureza não duplicada
São serviços sem correlação, isto é , serviços cuja execução de um não afeta o outro .O tempo de serviço será a soma de cada peça substituida.
Exemplo: Substituição do Cabeçote e Mola de Embreagem

Item de Serviço	T.M.O.
Cabeçote	*8,6
Mola de Embreagem	0,8

O T.M.O. para o serviço é 8,6 + 0,8 = 9,4

b. Serviços de natureza duplicada
São serviços cuja execução de um afeta diretamente o outro.O tempo de serviços será da peça de maior tempo.
Exemplo: Substituição do Pistão e Junta do Cabeçote

Item de Serviço	T.M.O.
Junta do Cabeçote	*4,9
Pistão	*5,7

O T.M.O. para o serviço será 5,7

c. Serviços de natureza mista
Tipo de serviço comum no reparo de uma motocicleta
São serviços de natureza duplicada executados simultaneamente com serviço de natureza não duplicada.
Exemplo: Substituição do tambor Seletor Comp. Árvore de Manivelas Comp. e Junta da Carcaça do Motor.

Item de Serviço	T.M.O.
Tambor Seletor	*7,7
Árvore de Manivelas	*12,0
Carcaça do Motor	*7,5

O T.M.O. para o serviço é (7,7 + 12,0) – 7,5 = 12,2

O T.M.O identificado com asterisco (*) inclui a remoção e instalação do motor.

4. Operações de natureza distinta

a. Remoção e instalação

Nº	Item de Serviço	T.M.O.
1	Motor	4,4
2	Cabeçote	4,9
3	Carburador	0,9
4	Radiador	0,6

b. Ajuste, medição, limpeza
Motor

Nº	Item de Serviço	T.M.O.
1	Ajuste e Limpeza, Vela de Ignição	0,4
2	Ajuste das Válvulas	1,7
3	Ajuste do Carburador	0,1
4	Inspeção, Nível Óleo Motor	0,1
5	Medição de Compressão	0,6
6	Inspeção do Nível de Solução da Bateria	0,2
7	Medição, Nível da Bóia do Carburador	1,0
8	Limpeza, Filtro de Óleo	1,5
9	Ajuste, Parafuso do Acelerador	0,1
10	Ajuste de Sincronização dos Carburadores	0,5
11	Limpeza, Exterior do Radiador	0,4

Chassi

Nº	Item de Serviço	T.M.O.
1	Ajuste do freio dianteiro	0,5
2	Ajuste do freio traseiro	0,5
3	Teste de funcionamento do freio	0,1
4	Regulagem do farol	0,2
5	Balanceamento da roda dianteira	0,8
6	Balanceamento da roda traseira	1,0

c. Revisão geral

Nº	Item de Serviço	T.M.O.
1	Carburador	2,6

Todas as informações, ilustrações e especificações incluídas nesta publicação são baseadas nas informações mais recentes disponíveis sobre o produto no momento de autorizar a impressão. A MOTO HONDA DA AMAZÔNIA LTDA. se reserva o direito de alterar as características do veículo a qualquer momento e sem aviso prévio, sem que por isso incorra em obrigações de qualquer espécie.

Nenhuma parte desta publicação pode ser reproduzida sem autorização por escrito.

MOTO HONDA DA AMAZÔNIA LTDA.
Depto. de Serviços Pós Venda
Setor de Publicações Técnicas.

Grupo do Motor

• O número de referência na ilustração do índice pode ser diferente da que aparece no texto.

M-1

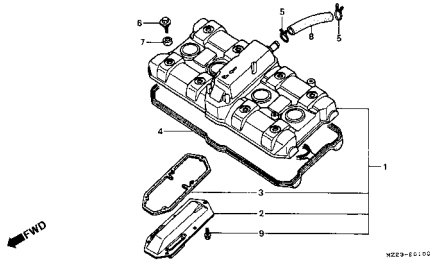

M-2

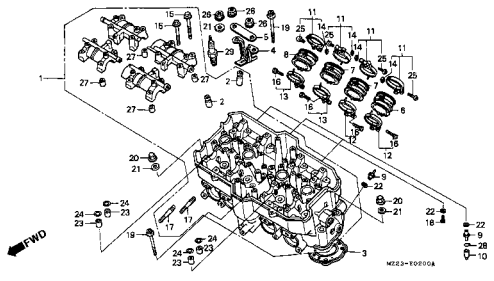

M-3

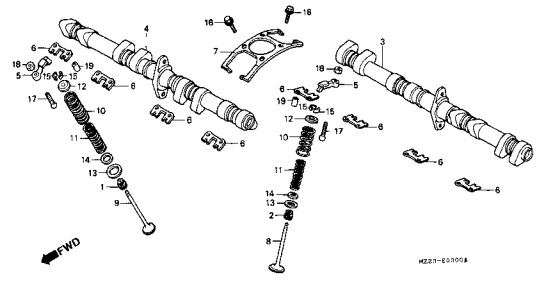

M-4

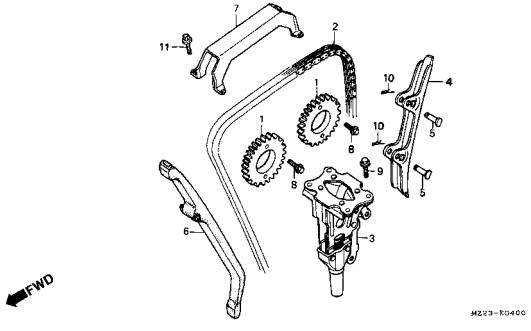

M-5

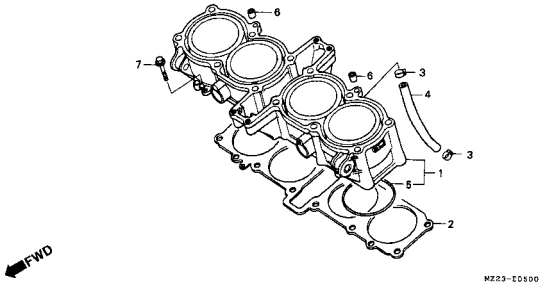

M-6

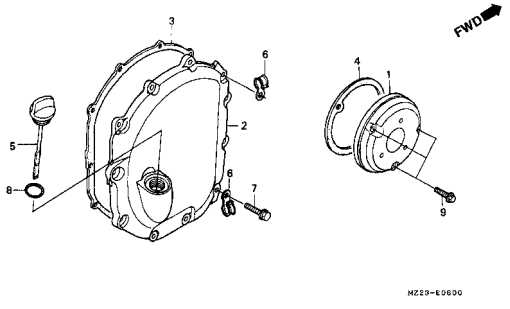

M-7

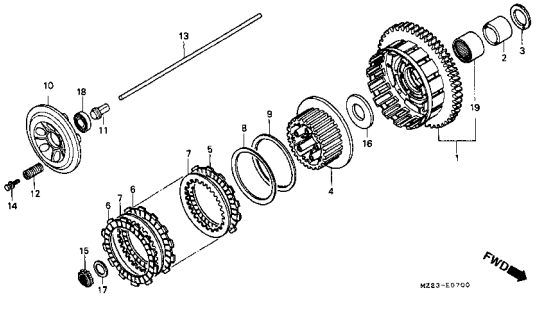

M-8

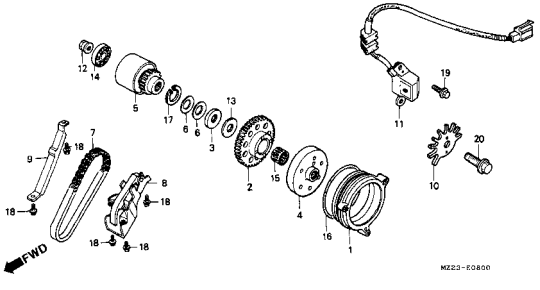

M-9

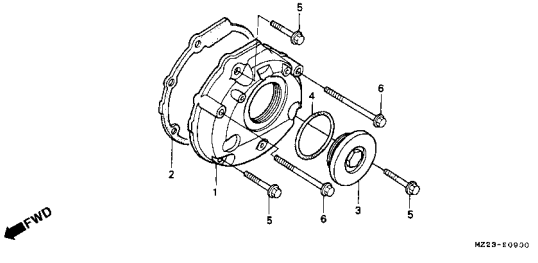

Grupo do Motor

• O número de referência na ilustração do índice pode ser diferente da que aparece no texto.

M-10

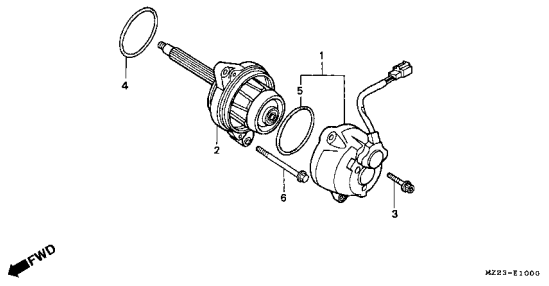

M-11

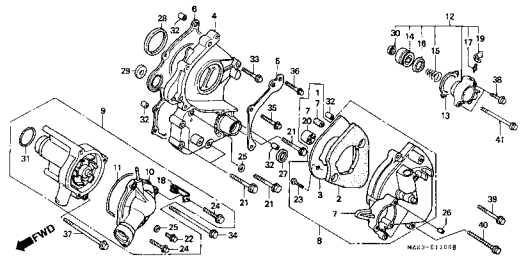

M-12

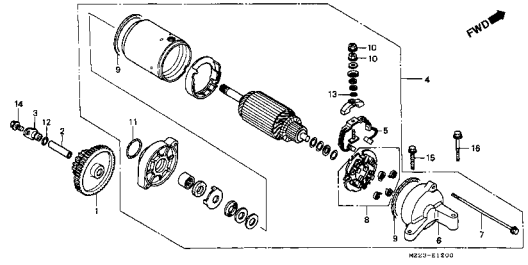

M-13

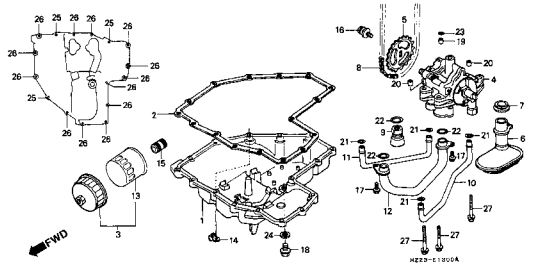

M-14

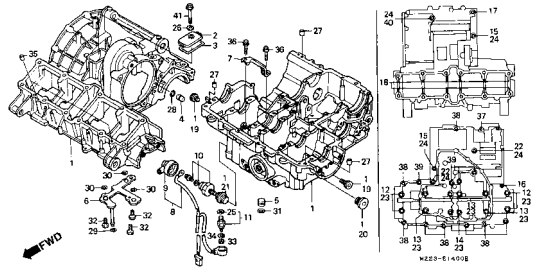

M-15

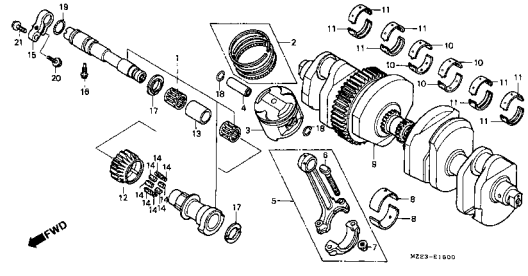

M-16

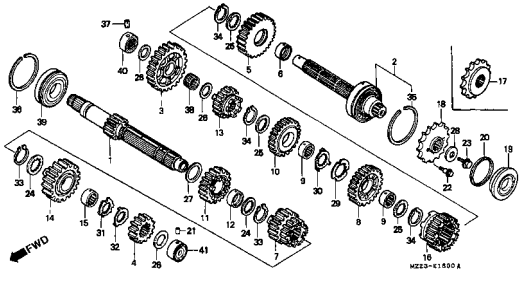

M-17

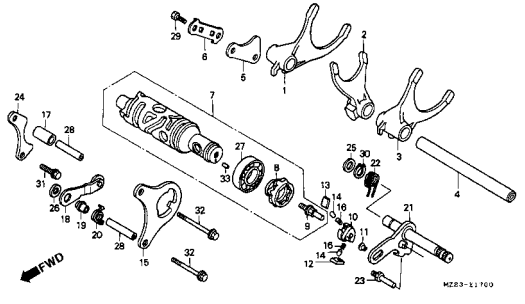

M-18

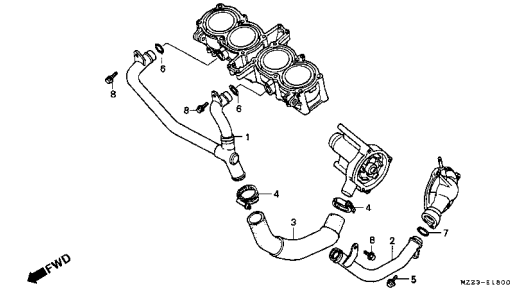

Grupo do Motor

• O número de referência na ilustração do índice pode ser diferente da que aparece no texto.

M-19

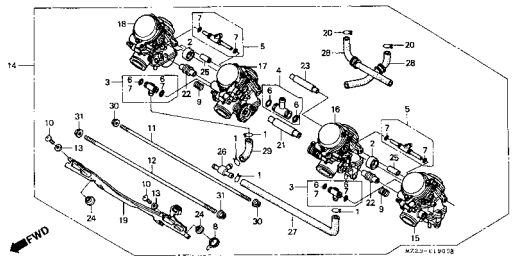

M-19.1

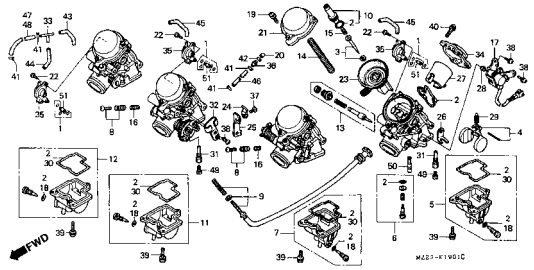

M-20

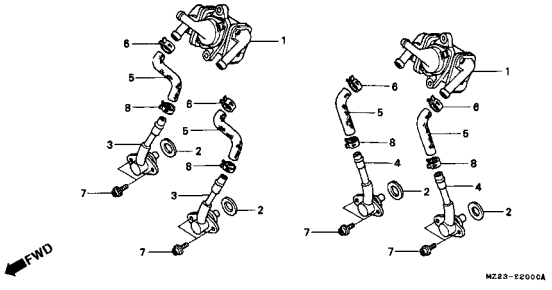

EOP-1

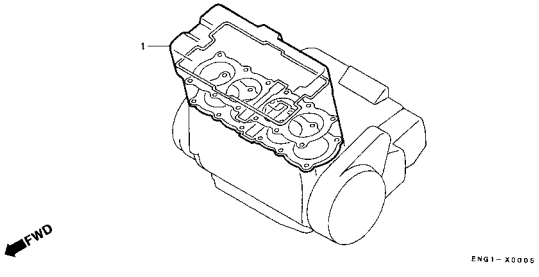

EOP-2

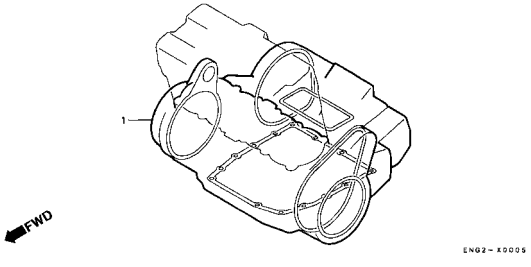

Grupo do Chassi

• O número de referência na ilustração do índice pode ser diferente da que aparece no texto.

C-1

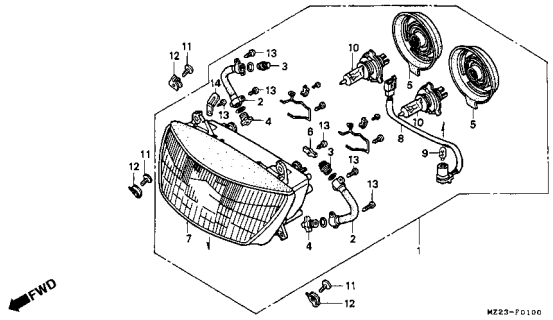

C-1.1

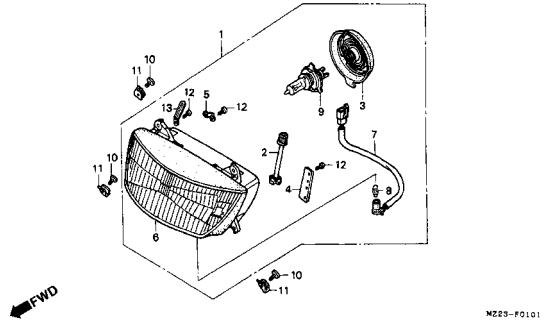

C-2

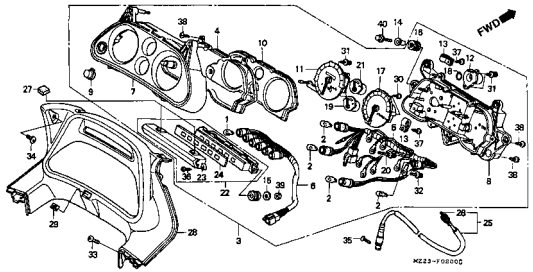

C-3

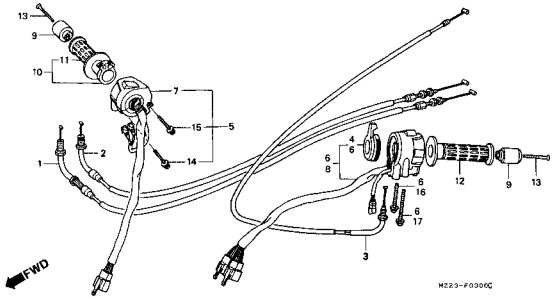

C-4

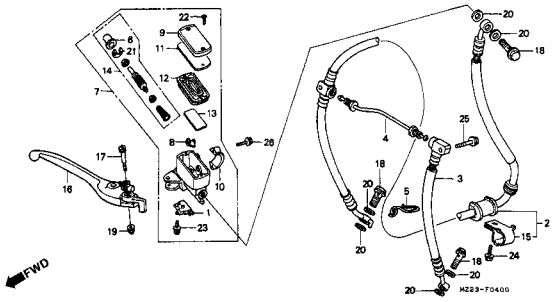

C-4.1

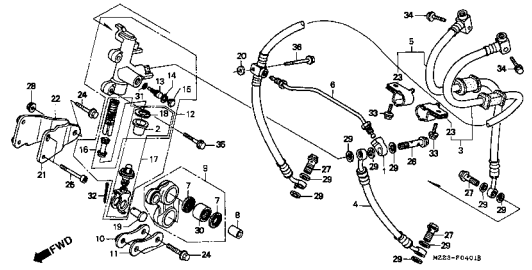

C-5

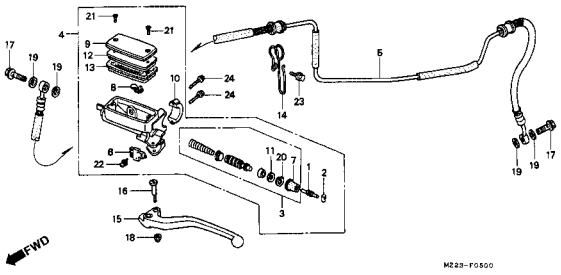

C-6

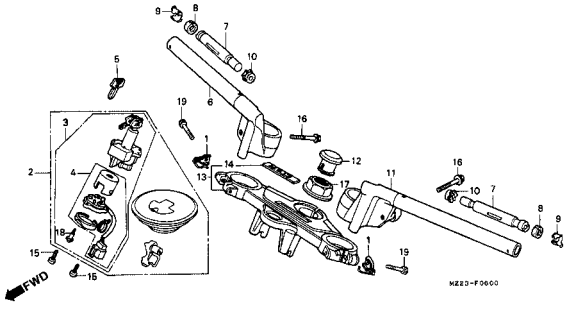

C-7

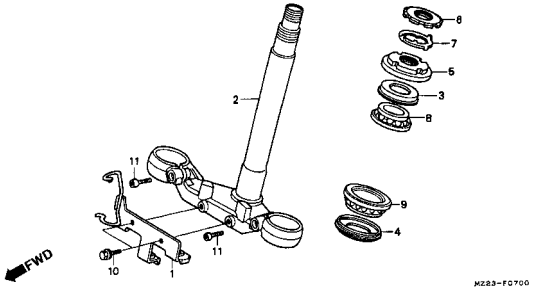

2

Grupo do Chassi

• O número de referência na ilustração do índice pode ser diferente da que aparece no texto.

C-8

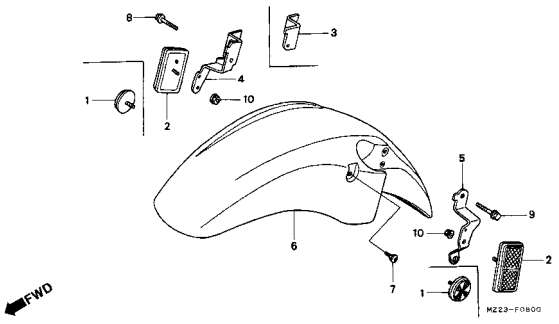

C-9

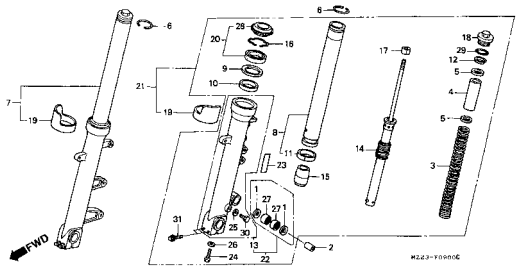

C-10

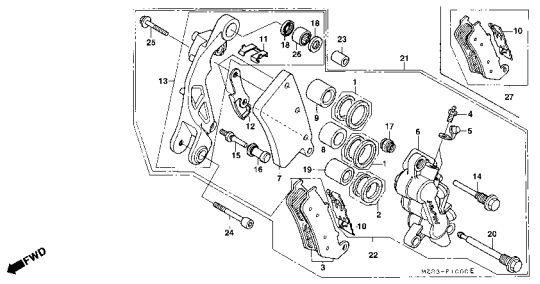

C-10.1

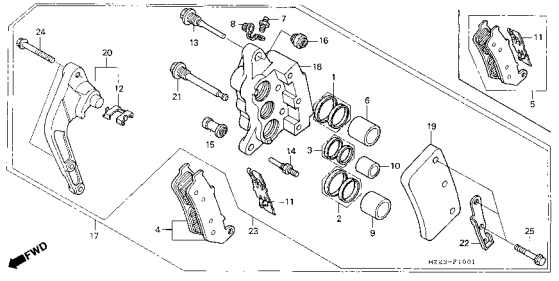

C-11

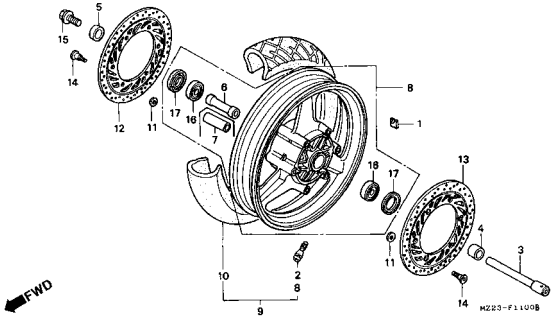

C-12

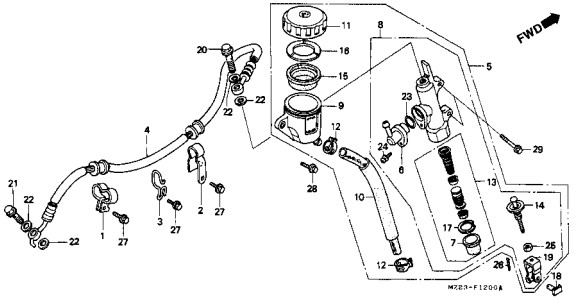

C-12.1

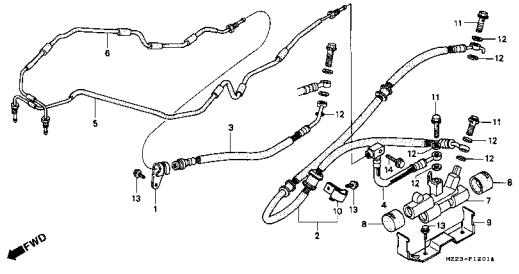

C-13

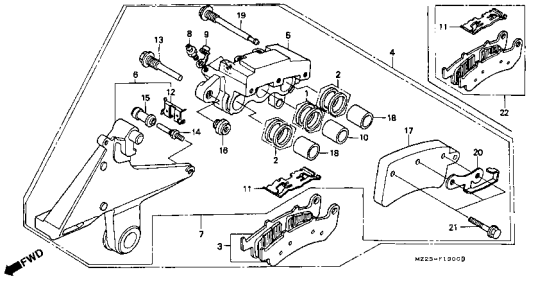

C-14

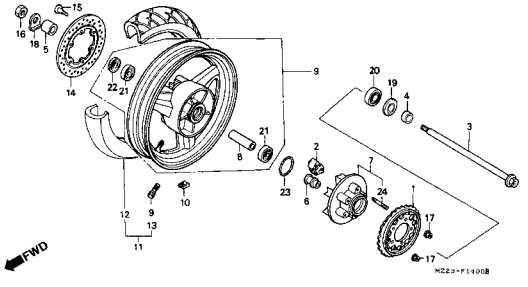

Grupo do Chassi

• O número de referência na ilustração do índice pode ser diferente da que aparece no texto.

C-15

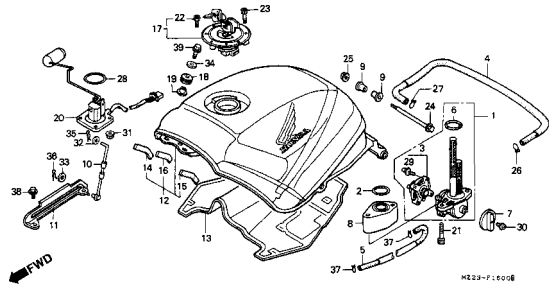

C-16

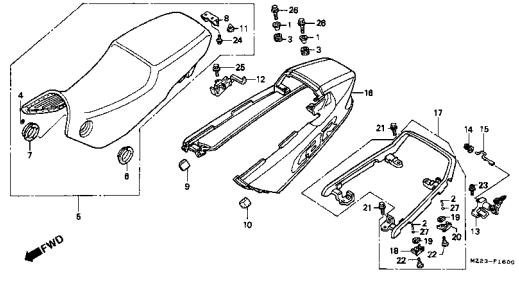

C-17

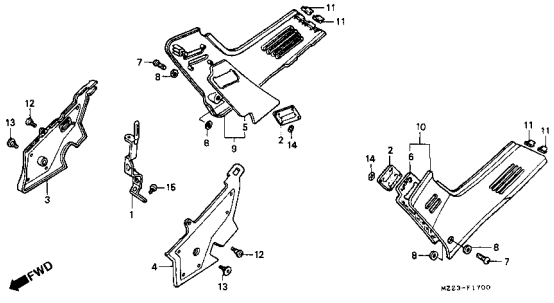

C-18

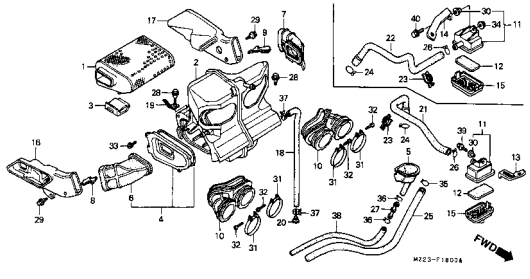

C-19

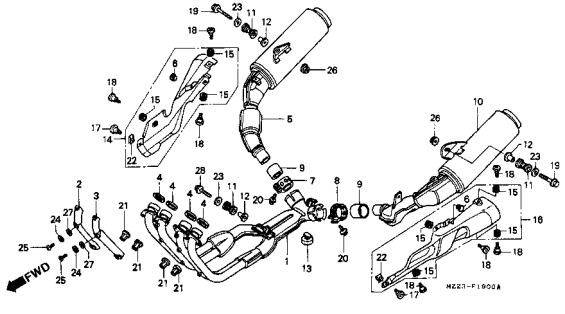

C-20

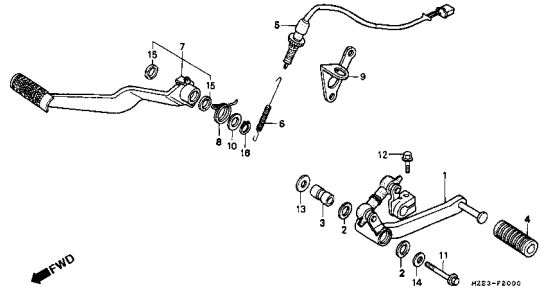

C-21

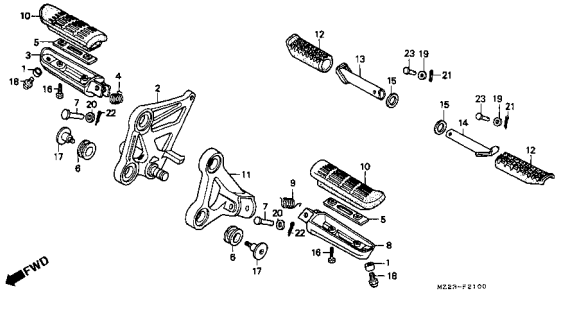

C-22

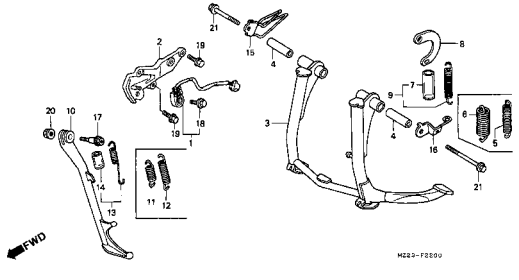

C-23

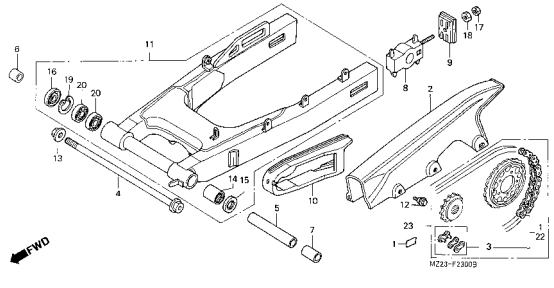

3

Grupo do Chassi

• O número de referência na ilustração do índice pode ser diferente da que aparece no texto.

C-24

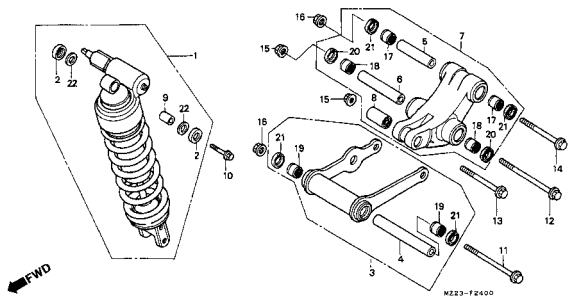

C-25

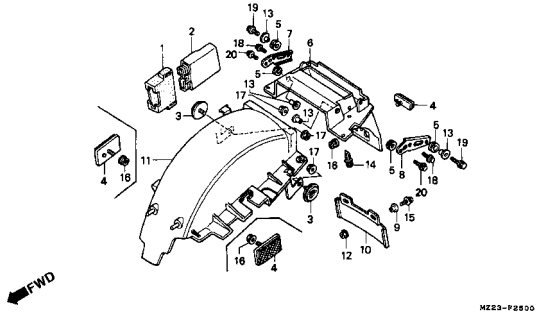

C-26

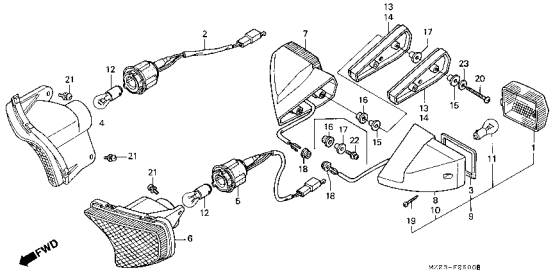

C-27

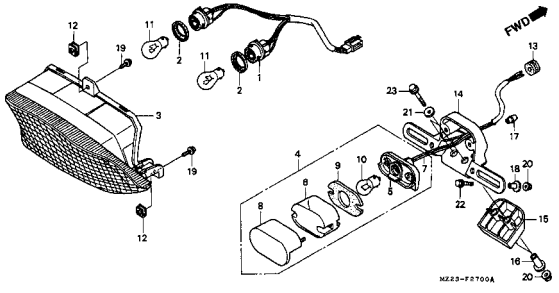

C-28

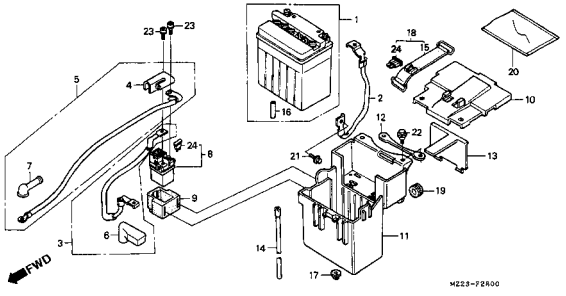

C-29

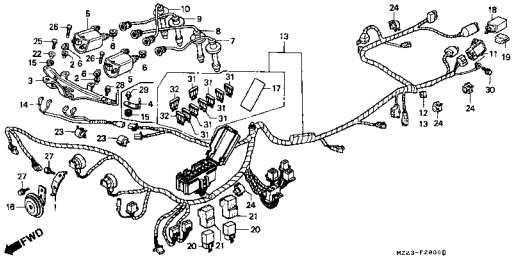

C-30

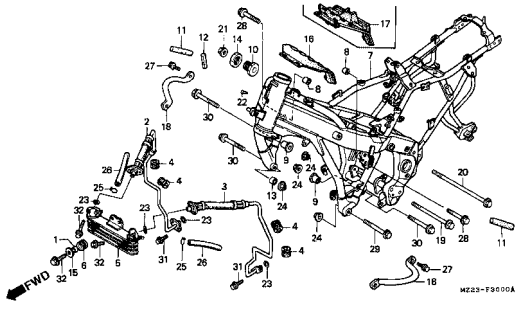

C-31

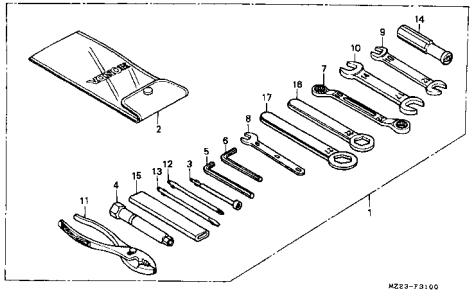

C-32

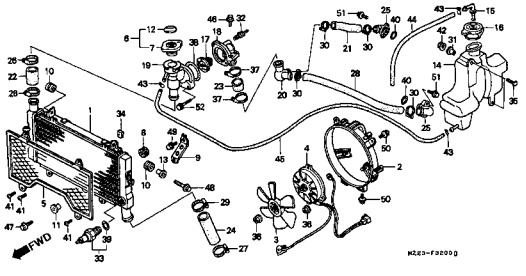

Grupo do Chassi

• O número de referência na ilustração do índice pode ser diferente da que aparece no texto.

C-33

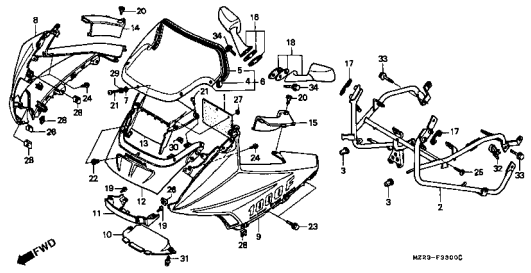

C-34

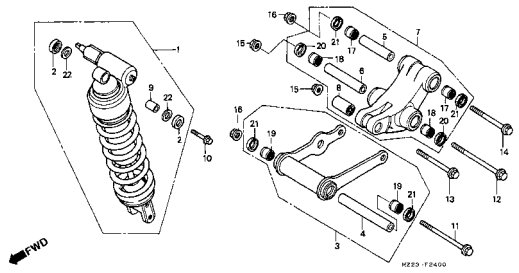

C-35

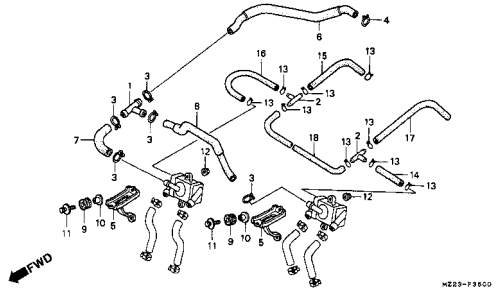

C-36

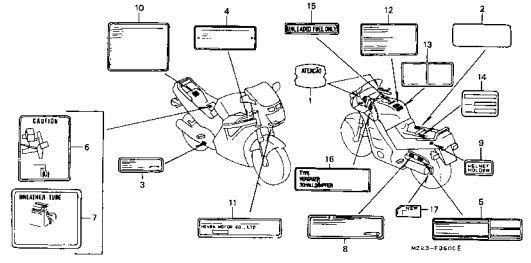

C-37

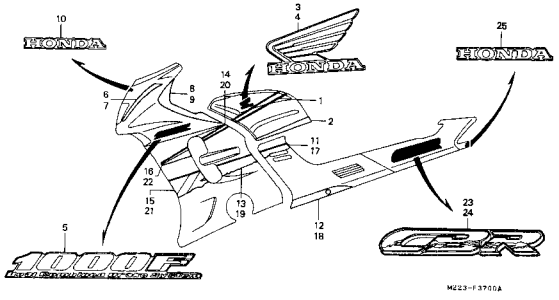

C-37.1

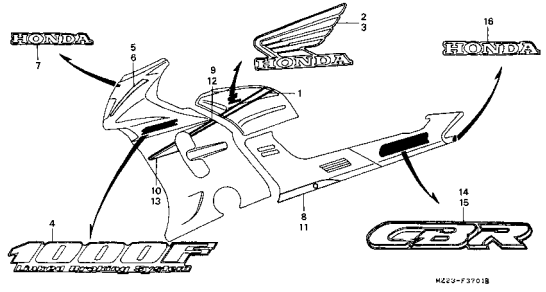

C-37.2

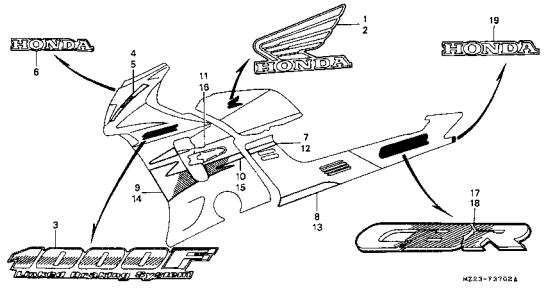

C-37.3

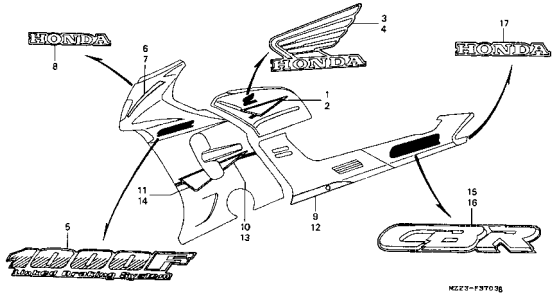

C-37.4

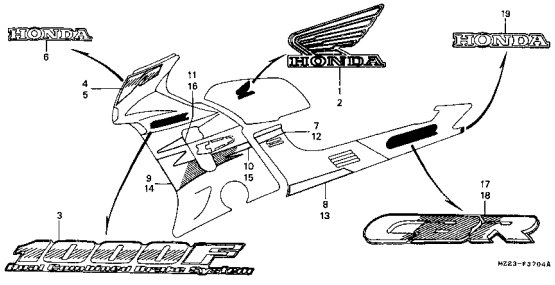

Grupo do Chassi

• O número de referência na ilustração do índice pode ser diferente da que aparece no texto.

C-37.5

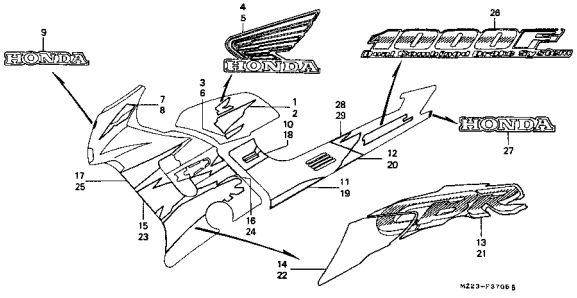

C-37.6

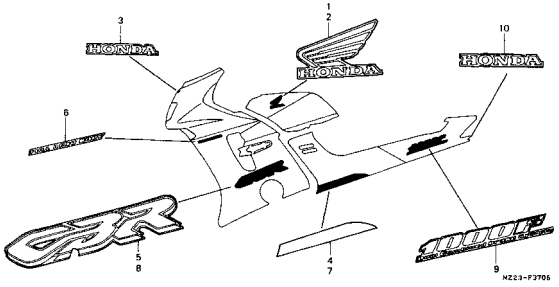

M-1

Tampa do Cabeçote

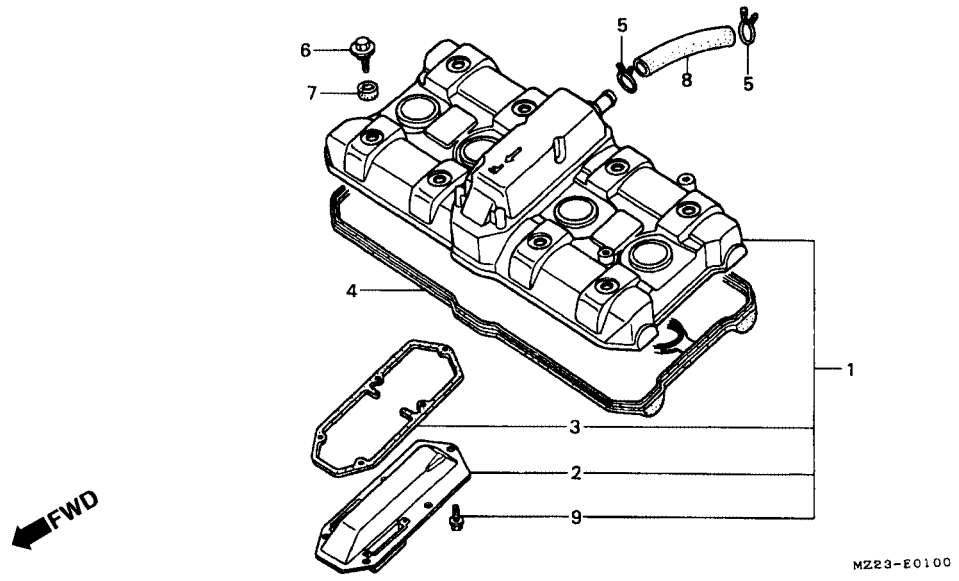

Item de serviço	T.M.O.
Tampa Comp., Cabeçote	1,1
Placa de Respiro	1,0
• Junta, Tampa Cabeçote	

Ref. Nº	Nº da peça	Descrição	Qtd. CBR1000F P	R	S	T	V	X	Nº de série		Nota
1	12300-MZ2-610	Tampa Comp., Cabeçote	1	1	1	1	1	1			
2	12321-MM5-640	Placa, Respiro	1	1	1	1	1	1			
3	12322-MV7-650	Junta, Placa de Respiro	1	1	1	1	1	1			
4	12391-MM5-000	Junta, Tampa Cabeçote	1	1	1	1	1	1			
5	17724-102-700	Presilha	2	2	2	2	2	2			
6	90017-KT7-010	Parafuso, Tampa Cabeçote	8	8	8	8	8	8			AR, BR, CM, SP, U
			8	8	8	8	–	–			E, ED, F, G, IT, ND, SW
			–	–	–	–	8	–		~ 2800344	E, ED, G, IT, ND
			–	–	–	–	8	–		~ 2800200	F
	90017-MY9-790	Parafuso, Tampa Cabeçote	–	–	–	–	8	–	2800345 ~		E, ED, G, IT, ND
			–	–	–	–	8	–	2800201 ~		F
			–	–	–	–	8	–			SW
			–	–	–	–	–	8			
7	90543-MV9-670	Coxim, Fixação	8	8	8	8	8	8			
8	95005-14155-10	Tubo, 14 x 155 (95005-14001-10M)	1	1	1	1	1	1			
9	95701-06014-08	Parafuso, Flange, 6 x 14	5	5	5	5	5	5			

M-2

Cabeçote

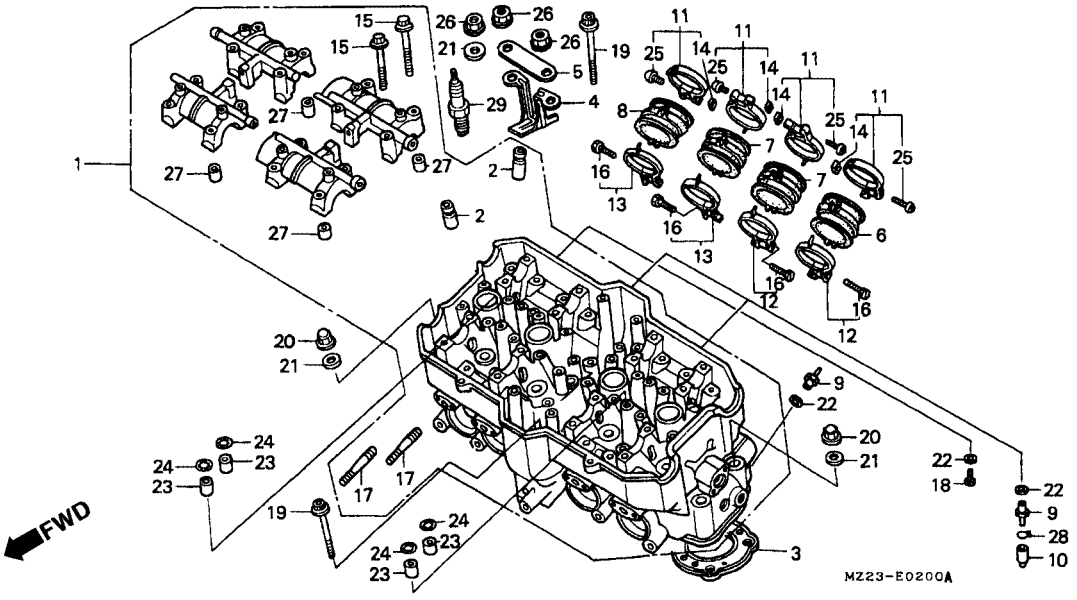

Item de serviço	T.M.O.
Cabeçote, Comp	8,6
Guia, Válvula (Inclui Retífica) (Adicionar 0,3 por Unidade) (Exclui Escariamento de Válvula) (Adicionar 0,2 se Escariar)	5,5
Junta, Cabeçote	4,9
Coletor, Carburador (Adicionar 0,1 por Unidade) (Quando For Executado o Serviço na Unidade Comp. o T.M.O será 1,0)	0,8
Vela, Ignição (Quando For Executado o Serviço, na Unidade Comp. o T.M.O será 0,3)	0,1

Ref. Nº	Nº da peça	Descrição	Qtd. CBR1000F P	R	S	T	V	X	Nº de série		Nota
1	12010-MZ2-610	Cabeçote, Comp	1	1	1	1	1	1			BR, CM, E, ED, G, IT, ND, SP, U
	12010-MZ2-620	Cabeçote, Comp	1	1	1	1	1	1			F
	12010-MZ2-750	Cabeçote, Comp	1	1	1	1	1	1			AR, SW
2	12204-MS2-305	Guia, Válvula (JS.)	16	16	16	16	16	16			
3	12251-MW7-791	Junta, Cabeçote	1	1	1	1	1	1			
4	14541-MM5-010	Placa, Guia de Óleo	1	1	1	1	1	1			
5	14542-MM5-000	Placa, Fixação, Guia de Óleo	1	1	1	1	1	1			
6	16211-MZ2-600	Coletor A, Carburador	1	1	1	1	1	1			BR, CM, E, ED, F, IT, ND, SP, SW, U
	16211-MZ2-610	Coletor A, Carburador	1	1	1	1	1	1			G
	16211-MZ2-690	Coletor A, Carburador	1	1	1	1	1	1			AR
7	16212-MZ2-600	Coletor B, Carburador	2	2	2	2	2	2			BR, CM, E, ED, F, IT, ND, SP, SW, U
	16212-MZ2-610	Coletor B, Carburador	2	2	2	2	2	2			G
	16212-MZ2-690	Coletor B, Carburador	2	2	2	2	2	2			AR
8	16213-MZ2-600	Coletor C, Carburador	1	1	1	1	1	1			BR, CM, E, ED, F, IT, ND, SP, SW, U
	16213-MZ2-610	Coletor C, Carburador	1	1	1	1	1	1			G
	16213-MZ2-690	Coletor C, Carburador	1	1	1	1	1	1			AR
9	16214-MB0-000	Junção	3	3	3	3	3	3			

M-2

Cabeçote

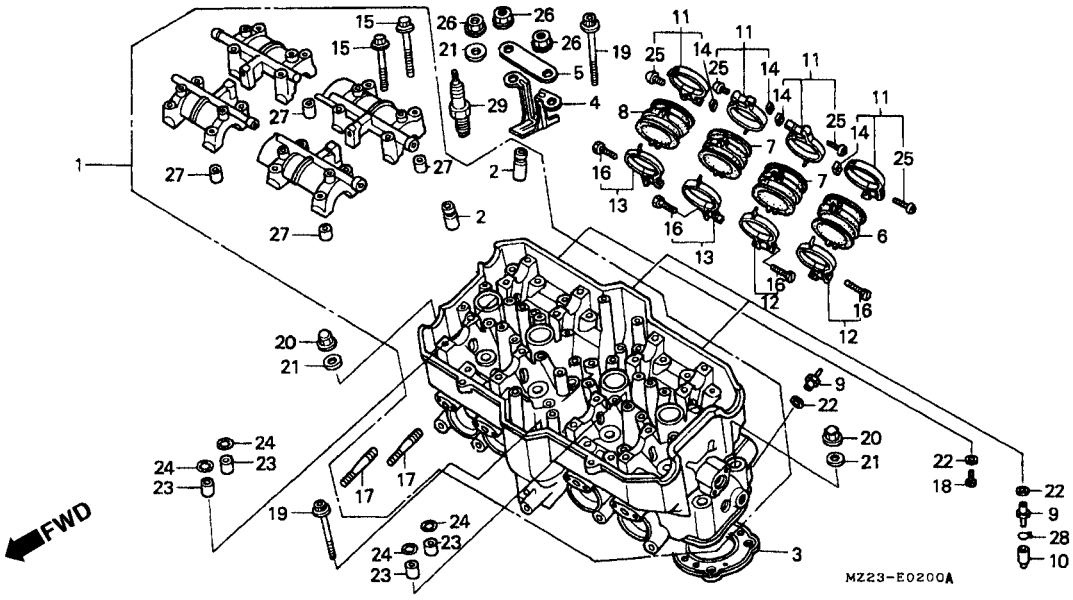

Item de serviço	T.M.O.	Ref. Nº	Nº da peça	Descrição	Qtd. CBR1000F P	R	S	T	V	X	Nº de série		Nota
		10	16215-MV4-000	Capa, Junção	2	2	2	2	2	2			
		11	16217-MW0-000	Presilha A, Coletor	4	4	4	4	4	4			
		12	16219-MZ1-000	Presilha C, Coletor	2	2	2	2	2	2			
		13	16220-MZ1-000	Presilha B, Coletor	2	2	2	2	2	2			
		14	16222-MV4-300	Porca Quadrada, 5 mm	4	4	4	4	4	4			
		15	90018-425-000	Parafuso, Flange, 6 x 48	16	16	16	16	16	16			
		16	90023-MM5-000	Parafuso, Travante, 5 x 28	4	4	4	4	4	4			
		17	90035-MZ1-000	Prisioneiro, 8 x 24	8	8	8	8	8	8			
		18	90089-MN8-000	Prisioneiro, 5 x 8	1	1	1	1	1	1			
		19	90186-GM9-000	Prisioneiro, 8 x 55	4	4	4	4	4	4			
		20	90210-438-000	Porca, Cega Flange, 10 mm	4	4	4	–	–	–			AR, BR
					4	4	–	–	–	–			CM, E, ED, F, G, IT, ND, SP, SW, U
					–	–	4	–	–	–	~	2400806	CM, ED, U
					–	–	4	–	–	–	~	2600960	E, G, IT, ND, SP, SW
					–	–	4	–	–	–	~	2600418	F
			90210-MZ1-790	Porca Flange, 10 mm	–	–	4	–	–	–	2400807 ~		CM, ED, U
					–	–	4	–	–	–	2600961 ~		E, G, IT, ND, SP, SW
					–	–	4	–	–	–	2600419 ~		F
					–	–	–	4	4	4			

M-2

Cabeçote

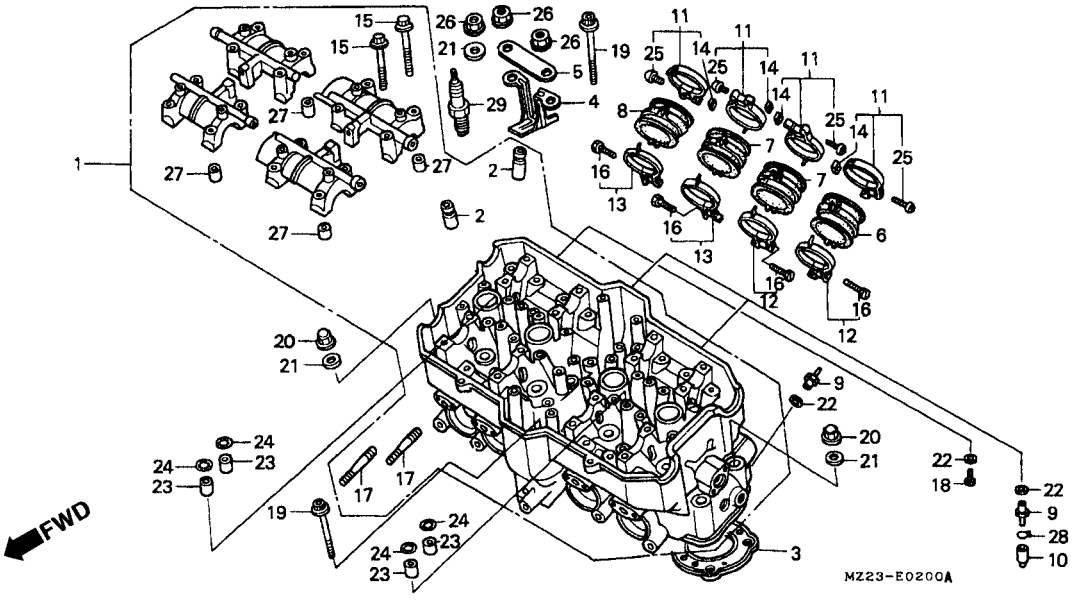

Item de serviço	T.M.O.	Ref. Nº	Nº da peça	Descrição	Qtd. CBR1000F P	R	S	T	V	X	Nº de série		Nota
		21	90410-HC4-000	Arruela,10 mm	10	10	10	10	10	10			
		22	90452-323-000	Arruela, Vedação, 5 mm	4	4	4	4	4	4			
		23	90702-Mbo-000	Pino, Guia, 8 x 8	4	4	4	4	4	4			
		24	91302-HB3-004	Anel, Vedação, 7,5 x 1,5	4	4	4	4	4	4			
		25	93500-05032-0G	Parafuso, Phillips, 5 x 32	4	4	4	4	4	4			
		26	94050-10000	Porca, Flange, 10 mm	8	8	8	8	8	8			
		27	94301-08140	Pino, Guia, 8 x 14	8	8	8	8	8	8			
		28	95002-02070	Presilha, Tubo, (B7)	2	2	2	2	2	2			
		29	98069-58916	Vela, Ignição (DPR8EA-9) (NGK)	–	–	–	4	–	–			E, ED, G, IT, ND
					–	–	–	4	4	4			F
					–	–	–	–	4	–			AR
			98069-58926	Vela, Ignição (X24 EPR-U9) (DENSO)	–	–	–	4	–	–			BR, E, ED, G, IT, ND
					–	–	–	4	4	4			F
					–	–	–	–	4	–			AR
			98069-59916	Vela, Ignição (DPR9EA-9 NGK)	4	4	4	4	–	4			AR, CM, SP
					4	4	4	–	–	–			BR
					4	4	4	(4)	4	4			E, ED, G, IT, ND
					4	4	4	(4)	(4)	(4)			F
					4	4	4	4	4	4			SW, U

M-2

Cabeçote

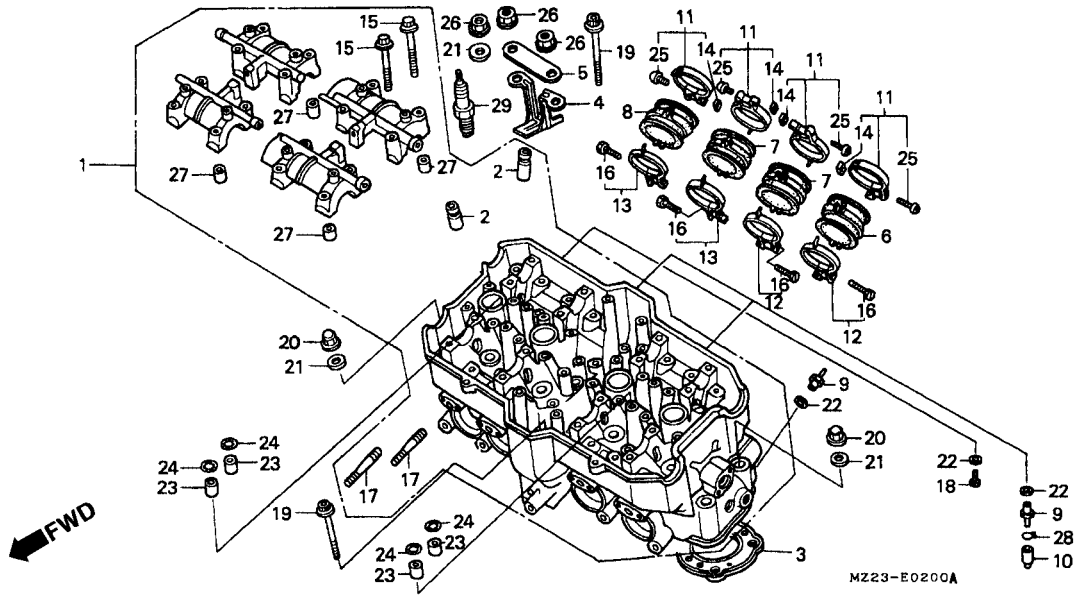

Item de serviço	T.M.O.	Ref. Nº	Nº da peça	Descrição	Qtd. CBR1000F P	R	S	T	V	X	Nº de série		Nota
		(29)	98069-59926	Vela de Ignição (X27EPR-U9 DENSO)	4	4	4	4	–	4	.....	.....	AR, CM, SP
					4	4	4	–	–	–	.....	.....	BR
					4	4	4	(4)	4	4	.....	.....	E, ED, G, IT, ND
					4	4	4	(4)	(4)	(4)	.....	.....	F
					4	4	4	4	4	4	.....	.....	SW, U

M-3

Árvore de Comando • Válvula

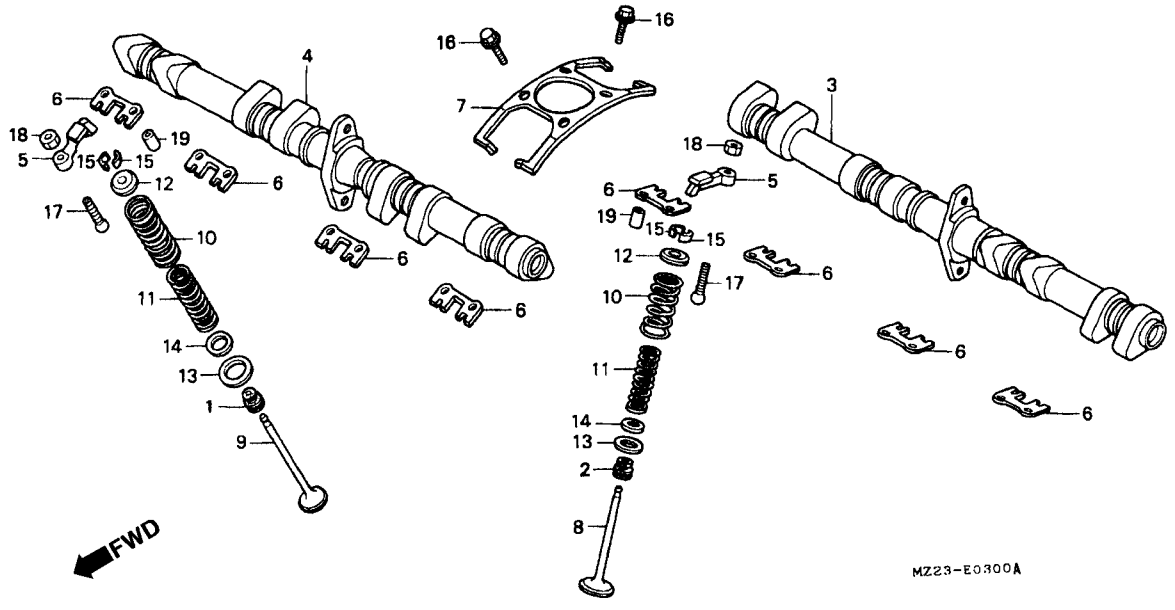

Item de serviço	T.M.O.
Árvore, Comando	2,0
(Adicionar 0,8 por Unidade)	
Braço, Oscilante	1,6
(Inclui Peça Relativa)	
(Adicionar 0,1 por Unidade)	
Válvula	5,3
(Adicionar 0,2 por Unidade)	
(Inclui Retífica)	
(Exclui Escariamento Guia de Válvula)	
Mola, Válvula	5,1
(Inclui Peça Relativa)	
(Adicionar 0,1 por Unidade)	

Ref. Nº	Nº da peça	Descrição	Qtd. CBR1000F P	R	S	T	V	X	Nº de série		Nota
1	12209-KL4-005	Retentor, Óleo, Haste Válvulas (NOK)	8	8	8	8	8	8			
2	12209-KL4-005	Retentor, Óleo, Haste Válvulas (NOK)	8	8	8	8	8	8			BR, CM, E, ED, F, G,IT, ND, SP, U
	12209-422-005	Retentor, Óleo, Haste Válvulas (NOK)	8	8	8	8	8	8			AR, SW
3	14101-MZ1-650	Árvore, Comando, Admissão	1	1	1	1	1	1			AR, SW
	14101-MZ2-600	Árvore, Comando, Admissão	1	1	1	1	1	1			BR, CM, E, ED, G, IT, ND, SP, U
	14101-MZ2-620	Árvore, Comando, Admissão	1	1	1	1	1	1			F
4	14201-MZ1-650	Árvore, Comando, Escape	1	1	1	1	1	1			AR, SW
	14201-MZ2-600	Árvore, Comando, Escape	1	1	1	1	1	1			BR, CM, E, ED, G, IT, ND, SP, U
	14201-MZ2-620	Árvore, Comando, Escape	1	1	1	1	1	1			F
5	14431-MM5-000	Braço, Oscilante	16	16	16	16	16	16			
6	14615-MM5-640	Placa Guia, Braço Oscilante	8	8	8	8	8	8			
7	14617-MM5-010	Mola, Braço Oscilante	4	4	4	4	4	4			
8	14711-MM5-010	Válvula, Admissão	8	8	8	8	8	8			
9	14721-MM5-010	Válvula, Escape	8	8	8	8	8	8			
10	14751-MM5-004	Mola, Externa da Válvula	16	16	16	16	16	16			
11	14761-MM5-004	Mola, Interna da Válvula	16	16	16	16	16	16			
12	14771-MB6-000	Assento, Mola da Válvula	16	16	16	16	16	16			

M-3

Árvore de Comando • Válvula

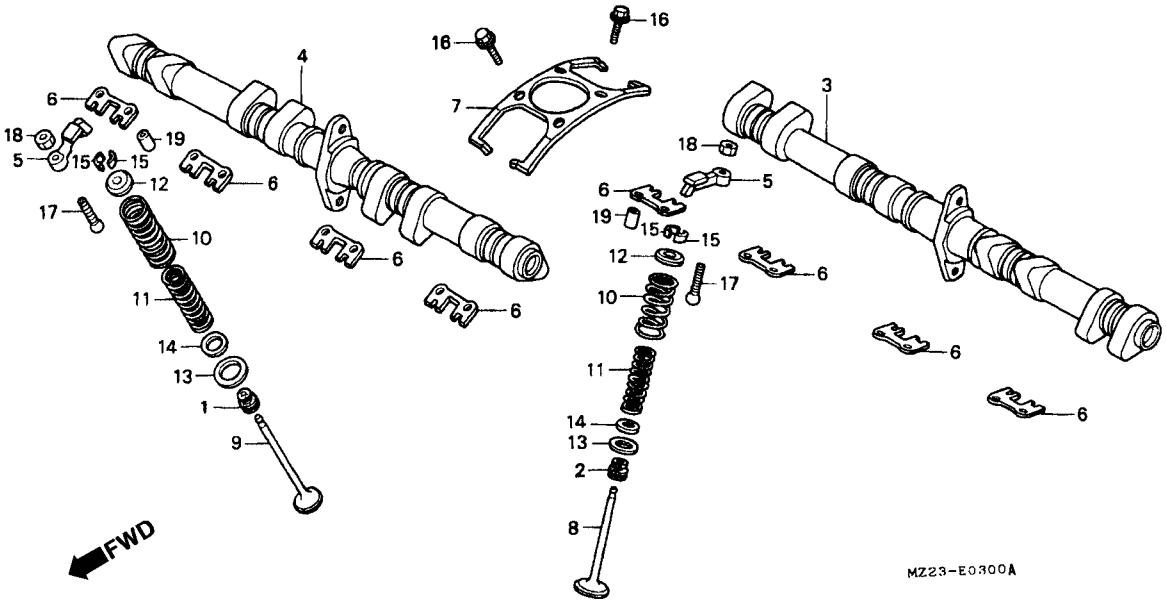

Item de serviço	T.M.O.	Ref. Nº	Nº da peça	Descrição	Qtd. CBR1000F P	R	S	T	V	X	Nº de série		Nota
		13	14775-ML7-000	Assento Externo, Mola de Válvula	16	16	16	16	16	16			
		14	14777-ML7-000	Assento Interno, Mola de Válvula	16	16	16	16	16	16			
		15	14781-MB4-000	Trava, Válvula	32	32	32	32	32	32			
		16	90010-KT8-000	Parafuso, UBS, 6 x 19	16	16	16	16	16	16			
		17	90012-MS2-610	Parafuso, Ajuste, Válvula	16	16	16	16	16	16			
		18	90206-ML7-000	Porca, Ajuste, Válvula	16	16	16	16	16	16			
		19	90702-MB0-000	Pino, Guia, 8 x 8	16	16	16	16	16	16			

M-4

Corrente de Comando
• Tensor

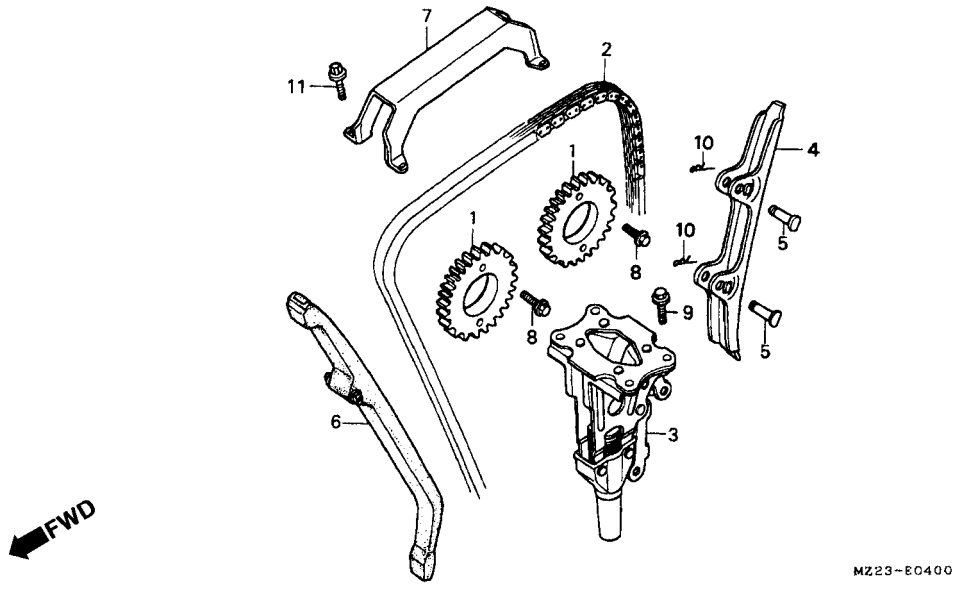

Item de serviço	T.M.O.
Pinhão, Comando	1,4
(Adicionar 0,3 por Unidade)	
Corrente, Comando	*9,4
Suporte Comp., Tensor	2,0
• Deslizador, Corrente, Comando Tensor	
Guia A, Corrente, Comando	4,9
Guia B, Corrente, Comando	1,0

Ref. Nº	Nº da peça	Descrição	Qtd. CBR1000F P	R	S	T	V	X	Nº de série		Nota
1	14321-MZ1-000	Pinhão, Comando (46D)	2	2	2	2	2	2			
2	14401-MM5-015	Corrente, Comando (150L)	1	1	1	1	1	1			
3	14500-MZ1-000	Suporte Comp., Tensor	1	1	1	1	1	1			
4	14510-MM5-640	Deslizador, Corrente, Comando Tensor	1	1	1	1	1	1			
5	14531-KV0-000	Pino, Braço Tensor	2	2	2	2	2	2			
6	14620-MM5-003	Guia A, Corrente, Comando	1	1	1	1	1	1			
7	14630-MS2-610	Guia B, Corrente, Comando	1	1	1	1	1	1			
8	90026-MM8-000	Parafuso, UBS, 7 x 15	4	4	4	4	4	4			
9	90071-171-010	Parafuso Allen, 6 mm	4	4	4	4	4	4			
10	90607-MM5-000	Pino Trava, Especial, 6 mm	2	2	2	2	2	2			
11	95701-06016-00	Parafuso, Flange, 6 x 16	4	4	4	4	4	4			

M-5

Cilindro

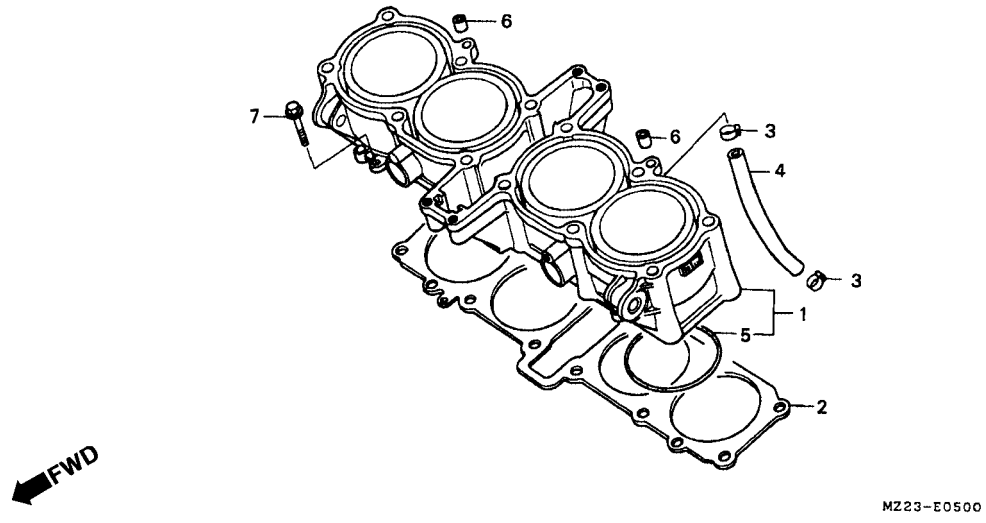

Item de serviço	T.M.O.
Cilindro Comp	5,8
Junta, Cilindro	5,5

Ref. Nº	Nº da peça	Descrição	Qtd. CBR1000F P	R	S	T	V	X	Nº de série		Nota
1	12100-MS2-610	Cilindro Comp	1	1	1	1	1	1			
2	12191-MS2-611	Junta, Cilindro	1	1	1	1	1	1			
3	19507-MK4-620	Presilha, Mangueira Respiro	2	2	2	2	2	2			
4	19513-MZ1-000	Mangueira, Bomba D'Água	1	1	1	1	1	1			
5	91301-MM5-004	Anel, Vedação, 83 x 2 (NOK)	4	4	4	4	4	4			
6	94301-10160	Pino, Guia, 10 x 16	2	2	2	2	2	2			
7	95701-06025-00	Parafuso, Flange, 6 x 25	1	1	1	1	1	1			

M-6

Tampa Lateral Direita

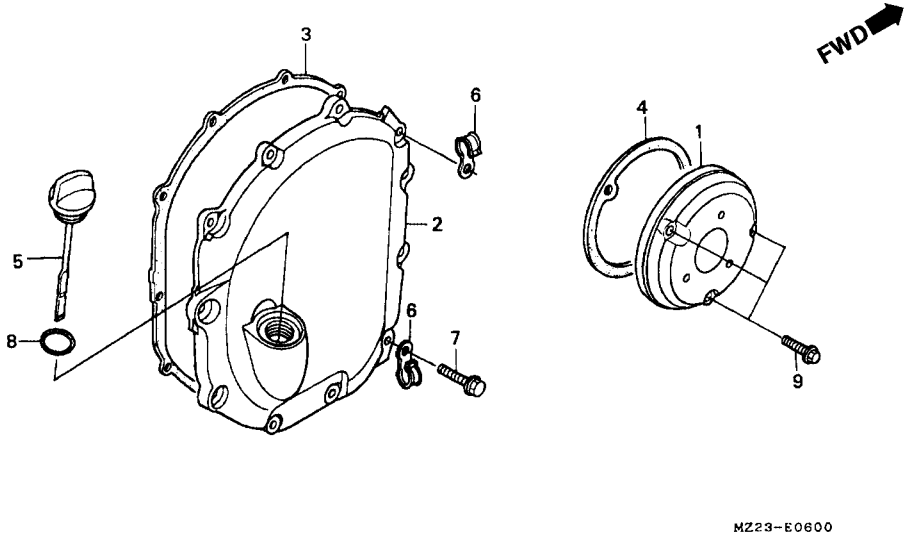

Item de serviço	T.M.O.
Tampa, Lateral Direita	0,3
• Junta Tampa, Lateral Direita	
Tampa, Embreagem	0,8
• Junta Tampa, Embreagem	

Ref. Nº	Nº da peça	Descrição	Qtd. CBR1000F P	R	S	T	V	X	Nº de série			Nota
1	11311-MZ2-610	Tampa, Lateral, Direita	1	1	1	1	1	1				
2	11331-MZ2-610	Tampa, Embreagem	1	1	1	1	1	1				
3	11395-MW7-790	Junta, Tampa, Embreagem	1	1	1	1	1	1				
4	11396-MZ1-000	Junta, Tampa Direita	1	1	1	1	1	1				
5	15650-MS2-610	Medidor, Nível de Óleo	1	1	1	1	1	1				
6	32922-MB2-000	Presilha, Fiação	2	2	2	2	2	2				
7	90001-GHB-660	Parafuso, Flange, 6 x 22	11	11	11	11	11	–				AR, BR, CM, E, SP, U
			11	11	11	11	–	–				ED, F, G, IT, ND, SW
			–	–	–	–	11	–		~	2800134	ED, G, IT, ND
			–	–	–	–	11	–		~	2800079	F
	90004-GHB-660	Parafuso, Flange, 6 x 22 (NSHF)	–	–	–	–	11	–	2800135	~		ED, G, IT, ND
			–	–	–	–	11	–	2800080	~		F
			–	–	–	–	11	–				SW
			–	–	–	–	–	11				
8	91301-250-000	Anel, Vedação, 21,5 mm	1	1	1	1	1	1				
9	96001-06022-00	Parafuso, Flange, 6 x 22	3	3	3	3	3	3				

M-7

Embreagem

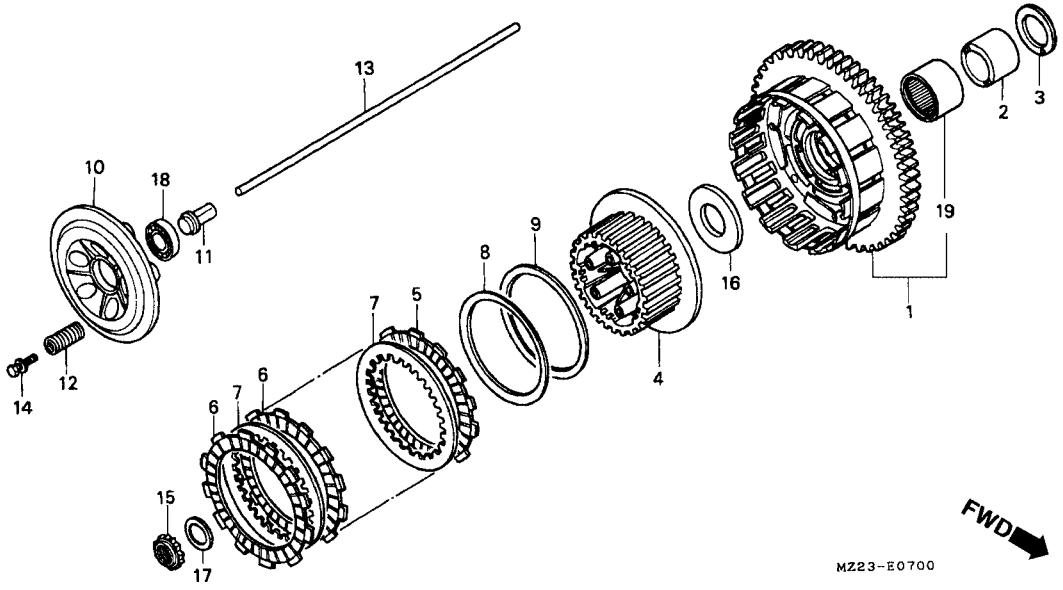

Item de serviço	T.M.O.
Carcaça Externa, Embreagem	1,2
Embreagem, Central	1,1
Disco, Fricção Embreagem	0,9
(Inclui Peça Relativa)	
(Um ou Todos	
• Placa de Pressão, Embreagem	
Mola, Embreagem	0,8
(Uma ou Todas	
Vareta Acionamento, Embreagem	0,3

Ref. Nº	Nº da peça	Descrição	Qtd. CBR1000F P	R	S	T	V	X	Nº de série		Nota
1	22100-MS2-870	Carcaça Externa, Embreagem (75D)	1	1	1	1	1	1			
2	22116-MS2-610	Guia Externa, Embreagem	1	1	1	1	1	1			
3	22117-MS2-610	Bucha, Distanciadora	1	1	1	1	1	1			
4	22120-MS2-610	Embreagem Comp., Central	1	1	1	1	1	1			
5	22201-MA7-000	Disco, Fricção, Embreagem	1	1	1	1	1	1			
6	22201-MM5-000	Disco, Fricção, Embreagem	8	8	8	8	8	8			
7	22321-ME5-003	Placa, Embreagem	8	8	8	8	8	8			
8	22325-MN4-000	Mola Placa, Embreagem	1	1	1	1	1	1			
9	22326-MN4-000	Mola Judder	1	1	1	1	1	1			
10	22350-MM5-000	Placa, Pressão, Embreagem	1	1	1	1	1	1			
11	22366-MS2-611	Pino, Junção, Embreagem	1	1	1	1	1	1			
12	22401-MM5-010	Mola, Embreagem	5	5	5	5	5	5			
13	22850-MJ0-000	Vareta Acionamento, Embreagem	1	1	1	1	1	1			
14	90022-MM5-000	Parafuso, Arruela, 6 x 25	5	5	5	5	5	5			
15	90231-MS2-610	Porca, Trava, 25 mm	1	1	1	1	1	1			
16	90401-MS2-610	Arruela, Encosto, 28,2 x 56 x 2	1	1	1	1	1	1			
17	90432-MM8-003	Arruela, Pressão, 25 mm (CHUO HATSUJO)	1	1	1	1	1	1			
18	91008-362-000	Rolamento, Radial de Esferas, 16003	1	1	1	1	1	1			
19	91024-MM5-003	Rolamento, Agulhas, 40 x 47 x 31	1	1	1	1	1	1			

M-8

Embreagem de Partida

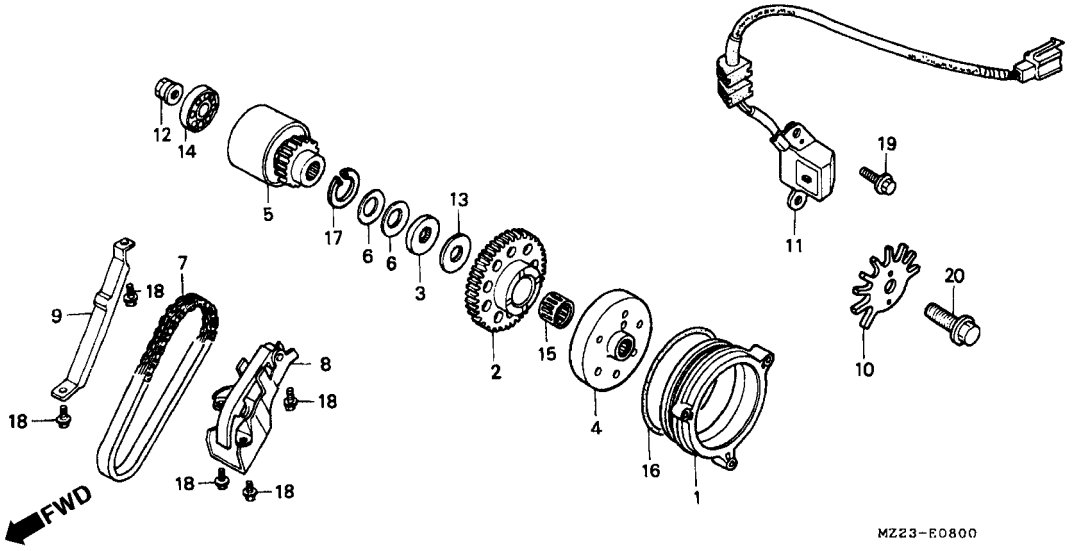

Item de serviço	T.M.O.
Carcaça, Gerador	*8,0
Engrenagem Comp., Partida	*8,1
• Carcaça Externa, Embreagem de Partida	
• Amortecedor Comp., Gerador	
Corrente A.C Gerador	*9,4
Tensor Comp., Gerador	*7,6
Pulsador, Rotor	0,5
Gerador, Pulsos Comp	0,9

Ref. Nº	Nº da peça	Descrição	Qtd. CBR1000F P	R	S	T	V	X	Nº de série		Nota
1	11102-MS2-610	Carcaça, Gerador	1	1	1	1	1	1	.....	.....	.....
2	28110-MM5-010	Engrenagem Comp., Partida (46D)	1	1	1	1	1	1	.....	.....	.....
3	28115-MM5-020	Bucha, Gerador A.C	1	1	1	1	1	1	.....	.....	.....
4	28125-MS2-612	Carcaça Externa, Embreagem Partida	1	1	1	–	–	–	.....	.....	.....
			–	–	–	1	–	–	~	2700014	AR
			–	–	–	1	–	–	~	2500010	CM, U
			–	–	–	1	–	–	~	2700004	F
			–	–	–	1	–	–	~	2700462	G, SW
	28125-MS2-613	Carcaça Externa, Embreagem Partida	–	–	–	1	–	–	2700015 ~		AR
			–	–	–	1	–	–	.....	.....	BR
			–	–	–	1	–	–	2500011 ~		CM, U
			–	–	–	1	–	–	2700463 ~		E, ED, G, IT, ND, SW
			–	–	–	1	–	–	2700005 ~		F
			–	–	–	–	1	1	.....	.....	.....
5	28130-MS2-610	Amortecedor Comp., Gerador (21D)	1	1	1	1	1	1	.....	.....	.....
6	28151-MM0-003	Disco Pressão	2	2	2	2	2	2	.....	.....	.....
7	28161-MM5-013	Corrente Gerador A.C (70L)	1	1	1	1	1	1	.....	.....	.....
8	28170-MM5-640	Tensor Comp., Gerador	1	1	1	1	1	1	.....	.....	.....
9	28191-MM5-000	Guia, Corrente Gerador	1	1	1	1	1	1	.....	.....	.....
10	30291-MZ1-000	Rotor, Pulsador	1	1	1	1	1	1	.....	.....	.....

M-8

Embreagem de Partida

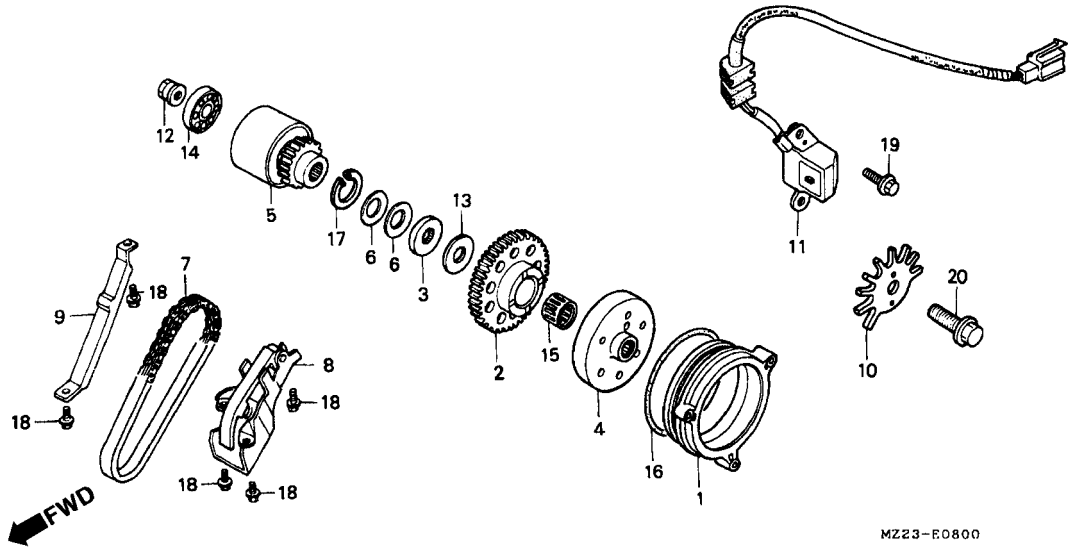

Item de serviço	T.M.O.	Ref. Nº	Nº da peça	Descrição	Qtd. CBR1000F P	R	S	T	V	X	Nº de série		Nota
		11	30300-MW7-000	Gerador, Pulsos, Ignição	1	1	1	–	–	–			
			30300-MW7-003	Gerador, Pulsos, Ignição	–	–	–	1	1	1			
		12	90234-MM4-000	Porca, Flange, 12 mm	1	1	1	1	1	1			
		13	90404-KK0-000	Arruela, 20 x 37 x 2	1	1	1	1	1	1			
		14	91005-MM4-003	Rolamento, Radial de Esferas, 6203 (NTN)	1	1	1	1	1	1			
		15	91108-634-961	Rolamento, Agulhas, 25 x 30 x 20 (NTN)	1	1	1	1	1	1			
		16	91303-PA9-003	Anel, Vedação, 100 x 2,2 (ARAI)	1	1	–	–	–	–			
			91303-PA9-004	Anel, Vedação, 100 x 2,2 (NOK)	1	1	1	1	1	1			
		17	94520-42000	Anel Elástico, Interno, 42 mm	1	1	1	1	1	1			
		18	95701-06014-00	Parafuso, Flange, 6 x 14	5	5	5	5	5	5			
		19	95701-06016-00	Parafuso, Flange, 6 x 16	2	2	2	2	2	2			
		20	95701-10020-08	Parafuso, Flange, 10 x 20	1	1	1	1	1	1			

M-9

Tampa Lateral Esquerda

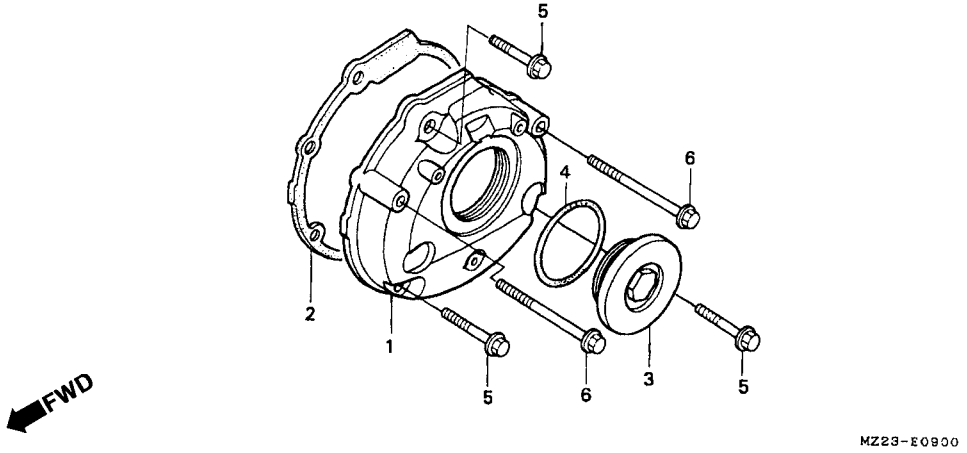

Item de serviço	T.M.O.	Ref. Nº	Nº da peça	Descrição	Qtd. CBR1000F P	R	S	T	V	X	Nº de série	Nota
Tampa Lateral, Esquerda	0,5	1	11321-MW7-790	Tampa Lateral, Esquerda	1	1	1	1	1	1	....	.....
• Junta, Tampa Lateral Esquerda		2	11322-MW7-790	Junta, Tampa Lateral Esquerda	1	1	1	1	1	1	....	.....
		3	11332-MM5-000	Tampa, 45 mm	1	1	1	1	1	1	....	.....
		4	91301-ML7-003	Anel de Vedação, 48,1 x 3,6 (ARAI)	1	1	1	1	1	1	....	.....
		5	90001-GHB-670	Parafuso, Flange, 6 x 25	3	3	3	3	3	–	....	AR, BR, CM, E, SP, U
					3	3	3	3	–	–	....	ED, F, G, IT, ND, SW
					–	–	–	–	3	–	~ 2800134	ED, G, IT, ND
					–	–	–	–	3	–	2800079	F
			90004-GHB-670	Parafuso, Flange, 6 x 25 (NSHF)	–	–	–	–	3	–	2800135 ~	ED, G, IT, ND
					–	–	–	–	3	–	2800080 ~	F
					–	–	–	–	3	–	....	SW
					–	–	–	–	–	3	....	.....
		6	90001-GHB-710	Parafuso, Flange, 6 x 40	2	2	2	2	2	2	....	AR, BR, CM, E, ED, F, G, IT, ND, SP, U
					2	2	2	2	–	–	....	SW
			90004-GHB-710	Parafuso, Flange, 6 x 40 (NSHF)	–	–	–	–	2	–	....	SW
					–	–	–	–	–	2	....	.....

M-10

Gerador

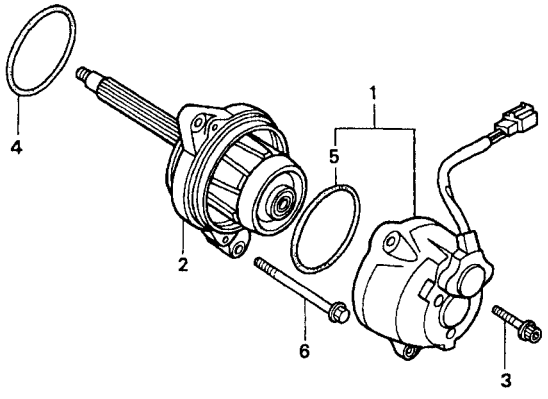

MZ23-E1000

Item de serviço	T.M.O.
Carcaça Comp., Gerador	0,8
Tampa, Gerador	*8,1

Ref. Nº	Nº da peça	Descrição	Qtd. CBR1000F P	R	S	T	V	X	Nº de série		Nota
1	31130-MS2-611	Carcaça Comp., Gerador	1	1	1	1	1	1			
2	31133-MS2-611	Tampa, Gerador	1	1	1	1	1	1			
3	90094-KE5-000	Parafuso, Flange, 6 x 28	3	3	3	3	3	3			
4	91302-MM4-003	Anel, Vedação, 90 x 2,3 (ARAI)	1	1	1	1	1	1			
5	91306-MS2-611	Anel, Vedação, 95,5 x 2,4 (HITACHI)	1	1	1	1	1	1			
6	95701-08045-00	Parafuso, Flange, 8 x 45	3	3	3	3	3	3			

M-11

Bomba D'Água

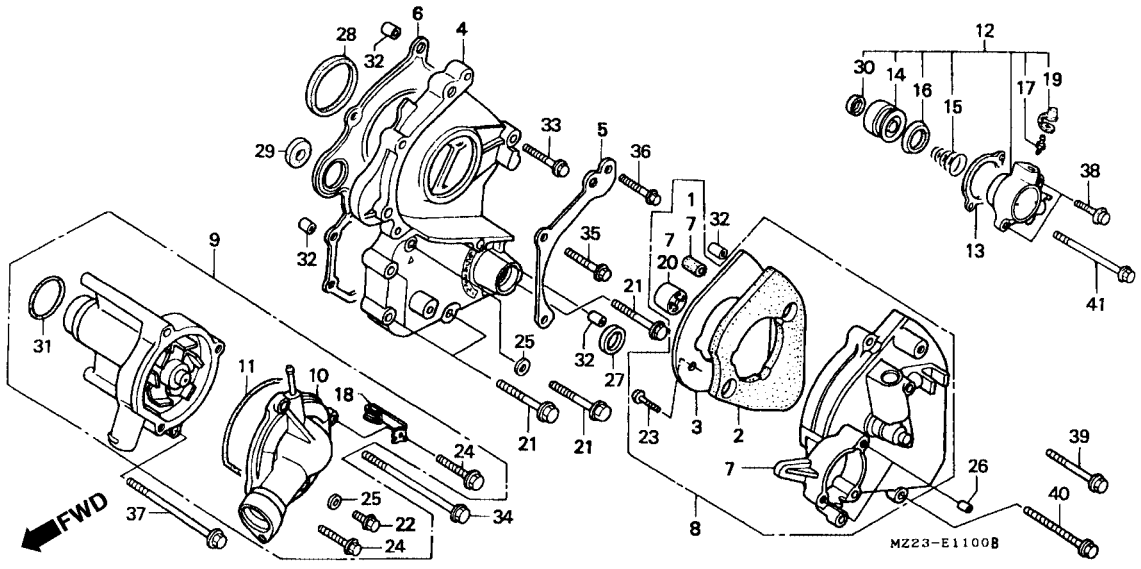

Item de serviço	T.M.O.
Suporte Comp., Lateral Esquerdo	1,3
Junta Tampa, Lateral Esquerda	1,2
• Retentor, Óleo 13 x 22 x 5	
• Retentor, Óleo 40 x 55 x 7	
• Retentor, Óleo 8 x 16 x 6	
Tampa Comp., Traseira Esquerda	0,3
• Junção, Velocímetro	
Bomba Comp., D'Água	0,8
• Pistão, Cilindro	
• (Inclui Peça Relativa)	
Tampa Comp., Bomba D'Água	0,7
Junta Tampa Bomba D'Água	0,6
• Cilindro Comp., Embreagem	
• Anel, Vedação, 32,95 x 2,62	0,5

Ref. Nº	Nº da peça	Descrição	Qtd. CBR1000F P	R	S	T	V	X	Nº de série		Nota
1	11332-MB4-300	Amortecedor, Tampa Direita	–	–	–	1	1	1			AR, CM, E, ED, F, G, IT, ND, SW, U
2	11352-MZ1-000	Borracha, Tampa Traseira Esquerda	–	–	–	1	1	1			E, ED, F, G, IT, ND
			–	–	–	–	1	1			AR
3	11353-MZ1-000	Placa Borracha, Tampa Traseira Esquerda	–	–	–	1	1	1			E, ED, F, G, IT, ND
			–	–	–	–	1	1			AR
4	11360-MZ2-610	Suporte Comp., Lateral Esquerdo	1	1	1	1	1	1			
5	11365-MM5-000	Placa, Guia da Corrente	1	1	1	1	1	1			
6	11394-MW7-790	Junta, Lateral Esquerda	1	1	1	1	1	1			
7	11650-MZ2-610	Tampa Traseira Esquerda	1	1	1	1	–	–			AR, BR, CM, SP
			1	1	1	–	–	–			E, ED, F, G, IT, ND
			1	1	1	1	1	1			SW, U
8	11650-MZ2-780	Tampa Comp., Traseira Esquerda	–	–	–	1	1	1			E, ED, F, G, IT, ND
			–	–	–	–	1	1			AR
9	19200-MZ2-305	Bomba D'Água Comp.	1	1	–	–	–	–			
	19200-MZ2-315	Bomba D'Água Comp	–	1	1	1	1	1			AR, CM, E, ED, F, G, IT, ND, SP, SW, U
			–	–	1	1	–	–			BR
10	19221-MZ2-305	Tampa, Bomba D'Água	1	1	1	1	1	1			
11	19226-MM5-003	Junta Tampa, Bomba D'Água	1	1	1	1	1	1			

M-11

Bomba D'Água

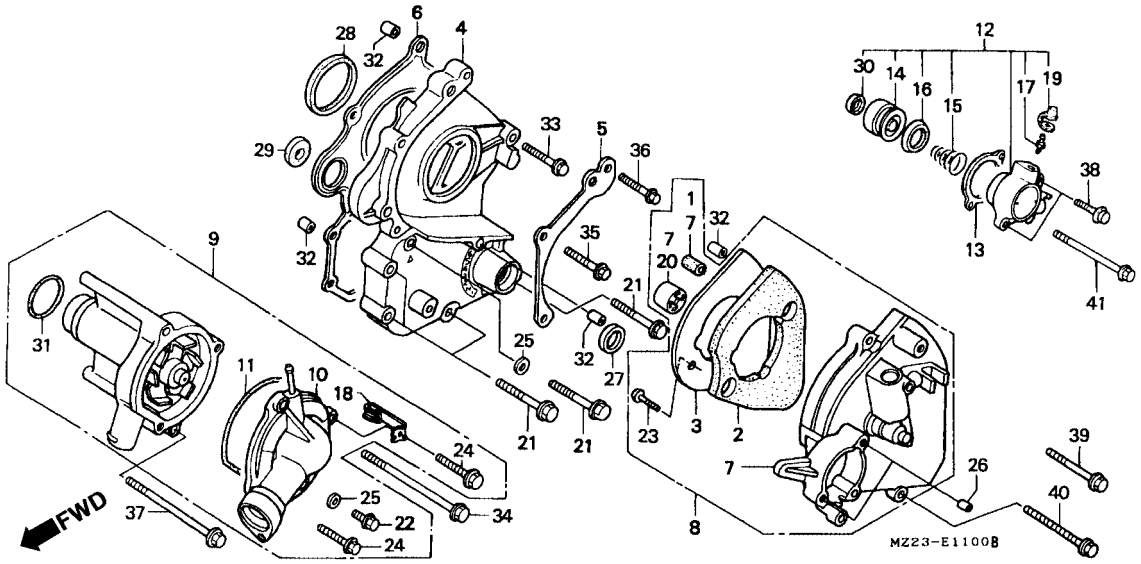

Item de serviço	T.M.O.	Ref. Nº	Nº da peça	Descrição	Qtd. CBR1000F P	R	S	T	V	X	Nº de série		Nota
		12	22860-MS2-870	Cilindro Embreagem, Comp	1	1	1	1	1	1			
		13	22862-MW7-650	Junta do Cilindro, Embreagem	1	1	1	1	1	1			
		14	22863-MJ8-003	Pistão, Cilindro, Embreagem	1	1	1	1	1	1			
		15	22864-MB0-003	Mola do Cilindro, Embreagem	1	1	1	1	1	1			
		16	22865-MJ8-003	Tampa, Cilindro Embreagem	1	1	1	1	1	1			
		17	22866-MF2-711	Parafuso, Sangria	1	1	1	1	1	1			
		18	32171-MS2-000	Presilha Fiação, Descanço Lateral	1	1	1	1	1	1			
		19	43353-461-771	Tampa, Parafuso Sangria	1	1	1	1	1	1			
		20	44808-MR7-013	Junção, Velocímetro	1	1	1	1	1	1			
		21	90001-GHB-710	Parafuso, Flange, 6 x 40	5	5	5	5	5	–			AR, BR, CM, E, ED, F, G, IT, ND, SP, U
					5	5	5	5	–	–			SW
			90004-GHB-710	Parafuso, Flange, 6 x 40 (NSHF)	–	–	–	–	5	–			SW
					–	–	–	–	–	5			
		22	90013-883-000	Parafuso, Flange, 6 x 12	1	1	1	1	1	1			
		23	90118-MR1-000	Parafuso, Phillips, 6 x 14	–	–	–	2	2	2			E, ED, F, G, IT, ND
					–	–	–	–	2	2			AR
		24	90121-MV9-670	Parafuso, Flange, 6 x 25	2	2	2	2	2	2			
		25	90463-ML7-000	Arruela, Vedação, 6,5 mm	2	2	2	2	2	2			
		26	91103-429-000	Pino Guia, 8 x 10	2	2	2	2	2	2			

M-11

Bomba D'Água

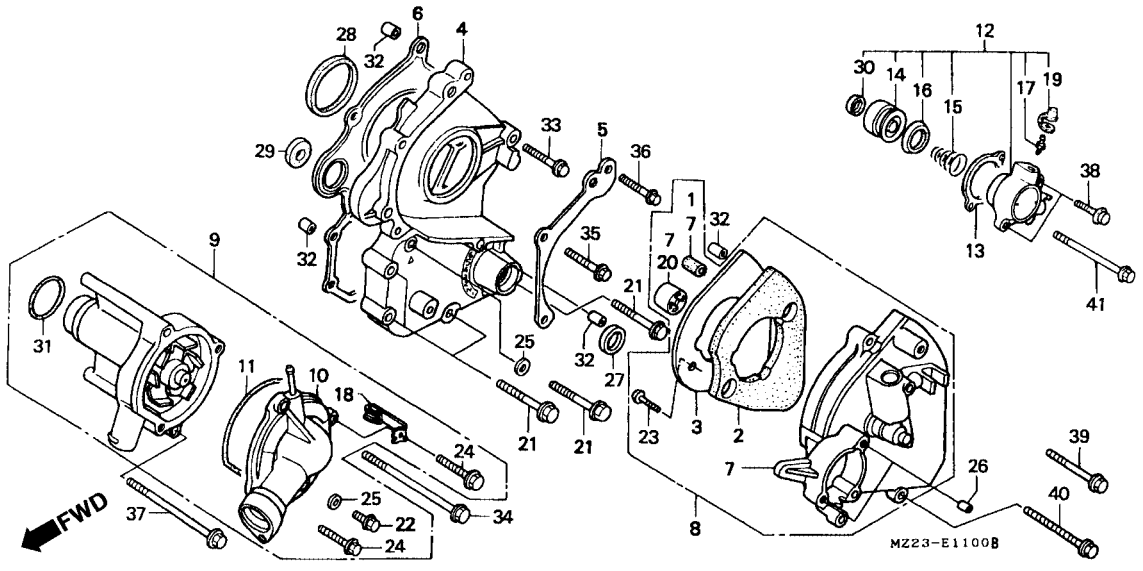

Item de serviço	T.M.O.	Ref. Nº	Nº da peça	Descrição	Qtd. CBR1000F P	R	S	T	V	X	Nº de série		Nota
		27	91204-KE8-003	Retentor, Óleo, 13 x 22 x 5 (ARAI)	1	1	1	1	1	1			
		28	91205-MM5-003	Retentor, Óleo, 40 x 55 x 7 (ARAI)	1	1	1	1	1	1			
		29	91208-MS2-611	Retentor, Óleo, 8 x 16 x 6 (NOK)	1	1	1	1	1	1			
		30	91209-MB0-003	Retentor, Óleo, 8 x 18 x 5	1	1	1	1	1	1			
		31	91302-MB0-013	Anel, Vedação, 32,95 x 2,62 (ARAI)	1	1	1	1	1	1			
		32	94301-08140	Pino Guia, 8 x 14	4	4	4	4	4	4			
		33	95701-06028-00	Parafuso, Flange, 6 x 28	1	1	1	1	1	1			
		34	95701-06100-00	Parafuso, Flange, 6 x 100	1	1	1	1	1	1			
		35	95801-06035-00	Parafuso, Flange, 6 x 35	1	1	1	1	1	1			
		36	95801-06040-00	Parafuso, Flange, 6 x 40	1	1	1	1	1	1			
		37	95801-06085-00	Parafuso, Flange, 6 x 85	1	1	1	1	1	1			
		38	96001-06025-00	Parafuso, Flange, 6 x 25	2	–	2	2	2	2			
			95801-06025-00	Parafuso, Flange, 6 x 25	–	2	–	–	–	–			
		39	96001-06040-00	Parafuso, Flange, 6 x 40	1	1	1	1	1	1			
		40	96001-06065-00	Parafuso, Flange, 6 x 65	1	1	1	1	1	1			
		41	96001-06075-00	Parafuso, Flange, 6 x 75	1	1	1	1	1	1			

M-12

Motor de Partida

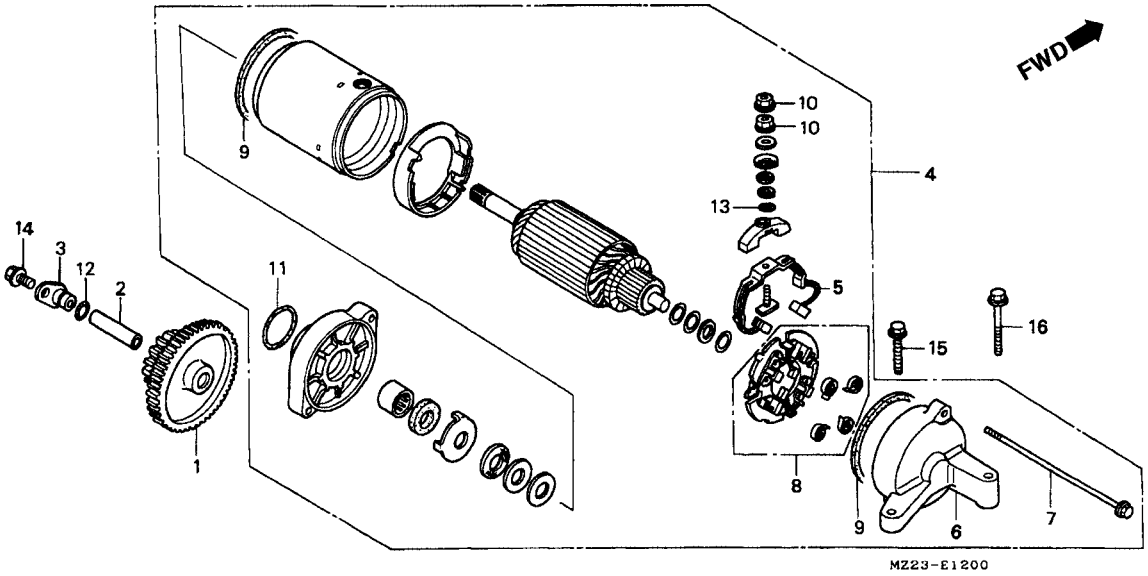

Item de serviço	T.M.O.
Engrenagem de Redução, Partida	*8,2
Placa de Fixação Eixo	0,5
Motor de Partida, Comp	0,6
Terminal Escovas	0,9
• Suporte das Escovas, Suporte Traseiro	0,8

Ref. Nº	Nº da peça	Descrição	Qtd. CBR1000F P	R	S	T	V	X	Nº de série		Nota
1	28101-MM5-000	Engrenagem de Redução, Partida (17D/68D)	1	1	1	1	1	1			
2	28102-ME9-000	Pino, 10 x 44	1	1	1	1	1	1			
3	28117-MM5-000	Placa, Fixação, Eixo	1	1	1	1	1	1			
4	31200-MZ1-008	Motor, Partida, Comp. (MITSUBA)	1	1	1	1	1	1			
5	31201-MR6-008	Terminal Escovas	1	1	1	1	1	1			
6	31203-MZ1-000	Suporte Traseiro	1	–	–	–	–	–			
7	31205-MR1-008	Parafuso, Fixação	2	2	2	2	2	2			
8	31206-MR6-008	Suporte, Escovas	1	1	1	1	1	1			
9	31207-KS5-901	Anel	2	2	2	2	2	2			
10	90071-MB0-000	Porca-Arruela, 6 mm	2	2	2	2	2	2			
11	91309-425-003	Anel Vedação, 24,4 x 3,1 (ARAI)	1	1	1	1	1	1			
12	91312-107-000	Anel Vedação, 7 x 1,7	1	1	1	1	1	1			
13	91320-MB0-000	Anel Vedação	1	1	1	1	1	1			
14	95701-06014-00	Parafuso, Flange, 6 x 14	1	1	1	1	1	1			
15	95701-06025-00	Parafuso, Flange, 6 x 25	1	1	1	1	1	1			
16	95701-06035-00	Parafuso, Flange, 6 x 35	1	1	1	1	1	1			

M-13

Bomba de Óleo • Cárter • Filtro de Óleo

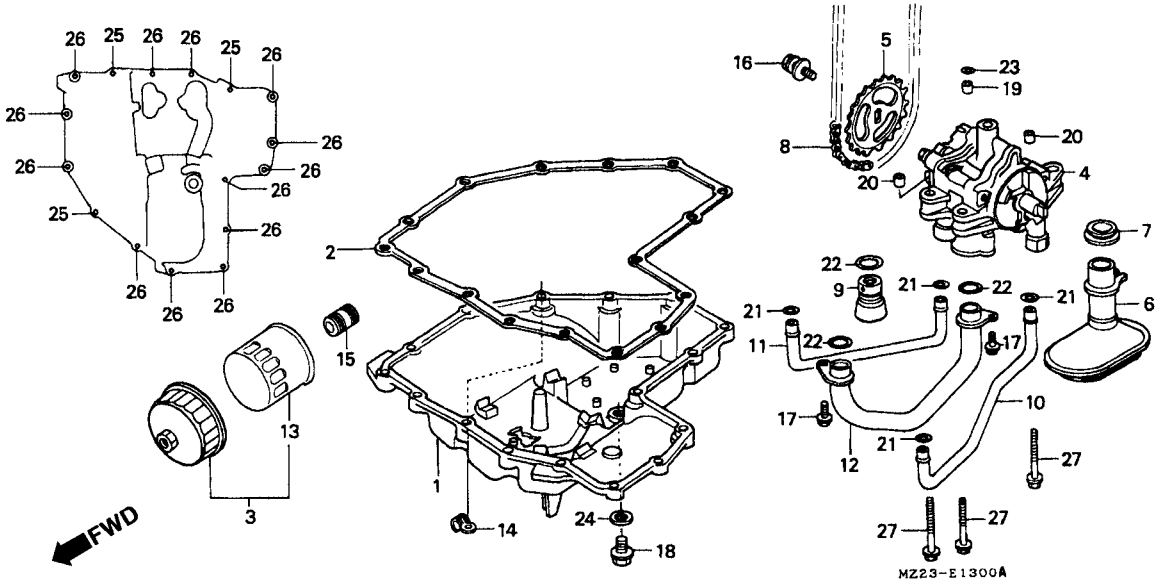

Item de serviço	T.M.O.
Cárter	1,5
• Engrenagem, Bomba de Óleo	
• Filtro Comp., Óleo	
• Tubo A, Passagem de Óleo	
• Tubo B, Passagem de Óleo	
• Tubo C, Passagem de Óleo	
Junta, Cárter	1,4
Filtro, Óleo	0,3
Bomba, Óleo	1,9
Corrente Bomba de Óleo	*9,4
Válvula, Alívio	1,7

Ref. Nº	Nº da peça	Descrição	Qtd. CBR1000F P	R	S	T	V	X	Nº de série	Nota
1	11210-MZ2-610	Cárter	1	1	1	1	1	1		
	11210-MAZ-000	Cárter	–	–	–	–	–	1		
2	11398-MW7-790	Junta, Cárter	1	1	1	1	1	1		
3	15010-MW0-000	Jogo, Filtro de Óleo	(1)	(1)	(1)	(1)	(1)	(1)		
4	15100-MZ2-610	Bomba, Óleo	1	1	1	1	1	1		
5	15134-MZ1-000	Engrenagem Comp., Bomba de Óleo	1	1	1	1	1	1		
6	15153-MS2-610	Filtro Comp., Óleo	1	1	1	1	1	1		
7	15154-MM5-000	Guarnição, Filtro de Óleo	1	1	1	1	1	1		
8	15161-MM5-003	Corrente Bomba, Óleo (62L)	1	1	1	1	1	1		
9	15220-MZ1-000	Válvula, Alívio	1	1	1	1	1	1		
10	15311-MS2-610	Tubo A, Passagem de Óleo	1	1	1	1	1	1		
11	15312-MS2-610	Tubo B, Passagem de Óleo	1	1	1	1	1	1		
12	15313-MM5-000	Tubo C, Passagem de Óleo	1	1	1	1	1	1		
13	15410-MM9-013	Cartucho, Filtro de Óleo (TOYO ROKI)	1	1	1	1	1	1		
14	32922-MB2-000	Presilha, Fiação	1	1	1	1	1	1		
15	90019-MB0-000	Parafuso, Filtro de Óleo	1	1	1	1	1	1		
16	90021-MM5-000	Parafuso Arruela, 6 x 12	1	1	1	1	1	1		
17	90030-PG2-000	Parafuso, Especial, 6 mm	2	2	2	2	2	2		

M-13

Bomba de Óleo • Cárter • Filtro de Óleo

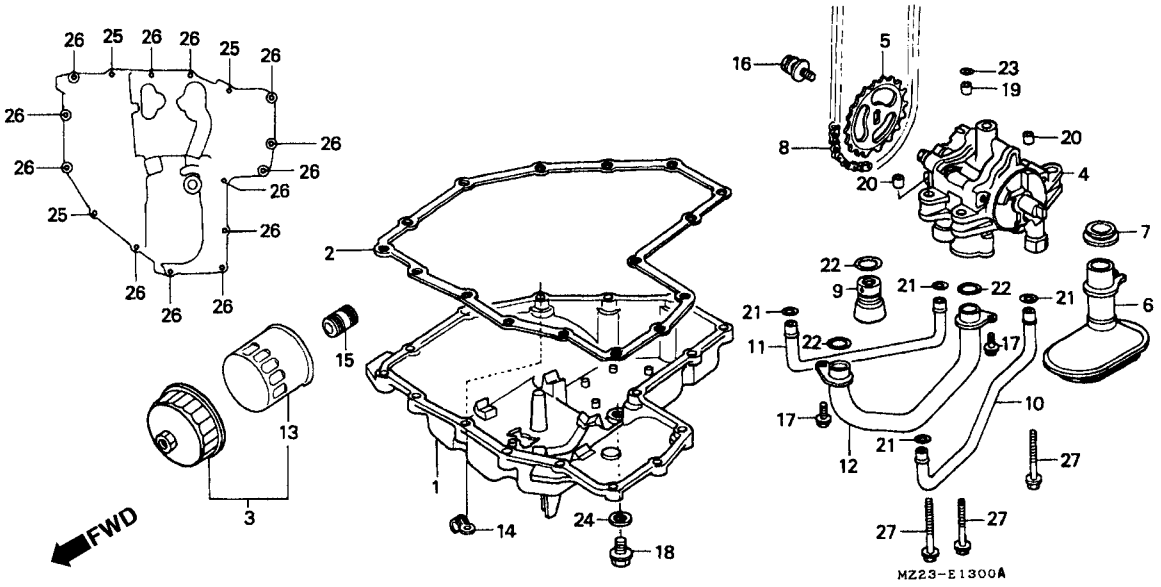

Item de serviço	T.M.O.	Ref. Nº	Nº da peça	Descrição	Qtd. CBR1000F P	R	S	T	V	X	Nº de série		Nota
		18	90081-MC7-000	Parafuso, 14 mm	1	1	1	1	–	–	.....	.....	AR, CM, F, SP, U
					1	1	–	–	–	–	.....	.....	BR
					1	1	1	–	–	–	.....	.....	E, ED, G, IT, ND, SW
					–	–	1	–	–	–	~	2701503	BR
					–	–	–	1	–	–	~	2701503	E, ED, G, IT, ND, SW
			92800-14000	Parafuso, Drenagem Óleo, 14 mm	–	–	1	–	–	–	2701504 ~		BR
					–	–	–	1	–	–	.....	.....	BR
					–	–	–	1	–	–	2701504 ~		E, ED, G, IT, ND, SW
					–	–	–	–	1	1	.....	.....	.....
		19	90702-MJ4-000	Pino Guia, 10 x 10	1	1	1	1	1	1	.....	.....	.....
		20	91103-429-000	Pino Guia, 8 x 10	2	2	2	2	2	2	.....	.....	.....
		21	91309-ML7-003	Anel, Vedação, 9,6 x 2,6 (ARAI)	4	4	4	4	4	4	.....	.....	.....
		22	91313-MB0-003	Anel, Vedação, 14,7 x 2,2	3	3	3	3	3	3	.....	.....	.....
		23	91313-PC9-003	Anel, Vedação, 9 x 2,3 (NOK)	1	1	1	1	1	1	.....	.....	.....
		24	94109-14000	Arruela, Drenagem, 14 mm	1	1	1	1	1	1	.....	.....	.....
		25	95701-06025-00	Parafuso, Flange, 6 x 25	3	3	3	3	3	3	.....	.....	.....
		26	95701-06032-00	Parafuso, Flange, 6 x 32	13	13	13	13	13	13	.....	.....	.....
		27	95701-06040-00	Parafuso, Flange, 6 x 40	3	3	3	3	3	3	.....	.....	.....

M-14

Carcaça

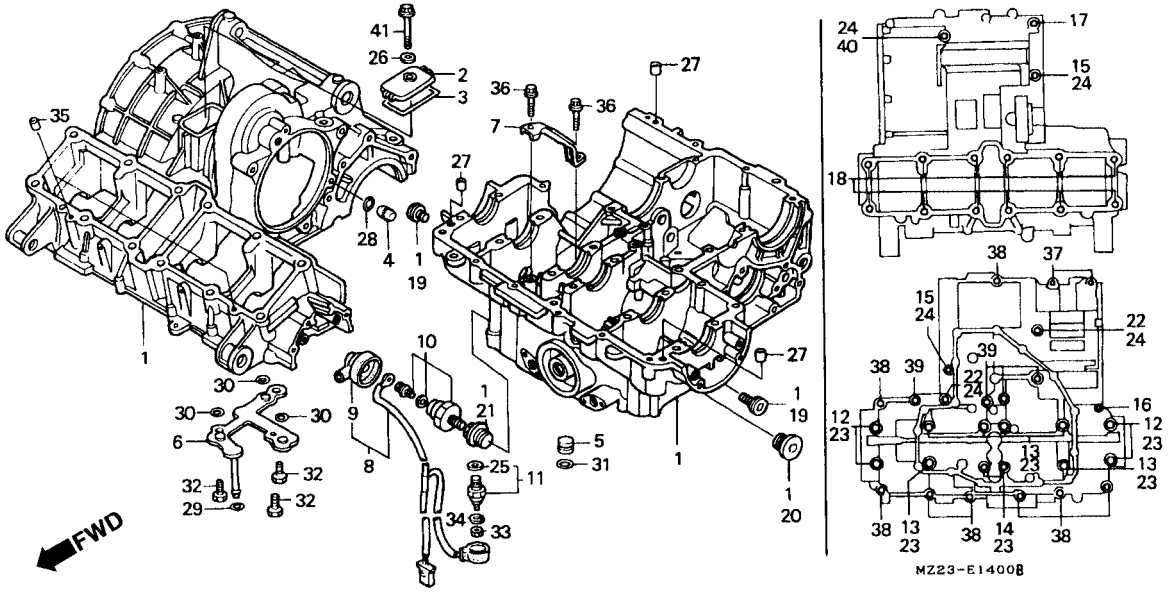

Item de serviço	T.M.O.	Ref. Nº	Nº da peça	Descrição	Qtd. CBR1000F P	R	S	T	V	X	Nº de série		Nota
Carcaça	*13,3	1	11000-MZ2-610	Carcaça	1	1	1	1	1	1			
Placa, Óleo	*7,7	2	11103-MM5-000	Tampa Comp., Gerador	1	1	1	1	1	1			
Sub. Fiação	0,5	3	11104-MM5-000	Junta A, Tampa Gerador	1	1	1	1	1	1			
• Interruptor Comp., Neutro		4	11105-MS2-610	Bucha, Carcaça Superior	1	1	1	–	–	–			AR, CM, ED, F, U
Interruptor Comp., Pressão do Óleo	0,7				1	1	–	–	–	–			BR, E, G, IT, ND, SP, SW
					–	–	1	–	–	–		~ 2601653	BR, E, G, IT, ND, SP, SW
			11105-MS2-611	Bucha, Carcaça Superior	–	–	1	–	–	–	2601654 ~		BR, E, G, IT, ND, SP, SW
					–	–	–	1	1	1			
		5	11208-MM5-000	Bucha, Galeria Principal	1	1	1	1	1	1			
		6	12260-MS2-610	Placa do Óleo	1	1	1	1	1	1			
		7	15162-MS2-610	Guia Corrente, Bomba de Óleo	1	1	1	1	1	1			
		8	32101-MW7-000	Sub Fiação, Motor	1	1	1	1	1	1			
		9	32550-MJ6-000	Tampa, Interruptor Neutro	1	1	1	1	1	1			
		10	35500-MJ4-024	Interruptor, Pressão de Óleo (DENSO)	1	1	1	1	1	1			
		11	35600-MM5-003	Interruptor Comp., Neutro (TEC)	1	1	1	1	1	1			
		12	90001-MM5-000	Parafuso, UBS, 9 x 86	4	4	4	4	4	4			
		13	90002-MM5-000	Parafuso, UBS, 9 x 131	6	6	6	6	6	6			
		14	90003-MM5-000	Parafuso, UBS, 9 x 151	2	2	2	2	2	2			
		15	90006-MM5-640	Parafuso, Flange, 8 x 135	2	2	2	2	2	2			
		16	90011-MM5-640	Parafuso, Flange, 6 x 93	1	1	1	1	1	1			

M-14

Carcaça

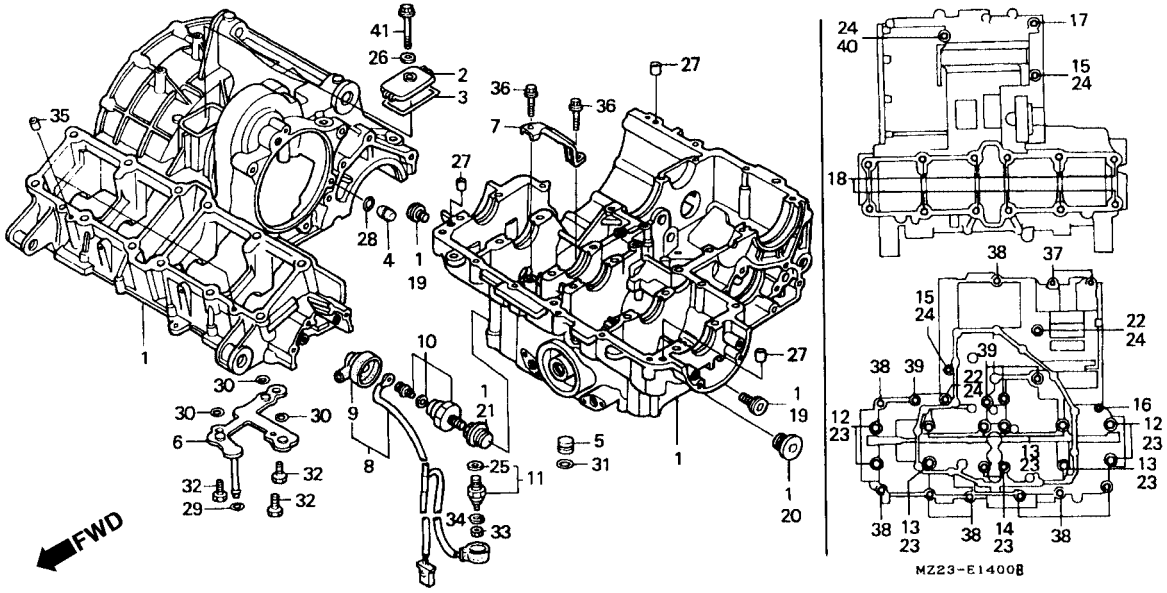

Item de serviço	T.M.O.	Ref. Nº	Nº da peça	Descrição	Qtd. CBR1000F P	R	S	T	V	X	Nº de série		Nota
		17	90015-MM5-640	Parafuso, Flange, 10 x 75	1	1	1	1	1	1			
		18	90032-MM5-641	Prisioneiro, 10 x 153	12	12	12	12	12	12			
		19	90042-MM5-000	Parafuso Especial,10 mm	2	2	2	2	2	2			
		20	90048-ME5-000	Parafuso, Vedação, 20 mm	1	1	1	1	1	1			
		21	90048-MM5-000	Parafuso, Vedação, 20 mm	1	1	1	–	–	–			
			90048-MAL-600	Parafuso, Vedação, 20 mm	–	–	–	1	1	1			
		22	90069-MC7-000	Parafuso, Flange, 8 x 115	2	2	2	2	2	2			
		23	90403-ML4-610	Arruela, Vedação, 10 mm	12	12	–	–	–	–			
		24	90441-ME9-000	Arruela, Vedação, 8 mm	5	5	5	5	5	5			
		25	90443-MJ6-000	Arruela, Neutro	1	1	1	1	1	1			
		26	90463-ML7-000	Arruela, Vedação, 6,5 mm	1	1	1	1	1	1			
		27	90701-MV9-670	Pino Guia, 10 x 16	3	3	3	3	3	3			
		28	91301-MC0-000	Anel, Vedação, 3,6 x 1,4	1	1	1	1	1	1			
		29	91307-MM5-641	Anel, Vedação Placa do Óleo (ARAI)	1	1	1	1	1	1			
		30	91313-PC9-003	Anel, Vedação, 9 x 2,3 (NOK)	3	3	3	3	3	3			
		31	91370-461-000	Anel, Vedação, 11,9 x 2,2	1	1	1	1	1	1			AR, CM, E, ED, F, G, IT, ND, SP, SW, U
					–	1	1	1	–	–			BR
			91370-MZ1-003	Anel, Vedação, 11,9 x 2,2	1	–	–	–	–	–			BR
		32	92101-06014-0A	Parafuso, Sextavado, 6 x 14	3	3	3	3	3	3			

M-14

Carcaça

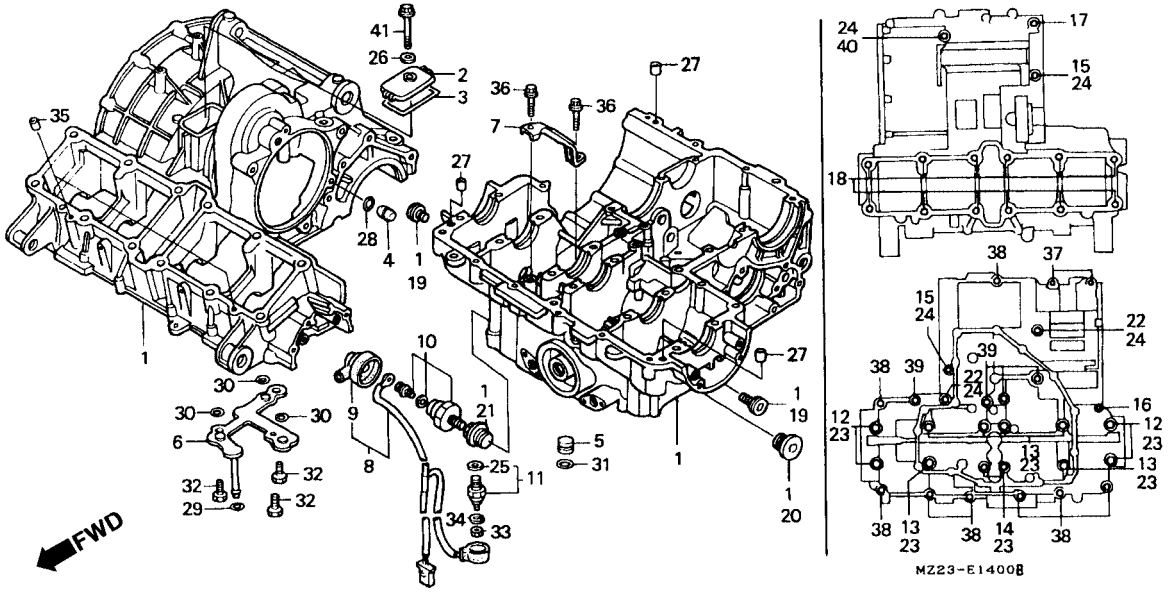

Item de serviço	T.M.O.	Ref. Nº	Nº da peça	Descrição	Qtd. CBR1000F P	R	S	T	V	X	Nº de série		Nota
		33	94001-04000-0S	Porca Sextavada, 4 mm	1	1	1	1	1	1			
		34	94111-04800	Arruela, Pressão, 4 mm	1	1	1	1	1	1			
		35	94301-10160	Pino, Guia, 10 x 16	2	2	2	2	2	2			
		36	95701-06014-00	Parafuso, Flange, 6 x 14	2	2	2	2	2	2			
		37	95701-06050-00	Parafuso, Flange, 6 x 50	2	2	2	2	2	2			
		38	95701-08040-00	Parafuso, Flange, 8 x 40	8	8	8	8	8	8			
		39	95701-08060-00	Parafuso, Flange, 8 x 60	4	4	4	4	4	4			
		40	95701-08080-00	Parafuso, Flange, 8 x 80	1	1	1	1	1	1			
		41	96001-06055-00	Parafuso, Flange, 6 x 55	1	1	1	1	1	1			

M-15

Árvore de Manivelas • Pistão

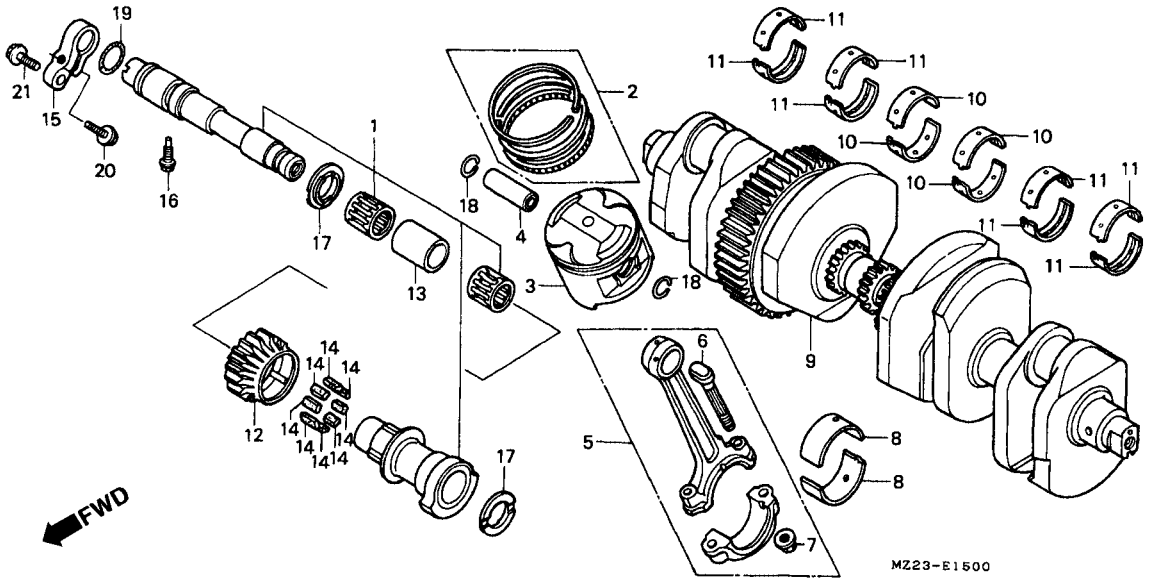

Item de serviço	T.M.O.
Balanceiro, Jogo	1,7
Anéis do Pistão, Jogo	5,7
(Adicionar 0,2 por Unidade)	
• Pistão	
(Adicionar 0,2 por Unidade)	
Pino, Pistão	5,6
(Adicionar 0,2 por Unidade)	
Biela	*9,6
(Adicionar 0,3 por Unidade)	
Rolamento, Biela	*9,0
(Adicionar 0,3 por Unidade)	
Árvore, Manivelas Comp	*12,0
Bronzina Principal	*10.6
(Uma ou Todas)	
Engrenagem, Balanceiro	1,8
(Inclui Peça Relativa)	

Ref. Nº	Nº da peça	Descrição	Qtd. CBR1000F P	R	S	T	V	X	Nº de série		Nota
1	06130-MS2-305	Balanceiro, Jogo	1	1	1	1	1	1			
2	13011-MM5-640	Anéis do Pistão, Jogo (STD.) (RIKEN)	4	4	4	4	4	4			
	13012-MM5-640	Anéis do Pistão, Jogo (0,25) (RIKEN)	(4)	(4)	(4)	(4)	(4)	(4)			
	13013-MM5-640	Anéis do Pistão, Jogo (0,50) (RIKEN)	(4)	(4)	(4)	(4)	(4)	(4)			
3	13101-MS2-610	Pistão (STD.)	4	4	4	4	4	4			
	13102-MS2-305	Pistão (0,25)	(4)	(4)	(4)	(4)	(4)	(4)			
	13103-MS2-305	Pistão (0,50)	(4)	(4)	(4)	(4)	(4)	(4)			
4	13111-MS2-610	Pino, Pistão	4	4	4	4	4	4			
5	13210-MZ1-000	Biela Comp	4	4	4	4	4	4			
6	13213-MS2-610	Parafuso, Biela	8	8	8	8	8	8			
7	13215-ML7-000	Porca, Biela	8	8	8	8	8	8			
8	13224-MS2-611	Rolamento A, Biela (Marrom)	8	8	8	8	8	8			
	13225-MS2-611	Rolamento B, Biela (Verde)	8	8	8	8	8	8			
	13226-MS2-611	Rolamento C, Biela (Amarelo)	8	8	8	8	8	8			

M-15

Árvore de Manivelas • Pistão

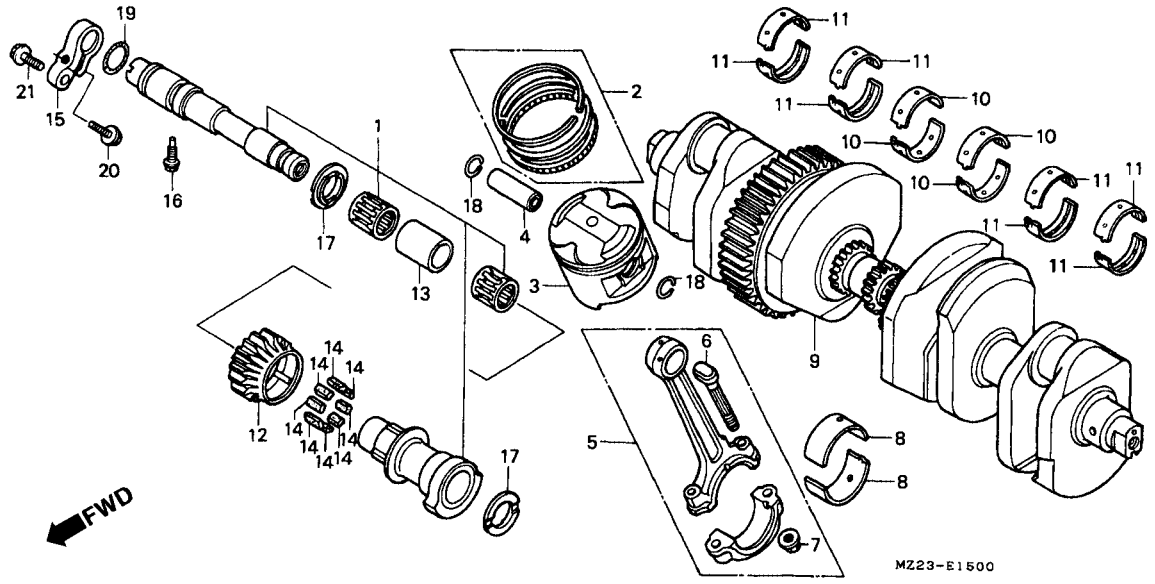

Seleção Rolamento Biela
(Folga Luz do Óleo 28-52 µm)

Biela I.D 43 ø \ Biela O.D. 40 ø		A	B
		+0.003- -0.005	-0.006- -0.013
1	0~ +0.008	Amarelo	Verde
2	+0.008- +0.016	Verde	Marrom

Ref. Nº	Nº da peça	Descrição	Qtd. CBR1000F P	R	S	T	V	X	Nº de série		Nota
9	13300-MS2-871	Árvore, Manivelas, Comp.	1	1	1	1	1	1			
10	13311-MM5-003	Bronzina A, Principal (14 mm) (Marrom)	4	4	4	4	4	4			
	13312-MM5-003	Bronzina B, Principal (14 mm) (Verde)	4	4	4	4	4	4			
	13313-MM5-003	Bronzina C, Principal (14 mm) (Amarelo)	4	4	4	4	4	4			
	13314-MM5-003	Bronzina D, Principal (14 mm) (Rosa)	4	4	4	4	4	4			
11	13315-MJ0-010	Bronzina A, Principal (17 mm) (Verde)	8	8	8	8	8	8			
	13316-MJ0-010	Bronzina B, Principal (17 mm) (Amarelo)	8	8	8	8	8	8			
	13317-MJ0-010	Bronzina C, Principal (17 mm) (Rosa)	8	8	8	8	8	8			
	13318-MM5-004	Bronzina D, Principal (17 mm) (Marrom) (DAIDO)	8	8	8	8	8	8			

M-15

Árvore de Manivelas • Pistão

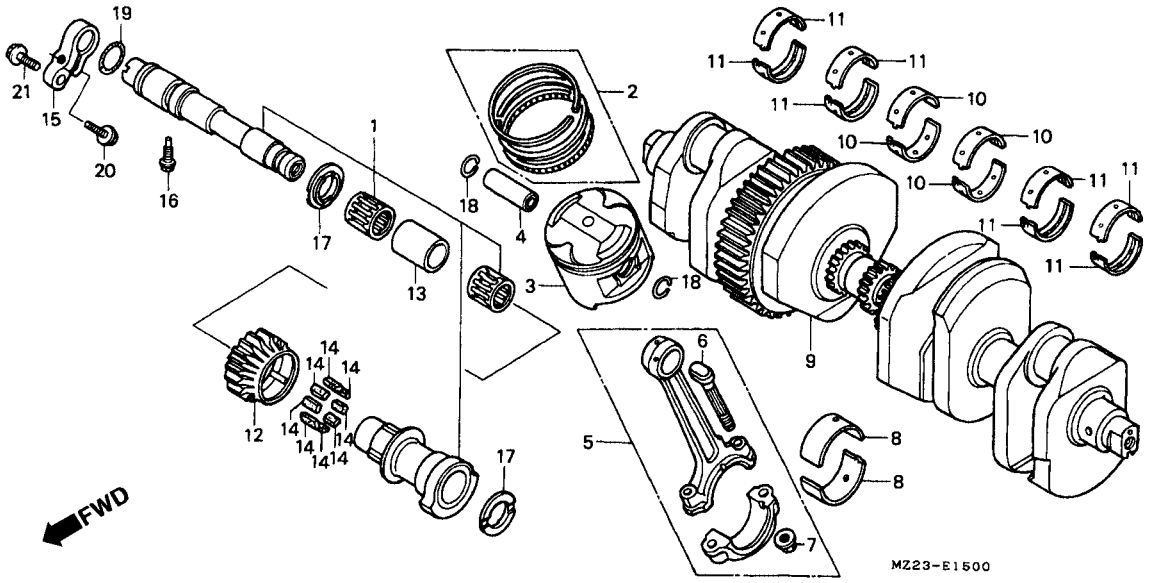

Item de serviço	T.M.O.

Seleção Bronzina Principal
(Folga Luz do Óleo 21-45µm)

Biela I.D 39 ø \ Biela O.D. 36 ø		1	2
		0 -0.008-	-0.009- -0.016-
A	0~ +0.007	Rosa	Amarelo
B	+0.008- +0.015	Amarelo	Verde
C	+0.016- +0.024	Verde	Marrom

Ref. Nº	Nº da peça	Descrição	Qtd. CBR1000F P	R	S	T	V	X	Nº de série		Nota
12	13421-MM5-641	Engrenagem, Balanceiro	1	1	1	1	1	1			
13	13433-MM5-000	Bucha, Distanciadora	1	1	1	1	1	1			
14	13435-MM5-000	Borracha, Amortecedora	8	8	8	8	8	8			
15	13436-MM5-000	Suporte, Eixo Balanceiro	1	1	1	1	1	1			
16	90004-MM5-000	Parafuso Especial, 6 x 18	1	1	1	1	1	1			
17	90457-MM5-000	Arruela A, Balanceiro Lateral	2	2	2	2	2	2			
18	90601-KA5-000	Trava, Pino do Pistão, 1,2 x 20	8	8	8	8	8	8			
19	91306-329-000	Anel, Vedação, 16 x 1,9	1	1	1	1	1	1			
20	95701-06018-00	Parafuso, Flange, 6 x 18	1	1	1	1	1	1			
21	95701-08025-00	Parafuso, Flange, 8 x 25	1	1	1	1	1	1			

M-16

Transmissão

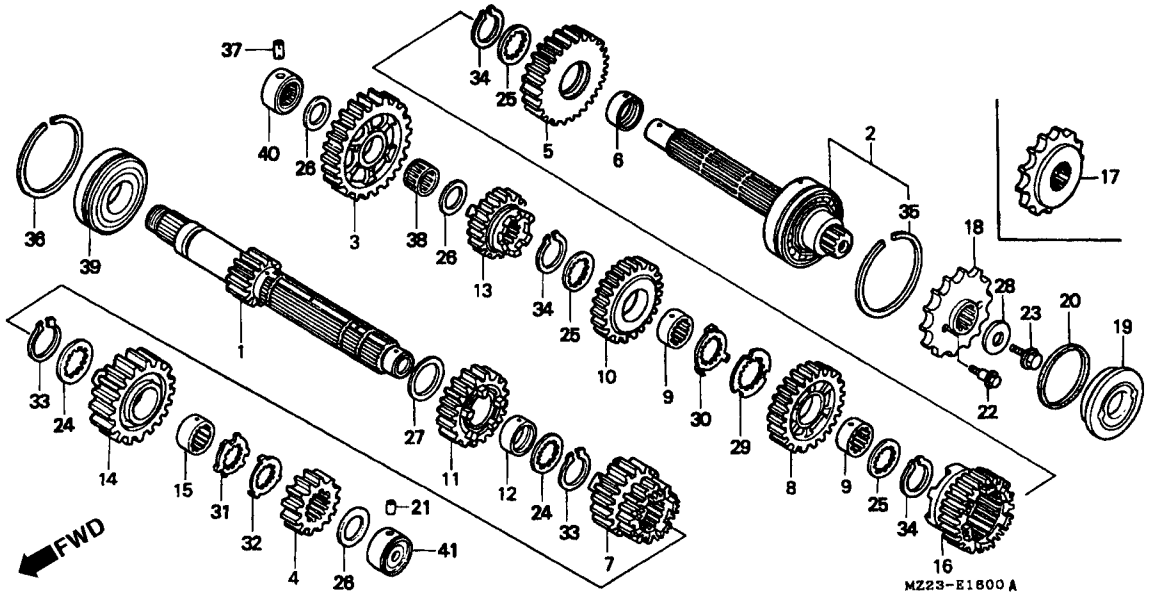

Item de serviço	T.M.O.
Árvore, Principal	*8,0
(Inclui Peça Relativa)	
(Quando For Executado o Serviço	
Comp. o T.M.O Será 8,2)	
Árvore Secundária Comp.	*7,7
(Inclui Peça Relativa)	
Pinhão, Transmissão	0,5

Ref. Nº	Nº da peça	Descrição	Qtd. CBR1000F P	R	S	T	V	X	Nº de série		Nota
1	23211-MS2-610	Árvore, Principal (12D)	1	1	1	1	1	1			
2	23220-MS2-610	Árvor, Secundária	1	1	1	1	1	1			
3	23421-MM5-000	Engrenagem, Secundária (33D)	1	1	1	1	1	1			
4	23431-MZ2-610	Engrenagem, Principal 2ª (15D)	1	1	1	1	1	1			
5	23441-MZ2-610	Engrenagem, Secundária 2ª (31D)	1	1	1	1	1	1			
6	23442-MS2-610	Bucha, 30 x 11,2	1	1	1	1	1	1			
7	23451-MZ2-610	Engrenagem Principal 3ª & 4ª (17D/19D)	1	1	1	1	1	1			
8	23461-MZ2-610	Engrenagem Secundária 3ª (28D)	1	1	1	1	1	1			
9	23463-MM5-000	Bucha,, Entalhada, 30 x 12,7	2	2	2	2	2	2			
10	23481-MS2-610	Engrenagem Secundária 4ª (26D)	1	1	1	1	1	1			
11	23491-MS2-610	Engrenagem Principal 5ª (23D)	1	1	1	1	1	1			
12	23495-MM5-000	Bucha, 28 x 13	1	1	1	1	1	1			
13	23501-MS2-610	Engrenagem, Secundária 5ª (27D)	1	1	1	1	1	1			
14	23511-MS2-611	Engrenagem, Principal 6ª (22D)	1	1	1	1	1	1			
15	23512-MM5-000	Bucha, Entalhada, 28 x 15,9	1	1	1	1	1	1			
16	23521-MS2-611	Engrenagem, Secundária 6ª (23D)	1	1	1	1	1	1			
17	23801-MAT-000	Pinhão, Transmissão (17D)	–	–	–	–	1	1			AR
			–	–	–	–	–	1			E, ED, F, G, IT, ND, U
18	23801-438-000	Pinhão, Transmissão (17D)	1	1	1	1	–	–			AR, BR, CM, SP
			1	1	1	1	1	–			E, ED, F, G, IT, ND, SW, U

M-16

Transmissão

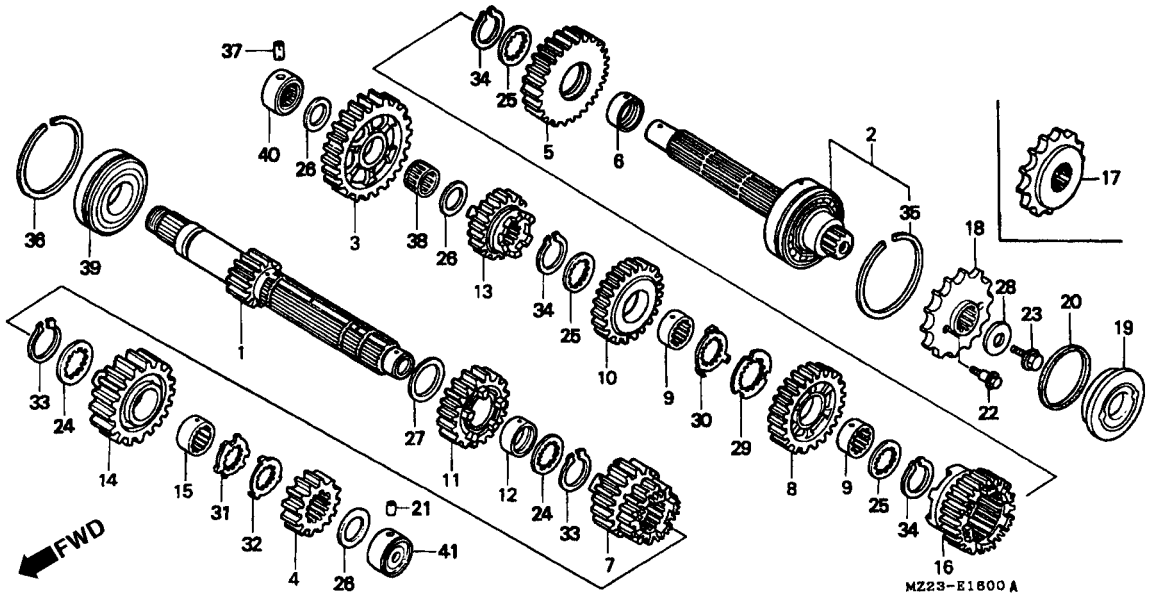

Item de serviço	T.M.O.	Ref. Nº	Nº da peça	Descrição	Qtd. CBR1000F P	R	S	T	V	X	Nº de série		Nota
		19	23820-MM5-000	Guia, Anel	1	1	1	1	–	–			AR, BR, CM, SP
					1	1	1	1	1	–			E, ED, F, G, IT, ND, SW, U
		20	23821-MB6-000	Anel, Amortecedor	1	1	1	1	–	–			AR, BR, CM, SP
					1	1	1	1	1	–			E, ED, F, G, IT, ND, SW, U
		21	24261-283-000	Pino, Engrenagem Guia Garfo	1	1	1	1	1	1			
		22	90020-438-000	Parafuso, Flange, 6 x 20	2	2	2	2	–	–			AR, BR, CM, SP
					2	2	2	2	2	–			E, ED, F, G, IT, ND, SW, U
		23	90037-422-003	Parafuso, Especial, 10 mm	1	1	1	1	1	1			
		24	90451-MM5-000	Arruela Entalhada, 28 x 34 x 1,5	2	2	2	2	2	2			
		25	90452-MM5-000	Arruela, Encosto, 30 mm	3	3	3	3	3	3			
		26	90455-ML7-000	Arruela B, Encosto, 22 mm (Azul)	3	3	3	3	3	3			
		27	90458-729-920	Arruela, Encosto, 28 mm	1	1	1	1	1	1			
		28	90459-438-000	Arruela, 10,2 mm	1	1	1	1	1	1			
		29	90461-MM5-000	Arruela, Encosto, 30 mm	1	1	1	1	1	1			
		30	90462-MW7-000	Arruela, Trava, 30 mm	1	1	1	1	1	1			
		31	90464-MM5-000	Arruela Entalhada, 28 x 1,6	1	1	1	1	1	1			
		32	90465-MM5-010	Arruela, Trava, 28 mm	1	1	1	1	1	1			
		33	90603-MN4-000	Anel, Elástico, 28 mm	2	2	2	2	2	2			

M-16

Transmissão

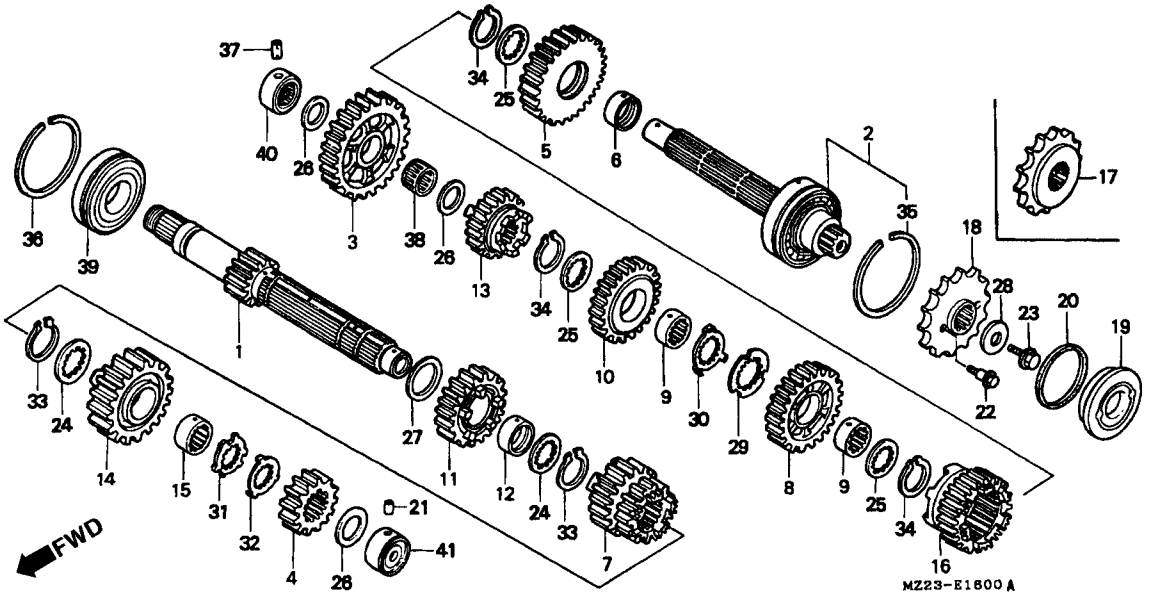

Item de serviço	T.M.O.	Ref. Nº	Nº da peça	Descrição	Qtd. CBR1000F P	R	S	T	V	X	Nº de série		Nota
		34	90604-MM5-000	Anel Elástico, 30 mm	3	3	3	3	3	3			
		35	90605-MM5-000	Anel, 72 mm	1	1	1	1	1	1			
		36	90606-MM5-000	Anel, 62 mm	1	1	1	1	1	1			
		37	90705-MM5-000	Pino, Fixação Rolamento	1	1	1	1	1	1			
		38	91001-MB6-680	Rolamento, Agulhas, 22 x 26 x 13	1	1	1	1	1	1			
		39	91004-MM5-003	Rolamento, Radial de Esferas, 28 x 62 x 16	1	1	1	1	1	1			
		40	91022-MM5-003	Rolamento, Agulhas, 22 mm (NTN)	1	1	1	1	1	1			
		41	91023-MM5-641	Rolamento, Agulhas, 22 mm	1	1	1	1	1	1			

M-17

Tambor Seletor • Eixo Seletor de Marchas

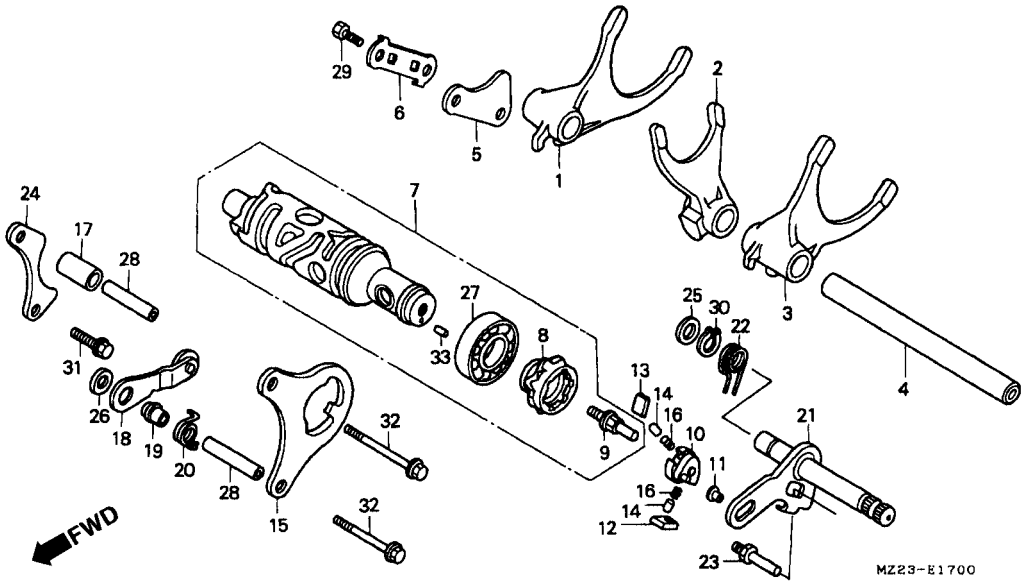

Item de serviço	T.M.O.
Garfo Seletor	3,1
(Um ou Todos)	
Tambor, Seletor	4,2
Catraca, Tambor	1,4
• Trambulador	
• Placa, Guia	
• Braço, Posicionador	
• Eixo Seletor de Marchas (Inclui Peça Relativa)	

Ref. Nº	Nº da peça	Descrição	Qtd. CBR1000F P	R	S	T	V	X	Nº de série		Nota
1	24211-MS2-610	Garfo Seletor, Direito	1	1	1	1	1	1			
2	24212-MS2-610	Garfo Seletor, Central	1	1	1	1	1	1			
3	24213-MS2-610	Garfo Seletor, Esquerdo	1	1	1	1	1	1			
4	24231-MS2-610	Eixo, Garfo Seletor	1	1	1	1	1	1			
5	24235-MS2-610	Braço Posicionador	1	1	1	1	1	1			
6	24236-MS2-610	Placa, Limitadora	1	1	1	1	1	1			
7	24310-MZ2-610	Tambor Seletor, Comp	1	1	1	1	1	1			
8	24312-KY2-310	Excêntrico, Posicionador de Marchas	1	1	1	1	1	1			
9	24315-HA0-000	Pino, Acionamento	1	1	1	1	1	1			
10	24321-KT8-030	Catraca, Tambor	1	1	1	1	1	1			
11	24322-MM4-000	Bucha, Eixo Seletor de Marchas	1	1	1	1	1	1			
12	24324-KA3-711	Lingueta A, Catraca	1	1	1	1	1	1			
13	24325-KA3-711	Lingueta B, Catraca	1	1	1	1	1	1			
14	24326-KBH-901	Pino, Lingueta	2	2	2	2	2	2			
15	24328-MM5-000	Placa, Guia	1	1	1	1	1	1			
16	24329-KA3-740	Mola, Lingueta	2	2	2	2	2	2			
17	24329-KT8-000	Bucha, Distanciadora Placa Guia	1	1	1	1	1	1			
18	24430-MM5-000	Braço Posicionador	1	1	1	1	1	1			
19	24434-KT7-000	Bucha, Braço Posicionador	1	1	1	1	1	1			
20	24435-MM5-000	Mola, Posicionador, Tambor Seletor	1	1	1	1	1	1			
21	24610-MS2-610	Eixo, Seletor de Marchas	1	1	1	1	1	1			

M-17

Tambor Seletor • Eixo Seletor de Marchas

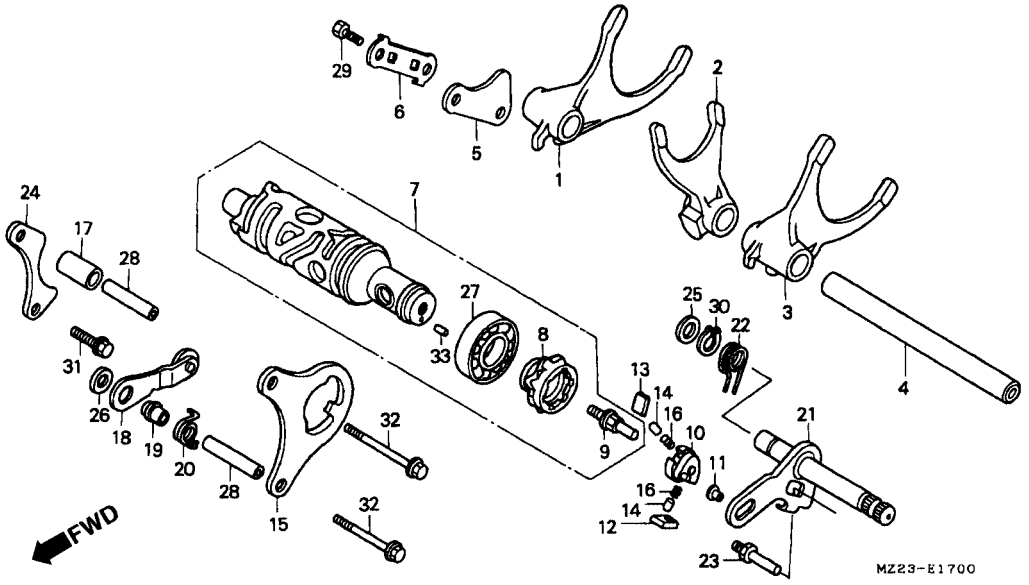

Item de serviço	T.M.O.	Ref. Nº	Nº da peça	Descrição	Qtd. CBR1000F P	R	S	T	V	X	Nº de série		Nota
		22	24651-KT7-000	Mola Retorno, Sistema Seletor	1	1	1	1	1	1			
		23	24652-035-000	Pino Retorno, Mola Sistema Seletor	1	1	1	1	1	1			
		24	24655-MM5-000	Placa, Fixação, Rolamento	1	1	1	1	1	1			
		25	90451-155-000	Arruela, 14 mm	1	1	1	1	1	1			
		26	90485-040-000	Arruela, 8 mm	1	1	1	1	1	1			
		27	91008-374-003	Rolamento, Esferas, 16005 (NTN)	1	1	1	1	1	1			
		28	91104-KT4-000	Pino Guia, 8 x 31,5	2	2	2	2	2	2			
		29	92101-06014-0A	Parafuso, Sextavado, 6 x 14	2	2	2	2	2	2			
		30	94510-14000	Anel Elástico, Externo, 14 mm	1	1	1	1	1	1			
		31	95701-06014-00	Parafuso, Flange, 6 x 14	1	1	1	1	1	1			
		32	95701-06045-00	Parafuso, Flange, 6 x 45	2	2	2	2	2	2			
		33	96220-40080	Rolete, 4 x 8	1	1	1	1	1	1			

M-18

Mangueira D'Água

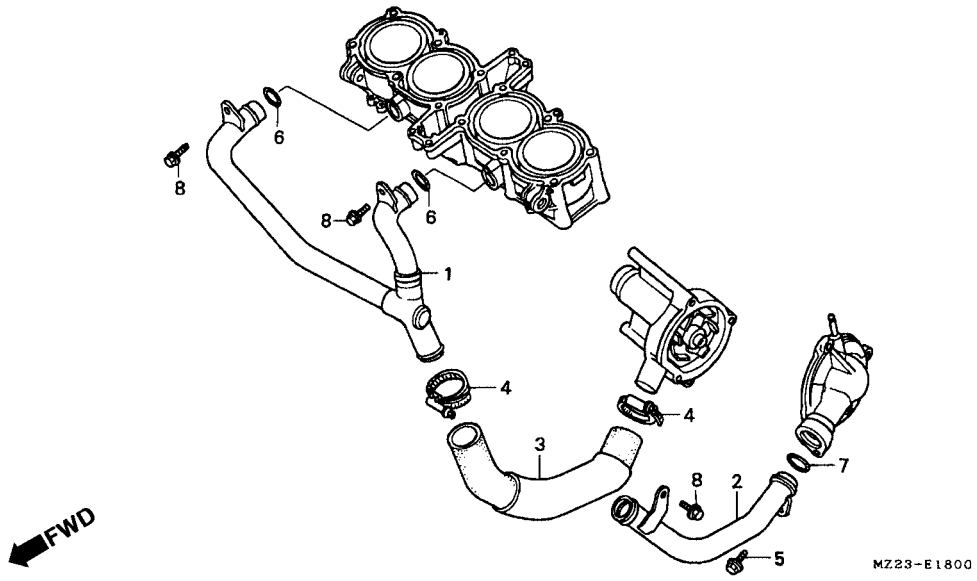

Item de serviço	T.M.O.	Ref. Nº	Nº da peça	Descrição	Qtd. CBR1000F P	R	S	T	V	X	Nº de série		Nota
Mangueira A, D'Água	0,8	1	19504-MS2-611	Tubo A, D'Água	1	1	1	1	1	1			
• Mangueira D, D'Água		2	19507-MS2-610	Tubo D, D'Água	1	1	1	1	1	1			
Mangueira A, Conexão	0,7	3	19510-MM5-000	Mangueira A, Conexão	1	1	1	1	1	1			
		4	19516-MB6-000	Presilha, Mangueira D'Água	2	2	2	2	2	2			
		5	90014-952-000	Parafuso, Flange, 6 x 14	1	1	1	1	1	1			
		6	91312-KE7-003	Anel, Vedação, 19 x 3 (NOK)	2	2	2	2	2	2			
		7	91315-KE8-003	Anel, Vedação, 24 x 3 (ARAI)	1	1	1	1	1	1			
		8	95701-06014-00	Parafuso, Flange, 6 x 14	3	3	3	3	3	3			

M-19

Carburador

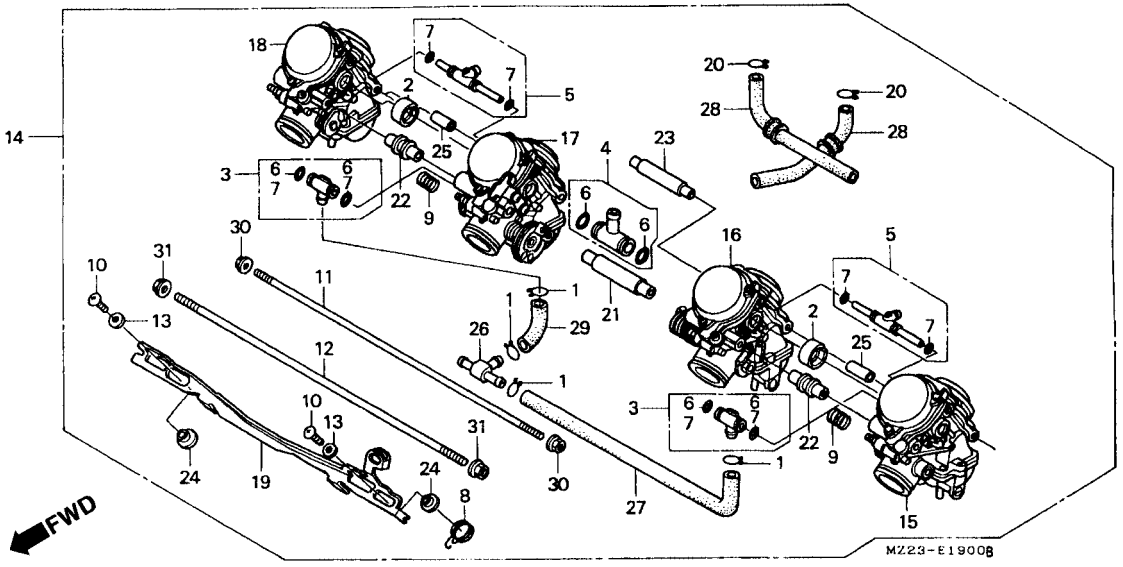

Item de serviço	T.M.O.	Ref. Nº	Nº da peça	Descrição	Qtd. CBR1000F P	R	S	T	V	X	Nº de série		Nota
Junção	1,2	1	15772-292-010	Presilha, Tubo, Respiro	4	4	4	4	4	4			
(Adicionar 0,1 por Unidade)		2	16024-KAZ-000	Junção	2	2	2	2	2	2			
Carburador	1,1	3	16024-MV9-670	Junção	2	2	2	2	–	–			AR, BR, CM, SP
Carburador Comp.,1	1,4				2	2	2	–	–	–			E, ED, F, G, IT, ND
(Adicionar 0,3 por Unidade)					2	2	2	2	2	2			SW, U
			16024-MZ2-E00	Junção	–	–	–	2	2	2			E, ED, F, G, IT, ND
					–	–	–	–	2	2			AR
		4	16024-MZ1-000	Junção	1	1	1	1	–	–			AR, BR, CM, SP
					1	1	1	–	–	–			E, ED, F, G, IT, ND
					1	1	1	1	1	1			SW, U
			16027-MZ2-E00	Junção	–	–	–	1	1	1			E, ED, F, G, IT, ND
					–	–	–	–	1	1			AR
		5	16026-MW0-600	Junção	2	2	2	2	–	–			AR, BR, CM, SP
					2	2	2	–	–	–			E, ED, F, G, IT, ND
					2	2	2	2	2	2			SW, U
			16026-MZ2-E00	Junção	–	–	–	2	2	2			E, ED, F, G, IT, ND
					–	–	–	–	2	2			AR
		6	16039-MV9-670	Juntas, C	2	2	2	2	–	–			AR, BR, CM, SP
					2	2	2	–	–	–			E, ED, F, G, IT, ND
					2	2	2	2	2	2			SW, U

M-19

Carburador

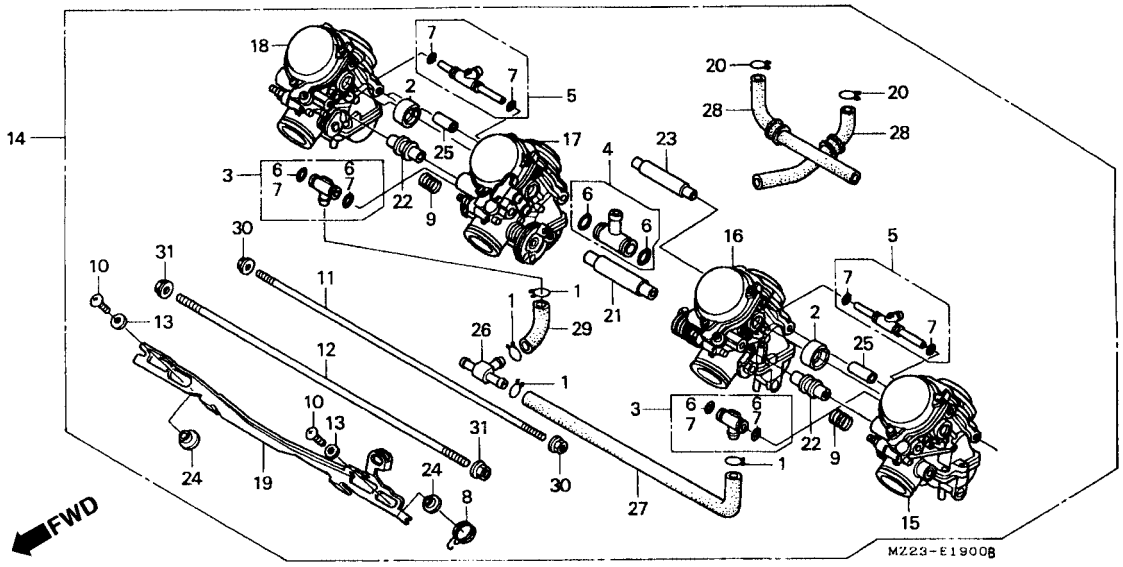

Item de serviço	T.M.O.	Ref. Nº	Nº da peça	Descrição	Qtd. CBR1000F P	R	S	T	V	X	Nº de série		Nota
		(6)	16039-MZ1-790	Juntas, C	–	–	–	2	2	2			E, ED, F, G, IT, ND
					–	–	–	–	2	2			AR
		7	16040-MV4-000	Juntas, B	2	2	2	2	–	–			AR, BR, CM, SP
					2	2	2	–	–	–			E, ED, F, G, IT, ND
					2	2	2	2	2	2			SW, U
			16040-MZ1-790	Juntas, B	–	–	–	2	2	2			E, ED, F, G, IT, ND
					–	–	–	–	2	2			AR
		8	16051-MZ2-610	Mola, Helicoidal, Torsão	1	1	1	1	1	1			
		9	16053-MA6-003	Mola	2	2	2	2	2	2			
		10	16081-KAZ-000	Parafuso, Reforço, 4 x 8	2	2	2	2	2	2			
		11	16083-MZ2-610	Parafuso, 5 mm	1	1	1	1	1	1			
		12	16084-MZ2-610	Parafuso, 6 mm	1	1	1	1	1	1			
		13	16085-MV4-000	Arruela, Lisa	2	2	2	2	2	2			
		14	16100-MZ2-600	Carburador Comp., (VP83B A)	1	1	1	1	1	1			CM, SP, U
					1	1	1	–	–	–			E, ED, IT, ND
			16100-MZ2-611	Carburador, Comp. (VP83A A)	1	1	1	–	–	–			G
			16100-MZ2-620	Carburador, Comp. (VP83C A)	1	1	1	–	–	–			F
			16100-MZ2-650	Carburador, Comp. (VP85A A)	1	1	1	1	1	–			SW
			16100-MZ2-690	Carburador, Comp. (VP85B A)	1	1	1	1	–	–			AR
			16100-MZ2-790	Carburador, Comp. (VP83E A)	1	1	1	1	–	–			BR

M-19

Carburador

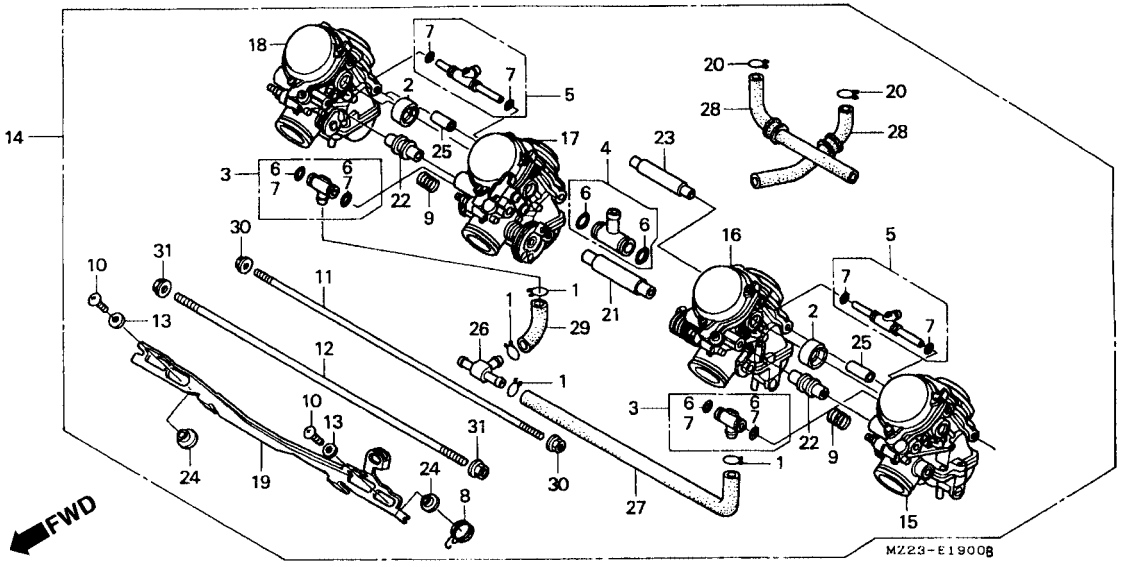

Item de serviço	T.M.O.	Ref. Nº	Nº da peça	Descrição	Qtd. CBR1000F P	R	S	T	V	X	Nº de série		Nota
		(14)	16100-MZ2-A20	Carburador, Comp. (VP87C A)	–	–	–	1	1	1			G
			16100-MZ2-E00	Carburador, Comp. (VP87B A)	–	–	–	1	1	1			E, ED, IT, ND
			16100-MZ2-f00	Carburador, Comp. (VP87D A)	–	–	–	1	1	1			F
			16100-MZ2-B40	Carburador, Comp. (VP8BA A)	–	–	–	–	1	1			AR
		15	16101-MZ2-600	Carburador, Comp.1	1	1	1	1	1	1			CM, SP, U
					1	1	1	–	–	–			E, ED, IT, ND
			16101-MZ2-610	Carburador, Comp. 1	1	1	1	1	–	–			G
			16101-MZ2-620	Carburador, Comp. 1	1	1	1	1	–	–			F
			16101-MZ2-650	Carburador, Comp. 1	1	1	1	1	1	1			SW
			16101-MZ2-690	Carburador, Comp. 1	1	1	1	1	1	–			AR
			16101-MZ2-790	Carburador, Comp. 1	1	1	1	1	1	–			BR
			16101-MZ2-A20	Carburador, Comp. 1	–	–	–	–	1	1			G
			16101-MZ2-B40	Carburador, Comp. 1	–	–	–	–	–	1			AR
			16101-MZ2-E00	Carburador, Comp. 1	–	–	–	–	1	1			E, ED, IT, ND
			16101-MZ2-F00	Carburador, Comp. 1	–	–	–	–	1	1			F
		16	16102-MZ2-600	Carburador, Comp. 2	1	1	1	1	1	1			CM, SP, U
					1	1	1	–	–	–			E, ED, IT, ND
			16102-MZ2-610	Carburador, Comp. 2	1	1	1	1	–	–			G
			16102-MZ2-620	Carburador, Comp. 2	1	1	1	1	–	–			F
			16102-MZ2-650	Carburador, Comp. 2	1	1	1	1	1	1			SW

M-19

Carburador

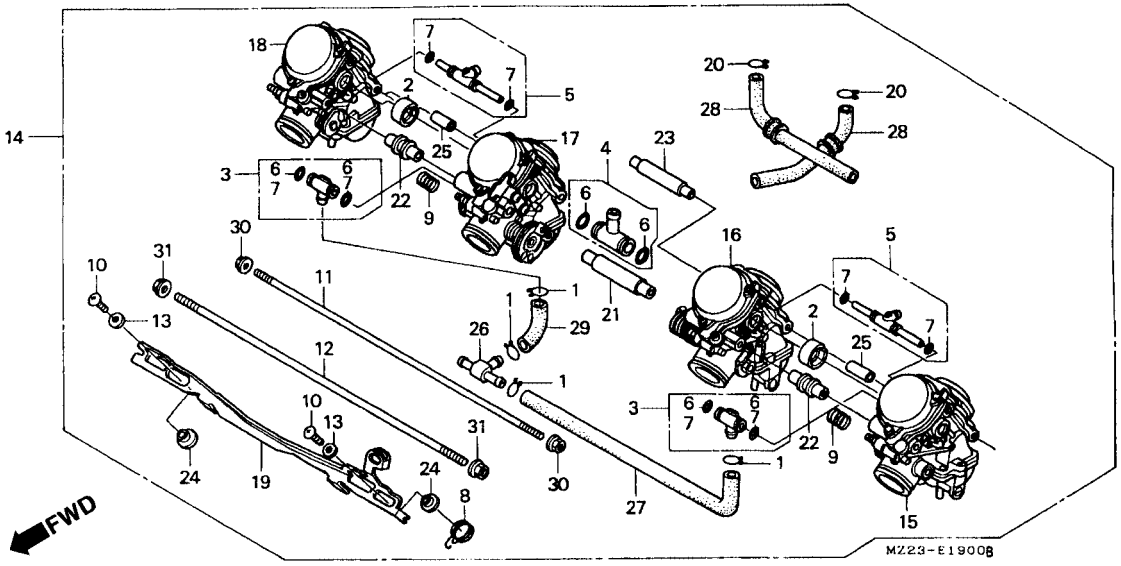

Item de serviço	T.M.O.	Ref. Nº	Nº da peça	Descrição	Qtd. CBR1000F P	R	S	T	V	X	Nº de série		Nota
		(16)	16102-MZ2-690	Carburador, Comp. 2	1	1	1	1	1	–			AR
			16102-MZ2-790	Carburador, Comp. 2	1	1	1	1	1	–			BR
			16102-MZ2-A20	Carburador, Comp. 2	–	–	–	–	1	1			G
			16102-MZ2-B40	Carburador, Comp. 2	–	–	–	–	–	1			AR
			16102-MZ2-E00	Carburador, Comp. 2	–	–	–	–	1	1			E, ED, IT, ND
			16102-MZ2-F00	Carburador, Comp. 2	–	–	–	–	1	1			F
		17	16103-MZ2-600	Carburador, Comp. 3	1	1	1	1	1	1			CM, SP, U
					1	1	1	–	–	–			E, ED, IT, ND
			16103-MZ2-610	Carburador, Comp. 3	1	1	1	1	–	–			G
			16103-MZ2-620	Carburador, Comp. 3	1	1	1	1	–	–			F
			16103-MZ2-650	Carburador, Comp. 3	1	1	1	1	1	1			SW
			16103-MZ2-690	Carburador, Comp. 3	1	1	1	1	1	–			AR
			16103-MZ2-790	Carburador, Comp. 3	1	1	1	1	1	–			BR
			16103-MZ2-A20	Carburador, Comp. 3	–	–	–	–	1	1			G
			16103-MZ2-B40	Carburador, Comp. 3	–	–	–	–	–	1			AR
			16103-MZ2-E00	Carburador, Comp. 3	–	–	–	–	1	1			E, ED, IT, ND
			16103-MZ2-F00	Carburador, Comp. 3	–	–	–	–	1	1			F
		18	16104-MZ2-600	Carburador, Comp. 4	1	1	1	1	1	1			CM, SP, U
					1	1	1	–	–	–			E, ED, IT, ND
			16104-MZ2-610	Carburador, Comp. 4	1	1	1	1	–	–			G

M-19

Carburador

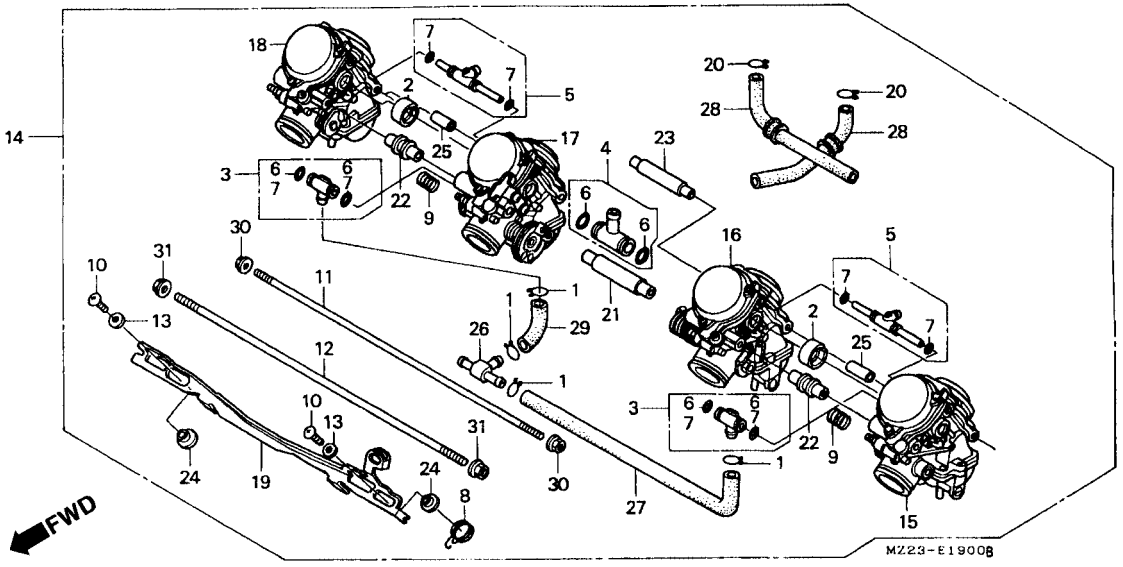

Item de serviço	T.M.O.	Ref. Nº	Nº da peça	Descrição	Qtd. CBR1000F P	R	S	T	V	X	Nº de série		Nota
		(18)	16104-MZ2-620	Carburador, Comp. 4	1	1	1	1	–	–			F
			16104-MZ2-650	Carburador, Comp. 4	1	1	1	1	1	1			SW
			16104-MZ2-690	Carburador, Comp. 4	1	1	1	1	1	–			AR
			16104-MZ2-790	Carburador, Comp. 4	1	1	1	1	1	–			BR
			16104-MZ2-A20	Carburador, Comp. 4	–	–	–	–	1	1			G
			16104-MZ2-B40	Carburador, Comp. 4	–	–	–	–	–	1			AR
			16104-MZ2-E00	Carburador, Comp. 4	–	–	–	–	1	1			E, ED, IT, ND
			16104-MZ2-F00	Carburador, Comp. 4	–	–	–	–	1	1			F
		19	16120-MZ2-610	Alavanca, Partida	1	1	1	1	1	1			
		20	16163-MB3-671	Presilha, Tubo	2	2	2	2	–	–			AR, BR, CM, SP
					2	2	2	–	–	–			E, ED, F, G, IT, ND
					2	2	2	2	2	2			SW, U
			16163-ghb-610	Presilha, Tubo, (B6,5)	–	–	–	2	2	2			E, ED, F, G, IT, ND
					–	–	–	–	2	2			AR
		21	16172-MZ1-000	Bucha	1	1	1	1	1	1			
		22	16172-MZ2-610	Bucha	2	2	2	2	2	2			
		23	16173-MZ1-000	Bucha	1	1	1	1	1	1			
		24	16175-MZ1-000	Bucha	2	2	2	2	2	2			
		25	16178-MV4-000	Pino, Guia	2	2	2	2	2	2			
		26	16180-MM5-601	Junção, T	1	1	1	1	1	1			

M-19

Carburador

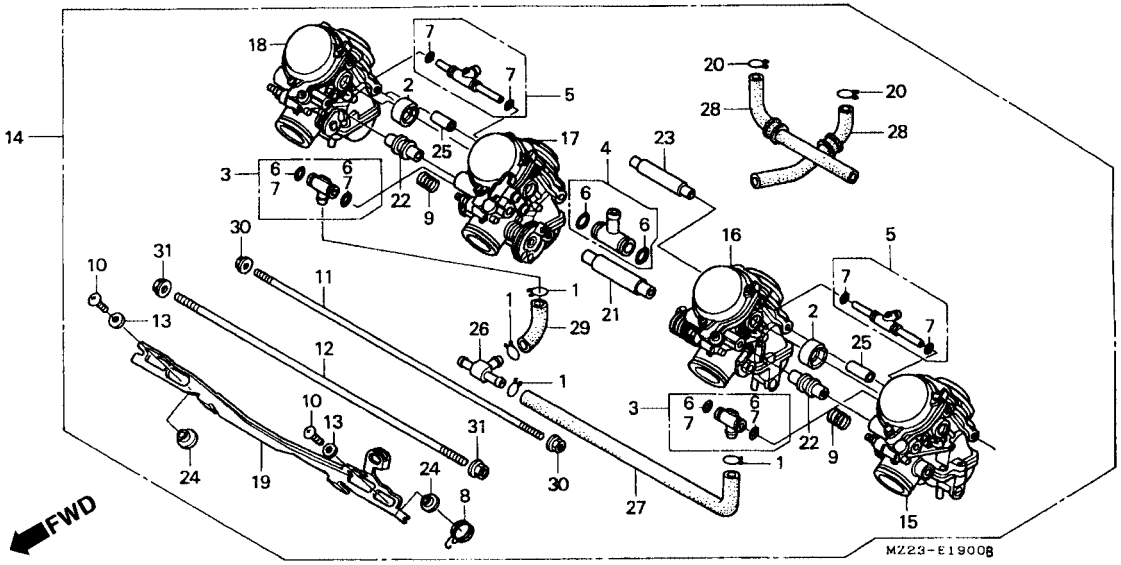

Item de serviço	T.M.O.	Ref. Nº	Nº da peça	Descrição	Qtd. CBR1000F P	R	S	T	V	X	Nº de série		Nota
		27	16195-MZ2-610	Tubo	1	1	1	1	1	1	.....	.....	.....
		28	16197-MS2-601	Tubo, Comp	2	–	–	–	–	–	.....	.....	.....
			16197-MZ2-650	Tubo, Comp	–	2	2	2	2	2	.....	.....	AR, BR, E, ED, F, G, IT, ND, SP, SW, U
					–	2	–	–	–	–	2300425	~	CM
					–	–	2	2	–	–	.....	.....	CM
		29	16197-MZ2-610	Tubo	1	1	1	1	1	1	.....	.....	.....
		30	94050-05000	Porca, Flange, 5 mm	2	2	2	2	2	2	.....	.....	.....
		31	94050-06000	Porca, Flange, 6 mm	2	2	2	2	2	2	.....	.....	.....

M-19.1

Carburador
(Componentes)

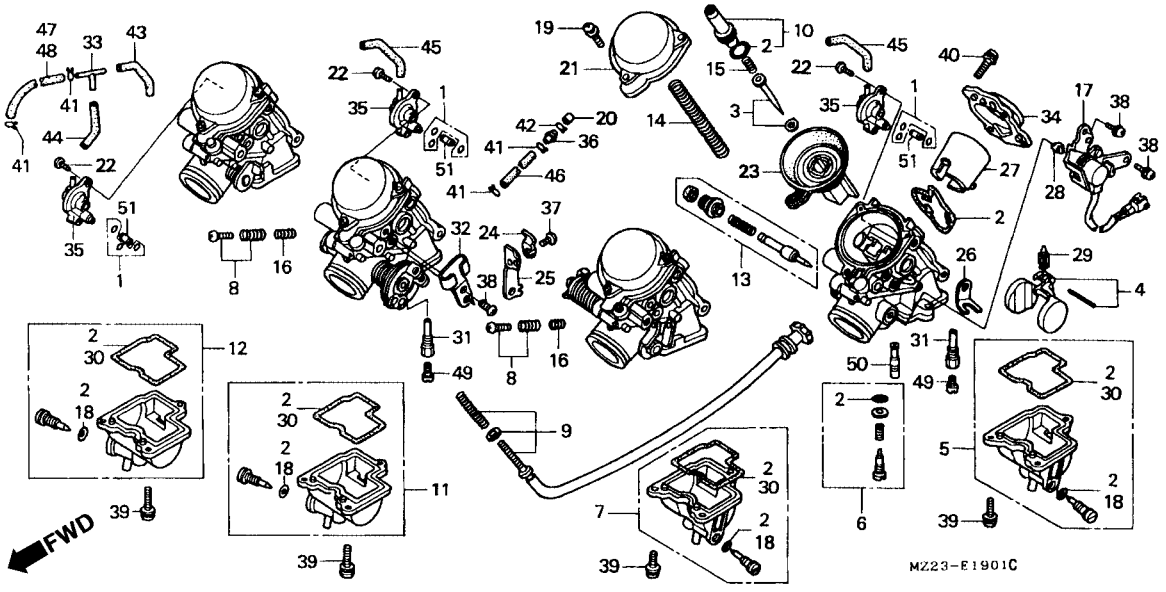

Item de serviço	T.M.O.	Ref. Nº	Nº da peça	Descrição	Qtd. CBR1000F P	R	S	T	V	X	Nº de série		Nota
Agulhas, Jogo	0,5	1	16010-MW0-750	Juntas, D Jogo	4	4	4	4	–	–			AR
(Adicionar 0,2 por Unidade)					4	4	4	4	4	–			SW
• Pistão Comp., Vácuo		2	16010-MZ2-600	Juntas, A Jogo	4	4	4	4	–	–			AR, BR, CM, SP
(Adicionar 0,2 por Unidade)					4	4	4	–	–	–			E, ED, F, G, IT, ND
Bóia, Jogo	1,0				4	4	4	4	4	4			SW, U
(Adicionar 0,2 por Unidade)			16010-MZ2-E00	Juntas, A Jogo	–	–	–	4	4	4			E, ED, F, G, IT, ND
• Válvula Comp., Cuba					–	–	–	–	4	4			AR
(Adicionar 0,2 por Unidade)		3	16012-MZ2-600	Agulhas, Jogo	4	4	4	4	4	4			CM, SP, U
• Gicleur Principal,					4	4	4	–	–	–			E, ED, F, IT, ND
(Adicionar 0,2 por Unidade)					4	–	–	–	–	–			G
Cuba da Bóia, Jogo	0,8		16012-MZ2-650	Agulhas, Jogo	4	4	4	–	–	–			G
(Adicionar 0,1 por Unidade)					4	4	4	4	4	–			SW
• Válvula Comp Partida			16012-MZ2-690	Agulhas, Jogo	4	4	4	4	–	–			AR, BR
(# 1, 2, 3 Lateral 1,2)			16012-MZ2-E00	Agulhas, Jogo	–	–	–	4	4	4			E, ED, F, G, IT, ND
Válvula Comp., Passagem de Ar	0,4		16012-MZ2-B40	Agulhas, Jogo	–	–	–	–	4	4			AR
(# 1, 2, 3 Lateral 1,2)		4	16013-MY1-000	Cuba, Bóia	4	4	4	4	–	–			AR, BR, CM, SP
					4	4	4	–	–	–			E, ED, F, G, IT, ND
					4	4	4	4	4	4			SW, U
			16013-MZ1-790	Cuba, Bóia	–	–	–	4	4	4			E, ED, F, G, IT, ND
					–	–	–	–	4	4			AR

M-19.1

Carburador
(Componentes)

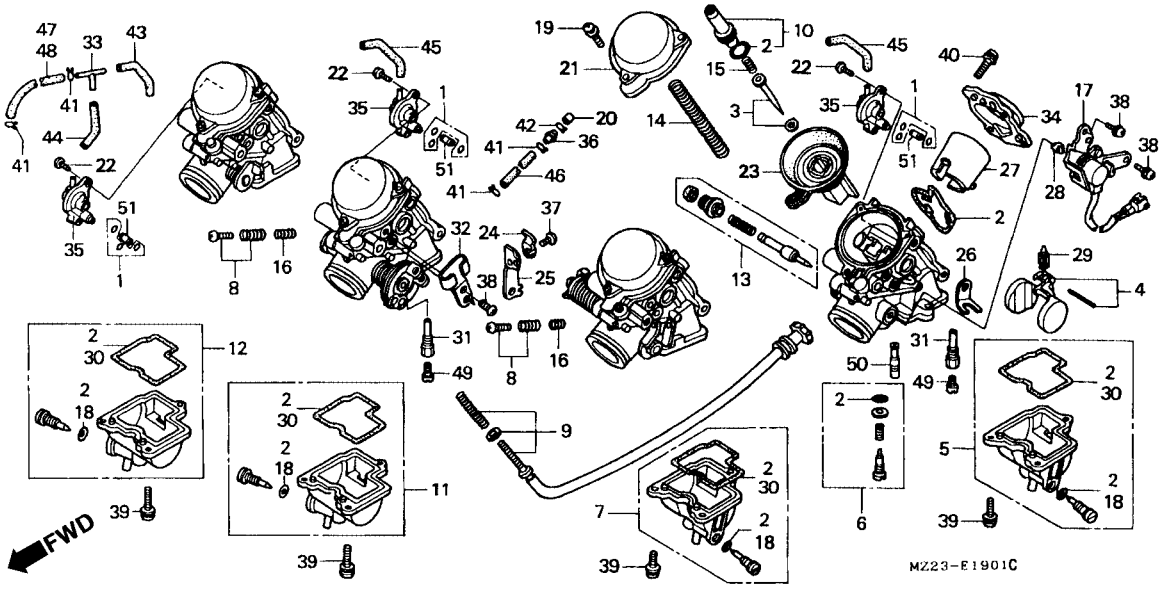

Item de serviço	T.M.O.	Ref. Nº	Nº da peça	Descrição	Qtd. CBR1000F P	R	S	T	V	X	Nº de série		Nota
		5	16015-MZ2-600	Cuba, Bóia, Jogo (# 1)	1	1	1	1	–	–			AR, BR, CM, SP
					1	1	1	–	–	–			E, ED, F, G, IT, ND
					1	1	1	1	1	1			SW, U
			16015-MZ2-E00	Cuba, Bóia, Jogo (# 1)	–	–	–	1	1	1			E, ED, F, G, IT, ND
					–	–	–	–	1	1			AR
		6	16016-MV9-600	Parafuso, Jogo	4	4	4	4	–	–			AR, BR, CM, SP
					4	4	4	4	–	–			E, ED, F, G, IT, ND
					4	4	4	4	4	4			U
			16016-MV9-730	Parafuso, Jogo	4	4	4	4	4	–			SW
			16016-MZ1-790	Parafuso, Jogo	–	–	–	4	4	4			F
			16016-MZ2-E00	Parafuso, Jogo	–	–	–	4	4	4			E, ED, G, IT, ND
					–	–	–	–	4	4			AR
		7	16023-MZ2-600	Cuba, Bóia, Jogo (# 2)	1	1	1	1	–	–			AR, BR, CM, SP
					1	1	1	–	–	–			E, ED, F, G, IT, ND
					1	1	1	1	1	1			SW, U
			16023-MZ2-E00	Cuba, Bóia, Jogo (# 2)	–	–	–	1	1	1			E, ED, F, G, IT, ND
					–	–	–	–	1	1			AR
		8	16028-MV4-000	Parafuso, Jogo	3	3	3	3	–	–			AR, BR, CM, SP
					3	3	3	–	–	–			E, ED, F, G, IT, ND
					3	3	3	3	3	3			SW, U

M-19.1

Carburador
(Componentes)

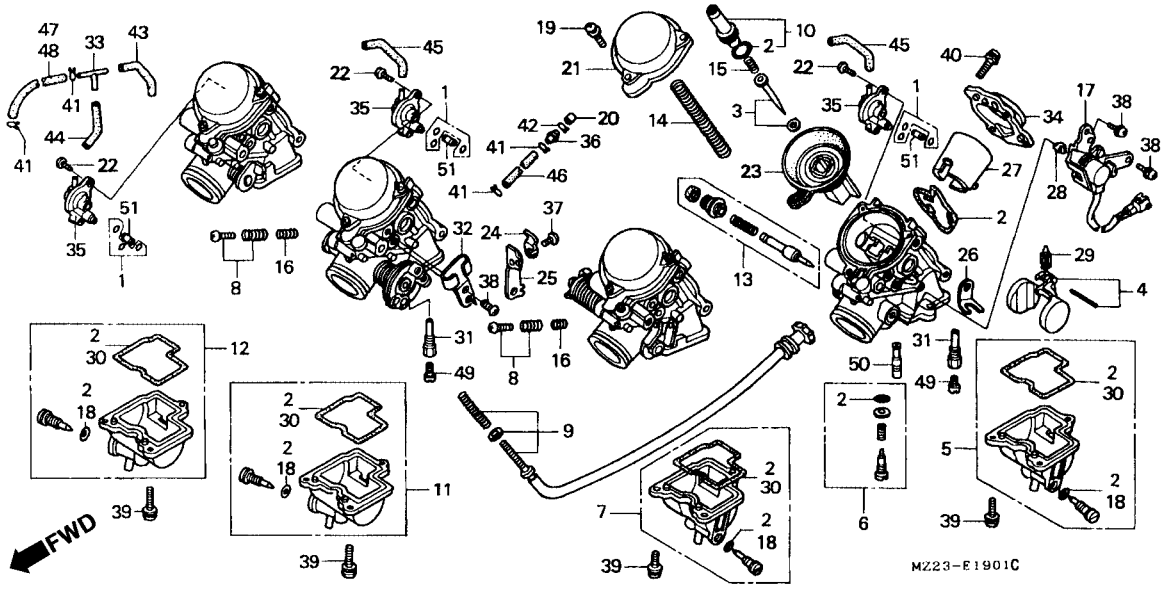

Item de serviço	T.M.O.	Ref. Nº	Nº da peça	Descrição	Qtd. CBR1000F P	R	S	T	V	X	Nº de série		Nota
		(8)	16028-MZ2-E00	Parafuso, Jogo	–	–	–	3	3	3	.....	.....	E, ED, F, G, IT, ND
					–	–	–	–	3	3	.....	.....	AR
		9	16029-MZ2-600	Parafuso, Jogo	1	1	1	1	–	–	.....	.....	AR, BR, CM, SP
					1	1	1	–	–	–	.....	.....	E, ED, F, G, IT, ND
					1	1	1	1	1	1	.....	.....	SW, U
			16029-MZ2-E00	Parafuso, Jogo	–	–	–	1	1	1	.....	.....	E, ED, F, G, IT, ND
					–	–	–	–	1	1	.....	.....	AR
		10	16037-MW0-600	Placa, Válvula	4	4	4	4	–	–	.....	.....	AR, BR, CM, SP
					4	4	4	–	–	–	.....	.....	E, ED, F, G, IT, ND
					4	4	4	4	4	4	.....	.....	SW, U
			16037-MZ2-E00	Placa, Válvula	–	–	–	4	4	4	.....	.....	E, ED, F, G, IT, ND
					–	–	–	–	4	4	.....	.....	AR
		11	16043-MZ2-600	Cuba, Bóia, Jogo (# 3)	1	1	1	1	–	–	.....	.....	AR, BR, CM, SP
					1	1	1	–	–	–	.....	.....	E, ED, F, G, IT, ND
					1	1	1	1	1	–	.....	.....	SW, U
			16043-MZ2-E00	Cuba, Bóia, Jogo (# 3)	–	–	–	1	1	1	.....	.....	E, ED, F, G, IT, ND
					–	–	–	–	1	1	.....	.....	AR
			16043-MZ2-600	Cuba, Bóia, Jogo (# 3)	–	–	–	–	–	1	.....	.....	U
		12	16045-MZ2-600	Cuba, Bóia, Jogo (# 4)	1	1	1	1	–	–	.....	.....	AR, BR, CM, SP
					1	1	1	–	–	–	.....	.....	E, ED, F, G, IT, ND

M-19.1

Carburador
(Componentes)

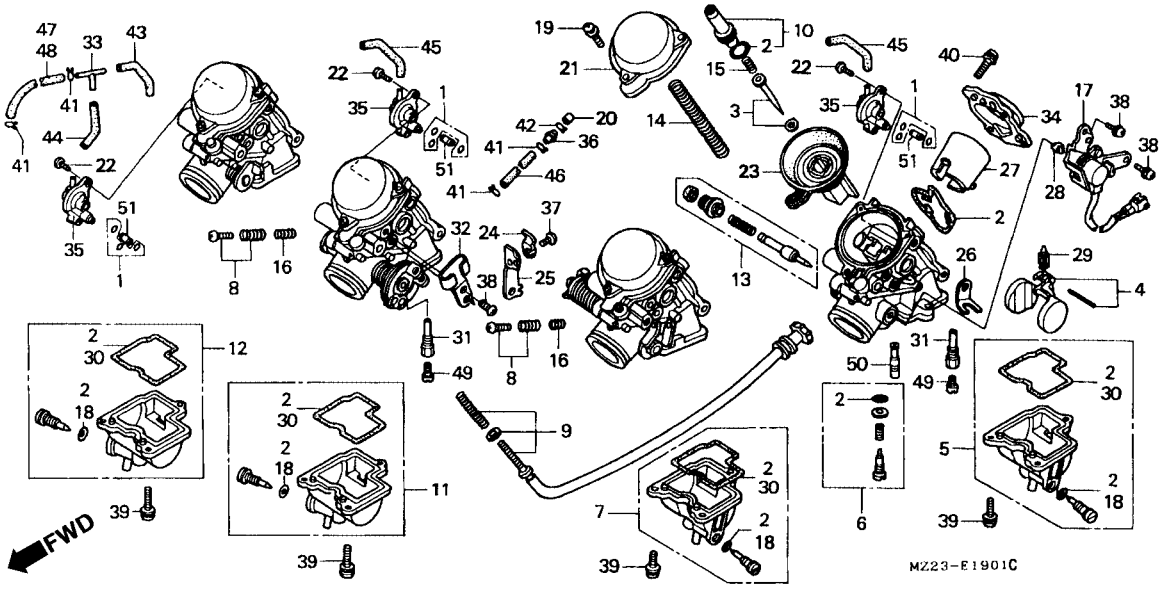

Item de serviço	T.M.O.	Ref. Nº	Nº da peça	Descrição	Qtd. CBR1000F P	R	S	T	V	X	Nº de série		Nota
		(12)	16045-MZ2-600	Cuba, Bóia, Jogo (# 4)	1	1	1	1	1	1			SW, U
			16045-MZ2-E00	Cuba, Bóia, Jogo (# 4)	–	–	–	1	1	1			E, ED, F, G, IT, ND
					–	–	–	–	1	1			AR
		13	16046-MW0-600	Válvula, Partida, Jogo	4	4	4	4	–	–			AR, BR, CM, SP
					4	4	4	–	–	–			E, ED, F, G, IT, ND
					4	4	4	4	4	4			SW, U
			16046-MZ2-E00	Válvula, Partida, Jogo	–	–	–	4	4	4			E, ED, F, G, IT, ND
		14	16050-MW0-670	Mola, Compressão	4	4	4	4	4	4			
		15	16051-MV4-000	Mola, Compressão	4	4	4	4	4	4			
		16	16052-MV4-000	Mola, Compressão	3	3	3	3	–	–			AR, BR, CM, SP
					3	3	3	–	–	–			E, ED, F, G, IT, ND
					3	3	3	3	3	3			SW, U
			16052-KG4-003	Mola, Compressão	–	–	–	3	3	3			E, ED, F, G, IT, ND
					–	–	–	–	3	3			AR
		17	16060-MZ2-780	Sensor Comp., Acelerador	–	–	–	1	1	1			E, ED, F, G, IT, ND
					–	–	–	–	1	1			AR
		18	16075-GHB-640	Anel, Vedação, 1,3 x 4,3	–	–	–	4	4	4			E, ED, F, G, IT, ND
					–	–	–	–	4	4			AR
		19	16080-MV4-000	Parafuso, Arruela	12	12	12	12	12	12			
		20	16097-ME9-671	Capa	1	1	1	1	1	1			BR, CM, E, ED, F, G, IT, ND, SP, U

M-19.1

Carburador
(Componentes)

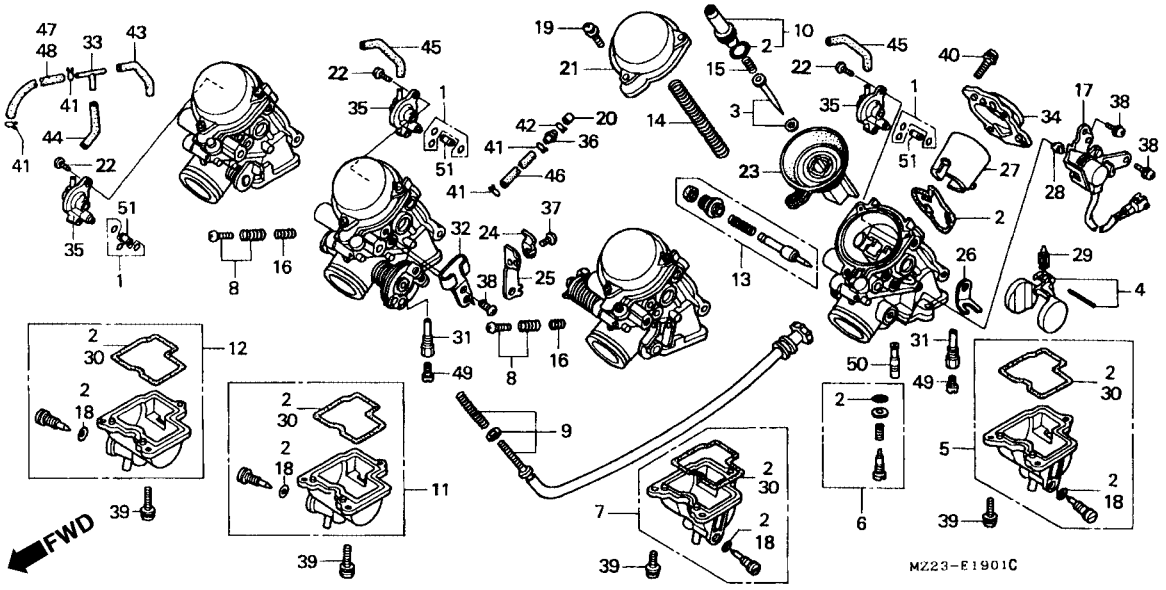

Item de serviço	T.M.O.	Ref. Nº	Nº da peça	Descrição	Qtd. CBR1000F P	R	S	T	V	X	Nº de série		Nota
		21	16107-MW0-670	Tampa	4	4	4	4	4	4			
		22	16108-MW0-750	Parafuso	4	4	4	4	4	4			AR, SW
		23	16111-MW0-670	Pistão Comp., Vácuo	4	4	4	4	4	4			AR, BR, CM, SP, SW, U
					4	4	4	–	–	–			E, ED, F, G, IT, ND
			16111-MZ2-E00	Pistão Comp., Vácuo	–	–	–	4	4	4			E, ED, F, G, IT, ND
		24	16119-MZ2-600	Suporte, Placa	1	1	1	1	1	1			
		25	16119-MZ2-610	Suporte, Placa	1	1	1	1	1	1			
		26	16129-MZ2-610	Suporte, Placa	1	1	1	1	1	1			
		27	16141-MZ2-610	Funil	4	4	4	4	4	4			
		28	16145-MZ2-780	Junção, Conector	–	–	–	1	1	1			E, ED, F, G, IT, ND
					–	–	–	–	1	1			AR
		29	16155-MN9-004	Válvula Comp., Cuba	4	4	4	4	4	4			AR, CM, E, ED, F, G, IT, ND, SP, SW, U
			16155-MY2-980	Válvula Comp., Cuba	4	4	4	4	–	–			BR
		30	16163-MZ5-920	Junta, Cuba da Bóia	–	–	–	4	4	4			E, ED, F, G, IT, ND
					–	–	–	–	4	4			AR
		31	16165-MW0-600	Suporte Pulverizador	4	4	4	4	4	4			AR, CM, E, ED, F, G, IT, ND, SP, SW, U
			16165-MZ2-790	Suporte Pulverizador	4	4	4	4	–	–			BR
		32	16169-MZ2-600	Suporte, Fiação	1	1	1	1	1	1			

M-19.1

Carburador
(Componentes)

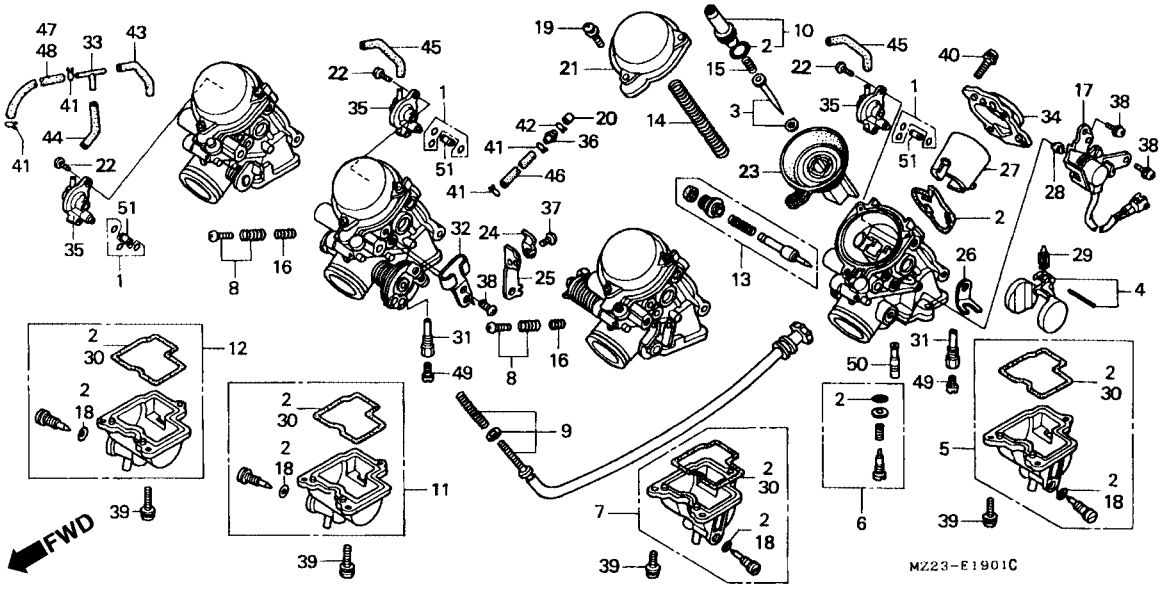

Item de serviço	T.M.O.	Ref. Nº	Nº da peça	Descrição	Qtd. CBR1000F P	R	S	T	V	X	Nº de série		Nota
		33	16180-195-731	Junção, T	2	2	2	2	2	2			AR, SW
		34	16188-MW0-671	Placa, Fixação do Funil	4	4	4	4	4	4			
		35	16510-MZ2-650	Válvula Comp., Passagem de Ar	4	4	4	4	4	4			AR, SW
		36	17414-PC6-660	Junção Dupla (3,5)	1	1	1	1	1	1			BR, CM, E, ED, F, G, IT, ND, SP, U
		37	93892-04010-10	Parafuso Arruela, 4 x 10	1	1	1	1	1	1			
		38	93892-05010-10	Parafuso Arruela, 5 x 10	2	2	2	2	5	5			AR, BR, CM, SP
					2	2	2	5	5	5			E, ED, F, G, IT, ND
					2	2	2	2	2	2			SW, U
		39	93892-05016-10	Parafuso Arruela, 5 x 16	12	12	12	12	12	12			
		40	93893-04014-17	Parafuso Arruela, 4 x 14	16	16	16	16	16	16			
		41	95002-02079	Presilha do Tubo (B7)	4	4	4	4	4	4			AR, SW
					2	2	2	2	2	2			BR, CM, E, ED, F, G, IT, ND, SP, U
		42	95002-02659	Presilha do Tubo (B6,5)	1	1	1	1	1	1			CM, E, ED, F, G, IT, ND, SP, U
					–	1	1	1	–	–			BR
					–	–	1	–	–	–			AR
		43	95005-35030-20	Tubo, 3,5 x 30 (95005-35001-20m)	2	2	2	2	2	2			AR, SW
		44	95005-35040-20	Tubo, 3,5 x 40 (95005-35001-20m)	2	2	2	2	2	2			AR, SW
		45	95005-35060-20	Tubo, 3,5 x 60 (95005-35001-20m)	2	2	2	2	2	2			AR, SW

M-19.1

Carburador
(Componentes)

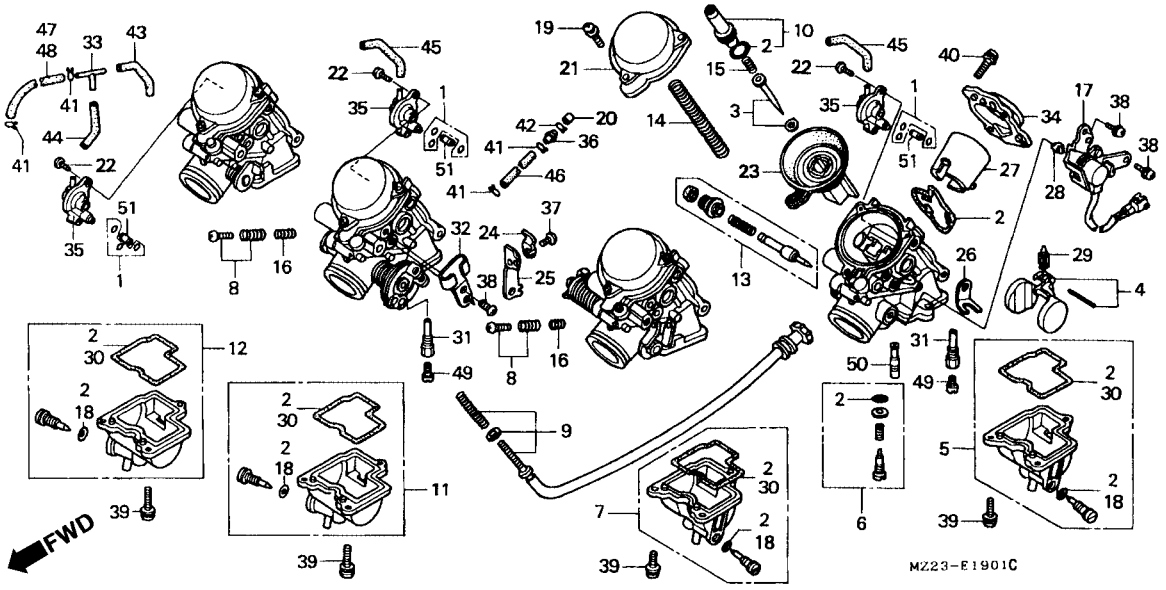

Item de serviço	T.M.O.	Ref. Nº	Nº da peça	Descrição	Qtd. CBR1000F P	R	S	T	V	X	Nº de série		Nota
		46	95005-35130-20	Tubo, 3,5 x 130 (95005-35001-20m)	1	1	1	1	1	1	.....	.....	BR, CM, E, ED, F, G, IT, ND, SP, U
		47	95005-35150-2 A	Tubo, 3,5 x 150 (95005-35001-20m) (Cilindro Nº 4)....	1	1	1	–	1	1	.....	.....	AR
					1	1	1	–	–	–	.....	.....	SW
		48	95005-35230-2 A	Tubo, 3,5 x 230 (95005-35001-20m) (Cilindro Nº 2)....	1	1	1	–	1	1	.....	.....	AR
					1	1	1	–	–	–	.....	.....	SW
		49	99101-393-1220	Gicleur Principal, # 122.....	4	4	4	4	–	–	.....	.....	AR, CM, SP
					4	–	–	–	–	–	.....	.....	BR
					4	4	4	–	–	–	.....	.....	E, ED, F, G, IT, ND
					4	4	4	4	4	4	.....	.....	SW, U
			99101-443-1250	Gicleur Principal, # 125.....	4	4	4	4	–	–	.....	.....	BR
			99101-GHB-1220	Gicleur Principal, # 122.....	–	–	–	4	4	4	.....	.....	E, ED, F, IT, ND
					–	–	–	–	4	4	.....	.....	AR
			99101-GHB-1250	Gicleur Principal, # 125.....	–	–	–	4	4	4	.....	.....	G
		50	99103-MT2-0400	Gicleur, Marcha Lenta, # 40	4	4	4	4	4	4	.....	.....	AR, G, SW
			99103-MT2-0420	Gicleur, Marcha Lenta, # 42	4	4	4	4	4	4	.....	.....	CM, E, ED, F, IT, ND, SP, U
			99103-MV9-0420	Gicleur Marcha Lenta, # 40	4	4	4	4	–	–	.....	.....	BR
		51	99108-MW0-1150	Gicleur, # 115.....	4	4	–	–	–	–	.....	.....	AR, SW
			99108-MW0-1152	Gicleur, # 115.....	–	–	4	4	–	–	.....	.....	AR
					–	–	4	4	4	–	.....	.....	SW
			99108-MW0-1000	Gicleur, # 100.....	–	–	–	–	4	4	.....	.....	AR

M-20

Válvula Sucção de Ar

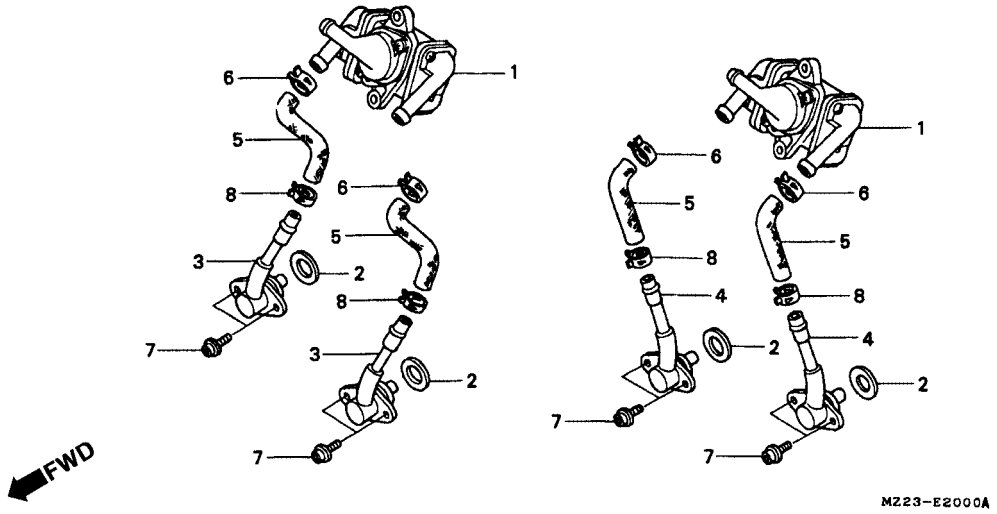

Item de serviço	T.M.O.
Pulsador Secundário, Injeção de Ar Válvula de Controle	0,5
(Adicionar 0,2 por Unidade)	
• Tubo, Passagem de Ar	
(Adicionar 0,2 por Unidade)	

Ref. Nº	Nº da peça	Descrição	Qtd. CBR1000F P	R	S	T	V	X	Nº de série		Nota
1	18600-MS2-680	Pulsador Secundário, Válvula Injeção de Ar	2	2	2	2	2	2			AR, SW
2	18621-MS6-930	Junta, Tubo Passagem de Ar	4	4	4	4	4	4			AR, SW
3	18640-MS2-680	Tubo, Passagem de Ar (# 3/# 4)	2	2	2	2	2	2			AR, SW
4	18641-MS2-680	Tubo, Passagem de Ar (# 1/# 2)	2	2	2	2	2	2			AR, SW
5	18651-MS2-680	Tubo, Válvula Sucção de Ar	4	4	4	4	4	4			AR, SW
6	18652-MS2-680	Presilha Tubo, Válvula Sucção de Ar	4	4	4	4	4	4			AR, SW
7	90072-MF5-860	Parafuso, Flange, 6 x 18	8	8	8	8	8	8			AR, SW
8	91405-679-004	Presilha, Tubo (D17)	4	4	4	4	4	4			AR, SW

EOP-1

Jogo de Juntas A

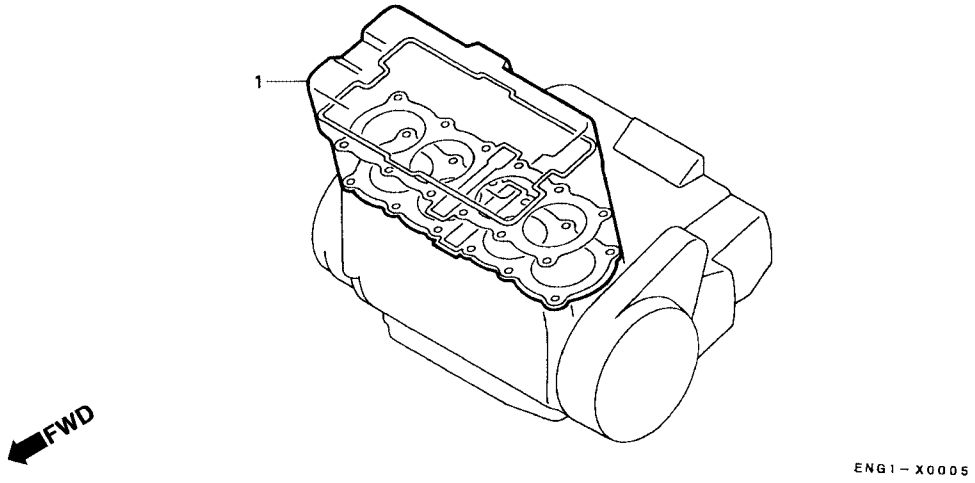

Item de serviço	T.M.O.	Ref. Nº	Nº da peça	Descrição	Qtd. CBR1000F P	R	S	T	V	X	Nº de série		Nota
		1	06111-MW7-790	Jogo de Juntas, A	1	1	1	1	1	1			BR, CM, E, ED, F, G, IT, ND, SP, U
			06111-MW7-860	Jogo de Juntas, A (Peças Componentes)	1	1	1	1	1	1			AR, SW
			12191-MS2-611	Junta do Cilindro	1	1	1	1	1	1			
			12209-KL4-005	Retentor de Óleo, Haste Válvulas (NOK)	8	8	8	8	8	8			AR, SW
					16	16	16	16	16	16			BR, CM, E, ED, F, G, IT, ND, SP, U
			12209-422-005	Retentor de Óleo, Haste de Válvulas	8	8	8	8	8	8			AR, SW
			12251-mw7-791	Junta, Cabeçote	1	1	1	1	1	1			
			12322-MW7-650	Junta, Placa de Respiro	1	1	1	1	1	1			
			12391-MM5-000	Junta, Tampa Cabeçote	1	1	1	1	1	1			
			18291-MM5-860	Junta, Tubo de Escape	4	4	4	4	4	4			
			18621-MS6-930	Junta, Tubo Passagem de Ar	4	4	4	4	4	4			AR, SW
			91302-HB3-004	Anel, Vedação, 7,5 x 1,5	4	4	4	4	4	4			
			91312-KEY-003	Anel, Vedação, 19 x 3 (NOK)	2	2	2	2	2	2			
			91315-KE8-003	Anel, Vedação, 24 x 3 (ARAI)	1	1	1	1	1	1			

EOP-2

Jogo de Juntas B

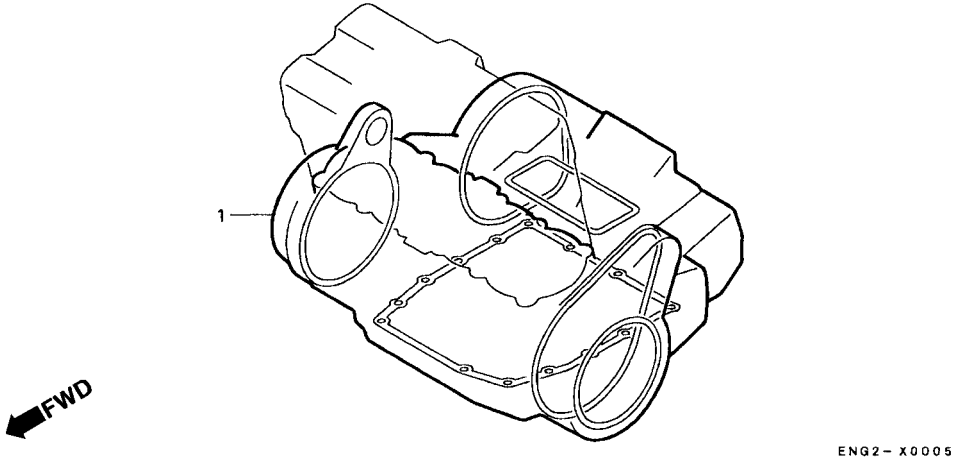

Item de serviço	T.M.O.	Ref. Nº	Nº da peça	Descrição	Qtd. CBR1000F P	R	S	T	V	X	Nº de série		Nota
		1	06112-MW7-790	Jogo, Juntas B (Peças Componentes)	1	1	1	1	1	1			
			11104-MM5-000	Junta, Tampa Gerador	1	1	1	1	1	1			
			11322-MW7-790	Junta, Tampa Lateral Esquerda	1	1	1	1	1	1			
			11394-MW7-790	Junta, Lateral Esquerda	1	1	1	1	1	1			
			11395-MW7-790	Junta, Tampa da Embreagem	1	1	1	1	1	1			
			11396-MW7-790	Junta, Tampa Lateral Direita	1	1	1	1	–	–			AR, CM, E, ED, F, G, IT, ND, SP, SW, U
					1	1	1	–	–	–			BR
			11396-MZ1-000	Junta, Tampa Lateral Direita	1	1	1	1	1	1			
			11398-MW7-790	Junta, Cárter	1	1	1	1	1	1			
			15154-MM5-000	Guarnição, Filtro de Óleo	1	1	1	1	1	1			
			19226-MM5-003	Junta, Tampa Bomba D'Água	1	1	1	1	1	1			
			22862-MW7-650	Junta, Cilindro Auxiliar	1	1	1	1	1	1			
			90463-ML7-000	Arruela, Vedação, 6,5 mm	3	3	3	3	3	3			
			91301-MC0-000	Anel, Vedação, 3,6 x 1,4	1	1	1	1	1	1			
			91301-ML7-003	Anel, Vedação, 48,1 x 3,6 (ARAI)	1	1	1	1	1	1			
			91301-250-000	Anel, Vedação, 21,5 mm	1	1	1	1	1	1			
			91302-MB0-013	Anel, Vedação, 32,95 x 2,62 (ARAI)	1	1	1	1	1	1			
			91302-MM4-003	Anel, Vedação, 90 x 2,3 (ARAI)	1	1	1	1	1	1			
			91303-PA9-003	Anel, Vedação, 100 x 2,2 (ARAI)	1	1	–	–	–	–			
			91303-PA9-004	Anel, Vedação, 100 x 2,2 (NOK)	1	1	1	1	1	1			

EOP-2

Jogo de Juntas B

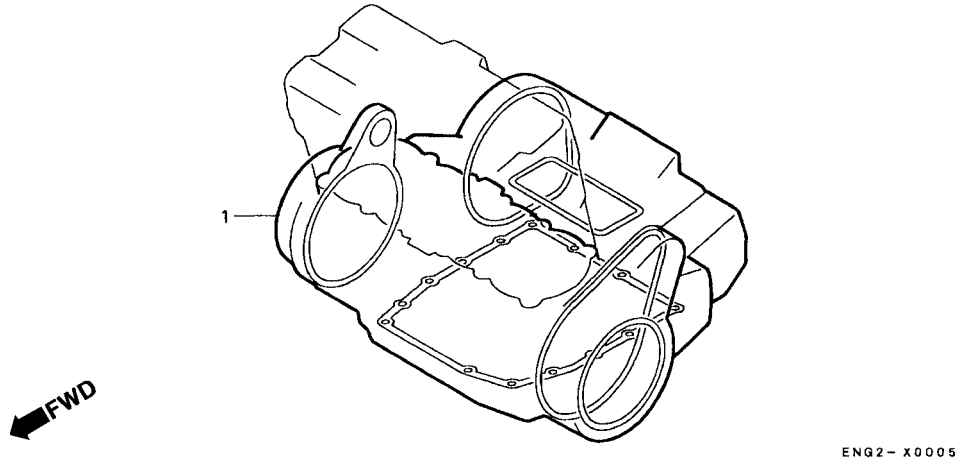

Item de serviço	T.M.O.	Ref. Nº	Nº da peça	Descrição	Qtd. CBR1000F P	R	S	T	V	X	Nº de série		Nota
		(1)	91306-329-000	Anel, Vedação, 16 x 1,9	1	1	1	1	1	1			
			91307-MM5-641	Anel Placa Passagem de Óleo (ARAI)	1	1	1	1	1	1			
			91309-ML7-003	Anel, Vedação, 9,6 x 2,6 (ARAI)	4	4	4	4	4	4			
			91309-425-003	Anel, Vedação, 24,4 x 3,1 (ARAI)	1	1	1	1	1	1			
			91312-107-000	Anel, Vedação, 7 x 1,7	1	1	1	1	1	1			
			91313-MB0-003	Anel, Vedação, 14,7 x 2,2 (ARAI)	3	3	3	3	3	3			
			91313-PC9-003	Anel, Vedação, 9 x 2,3 (NOK)	4	4	4	4	4	4			
			91370-461-000	Anel, Vedação, 11,9 x 2,2	1	1	1	1	1	1			
			94109-14000	Arruela, Parafuso de Drenagem, 14 mm	1	1	1	1	1	1			

C-1

Farol

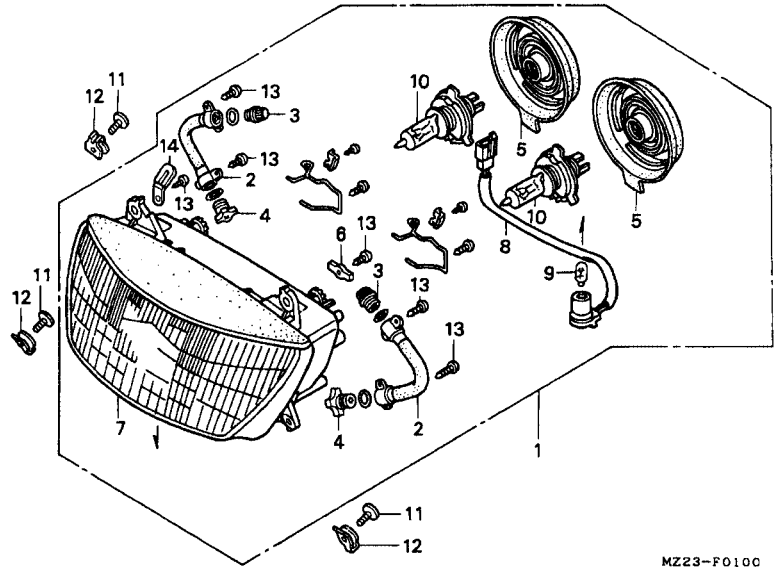

Item de serviço	T.M.O.
Farol Comp	0,6
• Soquete Comp., Lâmpada	
Cabo Comp., Ajuste Lâmpada	0,4
(Adicionar 0,1 por Unidade)	
Unidade, Farol	0,8
Lâmpada	0,1
Lâmpada, Farol	0,2

Ref. Nº	Nº da peça	Descrição	Qtd. CBR1000F P	R	S	T	V	X	Nº de série		Nota
1	33100-MZ2-601	Farol Comp. (12V 60/55W)	1	1	1	1	1	1			E
	33100-MZ2-611	Farol Comp. (12V 60/55W)	1	1	1	1	1	1			AR, ED, F, G, SP, SW
			–	–	–	1	1	1			ND
	33100-MZ2-671	Farol Comp. (12V 45/45W)	1	1	1	1	1	1			BR, CM, U
	33100-MZ2-701	Farol Comp. (12V 60/55W)	1	1	1	–	–	–			ND
2	33108-MS2-611	Cabo Comp., Ajuste da Lâmpada	2	2	2	2	2	2			AR, BR, CM, E, ED, F, G, ND, SP, SW, U
3	33109-MS2-611	Engrenagem, Ajuste Lâmpada	2	2	2	2	2	2			AR, BR, CM, E, ED, F, G, ND, SP, SW, U
4	33110-MS2-611	Capa, Cabo Ajuste Lâmpada	2	2	2	2	2	2			AR, BR, CM, E, ED, F, G, ND, SP, SW, U
5	33112-MM5-601	Tampa Borracha	2	2	2	2	2	2			AR, BR, CM, E, ED, F, G, ND, SP, SW, U
6	33119-MS2-611	Placa de Ajuste, Lâmpada	1	1	1	1	1	1			AR, BR, CM, E, ED, F, G, ND, SP, SW, U
7	33120-MZ2-601	Unidade, Farol	1	1	1	1	1	1			E
	33120-MZ2-611	Unidade, Farol	1	1	1	1	1	1			AR, ED, F, G, SP, SW
			–	–	–	1	1	1			ND
	33120-MZ2-671	Unidade, Farol	1	1	1	1	1	1			BR, CM, U
	33120-MZ2-701	Unidade, Farol	1	1	1	–	–	–			ND

C-1

Farol

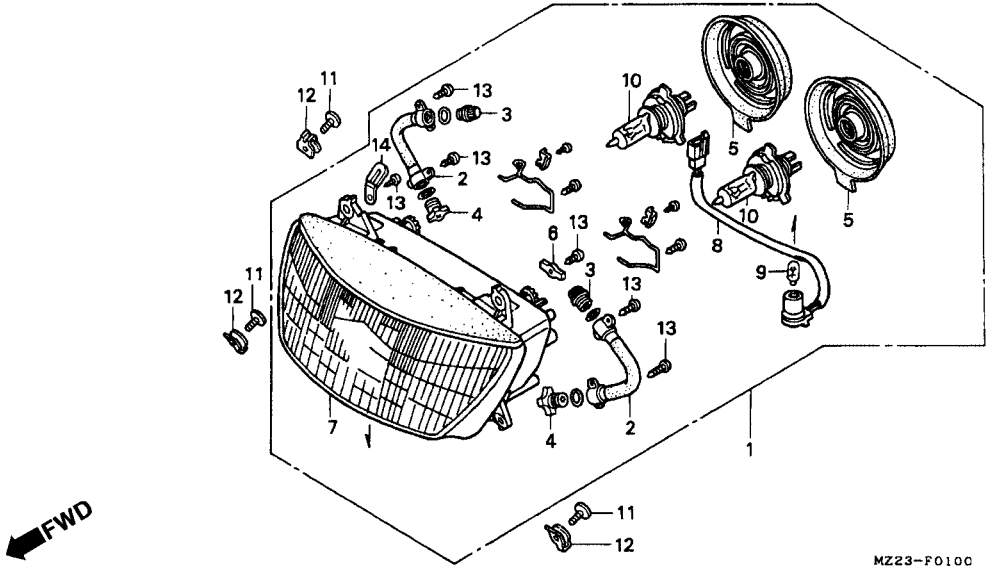

Item de serviço	T.M.O.	Ref. Nº	Nº da peça	Descrição	Qtd. CBR1000F P	R	S	T	V	X	Nº de série		Nota
		8	33130-MZ2-611	Soquete Comp., Posição Lâmpada	1	1	1	1	1	1			AR, E, ED, F, G, ND, SP, SW
		9	33301-SA0-741	Lâmpada (12V 5W) (ECE) (STANLEY)	1	1	1	1	1	1			AR, E, ED, F, G, ND, SP, SW
		10	34901-MC7-601	Lâmpada, Farol (STANLEY) (12V 60/55W)	2	2	2	2	2	2			AR, E, ED, F, G, ND, SP, SW
			34901-MS2-671	Lâmpada, Farol (12V 45/45W)	2	2	2	2	2	2			BR, CM, U
		11	90103-SE0-000	Parafuso A	4	4	4	4	4	4			AR, BR, CM, E, ED, F, G, ND, SP, SW, U
		12	90503-MS2-000	Arruela, Fixação do Farol	4	4	4	4	4	4			AR, BR, CM, E, ED, F, G, ND, SP, SW, U
		13	93901-34320	Parafuso, Fixação, 4 x 12	10	10	10	10	10	10			AR, BR, CM, E, ED, F, G, ND, SP, SW, U
		14	94591-45000	Presilha, Fiação, 4 x 50	1	1	1	1	1	1			AR, E, ED, F, G, ND, SP, SW
					1	–	–	–	–	–			BR, CM, U

C-1.1

Farol

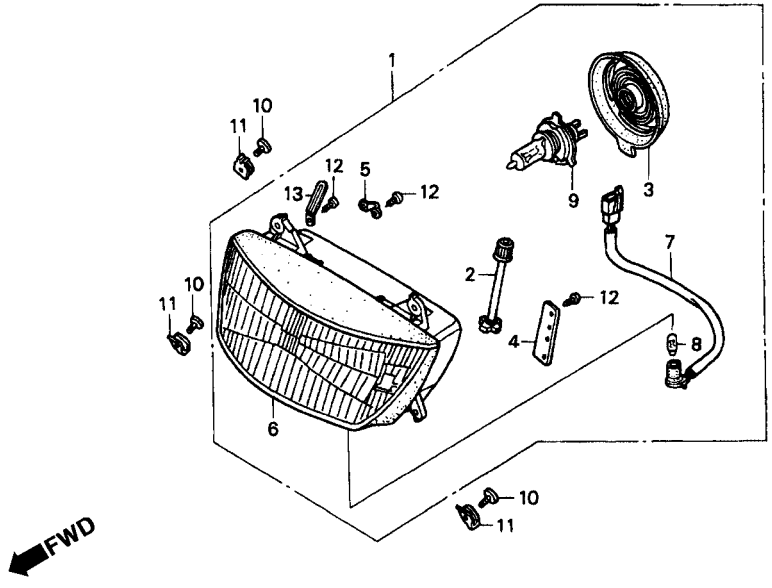

Item de serviço	T.M.O.
Farol Comp	0,6
Unidade, Farol	0,7
Soquete Comp., Lâmpada Posição	0,4
Lâmpada	0,1
Lâmpada, Farol	0,2

Ref. Nº	Nº da peça	Descrição	Qtd. CBR1000F P	R	S	T	V	X	Nº de série		Nota
1	33100-MZ2-711	Farol Comp. (12V 60/55W)	1	1	1	1	1	1			
2	33108-MS2-681	Eixo Comp., Ajuste da Lâmpada	1	1	1	1	1	1			
3	33112-MM5-601	Tampa Borracha	1	1	1	1	1	1			
4	33114-MS2-681	Placa Ajuste, Lâmpada	1	1	1	1	1	1			
5	33119-MS2-681	Placa Ajuste, Lâmpada	1	1	1	1	1	1			
6	33120-MZ2-711	Unidade do Farol	1	1	1	1	1	1			
7	33130-MZ2-611	Soquete Comp., Lâmpada, Posição	1	1	1	1	1	1			
8	33301-SA0-741	Lâmpada (12V 5W) (ECE) (STANLEY)	1	1	1	1	1	1			
9	34901-MC7-601	Lâmpada do Farol (STANLEY) (12V 60/55W)	1	1	1	1	1	1			
10	90103-SE0-000	Parafuso A	4	4	4	4	4	4			
11	90503-MS2-000	Arruela, Fixação do Farol	4	4	4	4	4	4			
12	93901-34320	Parafuso, Fixação, 4 x 12	4	4	4	4	4	4			
13	94591-45000	Presilha, Fiação, 4 x 50	1	1	1	1	1	1			

C-2

Instrumentos

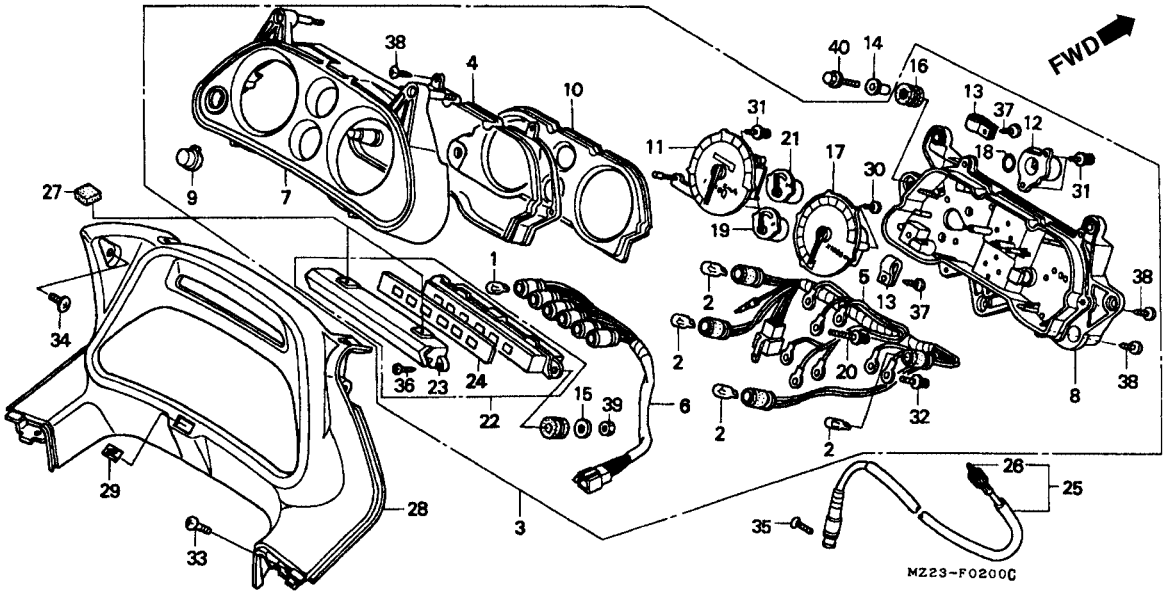

Item de serviço	T.M.O.
Instrumentos ,Conj.	0,5
Lente Comp., Instrumentos	0,4
• Visor ,Comp.	
• Cabo Comp Velocímetro Soquete Comp	0,8
• Tampa Comp.	
• Velocímetro Comp.	
• Tacômetro Comp.	
• Medidor Comp., Combustível	
• Medidor Comp., Temperatura Soquete, Caixa Piloto (Inclui Peça Relativa)	0,3
• Caixa Piloto ,Comp.	
• Cabo, Interno	
• Painel, Instrumentos	

Ref. Nº	Nº da peça	Descrição	Qtd. CBR1000F P	R	S	T	V	X	Nº de série		Nota
1	34908-GA7-701	Lâmpada Instrumentos (12V 3,4W)	6	6	6	6	6	6			
2	34908-MB9-871	Lâmpada Instrumentos (12V 1,7W)	4	4	4	4	4	4			
3	37100-MZ2-601	Instrumentos, Conj	1	1	1	–	–	–			E
	37100-MZ2-611	Instrumentos, Conj	1	1	1	–	–	–			AR, BR, ED, F, G, IT, ND, SP, U
	37100-MZ2-651	Instrumentos, Conj	1	1	1	–	–	–			SW
	37100-MZ2-721	Instrumentos, Conj	1	1	1	–	–	–			CM
	37100-MZ2-A21	Instrumentos, Conj	–	–	–	1	1	1			AR, ED, F, G, IT, ND
	37100-MZ2-A31	Instrumentos, Conj	–	–	–	1	–	–			CM
	37100-MZ2-A71	Instrumentos, Conj	–	–	–	1	1	–			SW
	37100-MZ2-E01	Instrumentos, Conj	–	–	–	1	1	1			E
	37100-MZ2-U01	Instrumentos, Conj	–	–	–	1	1	1			BR, U
4	37102-MS2-601	Lente Instrumentos, Comp	1	1	1	1	1	1			
5	37105-MT3-003	Soquete Comp	1	1	1	1	1	1			
6	37106-MZ2-003	Soquete Comp., Caixa Piloto	1	1	1	1	1	1			
7	37110-MZ2-003	Visor Comp	1	1	1	1	1	1			
8	37111-MT3-003	Tampa Comp	1	1	1	1	1	1			
9	37112-MT3-003	Botão	1	1	1	1	1	1			
10	37130-MM5-008	Placa, Refletora	1	1	1	1	1	1			

C-2

Instrumentos

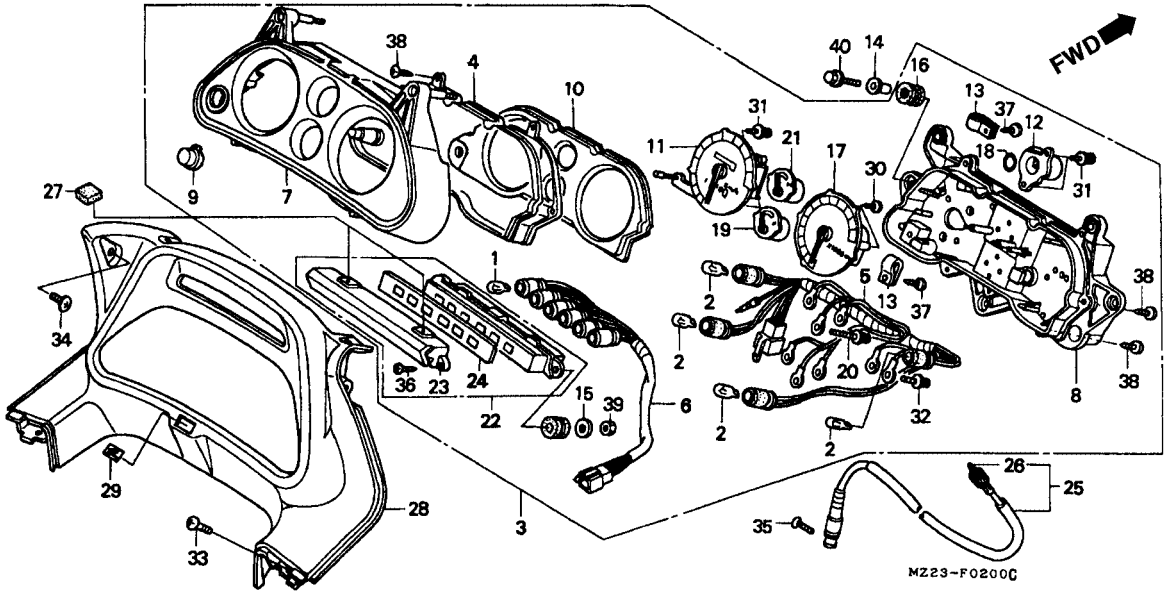

Item de serviço	T.M.O.	Ref. Nº	Nº da peça	Descrição	Qtd. CBR1000F P	R	S	T	V	X	Nº de série		Nota
		11	37200-MZ2-601	Velocímetro, Comp	1	1	1	–	–	–			E
			37200-MZ2-611	Velocímetro, Comp	1	1	1	–	–	–			AR, ED, F, G, IT, ND, SP
					1	1	1	1	1	1			BR, SW, U
			37200-MZ2-721	Velocímetro, Comp	1	1	1	1	–	–			CM
			37200-MZ2-A21	Velocímetro, Comp	–	–	–	1	1	1			AR, ED, F, G, IT, ND, SP
			37200-MZ2-E01	Velocímetro, Comp	–	–	–	1	1	1			E
		12	37211-MR7-008	Parafuso, Carcaça	1	1	1	1	1	1			
		13	37215-MB6-831	Presilha	2	2	2	2	2	2			
		14	37243-MM4-000	Bucha Fixação, Velocímetro	3	3	3	3	3	3			
		15	37244-MA6-008	Arruela, Lisa	2	2	2	2	2	2			
		16	37244-MB2-008	Borracha, Fixação Instrumentos	3	3	3	3	3	3			
		17	37250-MZ2-611	Tacômetro, Comp	1	1	1	1	1	1			AR, BR, E, ED, F, G, IT, ND, SP, U
			37250-MZ2-651	Tacômetro, Comp	1	1	1	1	1	–			SW
			37250-MZ2-671	Tacômetro, Comp	1	1	1	1	–	–			CM
		18	37264-MR7-008	Anel	1	1	1	1	1	1			
		19	37300-MS2-601	Medidor Comp., Combustível	1	1	1	–	–	–			
			37300-MZ2-A21	Medidor Comp., Combustível	–	–	–	1	1	1			
		20	37305-KE5-008	Parafuso Arruela, 3 x 22	6	6	6	6	6	6			
		21	37400-MS2-601	Medidor Comp., Temperatura	1	1	1	–	–	–			
			37400-MZ2-A21	Medidor Comp., Temperatura	–	–	–	1	1	1			

C-2

Instrumentos

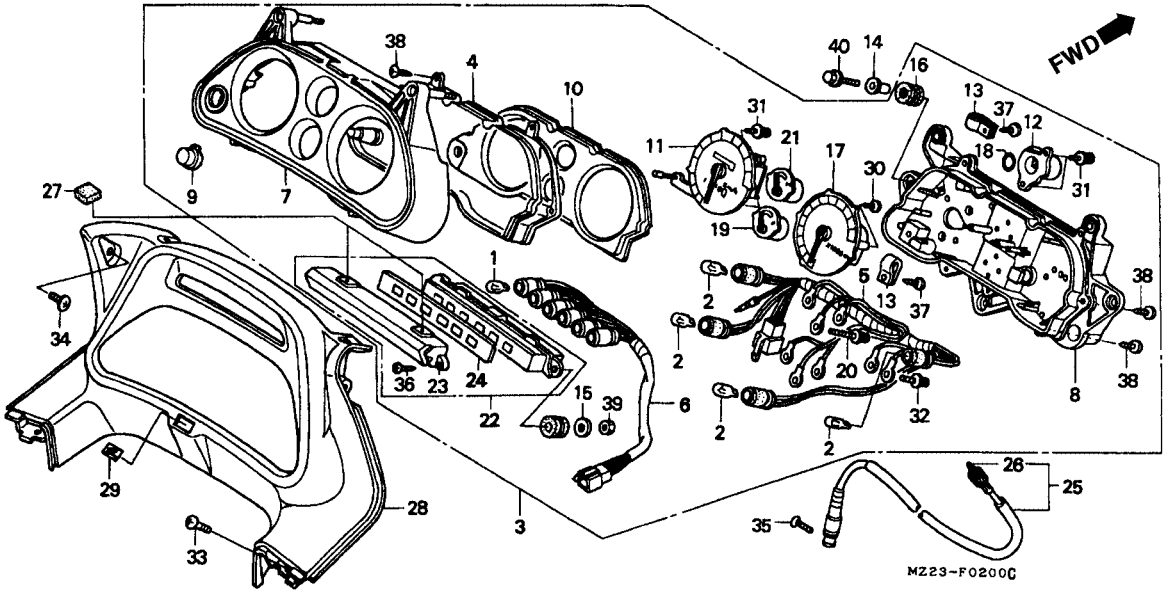

Item de serviço	T.M.O.	Ref. Nº	Nº da peça	Descrição	Qtd. CBR1000F P	R	S	T	V	X	Nº de série		Nota
		22	37600-MZ2-611	Caixa Piloto, Comp	1	1	1	–	–	–			AR, BR, E, ED, F, G, IT, ND, SP, SW, U
			37600-MZ2-671	Caixa Piloto, Comp	1	1	1	–	–	–			CM
			37600-MZ2-A11	Caixa Piloto, Comp	–	–	–	1	–	–			CM
			37600-MZ2-A21	Caixa Piloto, Comp	–	–	–	1	1	1			AR, BR, E, ED, F, G, IT, ND, SW, U
		23	37601-MY3-781	Lente	1	1	1	1	1	1			
		24	37602-MS2-601	Painel	1	1	1	1	1	1			AR, BR, E, ED, F, G, IT, ND, SP, SW, U
					1	1	1	–	–	–			CM
		25	44830-GC8-000	Cabo Comp., Velocímetro	1	1	1	1	1	1			
		26	44831-GC8-000	Cabo Interno	1	1	1	1	1	1			
		27	55101-GZ9-000	Coxim, Reservatório de Óleo	2	2	2	2	2	2			
		28	64570-MZ2-000ZA	Painel, Instrumentos *NH-154R* Cinza Tansmania	1	1	1	1	1	1			
		29	86150-MN8-300	Emblema Asa	1	1	1	1	1	1			
		30	90032-ML7-671	Parafuso, Fixação, 4 x 36	2	2	2	2	2	2			
		31	90035-166-008	Parafuso, Arruela Special, 4 x 10	4	4	4	4	4	4			
		32	90108-GN2-008	Parafuso, Arruela, 3 x 10	2	2	2	2	2	2			
		33	90109-SB6-000	Parafuso, Reforço, 5 x 16	2	2	2	2	2	2			

C-2

Instrumentos

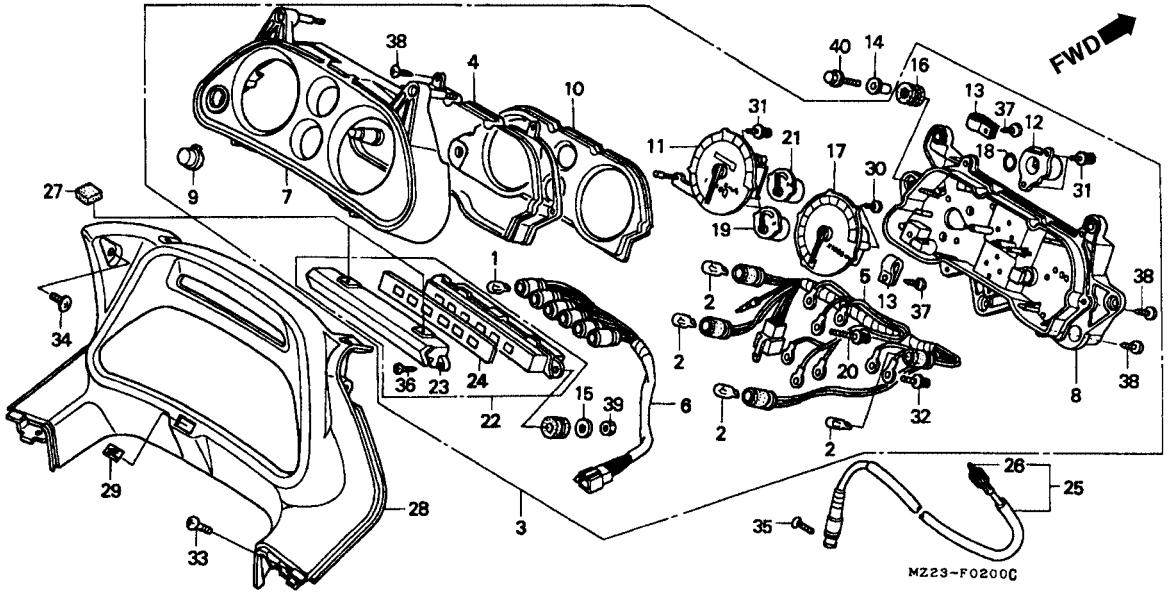

Item de serviço	T.M.O.	Ref. Nº	Nº da peça	Descrição	Qtd. CBR1000F P	R	S	T	V	X	Nº de série	Nota
		34	90114-KW7-900	Parafuso, Fixação do Visor	2	–	–	–	–	–	~ 2403737	AR, E, ED, G, IT, ND, SW
					2	–	–	–	–	–	~ PM300084	BR
					2	–	–	–	–	–	.....	CM
					2	–	–	–	–	–	~ 2401654	F
					2	–	–	–	–	–	~ PM400330	SP
					2	–	–	–	–	–	~ PM400158	U
			90133-SD4-000	Parafuso	2	–	–	–	–	–	2403738 ~	AR, E, ED, G, IT, ND, SW
					2	–	–	–	–	–	PM300085 ~	BR
					2	–	–	–	–	–	2401655 ~	F
					2	–	–	–	–	–	0M400331 ~	SP
					2	–	–	–	–	–	PM400159 ~	U
					–	2	2	2	2	2	.....	.....
		35	93700-05020-0G	Parafuso, 5 x 20	1	1	1	1	1	1	.....	.....
		36	93901-24410	Parafuso, Fixação, 4 x 16	2	2	2	2	2	2	.....	.....
		37	93903-24320	Parafuso, Fixação, 4 x 12	2	2	2	2	2	2	.....	.....
		38	93903-24520	Parafuso, Fixação, 4 x 20	7	7	7	7	7	7	.....	.....
		39	94001-06000-0S	Porca Sextavada, 6 mm	2	2	2	2	2	2	.....	.....
		40	96001-06025-00	Parafuso, Flange, 6 x 25	3	3	3	3	3	3	.....	.....

C-3

Cabos • Interruptores

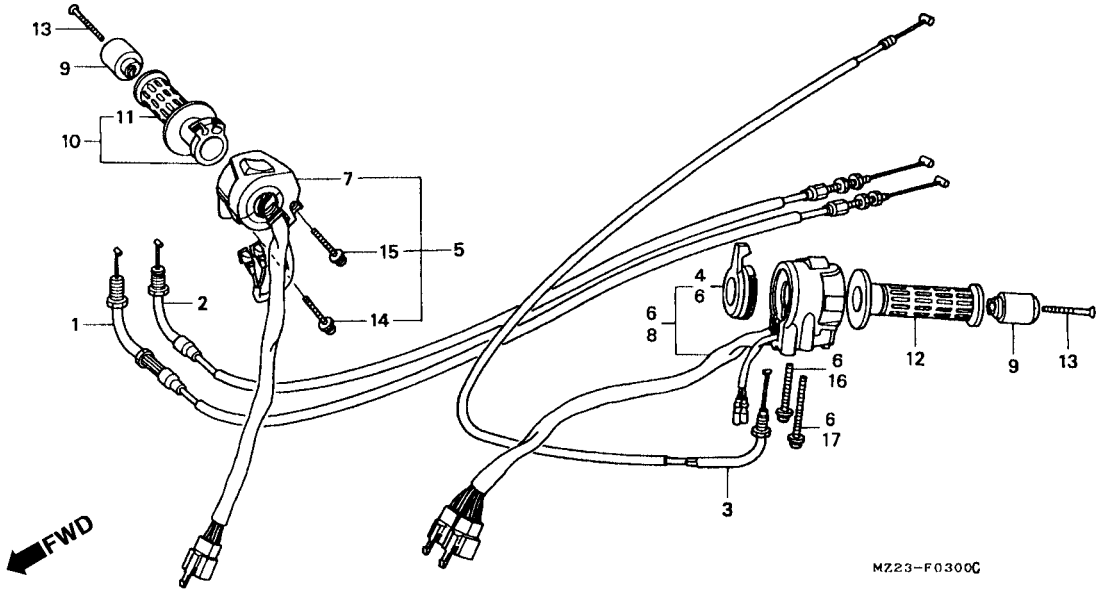

Item de serviço	T.M.O.
Cabo Comp., A Acelerador (Um ou Todos)	0,6
• Cabo Comp., B Acelerador	
• Interruptor Comp., Sinalizador	
Cabo Comp., Afogador	0,4
• Alavanca Afogador	
Interruptor Comp., Parada do Motor	0,7
Manopla Comp., Direita	0,3
Manopla Direita	0,2
Manopla Esquerda	0,1

Ref. Nº	Nº da peça	Descrição	Qtd. CBR1000F P	R	S	T	V	X	Nº de série		Nota
1	17910-MZ2-000	Cabo Comp., A, Acelerador	1	1	1	1	1	1			
2	17920-MZ2-000	Cabo Comp., B, Acelerador	1	1	1	1	1	1			
3	17950-MZ2-000	Cabo Comp., Afogador	1	1	1	1	1	1			
4	17962-MN8-003	Alavanca Afogador	1	1	1	1	1	1			
5	35013-MZ2-A10	Interruptor Comp., Partida e Emergência	–	–	–	1	1	1			CM, U
	35015-MZ2-A20	Interruptor Comp., Partida e Emergência &	–	–	–	1	1	1			AR, BR, E, ED, F, G, IT, ND, SW
6	35020-MZ2-A10	Interruptor Comp., Sinalizador	–	–	–	1	–	–			CM
	35020-MZ2-A20	Interruptor Comp., Sinalizador	–	–	–	1	1	1			AR, E, ED, F, G, IT, ND, SW, U
	35020-MZ2-A60	Interruptor Comp., Sinalizador	–	–	–	1	–	–			BR
7	35130-MZ2-670	Interruptor Comp., Partida e Emergência	1	1	1	–	–	–			CM, U
	35150-MZ2-610	Interruptor Comp., Partida e Emergência &	1	1	1	–	–	–			AR, BR, E, ED, F, G, IT, ND, SP, SW
8	35200-MZ2-600	Interruptor Comp., Sinalizador	1	1	1	–	–	–			AR, E, ED, F, IT, ND, SP, SW, U
	35200-MZ2-610	Interruptor Comp., Sinalizador	1	1	1	–	–	–			G
	35200-MZ2-670	Interruptor Comp., Sinalizador	1	1	1	–	–	–			CM
	35200-MZ2-790	Interruptor Comp., Sinalizador	1	1	1	–	–	–			BR
9	53105-MM5-000	Peso, Manopla	2	2	2	2	2	2			
10	53140-422-000	Manopla Direita, Comp	1	1	1	1	1	1			

C-3

Cabos • Interruptores

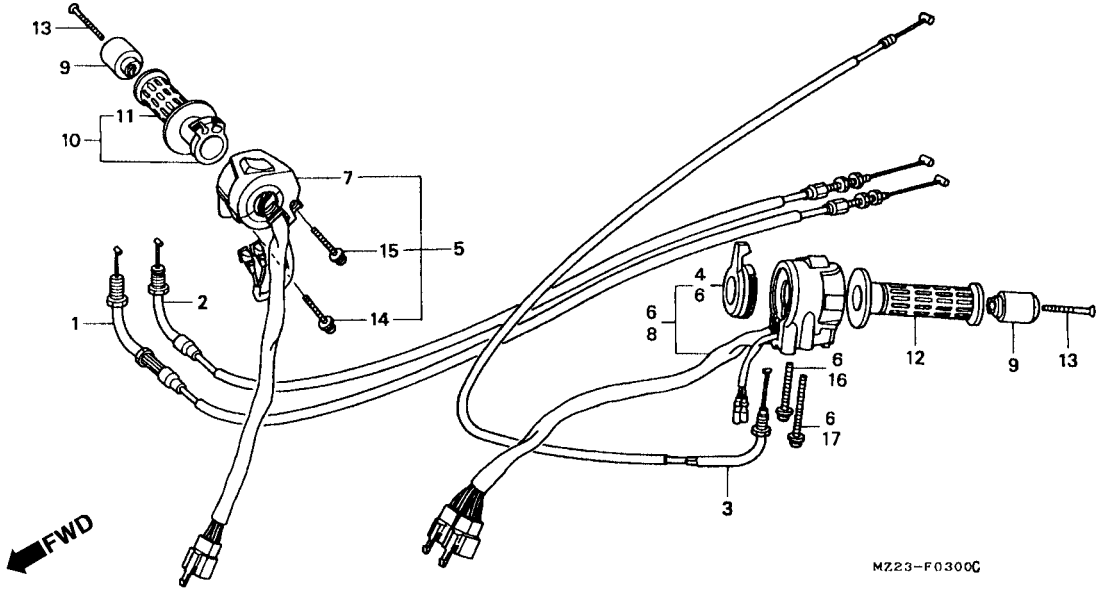

Item de serviço	T.M.O.	Ref. Nº	Nº da peça	Descrição	Qtd. CBR1000F P	R	S	T	V	X	Nº de série		Nota
		11	53165-422-000	Manopla Direita, Comp	1	1	1	1	1	1			
		12	53166-422-000	Manopla Esquerda, Comp.	1	1	1	1	1	1			
		13	90126-MS2-000	Parafuso, Peso da Manopla	2	2	2	2	2	2			
		14	93892-05020-07	Parafuso Arruela, 5 x 20	1	1	1	1	1	1			
		15	93892-05025-07	Parafuso Arruela, 5 x 25	1	1	1	1	1	1			
		16	93892-05035-07	Parafuso Arruela, 5 x 35	1	1	1	1	1	1			
		17	93892-05045-07	Parafuso Arruela, 5 x 45	1	1	1	1	1	1			

C-4

Cilindro Mestre
Freio Dianteiro

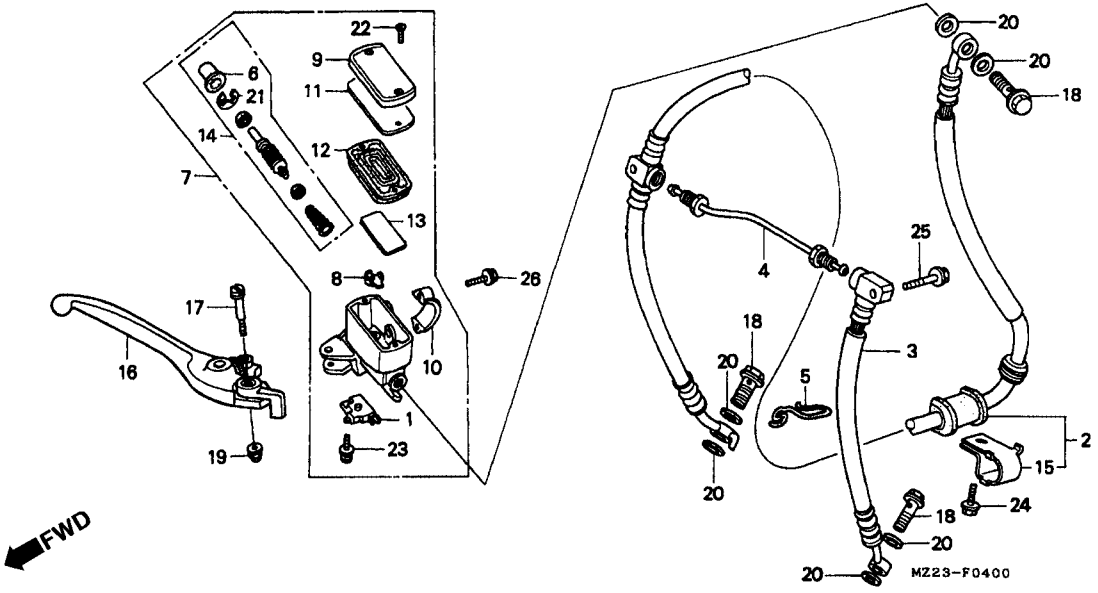

Item de serviço	T.M.O.	Ref. Nº	Nº da peça	Descrição	Qtd. CBR1000F P	R	S	T	V	X	Nº de série		Nota
Interruptor Comp., Freio Dianteiro	0,1	1	35340-MM5-600	Interruptor Comp., Freio Dianteiro	1	1	1	1	1	1			
• Diafragma		2	45124-MZ2-003	Mangueira Direita, Freio Dianteiro	1	1	1	1	1	–			
• Alavanca Comp., Direita			45124-MZ2-D01	Mangueira Direita, Freio Dianteiro	–	–	–	–	–	1			
Mangueira Direita Cilindro Mestre	0,4	3	45125-MZ2-003	Mangueira Esquerda, Freio Dianteiro	1	1	1	1	1	–			
(Quando For Executado o Serviço Comp. na Unidade o T.M.O será 0,5)			45125-MZ2-D01	Mangueira Esquerda, Freio Dianteiro	–	–	–	–	–	1			
• Mangueira Esquerda Cilindro Mestre		4	45129-MZ2-000	Tubo, Junção, Mangueira, Dreno Principal	1	1	1	1	1	1			
• Tubo, Junção ,Mangueira, Dreno Principal		5	45159-MZ2-000	Presilha Esquerda, Mangueira Freio Dianteiro	1	1	1	1	1	1			
• Cilindro Mestre, Freio Dianteiro		6	45504-410-003	Capa Comp.	1	1	1	1	1	1			
• Cilindro Mestre, Dianteiro		7	45510-MV9-305	Cilindro Mestre, Freio Dianteiro Master (NISSIN)	1	1	1	1	1	1			AR, BR, E, ED, F, G, IT, ND, SP, SW, U
			45510-MZ2-305	Cilindro Mestre, Freio Dianteiro (NISSIN)	1	1	1	1	–	–			CM
		8	45512-MA6-006	Protetor	1	1	1	1	1	1			
		9	45513-MM5-006	Tampa Reservatório, Cilindro Mestre (NISSIN)	1	1	1	1	1	1			
		10	45517-166-006	Suporte, Cilindro Mestre	1	1	1	1	1	1			
		11	45518-MM5-006	Placa Diafragma	1	1	1	1	1	1			
		12	45520-MM5-006	Diafragma	1	1	1	1	1	1			
		13	45523-MV9-006	Bóia, Cilindro Mestre, Freio Dianteiro	1	1	1	1	1	1			
		14	45530-MG9-951	Cilindro Mestre, Jogo	1	–	–	–	–	–			AR, BR, E, ED, F, G, IT, ND, SP, SW, U
					1	1	1	1	–	–			CM
			45530-471-831	Cilindro Mestre, Jogo	–	1	1	1	1	1			AR, BR, E, ED, F, G, IT, ND, SP, SW, U

C-4

Cilindro Mestre Freio Dianteiro

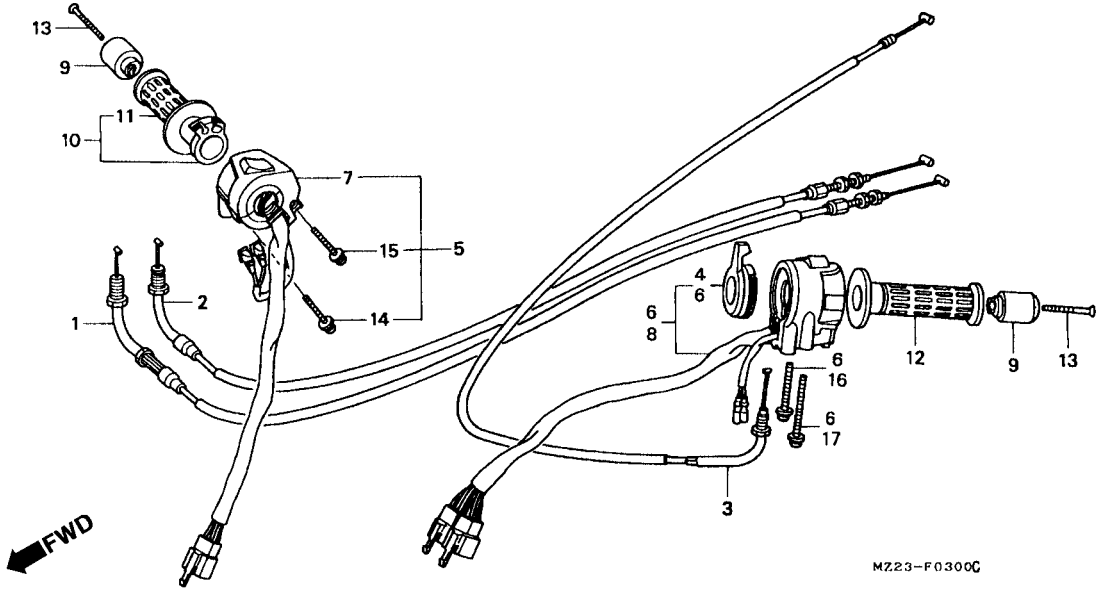

Item de serviço	T.M.O.	Ref. Nº	Nº da peça	Descrição	Qtd. CBR1000F P	R	S	T	V	X	Nº de série		Nota
		15	52115-ML8-670	Presilha, Mangueira de Freio	1	1	1	1	1	1			
		16	53170-MW0-006	Alavanca Direita	1	1	1	1	1	1			
		17	90114-MA5-671	Parafuso de Articulação, Alavanca	1	1	1	1	1	1			
		18	90145-MS9-611	Parafuso, Óleo, 10 x 22	3	3	3	3	3	–			
			90145-MS9-612	Parafuso, Óleo, 10 x 22	–	–	–	–	–	3			
		19	90201-MJ0-660	Porca, Cega, 6 mm	1	–	–	–	–	–		~ PM20005	CM
					–	1	–	–	–	–			CM
			90201-415-000	Porca, Cega, 6 mm	1	1	1	1	1	1			AR, BR, E, ED, F, G, IT, ND, SP, SW, U
			90201-428-900	Porca, Cega, 6 mm	1	–	–	–	–	–	PM200051	~	CM
					–	–	1	1	–	–			CM
		20	90545-300-000	Arruela, Parafuso de Óleo	6	6	6	6	6	6			
		21	90651-MA5-671	Anel Elástico	1	1	1	1	1	1			
		22	93600-04012-1G	Parafuso, Phillips, 4 x 12	2	2	2	2	2	2			
		23	93893-04012-18	Parafuso, Arruela, 4 x 12	1	1	–	–	–	–			
			93893-04012-17	Parafuso, Arruela, 4 x 12	–	–	1	1	1	1			
		24	95701-06012-07	Parafuso, Flange, 6 x 12	1	1	1	1	1	1			
		25	95701-06025-07	Parafuso, Flange, 6 x 25	1	1	1	1	1	1			
		26	96001-06022-07	Parafuso, Flange, 6 x 22	2	2	2	2	2	2			

C-4.1

Cilindro Mestre Secundário

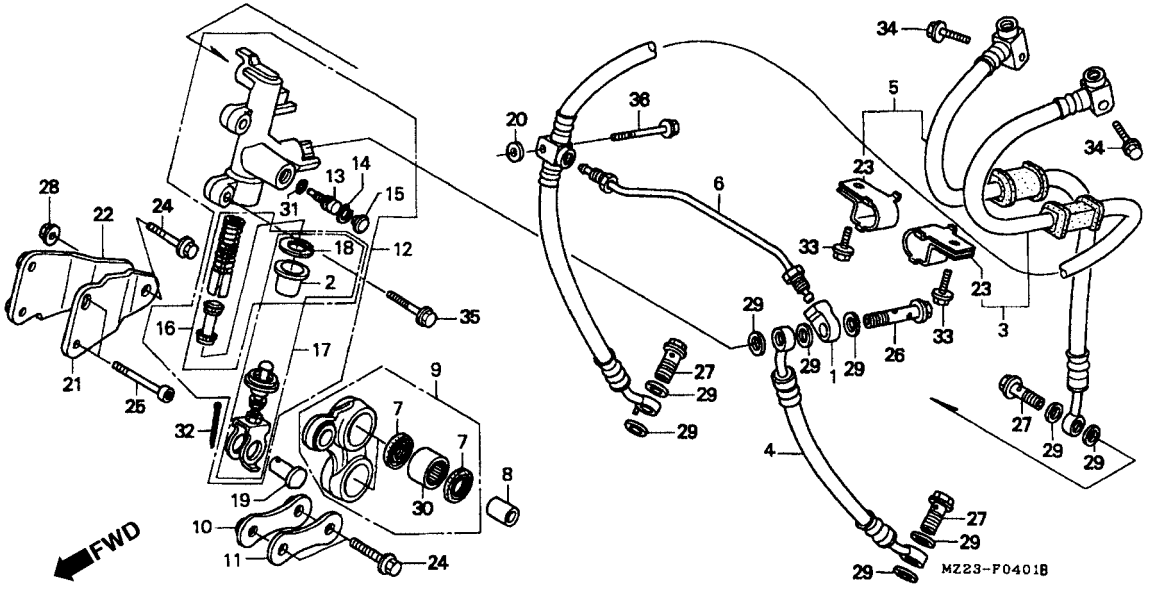

Item de serviço	T.M.O.
Mangueira Secundária Freio Dianteiro Direito	1,6
(Quando For Executado a Manutenção Comp, o T.M.O será 1,9)	
• Mangueira Secundária Cilindro Mestre	
Mangueira Secundária Freio Dianteiro Esquerdo	0,7
• Tubo Secundário Freio Dianteiro	
Cilindro.	0,2
• Placa A	
(Uma ou Todas)	
• Placa B	
Cilindro Mestre, Secundário	1,1
• Pistão, Cilindro, Mestre Secundário	
Cilindro	1,2
Rolamento de Agulhas,14 x 20 x 12	0,4
(Adicionar 0,1 por Unidade)	

Ref. Nº	Nº da peça	Descrição	Qtd. CBR1000F P	R	S	T	V	X	Nº de série	Nota
1	43321-MY4-003	Junção A, Tubo Cilindro Mestre	1	1	1	1	1	1		
2	43504-MB2-006	Capa Comp	1	1	1	1	1	1		
3	45126-MZ2-003	Mangueira Secundária, Freio Dianteiro Direito	1	1	1	1	1	–		
	45126-MZ2-D01	Mangueira Secundária, Freio Dianteiro Direito	–	–	–	–	–	1		
4	45127-MZ2-003	Mangueira Secundária, Freio Dianteiro Esquerdo	1	1	1	1	1	–		
	45127-MZ2-D01	Mangueira Secundária, Freio Dianteiro Esquerdo	–	–	–	–	–	1		
5	45128-MZ2-003	Mangueira, Cilindro Mestre Secundário	1	1	1	1	1	–		
	45128-MZ2-D01	Mangueira, Cilindro Mestre Secundário	–	–	–	–	–	1		
6	45130-Mz2-000	Tubo Secundário, Freio Dianteiro	1	1	1	1	1	1		
7	45134-KB7-005	Retentor, Pó (NOK)	4	4	4	4	4	4		
8	45442-MZ2-000	Bucha Vareta, Braço de Conexão	2	2	2	2	2	2		
9	45459-MZ2-305	Braço Conexão, Cilindro Mestre Secundário	1	1	1	1	1	1		
10	45461-MZ2-000	Placa A, Braço de Conexão	1	1	1	1	1	1		
11	45462-MZ2-000	Placa A, Braço de Conexão	1	1	1	1	1	1		
12	45600-MZ2-006	Cilindro Mestre, Secundário (NISSIN)	1	–	–	–	–	–		
	45600-MZ2-891	Cilindro Mestre, Secundário (NISSIN)	–	1	1	1	1	1		
13	45603-MZ2-006	Parafuso Plugue	1	1	1	1	1	1		
14	45612-MZ2-006	Trava Mola	1	1	1	1	1	1		
15	45613-MZ2-006	Plugue, Cilindro Mestre, Secundário	1	1	1	1	1	1		
16	45620-MZ2-305	Pistão, Cilindro Mestre Secundário, Jogo	1	–	–	–	–	–		
	45620-MZ2-306	Pistão, Cilindro Mestre Secundário, Jogo	–	1	1	1	1	1		

C-4.1

Cilindro Mestre Secundário

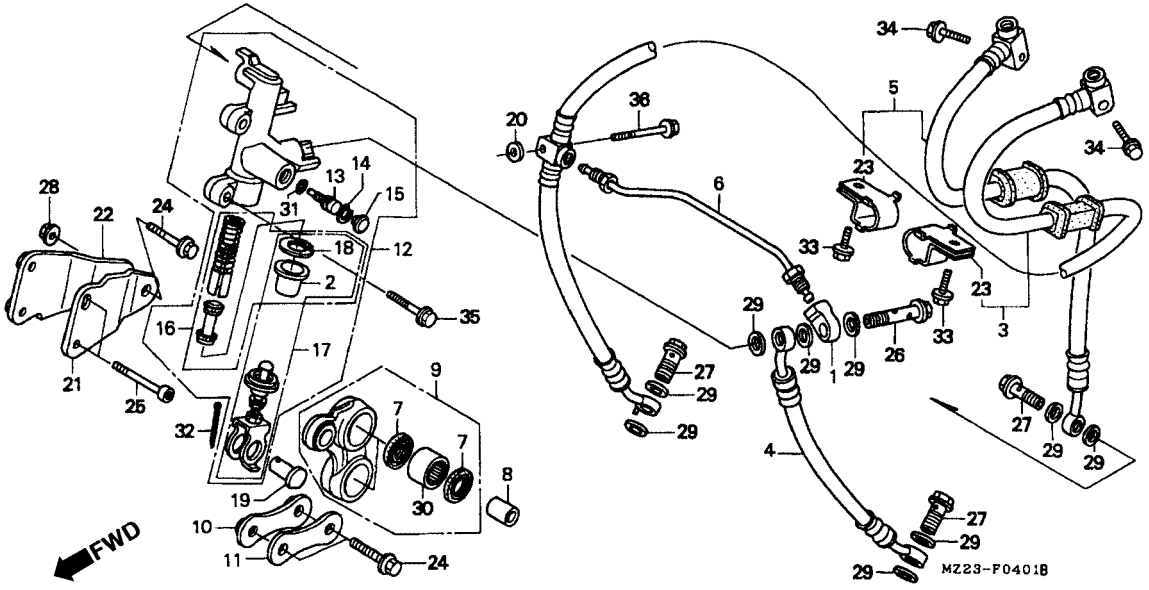

Item de serviço	T.M.O.	Ref. Nº	Nº da peça	Descrição	Qtd. CBR1000F P	R	S	T	V	X	Nº de série		Nota
		17	45630-MZ2-305	Junção, Braço Freio	1	1	1	1	1	1			
		18	46182-500-013	Anel Elástico	1	1	1	1	1	1			
		19	46503-MZ2-000	Pino, Braço Freio	1	1	1	1	1	1			
		20	50618-KE8-000	Bucha, 6,5 x 11 x 3	–	–	1	–	–	–	SM400011 ~		CM
					–	–	–	1	–	–			CM
		21	51481-MZ2-000	Placa A	1	1	1	1	1	1			
		22	51482-Mz2-000	Placa B	1	1	1	1	1	1			
		23	52115-ML8-670	Presilha, Mangueira, Freio	2	2	2	2	2	2			
		24	90131-MZ2-000	Parafuso, Flange, 8 x 38	3	3	3	3	3	3			
		25	90133-MZ2-000	Parafuso, Allen, 8 x 50	2	2	2	2	2	2			BR, E, ED, F, G, IT, ND, SP,SW, U
					–	–	–	–	2	2			AR
			90134-MZ2-000	Parafuso, Allen, 8 x 55	2	2	2	2	–	–			AR, CM
		26	90145-mr8-004	Parafuso, Óleo, 10 x 34	1	1	1	1	1	–			
			90145-MR8-014	Parafuso, Óleo, 10 x 34	–	–	–	–	–	1			
		27	90145-MS9-611	Parafuso, Óleo, 10 x 22	3	3	3	3	3	3			
			90145-MS9-612	Parafuso, Óleo, 10 x 22	–	–	–	–	–	3			
		28	90309-KF0-003	Porca, Flange,8 mm	1	1	1	1	1	1			
		29	90545-300-000	Arruela, Parafuso do Óleo	9	9	9	9	9	9			
		30	91101-KG8-003	Rolamento, Agulhas, 14 x 20 x 12	2	2	2	2	2	2			
		31	91355-MG9-006	Anel, Vedação	1	1	1	1	1	1			

C-4.1

Cilindro Mestre Secundário

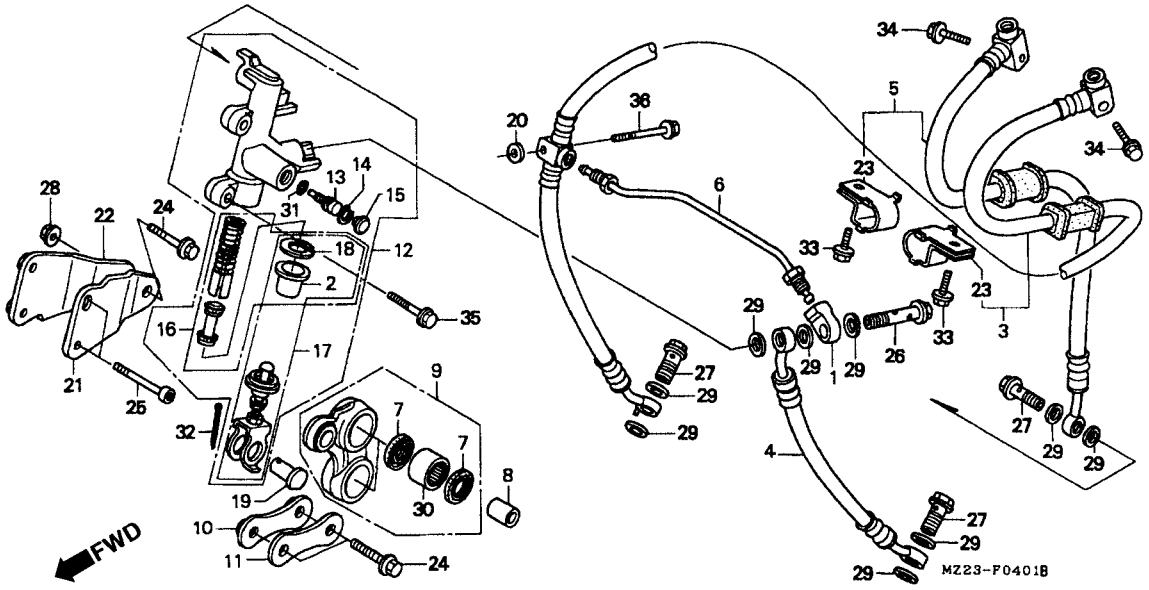

Item de serviço	T.M.O.	Ref. Nº	Nº da peça	Descrição	Qtd. CBR1000F P	R	S	T	V	X	Nº de série		Nota
		32	94201-20180	Cupilha, 2,0 x 18	1	1	1	1	1	1			
		33	95701-06012-07	Parafuso, Flange, 6 x 12	2	2	2	2	2	2			
		34	95701-06022-07	Parafuso, Flange, 6 x 22	2	2	2	2	2	2			
		35	95801-06030-07	Parafuso, Flange, 6 x 30	1	1	–	–	–	–			
			95801-06028-07	Parafuso, Flange, 6 x 28	–	–	1	1	1	1			
		36	95801-06040-07	Parafuso, Flange, 6 x 40	1	1	1	1	1	1			AR, BR, E, ED, F, G, IT, ND, SP, SW, U
					1	1	–	–	–	–			CM
					–	–	1	–	–	–		~ SM400010	CM
			95801-06045-07	Parafuso, Flange, 6 x 45	–	–	1	–	–	–	SM400011 ~		CM
					–	–	–	1	–	–			CM

C-5

Embreagem Cilindro Mestre

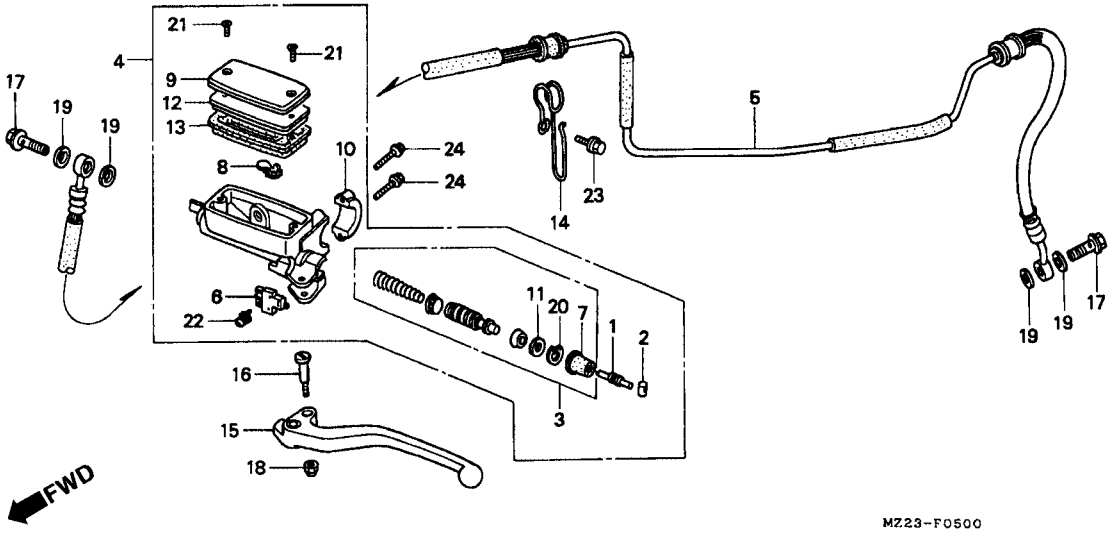

Item de serviço	T.M.O.
Pistão Cilindro, Mestre, Embreagem Cilindro	0,5
• Cilindro Mestre, Embreagem Tubo Comp., Embreagem	0,7
Interruptor Comp., Embreagem	0,1
• Diafragma	
• Alavanca Comp., Esquerda	

Ref. Nº	Nº da peça	Descrição	Qtd. CBR1000F P	R	S	T	V	X	Nº de série		Nota
1	22884-MB0-006	Pino, Acionamento	1	1	1	1	1	1			
2	22885-MB0-006	Bucha	1	1	1	1	1	1			
3	22886-MB0-305	Pistão, Cilindro Mestre da Embreagem	1	1	1	1	1	1			
4	22890-MZ2-305	Cilindro Mestre, Embreagem Master (NISSIN)	1	1	1	1	1	1			
5	22900-MZ2-000	Tubo Comp., Embreagem	1	1	1	1	1	1			
6	35330-MB0-003	Interruptor Comp., Embreagem	1	1	1	1	1	1			
7	45504-410-003	Capa Comp	1	1	1	1	1	1			
8	45512-MA6-006	Protector	1	1	1	1	1	1			
9	45513-MM5-006	Tampa Reservatório, Cilindro Mestre (NISSIN)	1	1	1	1	1	1			
10	45517-166-006	Suporte, Cilindro Mestre	1	1	1	1	1	1			
11	45518-MB0-006	Placa Limitadora	1	1	1	1	1	1			
12	45518-MM5-006	Placa Diafragma	1	1	1	1	1	1			
13	45520-MM5-006	Diafragma	1	1	1	1	1	1			
14	50401-MM5-000	Presilha Mangueira, Embreagem	1	1	1	1	1	1			
15	53178-MM5-006	Alavanca Comp., Esquerda	1	1	1	1	1	1			
16	90114-MA5-671	Parafuso, Articulação	1	1	1	1	1	1			
17	90145-MS9-611	Parafuso, Drenagem do Óleo, 10 x 22	2	2	2	2	2	2			
	90145-MS9-612	Parafuso, Drenagem do Óleo, 10 x 22	–	–	–	–	–	2			
18	90201-415-000	Porca, Cega, 6 mm	1	1	1	1	1	1			
19	90545-300-000	Arruela, Parafuso de Drenagem	4	4	4	4	4	4			

C-5

Embreagem
Cilindro Mestre

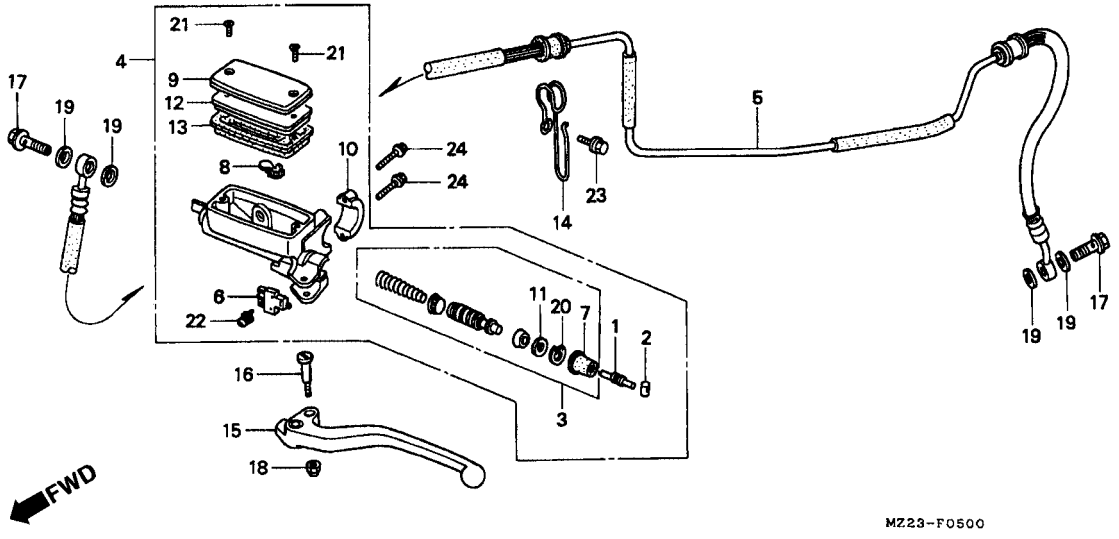

Item de serviço	T.M.O.	Ref. Nº	Nº da peça	Descrição	Qtd. CBR1000F P	R	S	T	V	X	Nº de série		Nota
		20	90651-377-003	Anel Elástico, Interno, 18 mm	1	1	1	1	1	1			
		21	93600-04012-1G	Parafuso, Phillips, 4 x 12	2	2	2	2	2	2			
		22	93893-04012-17	Parafuso, Arruela 4 x 12	1	1	1	1	1	1			
		23	95701-06014-00	Parafuso, Flange, 6 x 14	1	1	1	1	1	1			
		24	96001-06022-07	Parafuso, Flange, 6 x 22	2	2	2	2	2	2			

C-6

Guidão • Mesa Superior

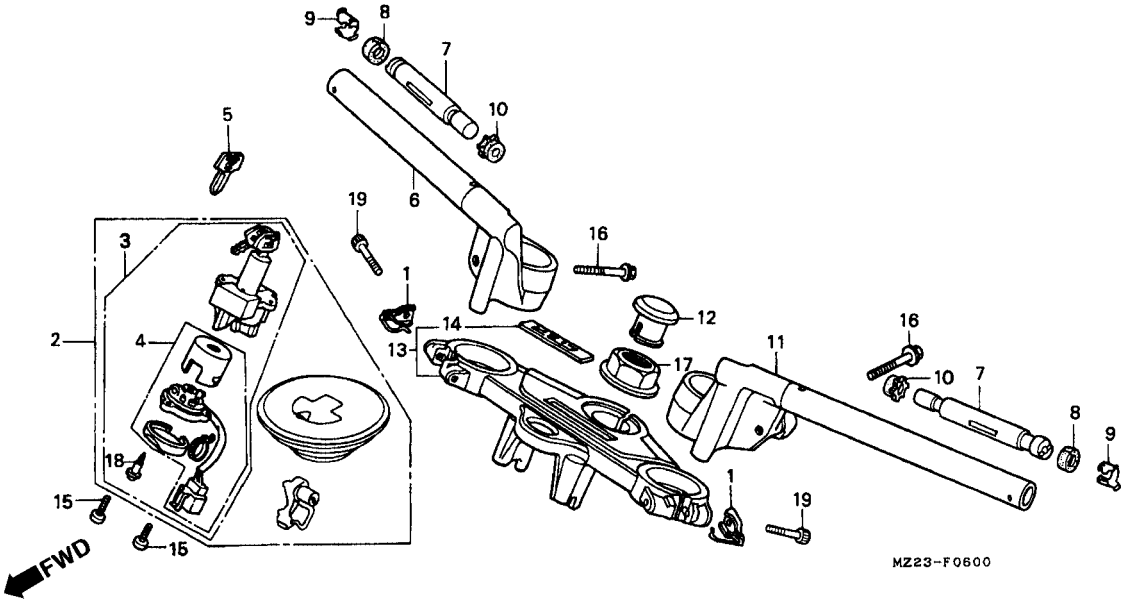

Item de serviço	T.M.O.
Chaves, Jogo	0,7
Interruptor Comp., Partida e Emergência	0,6
• Base Comp., Contato	
Guidão, Direito	0,3
• Peso B, Guidão	0,2
Guidão, Esquerdo	0,4
• Mesa Superior, Guidão	

Ref. Nº	Nº da peça	Descrição	Qtd. CBR1000F P	R	S	T	V	X	Nº de série		Nota
1	17909-MS2-000	Guidão, Esquerdo	2	2	2	2	2	2			
2	35010-MZ2-600	Chave	1	1	1	1	1	1			BR, CM, SP, U
			1	1	1	–	–	–			E, ED, F, IT, SW
	35010-MZ2-610	Chave	1	1	1	1	1	1			G, ND
			–	–	–	1	1	1			AR, E, ED, F, IT, SW
	35010-MZ2-690	Chave	1	1	1	–	–	–			AR
3	35100-MZ2-601	Interruptor Comp., Partida e Emergência	1	1	1	1	1	1			BR, CM, SP, U
			1	1	1	–	–	–			E, ED, F, IT, SW
	35100-MZ2-611	Interruptor Comp., Partida e Emergência	1	1	1	1	1	1			G, ND
			–	–	–	1	1	1			AR, E, ED, F, IT, SW
	35100-MZ2-691	Interruptor Comp., Partida e Emergência	1	1	1	–	–	–			AR
4	35101-MZ2-601	Base Comp., Contato	1	1	1	1	1	1			BR, CM, E, ED, F, G, IT, ND, SP, SW, U
			–	–	–	1	1	1			AR
	35101-MZ2-691	Base Comp., Contato	1	1	1	–	–	–			AR
5	35121-KW3-771	Chave (Tipo 1)	(1)	(1)	(1)	–	–	–			AR, E, ED, F, IT, SP, SW
			(1)	(1)	(1)	(1)	(1)	(1)			BR, CM, U
	35122-KW3-771	Chave (Tipo 2)	(1)	(1)	(1)	–	–	–			AR, E, ED, F, IT, SP, SW
			(1)	(1)	(1)	(1)	(1)	(1)			BR, CM, U
	35121-MN9-611	Chave	(1)	(1)	(1)	(1)	(1)	(1)			G, ND
			–	–	–	(1)	(1)	(1)			AR, E, ED, F, IT, SW

C-6

Guidão • Mesa Superior

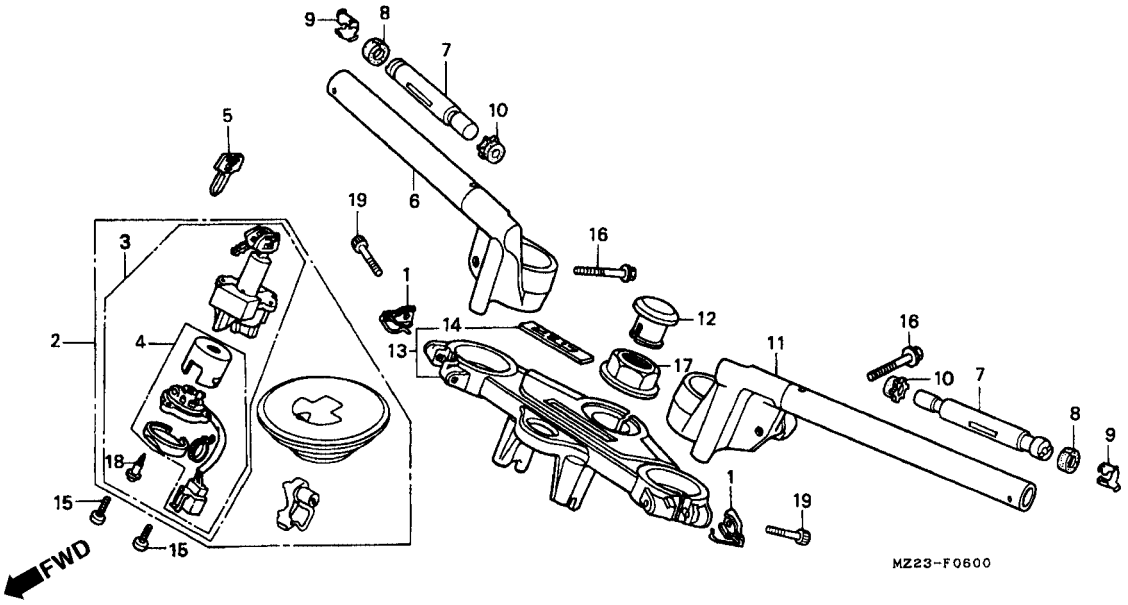

Item de serviço	T.M.O.	Ref. Nº	Nº da peça	Descrição	Qtd. CBR1000F P	R	S	T	V	X	Nº de série		Nota
		6	53100-MW7-000	Guidão Direito	1	1	1	1	1	–			
			53100-MZ2-G10	Guidão Direito	–	–	–	–	–	1			
		7	53104-MS2-000	Peso B, Guidão	2	2	2	2	2	2			
		8	53106-MM5-000	Borracha A, Peso do Guidão	2	2	2	2	2	2			
		9	53108-MJ0-000	Anel B, Peso do Guidão	2	2	2	2	2	2			
		10	53109-MM5-000	Anel B, Peso do Guidão	2	2	2	2	2	2			
		11	53150-MW7-000	Guidão Esquerdo	1	1	1	1	1	–			
			53150-MZ2-G10	Guidão Esquerdo	–	–	–	–	–	1			
		12	53232-MJ4-670	Capa, Porca Coluna de Direção	1	1	1	1	1	1			
		13	5330-MS2-000	Mesa Superior, Coluna de Direção	1	–	–	–	–	–			U
			53300-MW7-790	Mesa Superior, Coluna de Direção	1	1	1	1	1	1			AR, BR, CM, E, ED, F, G, IT, ND, SP, SW
					–	1	1	1	1	1			U
		14	87521-MW7-790	Emblema Superior	1	1	1	1	1	1			
		15	90100-MN8-910	Parafuso, Allen, 8 mm	2	2	2	–	–	–			AR, E, ED, F, IT, SP, SW
					2	2	2	2	2	2			BR, CM, U
		15)	90100-mw6-610	Parafuso Fixação, Interruptor	2	2	2	2	2	2			G, ND
					–	–	–	2	2	2			AR, E, ED, F, IT, SW
		16	90122-MM2-000	Parafuso, Flange Especial, 8 x 40	2	2	2	2	2	2			
		17	90304-MJ4-670	Porca, Coluna Direção	1	1	1	1	1	1			
		18	91059-KY2-711	Parafuso de Fixação,3 x 16	3	3	3	3	3	3			
		19	96600-08050-07	Parafuso, Allen, 8 x 50	2	2	2	2	2	2			

C-7

Coluna de Direção

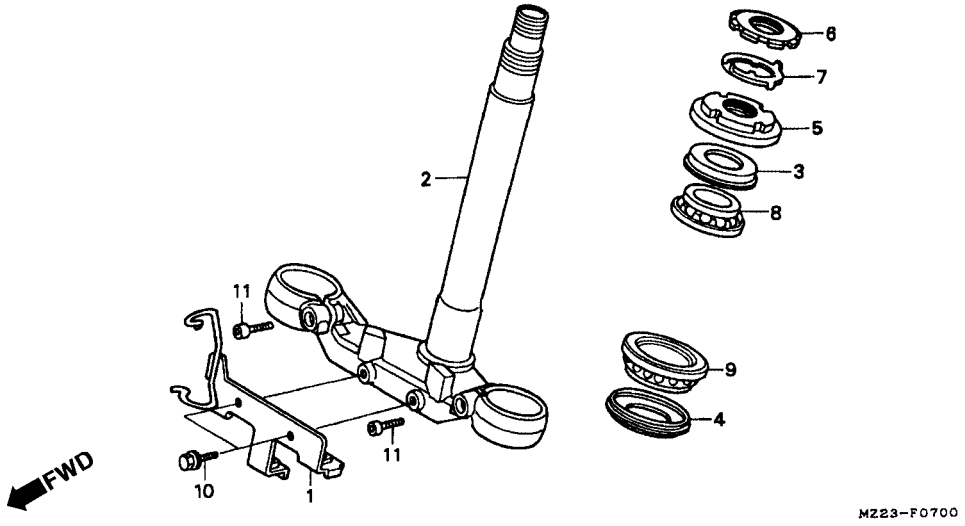

Item de serviço	T.M.O.
Coluna, Direção	1,4
• Rolamento Superior, Coluna de Direção	
Porca Superior, Coluna de Direção	0,5
Rolamento Superior, Coluna de Direção	1,2
(Adicionar 0,2 por Unidade)	

Ref. Nº	Nº da peça	Descrição	Qtd. CBR1000F P	R	S	T	V	X	Nº de série		Nota
1	45157-MZ2-000	Suporte Mangueira, Freio Dianteiro	1	1	1	1	1	1			
2	53200-MZ2-000	Coluna, Direção	1	1	1	1	1	1			
3	53213-MB4-771	Retentor, Pó (ARAI)	1	1	1	1	1	1			
4	53214-371-010	Retentor, Pó	1	1	1	1	1	1			
5	53220-460-840	Porca, Superior Coluna de Direção	1	1	1	1	–	–			
	53220-422-000	Porca, Superior Coluna de Direção	–	–	–	–	1	1			
6	90302-425-830	Porca B, Coluna de Direção	1	1	1	1	1	1			
7	90506-425-830	Arruela Trava	1	1	1	1	1	1			
8	91015-KT8-005	Rolamento Superior, Coluna, Direção (KOYO)	1	1	1	1	1	1			
9	91016-KT8-005	Rolamento Superior, Coluna, Direção (KOYO)	1	1	1	1	1	1			
10	95701-06012-07	Parafuso, Flange, 6 x 12	2	2	2	–	–	–			
	95701-06016-07	Parafuso, Flange, 6 x 16	–	–	–	2	2	2			
11	96700-10025-17	Parafuso, Allen, 10 x 25	2	2	2	2	2	2			

C-8

Pará-Lama Dianteiro

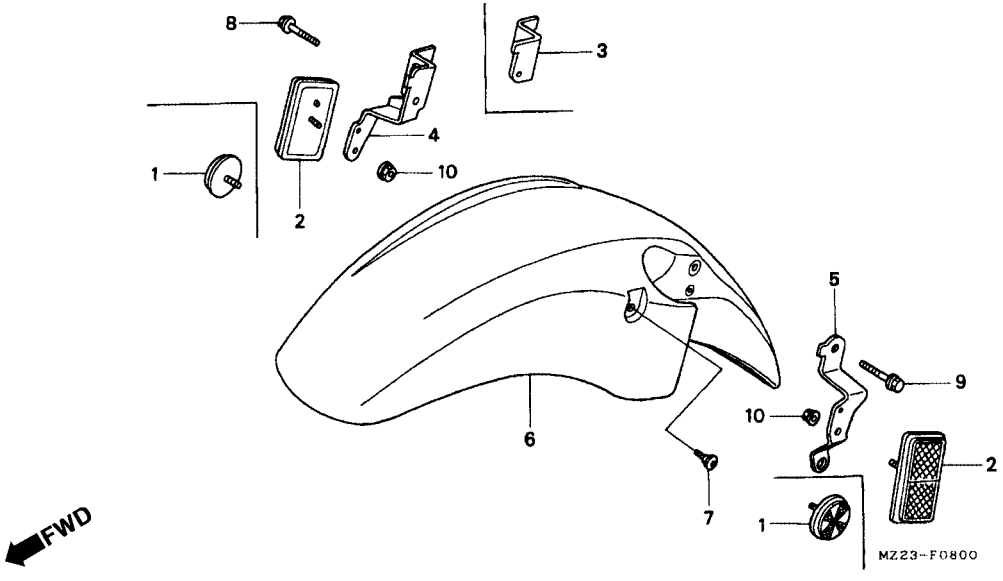

Item de serviço	T.M.O.	Ref. Nº	Nº da peça	Descrição	Qtd. CBR1000F P	R	S	T	V	X	Nº de série		Nota
Pára-Lama Dianteiro	0,1	1	33741-KAK-971	Refletor, Dianteiro	2	2	2	–	–	–			AR
		2	33741-MB2-671	Refletor, Dianteiro	2	2	2	2	–	–			CM
		3	45156-MZ2-000	Suporte, Freio Dianteiro	1	1	1	1	1	1			BR, E, ED, F, G, IT, ND, SP, SW, U
					–	–	–	1	1	1			AR
		4	45156-MZ2-670	Suporte, Freio Dianteiro	1	1	1	–	–	–			AR
					1	1	1	1	–	–			CM
		5	51583-MZ2-670	Suporte Refletor, Esquerdo	1	1	–	–	–	–			AR, CM
			51583-MZ2-970	Suporte Refletor, Esquerdo	–	–	1	–	–	–			AR
					–	–	1	1	–	–			CM
		6	61100-MT4-000ZC	Pára-Lama Dianteiro *PB-184UM* Azul Granito Metálico-U	1	–	–	–	–	–			AR, BR, E, ED, F, G, IT, ND, SP, SW, U
			61100-MT4-000ZD	*NH-193P* Branco Pérola Cristalizado	1	–	–	–	–	–			AR, BR, E, ED, F, G, IT, ND, SP, SW, U
			61100-MT4-00ZF	Pára-Lama Dianteiro Comp. *NH-1* Preto	1	1	1	–	–	–			CM
					–	1	1	1	1	–			AR, BR, E, ED, F, G, IT, ND, SP, SW, U
			61100-MT4-000ZH	*PB-257M* Azul Lápis Metálico	1	–	–	–	–	–			AR, BR, E, ED, F, G, IT, ND, SP, SW, U

C-8

Pará-Lama Dianteiro

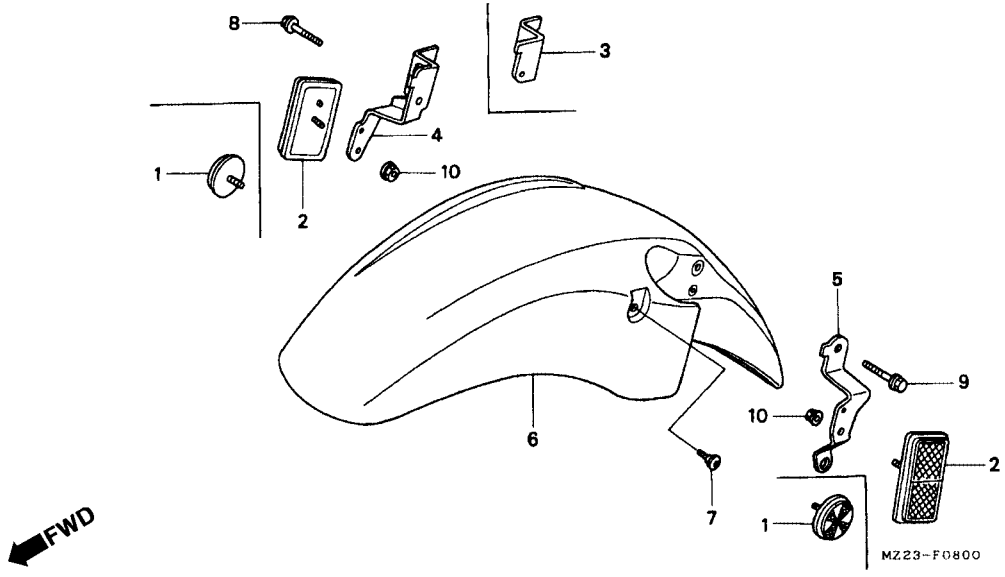

Item de serviço	T.M.O.	Ref. Nº	Nº da peça	Descrição	Qtd. CBR1000F P	R	S	T	V	X	Nº de série		Nota
		(6)	61100-MT4-000ZM	*RP-138M* Violeta Mauritânia Metálica	–	1	–	–	–	–			AR, BR, E, ED, F, G, IT, ND, SP, SW, U
			61100-MT4-000ZN	*R-201* Vermelho Magma	–	1	1	1	–	–			AR, BR, E, ED, F, G, IT, ND, SP, SW, U
					–	–	–	1	–	–			CM
			61100-MT4-000ZW	*101-CU* Vermelho Glória Candy-U	–	–	–	–	1	–			
			61100-MT4-000ZJ	*R-158P* Vermelho Puro	–	–	–	–	–	1			
			61100-MT4-000ZS	*NH-359M* Preto Mute Metálico	–	–	–	–	–	1			
		7	90106-KY2-701	Parafuso, Phillips, 6 x 11	2	2	2	2	2	2			
		8	95801-06035-07	Parafuso, Flange, 6 x 35	1	1	1	1	1	1			
		9	95801-06050-07	Parafuso, Flange, 6 x 50	1	1	1	1	1	1			
		10	94050-05080	Porca Flange, 5 mm	2	2	2	2	–	–			CM
			95050-06000	Porca Flange, 6 mm	2	2	2	–	–	–			AR

C-9

Garfo Dianteiro

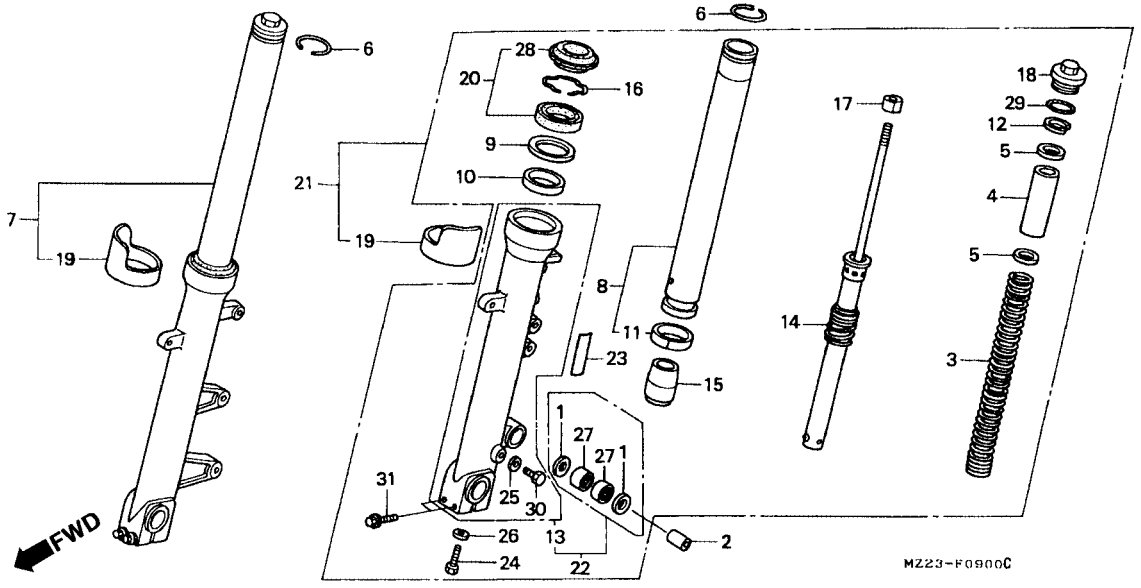

Item de serviço	T.M.O.
Mola, Garfo Dianteiro	0,8
(Adicionar 0,2 por Unidade)	
Garfo, Dianteiro Direito.	0,6
(Adicionar 0,2 por Unidade)	
• Garfo, Dianteiro Esquerdo.	
Tubo Comp., Garfo Dianteiro	1,2
(Adicionar 0,9 por Unidade)	
• Cilindro Externo Inferior Direito	
(Adicionar 0,9 por Unidade)	
• Cilindro Externo, Inferior Esquerdo	
Amortecedor Comp Dianteiro	1,1
(Adicionar 0,8 por Unidade)	
• Jogo de Anéis Garfo Dianteiro	
• (Adicionar 0,8 por Unidade)	

Ref. Nº	Nº da peça	Descrição	Qtd. CBR1000F P	R	S	T	V	X	Nº de série		Nota
1	45134-KB7-005	Retentor de Pó, Garfo Dianteiro (NOK)	2	2	2	2	2	2			
2	45452-MZ2-000	Bucha	1	1	1	1	1	1			
3	51401-MZ2-003	Mola, Garfo Dianteiro	2	2	2	2	2	2			
4	51402-MS2-003	Bucha	2	2	2	2	2	2			
5	5403-KH0-003	Assento da Mola	4	4	4	4	4	4			
6	51405-MB4-003	Anel Limitador	2	2	2	2	2	2			
7	51409-MZ2-305	Garfo Dianteiro, Direito (SHOWA)	1	–	–	–	–	–			
	51400-MZ2-891	Garfo Dianteiro, Direito (SHOWA)	–	1	1	1	–	–			AR, E, ED, F, G, IT, ND, SP, SW, U
			–	1	1	–	–	–			BR
	51400-MZ2-911	Garfo Dianteiro, Direito (SHOWA)	–	1	1	1	–	–			CM
	51400MZ2-892	Garfo Dianteiro, Direito (SHOWA)	–	–	–	1	–	–			BR
			–	–	–	–	1	–			
	51400-MZ2-912	Garfo Dianteiro, Direito (SHOWA)	–	–	–	–	–	1			
8	5410-MZ2-003	Tubo Comp., Garfo Dianteiro	2	2	2	2	2	2			
9	51412-MB4-003	Anel Limitador	2	2	2	2	2	2			
10	51414-MN5-003	Bucha, Guia	2	2	2	2	2	2			
11	51415-MM8-003	Bucha Deslizante	2	2	2	2	2	2			
12	51415-MS2-003	Assento da Mola	2	2	2	2	2	2			

C-9

Garfo Dianteiro

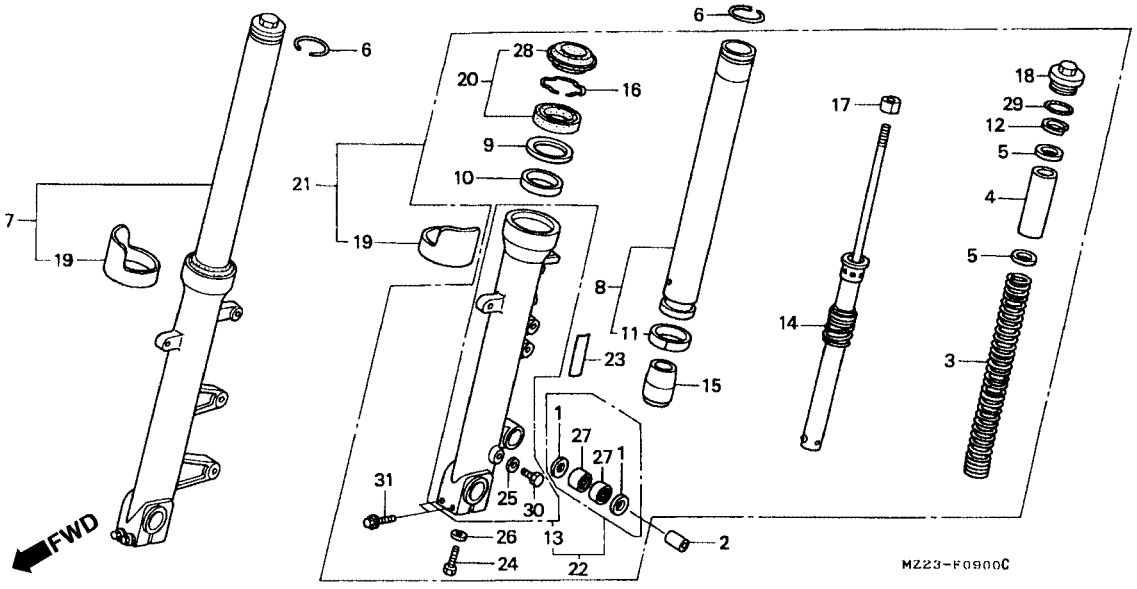

Item de serviço	T.M.O.	Ref. Nº	Nº da peça	Descrição	Qtd. CBR1000F P	R	S	T	V	X	Nº de série		Nota
		13	51420-MZ2-003	Cilindro Externo, Inferior Direito	1	–	–	–	–	–			
			51420-MZ2-891	Cilindro Externo, Inferior Direito	–	1	1	1	–	–			AR, CM, E, ED, F, G, IT, ND, SP, SW, U
					–	1	1	–	–	–			BR
			51420-MZ2-892	Cilindro Externo, Inferior Direito	–	–	–	1	–	–			BR
					–	–	–	–	1	1			
		14	51430-MZ2-003	Amortecedor Comp., Dianteiro.	2	2	2	2	2	2			
		15	51432-MS-003	Limitador, Óleo	2	2	2	2	2	2			
		16	51447-KA4-711	Anel Limitador, Óleo	2	2	2	2	2	2			
		17	51451-KS7-003	Porca Trava	2	2	2	2	2	2			
		18	51455-MT4-003	Parafuso, Garfo Dianteiro	2	2	2	2	2	2			
		19	51460-MT3-610	Protetor, Tubo de Garfo	2	–	–	–	–	–			
					–	2	–	–	–	–		~2502134	AR, E, G, ND, SW
					–	2	–	–	–	–		~ RM400015	BR
					–	2	–	–	–	–		~ RM300020	CM
					–	2	–	–	–	–		~ 2502333	ED, IT
					–	2	–	–	–	–		~ 2500616	F
					–	2	–	–	–	–		~ M500171	SP
					–	2	–	–	–	–		~ RM500111	U

C-9

Garfo Dianteiro

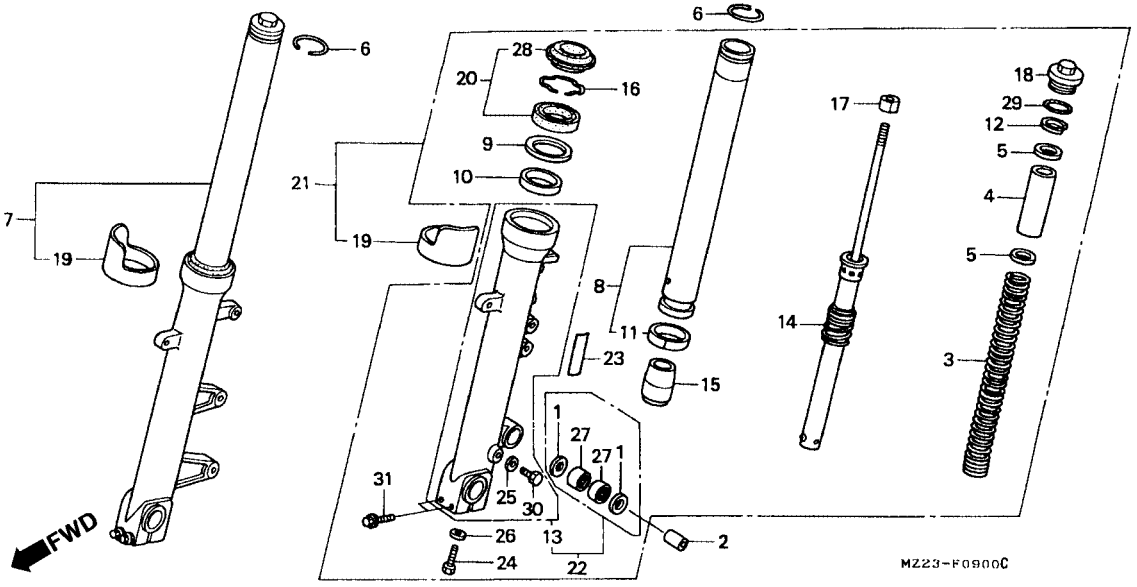

Item de serviço	T.M.O.	Ref. Nº	Nº da peça	Descrição	Qtd. CBR1000F P	R	S	T	V	X	Nº de série	Nota
		(19)	51460-MT3-611	Protetor, Tubo de Garfo	–	2	–	–	–	–	~ 2502135	AR, E, G, ND, SW
					–	2	–	–	–	–	~ RM400016	BR
					–	2	–	–	–	–	~ RM300021	CM
					–	2	–	–	–	–	~ 2502334	ED, IT
					–	2	–	–	–	–	~ 2500617	F
					–	2	–	–	–	–	~ OM500172	SP
					–	2	–	–	–	–	~ RM500112	U
					–	–	2	2	2	2	.....	.....
		20	51490-MN8-305	Jogo de Anéis, Garfo Dianteiro.....	2	2	2	2	2	2	.....	.....
		21	51509-MZ2-305	Garfo Dianteiro, Esquerdo (SHOWA).....	1	–	–	–	–	–	.....	.....
			51500-MZ2-891	Garfo Dianteiro, Esquerdo (SHOWA).....	–	1	1	1	–	–	.....	AR, E, ED, F, G, IT, ND, SP, SW, U
					–	1	1	–	–	–	.....	BR
			51500-MZ2-911	Garfo Dianteiro, Esquerdo (SHOWA).....	–	1	1	1	–	–	.....	CM
			51500-MZ2-892	Garfo Dianteiro, Esquerdo (SHOWA).....	–	–	–	1	–	–	.....	BR
					–	–	–	–	1	–	.....	.....
			51500-MZ2-912	Garfo Dianteiro, Esquerdo (SHOWA)	–	–	–	–	–	1	.....	.....
		22	51520-MZ2-003	Cilindro Externo, Inferior Esquerdo.....	1	–	–	–	–	–	.....	.....
			51520-MZ2-891	Cilindro Externo, Inferior Esquerdo.....	–	1	–	1	–	–	.....	AR, CM, E, ED, F, G, IT, ND, SP, SW, U
					–	1	–	–	–	–	.....	BR

C-9

Garfo Dianteiro

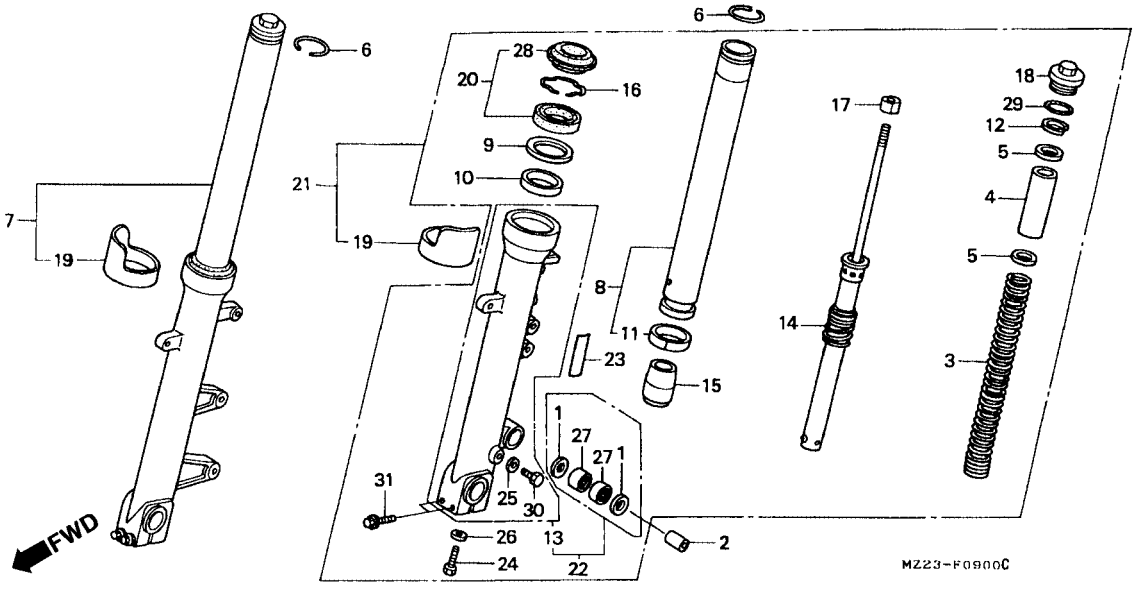

Item de serviço	T.M.O.	Ref. Nº	Nº da peça	Descrição	Qtd. CBR1000F P	R	S	T	V	X	Nº de série		Nota
		(22)	51520-MZ2-892	Cilindro Externo, Inferior Esquerdo	–	–	1	–	1	1			AR, CM, E, ED, F, G, IT, ND, SP, SW, U
					–	–	1	1	–	–			BR
		23	87129-MZ2-890	Emblema Garfo, Dianteiro	–	2	2	2	2	–			AR, BR, E, ED, F, G, IT, ND, SP, SW, U
		24	90116-383-721	Parafuso Allen, 8 mm	2	2	2	2	2	2			
		25	90543-273-000	Guarnição, Parafuso de Dreno	2	2	2	2	–	–			AR, CM, E, ED, F, G, IT, ND, SP, SW, U
					2	2	2	–	–	–			BR
		26	90544-283-000	Arruela, Especial, 8 mm	2	2	2	2	2	2			
		27	91101-KG8-003	Rolamento, Agulhas,14 x 20 x 12	2	2	2	2	2	2			
		28	91254-MM8-003	Retentor, Pó	2	2	2	2	2	2			
		29	91356-KF0-003	Anel, 33,2 x 2,4	2	2	2	2	2	2			
		30	92101-06008-0A	Parafuso, Sextavado, 6 x 8	2	2	2	2	2	2			AR, CM, E, ED, F, G, IT, ND, SP, SW, U
					2	2	2	–	–	–			BR
		31	96500-08045-07	Parafuso, Flange, 8 x 45	4	–	–	–	–	–			
			90109-MR7-000	Parafuso, Flange, 8 x 45	–	4	4	4	4	4			

C-10

Cáliper Freio Dianteiro

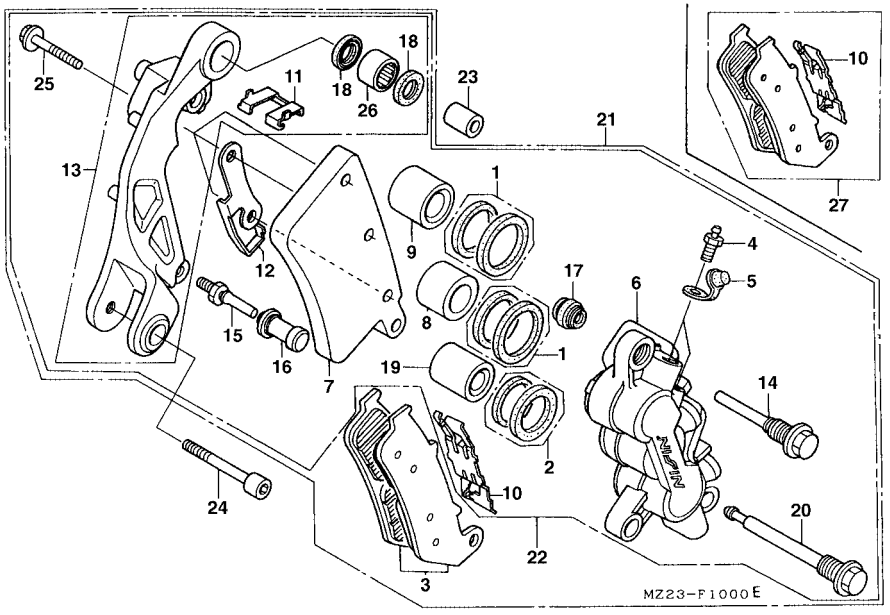

Item de serviço	T.M.O.
Pastilhas, Jogo	0,1
Carcaça Cáliper, Dianteiro Esquerdo	1,0
(Adicionar 0,5 por Unidade)	
Pistão	0,8
(Adicionar 0,1 por Unidade)	
(Inclui Peça Relativa)	
Suporte Dianteiro, Esquerdo.	0,3
Cáliper Dianteiro, Esquerdo.	0,7
Rolamento, Agulhas,14 x 20 x 12	0,5

Ref. Nº	Nº da peça	Descrição	Qtd. CBR1000F P	R	S	T	V	X	Nº de série		Nota
1	06451-GE2-405	Anéis, Pistão, Jogo	2	2	2	2	2	2			
2	06451-MZ2-405	Anéis, Pistão, Jogo	1	1	1	1	1	1			
3	06455-MZ2-405	Pastilhas, Jogo	1	1	1	1	–	–			
	06455-MZ2-415	Pastilhas, Jogo	–	–	–	–	1	–			AR, ED, F, G, U
			–	–	–	–	1	–		~ VM100160	E, IT, ND
4	43352-568-003	Parafuso, Sangria	2	2	2	2	2	2			
5	43353-461-771	Capa, Parafuso de Sangria	2	2	2	2	2	2			
6	45101-MZ2-006	Carcaça, Cáliper Dianteiro Esquerdo	1	–	–	–	–	–			
7	45102-MZ2-000	Carcaça B, Cáliper Esquerdo	1	1	1	1	1	1			
8	45107-GE2-006	Pistão	1	1	1	1	1	1			
9	45107-MB9-781	Pistão	1	1	1	1	1	1			
10	45108-MZ2-006	Mola, Pastilha	1	1	1	1	1	–			AR, BR, CM, ED, F, G, SP, SW, U
			1	1	1	1	–	–			E, IT, ND
			–	–	–	–	1	–		~ VM100160	E, IT, ND
	45108-MZ2-016	Mola, Pastilha	–	–	–	–	1	–	VM100161 ~		E, IT, ND
			–	–	–	–	–	1			
11	45112-MZ2-006	Trava, Suporte	1	1	1	1	1	1			
12	45116-MZ6-006	Suporte, Esquerdo	1	1	1	1	1	1			
13	45120-MZ2-305	Suporte Dianteiro, Esquerdo	1	1	1	1	1	1			
14	45131-MZ2-006	Pino, Parafuso	1	1	1	1	1	1			
15	45131-166-016	Pino, Parafuso	1	1	1	1	1	1			

C-10

Cáliper Freio Dianteiro

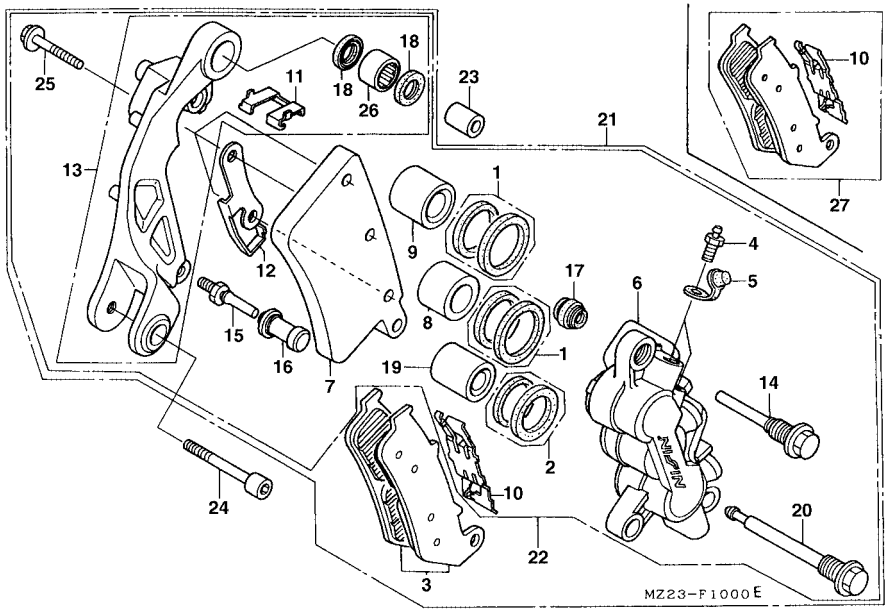

Item de serviço	T.M.O.	Ref. Nº	Nº da peça	Descrição	Qtd. CBR1000F P	R	S	T	V	X	Nº de série		Nota
		16	45132-166-016	Bucha do Pino	1	1	1	1	1	1			
		17	45133-MA3-006	Capa B	1	1	1	1	1	1			
		18	45134-KB7-005	Retentor de Pó (NOK)	2	2	2	2	2	2			
		19	45207-MZ2-006	Pistão	1	1	1	1	1	1			
		20	45215-MZ2-006	Pino	1	1	1	1	1	1			
		21	45300-MZ2-305	Cáliper Comp., Dianteiro Esquerdo (NISSIN)	1	–	–	–	–	–			
		22	45350-MZ2-305	Cáliper Comp., Dianteiro Esquerdo (NISSIN)	–	1	1	1	1	–			AR, BR, CM, ED, F, G, SP, SW, U
					–	1	1	1	–	–			E, IT, ND
					–	–	–	–	1	–		~ VM100160	E, IT, ND
			45350-MZ2-315	Cáliper Comp., Dianteiro Esquerdo.	–	–	–	–	1	–	VM100161 ~		E, IT, ND
					–	–	–	–	–	1			
		23	45442-MZ2-000	Bucha, Braço de Articulação	1	1	1	1	1	1			
		24	90132-MZ2-000	Parafuso, Allen, 8 x 45	1	1	1	1	1	1			
		25	90135-MZ2-000	Parafuso, Flange, 8 x 35	3	3	3	3	3	3			
		26	91101-KG8-003	Rolamento de Agulhas, 14 x 20 x 12	1	1	1	1	1	1			
		27	06455-MZ2-425	Jogo de Pastilha	–	–	–	–	1	–	VM100161 ~		E, IT, ND
					–	–	–	–	–	1			

C-10.1

Cáliper Freio Dianteiro

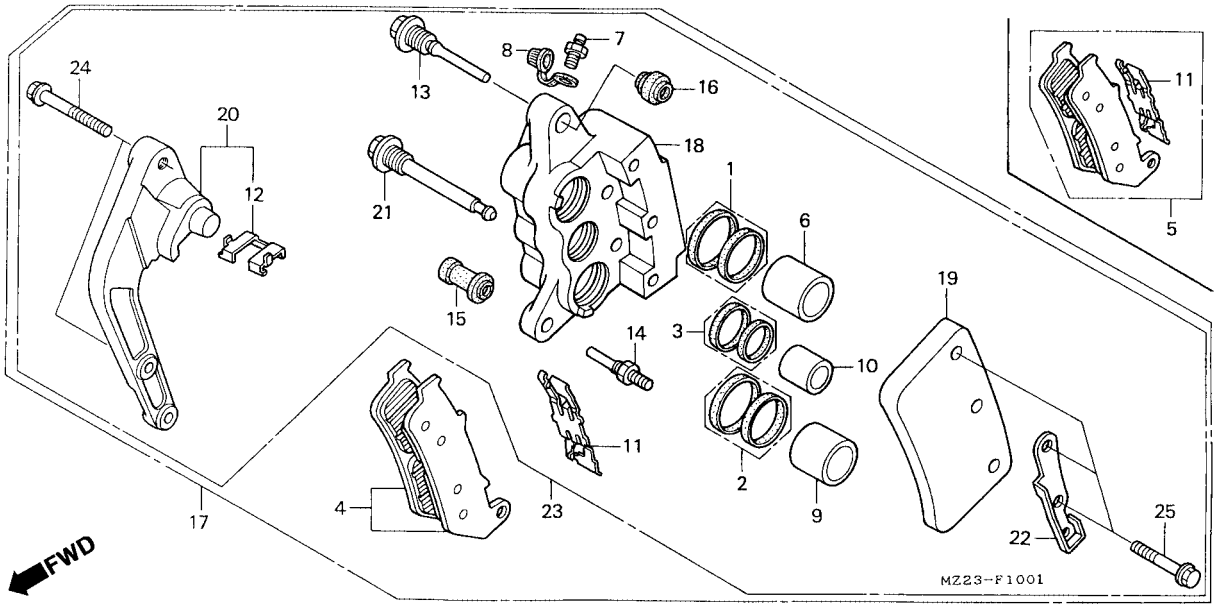

Item de serviço	T.M.O.	Ref. Nº	Nº da peça	Descrição	Qtd. CBR1000F P	R	S	T	V	X	Nº de série		Nota
Pastilhas, Jogo	0,1	1	06431-MA3-405	Retentor, Pistão, Jogo	1	1	1	1	1	1			
Pistão	0,8	2	06451-GE2-405	Retentor, Pistão, Jogo	1	1	1	1	1	1			
(Adicionar 0,1 por Unidade)		3	06451-MZ2-405	Retentor, Pistão, Jogo	1	1	1	1	1	1			
(Inclui Peça Relativa)		4	06455-MZ2-405	Jogo, Pastilhas	1	1	1	1	–	–			
Cáliper Comp Dianteiro Direito	0,7		06455-MZ2-415	Jogo, Pastilhas	–	–	–	–	1	–			AR, ED, F, G, U
(Adicionar 0,2 por Unidade)					–	–	–	–	1	–		~ VM100160	E, IT, ND
• Cáliper, Dianteiro Direito		5	06455-MZ2-425	Jogo, Pastilhas	–	–	–	–	1	–	VM100161 ~		E, IT, ND
(Adicionar 0,2 por Unidade)					–	–	–	–	–	1			
Carcaça Comp., Direita Cáliper	1,0	6	43107-MA3-006	Pistão	1	1	1	1	1	1			
(Adicionar 0,5 por Unidade)		7	43352-568-003	Parafuso, Sangria	2	2	2	2	2	2			
Suporte Comp Dianteiro Direito	0,2	8	43353-461-771	Capa, Parafuso de Sangria	2	2	2	2	2	2			
		9	45107-MB9-781		1	1	1	1	1	1			
		10	45107-MZ2-006	Pistão	1	1	1	1	1	1			
		11	45108-MZ2-006	Mola, Pastilha	1	1	1	1	1	–			AR, BR, CM, ED, F, G, SP, SW, U
					1	1	1	1	–	–			E, IT, ND
					–	–	–	–	1	–		~VM100160	E, IT, ND
			45108-MZ2-016	Mola, Pastilha	–	–	–	–	1	–	VM100161 ~		E, IT, ND
					–	–	–	–	–	1			
		12	45112-MZ2-006	Mola, Suporte	1	1	1	1	1	1			

C-10.1

Cáliper Freio Dianteiro

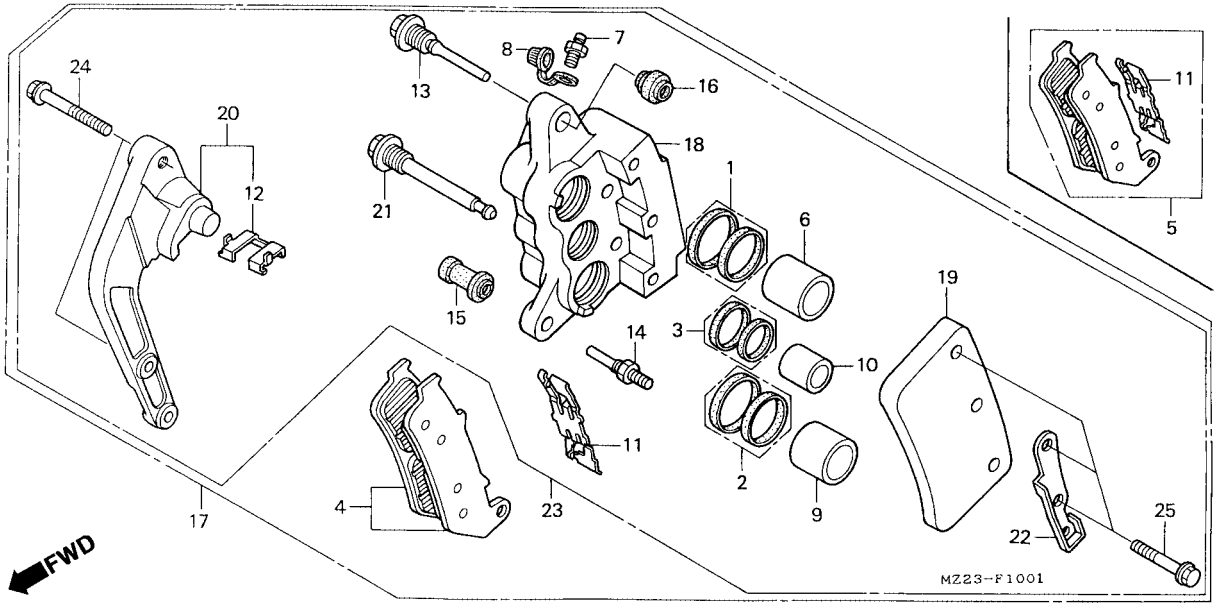

Item de serviço	T.M.O.	Ref. Nº	Nº da peça	Descrição	Qtd. CBR1000F P	R	S	T	V	X	Nº de série	Nota
		13	45131-MZ2-006	Pino, Parafuso	1	1	1	1	1	1		
		14	45131-166-016	Pino, Parafuso	1	1	1	1	1	1		
		15	45132-166-016	Bucha, Pino	1	1	1	1	1	1		
		16	45133-MA3-006	Capa B	1	1	1	1	1	1		
		17	45200-MZ2-006	Cáliper Comp., Dianteiro Direito. (NISSIN)	1	–	–	–	–	–		
		18	45201-MZ2-006	Carcaça Comp., Cáliper Dianteiro Direito	1	–	–	–	–	–		
		19	45202-MZ2-000	Carcaça B, Cáliper Direito	1	1	1	1	1	1		
		20	45210-MZ2-006	Suporte Comp., Dianteiro Direito	1	1	1	1	1	1		
		21	45215-MZ2-006	Pino	1	1	1	1	1	1		
		22	45216-MZ2-006	Suporte Direito Pino	1	1	1	1	1	1		
		23	45250-MZ2-305	Cáliper Comp., Dianteiro Direito. (NISSIN)	–	1	1	1	1	–		AR, BR, CM, ED, F, G, SP, SW, U
					–	1	1	1	–	–		E, IT, ND
					–	–	–	–	1	–	~ VM100160	E, IT, ND
			45250-MZ2-315	Cáliper Comp., Dianteiro Direito	–	–	–	–	1	–	VM100161 ~	E, IT, ND
					–	–	–	–	–	1		
		24	90107-MT3-003	Parafuso, Flange, 8 x 32	2	2	2	2	2	2		
		25	90135-MZ2-000	Parafuso, Flange, 8 x 35	3	3	3	3	3	3		

C-11

Roda Dianteira

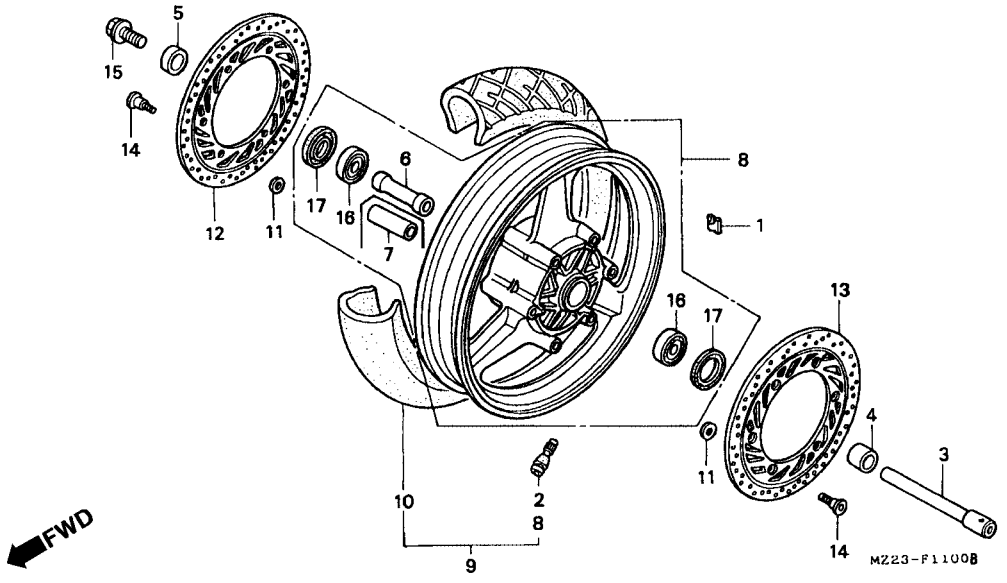

Item de serviço	T.M.O.
Peso Balanceador	0,8
Eixo Roda Dianteira	0,4
• Disco Freio, Dianteiro Direito (Adicionar 0,1 por Unidade)	
• Disco, Freio Dianteiro Bucha Distanciadora, Eixo Dianteiro	0,6
• Rolamento Radial de Esferas, 6004 (Adicionar 0,1 por Unidade)	
Roda Dianteira	1,3
Pneu Dianteiro.	1,2

Ref. Nº	Nº da peça	Descrição	Qtd. CBR1000F P	R	S	T	V	X	Nº de série		Nota
1	42704-MB0-000	Peso Balanceador (10G)	N	N	N	N	N	N			
	42705-MB0-000	Peso Balanceador (20G)	N	N	N	N	N	N			
	42706-MB0-000	Peso Balanceador (30G)	N	N	N	N	N	N			
2	42753-ML7-003	Válvula, Aro (Bridgestone)	1	1	1	1	1	1			BR, CM, E, ED, F, G, IT, ND, SP, SW, U
			–	–	1	1	1	1			AR
	42753-ML7-004	Válvula, Aro (DUNLOP)	1	1	1	1	1	1			
3	44301-MM5-000	Eixo, Roda Dianteira	1	1	1	1	1	1			
4	44311-MR1-000	Bucha, Lateral Roda Dianteira	1	1	1	1	1	1			
5	44311-MS2-000	Bucha, Lateral Roda Dianteira	1	1	1	1	1	1			
6	44620-MS2-000	Bucha Distanciadora, Eixo Dianteiro	1	1	1	–	–	–			
7	44620-MZ2-A20	Bucha Distanciadora, Eixo Dianteiro	–	–	–	1	1	–			AR, BR, CM, E, ED, F, G, IT, ND, U
			–	–	–	1	–	–			SW
	44620-MZ2-A21	Bucha Distanciadora, Eixo Dianteiro	–	–	–	–	1	–			SW
			–	–	–	–	–	1			
8	44650-MS2-305ZD	Roda Dianteira *NH-206M* Cinza Médio Metálico	1	1	1	–	–	–			AR, BR, E, ED, F, G, IT, ND, SP, SW, U
			1	–	–	–	–	–			CM
	44650-MS2-305ZC	*NH-1* Preto	–	1	1	–	–	–			CM
			–	–	1	–	–	–			AR, BR, E, ED, F, G, IT, ND, SP, SW, U

C-11

Roda Dianteira

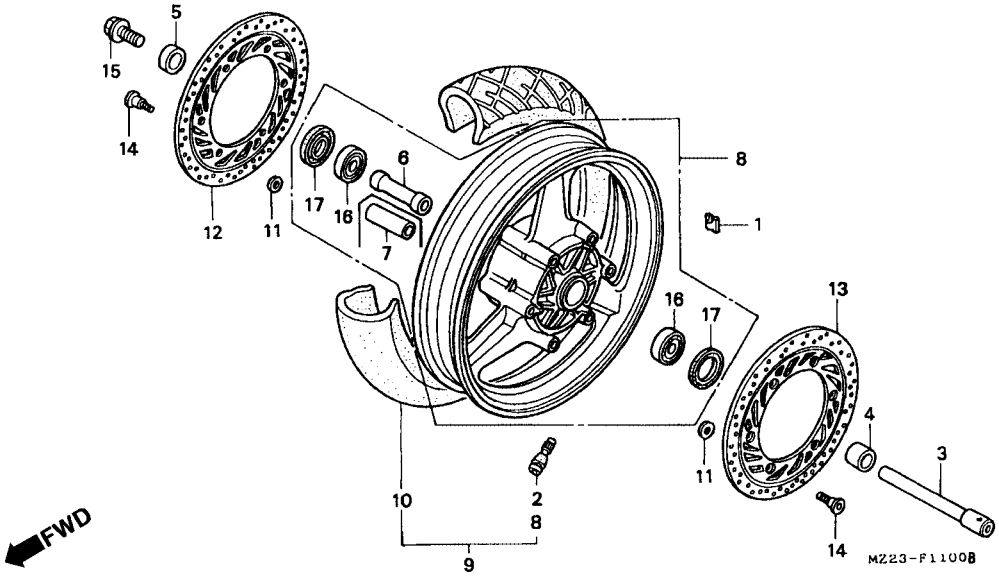

Item de serviço	T.M.O.	Ref. Nº	Nº da peça	Descrição	Qtd. CBR1000F P	R	S	T	V	X	Nº de série		Nota
		(8)	44650-MZ2-A20	Roda Dianteira, Comp	–	–	–	–	1	–	.....	.....	AR, E, ED, F, G, IT, ND, U
			44650-MZ2-A21	Roda Dianteira, Comp	–	–	–	–	1	–	.....	.....	SW
			44650-MZ2-A22	Roda Dianteira, Comp.	–	–	–	1	–	1	.....	.....	.....
		9	44710-MS2-871	Pneu Dianteiro (BS) (120/70VR17-270 CY19).....	1	1	–	–	–	–	.....	.....	BR, CM, E, ED, F, G, IT, ND, SP, SW, U
			44710-MS2-872	Pneu Dianteiro (DUNLOP) (120/70VR17-V270).....	1	1	–	–	–	–	.....	.....	.....
		10	44711-MS2-871	Pneu Dianteiro (BS) (120/70VR17-V270 CY19)	–	–	1	1	1	–	.....	.....	.....
			44711-MS2-872	Pneu Dianteiro (DUNLOP) (120/70VR17-270 CY19) ...	–	–	1	–	–	–	.....	.....	.....
					–	–	–	–	1	–		~ VM100276	AR, G
					–	–	–	–	1	–		~ VM100181	E, IT, ND
					–	–	–	–	1	–		~ VM800114	ED
					–	–	–	–	1	–		~ VM280200	F
					–	–	–	–	1	–		~ VM800029	U
			44711-MS2-873	Pneu Dianteiro.....	–	–	–	–	–	1	.....	.....	.....
			44711-MS2-874	Pneu Dianteiro (DUNLOP) (120/70VR17-270 CY19) ...	–	–	–	1	–	1	.....	.....	AR, BR, CM, E, ED, F, G, IT, ND, U
					–	–	–	1	1	–	.....	.....	SW
					–	–	–	–	1	–	VM100277 ~		AR, G
					–	–	–	–	1	–	VM100182 ~		E, IT, ND

C-11

Roda Dianteira

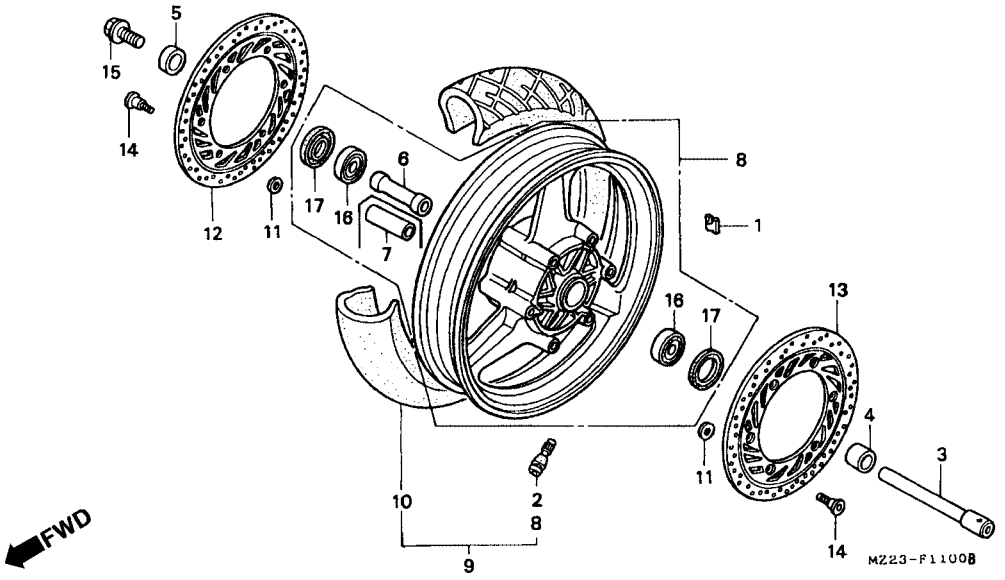

Item de serviço	T.M.O.	Ref. Nº	Nº da peça	Descrição	Qtd. CBR1000F P	R	S	T	V	X	Nº de série		Nota
		(10)	44711-MS2-874	Pneu Dianteiro (DUNLOP) (120/70VR17-270 CY19) ..	–	–	–	–	1	–	VM800115	~	ED
					–	–	–	–	1	–	VM280201	~	F
					–	–	–	–	1	–	VM800030	~	U
		11	45128-ME2-003	Bucha, Amortecedora	12	12	12	12	12	12			
		12	45251-MS2-010	Disco Freio, Dianteiro Direito	1	1	1	1	1	1			
		13	45351-MS8-020	Disco Freio, Dianteiro Direito	1	1	1	1	1	1			
		14	90105-MV9-003	Parafuso, Disco, 8 x 24	12	12	12	12	12	12			
		15	90305-ML7-000	Parafuso, Eixo Dianteiro	1	1	1	1	1	1			
		16	91054-MN8-741	Rolamento, Radial de Esferas, 6004	2	2	2	2	2	–			AR, BR, CM, E, ED, F, G, IT, ND, SP, U
					2	2	2	2	–	–			SW
			91052-MZ2-A21	Rolamento, Radial de Esferas, 6204UU (NSK)	–	–	–	–	2	–			SW
					–	–	–	–	–	2			
		17	91257-KA3-711	Retentor, Pó, 28 x 42 x 8 (NOK)	2	2	2	2	2	2			AR, BR, CM, E, ED, F, G, IT, ND, SP, U
					2	2	2	2	–	–			SW
			91257-KA3-712	Retentor, Pó, 28 x 42 x 8 (ARAI)	2	–	–	–	–	–			
			91252-MC4-003	Retentor, Óleo, 28 x 47,2 x 7 (ARAI)	–	–	–	–	2	–			SW
					–	–	–	–	–	2			

C-12

Cilindro Mestre Freio Traseiro

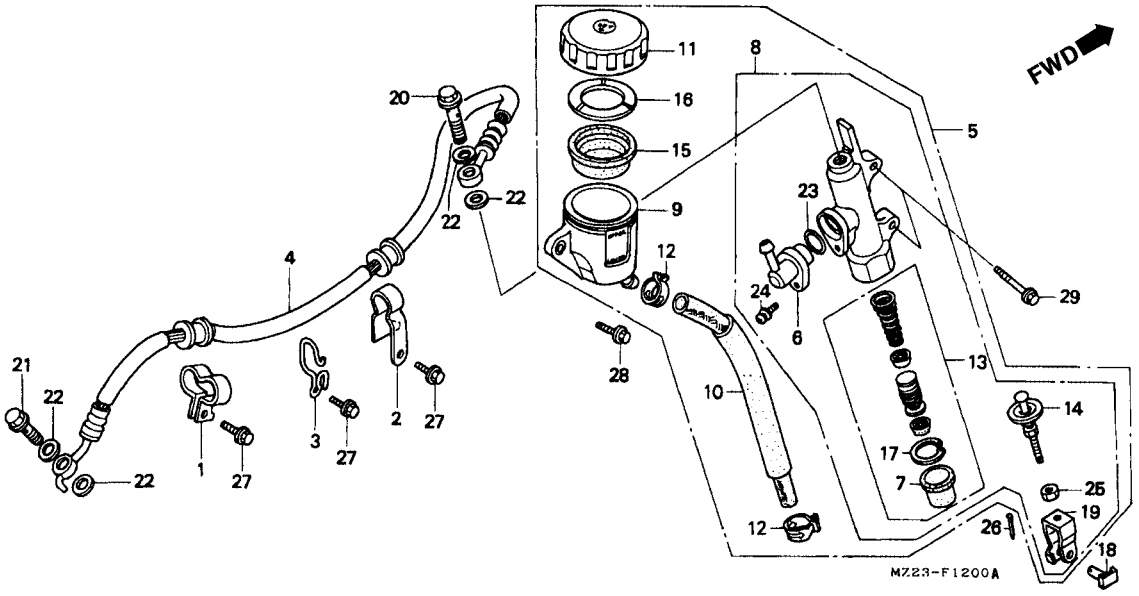

Item de serviço	T.M.O.
Mangueira Principal, Freio Traseiro	0,8
Cilindro Mestre, Freio Traseiro	0,9
• Cilindro Mestre, Freio Traseiro, Conj,	
• Pistão Cilindro Mestre, Jogo	
Reservatório, Cilindro Mestre Freio	0,3
• Mangueira, Cilindro Mestre	
Diafragma	0,1

Ref. Nº	Nº da peça	Descrição	Qtd. CBR1000F P	R	S	T	V	X	Nº de série		Nota
1	43156-MZ2-000	Presilha A, Mangueira Freio Traseiro	1	1	1	1	1	1			
2	43157-MZ2-000	Presilha B, Mangueira Freio Traseiro	1	1	1	1	1	1			
3	43159-MZ2-000	Trava Mangueira, Freio Traseiro	1	1	1	1	1	1			
4	43310-MZ2-003	Mangueira Principal, Freio Traseiro	1	1	1	1	1	1			
	43310-MZ2-D01	Mangueira Principal, Freio Traseiro	–	–	–	–	–	1			
5	43500-MZ2-006	Cilindro Mestre, Freio Traseiro (NISSIN)	1	1	–	–	–	–			AR, CM, E, ED, F, G, IT, ND, SP, SW, U
	43500-MZ2-791	Cilindro Mestre, Freio Traseiro (NISSIN)	1	1	–	–	–	–			BR
6	43503-MB2-006	Conector, Cilindro Mestre	1	1	1	1	1	1			
7	43504-MB2-006	Capa Comp	1	1	1	1	1	1			
8	43510-MZ2-305	Cilindro Mestre, Freio Traseiro, Jogo (NISSIN)	–	–	1	1	1	1			
9	43511-MA6-006	Reservatório, Óleo, Cilindro Mestre	1	1	1	1	1	1			
10	43512-MS2-006	Mangueira, Cilindro Mestre	1	1	1	1	1	1			
11	43513-MJ0-951	Tampa, Reservatório de Óleo	1	1	1	1	–	–			BR
	43513-MY1-006	Tampa, Reservatório de Óleo	1	1	1	1	1	1			AR, CM, E, ED, F, G, IT, ND, SP, SW, U
12	43514-445-771	Presilha, Cilindro Mestre Hose	2	2	2	2	2	2			
13	43520-MZ2-305	Jogo de Pistão, Cilindro Mestre	1	1	1	1	1	1			
14	43530-MM5-006	Pino, Braço Articulação	1	1	1	1	1	1			
15	45520-300-000	Diafragma	1	1	1	1	1	1			
16	45521-MJ6-006	Placa, Diafragma	1	1	1	1	1	1			

C-12

Cilindro Mestre Freio Traseiro

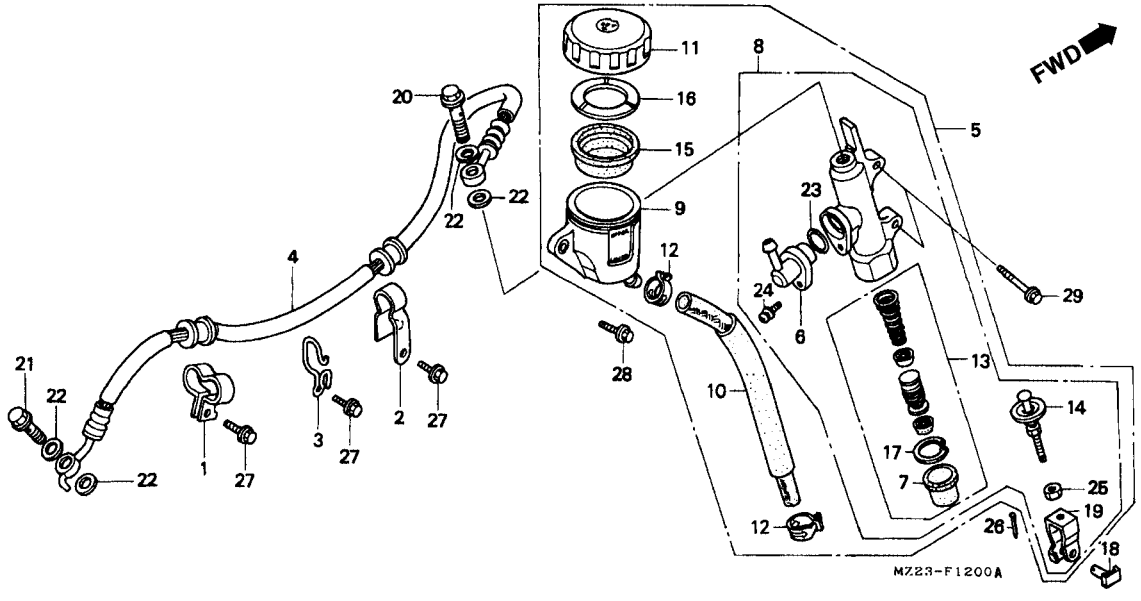

Item de serviço	T.M.O.	Ref. Nº	Nº da peça	Descrição	Qtd. CBR1000F P	R	S	T	V	X	Nº de série		Nota
		17	46182-500-013	Anel Elástico	1	1	1	1	1	1			
		18	46503-KW3-000	Pino, Braço Articulação	1	1	–	–	–	–			AR, BR, CM, E, F, G, ND, SP, SW, U
					1	–	–	–	–	–			ED, IT
					–	1	–	–	–	–	~	2501060	ED, IT
			95015-54000	Pino de Junção, D	–	1	–	–	–	–	2501061 ~		ED, IT
					–	–	1	1	1	1			
		19	46504-MT4-006	Junção, Braço de Freio	1	1	1	1	1	1			
		20	90145-MR8-004	Parafuso, Mangueira Óleo, 10 x 34	1	1	1	1	1	–			
			90145-MR8-014	Parafuso, Mangueira Óleo, 10 x 34	–	–	–	–	–	1			
		21	90145-MS9-611	Parafuso, Mangueira Óleo, 10 x 22	1	1	1	1	1	–			
			90145-MS9-612	Parafuso, Mangueira Óleo, 10 x 22	–	–	–	–	–	1			
		22	90545-300-000	Arruela, Parafuso Mangueira	4	4	4	4	4	4			
		23	91212-422-006	Anel, Vedação,14,8 x 2,4	1	1	1	1	1	1			
		24	93893-04012-17	Parafuso, Arruela, 4 x 12	1	1	1	1	1	1			
		25	94002-08000-0S	Porca Sextavada, 8 mm	1	1	1	1	1	1			
		26	94201-20120	Cupilha, 2,0 x 12	1	1	1	1	1	1			
		27	95701-06012-07	Parafuso, Flange, 6 x 12	3	3	3	3	3	3			
		28	95701-06014-00	Parafuso, Flange, 6 x 14	1	1	1	1	1	1			
		29	95701-06020-07	Parafuso, Flange, 6 x 20	2	2	2	2	2	2			

C-12.1

Válvula de Dosagem

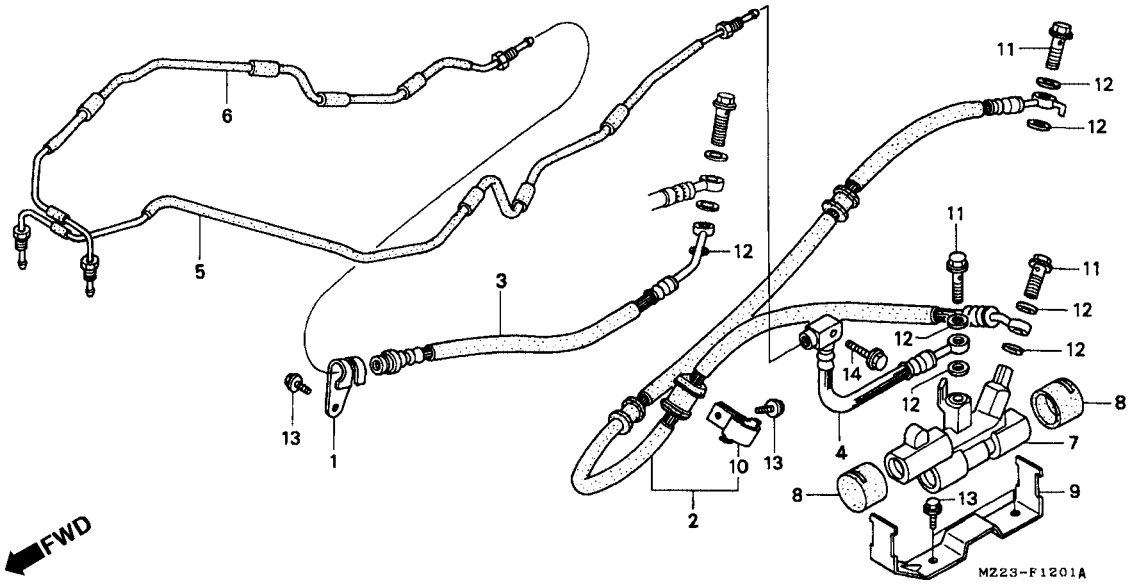

Item de serviço	T.M.O.
Sub Mangueira Freio Traseiro	0,9
(Quando For Executado o Serviço na Unidade Comp o T.M.O será 1,4)	
• Mangueira Cilindro Mestre Cilindro	0,7
• Mangueira de Dosagem	
• Válvula, Dosagem	
Tubo Lateral, Esquerdo Freio	1,5
• Tubo Lateral, Direito Freio	

Ref. Nº	Nº da peça	Descrição	Qtd. CBR1000F P	R	S	T	V	X	Nº de série		Nota
1	43158-MZ2-000	Presilha Mangueira, Cilindro Mestre Freio Dianteiro	1	1	1	1	1	1			
2	43311-MZ2-003	Sub Mangueira, Freio Traseiro	1	1	1	1	1	–			
	43311-MZ2-D01	Sub Mangueira, Freio Traseiro	–	–	–	–	–	1			
3	43312-MZ2-003	Mangueira Dianteira, Mestre Freio Cilindro	1	1	1	1	1	–			
	43312-MZ2-D01	Mangueira Dianteira, Mestre Freio Cilindro	–	–	–	–	–	1			
4	43313-MZ2-003	Mangueira, Dosagem	1	1	1	1	1	–			
	43313-MZ2-D01	Mangueira, Dosagem	–	–	–	–	–	1			
5	45131-MZ2-000	Tubo Lateral, Esquerdo Freio	1	1	–	–	–	–			
	45131-MZ2-640	Tubo Lateral, Esquerdo Freio	–	–	1	1	1	1			
6	45132-MZ2-000	Tubo Lateral, Direito Freio	1	1	1	–	–	–			
	45132-MZ2-A20	Tubo Lateral, Direito Freio	–	–	–	1	1	1			
7	46200-MZ2-006	Válvula Comp., Controle Proportioning Control	1	1	1	1	1	1			
8	46215-MZ2-000	Coxim, Proportioning Válvula de Controle	2	2	2	2	2	2			
9	46220-MZ2-000	Suporte, Proportioning Controle Válvula	1	1	1	1	1	1			
10	52115-ML8-670	Presilha Mangueira de Freio	1	1	1	1	1	1			
11	90145-MS9-611	Parafuso do Óleo, 10 x 22	3	3	3	3	3	–			
	90145-MS9-612	Parafuso do Óleo, 10 x 22	–	–	–	–	–	3			
12	90545-300-000	Arruela, Parafuso do Óleo	7	7	7	7	7	7			
13	95701-06012-07	Parafuso, Flange, 6 x 12	4	4	4	4	4	4			
14	95701-06025-07	Parafuso, Flange, 6 x 25	1	1	1	1	1	1			

C-13

Cáliper Freio Traseiro

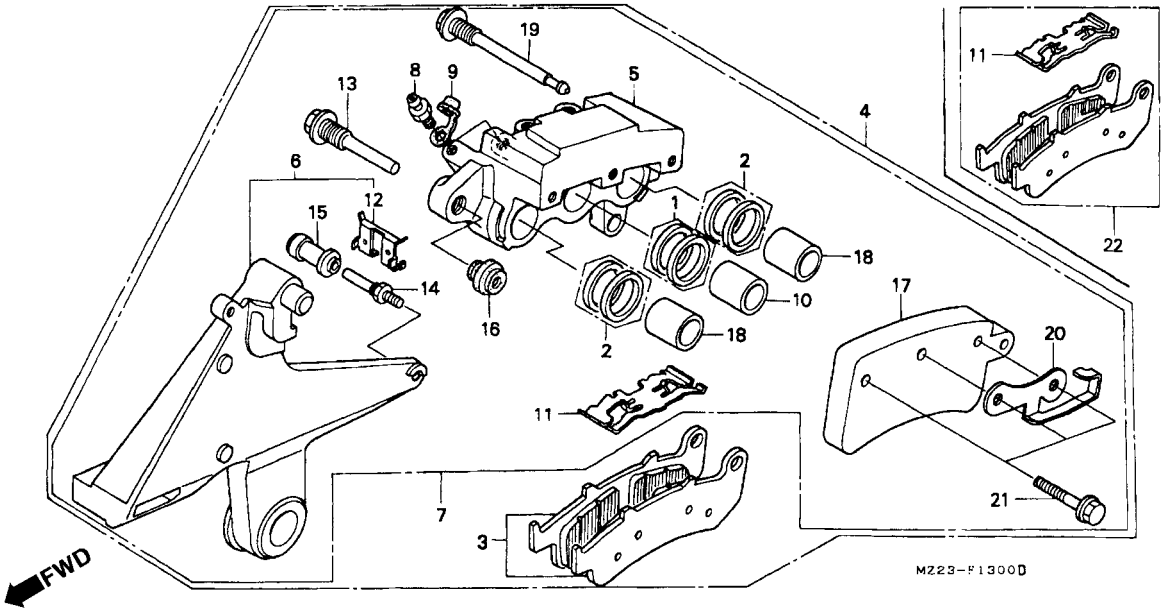

Item de serviço	T.M.O.
Pastilhas, Jogo	0,1
Cáliper Traseiro Comp	1,0
• Cáliper Comp., Freio Traseiro	
Carcaça Comp., Cáliper Freio Traseiro	1,3
Suporte Comp., Traseiro	0,5
Pistão	1,1
(Adicionar 0,1 por Unidade)	
(Inclui Peça Relativa)	

Ref. Nº	Nº da peça	Descrição	Qtd. CBR1000F P	R	S	T	V	X	Nº de série	Nota
1	06451-GE2-405	Retentor Pistão, Jogo	1	1	1	1	1	1		
2	06451-MZ2-405	Retentor Pistão, Jogo	2	2	2	2	2	2		
3	06455-MZ2-405	Pastilhas, Jogo	1	1	1	1	–	–		
	06455-MZ2-415	Pastilhas, Jogo	–	–	–	–	1	–		AR, ED, F, G, U
			–	–	–	–	1	–	~ VM100160	E, IT, ND
4	43100-MZ2-006	Cáliper Comp., Traseiro (NISSIN)	1	–	–	–	–	–		
5	43101-MZ2-006	Carcaça Comp., Cáliper Traseiro	1	–	–	–	–	–		
6	43110-MZ2-006	Suporte Comp., Traseiro	1	1	1	1	1	1		
7	43150-MZ2-305	Cáliper Comp., Freio Traseiro (NISSIN)	–	1	1	1	1	–		AR, BR, CM, ED, F, G, SP, SW, U
			–	1	1	1	–	–		E, IT, ND
			–	–	–	–	1	–	~ VM100160	E, IT, ND
	43150-MZ2-315	Cáliper Comp., Freio Traseiro	–	–	–	–	1	–	VM100161 ~	E, IT, ND
			–	–	–	–	–	1		
8	43352-568-003	Parafuso de Sangria	2	2	2	2	2	2		
9	43353-461-771	Capa, Parafuso de Sangria	2	2	2	2	2	2		
10	45107-GE2-006	Pistão	1	1	1	1	1	1		
11	45108-MZ2-006	Mola, Pastilha	1	1	1	1	1	–		AR, BR, CM, ED, F, G, SP, SW, U
			1	1	1	1	–	–		E, IT, ND
			–	–	–	–	1	–	~ VM100160	E, IT, ND

C-13

Cáliper Freio Traseiro

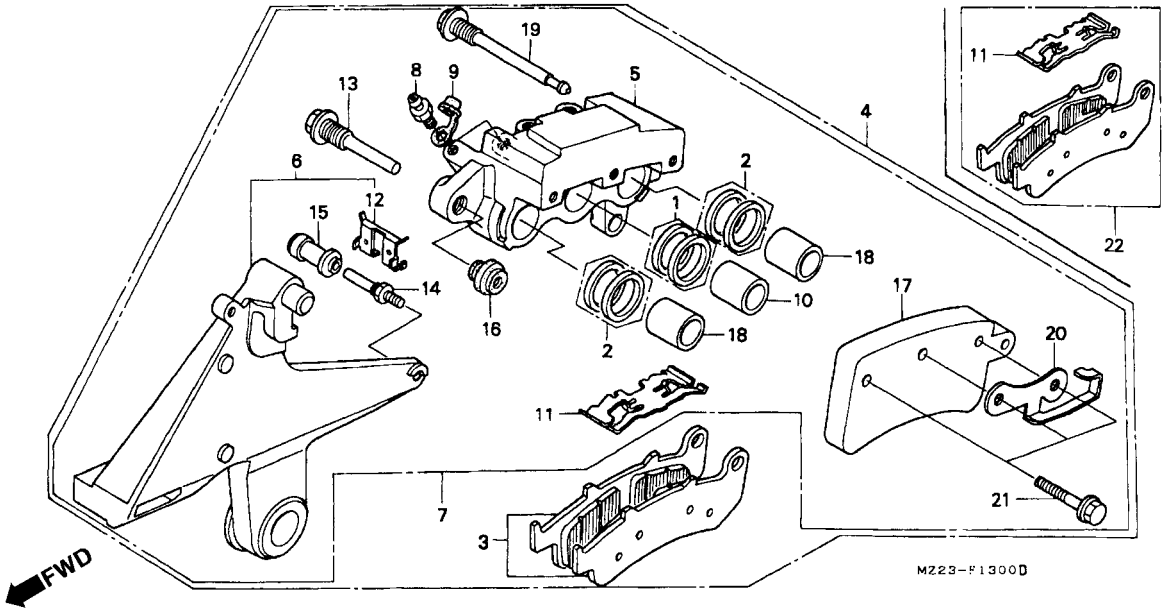

Item de serviço	T.M.O.	Ref. Nº	Nº da peça	Descrição	Qtd. CBR1000F P	R	S	T	V	X	Nº de série		Nota
		(11)	45108-MZ2-016	Mola, Pastilha	–	–	–	–	1	–	VM100161	~	E, IT, ND
					–	–	–	–	–	1	.....	.....	.....
		12	45112-MZ2-006	Trava, Suporte	1	1	1	1	1	1	.....	.....	.....
		13	45131-MZ2-006	Pino, Parafuso	1	1	1	1	1	1	.....	.....	.....
		14	45131-166-016	Pino, Parafuso	1	1	1	1	1	1	.....	.....	.....
		15	45132-166-016	Bucha, Pino	1	1	1	1	1	1	.....	.....	.....
		16	45133-MA3-006	Capa B	1	1	1	1	1	1	.....	.....	.....
		17	45202-MZ2-000	Carcaça B, Cáliper Direito	1	1	1	1	1	1	.....	.....	.....
		18	45207-MZ2-006	Pistão	2	2	2	2	2	2	.....	.....	.....
		19	45215-MZ2-006	Pino	1	1	1	1	1	1	.....	.....	.....
		20	45216-MZ2-006	Suporte, Direito Pino	1	1	1	1	1	1	.....	.....	.....
		21	90135-MZ2-000	Parafuso, Flange, 8 x 35	3	3	3	3	3	3	.....	.....	.....
		22	06455-MZ2-425	Pastilhas, Jogo	–	–	–	–	1	–	VM100161	~	E, IT, ND
					–	–	–	–	1	–	.....	.....	SW
					–	–	–	–	–	1	.....	.....	.....

C-14

Roda Traseira

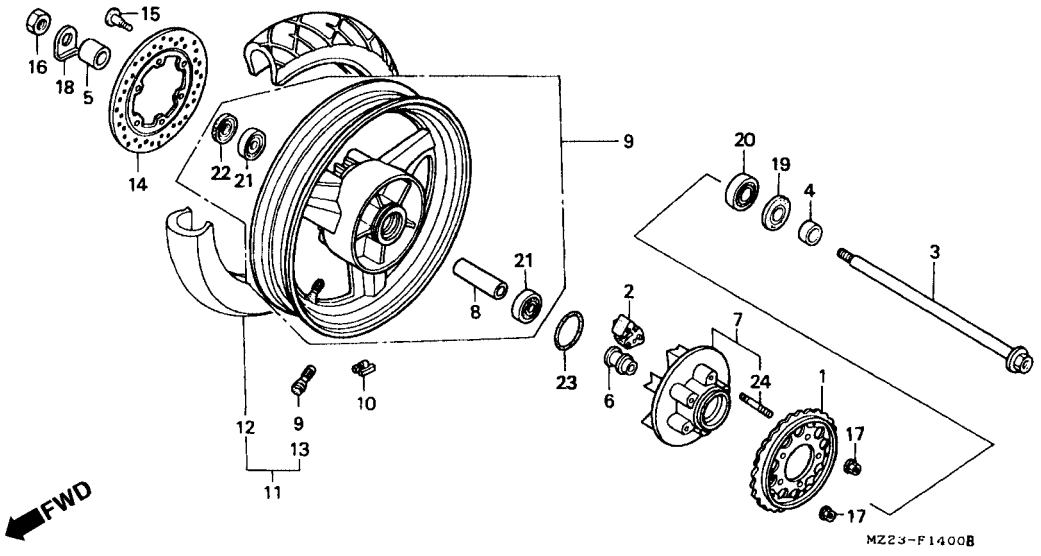

Item de serviço	T.M.O.
Coroa, Transmissão	0,6
• Disco, Freio Traseiro	
Amortecedor, Roda Traseira	0,5
(Um ou Todos)	
Eixo, Roda Traseira	
Flange, Roda Traseira	0,8
Bucha Distanciadora, Eixo Roda Traseira	0,7
• Rolamento, Radial de Esferas, 6305UU	
(Adicionar 0,1 por Unidade)	
• Rolamento, Radial de Esferas, 630UU	
Roda Traseira, Comp	1,4
Peso Balanceador	1,0
Pneu Traseiro, Comp	1,3

Ref. Nº	Nº da peça	Descrição	Qtd. CBR1000F P	R	S	T	V	X	Nº de série		Nota
1	41200-MS2-000	Coroa, Transmissão (42D)	1	–	–	–	–	–			BR, CM, E, ED, F, G, IT, ND, SP, SW, U
	41200-MV8-920	Coroa, Transmissão (41D)	1	1	1	–	–	–			AR
	41200-MZ2-890	Coroa, Transmissão (42D)	–	1	1	–	–	–			BR, E, ED, F, G, IT, ND, SP
			–	1	1	1	1	1			CM, SW, U
	41200-MZ2-A20	Coroa, Transmissão (41D)	–	–	–	1	1	1			AR, BR, E, ED, F, G, IT, ND
2	41241-MM5-000	Amortecedor, Roda Traseira	5	5	5	5	5	5			
3	42301-MM5-000	Eixo Roda Traseira	1	1	1	1	1	1			
4	42311-MG5-670	Bucha Lateral Roda Traseira	1	1	1	1	1	1			
5	42313-MS2-670	Bucha Lateral Roda Traseira	1	1	1	1	1	1			
6	42606-MS2-000	Deslizador Eixo Traseiro	1	1	1	1	1	1			
7	42610-MS2-000	Flange Comp., Roda Traseira	1	1	1	–	–	–			
	42615-MZ2-A20	Flange Comp., Roda Traseira	–	–	–	1	1	1			
8	42620-MZ1-000	Bucha, Distanciadora Eixo Traseiro	1	1	1	1	1	1			
9	42650-MZ2-305ZA	Roda Traseira Comp. *NH-206M*									
		Cinza Médio Metálico	1	1	1	–	–	–			AR, BR, E, ED, F, G, IT, ND, SP, SW, U
			1	–	–	–	–	–			CM

C-14

Roda Traseira

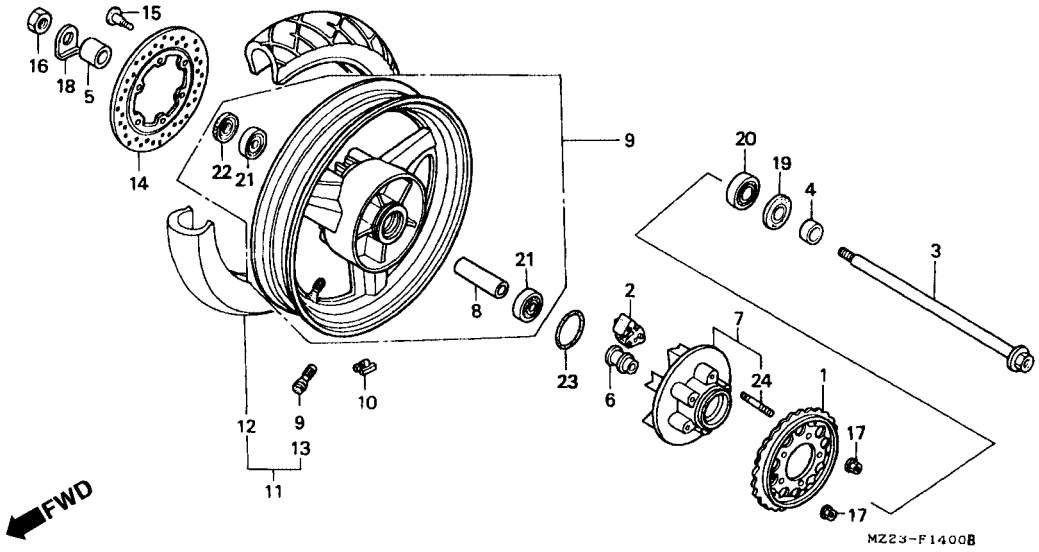

Item de serviço	T.M.O.	Ref. Nº	Nº da peça	Descrição	Qtd. CBR1000F P	R	S	T	V	X	Nº de série		Nota
		(9)	42650-MZ2-305ZB	Rosa Traseira Comp. *NH-1* Preto	–	1	1	–	–	–			CM
					–	–	1	–	–	–			AR, BR, E, ED, F, G, IT, ND, SP, SW, U
			42650-MZ2-A20	Roda Traseira Comp	–	–	–	1	1	1			
		10	42704-MB0-000	Peso Balanceador (10G)	N	N	N	N	N	N			
			42705-MB0-000	Peso Balanceador (20G)	N	N	N	N	N	N			
			42706-MB0-000	Peso Balanceador (30G)	N	N	N	N	N	N			
		11	42710-MS2-871	Pneu Traseiro. (BS) (170/60VR17-V270 CY16)	1	1	–	–	–	–			BR, CM, E, ED, F, G, IT, ND, SP, SW, U
			42710-MS2-872	Pneu Traseiro (DUNLOP) (170/60VR17-V270)	1	1	–	–	–	–			
		12	42711-MS2-871	Pneu Traseiro (BS) (170/60VR17-V270 CY16)	–	–	1	1	1	–			
			42711-MS2-872	Pneu Traseiro	–	–	1	–	–	–			
					–	–	–	–	1	–		~ VM100203	AR, G
					–	–	–	–	1	–		~ VM100160	E, IT, ND
					–	–	–	–	1	–		~ VM800108	ED
					–	–	–	–	1	–		~ VM280200	F
			42711-MS2-873	Pneu Traseiro	–	–	–	–	–	1			
			42711-MS2-874	Pneu Traseiro	–	–	–	1	–	1			AR, BR, CM, E, ED, F, G, IT, ND
					–	–	–	1	1	1			SW, U

C-14

Roda Traseira

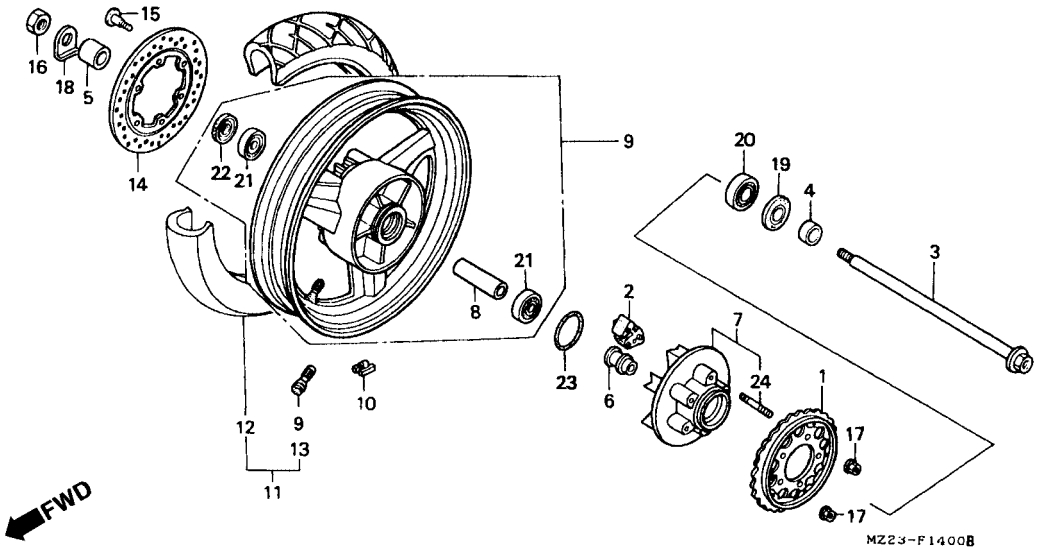

Item de serviço	T.M.O.	Ref. Nº	Nº da peça	Descrição	Qtd. CBR1000F P	R	S	T	V	X	Nº de série		Nota
		(12)	42711-MS2-874	Pneu Traseiro	–	–	–	–	1	–	VM100204 ~		AR, G
					–	–	–	–	1	–	VM100161 ~		E, IT, ND
					–	–	–	–	1	–	VM800109 ~		ED
					–	–	–	–	1	–	VM280201 ~		F
		13	42753-ML7-003	Válvula, Aro (BRIDGESTONE)	1	1	1	1	1	1			
			42753-ML7-004	Válvula, Aro (DUNLOP)	1	1	1	1	1	1			
		14	43251-MZ2-000	Disco, Freio Traseiro	1	1	1	1	1	1			
		15	90105-MV9-003	Parafuso, do Disco, 8 x 24	6	6	6	6	6	6			
		16	90305-KA4-003	Porca, Eixo, 18 mm	1	1	1	1	1	1			
		17	90306-KF0-003	Porca, Flange,12 mm	5	5	5	5	5	5			
		18	90559-MJ0-630	Arruela Eixo Traseiro	1	1	1	1	1	1			
		19	90753-MG5-670	Retentor, Óleo 34 x 62,2 x 7	1	1	1	1	1	1			
		20	91051-MM5-003	Rolamento, Radial de Esferas, 6305UU	1	1	1	1	1	1			
		21	91053-MM5-004	Rolamento, Radial de Esferas, 6304UU	2	2	2	2	2	2			
		22	91253-442-003	Retentor, Pó, 30 x 52 x 7	1	1	1	1	1	1			
		23	91302-MS2-003	Anel, Vedação, 69 x 2	1	1	1	1	1	1			
		24	92918-12028-0E	Prisioneiro, 12 x 28	5	5	5	5	5	5			

C-15

Tanque de Combustível

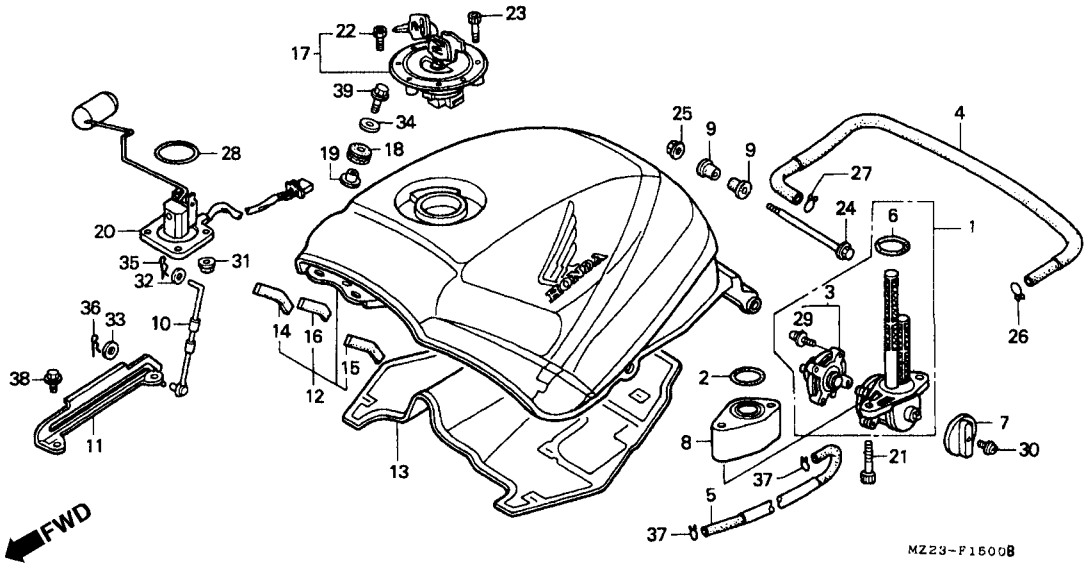

Item de serviço	T.M.O.
Registro, Combustível	0,4
• Tampa, Registro de Combustível	
Tanque, Combustível	0,5
• Unidade Combustível	
Tampa Comp., Tanque Combustível	0,1

Ref. Nº	Nº da peça	Descrição	Qtd. CBR1000F P	R	S	T	V	X	Nº de série		Nota
1	16950-MZ2-000	Registro, Combustível	1	1	1	1	1	1			AR, CM, E, ED, F, G, IT, ND, SP, SW, U
	16950-MZ2-790	Registro, Combustível	1	1	1	1	–	–			BR
2	16952-MS2-000	Anel, Vedação	1	1	1	1	1	1			
3	16953-MV9-000	Tampa, Registro de Combustível	1	1	1	1	1	1			AR, CM, E, ED, F, G, IT, ND, SP, SW, U
	16953-MR4-930	Tampa, Registro de Combustível	1	1	1	1	–	–			BR
4	16955-MS2-000	Tubo Combustível	1	1	1	1	1	1			
5	16956-MS2-000	Tubo, Vácuo	1	1	1	1	1	1			
6	16958-KY6-003	Anel, Vedação	1	1	1	1	1	1			
7	16965-MS2-010	Alavanca, Registro de Combustível	1	1	1	1	1	1			
8	17504-MS2-000	Espaçador, Registro de Combustível	1	1	1	1	1	1			
9	17506-MB1-000	Coxim, Registro de Combustível	2	2	2	2	2	2			
10	17515-MM4-000	Vareta, Abertura Tanque	1	1	1	1	1	1			
11	17516-MM5-000	Deslizador, Vareta Tanque	1	1	1	1	1	1			
12	17520-MZ2-000ZA	Tanque, Combustível, (WL) *Tipo 12*	1	–	–	–	–	–			AR, BR, E, ED, F, G, IT, ND, SP, SW, U
	17520-MZ2-000ZB	Tanque, Combustível, (WL) *Tipo 13*	1	–	–	–	–	–			AR, BR, E, ED, F, G, IT, ND, SP, SW, U

C-15

Tanque de Combustível

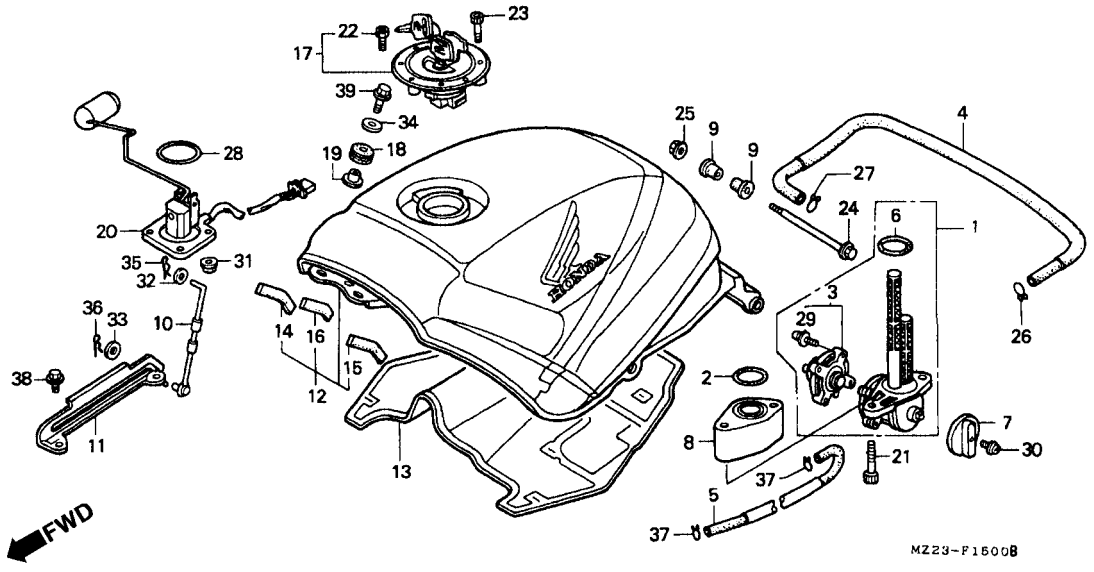

Item de serviço	T.M.O.	Ref. Nº	Nº da peça	Descrição	Qtd. CBR1000F P	R	S	T	V	X	Nº de série		Nota
		(12)	17520-MZ2-000ZC	Tanque Combustível, (WL) *Tipo 14*.....	1	–	–	–	–	–	.....	.....	AR, BR, E, ED, F, G, IT, ND, SP, SW, U
			17520-MZ2-670ZA	Tanque Combustível, (WL) *Tipo 15*.....	1	–	–	–	–	–	.....	.....	CM
			17520-MZ2-890ZA	Tanque Combustível, (WL) *Tipo 16*.....	–	1	–	–	–	–	.....	.....	AR, BR, E, ED, F, G, IT, ND, SP, SW, U
			17520-MZ2-890ZB	Tanque Combustível, (WL) *Tipo 17*.....	–	1	–	–	–	–	.....	.....	AR, BR, E, ED, F, G, IT, ND, SP, SW, U
			17520-MZ2-890ZC	Tanque Combustível, (WL) *Tipo 18*.....	–	1	–	–	–	–	.....	.....	AR, BR, E, ED, F, G, IT, ND, SP, SW, U
			17520-MZ2-910ZA	Tanque Combustível, (WL) *Tipo 19*.....	–	–	1	–	–	–	.....	.....	AR, BR, E, ED, F, G, IT, ND, SP, SW, U
			17520-MZ2-640ZB	Tanque Combustível, (WL) *Tipo 21*.....	–	–	1	–	–	–	.....	.....	AR, BR, E, ED, F, G, IT, ND, SP, SW, U
			17520-MZ2-970ZA	Tanque Combustível, (WL) *Tipo 22*.....	–	–	1	–	–	–	.....	.....	CM
			17520-MZ2-A20ZA	Tanque Combustível, (WL) *Tipo 23*.....	–	–	–	1	–	–	.....	.....	.....
			17520-MZ2-A20ZB	Tanque Combustível, (WL) *Tipo 24*.....	–	–	–	1	–	–	.....	.....	AR, BR, E, ED, F, G, IT, ND, SW, U
			17520-MZ2-G00ZA	Tanque Combustível, (WL) *Tipo 24*.....	–	–	–	–	1	–	.....	.....	.....
			17520-MZ2-G00ZB	Tanque Combustível, (WL) *Tipo 25*.....	–	–	–	–	1	–	.....	.....	.....
			17520-MZ2-G10ZA	Tanque Combustível, (WL) *Tipo 26*.....	–	–	–	–	–	1	.....	.....	.....
			17520-MZ2-G10ZB	Tanque Combustível, (WL) *Tipo 27*.....	–	–	–	–	–	1	.....	.....	.....

C-15

Tanque de Combustível

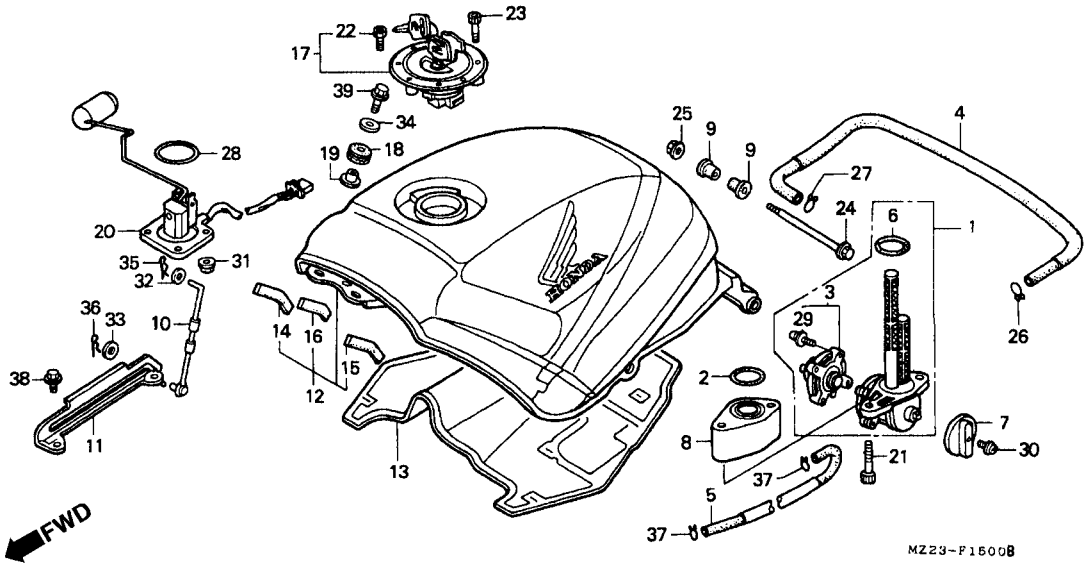

Item de serviço	T.M.O.	Ref. Nº	Nº da peça	Descrição	Qtd. CBR1000F P	R	S	T	V	X	Nº de série		Nota
		13	17525-MW7-000	Protetor, Tanque de Combustível	1	1	1	1	1	1			
		14	17553-MW7-300	Protetor Direito, Tanque	1	1	1	1	1	1			
		15	17554-MW7-300	Protetor Esquerdo, Tanque	1	1	1	1	1	1			
		16	17555-MS2-300	Protetor B, Tanque	2	2	2	2	2	2			
		17	17620-MT4-010	Tampa, Tanque Combustível	1	1	1	1	1	1			
		18	19051-KA3-830	Coxim, Fixação	2	2	2	2	2	2			
		19	19052-MN8-000	Bucha, Fixação	2	2	2	2	2	2			
		20	37800-MZ2-000	Medidor, Combustível	1	1	1	1	1	1			
		21	90008-KN8-730	Parafuso Allen, 6 x 45	2	2	2	2	2	2			
		22	90073-MT4-000	Parafuso Allen, 4 x 6	4	4	4	4	4	4			
		23	90074-MT4-000	Parafuso Allen, 4 x 21	3	3	3	3	3	3			
		24	90135-MS2-000	Parafuso, Fixação do Tanque	1	1	1	1	1	1			
		25	90301-473-003	Porca U, 6 mm	1	1	1	1	1	1			
		26	90661-GHB-600	Presilha B, Tubo, 12,0 mm	1	1	1	1	1	1			
		27	90661-GHB-610	Presilha B, Tubo, 12,5 mm	1	1	1	1	1	1			
		28	91305-MC7-000	Anel, Vedação, 39,5 x 5	1	1	1	1	1	1			
		29	93892-04016-18	Parafuso, Arruela 4 x 16	4	4	4	4	4	4			
		30	93893-05010-07	Parafuso, Arruela 5 x 10	1	1	1	1	1	1			
		31	94050-06000	Porca, Flange, 6 mm	4	4	4	4	4	4			
		32	94101-05000	Arruela, Lisa, 5 mm	1	1	1	1	1	1			
		33	94103-05000	Arruela, Lisa, 5 mm	1	1	1	1	1	1			

C-15

Tanque de Combustível

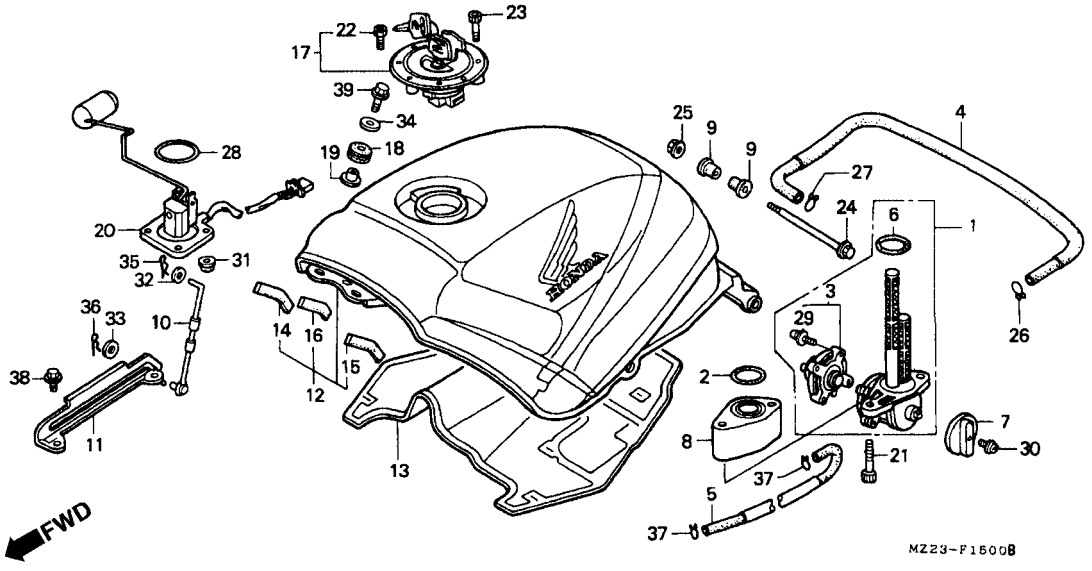

Item de serviço	T.M.O.	Ref. Nº	Nº da peça	Descrição	Qtd. CBR1000F P	R	S	T	V	X	Nº de série		Nota
		34	94103-06700	Arruela Lisa, 6 mm	2	2	2	2	2	2			
		35	94251-05000	Pino Trava, 5 mm	1	1	1	1	1	1			
		36	94251-08000	Pino Trava, 8 mm	1	1	1	1	1	1			
		37	95002-02070	Presilha, Tubo (B7)	2	2	2	2	2	2			
		38	95701-06016-00	Parafuso, Flange, 6 x 16	2	2	2	2	2	2			
		39	96001-06025-07	Parafuso, Flange, 6 x 25	2	2	2	2	2	2			

C-16

Assento • Rabeta

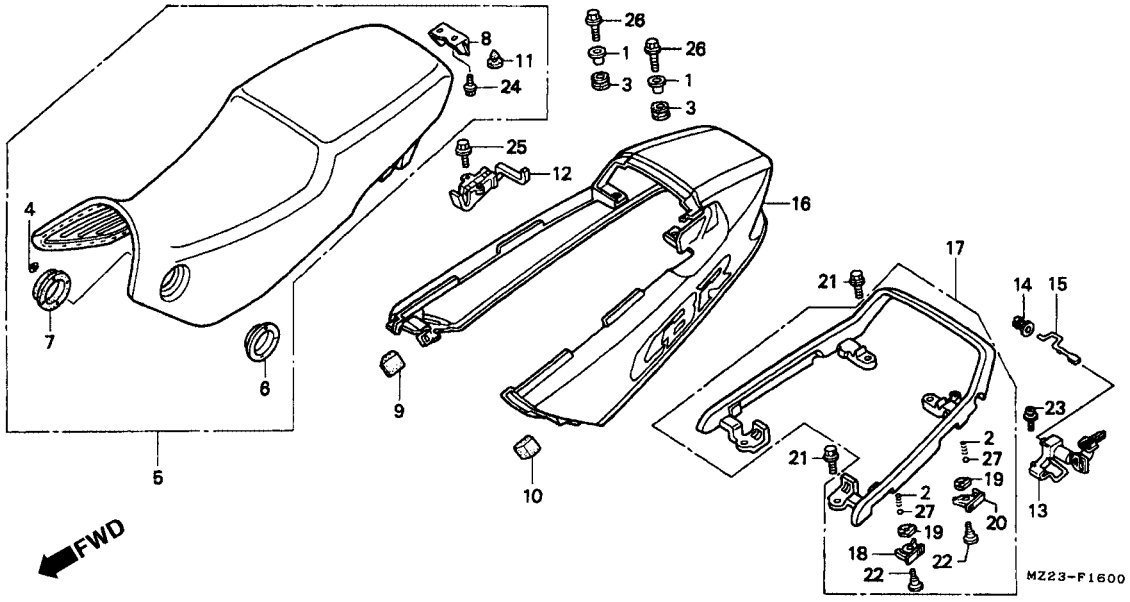

Item de serviço	T.M.O.
Assento	0,1
• Trava, Assento	
Suporte, Capacete	0,2
• Trava, Assento	
• Alça Traseira	
• Trava A	
• Trava B	
Rabeta	0,3

Ref. Nº	Nº da peça	Descrição	Qtd. CBR1000F P	R	S	T	V	X	Nº de série		Nota
1	17535-KE7-000	Bucha, Fixação do Tanque	2	2	2	2	2	2			
2	22431-121-880	Mola (A/S).	4	4	4	4	4	4			
3	61103-357-000	Bucha Dianteira, Fixação	2	2	2	2	2	2			
4	64206-MJ0-000	Porca, Rápida, 4 mm	4	4	4	4	4	4			
5	77200-MS2-670ZC	Assento *NH-1L* Preto	1	1	1	1	1	1			
	77200-MS2-670ZA	Assento *NH-123L* Cinza Noturno	–	1	1	–	–	–			AR, BR, E, ED, F, G, IT, ND, SP, SW, U
6	77201-MS2-000	Guarnição, A	1	1	1	1	1	1			
7	77202-MS2-000	Guarnição, B	1	1	1	1	1	1			
8	77203-MS2-000	Suporte, Trava do Assento	1	1	1	1	1	1			
9	77211-MM5-000	Coxim Direito, Carenagem Traseira	1	1	1	1	1	1			
10	77212-MM5-000	Coxim Esquerdo, Carenagem Traseira	1	1	1	1	1	1			
11	77215-GC2-000	Coxim B, Limitador Assento	1	1	1	1	1	1			
12	77220-MZ2-000	Trava, Assento	1	1	1	1	1	1			
13	77225-MS2-003	Suporte, Capacete	1	1	1	1	1	1			
14	77231-MS2-003	Suporte, Braço	1	1	1	1	1	1			
15	77232-MM5-770	Vareta, Trava Assento	1	1	1	1	1	1			
16	77260-MZ2-000ZA	Rabeta, (WL) *Tipo 12*	1	–	–	–	–	–			AR, BR, E, ED, F, G, IT, ND, SP, SW, U
	77260-MZ2-000ZB	Rabeta, (WL) *Tipo 13*	1	–	–	–	–	–			AR, BR, E, ED, F, G, IT, ND, SP, SW, U
	77260-MZ2-000ZC	Rabeta, (WL) *Tipo 14*	1	–	–	–	–	–			AR, BR, E, ED, F, G, IT, ND, SP, SW, U

C-16

Assento • Rabeta

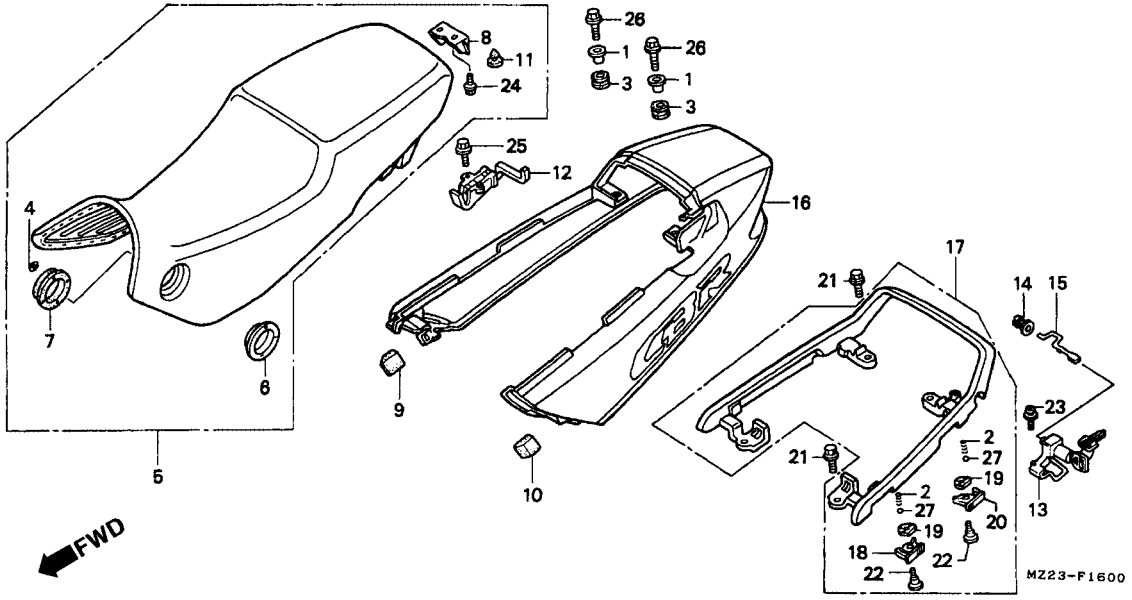

Item de serviço	T.M.O.	Ref. Nº	Nº da peça	Descrição	Qtd. CBR1000F P	R	S	T	V	X	Nº de série		Nota
		(16)	77260-MZ2-670ZA	Rabeta, (WL) *Tipo 15*	1	–	–	–	–	–			CM
			77260-MZ2-890ZA	Rabeta, (WL) *Tipo 16*	–	1	–	–	–	–			AR, BR, E, ED, F, G, IT, ND, SP, SW, U
			77260-MZ2-890ZB	Rabeta, (WL) *Tipo 17*	–	1	–	–	–	–			AR, BR, E, ED, F, G, IT, ND, SP, SW, U
			77260-MZ2-890ZC	Rabeta, (WL) *Tipo 18*	–	1	–	–	–	–			AR, BR, E, ED, F, G, IT, ND, SP, SW, U
			77260-MZ2-910ZA	Rabeta, (WL) *Tipo 19*	–	1	–	–	–	–			CM
			77260-MZ2-640ZA	Rabeta, (WL) *Tipo 20*	–	–	1	–	–	–			AR, BR, E, ED, F, G, IT, ND, SP, SW, U
			77260-MZ2-640ZB	Rabeta, (WL) *Tipo 21*	–	–	1	–	–	–			AR, BR, E, ED, F, G, IT, ND, SP, SW, U
			77260-MZ2-970ZA	Rabeta, (WL) *Tipo 22*	–	–	1	–	–	–			CM
			77260-MZ2-A20ZA	Rabeta, (WL) *Tipo 23*	–	–	–	1	–	–			
			77260-MZ2-A20ZB	Rabeta, (WL) *Tipo 24*	–	–	–	1	–	–			AR, BR, E, ED, F, G, IT, ND, SW, U
			77260-MZ2-G00ZA	Rabeta, (WL) *Tipo 24*	–	–	–	–	1	–			
			77260-MZ2-G00ZB	Rabeta, (WL) *Tipo 25*	–	–	–	–	1	–			
			77260-MZ2-G10ZA	Rabeta, (WL) *Tipo 26*	–	–	–	–	–	1			
			77260-MZ2-G10ZB	Rabeta, (WL) *Tipo 27*	–	–	–	–	–	1			

C-16

Assento • Rabeta

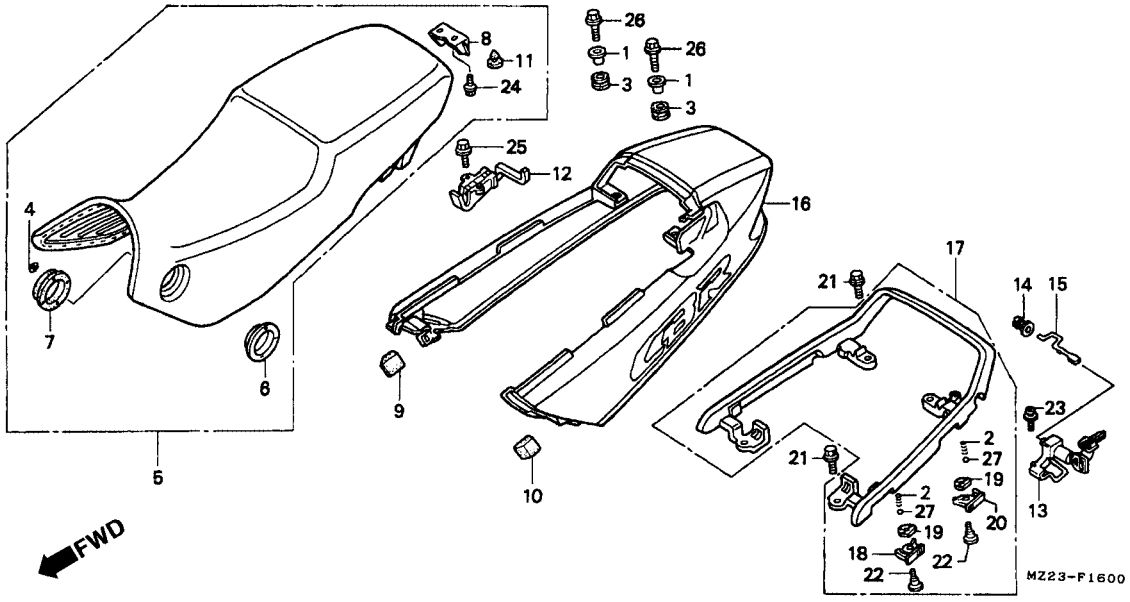

Item de serviço	T.M.O.	Ref. Nº	Nº da peça	Descrição	Qtd. CBR1000F P	R	S	T	V	X	Nº de série		Nota
		17	77300-MS2-670ZB	Alça Traseira *NH-196* Ross Branco	–	1	–	–	–	–			CM
			77300-MS2-670ZE	Alça Traseira *NH-1* Preto	1	1	1	1	1	–			AR, BR, E, ED, F, G, IT, ND, SP, SW, U
					1	–	1	–	–	–			CM
			77300-MS2-670ZF	Alça Traseira *NH-193* Branco Perolizado	1	1	1	–	–	–			AR, BR, E, ED, F, G, IT, ND, SP, SW, U
			77300-MS2-670ZG	Alça Traseira *R-201* Vermelho Magma	–	–	–	1	–	–			
			77300-MS2-670ZH	Alça Traseira *NH-359M* Preto Mute Metálico	–	–	–	–	–	1			
			77300-MS2-670ZJ	Alça Traseira *R-158P* Vermelho Pure	–	–	–	–	–	1			
		18	84120-MS2-670ZE	Trava A, *NH-1* Preto	2	2	2	2	2	–			AR, BR, E, ED, F, G, IT, ND, SP, SW, U
					2	–	2	–	–	–			CM
			84120-MS2-670ZF	Trava A, *NH-193P* Branco Perolizado	2	2	2	–	–	–			AR, BR, E, ED, F, G, IT, ND, SP, SW, U
			84120-MS2-670ZB	Trava A, *NH-196*Branco Ross	–	2	–	–	–	–			CM
			84120-MS2-670ZG	Trava A, *R-201* Vermelho Magma	–	–	–	2	–	–			
			84120-MS2-670ZH	Trava A, *NH-359M* Preto Mute Metálico	–	–	–	–	–	2			
			84120-MS2-670ZJ	Trava A, *R-158P* Vermelho Puro	–	–	–	–	–	2			
		19	84121-MS2-000	Placa, Fixação	4	4	4	4	4	4			

C-16

Assento • Rabeta

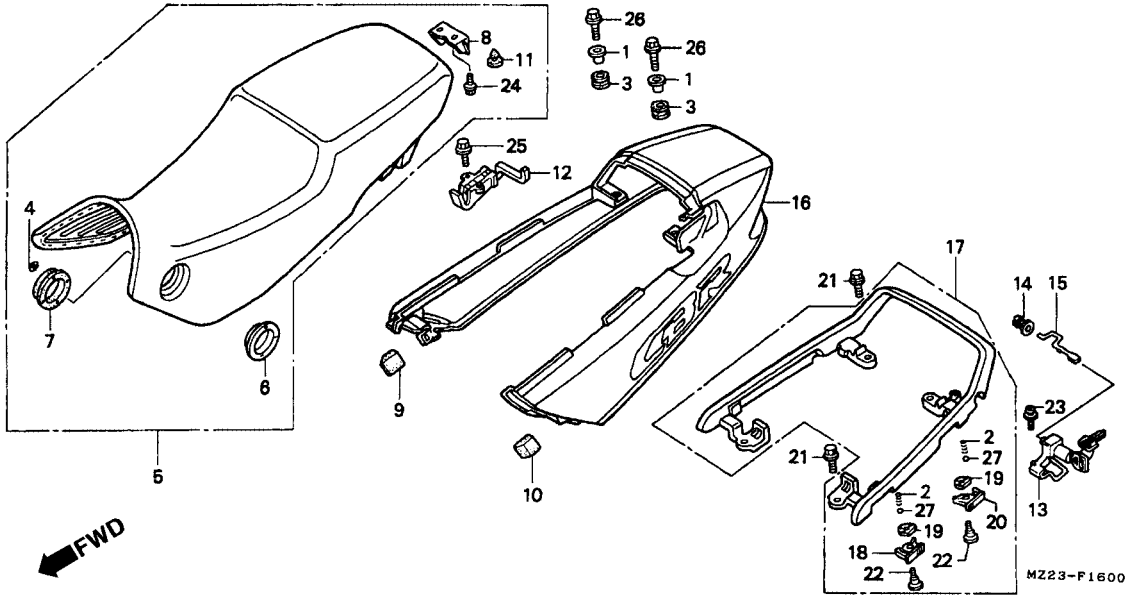

Item de serviço	T.M.O.	Ref. Nº	Nº da peça	Descrição	Qtd. CBR1000F P	R	S	T	V	X	Nº de série		Nota
		20	84130-MS2-670ZE	Trava B, *NH-1* Preto	2	2	2	2	2	–			AR, BR, E, ED, F, G, IT, ND, SP, SW, U
					2	–	2	–	–	–			CM
			84130-MS2-670ZF	Trava B, *NH-193P* Branco Perolizado	2	2	2	–	–	–			AR, BR, E, ED, F, G, IT, ND, SP, SW, U
			84130-MS2-670ZB	Trava B, *NH-196* Branco Ross	–	2	–	–	–	–			CM
			84130-MS2-670ZG	Trava B, *R-201* Vermelho Magma	–	–	–	2	–	–			
			84130-MS2-670ZH	Trava B, *NH-359M* Preto Mute Metálico	–	–	–	–	–	2			
			84130-MS2-670ZJ	Trava B, *R-158P* Vermelho Puro	–	–	–	–	–	2			
		21	90004-PE0-000	Parafuso, Especial, 8 x 18	4	4	4	4	4	4			
		22	90112-MS2-000	Parafuso, Phillips, 6 x 22	4	4	4	4	4	4			
		23	93892-05016-08	Parafuso, Arruela, 5 x 16	1	1	1	1	1	1			
		24	95701-06012-00	Parafuso, Flange, 6 x 12	2	2	2	2	2	2			
		25	95701-06020-08	Parafuso, Flange, 6 x 20	1	1	1	1	1	1			
		26	96001-06025-00	Parafuso, Flange, 6 x 25	2	2	2	2	2	2			
		27	96211-07000	Esferas, Aço, # 7 (7/32)	4	4	4	4	4	4			

C-17

Tampa Lateral

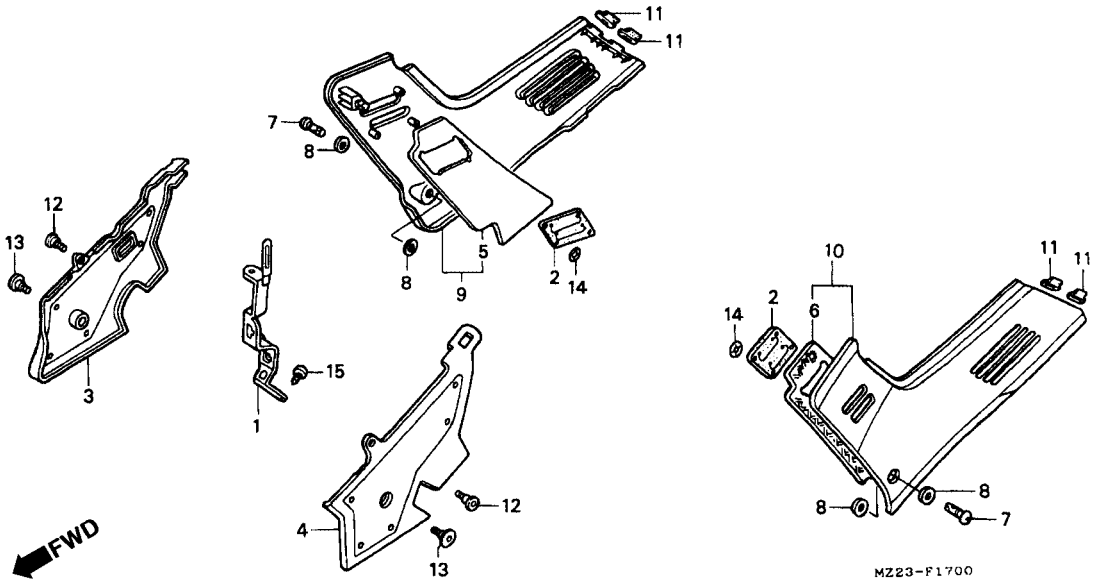

Item de serviço	T.M.O.	Ref. Nº	Nº da peça	Descrição	Qtd. CBR1000F P	R	S	T	V	X	Nº de série		Nota
Tampa Direita	0,1	1	32501-MM5-770	Suporte, B	1	1	1	1	1	1			
(Um ou Todas)		2	64113-MS2-000	Protetor, Tampa Lateral	2	2	2	2	2	2			
• Tampa Esquerda		3	64285-MZ2-000	Tampa, Direita	1	1	1	1	1	1			
• Tampa lateral Direita		4	64295-MZ2-000	Tampa, Esquerda	1	1	1	1	1	1			
• Tampa lateral Esquerda		5	64301-MS2-300	Abafador, Tampa Direita	1	1	1	1	1	1			
		6	64351-MS2-300	Abafador, Tampa Esquerda	1	1	1	1	1	1			
		7	64507-MN4-000	Parafuso, 6 x 14	2	2	2	2	2	2			
		8	64509-KE8-700	Anel, 6 mm	4	4	4	4	4	4			
		9	65300-MZ2-000ZA	Tampa Lateral Direita, (WL) *Tipo 12*	1	–	–	–	–	–			AR, BR, E, ED, F, G, IT, ND, SP, SW, U
			65300-MZ2-000ZB	Tampa Lateral Direita, (WL) *Tipo 13*	1	–	–	–	–	–			AR, BR, E, ED, F, G, IT, ND, SP, SW, U
			65300-MZ2-000ZC	Tampa Lateral Direita, (WL) *Tipo 14*	1	–	–	–	–	–			AR, BR, E, ED, F, G, IT, ND, SP, SW, U
			65300-MZ2-670ZA	Tampa Lateral Direita, (WL) *Tipo 15*	1	–	–	–	–	–			CM
			65300-MZ2-890ZA	Tampa Lateral Direita, (WL) *Tipo 16*	–	1	–	–	–	–			AR, BR, E, ED, F, G, IT, ND, SP, SW, U
			65300-MZ2-890ZB	Tampa Lateral Direita, (WL) *Tipo 17*	–	1	–	–	–	–			AR, BR, E, ED, F, G, IT, ND, SP, SW, U
			65300-MZ2-890ZC	Tampa Lateral Direita, (WL) *Tipo 18*	–	1	–	–	–	–			AR, BR, E, ED, F, G, IT, ND, SP, SW, U
			65300-MZ2-910ZA	Tampa Lateral Direita, (WL) *Tipo 19*	–	1	–	–	–	–			CM

C-17

Tampa Lateral

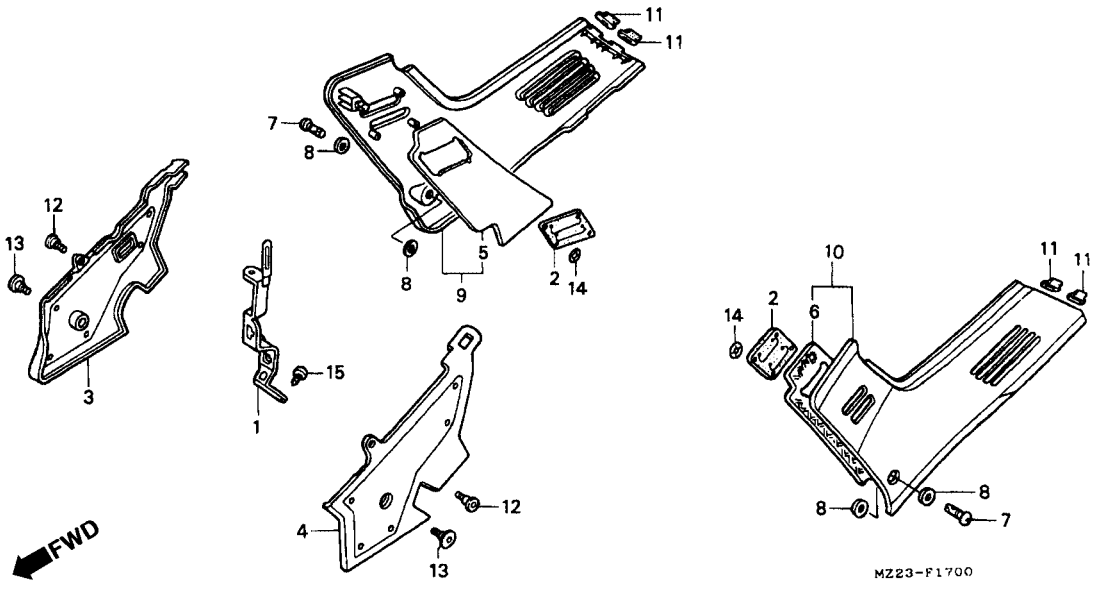

Item de serviço	T.M.O.	Ref. Nº	Nº da peça	Descrição	Qtd. CBR1000F P	R	S	T	V	X	Nº de série		Nota
		(9)	65300-MZ2-640ZA	Tampa Lateral Direita, (WL) *Tipo 20*	–	–	1	–	–	–			AR, BR, E, ED, F, G, IT, ND, SP, SW, U
			65300-MZ2-640ZB	Tampa Lateral Direita, (WL) *Tipo 21*	–	–	1	–	–	–			AR, BR, E, ED, F, G, IT, ND, SP, SW, U
			65300-MZ2-970ZA	Tampa Lateral Direita, (WL) *Tipo 22*	–	–	1	–	–	–			CM
			65300-MZ2-A20ZA	Tampa Lateral Direita, (WL) *Tipo 23*	–	–	–	1	–	–			
			65300-MZ2-A20ZB	Tampa Lateral Direita, (WL) *Tipo 24*	–	–	–	1	–	–			AR, BR, E, ED, F, G, IT, ND, SW, U
			65300-MZ2-G00ZA	Tampa Lateral Direita, (WL) *Tipo 24*	–	–	–	–	1	–			
			65300-MZ2-G00ZB	Tampa Lateral Direita, (WL) *Tipo 25*	–	–	–	–	1	–			
			65300-MZ2-G10ZA	Tampa Lateral Direita, (WL) *Tipo 26*	–	–	–	–	–	1			
			65300-MZ2-G10ZB	Tampa Lateral Direita, (WL) *Tipo 27*	–	–	–	–	–	1			
		10	65350-MZ2-000ZA	Tampa Lateral Esquerda, (WL) *Tipo 12*	1	–	–	–	–	–			AR, BR, E, ED, F, G, IT, ND, SP, SW, U
			65350-MZ2-000ZB	Tampa Lateral Esquerda, (WL) *Tipo 13*	1	–	–	–	–	–			AR, BR, E, ED, F, G, IT, ND, SP, SW, U
			65350-MZ2-000ZC	Tampa Lateral Esquerda, (WL) *Tipo 14*	1	–	–	–	–	–			AR, BR, E, ED, F, G, IT, ND, SP, SW, U
			65350-MZ2-670ZA	Tampa Lateral Esquerda, (WL) *Tipo 15*	1	–	–	–	–	–			CM
			65350-MZ2-890ZA	Tampa Lateral Esquerda, (WL) *Tipo 16*	–	1	–	–	–	–			AR, BR, E, ED, F, G, IT, ND, SP, SW, U

C-17

Tampa Lateral

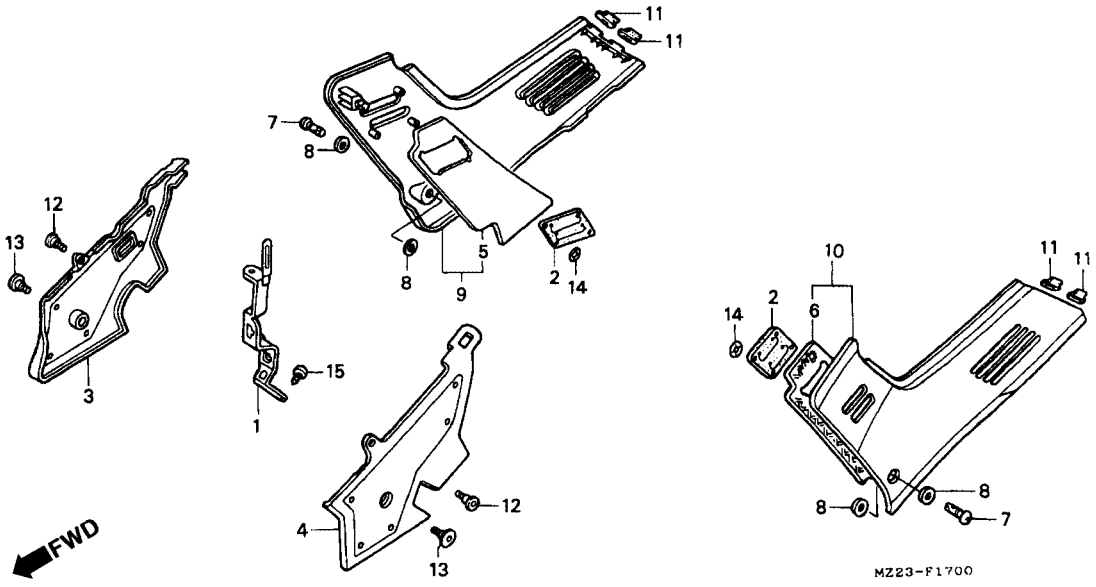

Item de serviço	T.M.O.	Ref. Nº	Nº da peça	Descrição	Qtd. CBR1000F P	R	S	T	V	X	Nº de série		Nota
		(10)	65350-MZ2-890ZB	Tampa Lateral Esquerda, (WL) *Tipo 17*	–	1	–	–	–	–			AR, BR, E, ED, F, G, IT, ND, SP, SW, U
			65350-MZ2-890ZC	Tampa Lateral Esquerda, (WL) *Tipo 18*	–	1	–	–	–	–			AR, BR, E, ED, F, G, IT, ND, SP, SW, U
			65350-MZ2-910ZA	Tampa Lateral Esquerda, (WL) *Tipo 19*	–	1	–	–	–	–			CM
			65350-MZ2-640ZA	Tampa Lateral Esquerda, (WL) *Tipo 20*	–	–	1	–	–	–			AR, BR, E, ED, F, G, IT, ND, SP, SW, U
			65350-MZ2-640ZB	Tampa Lateral Esquerda, (WL) *Tipo 21*	–	–	1	–	–	–			AR, BR, E, ED, F, G, IT, ND, SP, SW, U
			65350-MZ2-970ZA	Tampa Lateral Esquerda, (WL) *Tipo 22*	–	–	1	–	–	–			CM
			65350-MZ2-A20ZA	Tampa Lateral Esquerda, (WL) *Tipo 23*	–	–	–	1	–	–			
			65350-MZ2-A20ZB	Tampa Lateral Esquerda, (WL) *Tipo 24*	–	–	–	1	–	–			AR, BR, E, ED, F, G, IT, ND, SP, SW, U
			65350-MZ2-G00ZA	Tampa Lateral Esquerda, (WL) *Tipo 24*	–	–	–	–	1	–			
			65350-MZ2-G00ZB	Tampa Lateral Esquerda, (WL) *Tipo 25*	–	–	–	–	1	–			
			65350-MZ2-G10ZA	Tampa Lateral Esquerda, (WL) *Tipo 26*	–	–	–	–	–	1			
			65350-MZ2-G10ZB	Tampa Lateral Esquerda, (WL) *Tipo 27*	–	–	–	–	–	1			
		11	83602-MS2-000	Coxim Tampa Lateral	4	4	4	4	4	4			
		12	90106-KY2-701	Parafuso Phillips 6 x 11	2	2	2	2	2	2			
		13	90107-MM5-000	Parafuso Phillips 6 x 14	2	2	2	2	2	2			
		14	90407-952-300	Arruela, Especial, 6 mm	8	8	8	8	8	8			
		15	93901-25010	Parafuso, Fixação, 5 x 8	1	1	1	1	1	1			

C-18

Filtro de Ar

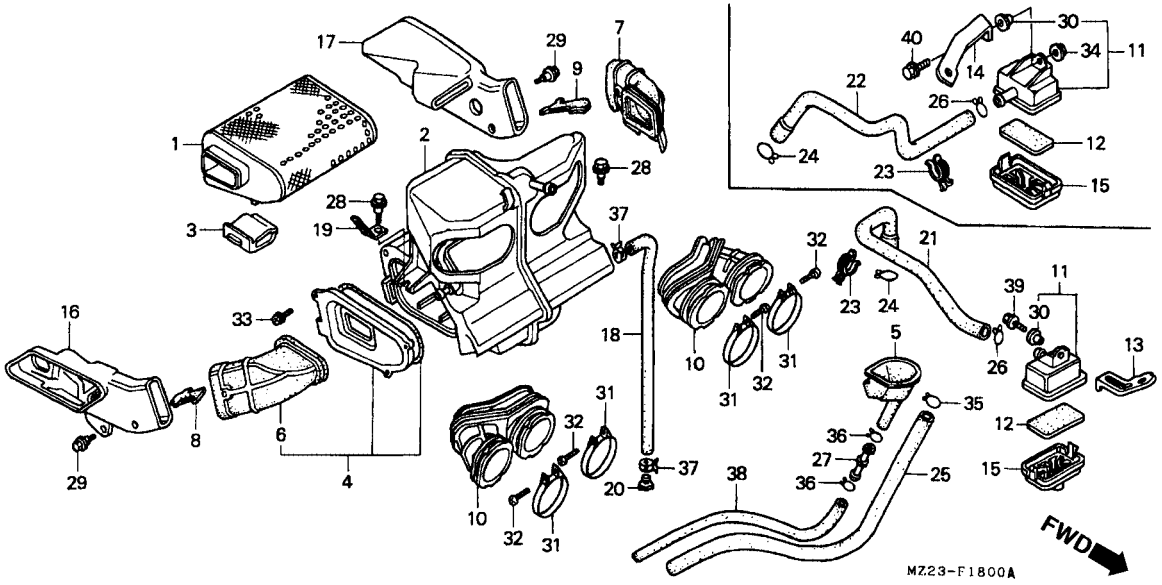

Item de serviço	T.M.O.
Elemento Evaporação de Vapor	0,2
Carcaça Comp., Filtro de Ar	1,1
Tampa Comp., Filtro de Ar	0,3
• Condutor Direito, Interno Filtro de Ar	
• Sub Filtro de Ar	
Condutor Esquerdo, Interno Filtro de Ar	0,4
Tubo, Conexão, Filtro de Ar	0,5
(Adicionar 0,1 por Unidade)	
Condutor Direito, Interno Traseiro	0,1
• Condutor Esquerdo, Interno Traseiro	

Ref. Nº	Nº da peça	Descrição	Qtd. CBR1000F P	R	S	T	V	X	Nº de série		Nota
1	17211-MZ2-000	Elemento Evaporação de Vapor	1	1	1	1	1	1			
2	17215-MZ2-000	Carcaça Comp., Filtro de Ar	1	1	1	1	1	1			BR, CM, E, ED, F, G, IT, ND, SP, U
	17215-MZ2-650	Carcaça Comp., Filtro de Ar	1	1	1	1	1	1			AR, SW
3	17217-MM5-000	Suporte Elemento Filtro de Ar	1	1	1	1	1	1			
4	17220-MS2-000	Tampa Comp., Filtro de Ar	1	1	1	1	1	1			
5	17235-MS2-000	Copo, Depósito do Tanque	1	1	1	1	1	1			
6	17240-MS2-300	Condutor Direito, Interno Filtro de Ar	1	1	1	1	1	1			
7	17241-MS2-300	Condutor Esquerdo, Interno Filtro de Ar	1	1	1	1	1	1			
8	17243-MS2-000	Separador Direito, Condutor	1	1	1	1	1	1			
9	17244-MS2-000	Separador Esquerdo, Condutor	1	1	1	1	1	1			
10	17250-MZ2-300	Tubo, Conexão Filtro de Ar	2	2	2	2	2	2			
11	17251-KT8-000	Sub Carcaça Filtro de Ar	1	1	1	1	1	1			
12	17254-KAZ-000	Sub, Filtro de Ar	1	1	1	1	1	1			
13	17255-MM4-000	Suporte Tampa, Sub Filtro de Ar	1	1	1	1	1	1			BR, CM, E, ED, F, G, IT, ND, SP, U
14	17255-MZ2-750	Suporte Carcaça, Sub Filtro de Ar	1	1	1	1	1	1			AR, SW
15	17256-MM4-000	Tampa Sub, Filtro de Ar	1	1	1	1	1	1			
16	17258-MS2-000	Condutor Interno, Traseiro Direito	1	1	1	1	1	1			
17	17259-MS2-000	Condutor Interno, Traseiro Esquerdo	1	1	1	1	1	1			
18	17265-MS2-000	Tubo, Dreno Filtro de Ar	1	1	1	1	1	1			

C-18

Filtro de Ar

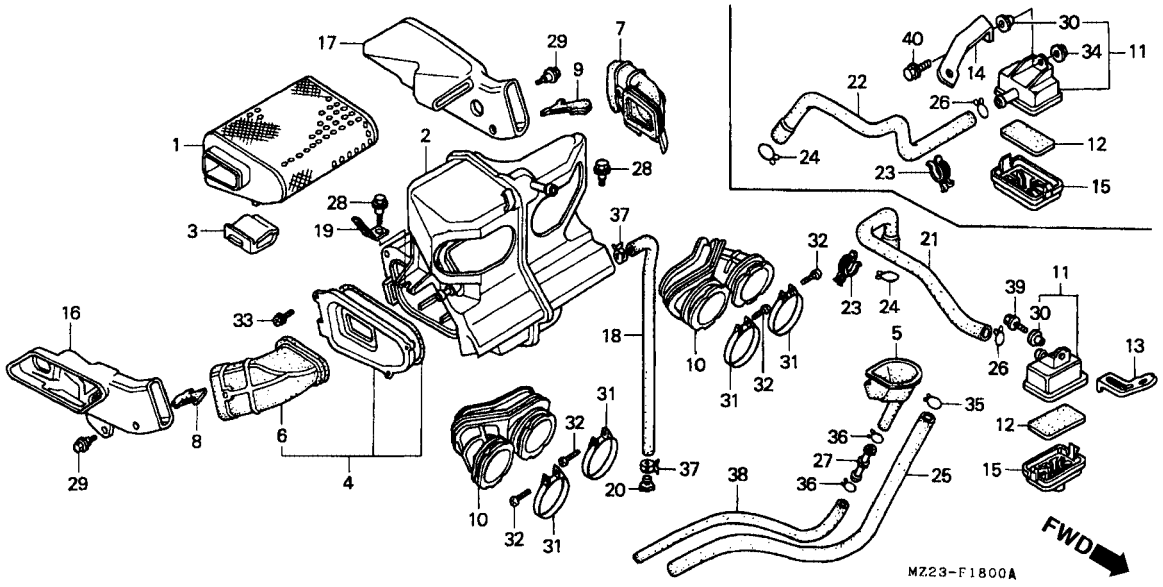

Item de serviço	T.M.O.	Ref. Nº	Nº da peça	Descrição	Qtd. CBR1000F P	R	S	T	V	X	Nº de série		Nota
		19	17309-MM5-740	Presilha, Tubo	1	1	1	1	1	1			
		20	17370-419-700	Plugue Tubo, Respiro	1	1	1	1	1	1			
		21	17371-MZ2-000	Tubo Sub, Filtro de Ar	1	1	1	1	1	1			BR, CM, E, ED, F, G, IT, ND, SP, U
		22	17371-MZ2-750	Tubo Sub, Filtro de Ar	1	1	1	1	1	1			AR, SW
		23	17372-MZ2-000	Suporte, Tubo (PB)	1	1	1	1	1	1			
		24	17554-MB0-000	Presilha Tubo, Respiro	1	1	1	1	1	1			
		25	17651-MM5-000	Tubo, Respiro Tanque Combustível	1	1	1	1	1	1			
		26	17724-102-700	Presilha, Mangueira Tanque	1	1	1	1	1	1			AR, SW
					1	–	–	–	–	–			BR, CM, E, ED, F, G, IT, ND, SP, U
		27	19102-KT8-000	Junção, Tubo	1	1	1	1	1	1			
		28	90111-HC4-000	Parafuso, Flange, 6 x 14	2	2	2	2	2	2			
		29	90111-187-000	Parafuso, Flange, 6 mm	2	2	–	–	–	–			
			90111-162-000	Parafuso, Flange, 6 mm	–	–	2	2	2	2			
		30	90522-028-000	Arruela Fixação Carcaça	1	1	1	1	1	1			
		31	90652-GHB-750	Presilha Conexão, Filtro de Ar Tubo (64)	4	4	4	4	–	–			
			95018-64250	Presilha Conexão, Filtro de Ar Tubo (64)	–	–	–	–	4	4			
		32	93500-04025-0G	Parafuso Phillips, 4 x 25	4	4	4	4	–	–			
		33	93891-05020-08	Parafuso, Arruela, 5 x 20	3	3	3	3	3	3			
		34	94050-06000	Porca, Flange, 6 mm	1	1	1	1	1	1			AR, SW

C-18

Filtro de Ar

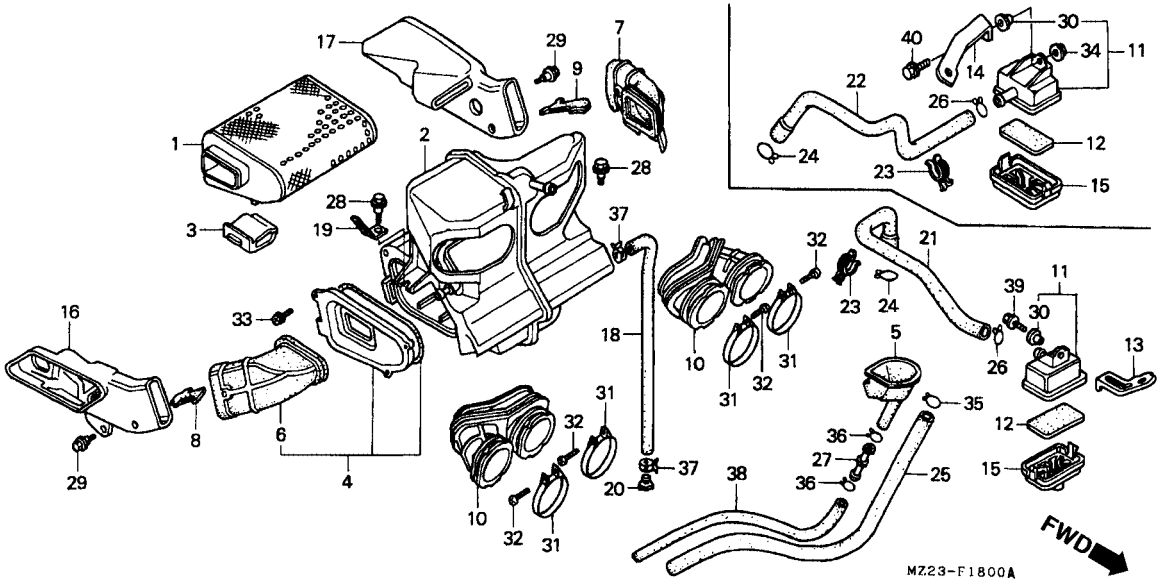

Item de serviço	T.M.O.	Ref. Nº	Nº da peça	Descrição	Qtd. CBR1000F P	R	S	T	V	X	Nº de série		Nota
		35	95002-02080	Presilha, Tubo (B8)	1	1	1	1	–	–			
		36	95002-02130	Presilha, Tubo (B12,5)	2	2	2	2	–	–			
		37	95002-41250-08	Presilha, Tubo (D12,5)	2	2	2	2	2	2			
		38	95005-75720-20	Tubo, 7,3 x 720 (95005-75001-20M)	1	1	1	1	1	1			
		39	95701-06014-00	Parafuso, Flange, 6 x 14	1	1	1	1	1	1			AR, CM, E, ED, F, G, IT, ND, SP, U
		40	96001-06016-00	Parafuso, Flange, 6 x 16	1	1	1	1	1	1			AR, SW

C-19

Escapamento

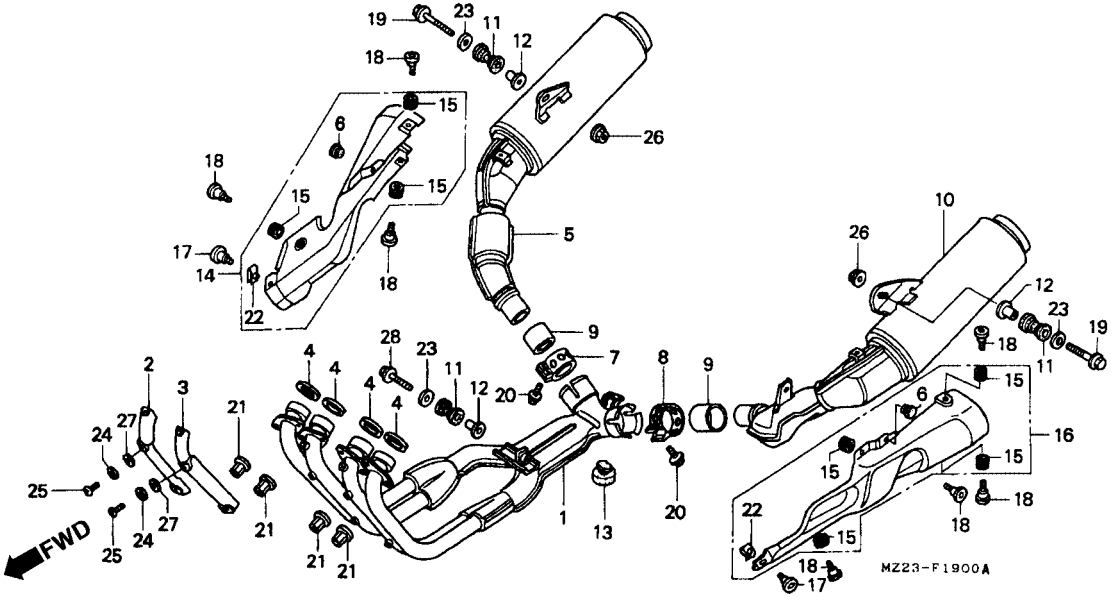

Item de serviço	T.M.O.
Tubo Comp., Escape	0,8
Escapamento Comp., Direito	0,3
(Adicionar 0,2 por Unidade)	
• Escapamento Comp., Esquerdo	
• Tampa Comp., Inferior Direita	0,1
• Tampa Comp., Inferior Esquerda	

Ref. Nº	Nº da peça	Descrição	Qtd. CBR1000F P	R	S	T	V	X	Nº de série		Nota
1	18150-MS2-003	Tubo Comp., Escape.	1	1	1	1	1	1			BR, CM, SP, U
			1	1	1	–	–	–			E, ED, F, G, IT, ND
	18150-MS2-721	Tubo Comp., Escape.	1	1	1	1	1	1			AR, SW
	18150-MZ2-A21	Tubo Comp., Escape.	–	–	–	1	1	1			E, ED, F, G, IT, ND
2	18156-MS2-721	Tampa Direita, Tubo de Escape	1	1	1	1	1	1			AR, SW
3	18256-MS2-721	Tampa Esquerda, Tubo de Escape	1	1	1	1	1	1			AR, SW
4	18291-MM5-860	Junta, Tubo de Escape	4	4	4	4	4	4			
5	18310-MZ2-000	Escapamento Comp., Direito.	1	–	–	–	–	–			AR, BR, E, ED, F, G, IT, ND, SP, SW, U
	18310-MZ2-670	Escapamento Comp., Direito.	1	–	–	–	–	–			CM
	18310-MZ2-890ZA	Escapamento Comp., Direito. *Tipo 16* (Cinza/Preto).	–	1	1	–	–	–			AR, BR, E, ED, F, G, IT, ND, SP, SW, U
	18310-MZ2-890ZB	Escapamento Comp., Direito. *Tipo 17* (Preto/Preto).	–	1	1	–	–	–			AR, BR, E, ED, F, G, IT, ND, SP, SW, U
	18310-MZ2-891ZB	Escapamento Comp., Direito. *Tipo 17*	–	–	–	1	1	1			AR, BR, E, ED, F, G, IT, ND, SW, U
	18310-MZ2-910	Escapamento Comp., Direito.	–	1	1	1	–	–			CM
6	18366-GW8-670	Coxim A, Protetor Escapamento	2	2	2	2	2	2			
7	18371-MM5-640	Presilha Direita, Escapamento	1	1	1	1	1	1			
8	18372-MM5-640	Presilha Esquerda, Escapamento	1	1	1	1	1	1			
9	18391-ML0-003	Guarnição, Escapamento	2	2	2	2	2	2			

C-19

Escapamento

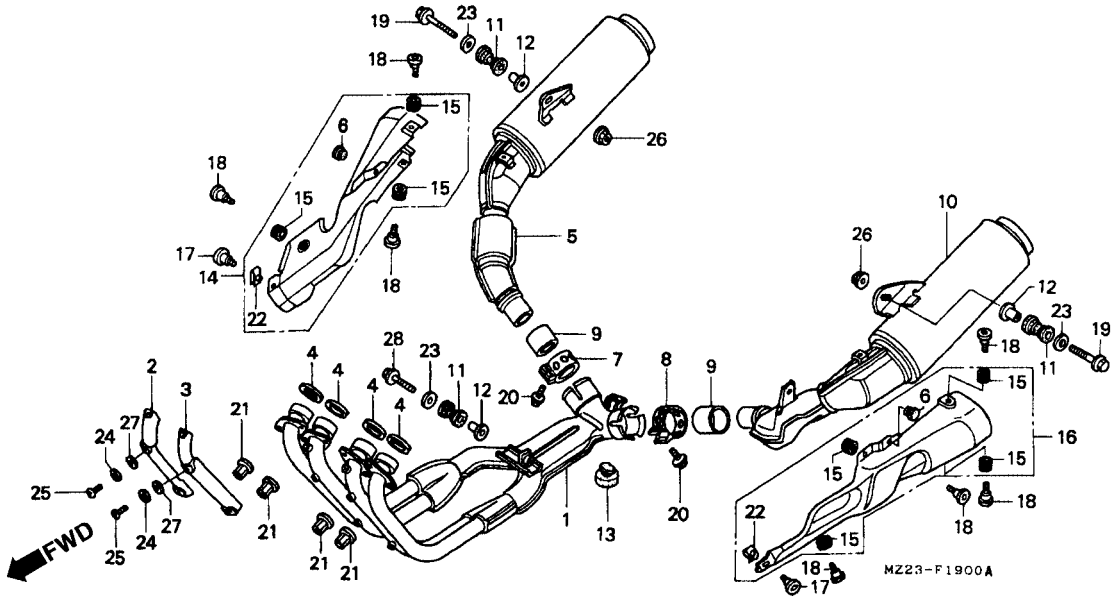

Item de serviço	T.M.O.	Ref. Nº	Nº da peça	Descrição	Qtd. CBR1000F P	R	S	T	V	X	Nº de série		Nota
		10	18410-MZ2-000	Escapamento Comp., Esquerdo	1	–	–	–	–	–			AR, BR, E, ED, F, G, IT, ND, SP, SW, U
			18410-MZ2-670	Escapamento Comp., Esquerdo	1	–	–	–	–	–			CM
			18410-MZ2-890ZA	Escapamento Comp., Esquerdo *Tipo 16* (Cinza/Preto)	–	1	1	–	–	–			AR, BR, E, ED, F, G, IT, ND, SP, SW, U
			18410-MZ2-890ZB	Escapamento Comp., Esquerdo *Tipo 17* (Preto/Preto)	–	1	1	–	–	–			AR, BR, E, ED, F, G, IT, ND, SP, SW, U
			18410-MZ2-891ZB	Escapamento Comp., Esquerdo *Tipo 17*	–	–	–	1	1	1			AR, BR, E, ED, F, G, IT, ND, SW, U
			18410-MZ2-910	Escapamento Comp., Esquerdo	–	1	1	1	–	–			CM
		11	18421-MA6-000	Coxim Fixação, Escapamento	3	3	3	3	3	3			
		12	18422-MA6-000	Coxim Fixação, Escapamento	3	3	3	3	3	3			
		13	50524-MG9-000	Bucha Limitadora	1	1	1	1	1	1			
		14	64385-MS2-670ZA	Tampa Comp Inferior Direita *NH-206M* Cinza Médio Metálico	1	1	1	–	–	–			AR, BR, E, ED, F, G, IT, ND, SP, SW, U
					1	–	–	–	–	–			CM
			64385-MS2-670ZD	*NH-105* Preto Fosco (# 15 – # 20)	–	1	1	1	1	1			
		15	64386-MS2-000	Coxim Inferior Tampa	7	7	7	7	7	7			

C-19

Escapamento

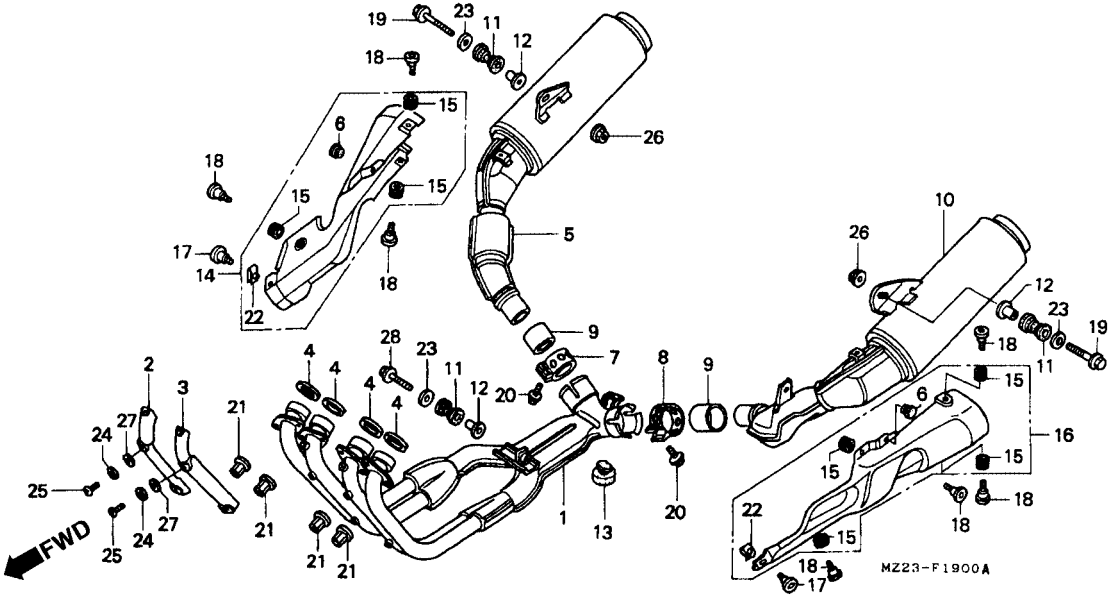

Item de serviço	T.M.O.	Ref. Nº	Nº da peça	Descrição	Qtd. CBR1000F P	R	S	T	V	X	Nº de série		Nota
		16	64395-MS2-670ZA	Tampa Comp Inferior Esquerda *NH-206M*									
				Cinza Médio Metálico	1	1	1	–	–	–			AR, BR, E, ED, F, G, IT, ND, SP, SW, U
					1	–	–	–	–	–			CM
			64395-MS2-670ZD	Tampa Comp Inferior Esquerda *NH-105*									
				Preto Fosco (# 15 – # 20)	–	1	1	1	1	1			
		17	90106-KY2-701	Parafuso, Phillips 6 x 11	2	2	2	2	2	2			
		18	90113-MM5-000	Parafuso, Phillips 6 x 14	7	7	7	7	7	7			
		19	90158-MS9-000	Parafuso, Especial Flange, 8 x 45	2	2	2	2	2	2			
		20	90161-ML7-000	Parafuso, Flange, 8 x 35	4	4	4	4	4	4			
		21	90304-MM5-000	Porca Flange, 7 mm	8	8	8	8	8	8			
		22	90344-MS2-000	Porca Trava, 6 mm	2	2	2	2	2	2			
		23	90504-MM5-000	Arruela, 8,5 x 26	3	3	3	3	3	3			
		24	90567-ZV4-000	Arruela, Pressão, 6 mm	6	6	6	6	6	6			AR, SW
		25	93500-06010-4J	Parafuso Phillips, 6 x 10	6	6	6	6	6	6			AR, SW
		26	94050-08000	Porca, Flange, 8 mm	2	2	2	2	2	2			
		27	94101-06200	Arruela, Lisa, 6 mm	6	6	6	6	6	6			AR, SW
		28	95701-08045-07	Parafuso, Flange, 8 x 45	1	1	1	1	1	1			

C-20

Pedal de Freio • Pedal de Câmbio

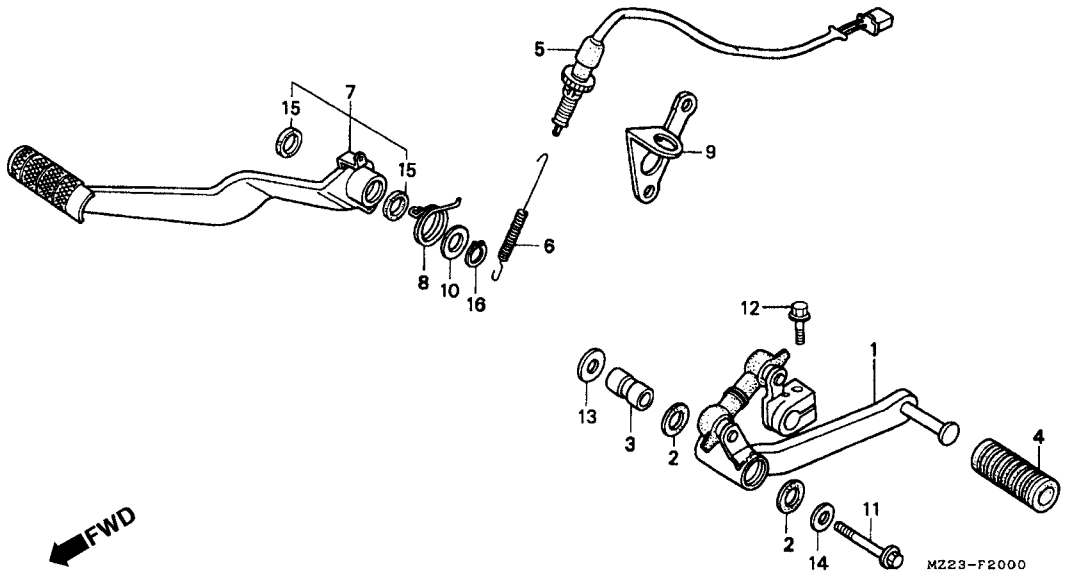

Item de serviço	T.M.O.
Pedal de Câmbio	0,1
(Inclui Peça Relativa)	
• Borracha, Pedal de Câmbio	
Interruptor Comp., Freio Traseiro	0,3
Pedal, Freio Comp.	0,2

Ref. Nº	Nº da peça	Descrição	Qtd. CBR1000F P	R	S	T	V	X	Nº de série		Nota
1	24705-MS2-000	Pedal Comp., Câmbio	1	1	1	1	1	1			
2	24706-MK3-770	Vedador de Pó	2	2	2	2	2	2			
3	24725-MS2-000	Bucha, Articulação	1	1	1	1	1	1			
4	24781-KR3-770	Borracha, Pedal, Câmbio	1	1	1	1	1	1			
5	35350-MM5-010	Interruptor Comp., Freio Traseiro (TEC)	1	1	1	1	1	1			
6	35357-MM5-000	Mola Interruptor, Parada	1	1	1	1	1	1			
7	46500-MS2-000	Pedal, Freio Comp.	1	1	1	1	1	1			
8	46514-MS2-000	Mola, Pedal de Freio	1	1	1	1	1	1			
9	50205-MS2-000	Suporte, Interruptor de Freio	1	1	1	1	1	1			
10	53312-657-000	Arruela Bucha	1	1	1	1	1	1			
11	90108-KY1-000	Parafuso, Flange, 8 x 43	1	1	1	1	1	1			
12	90118-KY1-000	Parafuso, Flange, 6 x 20	1	1	1	1	1	1			
13	90502-MS2-000	Arruela, 24 x 8,5	1	1	1	1	1	1			
14	90514-921-000	Arruela, 8 mm	1	1	1	1	1	1			
15	91251-444-000	Retentor, Pó, 15 x 20 x 2,5	2	2	2	2	2	2			
16	94511-15000	Anel Elástico Externo, 15 mm	1	1	1	1	1	1			

C-21

Pedal de Apoio

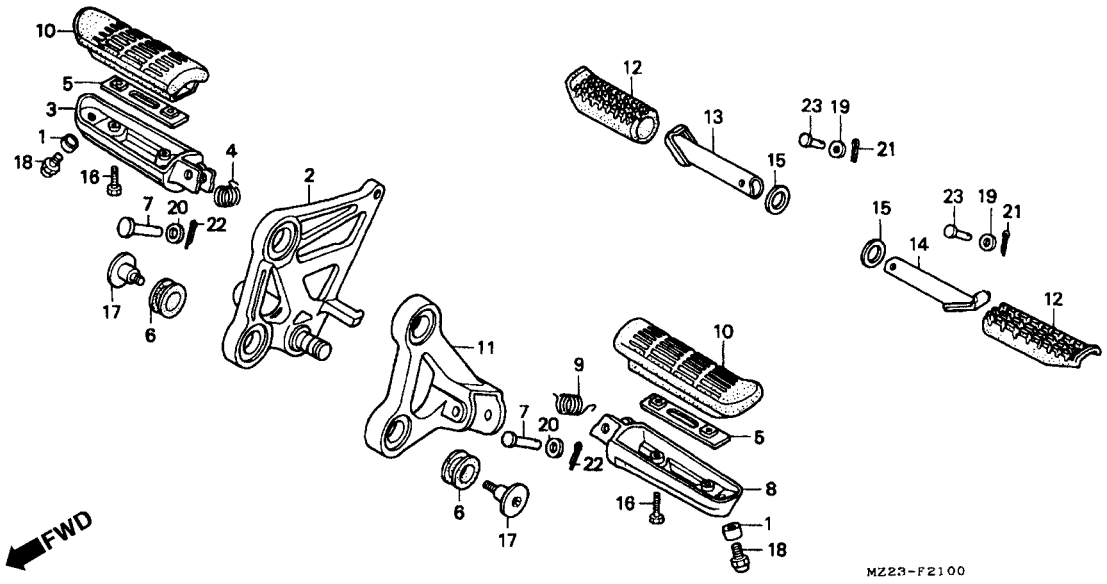

Item de serviço	T.M.O.
Suporte Direito, Pedal de Apoio	0,4
Braço, Pedal de Apoio Direito (Inclui Peça Relativa)	0,1
• Braço Pedal de Apoio Esquerdo (Inclui Peça Relativa)	
• Pedal de Apoio Traseiro Direito (Inclui Peça Relativa)	
• Pedal de Apoio Traseiro Esquerdo (Inclui Peça Relativa)	
Suporte Esquerdo do Pedal	0,2

Ref. Nº	Nº da peça	Descrição	Qtd. CBR1000F P	R	S	T	V	X	Nº de série		Nota
1	17503-397-630	Coxim	2	2	2	2	2	2			
2	50600-MS2-670	Suporte Direito Pedal	1	1	1	1	1	1			
3	50612-MM5-000	Braço, Pedal de Apoio Direito	1	1	1	1	1	1			
4	50617-MM5-000	Mola de Retorno, Pedal Direito	1	1	1	1	1	1			
5	50619-MM5-000	Placa, Fixação, Pedal	2	2	2	2	2	2			
6	50622-MM5-000	Coxim Suporte, Pedal	4	4	4	4	4	4			
7	50639-ML0-010	Pino, Fixação	2	2	2	2	2	2			
8	50642-MM5-000	Braço, Pedal de Apoio Esquerdo	1	1	1	1	1	1			
9	50644-MM5-000	Mola, Retorno Pedal de Apoio Esquerdo	1	1	1	1	1	1			
10	50661-MJ4-670	Borracha do Pedal	2	2	2	2	2	2			
11	50700-MS2-670	Suporte Esquerdo, Pedal de Apoio	1	1	1	1	1	1			
12	50710-KE8-000	Borracha Pedal de Apoio Traseiro	2	2	2	2	2	2			
13	50711-KE8-000	Pedal de Apoio Traseiro, Direito	1	1	1	1	1	1			
14	50712-KE8-000	Pedal de Apoio Traseiro, Esquerdo	1	1	1	1	1	1			
15	50715-KE8-000	Placa Lateral, Pedal de Apoio	2	2	2	2	2	2			
16	90115-MJ4-670	Parafuso Borracha do Pedal	4	4	4	4	4	4			
17	90115-MM5-000	Parafuso, Especial, 8 x 10	4	4	4	4	4	4			
18	92501-08025-0 A	Parafuso, Porca, 8 x 25	2	2	2	2	2	2			
19	94101-06000	Arruela Lisa, 6 mm	2	2	2	2	2	2			
20	94101-08000	Arruela Lisa, 8 mm	2	2	2	2	2	2			
21	94201-16120	Cupilha, 1,6 x 12	2	2	2	2	2	2			
22	94201-16150	Cupilha, 1,6 x 15	2	2	2	2	2	2			
23	95015-81000	Pino A, Pedal de Apoio	2	2	2	2	2	2			

C-22

Pedal Lateral

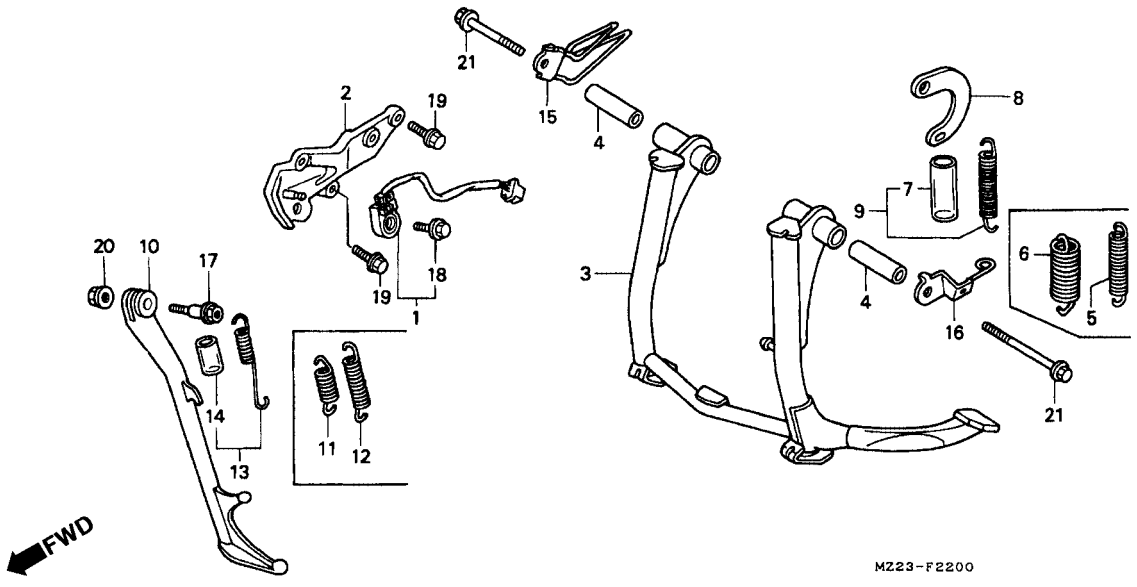

Item de serviço	T.M.O.
Interruptor, Pedal Lateral	0,4
• Suporte, Cavalete Central	
Cavalete Central	0,6
Mola, Cavalete Central	0,2
• Cavalete Lateral	
Mola Cavalete Lateral	0,1

Ref. Nº	Nº da peça	Descrição	Qtd. CBR1000F P	R	S	T	V	X	Nº de série		Nota
1	357A0-MS2-600	Interruptor Comp., Cavalete Lateral	1	1	1	1	1	1			
2	50150-MZ2-000	Suporte Cavalete Lateral	1	1	1	1	1	1			
3	50500-MS2-670ZA	Cavalete Central *NH-1* Preto	1	1	1	1	1	1			
4	50503-MS2-000	Bucha, Cavalete Central	2	2	2	2	2	2			
5	50520-MM5-610	Sub Bucha, Cavalete Central	1	1	1	1	1	1			G
			–	–	–	–	1	1			AR, E, ED, F, IT, ND, SW
6	50522-MM5-610	Mola, Cavalete Central	1	1	1	1	1	1			G
			–	–	–	–	1	1			AR, E, ED, F, IT, ND, SW
	50522-MM5-000	Mola, Cavalete Central	–	–	–	–	–	1			U
7	50523-MM4-000	Tubo, 19 x 23	1	1	1	1	–	–			AR, BR, CM, E, ED, F, IT, ND, SP, SW
			1	1	1	1	1	1			U
8	50523-425-000	Placa, Mola Cavalete Central	1	1	1	1	1	1			
9	50525-MM4-000	Mola, Cavalete Central	1	1	1	1	–	–			AR, BR, CM, E, ED, F, IT, ND, SP, SW
			1	1	1	1	1	1			U
10	50530-MS2-000ZA	Cavalete lateral *NH-1* Preto	1	1	1	1	1	1			
11	50541-MB0-000	Mola, Cavalete Lateral	1	1	1	1	–	1			G
			–	–	–	–	1	–			SW
			–	–	–	–	–	1			AR, E, ED, F, IT, ND

C-22

Pedal Lateral

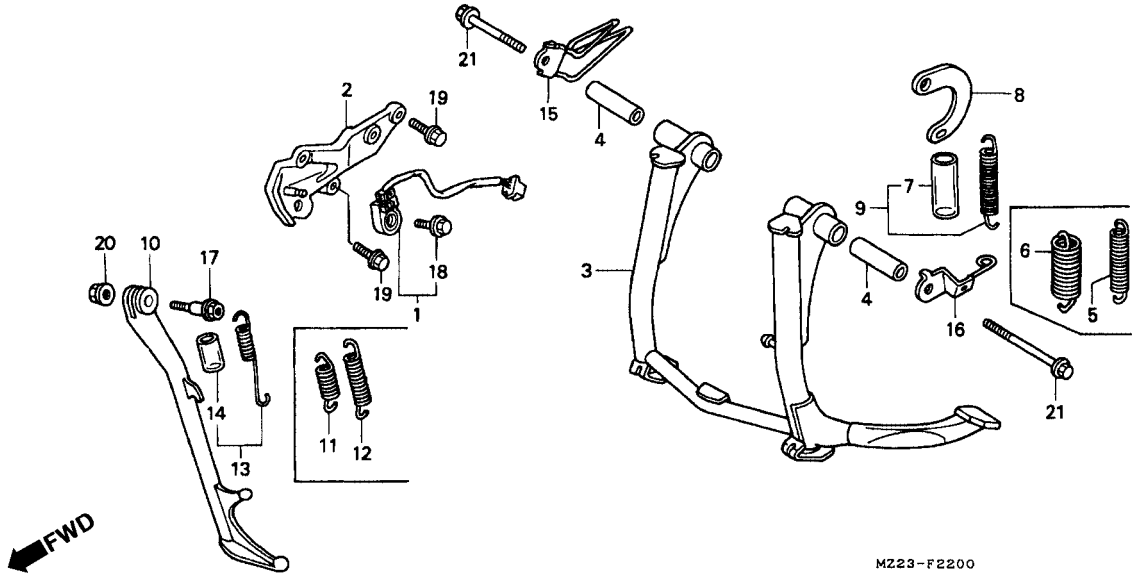

Item de serviço	T.M.O.	Ref. Nº	Nº da peça	Descrição	Qtd. CBR1000F P	R	S	T	V	X	Nº de série		Nota
		12	50542-MB0-611	Sub Mola, Cavalete Lateral	1	1	1	1	–	1			G
					–	–	–	–	1	–			SW
					–	–	–	–	–	1			AR, E, ED, F, IT, ND
		13	50542-MZ2-000	Mola, Cavalete Lateral	1	1	1	1	–	–			AR, BR, CM, E, ED, F, IT, ND, SP, SW
					1	1	1	1	1	1			U
		14	50543-MV4-000	Tubo, Mola, Cavalete Lateral	1	1	1	1	–	–			AR, BR, CM, E, ED, F, IT, ND, SP, SW
					1	1	1	1	1	1			U
		15	64381-MS2-000	Guia, Tubo de Drenagem	1	1	1	1	1	1			
		16	64391-MS2-000	Suporte, Tampa Inferior	1	1	1	1	1	1			
		17	90108-MK6-670	Parafuso Articulação, Cavalete Lateral	1	1	1	1	1	1			
		18	90147-MK6-671	Parafuso, Especial, 6 x 16	1	1	1	1	1	1			
		19	90168-SP0-000	Parafuso, Flange, 10 x 25	3	3	3	3	3	3			
		20	90203-MF9-710	Porca, Cavalete Lateral	1	1	1	1	1	1			
		21	95801-10075-08	Parafuso, Flange, 10 x 75	2	2	2	2	2	2			

C-23

Garfo Traseiro

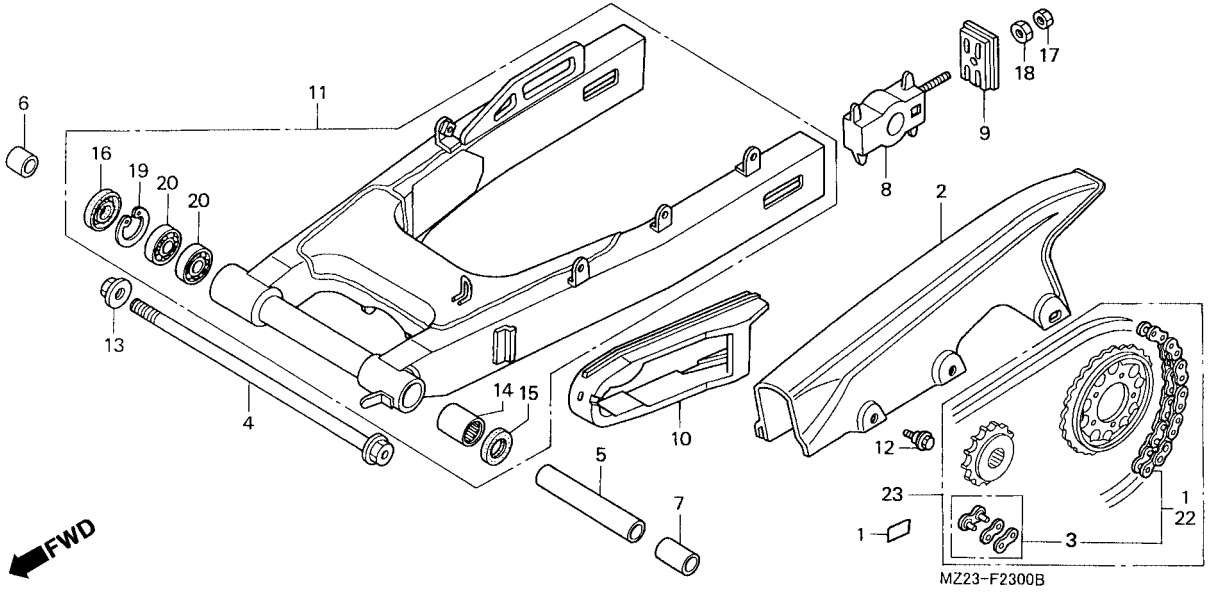

Item de serviço	T.M.O.
Corrente, Transmissão	0,5
Tampa, Corrente	0,1
Deslizador, Corrente	1,0
Garfo Traseiro	1,3
• Corrente, Transmissão ,Conj.	
Rolamento, Agulhas	1,5
Rolamento, Radial de Esferas, 6202	1,4
(Um ou Todos)	

Número de Elos

CBR1000FP	120L
CBR1000FR	
CBR1000FS	
CBR1000FT	
CBR1000FV	
CBR1000FX	

Ref. Nº	Nº da peça	Descrição	Qtd. CBR1000F P	R	S	T	V	X	Nº de série	Nota
1	06405-MZ2-405	Corrente de Transmissão, Conj. (RK50LF0-102L-120L)	1	1	1	1	–	–		
	06405-MZ2-406	Corrente de Transmissão, Conj. (DID50 ZV-102L-120L)	1	1	1	1	–	–		
2	40510-MS2-000	Tampa Corrente	1	1	1	1	1	1		
3	40545-MZ2-305	Junção, Corrente de Transmissão (DAIDO)	1	1	1	1	1	–		
	40545-MZ2-306	Junção, Corrente de Transmissão (RK EXCEL)	1	1	1	1	1	–		
	40535-MZ1-307	Junção, Corrente de Transmissão (RK EXCEL)	–	–	–	–	–	1		
	40545-MBB-003	Junção, Corrente de Transmissão (DAIDO)	–	–	–	–	–	1		
4	52101-MM5-000	Parafuso, Garfo Traseiro	1	1	1	1	1	1		
5	52102-MM5-000	Bucha, Distanciadora	1	1	1	1	1	1		
6	52105-MM2-670	Bucha, B, Garfo Traseiro	1	1	1	1	1	1		
7	52106-ML4-000	Bucha, B	1	1	1	1	1	1		
8	52120-MJ0-000	Bucha, Comp., Tensor Corrente	2	2	–	–	–	–		
(8)	52120-MJ0-010	Bucha, Comp., Tensor Corrente	–	–	2	2	2	2		
9	52121-MJ0-000	Plate, Tensor Corrente	2	2	2	2	2	2		
10	52170-MM5-000	Deslizador Corrente	1	1	1	1	1	1		
11	52200-MZ2-305ZA	Garfo Traseiro *NH-146M* Prata Accurate Metálico	1	1	1	–	–	–		
	52200-MZ2-305ZB	Garfo Traseiro *NH-1* Preto	–	–	–	1	1	1		

C-23

Garfo Traseiro

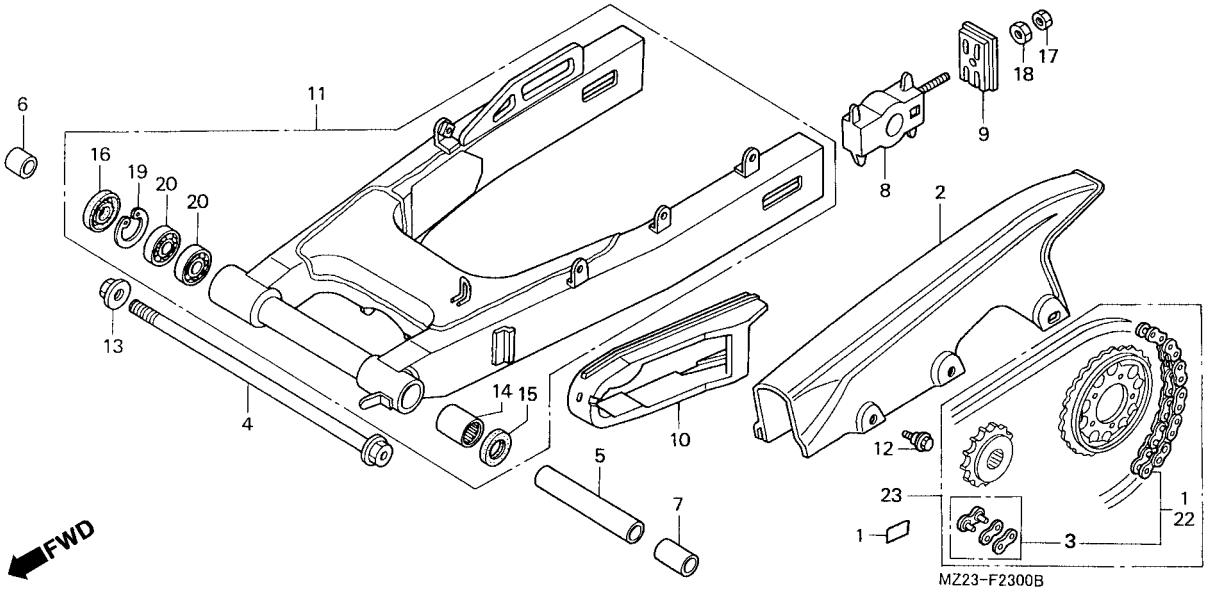

Item de serviço	T.M.O.	Ref. Nº	Nº da peça	Descrição	Qtd. CBR1000F P	R	S	T	V	X	Nº de série	Nota
		12	90111-187-000	Parafuso, Flange, 6 mm	3	3	3	3	3	3	....	.....
		13	90305-MA1-003	Porca, U, 14 mm	1	1	1	1	1	1	....	.....
		14	91071-MJ0-003	Rolamento, Agulhas (NTN)	1	1	1	1	1	1	....	.....
			91071-MJ0-004	Rolamento, Agulhas (TOMUSON)	1	1	1	1	1	1	....	.....
		15	91202-402-003	Retentor, Óleo, 22 x 31 x 5 (ARAI)	1	–	–	–	–	–	....	.....
					–	1	–	–	–	–	~ 2502124	AR, E, G, ND, SW
					–	1	–	–	–	–	~ RM300020	CM
					–	1	–	–	–	–	~ 2502333	ED, IT
					–	1	–	–	–	–	~ 2500616	F
					–	1	–	–	–	–	~ 0M500171	SP
					–	1	–	–	–	–	~ RM500111	U
			91205-965-003	Retentor, Óleo, 22 x 31 x 5 (ARAI)	–	1	–	–	–	–	2502125 ~	AR, E, G, ND, SW
					–	1	1	1	–	–	....	BR
					–	1	–	–	–	–	RM300021 ~	CM
					–	1	–	–	–	–	2502334 ~	ED, IT
					–	1	–	–	–	–	2500617 ~	F
					–	1	–	–	–	–	0M500172 ~	SP
					–	1	–	–	–	–	RM500112 ~	U
					–	–	1	1	1	1	....	AR, CM, E, ED, F, G, IT, ND, SP, SW, U

C-23

Garfo Traseiro

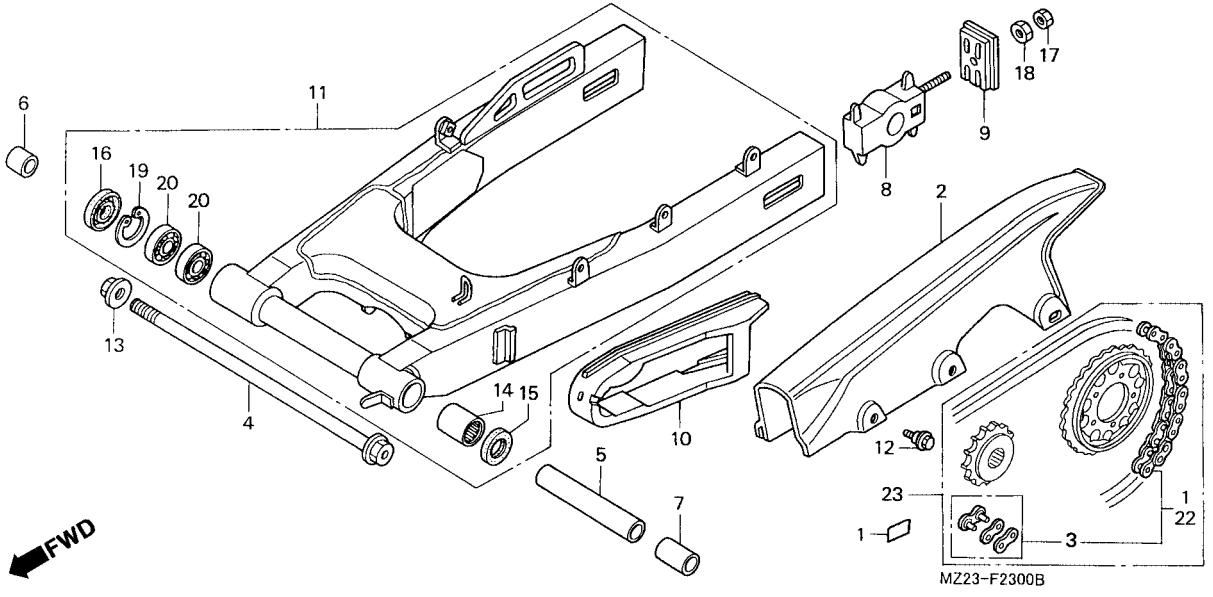

Item de serviço	T.M.O.	Ref. Nº	Nº da peça	Descrição	Qtd. CBR1000F P	R	S	T	V	X	Nº de série		Nota
		16	91213-MB2-003	Retentor, Pó, 22 x 35 x 7 (ARAI)	1	1	1	1	1	1			
			91213-MB2-006	Retentor, Pó, 22 x 35 x 7 (NOK)	1	1	–	–	–	–			
		17	94001-08000-0S	Porca Sextavada, 8 mm	2	2	2	2	2	2			
		18	94030-08000	Porca Sextavada, 8 mm	2	2	2	2	2	2			
		19	94520-35000	Anel Elástico, Interno, 35 mm	1	1	1	1	1	1			
		20	96100-62020-10	Rolamento, Radial de Esferas, 6202	2	2	2	2	2	2			
		22	06405-MBB-P00	Corrente, Transmissão (DAIDO) (DID50ZVM-112L-120L)	–	–	–	–	1	1			
			06405-MBB-P10	Corrente, Transmissão (RK EXCEL) (RK50LF0Z2-112L-120L)	–	–	–	–	1	1			
		23	06406-MZ2-B31	Corrente, Transmissão	–	–	–	–	1	–			SW
			06406-MZ2-E11	Corrente, Transmissão	–	–	–	–	1	1			E, ED, F, G, IT

C-24

Amortecedor Traseiro

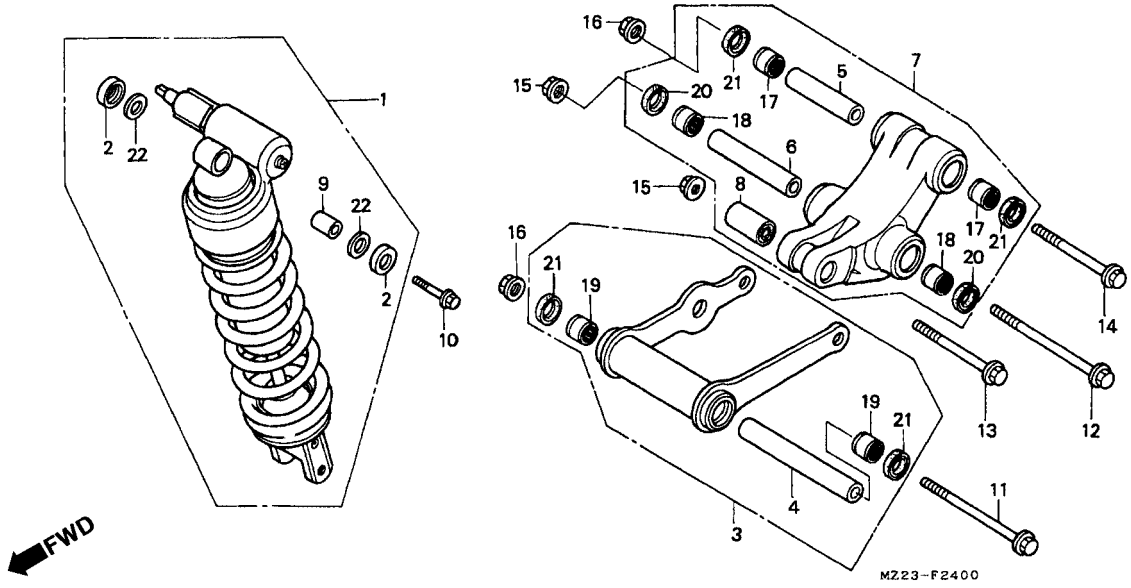

Item de serviço	T.M.O.
Amortecedor Traseiro	0,8
• Bucha Conexão Braço Superior	
• Bucha Amortecedora	
• Rolamento de Agulhas, 17 x 24 x 20 (Adicionar 0,2 por Unidade)	
• Rolamento, Agulhas (Adicionar 0,2 por Unidade)	
• Rolamento, Agulhas, 17 x 24 x 25 (Adicionar 0,2 por Unidade)	
Braço, Conexão	0,6
• Braço Amortecedor	
Bucha, Braço de Conexão	0,5
• Bucha, Braço Amortecedor	

Ref. Nº	Nº da peça	Descrição	Qtd. CBR1000F P	R	S	T	V	X	Nº de série		Nota
1	52400-MZ2-003	Amortecedor Traseiro, Conj. (SHOWA)	1	1	1	1	1	1			AR, CM, E, ED, G, IT, ND, SP, SW, U
	52400-MZ2-621	Amortecedor Traseiro, Conj. (SHOWA)	1	1	1	1	1	1			F
	52400-MZ2-791	Amortecedor Traseiro, Conj. (SHOWA)	1	1	1	1	–	–			BR
2	52406-KB7-003	Tampa, Retentor de Pó	2	2	2	2	2	2			
3	52460-MS2-000	Braço, Conexão Amortecedor	1	1	1	1	1	1			
4	52462-MM5-000	Bucha Braço de Conexão Amortecedor	1	1	1	1	1	1			
5	524-KM3-000	Bucha, Braço	1	1	1	1	1	1			
6	52463-MB2-700	Bucha Inferior Braço Conexão	1	1	1	1	1	1			
7	52470-MM5-000	Braço Amortecedor	1	1	1	1	1	1			
8	52485-KE8-003	Bucha Amortecedora	1	1	1	1	1	1			
9	52486-ML7-003	Bucha	1	1	1	1	1	1			
10	90153-KV0-000	Parafuso, Flange, 10 x 47	1	1	1	1	1	1			
11	90154-KE7-000	Parafuso,UBS, 10 x 141	1	1	1	1	1	1			
12	90181-KE7-000	Parafuso, Flange, 10 x 113	1	1	1	1	1	1			
13	90182-MB2-003	Parafuso, Flange, 10 x 66	1	1	1	1	1	1			
14	90187-MG7-003	Parafuso, Flange, 10 x 95	1	1	1	1	1	1			
15	90304-GE8-003	Porca, U, 10 mm	2	2	2	2	2	2			
16	90305-HC0-770	Porca Auto Travante, 10 mm	2	2	2	2	2	2			
17	91072-KT7-003	Rolamento, Agulhas, 17 x 24 x 20	2	2	2	2	2	2			

C-24

Amortecedor Traseiro

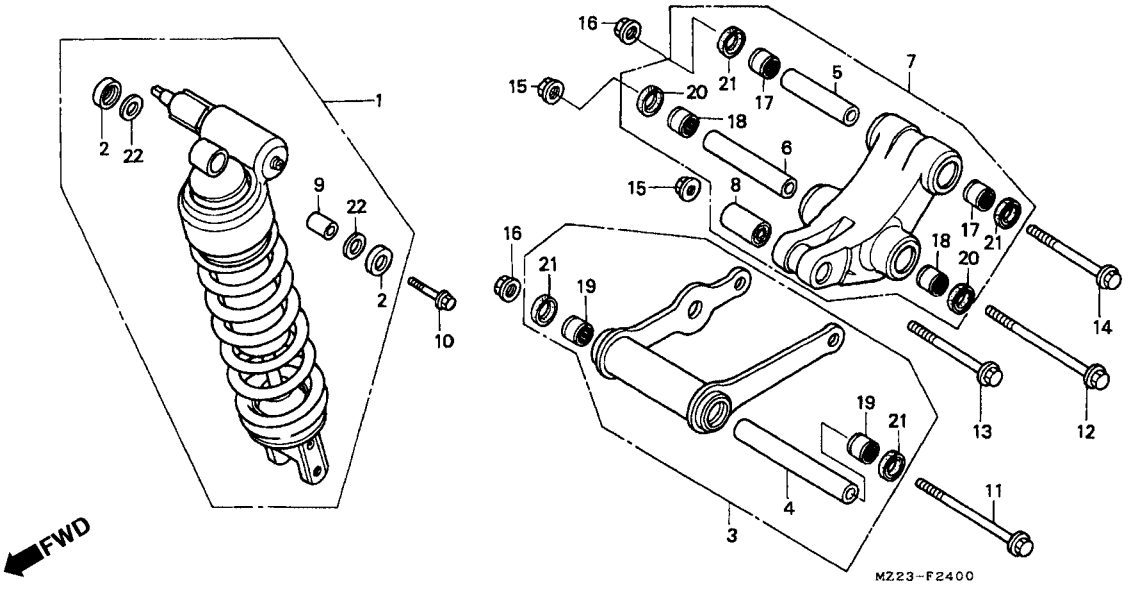

Item de serviço	T.M.O.	Ref. Nº	Nº da peça	Descrição	Qtd. CBR1000F P	R	S	T	V	X	Nº de série		Nota
		18	91072-MB2-701	Rolamento, Agulhas	2	2	2	2	2	2			
		19	91072-MJ0-003	Rolamento, Agulhas, 17 x 24 x 25 (NTN)	2	2	2	2	2	2			
		20	91262-MB2-005	Retentor, Pó Pivot	2	2	2	2	2	2			
		21	91262-MG7-005	Retentor, Óleo, 17 x 27 x 5	4	4	4	4	4	4			
		22	91351-KB7-003	Retentor, Pó B	2	2	2	2	2	2			

C-25

Pára-Lama Traseiro

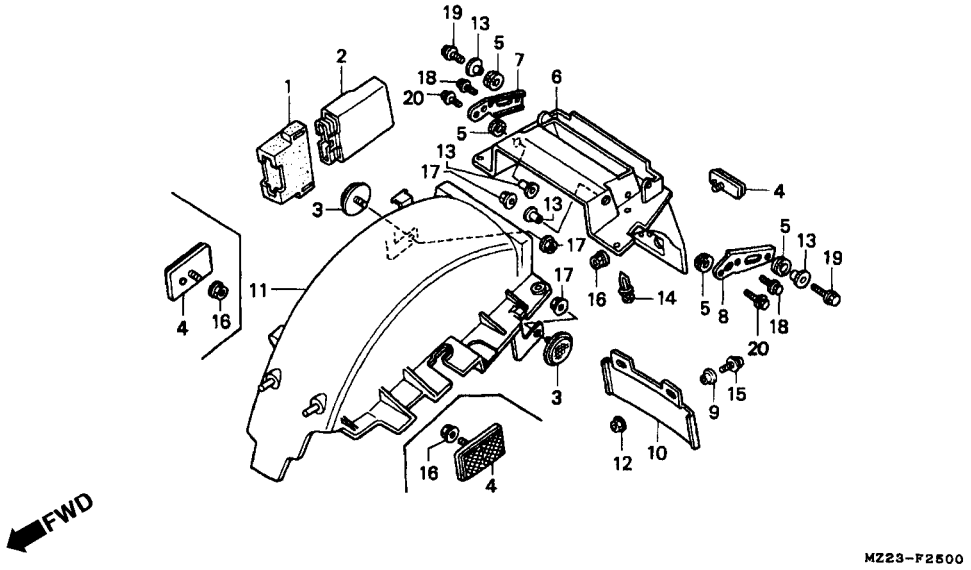

Item de serviço	T.M.O.
Detentor, Fagulhas	0,6
Pára-Lama A, Traseiro	0,5
Pára-Lama B, Traseiro.	0,4

Ref. Nº	Nº da peça	Descrição	Qtd. CBR1000F P	R	S	T	V	X	Nº de série		Nota
1	30405-MT6-000	Detentor, Fagulhas	1	1	1	1	1	1			
2	30410-MZ2-601	Detentor, Fagulhas	1	1	1	1	1	1			BR, CM, SP, U
			1	1	1	–	–	–			E, ED, IT, ND
	30410-MZ2-611	Detentor, Fagulhas	1	1	1	–	–	–			G
	30410-MZ2-621	Detentor, Fagulhas	1	1	1	–	–	–			F
	30410-MZ2-651	Detentor, Fagulhas	1	1	1	1	1	–			SW
	30410-MZ2-691	Detentor, Fagulhas	1	1	1	1	–	–			AR
	30410-MZ2-A21	Detentor, Fagulhas	–	–	–	1	1	1			G
	30410-MZ2-E01	Detentor, Fagulhas	–	–	–	1	1	1			E, ED, IT, ND
	30410-MZ2-F01	Detentor, Fagulhas	–	–	–	1	1	1			F
	30410-MZ2-B40	Detentor, Fagulhas	–	–	–	–	1	–			AR
	30410-MZ2-B41	Detentor, Fagulhas	–	–	–	–	–	1			AR
3	33741-KAK-971	Refletor	2	2	2	–	–	–			AR
4	33741-MS6-921	Refletor	1	1	1	1	1	1			AR, BR, E, ED, F, G, IT, ND, SP, SW, U
			3	3	3	3	–	–			CM
5	61304-415-000	Bucha	4	4	4	4	4	4			
6	80100-MZ2-000	Pára-Lama A, Traseiro	1	1	1	1	1	1			BR, E, ED, F, IT, SP, U
	80100-MZ2-610	Pára-Lama A, Traseiro	1	1	1	1	1	1			AR, G, ND, SW
	80100-MZ2-670	Pára-Lama A, Traseiro	1	1	1	1	–	–			CM
7	80101-MS2-000	Suporte Direito, Pára-Lama Traseiro	1	1	1	1	1	1			

C-25

Pára-Lama Traseiro

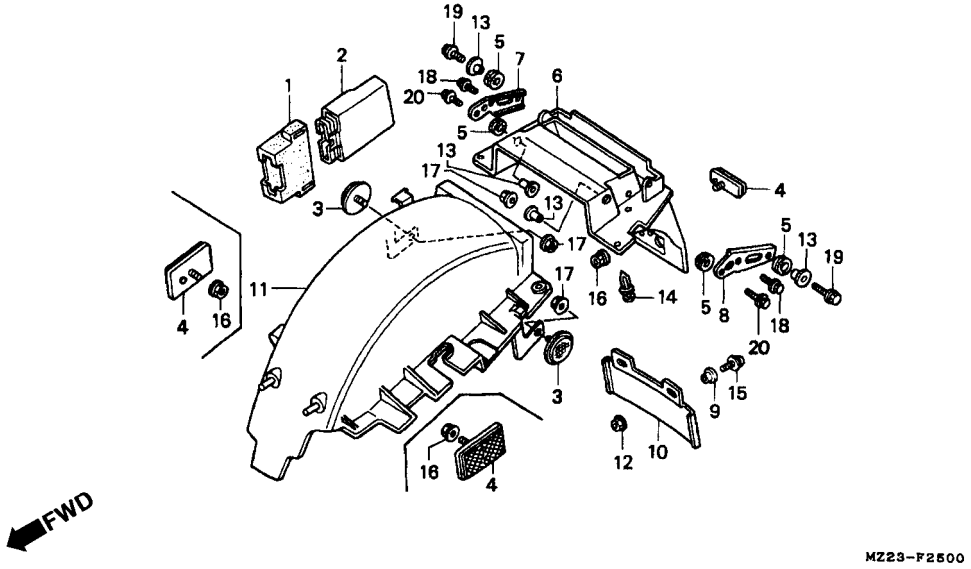

Item de serviço	T.M.O.	Ref. Nº	Nº da peça	Descrição	Qtd. CBR1000F P	R	S	T	V	X	Nº de série		Nota
		8	80102-MS2-000	Suporte Esquerdo, Pára Lama Traseiro	1	1	1	1	1	1			
		9	80121-GJ5-000	Bucha, Fixação	2	2	2	2	2	2			AR, G, ND, SW
		10	80121-MS2-610	Pára Barro, Traseiro	1	1	1	1	1	1			AR, G, ND, SW
		11	80200-MS2-000	Pára Lama B, Traseiro.	1	1	1	1	1	1			BR, E, ED, F, G, IT, ND, SP, SW, U
					–	–	–	1	1	1			AR
			80200-MS2-660	Pára Lama B, Traseiro.	1	1	1	–	–	–			AR
					1	1	1	1	–	–			CM
		12	90303-GE8-000	Porca Flange, 5 mm	2	2	2	2	2	2			AR, G, ND, SW
		13	90501-425-000	Bucha, 6,2 x 12	4	4	4	–	–	–			
			61104-357-000	Bucha, Pára Lama Traseiro	–	–	–	4	4	4			
		14	90683-GR1-003	Presilha	2	2	2	2	2	2			
		15	93894-05016-07	Parafuso Arruela, 5 x 16	2	2	2	2	2	2			AR, G, ND, SW
		16	94050-05080	Porca Flange, 5 mm	1	1	1	1	1	1			AR, BR, E, ED, F, G, IT, ND, SP, SW, U
					3	3	3	3	–	–			CM
		17	94050-06000	Porca Flange, 6 mm	4	4	4	2	2	2			AR
					2	2	2	2	2	2			BR, CM, E, ED, F, G, IT, ND, SP, SW, U
		18	95701-06012-00	Parafuso, Flange, 6 x 12	2	2	2	2	2	2			
		19	95701-06020-00	Parafuso, Flange, 6 x 20	2	2	2	2	2	2			
		20	95701-06025-00	Parafuso, Flange, 6 x 25	2	2	2	2	2	2			

C-26

Sinalizador

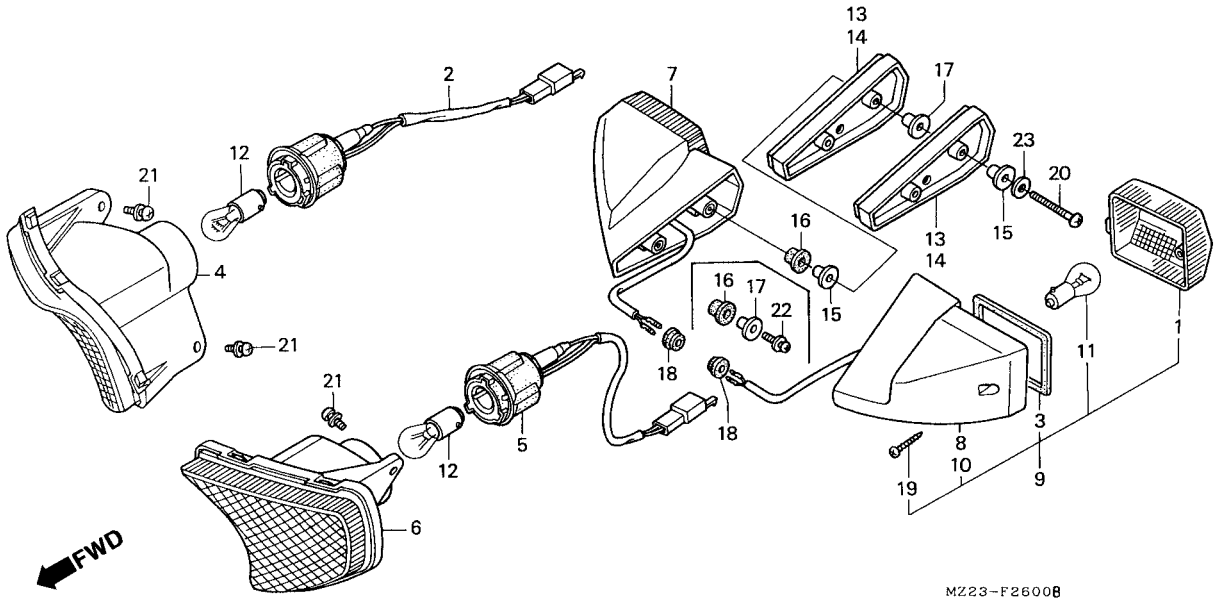

Item de serviço	T.M.O.
Soquete Comp., Sinalizador Dianteiro Direito	0,2
(Adicionar 0,1 por Unidade)	
• Soquete Comp., Sinalizador Dianteiro Esquerdo	
Lente Comp., Sinalizador Direito	0,3
(Adicionar 0,1 por Unidade)	
• Lente Comp., Sinalizador Esquerdo	
• Sinalizador Traseiro	
(Inclui Peça Relativa)	
(Adicionar 0,1 por Unidade)	
(Exclui Peça Relacionadas Abaixo)	
Lâmpada Sinalizador	0,1
(Lateral Dianteira 0,2)	
(Uma ou Todas)	

Ref. Nº	Nº da peça	Descrição	Qtd. CBR1000F P	R	S	T	V	X	Nº de série		Nota
1	33402-MG2-003	Lente Sinalizador	2	2	2	2	–	–			CM
	33602-MG2-601	Lente Sinalizador	2	2	2	2	2	2			AR, BR, E, ED, F, G, IT, ND, SP, SW, U
2	33405-MT4-671	Soquete Comp., Sinalizador Dianteiro Direito	1	1	1	1	–	–			BR, CM
	33405-MZ2-611	Soquete Comp., Sinalizador Dianteiro Direito	1	1	1	1	1	1			AR, E, ED, F, G, IT, ND, SP, SW, U
3	33407-MM5-003	Guarnição Lente	2	2	2	2	2	2			
4	33410-MZ2-003	Lente Comp., Sinalizador Direito	1	1	1	1	1	1			
5	33455-MT4-671	Soquete Comp., Sinalizador Dianteiro Esquerdo	1	1	1	1	–	–			BR, CM
	33455-MZ2-611	Soquete Comp., Sinalizador Dianteiro Esquerdo	1	1	1	1	1	1			AR, E, ED, F, G, IT, ND, SP, SW, U
6	33460-MZ2-003	Lente Comp., Sinalizador Esquerdo	1	1	1	1	1	1			
7	33600-MM5-601	Sinalizador Traseiro Direito (12V 21W)	1	1	1	1	1	1			AR, BR, E, ED, F, G, IT, ND, SP, SW, U
	33600-MM5-671	Sinalizador Traseiro Direito (12V 23W)	1	1	1	1	–	–			CM
8	33604-MM5-601	Base Comp., Sinalizador Traseiro Direito	1	–	–	–	–	–			AR, BR, E, ED, F, G, IT, ND, SP, SW, U
	33604-MM5-671	Base Comp., Sinalizador Traseiro Direito	1	–	–	–	–	–			CM
9	33650-MM5-601	Sinalizador Traseiro Esquerdo (12V 21W)	1	1	1	1	1	1			AR, BR, E, ED, F, G, IT, ND, SP, SW, U
	33650-MM5-671	Sinalizador Traseiro Esquerdo. (12V 23W)	1	1	1	1	–	–			CM
10	33654-MM5-601	Base Comp., Sinalizador Traseiro Esquerdo	1	–	–	–	–	–			AR, BR, E, ED, F, G, IT, ND, SP, SW, U
	33654-MM5-671	Base Comp., Sinalizador Traseiro Esquerdo	1	–	–	–	–	–			CM

C-26

Sinalizador

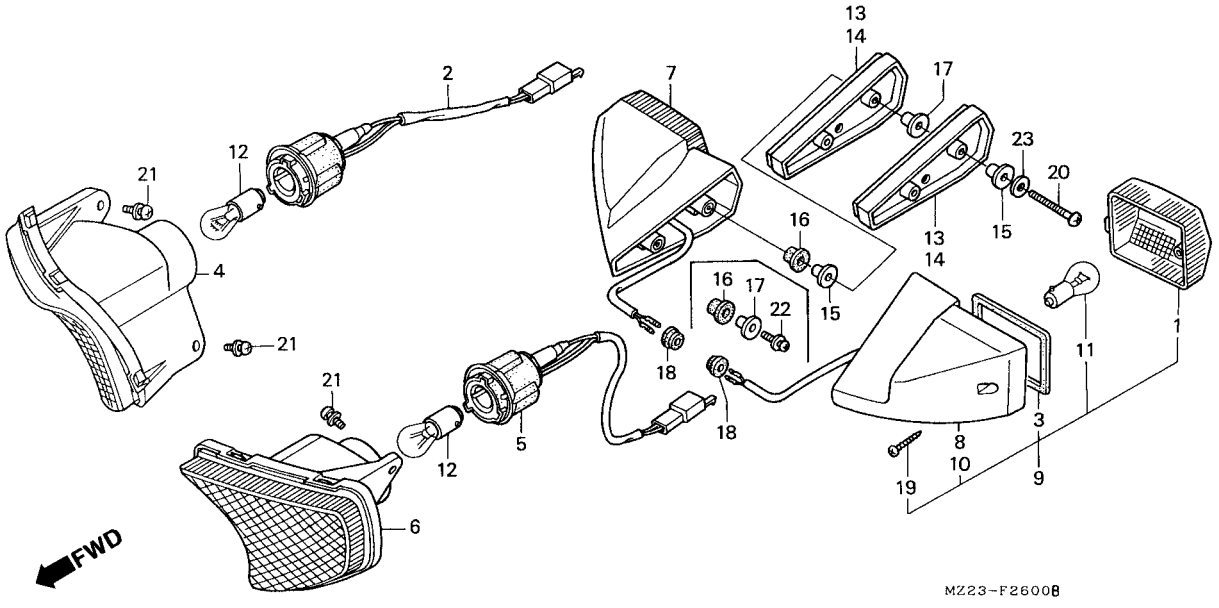

Item de serviço	T.M.O.	Ref. Nº	Nº da peça	Descrição	Qtd. CBR1000F P	R	S	T	V	X	Nº de série		Nota
		11	34905-268-671	Lâmpada, Sinalizador (12V 23W) (STANLEY)	2	2	2	2	–	–			CM
			34908-634-611	Lâmpada (12V 21W) (ECE) (STANLEY)	2	2	2	2	2	2			AR, BR, E, ED, F, G, IT, ND, SP, SW, U
		12	34905-425-671	Lâmpada, Sinalizador (12V 23/8W) (STANLEY)	2	2	2	2	–	–			BR, CM
			34908-634-611	Lâmpada (12V 21W) (ECE) (STANLEY)	2	2	2	2	2	2			AR, E, ED, F, G, IT, ND, SP, SW, U
		13	80102-MM5-710	Espaçador Sinalizador Traseiro Direito	2	–	–	–	–	–			CM
		14	80103-MM5-710	Espaçador Sinalizador Traseiro Esquerdo	2	–	–	–	–	–			CM
		15	80125-MM5-000	Bucha,, Fixação Sinalizador	2	2	2	2	2	2			AR, BR, E, ED, F, G, IT, ND, SP, SW, U
					8	2	2	2	–	–			CM
		16	80126-MM5-000	Bucha, Fixação Sinalizador	4	4	4	4	4	4			
		17	80135-MM5-000	Bucha, A, Fixação Sinalizador	2	2	2	2	2	2			AR, BR, E, ED, F, G, IT, ND, SP, SW, U
					4	2	2	2	–	–			CM
		18	83501-MG7-000	Coxim	2	2	2	2	2	2			
		19	90157-MV9-600	Parafuso, Fixação, 3 x 30	2	2	2	2	2	2			
		20	93500-05065-0H	Parafuso, Phillips, 5 x 65	4	–	–	–	–	–			CM
		21	93891-05014-08	Parafuso, Arruela, 5 x 14	4	4	4	4	4	4			
		22	93894-05025-00	Parafuso, Arruela, 5 x 25	4	4	4	4	4	4			AR, BR, E, ED, F, G, IT, ND, SP, SW, U
					–	4	4	4	–	–			CM
		23	94103-05000	Arruela Lisa, 5 mm	4	–	–	–	–	–			CM

C-27

Lanterna Traseira

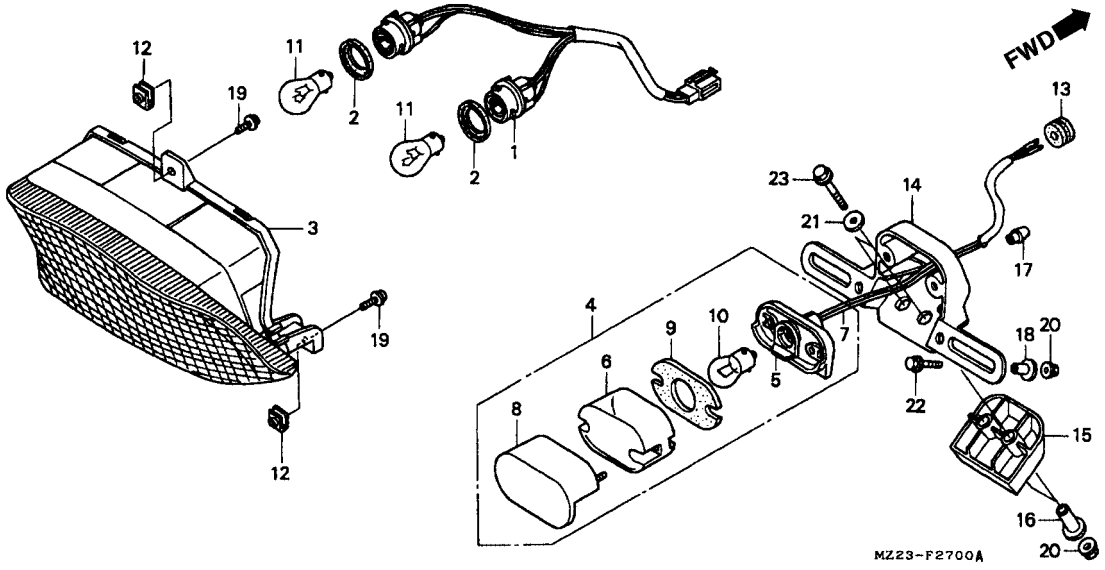

Item de serviço	T.M.O.
Soquete Comp., Lanterna Traseira	0,2
• Fiação Comp., Lâmpada de Licença	
Lanterna Traseira	03
Lâmpada Comp Licença	0,1
• Lâmpada, Lanterna Traseira (Uma ou Todas)	
• Suporte, Placa	

Ref. Nº	Nº da peça	Descrição	Qtd. CBR1000F P	R	S	T	V	X	Nº de série		Nota
1	33705-MW0-601	Soquete Comp., Lanterna Traseira	1	1	1	1	1	1			
2	33710-KM1-003	Guarnição	2	2	2	2	2	2			
3	33710-MZ2-611	Lanterna Traseira	1	1	1	1	1	1			AR, BR, E, ED, F, G, IT, ND, SP, SW, U
	33710-MZ2-671	Lanterna Traseira	1	1	1	1	–	–			CM
4	33720-ML7-670	Lâmpada, Licença (12V 8W)	1	1	1	1	–	–			CM
5	33721-MB2-003	Base Comp	1	1	1	1	–	–			CM
6	33722-MB1-013	Lente Licença	1	1	1	1	–	–			CM
7	33725-ML7-670	Fiação Comp., Lâmpada de Licença	1	1	1	1	–	–			CM
8	33727-ME4-671	Tampa Comp., Lâmpada de Licença	1	1	1	1	–	–			CM
9	33729-MB1-003	Guarnição da Lente	1	1	1	1	–	–			CM
10	34616-568-671	Lâmpada, Luz de Licença (STANLEY) (12V 8W)	1	1	1	1	–	–			CM
11	34906-447-711	Lâmpada, Lanterna Traseira (STANLEY) (12V 21/5W)	2	2	2	2	2	2			AR, BR, E, ED, F, G, IT, ND, SP, SW, U
	34906-MG9-771	Lâmpada, Lanterna Traseira (12V 27/7W)	2	2	2	2	–	–			CM
12	61306-167-000	Porca, Fixação	3	3	3	3	3	3			
13	80102-323-000	Bucha, Fiação	1	1	1	1	–	–			CM
14	84701-ML7-670	Suporte, Placa de Números	1	1	1	1	–	–			CM
15	84702-MS2-670	Espaçador, Suporte Placa de Números	1	1	1	1	–	–			CM
16	84703-MS2-670	Bucha, Placa de Números	2	2	2	2	–	–			CM

C-27

Lanterna Traseira

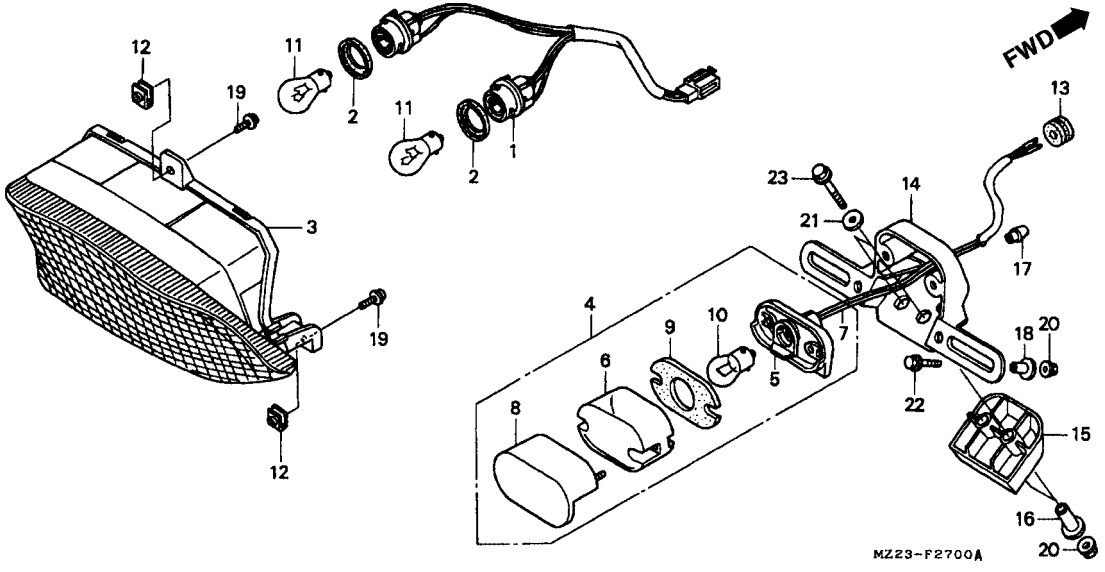

Item de serviço	T.M.O.	Ref. Nº	Nº da peça	Descrição	Qtd. CBR1000F P	R	S	T	V	X	Nº de série		Nota
		17	90302-MB2-000	Porca Especial, 4 mm	2	2	2	2	–	–			CM
		18	90502-VA4-640	Arruela, 6 x 20	2	2	2	2	–	–			CM
		19	93891-05012-07	Parafuso Arruela, 5 x 12	3	3	3	3	3	3			
		20	94050-06000	Porca Flange, 6 mm	4	4	4	4	–	–			CM
		21	94103-06000	Arruela Lisa, 6 mm	2	2	2	2	–	–			CM
		22	95701-06016-00	Parafuso, Flange, 6 x 16	2	2	2	2	–	–			CM
		23	95701-06035-00	Parafuso, Flange, 6 x 35	2	2	2	2	–	–			CM

C-28

Bateria

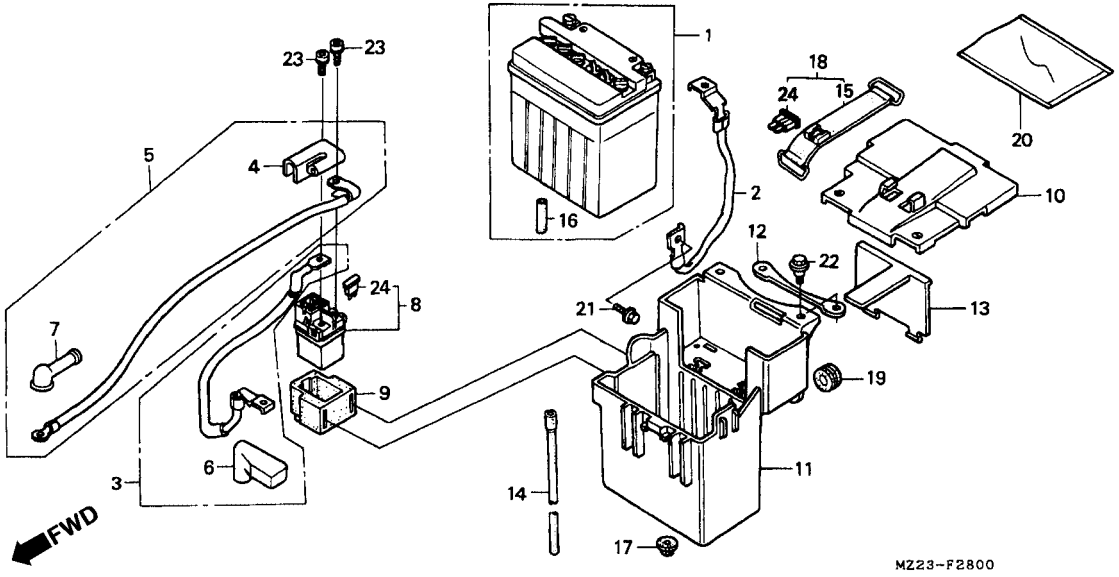

Item de serviço	T.M.O.	Ref. Nº	Nº da peça	Descrição	Qtd. CBR1000F P	R	S	T	V	X	Nº de série		Nota
Bateria	0,2	1	31500-MW7-600	Bateria (YB14L-B2 Yuasa)	1	–	–	–	–	–	.....	.....	AR, CM, E, ED, F, G, IT, ND, SP, SW, U
• Cabo, Terra													
• Cabo Interruptor, Magnético de partida													
Cabo, Motor de Partida	0,4				–	1	–	–	–	–		~ 2500414	AR, E, ED, G, IT, ND, SW
• Caixa, Bateria					–	1	–	–	–	–		~ RM300020	CM
Interruptor, Magnético de Partida	0,3		31500-MZ2-305	Bateria (VB14L-B2 Yuasa)	1	1	1	1	–	–	.....	.....	BR
			31500-MW7-601	Bateria (YB14L-B2 Yuasa)	–	1	–	–	–	–	2500415 ~		AR, E, ED, G, IT, ND, SW
					–	1	–	–	–	–	RM300021 ~		CM
					–	1	1	1	1	1	.....	.....	F, SP, U
					–	–	1	1	1	1	.....	.....	AR, CM, E, ED, G, IT, ND, SW
		2	32350-MZ2-000	Cabo Terra	1	1	1	1	1	1	.....	.....	.....
		3	32401-MZ2-000	Cabo Interruptor, Magnético de Partida	1	1	1	1	1	1	.....	.....	.....
		4	32406-MR5-000	Tampa A, Terminal Magnético de Partida	1	1	1	1	1	1	.....	.....	.....
		5	32410-MZ2-000	Cabo, Motor de Partida	1	1	1	1	1	1	.....	.....	.....
		6	32411-MM5-000	Tampa Bateria	1	1	1	1	1	1	.....	.....	.....
		7	32411-253-000	Tampa Terminal, Motor de Partida	1	1	1	1	1	1	.....	.....	.....
		8	35850-MR5-007	Interruptor Comp., Magnético de Partida	1	1	1	1	1	1	.....	.....	.....
		9	35856-MW6-610	Coxim	1	1	1	1	1	1	.....	.....	.....
		10	50324-MS2-000	Tampa A, Caixa Bateria	1	1	1	1	1	1	.....	.....	.....

C-28

Bateria

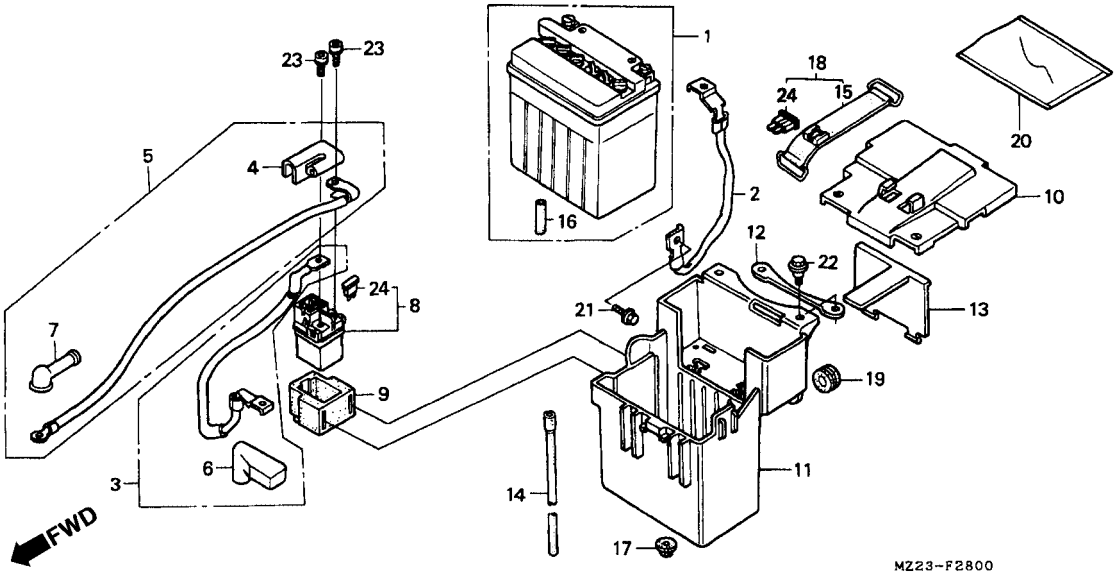

Item de serviço	T.M.O.	Ref. Nº	Nº da peça	Descrição	Qtd. CBR1000F P	R	S	T	V	X	Nº de série		Nota
		11	50325-MS2-000	Caixa Bateria	1	1	1	1	1	1			
		12	50327-MS2-000	Placa, Fixação Caixa de Bateria	1	1	1	1	1	1			
		13	50328-MS2-000	Tampa B, Caixa Bateria	1	1	1	1	1	1			
		14	50329-MM5-000	Tubo, Bateria	1	1	1	1	1	1			
		15	50330-MM5-000	Presilha, Bateria	1	1	1	1	1	1			
		16	50331-MW7-000	Tubo A, Bateria	1	1	1	1	1	1			
		17	50332-MM5-000	Bucha Caixa Bateria	1	1	1	1	1	1			
		18	50335-MM5-000	Presilha, Bateria	1	1	1	1	1	1			
		19	61103-357-000	Coxim, Fixação	2	2	2	2	2	2			
		20	77251-342-000	Bolsa, Manual de Proprietário	1	1	1	1	1	1			
		21	90014-460-000	Parafuso, Flange, 6 x 8	1	1	1	1	1	1			
		22	90109-434-000	Parafuso Especial, 6 mm	2	2	2	2	2	2			
		23	90111-MR5-000	Parafuso Allen, 5 x 9	2	2	2	2	2	2			
		24	98200-33000	Fusível (30 A)	2	2	2	2	2	2			

C-29

Fiação Principal

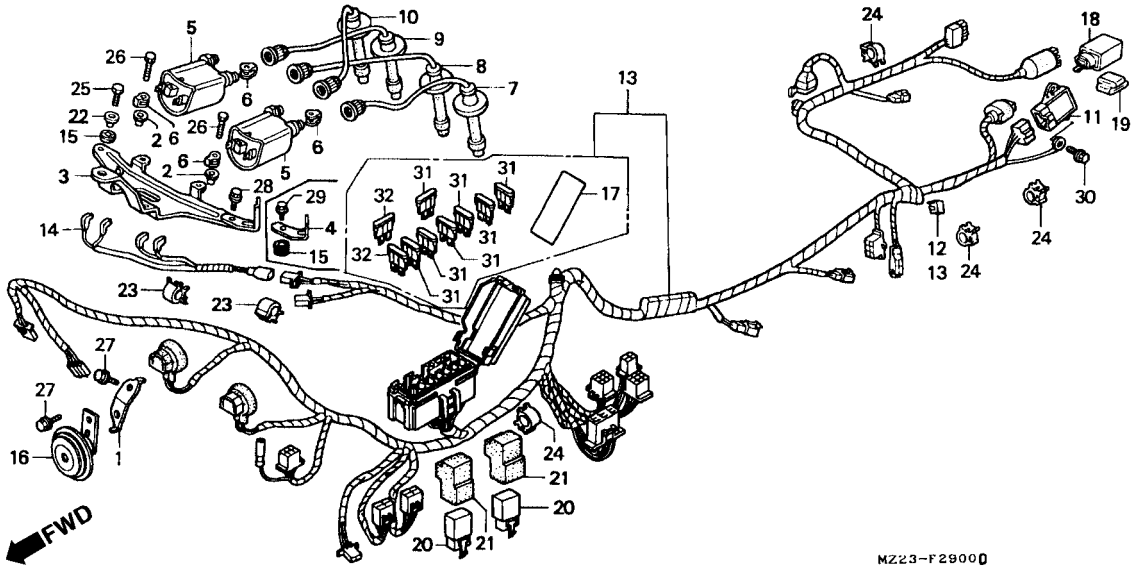

Item de serviço	T.M.O.
Bobina, Ignição	0,5
(Adicionar 0,2 por Unidade)	
• Sub Fiação	
Regulador Retificador	0,6
Retificador Comp. Silício	0,3
• Rele Comp Partida	
Fiação Principal	1,8
Buzina Comp	0,1
Relê Comp., Partida	0,2

Ref. Nº	Nº da peça	Descrição	Qtd. CBR1000F P	R	S	T	V	X	Nº de série		Nota
1	19056-MZ2-000	Suporte Buzina	1	1	1	1	1	1			
2	30407-KE7-000	Bucha, Bobina de Ignição	–	–	–	4	4	4			F
3	30505-MS2-000	Suporte, Bobina de Ignição	1	1	1	1	1	1			AR, BR, CM, E, ED, G, IT, ND, SP, SW, U
			1	1	1	–	–	–			F
	30505-MZ2-F00	Suporte, Bobina de Ignição	–	–	–	1	1	1			F
4	30506-MZ2-F00	Suporte, Acoplador (Bobina de Ignição)	–	–	–	1	1	1			F
5	30510-KT7-023	Bobina, Ignição	2	2	2	2	2	2			AR, BR, CM, E, ED, G, IT, ND, SP, SW, U
			2	2	2	–	–	–			F
	30510-MM8-003	Bobina, Ignição (TEC)	–	–	–	2	2	2			F
6	30520-ML7-000	Espaçador Bobina de Ignição	4	4	4	4	4	4			AR, BR, CM, E, ED, G, IT, ND, SP, SW, U
			4	4	4	–	–	–			F
7	30751-MM5-020	Supressor, Ruídos, 1	1	1	1	1	1	1			
8	30752-MM5-020	Supressor, Ruídos, 2	1	1	1	1	1	1			
9	30753-MM5-020	Supressor, Ruídos, 3	1	1	1	1	1	1			AR, BR, CM, E, ED, G, IT, ND, SP, SW, U
			1	1	1	–	–	–			F
	30753-MZ2-F01	Supressor, Ruídos, 3	–	–	–	1	1	1			F

C-29

Fiação Principal

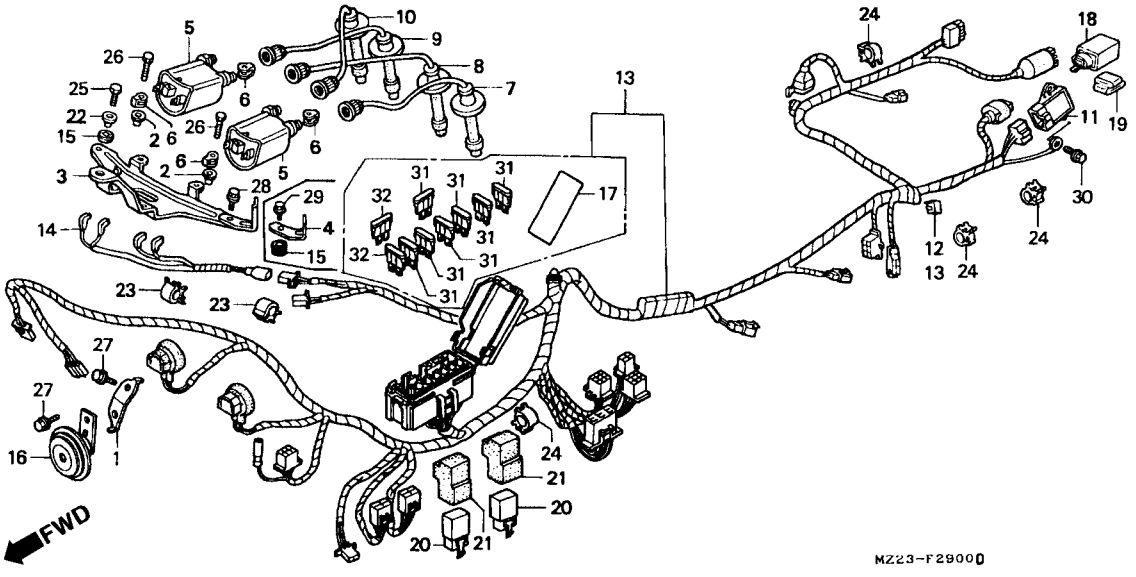

Item de serviço	T.M.O.	Ref. Nº	Nº da peça	Descrição	Qtd. CBR1000F P	R	S	T	V	X	Nº de série		Nota
		10	30754-MM5-020	Supressor, Ruídos, 4	1	1	1	1	1	1			AR, BR, CM, E, ED, G, IT, ND, SP, SW, U
					1	1	1	–	–	–			F
			30754-MZ2-F01	Supressor, Ruídos, 4	–	–	–	1	1	1			F
		11	31600-MS2-601	Regulador Retificador	1	1	1	1	1	1			
		12	31700-196-000	Retificador Comp., Silício	1	1	1	1	1	1			
		13	32100-MZ2-600	Fiação, Comp.	1	1	1	–	–	–			E
			32100-MZ2-610	Fiação, Comp.	1	1	1	–	–	–			G
			32100-MZ2-620	Fiação, Comp.	1	1	1	–	–	–			F
			32100-MZ2-630	Fiação, Comp.	1	1	1	–	–	–			ED, ND, SP
					1	1	1	1	1	–			SW
					–	–	–	1	–	–			AR
			32100-MZ2-670	Fiação, Comp.	1	1	1	1	–	–			CM
			32100-MZ2-690	Fiação, Comp.	1	1	1	–	–	–			AR
			32100-MZ2-710	Fiação, Comp.	1	1	1	–	–	–			IT
			32100-MZ2-790	Fiação, Comp.	1	1	1	1	–	–			BR
			32100-MZ2-960	Fiação, Comp.	1	1	1	1	1	1			U
			32100-MZ2-A20	Fiação, Comp.	–	–	–	1	1	1			ED, G, ND
					–	–	–	–	1	1			AR
			32100-MZ2-A90	Fiação, Comp.	–	–	–	1	1	1			IT

C-29

Fiação Principal

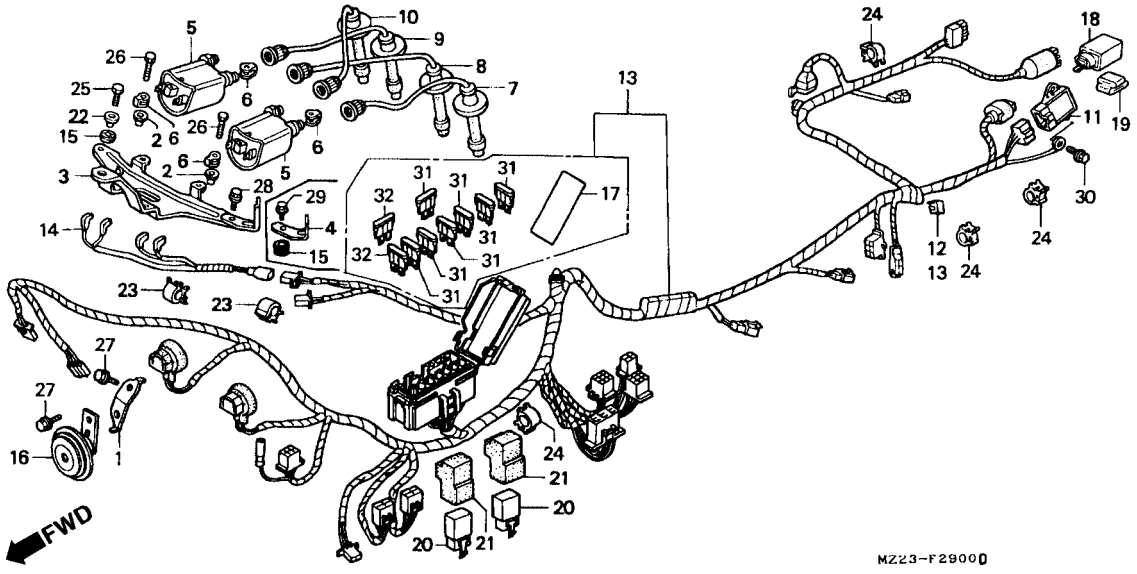

Item de serviço	T.M.O.	Ref. Nº	Nº da peça	Descrição	Qtd. CBR1000F P	R	S	T	V	X	Nº de série		Nota
		(13)	32100-MZ2-E00	Fiação, Comp.	–	–	–	1	1	1	.....	.....	E
			32100-MZ2-F00	Fiação, Comp.	–	–	–	1	1	1	.....	.....	F
		14	32105-MS2-000	Sub Fiação, Ignição	1	1	1	1	1	1	.....	.....	.....
		15	36037-657-000	Coxim A, Tubo	1	1	1	1	1	1	.....	.....	AR, BR, CM, E, ED, G, IT, ND, SP, SW, U
					1	1	1	3	3	3	.....	.....	F
		16	38120-MS2-004	Buzina Comp. (Grave)	1	1	1	1	1	1	.....	.....	.....
		17	38215-MZ2-300	Etiqueta, Caixa de Fusível	1	1	1	1	1	1	.....	.....	AR, BR, E, ED, IT, ND, SP, SW, U
					–	–	–	1	1	1	.....	.....	G
			38215-MZ2-610	Etiqueta, Caixa de Fusível	1	1	1	–	–	–	.....	.....	G
			38215-MZ2-620	Etiqueta, Caixa de Fusível (Francês)	1	1	1	1	1	1	.....	.....	CM, F
			38215-MZ2-670	Etiqueta, Caixa de Fusível	1	1	1	1	–	–	.....	.....	CM
		18	38301-KK9-952	Rele Comp., Sinaleira (MITSUBA)	1	1	1	1	1	1	.....	.....	.....
		19	38306-GE7-000	Suporte Relê, Sinaleira	1	1	1	1	1	1	.....	.....	.....
		20	38501-GAM-007	Rele Comp., Partida (MATSUSHITA)	1	1	1	1	1	1	.....	.....	AR, ED, F, ND, SP, SW
					2	2	2	2	2	2	.....	.....	BR, CM, E, U
					2	2	2	1	1	1	.....	.....	G
			38501-GN2-014	Relê Comp., Partida (MITSUBA)	–	–	–	1	1	1	.....	.....	AR, ED, F, ND, SP, SW
					–	–	–	2	2	2	.....	.....	BR, CM, E, U

C-29

Fiação Principal

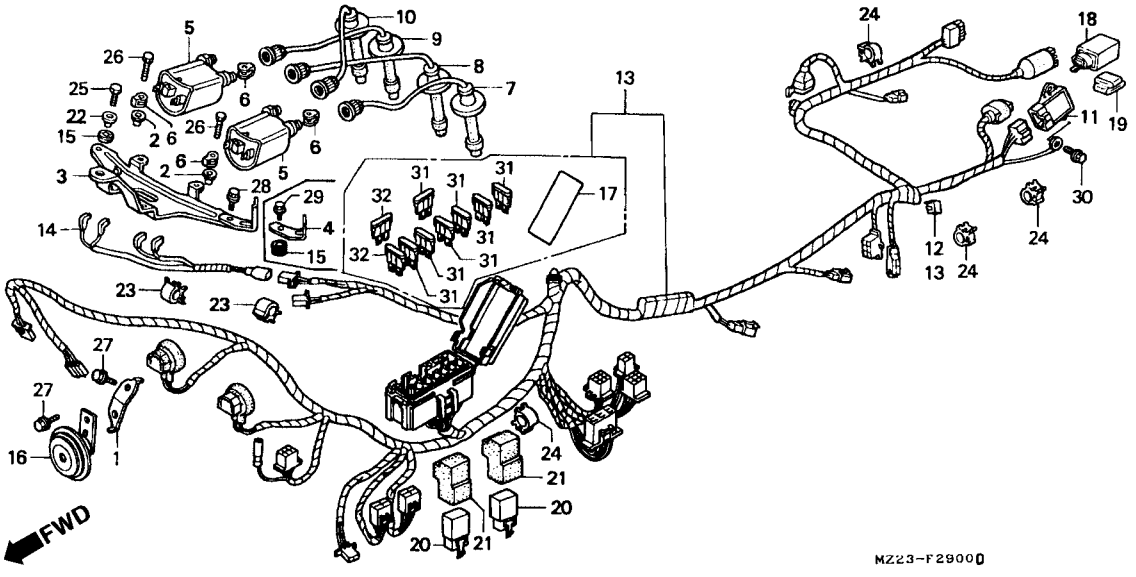

Item de serviço	T.M.O.	Ref. Nº	Nº da peça	Descrição	Qtd. CBR1000F P	R	S	T	V	X	Nº de série		Nota
		21	38506-MY2-691	Suporte Relê, Partida (MATSUSHITA)	1	1	1	1	1	1			AR, ED, F, ND, SP, SW
					2	2	2	2	2	2			BR, CM, E, U
					2	2	2	1	1	1			G
			38506-GC7-611	Suporte Relê, Partida (MITSUBA)	–	–	–	1	1	1			AR, ED, F, ND, SP, SW
					–	–	–	2	2	2			BR, CM, E, U
		22	84706-415-000	Bucha	1	1	1	1	1	1			AR, BR, CM, E, ED, G, IT, ND, SP, SW, U
					1	1	1	3	3	3			F
		23	90690-GHB-641	Presilha do Cabo, 10 mm	2	2	2	2	2	2			
		24	90690-GHB-651	Presilha do Cabo, 15 mm	4	4	4	4	4	4			
		25	92101-06016-0 A	Parafuso Sextavado, 6 x 16	1	1	1	1	–	–			
			95701-06016-00	Parafuso, Flange, 6 x 16	–	–	–	–	1	1			
		26	92101-06020-4J	Parafuso Sextavado, 6 x 20	4	4	4	4	4	4			AR, BR, CM, E, ED, G, IT, ND, SP, SW, U
					4	4	4	–	–	–			F
			92101-06025-4J	Parafuso Sextavado, 6 x 25	–	–	–	4	4	4			F
		27	95701-06012-00	Parafuso, Flange, 6 x 12	2	2	2	2	2	2			
		28	95701-06012-00	Parafuso, Flange, 6 x 12	2	2	2	2	–	–			AR, BR, CM, E, ED, G, IT, ND, SP, SW, U
			95701-06016-00	Parafuso, Flange, 6 x 16	–	–	–	–	2	2			AR, E, ED, G, IT, ND, SW, U

C-29

Fiação Principal

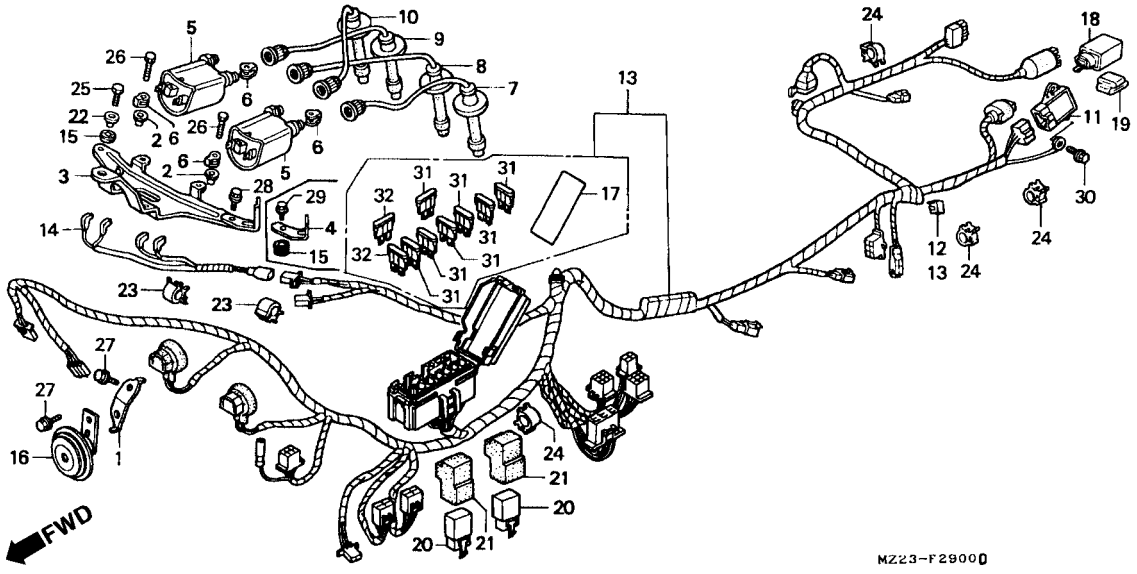

Item de serviço	T.M.O.	Ref. Nº	Nº da peça	Descrição	Qtd. CBR1000F P	R	S	T	V	X	Nº de série		Nota
		29	95701-06014-00	Parafuso, Flange,6 x 14	–	–	–	2	–	–			F
			95701-06016-00	Parafuso, Flange,6 x 16	–	–	–	–	2	2			F
		30	96001-06016-00	Parafuso, Flange,6 x 16	2	2	2	2	2	2			AR, BR, CM, E, ED, G, IT, ND, SP, U
					2	2	2	2	2	–			F
					2	2	2	2	–	–			SW
		31	98200-31000	Fusível (10 A)	6	6	6	6	6	6			AR, BR, CM, E, ED, F, IT, ND, SP, SW, U
					7	7	7	6	6	6			G
		32	98200-32000	Fusível (20 A)	2	2	2	2	2	2			

C-30

Chassi • Radiador de Óleo

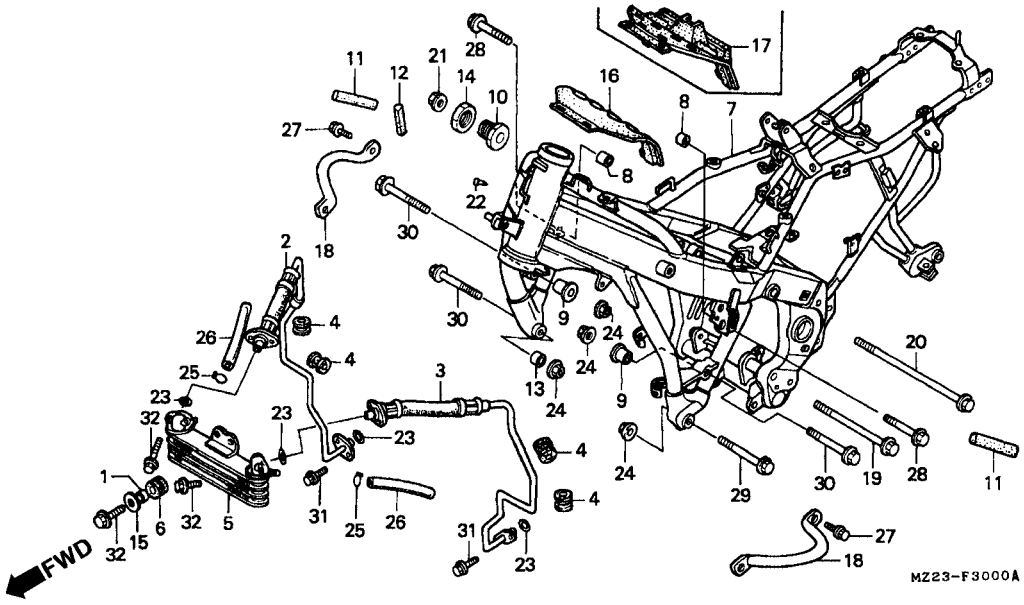

Item de serviço	T.M.O.
Tubo Comp., Direito Radiador de Óleo	0,7
(Adicionar 0,1 por Unidade)	
• Tubo Comp., Esquerdo Radiador de Óleo	
• Radiador Comp. Óleo	
Chassi Comp	*12,8
Suporte Amortecedor	0,3
(Adicionar 0,1 por Unidade)	

Ref. Nº	Nº da peça	Descrição	Qtd. CBR1000F P	R	S	T	V	X	Nº de série		Nota
1	11513-MN5-300	Bucha, 12 mm	2	2	2	2	2	2			
2	15510-MZ2-000	Tubo Comp., Direito Radiador de Óleo	1	1	1	1	1	1			
3	15515-MZ2-000	Tubo Comp., Esquerdo Radiador de Óleo	1	1	1	1	1	1			
4	15521-MA6-000	Coxim, Tubo de Óleo	4	4	4	4	4	4			
5	15600-MS2-003	Radiador Comp., Óleo	1	1	1	1	–	–			
	15600-MZ2-G01	Radiador Comp., Óleo	–	–	–	–	1	1			
6	19051-KA3-830	Coxim Fixação, Radiador	2	2	2	2	2	2			
7	50100-MZ2-600	Chassi Comp	1	1	1	–	–	–			AR, E, ED, F, IT, SP, SW
			1	1	1	1	1	1			CM, U
	50100-MZ2-610	Chassi Comp	1	1	1	–	–	–			G, ND
			–	–	–	1	–	–			AR
			–	–	–	1	1	–			SW
	50100-MZ2-790	Chassi Comp	1	1	1	1	–	–			BR
	50100-MZ2-A 20	Chassi Comp	–	–	–	1	1	1			E, ED, F, G, IT, ND
			–	–	–	–	1	1			AR
8	50121-KV3-830	Bucha, Placa	2	2	2	2	2	2			
9	50209-MM5-000	Bucha A, Fixação Motor	2	2	2	2	2	2			
10	50217-MM5-000	Bucha de Ajuste	1	1	1	1	1	1			
11	50261-MS2-300	Bucha A, Vedação	2	2	2	2	2	2			
12	50262-MS2-300	Bucha B, Vedação	1	1	1	1	1	1			
13	50356-KT8-000	Bucha Inferior Dianteira, Motor	1	1	1	1	1	1			
14	57071-SB0-800	Porca	1	1	1	1	1	1			

C-30

Chassi • Radiador de Óleo

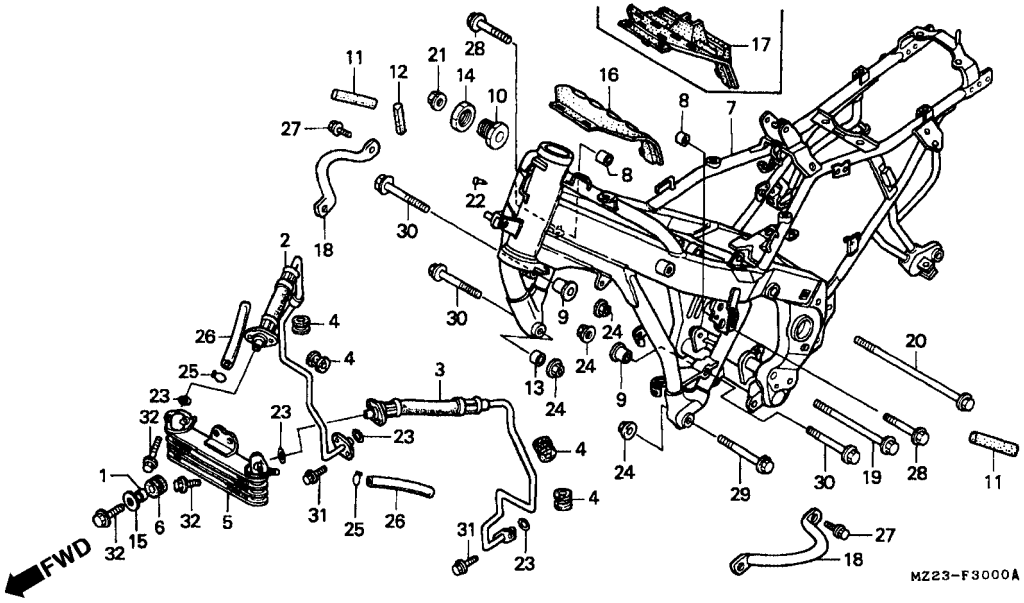

Item de serviço	T.M.O.	Ref. Nº	Nº da peça	Descrição	Qtd. CBR1000F P	R	S	T	V	X	Nº de série		Nota
		15	61102-KF9-900	Arruela Pára-Lama Dianteiro	2	2	2	2	2	2			
		16	64110-MS2-670	Bucha, Protetor Térmico	1	1	1	1	1	1			BR, CM, E, ED, F, G, IT, ND, SP, U
		17	64110-MS2-720	Bucha, Protetor Térmico	1	1	1	1	1	1			AR, SW
		18	64327-MS2-000	Suporte, Amortecedor	2	2	2	2	2	2			
		19	90102-MS2-670	Parafuso, Flange, 12 x 239	1	1	1	1	1	1			
		20	90103-MM5-000	Parafuso, Flange, 12 x 365	1	1	1	1	1	1			
		21	90304-GJ3-600	Porca Flange, 12 mm	1	1	1	1	1	1			
		22	90841-001-000	Parafuso Allen, 1,8 x 5	3	3	3	3	3	3			AR, E, ED, F, G, IT, ND, SP, SW
					1	1	1	1	–	–			BR
					2	2	2	2	2	2			U
		23	91314-ME5-003	Anel, Vedação, 10 x 2,6 (ARAI)	4	4	4	4	4	4			
		24	94050-10000	Porca Flange, 10 mm	4	4	4	4	4	4			
		25	95002-70000	Presilha, Tubo (C11)	2	2	2	2	–	–			
		26	95003-19013-31	Tubo, Vinyl, 7 x 11 x 130 (95003-19001-60M)	2	2	2	2	–	–			
		27	95701-06012-00	Parafuso, Flange, 6 x 12	2	2	2	2	2	2			
		28	95701-10045-00	Parafuso, Flange, 10 x 45	2	2	2	2	2	2			
		29	95701-10070-00	Parafuso, Flange, 10 x 70	1	1	1	1	1	1			
		30	95701-10085-00	Parafuso, Flange, 10 x 85	3	3	3	3	3	3			
		31	96001-06016-00	Parafuso, Flange, 6 x 16	4	4	4	4	4	4			
		32	96001-06022-00	Parafuso, Flange, 6 x 22	6	6	6	6	6	6			

C-31

Ferramentas

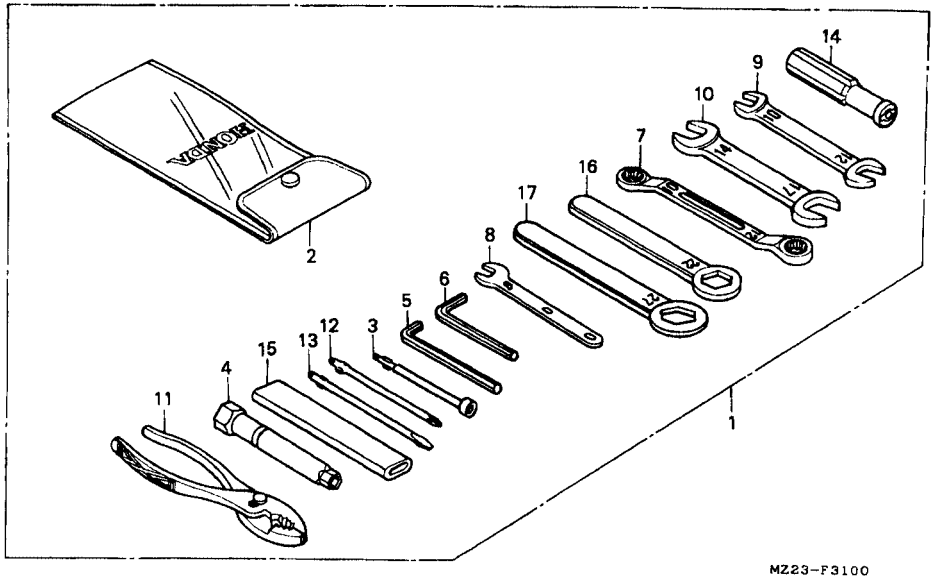

Item de serviço	T.M.O.	Ref. Nº	Nº da peça	Descrição	Qtd. CBR1000F P	R	S	T	V	X	Nº de série	Nota
		1	89010-MZ2-000	Ferramentas, Jogo	1	1	1	1	1	1		
		2	89101-300-010	Bolsa, Ferramentas	1	1	1	1	1	1		
		3	89211-KJ2-000	Chave, Boca (8 mm)	1	1	1	1	1	1		
		4	89216-KE5-000	Chave, Vela	1	1	1	1	1	1		
		5	89221-371-000	Chave Sextavada., 6 mm	1	1	1	1	1	1		
		6	89221-429-000	Chave Sextavada., 5 mm	1	1	1	1	1	1		
		7	89227-461-000	Chave de Boca, 10 x 12	1	1	1	1	1	1		
		8	99001-08000	Chave de Boca, 8	1	1	1	1	1	1		
		9	99001-10120	Chave de Boca, 10 x 12	1	1	1	1	1	1		
		10	99001-14170	Chave de Boca, 14 x 17	1	1	1	1	1	1		
		11	99002-13500	Alicate, 135	1	1	1	1	1	1		
		12	99003-10000	Chave Phillips (nº. 2)	1	1	1	1	1	1		
		13	99003-30000	Chave, Fenda (nº. 2)	1	1	1	1	1	1		
		14	99003-50000	Cabo, Chave de Fenda	1	1	1	1	1	1		
		15	99006-12000	Cabo da Chave, 12 mm	1	1	1	1	1	1		
		16	99006-22000	Chave de Boca, 22 mm	1	1	1	1	1	1		
		17	99006-27000	Chave de Boca, 27 mm	1	1	1	1	1	1		

C-32

Radiador

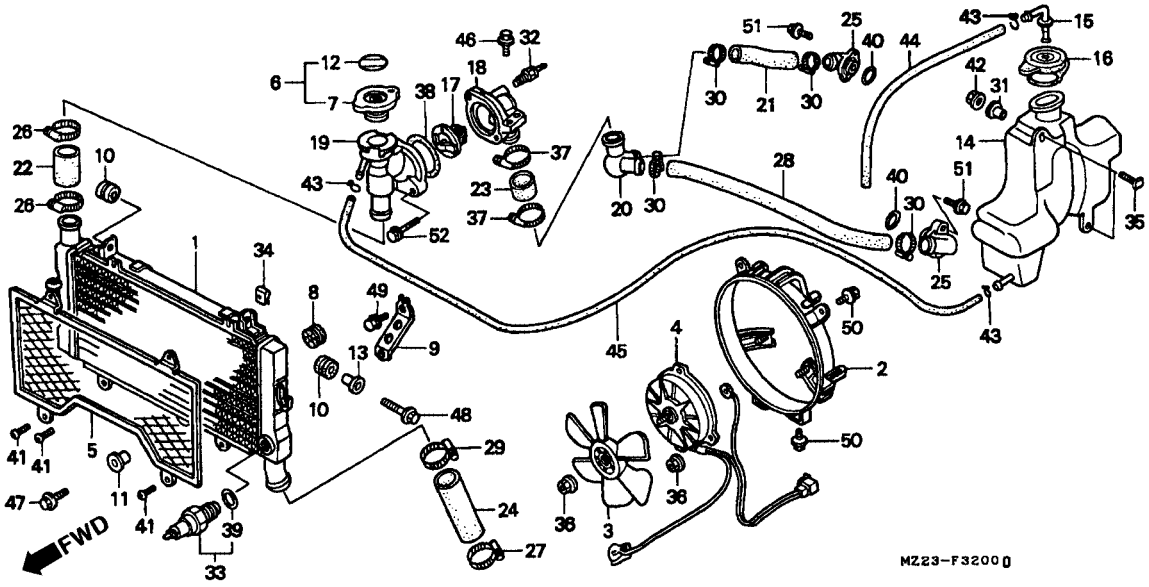

Item de serviço	T.M.O.
Radiador Comp	0,8
• Motor Ventoinha Suporte Comp	0,6
• Ventoinha Comp	
• Tanque de Reserva Radiador	
• Termostato	
• Bocal, Abastecimento	
• Unidade Térmica Tampa Termostato	0,5
• Junção, Mangueira D'Água	
• Mangueira Superior, Radiador	
• Mangueira Inferior, Radiador	
• Junção, Mangueira D'Água	
• Mangueira A, Radiador	
• Interruptor Comp., Termostato	

Ref. Nº	Nº da peça	Descrição	Qtd. CBR1000F P	R	S	T	V	X	Nº de série		Nota
1	19010-MS2-003	Radiador Comp	1	1	1	1	1	1			
2	19015-MS2-013	Suporte Comp	1	1	1	1	1	1			BR, CM, E, ED, F, G, IT, ND, SP, U
	19015-MS2-671	Suporte Comp	1	1	1	1	1	1			AR, SW
3	19020-MM5-003	Ventoinha Comp., (TEC)	1	1	1	1	1	1			
4	19030-MM5-902	Motor, Ventoinha	1	1	1	1	1	1			
5	19032-MS2-000	Grade Radiador	1	1	1	1	1	1			
6	19037-KV3-003	Tampa, Radiador	1	1	1	–	1	1			AR, E, ED, G, IT, ND, SP, SW, U
			–	–	–	1	–	–			BR
			–	–	–	–	1	1			F
7	19045-MV9-921	Tampa, Radiador	1	1	1	–	–	–			CM
	19045-MV9-891	Tampa, Radiador	1	1	1	1	–	–			BR
	19045-MZ1-621	Tampa, Radiador	1	1	1	1	1	1			F
			–	–	–	1	1	1			AR, CM, E, ED, G, IT, ND, SW, U
8	19051-KA3-830	Borracha, Radiador	1	1	1	1	1	1			
9	19051-MS2-000	Suporte, Radiador	1	1	1	1	1	1			
10	19052-HA2-000	Borracha B, Radiador	2	2	2	2	2	2			
11	19052-MN8-000	Bucha, Fixação Radiador	1	1	1	1	1	1			

C-32

Radiador

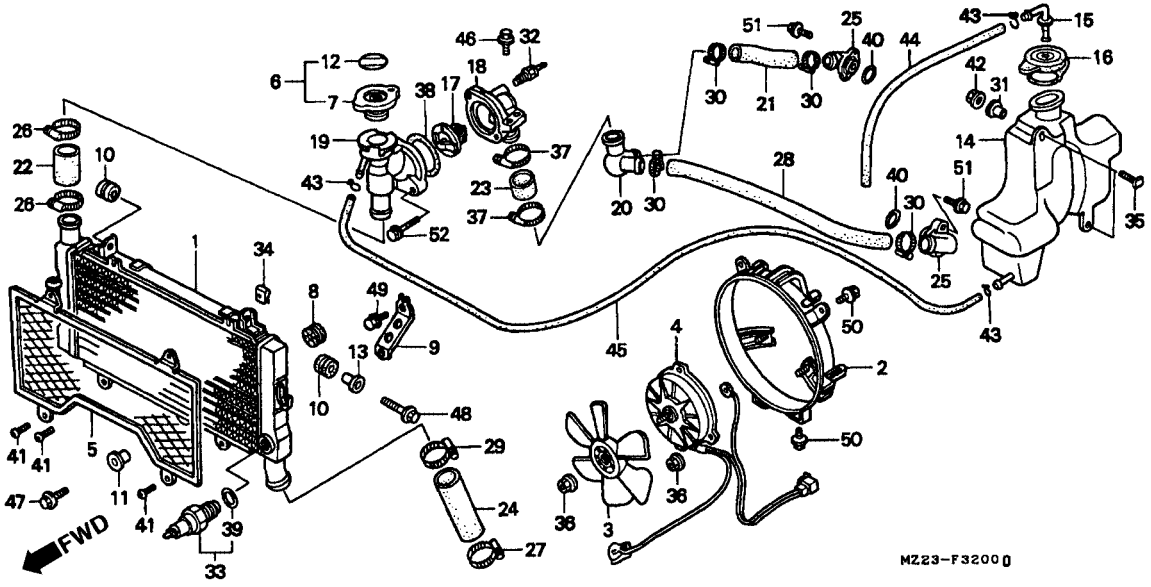

Item de serviço	T.M.O.	Ref. Nº	Nº da peça	Descrição	Qtd. CBR1000F P	R	S	T	V	X	Nº de série		Nota
		12	19055-MV9-891	Anel, Tampa Radiador	1	1	1	1	–	–			BR
			19055-MV9-921	Anel, Tampa Radiador (Inglês)	1	1	1	–	–	–			CM
			19055-MV9-881	Anel, Tampa Radiador (Inglês/Francês/Japonês)	1	1	1	1	1	1			CM, F
					–	–	–	1	1	1			AR, E, ED, G, IT, ND, SW, U
		13	19056-HA2-000	Bucha B, Fixação Radiador	1	1	1	1	1	1			
		14	19101-MM5-010	Tanque Reserva, Radiador	1	1	1	1	1	1			
		15	19106-GE2-000	Adaptador, Tampa Reserva	1	1	1	1	1	1			
		16	19108-KK4-000	Tampa, Tanque Reserva	1	1	1	1	1	1			
		17	19300-MG9-000	Termostato	1	1	1	1	1	1			
		18	19311-MS2-000	Carcaça Termostato	1	1	1	1	1	1			
		19	19312-MS2-000	Bocal, Abastecimento	1	1	1	1	1	1			
		20	19501-MS2-000	Junção Mangueira D'Água	1	1	1	1	1	1			
		21	19502-MS2-000	Mangueira B, Radiador	1	1	1	1	1	1			
		22	19503-MS2-000	Mangueira Superior Radiador	1	1	1	1	1	1			
		23	19504-MS2-000	Mangueira C, Radiador	1	1	1	1	1	1			
		24	19505-MS2-670	Mangueira Inferior Radiador	1	1	1	1	1	1			
		25	19508-MS2-000	Junção Mangueira D'Água	2	2	2	2	2	2			
		26	19509-MM5-003	Presilha, Mangueira Radiador	2	2	2	2	2	2			
		27	19515-MS2-670	Presilha B, Mangueira Radiador	1	1	–	–	–	–			
			19509-MM5-003	Presilha, Mangueira Radiador	–	–	1	1	1	1			

C-32

Radiador

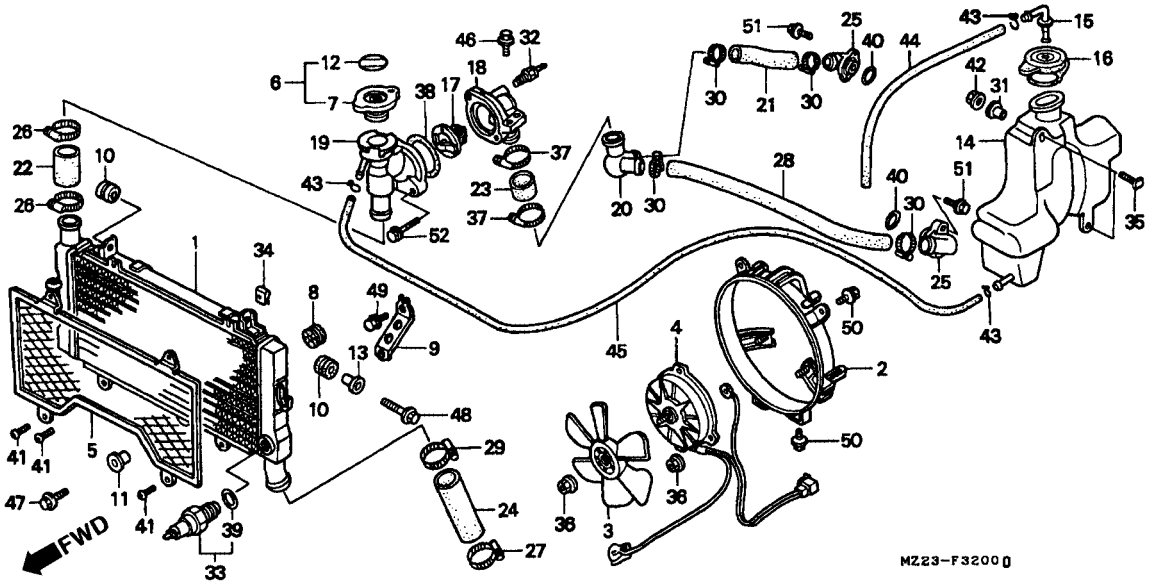

Item de serviço	T.M.O.	Ref. Nº	Nº da peça	Descrição	Qtd. CBR1000F P	R	S	T	V	X	Nº de série		Nota
		28	19509-MS2-000	Mangueira A, Radiador	1	1	1	1	1	1			
		29	19515-MS2-670	Presilha B, Mangueira Radiador	1	1	1	1	1	1			
		30	19516-ML7-691	Presilha, Mangueira, 24-32 mm	4	4	4	4	4	4			
		31	33613-KG1-610	Bucha, Fixação	2	2	2	2	2	2			
		32	37750-PC1-004	Unidade, Térmica (DENSO)	1	1	1	1	1	1			
		33	37760-MT2-003	Interruptor Comp., Termostato	1	1	1	1	1	1			
		34	64527-Ke8-700	Porca Trava, 4 mm	2	2	2	2	2	2			
		35	90118-MM5-000	Parafuso, Tanque Reserva	2	2	2	2	2	2			
		36	90315-MK3-003	Porca Trava, 5 mm	4	4	4	4	4	4			
		37	90653-GHB-660	Presilha, Mangueira	2	2	2	2	2	2			
		38	91307-MB0-003	Anel, Vedação, 54 x 2 (ARAI)	1	1	1	1	1	1			
		39	91307-611-000	Ane, Vedação, 13,5 x 1,4	1	1	1	1	1	1			
		40	91315-KE8-003	Anel, Vedação, 24 x 3 (ARAI)	2	2	2	2	2	2			
		41	93500-04014-0B	Parafuso Phillips, 4 x 14	4	4	4	4	4	4			
		42	94050-05000	Porca, Flange, 5 mm	2	2	2	2	2	2			
		43	95002-70000	Presilha do, Tubo (C11)	3	3	3	3	3	3			
		44	95005-70535-30	Tubo, 7 x 535 (95005-70001-30m)	1	1	1	1	1	1			
		45	95005-70910-30	Tubo, 7 x 910 (95005-70001-30m)	1	1	1	1	1	1			
		46	95701-06020-08	Parafuso, Flange, 6 x 20	2	2	2	2	2	2			
		47	95701-06025-07	Parafuso, Flange, 6 x 25	1	1	1	1	1	1			
		48	95701-06028-00	Parafuso, Flange, 6 x 28	1	1	1	1	1	1			

C-32

Radiador

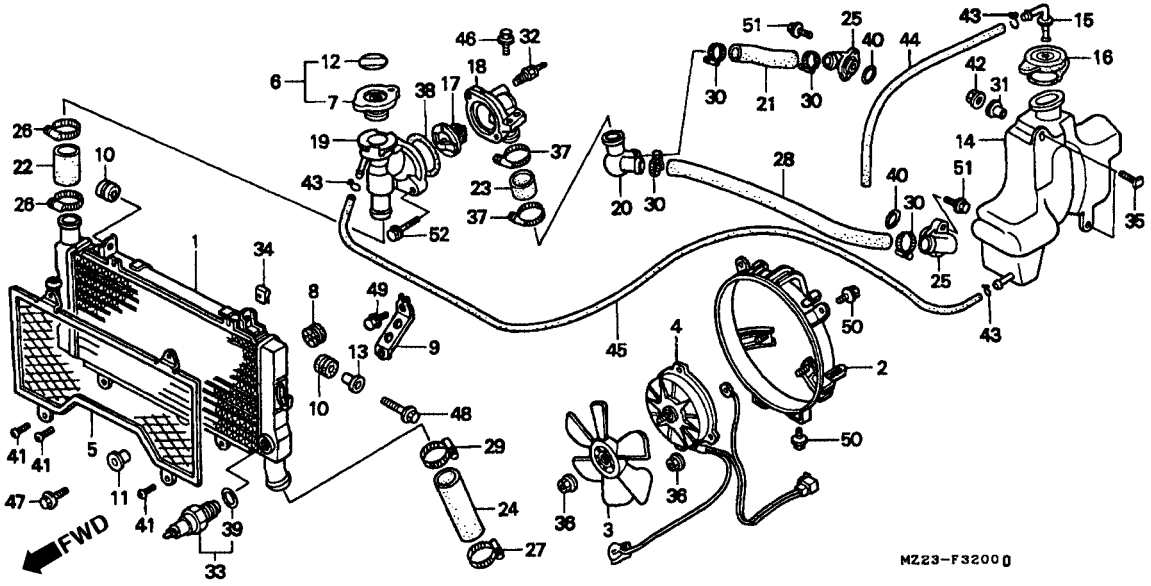

Item de serviço	T.M.O.	Ref. Nº	Nº da peça	Descrição	Qtd. CBR1000F P	R	S	T	V	X	Nº de série	Nota
		49	95701-08020-00	Parafuso, Flange,8 x 20	1	1	1	1	1	1		
		50	96001-06010-00	Parafuso, Flange,6 x 10	4	4	4	4	4	4		
		51	96001-06020-00	Parafuso, Flange,6 x 20	4	4	4	4	4	4		
		52	96001-06025-00	Parafuso, Flange,6 x 25	2	2	2	2	2	2		

C-33

Carenagem Superior

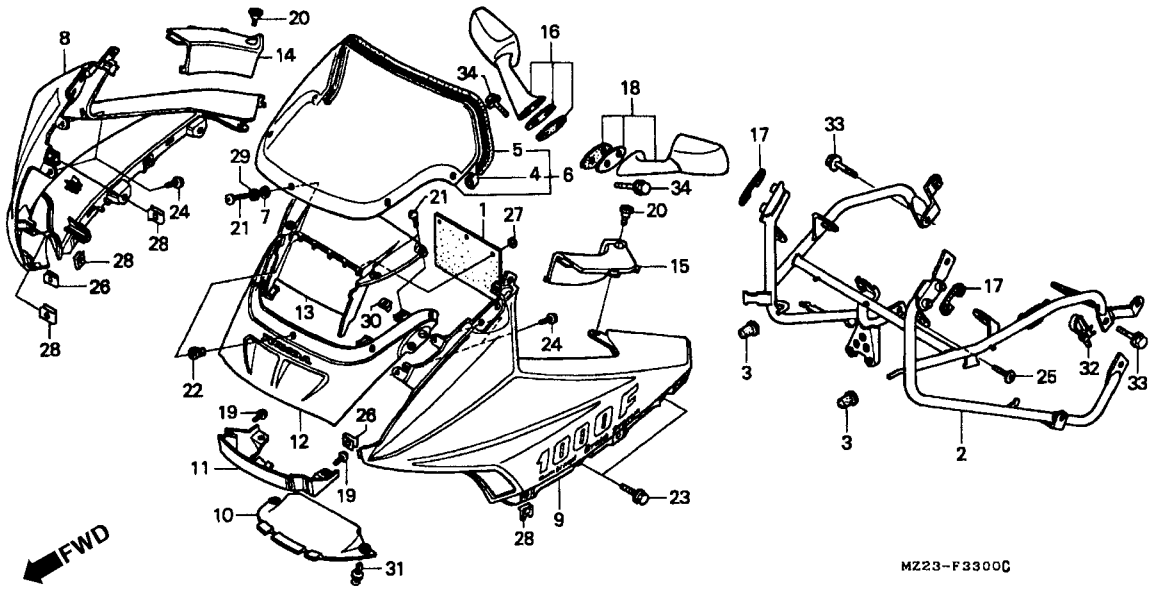

Item de serviço	T.M.O.
Suporte, Carenagem Superior	0,9
• Carenagem, Superior, Direita (Adicionar 0,1 por Unidade)	
• Carenagem Superior, Esquerda	
• Tampa Superior, Carenagem Inferior	
• Tampa Dianteira, Carenagem Superior	
Pára-Brisa	0,2
• Painel, Interno	
Guia, Radiador de Óleo	0,1
• Painel Interno, Direito	
• Painel Interno, Esquerdo	

Ref. Nº	Nº da peça	Descrição	Qtd. CBR1000F P	R	S	T	V	X	Nº de série		Nota
1	37104-MT3-000	Protetor, Instrumentos	1	1	1	–	–	–			
	37104-MAJ-G00	Protetor, Instrumentos	–	–	–	1	1	1			
2	61311-MZ2-000	Suporte Carenagem Superior	1	1	1	1	1	1			AR, BR, CM, E, ED, F, G, ND, SP, SW, U
	61311-MZ2-710	Suporte Carenagem Superior	1	1	1	1	1	1			IT
3	61313-422-000	Bucha B, Farol	2	2	2	2	2	2			
4	64102-MJ0-000	Presilha, Fixação Pára-Brisa	2	2	2	2	2	2			
5	64106-MZ2-000	Presilha, Fixação Pára-Brisa	1	1	1	1	1	1			
6	64205-MZ2-600	Pára-Brisa Conj.	1	1	1	1	1	1			AR, BR, E, ED, F, G, IT, ND, SP, SW, U
	64205-MZ2-670	Pára-Brisa Conj	1	1	1	1	–	–			CM
7	64205-166-610	Arruela, Fixação Pára-Brisa	5	5	5	5	5	5			
8	64214-MZ2-000ZA	Carenagem Superior, Direita (WL) *Tipo 12*	1	–	–	–	–	–			AR, BR, E, ED, F, G, IT, ND, SP, SW, U
	64214-MZ2-000ZB	Carenagem Superior, Direita (WL) *Tipo 13*	1	–	–	–	–	–			AR, BR, E, ED, F, G, IT, ND, SP, SW, U
	64214-MZ2-000ZC	Carenagem Superior, Direita (WL) *Tipo 14*	1	–	–	–	–	–			AR, BR, E, ED, F, G, IT, ND, SP, SW, U
	64214-MZ2-670ZA	Carenagem Superior, Direita (WL) *Tipo 15*	1	–	–	–	–	–			CM
	64214-MZ2-890ZA	Carenagem Superior, Direita (WL) *Tipo 16*	–	1	–	–	–	–			AR, BR, E, ED, F, G, IT, ND, SP, SW, U

C-33

Carenagem Superior

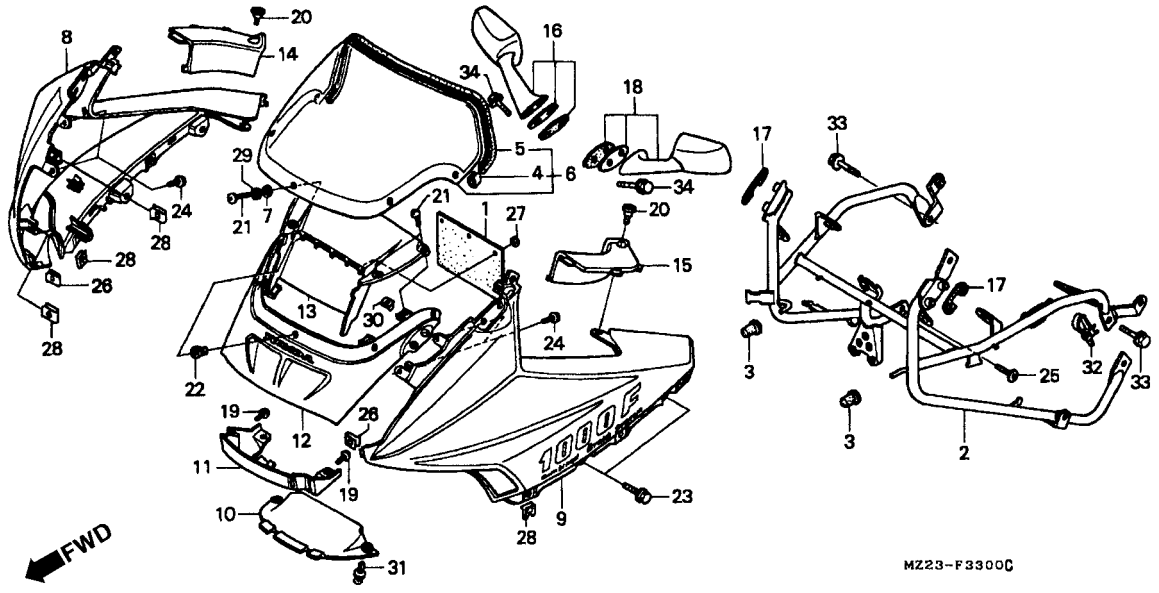

Item de serviço	T.M.O.	Ref. Nº	Nº da peça	Descrição	Qtd. CBR1000F P	R	S	T	V	X	Nº de série		Nota
		(8)	64214-MZ2-890ZB	Carenagem Superior, Direita (WL) *Tipo 17*.....	–	1	–	–	–	–	.....	.....	AR, BR, E, ED, F, G, IT, ND, SP, SW, U
			64214-MZ2-890ZC	Carenagem Superior, Direita (WL) *Tipo 18*.....	–	1	–	–	–	–	.....	.....	AR, BR, E, ED, F, G, IT, ND, SP, SW, U
			64214-MZ2-910ZA	Carenagem Superior, Direita (WL) *Tipo 19*.....	–	1	–	–	–	–	.....	.....	CM
			64214-MZ2-640ZA	Carenagem Superior, Direita (WL) *Tipo 20*.....	–	–	1	–	–	–	.....	.....	AR, BR, E, ED, F, G, IT, ND, SP, SW, U
			64214-MZ2-640ZB	Carenagem Superior, Direita (WL) *Tipo 21*.....	–	–	1	–	–	–	.....	.....	AR, BR, E, ED, F, G, IT, ND, SP, SW, U
			64214-MZ2-970ZA	Carenagem Superior, Direita (WL) *Tipo 22*.....	–	–	1	–	–	–	.....	.....	CM
			64214-MZ2-A 20ZA	Carenagem Superior, Direita (WL) *Tipo 23*.....	–	–	–	1	–	–	.....	.....	.....
			64214-MZ2-A20ZB	Carenagem Superior, Direita (WL) *Tipo 24*.....	–	–	–	1	–	–	.....	.....	AR, BR, E, ED, F, G, IT, ND, SP, SW, U
			64214-MZ2-G00ZA	Carenagem Superior, Direita (WL) *Tipo 24*.....	–	–	–	–	1	–	.....	.....	.....
			64214-MZ2-G00ZB	Carenagem Superior, Direita (WL) *Tipo 25*.....	–	–	–	–	1	–	.....	.....	.....
			64210-MZ2-G10ZA	Carenagem Superior, Direita *NH-359M* Preto Mute Metálico	–	–	–	–	–	1	.....	.....	.....
			64210-MZ2-G10ZB	* R158P Vermelho Puro.....	–	–	–	–	–	1	.....	.....	.....
		9	64215-MZ2-000ZA	Carenagem Superior, Esquerda (WL) *Tipo 12*.....	1	–	–	–	–	–	.....	.....	AR, BR, E, ED, F, G, IT, ND, SP, SW, U
			64215-MZ2-000ZB	Carenagem Superior, Esquerda (WL) *Tipo 13*.....	1	–	–	–	–	–	.....	.....	AR, BR, E, ED, F, G, IT, ND, SP, SW, U

C-33

Carenagem Superior

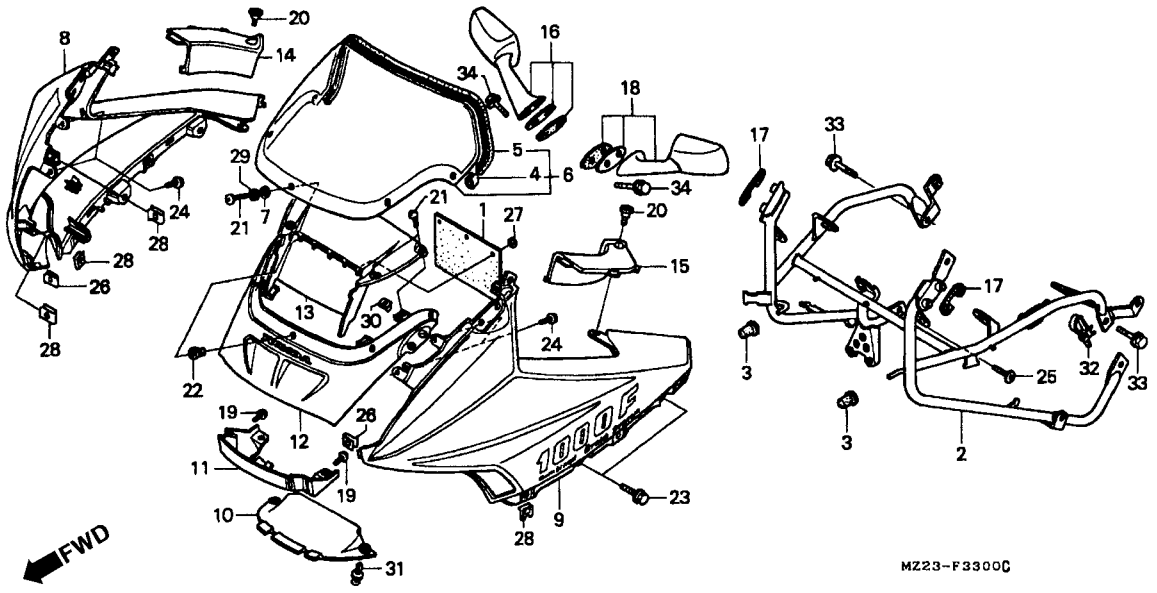

Item de serviço	T.M.O.	Ref. Nº	Nº da peça	Descrição	Qtd. CBR1000F P	R	S	T	V	X	Nº de série		Nota
		(9)	64215-MZ2-000ZC	Carenagem Superior, Esquerda (WL) *Tipo 14*.....	1	–	–	–	–	–	.....	.....	AR, BR, E, ED, F, G, IT, ND, SP, SW, U
			64215-MZ2-670ZA	Carenagem Superior, Esquerda (WL) *Tipo 15*.....	1	–	–	–	–	–	.....	.....	CM
			64215-MZ2-890ZA	Carenagem Superior, Esquerda (WL) *Tipo 16*.....	–	1	–	–	–	–	.....	.....	AR, BR, E, ED, F, G, IT, ND, SP, SW, U
			64215-MZ2-890ZB	Carenagem Superior, Esquerda (WL) *Tipo 17*.....	–	1	–	–	–	–	.....	.....	AR, BR, E, ED, F, G, IT, ND, SP, SW, U
			64215-MZ2-890ZC	Carenagem Superior, Esquerda (WL) *Tipo 18*.....	–	1	–	–	–	–	.....	.....	AR, BR, E, ED, F, G, IT, ND, SP, SW, U
			64215-MZ2-910ZA	Carenagem Superior, Esquerda (WL) *Tipo 19*.....	–	1	–	–	–	–	.....	.....	CM
			64215-MZ2-640ZA	Carenagem Superior, Esquerda (WL) *Tipo 20*.....	–	–	1	–	–	–	.....	.....	AR, BR, E, ED, F, G, IT, ND, SP, SW, U
			64215-MZ2-640ZB	Carenagem Superior, Esquerda (WL) *Tipo 21*.....	–	–	1	–	–	–	.....	.....	AR, BR, E, ED, F, G, IT, ND, SP, SW, U
			64215-MZ2-970ZA	Carenagem Superior, Esquerda (WL) *Tipo 22*.....	–	–	1	–	–	–	.....	.....	CM
			64215-MZ2-A20ZA	Carenagem Superior, Esquerda (WL) *Tipo 23*.....	–	–	–	1	–	–	.....	.....	.....
			64215-MZ2-A20ZB	Carenagem Superior, Esquerda (WL) *Tipo 24*.....	–	–	–	1	–	–	.....	.....	AR, BR, E, ED, F, G, IT, ND, SP, SW, U
			64215-MZ2-G00ZA	Carenagem Superior, Esquerda (WL) *Tipo 24*.....	–	–	–	–	1	–	.....	.....	.....
			64215-MZ2-G00ZB	Carenagem Superior, Esquerda (WL) *Tipo 25*.....	–	–	–	–	1	–	.....	.....	.....

C-33

Carenagem Superior

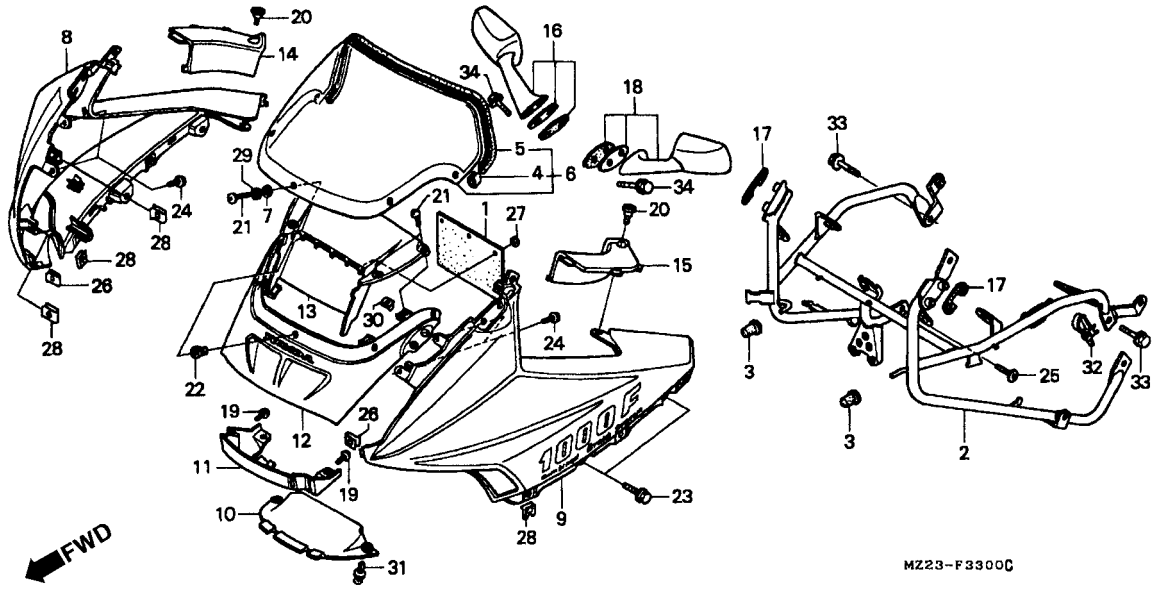

Item de serviço	T.M.O.	Ref. Nº	Nº da peça	Descrição	Qtd. CBR1000F P	R	S	T	V	X	Nº de série		Nota
		(9)	64211-MZ2-G10ZA	Carenagem Superior, Esquerda (WL)									
				NH-359M Preto Metálico	–	–	–	–	–	1			
			64211-MZ2-G10ZB	*R-158P* Vermelho Puro	–	–	–	–	–	1			
		10	64216-MT4-880	Guia, Radiador de Óleo	1	1	1	1	1	1			
		11	64220-MZ2-000ZA	Tampa Superior Carenagem Inferior									
				NH-193P Branco Perolizado	1	–	–	–	–	–			AR, BR, E, ED, F, G, IT, ND, SP, SW, U
			64220-MZ2-000ZB	Tampa Superior Carenagem Inferior									
				PB-184UM Azul Granito-U	1	–	–	–	–	–			AR, BR, E, ED, F, G, IT, ND, SP, SW, U
			64220-MZ2-000ZC	Tampa Superior Carenagem Inferior									
				NH-1 Preto	1	1	1	–	–	–			CM
					–	1	1	1	1	–			AR, BR, E, ED, F, G, IT, ND, SP, SW, U
			64220-MZ2-000ZD	Tampa Superior Carenagem Inferior									
				PB-257M Azul Lápis Metálico	1	–	–	–	–	–			AR, BR, E, ED, F, G, IT, ND, SP, SW, U
			64220-MZ2-000ZE	Tampa Superior Carenagem Inferior									
				RP-138M Violeta Mauritania Metálica	–	1	–	–	–	–			AR, BR, E, ED, F, G, IT, ND, SP, SW, U
			64220-MZ2-000ZF	Tampa Superior Carenagem Inferior									
				R-201 Vermelho Magma	–	1	1	1	–	–			AR, BR, E, ED, F, G, IT, ND, SP, SW, U
					–	–	–	1	–	–			CM

C-33

Carenagem Superior

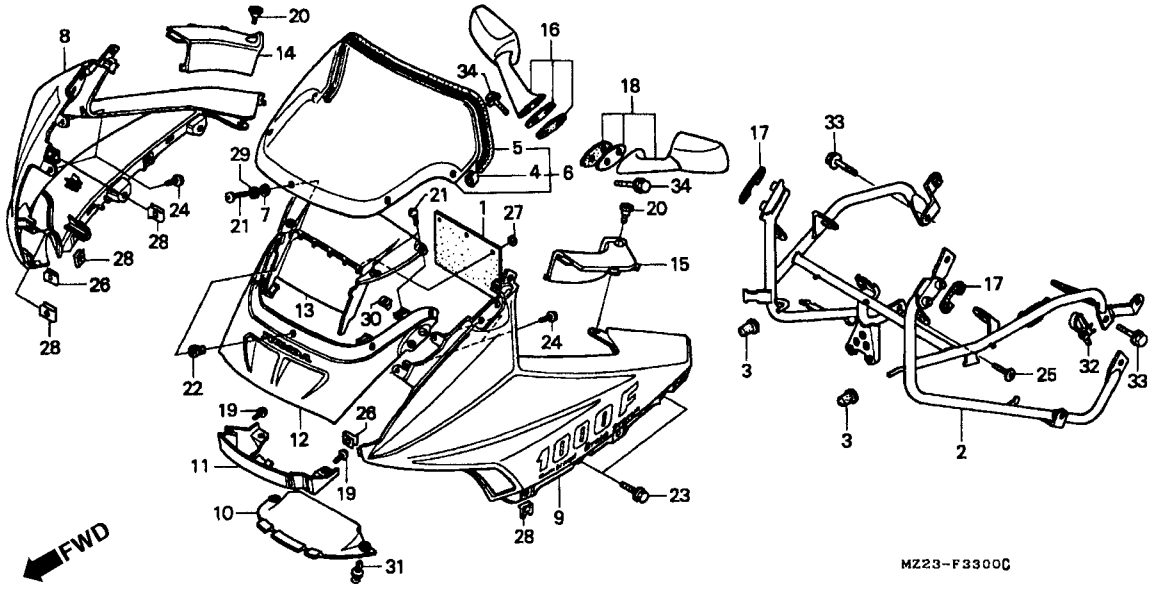

Item de serviço	T.M.O.	Ref. Nº	Nº da peça	Descrição	Qtd. CBR1000F P	R	S	T	V	X	Nº de série		Nota
		(11)	64220-MZ2-000ZG	Tampa Superior Carenagem Inferior									
				R-101CU Vermelho Glória -U	–	–	–	–	1	–			
			64220-MZ2-000ZH	*NH-359M* Preto Mute Metálico	–	–	–	–	–	1			
			64220-MZ2-000ZJ	*R-158P* Vermelho Puro	–	–	–	–	–	1			
		12	64260-MZ2-000ZA	Tampa, Carenagem, Superior Dianteira (WL)									
				Tipo 12	1	–	–	–	–	–			AR, BR, E, ED, F, G, IT, ND, SP, SW, U
			64260-MZ2-000ZB	Tampa, Carenagem, Superior Dianteira (WL)									
				Tipo 13	1	–	–	–	–	–			
			64260-MZ2-000ZC	Tampa, Carenagem, Superior Dianteira (WL)									
				Tipo 14	1	–	–	–	–	–			AR, BR, E, ED, F, G, IT, ND, SP, SW, U
			64260-MZ2-890ZA	Tampa, Carenagem, Superior Dianteira (WL)									
				Tipo 16	–	1	–	–	–	–			AR, BR, E, ED, F, G, IT, ND, SP, SW, U
			64260-MZ2-890ZB	Tampa, Carenagem, Superior Dianteira (WL)									
				Tipo 17	–	1	–	–	–	–			AR, BR, E, ED, F, G, IT, ND, SP, SW, U
			64260-MZ2-910ZA	Tampa, Carenagem, Superior Dianteira (WL)									
				Tipo 19	–	1	–	–	–	–			CM
			64260-MZ2-640ZA	Tampa, Carenagem, Superior Dianteira (WL)									
				Tipo 20	–	–	1	–	–	–			AR, BR, E, ED, F, G, IT, ND, SP, SW, U

C-33

Carenagem Superior

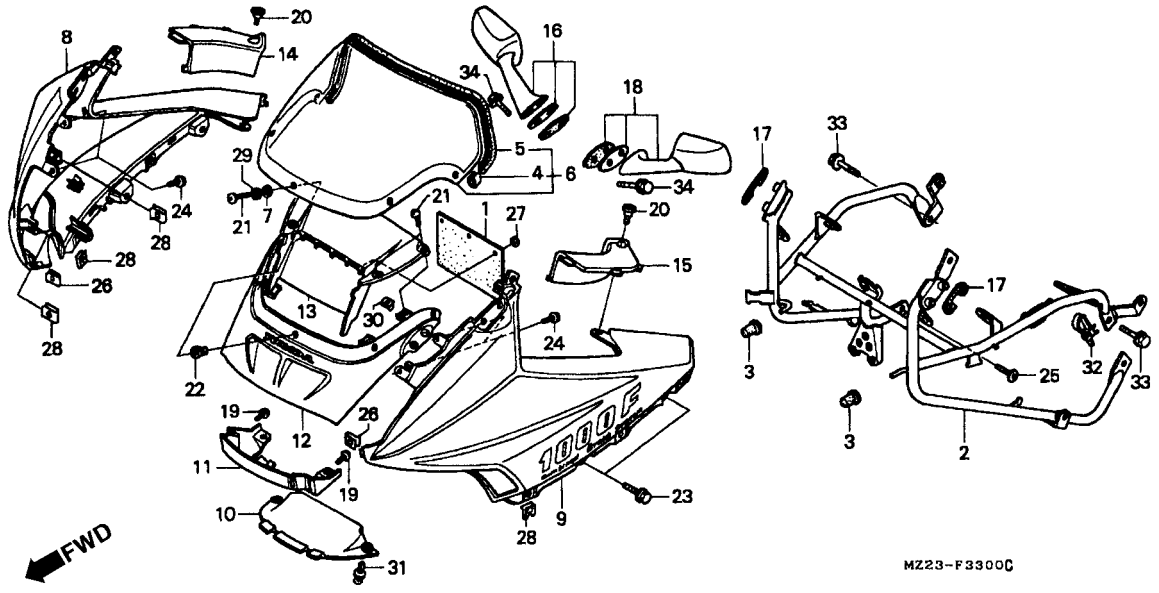

Item de serviço	T.M.O.	Ref. Nº	Nº da peça	Descrição	Qtd. CBR1000F P	R	S	T	V	X	Nº de série		Nota
		(12)	64260-MZ2-640ZB	Tampa, Carenagem, Superior Dianteira (WL) *Tipo 21*	–	–	1	–	–	–			AR, BR, E, ED, F, G, IT, ND, SP, SW, U
			64260-MZ2-970ZA	Tampa, Carenagem, Superior Dianteira (WL) *Tipo 22*	–	–	1	–	–	–			CM
			64260-MZ2-A20ZC	Tampa, Carenagem, Superior Dianteira (WL) *Tipo 23 1*	–	–	–	1	1	–			
			64260-MZ2-A20ZE	Tampa, Carenagem, Superior Dianteira (WL) **Tipo 24 2*	–	–	–	1	1	–			AR, BR, E, ED, F, G, IT, ND, SP, SW, U
			64260-MZ2-G10ZA	Tampa, Carenagem, Superior Dianteira (WL) *Tipo 26*	–	–	–	–	–	1			
			64260-MZ2-G10ZB	Tampa, Carenagem, Superior Dianteira (WL) *Tipo 27*	–	–	–	–	–	1			
		13	64560-MZ2-000ZA	Painel Interno Pára-Brisa *NH-154R* Cinza Tansmania	1	1	1	1	1	1			AR, BR, E, ED, F, G, IT, ND, SP, SW, U
					–	1	1	1	–	–			BR
			64560-MZ2-790ZA	Painel Interno, Pára-Brisa *NH-154R* Cinza Tansmania	1	–	–	–	–	–			BR
		14	64580-MZ2-000ZA	Painel Interno, Direito *NH-154R* Cinza Tansmania	1	1	1	1	1	1			

C-33

Carenagem Superior

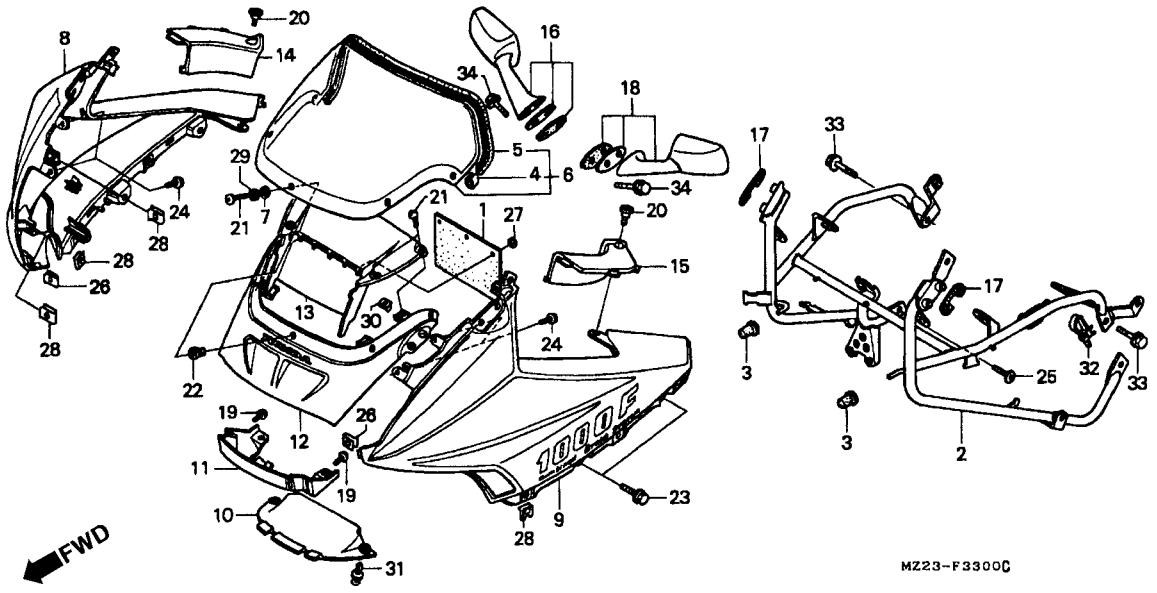

Item de serviço	T.M.O.	Ref. Nº	Nº da peça	Descrição	Qtd. CBR1000F P	R	S	T	V	X	Nº de série	Nota
		15	64590-MZ2-000ZA	Painel Interno, Esquerdo *NH-154R* Cinza Tansmania	1	1	1	1	1	1		
		16	88110-MV9-003ZA	Espelho Retrovisor Direito *NH-1* Preto	1	1	1	1	1	1		
		17	88111-MV9-000	Borracha, Espelho Retrovisor	2	2	2	2	2	2		
		18	88120-MV9-003ZA	Espelho Retrovisor Esquerdo *NH-1* Preto	1	1	1	1	1	1		
		19	90001-MN8-000	Parafuso Especial, 5 x 12	2	2	–	–	–	–		
			90133-SD4-000	Parafuso	–	–	2	2	2	2		
		20	90107-MM5-000	Parafuso Phillips 6 x 14	2	2	2	2	2	2		
		21	90109-SB6-000	Parafuso Phillips, 5 x 16	9	9	9	9	9	9		
		22	90111-KW3-003	Porca, Fixação Carenagem, 5 mm	5	5	5	5	5	5		
		23	90111-162-000	Parafuso, Flange,6 mm	4	4	4	4	4	4		
		24	90114-KW7-900	Parafuso Fixação Visor	4	–	–	–	–	–		2403737 .AR, E, ED, G, IT, ND, SW
					4	–	–	–	–	–	~ PM300084	BR
					4	–	–	–	–	–		CM
					4	–	–	–	–	–	~ 2401654	F
					4	–	–	–	–	–	~ OM400330	SP
					4	–	–	–	–	–	~ PM400158	U
			90133-SD4-000	Parafuso, Phillips	4	–	–	–	–	–	2403738 ~	AR, E, ED, G, IT, ND, SW

C-33

Carenagem Superior

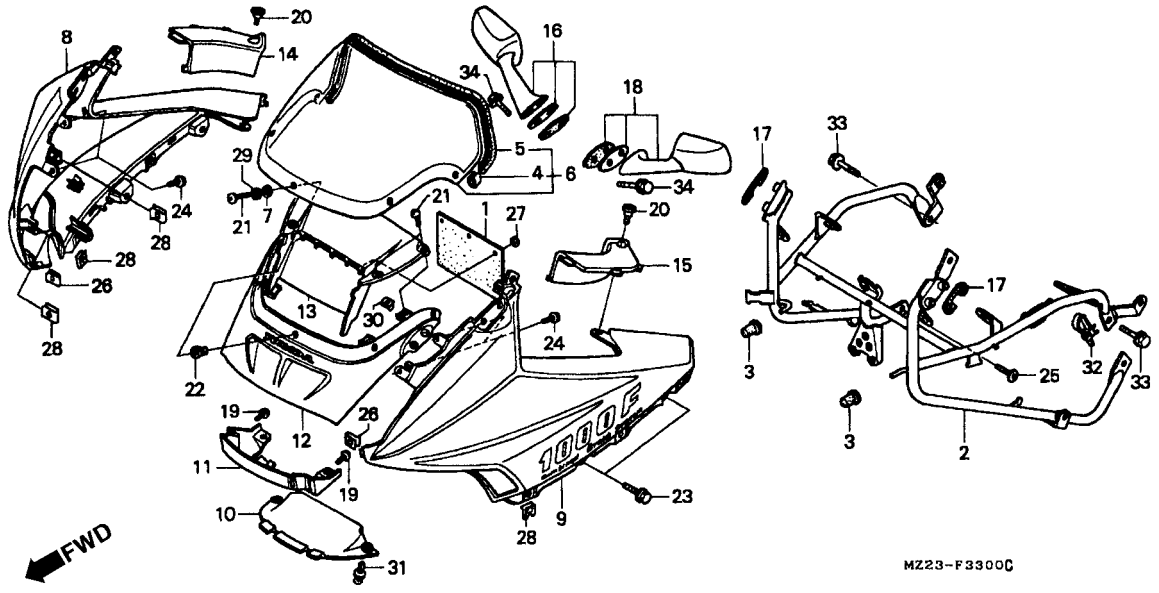

Item de serviço	T.M.O.	Ref. Nº	Nº da peça	Descrição	Qtd. CBR1000F P	R	S	T	V	X	Nº de série	Nota
		(24)	90133-SD4-000	Parafuso, Phillips	4	–	–	–	–	–	PM300085 ~	BR
					4	–	–	–	–	–	2401655 ~	F
					4	–	–	–	–	–	M400331 ~	SP
					4	–	–	–	–	–	PM400159 ~	U
					–	4	4	4	4	4		
		25	90125-MR5-000	Parafuso, Allen	1	1	1	1	1	1		
		26	90677-GR1-003	Porca, Trava, 5 mm	2	–	–	–	–	–		
			90306-SA0-000	Porca, 5 mm	–	2	2	2	2	2		
		27	90310-SB2-003	Porca Rapida	3	3	3	3	3	3		
		28	90320-MM5-000	Porca, Pressão, 6 mm	10	10	10	10	10	10		
		29	90504-964-000	Arruela, Encosto5 mm	5	5	5	5	5	5		
		30	90677-GR1-003	Porca, Trava, 5 mm	4	4	4	4	4	4		
		31	90683-GR1-003	Presilha, Tampa	2	2	2	2	2	2		
		32	90690-GHB-611	Presilha, Fiação, 25 mm	1	1	1	1	1	1		
		33	95701-06016-00	Parafuso, Flange,6 x 16	2	2	2	2	2	2		
		34	95701-06025-08	Parafuso, Flange,6 x 25	4	4	4	4	4	4		

C-34

Carenagem Inferior

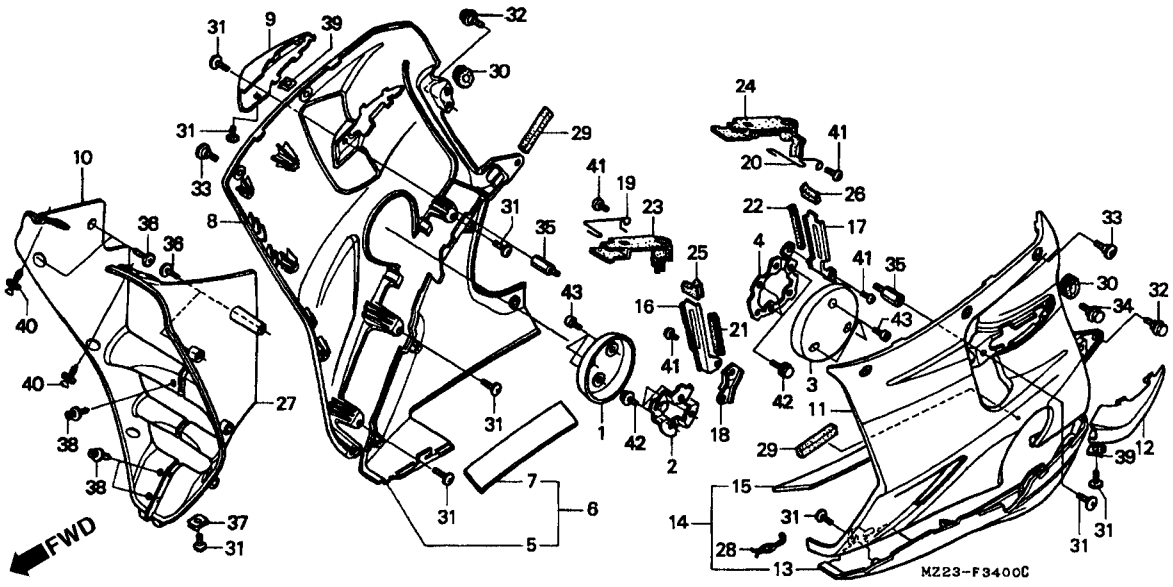

Item de serviço	T.M.O.
Protetor Comp., Tampa Carcaça Direita	0,1
• Protetor Comp., Tampa Carcaça Esquerda	
Carenagem Inferior Direita	0,3
(Adicionar 0,2 por Unidade)	
• Carenagem Intermediária, Interior Direita	
• Carenagem Intermediária, Interior Esquerda	
• Carenagem Intermediária, Esquerda	
(Adicionar 0,2 por Unidade)	
Carenagem Intermediária, Direita	0,4
(Adicionar 0,2 por Unidade)	
• Carenagem Intermediária, Esquerda	

Ref. Nº	Nº da peça	Descrição	Qtd. CBR1000F P	R	S	T	V	X	Nº de série		Nota
1	11313-MZ2-000	Protetor Comp., Tampa Carcaça Direita	1	1	1	1	1	1			
2	11315-MS2-000	Suporte Protetor Tampa Direita	1	1	1	1	1	1			
3	11323-MZ2-000	Protetor Tampa, Lateral Esquerda	1	1	1	1	1	1			
4	11325-MS2-000	Suporte Protetor, Tampa Esquerda	1	1	1	1	1	1			
5	64310-MZ2-000ZA	Carenagem Inferior Direita									
		NH-206M Cinza Médio Metálico	1	1	1	–	–	–			BR, E, ED, F, G, IT, ND, SP, U
			1	–	–	–	–	–			CM
	64310-MZ2-000ZB	Carenagem Inferior Direita									
		NH-105 Preto Fosco (# 15 – # 20)	–	1	1	1	1	1			BR, CM, E, ED, F, G, IT, ND, SP, U
6	64310-MZ2-750ZA	Carenagem Inferior Direita									
		NH-206M Cinza Médio Metálico	1	1	1	–	–	–			AR, SW
	64310-MZ2-750ZB	Carenagem Inferior Direita									
		NH-105 Preto Fosco (# 15 – # 20)	–	1	1	1	1	1			AR, SW
7	64311-MS2-670	Abafador Tampa Inferior Direita	1	1	1	1	1	1			AR, SW
8	64325-MZ2-000ZA	Carenagem Intermediária, Direita (WL) *Tipo 12*	1	–	–	–	–	–			AR, BR, E, ED, F, G, IT, ND, SP, SW, U
	64325-MZ2-000ZB	Carenagem Intermediária, Direita (WL) *Tipo 13*	1	–	–	–	–	–			AR, BR, E, ED, F, G, IT, ND, SP, SW, U
	64325-MZ2-000ZC	Carenagem Intermediária, Direita (WL) *Tipo 14*	1	–	–	–	–	–			AR, BR, E, ED, F, G, IT, ND, SP, SW, U

C-34

Carenagem Inferior

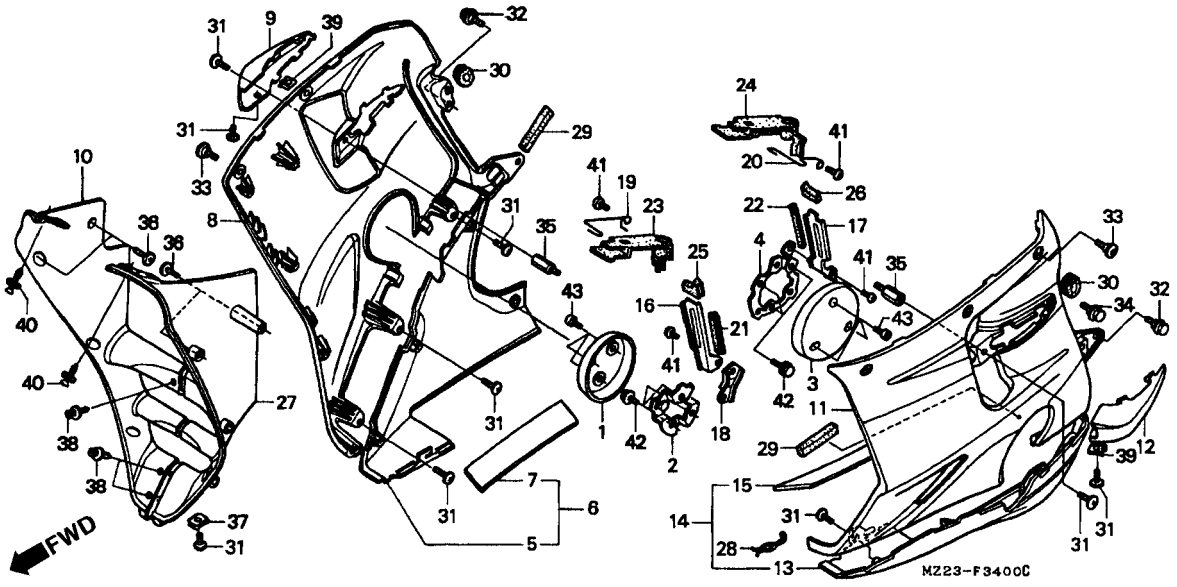

Item de serviço	T.M.O.	Ref. Nº	Nº da peça	Descrição	Qtd. CBR1000F P	R	S	T	V	X	Nº de série		Nota
		(8)	64325-MZ2-670ZA	Carenagem Intermediária, Direita(WL) *Tipo 15*	1	–	–	–	–	–	.....	.....	CM
			64325-MZ2-890ZA	Carenagem Intermediária, Direita(WL) *Tipo 16*	–	1	–	–	–	–	.....	.....	AR, BR, E, ED, F, G, IT, ND, SP, SW, U
			64325-MZ2-890ZB	Carenagem Intermediária, Direita(WL) *Tipo 17*	–	1	–	–	–	–	.....	.....	AR, BR, E, ED, F, G, IT, ND, SP, SW, U
			64325-MZ2-890ZC	Carenagem Intermediária, Direita(WL) *Tipo 18*	–	1	–	–	–	–	.....	.....	AR, BR, E, ED, F, G, IT, ND, SP, SW, U
			64325-MZ2-910ZA	Carenagem Intermediária, Direita(WL) *Tipo 19*	–	1	–	–	–	–	.....	.....	CM
			64325-MZ2-640ZA	Carenagem Intermediária, Direita(WL) *Tipo 20*	–	–	1	–	–	–	.....	.....	AR, BR, E, ED, F, G, IT, ND, SP, SW, U
			64325-MZ2-640ZB	Carenagem Intermediária, Direita(WL) *Tipo 21*	–	–	1	–	–	–	.....	.....	AR, BR, E, ED, F, G, IT, ND, SP, SW, U
			64325-MZ2-970ZA	Carenagem Intermediária, Direita(WL) *Tipo 22*	–	–	1	–	–	–	.....	.....	CM
			64325-MZ2-A20ZC	Carenagem Intermediária, Direita(WL) * Tipo 23 1 * ..	–	–	–	1	–	–	.....	.....	.....
			64325-MZ2-A20ZD	Carenagem Intermediária, Direita(WL) * Tipo 24 1 * ..	–	–	–	1	–	–	.....	.....	AR, BR, E, ED, F, G, IT, ND, SP, SW, U
			64325-MZ2-G00ZA	Carenagem Intermediária, Direita(WL) *Tipo 24*	–	–	–	–	1	–	.....	.....	.....
			64325-MZ2-G00ZB	Carenagem Intermediária, Direita(WL) *Tipo 25*	–	–	–	–	1	–	.....	.....	.....
			64325-MZ2-G10ZA	Carenagem Intermediária, Direita(WL) *Tipo 26*	–	–	–	–	–	1	.....	.....	.....
			64325-MZ2-G10ZB	Carenagem Intermediária, Direita(WL) *Tipo 27*	–	–	–	–	–	1	.....	.....	.....

C-34

Carenagem Inferior

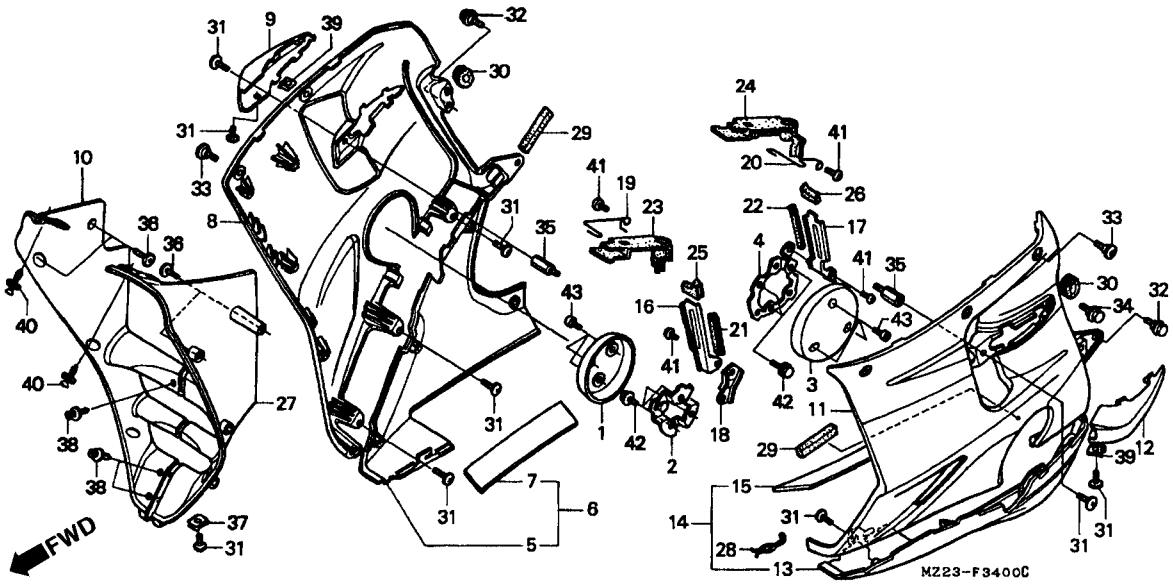

Item de serviço	T.M.O.	Ref. Nº	Nº da peça	Descrição	Qtd. CBR1000F P	R	S	T	V	X	Nº de série		Nota
		9	64328-MZ2-000ZA	Protetor, Carenagem Intermediária, Direita									
				NH-1 Preto	1	–	–	–	–	–			CM
					–	1	1	–	–	–			AR, BR, E, ED, F, G, IT, ND, SP, SW, U
			64328-MZ2-000ZB	Protetor, Carenagem Intermediária, Direita									
				NH-193P Branco Perolizado	1	–	–	1	–	–			AR, BR, E, ED, F, G, IT, ND, SP, SW, U
					–	–	–	1	–	–			CM
			64328-MZ2-000ZC	Protetor, Carenagem Intermediária, Direita									
				PB-184UM Azul Granito Metálico-U	1	–	–	–	–	–			AR, BR, E, ED, F, G, IT, ND, SP, SW, U
			64328-MZ2-000ZD	Protetor, Carenagem Intermediária, Direita									
				PB-257M Lapis Blue Metallic	1	–	–	–	–	–			AR, BR, E, ED, F, G, IT, ND, SP, SW, U
			64328-MZ2-000ZE	Protetor, Carenagem Intermediária, Direita									
				NH-196 Branco Ross	–	1	–	–	–	–			CM
			64328-MZ2-000ZF	Protetor, Carenagem Intermediária, Direita									
				RP-138M Violeta Mauritania Metálica	–	1	–	–	–	–			AR, BR, E, ED, F, G, IT, ND, SP, SW, U
			64328-MZ2-000ZG	Protetor, Carenagem Intermediária, Direita									
				R-201 Vermelho Magma	–	1	1	–	–	–			AR, BR, E, ED, F, G, IT, ND, SP, SW, U

C-34

Carenagem Inferior

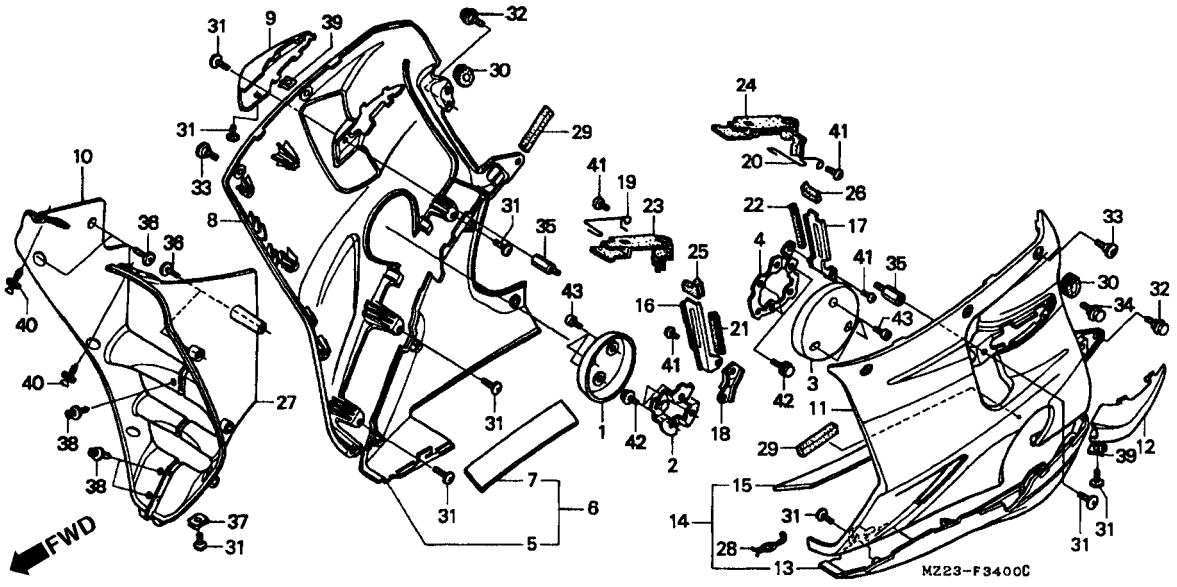

Item de serviço	T.M.O.	Ref. Nº	Nº da peça	Descrição	Qtd. CBR1000F P	R	S	T	V	X	Nº de série		Nota
		(9)	64328-MZ2-000ZH	Protetor, Carenagem Intermediária, Direita *NH-254M* Cinza Blitz Metálica	–	–	1	–	–	–			CM
			64328-MZ2-000ZJ	Protetor, Carenagem Intermediária, Direita *NH-242UM* Cinza Reddish Metálica-U	–	–	–	1	1	–			AR, BR, E, ED, F, G, IT, ND, SW, U
			64328-MZ2-000ZK	Protetor, Carenagem Intermediária, Direita *NH-131M * Prata Starlight Metálica	–	–	–	–	1	–			
			64328-MZ2-000ZL	Protetor, Carenagem Intermediária, Direita *NH-359M* Preto Mute Metálico	–	–	–	–	–	1			
			64328-MZ2-000ZM	Protetor, Carenagem Intermediária, Direita *R-158P* Vermelho Puro	–	–	–	–	–	1			
		10	64340-MZ2-000ZA	Carenagem Intermediária Interna Direita *NH-1* Preto	1	1	1	1	1	1			
			64340-MZ2-000ZB	Carenagem Intermediária Interna Direita *NH-138* Branco Shasta	1	–	–	–	–	–			AR, BR, E, ED, F, G, IT, ND, SP, SW, U
			64340-MZ2-890ZA	Carenagem Intermediária Interna Direita *R-201* Vermelho Magma	–	1	1	–	–	–			AR, BR, E, ED, F, G, IT, ND, SP, SW, U
		11	64365-MZ2-000ZA	Carenagem Intermediária, Esquerda (WL) *Tipo 12*..	1	–	–	–	–	–			AR, BR, E, ED, F, G, IT, ND, SP, SW, U

C-34

Carenagem Inferior

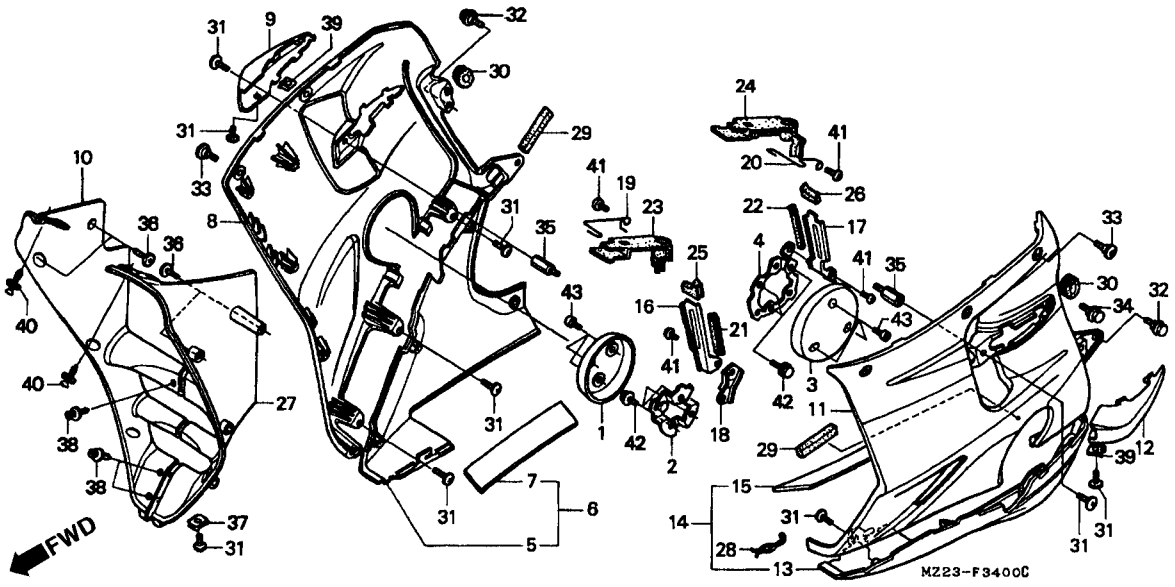

Item de serviço	T.M.O.	Ref. Nº	Nº da peça	Descrição	Qtd. CBR1000F P	R	S	T	V	X	Nº de série		Nota
		(11)	64365-MZ2-000ZB	Carenagem Intermediária, Esquerda (WL) *Tipo 13*..	1	–	–	–	–	–	.....	.....	AR, BR, E, ED, F, G, IT, ND, SP, SW, U
			64365-MZ2-000ZC	Carenagem Intermediária, Esquerda (WL) *Tipo 14*..	1	–	–	–	–	–	.....	.....	AR, BR, E, ED, F, G, IT, ND, SP, SW, U
			64365-MZ2-670ZA	Carenagem Intermediária, Esquerda (WL) *Tipo 15*..	1	–	–	–	–	–	.....	.....	CM
			64365-MZ2-890ZA	Carenagem Intermediária, Esquerda (WL) *Tipo 16*..	–	1	–	–	–	–	.....	.....	AR, BR, E, ED, F, G, IT, ND, SP, SW, U
			64365-MZ2-890ZB	Carenagem Intermediária, Esquerda (WL) *Tipo 17*..	–	1	–	–	–	–	.....	.....	AR, BR, E, ED, F, G, IT, ND, SP, SW, U
			64365-MZ2-890ZC	Carenagem Intermediária, Esquerda (WL) *Tipo 18*..	–	1	–	–	–	–	.....	.....	AR, BR, E, ED, F, G, IT, ND, SP, SW, U
			64365-MZ2-910ZA	Carenagem Intermediária, Esquerda (WL) *Tipo 19*..	–	1	–	–	–	–	.....	.....	CM
			64365-MZ2-640ZA	Carenagem Intermediária, Esquerda (WL) *Tipo 20*..	–	–	1	–	–	–	.....	.....	AR, BR, E, ED, F, G, IT, ND, SP, SW, U
			64365-MZ2-640ZB	Carenagem Intermediária, Esquerda (WL) *Tipo 21*..	–	–	1	–	–	–	.....	.....	AR, BR, E, ED, F, G, IT, ND, SP, SW, U
			64365-MZ2-970ZA	Carenagem Intermediária, Esquerda (WL) *Tipo 22*..	–	–	1	–	–	–	.....	.....	CM
			64365-MZ2-A20ZC	Carenagem Intermediária, Esquerda (WL) *Tipo 23 1*	–	–	–	1	–	–	.....	.....	E, ED, F, G, IT, ND

C-34

Carenagem Inferior

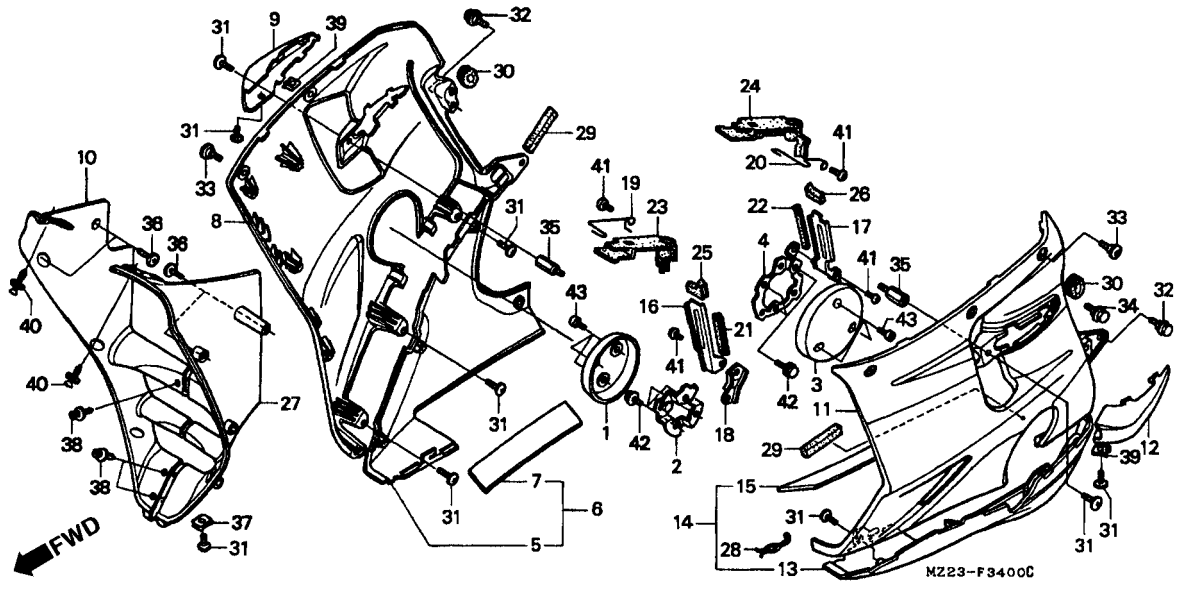

Item de serviço	T.M.O.	Ref. Nº	Nº da peça	Descrição	Qtd. CBR1000F P	R	S	T	V	X	Nº de série		Nota
		(11)	64365-MZ2-A20ZD	Carenagem Intermediária, Esquerda (WL)									
				Tipo 24 1	–	–	–	1	–	–			E, ED, F, G, IT, ND
			64365-MZ2-A70ZC	Carenagem Intermediária, Esquerda (WL)									
				Tipo 23 1	–	–	–	1	–	–			AR, BR, CM, SW, U
			64365-MZ2-A70ZD	Carenagem Intermediária, Esquerda (WL)									
				Tipo 24 1	–	–	–	1	–	–			AR, BR, SW, U
			64365-MZ2-B30ZA	Carenagem Intermediária, Esquerda (WL)									
				Tipo 24	–	–	–	–	1	–			SW, U
			64365-MZ2-B30ZB	Carenagem Intermediária, Esquerda (WL)									
				Tipo 25	–	–	–	–	1	–			SW, U
			64365-MZ2-G000ZA	Carenagem Intermediária, Esquerda (WL)									
				Tipo 24	–	–	–	–	1	–			AR, E, ED, F, G, IT, ND
			64365-MZ2-G00ZB	Carenagem Intermediária, Esquerda (WL)									
				Tipo 25	–	–	–	–	1	–			AR, E, ED, F, G, IT, ND
			64365-MZ2-G10ZA	Carenagem Intermediária, Esquerda (WL)									
				Tipo 26	–	–	–	–	–	1			
			64365-MZ2-G10ZB	Carenagem Intermediária, Esquerda (WL)									
				Tipo 27	–	–	–	–	–	1			
		12	64368-MZ2-000ZA	Carenagem Intermediária, Esquerda *NH-1* Preto	1	–	–	–	–	–			CM
					–	1	1	–	–	–			AR, BR, E, ED, F, G, IT, ND, SP, SW, U

C-34

Carenagem Inferior

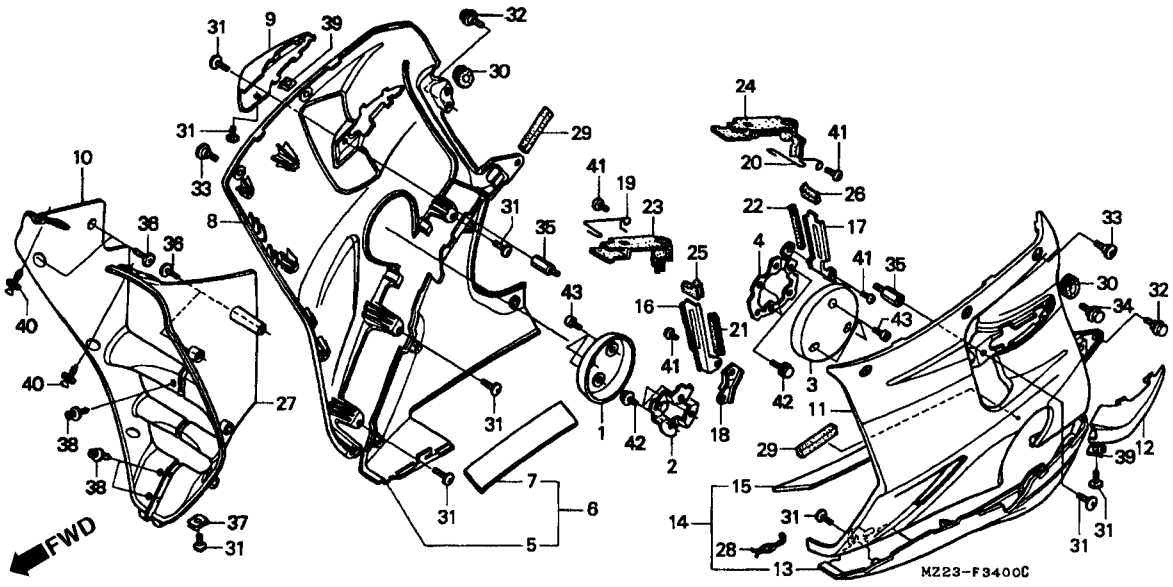

Item de serviço	T.M.O.	Ref. Nº	Nº da peça	Descrição	Qtd. CBR1000F P	R	S	T	V	X	Nº de série		Nota
		(12)	64368-MZ2-000ZB	Protetor, Carenagem Intermediária, Esquerda *NH-193P* Branco Perolizado	1	–	–	1	–	–	.....	.....	AR, BR, E, ED, F, G, IT, ND, SP, SW, U
					–	–	–	1	–	–	.....	.....	CM
			64368-MZ2-000ZC	Protetor, Carenagem Intermediária, Esquerda *PB184UM * Azul Granito Metálico-U	1	–	–	–	–	–	.....	.....	AR, BR, E, ED, F, G, IT, ND, SP, SW, U
			64368-MZ2-000ZD	Protetor, Carenagem Intermediária, Esquerda *PB-257M* Azul Lápis Metálico	1	–	–	–	–	–	.....	.....	AR, BR, E, ED, F, G, IT, ND, SP, SW, U
			64368-MZ2-000ZE	Protetor, Carenagem Intermediária, Esquerda *NH-196* Branco Ross	–	1	–	–	–	–	.....	.....	CM
			64368-MZ2-000ZF	Protetor, Carenagem Intermediária, Esquerda *RP-138M* Violeta Mauritania Metálica	–	1	–	–	–	–	.....	.....	AR, BR, E, ED, F, G, IT, ND, SP, SW, U
			64368-MZ2-000ZG	Protetor, Carenagem Intermediária, Esquerda *R-201* Vermelho Magma	–	1	1	–	–	–	.....	.....	AR, BR, E, ED, F, G, IT, ND, SP, SW, U
			64368-MZ2-000ZH	Protetor, Carenagem Intermediária, Esquerda *NH-154M* Cinza Blitz Metálico	–	–	1	–	–	–	.....	.....	CM
			64368-MZ2-000ZJ	Protetor Esquerdo Carenagem Intermediária *NH-242UM* Cinza Reddish Metálico-U	–	–	–	1	1	–	.....	.....	AR, BR, E, ED, F, G, IT, ND, SP, SW, U

C-34

Carenagem Inferior

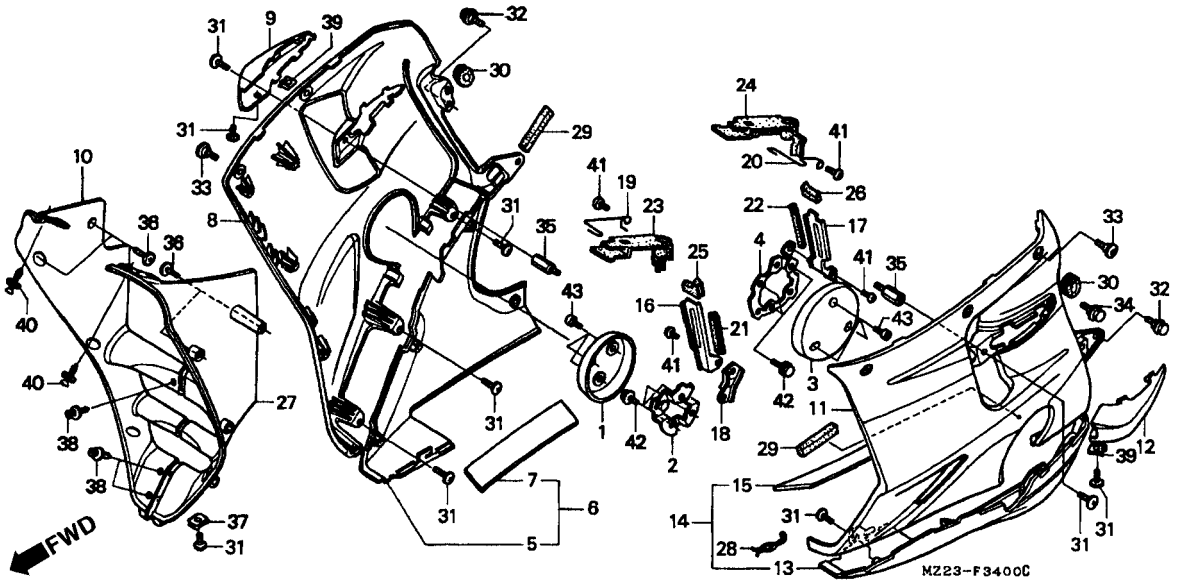

Item de serviço	T.M.O.	Ref. Nº	Nº da peça	Descrição	Qtd. CBR1000F P	R	S	T	V	X	Nº de série		Nota
			64368-MZ2-000ZK	Protetor, Carenagem Intermediária, Esquerda *NH-131M* Prata Starlight Metálico	–	–	–	–	1	–			
			64368-MZ2-000ZL	Protetor, Carenagem Intermediária, Esquerda *NH-359M* Preto Mute Metálico	–	–	–	–	–	1			
			64368-MZ2-000ZM	Protetor, Carenagem Intermediária, Esquerda *R-158P* Vermelho Puro	–	–	–	–	–	1			
		13	64370-MZ2-000ZA	Carenagem Inferior Esquerda *NH-206M* Cinza Medium Metálico	1	1	1	–	–	–			BR, E, ED, F, G, IT, ND, SP, U
					1	–	–	–	–	–			CM
			64370-MZ2-000ZB	Carenagem Inferior, Esquerda *NH-105* Preto Fosco (# 15 – # 20)	–	1	1	1	1	1			BR, CM, E, ED, F, G, IT, ND, SP, U
		14	64370-MZ2-750ZA	Carenagem Inferior Esquerda *NH-206M* Cinza Medium Metálico	1	1	1	–	–	–			AR, SW
			64370-MZ2-750ZB	Carenagem Inferior Esquerda *NH-105* Preto Fosco (# 15 – 00)	–	1	1	1	1	1			AR, SW
		15	64371-MS2-670	Abafador Carenagem Inferior Esquerda	1	1	1	1	1	1			AR, SW
		16	64402-MS2-000	Separador de Ar, Carenagem Intermediária Direita	1	1	1	1	1	1			
		17	64403-MS2-000	Separador de Ar, Carenagem Intermediária Esquerda	1	1	1	1	1	1			
		18	64404-MM4-000	Suporte Separador, Carenagem Intermediária Direita	1	1	1	1	1	1			

C-34

Carenagem Inferior

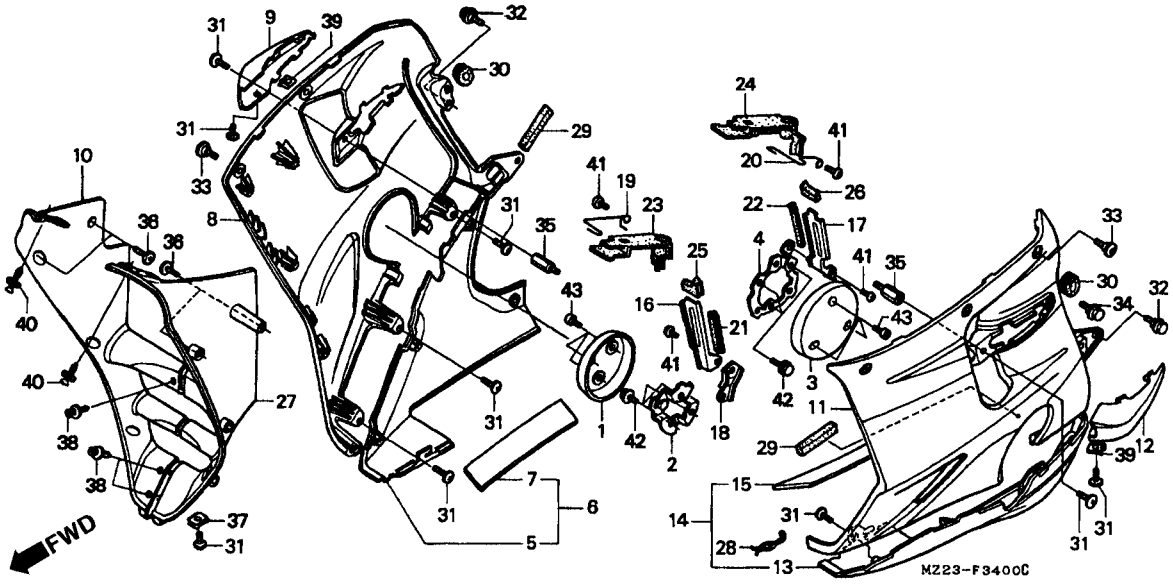

Item de serviço	T.M.O.	Ref. Nº	Nº da peça	Descrição	Qtd. CBR1000F P	R	S	T	V	X	Nº de série		Nota
		19	64406-MS2-000	Cabo da Borracha Separador Direito	1	1	1	1	1	1			
		20	64407-MS2-000	Cabo da Borracha Separador Esquerdo	1	1	1	1	1	1			
		21	64408-MS2-000	Borracha de Vedação, Carenagem Intermediária Direita.1	1	1	1	1	1				
		22	64409-MS2-000	Borracha de Vedação, Carenagem Intermediária Esquerda	1	1	1	1	1	1			
		23	64411-MS2-000	Borracha A, Carenagem Intermediária, Direita	1	1	1	1	1	1			
		24	64412-MS2-000	Borracha A, Carenagem Intermediária, Esquerda	1	1	1	1	1	1			
		25	64413-MS2-000	Borracha B, Carenagem Intermediária, Direita	1	1	1	1	1	1			
		26	64414-MS2-000	Borracha B, Carenagem Intermediária, Esquerda	1	1	1	1	1	1			
		27	64440-MZ2-000ZA	Carenagem, Intermediária Interna Esquerda *NH-1* Preto	1	1	1	1	1	1			
			64440-MZ2-000ZB	Carenagem, Intermediária Interna Esquerda *NH-138* Branco Shasta	1	–	–	–	–	–			AR, BR, E, ED, F, G, IT, ND, SP, SW, U
			64440-MZ2-890ZA	Carenagem, Intermediária Interna Esquerda *R-201* Vermelho Magma	–	1	1	–	–	–			AR, BR, E, ED, F, G, IT, ND, SP, SW, U
		28	64535-ML7-000	Mola, Carenagem Inferior	1	1	1	1	1	1			
		29	81240-MZ2-300	Borracha, Vedação	2	2	2	2	2	2			
		30	83551-MA6-000	Bucha, Tampa Lateral	2	2	2	2	2	2			
		31	90001-MN8-000	Parafuso, Especial, 5 x 12	10	10	–	–	–	–			
			90001-MG9-670	Parafuso, Especial, 5 x 12	–	–	10	10	10	10			

C-34

Carenagem Inferior

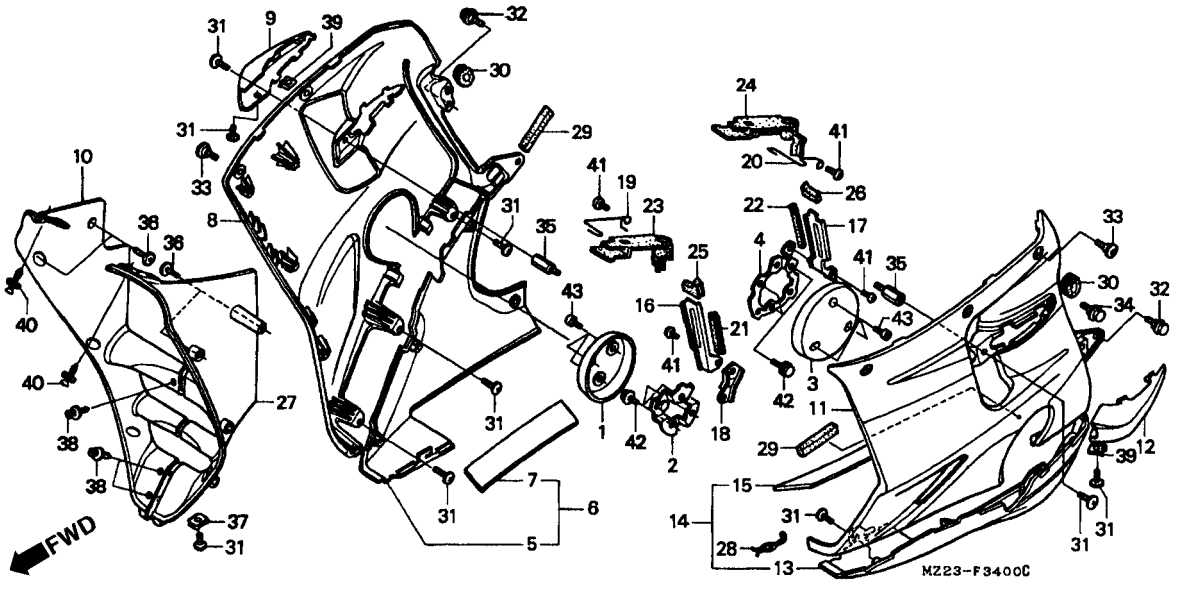

Item de serviço	T.M.O.	Ref. Nº	Nº da peça	Descrição	Qtd. CBR1000F P	R	S	T	V	X	Nº de série		Nota
		32	90111-162-000	Parafuso, Flange, 6 mm	4	4	4	3	3	3	.....	.....	AR, CM, SP
					4	4	4	4	3	3	.....	.....	BR, E, ED, F, G, IT, ND
					4	4	4	4	3	4	.....	.....	SW, U
		33	90113-MM5-000	Parafuso, Phillips, 6 x 14	6	6	6	6	6	6			
		34	90114-126-900	Parafuso, Flange, 6 mm	–	–	–	–	1	1	.....	.....	AR, E, ED, F, G, IT, ND
		35	90122-MZ2-000	Parafuso, Carenagem Intermediária	2	2	2	2	2	2	.....	.....	.....
		36	90133-SD4-000	Parafuso Trava	8	8	8	8	8	8	.....	.....	.....
		37	90312-MT3-000	Porca Trava, 5 mm	2	2	2	2	2	2	.....	.....	.....
		38	90657-SB0-003	Trava, Rápida	3	3	3	3	3	3	.....	.....	.....
		39	90677-GR1-003	Porca Trava, 5 mm	2	2	2	2	2	2	.....	.....	.....
		40	90683-GR1-003	Presilha	2	2	2	2	2	2	.....	.....	.....
		41	93500-06010-0 A	Parafuso, Phillips, 6 x 10	4	4	4	4	4	4	.....	.....	.....
		42	95701-06012-00	Parafuso, Flange, 6 x 12	6	6	6	6	6	6			
		43	96600-06010-07	Parafuso, Allen, 6 x 10	6	6	6	6	6	6			

C-35

Tubo Válvula Sucção de Ar

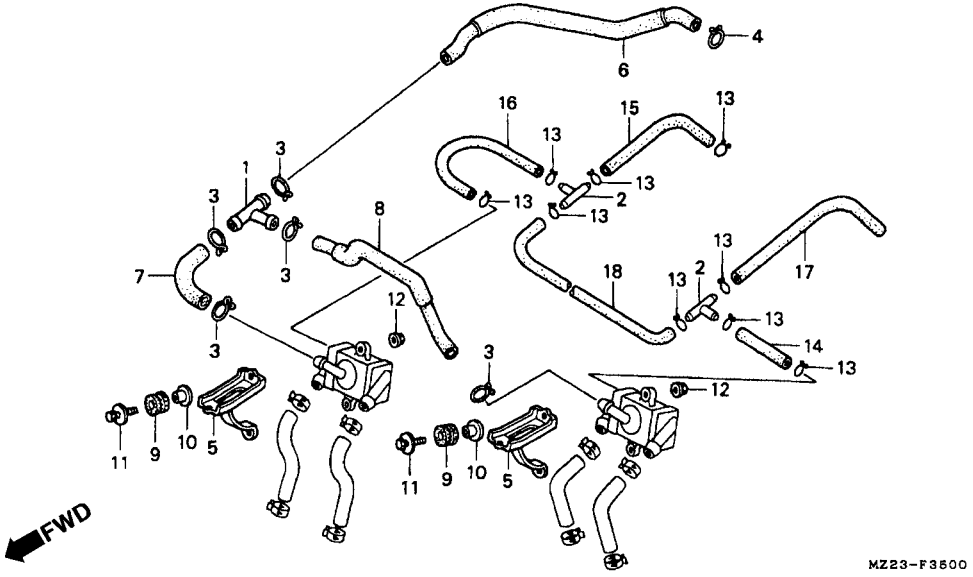

Item de serviço	T.M.O.	Ref. Nº	Nº da peça	Descrição	Qtd. CBR1000F P	R	S	T	V	X	Nº de série		Nota
		1	15772-376-000	Junção de Respiro Três Pólos	1	1	1	1	1	1			AR, SW
		2	17201-MG9-000	Junção A, Tubo de Vácuo	2	2	2	2	2	2			AR, SW
		3	17369-KB4-670	Presilha, Tubo de Respiro	5	5	5	5	5	5			AR, SW
		4	17724-102-700	Presilha, Mangueira Tanque	1	1	1	1	1	1			AR, SW
		5	18615-MM5-740	Suporte, Válvula de Sucção	2	2	2	2	2	2			AR, SW
		6	18655-MZ2-750	Tubo A, Interno Ar	1	1	1	1	1	1			AR, SW
		7	18656-MM5-740	Tubo Direito, Interno Ar	1	1	1	1	1	1			AR, SW
		8	18657-MZ2-750	Tubo Esquerdo, Interno Ar	1	1	1	1	1	1			AR, SW
		9	50451-GB6-920	Bucha, Fixação Lanterna Traseira	4	4	4	4	4	4			AR, SW
		10	83601-357-000	Bucha Fixação, Tampa	4	4	4	4	4	4			AR, SW
		11	93404-06032-00	Parafuso Arruela 6 x 32	4	4	4	4	4	4			AR, SW
		12	94050-06000	Porca, Flange, 6 mm	4	4	4	4	4	4			AR, SW
		13	95002-02070	Presilha, Tubo (B7)	9	9	9	8	8	8			AR, SW
		14	95005-35055-10	Tubo, 3,5 x 55 (95005-35001-10m)	1	1	1	1	1	1			AR, SW
		15	95005-35150-2A	Tubo, 3,5 x 150 (95005-35001-20m)	1	1	1	1	1	1			AR, SW
		16	95005-35215-10	Tubo, 3,5 x 215 (95005-35001-10m)	1	1	1	1	1	1			AR, SW
		17	95005-35230-2A	Tubo, 3,5 x 230 (95005-35001-20m)	1	1	1	1	1	1			AR, SW
		18	95005-35260-10	Tubo, 3,5 x 260 (95005-35001-10m)	1	–	–	–	–	–			AR, SW
			95005-35265-10	Tubo, 3,5 x 265 (95005-35001-10m)	–	1	1	1	1	1			AR, SW

C-36

Etiqueta

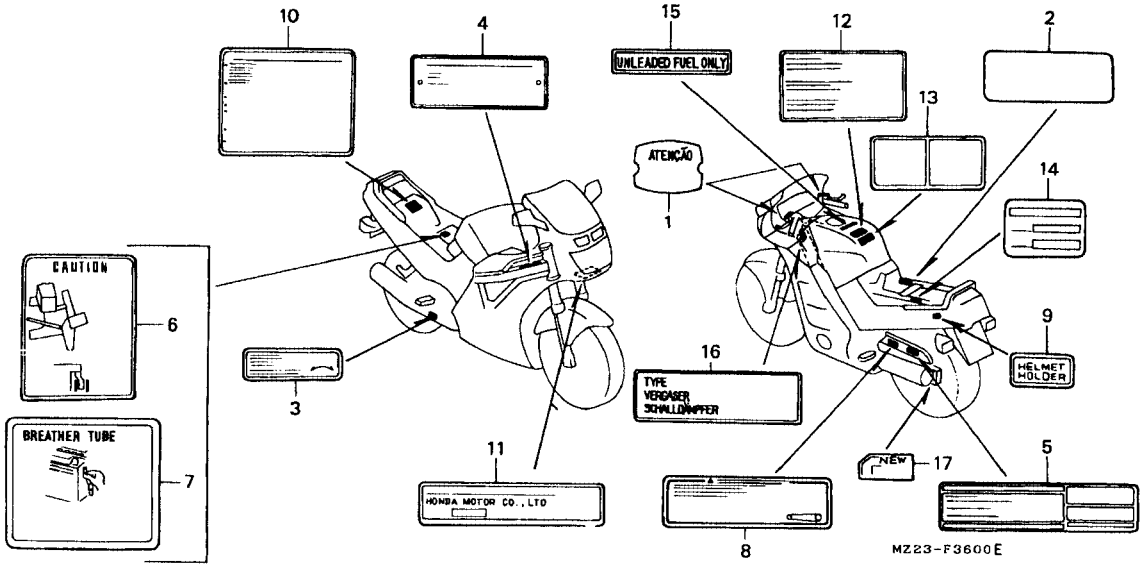

Item de serviço	T.M.O.	Ref. Nº	Nº da peça	Descrição	Qtd. CBR1000F P	R	S	T	V	X	Nº de série		Nota
		1	45513-MV9-890	Etiqueta, Cilindro Mestre	2	2	2	2	–	–			BR
		2	50159-KR3-300	Etiqueta, Precaução	1	1	1	1	1	1			
		3	52496-MV9-890	Etiqueta, Ajuste Amortecedor	1	1	1	1	–	–			BR
			87519-MW7-790ZA	Etiqueta, Ajuste Amortecedor *Tipo G*	1	1	1	1	1	1			AR, CM, E, ED, F, G, IT, ND, SP, SW, U
		4	87501-MS2-300	Placa, Identificação	1	1	1	–	–	–			AR, E, ED, G, IT, ND, SW
			87501-MS2-620	Placa, Identificação	1	1	1	–	–	–			F
			87501-MS2-750	Placa, Identificação	1	1	1	–	–	–			SP
			87501-MZ2-A74	Placa, Identificação	–	–	–	1	–	–			SW
			87501-MZ2-A80	Placa, Identificação	–	–	–	1	1	–			AR
			87501-MZ2-B00	Placa, Identificação	–	–	–	1	1	–			E, ED, IT, ND
			87501-MZ2-F00	Placa, Identificação	–	–	–	1	1	–			F
			87501-MAS-415	Placa, Identificação	–	–	–	1	1	1			G
					–	–	–	–	–	1			AR, E, ED, F, IT, ND
		5	87505-MS2-860	Etiqueta, Pneu	1	1	1	1	1	1			F
			87505-MS2-870	Etiqueta, Pneu	1	1	1	1	1	1			AR, E, ED, G, IT, ND, SP, SW, U
			87505-MZ2-720	Etiqueta, Pneu	1	1	1	1	–	–			CM
			87505-MZ2-740	Etiqueta, Pneu (Francês)	1	1	1	1	–	–			CM
			87505-MZ2-790	Etiqueta, Pneu	1	1	1	1	–	–			BR

C-36

Etiqueta

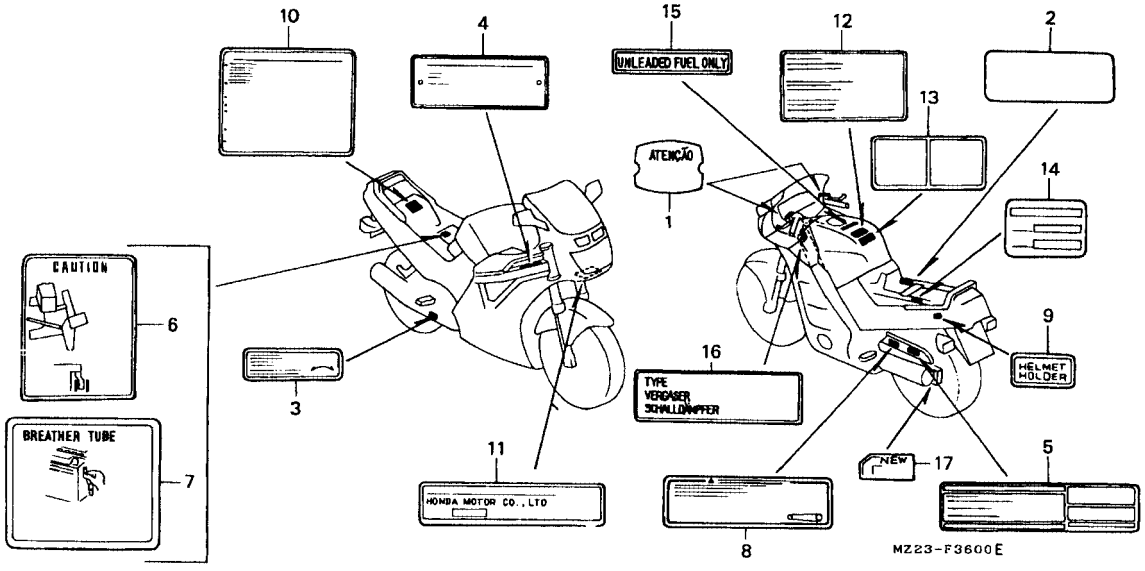

Item de serviço	T.M.O.	Ref. Nº	Nº da peça	Descrição	Qtd. CBR1000F P	R	S	T	V	X	Nº de série		Nota
		6	87506-MW7-600	Etiqueta, Precaução Bateria	1	–	–	–	–	–			AR, CM, E, ED, G, IT, ND, SP, SW, U
			87506-MW7-620	Etiqueta, Precaução Bateria (Francês)	1	–	–	–	–	–			CM, F
			87506-MZ2-790	Etiqueta, Precaução Bateria	1	1	1	1	–	–			BR
		7	87506-MZ3-300	Etiqueta Bateria	–	1	1	1	1	1			AR, CM, E, ED, G, IT, ND, SP, SW, U
			87506-MZ3-620	Etiqueta, Bateria (Francês)	–	1	1	1	1	1			CM, F
		8	87507-MV9-880	Etiqueta, Precaução Corrente (Francês)	1	1	1	1	1	1			CM, F
			87507-MV9-920	Etiqueta, Precaução Corrente	1	1	1	1	1	1			AR, CM, E, ED, G, IT, ND, SP, SW, U
			87507-MZ2-790	Etiqueta, Precaução Corrente	1	1	1	1	–	–			BR
		9	87511-KV0-300	Etiqueta Capacete	1	1	1	1	–	–			AR, E, ED, G, IT, ND, SP, SW, U
					1	–	–	–	–	–			CM
			87511-MM8-620	Etiqueta, Capacete (Francês)	1	1	1	1	–	–			F
			87511-MW0-670ZA	Etiqueta, Capacete *Tipo 1*	–	1	1	1	–	–			CM
			87511-MZ3-620	Etiqueta, Capacete (Francês)	1	1	1	1	–	–			CM
			87511-087-910	Etiqueta, Capacete	1	1	1	1	–	–			BR
		10	87512-KV6-610	Etiqueta, Cargas e Acessórios	1	1	1	1	–	–			CM
			87512-KV6-630	Etiqueta, Cargas e Acessórios (Francês)	1	1	1	1	–	–			CM
			87512-MZ2-300	Etiqueta, Cargas e Acessórios	1	1	1	1	1	1			AR, E, ED, G, IT, ND, SP, SW, U

C-36

Etiqueta

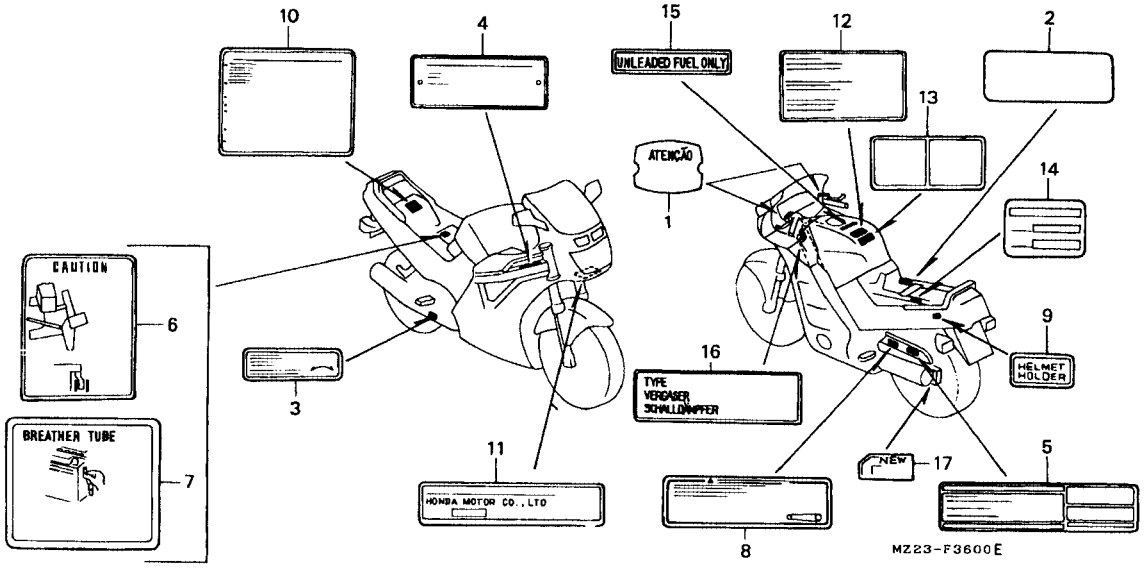

Item de serviço	T.M.O.	Ref. Nº	Nº da peça	Descrição	Qtd. CBR1000F P	R	S	T	V	X	Nº de série		Nota
		(10)	87512-MZ2-620	Etiqueta, Cargas e Acessórios	1	1	1	1	1	1			F
			87512-MZ2-790	Etiqueta, Cargas e Acessórios	1	1	1	1	–	–			BR
		11	87515-MZ2-610	Etiqueta, Precaução	1	1	–	–	–	–			G
		12	87560-KE2-710	Etiqueta, Segurança	1	1	1	1	–	–			BR
			87560-MZ0-610	Etiqueta, Transmissão (Inglês/Francês/Alemão)	–	–	–	–	1	1			
			87560-MZ3-300ZB	Etiqueta, Precaução *Tipo 2*	1	1	1	1	–	–			AR, CM, E, ED, F, G, IT, ND, SP, SW, U
		13	87560-MZ1-620	Etiqueta Precaução (Translado/Francês)	1	1	1	1	1	1			F
			87591-MN5-611	Etiqueta, Precaução Freio	1	1	1	1	1	1			G
		14	87565-MZ2-300ZA	Etiqueta, Cor *Tipo 12* (NH193H)	1	–	–	–	–	–			AR, BR, E, ED, F, G, IT, ND, SP, SW, U
			87565-MZ2-300ZB	Etiqueta, Cor *Tipo 13* (PB184D)	1	–	–	–	–	–			AR, BR, E, ED, F, G, IT, ND, SP, SW, U
			87565-MZ2-300ZC	Etiqueta, Cor *Tipo 15* (NH1D)	1	–	–	–	–	–			CM
			87565-MZ2-300ZD	Etiqueta, Cor *Tipo 14* (PB257K)	1	–	–	–	–	–			AR, BR, E, ED, F, G, IT, ND, SP, SW, U
			87565-MZ2-890ZA	Etiqueta, Cor *Tipo 16* (R201A)	–	1	–	–	–	–			AR, BR, E, ED, F, G, IT, ND, SP, SW, U
			87565-MZ2-890ZB	Etiqueta, Cor *Tipo 17* (NH1D)	–	1	–	–	–	–			AR, BR, E, ED, F, G, IT, ND, SP, SW, U

C-36

Etiqueta

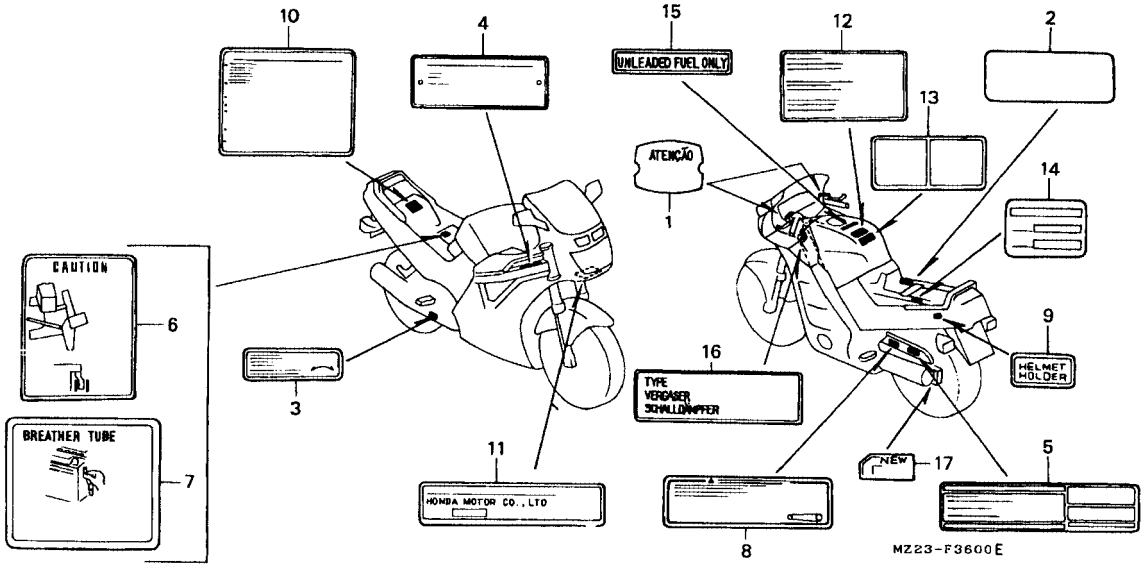

Item de serviço	T.M.O.	Ref. Nº	Nº da peça	Descrição	Qtd. CBR1000F P	R	S	T	V	X	Nº de série		Nota
		(14)	87565-MZ2-890ZC	Etiqueta, Cor *Tipo 18* (RP138B)	–	1	–	–	–	–			AR, BR, E, ED, F, G, IT, ND, SP, SW, U
			87565-MZ2-890ZD	Etiqueta, Cor *Tipo 19* (NH1A)	–	1	–	–	–	–			CM
			87565-MZ2-970ZA	Etiqueta, Cor *Tipo 20* (R201A)	–	–	1	–	–	–			AR, BR, E, ED, F, G, IT, ND, SP, SW, U
			87565-MZ2-970ZB	Etiqueta, Cor *Tipo 21* (NH1DA)	–	–	1	–	–	–			AR, BR, E, ED, F, G, IT, ND, SP, SW, U
			87565-MZ2-970ZC	Etiqueta, Cor *Tipo 22* (NH1DB)	–	–	1	–	–	–			CM
			87565-MZ2-A20ZC	Etiqueta, Cor *Tipo 23* (R201A)	–	–	–	1	–	–			
			87565-MZ2-A20ZD	Etiqueta, Cor *Tipo 24* (NH1DA)	–	–	–	1	–	–			AR, BR, E, ED, F, G, IT, ND, SW, U
			87565-MZ2-G00ZA	Etiqueta, Cor *Tipo 24* (NH1DA)	–	–	–	–	1	–			
			87565-MZ2-G00ZB	Etiqueta, Cor *Tipo 25* (R101E)	–	–	–	–	1	–			
			87565-MZ2-G10ZA	Etiqueta, Cor *Tipo 26* (NH359)	–	–	–	–	–	1			
			87565-MZ2-G10ZB	Etiqueta, Cor *Tipo 27* (R158)	–	–	–	–	–	1			
		15	87586-MB6-870ZF	Etiqueta, Cor *Tipo G*	1	1	1	1	1	1			U
			87586-MR6-670ZA	Etiqueta, Cor *Tipo G*	1	1	1	1	1	1			E
					–	1	1	–	–	–			BR
		16	87591-MZ2-920	Etiqueta, Instruções Carburador	–	1	–	–	–	–	2502620 ~		AR
					–	–	1	1	–	–			AR
			87591-MZ2-B40	Etiqueta, Instruções Carburador	–	–	–	–	1	1			AR
		17	87508-MN8-670	Etiqueta, Ajuste Corrente	–	–	–	–	–	1			AR, E, ED, G, IT, ND, U
			87508-MN8-730	Etiqueta, Ajuste Corrente (Francês)	–	–	–	–	–	1			F

C-37

Faixas • Emblemas

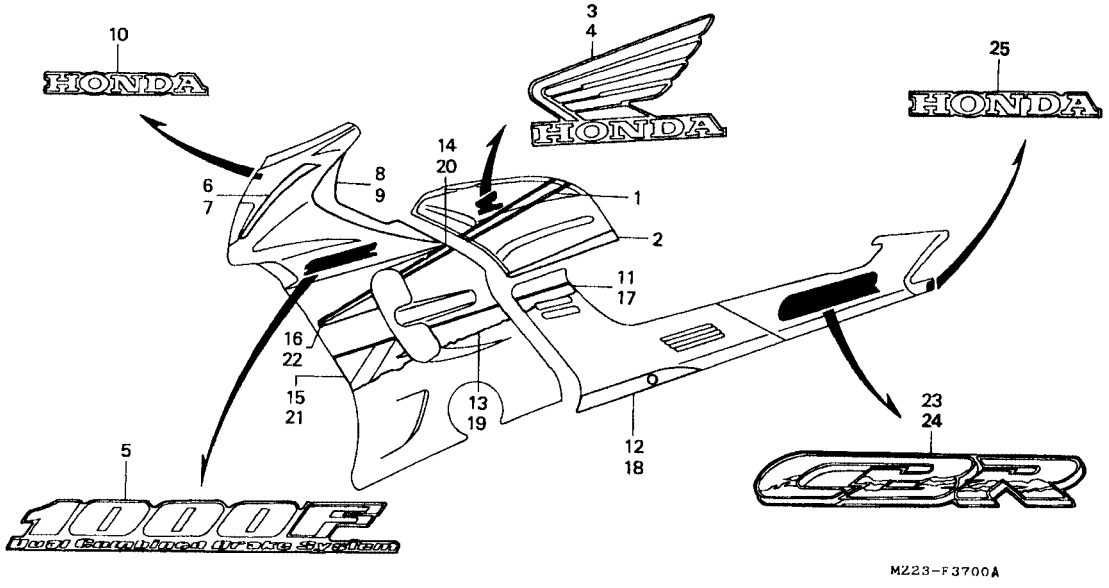

Item de serviço	T.M.O.	Ref. Nº	Nº da peça	Descrição	Qtd. CBR1000F P	R	S	T	V	X	Nº de série		Nota
		1	17550-MZ2-300ZA	Faixa A, Tanque Combustível *Tipo 13*	1	–	–	–	–	–			AR, BR, E, ED, F, G, IT, ND, SP, SW, U
			17550-MZ2-300ZB	Faixa A, Tanque Combustível *Tipo 14*	1	–	–	–	–	–			AR, BR, E, ED, F, G, IT, ND, SP, SW, U
			17551-MZ2-300ZA	Faixa B, Tanque Combustível *Tipo 12*	1	–	–	–	–	–			AR, BR, E, ED, F, G, IT, ND, SP, SW, U
		2	17552-MZ2-300ZA	Faixa C, Tanque Combustível *Tipo 12*	1	–	–	–	–	–			AR, BR, E, ED, F, G, IT, ND, SP, SW, U
		3	17553-MZ2-300ZA	Emblema, Direito Tanque Combustível *Tipo 12*	1	–	–	–	–	–			AR, BR, E, ED, F, G, IT, ND, SP, SW, U
		4	17554-MZ2-300ZA	Emblema, Esquerdo Tanque Combustível *Tipo 12*	1	–	–	–	–	–			AR, BR, E, ED, F, G, IT, ND, SP, SW, U
		5	64212-MZ2-300ZA	Emblema, Carenagem Superior*Tipo 12*	2	–	–	–	–	–			AR, BR, E, ED, F, G, IT, ND, SP, SW, U
			64212-MZ2-300ZB	Emblema, Carenagem Superior*Tipo 13*	2	–	–	–	–	–			AR, BR, E, ED, F, G, IT, ND, SP, SW, U
			64212-MZ2-300ZC	Emblema, Carenagem Superior*Tipo 14*	2	–	–	–	–	–			AR, BR, E, ED, F, G, IT, ND, SP, SW, U
		6	64216-MZ2-300ZA	Emblema A, Direito Carenagem Superior *Tipo 12*	1	–	–	–	–	–			AR, BR, E, ED, F, G, IT, ND, SP, SW, U
			64216-MZ2-300ZB	Emblema A, Direito Carenagem Superior *Tipo 13*	1	–	–	–	–	–			AR, BR, E, ED, F, G, IT, ND, SP, SW, U

C-37

Faixas • Emblemas

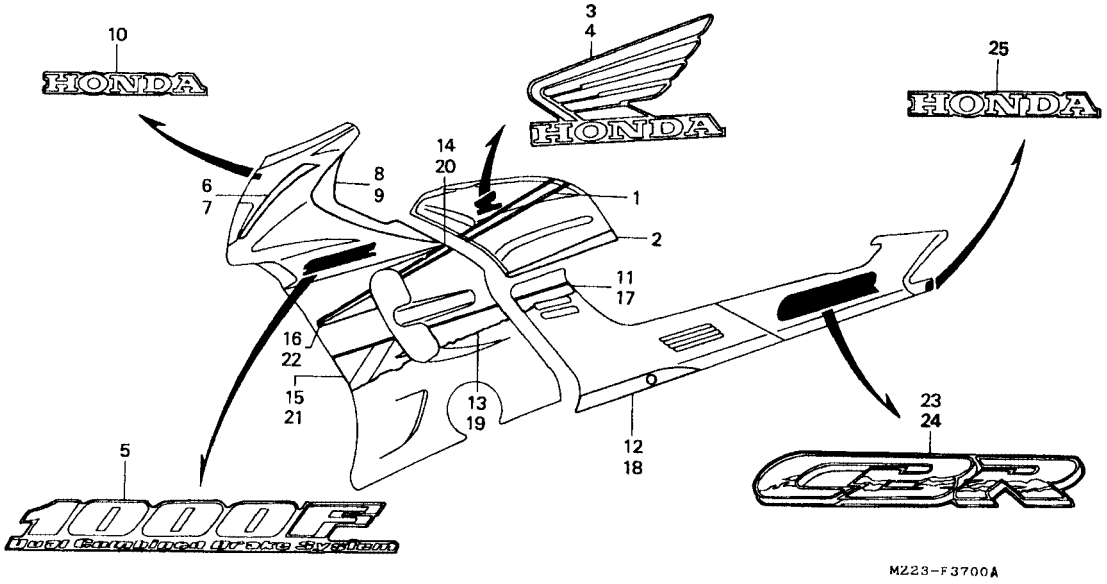

Item de serviço	T.M.O.	Ref. Nº	Nº da peça	Descrição	Qtd. CBR1000F P	R	S	T	V	X	Nº de série		Nota
		(6)	64216-MZ2-300ZC	Emblema A, Direito Carenagem Superior *Tipo 14*....	1	–	–	–	–	–	.....	.....	AR, BR, E, ED, F, G, IT, ND, SP, SW, U
		7	64217-MZ2-300ZA	Emblema A, Esquerdo Carenagem Superior *Tipo 12* .	1	–	–	–	–	–	.....	.....	AR, BR, E, ED, F, G, IT, ND, SP, SW, U
			64217-MZ2-300ZB	Emblema A, Esquerdo Carenagem Superior *Tipo 13*	1	–	–	–	–	–	.....	.....	AR, BR, E, ED, F, G, IT, ND, SP, SW, U
			64217-MZ2-300ZC	Emblema A, Esquerdo Carenagem Superior *Tipo 14* .	1	–	–	–	–	–	.....	.....	AR, BR, E, ED, F, G, IT, ND, SP, SW, U
		8	64218-MZ2-300ZA	Emblema B, Direito Carenagem Superior *Tipo 12*....	1	–	–	–	–	–	.....	.....	AR, BR, E, ED, F, G, IT, ND, SP, SW, U
		9	64219-MZ2-300ZA	Emblema B, Esquerdo Carenagem Superior *Tipo 12*.....	1	–	–	–	–	–	.....	.....	AR, BR, E, ED, F, G, IT, ND, SP, SW, U
		10	64232-MZ2-300ZA	Emblema Carenagem, Superior Dianteira *Tipo 12* ...	1	–	–	–	–	–	.....	.....	AR, BR, E, ED, F, G, IT, ND, SP, SW, U
			64232-MZ2-300ZB	Emblema Carenagem, Superior Dianteira *Tipo 13* ...	1	–	–	–	–	–	.....	.....	AR, BR, E, ED, F, G, IT, ND, SP, SW, U
			64232-MZ2-300ZC	Emblema Carenagem, Superior Dianteira *Tipo 14* ...	1	–	–	–	–	–	.....	.....	AR, BR, E, ED, F, G, IT, ND, SP, SW, U

C-37

Faixas • Emblemas

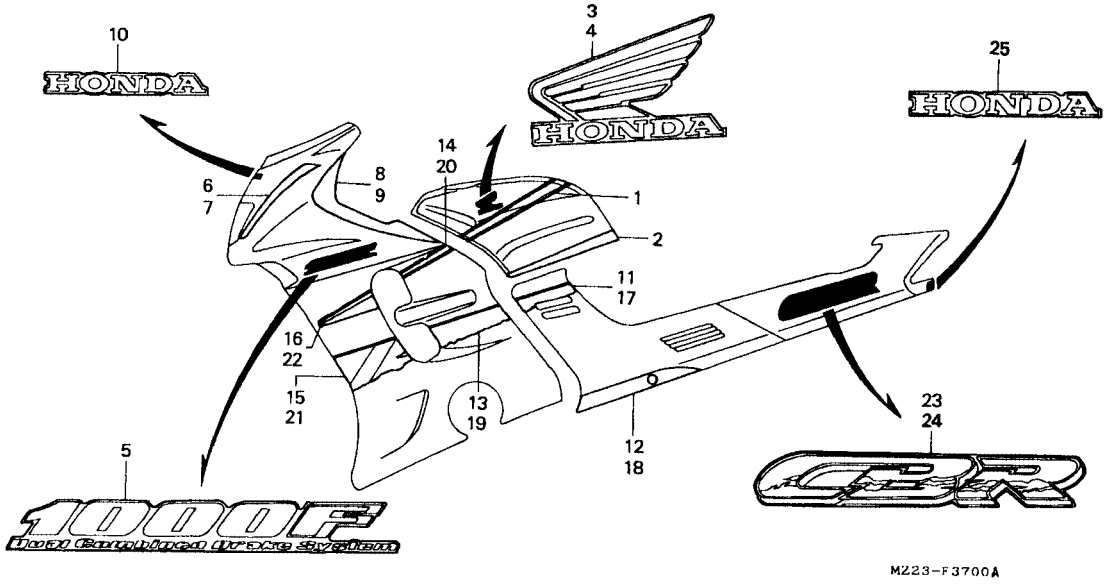

Item de serviço	T.M.O.	Ref. Nº	Nº da peça	Descrição	Qtd. CBR1000F P	R	S	T	V	X	Nº de série		Nota
		11	64301-MZ2-300ZA	Faixa A, Carenagem Lateral Direita *Tipo 12*.....	1	–	–	–	–	–	.....	.....	AR, BR, E, ED, F, G, IT, ND, SP, SW, U
			64301-MZ2-300ZB	Faixa A, Carenagem Lateral Direita *Tipo 13*.....	1	–	–	–	–	–	.....	.....	AR, BR, E, ED, F, G, IT, ND, SP, SW, U
			64301-MZ2-300ZC	Faixa A, Carenagem Lateral Direita *Tipo 14*.....	1	–	–	–	–	–	.....	.....	AR, BR, E, ED, F, G, IT, ND, SP, SW, U
		12	64302-MZ2-300	Faixa B, Carenagem Lateral Direita.....	1	–	–	–	–	–	.....	.....	AR, BR, E, ED, F, G, IT, ND, SP, SW, U
		13	64323-MZ2-300ZA	Faixa D, Carenagem Intermediária Direita *Tipo 12*...	1	–	–	–	–	–	.....	.....	AR, BR, E, ED, F, G, IT, ND, SP, SW, U
			64323-MZ2-300ZB	Faixa D, Carenagem Intermediária Direita *Tipo 13*...	1	–	–	–	–	–	.....	.....	AR, BR, E, ED, F, G, IT, ND, SP, SW, U
			64323-MZ2-300ZC	Faixa D, Carenagem Intermediária Direita *Tipo 14*...	1	–	–	–	–	–	.....	.....	AR, BR, E, ED, F, G, IT, ND, SP, SW, U
		14	64326-MZ2-300ZA	Faixa B, Carenagem Intermediária Direita *Tipo 12*...	1	–	–	–	–	–	.....	.....	AR, BR, E, ED, F, G, IT, ND, SP, SW, U
			64326-MZ2-300ZB	Faixa B, Carenagem Intermediária Direita *Tipo 13*...	1	–	–	–	–	–	.....	.....	AR, BR, E, ED, F, G, IT, ND, SP, SW, U
			64326-MZ2-300ZC	Faixa B, Carenagem Intermediária Direita *Tipo 14*...	1	–	–	–	–	–	.....	.....	.....

C-37

Faixas • Emblemas

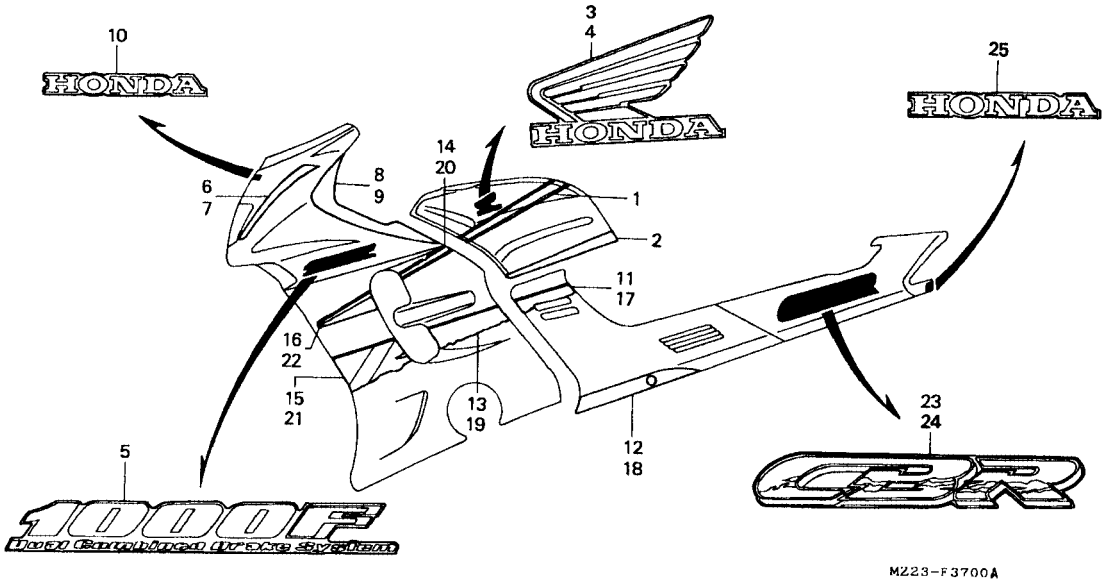

Item de serviço	T.M.O.	Ref. Nº	Nº da peça	Descrição	Qtd. CBR1000F P	R	S	T	V	X	Nº de série		Nota
		15	64327-MZ2-300ZA	Faixa C, Carenagem Intermediária Direita *Tipo 12*	1	–	–	–	–	–			AR, BR, E, ED, F, G, IT, ND, SP, SW, U
			64327-MZ2-300ZB	Faixa C, Carenagem Intermediária Direita *Tipo 13*	1	–	–	–	–	–			AR, BR, E, ED, F, G, IT, ND, SP, SW, U
			64327-MZ2-300ZC	Faixa C, Carenagem Intermediária Direita *Tipo 14*	1	–	–	–	–	–			AR, BR, E, ED, F, G, IT, ND, SP, SW, U
		16	64329-MZ2-300ZA	Faixa A, Carenagem Intermediária Direita *Tipo 12*	1	–	–	–	–	–			AR, BR, E, ED, F, G, IT, ND, SP, SW, U
			64329-MZ2-300ZB	Faixa A, Carenagem Intermediária Direita *Tipo 13*	1	–	–	–	–	–			AR, BR, E, ED, F, G, IT, ND, SP, SW, U
			64329-MZ2-300ZC	Faixa A, Carenagem Intermediária Direita *Tipo 14*	1	–	–	–	–	–			AR, BR, E, ED, F, G, IT, ND, SP, SW, U

C-37

Faixas • Emblemas

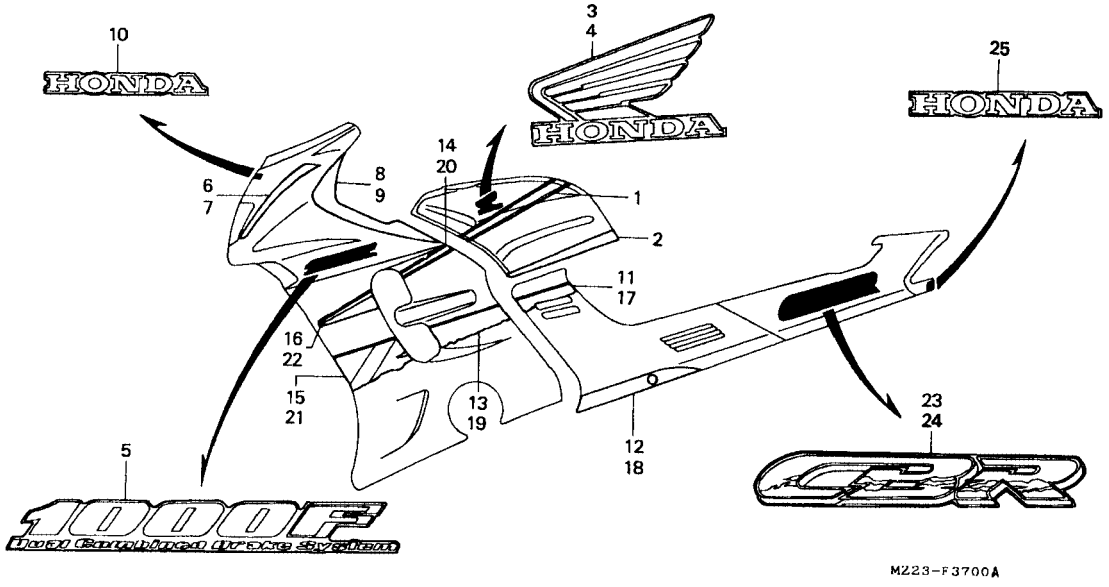

Item de serviço	T.M.O.	Ref. Nº	Nº da peça	Descrição	Qtd. CBR1000F P	R	S	T	V	X	Nº de série		Nota
		17	64351-MZ2-300ZA	Faixa A, Carenagem Lateral Esquerda *Tipo 12*.....	1	–	–	–	–	–	.....	.....	AR, BR, E, ED, F, G, IT, ND, SP, SW, U
			64351-MZ2-300ZB	Faixa A, Carenagem Lateral Esquerda *Tipo 13*.....	1	–	–	–	–	–	.....	.....	AR, BR, E, ED, F, G, IT, ND, SP, SW, U
			64351-MZ2-300ZC	Faixa A, Carenagem Lateral Esquerda *Tipo 14*.....	1	–	–	–	–	–	.....	.....	AR, BR, E, ED, F, G, IT, ND, SP, SW, U
		18	64352-MZ2-300	Faixa B, Carenagem Lateral Esquerda.....	1	–	–	–	–	–	.....	.....	AR, BR, E, ED, F, G, IT, ND, SP, SW, U
		19	64363-MZ2-300ZA	Faixa D, Carenagem Intermediária Esquerda *Tipo 12*	1	–	–	–	–	–	.....	.....	AR, BR, E, ED, F, G, IT, ND, SP, SW, U
			64363-MZ2-300ZB	Faixa D, Carenagem Intermediária Esquerda *Tipo 13*	1	–	–	–	–	–	.....	.....	AR, BR, E, ED, F, G, IT, ND, SP, SW, U
			64363-MZ2-300ZC	Faixa D, Carenagem Intermediária Esquerda *Tipo 14*	1	–	–	–	–	–	.....	.....	AR, BR, E, ED, F, G, IT, ND, SP, SW, U

C-37

Faixas • Emblemas

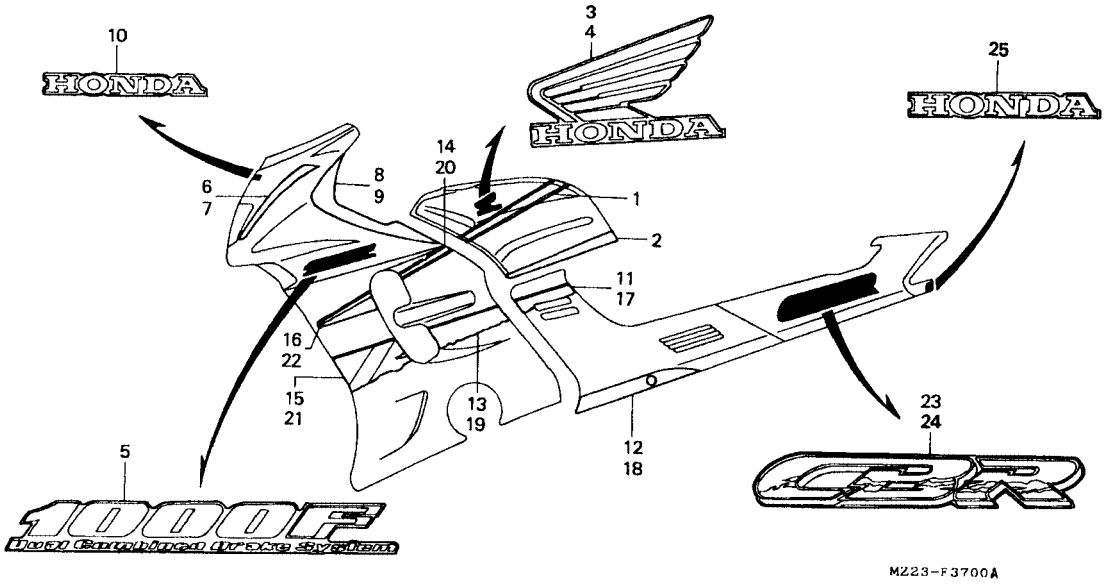

Item de serviço	T.M.O.	Ref. Nº	Nº da peça	Descrição	Qtd. CBR1000F P	R	S	T	V	X	Nº de série		Nota
		20	64366-MZ2-300ZA	Faixa B, Carenagem Intermediária Esquerda *Tipo 12*	1	–	–	–	–	–	.....	.....	AR, BR, E, ED, F, G, IT, ND, SP, SW, U
			64366-MZ2-300ZB	Faixa B, Carenagem Intermediária Esquerda *Tipo 13*	1	–	–	–	–	–	.....	.....	AR, BR, E, ED, F, G, IT, ND, SP, SW, U
			64366-MZ2-300ZC	Faixa D, Carenagem Intermediária Esquerda *Tipo 14*	1	–	–	–	–	–	.....	.....	AR, BR, E, ED, F, G, IT, ND, SP, SW, U
		21	64367-MZ2-300ZA	Faixa C, Carenagem Intermediária Esquerda *Tipo 12*	1	–	–	–	–	–	.....	.....	AR, BR, E, ED, F, G, IT, ND, SP, SW, U
			64367-MZ2-300ZB	Faixa C, Carenagem Intermediária Esquerda *Tipo 13*	1	–	–	–	–	–	.....	.....	AR, BR, E, ED, F, G, IT, ND, SP, SW, U
			64367-MZ2-300ZC	Faixa C, Carenagem Intermediária Esquerda *Tipo 14*	1	–	–	–	–	–	.....	.....	AR, BR, E, ED, F, G, IT, ND, SP, SW, U
		22	64369-MZ2-300ZA	Faixa A, Carenagem Intermediária, Esquerda *Tipo 12*	1	–	–	–	–	–	.....	.....	AR, BR, E, ED, F, G, IT, ND, SP, SW, U

C-37

Faixas • Emblemas

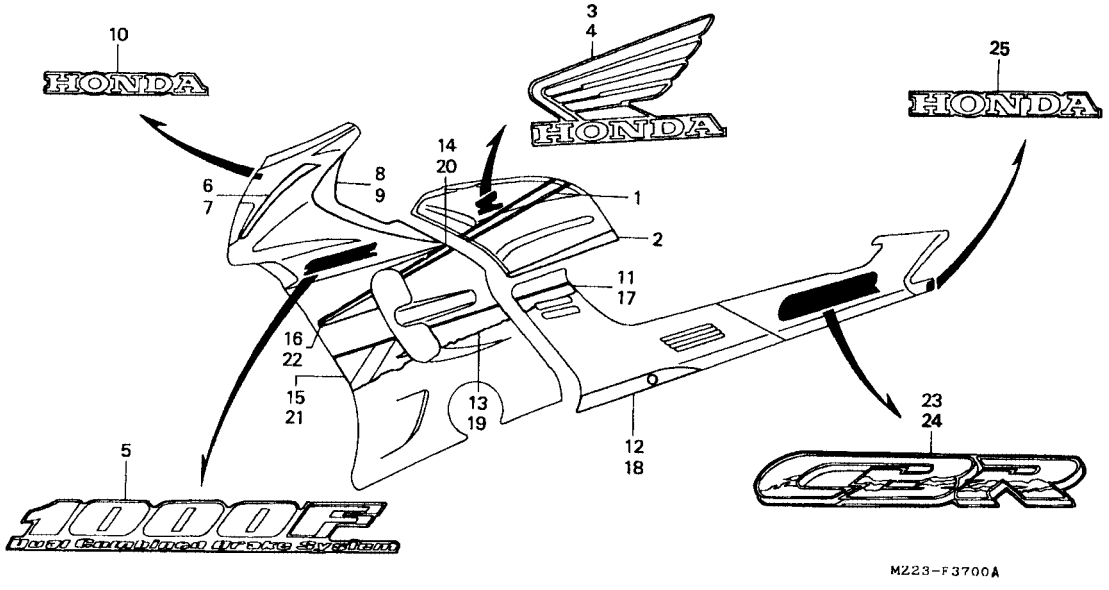

Item de serviço	T.M.O.	Ref. Nº	Nº da peça	Descrição	Qtd. CBR1000F P	R	S	T	V	X	Nº de série		Nota
		(22)	64369-MZ2-300ZB	Faixa A, Carenagem Intermediária, Esquerda *Tipo 13*	1	–	–	–	–	–			AR, BR, E, ED, F, G, IT, ND, SP, SW, U
			64369-MZ2-300ZC	Faixa A, Carenagem Intermediária, Esquerda *Tipo 14*	1	–	–	–	–	–			AR, BR, E, ED, F, G, IT, ND, SP, SW, U
		23	77215-MZ2-300ZA	Emblema A, Carenagem Traseira Direita *Tipo 12*	1	–	–	–	–	–			AR, BR, E, ED, F, G, IT, ND, SP, SW, U
			77215-MZ2-300ZB	Emblema A, Carenagem Traseira Direita *Tipo 13*	1	–	–	–	–	–			AR, BR, E, ED, F, G, IT, ND, SP, SW, U
			77215-MZ2-300ZC	Emblema A, Carenagem Traseira Direita *Tipo 14*	1	–	–	–	–	–			AR, BR, E, ED, F, G, IT, ND, SP, SW, U
		24	77216-MZ2-300ZA	Emblema A, Carenagem Traseira Esquerda *Tipo 12*	1	–	–	–	–	–			AR, BR, E, ED, F, G, IT, ND, SP, SW, U

C-37

Faixas • Emblemas

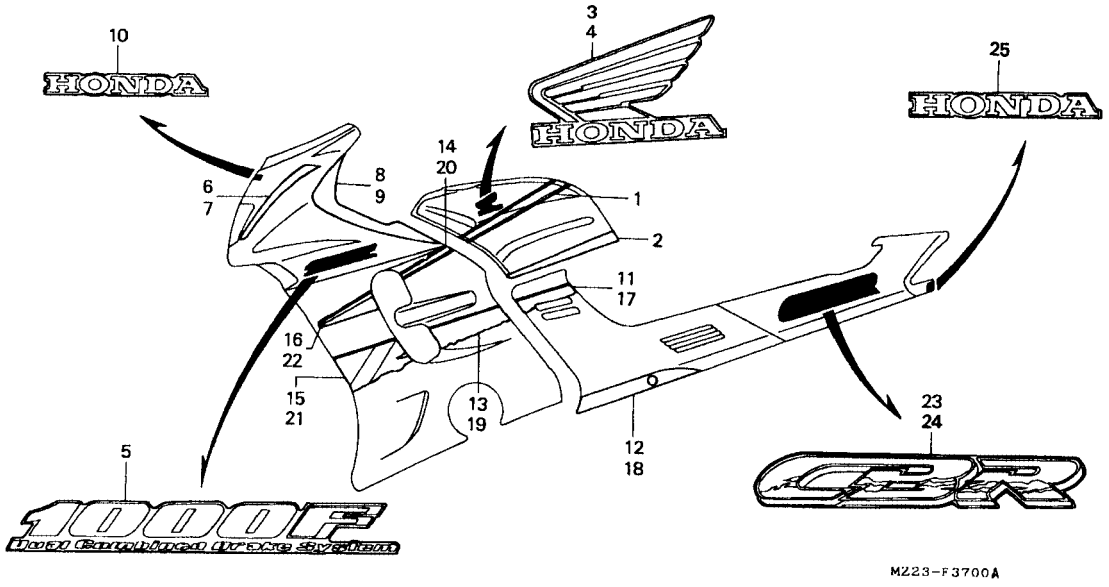

Item de serviço	T.M.O.	Ref. Nº	Nº da peça	Descrição	Qtd. CBR1000F P	R	S	T	V	X	Nº de série		Nota
		(24)	77216-MZ2-300ZB	Emblema A, Carenagem Traseira Esquerda *Tipo 13*	1	–	–	–	–	–			AR, BR, E, ED, F, G, IT, ND, SP, SW, U
			77216-MZ2-300ZC	Emblema A, Carenagem Traseira Esquerda *Tipo 14*	1	–	–	–	–	–			AR, BR, E, ED, F, G, IT, ND, SP, SW, U
		25	77217-MZ2-300ZA	Emblema B, Carenagem Traseira Esquerda *Tipo 12*	1	–	–	–	–	–			AR, BR, E, ED, F, G, IT, ND, SP, SW, U
			77217-MZ2-300ZB	Emblema B, Carenagem Traseira Esquerda *Tipo 13*	1	–	–	–	–	–			AR, BR, E, ED, F, G, IT, ND, SP, SW, U
			77217-MZ2-300ZC	Emblema B, Carenagem Traseira Esquerda *Tipo 14*	1	–	–	–	–	–			AR, BR, E, ED, F, G, IT, ND, SP, SW, U

C-37.1

Faixas • Emblemas

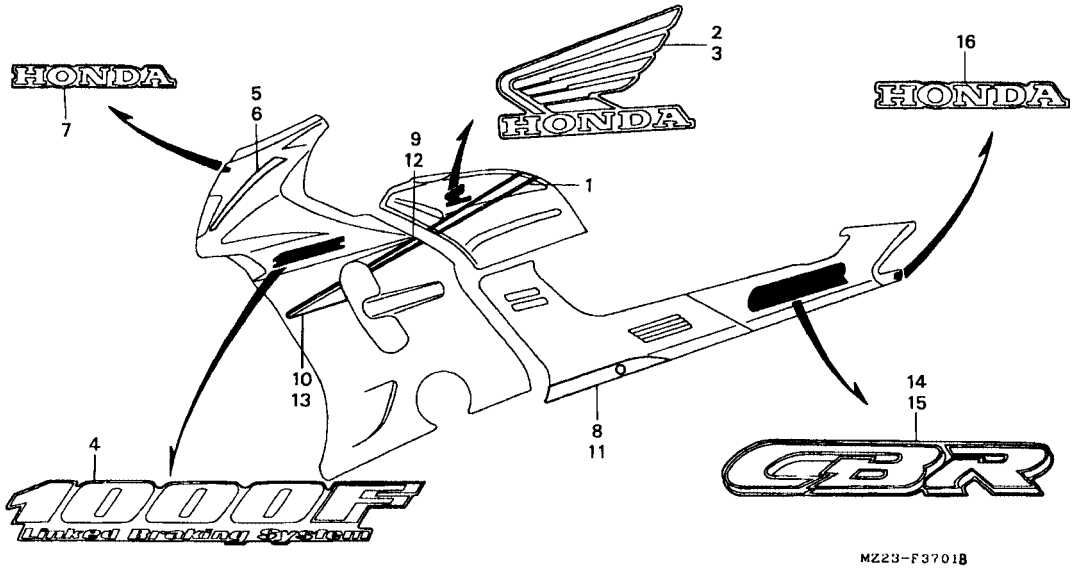

Item de serviço	T.M.O.	Ref. Nº	Nº da peça	Descrição	Qtd. CBR1000F P	R	S	T	V	X	Nº de série		Nota
		1	17550-MZ2-670ZA	Faixa A, Tanque Combustível *Tipo 15*	1	–	–	–	–	–			CM
		2	17553-MZ2-670ZA	Faixa Direita, Tanque Combustível *Tipo 15*	1	–	–	–	–	–			CM
		3	17554-MZ2-670ZA	Faixa Esquerda, Tanque Combustível *Tipo 15*	1	–	–	–	–	–			CM
		4	64212-MZ2-6760ZA	Emblema, Carenagem Superior *Tipo 15*	2	–	–	–	–	–			CM
		5	64216-MZ2-670ZA	Faixa A, Carenagem Superior Direita *Tipo 15*	1	–	–	–	–	–			CM
		6	64217-MZ2-670ZA	Faixa A, Carenagem Superior Esquerda *Tipo 15*	1	–	–	–	–	–			CM
		7	64232-MZ2-300ZB	Emblema, Tampa Carenagem Superior Dianteira *Tipo 13*	1	–	–	–	–	–			CM
		8	64302-MZ2-300	Faixa B, Carenagem Lateral Direita	1	–	–	–	–	–			CM
		9	64326-MZ2-670ZA	Faixa B, Carenagem Intermediária Direita *Tipo 15*	1	–	–	–	–	–			CM
		10	64329-MZ2-670ZA	Faixa A, Carenagem Intermediária Direita *Tipo 15*	1	–	–	–	–	–			CM
		11	64352-MZ2-300	Faixa B, Carenagem Lateral Esquerda	1	–	–	–	–	–			CM
		12	64366-MZ2-670ZA	Faixa B, Carenagem Intermediária Esquerda *Tipo 15*	1	–	–	–	–	–			CM
		13	64369-MZ2-670ZA	Faixa A Carenagem Intermediária Esquerda *Tipo 15*	1	–	–	–	–	–			CM
		14	77215-MZ2-670ZA	Emblema A, Carenagem Traseira Direita *Tipo 15*	1	–	–	–	–	–			CM
		15	77216-MZ2-670ZA	Emblema A, Carenagem Traseira Esquerda *Tipo 15*	1	–	–	–	–	–			CM
		16	77217-MZ2-670ZA	Emblema B, Carenagem Traseira Esquerda *Tipo 15*	1	–	–	–	–	–			CM

C-37.2

Faixas • Emblemas

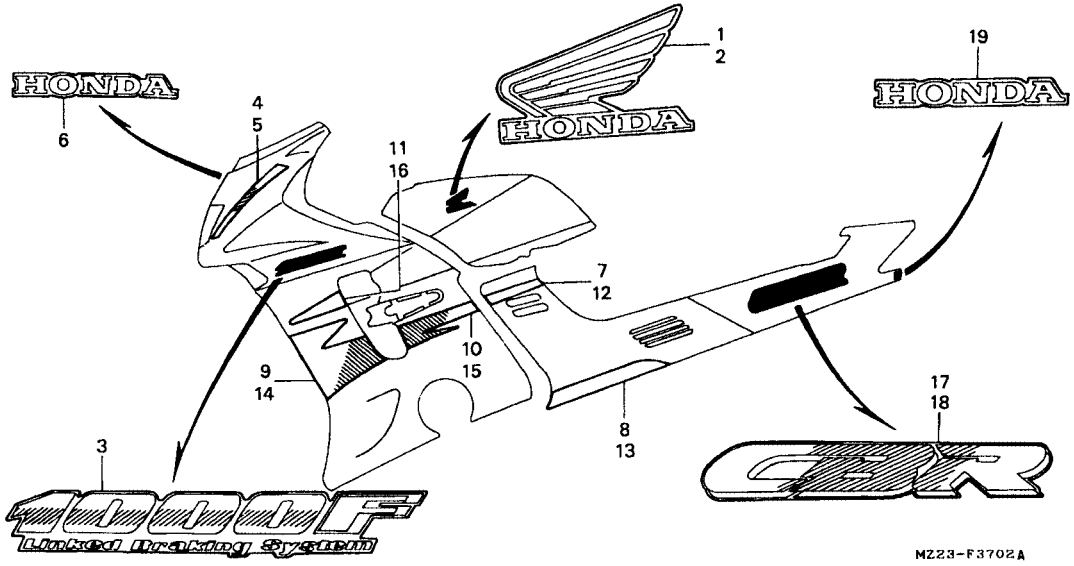

Item de serviço	T.M.O.	Ref. Nº	Nº da peça	Descrição	Qtd. CBR1000F P	R	S	T	V	X	Nº de série		Nota
		1	17553-MZ2-890ZA	Faixa Direita, Tanque Combustível *Tipo 16*	–	1	–	–	–	–			AR, BR, E, ED, F, G, IT, ND, SP, SW, U
			17553-MZ2-890ZB	Faixa Direita, Tanque Combustível *Tipo 17*	–	1	–	–	–	–			AR, BR, E, ED, F, G, IT, ND, SP, SW, U
			17553-MZ2-890ZC	Faixa Direita, Tanque Combustível *Tipo 18*	–	1	–	–	–	–			AR, BR, E, ED, F, G, IT, ND, SP, SW, U
		2	17554-MZ2-890ZA	Faixa Esquerda, Tanque Combustível *Tipo 16*	–	1	–	–	–	–			AR, BR, E, ED, F, G, IT, ND, SP, SW, U
			17554-MZ2-890ZB	Faixa Esquerda, Tanque Combustível *Tipo 17*	–	1	–	–	–	–			AR, BR, E, ED, F, G, IT, ND, SP, SW, U
			17554-MZ2-890ZC	Faixa Esquerda, Tanque Combustível *Tipo 18*	–	1	–	–	–	–			AR, BR, E, ED, F, G, IT, ND, SP, SW, U
		3	64212-MZ2-890ZA	Emblema, Carenagem Superior*Tipo 16*	–	2	–	–	–	–			AR, BR, E, ED, F, G, IT, ND, SP, SW, U
			64212-MZ2-890ZB	Emblema, Carenagem Superior*Tipo 17*	–	2	–	–	–	–			AR, BR, E, ED, F, G, IT, ND, SP, SW, U
			64212-MZ2-890ZC	Emblema, Carenagem Superior*Tipo 18*	–	2	–	–	–	–			AR, BR, E, ED, F, G, IT, ND, SP, SW, U
		4	64216-MZ2-890ZA	Faixa Direita, Carenagem Superior *Tipo 16*	–	1	–	–	–	–			AR, BR, E, ED, F, G, IT, ND, SP, SW, U
			64216-MZ2-890ZB	Faixa Direita, Carenagem Superior *Tipo 17*	–	1	–	–	–	–			AR, BR, E, ED, F, G, IT, ND, SP, SW, U
			64216-MZ2-890ZC	Faixa Direita, Carenagem Superior *Tipo 18*	–	1	–	–	–	–			AR, BR, E, ED, F, G, IT, ND, SP, SW, U

C-37.2

Faixas • Emblemas

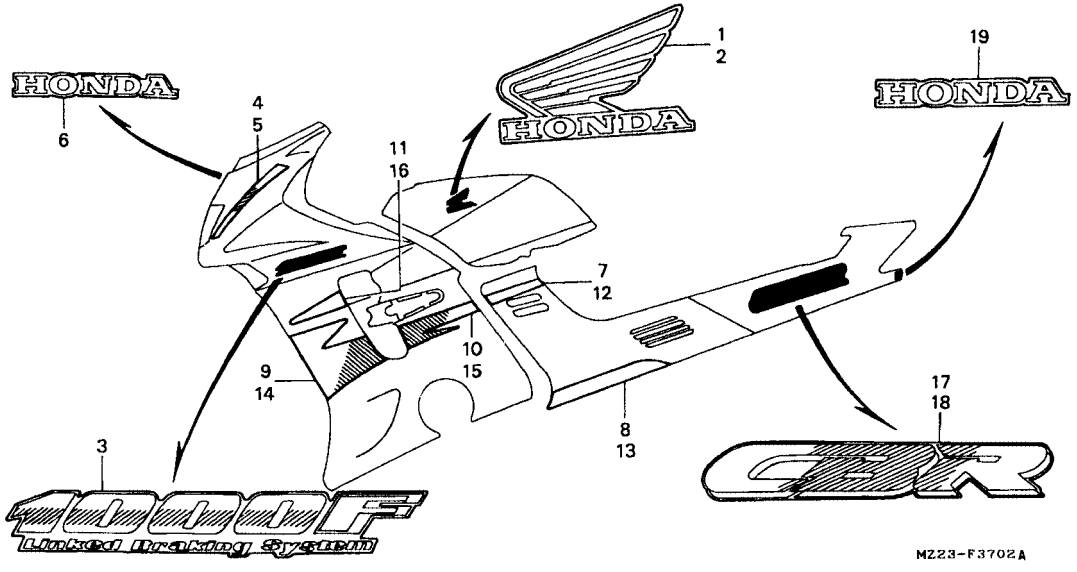

Item de serviço	T.M.O.	Ref. Nº	Nº da peça	Descrição	Qtd. CBR1000F P	R	S	T	V	X	Nº de série		Nota
		5	64217-MZ2-890ZA	Faixa Esquerda, Carenagem Superior *Tipo 16*.....	–	1	–	–	–	–	.....	.....	AR, BR, E, ED, F, G, IT, ND, SP, SW, U
			64217-MZ2-890ZB	Faixa Esquerda, Carenagem Superior *Tipo 17*.....	–	1	–	–	–	–	.....	.....	AR, BR, E, ED, F, G, IT, ND, SP, SW, U
			64217-MZ2-890ZC	Faixa Esquerda, Carenagem Superior *Tipo 18*.....	–	1	–	–	–	–	.....	.....	AR, BR, E, ED, F, G, IT, ND, SP, SW, U
		6	64232-MZ2-890ZA	Emblema Tampa Carenagem, Superior Dianteira *Tipo 16*	–	1	–	–	–	–	.....	.....	AR, BR, E, ED, F, G, IT, ND, SP, SW, U
			64232-MZ2-890ZB	Emblema Tampa Carenagem, Superior Dianteira *Tipo 17*	–	1	–	–	–	–	.....	.....	AR, BR, E, ED, F, G, IT, ND, SP, SW, U
		7	64301-MZ2-890ZA	Faixa A, Carenagem Lateral Direita *Tipo 16*.....	–	1	–	–	–	–	.....	.....	AR, BR, E, ED, F, G, IT, ND, SP, SW, U
			64301-MZ2-890ZB	Faixa A, Carenagem Lateral Direita *Tipo 17*.....	–	1	–	–	–	–	.....	.....	AR, BR, E, ED, F, G, IT, ND, SP, SW, U
			64301-MZ2-890ZC	Faixa A, Carenagem Lateral Direita *Tipo 18*.....	–	1	–	–	–	–	.....	.....	AR, BR, E, ED, F, G, IT, ND, SP, SW, U
		8	64302-MZ2-890ZA	Faixa B, Tampa Lateral Direita *Tipo 16*.....	–	1	–	–	–	–	.....	.....	AR, BR, E, ED, F, G, IT, ND, SP, SW, U
			64302-MZ2-890ZB	Faixa B, Tampa Lateral Direita *Tipo 17*.....	–	1	–	–	–	–	.....	.....	AR, BR, E, ED, F, G, IT, ND, SP, SW, U
			64302-MZ2-890ZC	Faixa B, Tampa Lateral Direita *Tipo 18*.....	–	1	–	–	–	–	.....	.....	AR, BR, E, ED, F, G, IT, ND, SP, SW, U

C-37.2

Faixas • Emblemas

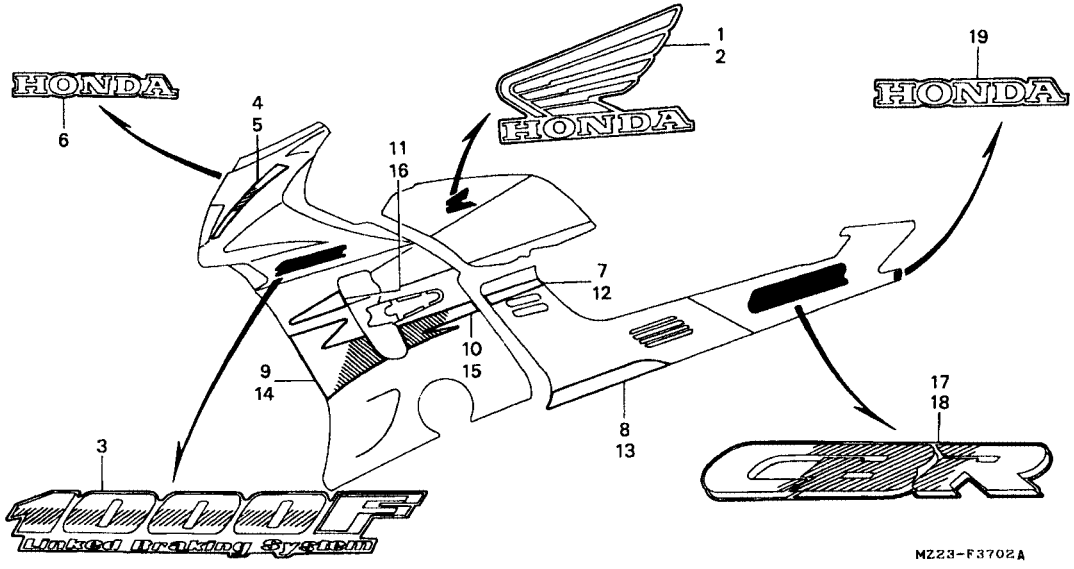

Item de serviço	T.M.O.	Ref. Nº	Nº da peça	Descrição	Qtd. CBR1000F P	R	S	T	V	X	Nº de série		Nota
		9	64326-MZ2-890ZA	Faixa B, Carenagem Intermediária Direita *Tipo 16*.....	–	1	–	–	–	–	.....	.....	AR, BR, E, ED, F, G, IT, ND, SP, SW, U
			64326-MZ2-890ZB	Faixa B, Carenagem Intermediária Direita *Tipo 17*.....	–	1	–	–	–	–	.....	.....	AR, BR, E, ED, F, G, IT, ND, SP, SW, U
			64326-MZ2-890ZC	Faixa B, Carenagem Intermediária Direita *Tipo 18*.....	–	1	–	–	–	–	.....	.....	AR, BR, E, ED, F, G, IT, ND, SP, SW, U
		10	64327-MZ2-890ZA	Faixa C, Carenagem Intermediária Direita *Tipo 16*.....	–	1	–	–	–	–	.....	.....	AR, BR, E, ED, F, G, IT, ND, SP, SW, U
			64327-MZ2-890ZB	Faixa C, Carenagem Intermediária Direita l *Tipo 17*.....	–	1	–	–	–	–	.....	.....	AR, BR, E, ED, F, G, IT, ND, SP, SW, U
			64327-MZ2-890ZC	Faixa C, Carenagem Intermediária Direita *Tipo 18*.....	–	1	–	–	–	–	.....	.....	AR, BR, E, ED, F, G, IT, ND, SP, SW, U
		11	64329-MZ2-890ZA	Faixa A, Carenagem Intermediária Direita *Tipo 16*.....	–	1	–	–	–	–	.....	.....	AR, BR, E, ED, F, G, IT, ND, SP, SW, U
			64329-MZ2-890ZB	Faixa A, Carenagem Intermediária Direita *Tipo 17*.....	–	1	–	–	–	–	.....	.....	AR, BR, E, ED, F, G, IT, ND, SP, SW, U
			64329-MZ2-890ZC	Faixa A, Carenagem Intermediária Direita *Tipo 18*.....	–	1	–	–	–	–	.....	.....	AR, BR, E, ED, F, G, IT, ND, SP, SW, U
		12	64351-MZ2-890ZA	Faixa A, Tampa Lateral Esquerda *Tipo 16*.....	–	1	–	–	–	–	.....	.....	AR, BR, E, ED, F, G, IT, ND, SP, SW, U
			64351-MZ2-890ZB	Faixa A, Tampa Lateral Esquerda *Tipo 17*.....	–	1	–	–	–	–	.....	.....	AR, BR, E, ED, F, G, IT, ND, SP, SW, U
			64351-MZ2-890ZC	Faixa A, Tampa Lateral Esquerda *Tipo 18*.....	–	1	–	–	–	–	.....	.....	AR, BR, E, ED, F, G, IT, ND, SP, SW, U

C-37.2

Faixas • Emblemas

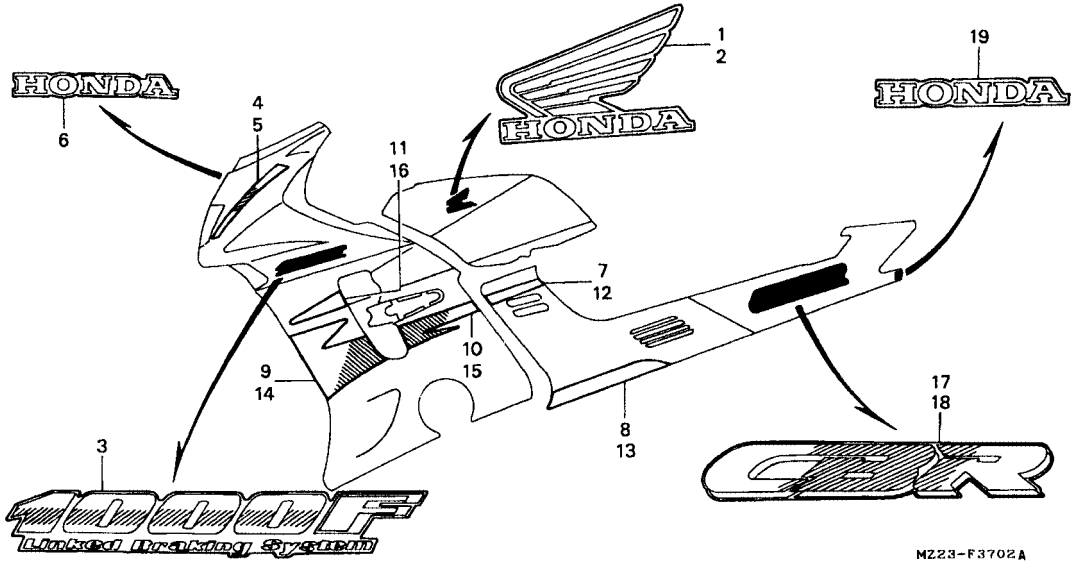

Item de serviço	T.M.O.	Ref. Nº	Nº da peça	Descrição	Qtd. CBR1000F P	R	S	T	V	X	Nº de série		Nota
		13	64352-MZ2-890ZA	Faixa B, Tampa Lateral Esquerda *Tipo 16*.....	–	1	–	–	–	–	.....	.....	AR, BR, E, ED, F, G, IT, ND, SP, SW, U
			64352-MZ2-890ZB	Faixa B, Tampa Lateral Esquerda *Tipo 17*.....	–	1	–	–	–	–	.....	.....	AR, BR, E, ED, F, G, IT, ND, SP, SW, U
			64352-MZ2-890ZC	Faixa B, Tampa Lateral Esquerda *Tipo 18*.....	–	1	–	–	–	–	.....	.....	AR, BR, E, ED, F, G, IT, ND, SP, SW, U
		14	64366-MZ2-890ZA	Faixa B, Carenagem Intermediária Esquerda *Tipo 16*	–	1	–	–	–	–	.....	.....	AR, BR, E, ED, F, G, IT, ND, SP, SW, U
			64366-MZ2-890ZB	Faixa B, Carenagem Intermediária Esquerda *Tipo 16*	–	1	–	–	–	–	.....	.....	AR, BR, E, ED, F, G, IT, ND, SP, SW, U
			64366-MZ2-890ZC	Faixa B, Carenagem Intermediária Esquerda *Tipo 18*	–	1	–	–	–	–	.....	.....	AR, BR, E, ED, F, G, IT, ND, SP, SW, U
		15	64367-MZ2-890ZA	Faixa C, Carenagem Intermediária Esquerda *Tipo 16*	–	1	–	–	–	–	.....	.....	AR, BR, E, ED, F, G, IT, ND, SP, SW, U
			64367-MZ2-890ZB	Faixa C, Carenagem Intermediária Esquerda *Tipo 17*	–	1	–	–	–	–	.....	.....	AR, BR, E, ED, F, G, IT, ND, SP, SW, U
			64367-MZ2-890ZC	Faixa C, Carenagem Intermediária Esquerda *Tipo 18*	–	1	–	–	–	–	.....	.....	AR, BR, E, ED, F, G, IT, ND, SP, SW, U

C-37.2

Faixas • Emblemas

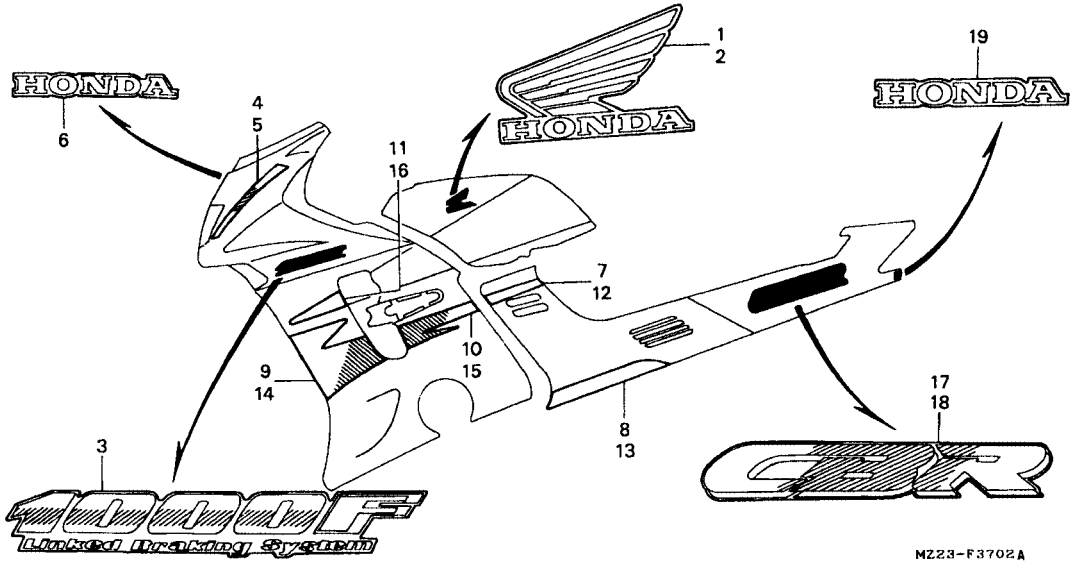

Item de serviço	T.M.O.	Ref. Nº	Nº da peça	Descrição	Qtd. CBR1000F P	R	S	T	V	X	Nº de série		Nota
		16	64369-MZ2-890ZA	Faixa A, Carenagem Intermediária Esquerda *Tipo 16*	–	1	–	–	–	–	.....	.....	AR, BR, E, ED, F, G, IT, ND, SP, SW, U
			64369-MZ2-890ZB	Faixa A, Carenagem Intermediária Esquerda *Tipo 17*	–	1	–	–	–	–	.....	.....	AR, BR, E, ED, F, G, IT, ND, SP, SW, U
			64369-MZ2-890ZC	Faixa A, Carenagem Intermediária Esquerda *Tipo 18*	–	1	–	–	–	–	.....	.....	AR, BR, E, ED, F, G, IT, ND, SP, SW, U
		17	77215-MZ2-890ZA	Emblema A, Carenagem Traseira Direita *Tipo 16*	–	1	–	–	–	–	.....	.....	AR, BR, E, ED, F, G, IT, ND, SP, SW, U
			77215-MZ2-890ZB	Emblema A, Carenagem Traseira Direita *Tipo 17*	–	1	–	–	–	–	.....	.....	AR, BR, E, ED, F, G, IT, ND, SP, SW, U
			77215-MZ2-890ZC	Emblema A, Carenagem Traseira Direita *Tipo 18*	–	1	–	–	–	–	.....	.....	AR, BR, E, ED, F, G, IT, ND, SP, SW, U
		18	77216-MZ2-890ZA	Emblema A, Carenagem Traseira Esquerda *Tipo 16*	–	1	–	–	–	–	.....	.....	AR, BR, E, ED, F, G, IT, ND, SP, SW, U
			77216-MZ2-890ZB	Emblema A, Carenagem Traseira Esquerda *Tipo 17*	–	1	–	–	–	–	.....	.....	AR, BR, E, ED, F, G, IT, ND, SP, SW, U

C-37.2

Faixas • Emblemas

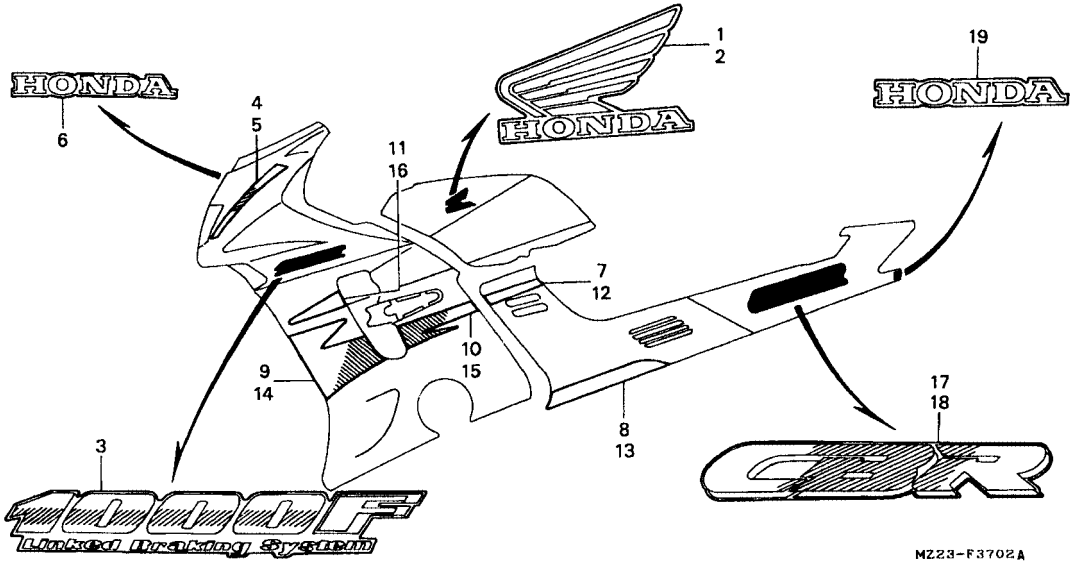

Item de serviço	T.M.O.	Ref. Nº	Nº da peça	Descrição	Qtd. CBR1000F P	R	S	T	V	X	Nº de série		Nota
		(18)	77216-MZ2-890ZC	Emblema A, Carenagem Traseira Esquerda *Tipo 18*	–	1	–	–	–	–			AR, BR, E, ED, F, G, IT, ND, SP, SW, U
		19	77217-MZ2-890ZA	Emblema B, Carenagem Traseira *Tipo 16*	–	1	–	–	–	–			AR, BR, E, ED, F, G, IT, ND, SP, SW, U
			77217-MZ2-890ZB	Emblema A, Carenagem Traseira Esquerda *Tipo 17*	–	1	–	–	–	–			AR, BR, E, ED, F, G, IT, ND, SP, SW, U
			77217-MZ2-890ZC	Emblema A, Carenagem Traseira Esquerda *Tipo 18*	–	1	–	–	–	–			AR, BR, E, ED, F, G, IT, ND, SP, SW, U

C-37.3

Faixas • Emblemas

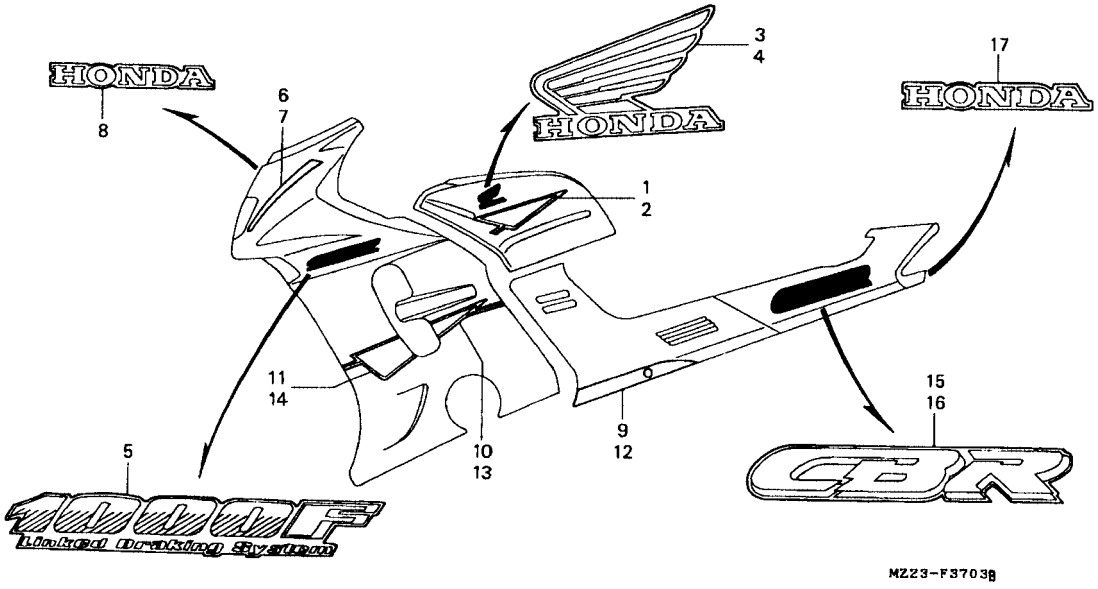

Item de serviço	T.M.O.	Ref. Nº	Nº da peça	Descrição	Qtd. CBR1000F P	R	S	T	V	X	Nº de série		Nota
		1	17550-MZ2-910ZA	Faixa Direita, Tanque Combustível *Tipo 19*	–	1	–	–	–	–	.....	.....	CM
			17550-MZ2-970ZA	Faixa Direita, Tanque Combustível *Tipo 22*	–	–	1	–	–	–	.....	.....	CM
		2	17551-MZ2-910ZA	Faixa Esquerda, Tanque Combustível *Tipo 19*	–	1	–	–	–	–	.....	.....	CM
			17551-MZ2-970ZA	Faixa Esquerda, Tanque Combustível *Tipo 22*	–	–	1	–	–	–	.....	.....	CM
		3	17553-MZ2-910ZA	Emblema Direito, Tanque Combustível *Tipo 19*.....	–	1	–	–	–	–	.....	.....	CM
			17553-MZ2-970ZA	Emblema Direito, Tanque Combustível *Tipo 22*.....	–	–	1	–	–	–	.....	.....	CM
		4	17554-MZ2-910ZA	Emblema Esquerdo, Tanque Combustível *Tipo 19*	–	1	–	–	–	–	.....	.....	CM
			17554-MZ2-970ZA	Emblema Esquerdo, Tanque Combustível *Tipo 22*	–	–	1	–	–	–	.....	.....	CM
		5	64212-MZ2-910ZA	Emblema, Carenagem Superior *Tipo 19*.....	–	2	–	–	–	–	.....	.....	CM
			64212-MZ2-970ZA	Emblema, Carenagem Superior *Tipo 22*.....	–	–	2	–	–	–	.....	.....	CM
		6	64216-MZ2-910ZA	Faixa, Carenagem Superior Direita *Tipo 19*.....	–	1	–	–	–	–	.....	.....	CM
			64216-MZ2-970ZA	Faixa, Carenagem Superior Direita *Tipo 22*.....	–	–	1	–	–	–	.....	.....	CM
		7	64217-MZ2-910ZA	Faixa, Carenagem Superior Esquerda *Tipo 19*.....	–	1	–	–	–	–	.....	.....	CM
			64217-MZ2-970ZA	Faixa, Carenagem Superior Esquerda *Tipo 22*.....	–	–	1	–	–	–	.....	.....	CM
		8	64232-MZ2-910ZA	Emblema Tampa Carenagem, Superior Dianteira *Tipo 19*	–	1	–	–	–	–	.....	.....	CM
			64232-MZ2-970ZA	Emblema Tampa Carenagem, Superior Dianteira *Tipo 22*	–	–	1	–	–	–	.....	.....	CM
		9	64302-MZ2-910ZA	Faixa B, Tampa Lateral Direita *NH-206M* Cinza Médio Metálico	–	1	–	–	–	–	.....	.....	CM
			64302-MZ2-910	Faixa B, Tampa Lateral Direita.....	–	–	1	–	–	–	.....	.....	CM

C-37.3

Faixas • Emblemas

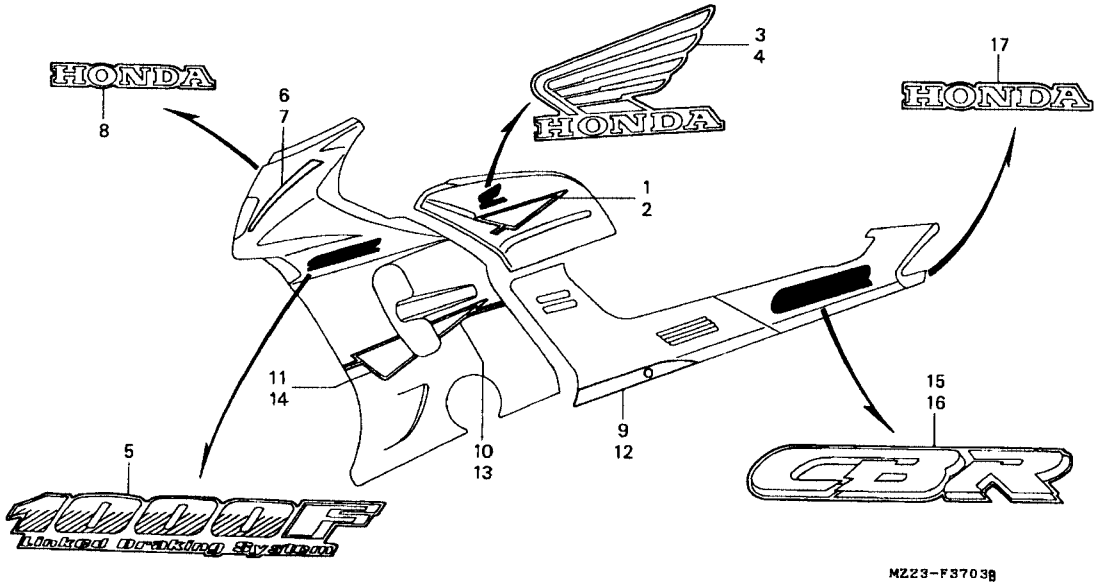

Item de serviço	T.M.O.	Ref. Nº	Nº da peça	Descrição	Qtd. CBR1000F P	R	S	T	V	X	Nº de série		Nota
		10	64326-MZ2-910ZA	Faixa B, Carenagem Intermediária Direita									
				Tipo 19	–	1	–	–	–	–			CM
			64326-MZ2-970ZA	Faixa B, Carenagem Intermediária Direita									
				Tipo 22	–	–	1	–	–	–			CM
		11	64329-MZ2-910ZA	Faixa A, Carenagem Intermediária Direita									
				Tipo 19	–	1	–	–	–	–			CM
			64329-MZ2-970ZA	Faixa A, Carenagem Intermediária Direita									
				Tipo 22	–	–	1	–	–	–			CM
		12	64352-MZ2-910ZA	Faixa B, Tampa lateral Esquerda									
				NH-206M Cinza Médio Metálico	–	1	–	–	–	–			CM
			64352-MZ2-910	Faixa B, Tampa lateral Esquerda	–	–	1	–	–	–			CM
		13	64366-MZ2-910ZA	Faixa B,Carenagem Intermediária Esquerda									
				Tipo 19	–	1	–	–	–	–			CM
			64366-MZ2-970ZA	Faixa B,Carenagem Intermediária Esquerda									
				Tipo 22	–	–	1	–	–	–			CM
		14	64369-MZ2-910ZA	Faixa A, Carenagem Intermediária Esquerda									
				Tipo 19	–	1	–	–	–	–			CM
			64369-MZ2-970ZA	Faixa A, Carenagem Intermediária Esquerda									
				Tipo 22	–	–	1	–	–	–			CM

C-37.3

Faixas • Emblemas

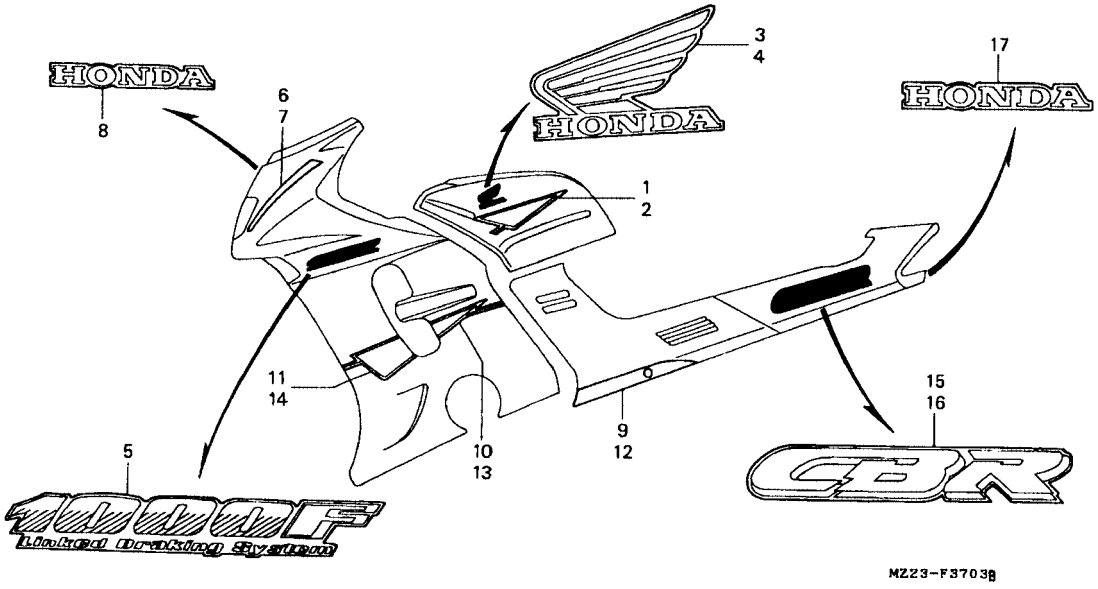

Item de serviço	T.M.O.	Ref. Nº	Nº da peça	Descrição	Qtd. CBR1000F P	R	S	T	V	X	Nº de série		Nota
		15	77215-MZ2-910ZA	Emblema A, Carenagem Traseira Direita *Tipo 19*	–	1	–	–	–	–	.....	.....	CM
			77215-MZ2-970ZA	Emblema A, Carenagem Traseira Direita *Tipo 22*	–	–	1	–	–	–	.....	.....	CM
		16	77216-MZ2-910ZA	Emblema A, Carenagem Traseira Esquerda *Tipo 19*	–	1	–	–	–	–	.....	.....	CM
			77216-MZ2-970ZA	Emblema A, Carenagem Traseira Esquerda *Tipo 22*	–	–	1	–	–	–	.....	.....	CM
		17	77217-MZ2-910ZA	Emblema B, Carenagem Traseira Esquerda *Tipo 19*	–	1	–	–	–	–	.....	.....	CM
			77217-MZ2-970ZA	Emblema B, Carenagem Traseira *Tipo 22*	–	–	1	–	–	–	.....	.....	CM

C-37.4

Faixas • Emblemas

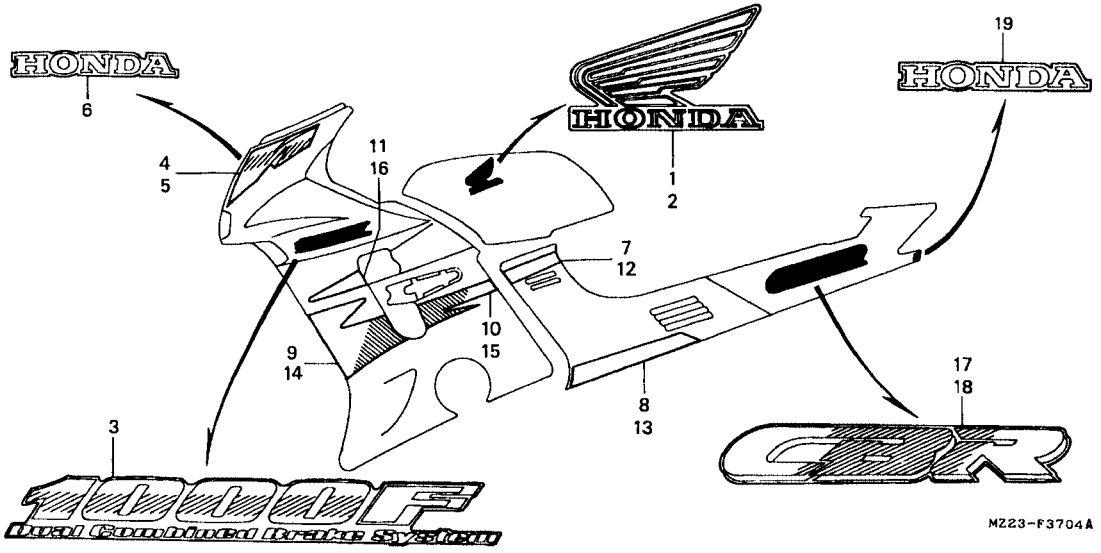

Item de serviço	T.M.O.	Ref. Nº	Nº da peça	Descrição	Qtd. CBR1000F P	R	S	T	V	X	Nº de série		Nota
		1	17553-MZ2-640ZA	Faixa Direita, Tanque Combustível *Tipo 20*	–	–	1	–	–	–			AR, BR, E, ED, F, G, IT, ND, SP, SW, U
			17553-MZ2-640ZB	Faixa Direita, Tanque Combustível *Tipo 21*	–	–	1	–	–	–			AR, BR, E, ED, F, G, IT, ND, SP, SW, U
		2	17554-MZ2-640ZA	Faixa Esquerda, Tanque Combustível *Tipo 20*	–	–	1	–	–	–			AR, BR, E, ED, F, G, IT, ND, SP, SW, U
			17554-MZ2-640ZB	Faixa Esquerda, Tanque Combustível *Tipo 21*	–	–	1	–	–	–			AR, BR, E, ED, F, G, IT, ND, SP, SW, U
		3	64212-MZ2-640ZA	Emblema, Carenagem Superior *Tipo 20*	–	–	2	–	–	–			AR, BR, E, ED, F, G, IT, ND, SP, SW, U
			64212-MZ2-640ZB	Emblema, Carenagem Superior *Tipo 21*	–	–	2	–	–	–			AR, BR, E, ED, F, G, IT, ND, SP, SW, U
		4	64216-MZ2-640ZA	Faixa, Carenagem Superior Direita *Tipo 20*	–	–	1	–	–	–			AR, BR, E, ED, F, G, IT, ND, SP, SW, U
			64216-MZ2-640ZB	Faixa, Carenagem Superior Direita *Tipo 21*	–	–	1	–	–	–			AR, BR, E, ED, F, G, IT, ND, SP, SW, U
		5	64217-MZ2-640ZA	Faixa, Carenagem Superior Esquerda *Tipo 20*	–	–	1	–	–	–			AR, BR, E, ED, F, G, IT, ND, SP, SW, U
			64217-MZ2-640ZB	Faixa, Carenagem Superior Esquerda *Tipo 21*	–	–	1	–	–	–			AR, BR, E, ED, F, G, IT, ND, SP, SW, U

C-37.4

Faixas • Emblemas

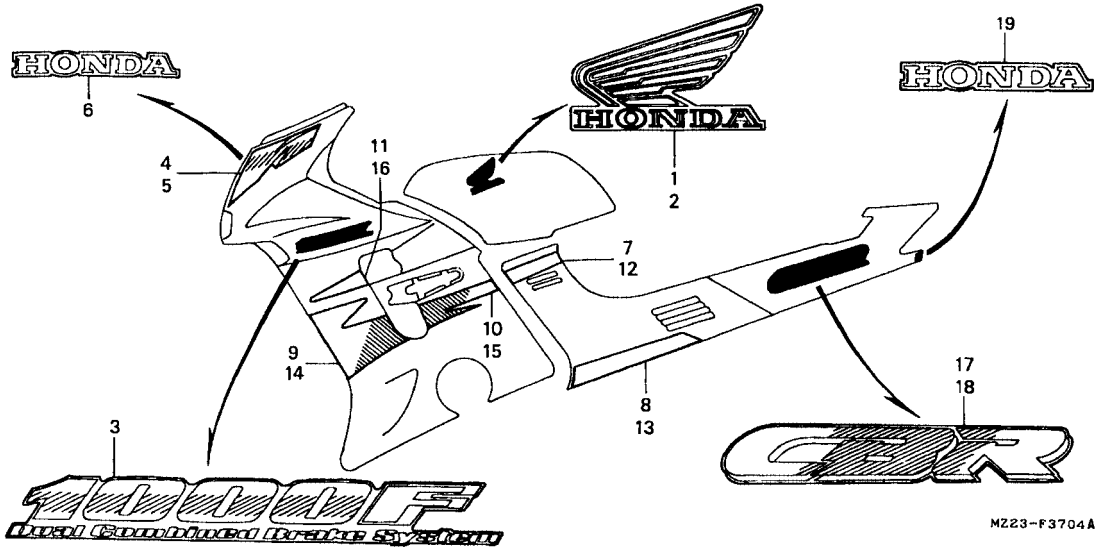

Item de serviço	T.M.O.	Ref. Nº	Nº da peça	Descrição	Qtd. CBR1000F P	R	S	T	V	X	Nº de série		Nota
		6	64232-MZ2-640ZA	Emblema Tampa Carenagem, Superior Dianteira *Tipo 20*	–	–	1	–	–	–			AR, BR, E, ED, F, G, IT, ND, SP, SW, U
			64232-MZ2-640ZB	Emblema Tampa Carenagem, Superior Dianteira *Tipo 21*	–	–	1	–	–	–			AR, BR, E, ED, F, G, IT, ND, SP, SW, U
		7	64301-MZ2-640ZA	Faixa A, Carenagem Lateral Direita *Tipo 20*	–	–	1	–	–	–			AR, BR, E, ED, F, G, IT, ND, SP, SW, U
			64301-MZ2-640ZB	Faixa A, Carenagem Lateral Direita *Tipo 21*	–	–	1	–	–	–			AR, BR, E, ED, F, G, IT, ND, SP, SW, U
		8	64302-MZ2-890ZD	Faixa B, Tampa Lateral Direita *Tipo 20*	–	–	1	–	–	–			AR, BR, E, ED, F, G, IT, ND, SP, SW, U
			64302-MZ2-890ZE	Faixa B, Tampa Lateral Direita *Tipo 21*	–	–	1	–	–	–			AR, BR, E, ED, F, G, IT, ND, SP, SW, U
		9	64326-MZ2-640ZA	Faixa B, Carenagem Intermediária Direita *Tipo 20*	–	–	1	–	–	–			AR, BR, E, ED, F, G, IT, ND, SP, SW, U
			64326-MZ2-640ZB	Faixa B, Carenagem Intermediária Direita *Tipo 21*	–	–	1	–	–	–			AR, BR, E, ED, F, G, IT, ND, SP, SW, U

C-37.4

Faixas • Emblemas

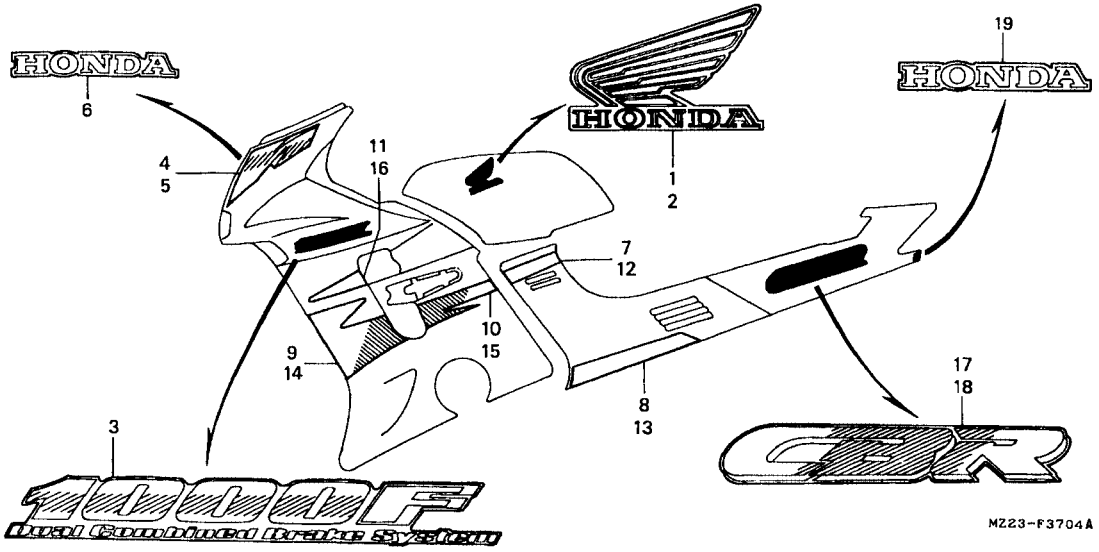

Item de serviço	T.M.O.	Ref. Nº	Nº da peça	Descrição	Qtd. CBR1000F P	R	S	T	V	X	Nº de série		Nota
		10	64327-MZ2-640ZA	Faixa C, Carenagem Intermediária Direita *Tipo 20*	–	–	1	–	–	–			AR, BR, E, ED, F, G, IT, ND, SP, SW, U
			64327-MZ2-640ZB	Faixa C, Carenagem Intermediária Direita *Tipo 21*	–	–	1	–	–	–			AR, BR, E, ED, F, G, IT, ND, SP, SW, U
		11	64329-MZ2-640ZA	Faixa A, Carenagem Intermediária Direita *Tipo 20*	–	–	1	–	–	–			AR, BR, E, ED, F, G, IT, ND, SP, SW, U
			64329-MZ2-640ZB	Faixa A, Carenagem Intermediária Direita *Tipo 21*	–	–	1	–	–	–			AR, BR, E, ED, F, G, IT, ND, SP, SW, U
		12	64351-MZ2-640ZA	Faixa A, Tampa lateral Esquerda *Tipo 20*	–	–	1	–	–	–			AR, BR, E, ED, F, G, IT, ND, SP, SW, U
			64351-MZ2-640ZB	Faixa A, Tampa lateral Esquerda *Tipo 21*	–	–	1	–	–	–			AR, BR, E, ED, F, G, IT, ND, SP, SW, U
		13	64352-MZ2-890ZD	Faixa B, Tampa lateral Esquerda *Tipo 20*	–	–	1	–	–	–			AR, BR, E, ED, F, G, IT, ND, SP, SW, U
			64352-MZ2-890ZE	Faixa B, Tampa lateral Esquerda *Tipo 21*	–	–	1	–	–	–			AR, BR, E, ED, F, G, IT, ND, SP, SW, U

C-37.4

Faixas • Emblemas

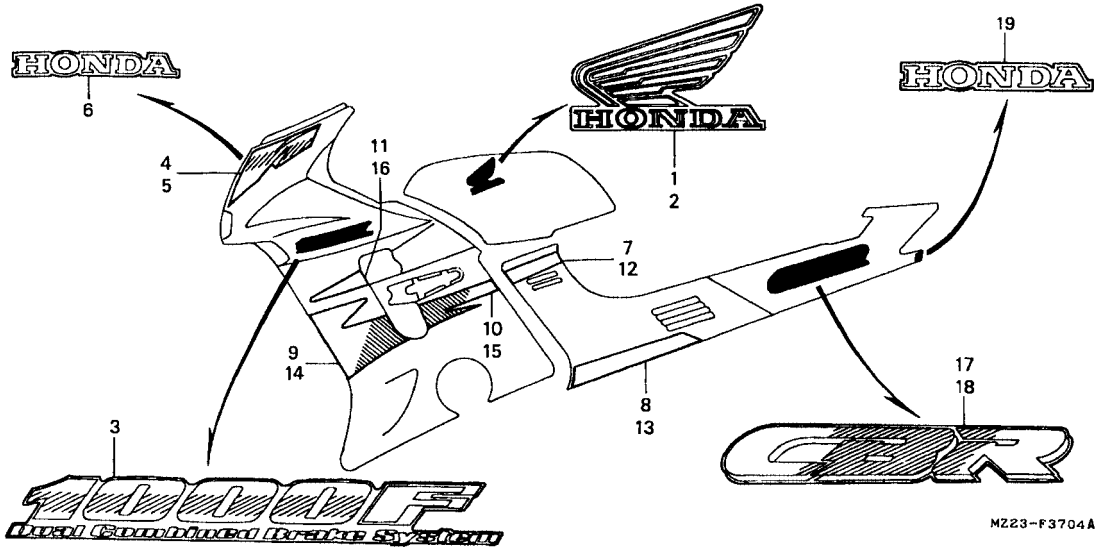

Item de serviço	T.M.O.	Ref. Nº	Nº da peça	Descrição	Qtd. CBR1000F P	R	S	T	V	X	Nº de série		Nota
		14	64366-MZ2-640ZA	Faixa B, Carenagem Intermediária Esquerda *Tipo 20*	–	–	1	–	–	–			AR, BR, E, ED, F, G, IT, ND, SP, SW, U
			64366-MZ2-640ZB	Faixa B, Carenagem Intermediária Esquerda *Tipo 21*	–	–	1	–	–	–			AR, BR, E, ED, F, G, IT, ND, SP, SW, U
		15	64367-MZ2-640ZA	Faixa C, Carenagem Intermediária Esquerda *Tipo 20*	–	–	1	–	–	–			AR, BR, E, ED, F, G, IT, ND, SP, SW, U
			64367-MZ2-640ZB	Faixa C, Carenagem Intermediária Esquerda *Tipo 21*	–	–	1	–	–	–			AR, BR, E, ED, F, G, IT, ND, SP, SW, U
		16	64369-MZ2-640ZA	Faixa A, Carenagem Intermediária Esquerda *Tipo 20*	–	–	1	–	–	–			AR, BR, E, ED, F, G, IT, ND, SP, SW, U
			64369-MZ2-640ZB	Faixa A, Carenagem Intermediária Esquerda *Tipo 21*	–	–	1	–	–	–			AR, BR, E, ED, F, G, IT, ND, SP, SW, U
		17	77215-MZ2-640ZA	Emblema A, Carenagem Traseira Direita *Tipo 20*	–	–	1	–	–	–			AR, BR, E, ED, F, G, IT, ND, SP, SW, U

C-37.4

Faixas • Emblemas

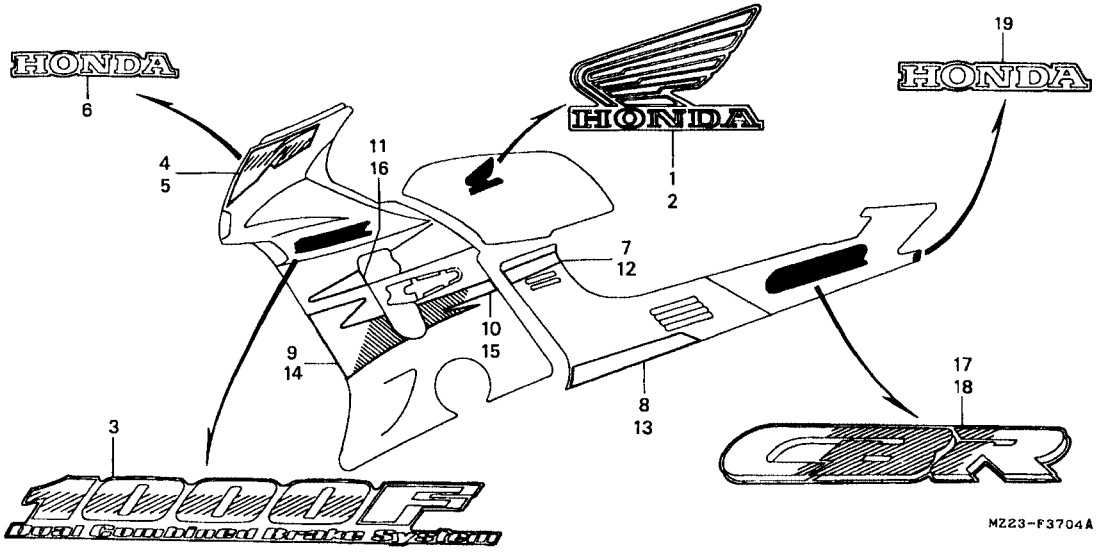

Item de serviço	T.M.O.	Ref. Nº	Nº da peça	Descrição	Qtd. CBR1000F P	R	S	T	V	X	Nº de série		Nota
		(17)	77215-MZ2-640ZB	Emblema A, Carenagem Traseira Direita *Tipo 21*	–	–	1	–	–	–			AR, BR, E, ED, F, G, IT, ND, SP, SW, U
		18	77216-MZ2-640ZA	Emblema A, Carenagem Traseira Esquerda *Tipo 20*	–	–	1	–	–	–			AR, BR, E, ED, F, G, IT, ND, SP, SW, U
			77216-MZ2-640ZB	Emblema A, Carenagem Traseira Esquerda *Tipo 21*	–	–	1	–	–	–			AR, BR, E, ED, F, G, IT, ND, SP, SW, U
		19	77217-MZ2-640ZA	Emblema B, Carenagem Traseira Esquerda *Tipo 20*	–	–	1	–	–	–			AR, BR, E, ED, F, G, IT, ND, SP, SW, U
			77217-MZ2-640ZB	Emblema B, Carenagem Traseira Esquerda *Tipo 21*	–	–	1	–	–	–			AR, BR, E, ED, F, G, IT, ND, SP, SW, U

C-37.5

Faixas • Emblemas

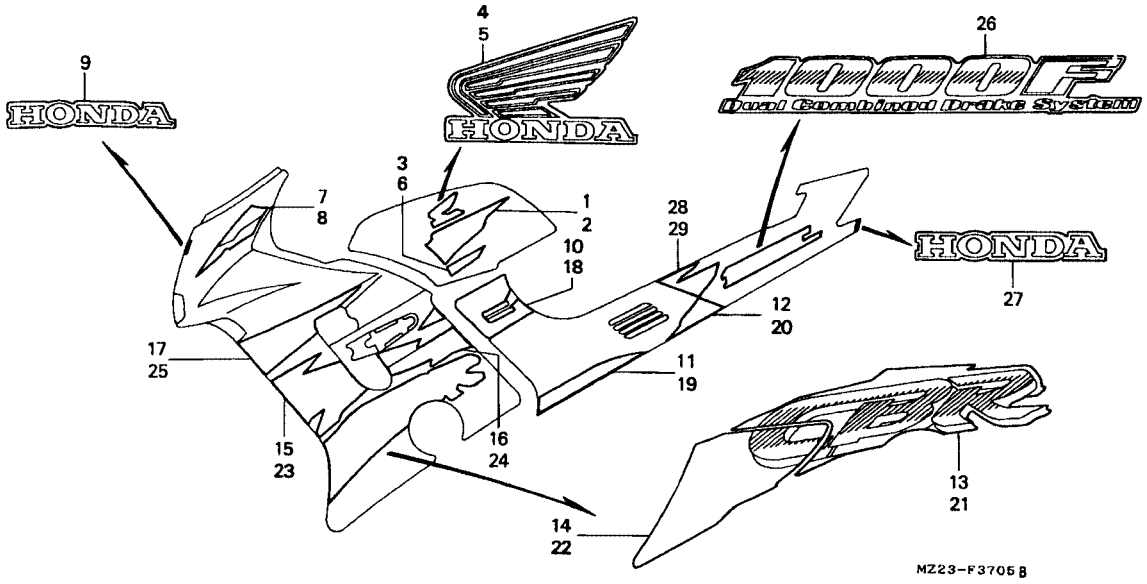

Item de serviço	T.M.O.	Ref. Nº	Nº da peça	Descrição	Qtd. CBR1000F P	R	S	T	V	X	Nº de série		Nota
		1	17550-MZ2-A20ZA	Faixa A, Direita Tanque Combustível *Tipo 23*.....	–	–	–	1	–	–	.....	.....	.....
			17550-MZ2-A20ZB	Faixa A, Direita Tanque Combustível *Tipo 24*.....	–	–	–	1	–	–	.....	.....	AR, BR, E, ED, F, G, IT, ND, SW, U
			17550-MZ2-G00ZA	Faixa A, Direita Tanque Combustível *Tipo 24*.....	–	–	–	–	1	–	.....	.....	.....
			17550-MZ2-G00ZB	Faixa A, Direita Tanque Combustível *Tipo 25*.....	–	–	–	–	1	–	.....	.....	.....
		2	17551-MZ2-A20ZA	Faixa A, Esquerda Tanque Combustível *Tipo 23*	–	–	–	1	–	–	.....	.....	.....
			17551-MZ2-G20ZB	Faixa A, Esquerda Tanque Combustível *Tipo 24*	–	–	–	1	–	–	.....	.....	AR, BR, E, ED, F, G, IT, ND, SW, U
			17551-MZ2-G00ZA	Faixa A, Esquerda Tanque Combustível *Tipo 24*	–	–	–	–	1	–	.....	.....	.....
			17551-MZ2-G00ZB	Faixa A, Esquerda Tanque Combustível *Tipo 25*	–	–	–	–	1	–	.....	.....	.....
		3	17552-MZ2-A20ZA	Faixa B, Direita Tanque Combustível *Tipo 23*.....	–	–	–	1	–	–	.....	.....	.....
			17552-MZ2-A20ZB	Faixa B, Direita Tanque Combustível *Tipo 24*.....	–	–	–	1	–	–	.....	.....	AR, BR, E, ED, F, G, IT, ND, SW, U
			17552-MZ2-G00ZA	Faixa B, Direita Tanque Combustível *Tipo 24*.....	–	–	–	1	–	–	.....	.....	.....
			17552-MZ2-G00ZB	Faixa B, Direita Tanque Combustível *Tipo 25*.....	–	–	–	1	–	–	.....	.....	.....

C-37.5

Faixas • Emblemas

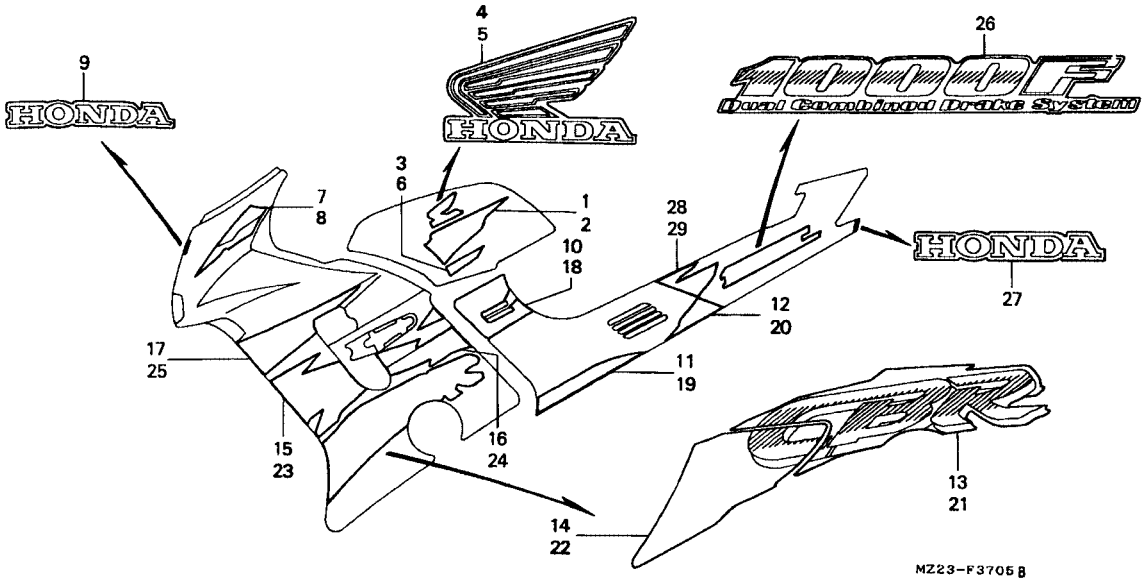

Item de serviço	T.M.O.	Ref. Nº	Nº da peça	Descrição	Qtd. CBR1000F P	R	S	T	V	X	Nº de série		Nota
		4	17553-MZ2-A20ZA	Faixa Direita, Tanque Combustível *Tipo 23*	–	–	–	1	–	–			
			17553-MZ2-A20ZB	Faixa Direita, Tanque Combustível *Tipo 24*	–	–	–	1	–	–			AR, BR, E, ED, F, G, IT, ND, SW, U
			17553-MZ2-G00ZA	Faixa Direita, Tanque Combustível *Tipo 24*	–	–	–	–	1	–			
			17553-MZ2-G00ZB	Faixa Direita, Tanque Combustível *Tipo 25*	–	–	–	–	1	–			
		5	17554-MZ2-A20ZA	Faixa Esquerda, Tanque Combustível *Tipo 23*	–	–	–	1	–	–			
			17554-MZ2-A20ZB	Faixa Esquerda, Tanque Combustível *Tipo 24*	–	–	–	1	–	–			AR, BR, E, ED, F, G, IT, ND, SW, U
			17554-MZ2-G00ZA	Faixa Esquerda, Tanque Combustível *Tipo 24*	–	–	–	–	1	–			
			17554-MZ2-G00ZB	Faixa Esquerda, Tanque Combustível *Tipo 25*	–	–	–	–	1	–			
		6	17555-MZ2-A20ZA	Faixa B, Esquerda Tanque Combustível *Tipo 23*	–	–	–	1	–	–			
			17555-MZ2-A20ZB	Faixa B, Esquerda Tanque Combustível *Tipo 24*	–	–	–	1	–	–			AR, BR, E, ED, F, G, IT, ND, SW, U
			17555-MZ2-G00ZA	Faixa B, Esquerda Tanque Combustível *Tipo 24*	–	–	–	–	1	–			
			17555-MZ2-G00ZB	Faixa B, Esquerda Tanque Combustível *Tipo 25*	–	–	–	–	1	–			
		7	64216-MZ2-A20ZA	Faixa, Carenagem Superior Direita *Tipo 23*	–	–	–	1	–	–			
			64216-MZ2-A20ZB	Faixa, Carenagem Superior Direita *Tipo 24*	–	–	–	1	–	–			AR, BR, E, ED, F, G, IT, ND, SW, U
			64216-MZ2-G00ZA	Faixa Carenagem Superior, Direita *Tipo 24*	–	–	–	–	1	–			
			64216-MZ2-G00ZB	Faixa Carenagem Superior, Direita *Tipo 25*	–	–	–	–	1	–			

C-37.5

Faixas • Emblemas

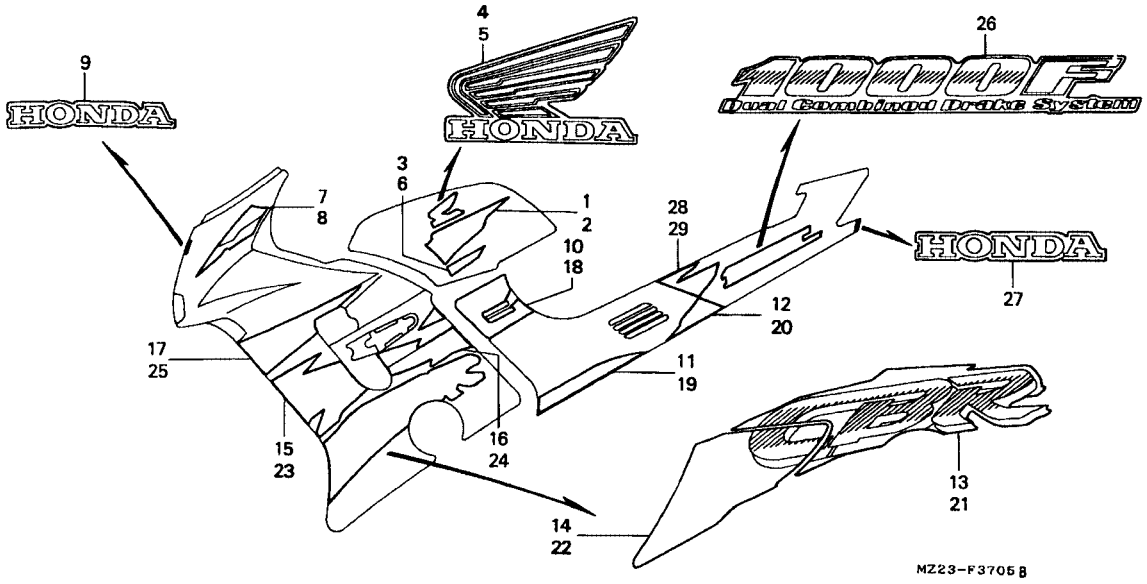

Item de serviço	T.M.O.	Ref. Nº	Nº da peça	Descrição	Qtd. CBR1000F P	R	S	T	V	X	Nº de série		Nota
		8	64217-MZ2-A20ZA	Faixa, Carenagem Superior Esquerda *Tipo 23*.....	–	–	–	1	–	–	.....	.....	.....
			64217-MZ2-A20ZB	Faixa, Carenagem Superior Esquerda *Tipo 24*.....	–	–	–	1	–	–	.....	.....	AR, BR, E, ED, F, G, IT, ND, SW, U
			64217-MZ2-G00ZA	Faixa, Carenagem Superior Esquerda *Tipo 24*.....	–	–	–	–	1	–	.....	.....	.....
			64217-MZ2-G00ZB	Faixa, Carenagem Superior Esquerda *Tipo 25*.....	–	–	–	–	1	–	.....	.....	.....
		9	64232-MZ2-A20ZA	Emblema Tampa Carenagem, Superior Dianteira *Tipo 23*	–	–	–	1	1	–	.....	.....	.....
			64232-MZ2-A20ZB	Emblema Tampa Carenagem, Superior Dianteira *Tipo 24*	–	–	–	1	1	–	.....	.....	AR, BR, E, ED, F, G, IT, ND, SW, U
		10	64301-MZ2-A20ZA	Faixa A, Carenagem Lateral Direita *Tipo 23*.....	–	–	–	1	–	–	.....	.....	.....
			64301-MZ2-A20ZB	Faixa A, Carenagem Lateral Direita *Tipo 24*.....	–	–	–	1	–	–	.....	.....	AR, BR, E, ED, F, G, IT, ND, SW, U
			64301-MZ2-G00ZA	Faixa A, Carenagem Lateral Direita *Tipo 24*.....	–	–	–	–	1	–	.....	.....	.....
			64301-MZ2-G00ZB	Faixa A, Carenagem Lateral Direita *Tipo 25*.....	–	–	–	–	1	–	.....	.....	.....
		11	64302-MZ2-890ZE	Faixa B, Tampa Lateral Direita *Tipo 21*.....	–	–	–	1	1	–	.....	.....	.....
		12	64304-MZ2-A20ZA	Faixa D, Tampa Lateral Direita *Tipo 23*.....	–	–	–	1	–	–	.....	.....	.....
			64304-MZ2-A20ZB	Faixa D, Tampa Lateral Direita *Tipo 24*.....	–	–	–	1	–	–	.....	.....	AR, BR, E, ED, F, G, IT, ND, SW, U
			64304-MZ2-G00ZA	Faixa D, Tampa Lateral Direita *Tipo 24*.....	–	–	–	–	1	–	.....	.....	.....
			64304-MZ2-G00ZB	Faixa D, Tampa Lateral Direita *Tipo 25*.....	–	–	–	–	1	–	.....	.....	.....

C-37.5

Faixas • Emblemas

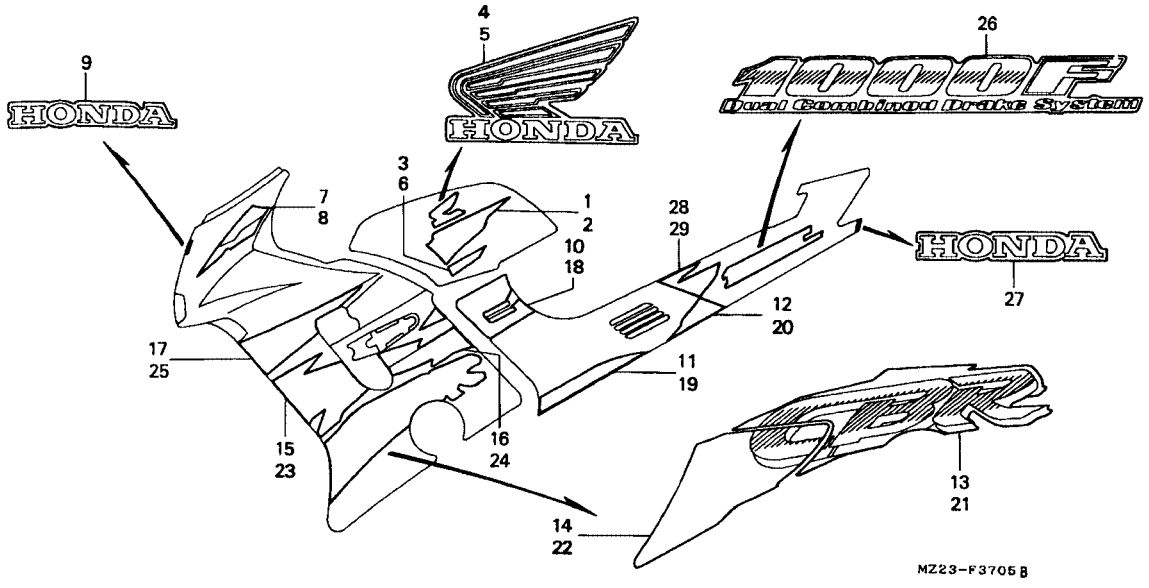

Item de serviço	T.M.O.	Ref. Nº	Nº da peça	Descrição	Qtd. CBR1000F P	R	S	T	V	X	Nº de série		Nota
		13	64321-MZ2-A20ZA	Faixa D, Carenagem Intermediária Direita *Tipo 23*	–	–	–	1	–	–			
			64321-MZ2-A20ZB	Faixa D, Carenagem Intermediária Direita *Tipo 24*	–	–	–	1	–	–			AR, BR, E, ED, F, G, IT, ND, SW, U
			64321-MZ2-G00ZA	Faixa D, Carenagem Intermediária Direita *Tipo 24*	–	–	–	–	1	–			
			64321-MZ2-G00ZB	Faixa D, Carenagem Intermediária Direita *Tipo 25*	–	–	–	–	1	–			
		14	64322-MZ2-A20ZA	Faixa E, Carenagem Intermediária Direita *Tipo 23*	–	–	–	1	–	–			
			64322-MZ2-A20ZB	Faixa E, Carenagem Intermediária Direita *Tipo 24*	–	–	–	1	–	–			AR, BR, E, ED, F, G, IT, ND, SW, U
			64322-G00ZA	Faixa E, Carenagem Intermediária Direita *Tipo 24*	–	–	–	–	1	–			
			64322-MZ2-G00ZB	Faixa E, Carenagem Intermediária Direita *Tipo 25*	–	–	–	–	1	–			
		15	64326-MZ2-A20ZA	Faixa B, Carenagem Intermediária Direita *Tipo 23*	–	–	–	1	–	–			

C-37.5

Faixas • Emblemas

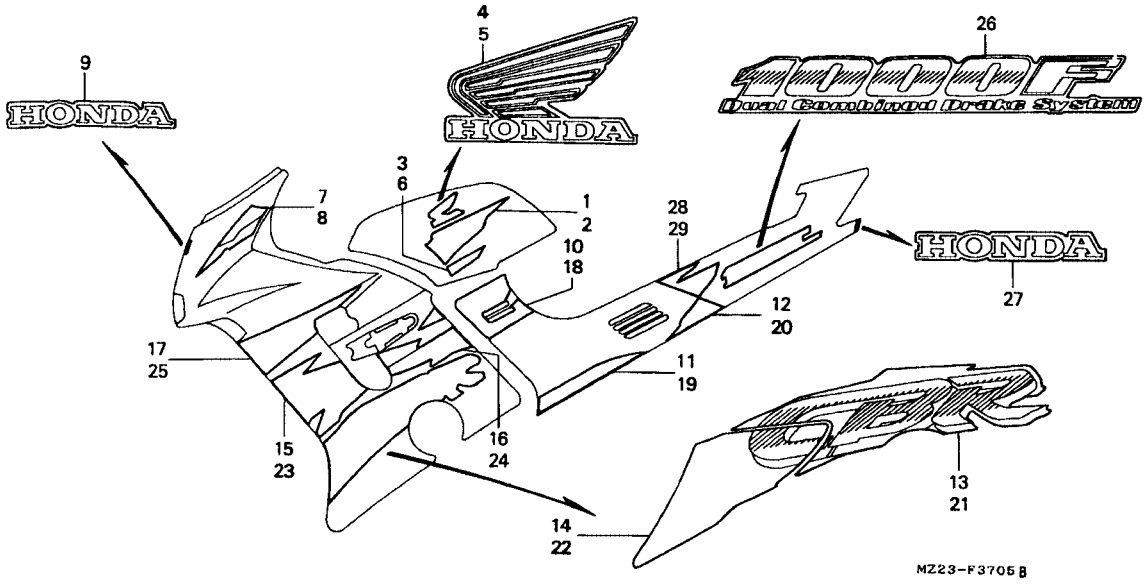

Item de serviço	T.M.O.	Ref. Nº	Nº da peça	Descrição	Qtd. CBR1000F P	R	S	T	V	X	Nº de série		Nota
		(15)	64326-MZ2-A20ZB	Faixa B, Carenagem Intermediária Direita *Tipo 24*	–	–	–	1	–	–			AR, BR, E, ED, F, G, IT, ND, SW, U
			64326-MZ2-G00ZA	Faixa B, Carenagem Intermediária Direita *Tipo 24*	–	–	–	–	1	–			
			64326-MZ2-G00ZB	Faixa B, Carenagem Intermediária Direita *Tipo 25*	–	–	–	–	1	–			
		16	64327-MZ2-G00ZA	Faixa C, Carenagem Intermediária Direita *Tipo 23*	–	–	–	1	–	–			
			64327-MZ2-A00ZB	Faixa C, Carenagem Intermediária Direita *Tipo 24*	–	–	–	1	–	–			AR, BR, E, ED, F, G, IT, ND, SW, U
			64327-MZ2-G00ZA	Faixa C, Carenagem Intermediária Direita *Tipo 24*	–	–	–	–	1	–			
			64327-MZ2-G00ZB	Faixa C, Carenagem Intermediária Direita *Tipo 25*	–	–	–	–	1	–			
		17	64329-MZ2-A20ZA	Faixa A, Carenagem Intermediária Direita *Tipo 23*	–	–	–	1	–	–			
			64329-MZ2-A20ZB	Faixa A, Carenagem Intermediária Direita *Tipo 24*	–	–	–	1	–	–			AR, BR, E, ED, F, G, IT, ND, SW, U

C-37.5

Faixas • Emblemas

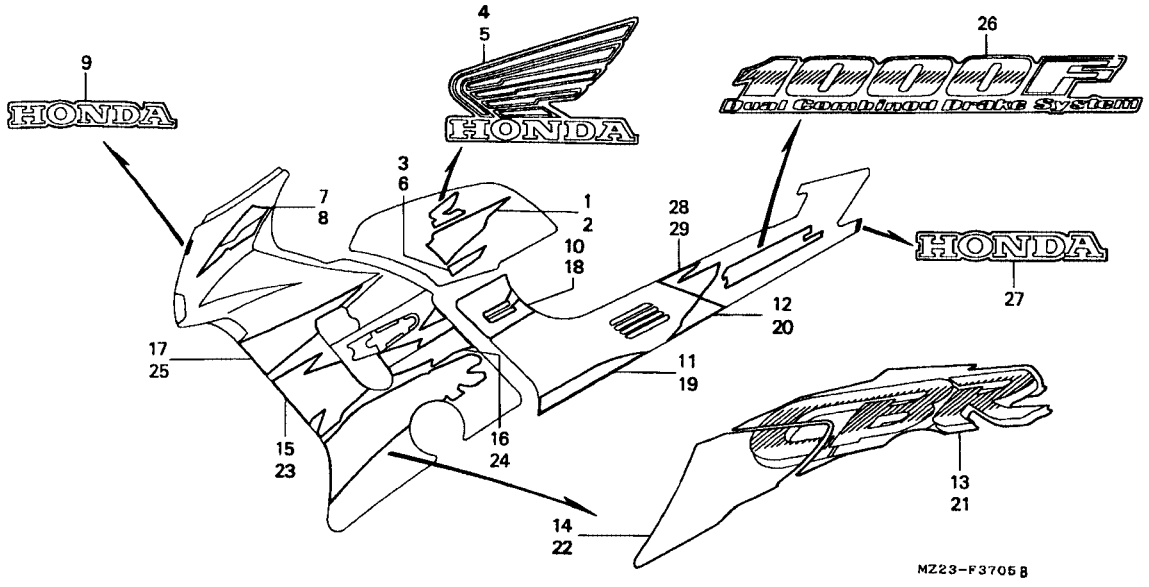

Item de serviço	T.M.O.	Ref. Nº	Nº da peça	Descrição	Qtd. CBR1000F P	R	S	T	V	X	Nº de série		Nota
		(17)	64329-MZ2-G00ZA	Faixa A, Carenagem Intermediária Direita *Tipo 24*	–	–	–	–	1	–			
			64329-MZ2-G00ZB	Faixa A, Carenagem Intermediária Direita *Tipo 25*	–	–	–	–	1	–			
		18	64351-MZ2-G20ZA	Faixa A, Tampa lateral Esquerda *Tipo 23*	–	–	–	1	–	–			
			64351-MZ2-A20ZB	Faixa A, Tampa lateral Esquerda *Tipo 24*	–	–	–	1	–	–			AR, BR, E, ED, F, G, IT, ND, SW, U
			64351-MZ2-G00ZA	Faixa A, Tampa lateral Esquerda *Tipo 24*	–	–	–	–	1	–			
			64351-MZ2-G00ZB	Faixa A, Tampa lateral Esquerda *Tipo 25*	–	–	–	–	1	–			
		19	64352-MZ2-890ZE	Faixa B, Tampa lateral Esquerda *Tipo 21*	–	–	–	1	1	–			
		20	64354-MZ2-A20ZA	Faixa D, Tampa Lateral Esquerda *Tipo 23*	–	–	–	1	–	–			
			64354-MZ2-A20ZB	Faixa D, Tampa Lateral Esquerda *Tipo 24*	–	–	–	1	–	–			AR, BR, E, ED, F, G, IT, ND, SW, U
			64354-MZ2-G00ZA	Faixa D, Tampa Lateral Esquerda *Tipo 24*	–	–	–	–	1	–			
			64354-MZ2-G00ZB	Faixa D, Tampa Lateral Esquerda *Tipo 25*	–	–	–	–	1	–			
		21	64361-MZ2-A20ZA	Faixa D, Carenagem Intermediária Esquerda *Tipo 23*	–	–	–	1	–	–			
			64361-MZ2-A20ZB	Faixa D, Carenagem Intermediária Esquerda *Tipo 24*	–	–	–	1	–	–			AR, BR, E, ED, F, G, IT, ND, SW, U

C-37.5

Faixas • Emblemas

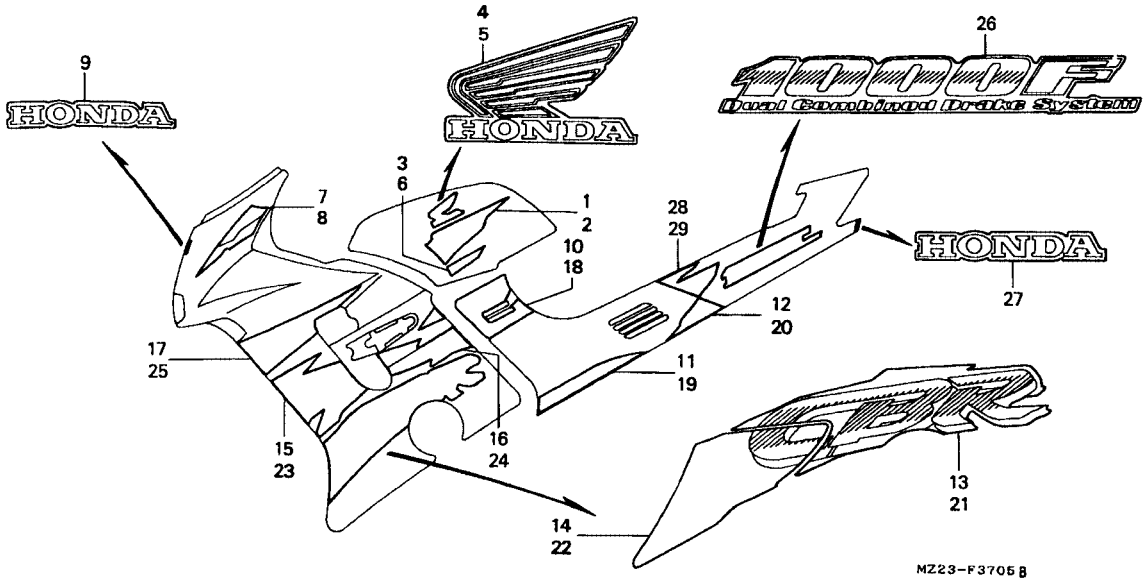

Item de serviço	T.M.O.	Ref. Nº	Nº da peça	Descrição	Qtd. CBR1000F P	R	S	T	V	X	Nº de série		Nota
		(21)	64361-MZ2-G00ZA	Faixa D, Carenagem Intermediária Esquerda *Tipo 24*	–	–	–	–	1	–			
			64361-MZ2-G00ZB	Faixa D, Carenagem Intermediária Esquerda *Tipo 25*	–	–	–	–	1	–			
		22	64362-MZ2-A20ZA	Faixa E, Carenagem Intermediária Esquerda *Tipo 23*	–	–	–	1	–	–			
			64362-MZ2-A20ZB	Faixa E, Carenagem Intermediária Esquerda *Tipo 24*	–	–	–	1	–	–			AR, BR, E, ED, F, G, IT, ND, SW, U
			64362-MZ2-G00ZA	Faixa E, Carenagem Intermediária Esquerda *Tipo 24*	–	–	–	–	1	–			
			64362-MZ2-G00ZB	Faixa E, Carenagem Intermediária Esquerda *Tipo 25*	–	–	–	–	1	–			
		23	64366-MZ2-A20ZA	Faixa B, Carenagem Intermediária Esquerda *Tipo 23*	–	–	–	1	–	–			
			64366-MZ2-A20ZB	Faixa B, Carenagem Intermediária Esquerda *Tipo 24*	–	–	–	1	–	–			AR, BR, E, ED, F, G, IT, ND, SW, U
			64366-MZ2-G00ZA	Faixa B, Carenagem Intermediária Esquerda *Tipo 24*	–	–	–	–	1	–			
			64366-MZ2-G00ZB	Faixa B, Carenagem Intermediária Esquerda *Tipo 25*	–	–	–	–	1	–			

C-37.5

Faixas • Emblemas

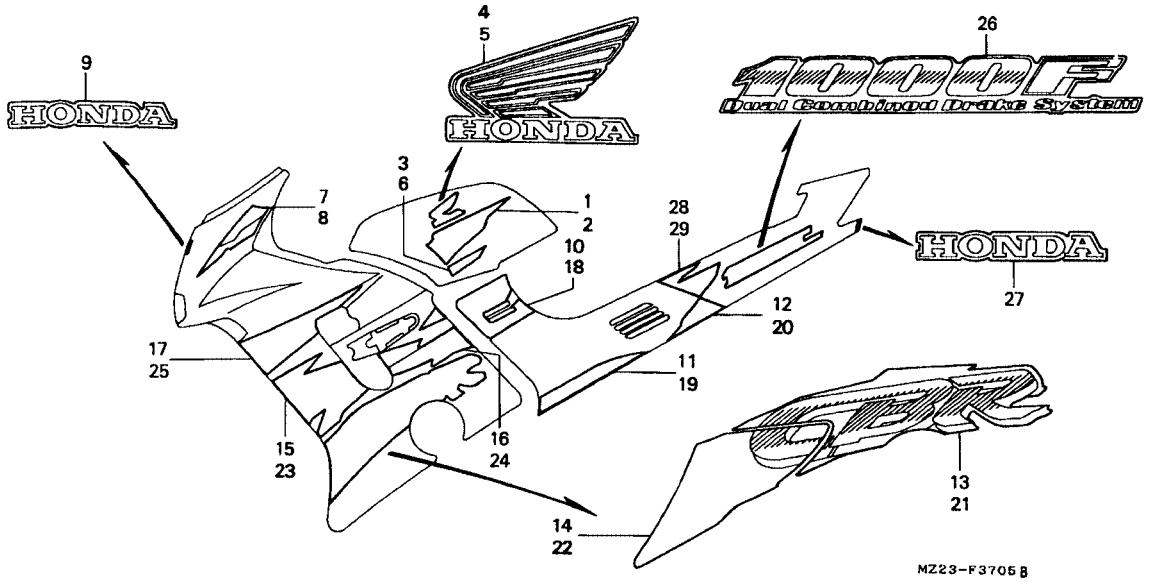

Item de serviço	T.M.O.	Ref. Nº	Nº da peça	Descrição	Qtd. CBR1000F P	R	S	T	V	X	Nº de série		Nota
		24	64367-MZ2-A20ZA	Faixa C, Carenagem Intermediária Esquerda *Tipo 23*	–	–	–	1	–	–			
			64367-MZ2-A20ZB	Faixa C, Carenagem Intermediária Esquerda *Tipo 24*	–	–	–	1	–	–			AR, BR, E, ED, F, G, IT, ND, SW, U
			64367-MZ2-G00ZA	Faixa C, Carenagem Intermediária Esquerda *Tipo 24*	–	–	–	–	1	–			
			64367-MZ2-G00ZB	Faixa C, Carenagem Intermediária Esquerda *Tipo 25*	–	–	–	–	1	–			
		25	64369-MZ2-A20ZA	Faixa A, Carenagem Intermediária Esquerda *Tipo 23*	–	–	–	1	–	–			
			64369-MZ2-A20ZB	Faixa A, Carenagem Intermediária Esquerda *Tipo 24*	–	–	–	1	–	–			AR, BR, E, ED, F, G, IT, ND, SW, U
			64369-MZ2-G00ZA	Faixa A, Carenagem Intermediária Esquerda *Tipo 24*	–	–	–	–	1	–			
			64369-MZ2-G00ZB	Faixa A, Carenagem Intermediária Esquerda *Tipo 25*	–	–	–	–	1	–			
		26	77215-MZ2-A20ZA	Emblema A, Carenagem Traseira *Tipo 23*	–	–	–	2	–	–			
			77215-MZ2-A20ZB	Emblema A, Carenagem Traseira *Tipo 24*	–	–	–	2	–	–			AR, BR, E, ED, F, G, IT, ND, SW, U

C-37.5

Faixas • Emblemas

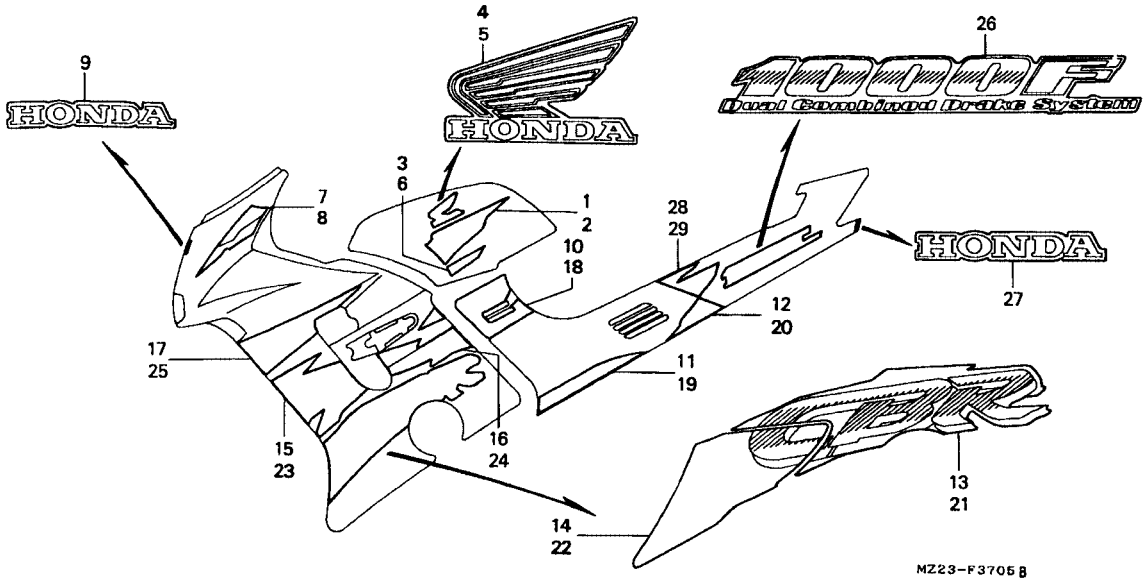

Item de serviço	T.M.O.	Ref. Nº	Nº da peça	Descrição	Qtd. CBR1000F P	R	S	T	V	X	Nº de série		Nota
		(26)	77215-MZ2-G00ZA	Emblema A, Carenagem Traseira *Tipo 24*	–	–	–	–	2	–			
			77215-MZ2-G00ZB	Emblema A, Carenagem Traseira *Tipo 25*	–	–	–	–	2	–			
		27	77217-MZ2-A20ZA	Emblema B, Carenagem Traseira Esquerda *Tipo 23*	–	–	–	1	1	–			
			77217-MZ2-A20ZB	Emblema B, Carenagem Traseira Esquerda *Tipo 24*	–	–	–	1	1	–			AR, BR, E, ED, F, G, IT, ND, SW, U
		28	77218-MZ2-A20ZA	Faixa Carenagem Traseira Direita *Tipo 23*	–	–	–	1	–	–			
			77218-MZ2-A20ZB	Faixa Carenagem Traseira Direita *Tipo 24*	–	–	–	1	–	–			AR, BR, E, ED, F, G, IT, ND, SW, U
			77218-MZ2-G00ZA	Faixa Carenagem Traseira Direita *Tipo 24*	–	–	–	–	1	–			
			77218-MZ2-G00ZB	Faixa Carenagem Traseira Direita *Tipo 25*	–	–	–	–	1	–			
		29	77219-MZ2-A20ZA	Faixa Carenagem, Traseira Esquerda *Tipo 23*	–	–	–	1	–	–			
			77219-MZ2-A20ZB	Faixa Carenagem, Traseira Esquerda *Tipo 24*	–	–	–	1	–	–			AR, BR, E, ED, F, G, IT, ND, SW, U
			77219-MZ2-G00ZA	Faixa Carenagem, Traseira Esquerda *Tipo 24*	–	–	–	–	1	–			
			77219-MZ2-G00ZB	Faixa Carenagem, Traseira Esquerda *Tipo 25*	–	–	–	–	1	–			

C-37.6

Faixas • Emblemas

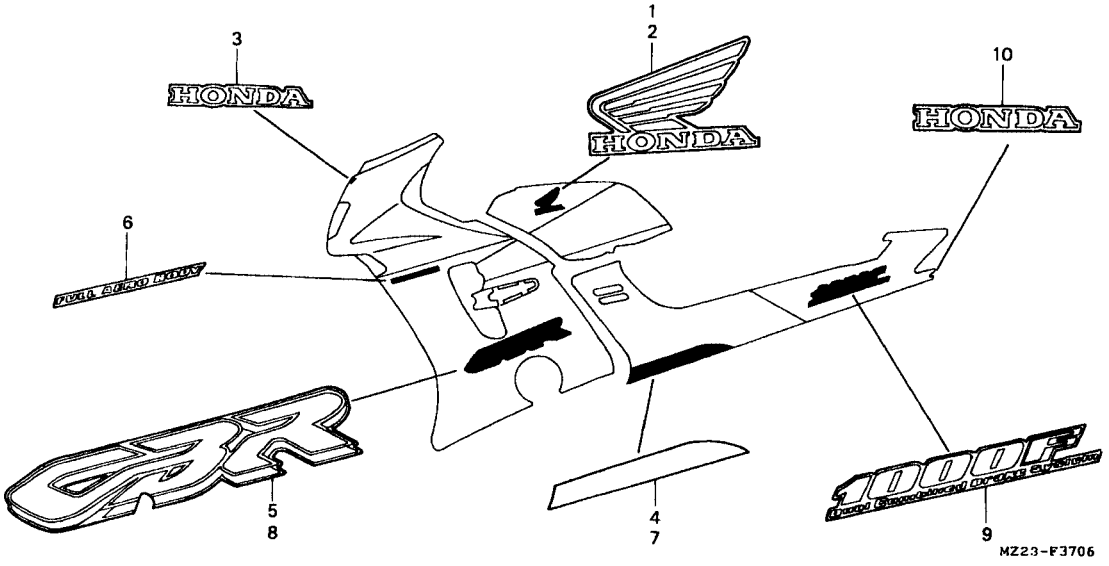

Item de serviço	T.M.O.	Ref. Nº	Nº da peça	Descrição	Qtd. CBR1000F P	R	S	T	V	X	Nº de série		Nota
		1	17553-MZ2-G10ZA	Faixa Direita, Tanque Combustível *Tipo 26*	–	–	–	–	–	1			
			17553-MZ2-G10ZB	Emblema Direito, Tanque *Tipo 27*	–	–	–	–	–	1			
		2	17554-MZ2-G10ZA	Faixa Esquerda, Tanque Combustível *Tipo 26*	–	–	–	–	–	1			
			17554-MZ2-G10ZB	Faixa Esquerda, Tanque Combustível *Tipo 27*	–	–	–	–	–	1			
		3	64232-MZ2-G10ZA	Emblema Tampa Carenagem, Superior Dianteira *Tipo 26*	–	–	–	–	–	1			
			64232-MZ2-G10ZB	Emblema Tampa Carenagem, Superior Dianteira *Tipo 27*	–	–	–	–	–	1			
		4	64302-MZ2-890ZE	Faixa B, Tampa Lateral Direita *Tipo 21*	–	–	–	–	–	1			
		5	64321-MZ2-G10ZA	Faixa D, Carenagem Intermediária Direita *Tipo 26*	–	–	–	–	–	1			
			64321-MZ2-G10ZB	Faixa D, Carenagem Intermediária Direita *Tipo 27*	–	–	–	–	–	1			
		6	64329-MZ2-G10ZA	Faixa A, Carenagem Intermediária Direita *Tipo 26*	–	–	–	–	–	2			
			64329-MZ2-G10ZB	Faixa A, Carenagem Intermediária Direita *Tipo 27*	–	–	–	–	–	2			
		7	64352-MZ2-890ZE	Faixa B, Tampa lateral Esquerda *Tipo 21*	–	–	–	–	–	1			

C-37.6

Faixas • Emblemas

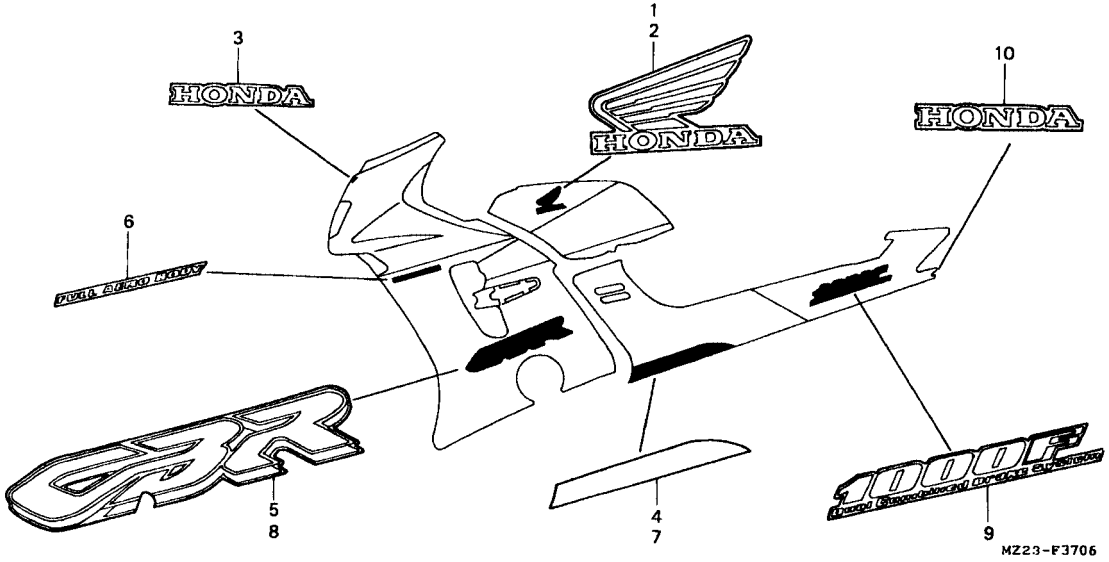

Item de serviço	T.M.O.	Ref. Nº	Nº da peça	Descrição	Qtd. CBR1000F P	R	S	T	V	X	Nº de série	Nota
		8	64361-MZ2-G10ZA	Faixa D, Carenagem Intermedária Esquerda *Tipo 26*	–	–	–	–	–	1		
			64361-MZ2-G10ZB	Faixa D, Carenagem Intermedária Esquerda *Tipo 27*	–	–	–	–	–	1		
		9	77215-MZ2-G10ZA	Emblema A, Carenagem Traseira *Tipo 26*	–	–	–	–	–	2		
			77215-MZ2-G10ZB	Emblema A, Carenagem Traseira *Tipo 27*	–	–	–	–	–	2		
		10	77217-MZ2-G10ZA	Emblema B, Carenagem Traseira Esquerda *Tipo 26*	–	–	–	–	–	1		
			77217-MZ2-G10ZB	Emblema B, Carenagem Traseira Esquerda *Tipo 27*	–	–	–	–	–	1		

ÍNDICE DE NÚMERO DE PEÇAS

Nº da Peça	Nº do bloco
06000	
06111-MW7-790	EOP-1
06111-MW7-860	EOP-1
06112-MW7-790	EOP-2
06130-MS2-305	M-15
06405-MBB-P00	C-23
06405-MBB-P10	C-23
06405-MZ2-405	C-23
06405-MZ2-406	C-23
06406-MZ2-B31	C-23
06406-MZ2-E11	C-23
06431-MA3-405	C-10.1
06451-GE2-405	C-10
06451-GE2-405	C-10.1
06451-GE2-405	C-13
06451-MZ2-405	C-10
06451-MZ2-405	C-10.1
06451-MZ2-405	C-13
06455-MZ2-405	C-10
06455-MZ2-405	C-10.1
06455-MZ2-405	C-13
06455-MZ2-415	C-10
06455-MZ2-415	C-10.1
06455-MZ2-415	C-13
06455-MZ2-425	C-10
06455-MZ2-425	C-10.1
06455-MZ2-425	C-13
11000	
11000-MZ2-610	M-14
11102-MS2-610	M-8
11103-MM5-000	M-14
11104-MM5-000	M-14
11104-MM5-000	EOP-2
11105-MS2-610	M-14
11105-MS2-611	M-14
11208-MM5-000	M-14
11210-MAZ-000	M-13
11210-MZ2-610	M-13
11311-MZ2-610	M-6
11313-MZ2-000	C-34
11315-MS2-000	C-34
11321-MW7-790	M-9
11322-MW7-790	M-9
11322-MW7-790	EOP-2
11323-MZ2-000	C-34
11325-MS2-000	C-34
11331-MZ2-610	M-6
11332-MB4-300	M-11
11332-MM5-000	M-9
11352-MZ1-000	M-11
11353-MZ1-000	M-11
11360-MZ2-610	M-11
11365-MM5-000	M-11
11394-MW7-790	M-11
11394-MW7-790	EOP-2
11395-MW7-790	M-6
11395-MW7-790	EOP-2
11396-MW7-790	EOP-2
11396-MZ1-000	M-6
11396-MZ1-000	EOP-2
11398-MW7-790	M-13
11398-MW7-790	EOP-2
11513-MN5-300	C-30
11650-MZ2-610	M-11
11650-MZ2-780	M-11
12000	
12010-MZ2-610	M-2
12010-MZ2-620	M-2
12010-MZ2-750	M-2
12100-MS2-610	M-5
12191-MS2-611	M-5
12191-MS2-611	EOP-1
12204-MS2-305	M-2
12209-422-005	M-3
12209-422-005	EOP-1
12209-KL4-005	M-3
12209-KL4-005	M-3
12209-KL4-005	EOP-1
12251-MW7-791	M-2
12251-mw7-791	EOP-1
12260-MS2-610	M-14
12300-MZ2-610	M-1
12321-MM5-640	M-1
12322-MV7-650	M-1
12322-MW7-650	EOP-1
12391-MM5-000	M-1
12391-MM5-000	EOP-1
13000	
13011-MM5-640	M-15
13012-MM5-640	M-15
13013-MM5-640	M-15
13101-MS2-610	M-15
13102-MS2-305	M-15
13103-MS2-305	M-15
13111-MS2-610	M-15
13210-MZ1-000	M-15
13213-MS2-610	M-15
13215-ML7-000	M-15
13224-MS2-611	M-15
13225-MS2-611	M-15
13226-MS2-611	M-15
13300-MS2-871	M-15
13311-MM5-003	M-15
13312-MM5-003	M-15
13313-MM5-003	M-15
13314-MM5-003	M-15
13315-MJ0-010	M-15
13316-MJ0-010	M-15
13317-MJ0-010	M-15
13318-MM5-004	M-15
13421-MM5-641	M-15
13433-MM5-000	M-15
13435-MM5-000	M-15
13436-MM5-000	M-15
14000	
14101-MZ1-650	M-3
14101-MZ2-600	M-3
14101-MZ2-620	M-3
14201-MZ1-650	M-3
14201-MZ2-600	M-3
14201-MZ2-620	M-3
14321-MZ1-000	M-4
14401-MM5-015	M-4
14431-MM5-000	M-3
14500-MZ1-000	M-4
14510-MM5-640	M-4
14531-KV0-000	M-4
14541-MM5-010	M-2
14542-MM5-000	M-2
14615-MM5-640	M-3
14617-MM5-010	M-3
14620-MM5-003	M-4
14630-MS2-610	M-4
14711-MM5-010	M-3
14721-MM5-010	M-3
14751-MM5-004	M-3
14761-MM5-004	M-3
14771-MB6-000	M-3
14775-ML7-000	M-3
14777-ML7-000	M-3
14781-MB4-000	M-3
15000	
15010-MW0-000	M-13
15100-MZ2-610	M-13
15134-MZ1-000	M-13
15153-MS2-610	M-13
15154-MM5-000	M-13
15154-MM5-000	EOP-2
15161-MM5-003	M-13
15162-MS2-610	M-14
15220-MZ1-000	M-13
15311-MS2-610	M-13
15312-MS2-610	M-13
15313-MM5-000	M-13
15410-MM9-013	M-13
15510-MZ2-000	C-30
15515-MZ2-000	C-30
15521-MA6-000	C-30
15600-MS2-003	C-30
15600-MZ2-G01	C-30
15650-MS2-610	M-6
15772-292-010	M-19
15772-376-000	C-35
16000	
16010-MW0-750	M-19.1
16010-MZ2-600	M-19.1
16010-MZ2-E00	M-19.1
16012-MZ2-600	M-19.1
16012-MZ2-650	M-19.1
16012-MZ2-690	M-19.1
16012-MZ2-B40	M-19.1
16012-MZ2-E00	M-19.1
16013-MY1-000	M-19.1
16013-MZ1-790	M-19.1
16015-MZ2-600	M-19.1
16015-MZ2-E00	M-19.1
16016-MV9-600	M-19.1
16016-MV9-730	M-19.1
16016-MZ1-790	M-19.1
16016-MZ2-E00	M-19.1
16023-MZ2-600	M-19.1
16023-MZ2-E00	M-19.1
16024-KAZ-000	M-19
16024-MV9-670	M-19
16024-MZ1-000	M-19
16024-MZ2-E00	M-19
16026-MW0-600	M-19
16026-MZ2-E00	M-19
16027-MZ2-E00	M-19
16028-MV4-000	M-19.1
16028-MZ2-E00	M-19.1
16029-MZ2-600	M-19.1
16029-MZ2-E00	M-19.1
16037-MW0-600	M-19.1
16037-MZ2-E00	M-19.1
16039-MV9-670	M-19
16039-MZ1-790	M-19
16040-MV4-000	M-19
16040-MZ1-790	M-19
16043-MZ2-600	M-19.1
16043-MZ2-600	M-19.1
16043-MZ2-E00	M-19.1
16045-MZ2-600	M-19.1
16045-MZ2-600	M-19.1
16045-MZ2-E00	M-19.1
16046-MW0-600	M-19.1
16046-MZ2-E00	M-19.1
16050-MW0-670	M-19.1
16051-MV4-000	M-19.1
16051-MZ2-610	M-19
16052-KG4-003	M-19.1
16052-MV4-000	M-19.1
16053-MA6-003	M-19
16060-MZ2-780	M-19.1

ÍNDICE DE NÚMERO DE PEÇAS

Nº da Peça	Nº do bloco
16075-GHB-640	M-19.1
16080-MV4-000	M-19.1
16081-KAZ-000	M-19
16083-MZ2-610	M-19
16084-MZ2-610	M-19
16085-MV4-000	M-19
16097-ME9-671	M-19.1
16100-MZ2-600	M-19
16100-MZ2-611	M-19
16100-MZ2-620	M-19
16100-MZ2-650	M-19
16100-MZ2-690	M-19
16100-MZ2-790	M-19
16100-MZ2-A20	M-19
16100-MZ2-B40	M-19
16100-MZ2-E00	M-19
16100-MZ2-f00	M-19
16101-MZ2-600	M-19
16101-MZ2-610	M-19
16101-MZ2-620	M-19
16101-MZ2-650	M-19
16101-MZ2-690	M-19
16101-MZ2-790	M-19
16101-MZ2-A20	M-19
16101-MZ2-B40	M-19
16101-MZ2-E00	M-19
16101-MZ2-F00	M-19
16102-MZ2-600	M-19
16102-MZ2-610	M-19
16102-MZ2-620	M-19
16102-MZ2-650	M-19
16102-MZ2-690	M-19
16102-MZ2-790	M-19
16102-MZ2-A20	M-19
16102-MZ2-B40	M-19
16102-MZ2-E00	M-19
16102-MZ2-F00	M-19
16103-MZ2-600	M-19

Nº da Peça	Nº do bloco
16103-MZ2-610	M-19
16103-MZ2-620	M-19
16103-MZ2-650	M-19
16103-MZ2-690	M-19
16103-MZ2-790	M-19
16103-MZ2-A20	M-19
16103-MZ2-B40	M-19
16103-MZ2-E00	M-19
16103-MZ2-F00	M-19
16104-MZ2-600	M-19
16104-MZ2-610	M-19
16104-MZ2-620	M-19
16104-MZ2-650	M-19
16104-MZ2-690	M-19
16104-MZ2-790	M-19
16104-MZ2-A20	M-19
16104-MZ2-B40	M-19
16104-MZ2-E00	M-19
16104-MZ2-F00	M-19
16107-MW0-670	M-19.1
16108-MW0-750	M-19.1
16111-MW0-670	M-19.1
16111-MZ2-E00	M-19.1
16119-MZ2-600	M-19.1
16119-MZ2-610	M-19.1
16120-MZ2-610	M-19
16129-MZ2-610	M-19.1
16141-MZ2-610	M-19.1
16145-MZ2-780	M-19.1
16155-MN9-004	M-19.1
16155-MY2-980	M-19.1
16163-ghb-610	M-19
16163-MB3-671	M-19
16163-MZ5-920	M-19.1
16165-MW0-600	M-19.1
16165-MZ2-790	M-19.1

Nº da Peça	Nº do bloco
16169-MZ2-600	M-19.1
16172-MZ1-000	M-19
16172-MZ2-610	M-19
16173-MZ1-000	M-19
16175-MZ1-000	M-19
16178-MV4-000	M-19
16180-195-731	M-19.1
16180-MM5-601	M-19
16188-MW0-671	M-19.1
16195-MZ2-610	M-19
16197-MS2-601	M-19
16197-MZ2-610	M-19
16197-MZ2-650	M-19
16211-MZ2-600	M-2
16211-MZ2-610	M-2
16211-MZ2-690	M-2
16212-MZ2-600	M-2
16212-MZ2-610	M-2
16212-MZ2-690	M-2
16213-MZ2-600	M-2
16213-MZ2-610	M-2
16213-MZ2-690	M-2
16214-MB0-000	M-2
16215-MV4-000	M-2
16217-MW0-000	M-2
16219-MZ1-000	M-2
16220-MZ1-000	M-2
16222-MV4-300	M-2
16510-MZ2-650	M-19.1
16950-MZ2-000	C-15
16950-MZ2-790	C-15
16952-MS2-000	C-15
16953-MR4-930	C-15
16953-MV9-000	C-15
16955-MS2-000	C-15
16956-MS2-000	C-15
16958-KY6-003	C-15
16965-MS2-010	C-15

Nº da Peça	Nº do bloco
17000	
17201-MG9-000	C-35
17211-MZ2-000	C-18
17215-MZ2-000	C-18
17215-MZ2-650	C-18
17217-MM5-000	C-18
17220-MS2-000	C-18
17235-MS2-000	C-18
17240-MS2-300	C-18
17241-MS2-300	C-18
17243-MS2-000	C-18
17244-MS2-000	C-18
17250-MZ2-300	C-18
17251-KT8-000	C-18
17254-KAZ-000	C-18
17255-MM4-000	C-18
17255-MZ2-750	C-18
17256-MM4-000	C-18
17258-MS2-000	C-18
17259-MS2-000	C-18
17265-MS2-000	C-18
17309-MM5-740	C-18
17369-KB4-670	C-35
17370-419-700	C-18
17371-MZ2-000	C-18
17371-MZ2-750	C-18
17372-MZ2-000	C-18
17414-PC6-660	M-19.1
17503-397-630	C-21
17504-MS2-000	C-15
17506-MB1-000	C-15
17515-MM4-000	C-15
17516-MM5-000	C-15
17520-MZ2-000ZA	C-15
17520-MZ2-000ZB	C-15
17520-MZ2-000ZC	C-15
17520-MZ2-640ZB	C-15

Nº da Peça	Nº do bloco
17520-MZ2-670ZA	C-15
17520-MZ2-890ZA	C-15
17520-MZ2-890ZB	C-15
17520-MZ2-890ZC	C-15
17520-MZ2-910ZA	C-15
17520-MZ2-970ZA	C-15
17520-MZ2-A20ZA	C-15
17520-MZ2-A20ZB	C-15
17520-MZ2-G00ZA	C-15
17520-MZ2-G00ZB	C-15
17520-MZ2-G10ZA	C-15
17520-MZ2-G10ZB	C-15
17525-MW7-000	C-15
17535-KE7-000	C-16
17550-MZ2-300ZA	C-37
17550-MZ2-300ZB	C-37
17550-MZ2-670ZA	C-37.1
17550-MZ2-910ZA	C-37.3
17550-MZ2-970ZA	C-37.3
17550-MZ2-A20ZA	C-37.5
17550-MZ2-A20ZB	C-37.5
17550-MZ2-G00ZA	C-37.5
17550-MZ2-G00ZB	C-37.5
17551-MZ2-300ZA	C-37
17551-MZ2-910ZA	C-37.3
17551-MZ2-970ZA	C-37.3
17551-MZ2-A20ZA	C-37.5
17551-MZ2-G00ZA	C-37.5
17551-MZ2-G00ZB	C-37.5
17551-MZ2-G20ZB	C-37.5
17552-MZ2-300ZA	C-37
17552-MZ2-A20ZA	C-37.5
17552-MZ2-A20ZB	C-37.5
17552-MZ2-G00ZA	C-37.5
17552-MZ2-G00ZB	C-37.5
17553-MW7-300	C-15
17553-MZ2-300ZA	C-37
17553-MZ2-640ZA	C-37.4

Nº da Peça	Nº do bloco
17553-MZ2-640ZB	C-37.4
17553-MZ2-670ZA	C-37.1
17553-MZ2-890ZA	C-37.2
17553-MZ2-890ZB	C-37.2
17553-MZ2-890ZC	C-37.2
17553-MZ2-910ZA	C-37.3
17553-MZ2-970ZA	C-37.3
17553-MZ2-A20ZA	C-37.5
17553-MZ2-A20ZB	C-37.5
17553-MZ2-G00ZA	C-37.5
17553-MZ2-G00ZB	C-37.5
17553-MZ2-G10ZA	C-37.6
17553-MZ2-G10ZB	C-37.6
17554-MB0-000	C-18
17554-MW7-300	C-15
17554-MZ2-300ZA	C-37
17554-MZ2-640ZA	C-37.4
17554-MZ2-640ZB	C-37.4
17554-MZ2-670ZA	C-37.1
17554-MZ2-890ZA	C-37.2
17554-MZ2-890ZB	C-37.2
17554-MZ2-890ZC	C-37.2
17554-MZ2-910ZA	C-37.3
17554-MZ2-970ZA	C-37.3
17554-MZ2-A20ZA	C-37.5
17554-MZ2-A20ZB	C-37.5
17554-MZ2-G00ZA	C-37.5
17554-MZ2-G00ZB	C-37.5
17554-MZ2-G10ZA	C-37.6
17554-MZ2-G10ZB	C-37.6
17555-MS2-300	C-15
17555-MZ2-A20ZA	C-37.5
17555-MZ2-A20ZB	C-37.5
17555-MZ2-G00ZA	C-37.5
17555-MZ2-G00ZB	C-37.5
17620-MT4-010	C-15
17651-MM5-000	C-18
17724-102-700	M-1

ÍNDICE DE NÚMERO DE PEÇAS

Nº da Peça	Nº do bloco
17724-102-700	C-18
17724-102-700	C-35
17909-MS2-000	C-6
17910-MZ2-000	C-3
17920-MZ2-000	C-3
17950-MZ2-000	C-3
17962-MN8-003	C-3
18000	
18150-MS2-003	C-19
18150-MS2-721	C-19
18150-MZ2-A21	C-19
18156-MS2-721	C-19
18256-MS2-721	C-19
18291-MM5-860	EOP-1
18291-MM5-860	C-19
18310-MZ2-000	C-19
18310-MZ2-670	C-19
18310-MZ2-890ZA	C-19
18310-MZ2-890ZB	C-19
18310-MZ2-891ZB	C-19
18310-MZ2-910	C-19
18366-GW8-670	C-19
18371-MM5-640	C-19
18372-MM5-640	C-19
18391-ML0-003	C-19
18410-MZ2-000	C-19
18410-MZ2-670	C-19
18410-MZ2-890ZA	C-19
18410-MZ2-890ZB	C-19
18410-MZ2-891ZB	C-19
18410-MZ2-910	C-19
18421-MA6-000	C-19
18422-MA6-000	C-19
18600-MS2-680	M-20
18615-MM5-740	C-35
18621-MS6-930	M-20

Nº da Peça	Nº do bloco
18621-MS6-930	EOP-1
18640-MS2-680	M-20
18641-MS2-680	M-20
18651-MS2-680	M-20
18652-MS2-680	M-20
18655-MZ2-750	C-35
18656-MM5-740	C-35
18657-MZ2-750	C-35
19000	
19010-MS2-003	C-32
19015-MS2-013	C-32
19015-MS2-671	C-32
19020-MM5-003	C-32
19030-MM5-902	C-32
19032-MS2-000	C-32
19037-KV3-003	C-32
19045-MV9-891	C-32
19045-MV9-921	C-32
19045-MZ1-621	C-32
19051-KA3-830	C-15
19051-KA3-830	C-30
19051-KA3-830	C-32
19051-MS2-000	C-32
19052-HA2-000	C-32
19052-MN8-000	C-15
19052-MN8-000	C-32
19055-MV9-881	C-32
19055-MV9-891	C-32
19055-MV9-921	C-32
19056-HA2-000	C-32
19056-MZ2-000	C-29
19101-MM5-010	C-32
19102-KT8-000	C-18
19106-GE2-000	C-32
19108-KK4-000	C-32
19200-MZ2-305	M-11

Nº da Peça	Nº do bloco
19200-MZ2-315	M-11
19221-MZ2-305	M-11
19226-MM5-003	M-11
19226-MM5-003	EOP-2
19300-MG9-000	C-32
19311-MS2-000	C-32
19312-MS2-000	C-32
19501-MS2-000	C-32
19502-MS2-000	C-32
19503-MS2-000	C-32
19504-MS2-000	C-32
19504-MS2-611	M-18
19505-MS2-670	C-32
19507-MK4-620	M-5
19507-MS2-610	M-18
19508-MS2-000	C-32
19509-MM5-003	C-32
19509-MM5-003	C-32
19509-MS2-000	C-32
19510-MM5-000	M-18
19513-MZ1-000	M-5
19515-MS2-670	C-32
19515-MS2-670	C-32
19516-MB6-000	M-18
19516-ML7-691	C-32
22000	
22100-MS2-870	M-7
22116-MS2-610	M-7
22117-MS2-610	M-7
22120-MS2-610	M-7
22201-MA7-000	M-7
22201-MM5-000	M-7
22321-ME5-003	M-7
22325-MN4-000	M-7
22326-MN4-000	M-7

Nº da Peça	Nº do bloco
22350-MM5-000	M-7
22366-MS2-611	M-7
22401-MM5-010	M-7
22431-121-880	C-16
22850-MJ0-000	M-7
22860-MS2-870	M-11
22862-MW7-650	M-11
22862-MW7-650	EOP-2
22863-MJ8-003	M-11
22864-MB0-003	M-11
22865-MJ8-003	M-11
22866-MF2-711	M-11
22884-MB0-006	C-5
22885-MB0-006	C-5
22886-MB0-305	C-5
22890-MZ2-305	C-5
22900-MZ2-000	C-5
23000	
23211-MS2-610	M-16
23220-MS2-610	M-16
23421-MM5-000	M-16
23431-MZ2-610	M-16
23441-MZ2-610	M-16
23442-MS2-610	M-16
23451-MZ2-610	M-16
23461-MZ2-610	M-16
23463-MM5-000	M-16
23481-MS2-610	M-16
23491-MS2-610	M-16
23495-MM5-000	M-16
23501-MS2-610	M-16
23511-MS2-611	M-16
23512-MM5-000	M-16
23521-MS2-611	M-16
23801-438-000	M-16
23801-MAT-000	M-16

Nº da Peça	Nº do bloco
23820-MM5-000	M-16
23821-MB6-000	M-16
24000	
24211-MS2-610	M-17
24212-MS2-610	M-17
24213-MS2-610	M-17
24231-MS2-610	M-17
24235-MS2-610	M-17
24236-MS2-610	M-17
24261-283-000	M-16
24310-MZ2-610	M-17
24312-KY2-310	M-17
24315-HA0-000	M-17
24321-KT8-030	M-17
24322-MM4-000	M-17
24324-KA3-711	M-17
24325-KA3-711	M-17
24326-KBH-901	M-17
24328-MM5-000	M-17
24329-KA3-740	M-17
24329-KT8-000	M-17
24430-MM5-000	M-17
24434-KT7-000	M-17
24435-MM5-000	M-17
24610-MS2-610	M-17
24651-KT7-000	M-17
24652-035-000	M-17
24655-MM5-000	M-17
24705-MS2-000	C-20
24706-MK3-770	C-20
24725-MS2-000	C-20
24781-KR3-770	C-20
28000	
28101-MM5-000	M-12
28102-ME9-000	M-12

Nº da Peça	Nº do bloco
28110-MM5-010	M-8
28115-MM5-020	M-8
28117-MM5-000	M-12
28125-MS2-612	M-8
28125-MS2-613	M-8
28130-MS2-610	M-8
28151-MM0-003	M-8
28161-MM5-013	M-8
28170-MM5-640	M-8
28191-MM5-000	M-8
30000	
30291-MZ1-000	M-8
30300-MW7-000	M-8
30300-MW7-003	M-8
30405-MT6-000	C-25
30407-KE7-000	C-29
30410-MZ2-601	C-25
30410-MZ2-611	C-25
30410-MZ2-621	C-25
30410-MZ2-651	C-25
30410-MZ2-691	C-25
30410-MZ2-A21	C-25
30410-MZ2-B40	C-25
30410-MZ2-B41	C-25
30410-MZ2-E01	C-25
30410-MZ2-F01	C-25
30505-MS2-000	C-29
30505-MZ2-F00	C-29
30506-MZ2-F00	C-29
30510-KT7-023	C-29
30510-MM8-003	C-29
30520-ML7-000	C-29
30751-MM5-020	C-29
30752-MM5-020	C-29
30753-MM5-020	C-29
30753-MZ2-F01	C-29

ÍNDICE DE NÚMERO DE PEÇAS

Nº da Peça	Nº do bloco
30754-MM5-020	C-29
30754-MZ2-F01	C-29
31000	
31130-MS2-611	M-10
31133-MS2-611	M-10
31200-MZ1-008	M-12
31201-MR6-008	M-12
31203-MZ1-000	M-12
31205-MR1-008	M-12
31206-MR6-008	M-12
31207-KS5-901	M-12
31500-MW7-600	C-28
31500-MW7-601	C-28
31500-MZ2-305	C-28
31600-MS2-601	C-29
31700-196-000	C-29
32000	
32100-MZ2-600	C-29
32100-MZ2-610	C-29
32100-MZ2-620	C-29
32100-MZ2-630	C-29
32100-MZ2-670	C-29
32100-MZ2-690	C-29
32100-MZ2-710	C-29
32100-MZ2-790	C-29
32100-MZ2-960	C-29
32100-MZ2-A20	C-29
32100-MZ2-A90	C-29
32100-MZ2-E00	C-29
32100-MZ2-F00	C-29
32101-MW7-000	M-14
32105-MS2-000	C-29
32171-MS2-000	M-11
32350-MZ2-000	C-28
32401-MZ2-000	C-28
32406-MR5-000	C-28
32410-MZ2-000	C-28
32411-253-000	C-28
32411-MM5-000	C-28
32501-MM5-770	C-17
32550-MJ6-000	M-14
32922-MB2-000	M-6
32922-MB2-000	M-13
33000	
33100-MZ2-601	C-1
33100-MZ2-611	C-1
33100-MZ2-671	C-1
33100-MZ2-701	C-1
33100-MZ2-711	C-1.1
33108-MS2-611	C-1
33108-MS2-681	C-1.1
33109-MS2-611	C-1
33110-MS2-611	C-1
33112-MM5-601	C-1
33112-MM5-601	C-1.1
33114-MS2-681	C-1.1
33119-MS2-611	C-1
33119-MS2-681	C-1.1
33120-MZ2-601	C-1
33120-MZ2-611	C-1
33120-MZ2-671	C-1
33120-MZ2-701	C-1
33120-MZ2-711	C-1.1
33130-MZ2-611	C-1
33130-MZ2-611	C-1.1
33301-SA0-741	C-1
33301-SA0-741	C-1.1
33402-MG2-003	C-26
33405-MT4-671	C-26
33405-MZ2-611	C-26
33407-MM5-003	C-26
33410-MZ2-003	C-26
33455-MT4-671	C-26
33455-MZ2-611	C-26
33460-MZ2-003	C-26
33600-MM5-601	C-26
33600-MM5-671	C-26
33602-MG2-601	C-26
33604-MM5-601	C-26
33604-MM5-671	C-26
33613-KG1-610	C-32
33650-MM5-601	C-26
33650-MM5-671	C-26
33654-MM5-601	C-26
33654-MM5-671	C-26
33705-MW0-601	C-27
33710-KM1-003	C-27
33710-MZ2-611	C-27
33710-MZ2-671	C-27
33720-ML7-670	C-27
33721-MB2-003	C-27
33722-MB1-013	C-27
33725-ML7-670	C-27
33727-ME4-671	C-27
33729-MB1-003	C-27
33741-KAK-971	C-8
33741-KAK-971	C-25
33741-MB2-671	C-8
33741-MS6-921	C-25
34000	
34616-568-671	C-27
34901-MC7-601	C-1
34901-MC7-601	C-1.1
34901-MS2-671	C-1
34905-268-671	C-26
34905-425-671	C-26
34906-447-711	C-27
34906-MG9-771	C-27
34908-634-611	C-26
34908-634-611	C-26
34908-GA7-701	C-2
34908-MB9-871	C-2
35000	
35010-MZ2-600	C-6
35010-MZ2-610	C-6
35010-MZ2-690	C-6
35013-MZ2-A10	C-3
35015-MZ2-A20	C-3
35020-MZ2-A10	C-3
35020-MZ2-A20	C-3
35020-MZ2-A60	C-3
35100-MZ2-601	C-6
35100-MZ2-611	C-6
35100-MZ2-691	C-6
35101-MZ2-601	C-6
35101-MZ2-691	C-6
35121-KW3-771	C-6
35121-MN9-611	C-6
35122-KW3-771	C-6
35130-MZ2-670	C-3
35150-MZ2-610	C-3
35200-MZ2-600	C-3
35200-MZ2-610	C-3
35200-MZ2-670	C-3
35200-MZ2-790	C-3
35330-MB0-003	C-5
35340-MM5-600	C-4
35350-MM5-010	C-20
35357-MM5-000	C-20
35500-MJ4-024	M-14
35600-MM5-003	M-14
357A0-MS2-600	C-22
35850-MR5-007	C-28
35856-MW6-610	C-28
36000	
36037-657-000	C-29
37000	
37100-MZ2-601	C-2
37100-MZ2-611	C-2
37100-MZ2-651	C-2
37100-MZ2-721	C-2
37100-MZ2-A21	C-2
37100-MZ2-A31	C-2
37100-MZ2-A71	C-2
37100-MZ2-E01	C-2
37100-MZ2-U01	C-2
37102-MS2-601	C-2
37104-MAJ-G00	C-33
37104-MT3-000	C-33
37105-MT3-003	C-2
37106-MZ2-003	C-2
37110-MZ2-003	C-2
37111-MT3-003	C-2
37112-MT3-003	C-2
37130-MM5-008	C-2
37200-MZ2-601	C-2
37200-MZ2-611	C-2
37200-MZ2-721	C-2
37200-MZ2-A21	C-2
37200-MZ2-E01	C-2
37211-MR7-008	C-2
37215-MB6-831	C-2
37243-MM4-000	C-2
37244-MA6-008	C-2
37244-MB2-008	C-2
37250-MZ2-611	C-2
37250-MZ2-651	C-2
37250-MZ2-671	C-2
37264-MR7-008	C-2
37300-MS2-601	C-2
37300-MZ2-A21	C-2
37305-KE5-008	C-2
37400-MS2-601	C-2
37400-MZ2-A21	C-2
37600-MZ2-611	C-2
37600-MZ2-671	C-2
37600-MZ2-A11	C-2
37600-MZ2-A21	C-2
37601-MY3-781	C-2
37602-MS2-601	C-2
37750-PC1-004	C-32
37760-MT2-003	C-32
37800-MZ2-000	C-15
38000	
38120-MS2-004	C-29
38215-MZ2-300	C-29
38215-MZ2-610	C-29
38215-MZ2-620	C-29
38215-MZ2-670	C-29
38301-KK9-952	C-29
38306-GE7-000	C-29
38501-GAM-007	C-29
38501-GN2-014	C-29
38506-GC7-611	C-29
38506-MY2-691	C-29
40000	
40510-MS2-000	C-23
40535-MZ1-307	C-23
40545-MBB-003	C-23

ÍNDICE DE NÚMERO DE PEÇAS

Nº da Peça	Nº do bloco
40545-MZ2-305	C-23
40545-MZ2-306	C-23
41000	
41200-MS2-000	C-14
41200-MV8-920	C-14
41200-MZ2-890	C-14
41200-MZ2-A20	C-14
41241-MM5-000	C-14
42000	
42301-MM5-000	C-14
42311-MG5-670	C-14
42313-MS2-670	C-14
42606-MS2-000	C-14
42610-MS2-000	C-14
42615-MZ2-A20	C-14
42620-MZ1-000	C-14
42650-MZ2-305ZA	C-14
42650-MZ2-305ZB	C-14
42650-MZ2-A20	C-14
42704-MB0-000	C-11
42704-MB0-000	C-14
42705-MB0-000	C-11
42705-MB0-000	C-14
42706-MB0-000	C-11
42706-MB0-000	C-14
42710-MS2-871	C-14
42710-MS2-872	C-14
42711-MS2-871	C-14
42711-MS2-872	C-14
42711-MS2-873	C-14
42711-MS2-874	C-14
42711-MS2-874	C-14
42753-ML7-003	C-11
42753-ML7-003	C-14

Nº da Peça	Nº do bloco
42753-ML7-004	C-11
42753-ML7-004	C-14
43000	
43100-MZ2-006	C-13
43101-MZ2-006	C-13
43107-MA3-006	C-10.1
43110-MZ2-006	C-13
43150-MZ2-305	C-13
43150-MZ2-315	C-13
43156-MZ2-000	C-12
43157-MZ2-000	C-12
43158-MZ2-000	C-12.1
43159-MZ2-000	C-12
43251-MZ2-000	C-14
43310-MZ2-003	C-12
43310-MZ2-D01	C-12
43311-MZ2-003	C-12.1
43311-MZ2-D01	C-12.1
43312-MZ2-003	C-12.1
43312-MZ2-D01	C-12.1
43313-MZ2-003	C-12.1
43313-MZ2-D01	C-12.1
43321-MY4-003	C-4.1
43352-568-003	C-10
43352-568-003	C-10.1
43352-568-003	C-13
43353-461-771	M-11
43353-461-771	C-10
43353-461-771	C-10.1
43353-461-771	C-13
43500-MZ2-006	C-12
43500-MZ2-791	C-12
43503-MB2-006	C-12
43504-MB2-006	C-4.1
43504-MB2-006	C-12
43510-MZ2-305	C-12

Nº da Peça	Nº do bloco
43511-MA6-006	C-12
43512-MS2-006	C-12
43513-MJ0-951	C-12
43513-MY1-006	C-12
43514-445-771	C-12
43520-MZ2-305	C-12
43530-MM5-006	C-12
44000	
44301-MM5-000	C-11
44311-MR1-000	C-11
44311-MS2-000	C-11
44620-MS2-000	C-11
44620-MZ2-A20	C-11
44620-MZ2-A21	C-11
44650-MS2-305ZC	C-11
44650-MS2-305ZD	C-11
44650-MZ2-A20	C-11
44650-MZ2-A21	C-11
44650-MZ2-A22	C-11
44710-MS2-871	C-11
44710-MS2-872	C-11
44711-MS2-871	C-11
44711-MS2-872	C-11
44711-MS2-873	C-11
44711-MS2-874	C-11
44711-MS2-874	C-11
44808-MR7-013	M-11
44830-GC8-000	C-2
44831-GC8-000	C-2
45000	
45101-MZ2-006	C-10
45102-MZ2-000	C-10
45107-GE2-006	C-10
45107-GE2-006	C-13

Nº da Peça	Nº do bloco
45107-MB9-781	C-10
45107-MB9-781	C-10.1
45107-MZ2-006	C-10.1
45108-MZ2-006	C-10
45108-MZ2-006	C-10.1
45108-MZ2-006	C-13
45108-MZ2-016	C-10
45108-MZ2-016	C-10.1
45108-MZ2-016	C-13
45112-MZ2-006	C-10
45112-MZ2-006	C-10.1
45112-MZ2-006	C-13
45116-MZ6-006	C-10
45120-MZ2-305	C-10
45124-MZ2-003	C-4
45124-MZ2-D01	C-4
45125-MZ2-003	C-4
45125-MZ2-D01	C-4
45126-MZ2-003	C-4.1
45126-MZ2-D01	C-4.1
45127-MZ2-003	C-4.1
45127-MZ2-D01	C-4.1
45128-ME2-003	C-11
45128-MZ2-003	C-4.1
45128-MZ2-D01	C-4.1
45129-MZ2-000	C-4
45130-Mz2-000	C-4.1
45131-166-016	C-10
45131-166-016	C-10.1
45131-166-016	C-13
45131-MZ2-000	C-12.1
45131-MZ2-006	C-10
45131-MZ2-006	C-10.1
45131-MZ2-006	C-13
45131-MZ2-640	C-12.1
45132-166-016	C-10
45132-166-016	C-10.1
45132-166-016	C-13

Nº da Peça	Nº do bloco
45132-MZ2-000	C-12.1
45132-MZ2-A20	C-12.1
45133-MA3-006	C-10
45133-MA3-006	C-10.1
45133-MA3-006	C-13
45134-KB7-005	C-4.1
45134-KB7-005	C-9
45134-KB7-005	C-10
45156-MZ2-000	C-8
45156-MZ2-670	C-8
45157-MZ2-000	C-7
45159-MZ2-000	C-4
45200-MZ2-006	C-10.1
45201-MZ2-006	C-10.1
45202-MZ2-000	C-10.1
45202-MZ2-000	C-13
45207-MZ2-006	C-10
45207-MZ2-006	C-13
45210-MZ2-006	C-10.1
45215-MZ2-006	C-10
45215-MZ2-006	C-10.1
45215-MZ2-006	C-13
45216-MZ2-006	C-10.1
45216-MZ2-006	C-13
45250-MZ2-305	C-10.1
45250-MZ2-315	C-10.1
45251-MS2-010	C-11
45300-MZ2-305	C-10
45350-MZ2-305	C-10
45350-MZ2-315	C-10
45351-MS8-020	C-11
45442-MZ2-000	C-4.1
45442-MZ2-000	C-10
45452-MZ2-000	C-9
45459-MZ2-305	C-4.1
45461-MZ2-000	C-4.1
45462-MZ2-000	C-4.1
45504-410-003	C-4

Nº da Peça	Nº do bloco
45504-410-003	C-5
45510-MV9-305	C-4
45510-MZ2-305	C-4
45512-MA6-006	C-4
45512-MA6-006	C-5
45513-MM5-006	C-4
45513-MM5-006	C-5
45513-MV9-890	C-36
45517-166-006	C-4
45517-166-006	C-5
45518-MB0-006	C-5
45518-MM5-006	C-4
45518-MM5-006	C-5
45520-300-000	C-12
45520-MM5-006	C-4
45520-MM5-006	C-5
45521-MJ6-006	C-12
45523-MV9-006	C-4
45530-471-831	C-4
45530-MG9-951	C-4
45600-MZ2-006	C-4.1
45600-MZ2-891	C-4.1
45603-MZ2-006	C-4.1
45612-MZ2-006	C-4.1
45613-MZ2-006	C-4.1
45620-MZ2-305	C-4.1
45620-MZ2-306	C-4.1
45630-MZ2-305	C-4.1
46000	
46182-500-013	C-4.1
46182-500-013	C-12
46200-MZ2-006	C-12.1
46215-MZ2-000	C-12.1
46220-MZ2-000	C-12.1
46500-MS2-000	C-20
46503-KW3-000	C-12

ÍNDICE DE NÚMERO DE PEÇAS

Nº da Peça	Nº do bloco
46503-MZ2-000	C-4.1
46504-MT4-006	C-12
46514-MS2-000	C-20
50000	
50100-MZ2-600	C-30
50100-MZ2-610	C-30
50100-MZ2-790	C-30
50100-MZ2-A 20	C-30
50121-KV3-830	C-30
50150-MZ2-000	C-22
50159-KR3-300	C-36
50205-MS2-000	C-20
50209-MM5-000	C-30
50217-MM5-000	C-30
50261-MS2-300	C-30
50262-MS2-300	C-30
50324-MS2-000	C-28
50325-MS2-000	C-28
50327-MS2-000	C-28
50328-MS2-000	C-28
50329-MM5-000	C-28
50330-MM5-000	C-28
50331-MW7-000	C-28
50332-MM5-000	C-28
50335-MM5-000	C-28
50356-KT8-000	C-30
50401-MM5-000	C-5
50451-GB6-920	C-35
50500-MS2-670ZA	C-22
50503-MS2-000	C-22
50520-MM5-610	C-22
50522-MM5-000	C-22
50522-MM5-610	C-22
50523-425-000	C-22
50523-MM4-000	C-22
50524-MG9-000	C-19

Nº da Peça	Nº do bloco
50525-MM4-000	C-22
50530-MS2-000ZA	C-22
50541-MB0-000	C-22
50542-MB0-611	C-22
50542-MZ2-000	C-22
50543-MV4-000	C-22
50600-MS2-670	C-21
50612-MM5-000	C-21
50617-MM5-000	C-21
50618-KE8-000	C-4.1
50619-MM5-000	C-21
50622-MM5-000	C-21
50639-ML0-010	C-21
50642-MM5-000	C-21
50644-MM5-000	C-21
50661-MJ4-670	C-21
50700-MS2-670	C-21
50710-KE8-000	C-21
50711-KE8-000	C-21
50712-KE8-000	C-21
50715-KE8-000	C-21
51000	
51400-MZ2-891	C-9
51400-MZ2-911	C-9
51400-MZ2-912	C-9
51400MZ2-892	C-9
51401-MZ2-003	C-9
51402-MS2-003	C-9
51405-MB4-003	C-9
51409-MZ2-305	C-9
51412-MB4-003	C-9
51414-MN5-003	C-9
51415-MM8-003	C-9
51415-MS2-003	C-9
51420-MZ2-003	C-9
51420-MZ2-891	C-9

Nº da Peça	Nº do bloco
51420-MZ2-892	C-9
51430-MZ2-003	C-9
51432-MS-003	C-9
51447-KA4-711	C-9
51451-KS7-003	C-9
51455-MT4-003	C-9
51460-MT3-610	C-9
51460-MT3-611	C-9
51481-MZ2-000	C-4.1
51482-Mz2-000	C-4.1
51490-MN8-305	C-9
51500-MZ2-891	C-9
51500-MZ2-892	C-9
51500-MZ2-911	C-9
51500-MZ2-912	C-9
51509-MZ2-305	C-9
51520-MZ2-003	C-9
51520-MZ2-891	C-9
51520-MZ2-892	C-9
51583-MZ2-670	C-8
51583-MZ2-970	C-8
52000	
52101-MM5-000	C-23
52102-MM5-000	C-23
52105-MM2-670	C-23
52106-ML4-000	C-23
52115-ML8-670	C-4
52115-ML8-670	C-4.1
52115-ML8-670	C-12.1
52120-MJ0-000	C-23
52120-MJ0-010	C-23
52121-MJ0-000	C-23
52170-MM5-000	C-23
52200-MZ2-305ZA	C-23
52200-MZ2-305ZB	C-23

Nº da Peça	Nº do bloco
524-KM3-000	C-24
52400-MZ2-003	C-24
52400-MZ2-621	C-24
52400-MZ2-791	C-24
52406-KB7-003	C-24
52460-MS2-000	C-24
52462-MM5-000	C-24
52463-MB2-700	C-24
52470-MM5-000	C-24
52485-KE8-003	C-24
52486-ML7-003	C-24
52496-MV9-890	C-36
53000	
53100-MW7-000	C-6
53100-MZ2-G10	C-6
53104-MS2-000	C-6
53105-MM5-000	C-3
53106-MM5-000	C-6
53108-MJ0-000	C-6
53109-MM5-000	C-6
53140-422-000	C-3
53150-MW7-000	C-6
53150-MZ2-G10	C-6
53165-422-000	C-3
53166-422-000	C-3
53170-MW0-006	C-4
53178-MM5-006	C-5
53200-MZ2-000	C-7
53213-MB4-771	C-7
53214-371-010	C-7
53220-422-000	C-7
53220-460-840	C-7
53232-MJ4-670	C-6
5330-MS2-000	C-6
53300-MW7-790	C-6
53312-657-000	C-20

Nº da Peça	Nº do bloco
54000	
5403-KH0-003	C-9
5410-MZ2-003	C-9
55000	
55101-GZ9-000	C-2
57000	
57071-SB0-800	C-30
61000	
61100-MT4-000ZC	C-8
61100-MT4-000ZD	C-8
61100-MT4-000ZH	C-8
61100-MT4-000ZJ	C-8
61100-MT4-000ZM	C-8
61100-MT4-000ZN	C-8
61100-MT4-000ZS	C-8
61100-MT4-000ZW	C-8
61100-MT4-00ZF	C-8
61102-KF9-900	C-30
61103-357-000	C-16
61103-357-000	C-28
61104-357-000	C-25
61304-415-000	C-25
61306-167-000	C-27
61311-MZ2-000	C-33
61311-MZ2-710	C-33
61313-422-000	C-33
64000	
64102-MJ0-000	C-33
64106-MZ2-000	C-33

Nº da Peça	Nº do bloco
64110-MS2-670	C-30
64110-MS2-720	C-30
64113-MS2-000	C-17
64205-166-610	C-33
64205-MZ2-600	C-33
64205-MZ2-670	C-33
64206-MJ0-000	C-16
64210-MZ2-G10ZA	C-33
64210-MZ2-G10ZB	C-33
64211-MZ2-G10ZA	C-33
64211-MZ2-G10ZB	C-33
64212-MZ2-300ZA	C-37
64212-MZ2-300ZB	C-37
64212-MZ2-300ZC	C-37
64212-MZ2-640ZA	C-37.4
64212-MZ2-640ZB	C-37.4
64212-MZ2-6760ZA	C-37.1
64212-MZ2-890ZA	C-37.2
64212-MZ2-890ZB	C-37.2
64212-MZ2-890ZC	C-37.2
64212-MZ2-910ZA	C-37.3
64212-MZ2-970ZA	C-37.3
64214-MZ2-000ZA	C-33
64214-MZ2-000ZB	C-33
64214-MZ2-000ZC	C-33
64214-MZ2-640ZA	C-33
64214-MZ2-640ZB	C-33
64214-MZ2-670ZA	C-33
64214-MZ2-890ZA	C-33
64214-MZ2-890ZB	C-33
64214-MZ2-890ZC	C-33
64214-MZ2-910ZA	C-33
64214-MZ2-970ZA	C-33
64214-MZ2-A 20ZA	C-33
64214-MZ2-A20ZB	C-33
64214-MZ2-G00ZA	C-33
64214-MZ2-G00ZB	C-33
64215-MZ2-000ZA	C-33

ÍNDICE DE NÚMERO DE PEÇAS

Nº da Peça	Nº do bloco
64215-MZ2-000ZB	C-33
64215-MZ2-000ZC	C-33
64215-MZ2-640ZA	C-33
64215-MZ2-640ZB	C-33
64215-MZ2-670ZA	C-33
64215-MZ2-890ZA	C-33
64215-MZ2-890ZB	C-33
64215-MZ2-890ZC	C-33
64215-MZ2-910ZA	C-33
64215-MZ2-970ZA	C-33
64215-MZ2-A20ZA	C-33
64215-MZ2-A20ZB	C-33
64215-MZ2-G00ZA	C-33
64215-MZ2-G00ZB	C-33
64216-MT4-880	C-33
64216-MZ2-300ZA	C-37
64216-MZ2-300ZB	C-37
64216-MZ2-300ZC	C-37
64216-MZ2-640ZA	C-37.4
64216-MZ2-640ZB	C-37.4
64216-MZ2-670ZA	C-37.1
64216-MZ2-890ZA	C-37.2
64216-MZ2-890ZB	C-37.2
64216-MZ2-890ZC	C-37.2
64216-MZ2-910ZA	C-37.3
64216-MZ2-970ZA	C-37.3
64216-MZ2-A20ZA	C-37.5
64216-MZ2-A20ZB	C-37.5
64216-MZ2-G00ZA	C-37.5
64216-MZ2-G00ZB	C-37.5
64217-MZ2-300ZA	C-37
64217-MZ2-300ZB	C-37
64217-MZ2-300ZC	C-37
64217-MZ2-640ZA	C-37.4
64217-MZ2-640ZB	C-37.4
64217-MZ2-670ZA	C-37.1
64217-MZ2-890ZA	C-37.2
64217-MZ2-890ZB	C-37.2

Nº da Peça	Nº do bloco
64217-MZ2-890ZC	C-37.2
64217-MZ2-910ZA	C-37.3
64217-MZ2-970ZA	C-37.3
64217-MZ2-A20ZA	C-37.5
64217-MZ2-A20ZB	C-37.5
64217-MZ2-G00ZA	C-37.5
64217-MZ2-G00ZB	C-37.5
64218-MZ2-300ZA	C-37
64219-MZ2-300ZA	C-37
64220-MZ2-000ZA	C-33
64220-MZ2-000ZB	C-33
64220-MZ2-000ZC	C-33
64220-MZ2-000ZD	C-33
64220-MZ2-000ZE	C-33
64220-MZ2-000ZF	C-33
64220-MZ2-000ZG	C-33
64220-MZ2-000ZH	C-33
64220-MZ2-000ZJ	C-33
64232-MZ2-300ZA	C-37
64232-MZ2-300ZB	C-37
64232-MZ2-300ZB	C-37.1
64232-MZ2-300ZC	C-37
64232-MZ2-640ZA	C-37.4
64232-MZ2-640ZB	C-37.4
64232-MZ2-890ZA	C-37.2
64232-MZ2-890ZB	C-37.2
64232-MZ2-910ZA	C-37.3
64232-MZ2-970ZA	C-37.3
64232-MZ2-A20ZA	C-37.5
64232-MZ2-A20ZB	C-37.5
64232-MZ2-G10ZA	C-37.6
64232-MZ2-G10ZB	C-37.6
64260-MZ2-000ZA	C-33
64260-MZ2-000ZB	C-33
64260-MZ2-000ZC	C-33
64260-MZ2-640ZA	C-33
64260-MZ2-640ZB	C-33
64260-MZ2-890ZA	C-33

Nº da Peça	Nº do bloco
64260-MZ2-890ZB	C-33
64260-MZ2-910ZA	C-33
64260-MZ2-970ZA	C-33
64260-MZ2-A20ZC	C-33
64260-MZ2-A20ZE	C-33
64260-MZ2-G10ZA	C-33
64260-MZ2-G10ZB	C-33
64285-MZ2-000	C-17
64295-MZ2-000	C-17
64301-MS2-300	C-17
64301-MZ2-300ZA	C-37
64301-MZ2-300ZB	C-37
64301-MZ2-300ZC	C-37
64301-MZ2-640ZA	C-37.4
64301-MZ2-640ZB	C-37.4
64301-MZ2-890ZA	C-37.2
64301-MZ2-890ZB	C-37.2
64301-MZ2-890ZC	C-37.2
64301-MZ2-A20ZA	C-37.5
64301-MZ2-A20ZB	C-37.5
64301-MZ2-G00ZA	C-37.5
64301-MZ2-G00ZB	C-37.5
64302-MZ2-300	C-37
64302-MZ2-300	C-37.1
64302-MZ2-890ZA	C-37.2
64302-MZ2-890ZB	C-37.2
64302-MZ2-890ZC	C-37.2
64302-MZ2-890ZD	C-37.4
64302-MZ2-890ZE	C-37.4
64302-MZ2-890ZE	C-37.5
64302-MZ2-890ZE	C-37.6
64302-MZ2-910	C-37.3
64302-MZ2-910ZA	C-37.3
64304-MZ2-A20ZA	C-37.5
64304-MZ2-A20ZB	C-37.5
64304-MZ2-G00ZA	C-37.5
64304-MZ2-G00ZB	C-37.5
64310-MZ2-000ZA	C-34

Nº da Peça	Nº do bloco
64310-MZ2-000ZB	C-34
64310-MZ2-750ZA	C-34
64310-MZ2-750ZB	C-34
64311-MS2-670	C-34
64321-MZ2-A20ZA	C-37.5
64321-MZ2-A20ZB	C-37.5
64321-MZ2-G00ZA	C-37.5
64321-MZ2-G00ZB	C-37.5
64321-MZ2-G10ZA	C-37.6
64321-MZ2-G10ZB	C-37.6
64322-G00ZA	C-37.5
64322-MZ2-A20ZA	C-37.5
64322-MZ2-A20ZB	C-37.5
64322-MZ2-G00ZB	C-37.5
64323-MZ2-300ZA	C-37
64323-MZ2-300ZB	C-37
64323-MZ2-300ZC	C-37
64325-MZ2-000ZA	C-34
64325-MZ2-000ZB	C-34
64325-MZ2-000ZC	C-34
64325-MZ2-640ZA	C-34
64325-MZ2-640ZB	C-34
64325-MZ2-670ZA	C-34
64325-MZ2-890ZA	C-34
64325-MZ2-890ZB	C-34
64325-MZ2-890ZC	C-34
64325-MZ2-910ZA	C-34
64325-MZ2-970ZA	C-34
64325-MZ2-A20ZC	C-34
64325-MZ2-A20ZD	C-34
64325-MZ2-G00ZA	C-34
64325-MZ2-G00ZB	C-34
64325-MZ2-G10ZA	C-34
64325-MZ2-G10ZB	C-34
64326-MZ2-300ZA	C-37
64326-MZ2-300ZB	C-37
64326-MZ2-300ZC	C-37
64326-MZ2-640ZA	C-37.4

Nº da Peça	Nº do bloco
64326-MZ2-640ZB	C-37.4
64326-MZ2-670ZA	C-37.1
64326-MZ2-890ZA	C-37.2
64326-MZ2-890ZB	C-37.2
64326-MZ2-890ZC	C-37.2
64326-MZ2-910ZA	C-37.3
64326-MZ2-970ZA	C-37.3
64326-MZ2-A20ZA	C-37.5
64326-MZ2-A20ZB	C-37.5
64326-MZ2-G00ZA	C-37.5
64326-MZ2-G00ZB	C-37.5
64327-MS2-000	C-30
64327-MZ2-300ZA	C-37
64327-MZ2-300ZB	C-37
64327-MZ2-300ZC	C-37
64327-MZ2-640ZA	C-37.4
64327-MZ2-640ZB	C-37.4
64327-MZ2-890ZA	C-37.2
64327-MZ2-890ZB	C-37.2
64327-MZ2-890ZC	C-37.2
64327-MZ2-A00ZB	C-37.5
64327-MZ2-G00ZA	C-37.5
64327-MZ2-G00ZA	C-37.5
64327-MZ2-G00ZB	C-37.5
64328-MZ2-000ZA	C-34
64328-MZ2-000ZB	C-34
64328-MZ2-000ZC	C-34
64328-MZ2-000ZD	C-34
64328-MZ2-000ZE	C-34
64328-MZ2-000ZF	C-34
64328-MZ2-000ZG	C-34
64328-MZ2-000ZH	C-34
64328-MZ2-000ZJ	C-34
64328-MZ2-000ZK	C-34
64328-MZ2-000ZL	C-34
64328-MZ2-000ZM	C-34
64329-MZ2-300ZA	C-37
64329-MZ2-300ZB	C-37

Nº da Peça	Nº do bloco
64329-MZ2-300ZC	C-37
64329-MZ2-640ZA	C-37.4
64329-MZ2-640ZB	C-37.4
64329-MZ2-670ZA	C-37.1
64329-MZ2-890ZA	C-37.2
64329-MZ2-890ZB	C-37.2
64329-MZ2-890ZC	C-37.2
64329-MZ2-910ZA	C-37.3
64329-MZ2-970ZA	C-37.3
64329-MZ2-A20ZA	C-37.5
64329-MZ2-A20ZB	C-37.5
64329-MZ2-G00ZA	C-37.5
64329-MZ2-G00ZB	C-37.5
64329-MZ2-G10ZA	C-37.6
64329-MZ2-G10ZB	C-37.6
64340-MZ2-000ZA	C-34
64340-MZ2-000ZB	C-34
64340-MZ2-890ZA	C-34
64351-MS2-300	C-17
64351-MZ2-300ZA	C-37
64351-MZ2-300ZB	C-37
64351-MZ2-300ZC	C-37
64351-MZ2-640ZA	C-37.4
64351-MZ2-640ZB	C-37.4
64351-MZ2-890ZA	C-37.2
64351-MZ2-890ZB	C-37.2
64351-MZ2-890ZC	C-37.2
64351-MZ2-A20ZB	C-37.5
64351-MZ2-G00ZA	C-37.5
64351-MZ2-G00ZB	C-37.5
64351-MZ2-G20ZA	C-37.5
64352-MZ2-300	C-37
64352-MZ2-300	C-37.1
64352-MZ2-890ZA	C-37.2
64352-MZ2-890ZB	C-37.2
64352-MZ2-890ZC	C-37.2
64352-MZ2-890ZD	C-37.4
64352-MZ2-890ZE	C-37.4

ÍNDICE DE NÚMERO DE PEÇAS

Nº da Peça	Nº do bloco
64352-MZ2-890ZE	C-37.5
64352-MZ2-890ZE	C-37.6
64352-MZ2-910	C-37.3
64352-MZ2-910ZA	C-37.3
64354-MZ2-A20ZA	C-37.5
64354-MZ2-A20ZB	C-37.5
64354-MZ2-G00ZA	C-37.5
64354-MZ2-G00ZB	C-37.5
64361-MZ2-A20ZA	C-37.5
64361-MZ2-A20ZB	C-37.5
64361-MZ2-G00ZA	C-37.5
64361-MZ2-G00ZB	C-37.5
64361-MZ2-G10ZA	C-37.6
64361-MZ2-G10ZB	C-37.6
64362-MZ2-A20ZA	C-37.5
64362-MZ2-A20ZB	C-37.5
64362-MZ2-G00ZA	C-37.5
64362-MZ2-G00ZB	C-37.5
64363-MZ2-300ZA	C-37
64363-MZ2-300ZB	C-37
64363-MZ2-300ZC	C-37
64365-MZ2-000ZA	C-34
64365-MZ2-000ZB	C-34
64365-MZ2-000ZC	C-34
64365-MZ2-640ZA	C-34
64365-MZ2-640ZB	C-34
64365-MZ2-670ZA	C-34
64365-MZ2-890ZA	C-34
64365-MZ2-890ZB	C-34
64365-MZ2-890ZC	C-34
64365-MZ2-910ZA	C-34
64365-MZ2-970ZA	C-34
64365-MZ2-A20ZC	C-34
64365-MZ2-A20ZD	C-34
64365-MZ2-A70ZC	C-34
64365-MZ2-A70ZD	C-34
64365-MZ2-B30ZA	C-34
64365-MZ2-B30ZB	C-34

Nº da Peça	Nº do bloco
64365-MZ2-G000ZA	C-34
64365-MZ2-G00ZB	C-34
64365-MZ2-G10ZA	C-34
64365-MZ2-G10ZB	C-34
64366-MZ2-300ZA	C-37
64366-MZ2-300ZB	C-37
64366-MZ2-300ZC	C-37
64366-MZ2-640ZA	C-37.4
64366-MZ2-640ZB	C-37.4
64366-MZ2-670ZA	C-37.1
64366-MZ2-890ZA	C-37.2
64366-MZ2-890ZB	C-37.2
64366-MZ2-890ZC	C-37.2
64366-MZ2-910ZA	C-37.3
64366-MZ2-970ZA	C-37.3
64366-MZ2-A20ZA	C-37.5
64366-MZ2-A20ZB	C-37.5
64366-MZ2-G00ZA	C-37.5
64366-MZ2-G00ZB	C-37.5
64367-MZ2-300ZA	C-37
64367-MZ2-300ZB	C-37
64367-MZ2-300ZC	C-37
64367-MZ2-640ZA	C-37.4
64367-MZ2-640ZB	C-37.4
64367-MZ2-890ZA	C-37.2
64367-MZ2-890ZB	C-37.2
64367-MZ2-890ZC	C-37.2
64367-MZ2-A20ZA	C-37.5
64367-MZ2-A20ZB	C-37.5
64367-MZ2-G00ZA	C-37.5
64367-MZ2-G00ZB	C-37.5
64368-MZ2-000ZA	C-34
64368-MZ2-000ZB	C-34
64368-MZ2-000ZC	C-34
64368-MZ2-000ZD	C-34
64368-MZ2-000ZE	C-34
64368-MZ2-000ZF	C-34
64368-MZ2-000ZG	C-34

Nº da Peça	Nº do bloco
64368-MZ2-000ZH	C-34
64368-MZ2-000ZJ	C-34
64368-MZ2-000ZK	C-34
64368-MZ2-000ZL	C-34
64368-MZ2-000ZM	C-34
64369-MZ2-300ZA	C-37
64369-MZ2-300ZB	C-37
64369-MZ2-300ZC	C-37
64369-MZ2-640ZA	C-37.4
64369-MZ2-640ZB	C-37.4
64369-MZ2-670ZA	C-37.1
64369-MZ2-890ZA	C-37.2
64369-MZ2-890ZB	C-37.2
64369-MZ2-890ZC	C-37.2
64369-MZ2-910ZA	C-37.3
64369-MZ2-970ZA	C-37.3
64369-MZ2-A20ZA	C-37.5
64369-MZ2-A20ZB	C-37.5
64369-MZ2-G00ZA	C-37.5
64369-MZ2-G00ZB	C-37.5
64370-MZ2-000ZA	C-34
64370-MZ2-000ZB	C-34
64370-MZ2-750ZA	C-34
64370-MZ2-750ZB	C-34
64371-MS2-670	C-34
64381-MS2-000	C-22
64385-MS2-670ZA	C-19
64385-MS2-670ZD	C-19
64386-MS2-000	C-19
64391-MS2-000	C-22
64395-MS2-670ZA	C-19
64395-MS2-670ZD	C-19
64402-MS2-000	C-34
64403-MS2-000	C-34
64404-MM4-000	C-34
64406-MS2-000	C-34
64407-MS2-000	C-34
64408-MS2-000	C-34

Nº da Peça	Nº do bloco
64409-MS2-000	C-34
64411-MS2-000	C-34
64412-MS2-000	C-34
64413-MS2-000	C-34
64414-MS2-000	C-34
64440-MZ2-000ZA	C-34
64440-MZ2-000ZB	C-34
64440-MZ2-890ZA	C-34
64507-MN4-000	C-17
64509-KE8-700	C-17
64527-Ke8-700	C-32
64535-ML7-000	C-34
64560-MZ2-000ZA	C-33
64560-MZ2-790ZA	C-33
64570-MZ2-000ZA	C-2
64580-MZ2-000ZA	C-33
64590-MZ2-000ZA	C-33
65000	
65300-MZ2-000ZA	C-17
65300-MZ2-000ZB	C-17
65300-MZ2-000ZC	C-17
65300-MZ2-640ZA	C-17
65300-MZ2-640ZB	C-17
65300-MZ2-670ZA	C-17
65300-MZ2-890ZA	C-17
65300-MZ2-890ZB	C-17
65300-MZ2-890ZC	C-17
65300-MZ2-910ZA	C-17
65300-MZ2-970ZA	C-17
65300-MZ2-A20ZA	C-17
65300-MZ2-A20ZB	C-17
65300-MZ2-G00ZA	C-17
65300-MZ2-G00ZB	C-17
65300-MZ2-G10ZA	C-17
65300-MZ2-G10ZB	C-17
65350-MZ2-000ZA	C-17

Nº da Peça	Nº do bloco
65350-MZ2-000ZB	C-17
65350-MZ2-000ZC	C-17
65350-MZ2-640ZA	C-17
65350-MZ2-640ZB	C-17
65350-MZ2-670ZA	C-17
65350-MZ2-890ZA	C-17
65350-MZ2-890ZB	C-17
65350-MZ2-890ZC	C-17
65350-MZ2-910ZA	C-17
65350-MZ2-970ZA	C-17
65350-MZ2-A20ZA	C-17
65350-MZ2-A20ZB	C-17
65350-MZ2-G00ZA	C-17
65350-MZ2-G00ZB	C-17
65350-MZ2-G10ZA	C-17
65350-MZ2-G10ZB	C-17
77000	
77200-MS2-670ZA	C-16
77200-MS2-670ZC	C-16
77201-MS2-000	C-16
77202-MS2-000	C-16
77203-MS2-000	C-16
77211-MM5-000	C-16
77212-MM5-000	C-16
77215-GC2-000	C-16
77215-MZ2-300ZA	C-37
77215-MZ2-300ZB	C-37
77215-MZ2-300ZC	C-37
77215-MZ2-640ZA	C-37.4
77215-MZ2-640ZB	C-37.4
77215-MZ2-670ZA	C-37.1
77215-MZ2-890ZA	C-37.2
77215-MZ2-890ZB	C-37.2
77215-MZ2-890ZC	C-37.2
77215-MZ2-910ZA	C-37.3
77215-MZ2-970ZA	C-37.3

Nº da Peça	Nº do bloco
77215-MZ2-A20ZA	C-37.5
77215-MZ2-A20ZB	C-37.5
77215-MZ2-G00ZA	C-37.5
77215-MZ2-G00ZB	C-37.5
77215-MZ2-G10ZA	C-37.6
77215-MZ2-G10ZB	C-37.6
77216-MZ2-300ZA	C-37
77216-MZ2-300ZB	C-37
77216-MZ2-300ZC	C-37
77216-MZ2-640ZA	C-37.4
77216-MZ2-640ZB	C-37.4
77216-MZ2-670ZA	C-37.1
77216-MZ2-890ZA	C-37.2
77216-MZ2-890ZB	C-37.2
77216-MZ2-890ZC	C-37.2
77216-MZ2-910ZA	C-37.3
77216-MZ2-970ZA	C-37.3
77217-MZ2-300ZA	C-37
77217-MZ2-300ZB	C-37
77217-MZ2-300ZC	C-37
77217-MZ2-640ZA	C-37.4
77217-MZ2-640ZB	C-37.4
77217-MZ2-670ZA	C-37.1
77217-MZ2-890ZA	C-37.2
77217-MZ2-890ZB	C-37.2
77217-MZ2-890ZC	C-37.2
77217-MZ2-910ZA	C-37.3
77217-MZ2-970ZA	C-37.3
77217-MZ2-A20ZA	C-37.5
77217-MZ2-A20ZB	C-37.5
77217-MZ2-G10ZA	C-37.6
77217-MZ2-G10ZB	C-37.6
77218-MZ2-A20ZA	C-37.5
77218-MZ2-A20ZB	C-37.5
77218-MZ2-G00ZA	C-37.5
77218-MZ2-G00ZB	C-37.5
77219-MZ2-A20ZA	C-37.5
77219-MZ2-A20ZB	C-37.5

ÍNDICE DE NÚMERO DE PEÇAS

Nº da Peça	Nº do bloco
77219-MZ2-G00ZA	C-37.5
77219-MZ2-G00ZB	C-37.5
77220-MZ2-000	C-16
77225-MS2-003	C-16
77231-MS2-003	C-16
77232-MM5-770	C-16
77251-342-000	C-28
77260-MZ2-000ZA	C-16
77260-MZ2-000ZB	C-16
77260-MZ2-000ZC	C-16
77260-MZ2-640ZA	C-16
77260-MZ2-640ZB	C-16
77260-MZ2-670ZA	C-16
77260-MZ2-890ZA	C-16
77260-MZ2-890ZB	C-16
77260-MZ2-890ZC	C-16
77260-MZ2-910ZA	C-16
77260-MZ2-970ZA	C-16
77260-MZ2-A20ZA	C-16
77260-MZ2-A20ZB	C-16
77260-MZ2-G00ZA	C-16
77260-MZ2-G00ZB	C-16
77260-MZ2-G10ZA	C-16
77260-MZ2-G10ZB	C-16
77300-MS2-670ZB	C-16
77300-MS2-670ZE	C-16
77300-MS2-670ZF	C-16
77300-MS2-670ZG	C-16
77300-MS2-670ZH	C-16
77300-MS2-670ZJ	C-16
80000	
80100-MZ2-000	C-25
80100-MZ2-610	C-25
80100-MZ2-670	C-25
80101-MS2-000	C-25
80102-323-000	C-27
80102-MM5-710	C-26
80102-MS2-000	C-25
80103-MM5-710	C-26
80121-GJ5-000	C-25
80121-MS2-610	C-25
80125-MM5-000	C-26
80126-MM5-000	C-26
80135-MM5-000	C-26
80200-MS2-000	C-25
80200-MS2-660	C-25
81000	
81240-MZ2-300	C-34
83000	
83501-MG7-000	C-26
83551-MA6-000	C-34
83601-357-000	C-35
83602-MS2-000	C-17
84000	
84120-MS2-670ZB	C-16
84120-MS2-670ZE	C-16
84120-MS2-670ZF	C-16
84120-MS2-670ZG	C-16
84120-MS2-670ZH	C-16
84120-MS2-670ZJ	C-16
84121-MS2-000	C-16
84130-MS2-670ZB	C-16
84130-MS2-670ZE	C-16
84130-MS2-670ZF	C-16
84130-MS2-670ZG	C-16
84130-MS2-670ZH	C-16
84130-MS2-670ZJ	C-16
84701-ML7-670	C-27
84702-MS2-670	C-27
84703-MS2-670	C-27
84706-415-000	C-29
86000	
86150-MN8-300	C-2
87000	
87129-MZ2-890	C-9
87501-MAS-415	C-36
87501-MS2-300	C-36
87501-MS2-620	C-36
87501-MS2-750	C-36
87501-MZ2-A74	C-36
87501-MZ2-A80	C-36
87501-MZ2-B00	C-36
87501-MZ2-F00	C-36
87505-MS2-860	C-36
87505-MS2-870	C-36
87505-MZ2-720	C-36
87505-MZ2-740	C-36
87505-MZ2-790	C-36
87506-MW7-600	C-36
87506-MW7-620	C-36
87506-MZ2-790	C-36
87506-MZ3-300	C-36
87506-MZ3-620	C-36
87507-MV9-880	C-36
87507-MV9-920	C-36
87507-MZ2-790	C-36
87508-MN8-670	C-36
87508-MN8-730	C-36
87511-087-910	C-36
87511-KV0-300	C-36
87511-MM8-620	C-36
87511-MW0-670ZA	C-36
87511-MZ3-620	C-36
87512-KV6-610	C-36
87512-KV6-630	C-36
87512-MZ2-300	C-36
87512-MZ2-620	C-36
87512-MZ2-790	C-36
87515-MZ2-610	C-36
87519-MW7-790ZA	C-36
87521-MW7-790	C-6
87560-KE2-710	C-36
87560-MZ0-610	C-36
87560-MZ1-620	C-36
87560-MZ3-300ZB	C-36
87565-MZ2-300ZA	C-36
87565-MZ2-300ZB	C-36
87565-MZ2-300ZC	C-36
87565-MZ2-300ZD	C-36
87565-MZ2-890ZA	C-36
87565-MZ2-890ZB	C-36
87565-MZ2-890ZC	C-36
87565-MZ2-890ZD	C-36
87565-MZ2-970ZA	C-36
87565-MZ2-970ZB	C-36
87565-MZ2-970ZC	C-36
87565-MZ2-A20ZC	C-36
87565-MZ2-A20ZD	C-36
87565-MZ2-G00ZA	C-36
87565-MZ2-G00ZB	C-36
87565-MZ2-G10ZA	C-36
87565-MZ2-G10ZB	C-36
87586-MB6-870ZF	C-36
87586-MR6-670ZA	C-36
87591-MN5-611	C-36
87591-MZ2-920	C-36
87591-MZ2-B40	C-36
88000	
88110-MV9-003ZA	C-33
88111-MV9-000	C-33
88120-MV9-003ZA	C-33
89000	
89010-MZ2-000	C-31
89101-300-010	C-31
89211-KJ2-000	C-31
89216-KE5-000	C-31
89221-371-000	C-31
89221-429-000	C-31
89227-461-000	C-31
90000	
90001-GHB-660	M-6
90001-GHB-670	M-9
90001-GHB-710	M-9
90001-GHB-710	M-11
90001-MG9-670	C-34
90001-MM5-000	M-14
90001-MN8-000	C-33
90001-MN8-000	C-34
90002-MM5-000	M-14
90003-MM5-000	M-14
90004-GHB-660	M-6
90004-GHB-670	M-9
90004-GHB-710	M-9
90004-GHB-710	M-11
90004-MM5-000	M-15
90004-PE0-000	C-16
90006-MM5-640	M-14
90008-KN8-730	C-15
90010-KT8-000	M-3
90011-MM5-640	M-14
90012-MS2-610	M-3
90013-883-000	M-11
90014-460-000	C-28
90014-952-000	M-18
90015-MM5-640	M-14
90017-KT7-010	M-1
90017-MY9-790	M-1
90018-425-000	M-2
90019-MB0-000	M-13
90020-438-000	M-16
90021-MM5-000	M-13
90022-MM5-000	M-7
90023-MM5-000	M-2
90026-MM8-000	M-4
90030-PG2-000	M-13
90032-ML7-671	C-2
90032-MM5-641	M-14
90035-166-008	C-2
90035-MZ1-000	M-2
90037-422-003	M-16
90042-MM5-000	M-14
90048-MAL-600	M-14
90048-ME5-000	M-14
90048-MM5-000	M-14
90069-MC7-000	M-14
90071-171-010	M-4
90071-MB0-000	M-12
90072-MF5-860	M-20
90073-MT4-000	C-15
90074-MT4-000	C-15
90081-MC7-000	M-13
90089-MN8-000	M-2
90094-KE5-000	M-10
90100-MN8-910	C-6
90100-mw6-610	C-6

ÍNDICE DE NÚMERO DE PEÇAS

Nº da Peça	Nº do bloco
90102-MS2-670	C-30
90103-MM5-000	C-30
90103-SE0-000	C-1
90103-SE0-000	C-1.1
90105-MV9-003	C-11
90105-MV9-003	C-14
90106-KY2-701	C-8
90106-KY2-701	C-17
90106-KY2-701	C-19
90107-MM5-000	C-17
90107-MM5-000	C-33
90107-MT3-003	C-10.1
90108-GN2-008	C-2
90108-KY1-000	C-20
90108-MK6-670	C-22
90109-434-000	C-28
90109-MR7-000	C-9
90109-SB6-000	C-2
90109-SB6-000	C-33
90111-162-000	C-18
90111-162-000	C-33
90111-162-000	C-34
90111-187-000	C-18
90111-187-000	C-23
90111-HC4-000	C-18
90111-KW3-003	C-33
90111-MR5-000	C-28
90112-MS2-000	C-16
90113-MM5-000	C-19
90113-MM5-000	C-34
90114-126-900	C-34
90114-KW7-900	C-2
90114-KW7-900	C-33
90114-MA5-671	C-4
90114-MA5-671	C-5
90115-MJ4-670	C-21
90115-MM5-000	C-21
90116-383-721	C-9

Nº da Peça	Nº do bloco
90118-KY1-000	C-20
90118-MM5-000	C-32
90118-MR1-000	M-11
90121-MV9-670	M-11
90122-MM2-000	C-6
90122-MZ2-000	C-34
90125-MR5-000	C-33
90126-MS2-000	C-3
90131-MZ2-000	C-4.1
90132-MZ2-000	C-10
90133-MZ2-000	C-4.1
90133-SD4-000	C-2
90133-SD4-000	C-33
90133-SD4-000	C-33
90133-SD4-000	C-33
90133-SD4-000	C-34
90134-MZ2-000	C-4.1
90135-MS2-000	C-15
90135-MZ2-000	C-10
90135-MZ2-000	C-10.1
90135-MZ2-000	C-13
90145-mr8-004	C-4.1
90145-MR8-004	C-12
90145-MR8-014	C-4.1
90145-MR8-014	C-12
90145-MS9-611	C-4
90145-MS9-611	C-4.1
90145-MS9-611	C-5
90145-MS9-611	C-12
90145-MS9-611	C-12.1
90145-MS9-612	C-4
90145-MS9-612	C-4.1
90145-MS9-612	C-5
90145-MS9-612	C-12
90145-MS9-612	C-12.1
90147-MK6-671	C-22
90153-KV0-000	C-24
90154-KE7-000	C-24

Nº da Peça	Nº do bloco
90157-MV9-600	C-26
90158-MS9-000	C-19
90161-ML7-000	C-19
90168-SP0-000	C-22
90181-KE7-000	C-24
90182-MB2-003	C-24
90186-GM9-000	M-2
90187-MG7-003	C-24
90201-415-000	C-4
90201-415-000	C-5
90201-428-900	C-4
90201-MJ0-660	C-4
90203-MF9-710	C-22
90206-ML7-000	M-3
90210-438-000	M-2
90210-MZ1-790	M-2
90231-MS2-610	M-7
90234-MM4-000	M-8
90301-473-003	C-15
90302-425-830	C-7
90302-MB2-000	C-27
90303-GE8-000	C-25
90304-GE8-003	C-24
90304-GJ3-600	C-30
90304-MJ4-670	C-6
90304-MM5-000	C-19
90305-HC0-770	C-24
90305-KA4-003	C-14
90305-MA1-003	C-23
90305-ML7-000	C-11
90306-KF0-003	C-14
90306-SA0-000	C-33
90309-KF0-003	C-4.1
90310-SB2-003	C-33
90312-MT3-000	C-34
90315-MK3-003	C-32
90320-MM5-000	C-33

Nº da Peça	Nº do bloco
90344-MS2-000	C-19
90401-MS2-610	M-7
90403-ML4-610	M-14
90404-KK0-000	M-8
90407-952-300	C-17
90410-HC4-000	M-2
90432-MM8-003	M-7
90441-ME9-000	M-14
90443-MJ6-000	M-14
90451-155-000	M-17
90451-MM5-000	M-16
90452-323-000	M-2
90452-MM5-000	M-16
90455-ML7-000	M-16
90457-MM5-000	M-15
90458-729-920	M-16
90459-438-000	M-16
90461-MM5-000	M-16
90462-MW7-000	M-16
90463-ML7-000	M-11
90463-ML7-000	M-14
90463-ML7-000	EOP-2
90464-MM5-000	M-16
90465-MM5-010	M-16
90485-040-000	M-17
90501-425-000	C-25
90502-MS2-000	C-20
90502-VA4-640	C-27
90503-MS2-000	C-1
90503-MS2-000	C-1.1
90504-964-000	C-33
90504-MM5-000	C-19
90506-425-830	C-7
90514-921-000	C-20
90522-028-000	C-18
90543-273-000	C-9

Nº da Peça	Nº do bloco
90543-MV9-670	M-1
90544-283-000	C-9
90545-300-000	C-4
90545-300-000	C-4.1
90545-300-000	C-5
90545-300-000	C-12
90545-300-000	C-12.1
90559-MJ0-630	C-14
90567-ZV4-000	C-19
90601-KA5-000	M-15
90603-MN4-000	M-16
90604-MM5-000	M-16
90605-MM5-000	M-16
90606-MM5-000	M-16
90607-MM5-000	M-4
90651-377-003	C-5
90651-MA5-671	C-4
90652-GHB-750	C-18
90653-GHB-660	C-32
90657-SB0-003	C-34
90661-GHB-600	C-15
90661-GHB-610	C-15
90677-GR1-003	C-33
90677-GR1-003	C-33
90677-GR1-003	C-34
90683-GR1-003	C-25
90683-GR1-003	C-33
90683-GR1-003	C-34
90690-GHB-611	C-33
90690-GHB-641	C-29
90690-GHB-651	C-29
90701-MV9-670	M-14
90702-MB0-000	M-3
90702-Mbo-000	M-2
90702-mj4-000	M-13
90705-MM5-000	M-16
90753-MG5-670	C-14
90841-001-000	C-30

Nº da Peça	Nº do bloco
91000	
91001-MB6-680	M-16
91004-MM5-003	M-16
91005-MM4-003	M-8
91008-362-000	M-7
91008-374-003	M-17
91015-KT8-005	C-7
91016-KT8-005	C-7
91022-MM5-003	M-16
91023-MM5-641	M-16
91024-MM5-003	M-7
91051-MM5-003	C-14
91052-MZ2-A21	C-11
91053-MM5-004	C-14
91054-MN8-741	C-11
91059-KY2-711	C-6
91071-MJ0-003	C-23
91071-MJ0-004	C-23
91072-KT7-003	C-24
91072-MB2-701	C-24
91072-MJ0-003	C-24
91101-KG8-003	C-4.1
91101-KG8-003	C-9
91101-KG8-003	C-10
91103-429-000	M-11
91103-429-000	M-13
91104-KT4-000	M-17
91108-634-961	M-8
91202-402-003	C-23
91204-KE8-003	M-11
91205-965-003	C-23
91205-MM5-003	M-11
91208-MS2-611	M-11
91209-MB0-003	M-11
91212-422-006	C-12
91213-MB2-003	C-23
91213-MB2-006	C-23

ÍNDICE DE NÚMERO DE PEÇAS

Nº da Peça	Nº do bloco
91251-444-000	C-20
91252-MC4-003	C-11
91253-442-003	C-14
91254-MM8-003	C-9
91257-KA3-711	C-11
91257-KA3-712	C-11
91262-MB2-005	C-24
91262-MG7-005	C-24
91301-250-000	M-6
91301-250-000	EOP-2
91301-MC0-000	M-14
91301-MC0-000	EOP-2
91301-ML7-003	M-9
91301-ML7-003	EOP-2
91301-MM5-004	M-5
91302-HB3-004	M-2
91302-HB3-004	EOP-1
91302-MB0-013	M-11
91302-MB0-013	EOP-2
91302-MM4-003	M-10
91302-MM4-003	EOP-2
91302-MS2-003	C-14
91303-PA9-003	M-8
91303-PA9-003	EOP-2
91303-PA9-004	M-8
91303-PA9-004	EOP-2
91305-MC7-000	C-15
91306-329-000	M-15
91306-329-000	EOP-2
91306-MS2-611	M-10
91307-611-000	C-32
91307-MB0-003	C-32
91307-MM5-641	M-14
91307-MM5-641	EOP-2
91309-425-003	M-12
91309-425-003	EOP-2
91309-ML7-003	M-13
91309-ML7-003	EOP-2

Nº da Peça	Nº do bloco
91312-107-000	M-12
91312-107-000	EOP-2
91312-KE7-003	M-18
91312-KEY-003	EOP-1
91313-MB0-003	M-13
91313-MB0-003	EOP-2
91313-PC9-003	M-13
91313-PC9-003	M-14
91313-PC9-003	EOP-2
91314-ME5-003	C-30
91315-KE8-003	M-18
91315-KE8-003	EOP-1
91315-KE8-003	C-32
91320-MB0-000	M-12
91351-KB7-003	C-24
91355-MG9-006	C-4.1
91356-KF0-003	C-9
91370-461-000	M-14
91370-461-000	EOP-2
91370-MZ1-003	M-14
91405-679-004	M-20

92000

Nº da Peça	Nº do bloco
92101-06008-0A	C-9
92101-06014-0A	M-14
92101-06014-0A	M-17
92101-06016-0 A	C-29
92101-06020-4J	C-29
92101-06025-4J	C-2
992501-08025-0 A	C-21
92800-14000	M-13
92918-12028-0E	C-14

93000

Nº da Peça	Nº do bloco
93404-06032-00	C-35
93500-04014-0B	C-32
93500-04025-0G	C-18
93500-05032-0G	M-2
93500-05065-0H	C-26
93500-06010-0 A	C-34
93500-06010-4J	C-19
93600-04012-1G	C-4
93600-04012-1G	C-5
93700-05020-0G	C-2
93891-05012-07	C-27
93891-05014-08	C-26
93891-05020-08	C-18
93892-04010-10	M-19.1
93892-04016-18	C-15
93892-05010-10	M-19.1
93892-05016-08	C-16
93892-05016-10	M-19.1
93892-05020-07	C-3
93892-05025-07	C-3
93892-05035-07	C-3
93892-05045-07	C-3
93893-04012-17	C-4
93893-04012-17	C-5
93893-04012-17	C-12
93893-04012-18	C-4
93893-04014-17	M-19.1
93893-05010-07	C-15
93894-05016-07	C-25
93894-05025-00	C-26
93901-24410	C-2
93901-25010	C-17
93901-34320	C-1
93901-34320	C-1.1
93903-24320	C-2
93903-24520	C-2

94000

Nº da Peça	Nº do bloco
94001-04000-0S	M-14
94001-06000-0S	C-2
94001-08000-0S	C-23
94002-08000-0S	C-12
94030-08000	C-23
94050-05000	M-19
94050-05000	C-32
94050-05080	C-8
94050-05080	C-25
94050-06000	M-19
94050-06000	C-15
94050-06000	C-18
94050-06000	C-25
94050-06000	C-27
94050-06000	C-35
94050-08000	C-19
94050-10000	M-2
94050-10000	C-30
94101-05000	C-15
94101-06000	C-21
94101-06200	C-19
94101-08000	C-21
94103-05000	C-15
94103-05000	C-26
94103-06000	C-27
94103-06700	C-15
94109-14000	M-13
94109-14000	EOP-2
94111-04800	M-14
94201-16120	C-21
94201-16150	C-21
94201-20120	C-12
94201-20180	C-4.1
94251-05000	C-15
94251-08000	C-15
94301-08140	M-2
94301-08140	M-11
94301-10160	M-5
94301-10160	M-14
94510-14000	M-17

Nº da Peça	Nº do bloco
94511-15000	C-20
94520-35000	C-23
94520-42000	M-8
94591-45000	C-1
94591-45000	C-1.1

95000

Nº da Peça	Nº do bloco
95002-02070	M-2
95002-02070	C-15
95002-02070	C-35
95002-02079	M-19.1
95002-02080	C-18
95002-02130	C-18
95002-02659	M-19.1
95002-41250-08	C-18
95002-70000	C-30
95002-70000	C-32
95003-19013-31	C-30
95003-19013-31	C-32
95005-14155-10	M-1
95005-35030-20	M-19.1
95005-35040-20	M-19.1
95005-35055-10	C-35
95005-35060-20	M-19.1
95005-35130-20	M-19.1
95005-35150-2 A	M-19.1
95005-35150-2A	C-35
95005-35215-10	C-35
95005-35230-2 A	M-19.1
95005-35230-2A	C-35
95005-35260-10	C-35
95005-35265-10	C-35
95005-75720-20	C-18
95015-54000	C-12
95015-81000	C-21
95018-64250	C-18
95050-06000	C-8

Nº da Peça	Nº do bloco
95701-06012-00	C-16
95701-06012-00	C-25
95701-06012-00	C-29
95701-06012-00	C-29
95701-06012-00	C-30
95701-06012-00	C-32
95701-06012-00	C-34
95701-06012-07	C-4
95701-06012-07	C-4.1
95701-06012-07	C-7
95701-06012-07	C-12
95701-06012-07	C-12.1
95701-06014-00	M-8
95701-06014-00	M-12
95701-06014-00	M-14
95701-06014-00	M-17
95701-06014-00	M-18
95701-06014-00	C-5
95701-06014-00	C-12
95701-06014-00	C-18
95701-06014-00	C-29
95701-06014-08	M-1
95701-06016-00	M-4
95701-06016-00	M-8
95701-06016-00	C-15
95701-06016-00	C-27
95701-06016-00	C-29
95701-06016-00	C-29
95701-06016-00	C-29
95701-06016-00	C-33
95701-06016-07	C-7
95701-06018-00	M-15
95701-06020-00	C-25
95701-06020-07	C-12
95701-06020-08	C-16
95701-06022-07	C-4.1
95701-06025-00	M-5

ÍNDICE DE NÚMERO DE PEÇAS

Nº da Peça	Nº do bloco
95701-06025-00	M-12
95701-06025-00	M-13
95701-06025-00	C-25
95701-06025-07	C-4
95701-06025-07	C-12.1
95701-06025-08	C-33
95701-06028-00	M-11
95701-06032-00	M-13
95701-06035-00	M-12
95701-06035-00	C-27
95701-06040-00	M-13
95701-06045-00	M-17
95701-06050-00	M-14
95701-06100-00	M-11
95701-08025-00	M-15
95701-08040-00	M-14
95701-08045-00	M-10
95701-08045-07	C-19
95701-08060-00	M-14
95701-08080-00	M-14
95701-10020-08	M-8
95701-10045-00	C-30
95701-10045-00	C-32
95701-10070-00	C-30
95701-10070-00	C-32
95701-10085-00	C-30
95701-10085-00	C-32
95801-06025-00	M-11
95801-06028-07	C-4.1
95801-06030-07	C-4.1
95801-06035-00	M-11
95801-06035-07	C-8
95801-06040-00	M-11
95801-06040-07	C-4.1
95801-06045-07	C-4.1
95801-06050-07	C-8

Nº da Peça	Nº do bloco
95801-06085-00	M-11
95801-10075-08	C-22
96000	
96001-06016-00	C-18
96001-06016-00	C-29
96001-06016-00	C-30
96001-06016-00	C-32
96001-06022-00	M-6
96001-06022-00	C-30
96001-06022-00	C-32
96001-06022-07	C-4
96001-06022-07	C-5
96001-06025-00	M-11
96001-06025-00	C-2
96001-06025-00	C-16
96001-06025-07	C-15
96001-06040-00	M-11
96001-06055-00	M-14
96001-06065-00	M-11
96001-06075-00	M-11
96100-62020-10	C-23
96211-07000	C-16
96220-40080	M-17
96500-08045-07	C-9
96600-06010-07	C-34
96600-08050-07	C-6
96700-10025-17	C-7
98000	
98069-58916	M-2
98069-58926	M-2
98069-59916	M-2
98069-59926	M-2
98200-31000	C-29

Nº da Peça	Nº do bloco
98200-32000	C-29
98200-33000	C-28
99000	
99001-08000	C-31
99001-10120	C-31
99001-14170	C-31
99002-13500	C-31
99003-10000	C-31
99003-30000	C-31
99003-50000	C-31
99006-12000	C-31
99006-22000	C-31
99006-27000	C-31
99101-393-1220	M-19.1
99101-443-1250	M-19.1
99101-GHB-1220	M-19.1
99101-GHB-1250	M-19.1
99103-MT2-0400	M-19.1
99103-MT2-0420	M-19.1
99103-MV9-0420	M-19.1
99108-MW0-1000	M-19.1
99108-MW0-1150	M-19.1
99108-MW0-1152	M-19.1

ÍNDICE DE NOME DE PEÇAS

Descrição	Nº do bloco	Nº de Ref.
A		
Abafador, Carenagem Inferior Esquerda	C-34	15
Abafador, Tampa Inferior Direita	C-34	7
Abafador, Tampa Direita	C-17	5
Abafador, Tampa Esquerda	C-17	6
Adaptador, Tampa Reserva	C-32	15
Agulhas, Jogo	M-19.1	3
Agulhas, Jogo	M-19.1	3
Agulhas, Jogo	M-19.1	3
Agulhas, Jogo	M-19.1	3
Agulhas, Jogo	M-19.1	3
Alavanca, Afogador	C-3	4
Alavanca Comp., Esquerda	C-5	15
Alavanca Direita	C-4	16
Alavanca, Partida	M-19	19
Alavanca, Registro de Combustível	C-15	7
Alça Traseira *NH-1* Preto	C-16	17
Alça Traseira *NH-193* Branco Perolizado	C-16	17
Alça Traseira *NH-196* Ross Branco	C-16	17
Alça Traseira *NH-359M* Preto Mute Metálico	C-16	17
Alça Traseira *R-158P* Vermelho Pure	C-16	17
Alça Traseira *R-201* Vermelho Magma	C-16	17
Alicate, 135	C-31	11
Amortecedor Comp., Dianteiro	C-9	14
Amortecedor Comp., Gerador (21D)	M-8	5
Amortecedor Traseiro, Conj. (SHOWA)	C-24	1
Amortecedor Traseiro, Conj. (SHOWA)	C-24	1
Amortecedor Traseiro, Conj. (SHOWA)	C-24	1
Amortecedor, Roda Traseira	C-14	2
Amortecedor, Tampa Direita	M-11	1
Ane, Vedação, 13,5 x 1,4	C-32	39
Anéis do Pistão, Jogo (0,25) (RIKEN)	M-15	2
Anéis do Pistão, Jogo (0,50) (RIKEN)	M-15	2
Anéis do Pistão, Jogo (STD.) (RIKEN)	M-15	2
Anéis, Pistão, Jogo	C-10	1
Anéis, Pistão, Jogo	C-10	2
Anel	M-12	9
Anel	C-2	18
Anel Elástico, Externo, 14 mm	M-17	30
Anel B, Peso do Guidão	C-6	9
Anel B, Peso do Guidão	C-6	10
Anel de Vedação, 48,1 x 3,6 (ARAI)	M-9	4
Anel Elástico	C-4	21
Anel Elástico	C-4.1	18
Anel Elástico	C-12	17
Anel Elástico Externo, 15 mm	C-20	16
Anel Elástico, 30 mm	M-16	34
Anel Elástico, Interno, 18 mm	C-5	20
Anel Elástico, Interno, 35 mm	C-23	19
Anel Elástico, Interno, 42 mm	M-8	17
Anel Limitador	C-9	6
Anel Limitador	C-9	9
Anel Limitador, Óleo	C-9	16
Anel, Placa Passagem de Óleo (ARAI)	EOP-2	1
Anel Vedação	M-12	13
Anel Vedação, 24,4 x 3,1 (ARAI)	M-12	11
Anel Vedação, 7 x 1,7	M-12	12
Anel, 33,2 x 2,4	C-9	29
Anel, 6 mm	C-17	8
Anel, 62 mm	M-16	36
Anel, 72 mm	M-16	35
Anel, Amortecedor	M-16	20
Anel, Elástico, 28 mm	M-16	33
Anel, Tampa Radiador	C-32	12
Anel, Tampa Radiador (Inglês)	C-32	12
Anel, Tampa Radiador (Inglês/Francês/Japonês)	C-32	12
Anel, Vedação	C-4.1	31
Anel, Vedação	C-15	2
Anel, Vedação	C-15	6
Anel, Vedação Placa do Óleo (ARAI)	M-14	29
Anel, Vedação, 1,3 x 4,3	M-19.1	18
Anel, Vedação, 10 x 2,6 (ARAI)	C-30	23
Anel, Vedação, 100 x 2,2 (ARAI)	M-8	16
Anel, Vedação, 100 x 2,2 (ARAI)	EOP-2	1
Anel, Vedação, 100 x 2,2 (NOK)	M-8	16
Anel, Vedação, 100 x 2,2 (NOK)	EOP-2	1
Anel, Vedação, 11,9 x 2,2	M-14	31
Anel, Vedação, 11,9 x 2,2	M-14	31
Anel, Vedação, 11,9 x 2,2	EOP-2	1
Anel, Vedação, 14,7 x 2,2	M-13	22
Anel, Vedação, 14,7 x 2,2 (ARAI)	EOP-2	1
Anel, Vedação, 16 x 1,9	M-15	19
Anel, Vedação, 16 x 1,9	EOP-2	1
Anel, Vedação, 19 x 3 (NOK)	M-18	6
Anel, Vedação, 19 x 3 (NOK)	EOP-1	1
Anel, Vedação, 21,5 mm	M-6	8
Anel, Vedação, 21,5 mm	EOP-2	1
Anel, Vedação, 24 x 3 (ARAI)	M-18	7
Anel, Vedação, 24 x 3 (ARAI)	EOP-1	1
Anel, Vedação, 24 x 3 (ARAI)	C-32	40
Anel, Vedação, 24,4 x 3,1 (ARAI)	EOP-2	1
Anel, Vedação, 3,6 x 1,4	M-14	28
Anel, Vedação, 3,6 x 1,4	EOP-2	1
Anel, Vedação, 32,95 x 2,62 (ARAI)	M-11	31
Anel, Vedação, 32,95 x 2,62 (ARAI)	EOP-2	1
Anel, Vedação, 39,5 x 5	C-15	28
Anel, Vedação, 48,1 x 3,6 (ARAI)	EOP-2	1
Anel, Vedação, 54 x 2 (ARAI)	C-32	38
Anel, Vedação, 69 x 2	C-14	23
Anel, Vedação, 7 x 1,7	EOP-2	1
Anel, Vedação, 7,5 x 1,5	M-2	24
Anel, Vedação, 7,5 x 1,5	EOP-1	1
Anel, Vedação, 83 x 2 (NOK)	M-5	5
Anel, Vedação, 9 x 2,3 (NOK)	M-13	23
Anel, Vedação, 9 x 2,3 (NOK)	M-14	30
Anel, Vedação, 9 x 2,3 (NOK)	EOP-2	1
Anel, Vedação, 9,6 x 2,6 (ARAI)	M-13	21
Anel, Vedação, 9,6 x 2,6 (ARAI)	EOP-2	1
Anel, Vedação, 90 x 2,3 (ARAI)	M-10	4
Anel, Vedação, 90 x 2,3 (ARAI)	EOP-2	1
Anel, Vedação, 95,5 x 2,4 (HITACHI)	M-10	5
Anel, Vedação,14.8 x 2.4	C-12	23
Arruela A, Balanceiro Lateral	M-15	17

ÍNDICE DE NOME DE PEÇAS

Descrição	Nº do bloco	Nº de Ref.
Arruela B, Encosto, 22 mm (Azul)	M-16	26
Arruela Bucha	C-20	10
Arruela Eixo Traseiro	C-14	18
Arruela Entalhada, 28 x 1,6	M-16	31
Arruela Entalhada, 28 x 34 x 1,5	M-16	24
Arruela, Fixação Carcaça	C-18	30
Arruela Lisa, 5 mm	C-26	23
Arruela Lisa, 6 mm	C-15	34
Arruela Lisa, 6 mm	C-21	19
Arruela Lisa, 6 mm	C-27	21
Arruela Lisa, 8 mm	C-21	20
Arruela, Pára-Lama Dianteiro	C-30	15
Arruela Trava	C-7	7
Arruela, 10,2 mm	M-16	28
Arruela, 14 mm	M-17	25
Arruela, 20 x 37 x 2	M-8	13
Arruela, 24 x 8,5	C-20	13
Arruela, 6 x 20	C-27	18
Arruela, 8 mm	M-17	26
Arruela, 8 mm	C-20	14
Arruela, 8,5 x 26	C-19	23
Arruela, Drenagem, 14 mm	M-13	24
Arruela, Encosto, 28 mm	M-16	27
Arruela, Encosto, 28,2 x 56 x 2	M-7	16
Arruela, Encosto, 30 mm	M-16	25
Arruela, Encosto, 30 mm	M-16	29
Arruela, Encosto5 mm	C-33	29
Arruela, Especial, 6 mm	C-17	14
Arruela, Especial, 8 mm	C-9	26
Arruela, Fixação do Farol	C-1	12
Arruela, Fixação do Farol	C-1.1	11
Arruela, Fixação Pára-Brisa	C-33	7
Arruela, Lisa	M-19	13
Arruela, Lisa	C-2	15
Arruela, Lisa, 5 mm	C-15	32
Arruela, Lisa, 5 mm	C-15	33
Arruela, Lisa, 6 mm	C-19	27
Arruela, Neutro	M-14	25
Arruela, Parafuso de Drenagem	C-5	19
Arruela, Parafuso de Drenagem, 14 mm	EOP-2	1
Arruela, Parafuso de Óleo	C-4	20
Arruela, Parafuso do Óleo	C-4.1	29
Arruela, Parafuso do Óleo	C-12.1	12
Arruela, Parafuso Mangueira	C-12	22
Arruela, Pressão, 25 mm (Chuo Hatsujo)	M-7	17
Arruela, Pressão, 4 mm	M-14	34
Arruela, Pressão, 6 mm	C-19	24
Arruela, Trava, 28 mm	M-16	32
Arruela, Trava, 30 mm	M-16	30
Arruela, Vedação, 10 mm	M-14	23
Arruela, Vedação, 5 mm	M-2	22
Arruela, Vedação, 6,5 mm	M-11	25
Arruela, Vedação, 6,5 mm	M-14	26
Arruela, Vedação, 6,5 mm	EOP-2	1
Arruela, Vedação, 8 mm	M-14	24
Arruela,10 mm	M-2	21
Árvor, Secundária	M-16	2
Árvore, Comando, Admissão	M-3	3
Árvore, Comando, Admissão	M-3	3
Árvore, Comando, Admissão	M-3	3
Árvore, Comando, Escape	M-3	4
Árvore, Comando, Escape	M-3	4
Árvore, Comando, Escape	M-3	4
Árvore, Manivelas, Comp	M-15	9
Árvore, Principal (12D)	M-16	1
Assento *NH-123L* Cinza Noturno	C-16	5
Assento *NH-1L* Preto	C-16	5
Assento da Mola	C-9	5
Assento da Mola	C-9	12
Assento Externo, Mola de Válvula	M-3	13
Assento Interno, Mola de Válvula	M-3	14
Assento, Mola da Válvula	M-3	12
B		
Balanceiro, Jogo	M-15	1
Base Comp	C-27	5
Base Comp., Contato	C-6	4
Base Comp., Contato	C-6	4
Base Comp., Sinalizador Traseiro Direito	C-26	8
Base Comp., Sinalizador Traseiro Direito	C-26	8
Base Comp., Sinalizador Traseiro Esquerdo	C-26	10
Base Comp., Sinalizador Traseiro Esquerdo	C-26	10
Bateria (VB14L-B2 Yuasa)	C-28	1
Bateria (YB14L-B2 Yuasa)	C-28	1
Bateria (YB14L-B2 Yuasa)	C-28	1
Biela Comp	M-15	5
Bobina, Ignição	C-29	5
Bobina, Ignição (TEC)	C-29	5
Bocal, Abastecimento	C-32	19
Bóia, Cilindro Mestre, Freio Dianteiro	C-4	13
Bolsa, Ferramentas	C-31	2
Bolsa, Manual de Proprietário	C-28	20
Bomba D'Água Comp	M-11	9
Bomba D'Água Comp.	M-11	9
Bomba, Óleo	M-13	4
Borracha A, Carenagem Intermediária, Direita	C-34	23
Borracha A, Carenagem Intermediária, Esquerda	C-34	24
Borracha A, Peso do Guidão	C-6	8
Borracha B, Carenagem Intermediária, Direita	C-34	25
Borracha B, Carenagem Intermediária, Esquerda	C-34	26
Borracha B, Radiador	C-32	10
Borracha de Vedação, Carenagem Intermediária Direita	C-34	21
Borracha de Vedação, Carenagem Intermediária Esquerda	C-34	22
Borracha do Pedal	C-21	10
Borracha, Pedal de Apoio Traseiro	C-21	12
Borracha, Amortecedora	M-15	14
Borracha, Espelho Retrovisor	C-33	17
Borracha, Fixação Instrumentos	C-2	16
Borracha, Pedal, Câmbio	C-20	4
Borracha, Radiador	C-32	8
Borracha, Tampa Traseira Esquerda	M-11	2
Borracha, Vedação	C-34	29

ÍNDICE DE NOME DE PEÇAS

Descrição	Nº do bloco	Nº de Ref.
Botão	C-2	9
Braço Amortecedor	C-24	7
Braço Conexão, Cilindro Mestre Secundário	C-4.1	9
Braço Posicionador	M-17	5
Braço Posicionador	M-17	18
Braço, Conexão Amortecedor	C-24	3
Braço, Oscilante	M-3	5
Braço, Pedal de Apoio Direito	C-21	3
Braço, Pedal de Apoio Esquerdo	C-21	8
Bronzina A, Principal (14 mm) (Marrom)	M-15	10
Bronzina A, Principal (17 mm) (Verde)	M-15	11
Bronzina B, Principal (14 mm) (Verde)	M-15	10
Bronzina B, Principal (17 mm) (Amarelo)	M-15	11
Bronzina C, Principal (14 mm) (Amarelo)	M-15	10
Bronzina C, Principal (17 mm) (Rosa)	M-15	11
Bronzina D, Principal (14 mm) (Rosa)	M-15	10
Bronzina D, Principal (17 mm) (Marrom) (DAIDO)	M-15	11
Bucha	M-19	21
Bucha	M-19	22
Bucha	M-19	23
Bucha	M-19	24
Bucha	C-5	2
Bucha	C-9	2
Bucha	C-9	4
Bucha	C-24	9
Bucha	C-25	5
Bucha	C-29	22
Bucha A, Fixação Motor	C-30	9
Bucha A, Vedação	C-30	11
Bucha Amortecedora	C-24	8
Bucha B, Farol	C-33	3
Bucha B, Fixação Radiador	C-32	13
Bucha B, Vedação	C-30	12
Bucha Braço de Conexão Amortecedor	C-24	4
Bucha Caixa Bateria	C-28	17
Bucha de Ajuste	C-30	10
Bucha Deslizante	C-9	11
Bucha Dianteira, Fixação	C-16	3
Bucha Distanciadora, Eixo Dianteiro	C-11	6
Bucha Distanciadora, Eixo Dianteiro	C-11	7
Bucha Distanciadora, Eixo Dianteiro	C-11	7
Bucha do Pino	C-10	16
Bucha Fixação, Tampa	C-35	10
Bucha Fixação, Velocímetro	C-2	14
Bucha Inferior, Braço Conexão	C-24	6
Bucha Inferior Dianteira, Motor	C-30	13
Bucha Lateral Roda Traseira	C-14	4
Bucha Lateral Roda Traseira	C-14	5
Bucha Limitadora	C-19	13
Bucha Vareta, Braço de Conexão	C-4.1	8
Bucha, 12 mm	C-30	1
Bucha, 28 x 13	M-16	12
Bucha, 30 x 11,2	M-16	6
Bucha, 6,2 x 12	C-25	13
Bucha, 6,5 x 11 x 3	C-4.1	20
Bucha, A, Fixação Sinalizador	C-26	17
Bucha, Amortecedora	C-11	11
Bucha, Articulação	C-20	3
Bucha, B	C-23	7
Bucha, B, Garfo Traseiro	C-23	6
Bucha, Bobina de Ignição	C-29	2
Bucha, Braço	C-24	5
Bucha, Braço de Articulação	C-10	23
Bucha, Braço Posicionador	M-17	19
Bucha, Carcaça Superior	M-14	4
Bucha, Carcaça Superior	M-14	4
Bucha, Cavalete Central	C-22	4
Bucha, Comp., Tensor Corrente	C-23	8
Bucha, Comp., Tensor Corrente	C-23	8
Bucha, Distanciadora	M-7	3
Bucha, Distanciadora	M-15	13
Bucha, Distanciadora	C-23	5
Bucha, Distanciadora Eixo Traseiro	C-14	8
Bucha, Distanciadora Placa Guia	M-17	17
Bucha, Eixo Seletor de Marchas	M-17	11
Bucha, Entalhada, 28 x 15,9	M-16	15
Bucha, Fiação	C-27	13
Bucha, Fixação	C-15	19
Bucha, Fixação	C-25	9
Bucha, Fixação	C-32	31
Bucha, Fixação do Tanque	C-16	1
Bucha, Fixação Lanterna Traseira	C-35	9
Bucha, Fixação Radiador	C-32	11
Bucha, Fixação Sinalizador	C-26	16
Bucha, Galeria Principal	M-14	5
Bucha, Gerador A.C	M-8	3
Bucha, Guia	C-9	10
Bucha, Lateral Roda Dianteira	C-11	4
Bucha, Lateral Roda Dianteira	C-11	5
Bucha, Pára Lama Traseiro	C-25	13
Bucha, Pino	C-10.1	15
Bucha, Pino	C-13	15
Bucha, Placa	C-30	8
Bucha, Placa de Numeros	C-27	16
Bucha, Protetor Térmico	C-30	16
Bucha, Protetor Térmico	C-30	17
Bucha, Tampa Lateral	C-34	30
Bucha,, Entalhada, 30 x 12,7	M-16	9
Bucha,, Fixação Sinalizador	C-26	15
Buzina Comp. (Grave)	C-29	16

C

Descrição	Nº do bloco	Nº de Ref.
Cabeçote, Comp	M-2	1
Cabeçote, Comp	M-2	1
Cabeçote, Comp	M-2	1
Cabo Comp., A, Acelerador	C-3	1
Cabo Comp., Afogador	C-3	3
Cabo Comp., Ajuste da Lâmpada	C-1	2
Cabo Comp., B, Acelerador	C-3	2
Cabo Comp., Velocímetro	C-2	25
Cabo da Borracha, Separador Direito	C-34	19
Cabo da Borracha, Separador Esquerdo	C-34	20
Cabo da Chave, 12 mm	C-31	15

ÍNDICE DE NOME DE PEÇAS

Descrição	Nº do bloco	Nº de Ref.
Cabo Interno	C-2	26
Cabo Interruptor, Magnético de Partida	C-28	3
Cabo Terra	C-28	2
Cabo, Chave de Fenda	C-31	14
Cabo, Motor de Partida	C-28	5
Caixa Bateria	C-28	11
Caixa Piloto, Comp	C-2	22
Caixa Piloto, Comp	C-2	22
Caixa Piloto, Comp	C-2	22
Caixa Piloto, Comp	C-2	22
Cáliper Comp., Dianteiro Direito	C-10.1	23
Cáliper Comp., Dianteiro Direito. (NISSIN)	C-10.1	17
Cáliper Comp., Dianteiro Direito. (NISSIN)	C-10.1	23
Cáliper Comp., Dianteiro Esquerdo (NISSIN)	C-10	21
Cáliper Comp., Dianteiro Esquerdo (NISSIN)	C-10	22
Cáliper Comp., Dianteiro Esquerdo	C-10	22
Cáliper Comp., Freio Traseiro	C-13	7
Cáliper Comp., Freio Traseiro (NISSIN)	C-13	7
Cáliper Comp., Traseiro (NISSIN)	C-13	4
Capa	M-19.1	20
Capa B	C-10	17
Capa B	C-10.1	16
Capa B	C-13	16
Capa Comp	C-4	6
Capa Comp	C-4.1	2
Capa Comp	C-5	7
Capa Comp	C-12	7
Capa, Cabo Ajuste Lâmpada	C-1	4
Capa, Junção	M-2	10
Capa, Parafuso de Sangria	C-10	5
Capa, Parafuso de Sangria	C-10.1	8
Capa, Parafuso de Sangria	C-10.1	9
Capa, Parafuso de Sangria	C-13	9
Capa, Porca Coluna de Direção	C-6	12
Carburador Comp. (VP83B A)	M-19	14
Carburador, Comp. (VP83A A)	M-19	14
Carburador, Comp. (VP83C A)	M-19	14
Carburador, Comp. (VP83E A)	M-19	14
Carburador, Comp. (VP85A A)	M-19	14
Carburador, Comp. (VP85B A)	M-19	14
Carburador, Comp. (VP87B A)	M-19	14
Carburador, Comp. (VP87C A)	M-19	14
Carburador, Comp. (VP87D A)	M-19	14
Carburador, Comp. (VP8BA A)	M-19	14
Carburador, Comp. 1	M-19	15
Carburador, Comp. 1	M-19	15
Carburador, Comp. 1	M-19	15
Carburador, Comp. 1	M-19	15
Carburador, Comp. 1	M-19	15
Carburador, Comp. 1	M-19	15
Carburador, Comp. 1	M-19	15
Carburador, Comp. 1	M-19	15
Carburador, Comp. 1	M-19	15
Carburador, Comp. 2	M-19	16
Carburador, Comp. 2	M-19	16
Carburador, Comp. 2	M-19	16
Carburador, Comp. 2	M-19	16
Carburador, Comp. 2	M-19	16
Carburador, Comp. 2	M-19	16
Carburador, Comp. 2	M-19	16
Carburador, Comp. 2	M-19	16
Carburador, Comp. 2	M-19	16
Carburador, Comp. 2	M-19	16
Carburador, Comp. 2	M-19	16
Carburador, Comp. 3	M-19	17
Carburador, Comp. 3	M-19	17
Carburador, Comp. 3	M-19	17
Carburador, Comp. 3	M-19	17
Carburador, Comp. 3	M-19	17
Carburador, Comp. 3	M-19	17
Carburador, Comp. 3	M-19	17
Carburador, Comp. 3	M-19	17
Carburador, Comp. 3	M-19	17
Carburador, Comp. 3	M-19	17
Carburador, Comp. 3	M-19	17
Carburador, Comp. 4	M-19	18
Carburador, Comp. 4	M-19	18
Carburador, Comp. 4	M-19	18
Carburador, Comp. 4	M-19	18
Carburador, Comp. 4	M-19	18
Carburador, Comp. 4	M-19	18
Carburador, Comp. 4	M-19	18
Carburador, Comp. 4	M-19	18
Carburador, Comp. 4	M-19	18
Carburador, Comp.1	M-19	15
Carcaça	M-14	1
Carcaça B, Cáliper Direito	C-10.1	19
Carcaça B, Cáliper Direito	C-13	17
Carcaça B, Cáliper Esquerdo	C-10	7
Carcaça Cáliper Dianteiro Esquerdo	C-10	6
Carcaça Comp., Cáliper Dianteiro Direito	C-10.1	18
Carcaça Comp., Cáliper Traseiro	C-13	5
Carcaça Comp., Filtro de Ar	C-18	2
Carcaça Comp., Filtro de Ar	C-18	2
Carcaça Comp., Gerador	M-10	1
Carcaça Externa, Embreagem (75D)	M-7	1
Carcaça Externa, Embreagem Partida	M-8	4
Carcaça Externa, Embreagem Partida	M-8	4
Carcaça Termostato	C-32	18
Carcaça, Gerador	M-8	1
Carenagem Inferior Direita *NH-105* Preto Fosco (# 15 – # 20)	C-34	5
Carenagem Inferior Direita *NH-105* Preto Fosco (# 15 – # 20)	C-34	6
Carenagem Inferior Direita *NH-206M* Cinza Médio Metálico	C-34	5
Carenagem Inferior Direita *NH-206M* Cinza Médio Metálico	C-34	6
Carenagem Inferior Esquerda *NH-105* Preto Fosco (# 15-# 20)	C-34	14
Carenagem Inferior Esquerda *NH-206M* Cinza Medium Metálico	C-34	13
Carenagem Inferior Esquerda *NH-206M* Cinza Medium Metálico	C-34	14
Carenagem Inferior, Esquerda *NH-105* Preto Fosco (# 15-# 20)	C-34	13
Carenagem Intermediária Interna Direita *NH-1* Preto	C-34	10

ÍNDICE DE NOME DE PEÇAS

Descrição	Nº do bloco	Nº de Ref.
Carenagem Intermediária Interna Direita *NH-138* Branco Shasta	C-34	10
Carenagem Intermediária Interna Direita *R-201* Vermelho Magma	C-34	10
Carenagem Intermediária, Direita (WL) *Tipo 12*	C-34	8
Carenagem Intermediária, Direita (WL) *Tipo 13*	C-34	8
Carenagem Intermediária, Direita (WL) *Tipo 14*	C-34	8
Carenagem Intermediária, Direita (WL) *Tipo 23 1*	C-34	8
Carenagem Intermediária, Direita (WL) *Tipo 24 1*	C-34	8
Carenagem Intermediária, Direita (WL) *Tipo 15*	C-34	8
Carenagem Intermediária, Direita (WL) *Tipo 16*	C-34	8
Carenagem Intermediária, Direita (WL) *Tipo 17*	C-34	8
Carenagem Intermediária, Direita (WL) *Tipo 18*	C-34	8
Carenagem Intermediária, Direita (WL) *Tipo 19*	C-34	8
Carenagem Intermediária, Direita (WL) *Tipo 20*	C-34	8
Carenagem Intermediária, Direita (WL) *Tipo 21*	C-34	8
Carenagem Intermediária, Direita (WL) *Tipo 22*	C-34	8
Carenagem Intermediária, Direita (WL) *Tipo 24*	C-34	8
Carenagem Intermediária, Direita (WL) *Tipo 25*	C-34	8
Carenagem Intermediária, Direita (WL) *Tipo 26*	C-34	8
Carenagem Intermediária, Direita (WL) *Tipo 27*	C-34	8
Carenagem Intermediária, Esquerda (WL) *Tipo 12*	C-34	11
Carenagem Intermediária, Esquerda (WL) *Tipo 13*	C-34	11
Carenagem Intermediária, Esquerda (WL) *Tipo 14*	C-34	11
Carenagem Intermediária, Esquerda (WL) *Tipo 15*	C-34	11
Carenagem Intermediária, Esquerda (WL) *Tipo 16*	C-34	11
Carenagem Intermediária, Esquerda (WL) *Tipo 17*	C-34	11
Carenagem Intermediária, Esquerda (WL) *Tipo 18*	C-34	11
Carenagem Intermediária, Esquerda (WL) *Tipo 19*	C-34	11
Carenagem Intermediária, Esquerda (WL) *Tipo 20*	C-34	11
Carenagem Intermediária, Esquerda (WL) *Tipo 21*	C-34	11
Carenagem Intermediária, Esquerda (WL) *Tipo 22*	C-34	11
Carenagem Intermediária, Esquerda (WL) *Tipo 23 1*	C-34	11
Carenagem Intermediária, Esquerda (WL) *Tipo 23 1*	C-34	11
Carenagem Intermediária, Esquerda (WL) *Tipo 24 1*	C-34	11
Carenagem Intermediária, Esquerda (WL) *Tipo 24 1*	C-34	11
Carenagem Intermediária, Esquerda (WL) *Tipo 24*	C-34	11
Carenagem Intermediária, Esquerda (WL) *Tipo 25*	C-34	11
Carenagem Intermediária, Esquerda (WL) *Tipo 25*	C-34	11
Carenagem Intermediária, Esquerda (WL) *Tipo 26*	C-34	11
Carenagem Intermediária, Esquerda (WL) *Tipo 27*	C-34	11
Carenagem Intermediária, Esquerda (WL) *Tipo 24*	C-34	11
Carenagem Intermediária, Esquerda *NH-1* Preto	C-34	12
Carenagem Superior, Direita (WL) *Tipo 17*	C-33	8
Carenagem Superior, Direita (WL) *Tipo 18*	C-33	8
Carenagem Superior, Direita (WL) *Tipo 19*	C-33	8
Carenagem Superior, Direita (WL) *Tipo 20*	C-33	8
Carenagem Superior, Direita (WL) *Tipo 21*	C-33	8
Carenagem Superior, Direita (WL) *Tipo 22*	C-33	8
Carenagem Superior, Direita (WL) *Tipo 23*	C-33	8
Carenagem Superior, Direita (WL) *Tipo 24*	C-33	8
Carenagem Superior, Direita (WL) *Tipo 24*	C-33	8
Carenagem Superior, Direita (WL) *Tipo 25*	C-33	8
Carenagem Superior, Direita (WL) *Tipo 12*	C-33	8
Carenagem Superior, Direita (WL) *Tipo 13*	C-33	8
Carenagem Superior, Direita (WL) *Tipo 14*	C-33	8
Carenagem Superior, Direita (WL) *Tipo 15*	C-33	8
Carenagem Superior, Direita (WL) *Tipo 16*	C-33	8
Carenagem Superior, Direita *NH-359M* Preto Mute Metálico	C-33	8
Carenagem Superior, Direita *R158P* Vermelho Puro	C-33	8
Carenagem Superior, Esquerda (WL) *NH-359M* Preto Mute Metálico	C-33	9
Carenagem Superior, Esquerda (WL) *R-158P* Vermelho Puro	C-33	9
Carenagem Superior, Esquerda (WL) *Tipo 12*	C-33	9
Carenagem Superior, Esquerda (WL) *Tipo 13*	C-33	9
Carenagem Superior, Esquerda (WL) *Tipo 14*	C-33	9
Carenagem Superior, Esquerda (WL) *Tipo 15*	C-33	9
Carenagem Superior, Esquerda (WL) *Tipo 16*	C-33	9
Carenagem Superior, Esquerda (WL) *Tipo 17*	C-33	9
Carenagem Superior, Esquerda (WL) *Tipo 18*	C-33	9
Carenagem Superior, Esquerda (WL) *Tipo 19*	C-33	9
Carenagem Superior, Esquerda (WL) *Tipo 20*	C-33	9
Carenagem Superior, Esquerda (WL) *Tipo 21*	C-33	9
Carenagem Superior, Esquerda (WL) *Tipo 22*	C-33	9
Carenagem Superior, Esquerda (WL) *Tipo 23*	C-33	9
Carenagem Superior, Esquerda (WL) *Tipo 24*	C-33	9
Carenagem Superior, Esquerda (WL) *Tipo 24*	C-33	9
Carenagem Superior, Esquerda (WL) *Tipo 25*	C-33	9
Carenagem, Intermediária Interna Esquerda *NH-1* Preto	C-34	27
Carenagem, Intermediária Interna Esquerda *NH-138* Branco Shasta	C-34	27
Carenagem, Intermediária Interna Esquerda *R-201* Vermelho Magma	C-34	27
Cárter	M-13	1
Cárter	M-13	1
Cartucho, Filtro de Óleo (TOYO ROKI)	M-13	13
Catraca, Tambor	M-17	10
Cavalete Central *NH-1* Preto	C-22	3
Cavalete lateral *NH-1* Preto	C-22	10
Chassi Comp	C-30	7
Chassi Comp	C-30	7
Chassi Comp	C-30	7
Chassi Comp	C-30	7
Chave	C-6	2
Chave	C-6	2
Chave	C-6	2
Chave	C-6	5
Chave (Tipo 1)	C-6	5

ÍNDICE DE NOME DE PEÇAS

Descrição	Nº do bloco	Nº de Ref.
Chave (Tipo 2)	C-6	5
Chave de Boca, 22 mm	C-31	16
Chave de Boca, 10 x 12	C-31	7
Chave de Boca, 10 x 12	C-31	9
Chave de Boca, 14 x 17	C-31	10
Chave de Boca, 27 mm	C-31	17
Chave de Boca, 8	C-31	8
Chave Phillips (no. 2)	C-31	12
Chave Sextavada., 5 mm	C-31	6
Chave Sextavada., 6 mm	C-31	5
Chave, Boca (8 mm)	C-31	3
Chave, Fenda (no. 2)	C-31	13
Chave, Vela	C-31	4
Cilindro Comp	M-5	1
Cilindro Embreagem, Comp	M-11	12
Cilindro Externo, Inferior Direito	C-9	13
Cilindro Externo, Inferior Direito	C-9	13
Cilindro Externo, Inferior Direito	C-9	13
Cilindro Externo, Inferior Esquerdo	C-9	22
Cilindro Externo, Inferior Esquerdo	C-9	22
Cilindro Externo, Inferior Esquerdo	C-9	22
Cilindro Mestre Freio Traseiro, Jogo (NISSIN)	C-12	8
Cilindro Mestre, Embreagem Master (NISSIN)	C-5	4
Cilindro Mestre, Freio Dianteiro (NISSIN)	C-4	7
Cilindro Mestre, Freio Dianteiro Master (NISSIN)	C-4	7
Cilindro Mestre, Freio Traseiro (NISSIN)	C-12	5
Cilindro Mestre, Freio Traseiro (NISSIN)	C-12	5
Cilindro Mestre, Jogo	C-4	14
Cilindro Mestre, Jogo	C-4	14
Cilindro Mestre, Secundário (NISSIN)	C-4.1	12
Cilindro Mestre, Secundário (NISSIN)	C-4.1	12
Coletor A, Carburador	M-2	6
Coletor A, Carburador	M-2	6
Coletor A, Carburador	M-2	6
Coletor B, Carburador	M-2	7
Coletor B, Carburador	M-2	7
Coletor B, Carburador	M-2	7
Coletor C, Carburador	M-2	8
Coletor C, Carburador	M-2	8
Coletor C, Carburador	M-2	8
Coluna, Direção	C-7	2
Condutor Direito, Interno Filtro de Ar	C-18	6
Condutor Esquerdo, Interno Filtro de Ar	C-18	7
Condutor Interno, Traseiro Direito.	C-18	16
Condutor Interno, Traseiro Esquerdo	C-18	17
Conector, Cilindro Mestre	C-12	6
Copo, Depósito do Tanque	C-18	5
Coroa, Transmissão (41D)	C-14	1
Coroa, Transmissão (41D)	C-14	1
Coroa, Transmissão (42D)	C-14	1
Coroa, Transmissão (42D)	C-14	1
Corrente Bomba, Óleo (62L)	M-13	8
Corrente de Transmissão, Conj. (DID50 ZV-102L-120L)	C-23	1
Corrente de Transmissão, Conj. (RK50LF0-102L-120L)	C-23	1
Corrente Gerador A.C (70L)	M-8	7
Corrente, Comando (150L)	M-4	2
Corrente, Transmissão	C-23	23
Corrente, Transmissão	C-23	23
Corrente, Transmissão (DAIDO) (DID50ZVM-112L-120L)	C-23	22
Corrente, Transmissão (RK EXCEL) (RK50LF0Z2-112L-120L)	C-23	22
Coxim	C-21	1
Coxim	C-26	18
Coxim	C-28	9
Coxim A, Protetor Escapamento	C-19	6
Coxim A, Tubo	C-29	15
Coxim B, Limitador Assento	C-16	11
Coxim Direito, Carenagem Traseira	C-16	9
Coxim Esquerdo, Carenagem Traseira	C-16	10
Coxim Fixação, Escapamento	C-19	11
Coxim Fixação, Escapamento	C-19	12
Coxim Fixação, Radiador	C-30	6
Coxim Inferior Tampa	C-19	15
Coxim Suporte, Pedal	C-21	6
Coxim Tampa Lateral	C-17	11
Coxim, Fixação	M-1	7
Coxim, Fixação	C-15	18
Coxim, Fixação	C-28	19
Coxim, Proportioning Válvula de Controle	C-12.1	8
Coxim, Registro de Combustível	C-15	9
Coxim, Reservatório de Óleo	C-2	27
Coxim, Tubo de Óleo	C-30	4
Cuba, Bóia	M-19.1	4
Cuba, Bóia	M-19.1	4
Cuba, Bóia, Jogo (# 1)	M-19.1	5
Cuba, Bóia, Jogo (# 1)	M-19.1	5
Cuba, Bóia, Jogo (# 2)	M-19.1	7
Cuba, Bóia, Jogo (# 2)	M-19.1	7
Cuba, Bóia, Jogo (# 3)	M-19.1	11
Cuba, Bóia, Jogo (# 3)	M-19.1	11
Cuba, Bóia, Jogo (# 3)	M-19.1	11
Cuba, Bóia, Jogo (# 4)	M-19.1	12
Cuba, Bóia, Jogo (# 4)	M-19.1	12
Cuba, Bóia, Jogo (# 4)	M-19.1	12
Cupilha, 1,6 x 12	C-21	21
Cupilha, 1,6 x 15	C-21	22
Cupilha, 2,0 x 12	C-12	26
Cupilha, 2,0 x 18	C-4.1	32
D		
Deslizador Corrente	C-23	10
Deslizador Eixo Traseiro	C-14	6
Deslizador, Corrente, Comando Tensor	M-4	4
Deslizador, Vareta Tanque	C-15	11
Detentor, Fagulhas	C-25	1
Detentor, Fagulhas	C-25	2
Detentor, Fagulhas	C-25	2
Detentor, Fagulhas	C-25	2
Detentor, Fagulhas	C-25	2
Detentor, Fagulhas	C-25	2
Detentor, Fagulhas	C-25	2

ÍNDICE DE NOME DE PEÇAS

Descrição	Nº do bloco	Nº de Ref.
Detentor, Fagulhas	C-25	2
Detentor, Fagulhas	C-25	2
Detentor, Fagulhas	C-25	2
Detentor, Fagulhas	C-25	2
Diafragma	C-4	12
Diafragma	C-5	13
Diafragma	C-12	15
Disco Freio, Dianteiro Direito	C-11	12
Disco Freio, Dianteiro Direito	C-11	13
Disco Pressão	M-8	6
Disco, Freio Traseiro	C-14	14
Disco, Fricção, Embreagem	M-7	5
Disco, Fricção, Embreagem	M-7	6
E		
Eixo Comp., Ajuste da Lâmpada	C-1.1	2
Eixo Roda Traseira	C-14	3
Eixo, Garfo Seletor	M-17	4
Eixo, Roda Dianteira	C-11	3
Eixo, Seletor de Marchas	M-17	21
Elemento Evaporação de Vapor	C-18	1
Emblema A, Carenagem Traseira *Tipo 24*	C-37.5	26
Emblema A, Carenagem Traseira *Tipo 25*	C-37.5	26
Emblema A, Carenagem Traseira *Tipo 26*	C-37.6	9
Emblema A, Carenagem Traseira *Tipo 27*	C-37.6	9
Emblema A, Carenagem Traseira *Tipo 23*	C-37.5	26
Emblema A, Carenagem Traseira *Tipo 24*	C-37.5	26
Emblema A, Carenagem Traseira Direita *Tipo 15*	C-37.1	14
Emblema A, Carenagem Traseira Direita *Tipo 16*	C-37.2	17
Emblema A, Carenagem Traseira Direita *Tipo 17*	C-37.2	17
Emblema A, Carenagem Traseira Direita *Tipo 18*	C-37.2	17
Emblema A, Carenagem Traseira Direita *Tipo 19*	C-37.3	15
Emblema A, Carenagem Traseira Direita *Tipo 20*	C-37.4	17
Emblema A, Carenagem Traseira Direita *Tipo 21*	C-37.4	17
Emblema A, Carenagem Traseira Direita *Tipo 22*	C-37.3	15
Emblema A, Carenagem Traseira Direita *Tipo 12*	C-37	23
Emblema A, Carenagem Traseira Direita *Tipo 13*	C-37	23
Emblema A, Carenagem Traseira Direita *Tipo 14*	C-37	23
Emblema A, Carenagem Traseira Esquerda *Tipo 15*	C-37.1	15
Emblema A, Carenagem Traseira Esquerda *Tipo 16*	C-37.2	18
Emblema A, Carenagem Traseira Esquerda *Tipo 17*	C-37.2	18
Emblema A, Carenagem Traseira Esquerda *Tipo 17*	C-37.2	19
Emblema A, Carenagem Traseira Esquerda *Tipo 18*	C-37.2	18
Emblema A, Carenagem Traseira Esquerda *Tipo 18*	C-37.2	19
Emblema A, Carenagem Traseira Esquerda *Tipo 19*	C-37.3	16
Emblema A, Carenagem Traseira Esquerda *Tipo 20*	C-37.4	18
Emblema A, Carenagem Traseira Esquerda *Tipo 21*	C-37.4	18
Emblema A, Carenagem Traseira Esquerda *Tipo 22*	C-37.3	16
Emblema A, Carenagem Traseira Esquerda *Tipo 12*	C-37	24
Emblema A, Carenagem Traseira Esquerda *Tipo 13*	C-37	24
Emblema A, Carenagem Traseira Esquerda *Tipo 14*	C-37	24
Emblema A, Direito Carenagem Superior *Tipo 12*	C-37	6
Emblema A, Direito Carenagem Superior *Tipo 13*	C-37	6
Emblema A, Direito Carenagem Superior *Tipo 14*	C-37	6
Emblema A, Esquerdo Carenagem Superior *Tipo 12*	C-37	7
Emblema A, Esquerdo Carenagem Superior *Tipo 13*	C-37	7
Emblema A, Esquerdo Carenagem Superior *Tipo 14*	C-37	7
Emblema Asa	C-2	29
Emblema B, Carenagem Traseira *Tipo 16*	C-37.2	19
Emblema B, Carenagem Traseira *Tipo 22*	C-37.3	17
Emblema B, Carenagem Traseira Esquerda *Tipo 15*	C-37.1	16
Emblema B, Carenagem Traseira Esquerda *Tipo 19*	C-37.3	17
Emblema B, Carenagem Traseira Esquerda *Tipo 20*	C-37.4	19
Emblema B, Carenagem Traseira Esquerda *Tipo 21*	C-37.4	19
Emblema B, Carenagem Traseira Esquerda *Tipo 23*	C-37.5	27
Emblema B, Carenagem Traseira Esquerda *Tipo 24*	C-37.5	27
Emblema B, Carenagem Traseira Esquerda *Tipo 26*	C-37.6	10
Emblema B, Carenagem Traseira Esquerda *Tipo 27*	C-37.6	10
Emblema B, Carenagem Traseira Esquerda *Tipo 12*	C-37	25
Emblema B, Carenagem Traseira Esquerda *Tipo 13*	C-37	25
Emblema B, Carenagem Traseira Esquerda *Tipo 14*	C-37	25
Emblema B, Direito Carenagem Superior *Tipo 12*	C-37	8
Emblema B, Esquerdo Carenagem Superior *Tipo 12*	C-37	9
Emblema Carenagem, Superior Dianteira *Tipo 12*	C-37	10
Emblema Carenagem, Superior Dianteira *Tipo 13*	C-37	10
Emblema Carenagem, Superior Dianteira *Tipo 14*	C-37	10
Emblema Direito, Tanque *Tipo 27*	C-37.6	1
Emblema Direito, Tanque Combustível *Tipo 19*	C-37.3	3
Emblema Direito, Tanque Combustível *Tipo 22*	C-37.3	3
Emblema Esquerdo, Tanque Combustível *Tipo 22*	C-37.3	4
Emblema Esquerdo, Tanque Combustível *Tipo 19*	C-37.3	4
Emblema Garfo, Dianteiro	C-9	23
Emblema Superior	C-6	14
Emblema Tampa Carenagem, Superior Dianteira *Tipo 16*	C-37.2	6

ÍNDICE DE NOME DE PEÇAS

Descrição	Nº do bloco	Nº de Ref.
Emblema Tampa Carenagem, Superior Dianteira *Tipo 17*	C-37.2	6
Emblema Tampa Carenagem, Superior Dianteira *Tipo 19*	C-37.3	8
Emblema Tampa Carenagem, Superior Dianteira *Tipo 20*	C-37.4	6
Emblema Tampa Carenagem, Superior Dianteira *Tipo 21*	C-37.4	6
Emblema Tampa Carenagem, Superior Dianteira *Tipo 22*	C-37.3	8
Emblema Tampa Carenagem, Superior Dianteira *Tipo 23*	C-37.5	9
Emblema Tampa Carenagem, Superior Dianteira *Tipo 24*	C-37.5	9
Emblema Tampa Carenagem, Superior Dianteira *Tipo 26*	C-37.6	3
Emblema Tampa Carenagem, Superior Dianteira *Tipo 27*	C-37.6	3
Emblema, Carenagem Superior *Tipo 15*	C-37.1	4
Emblema, Carenagem Superior *Tipo 19*	C-37.3	5
Emblema, Carenagem Superior *Tipo 20*	C-37.4	3
Emblema, Carenagem Superior *Tipo 21*	C-37.4	3
Emblema, Carenagem Superior *Tipo 22*	C-37.3	5
Emblema, Carenagem Superior*Tipo 12*	C-37	5
Emblema, Carenagem Superior*Tipo 13*	C-37	5
Emblema, Carenagem Superior*Tipo 14*	C-37	5
Emblema, Carenagem Superior*Tipo 16*	C-37.2	3
Emblema, Carenagem Superior*Tipo 17*	C-37.2	3
Emblema, Carenagem Superior*Tipo 18*	C-37.2	3
Emblema, Direito Tanque Combustível *Tipo 12*	C-37	3
Emblema, Esquerdo Tanque Combustível *Tipo 12*	C-37	4
Emblema, Tampa Carenagem Superior Dianteira *Tipo 13*	C-37.1	7
Embreagem Comp., Central	M-7	4
Engrenagem Comp., Bomba de Óleo	M-13	5
Engrenagem Comp., Partida (46D)	M-8	2
Engrenagem de Redução, Partida (17D/68D)	M-12	1
Engrenagem Principal 3ª & 4ª (17D/19D)	M-16	7
Engrenagem Principal 5ª (23D)	M-16	11
Engrenagem Secundária 3ª (28D)	M-16	8
Engrenagem Secundária 4ª (26D)	M-16	10
Engrenagem, Ajuste Lâmpada	C-1	3
Engrenagem, Balanceiro	M-15	12
Engrenagem, Principal 2ª (15D)	M-16	4
Engrenagem, Principal 6ª (22D)	M-16	14
Engrenagem, Secundária (33D)	M-16	3
Engrenagem, Secundária 2ª (31D)	M-16	5
Engrenagem, Secundária 5ª (27D)	M-16	13
Engrenagem, Secundária 6ª (23D)	M-16	16
Escapamento Comp., Direito.	C-19	5
Escapamento Comp., Direito.	C-19	5
Escapamento Comp., Direito.	C-19	5
Escapamento Comp., Direito *Tipo 16* (Cinza/Preto)	C-19	5
Escapamento Comp., Direito *Tipo 17*	C-19	5
Escapamento Comp., Direito *Tipo 17* (Preto/Preto)	C-19	5
Escapamento Comp., Esquerdo	C-19	10
Escapamento Comp., Esquerdo	C-19	10
Escapamento Comp., Esquerdo *Tipo 16* (Cinza/Preto)	C-19	10
Escapamento Comp., Esquerdo *Tipo 17*	C-19	10
Escapamento Comp., Esquerdo *Tipo 17* (Preto/Preto)	C-19	10
Escapamento Comp., Esquerdo.	C-19	10
Esferas, Aço, # 7 (7/32)	C-16	27
Espaçador Bobina de Ignição	C-29	6
Espaçador Sinalizador Traseiro Direito	C-26	13
Espaçador Sinalizador Traseiro Esquerdo	C-26	14
Espaçador, Registro de Combustível	C-15	8
Espaçador, Suporte Placa de Números	C-27	15
Espelho Retrovisor Direito *NH-1* Preto	C-33	16
Espelho Retrovisor Esquerdo *NH-1* Preto	C-33	18
Etiqueta Bateria	C-36	7
Etiqueta Capacete	C-36	9
Etiqueta Precaução (Translado/Francês)	C-36	13
Etiqueta, Ajuste Amortecedor	C-36	3
Etiqueta, Ajuste Amortecedor *Tipo G*	C-36	3
Etiqueta, Ajuste Corrente	C-36	17
Etiqueta, Ajuste Corrente (Francês)	C-36	17
Etiqueta, Bateria (Francês)	C-36	7
Etiqueta, Caixa de Fusível	C-29	17
Etiqueta, Caixa de Fusível	C-29	17
Etiqueta, Caixa de Fusível	C-29	17
Etiqueta, Caixa de Fusível (Francês)	C-29	17
Etiqueta, Capacete	C-36	9
Etiqueta, Capacete (Francês)	C-36	9
Etiqueta, Capacete (Francês)	C-36	9
Etiqueta, Capacete *Tipo 1*	C-36	9
Etiqueta, Cargas e Acessórios	C-36	10
Etiqueta, Cargas e Acessórios	C-36	10
Etiqueta, Cargas e Acessórios	C-36	10
Etiqueta, Cargas e Acessórios	C-36	10
Etiqueta, Cargas e Acessórios (Francês)	C-36	10
Etiqueta, Cilindro Mestre	C-36	1
Etiqueta, Cor *Tipo G*	C-36	15
Etiqueta, Cor *Tipo G*	C-36	15
Etiqueta, Cor *Tipo 12* (NH193H)	C-36	14
Etiqueta, Cor *Tipo 13* (PB184D)	C-36	14
Etiqueta, Cor *Tipo 14* (PB257K)	C-36	14
Etiqueta, Cor *Tipo 15* (NH1D)	C-36	14
Etiqueta, Cor *Tipo 16* (R201A)	C-36	14
Etiqueta, Cor *Tipo 17* (NH1D)	C-36	14
Etiqueta, Cor *Tipo 18* (RP138B)	C-36	14
Etiqueta, Cor *Tipo 19* (NH1A)	C-36	14
Etiqueta, Cor *Tipo 20* (R201A)	C-36	14
Etiqueta, Cor *Tipo 21* (NH1DA)	C-36	14
Etiqueta, Cor *Tipo 22* (NH1DB)	C-36	14
Etiqueta, Cor *Tipo 23* (R201A)	C-36	14
Etiqueta, Cor *Tipo 24* (NH1DA)	C-36	14
Etiqueta, Cor *Tipo 24* (NH1DA)	C-36	14
Etiqueta, Cor *Tipo 25* (R101E)	C-36	14
Etiqueta, Cor *Tipo 26* (NH359)	C-36	14
Etiqueta, Cor *Tipo 27* (R158)	C-36	14
Etiqueta, Instruções Carburador	C-36	16
Etiqueta, Instruções Carburador	C-36	16
Etiqueta, Pneu	C-36	5
Etiqueta, Pneu	C-36	5

ÍNDICE DE NOME DE PEÇAS

Descrição	Nº do bloco	Nº de Ref.
Etiqueta, Pneu	C-36	5
Etiqueta, Pneu	C-36	5
Etiqueta, Pneu (Francês)	C-36	5
Etiqueta, Precaução	C-36	2
Etiqueta, Precaução	C-36	11
Etiqueta, Precaução *Tipo 2*	C-36	12
Etiqueta, Precaução Bateria	C-36	6
Etiqueta, Precaução Bateria	C-36	6
Etiqueta, Precaução Bateria (Francês)	C-36	6
Etiqueta, Precaução Corrente	C-36	8
Etiqueta, Precaução Corrente	C-36	8
Etiqueta, Precaução Corrente (Francês)	C-36	8
Etiqueta, Precaução Freio	C-36	13
Etiqueta, Segurança	C-36	12
Etiqueta, Transmissão (Inglês/Francês/Alemão)	C-36	12
Excêntrico, Posicionador de Marchas	M-17	8

F

Descrição	Nº do bloco	Nº de Ref.
Faixa A Carenagem Intermediária Esquerda *Tipo 15*	C-37.1	13
Faixa A, Carenagem Intermediária Direita *Tipo 15*	C-37.1	10
Faixa A, Carenagem Intermediária Direita *Tipo 16*	C-37.2	11
Faixa A, Carenagem Intermediária Direita *Tipo 17*	C-37.2	11
Faixa A, Carenagem Intermediária Direita *Tipo 18*	C-37.2	11
Faixa A, Carenagem Intermediária Direita *Tipo 19*	C-37.3	11
Faixa A, Carenagem Intermediária Direita *Tipo 20*	C-37.4	11
Faixa A, Carenagem Intermediária Direita *Tipo 21*	C-37.4	11
Faixa A, Carenagem Intermediária Direita *Tipo 22*	C-37.3	11
Faixa A, Carenagem Intermediária Direita *Tipo 23*	C-37.5	17
Faixa A, Carenagem Intermediária Direita *Tipo 24*	C-37.5	17
Faixa A, Carenagem Intermediária Direita *Tipo 24*	C-37.5	17
Faixa A, Carenagem Intermediária Direita *Tipo 25*	C-37.5	17
Faixa A, Carenagem Intermediária Direita *Tipo 26*	C-37.6	6
Faixa A, Carenagem Intermediária Direita *Tipo 27*	C-37.6	6
Faixa A, Carenagem Intermediária Direita *Tipo 12*	C-37	16
Faixa A, Carenagem Intermediária Direita *Tipo 13*	C-37	16
Faixa A, Carenagem Intermediária Direita *Tipo 14*	C-37	16
Faixa A, Carenagem Intermediária Esquerda *Tipo 20*	C-37.4	16
Faixa A, Carenagem Intermediária Esquerda *Tipo 21*	C-37.4	16
Faixa A, Carenagem Intermediária Esquerda *Tipo 23*	C-37.5	25
Faixa A, Carenagem Intermediária Esquerda *Tipo 24*	C-37.5	25
Faixa A, Carenagem Intermediária Esquerda *Tipo 24*	C-37.5	25
Faixa A, Carenagem Intermediária Esquerda *Tipo 25*	C-37.5	25
Faixa A, Carenagem Intermediária, Esquerda *Tipo 12*	C-37	22
Faixa A, Carenagem Intermediária, Esquerda *Tipo 13*	C-37	22
Faixa A, Carenagem Intermediária, Esquerda *Tipo 14*	C-37	22
Faixa A, Carenagem Lateral Direita *Tipo 12*	C-37	11
Faixa A, Carenagem Lateral Direita *Tipo 13*	C-37	11
Faixa A, Carenagem Lateral Direita *Tipo 14*	C-37	11
Faixa A, Carenagem Lateral Direita *Tipo 16*	C-37.2	7
Faixa A, Carenagem Lateral Direita *Tipo 17*	C-37.2	7
Faixa A, Carenagem Lateral Direita *Tipo 18*	C-37.2	7
Faixa A, Carenagem Lateral Direita *Tipo 20*	C-37.4	7
Faixa A, Carenagem Lateral Direita *Tipo 21*	C-37.4	7
Faixa A, Carenagem Lateral Direita *Tipo 23*	C-37.5	10
Faixa A, Carenagem Lateral Direita *Tipo 24*	C-37.5	10
Faixa A, Carenagem Lateral Direita *Tipo 24*	C-37.5	10
Faixa A, Carenagem Lateral Direita *Tipo 25*	C-37.5	10
Faixa A, Carenagem Lateral Esquerda *Tipo 12*	C-37	17
Faixa A, Carenagem Lateral Esquerda *Tipo 13*	C-37	17
Faixa A, Carenagem Lateral Esquerda *Tipo 14*	C-37	17
Faixa A, Direita Tanque Combustível *Tipo 23*	C-37.5	1
Faixa A, Direita Tanque Combustível *Tipo 24*	C-37.5	1
Faixa A, Direita Tanque Combustível *Tipo 24*	C-37.5	1
Faixa A, Direita Tanque Combustível *Tipo 25*	C-37.5	1
Faixa A, Esquerda Tanque Combustível *Tipo 23*	C-37.5	2
Faixa A, Esquerda Tanque Combustível *Tipo 24*	C-37.5	2
Faixa A, Esquerda Tanque Combustível *Tipo 24*	C-37.5	2
Faixa A, Esquerda Tanque Combustível *Tipo 25*	C-37.5	2
Faixa A, Tampa Lateral Esquerda *Tipo 16*	C-37.2	12
Faixa A, Tampa Lateral Esquerda *Tipo 17*	C-37.2	12
Faixa A, Tampa Lateral Esquerda *Tipo 18*	C-37.2	12
Faixa A, Tampa lateral Esquerda *Tipo 20*	C-37.4	12
Faixa A, Tampa lateral Esquerda *Tipo 21*	C-37.4	12
Faixa A, Tampa lateral Esquerda *Tipo 23*	C-37.5	18
Faixa A, Tampa lateral Esquerda *Tipo 24*	C-37.5	18
Faixa A, Tampa lateral Esquerda *Tipo 24*	C-37.5	18
Faixa A, Tampa lateral Esquerda *Tipo 25*	C-37.5	18
Faixa A, Tanque Combustível *Tipo 13*	C-37	1
Faixa A, Tanque Combustível *Tipo 14*	C-37	1
Faixa A, Tanque Combustível *Tipo 15*	C-37.1	1
Faixa A, Carenagem Intermediária Esquerda *Tipo 16*	C-37.2	16
Faixa A, Carenagem Intermediária Esquerda *Tipo 17*	C-37.2	16
Faixa A, Carenagem Intermediária Esquerda *Tipo 18*	C-37.2	16
Faixa A, Carenagem Intermediária Esquerda *Tipo 19*	C-37.3	14
Faixa A, Carenagem Intermediária Esquerda *Tipo 22*	C-37.3	14
Faixa A, Carenagem Superior Direita *Tipo 15*	C-37.1	5
Faixa A, Carenagem Superior Esquerda *Tipo 15*	C-37.1	6
Faixa B, Carenagem Intermediária Direita *Tipo 12*	C-37	14
Faixa B, Carenagem Intermediária Direita *Tipo 13*	C-37	14
Faixa B, Carenagem Intermediária Direita *Tipo 14*	C-37	14
Faixa B, Carenagem Intermediária Direita *Tipo 15*	C-37.1	9
Faixa B, Carenagem Intermediária Direita *Tipo 16*	C-37.2	9

ÍNDICE DE NOME DE PEÇAS

Descrição	Nº do bloco	Nº de Ref.
Faixa B, Carenagem Intermediária Direita *Tipo 17*	C-37.2	9
Faixa B, Carenagem Intermediária Direita *Tipo 18*	C-37.2	9
Faixa B, Carenagem Intermediária Direita *Tipo 19*	C-37.3	10
Faixa B, Carenagem Intermediária Direita *Tipo 20*	C-37.4	9
Faixa B, Carenagem Intermediária Direita *Tipo 21*	C-37.4	9
Faixa B, Carenagem Intermediária Direita *Tipo 22*	C-37.3	10
Faixa B, Carenagem Intermediária Direita *Tipo 23*	C-37.5	15
Faixa B, Carenagem Intermediária Direita *Tipo 24*	C-37.5	15
Faixa B, Carenagem Intermediária Direita *Tipo 24*	C-37.5	15
Faixa B, Carenagem Intermediária Direita *Tipo 25*	C-37.5	15
Faixa B, Carenagem Intermediária Esquerda *Tipo 15*.	C-37.1	12
Faixa B, Carenagem Intermediária Esquerda *Tipo 16*.	C-37.2	14
Faixa B, Carenagem Intermediária Esquerda *Tipo 16*.	C-37.2	14
Faixa B, Carenagem Intermediária Esquerda *Tipo 18*.	C-37.2	14
Faixa B, Carenagem Intermediária Esquerda *Tipo 20*.	C-37.4	14
Faixa B, Carenagem Intermediária Esquerda *Tipo 21*.	C-37.4	14
Faixa B, Carenagem Intermediária Esquerda *Tipo 23*.	C-37.5	23
Faixa B, Carenagem Intermediária Esquerda *Tipo 24*.	C-37.5	23
Faixa B, Carenagem Intermediária Esquerda *Tipo 24*.	C-37.5	23
Faixa B, Carenagem Intermediária Esquerda *Tipo 25*.	C-37.5	23
Faixa B, Carenagem Intermediária Esquerda *Tipo 12*.	C-37	20
Faixa B, Carenagem Intermediária Esquerda *Tipo 13*.	C-37	20
Faixa B, Carenagem Lateral Direita	C-37	12
Faixa B, Carenagem Lateral Direita	C-37.1	8
Faixa B, Carenagem Lateral Esquerda	C-37	18
Faixa B, Carenagem Lateral Esquerda	C-37.1	11
Faixa B, Direita Tanque Combustível *Tipo 23*	C-37.5	3
Faixa B, Direita Tanque Combustível *Tipo 24*	C-37.5	3
Faixa B, Direita Tanque Combustível *Tipo 24*	C-37.5	3
Faixa B, Direita Tanque Combustível *Tipo 25*	C-37.5	3
Faixa B, Esquerda Tanque Combustível *Tipo 23*	C-37.5	6
Faixa B, Esquerda Tanque Combustível *Tipo 24*	C-37.5	6
Faixa B, Esquerda Tanque Combustível *Tipo 24*	C-37.5	6
Faixa B, Esquerda Tanque Combustível *Tipo 25*	C-37.5	6
Faixa B, Tampa Lateral Direita	C-37.3	9
Faixa B, Tampa Lateral Direita *NH-206M* Cinza Médio Metálico	C-37.3	9
Faixa B, Tampa Lateral Direita *Tipo 16*	C-37.2	8
Faixa B, Tampa Lateral Direita *Tipo 17*	C-37.2	8
Faixa B, Tampa Lateral Direita *Tipo 18*	C-37.2	8
Faixa B, Tampa Lateral Direita *Tipo 20*	C-37.4	8
Faixa B, Tampa Lateral Direita *Tipo 21*	C-37.4	8
Faixa B, Tampa Lateral Direita *Tipo 21*	C-37.5	11
Faixa B, Tampa Lateral Direita *Tipo 21*	C-37.6	4
Faixa B, Tampa Lateral Esquerda *Tipo 16*	C-37.2	13
Faixa B, Tampa Lateral Esquerda *Tipo 17*	C-37.2	13
Faixa B, Tampa Lateral Esquerda *Tipo 18*	C-37.2	13
Faixa B, Tampa lateral Esquerda *Tipo 20*	C-37.4	13
Faixa B, Tampa lateral Esquerda *Tipo 21*	C-37.4	13
Faixa B, Tampa lateral Esquerda *Tipo 21*	C-37.6	7
Faixa B, Tanque Combustível *Tipo 12*	C-37	1
Faixa B,Carenagem Intermediária Esquerda *Tipo 19*.	C-37.3	13
Faixa B,Carenagem Intermediária Esquerda *Tipo 22*.	C-37.3	13
Faixa B, Tampa lateral Esquerda	C-37.3	12
Faixa B, Tampa lateral Esquerda *NH-206M* Cinza Médio Metálico	C-37.3	12
Faixa B, Tampa lateral Esquerda *Tipo 21*	C-37.5	19
Faixa C, Carenagem Intermediária Direita *Tipo 12*	C-37	15
Faixa C, Carenagem Intermediária Direita *Tipo 16*	C-37.2	10
Faixa C, Carenagem Intermediária Direita *Tipo 18*	C-37.2	10
Faixa C, Carenagem Intermediária Direita *Tipo 20*	C-37.4	10
Faixa C, Carenagem Intermediária Direita *Tipo 21*	C-37.4	10
Faixa C, Carenagem Intermediária Direita *Tipo 23*	C-37.5	16
Faixa C, Carenagem Intermediária Direita *Tipo 24*	C-37.5	16
Faixa C, Carenagem Intermediária Direita *Tipo 24*	C-37.5	16
Faixa C, Carenagem Intermediária Direita *Tipo 25*	C-37.5	16
Faixa C, Carenagem Intermediária Direita *Tipo 13*	C-37	15
Faixa C, Carenagem Intermediária Direita *Tipo 14*	C-37	15
Faixa C, Carenagem Intermediária Direita l *Tipo 17*	C-37.2	10
Faixa C, Carenagem Intermediária Esquerda *Tipo 20*	C-37.4	15
Faixa C, Carenagem Intermediária Esquerda *Tipo 21*	C-37.4	15
Faixa C, Carenagem Intermediária Esquerda *Tipo 23*	C-37.5	24
Faixa C, Carenagem Intermediária Esquerda *Tipo 24*	C-37.5	24
Faixa C, Carenagem Intermediária Esquerda *Tipo 24*	C-37.5	24
Faixa C, Carenagem Intermediária Esquerda *Tipo 25*	C-37.5	24
Faixa C, Carenagem Intermediária Esquerda *Tipo 12*	C-37	21
Faixa C, Carenagem Intermediária Esquerda *Tipo 13*	C-37	21
Faixa C, Carenagem Intermediária Esquerda *Tipo 14*	C-37	21
Faixa C, Tanque Combustível *Tipo 12*	C-37	2
Faixa C, Carenagem Intermediária Esquerda *Tipo 16*	C-37.2	15
Faixa C, Carenagem Intermediária Esquerda *Tipo 17*	C-37.2	15
Faixa C, Carenagem Intermediária Esquerda *Tipo 18*	C-37.2	15
Faixa Carenagem Superior, Direita *Tipo 24*	C-37.5	7
Faixa Carenagem Superior, Direita *Tipo 25*	C-37.5	7
Faixa Carenagem Traseira Direita *Tipo 23*	C-37.5	28
Faixa Carenagem Traseira Direita *Tipo 24*	C-37.5	28
Faixa Carenagem Traseira Direita *Tipo 24*	C-37.5	28
Faixa Carenagem Traseira Direita *Tipo 25*	C-37.5	28
Faixa Carenagem, Traseira Esquerda *Tipo 23*	C-37.5	29
Faixa Carenagem, Traseira Esquerda *Tipo 24*	C-37.5	29
Faixa Carenagem, Traseira Esquerda *Tipo 24*	C-37.5	29
Faixa Carenagem, Traseira Esquerda *Tipo 25*	C-37.5	29
Faixa D, Carenagem Intermedária Esquerda *Tipo 26*	C-37.6	8
Faixa D, Carenagem Intermedária Esquerda *Tipo 27*	C-37.6	8
Faixa D, Carenagem Intermediária Direita *Tipo 12*	C-37	13
Faixa D, Carenagem Intermediária Direita *Tipo 13*	C-37	13
Faixa D, Carenagem Intermediária Direita *Tipo 14*	C-37	13
Faixa D, Carenagem Intermediária Direita *Tipo 23*	C-37.5	13
Faixa D, Carenagem Intermediária Direita *Tipo 24*	C-37.5	13
Faixa D, Carenagem Intermediária Direita *Tipo 24*	C-37.5	13

ÍNDICE DE NOME DE PEÇAS

Descrição	Nº do bloco	Nº de Ref.
Faixa D, Carenagem Intermediária Direita *Tipo 25*	C-37.5	13
Faixa D, Carenagem Intermediária Direita *Tipo 26*	C-37.6	5
Faixa D, Carenagem Intermediária Direita *Tipo 27*	C-37.6	5
Faixa D, Carenagem Intermediária Esquerda *Tipo 23*	C-37.5	21
Faixa D, Carenagem Intermediária Esquerda *Tipo 24*	C-37.5	21
Faixa D, Carenagem Intermediária Esquerda *Tipo 24*	C-37.5	21
Faixa D, Carenagem Intermediária Esquerda *Tipo 25*	C-37.5	21
Faixa D, Carenagem Intermediária Esquerda *Tipo 12*	C-37	19
Faixa D, Carenagem Intermediária Esquerda *Tipo 13*	C-37	19
Faixa D, Carenagem Intermediária Esquerda *Tipo 14*	C-37	19
Faixa D, Carenagem Intermediária Esquerda *Tipo 14*	C-37	20
Faixa D, Tampa Lateral Direita *Tipo 23*	C-37.5	12
Faixa D, Tampa Lateral Direita *Tipo 24*	C-37.5	12
Faixa D, Tampa Lateral Direita *Tipo 24*	C-37.5	12
Faixa D, Tampa Lateral Direita *Tipo 25*	C-37.5	12
Faixa D, Tampa Lateral Esquerda *Tipo 23*	C-37.5	20
Faixa D, Tampa Lateral Esquerda *Tipo 24*	C-37.5	20
Faixa D, Tampa Lateral Esquerda *Tipo 24*	C-37.5	20
Faixa D, Tampa Lateral Esquerda *Tipo 25*	C-37.5	20
Faixa Direita, Carenagem Superior *Tipo 16*	C-37.2	4
Faixa Direita, Carenagem Superior *Tipo 17*	C-37.2	4
Faixa Direita, Carenagem Superior *Tipo 18*	C-37.2	4
Faixa Direita, Tanque Combustível *Tipo 15*	C-37.1	2
Faixa Direita, Tanque Combustível *Tipo 16*	C-37.2	1
Faixa Direita, Tanque Combustível *Tipo 17*	C-37.2	1
Faixa Direita, Tanque Combustível *Tipo 18*	C-37.2	1
Faixa Direita, Tanque Combustível *Tipo 19*	C-37.3	1
Faixa Direita, Tanque Combustível *Tipo 20*	C-37.4	1
Faixa Direita, Tanque Combustível *Tipo 21*	C-37.4	1
Faixa Direita, Tanque Combustível *Tipo 22*	C-37.3	1
Faixa Direita, Tanque Combustível *Tipo 23*	C-37.5	4
Faixa Direita, Tanque Combustível *Tipo 24*	C-37.5	4
Faixa Direita, Tanque Combustível *Tipo 24*	C-37.5	4
Faixa Direita, Tanque Combustível *Tipo 25*	C-37.5	4
Faixa Direita, Tanque Combustível *Tipo 26*	C-37.6	1
Faixa E, Carenagem Intermediária Direita *Tipo 23*	C-37.5	14
Faixa E, Carenagem Intermediária Direita *Tipo 24*	C-37.5	14
Faixa E, Carenagem Intermediária Direita *Tipo 24*	C-37.5	14
Faixa E, Carenagem Intermediária Direita *Tipo 25*	C-37.5	14
Faixa E, Carenagem Intermediária Esquerda *Tipo 23*	C-37.5	22
Faixa E, Carenagem Intermediária Esquerda *Tipo 24*	C-37.5	22
Faixa E, Carenagem Intermediária Esquerda *Tipo 24*	C-37.5	22
Faixa E, Carenagem Intermediária Esquerda *Tipo 25*	C-37.5	22
Faixa Esquerda, Carenagem Superior *Tipo 16*	C-37.2	5
Faixa Esquerda, Carenagem Superior *Tipo 17*	C-37.2	5
Faixa Esquerda, Carenagem Superior *Tipo 18*	C-37.2	5
Faixa Esquerda, Tanque Combustível *Tipo 15*	C-37.1	3
Faixa Esquerda, Tanque Combustível *Tipo 16*	C-37.2	2
Faixa Esquerda, Tanque Combustível *Tipo 17*	C-37.2	2
Faixa Esquerda, Tanque Combustível *Tipo 18*	C-37.2	2
Faixa Esquerda, Tanque Combustível *Tipo 19*	C-37.3	2
Faixa Esquerda, Tanque Combustível *Tipo 20*	C-37.4	2
Faixa Esquerda, Tanque Combustível *Tipo 21*	C-37.4	2
Faixa Esquerda, Tanque Combustível *Tipo 22*	C-37.3	2
Faixa Esquerda, Tanque Combustível *Tipo 23*	C-37.5	5
Faixa Esquerda, Tanque Combustível *Tipo 24*	C-37.5	5
Faixa Esquerda, Tanque Combustível *Tipo 24*	C-37.5	5
Faixa Esquerda, Tanque Combustível *Tipo 25*	C-37.5	5
Faixa Esquerda, Tanque Combustível *Tipo 26*	C-37.6	2
Faixa Esquerda, Tanque Combustível *Tipo 27*	C-37.6	2
Faixa, Carenagem Superior Direita *Tipo 19*	C-37.3	6
Faixa, Carenagem Superior Direita *Tipo 20*	C-37.4	4
Faixa, Carenagem Superior Direita *Tipo 21*	C-37.4	4
Faixa, Carenagem Superior Direita *Tipo 22*	C-37.3	6
Faixa, Carenagem Superior Direita *Tipo 23*	C-37.5	7
Faixa, Carenagem Superior Direita *Tipo 24*	C-37.5	7
Faixa, Carenagem Superior Esquerda *Tipo 19*	C-37.3	7
Faixa, Carenagem Superior Esquerda *Tipo 20*	C-37.4	5
Faixa, Carenagem Superior Esquerda *Tipo 21*	C-37.4	5
Faixa, Carenagem Superior Esquerda *Tipo 22*	C-37.3	7
Faixa, Carenagem Superior Esquerda *Tipo 23*	C-37.5	8
Faixa, Carenagem Superior Esquerda *Tipo 24*	C-37.5	8
Faixa, Carenagem Superior Esquerda *Tipo 24*	C-37.5	8
Faixa, Carenagem Superior Esquerda *Tipo 25*	C-37.5	8
Farol Comp. (12V 45/45W)	C-1	1
Farol Comp. (12V 60/55W)	C-1	1
Farol Comp. (12V 60/55W)	C-1	1
Farol Comp. (12V 60/55W)	C-1	1
Farol Comp. (12V 60/55W)	C-1.1	1
Ferramentas, Jogo	C-31	1
Fiação Comp., Lâmpada de Licença	C-27	7
Fiação, Comp	C-29	13
Fiação, Comp	C-29	13
Fiação, Comp	C-29	13
Fiação, Comp	C-29	13
Fiação, Comp	C-29	13
Fiação, Comp	C-29	13
Fiação, Comp	C-29	13
Fiação, Comp	C-29	13
Fiação, Comp	C-29	13
Fiação, Comp	C-29	13
Fiação, Comp	C-29	13
Fiação, Comp	C-29	13
Fiação, Comp	C-29	13
Filtro Comp., Óleo	M-13	6
Flange Comp., Roda Traseira	C-14	7
Flange Comp., Roda Traseira	C-14	7
Funil	M-19.1	27
Fusível (10 A)	C-29	31
Fusível (20 A)	C-29	32
Fusível (30 A)	C-28	24

ÍNDICE DE NOME DE PEÇAS

Descrição	Nº do bloco	Nº de Ref.
G		
Garfo Dianteiro, Direito (SHOWA)	C-9	7
Garfo Dianteiro, Direito (SHOWA)	C-9	7
Garfo Dianteiro, Direito (SHOWA)	C-9	7
Garfo Dianteiro, Direito (SHOWA)	C-9	7
Garfo Dianteiro, Esquerdo (SHOWA)	C-9	21
Garfo Dianteiro, Esquerdo (SHOWA)	C-9	21
Garfo Dianteiro, Esquerdo (SHOWA)	C-9	21
Garfo Dianteiro, Esquerdo (SHOWA)	C-9	21
Garfo Dianteiro, Esquerdo (SHOWA)	C-9	21
Garfo Seletor, Central	M-17	2
Garfo Seletor, Direito	M-17	1
Garfo Seletor, Esquerdo	M-17	3
Garfo Traseiro *NH-1* Preto	C-23	11
Garfo Traseiro *NH-146M* Prata Accurate Metálico	C-23	11
Garfo, Dianteiro Direito (SHOWA)	C-9	7
Gerador, Pulsos, Ignição	M-8	11
Gerador, Pulsos, Ignição	M-8	11
Gicleur Marcha Lenta, # 40	M-19.1	50
Gicleur Principal, # 122	M-19.1	49
Gicleur Principal, # 122	M-19.1	49
Gicleur Principal, # 125	M-19.1	49
Gicleur Principal, # 125	M-19.1	49
Gicleur, # 100	M-19.1	51
Gicleur, # 115	M-19.1	51
Gicleur, # 115	M-19.1	51
Gicleur, Marcha Lenta, # 40	M-19.1	50
Gicleur, Marcha Lenta, # 42	M-19.1	50
Grade, Radiador	C-32	5
Guarnição	C-27	2
Guarnição da Lente	C-27	9
Guarnição Lente	C-26	3
Guarnição, A	C-16	6
Guarnição, B	C-16	7
Guarnição, Escapamento	C-19	9
Guarnição, Filtro de Óleo	M-13	7
Guarnição, Filtro de Óleo	EOP-2	1
Guarnição, Parafuso de Dreno	C-9	25
Guia A, Corrente, Comando	M-4	6
Guia B, Corrente, Comando	M-4	7
Guia Corrente, Bomba de Óleo	M-14	7
Guia Externa, Embreagem	M-7	2
Guia, Anel	M-16	19
Guia, Corrente Gerador	M-8	9
Guia, Radiador de Óleo	C-33	10
Guia, Tubo de Drenagem	C-22	15
Guia, Válvula (JS.)	M-2	2
Guidão Direito	C-6	6
Guidão Direito	C-6	6
Guidão Esquerdo	C-6	11
Guidão Esquerdo	C-6	11
Guidão, Esquerdo	C-6	1
I		
Instrumentos, Conj	C-2	3
Instrumentos, Conj	C-2	3
Instrumentos, Conj	C-2	3
Instrumentos, Conj	C-2	3
Instrumentos, Conj	C-2	3
Instrumentos, Conj	C-2	3
Instrumentos, Conj	C-2	3
Instrumentos, Conj	C-2	3
Instrumentos, Conj	C-2	3
Interruptor Comp., Cavalete Lateral	C-22	1
Interruptor Comp., Embreagem	C-5	6
Interruptor Comp., Freio Dianteiro	C-4	1
Interruptor Comp., Freio Traseiro (TEC)	C-20	5
Interruptor Comp., Magnético de Partida	C-28	8
Interruptor Comp., Neutro (TEC)	M-14	11
Interruptor Comp., Partida e Emergência	C-3	5
Interruptor Comp., Partida e Emergência	C-6	3
Interruptor Comp., Partida e Emergência	C-6	3
Interruptor Comp., Partida e Emergência	C-6	3
Interruptor Comp., Partida e Emergência &	C-3	5
Interruptor Comp., Partida e Emergência &	C-3	7
Interruptor Comp., Partida e Emergência.	C-3	7
Interruptor Comp., Sinalizador	C-3	6
Interruptor Comp., Sinalizador	C-3	6
Interruptor Comp., Sinalizador	C-3	6
Interruptor Comp., Sinalizador	C-3	8
Interruptor Comp., Sinalizador	C-3	8
Interruptor Comp., Sinalizador	C-3	8
Interruptor Comp., Sinalizador	C-3	8
Interruptor Comp., Termostato	C-32	33
Interruptor, Pressão de Óleo (DENSO)	M-14	10
J		
Jogo de Anéis, Garfo Dianteiro	C-9	20
Jogo de Juntas, A	EOP-1	1
Jogo de Juntas, A (Peças Componentes)	EOP-1	1
Jogo de Pastilha	C-10	27
Jogo de Pistão, Cilindro Mestre	C-12	13
Jogo, Filtro de Óleo	M-13	3
Jogo, Juntas B (Peças Componentes)	EOP-2	1
Jogo, Pastilhas	C-10.1	4
Jogo, Pastilhas	C-10.1	4
Jogo, Pastilhas	C-10.1	5
Junção	M-2	9
Junção	M-19	2
Junção	M-19	3
Junção	M-19	3
Junção	M-19	4
Junção	M-19	4
Junção	M-19	5
Junção	M-19	5
Junção A, Tubo Cilindro Mestre	C-4.1	1
Junção A, Tubo de Vácuo	C-35	2
Junção de Respiro Três Pólos	C-35	1
Junção Dupla (3,5)	M-19.1	36
Junção Mangueira D'Água	C-32	20

ÍNDICE DE NOME DE PEÇAS

Descrição	Nº do bloco	Nº de Ref.
Junção Mangueira D'Água	C-32	25
Junção, Braço de Freio	C-12	19
Junção, Braço Freio	C-4.1	17
Junção, Conector	M-19.1	28
Junção, Corrente de Transmissão (DAIDO)	C-23	3
Junção, Corrente de Transmissão (DAIDO)	C-23	3
Junção, Corrente de Transmissão (RK EXCEL)	C-23	3
Junção, Corrente de Transmissão (RK EXCEL)	C-23	3
Junção, T	M-19	26
Junção, T	M-19.1	33
Junção, Tubo	C-18	27
Junção, Velocímetro	M-11	20
Junta A, Tampa Gerador	M-14	3
Junta do Cilindro	EOP-1	1
Junta do Cilindro, Embreagem	M-11	13
Junta Tampa, Bomba D'Água	M-11	11
Junta, Cabeçote	M-2	3
Junta, Cabeçote	EOP-1	1
Junta, Cárter	M-13	2
Junta, Cárter	EOP-2	1
Junta, Cilindro	M-5	2
Junta, Cilindro Auxiliar	EOP-2	1
Junta, Cuba da Bóia	M-19.1	30
Junta, Lateral Esquerda	M-11	6
Junta, Lateral Esquerda	EOP-2	1
Junta, Placa de Respiro	M-1	3
Junta, Placa de Respiro	EOP-1	1
Junta, Tampa Bomba D'Água	EOP-2	1
Junta, Tampa Cabeçote	M-1	4
Junta, Tampa Cabeçote	EOP-1	1
Junta, Tampa da Embreagem	EOP-2	1
Junta, Tampa Direita	M-6	4
Junta, Tampa Gerador	EOP-2	1
Junta, Tampa Lateral Direita	EOP-2	1
Junta, Tampa Lateral Direita	EOP-2	1
Junta, Tampa Lateral Esquerda	M-9	2
Junta, Tampa Lateral Esquerda	EOP-2	1
Junta, Tampa, Embreagem	M-6	3
Junta, Tubo de Escape	EOP-1	1
Junta, Tubo de Escape	C-19	4
Junta, Tubo Passagem de Ar	M-20	2
Junta, Tubo Passagem de Ar	EOP-1	1
Juntas, A Jogo	M-19.1	2
Juntas, A Jogo	M-19.1	2
Juntas, B	M-19	7
Juntas, B	M-19	7
Juntas, C	M-19	6
Juntas, C	M-19	6
Juntas, D Jogo	M-19.1	1
L		
Lâmpada (12V 21W) (ECE) (STANLEY)	C-26	11
Lâmpada (12V 21W) (ECE) (STANLEY)	C-26	12
Lâmpada (12V 5W) (ECE) (STANLEY)	C-1	9
Lâmpada (12V 5W) (ECE) (STANLEY)	C-1.1	8
Lâmpada do Farol (STANLEY) (12V 60/55W)	C-1.1	9
Lâmpada Instrumentos (12V 1,7W)	C-2	2
Lâmpada Instrumentos (12V 3,4W)	C-2	1
Lâmpada, Farol (12V 45/45W)	C-1	10
Lâmpada, Farol (STANLEY) (12V 60/55W)	C-1	10
Lâmpada, Lanterna Traseira (12V 27/7W)	C-27	11
Lâmpada, Lanterna Traseira (STANLEY) (12V 21/5W)	C-27	11
Lâmpada, Licença (12V 8W)	C-27	4
Lâmpada, Luz de Licença (STANLEY) (12V 8W)	C-27	10
Lâmpada, Sinalizador (12V 23/8W) (STANLEY)	C-26	12
Lâmpada, Sinalizador (12V 23W) (STANLEY)	C-26	11
Lanterna Traseira	C-27	3
Lanterna Traseira	C-27	3
Lente	C-2	23
Lente Comp., Sinalizador Direito	C-26	4
Lente Comp., Sinalizador Esquerdo	C-26	6
Lente Instrumentos, Comp	C-2	4
Lente Licença	C-27	6
Lente Sinalizador	C-26	1
Lente Sinalizador	C-26	1
Limitador, Óleo	C-9	15
Lingueta A, Catraca	M-17	12
Lingueta B, Catraca	M-17	13
M		
Mangueira A, Conexão	M-18	3
Mangueira A, Radiador	C-32	28
Mangueira B, Radiador	C-32	21
Mangueira C, Radiador	C-32	23
Mangueira Dianteira, Mestre Freio Cilindro	C-12.1	3
Mangueira Dianteira, Mestre Freio Cilindro	C-12.1	3
Mangueira Direita, Freio Dianteiro	C-4	2
Mangueira Direita, Freio Dianteiro	C-4	2
Mangueira Esquerda, Freio Dianteiro	C-4	3
Mangueira Esquerda, Freio Dianteiro	C-4	3
Mangueira Inferior Radiador	C-32	24
Mangueira Principal, Freio Traseiro	C-12	4
Mangueira Principal, Freio Traseiro	C-12	4
Mangueira Secundária, Freio Dianteiro Direito	C-4.1	3
Mangueira Secundária, Freio Dianteiro Direito	C-4.1	3
Mangueira Secundária, Freio Dianteiro Esquerdo	C-4.1	4
Mangueira Secundária, Freio Dianteiro Esquerdo	C-4.1	4
Mangueira Superior Radiador	C-32	22
Mangueira, Bomba D'Água	M-5	4
Mangueira, Cilindro Mestre	C-12	10
Mangueira, Cilindro Mestre Secundário	C-4.1	5
Mangueira, Cilindro Mestre Secundário	C-4.1	5
Mangueira, Dosagem	C-12.1	4
Mangueira, Dosagem	C-12.1	4
Manopla Direita, Comp	C-3	10
Manopla Direita, Comp	C-3	11
Manopla Esquerda, Comp.	C-3	12
Medidor Comp., Combustível	C-2	19
Medidor Comp., Combustível	C-2	19
Medidor Comp., Temperatura	C-2	21
Medidor Comp., Temperatura	C-2	21

ÍNDICE DE NOME DE PEÇAS

Descrição	Nº do bloco	Nº de Ref.
Medidor, Combustível	C-15	20
Medidor, Nível de Óleo	M-6	5
Mesa Superior, Coluna de Direção	C-6	13
Mesa Superior, Coluna de Direção	C-6	13
Mola	M-19	9
Mola (A/S).	C-16	2
Mola de Retorno, Pedal Direito	C-21	4
Mola do Cilindro, Embreagem	M-11	15
Mola Interruptor, Parada	C-20	6
Mola Judder	M-7	9
Mola Placa, Embreagem	M-7	8
Mola Retorno, Sistema Seletor	M-17	22
Mola, Braço Oscilante	M-3	7
Mola, Carenagem Inferior	C-34	28
Mola, Cavalete Central	C-22	6
Mola, Cavalete Central	C-22	6
Mola, Cavalete Central	C-22	9
Mola, Cavalete Lateral	C-22	11
Mola, Cavalete Lateral	C-22	13
Mola, Compressão	M-19.1	14
Mola, Compressão	M-19.1	15
Mola, Compressão	M-19.1	16
Mola, Compressão	M-19.1	16
Mola, Embreagem	M-7	12
Mola, Externa da Válvula	M-3	10
Mola, Garfo Dianteiro	C-9	3
Mola, Helicoidal, Torsão	M-19	8
Mola, Interna da Válvula	M-3	11
Mola, Lingueta	M-17	16
Mola, Pastilha	C-10	10
Mola, Pastilha	C-10	10
Mola, Pastilha	C-10.1	11
Mola, Pastilha	C-10.1	11
Mola, Pastilha	C-13	11
Mola, Pastilha	C-13	11
Mola, Pedal de Freio	C-20	8
Mola, Posicionador, Tambor Seletor	M-17	20
Mola, Retorno Pedal de Apoio Esquerdo	C-21	9
Mola, Suporte	C-10.1	12
Motor, Partida, Comp. (MITSUBA)	M-12	4
Motor, Ventoinha	C-32	4
P		
Painel	C-2	24
Painel Interno Pára-Brisa *NH-154R* Cinza Tansmania	C-33	13
Painel Interno, Direito *NH-154R* Cinza Tansmania	C-33	14
Painel Interno, Esquerdo *NH-154R* Cinza Tansmania	C-33	15
Painel Interno, Pára-Brisa *NH-154R* Cinza Tansmania	C-33	13
Painel, Instrumentos *NH-154R* Cinza Tansmania	C-2	28
Pára Barro, Traseiro	C-25	10
Pára Lama B, Traseiro.	C-25	11
Pára Lama B, Traseiro.	C-25	11
Pára-Brisa Conj	C-33	6
Pára-Brisa Conj.	C-33	6
Pára-Lama A, Traseiro	C-25	6
Pára-Lama A, Traseiro	C-25	6
Pára-Lama A, Traseiro	C-25	6
Pára-Lama Dianteiro *NH-193P* Branco Pérola Cristalizado	C-8	6
Pára-Lama Dianteiro *PB-184UM* Azul Granito Metálico-U	C-8	6
Pára-Lama Dianteiro Comp. *101-CU* Vermelho Glóriia Candy-U	C-8	6
Pára-Lama Dianteiro Comp. *NH-1* Preto	C-8	6
Pára-Lama Dianteiro Comp. *NH-359M* Preto Mute Metálico	C-8	6
Pára-Lama Dianteiro Comp. *PB-257M* Azul Lápis Metálico	C-8	6
Pára-Lama Dianteiro Comp. *R-158P* Vermelho Puro	C-8	6
Pára-Lama Dianteiro Comp. *R-201* Vermelho Magma	C-8	6
Pára-Lama Dianteiro Comp. *RP-138M* Violeta Mauritânia Metálica	C-8	6
Parafuso	M-19.1	22
Parafuso	C-2	34
Parafuso	C-33	19
Parafuso A	C-1	11
Parafuso A	C-1.1	10
Parafuso Allen, 1,8 x 5	C-30	22
Parafuso Allen, 4 x 21	C-15	23
Parafuso Allen, 4 x 6	C-15	22
Parafuso Allen, 5 x 9	C-28	23
Parafuso Allen, 6 mm	M-4	9
Parafuso Allen, 6 x 45	C-15	21
Parafuso Allen, 8 mm	C-9	24
Parafuso Arruela 6 x 32	C-35	11
Parafuso Arruela, 3 x 22	C-2	20
Parafuso Arruela, 4 x 10	M-19.1	37
Parafuso Arruela, 4 x 14	M-19.1	40
Parafuso Arruela, 5 x 10	M-19.1	38
Parafuso Arruela, 5 x 12	C-27	19
Parafuso Arruela, 5 x 16	M-19.1	39
Parafuso Arruela, 5 x 16	C-25	15
Parafuso Arruela, 5 x 20	C-3	14
Parafuso Arruela, 5 x 25	C-3	15
Parafuso Arruela, 5 x 35	C-3	16
Parafuso Arruela, 5 x 45	C-3	17
Parafuso Arruela, 6 x 12	M-13	16
Parafuso Articulação, Cavalete Lateral	C-22	17
Parafuso Borracha do Pedal	C-21	16
Parafuso de Articulação, Alavanca	C-4	17
Parafuso de Fixação,3 x 16	C-6	18
Parafuso de Sangria	C-13	8
Parafuso do Óleo, 10 x 22	C-12.1	11
Parafuso do Óleo, 10 x 22	C-12.1	11
Parafuso Especial, 5 x 12	C-33	19

ÍNDICE DE NOME DE PEÇAS

Descrição	Nº do bloco	Nº de Ref.
Parafuso Especial, 6 mm	C-28	22
Parafuso Especial, 6 x 18	M-15	16
Parafuso Especial,10 mm	M-14	19
Parafuso Fixação Visor	C-33	24
Parafuso Fixação, Interruptor	C-6	15
Parafuso Phillips 6 x 11	C-17	12
Parafuso Phillips 6 x 14	C-17	13
Parafuso Phillips 6 x 14	C-33	20
Parafuso Phillips, 4 x 14	C-32	41
Parafuso Phillips, 4 x 25	C-18	32
Parafuso Phillips, 5 x 16	C-33	21
Parafuso Phillips, 6 x 10	C-19	25
Parafuso Plugue	C-4.1	13
Parafuso Sextavado, 6 x 16	C-29	25
Parafuso Sextavado, 6 x 20	C-29	26
Parafuso Sextavado, 6 x 25	C-29	26
Parafuso Trava	C-34	36
Parafuso, 14 mm	M-13	18
Parafuso, 5 mm	M-19	11
Parafuso, 5 x 20	C-2	35
Parafuso, 6 mm	M-19	12
Parafuso, 6 x 14	C-17	7
Parafuso, Ajuste, Válvula	M-3	17
Parafuso, Allen	C-33	25
Parafuso, Allen, 10 x 25	C-7	11
Parafuso, Allen, 6 x 10	C-34	43
Parafuso, Allen, 8 mm	C-6	15
Parafuso, Allen, 8 x 45	C-10	24
Parafuso, Allen, 8 x 50	C-4.1	25
Parafuso, Allen, 8 x 50	C-6	19
Parafuso, Allen, 8 x 55	C-4.1	25
Parafuso, Arruela	M-19.1	19
Parafuso, Arruela 4 x 12	C-5	22
Parafuso, Arruela 4 x 16	C-15	29
Parafuso, Arruela 5 x 10	C-15	30
Parafuso, Arruela Special, 4 x 10	C-2	31
Parafuso, Arruela, 3 x 10	C-2	32
Parafuso, Arruela, 4 x 12	C-4	23

Descrição	Nº do bloco	Nº de Ref.
Parafuso, Arruela, 4 x 12	C-4	23
Parafuso, Arruela, 4 x 12	C-12	24
Parafuso, Arruela, 5 x 14	C-26	21
Parafuso, Arruela, 5 x 16	C-16	23
Parafuso, Arruela, 5 x 20	C-18	33
Parafuso, Arruela, 5 x 25	C-26	22
Parafuso, Arruela, 6 x 25	M-7	14
Parafuso, Articulação	C-5	16
Parafuso, Biela	M-15	6
Parafuso, Carcaça	C-2	12
Parafuso, Carenagem Intermediária	C-34	35
Parafuso, Disco, 8 x 24	C-11	14
Parafuso, do Disco, 8 x 24	C-14	15
Parafuso, Drenagem do Óleo, 10 x 22	C-5	17
Parafuso, Drenagem do Óleo, 10 x 22	C-5	17
Parafuso, Drenagem Óleo, 14 mm	M-13	18
Parafuso, Eixo Dianteiro	C-11	15
Parafuso, Especial Flange, 8 x 45	C-19	19
Parafuso, Especial, 10 mm	M-16	23
Parafuso, Especial, 5 x 12	C-34	31
Parafuso, Especial, 5 x 12	C-34	31
Parafuso, Especial, 6 mm	M-13	17
Parafuso, Especial, 6 x 16	C-22	18
Parafuso, Especial, 8 x 10	C-21	17
Parafuso, Especial, 8 x 18	C-16	21
Parafuso, Filtro de Óleo	M-13	15
Parafuso, Fixação	M-12	7
Parafuso, Fixação do Tanque	C-15	24
Parafuso, Fixação do Visor	C-2	34
Parafuso, Fixação, 3 x 30	C-26	19
Parafuso, Fixação, 4 x 12	C-1	13
Parafuso, Fixação, 4 x 12	C-1.1	12
Parafuso, Fixação, 4 x 12	C-2	37
Parafuso, Fixação, 4 x 16	C-2	36
Parafuso, Fixação, 4 x 20	C-2	38
Parafuso, Fixação, 4 x 36	C-2	30
Parafuso, Fixação, 5 x 8	C-17	15
Parafuso, Flange Especial, 8 x 40	C-6	16

Descrição	Nº do bloco	Nº de Ref.
Parafuso, Flange, 10 x 113	C-24	12
Parafuso, Flange, 10 x 20	M-8	20
Parafuso, Flange, 10 x 25	C-22	19
Parafuso, Flange, 10 x 45	C-30	28
Parafuso, Flange, 10 x 45	C-32	28
Parafuso, Flange, 10 x 47	C-24	10
Parafuso, Flange, 10 x 66	C-24	13
Parafuso, Flange, 10 x 70	C-30	29
Parafuso, Flange, 10 x 70	C-32	29
Parafuso, Flange, 10 x 75	M-14	17
Parafuso, Flange, 10 x 75	C-22	21
Parafuso, Flange, 10 x 85	C-30	30
Parafuso, Flange, 10 x 85	C-32	30
Parafuso, Flange, 10 x 95	C-24	14
Parafuso, Flange, 12 x 239	C-30	19
Parafuso, Flange, 12 x 365	C-30	20
Parafuso, Flange, 6 mm	C-18	29
Parafuso, Flange, 6 mm	C-18	29
Parafuso, Flange, 6 mm	C-23	12
Parafuso, Flange, 6 mm	C-34	32
Parafuso, Flange, 6 mm	C-34	34
Parafuso, Flange, 6 x 100	M-11	34
Parafuso, Flange, 6 x 12	M-11	22
Parafuso, Flange, 6 x 12	C-4	24
Parafuso, Flange, 6 x 12	C-4.1	33
Parafuso, Flange, 6 x 12	C-7	10
Parafuso, Flange, 6 x 12	C-12	27
Parafuso, Flange, 6 x 12	C-12.1	13
Parafuso, Flange, 6 x 12	C-16	24
Parafuso, Flange, 6 x 12	C-25	18
Parafuso, Flange, 6 x 12	C-29	27
Parafuso, Flange, 6 x 12	C-29	28
Parafuso, Flange, 6 x 12	C-30	27
Parafuso, Flange, 6 x 12	C-32	27
Parafuso, Flange, 6 x 12	C-34	42
Parafuso, Flange, 6 x 14	M-1	9
Parafuso, Flange, 6 x 14	M-8	18
Parafuso, Flange, 6 x 14	M-12	14

ÍNDICE DE NOME DE PEÇAS

Descrição	Nº do bloco	Nº de Ref.
Parafuso, Flange, 6 x 14	M-14	36
Parafuso, Flange, 6 x 14	M-17	31
Parafuso, Flange, 6 x 14	M-18	5
Parafuso, Flange, 6 x 14	M-18	8
Parafuso, Flange, 6 x 14	C-5	23
Parafuso, Flange, 6 x 14	C-12	28
Parafuso, Flange, 6 x 14	C-18	28
Parafuso, Flange, 6 x 14	C-18	39
Parafuso, Flange, 6 x 16	M-4	11
Parafuso, Flange, 6 x 16	M-8	19
Parafuso, Flange, 6 x 16	C-7	10
Parafuso, Flange, 6 x 16	C-15	38
Parafuso, Flange, 6 x 16	C-18	40
Parafuso, Flange, 6 x 16	C-27	22
Parafuso, Flange, 6 x 16	C-29	25
Parafuso, Flange, 6 x 16	C-29	28
Parafuso, Flange, 6 x 16	C-30	31
Parafuso, Flange, 6 x 16	C-32	31
Parafuso, Flange, 6 x 18	M-15	20
Parafuso, Flange, 6 x 18	M-20	7
Parafuso, Flange, 6 x 20	M-16	22
Parafuso, Flange, 6 x 20	C-12	29
Parafuso, Flange, 6 x 20	C-16	25
Parafuso, Flange, 6 x 20	C-20	12
Parafuso, Flange, 6 x 20	C-25	19
Parafuso, Flange, 6 x 22	M-6	7
Parafuso, Flange, 6 x 22	M-6	9
Parafuso, Flange, 6 x 22	C-4	26
Parafuso, Flange, 6 x 22	C-4.1	34
Parafuso, Flange, 6 x 22	C-5	24
Parafuso, Flange, 6 x 22	C-30	32
Parafuso, Flange, 6 x 22	C-32	32
Parafuso, Flange, 6 x 22 (NSHF)	M-6	7
Parafuso, Flange, 6 x 25	M-5	7
Parafuso, Flange, 6 x 25	M-9	5
Parafuso, Flange, 6 x 25	M-11	24
Parafuso, Flange, 6 x 25	M-11	38
Parafuso, Flange, 6 x 25	M-11	38

Descrição	Nº do bloco	Nº de Ref.
Parafuso, Flange, 6 x 25	M-12	15
Parafuso, Flange, 6 x 25	M-13	25
Parafuso, Flange, 6 x 25	C-2	40
Parafuso, Flange, 6 x 25	C-4	25
Parafuso, Flange, 6 x 25	C-12.1	14
Parafuso, Flange, 6 x 25	C-15	39
Parafuso, Flange, 6 x 25	C-16	26
Parafuso, Flange, 6 x 25	C-25	20
Parafuso, Flange, 6 x 25 (NSHF)	M-9	5
Parafuso, Flange, 6 x 28	M-10	3
Parafuso, Flange, 6 x 28	M-11	33
Parafuso, Flange, 6 x 28	C-4.1	35
Parafuso, Flange, 6 x 30	C-4.1	35
Parafuso, Flange, 6 x 32	M-13	26
Parafuso, Flange, 6 x 35	M-11	35
Parafuso, Flange, 6 x 35	M-12	16
Parafuso, Flange, 6 x 35	C-8	8
Parafuso, Flange, 6 x 35	C-27	23
Parafuso, Flange, 6 x 40	M-9	6
Parafuso, Flange, 6 x 40	M-11	21
Parafuso, Flange, 6 x 40	M-11	36
Parafuso, Flange, 6 x 40	M-11	39
Parafuso, Flange, 6 x 40	M-13	27
Parafuso, Flange, 6 x 40	C-4.1	36
Parafuso, Flange, 6 x 40 (NSHF)	M-9	6
Parafuso, Flange, 6 x 40 (NSHF)	M-11	21
Parafuso, Flange, 6 x 45	M-17	32
Parafuso, Flange, 6 x 45	C-4.1	36
Parafuso, Flange, 6 x 48	M-2	15
Parafuso, Flange, 6 x 50	M-14	37
Parafuso, Flange, 6 x 50	C-8	9
Parafuso, Flange, 6 x 55	M-14	41
Parafuso, Flange, 6 x 65	M-11	40
Parafuso, Flange, 6 x 75	M-11	41
Parafuso, Flange, 6 x 8	C-28	21
Parafuso, Flange, 6 x 85	M-11	37
Parafuso, Flange, 6 x 93	M-14	16
Parafuso, Flange, 8 x 115	M-14	22

Descrição	Nº do bloco	Nº de Ref.
Parafuso, Flange, 8 x 135	M-14	15
Parafuso, Flange, 8 x 25	M-15	21
Parafuso, Flange, 8 x 32	C-10.1	24
Parafuso, Flange, 8 x 35	C-10	25
Parafuso, Flange, 8 x 35	C-10.1	25
Parafuso, Flange, 8 x 35	C-13	21
Parafuso, Flange, 8 x 35	C-19	20
Parafuso, Flange, 8 x 38	C-4.1	24
Parafuso, Flange, 8 x 40	M-14	38
Parafuso, Flange, 8 x 43	C-20	11
Parafuso, Flange, 8 x 45	M-10	6
Parafuso, Flange, 8 x 45	C-9	31
Parafuso, Flange, 8 x 45	C-9	31
Parafuso, Flange, 8 x 45	C-19	28
Parafuso, Flange, 8 x 60	M-14	39
Parafuso, Flange, 8 x 80	M-14	40
Parafuso, Flange,6 mm	C-33	23
Parafuso, Flange,6 x 14	C-29	29
Parafuso, Flange,6 x 16	C-29	29
Parafuso, Flange,6 x 16	C-29	30
Parafuso, Flange,6 x 16	C-33	33
Parafuso, Flange,6 x 25	C-33	34
Parafuso, Garfo Dianteiro	C-9	18
Parafuso, Garfo Traseiro	C-23	4
Parafuso, Jogo	M-19.1	6
Parafuso, Jogo	M-19.1	6
Parafuso, Jogo	M-19.1	6
Parafuso, Jogo	M-19.1	6
Parafuso, Jogo	M-19.1	8
Parafuso, Jogo	M-19.1	8
Parafuso, Jogo	M-19.1	9
Parafuso, Jogo	M-19.1	9
Parafuso, Mangueira Óleo, 10 x 22	C-12	21
Parafuso, Mangueira Óleo, 10 x 22	C-12	21
Parafuso, Mangueira Óleo, 10 x 34	C-12	20
Parafuso, Mangueira Óleo, 10 x 34	C-12	20
Parafuso, Óleo, 10 x 22	C-4	18
Parafuso, Óleo, 10 x 22	C-4	18

ÍNDICE DE NOME DE PEÇAS

Descrição	Nº do bloco	Nº de Ref.
Parafuso, Óleo, 10 x 22	C-4.1	27
Parafuso, Óleo, 10 x 22	C-4.1	27
Parafuso, Óleo, 10 x 34	C-4.1	26
Parafuso, Óleo, 10 x 34	C-4.1	26
Parafuso, Peso da Manopla	C-3	13
Parafuso, Phillips	C-33	24
Parafuso, Phillips	C-33	24
Parafuso, Phillips 6 x 11	C-19	17
Parafuso, Phillips 6 x 14	C-19	18
Parafuso, Phillips, 4 x 12	C-4	22
Parafuso, Phillips, 4 x 12	C-5	21
Parafuso, Phillips, 5 x 32	M-2	25
Parafuso, Phillips, 5 x 65	C-26	20
Parafuso, Phillips, 6 x 10	C-34	41
Parafuso, Phillips, 6 x 11	C-8	7
Parafuso, Phillips, 6 x 14	M-11	23
Parafuso, Phillips, 6 x 14	C-34	33
Parafuso, Phillips, 6 x 22	C-16	22
Parafuso, Porca, 8 x 25	C-21	18
Parafuso, Reforço, 4 x 8	M-19	10
Parafuso, Reforço, 5 x 16	C-2	33
Parafuso, Sangria	M-11	17
Parafuso, Sangria	C-10	4
Parafuso, Sangria	C-10.1	7
Parafuso, Sextavado, 6 x 14	M-14	32
Parafuso, Sextavado, 6 x 14	M-17	29
Parafuso, Sextavado, 6 x 8	C-9	30
Parafuso, Tampa Cabeçote	M-1	6
Parafuso, Tampa Cabeçote	M-1	6
Parafuso, Tanque Reserva	C-32	35
Parafuso, Travante, 5 x 28	M-2	16
Parafuso, UBS, 6 x 19	M-3	16
Parafuso, UBS, 7 x 15	M-4	8
Parafuso, UBS, 9 x 131	M-14	13
Parafuso, UBS, 9 x 151	M-14	14
Parafuso, UBS, 9 x 86	M-14	12
Parafuso, Vedação, 20 mm	M-14	20
Parafuso, Vedação, 20 mm	M-14	21

Descrição	Nº do bloco	Nº de Ref.
Parafuso, Vedação, 20 mm	M-14	21
Parafuso,UBS, 10 x 141	C-24	11
Pastilhas, Jogo	C-10	3
Pastilhas, Jogo	C-10	3
Pastilhas, Jogo	C-13	3
Pastilhas, Jogo	C-13	3
Pastilhas, Jogo	C-13	22
Pedal Comp., Câmbio	C-20	1
Pedal de Apoio Traseiro, Direito	C-21	13
Pedal de Apoio Traseiro, Esquerdo	C-21	14
Pedal, Freio Comp.	C-20	7
Peso B, Guidão	C-6	7
Peso Balanceador (10G)	C-11	1
Peso Balanceador (10G)	C-14	10
Peso Balanceador (20G)	C-11	1
Peso Balanceador (20G)	C-14	10
Peso Balanceador (30G)	C-11	1
Peso Balanceador (30G)	C-14	10
Peso, Manopla	C-3	9
Pinhão, Comando (46D)	M-4	1
Pinhão, Transmissão (17D)	M-16	17
Pinhão, Transmissão (17D)	M-16	18
Pino	C-10	20
Pino	C-10.1	21
Pino	C-13	19
Pino A, Pedal de Apoio	C-21	23
Pino Braço Articulação	C-12	18
Pino de Junção, D	C-12	18
Pino Guia, 10 x 10	M-13	19
Pino Guia, 10 x 16	M-14	27
Pino Guia, 8 x 10	M-11	26
Pino Guia, 8 x 10	M-13	20
Pino Guia, 8 x 14	M-11	32
Pino Guia, 8 x 31,5	M-17	28
Pino Retorno, Mola Sistema Seletor	M-17	23
Pino Trava, 5 mm	C-15	35
Pino Trava, 8 mm	C-15	36
Pino Trava, Especial, 6 mm	M-4	10

Descrição	Nº do bloco	Nº de Ref.
Pino, 10 x 44	M-12	2
Pino, Acionamento	M-17	9
Pino, Acionamento	C-5	1
Pino, Braço Articulação	C-12	14
Pino, Braço Freio	C-4.1	19
Pino, Braço Tensor	M-4	5
Pino, Engrenagem Guia Garfo	M-16	21
Pino, Fixação	C-21	7
Pino, Fixação Rolamento	M-16	37
Pino, Guia	M-19	25
Pino, Guia, 10 x 16	M-5	6
Pino, Guia, 10 x 16	M-14	35
Pino, Guia, 8 x 14	M-2	27
Pino, Guia, 8 x 8	M-2	23
Pino, Guia, 8 x 8	M-3	19
Pino, Junção, Embreagem	M-7	11
Pino, Lingueta	M-17	14
Pino, Parafuso	C-10	14
Pino, Parafuso	C-10	15
Pino, Parafuso	C-10.1	13
Pino, Parafuso	C-10.1	14
Pino, Parafuso	C-13	13
Pino, Parafuso	C-13	14
Pino, Pistão	M-15	4
Pistão	C-10	8
Pistão	C-10	9
Pistão	C-10	19
Pistão	C-10.1	6
Pistão	C-10.1	10
Pistão	C-13	10
Pistão	C-13	18
Pistão (0,25)	M-15	3
Pistão (0,50)	M-15	3
Pistão (STD.)	M-15	3
Pistão Comp., Vácuo	M-19.1	23
Pistão Comp., Vácuo	M-19.1	23
Pistão, Cilindro Mestre da Embreagem	C-5	3
Pistão, Cilindro Mestre Secundário, Jogo	C-4.1	16

ÍNDICE DE NOME DE PEÇAS

Descrição	Nº do bloco	Nº de Ref.
Pistão, Cilindro Mestre Secundário, Jogo	C-4.1	16
Pistão, Cilindro, Embreagem	M-11	14
Placa A	C-4.1	21
Placa A, Braço de Conexão	C-4.1	10
Placa A, Braço de Conexão	C-4.1	11
Placa Ajuste, Lâmpada	C-1.1	4
Placa Ajuste, Lâmpada	C-1.1	5
Placa B	C-4.1	22
Placa Borracha, Tampa Traseira Esquerda	M-11	3
Placa de Ajuste, Lâmpada	C-1	6
Placa Diafragma	C-4	11
Placa Diafragma	C-5	12
Placa Diafragma	C-12	16
Placa do Óleo	M-14	6
Placa Guia, Braço Oscilante	M-3	6
Placa Lateral, Pedal de Apoio	C-21	15
Placa Limitadora	C-5	11
Placa, Embreagem	M-7	7
Placa, Fixação	C-16	19
Placa, Fixação Caixa de Bateria	C-28	12
Placa, Fixação do Funil	M-19.1	34
Placa, Fixação, Eixo	M-12	3
Placa, Fixação, Guia de Óleo	M-2	5
Placa, Fixação, Pedal	C-21	5
Placa, Fixação, Rolamento	M-17	24
Placa, Guia	M-17	15
Placa, Guia da Corrente	M-11	5
Placa, Guia de Óleo	M-2	4
Placa, Identificação	C-36	4
Placa, Identificação	C-36	4
Placa, Identificação	C-36	4
Placa, Identificação	C-36	4
Placa, Identificação	C-36	4
Placa, Identificação	C-36	4
Placa, Identificação	C-36	4
Placa, Identificação	C-36	4
Placa, Limitadora	M-17	6
Placa, Mola Cavalete Central	C-22	8

Descrição	Nº do bloco	Nº de Ref.
Placa, Pressão, Embreagem	M-7	10
Placa, Refletora	C-2	10
Placa, Respiro	M-1	2
Placa, Válvula	M-19.1	10
Placa, Válvula	M-19.1	10
Plate, Tensor Corrente	C-23	9
Plugue Tubo, Respiro	C-18	20
Plugue, Cilindro Mestre, Secundário	C-4.1	15
Pneu Dianteiro	C-11	10
Pneu Dianteiro (BS) (120/70VR17-270 CY19)	C-11	9
Pneu Dianteiro (BS) (120/70VR17-V270 CY19)	C-11	10
Pneu Dianteiro (DUNLOP) (120/70VR17-270 CY19)	C-11	10
Pneu Dianteiro (DUNLOP) (120/70VR17-270 CY19)	C-11	10
Pneu Dianteiro (DUNLOP) (120/70VR17-270 CY19)	C-11	10
Pneu Dianteiro (DUNLOP) (120/70VR17-V270)	C-11	9
Pneu Traseiro	C-14	12
Pneu Traseiro	C-14	12
Pneu Traseiro	C-14	12
Pneu Traseiro	C-14	12
Pneu Traseiro (BS) (170/60VR17-V270 CY16)	C-14	12
Pneu Traseiro (DUNLOP) (170/60VR17-V270)	C-14	11
Pneu Traseiro. (BS) (170/60VR17-V270 CY16)	C-14	11
Porca	C-30	14
Porca Auto Travante, 10 mm	C-24	16
Porca B, Coluna de Direção	C-7	6
Porca Especial, 4 mm	C-27	17
Porca Flange, 10 mm	M-2	20
Porca Flange, 10 mm	C-30	24
Porca Flange, 12 mm	C-30	21
Porca Flange, 5 mm	C-8	10
Porca Flange, 5 mm	C-25	12
Porca Flange, 5 mm	C-25	16
Porca Flange, 6 mm	C-8	10
Porca Flange, 6 mm	C-25	17
Porca Flange, 6 mm	C-27	20
Porca Flange, 7 mm	C-19	21

Descrição	Nº do bloco	Nº de Ref.
Porca Quadrada, 5 mm	M-2	14
Porca Rapida	C-33	27
Porca Sextavada, 4 mm	M-14	33
Porca Sextavada, 6 mm	C-2	39
Porca Sextavada, 8 mm	C-12	25
Porca Sextavada, 8 mm	C-23	17
Porca Sextavada, 8 mm	C-23	18
Porca Trava	C-9	17
Porca Trava, 4 mm	C-32	34
Porca Trava, 5 mm	C-32	36
Porca Trava, 5 mm	C-34	37
Porca Trava, 5 mm	C-34	39
Porca Trava, 6 mm	C-19	22
Porca U, 6 mm	C-15	25
Porca, 5 mm	C-33	26
Porca, Ajuste, Válvula	M-3	18
Porca, Biela	M-15	7
Porca, Cavalete Lateral	C-22	20
Porca, Cega Flange, 10 mm	M-2	20
Porca, Cega, 6 mm	C-4	19
Porca, Cega, 6 mm	C-4	19
Porca, Cega, 6 mm	C-4	19
Porca, Cega, 6 mm	C-5	18
Porca, Coluna Direção	C-6	17
Porca, Eixo, 18 mm	C-14	16
Porca, Fixação	C-27	12
Porca, Fixação Carenagem, 5 mm	C-33	22
Porca, Flange, 10 mm	M-2	26
Porca, Flange, 12 mm	M-8	12
Porca, Flange, 5 mm	M-19	30
Porca, Flange, 5 mm	C-32	42
Porca, Flange, 6 mm	M-19	31
Porca, Flange, 6 mm	C-15	31
Porca, Flange, 6 mm	C-18	34
Porca, Flange, 6 mm	C-35	12
Porca, Flange, 8 mm	C-19	26
Porca, Flange,12 mm	C-14	17
Porca, Flange,8 mm	C-4.1	28

ÍNDICE DE NOME DE PEÇAS

Descrição	Nº do bloco	Nº de Ref.
Porca, Pressão, 6 mm	C-33	28
Porca, Rápida, 4 mm	C-16	4
Porca, Superior Coluna de Direção	C-7	5
Porca, Superior Coluna de Direção	C-7	5
Porca, Trava, 25 mm	M-7	15
Porca, Trava, 5 mm	C-33	26
Porca, Trava, 5 mm	C-33	30
Porca, U, 10 mm	C-24	15
Porca, U, 14 mm	C-23	13
Porca-Arruela, 6 mm	M-12	10
Presilha	M-1	5
Presilha	C-2	13
Presilha	C-25	14
Presilha	C-34	40
Presilha A, Coletor	M-2	11
Presilha A, Mangueira Freio Traseiro	C-12	1
Presilha B, Coletor	M-2	13
Presilha B, Mangueira Freio Traseiro	C-12	2
Presilha B, Mangueira Radiador	C-32	27
Presilha B, Mangueira Radiador	C-32	29
Presilha B, Tubo, 12,0 mm	C-15	26
Presilha B, Tubo, 12,5 mm	C-15	27
Presilha C, Coletor	M-2	12
Presilha Conexão, Filtro de Ar Tubo (64)	C-18	31
Presilha Conexão, Filtro de Ar Tubo (64)	C-18	31
Presilha Direita, Escapamento	C-19	7
Presilha do Cabo, 10 mm	C-29	23
Presilha do Cabo, 15 mm	C-29	24
Presilha do Tubo (B6,5)	M-19.1	42
Presilha do Tubo (B7)	M-19.1	41
Presilha Esquerda, Escapamento	C-19	8
Presilha Esquerda, Mangueira Freio Dianteiro	C-4	5
Presilha Fiação, Descanço Lateral	M-11	18
Presilha Mangueira de Freio	C-12.1	10
Presilha Mangueira, Cilindro Mestre Freio Dianteiro	C-12.1	1
Presilha Mangueira, Embreagem	C-5	14
Presilha Tubo, Respiro	C-18	24
Presilha Tubo, Válvula Sucção de Ar	M-20	6
Presilha, Bateria	C-28	15
Presilha, Bateria	C-28	18
Presilha, Cilindro Mestre Hose	C-12	12
Presilha, Fiação	M-6	6
Presilha, Fiação	M-13	14
Presilha, Fiação, 25 mm	C-33	32
Presilha, Fiação, 4 x 50	C-1	14
Presilha, Fiação, 4 x 50	C-1.1	13
Presilha, Fixação Pára-Brisa	C-33	4
Presilha, Fixação Pára-Brisa	C-33	5
Presilha, Mangueira	C-32	37
Presilha, Mangueira D'Água	M-18	4
Presilha, Mangueira de Freio	C-4	15
Presilha, Mangueira Radiador	C-32	26
Presilha, Mangueira Radiador	C-32	27
Presilha, Mangueira Respiro	M-5	3
Presilha, Mangueira Tanque	C-18	26
Presilha, Mangueira Tanque	C-35	4
Presilha, Mangueira, 24-32 mm	C-32	30
Presilha, Mangueira, Freio	C-4.1	23
Presilha, Tampa	C-33	31
Presilha, Tubo	M-19	20
Presilha, Tubo	C-18	19
Presilha, Tubo (B12,5)	C-18	36
Presilha, Tubo (B7)	C-15	37
Presilha, Tubo (B7)	C-35	13
Presilha, Tubo (B8)	C-18	35
Presilha, Tubo (C11)	C-30	25
Presilha, Tubo (C11)	C-32	25
Presilha, Tubo (D12,5)	C-18	37
Presilha, Tubo (D17)	M-20	8
Presilha, Tubo de Respiro	C-35	3
Presilha, Tubo, (B6,5)	M-19	20
Presilha, Tubo, (B7)	M-2	28
Presilha, Tubo, Respiro	M-19	1
Prisioneiro, 10 x 153	M-14	18
Prisioneiro, 12 x 28	C-14	24
Prisioneiro, 5 x 8	M-2	18
Prisioneiro, 8 x 24	M-2	17
Prisioneiro, 8 x 55	M-2	19
Protector	C-5	8
Protetor	C-4	8
Protetor B, Tanque	C-15	16
Protetor Comp., Tampa Carcaça Direita	C-34	1
Protetor Direito, Tanque	C-15	14
Protetor Esquerdo Carenagem Intermediária *NH-242UM* Cinza Reddish Metálico-U	C-34	12
Protetor Esquerdo, Tanque	C-15	15
Protetor Tampa, Lateral Esquerda	C-34	3
Protetor, Carenagem Intermediária, Direita *NH-1* Preto	C-34	9
Protetor, Carenagem Intermediária, Direita *NH-131M * Prata Starlight Metálica	C-34	9
Protetor, Carenagem Intermediária, Direita *NH-193P* Branco Perolizado	C-34	9
Protetor, Carenagem Intermediária, Direita *NH-196* Branco Ross	C-34	9
Protetor, Carenagem Intermediária, Direita *NH-242UM* Cinza Reddish Metálica-U	C-34	9
Protetor, Carenagem Intermediária, Direita *NH-254M* Cinza Blitz Metálica	C-34	9
Protetor, Carenagem Intermediária, Direita *NH-359M* Preto Mute Metálico	C-34	9
Protetor, Carenagem Intermediária, Direita *PB-184UM* Azul Granito Metálico-U	C-34	9
Protetor, Carenagem Intermediária, Direita *PB-257M* Lapis Blue Metallic	C-34	9
Protetor, Carenagem Intermediária, Direita *R-158P* Vermelho Puro	C-34	9
Protetor, Carenagem Intermediária, Direita *R-201* Vermelho Magma	C-34	9
Protetor, Carenagem Intermediária, Direita *RP-138M* Violeta Mauritania Metálica	C-34	9
Protetor, Carenagem Intermediária, Esquerda	C-34	12
Protetor, Carenagem Intermediária, Esquerda *NH-131M* Prata Starlight Metálico	C-34	12
Protetor, Carenagem Intermediária, Esquerda *NH-193P* Branco Perolizado	C-34	12
Protetor, Carenagem Intermediária, Esquerda *NH-196* Branco Ross	C-34	12

ÍNDICE DE NOME DE PEÇAS

Descrição	Nº do bloco	Nº de Ref.
Protetor, Carenagem Intermediária, Esquerda *NH-359M* Preto Mute Metálico	C-34	12
Protetor, Carenagem Intermediária, Esquerda *PB-257M* Azul Lápis Metálico	C-34	12
Protetor, Carenagem Intermediária, Esquerda *PB184UM * Azul Granito Metálico-U	C-34	12
Protetor, Carenagem Intermediária, Esquerda *R-158P* Vermelho Puro	C-34	12
Protetor, Carenagem Intermediária, Esquerda *R-201* Vermelho Magma	C-34	12
Protetor, Carenagem Intermediária, Esquerda *RP-138M* Violeta Mauritania Metálica	C-34	12
Protetor, Instrumentos	C-33	1
Protetor, Instrumentos	C-33	1
Protetor, Tampa Lateral	C-17	2
Protetor, Tanque de Combustível	C-15	13
Protetor, Tubo de Garfo	C-9	19
Protetor, Tubo de Garfo	C-9	19
Pulsador Secundário, Válvula Injeção de Ar	M-20	1

R

Descrição	Nº do bloco	Nº de Ref.
Rabeta, (WL) *Tipo 12*	C-16	16
Rabeta, (WL) *Tipo 13*	C-16	16
Rabeta, (WL) *Tipo 14*	C-16	16
Rabeta, (WL) *Tipo 15*	C-16	16
Rabeta, (WL) *Tipo 16*	C-16	16
Rabeta, (WL) *Tipo 17*	C-16	16
Rabeta, (WL) *Tipo 18*	C-16	16
Rabeta, (WL) *Tipo 19*	C-16	16
Rabeta, (WL) *Tipo 20*	C-16	16
Rabeta, (WL) *Tipo 21*	C-16	16
Rabeta, (WL) *Tipo 22*	C-16	16
Rabeta, (WL) *Tipo 23*	C-16	16
Rabeta, (WL) *Tipo 24*	C-16	16
Rabeta, (WL) *Tipo 24*	C-16	16
Rabeta, (WL) *Tipo 25*	C-16	16
Rabeta, (WL) *Tipo 26*	C-16	16
Rabeta, (WL) *Tipo 27*	C-16	16
Radiador Comp	C-32	1
Radiador Comp., Óleo	C-30	5
Radiador Comp., Óleo	C-30	5
Refletor	C-25	3
Refletor	C-25	4
Refletor, Dianteiro	C-8	1
Refletor, Dianteiro	C-8	2
Registro, Combustível	C-15	1
Registro, Combustível	C-15	1
Regulador Retificador	C-29	11
Rele Comp., Partida (MATSUSHITA)	C-29	20
Relê Comp., Partida (MITSUBA)	C-29	20
Rele Comp., Sinaleira (MITSUBA)	C-29	18
Reservatório, Óleo, Cilindro Mestre	C-12	9
Retentor de Óleo, Haste de Válvulas	EOP-1	1
Retentor de Óleo, Haste Válvulas (NOK)	EOP-1	1
Retentor de Pó (NOK)	C-10	18
Retentor de Pó, Garfo Dianteiro (NOK)	C-9	1
Retentor Pistão, Jogo	C-13	1
Retentor Pistão, Jogo	C-13	2
Retentor, Óleo 34 x 62,2 x 7	C-14	19
Retentor, Óleo, 13 x 22 x 5 (ARAI)	M-11	27
Retentor, Óleo, 17 x 27 x 5	C-24	21
Retentor, Óleo, 22 x 31 x 5 (ARAI)	C-23	15
Retentor, Óleo, 22 x 31 x 5 (ARAI)	C-23	15
Retentor, Óleo, 28 x 47,2 x 7 (ARAI)	C-11	17
Retentor, Óleo, 40 x 55 x 7 (ARAI)	M-11	28
Retentor, Óleo, 8 x 16 x 6 (NOK)	M-11	29
Retentor, Óleo, 8 x 18 x 5	M-11	30
Retentor, Óleo, Haste Válvulas (NOK)	M-3	1
Retentor, Óleo, Haste Válvulas (NOK)	M-3	2
Retentor, Óleo, Haste Válvulas (NOK)	M-3	2
Retentor, Pistão, Jogo	C-10.1	1
Retentor, Pistão, Jogo	C-10.1	2
Retentor, Pistão, Jogo	C-10.1	3
Retentor, Pó	C-7	4
Retentor, Pó	C-9	28
Retentor, Pó (ARAI)	C-7	3
Retentor, Pó (NOK)	C-4.1	7
Retentor, Pó B	C-24	22
Retentor, Pó Pivot	C-24	20
Retentor, Pó, 15 x 20 x 2,5	C-20	15
Retentor, Pó, 22 x 35 x 7 (ARAI)	C-23	16
Retentor, Pó, 22 x 35 x 7 (NOK)	C-23	16
Retentor, Pó, 28 x 42 x 8 (ARAI)	C-11	17
Retentor, Pó, 28 x 42 x 8 (NOK)	C-11	17
Retentor, Pó, 30 x 52 x 7	C-14	22
Retificador Comp., Silício	C-29	12
Roda Dianteira *NH-1* Preto	C-11	8
Roda Dianteira *NH-206M* Cinza Médio Metálico	C-11	8
Roda Dianteira, Comp	C-11	8
Roda Dianteira, Comp	C-11	8
Roda Dianteira, Comp.	C-11	8
Roda Traseira Comp	C-14	9
Roda Traseira Comp. *NH-206M* Cinza Médio Metálico	C-14	9
Rolamento A, Biela (Marrom)	M-15	8
Rolamento B, Biela (Verde)	M-15	8
Rolamento C, Biela (Amarelo)	M-15	8
Rolamento de Agulhas, 14 x 20 x 12	C-10	26
Rolamento Superior, Coluna, Direção (KOYO)	C-7	8
Rolamento Superior, Coluna, Direção (KOYO)	C-7	9
Rolamento, Agulhas	C-24	18
Rolamento, Agulhas (NTN)	C-23	14
Rolamento, Agulhas (TOMUSON)	C-23	14
Rolamento, Agulhas, 14 x 20 x 12	C-4.1	30
Rolamento, Agulhas, 17 x 24 x 20	C-24	17
Rolamento, Agulhas, 17 x 24 x 25 (NTN)	C-24	19
Rolamento, Agulhas, 22 mm	M-16	41
Rolamento, Agulhas, 22 mm (NTN)	M-16	40
Rolamento, Agulhas, 22 x 26 x 13	M-16	38
Rolamento, Agulhas, 25 x 30 x 20 (NTN)	M-8	15
Rolamento, Agulhas, 40 x 47 x 31	M-7	19
Rolamento, Agulhas,14 x 20 x 12	C-9	27
Rolamento, Esferas, 16005 (NTN)	M-17	27
Rolamento, Radial de Esferas, 16003	M-7	18
Rolamento, Radial de Esferas, 28 x 62 x 16	M-16	39

ÍNDICE DE NOME DE PEÇAS

Descrição	Nº do bloco	Nº de Ref.
Rolamento, Radial de Esferas, 6004	C-11	16
Rolamento, Radial de Esferas, 6202	C-23	20
Rolamento, Radial de Esferas, 6203 (NTN)	M-8	14
Rolamento, Radial de Esferas, 6204UU (NSK)	C-11	16
Rolamento, Radial de Esferas, 6304UU	C-14	21
Rolamento, Radial de Esferas, 6305UU	C-14	20
Rolete, 4 x 8	M-17	33
Rosa Traseira Comp. *NH-1* Preto	C-14	9
Rotor, Pulsador	M-8	10
S		
Sensor Comp., Acelerador	M-19.1	17
Separador de Ar, Carenagem Intermediária Direita	C-34	16
Separador de Ar, Carenagem Intermediária Esquerda	C-34	17
Separador Direito, Condutor	C-18	8
Separador Esquerdo, Condutor	C-18	9
Sinalizador Traseiro Direito (12V 21W)	C-26	7
Sinalizador Traseiro Direito (12V 23W)	C-26	7
Sinalizador Traseiro Esquerdo (12V 21W)	C-26	9
Sinalizador Traseiro Esquerdo. (12V 23W)	C-26	9
Soquete Comp	C-2	5
Soquete Comp., Caixa Piloto	C-2	6
Soquete Comp., Lâmpada, Posição	C-1.1	7
Soquete Comp., Lanterna Traseira	C-27	1
Soquete Comp., Posição Lâmpada	C-1	8
Soquete Comp., Sinalizador Dianteiro Direito	C-26	2
Soquete Comp., Sinalizador Dianteiro Direito	C-26	2
Soquete Comp., Sinalizador Dianteiro Esquerdo	C-26	5
Soquete Comp., Sinalizador Dianteiro Esquerdo	C-26	5
Sub Bucha, Cavalete Central	C-22	5
Sub Carcaça Filtro de Ar	C-18	11
Sub Fiação, Ignição	C-29	14
Sub Fiação, Motor	M-14	8
Sub Mangueira, Freio Traseiro	C-12.1	2
Sub Mangueira, Freio Traseiro	C-12.1	2
Sub Mola, Cavalete Lateral	C-22	12
Sub, Filtro de Ar	C-18	12
Suporte Buzina	C-29	1
Suporte Carcaça, Sub Filtro de Ar	C-18	14
Suporte Carenagem Superior	C-33	2
Suporte Carenagem Superior	C-33	2
Suporte Cavalete Lateral	C-22	2
Suporte Comp	C-32	2
Suporte Comp	C-32	2
Suporte Comp., Dianteiro Direito	C-10.1	20
Suporte Comp., Lateral Esquerdo	M-11	4
Suporte Comp., Tensor	M-4	3
Suporte Comp., Traseiro	C-13	6
Suporte Dianteiro, Esquerdo	C-10	13
Suporte Direito Pedal	C-21	2
Suporte Direito Pino	C-10.1	22
Suporte Direito, Pára-Lama Traseiro	C-25	7
Suporte Elemento Filtro de Ar	C-18	3
Suporte Esquerdo, Pedal de Apoio	C-21	11
Suporte Esquerdo, Pára Lama Traseiro	C-25	8
Suporte Mangueira, Freio Dianteiro	C-7	1
Suporte Protetor Tampa Direita	C-34	2
Suporte Protetor, Tampa Esquerda	C-34	4
Suporte Pulverizador	M-19.1	31
Suporte Pulverizador	M-19.1	31
Suporte Refletor, Esquerdo	C-8	5
Suporte Refletor, Esquerdo	C-8	5
Suporte Relê, Partida (MATSUSHITA)	C-29	21
Suporte Relê, Partida (MITSUBA)	C-29	21
Suporte Relê, Sinaleira	C-29	19
Suporte Separador, Carenagem Intermediária Direita	C-34	18
Suporte Tampa, Sub Filtro de Ar	C-18	13
Suporte Traseiro	M-12	6
Suporte Válvula de Sucção	C-35	5
Suporte, Acoplador (Bobina de Ignição)	C-29	4
Suporte, Amortecedor	C-30	18
Suporte, B	C-17	1
Suporte, Bobina de Ignição	C-29	3
Suporte, Bobina de Ignição	C-29	3
Suporte, Braço	C-16	14
Suporte, Capacete	C-16	13
Suporte, Cilindro Mestre	C-4	10
Suporte, Cilindro Mestre	C-5	10
Suporte, Direito Pino	C-13	20
Suporte, Eixo Balanceiro	M-15	15
Suporte, Escovas	M-12	8
Suporte, Esquerdo	C-10	12
Suporte, Fiação	M-19.1	32
Suporte, Freio Dianteiro	C-8	3
Suporte, Freio Dianteiro	C-8	4
Suporte, Interruptor de Freio	C-20	9
Suporte, Placa	M-19.1	24
Suporte, Placa	M-19.1	25
Suporte, Placa	M-19.1	26
Suporte, Placa de Numeros	C-27	14
Suporte, Proportioning Controle Valvula	C-12.1	9
Suporte, Radiador	C-32	9
Suporte, Tampa Inferior	C-22	16
Suporte, Trava do Assento	C-16	8
Suporte, Tubo (PB)	C-18	23
Supressor, Ruídos, 1	C-29	7
Supressor, Ruídos, 2	C-29	8
Supressor, Ruídos, 3	C-29	9
Supressor, Ruídos, 3	C-29	9
Supressor, Ruídos, 4	C-29	10
Supressor, Ruídos, 4	C-29	10
T		
Tacômetro, Comp	C-2	17
Tacômetro, Comp	C-2	17
Tacômetro, Comp	C-2	17
Tambor Seletor, Comp	M-17	7
Tampa	M-19.1	21
Tampa A, Caixa Bateria	C-28	10

ÍNDICE DE NOME DE PEÇAS

Descrição	Nº do bloco	Nº de Ref.
Tampa A, Terminal Magnético de Partida	C-28	4
Tampa B, Caixa Bateria	C-28	13
Tampa Bateria	C-28	6
Tampa Borracha	C-1	5
Tampa Borracha	C-1.1	3
Tampa Comp	C-2	8
Tampa Comp Inferior Direita *NH-105* Preto Fosco (# 15 – # 20)	C-19	14
Tampa Comp Inferior Direita *NH-206M* Cinza Médio Metálico	C-19	14
Tampa Comp Inferior Esquerda *NH-105* Preto Fosco (# 15 – # 20)	C-19	16
Tampa Comp Inferior Esquerda *NH-206M* Cinza Médio Metálico	C-19	16
Tampa Comp., Cabeçote	M-1	1
Tampa Comp., Filtro de Ar	C-18	4
Tampa Comp., Gerador	M-14	2
Tampa Comp., Lâmpada de Licença	C-27	8
Tampa Comp., Traseira Esquerda	M-11	8
Tampa Corrente	C-23	2
Tampa Direita, Tubo de Escape	C-19	2
Tampa Esquerda, Tubo de Escape	C-19	3
Tampa Lateral Direita, (WL) *Tipo 12*	C-17	9
Tampa Lateral Direita, (WL) *Tipo 13*	C-17	9
Tampa Lateral Direita, (WL) *Tipo 14*	C-17	9
Tampa Lateral Direita, (WL) *Tipo 15*	C-17	9
Tampa Lateral Direita, (WL) *Tipo 16*	C-17	9
Tampa Lateral Direita, (WL) *Tipo 17*	C-17	9
Tampa Lateral Direita, (WL) *Tipo 18*	C-17	9
Tampa Lateral Direita, (WL) *Tipo 19*	C-17	9
Tampa Lateral Direita, (WL) *Tipo 20*	C-17	9
Tampa Lateral Direita, (WL) *Tipo 21*	C-17	9
Tampa Lateral Direita, (WL) *Tipo 22*	C-17	9
Tampa Lateral Direita, (WL) *Tipo 23*	C-17	9
Tampa Lateral Direita, (WL) *Tipo 24*	C-17	9
Tampa Lateral Direita, (WL) *Tipo 24*	C-17	9
Tampa Lateral Direita, (WL) *Tipo 25*	C-17	9
Tampa Lateral Direita, (WL) *Tipo 26*	C-17	9
Tampa Lateral Direita, (WL) *Tipo 27*	C-17	9
Tampa Lateral Esquerda, (WL) *Tipo 12*	C-17	10
Tampa Lateral Esquerda, (WL) *Tipo 13*	C-17	10
Tampa Lateral Esquerda, (WL) *Tipo 14*	C-17	10
Tampa Lateral Esquerda, (WL) *Tipo 15*	C-17	10
Tampa Lateral Esquerda, (WL) *Tipo 16*	C-17	10
Tampa Lateral Esquerda, (WL) *Tipo 17*	C-17	10
Tampa Lateral Esquerda, (WL) *Tipo 18*	C-17	10
Tampa Lateral Esquerda, (WL) *Tipo 19*	C-17	10
Tampa Lateral Esquerda, (WL) *Tipo 20*	C-17	10
Tampa Lateral Esquerda, (WL) *Tipo 21*	C-17	10
Tampa Lateral Esquerda, (WL) *Tipo 22*	C-17	10
Tampa Lateral Esquerda, (WL) *Tipo 23*	C-17	10
Tampa Lateral Esquerda, (WL) *Tipo 24*	C-17	10
Tampa Lateral Esquerda, (WL) *Tipo 24*	C-17	10
Tampa Lateral Esquerda, (WL) *Tipo 25*	C-17	10
Tampa Lateral Esquerda, (WL) *Tipo 26*	C-17	10
Tampa Lateral Esquerda, (WL) *Tipo 27*	C-17	10
Tampa Lateral, Esquerda	M-9	1
Tampa Reservatório, Cilindro Mestre (NISSIN)	C-4	9
Tampa Reservatório, Cilindro Mestre (NISSIN)	C-5	9
Tampa Sub, Filtro de Ar	C-18	15
Tampa Superior Carenagem Inferior *NH-1* Preto	C-33	11
Tampa Superior Carenagem Inferior *NH-193P* Branco Perolizado	C-33	11
Tampa Superior Carenagem Inferior *NH-359M* Preto Mute Metálico	C-33	11
Tampa Superior Carenagem Inferior *PB-184UM* Azul Granito-U	C-33	11
Tampa Superior Carenagem Inferior *PB-257M* Azul Lápis Metálico	C-33	11
Tampa Superior Carenagem Inferior *R-101CU* Vermelho Glória -U	C-33	11
Tampa Superior Carenagem Inferior *R-158P* Vermelho Puro	C-33	11
Tampa Superior Carenagem Inferior *R-201* Vermelho Magma	C-33	11
Tampa Superior Carenagem Inferior *RP-138M* Violeta Mauritania Metálica	C-33	11
Tampa Terminal, Motor de Partida	C-28	7
Tampa Traseira Esquerda	M-11	7
Tampa, 45 mm	M-9	3
Tampa, Bomba D'Água	M-11	10
Tampa, Carenagem, Superior Dianteira (WL) *Tipo 12*	C-33	12
Tampa, Carenagem, Superior Dianteira (WL) *Tipo 13*	C-33	12
Tampa, Carenagem, Superior Dianteira (WL) *Tipo 14*	C-33	12
Tampa, Carenagem, Superior Dianteira (WL) *Tipo 16*	C-33	12
Tampa, Carenagem, Superior Dianteira (WL) *Tipo 17*	C-33	12
Tampa, Carenagem, Superior Dianteira (WL) *Tipo 19*	C-33	12
Tampa, Carenagem, Superior Dianteira (WL) *Tipo 20*	C-33	12
Tampa, Carenagem, Superior Dianteira (WL) *Tipo 21*	C-33	12
Tampa, Carenagem, Superior Dianteira (WL) *Tipo 22*	C-33	12
Tampa, Carenagem, Superior Dianteira (WL) *Tipo 23 1*	C-33	12
Tampa, Carenagem, Superior Dianteira (WL) *Tipo 24 2*	C-33	12
Tampa, Carenagem, Superior Dianteira (WL) *Tipo 26*	C-33	12
Tampa, Carenagem, Superior Dianteira (WL) *Tipo 27*	C-33	12
Tampa, Cilindro Embreagem	M-11	16
Tampa, Direita	C-17	3
Tampa, Embreagem	M-6	2
Tampa, Esquerda	C-17	4
Tampa, Gerador	M-10	2
Tampa, Interruptor Neutro	M-14	9
Tampa, Lateral, Direita	M-6	1
Tampa, Parafuso Sangria	M-11	19
Tampa, Radiador	C-32	6
Tampa, Radiador	C-32	7
Tampa, Radiador	C-32	7
Tampa, Radiador	C-32	7
Tampa, Registro de Combustível	C-15	3
Tampa, Registro de Combustível	C-15	3
Tampa, Reservatório de Óleo	C-12	11
Tampa, Reservatório de Óleo	C-12	11

ÍNDICE DE NOME DE PEÇAS

Descrição	Nº do bloco	Nº de Ref.
Tampa, Retentor de Pó	C-24	2
Tampa, Tanque Combustível	C-15	17
Tampa, Tanque Reserva	C-32	16
Tanque Combustível, (WL) *Tipo 14*	C-15	12
Tanque Combustível, (WL) *Tipo 15*	C-15	12
Tanque Combustível, (WL) *Tipo 16*	C-15	12
Tanque Combustível, (WL) *Tipo 17*	C-15	12
Tanque Combustível, (WL) *Tipo 18*	C-15	12
Tanque Combustível, (WL) *Tipo 19*	C-15	12
Tanque Combustível, (WL) *Tipo 21*	C-15	12
Tanque Combustível, (WL) *Tipo 22*	C-15	12
Tanque Combustível, (WL) *Tipo 23*	C-15	12
Tanque Combustível, (WL) *Tipo 24*	C-15	12
Tanque Combustível, (WL) *Tipo 24*	C-15	12
Tanque Combustível, (WL) *Tipo 25*	C-15	12
Tanque Combustível, (WL) *Tipo 26*	C-15	12
Tanque Combustível, (WL) *Tipo 27*	C-15	12
Tanque Reserva, Radiador	C-32	14
Tanque, Combustível, (WL) *Tipo 12*	C-15	12
Tanque, Combustível,(WL) *Tipo 13*	C-15	12
Tensor Comp., Gerador	M-8	8
Terminal Escovas	M-12	5
Termostato	C-32	17
Trava A, *NH-1* Preto	C-16	18
Trava A, *NH-193P* Branco Perolizado	C-16	18
Trava A, *NH-196*Branco Ross	C-16	18
Trava A, *NH-359M* Preto Mute Metálico	C-16	18
Trava A, *R-158P* Vermelho Puro	C-16	18
Trava A, *R-201* Vermelho Magma	C-16	18
Trava B, *NH-1* Preto	C-16	20
Trava B, *NH-193P* Branco Perolizado	C-16	20
Trava B, *NH-196* Branco Ross	C-16	20
Trava B, *NH-359M* Preto Mute Metálico	C-16	20
Trava B, *R-158P* Vermelho Puro	C-16	20
Trava B, *R-201* Vermelho Magma	C-16	20
Trava Mangueira, Freio Traseiro	C-12	3
Trava Mola	C-4.1	14
Trava, Assento	C-16	12
Trava, Pino do Pistão, 1,2 x 20	M-15	18
Trava, Rápida	C-34	38
Trava, Suporte	C-10	11
Trava, Suporte	C-13	12
Trava, Válvula	M-3	15
Tubo	M-19	27
Tubo	M-19	29
Tubo A, Bateria	C-28	16
Tubo A, D'Água	M-18	1
Tubo A, Interno Ar	C-35	6
Tubo A, Passagem de Óleo	M-13	10
Tubo B, Passagem de Óleo	M-13	11
Tubo C, Passagem de Óleo	M-13	12
Tubo Combustível	C-15	4
Tubo Comp., Direito Radiador de Óleo	C-30	2
Tubo Comp., Embreagem	C-5	5
Tubo Comp., Escape	C-19	1
Tubo Comp., Escape	C-19	1
Tubo Comp., Escape	C-19	1
Tubo Comp., Esquerdo Radiador de Óleo	C-30	3
Tubo Comp., Garfo Dianteiro	C-9	8
Tubo D, D'Água	M-18	2
Tubo Direito, Interno Ar	C-35	7
Tubo Esquerdo, Interno Ar	C-35	8
Tubo Lateral, Direito Freio	C-12.1	6
Tubo Lateral, Direito Freio	C-12.1	6
Tubo Lateral, Esquerdo Freio	C-12.1	5
Tubo Lateral, Esquerdo Freio	C-12.1	5
Tubo Secundário, Freio Dianteiro	C-4.1	6
Tubo Sub, Filtro de Ar	C-18	21
Tubo Sub, Filtro de Ar	C-18	22
Tubo, 14 x 155 (95005-14001-10M)	M-1	8
Tubo, 19 x 23	C-22	7
Tubo, 3,5 x 130 (95005-35001-20m)	M-19.1	46
Tubo, 3,5 x 150 (95005-35001-20m)	C-35	15
Tubo, 3,5 x 150 (95005-35001-20m) (Cilindro Nº 4)	M-19.1	47
Tubo, 3,5 x 215 (95005-35001-10m)	C-35	16
Tubo, 3,5 x 230 (95005-35001-20m)	C-35	17
Tubo, 3,5 x 230 (95005-35001-20m) (Cilindro Nº 2)	M-19.1	48
Tubo, 3,5 x 260 (95005-35001-10m)	C-35	18
Tubo, 3,5 x 265 (95005-35001-10m)	C-35	18
Tubo, 3,5 x 30 (95005-35001-20m)	M-19.1	43
Tubo, 3,5 x 40 (95005-35001-20m)	M-19.1	44
Tubo, 3,5 x 55 (95005-35001-10m)	C-35	14
Tubo, 3,5 x 60 (95005-35001-20m)	M-19.1	45
Tubo, 7,3 x 720 (95005-75001-20M)	C-18	38
Tubo, Bateria	C-28	14
Tubo, Comp	M-19	28
Tubo, Comp	M-19	28
Tubo, Conexão Filtro de Ar	C-18	10
Tubo, Dreno Filtro de Ar	C-18	18
Tubo, Junção, Mangueira, Dreno Principal	C-4	4
Tubo, Mola, Cavalete Lateral	C-22	14
Tubo, Passagem de Ar (# 1/# 2)	M-20	4
Tubo, Passagem de Ar (# 3/# 4)	M-20	3
Tubo, Respiro Tanque Combustível	C-18	25
Tubo, Vácuo	C-15	5
Tubo, Válvula Sucção de Ar	M-20	5
Tubo, Vinyl, 7 x 11 x 130 (95003-19001-60M)	C-30	26
Tubo, Vinyl, 7 x 11 x 130 (95003-19001-60M)	C-32	26
U		
Unidade do Farol	C-1.1	6
Unidade, Farol	C-1	7
Unidade, Farol	C-1	7
Unidade, Farol	C-1	7
Unidade, Farol	C-1	7
Unidade, Térmica (DENSO)	C-32	32
V		
Válvula Comp., Controle Proportioning Control	C-12.1	7
Valvula Comp., Cuba	M-19.1	29

ÍNDICE DE NOME DE PEÇAS

Descrição	Nº do bloco	Nº de Ref.
Valvula Comp., Cuba	M-19.1	29
Válvula Comp., Passagem de Ar	M-19.1	35
Válvula, Admissão	M-3	8
Válvula, Alívio	M-13	9
Válvula, Aro (Bridgestone)	C-11	2
Válvula, Aro (BRIDGESTONE)	C-14	13
Válvula, Aro (DUNLOP)	C-11	2
Válvula, Aro (DUNLOP)	C-14	13
Válvula, Escape	M-3	9
Válvula, Partida, Jogo	M-19.1	13
Válvula, Partida, Jogo	M-19.1	13
Vareta Acionamento, Embreagem	M-7	13
Vareta, Abertura Tanque	C-15	10
Vareta, Trava Assento	C-16	15
Vedador de Pó	C-20	2
Vela de Ignição (X27EPR-U9 DENSO)	M-2	29
Vela, Ignição (DPR8EA-9) (NGK)	M-2	29
Vela, Ignição (DPR9EA-9 NGK)	M-2	29
Vela, Ignição (X24 EPR-U9) (DENSO)	M-2	29
Velocímetro, Comp	C-2	11
Velocímetro, Comp	C-2	11
Velocímetro, Comp	C-2	11
Velocímetro, Comp	C-2	11
Velocímetro, Comp	C-2	11
Ventoinha Comp., (TEC)	C-32	3
Visor Comp	C-2	7

HONDA

MOTO HONDA DA AMAZÔNIA LTDA.

00X1B-MZ2-001

IMPRESSO NO BRASIL

A0600-0008