HONDA

CB1300/CB1300S
CB1300A/CB1300SA

CB1300$_8$
CB1300$_9$
CB1300S$_8$
CB1300S$_9$
CB1300A$_8$
CB1300A$_9$
CB1300SA$_8$
CB1300SA$_9$

CATÁLOGO DE PEÇAS

2

00X1B-MFP-002

Moto Honda da Amazônia Ltda. - 2009

CATÁLOGO DE PEÇAS
00X1B-MFP-002
DRAFT:
13 MFP 802
NP Nº 01
ABRIL/2009
CÓD. FORNECEDOR:
7 # 5 CB

PROIBIDA A REPRODUÇÃO E DISTRIBUIÇÃO
- Moto Honda da Amazônia Ltda. - Cotec

ÍNDICE

INSTRUÇÕES 1

GRUPO DO MOTOR 2

GRUPO DO CHASSI 3

ÍNDICE DE NÚMERO DE PEÇAS 4

© Moto Honda da Amazônia Ltda.
Todos os direitos reservados.

CB1300$_9$

CB1300S$_9$

CB1300A$_9$

CB1300SA$_9$

PROIBIDA A REPRODUÇÃO E DIVULGAÇÃO
Moto Honda da Amazônia Ltda. - Cotec

© Moto Honda da Amazônia Ltda.
Todos os direitos reservados.

Instruções para o Uso do Catálogo de Peças

- **Este Catálogo de Peças foi elaborado com base nas últimas informações disponíveis até 30 de abril de 2009.**
  - Desde esta data, a prática de vendas para reparo de peças pode ter mudado ou peças podem ter sido eliminadas (entraram para a lista daquelas que não estão à venda).
  - Para qualquer mudança, consulte as notícias de peças do catálogo.
  - Veja as notícias de peças relativas a todas as revisões feitas após 30 de abril de 2009.
- **Especifique sempre o número completo da peça ao efetuar um pedido de peças.**
  - Verifique sempre o modelo, tipo, números de série, cor, marca e o tamanho, conforme necessário, antes de encomendar uma peça.
  - Observe que as ilustrações podem diferir, no formato, da peça original.
    Elas constam deste catálogo apenas como referência, para ajudá-lo a localizar as informações sobre as peças.
- **Quando se fizerem modificações ou adições a este Catálogo de Peças, uma edição revisada será publicada em tempo adequado, com os números de revisão progressivos na capa. Recomenda-se que tais revisões sejam obtidas, de modo a manter o seu Catálogo de Peças sempre atualizado. Para verificar se uma revisão do Catálogo de Peças foi publicada, por favor, entre em contato com o setor de Publicações Técnicas da Honda.**

Índice

- Instruções para o Uso do Catálogo de Peças 1
- Como Localizar as Informações sobre as Peças 2
- Estrutura do Catálogo de Peças 3
- Quando Utilizar as Peças 4
- Abreviaturas Utilizadas neste Catálogo de Peças 4
- Como Localizar os Blocos de Peças e os Números de Série 5
- Localização das Etiquetas de Cor 5
- Modelos e Números de Série Aplicáveis 6
- Etiqueta de Cor 9
- Tabela de Cores 10
- Mangueira de Combustível, Mangueiras de Aplicação Geral e Mangueira de Vinil 43
- Instruções para o uso do Tempo de Mão de Obra (T.M.O). 47
- Índice Ilustrado 51
- Grupo do Motor 60
- Grupo do Chassi 92
- Índice do Número de Peças 178

PROIBIDA A REPRODUÇÃO E DISTRIBUIÇÃO
Moto Honda da Amazônia Ltda. - Cotec

© Moto Honda da Amazônia Ltda.
Todos os direitos reservados.

Como Localizar as Informações sobre as Peças

Ⓑ Referência com o "Índice de Número de Peças"

ÍNDICE DE NÚMERO DE PEÇAS

Nº da Peça	Nº do bloco
06000	
06165-ZE2-000	M-3
061A1-ZE2-700	C-4
06550-ZB4-630	C-16
06710-ZB4-000	C-18
06710-ZB4-800	C-20
06810-ZB4-800	C-21
11000	
11300-ZE2-700	M-3
11315-ZE2-700	M-3
11381-ZE2-000	C-4
11381-ZE2-000	M-3
11381-ZE2-800	M-3
12000	
120A0-ZE2-811	M-2
120A0-ZE2-812	M-2
120A0-ZE2-813	M-2
120A0-ZE2-820	M-2
120A0-ZE2-821	M-2
120A0-ZE2-823	M-2
120ZA-ZE2-810	M-2
12204-ZE2-315	M-1
12205-ZE2-305	M-1

Nº da Peça	Nº do bloco
13013-ZE2-014	M-8
13101-ZE2-000	M-8
13101-ZE2-010	M-8
13101-ZE2-810	M-8
13101-ZE2-811	M-8
13102-ZE2-000	M-8
13102-ZE2-010	M-8
13102-ZE2-810	M-8
13102-ZE2-811	M-8
13103-ZE2-000	M-8
13103-ZE2-010	M-8
13103-ZE2-810	M-8
13103-ZE2-811	M-8
13104-ZE2-000	M-8
13104-ZE2-010	M-8
13104-ZE2-810	M-8
13104-ZE2-811	M-8
13111-ZE2-000	M-8
13200-ZE2-000	M-8
13200-ZE2-305	M-8
13310-ZE2-700	M-7
13310-ZE2-701	M-7
14000	
14100-ZE2-010	M-9
14100-ZE2-020	M-9
14311-ZE2-300	M-7

Nº da Peça	Nº do bloco
15520-ZB2-003	C-5.17
15520-ZB2-003	C-5.18
15520-ZB2-003	C-5.19
15520-ZB2-003	C-5.2
15520-ZB2-003	C-5.3
15520-ZB2-003	C-5.4
15520-ZB2-003	C-5.5
15520-ZB2-003	C-5.6
15520-ZB2-003	C-5.7
15520-ZB2-003	C-5.8
15520-ZB2-003	C-5.9
15520-ZE2-003	M-10
15620-ZE2-700	M-3
15721-ZB4-000	C-9
16000	
16010-ZA0-931	M-13
16010-ZE2-811	M-13.1
16010-ZE2-812	M-13.1
16011-ZA0-931	M-13
16011-ZA0-931	M-13.1
16013-ZA0-931	M-13
16013-ZA0-931	M-13.1
16015-ZA0-931	M-13
16015-ZE2-005	M-13.1
16016-ZA0-931	M-13
16016-ZA0-931	M-13.1

Nº da Peça	Nº
16223-ZA0-700	
16223-ZA0-700	
16223-ZA0-800	
16223-ZA0-800	
16252-ZA1-000	
16260-ZE2-700	
16260-ZE2-720	
16260-ZE2-721	
16260-ZE2-722	
16261-ZE2-700	
16261-ZE2-701	
16261-ZE2-702	
16262-ZE2-710	
16262-ZE2-711	
16263-ZA0-000	
16264-ZE2-700	
16264-ZE2-701	
16265-ZE2-721	
16268-893-000	
16268-ZE2-720	
16268-ZE2-721	
16269-ZA0-700	
16269-ZA0-800	
16270-ZB4-000	
16271-ZB4-000	
16271-ZE2-000	
16273-ZB4-000	
16400-ZE2-701	

Ⓐ Referência com o "Índice Ilustrado"

Grupo do Motor

• O número de referência na ilustração do ind pode ser diferente do que aparece no texto.

M-1 Tampa do Cabeçote

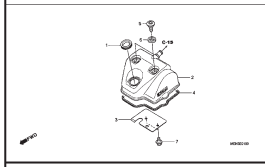

M-2 Cabeçote

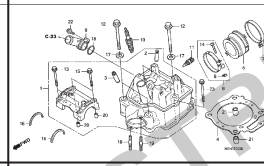

M-3 Árvore de Comando/Válvulas

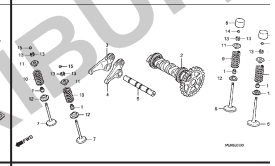

M-4 Corrente de Comando / Tensor

M-5 Cilindro

M-6 Tampa Lateral Direita / Bomba d'Água

C-5 Paralama Dianteiro

Bloco nº

Ref. nº

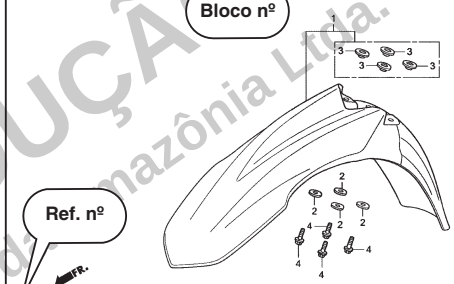

Ref. nº	N.O.S.	Descrição
1	4131B7	Pára-lama dianteiro .....

Nº	Nº da peça	Descrição	Qtd. CRF450R 9	Nº de série	Tipo
1	61110-MEN-A30	Pára-lama dianteiro	1		
2	90506-MEN-A30	Arruela, fixação	4		
3	90512-KZ4-J20	Bucha, Pára-lama dianteiro	4		
4	96001-06016-00	Parafuso, Flange, 6 x 16.....	4		

52

Página nº

PROIBIDA A REPRODUÇÃO E DISTRIBUIÇÃO
- Moto Honda da Amazônia Ltda. - Cotec

© Moto Honda da Amazônia Ltda.
Todos os direitos reservados.

Estrutura do Catálogo de Peças

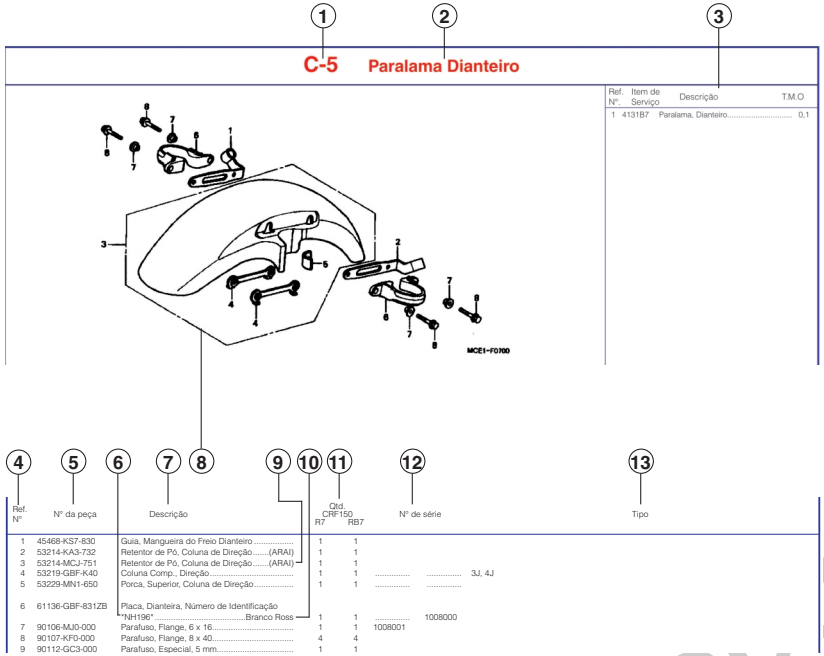

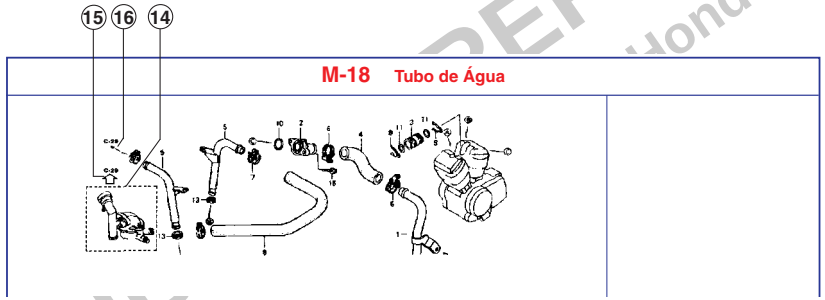

① **Número do Bloco**

② **Nome do Bloco**

③ **Item de Serviço Tempo de Mão de Obra**

④ **Número de Referência**
- Os números descritos entre parênteses indicam que continua da página anterior

⑤ **Número da Peça**

⑥ **Código de Cores HONDA**

⑦ **Descrição**

⑧ **Conjuntos**
- As peças cujas figuras estiverem delimitadas por linhas interrompidas são disponíveis em conjunto completo (As peças componentes do conjunto também são comercializadas individualmente).

⑨ **Notas**
- As notas aparecem entre parênteses na coluna do nome da peça.

⑩ **Descrição de Cores**

⑪ **Quantidade Utilizada**
- Quando aparecerem entre parênteses, indicam peças opcionais.
- Quando marcadas com a letra "N" indicam peças opcionais que devem ser selecionadas de acordo com o necessário.
- Indica o nº da peça usada no bloco.

⑫ **Número de Série**

⑬ **Tipo**
- Quando a coluna Tipo encontra-se em branco, significa que as peças são utilizadas em todos os tipos.

⑭ ⬚
- Peças incluídas na linha pontilhada ⬚ pertencem a um bloco diferente.

⑮ ⇦
- Uma seta vazada ⇦ indica o nº do bloco para a peça incluída na linha pontilhada.

⑯ ←
- Uma seta preenchida ← indica o nº do bloco em que a peça em questão está ligada.

PROIBIDA REPRODUÇÃO E DISTRIBUIÇÃO
Honda da Amazônia Ltda. - Cotec

© Moto Honda da Amazônia Ltda.
Todos os direitos reservados.

Quando Utilizar as Peças

Ref. N°	N° da peça	Descrição	Qtd. CRF150 R7	Qtd. CRF150 RB7	N° de série
1	45468-KS7-830	Guia, Mangueira do Freio Dianteiro	1	1	
2	53214-KA3-732	Retentor de Pó, Coluna de Direção.....(ARAI)	1	1	
3	53214-MCJ-751	Retentor de Pó, Coluna de Direção.....(ARAI)	1	1	
4	53219-GBF-K40	Coluna Comp., Direção	1	1	.... 3J, 4J
5	53229-MN1-650	Porca, Superior, Coluna de Direção	1	1	....
6	61136-GBF-831ZB	Placa, Dianteira, Número de Identificação *NH196*.....Branco Ross	1	1	 1008000
7	90106-MJ0-000	Parafuso, Flange, 6 x 16	1	1	1008001
8	90107-KF0-000	Parafuso, Flange, 8 x 40	4	4	
9	90112-GC3-000	Parafuso, Especial, 5 mm	1	1	
10	91015-425-831	Rolamento, Superior, Coluna de Direção (NTN)	2	2	

O número de Série foi utilizado desde o modelo inicial

Quando a numeração de Chassi aparece do lado esquerdo da coluna significa que a utilização da peça se aplica a partir deste número de chassi (1008001)

Quando a numeração de Chassi aparece do lado direito da coluna significa que a utilização da peça se aplica até este número de chassi (1008000)

Abreviaturas Utilizadas neste Catálogo de Peças

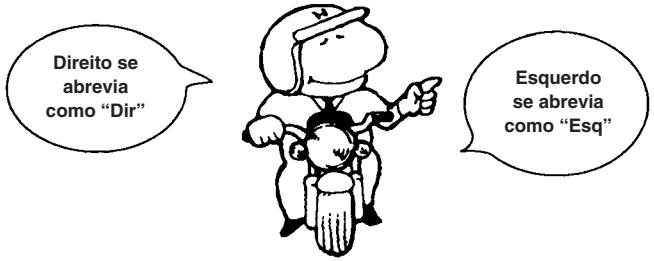

"Esq" e "Dir" na descrição de uma peça significa o lado Esquerdo e o lado Direito considerando-se que esteja sobre o assento da motocicleta.

• No catálogo de peças utiliza-se as seguintes abreviaturas:

A .....Ampére
ABS .....Sistema de Freio Antitravamento
ADM .....Admissão
C.A .....Corrente Alternada
C.C .....Corrente Contínua
C.D.I. .....Unidade Descarga Capacitiva
Comp. .....Completo
Conj. .....Conjunto
D (22D) .....Dentes (22 dentes)
DIANT .....Dianteira
Dir .....Direita
ESC .....Escape
Esq .....Esquerda
G .....Grama
KPH .....Quilômetro por Hora
LED .....Diodo Emissor de Luz
LAT .....Lateral
MM .....Milímetro
MPH .....Milhas por Hora
PRIM .....Primário
SEC .....Secundário
SEX .....Sextavado
STD .....Padrão
TCS .....Sistema de Controle de Tração
TRANS .....Transmissão
TRAS .....Traseira
V. .....Volt
W .....Watt

PROIBIDA A REPRODUÇÃO E DISTRIBUIÇÃO
- Moto Honda da Amazônia Ltda. - Cotec

© Moto Honda da Amazônia Ltda.
Todos os direitos reservados.

Como Localizar os Bloco de Peças e os Números de Série

Localização das Etiquetas de Cor

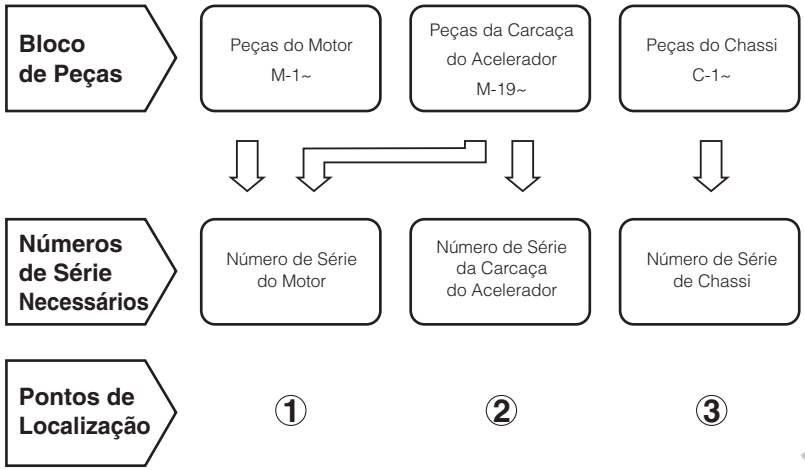

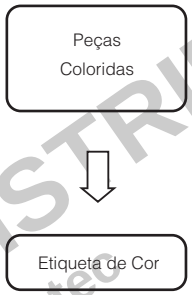

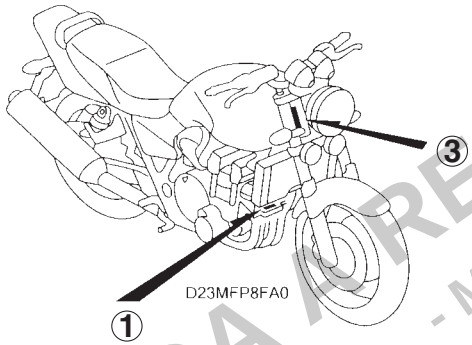

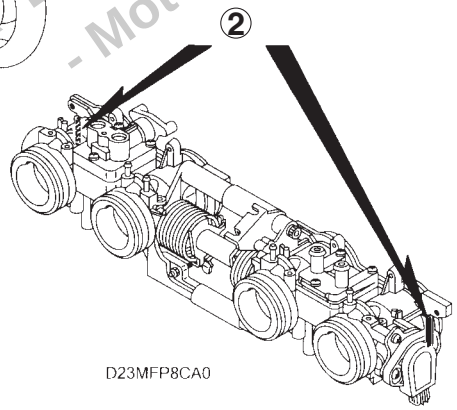

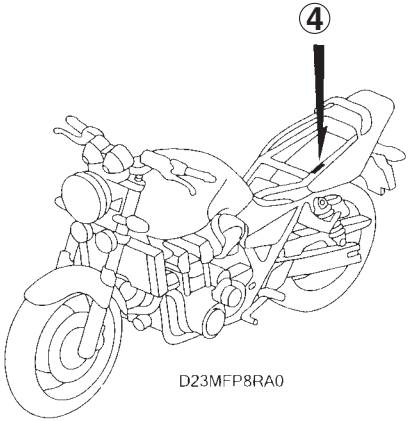

PROIBIDA A REPRODUÇÃO E DISTRIBUIÇÃO
- Moto Honda da Amazônia Ltda. - Cotec

© Moto Honda da Amazônia Ltda.
Todos os direitos reservados.

Modelos e Números de Série Aplicáveis

Os modelos, código do catálogo de peças e os números de série aplicáveis que constam deste catálogo podem ser identificados conforme tabela abaixo.
Peças com código do catálogo de peças são exclusivas para modelos destinados aos países designados.
Se os códigos de área não estiverem listados, as peças são de uso comum.

Modelo	Código de Área	Tipo	Código Catálogo de Peças	Nº de Série Aplicável do Motor	Nº de Série Aplicável do Chassi	Nº de Identificação Aplicável da Carcaça do Acelerador
CB1300$_8$	BR	Brasil	BR	SC54E-2400001~2409999	JH2SC549*8M400001~8M409999	GQ3FA A
	BR	Brasil	BR/A	SC54E-2400001~2499999	JH2SC549*8K410001~8K499999	
	ED	Vendas Diretas da Europa	ED	SC54E-2400001~2409999	JH2SC54A*8M400001~8M409999	
	ED	Vendas Diretas da Europa	ED/A	SC54E-2400001~2499999	JH2SC54A*8K410001~8K499999	
	F	França	F	SC54E-2400001~2409999	JH2SC54B*8M400001~8M409999	
	F	França	F/A	SC54E-2400001~2499999	JH2SC54B*8K410001~8K499999	
	SI	Cingapura	SI	SC54E-2400001~2409999	JH2SC549*8M400001~8M409999	
	SI	Cingapura	SI/A	SC54E-2400001~2499999	JH2SC549*8K410001~8K499999	
	U	Austrália	U	SC54E-2400001~2409999	JH2SC54U*8M400001~8M409999	
	U	Austrália	U/A	SC54E-2400001~2499999	JH2SC54U*8K410001~8K499999	
	2SI	Cingapura	2SI	SC54E-2400001~2409999	JH2SC549*8M400001~8M409999	
	2SI	Cingapura	2SI/A	SC54E-2400001~2499999	JH2SC549*8K410001~8K499999	
	2U	Austrália	2U	SC54E-2400001~2409999	JH2SC54U*8M400001~8M409999	
	2U	Austrália	2U/A	SC54E-2400001~2499999	JH2SC54U*8K410001~8K499999	
	7E	Inglaterra	7E	SC54E-2400001~2409999	JH2SC54A*8M400001~8M409999	
	7E	Inglaterra	7E/A	SC54E-2400001~2499999	JH2SC54A*8K410001~8K499999	
CB1300$_9$	BR	Brasil	BR	SC54E-2500001~	JH2SC549*9K500001~	
	ED	Vendas Diretas da Europa	ED	SC54E-2500001~	JH2SC54A*9K500001~	
	SI	Cingapura	SI	SC54E-2500001~	JH2SC549*9K500001~	
	U	Austrália	U	SC54E-2500001~	JH2SC54U*9K500001~	
	2BR	Brasil	2BR	SC54E-2500001~	JH2SC549*9K500001~	
CB1300S$_8$	U	Austrália	U	SC54E-2400001~2409999	JH2SC54U*8M400001~8M409999	
	U	Austrália	U/A	SC54E-2400001~2499999	JH2SC54U*8K410001~8K499999	
	2U	Austrália	2U	SC54E-2400001~2409999	JH2SC54U*8M400001~8M409999	
	2U	Austrália	2U/A	SC54E-2400001~2499999	JH2SC54U*8K410001~8K499999	
CB1300S$_9$	U	Austrália	U	SC54E-2500001~	JH2SC54U*9K500001~	
	2U	Austrália	2U	SC54E-2500001~	JH2SC54U*9K500001~	

PROIBIDA A REPRODUÇÃO E DISTRIBUIÇÃO
- Moto Honda da Amazônia Ltda. - Cotec

© Moto Honda da Amazônia Ltda.
Todos os direitos reservados.

Modelos e Números de Série Aplicáveis

Modelo	Código de Área	Tipo	Código Catálogo de Peças	Nº de Série Aplicável do Motor	Nº de Série Aplicável do Chassi	Nº de Identificação Aplicável da Carcaça do Acelerador
CB1300A8	BR	Brasil	BR	SC54E-2400001~2409999	JH2SC549*8M400001~8M409999	GQ3FA A
	BR	Brasil	BR/A	SC54E-2400001~2499999	JH2SC549*8K410001~8K499999	
	ED	Vendas Diretas da Europa	ED	SC54E-2400001~2409999	JH2SC54C*8M400001~8M409999	
	ED	Vendas Diretas da Europa	ED/A	SC54E-2400001~2499999	JH2SC54C*8K410001~8K499999	
	F	França	F	SC54E-2400001~2409999	JH2SC54D*8M400001~8M409999	
	F	França	F/A	SC54E-2400001~2499999	JH2SC54D*8K410001~8K499999	
	7E	Inglaterra	7E	SC54E-2400001~2409999	JH2SC54C*8M400001~8M409999	
	7E	Inglaterra	7E/A	SC54E-2400001~2499999	JH2SC54C*8K410001~8K499999	
CB1300A9	BR	Brasil	BR	SC54E-2500001~	JH2SC549*9K500001~	
	ED	Vendas Diretas da Europa	ED	SC54E-2500001~	JH2SC54C*9K500001~	
	F	França	F	SC54E-2500001~	JH2SC54D*9K500001~	
	2BR	Brasil	2BR	SC54E-2500001~	JH2SC549*9K500001~	
	7E	Inglaterra	7E	SC54E-2500001~	JH2SC54C*9K500001~	
CB1300SA8	ED	Vendas Diretas da Europa	ED	SC54E-2400001~2409999	JH2SC54E*8M400001~8M409999	
	ED	Vendas Diretas da Europa	ED/A	SC54E-2400001~2499999	JH2SC54E*8K410001~8K499999	
	F	França	F	SC54E-2400001~2409999	JH2SC54F*8M400001~8M409999	
	F	França	F/A	SC54E-2400001~2499999	JH2SC54F*8K410001~8K499999	
	KO	Coréia	KO	SC54E-2400001~2409999	JH2SC54K*8M400001~8M409999	
	KO	Coréia	KO/A	SC54E-2400001~2499999	JH2SC54K*8K410001~8K499999	
	SI	Cingapura	SI	SC54E-2400001~2409999	JH2SC549*8M400001~8M409999	
	SI	Cingapura	SI/A	SC54E-2400001~2499999	JH2SC549*8K410001~8K499999	
	U	Austrália	U	SC54E-2400001~2409999	JH2SC54U*8M400001~8M409999	
	U	Austrália	U/A	SC54E-2400001~2499999	JH2SC54U*8K410001~8K499999	
	2SI	Cingapura	2SI	SC54E-2400001~2409999	JH2SC549*8M400001~8M409999	
	2SI	Cingapura	2SI/A	SC54E-2400001~2499999	JH2SC549*8K410001~8K499999	
	3ED	Vendas Diretas da Europa	3ED	SC54E-2400001~2409999	JH2SC54E*8M400001~8M409999	
	3ED	Vendas Diretas da Europa	3ED/A	SC54E-2400001~2499999	JH2SC54E*8K410001~8K499999	
	3F	França	3F	SC54E-2400001~2409999	JH2SC54F*8M400001~8M409999	
	3F	França	3F/A	SC54E-2400001~2499999	JH2SC54F*8K410001~8K499999	
	7E	Inglaterra	7E	SC54E-2400001~2409999	JH2SC54E*8M400001~8M409999	
	7E	Inglaterra	7E/A	SC54E-2400001~2499999	JH2SC54E*8K410001~8K499999	
	8E	Inglaterra	8E	SC54E-2400001~2409999	JH2SC54E*8M400001~8M409999	
	8E	Inglaterra	8E/A	SC54E-2400001~2499999	JH2SC54E*8K410001~8K499999	

PROIBIDA A REPRODUÇÃO E DISTRIBUIÇÃO
- Moto Honda da Amazônia Ltda. - Cotec

© Moto Honda da Amazônia Ltda.
Todos os direitos reservados.

Modelo	Código de Área	Tipo	Código Catálogo de Peças	Nº de Série Aplicável do Motor	Nº de Série Aplicável do Chassi	Nº de Identificação Aplicável da Carcaça do Acelerador
CB1300SA9	ED	Vendas Diretas da Europa	ED	SC54E-2500001~	JH2SC54E*9K500001~	GQ3FA A
	F	França	F	SC54E-2500001~	JH2SC54F*9K500001~	
	KO	Coréia	KO	SC54E-2500001~	JH2SC54K*9K500001~	
	SI	Cingapura	SI	SC54E-2500001~	JH2SC549*9K500001~	
	U	Austrália	U	SC54E-2500001~	JH2SC54U*9K500001~	
	2SI	Cingapura	2SI	SC54E-2500001~	JH2SC549*9K500001~	
	2U	Austrália	2U	SC54E-2500001~	JH2SC54U*9K500001~	
	3ED	Vendas Diretas da Europa	3ED	SC54E-2500001~	JH2SC54E*9K500001~	
	3F	França	3F	SC54E-2500001~	JH2SC54F*9K500001~	
	7E	Inglaterra	7E	SC54E-2500001~	JH2SC54E*9K500001~	
	8E	Inglaterra	8E	SC54E-2500001~	JH2SC54E*9K500001~	

*Para identificação do número do carburador/carcaça do acelerador, somente a parte sublinhada deverá ser usada para registro

GQ3FA Ⓐ KC ア

PROIBIDA A REPRODUÇÃO E DISTRIBUIÇÃO
- Moto Honda da Amazônia Ltda. - Cotec

© Moto Honda da Amazônia Ltda.
Todos os direitos reservados.

Etiqueta de Cor

- Ao solicitar as peças verifique o nome do modelo, a cor principal e o código, observando a etiqueta de cor do veículo.
- Ao pedir uma peça colorida utilize a tabela de cores e as instruções do catálogo de peças.

CB1300

COR **R-157**

CÓDIGO **R157**

	Modelo		CB1300			
	Cor		Preto	Vermelho Itália	Amarelo Flash Perolizado	Aplicação no r
	Código		NH-1	R-157	Y-163P	
No.	Nome das Peças Coloridas	Nº Peça Básico	NH1	R157	Y163	Modelo de Aplicação Inicial
1	Chassi, Comp.	50100-MEE-000	ZA	ZA	ZA	
2	Tampa , Esquerda Condutor Ar	64570-MEE-000	ZB	ZA	ZC	
3	Tampa , Direita Condutor Ar	64560-MEE-000	ZB	ZA	ZC	
4	Tampa, Lateral Esquerda	83700-MEE-000	ZA	ZA	ZA	
5	Tampa, Lateral Direita	83600-MEE-000	ZA	Z		
	termediária Esquerda					

PROIBIDA A REPRODUÇÃO E DISTRIBUIÇÃO
- Moto Honda da Amazônia Ltda. - Cotec

© Moto Honda da Amazônia Ltda.
Todos os direitos reservados.

Tabela de Cores

• Ao solicitar as peças coloridas consulte a tabela abaixo, verifique a cor principal da motocicleta e utilize o número de peça básico adicionando o código de cor relativo.

CB1300 (CB1300₈).....BR, BR/A

Nº	Modelo / Cor / Código: Nome das Peças Coloridas	Nº Peça Básico	CB1300₈ Preto Darkness Metálico NH-463M NH463KB	Prata Iron Nail Metálico NH-167M-U NH167EB	Modelo de Aplicação: Modelo de Aplicação Inicial	Modelo de Aplicação: Modelo de Aplicação Final	Número de Identificação do Bloco	Nº de Ref.
1	Chassi, Comp.	50100-MFP-N00	ZA	ZA			C-31	2
2	Tampa Esquerda, Filtro de Ar	83660-MEJ-010	ZD	ZD			C-18	6
3	Tampa, Lateral Esquerda	83710-MEJ-J30	ZA	ZA			C-18	7
4	Tampa Direita, Filtro de Ar	83560-MEJ-020	ZD	ZD			C-18	3
5	Tampa, Lateral Direita	83610-MEJ-J30	ZA	ZA			C-18	5
6	Rabeta	77230-MFP-N10	ZA	ZB			C-17	9
7	Para-lama Dianteiro	61100-MCZ-020	ZU	ZK			C-9	5
8	Emblema, Tampa Filtro de Ar	87106-MEJ-000	ZA	ZA			C-37	6
9	Emblema Esq., Tanque de Combustível	87104-MFP-N10	ZA	ZB			C-37	4
10	Emblema Dir., Tanque de Combustível	87103-MFP-N10	ZA	ZB			C-37	3
11	Emblema, Rabeta	87110-MEJ-J00	ZA	-			C-37	11
12	Emblema, Rabeta	87110-MEJ-J70	-	ZA			C-37	11
13	Emblema, Tampa Lateral	87105-MEJ-000	ZA	ZA			C-37	5
14	Alça, Traseira	77310-MAT-000	ZT	YC			C-17	10
15	Alça, Traseira	77310-MAT-010	ZT	YC			C-17	10
16	Faixa Esquerda, Rabeta	87109-MFP-N10	ZA	ZB			C-37	10
17	Faixa Direita, Rabeta	87108-MFP-N10	ZA	ZB			C-37	8
18	Tanque de Combustível	17520-MFP-N10	ZA	ZB			C-16	5
19	Roda, Dianteira	44650-MEJ-H70	ZB	ZB			C-12	8
20	Roda, Traseira	42650-MEJ-H70	ZB	ZB			C-15	10

PROIBIDA A REPRODUÇÃO E DISTRIBUIÇÃO
Moto Honda da Amazônia Ltda. - Cotec

© Moto Honda da Amazônia Ltda.
Todos os direitos reservados.

CB1300 (CB1300$_8$).....ED, ED/A, F, F/A, 7E, 7E/A

Nº	Modelo / Cor / Código: Nome das Peças Coloridas	Nº Peça Básico	CB1300$_8$ Branco Sunbeam Perolizado NH-A66P: NHA66F	Modelo de Aplicação: Modelo de Aplicação Inicial	Modelo de Aplicação: Modelo de Aplicação Final	Número de Identificação do Bloco	Nº de Ref.
1	Chassi, Comp.	50100-MFP-N00	ZA			C-31	2
2	Tampa Esquerda, Filtro de Ar	83660-MEJ-010	ZD			C-18	6
3	Tampa, Lateral Esquerda	83710-MEJ-D00	ZA			C-18	7
4	Tampa Direita, Filtro de Ar	83560-MEJ-020	ZD			C-18	3
5	Tampa, Lateral Direita	83610-MEJ-D00	ZA			C-18	5
6	Rabeta	77230-MEJ-H70	ZA			C-17	9
7	Para-lama Dianteiro	61100-MCZ-020	YL			C-9	5
8	Etiqueta, Combustível	87586-MB6-870	ZE			C-36	11
9	Emblema, Tampa Filtro de Ar	87106-MEJ-000	ZA			C-37	6
10	Emblema Esq., Tanque de Combustível	87104-MEJ-H70	ZA			C-37	4
11	Emblema Dir., Tanque de Combustível	87103-MEJ-H70	ZA			C-37	3
12	Emblema, Rabeta	87110-MEJ-H70	ZA			C-37	11
13	Alça, Traseira	77310-MAT-000	YD			C-17	10
14	Alça, Traseira	77310-MAT-010	YD			C-17	10
15	Faixa Esquerda, Rabeta	87109-MEJ-J00	ZB			C-37	9
16	Faixa Direita, Rabeta	87108-MEJ-J00	ZB			C-37	7
17	Tanque de Combustível	17520-MEJ-H70	ZA			C-16	5
18	Roda, Dianteira	44650-MEJ-H70	ZA			C-12	8
19	Roda, Traseira	42650-MEJ-H70	ZA			C-15	10

PROIBIDA A REPRODUÇÃO E DISTRIBUIÇÃO
Moto Honda da Amazônia Ltda - Cotec

© Moto Honda da Amazônia Ltda.
Todos os direitos reservados.

CB1300 (CB1300₈).....SI, SI/A, U, U/A

Nº	Modelo / Cor / Código / Nome das Peças Coloridas	Nº Peça Básico	CB1300₈ Branco Sunbeam Perolizado NH-A66P NHA66B	Modelo de Aplicação: Modelo de Aplicação Inicial	Modelo de Aplicação: Modelo de Aplicação Final	Número de Identificação do Bloco	Nº de Ref.
1	Chassi, Comp.	50100-MFP-N00	ZA			C-31	2
2	Tampa Esquerda, Filtro de Ar	83660-MEJ-010	ZD			C-18	6
3	Tampa Lateral Esquerda	83710-MEJ-D00	ZA			C-18	7
4	Tampa Direita, Filtro de Ar	83560-MEJ-020	ZD			C-18	3
5	Tampa Lateral Direita	83610-MEJ-D00	ZA			C-18	5
6	Rabeta	77230-MEJ-H70	ZA			C-17	9
7	Para-lama Dianteiro	61100-MCZ-020	YL			C-9	5
8	Emblema, Tampa Filtro de Ar	87106-MEJ-000	ZA			C-37	6
9	Emblema Esq., Tanque de Combustível	87104-MEJ-H70	ZA			C-37	4
10	Emblema Dir., Tanque de Combustível	87103-MEJ-H70	ZA			C-37	3
11	Emblema, Rabeta	87110-MEJ-H70	ZA			C-37	11
12	Alça, Traseira	77310-MAT-000	YD			C-17	10
13	Alça, Traseira	77310-MAT-010	YD			C-17	10
14	Faixa Esquerda, Rabeta	87109-MEJ-J00	ZB			C-37	9
15	Faixa Direita, Rabeta	87108-MEJ-J00	ZB			C-37	7
16	Tanque de Combustível	17520-MEJ-H70	ZA			C-16	5
17	Roda, Dianteira	44650-MEJ-H70	ZB			C-12	8
18	Roda, Traseira	42650-MEJ-H70	ZB			C-15	10

PROIBIDA A REPRODUÇÃO E DISTRIBUIÇÃO
Moto Honda da Amazônia Ltda. - Cotec

© Moto Honda da Amazônia Ltda.
Todos os direitos reservados.

CB1300 (CB1300$_8$).....2SI, 2SI/A, 2U, 2U/A

Nº	Modelo / Cor / Código: Nome das Peças Coloridas	Nº Peça Básico	CB1300$_8$ Preto Darkness Metálico NH-463M NH463HB	Preto Darkness Metálico NH-463M NH463KB	Prata Iron nail Metálico-U NH-167M-U NH167EB	Modelo de Aplicação: Modelo de Aplicação Inicial	Modelo de Aplicação: Modelo de Aplicação Final	Número de Identificação do Bloco	Nº de Ref.
1	Chassi, Comp.	50100-MFP-N00	ZA	ZA	ZA			C-31	2
2	Tampa Esquerda, Filtro de Ar	83660-MEJ-010	ZD	ZD	ZD			C-18	6
3	Tampa Lateral Esquerda	83710-MEJ-D00	ZA	ZA	ZA			C-18	7
4	Tampa Direita, Filtro de Ar	83560-MEJ-020	ZD	ZD	ZD			C-18	3
5	Tampa Lateral Direita	83610-MEJ-D00	ZA	ZA	ZA			C-18	5
6	Rabeta	77230-MFP-N10	ZC	ZA	ZB			C-17	9
7	Para-lama Dianteiro	61100-MCZ-020	ZU	ZU	ZK			C-9	5
8	Emblema, Tampa Filtro de Ar	87106-MEJ-000	ZA	ZA	ZA			C-37	6
9	Emblema Esq., Tanque de Combustível	87104-MFP-N10	-	ZA	ZB			C-37	4
10	Emblema Esq., Tanque de Combustível	87104-MFP-N10	ZC	-	-			C-37	4
11	Emblema Dir., Tanque de Combustível	87103-MFP-N10	-	ZA	ZB			C-37	3
12	Emblema Dir., Tanque de Combustível	87103-MFP-N10	ZC	-	-			C-37	3
13	Emblema, Rabeta	87110-MEJ-J00	ZA	ZA	-			C-37	11
14	Emblema, Rabeta	87110-MEJ-J70	-	-	ZA			C-37	11
15	Alça, Traseira	77310-MAT-000	ZT	ZT	YC			C-17	10
16	Alça, Traseira	77310-MAT-010	ZT	ZT	YC			C-17	10
17	Faixa Esquerda, Rabeta	87109-MFP-N10	ZC	ZA	ZB			C-37	10
18	Faixa Direita, Rabeta	87108-MFP-N10	ZC	ZA	ZB			C-37	8
19	Tanque de Combustível	17520-MFP-N10	ZC	ZA	ZB			C-16	5
20	Roda, Dianteira	44650-MEJ-H70	ZB	ZB	ZB			C-12	8
21	Roda, Traseira	42650-MEJ-H70	ZB	ZB	ZB			C-15	10

PROIBIDA A REPRODUÇÃO E DISTRIBUIÇÃO
- Moto Honda da Amazônia Ltda. - Cotec

© Moto Honda da Amazônia Ltda.
Todos os direitos reservados.

CB1300 (CB1300₉) .....BR

Nº	Modelo / Cor / Código: Nome das Peças Coloridas	Nº Peça Básico	CB1300₉ Preto Darkness Metálico NH-463M NH463EF	Modelo de Aplicação: Modelo de Aplicação Inicial	Modelo de Aplicação: Modelo de Aplicação Final	Número de Identificação do Bloco	Nº de Ref.
1	Chassi, Comp.	50100-MFP-N00	ZA			C-31	2
2	Tampa Esquerda, Filtro de Ar	83660-MEJ-010	ZD			C-18	6
3	Tampa Lateral Esquerda	83710-MFP-N00	ZB			C-18	7
4	Tampa Direita, Filtro de Ar	83560-MEJ-020	ZD			C-18	3
5	Tampa Lateral Direita	83610-MFP-N00	ZB			C-18	5
6	Rabeta	77230-MFP-700	ZA			C-17	9
7	Para-lama Dianteiro	61100-MCZ-020	ZU			C-9	5
8	Emblema, Tampa Filtro de Ar	87106-MEJ-000	ZA			C-37	6
9	Emblema Esq., Tanque de Combustível	87104-MFP-700	ZA			C-37	4
10	Emblema Dir., Tanque de Combustível	87103-MFP-700	ZA			C-37	3
11	Emblema, Rabeta	87110-MFP-700	ZA			C-37	11
12	Emblema, Tampa Lateral	87105-MFP-N00	ZA			C-37	5
13	Alça, Traseira	77310-MAT-010	ZT			C-17	10
14	Faixa Esquerda, Rabeta	87109-MFP-700	ZA			C-37	10
15	Faixa Direita, Rabeta	87108-MFP-700	ZA			C-37	8
16	Tanque de Combustível	17520-MFP-700	ZA			C-16	5
17	Roda, Dianteira	44650-MEJ-H70	ZA			C-12	8
18	Roda, Traseira	42650-MEJ-H70	ZA			C-15	10

PROIBIDA A REPRODUÇÃO E DISTRIBUIÇÃO
- Moto Honda da Amazônia Ltda. - Cotec

© Moto Honda da Amazônia Ltda.
Todos os direitos reservados.

CB1300 (CB1300$_9$).....ED

Nº	Modelo / Cor / Código / Nome das Peças Coloridas	Nº Peça Básico	CB1300$_9$ Branco Sunbeam Perolizado NH-A66P NHA66F	Modelo de Aplicação: Modelo de Aplicação Inicial	Modelo de Aplicação: Modelo de Aplicação Final	Número de Identificação do Bloco	Nº de Ref.
1	Chassi, Comp.	50100-MFP-N00	ZA			C-31	2
2	Tampa Esquerda, Filtro de Ar	83660-MEJ-010	ZD			C-18	6
3	Tampa, Lateral Esquerda	83710-MFP-N00	ZA			C-18	7
4	Tampa Direita, Filtro de Ar	83560-MEJ-020	ZD			C-18	3
5	Tampa, Lateral Direita	83610-MFP-N00	ZA			C-18	5
6	Rabeta	77230-MEJ-H70	ZA			C-17	9
7	Para-lama Dianteiro	61100-MCZ-020	YL			C-9	5
8	Etiqueta, Combustível	87586-MB6-870	ZE			C-36	11
9	Emblema, Tampa Filtro de Ar	87106-MEJ-000	ZA			C-37	6
10	Emblema Esq., Tanque de Combustível	87104-MEJ-H70	ZA			C-37	4
11	Emblema Dir., Tanque de Combustível	87103-MEJ-H70	ZA			C-37	3
12	Emblema, Rabeta	87110-MEJ-H70	ZA			C-37	11
13	Emblema, Tampa Lateral	87105-MFP-N00	ZA			C-37	5
14	Alça, Traseira	77310-MAT-010	YD			C-17	10
15	Faixa Esquerda, Rabeta	87109-MEJ-J00	ZB			C-37	9
16	Faixa Direita, Rabeta	87108-MEJ-J00	ZB			C-37	7
17	Tanque de Combustível	17520-MEJ-H70	ZA			C-16	5
18	Roda, Dianteira	44650-MEJ-H70	ZA			C-12	8
19	Roda, Traseira	42650-MEJ-H70	ZA			C-15	10

PROIBIDA A REPRODUÇÃO E DISTRIBUIÇÃO
Moto Honda da Amazônia Ltda - Cotec

© Moto Honda da Amazônia Ltda.
Todos os direitos reservados.

CB1300 (CB1300₉).....SI, U

Nº	Modelo / Cor / Código / Nome das Peças Coloridas	Nº Peça Básico	Branco Sunbeam Perolizado NH-A66P / NHA66F	CB1300₉ Modelo de Aplicação Inicial	Modelo de Aplicação Final	Número de Identificação do Bloco	Nº de Ref.
1	Chassi, Comp.	50100-MFP-N00	ZA			C-31	2
2	Tampa Esquerda, Filtro de Ar	83660-MEJ-010	ZD			C-18	6
3	Tampa Lateral Esquerda	83710-MFP-N00	ZA			C-18	7
4	Tampa Direita, Filtro de Ar	83560-MEJ-020	ZD			C-18	3
5	Tampa Lateral Direita	83610-MFP-N00	ZA			C-18	5
6	Rabeta	77230-MEJ-H70	ZA			C-17	9
7	Para-lama Dianteiro	61100-MCZ-020	YL			C-9	5
8	Emblema, Tampa Filtro de Ar	87106-MEJ-000	ZA			C-37	6
9	Emblema Esq., Tanque de Combustível	87104-MEJ-H70	ZA			C-37	4
10	Emblema Dir., Tanque de Combustível	87103-MEJ-H70	ZA			C-37	3
11	Emblema, Rabeta	87110-MEJ-H70	ZA			C-37	11
12	Emblema, Tampa Lateral	87105-MFP-N00	ZA			C-37	5
13	Alça, Traseira	77310-MAT-010	YD			C-17	10
14	Faixa Esquerda, Rabeta	87109-MEJ-J00	ZB			C-37	9
15	Faixa Direita, Rabeta	87108-MEJ-J00	ZB			C-37	7
16	Tanque de Combustível	17520-MEJ-H70	ZA			C-16	5
17	Roda, Dianteira	44650-MEJ-H70	ZA			C-12	8
18	Roda, Traseira	42650-MEJ-H70	ZA			C-15	10

PROIBIDA A REPRODUÇÃO E DISTRIBUIÇÃO
- Moto Honda da Amazônia Ltda. - Cotec

© Moto Honda da Amazônia Ltda.
Todos os direitos reservados.

CB1300 (CB1300₉).....2BR

Nº	Modelo / Cor / Código: Nome das Peças Coloridas	Nº Peça Básico	CB1300₉ Preto Darkness Metálico NH-463M NH463HB	Modelo de Aplicação: Modelo de Aplicação Inicial	Modelo de Aplicação: Modelo de Aplicação Final	Número de Identificação do Bloco	Nº de Ref.
1	Chassi, Comp.	50100-MFP-N00	ZA			C-31	2
2	Tampa Esquerda, Filtro de Ar	83660-MEJ-010	ZD			C-18	6
3	Tampa Lateral Esquerda	83710-MFP-N00	ZB			C-18	7
4	Tampa Direita, Filtro de Ar	83560-MEJ-020	ZD			C-18	3
5	Tampa Lateral Direita	83610-MFP-N00	ZB			C-18	5
6	Rabeta	77230-MFP-N10	ZC			C-17	9
7	Para-lama Dianteiro	61100-MCZ-020	ZU			C-9	5
8	Emblema, Tampa Filtro de Ar	87106-MEJ-000	ZA			C-37	6
9	Emblema Esq., Tanque de Combustível	87104-MFP-N10	ZC			C-37	4
10	Emblema Dir., Tanque de Combustível	87103-MFP-N10	ZC			C-37	3
11	Emblema, Rabeta	87110-MEJ-J00	ZA			C-37	11
12	Emblema, Tampa Lateral	87105-MFP-N00	ZA			C-37	5
13	Alça, Traseira	77310-MAT-010	ZT			C-17	10
14	Faixa Esquerda, Rabeta	87109-MFP-N10	ZC			C-37	10
15	Faixa Direita, Rabeta	87108-MFP-N10	ZC			C-37	8
16	Tanque de Combustível	17520-MFP-N10	ZC			C-16	5
17	Roda, Dianteira	44650-MEJ-H70	ZB			C-12	8
18	Roda, Traseira	42650-MEJ-H70	ZB			C-15	10

PROIBIDA A REPRODUÇÃO E DISTRIBUIÇÃO
© Moto Honda da Amazônia Ltda. Cotec

© Moto Honda da Amazônia Ltda.
Todos os direitos reservados.

CB1300S (CB1300S8).....U, U/A

Nº	Modelo / Cor / Código: Nome das Peças Coloridas	Nº Peça Básico	CB1300S8 Branco Sunbeam Perolizado NH-A66P NHA66KB	Modelo de Aplicação: Modelo de Aplicação Inicial	Modelo de Aplicação: Modelo de Aplicação Final	Número de Identificação do Bloco	Nº de Ref.
1	Chassi, Comp.	50100-MFP-C00	ZA			C-31	2
2	Tampa Esquerda, Filtro de Ar	83660-MEJ-010	ZD			C-18	6
3	Tampa Lateral Esquerda	83710-MEJ-D00	ZA			C-18	7
4	Tampa Direita, Filtro de Ar	83560-MEJ-020	ZD			C-18	3
5	Tampa Lateral Direita	83610-MEJ-D00	ZA			C-18	5
6	Carenagem Comp., Central Dianteira	64210-MEJ-J01	ZD			C-34	8
7	Carenagem, Lateral Esquerda	64230-MEJ-H50	ZA			C-34	12
8	Carenagem, Lateral Direita	64220-MEJ-H50	ZA			C-34	11
9	Rabeta	77230-MEJ-H70	ZA			C-17	9
10	Carenagem, Inferior Dianteira	64241-MEJ-J00	ZD			C-34	13
11	Para-lama Dianteiro	61100-MCZ-020	YE			C-9	5
12	Porta-objetos Esquerdo	64281-MEJ-J00	ZD			C-35	9
13	Porta-objetos Direito	64271-MEJ-J00	ZD			C-35	7
14	Emblema, Tampa Filtro de Ar	87106-MEJ-000	ZA			C-37-1	8
15	Emblema Esq., Tanque de Combustível	87104-MEJ-H50	ZA			C-37-1	6
16	Emblema Dir., Tanque de Combustível	87103-MEJ-H50	ZA			C-37-1	5
17	Emblema, Rabeta	87110-MEJ-H70	ZA			C-37-1	11
18	Emblema, Tampa Lateral	64224-MEJ-H50	ZB			C-37-1	3
19	Alça, Traseira	77310-MAT-000	YD			C-17	10
20	Alça, Traseira	77310-MAT-010	YD			C-17	10
21	Para-brisa	64250-MEJ-D01	ZA			C-34	14
22	Faixa Esquerda, Rabeta	87109-MEJ-J00	ZB			C-37-1	10
23	Faixa Direita, Rabeta	87108-MEJ-J00	ZB			C-37-1	9
24	Faixa, Para-brisa	64201-MEJ-J00	ZA			C-37-1	2
25	Tanque de Combustível	17520-MEJ-H50	ZA			C-16	5
26	Roda, Dianteira	44650-MEJ-H70	ZB			C-12	8
27	Roda, Traseira	42650-MEJ-H70	ZB			C-15	10

PROIBIDA A REPRODUÇÃO E DISTRIBUIÇÃO
- Moto Honda da Amazônia Ltda. - Cotec

© Moto Honda da Amazônia Ltda.
Todos os direitos reservados.

CB1300S (CB1300S8).....2U, 2U/A

Nº	Modelo / Cor / Código: Nome das Peças Coloridas	Nº Peça Básico	CB1300S8 Preto Darkness Metálico NH-463M: NH463BB	Modelo de Aplicação: Modelo de Aplicação Inicial	Modelo de Aplicação: Modelo de Aplicação Final	Número de Identificação do Bloco	Nº de Ref.
1	Chassi, Comp.	50100-MFP-C00	ZA			C-31	2
2	Tampa Esquerda, Filtro de Ar	83660-MEJ-010	ZD			C-18	6
3	Tampa Lateral Esquerda	83710-MEJ-D00	ZA			C-18	7
4	Tampa Direita, Filtro de Ar	83560-MEJ-020	ZD			C-18	3
5	Tampa Lateral Direita	83610-MEJ-D00	ZA			C-18	5
6	Carenagem Comp., Central Dianteira	64210-MEJ-J01	ZA			C-34	8
7	Carenagem, Lateral Esquerda	64230-MFP-C20	ZC			C-34	12
8	Carenagem, Lateral Direita	64220-MFP-C20	ZC			C-34	11
9	Rabeta	77230-MFP-C20	ZA			C-17	9
10	Carenagem, Inferior Dianteira	64241-MEJ-J00	ZB			C-34	13
11	Para-lama Dianteiro	61100-MCZ-020	YP			C-9	5
12	Porta-objetos Esquerdo	64281-MEJ-J00	ZB			C-35	9
13	Porta-objetos Direito	64271-MEJ-J00	ZB			C-35	7
14	Emblema, Tampa Filtro de Ar	87106-MEJ-000	ZA			C-37-1	8
15	Emblema Esq., Tanque de Combustível	87104-MFP-C20	ZA			C-37-1	6
16	Emblema Dir., Tanque de Combustível	87103-MFP-C20	ZA			C-37-1	5
17	Emblema, Rabeta	87110-MEJ-J00	ZA			C-37-1	11
18	Emblema, Carenagem Lateral	64224-MFP-C20	ZA			C-37-1	3
19	Alça, Traseira	77310-MAT-000	ZT			C-17	10
20	Alça, Traseira	77310-MAT-010	ZT			C-17	10
21	Para-brisa	64250-MEJ-D01	ZA			C-34	14
22	Faixa Esquerda, Rabeta	87109-MFP-C20	ZA			C-37-1	10
23	Faixa Direita, Rabeta	87108-MFP-C20	ZA			C-37-1	9
24	Faixa, Para-brisa	64201-MEJ-J00	ZA			C-37-1	2
25	Tanque de Combustível	17520-MFP-C20	ZA			C-16	5
26	Roda, Dianteira	44650-MEJ-H70	ZB			C-12	8
27	Roda, Traseira	42650-MEJ-H70	ZB			C-15	10

PROIBIDA A REPRODUÇÃO E DISTRIBUIÇÃO
Moto Honda da Amazônia Ltda. - Coteo

© Moto Honda da Amazônia Ltda.
Todos os direitos reservados.

CB1300S (CB1300S9).....U

Nº	Modelo / Cor / Código / Nome das Peças Coloridas	Nº Peça Básico	CB1300S9 Branco Sunbeam Perolizado NH-A66P NHA66KF	Modelo de Aplicação: Modelo de Aplicação Inicial	Modelo de Aplicação: Modelo de Aplicação Final	Número de Identificação do Bloco	Nº de Ref.
1	Chassi, Comp.	50100-MFP-C00	ZA			C-31	2
2	Tampa Esquerda, Filtro de Ar	83660-MEJ-010	ZD			C-18	6
3	Tampa Lateral Esquerda	83710-MFP-C00	ZA			C-18	7
4	Tampa Direita, Filtro de Ar	83560-MEJ-020	ZD			C-18	3
5	Tampa Lateral Direita	83610-MFP-C00	ZA			C-18	5
6	Carenagem Comp., Central Dianteira	64210-MEJ-J01	ZD			C-34	8
7	Carenagem, Lateral Esquerda	64230-MEJ-H50	ZA			C-34	12
8	Carenagem, Lateral Direita	64220-MEJ-H50	ZA			C-34	11
9	Rabeta	77230-MEJ-H70	ZA			C-17	9
10	Carenagem, Inferior Dianteira	64241-MEJ-J00	ZD			C-34	13
11	Para-lama Dianteiro	61100-MCZ-020	YE			C-9	5
12	Porta-objetos Esquerdo	64281-MEJ-J00	ZD			C-35	9
13	Porta-objetos Direito	64271-MEJ-J00	ZD			C-35	7
14	Emblema, Tampa Filtro de Ar	87106-MEJ-000	ZA			C-37-1	8
15	Emblema Esq., Tanque de Combustível	87104-MEJ-H50	ZA			C-37-1	6
16	Emblema Dir., Tanque de Combustível	87103-MEJ-H50	ZA			C-37-1	5
17	Emblema, Rabeta	87110-MEJ-H70	ZA			C-37-1	11
18	Emblema, Tampa Lateral	87105-MFP-C00	ZA			C-37-1	7
19	Emblema, Lateral Carenagem	64224-MEJ-H50	ZB			C-37-1	3
20	Alça, Traseira	77310-MAT-010	YD			C-17	10
21	Para-brisa	64250-MEJ-D01	ZA			C-34	14
22	Faixa Esquerda, Rabeta	87109-MEJ-J00	ZB			C-37-1	10
23	Faixa Direita, Rabeta	87108-MEJ-J00	ZB			C-37-1	9
24	Faixa, Para-brisa	64201-MEJ-J00	ZA			C-37-1	2
25	Tanque de Combustível	17520-MEJ-H50	ZA			C-16	5
26	Roda, Dianteira	44650-MEJ-H70	ZA			C-12	8
27	Roda, Traseira	42650-MEJ-H70	ZA			C-15	10

PROIBIDA A REPRODUÇÃO E DISTRIBUIÇÃO
- Moto Honda da Amazônia Ltda. - Cotec

© Moto Honda da Amazônia Ltda.
Todos os direitos reservados.

CB1300S (CB1300S9).....2U

Nº	Modelo / Cor / Código / Nome das Peças Coloridas	Nº Peça Básico	CB1300S9 Preto Darkness Metálico NH-463M NH463BF	Modelo de Aplicação: Modelo de Aplicação Inicial	Modelo de Aplicação: Modelo de Aplicação Final	Número de Identificação do Bloco	Nº de Ref.
1	Chassi, Comp.	50100-MFP-C00	ZA			C-31	2
2	Tampa Esquerda, Filtro de Ar	83660-MEJ-010	ZD			C-18	6
3	Tampa Lateral Esquerda	83710-MFP-C00	ZB			C-18	7
4	Tampa Direita, Filtro de Ar	83560-MEJ-020	ZD			C-18	3
5	Tampa Lateral Direita	83610-MFP-C00	ZB			C-18	5
6	Carenagem Comp., Central Dianteira	64210-MEJ-J01	ZA			C-34	8
7	Carenagem, Lateral Esquerda	64230-MFP-C20	ZA			C-34	12
8	Carenagem, Lateral Direita	64220-MFP-C20	ZA			C-34	11
9	Rabeta	77230-MFP-C20	ZA			C-17	9
10	Carenagem, Inferior Dianteira	64241-MEJ-J00	ZB			C-34	13
11	Para-lama Dianteiro	61100-MCZ-020	YP			C-9	5
12	Porta-objetos Esquerdo	64281-MEJ-J00	ZB			C-35	9
13	Porta-objetos Direito	64271-MEJ-J00	ZB			C-35	7
14	Emblema, Tampa Filtro de Ar	87106-MEJ-000	ZA			C-37-1	8
15	Emblema Esq., Tanque de Combustível	87104-MFP-C20	ZA			C-37-1	6
16	Emblema Dir., Tanque de Combustível	87103-MFP-C20	ZA			C-37-1	5
17	Emblema, Rabeta	87110-MEJ-J00	ZA			C-37-1	11
18	Emblema, Tampa Lateral	87105-MFP-C00	ZA			C-37-1	7
19	Emblema, Lateral Carenagem	64224-MFP-C20	ZA			C-37-1	3
20	Alça, Traseira	77310-MAT-010	ZT			C-17	10
21	Para-brisa	64250-MEJ-D01	ZA			C-34	14
22	Faixa Esquerda, Rabeta	87109-MFP-C20	ZA			C-37-1	10
23	Faixa Direita, Rabeta	87108-MFP-C20	ZA			C-37-1	9
24	Faixa, Para-brisa	64201-MEJ-J00	ZA			C-37-1	2
25	Tanque de Combustível	17520-MFP-C20	ZA			C-16	5
26	Roda, Dianteira	44650-MEJ-H70	ZA			C-12	8
27	Roda, Traseira	42650-MEJ-H70	ZA			C-15	10

PROIBIDA A REPRODUÇÃO E DISTRIBUIÇÃO
Moto Honda da Amazônia Ltda. - Cotec

© Moto Honda da Amazônia Ltda.
Todos os direitos reservados.

CB1300A (CB1300A8).....BR, BR/A

Nº	Modelo / Cor / Código / Nome das Peças Coloridas	Nº Peça Básico	CB1300A8 Preto Darkness Metálico NH-463M NH463KB	Prata Iron Nail Metálico-U NH-167M-U NH167EB	Modelo de Aplicação: Modelo de Aplicação Inicial	Modelo de Aplicação: Modelo de Aplicação Final	Número de Identificação do Bloco	Nº de Ref.
1	Chassi, Jogo	50010-MFP-N30	ZA	ZA			C-31	1
2	Tampa Esquerda, Filtro de Ar	83660-MEJ-010	ZD	ZD			C-18	6
3	Tampa, Lateral Esquerda	83710-MEJ-J30	ZA	ZA			C-18	7
4	Tampa Direita, Filtro de Ar	83560-MEJ-020	ZD	ZD			C-18	3
5	Tampa, Lateral Direita	83610-MEJ-J30	ZA	ZA			C-18	5
6	Rabeta	77230-MFP-N10	ZA	ZB			C-17	9
7	Para-lama Dianteiro	61000-MEJ-H00	-	ZB			C-9	4
8	Para-lama Dianteiro	61000-MEJ-J00	ZD	-			C-9	4
9	Emblema, Tampa Filtro de Ar	87106-MEJ-000	ZA	ZA			C-37	6
10	Emblema, Para-lama Dianteiro	61110-MEJ-J00	ZC	ZC			C-37	1
11	Emblema Esq., Tanque de Combustível	87104-MFP-N10	ZA	ZB			C-37	4
12	Emblema Dir., Tanque de Combustível	87103-MFP-N10	ZA	ZB			C-37	3
13	Emblema, Rabeta	87110-MEJ-J00	ZA	-			C-37	11
14	Emblema, Rabeta	87110-MEJ-J70	-	ZA			C-37	11
15	Emblema, Tampa Lateral	87105-MEJ-000	ZA	ZA			C-37	5
16	Alça, Traseira	77310-MAT-000	ZT	YC			C-17	10
17	Alça, Traseira	77310-MAT-010	ZT	YC			C-17	10
18	Faixa Esquerda, Rabeta	87109-MFP-N10	ZA	ZB			C-37	10
19	Faixa Direita, Rabeta	87108-MFP-N10	ZA	ZB			C-37	8
20	Tanque de Combustível	17520-MFP-N10	ZA	ZB			C-16	5
21	Roda, Dianteira	44650-MEJ-M20	ZB	ZB			C-12	8
22	Roda, Traseira	42650-MEJ-M20	ZB	ZB			C-15	10

PROIBIDA A REPRODUÇÃO E DISTRIBUIÇÃO
Moto Honda da Amazônia Ltda. - cotec

© Moto Honda da Amazônia Ltda.
Todos os direitos reservados.

CB1300A (CB1300A8).....ED, ED/A, F, F/A, 7E, 7E/A

Nº	Modelo / Cor / Código: Nome das Peças Coloridas	Nº Peça Básico	CB1300A8 Branco Sunbeam Perolizado NH-A66P: NHA66F	Modelo de Aplicação: Modelo de Aplicação Inicial	Modelo de Aplicação: Modelo de Aplicação Final	Número de Identificação do Bloco	Nº de Ref.
1	Chassi, Jogo.	50010-MFP-N30	ZA			C-31	1
2	Tampa Esquerda, Filtro de Ar	83660-MEJ-010	ZD			C-18	6
3	Tampa, Lateral Esquerda	83710-MEJ-D00	ZA			C-18	7
4	Tampa Direita, Filtro de Ar	83560-MEJ-020	ZD			C-18	3
5	Tampa, Lateral Direita	83610-MEJ-D00	ZA			C-18	5
6	Rabeta	77230-MEJ-H70	ZA			C-17	9
7	Para-lama Dianteiro	61000-MEJ-M20	ZB			C-9	4
8	Etiqueta, Combustível	87586-MB6-870	ZE			C-36	11
9	Emblema, Tampa Filtro de Ar	87106-MEJ-000	ZA			C-37	6
10	Emblema, Para-lama Dianteiro	61110-MEJ-J00	ZA			C-37	1
11	Emblema Esq., Tanque de Combustível	87104-MEJ-H70	ZA			C-37	4
12	Emblema Dir., Tanque de Combustível	87103-MEJ-H70	ZA			C-37	3
13	Emblema, Rabeta	87110-MEJ-H70	ZA			C-37	11
14	Alça, Traseira	77310-MAT-000	YD			C-17	10
15	Alça, Traseira	77310-MAT-000	YD		8K410040	C-17	10
16	Alça, Traseira	77310-MAT-010	YD	8K410041		C-17	10
17	Faixa Esquerda, Rabeta	87109-MEJ-J00	ZB			C-37	9
18	Faixa Direita, Rabeta	87108-MEJ-J00	ZB			C-37	7
19	Tanque de Combustível	17520-MEJ-H70	ZA			C-16	5
20	Roda, Dianteira	44650-MEJ-M20	ZA			C-12	8
21	Roda, Traseira	42650-MEJ-M20	ZA			C-15	10

PROIBIDA A REPRODUÇÃO E DISTRIBUIÇÃO
Moto Honda da Amazônia Ltda - Cotec

© Moto Honda da Amazônia Ltda.
Todos os direitos reservados.

CB1300A (CB1300A9).....BR

Nº	Modelo / Cor / Código / Nome das Peças Coloridas	Nº Peça Básico	CB1300A9 Preto Darkness Metálico NH-463M NH463EF	Modelo de Aplicação: Modelo de Aplicação Inicial	Modelo de Aplicação: Modelo de Aplicação Final	Número de Identificação do Bloco	Nº de Ref.
1	Chassi, Jogo	50010-MFP-N30	ZA			C-31	1
2	Tampa Esquerda, Filtro de Ar	83660-MEJ-010	ZD			C-18	6
3	Tampa, Lateral Esquerda	83710-MFP-N00	ZB			C-18	7
4	Tampa Direita, Filtro de Ar	83560-MEJ-020	ZD			C-18	3
5	Tampa, Lateral Direita	83610-MFP-N00	ZB			C-18	5
6	Rabeta	77230-MFP-700	ZA			C-17	9
7	Para-lama Dianteiro	61000-MEJ-J00	ZD			C-9	4
8	Emblema, Tampa Filtro de Ar	87106-MEJ-000	ZA			C-37	6
9	Emblema, Para-lama Dianteiro	61110-MEJ-J00	ZC			C-37	1
10	Emblema Esq., Tanque de Combustível	87104-MFP-700	ZA			C-37	4
11	Emblema Dir., Tanque de Combustível	87103-MFP-700	ZA			C-37	3
12	Emblema, Rabeta	87110-MFP-700	ZA			C-37	11
13	Emblema, Tampa Lateral	87105-MFP-N00	ZA			C-37	5
14	Alça, Traseira	77310-MAT-010	ZT			C-17	10
15	Faixa Esquerda, Rabeta	87109-MFP-700	ZA			C-37	10
16	Faixa Direita, Rabeta	87108-MFP-700	ZA			C-37	8
17	Tanque de Combustível	17520-MFP-700	ZA			C-16	5
18	Roda, Dianteira	44650-MEJ-M20	ZA			C-12	8
19	Roda, Traseira	42650-MEJ-M20	ZA			C-15	10

PROIBIDA A REPRODUÇÃO E DISTRIBUIÇÃO
Moto Honda da Amazônia Ltda. - Cotec

© Moto Honda da Amazônia Ltda.
Todos os direitos reservados.

CB1300A (CB1300A9).....ED, F, 7E

Nº	Modelo / Cor / Código: Nome das Peças Coloridas	Nº Peça Básico	CB1300A9 Branco Sunbeam Perolizado NH-A66P: NHA66F	Modelo de Aplicação: Modelo de Aplicação Inicial	Modelo de Aplicação: Modelo de Aplicação Final	Número de Identificação do Bloco	Nº de Ref.
1	Chassi, Jogo	50010-MFP-N30	ZA			C-31	1
2	Tampa Esquerda, Filtro de Ar	83660-MEJ-010	ZD			C-18	6
3	Tampa, Lateral Esquerda	83710-MFP-N00	ZA			C-18	7
4	Tampa Direita, Filtro de Ar	83560-MEJ-020	ZD			C-18	3
5	Tampa, Lateral Direita	83610-MFP-N00	ZA			C-18	5
6	Rabeta	77230-MEJ-H70	ZA			C-17	9
7	Para-lama Dianteiro	61000-MEJ-M20	ZB			C-9	4
8	Etiqueta, Combustível	87586-MB6-870	ZE			C-36	11
9	Emblema, Tampa Filtro de Ar	87106-MEJ-000	ZA			C-37	6
10	Emblema, Para-lama Dianteiro	61110-MEJ-J00	ZA			C-37	1
11	Emblema Esq., Tanque de Combustível	87104-MEJ-H70	ZA			C-37	4
12	Emblema Dir., Tanque de Combustível	87103-MEJ-H70	ZA			C-37	3
13	Emblema, Rabeta	87110-MEJ-H70	ZA			C-37	11
14	Emblema, Tampa Lateral	87105-MFP-N00	ZA			C-37	5
15	Alça, Traseira	77310-MAT-010	YD			C-17	10
16	Faixa Esquerda, Rabeta	87109-MEJ-J00	ZB			C-37	9
17	Faixa Direita, Rabeta	87108-MEJ-J00	ZB			C-37	7
18	Tanque de Combustível	17520-MEJ-H70	ZA			C-16	5
19	Roda, Dianteira	44650-MEJ-M20	ZA			C-12	8
20	Roda, Traseira	42650-MEJ-M20	ZA			C-15	10

PROIBIDA A REPRODUÇÃO E DISTRIBUIÇÃO
Moto Honda da Amazônia Ltda - Cotec

© Moto Honda da Amazônia Ltda.
Todos os direitos reservados.

CB1300A (CB1300A9).....2BR

Nº	Modelo / Cor / Código / Nome das Peças Coloridas	Nº Peça Básico	CB1300A9 Preto Darkness Metálico NH-463M NH463HB	Modelo de Aplicação: Modelo de Aplicação Inicial	Modelo de Aplicação: Modelo de Aplicação Final	Número de Identificação do Bloco	Nº de Ref.
1	Chassi, Jogo	50010-MFP-N30	ZA			C-31	1
2	Tampa Esquerda, Filtro de Ar	83660-MEJ-010	ZD			C-18	6
3	Tampa, Lateral Esquerda	83710-MFP-N00	ZB			C-18	7
4	Tampa Direita, Filtro de Ar	83560-MEJ-020	ZD			C-18	3
5	Tampa, Lateral Direita	83610-MFP-N00	ZB			C-18	5
6	Rabeta	77230-MFP-N10	ZC			C-17	9
7	Para-lama Dianteiro	61000-MEJ-J00	ZD			C-9	4
8	Emblema, Tampa Filtro de Ar	87106-MEJ-000	ZA			C-37	6
9	Emblema, Para-lama Dianteiro	61110-MEJ-J00	ZC			C-37	1
10	Emblema Esq., Tanque de Combustível	87104-MFP-N10	ZC			C-37	4
11	Emblema Dir., Tanque de Combustível	87103-MFP-N10	ZC			C-37	3
12	Emblema, Rabeta	87110-MEJ-J00	ZA			C-37	11
13	Emblema, Tampa Lateral	87105-MFP-N00	ZA			C-37	5
14	Alça, Traseira	77310-MAT-010	ZT			C-17	10
15	Faixa Esquerda, Rabeta	87109-MFP-N10	ZC			C-37	10
16	Faixa Direita, Rabeta	87108-MFP-N10	ZC			C-37	8
17	Tanque de Combustível	17520-MFP-N10	ZC			C-16	5
18	Roda, Dianteira	44650-MEJ-M20	ZB			C-12	8
19	Roda, Traseira	42650-MEJ-M20	ZB			C-15	10

PROIBIDA A REPRODUÇÃO E DISTRIBUIÇÃO
Moto Honda da Amazônia Ltda. - Cotec

© Moto Honda da Amazônia Ltda.
Todos os direitos reservados.

CB1300SA (CB1300SA8).....ED, ED/A, F, F/A, 7E, 7E/A

Nº	Modelo / Cor / Código: Nome das Peças Coloridas	Nº Peça Básico	CB1300SA8 Branco Sunbeam Perolizado NH-A66P NHA66KF	Modelo de Aplicação: Modelo de Aplicação Inicial	Modelo de Aplicação: Modelo de Aplicação Final	Número de Identificação do Bloco	Nº de Ref.
1	Chassi, Jogo	50010-MFP-C30	ZA			C-31	1
2	Tampa Esquerda, Filtro de Ar	83660-MEJ-010	ZD			C-18	6
3	Tampa Lateral Esquerda	83710-MEJ-D00	ZA			C-18	7
4	Tampa Direita, Filtro de Ar	83560-MEJ-020	ZD			C-18	3
5	Tampa Lateral Direita	83610-MEJ-D00	ZA			C-18	5
6	Carenagem Comp., Central Dianteira	64210-MEJ-J01	ZD			C-34	8
7	Carenagem, Lateral Esquerda	64230-MEJ-H50	ZA			C-34	12
8	Carenagem, Lateral Direita	64220-MEJ-H50	ZA			C-34	11
9	Rabeta	77230-MEJ-H70	ZA			C-17	9
10	Carenagem, Inferior Dianteira	64241-MEJ-J00	ZD			C-34	13
11	Para-lama Dianteiro	61000-MEJ-J00	ZE			C-9	4
12	Etiqueta, Combustível	87586-MB6-870	ZE			C-36-1	12
13	Porta-objetos Esquerdo	64281-MEJ-J00	ZD			C-35	9
14	Porta-objetos Direito	64271-MEJ-J00	ZD			C-35	7
15	Emblema, Tampa Filtro de Ar	87106-MEJ-000	ZA			C-37-1	8
16	Emblema, Para-lama Dianteiro	61110-MEJ-J00	ZB			C-37-1	1
17	Emblema Esq., Tanque de Combustível	87104-MEJ-H50	ZA			C-37-1	6
18	Emblema Dir., Tanque de Combustível	87103-MEJ-H50	ZA			C-37-1	5
19	Emblema, Rabeta	87110-MEJ-H70	ZA			C-37-1	11
20	Emblema, Carenagem Lateral	64224-MEJ-H50	ZB			C-37-1	3
21	Alça, Traseira	77310-MAT-000	YD			C-17	10
22	Alça, Traseira	77310-MAT-000	YD		8K410017	C-17	10
23	Alça, Traseira	77310-MAT-000	YD		8K410028	C-17	10
24	Alça, Traseira	77310-MAT-010	YD			C-17	10
25	Alça, Traseira	77310-MAT-010	YD	8K410018		C-17	10

PROIBIDA A REPRODUÇÃO E DISTRIBUIÇÃO
Moto Honda da Amazônia Ltda. - Coteo

© Moto Honda da Amazônia Ltda.
Todos os direitos reservados.

CB1300SA (CB1300SA8).....ED, ED/A, F, F/A, 7E, 7E/A

Nº	Modelo		CB1300SA8				
	Cor		Branco Sunbeam Perolizado NH-A66P	Modelo de Aplicação		Número de Identificação do Bloco	Nº de Ref.
	Código		NHA66KF	Modelo de Aplicação Inicial	Modelo de Aplicação Final		
Nº	Nome das Peças Coloridas	Nº Peça Básico					
26	Alça, Traseira	77310-MAT-010	YD	8K410029		C-17	10
27	Para-brisa	64250-MEJ-D01	ZA			C-34	14
28	Faixa Esquerda, Rabeta	87109-MEJ-J00	ZB			C-37-1	10
29	Faixa Direita, Rabeta	87108-MEJ-J00	ZB			C-37-1	9
30	Faixa, Para-brisa	64201-MEJ-J00	ZA			C37-1	2
31	Tanque de Combustível	17520-MEJ-H50	ZA			C-16	5
32	Roda, Dianteira	44650-MEJ-M20	ZA			C-12	8
33	Roda, Traseira	42650-MEJ-M20	ZA			C-15	10

PROIBIDA A REPRODUÇÃO E DISTRIBUIÇÃO
- Moto Honda da Amazônia Ltda. - Cotec

© Moto Honda da Amazônia Ltda.
Todos os direitos reservados.

CB1300SA (CB1300SA8).....KO, KO/A, U, U/A, 2SI, 2SI/A

Nº	Modelo / Cor / Código: Nome das Peças Coloridas	Nº Peça Básico	CB1300SA8 Preto Darkness Metálico NH-463M: NH463BB	Azul Coronado Perolizado PB-255P: PB255HB	Modelo de Aplicação: Modelo de Aplicação Inicial	Modelo de Aplicação: Modelo de Aplicação Final	Número de Identificação do Bloco	Nº de Ref.
1	Chassi, Jogo	50010-MFP-C30	ZA	ZA			C-31	1
2	Tampa Esquerda, Filtro de Ar	83660-MEJ-010	ZD	ZD			C-18	6
3	Tampa, Lateral Esquerda	83710-MEJ-D00	ZA	ZA			C-18	7
4	Tampa, Lateral Esquerda	83710-MEJ-J00	ZA	-			C-18	7
5	Tampa Direita, Filtro de Ar	83560-MEJ-020	ZD	ZD			C-18	3
6	Tampa, Lateral Direita	83610-MEJ-D00	ZA	ZA			C-18	5
7	Tampa, Lateral Direita	83610-MEJ-J00	ZA	-			C-18	5
8	Carenagem Comp., Central Dianteira	64210-MEJ-J01	ZA	ZH			C-34	8
9	Carenagem, Lateral Esquerda	64230-MFP-C20	ZC	ZB			C-34	12
10	Carenagem, Lateral Direita	64220-MFP-C20	ZC	ZB			C-34	11
11	Rabeta	77230-MFP-C20	ZA	ZB			C-17	9
12	Carenagem, Inferior Dianteira	64241-MEJ-J00	ZB	ZH			C-34	13
13	Para-lama Dianteiro	61000-MFP-C20	ZC	ZB			C-9	4
14	Porta-objetos Esquerdo	64281-MEJ-J00	ZB	ZH			C-35	9
15	Porta-objetos Direito	64271-MEJ-J00	ZB	ZH			C-35	7
16	Emblema, Tampa Filtro de Ar	87106-MEJ-000	ZA	ZA			C-37-1	8
17	Emblema, Para-lama Dianteiro	61110-MEJ-J00	ZC	ZC			C-37-1	1
18	Emblema Esq., Tanque de Combustível	87104-MEJ-H50	-	ZB			C-37-1	6
19	Emblema Esq., Tanque de Combustível	87104-MFP-C20	ZA	-			C-37-1	6
20	Emblema Dir., Tanque de Combustível	87103-MEJ-H50	-	ZB			C-37-1	5
21	Emblema Dir., Tanque de Combustível	87103-MFP-C20	ZA	-			C-37-1	5
22	Emblema, Rabeta	87110-MEJ-H70	-	ZB			C-37-1	11
23	Emblema, Rabeta	87110-MEJ-J00	ZA	-			C-37-1	11
24	Emblema, Tampa Lateral	87105-MEJ-J00	ZA	-			C-37-1	7
25	Emblema, Carenagem Lateral	64224-MEJ-H50	-	ZC			C-37-1	3

PROIBIDA A REPRODUÇÃO E DISTRIBUIÇÃO
- Moto Honda da Amazônia Ltda. - Cotec

© Moto Honda da Amazônia Ltda.
Todos os direitos reservados.

CB1300SA (CB1300SA8).....KO, KO/A, U, U/A, 2SI, 2SI/A

Nº	Modelo / Cor / Código / Nome das Peças Coloridas	Nº Peça Básico	CB1300SA8 Preto Darkness Metálico NH-463M NH463BB	Azul Coronado Perolizado PB-255P PB255HB	Modelo de Aplicação: Modelo de Aplicação Inicial	Modelo de Aplicação: Modelo de Aplicação Final	Número de Identificação do Bloco	Nº de Ref.
26	Emblema, Lateral Carenagem	64224-MFP-C20	ZA	-			C-37-1	3
27	Alça, Traseira	77310-MAT-000	ZT	YH			C-17	10
28	Alça, Traseira	77310-MAT-010	ZT	YH			C-17	10
29	Para-brisa	64250-MEJ-D01	ZA	ZA			C-34	14
30	Faixa Esquerda, Rabeta	87109-MFP-C20	ZA	ZB			C-37-1	10
31	Faixa Direita, Rabeta	87108-MFP-C20	ZA	ZB			C-37-1	9
32	Faixa, Para-brisa	64201-MEJ-J00	ZA	ZA			C-37-1	2
33	Tanque de Combustível	17520-MFP-C20	ZA	ZB			C-16	5
34	Roda, Dianteira	44650-MEJ-M20	ZB	ZB			C-12	8
35	Roda, Traseira	42650-MEJ-M20	ZB	ZB			C-15	10

PROIBIDA A REPRODUÇÃO E DISTRIBUIÇÃO
- Moto Honda da Amazônia Ltda. - Cotec

© Moto Honda da Amazônia Ltda.
Todos os direitos reservados.

CB1300SA (CB1300SA8).....SI, SI/A

Nº	Modelo / Cor / Código: Nome das Peças Coloridas	Nº Peça Básico	CB1300SA8 Branco Sunbeam Perolizado NH-A66P NHA66KB	Modelo de Aplicação: Modelo de Aplicação Inicial	Modelo de Aplicação: Modelo de Aplicação Final	Número de Identificação do Bloco	Nº de Ref.
1	Chassi, Jogo	50010-MFP-C30	ZA			C-31	1
2	Tampa Esquerda, Filtro de Ar	83660-MEJ-010	ZD			C-18	6
3	Tampa Lateral Esquerda	83710-MEJ-D00	ZA			C-18	7
4	Tampa Direita, Filtro de Ar	83560-MEJ-020	ZD			C-18	3
5	Tampa Lateral Direita	83610-MEJ-D00	ZA			C-18	5
6	Carenagem Comp., Central Dianteira	64210-MEJ-J01	ZD			C-34	8
7	Carenagem, Lateral Esquerda	64230-MEJ-H50	ZA			C-34	12
8	Carenagem, Lateral Direita	64220-MEJ-H50	ZA			C-34	11
9	Rabeta	77230-MEJ-H70	ZA			C-17	9
10	Carenagem, Inferior Dianteira	64241-MEJ-J00	ZD			C-34	13
11	Para-lama Dianteiro	61000-MEJ-J00	ZE			C-9	4
12	Porta-objetos Esquerdo	64281-MEJ-J00	ZD			C-35	9
13	Porta-objetos Direito	64271-MEJ-J00	ZD			C-35	7
14	Emblema, Tampa Filtro de Ar	87106-MEJ-000	ZA			C-37-1	8
15	Emblema, Para-lama Dianteiro	61110-MEJ-J00	ZB			C-37-1	1
16	Emblema Esq., Tanque de Combustível	87104-MEJ-H50	ZA			C-37-1	6
17	Emblema Dir., Tanque de Combustível	87103-MEJ-H50	ZA			C-37-1	5
18	Emblema, Rabeta	87110-MEJ-H70	ZA			C-37-1	11
19	Emblema, Carenagem Lateral	64224-MEJ-H50	ZB			C-37-1	3
20	Alça, Traseira	77310-MAT-000	YD			C-17	10
21	Alça, Traseira	77310-MAT-010	YD			C-17	10
22	Para-brisa	64250-MEJ-D01	ZA			C-34	14
23	Faixa Esquerda, Rabeta	87109-MEJ-J00	ZB			C-37-1	10
24	Faixa Direita, Rabeta	87108-MEJ-J00	ZB			C-37-1	9
25	Faixa, Para-brisa	64201-MEJ-J00	ZA			C-37-1	2

PROIBIDA A REPRODUÇÃO E DISTRIBUIÇÃO
Moto Honda da Amazônia Ltda. - Coteo

© Moto Honda da Amazônia Ltda.
Todos os direitos reservados.

CB1300SA (CB1300SA8).....SI, SI/A

Nº	Modelo		CB1300SA8				
	Cor		Branco Sunbeam Perolizado NH-A66P	Modelo de Aplicação		Número de Identificação do Bloco	Nº de Ref.
	Código		NHA66KB	Modelo de Aplicação Inicial	Modelo de Aplicação Final		
Nº	Nome das Peças Coloridas	Nº Peça Básico					
26	Tanque de Combustível	17520-MEJ-H50	ZA			C-16	5
27	Roda, Dianteira	44650-MEJ-M20	ZB			C-12	8
28	Roda, Traseira	42650-MEJ-M20	ZB			C-15	10

PROIBIDA A REPRODUÇÃO E DISTRIBUIÇÃO
- Moto Honda da Amazônia Ltda. - Cotec

© Moto Honda da Amazônia Ltda.
Todos os direitos reservados.

CB1300SA (CB1300SA8).....3ED, 3ED/A, 3F, 3F/A, 8E, 8E/A

Nº	Modelo / Cor / Código: Nome das Peças Coloridas	Nº Peça Básico	CB1300SA8 Preto Darkness Metálico NH-463M NH463BF	Modelo de Aplicação: Modelo de Aplicação Inicial	Modelo de Aplicação: Modelo de Aplicação Final	Número de Identificação do Bloco	Nº de Ref.
1	Chassi, Jogo	50010-MFP-C30	ZA			C-31	1
2	Tampa Esquerda, Filtro de Ar	83660-MEJ-010	ZD			C-18	6
3	Tampa Lateral Esquerda	83710-MEJ-D00	ZA			C-18	7
4	Tampa Direita, Filtro de Ar	83560-MEJ-020	ZD			C-18	3
5	Tampa Lateral Direita	83610-MEJ-D00	ZA			C-18	5
6	Carenagem Comp., Central Dianteira	64210-MEJ-J01	ZA			C-34	8
7	Carenagem, Lateral Esquerda	64230-MFP-C20	ZC			C-34	12
8	Carenagem, Lateral Direita	64220-MFP-C20	ZC			C-34	11
9	Rabeta	77230-MFP-C20	ZA			C-17	9
10	Carenagem, Inferior Dianteira	64241-MEJ-J00	ZB			C-34	13
11	Para-lama Dianteiro	61000-MFP-C20	ZC			C-9	4
12	Etiqueta, Combustível	87586-MB6-870	ZF			C-36-1	12
13	Porta-objetos Esquerdo	64281-MEJ-J00	ZB			C-35	9
14	Porta-objetos Direito	64271-MEJ-J00	ZB			C-35	7
15	Emblema, Tampa Filtro de Ar	87106-MEJ-000	ZA			C-37-1	8
16	Emblema, Para-lama Dianteiro	61110-MEJ-J00	ZC			C-37-1	1
17	Emblema Esq., Tanque de Combustível	87104-MFP-C20	ZA			C-37-1	6
18	Emblema Dir., Tanque de Combustível	87103-MFP-C20	ZA			C-37-1	5
19	Emblema, Rabeta	87110-MEJ-J00	ZA			C-37-1	11
20	Emblema, Lateral Carenagem	64224-MFP-C20	ZA			C-37-1	3
21	Alça, Traseira	77310-MAT-000	ZT			C-17	10
22	Alça, Traseira	77310-MAT-000	ZT		8K410017	C-17	10
23	Alça, Traseira	77310-MAT-000	ZT		8K410028	C-17	10
24	Alça, Traseira	77310-MAT-010	ZT			C-17	10
25	Alça, Traseira	77310-MAT-010	ZT	8K410018		C-17	10

PROIBIDA A REPRODUÇÃO E DISTRIBUIÇÃO
Moto Honda da Amazônia Ltda. - Cotec

© Moto Honda da Amazônia Ltda.
Todos os direitos reservados.

CB1300SA (CB1300SA8).....3ED, 3ED/A, 3F, 3F/A, 8E, 8E/A

Nº	Modelo / Cor / Código / Nome das Peças Coloridas	Nº Peça Básico	CB1300SA8 Preto Darkness Metálico NH-463M NH463BF	Modelo de Aplicação: Modelo de Aplicação Inicial	Modelo de Aplicação: Modelo de Aplicação Final	Número de Identificação do Bloco	Nº de Ref.
26	Alça, Traseira	77310-MAT-010	ZT	8K410029		C-17	10
27	Para-brisa	64250-MEJ-D01	ZA			C-34	14
28	Faixa Esquerda, Rabeta	87109-MFP-C20	ZA			C-37-1	10
29	Faixa Direita, Rabeta	87108-MFP-C20	ZA			C-37-1	9
30	Faixa, Para-brisa	64201-MEJ-J00	ZA			C-37-1	2
31	Tanque de Combustível	17520-MFP-C20	ZA			C-16	5
32	Roda, Dianteira	44650-MEJ-M20	ZA			C-12	8
33	Roda, Traseira	42650-MEJ-M20	ZA			C-15	10

PROIBIDA A REPRODUÇÃO E DISTRIBUIÇÃO
- Moto Honda da Amazônia Ltda. - Cotec

© Moto Honda da Amazônia Ltda.
Todos os direitos reservados.

CB1300SA (CB1300SA9).....ED, F, 7E

Nº	Modelo / Cor / Código: Nome das Peças Coloridas	Nº Peça Básico	CB1300SA9 Branco Sunbeam Perolizado NH-A66P NHA66KF	Modelo de Aplicação: Modelo de Aplicação Inicial	Modelo de Aplicação: Modelo de Aplicação Final	Número de Identificação do Bloco	Nº de Ref.
1	Chassi, Jogo	50010-MFP-C30	ZA			C-31	1
2	Tampa Esquerda, Filtro de Ar	83660-MEJ-010	ZD			C-18	6
3	Tampa Lateral Esquerda	83710-MFP-N00	ZA			C-18	7
4	Tampa Direita, Filtro de Ar	83560-MEJ-020	ZD			C-18	3
5	Tampa Lateral Direita	83610-MFP-N00	ZA			C-18	5
6	Carenagem Comp., Central Dianteira	64210-MEJ-J01	ZD			C-34	8
7	Carenagem, Lateral Esquerda	64230-MEJ-H50	ZA			C-34	12
8	Carenagem, Lateral Direita	64220-MEJ-H50	ZA			C-34	11
9	Rabeta	77230-MEJ-H70	ZA			C-17	9
10	Carenagem, Inferior Dianteira	64241-MEJ-J00	ZD			C-34	13
11	Para-lama Dianteiro	61000-MEJ-J00	ZB			C-9	4
12	Etiqueta, Combustível	87586-MB6-870	ZE			C-36-1	12
13	Porta-objetos Esquerdo	64281-MEJ-J00	ZD			C-35	9
14	Porta-objetos Direito	64271-MEJ-J00	ZD			C-35	7
15	Emblema, Tampa Filtro de Ar	87106-MEJ-000	ZA			C-37-1	8
16	Emblema, Para-lama Dianteiro	61110-MEJ-J00	ZB			C-37-1	1
17	Emblema Esq., Tanque de Combustível	87104-MEJ-H50	ZA			C-37-1	6
18	Emblema Dir., Tanque de Combustível	87103-MEJ-H50	ZA			C-37-1	5
19	Emblema, Rabeta	87110-MEJ-H70	ZA			C-37-1	11
20	Emblema, Tampa Lateral	87105-MFP-N00	ZA			C-37-1	12
21	Emblema, Carenagem Lateral	64224-MEJ-H50	ZB			C-37-1	3
22	Alça, Traseira	77310-MAT-010	YD			C-17	10
23	Para-brisa	64250-MEJ-D01	ZA			C-34	14
24	Faixa Esquerda, Rabeta	87109-MEJ-J00	ZB			C-37-1	10
25	Faixa Direita, Rabeta	87108-MEJ-J00	ZB			C-37-1	9

PROIBIDA A REPRODUÇÃO E DISTRIBUIÇÃO
Moto Honda da Amazônia Ltda. - Cotec

© Moto Honda da Amazônia Ltda.
Todos os direitos reservados.

CB1300SA (CB1300SA9).....ED, F, 7E

Nº	Modelo		CB1300SA9				
	Cor		Branco Sunbeam Perolizado NH-A66P	Modelo de Aplicação		Número de Identificação do Bloco	Nº de Ref.
	Código		NHA66KF	Modelo de Aplicação Inicial	Modelo de Aplicação Final		
Nº	Nome das Peças Coloridas	Nº Peça Básico					
26	Faixa, Para-brisa	64201-MEJ-J00	ZA			C-37-1	2
27	Tanque de Combustível	17520-MEJ-H50	ZA			C-16	5
28	Roda, Dianteira	44650-MEJ-M20	ZA			C-12	8
29	Roda, Traseira	42650-MEJ-M20	ZA			C-15	10

PROIBIDA A REPRODUÇÃO E DISTRIBUIÇÃO
- Moto Honda da Amazônia Ltda. - Cotec

© Moto Honda da Amazônia Ltda.
Todos os direitos reservados.

CB1300SA (CB1300SA9).....KO, 2SI, 2U

Nº	Modelo / Cor / Código: Nome das Peças Coloridas	Nº Peça Básico	CB1300SA9 Preto Darkness Metálico NH-463M: NH463BF	Branco Sunbeam Perolizado NH-A66P: NHA66DF	Modelo de Aplicação: Modelo de Aplicação Inicial	Modelo de Aplicação: Modelo de Aplicação Final	Número de Identificação do Bloco	Nº de Ref.
1	Chassi, Jogo	50010-MFP-C30	ZA	ZA			C-31	1
2	Tampa Esquerda, Filtro de Ar	83660-MEJ-010	ZD	ZD			C-18	6
3	Tampa Lateral Esquerda	83710-MFP-C00	ZB	ZA			C-18	7
4	Tampa Direita, Filtro de Ar	83560-MEJ-020	ZD	ZD			C-18	3
5	Tampa Lateral Direita	83610-MFP-C00	ZB	ZA			C-18	5
6	Carenagem Comp., Central Dianteira	64210-MEJ-J01	ZA	ZD			C-34	8
7	Carenagem, Lateral Esquerda	64230-MFP-C20	ZA	-			C-34	12
8	Carenagem, Lateral Esquerda	64230-MFP-730	-	ZA			C-34	12
9	Carenagem, Lateral Direita	64220-MFP-C20	ZA	-			C-34	11
10	Carenagem, Lateral Direita	64220-MFP-730	-	ZA			C-34	11
11	Rabeta	77230-MFP-C20	ZA	-			C-17	9
12	Rabeta	77230-MFP-730	-	ZA			C-17	9
13	Carenagem, Inferior Dianteira	64241-MEJ-J00	ZB	ZD			C-34	13
14	Para-lama Dianteiro	61000-MEJ-M20	-	ZB			C-9	4
15	Para-lama Dianteiro	61000-MFP-C20	ZA	-			C-9	4
16	Porta-objetos Esquerdo	64281-MEJ-J00	ZB	ZD			C-35	9
17	Porta-objetos Direito	64271-MEJ-J00	ZB	ZD			C-35	7
18	Emblema, Tampa Filtro de Ar	87106-MEJ-000	ZA	ZA			C-37-1	8
19	Emblema, Para-lama Dianteiro	61110-MEJ-J00	ZC	ZA			C-37-1	1
20	Emblema Esq., Tanque de Combustível	87104-MFP-C20	ZA	-			C-37-1	6
21	Emblema Esq., Tanque de Combustível	87104-MFP-730	-	ZA			C-37-1	6
22	Emblema Dir., Tanque de Combustível	87103-MFP-C20	ZA	-			C-37-1	5
23	Emblema Dir., Tanque de Combustível	87103-MFP-730	-	ZA			C-37-1	5
24	Emblema, Rabeta	87110-MEJ-H70	-	ZA			C-37-1	11
25	Emblema, Rabeta	87110-MEJ-J00	ZA	-			C-37-1	11

PROIBIDA A REPRODUÇÃO E DISTRIBUIÇÃO
- Moto Honda da Amazônia Ltda. - Cotec

© Moto Honda da Amazônia Ltda.
Todos os direitos reservados.

CB1300SA (CB1300SA9).....KO, 2SI, 2U

Nº	Modelo / Cor / Código: Nome das Peças Coloridas	Nº Peça Básico	CB1300SA9 Preto Darkness Metálico NH-463M: NH463BF	Branco Sunbeam Perolizado NH-A66P: NHA66DF	Modelo de Aplicação: Modelo de Aplicação Inicial	Modelo de Aplicação: Modelo de Aplicação Final	Número de Identificação do Bloco	Nº de Ref.
26	Emblema, Tampa Lateral	87105-MFP-C00	ZA	ZA			C-37-1	7
27	Emblema, Carenagem Lateral	64224-MFP-C20	ZA	-			C-37-1	3
28	Emblema, Carenagem Lateral	64224-MFP-730	-	ZA			C-37-1	3
29	Alça, Traseira	77310-MAT-010	ZT	YD			C-17	10
30	Para-brisa	64250-MEJ-D01	ZA	ZA			C-34	14
31	Faixa Esquerda, Rabeta	87109-MFP-C20	ZA	-			C-37-1	10
32	Faixa Esquerda, Rabeta	87109-MFP-730	-	ZA			C-37-1	10
33	Faixa Direita, Rabeta	87108-MFP-C20	ZA	-			C-37-1	9
34	Faixa Direita, Rabeta	87108-MFP-730	-	ZA			C-37-1	9
35	Faixa, Para-brisa	64201-MEJ-J00	ZA	ZA			C-37-1	2
36	Tanque de Combustível	17520-MFP-C20	ZA	-			C-16	5
37	Tanque de Combustível	17520-MFP-730	-	ZA			C-16	5
38	Roda, Dianteira	44650-MEJ-M20	ZA	ZA			C-12	8
39	Roda, Traseira	42650-MEJ-M20	ZA	ZA			C-15	10

PROIBIDA A REPRODUÇÃO E DISTRIBUIÇÃO
- Moto Honda da Amazônia Ltda. - cotec

© Moto Honda da Amazônia Ltda.
Todos os direitos reservados.

CB1300SA (CB1300SA9).....SI, U

Nº	Modelo / Cor / Código / Nome das Peças Coloridas	Nº Peça Básico	CB1300SA9 Branco Sunbeam Perolizado NH-A66P NHA66KF	Modelo de Aplicação: Modelo de Aplicação Inicial	Modelo de Aplicação: Modelo de Aplicação Final	Número de Identificação do Bloco	Nº de Ref.
1	Chassi, Jogo	50010-MFP-C30	ZA			C-31	1
2	Tampa Esquerda, Filtro de Ar	83660-MEJ-010	ZD			C-18	6
3	Tampa Lateral Esquerda	83710-MFP-C00	ZA			C-18	7
4	Tampa Direita, Filtro de Ar	83560-MEJ-020	ZD			C-18	3
5	Tampa Lateral Direita	83610-MFP-C00	ZA			C-18	5
6	Carenagem Comp., Central Dianteira	64210-MEJ-J01	ZD			C-34	8
7	Carenagem, Lateral Esquerda	64230-MEJ-H50	ZA			C-34	12
8	Carenagem, Lateral Direita	64220-MEJ-H50	ZA			C-34	11
9	Rabeta	77230-MEJ-H70	ZA			C-17	9
10	Carenagem, Inferior Dianteira	64241-MEJ-J00	ZD			C-34	13
11	Para-lama Dianteiro	61000-MEJ-J00	ZB			C-9	4
12	Porta-objetos Esquerdo	64281-MEJ-J00	ZD			C-35	9
13	Porta-objetos Direito	64271-MEJ-J00	ZD			C-35	7
14	Emblema, Tampa Filtro de Ar	87106-MEJ-000	ZA			C-37-1	8
15	Emblema, Para-lama Dianteiro	61110-MEJ-J00	ZB			C-37-1	1
16	Emblema Esq., Tanque de Combustível	87104-MEJ-H50	ZA			C-37-1	6
17	Emblema Dir., Tanque de Combustível	87103-MEJ-H50	ZA			C-37-1	5
18	Emblema, Rabeta	87110-MEJ-H70	ZA			C-37-1	11
19	Emblema, Tampa Lateral	87105-MFP-C00	ZA			C-37-1	7
20	Emblema, Carenagem Lateral	64224-MEJ-H50	ZB			C-37-1	3
21	Alça, Traseira	77310-MAT-010	YD			C-17	10
22	Para-brisa	64250-MEJ-D01	ZA			C-34	14
23	Faixa Esquerda, Rabeta	87109-MEJ-J00	ZB			C-37-1	10
24	Faixa Direita, Rabeta	87108-MEJ-J00	ZB			C-37-1	9
25	Faixa, Para-brisa	64201-MEJ-J00	ZA			C-37-1	2

PROIBIDA A REPRODUÇÃO E DISTRIBUIÇÃO
Moto Honda da Amazônia Ltda. - Coteo

© Moto Honda da Amazônia Ltda.
Todos os direitos reservados.

CB1300SA (CB1300SA9).....SI, U

Nº	Modelo		CB1300SA9				
	Cor		Branco Sunbeam Perolizado NH-A66P	Modelo de Aplicação		Número de Identificação do Bloco	Nº de Ref.
	Código		NHA66KF	Modelo de Aplicação Inicial	Modelo de Aplicação Final		
Nº	Nome das Peças Coloridas	Nº Peça Básico					
26	Tanque de Combustível	17520-MEJ-H50	ZA			C-16	5
27	Roda, Dianteira	44650-MEJ-M20	ZA			C-12	8
28	Roda, Traseira	42650-MEJ-M20	ZA			C-15	10

PROIBIDA A REPRODUÇÃO E DISTRIBUIÇÃO
- Moto Honda da Amazônia Ltda. - Cotec

© Moto Honda da Amazônia Ltda.
Todos os direitos reservados.

CB1300SA (CB1300SA9).....3ED, 3F, 8E

Nº	Modelo / Cor / Código: Nome das Peças Coloridas	Nº Peça Básico	CB1300SA9 Branco Sunbeam Perolizado NH-A66P NHA66DF	Modelo de Aplicação: Modelo de Aplicação Inicial	Modelo de Aplicação: Modelo de Aplicação Final	Número de Identificação do Bloco	Nº de Ref.
1	Chassi, Jogo	50010-MFP-C30	ZA			C-31	1
2	Tampa Esquerda, Filtro de Ar	83660-MEJ-010	ZD			C-18	6
3	Tampa Lateral Esquerda	83710-MFP-N00	ZA			C-18	7
4	Tampa Direita, Filtro de Ar	83560-MEJ-020	ZD			C-18	3
5	Tampa Lateral Direita	83610-MFP-N00	ZA			C-18	5
6	Carenagem Comp., Central Dianteira	64210-MEJ-J01	ZD			C-34	8
7	Carenagem, Lateral Esquerda	64230-MFP-730	ZA			C-34	12
8	Carenagem, Lateral Direita	64220-MFP-730	ZA			C-34	11
9	Rabeta	77230-MFP-730	ZA			C-17	9
10	Carenagem, Inferior Dianteira	64241-MEJ-J00	ZD			C-34	13
11	Para-lama Dianteiro	61000-MEJ-M20	ZB			C-9	4
12	Etiqueta, Combustível	87586-MB6-870	ZE			C-36-1	12
13	Porta-objetos Esquerdo	64281-MEJ-J00	ZD			C-35	9
14	Porta-objetos Direito	64271-MEJ-J00	ZD			C-35	7
15	Emblema, Tampa Filtro de Ar	87106-MEJ-000	ZA			C-37-1	8
16	Emblema, Para-lama Dianteiro	61110-MEJ-J00	ZA			C-37-1	1
17	Emblema Esq., Tanque de Combustível	87104-MFP-730	ZA			C-37-1	6
18	Emblema Dir., Tanque de Combustível	87103-MFP-730	ZA			C-37-1	5
19	Emblema, Rabeta	87110-MEJ-H70	ZA			C-37-1	11
20	Emblema, Tampa Lateral	87105-MFP-N00	ZA			C-37-1	12
21	Emblema, Carenagem Lateral	64224-MFP-730	ZA			C-37-1	3
22	Alça, Traseira	77310-MAT-010	YD			C-17	10
23	Para-brisa	64250-MEJ-D01	ZA			C-34	14
24	Faixa Esquerda, Rabeta	87109-MFP-730	ZA			C-37-1	10
25	Faixa Direita, Rabeta	87108-MFP-730	ZA			C-37-1	9

PROIBIDA A REPRODUÇÃO E DISTRIBUIÇÃO
Moto Honda da Amazônia Ltda. - Coteo

© Moto Honda da Amazônia Ltda.
Todos os direitos reservados.

CB1300SA (CB1300SA9).....3ED, 3F, 8E

Nº	Modelo / Cor / Código	Nome das Peças Coloridas	Nº Peça Básico	CB1300SA9				
	Cor			Branco Sunbeam Perolizado NH-A66P	Modelo de Aplicação		Número de Identificação do Bloco	Nº de Ref.
	Código			NHA66DF	Modelo de Aplicação Inicial	Modelo de Aplicação Final		
26		Faixa, Para-brisa	64201-MEJ-J00	ZA			C-37-1	2
27		Tanque de Combustível	17520-MFP-730	ZA			C-16	5
28		Roda, Dianteira	44650-MEJ-M20	ZA			C-12	8
29		Roda, Traseira	42650-MEJ-M20	ZA			C-15	10

PROIBIDA A REPRODUÇÃO E DISTRIBUIÇÃO
- Moto Honda da Amazônia Ltda. - Cotec

© Moto Honda da Amazônia Ltda.
Todos os direitos reservados.

Mangueira de Combustível, Mangueiras de Aplicação Geral e Mangueira de Vinil

- As mangueiras de combustível padrão, as mangueiras de aplicação gerais e as mangueiras de vinil são fornecidas sem embalagem (granel) em forma de bobinas.
- Quando necessitar efetuar o pedido destas mangueiras, verifique no Catálogo de Peças o código da mangueira padrão, mangueiras de aplicação geral e as mangueiras de vinil e em seguida coloque entre parênteses o código da mangueira sem embalagem (granel) ou utilize a tabela abaixo.
  (O comprimento padrão das mangueiras sem embalagem (granel) é de 1 metro. As mangueiras indicadas com o símbolo < > também estão disponíveis com as medidas de 3 a 8 metros).
- Quando necessitar de troca, corte a mangueira sem embalagem (granel) na medida especificada. Esta medida pode ser verificada no nome da peça (verifique no Manual de Serviços ou nas instruções que acompanham as mangueiras sem embalagem (granel) os procedimentos para o corte e instalação).
- A relação abaixo especifica o número da peça padrão e as respectivas peças sem embalagem (granel) e suas medidas. Certifique-se de que estes números sejam aplicados somente para as peças de reposição relacionadas.

Mangueira de Combustível			
Número de Peça Padrão	Número de Peça sem Embalagem (granel)	Peça sem Embalagem (granel)	
		Diâmetro Interno (mm)	Comprimento (m)
95001-30XXX-2X	95001-30001-20M	3,0	1
95001-30XXX-3X	95001-30001-30M	3,0	1
95001-30XXX-4X	95001-30001-40M	3,0	1
95001-35XXX-2X	95001-35001-50M <95001-35003-50M>	3,5	1 3
95001-35XXX-3X	95001-35001-60M <95001-35003-60M>	3,5	1 3
95001-35XXX-4X	95001-35001-60M <95001-35003-60M>	3,5	1 3
95001-35XXX-5X	95001-35001-50M <95001-35003-50M>	3,5	1 3
95001-35XXX-6X	95001-35001-60M <95001-35003-60M>	3,5	1 3
95001-45XXX-2X	95001-45001-50M <95001-45003-50M>	4,5	1 3
95001-45XXX-3X	95001-45001-60M <95001-45003-60M> <95001-45008-60M>	4,5	1 3 8
95001-45XXX-4X	95001-45001-60M <95001-45003-60M> <95001-45008-60M>	4,5	1 3 8
95001-45XXX-5X	95001-45001-50M <95001-45003-50M>	4,5	1 3
95001-45XXX-6X	95001-45001-10M <95001-45003-10M> <95001-45008-10M>	4,5	1 3 8
95001-55XXX-2X	95001-55001-50M <95001-55003-50M> <95001-55008-50M>	5,5	1 3 8

Mangueira de Combustível			
Número de Peça Padrão	Número de Peça sem Embalagem (granel)	Peça sem Embalagem (granel)	
		Diâmetro Interno (mm)	Comprimento (m)
95001-55XXX-3X	95001-55001-60M <95001-55003-60M> <95001-55008-60M>	5,5	1 3 8
95001-55XXX-4X	95001-55001-60M <95001-55003-60M> <95001-55008-60M>	5,5	1 3 8
95001-55XXX-5X	95001-55001-50M <95001-55003-50M> <95001-55008-50M>	5,5	1 3 8
95001-55XXX-6X	95001-55001-60M <95001-55003-60M> <95001-55008-60M>	5,5	1 3 8
95001-75XXX-2X	95001-75001-50M <95001-75003-50M>	7,5	1 3
95001-75XXX-3X	95001-75001-60M <95001-75003-60M> <95001-75008-60M>	7,5	1 3 8
95001-75XXX-4X	95001-75001-60M <95001-75003-60M> <95001-75008-60M>	7,5	1 3 8
95001-75XXX-5X	95001-75001-50M <95001-75003-50M>	7,5	1 3
95001-75XXX-6X	95001-75001-60M <95001-75003-60M> <95001-75008-60M>	7,5	1 3 8
95001-80XXX-2X	95001-80001-50M	8,0	1
95001-80XXX-3X	95001-80001-60M	8,0	1
95001-80XXX-4X	95001-80001-60M	8,0	1
95001-80XXX-5X	95001-80001-50M	8,0	1
95001-80XXX-6X	95001-80001-60M	8,0	1

PROIBIDA A REPRODUÇÃO E DISTRIBUIÇÃO
Moto Honda da Amazônia Ltda. - Sedec

© Moto Honda da Amazônia Ltda.
Todos os direitos reservados.

Mangueira de Vinil				
Número de Peça Padrão	Número de peça sem Embalagem (granel)	Peça sem Embalagem (granel)		
		Diâmetro Interno (mm)	Diâmetro Externo (mm)	Comprimento (m)
95003-01XXX-3X	95003-01001-60M <95003-01003-60M>	2,9	6,8	1 3
95003-01XXX-60	95003-01001-60M <95003-01003-60M>	2,9	6,8	1 3
95003-03XXX-3X	95003-03001-60M <95003-03003-60M>	3,0	6,0	1 3
95003-03XXX-60	95003-03001-60M <95003-03003-60M>	3,0	6,0	1 3
95003-05XXX-3X	95003-05001-60M <95003-05003-60M> <95003-05008-60M>	3,5	6,5	1 3 8
95003-05XXX-60	95003-05001-60M <95003-05003-60M> <95003-05008-60M>	3,5	6,5	1 3 8
95003-07XXX-1X	95003-07001-10M <95003-07003-10M> <95003-07008-10M>	4,0	7,0	1 3 8
95003-07XXX-20	95003-07001-10M <95003-07003-10M> <95003-07008-10M>	4,0	7,0	1 3 8
95003-07XXX-3X	95003-07001-60M <95003-07003-60M> <95003-07008-60M>	4,0	7,0	1 3 8
95003-07XXX-60	95003-07001-60M <95003-07003-60M> <95003-07008-60M>	4,0	7,0	1 3 8
95003-07XXX-7X	95003-07001-70M <95003-07003-70M> <95003-07008-70M>	4,0	7,0	1 3 8
95003-08XXX-1X	95003-08001-10M <95003-08003-10M> <95003-08008-10M>	4,5	6,5	1 3 8
95003-09XXX-3X	95003-09001-60M <95003-09003-60M>	4,5	8,0	1 3
95003-09XXX-60	95003-09001-60M <95003-09003-60M>	4,5	8,0	1 3
95003-10XXX-1X	95003-10001-10M <95003-10003-10M>	5,0	8,0	1 3
95003-10XXX-20	95003-10001-10M <95003-10003-10M>	5,0	8,0	1 3
95003-10XXX-3X	95003-10001-60M <95003-10003-60M>	5,0	8,0	1 3
95003-10XXX-60	95003-10001-60M <95003-10003-60M>	5,0	8,0	1 3
95003-11XXX-3X	95003-11001-60M <95003-11003-60M> <95003-11008-60M>	5,0	9,0	1 3 8
95003-11XXX-60	95003-11001-60M <95003-11003-60M> <95003-11008-60M>	5,0	9,0	1 3 8
95003-12XXX-1X	95003-12001-10M <95003-12003-10M> <95003-12008-10M>	5,0	7,0	1 3 8
95003-12XXX-20	95003-12001-10M <95003-12003-10M> <95003-12008-10M>	5,0	7,0	1 3 8

Mangueira de Vinil				
Número de Peça Padrão	Número de peça sem Embalagem (granel)	Peça sem Embalagem (granel)		
		Diâmetro Interno (mm)	Diâmetro Externo (mm)	Comprimento (m)
95003-14XXX-1X	95003-14001-10M <95003-14003-10M>	6,0	9,0	1 3
95003-14XXX-20	95003-14001-10M <95003-14003-10M>	6,0	9,0	1 3
95003-14XXX-3X	95003-14001-60M <95003-14003-60M>	6,0	9,0	1 3
95003-17XXX-1X	95003-17001-10M <95003-17003-10M>	7,0	9,0	1 3
95003-19XXX-1X	95003-19001-10M <95003-19003-10M> <95003-19008-10M>	7,0	11,0	1 3 8
95003-19XXX-20	95003-19001-10M <95003-19003-10M> <95003-19008-10M>	7,0	11,0	1 3 8
95003-19XXX-3X	95003-19001-60M <95003-19003-60M> <95003-19008-60M>	7,0	11,0	1 3 8
95003-19XXX-60	95003-19001-60M <95003-19003-60M> <95003-19008-60M>	7,0	11,0	1 3 8
95003-21XXX-1X	95003-21001-10M <95003-21003-10M>	8,0	9,0	1 3
95003-21XXX-20	95003-21001-10M <95003-21003-10M>	8,0	9,0	1 3
95003-23XXX-1X	95003-23001-10M <95003-23003-10M>	8,0	12,0	1 3
95003-23XXX-20	95003-23001-10M <95003-23003-10M>	8,0	12,0	1 3
95003-23XXX-3X	95003-23001-60M <95003-23003-60M> <95003-23008-60M>	8,0	12,0	1 3 8
95003-23XXX-60	95003-23001-60M <95003-23003-60M> <95003-23008-60M>	8,0	12,0	1 3 8
95003-25XXX-1X	95003-25001-10M <95003-25003-10M>	9,0	11,0	1 3
95003-25XXX-20	95003-25001-10M <95003-25003-10M>	9,0	11,0	1 3
95003-25XXX-3X	95003-25001-60M <95003-25003-60M>	9,0	11,0	1 3
95003-25XXX-7X	95003-25001-70M <95003-25003-70M>	9,0	11,0	1 3
95003-27XXX-1X	95003-27001-10M <95003-27003-10M>	9,0	13,0	1 3
95003-27XXX-20	95003-27001-10M <95003-27003-10M>	9,0	13,0	1 3
95003-27XXX-3X	95003-27001-60M <95003-27003-60M>	9,0	13,0	1 3
95003-27XXX-60	95003-27001-60M <95003-27003-60M>	9,0	13,0	1 3
95003-33XXX-1X	95003-33001-10M <95003-33003-10M>	10,0	14,0	1 3
95003-33XXX-20	95003-33001-10M <95003-33003-10M>	10,0	14,0	1 3

Mangueira de Vinil				
Número de Peça Padrão	Número de peça sem Embalagem (granel)	Peça sem Embalagem (granel)		
		Diâmetro Interno (mm)	Diâmetro Externo (mm)	Comprimento (m)
95003-36XXX-1X	95003-36001-10M <95003-36003-10M> <95003-36008-10M>	11,0	13,0	1 3 8
95003-36XXX-20	95003-36001-10M <95003-36003-10M> <95003-36008-10M>	11,0	13,0	1 3 8
95003-37XXX-3X	95003-37001-60M <95003-37003-60M>	11,0	15,0	1 3
95003-37XXX-60	95003-37001-60M <95003-37003-60M>	11,0	15,0	1 3
95003-38XXX-1X	95003-38001-10M <95003-38003-10M>	12,0	13,0	1 3
95003-38XXX-20	95003-38001-10M <95003-38003-10M>	12,0	13,0	1 3
95003-39XXX-1X	95003-39001-10M <95003-39003-10M>	12,0	14,0	1 3
95003-39XXX-20	95003-39001-10M <95003-39003-10M>	12,0	14,0	1 3
95003-40XXX-20	95003-40001-10M <95003-40003-10M>	12,0	16,0	1 3
95003-40XXX-3X	95003-40001-60M <95003-40003-60M>	12,0	16,0	1 3
95003-40XXX-60	95003-40001-60M <95003-40003-60M>	12,0	16,0	1 3
95003-43XXX-1X	95003-43001-10M <95003-43003-10M> <95003-43008-10M>	13,0	15,0	1 3 8
95003-43XXX-20	95003-43001-10M <95003-43003-10M> <95003-43008-10M>	13,0	15,0	1 3 8
95003-45XXX-1X	95003-45001-10M <95003-45003-10M> <95003-45008-10M>	14,0	18,0	1 3 8
95003-45XXX-20	95003-45001-10M <95003-45003-10M> <95003-45008-10M>	14,0	18,0	1 3 8
95003-50XXX-1X	95003-50001-10M <95003-50003-10M>	16,0	19,0	1 3
95003-50XXX-20	95003-50001-10M <95003-50003-10M>	16,0	19,0	1 3
95003-50XXX-3X	95003-50001-60M <95003-50003-60M>	16,0	19,0	1 3
95003-55XXX-1X	95003-55001-10M <95003-55003-10M>	17,5	20,5	1 3
95003-55XXX-20	95003-55001-10M <95003-55003-10M>	17,5	20,5	1 3
95003-60XXX-1X	95003-60001-10M <95003-60003-10M>	22,0	27,0	1 3
95003-60XXX-20	95003-60001-10M <95003-60003-10M>	22,0	27,0	1 3
95003-60XXX-3X	95003-60001-60M <95003-60003-60M>	22,0	27,0	1 3
95003-60XXX-60	95003-60001-60M <95003-60003-60M>	22,0	27,0	1 3

PROIBIDA A REPRODUÇÃO E DISTRIBUIÇÃO
- Moto Honda da Amazônia Ltda. -

© Moto Honda da Amazônia Ltda.
Todos os direitos reservados.

Mangueiras de Aplicação Geral			
Número de Peça Padrão	Número de Peça sem Embalagem (granel)	Peça sem Embalagem (granel)	
		Diâmetro Interno (mm)	Comprimento (m)
95005-11XXX-3X	95005-11001-30M	11,0	1
95005-11XXX-5X	95005-11001-50M	11,0	1
95005-12XXX-1X	95005-12001-10M <95005-12003-10M>	12,0	1 3
95005-12XXX-2X	95005-12001-20M	12,0	1
95005-12XXX-3X	95005-12001-30M	12,0	1
95005-12XXX-5X	95005-12001-50M	12,0	1
95005-14XXX-1X	95005-14001-10M	14,0	1
95005-14XXX-2X	<95005-14001-20M> <95005-14003-20M>	14,0	1 3
95005-14XXX-3X	95005-14001-30M	14,0	1
95005-14XXX-5X	95005-14001-50M	14,0	1
95005-17XXX-1X	95005-17001-10M	17,0	1
95005-17XXX-2X	95005-17001-20M	17,0	1
95005-17XXX-3X	95005-17001-30M	17,0	1
95005-17XXX-5X	95005-17001-50M	17,0	1
95005-30XXX-3X	95005-30001-30M	3,0	1
95005-30XXX-5X	95005-30001-50M	3,0	1
95005-35XXX-1X	95005-35001-10M <95005-35003-10M> <95005-35008-10M>	3,5	1 3 8
95005-35XXX-2X	95005-35001-20M	3,5	1
95005-35XXX-3X	95005-35001-30M	3,5	1
95005-35XXX-4X	95005-35001-10M <95005-35003-10M> <95005-35008-10M>	3,5	1 3 8
95005-35XXX-5X	95005-35001-50M	3,5	1
95005-45XXX-1X	95005-45001-10M <95005-45003-10M> <95005-45008-10M>	4,5	1 3 8
95005-45XXX-2X	95005-45001-20M	4,5	1
95005-45XXX-3X	95005-45001-30M	4,5	1

Mangueiras de Aplicação Geral			
Número de Peça Padrão	Número de Peça sem Embalagem (granel)	Peça sem Embalagem (granel)	
		Diâmetro Interno (mm)	Comprimento (m)
95005-45XXX-4X	95005-45001-10M <95005-45003-10M> <95005-45008-10M>	4,5	1 3 8
95005-45XXX-5X	95005-45001-50M	4,5	1
95005-50XXX-3X	95005-50001-30M <95005-50003-30M>	5,0	1 3
95005-50XXX-5X	95005-50001-50M	5,0	1
95005-55XXX-1X	95005-55001-10M <95005-55003-10M> <95005-55008-10M>	5,3	1 3 8
95005-55XXX-2X	95005-55001-20M <95005-55003-20M>	5,3	1 3
95005-55XXX-4X	95005-55001-10M <95005-55003-10M> <95005-55008-10M>	5,3	1 3 8
95005-65XXX-1X	95005-65001-10M <95005-65003-10M>	6,5	1 3
95005-65XXX-2X	95005-65001-20M	6,5	1
95005-70XXX-3X	95005-70001-30M <95005-70003-30M>	7,0	1 3
95005-70XXX-5X	95005-70001-50M	7,0	1
95005-75XXX-1X	95005-75001-10M <95005-75003-10M>	7,3	1 3
95005-75XXX-2X	95005-75001-20M	7,3	1
95005-80XXX-1X	95005-80001-10M <95005-80003-10M>	8,0	1 3
95005-80XXX-2X	95005-80001-20M	8,0	1
95005-80XXX-3X	95005-80001-30M	8,0	1
95005-80XXX-5X	95005-80001-50M	8,0	1
95005-91XXX-3X	95005-91001-30M	12,0	1
95005-91XXX-5X	95005-91001-50M	12,0	1
95005-92XXX-3X	95005-92001-30M	12,0	1
95005-92XXX-5X	95005-92001-50M	12,0	1

Nota: X é usado para representar os numerais e letras do alfabeto romano omitidos.

⚠ CUIDADO

É PERIGOSO confundir uma Mangueira de Combustível com as Mangueiras de Aplicação Geral ou com a Mangueira de Vinil.

Nunca utilize uma Mangueira de Aplicação Geral ou a Mangueira de Vinil no lugar de uma Mangueira de Combustível ou vice-versa. Use sempre a mangueira sem embalagem (granel) especificada, utilizando as instruções de corte e instalação dos Manuais de Serviços e das instruções que são fornecidas juntamente com a embalagem.

PROIBIDA A REPRODUÇÃO E DISTRIBUIÇÃO
Moto Honda da Amazônia Ltda. - Cotec

© Moto Honda da Amazônia Ltda.
Todos os direitos reservados.

• Composição do Número de Identificação das Mangueiras

(Exemplo)

95001-75001-50M

Número de Peça sem Embalar: Refere-se à peça sem embalar

Código da Marca (Tipo de Mangueira): (Mangueira de Combustível e Mangueira de Aplicação Geral)

Código de reposição (para Mangueira Adicional); (Mangueira de Vinil)
- Indica a marca do número ou a sequência de troca. O código para a peça sem embalagem deve ser estritamente 0 (zero).

Tipos de Código:

- Mangueira de Combustível:
  - 2: Trançada Exterior Vermelha (Somente com 3mm de diâmetro interno)
  - 5: Trançada Interior Preta
  - 3: Vermelha (Somente 3mm de diâmetro interno)
  - 4: Cinza com faixa Vermelha (Somente com 3mm de diâmetro interno)
  - 6: Preta
- Mangueira de Vinil:
  - 1: Transparente
  - 2: Preta
  - 3: Vermelha Clara
  - 6: Vermelha Clara
  - 7: Preto Pálido
- Mangueira de Aplicação Geral:
  - 1: Cinza
  - 2: Cinza
  - 3: Preta
  - 5: Preta

Comprimento
- 001 : 1m (Padrão)
- 003 : 3m
- 008 : 8m

Código de Diâmetro Interno (Mangueira de Combustível e Mangueira de Aplicação Geral)

30 : 3,0mm	11 : 11mm
35 : 3,5mm	91 : 12 (Diâmetro Externo de 15) mm
45 : 4,5mm	92 : 12 (Diâmetro Externo de 16) mm
50 : 5,0mm	12 : 12 (Diâmetro Externo de 17) mm
55 : 5,3mm, 5,5mm	14 : 14mm
65 : 6,5mm	17 : 17mm
70 : 7,0mm	
75 : 7,3mm, 7,5mm	
80 : 8,0mm	

Código de Diâmetro Externo / Interno (Mangueira de Vinil)

01 : DI 2,9, DE 6,8mm	14 : DI 6,0, DE 9,0mm	37 : DI 11,0, DE 15,0mm
03 : DI 3,0, DE 6,0mm	17 : DI 7,0, DE 9,0mm	38 : DI 12,0, DE 13,0mm
05 : DI 3,5, DE 6,5mm	19 : DI 7,0, DE 11,0mm	39 : DI 12,0, DE 14,0mm
07 : DI 4,0, DE 7,0mm	21 : DI 8,0, DE 9,0mm	40 : DI 12,0, DE 16,0mm
08 : DI 4,5, DE 6,5mm	23 : DI 8,0, DE 12,0mm	43 : DI 13,0, DE 15,0mm
09 : DI 4,5, DE 8,0mm	25 : DI 9,0, DE 11,0mm	45 : DI 14,0, DE 18,0mm
12 : DI 5,0, DE 7,0mm	27 : DI 9,0, DE 13,0mm	50 : DI 16,0, DE 19,0mm
10 : DI 5,0, DE 8,0mm	33 : DI 10,0, DE 14,0mm	55 : DI 17,5, DE 20,5mm
11 : DI 5,0, DE 9,0mm	36 : DI 11,0, DE 13,0mm	60 : DI 22,0, DE 27,0mm

Tipo de Mangueira
- 1: Mangueira de Combustível
- 3: Mangueira de Vinil
- 5: Mangueira de Aplicação Geral

PROIBIDA A REPRODUÇÃO E DISTRIBUIÇÃO
Moto Honda da Amazônia Ltda. - cobra

© Moto Honda da Amazônia Ltda.
Todos os direitos reservados.

Instruções para o Uso do Tempo de Mão de Obra (T.M.O)

O tempo padrão de mão-de-obra (T.M.O.) significa o tempo necessário para a realização de um serviço, o qual é mencionado neste catálogo para ajudar as Concessionárias a controlar o processo de trabalho real e calcular o tempo de serviço, utilizando-o como um guia.

Ajuste do Sistema T.M.O.

- Tempo de serviço
  - Remoção, Desmontagem/Montagem, Instalação
  - Verificação, Medição, Ajuste, Confirmação
  - Diagnóstico (Sistema Elétrico)
  - Inspeção Completa
- Tempo Variável
  - Preparação
    (Verificação do processo, Preparação das ferramentas especiais necessárias ao serviço).
  - Trabalhos relacionados (Transferência de veículos)

* O tempo variável é obtido multiplicando-se o tempo de serviço pelo coeficiente especificado.

Instruções para Uso do Catálogo

Os itens de serviço mostrado estão relacionados com o tempo de trabalho e as peças comercializadas para reparo, conforme sua especificação. Outros itens de serviço representativos, que não utilizam peças para reparos (remoção/instalação, ajuste, verificação/medição e outros) estão relacionados na introdução, classificados de acordo com o assunto.

Ajuste do T.M.O. Padrão

- O sistema Decimal (em unidade 0,1) é utilizado para obter o T.M.O. simplificando o cálculo global.
  Exemplo: (0,1) ➔ 6 minutos, (0,2) ➔ 12 minutos
  [Custo por hora de trabalho] x [T.M.O.] = [Cálculo Global]
- O T.M.O. é calculado manualmente.
- Os itens de serviço e o T.M.O. podem ser modificados dependendo do desenvolvimento de ferramentas, equipamentos de serviço e da melhoria dos procedimentos.

Procedimento de Trabalho

- O procedimento de trabalho é determinado através do tempo de serviço, juntamente com o método especificado no Manual de Serviço; portanto, consulte-o quando necessário.
- Os procedimentos de trabalhos que permitem serem executados num tempo reduzido, preservando a segurança de trabalho e a garantia do produto são utilizados para o conjunto de itens de reparos que são mencionados no Manual de Serviço.
- O trabalho é geralmente, executado por apenas um mecânico. Quando dois ou mais mecânicos são necessários, o cálculo do tempo real é efetuado de acordo com o número de pessoas.
- Para estabelecer o nível tecnológico dos mecânicos, a Honda utiliza como padrão, mecânicos com três anos de experiência no reparo de motores estacionários.
- As ferramentas especiais e os equipamentos de serviço utilizados para obter o T.M.O. estão especificados no Manual de Serviço.

Itens de Serviço que não apresentam T.M.O.

- Peças e acessórios não mencionados neste Catálogo.
- Áreas com deterioração pelo tempo de uso ou danos (quebras, rachaduras) durante o uso em condições normais.
- Serviços que podem ser executados com apenas um ajuste.
- Serviços raramente executados (exemplo: problemas com causas extremamente simples e frequência de uso).

* Faça o cálculo global baseado no tempo real de serviço quando o serviço não apresenta T.M.O.

Serviços não incluídos no T.M.O.

- Óleo e drenagem de fluido, tempo de espera para aquecimento etc.
- Serviços adicionais que envolvam remoção/instalação do equipamento da parte externa.
- Tempo de serviço utilizado com visitas ao cliente, realização de negociações e a entrega do equipamento.
- Tempo necessário com a aquisição e a entrega de peças.
- Custos referentes à graxa, ao agente adesivo etc., utilizados no serviço.

PROIBIDA A REPRODUÇÃO E DISTRIBUIÇÃO
- Moto Honda da Amazônia Ltda. - Cotec

© Moto Honda da Amazônia Ltda.
Todos os direitos reservados.

Explicação do T.M.O. utilizando um exemplo (O exemplo pode diferir dos itens apresentados)

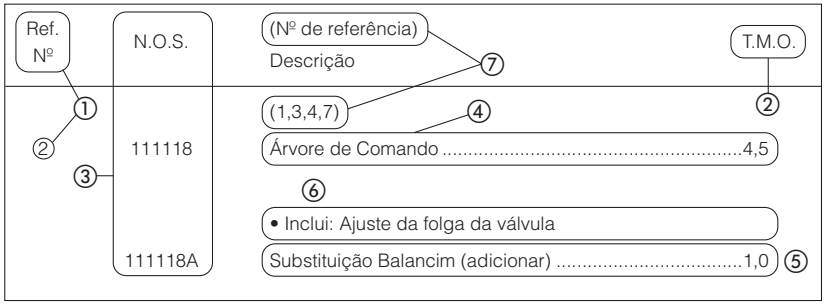

① O Nº. de Referência da peça na ilustração indica a localização da peça a ser substituída.

② T.M.O. é a abreviatura de Tempo de Mão de Obra e indica o tempo de serviço padrão necessário para a execução do serviço.

③ N.O.S. é a abreviatura do Número de Operação de Serviço e classifica os itens de serviço de acordo com o código de unidade de trabalho.

O mesmo código de serviço é utilizado independentemente dos modelos.

O serviço padrão é apresentado com 6 dígitos e o serviço adicional com 7 dígitos.

④ Indica a substituição da árvore de comando e o T.M.O. 4,5.

⑤ Indica T.M.O. 1,0 que será acrescentado quando um serviço adicional (substituição do balancim) é executado em conjunto com a substituição da árvore de comando.

⑥ Indica a descrição dos serviços incluídos no item de serviço.

⑦ Indica o Nº. de referência cujo serviço e tempo do mesmo são iguais ao T.M.O. 4,5 para a árvore de comando.

(A aplicação da área é limitada aos itens de serviço que não possuem identificação N.O.S. dentro de um mesmo bloco.)

Como designar o item de serviço utilizando o exemplo (substituição da árvore de comando)

Abra a página do bloco onde é apresentada a ilustração das peças adicionais da árvore de comando.

Procure a árvore de comando na ilustração, o item de serviço especificado e o T.M.O. relacionado com o Nº. de referência.

PROIBIDA A REPRODUÇÃO E DISTRIBUIÇÃO
- Moto Honda da Amazônia Ltda. - Cotec

© Moto Honda da Amazônia Ltda.
Todos os direitos reservados.

Símbolo de indicação dos itens de serviço relacionados que continuam na página seguinte.

Ref. N°	N.O.S	(Nº de referência) Descrição	T.M.O
2	**111118**	**Árvore de Comando**	**4,5**
	•	•	•
	•	•	•
+			

Símbolo indicado na última linha

Indicação do bloco sem informação do T.M.O.

Ref. N°	N.O.S	(Nº de referência) Descrição	T.M.O
		Sem Informação.....	**–**

• Código N.O.S.

1	11	1	18	A
a	b	c	d	e

a) Código da categoria .....Motor

b) Localização/código da função....Motor superior

c) Código de serviço .....Substituição

d) Número sequencial de serviço (Código da unidade é mostrado através de letras)
.....Árvore de comando (Sem regra padrão, do código)

e) Código adicional .....Substituição do Balancim (Sem regra padrão, do código)

1	11	1	18	A
a		c		

a) Código da categoria e classificação

Código	Categoria
1	Motor
2	Transmissão
3	Combustível e Escapamento
4	Chassi e Carcaça
5	Direção/Suspensão
6	Elétrica
7	Rodas/Freios
8	Controles/Instrumentos
9	–
0	–

c) Códigos de serviço e classificação

Código	Categoria
1	Substituição, Remoção/Instalação, Troca
2	Revisão
3	Ajuste/Balanceamento
4	(Serviços relacionados à Pintura: Camada superior)
5	Teste, Inspeção/Diagnóstico, Medição, Verificação
6	(Serviços relacionados à Revisão: Recondicionamento)
7	(Serviços relacionados à Revisão: Reapertos)
8	(Recobrir)
9	(Serviços relacionados à Pintura: Acabamento)
0	Reparo, Limpeza, Sangria do Ar

PROIBIDA A REPRODUÇÃO E DISTRIBUIÇÃO
- Moto Honda da Amazônia Ltda. - Cotec

© Moto Honda da Amazônia Ltda.
Todos os direitos reservados.

Principais itens de serviço sem a utilização de peças adicionais
(1) Remoção/Instalação (2) Ajuste (3) Verificação/Medição
(4) Revisão (5) Outros Serviços

M: Motor, C: Chassi

* SERVIÇOS EXCETO SUBSTITUIÇÃO DE PEÇAS

(1) Remoção e instalação

Relacione as peças removidas da motocicleta com a descrição

	N.O.S.	DESCRIÇÃO	T.M.O.
M	1101E5	**Montagem da inclinação do motor Remoção/Instalação** Inclui: Todos os ajustes necessários	3,6
	1101E5C	Carenagem, Adicione	0,3
	1101E5F	ABS, Adicione	0,2
	3111D5	**Montagem da carcaça do acelerador Remoção/Instalação**	1,7
	1101E6	**Carcaça do motor, desmontagem** Inclui: Remoção e Instalação do motor	6,0
	1101E6B	Carenagem, Adicione	0,3
	1101E6F	ABS, Adicione	0,2

(2) Ajuste

	N.O.S.	DESCRIÇÃO	T.M.O.
M	6143A1	**Vela de ignição – Ajuste/Limpeza** Nota: Para uma motocicleta	0,5
	1113A0	**Folga da válvula – Ajuste** Nota: Para 1 motocicleta	2,7
	1113A0B	Carenagem, Adicione	0,3
	1113A0F	ABS, Adicione	0,2
C	6163A0	**Farol – Regulagem**	0,1
	2133A0	**Corrente de transmissão – Ajuste**	0,1
	7103A1	**Roda Dianteira – Balanceamento**	0,6
	7103A2	**Roda Traseira – Balanceamento**	0,7
	3113A3	**Funcionamento do acelerador – Ajuste**	0,1

(3) Verificação, medição

	N.O.S.	DESCRIÇÃO	T.M.O.
M	1115A0	**Pressão de compressão – Medição**	0,5
	6145A0	**Tempo de Ignição – Inspeção**	0,2
	1135A0	**Óleo do Motor – Inspeção** Exclui: Troca do óleo	0,1
C	7115A0	**Funcionamento do Freio – Teste**	0,1
	6105A0	**Bateria – Verificação do nível do eletrólito e carga**	0,2

(5) Outros serviços

	N.O.S.	DESCRIÇÃO	T.M.O.
M	1130A2	**Filtro de Óleo – Limpeza**	0,8
C	7110A0	**Freio Dianteiro – Sangria do Ar**	0,2
	7110A1	**Freio Traseiro – Sangria do Ar**	0,2
	1151E7	**Líquido de Arrefecimento – Troca**	0,3

PROIBIDA A REPRODUÇÃO E DISTRIBUIÇÃO
- Moto Honda da Amazônia Ltda. - Cotec

© Moto Honda da Amazônia Ltda.
Todos os direitos reservados.

Grupo do Motor

• O número de referência na ilustração do índice pode ser diferente do que aparece no texto.

M-1 Tampa do Cabeçote

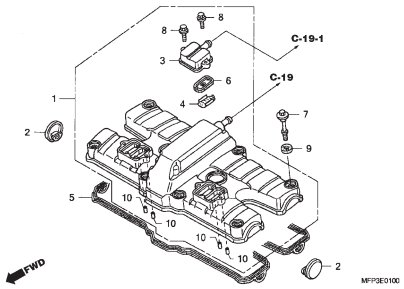

M-2 Cabeçote

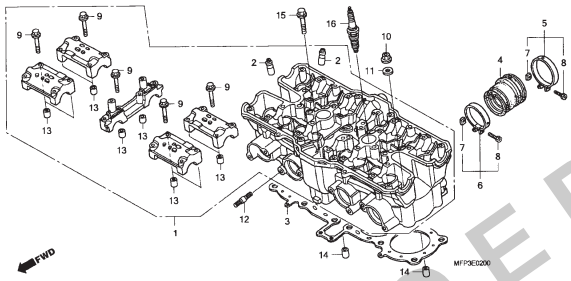

M-3 Árvore de Comando • Válvulas

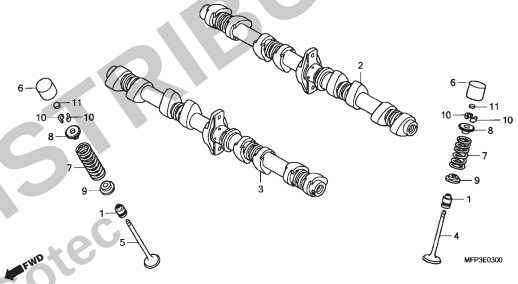

M-4 Corrente de Comando • Tensor

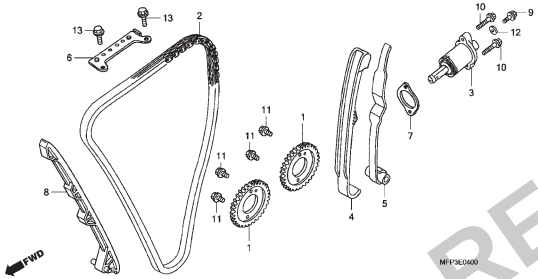

M-5 Cilindro

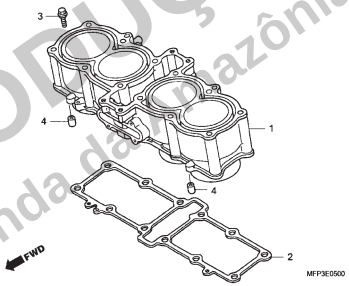

M-6 Tampa Lateral Direita

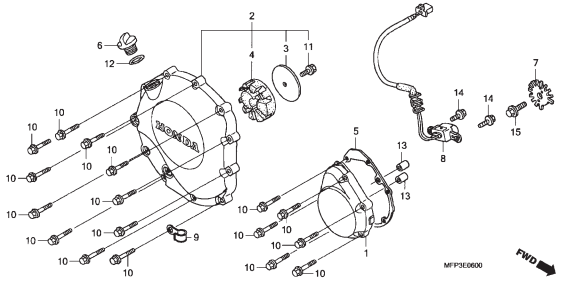

M-7 Embreagem

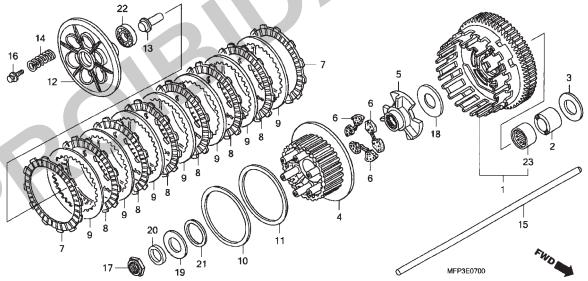

M-8 Embreagem de Partida

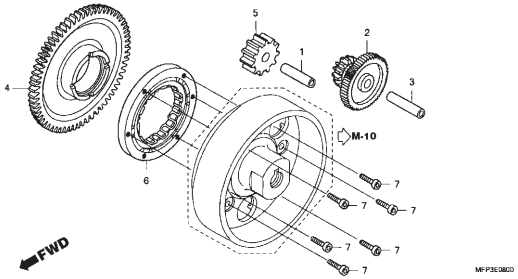

M-9 Tampa Lateral Esquerda

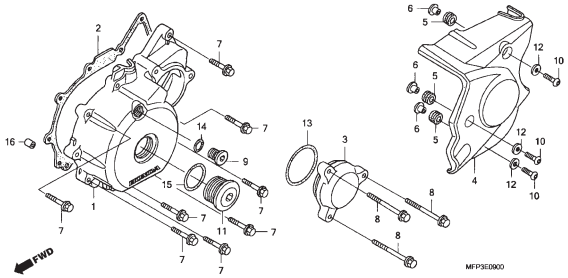

PROIBIDA A REPRODUÇÃO E DISTRIBUIÇÃO
- Moto Honda da Amazônia Ltda. - Cotec

© Moto Honda da Amazônia Ltda.
Todos os direitos reservados.

Grupo do Motor

• O número de referência na ilustração do índice pode ser diferente do que aparece no texto.

M-10 Gerador

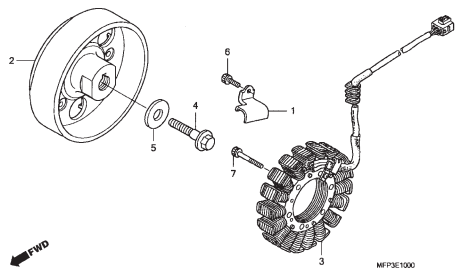

M-11 Tampa Traseira Esquerda • Bomba D'Água

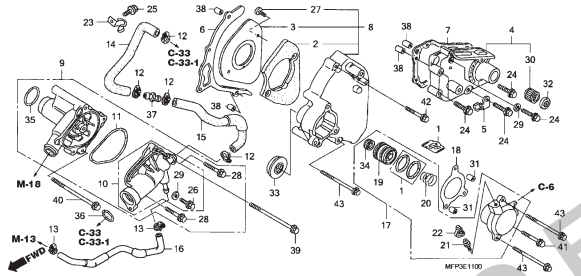

M-12 Motor de Partida

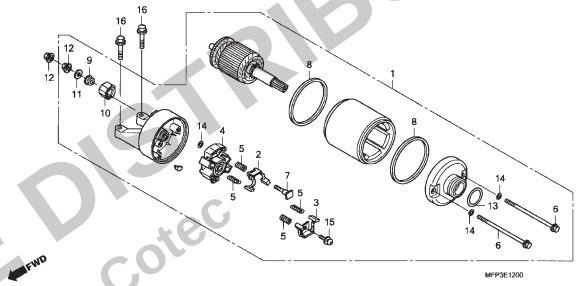

M-13 Cárter • Bomba de Óleo

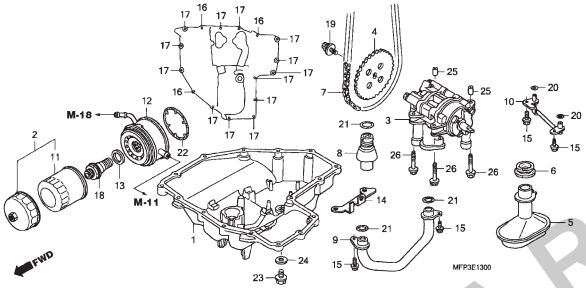

M-14 Carcaça

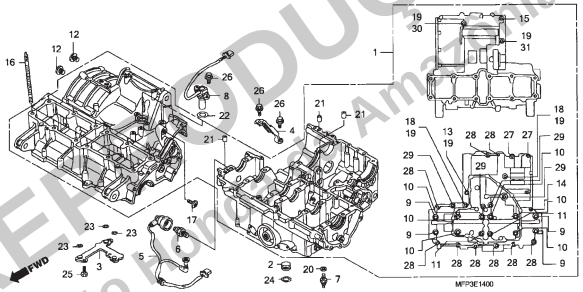

M-15 Árvore de Manivelas • Pistão

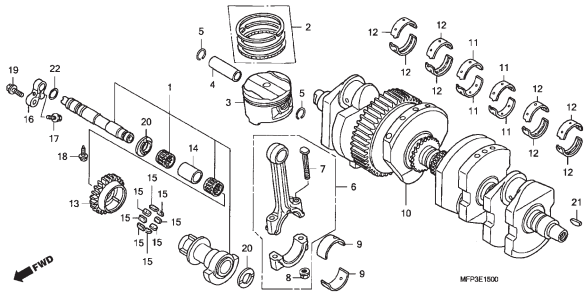

M-16 Transmissão

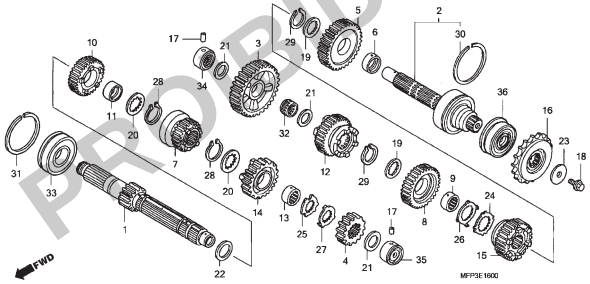

M-17 Tambor Seletor • Garfo Seletor de Marchas

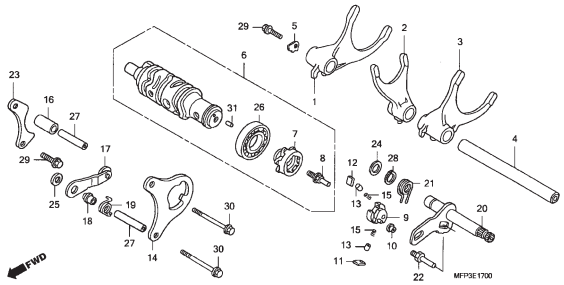

M-18 Tubo de Água

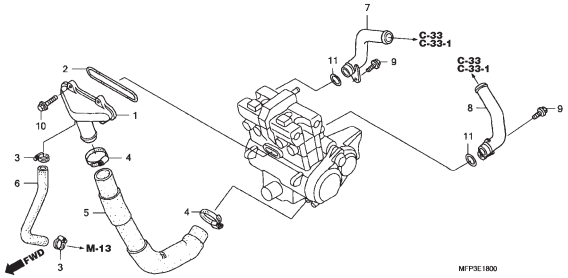

PROIBIDA A REPRODUÇÃO E DISTRIBUIÇÃO
- Moto Honda da Amazônia Ltda. - Cotec

© Moto Honda da Amazônia Ltda.
Todos os direitos reservados.

Grupo do Motor

• O número de referência na ilustração do índice pode ser diferente do que aparece no texto.

M-19 Carcaça do Acelerador

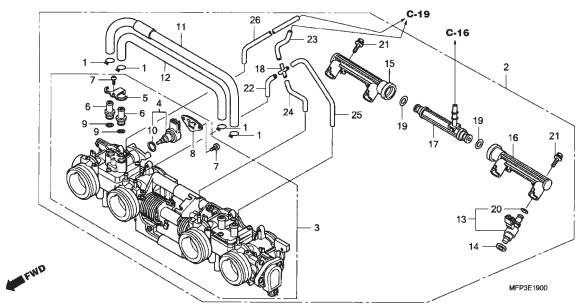

EOP-1 Jogo de Juntas A

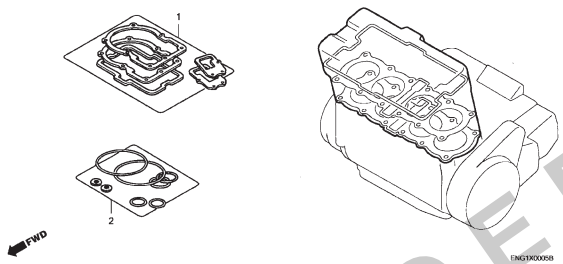

EOP-2 Jogo de Juntas B

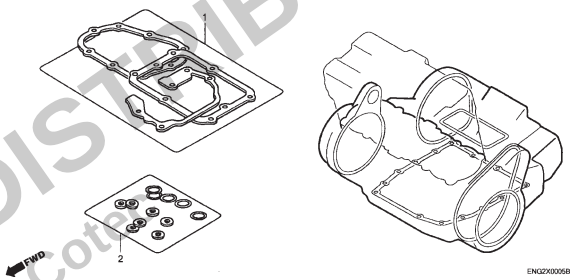

PROIBIDA A REPRODUÇÃO E DISTRIBUIÇÃO
- Moto Honda da Amazônia Ltda. - Cotia

© Moto Honda da Amazônia Ltda.
Todos os direitos reservados.

Grupo do Chassi

• O número de referência na ilustração do índice pode ser diferente do que aparece no texto.

C-1 Farol (CB1300/CB1300A)

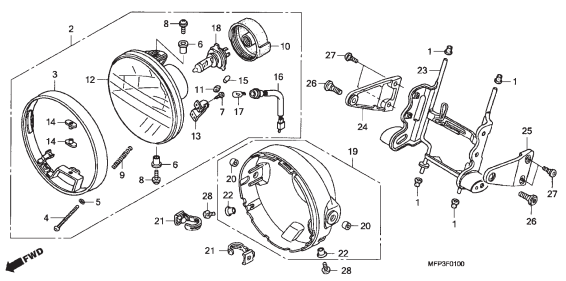

C-1 • 1 Farol (CB1300S/CB1300SA)

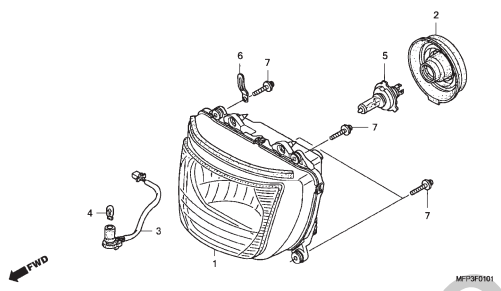

C-2 Instrumentos (CB1300/CB1300A)

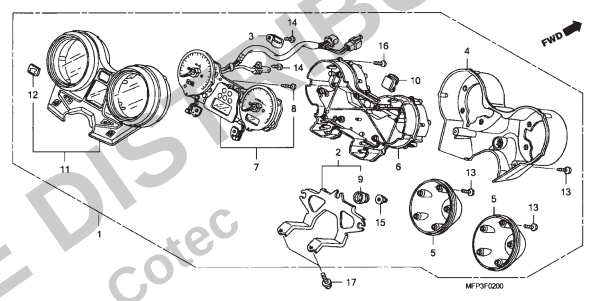

C-2 • 1 Instrumentos (CB1300S/CB1300SA)

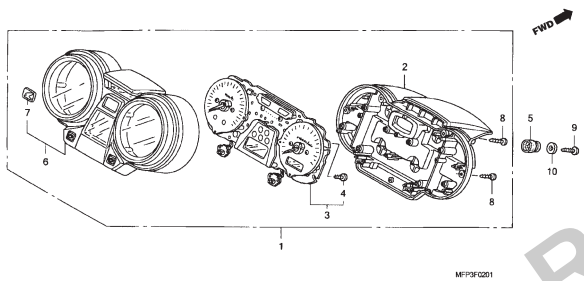

C-3 Interruptores • Cabos

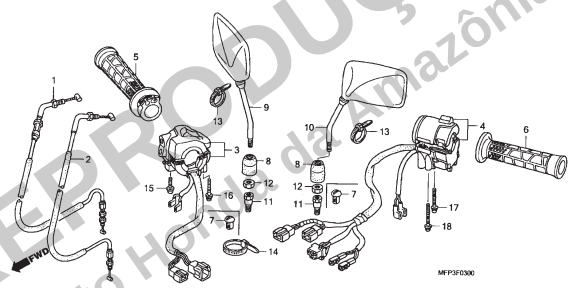

C-4 Cilindro Mestre do Freio Dianteiro (CB1300/CB1300S)

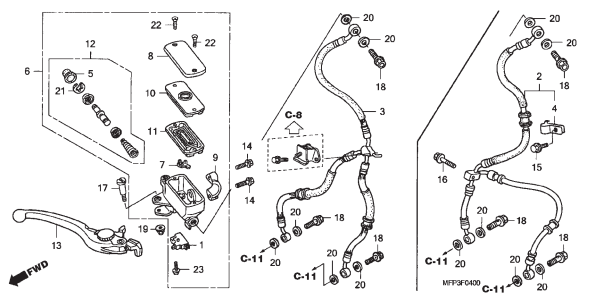

C-4 • 1 Cilindro Mestre do Freio Dianteiro (CB1300A/CB1300SA)

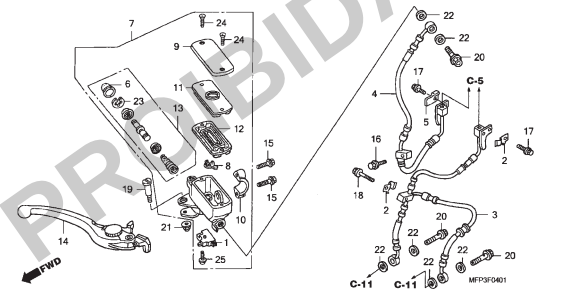

C-5 Módulo ABS

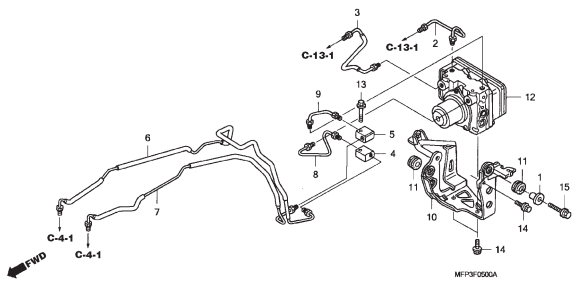

C-6 Cilindro Mestre da Embreagem

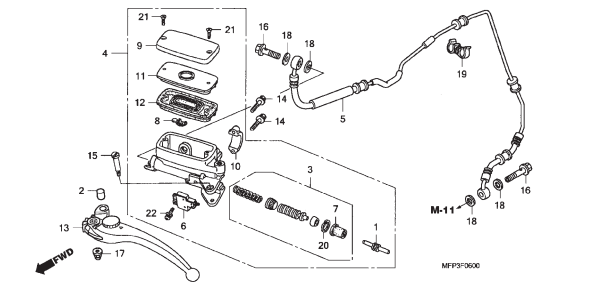

PROIBIDA A REPRODUÇÃO E DISTRIBUIÇÃO
- Moto Honda da Amazônia Ltda. - Cotec

© Moto Honda da Amazônia Ltda.
Todos os direitos reservados.

Grupo do Chassi

• O número de referência na ilustração do índice pode ser diferente do que aparece no texto.

C-7 Guidão • Mesa Superior

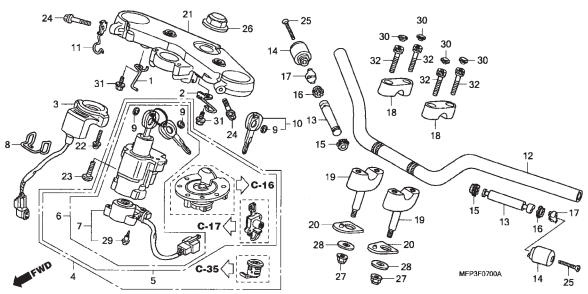

C-8 Coluna de Direção

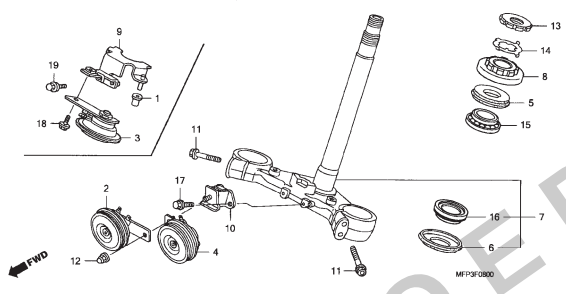

C-9 Para-lama Dianteiro

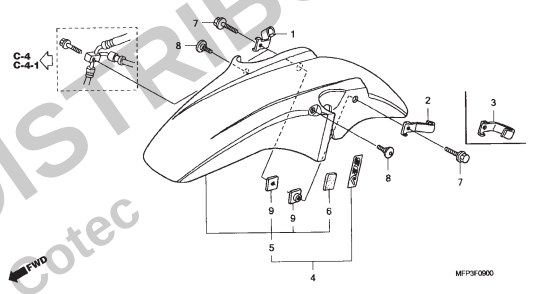

C-10 Garfo Dianteiro

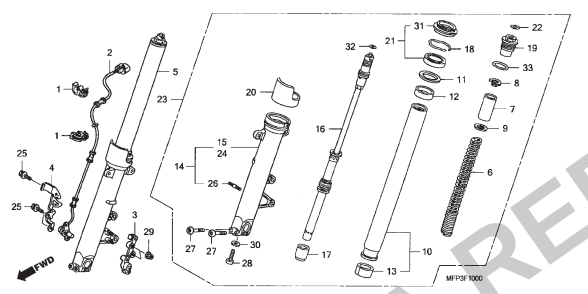

C-11 Cáliper do Freio Dianteiro

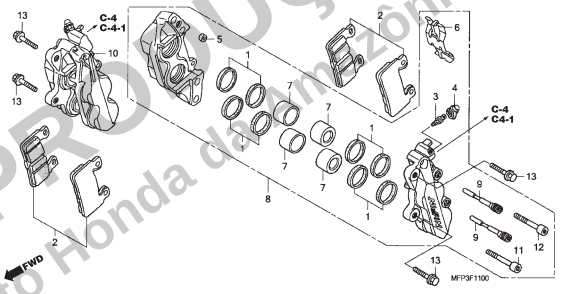

C-12 Roda Dianteira

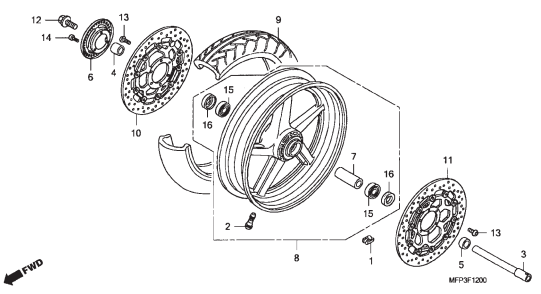

C-13 Cilindro Mestre do Freio Traseiro (CB1300/CB1300S)

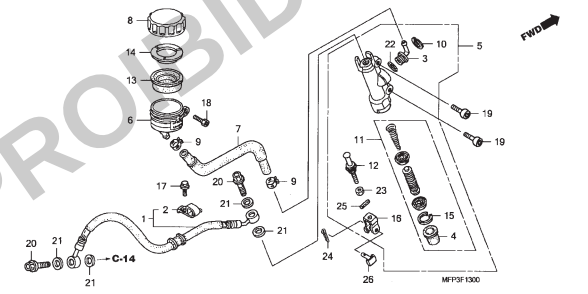

C-13 • 1 Cilindro Mestre do Freio Traseiro (CB1300A/CB1300SA)

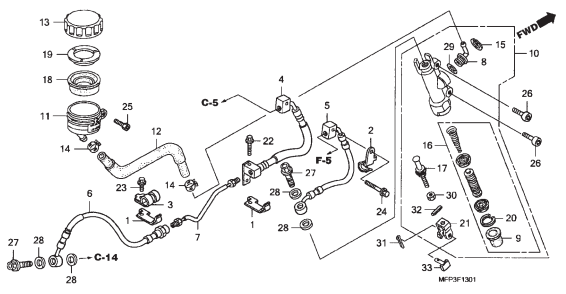

C-14 Cáliper do Freio Traseiro

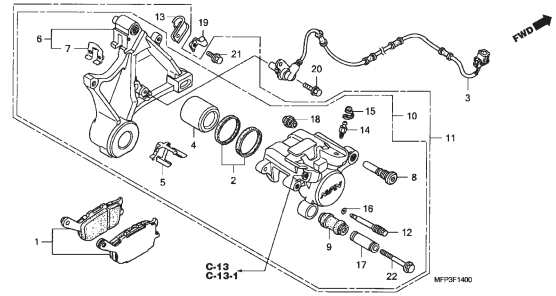

PROIBIDA A REPRODUÇÃO E DISTRIBUIÇÃO
- Moto Honda da Amazônia Ltda. - Cotec

© Moto Honda da Amazônia Ltda.
Todos os direitos reservados.

Grupo do Chassi

• O número de referência na ilustração do índice pode ser diferente do que aparece no texto.

C-15 Roda Traseira

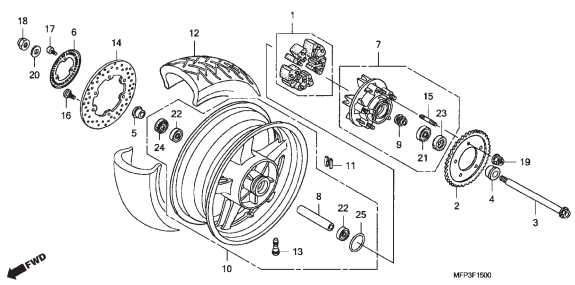

C-16 Tanque de Combustível

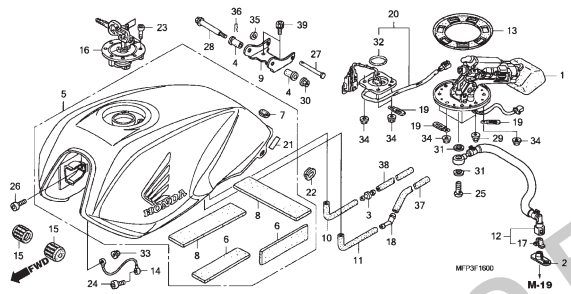

C-17 Assento • Rabeta

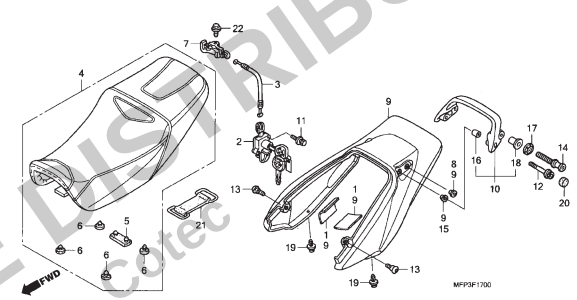

C-18 Tampa Lateral

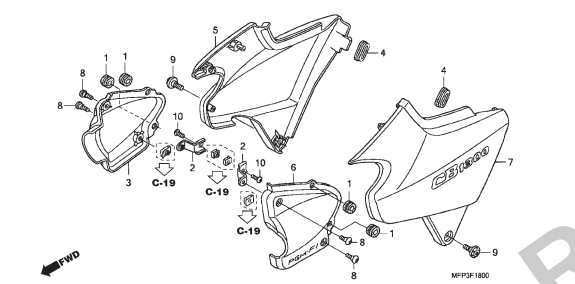

C-19 Filtro de Ar

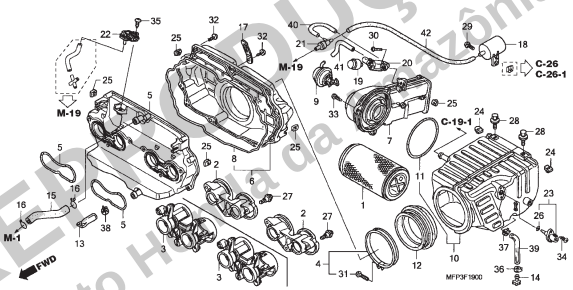

C-19 • 1 Válvula de Controle de Injeção a Ar

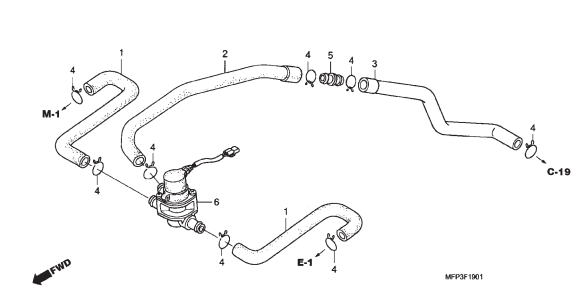

C-20 Silencioso

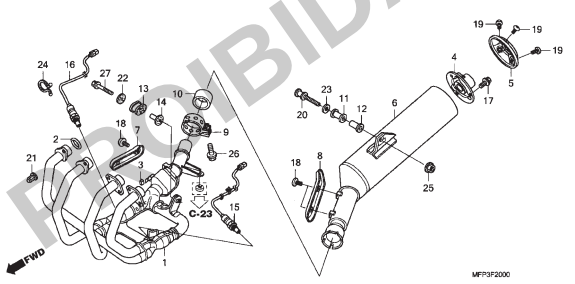

C-21 Pedal

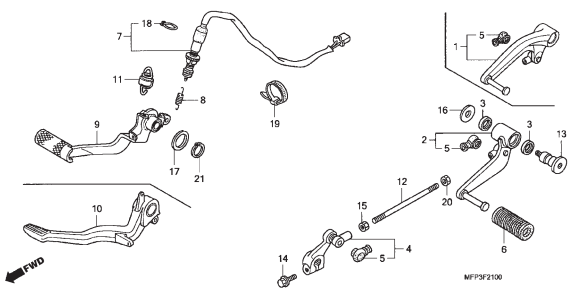

C-22 Pedal de Apoio

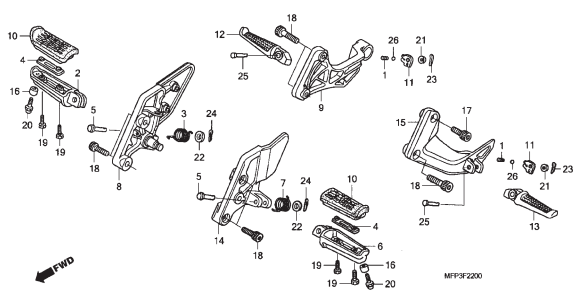

PROIBIDA A REPRODUÇÃO E DISTRIBUIÇÃO
- Moto Honda da Amazônia Ltda. - Cotec

© Moto Honda da Amazônia Ltda.
Todos os direitos reservados.

Grupo do Chassi

• O número de referência na ilustração do índice pode ser diferente do que aparece no texto.

C-23 Cavalete

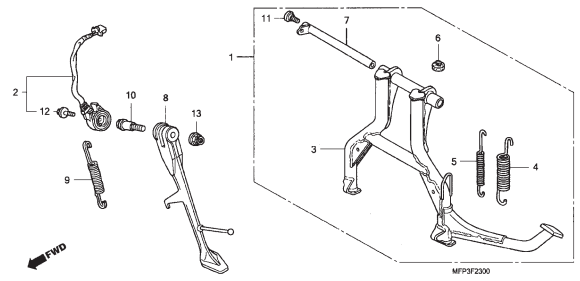

C-24 Garfo Traseiro • Carcaça da Corrente de Transmissão

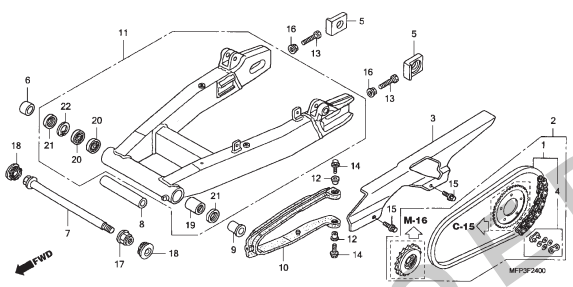

C-25 Amortecedor Traseiro

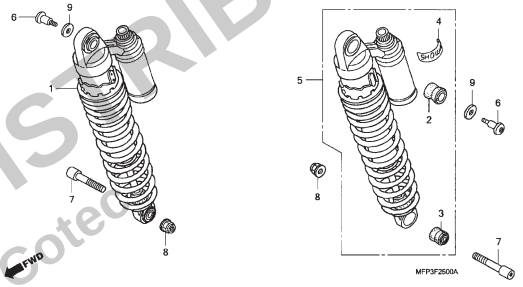

C-26 Para-lama Traseiro (CB1300/CB1300S)

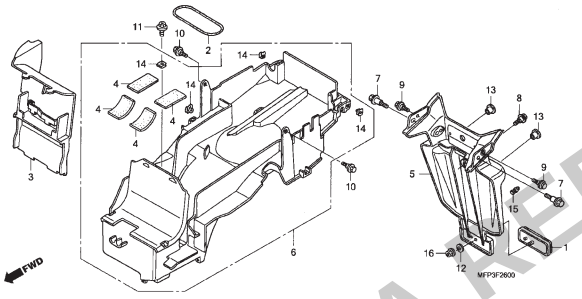

C-26 • 1 Para-lama Traseiro (CB1300A/CB1300SA)

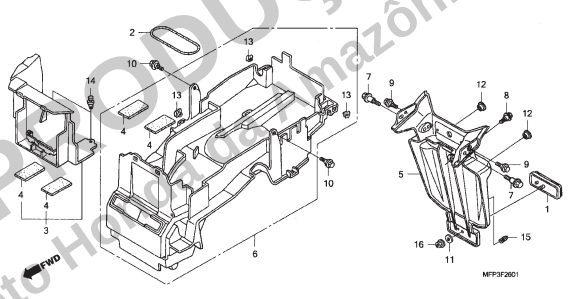

C-27 Sinalizador (CB1300/CB1300A)

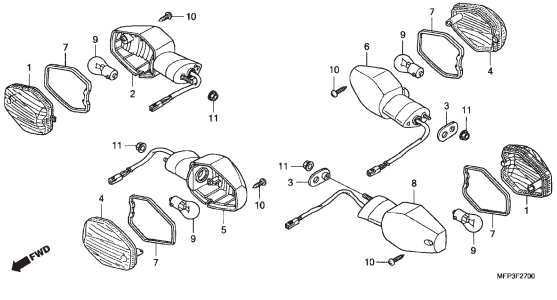

C-27 • 1 Sinalizador (CB1300S/CB1300SA)

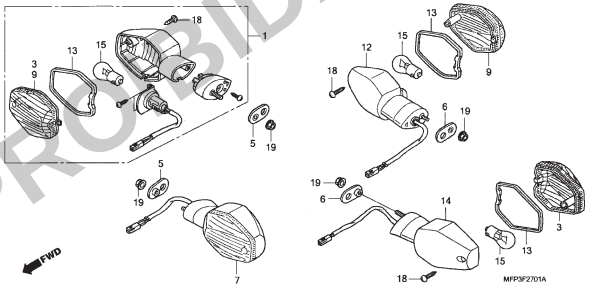

C-28 Lanterna Traseira

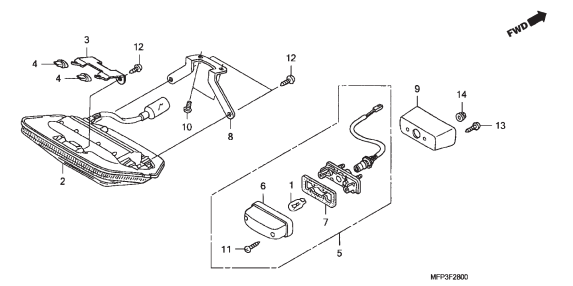

C-29 Bateria

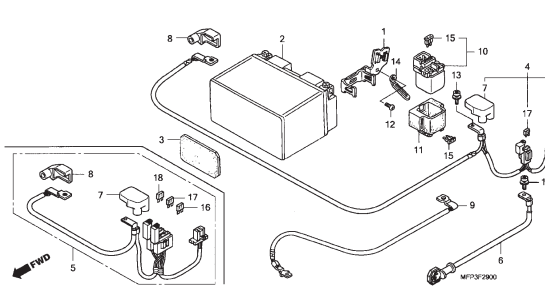

PROIBIDA A REPRODUÇÃO E DISTRIBUIÇÃO
- Moto Honda da Amazônia Ltda. - Cotec

© Moto Honda da Amazônia Ltda.
Todos os direitos reservados.

Grupo do Chassi

• O número de referência na ilustração do índice pode ser diferente do que aparece no texto.

C-30 Fiação Principal • Bobina de Ignição (CB1300/CB1300A)

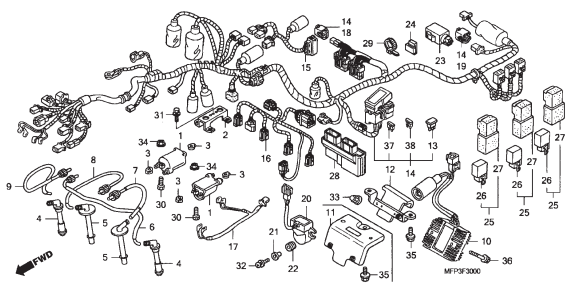

C-30 • 1 Fiação Principal • Bobina de Ignição (CB1300S/CB1300SA)

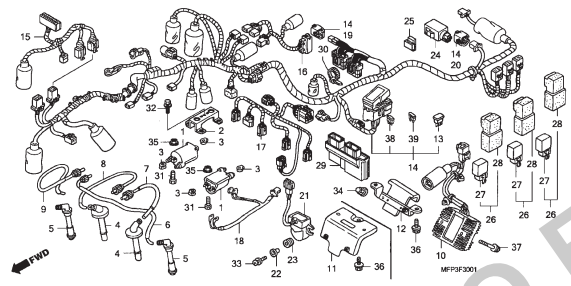

C-31 Chassi

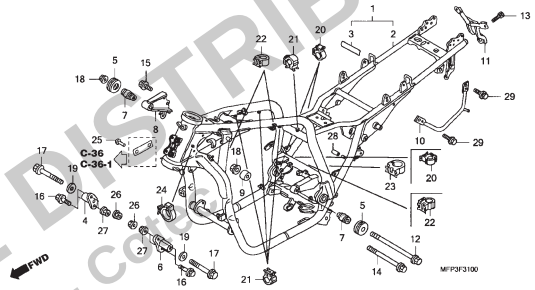

C-32 Ferramentas

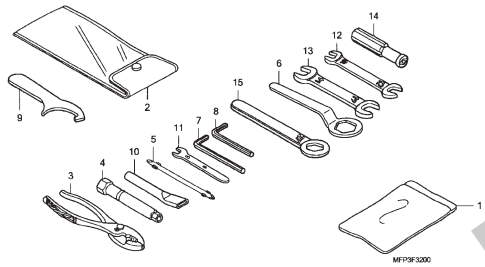

C-33 Radiador (CB1300/CB1300S)

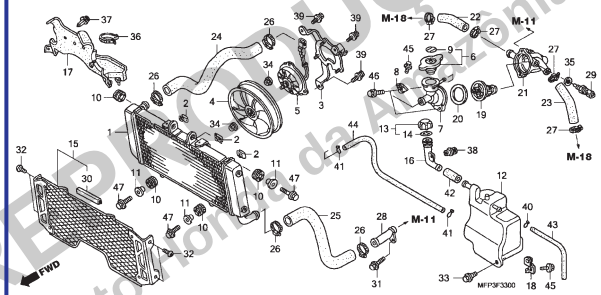

C-33 • 1 Radiador (CB1300A/CB1300SA)

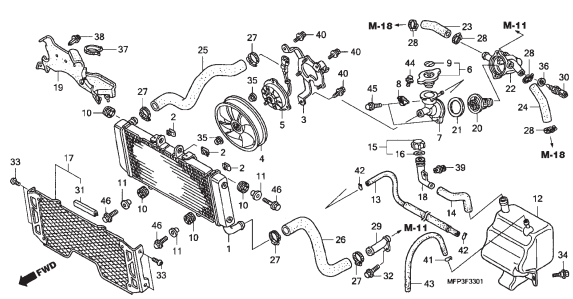

C-34 Carenagem Dianteira • Carenagem Lateral • Para-brisa

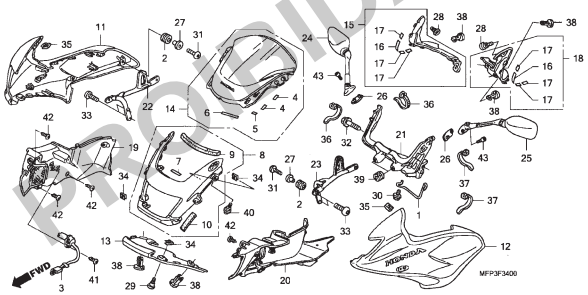

C-35 Porta-objetos

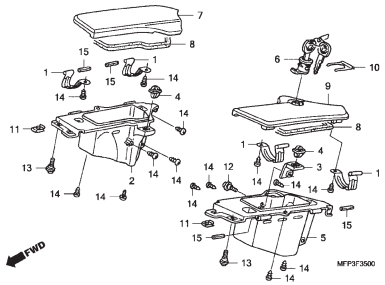

C-36 Etiquetas de Precaução (CB1300/CB1300A)

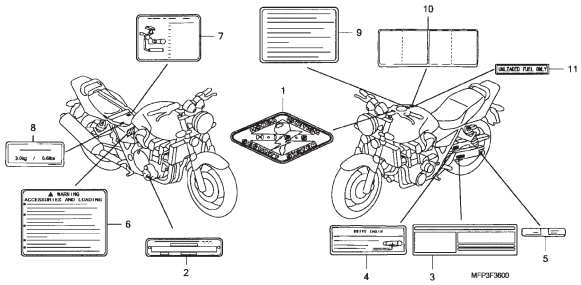

PROIBIDA A REPRODUÇÃO E DISTRIBUIÇÃO
- Moto Honda da Amazônia Ltda. - Cópia

© Moto Honda da Amazônia Ltda.
Todos os direitos reservados.

Grupo do Chassi

• O número de referência na ilustração do índice pode ser diferente do que aparece no texto.

C-36 • 1 Etiqueta Precaução (CB1300S/CB1300SA)

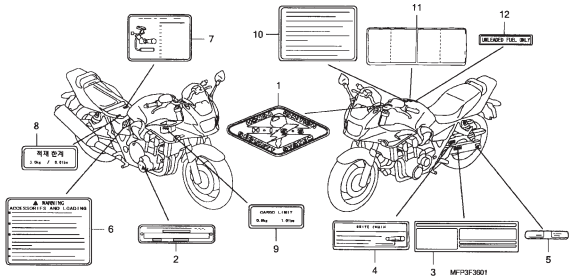

C-37 Emblemas (CB1300/CB1300A)

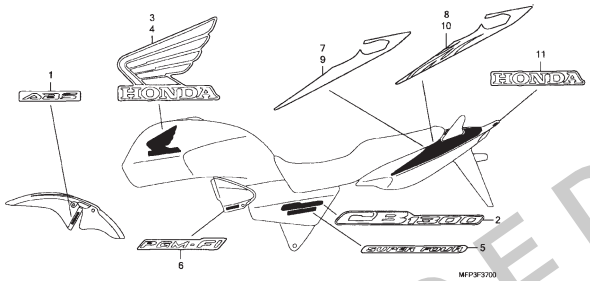

C-37 • 1 Emblemas (CB1300S/CB1300SA)

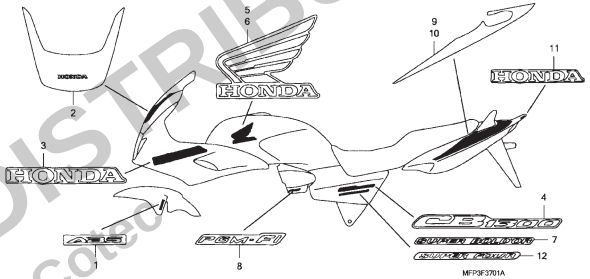

PROIBIDA A REPRODUÇÃO E DISTRIBUIÇÃO
- Moto Honda da Amazônia Ltda. - Cotia

© Moto Honda da Amazônia Ltda.
Todos os direitos reservados.

M-1 Tampa do Cabeçote

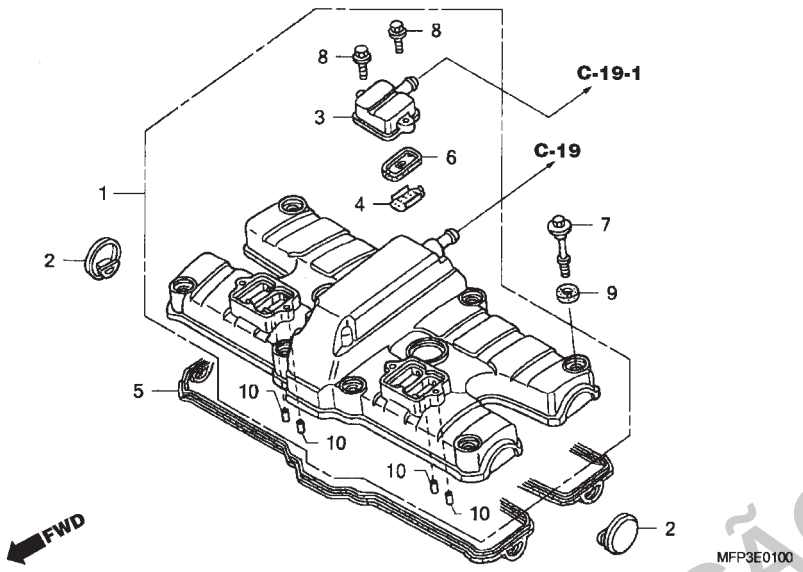

Ref. nº	N.O.S.	Descrição	T.M.O.
1	1111C4	Tampa, Cabeçote	1,2
	1111C4A	• Carenagem adicione	0,3
	1111C4B	• ABS adicione	0,2
5	1111D2	Junta, Tampa Cabeçote	1,2
	1111D2A	• Carenagem adicione	0,3
	1111D2B	• ABS adicione	0,2
6	314125	Válvula, Verificação	0,4
		• Nota: Mesmo tempo para duas unidades ou mais	

Ref. Nº	Nº da peça	Descrição	Qtd. CB1300 8	CB1300 9	CB1300S 8	CB1300S 9	CB1300A 8	CB1300A 9	CB1300SA 8	CB1300SA 9	Nº de série		Tipo
1	12300-MEJ-000	Tampa Comp., Cabeçote	1	1	1	1	1	1	1	1			
2	12331-MEJ-000	Tampa, Lateral Cabeçote	4	4	4	4	4	4	4	4			
3	12339-MAZ-750	Tampa, Válvula Alívio	2	2	2	2	2	2	2	2			
4	12341-MAT-750	Placa (AI)	4	4	4	4	4	4	4	4			
5	12391-MEJ-000	Junta, Tampa Cabeçote	1	1	1	1	1	1	1	1			
6	18601-KEA-741	Válvula Comp., Alívio (ARAI)	4	4	4	4	4	4	4	4			
7	90017-MCZ-000	Parafuso, Tampa Cabeçote	8	8	8	8	8	8	8	8			
8	90020-ZC3-000	Parafuso, Flange, 6 x 20	4	4	4	4	4	4	4	4			
9	90543-MV9-670	Coxim, Fixação	8	8	8	8	8	8	8	8			
10	94301-10160	Pino, Guia, 10 x 16	4	4	4	4	4	4	4	4			

PROIBIDA A REPRODUÇÃO E DISTRIBUIÇÃO
- Moto Honda da Amazônia Ltda. - Cotec

© Moto Honda da Amazônia Ltda.
Todos os direitos reservados.

M-2 Cabeçote

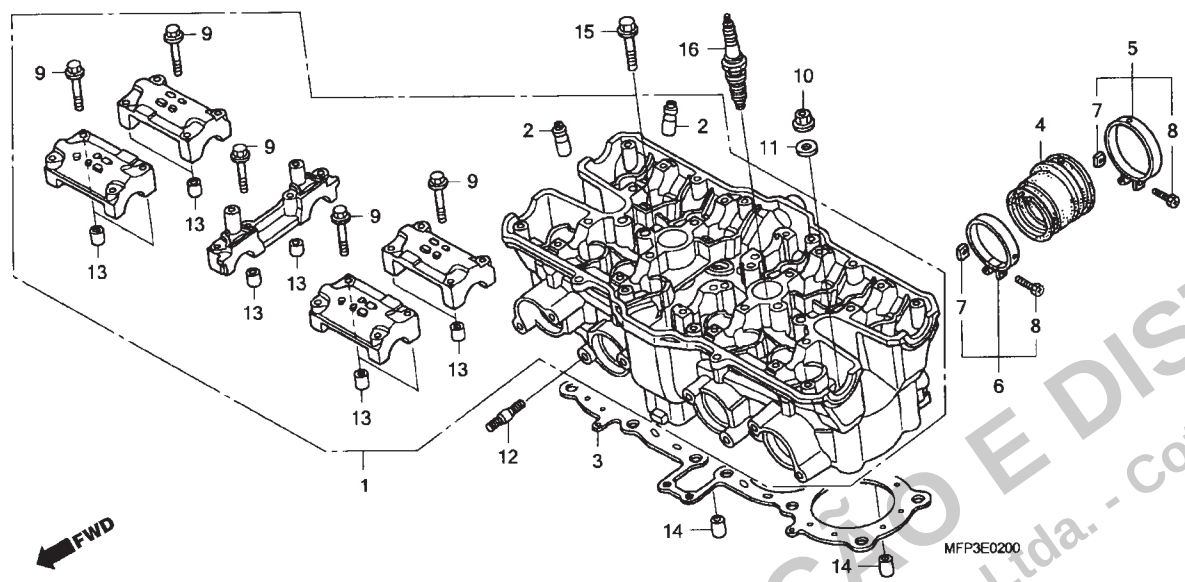

Ref. nº	N.O.S.	Descrição	T.M.O.
1	111106	Cabeçote	8,7
		• Incluso: Ajuste da Válvula e Retífica	
	111106E	• Carenagem adicione	0,3
	111106F	• ABS adicione	0,2
2	1111L9	Guia, Válvula Admissão (uma)	5,5
		• Incluso: Alargamento	
		• Incluso: Ajuste da Válvula e Retífica	
	1111L9A	• Troca de todas as Guias Válvula Admissão adicione	2,1
	1111L9C	• Carenagem adicione	0,3
	1111L9E	• ABS adicione	0,2
	1111M0	Guia, Válvula Escape (uma)	5,5
		• Incluso: Alargamento	
		• Incluso: Ajuste da Válvula e Retífica	
	1111M0A	• Troca de todas as guias válvula escape adicione	2,1
	1111M0C	• Carenagem adicione	0,3
	1111M0E	• ABS adicione	0,2
	1111M9	Guia, Válvula: Para uma motocicleta	10,0
		• Incluso: Alargamento	
		• Incluso: Ajuste da Válvula e Retífica	

+

Ref. Nº	Nº da peça	Descrição	Qtd. CB1300 8	CB1300 9	CB1300S 8	CB1300S 9	CB1300A 8	CB1300A 9	CB1300SA 8	CB1300SA 9	Nº de série		Tipo
1	12010-MFP-000	Cabeçote, Comp.	1	1	1	1	1	1	1	1			
2	12204-MAT-305	Guia, Válvula Admissão (O.S.)	16	16	16	16	16	16	16	16			
3	12251-MEJ-013	Junta, Cabeçote	1	1	1	1	1	1	1	1			
4	16211-MEJ-000	Carcaça, Isolador Acelerador	4	4	4	4	4	4	4	4			
5	16217-MEJ-000	Presilha, Isolador	4	4	4	4	4	4	4	4			
6	16218-MEJ-000	Presilha, Coletor	4	4	4	4	4	4	4	4			
7	16222-MV4-300	Porca, Quadrada, 5mm	8	8	8	8	8	8	8	8			
8	90005-MEJ-000	Parafuso Trava, 5 x 22	8	8	8	8	8	8	8	8			
9	90018-425-000	Parafuso, Flange, 6 x 48	20	20	20	20	20	20	20	20			
10	90204-634-000	Porca, Flange, 10mm	12	12	12	12	12	12	12	12			
11	90401-MEJ-610	Arruela, 10mm	12	12	12	12	12	12	12	12			
12	92900-08028-0E	Prisioneiro, 8 x 28	8	8	8	8	8	8	8	8			
13	94301-08200	Pino, Guia, 8 x 20	10	10	10	10	10	10	10	10			
14	94301-10160	Pino, Guia, 10 x 16	2	2	2	2	2	2	2	2			
15	95701-08055-08	Parafuso, Flange, 8 x 55	4	4	4	4	4	4	4	4			
16	98069-58916	Vela, Ignição (DPR8EA-9) (NGK)	4	4	4	4	4	4	4	4			
	98069-58926	Vela, Ignição (X24EPR-U9) (DENSO)	4	4	4	4	4	4	4	4			
	98069-59916	Vela, Ignição (DPR9EA-9) (NGK)	(4)	(4)	(4)	(4)	(4)	(4)	(4)	(4)			
	98069-59926	Vela, Ignição (X27EPR-U9) (DENSO)	(4)	(4)	(4)	(4)	(4)	(4)	(4)	(4)			

PROIBIDA A REPRODUÇÃO E DISTRIBUIÇÃO
- Moto Honda da Amazônia Ltda. - Cotec

© Moto Honda da Amazônia Ltda.
Todos os direitos reservados.

M-2 Cabeçote

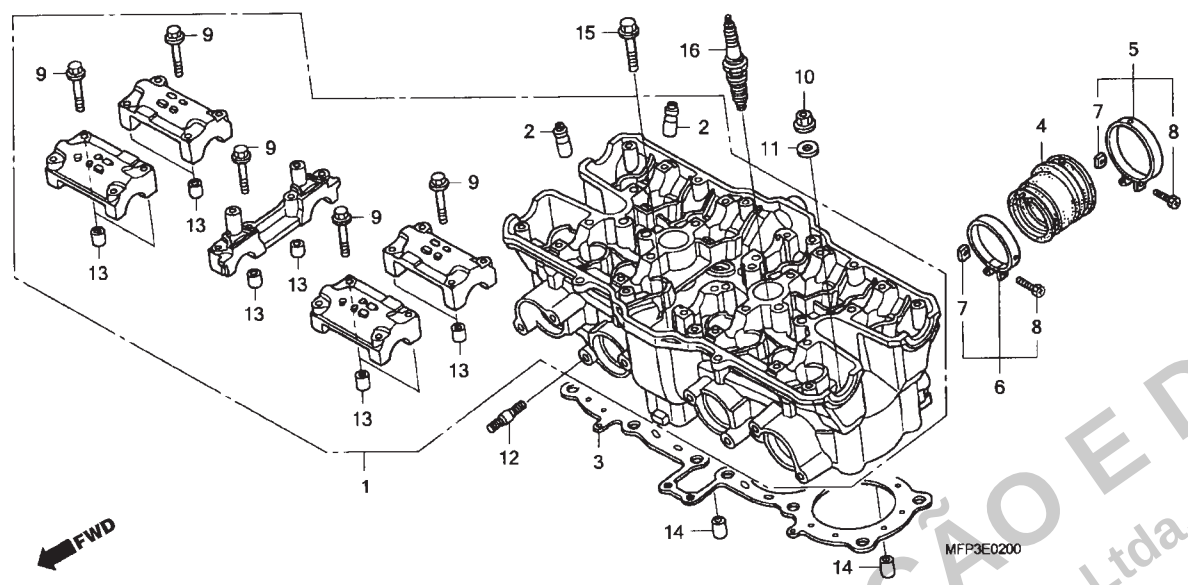

Ref. nº	N.O.S.	Descrição	T.M.O.
+ 2	1111M9B	• Carenagem adicione	0,3
	1111M9C	• ABS adicione	0,2
3	111115	Junta, Cabeçote	4,6
	111115E	• Carenagem adicione	0,3
	111115F	• ABS adicione	0,2
4	311131	Isolador, Carcaça Aceleração/ Carburador	1,7
	311131G	• Troca 1 coletor: adicione	0,1
	311131B	• Troca 2 coletores: adicione	0,2
	3111B6	• Isolador, Carcaça Aceleração/ Carburador: para uma motocicleta	1,9
16	614130	Vela, Ignição	0,4
		• NOTA: Mesmo tempo para duas unidades ou mais	

PROIBIDA A REPRODUÇÃO E DISTRIBUIÇÃO
- Moto Honda da Amazônia Ltda. - Cotec

© Moto Honda da Amazônia Ltda.
Todos os direitos reservados.

M-3 Árvore de Comando • Válvulas

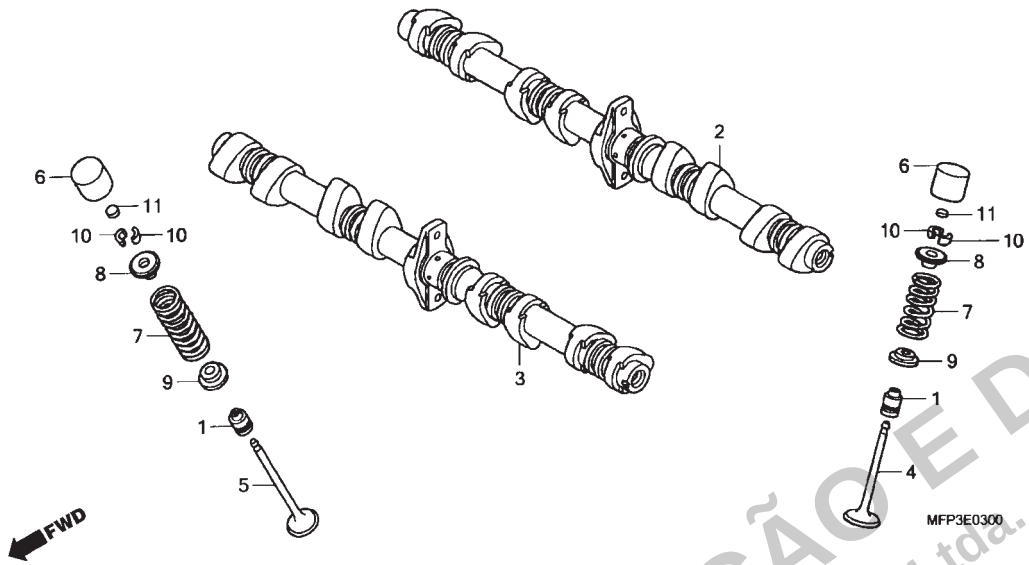

Ref. nº	N.O.S.	Descrição	T.M.O.
2	1111E5	Árvore de Comando: Admissão	2,3
		• Incluso: Ajuste da folga da válvula	
	1111E5A	• Carenagem adicione	0,3
	1111E5B	• ABS adicione	0,2
3	1111E6	Árvore de Comando: Escape	2,3
		• Incluso: Ajuste da folga da válvula	
	1111E6A	• Carenagem adicione	0,3
	1111E6B	• ABS adicione	0,2
	1111T4	Árvore de Comando: para uma motocicleta	3,1
		• Incluso: Ajuste da folga da válvula	
	1111T4A	• Carenagem adicione	0,3
	1111T4B	• ABS adicione	0,2
4	1111N0	Válvula, Admissão (uma)	5,0
		• Incluso: Retífica	
	1111N0A	• Troca todas as Válvulas admissão adicione	1,4
	1111N0C	• Carenagem adicione	0,3
	1111N0D	• ABS adicione	0,2
5	1111N1	Válvula, Escape (uma)	5,0
+		• Incluso: Retífica	

Ref. Nº	Nº da peça	Descrição	Qtd. CB1300 8	CB1300 9	CB1300S 8	CB1300S 9	CB1300A 8	CB1300A 9	CB1300SA 8	CB1300SA 9	Nº de série		Tipo
1	12209-KE8-005	Retentor, Óleo Haste Válvulas	16	16	16	16	16	16	16	16			
2	14110-MEJ-000	Árvore Comando, Admissão	1	1	1	1	1	1	1	1			
3	14210-MEJ-000	Árvore Comando, Escape	1	1	1	1	1	1	1	1			
4	14711-MEJ-000	Válvula, Admissão	8	8	8	8	8	8	8	8			
5	14721-MEJ-000	Válvula, Escape	8	8	8	8	8	8	8	8			
6	14731-MT4-010	Tucho, Válvula	16	16	16	16	16	16	16	16			
7	14751-MEJ-000	Mola, Válvula	16	16	16	16	16	16	16	16			
8	14771-MAT-000	Retentor, Mola Válvulas	16	16	16	16	16	16	16	16			
9	14775-KGB-610	Assento, Mola, Válvulas	16	16	16	16	16	16	16	16			
10	14781-MAT-000	Chaveta, Válvulas	32	32	32	32	32	32	32	32			
11	14901-KT7-013	Calço, Ajuste (1,200)	16	16	16	16	16	16	16	16			
	14902-KT7-013	Calço, Ajuste (1,225)	16	16	16	16	16	16	16	16			
	14903-KT7-013	Calço, Ajuste (1,250)	16	16	16	16	16	16	16	16			
	14904-KT7-013	Calço, Ajuste (1,275)	16	16	16	16	16	16	16	16			
	14905-KT7-013	Calço, Ajuste (1,300)	16	16	16	16	16	16	16	16			
	14906-KT7-013	Calço, Ajuste (1,325)	16	16	16	16	16	16	16	16			
	14907-KT7-013	Calço, Ajuste (1,350)	16	16	16	16	16	16	16	16			
	14908-KT7-013	Calço, Ajuste (1,375)	16	16	16	16	16	16	16	16			
	14909-KT7-013	Calço, Ajuste (1,400)	16	16	16	16	16	16	16	16			
	14910-KT7-013	Calço, Ajuste (1,425)	16	16	16	16	16	16	16	16			
	14911-KT7-013	Calço, Ajuste (1,450)	16	16	16	16	16	16	16	16			
	14912-KT7-013	Calço, Ajuste (1,475)	16	16	16	16	16	16	16	16			
	14913-KT7-013	Calço, Ajuste (1,500)	16	16	16	16	16	16	16	16			
	14914-KT7-013	Calço, Ajuste (1,525)	16	16	16	16	16	16	16	16			
	14915-KT7-013	Calço, Ajuste (1,550)	16	16	16	16	16	16	16	16			

PROIBIDA A REPRODUÇÃO E DISTRIBUIÇÃO
- Moto Honda da Amazônia Ltda. - Cotec

© Moto Honda da Amazônia Ltda.
Todos os direitos reservados.

M-3 Árvore de Comando • Válvulas

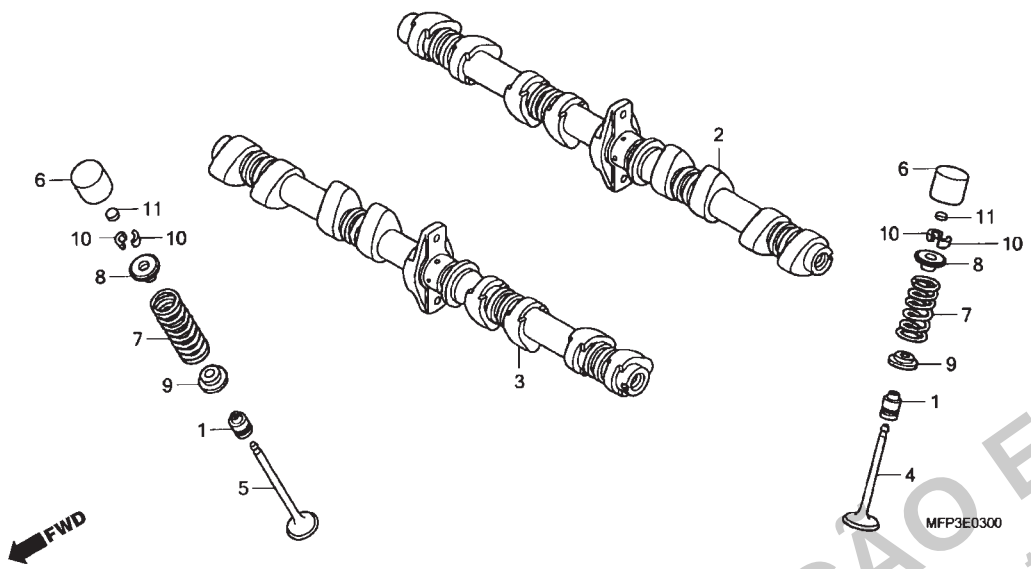

Ref. nº	N.O.S.	Descrição	T.M.O.
+	51111N1A	• Troca de todas as válvulas escape adicione	1,4
	1111N1C	• Carenagem adicione	0,3
	1111N1D	• ABS adicione	0,2
	1111P0	Válvula: Para uma motocicleta • Incluso: Retífica	8,0
	1111P0A	• Carenagem adicione	0,3
	1111P0B	• ABS adicione	0,2
7		(1, 8, 9, 10)	
	1111P2	Mola e/ou Retentor Válvula, Admissão adicione (uma)	4,8
	1111P2A	• Troca de todas as molas Válvulas admissão adicione	0,7
	1111P2C	• Carenagem adicione	0,3
	1111P2D	• ABS adicione	0,2
	1111P3	Mola e/ou Retentor Válvula Escape (uma)	4,8
	1111P3A	• Troca de todas as Molas Válvula escape adicione	0,7
	1111P3C	• Carenagem adicione	0,3
	1111P3D	• ABS adicione	0,2
	1111Q2	Mola e/ou Retentor Haste, válvula: para uma motocicleta	6,3
	1111Q2A	• Carenagem adicione	0,3
	1111Q2B	• ABS adicione	0,2

Ref. Nº	Nº da peça	Descrição	Qtd. CB1300 8	CB1300 9	CB1300S 8	CB1300S 9	CB1300A 8	CB1300A 9	CB1300SA 8	CB1300SA 9	Nº de série		Tipo
11)	14916-KT7-013	Calço, Ajuste (1,575)	16	16	16	16	16	16	16	16			
	14917-KT7-013	Calço, Ajuste (1,600)	16	16	16	16	16	16	16	16			
	14918-KT7-013	Calço, Ajuste (1,625)	16	16	16	16	16	16	16	16			
	14919-KT7-013	Calço, Ajuste (1,650)	16	16	16	16	16	16	16	16			
	14920-KT7-013	Calço, Ajuste (1,675)	16	16	16	16	16	16	16	16			
	14921-KT7-013	Calço, Ajuste (1,700)	16	16	16	16	16	16	16	16			
	14922-KT7-013	Calço, Ajuste (1,725)	16	16	16	16	16	16	16	16			
	14923-KT7-013	Calço, Ajuste (1,750)	16	16	16	16	16	16	16	16			
	14924-KT7-013	Calço, Ajuste (1,775)	16	16	16	16	16	16	16	16			
	14925-KT7-013	Calço, Ajuste (1,800)	16	16	16	16	16	16	16	16			
	14926-KT7-013	Calço, Ajuste (1,825)	16	16	16	16	16	16	16	16			
	14927-KT7-013	Calço, Ajuste (1,850)	16	16	16	16	16	16	16	16			
	14928-KT7-013	Calço, Ajuste (1,875)	16	16	16	16	16	16	16	16			
	14929-KT7-013	Calço, Ajuste (1,900)	16	16	16	16	16	16	16	16			
	14930-KT7-013	Calço, Ajuste (1,925)	16	16	16	16	16	16	16	16			
	14931-KT7-013	Calço, Ajuste (1,950)	16	16	16	16	16	16	16	16			
	14932-KT7-013	Calço, Ajuste (1,975)	16	16	16	16	16	16	16	16			
	14933-KT7-013	Calço, Ajuste (2,000)	16	16	16	16	16	16	16	16			
	14934-KT7-013	Calço, Ajuste (2,025)	16	16	16	16	16	16	16	16			
	14935-KT7-013	Calço, Ajuste (2,050)	16	16	16	16	16	16	16	16			
	14936-KT7-013	Calço, Ajuste (2,075)	16	16	16	16	16	16	16	16			
	14937-KT7-013	Calço, Ajuste (2,100)	16	16	16	16	16	16	16	16			
	14938-KT7-013	Calço, Ajuste (2,125)	16	16	16	16	16	16	16	16			
	14939-KT7-013	Calço, Ajuste (2,150)	16	16	16	16	16	16	16	16			
	14940-KT7-013	Calço, Ajuste (2,175)	16	16	16	16	16	16	16	16			
	14941-KT7-013	Calço, Ajuste (2,200)	16	16	16	16	16	16	16	16			
	14942-KT7-013	Calço, Ajuste (2,225)	16	16	16	16	16	16	16	16			

PROIBIDA A REPRODUÇÃO E DISTRIBUIÇÃO
- Moto Honda da Amazônia Ltda. - Cotec

© Moto Honda da Amazônia Ltda.
Todos os direitos reservados.

M-3 Árvore de Comando • Válvulas

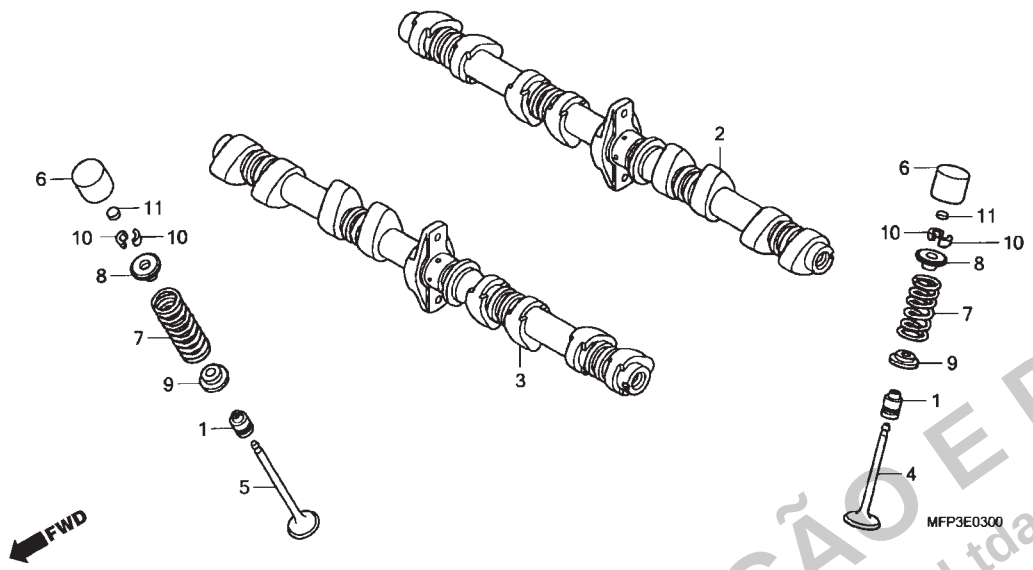

Ref. Nº	Nº da peça	Descrição	Qtd. CB1300 8	CB1300 9	CB1300S 8	CB1300S 9	CB1300A 8	CB1300A 9	CB1300SA 8	CB1300SA 9	Nº de série		Tipo
11)	14943-KT7-013	Calço, Ajuste (2,250)	16	16	16	16	16	16	16	16			
	14944-KT7-013	Calço, Ajuste (2,275)	16	16	16	16	16	16	16	16			
	14945-KT7-013	Calço, Ajuste (2,300)	16	16	16	16	16	16	16	16			
	14946-KT7-013	Calço, Ajuste (2,325)	16	16	16	16	16	16	16	16			
	14947-KT7-013	Calço, Ajuste (2,350)	16	16	16	16	16	16	16	16			
	14948-KT7-013	Calço, Ajuste (2,375)	16	16	16	16	16	16	16	16			
	14949-KT7-013	Calço, Ajuste (2,400)	16	16	16	16	16	16	16	16			
	14950-KT7-013	Calço, Ajuste (2,425)	16	16	16	16	16	16	16	16			
	14951-KT7-013	Calço, Ajuste (2,450)	16	16	16	16	16	16	16	16			
	14952-KT7-013	Calço, Ajuste (2,475)	16	16	16	16	16	16	16	16			
	14953-KT7-013	Calço, Ajuste (2,500)	16	16	16	16	16	16	16	16			
	14954-KT7-013	Calço, Ajuste (2,525)	16	16	16	16	16	16	16	16			
	14955-KT7-013	Calço, Ajuste (2,550)	16	16	16	16	16	16	16	16			
	14956-KT7-013	Calço, Ajuste (2,575)	16	16	16	16	16	16	16	16			
	14957-KT7-013	Calço, Ajuste (2,600)	16	16	16	16	16	16	16	16			
	14958-KT7-013	Calço, Ajuste (2,625)	16	16	16	16	16	16	16	16			
	14959-KT7-013	Calço, Ajuste (2,650)	16	16	16	16	16	16	16	16			
	14960-KT7-013	Calço, Ajuste (2,675)	16	16	16	16	16	16	16	16			
	14961-KT7-013	Calço, Ajuste (2,700)	16	16	16	16	16	16	16	16			
	14962-KT7-013	Calço, Ajuste (2,725)	16	16	16	16	16	16	16	16			
	14963-KT7-013	Calço, Ajuste (2,750)	16	16	16	16	16	16	16	16			
	14964-KT7-013	Calço, Ajuste (2,775)	16	16	16	16	16	16	16	16			
	14965-KT7-013	Calço, Ajuste (2,800)	16	16	16	16	16	16	16	16			
	14966-KT7-013	Calço, Ajuste (2,825)	16	16	16	16	16	16	16	16			

PROIBIDA A REPRODUÇÃO E DISTRIBUIÇÃO
- Moto Honda da Amazônia Ltda. - Cotec

© Moto Honda da Amazônia Ltda.
Todos os direitos reservados.

M-3 Árvore de Comando • Válvulas

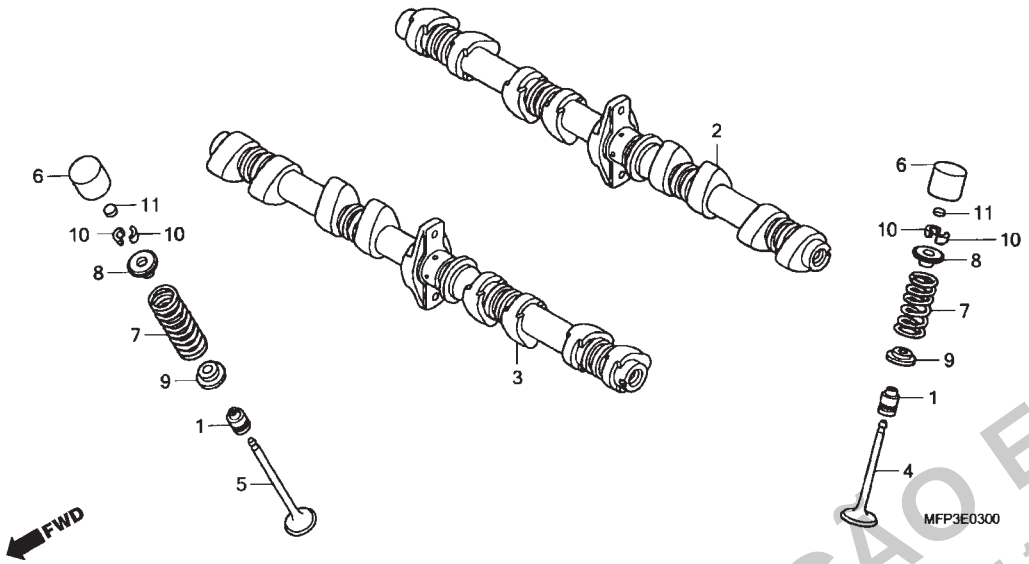

Ref. Nº	Nº da peça	Descrição	Qtd. CB1300 8	CB1300 9	CB1300S 8	CB1300S 9	CB1300A 8	CB1300A 9	CB1300SA 8	CB1300SA 9	Nº de série		Tipo
11)	14967-KT7-013	Calço, Ajuste (2,850)	16	16	16	16	16	16	16	16			
	14968-KT7-013	Calço, Ajuste (2,875)	16	16	16	16	16	16	16	16			
	14969-KT7-013	Calço, Ajuste (2,900)	16	16	16	16	16	16	16	16			

PROIBIDA A REPRODUÇÃO E DISTRIBUIÇÃO
- Moto Honda da Amazônia Ltda. - Cotec

© Moto Honda da Amazônia Ltda.
Todos os direitos reservados.

M-4 Corrente Comando • Tensor

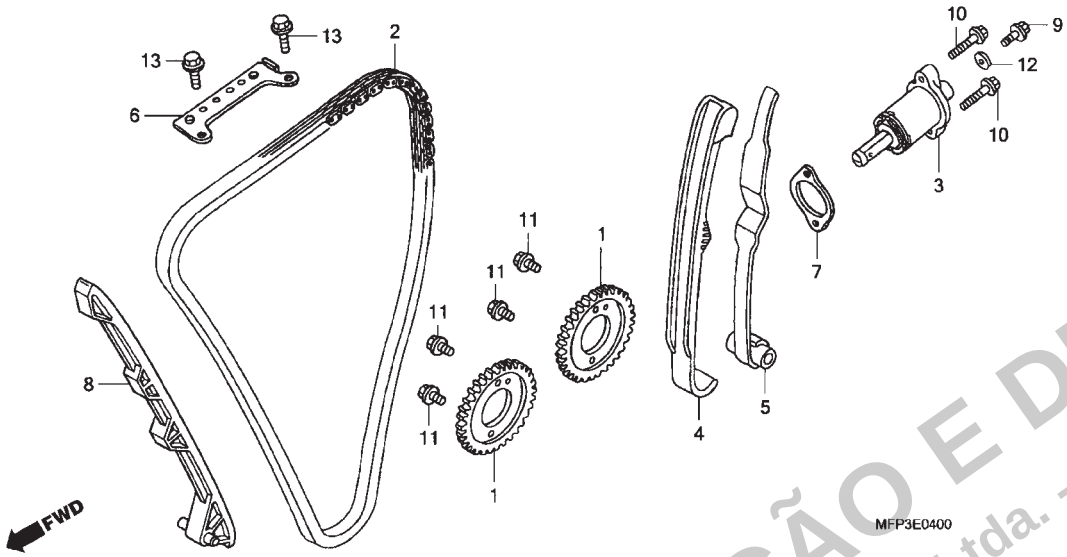

Ref. nº	N.O.S.	Descrição	T.M.O.
1	1111F7	Pinhão, Comando: Admissão	1,7
	1111F7A	• Carenagem adicione	0,3
	1111F7B	• ABS adicione	0,2
	1111 F8	• Pinhão, Comando: Escape	1,7
	1111F8A	• Carenagem adicione	0,3
	1111F8B	• ABS adicione	0,2
	1111F9	Pinhão, Comando: para uma motocicleta	1,9
	1111F9A	• Carenagem adicione	0,3
	1111F9B	• ABS adicione	0,2
2	110140	Corrente, Comando • Incluso: Remoção e instalação do motor	7,8
	110140E	• Carenagem adicione	0,3
	110140J	• ABS adicione	0,2
3		(7)	
	111133	Acionador, Tensor	0,2
4		(5)	
	111130	Tensor, Corrente Comando • Incluso: Remoção e instalação do motor	6,2
	111130E	• Carenagem adicione	0,3
	111130H	• ABS adicione	0,2
+6	1111G9	Guia B, Corrente Comando	1,2

Ref. Nº	Nº da peça	Descrição	Qtd. CB1300 8	CB1300 9	CB1300S 8	CB1300S 9	CB1300A 8	CB1300A 9	CB1300SA 8	CB1300SA 9	Nº de série		Tipo
1	14321-MEJ-000	Pinhão, Comando (46D)	2	2	2	2	2	2	2	2			
2	14401-MEJ-003	Corrente, Comado (146 Elos) (BORG-WARNER)	1	1	1	1	1	1	1	1			
3	14500-MAZ-000	Acionador, Tensor	1	1	1	1	1	1	1	1			
4	14511-MAZ-300	Tensor Comp., Corrente Comando	1	1	1	1	1	1	1	1			
5	14520-MAZ-000	Base, Tensor Corrente Comando	1	1	1	1	1	1	1	1			
6	14546-MEJ-000	Guia B, Corrente Comando	1	1	1	1	1	1	1	1			
7	14560-MY5-851	Junta, Acionador Tensor	1	1	1	1	1	1	1	1			
8	14620-MEJ-000	Guia A, Corrente Comando	1	1	1	1	1	1	1	1			
9	90004-GHB-600	Parafuso, Flange, 6 x 10 (NSHF)	1	1	1	1	1	1	1	1			
10	90004-GHB-670	Parafuso, Flange, 6 x 25 (NSHF)	2	2	2	2	2	2	2	2			
11	90082-HA0-000	Parafuso, Flange Detonação, 7 x 10,5	4	4	4	4	4	4	4	4			
12	90442-397-000	Arruela, Vedação, 6mm	1	1	1	1	1	1	1	1			
13	95701-06014-00	Parafuso, Flange, 6 x 14	2	2	2	2	2	2	2	2			

PROIBIDA A REPRODUÇÃO E DISTRIBUIÇÃO
- Moto Honda da Amazônia Ltda. - Cotec

© Moto Honda da Amazônia Ltda.
Todos os direitos reservados.

M-4 Corrente Comando • Tensor

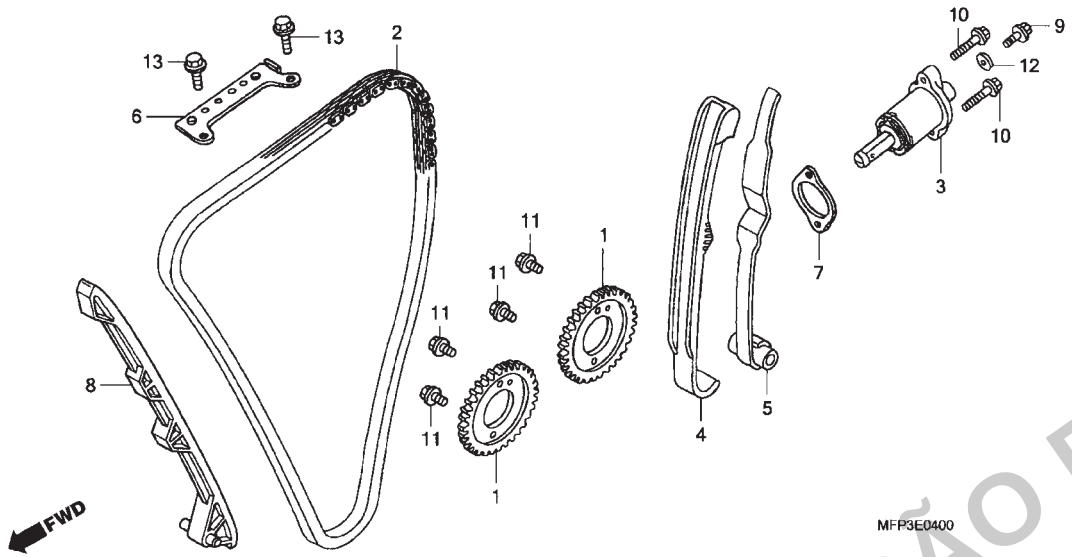

Ref. nº	N.O.S.	Descrição	T.M.O.
+ 6	1111G9A	• Carenagem adicione	0,3
	1111G9B	• ABS adicione	0,2
8	111139	Guia, Corrente Comando	6,2
		• Incluso: Remoção e instalação do motor	
	111139F	• Carenagem adicione	0,3
	111139J	• ABS adicione	0,2

PROIBIDA A REPRODUÇÃO E DISTRIBUIÇÃO
- Moto Honda da Amazônia Ltda. - Cotec

© Moto Honda da Amazônia Ltda.
Todos os direitos reservados.

M-5 Cilindro

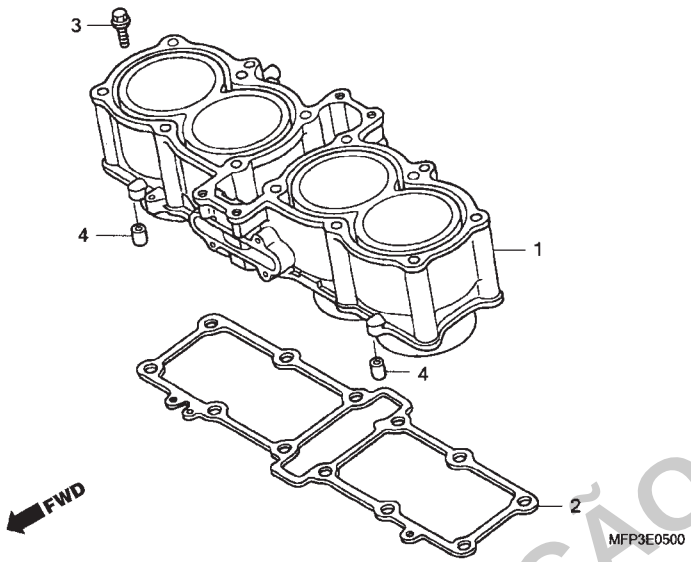

Ref. nº	N.O.S.	Descrição	T.M.O.
1	1111A5	Cilindro	5,5
	1111A5A	• Carenagem adicione	0,3
	1111A5B	• ABS adicione	0,2
2	111102	Junta, Cilindro	5,2
	111102A	• Carenagem adicione	0,3
	111102B	• ABS adicione	0,2

Ref. Nº	Nº da peça	Descrição	Qtd. CB1300 8	CB1300 9	CB1300S 8	CB1300S 9	CB1300A 8	CB1300A 9	CB1300SA 8	CB1300SA 9	Nº de série		Tipo
1	12100-MEJ-H30	Cilindro Comp.	1	1	1	1	1	1	1	1			
2	12191-MEJ-003	Junta, Cilindro	1	1	1	1	1	1	1	1			
3	90006-GHB-670	Parafuso, Flange, 6 x 25 (NSHF)	1	1	1	1	1	1	1	1			
4	94301-10160	Pino, Guia, 10 x 16	2	2	2	2	2	2	2	2			

PROIBIDA A REPRODUÇÃO E DISTRIBUIÇÃO
- Moto Honda da Amazônia Ltda. - Cotec

© Moto Honda da Amazônia Ltda.
Todos os direitos reservados.

M-6 Tampa Lateral Direita

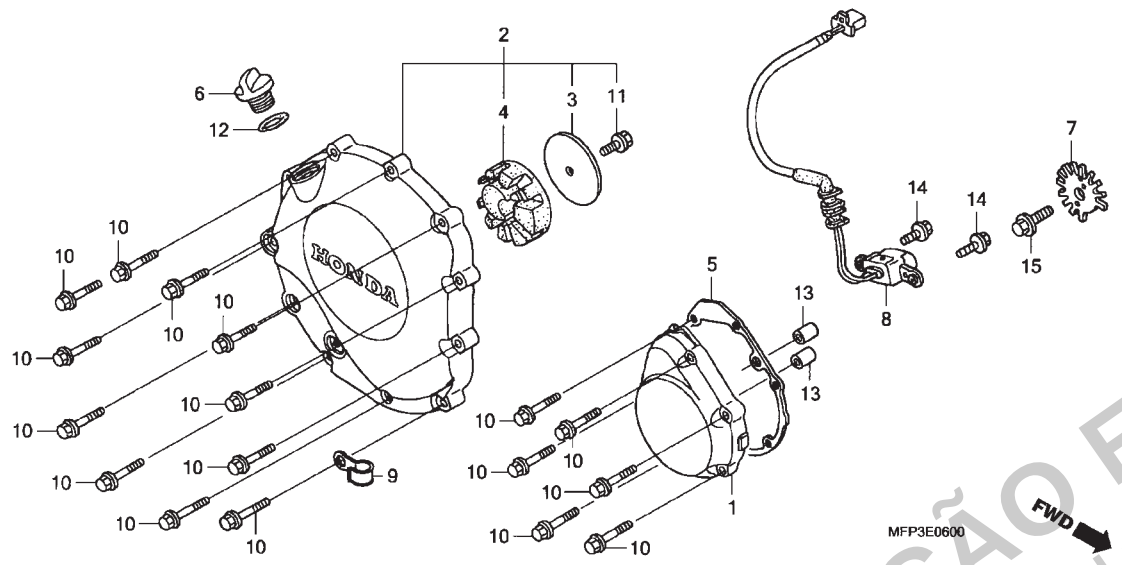

Ref. nº	N.O.S.	Descrição	T.M.O.
1	110159	Tampa, Lateral: Direita	0,2
2	212121	Tampa, Embreagem	0,5
5	110158	Junta, Tampa Lateral: Direita	0,2
7	614111	Rotor, Pulsador	0,3
8	614110	Gerador, Pulsos Ignição	0,5

Ref. Nº	Nº da peça	Descrição	Qtd. CB1300 8	CB1300 9	CB1300S 8	CB1300S 9	CB1300A 8	CB1300A 9	CB1300SA 8	CB1300SA 9	Nº de série		Tipo
1	11311-MAZ-000	Tampa, Lateral Direita	1	1	1	1	1	1	1	1			
2	11330-MEJ-000	Tampa, Embreagem	1	1	1	1	1	1	1	1			
3	11333-MZ1-000	Placa, Coxim Tampa Embreagem	1	1	1	1	1	1	1	1			
4	11334-MZ1-000	Coxim, Tampa Embreagem	1	1	1	1	1	1	1	1			
5	11396-MAZ-000	Junta, Tampa Lateral Direita	1	1	1	1	1	1	1	1			
6	15611-MB0-000	Tampa, Bocal Abastecimento Óleo	1	1	1	1	1	1	1	1			
7	30291-MFP-000	Rotor, Pulsador	1	1	1	1	1	1	1	1			
8	30300-MEJ-000	Gerador, Pulsos	1	1	1	1	1	1	1	1			
9	32921-039-000	Presilha, Fiação	1	1	1	1	1	1	1	1			
10	90006-GHB-680	Parafuso, Flange, 6 x 28 (NSHF)	17	17	17	17	17	17	17	17			
11	90083-657-000	Parafuso, Flange, 6 x 10	1	1	1	1	1	1	1	1			
12	91301-250-000	Anel, Vedação, 21,5mm	1	1	1	1	1	1	1	1			
13	94301-08140	Pino, Guia, 8 x 14	2	2	2	2	2	2	2	2			
14	95701-06014-00	Parafuso, Flange, 6 x 14	2	2	2	2	2	2	2	2			
15	95701-10020-08	Parafuso, Flange, 10 x 20	1	1	1	1	1	1	1	1			

PROIBIDA A REPRODUÇÃO E DISTRIBUIÇÃO
- Moto Honda da Amazônia Ltda. - Cotec

© Moto Honda da Amazônia Ltda.
Todos os direitos reservados.

M-7 Embreagem

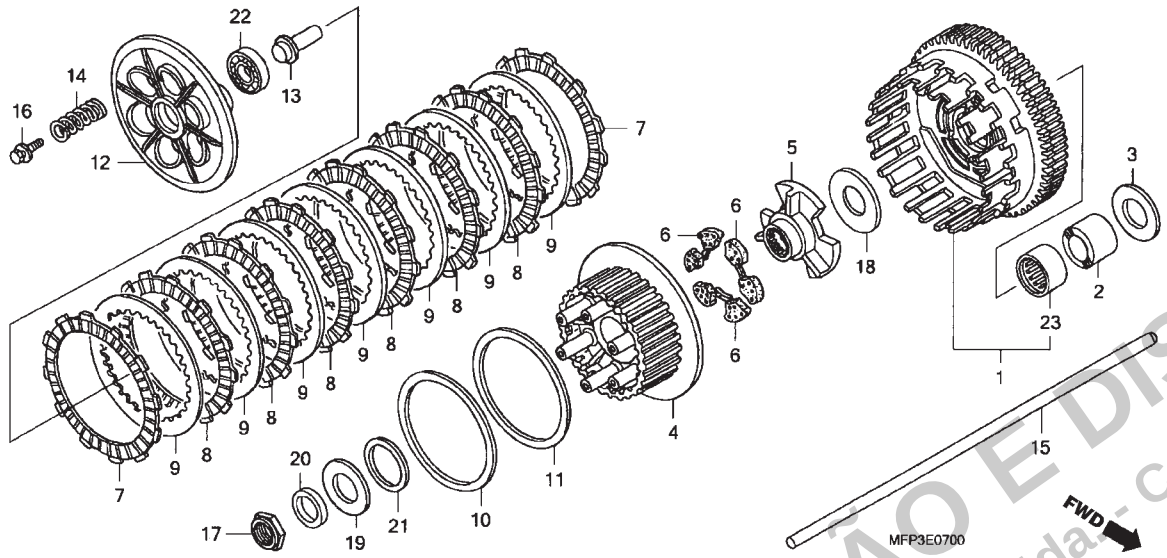

Ref. nº	N.O.S.	Descrição	T.M.O.
1		(2, 23)	
	2121A0	Carcaça Externa, Embreagem	1,0
4	212112	Cubo, Embreagem	0,9
5		(6)	
	2121E0	Guia, Cubo Embreagem	0,9
7		(8, 9, 10, 11)	
	2121A1	Disco, Fricção Embreagem	0,7
		• Nota: Mesmo tempo para duas unidades ou mais	
12	2121A3	Placa, Pressão Embreagem	0,7
13	2121A5	Pino, Junção Embreagem	0,6
14	212107	Mola, Embreagem	0,6
		• Nota: Mesmo tempo para duas unidades ou mais	
15	2121B6	Vareta, Acionamento Embreagem	0,2
22	2121B4	Rolamento, Acionamento Embreagem	0,7

Ref. Nº	Nº da peça	Descrição	Qtd. CB1300 8	CB1300 9	CB1300S 8	CB1300S 9	CB1300A 8	CB1300A 9	CB1300SA 8	CB1300SA 9	Nº de série		Tipo
1	22100-MEJ-000	Carcaça, Externa Embreagem	1	1	1	1	1	1	1	1			
2	22116-MS2-610	Guia, Externa Embreagem	1	1	1	1	1	1	1	1			
3	22117-MEJ-610	Bucha, Espaçadora	1	1	1	1	1	1	1	1			
4	22121-MEJ-000	Cubo, Embreagem	1	1	1	1	1	1	1	1			
5	22122-MEJ-610	Guia, Cubo Embreagem	1	1	1	1	1	1	1	1			
6	22125-MEJ-000	Coxim, Amortecedor Embreagem	3	3	3	3	3	3	3	3			
7	22201-MBB-000	Disco, Fricção Embreagem	2	2	2	2	2	2	2	2			
8	22201-MBT-F20	Disco, Fricção Embreagem	6	6	6	6	6	6	6	6			
9	22321-MT3-000	Placa, Embreagem	7	7	7	7	7	7	7	7			
10	22325-MN4-000	Mola, Placa Embreagem	1	1	1	1	1	1	1	1			
11	22326-MV1-000	Assento, Mola Judder	1	1	1	1	1	1	1	1			
12	22351-MEJ-000	Placa, Pressão Embreagem	1	1	1	1	1	1	1	1			
13	22366-MAZ-000	Pino, Junção Embreagem	1	1	1	1	1	1	1	1			
14	22401-MEJ-000	Mola, Embreagem	6	6	6	6	6	6	6	6			
15	22850-MEJ-000	Vareta, Acionamento Embreagem	1	1	1	1	1	1	1	1			
16	90022-MAT-E00	Parafuso-arruela, 6 x 35	6	6	6	6	6	6	6	6			
17	90231-MCH-000	Porca, Trava, 25mm	1	1	1	1	1	1	1	1			
18	90401-MS2-610	Arruela, Encosto, 28,2 x 56 x 2	1	1	1	1	1	1	1	1			
19	90402-MEA-670	Arruela, 25,2 x 51 x 2,5	1	1	1	1	1	1	1	1			
20	90432-MM8-003	Arruela, Pressão, 25mm (CHUO SPRING)	1	1	1	1	1	1	1	1			
21	90456-759-000	Calço D, Engrenagem Redução Segunda (1,0mm)	1	1	1	1	1	1	1	1			
22	91008-362-000	Rolamento, Radial Esferas, 16003	1	1	1	1	1	1	1	1			
23	91024-MM5-003	Rolamento, Agulhas, 40 x 47 x 31	1	1	1	1	1	1	1	1			

PROIBIDA A REPRODUÇÃO E DISTRIBUIÇÃO
- Moto Honda da Amazônia Ltda. - Cotec

© Moto Honda da Amazônia Ltda.
Todos os direitos reservados.

M-8 Embreagem de Partida

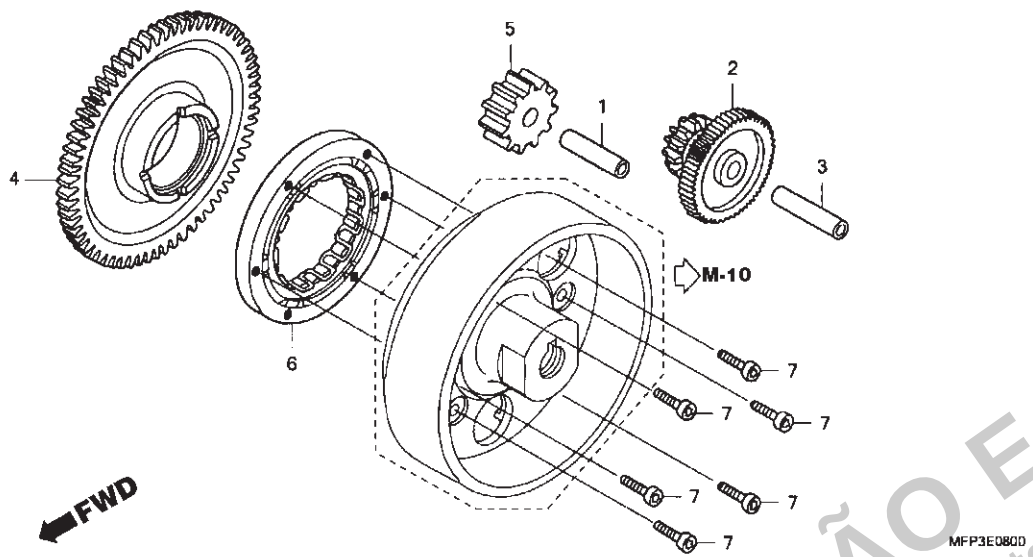

Ref. nº	N.O.S.	Descrição	T.M.O.
2		(3)	
	612125	Engrenagem, Redução Partida	0,2
4	612120	Engrenagem, Movida Partida	0,5
5		(1)	
	612135	Engrenagem, Intermediária Partida	0,4
6	612131	Carcaça Externa, Embreagem Partida	0,6

Ref. Nº	Nº da peça	Descrição	Qtd. CB1300 8	CB1300 9	CB1300S 8	CB1300S 9	CB1300A 8	CB1300A 9	CB1300SA 8	CB1300SA 9	Nº de série		Tipo
1	13111-892-000	Eixo, Engrenagem	1	1	1	1	1	1	1	1			
2	28101-MEJ-000	Engrenagem, Redução Partida (11D/56D)	1	1	1	1	1	1	1	1			
3	28102-ME9-000	Eixo, 10 x 44	1	1	1	1	1	1	1	1			
4	28110-MAZ-000	Engrenagem, Movida Partida (49D)	1	1	1	1	1	1	1	1			
5	28121-MAZ-000	Engrenagem, Intermediária Partida (11D)	1	1	1	1	1	1	1	1			
6	28125-MV9-672	Carcaça, Embreagem Partida	1	1	1	1	1	1	1	1			
7	90085-413-781	Parafuso, Allen, 6mm	6	6	6	6	6	6	6	6			

PROIBIDA A REPRODUÇÃO E DISTRIBUIÇÃO
- Moto Honda da Amazônia Ltda. - Cotec

© Moto Honda da Amazônia Ltda.
Todos os direitos reservados.

M-9 Tampa Lateral Esquerda

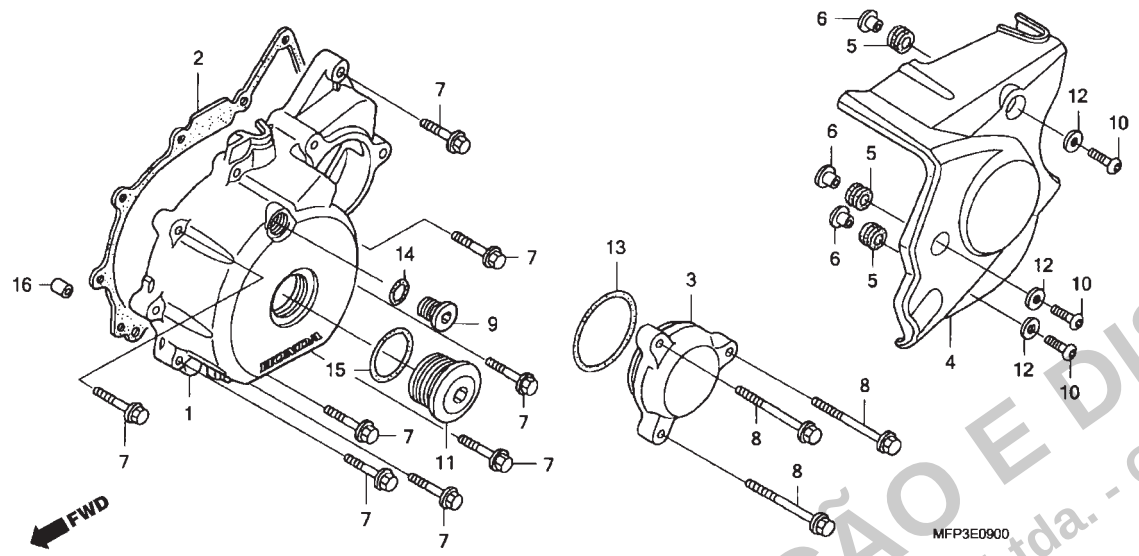

Ref. nº	N.O.S.	Descrição	T.M.O.
1	1101A6	Tampa, Lateral: Esquerda	0,5
2	1101A3	Junta, Tampa Lateral: Esquerda	0,4
3		(13)	
	2101D7	Tampa, Engrenagem Redução	0,1
4	1101L9	Tampa, Carcaça Externa: Traseira Esquerda	0,1

Ref. Nº	Nº da peça	Descrição	Qtd. CB1300 8	CB1300 9	CB1300S 8	CB1300S 9	CB1300A 8	CB1300A 9	CB1300SA 8	CB1300SA 9	Nº de série		Tipo
1	11321-MAZ-020	Tampa, Lateral Esquerda	1	1	1	1	1	1	1	1			
2	11322-MAZ-000	Junta, Tampa Lateral Esquerda	1	1	1	1	1	1	1	1			
3	11340-MAZ-000	Capa, Tampa Lateral Esquerda	1	1	1	1	1	1	1	1			
4	11660-MEJ-000	Tampa, Lateral Esquerda	1	1	1	1	1	1	1	1			
5	64386-MS2-000	Coxim, Tampa Inferior	3	3	3	3	3	3	3	3			
6	83119-MG9-000	Bucha, Fixação	3	3	3	3	3	3	3	3			
7	90006-GHB-680	Parafuso, Flange, 6 x 28 (NSHF)	8	8	8	8	8	8	8	8			
8	90006-GHB-750	Parafuso, Flange, 6 x 60 (NSHF)	3	3	3	3	3	3	3	3			
9	90084-MN8-010	Tampa, 14mm	1	1	1	1	1	1	1	1			
10	90085-MZ1-000	Parafuso, Especial, 6 x 17	3	3	3	3	3	3	3	3			
11	90087-MR1-000	Tampa, 30mm	1	1	1	1	1	1	1	1			
12	90525-428-900	Arruela, Lisa, 6mm	3	3	3	3	3	3	3	3			
13	91303-MEJ-003	Anel, Vedação, 58 x 2,5	1	1	1	1	1	1	1	1			
14	91303-377-000	Anel, Vedação, 13,8 x 2,5	1	1	1	1	1	1	1	1			
15	91356-425-003	Anel, Vedação, 30mm	1	1	1	1	1	1	1	1			
16	94301-08140	Pino, Guia, 8 x 14	1	1	1	1	1	1	1	1			

PROIBIDA A REPRODUÇÃO E DISTRIBUIÇÃO
- Moto Honda da Amazônia Ltda. - Cotec

© Moto Honda da Amazônia Ltda.
Todos os direitos reservados.

M-10 Gerador

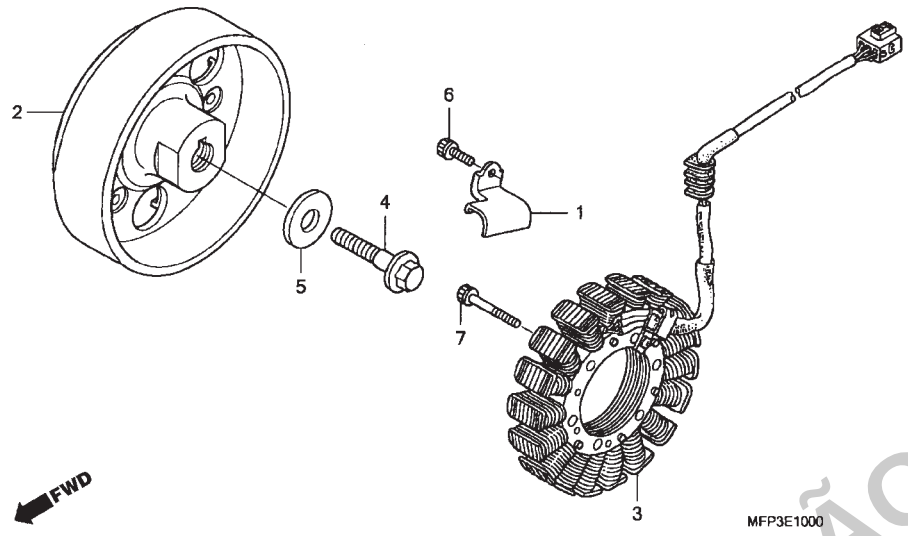

Ref. nº	N.O.S.	Descrição	T.M.O.
2	613105	Rotor ou Volante	0,6
3	6131A3	Estator	0,7

Ref. Nº	Nº da peça	Descrição	Qtd. CB1300 8	CB1300 9	CB1300S 8	CB1300S 9	CB1300A 8	CB1300A 9	CB1300SA 8	CB1300SA 9	Nº de série		Tipo
1	11323-MAZ-000	Braçadeira, Fiação Gerador A.C.	1	1	1	1	1	1	1	1			
2	31110-MFP-003	Volante Comp.	1	1	1	1	1	1	1	1			
3	31120-MFP-003	Estator Comp.	1	1	1	1	1	1	1	1			
4	90023-MBW-000	Parafuso, Flange, 10mm	1	1	1	1	1	1	1	1			
5	90404-MBW-000	Arruela, 10mm	1	-	1	-	1	-	1	-			
	90405-MFA-D00	Arruela, 10,5 x 31,8	-	1	-	1	-	1	-	1			
6	96600-06012-00	Parafuso, Allen, 6 x 12	1	1	1	1	1	1	1	1			
7	96600-06032-00	Parafuso, Allen, 6 x 32	4	4	4	4	4	4	4	4			

PROIBIDA A REPRODUÇÃO E DISTRIBUIÇÃO
- Moto Honda da Amazônia Ltda. - Cotec

© Moto Honda da Amazônia Ltda.
Todos os direitos reservados.

M-11 Tampa Traseira Esquerda • Bomba D'Água

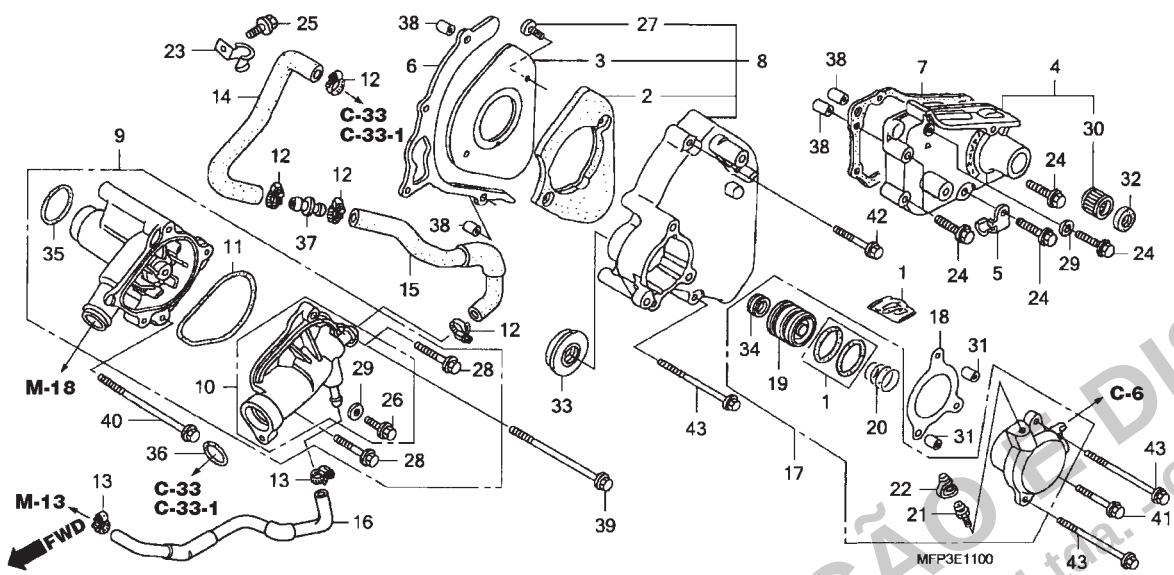

Ref. nº	N.O.S.	Descrição	T.M.O.
4	2101D5	Tampa, Câmbio	0,6
7	2101G8	Junta, Tampa Câmbio	0,5
8	1101B0	Tampa, Carcaça: Traseira Esquerda	0,3
9	114103	Bomba D'Água	0,7
10	1141B0	Tampa, Bomba D'Água	0,6
11	1141B1	Junta, Tampa Bomba D'Água	0,5
14	1141B6	Mangueira B, Derivação Água • Nota: Mesmo tempo para duas unidades	0,7
15	1141B4	Mangueira, Derivação Água • Nota: Mesmo tempo para duas unidades	0,7
17	212115	Cilindro, Deslizante Secundário • Incluso: Sangria Ar	0,4
18	2121B0	Junta, Cilindro Secundário	0,2
19 (1, 20)	2121B1	Pistão, Cilindro Secundário • Incluso: Sangria Ar	0,5
30	1101E0	Rolamento, Eixo Seletor de Marchas	0,7
32	1101F9	Retentor, Óleo, Eixo Seletor de Marchas	0,6

Ref. Nº	Nº da peça	Descrição	Qtd. CB1300 8	CB1300 9	CB1300S 8	CB1300S 9	CB1300A 8	CB1300A 9	CB1300SA 8	CB1300SA 9	Nº de série		Tipo
1	04121-MEJ-305	Anel, Vedação Jogo	1	1	1	1	1	1	1	1			
2	11352-MZ1-000	Borracha, Tampa Traseira Esquerda	1	1	1	1	1	1	1	1			
3	11353-MZ1-000	Placa, Borracha Tampa Traseira Esquerda	1	1	1	1	1	1	1	1			
4	11360-MAZ-000	Suporte Comp., Lateral Esquerdo	1	1	1	1	1	1	1	1			
5	11364-MAZ-000	Presilha, Tubo Tanque Reserva	1	1	1	1	1	1	1	1			
6	11365-MAZ-000	Placa, Guia Corrente Transmissão	1	1	1	1	1	1	1	1			
7	11394-MAZ-000	Junta, Suporte Lateral Esquerda	1	1	1	1	1	1	1	1			
8	11650-MAZ-000	Tampa, Traseira Esquerda	1	1	1	1	1	1	1	1			
9	19200-MEJ-306	Bomba, D'Água Comp.	1	-	1	-	1	-	1	-			
	19200-MFP-306		-	1	-	1	-	1	-	1			
10	19220-MEJ-306	Tampa Comp., Bomba, D'Água	1	1	1	1	1	1	1	1			
11	19226-MM5-003	Junta, Tampa Bomba D'Água	1	-	1	-	1	-	1	-			
	19226-MFV-003		-	1	-	1	-	1	-	1			
12	19504-KY1-003	Braçadeira, Mangueira Água, 25mm	4	4	4	4	4	4	4	4			
13	19507-MAT-000	Braçadeira, Mangueira Radiador	2	2	2	2	2	2	2	2			
14	19507-MEJ-000	Mangueira B, Derivação Água	1	1	1	1	1	1	1	1			
15	19508-MEJ-000	Mangueira, Derivação Água	1	1	1	1	1	1	1	1			
16	19530-MFP-D00	Mangueira C, Passagem Água	1	1	1	1	1	1	1	1			
17	22860-MEJ-003	Cilindro Secundário, Embreagem	1	1	1	1	1	1	1	1			
18	22862-MW7-650	Junta, Cilindro Secundário	1	1	1	1	1	1	1	1			
19	22863-MEJ-003	Pistão, Cilindro Secundário	1	1	1	1	1	1	1	1			
20	22864-MEJ-003	Mola, Cilindro Secundário	1	1	1	1	1	1	1	1			
21	22866-MF2-711	Parafuso, Sangria	1	1	1	1	1	1	1	1			
22	43353-461-771	Tampa, Parafuso, Sangria	1	1	1	1	1	1	1	1			
23	50224-MEJ-000	Braçadeira, Mangueira Água	1	1	1	1	1	1	1	1			

PROIBIDA A REPRODUÇÃO E DISTRIBUIÇÃO - Moto Honda da Amazônia Ltda. - Coter

© Moto Honda da Amazônia Ltda.
Todos os direitos reservados.

M-11 Tampa Traseira Esquerda • Bomba D'Água

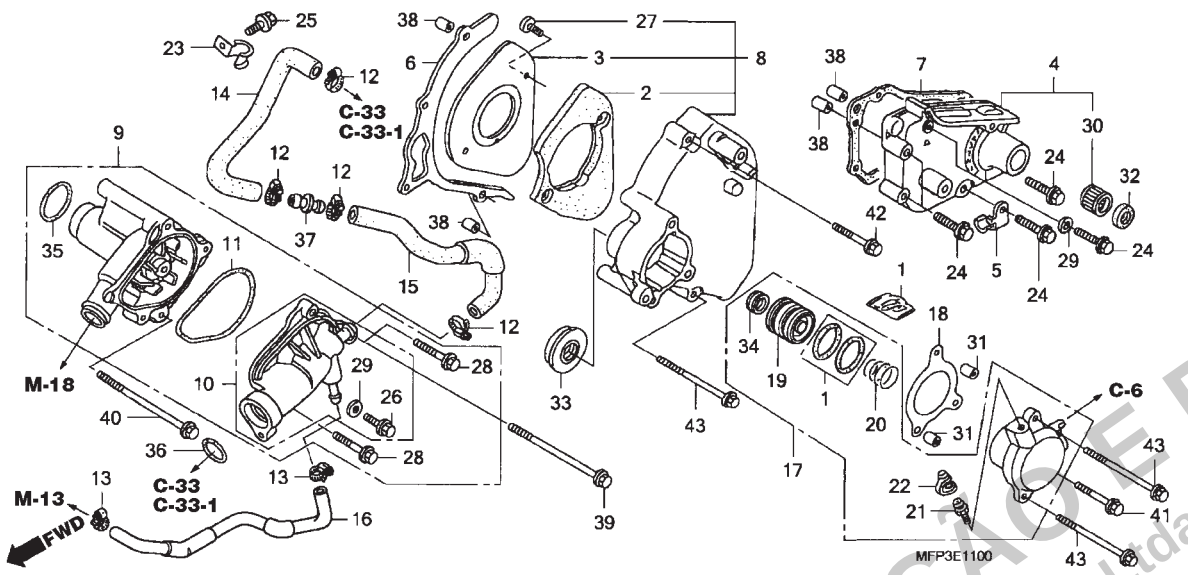

Ref. Nº	Nº da peça	Descrição	Qtd. CB1300 8	CB1300 9	CB1300S 8	CB1300S 9	CB1300A 8	CB1300A 9	CB1300SA 8	CB1300SA 9	Nº de série		Tipo
24	90004-GHB-710	Parafuso, Flange, 6 x 40 (NSHF)	5	5	5	5	5	5	5	5			
25	90006-GHB-620	Parafuso, Flange, 6 x 14 (NSHF)	1	1	1	1	1	1	1	1			
26	90013-883-000	Parafuso, Flange, 6 x 12 (CT200)	1	1	1	1	1	1	1	1			
27	90118-MR1-000	Parafuso Phillips, 6 x 14	2	2	2	2	2	2	2	2			
28	90121-MV9-670	Parafuso, Flange, 6 x 25	2	2	2	2	2	2	2	2			
29	90463-ML7-000	Arruela, Vedação, 6,5mm	2	2	2	2	2	2	2	2			
30	91002-459-773	Rolamento, Agulhas, 19 x 13 x 12	1	1	1	1	1	1	1	1			
31	91103-429-000	Pino, Guia, 8 x 10	2	2	2	2	2	2	2	2			
32	91204-KE8-003	Vedador, Óleo, 13 x 22 x 5 (ARAI)	1	1	1	1	1	1	1	1			
33	91204-MG8-003	Vedador, Óleo, 8 x 25 x 7 (ARAI)	1	1	1	1	1	1	1	1			
34	91209-MB0-003	Vedador, Óleo, 8 x 18 x 5	1	1	1	1	1	1	1	1			
35	91302-MB0-013	Anel, Vedação, 32,95 x 2,62 (ARAI)	1	1	1	1	1	1	1	1			
36	91312-KM9-003	Anel, Vedação, 24 x 3	1	-	1	-	1	-	1	-			
	91312-MFV-003		-	1	-	1	-	1	-	1			
37	91463-MEJ-000	Junção, Mangueira	1	1	1	1	1	1	1	1			
38	94301-08140	Pino, Guia, 8 x 14	4	4	4	4	4	4	4	4			
39	95701-06100-00	Parafuso, Flange, 6 x 100	1	1	1	1	1	1	1	1			
40	95801-06085-00	Parafuso, Flange, 6 x 85	1	1	1	1	1	1	1	1			
41	96001-06025-00	Parafuso, Flange, 6 x 25	1	1	1	1	1	1	1	1			
42	96001-06045-00	Parafuso, Flange, 6 x 45	1	1	1	1	1	1	1	1			
43	96001-06075-00	Parafuso, Flange, 6 x 75	3	3	3	3	3	3	3	3			

PROIBIDA A REPRODUÇÃO E DISTRIBUIÇÃO
- Moto Honda da Amazônia Ltda. - Cotec

© Moto Honda da Amazônia Ltda.
Todos os direitos reservados.

M-12 Motor de Partida

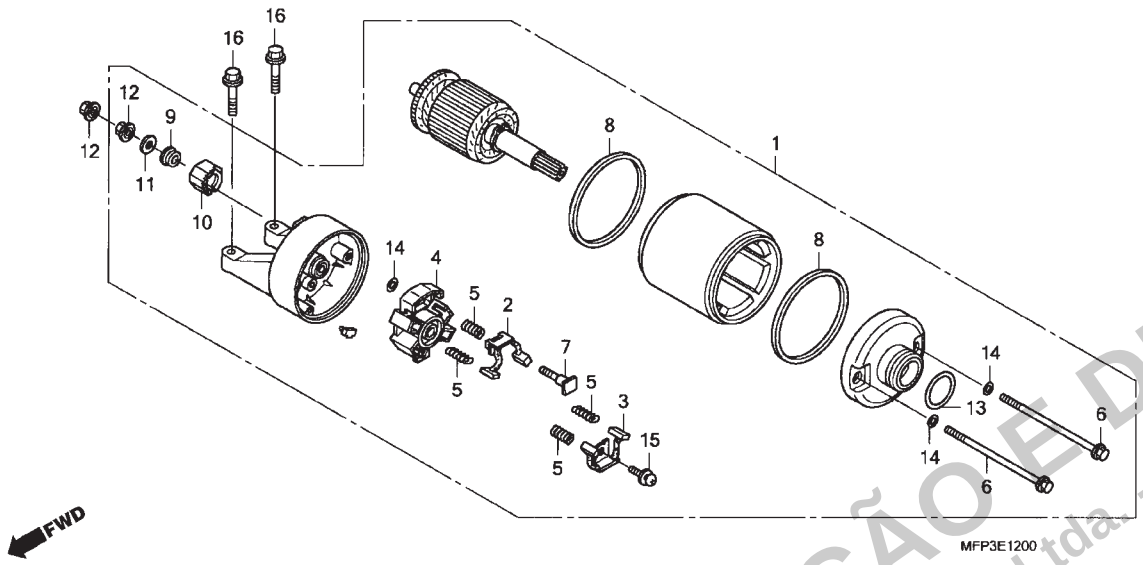

Ref. nº	N.O.S.	Descrição	T.M.O.
1	612105	Motor, Partida	0,3
2		(3)	
	6121A4	Terminal, Escovas (Partida)	0,5
		• Nota: Mesmo tempo para as duas unidades	

Ref. Nº	Nº da peça	Descrição	Qtd. CB1300 8	CB1300 9	CB1300S 8	CB1300S 9	CB1300A 8	CB1300A 9	CB1300SA 8	CB1300SA 9	Nº de série		Tipo
1	31200-MFP-003	Motor Comp., Partida	1	1	1	1	1	1	1	1			
2	31201-MEW-921	Escova A Conj., Carbono	1	1	1	1	1	1	1	1			
3	31202-MEW-921	Escova B Conj., Carbono	1	1	1	1	1	1	1	1			
4	31203-MEW-921	Suporte, Escova	1	1	1	1	1	1	1	1			
5	31204-MEW-921	Mola, Escova Carbono	4	4	4	4	4	4	4	4			
6	31205-MEW-921	Parafuso, Fixação	2	2	2	2	2	2	2	2			
7	31206-MEW-921	Parafuso, Terminal	1	1	1	1	1	1	1	1			
8	31207-KS5-901	Anel	2	2	2	2	2	2	2	2			
9	31208-MEW-921	Coletor	1	1	1	1	1	1	1	1			
10	31209-MEW-921	Limitador, Terminal	1	1	1	1	1	1	1	1			
11	31210-MEW-921	Arruela	1	1	1	1	1	1	1	1			
12	90071-MB0-000	Porca-arruela, 6mm	2	2	2	2	2	2	2	2			
13	91309-425-003	Anel, Vedação, 24,4 x 3,1 (ARAI)	1	1	1	1	1	1	1	1			
14	91320-MB0-000	Anel, Vedação	3	3	3	3	3	3	3	3			
15	93892-05012-08	Parafuso-arruela, 5 x 12	1	1	1	1	1	1	1	1			
16	95701-06025-00	Parafuso, Flange, 6 x 25	2	2	2	2	2	2	2	2			

PROIBIDA A REPRODUÇÃO E DISTRIBUIÇÃO
- Moto Honda da Amazônia Ltda. - Cotec

© Moto Honda da Amazônia Ltda.
Todos os direitos reservados.

M-13 Cárter • Bomba de Óleo

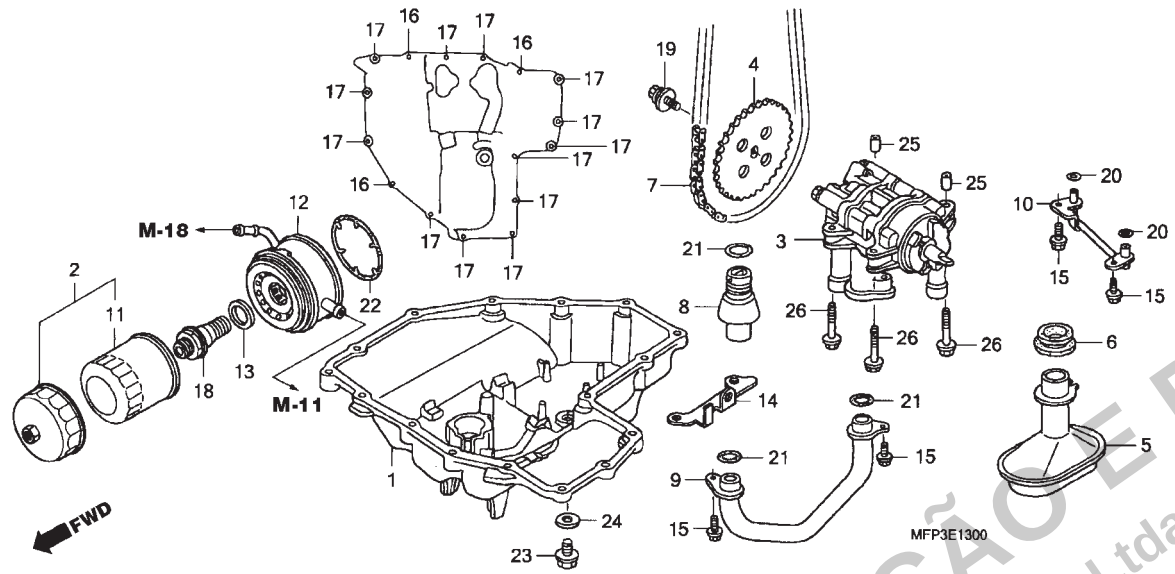

Ref. nº	N.O.S.	Descrição	T.M.O.
1	113145	Cárter, Óleo e/ou Junta	0,8
3	113105	Bomba, Óleo	2,3
4	113111	Engrenagem Movida, Bomba Óleo	1,9
5		(6)	
	1131B6	Filtro, Óleo	0,8
7	113122	Corrente, Bomba Óleo	6,2
		• Incluso: Remoção e Instalação do Motor	
	113122A	• Carenagem adicione	0,3
	113122B	• ABS adicione	0,2
8	113126	Válvula, Alívio	1,0
9		(10, 20, 21)	
	1131A4	Tubo, Óleo	0,9
		• Nota: Mesmo tempo para duas unidades	
11		(2)	
	113180	Cartucho, Filtro Óleo	0,2
12	1131B4	Radiador, Óleo	0,5

Ref. Nº	Nº da peça	Descrição	Qtd. CB1300 8	CB1300 9	CB1300S 8	CB1300S 9	CB1300A 8	CB1300A 9	CB1300SA 8	CB1300SA 9	Nº de série		Tipo
1	11210-MEJ-H30	Cárter, Óleo	1	1	1	1	1	1	1	1			
2	15010-MCE-H51	Filtro Conj., Óleo	(1)	(1)	(1)	(1)	(1)	(1)	(1)	(1)			
3	15100-MAZ-000	Bomba Comp., Óleo	1	1	1	1	1	1	1	1			
4	15134-MAZ-000	Engrenagem Movida, Bomba Óleo (36D)	1	1	1	1	1	1	1	1			
5	15150-MAZ-000	Filtro Comp., Óleo	1	1	1	1	1	1	1	1			
6	15154-MAT-000	Guarnição, Filtro, Óleo	1	1	1	1	1	1	1	1			
7	15161-MAZ-003	Corrente, Bomba Óleo (63 Elos) (DAIDO)	1	1	1	1	1	1	1	1			
8	15220-MZ1-000	Válvula Comp., Alívio	1	1	1	1	1	1	1	1			
9	15313-MAZ-000	Tubo C, Óleo Comp.	1	1	1	1	1	1	1	1			
10	15314-MAZ-000	Tubo D, Óleo Comp.	1	1	1	1	1	1	1	1			
11	15410-MFJ-D01	Cartucho, Filtro Óleo (TOYO-ROKI)	1	1	1	1	1	1	1	1			
12	15700-MEJ-641	Radiador Comp., Óleo	1	1	1	1	1	1	1	1			
13	23929-PX4-700	Arruela, Pressão, 24mm	1	1	1	1	1	1	1	1			
14	32114-MFP-D00	Suporte, Fiação Sensor Oxigênio	1	1	1	1	1	1	1	1			
15	90004-GHB-630	Parafuso, Flange, 6 x 16 (NSHF)	4	4	4	4	4	4	4	4			
16	90006-GHB-670	Parafuso, Flange, 6 x 25 (NSHF)	3	3	3	3	3	3	3	3			
17	90006-GHB-690	Parafuso, Flange, 6 x 32 (NSHF)	13	13	13	13	13	13	13	13			
18	90019-MCT-000	Parafuso, Radiador Óleo	1	1	1	1	1	1	1	1			
19	90021-MM5-000	Parafuso Arruela, 6 x 12	1	1	1	1	1	1	1	1			
20	91307-ML7-004	Anel, Vedação, 6 x 2 (NOK)	2	2	2	2	2	2	2	2			
21	91313-MB0-003	Anel, Vedação, 14,7 x 2,2 (ARAI)	3	3	3	3	3	3	3	3			
22	91354-MEJ-641	Anel, Vedação, Radiador Óleo	1	1	1	1	1	1	1	1			
23	92800-14000	Parafuso, Plugue Drenagem, 14mm	1	1	1	1	1	1	1	1			

PROIBIDA A REPRODUÇÃO E DISTRIBUIÇÃO
- Moto Honda da Amazônia Ltda. - Cotec

© Moto Honda da Amazônia Ltda.
Todos os direitos reservados.

M-13 Cárter • Bomba Óleo

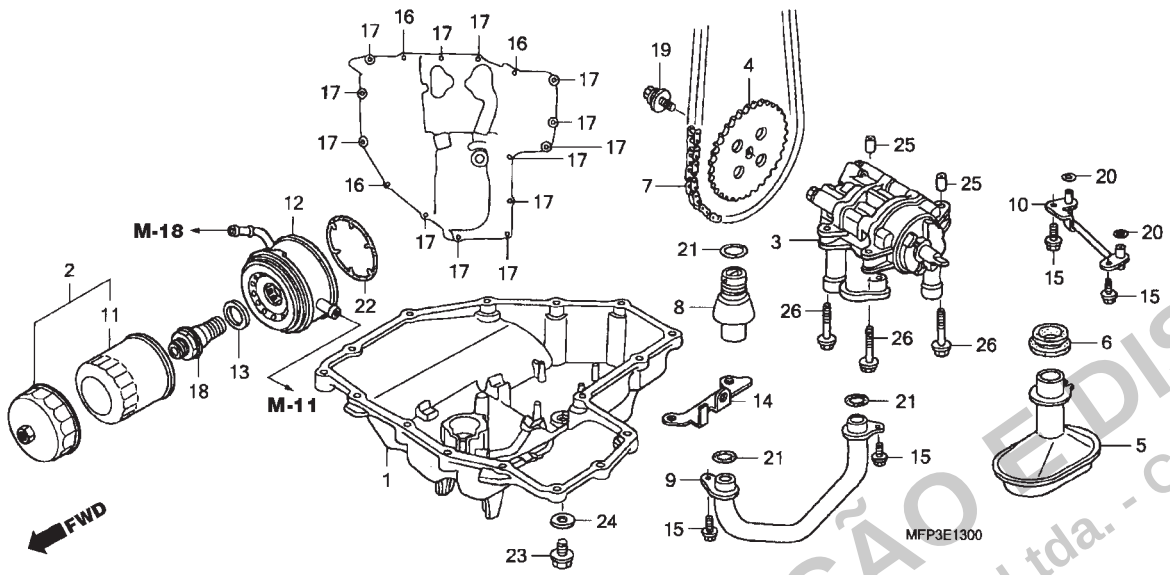

Ref. Nº	Nº da peça	Descrição	Qtd. CB1300 8	CB1300 9	CB1300S 8	CB1300S 9	CB1300A 8	CB1300A 9	CB1300SA 8	CB1300SA 9	Nº de série		Tipo
24	94109-14000	Arruela, Plugue Drenagem, 14mm	1	1	1	1	1	1	1	1			
25	94301-08140	Pino, Guia, 8 x 14	2	2	2	2	2	2	2	2			
26	95701-06040-00	Parafuso, Flange, 6 x 40	3	3	3	3	3	3	3	3			

PROIBIDA A REPRODUÇÃO E DISTRIBUIÇÃO
- Moto Honda da Amazônia Ltda. - Cotec

© Moto Honda da Amazônia Ltda.
Todos os direitos reservados.

M-14 Carcaça

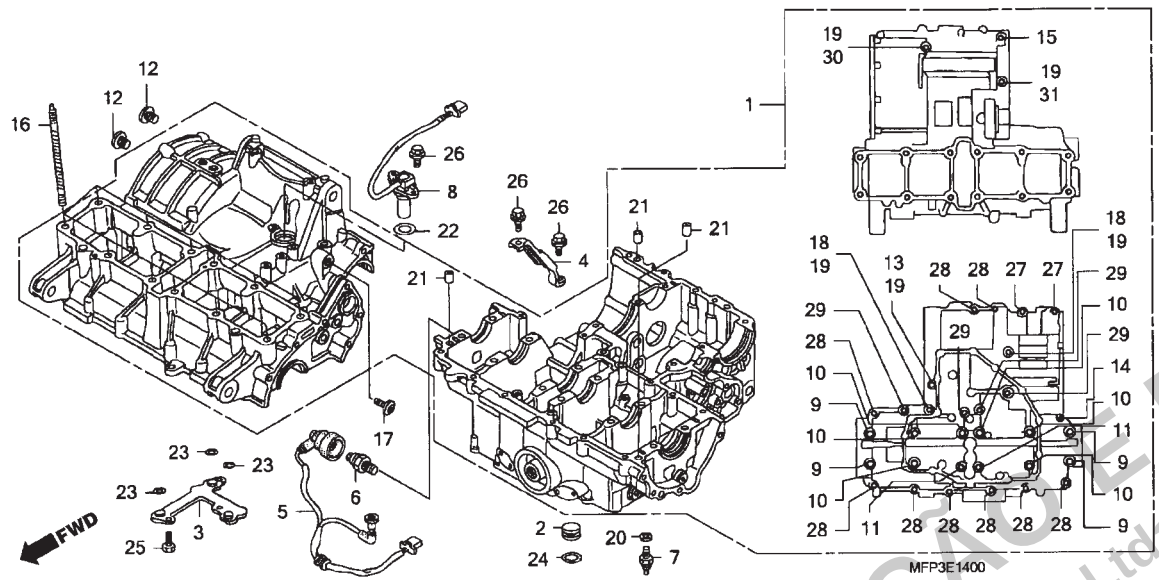

Ref. nº	N.O.S.	Descrição	T.M.O.
1	110105	Carcaça Jogo	9,7
		• Incluso: Remoção e Instalação do Motor	
	110105A	• Carenagem adicione	0,3
	110105B	• ABS adicione	0,2
5	611142	Fiação Secundária, Motor	0,4
6	615160	Interruptor, Pressão Óleo	0,3
7	6151B8	Interruptor, Neutro	0,3
8	617198	Sensor, Velocímetro	0,3

Ref. Nº	Nº da peça	Descrição	Qtd. CB1300 8	CB1300 9	CB1300S 8	CB1300S 9	CB1300A 8	CB1300A 9	CB1300SA 8	CB1300SA 9	Nº de série		Tipo
1	11000-MEJ-H30	Carcaça, Jogo	1	1	1	1	1	1	1	1			
2	11208-MAZ-000	Coxim	1	1	1	1	1	1	1	1			
3	12260-MAZ-000	Placa, Passagem Óleo	1	1	1	1	1	1	1	1			
4	15160-MAZ-000	Guia Comp., Corrente Bomba Óleo	1	1	1	1	1	1	1	1			
5	32101-MEJ-000	Fiação Secundária, Motor	1	1	1	1	1	1	1	1			
6	35500-MJ4-024	Interruptor Comp., Pressão de Óleo (DENSO)	1	1	1	1	1	1	1	1			
7	35600-HA0-003	Interruptor Comp., Neutro (TOYO)	1	1	1	1	1	1	1	1			
8	37700-MEJ-000	Sensor, Velocímetro	1	1	1	1	1	1	1	1			
9	90001-MAZ-000	Parafuso, Flange, 9 x 91	4	4	4	4	4	4	4	4			
10	90002-MAZ-000	Parafuso, Flange, 9 x 131	6	6	6	6	6	6	6	6			
11	90003-MAZ-000	Parafuso, Flange, 9 x 156	2	2	2	2	2	2	2	2			
12	90005-MAZ-000	Parafuso, Allen, 10mm	2	2	2	2	2	2	2	2			
13	90006-MM5-640	Parafuso, Flange, 8 x 135	1	1	1	1	1	1	1	1			
14	90011-MM5-640	Parafuso, Flange, 6 x 93	1	1	1	1	1	1	1	1			
15	90015- MM5-640	Parafuso, Flange, 10 x 75	1	1	1	1	1	1	1	1			
16	90032-MEJ-000	Prisioneiro, 10 x 165	12	12	12	12	12	12	12	12			
17	90042-MM5-000	Parafuso, Especial, 10mm	1	1	1	1	1	1	1	1			
18	90069-MC7-000	Parafuso, Flange, 8 x 115	2	2	2	2	2	2	2	2			
19	90441-ME9-000	Arruela, Vedação, 8mm	5	5	5	5	5	5	5	5			
20	90443-MJ6-000	Arruela, Neutro	1	1	1	1	1	1	1	1			
21	90701-MV9-670	Pino Guia, 10 x 16	3	3	3	3	3	3	3	3			
22	91302-MAL-601	Anel, Vedação, 18,1 x 3,6	1	1	1	1	1	1	1	1			
23	91313-PC9-003	Anel, Vedação, 9 x 2,3 (NOK)	3	3	3	3	3	3	3	3			
24	91370-461-000	Anel, Vedação, 11,9 x 2,2	1	1	1	1	1	1	1	1			

PROIBIDA A REPRODUÇÃO E DISTRIBUIÇÃO
- Moto Honda da Amazônia Ltda. - Cotec

© Moto Honda da Amazônia Ltda.
Todos os direitos reservados.

M-14 Carcaça

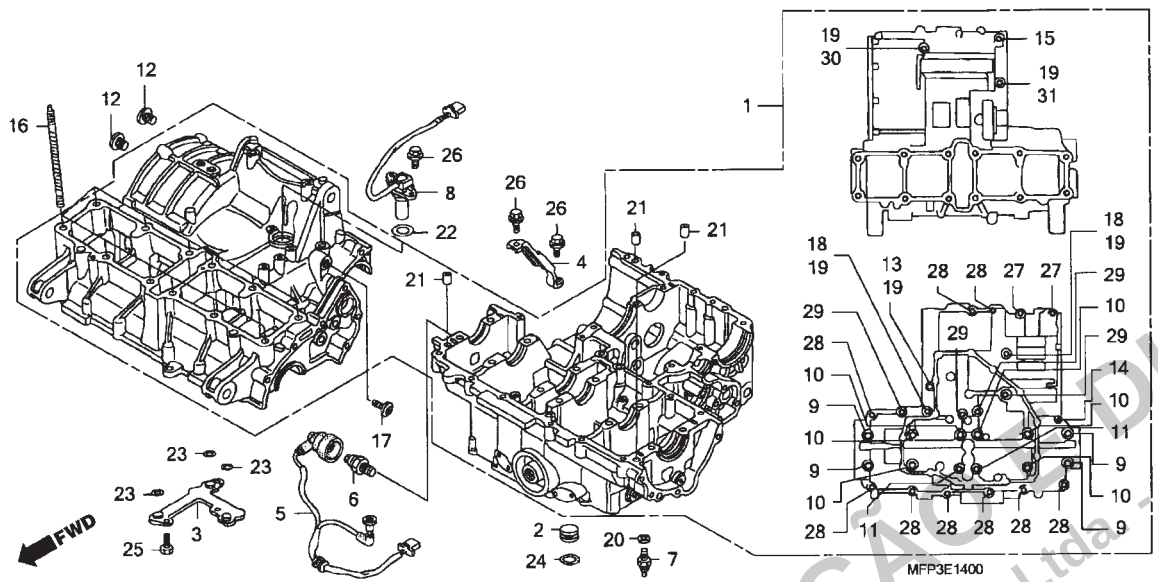

Ref. Nº	Nº da peça	Descrição	Qtd. CB1300 8	CB1300 9	CB1300S 8	CB1300S 9	CB1300A 8	CB1300A 9	CB1300SA 8	CB1300SA 9	Nº de série		Tipo
25	92101-06014-0A	Parafuso, Sextavado, 6 x 14	3	3	3	3	3	3	3	3			
26	95701-06014-00	Parafuso, Flange, 6 x 14	4	4	4	4	4	4	4	4			
27	95701-06050-00	Parafuso, Flange, 6 x 50	2	2	2	2	2	2	2	2			
28	95701-08040-00	Parafuso, Flange, 8 x 40	9	9	9	9	9	9	9	9			
29	95701-08060-00	Parafuso, Flange, 8 x 60	4	4	4	4	4	4	4	4			
30	95701-08080-00	Parafuso, Flange, 8 x 80	1	1	1	1	1	1	1	1			
31	95701-08095-00	Parafuso, Flange, 8 x 95	1	1	1	1	1	1	1	1			

PROIBIDA A REPRODUÇÃO E DISTRIBUIÇÃO
- Moto Honda da Amazônia Ltda. - Cotec

© Moto Honda da Amazônia Ltda.
Todos os direitos reservados.

M-15 Árvore Manivelas • Pistão

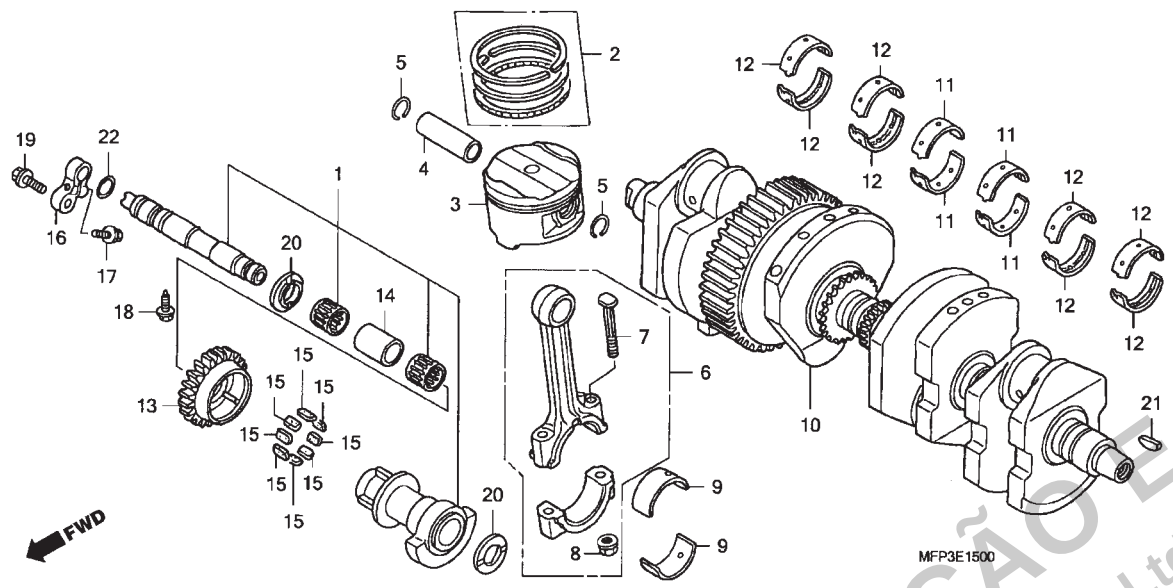

Ref. nº	N.O.S.	Descrição	T.M.O.
1	1101L7	Balanceiro, Jogo	6,2
		• Incluso: Remoção e Instalação do Motor	
	1101L7A	• Carenagem adicione	0,3
	1101L7B	• ABS adicione	0,2
3		(2, 4, 5)	
	111103	Anéis, Pistão e/ou Pistão (um)	5,4
	111103G	• Troca de 1 Anel do Pistão e/ou Pistão adicione	0,2
	111103E	• Troca de 2 Anéis do Pistão e/ou Pistão. Adicione	0,4
	111103H	• Carenagem adicione	0,3
	111103J	• ABS adicione	0,2
	1111K3	Anel, Pistão e/ou Pistão: para uma motocicleta	6,0
	1111K3A	• Carenagem adicione	0,3
	1111K3B	• ABS adicione	0,2
6		(9)	
	110145	Biela (uma)	8,1
		• Incluso: Remoção e Instalação do Motor	
	110145G	• Troca 1 Biela, adicione	0,4
	110145C	• Troca 2 Bielas, adicione	0,8
+	110145E	• Carenagem adicione	0,3

Ref. Nº	Nº da peça	Descrição	Qtd. CB1300 8	CB1300 9	CB1300S 8	CB1300S 9	CB1300A 8	CB1300A 9	CB1300SA 8	CB1300SA 9	Nº de série		Tipo
1	06130-MAZ-305	Balanceiro, Jogo	1	1	1	1	1	1	1	1			
2	13011-MAZ-305	Anéis, Pistão Jogo (STD)	4	4	4	4	4	4	4	4			
	13021-MAZ-305	Anéis, Pistão Jogo (0,25)	(4)	(4)	(4)	(4)	(4)	(4)	(4)	(4)			
	13031-MAZ-305	Anéis, Pistão Jogo (0,50)	(4)	(4)	(4)	(4)	(4)	(4)	(4)	(4)			
3	13101-MEJ-000	Pistão (STD)	4	4	4	4	4	4	4	4			
	13102-MEJ-305	Pistão (0,25)	(4)	(4)	(4)	(4)	(4)	(4)	(4)	(4)			
	13103-MEJ-305	Pistão (0,50)	(4)	(4)	(4)	(4)	(4)	(4)	(4)	(4)			
4	13111-MAZ-000	Pino, Pistão	4	4	4	4	4	4	4	4			
5	13112-MAT-000	Trava, Pino Pistão 19mm	8	8	8	8	8	8	8	8			
6	13210-MAZ-000	Biela Comp.,	4	4	4	4	4	4	4	4			
7	13213-MAT-003	Parafuso, Biela	8	8	8	8	8	8	8	8			
8	13215-ML7-000	Porca, Biela.	8	8	8	8	8	8	8	8			
9	13224-MS2-611	Bronzina A, Biela (MARROM)	8	8	8	8	8	8	8	8			
	13225-MS2-611	Bronzina B, Biela (VERDE)	8	8	8	8	8	8	8	8			
	13226-MS2-611	Bronzina C, Biela (AMARELO)	8	8	8	8	8	8	8	8			
10	13300-MAZ-000	Árvore Manivelas Comp.,	1	1	1	1	1	1	1	1			
11	13311-MM5-003	Bronzina A, Árvore, Manivelas (14mm) (MARROM)	4	4	4	4	4	4	4	4			
	13312-MM5-003	Bronzina B, Árvore, Manivelas (14mm) (VERDE)	4	4	4	4	4	4	4	4			
	13313-MM5-003	Bronzina C, Árvore, Manivelas (14mm) (AMARELO)	4	4	4	4	4	4	4	4			
	13314-MM5-003	Bronzina D, Árvore, Manivelas (14mm) (ROSA)	4	4	4	4	4	4	4	4			
12	13315-MJ0-010	Bronzina A, Árvore, Manivelas (17mm) (VERDE)	8	8	8	8	8	8	8	8			
	13316-MJ0-010	Bronzina B, Árvore, Manivelas (17mm) (AMARELO)	8	8	8	8	8	8	8	8			

PROIBIDA A REPRODUÇÃO E DISTRIBUIÇÃO
- Moto Honda da Amazônia Ltda. - Cote

© Moto Honda da Amazônia Ltda.
Todos os direitos reservados.

M-15 Árvore de Manivelas • Pistão

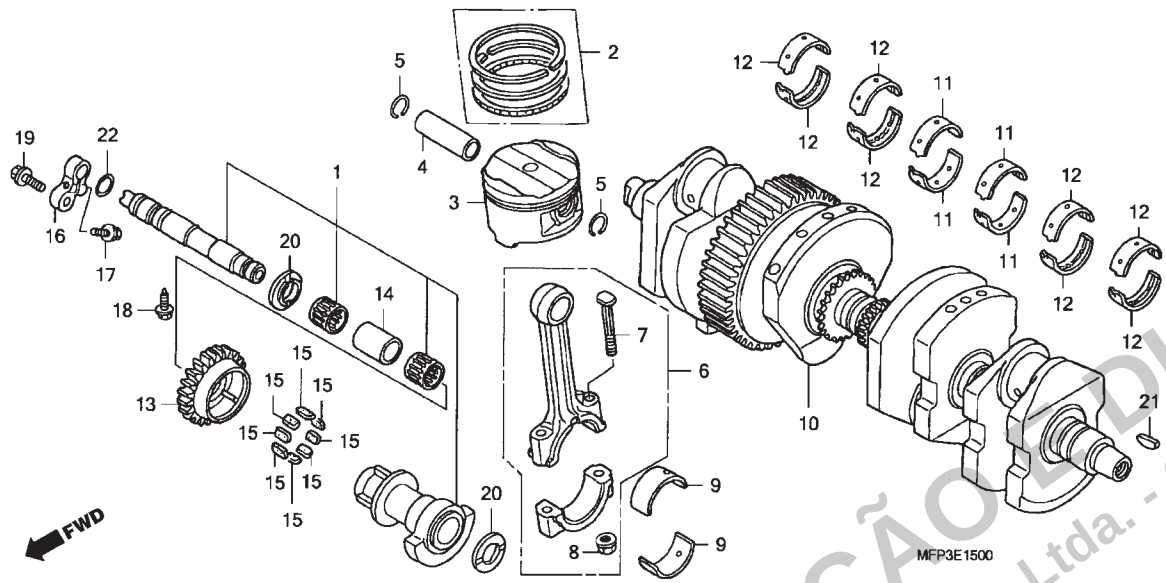

Ref. nº	N.O.S.	Descrição	T.M.O.
+ 6	110145F	• ABS adicione	0,2
	1101F1	Biela: para uma motocicleta	9,3
		• Incluso: Remoção e Instalação do motor	
	1101F1A	• Carenagem adicione	0,3
	1101F1B	• ABS adicione	0,2
10	1101B5	Árvore Manivelas	8,9
		• Incluso: Remoção e Inst. do motor	
	1101B5D	• Carenagem adicione	0,3
	1101B5H	• ABS adicione	0,2
11		(12)	
	110125	Rolamento, Árvore Manivelas	8,2
		• Incluso: Remoção e Instalação do motor	
		• Nota: Mesmo tempo para 2 unidades ou mais	
	110125A	• Carenagem adicione	0,3
	110125B	• ABS adicione	0,2
13		(14, 15)	
	1101C4	Engrenagem, Balanceiro	6,2
		• Incluso: Remoção e Instalação do motor	
	1101C4A	Carenagem adicione	0,3
	1101C4B	• ABS adicione	0,2

Ref. Nº	Nº da peça	Descrição	Qtd. CB1300 8	CB1300 9	CB1300S 8	CB1300S 9	CB1300A 8	CB1300A 9	CB1300SA 8	CB1300SA 9	Nº de série		Tipo
12)	13317-MJ0-010	Bronzina C, Árvore, Manivelas (17mm) .....(ROSA)	8	8	8	8	8	8	8	8	.....	.....	.....
	13318-MM5-004	Bronzina D, Árvore, Manivelas (17mm) ..(MARROM)	8	8	8	8	8	8	8	8	.....	.....	.....
13	13421-MAZ-000	Engrenagem, Balanceiro (23D)	1	1	1	1	1	1	1	1	.....	.....	.....
14	13433-MM5-000	Bucha, Distanciadora	1	1	1	1	1	1	1	1	.....	.....	.....
15	13435-MM5-000	Coxim, Amortecedor	8	8	8	8	8	8	8	8	.....	.....	.....
16	13436-MM5-000	Suporte, Eixo Balanceiro	1	1	1	1	1	1	1	1	.....	.....	.....
17	90002-MCZ-000	Parafuso, Flange, 6 x 18	1	1	1	1	1	1	1	1	.....	.....	.....
18	90004-MM5-000	Parafuso, Especial, 6 x 18	1	1	1	1	1	1	1	1	.....	.....	.....
19	90022-MFA-D00	Parafuso, Flange, 8 x 25	1	1	1	1	1	1	1	1	.....	.....	.....
20	90457-MM5-000	Arruela A, Lateral Balanceiro	2	2	2	2	2	2	2	2	.....	.....	.....
21	90741-MAZ-000	Chaveta, Woodruff, 25 x 14	1	1	1	1	1	1	1	1	.....	.....	.....
22	91306-329-000	Anel, Vedação, 16 x 1,9	1	1	1	1	1	1	1	1	.....	.....	.....

PROIBIDA A REPRODUÇÃO E DISTRIBUIÇÃO
- Moto Honda da Amazônia Ltda. - Cotec

© Moto Honda da Amazônia Ltda.
Todos os direitos reservados.

M-16 Transmissão

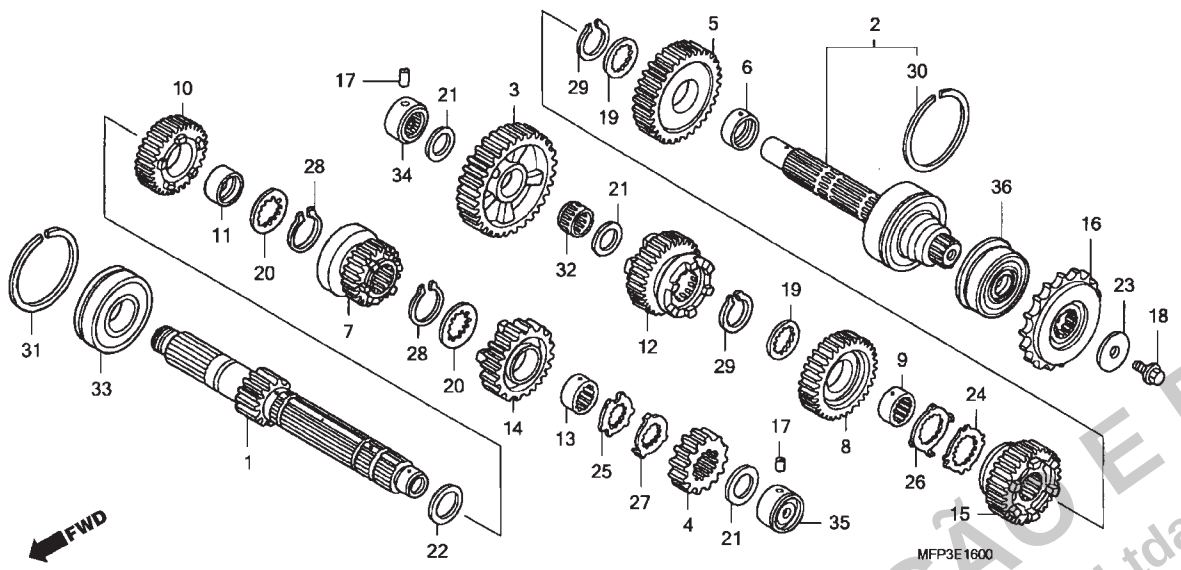

Ref. nº	N.O.S.	Descrição	T.M.O.
1		(4, 7, 10, 14)	
	210141	Árvore Principal, Transmissão	6,3
		• Incluso: Remoção e Instalação do motor	
	210141A	• Troca Árvore Secundária adicione	0,2
	210141B	• Carenagem adicione	0,3
	210141E	• ABS adicione	0,2
2		(3, 5, 8, 12, 15)	
	210142	Árvore Secundária, Transmissão	6,2
		• Incluso: Remoção e Instalação do motor	
	210142A	• Troca Árvore Principal adicione	0,3
	210142B	• Carenagem adicione	0,3
	210142E	• ABS adicione	0,2
16	213135	Pinhão, Transmissão adicione	0,3
33	2101C5	Rolamento, Árvore Principal: Direito	6,3
		• Incluso: Remoção e Instalação do motor	
	2101C5A	• Carenagem adicione	0,3
	2101C5C	• ABS adicione	0,2
34	2101C8	Rolamento, Árvore Secundária: Direito	6,0
+		• Incluso: Remoção e Instalação do motor	

Ref. Nº	Nº da peça	Descrição	Qtd. CB1300 8	CB1300 9	CB1300S 8	CB1300S 9	CB1300A 8	CB1300A 9	CB1300SA 8	CB1300SA 9	Nº de série		Tipo
1	23211-MEJ-000	Árvore, Primária (12D)	1	1	1	1	1	1	1	1			
2	23220-MEJ-010	Árvore, Secundária	1	1	1	1	1	1	1	1			
3	23421-MAZ-000	Engrenagem, Secundária Primeira (37D)	1	1	1	1	1	1	1	1			
4	23431-MAZ-000	Engrenagem, Principal Segunda (16D)	1	1	1	1	1	1	1	1			
5	23441-MEJ-000	Engrenagem, Secundária Segunda (33D)	1	1	1	1	1	1	1	1			
6	23442-MS2-610	Bucha, 30 x 11,2	1	1	1	1	1	1	1	1			
7	23451-MEJ-000	Engrenagem, Principal Terceira (22D)	1	1	1	1	1	1	1	1			
8	23461-MAZ-000	Engrenagem, Secundária Terceira (34D)	1	1	1	1	1	1	1	1			
9	23462-MAT-000	Bucha Entalhada, 30 x 11	1	1	1	1	1	1	1	1			
10	23471-MAZ-000	Engrenagem, Principal Quarta (22D)	1	1	1	1	1	1	1	1			
11	23472-MT3-000	Bucha, 28mm	1	1	1	1	1	1	1	1			
12	23481-MAZ-000	Engrenagem, Secundária Quarta (28D)	1	1	1	1	1	1	1	1			
13	23482-MR7-000	Bucha Entalhada, 28 x 13,5	1	1	1	1	1	1	1	1			
14	23491-MEJ-000	Engrenagem, Principal Quinta (23D)	1	1	1	1	1	1	1	1			
15	23501-MEJ-000	Engrenagem, Secundária Quinta (26D)	1	1	1	1	1	1	1	1			
16	23801-MAZ-000	Pinhão, Transmissão (18D)	1	1	1	1	1	1	1	1			
17	24261-283-000	Pino, Guia Garfo Seletor Marchas	2	2	2	2	2	2	2	2			
18	90037-422-003	Parafuso, Especial, 10mm	1	1	1	1	1	1	1	1			
19	90452-MAT-000	Arruela, Entalhada, 30 x 36 x 1,5	2	2	2	2	2	2	2	2			
20	90452-MR7-000	Arruela, Entalhada, 28 x 34 x 1,5	2	2	2	2	2	2	2	2			
21	90455-ML7-000	Arruela B, Encosto, 22mm (Azul)	3	3	3	3	3	3	3	3			
22	90458-729-920	Arruela, Encosto, 28mm	1	1	1	1	1	1	1	1			
23	90459-438-000	Arruela, 10,2mm	1	1	1	1	1	1	1	1			

PROIBIDA A REPRODUÇÃO E DISTRIBUIÇÃO
- Moto Honda da Amazônia Ltda. - Cotec

© Moto Honda da Amazônia Ltda.
Todos os direitos reservados.

M-16 Transmissão

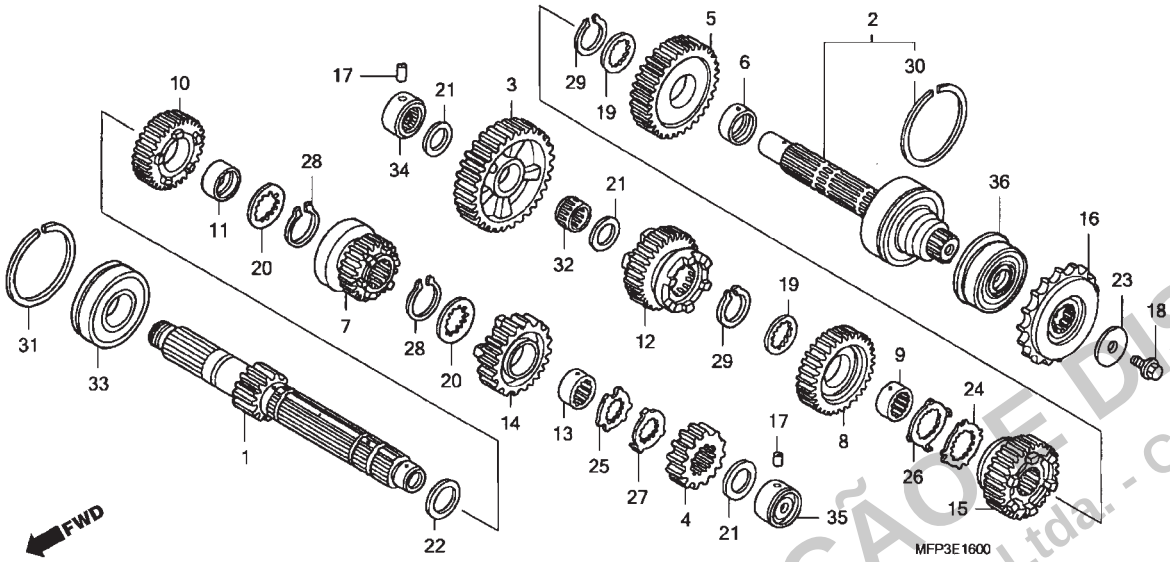

Ref. nº	N.O.S.	Descrição	T.M.O.
+34	2101C8A	• Carenagem adicione	0,3
	2101C8C	• ABS adicione	0,2
35	2101C2	Rolamento, Árvore Principal: Esquerda	6,0
		• Incluso: Remoção e Instalação do motor	
	2101C2A	• Carenagem adicione	0,3
	2101C2C	• ABS adicione	0,2
	2101C6	Rolamento, Árvore Principal: Ambos	6,3
		• Incluso: Remoção e Instalação do motor	
	2101C6A	• Carenagem adicione	0,3
	2101C6D	• ABS adicione	0,2
	2101D4	Rolamento, Árvore Principal e Secundária: Todos	6,3
		• Incluso: Remoção e Instalação do motor	
	2101D4C	• Carenagem adicione	0,3
	2101D4D	• ABS adicione	0,2
36	2101G7	Retentor Óleo, Árvore Secundária: Esquerda	6,0
		• Incluso: Remoção e Instalação do motor	
	2101G7A	• Carenagem adicione	0,3
	2101G7C	• ABS adicione	0,2

Ref. Nº	Nº da peça	Descrição	Qtd. CB1300 8	CB1300 9	CB1300S 8	CB1300S 9	CB1300A 8	CB1300A 9	CB1300SA 8	CB1300SA 9	Nº de série		Tipo
24	90463-MAT-000	Arruela, Entalhada, 30mm	1	1	1	1	1	1	1	1			
25	90463-MR7-000	Arruela, Entalhada, 28mm	1	1	1	1	1	1	1	1			
26	90464-MAT-000	Arruela, Trava, 30mm	1	1	1	1	1	1	1	1			
27	90464-MR7-000	Arruela, Trava, 28mm	1	1	1	1	1	1	1	1			
28	90603-MN4-000	Anel Elástico, 28mm	2	2	2	2	2	2	2	2			
29	90604 MM5-000	Anel Elástico, 30mm	2	2	2	2	2	2	2	2			
30	90605-MM5-000	Anel Elástico, 72mm	1	1	1	1	1	1	1	1			
31	90606-MM5-000	Anel Elástico, 62mm	1	1	1	1	1	1	1	1			
32	91001-MB6-680	Rolamento, Agulhas, 22 x 26 x 13	1	1	1	1	1	1	1	1			
33	91004-MAZ-003	Rolamento, Esferas, 28 x 62 x 16	1	1	1	1	1	1	1	1			
34	91022-MEJ-003	Rolamento, Agulhas, 22mm	1	1	1	1	1	1	1	1			
35	91023-MM5-641	Rolamento, Agulhas, 22mm	1	1	1	1	1	1	1	1			
36	91207-MAT-003	Retentor, Óleo, 45 x 72 x 8	1	1	1	1	1	1	1	1			

PROIBIDA A REPRODUÇÃO OU DISTRIBUIÇÃO
- Moto Honda da Amazônia Ltda. - Cotec

© Moto Honda da Amazônia Ltda.
Todos os direitos reservados.

M-17 Tambor Seletor • Garfo Seletor de Marchas

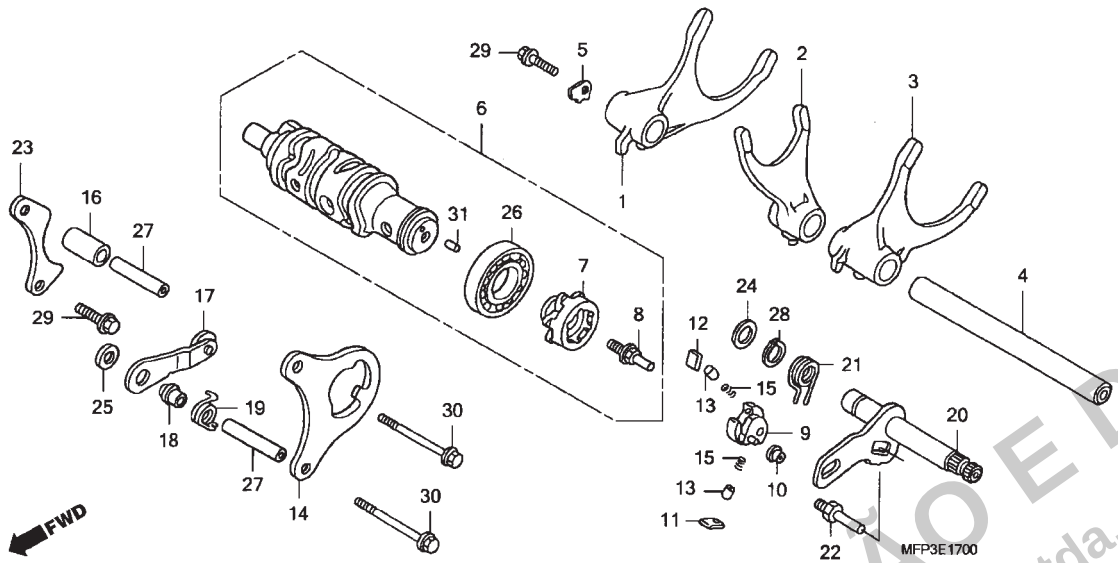

Ref. nº	N.O.S.	Descrição	T.M.O.
1		(2, 3, 4)	
	210112	Garfo Seletor	3,1
		• Nota: Mesmo tempo para duas unidades ou mais	
6	2101A9	Tambor, Seletor	3,1
7		(31)	
	2101B2	Excêntrico, Posicionador	0,7
9		(11, 12, 13, 15)	
	2101B3	Posicionador, Tambor Seletor	0,6
14	2101B4	Placa, Guia	0,6
17		(18, 19)	
	210125	Limitador ou Mola, Tambor Seletor	0,7
20		(21)	
	210122	Eixo, Seletor Marchas	0,5
26	2101C3	Rolamento, Tambor Seletor	3,2

Ref. Nº	Nº da peça	Descrição	Qtd. CB1300 8	CB1300 9	CB1300S 8	CB1300S 9	CB1300A 8	CB1300A 9	CB1300SA 8	CB1300SA 9	Nº de série		Tipo
1	24211-MAZ-000	Garfo, Seletor Direito	1	1	1	1	1	1	1	1			
2	24212-MAZ-000	Garfo, Seletor Central	1	1	1	1	1	1	1	1			
3	24213-MAZ-000	Garfo, Seletor Esquerdo	1	1	1	1	1	1	1	1			
4	24231-MS2-610	Eixo, Garfo Seletor	1	1	1	1	1	1	1	1			
5	24235-MAZ-000	Placa, Eixo Garfo	1	1	1	1	1	1	1	1			
6	24310-MEJ-020	Tambor, Seletor Marchas	1	1	1	1	1	1	1	1			
7	24312-MEJ-013	Excêntrico, Posicionador	1	1	1	1	1	1	1	1			
8	24315-HA0-000	Pino, Seletor	1	1	1	1	1	1	1	1			
9	24321-KT8-030	Posicionador, Tambor	1	1	1	1	1	1	1	1			
10	24322-MM4-000	Bucha, Posicionador	1	1	1	1	1	1	1	1			
11	24324-KA3-711	Palheta A, Catraca	1	1	1	1	1	1	1	1			
12	24325-KA3-711	Palheta B, Catraca	1	1	1	1	1	1	1	1			
13	24326-KBH-901	Pino, Palheta	2	2	2	2	2	2	2	2			
14	24328-MM5-000	Placa, Guia	1	1	1	1	1	1	1	1			
15	24329-KA3-740	Mola, Pino Palheta	2	2	2	2	2	2	2	2			
16	24329-KT8-000	Bucha, Distanciadora Placa Guia	1	1	1	1	1	1	1	1			
17	24430-MBR-000	Limitador, Tambor Seletor	1	1	1	1	1	1	1	1			
18	24434-KT7-000	Bucha, Limitador	1	1	1	1	1	1	1	1			
19	24435-MEJ-000	Mola, Limitadora Tambor	1	1	1	1	1	1	1	1			
20	24610-MAZ-000	Eixo, Seletor Marchas	1	1	1	1	1	1	1	1			
21	24651-MAS-E00	Mola, Retorno Posicionador	1	1	1	1	1	1	1	1			
22	24652-035-000	Pino, Mola Retorno Posicionador	1	1	1	1	1	1	1	1			
23	24655-MM5-000	Placa, Fixação Rolamento	1	1	1	1	1	1	1	1			

PROIBIDA A REPRODUÇÃO E DISTRIBUIÇÃO
- Moto Honda da Amazônia Ltda. - Cotec

© Moto Honda da Amazônia Ltda.
Todos os direitos reservados.

M-17 Tambor Seletor • Garfo Seletor de Marchas

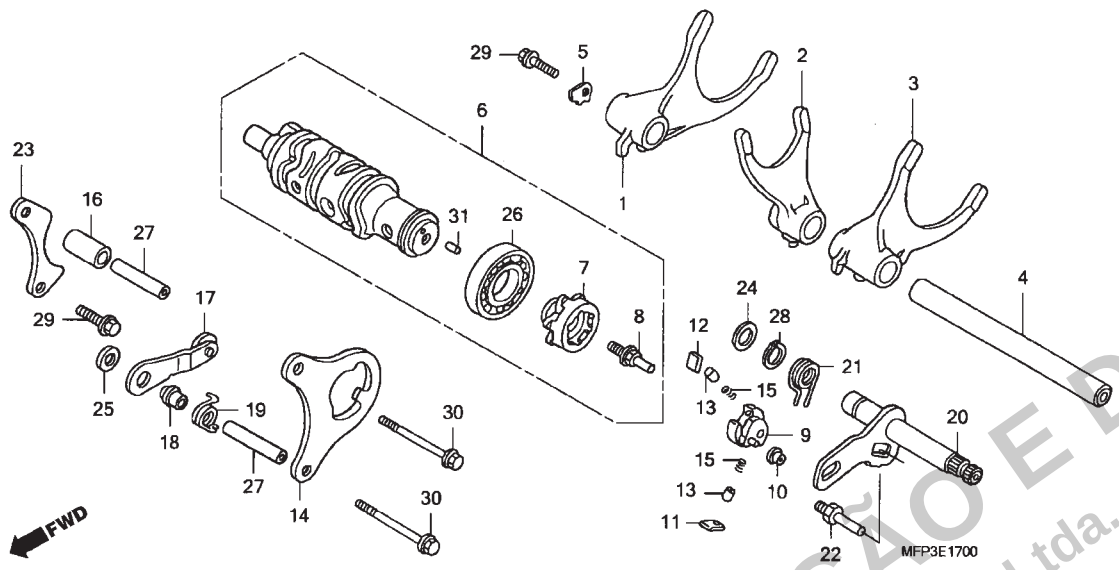

Ref. Nº	Nº da peça	Descrição	Qtd. CB1300 8	CB1300 9	CB1300S 8	CB1300S 9	CB1300A 8	CB1300A 9	CB1300SA 8	CB1300SA 9	Nº de série		Tipo
24	90451-155-000	Arruela, 14mm	1	1	1	1	1	1	1	1			
25	90485-040-000	Arruela, 8mm	1	1	1	1	1	1	1	1			
26	91008-374-003	Rolamento, Esferas, 16005 (NTN)	1	1	1	1	1	1	1	1			
27	91104-KT7-000	Pino, Guia, 8 x 31,5	2	2	2	2	2	2	2	2			
28	94510-14000	Anel Elástico, Externo, 14mm	1	1	1	1	1	1	1	1			
29	95701-06014-00	Parafuso, Flange, 6 x 14	2	2	2	2	2	2	2	2			
30	95701-06045-00	Parafuso, Flange, 6 x 45	2	2	2	2	2	2	2	2			
31	96220-40080	Rolete, 4 x 8	1	1	1	1	1	1	1	1			

PROIBIDA A REPRODUÇÃO E DISTRIBUIÇÃO
- Moto Honda da Amazônia Ltda. - Cotec

© Moto Honda da Amazônia Ltda.
Todos os direitos reservados.

M-18 Tubo de Água

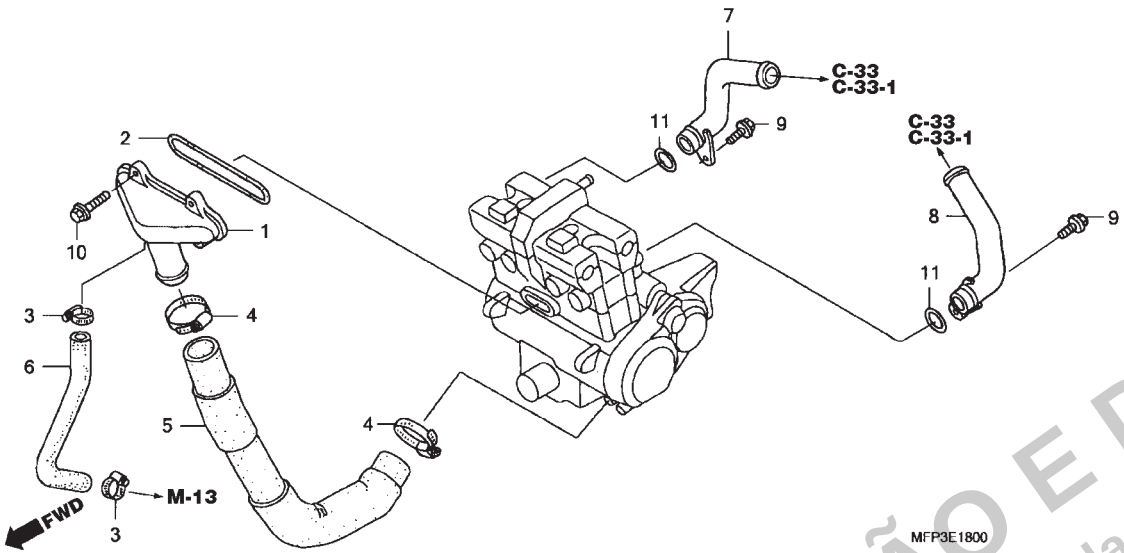

Ref. nº	N.O.S.	Descrição	T.M.O.
1	114150	Junção, Água	0,7
2	1141F7	Anel, Vedação, Junção Água	0,5
5	114120	Mangueira, Conexão Água	0,7
7		(11)	
	1141A2	Tubo, Água: Direito	0,5
8		(11)	
	1141A1	Tubo, Água: Esquerdo	0,5
	1141A3	Tubo, Água: Ambos	0,6

Ref. Nº	Nº da peça	Descrição	Qtd. CB1300 8	CB1300 9	CB1300S 8	CB1300S 9	CB1300A 8	CB1300A 9	CB1300SA 8	CB1300SA 9	Nº de série		Tipo
1	19063-MFP-D00	Junção, Água	1	1	1	1	1	1	1	1			
2	19064-MEJ-000	Junta, Junção, Água	1	1	1	1	1	1	1	1			
3	19507-MAT-000	Braçadeira, Mangueira Radiador	2	2	2	2	2	2	2	2			
4	19516-GAG-003	Braçadeira, Mangueira, 30-37mm	2	2	2	2	2	2	2	2			
5	19521-MEJ-000	Mangueira A, Conexão Água	1	1	1	1	1	1	1	1			
6	19523-MEJ-640	Mangueira B, Conexão	1	1	1	1	1	1	1	1			
7	19525-MEJ-000	Tubo, Direito Água	1	1	1	1	1	1	1	1			
8	19526-MEJ-000	Tubo, Esquerdo Água	1	1	1	1	1	1	1	1			
9	90006-GHB-620	Parafuso, Flange, 6 x 14 (NSHF)	2	2	2	2	2	2	2	2			
10	90006-GHB-670	Parafuso, Flange, 6 x 25 (NSHF)	4	4	4	4	4	4	4	4			
11	91312-KE7-003	Anel, Vedação, 19 x 3 (NOK)	2	-	2	-	2	-	2	-			
	91313-MFV-003	Anel, Vedação, 19 x 3 (ARAI)	-	2	-	2	-	2	-	2			

PROIBIDA A REPRODUÇÃO E DISTRIBUIÇÃO
- Moto Honda da Amazônia Ltda. - Cotec

© Moto Honda da Amazônia Ltda.
Todos os direitos reservados.

M-19 Carcaça do Acelerador

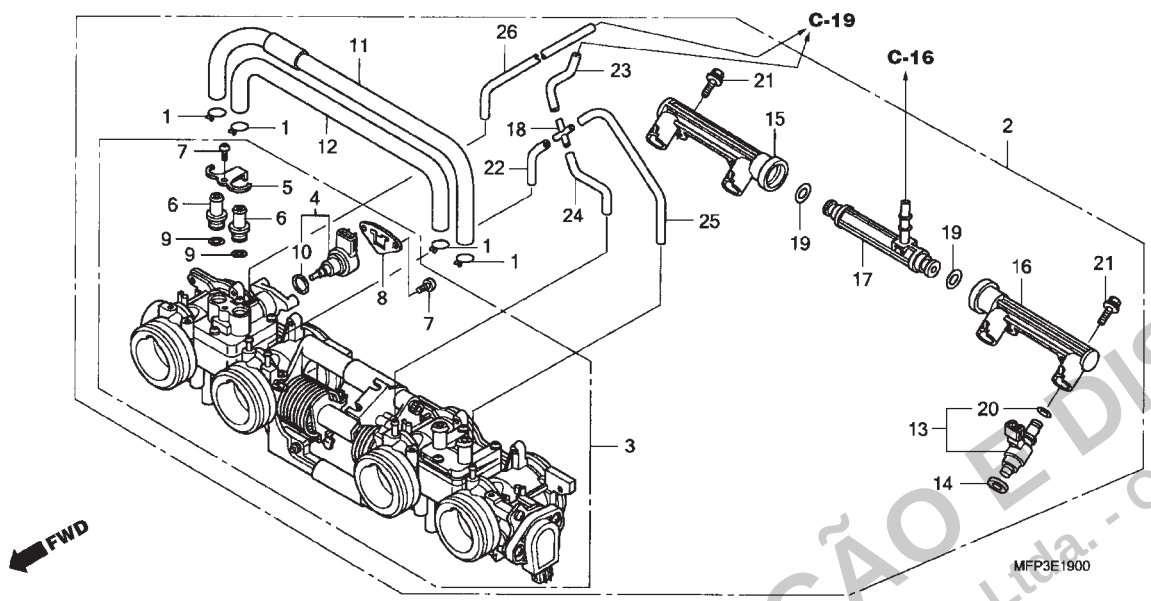

Ref. nº	N.O.S.	Descrição	T.M.O.
2	311132	Carcaça, Comp., Acelerador	2,0
3	311130	Carcaça, Acelerador	2,6
4	3111N5	Válvula, Controle Ar	1,9
13	311145	Injetor, Combustível	1,9
		• Nota: Mesmo tempo para duas unidades ou mais	
15	3111C5	Tubo, Combustível: Direito	1,9
16	3111C4	Tubo, Combustível: Esquerdo	1,9
	3111C8	Tubo, Combustível: Ambos	1,9
17		(19)	
	311140	Tubo, Combustível	1,9

Ref. Nº	Nº da peça	Descrição	Qtd. CB1300 8	CB1300 9	CB1300S 8	CB1300S 9	CB1300A 8	CB1300A 9	CB1300SA 8	CB1300SA 9	Nº de série		Tipo
1	15772-292-010	Presilha, Tubo Respiro	4	4	4	4	4	4	4	4			
2	16400-MFP-003	Carcaça Comp., Acelerador (GQ3FA A)	1	1	1	1	1	1	1	1			
3	16401-MFP-003	Carcaça Comp., Acelerador	1	1	1	1	1	1	1	1			
4	16430-MFJ-D01	Motor Comp.	1	1	1	1	1	1	1	1			
5	16431-MFJ-D01	Placa, Junção	1	1	1	1	1	1	1	1			
6	16432-MFG-D01	Junção, Válvula Controle Ar	2	2	2	2	2	2	2	2			
7	16433-HN8-A61	Parafuso, Torx	3	3	3	3	3	3	3	3			
8	16433-MEW-921	Placa, Válvula Controle Ar	1	1	1	1	1	1	1	1			
9	16434-MFJ-D01	Anel, Vedação	2	2	2	2	2	2	2	2			
10	16435-MFJ-D01	Anel, Vedação, 17,8 x 1,9	1	1	1	1	1	1	1	1			
11	16440-MFP-003	Tubo Comp., 9 x 330	1	1	1	1	1	1	1	1			
12	16441-MFP-003	Tubo	1	1	1	1	1	1	1	1			
13	16450-MFA-D02	Injetor Comp., Combustível	4	4	4	4	4	4	4	4			
14	16472-MCW-000	Anel, Vedação, Injetor	4	4	4	4	4	4	4	4			
15	16610-MFA-D01	Tubo A Comp., Combustível	1	1	1	1	1	1	1	1			
16	16620-MFA-D01	Tubo B Comp., Combustível	1	1	1	1	1	1	1	1			
17	16630-MFP-003	Junção T, Combustível	1	1	1	1	1	1	1	1			
18	17201-MCZ-003	Junção, Quatro Pólos	1	1	1	1	1	1	1	1			
19	91301-PLC-000	Anel, Vedação, 7,47 x 3,6	2	2	2	2	2	2	2	2			
20	91301-P7A-004	Anel, Vedação	4	4	4	4	4	4	4	4			
21	93401-05020-00	Parafuso-arruela, 5 x 20	4	4	4	4	4	4	4	4			
22	95005-35050-20	Tubo, 3,5 x 50 (95005-35001-20M)	1	1	1	1	1	1	1	1			
23	95005-35070-20	Tubo, 3,5 x 70 (95005-35001-20M)	1	1	1	1	1	1	1	1			
24	95005-35100-20	Tubo, 3,5 x 100 (95005-35001-20M)	1	1	1	1	1	1	1	1			
25	95005-35180-20	Tubo, 3,5 x 180 (95005-35001-20M)	1	1	1	1	1	1	1	1			
26	95005-35470-20	Tubo, 3,5 x 470 (95005-35001-20M)	1	1	1	1	1	1	1	1			

PROIBIDA A REPRODUÇÃO E DISTRIBUIÇÃO
- Moto Honda da Amazônia Ltda. - Cotec

© Moto Honda da Amazônia Ltda.
Todos os direitos reservados.

EOP-1 Jogo de Juntas A

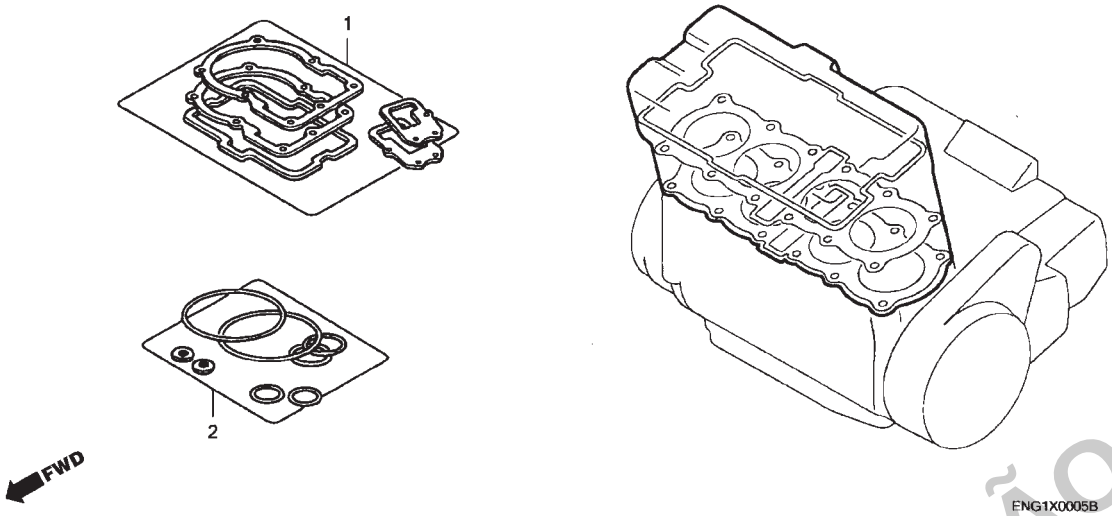

Ref. nº	N.O.S.	Descrição	T.M.O.
	Sem Informação		

Ref. Nº	Nº da peça	Descrição	Qtd. CB1300 8	CB1300 9	CB1300S 8	CB1300S 9	CB1300A 8	CB1300A 9	CB1300SA 8	CB1300SA 9	Nº de série		Tipo
1	06113-MEJ-010	Jogo Juntas A (Peças Componentes)	1	-	1	-	1	-	1	-			
	12191-MEJ-003	Junta, Cilindro	1	-	1	-	1	-	1	-			
	12251-MEJ-013	Junta, Cabeçote	1	-	1	-	1	-	1	-			
	12391-MEJ-000	Junta, Tampa Cabeçote	1	-	1	-	1	-	1	-			
	14560-MY5-851	Junta, Eixo Acionador	1	-	1	-	1	-	1	-			
	18291-MM5-860	Junção, Tubo Escape	4	-	4	-	4	-	4	-			
	18391-ML0-003	Guarnição, Silencioso	1	-	1	-	1	-	1	-			
	19064-MEJ-000	Junta, Junção Água	1	-	1	-	1	-	1	-			
2	06114-MFP-000	Arruela, Vedação Jogo A (Peças Componentes)	1	-	1	-	1	-	1	-			
	90442-397-000	Arruela, Vedação, 6mm	1	-	1	-	1	-	1	-			
	90543-MV9-670	Coxim, Fixação	8	-	8	-	8	-	8	-			
	91312-KE7-003	Anel, Vedação, 19 x 3 (NOK)	2	-	2	-	2	-	2	-			

PROIBIDA A REPRODUÇÃO E DISTRIBUIÇÃO
- Moto Honda da Amazônia Ltda. - Cotec

© Moto Honda da Amazônia Ltda.
Todos os direitos reservados.

EOP-2 Jogo de Juntas B

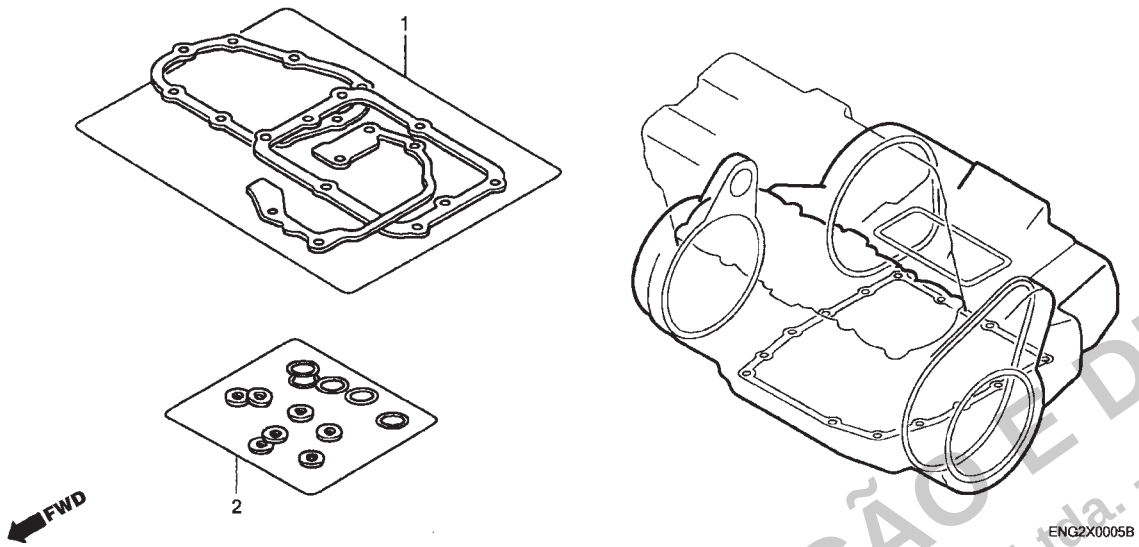

Ref. nº	N.O.S.	Descrição	T.M.O.
	Sem Informação		

Ref. Nº	Nº da peça	Descrição	Qtd. CB1300 8	CB1300 9	CB1300S 8	CB1300S 9	CB1300A 8	CB1300A 9	CB1300SA 8	CB1300SA 9	Nº de série		Tipo
1	06115-MEJ-000	Jogo Juntas B (Peças Componentes)	1	-	1	-	1	-	1	-			
	11322-MAZ-000	Junta, Tampa Lateral Esquerda	1	-	1	-	1	-	1	-			
	11394-MAZ-000	Junta, Suporte Tampa Lateral Esquerda	1	-	1	-	1	-	1	-			
	11396-MAZ-000	Junta, Tampa Lateral Direita	1	-	1	-	1	-	1	-			
	15154-MAT-000	Guarnição, Filtro Óleo	1	-	1	-	1	-	1	-			
	19226-MM5-003	Junta, Tampa Bomba D'Água	1	-	1	-	1	-	1	-			
	22862-MW7-650	Junta, Cilindro Secundário	1	-	1	-	1	-	1	-			
2	06116-MEJ-000	Arruela, Vedação Jogo B (Peças Componentes)	1	-	1	-	1	-	1	-			
	90441-ME9-000	Arruela, Vedação, 8mm	5	-	5	-	5	-	5	-			
	90443-MJ6-000	Arruela, Neutro	1	-	1	-	1	-	1	-			
	90463-ML7-000	Arruela, Vedação, 6,5mm	2	-	2	-	2	-	2	-			
	91301-250-000	Anel, Vedação, 21,5mm	1	-	1	-	1	-	1	-			
	91302-MAL-601	Anel, Vedação, 18,1 x 3,6	1	-	1	-	1	-	1	-			
	91302-MB0-013	Anel, Vedação, 32,95 x 2,62 (ARAI)	1	-	1	-	1	-	1	-			
	91303-MEJ-003	Anel, Vedação, 58 x 2,5	1	-	1	-	1	-	1	-			
	91303-377-000	Anel, Vedação, 13,8 x 2,5	1	-	1	-	1	-	1	-			
	91306-329-000	Anel, Vedação, 16 x 1,9	1	-	1	-	1	-	1	-			
	91307-ML7-004	Anel, Vedação, 6 x 2 (NOK)	2	-	2	-	2	-	2	-			
	91309-425-003	Anel, Vedação, 24,4 x 3,1 (ARAI)	1	-	1	-	1	-	1	-			
	91312-KM9-003	Anel, Vedação, 24 x 3	1	-	1	-	1	-	1	-			
	91313-MB0-003	Anel, Vedação, 14,7 x 2,2 (ARAI)	3	-	3	-	3	-	3	-			
	91313-PC9-003	Anel, Vedação, 9 x 2,3 (NOK)	3	-	3	-	3	-	3	-			
	91354-MEJ-641	Anel, Vedação, Radiador Óleo	1	-	1	-	1	-	1	-			
	91356-425-003	Anel, Vedação, 30mm	1	-	1	-	1	-	1	-			
	91370-461-000	Anel, Vedação, 11,9 x 2,2	1	-	1	-	1	-	1	-			
	94109-14000	Arruela, Plugue Drenagem, 14mm	1	-	1	-	1	-	1	-			

PROIBIDA A REPRODUÇÃO E DISTRIBUIÇÃO
- Moto Honda da Amazônia Ltda. - Cotec

© Moto Honda da Amazônia Ltda.
Todos os direitos reservados.

C-1 Farol (CB1300/CB1300A)

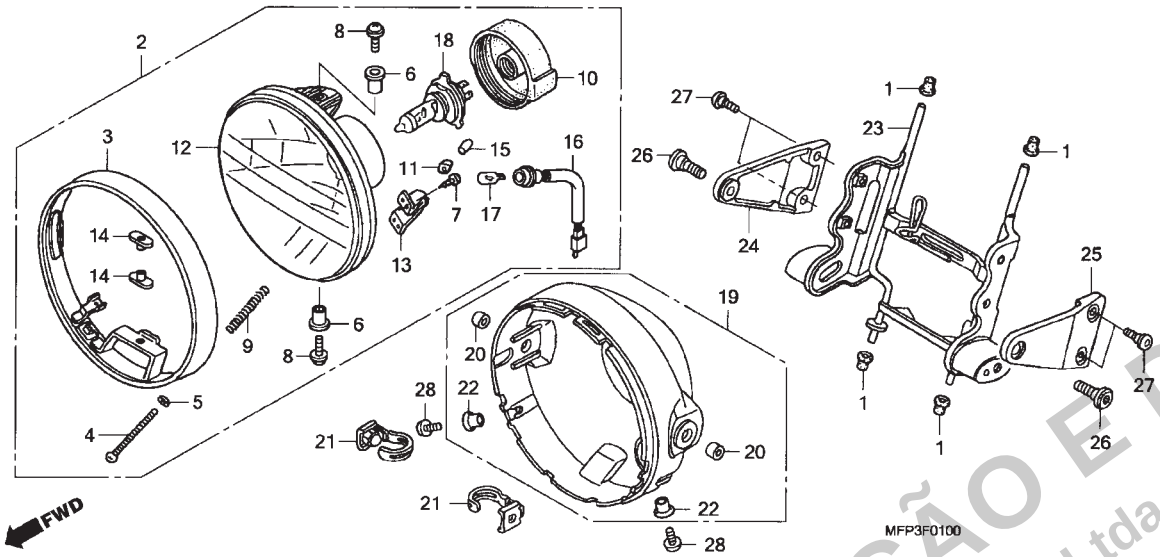

Ref. nº	N.O.S.	Descrição	T.M.O.
2	616115	Farol, Conj.	0,1
12		(3, 4, 5, 9, 13)	
	6161A7	Farol	0,2
18		(10)	
	616118	Lâmpada, Farol	0,1
19	616103	Carcaça, Farol	0,3
23	6161G7	Suporte, Farol	0,8
24	6161L6	Placa, Fixação Farol: Direita	0,1
25	6161L5	Placa, Fixação Farol: Esquerda	0,1
	6161L7	Placa, Fixação Farol: Ambas	0,1

Ref. Nº	Nº da peça	Descrição	Qtd. CB1300 8	CB1300 9	CB1300S 8	CB1300S 9	CB1300A 8	CB1300A 9	CB1300SA 8	CB1300SA 9	Nº de série		Tipo
1	19113-MB1-870	Coxim, Fixação	4	4	-	-	4	4	-	-			
2	33100-MAZ-003	Farol, Conj. (STANLEY) (12V-60/55W)	1	1	-	-	-	-	-	-			U, U/A, 2U, 2U/A
	33100-MCC-601		1	1	-	-	1	1	-	-			SI, SI/A, 2SI, 2SI/A, 7E, 7E/A
	33100-MCC-611		1	1	-	-	1	1	-	-			BR, BR/A, ED, ED/A, F, F/A, 2BR
3	33101-MAZ-003	Aro Comp., Farol	1	1	-	-	-	-	-	-			U, U/A, 2U, 2U/A
	33101-MCC-611		1	1	-	-	-	-	-	-			BR, BR/A, ED, ED/A, F, F/A, SI, SI/A, 2BR, 2SI, 2SI/A, 7E, 7E/A
			-	-	-	-	1	1	-	-			
4	33103-MAH-671	Parafuso, Ajuste	1	1	-	-	1	1	-	-			
5	33105-MAH-671	Arruela	1	1	-	-	1	1	-	-			
6	33105-MAZ-003	Bucha	2	2	-	-	-	-	-	-			U, U/A, 2U, 2U/A
7	33106-MAZ-003	Parafuso, Fixação, 4 x 14	2	2	-	-	2	2	-	-			
8	33106-MZ0-671	Parafuso-arruela	2	2	-	-	-	-	-	-			U, U/A, 2U, 2U/A
	93500-05016-1H	Parafuso, Phillips, 5 x 16	2	2	-	-	-	-	-	-			BR, BR/A, ED, ED/A, F, F/A, SI, SI/A, 2BR, 2SI, 2SI/A, 7E, 7E/A
			-	-	-	-	2	2	-	-			
9	33107-MK7-671	Mola, Ajuste	1	1	-	-	-	-	-	-			U, U/A, 2U, 2U/A
	33107-MCC-611	Mola, Ajuste	1	1	-	-	-	-	-	-			BR, BR/A, ED, ED/A, F, F/A, SI, SI/A, 2BR, 2SI, 2SI/A, 7E, 7E/A
			-	-	-	-	1	1	-	-			
10	33112-MZ0-671	Coxim, Tampa	1	1	-	-	1	1	-	-			
11	33118-438-841	Porca, Ajuste	1	1	-	-	1	1	-	-			
12	33120-MAZ-003	Farol	1	1	-	-	-	-	-	-			U, U/A, 2U, 2U/A
	33120-MCC-601		1	1	-	-	1	1	-	-			SI, SI/A, 2SI, 2SI/A, 7E, 7E/A
	33120-MCC-611		1	1	-	-	1	1	-	-			BR, BR/A, ED, ED/A, F, F/A, 2BR
13	33121-MAZ-003	Suporte, Parafuso Ajuste	1	1	-	-	1	1	-	-			

PROIBIDA A REPRODUÇÃO E DISTRIBUIÇÃO
- Moto Honda da Amazônia Ltda. - Cotec

© Moto Honda da Amazônia Ltda.
Todos os direitos reservados.

C-1 Farol (CB1300/CB1300A)

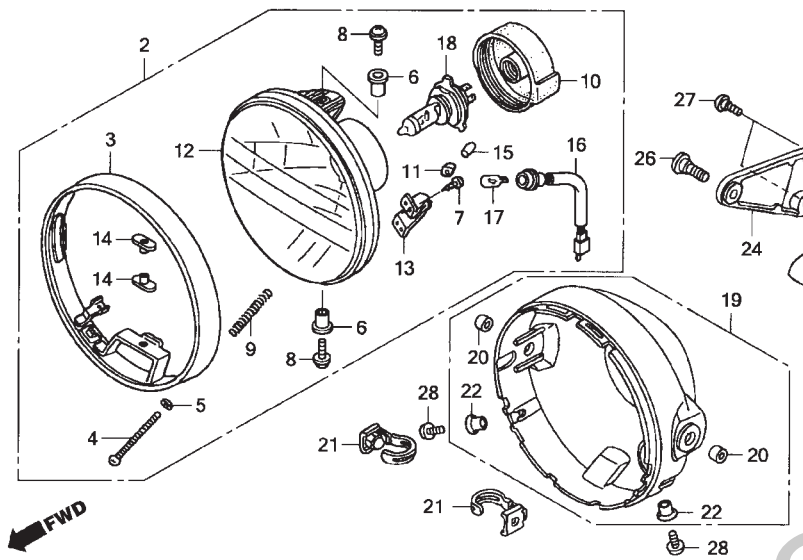

Ref. Nº	Nº da peça	Descrição	Qtd. CB1300 8	CB1300 9	CB1300S 8	CB1300S 9	CB1300A 8	CB1300A 9	CB1300SA 8	CB1300SA 9	Nº de série		Tipo
14	33128-MAH-671	Porca, Especial	2	2	-	-	-	-	-	-			U, U/A, 2U, 2U/A
	33128-471-003	Porca, Suporte Farol	2	2	-	-	-	-	-	-			BR, BR/A, ED, ED/A, F, F/A, SI, SI/A, 2BR, 2SI, 2SI/A, 7E, 7E/A
			-	-	-	-	2	2	-	-			
15	33136-426-830	Capa, Parafuso	1	1	-	-	1	1	-	-			
16	33150-MCC-611	Soquete Comp., Lâmpada Posição	1	1	-	-	-	-	-	-			BR, BR/A, ED, ED/A, F, F/A, SI, SI/A, 2BR, 2SI, 2SI/A, 7E, 7E/A
			-	-	-	-	1	1	-	-			
17	33301-SA0-741	Lâmpada, Farol (12V 5W) (STANLEY)	1	1	-	-	-	-	-	-			BR, BR/A, ED, ED/A, F, F/A, SI, SI/A, 2BR, 2SI, 2SI/A, 7E, 7E/A
			-	-	-	-	1	1	-	-			
18	34901-MC7-602	Lâmpada, Farol (12V 60/55W) (STANLEY)	1	1	-	-	1	1	-	-			
19	61301-MEJ-651	Carcaça, Farol	1	1	-	-	-	-	-	-			U, U/A, 2U, 2U/A
	61301-MEJ-010		1	1	-	-	-	-	-	-			BR, BR/A, ED, ED/A, F, F/A, SI, SI/A, 2BR, 2SI, 2SI/A, 7E, 7E/A
			-	-	-	-	1	1	-	-			
20	61302-KE5-000	Bucha, Carcaça Farol	2	2	-	-	2	2	-	-			
21	61303-GF6-910	Porca, Carcaça Farol	2	2	-	-	2	2	-	-			
22	61304-379-690	Bucha, Fixação Farol	2	2	-	-	2	2	-	-			
23	61311-MEJ-U30	Suporte Comp., Farol	1	1	-	-	-	-	-	-			U, U/A, 2U, 2U/A
	61311-MEJ-H70		1	1	-	-	-	-	-	-			BR, BR/A, ED, ED/A, F, F/A, SI, SI/A, 2BR, 2SI, 2SI/A, 7E, 7E/A
			-	-	-	-	1	1	-	-			
24	61317-MEJ-720	Placa, Direita Farol	1	1	-	-	1	1	-	-			
25	61318-MEJ-720	Placa, Esquerda Farol	1	1	-	-	1	1	-	-			
26	90103-MEJ-000	Parafuso, Carcaça Farol	2	2	-	-	2	2	-	-			
27	90106-KCZ-000	Parafuso, Especial 6mm	4	4	-	-	4	4	-	-			
28	93500-05012-0G	Parafuso, Phillips, 5 x 12	2	2	-	-	2	2	-	-			

PROIBIDA A REPRODUÇÃO E DISTRIBUIÇÃO
- Moto Honda da Amazônia Ltda. - Cotec

© Moto Honda da Amazônia Ltda.
Todos os direitos reservados.

C-1 • 1 Farol (CB1300S/CB1300SA)

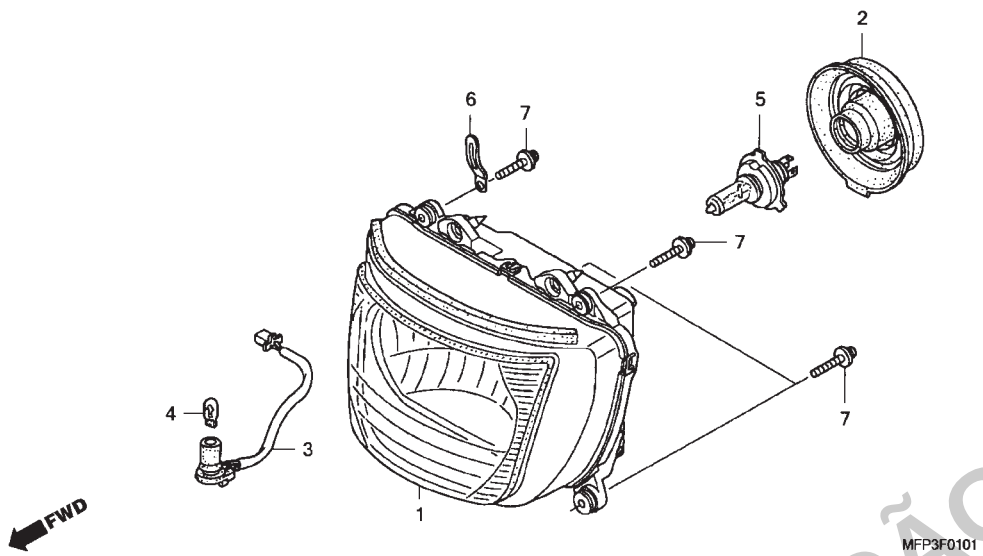

Ref. nº	N.O.S.	Descrição	T.M.O.
1	6161A7	Farol	0,7
3	616180	Soquete, Lâmpada Posição	0,3
4	616182	Lâmpada, Posição	0,1
5		(2)	
	616118	Lâmpada, Farol	0,2

Ref. Nº	Nº da peça	Descrição	Qtd. CB1300 8	CB1300 9	CB1300S 8	CB1300S 9	CB1300A 8	CB1300A 9	CB1300SA 8	CB1300SA 9	Nº de série		Tipo
1	33120-MEJ-J01	Unidade do Farol (STANLEY)	-	-	1	1	-	-	-	-			
			-	-	-	-	-	-	1	1			U, U/A, 2U
	33120-MEJ-D01		-	-	-	-	-	-	1	1			ED, ED/A, F, F/A, KO, KOA, 3ED, 3ED/A, 3F, 3F/A
	33120-MEJ-E01		-	-	-	-	-	-	1	1			SI, SI/A, 2SI, 2SI/A, 7E, 7E/A, 8E, 8E/A
2	33126-SE3-003	Tampa, Borracha	-	-	1	1	-	-	1	1			
3	33150-MEJ-D01	Soquete Comp., Lâmpada de Posição	-	-	-	-	-	-	1	1			ED, ED/A, F, F/A, KO, KO/A, SI, SI/A, 2SI, 2SI/A, 3ED, 3ED/A, 3F, 3F/A, 7E, 7E/A, 8E, 8E/A
4	33301-SA0-741	Lâmpada (12V 5W) (STANLEY)	-	-	-	-	-	-	1	1			ED, ED/A, F, F/A, KO, KO/A, SI, SI/A, 2SI, 2SI/A, 3ED, 3ED/A, 3F, 3F/A, 7E, 7E/A, 8E, 8E/A
5	34901-MC7-602	Lâmpada, Farol (12V 60/55W) (STANLEY)	-	-	1	1	-	-	1	1			
6	90601-KJ9-000	Presilha, 4 x 50	-	-	1	1	-	-	1	1			
7	93894-05022-07	Parafuso-arruela, 5 x 22	-	-	4	4	-	-	4	4			

PROIBIDA A REPRODUÇÃO E DISTRIBUIÇÃO
Moto Honda da Amazônia Ltda. - Cotec

© Moto Honda da Amazônia Ltda.
Todos os direitos reservados.

C-2 Instrumentos (CB1300/CB1300A)

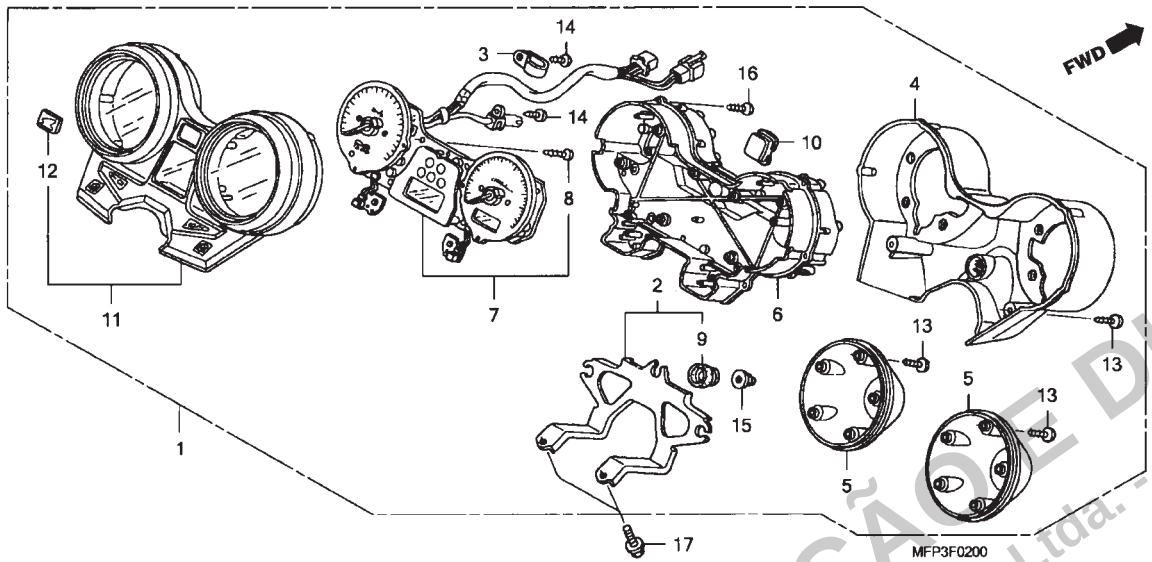

Ref. nº	N.O.S.	Descrição	T.M.O.
1	8121A1	Instrumentos, Jogo	0,4
2	8121A4	Suporte, Instrumentos	0,3
4	8121D6	Tampa, Externa Instrumentos	0,3
5	8121E3	Tampa, Instrumentos	0,2
		• Nota: Mesmo tempo para duas unidades	
6	8121B5	Carcaça, Instrumentos: Inferior	0,6
7	8121A2	Instrumentos, Jogo	0,6
11	8121B4	Carcaça, Instrumentos: Superior	0,4

Ref. Nº	Nº da peça	Descrição	Qtd. CB1300 8	CB1300 9	CB1300S 8	CB1300S 9	CB1300A 8	CB1300A 9	CB1300SA 8	CB1300SA 9	Nº de série		Tipo
1	37100-MFP-E01	Instrumentos Comp., (MPH/KPH)	1	-	-	-	-	-	-	-			7E, 7E/A
	37100-MFP-N01	Instrumentos Comp., (KPH)	1	-	-	-	-	-	-	-			BR, BR/A, ED, ED/A, F, F/A, SI, SI/A, U, U/A, 2SI, 2SI/A, 2U, 2U/A
			-	1	-	-	-	-	-	-			
	37100-MFP-E21	Instrumentos Comp., (MPH/KPH)	-	-	-	-	1	1	-	-			7E, 7E/A
	37100-MFP-N31	Instrumentos Comp., (KPH)	-	-	-	-	1	1	-	-			BR, BR/A, ED, ED/A, F, F/A, 2BR
2	37120-MEJ-003	Suporte Comp., Instrumentos	1	1	-	-	1	1	-	-			
3	37121-KV3-008	Braçadeira	1	1	-	-	1	1	-	-			
4	37130-MEJ-003	Tampa, Externa	1	1	-	-	1	1	-	-			
5	37140-MEJ-003	Tampa	2	2	-	-	2	2	-	-			
6	37150-MEJ-003	Carcaça Comp., Inferior	1	1	-	-	1	1	-	-			
7	37200-MFP-E01	Instrumentos Comp., Velocímetro & Tacômetro	1	-	-	-	-	-	-	-			7E, 7E/A
	37200-MFP-N01		1	-	-	-	-	-	-	-			BR, BR/A, ED, ED/A, F, F/A, SI, SI/A, U, U/A, 2SI, 2SI/A, 2U, 2U/A
			-	1	-	-	-	-	-	-			
	37200-MFP-E21		-	-	-	-	1	1	-	-			7E, 7E/A
	37200-MFP-N31		-	-	-	-	1	1	-	-			BR, BR/A, ED, ED/A, F, F/A, 2BR
8	37214-KV7-671	Parafuso, Fixação, 3 x 14	6	6	-	-	6	6	-	-			
9	37215-MA6-008	Coxim, Instrumentos	3	3	-	-	3	3	-	-			
10	37218-GE1-741	Bucha	1	1	-	-	1	1	-	-			
11	37610-MEJ-642	Carcaça, Superior Instrumentos	1	1	-	-	1	1	-	-			
12	86150-KPG-901	Emblema (MARUI)	1	1	-	-	1	1	-	-			
13	90109-MEJ-003	Parafuso, Sextavado, Fixação, 4 x 16	12	12	-	-	12	12	-	-			
14	90109-MZ5-008	Parafuso, Fixação, 4 x 14	2	2	-	-	2	2	-	-			
15	90201-ZM0-J20	Porca, Flange, 6mm	3	3	-	-	3	3	-	-			

PROIBIDA A REPRODUÇÃO E DISTRIBUIÇÃO
Moto Honda da Amazônia Ltda. - Cotec

© Moto Honda da Amazônia Ltda.
Todos os direitos reservados.

C-2 Instrumentos (CB1300/CB1300A)

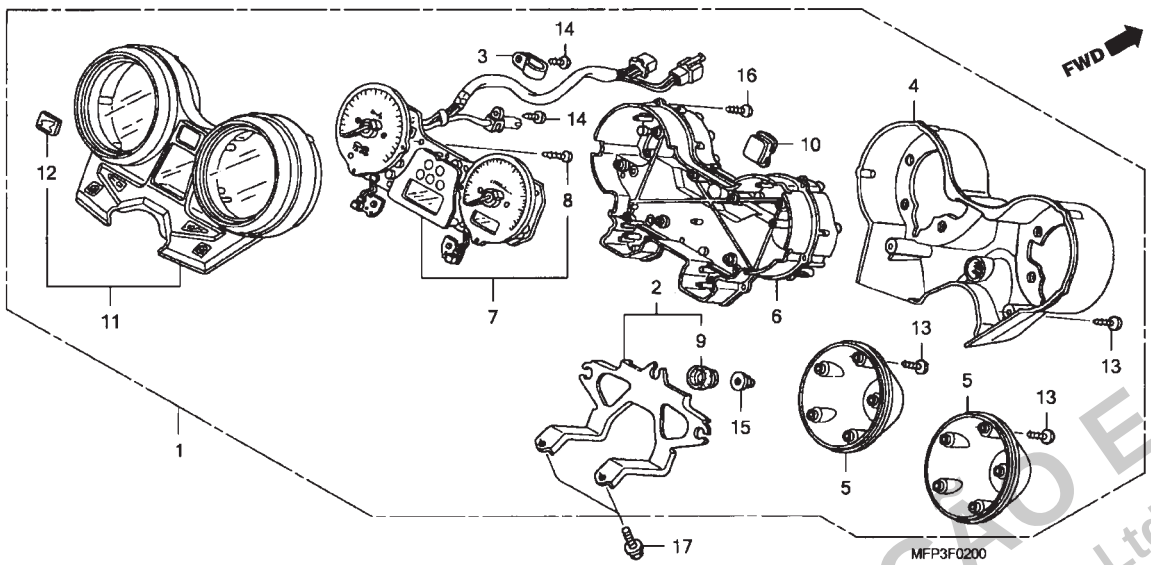

Ref. Nº	Nº da peça	Descrição	Qtd. CB1300 8	CB1300 9	CB1300S 8	CB1300S 9	CB1300A 8	CB1300A 9	CB1300SA 8	CB1300SA 9	Nº de série		Tipo
16	93903-22420	Parafuso, Fixação, 3 x 16	12	12	-	-	12	12	-	-			
17	95701-06016-07	Parafuso, Flange, 6 x 16	2	2	-	-	2	2	-	-			

PROIBIDA A REPRODUÇÃO E DISTRIBUIÇÃO
- Moto Honda da Amazônia Ltda. - Cotec

© Moto Honda da Amazônia Ltda.
Todos os direitos reservados.

C-2 • 1 Instrumentos (CB1300S/CB1300SA)

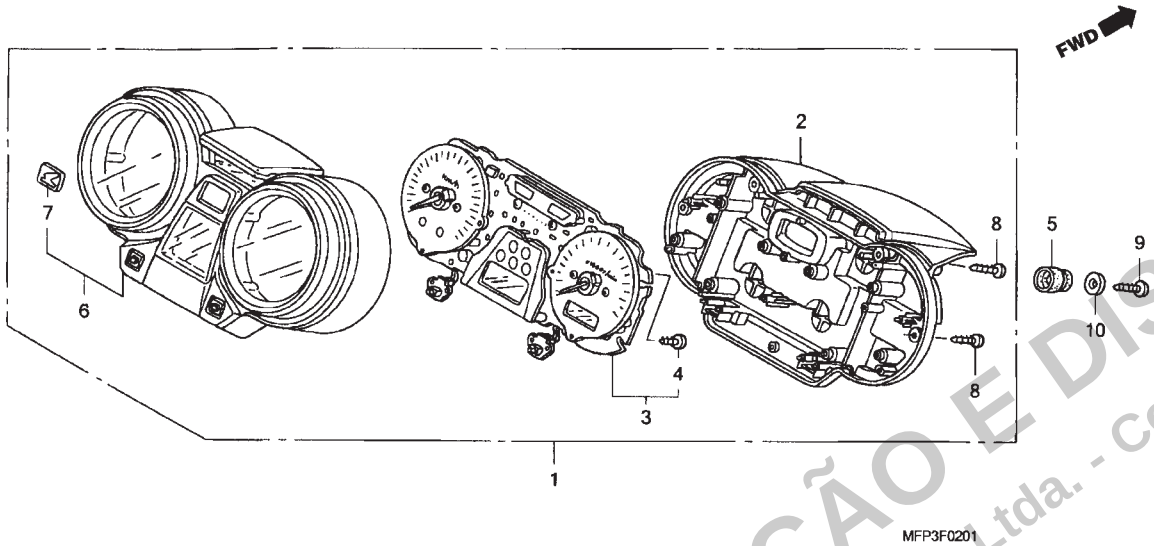

Ref. nº	N.O.S.	Descrição	T.M.O.
1	8121A1	Instrumentos, Jogo	0,7
2	8121B5	Carcaça, Instrumentos: Inferior	0,8
3	8121A2	Instrumentos, Jogo	0,8
6	8121B4	Carcaça, Instrumentos: Superior	0,8

Ref. Nº	Nº da peça	Descrição	Qtd. CB1300 8	CB1300 9	CB1300S 8	CB1300S 9	CB1300A 8	CB1300A 9	CB1300SA 8	CB1300SA 9	Nº de série		Tipo
1	37100-MFP-C01	Instrumentos Comp. (KPH)	-	-	1	1	-	-	-	-			
	37100-MFP-C31		-	-	-	-	-	-	1	1			ED, ED/A, F, F/A, KO, KO/A, SI, SI/A, U, U/A, 2SI, 2SI/A, 2U, 3ED, 3ED/A, 3F, 3F/A
			-	-	-	-	-	-	1	1			7E, 7E/A, 8E, 8E/A
	37100-MFP-E41	Instrumentos Comp. (MPH / KPH)	-	-	1	1	-	-	1	1			
2	37150-MEJ-J01	Carcaça Comp., Inferior	-	-	1	1	-	-	-	-			
3	37200-MFP-C01	Instrumentos Comp., Velocímetro & Tacômetro	-	-	1	1	-	-	-	-			
	37200-MFP-C31		-	-	-	-	-	-	1	1			ED, ED/A, F, F/A, KO, KO/A, SI, SI/A, U, U/A, 2SI, 2SI/A, 2U, 3ED, 3ED/A, 3F, 3F/A
	37200-MFP-E41		-	-	-	-	-	-	1	1			7E, 7E/A, 8E, 8E/A
4	37214-KV7-671	Parafuso, Fixação, 3 x 14	-	-	6	6	-	-	6	6			
5	37215-MA6-008	Coxim, Instrumentos	-	-	4	4	-	-	4	4			
6	37610-MEJ-J01	Carcaça Comp., Superior	-	-	1	1	-	-	1	1			
7	86150-KPG-901	Emblema (MARUI)	-	-	1	1	-	-	1	1			
8	93903-22420	Parafuso, Fixação, 3 x 16	-	-	13	13	-	-	13	13			
9	93913-25480	Parafuso, Fixação, 5 x 16 (PO)	-	-	4	4	-	-	4	4			
10	94103-05700	Arruela, Lisa, 5mm	-	-	4	4	-	-	4	4			

PROIBIDA A REPRODUÇÃO E DISTRIBUIÇÃO
- Moto Honda da Amazônia Ltda. - Cotec

© Moto Honda da Amazônia Ltda.
Todos os direitos reservados.

C-3 Interruptores • Cabos

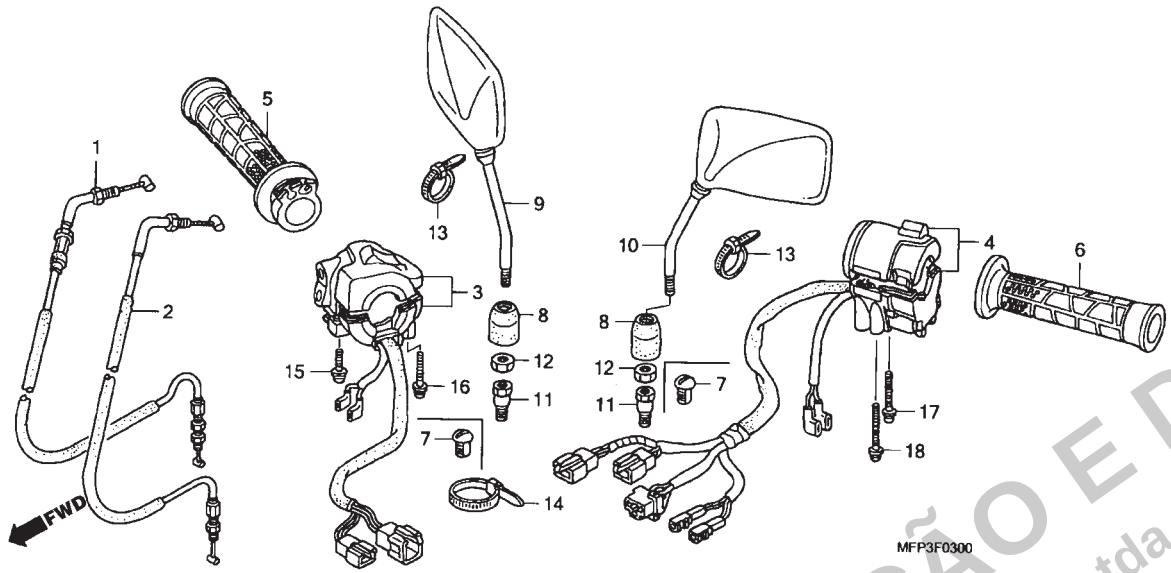

Ref. nº	N.O.S.	Descrição	T.M.O.
1		(2)	
	811100	Cabo, Acelerador	0,8
		• Nota: Mesmo tempo para duas unidades	
3	615120	Interruptor, Partida	0,5
4	615118	Interruptor, Sinalizador	0,4
5	810150	Manopla, Acelerador	0,3
6	8101C0	Manopla: Esquerda	0,1

Ref. Nº	Nº da peça	Descrição	Qtd. CB1300 8	CB1300 9	CB1300S 8	CB1300S 9	CB1300A 8	CB1300A 9	CB1300SA 8	CB1300SA 9	Nº de série		Tipo
1	17910-MEJ-000	Cabo A Comp., Acelerador	1	1	-	-	1	1	-	-			
	17910-MEJ-J00		-	-	1	1	-	-	1	1			
2	17920-MEJ-000	Cabo B Comp., Acelerador	1	1	-	-	1	1	-	-			
	17920-MEJ-J00		-	-	1	1	-	-	1	1			
3	35130-MEJ-670	Interruptor Comp., Partida Emergência	1	1	-	-	1	1	-	-			
	35130-MEJ-D00		-	-	1	1	-	-	1	1			
4	35200-MEJ-640	Interruptor Comp., Sinalizador	1	1	-	-	1	1	-	-			
	35200-MEJ-D00		-	-	1	1	-	-	1	1			
5	53140-MFP-N00	Manopla Direita Comp.,	1	1	1	1	1	1	1	1			
6	53166-MFP-N00	Manopla Esquerda	1	1	1	1	1	1	1	1			
7	53174-463-770	Pino, Alavanca Suporte	-	-	2	2	-	-	2	2			
8	88130-MB6-620	Capa, Porca Trava	2	2	-	-	2	2	-	-			
9	88210-MEJ-721	Espelho, Retrovisor Direito	1	1	-	-	1	1	-	-			
10	88220-MEJ-721	Espelho, Retrovisor Esquerdo	1	1	-	-	1	1	-	-			
11	90003-MW3-620	Parafuso, Adaptador, 10mm	2	2	-	-	2	2	-	-			
12	90201-MW3-620	Porca, Sextavada, 10mm (Rosca Invertida)	2	2	-	-	2	2	-	-			
13	90650-KW3-000	Presilha, Fiação	-	-	2	2	-	-	2	2			
14	90651-KV6-003	Presilha, Fiação, 165mm	-	-	1	1	-	-	1	1			
15	93892-05020-07	Parafuso-arruela, 5 x 20	1	1	1	1	1	1	1	1			
16	93892-05025-07	Parafuso-arruela, 5 x 25	1	1	1	1	1	1	1	1			
17	93892-05035-07	Parafuso-arruela, 5 x 35	1	1	1	1	1	1	1	1			
18	93892-05045-07	Parafuso-arruela, 5 x 45	1	1	1	1	1	1	1	1			

PROIBIDA A REPRODUÇÃO E DISTRIBUIÇÃO
- Moto Honda da Amazônia Ltda. - Cotec

© Moto Honda da Amazônia Ltda.
Todos os direitos reservados.

C-4 Cilindro Mestre do Freio Dianteiro (CB1300/CB1300S)

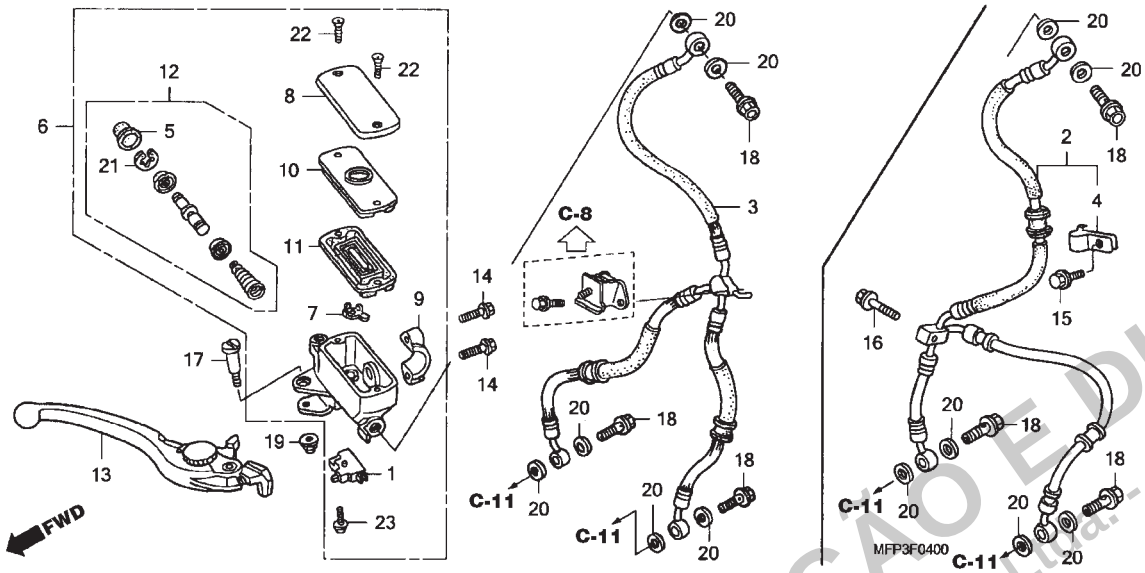

Ref. nº	N.O.S.	Descrição	T.M.O.
1	6151B2	Interruptor, Freio Dianteiro	0,1
2		(3)	
	7121A0	Mangueira, Freio Dianteiro • Incluso: Sangria dos Freios	0,5
6	712105	Cilindro Mestre, Freio Dianteiro • Incluso: Sangria dos Freios	0,4
11	7121G6	Diafragma, Cilindro Mestre Freio Dianteiro	0,1
12	7121G9	Pistão, Cilindro Mestre Freio Dianteiro • Incluso: Sangria dos Freios	0,4
13	8101C7	Alavanca, Manopla: Direita	0,1
	8101F5	Alavanca, Manopla: Ambas	0,2

Ref. Nº	Nº da peça	Descrição	Qtd. CB1300 8	CB1300 9	CB1300S 8	CB1300S 9	CB1300A 8	CB1300A 9	CB1300SA 8	CB1300SA 9	Nº de série		Tipo
1	35340-MM5-600	Interruptor Comp., Freio Dianteiro	1	1	1	1	-	-	-	-			
2	45125-MEJ-U01	Mangueira Comp., Freio Dianteiro	-	-	1	1	-	-	-	-			
3	45125-MEJ-003	Mangueira Comp., Freio Dianteiro	-	1	-	-	-	-	-	-			
4	45159-MBZ-K00	Braçadeira, Mangueira Freio	-	-	1	1	-	-	-	-			
5	45504-410-003	Capa, Comp.	1	1	1	1	-	-	-	-			
6	45510-MZ1-305	Sub Conj. Cilindro Mestre, Freio Dianteiro (NISSIN)	1	1	1	1	-	-	-	-			
7	45512-MA6-006	Protetor	1	1	1	1	-	-	-	-			
8	45513-MM5-016	Tampa, Cilindro Mestre (NISSIN)	1	1	1	1	-	-	-	-			
9	45517-166-006	Suporte, Cilindro Mestre	1	1	1	1	-	-	-	-			
10	45518-MM5-006	Placa, Diafragma	1	1	1	1	-	-	-	-			
11	45520-MM5-006	Diafragma	1	1	1	1	-	-	-	-			
12	45530-MA4-671	Cilindro, Mestre	1	1	1	1	-	-	-	-			
13	53170-MEJ-006	Alavanca Comp., Direita	1	1	1	1	-	-	-	-			
14	90101-MBZ-G00	Parafuso, Flange, 6 x 22	2	2	2	2	-	-	-	-			
15	90107-MEJ-D00	Parafuso, Flange, 6 x 16	-	-	1	1	-	-	-	-			
16	90108-MEJ-D00	Parafuso, Flange, 6 x 40	-	-	1	1	-	-	-	-			
17	90114-MA5-671	Parafuso, Articulação Alavanca	1	1	1	1	-	-	-	-			
18	90145-MS9-612	Parafuso, Óleo, 10 x 22	3	3	3	3	-	-	-	-			
19	90201-415-000	Porca Cega, 6mm	1	1	1	1	-	-	-	-			
20	90545-300-000	Arruela, Parafuso Óleo	6	6	6	6	-	-	-	-			
21	90651-MA5-671	Anel Elástico	1	1	1	1	-	-	-	-			
22	93600-04012-1G	Parafuso, 4 x 12	2	2	2	2	-	-	-	-			
23	93893-04012-17	Parafuso-arruela, 4 x 12	1	1	1	1	-	-	-	-			

PROIBIDA A REPRODUÇÃO E DISTRIBUIÇÃO
- Moto Honda da Amazônia Ltda. - Cotec

© Moto Honda da Amazônia Ltda.
Todos os direitos reservados.

C-4 • 1 Cilindro Mestre do Freio Dianteiro (CB1300A/CB1300SA)

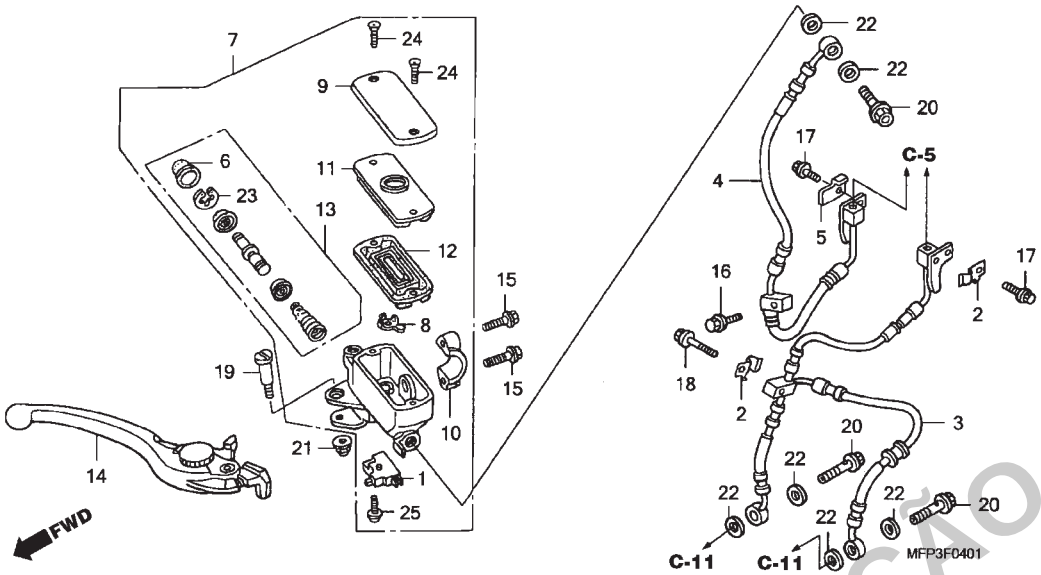

Ref. nº	N.O.S.	Descrição	T.M.O.
1	6151B2	Interruptor, Freio Dianteiro	0,1
3	712128	Mangueira B, Freio Dianteiro	0,4
		• Incluso: Sangria dos Freios	
	712128B	• Carenagem adicione	0,3
	712128C	• Substituição Mangueira A Freio Dianteiro adicione	0,2
4	712127	Mangueira A, Freio Dianteiro	0,4
		• Incluso: Sangria dos Freios	
	712127C	• Carenagem adicione	0,3
	712127F	• Substituição Mangueira B Freio Dianteiro adicione	0,2
7	712105	Cilindro Mestre Freio Dianteiro	0,4
		• Incluso: Sangria dos Freios	
12	7121G6	Diafragma, Cilindro Mestre Freio Dianteiro	0,1
13	7121G9	Pistão, Cilindro Mestre Freio Dianteiro	0,4
		• Incluso: Sangria dos Freios	
14	8101C7	Alavanca, Manopla: Direita	0,1
	8101F5	Alavanca, Manopla: Ambas	0,2

Ref. Nº	Nº da peça	Descrição	Qtd. CB1300 8	CB1300 9	CB1300S 8	CB1300S 9	CB1300A 8	CB1300A 9	CB1300SA 8	CB1300SA 9	Nº de série		Tipo
1	35340-MM5-600	Interruptor Comp., Freio Dianteiro	-	-	-	-	1	1	1	1			
2	38514-MEJ-J00	Braçadeira B, Sensor Fiação	-	-	-	-	2	2	2	2			
3	45125-MEJ-D01	Mangueira B Comp., Freio Dianteiro	-	-	-	-	1	1	1	1			
4	45126-MEJ-D11	Mangueira A Comp., Freio Dianteiro	-	-	-	-	1	1	-	-			
	45126-MEJ-D01		-	-	-	-	-	-	1	1			
5	45129-MEJ-D00	Placa, Terminal Mangueira	-	-	-	-	1	1	1	1			
6	45504-410-003	Capa Comp.	-	-	-	-	1	1	1	1			
7	45510-MZ1-305	Sub Conj. Cilindro, Mestre, Freio Dianteiro (NISSIN)	-	-	-	-	1	1	1	1			
8	45512-MA6-006	Protetor	-	-	-	-	1	1	1	1			
9	45513-MM5-016	Tampa, Cilindro Mestre (NISSIN)	-	-	-	-	1	1	1	1			
10	45517-166-006	Suporte, Cilindro Mestre	-	-	-	-	1	1	1	1			
11	45518-MM5-006	Placa, Diafragma	-	-	-	-	1	1	1	1			
12	45520-MM5-006	Diafragma	-	-	-	-	1	1	1	1			
13	45530-MA4-671	Cilindro, Mestre	-	-	-	-	1	1	1	1			
14	53170-MEJ-006	Alavanca Direita	-	-	-	-	1	1	1	1			
15	90101-MBZ-G00	Parafuso, Flange, 6 x 22	-	-	-	-	2	2	2	2			
16	90106-MEJ-D00	Parafuso, Flange, 6 x 25	-	-	-	-	1	1	1	1			
17	90107-MEJ-D00	Parafuso, Flange, 6 x 16	-	-	-	-	2	2	2	2			
18	90108-MEJ-D00	Parafuso, Flange, 6 x 40	-	-	-	-	1	1	1	1			
19	90114-MA5-671	Parafuso, Articulação Alavanca	-	-	-	-	1	1	1	1			
20	90145-MS9-612	Parafuso, Óleo, 10 x 22	-	-	-	-	3	3	3	3			
21	90201-415-000	Porca Cega, 6mm	-	-	-	-	1	1	1	1			
22	90545-300-000	Arruela, Parafuso Óleo	-	-	-	-	6	6	6	6			

PROIBIDA A REPRODUÇÃO E DISTRIBUIÇÃO
- Moto Honda da Amazônia Ltda. - Cotec

© Moto Honda da Amazônia Ltda.
Todos os direitos reservados.

C-4 • 1 Cilindro Mestre do Freio Dianteiro (CB1300A/CB1300SA)

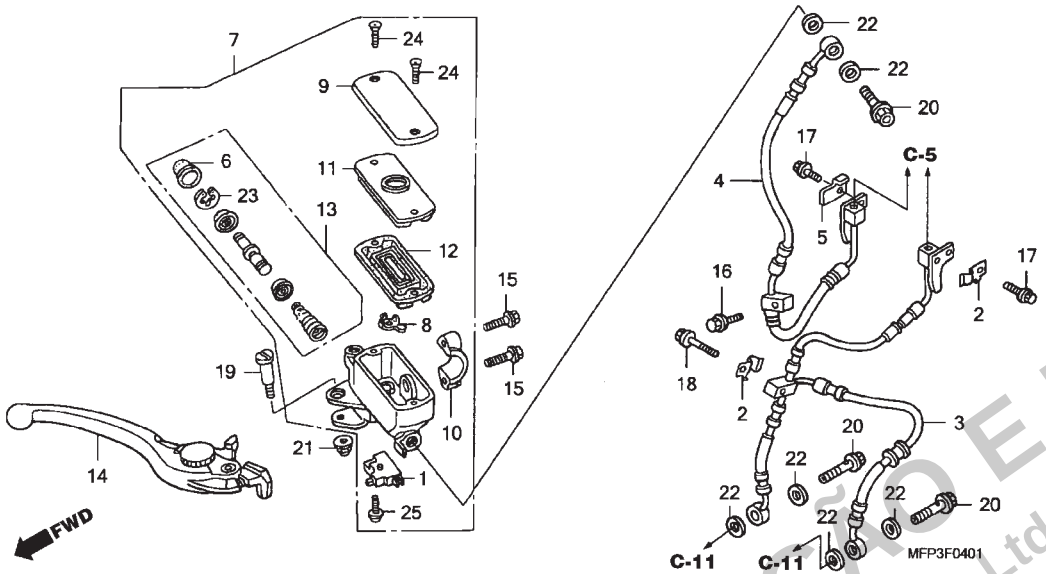

Ref. Nº	Nº da peça	Descrição	Qtd. CB1300 8	CB1300 9	CB1300S 8	CB1300S 9	CB1300A 8	CB1300A 9	CB1300SA 8	CB1300SA 9	Nº de série		Tipo
23	90651-MA5-671	Anel Elástico	-	-	-	-	1	1	1	1			
24	93600-04012-1G	Parafuso, Cabeça Chata 4 x 12	-	-	-	-	2	2	2	2			
25	93893-04012-17	Parafuso-arruela, 4 x 12	-	-	-	-	1	1	1	1			

PROIBIDA A REPRODUÇÃO E DISTRIBUIÇÃO
- Moto Honda da Amazônia Ltda. - Cotec

© Moto Honda da Amazônia Ltda.
Todos os direitos reservados.

C-5 Módulo ABS

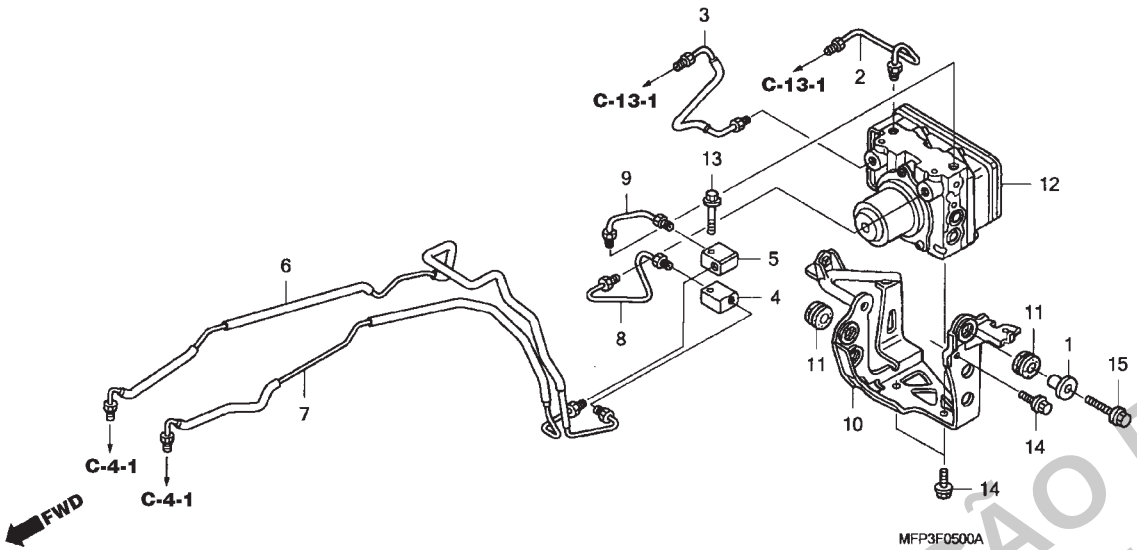

Ref. nº	N.O.S.	Descrição	T.M.O.
2	7121E2	Tubo A, Freio Traseiro Principal	1,7
		• Incluso: Sangria dos Freios	
	7121E2B	• Substituição Tubo B, Freio Traseiro Principal adicione	0,1
3	7121K1	Tubo B, Freio Traseiro Principal	1,7
		• Incluso: Sangria dos Freios	
6	7121C7	Tubo A, Freio Dianteiro	0,8
		• Incluso: Sangria dos Freios	
	7121C7A	• Substituição Tubo B, Freio Dianteiro adicione	0,3
	7121C7B	• Carenagem adicione	0,3
7	7121C8	Tubo B, Freio Dianteiro	0,8
		• Incluso: Sangria dos Freios	
	7121C8B	Substituição Tubo A, Freio Dianteiro adicione	0,3
	7121C8C	• Carenagem adicione	0,3
8	7121C9	Tubo C, Freio Dianteiro	1,7
		• Incluso: Sangria dos Freios	
9	7121M2	Tubo D, Freio Dianteiro	1,7
		• Incluso: Sangria dos Freios	
10	7111J8	Suporte, Módulo ABS	1,7
		• Incluso: Sangria dos Freios	
12	7111H1	Módulo, ABS	1,9
		• Incluso: Sangria dos Freios	

Ref. Nº	Nº da peça	Descrição	Qtd. CB1300 8	CB1300 9	CB1300S 8	CB1300S 9	CB1300A 8	CB1300A 9	CB1300SA 8	CB1300SA 9	Nº de série		Tipo
1	18423-KR3-600	Bucha, Fixação	-	-	-	-	1	1	1	1			
2	43311-MEJ-D00	Tubo A, Freio Traseiro Principal	-	-	-	-	1	1	1	1			
3	43312-MEJ-D00	Tubo B, Freio Traseiro Principal	-	-	-	-	1	1	1	1			
4	45127-MEJ-D01	Junção, Dois Pólos Tubo	-	-	-	-	1	1	1	1			
5	45128-MEJ-D01	Junção, Dois Pólos Tubo	-	-	-	-	1	1	1	1			
6	45131-MEJ-D01	Tubo A, Freio Dianteiro	-	-	-	-	1	1	1	1			
7	45132-MEJ-D01	Tubo B, Freio Dianteiro	-	-	-	-	1	1	1	1			
8	45133-MEJ-D00	Tubo C, Freio Dianteiro	-	-	-	-	1	1	1	1			
9	45134-MEJ-D00	Tubo D, Freio Dianteiro	-	-	-	-	1	1	1	1			
10	50145-MEJ-J00	Suporte, Módulo ABS	-	-	-	-	1	1	1	1			
11	50329-HA7-670	Coxim, Fixação Caixa Bateria	-	-	-	-	3	3	3	3			
12	57110-MFP-N31	Módulo, ABS	-	-	-	-	1	1	1	1			
13	90108-MEJ-D00	Parafuso, Flange, 6 x 40	-	-	-	-	1	1	1	1			
14	95701-06010-07	Parafuso, Flange, 6 x 10	-	-	-	-	3	3	3	3			
15	95701-08022-07	Parafuso, Flange, 8 x 22	-	-	-	-	1	1	1	1			

PROIBIDA A REPRODUÇÃO E DISTRIBUIÇÃO
- Moto Honda da Amazônia Ltda. - Cote

© Moto Honda da Amazônia Ltda.
Todos os direitos reservados.

C-6 Cilindro Mestre da Embreagem

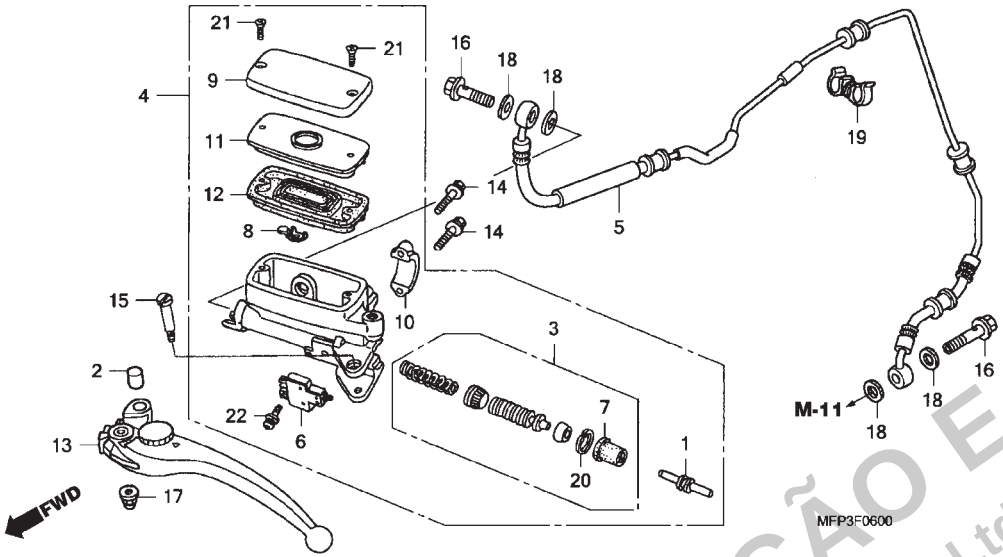

Ref. nº	N.O.S.	Descrição	T.M.O.
3	2121B3	Pistão, Cilindro Mestre Embreagem	0,5
		• Incluso: Sangria de Ar	
4	712150	Cilindro, Mestre Embreagem	0,5
		• Incluso: Sangria de Ar	
5	712152	Tubo Embreagem	0,7
		• Incluso: Sangria de Ar	
6	6151A9	Interruptor, Embreagem	0,1
12	7121G8	Diafragma, Cilindro Mestre Embreagem	0,1
13	8101C6	Manopla: Esquerda	0,1
	8101F5	Manopla: Ambas	0,2

Ref. Nº	Nº da peça	Descrição	Qtd. CB1300 8	CB1300 9	CB1300S 8	CB1300S 9	CB1300A 8	CB1300A 9	CB1300SA 8	CB1300SA 9	Nº de série		Tipo
1	22884-MAT-E01	Pino, Acionamento	1	1	1	1	1	1	1	1			
2	22885-MB0-006	Bucha	1	1	1	1	1	1	1	1			
3	22886-MAT-E01	Pistão, Cilindro Mestre	1	1	1	1	1	1	1	1			
4	22890-MCP-901	Sub Conj. Cilindro Mestre, Embreagem (NISSIN)	1	1	1	1	1	1	1	1			
5	22900-MFP-N00	Tubo Comp., Embreagem	1	1	-	-	1	1	-	-			
	22900-MFP-C00		-	-	1	1	-	-	1	1			
6	35330-MB0-003	Interruptor Comp., Embreagem	1	1	1	1	1	1	1	1			
7	45504-MAT-E01	Capa Comp.	1	1	1	1	1	1	1	1			
8	45512-MA6-006	Protetor	1	1	1	1	1	1	1	1			
9	45513-MM5-016	Capa, Cilindro Mestre (NISSIN)	1	1	1	1	1	1	1	1			
10	45517-166-006	Suporte, Cilindro Mestre	1	1	1	1	1	1	1	1			
11	45518-MM5-006	Placa, Diafragma	1	1	1	1	1	1	1	1			
12	45520-MM5-006	Diafragma	1	1	1	1	1	1	1	1			
13	53180-MEJ-006	Alavanca Comp., Esquerda	1	1	1	1	1	1	1	1			
14	90101-MBZ-G00	Parafuso, Flange, 6 x 22	2	2	2	2	2	2	2	2			
15	90114-MA5-671	Parafuso, Articulação Alavanca	1	1	1	1	1	1	1	1			
16	90145-MS9-612	Parafuso, Óleo, 10 x 22	2	2	2	2	2	2	2	2			
17	90201-415-000	Porca Cega, 6mm	1	1	1	1	1	1	1	1			
18	90545-300-000	Arruela, Parafuso Óleo	4	4	4	4	4	4	4	4			
19	90601-MEJ-000	Presilha, Junção	1	1	1	1	1	1	1	1			
20	90651-MA5-671	Anel Elástico	1	1	1	1	1	1	1	1			
21	93600-04012-1G	Parafuso, Cabeça Chata, 4 x 12	2	2	2	2	2	2	2	2			
22	93893-04012-17	Parafuso-arruela, 4 x 12	1	1	1	1	1	1	1	1			

PROIBIDA A REPRODUÇÃO E DISTRIBUIÇÃO
- Moto Honda da Amazônia Ltda. - Cotec

© Moto Honda da Amazônia Ltda.
Todos os direitos reservados.

C-7 Guidão • Mesa Superior

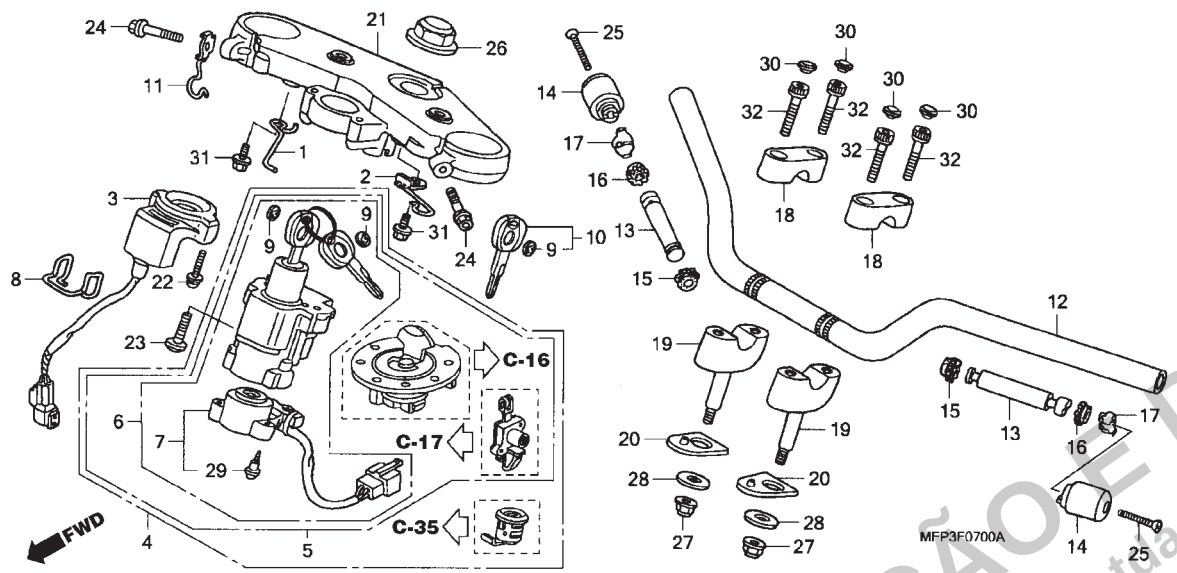

Ref. nº	N.O.S.	Descrição	T.M.O.
3	6141A2	Unidade Receptora, Imobilizador	0,5
4		(5)	
	6151A1	Chaves, Jogo	1,3
6	615145	Interruptor, Ignição & Trava	0,9
7	6151C2	Base, Contato	0,5
10	6151D9	Chave, Virgem	0,2
		• Excluso: Confecção Chave	
12	810100	Guidão	0,5
13	8101D6	Contrapeso B, Guidão: Esquerdo	0,2
	8101D7	Contrapeso B, Guidão: Direito	0,2
	8101D8	Contrapeso B, Guidão: Ambos	0,4
19	8101B9	Suporte, Guidão: Inferior	0,2
	8101B9A	• Para troca de uma unidade. Adicione	0,1
21	510110	Mesa, Superior	0,7

Ref. Nº	Nº da peça	Descrição	Qtd. CB1300 8	CB1300 9	CB1300S 8	CB1300S 9	CB1300A 8	CB1300A 9	CB1300SA 8	CB1300SA 9	Nº de série		Tipo
1	17925-MEJ-J00	Guia, Cabo Acelerador	-	-	1	1	-	-	1	1			
2	22910-MEJ-J00	Braçadeira, Tubo Embreagem	-	-	1	1	-	-	1	1			
3	30430-MEJ-004	Unidade Receptora (HONDA LOCK)	1	1	-	-	1	1	-	-			BR, BR/A, SI, SI/A, U, U/A, 2BR, 2SI, 2SI/A, 2U, 2U/A
	30430-MFP-306	Unidade Receptora Jogo (HONDA LOCK)	1	1	-	-	1	1	-	-			ED, ED/A, F, F/A, 7E, 7E/A
	30430-MEJ-J04	Unidade Receptora (HONDA LOCK)	-	-	1	1	-	-	-	-			
			-	-	-	-	-	-	1	1			KO, KO/A, SI, SI/A, U, U/A, 2SI, 2SI/A, 2U
	30430-MFP-309	Unidade Receptora Jogo (HONDA LOCK)	-	-	-	-	-	-	1	1			ED, ED/A, F, F/A, 3ED, 3ED/A, 3F, 3F/A, 7E, 7E/A, 8E, 8E/A
4	35010-MFP-C00	Chave, Jogo	-	-	1	1	-	-	1	1			
5	35010-MFP-N00	Chave, Jogo	1	1	-	-	1	1	-	-			
6	35100-MFP-N01	Interruptor, Ignição e Trava	1	1	-	-	1	1	-	-			
	35100-MFP-C01		-	-	1	1	-	-	1	1			
7	35101-MFP-N01	Base Comp., Contato	1	1	-	-	1	1	-	-			
	35101-MFP-C01		-	-	1	1	-	-	1	1			
8	35105-MEJ-J00	Guia, Fiação	-	-	1	1	-	-	1	1			
9	35113-MFJ-D01	Emblema, Chave	4	4	4	4	4	4	4	4			
			(2)	(2)	(2)	(2)	(2)	(2)	(2)	(2)			
10	35121-MFJ-D00	Chave, Virgem	(1)	(1)	(1)	(1)	(1)	(1)	(1)	(1)			
11	45159-MEJ-D01	Guia Comp., Mangueira Freio Dianteiro	-	-	1	1	-	-	-	-			
	45159-MEJ-J01		-	-	-	-	-	-	1	1			
12	53100-MEJ-000	Tubo, Guidão	1	1	1	1	1	1	1	1			
13	53105-KV3-000	Contrapeso B, Guidão	2	2	2	2	2	2	2	2			
14	53105-MEJ-720	Contrapeso, Guidão	2	2	-	-	2	2	-	-			BR, BR/A, 2BR
	53105-MK4-620		2	2	-	-	2	2	-	-			ED, ED/A, F, F/A, SI, SI/A, U, U/A, 2SI, 2SI/A, 2U, 2U/A, 7E, 7E/A
	53105-MBB-010		-	-	2	2	-	-	2	2			

PROIBIDA A REPRODUÇÃO E DISTRIBUIÇÃO
- Moto Honda da Amazônia Ltda. - Cotec

© Moto Honda da Amazônia Ltda.
Todos os direitos reservados.

C-7 Guidão • Mesa Superior

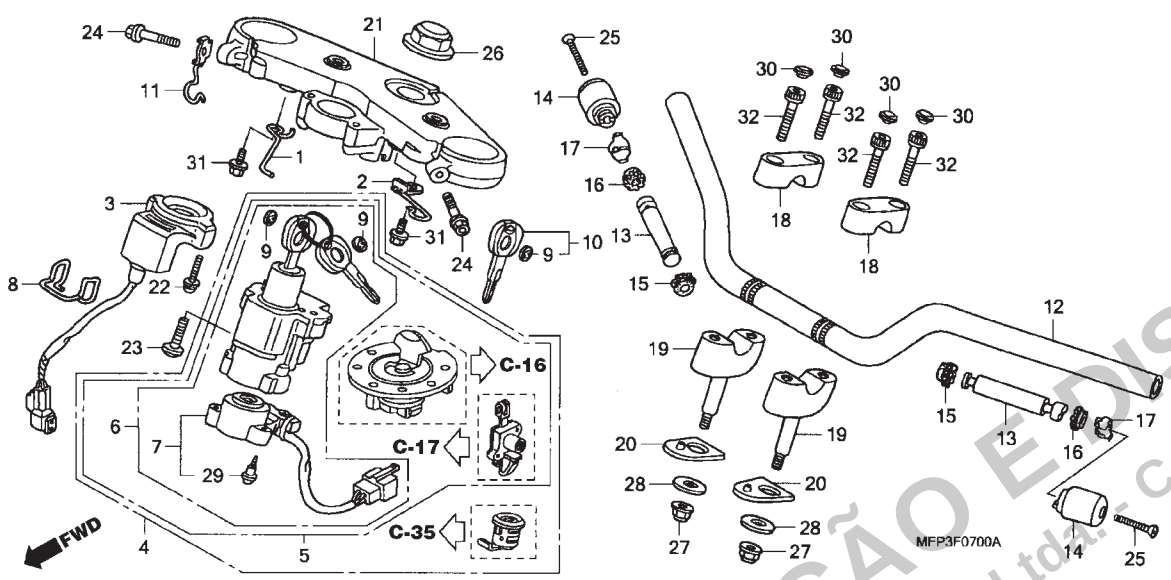

Ref. Nº	Nº da peça	Descrição	Qtd. CB1300 8	CB1300 9	CB1300S 8	CB1300S 9	CB1300A 8	CB1300A 9	CB1300SA 8	CB1300SA 9	Nº de série		Tipo
15	53106-KR3-770	Borracha A, Contrapeso Guidão	2	2	2	2	2	2	2	2			
16	53107-MB6-630	Borracha B, Contrapeso Guidão	2	2	2	2	2	2	2	2			
17	53108-KR3-940	Retentor, Contrapeso Guidão	2	2	2	2	2	2	2	2			
18	53131-KR8-000	Suporte, Superior Coluna Direção	2	2	2	2	2	2	2	2			
19	53132-MEJ-000	Suporte, Comp., Inferior Guidão	2	2	2	2	2	2	2	2			
20	53134-MEJ-000	Borracha, Suporte Guidão	2	2	2	2	2	2	2	2			
21	53300-MEJ-000	Mesa Superior, Guidão	1	1	-	-	1	1	-	-			
	53300-MEJ-J40		-	-	1	1	-	-	1	1			
22	90020-MCS-G00	Parafuso-arruela, 5 x 28	2	2	2	2	2	2	2	2			
23	90107-MBG-000	Parafuso, Unidirecional, 8mm	2	2	2	2	2	2	2	2			
24	90108-MR7-000	Parafuso, Flange, 8 x 40	2	2	2	2	2	2	2	2			
25	90191-KBG-000	Parafuso, Oval, 6 x 65	2	2	-	-	2	2	-	-			ED, ED/A, F, F/A, SI, SI/A, U, U/A, 2SI, 2SI/A, 2U, 2U/A, 7E, 7E/A
	90191-MK6-670		2	2	-	-	2	2	-	-			BR, BR/A, 2BR
	90191-KT7-750	Parafuso, Oval, 6 x 60	-	-	2	2	-	-	2	2			
26	90304-MK4-000	Porca, Coluna Direção	1	1	1	1	1	1	1	1			
27	90309-KF0-003	Porca, Flange, 8mm	2	2	2	2	2	2	2	2			
28	90535-KB9-000	Arruela, Suporte Guidão	2	2	2	2	2	2	2	2			
29	91059-KY2-711	Parafuso, Fixação, 3 x 16	3	3	3	3	3	3	3	3			
30	91455-KEA-000	Capa, Parafuso, Allen, 8mm	4	4	4	4	4	4	4	4			
31	95701-06014-07	Parafuso, Flange, 6 x 14	-	-	2	2	-	-	2	2			
32	96600-08025-00	Parafuso, Allen, 8 x 25	4	4	4	4	4	4	4	4			

PROIBIDA A REPRODUÇÃO E DISTRIBUIÇÃO
- Moto Honda da Amazônia Ltda. - Cotec

© Moto Honda da Amazônia Ltda.
Todos os direitos reservados.

C-8 Coluna de Direção

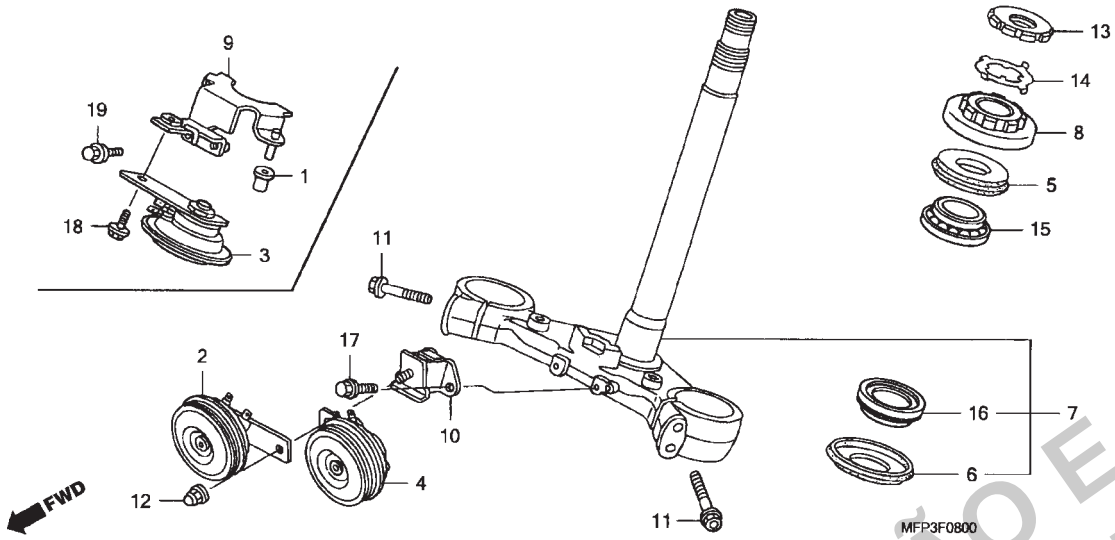

Ref. nº	N.O.S.	Descrição	T.M.O.
2		(3, 4)	
	616169	Buzina (S)	0,1
		• NOTA: Mesmo tempo para duas unidades	
7	510100	Coluna ou Eixo Comp., Direção	1,1
8		(5)	
	5101B2	Porca, Superior Coluna de Direção	0,6
15	5101B6	Rolamento Coluna de Direção: Superior	1,1
16		(6)	
	5101B7	Rolamento, Coluna de Direção: Inferior	1,3
	5101C7	Rolamento, Coluna de Direção: Ambos	1,3

Ref. Nº	Nº da peça	Descrição	Qtd. CB1300 8	CB1300 9	CB1300S 8	CB1300S 9	CB1300A 8	CB1300A 9	CB1300SA 8	CB1300SA 9	Nº de série		Tipo
1	19113-MB1-870	Coxim, Fixação	-	-	1	1	-	-	1	1			
2	38110-MBV-712	Buzina, Comp. (Agudo)	1	1	-	-	1	1	-	-			ED, ED/A, F, F/A, SI, SI/A, U, U/A, 2SI, 2SI/A, 2U, 2U/A, 7E, 7E/A
	38110-MEJ-B01		1	1	-	-	1	1	-	-			BR, BR/A, 2BR
3	38110-MR5-671	Buzina, Comp. (Agudo)	-	-	1	1	-	-	1	1			
4	38120-MCE-951	Buzina, Comp. (Grave)	1	1	-	-	1	1	-	-			ED, ED/A, F, F/A, SI, SI/A, U, U/A, 2SI, 2SI/A, 2U, 2U/A, 7E, 7E/A
	38120-MEJ-B01	Buzina, Comp. (Grave)	1	1	-	-	1	1	-	-			BR, BR/A, 2BR
5	53213-MB4-771	Retentor Pó, Coluna Direção (ARAI)	1	1	1	1	1	1	1	1			
6	53214-371-010	Retentor, Pó, Coluna Direção	1	1	1	1	1	1	1	1			
7	53219-MEJ-771	Coluna, Direção	1	1	1	1	1	1	1	1			
8	53220-422-000	Porca Superior, Coluna Direção	1	1	1	1	1	1	1	1			
9	61405-MEJ-J00	Suporte Comp., Buzina	-	-	1	1	-	-	1	1			
10	61406-MEJ-640	Suporte, Buzina	1	1	-	-	-	-	-	-			
	61406-MEJ-D10		-	-	-	-	1	1	-	-			
11	90108-MR7-000	Parafuso, Flange, 8 x 40	4	4	4	4	4	4	4	4			
12	90201-428-900	Porca, Cega, 6mm	1	1	-	-	1	1	-	-			
13	90302-425-830	Porca B, Superior Coluna Direção	1	1	1	1	1	1	1	1			
14	90506-425-830	Arruela, Trava	1	1	1	1	1	1	1	1			
15	91015-KT8-005	Rolamento Superior, Coluna Direção (KOYO)	1	1	1	1	1	1	1	1			
16	91016-KT8-005	Rolamento Inferior, Coluna Direção (KOYO)	1	1	1	1	1	1	1	1			
17	95701-06025-07	Parafuso, Flange, 6 x 25	2	2	-	-	2	2	-	-			

PROIBIDA A REPRODUÇÃO E DISTRIBUIÇÃO
- Moto Honda da Amazônia Ltda. - Cotec

© Moto Honda da Amazônia Ltda.
Todos os direitos reservados.

C-8 Coluna de Direção

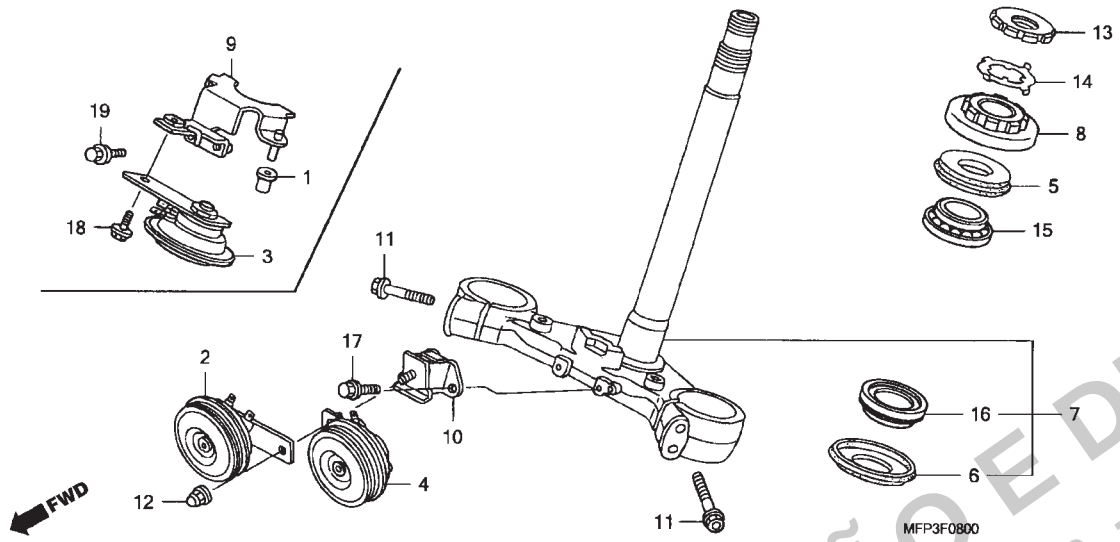

Ref. Nº	Nº da peça	Descrição	Qtd. CB1300 8	CB1300 9	CB1300S 8	CB1300S 9	CB1300A 8	CB1300A 9	CB1300SA 8	CB1300SA 9	Nº de série		Tipo
18	95701-08016-07	Parafuso, Flange, 8 x 16	-	-	1	1	-	-	1	1			
19	96001-06014-07	Parafuso, Flange, 6 x 14	-	-	2	2	-	-	2	2			

PROIBIDA A REPRODUÇÃO E DISTRIBUIÇÃO
- Moto Honda da Amazônia Ltda. - Cotec

© Moto Honda da Amazônia Ltda.
Todos os direitos reservados.

C-9 Para-lama Dianteiro

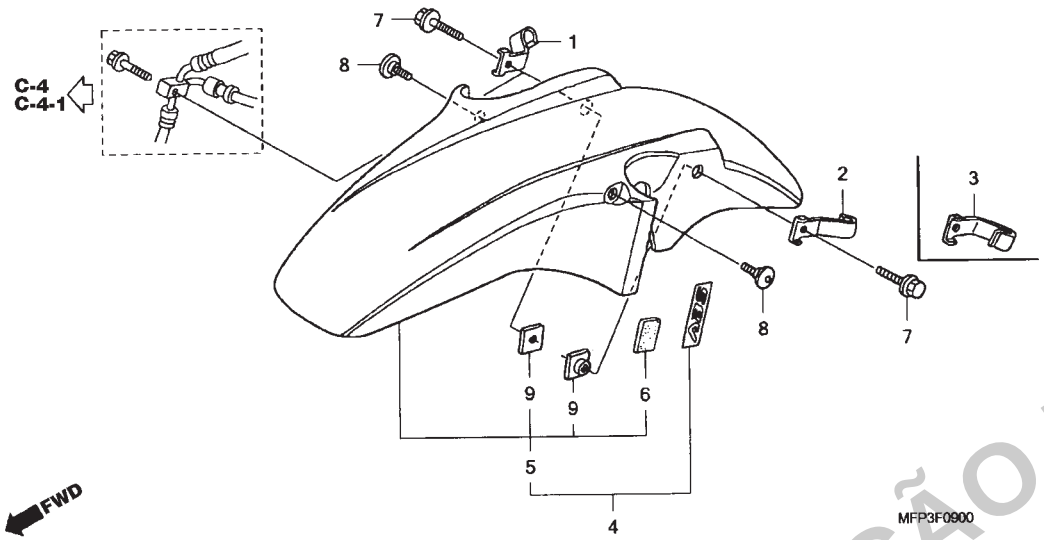

Ref. nº	N.O.S.	Descrição	T.M.O.
5		(4)	
	4131B7	Para-lama Dianteiro	0,1

Ref. Nº	Nº da peça	Descrição	Qtd. CB1300 8	CB1300 9	CB1300S 8	CB1300S 9	CB1300A 8	CB1300A 9	CB1300SA 8	CB1300SA 9	Nº de série		Tipo
1	45155-MCZ-000	Braçadeira Direita, Mangueira Freio Dianteiro	1	1	-	-	-	-	-	-			
2	45156-MCZ-000	Braçadeira Esquerda, Mangueira Freio Dianteiro	1	1	-	-	-	-	-	-			
3	45158-MEJ-D00	Braçadeira Esquerda, Freio Dianteiro	-	-	1	1	1	1	1	1			
4	61000-MEJ-H00ZB	Para-lama Dianteiro *Tipo 2* (WL)											
		Prata Iron Nail Metálico	-	-	-	-	1	-	-	-			BR, BR/A
	61000-MEJ-J00ZD	Para-lama Dianteiro *Tipo 3* (WL)											
		Preto Darkness Metálico	-	-	-	-	1	1	-	-			BR, BR/A, 2BR
	61000-MEJ-M20ZB	Para-lama Dianteiro *Tipo 1* (WL)											
		Branco Sunbeam Perolizado	-	-	-	-	1	1	-	-			ED, ED/A, F, F/A, 7E, 7E/A
			-	-	-	-	-	-	-	1			KO, 2SI, 3ED, 3F, 8E
	61000-MEJ-J00ZE	Para-lama Dianteiro *Tipo 1 1* (WL)											
		Branco Sunbeam Perolizado	-	-	-	-	-	-	1	-			ED, ED/A, F, F/A, SI, SI/A, 7E, 7E/A
	61000-MFP-C20ZB	Para-lama Dianteiro *Tipo 2* (WL)											
		Azul Coronado Perolizado	-	-	-	-	-	-	1	-			2SI, 2SI/A
	61000-MFP-C20ZC	Para-lama Dianteiro *Tipo 1 1* (WL)											
		Preto Darkness Metálico	-	-	-	-	-	-	1	-			KO, KO/A, U, U/A, 2SI, 2SI/A, 3ED, 3ED/A, 3F, 3F/A, 8E, 8E/A
	61000-MEJ-J00ZB	Para-lama Dianteiro *Tipo 1* (WL)											
		Branco Sunbeam Perolizado	-	-	-	-	-	-	-	1			ED, F, SI, U, 7E
	61000-MFP-C20ZA		-	-	-	-	-	-	-	1			2U
5	61100-MCZ-020YL	Para-lama Dianteiro											
		NHA66P Branco Sunbeam Perolizado	1	1	-	-	-	-	-	-			ED, ED/A, F, F/A, SI, SI/A, U, U/A, 7E, 7E/A
	61100-MCZ-020ZK	*NH167MU* Prata Iron Nail Metálico-U	1	-	-	-	-	-	-	-			BR, BR/A, 2SI, 2SI/A, 2U, 2U/A
	61100-MCZ-020ZU	*NH463M* Preto Darkness Metálico	1	1	-	-	-	-	-	-			BR, BR/A, 2BR, 2SI, 2SI/A, 2U, 2U/A
	61100-MCZ-020YE	*R305C* Vermelho Candy Arcadian	-	-	1	1	-	-	-	-			U, U/A
	61100-MCZ-020YP	*NHA64P* Preto Cosmic Perolizado	-	-	1	1	-	-	-	-			2U, 2U/A
6	81214-MEJ-720	Coxim, Para-lama Dianteiro	2	2	2	2	2	2	2	2			
7	90006-GHB-670	Parafuso, Flange, 6 x 25 (NSHF)	2	2	1	1	1	1	1	1			
8	90106-KY2-701	Parafuso, Phillips, 6 x 11	2	2	2	2	2	2	2	2			
9	90302-MCZ-000	Porca, Especial, 6mm	2	2	2	2	2	2	2	2			

PROIBIDA REPRODUÇÃO E DISTRIBUIÇÃO
Moto Honda da Amazônia Ltda. - Cotec

© Moto Honda da Amazônia Ltda.
Todos os direitos reservados.

C-10 Garfo Dianteiro

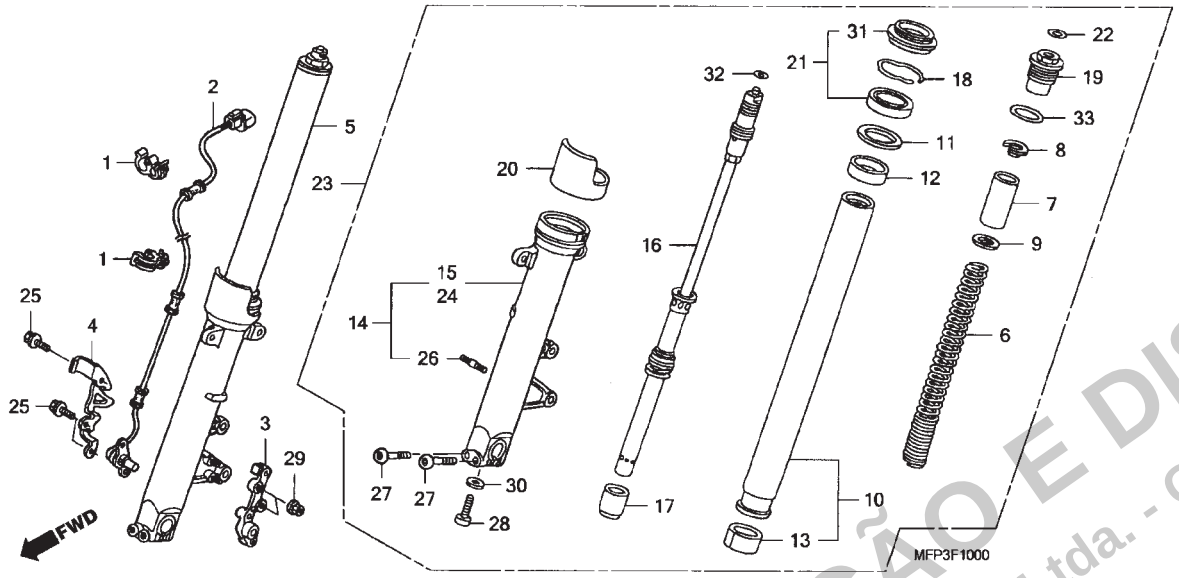

Ref. nº	N.O.S.	Descrição	T.M.O.
2	617196	Sensor, Velocidade: Dianteiro	0,4
5	5111C3	Garfo, Dianteiro: Direito	0,5
6		(7, 9)	
	5111C5	Mola, Garfo Dianteiro: Esquerda	0,7
	5111C6	Mola, Garfo Dianteiro: Direita	0,7
	5111C7	Mola, Garfo Dianteiro: Ambas	1,0
10	5111G2	Cilindro Interno, Garfo Dianteiro: Esquerdo	1,0
	5111G3	Cilindro Interno, Garfo Dianteiro: Direito	1,0
	5111G4	Cilindro Interno, Garfo Dianteiro: Ambos	1,6
15		(14)	
	5111D2	Cilindro, Externo: Direito	1,0
16		(17, 28, 30)	
	5111D8	Amortecedor, Garfo Dianteiro: Esquerdo	0,9
	5111D9	Amortecedor, Garfo Dianteiro: Direito	0,9
	5111E0	Amortecedor, Garfo Dianteiro: Ambos	1,4
21		(11, 12, 13)	
	5111E7	Retentor, Garfo Dianteiro: Esquerdo	0,9
+			

Ref. Nº	Nº da peça	Descrição	Qtd. CB1300 8	CB1300 9	CB1300S 8	CB1300S 9	CB1300A 8	CB1300A 9	CB1300SA 8	CB1300SA 9	Nº de série		Tipo
1	11152-KS4-003	Braçadeira, Cilindro	-	-	-	-	2	2	2	2			
2	38520-MFP-N31	Sensor, Velocidade Roda Dianteira	-	-	-	-	1	1	1	1			
3	45150-MEJ-D01	Suporte, Sensor Velocidade	-	-	-	-	1	1	1	1			
4	45161-MEJ-D00	Guia, Fiação Sensor Velocidade	-	-	-	-	1	1	1	1			
5	51400-MEJ-D41	Garfo Comp., Dianteiro Direito	1	1	-	-	-	-	-	-			ED, ED/A, F, F/A, SI, SI/A U, U/A, 2SI, 2SI/A, 2U, 2U/A, 7E, 7E/A
	51400-MEJ-H71		1	1	-	-	-	-	-	-			BR, BR/A, 2BR
	51400-MEJ-U41		-	-	1	1	-	-	-	-			
	51400-MEJ-D51		-	-	-	-	1	1	-	-			ED, ED/A, F, F/A, 7E, 7E/A
	51400-MEJ-M21		-	-	-	-	1	1	-	-			BR, BR/A, 2BR
	51400-MEJ-G11		-	-	-	-	-	-	1	1			
6	51401-MEJ-H71	Mola, Garfo Dianteiro	2	2	2	2	2	2	2	2			
7	51402-MV8-901	Bucha, Mola	2	2	2	2	2	2	2	2			
8	51404-MR7-003	Assento, Mola	2	2	2	2	2	2	2	2			
9	51405-KA4-711	Assento, Mola	2	2	2	2	2	2	2	2			
10	51410-MEJ-003	Cilindro Interno Garfo, Dianteiro	2	2	2	2	2	2	2	2			
11	51412-KA4-711	Anel, Trava	2	2	2	2	2	2	2	2			
12	51414-MAZ-003	Bucha, Guia	2	2	2	2	2	2	2	2			
13	51415-MAZ-003	Bucha, Deslizante	2	2	2	2	2	2	2	2			
14	51420-MEJ-D01	Cilindro Externo Comp., Garfo Dianteiro Direito	-	-	-	-	1	1	-	-			ED, ED/A, F, F/A, 7E, 7E/A
			-	-	-	-	-	-	1	1			
	51420-MEJ-J01		-	-	-	-	1	1	-	-			BR, BR/A, 2/BR
15	51420-MEJ-671	Cilindro Externo, Garfo Dianteiro Direito	1	1	-	-	-	-	-	-			ED, ED/A, F, F/A, SI, SI/A, U, U/A, 2SI, 2SI/A, 2U, 2U/A, 7E, 7E/A
	51420-MEJ-721		1	1	-	-	-	-	-	-			BR,BR/A, 2BR
	51420-MEJ-U01		-	-	1	1	-	-	-	-			

PROIBIDA A REPRODUÇÃO E DISTRIBUIÇÃO
- Moto Honda da Amazônia Ltda. - Cotec

© Moto Honda da Amazônia Ltda.
Todos os direitos reservados.

C-10 Garfo Dianteiro

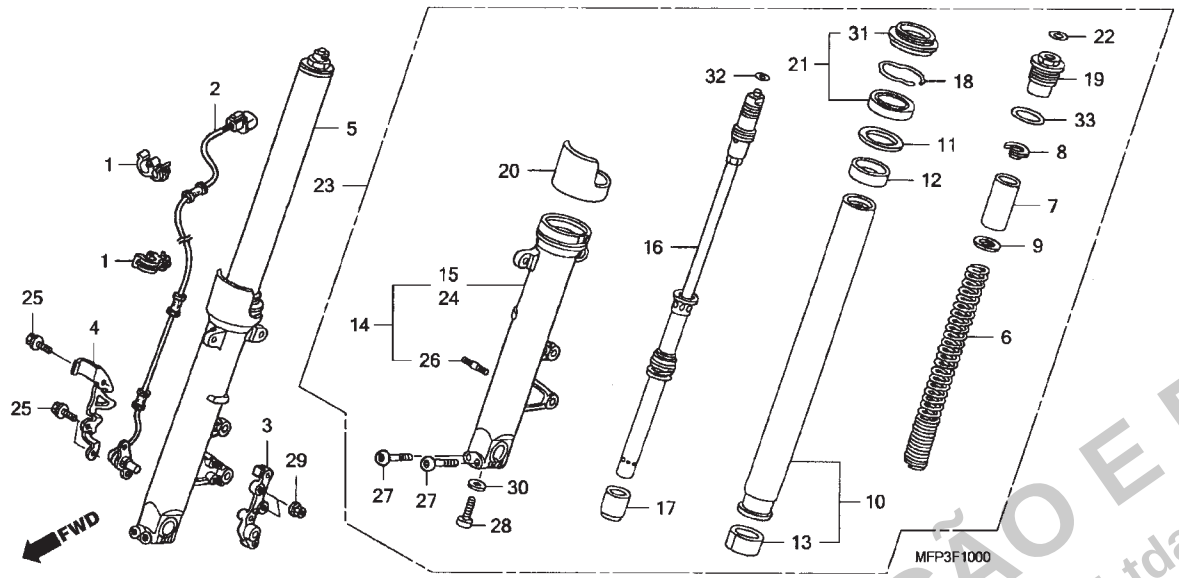

Ref. nº	N.O.S.	Descrição	T.M.O.
+21)	5111E8	Retentor, Garfo Dianteiro: Direito	0,9
	5111E9	Retentor, Garfo Dianteiro: Ambos	1,4
23	5111C2	Garfo, Dianteiro: Esquerdo	0,5
	5111C4	Garfo, Dianteiro: Ambos	0,7
24	5111D1	Cilindro, Externo: Esquerdo	1,0
	5111D3	Cilindro, Externo: Ambos	1,6

Ref. Nº	Nº da peça	Descrição	Qtd. CB1300 8	CB1300 9	CB1300S 8	CB1300S 9	CB1300A 8	CB1300A 9	CB1300SA 8	CB1300SA 9	Nº de série		Tipo
16	51430-MEJ-013	Amortecedor Comp., Dianteiro	2	2	-	-	2	2	-	-			
	51430-MEJ-D01		-	-	2	2	-	-	2	2			
17	51432-MEJ-003	Vedador, Óleo	2	2	2	2	2	2	2	2			
18	51447-KA4-711	Anel Limitador, Vedador Óleo	2	2	2	2	2	2	2	2			
19	51454-MBW-D61	Parafuso, Garfo Dianteiro	2	2	-	-	2	2	-	-			BR, BR/A, 2BR
	51454-MBW-E11		2	2	-	-	2	2	-	-			ED, ED/A, F, F/A, SI, SI/A, U, U/A, 2SI, 2SI/A, 2U, 2U/A, 7E, 7E/A
			-	-	2	2	-	-	2	2			
20	51460-MT3-611	Protetor, Garfo Dianteiro	2	2	2	2	2	2	2	2			
21	51490-MEJ-003	Retentor, Garfo Dianteiro	2	2	2	2	2	2	2	2			
22	51496-MR7-003	Etiqueta	2	2	2	2	2	2	2	2			
23	51500-MEJ-D41	Garfo Dianteiro, Esquerdo Comp.	1	1	-	-	1	1	-	-			ED, ED/A, F, F/A, SI, SI/A, U, U/A, 2SI, 2SI/A, 2U, 2U/A, 7E, 7E/A
	51500-MEJ-H71		1	1	-	-	1	1	-	-			BR, BR/A, 2BR
	51500-MEJ-G11		-	-	1	1	-	-	1	1			
24	51520-MEJ-671	Cilindro Externo Comp., Garfo Dianteiro Esquerdo	1	1	-	-	1	1	-	-			ED, ED/A, F, F/A, SI, SI/A, U, U/A, 2SI, 2SI/A, 2U, 2U/A, 7E, 7E/A
			-	-	1	1	-	-	1	1			
	51520-MEJ-721		1	1	-	-	1	1	-	-			BR, BR/A, 2BR
25	90105-MCE-750	Parafuso, Flange, 6 x 14	-	-	-	-	3	3	3	3			
26	90111-MEJ-D00	Prisioneiro, 6 x 16 (Somente Lateral Direito)	-	-	-	-	2	2	2	2			
27	90115-MEE-000	Parafuso, Allen, 8 x 45	4	4	4	4	4	4	4	4			
28	90116-KV3-701	Parafuso, Allen, 8mm	2	2	2	2	2	2	2	2			
29	90301-473-003	Porca U, 6mm	-	-	-	-	2	2	2	2			
30	90544-283-000	Arruela, Especial, 8mm	2	2	2	2	2	2	2	2			

PROIBIDA A REPRODUÇÃO E DISTRIBUIÇÃO
- Moto Honda da Amazônia Ltda. - Cotec

© Moto Honda da Amazônia Ltda.
Todos os direitos reservados.

C-10 Garfo Dianteiro

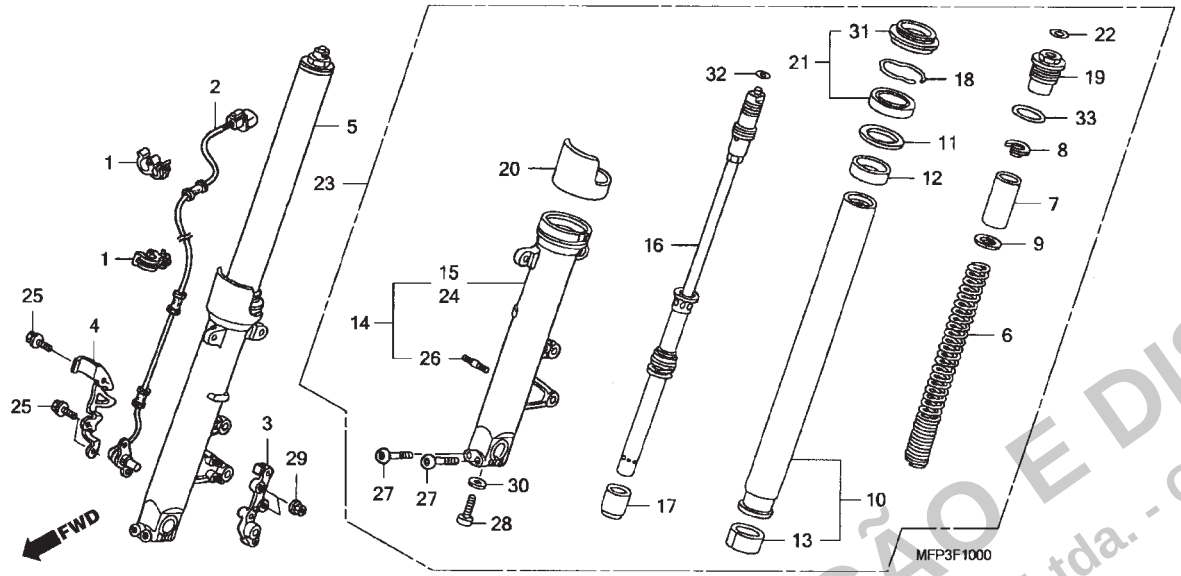

Ref. Nº	Nº da peça	Descrição	Qtd. CB1300 8	CB1300 9	CB1300S 8	CB1300S 9	CB1300A 8	CB1300A 9	CB1300SA 8	CB1300SA 9	Nº de série		Tipo
31	91254-MEJ-003	Retentor, Pó	2	2	2	2	2	2	2	2			
32	91311-MR7-003	Anel, Vedação, 13,8 x 2,4	2	2	2	2	2	2	2	2			
33	91356-KA4-711	Anel, Vedação, 35,2 x 2,4	2	2	2	2	2	2	2	2			

PROIBIDA A REPRODUÇÃO E DISTRIBUIÇÃO
- Moto Honda da Amazônia Ltda. - Cotec

© Moto Honda da Amazônia Ltda.
Todos os direitos reservados.

C-11 Cáliper do Freio Dianteiro

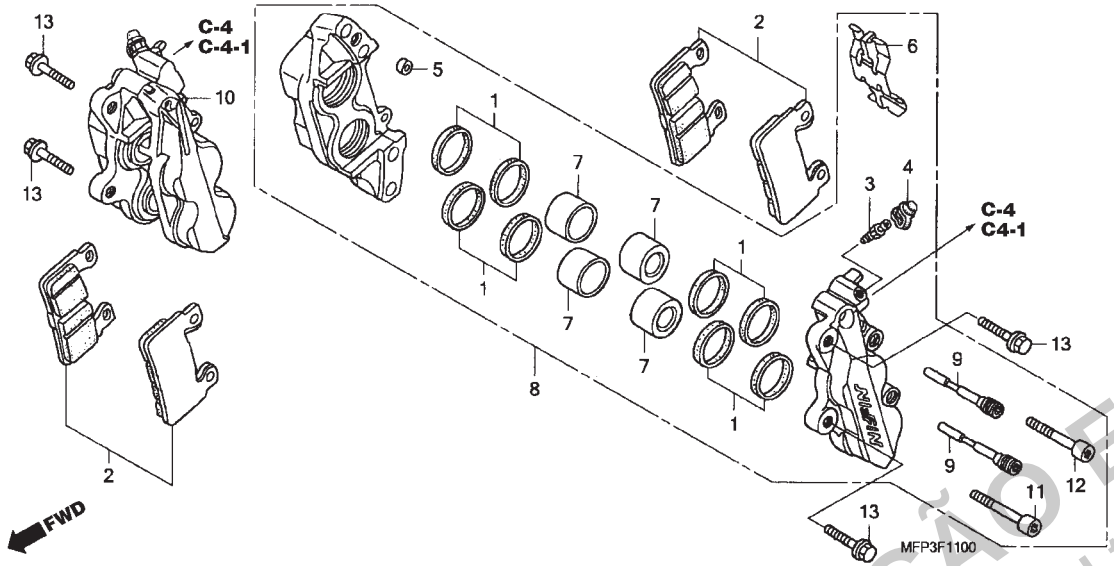

Ref. nº	N.O.S.	Descrição	T.M.O.
2	7111A0	Sapata (Pastilha), Freio: Dianteira Esquerda	0,2
	7111A1	Sapata (Pastilha), Freio: Dianteira Direita	0,2
	7111A2	Sapata (Pastilha), Freio: Dianteira Ambas	0,4
7		(1)	
	7111D2	Pistão, Cáliper Freio Dianteiro: Esq. • Incluso: Sangria dos Freios • NOTA: Mesmo tempo para duas unidades ou mais	0,8
	7111D3	Pistão, Cáliper Freio Dianteiro: Direito • Incluso: Sangria dos Freios • NOTA: Mesmo tempo para duas unidades ou mais	0,8
	7111D4	Pistão, Cáliper Freio Dianteiro: Ambos • Incluso: Sangria dos Freios	1,4
8	7111B5	Cáliper Freio Dianteiro: Esquerdo • Incluso: Sangria dos Freios	0,4
10	7111B6	Cáliper Freio Dianteiro: Direito • Incluso: Sangria dos Freios	0,4
	7111B7	Cáliper Freio Dianteiro: Ambos • Incluso: Sangria dos Freios	0,6

Ref. Nº	Nº da peça	Descrição	Qtd. CB1300 8	CB1300 9	CB1300S 8	CB1300S 9	CB1300A 8	CB1300A 9	CB1300SA 8	CB1300SA 9	Nº de série		Tipo
1	06451-MCZ-006	Retentor, Pistão	8	8	8	8	8	8	8	8			
2	06455-MBW-E12	Pastilha, Freio Dianteiro	2	2	2	2	2	2	2	2			
3	43352-568-003	Parafuso, Sangria (NISSIN)	2	2	2	2	2	2	2	2			
4	43353-461-771	Capa, Parafuso	2	2	2	2	2	2	2	2			
5	45103-MR7-006	Retentor, Junção	2	2	2	2	2	2	2	2			
6	45106-MAS-E01	Mola, Comp. Pastilha	2	2	2	2	2	2	2	2			
7	45107-MCZ-006	Pistão A	8	-	8	-	8	-	8	-			
	45107-MCZ-016		-	8	-	8	-	8	-	8			
8	45150-MEJ-006	Sub Conj. Cáliper, Dianteiro Esquerdo	1	-	1	-	1	-	1	-			
	45150-MEJ-016		-	1	-	1	-	1	-	1			
9	45215-MAS-E01	Pino, Suporte	4	4	4	4	4	4	4	4			
10	45250-MEJ-006	Sub Conj. Cáliper, Dianteiro Direito	1	-	1	-	1	-	1	-			
	45250-MEJ-016		-	1	-	1	-	1	-	1			
11	90107-MAS-E01	Parafuso, Torx, 8 x 35	4	4	4	4	4	4	4	4			
12	90108-MAS-E01	Parafuso, Torx, 8 x 40	4	4	4	4	4	4	4	4			
13	90131-KBV-003	Parafuso, Flange, 8 x 32	4	4	4	4	4	4	4	4			

PROIBIDA A REPRODUÇÃO E DISTRIBUIÇÃO
- Moto Honda da Amazônia Ltda. - Coteo

© Moto Honda da Amazônia Ltda.
Todos os direitos reservados.

C-12 Roda Dianteira

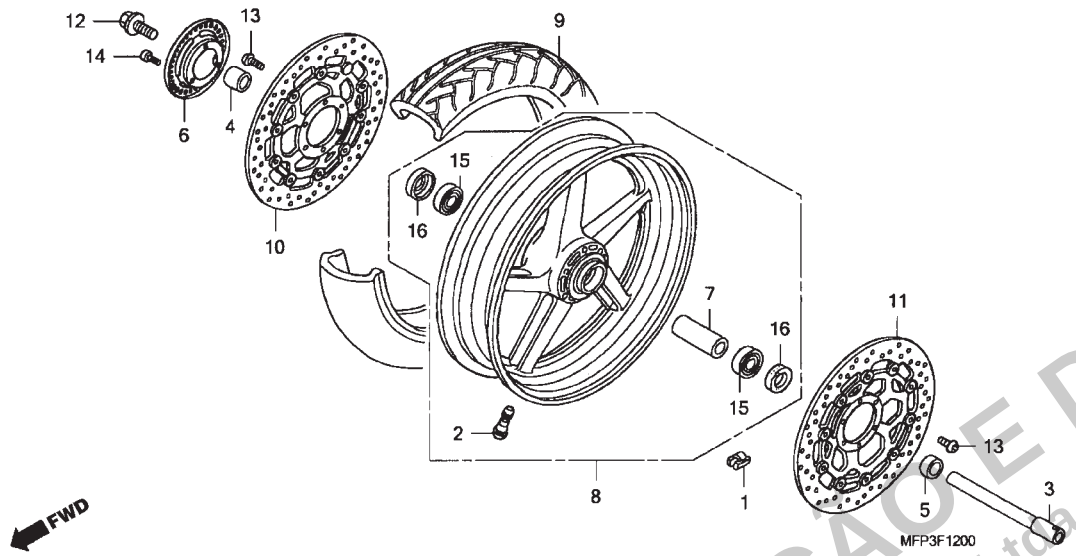

Ref. nº	N.O.S.	Descrição	T.M.O.
1	7101A6	Contrapeso, Balanceador: Dianteiro	0,6
3	710151	Eixo, Roda Dianteira	0,3
6	7101B0	Anel, Pulsador: Dianteiro	0,4
8	7101D4	Roda Dianteira	1,1
		• Incluso: Balanceamento	
9	710139	Pneu Dianteiro (Um)	1,0
		• Incluso: Balanceamento	
10	7111D8	Disco, Freio Dianteiro: Direito	0,4
11	7111D7	Disco, Freio Dianteiro: Esquerdo	0,4
	7111D9	Disco, Freio Dianteiro: Ambos	0,5
15		(7)	
	710115	Rolamento, Roda Dianteira (Um)	0,5
	710115G	• Troca de um Rolamento adicione:	0,1

Ref. Nº	Nº da peça	Descrição	Qtd. CB1300 8	CB1300 9	CB1300S 8	CB1300S 9	CB1300A 8	CB1300A 9	CB1300SA 8	CB1300SA 9	Nº de série		Tipo
1	42704-MCF-D60	Contrapeso, Balanceador (10G)	N	N	N	N	N	N	N	N			
	42705-MCF-D60	Contrapeso, Balanceador (20G)	N	N	N	N	N	N	N	N			
	42706-MCF-D60	Contrapeso, Balanceador (30G)	N	N	N	N	N	N	N	N			
2	42753-ML7-004	Válvula, Aro (DUNLOP)	1	1	1	1	1	1	1	1			
3	44301-MEJ-000	Eixo, Roda Dianteira	1	1	-	-	1	1	-	-			
	44301-MEJ-D00		-	-	1	1	-	-	1	1			
4	44311-MBW-E10	Bucha, Lateral Direita Roda Dianteira	1	1	1	1	1	1	1	1			
5	44312-MCZ-000	Bucha, Lateral Esquerda Roda Dianteira	1	1	1	1	1	1	1	1			
6	44515-MEJ-D01	Anel, Pulsador Dianteiro	-	-	-	-	1	1	1	1			
7	44620-MBW-E10	Bucha, Distanciadora Eixo Dianteiro	1	1	1	1	1	1	1	1			
8	44650-MEJ-H70ZA	Roda Dianteira Conj., *Tipo 2*											
		Branco Sunbeam Perolizado	1	1	-	-	-	-	-	-			ED, ED/A, F, F/A, 7E, 7E/A
			-	1	-	-	-	-	-	-			BR, SI, U
			-	-	-	1	-	-	-	-			
	44650-MEJ-H70ZB	Roda Dianteira Conj., *Tipo 3*	1	1	-	-	-	-	-	-			BR/A, SI/A, U/A, 2BR, 2SI, 2SI/A, 2U, 2U/A
			1	-	-	-	-	-	-	-			BR, SI, U
			-	-	1	-	-	-	-	-			
	44650-MEJ-M20ZA	Roda Dianteira Conj., *Tipo 2*											
		Branco Sunbeam Perolizado	-	-	-	-	1	1	1	-			ED, ED/A, F, F/A, 7E, 7E/A
			-	-	-	-	-	1	1	-			BR, 3ED, 3ED/A, 3F, 3F/A, 8E, 8E/A
			-	-	-	-	-	-	-	1			
	44650-MEJ-M20ZB	Roda Dianteira Conj., *Tipo 3*	-	-	-	-	1	-	1	-			BR, BR/A, KO, KO/A, SI, SI/A, U, U/A, 2SI, 2SI/A
			-	-	-	-	-	1	-	-			2BR
9	44711-MEJ-014	Pneu, Dianteiro (DUNLOP)											
		(120/70ZR17-M/C-58W)	1	1	1	1	1	1	1	1			
10	45120-MEJ-901	Disco Comp, Freio Dianteiro Direito	1	1	1	1	1	1	1	1			

PROIBIDA A REPRODUÇÃO E DISTRIBUIÇÃO
- Moto Honda da Amazônia Ltda. - Cotec

© Moto Honda da Amazônia Ltda.
Todos os direitos reservados.

C-12 Roda Dianteira

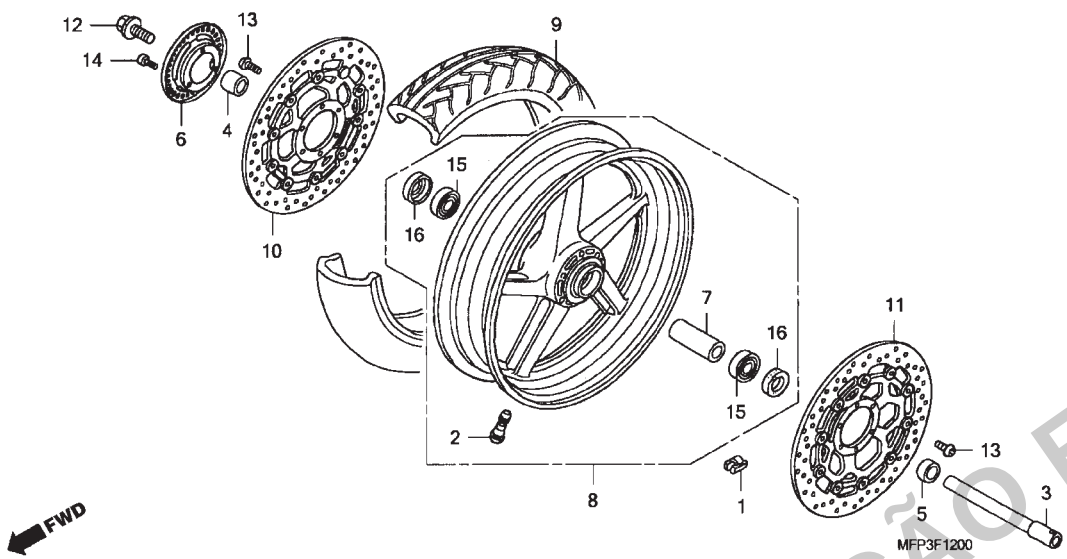

Ref. Nº	Nº da peça	Descrição	Qtd. CB1300 8	CB1300 9	CB1300S 8	CB1300S 9	CB1300A 8	CB1300A 9	CB1300SA 8	CB1300SA 9	Nº de série		Tipo
11	45220-MEJ-901	Disco Comp., Freio Dianteiro Esquerdo	1	1	1	1	1	1	1	1			
12	90105-MBT-610	Parafuso, Eixo Dianteiro	1	1	1	1	1	1	1	1			
13	90106-MBB-000	Parafuso, Disco, 6 x 17	12	12	12	12	12	12	12	12			
14	90131-KPB-751	Parafuso, Torx, 5 x 10	-	-	-	-	3	3	3	3			
15	91052-MBW-E11	Rolamento, Radial Esferas, 20 x 45 x 12	2	2	2	2	2	2	2	2			
16	91252-MC4-013	Retentor, Óleo, 28 x 47,2 x 7 (ARAI)	2	2	2	2	2	2	2	2			

PROIBIDA A REPRODUÇÃO E DISTRIBUIÇÃO
- Moto Honda da Amazônia Ltda. - Cotec

© Moto Honda da Amazônia Ltda.
Todos os direitos reservados.

C-13 Cilindro Mestre do Freio Traseiro (CB1300/CB1300S)

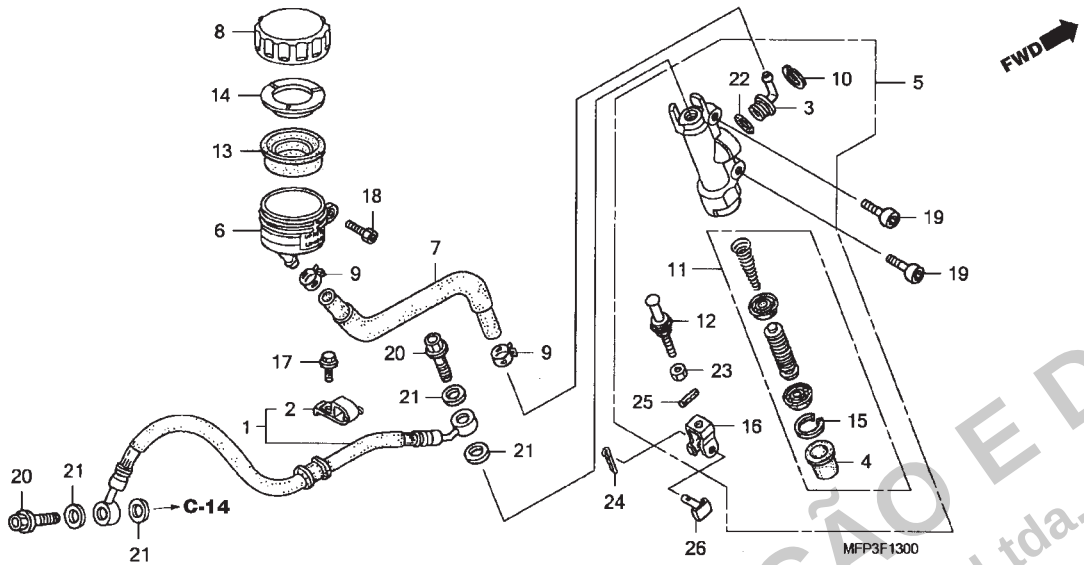

Ref. nº	N.O.S.	Descrição	T.M.O.
1	712130	Mangueira, Freio Traseiro • Incluso: Sangria dos Freios	0,4
5	712125	Cilindro Mestre, Freio Traseiro • Incluso: Sangria dos Freios	0,5
6	7121F6	Reservatório Óleo, Cilindro Mestre	0,2
7	7121C2	Mangueira, Reservatório Cilindro Mestre Freio Traseiro	0,3
11	7121H0	Pistão, Cilindro Mestre Freio Traseiro • Incluso: Sangria dos Freios	0,6
13	7121G7	Diafragma, Cilindro Mestre Freio Traseiro	0,1

Ref. Nº	Nº da peça	Descrição	Qtd. CB1300 8	CB1300 9	CB1300S 8	CB1300S 9	CB1300A 8	CB1300A 9	CB1300SA 8	CB1300SA 9	Nº de série		Tipo
1	43310-MEJ-003	Mangueira Comp., Freio Traseiro	1	1	1	1	-	-	-	-			
2	43315-MBZ-G00	Braçadeira, Mangueira Freio	1	1	1	1	-	-	-	-			
3	43503-KS6-701	Conector, Cilindro Mestre	1	1	1	1	-	-	-	-			
4	43504-MB2-006	Capa Comp.	1	1	1	1	-	-	-	-			
5	43510-MEJ-016	Cilindro Mestre Comp., Freio Traseiro	1	1	-	-	-	-	-	-			BR, BR/A, 2BR
	43510-MEJ-642		1	1	-	-	-	-	-	-			ED, ED/A, F, F/A, SI, SI/A, U, U/A, 2SI, 2SI/A, 2U, 2U/A, 7E, 7E/A
			-	-	1	1	-	-	-	-			
6	43511-MR7-016	Reservatório Comp., Óleo	1	1	1	1	-	-	-	-			
7	43512-MEJ-006	Mangueira Comp., Cilindro Mestre Freio Traseiro	1	1	1	1	-	-	-	-			
8	43513-MY1-006	Tampa, Reservatório Óleo	1	1	1	1	-	-	-	-			
9	43514-KS6-701	Braçadeira, Mangueira Cilindro Mestre	2	2	2	2	-	-	-	-			
10	43517-KS6-701	Anel Elástico, Cilindro Mestre Traseiro	1	1	1	1	-	-	-	-			
11	43520-MB2-315	Pistão, Cilindro Mestre (NISSIN)	1	1	1	1	-	-	-	-			
12	43530-MEJ-006	Pino, Acionamento	1	1	-	-	-	-	-	-			BR, BR/A, 2BR
	43530-MEJ-641		1	1	-	-	-	-	-	-			ED, ED/A, F, F/A, SI, SI/A, U, U/A, 2SI, 2SI/A, 2U, 2U/A, 7E, 7E/A
			-	-	1	1	-	-	-	-			
13	45520-300-000	Diafragma	1	1	1	1	-	-	-	-			
14	45521-MJ6-006	Placa, Diafragma	1	1	1	1	-	-	-	-			
15	46182-MEL-D21	Anel Elástico	1	1	1	1	-	-	-	-			
16	46504-MT4-006	Junção, Haste	1	1	1	1	-	-	-	-			
17	90105-MY9-000	Parafuso, Flange, 6 x 18	1	1	1	1	-	-	-	-			

PROIBIDA A REPRODUÇÃO E DISTRIBUIÇÃO
Moto Honda da Amazônia Ltda. - Cotec

© Moto Honda da Amazônia Ltda.
Todos os direitos reservados.

C-13 Cilindro Mestre do Freio Traseiro (CB1300/CB1300S)

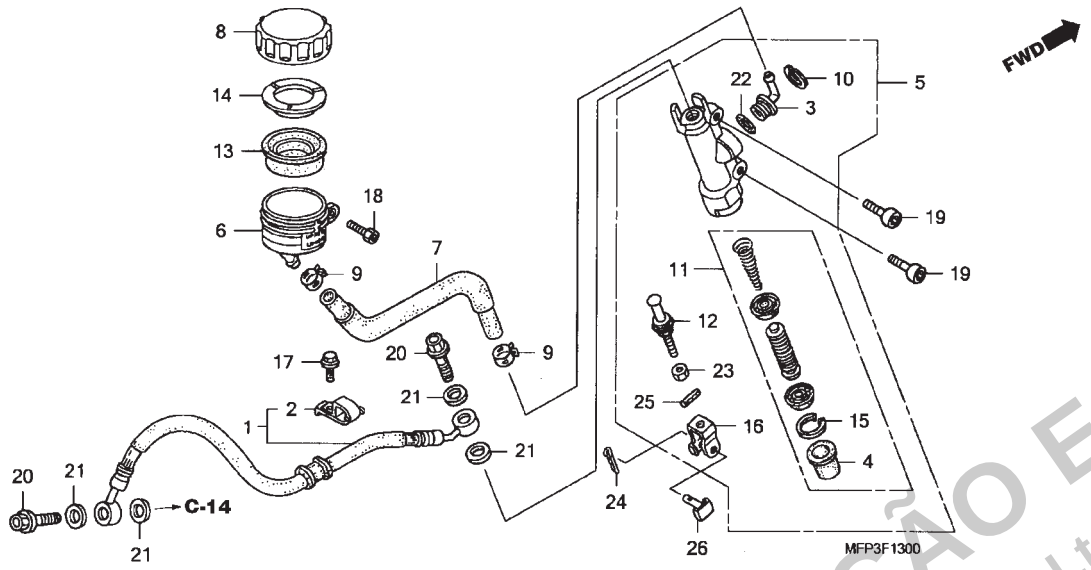

Ref. Nº	Nº da peça	Descrição	Qtd. CB1300 8	CB1300 9	CB1300S 8	CB1300S 9	CB1300A 8	CB1300A 9	CB1300SA 8	CB1300SA 9	Nº de série		Tipo
18	90117-MEJ-000	Parafuso, Allen, 6 x 16	1	1	1	1	-	-	-	-			
19	90118-ML7-000	Parafuso, Allen, 6 x 20	2	2	2	2	-	-	-	-			
20	90145-MS9-612	Parafuso, Óleo, 10 x 22	2	2	2	2	-	-	-	-			
21	90545-300-000	Arruela, Parafuso Óleo	4	4	4	4	-	-	-	-			
22	91212-422-006	Anel, Vedação, 14,8 x 2,4	1	1	1	1	-	-	-	-			
23	94002-08000-0S	Porca, Sextavada, 8mm	1	1	1	1	-	-	-	-			
24	94201-20120	Cupilha, 2,0 x 12	1	1	1	1	-	-	-	-			
25	94305-20102	Pino, Pressão, 2 x 10	1	1	1	1	-	-	-	-			
26	95015-54000	Pino D, Junção	1	1	1	1	-	-	-	-			

PROIBIDA A REPRODUÇÃO E DISTRIBUIÇÃO
- Moto Honda da Amazônia Ltda. - Cotec

© Moto Honda da Amazônia Ltda.
Todos os direitos reservados.

C-13 • 1 Cilindro Mestre do Freio Traseiro (CB1300A/CB1300SA)

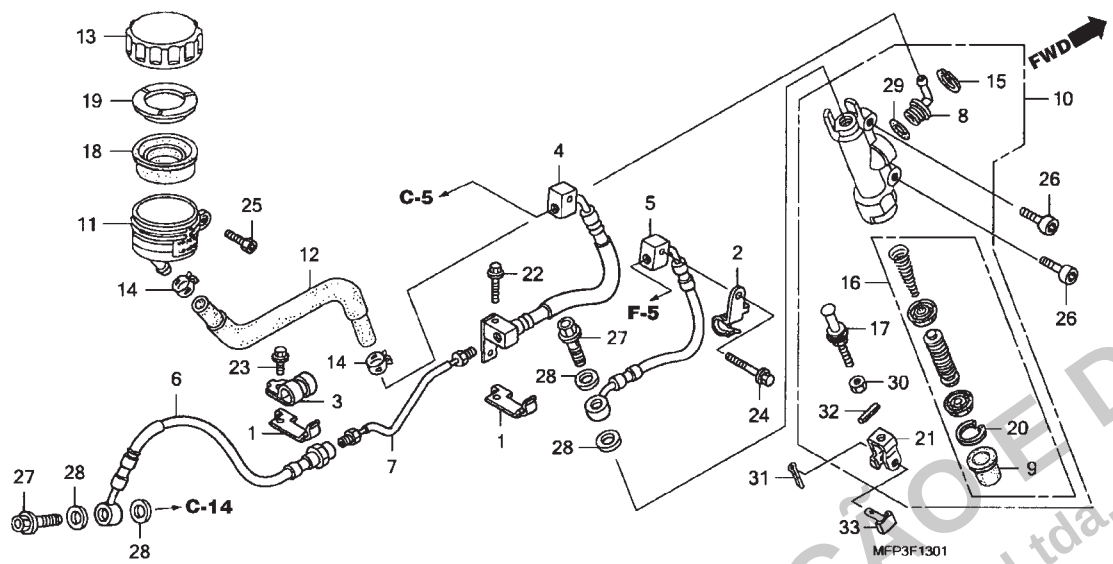

Ref. nº	N.O.S.	Descrição	T.M.O.
4	712180	Mangueira A, Freio Traseiro	0,6
		• Incluso: Sangria dos Freios	
	712180A	• Troca Mangueira B adicione	0,2
	712180B	• Troca Mangueira B e Mangueira C adicione	0,5
5	7121B0	Mangueira B, Freio Traseiro	0,5
		• Incluso: Sangria dos Freios	
6	7121B1	Mangueira C, Freio Traseiro	0,5
		• Incluso: Sangria dos Freios	
7	7121C6	Tubo, Freio Traseiro	0,5
		• Incluso: Sangria dos Freios	
10	712125	Cilindro Mestre, Freio Traseiro	0,5
		• Incluso: Sangria dos Freios	
11	7121F6	Reservatório, Óleo Cilindro Mestre	0,2
12	7121C2	Mangueira, Reservatório Óleo Cilindro Mestre	0,3
16	7121H0	Pistão, Cilindro Mestre Freio Traseiro	0,6
		• Incluso: Sangria dos Freios	
18	7121G7	Diafragma, Cilindro Mestre Freio Traseiro	0,1

Ref. Nº	Nº da peça	Descrição	Qtd. CB1300 8	CB1300 9	CB1300S 8	CB1300S 9	CB1300A 8	CB1300A 9	CB1300SA 8	CB1300SA 9	Nº de série		Tipo
1	38515-MEJ-J00	Braçadeira C, Sensor Fiação	-	-	-	-	2	2	2	2			
2	38516-MEJ-J00	Braçadeira D, Sensor Fiação	-	-	-	-	1	1	1	1			
3	43156-MEJ-D00	Braçadeira, Mangueira Freio Traseiro	-	-	-	-	1	1	1	1			
4	43310-MEJ-D01	Mangueira Comp. A, Freio Traseiro	-	-	-	-	1	1	1	1			
5	43313-MEJ-D01	Mangueira Comp. B, Freio Traseiro	-	-	-	-	1	1	1	1			
6	43314-MEJ-D02	Mangueira Comp. C, Freio Traseiro	-	-	-	-	1	1	1	1			
7	43315-MEJ-D00	Tubo, Traseiro Freio	-	-	-	-	1	1	1	1			
8	43503-KS6-701	Conector, Cilindro Mestre	-	-	-	-	1	1	1	1			
9	43504-MB2-006	Capa Comp.	-	-	-	-	1	1	1	1			
10	43510-MEJ-016	Sub Conj. Cilindro Mestre, Freio Traseiro	-	-	-	-	1	1	-	-			BR, BR/A, 2BR
	43510-MEJ-642		-	-	-	-	1	1	-	-			ED, ED/A, F, F/A, 7E, 7E/A
			-	-	-	-	-	-	1	1			
11	43511-MR7-016	Reservatório, Óleo	-	-	-	-	1	1	1	1			
12	43512-MEJ-006	Mangueira, Comp., Cilindro Mestre Freio Traseiro	-	-	-	-	1	1	1	1			
13	43513-MY1-006	Tampa, Reservatório Óleo	-	-	-	-	1	1	1	1			
14	43514-KS6-701	Braçadeira, Mangueira Cilindro Mestre	-	-	-	-	2	2	2	2			
15	43517-KS6-701	Anel Elástico, Cilindro Mestre Traseiro	-	-	-	-	1	1	1	1			
16	43520-MB2-315	Pistão, Cilindro Mestre (NISSIN)	-	-	-	-	1	1	1	1			
17	43530-MEJ-006	Pino, Acionamento	-	-	-	-	1	1	-	-			BR, BR/A, 2BR
	43530-MEJ-641		-	-	-	-	1	1	-	-			ED, ED/A, F, F/A, 7E, 7E/A
			-	-	-	-	-	-	1	1			
18	45520-300-000	Diafragma	-	-	-	-	1	1	1	1			
19	45521-MJ6-006	Placa, Diafragma	-	-	-	-	1	1	1	1			

PROIBIDA A REPRODUÇÃO OU DISTRIBUIÇÃO
- Moto Honda da Amazônia Ltda. - Cotec

© Moto Honda da Amazônia Ltda.
Todos os direitos reservados.

C-13 • 1 Cilindro Mestre do Freio Traseiro (CB1300A/CB1300SA)

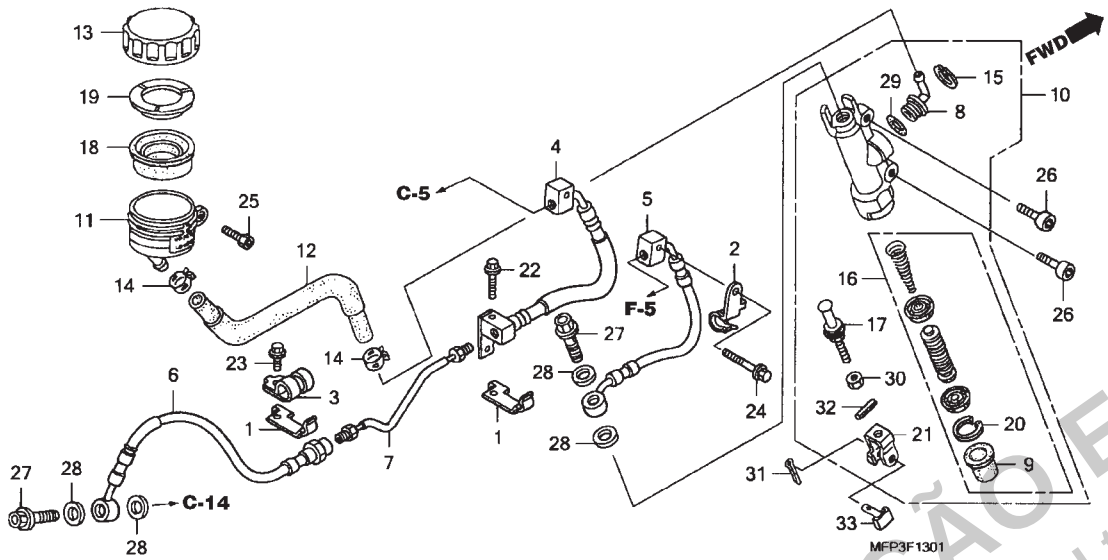

Ref. Nº	Nº da peça	Descrição	Qtd. CB1300 8	CB1300 9	CB1300S 8	CB1300S 9	CB1300A 8	CB1300A 9	CB1300SA 8	CB1300SA 9	Nº de série		Tipo
20	46182-MEL-D21	Anel Elástico	-	-	-	-	1	1	1	1			
21	46504-MT4-006	Junção, Haste Freio	-	-	-	-	1	1	1	1			
22	90105-MEJ-D00	Parafuso, Flange, 6 x 30	-	-	-	-	1	1	1	1			
23	90105-MY9-000	Parafuso, Flange, 6 x 18	-	-	-	-	1	1	1	1			
24	90108-MEJ-D00	Parafuso, Flange, 6 x 40	-	-	-	-	1	1	1	1			
25	90117-MEJ-000	Parafuso, Allen, 6 x 16	-	-	-	-	1	1	1	1			
26	90118-ML7-000	Parafuso, Allen, 6 x 20	-	-	-	-	2	2	2	2			
27	90145-MS9-612	Parafuso, Óleo 10 x 22	-	-	-	-	2	2	2	2			
28	90545-300-000	Arruela, Parafuso Óleo	-	-	-	-	4	4	4	4			
29	91212-422-006	Anel, Vedação,14,8 x 2,4	-	-	-	-	1	1	1	1			
30	94002-08000-0S	Porca, Sextavada, 8mm	-	-	-	-	1	1	1	1			
31	94201-20120	Cupilha, 2,0 x 12	-	-	-	-	1	1	1	1			
32	94305-20102	Pino, Pressão, 2 x 10	-	-	-	-	1	1	1	1			
33	95015-54000	Pino D, Junção	-	-	-	-	1	1	1	1			

PROIBIDA A REPRODUÇÃO E DISTRIBUIÇÃO
- Moto Honda da Amazônia Ltda. - Cotec

© Moto Honda da Amazônia Ltda.
Todos os direitos reservados.

C-14 Cáliper do Freio Traseiro

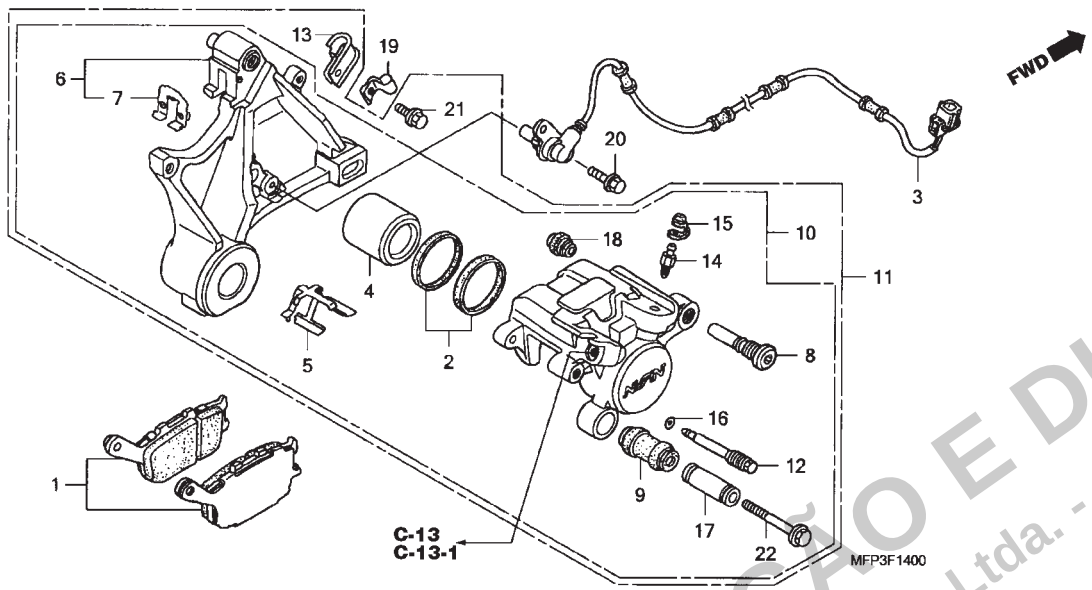

Ref. nº	N.O.S.	Descrição	T.M.O.
1	711140	Sapata (Pastilha), Freio: Traseiro	0,1
3	617197	Sensor, Velocidade Roda: Traseiro	0,7
4		(2)	
	7111D5	Pistão, Cáliper Freio Traseiro	0,5
		• Incluso: Sangria dos Freios	
6	7111C1	Suporte, Cáliper Freio	0,5
	7111C1A	• ABS adicione	0,1
10		(11)	
	711155	Cáliper, Freio Traseiro	0,6
		• Incluso: Sangria dos Freios	

Ref. Nº	Nº da peça	Descrição	Qtd. CB1300 8	CB1300 9	CB1300S 8	CB1300S 9	CB1300A 8	CB1300A 9	CB1300SA 8	CB1300SA 9	Nº de série		Tipo
1	06435-MEJ-016	Pastilha, Freio Traseiro	1	1	1	1	1	1	1	1			
2	06451-443-405	Retentor Jogo, Pistão	1	1	1	1	1	1	1	1			
3	38510-MFP-N31	Sensor, Velocidade Roda Traseira	-	-	-	-	1	1	1	1			
4	43107-KT7-761	Pistão	1	1	1	1	1	1	1	1			
5	43108-KT7-761	Mola, Pastilha	1	1	1	1	1	1	1	1			
6	43110-MEJ-016	Suporte Comp., Freio Traseiro	1	1	1	1	-	-	-	-			
	43110-MEJ-D01			-	-	-	1	1	1	1			
7	43112-MV9-016	Retentor	1	1	1	1	1	1	1	1			
8	43131-KW3-006	Parafuso, Pino	1	1	1	1	1	1	1	1			
9	43132-KT7-761	Coifa, Luva	1	1	1	1	1	1	1	1			
10	43150-MEJ-D01	Sub Conj. Cáliper, Freio Traseiro (NISSIN)	-	-	-	-	1	1	1	1			
11	43150-MEJ-016	Sub Conj. Cáliper, Freio Traseiro (NISSIN)	1	1	1	1	-	-	-	-			
12	43215-KZ4-J41	Pino, Suporte	1	1	1	1	1	1	1	1			
13	43350-MBZ-G00	Braçadeira, Mangueira Freio Traseiro	1	1	1	1	1	1	1	1			
14	43352-568-003	Parafuso, Sangria (NISSIN)	1	1	1	1	1	1	1	1			
15	43353-461-771	Capa, Parafuso Sangria	1	1	1	1	1	1	1	1			
16	45111-MAJ-G41	Anel, Limitador	1	1	1	1	1	1	1	1			
17	45111-MA3-006	Luva	1	1	1	1	1	1	1	1			
18	45133-MA3-006	Capa B	1	1	1	1	1	1	1	1			
19	45157-MEJ-J00	Braçadeira A, Fiação Sensor	-	-	-	-	1	1	1	1			
20	90105-MCE-750	Parafuso, Flange, 6 x 14	-	-	-	-	2	2	2	2			
21	90106-MBZ-G00	Parafuso, Flange, 6 x 10	1	1	1	1	1	1	1	1			
22	90180-MN8-006	Parafuso, Flange, 8 x 49	1	1	1	1	1	1	1	1			

PROIBIDA A REPRODUÇÃO E DISTRIBUIÇÃO
Moto Honda da Amazônia Ltda. - Cotec

© Moto Honda da Amazônia Ltda.
Todos os direitos reservados.

C-15 Roda Traseira

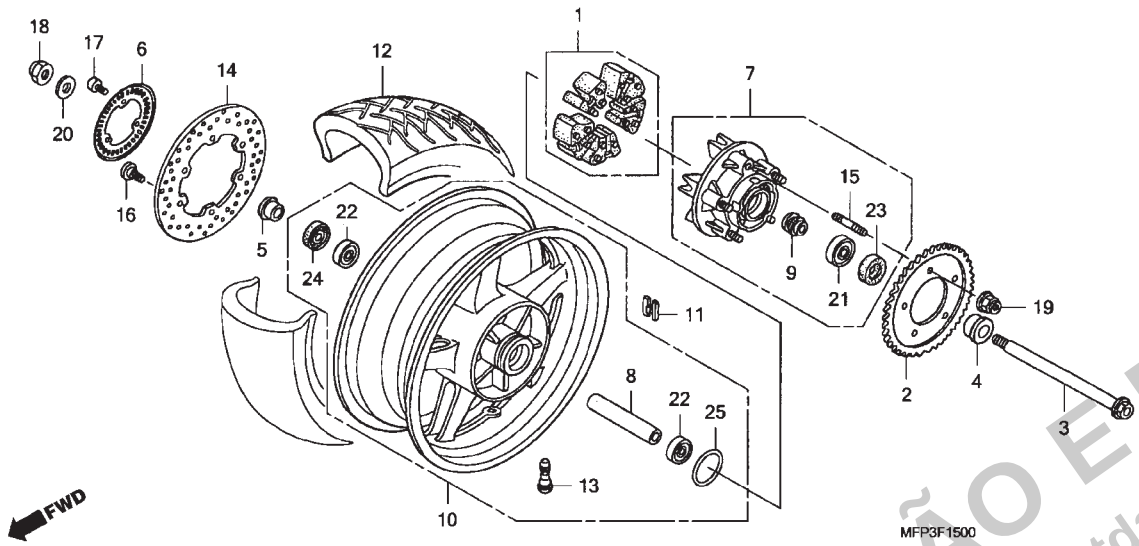

Ref. nº	N.O.S.	Descrição	T.M.O.
1	710157	Amortecedor, Roda Traseira	0,4
2	7101A0	Coroa, Transmissão	0,5
3	710160	Eixo, Roda Traseira	0,4
6	7101B1	Anel, Pulsador: Traseiro	0,5
7	7101A5	Flange, Roda Traseira	0,5
10	710118	Roda Traseira	1,2
		• Incluso: Balanceamento	
11	7101E1	Contrapeso, Balanceador: Traseiro	0,7
12	710142	Pneu Traseiro (Um)	1,1
		• Incluso: Balanceamento	
14	711145	Disco, Freio Traseiro	0,5
21	7101D1	Rolamento, Flange	0,6
22		(8)	
	710133	Rolamento, Roda Traseira (Um)	0,6
	710133G	• Troca de um Rolamento adicione	0,1

Ref. Nº	Nº da peça	Descrição	Qtd. CB1300 8	CB1300 9	CB1300S 8	CB1300S 9	CB1300A 8	CB1300A 9	CB1300SA 8	CB1300SA 9	Nº de série		Tipo
1	06410-MEJ-670	Coxim, Roda Traseira	1	1	1	1	1	1	1	1			
2	41201-MEJ-000	Coroa, Transmissão (39D)	1	1	1	1	1	1	1	1			
3	42301-MEJ-D00	Eixo, Roda Traseira	1	1	1	1	1	1	1	1			
4	42311-MEJ-000	Bucha, Lateral Roda Traseira	1	1	1	1	1	1	1	1			
5	42312-MEJ-000	Bucha, Lateral Freio Traseiro	1	1	1	1	1	1	1	1			
6	42515-MEJ-D01	Anel, Pulsador Traseiro	-	-	-	-	1	1	1	1			
7	42615-MEJ-670	Flange, Roda Traseira	1	1	1	1	1	1	1	1			
8	42620-MAZ-000	Bucha, Distanciadora Eixo Traseiro	1	1	1	1	1	1	1	1			
9	42625-MBR-000	Bucha B, Distanciadora Roda Traseira	1	1	1	1	1	1	1	1			
10	42650-MEJ-H70ZA	Roda, Traseira *Tipo 2*											
		Branco Sunbeam Perolizado	1	1	-	-	-	-	-	-			ED, ED/A, F, F/A, 7E, 7E/A
			-	1	-	-	-	-	-	-			BR, SI, U
			-	-	-	1	-	-	-	-			
	42650-MEJ-H70ZB	Roda, Traseira *Tipo 3*	1	1	-	-	-	-	-	-			BR/A, SI/A, U/A, 2BR, 2SI, 2SI/A, 2U, 2U/A
			1	-	-	-	-	-	-	-			BR, SI, U
			-	-	1	-	-	-	-	-			
	42650-MEJ-M20ZA	Roda, Traseira *Tipo 2*											
		Branco Sunbeam Perolizado	-	-	-	-	1	1	1	-			ED, ED/A, F, F/A, 7E, 7E/A
			-	-	-	-	-	1	1	-			BR, 3ED, 3ED/A, 3F, 3F/A, 8E, 8E/A
			-	-	-	-	-	-	-	1			
	42650-MEJ-M20ZB	Roda, Traseira *Tipo 3*	-	-	-	-	1	-	1	-			BR, BR/A, KO, KO/A, SI, SI/A, U, U/A, 2SI, 2SI/A
			-	-	-	-	-	1	-	-			2BR
11	42704-MCF-D60	Contrapeso, Balanceador (10G)	N	N	N	N	N	N	N	N			
	42705-MCF-D60	Contrapeso, Balanceador (20G)	N	N	N	N	N	N	N	N			
	42706-MCF-D60	Contrapeso, Balanceador (30G)	N	N	N	N	N	N	N	N			
12	42711-MEJ-014	Pneu, Traseiro (DUNLOP) (180/55ZR17-M/C-73W)	1	1	1	1	1	1	1	1			

PROIBIDA A REPRODUÇÃO E DISTRIBUIÇÃO
Moto Honda da Amazônia Ltda. - Cotec

© Moto Honda da Amazônia Ltda.
Todos os direitos reservados.

C-15 Roda Traseira

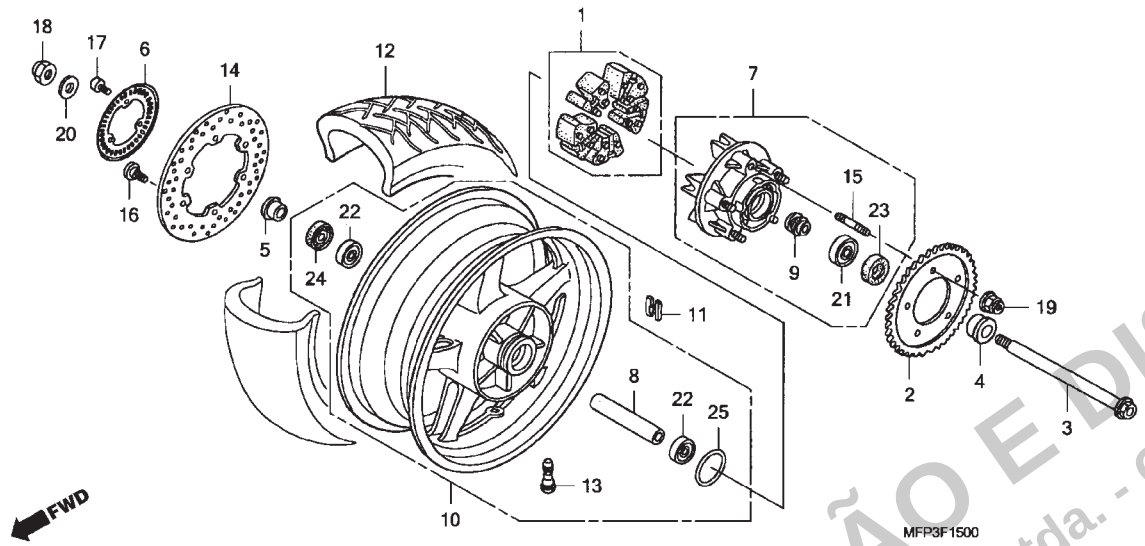

Ref. Nº	Nº da peça	Descrição	Qtd. CB1300 8	CB1300 9	CB1300S 8	CB1300S 9	CB1300A 8	CB1300A 9	CB1300SA 8	CB1300SA 9	Nº de série		Tipo
13	42753-ML7-004	Válvula, Aro (DUNLOP)	1	1	1	1	1	1	1	1			
14	43251-MEJ-003	Disco, Freio Traseiro	1	1	1	1	1	1	1	1			
15	90102-MAS-000	Prisioneiro,12 x 25	5	5	5	5	5	5	5	5			
16	90105-MBB-000	Parafuso, Disco Freio, 8 x 24	6	6	6	6	6	6	6	6			
17	90131-KPB-751	Parafuso, Torx 5 x 10	-	-	-	-	3	3	3	3			
18	90305-MCF-D00	Porca U, 22mm	1	1	1	1	1	1	1	1			
19	90306-KF0-003	Porca, Flange,12mm	5	5	5	5	5	5	5	5			
20	90401-MAZ-000	Arruela, 22 x 38 x 2,5	1	1	1	1	1	1	1	1			
21	91051-MBR-003	Rolamento, Radial Esferas, 63/28	1	1	1	1	1	1	1	1			
22	91053-MAZ-003	Rolamento, Radial Esferas, 6205 x 2	2	2	2	2	2	2	2	2			
23	91251-MBR-003	Vedador, Pó, 37 x 68 x 7	1	1	1	1	1	1	1	1			
24	91254-MEE-003	Vedador, Pó, 35 x 52 x 7,5	1	1	1	1	1	1	1	1			
25	91302-MS2-003	Anel, Vedação, 69 x 2	1	1	1	1	1	1	1	1			

PROIBIDA A REPRODUÇÃO E DISTRIBUIÇÃO
- Moto Honda da Amazônia Ltda. - Cotec

© Moto Honda da Amazônia Ltda.
Todos os direitos reservados.

C-16 Tanque de Combustível

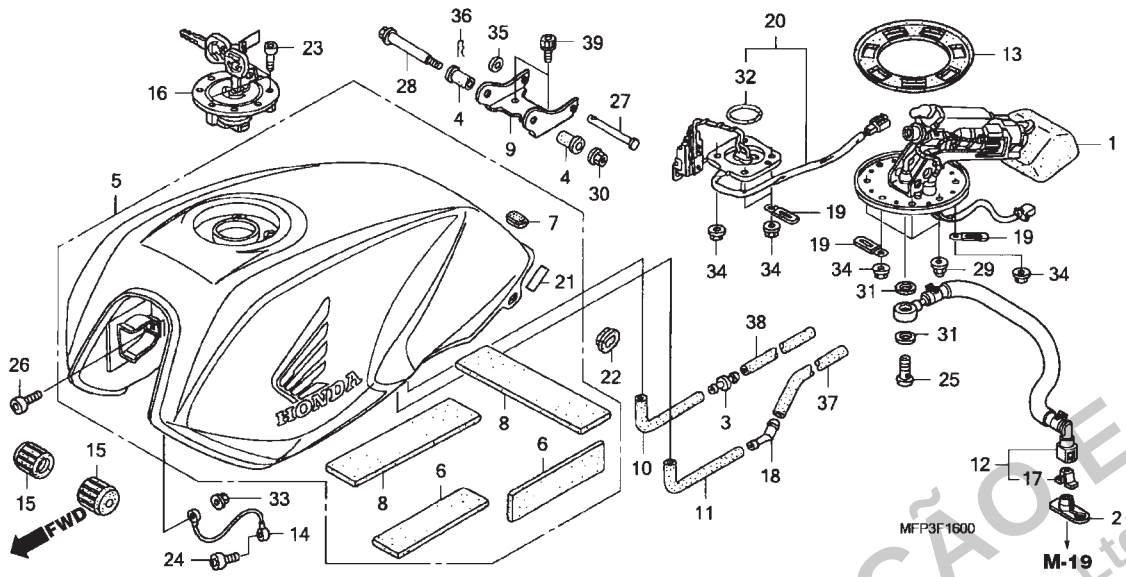

Ref. nº	N.O.S.	Descrição	T.M.O.
1		(13)	
	310120	Bomba, Combustível	0,5
5	310100	Tanque, Combustível	0,6
12	310162	Mangueira, Retorno Combustível	0,3
16	3101C1	Trava, Tampa Tanque Combustível	0,1
20		(32)	
	617105	Unidade Combustível, Conj.	0,5

Ref. Nº	Nº da peça	Descrição	Qtd. CB1300 8	CB1300 9	CB1300S 8	CB1300S 9	CB1300A 8	CB1300A 9	CB1300SA 8	CB1300SA 9	Nº de série		Tipo
1	16700-MFP-N01	Bomba Comp., Combustível	1	1	1	1	1	1	1	1			
2	16719-MEW-920	Amortecedor, Conector	1	1	1	1	1	1	1	1			
3	17359-419-670	Junção, Tubo Respiro	1	1	1	1	1	1	1	1			
4	17506-MBR-000	Coxim, Tanque	2	2	2	2	2	2	2	2			
5	17520-MEJ-H70ZA	Tanque, Combustível *Tipo1* (WL) Branco Sunbeam Perolizado	1	1	-	-	1	1	-	-			ED, ED/A, F, F/A, SI, SI/A, U, U/A, 7E, 7E/A
	17520-MFP-N10ZA	Tanque, Combustível *Tipo2* (WL) Preto Darkness Metálico	1	-	-	-	1	-	-	-			BR, BR/A, 2SI, 2SI/A, 2U, 2U/A
	17520-MFP-N10ZB	Tanque, Combustível *Tipo 3* (WL) Prata Iron Nail Metálico	1	-	-	-	1	-	-	-			BR, BR/A, 2SI, 2SI/A, 2U, 2U/A
	17520-MFP-N10ZC	Tanque, Combustível *Tipo 2* (WL) Preto Darkness Metálico	1	1	-	-	-	1	-	-			2BR, 2SI, 2SI/A, 2U, 2U/A
	17520-MFP-700ZA	Tanque, Combustível *Tipo 1* (WL) Preto Darkness Metálico	-	1	-	-	-	1	-	-			BR
	17520-MEJ-H50ZA		-	-	1	1	-	-	-	1			U, U/A
			-	-	-	-	-	-	1	1			ED, ED/A, F, F/A, SI, SI/A, 7E, 7E/A
	17520-MFP-C20ZA		-	-	1	1	-	-	1	1			KO/A, 2SI/A, 2U
			-	-	1	-	-	-	1	-			KO, 2SI, 2U/A, 3ED, 3ED/A, 3F, 3F/A, 8E, 8E/A
			-	-	-	-	-	-	1	-			U, U/A
	17520-MFP-C20ZB	Tanque, Combustível *Tipo 2* (WL) Azul Coronado Perolizado	-	-	-	-	-	-	1	-			2SI, 2SI/A
	17520-MFP-730ZA	Tanque, Combustível *Tipo 1* (WL) Branco Sunbeam Perolizado	-	-	-	-	-	-	-	1			KO, 2SI, 3ED, 3F, 8E
6	17523-MEJ-300	Abafador, Tanque Combustível	2	2	2	2	2	2	2	2			
7	17523-MEM-670	Coxim, Tanque Combustível	2	2	2	2	2	2	2	2			
8	17524-MEJ-300	Abafador A, Tanque Combustível	2	2	2	2	2	2	2	2			
9	17527-MEJ-000	Suporte, Tanque Combustível	1	1	1	1	1	1	1	1			

PROIBIDA A REPRODUÇÃO E DISTRIBUIÇÃO
- Moto Honda da Amazônia Ltda. - Cotec

© Moto Honda da Amazônia Ltda.
Todos os direitos reservados.

C-16 Tanque de Combustível

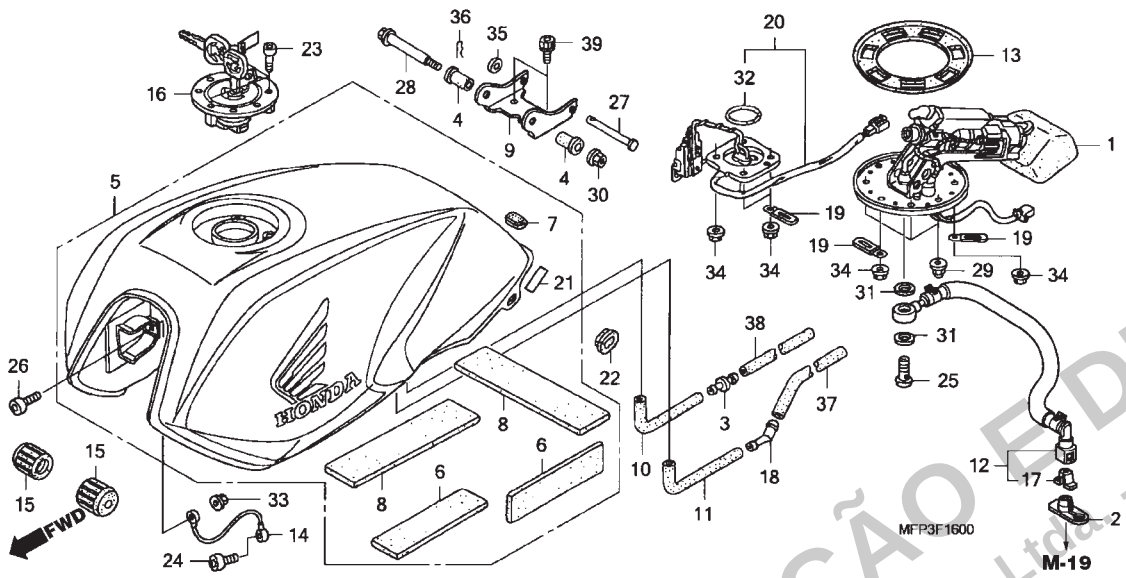

Ref. Nº	Nº da peça	Descrição	Qtd. CB1300 8	CB1300 9	CB1300S 8	CB1300S 9	CB1300A 8	CB1300A 9	CB1300SA 8	CB1300SA 9	Nº de série		Tipo
10	17543-MEJ-000	Tubo, Dreno	1	1	1	1	1	1	1	1			
11	17544-MEJ-000	Tubo, Respiro	1	1	1	1	1	1	1	1			
12	17570-MFP-N01	Mangueira Comp., Retorno Combustível	1	1	1	1	1	1	1	1			
13	17574-MCF-000	Guarnição, Base	1	1	1	1	1	1	1	1			
14	17575-MEJ-000	Cabo, Limitador Tanque Combustível	1	1	1	1	1	1	1	1			
15	17611-425-000	Coxim, Dianteiro Tanque Combustível	2	2	2	2	2	2	2	2			
16	17620-MAS-E02	Tampa, Tanque Combustível	1	1	1	1	1	1	1	1			
17	17711-SOX-931	Retentor (Azul Verde) (TOKAI)	1	1	1	1	1	1	1	1			
18	19103-ML7-000	Junção, Tubo	1	1	1	1	1	1	1	1			
19	32925-958-000	Presilha, Fiação Pulsador	4	4	4	4	4	4	4	4			
20	37080-MEJ-000	Unidade Combustível	1	1	1	1	1	1	1	1			
21	83512-MAN-600	Fita, Protetor Tampa Lateral	2	2	2	2	2	2	2	2			
22	83551-300-000	Coxim, Carcaça Filtro Ar	2	2	2	2	2	2	2	2			
23	90074-MT4-000	Parafuso, Allen, 4 x 21	3	3	3	3	3	3	3	3			
24	90107-KCR-000	Parafuso, Torx, 6 x 14	1	1	1	1	1	1	1	1			
25	90108-MBG-000	Parafuso, Banjo, 12mm	1	1	1	1	1	1	1	1			
26	90130-MEJ-000	Parafuso, Torx, 5 x 14	1	1	1	1	1	1	1	1			
27	90132-MEJ-000	Pino, Suporte Tanque	1	1	1	1	1	1	1	1			
28	90135-MEJ-000	Parafuso, Articulação Tanque	1	1	1	1	1	1	1	1			
29	90213-PH3-000	Porca, Cega, 6mm	3	3	3	3	3	3	3	3			
30	90301-473-003	Porca, U, 6mm	1	1	1	1	1	1	1	1			
31	90428-PD6-003	Arruela, Vedação, 12mm	2	2	2	2	2	2	2	2			
32	91305-KEH-600	Anel, Vedação, 39,5 x 5	1	1	1	1	1	1	1	1			
33	94050-05000	Porca, Flange, 5mm	1	1	1	1	1	1	1	1			

PROIBIDA A REPRODUÇÃO E DISTRIBUIÇÃO
- Moto Honda da Amazônia Ltda. - Cotec

© Moto Honda da Amazônia Ltda.
Todos os direitos reservados.

C-16 Tanque de Combustível

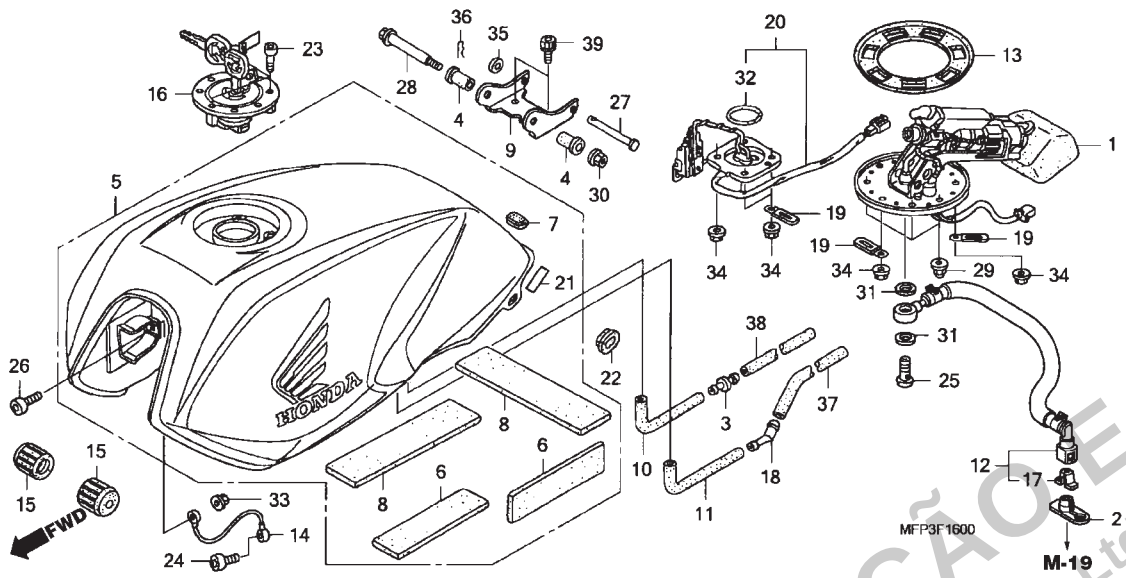

Ref. Nº	Nº da peça	Descrição	Qtd. CB1300 8	CB1300 9	CB1300S 8	CB1300S 9	CB1300A 8	CB1300A 9	CB1300SA 8	CB1300SA 9	Nº de série		Tipo
34	94050-06080	Porca, Flange, 6mm	8	8	8	8	8	8	8	8			
35	94101-06000	Arruela, Lisa, 6mm	1	1	1	1	1	1	1	1			
36	94251-06000	Pino, Trava, 6mm	1	1	1	1	1	1	1	1			
37	95005-80480-50	Tubo, 8 x 480 (95005-80001-50M)	1	1	1	1	1	1	1	1			
38	95005-80600-50	Tubo, 8 x 600 (95005-80001-50M)	1	1	1	1	1	1	1	1			
39	96700-08012-07	Parafuso, Allen, 8 x 12	2	2	2	2	2	2	2	2			

PROIBIDA A REPRODUÇÃO E DISTRIBUIÇÃO
- Moto Honda da Amazônia Ltda. - Cotec

© Moto Honda da Amazônia Ltda.
Todos os direitos reservados.

C-17 Assento • Rabeta

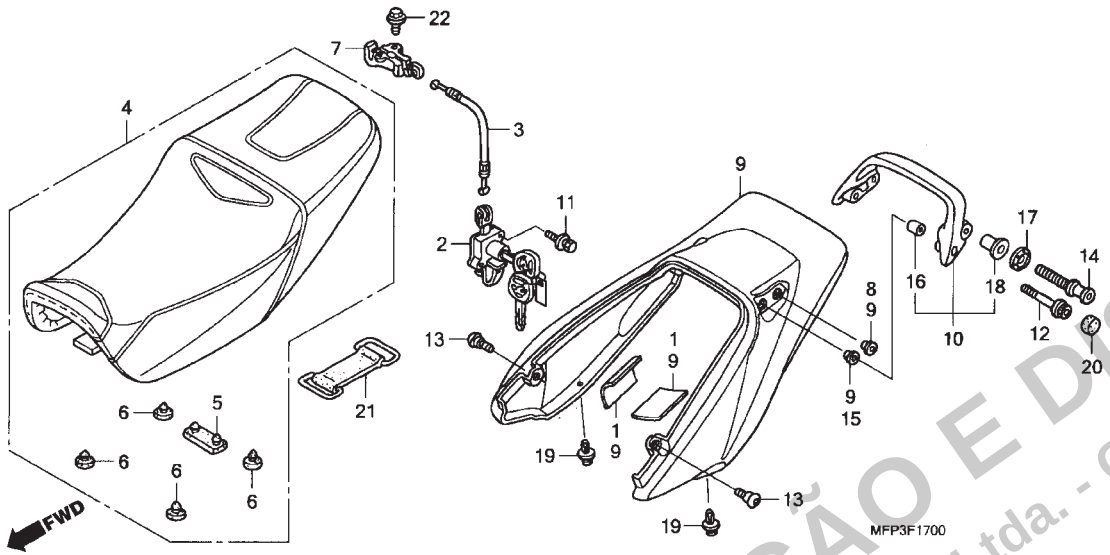

Ref. nº	N.O.S.	Descrição	T.M.O.
2	4131F0	Trava, Assento	0,5
3	811175	Cabo, Trava Assento	0,5
4	4131E4	Assento: Duplo	0,1
7	4131N5	Suporte, Trava Assento	0,1
9	411135	Rabeta	0,3
10	4131F6	Alça: Traseira	0,1

Ref. Nº	Nº da peça	Descrição	Qtd. CB1300 8	CB1300 9	CB1300S 8	CB1300S 9	CB1300A 8	CB1300A 9	CB1300SA 8	CB1300SA 9	Nº de série		Tipo
1	17558-MEE-940	Coxim, Tanque Combustível	2	2	2	2	2	2	2	2			
2	77110-MBG-D01	Trava, Assento	1	1	1	1	1	1	1	1			
3	77156-MEJ-000	Cabo, Trava Assento	1	1	1	1	1	1	1	1			
4	77200-MFP-N01	Assento Comp., Duplo	1	1	1	1	1	1	1	1			
5	77204-312-000	Coxim, Fixação Assento	1	1	1	1	1	1	1	1			
6	77215-GC2-000	Coxim B, Limitador Assento	4	4	4	4	4	4	4	4			
7	77220-KY6-010	Gancho, Trava Assento	1	1	1	1	1	1	1	1			
8	77223-MW3-670	Bucha, Fixação Rabeta	2	2	2	2	2	2	2	2			
9	77230-MEJ-H70ZA	Rabeta *Tipo 1* (WL) ...Branco Sunbeam Perolizado	1	1	1	1	-	-	-	1			U, U/A
			1	1	-	-	1	1	1	1			ED, ED/A, F, F/A, SI, SI/A, 7E, 7E/A
	77230-MFP-N10ZA		1	-	-	-	1	-	-	-			BR, BR/A, 2SI, 2SI/A, 2U, 2U/A
	77230-MFP-N10ZB	Rabeta *Tipo 3* (WL) .....Prata Iron Nail Metálico	1	-	-	-	1	-	-	-			BR, BR/A, 2SI, 2SI/A, 2U, 2U/A
	77230-MFP-N10ZC	Rabeta *Tipo 2* (WL) .....Preto Darkness Metálico	1	1	-	-	-	1	-	-			2BR, 2SI, 2SI/A, 2U, 2U/A
	77230-MFP-700ZA	Rabeta *Tipo 1* (WL) .....Preto Darkness Metálico	-	1	-	-	-	1	-	-			BR
	77230-MFP-C20ZA		-	-	1	1	-	-	1	1			KO/A, 2SI/A, 2U
			-	-	1	-	-	-	1	-			KO, 2SI, 2U/A, 3ED, 3ED/A, 3F, 3F/A, 8E, 8E/A
			-	-	-	-	-	-	1	-			U, U/A
	77230-MFP-C20ZB	Rabeta *Tipo 2* (WL) .....Azul Coronado Perolizado	-	-	-	-	-	-	1	-			2SI, 2SI/A
	77230-MFP-730ZA	Rabeta *Tipo 1* (WL) .....Preto Darkness Metálico	-	-	-	-	-	-	-	1			KO, 2SI, 3ED, 3F, 8E
10	77310-MAT-000YC	Alça, Traseira *NH167MU* .....Prata Iron Nail Metálico-U	1	-	-	-	1	-	-	-			BR, 2SI, 2U

PROIBIDA A REPRODUÇÃO E DISTRIBUIÇÃO
- Moto Honda da Amazônia Ltda. - Cotec

© Moto Honda da Amazônia Ltda.
Todos os direitos reservados.

C-17 Assento • Rabeta

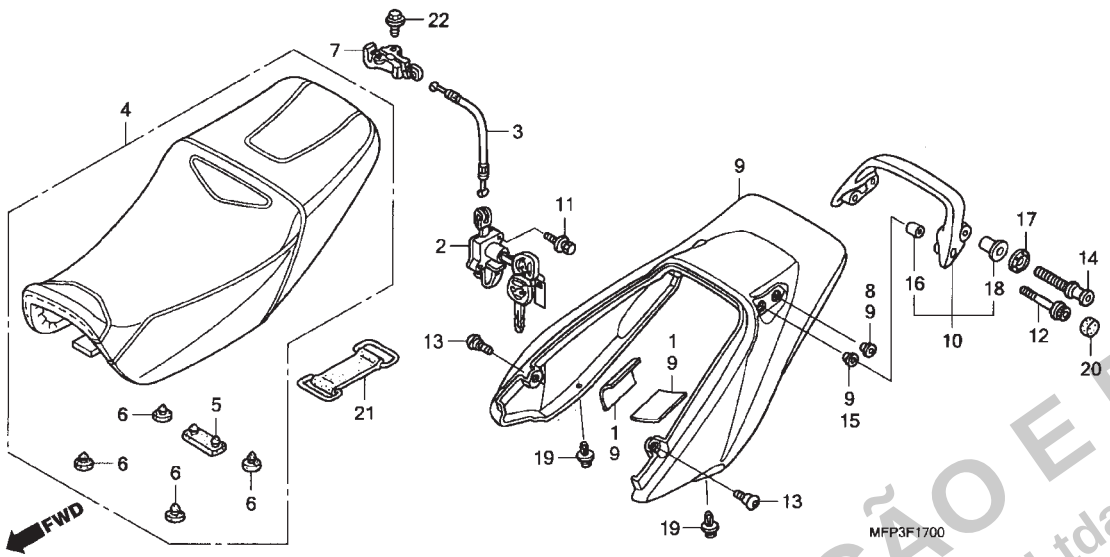

Ref. Nº	Nº da peça	Descrição	Qtd. CB1300 8	CB1300 9	CB1300S 8	CB1300S 9	CB1300A 8	CB1300A 9	CB1300SA 8	CB1300SA 9	Nº de série		Tipo
10)	77310-MAT-000YD	*NHA66P* .....Branco Sunbeam Perolizado	1	-	1	-	-	-	-	-	.....	.....	U
		.....	1	-	-	-	1	-	1	-	.....	.....	ED, F, SI, 7E
		.....	-	-	-	-	1	-	-	-	.....	.....	F/A
		.....	-	-	-	-	1	-	-	-	.....	~ 8K410040	ED/A, 7E/A
		.....	-	-	-	-	-	-	1	-	.....	~ 8K410017	ED/A, 7E/A
		.....	-	-	-	-	-	-	1	-	.....	~ 8K410028	F/A
	77310-MAT-000ZT	*NH463M* .....Preto Darkness Metálico	1	-	1	-	1	-	1	-	.....	.....	BR, KO, 2SI, 2U, 3ED, 3F, 8E
		.....	-	-	-	-	-	-	1	-	.....	.....	U
		.....	-	-	-	-	-	-	1	-	.....	~ 8K410017	3ED/A, 8E/A
		.....	-	-	-	-	-	-	1	-	.....	~ 8K410028	3F/A
	77310-MAT-010YC	*NH167MU* .....Prata Iron Nail Metálico-U	1	-	-	-	1	-	-	-	.....	.....	BR/A, 2SI/A, 2U/A
	77310-MAT-010YD	*NHA66P* .....Branco Sunbeam Perolizado	1	-	1	-	-	-	-	-	.....	.....	ED/A, F/A, U/A, 7E/A
		.....	1	-	-	-	-	-	1	-	.....	.....	SI/A
		.....	-	1	-	1	-	1	-	1	.....	.....	ED, F, KO, SI, U, 2SI, 3ED, 3F, 7E, 8E
		.....	-	-	-	-	1	-	-	-	8K410041 ~	.....	ED/A, 7E/A
		.....	-	-	-	-	-	-	1	-	8K410018 ~	.....	ED/A, 7E/A
		.....	-	-	-	-	-	-	1	-	8K410029 ~	.....	F/A
	77310-MAT-010ZT	*NH463M* .....Preto Darkness Metálico	1	-	1	-	1	-	1	-	.....	.....	BR/A, 2SI/A, 2U/A
		.....	-	1	-	1	-	1	-	1	.....	.....	BR, KO/A, U/A, 2BR, 2U
		.....	-	-	-	-	-	-	1	-	8K410018 ~	.....	3ED/A, 8E/A
		.....	-	-	-	-	-	-	1	-	8K410029 ~	.....	3F/A
	77310-MAT-010YH	*PB255P* .....Azul Coronado Perolizado	-	-	-	-	-	-	1	-	.....	.....	2SI/A
	77310-MAT-000YH	*PB255P* .....Azul Coronado Perolizado	-	-	-	-	-	-	1	-	.....	.....	2SI
11	90008-MZ7-000	Parafuso, 6mm	2	2	2	2	2	2	2	2	.....	.....	.....

PROIBIDA A REPRODUÇÃO E DISTRIBUIÇÃO
Moto Honda da Amazônia Ltda. - Cotec

© Moto Honda da Amazônia Ltda.
Todos os direitos reservados.

C-17 Assento • Rabeta

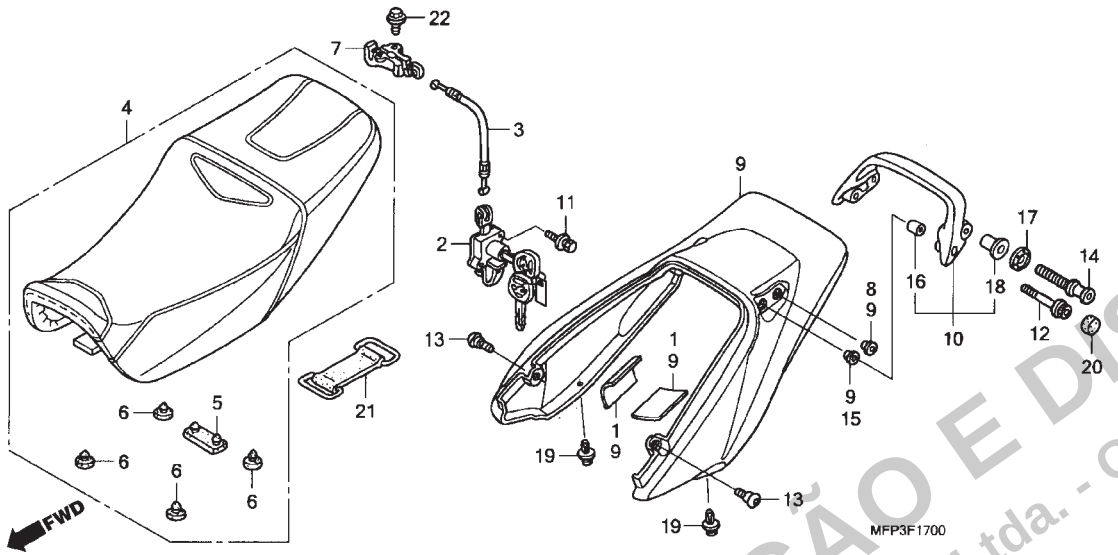

Ref. Nº	Nº da peça	Descrição	Qtd. CB1300 8	CB1300 9	CB1300S 8	CB1300S 9	CB1300A 8	CB1300A 9	CB1300SA 8	CB1300SA 9	Nº de série		Tipo
12	90093-KF0-000	Parafuso, Flange Allen, 6 x 40	2	2	2	2	2	2	2	2			
13	90106-KY2-701	Parafuso, Phillips, 6 x 11	2	2	2	2	2	2	2	2			
14	90116-MAT-000	Parafuso, 8 x 47	2	2	2	2	2	2	2	2			
15	90511-MAT-000	Arruela, Fixação Rabeta	2	2	2	2	2	2	2	2			
16	90512-MAT-000	Bucha, 6 x 22	2	2	2	2	2	2	2	2			
17	90514-MAT-000	Arruela, Especial, 8mm	2	2	2	2	2	2	2	2			
18	90514-MEJ-980	Bucha, Alça Traseira	2	2	2	2	2	2	2	2			
19	90683-GR1-003	Presilha, Tampa	2	2	2	2	2	2	2	2			
20	91456-KCR-000	Capa, Parafuso Allen	2	2	2	2	2	2	2	2			
21	95012-12001	Presilha B1, Bateria	1	1	1	1	1	1	1	1			
22	95701-06014-00	Parafuso, Flange, 6 x 14	1	1	1	1	1	1	1	1			

PROIBIDA A REPRODUÇÃO E DISTRIBUIÇÃO
- Moto Honda da Amazônia Ltda. - Cotec

© Moto Honda da Amazônia Ltda.
Todos os direitos reservados.

C-18 Tampa Lateral

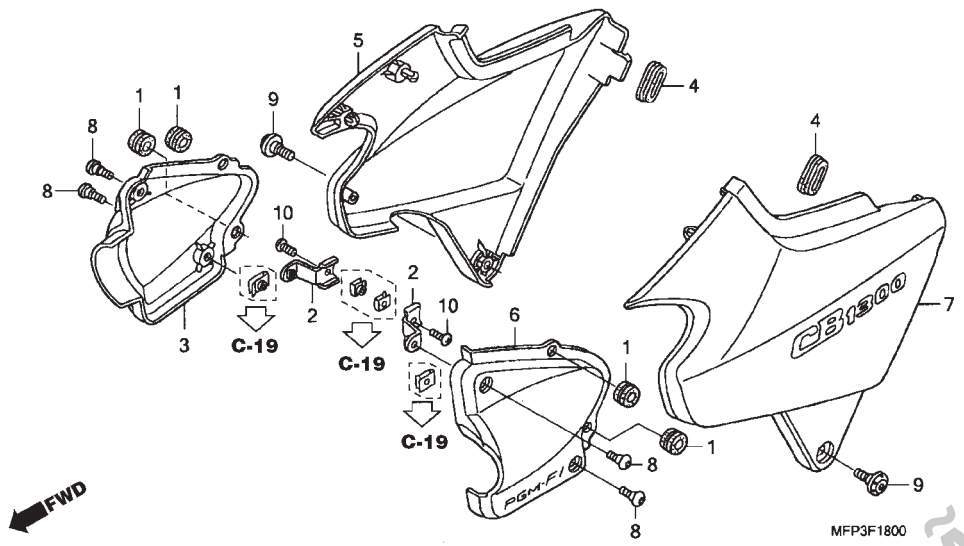

Ref. nº	N.O.S.	Descrição	T.M.O.
3	3121A7	Tampa Lateral, Carcaça Filtro Ar: Direita	0,1
5	4111H9	Tampa Lateral: Direita	0,1
6	3121A6	Tampa Lateral, Carcaça Filtro Ar: Esquerda	0,1
	3121G0	Tampa Lateral, Carcaça Filtro Ar: Ambas	0,1
7	4111H8	Tampa Lateral: Esquerda	0,1
	4111J0	Tampa Lateral: Ambas	0,1

Ref. Nº	Nº da peça	Descrição	Qtd. CB1300 8	CB1300 9	CB1300S 8	CB1300S 9	CB1300A 8	CB1300A 9	CB1300SA 8	CB1300SA 9	Nº de série		Tipo
1	11344-MB0-000	Coxim A, Tampa Lateral (8 x 16 x 6,6)	4	4	4	4	4	4	4	4			
2	83551-MEJ-000	Suporte, Tampa Lateral Filtro Ar	2	2	2	2	2	2	2	2			
3	83560-MEJ-020ZD	Tampa, Direita Filtro Ar											
		NH125MU Cinza Nimbus Metálico-U	1	1	1	1	1	1	1	1			
4	83601-MB0-000	Coxim A, Tampa Lateral	2	2	2	2	2	2	2	2			
5	83610-MEJ-D00ZA	Tampa, Lateral Direita (WL)											
		NH303M Cinza Mat Axis Metálico	1	-	-	-	1	-	1	-			ED, ED/A, F, F/A, SI, SI/A, U, U/A, 2SI, 2SI/A, 2U, 2U/A, 3ED, 3ED/A, 3F, 3F/A, 7E, 7E/A, 8E, 8E/A
			-	-	1	-	-	-	-	-			
	83610-MEJ-J30ZA	Tampa, Lateral Direita *Tipo 1* (WL)	1	-	-	-	1	-	-	-			BR, BR/A
	83610-MFP-N00ZA	Tampa, Lateral Direita (WL)											
		NH66P Branco Sunbeam Perolizado	-	1	-	-	-	1	-	1			ED, F, 3ED, 3F, 7E, 8E
			-	1	-	-	-	-	-	-			SI, U
	83610-MFP-N00ZB	*NH463M* Preto Darkness Metálico	-	1	-	-	-	1	-	-			BR, 2BR
	83610-MFP-C00ZA	*NHA66P* Branco Sunbeam Perolizado	-	-	-	1	-	-	-	1			KO, SI, U, 2SI
	83610-MFP-C00ZB	*NH463M* Preto Darkness Metálico	-	-	-	1	-	-	-	1			2U
	83610-MEJ-J00ZA	Tampa, Lateral Direita *Tipo 1* (WL)											
		Preto Darkness Metálico	-	-	-	-	-	-	1	-			KO, KO/A
6	83660-MEJ-010ZD	Tampa, Esquerda, Filtro de Ar (WL)											
		NH125MU Cinza Nimbus Metálico-U	1	1	1	1	1	1	1	1			

PROIBIDA A REPRODUÇÃO E DISTRIBUIÇÃO
Moto Honda da Amazônia Ltda. - Cotec

© Moto Honda da Amazônia Ltda.
Todos os direitos reservados.

C-18 Tampa Lateral

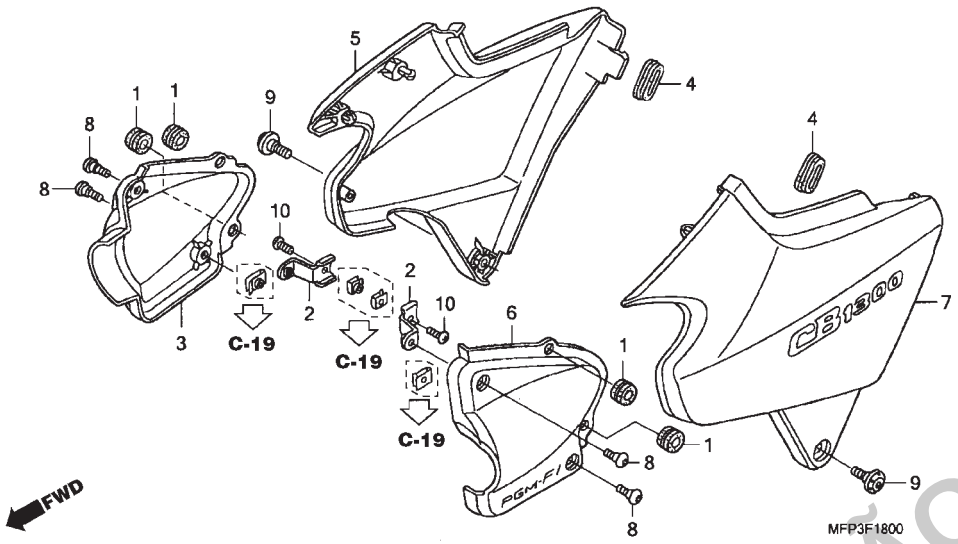

Ref. Nº	Nº da peça	Descrição	Qtd. CB1300 8	CB1300 9	CB1300S 8	CB1300S 9	CB1300A 8	CB1300A 9	CB1300SA 8	CB1300SA 9	Nº de série		Tipo
7	83710-MEJ-D00ZA	Tampa, Lateral Esquerda (WL)											
		NH303M .....Cinza Mat Axis Metálico	1	-	-	-	1	-	1	-	.....	.....	ED, ED/A, F, F/A, SI, SI/A, U, U/A, 2SI, 2SI/A, 2U, 2U/A, 3ED, 3ED/A, 3F, 3F/A, 7E, 7E/A, 8E, 8/A
		.....	-	-	1	-	-	-	-	-	.....	.....	.....
	83710-MEJ-J30ZA	Tampa, Lateral Esquerda *Tipo 1* (WL)	1	-	-	-	1	-	-	-	.....	.....	BR, BR/A
	83710-MFP-N00ZA	Tampa, Lateral Esquerda (WL)											
		NH66P .....Branco Sunbeam Perolizado	-	1	-	-	-	1	-	1	.....	.....	ED, F, 3ED, 3F, 7E, 8E
		.....	-	1	-	-	-	-	-	-	.....	.....	SI, U
	83710-MFP-N00ZB	*NH463M* .....Preto Darkness Metálico	-	1	-	-	-	1	-	-	.....	.....	BR, 2BR
	83710-MFP-C00ZA	*NHA66P* .....Branco Sunbeam Perolizado	-	-	-	1	-	-	-	1	.....	.....	KO, SI, U, 2SI
	83710-MFP-C00ZB	*NH463M* .....Preto Darkness Metálico	-	-	-	1	-	-	-	1	.....	.....	2U
	83710-MEJ-J00ZA	Tampa, Lateral Esquerda *Tipo 1* (WL)											
		.....Preto Darkness Metálico	-	-	-	-	-	-	1	-	.....	.....	KO, KO/A
8	90112-MBS-000	Parafuso, Phillips, 5 x 13	4	4	4	4	4	4	4	4	.....	.....	.....
9	90113-MAT-000	Parafuso, Phillips, 6 x 14	2	2	2	2	2	2	2	2	.....	.....	.....
10	93500-05012-0H	Parafuso, Phillips, 5 x 12	2	2	2	2	2	2	2	2	.....	.....	.....

PROIBIDA A REPRODUÇÃO E DISTRIBUIÇÃO
Moto Honda da Amazônia Ltda. - Cotec

© Moto Honda da Amazônia Ltda.
Todos os direitos reservados.

C-19 Filtro de Ar

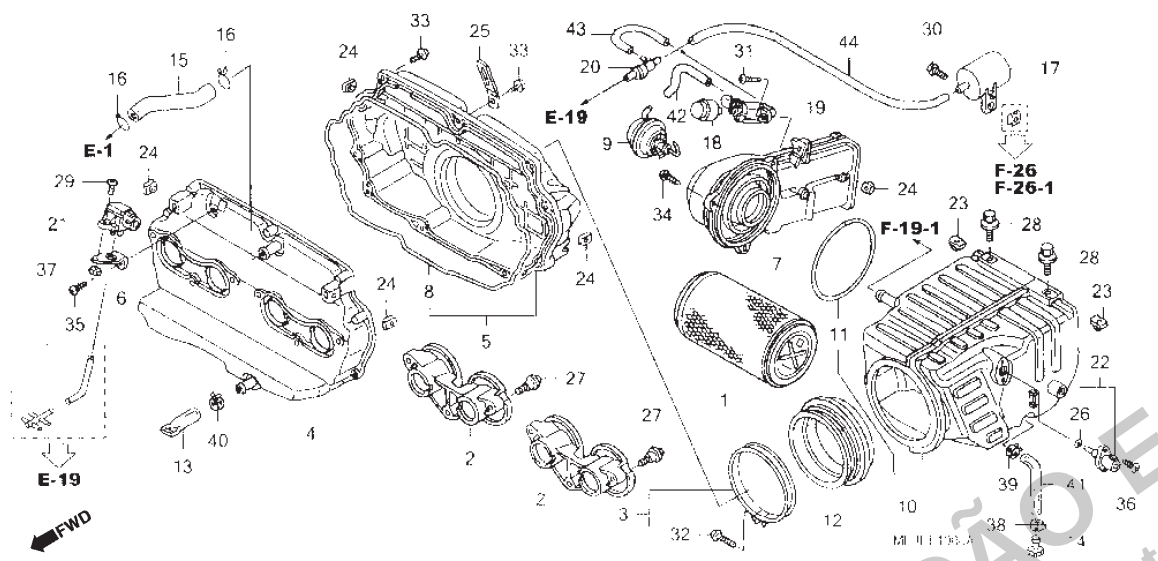

Ref. nº	N.O.S.	Descrição	T.M.O.
1	312105	Elemento, Filtro Ar	0,1
3	312127	Condutor, Ar	1,6
		• Nota: Mesmo tempo para duas unidades	
5	3121F0	Carcaça, Filtro Ar: Dianteiro	1,7
6	3121D0	Carcaça, Filtro Ar: Intermediário	1,5
7	312125	Duto, Filtro Ar	0,2
9	3121B3	Diafragma, Válvula Controle Admissão	0,2
10		(12)	
	3121F1	Carcaça, Filtro Ar: Traseira	1,1
18	3121C4	Câmara, Vácuo	0,3
20	314141	Válvula, Solenóide Controle Admissão	0,2
22	617116	Sensor, Mapeamento	0,3
23	617120	Sensor, Temperatura Ar	0,2

Ref. Nº	Nº da peça	Descrição	Qtd. CB1300 8	CB1300 9	CB1300S 8	CB1300S 9	CB1300A 8	CB1300A 9	CB1300SA 8	CB1300SA 9	Nº de série		Tipo
1	17210-MEJ-980	Elemento, Filtro Ar	1	1	1	1	1	1	1	1			
2	17225-MFP-D00	Condutor, Ar	2	-	-	-	2	2	2	2			BR, BR/A, ED, ED/A, KO, KO/A, SI, SI/A, U, U/A, 2BR, 2SI, 2SI/A, 2U, 2U/A, 3ED, 3ED/A, 7E, 7E/A, 8E, 8E/A
			-	2	2	2	-	-	-	-			
3	17225-MFP-N00	Condutor Comp., Ar	2	-	-	-	2	2	2	2			F, F/A, 3F, 3F/A
4	17228-MEJ-003	Presilha, Conexão Filtro Ar	1	1	1	1	1	1	1	1			
5	17230-MFP-N00	Carcaça A, Filtro Ar	1	1	1	1	1	1	1	1			
6	17231-MEJ-003	Carcaça B, Filtro Ar	1	1	1	1	1	1	1	1			
7	17235-MEJ-003	Condutor Comp., Filtro Ar	1	1	1	1	1	1	1	1			
8	17238-MEJ-003	Retentor, Carcaça Filtro Ar	1	1	1	1	1	1	1	1			
9	17238-MW4-003	Diafragma, Válvula Controle	1	1	1	1	1	1	1	1			
10	17240-MEJ-720	Carcaça C, Filtro Ar	1	1	1	1	1	1	1	1			
11	17241-MEJ-003	Retentor, Carcaça Filtro Ar	1	1	1	1	1	1	1	1			
12	17260-MEJ-003	Tubo, Conexão Filtro Ar	1	1	1	1	1	1	1	1			
13	17358-KR8-750	Tubo, Drenagem Comp.	1	1	1	1	1	1	1	1			
14	17370-419-700	Plugue, Tubo Respiro	1	1	1	1	1	1	1	1			
15	17542-MFP-N00	Tubo, Respiro Motor	1	1	1	1	1	1	1	1			
16	17554-MB0-000	Presilha, Tubo Respiro	2	2	2	2	2	2	2	2			
17	32901-MA1-000	Presilha, Fiação Secundária	1	1	1	1	1	1	1	1			
18	36132-PH4-671	Câmara Comp., Vácuo (50)	1	1	1	1	1	1	1	1			
19	36138-PR7-A01	Filtro, Válvula Solenóide Comp.	1	1	1	1	1	1	1	1			
20	36163-PV0-004	Válvula, Derivação Comp., Controle Solenóide	1	1	1	1	1	1	1	1			
21	36627-MN5-000	Válvula, Admissão Verificação Ar	1	1	1	1	1	1	1	1			

PROIBIDA A REPRODUÇÃO E DISTRIBUIÇÃO
- Moto Honda da Amazônia Ltda. - Cotec

© Moto Honda da Amazônia Ltda.
Todos os direitos reservados.

C-19 Filtro de Ar

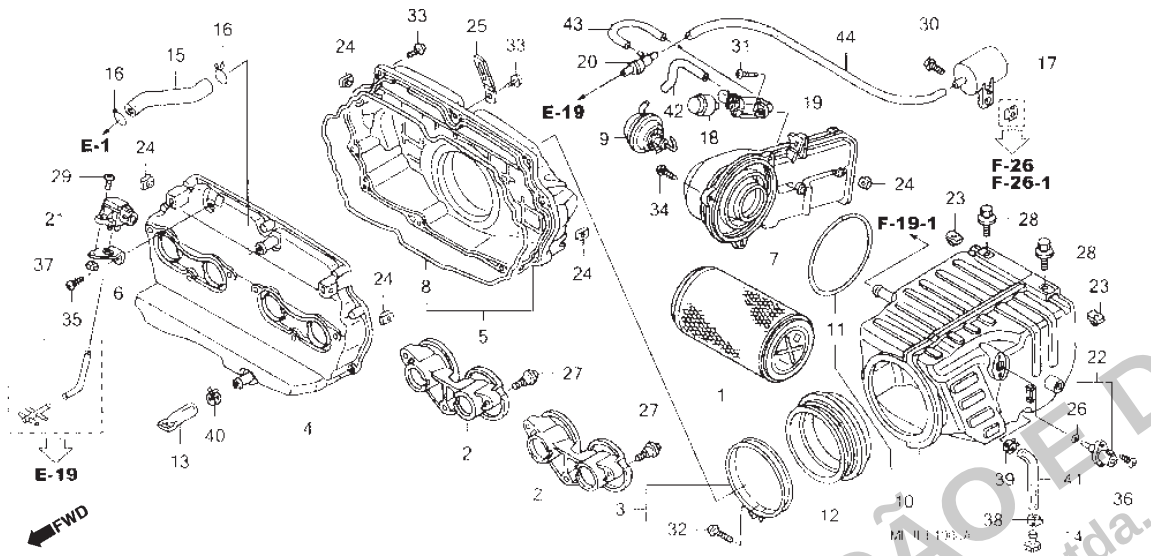

Ref. Nº	Nº da peça	Descrição	Qtd. CB1300 8	CB1300 9	CB1300S 8	CB1300S 9	CB1300A 8	CB1300A 9	CB1300SA 8	CB1300SA 9	Nº de série		Tipo
22	37830-MEL-003	Sensor Conj., Mapeamento	1	1	1	1	1	1	1	1			
23	37880-P05-A00	Sensor Comp., Temperatura Ar	1	1	1	1	1	1	1	1			
24	84601-HA7-670	Porca, Fixação	2	2	2	2	2	2	2	2			
25	90312-MT3-000	Porca, Trava, 5mm	5	5	5	5	5	5	5	5			
26	91303-PK2-005	Anel, Vedação, 7,5 x 1,5	1	1	1	1	1	1	1	1			
27	91508-MM5-000	Parafuso, Phillips, 5mm	6	6	6	6	6	6	6	6			
28	93404-06014-07	Parafuso-arruela, 6 x 14	2	2	2	2	2	2	2	2			
29	93500-05014-0A	Parafuso, Phillips, 5 x 14	1	1	1	1	1	1	1	1			
30	93500-05018-0G	Parafuso, Phillips, 5 x 18	1	1	1	1	1	1	1	1			
31	93500-05025-0A	Parafuso, Phillips, 5 x 25	1	1	1	1	1	1	1	1			
32	93903-25480	Parafuso, Fixação, 5 x 20	10	10	10	10	10	10	10	10			
33	93903-25580	Parafuso, Fixação, 5 x 25	3	3	3	3	3	3	3	3			
34	93911-25420	Parafuso, Fixação, 5 x 16	2	2	2	2	2	2	2	2			
35	93911-25680	Parafuso, Fixação, 5 x 25 (PO)	1	1	1	1	1	1	1	1			
36	95002-41050-00	Braçadeira, Tubo (D10,5)	1	1	1	1	1	1	1	1			
37	95002-41250-00	Braçadeira, Tubo (D12,5)	1	1	1	1	1	1	1	1			
38	95002-41250-08	Braçadeira, Tubo (D12,5)	1	1	1	1	1	1	1	1			
39	95003-23047-31	Tubo, Vinil, 8 x 12 x 470 (95003-23001-60M)	1	1	1	1	1	1	1	1			
40	95005-35110-20	Tubo, 3,5 x 110 (95005-35001-20M)	1	1	1	1	1	1	1	1			
41	95005-35075-20	Tubo, 3,5 x 75 (95005-35001-20M)	1	1	1	1	1	1	1	1			
42	95005-35320-20	Tubo, 3,5 x 320 (95005-35001-20M)	1	1	1	1	1	1	1	1			

PROIBIDA A REPRODUÇÃO E DISTRIBUIÇÃO
- Moto Honda da Amazônia Ltda. - Cotec

© Moto Honda da Amazônia Ltda.
Todos os direitos reservados.

C-19 • 1 Válvula de Controle de Injeção a Ar

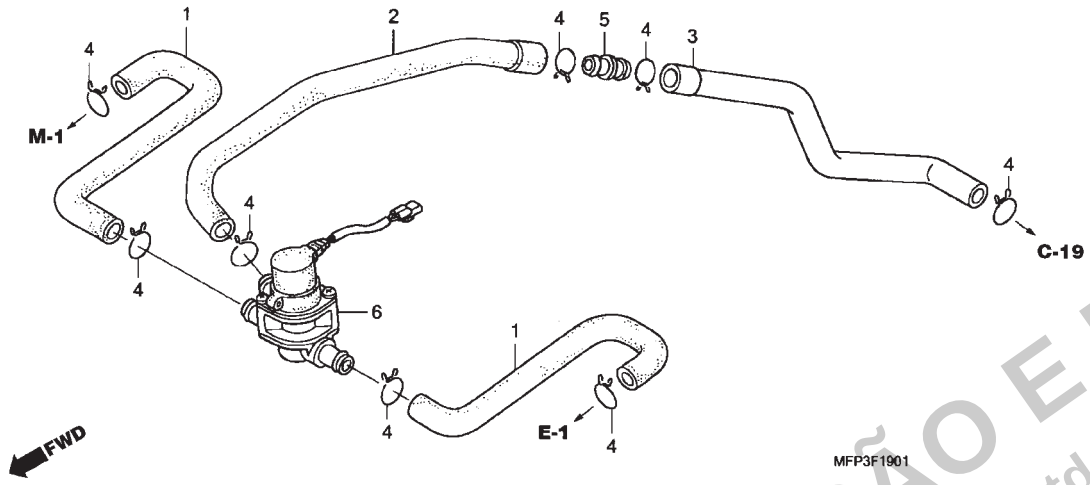

Ref. nº	N.O.S.	Descrição	T.M.O.
6	314130	Válvula, Secundária Controle Ar	0,4

Ref. Nº	Nº da peça	Descrição	Qtd. CB1300 8	CB1300 9	CB1300S 8	CB1300S 9	CB1300A 8	CB1300A 9	CB1300SA 8	CB1300SA 9	Nº de série		Tipo
1	17702-MEJ-000	Tubo B, Válvula Controle Injeção Ar	2	2	2	2	2	2	2	2			
2	17703-MEJ-000	Tubo, Válvula Controle Injeção Ar	1	1	1	1	1	1	1	1			
3	17704-MEJ-020	Tubo, Filtro Ar	1	1	1	1	1	1	1	1			
4	17724-102-700	Presilha, Mangueira	8	8	8	8	8	8	8	8			
5	18631-MAH-710	Junção, Dois pólos	1	1	1	1	1	1	1	1			
6	36450-MBG-003	Válvula Comp., Saída Injeção Ar	1	1	1	1	1	1	1	1			

PROIBIDA A REPRODUÇÃO E DISTRIBUIÇÃO
- Moto Honda da Amazônia Ltda. - Cotec

© Moto Honda da Amazônia Ltda.
Todos os direitos reservados.

C-20 Escapamento

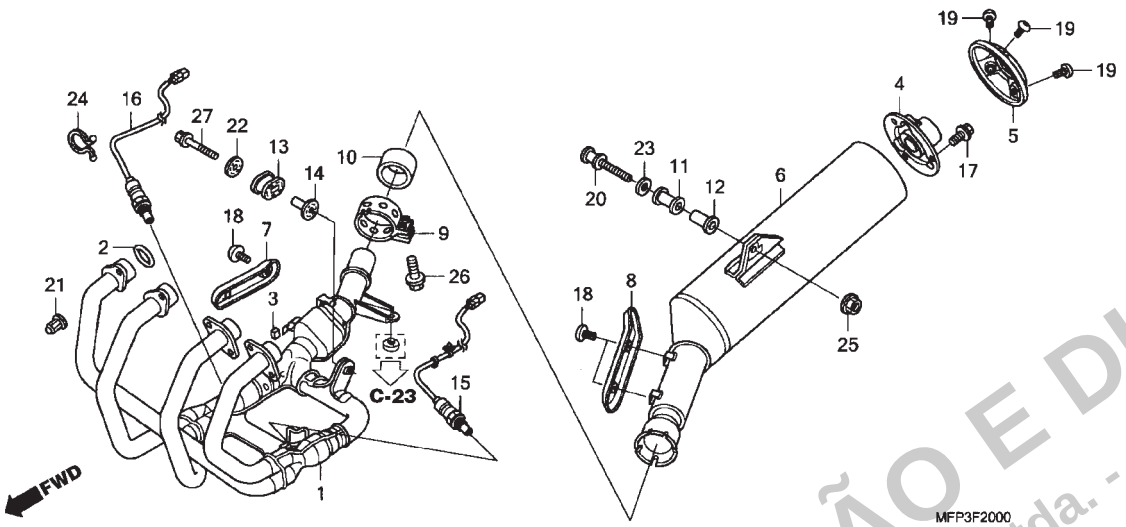

Ref. nº	N.O.S.	Descrição	T.M.O.
1	313110	Tubo, Escape	0,4
2	3131B4	Junta, Tubo Escape	0,4
		• Nota: Mesmo tempo para duas unidades ou mais	
4	3131C0	Tubo Comp., Silencioso	0,1
5	3131F2	Tampa, Terminal Silencioso	0,1
6	313120	Silencioso	0,2
15	6171B3	Sensor, Oxigênio: Esquerdo	0,5
16	6171B4	Sensor, Oxigênio: Direito	0,5
	6171B5	Sensor, Oxigênio: Ambos	0,5

Ref. Nº	Nº da peça	Descrição	Qtd. CB1300 8	CB1300 9	CB1300S 8	CB1300S 9	CB1300A 8	CB1300A 9	CB1300SA 8	CB1300SA 9	Nº de série		Tipo
1	18150-MFP-D00	Tubo Comp., Escape	1	1	1	1	1	1	1	1			
2	18291-MM5-860	Junta, Tubo Escape	4	4	4	4	4	4	4	4			
3	18293-MCA-A20	Coxim, Guarnição Protetor	1	1	1	1	1	1	1	1			
4	18305-MFP-D00	Tubo Comp., Silencioso	1	1	1	1	1	1	1	1			
5	18306-MFP-N00	Tampa, Silencioso	1	1	1	1	1	1	1	1			
6	18310-MFP-D00	Silencioso, Comp.	1	1	1	1	1	1	1	1			
7	18350-MFP-N00	Protetor, Escape	1	1	1	1	1	1	1	1			
8	18360-MFP-N00	Protetor, Silencioso	1	1	1	1	1	1	1	1			
9	18372-MAT-000	Presilha, Silencioso	1	1	1	1	1	1	1	1			
10	18391-ML0-003	Guarnição, Silencioso	1	1	1	1	1	1	1	1			
11	18421-MBT-D21	Coxim, Fixação Silencioso	1	1	1	1	1	1	1	1			
12	18422-MA6-000	Bucha, Fixação Silencioso	1	1	1	1	1	1	1	1			
13	18422-MFJ-D10	Coxim, Fixação Tubo Escape	1	1	1	1	1	1	1	1			
14	18423-MFJ-D00	Bucha, Fixação Tubo Escape	1	1	1	1	1	1	1	1			
15	36531-MFP-D01	Sensor, Oxigênio (1 – 4)	1	1	1	1	1	1	1	1			
16	36532-MFP-D01	Sensor, Oxigênio (2 – 3)	1	1	1	1	1	1	1	1			
17	90101-MY1-000	Parafuso, Flange, 6 x 12	3	3	3	3	3	3	3	3			
18	90105-MM4-000	Parafuso, Phillips, 6 x 10	3	3	3	3	3	3	3	3			
19	90114-MFP-N00	Parafuso, Especial, 5 x 8	3	3	3	3	3	3	3	3			
20	90116-MAT-000	Parafuso, Gancho, 8 x 47	1	1	1	1	1	1	1	1			
21	90304-ME1-670	Porca, Cega, 8mm	8	8	8	8	8	8	8	8			
22	90501-MFJ-D00	Arruela, 8,5 x 38	1	1	1	1	1	1	1	1			
23	90504-MA6-000	Arruela, 8,5 x 26	1	1	1	1	1	1	1	1			
24	90630-751-000	Presilha, Trava	1	1	1	1	1	1	1	1			

PROIBIDA A REPRODUÇÃO E DISTRIBUIÇÃO
- Moto Honda da Amazônia Ltda. - Cotec

© Moto Honda da Amazônia Ltda.
Todos os direitos reservados.

C-20 Escapamento

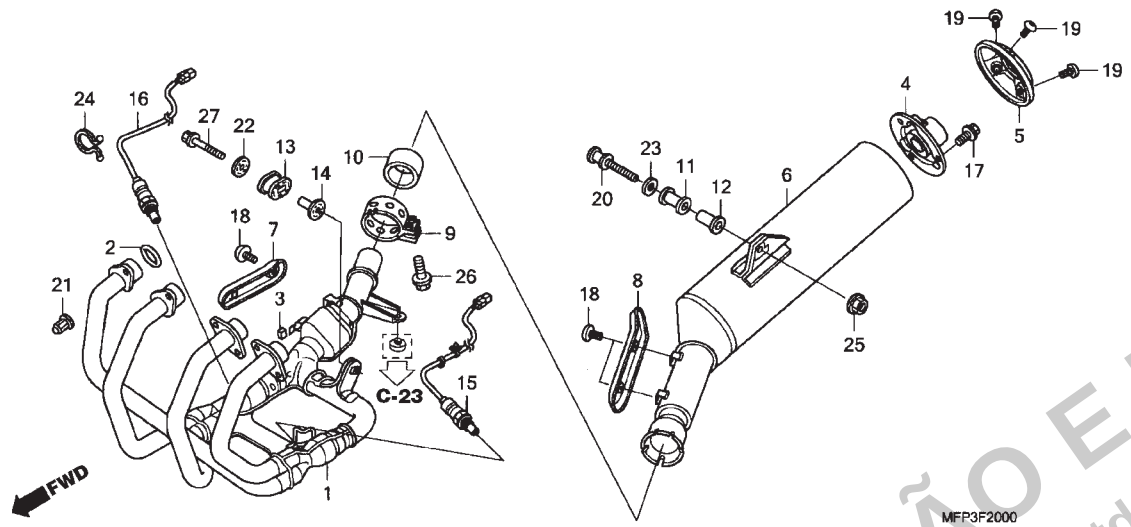

Ref. Nº	Nº da peça	Descrição	Qtd. CB1300 8	CB1300 9	CB1300S 8	CB1300S 9	CB1300A 8	CB1300A 9	CB1300SA 8	CB1300SA 9	Nº de série		Tipo
25	94050-08000	Porca, Flange, 8mm	1	1	1	1	1	1	1	1			
26	95701-08035-00	Porca, Flange, 8 x 35	2	2	2	2	2	2	2	2			
27	96300-08040-00	Porca, Flange, 8 x 40	1	1	1	1	1	1	1	1			

PROIBIDA A REPRODUÇÃO E DISTRIBUIÇÃO
- Moto Honda da Amazônia Ltda. - Cotec

© Moto Honda da Amazônia Ltda.
Todos os direitos reservados.

C-21 Pedal

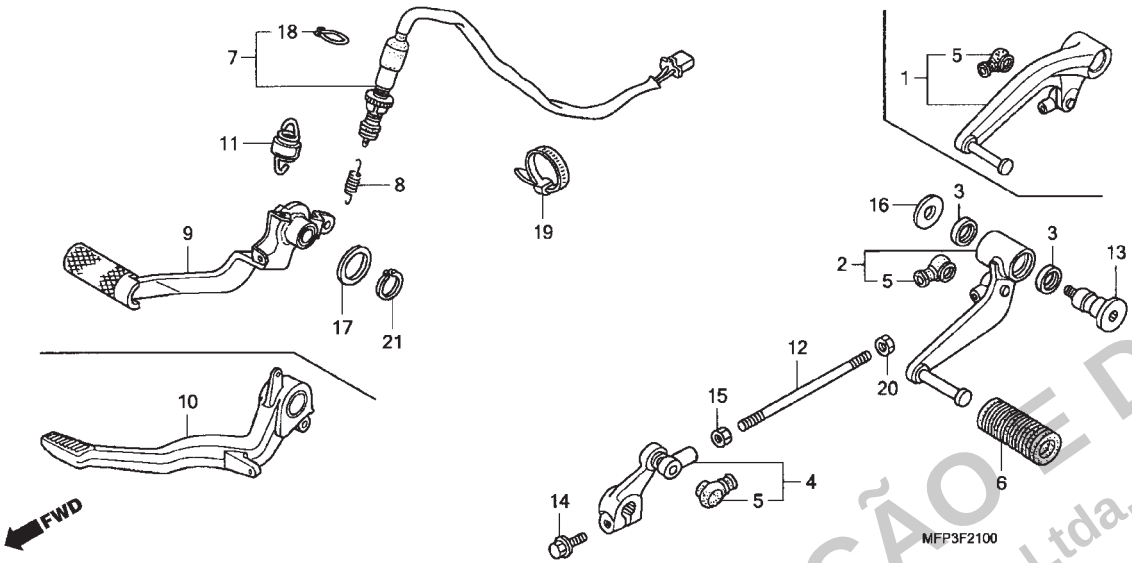

Ref. nº	N.O.S.	Descrição	T.M.O.
2		(1)	
	4101A1	Pedal, Câmbio	0,1
4	4101A2	Braço, Câmbio	0,1
7	6151B5	Interruptor, Freio Traseiro: Pedal Lateral	0,3
9		(10)	
	810160	Pedal, Freio Traseiro	0,3
12	5101B5	Vareta, Mudança	0,1

Ref. Nº	Nº da peça	Descrição	Qtd. CB1300 8	CB1300 9	CB1300S 8	CB1300S 9	CB1300A 8	CB1300A 9	CB1300SA 8	CB1300SA 9	Nº de série		Tipo
1	24705-MEJ-B00	Pedal Comp., Câmbio	1	1	-	-	1	1	-	-			BR, BR/A, 2BR
2	24705-MEJ-640	Pedal Comp., Câmbio	1	1	-	-	1	1	-	-			ED, ED/A, F, F/A, SI, SI/A, U, U/A, 2SI, 2SI/A, 2U, 2U/A, 7E, 7E/A
			-	-	1	1	-	-	1	1			
3	24706-MK3-770	Borracha, Retentor Pó	2	2	-	-	2	2	-	-			ED, ED/A, F, F/A, SI, SI/A, U, U/A, 2SI, 2SI/A, 2U, 2U/A, 7E, 7E/A
			-	-	2	2	-	-	2	2			
4	24710-MEJ-B00	Braço Comp., Câmbio	1	1	-	-	1	1	-	-			BR, BR/A, 2BR
	24710-MEJ-640		1	1	-	-	1	1	-	-			ED, ED/A, F, F/A, SI, SI/A, U, U/A, 2SI, 2SI/A, 2U, 2U/A, 7E, 7E/A
			-	-	1	1	-	-	1	1			
5	24724-422-000	Tampa	2	2	2	2	2	2	2	2			
6	24781-KR3-770	Borracha, Pedal Câmbio	1	1	1	1	1	1	1	1			
7	35350-MFP-N01	Interruptor, Freio Traseiro	1	1	1	1	1	1	1	1			
8	35357-MBR-000	Mola, Interruptor Freio	1	1	1	1	1	1	1	1			
9	46500-MBR-000	Pedal, Freio Traseiro	1	1	-	-	1	1	-	-			ED, ED/A, F, F/A, SI, SI/A, U, U/A, 2SI, 2SI/A, 2U, 2U/A, 7E, 7E/A
			-	-	1	1	-	-	1	1			
10	46500-MEJ-B00	Pedal Comp., Freio	1	1	-	-	1	1	-	-			BR, BR/A, 2BR
11	46513-MBR-000	Mola Jogo, Pedal Freio	1	1	1	1	1	1	1	1			
12	90065-MBR-000	Parafuso, Articulação Pedal Freio	1	1	-	-	1	1	-	-			ED, ED/A, F, F/A, SI, SI/A, U, U/A, 2SI, 2SI/A, 2U, 2U/A, 7E, 7E/A
			-	-	1	1	-	-	1	1			
	90065-ML0-900		1	1	-	-	1	1	-	-			BR, BR/A, 2BR
13	90115-KAF-000	Parafuso, Articulação	1	1	-	-	1	1	-	-			ED, ED/A, F, F/A, SI, SI/A, U, U/A, 2SI, 2SI/A, 2U, 2U/A, 7E, 7E/A
			-	-	1	1	-	-	1	1			
	90115-MBR-J10		1	1	-	-	1	1	-	-			BR, BR/A, 2BR
14	90118-KY1-000	Parafuso, Flange, 6 x 20	1	1	1	1	1	1	1	1			
15	90201-KV3-700	Porca B, Parafuso Articulação	1	1	1	1	1	1	1	1			

PROIBIDA A REPRODUÇÃO E DISTRIBUIÇÃO
- Moto Honda da Amazônia Ltda. - Cotec

© Moto Honda da Amazônia Ltda.
Todos os direitos reservados.

C-21 Pedal

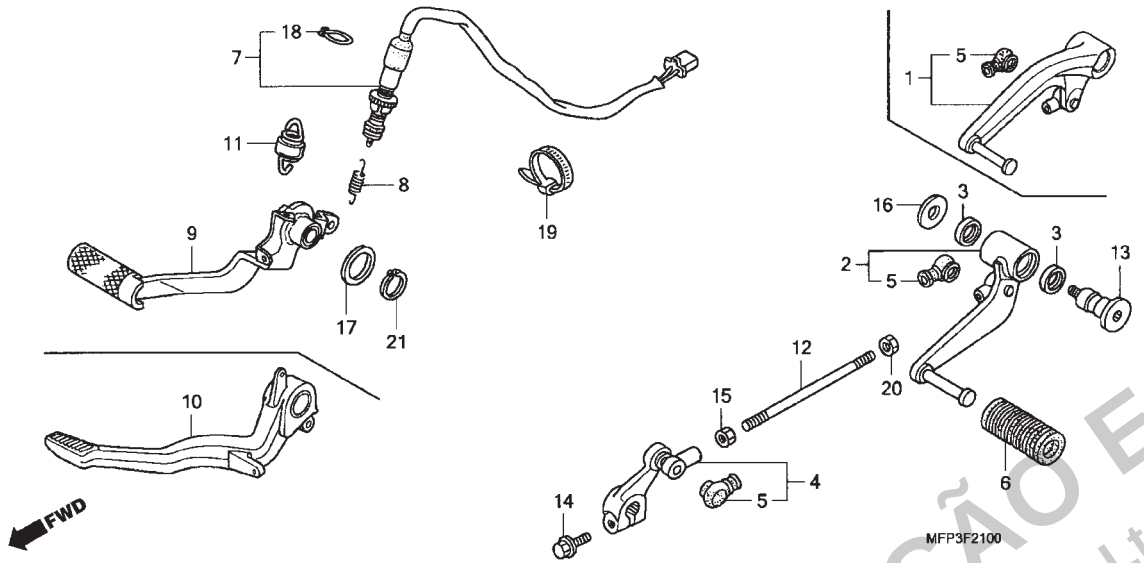

Ref. Nº	Nº da peça	Descrição	Qtd. CB1300 8	CB1300 9	CB1300S 8	CB1300S 9	CB1300A 8	CB1300A 9	CB1300SA 8	CB1300SA 9	Nº de série		Tipo
16	90426-355-000	Arruela, Fixação Rotor	1	1	1	1	1	1	1	1			
17	90557-230-000	Arruela, 15,2 x 25	1	1	1	1	1	1	1	1			
18	90601-KAF-003	Presilha	1	1	1	1	1	1	1	1			
19	90651-KV6-003	Presilha, Fiação 165mm	1	1	1	1	1	1	1	1			
20	94002-06020-0S	Porca, Sextavada 6mm	1	1	1	1	1	1	1	1			
21	94511-15000	Anel Elástico, Externo, 15mm	1	1	1	1	1	1	1	1			

PROIBIDA A REPRODUÇÃO E DISTRIBUIÇÃO
- Moto Honda da Amazônia Ltda. - Cotec

© Moto Honda da Amazônia Ltda.
Todos os direitos reservados.

C-22 Pedal de Apoio

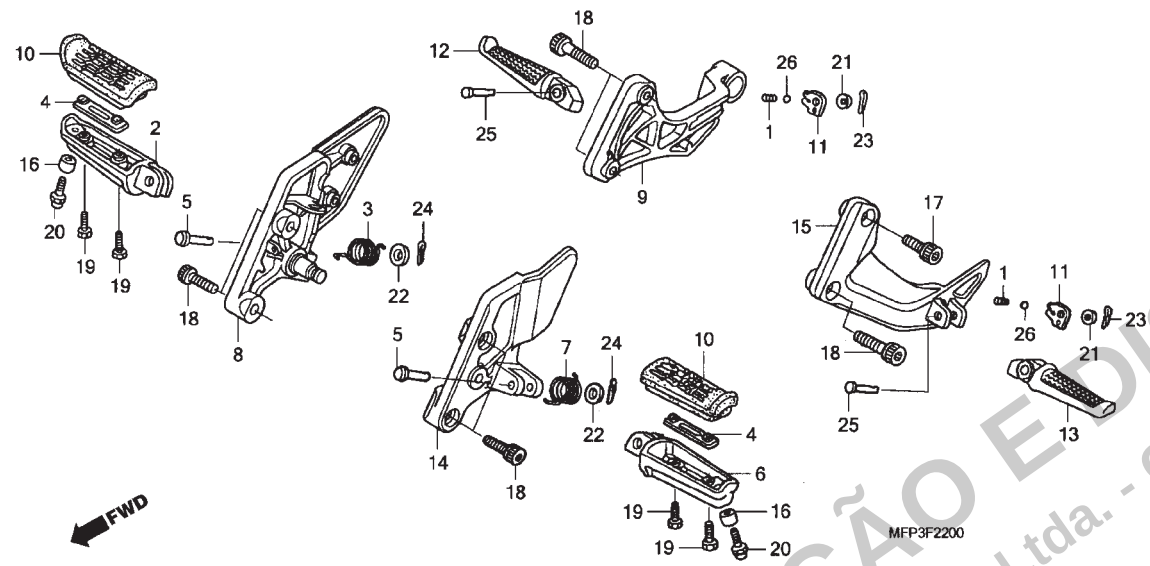

Ref. nº	N.O.S.	Descrição	T.M.O.
2	4101C6	Pedal: Direito	0,2
6	4101C5	Pedal: Esquerdo	0,2
	4101J1	Pedal: Ambos	0,4
8	4101N2	Suporte Pedal: Direito	0,3
9	4101D0	Suporte, Pedal Apoio Traseiro: Direito	0,2
12	4101C8	Pedal, Apoio Traseiro: Direito	0,1
13	4101C7	Pedal, Apoio Traseiro: Esquerdo	0,1
	4101P4	Pedal, Apoio Traseiro: Ambos	0,2
14	4101N1	Suporte, Pedal: Esquerdo	0,2
	4101N6	Suporte, Pedal: Ambos	0,5
15	4101C9	Suporte, Pedal Apoio Traseiro: Esquerdo	0,2
	4101K4	Suporte, Pedal Apoio Traseiro: Ambos	0,4

Ref. Nº	Nº da peça	Descrição	Qtd. CB1300 8	CB1300 9	CB1300S 8	CB1300S 9	CB1300A 8	CB1300A 9	CB1300SA 8	CB1300SA 9	Nº de série		Tipo
1	28333-300-000	Mola Limitadora, Pedal Partida	2	2	2	2	2	2	2	2			
2	50612-MM5-000	Braço, Pedal Direito	1	1	1	1	1	1	1	1			
3	50617- MM5-000	Mola, Retorno Pedal Direito	1	1	1	1	1	1	1	1			
4	50619-MM5-000	Placa, Fixação Pedal	2	2	2	2	2	2	2	2			
5	50639-ML0-010	Pino, Suporte Pedal	2	2	2	2	2	2	2	2			
6	50642-MM5-000	Braço, Pedal Esquerdo	1	1	1	1	1	1	1	1			
7	50644-MM5-000	Mola Retorno, Pedal Esquerdo	1	1	1	1	1	1	1	1			
8	50650-MEJ-000	Suporte, Pedal Apoio Direito	1	1	-	-	1	1	-	-			BR, BR/A, 2BR
	50650-MEJ-640		1	1	-	-	1	1	-	-			ED, ED/A, F, F/A, SI, SI/A, U, U/A, 2SI, 2SI/A, 2U, 2U/A, 7E, 7E/A
			-	-	1	1	-	-	1	1			
9	50655-MEJ-000	Suporte, Pedal Apoio Traseiro Direito	1	1	-	-	1	1	-	-			BR, BR/A, 2BR
	50655-MEJ-640		1	1	-	-	1	1	-	-			ED, ED/A, F, F/A, SI, SI/A, U, U/A, 2SI, 2SI/A, 2U, 2U/A, 7E, 7E/A
			-	-	1	1	-	-	1	1			
10	50661-MV9-000	Borracha, Pedal	2	2	2	2	2	2	2	2			
11	50718-KT7-761	Placa, Pedal Apoio Traseiro	2	2	2	2	2	2	2	2			
12	50720-KT7-761	Pedal, Apoio Traseiro Direito	1	1	1	1	1	1	1	1			
13	50730-KT7-761	Pedal, Apoio Traseiro Esquerdo	1	1	1	1	1	1	1	1			
14	50750-MEJ-000	Suporte, Pedal Esquerdo	1	1	-	-	1	1	-	-			BR, BR/A, 2BR
	50750-MEJ-640		1	1	-	-	1	1	-	-			ED, ED/A, F, F/A, SI, SI/A, U, U/A, 2SI, 2SI/A, 2U, 2U/A, 7E, 7E/A
			-	-	1	1	-	-	1	1			
15	50755-MEJ-000	Suporte, Pedal Apoio Traseiro Esquerdo	1	1	-	-	1	1	-	-			BR, BR/A, 2BR
	50755-MEJ-640		1	1	-	-	1	1	-	-			ED, ED/A, F, F/A, SI, SI/A, U, U/A, 2SI, 2SI/A, 2U, 2U/A, 7E, 7E/A
			-	-	1	1	-	-	1	1			

PROIBIDA A REPRODUÇÃO E DISTRIBUIÇÃO
Moto Honda da Amazônia Ltda. - Cotec

© Moto Honda da Amazônia Ltda.
Todos os direitos reservados.

C-22 Pedal de Apoio

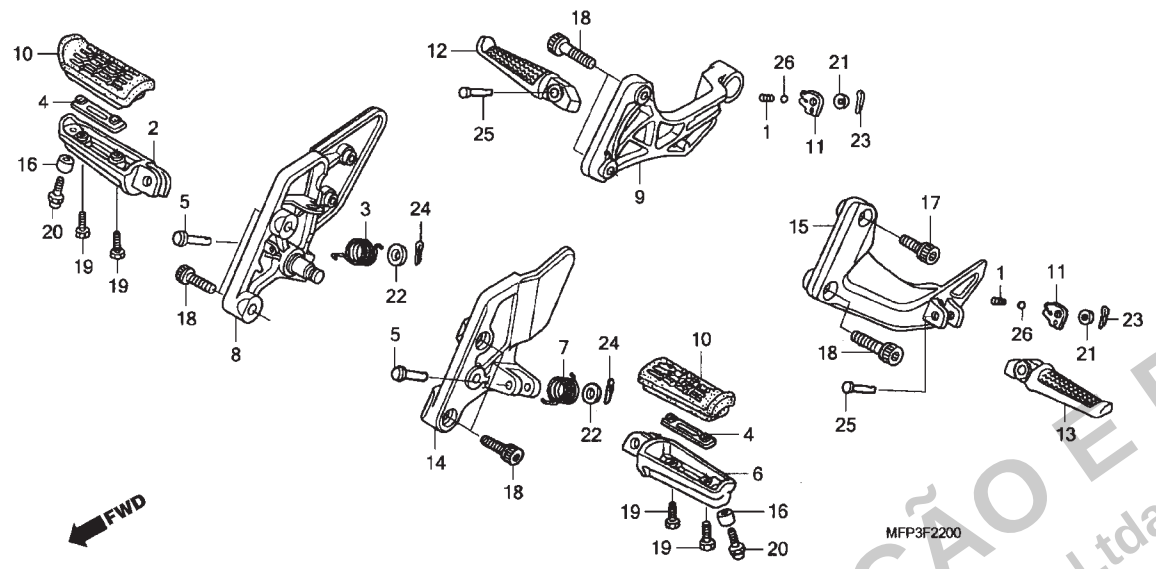

Ref. Nº	Nº da peça	Descrição	Qtd. CB1300 8	CB1300 9	CB1300S 8	CB1300S 9	CB1300A 8	CB1300A 9	CB1300SA 8	CB1300SA 9	Nº de série		Tipo
16	53236-041-000	Bucha, Mesa Superior	2	2	2	2	2	2	2	2			
17	90105-MA6-750	Parafuso, Allen, 8 x 28	1	1	1	1	1	1	1	1			
18	90112-MBR-J10	Parafuso Allen, 8 x 34	7	7	7	7	7	7	7	7			
19	90115-MV9-000	Parafuso, Fixação Pedal	4	4	4	4	4	4	4	4			
20	92501-08025-0A	Parafuso, 8 x 25	2	2	2	2	2	2	2	2			
21	94101-06000	Arruela, Lisa, 6mm	2	2	2	2	2	2	2	2			
22	94102-08000	Arruela, Lisa, 8mm	2	2	2	2	2	2	2	2			
23	94201-16120	Cupilha, 1,6 x 12	2	2	2	2	2	2	2	2			
24	94201-20150	Cupilha, 2,0 x 15	2	2	2	2	2	2	2	2			
25	95015-83000	Pino C, Articulação Pedal Apoio Traseiro	2	2	2	2	2	2	2	2			
26	96211-08000	Esferas, Aço, #8 (1/4)	2	2	2	2	2	2	2	2			

PROIBIDA A REPRODUÇÃO E DISTRIBUIÇÃO
- Moto Honda da Amazônia Ltda. - Cotec

© Moto Honda da Amazônia Ltda.
Todos os direitos reservados.

C-23 Cavalete

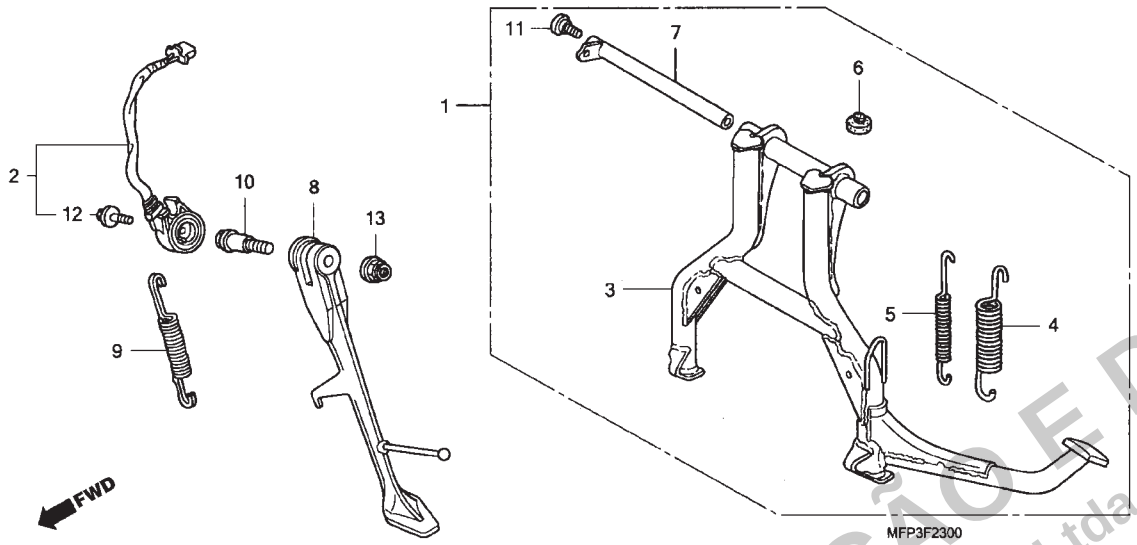

Ref. nº	N.O.S.	Descrição	T.M.O.
2	615195	Interruptor Cavalete Lateral	0,4
3		(1, 7)	
	410175	Cavalete, Central	0,7
4		(5)	
	410176	Mola, Cavalete Central	0,3
		• NOTA: Mesmo tempo para duas unidades	
8	410180	Cavalete, Lateral	0,2
9	410182	Mola, Cavalete Lateral	0,1

Ref. Nº	Nº da peça	Descrição	Qtd. CB1300 8	CB1300 9	CB1300S 8	CB1300S 9	CB1300A 8	CB1300A 9	CB1300SA 8	CB1300SA 9	Nº de série		Tipo
1	06501-MFP-D00	Cavalete Jogo, Central	(1)	(1)	-	-	(1)	(1)	-	-			ED, ED/A, F, F/A, SI, SI/A, U, U/A, 2SI, 2SI/A, 2U, 2U/A, 7E, 7E/A
			-	-	(1)	(1)	-	-	(1)	(1)			
2	35700-MBR-305	Interruptor Comp., Cavalete Lateral	1	1	1	1	1	1	1	1			
3	50500-MFP-N00	Cavalete, Central	1	1	-	-	1	1	-	-			BR, BR/A, 2BR
			(1)	(1)	-	-	(1)	(1)	-	-			ED, ED/A, F, F/A, SI, SI/A, U, U/A, 2SI, 2SI/A, 2U, 2U/A, 7E, 7E/A
			-	-	(1)	(1)	-	-	(1)	(1)			
4	50522-MEJ-000	Mola, Cavalete Central	1	1	-	-	1	1	-	-			BR, BR/A, 2BR
			(1)	(1)	-	-	(1)	(1)	-	-			ED, ED/A, F, F/A, SI, SI/A, U, U/A, 2SI, 2SI/A, 2U, 2U/A, 7E, 7E/A
			-	-	(1)	(1)	-	-	(1)	(1)			
5	50523-MEJ-000	Mola Secundária, Cavalete Central	1	1	-	-	1	1	-	-			BR, BR/A, 2BR
			(1)	(1)	-	-	(1)	(1)	-	-			ED, ED/A, F, F/A, SI, SI/A, U, U/A, 2SI, 2SI/A, 2U, 2U/A, 7E, 7E/A
			-	-	(1)	(1)	-	-	(1)	(1)			
6	50524-MFP-N00	Borracha, Limitadora	1	1	-	-	1	1	-	-			BR, BR/A, 2BR
			(1)	(1)	-	-	(1)	(1)	-	-			ED, ED/A, F, F/A, SI, SI/A, U, U/A, 2SI, 2SI/A, 2U, 2U/A, 7E, 7E/A
			-	-	(1)	(1)	-	-	(1)	(1)			
7	50526-MEJ-000	Tubo, Articulação Cavalete Central	1	1	-	-	1	1	-	-			BR, BR/A, 2BR
			(1)	(1)	-	-	(1)	(1)	-	-			ED, ED/A, F, F/A, SI, SI/A, U, U/A, 2SI, 2SI/A, 2U, 2U/A, 7E, 7E/A
			-	-	(1)	(1)	-	-	(1)	(1)			
8	50530-MEJ-010	Cavalete, Lateral	1	1	1	1	1	1	1	1			
9	50540-MAT-000	Mola, Cavalete Lateral	1	1	1	1	1	1	1	1			
10	90108-MK6-670	Parafuso, Articulação Cavalete Lateral	1	1	1	1	1	1	1	1			

PROIBIDA A REPRODUÇÃO E DISTRIBUIÇÃO
- Moto Honda da Amazônia Ltda. - Cotec

© Moto Honda da Amazônia Ltda.
Todos os direitos reservados.

C-23 Cavalete

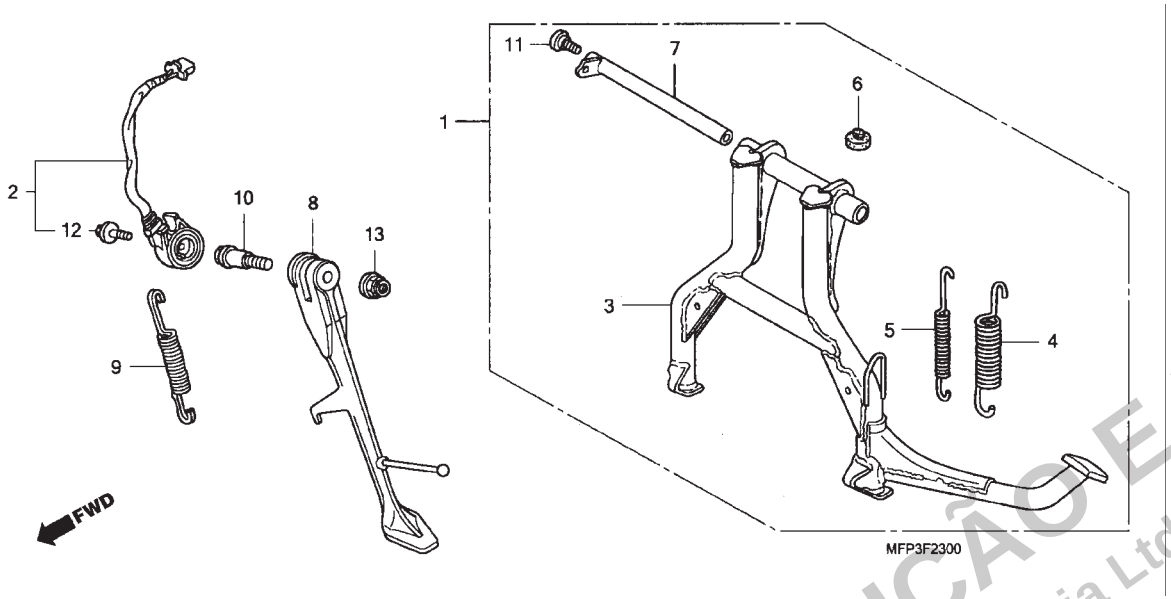

Ref. Nº	Nº da peça	Descrição	Qtd. CB1300 8	CB1300 9	CB1300S 8	CB1300S 9	CB1300A 8	CB1300A 9	CB1300SA 8	CB1300SA 9	Nº de série		Tipo
11	90109-MEJ-000	Parafuso, Especial, 6mm	1	1	-	-	1	1	-	-			BR, BR/A, 2BR
			(1)	(1)	-	-	(1)	(1)	-	-			ED, ED/A, F, F/A, SI, SI/A, U, U/A, 2SI, 2SI/A, 2U, 2U/A, 7E, 7E/A
			-	-	(1)	(1)	-	-	(1)	(1)			
12	90147-MCE-950	Parafuso, Especial, 6 x 16	1	1	1	1	1	1	1	1			
13	90203-MF9-710	Porca, Cavalete Lateral	1	1	1	1	1	1	1	1			

PROIBIDA A REPRODUÇÃO E DISTRIBUIÇÃO
- Moto Honda da Amazônia Ltda. - Cotec

© Moto Honda da Amazônia Ltda.
Todos os direitos reservados.

C-24 Garfo Traseiro • Carcaça da Corrente de Transmissão

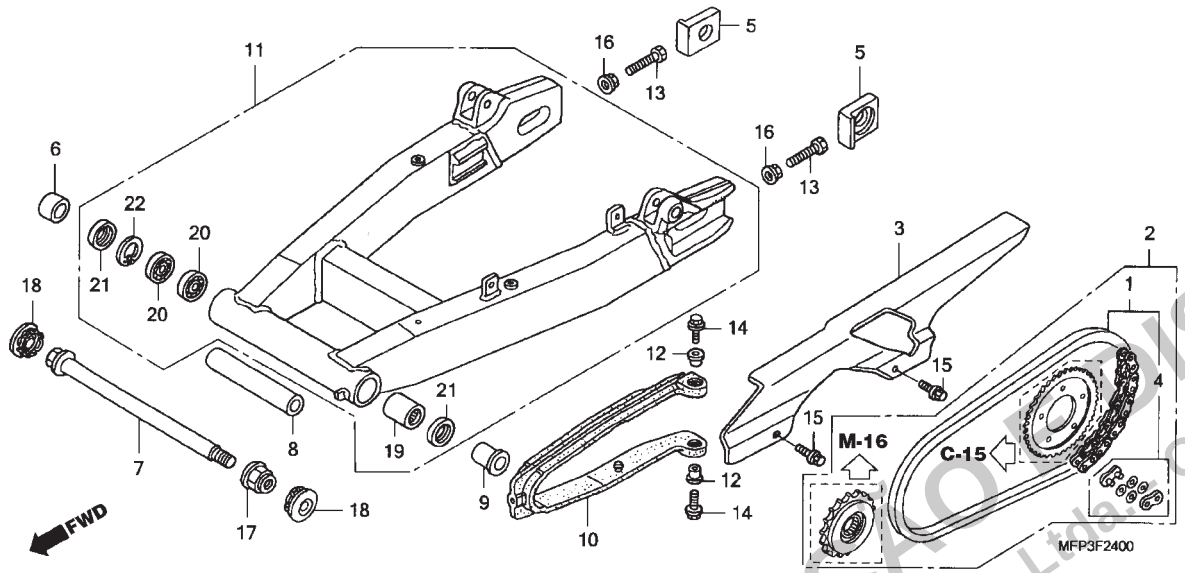

Ref. nº	N.O.S.	Descrição	T.M.O.
1	213165	Corrente, Transmissão	0,5
2	2131G4	Corrente Conj., Transmissão	1,2
3	410195	Carcaça, Corrente Transmissão	0,1
10	4101E5	Deslizador, Corrente	0,4
11	5121B0	Garfo Traseiro Comp.	1,0
19	5121C8	Rolamento, Garfo Traseiro: Esquerdo	1,2
20	5121C9	Rolamento, Garfo Traseiro: Direito	1,1
		• NOTA: Mesmo tempo para duas unidades	
	5121D0	Rolamento, Garfo Traseiro: Ambos	1,2

Ref. Nº	Nº da peça	Descrição	Qtd. CB1300 8	CB1300 9	CB1300S 8	CB1300S 9	CB1300A 8	CB1300A 9	CB1300SA 8	CB1300SA 9	Nº de série		Tipo
1	06405-MBB-P10	Corrente, Transmissão (RK-EXCEL) (RK50LF0Z2-112L-120L) (Elo Padrão-114 Elos)	1	1	1	1	1	1	1	1			
	06405-MBR-P00	Corrente, Transmissão (DAIDO) (DID50 112-120L) (Elo Padrão-114 Elos)	1	1	1	1	1	1	1	1			
2	06406-MEJ-640	Jogo, Corrente Transmissão	1	1	1	1	1	1	1	1			ED, ED/A, F, F/A, 3ED, 3ED/A, 3F, 3F/A, 7E, 7E/A, 8E, 8E/A
3	40510-MEJ-640	Carcaça, Corrente Transmissão	1	1	1	1	1	1	1	1			
4	40545-MBB-005	Junção, Corrente Transmissão (RK-EXCEL)	1	1	1	1	1	1	1	1			
	40545-MBR-003	Junção, Corrente Transmissão (DAIDO)	1	1	1	1	1	1	1	1			
5	42306-MEJ-000	Bucha, Eixo Traseiro	2	2	2	2	2	2	2	2			
6	44312-MCE-950	Bucha, Lateral Esquerda Roda Dianteira	1	1	1	1	1	1	1	1			
7	52101-MEJ-000	Parafuso, Garfo Traseiro	1	1	1	1	1	1	1	1			
8	52102-MBR-000	Bucha, Garfo Traseiro	1	1	1	1	1	1	1	1			
9	52106-MR7-000	Bucha B	1	1	1	1	1	1	1	1			
10	52170-MEJ-000	Deslizador, Corrente	1	1	1	1	1	1	1	1			
11	52200-MEJ-640	Garfo, Traseiro	1	1	1	1	-	-	-	-			
	52200-MEJ-D00		-	-	-	-	1	1	1	1			
12	81312-GJ5-000	Bucha	2	2	2	2	2	2	2	2			
13	90101-MEJ-000	Parafuso, Sextavado 10 x 65	2	2	2	2	2	2	2	2			
14	90105-MY9-000	Parafuso, Flange 6 x 18	2	2	2	2	2	2	2	2			
15	90108-GK1-000	Parafuso, Flange, 6 x 12	2	2	2	2	2	2	2	2			

PROIBIDA A REPRODUÇÃO E DISTRIBUIÇÃO
- Moto Honda da Amazônia Ltda. - Cotec

© Moto Honda da Amazônia Ltda.
Todos os direitos reservados.

C-24 Garfo Traseiro • Carcaça da Corrente de Transmissão

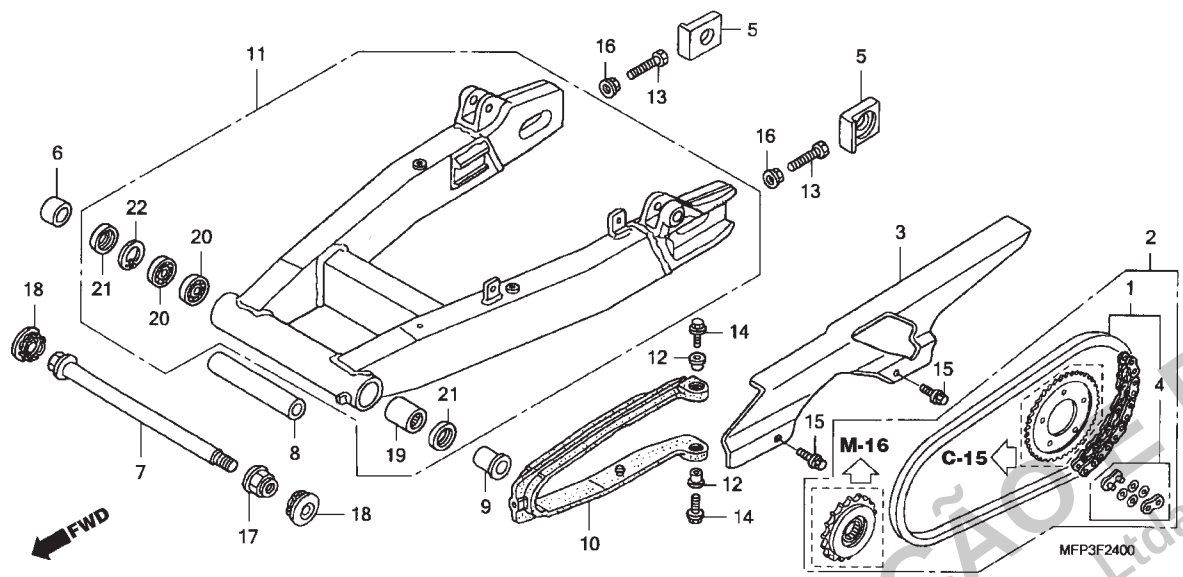

Ref. Nº	Nº da peça	Descrição	Qtd. CB1300 8	CB1300 9	CB1300S 8	CB1300S 9	CB1300A 8	CB1300A 9	CB1300SA 8	CB1300SA 9	Nº de série		Tipo
16	90301-MBR-J10	Porca, Flange, 10mm	2	2	2	2	2	2	2	2			
17	90305-MB4-003	Porca, U, 18mm	1	1	1	1	1	1	1	1			
18	90306-MBR-000	Capa, B	2	2	2	2	2	2	2	2			
19	91071-MR7-003	Rolamento, Agulhas	1	1	1	1	1	1	1	1			
20	91072-MR7-003	Rolamento, Radial Esferas, 20 x 37 x 9	2	2	2	2	2	2	2	2			
21	91202-MR7-003	Retentor, Pó, 28 x 37 x 4	2	2	2	2	2	2	2	2			
22	94520-37000	Anel Elástico, Interno, 37mm	1	1	1	1	1	1	1	1			

PROIBIDA A REPRODUÇÃO E DISTRIBUIÇÃO
- Moto Honda da Amazônia Ltda. - Cotec

© Moto Honda da Amazônia Ltda.
Todos os direitos reservados.

C-25 Amortecedor Traseiro

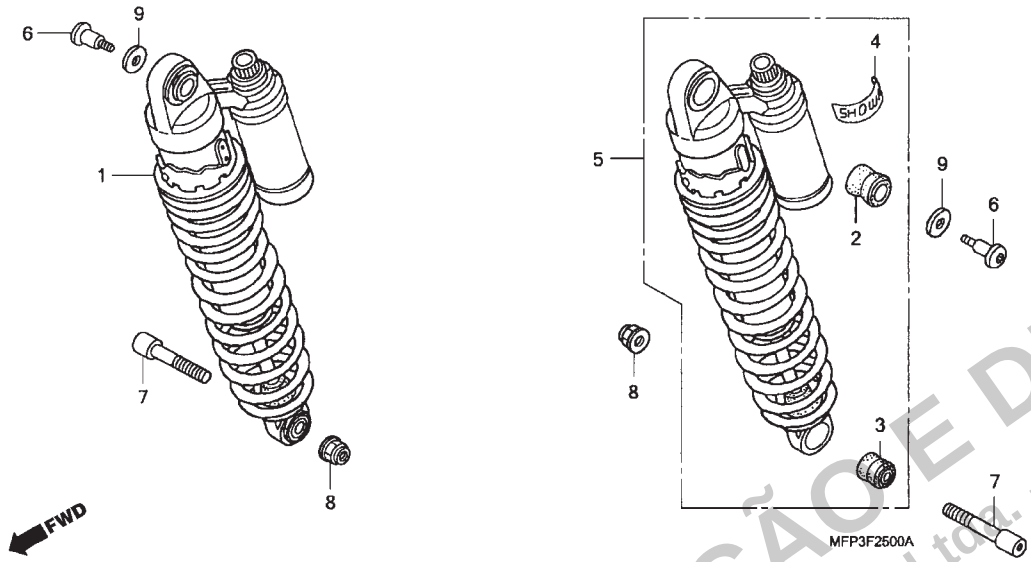

Ref. nº	N.O.S.	Descrição	T.M.O.
1	5121B7	Amortecedor, Traseiro Direito	0,1
5	5121B6	Amortecedor, Traseiro: Esquerdo	0,1
	5121B8	Amortecedor, Traseiro: Ambos	0,2

Ref. Nº	Nº da peça	Descrição	Qtd. CB1300 8	CB1300 9	CB1300S 8	CB1300S 9	CB1300A 8	CB1300A 9	CB1300SA 8	CB1300SA 9	Nº de série		Tipo
1	52400-MEJ-J81	Amortecedor, Traseiro Direito (SHOWA)	1	1	-	-	1	1	-	-			BR, BR/A, 2BR
	52400-MEJ-K31		1	1	1	1	-	-	-	1			U, U/A, 2SI/A
			1	1	-	-	1	1	1	1			ED, ED/A, F, F/A, SI, SI/A, 2U/A, 7E, 7E/A
			1	-	-	-	-	-	-	-			2SI, 2U
	52400-MFP-D41		-	-	1	1	-	-	1	1			KO/A, 2SI, 2U, 2U/A, 3ED, 3F, 8E
			-	-	-	-	-	-	1	1			KO, U/A, 2SI/A, 3ED/A, 3F/A, 8E/A
			-	-	-	-	-	-	1	-			U
2	52487-MZ1-003	Coxim A, Amortecedor	2	2	2	2	2	2	2	2			
3	52488-MEJ-671	Coxim B, Amortecedor	2	2	2	2	2	2	2	2			
4	52497-MEE-003	Emblema, (SHOWA)	2	2	2	2	2	2	2	2			
5	52500-MEJ-J81	Amortecedor, Traseiro Esquerdo (SHOWA)	1	1	-	-	1	1	-	-			BR, BR/A, 2BR
	52500-MEJ-K31		1	1	1	1	-	-	-	1			U, U/A, 2SI/A
			1	1	-	-	1	1	1	1			ED, ED/A, F, F/A, SI, SI/A, 2U/A, 7E, 7E/A
			1	-	-	-	-	-	-	-			2SI, 2U
	52500-MFP-D41		-	-	1	1	-	-	1	1			KO/A, 2SI, 2U, 2U/A, 3ED, 3F, 8E
			-	-	-	-	-	-	1	1			KO, U/A, 2SI/A, 3ED/A, 3F/A, 8E/A
			-	-	-	-	-	-	1	-			U
6	90116-MBV-710	Parafuso, Especial, 6mm	2	2	2	2	2	2	2	2			
7	90131-MEJ-000	Parafuso, Allen, 10 x 40	2	2	2	2	2	2	2	2			
8	90304-GE8-003	Porca, U, 10mm	2	2	2	2	2	2	2	2			
9	90563-ZV4-000	Arruela, Lisa, 6mm	2	2	2	2	2	2	2	2			

PROIBIDA A REPRODUÇÃO E DISTRIBUIÇÃO
- Moto Honda da Amazônia Ltda. - Cotec

© Moto Honda da Amazônia Ltda.
Todos os direitos reservados.

C-26 Para-lama Traseiro (CB1300/CB1300S)

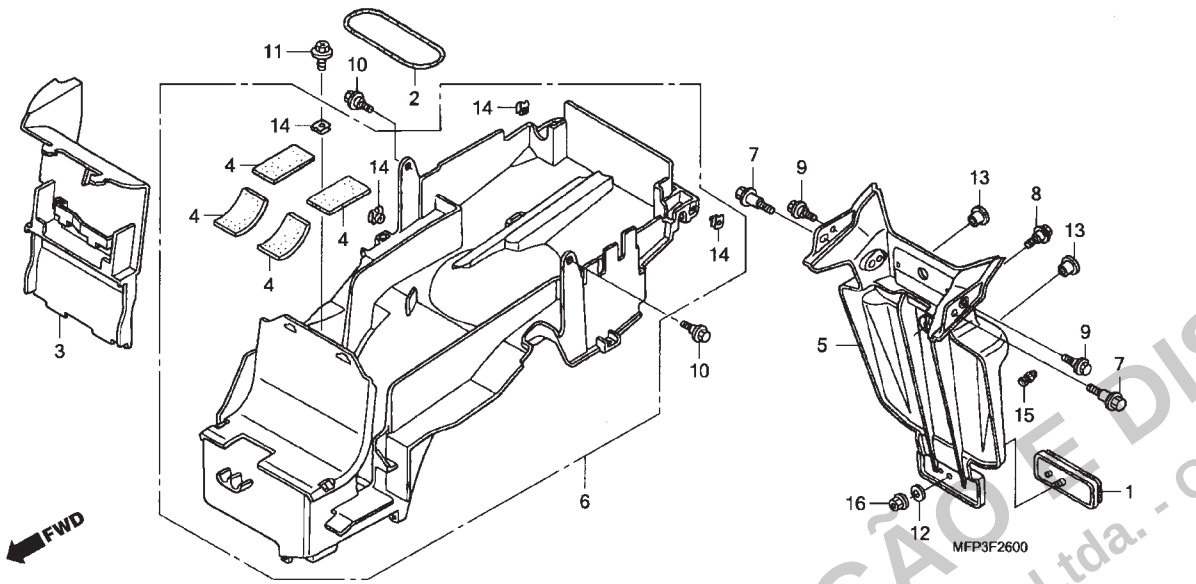

Ref. nº	N.O.S.	Descrição	T.M.O.
3	6101A1	Tampa, Bateria	0,1
5	413105	Para-lama A, Traseiro	0,4
6	413110	Para-lama B, Traseiro	0,8

Ref. Nº	Nº da peça	Descrição	Qtd. CB1300 8	CB1300 9	CB1300S 8	CB1300S 9	CB1300A 8	CB1300A 9	CB1300SA 8	CB1300SA 9	Nº de série		Tipo
1	33741-MS6-921	Refletor (STANLEY)	1	1	1	1	-	-	-	-			
2	50290-MZ7-000	Presilha, Trava U	1	1	1	1	-	-	-	-			
3	50335-MFP-N00	Tampa, Bateria	1	1	1	1	-	-	-	-			
4	50384-045-670	Coxim A, Bateria	4	4	4	4	-	-	-	-			
5	80100-MEJ-000	Para-lama A, Traseiro	1	1	-	-	-	-	-	-			BR, BR/A, 2BR
	80100-MEJ-640		1	1	-	-	-	-	-	-			ED, ED/A, F, F/A, SI, SI/A, U, U/A, 2SI, 2SI/A, 2U. 2U/A, 7E, 7E/A
			-	-	1	1	-	-	-	-			
6	80200-MEJ-010	Para-lama B, Traseiro	1	1	1	1	-	-	-	-			
7	90104-KR3-670	Parafuso, Fixação	2	2	2	2	-	-	-	-			
8	90111-187-000	Parafuso, Flange, 6mm	1	1	1	1	-	-	-	-			
9	90112-GR2-000	Parafuso, Especial, 5mm	2	2	2	2	-	-	-	-			
10	90116-ME9-000	Parafuso, Flange, 6mm	2	2	2	2	-	-	-	-			
11	90302-GR2-000	Parafuso-arruela 5 x 16	1	1	1	1	-	-	-	-			
12	90521-MEJ-000	Arruela, Lisa, 6mm	1	1	1	1	-	-	-	-			
13	90522-170-700	Bucha, Fixação Alavanca	2	2	-	-	-	-	-	-			BR, BR/A, 2BR
14	90677-KAN-961	Porca, Trava, 5mm	4	4	4	4	-	-	-	-			
15	90899-422-610	Plugue, Cônico	1	1	-	-	-	-	-	-			ED, ED/A, F, F/A, SI, SI/A, U, U/A, 2SI, 2SI/A, 2U. 2U/A, 7E, 7E/A
			-	-	1	1	-	-	-	-			
16	94050-05070	Porca, Flange, 5mm	1	1	1	1	-	-	-	-			

PROIBIDA A REPRODUÇÃO E DISTRIBUIÇÃO
- Moto Honda da Amazônia Ltda. - Cotec

© Moto Honda da Amazônia Ltda.
Todos os direitos reservados.

C-26 • 1 Para-lama Traseiro (CB1300A/CB1300SA)

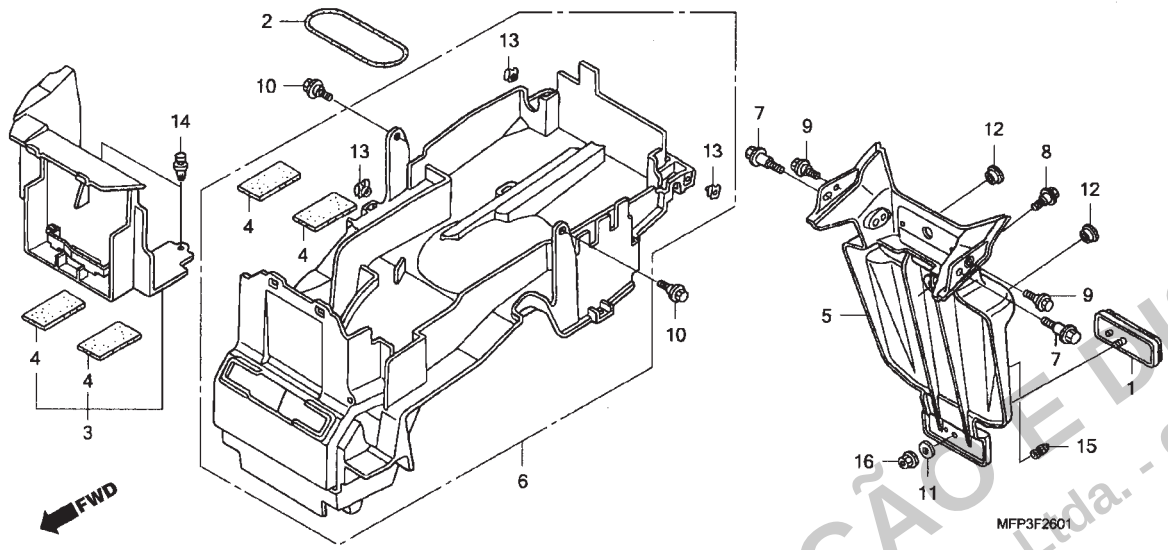

Ref. nº	N.O.S.	Descrição	T.M.O.
3	6101A1	Tampa, Bateria	0,1
5	413105	Para-lama A, Traseiro	0,4
6	413110	Para-lama B, Traseiro	0,8

Ref. Nº	Nº da peça	Descrição	Qtd. CB1300 8	CB1300 9	CB1300S 8	CB1300S 9	CB1300A 8	CB1300A 9	CB1300SA 8	CB1300SA 9	Nº de série		Tipo
1	33741-MS6-921	Refletor (STANLEY)	-	-	-	-	1	1	1	1			
2	50290-MZ7-000	Presilha, Trava U	-	-	-	-	1	1	1	1			
3	50335-MFP-N30	Tampa, Bateria	-	-	-	-	1	1	1	1			
4	50384-045-670	Coxim A, Bateria	-	-	-	-	4	4	4	4			
5	80100-MEJ-000	Para-lama A, Traseiro	-	-	-	-	1	1	-	-			BR, BR/A, 2BR
	80100-MEJ-640		-	-	-	-	1	1	-	-			ED, ED/A, F, F/A, 7E, 7E/A
			-	-	-	-	-	-	1	1			
6	80200-MEJ-D10	Para-lama Comp. B, Traseiro	-	-	-	-	1	1	1	1			
7	90104-KR3-670	Parafuso, Fixação	-	-	-	-	2	2	2	2			
8	90111-187-000	Parafuso, Flange, 6mm	-	-	-	-	1	1	1	1			
9	90112-GR2-000	Parafuso, Especial, 5mm	-	-	-	-	2	2	2	2			
10	90116-ME9-000	Parafuso, Flange, 6mm	-	-	-	-	2	2	2	2			
11	90521-MEJ-000	Arruela, Lisa, 6mm	-	-	-	-	1	1	1	1			
12	90522-170-700	Bucha, Fixação Alavanca	-	-	-	-	2	2	2	2			BR, BR/A, KO, KO/A, 2BR
13	90677-KAN-961	Porca, Trava, 5mm	-	-	-	-	3	3	3	3			
14	90683-MBR-000	Presilha	-	-	-	-	2	2	2	2			
15	90899-422-610	Plugue, Cônico	-	-	-	-	1	1	-	-			ED, ED/A, F, F/A, 7E, 7E/A
			-	-	-	-	-	-	1	1			
16	94050-05070	Porca, Flange, 5mm	-	-	-	-	1	1	1	1			

PROIBIDA A REPRODUÇÃO E DISTRIBUIÇÃO
- Moto Honda da Amazônia Ltda. - Cotec

© Moto Honda da Amazônia Ltda.
Todos os direitos reservados.

C-27 Sinalizador (CB1300/CB1300A)

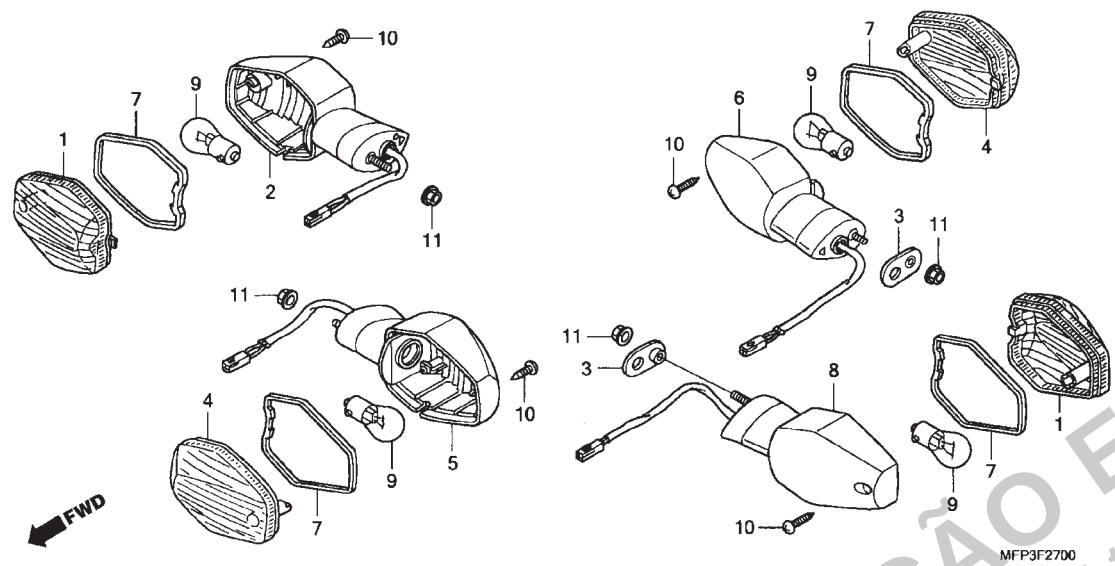

Ref. nº	N.O.S.	Descrição	T.M.O.
2	6161D0	Base, Sinalizador: Dianteiro Direito	0,2
5	6161C9	Base, Sinalizador: Dianteiro Esquerdo	0,2
	6161D1	Base, Sinalizador: Dianteiro Ambos	0,3
6	6161D3	Base, Sinalizador: Traseiro Direito	0,3
8	6161D2	Base, Sinalizador: Traseiro Esquerdo	0,3
	6161D4	Base, Sinalizador: Traseiro Ambos (1, 4, 7)	0,4
9	616133	Lâmpada Sinalizador: Dianteira • NOTA: Mesmo tempo para duas unidades	0,1
	616139	Lâmpada Sinalizador: Traseira • NOTA: Mesmo tempo para duas unidades	0,1
	6161G0	Lâmpada, Sinalizador: para uma motocicleta	0,2

Ref. Nº	Nº da peça	Descrição	Qtd. CB1300 8	CB1300 9	CB1300S 8	CB1300S 9	CB1300A 8	CB1300A 9	CB1300SA 8	CB1300SA 9	Nº de série		Tipo
1	33402-MEJ-901	Lente, Sinalizador Direito (Dianteiro Direito / Traseiro Esquerdo)	2	2	-	-	2	2	-	-			
2	33403-MEJ-671	Base Comp., Sinalizador Direito (Dianteiro)	1	-	-	-	1	-	-	-			
	33403-MEJ-672	(Dianteiro)	-	1	-	-	-	1	-	-			
3	33409-MW0-000	Placa, Fixação Sinalizador	2	2	-	-	2	2	-	-			
4	33452-MEJ-901	Lente, Sinalizador Esquerdo (Dianteiro Esquerdo/Traseiro Direito)	2	2	-	-	2	2	-	-			
5	33453-MEJ-671	Base Comp., Sinalizador Esquerdo (Dianteiro)	1	-	-	-	1	-	-	-			
	33453-MEJ-672	(Dianteiro)	-	1	-	-	-	1	-	-			
6	33603-MEJ-671	Base Comp., Sinalizador Direito (Traseiro)	1	-	-	-	1	-	-	-			
	33603-MEJ-672	(Traseiro)	-	1	-	-	-	1	-	-			
7	33607-MAT-E21	Guarnição, Lente	4	4	-	-	4	4	-	-			
8	33653-MEJ-671	Base Comp., Sinalizador Esquerdo (Traseiro)	1	-	-	-	1	-	-	-			
	33653-MEJ-672	(Traseiro)	-	1	-	-	-	1	-	-			
9	34905-MEJ-671	Lâmpada, Sinalizador (12V – 21W)	4	4	-	-	4	4	-	-			
10	93911-24380	Parafuso, Fixação, 4 x 14	4	4	-	-	4	4	-	-			
11	94050-06070	Porca, Flange, 6mm	4	4	-	-	4	4	-	-			

PROIBIDA A REPRODUÇÃO E DISTRIBUIÇÃO
- Moto Honda da Amazônia Ltda. - Cotec

© Moto Honda da Amazônia Ltda.
Todos os direitos reservados.

C-27 • 1 Sinalizador (CB1300S/CB1300SA)

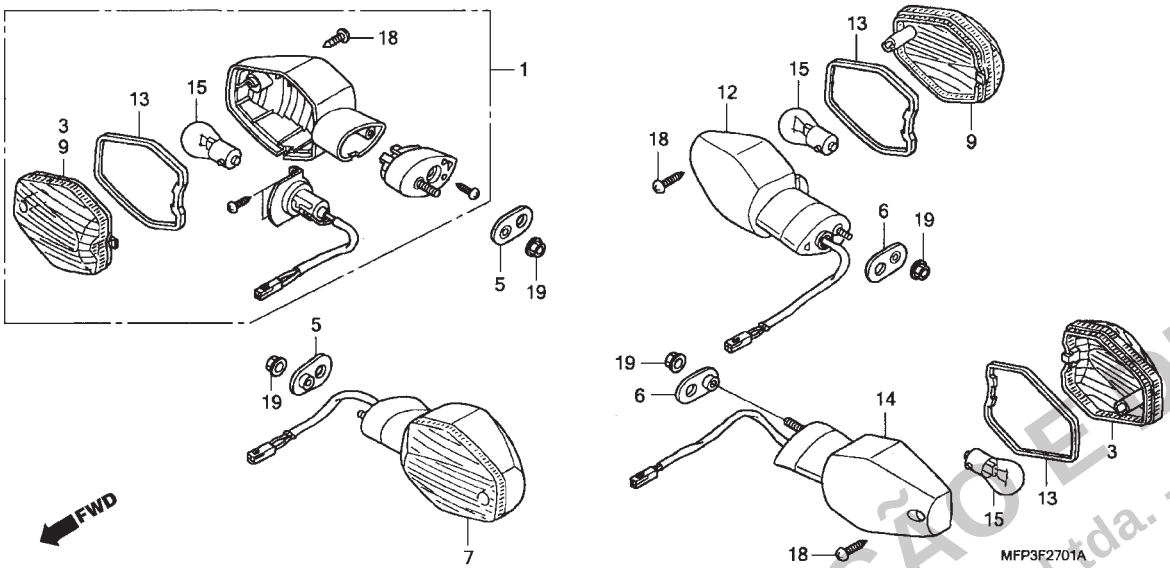

Ref. nº	N.O.S.	Descrição	T.M.O.
1	6161C4	Sinalizador: Dianteiro Direito	0,5
7	6161C3	Sinalizador: Dianteiro Esquerdo	0,4
	6161C5	Sinalizador: Dianteiro Ambos	0,7
12	6161D3	Base, Sinalizador: Traseiro Direito	0,3
14	6161D2	Base, Sinalizador: Traseiro Esquerdo	0,3
	6161D4	Base, Sinalizador: Traseiro Ambos	0,4
15		(3, 9, 13)	
	616133	Lâmpada, Sinalizador: Dianteiro	0,1
		• NOTA: Mesmo tempo para duas unidades	
	616139	Lâmpada, Sinalizador: Traseiro	0,1
		• NOTA: Mesmo tempo para duas unidades	
	6161G0	Lâmpada, Sinalizador: Para uma motocicleta	0,2

Ref. Nº	Nº da peça	Descrição	Qtd. CB1300 8	CB1300 9	CB1300S 8	CB1300S 9	CB1300A 8	CB1300A 9	CB1300SA 8	CB1300SA 9	Nº de série		Tipo
1	33400-MEJ-D01	Sinalizador Conj., Dianteiro Direito (12V 21W)	-	-	1	-	-	-	-	-			
			-	-	-	-	-	-	1	-			ED, ED/A, F, KO, SI, U, 2SI, 3ED, 3ED/A, 3F, 3F/A, 7E, 8E, 8E/A
			-	-	-	-	-	-	1	-		~ 8K410028	F/A
			-	-	-	-	-	-	1	-		~ 8K410204	KO/A, U/A, 7E/A
			-	-	-	-	-	-	1	-		~ 8K410314	SI/A, 2SI/A
	33400-MEJ-D02		-	-	-	1	-	-	-	1			
			-	-	-	-	-	-	1	-	8K410029 ~		F/A
			-	-	-	-	-	-	1	-	8K410205 ~		KO/A, U/A, 7E/A
			-	-	-	-	-	-	1	-	8K410315 ~		SI/A, 2SI/A
3	33402-MEJ-901	Lente, Sinalizador Direito (Direito Dianteiro / Esquerdo Traseiro)	-	-	2	2	-	-	2	2			
5	33409-MBW-000	Placa, Fixação Sinalizador	-	-	2	2	-	-	2	2			
6	33409-MW0-000	Placa, Fixação Sinalizador	-	-	2	2	-	-	2	2			
7	33450-MEJ-D01	Sinalizador Conj., Dianteiro Esquerdo (12V 21W)	-	-	1	-	-	-	-	-			
			-	-	-	-	-	-	1	-			ED, ED/A, F, KO, SI, U, 2SI, 3ED, 3ED/A, 3F, 3F/A, 7E, 8E, 8E/A
			-	-	-	-	-	-	1	-		~ 8K410028	F/A
			-	-	-	-	-	-	1	-		~ 8K410204	KO/A, U/A, 7E/A
			-	-	-	-	-	-	1	-		~ 8K410314	SI/A, 2SI/A
	33450-MEJ-D02		-	-	-	1	-	-	-	1			
			-	-	-	-	-	-	1	-	8K410029 ~		F/A
			-	-	-	-	-	-	1	-	8K410205 ~		KO/A, U/A, 7E/A
			-	-	-	-	-	-	1	-	8K410315 ~		SI/A, 2SI/A
9	33452-MEJ-901	Lente, Sinalizador Esquerdo (Esquerdo Dianteiro / Direito Traseiro)	-	-	2	2	-	-	2	2			
12	33603-MEJ-671	Base Comp., Sinalizador Direito (Traseiro)	-	-	1	-	-	-	1	-			
	33603-MEJ-672		-	-	-	1	-	-	-	1			

PROIBIDA A REPRODUÇÃO E DISTRIBUIÇÃO
- Moto Honda da Amazônia Ltda. - Cotec

© Moto Honda da Amazônia Ltda.
Todos os direitos reservados.

C-27 • 1 Sinalizador (CB1300S/CB1300SA)

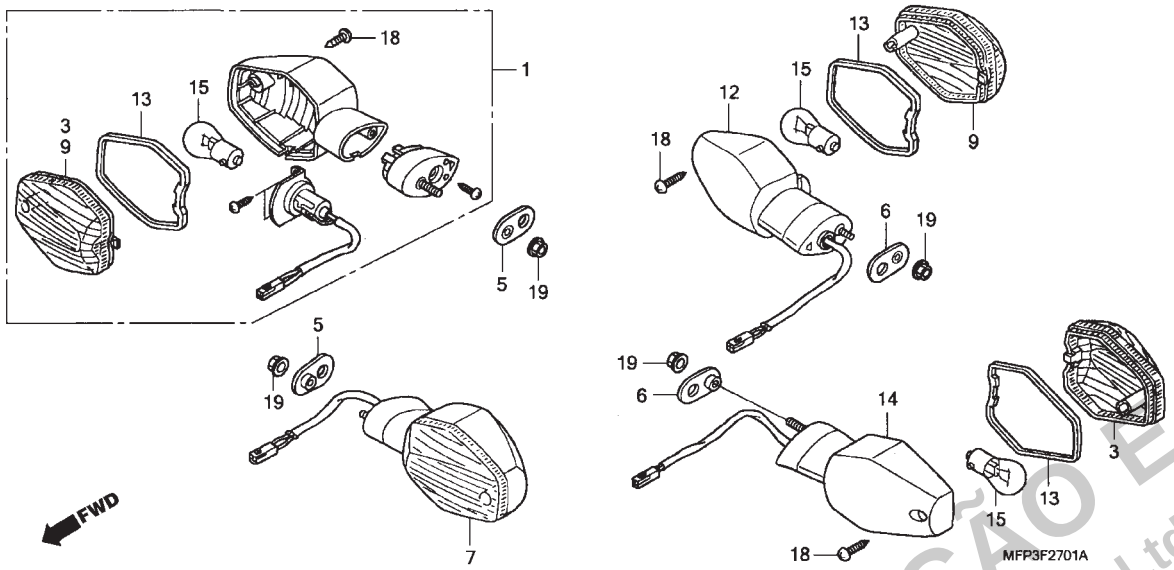

Ref. Nº	Nº da peça	Descrição	Qtd. CB1300 8	CB1300 9	CB1300S 8	CB1300S 9	CB1300A 8	CB1300A 9	CB1300SA 8	CB1300SA 9	Nº de série		Tipo
13	33607-MAT-E21	Guarnição, Lente	-	-	4	4	-	-	4	4			
14	33653-MEJ-671	Base Comp., Sinalizador Esquerdo (Traseiro)	-	-	1	-	-	-	1	-			
	33653-MEJ-672	(Traseiro)	-	-	-	1	-	-	-	1			
15	34905-MEJ-671	Lâmpada, Sinalizador (12V 21W)	-	-	4	4	-	-	4	4			
18	93911-24380	Parafuso, Fixação, 4 x 14	-	-	4	4	-	-	4	4			
19	94050-06070	Porca, Flange, 6mm	-	-	4	4	-	-	4	4			

PROIBIDA A REPRODUÇÃO E DISTRIBUIÇÃO
- Moto Honda da Amazônia Ltda. - Cotec

© Moto Honda da Amazônia Ltda.
Todos os direitos reservados.

C-28 Lanterna Traseira

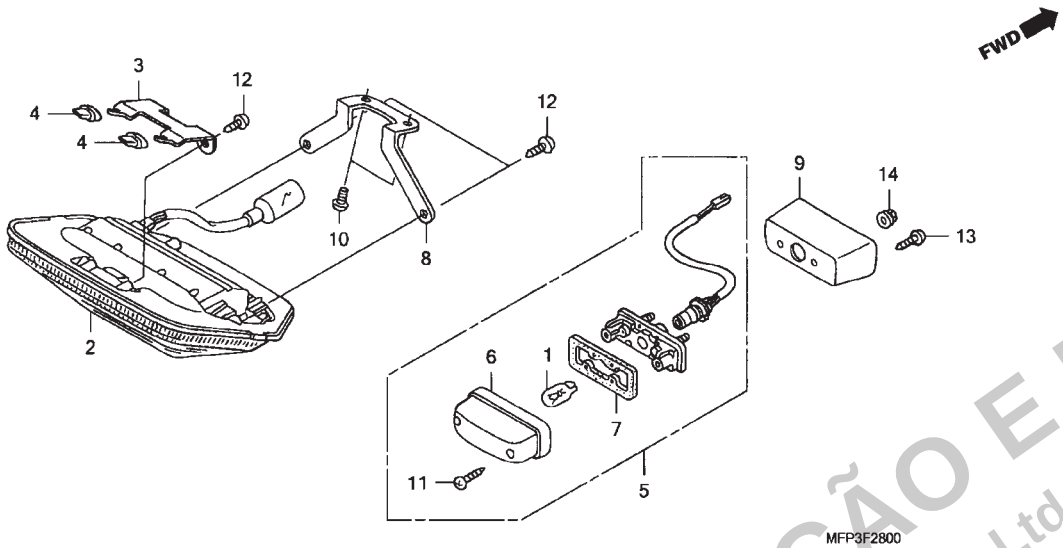

Ref. nº	N.O.S.	Descrição	T.M.O.
1		(6, 7)	
	6161F3	Lâmpada, Licença	0,1
2	6161D5	Lanterna Traseira	0,3
5		(9)	
	6161D8	Lâmpada, Licença	0,3

Ref. Nº	Nº da peça	Descrição	Qtd. CB1300 8	CB1300 9	CB1300S 8	CB1300S 9	CB1300A 8	CB1300A 9	CB1300SA 8	CB1300SA 9	Nº de série		Tipo
1	33301-SA0-741	Lâmpada (12V 5W) (STANLEY)	1	1	1	1	1	1	1	1			
2	33701-MEJ-003	Lanterna Traseira, Conj.	1	1	1	1	1	1	1	1			
3	33702-MEJ-000	Suporte, Lanterna	1	1	1	1	1	1	1	1			
4	33703-MEJ-000	Capa, Lanterna	2	2	2	2	2	2	2	2			
5	33720-MEJ-003	Lâmpada, Licença (12V 5W)	1	1	1	1	1	1	1	1			
6	33721-GET-671	Tampa, Lanterna Licença	1	1	1	1	1	1	1	1			
7	33729-MCZ-003	Guarnição, Lente	1	1	1	1	1	1	1	1			
8	77215-MEJ-000	Suporte, Lanterna	1	1	1	1	1	1	1	1			
9	80201-MCZ-000	Suporte, Lâmpada Licença	1	1	1	1	1	1	1	1			
10	90114-KW7-900	Parafuso, Fixação	2	2	2	2	2	2	2	2			
11	93901-24480	Parafuso, Fixação 4 x 16	2	2	2	2	2	2	2	2			
12	93903-35280	Parafuso, Fixação 5 x 12	4	4	4	4	4	4	4	4			
13	93913-24220	Parafuso, Fixação 4 x 12	2	2	2	2	2	2	2	2			
14	94050-05000	Porca, Flange, 5mm	2	2	2	2	2	2	2	2			

PROIBIDA A REPRODUÇÃO E DISTRIBUIÇÃO
- Moto Honda da Amazônia Ltda. - Cotec

© Moto Honda da Amazônia Ltda.
Todos os direitos reservados.

C-29 Bateria

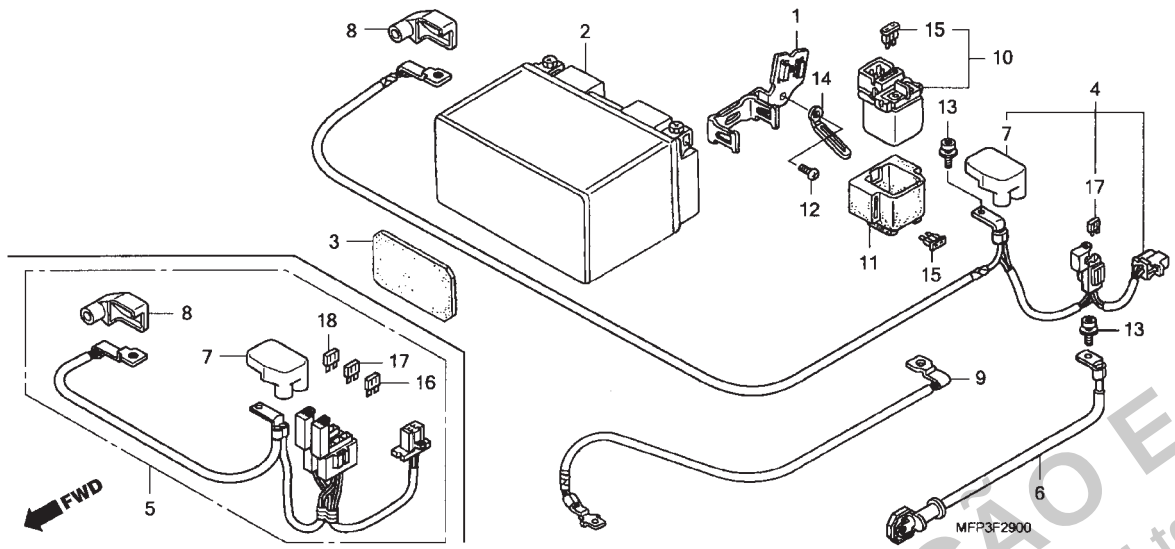

Ref. nº	N.O.S.	Descrição	T.M.O.
2	610100	Bateria	0,2
4		(5)	
	610105	Cabo, Positivo Bateria	0,4
6	612115	Cabo, Motor Partida	0,2
9	610110	Cabo, Negativo Bateria	0,3
10	615113	Interruptor, Magnético Partida	0,3

Ref. Nº	Nº da peça	Descrição	Qtd. CB1300 8	CB1300 9	CB1300S 8	CB1300S 9	CB1300A 8	CB1300A 9	CB1300SA 8	CB1300SA 9	Nº de série		Tipo
1	30521-MEJ-000	Suporte, Magnético Partida	1	1	1	1	1	1	1	1			
2	31500-MCR-D02	Bateria (YTZ14S) (GS-YUASA)	1	1	1	1	1	1	-	-			
			-	-	-	-	-	-	1	1			ED, ED/A, F, F/A, SI, SI/A, U, U/A, 2SI, 2SI/A, 2U, 3ED, 3ED/A, 3F, 3F/A, 7E, 7E/A, 8E, 8E/A
	31500-MBR-871		-	-	-	-	-	-	1	1			KO, KO/A
3	31508-KV3-000	Coxim, Bateria	1	1	1	1	1	1	1	1			
4	32401-MFP-D00	Cabo Partida, Bateria	1	1	1	1	-	-	-	-			
5	32401-MFP-D20	Cabo Partida, Bateria	-	-	-	-	1	1	1	1			
6	32402-MFP-N00	Cabo Partida, Motor	1	1	1	1	1	1	1	1			
7	32406-MT4-000	Tampa, Terminal Magnético Partida	1	1	1	1	1	1	1	1			
8	32414-MEJ-000	Tampa, Terminal Bateria	1	1	1	1	1	1	1	1			
9	32601-MEJ-J00	Cabo, Terra Bateria	1	-	1	-	1	-	1	-			BR, ED, F, KO, SI, U, 2SI, 2U, 3ED, 3F, 7E, 8E
	32601-MFP-N00		1	-	1	-	1	-	1	-			BR/A, ED/A, F/A, KO/A, SI/A, U/A, 2SI/A, 2U/A, 3ED/A, 3F/A, 7E/A, 8E/A
			-	1	-	1	-	1	-	1			
10	35850-MT4-000	Interruptor, Magnético Partida	1	1	1	1	1	1	1	1			
11	35856-KBG-007	Protetor Borracha, Impacto	1	1	1	1	1	1	1	1			
12	90106-KAE-000	Parafuso, 6 x 12	1	1	1	1	1	1	1	1			
13	90111-MR5-000	Parafuso, Allen, 5 x 9	2	2	2	2	2	2	2	2			
14	91404-VM6-000	Presilha, Fiação	1	1	1	1	-	-	-	-			
15	98200-33000	Fusível, Principal (30A)	2	2	2	2	2	2	2	2			
16	98200-41000	Fusível (10A)	-	-	-	-	1	1	1	1			
17	98200-42000	Fusível (20A)	1	1	1	1	1	1	1	1			
18	98200-43000	Fusível (30A)	-	-	-	-	3	3	3	3			

PROIBIDA A REPRODUÇÃO E DISTRIBUIÇÃO
- Moto Honda da Amazônia Ltda. - Cotec

© Moto Honda da Amazônia Ltda.
Todos os direitos reservados.

C-30 Fiação Principal • Bobina de Ignição (CB1300/CB1300A)

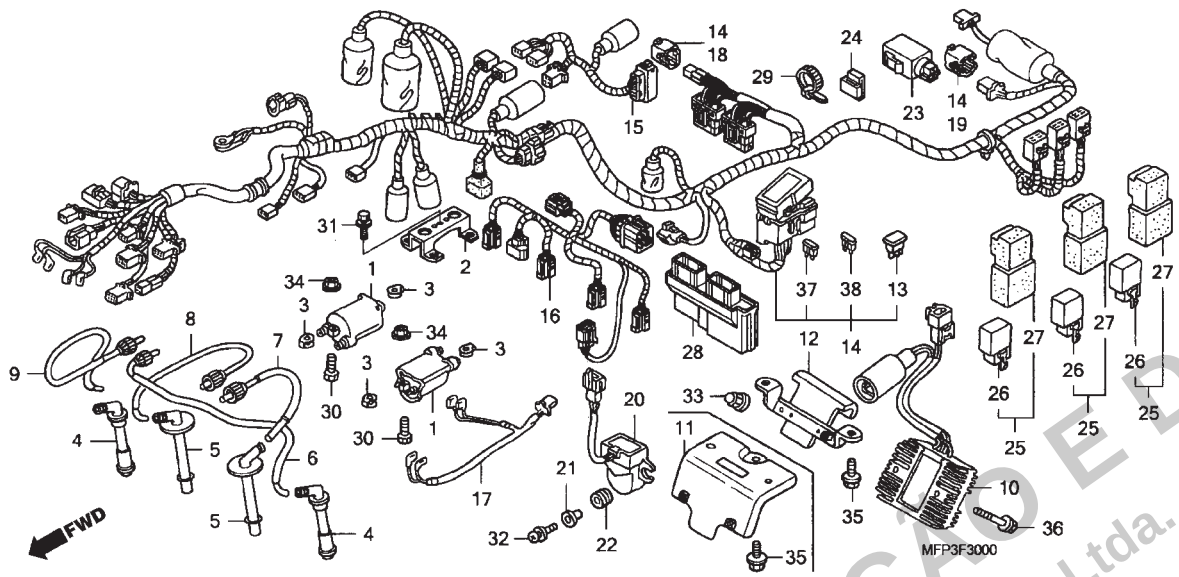

Ref. nº	N.O.S.	Descrição	T.M.O.
1		(6, 7, 8, 9)	
	614105	Bobina Ignição	0,4
	614105G	• Troca de uma Bobina de Ignição adicione	0,2
10	6131B2	Regulador, Retificador	0,9
13	6131B4	Diodo, Três Pólos	0,2
14	611100	Fiação, Principal	1,8
15	611146	Fiação Secundária, Fiação ABS	1,7
16	611140	Fiação Secundária, Injetor	0,4
17	611145	Fiação Secundária, Ignição	0,3
20	617125	Sensor, Ângulos	1,2
23	6111C3	Relé, Sinalizador	0,3
26	6111B6	Relé, Parada Motor	0,3
	6111D9	Relé, Controle Ventoinha	0,3
	6111E0	Relé, Corte Combustível	0,3
28	618135	Módulo, Controle Motor (ECM)	0,4

Ref. Nº	Nº da peça	Descrição	Qtd. CB1300 8	CB1300 9	CB1300S 8	CB1300S 9	CB1300A 8	CB1300A 9	CB1300SA 8	CB1300SA 9	Nº de série		Tipo
1	30510-MM8-003	Bobina, Ignição (TEC)	2	2	-	-	2	2	-	-			
2	30515-MEJ-980	Suporte, Bobina Ignição	1	1	-	-	1	1	-	-			
3	30520-ML7-000	Espaçador, Bobina Ignição	4	4	-	-	4	4	-	-			
4	30700-MEJ-701	Supressor, Ruídos Conj.	2	2	-	-	2	2	-	-			
5	30701-MEJ-701	Supressor, Ruídos Conj.	2	2	-	-	2	2	-	-			
6	30751-MEJ-700	Cabo, Alta Tensão (1)	1	1	-	-	1	1	-	-			
7	30752-MEJ-700	Cabo, Alta Tensão (2)	1	1	-	-	1	1	-	-			
8	30753-MEJ-700	Cabo, Alta Tensão (3)	1	1	-	-	1	1	-	-			
9	30754-MEJ-700	Cabo, Alta Tensão (4)	1	1	-	-	1	1	-	-			
10	31600-MEJ-721	Regulador, Retificador	1	1	-	-	-	-	-	-			
	31600-MEJ-J01		-	-	-	-	1	1	-	-			
11	31601-MEJ-J00	Suporte, Regulador Retificador	-	-	-	-	1	1	-	-			
12	31601-MEJ-000	Suporte, Regulador Retificador	1	1	-	-	-	-	-	-			
13	31730-MAS-601	Diodo Comp., Três Pólos (SUMITOMO)	1	1	-	-	1	1	-	-			
14	32100-MFP-D00	Fiação, Principal	1	1	-	-	-	-	-	-			BR, BR/A, ED, ED/A, F, F/A, SI, SI/A, 2BR, 2SI, 2SI/A, 7E, 7E/A
	32100-MFP-U00		1	1	-	-	-	-	-	-			U, U/A, 2U, 2U/A
	32100-MFP-D20		-	-	-	-	1	1	-	-			
15	32102-MFP-N30	Fiação Secundária, ABS	-	-	-	-	1	1	-	-			
16	32103-MFP-N00	Fiação Secundária, Injetor	1	1	-	-	1	1	-	-			
17	32115-MEJ-000	Fiação Secundária, Bobina Ignição	1	1	-	-	1	1	-	-			
18	32606-GEV-761	Capa (4P) (Vermelha)	1	1	-	-	1	1	-	-			
19	32606-MEL-D01	Capa (6P)	1	1	-	-	1	1	-	-			
20	35161-MEJ-003	Sensor Comp., Ângulos	1	1	-	-	1	1	-	-			

PROIBIDA A REPRODUÇÃO E DISTRIBUIÇÃO
- Moto Honda da Amazônia Ltda. - Cotec

© Moto Honda da Amazônia Ltda.
Todos os direitos reservados.

C-30 Fiação Principal • Bobina de Ignição (CB1300/CB1300A)

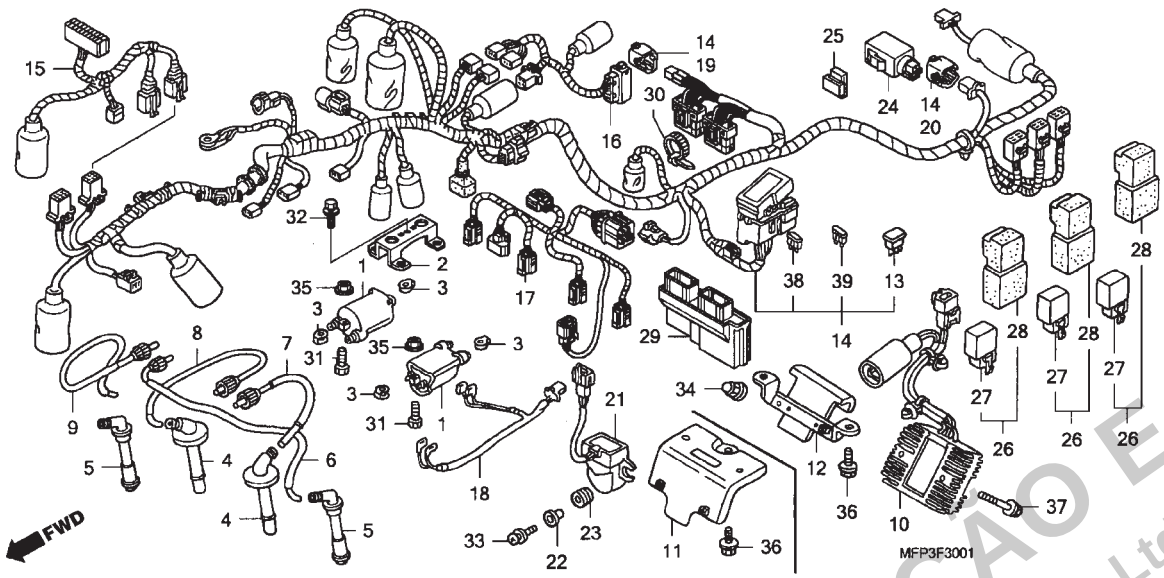

Ref. Nº	Nº da peça	Descrição	Qtd. CB1300 8	CB1300 9	CB1300S 8	CB1300S 9	CB1300A 8	CB1300A 9	CB1300SA 8	CB1300SA 9	Nº de série		Tipo
21	35162-MN5-003	Bucha	2	2	-	-	2	2	-	-			
22	35163-MN5-003	Coxim	2	2	-	-	2	2	-	-			
23	38301-MEW-921	Relé Comp., Sinalizador (MITSUBA)	1	1	-	-	1	1	-	-			
24	38306-GE7-000	Suspensão, Relé Sinalizador (MITSUBA)	1	1	-	-	1	1	-	-			
25	38500-GC7-612	Relé Comp., Partida	3	3	-	-	3	3	-	-			
26	38501-GN2-014	Relé Comp., Partida, (MITSUBA)	3	3	-	-	3	3	-	-			
27	38506-GC7-611	Suspensão, Relé Partida (MITSUBA)	3	3	-	-	3	3	-	-			
28	38770-MFP-B01	Unidade PGM-FI	1	1	-	-	1	1	-	-			BR, BR/A, 2BR
	38770-MFP-D01		1	1	-	-	1	1	-	-			ED, ED/A, SI, SI/A, U, U/A, 2SI, 2SI/A, 2U, 2U/A, 7E, 7E/A
	38770-MFP-F01		1	-	-	-	1	1	-	-			F, F/A
29	90651-KV6-003	Presilha, Fiação 165mm	1	1	-	-	1	1	-	-			
30	92101-06022-4J	Parafuso, Sextavado, 6 x 22	4	4	-	-	4	4	-	-			
31	93401-08016-08	Parafuso-arruela, 8 x 16	1	1	-	-	1	1	-	-			
32	93893-04020-00	Parafuso-arruela, 4 x 20	2	2	-	-	2	2	-	-			
33	94021-06000-0S	Porca Cega, 6mm	1	1	-	-	-	-	-	-			
34	94050-06000	Porca, Flange, 6mm	4	4	-	-	4	4	-	-			
35	95701-06012-08	Parafuso, Flange, 6 x 12	2	2	-	-	3	3	-	-			
36	95701-06030-08	Parafuso, Flange, 6 x 30	2	2	-	-	2	2	-	-			
37	98200-41000	Fusível (10A)	6	6	-	-	6	6	-	-			
38	98200-42000	Fusível (20A)	2	2	-	-	2	2	-	-			

PROIBIDA A REPRODUÇÃO E DISTRIBUIÇÃO
- Moto Honda da Amazônia Ltda. - Cotec

© Moto Honda da Amazônia Ltda.
Todos os direitos reservados.

C-30 • 1 Fiação Principal • Bobina de Ignição (CB1300S/CB1300SA)

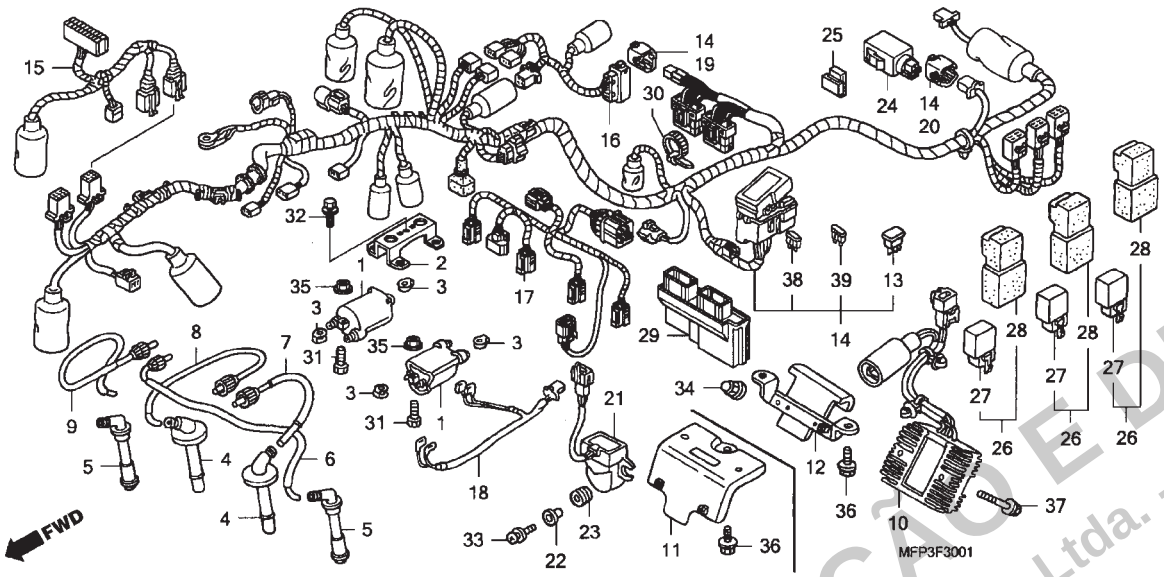

Ref. nº	N.O.S.	Descrição	T.M.O.
1		(6, 7, 8, 9)	
	614105	Bobina, Ignição	0,4
	614105G	• Troca de uma Bobina de Ignição adicione	0,2
10	6131B2	Regulador, Retificador	0,9
13	6131B4	Diodo, Três Pólos	0,2
14	611100	Fiação, Principal	2,0
15	6111D7	Fiação Secundária, Dianteira	0,7
16	611146	Fiação Secundária, Fiação ABS	1,7
17	611140	Fiação Secundária, Injetor	0,4
18	611145	Fiação Secundária, Ignição	0,3
21	617125	Sensor, Ângulos	1,2
24	6111C3	Relé, Sinalizador	0,3
27	6111B6	Relé, Parada Motor	0,3
	6111D9	Relé, Controle Ventoinha	0,3
	6111E0	Relé, Corte Combustível	0,3
29	618135	Módulo Controle Motor (ECM)	0,4

Ref. Nº	Nº da peça	Descrição	Qtd. CB1300 8	CB1300 9	CB1300S 8	CB1300S 9	CB1300A 8	CB1300A 9	CB1300SA 8	CB1300SA 9	Nº de série		Tipo
1	30510-MM8-003	Bobina, Ignição (TEC)	-	-	2	2	-	-	2	2			
2	30515-MEJ-980	Suporte, Bobina Ignição	-	-	1	1	-	-	1	1			
3	30520-ML7-000	Espaçador, Bobina Ignição	-	-	4	4	-	-	4	4			
4	30700-MEJ-641	Supressor Ruídos, Conj.	-	-	2	2	-	-	2	2			KO/A, 2SI, 2U, 2U/A, 3ED, 3F, 8E
			-	-	-	-	-	-	2	2			KO, U/A, 2SI/A, 3ED/A, 3F/A, 8E/A
			-	-	-	-	-	-	2	-			U
	30701-MEJ-701		-	-	2	2	-	-	-	2			U, U/A
			-	-	-	-	-	-	2	2			ED, ED/A, F, F/A, SI, SI/A, 7E, 7E/A
5	30701-MEJ-641	Supressor Ruídos, Conj.	-	-	2	2	-	-	2	2			KO/A, 2SI, 2U, 2U/A, 3ED, 3F, 8E
			-	-	-	-	-	-	2	2			KO, U/A, 2SI/A, 3ED/A, 3F/A, 8E/A
			-	-	-	-	-	-	2	-			U
	30700-MEJ-701		-	-	2	2	-	-	-	2			U, U/A
			-	-	-	-	-	-	2	2			ED, ED/A, F, F/A, SI, SI/A, 7E, 7E/A
6	30751-MEJ-640	Cabo, Alta Tensão (1)	-	-	1	1	-	-	1	1			KO/A, 2SI, 2U, 2U/A, 3ED, 3F, 8E
			-	-	-	-	-	-	1	1			KO, U/A, 2SI/A, 3ED/A, 3F/A, 8E/A
			-	-	-	-	-	-	1	-			U
	30751-MEJ-700		-	-	1	1	-	-	-	1			U, U/A
			-	-	-	-	-	-	1	1			ED, ED/A, F, F/A, SI, SI/A, 7E, 7E/A
7	30752-MEJ-640	Cabo, Alta Tensão (2)	-	-	1	1	-	-	1	1			KO/A, 2SI, 2U, 2U/A, 3ED, 3F, 8E
			-	-	-	-	-	-	1	1			KO, U/A, 2SI/A, 3ED/A, 3F/A, 8E/A
			-	-	-	-	-	-	1	-			U
	30752-MEJ-700		-	-	1	1	-	-	-	1			U, U/A
			-	-	-	-	-	-	1	1			ED, ED/A, F, F/A, SI, SI/A, 7E, 7E/A
8	30753-MEJ-640	Cabo, Alta Tensão (3)	-	-	1	1	-	-	1	1			KO/A, 2SI, 2U, 2U/A, 3ED, 3F, 8E
			-	-	-	-	-	-	1	1			KO, U/A, 2SI/A, 3ED/A, 3F/A, 8E/A
			-	-	-	-	-	-	1	-			U
	30753-MEJ-700		-	-	1	1	-	-	-	1			U, U/A
			-	-	-	-	-	-	1	1			ED, ED/A, F, F/A, SI, SI/A, 7E, 7E/A

PROIBIDA A REPRODUÇÃO E DISTRIBUIÇÃO
- Moto Honda da Amazônia Ltda. - Cotec

© Moto Honda da Amazônia Ltda.
Todos os direitos reservados.

C-30 • 1 Fiação Principal • Bobina de Ignição (CB1300S/CB1300SA)

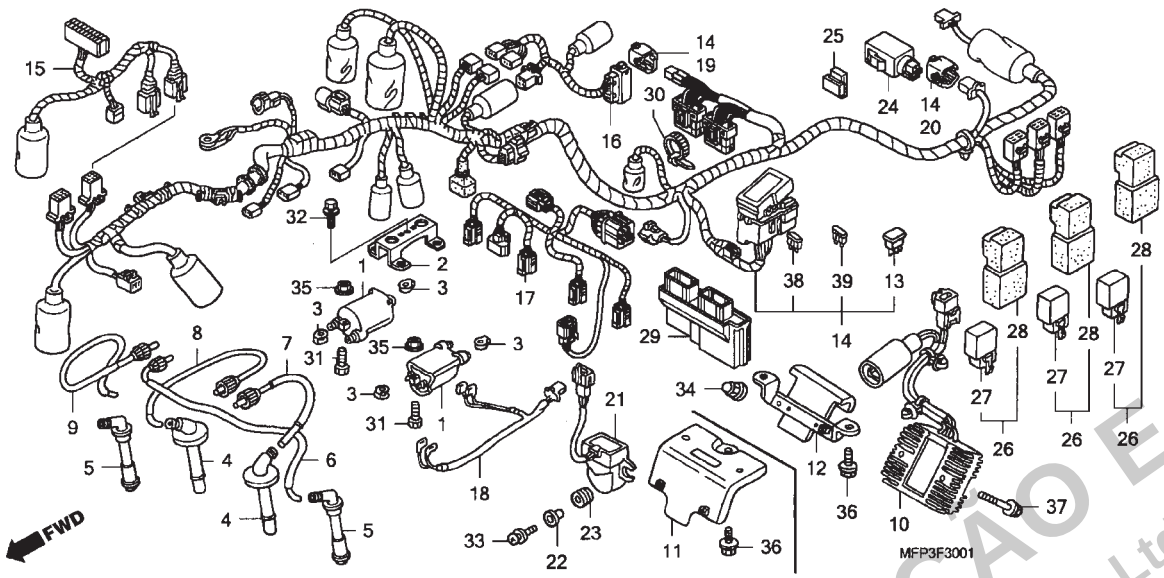

Ref. Nº	Nº da peça	Descrição	Qtd. CB1300 8	CB1300 9	CB1300S 8	CB1300S 9	CB1300A 8	CB1300A 9	CB1300SA 8	CB1300SA 9	Nº de série		Tipo
9	30754-MEJ-640	Cabo, Supressor Ruídos (4)	-	-	1	1	-	-	1	1			KO/A, 2SI, 2U, 2U/A, 3ED, 3F, 8E
			-	-	-	-	-	-	1	1			KO, U/A, 2SI/A, 3ED/A, 3F/A, 8E/A
			-	-	-	-	-	-	1	-			U
	30754-MEJ-700		-	-	1	1	-	-	-	1			U, U/A
			-	-	-	-	-	-	1	1			ED, ED/A, F, F/A, SI, SI/A, 7E, 7E/A
10	31600-MEJ-721	Regulador, Retificador	-	-	1	1	-	-	-	-			
	31600-MEJ-J01		-	-	-	-	-	-	1	1			
11	31601-MEJ-J00	Suporte, Regulador Retificador	-	-	-	-	-	-	1	1			
12	31601-MEJ-000	Suporte, Regulador Retificador	-	-	1	1	-	-	-	-			
13	31730-MAS-601	Diodo Comp., Três Pólos (SUMITOMO)	-	-	1	1	-	-	1	1			
14	32100-MFP-U10	Fiação, Principal	-	-	1	1	-	-	-	-			
	32100-MFP-D40		-	-	-	-	-	-	1	1			
15	32101-MEJ-U00	Fiação Secundária, Dianteira	-	-	1	1	-	-	-	-			
	32101-MEJ-D00		-	-	-	-	-	-	1	1			ED, ED/A, F, F/A, KO, KO/A, SI, SI/A, 2SI, 2SI/A, 3ED, 3ED/A, 3F, 3F/A, 7E, 7E/A, 8E, 8E/A
	32101-MFP-U40		-	-	-	-	-	-	1	1			U, U/A, 2U
16	32102-MFP-N30	Fiação Secundária, ABS	-	-	-	-	-	-	1	1			
17	32103-MFP-N00	Fiação Secundária, Injetor	-	-	1	1	-	-	1	1			
18	32115-MEJ-000	Fiação Secundária, Bobina Ignição	-	-	1	1	-	-	1	1			
19	32606-GEV-761	Capa (4P) (Vermelho)	-	-	1	1	-	-	1	1			
20	32606-MEL-D01	Capa, (6P)	-	-	1	1	-	-	1	1			
21	35161-MEJ-003	Sensor Comp., Ângulos	-	-	1	1	-	-	1	1			
22	35162-MN5-003	Bucha	-	-	2	2	-	-	2	2			
23	35163-MN5-003	Coxim	-	-	2	2	-	-	2	2			
24	38301-MEW-921	Relé Comp., Sinalizador (MITSUBA)	-	-	1	1	-	-	1	1			

PROIBIDA A REPRODUÇÃO E DISTRIBUIÇÃO
- Moto Honda da Amazônia Ltda. - Cotec

© Moto Honda da Amazônia Ltda.
Todos os direitos reservados.

C-30 • 1 Fiação Principal • Bobina de Ignição (CB1300S/CB1300SA)

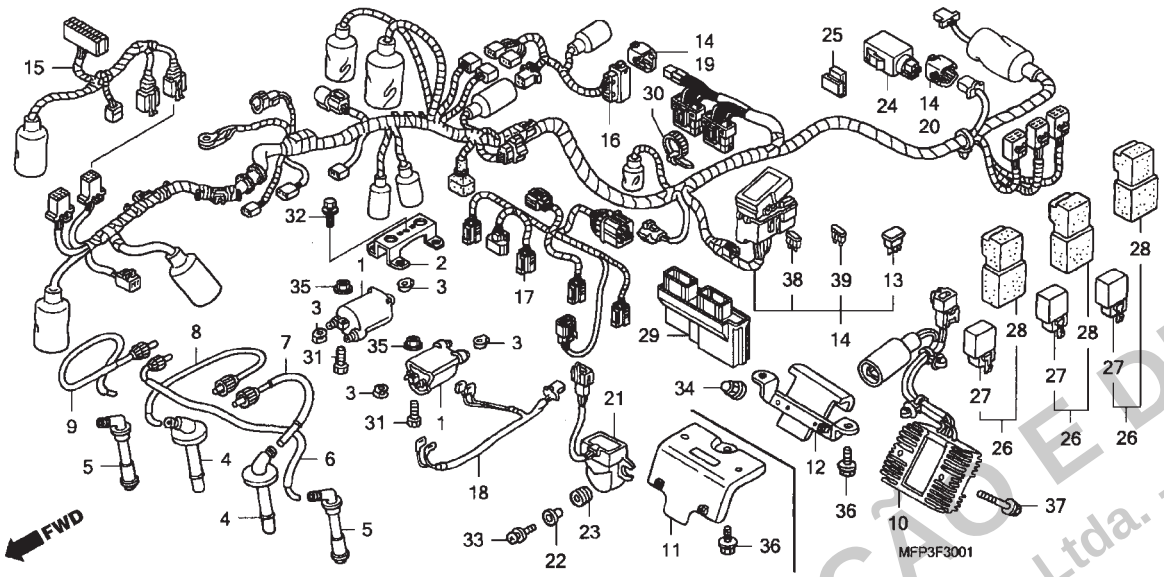

Ref. Nº	Nº da peça	Descrição	Qtd. CB1300 8	CB1300 9	CB1300S 8	CB1300S 9	CB1300A 8	CB1300A 9	CB1300SA 8	CB1300SA 9	Nº de série		Tipo
25	38306-GE7-000	Suporte, Relé Sinalizador	-	-	1	1	-	-	1	1			
26	38500-GC7-612	Relé Comp., Partida	-	-	3	3	-	-	3	3			
27	38501-GN2-014	Relé Comp., Partida (MITSUBA)	-	-	3	3	-	-	3	3			
28	38506-GC7-611	Suporte, Relé Partida (MITSUBA)	-	-	3	3	-	-	3	3			
29	38770-MFP-D01	Unidade PGM-FI	-	-	1	1	-	-	-	-			
			-	-	-	-	-	-	1	1			ED, ED/A, KO, KO/A, SI, SI/A, U, U/A, 2SI, 2SI/A, 2U, 3ED, 3ED/A, 7E, 7E/A, 8E, 8E/A
	38770-MFP-F01		-	-	-	-	-	-	1	1			F, F/A, 3F, 3F/A
30	90651-KV6-003	Presilha, Fiação, 165mm	-	-	1	1	-	-	1	1			
31	92101-06022-4J	Parafuso, Sextavado, 6 x 22	-	-	4	4	-	-	4	4			
32	93401-08016-08	Parafuso-arruela, 8 x 16	-	-	1	1	-	-	1	1			
33	93893-04020-00	Parafuso-arruela, 4 x 20	-	-	2	2	-	-	2	2			
34	94021-06000-0S	Porca, Cega, 6mm	-	-	1	1	-	-	-	-			
35	94050-06000	Porca, Flange, 6mm	-	-	4	4	-	-	4	4			
36	95701-06012-08	Parafuso, Flange, 6 x 12	-	-	2	2	-	-	3	3			
37	95701-06030-08	Parafuso, Flange, 6 x 30	-	-	2	2	-	-	2	2			
38	98200-41000	Fusível (10A)	-	-	6	6	-	-	6	6			
39	98200-42000	Fusível (20A)	-	-	2	2	-	-	2	2			

PROIBIDA A REPRODUÇÃO E DISTRIBUIÇÃO
- Moto Honda da Amazônia Ltda. - Cotec

© Moto Honda da Amazônia Ltda.
Todos os direitos reservados.

C-31 Chassi

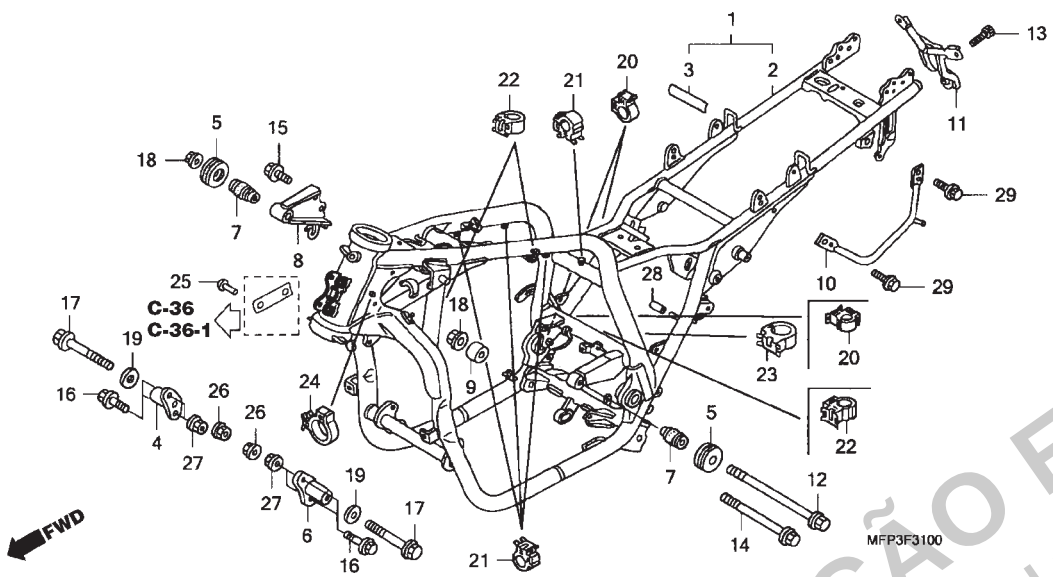

Ref. nº	N.O.S.	Descrição	T.M.O.
1		(2)	
	410100	Chassi	8,8
		• Incluso: Remoção e Instalação do Motor	
	410100B	• ABS adicione	0,2
	410100C	• Carenagem adicione	0,1
10	4131F3	Alça: Esquerda	0,2
11	4131M7	Suporte, Para-lama Traseiro	0,3

Ref. Nº	Nº da peça	Descrição	Qtd. CB1300 8	CB1300 9	CB1300S 8	CB1300S 9	CB1300A 8	CB1300A 9	CB1300SA 8	CB1300SA 9	Nº de série		Tipo
1	50010-MFP-N30ZA	Chassi, Comp. *NH1* ... Preto	-	-	-	-	1	1	-	-			
	50010-MFP-C30ZA	*NH1* ... Preto	-	-	-	-	-	-	1	1			
2	50100-MFP-N00ZA	Chassi, Comp. *NH1* ... Preto	1	1	-	-	-	-	-	-			
	50100-MFP-C00ZA	*NH1* ... Preto	-	-	1	1	-	-	-	-			
3	50159-KR3-300	Película, Protetora Superior Chassi	-	-	-	-	1	1	1	1			
4	50202-MEJ-000	Suporte, Dianteiro Direito Motor	1	1	1	1	1	1	1	1			
5	50203-MEJ-000	Coxim C, Fixação	2	2	2	2	2	2	2	2			
6	50204-MEJ-000	Suporte, Dianteiro Esquerdo Motor	1	1	1	1	1	1	1	1			
7	50205-MEJ-000	Coxim E, Fixação	2	2	2	2	2	2	2	2			
8	50213-MEJ-000	Suporte, Traseiro Direito Superior Motor	1	1	1	1	-	-	-	-			
	50213-MEJ-J00		-	-	-	-	1	1	1	1			
9	50357-MEJ-000	Bucha, Traseira Motor	1	1	1	1	1	1	1	1			
10	50510-MEJ-000	Alça Lateral	1	1	1	1	1	1	1	1			
11	80105-MEJ-000	Suporte, Para-lama	1	1	1	1	1	1	1	1			
12	90102-MEJ-000	Parafuso, Flange, 12 x 250	1	1	1	1	1	1	1	1			
13	90102-MN8-700	Parafuso Allen, 8 x 25	2	2	2	2	2	2	2	2			
14	90106-MEJ-000	Parafuso, Flange, 12 x 193	1	1	1	1	1	1	1	1			
15	90153-MEJ-000	Parafuso, Flange, 10 x 20	2	2	2	2	2	2	2	2			
16	90154-MEJ-000	Parafuso, Flange,10 x 25	4	4	4	4	4	4	4	4			
17	90156-MEJ-000	Parafuso, Flange, 10 x 120	2	2	2	2	2	2	2	2			
18	90364-MEJ-000	Porca, Flange,12mm	2	2	2	2	2	2	2	2			
19	90451-PE2-000	Arruela, Especial, 11 x 28	2	2	2	2	2	2	2	2			
20	90690-GHB-631	Presilha, Cabo, 8mm	3	3	3	3	2	2	2	2			

PROIBIDA A REPRODUÇÃO E DISTRIBUIÇÃO
- Moto Honda da Amazônia Ltda. - Cotec

© Moto Honda da Amazônia Ltda.
Todos os direitos reservados.

C-31 Chassi

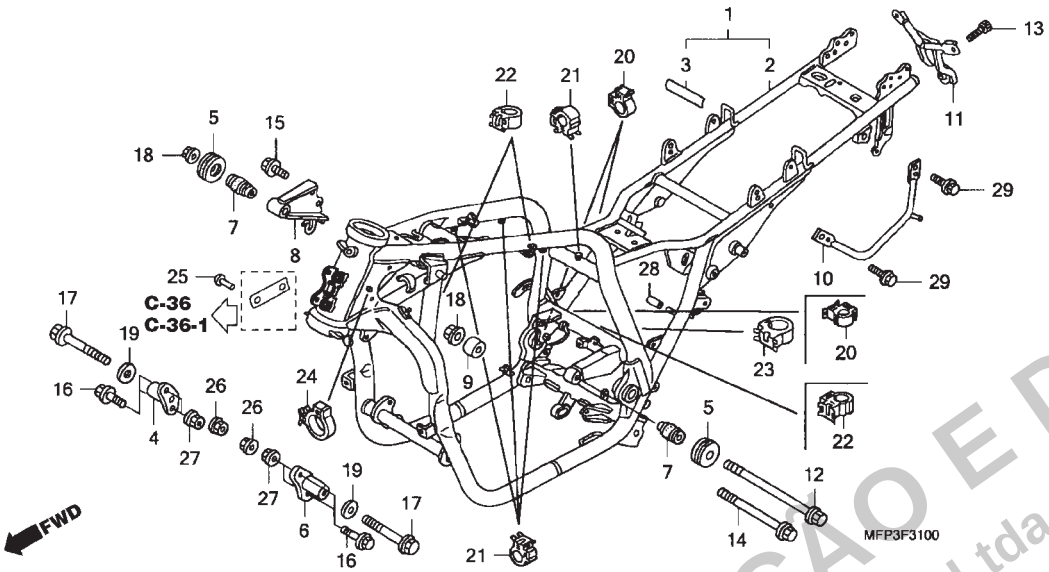

Ref. Nº	Nº da peça	Descrição	Qtd. CB1300 8	CB1300 9	CB1300S 8	CB1300S 9	CB1300A 8	CB1300A 9	CB1300SA 8	CB1300SA 9	Nº de série		Tipo
21	90690-GHB-641	Presilha, Cabo, 10mm	-	-	-	-	4	4	4	4			
22	90690-GHB-651	Presilha, Cabo, 15mm	3	3	3	3	2	2	2	2			
23	90690-GHB-661	Presilha, Cabo, 20mm	1	1	1	1	1	1	1	1			
24	90690-GHB-681	Presilha, Cabo, 30mm	1	1	-	-	1	1	-	-			
25	90841-001-000	Parafuso, Rebitado, 1,8 x 5	2	2	-	-	2	2	2	2			ED, ED/A, F, F/A, 3ED, 3ED/A, 3F, 3F/A, 7E, 7E/A, 8E, 8E/A
26	94050-10000	Porca, Flange, 10mm	2	2	2	2	2	2	2	2			
27	94050-10070	Porca, Flange, 10mm	4	4	4	4	4	4	4	4			
28	95005-75020-20	Tubo, 7,3 x 20 (95005-75001-20M)	2	2	2	2	-	-	-	-			
29	95701-08018-07	Parafuso, Flange, 8 x 18	2	2	2	2	2	2	2	2			

PROIBIDA A REPRODUÇÃO E DISTRIBUIÇÃO
- Moto Honda da Amazônia Ltda. - Cotec

© Moto Honda da Amazônia Ltda.
Todos os direitos reservados.

C-32 Ferramentas

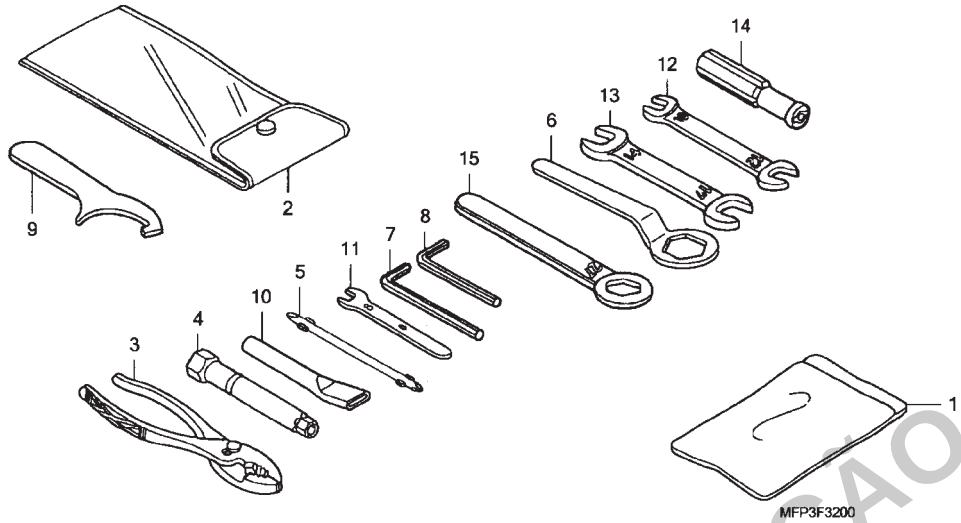

Ref. nº	N.O.S.	Descrição	T.M.O.
	Sem Informação		

Ref. Nº	Nº da peça	Descrição	Qtd. CB1300 8	CB1300 9	CB1300S 8	CB1300S 9	CB1300A 8	CB1300A 9	CB1300SA 8	CB1300SA 9	Nº de série		Tipo
1	77251-GR1-000	Bolsa, Manual Serviços	1	1	1	1	1	1	1	1			
2	89101-300-010	Bolsa, Ferramentas	1	1	1	1	1	1	1	1			
3	89210-GBJ-J00	Alicate,135 (RIKEN)	1	1	1	1	1	1	1	1			
	89210-GBJ-J10	Alicate,135 (KOWA)	1	1	1	1	1	1	1	1			
	99002-13500	Alicate,135	1	1	1	1	1	1	1	1			
4	89216-KE5-000	Chave, Velas	1	1	1	1	1	1	1	1			
5	89217-MAT-000	Chave, Fenda/Phillips (Nº. 2 + -)	1	1	1	1	1	1	1	1			
6	89218-MAZ-000	Chave, Boca, 32mm	1	1	1	1	1	1	1	1			
7	89221-371-000	Chave, Sextavada, 6mm	1	1	1	1	1	1	1	1			
8	89221-429-000	Chave, Sextavada, 5mm	1	1	1	1	1	1	1	1			
9	89230-MB1-000	Chave, Cilíndrica	1	1	1	1	1	1	1	1			
10	89256-MAZ-000	Cabo, Chave Velas	1	1	1	1	1	1	1	1			
11	99001-08000	Chave, 8	1	1	1	1	1	1	1	1			
12	99001-10120	Chave, 10 x 12	1	1	1	1	1	1	1	1			
13	99001-14170	Chave, 14 x 17	1	1	1	1	1	1	1	1			
14	99003-50000	Cabo, Chave	1	1	1	1	1	1	1	1			
15	99006-27000	Chave, Sextavada, 27mm	1	1	1	1	1	1	1	1			

PROIBIDA A REPRODUÇÃO E DISTRIBUIÇÃO
- Moto Honda da Amazônia Ltda. - Cotec

© Moto Honda da Amazônia Ltda.
Todos os direitos reservados.

C-33 Radiador (CB1300/CB1300S)

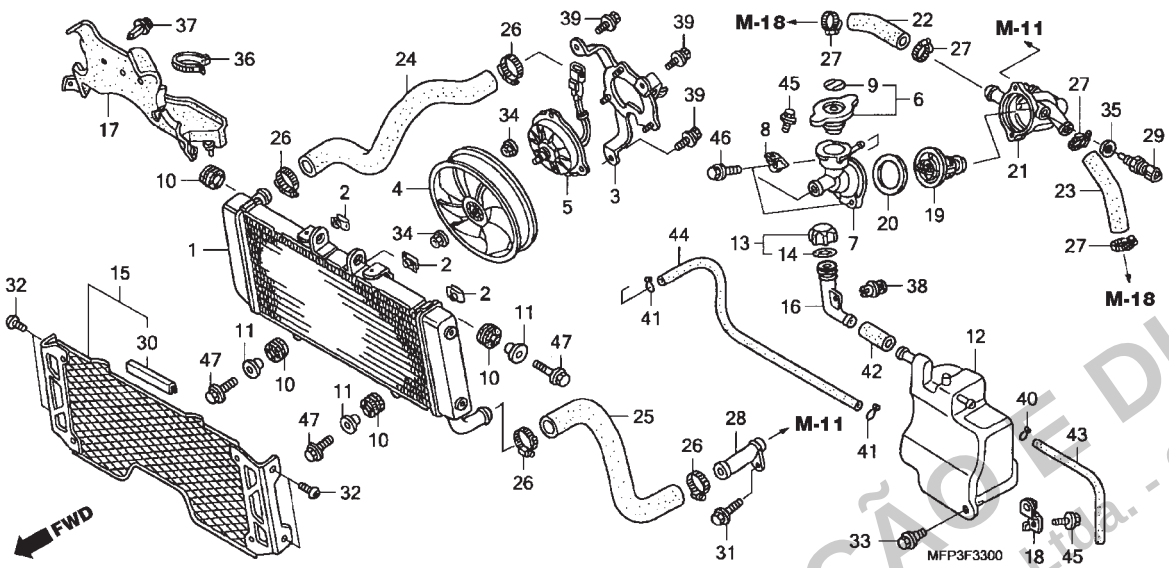

Ref. nº	N.O.S.	Descrição	T.M.O.
1	1151C3	Radiador	0,7
3	115125	Suporte, Radiador	0,5
4	1151A6	Ventoinha	0,5
5	1151A7	Motor, Ventoinha	0,6
6	1151B8	Tampa, Radiador	0,2
7		(20)	
	1151D4	Bocal, Abastecimento	0,6
12		(42)	
	115110	Tanque, Reserva Radiador	0,5
15	1151B1	Grade, Radiador	0,1
16	1151D5	Bocal, Tanque Reserva	0,3
19	114116	Termostato	0,6
21	114117	Carcaça, Termostato	0,8
22	1141H2	Mangueira, Protetor Térmico: Direita	0,5
23	1141H1	Mangueira, Protetor Térmico: Esquerda	0,5
	1141H3	Mangueira, Protetor Térmico: Ambas	0,6
24	115103	Mangueira, Radiador: Superior	0,4
25	115104	Mangueira, Radiador: Inferior	0,5
28	1141C0	Tubo, Entrada Água	0,5
29	6171A9	Sensor, Temperatura Água	0,5

Ref. Nº	Nº da peça	Descrição	Qtd. CB1300 8	CB1300 9	CB1300S 8	CB1300S 9	CB1300A 8	CB1300A 9	CB1300SA 8	CB1300SA 9	Nº de série		Tipo
1	19010-MEJ-671	Radiador Comp.	1	1	1	1	-	-	-	-			
2	19014-KEA-003	Porca, Fixação	3	3	3	3	-	-	-	-			
3	19015-MEJ-003	Suporte Comp.	1	1	1	1	-	-	-	-			
4	19020-MEJ-J01	Ventoinha Comp.	1	1	1	1	-	-	-	-			
5	19030-MEJ-000	Motor Comp., Ventoinha	1	1	1	1	-	-	-	-			
6	19037-GEE-710	Tampa, Radiador	1	1	-	-	-	-	-	-			ED, ED/A, F, F/A, SI, SI/A, U, U/A, 2SI, 2SI/A, 2U, 2U/A, 7E, 7E/A
			-	-	1	1	-	-	-	-			
	19037-MCA-B31		1	1	-	-	-	-	-	-			BR, BR/A, 2BR
7	19038-MEJ-000	Bocal, Abastecimento	1	1	1	1	-	-	-	-			
8	19039-MEJ-000	Suporte, Bocal Abastecimento	1	1	1	1	-	-	-	-			
9	19046-PAA-A00	Etiqueta, Tampa Radiador	1	1	-	-	-	-	-	-			ED, ED/A, F, F/A, SI, SI/A, U, U/A, 2SI, 2SI/A, 2U, 2U/A, 7E, 7E/A
			-	-	1	1	-	-	-	-			
	19055-MCA-B31	Vedador, Tampa Radiador (Português)	1	1	-	-	-	-	-	-			BR, BR/A, 2BR
10	19051-KA3-830	Coxim, Fixação Radiador	4	4	4	4	-	-	-	-			
11	19052-MN8-000	Bucha, Fixação Radiador	3	3	3	3	-	-	-	-			
12	19101-MBR-000	Tanque, Reserva Radiador	1	1	1	1	-	-	-	-			
13	19105-MG8-000	Tampa, Tanque Reserva	1	1	1	1	-	-	-	-			
14	19107-MG8-000	Guarnição, Tanque Reserva	1	1	1	1	-	-	-	-			
15	19111-MEJ-E02	Grade, Tanque Reserva	1	1	1	1	-	-	-	-			
16	19111-MR1-000	Bocal, Tanque Reserva	1	1	1	1	-	-	-	-			
17	19125-MEJ-000	Borracha, Protetor Térmico	1	1	1	1	-	-	-	-			
18	19160-MEJ-000	Suporte, Radiador Tanque Reserva	1	1	1	1	-	-	-	-			
19	19300-MCJ-003	Termostato Comp.	1	1	1	1	-	-	-	-			
20	19305-KV3-010	Coxim, Termostato	1	-	1	-	-	-	-	-			
	19305-MFV-000		-	1	-	1	-	-	-	-			

PROIBIDA A REPRODUÇÃO E DISTRIBUIÇÃO - Moto Honda da Amazônia Ltda. - Cotec

© Moto Honda da Amazônia Ltda.
Todos os direitos reservados.

C-33 Radiador (CB1300/CB1300S)

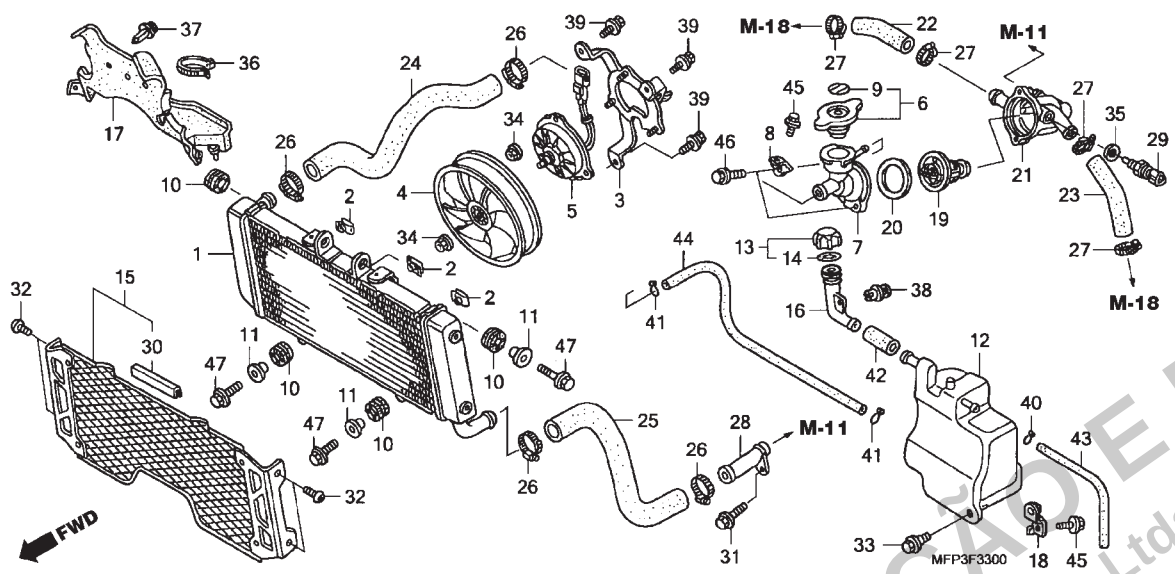

Ref. Nº	Nº da peça	Descrição	Qtd. CB1300 8	CB1300 9	CB1300S 8	CB1300S 9	CB1300A 8	CB1300A 9	CB1300SA 8	CB1300SA 9	Nº de série		Tipo
21	19310-MEJ-000	Carcaça Comp., Termostato	1	1	1	1	-	-	-	-			
22	19501-MEJ-000	Mangueira Direita, Termostato	1	1	1	1	-	-	-	-			
23	19502-MEJ-000	Mangueira Esquerda, Termostato	1	1	1	1	-	-	-	-			
24	19503-MEJ-000	Mangueira Superior, Radiador	1	1	1	1	-	-	-	-			
25	19505-MEJ-000	Mangueira Inferior, Radiador	1	1	1	1	-	-	-	-			
26	19516-GAG-003	Braçadeira, Mangueira, 30-37mm	4	4	4	4	-	-	-	-			
27	19516-ML7-691	Braçadeira, Mangueira, 24-32mm	4	4	4	4	-	-	-	-			
28	19535-MAZ-000	Tubo D, Água	1	1	1	1	-	-	-	-			
29	37870-MBG-003	Sensor Comp., Temperatura Água	1	1	1	1	-	-	-	-			
30	64122-MBB-300	Borracha, Protetor	1	1	1	1	-	-	-	-			
31	90014-952-000	Parafuso, Flange, 6 x 14 (CT200)	1	1	1	1	-	-	-	-			
32	90105-MM4-000	Parafuso, Phillips, 6 x 10	4	4	4	4	-	-	-	-			
33	90111-162-000	Parafuso, Flange, 6mm	1	1	1	1	-	-	-	-			
34	90315-MK3-003	Porca, Dentada, 5mm	4	4	4	4	-	-	-	-			
35	90454-MC7-000	Arruela, Especial, 12mm	1	1	1	1	-	-	-	-			
36	90679-SG9-E01	Presilha, Mangueira Sucção (Preto)	2	2	2	2	-	-	-	-			
37	90683-GR1-003	Presilha, Tampa	1	1	1	1	-	-	-	-			
38	90683-MBR-000	Presilha	1	1	1	1	-	-	-	-			
39	93401-06014-07	Parafuso-arruela, 6 x 14	3	-	3	-	-	-	-	-			BR, ED, F, SI, U, 2SI, 2U, 7E
	90120-GHB-611		3	-	3	-	-	-	-	-			BR/A, ED/A, F/A, SI/A, U/A, 2SI/A, 2U/A, 7E/A
			-	3	-	3	-	-	-	-			
40	95002-50000	Presilha, Tubo (C9)	1	1	1	1	-	-	-	-			

PROIBIDA A REPRODUÇÃO E DISTRIBUIÇÃO
- Moto Honda da Amazônia Ltda. - Cotec

© Moto Honda da Amazônia Ltda.
Todos os direitos reservados.

C-33 Radiador (CB1300/CB1300S)

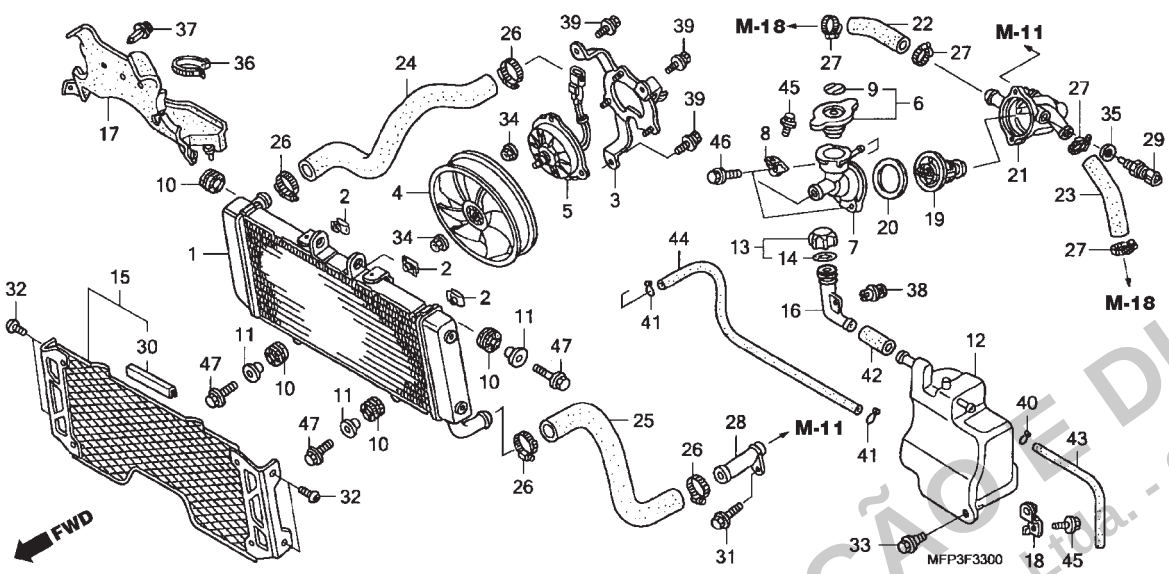

Ref. Nº	Nº da peça	Descrição	Qtd. CB1300 8	CB1300 9	CB1300S 8	CB1300S 9	CB1300A 8	CB1300A 9	CB1300SA 8	CB1300SA 9	Nº de série		Tipo
41	95002-70000	Presilha, Tubo (C11)	2	2	2	2	-	-	-	-			
42	95005-14070-30	Tubo, 14 x 70 (95005-14001-30M)	1	1	1	1	-	-	-	-			
43	95005-50390-30	Tubo, 5 x 390 (95005-50001-30M)	1	1	1	1	-	-	-	-			
44	95005-70860-30	Tubo, 7 x 860 (95005-70001-30M)	1	1	1	1	-	-	-	-			
45	95701-06010-08	Parafuso, Flange, 6 x 10	2	2	2	2	-	-	-	-			
46	96001-06018-00	Parafuso, Flange, 6 x 18	2	2	2	2	-	-	-	-			
47	96001-06025-07	Parafuso, Flange, 6 x 25	3	3	3	3	-	-	-	-			

PROIBIDA A REPRODUÇÃO E DISTRIBUIÇÃO
- Moto Honda da Amazônia Ltda. - Cotec

© Moto Honda da Amazônia Ltda.
Todos os direitos reservados.

C-33 • 1 Radiador (CB1300A/CB1300SA)

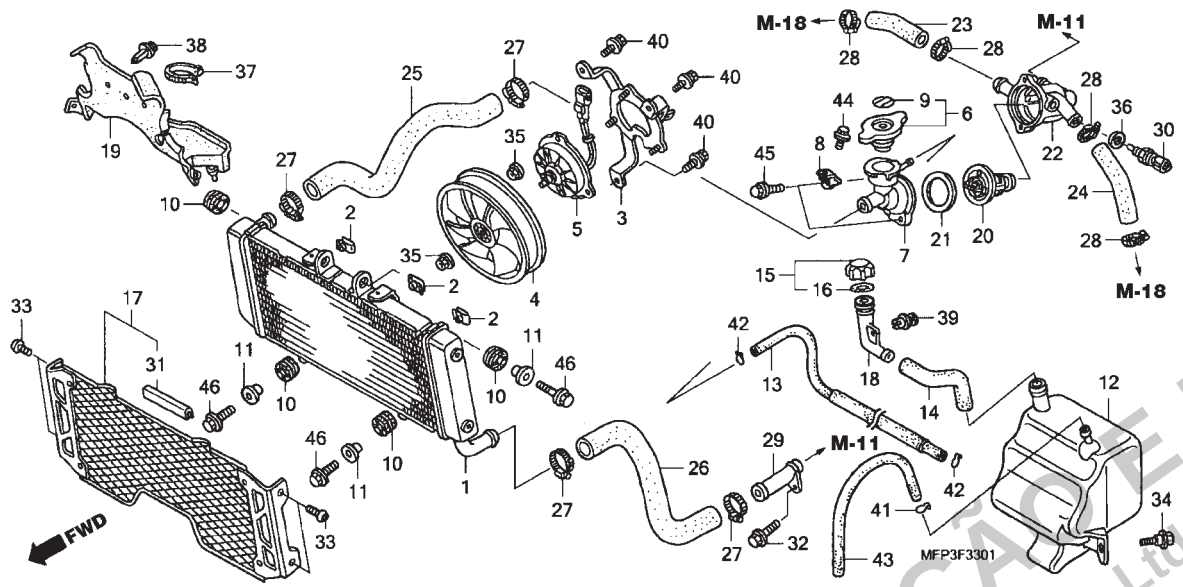

Ref. nº	N.O.S.	Descrição	T.M.O.
1	1151C3	Radiador	0,7
3	115125	Suporte, Radiador	0,5
4	1151A6	Ventoinha	0,5
5	1151A7	Motor, Ventoinha	0,6
6	1151B8	Tampa, Radiador	0,2
7		(21)	
	1151D4	Bocal, Abastecimento	0,6
12		(14)	
	115110	Tanque, Reserva Radiador	0,5
17	1151B1	Grade, Radiador	0,1
18	1151D5	Bocal, Tanque Reserva ,	0,3
20	114116	Termostato	0,6
22	114117	Carcaça, Termostato	0,8
23	1141H2	Mangueira Carcaça Termostato: Direita	0,5
24	1141H1	Mangueira Carcaça Termostato: Esquerda	0,5
	1141H3	Mangueira Carcaça Termostato: Ambas	0,6
25	115103	Mangueira, Radiador: Superior	0,4
26	115104	Mangueira, Radiador: Inferior	0,5
29	1141C0	Tubo, Entrada Água	0,5
30	6171A9	Sensor, Temperatura Água	0,5

Ref. Nº	Nº da peça	Descrição	Qtd. CB1300 8	CB1300 9	CB1300S 8	CB1300S 9	CB1300A 8	CB1300A 9	CB1300SA 8	CB1300SA 9	Nº de série		Tipo
1	19010-MEJ-671	Radiador Comp.	-	-	-	-	1	1	1	1			
2	19014-KEA-003	Porca, Fixação	-	-	-	-	3	3	3	3			
3	19015-MEJ-003	Suporte Comp.	-	-	-	-	1	1	1	1			
4	19020-MEJ-J01	Ventoinha Comp.	-	-	-	-	1	1	1	1			
5	19030-MEJ-000	Motor, Ventoinha	-	-	-	-	1	1	1	1			
6	19037-GEE-710	Tampa Comp., Radiador	-	-	-	-	1	1	-	-			ED, ED/A, F, F/A, 7E, 7E/A
			-	-	-	-	-	-	1	1			
	19037-MCA-B31		-	-	-	-	1	1	-	-			BR, BR/A, 2BR
7	19038-MEJ-000	Bocal, Abastecimento	-	-	-	-	1	1	1	1			
8	19039-MEJ-000	Suporte, Bocal Abastecimento	-	-	-	-	1	1	1	1			
9	19046-PAA-A00	Etiqueta, Tampa Radiador	-	-	-	-	1	1	-	-			ED, ED/A, F, F/A, 7E, 7E/A
			-	-	-	-	-	-	1	1			
	19055-MCA-B31	Vedador, Tampa Radiador (Português)	-	-	-	-	1	1	-	-			BR, BR/A, 2BR
10	19051-KA3-830	Coxim, Fixação Radiador	-	-	-	-	4	4	4	4			
11	19052-MN8-000	Bucha, Fixação Radiador	-	-	-	-	3	3	3	3			
12	19101-MEJ-J00	Tanque, Reserva Radiador	-	-	-	-	1	1	1	1			
13	19103-MEJ-J00	Tubo, Tanque Reserva	-	-	-	-	1	1	1	1			
14	19105-MEJ-J00	Mangueira, Tanque Reserva	-	-	-	-	1	1	1	1			
15	19105-MG8-000	Tampa, Tanque Reserva	-	-	-	-	1	1	1	1			
16	19107-MG8-000	Guarnição, Tanque Reserva	-	-	-	-	1	1	1	1			
17	19110-MEJ-E02	Grade, Radiador	-	-	-	-	1	1	1	1			
18	19111-MR1-000	Bocal, Abastecimento Tanque Reserva	-	-	-	-	1	1	1	1			
19	19125-MEJ-000	Borracha, Protetor Térmico	-	-	-	-	1	1	1	1			
20	19300-MCJ-003	Termostato Comp.	-	-	-	-	1	1	1	1			

PROIBIDA A REPRODUÇÃO E DISTRIBUIÇÃO
- Moto Honda da Amazônia Ltda. - Cotec

© Moto Honda da Amazônia Ltda.
Todos os direitos reservados.

C-33 • 1 Radiador (CB1300A/CB1300SA)

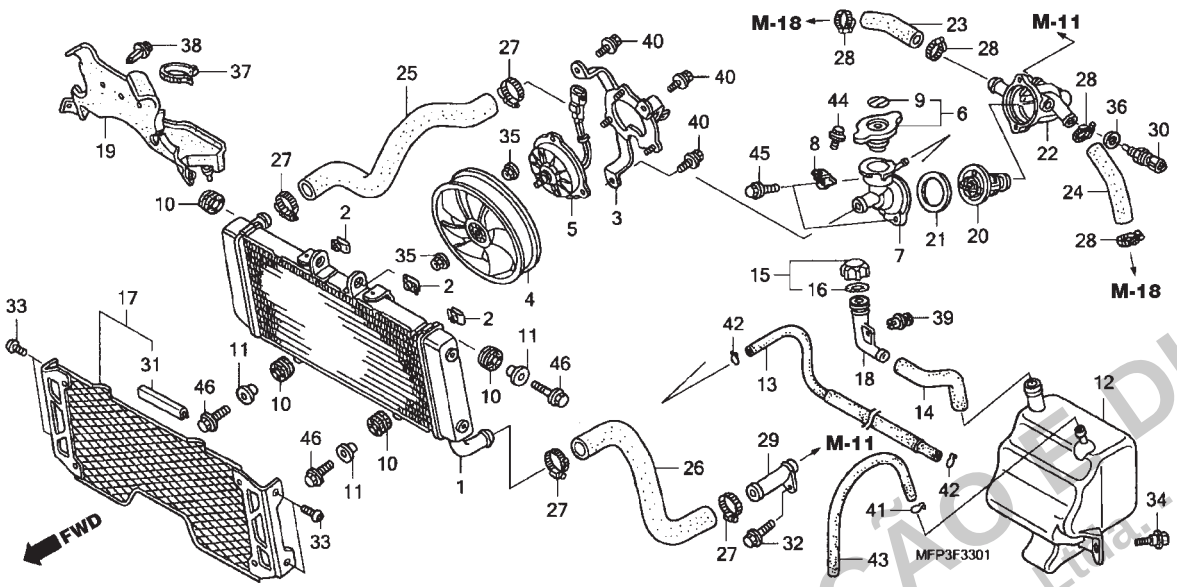

Ref. Nº	Nº da peça	Descrição	Qtd. CB1300 8	CB1300 9	CB1300S 8	CB1300S 9	CB1300A 8	CB1300A 9	CB1300SA 8	CB1300SA 9	Nº de série		Tipo
21	19305-KV3-010	Coxim, Termostato	-	-	-	-	1	-	1	-			
	19305-MKV-000		-	-	-	-	-	1	-	1			
22	19310-MEJ-000	Carcaça Comp., Termostato	-	-	-	-	1	1	1	1			
23	19501-MEJ-000	Mangueira, Direita Termostato	-	-	-	-	1	1	1	1			
24	19502-MEJ-000	Mangueira, Esquerda Termostato	-	-	-	-	1	1	1	1			
25	19503-MEJ-000	Mangueira, Superior Radiador	-	-	-	-	1	1	1	1			
26	19505-MEJ-000	Mangueira, Inferior Radiador	-	-	-	-	1	1	1	1			
27	19516-GAG-003	Braçadeira, Mangueira, 30-37mm	-	-	-	-	4	4	4	4			
28	19516-ML7-691	Braçadeira, Mangueira, 24-32mm	-	-	-	-	4	4	4	4			
29	19535-MAZ-000	Tubo D, Água	-	-	-	-	1	1	1	1			
30	37870-MBG-003	Sensor, Temperatura Água	-	-	-	-	1	1	1	1			
31	64122-MBB-300	Borracha, Protetor	-	-	-	-	1	1	1	1			
32	90014-952-000	Parafuso, Flange, 6 x 14 (CT200)	-	-	-	-	1	1	1	1			
33	90105-MM4-000	Parafuso, Phillips, 6 x 10	-	-	-	-	4	4	4	4			
34	90111-162-000	Parafuso, Flange, 6mm	-	-	-	-	1	1	1	1			
35	90315-MK3-003	Porca, Dentada, 5mm	-	-	-	-	4	4	4	4			
36	90454-MC7-000	Arruela, Especial, 12mm	-	-	-	-	1	1	1	1			
37	90679-SG9-E01	Presilha, Mangueira Sucção (Preto)	-	-	-	-	2	2	2	2			
38	90683-GR1-003	Trava, Tampa	-	-	-	-	1	1	1	1			
39	90683-MBR-000	Presilha	-	-	-	-	1	1	1	1			
40	93401-06014-07	Parafuso-arruela, 6 x 14	-	-	-	-	3	-	3	-			BR, ED, F, KO, SI, U, 2SI, 3ED, 3F, 7E, 8E
	90120-GHB-611		-	-	-	-	3	-	3	-			BR/A, ED/A, F/A, KO/A, SI/A, U/A, 2SI/A, 3ED/A, 3F/A, 7E/A, 8E/A
			-	-	-	-	-	3	-	3			

PROIBIDA A REPRODUÇÃO E DISTRIBUIÇÃO
- Moto Honda da Amazônia Ltda. Cotec

© Moto Honda da Amazônia Ltda.
Todos os direitos reservados.

C-33 • 1 Radiador (CB1300A/CB1300SA)

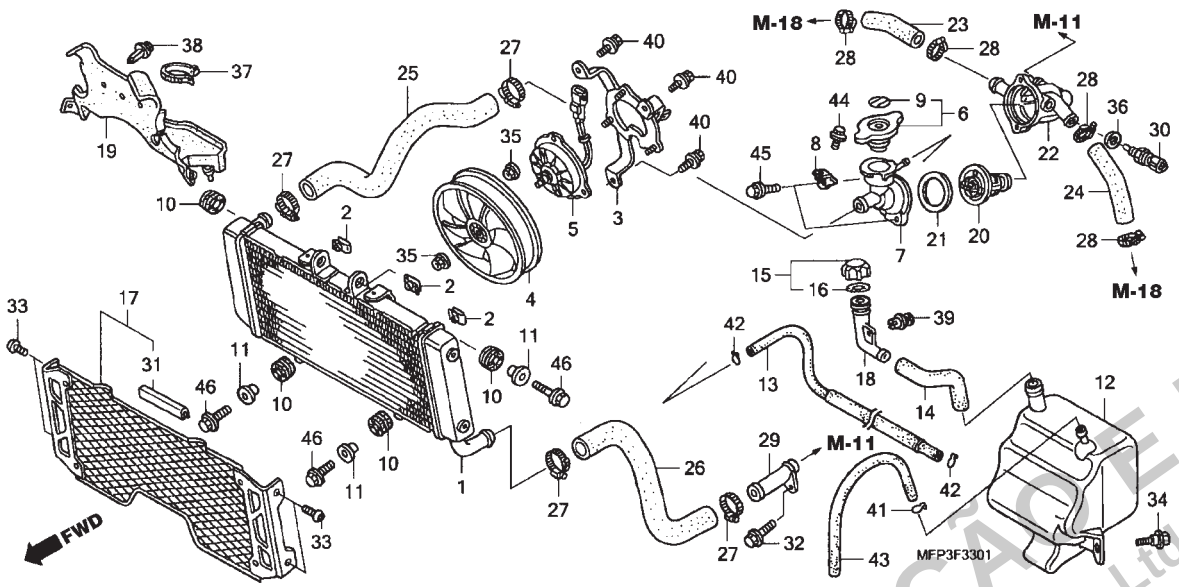

Ref. Nº	Nº da peça	Descrição	Qtd. CB1300 8	CB1300 9	CB1300S 8	CB1300S 9	CB1300A 8	CB1300A 9	CB1300SA 8	CB1300SA 9	Nº de série		Tipo
41	95002-50000	Presilha, Tubo (C9)	-	-	-	-	1	1	1	1			
42	95002-70000	Presilha, Tubo (C11)	-	-	-	-	2	2	2	2			
43	95005-50390-30	Tubo, 5 x 390 (95005-50001-30M)	-	-	-	-	1	1	1	1			
44	95701-06010-08	Parafuso, Flange, 6 x 10	-	-	-	-	1	1	1	1			
45	96001-06018-00	Parafuso, Flange, 6 x 18	-	-	-	-	2	2	2	2			
46	96001-06025-07	Parafuso, Flange, 6 x 25	-	-	-	-	3	3	3	3			

PROIBIDA A REPRODUÇÃO E DISTRIBUIÇÃO
- Moto Honda da Amazônia Ltda. - Cotec

© Moto Honda da Amazônia Ltda.
Todos os direitos reservados.

C-34 Carenagem Dianteira • Carenagem Lateral • Para-brisa

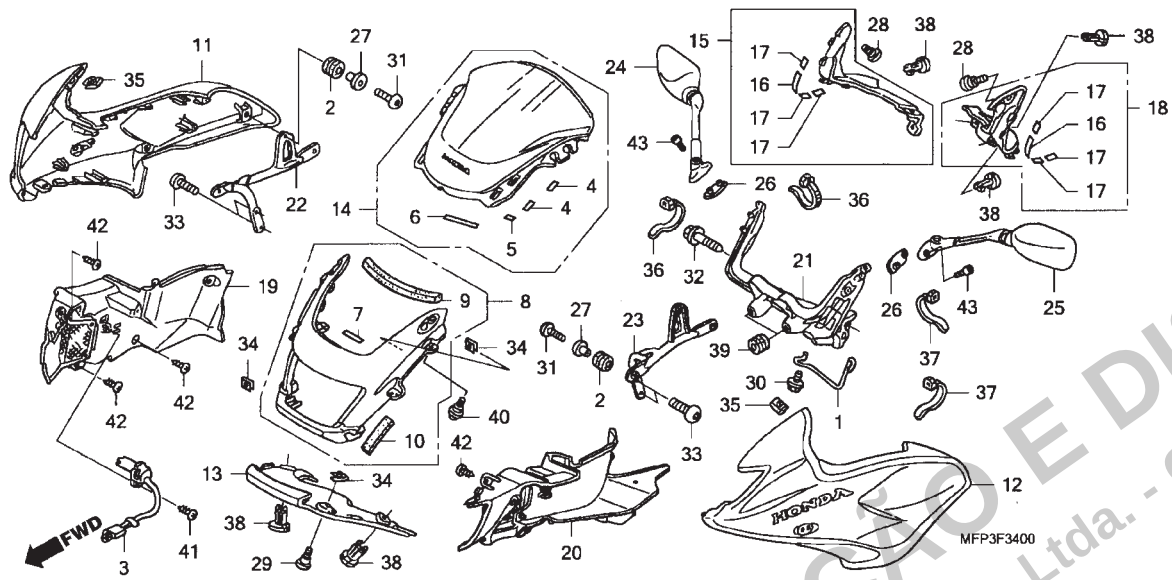

Ref. nº	N.O.S.	Descrição	T.M.O.
3	617166	Sensor, Temperatura Ar	0,4
8	4111L3	Carenagem, Dianteira: Central	0,7
11	4111L5	Carenagem, Dianteira: Direita	0,6
12	4111L4	Carenagem, Dianteira: Esquerda	0,5
	4111L6	Carenagem, Dianteira: Ambas	1,0
13	413130	Tampa, Inferior: Dianteira	0,1
14	411115	Para-brisa	0,6
15	8121F9	Capa, Instrumentos: Direita	0,1
18	8121F8	Capa, Instrumentos: Esquerda	0,1
	8121F0	Capa, Instrumentos: Ambos	0,1
19	4111D9	Carenagem, Interna: Direita	0,5
20	4111D8	Carenagem, Interna: Esquerda	0,4
	4111E0	Carenagem, Interna: Ambas	0,7
21	4111G6	Suporte A, Carenagem Superior	0,8
22	4111P6	Suporte, Carenagem Lateral: Direita	0,4
23	4111P5	Suporte, Carenagem Lateral: Esquerda	0,3
	4111R5	Suporte, Carenagem Lateral: Ambas	0,5

Ref. Nº	Nº da peça	Descrição	Qtd. CB1300 8	CB1300 9	CB1300S 8	CB1300S 9	CB1300A 8	CB1300A 9	CB1300SA 8	CB1300SA 9	Nº de série		Tipo
1	32104-MEJ-J00	Guia, Fiação	-	-	1	1	-	-	1	1			
2	33712-KT1-670	Coxim, Lanterna Traseira	-	-	6	6	-	-	6	6			
3	37890-MCS-G01	Sensor, Temperatura, Ar	-	-	1	1	-	-	1	1			
4	64202-MEJ-J00	Coxim A, Para-brisa	-	-	4	4	-	-	4	4			
5	64203-MEJ-J00	Coxim B, Para-brisa	-	-	2	2	-	-	2	2			
6	64204-MEJ-J00	Coxim C, Para-brisa	-	-	2	2	-	-	2	2			
7	64205-MEJ-J00	Coxim, Carenagem Central Dianteira	-	-	1	1	-	-	1	1			
8	64210-MEJ-J01ZA	Carenagem, Central Dianteira											
		NH463M Preto Darkness Metálico	-	-	1	1	-	-	1	1			KO/A, 2SI/A, 2U
			-	-	1	-	-	-	1	-			KO, 2SI, 2U/A, 3ED, 3ED/A, 3F, 3F/A, 8E, 8E/A
			-	-	-	-	-	-	1	-			U, U/A
	64210-MEJ-J01ZD	*NHA66P* Branco Sunbeam Perolizado	-	-	1	1	-	-	-	1			KO, U, U/A, 2SI, 3ED, 3F, 8E
			-	-	-	-	-	-	1	1			ED, ED/A, F, F/A, SI, SI/A, 7E, 7E/A
	64210-MEJ-J01ZH	*PB255P* Azul Coronado Perolizado	-	-	-	-	-	-	1	-			2SI, 2SI/A
9	64212-MEJ-J00	Protetor, Farol	-	-	1	1	-	-	1	1			
10	64213-MEJ-J00	Protetor, Carenagem Central Dianteira	-	-	2	2	-	-	2	2			
11	64220-MEJ-H50ZA	Carenagem, Lateral Direita *Tipo 1* (WL)											
		Branco Sunbeam Perolizado	-	-	1	1	-	-	-	1			U, U/A
			-	-	-	-	-	-	1	1			ED, ED/A, F, F/A, SI, SI/A, 7E, 7E/A
	64220-MFP-C20ZC	Carenagem, Lateral Direita *Tipo 1 1* (WL)											
		Preto Darkness Metálico	-	-	1	-	-	-	1	-			KO, KO/A, 2SI, 2SI/A, 2U, 2U/A, 3ED, 3ED/A, 3F, 3F/A, 8E, 8E/A
			-	-	-	-	-	-	1	-			U, U/A
	64220-MFP-C20ZA	Carenagem, Lateral Direita *Tipo 1* (WL)											
		Preto Darkness Metálico	-	-	-	1	-	-	-	1			2U
	64220-MFP-C20ZB	Carenagem, Lateral Direita *Tipo 2* (WL)	-	-	-	-	-	-	1	-			2SI, 2SI/A
	64220-MFP-730ZA	Carenagem, Lateral Direita *Tipo 1* (WL)											
		Branco Sunbeam Perolizado	-	-	-	-	-	-	-	1			KO, 2SI, 3ED, 3F, 8E

PROIBIDA A REPRODUÇÃO E DISTRIBUIÇÃO
- Moto Honda da Amazônia Ltda. - Cotec

© Moto Honda da Amazônia Ltda.
Todos os direitos reservados.

C-34 Carenagem Dianteira • Carenagem Lateral • Para-brisa

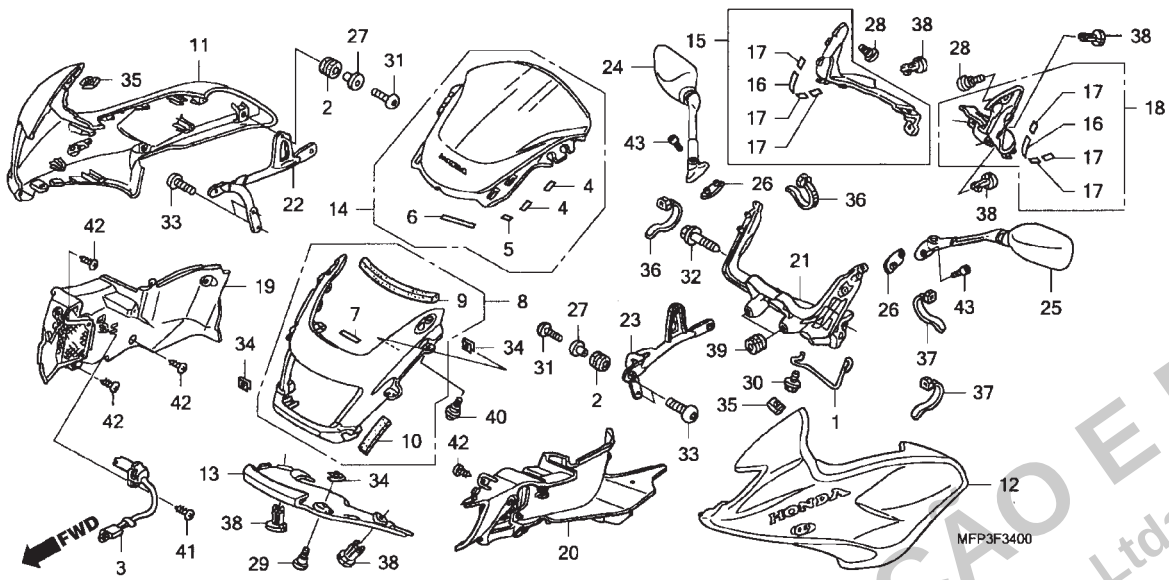

Ref. Nº	Nº da peça	Descrição	Qtd. CB1300 8	CB1300 9	CB1300S 8	CB1300S 9	CB1300A 8	CB1300A 9	CB1300SA 8	CB1300SA 9	Nº de série		Tipo
12	64230-MEJ-H50ZA	Carenagem, Lateral Esquerda *Tipo1.....1*(WL)											
		.....Branco Sunbeam Perolizado	-	-	1	1	-	-	-	1	.....	.....	U, U/A
		.....	-	-	-	-	-	-	1	1	.....	.....	ED, ED/A, F, F/A, SI, SI/A, 7E, 7E/A
	64230-MFP-C20ZC	Carenagem, Lateral Esquerda Tipo1* .....(WL)											
		.....Preto Darkness Metálico	-	-	1	-	-	-	1	-	.....	.....	KO, KO/A, 2SI, 2SI/A, 2U, 2U/A, 3ED, 3ED/A, 3F, 3F/A, 8E, 8E/A
		.....	-	-	-	-	-	-	1	-	.....	.....	U, U/A
	64230-MFP-C20ZA	Carenagem, Lateral Esquerda Tipo1* .....(WL)											
		.....Preto Darkness Metálico	-	-	-	1	-	-	-	1	.....	.....	2U
	64230-MFP-C20ZB	Carenagem, Lateral Esquerda Tipo2* .....(WL)											
		.....Azul Coronado Perolizado	-	-	-	-	-	-	1	-	.....	.....	2SI, 2SI/A
	64230-MFP-730ZA	Carenagem, Lateral Esquerda Tipo1* .....(WL)	-	-	-	-	-	-	-	1	.....	.....	KO, 2SI, 3ED, 3F, 8E
13	64241-MEJ-J00ZB	Carenagem, Inferior Dianteira											
		.....*NH463M* Preto Darkness Metálico	-	-	1	1	-	-	1	1	.....	.....	KO/A, 2SI/A, 2U
		.....	-	-	1	-	-	-	1	-	.....	.....	KO, 2SI, 2U/A, 3ED, 3ED/A, 3F, 3F/A, 8E, 8E/A
		.....	-	-	-	-	-	-	1	-	.....	.....	U, U/A
	64241-MEJ-J00ZD	*NHA66P* ..... Branco Sunbeam Perolizado	-	-	1	1	-	-	-	1	.....	.....	KO, U, U/A, 2SI, 3ED, 3F, 8E
		.....	-	-	-	-	-	-	1	1	.....	.....	ED, ED/A, F, F/A, SI, SI/A, 7E, 7E/A
	64241-MEJ-J00ZH	*PB255P* .....Azul Coronado Perolizado	-	-	-	-	-	-	1	-	.....	.....	2SI, 2SI/A
14	64250-MEJ-D01ZA	Para-brisa, Dianteiro, *Tipo1* .....(WL)	-	-	1	1	-	-	1	1	.....	.....	.....
15	64260-MEJ-J00	Tampa, Direita Instrumentos.....	-	-	1	1	-	-	1	1	.....	.....	.....
16	64262-MEJ-J00	Coxim A, Tampa Instrumentos	-	-	2	2	-	-	2	2	.....	.....	.....
17	64263-MEJ-J00	Coxim B, Tampa Instrumentos	-	-	6	6	-	-	6	6	.....	.....	.....
18	64270-MEJ-J00	Tampa, Esquerda Instrumentos	-	-	1	1	-	-	1	1	.....	.....	.....
19	64360-MEJ-J00	Tampa, Direita Interna	-	-	1	1	-	-	1	1	.....	.....	.....
20	64370-MEJ-J00	Tampa, Esquerda Interna.....	-	-	1	1	-	-	1	1	.....	.....	.....
21	64500-MEJ-J00	Suporte A, Carenagem Superior	-	-	1	1	-	-	1	1	.....	.....	.....

PROIBIDA A REPRODUÇÃO E DISTRIBUIÇÃO
- Moto Honda da Amazônia Ltda. - Cotec

© Moto Honda da Amazônia Ltda.
Todos os direitos reservados.

C-34 Carenagem Dianteira • Carenagem Lateral • Para-brisa

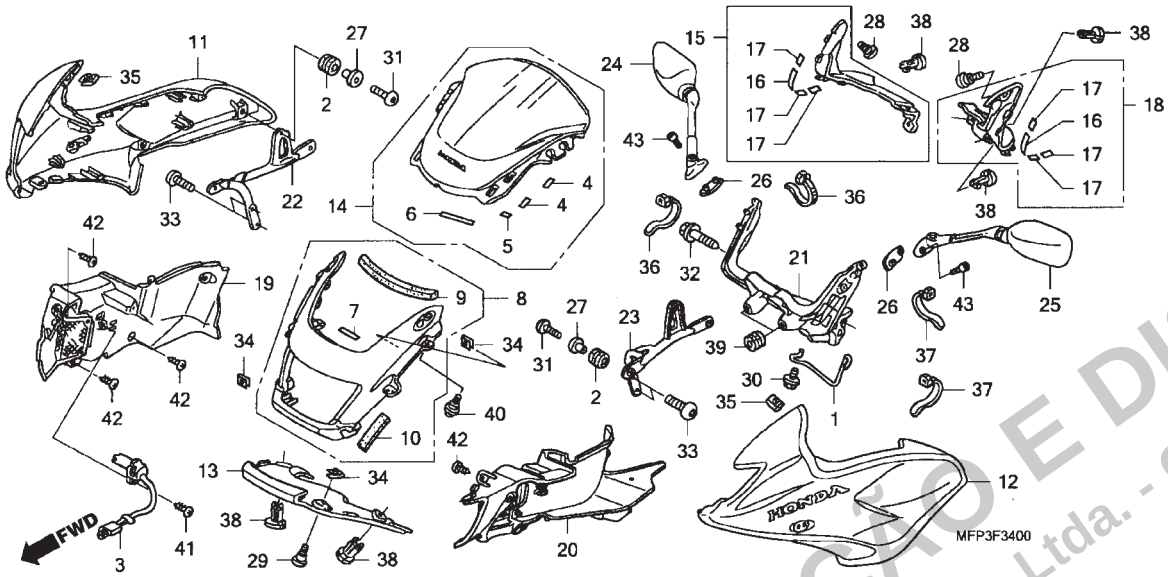

Ref. Nº	Nº da peça	Descrição	Qtd. CB1300 8	CB1300 9	CB1300S 8	CB1300S 9	CB1300A 8	CB1300A 9	CB1300SA 8	CB1300SA 9	Nº de série		Tipo
22	64700-MEJ-J00	Suporte, Direito Carenagem Lateral	-	-	1	1	-	-	1	1			
23	64750-MEJ-J00	Suporte, Esquerdo Carenagem Lateral	-	-	1	1	-	-	1	1			
24	88110-MEJ-J00	Espelho, Retrovisor Direito	-	-	1	1	-	-	1	1			
25	88120-MEJ-J00	Espelho, Retrovisor Esquerdo	-	-	1	1	-	-	1	1			
26	88201-MEJ-J00	Coxim, Base Espelho Retrovisor	-	-	2	2	-	-	2	2			
27	90001-961-670	Bucha, Fixação	-	-	6	6	-	-	6	6			
28	90102-MEJ-J00	Parafuso, Especial, 5mm	-	-	2	2	-	-	2	2			
29	90107-MN4-000	Parafuso, Phillips, 5 x 14	-	-	2	2	-	-	2	2			
30	90117-MEJ-J00	Parafuso, Flange, 6 x 12	-	-	1	1	-	-	1	1			
31	90118-MEJ-J00	Parafuso, Phillips, 6 x 20	-	-	6	6	-	-	6	6			
32	90120-MEJ-J00	Parafuso, Flange, 8 x 40	-	-	2	2	-	-	2	2			
33	90128-MEJ-J00	Parafuso, Allen, 8 x 16	-	-	4	4	-	-	4	4			
34	90312-MT3-000	Porca, Trava, 5mm	-	-	6	6	-	-	6	6			
35	90320-GE2-760	Porca, Pressão, 5mm	-	-	2	2	-	-	2	2			
36	90651-KV6-003	Presilha, Fiação 165mm	-	-	2	2	-	-	2	2			
37	90652-KT1-771	Presilha, Fiação (Preto)	-	-	2	2	-	-	2	2			
38	90683-GAZ-003	Presilha	-	-	5	5	-	-	5	5			
39	90852-898-000	Coxim, Caixa Controle	-	-	2	2	-	-	2	2			
40	91509-GE2-760	Parafuso, Phillips, 5 x 11,5	-	-	2	2	-	-	2	2			
41	93903-24280	Parafuso, Fixação, 4 x 10	-	-	1	1	-	-	1	1			
42	93903-24380	Parafuso, Fixação, 4 x 12	-	-	6	6	-	-	6	6			
43	96600-06014-07	Parafuso, Allen, 6 x 14	-	-	4	4	-	-	4	4			

PROIBIDA A REPRODUÇÃO E DISTRIBUIÇÃO
Moto Honda da Amazônia Ltda. - Cotec

© Moto Honda da Amazônia Ltda.
Todos os direitos reservados.

C-35 Porta-objetos

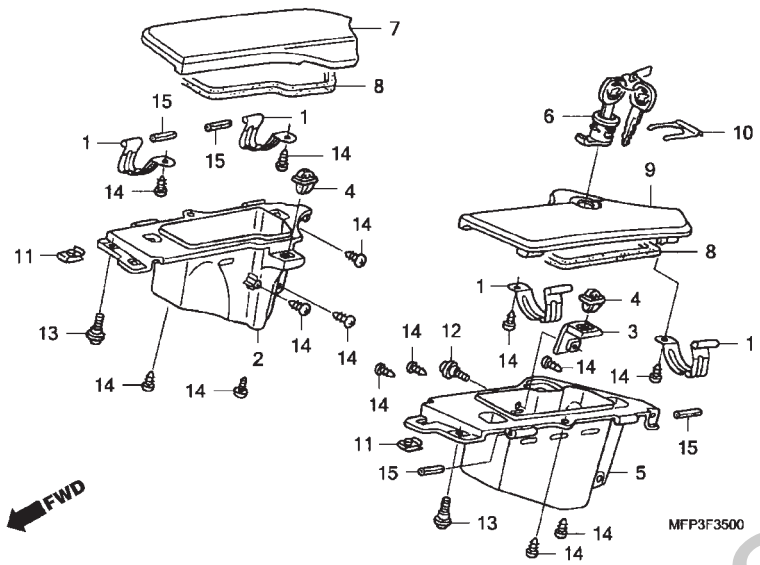

Ref. nº	N.O.S.	Descrição	T.M.O.
2	4111B9	Porta-objetos: Direito	0,6
5	4111B8	Porta-objetos: Esquerdo	0,5
	4111P7	Porta-objetos: Ambos	1,0
6	411130	Trava, Tampa Porta-objetos	0,1
7	4111F3	Tampa, Porta-objetos: Direita	0,1
9	4111F2	Tampa, Porta-objetos: Esquerda	0,1
	4111M4	Tampa, Porta-objetos: Ambas	0,1

Ref. Nº	Nº da peça	Descrição	Qtd. CB1300 8	CB1300 9	CB1300S 8	CB1300S 9	CB1300A 8	CB1300A 9	CB1300SA 8	CB1300SA 9	Nº de série		Tipo
1	64222-MEJ-J00	Braço, Fixação Porta-objetos	-	-	4	4	-	-	4	4			
2	64227-MEJ-J00	Porta-objetos, Direito	-	-	1	1	-	-	1	1			
3	64228-MEJ-J00	Placa, Suporte	-	-	1	1	-	-	1	1			
4	64229-MCS-G00	Pino, Pressão	-	-	2	2	-	-	2	2			
5	64237-MEJ-J00	Porta-objetos, Esquerdo	-	-	1	1	-	-	1	1			
6	64238-MEJ-J00	Trava, Porta-objetos	-	-	1	1	-	-	1	1			
7	64271-MEJ-J00ZB	Tampa, Porta-objetos Direito											
		NH463M Preto Darkness Metálico	-	-	1	1	-	-	1	1			KO/A, 2SI/A, 2U
			-	-	1	-	-	-	1	-			KO, 2SI, 2U/A, 3ED, 3ED/A, 3F, 3F/A, 8E, 8E/A
			-	-	-	-	-	-	1	-			U, U/A
	64271-MEJ-J00ZD	*NHA66P* Branco Sunbeam Perolizado	-	-	1	1	-	-	-	1			KO, U, U/A, 2SI, 3ED, 3F, 8E
			-	-	-	-	-	-	1	1			ED, ED/A, F, F/A, SI, SI/A, 7E, 7E/A
	64271-MEJ-J00ZH	*PB255P* Azul Coronado Perolizado	-	-	-	-	-	-	1	-			2SI, 2SI/A
8	64277-MEJ-J00	Vedador, Porta-objetos	-	-	2	2	-	-	2	2			
9	64281-MEJ-J00ZB	Tampa, Porta-objetos Esquerdo											
		NH463M Preto Darkness Metálico	-	-	1	1	-	-	1	1			KO/A, 2SI/A, 2U
			-	-	1	-	-	-	1	-			KO, 2SI, 2U/A, 3ED, 3ED/A, 3F, 3F/A, 8E, 8E/A
			-	-	-	-	-	-	1	-			U, U/A
	64281-MEJ-J00ZD	*NHA66P* Branco Sunbeam Perolizado	-	-	1	1	-	-	-	1			KO, U, U/A, 2SI, 3ED, 3F, 8E
			-	-	-	-	-	-	1	1			ED, ED/A, F, F/A, SI, SI/A, 7E, 7E/A
	64281-MEJ-J00ZH	*PB255P* Azul Coronado Perolizado	-	-	-	-	-	-	1	-			2SI, 2SI/A
10	77235-469-000	Mola, Fixação Trava	-	-	1	1	-	-	1	1			

PROIBIDA A REPRODUÇÃO E DISTRIBUIÇÃO
- Moto Honda da Amazônia Ltda. - Cotec

© Moto Honda da Amazônia Ltda.
Todos os direitos reservados.

C-35 Porta-objetos

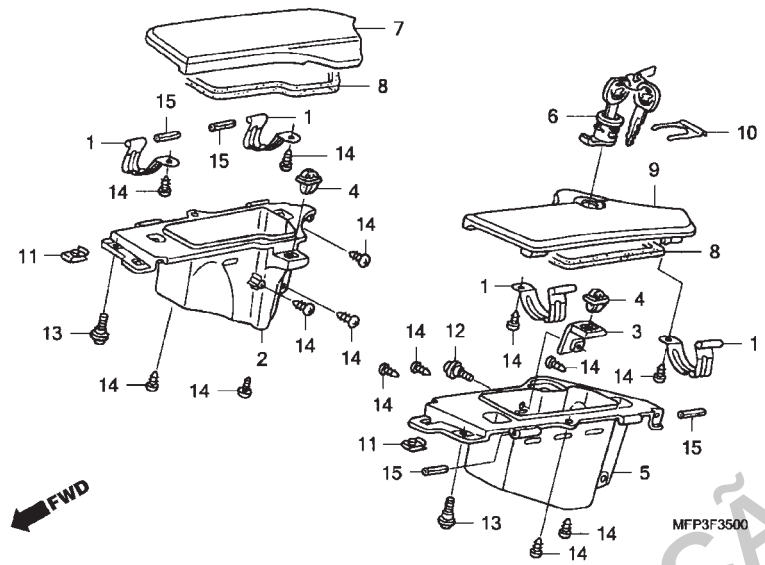

Ref. Nº	Nº da peça	Descrição	Qtd. CB1300 8	CB1300 9	CB1300S 8	CB1300S 9	CB1300A 8	CB1300A 9	CB1300SA 8	CB1300SA 9	Nº de série		Tipo
11	90312-MT3-000	Porca, Trava, 5mm	-	-	2	2	-	-	2	2			
12	91509-GB2-720	Parafuso, Phillips, 5 x 11,5	-	-	1	1	-	-	1	1			
13	91509-GE2-760	Parafuso, Phillips, 5 x 11,5	-	-	2	2	-	-	2	2			
14	93903-24380	Parafuso, Fixação, 4 x 12	-	-	14	14	-	-	14	14			
15	94305-30321	Pino, Pressão, 3 x 32	-	-	4	4	-	-	4	4			

PROIBIDA A REPRODUÇÃO E DISTRIBUIÇÃO
- Moto Honda da Amazônia Ltda. - Cotec

© Moto Honda da Amazônia Ltda.
Todos os direitos reservados.

C-36 Etiquetas de Precaução (CB1300/CB1300A)

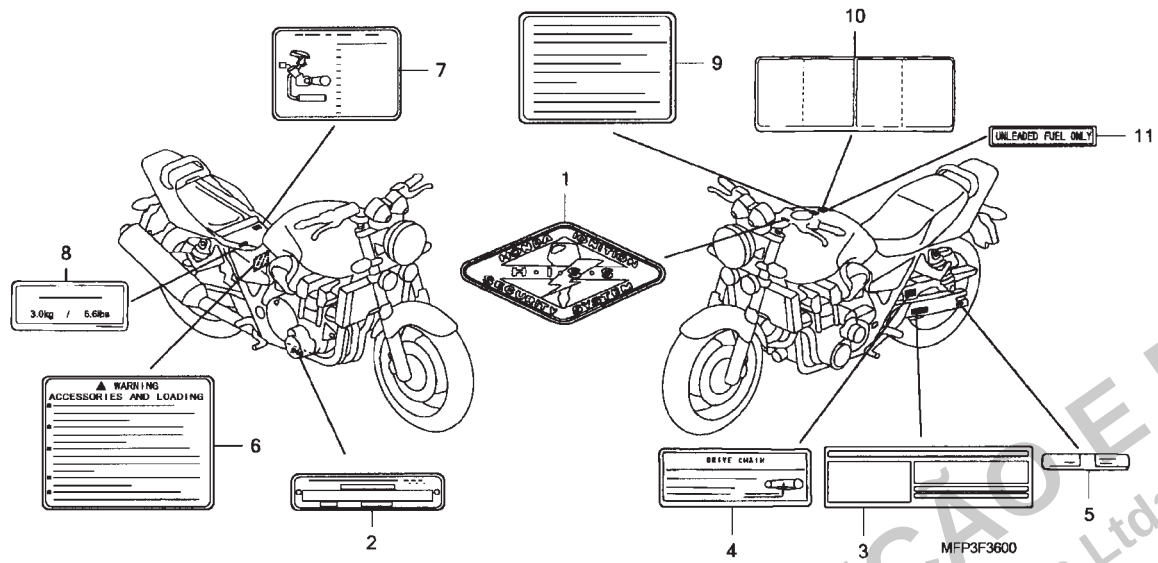

Ref. nº	N.O.S.	Descrição	T.M.O.
	Sem Informação		

Ref. Nº	Nº da peça	Descrição	Qtd. CB1300 8	CB1300 9	CB1300S 8	CB1300S 9	CB1300A 8	CB1300A 9	CB1300SA 8	CB1300SA 9	Nº de série		Tipo
1	17528-MAT-D70	Emblema, HISS	1	1	-	-	1	1	-	-			
2	87501-KSV-P00	Placa, Número Registro	1	1	-	-	1	1	-	-			ED, F, 7E
3	87505-MFP-B00	Etiqueta, Pneus (Português)	1	1	-	-	1	1	-	-			BR, BR/A, 2BR
	87505-MFP-D00	Etiqueta, Pneus	1	1	-	-	1	1	-	-			ED, ED/A, SI, SI/A, U, U/A, 2SI, 2SI/A, 2U, 2U/A, 7E, 7E/A
	87505-MFP-F00	Etiqueta, Pneus (Francês)	1	-	-	-	1	1	-	-			F, F/A
4	87507-KPH-740	Etiqueta, Precaução Corrente Transmissão	1	1	-	-	1	1	-	-			ED, ED/A, SI, SI/A, U, U/A, 2SI, 2SI/A, 2U, 2U/A, 7E, 7E/A
	87507-MAT-B40	Etiqueta, Precaução Corrente Transmissão (Português)	1	1	-	-	1	1	-	-			BR, BR/A, 2BR
	87507-MBW-F80	Etiqueta, Precaução Corrente Transmissão (Francês)	1	-	-	-	1	1	-	-			F, F/A
5	87508-MCF-000	Etiqueta, Ajuste Corrente Transmissão	1	1	-	-	1	1	-	-			ED, ED/A, SI, SI/A, U, U/A, 2SI, 2SI/A, 2U, 2U/A, 7E, 7E/A
	87508-MCF-620	Etiqueta, Ajuste Corrente Transmissão (Francês)	1	-	-	-	1	1	-	-			F, F/A
	87508-MEJ-B00	Etiqueta, Ajuste Corrente Transmissão (Português)	1	1	-	-	1	1	-	-			BR, BR/A, 2BR
6	87512-MBB-D60	Etiqueta, Acessórios e Carga	1	1	-	-	1	1	-	-			ED, ED/A, U, U/A, 2U, 2U/A, 7E, 7E/A
	87512-MBB-F60	Etiqueta, Acessórios e Carga (Francês)	1	-	-	-	1	1	-	-			F, F/A
	87512-MEJ-B00	Etiqueta, Acessórios e Carga (Português)	1	1	-	-	1	1	-	-			BR, BR/A, 2BR
7	87520-MFP-F00	Etiqueta, Precaução	1	-	-	-	1	1	-	-			F, F/A
8	87523-MEJ-B00	Etiqueta, Limite Carga (3,0kg)	1	1	-	-	1	1	-	-			BR, BR/A, 2BR
9	87560-KCH-630	Etiqueta, Precaução (Português)	1	1	-	-	1	1	-	-			BR, BR/A, 2BR
	87560-MZ0-611	Etiqueta, Precaução (Inglês/ Francês /Alemão)	1	1	-	-	1	1	-	-			ED, ED/A, F, F/A, SI, SI/A, U, U/A, 2SI, 2SI/A, 2U, 2U/A, 7E, 7E/A
10	87560-MZ1-620	Etiqueta, Translado (Francês)	1	-	-	-	1	1	-	-			F, F/A
11	87586-MB6-870ZE	Etiqueta, Combustível *Tipo B*	1	1	-	-	1	1	-	-			ED, ED/A, 7E, 7E/A
	87586-MCC-620	Etiqueta, Combustível (Francês)	1	-	-	-	1	1	-	-			F, F/A

PROIBIDA A REPRODUÇÃO E DISTRIBUIÇÃO
- Moto Honda da Amazônia Ltda. - Cotec

© Moto Honda da Amazônia Ltda.
Todos os direitos reservados.

C-36 • 1 Etiquetas de Precaução (CB1300S/CB1300SA)

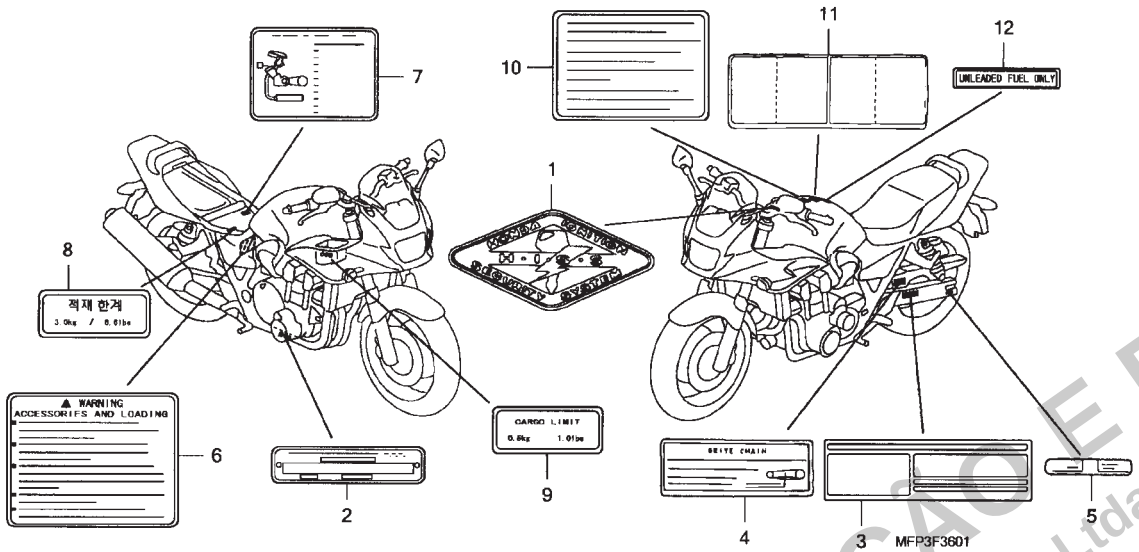

Ref. nº	N.O.S.	Descrição	T.M.O.
		Sem Informação	

Ref. Nº	Nº da peça	Descrição	Qtd. CB1300 8	CB1300 9	CB1300S 8	CB1300S 9	CB1300A 8	CB1300A 9	CB1300SA 8	CB1300SA 9	Nº de série		Tipo
1	17528-MAT-D70	Emblema, HISS	-	-	1	1	-	-	1	1			
2	87501-KSV-P00	Placa, Número Registro	-	-	-	-	-	-	1	1			ED, ED/A, F, F/A, 3ED, 3ED/A, 3F, 3F/A, 7E, 7E/A, 8E, 8E/A
3	87505-MFP-D00	Etiqueta, Pneus	-	-	1	1	-	-	-	-			
			-	-	-	-	-	-	1	1			ED, ED/A, SI, SI/A, U, U/A, 2SI, 2SI/A, 2U, 3ED, 3ED/A, 7E, 7E/A, 8E, 8E/A
	87505-MFP-F00	Etiqueta, Pneus (Francês)	-	-	-	-	-	-	1	1			F, F/A, 3F, 3F/A
	87505-MFP-K00	Etiqueta, Pneus (Coreano)	-	-	-	-	-	-	1	1			KO, KO/A
4	87507-KPH-740	Etiqueta, Precaução Corrente Transmissão	-	-	1	1	-	-	-	-			
			-	-	-	-	-	-	1	1			ED, ED/A, SI, SI/A, U, U/A, 2SI, 2SI/A, 2U, 3ED, 3ED/A, 7E, 7E/A, 8E, 8E/A
	87507-MBW-F80	Etiqueta, Precaução Corrente Transmissão (Francês)	-	-	-	-	-	-	1	1			F, F/A, 3F, 3F/A
	87507-MEJ-K00	Etiqueta, Precaução Corrente Transmissão (Coreano)	-	-	-	-	-	-	1	1			KO, KO/A
5	87508-MCF-000	Etiqueta, Ajuste Corrente Transmissão	-	-	1	1	-	-	-	-			
			-	-	-	-	-	-	1	1			ED, ED/A, SI, SI/A, U, U/A, 2SI, 2SI/A, 2U, 3ED, 3ED/A, 7E, 7E/A, 8E, 8E/A
	87508-MCF-620	Etiqueta, Ajuste Corrente Transmissão (Francês)	-	-	-	-	-	-	1	1			F, F/A, 3F, 3F/A
	87508-MCJ-K00	Etiqueta, Ajuste Corrente Transmissão (Coreano)	-	-	-	-	-	-	1	1			KO, KO/A
6	87512-MBB-D60	Etiqueta, Acessórios e Carga	-	-	1	1	-	-	-	-			
			-	-	-	-	-	-	1	1			ED, ED/A, U, U/A, 2U, 3ED, 3ED/A, 7E, 7E/A, 8E, 8E/A
	87512-MBB-F60	Etiqueta, Acessórios e Carga (Francês)	-	-	-	-	-	-	1	1			F, F/A, 3F, 3F/A
7	87520-MFP-F00	Etiqueta, Precaução	-	-	-	-	-	-	1	1			F, F/A, 3F, 3F/A
8	87523-MCJ-K00	Etiqueta, Limite Carga (3,0kg) (Coreano)	-	-	-	-	-	-	1	1			KO, KO/A
9	87525-MZ3-300	Etiqueta, Limite Carga (0,5kg)	-	-	2	2	-	-	-	-			
			-	-	-	-	-	-	2	2			ED, ED/A, SI, SI/A, U, U/A, 2SI, 2SI/A, 2U, 3ED, 3ED/A, 7E, 7E/A, 8E, 8E/A
	87525-MEJ-K00	Etiqueta, Limite Carga (0,5kg) (Coreano)	-	-	-	-	-	-	2	2			KO, KO/A

PROIBIDA A REPRODUÇÃO E DISTRIBUIÇÃO
Moto Honda da Amazônia Ltda. - Cotec

© Moto Honda da Amazônia Ltda.
Todos os direitos reservados.

C-36 • 1 Etiquetas de Precaução (CB1300S/CB1300SA)

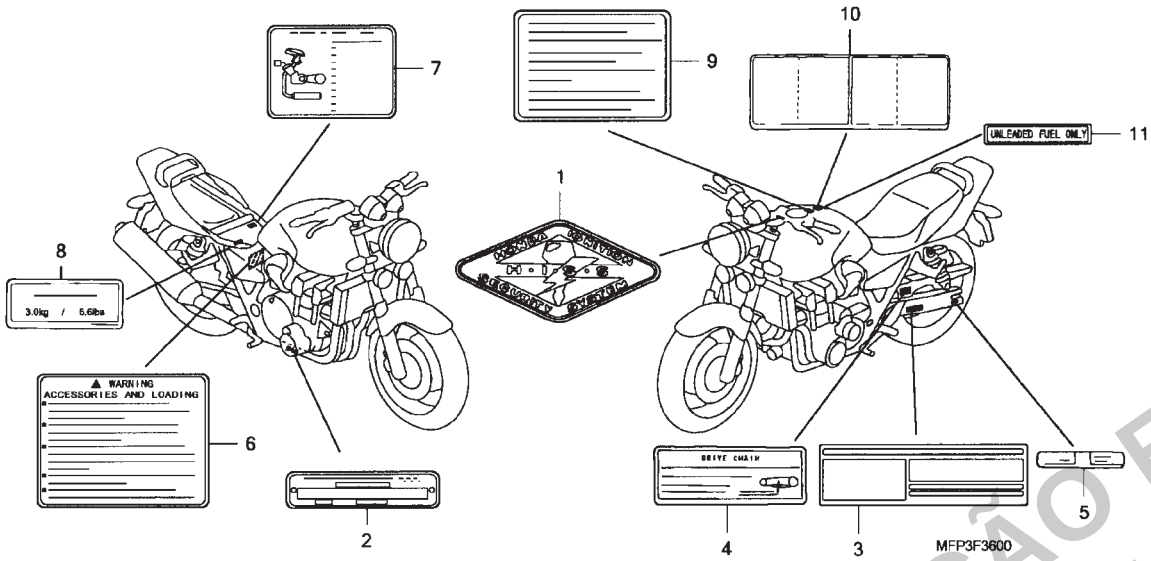

Ref. Nº	Nº da peça	Descrição	Qtd. CB1300 8	CB1300 9	CB1300S 8	CB1300S 9	CB1300A 8	CB1300A 9	CB1300SA 8	CB1300SA 9	Nº de série		Tipo
	87525-MZ3-620	Etiqueta, Limite Carga (0,5kg) .....(Francês)	-	-	-	-	-	-	2	2	.....	.....	F, F/A, 3F, 3F/A
10	87560-MZ0-611	Etiqueta, Precaução .....(Inglês/ Francês /Alemão)	-	-	1	1	-	-	-	-	.....	.....	.....
		.....	-	-	-	-	-	-	1	1	.....	.....	ED, ED/A, F, F/A, SI, SI/A, U, U/A, 2SI, 2SI/A, 2U, 3ED, 3ED/A, 3F, 3F/A, 7E, 7E/A, 8E, 8E/A
	87560-MBR-871	Etiqueta, Precaução.....(Coreano)	-	-	-	-	-	-	1	1	.....	.....	KO, KO/A
11	87560-MZ1-620	Etiqueta, Translado .....(Francês)	-	-	-	-	-	-	1	1	.....	.....	F, F/A, 3F, 3F/A
12	87586-MB6-870ZE	Etiqueta, Combustível *Tipo B*	-	-	-	-	-	-	1	1	.....	.....	ED, ED/A, 7E, 7E/A
		.....	-	-	-	-	-	-	-	1	.....	.....	3ED, 8E
	87586-MB6-870ZF	Etiqueta, Combustível *Tipo G*	-	-	-	-	-	-	1	-	.....	.....	3ED, 3ED/A, 8E, 8E/A
	87586-MCC-620	Etiqueta, Combustível .....(Francês)	-	-	-	-	-	-	1	1	.....	.....	F, F/A, 3F, 3F/A

PROIBIDA A REPRODUÇÃO E DISTRIBUIÇÃO
- Moto Honda da Amazônia Ltda. - Cotec

© Moto Honda da Amazônia Ltda.
Todos os direitos reservados.

C-37 Emblemas (CB1300/CB1300A)

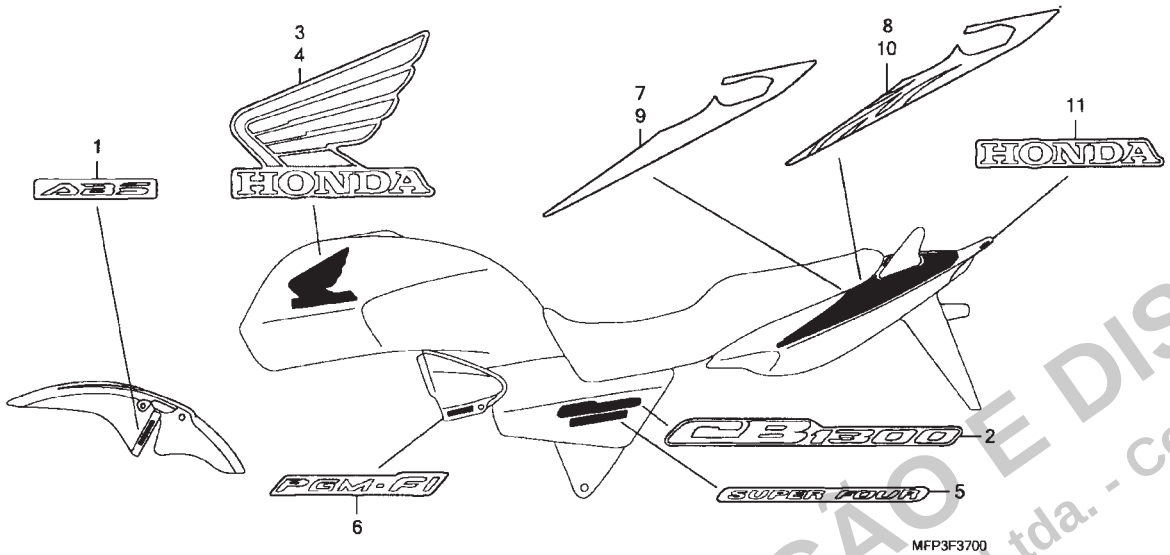

Ref. nº	N.O.S.	Descrição	T.M.O.
		Sem Informação	

Ref. Nº	Nº da peça	Descrição	Qtd. CB1300 8	CB1300 9	CB1300S 8	CB1300S 9	CB1300A 8	CB1300A 9	CB1300SA 8	CB1300SA 9	Nº de série		Tipo
1	61110-MEJ-J00ZA	Emblema, Para-lama Dianteiro *Tipo 2* .....Branco Sunbeam Perolizado	-	-	-	-	2	2	-	-	.....	.....	ED, ED/A, F, F/A, 7E, 7E/A
	61110-MEJ-J00ZC	Emblema, Para-lama Dianteiro *Tipo 3*	-	-	-	-	2	2	-	-	.....	.....	BR, BR/A, 2BR
2	83605-MEJ-000	Emblema, Tampa Lateral	2	2	-	-	2	2	-	-	.....	.....	.....
3	87103-MEJ-H70ZA	Emblema, Direito Tanque Combustível *Tipo 1* .....Branco Sunbeam Perolizado	1	1	-	-	1	1	-	-	.....	.....	ED, ED/A, F, F/A, SI, SI/A, U, U/A, 7E, 7E/A
	87103-MFP-N10ZA	.....	1	-	-	-	1	-	-	-	.....	.....	BR, BR/A, 2SI, 2SI/A, 2U, 2U/A
	87103-MFP-N10ZB	Emblema, Direito Tanque Combustível *Tipo 3* .....Prata Iron Nail Metálico	1	-	-	-	1	-	-	-	.....	.....	BR, BR/A, 2SI, 2SI/A, 2U, 2U/A
	87103-MFP-N10ZC	Emblema, Direito Tanque Combustível *Tipo 2* .....Preto Darkness Metálico	1	1	-	-	-	1	-	-	.....	.....	2BR, 2SI, 2SI/A, 2U, 2U/A
	87103-MFP-700ZA	Emblema, Direito Tanque Combustível *Tipo 1* .....Preto Darkness Metálico	-	1	-	-	-	1	-	-	.....	.....	BR
4	87104-MEJ-H70ZA	Emblema, Esquerdo Tanque Combustível *Tipo 1* .....Branco Sunbeam Perolizado	1	1	-	-	1	1	-	-	.....	.....	ED, ED/A, F, F/A, SI, SI/A, U, U/A, 7E, 7E/A
	87104-MFP-N10ZA	.....	1	-	-	-	1	-	-	-	.....	.....	BR, BR/A, 2SI, 2SI/A, 2U, 2U/A
	87104-MFP-N10ZB	Emblema, Esquerdo Tanque Combustível *Tipo 3* .....Prata Iron Nail Metálico	1	-	-	-	1	-	-	-	.....	.....	BR, BR/A, 2SI, 2SI/A, 2U, 2U/A
	87104-MFP-N10ZC	Emblema, Esquerdo Tanque Combustível *Tipo 2* .....Preto Darkness Metálico	1	1	-	-	-	1	-	-	.....	.....	2BR, 2SI, 2SI/A, 2U, 2U/A
	87104-MFP-700ZA	Emblema, Esquerdo Tanque Combustível *Tipo 1* .....Preto Darkness Metálico	-	1	-	-	-	1	-	-	.....	.....	BR
5	87105-MEJ-000ZA	Emblema, Tampa Lateral *Tipo 1*	2	-	-	-	2	-	-	-	.....	.....	BR, BR/A
	87105-MFP-N00ZA	.....	-	2	-	-	-	2	-	-	.....	.....	.....
6	87106-MEJ-000ZA	Emblema, Tampa Filtro Ar *Tipo 1*	2	2	-	-	2	2	-	-	.....	.....	.....
7	87108-MEJ-J00ZB	Faixa, Rabeta Direita *Tipo 1* .....Branco Sunbeam Perolizado	1	1	-	-	1	1	-	-	.....	.....	ED, ED/A, F, F/A, SI, SI/A, U, U/A, 7E, 7E/A

PROIBIDA A REPRODUÇÃO E DISTRIBUIÇÃO
Moto Honda da Amazônia Ltda. - Cotec

© Moto Honda da Amazônia Ltda.
Todos os direitos reservados.

C-37 Emblemas (CB1300/CB1300A)

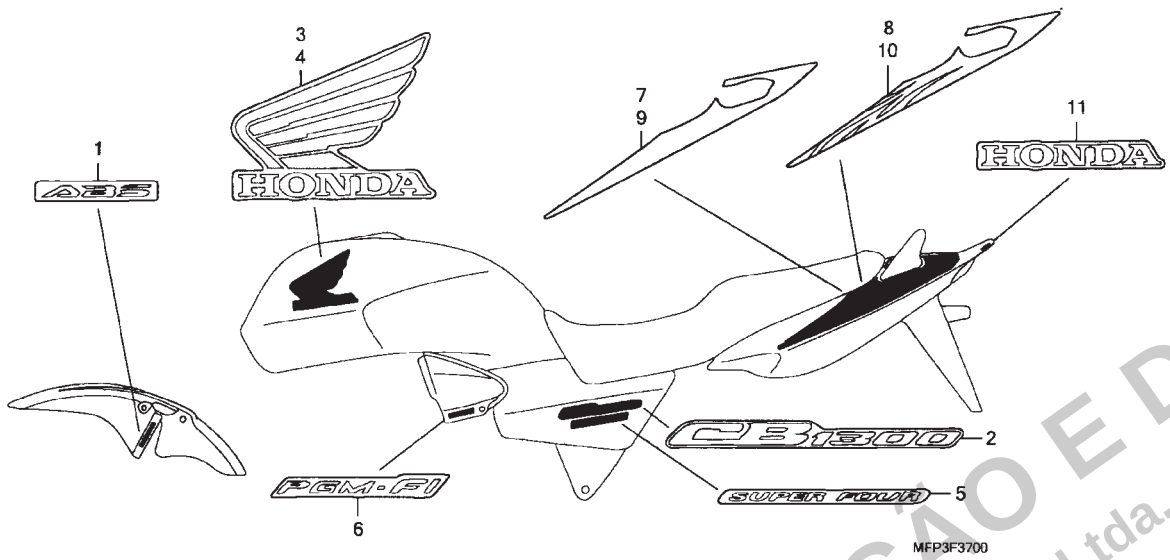

Ref. Nº	Nº da peça	Descrição	Qtd. CB1300 8	CB1300 9	CB1300S 8	CB1300S 9	CB1300A 8	CB1300A 9	CB1300SA 8	CB1300SA 9	Nº de série		Tipo
8	87108-MFP-N10ZA	Faixa, Rabeta Direita *Tipo 1* ....Preto Darkness Metálico	1	-	-	-	1	-	-	-	.....	.....	BR, BR/A, 2SI, 2SI/A, 2U, 2U/A
	87108-MFP-N10ZB	Faixa, Rabeta Direita *Tipo 3* ....Prata Iron Nail Metálico	1	-	-	-	1	-	-	-	.....	.....	BR, BR/A, 2SI, 2SI/A, 2U, 2U/A
	87108-MFP-N10ZC	Faixa, Rabeta Direita *Tipo 2* ....Preto Darkness Metálico	1	1	-	-	-	1	-	-	.....	.....	2BR, 2SI, 2SI/A, 2U, 2U/A
	87108-MFP-700ZA	Faixa, Rabeta Direita *Tipo 1* ....Preto Darkness Metálico	-	1	-	-	-	1	-	-	.....	.....	BR
9	87109-MEJ-J00ZB	Faixa, Rabeta Esquerda *Tipo 1* ....Branco Sunbeam Perolizado	1	1	-	-	1	1	-	-	.....	.....	ED, ED/A, F, F/A, SI, SI/A, U, U/A, 7E, 7E/A
10	87109-MFP-N10ZA	Faixa, Rabeta Esquerda *Tipo 1* ....Preto Darkness Metálico	1	-	-	-	1	-	-	-	.....	.....	BR, BR/A, 2SI, 2SI/A, 2U, 2U/A
	87109-MFP-N10ZB	Faixa, Rabeta Esquerda *Tipo 3* ....Prata Iron Nail Metálico	1	-	-	-	1	-	-	-	.....	.....	BR, BR/A, 2SI, 2SI/A, 2U, 2U/A
	87109-MFP-N10ZC	Faixa, Rabeta Esquerda *Tipo 2* ....Preto Darkness Metálico	1	1	-	-	-	1	-	-	.....	.....	2BR, 2SI, 2SI/A, 2U, 2U/A
	87109-MFP-700ZA	Faixa, Rabeta Esquerda *Tipo 1* ....Preto Darkness Metálico	-	1	-	-	-	1	-	-	.....	.....	BR
11	87110-MEJ-H70ZA	Emblema, Rabeta *Tipo 4* (HONDA) ....Branco Sunbeam Perolizado	1	1	-	-	1	1	-	-	.....	.....	ED, ED/A, F, F/A, SI, SI/A, U, U/A, 7E, 7E/A
	87110-MEJ-J00ZA	Emblema, Rabeta *Tipo 5* (HONDA) ....Preto Darkness Metálico	1	1	-	-	1	1	-	-	.....	.....	BR/A, 2BR
		.....	1	-	-	-	1	-	-	-	.....	.....	BR, 2SI, 2SI/A, 2U, 2U/A
	87110-MEJ-J70ZA	Emblema, Rabeta *Tipo 1* (HONDA) ....Prata Iron Nail Metálico	1	-	-	-	1	-	-	-	.....	.....	BR, BR/A, 2SI, 2SI/A, 2U, 2U/A
	87110-MFP-700ZA	.....	-	1	-	-	-	1	-	-	.....	.....	BR

PROIBIDA A REPRODUÇÃO E DISTRIBUIÇÃO
- Moto Honda da Amazônia Ltda. - Cotec

© Moto Honda da Amazônia Ltda.
Todos os direitos reservados.

C-37 • 1 Emblemas (CB1300S/CB1300SA)

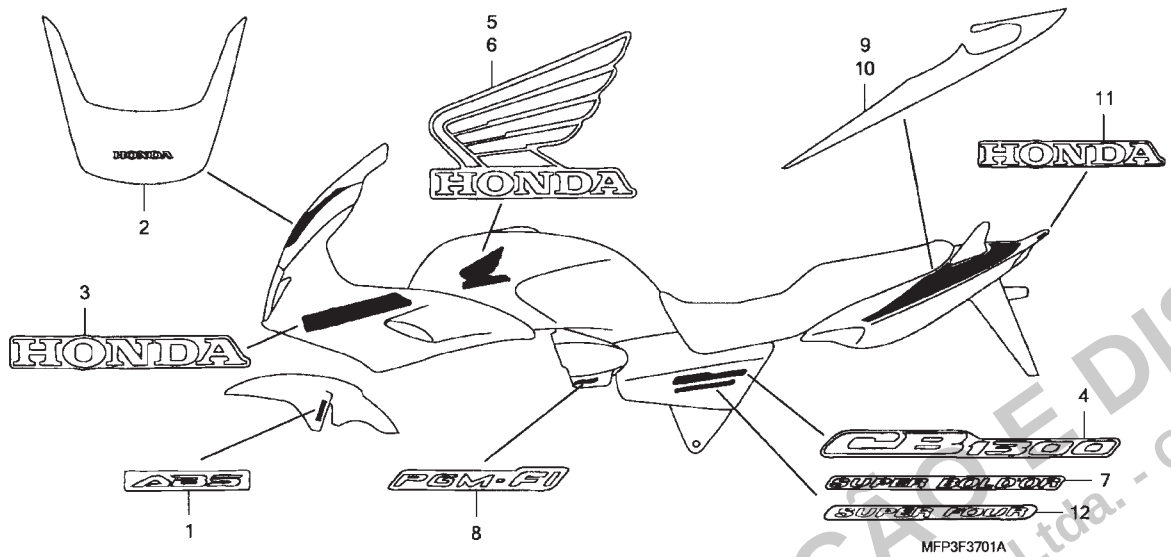

Ref. nº	N.O.S.	Descrição	T.M.O.
		Sem Informação	

Ref. Nº	Nº da peça	Descrição	Qtd. CB1300 8	CB1300 9	CB1300S 8	CB1300S 9	CB1300A 8	CB1300A 9	CB1300SA 8	CB1300SA 9	Nº de série		Tipo
1	61110-MEJ-J00ZB	Emblema, Para-lama Dianteiro *Tipo 1*											
		.....Branco Sunbeam Perolizado	-	-	-	-	-	-	2	2	.....	.....	ED, ED/A, F, F/A, SI, SI/A, 7E, 7E/A
		.....	-	-	-	-	-	-	-	2	.....	.....	U
	61110-MEJ-J00ZC	Emblema, Para-lama Dianteiro *Tipo 3*											
		.....Preto Darkness Metálico	-	-	-	-	-	-	2	2	.....	.....	KO/A, U/A, 2SI/A, 2U, 3ED/A, 3F/A, 8E/A
		.....	-	-	-	-	-	-	2	-	.....	.....	KO, U, 2SI. 3ED, 3F, 8E
	61110-MEJ-J00ZA	Emblema, Para-lama Dianteiro *Tipo 2*											
		.....Branco Sunbeam Perolizado	-	-	-	-	-	-	-	2	.....	.....	KO, 2SI, 3ED, 3F, 8E
2	64201-MEJ-J00ZA	Faixa, Para-brisa *Tipo 1*.....	-	-	1	1	-	-	1	1	.....	.....	.....
3	64224-MFP-C20ZA	Faixa, Carenagem Lateral *Tipo 1*											
		.....Preto Darkness Metálico	-	-	2	2	-	-	2	2	.....	.....	KO/A, 2SI/A, 2U
		.....	-	-	2	-	-	-	2	-	.....	.....	KO, 2SI, 2U/A, 3ED, 3ED/A, 3F, 3F/A, 8E, 8E/A
		.....	-	-	-	-	-	-	2	-	.....	.....	U, U/A
	64224-MEJ-H50ZB	.....	-	-	2	2	-	-	-	2	.....	.....	U, U/A
		.....	-	-	-	-	-	-	2	2	.....	.....	ED, ED/A, F, F/A, SI, SI/A, 7E, 7E/A
	64224-MEJ-H50ZC	Faixa, Carenagem Lateral *Tipo 2*											
		.....Azul Coronado Perolizado	-	-	-	-	-	-	2	-	.....	.....	2SI, 2SI/A
	64224-MFP-730ZA	Faixa, Carenagem Lateral *Tipo 1*											
		.....Branco Sunbeam Perolizado	-	-	-	-	-	-	-	2	.....	.....	KO, 2SI, 3ED, 3F, 8E
4	83605-MEJ-000	Emblema, Tampa Lateral	-	-	2	2	-	-	2	2	.....	.....	.....
5	87103-MFP-C20ZA	Emblema, Direito Tanque Combustível *Tipo 1*											
		.....Preto Darkness Metálico	-	-	1	1	-	-	1	1	.....	.....	KO/A, 2SI/A, 2U
		.....	-	-	1	-	-	-	1	-	.....	.....	KO, 2SI, 2U/A, 3ED, 3ED/A, 3F, 3F/A, 8E, 8E/A
		.....	-	-	-	-	-	-	1	-	.....	.....	U, U/A
	87103-MEJ-H50ZA	.....	-	-	1	1	-	-	-	1	.....	.....	U, U/A
		.....	-	-	-	-	-	-	1	1	.....	.....	ED, ED/A, F, F/A, SI, SI/A, 7E, 7E/A
	87103-MEJ-H50ZB	Emblema, Direito Tanque Combustível *Tipo 2*											
		.....Preto Darkness Metálico	-	-	-	-	-	-	1	-	.....	.....	2SI, 2SI/A

PROIBIDA A REPRODUÇÃO E DISTRIBUIÇÃO
- Moto Honda da Amazônia Ltda. - Cotec

© Moto Honda da Amazônia Ltda.
Todos os direitos reservados.

C-37 • 1 Emblemas (CB1300S/CB1300SA)

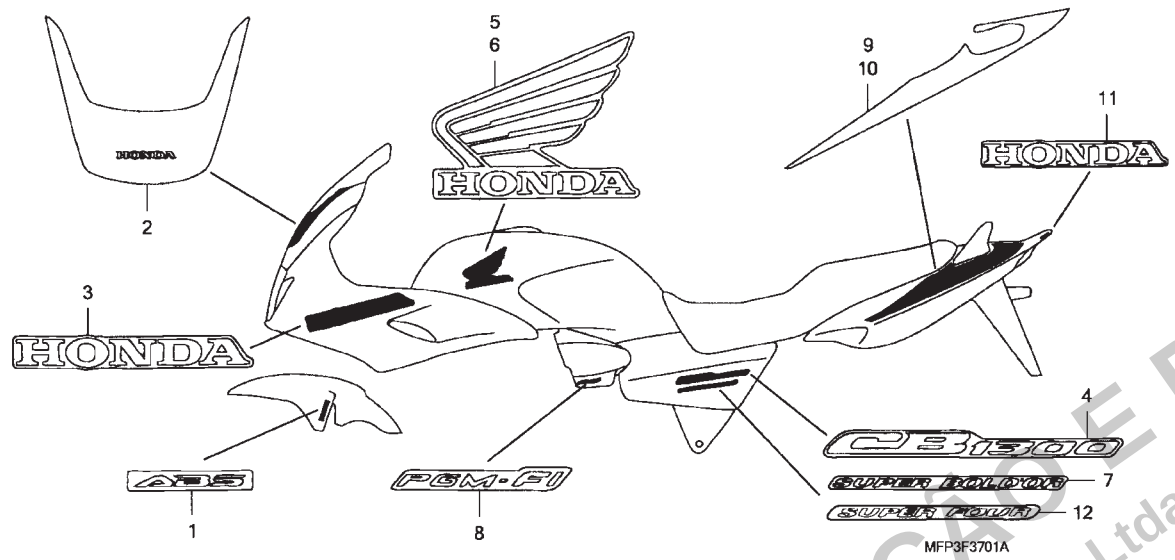

Ref. Nº	Nº da peça	Descrição	Qtd. CB1300 8	CB1300 9	CB1300S 8	CB1300S 9	CB1300A 8	CB1300A 9	CB1300SA 8	CB1300SA 9	Nº de série		Tipo
	87103-MFP-730ZA	Emblema, Direito Tanque Combustível *Tipo 1*											
		.....Branco Sunbeam Perolizado	-	-	-	-	-	-	-	1	.....	.....	KO, 2SI, 3ED, 3F, 8E
6	87104-MFP-C20ZA	Emblema, Esquerdo Tanque Combustível *Tipo 1*											
		.....Preto Darkness Metálico	-	-	1	1	-	-	1	1	.....	.....	KO/A, 2SI/A, 2U
		.....	-	-	1	-	-	-	1	-	.....	.....	KO, 2SI, 2U/A, 3ED, 3ED/A, 3F, 3F/A, 8E, 8E/A
		.....	-	-	-	-	-	-	1	-	.....	.....	U, U/A
	87104-MEJ-H50ZA	.....	-	-	1	1	-	-	-	1	.....	.....	U, U/A
		.....	-	-	-	-	-	-	1	1	.....	.....	ED, ED/A, F, F/A, SI, SI/A, 7E, 7E/A
	87104-MEJ-H50ZB	Emblema, Esquerdo Tanque Combustível *Tipo 2*											
		.....Branco Sunbeam Perolizado	-	-	-	-	-	-	1	-	.....	.....	2SI, 2SI/A
	87104-MFP-730ZA	Emblema, Esquerdo Tanque Combustível *Tipo 1*											
		.....Branco Sunbeam Perolizado	-	-	-	-	-	-	-	1	.....	.....	KO, 2SI, 3ED, 3F, 8E
7	87105-MEJ-J00ZA	Emblema, Tampa Lateral *Tipo 1*											
		.....Preto Darkness Metálico	-	-	-	-	-	-	2	-	.....	.....	KO, KO/A
	87105-MFP-C00ZA	.....	-	-	-	2	-	-	-	-	.....	.....	.....
		.....	-	-	-	-	-	-	-	2	.....	.....	KO, SI, U, 2SI, 2U
8	87106-MEJ-000ZA	Emblema, Tampa Filtro Ar *Tipo 1*	-	-	2	2	-	-	2	2	.....	.....	.....
9	87108-MEJ-J00ZB	Faixa, Rabeta Direita *Tipo 1*											
		.....Branco Sunbeam Perolizado	-	-	1	1	-	-	-	1	.....	.....	U, U/A
		.....	-	-	-	-	-	-	1	1	.....	.....	ED, ED/A, F, F/A, SI, SI/A, 7E, 7E/A
	87108-MFP-C20ZA	.....	-	-	1	1	-	-	1	1	.....	.....	KO/A, 2SI/A, 2U
		.....	-	-	1	-	-	-	1	-	.....	.....	KO, 2SI, 2U/A, 3ED, 3ED/A, 3F, 3F/A, 8E, 8E/A
		.....	-	-	-	-	-	-	1	-	.....	.....	U, U/A
	87108-MFP-C20ZB	Faixa, Rabeta Direita *Tipo 2*											
		.....Azul Coronado Perolizado	-	-	-	-	-	-	1	-	.....	.....	2SI, 2SI/A
	87108-MFP-730ZA	Faixa, Rabeta Direita *Tipo 1*											
		.....Branco Sunbeam Perolizado	-	-	-	-	-	-	-	1	.....	.....	KO, 2SI, 3ED, 3F, 8E

PROIBIDA A REPRODUÇÃO E DISTRIBUIÇÃO
Moto Honda da Amazônia Ltda. - Cotec

© Moto Honda da Amazônia Ltda.
Todos os direitos reservados.

C-37 • 1 Emblemas (CB1300S/CB1300SA)

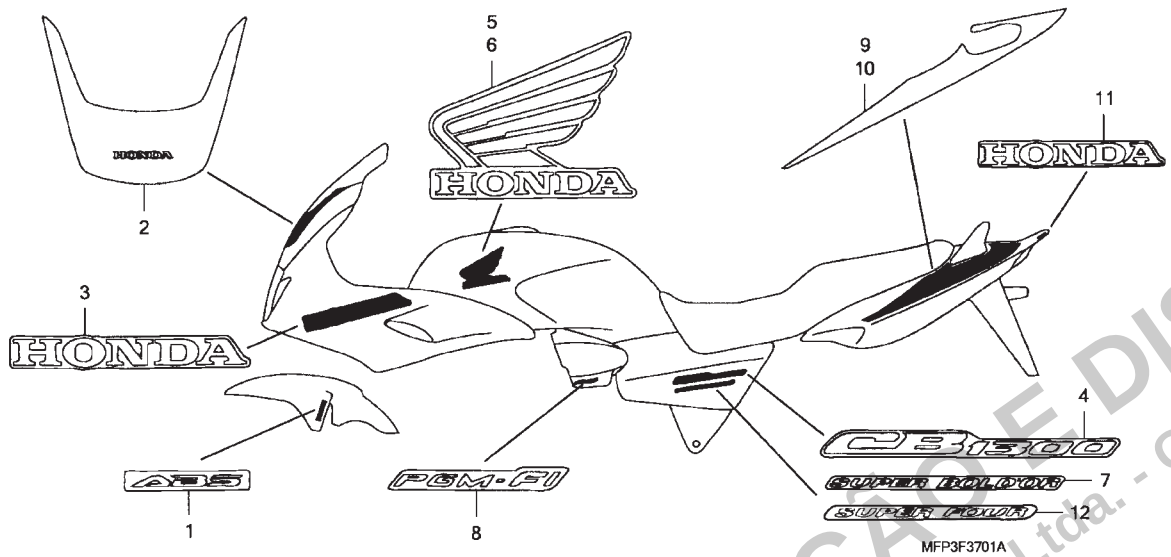

Ref. Nº	Nº da peça	Descrição	Qtd. CB1300 8	CB1300 9	CB1300S 8	CB1300S 9	CB1300A 8	CB1300A 9	CB1300SA 8	CB1300SA 9	Nº de série		Tipo
10	87109-MEJ-J00ZB	Faixa, Rabeta Esquerda *Tipo 1*											
		.....Branco Sunbeam Perolizado	-	-	1	1	-	-	-	1	.....	.....	U, U/A
		.....	-	-	-	-	-	-	1	1	.....	.....	ED, ED/A, F, F/A, SI, SI/A, 7E, 7E/A
	87109-MFP-C20ZA	.....	-	-	1	1	-	-	1	1	.....	.....	KO/A, 2SI/A, 2U
		.....	-	-	1	-	-	-	1	-	.....	.....	KO, 2SI, 2U/A, 3ED, 3ED/A, 3F, 3F/A, 8E, 8E/A
		.....	-	-	-	-	-	-	1	-	.....	.....	U, U/A
	87109-MFP-C20ZB	Faixa, Rabeta Esquerda *Tipo 2*											
		.....Azul Coronado Perolizado	-	-	-	-	-	-	1	-	.....	.....	2SI, 2SI/A
	87109-MFP-730ZA	Faixa, Rabeta Esquerda *Tipo 1*											
		.....Branco Sunbeam Perolizado	-	-	-	-	-	-	-	1	.....	.....	KO, 2SI, 3ED, 3F, 8E
11	87110-MEJ-J00ZA	Emblema, Rabeta *Tipo 5* (HONDA)											
		.....Preto Darkness Metálico	-	-	1	1	-	-	1	1	.....	.....	KO/A, 2SI/A, 2U
		.....	-	-	1	-	-	-	1	-	.....	.....	KO, 2SI, 2U/A, 3ED, 3ED/A, 3F, 3F/A, 8E, 8E/A
		.....	-	-	-	-	-	-	1	-	.....	.....	U, U/A
	87110-MEJ-H70ZA	Emblema, Rabeta *Tipo 4* (HONDA)											
		.....Branco Sunbeam Perolizado	-	-	1	1	-	-	-	1	.....	.....	KO, U, U/A, 2SI, 3ED, 3F, 8E
		.....	-	-	-	-	-	-	1	1	.....	.....	ED, ED/A, F, F/A, SI, SI/A, 7E, 7E/A
	87110-MEJ-H70ZB	Emblema, Rabeta *Tipo 5* (HONDA)											
		.....Azul Coronado Perolizado	-	-	-	-	-	-	1	-	.....	.....	2SI, 2SI/A
12	87105-MFP-N00ZA	Emblema, Tampa Lateral *Tipo 1*											
		.....Branco Sunbeam Perolizado	-	-	-	-	-	-	-	2	.....	.....	ED, F, 3ED, 3F, 7E, 8E

PROIBIDA A REPRODUÇÃO E DISTRIBUIÇÃO
Moto Honda da Amazônia Ltda. - Cotec

© Moto Honda da Amazônia Ltda.
Todos os direitos reservados.

ÍNDICE DE NÚMERO DE PEÇAS

Nº da Peça	Nº do bloco
	04000
M-11	04121-MEJ-305
	06000
EOP-1	06113-MEJ-010
EOP-1	06114-MFP-000
EOP-2	06115-MEJ-000
EOP-2	06116-MEJ-000
M-15	06130-MAZ-305
C - 24	06405-MBB-P10
C - 24	06405-MBR-P00
C - 24	06406-MEJ-640
C - 15	06410-MEJ-670
C - 14	06435-MEJ-016
C - 14	06451-443-405
C - 11	06451-MCZ-006
C - 11	06455-MBW-E12
C - 23	06501-MFP-D00
	11000
M-14	11000-MEJ-H30
C - 10	11152-KS4-003
M-14	11208-MAZ-000
M-13	11210-MEJ-H30
M-6	11311-MAZ-000
M-9	11321-MAZ-020
M-9	11322-MAZ-000
EOP-2	11322-MAZ-000
M-10	11323-MAZ-000
M-6	11330-MEJ-000
M-6	11333-MZ1-000
M-6	11334-MZ1-000
M-9	11340-MAZ-000
C - 18	11344-MB0-000
M-11	11352-MZ1-000
M-11	11353-MZ1-000
M-11	11360-MAZ-000
M-11	11364-MAZ-000
M-11	11365-MAZ-000
M-11	11394-MAZ-000
EOP-2	11394-MAZ-000
M-6	11396-MAZ-000
EOP-2	11396-MAZ-000
M-11	11650-MAZ-000
M-9	11660-MEJ-000
	12000
M-2	12010-MFP-000
M-5	12100-MEJ-H30
M-5	12191-MEJ-003
EOP-1	12191-MEJ-003
M-2	12204-MAT-305
M-3	12209-KE8-005
M-2	12251-MEJ-013
EOP-1	12251-MEJ-013
M-14	12260-MAZ-000
M-1	12300-MEJ-000
M-1	12331-MEJ-000
M-1	12339-MAZ-750
M-1	12341-MAT-750
M-1	12391-MEJ-000
EOP-1	12391-MEJ-000
	13000
M-15	13011-MAZ-305
M-15	13021-MAZ-305
M-15	13031-MAZ-305
M-15	13101-MEJ-000
M-15	13102-MEJ-305
M-15	13103-MEJ-305
M-8	13111-892-000
M-15	13111-MAZ-000
M-15	13112-MAT-000
M-15	13210-MAZ-000
M-15	13213-MAT-003
M-15	13215-ML7-000
M-15	13224-MS2-611
M-15	13225-MS2-611
M-15	13226-MS2-611
M-15	13300-MAZ-000
M-15	13311-MM5-003
M-15	13312-MM5-003
M-15	13313-MM5-003
M-15	13314-MM5-003
M-15	13315-MJ0-010
M-15	13316-MJ0-010
M-15	13317-MJ0-010
M-15	13318-MM5-004
M-15	13421-MAZ-000
M-15	13433-MM5-000
M-15	13435-MM5-000
M-15	13436-MM5-000
	14000
M-3	14110-MEJ-000
M-3	14210-MEJ-000
M-4	14321-MEJ-000
M-4	14401-MEJ-003
M-4	14500-MAZ-000
M-4	14511-MAZ-300
M-4	14520-MAZ-000
M-4	14546-MEJ-000
M-4	14560-MY5-851
EOP-1	14560-MY5-851
M-4	14620-MEJ-000
M-3	14711-MEJ-000
M-3	14721-MEJ-000
M-3	14731-MT4-010
M-3	14751-MEJ-000
M-3	14771-MAT-000
M-3	14775-KGB-610
M-3	14781-MAT-000
M-3	14901-KT7-013
M-3	14902-KT7-013
M-3	14903-KT7-013
M-3	14904-KT7-013
M-3	14905-KT7-013
M-3	14906-KT7-013
M-3	14907-KT7-013
M-3	14908-KT7-013
M-3	14909-KT7-013
M-3	14910-KT7-013
M-3	14911-KT7-013
M-3	14912-KT7-013
M-3	14913-KT7-013
M-3	14914-KT7-013
M-3	14915-KT7-013
M-3	14916-KT7-013
M-3	14917-KT7-013
M-3	14918-KT7-013
M-3	14919-KT7-013
M-3	14920-KT7-013
M-3	14921-KT7-013
M-3	14922-KT7-013
M-3	14923-KT7-013
M-3	14924-KT7-013
M-3	14925-KT7-013
M-3	14926-KT7-013
M-3	14927-KT7-013
M-3	14928-KT7-013
M-3	14929-KT7-013
M-3	14930-KT7-013
M-3	14931-KT7-013
M-3	14932-KT7-013
M-3	14933-KT7-013
M-3	14934-KT7-013
M-3	14935-KT7-013
M-3	14936-KT7-013
M-3	14937-KT7-013
M-3	14938-KT7-013
M-3	14939-KT7-013
M-3	14940-KT7-013
M-3	14941-KT7-013
M-3	14942-KT7-013
M-3	14943-KT7-013
M-3	14944-KT7-013
M-3	14945-KT7-013
M-3	14946-KT7-013
M-3	14947-KT7-013
M-3	14948-KT7-013
M-3	14949-KT7-013
M-3	14950-KT7-013
M-3	14951-KT7-013
M-3	14952-KT7-013
M-3	14953-KT7-013
M-3	14954-KT7-013
M-3	14955-KT7-013
M-3	14956-KT7-013
M-3	14957-KT7-013
M-3	14958-KT7-013
M-3	14959-KT7-013
M-3	14960-KT7-013
M-3	14961-KT7-013
M-3	14962-KT7-013
M-3	14963-KT7-013
M-3	14964-KT7-013
M-3	14965-KT7-013
M-3	14966-KT7-013
M-3	14967-KT7-013
M-3	14968-KT7-013
M-3	14969-KT7-013
	15000
M-13	15010-MCE-H51
M-13	15100-MAZ-000
M-13	15134-MAZ-000
M-13	15150-MAZ-000
M-13	15154-MAT-000
EOP-2	15154-MAT-000
M-14	15160-MAZ-000
M-13	15161-MAZ-003
M-13	15220-MZ1-000
M-13	15313-MAZ-000
M-13	15314-MAZ-000
M-13	15410-MFJ-D01
M-6	15611-MB0-000
M-13	15700-MEJ-641
M-19	15772-292-010
	16000
M-2	16211-MEJ-000
M-2	16217-MEJ-000
M-2	16218-MEJ-000
M-2	16222-MV4-300
M-19	16400-MFP-003
M-19	16401-MFP-003
M-19	16430-MFJ-D01
M-19	16431-MFJ-D01
M-19	16432-MFG-D01

PROIBIDA A REPRODUÇÃO E DISTRIBUIÇÃO
- Moto Honda da Amazônia Ltda. - cotec

Voltar

© Moto Honda da Amazônia Ltda.
Todos os direitos reservados.

ÍNDICE DE NÚMERO DE PEÇAS

Nº da Peça	Nº do bloco
M-19	16433-HN8-A61
M-19	16433-MEW-921
M-19	16434-MFJ-D01
M-19	16435-MFJ-D01
M-19	16440-MFP-003
M-19	16441-MFP-003
M-19	16450-MFA-D02
M-19	16472-MCW-000
M-19	16610-MFA-D01
M-19	16620-MFA-D01
M-19	16630-MFP-003
C - 16	16700-MFP-N01
C - 16	16719-MEW-920
	17000
M-19	17201-MCZ-003
C - 19	17210-MEJ-980
C - 19	17225-MFP-D00
C - 19	17225-MFP-N00
C - 19	17228-MEJ-003
C - 19	17230-MFP-N00
C - 19	17231-MEJ-003
C - 19	17235-MEJ-003
C - 19	17238-MEJ-003
C - 19	17238-MW4-003
C - 19	17240-MEJ-720
C - 19	17241-MEJ-003
C - 19	17260-MEJ-003
C - 19	17358-KR8-750
C - 16	17359-419-670
C - 19	17370-419-700
C - 16	17506-MBR-000
C - 16	17520-MEJ-H50ZA
C - 16	17520-MEJ-H70ZA
C - 16	17520-MFP-700ZA

Nº da Peça	Nº do bloco
C - 16	17520-MFP-730ZA
C - 16	17520-MFP-C20ZA
C - 16	17520-MFP-C20ZB
C - 16	17520-MFP-N10ZA
C - 16	17520-MFP-N10ZB
C - 16	17520-MFP-N10ZC
C - 16	17523-MEJ-300
C - 16	17523-MEM-670
C - 16	17524-MEJ-300
C - 16	17527-MEJ-000
C - 36	17528-MAT-D70
C - 36.1	17528-MAT-D70
C - 19	17542-MFP-N00
C - 16	17543-MEJ-000
C - 16	17544-MEJ-000
C - 19	17554-MB0-000
C - 17	17558-MEE-940
C - 16	17570-MFP-N01
C - 16	17574-MCF-000
C - 16	17575-MEJ-000
C - 16	17611-425-000
C - 16	17620-MAS-E02
C - 19.1	17702-MEJ-000
C - 19.1	17703-MEJ-000
C - 19.1	17704-MEJ-020
C - 16	17711-SOX-931
C - 19.1	17724-102-700
C-3	17910-MEJ-000
C-3	17910-MEJ-J00
C-3	17920-MEJ-000
C-3	17920-MEJ-J00
C - 7	17925-MEJ-J00
	18000
C - 20	18150-MFP-D00

Nº da Peça	Nº do bloco
EOP-1	18291-MM5-860
C - 20	18291-MM5-860
C - 20	18293-MCA-A20
C - 20	18305-MFP-D00
C - 20	18306-MFP-N00
C - 20	18310-MFP-D00
C - 20	18350-MFP-N00
C - 20	18360-MFP-N00
C - 20	18372-MAT-000
EOP-1	18391-ML0-003
C - 20	18391-ML0-003
C - 20	18421-MBT-D21
C - 20	18422-MA6-000
C - 20	18422-MFJ-D10
C - 5	18423-KR3-600
C - 20	18423-MFJ-D00
M-1	18601-KEA-741
C - 19.1	18631-MAH-710
	19000
C - 33	19010-MEJ-671
C - 33.1	19010-MEJ-671
C - 33	19014-KEA-003
C - 33.1	19014-KEA-003
C - 33	19015-MEJ-003
C - 33.1	19015-MEJ-003
C - 33	19020-MEJ-J01
C - 33.1	19020-MEJ-J01
C - 33	19030-MEJ-000
C - 33.1	19030-MEJ-000
C - 33	19037-GEE-710
C - 33.1	19037-GEE-710
C - 33	19037-MCA-B31
C - 33.1	19037-MCA-B31
C - 33	19038-MEJ-000

Nº da Peça	Nº do bloco
C - 33.1	19038-MEJ-000
C - 33	19039-MEJ-000
C - 33.1	19039-MEJ-000
C - 33	19046-PAA-A00
C - 33.1	19046-PAA-A00
C - 33	19051-KA3-830
C - 33.1	19051-KA3-830
C - 33	19052-MN8-000
C - 33.1	19052-MN8-000
C - 33	19055-MCA-B31
C - 33.1	19055-MCA-B31
M-18	19063-MFP-D00
M-18	19064-MEJ-000
EOP-1	19064-MEJ-000
C - 33	19101-MBR-000
C - 33.1	19101-MEJ-J00
C - 33.1	19103-MEJ-J00
C - 16	19103-ML7-000
C - 33.1	19105-MEJ-J00
C - 33	19105-MG8-000
C - 33.1	19105-MG8-000
C - 33	19107-MG8-000
C - 33.1	19107-MG8-000
C - 33.1	19110-MEJ-E02
C - 33	19111-MEJ-E02
C - 33	19111-MR1-000
C - 33.1	19111-MR1-000
C-1	19113-MB1-870
C - 8	19113-MB1-870
C - 33	19125-MEJ-000
C - 33.1	19125-MEJ-000
C - 33	19160-MEJ-000
M-11	19200-MEJ-306
M-11	19200-MFP-306
M-11	19220-MEJ-306
M-11	19226-MFV-003

Nº da Peça	Nº do bloco
M-11	19226-MM5-003
EOP-2	19226-MM5-003
C - 33	19300-MCJ-003
C - 33.1	19300-MCJ-003
C - 33	19305-KV3-010
C - 33.1	19305-KV3-010
C - 33	19305-MFV-000
C - 33.1	19305-MKV-000
C - 33	19310-MEJ-000
C - 33.1	19310-MEJ-000
C - 33	19501-MEJ-000
C - 33.1	19501-MEJ-000
C - 33	19502-MEJ-000
C - 33.1	19502-MEJ-000
C - 33	19503-MEJ-000
C - 33.1	19503-MEJ-000
M-11	19504-KY1-003
C - 33	19505-MEJ-000
C - 33.1	19505-MEJ-000
M-11	19507-MAT-000
M-18	19507-MAT-000
M-11	19507-MEJ-000
M-11	19508-MEJ-000
M-18	19516-GAG-003
C - 33	19516-GAG-003
C - 33.1	19516-GAG-003
C - 33	19516-ML7-691
C - 33.1	19516-ML7-691
M-18	19521-MEJ-000
M-18	19523-MEJ-640
M-18	19525-MEJ-000
M-18	19526-MEJ-000
M-11	19530-MFP-D00
C - 33	19535-MAZ-000
C - 33.1	19535-MAZ-000

Nº da Peça	Nº do bloco
	22000
M-7	22100-MEJ-000
M-7	22116-MS2-610
M-7	22117-MEJ-610
M-7	22121-MEJ-000
M-7	22122-MEJ-610
M-7	22125-MEJ-000
M-7	22201-MBB-000
M-7	22201-MBT-F20
M-7	22321-MT3-000
M-7	22325-MN4-000
M-7	22326-MV1-000
M-7	22351-MEJ-000
M-7	22366-MAZ-000
M-7	22401-MEJ-000
M-7	22850-MEJ-000
M-11	22860-MEJ-003
M-11	22862-MW7-650
EOP-2	22862-MW7-650
M-11	22863-MEJ-003
M-11	22864-MEJ-003
M-11	22866-MF2-711
C - 6	22884-MAT-E01
C - 6	22885-MB0-006
C - 6	22886-MAT-E01
C - 6	22890-MCP-901
C - 6	22900-MFP-C00
C - 6	22900-MFP-N00
C - 7	22910-MEJ-J00
	23000
M-16	23211-MEJ-000
M-16	23220-MEJ-010
M-16	23421-MAZ-000

PROIBIDA A REPRODUÇÃO E DISTRIBUIÇÃO
Moto Honda da Amazônia Ltda. - Cotec

© Moto Honda da Amazônia Ltda.
Todos os direitos reservados.

ÍNDICE DE NÚMERO DE PEÇAS

Nº da Peça	Nº do bloco
M-16	23431-MAZ-000
M-16	23441-MEJ-000
M-16	23442-MS2-610
M-16	23451-MEJ-000
M-16	23461-MAZ-000
M-16	23462-MAT-000
M-16	23471-MAZ-000
M-16	23472-MT3-000
M-16	23481-MAZ-000
M-16	23482-MR7-000
M-16	23491-MEJ-000
M-16	23501-MEJ-000
M-16	23801-MAZ-000
M-13	23929-PX4-700
24000	
M-17	24211-MAZ-000
M-17	24212-MAZ-000
M-17	24213-MAZ-000
M-17	24231-MS2-610
M-17	24235-MAZ-000
M-16	24261-283-000
M-17	24310-MEJ-020
M-17	24312-MEJ-013
M-17	24315-HA0-000
M-17	24321-KT8-030
M-17	24322-MM4-000
M-17	24324-KA3-711
M-17	24325-KA3-711
M-17	24326-KBH-901
M-17	24328-MM5-000
M-17	24329-KA3-740
M-17	24329-KT8-000
M-17	24430-MBR-000
M-17	24434-KT7-000
M-17	24435-MEJ-000
M-17	24610-MAZ-000
M-17	24651-MAS-E00
M-17	24652-035-000
M-17	24655-MM5-000
C - 21	24705-MEJ-640
C - 21	24705-MEJ-B00
C - 21	24706-MK3-770
C - 21	24710-MEJ-640
C - 21	24710-MEJ-B00
C - 21	24724-422-000
C - 21	24781-KR3-770
28000	
M-8	28101-MEJ-000
M-8	28102-ME9-000
M-8	28110-MAZ-000
M-8	28121-MAZ-000
M-8	28125-MV9-672
C - 22	28333-300-000
30000	
M-6	30291-MFP-000
M-6	30300-MEJ-000
C - 7	30430-MEJ-004
C - 7	30430-MEJ-J04
C - 7	30430-MFP-306
C - 7	30430-MFP-309
C - 30	30510-MM8-003
C - 30.1	30510-MM8-003
C - 30	30515-MEJ-980
C - 30.1	30515-MEJ-980
C - 30	30520-ML7-000
C - 30.1	30520-ML7-000
C - 29	30521-MEJ-000
C - 30.1	30700-MEJ-641
C - 30	30700-MEJ-701
C - 30.1	30700-MEJ-701
C - 30.1	30701-MEJ-641
C - 30	30701-MEJ-701
C - 30.1	30701-MEJ-701
C - 30.1	30751-MEJ-640
C - 30	30751-MEJ-700
C - 30.1	30751-MEJ-700
C - 30.1	30752-MEJ-640
C - 30	30752-MEJ-700
C - 30.1	30752-MEJ-700
C - 30.1	30753-MEJ-640
C - 30	30753-MEJ-700
C - 30.1	30753-mej-700
C - 30.1	30754-MEJ-640
C - 30	30754-MEJ-700
C - 30.1	30754-MEJ-700
31000	
M-10	31110-MFP-003
M-10	31120-MFP-003
M-12	31200-MFP-003
M-12	31201-MEW-921
M-12	31202-MEW-921
M-12	31203-MEW-921
M-12	31204-MEW-921
M-12	31205-MEW-921
M-12	31206-MEW-921
M-12	31207-KS5-901
M-12	31208-MEW-921
M-12	31209-MEW-921
M-12	31210-MEW-921
C - 29	31500-MBR-871
C - 29	31500-MCR-D02
C - 29	31508-KV3-000
C - 30	31600-MEJ-721
C - 30.1	31600-MEJ-721
C - 30	31600-MEJ-J01
C - 30.1	31600-MEJ-J01
C - 30	31601-MEJ-000
C - 30.1	31601-MEJ-000
C - 30	31601-MEJ-J00
C - 30.1	31601-MEJ-J00
C - 30	31730-MAS-601
C - 30.1	31730-MAS-601
32000	
C - 30	32100-MFP-D00
C - 30	32100-MFP-D20
C - 30.1	32100-MFP-D40
C - 30	32100-MFP-U00
C - 30.1	32100-MFP-U10
M-14	32101-MEJ-000
C - 30.1	32101-MEJ-D00
C - 30.1	32101-MEJ-U00
C - 30.1	32101-MFP-U40
C - 30	32102-MFP-N30
C - 30.1	32102-MFP-N30
C - 30	32103-MFP-N00
C - 30.1	32103-MFP-N00
C - 34	32104-MEJ-J00
M-13	32114-MFP-D00
C - 30	32115-MEJ-000
C - 30.1	32115-MEJ-000
C - 29	32401-MFP-D00
C - 29	32401-MFP-D20
C - 29	32402-MFP-N00
C - 29	32406-MT4-000
C - 29	32414-MEJ-000
C - 29	32601-MEJ-J00
C - 29	32601-MFP-N00
C - 30	32606-GEV-761
C - 30.1	32606-GEV-761
C - 30	32606-MEL-D01
C - 30.1	32606-MEL-D01
C - 19	32901-MA1-000
M-6	32921-039-000
C - 16	32925-958-000
33000	
C-1	33100-MAZ-003
C-1	33100-MCC-601
C-1	33100-MCC-611
C-1	33101-MAZ-003
C-1	33101-MCC-611
C-1	33103-MAH-671
C-1	33105-MAH-671
C-1	33105-MAZ-003
C-1	33106-MAZ-003
C-1	33106-MZ0-671
C-1	33107-MCC-611
C-1	33107-MK7-671
C-1	33112-MZ0-671
C-1	33118-438-841
C-1	33120-MAZ-003
C-1	33120-MCC-601
C-1	33120-MCC-611
C-1.1	33120-MEJ-D01
C-1.1	33120-MEJ-E01
C-1.1	33120-MEJ-J01
C-1	33121-MAZ-003
C-1.1	33126-SE3-003
C-1	33128-471-003
C-1	33128-MAH-671
C-1	33136-426-830
C-1	33150-MCC-611
C-1.1	33150-MEJ-D01
C-1	33301-SA0-741
C-1.1	33301-SA0-741
C - 28	33301-SA0-741
C - 27.1	33400-MEJ-D01
C - 27.1	33400-MEJ-D02
C - 27	33402-MEJ-901
C - 27.1	33402-MEJ-901
C - 27	33403-MEJ-671
C - 27	33403-MEJ-672
C - 27.1	33409-MBW-000
C - 27	33409-MW0-000
C - 27.1	33409-MW0-000
C - 27.1	33450-MEJ-D01
C - 27.1	33450-MEJ-D02
C - 27	33452-MEJ-901
C - 27.1	33452-MEJ-901
C - 27	33453-MEJ-671
C - 27	33453-MEJ-672
C - 27	33603-MEJ-671
C - 27.1	33603-MEJ-671
C - 27	33603-MEJ-672
C - 27.1	33603-MEJ-672
C - 27	33607-MAT-E21
C - 27.1	33607-MAT-E21
C - 27	33653-MEJ-671
C - 27.1	33653-MEJ-671
C - 27	33653-MEJ-672
C - 27.1	33653-MEJ-672
C - 28	33701-MEJ-003
C - 28	33702-MEJ-000
C - 28	33703-MEJ-000
C - 34	33712-KT1-670

PROIBIDA A REPRODUÇÃO E DISTRIBUIÇÃO
- Moto Honda da Amazônia Ltda. - Cotec

© Moto Honda da Amazônia Ltda.
Todos os direitos reservados.

ÍNDICE DE NÚMERO DE PEÇAS

Nº da Peça	Nº do bloco
C - 28	33720-MEJ-003
C - 28	33721-GET-671
C - 28	33729-MCZ-003
C - 26	33741-MS6-921
C - 26.1	33741-MS6-921
34000	
C-1	34901-MC7-602
C-1.1	34901-MC7-602
C - 27	34905-MEJ-671
C - 27.1	34905-MEJ-671
35000	
C - 7	35010-MFP-C00
C - 7	35010-MFP-N00
C - 7	35100-MFP-C01
C - 7	35100-MFP-N01
C - 7	35101-MFP-C01
C - 7	35101-MFP-N01
C - 7	35105-MEJ-J00
C - 7	35113-MFJ-D01
C - 7	35121-MFJ-D00
C-3	35130-MEJ-670
C-3	35130-MEJ-D00
C - 30	35161-MEJ-003
C - 30.1	35161-MEJ-003
C - 30	35162-MN5-003
C - 30.1	35162-MN5-003
C - 30	35163-MN5-003
C - 30.1	35163-MN5-003
C-3	35200-MEJ-640
C-3	35200-MEJ-D00
C - 6	35330-MB0-003
C-4	35340-MM5-600
C-4.1	35340-MM5-600
C - 21	35350-MFP-N01
C - 21	35357-MBR-000
M-14	35500-MJ4-024
M-14	35600-HA0-003
C - 23	35700-MBR-305
C - 29	35850-MT4-000
C - 29	35856-KBG-007
36000	
C - 19	36132-PH4-671
C - 19	36138-PR7-A01
C - 19	36163-PV0-004
C - 19.1	36450-MBG-003
C - 20	36531-MFP-D01
C - 20	36532-MFP-D01
C - 19	36627-MN5-000
37000	
C - 16	37080-MEJ-000
C-2.1	37100-MFP-C01
C-2.1	37100-MFP-C31
C-2	37100-MFP-E01
C-2	37100-MFP-E21
C-2.1	37100-MFP-E41
C-2	37100-MFP-N01
C-2	37100-MFP-N31
C-2	37120-MEJ-003
C-2	37121-KV3-008
C-2	37130-MEJ-003
C-2	37140-MEJ-003
C-2	37150-MEJ-003
C-2.1	37150-MEJ-J01
C-2.1	37200-MFP-C01
C-2.1	37200-MFP-C31
C-2	37200-MFP-E01
C-2	37200-MFP-E21
C-2.1	37200-MFP-E41
C-2	37200-MFP-N01
C-2	37200-MFP-N31
C-2	37214-KV7-671
C-2.1	37214-KV7-671
C-2	37215-MA6-008
C-2.1	37215-MA6-008
C-2	37218-GE1-741
C-2	37610-MEJ-642
C-2.1	37610-MEJ-J01
M-14	37700-MEJ-000
C - 19	37830-MEL-003
C - 33	37870-MBG-003
C - 33.1	37870-MBG-003
C - 19	37880-P05-A00
C - 34	37890-MCS-G01
38000	
C - 8	38110-MBV-712
C - 8	38110-MEJ-B01
C - 8	38110-MR5-671
C - 8	38120-MCE-951
C - 8	38120-MEJ-B01
C - 30	38301-MEW-921
C - 30.1	38301-MEW-921
C - 30	38306-GE7-000
C - 30.1	38306-GE7-000
C - 30	38500-GC7-612
C - 30.1	38500-GC7-612
C - 30	38501-GN2-014
C - 30.1	38501-GN2-014
C - 30	38506-GC7-611
C - 30.1	38506-GC7-611
C - 14	38510-MFP-N31
C-4.1	38514-MEJ-J00
C - 13.1	38515-MEJ-J00
C - 13.1	38516-MEJ-J00
C - 10	38520-MFP-N31
C - 30	38770-MFP-B01
C - 30	38770-MFP-D01
C - 30.1	38770-MFP-D01
C - 30	38770-MFP-F01
C - 30.1	38770-MFP-F01
40000	
C - 24	40510-MEJ-640
C - 24	40545-MBB-005
C - 24	40545-MBR-003
41000	
C - 15	41201-MEJ-000
42000	
C - 15	42301-MEJ-D00
C - 24	42306-MEJ-000
C - 15	42311-MEJ-000
C - 15	42312-MEJ-000
C - 15	42515-MEJ-D01
C - 15	42615-MEJ-670
C - 15	42620-MAZ-000
C - 15	42625-MBR-000
C - 15	42650-MEJ-H70ZA
C - 15	42650-MEJ-H70ZB
C - 15	42650-MEJ-M20ZA
C - 15	42650-MEJ-M20ZB
C - 12	42704-MCF-D60
C - 15	42704-MCF-D60
C - 12	42705-MCF-D60
C - 15	42705-MCF-D60
C - 12	42706-MCF-D60
C - 15	42706-MCF-D60
C - 15	42711-MEJ-014
C - 12	42753-ML7-004
C - 15	42753-ML7-004
43000	
C - 14	43107-KT7-761
C - 14	43108-KT7-761
C - 14	43110-MEJ-016
C - 14	43110-MEJ-D01
C - 14	43112-MV9-016
C - 14	43131-KW3-006
C - 14	43132-KT7-761
C - 14	43150-MEJ-016
C - 14	43150-MEJ-D01
C - 13.1	43156-MEJ-D00
C - 14	43215-KZ4-J41
C - 15	43251-MEJ-003
C - 13	43310-MEJ-003
C - 13.1	43310-MEJ-D01
C - 5	43311-MEJ-D00
C - 5	43312-MEJ-D00
C - 13.1	43313-MEJ-D01
C - 13.1	43314-MEJ-D02
C - 13	43315-MBZ-G00
C - 13.1	43315-MEJ-D00
C - 14	43350-MBZ-G00
C - 11	43352-568-003
C - 14	43352-568-003
M-11	43353-461-771
C - 11	43353-461-771
C - 14	43353-461-771
C - 13	43503-KS6-701
C - 13.1	43503-KS6-701
C - 13	43504-MB2-006
C - 13.1	43504-MB2-006
C - 13	43510-MEJ-016
C - 13.1	43510-MEJ-016
C - 13	43510-MEJ-642
C - 13.1	43510-MEJ-642
C - 13	43511-MR7-016
C - 13.1	43511-MR7-016
C - 13	43512-MEJ-006
C - 13.1	43512-MEJ-006
C - 13	43513-MY1-006
C - 13.1	43513-MY1-006
C - 13	43514-KS6-701
C - 13.1	43514-KS6-701
C - 13	43517-KS6-701
C - 13.1	43517-KS6-701
C - 13	43520-MB2-315
C - 13.1	43520-MB2-315
C - 13	43530-MEJ-006
C - 13.1	43530-MEJ-006
C - 13	43530-MEJ-641
C - 13.1	43530-MEJ-641
44000	
C - 12	44301-MEJ-000
C - 12	44301-MEJ-D00
C - 12	44311-MBW-E10
C - 24	44312-MCE-950
C - 12	44312-MCZ-000
C - 12	44515-MEJ-D01
C - 12	44620-MBW-E10

PROIBIDA A REPRODUÇÃO E DISTRIBUIÇÃO
Moto Honda da Amazônia Ltda. - Cotec

© Moto Honda da Amazônia Ltda.
Todos os direitos reservados.

ÍNDICE DE NÚMERO DE PEÇAS

Nº da Peça	Nº do bloco
C - 12	44650-MEJ-H70ZA
C - 12	44650-MEJ-H70ZB
C - 12	44650-MEJ-M20ZA
C - 12	44650-MEJ-M20ZB
C - 12	44711-MEJ-014
45000	
C - 11	45103-MR7-006
C - 11	45106-MAS-E01
C - 11	45107-MCZ-006
C - 11	45107-MCZ-016
C - 14	45111-MA3-006
C - 14	45111-MAJ-G41
C - 12	45120-MEJ-901
C-4	45125-MEJ-003
C-4.1	45125-MEJ-D01
C-4	45125-MEJ-U01
C-4.1	45126-MEJ-D01
C-4.1	45126-MEJ-D11
C - 5	45127-MEJ-D01
C - 5	45128-MEJ-D01
C-4.1	45129-MEJ-D00
C - 5	45131-MEJ-D01
C - 5	45132-MEJ-D01
C - 14	45133-MA3-006
C - 5	45133-MEJ-D00
C - 5	45134-MEJ-D00
C - 11	45150-MEJ-006
C - 11	45150-MEJ-016
C - 10	45150-MEJ-D01
C - 9	45155-MCZ-000
C - 9	45156-MCZ-000
C - 14	45157-MEJ-J00
C - 9	45158-MEJ-D00
C-4	45159-MBZ-K00

Nº da Peça	Nº do bloco
C - 7	45159-MEJ-D01
C - 7	45159-MEJ-J01
C - 10	45161-MEJ-D00
C - 11	45215-MAS-E01
C - 12	45220-MEJ-901
C - 11	45250-MEJ-006
C - 11	45250-MEJ-016
C-4	45504-410-003
C-4.1	45504-410-003
C - 6	45504-MAT-E01
C-4	45510-MZ1-305
C-4.1	45510-MZ1-305
C-4	45512-MA6-006
C-4.1	45512-MA6-006
C - 6	45512-MA6-006
C-4	45513-MM5-016
C-4.1	45513-MM5-016
C - 6	45513-MM5-016
C-4	45517-166-006
C-4.1	45517-166-006
C - 6	45517-166-006
C-4	45518-MM5-006
C-4.1	45518-MM5-006
C - 6	45518-MM5-006
C - 13	45520-300-000
C - 13.1	45520-300-000
C-4	45520-MM5-006
C-4.1	45520-MM5-006
C - 6	45520-MM5-006
C - 13.1	45521-MJ6-006
C - 13	45521-MJ6-006
C-4	45530-MA4-671
C-4.1	45530-MA4-671

Nº da Peça	Nº do bloco
46000	
C - 13	46182-MEL-D21
C - 13.1	46182-MEL-D21
C - 21	46500-MBR-000
C - 21	46500-MEJ-B00
C - 13	46504-MT4-006
C - 13.1	46504-MT4-006
C - 21	46513-MBR-000
50000	
C - 31	50010-MFP-C30ZA
C - 31	50010-MFP-N30ZA
C - 31	50100-MFP-C00ZA
C - 31	50100-MFP-N00ZA
C - 5	50145-MEJ-J00
C - 31	50159-KR3-300
C - 31	50202-MEJ-000
C - 31	50203-MEJ-000
C - 31	50204-MEJ-000
C - 31	50205-MEJ-000
C - 31	50213-MEJ-000
C - 31	50213-MEJ-J00
M-11	50224-MEJ-000
C - 26	50290-MZ7-000
C - 26.1	50290-MZ7-000
C - 5	50329-HA7-670
C - 26	50335-MFP-N00
C - 26.1	50335-MFP-N30
C - 31	50357-MEJ-000
C - 26	50384-045-670
C - 26.1	50384-045-670
C - 23	50500-MFP-N00
C - 31	50510-MEJ-000
C - 23	50522-MEJ-000

Nº da Peça	Nº do bloco
C - 23	50523-MEJ-000
C - 23	50524-MFP-N00
C - 23	50526-MEJ-000
C - 23	50530-MEJ-010
C - 23	50540-MAT-000
C - 22	50612-MM5-000
C - 22	50617- MM5-000
C - 22	50619-MM5-000
C - 22	50639-ML0-010
C - 22	50642-MM5-000
C - 22	50644-MM5-000
C - 22	50650-MEJ-000
C - 22	50650-MEJ-640
C - 22	50655-MEJ-000
C - 22	50655-MEJ-640
C - 22	50661-MV9-000
C - 22	50718-KT7-761
C - 22	50720-KT7-761
C - 22	50730-KT7-761
C - 22	50750-MEJ-000
C - 22	50750-MEJ-640
C - 22	50755-MEJ-000
C - 22	50755-MEJ-640
51000	
C - 10	51400-MEJ-D41
C - 10	51400-MEJ-D51
C - 10	51400-MEJ-G11
C - 10	51400-MEJ-H71
C - 10	51400-MEJ-M21
C - 10	51400-MEJ-U41
C - 10	51401-MEJ-H71
C - 10	51402-MV8-901
C - 10	51404-MR7-003
C - 10	51405-KA4-711

Nº da Peça	Nº do bloco
C - 10	51410-MEJ-003
C - 10	51412-KA4-711
C - 10	51414-MAZ-003
C - 10	51415-MAZ-003
C - 10	51420-MEJ-671
C - 10	51420-MEJ-721
C - 10	51420-MEJ-D01
C - 10	51420-MEJ-J01
C - 10	51420-MEJ-U01
C - 10	51430-MEJ-013
C - 10	51430-MEJ-D01
C - 10	51432-MEJ-003
C - 10	51447-KA4-711
C - 10	51454-MBW-D61
C - 10	51454-MBW-E11
C - 10	51460-MT3-611
C - 10	51490-MEJ-003
C - 10	51496-MR7-003
C - 10	51500-MEJ-D41
C - 10	51500-MEJ-G11
C - 10	51500-MEJ-H71
C - 10	51520-MEJ-671
C - 10	51520-MEJ-721
52000	
C - 24	52101-MEJ-000
C - 24	52102-MBR-000
C - 24	52106-MR7-000
C - 24	52170-MEJ-000
C - 24	52200-MEJ-640
C - 24	52200-MEJ-D00
C - 25	52400-MEJ-J81
C - 25	52400-MEJ-K31
C - 25	52400-MFP-D41
C - 25	52487-MZ1-003

Nº da Peça	Nº do bloco
C - 25	52488-MEJ-671
C - 25	52497-MEE-003
C - 25	52500-MEJ-J81
C - 25	52500-MEJ-K31
C - 25	52500-MFP-D41
53000	
C - 7	53100-MEJ-000
C - 7	53105-KV3-000
C - 7	53105-MBB-010
C - 7	53105-MEJ-720
C - 7	53105-MK4-620
C - 7	53106-KR3-770
C - 7	53107-MB6-630
C - 7	53108-KR3-940
C - 7	53131-KR8-000
C - 7	53132-MEJ-000
C - 7	53134-MEJ-000
C-3	53140-MFP-N00
C-3	53166-MFP-N00
C-4	53170-MEJ-006
C-4.1	53170-MEJ-006
C-3	53174-463-770
C - 6	53180-MEJ-006
C - 8	53213-MB4-771
C - 8	53214-371-010
C - 8	53219-MEJ-771
C - 8	53220-422-000
C - 22	53236-041-000
C - 7	53300-MEJ-000
C - 7	53300-MEJ-J40
57000	
C - 5	57110-MFP-N31

PROIBIDA A REPRODUÇÃO E DISTRIBUIÇÃO
- Moto Honda da Amazônia Ltda. - cotec

© Moto Honda da Amazônia Ltda.
Todos os direitos reservados.

ÍNDICE DE NÚMERO DE PEÇAS

Nº da Peça	Nº do bloco
61000	
C - 9	61000-MEJ-H00ZB
C - 9	61000-MEJ-J00ZB
C - 9	61000-MEJ-J00ZD
C - 9	61000-MEJ-J00ZE
C - 9	61000-MEJ-M20ZB
C - 9	61000-MFP-C20ZA
C - 9	61000-MFP-C20ZB
C - 9	61000-MFP-C20ZC
C - 9	61100-MCZ-020YE
C - 9	61100-MCZ-020YL
C - 9	61100-MCZ-020YP
C - 9	61100-MCZ-020ZK
C - 9	61100-MCZ-020ZU
C - 37	61110-MEJ-J00ZA
C - 37.1	61110-MEJ-J00ZA
C - 37.1	61110-MEJ-J00ZB
C - 37	61110-MEJ-J00ZC
C - 37.1	61110-MEJ-J00ZC
C-1	61301-MEJ-010
C-1	61301-MEJ-651
C-1	61302-KE5-000
C-1	61303-GF6-910
C-1	61304-379-690
C-1	61311-MEJ-H70
C-1	61311-MEJ-U30
C-1	61317-MEJ-720
C-1	61318-MEJ-720
C - 8	61405-MEJ-J00
C - 8	61406-MEJ-640
C - 8	61406-MEJ-D10
64000	
C - 33	64122-MBB-300
C - 33.1	64122-MBB-300
C - 37.1	64201-MEJ-J00ZA
C - 34	64202-MEJ-J00
C - 34	64203-MEJ-J00
C - 34	64204-MEJ-J00
C - 34	64205-MEJ-J00
C - 34	64210-MEJ-J01ZA
C - 34	64210-MEJ-J01ZD
C - 34	64210-MEJ-J01ZH
C - 34	64212-MEJ-J00
C - 34	64213-MEJ-J00
C - 34	64220-MEJ-H50ZA
C - 34	64220-MFP-730ZA
C - 34	64220-MFP-C20ZA
C - 34	64220-MFP-C20ZB
C - 34	64220-MFP-C20ZC
C - 35	64222-MEJ-J00
C - 37.1	64224-MEJ-H50ZB
C - 37.1	64224-MEJ-H50ZC
C - 37.1	64224-MFP-730ZA
C - 37.1	64224-MFP-C20ZA
C - 35	64227-MEJ-J00
C - 35	64228-MEJ-J00
C - 35	64229-MCS-G00
C - 34	64230-MEJ-H50ZA
C - 34	64230-MFP-730ZA
C - 34	64230-MFP-C20ZA
C - 34	64230-MFP-C20ZB
C - 34	64230-MFP-C20ZC
C - 35	64237-MEJ-J00
C - 35	64238-MEJ-J00
C - 34	64241-MEJ-J00ZB
C - 34	64241-MEJ-J00ZD
C - 34	64241-MEJ-J00ZH
C - 34	64250-MEJ-D01ZA
C - 34	64260-MEJ-J00
C - 34	64262-MEJ-J00
C - 34	64263-MEJ-J00
C - 34	64270-MEJ-J00
C - 35	64271-MEJ-J00ZB
C - 35	64271-MEJ-J00ZD
C - 35	64271-MEJ-J00ZH
C - 35	64277-MEJ-J00
C - 35	64281-MEJ-J00ZB
C - 35	64281-MEJ-J00ZD
C - 35	64281-MEJ-J00ZH
C - 34	64360-MEJ-J00
C - 34	64370-MEJ-J00
M-9	64386-MS2-000
C - 34	64500-MEJ-J00
C - 34	64700-MEJ-J00
C - 34	64750-MEJ-J00
77000	
C - 17	77110-MBG-D01
C - 17	77156-MEJ-000
C - 17	77200-MFP-N01
C - 17	77204-312-000
C - 17	77215-GC2-000
C - 28	77215-MEJ-000
C - 17	77220-KY6-010
C - 17	77223-MW3-670
C - 17	77230-MEJ-H70ZA
C - 17	77230-MFP-700ZA
C - 17	77230-MFP-730ZA
C - 17	77230-MFP-C20ZA
C - 17	77230-MFP-C20ZB
C - 17	77230-MFP-N10ZA
C - 17	77230-MFP-N10ZB
C - 17	77230-MFP-N10ZC
C - 35	77235-469-000
C - 32	77251-GR1-000
C - 17	77310-MAT-000YC
C - 17	77310-MAT-000YD
C - 17	77310-MAT-000YH
C - 17	77310-MAT-000ZT
C - 17	77310-MAT-010YC
C - 17	77310-MAT-010YD
C - 17	77310-MAT-010YH
C - 17	77310-MAT-010ZT
80000	
C - 26	80100-MEJ-000
C - 26.1	80100-MEJ-000
C - 26	80100-MEJ-640
C - 26.1	80100-MEJ-640
C - 31	80105-MEJ-000
C - 26	80200-MEJ-010
C - 26.1	80200-MEJ-D10
C - 28	80201-MCZ-000
81000	
C - 9	81214-MEJ-720
C - 24	81312-GJ5-000
83000	
M-9	83119-MG9-000
C - 16	83512-MAN-600
C - 16	83551-300-000
C - 18	83551-MEJ-000
C - 18	83560-MEJ-020ZD
C - 18	83601-MB0-000
C - 37	83605-MEJ-000
C - 37.1	83605-MEJ-000
C - 18	83610-MEJ-D00ZA
C - 18	83610-MEJ-J00ZA
C - 18	83610-MEJ-J30ZA
C - 18	83610-MFP-C00ZA
C - 18	83610-MFP-C00ZB
C - 18	83610-MFP-N00ZA
C - 18	83610-MFP-N00ZB
C - 18	83660-MEJ-010ZD
C - 18	83710-MEJ-D00ZA
C - 18	83710-MEJ-J00ZA
C - 18	83710-MEJ-J30ZA
C - 18	83710-MFP-C00ZA
C - 18	83710-MFP-C00ZB
C - 18	83710-MFP-N00ZA
C - 18	83710-MFP-N00ZB
84000	
C - 19	84601-HA7-670
86000	
C-2	86150-KPG-901
C-2.1	86150-KPG-901
87000	
C - 37.1	87103-MEJ-H50ZA
C - 37.1	87103-MEJ-H50ZB
C - 37	87103-MEJ-H70ZA
C - 37	87103-MFP-700ZA
C - 37.1	87103-MFP-730ZA
C - 37.1	87103-MFP-C20ZA
C - 37	87103-MFP-N10ZA
C - 37	87103-MFP-N10ZB
C - 37	87103-MFP-N10ZC
C - 37.1	87104-MEJ-H50ZA
C - 37.1	87104-MEJ-H50ZB
C - 37	87104-MEJ-H70ZA
C - 37	87104-MFP-700ZA
C - 37.1	87104-MFP-730ZA
C - 37.1	87104-MFP-C20ZA
C - 37	87104-MFP-N10ZA
C - 37	87104-MFP-N10ZB
C - 37	87104-MFP-N10ZC
C - 37	87105-MEJ-000ZA
C - 37.1	87105-MEJ-J00ZA
C - 37.1	87105-MFP-C00ZA
C - 37	87105-MFP-N00ZA
C - 37.1	87105-MFP-N00ZA
C - 37	87106-MEJ-000ZA
C - 37.1	87106-MEJ-000ZA
C - 37	87108-MEJ-J00ZB
C - 37.1	87108-MEJ-J00ZB
C - 37	87108-MFP-700ZA
C - 37.1	87108-MFP-730ZA
C - 37.1	87108-MFP-C20ZA
C - 37.1	87108-MFP-C20ZB
C - 37	87108-MFP-N10ZA
C - 37	87108-MFP-N10ZB
C - 37	87108-MFP-N10ZC
C - 37	87109-MEJ-J00ZB
C - 37.1	87109-MEJ-J00ZB
C - 37	87109-MFP-700ZA
C - 37.1	87109-MFP-730ZA
C - 37.1	87109-MFP-C20ZA
C - 37.1	87109-MFP-C20ZB
C - 37	87109-MFP-N10ZA
C - 37	87109-MFP-N10ZB
C - 37	87109-MFP-N10ZC
C - 37	87110-MEJ-H70ZA
C - 37.1	87110-MEJ-H70ZA
C - 37.1	87110-MEJ-H70ZB
C - 37	87110-MEJ-J00ZA

PROIBIDA A REPRODUÇÃO E DISTRIBUIÇÃO
- Moto Honda da Amazônia Ltda. - cotec

© Moto Honda da Amazônia Ltda.
Todos os direitos reservados.

ÍNDICE DE NÚMERO DE PEÇAS

Nº da Peça	Nº do bloco
C - 37.1	87110-MEJ-J00ZA
C - 37	87110-MEJ-J70ZA
C - 37	87110-MFP-700ZA
C - 36	87501-KSV-P00
C - 36.1	87501-KSV-P00
C - 36	87505-MFP-B00
C - 36	87505-MFP-D00
C - 36.1	87505-MFP-D00
C - 36	87505-MFP-F00
C - 36.1	87505-MFP-F00
C - 36.1	87505-MFP-K00
C - 36	87507-KPH-740
C - 36.1	87507-KPH-740
C - 36	87507-MAT-B40
C - 36	87507-MBW-F80
C - 36.1	87507-MBW-F80
C - 36.1	87507-MEJ-K00
C - 36	87508-MCF-000
C - 36.1	87508-MCF-000
C - 36	87508-MCF-620
C - 36.1	87508-MCF-620
C - 36.1	87508-MCJ-K00
C - 36	87508-MEJ-B00
C - 36	87512-MBB-D60
C - 36.1	87512-MBB-D60
C - 36	87512-MBB-F60
C - 36.1	87512-MBB-F60
C - 36	87512-MEJ-B00
C - 36	87520-MFP-F00
C - 36.1	87520-MFP-F00
C - 36.1	87523-MCJ-K00
C - 36	87523-MEJ-B00
C - 36.1	87525-MEJ-K00
C - 36.1	87525-MZ3-300
C - 36.1	87525-MZ3-620
C - 36	87560-KCH-630
C - 36.1	87560-MBR-871

Nº da Peça	Nº do bloco
C - 36	87560-MZ0-611
C - 36.1	87560-MZ0-611
C - 36	87560-MZ1-620
C - 36.1	87560-MZ1-620
C - 36	87586-MB6-870ZE
C - 36.1	87586-MB6-870ZE
C - 36.1	87586-MB6-870ZF
C - 36	87586-MCC-620
C - 36.1	87586-MCC-620
	88000
C - 34	88110-MEJ-J00
C - 34	88120-MEJ-J00
C-3	88130-MB6-620
C - 34	88201-MEJ-J00
C-3	88210-MEJ-721
C-3	88220-MEJ-721
	89000
C - 32	89101-300-010
C - 32	89210-GBJ-J00
C - 32	89210-GBJ-J10
C - 32	89216-KE5-000
C - 32	89217-MAT-000
C - 32	89218-MAZ-000
C - 32	89221-371-000
C - 32	89221-429-000
C - 32	89230-MB1-000
C - 32	89256-MAZ-000
	90000
C - 34	90001-961-670
M-14	90001-MAZ-000
M-14	90002-MAZ-000

Nº da Peça	Nº do bloco
M-15	90002-MCZ-000
M-14	90003-MAZ-000
C-3	90003-MW3-620
M-4	90004-GHB-600
M-13	90004-GHB-630
M-4	90004-GHB-670
M-11	90004-GHB-710
M-15	90004-MM5-000
M-14	90005-MAZ-000
M-2	90005-MEJ-000
M-11	90006-GHB-620
M-18	90006-GHB-620
M-5	90006-GHB-670
M-13	90006-GHB-670
M-18	90006-GHB-670
C - 9	90006-GHB-670
M-6	90006-GHB-680
M-9	90006-GHB-680
M-13	90006-GHB-690
M-9	90006-GHB-750
M-14	90006-MM5-640
C - 17	90008-MZ7-000
M-14	90011-MM5-640
M-11	90013-883-000
C - 33	90014-952-000
C - 33.1	90014-952-000
M-14	90015- MM5-640
M-1	90017-MCZ-000
M-2	90018-425-000
M-13	90019-MCT-000
C - 7	90020-MCS-G00
M-1	90020-ZC3-000
M-13	90021-MM5-000
M-7	90022-MAT-E00
M-15	90022-MFA-D00
M-10	90023-MBW-000
M-14	90032-MEJ-000

Nº da Peça	Nº do bloco
M-16	90037-422-003
M-14	90042-MM5-000
C - 21	90065-MBR-000
C - 21	90065-ML0-900
M-14	90069-MC7-000
M-12	90071-MB0-000
C - 16	90074-MT4-000
M-4	90082-HA0-000
M-6	90083-657-000
M-9	90084-MN8-010
M-8	90085-413-781
M-9	90085-MZ1-000
M-9	90087-MR1-000
C - 17	90093-KF0-000
C-4	90101-MBZ-G00
C-4.1	90101-MBZ-G00
C - 6	90101-MBZ-G00
C - 24	90101-MEJ-000
C - 20	90101-MY1-000
C - 15	90102-MAS-000
C - 31	90102-MEJ-000
C - 34	90102-MEJ-J00
C - 31	90102-MN8-700
C-1	90103-MEJ-000
C - 26	90104-KR3-670
C - 26.1	90104-KR3-670
C - 22	90105-MA6-750
C - 15	90105-MBB-000
C - 12	90105-MBT-610
C - 10	90105-MCE-750
C - 14	90105-MCE-750
C - 13.1	90105-MEJ-D00
C - 20	90105-MM4-000
C - 33	90105-MM4-000
C - 33.1	90105-MM4-000
C - 13	90105-MY9-000

Nº da Peça	Nº do bloco
C - 13.1	90105-MY9-000
C - 24	90105-MY9-000
C - 29	90106-KAE-000
C-1	90106-KCZ-000
C - 9	90106-KY2-701
C - 17	90106-KY2-701
C - 12	90106-MBB-000
C - 14	90106-MBZ-G00
C - 31	90106-MEJ-000
C-4.1	90106-MEJ-D00
C - 16	90107-KCR-000
C - 11	90107-MAS-E01
C - 7	90107-MBG-000
C-4	90107-MEJ-D00
C-4.1	90107-MEJ-D00
C - 34	90107-MN4-000
C - 24	90108-GK1-000
C - 11	90108-MAS-E01
C - 16	90108-MBG-000
C-4	90108-MEJ-D00
C-4.1	90108-MEJ-D00
C - 5	90108-MEJ-D00
C - 13.1	90108-MEJ-D00
C - 23	90108-MK6-670
C - 7	90108-MR7-000
C - 8	90108-MR7-000
C - 23	90109-MEJ-000
C-2	90109-MEJ-003
C-2	90109-MZ5-008
C - 33	90111-162-000
C - 33.1	90111-162-000
C - 26	90111-187-000
C - 26.1	90111-187-000
C - 10	90111-MEJ-D00
C - 29	90111-MR5-000
C - 26	90112-GR2-000

Nº da Peça	Nº do bloco
C - 26.1	90112-GR2-000
C - 22	90112-MBR-J10
C - 18	90112-MBS-000
C - 18	90113-MAT-000
C - 28	90114-KW7-900
C-4	90114-MA5-671
C-4.1	90114-MA5-671
C - 6	90114-MA5-671
C - 20	90114-MFP-N00
C - 21	90115-KAF-000
C - 21	90115-MBR-J10
C - 10	90115-MEE-000
C - 22	90115-MV9-000
C - 10	90116-KV3-701
C - 17	90116-MAT-000
C - 20	90116-MAT-000
C - 25	90116-MBV-710
C - 26	90116-ME9-000
C - 26.1	90116-ME9-000
C - 13	90117-MEJ-000
C - 13.1	90117-MEJ-000
C - 34	90117-MEJ-J00
C - 21	90118-KY1-000
C - 34	90118-MEJ-J00
C - 13	90118-ML7-000
C - 13.1	90118-ML7-000
M-11	90118-MR1-000
C - 33	90120-GHB-611
C - 33.1	90120-GHB-611
C - 34	90120-MEJ-J00
M-11	90121-MV9-670
C - 34	90128-MEJ-J00
C - 16	90130-MEJ-000
C - 11	90131-KBV-003
C - 12	90131-KPB-751
C - 15	90131-KPB-751

PROIBIDA A REPRODUÇÃO E DISTRIBUIÇÃO
- Moto Honda da Amazônia Ltda. - Cotec

© Moto Honda da Amazônia Ltda.
Todos os direitos reservados.

ÍNDICE DE NÚMERO DE PEÇAS

Nº da Peça	Nº do bloco
C - 25	90131-MEJ-000
C - 16	90132-MEJ-000
C - 16	90135-MEJ-000
C-4	90145-MS9-612
C-4.1	90145-MS9-612
C - 6	90145-MS9-612
C - 13	90145-MS9-612
C - 13.1	90145-MS9-612
C - 23	90147-MCE-950
C - 31	90153-MEJ-000
C - 31	90154-MEJ-000
C - 31	90156-MEJ-000
C - 14	90180-MN8-006
C - 7	90191-KBG-000
C - 7	90191-KT7-750
C - 7	90191-MK6-670
C-4	90201-415-000
C-4.1	90201-415-000
C - 6	90201-415-000
C - 8	90201-428-900
C - 21	90201-KV3-700
C-3	90201-MW3-620
C-2	90201-ZM0-J20
C - 23	90203-MF9-710
M-2	90204-634-000
C - 16	90213-PH3-000
M-7	90231-MCH-000
C - 10	90301-473-003
C - 16	90301-473-003
C - 24	90301-MBR-J10
C - 8	90302-425-830
C - 26	90302-GR2-000
C - 9	90302-MCZ-000
C - 25	90304-GE8-003
C - 20	90304-ME1-670
C - 7	90304-MK4-000

Nº da Peça	Nº do bloco
C - 24	90305-MB4-003
C - 15	90305-MCF-D00
C - 15	90306-KF0-003
C - 24	90306-MBR-000
C - 7	90309-KF0-003
C - 19	90312-MT3-000
C - 34	90312-MT3-000
C - 35	90312-MT3-000
C - 33	90315-MK3-003
C - 33.1	90315-MK3-003
C - 34	90320-GE2-760
C - 31	90364-MEJ-000
C - 15	90401-MAZ-000
M-2	90401-MEJ-610
M-7	90401-MS2-610
M-7	90402-MEA-670
M-10	90404-MBW-000
M-10	90405-MFA-D00
C - 21	90426-355-000
C - 16	90428-PD6-003
M-7	90432-MM8-003
M-14	90441-ME9-000
EOP-2	90441-ME9-000
M-4	90442-397-000
EOP-1	90442-397-000
M-14	90443-MJ6-000
EOP-2	90443-MJ6-000
M-17	90451-155-000
C - 31	90451-PE2-000
M-16	90452-MAT-000
M-16	90452-MR7-000
C - 33	90454-MC7-000
C - 33.1	90454-MC7-000
M-16	90455-ML7-000
M-7	90456-759-000
M-15	90457-MM5-000

Nº da Peça	Nº do bloco
M-16	90458-729-920
M-16	90459-438-000
M-16	90463-MAT-000
M-11	90463-ML7-000
EOP-2	90463-ML7-000
M-16	90463-MR7-000
M-16	90464-MAT-000
M-16	90464-MR7-000
M-17	90485-040-000
C - 20	90501-MFJ-D00
C - 20	90504-MA6-000
C - 8	90506-425-830
C - 17	90511-MAT-000
C - 17	90512-MAT-000
C - 17	90514-MAT-000
C - 17	90514-MEJ-980
C - 26	90521-MEJ-000
C - 26.1	90521-MEJ-000
C - 26	90522-170-700
C - 26.1	90522-170-700
M-9	90525-428-900
C - 7	90535-KB9-000
M-1	90543-MV9-670
EOP-1	90543-MV9-670
C - 10	90544-283-000
C-4	90545-300-000
C-4.1	90545-300-000
C - 6	90545-300-000
C - 13	90545-300-000
C - 13.1	90545-300-000
C - 21	90557-230-000
C - 25	90563-ZV4-000
C - 21	90601-KAF-003
C-1.1	90601-KJ9-000
C - 6	90601-MEJ-000
M-16	90603-MN4-000

Nº da Peça	Nº do bloco
M-16	90604 MM5-000
M-16	90605-MM5-000
M-16	90606-MM5-000
C - 20	90630-751-000
C-3	90650-KW3-000
C-3	90651-KV6-003
C - 21	90651-KV6-003
C - 30	90651-KV6-003
C - 30.1	90651-KV6-003
C - 34	90651-KV6-003
C-4	90651-MA5-671
C-4.1	90651-MA5-671
C - 6	90651-MA5-671
C - 34	90652-KT1-771
C - 26	90677-KAN-961
C - 26.1	90677-KAN-961
C - 33	90679-SG9-E01
C - 33.1	90679-SG9-E01
C - 34	90683-GAZ-003
C - 17	90683-GR1-003
C - 33	90683-GR1-003
C - 33.1	90683-GR1-003
C - 26.1	90683-MBR-000
C - 33	90683-MBR-000
C - 33.1	90683-MBR-000
C - 31	90690-GHB-631
C - 31	90690-GHB-641
C - 31	90690-GHB-651
C - 31	90690-GHB-661
C - 31	90690-GHB-681
M-14	90701-MV9-670
M-15	90741-MAZ-000
C - 31	90841-001-000
C - 34	90852-898-000
C - 26	90899-422-610
C - 26.1	90899-422-610

Nº da Peça	Nº do bloco
91000	
M-16	91001-MB6-680
M-11	91002-459-773
M-16	91004-MAZ-003
M-7	91008-362-000
M-17	91008-374-003
C - 8	91015-KT8-005
C - 8	91016-KT8-005
M-16	91022-MEJ-003
M-16	91023-MM5-641
M-7	91024-MM5-003
C - 15	91051-MBR-003
C - 12	91052-MBW-E11
C - 15	91053-MAZ-003
C - 7	91059-KY2-711
C - 24	91071-MR7-003
C - 24	91072-MR7-003
M-11	91103-429-000
M-17	91104-KT7-000
C - 24	91202-MR7-003
M-11	91204-KE8-003
M-11	91204-MG8-003
M-16	91207-MAT-003
M-11	91209-MB0-003
C - 13	91212-422-006
C - 13.1	91212-422-006
C - 15	91251-MBR-003
C - 12	91252-MC4-013
C - 15	91254-MEE-003
C - 10	91254-MEJ-003
M-6	91301-250-000
EOP-2	91301-250-000
M-19	91301-P7A-004
M-19	91301-PLC-000
M-14	91302-MAL-601

Nº da Peça	Nº do bloco
EOP-2	91302-MAL-601
M-11	91302-MB0-013
EOP-2	91302-MB0-013
C - 15	91302-MS2-003
M-9	91303-377-000
EOP-2	91303-377-000
M-9	91303-MEJ-003
EOP-2	91303-MEJ-003
C - 19	91303-PK2-005
C - 16	91305-KEH-600
M-15	91306-329-000
EOP-2	91306-329-000
M-13	91307-ML7-004
EOP-2	91307-ML7-004
M-12	91309-425-003
EOP-2	91309-425-003
C - 10	91311-MR7-003
M-18	91312-KE7-003
EOP-1	91312-KE7-003
M-11	91312-KM9-003
EOP-2	91312-KM9-003
M-11	91312-MFV-003
M-13	91313-MB0-003
EOP-2	91313-MB0-003
M-18	91313-MFV-003
M-14	91313-PC9-003
EOP-2	91313-PC9-003
M-12	91320-MB0-000
M-13	91354-MEJ-641
EOP-2	91354-MEJ-641
M-9	91356-425-003
EOP-2	91356-425-003
C - 10	91356-KA4-711
M-14	91370-461-000
EOP-2	91370-461-000
C - 29	91404-VM6-000

PROIBIDA A REPRODUÇÃO E DISTRIBUIÇÃO
Moto Honda da Amazônia Ltda. - Cotec

© Moto Honda da Amazônia Ltda.
Todos os direitos reservados.

ÍNDICE DE NÚMERO DE PEÇAS

Nº da Peça	Nº do bloco
C - 7	91455-KEA-000
C - 17	91456-KCR-000
M-11	91463-MEJ-000
C - 19	91508-MM5-000
C - 35	91509-GB2-720
C - 34	91509-GE2-760
C - 35	91509-GE2-760
92000	
M-14	92101-06014-0A
C - 30	92101-06022-4J
C - 30.1	92101-06022-4J
C - 22	92501-08025-0A
M-13	92800-14000
M-2	92900-08028-0E
93000	
M-19	93401-05020-00
C - 33	93401-06014-07
C - 33.1	93401-06014-07
C - 30	93401-08016-08
C - 30.1	93401-08016-08
C - 19	93404-06014-07
C-1	93500-05012-0G
C - 18	93500-05012-0H
C - 19	93500-05014-0A
C-1	93500-05016-1H
C - 19	93500-05018-0G
C - 19	93500-05025-0A
C-4	93600-04012-1G
C-4.1	93600-04012-1G
C - 6	93600-04012-1G
M-12	93892-05012-08
C-3	93892-05020-07
C-3	93892-05025-07
C-3	93892-05035-07
C-3	93892-05045-07
C-4	93893-04012-17
C-4.1	93893-04012-17
C - 6	93893-04012-17
C - 30	93893-04020-00
C - 30.1	93893-04020-00
C-1.1	93894-05022-07
C - 28	93901-24480
C-2	93903-22420
C-2.1	93903-22420
C - 34	93903-24280
C - 34	93903-24380
C - 35	93903-24380
C - 19	93903-25480
C - 19	93903-25580
C - 28	93903-35280
C - 27	93911-24380
C - 27.1	93911-24380
C - 19	93911-25420
C - 19	93911-25680
C - 28	93913-24220
C-2.1	93913-25480
94000	
C - 21	94002-06020-0S
C - 13	94002-08000-0S
C - 13.1	94002-08000-0S
C - 30	94021-06000-0S
C - 30.1	94021-06000-0S
C - 16	94050-05000
C - 28	94050-05000
C - 26	94050-05070
C - 26.1	94050-05070
C - 30	94050-06000
C - 30.1	94050-06000
C - 27	94050-06070
C - 27.1	94050-06070
C - 16	94050-06080
C - 20	94050-08000
C - 31	94050-10000
C - 31	94050-10070
C - 16	94101-06000
C - 22	94101-06000
C - 22	94102-08000
C-2.1	94103-05700
M-13	94109-14000
EOP-2	94109-14000
C - 22	94201-16120
C - 13	94201-20120
C - 13.1	94201-20120
C - 22	94201-20150
C - 16	94251-06000
M-6	94301-08140
M-9	94301-08140
M-11	94301-08140
M-13	94301-08140
M-2	94301-08200
M-1	94301-10160
M-2	94301-10160
M-5	94301-10160
C - 13	94305-20102
C - 13.1	94305-20102
C - 35	94305-30321
M-17	94510-14000
C - 21	94511-15000
C - 24	94520-37000
95000	
C - 19	95002-41050-00
C - 19	95002-41250-00
C - 19	95002-41250-08
C - 33	95002-50000
C - 33.1	95002-50000
C - 33	95002-70000
C - 33.1	95002-70000
C - 19	95003-23047-31
C - 33	95005-14070-30
M-19	95005-35050-20
M-19	95005-35070-20
C - 19	95005-35075-20
M-19	95005-35100-20
C - 19	95005-35110-20
M-19	95005-35180-20
C - 19	95005-35320-20
M-19	95005-35470-20
C - 33	95005-50390-30
C - 33.1	95005-50390-30
C - 33	95005-70860-30
C - 31	95005-75020-20
C - 16	95005-80480-50
C - 16	95005-80600-50
C - 17	95012-12001
C - 13	95015-54000
C - 13.1	95015-54000
C - 22	95015-83000
C - 5	95701-06010-07
C - 33	95701-06010-08
C - 33.1	95701-06010-08
C - 30	95701-06012-08
C - 30.1	95701-06012-08
M-4	95701-06014-00
M-6	95701-06014-00
M-14	95701-06014-00
M-17	95701-06014-00
C - 17	95701-06014-00
C - 7	95701-06014-07
C-2	95701-06016-07
M-12	95701-06025-00
C - 8	95701-06025-07
C - 30	95701-06030-08
C - 30.1	95701-06030-08
M-13	95701-06040-00
M-17	95701-06045-00
M-14	95701-06050-00
M-11	95701-06100-00
C - 8	95701-08016-07
C - 31	95701-08018-07
C - 5	95701-08022-07
C - 20	95701-08035-00
M-14	95701-08040-00
M-2	95701-08055-08
M-14	95701-08060-00
M-14	95701-08080-00
M-14	95701-08095-00
M-6	95701-10020-08
M-11	95801-06085-00
96000	
C - 8	96001-06014-07
C - 33	96001-06018-00
C - 33.1	96001-06018-00
M-11	96001-06025-00
C - 33	96001-06025-07
C - 33.1	96001-06025-07
M-11	96001-06045-00
M-11	96001-06075-00
C - 22	96211-08000
M-17	96220-40080
C - 20	96300-08040-00
M-10	96600-06012-00
C - 34	96600-06014-07
M-10	96600-06032-00
C - 7	96600-08025-00
C - 16	96700-08012-07
98000	
M-2	98069-58916
M-2	98069-58926
M-2	98069-59916
M-2	98069-59926
C - 29	98200-33000
C - 29	98200-41000
C - 30	98200-41000
C - 30.1	98200-41000
C - 29	98200-42000
C - 30	98200-42000
C - 30.1	98200-42000
C - 29	98200-43000
99000	
C - 32	99001-08000
C - 32	99001-10120
C - 32	99001-14170
C - 32	99002-13500
C - 32	99003-50000
C - 32	99006-27000

PROIBIDA A REPRODUÇÃO E DISTRIBUIÇÃO
- Moto Honda da Amazônia Ltda. - cotec

© Moto Honda da Amazônia Ltda.
Todos os direitos reservados.

HONDA

The Power of Dreams

Moto Honda da Amazônia Ltda
Setor Publicações Técnicas