HONDA

ELITE125

ELITE125K
ELITE125L
ELITE125M
ELITE125N
ELITE125P

CATÁLOGO DE PEÇAS

1

Moto Honda da Amazônia Ltda. – 2022

00X1B-K80M-001

ÍNDICE

INSTRUÇÕES 1

GRUPO DO MOTOR 2

GRUPO DO CHASSI 3

ÍNDICE DE NÚMERO DE PEÇAS 4

Catálogo de Peças
00X1B-K80M-001
Draft
15K80KB1
Atualizado com
NP 01/ 04/ 05/ 06
27/09/2022
6HS

PROIBIDA A REPRODUÇÃO E DISTRIBUIÇÃO
1111111 - Honda Unidade Sumaré - Bruno Pereira Ramos

© Moto Honda da Amazônia Ltda.
Todos os direitos reservados.

***R358P* Vermelho Marrakesh Perolizado**

***NH196* Branco Ross**

***NH1* Preto**

***B228P* Azul Tang Perolizado**

Modelo 2019/ 2020/ 2021

PROIBIDA REPRODUÇÃO
1111111 - Honda Sociedade Sumaré

© Moto Honda da Amazônia Ltda.
Todos os direitos reservados.

***R358P* Vermelho Marrakesh Perolizado**

***NH352M* Cinza Una Metálico**

***NH196* Branco Ross**

Modelo 2022

PROIBIDA REPRODUÇÃO DISTRIBUIÇÃO
1111111 - Honda Cidade Sumaúma

© Moto Honda da Amazônia Ltda.
Todos os direitos reservados.

***R358P* Vermelho Marrakesh Perolizado**

***NH352M* Cinza Una Metálico**

***NH167M-U* Prata Iron Nail Metálico-U**

Modelo 2023

PROIBIDA DISTRIBUIÇÃO
1111111 - Honda Uni

© Moto Honda da Amazônia Ltda.
Todos os direitos reservados.

Instruções para o Uso do Catálogo de Peças

- **Este Catálogo de Peças descreve todas as peças de reposição, bem como o tempo de Mão de Obra (T.M.O.) para os modelos ELITE125.**
- **Este Catálogo de Peças foi elaborado com base nas últimas informações disponíveis até 27 de Setembro de 2022.**
- **Especifique sempre o Nº completo da peça quando for efetuar um pedido de peças.**
- **Verifique sempre o número, modelo, tipo, série, cor, marca, tamanho, que se fizer necessário antes de fazer o pedido de peças.**
- **Observe sempre que as ilustrações permitem localizar uma determinada parte do chassi ou do motor, podendo diferenciar da sua forma original.**
- **Informe-se sobre a versão atualizada do catálogo de peças através do site www.hondaposvenda.com.br.**

Índice

- Instruções para o Uso do Catálogo de Peças 1
- Como Localizar as Informações sobre as Peças 2
- Estrutura do Catálogo de Peças 3
- Quando Utilizar as Peças 4
- Abreviaturas Utilizadas neste Catálogo de Peças 4
- Como Localizar o Bloco de Peças e os Números de Série 5
- Modelos, Códigos de Área e Números de Série Aplicáveis 6
- Tabela de Cores 7
- Composição do Número de Identificação do Veículo (V.I.N.) 11
- Mangueira de Combustível, Mangueiras de Aplicação Geral e Mangueira de Vinil 12
- Composição do Número de Identificação das Mangueiras 15
- Instruções para o Uso do Tempo de Mão de Obra (T.M.O.) 16
- Índice Ilustrado - Grupo do Motor 21
- Índice Ilustrado - Grupo do Chassi 23
- Índice de Número de Peças 91

PROIBIDA A REPRODUÇÃO E DISTRIBUIÇÃO
1111111 - Honda Unidade Sumaré - Bruno Pereira Ramos

© Moto Honda da Amazônia Ltda.
Todos os direitos reservados.

Voltar

Como Localizar as Informações sobre as Peças

Ⓐ Referência com o Índice Ilustrado

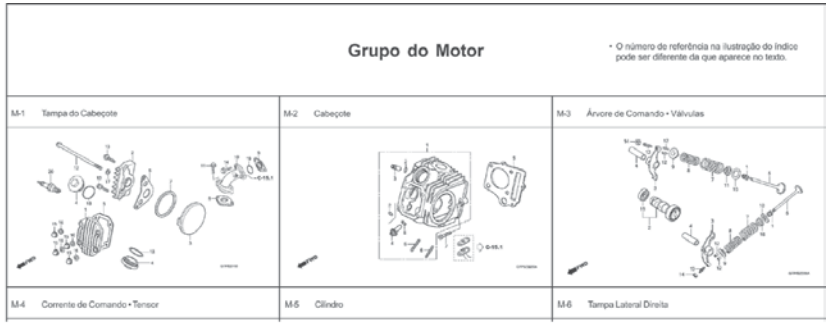

Ⓑ Referência com o Índice de Número de Peças

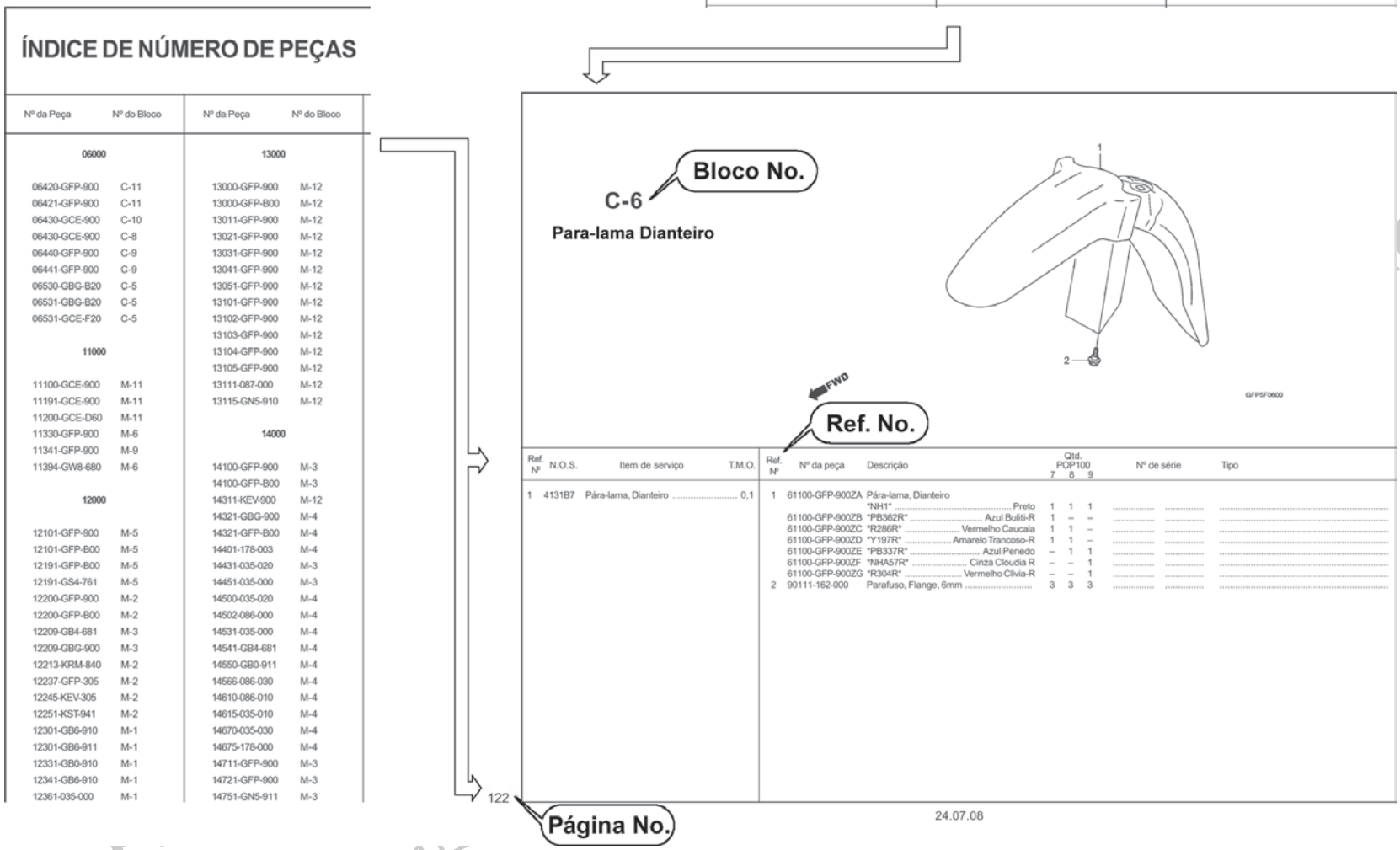

ÍNDICE DE NÚMERO DE PEÇAS

Nº da Peça	Nº do Bloco
06000	
06420-GFP-900	C-11
06421-GFP-900	C-11
06430-GCE-900	C-10
06430-GCE-900	C-8
06440-GFP-900	C-9
06441-GFP-900	C-9
06530-GBG-B20	C-5
06531-GBG-B20	C-5
06531-GCE-F20	C-5
11000	
11100-GCE-900	M-11
11191-GCE-900	M-11
11200-GCE-D60	M-11
11330-GFP-900	M-6
11341-GFP-900	M-9
11394-GW8-680	M-6
12000	
12101-GFP-900	M-5
12101-GFP-B00	M-5
12191-GFP-B00	M-5
12191-GS4-761	M-5
12200-GFP-900	M-2
12200-GFP-B00	M-2
12209-GB4-681	M-3
12209-GBG-900	M-3
12213-KRM-840	M-2
12237-GFP-305	M-2
12245-KEV-305	M-2
12251-KST-941	M-2
12301-GB6-910	M-1
12301-GB6-911	M-1
12331-GB0-910	M-1
12341-GB6-910	M-1
12361-035-000	M-1

Nº da Peça	Nº do Bloco
13000	
13000-GFP-900	M-12
13000-GFP-B00	M-12
13011-GFP-900	M-12
13021-GFP-900	M-12
13031-GFP-900	M-12
13041-GFP-900	M-12
13051-GFP-900	M-12
13101-GFP-900	M-12
13102-GFP-900	M-12
13103-GFP-900	M-12
13104-GFP-900	M-12
13105-GFP-900	M-12
13111-087-000	M-12
13115-GN5-910	M-12
14000	
14100-GFP-900	M-3
14100-GFP-B00	M-3
14311-KEV-900	M-12
14321-GBG-900	M-4
14321-GFP-B00	M-4
14401-178-003	M-4
14431-035-020	M-3
14451-035-000	M-3
14500-035-020	M-4
14502-086-000	M-4
14531-035-000	M-4
14541-GB4-681	M-4
14550-GB0-911	M-4
14566-086-030	M-4
14610-086-010	M-4
14615-035-010	M-4
14670-035-030	M-4
14675-178-000	M-4
14711-GFP-900	M-3
14721-GFP-900	M-3
14751-GN5-911	M-3

Bloco No.

C-6

Para-lama Dianteiro

FWD

Ref. No.

Ref. Nº	N.O.S.	Item de serviço	T.M.O.
1	4131B7	Pára-lama, Dianteiro	0,1

Ref. Nº	Nº da peça	Descrição	Qtd. POP100 7	8	9	Nº de série	Tipo
1	61100-GFP-900ZA	Pára-lama, Dianteiro					
		NH1 Preto	1	1	1		
	61100-GFP-900ZB	*PB362R* Azul Buliti-R	1	–	–		
	61100-GFP-900ZC	*R286R* Vermelho Caucaia	1	1	–		
	61100-GFP-900ZD	*Y197R* Amarelo Trancoso-R	1	1	–		
	61100-GFP-900ZE	*PB337R* Azul Penedo	–	1	1		
	61100-GFP-900ZF	*NHA57R* Cinza Cloudia R	–	–	1		
	61100-GFP-900ZG	*R304R* Vermelho Clivia-R	–	–	1		
2	90111-162-000	Parafuso, Flange, 6mm	3	3	3		

122

Página No.

24.07.08

© Moto Honda da Amazônia Ltda.
Todos os direitos reservados.

Estrutura do Catálogo de Peças

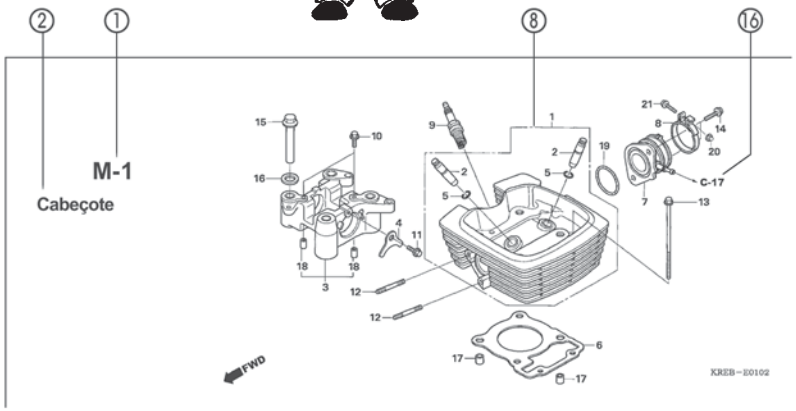

Ref. Nº	N.O.S.	Item de serviço	T.M.O.	Ref. Nº	Nº da peça	Descrição	Qtd. POP100 7	8	9	Nº de série		Tipo
4	811175	Cabo, Trava Assento	0,1	1	18327-KAE-000	Bucha, Traseira Câmara (8,5x15)	2	2	2			
5	4131E8	Trava, Assento: Lateral Traseira	0,1	2	61104-GCE-E40	Bucha, Pára-lama Dianteiro	2	2	2			
6	4131E4	Assento: Duplo	0,1	3	77151-KW3-000	Mola, Trava Assento	1	–	–			BR
13	4121K9	Tampa, Trava Assento	0,1		77151-MB1-870		1	–	–			2LA,3LA
15	4131F2	Chave, Trava Assento	0,2				–	1	1			
				4	77156-GFP-900	Cabo, Trava Assento	1	1	1			
				5	77160-GFP-900	Suporte Comp., Trava Assento	1	1	–			
					77160-GFP-B00		–	–	1			
				6	77200-GFP-900ZB	Assento Conj., Duplo						
					NHA08L	Cinza Itaipu	1	–	–			
					77200-GFP-900ZD *RA08L*	Vermelho Urucum	1	–	–			
					77200-GFP-910ZA *NH1L*	Preto	–	1	1			
				7	77201-GFP-900	Suporte, Dobradiça Assento	1	1	1			
				8	94001-05070-0S	Presilha, Fiação (Preto) (145mm)	1	1	1			

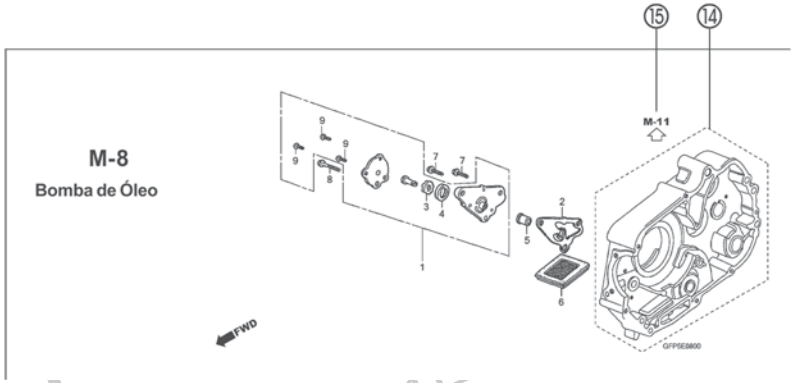

① **Número do Bloco**
- O número do bloco é oferecido (no lugar do nº da página) para ajudar na consulta da peça com o nº ou nome da peça.

② **Nome do Bloco**

③ **Item de Serviço / Tempo de Mão de Obra (T.M.O.)**

④ **Número de Referência**
- Os números de título descritos entre parênteses indicam que a informação continua da página anterior.

⑤ **Número da Peça**

⑥ **Descrição**

⑦ **Código de Cores HONDA**

⑧ **Conjuntos**
- As peças cujas figuras estejam delimitadas por linhas pontilhadas são disponíveis em conjunto completo. (As peças componentes do conjunto também são comercializadas individualmente).

⑨ **Descrição de Cores**

⑩ **Nota**
As notas são apresentadas entre parênteses na coluna do nome da peça.

⑪ **Quantidade Utilizada na Motocicleta**
- Quando aparecem entre parênteses indicam peças opcionais.
- Quando indicadas com a letra "N" deve-se utilizar a quantidade que for necessária.
- Indica o número de peças utilizadas no bloco.

⑫ **Número de Série**

⑬ **Tipo**
- Quando a coluna tipo se encontra em branco significa que as peças são aplicáveis a todos os tipos.

⑭ ⬚
- Peças circundadas por uma linha pontilhada ⬚ estão incluídas em blocos diferentes.

⑮ ⇦
- A flecha vazada ⇦ indica o Nº do bloco onde a peça incluída na linha ⬚ se encontra.

⑯ ←
- A flecha sólida ← indica o Nº do bloco com o qual a peça em questão está conectada.

DISTRIBUIÇÃO E DISTRIBUIÇÃO
Sumaia Bruno Pereira Ramos

© Moto Honda da Amazônia Ltda.
Todos os direitos reservados.

Quando Utilizar as Peças

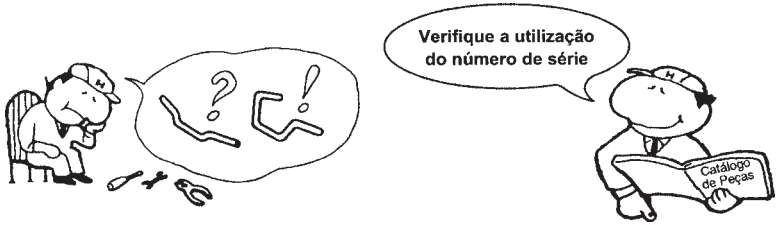

Ref. Nº	Nº da peça	Descrição	Qtd. CBR300 RRN	RRP	RRR	RRS	RRT	RRV	Nº de série
1	33101-MAE-601	Unidade Farol "NH-285" Cinza	–	–	1	–	–	–	
			–	–	–	1	–	–	~ 2351159
			–	–	–	1	–	–	~ 2351712
	33101-MAE-612	Unidade Farol "NH-283" Cinza	–	–	1	–	–	–	
		(Precaução Durante a Instalação)							
			–	–	–	1	–	–	~ 2351309
			–	–	–	1	–	–	~ 2351434
			–	–	–	1	–	–	~ 2350300
			–	–	–	1	–	–	~ OM300138
	33101-MAE-671	Unidade Farol "NH-1" Preto	–	–	1	–	–	–	
			–	–	–	1	–	–	
			–	–	–	1	–	–	~ SM300356
	33101-MAE-691	Unidade Farol	–	–	1	–	–	–	
	33101-MAE-602	Unidade Farol	–	–	–	1	–	–	2351160 ~
			–	–	–	1	–	–	2351713 ~
			–	–	–	–	1	1	

O número de Série foi utilizado desde o modelo inicial

Quando a numeração do Chassi aparece do lado esquerdo da coluna significa que a utilização da peça se aplica a partir deste número do chassi (2351160)

Quando a numeração do Chassi aparece do lado direito da coluna significa que a utilização da peça se aplica até este número do chassi (2351159)

Abreviaturas Utilizadas neste Catálogo de Peças

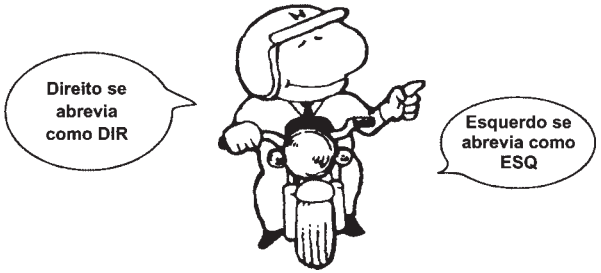

* "Esq" e "Dir" na descrição de uma peça significa o lado Esquerdo e o lado Direito considerando-se que esteja sobre o assento da motocicleta.

• No Catálogo de peças utilizam-se as seguintes abreviaturas:

Conj. ..... Conjunto
Comp. ..... Completo
Dir. ..... Direito
Esq. ..... Esquerdo
STD ..... Standard
mm ..... Milímetro
G ..... Grama
D (22D) ..... Dente (22 dentes)
A ..... Ampére
V ..... Volt
W ..... Watt
C.A. ..... Corrente Alternada
C.C. ..... Corrente Contínua
ADM ..... Admissão
ESC ..... Escape
DIANT. ..... Dianteira
TRAS. ..... Traseira
SEX ..... Sextavado
LAT ..... Lateral
TRANS ..... Transmissão
PRIM ..... Primário
SEC ..... Secundário
MPH ..... Milhas por Hora
Km/h ..... Quilômetro por Hora
L.E.D. ..... Diodo Emissor de Luz
C.D.I. ..... Unidade Descarga Capacitiva
1LA ..... República Dominicana, El Salvador Venezuela, Guatemala, Guiana (Mercosul: Argentina, Paraguai, Uruguai)
MIX ..... Moto Mix Brasil
2LA ..... Colômbia, México
3LA ..... América Latina
AR ..... Argentina
M ..... Motor de Partida

PROIBIDA A REPRODUÇÃO E DISTRIBUIÇÃO
1111111 - Honda Unidade Sumaré - Bruno Teixeira Ramos

© Moto Honda da Amazônia Ltda.
Todos os direitos reservados.

Como Localizar o Bloco de Peças e os Números de Série

Bloco de Peças	Peças do Motor M-1 ~	Peças do Corpo do Acelerador M-22 ~	Peças do Chassi C-1 ~
Números Necessários	Número de Série do Motor	Número de Série do Corpo do Acelerador	Número de Série do Chassi
Pontos de Localização	①	②	③

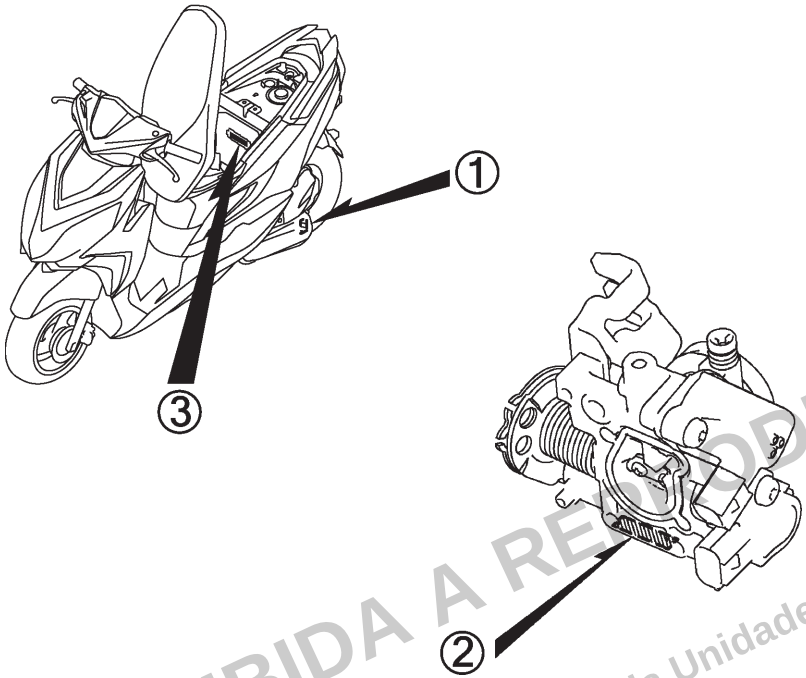

PROIBIDA A REPRODUÇÃO E DISTRIBUIÇÃO
1111111 - Honda Unidade Sumaré - Bruno Pereira Ramos

© Moto Honda da Amazônia Ltda.
Todos os direitos reservados.

Modelos, Códigos de Área e Números de Série Aplicáveis

Os Modelos, Códigos de Área, Tipos e os Números de Série Aplicáveis podem ser identificados conforme tabela abaixo.
As peças com código de área são exclusivas dos países designados.
Se os códigos de área não estiverem listados, as peças são de uso comum.

Modelo	Código de Área	Tipo	Nº de Série Aplicável do Motor	Nº de Série Aplicável do Chassi	Nº de Série Aplicável do Corpo do Acelerador
ELITE125$_K$	2BR	Brasil	JF85E0K000001 ~	9C2JF8500KR000001 ~	GQRAC A
ELITE125$_L$	BR	Brasil	JF85E0L100001 ~	9C2JF8500LR100001 ~	GQRAC A
ELITE125$_M$	BR	Brasil	JF85E0M100001 ~	9C2JF8500MR100001 ~	GQRAC A
ELITE125$_N$	2BR	Brasil	JF85E0N000001 ~	9C2JF850*NR000001 ~	GQRAC A
ELITE125$_P$	2BR	Brasil	JF85E0P000001 ~	9C2JF850*PR000001 ~	GQRAC A

* Para identificação do número do carburador/corpo do acelerador, somente a parte sublinhada deverá ser usada para registro.

GQRAC[A] KC ア

PROIBIDA A REPRODUÇÃO E DISTRIBUIÇÃO
1111111 - Honda Unidade Sumaré - Bruno Pereira Ramos

© Moto Honda da Amazônia Ltda.
Todos os direitos reservados.

Tabela de Cores

• Ao solicitar as peças coloridas consulte a tabela abaixo, verifique a cor principal da motocicleta e utilize o número de peça básico adicionando o código de cor relativo.

ELITE125 (ELITE125$_{K/L/M}$)

Nº	Modelo		ELITE125$_{K/L/M}$					
	Cor Principal		Branco Ross NH-196	Preto NH-1	Vermelho Marrakesh Perolizado R-358P	AzulTang Perolizado B-228P	Nº de identificação do Bloco	Nº de ref.
	Código de Cor		NH196	NH1	R358	B228		
	Nome das Peças Coloridas	Nº Peça Básico						
1	Tampa B, Inferior Interna Esquerda	81144-K80-B30	ZB	ZC	ZA	ZD	C-13	8
2	Tampa B, Inferior Interna Direita	81143-K80-B30	ZB	ZC	ZA	ZD	C-13	7
3	Tampa Comp., Guidão	53250-K80-B30	ZA	ZA	ZA	ZA	C-2	11
4	Tampa A Jogo, Carcaça Esquerda	83200-K80-B30	ZD	ZC	ZB	ZA	C-15	5
5	Tampa A Jogo, Carcaça Direita	83100-K80-B30	ZD	ZC	ZB	ZA	C-15	4
6	Tampa Jogo, Central	80100-K80-B30	ZA	ZA	ZA	ZA	C-15	3
7	Tampa Dianteira Conj., Guidão	53300-K80-B30	ZA	ZA	ZA	ZA	C-9	7
8	Tampa Jogo, Inferior Central Traseira	83900-K80-B30	ZA	ZA	ZA	ZA	C-15	11
9	Tampa, Central Traseira	83750-K80-B30	ZB	ZC	ZA	ZD	C-15	10
10	Tampa, Dianteira	64302-K80-B30	ZB	ZC	ZA	ZD	C-12	4
11	Tampa, Superior Dianteira	64303-K80-B30	ZA	ZA	ZA	ZA	C-12	5
12	Tampa, Número Chassi	81252-GGC-G00	ZA	ZA	ZA	ZA	C-16	1
13	Tampa, Lateral Dianteira Esquerda	61300-K80-B30	ZB	ZC	ZA	ZD	C-12	2
14	Tampa, Lateral Dianteira Direita	61200-K80-B30	ZB	ZC	ZA	ZD	C-12	1
15	Para-lama Dianteiro, Jogo	61210-K80-B30	ZB	ZC	ZA	ZD	C-11	1
16	Guarnição Jogo, Lateral Esquerda	83810-K80-B30	ZD	ZC	ZB	ZA	C-14	9
17	Guarnição Jogo, Lateral Direita	83710-K80-B30	ZD	ZC	ZB	ZA	C-14	8
18	Guarnição, Dianteira Guidão	53209-K80-B30	ZB	ZC	ZA	ZD	C-9	4

PROIBIDA A REPRODUÇÃO E DISTRIBUIÇÃO
1111111 - Honda Unidade Sumaré - Bruno Pereira Ramos

© Moto Honda da Amazônia Ltda.
Todos os direitos reservados.

Tabela de Cores

• Ao solicitar as peças coloridas consulte a tabela abaixo, verifique a cor principal da motocicleta e utilize o número de peça básico adicionando o código de cor relativo.

ELITE125 (ELITE125$_{K/L/M}$)

Nº	Modelo		ELITE125$_{K/L/M}$					
	Cor Principal		Branco Ross NH-196	Preto NH-1	Vermelho Marrakesh Perolizado R-358P	Azul Tang Perolizado B-228P	Nº de identificação do Bloco	Nº de ref.
	Código de Cor		NH196	NH1	R358	B228		
	Nome das Peças Coloridas	Nº Peça Básico						
19	Guarnição, Traseira Esquerda Guidão	53235-K80-B30	ZB	ZC	ZA	ZD	C-9	6
20	Guarnição, Traseira Direita Guidão	53225-K80-B30	ZB	ZC	ZA	ZD	C-9	5
21	Gancho, Bagageiro	81134-GGC-G00	ZA	ZA	ZA	ZA	C-13	3
22	Emblemas	86611-K31-600	ZA	ZA	ZA	ZA	C-48	4
23	Emblema, Tampa Carcaça	86831-K80-B30	ZD	ZC	ZB	ZA	C-48	6
24	Emblema, HONDA	86101-KVS-J20	ZA	ZA	ZA	ZA	C-48	1
25	Emblema, HONDA	86102-KVS-J20	ZA	ZA	ZA	ZA	C-48	2
26	Emblema, HONDA	86103-K80-B30	ZD	ZC	ZB	ZA	C-48	3
27	Emblema, PGM-FI	86801-K80-B30	ZA	ZA	ZA	ZA	C-48	5
28	Plugue, Orifício	90656-GCC-000	ZC	ZC	ZC	ZC	C-16	5
29	Alça Traseira	81200-K80-C00	ZA	ZA	ZA	ZA	C-24	8
30	Roda Traseira, Conj.	42010-KYS-940	ZA	ZA	ZA	ZA	C-22.30	2
31	Roda Dianteira, Subconj.	44650-K80-B30	ZA	ZA	ZA	ZA	C-20.40	5

PROIBIDA A REPRODUÇÃO E DISTRIBUIÇÃO
1111111 - Honda Unidade Sumaré - Bruno Pereira Ramos

© Moto Honda da Amazônia Ltda.
Todos os direitos reservados.

Tabela de Cores

• Ao solicitar as peças coloridas consulte a tabela abaixo, verifique a cor principal da motocicleta e utilize o número de peça básico adicionando o código de cor relativo.

ELITE125 (ELITE125$_N$)

Nº	Modelo		ELITE125$_N$				
	Cor Principal		Vermelho Marrakesh Perolizado R-358P	Cinza Una Metálico NH-352M	Branco Ross NH-196	Nº de identificação do Bloco	Nº de ref.
	Código de Cor		R358	NH352	NH196		
	Nome das Peças Coloridas	Nº Peça Básico					
1	Tampa Conj., Lateral Dianteira Esquerda	61700-K80-B30	ZA	ZE	ZB	C-12	13
2	Tampa Conj., Lateral Dianteira Direita	61600-K80-B30	ZA	ZE	ZB	C-12	12
3	Tampa B, Inferior Interna Esquerda	81144-K80-B30	ZA	ZE	ZB	C-13	8
4	Tampa B, Inferior Interna Direita	81143-K80-B30	ZA	ZE	ZB	C-13	7
5	Tampa Comp., Guidão	53250-K80-B30	ZB	ZB	ZB	C-2	11
6	Tampa A Jogo, Carcaça Esquerda	83200-K80-B40	ZD	ZC	ZB	C-15	5
7	Tampa A Jogo, Carcaça Direita	83100-K80-B40	ZD	ZC	ZB	C-15	4
8	Tampa Jogo, Central	80100-K80-B30	ZA	ZA	ZA	C-15	3
9	Tampa Dianteira Conj., Guidão	53300-K80-B30	ZA	ZA	ZA	C-9	7
10	Tampa Jogo, Inferior Central Traseira	83900-K80-B30	ZA	ZA	ZA	C-15	11
11	Tampa, Central Traseira	83750-K80-B30	ZA	ZE	ZB	C-15	10
12	Tampa, Dianteira	64302-K80-B30	ZC	ZC	ZC	C-12	4
13	Tampa, Superior Dianteira	64303-K80-B30	ZB	ZB	ZB	C-12	5
14	Tampa, Número Chassi	81252-GGC-G00	ZA	ZA	ZA	C-16	1
15	Para-lama Dianteiro, Jogo	61205-K80-B30	ZD	ZE	ZC	C-11	1
16	Guarnição Jogo, Lateral Esquerda	83810-K80-B40	ZA	ZA	ZA	C-14	9
17	Guarnição Jogo, Lateral Direita	83710-K80-B40	ZA	ZA	ZA	C-14	8
18	Guarnição, Dianteira Guidão	53209-K80-B30	ZA	ZE	ZB	C-9	4
19	Guarnição, Traseira Esquerda Guidão	53235-K80-B30	ZA	ZE	ZB	C-9	6
20	Guarnição, Traseira Direita Guidão	53225-K80-B30	ZA	ZE	ZB	C-9	5
21	Gancho, Bagageiro	81134-GGC-G00	ZA	ZA	ZA	C-13	3
22	Emblema, Tampa Carcaça	86831-K80-B40	ZD	ZC	ZB	C-48	6

PROIBIDA A REPRODUÇÃO E DISTRIBUIÇÃO
1111111 - Honda Unidade Sumaré - Bruno Pereira Ramos

© Moto Honda da Amazônia Ltda.
Todos os direitos reservados.

Voltar

Tabela de Cores

• Ao solicitar as peças coloridas consulte a tabela abaixo, verifique a cor principal da motocicleta e utilize o número de peça básico adicionando o código de cor relativo.

ELITE125 (ELITE125$_N$)

Nº	Modelo		ELITE125$_N$				
	Cor Principal		Vermelho Marrakesh Perolizado R-358P	Cinza Una Metálico NH-352M	Branco Ross NH-196	Nº de identificação do Bloco	Nº de ref.
	Código de Cor		R358	NH352	NH196		
	Nome das Peças Coloridas	Nº Peça Básico					
23	Emblema, HONDA	86101-KVS-J20	ZA	ZA	ZA	C-48	1
24	Emblema, HONDA	86102-KVS-J20	ZA	ZA	ZA	C-48	2
25	Emblema, HONDA	86103-K80-B40	ZA	ZA	ZA	C-48	3
26	Emblema, PGM-FI	86801-K80-B30	ZA	ZA	ZA	C-48	5
27	Plugue, Orifício	90656-GCC-000	ZC	ZC	ZC	C-16	5
28	Alça Traseira	81200-K80-C00	ZA	ZA	ZA	C-24	8
29	Roda Dianteira, Subconj.	44650-K80-B30	ZA	ZA	ZA	C-20.40	5
30	Roda Traseira, Subconj.	42650-K80-B30	ZA	ZA	ZA	C-22.30	15

PROIBIDA A REPRODUÇÃO E DISTRIBUIÇÃO
1111111 - Honda Unidade Sumaré - Bruno Pereira Ramos

© Moto Honda da Amazônia Ltda.
Todos os direitos reservados.

Tabela de Cores

• Ao solicitar as peças coloridas consulte a tabela abaixo, verifique a cor principal da motocicleta e utilize o número de peça básico adicionando o código de cor relativo.

ELITE125 (ELITE125$_P$)

Nº	Modelo		ELITE125$_P$				
	Cor Principal		Vermelho Marrakesh Perolizado R-358P	Cinza Una Metálico NH-352M	Prata Iron Nail Metálico-U NH-167M-U	Nº de identificação do Bloco	Nº de ref.
	Código de Cor		R358	NH352	NH167		
	Nome das Peças Coloridas	Nº Peça Básico					
1	Tampa Conj., Lateral Dianteira Esquerda	61700-K80-B30	ZA	ZE	ZF	C-12	13
2	Tampa Conj., Lateral Dianteira Direita	61600-K80-B30	ZA	ZE	ZF	C-12	12
3	Tampa B, Inferior Interna Esquerda	81144-K80-B30	ZA	ZE	ZF	C-13	8
4	Tampa B, Inferior Interna Direita	81143-K80-B30	ZA	ZE	ZF	C-13	7
5	Tampa Comp., Guidão	53250-K80-B30	ZB	ZB	ZB	C-2	11
6	Tampa A Jogo, Carcaça Esquerda	83200-K80-B40	ZD	ZC	ZA	C-15	5
7	Tampa A Jogo, Carcaça Direita	83100-K80-B40	ZD	ZC	ZA	C-15	4
8	Tampa Jogo, Central	80100-K80-B30	ZA	ZA	ZA	C-15	3
9	Tampa Dianteira Conj., Guidão	53300-K80-B30	ZA	ZA	ZA	C-9	7
10	Tampa Jogo, Inferior Central Traseira	83900-K80-B30	ZA	ZA	ZA	C-15	11
11	Tampa, Central Traseira	83750-K80-B30	ZA	ZE	ZF	C-15	10
12	Tampa, Dianteira	64302-K80-B30	ZC	ZC	ZC	C-12	4
13	Tampa, Superior Dianteira	64303-K80-B30	ZB	ZB	ZB	C-12	5
14	Tampa, Número Chassi	81252-GGC-G00	ZA	ZA	ZA	C-16	1
15	Para-lama Dianteiro, Jogo	61205-K80-B30	ZD	ZE	ZF	C-11	1
16	Guarnição Jogo, Lateral Esquerda	83810-K80-B40	ZA	ZA	ZA	C-14	9
17	Guarnição Jogo, Lateral Direita	83710-K80-B40	ZA	ZA	ZA	C-14	8
18	Guarnição, Dianteira Guidão	53209-K80-B30	ZA	ZE	ZF	C-9	4
19	Guarnição, Traseira Esquerda Guidão	53235-K80-B30	ZA	ZE	ZF	C-9	6
20	Guarnição, Traseira Direita Guidão	53225-K80-B30	ZA	ZE	ZF	C-9	5
21	Gancho, Bagageiro	81134-GGC-G00	ZA	ZA	ZA	C-13	3
22	Emblema, Tampa Carcaça	86831-K80-B40	ZD	ZC	ZA	C-48	6

PROIBIDA A REPRODUÇÃO E DISTRIBUIÇÃO
1111111 - Honda Unidade Sumaré - Bruno Pereira Ramos

© Moto Honda da Amazônia Ltda.
Todos os direitos reservados.

Tabela de Cores

• Ao solicitar as peças coloridas consulte a tabela abaixo, verifique a cor principal da motocicleta e utilize o número de peça básico adicionando o código de cor relativo.

ELITE125 (ELITE125$_P$)

Nº	Modelo		ELITE125$_P$				
	Cor Principal		Vermelho Marrakesh Perolizado R-358P	Cinza Una Metálico NH-352M	Prata Iron Nail Metálico-U NH-167M-U	Nº de identificação do Bloco	Nº de ref.
	Código de Cor		R358	NH352	NH167		
	Nome das Peças Coloridas	Nº Peça Básico					
23	Emblema, HONDA	86101-KVS-J20	ZA	ZA	ZA	C-48	1
24	Emblema, HONDA	86102-KVS-J20	ZA	ZA	ZA	C-48	2
25	Emblema, HONDA	86103-K80-B40	ZA	ZA	ZA	C-48	3
26	Emblema, PGM-FI	86801-K80-B30	ZA	ZA	ZA	C-48	5
27	Plugue, Orifício	90656-GCC-000	ZC	ZC	ZC	C-16	5
28	Alça Traseira	81200-K80-C00	ZA	ZA	ZA	C-24	8
29	Roda Dianteira, Subconj.	44650-K80-B30	ZA	ZA	ZA	C-20.40	5
30	Roda Traseira, Subconj.	42650-K80-B30	ZA	ZA	ZA	C-22.30	15

PROIBIDA A REPRODUÇÃO E DISTRIBUIÇÃO
1111111 - Honda Unidade Sumaré - Bruno Pereira Ramos

© Moto Honda da Amazônia Ltda.
Todos os direitos reservados.

Composição do Número de Identificação do Veículo (V.I.N.)

Exemplo: 9 C 2 J C 3 0 1 0YR 0 0 0 0 0 1

Número Sequencial de Produção

Código de Fábrica

A .... Ohio U.S.A
B .... Alost Bélgica
C .... Saitama Japão
D .... Guadalajara México
E .... Montesa Espanha
F .... Atessa Itália
K .... Kumamoto Japão
M .... Hamamatsu Japão
R .... Manaus Brasil
S .... Susuka Japão
T .... Tochigi Japão
4 .... Carolina do Sul U.S.A

Ano do Modelo

Exemplo: K....1989 L....1990 M....1991 N....1992 X....1999 Y....2000 (Exceto as letras I.O Q.U) 1....2001 2....2002 3....2003
4....2004 5....2005 6....2006 7....2007 8....2008 9....2009 A....2010 B....2011 C....2012 D....2013 E....2014
F....2015 G....2016 H....2017

Dígito de Controle

Código de Descrição do Veículo

Exemplo: PE04....XR600R RC30....CFR750R JC301....CG125TITAN • KS JC302....CG125TITAN • ES JC303....CG125 • CARGO

Marca e Tipo de Veículo

JH2 ..... HONDA Motocicleta Fabricada no Japão
1HF ..... HONDA Motocicleta Fabricada nos Estados Unidos da América
YC1 ..... HONDA Motocicleta Fabricada na Bélgica
9C2 ..... HONDA Motocicleta Fabricada no Brasil
3H1 ..... HONDA Motocicleta Fabricada no México
VTM ..... HONDA Motocicleta Fabricada na Espanha
ZDC ..... HONDA Motocicleta Fabricada na Itália
JH3 ..... HONDA Motocicleta Fabricada no Japão
478 ..... HONDA Motocicleta Fabricada nos Estados Unidos da América

PROIBIDA A REPRODUÇÃO E DISTRIBUIÇÃO
1111111 - Honda Unidade Sumaré - Bruno Pereira Ramos

© Moto Honda da Amazônia Ltda.
Todos os direitos reservados.

Mangueira de Combustível, Mangueiras de Aplicação Geral e Mangueira de Vinil

- As “peças padronizadas das mangueiras de combustível”, as “mangueiras de aplicação geral” e as “mangueiras de vinil” podem ser fornecidas sem embalagem (granel) em forma de bobinas.
- Quando necessitar efetuar o pedido destas “mangueiras”, verifique no Catálogo de Peças o código da “mangueira padrão” e em seguida coloque entre parênteses o código da “mangueira sem embalagem (granel)” relativa utilizando a tabela abaixo.
  (O comprimento padrão das “mangueiras sem embalagem (granel)” é de 1 metro. As mangueiras indicadas com o símbolo < > também estão disponíveis com as medidas de 3 e 8 metros).
- Quando necessitar de troca, corte a mangueira sem embalagem (granel) na medida especificada. Esta medida pode ser verificada no nome da peça (verifique no Manual de Serviços ou nas instruções que acompanham as mangueiras sem embalagem (granel) os procedimentos para o corte e instalação).
- A relação abaixo especifica o código das mangueiras padrão e as respectivas mangueiras sem embalagem (granel) e suas medidas. Certifique-se de que estes números sejam aplicados somente para as peças de reposição relacionadas.

Mangueiras de Combustível / Tubos			
Número de Peça Padrão	Número de Peça sem Embalagem (granel)	Peça sem Embalagem (granel)	
		Diâmetro Interno (mm)	Comprimento (m)
95001-30xxx-2x	95001-30001-20M	3,0	1
95001-30xxx-3x	95001-30001-30M	3,0	1
95001-30xxx-4x	95001-30001-40M	3,0	1
95001-35xxx-2x	95001-35001-50M <95001-35003-50M>	3,5	1 3
95001-35xxx-3x	95001-35001-60M <95001-35003-60M>	3,5	1 3
95001-35xxx-4x	95001-35001-60M <95001-35003-60M>	3,5	1 3
95001-35xxx-5x	95001-35001-50M <95001-35003-50M>	3,5	1 3
95001-35xxx-6x	95001-35001-60M <95001-35003-60M>	3,5	1 3
95001-45xxx-2x	95001-45001-50M <95001-45003-50M>	4,5	1 3
95001-45xxx-3x	95001-45001-60M <95001-45003-60M> <95001-45008-60M>	4,5	1 3 8
95001-45xxx-4x	95001-45001-60M <95001-45003-60M> <95001-45008-60M>	4,5	1 3 8
95001-45xxx-5x	95001-45001-50M <95001-45003-50M>	4,5	1 3
95001-45xxx-6x	95001-45001-60M <95001-45003-60M> <95001-45008-60M>	4,5	1 3 8
95001-55xxx-2x	95001-55001-50M <95001-55003-50M> <95001-55008-50M>	5,5	1 3 8

Mangueiras de Combustível / Tubos			
Número de Peça Padrão	Número de Peça sem Embalagem (granel)	Peça sem Embalagem (granel)	
		Diâmetro Interno (mm)	Comprimento (m)
95001-55xxx-3x	95001-55001-60M <95001-55003-60M> <95001-55008-60M>	5,5	1 3 8
95001-55xxx-4x	95001-55001-60M <95001-55003-60M> <95001-55008-60M>	5,5	1 3 8
95001-55xxx-5x	95001-55001-50M <95001-55003-50M> <95001-55008-50M>	5,5	1 3 8
95001-55xxx-6x	95001-55001-60M <95001-55003-60M> <95001-55008-60M>	5,5	1 3 8
95001-75xxx-2x	95001-75001-50M <95001-75003-50M>	7,5	1 3
95001-75xxx-3x	95001-75001-60M <95001-75003-60M> <95001-75008-60M>	7,5	1 3 8
95001-75xxx-4x	95001-75001-60M <95001-75003-60M> <95001-75008-60M>	7,5	1 3 8
95001-75xxx-5x	95001-75001-50M <95001-75003-50M>	7,5	1 3
95001-75xxx-6x	95001-75001-60M <95001-75003-60M> <95001-75008-60M>	7,5	1 3 8
95001-80xxx-2x	95001-80001-50M	8,0	1
95001-80xxx-3x	95001-80001-60M	8,0	1
95001-80xxx-4x	95001-80001-60M	8,0	1
95001-80xxx-5x	95001-80001-50M	8,0	1
95001-80xxx-6x	95001-80001-60M	8,0	1

CUIDADO

É PERIGOSO confundir uma “Mangueira de Combustível” com a “Mangueira de Aplicação Geral” ou com a “Mangueira de Vinil”. Cada “Mangueira” tem sua utilização apropriada.
Nunca utilize uma “Mangueira de Aplicação Geral” ou a “Mangueira de Vinil” no lugar de uma “Mangueira de Combustível” ou vice-versa.
Use sempre a mangueira sem embalagem (granel) especificada, utilizando as instruções de corte e instalação dos Manuais de Serviços e das instruções que são fornecidas juntamente com a embalagem.

PROIBIDA A REPRODUÇÃO E DISTRIBUIÇÃO
1111111 - Honda Unidade Sumaré - Bruno Ribeiro Ramos

© Moto Honda da Amazônia Ltda.
Todos os direitos reservados.

Mangueira de Combustível, Mangueiras de Aplicação Geral e Mangueira de Vinil

Mangueira de Vinil				
Número de Peça Padrão	Número de Peça sem Embalagem (granel)	Peça sem Embalagem (granel)		
		Diâmetro Interno (mm)	Diâmetro Externo (mm)	Comprimento (m)
95003-01xxx-3x	95003-01001-60M <95003-01003-60M>	2,9	6,8	1 3
95003-01xxx-60	95003-01001-60M <95003-01003-60M>	2,9	6,8	1 3
95003-03xxx-3x	95003-03001-60M <95003-03003-60M>	3,0	6,0	1 3
95003-03xxx-60	95003-03001-60M <95003-03003-60M>	3,0	6,0	1 3
95003-05xxx-3x	95003-05001-60M <95003-05003-60M> <95003-05008-60M>	3,5	6,5	1 3 8
95003-05xxx-60	95003-05001-60M <95003-05003-60M> <95003-05008-60M>	3,5	6,5	1 3 8
95003-07xxx-1x	95003-07001-10M <95003-07003-10M> <95003-07008-10M>	4,0	7,0	1 3 8
95003-07xxx-20	95003-07001-10M <95003-07003-10M> <95003-07008-10M>	4,0	7,0	1 3 8
95003-07xxx-3x	95003-07001-60M <95003-07003-60M> <95003-07008-60M>	4,0	7,0	1 3 8
95003-07xxx-60	95003-07001-60M <95003-07003-60M> <95003-07008-60M>	4,0	7,0	1 3 8
95003-07xxx-7x	95003-07001-70M <95003-07003-70M> <95003-07008-70M>	4,0	7,0	1 3 8
95003-08xxx-1x	95003-08001-10M <95003-08003-10M> <95003-08008-10M>	4,5	6,5	1 3 8
95003-09xxx-3x	95003-09001-60M <95003-09003-60M>	4,5	8,0	1 3
95003-09xxx-60	95003-09001-60M <95003-09003-60M>	4,5	8,0	1 3
95003-10xxx-1x	95003-10001-10M <95003-10003-10M>	5,0	8,0	1 3
95003-10xxx-20	95003-10001-10M <95003-10003-10M>	5,0	8,0	1 3
95003-10xxx-3x	95003-10001-60M <95003-10003-60M>	5,0	8,0	1 3
95003-10xxx-60	95003-10001-60M <95003-10003-60M>	5,0	8,0	1 3
95003-11xxx-3x	95003-11001-60M <95003-11003-60M> <95003-11008-60M>	5,0	9,0	1 3 8
95003-11xxx-60	95003-11001-60M <95003-11003-60M> <95003-11008-60M>	5,0	9,0	1 3 8
95003-12xxx-1x	95003-12001-10M <95003-12003-10M> <95003-12008-10M>	5,0	7,0	1 3 8
95003-12xxx-20	95003-12001-10M <95003-12003-10M> <95003-12008-10M>	5,0	7,0	1 3 8

Mangueira de Vinil				
Número de Peça Padrão	Número de Peça sem Embalagem (granel)	Peça sem Embalagem (granel)		
		Diâmetro Interno (mm)	Diâmetro Externo (mm)	Comprimento (m)
95003-14xxx-1x	95003-14001-10M <95003-14003-10M>	6,0	9,0	1 3
95003-14xxx-20	95003-14001-10M <95003-14003-10M>	6,0	9,0	1 3
95003-14xxx-3x	95003-14001-60M <95003-14003-60M>	6,0	9,0	1 3
95003-17xxx-1x	95003-17001-10M <95003-17003-10M>	7,0	9,0	1 3
95003-19xxx-1x	95003-19001-10M <95003-19003-10M> <95003-19008-10M>	7,0	11,0	1 3 8
95003-19xxx-20	95003-19001-10M <95003-19003-10M> <95003-19008-10M>	7,0	11,0	1 3 8
95003-19xxx-3x	95003-19001-60M <95003-19003-60M> <95003-19008-60M>	7,0	11,0	1 3 8
95003-19xxx-60	95003-19001-60M <95003-19003-60M> <95003-19008-60M>	7,0	11,0	1 3 8
95003-21xxx-1x	95003-21001-10M <95003-21003-10M>	8,0	9,0	1 3
95003-21xxx-20	95003-21001-10M <95003-21003-10M>	8,0	9,0	1 3
95003-23xxx-1x	95003-23001-10M <95003-23003-10M>	8,0	12,0	1 3
95003-23xxx-20	95003-23001-10M <95003-23003-10M>	8,0	12,0	1 3
95003-23xxx-3x	95003-23001-60M <95003-23003-60M> <95003-23008-60M>	8,0	12,0	1 3 8
95003-23xxx-60	95003-23001-60M <95003-23003-60M> <95003-23008-60M>	8,0	12,0	1 3 8
95003-25xxx-1x	95003-25001-10M <95003-25003-10M>	9,0	11,0	1 3
95003-25xxx-20	95003-25001-10M <95003-25003-10M>	9,0	11,0	1 3
95003-25xxx-3x	95003-25001-60M <95003-25003-60M>	9,0	11,0	1 3
95003-25xxx-7x	95003-25001-70M <95003-25003-70M>	9,0	11,0	1 3
95003-27xxx-1x	95003-27001-10M <95003-27003-10M>	9,0	13,0	1 3
95003-27xxx-20	95003-27001-10M <95003-27003-10M>	9,0	13,0	1 3
95003-27xxx-3x	95003-27001-60M <95003-27003-60M>	9,0	13,0	1 3
95003-27xxx-60	95003-27001-60M <95003-27003-60M>	9,0	13,0	1 3
95003-33xxx-1x	95003-33001-10M <95003-33003-10M>	10,0	14,0	1 3
95003-33xxx-20	95003-33001-10M <95003-33003-10M>	10,0	14,0	1 3

Mangueira de Vinil				
Número de Peça Padrão	Número de Peça sem Embalagem (granel)	Peça sem Embalagem (granel)		
		Diâmetro Interno (mm)	Diâmetro Externo (mm)	Comprimento (m)
95003-36xxx-1x	95003-36001-10M <95003-36003-10M> <95003-36008-10M>	11,0	13,0	1 3 8
95003-36xxx-20	95003-36001-10M <95003-36003-10M> <95003-36008-10M>	11,0	13,0	1 3 8
95003-37xxx-3x	95003-37001-60M <95003-37003-60M>	11,0	15,0	1 3
95003-37xxx-60	95003-37001-60M <95003-37003-60M>	11,0	15,0	1 3
95003-38xxx-1x	95003-38001-10M <95003-38003-10M>	12,0	13,0	1 3
95003-38xxx-20	95003-38001-10M <95003-38003-10M>	12,0	13,0	1 3
95003-39xxx-1x	95003-39001-10M <95003-39003-10M>	12,0	14,0	1 3
95003-39xxx-20	95003-39001-10M <95003-39003-10M>	12,0	14,0	1 3
95003-40xxx-20	95003-40001-10M <95003-40003-10M>	12,0	16,0	1 3
95003-40xxx-3x	95003-40001-60M <95003-40003-60M>	12,0	16,0	1 3
95003-40xxx-60	95003-40001-60M <95003-40003-60M>	12,0	16,0	1 3
95003-43xxx-1x	95003-43001-10M <95003-43003-10M> <95003-43008-10M>	13,0	15,0	1 3 8
95003-43xxx-20	95003-43001-10M <95003-43003-10M> <95003-43008-10M>	13,0	15,0	1 3 8
95003-45xxx-1x	95003-45001-10M <95003-45003-10M> <95003-45008-10M>	14,0	18,0	1 3 8
95003-45xxx-20	95003-45001-10M <95003-45003-10M> <95003-45008-10M>	14,0	18,0	1 3 8
95003-50xxx-1x	95003-50001-10M <95003-50003-10M>	16,0	19,0	1 3
95003-50xxx-20	95003-50001-10M <95003-50003-10M>	16,0	19,0	1 3
95003-50xxx-3x	95003-50001-60M <95003-50003-60M>	16,0	19,0	1 3
95003-55xxx-1x	95003-55001-10M <95003-55003-10M>	17,5	20,5	1 3
95003-55xxx-20	95003-55001-10M <95003-55003-10M>	17,5	20,5	1 3
95003-60xxx-1x	95003-60001-10M <95003-60003-10M>	22,0	27,0	1 3
95003-60xxx-20	95003-60001-10M <95003-60003-10M>	22,0	27,0	1 3
95003-60xxx-3x	95003-60001-60M <95003-60003-60M>	22,0	27,0	1 3
95003-60xxx-60	95003-60001-60M <95003-60003-60M>	22,0	27,0	1 3

CUIDADO

É PERIGOSO confundir uma "Mangueira de Combustível" com a "Mangueira de Aplicação Geral" ou com a "Mangueira de Vinil". Cada "Mangueira" tem sua utilização apropriada.
Nunca utilize uma "Mangueira de Aplicação Geral" ou a "Mangueira de Vinil" no lugar de uma "Mangueira de Combustível" ou vice-versa.
Use sempre a mangueira sem embalagem (granel) especificada, utilizando as instruções de corte e instalação dos Manuais de Serviços e das instruções que são fornecidas juntamente com a embalagem.

PROIBIDA A REPRODUÇÃO E DISTRIBUIÇÃO
111111 - Honda Unidade Sumaré - Bruno Pereira

© Moto Honda da Amazônia Ltda.
Todos os direitos reservados.

Mangueira de Combustível, Mangueiras de Aplicação Geral e Mangueira de Vinil

Mangueiras de Aplicação Geral			
Número de Peça Padrão	Número de Peça sem Embalagem (granel)	Peça sem Embalagem (granel)	
		Diâmetro Interno (mm)	Comprimento (m)
95005-11xxx-3x	95005-11001-30M	11,0	1
95005-11xxx-5x	95005-11001-50M	11,0	1
95005-12xxx-1x	95005-12001-10M <95005-12003-10M>	12,0	1 3
95005-12xxx-2x	95005-12001-20M	12,0	1
95005-12xxx-3x	95005-12001-30M	12,0	1
95005-12xxx-5x	95005-12001-50M	12,0	1
95005-14xxx-1x	95005-14001-10M	14,0	1
95005-14xxx-2x	95005-14001-20M <95005-14003-20M>	14,0	1 3
95005-14xxx-3x	95005-14001-30M	14,0	1
95005-14xxx-5x	95005-14001-50M	14,0	1
95005-17xxx-1x	95005-17001-10M	17,0	1
95005-17xxx-2x	95005-17001-20M	17,0	1
95005-17xxx-3x	95005-17001-30M	17,0	1
95005-17xxx-5x	95005-17001-50M	17,0	1
95005-30xxx-3x	95005-30001-30M	3,0	1
95005-30xxx-5x	95005-30001-50M	3,0	1
95005-35xxx-1x	95005-35001-10M <95005-35003-10M> <95005-35008-10M>	3,5	1 3 8
95005-35xxx-2x	95005-35001-20M	3,5	1
95005-35xxx-3x	95005-35001-30M	3,5	1
95005-35xxx-4x	95005-35001-10M <95005-35003-10M> <95005-35008-10M>	3,5	1 3 8
95005-35xxx-5x	95005-35001-50M	3,5	1
95005-45xxx-1x	95005-45001-10M <95005-45003-10M> <95005-45008-10M>	4,5	1 3 8
95005-45xxx-2x	95005-45001-20M	4,5	1
95005-45xxx-3x	95005-45001-30M	4,5	1

Mangueiras de Aplicação Geral			
Número de Peça Padrão	Número de Peça sem Embalagem (granel)	Peça sem Embalagem (granel)	
		Diâmetro Interno (mm)	Comprimento (m)
95005-45xxx-4x	95005-45001-10M <95005-45003-10M> <95005-45008-10M>	4,5	1 3 8
95005-45xxx-5x	95005-45001-50M	4,5	1
95005-50xxx-3x	95005-50001-30M <95005-50003-30M>	5,0	1 3
95005-50xxx-5x	95005-50001-50M	5,0	1
95005-55xxx-1x	95005-55001-10M <95005-55003-10M> <95005-55008-10M>	5,3	1 3 8
95005-55xxx-2x	95005-55001-20M <95005-55003-20M>	5,3	1 3
95005-55xxx-4x	95005-55001-10M <95005-55003-10M> <95005-55008-10M>	5,3	1 3 8
95005-65xxx-1x	95005-65001-10M <95005-65003-10M>	6,5	1 3
95005-65xxx-2x	95005-65001-20M	6,5	1
95005-70xxx-3x	95005-70001-30M <95005-70003-30M>	7,0	1 3
95005-70xxx-5x	95005-70001-50M	7,0	1
95005-75xxx-1x	95005-75001-10M <95005-75003-10M>	7,3	1 3
95005-75xxx-2x	95005-75001-20M	7,3	1
95005-80xxx-1x	95005-80001-10M <95005-80003-10M>	8,0	1 3
95005-80xxx-2x	95005-80001-20M	8,0	1
95005-80xxx-3x	95005-80001-30M	8,0	1
95005-80xxx-5x	95005-80001-50M	8,0	1
95005-91xxx-3x	95005-91001-30M	12,0	1
95005-91xxx-5x	95005-91001-50M	12,0	1
95005-92xxx-3x	95005-92001-30M	12,0	1
95005-92xxx-5x	95005-92001-50M	12,0	1

NOTA: X é mostrado para representar os números e letras omitidas do alfabeto romano.

CUIDADO

É PERIGOSO confundir uma "Mangueira de Combustível" com a "Mangueira de Aplicação Geral" ou com a "Mangueira de Vinil". Cada "Mangueira" tem sua utilização apropriada.
Nunca utilize uma "Mangueira de Aplicação Geral" ou a "Mangueira de Vinil" no lugar de uma "Mangueira de Combustível" ou vice-versa.
Use sempre a mangueira sem embalagem (granel) especificada, utilizando as instruções de corte e instalação dos Manuais de Serviços e das instruções que são fornecidas juntamente com a embalagem.

PROIBIDA A REPRODUÇÃO E DISTRIBUIÇÃO
1111111 - Honda Sumaré de Sumaré - Bruno Pereira Ramos

© Moto Honda da Amazônia Ltda.
Todos os direitos reservados.

Composição do Número de Identificação das Mangueiras

Exemplo: 9 5 0 0 1 - 7 5 0 0 1 - 5 0 M

Número de Peça sem Embalar: Refere-se a Peça sem Embalar

Código da Marca (Tipo de Mangueira) (Mangueira de Combustível e Mangueira de Aplicação Geral)
Código de Troca (para Mangueira Adicionada); (Mangueira de Vinil)
- Indica a marca do número ou a Sequência de Troca. O código para a peça sem embalar deve ser estritamente 0 (Zero).

Tipos de Código:

- Mangueira de Combustível
  - 2: Trançada Exterior Vermelha (Somente com 3 mm de diâmetro Interno)
  - 5: Trançada Interior Preta
  - 3: Vermelha (Somente 3 mm de diâmetro Interno)
  - 4: Cinza com faixa Vermelha (Somente com 3 mm de diâmetro Interno)
  - 6: Preta
- Mangueira de Vinil
  - 1: Transparente
  - 2: Preta
  - 3: Vermelho Claro
  - 6: Vermelho Claro
  - 7: Preto Pálido
- Mangueira de Aplicação Geral
  - 1: Cinza
  - 2: Cinza
  - 3: Preta
  - 5: Preta

Comprimento:
- 001: 1 m (Padrão)
- 003: 3 m
- 008: 8 m

Código de Diâmetro Interno (Mangueira de Combustível e Mangueira de Aplicação Geral)

30: 3,0 mm	11: 11 mm
35: 3,5 mm	91: 12 (Diâmetro Externo de 15) mm
45: 4,5 mm	92: 12 (Diâmetro Externo de 16) mm
50: 5,0 mm	12: 12 (Diâmetro Externo de 17) mm
55: 5,3 mm, 5,5 mm	14: 14 mm
65: 6,5 mm	17: 17 mm
70: 7,0 mm	
75: 7,3 mm, 7,5 mm	
80: 8,0 mm	

Código de Diâmetro Externo / Interno (Mangueira de Vinil)

01: DI 2,9, DE 6,8 mm	14: DI 6,0, DE 9,0 mm	37: DI 11,0, DE 15,0 mm
03: DI 3,0, DE 6,0 mm	17: DI 7,0, DE 9,0 mm	38: DI 12,0, DE 13,0 mm
05: DI 3,5, DE 6,5 mm	19: DI 7,0, DE 11,0 mm	39: DI 12,0, DE 14,0 mm
07: DI 4,0, DE 7,0 mm	21: DI 8,0, DE 9,0 mm	40: DI 12,0, DE 16,0 mm
08: DI 4,5, DE 6,5 mm	23: DI 8,0, DE 12,0 mm	43: DI 13,0, DE 15,0 mm
09: DI 4,5, DE 8,0 mm	25: DI 9,0, DE 11,0 mm	45: DI 14,0, DE 18,0 mm
12: DI 5,0, DE 7,0 mm	27: DI 9,0, DE 13,0 mm	50: DI 16,0, DE 19,0 mm
10: DI 5,0, DE 8,0 mm	33: DI 10,0, DE 14,0 mm	55: DI 17,5, DE 20,5 mm
11: DI 5,0, DE 9,0 mm	36: DI 11,0, DE 13,0 mm	60: DI 22,0, DE 27,0 mm

Tipo de Mangueira:
- 1: Mangueira de Combustível
- 3: Mangueira de Vinil
- 5: Mangueira de Aplicação Geral

PROIBIDA A REPRODUÇÃO E DISTRIBUIÇÃO
1111111 - Honda Unidade Sumaré - Bruno Pereira Ramos

© Moto Honda da Amazônia Ltda.
Todos os direitos reservados.

Instruções para o Uso do Tempo de Mão de Obra (T.M.O.)

O tempo de Mão de Obra (T.M.O.) significa o tempo necessário para a realização de um serviço, o qual é mencionado neste catálogo para ajudar as Concessionárias a controlar o processo de trabalho real e calcular o tempo de serviço, utilizando-o como um guia.

Ajuste do Sistema T.M.O.

- Tempo de Serviço
  - Remoção, Desmontagem/ Montagem, Instalação
  - Verificação, Medição, Ajuste, Confirmação
  - Diagnóstico (Sistema Elétrico)
  - Inspeção Completa
- Tempo Variável
  - Preparação
    (Verificação do processo, Preparação das ferramentas especiais necessárias ao serviço)
  - Trabalhos relacionados (Transferência de motocicletas)

* O tempo variável é obtido multiplicando-se o tempo de serviço pelo coeficiente especificado.

Instruções para o Uso do Catálogo

Os itens de serviço mostrados no texto estão relacionados com o tempo de trabalho e as peças comercializadas para reparo, conforme sua especificação. Outros itens de serviço representativos, os quais não utilizam peças para reparos (remoção/ instalação, ajuste, verificação/ medição e outros) estão relacionados na introdução, classificados de acordo com o assunto.

Ajuste do T.M.O.

- O Sistema Decimal (em unidade 0,1) é utilizado para obter o T.M.O. simplificando o cálculo global.
  Exemplo: (0,1) ⇒ 6 minutos, (0,2) ⇒ 12 minutos
  [Custo por hora de trabalho] x [T.M.O.] = [Cálculo global]
- O T.M.O. é calculado manualmente.
- Os itens de serviço e o T.M.O. podem ser modificados dependendo do desenvolvimento de ferramentas, equipamentos de serviço e da melhoria dos procedimentos.

PROIBIDA A REPRODUÇÃO E DISTRIBUIÇÃO
1111111 - Honda Unidade Sumaré - Bruno Pereira Ramos

© Moto Honda da Amazônia Ltda.
Todos os direitos reservados.

Procedimento de Trabalho

- O procedimento de trabalho é determinado através do tempo de serviço juntamente com o método especificado no Manual de Serviço, portanto, consulte-o quando necessário.
- Os procedimentos de trabalho que permitem ser executados num tempo reduzido, preservam a segurança do trabalho e a garantia do produto dos itens não mencionados no Manual de Serviço.
- O trabalho é executado por apenas um mecânico. Quando dois ou mais mecânicos são necessários, o cálculo do tempo real é efetuado de acordo com o número de pessoas.
- Para avaliar o conhecimento dos mecânicos, a HONDA utiliza como padrão, mecânicos com três anos de experiência no reparo de suas motocicletas.
- As ferramentas especiais e os equipamentos de serviço utilizados para obter o T.M.O. estão especificados no Manual de Serviços e publicações técnicas emitidas sobre o tema.

Itens de Serviço que não apresentam T.M.O.

- Peças e acessórios não mencionados neste Catálogo.
- Áreas com deterioração pelo tempo de uso ou danos (quebras, rachaduras) durante uso em condições normais.
- Serviços que podem ser executados com apenas um ajuste.
- Serviços raramente executados (exemplo: problemas com causas extremamente simples e frequência de uso).

* Faça o cálculo global baseado no tempo de serviço real quando o serviço não apresenta T.M.O.

Serviços não incluídos no T.M.O.

- Óleo e drenagem de fluido, tempo de espera para desaquecimento, etc.
- Serviços adicionais que envolvam remoção/ instalação de equipamentos externos.
- Tempo de serviço utilizado com visitas ao cliente, realização de negociações e a entrega da motocicleta.
- Tempo necessário com a requisição e a entrega de peças.
- Custos referentes à graxa, agente adesivo, etc., utilizados no serviço.

PROIBIDA A REPRODUÇÃO E DISTRIBUIÇÃO
1111111 - Honda Unidade Sumaré - Bruno Pereira Ramos

© Moto Honda da Amazônia Ltda.
Todos os direitos reservados.

Explicação do T.M.O. utilizando um exemplo (O exemplo pode ser diferente dos itens apresentados)

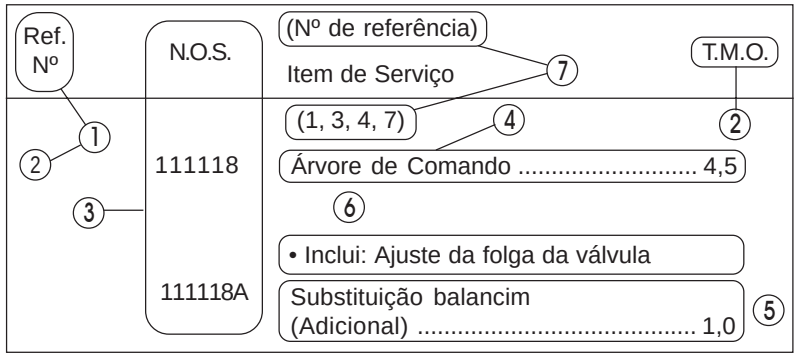

① O Nº de Referência da peça na ilustração indica a localização da peça a ser substituída.

② T.M.O. é a abreviatura de Tempo de Mão de Obra e indica o tempo de serviço padrão necessário para a execução do serviço.

③ N.O.S. é a abreviatura do Número de Operação de Serviço, e classifica os itens de serviço de acordo com o código de unidade de trabalho.

O mesmo código de serviço é utilizado independentemente dos modelos.

O serviço padrão é apresentado com 6 dígitos e o serviço adicional com 7 dígitos.

④ Indica a substituição da árvore de comando e o T.M.O. 4,5.

⑤ Indica T.M.O. 1,0 que será acrescentado quando um serviço adicional (substituição do balancim) é executado em conjunto com a substituição da árvore de comando.

⑥ Indica a descrição dos serviços incluídos no item de serviço.

⑦ Indica o Nº de referência cujo serviço e tempo do mesmo são iguais ao T.M.O. 4,5 para a árvore de comando.

(A aplicação da área é limitada aos itens de serviço que não possuem identificação N.O.S. dentro de um mesmo bloco.)

Como designar o item de serviço utilizando o exemplo (substituição da árvore de comando)

Abra a página do bloco onde a ilustração da árvore de comando é mostrada.

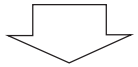

Procure a árvore de comando na ilustração, o item de serviço especificado e o T.M.O. relacionado com o Nº de referência.

PROIBIDA A REPRODUÇÃO E DISTRIBUIÇÃO
1111111 - Honda Unidade Sumaré - Bruno Pereira Ramos

© Moto Honda da Amazônia Ltda.
Todos os direitos reservados.

Símbolo de indicação dos itens de serviço relacionados que continuam na página seguinte

Ref. Nº	N.O.S.	(Nº de referência) Item de Serviço	T.M.O.
2	111118	**Árvore de Comando**	4,5
	•	•	•
	•	•	•
+			

Símbolo de indicação na última linha

Indicação do bloco sem informação do T.M.O.

Ref. Nº	N.O.S.	(Nº de referência) Item de Serviço	T.M.O.
		Sem Informação	–

• Código N.O.S.

1	11	1	18	A
a	b	c	d	e

a) Código da categoria ..... Motor

b) Localização/ código da função .... Motor superior

c) Código de serviço ..... Substituição

d) Número sequencial de serviço .... (Código da unidade é mostrado através de letras)

..... árvore de comando (Sem regra padrão do código)

e) Código adicional ..... substituição do balancim (Sem regra padrão do código)

1	11	1	18	A
a		c		

a) Códigos da categoria e classificação

Código	Categoria
1	Motor
2	Transmissão
3	Combustível e Escapamento
4	Chassi e Carcaça
5	Direção/ Suspensão
6	Elétrica
7	Rodas/ Freios
8	Controles/ Instrumentos
9	–
0	–

c) Códigos de serviço e classificação

Código	Categoria de Serviço
1	Substituição, Remoção/ Instalação, Troca
2	Revisão
3	Ajuste, Balanceamento
4	(Serviços relacionados à Pintura: Camada Superior)
5	Teste, Inspeção/ Diagnóstico, Medição, Verificação
6	(Serviços relacionados à Revisão: Recondicionamento)
7	(Serviços relacionados à Revisão: Reapertos)
8	(Retífica)
9	(Serviços relacionados à Pintura: Acabamento)
0	Reparo, Limpeza, Sangria de Ar

PROIBIDA A REPRODUÇÃO E DISTRIBUIÇÃO
1111111 - Honda Unidade Sumaré - Bruno Pereira Ramos

© Moto Honda da Amazônia Ltda.
Todos os direitos reservados.

Principais itens de serviço sem a utilização de peças adicionais
(1) Remoção/ Instalação, (2) Ajuste, (3) Verificação/ Medição,
(4) Revisão, (5) Outros Serviços

M: Motor, C: Chassi

* SERVIÇOS EXCETO SUBSTITUIÇÃO DE PEÇAS

(1) Remoção e instalação

Relacione as peças removidas da motocicleta com a descrição

	N.O.S.	DESCRIÇÃO	T.M.O.
M	1101E5	**Motor Conj. Remoção/ Instalação** Inclui: Todos os ajustes necessários	2,0
	3111D5	**Corpo do Acelerador Conj. Remoção/ Instalação**	0,7
	1101E6	**Carcaça do Motor - Desmontagem** Inclui: Remoção e instalação do motor	3,9

(2) Ajuste

	N.O.S.	DESCRIÇÃO	T.M.O.
M	3143A0	**Marcha-lenta do motor - Ajuste**	0,1
	6143A1	**Vela de Ignição - Ajuste/ Limpeza**	0,1
	1113A0	**Folga da Válvula - Ajuste** NOTA: Para 1 motocicleta	0,4
C	6163A0	**Farol - Alinhamento**	0,1
	7113A1	**Freio Traseiro - Ajuste** EXCLUI: Ajuste da sapata do freio traseiro	0,1
	7113A1A	Ajuste do equalizador adicionar	0,3
	3113A3	**Acelerador, Funcionamento - Ajuste**	0,1

(3) Inspeção, Medição

	N.O.S.	DESCRIÇÃO	T.M.O.
M	1115A0	**Compressão, Pressão - Medição**	0,4
	6145A0	**Ponto de Ignição - Inspeção**	0,2
C	6105A0	**Bateria - Carga** Inclui: Em caso de bateria aberta, verificação do nível do eletrólito e carga	0,2

(5) Outros Serviços

	N.O.S.	DESCRIÇÃO	T.M.O.
M	1130A1	**Tela do Filtro de Óleo - Limpeza**	0,2
C	7110A0	**Freio Dianteiro - Sangria de ar**	0,4
	3115A3	**Inicialização do ECM - Aprendizado**	0,2
	6185A0	**Atualização do ECM/PCM**	0,3

PROIBIDA A REPRODUÇÃO E DISTRIBUIÇÃO
1111111 - Honda Unidade Sumaré - Bruno Pereira Ramos

© Moto Honda da Amazônia Ltda.
Todos os direitos reservados.

Grupo do Motor

• O número de referência na ilustração do índice pode ser diferente do que aparece no texto.

M-1 Carenagem • Tampa da Ventoinha

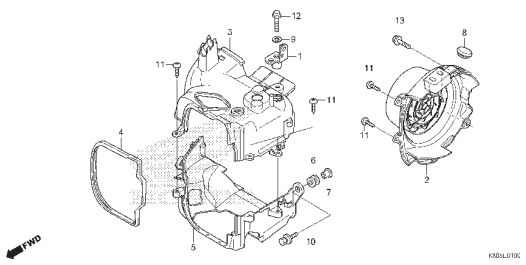

M-2 Tampa do Cabeçote

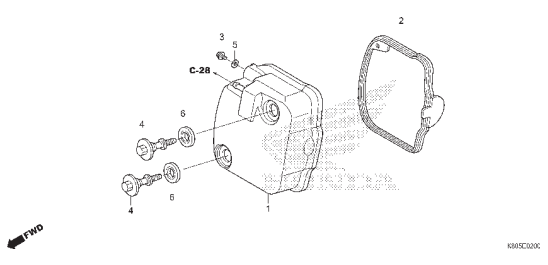

M-3 Cabeçote

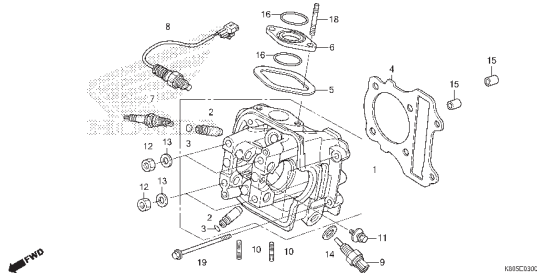

M-4 Árvore de Comando • Válvulas

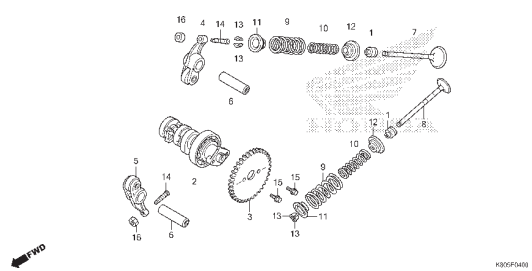

M-5 Corrente de Comando • Tensor

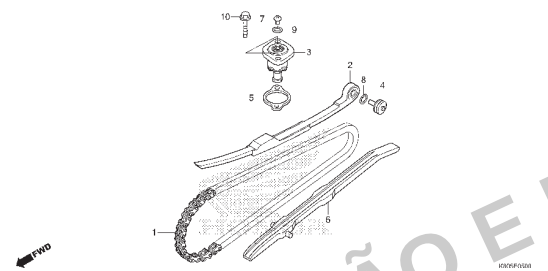

M-6 Cilindro

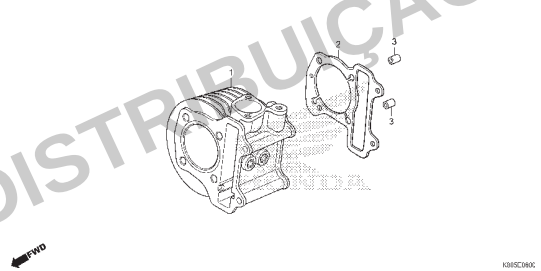

M-8 Gerador

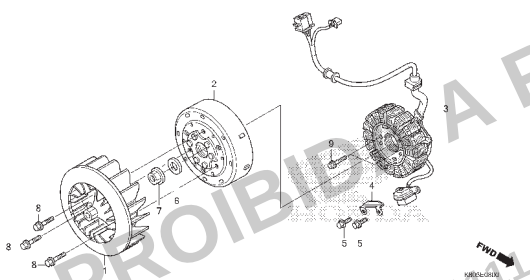

M-11 Bomba de Óleo

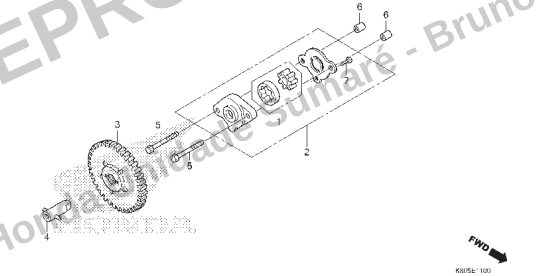

M-12 Motor de Partida

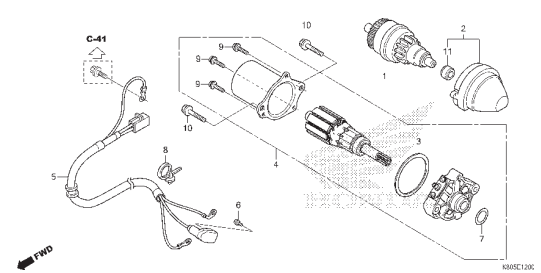

PROIBIDA A REPRODUÇÃO E DISTRIBUIÇÃO
1111111 - Hondamidade Sumaré - Bruno Pereira Ramos

© Moto Honda da Amazônia Ltda.
Todos os direitos reservados.

Grupo do Motor

• O número de referência na ilustração do índice pode ser diferente do que aparece no texto.

M-13 Tampa Lateral Esquerda

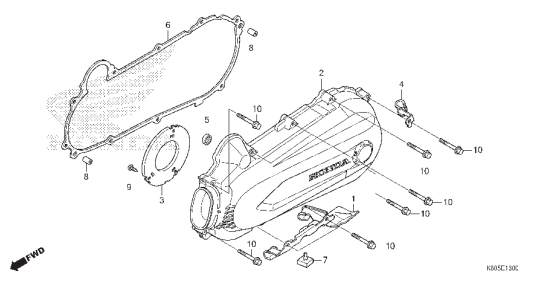

M-16 Flange Motor

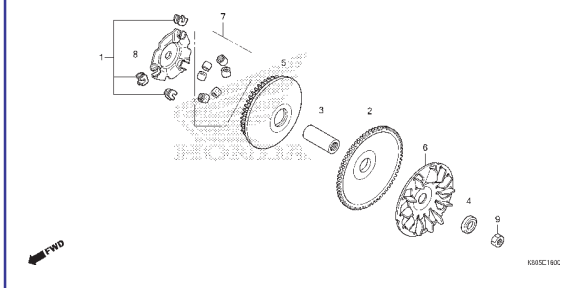

M-17 Flange Movido

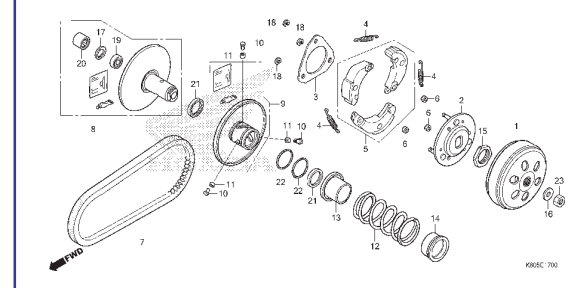

M-17.10 Transmissão

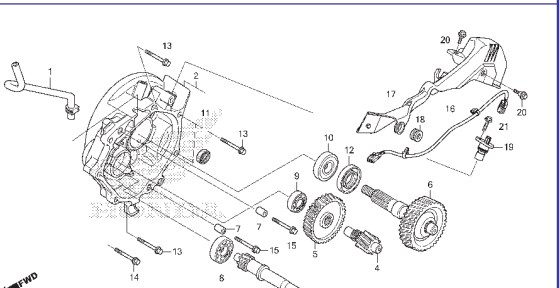

M-19.10 Carcaça do Motor Direita

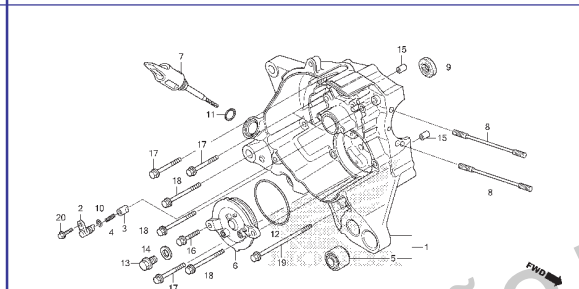

M-19.20 Carcaça do Motor Esquerda

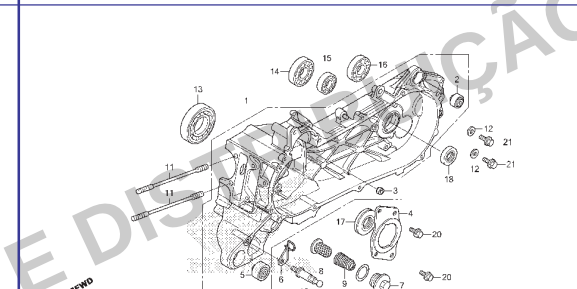

M-20 Árvore de Manivelas • Pistão

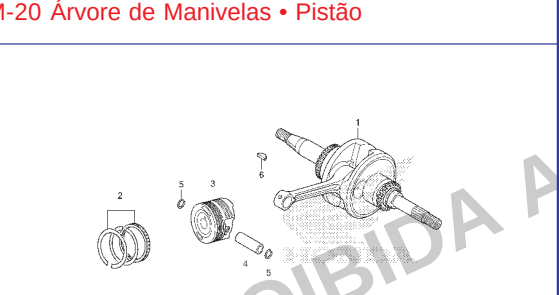

M-22 Corpo do Acelerador

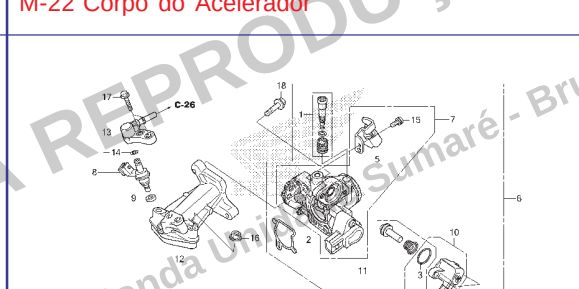

PROIBIDA A REPRODUÇÃO E DISTRIBUIÇÃO
1111111 - Honda Unidade Sumaré - Bruno Pereira Ramos

© Moto Honda da Amazônia Ltda.
Todos os direitos reservados.

Grupo do Chassi

• O número de referência na ilustração do índice pode ser diferente do que aparece no texto.

C-1 Farol

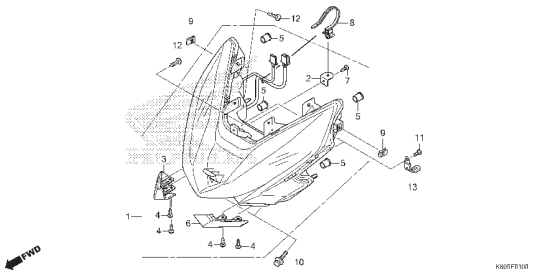

C-2 Velocímetro

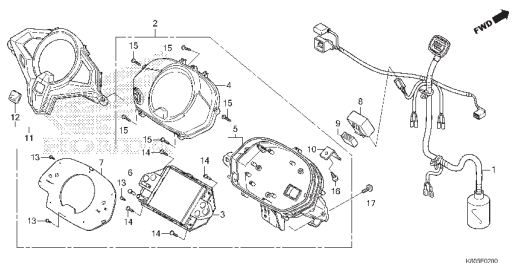

C-3 Espelho

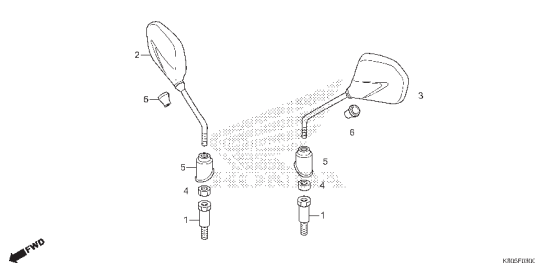

C-4.10 Alavancas • Interruptores • Cabos

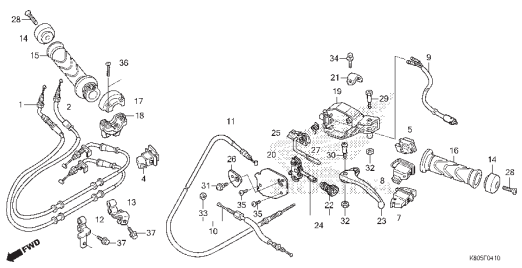

C-5.10 Cilindro Mestre do Freio Dianteiro

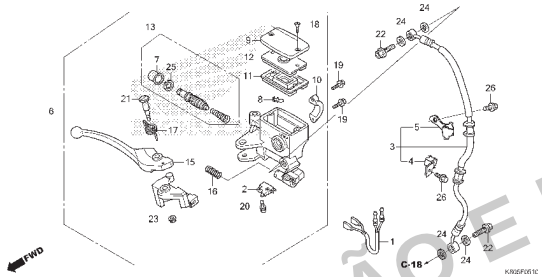

C-9 Guidão • Tampa do Guidão

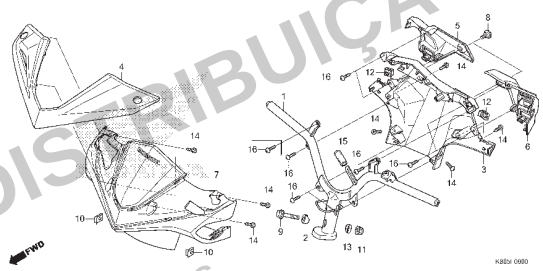

C-10 Coluna de Direção

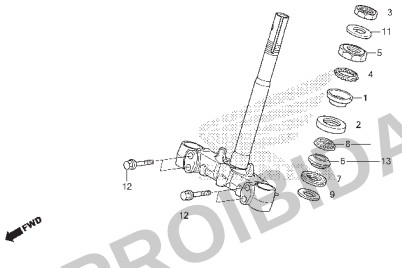

C-11 Para-lama Dianteiro

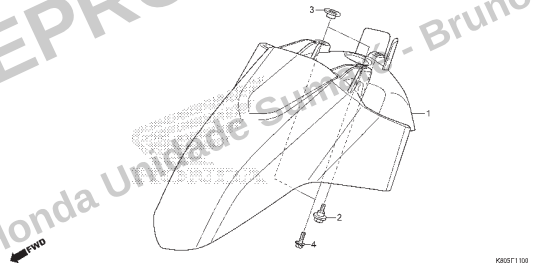

C-12 Tampa Dianteira

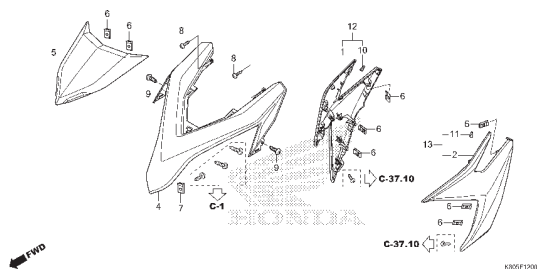

PROIBIDA A REPRODUÇÃO E DISTRIBUIÇÃO
1111111 - Honda Unidade Suma - Bruno Pereira Ramos

© Moto Honda da Amazônia Ltda.
Todos os direitos reservados.

Grupo do Chassi

• O número de referência na ilustração do índice pode ser diferente do que aparece no texto.

C-13 Tampa Interna

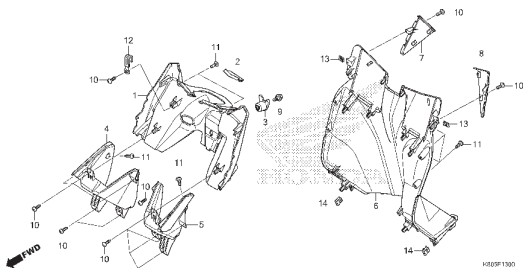

C-14 Pedal do Assoalho

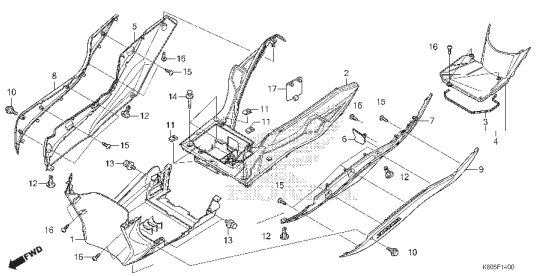

C-15 Tampa da Carcaça

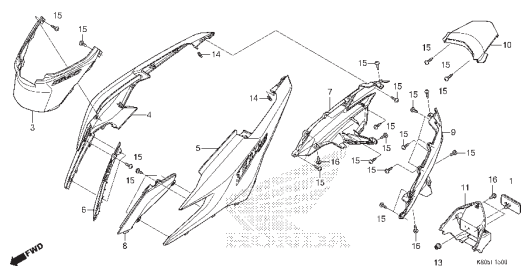

C-16 Compartimento de Bagagem

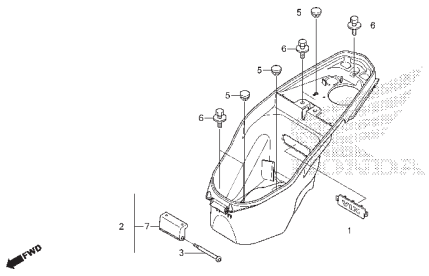

C-17 Garfo Dianteiro

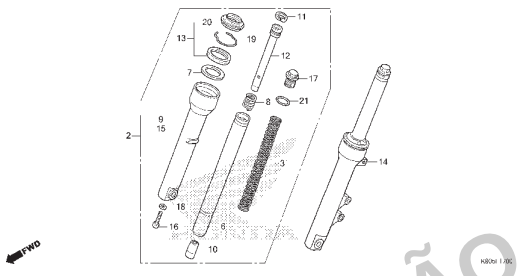

C-18 Cáliper do Freio Dianteiro

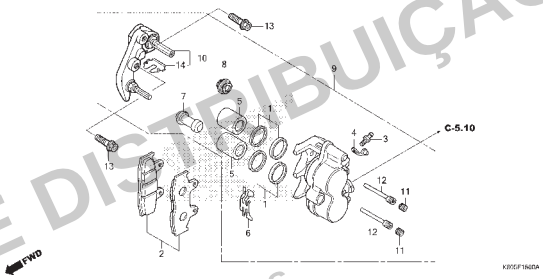

C-20.40 Roda Dianteira

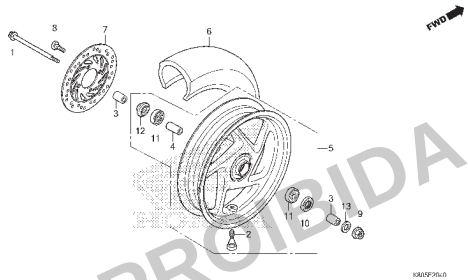

C-22.30 Roda Traseira

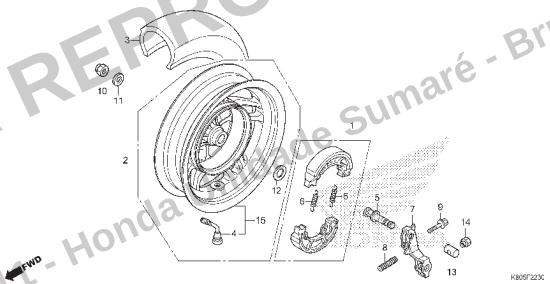

C-24 Assento • Alça Traseira

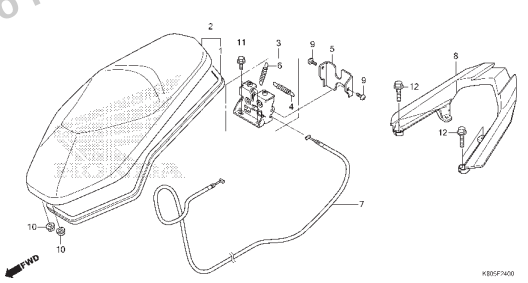

PROIBIDA A REPRODUÇÃO E DISTRIBUIÇÃO
111111 - Honda Unidade Sumaré - Bruno Pereira Ramos

© Moto Honda da Amazônia Ltda.
Todos os direitos reservados.

Grupo do Chassi

• O número de referência na ilustração do índice pode ser diferente do que aparece no texto.

C-26 Tanque de Combustível

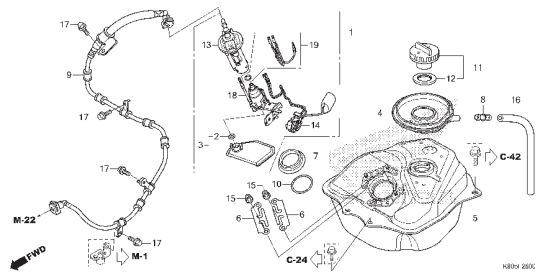

C-28 Filtro de Ar

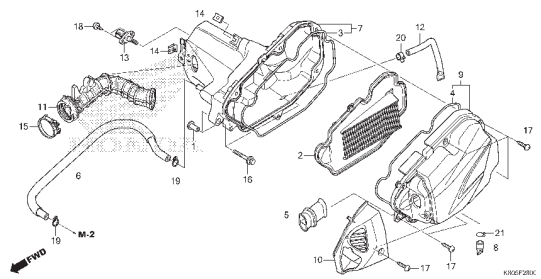

C-30 Escapamento

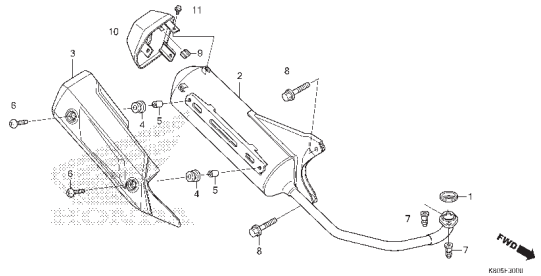

C-35 Cavalete

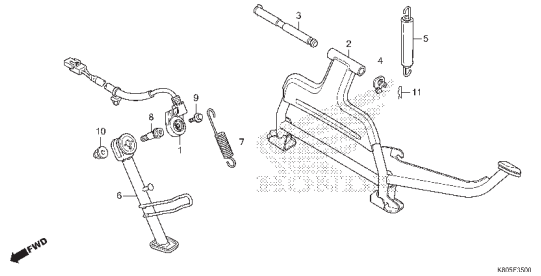

C-36 Amortecedor Traseiro

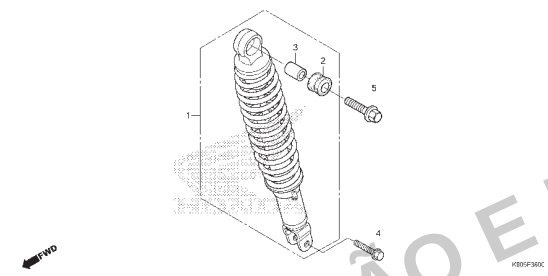

C-37.10 Sinalizador Dianteiro

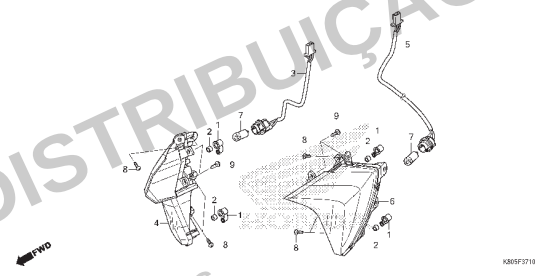

C-38.10 Lanterna Traseira

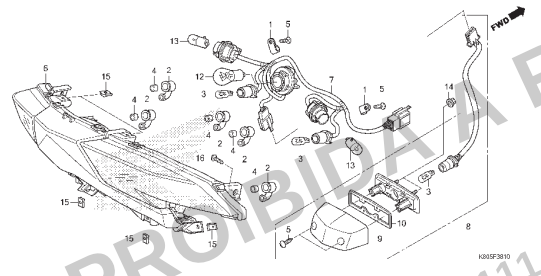

C-39 Para-lama Traseiro

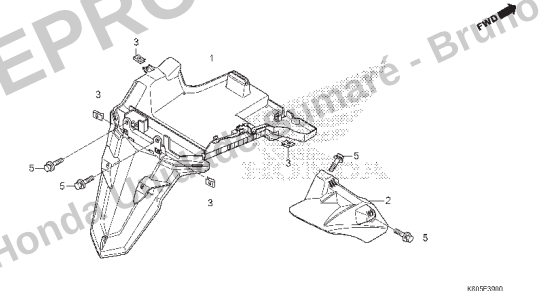

C-40 Bateria

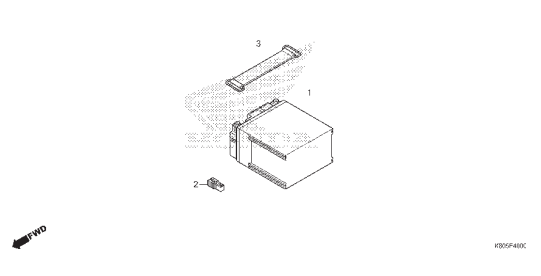

PROIBIDA A REPRODUÇÃO E DISTRIBUIÇÃO
1111111 - Honda Automóveis Amaré - Bruno Pereira Ramos

© Moto Honda da Amazônia Ltda.
Todos os direitos reservados.

Grupo do Chassi

• O número de referência na ilustração do índice pode ser diferente do que aparece no texto.

C-41 Fiação Principal

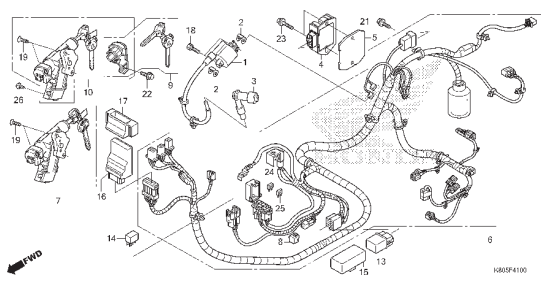

C-42 Chassi

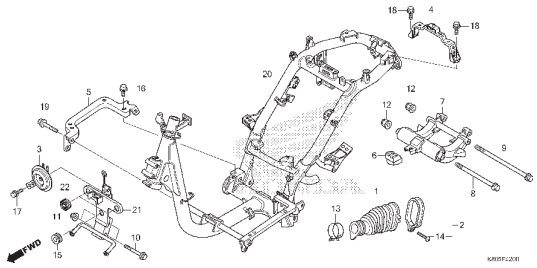

C-46 Ferramentas

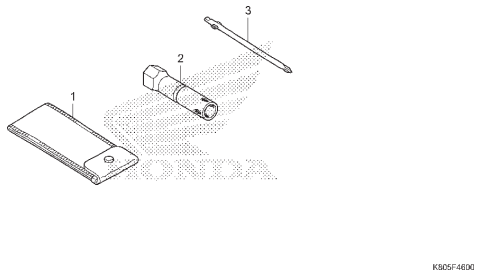

C-47 Etiquetas de Precaução

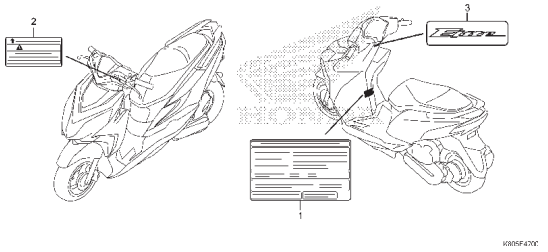

C-48 Emblemas • Faixas

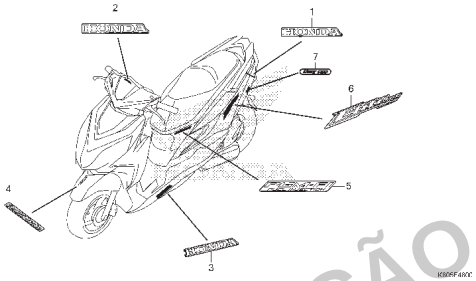

PROIBIDA A REPRODUÇÃO E DISTRIBUIÇÃO
1111111 - Honda Unidade Sumaré - Bruno Pereira Ramos

© Moto Honda da Amazônia Ltda.
Todos os direitos reservados.

M-1

Carenagem • Tampa da Ventoinha

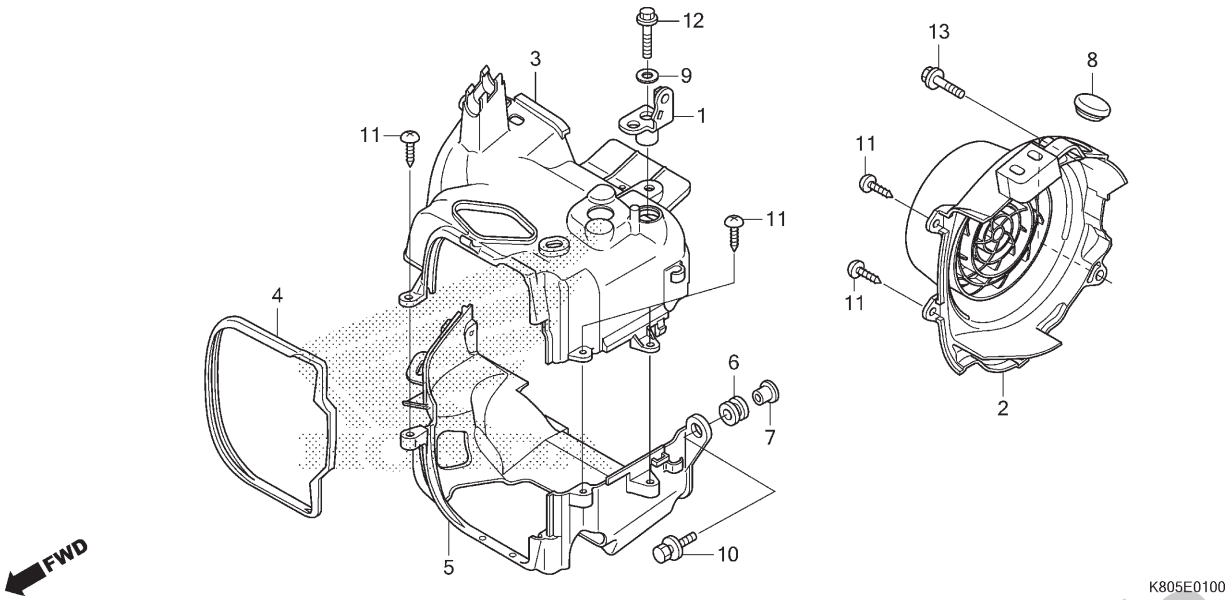

Ref. Nº	N.O.S.	Item de serviço	T.M.O.
2	1151E0	Tampa, Ventoinha	0,2
3	1111U9	Carenagem, Motor: Superior	0,9
5		(4)	
	1111V0	Carenagem, Motor: Inferior	1,1
	1111Y1	Carenagem, Motor: Ambas	1,1

Ref. Nº	Nº da peça	Descrição	Qtd. ELITE125 K / L / M	N	P	Nº de série		Tipo
1	17570-K69-600	Suporte Comp., Braçadeira Mangueira Combustível	1	1	1			
2	19610-K69-600	Tampa Comp., Ventoinha	1	1	1			
3	19621-K69-600	Carenagem, Interna	1	1	1			
4	19625-K69-600	Retentor, Carenagem	1	1	1			
5	19631-K69-600	Carenagem, Externa	1	1	1			
6	19639-GBC-000	Borracha, Fixação	1	1	1			
7	33715-GB0-900	Bucha, Fixação Lanterna Traseira	1	1	1			
8	82871-KTP-900	Bucha, Orifício Drenagem	1	1	1			
9	90417-KRM-840	Arruela, Posicionador Tambor	1	1	1			
10	93404-06020-00	Parafuso-arruela, 6x20	1	1	1			
11	93903-25380	Parafuso, Fixação, 5x16	5	5	5			
12	95701-06035-00	Parafuso, Flange, 6x35	1	1	1			
13	96001-06025-07	Parafuso, Flange, 6x25	2	2	2			

PROIBIDA A REPRODUÇÃO E DISTRIBUIÇÃO
1111111 - Honda Unidade Sumaré - Bruno Pereira Ramos

© Moto Honda da Amazônia Ltda.
Todos os direitos reservados.

M-2

Tampa do Cabeçote

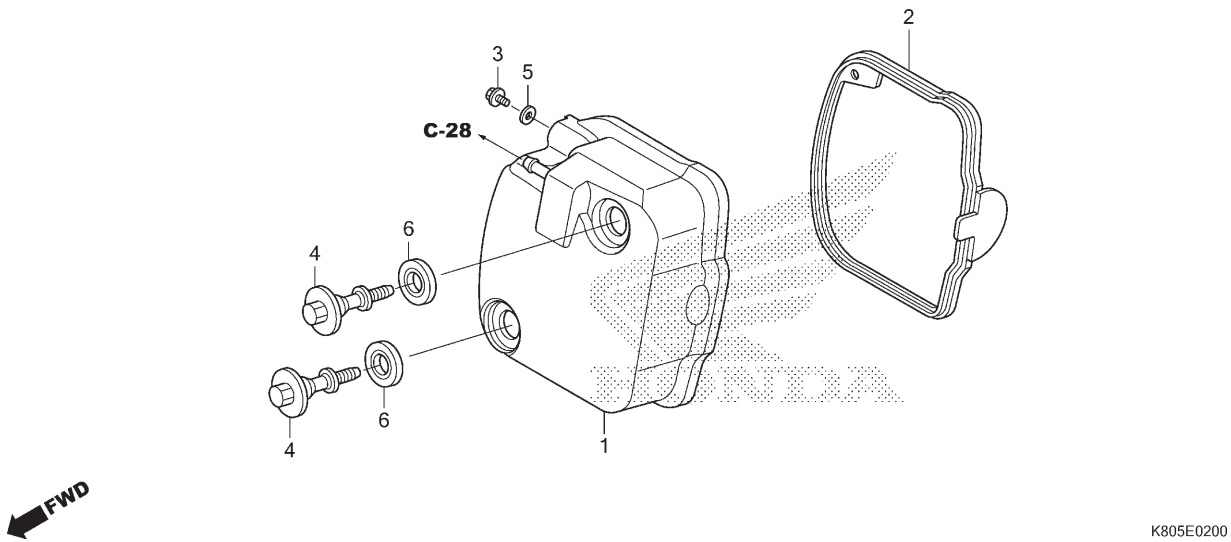

Ref. Nº	N.O.S.	Item de serviço	T.M.O.
1	1111C4	Tampa, Cabeçote	0,2
2	1111D2	Junta, Tampa Cabeçote	0,2

Ref. Nº	Nº da peça	Descrição	Qtd. ELITE125 K / L / M	N	P	Nº de série		Tipo
1	12310-K69-600	Tampa Comp., Cabeçote	1	–	–			
	12310-K69-601		–	1	1			
2	12391-K69-601	Junta, Tampa Cabeçote	1	1	1			
3	90004-GHB-610	Parafuso, Flange, 6x12 (NSHF)	1	1	1			
4	90017-GCC-000	Parafuso, Tampa Cabeçote	2	2	2			
5	90461-GFM-K00	Arruela, Vedação, 6,5mm	1	1	1			
6	90543-MV9-670	Borracha, Fixação	2	2	2			

Voltar

PROIBIDA A REPRODUÇÃO E DISTRIBUIÇÃO
1111111 - Honda Unidade Sumaré - Bruno Pereira Ramos

© Moto Honda da Amazônia Ltda.
Todos os direitos reservados.

M-3

Cabeçote

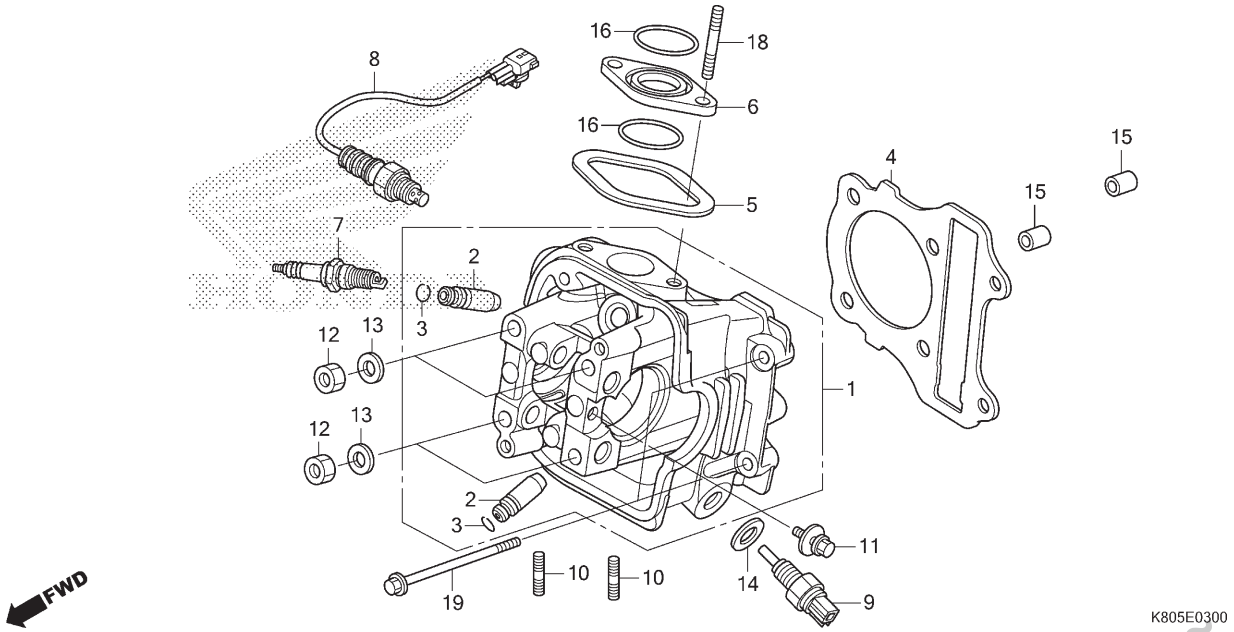

Ref. Nº	N.O.S.	Item de serviço	T.M.O.
1	111106	Cabeçote	3,8
		• Inclui: Remoção e instalação do motor	
		• Inclui: Ajuste da válvula e retífica	
2	1111L9	Guia, Válvula Admissão (Uma)	3,5
		• Inclui: Remoção e instalação do motor	
		• Inclui: Alargamento	
		• Inclui: Ajuste da válvula e retífica	
	1111M0	Guia, Válvula Escape (Uma)	3,5
		• Inclui: Remoção e instalação do motor	
		• Inclui: Alargamento	
		• Inclui: Ajuste da válvula e retífica	
	1111M9	Guia, Válvula: Para 1 motocicleta	3,8
		• Inclui: Remoção e instalação do motor	
		• Inclui: Alargamento	
		• Inclui: Ajuste da válvula e retífica	
4	111115	Junta, Cabeçote	2,6
		• Inclui: Remoção e instalação do motor	
+			

Ref. Nº	Nº da peça	Descrição	Qtd. ELITE125 K / L / M	N	P	Nº de série	Tipo
1	12200-K69-600	Cabeçote	1	1	1		
	12200-K80-C00		–	1	–		
2	12204-K69-305	Guia, Válvula (O.S.)	2	2	2		
	12204-GGC-C50		–	2	2		
3	12206-KPL-900	Presilha, Guia Válvula	2	2	2		
4	12251-K69-601	Junta, Cabeçote	1	1	1		
5	17113-GGC-900	Borracha, Retentor Tubo Admissão	1	–	–		
	17113-KWP-900		–	1	1		
6	17119-GGC-900	Isolador, Tubo Admissão	1	1	1		
7	31917-KPH-901	Vela, Ignição (CPR7EA-9)(NGK)	1	1	1		
8	36532-K69-601	Sensor, Oxigênio	1	1	1		
9	37750-KPH-701	Sensor Conj., Óleo Termostato (PANASONIC)	1	1	1		
10	90004-KGF-910	Prisioneiro, 7x17	2	2	2		
11	90014-GGC-900	Parafuso, arruela, 6x13	1	1	1		
12	90201-GCC-000	Porca, Sextavada, 7mm	4	4	4		
13	90401-GFM-900	Arruela, 7,2x16x2,5	4	4	4		
14	90441-GGC-900	Arruela, Vedação, 10mm	1	1	1		
15	90701-GF6-000	Pino, Guia, 8x14	2	2	2		

PROIBIDA A REPRODUÇÃO E DISTRIBUIÇÃO
1111111 - Honda Unidade Sumaré - Bruno Pereira Ramos

© Moto Honda da Amazônia Ltda.
Todos os direitos reservados.

M-3

Cabeçote

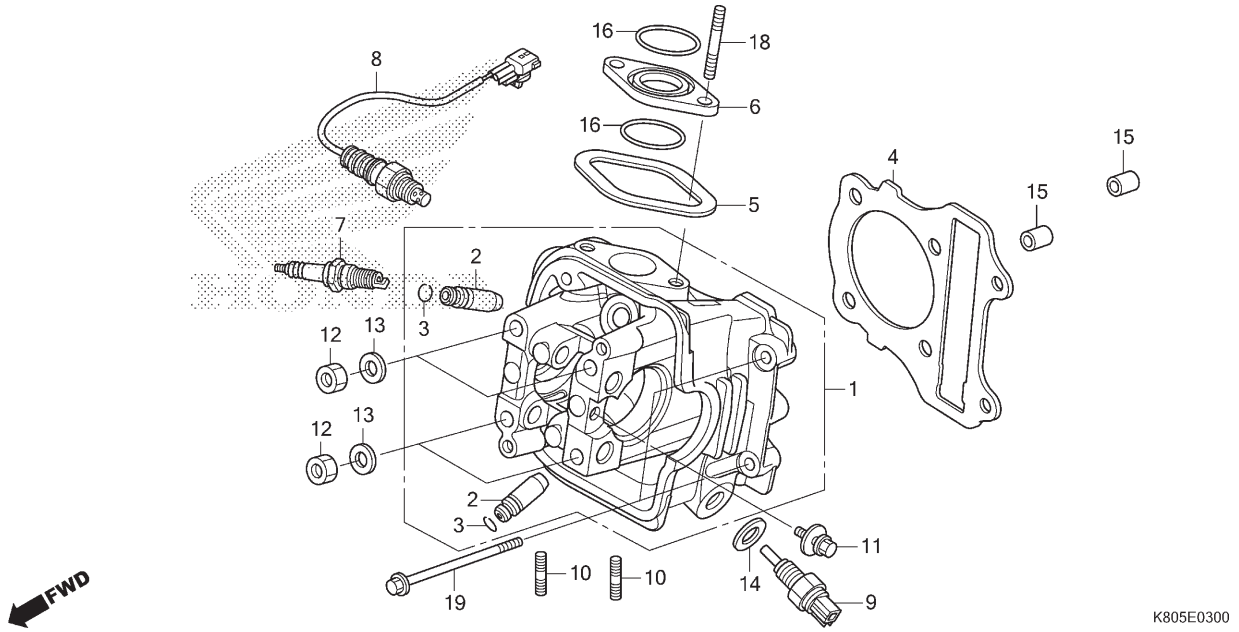

Ref. Nº	N.O.S.	Item de serviço	T.M.O.
+			
6		(5,16)	
	311131	Isolador, Corpo Acelerador/ Carburador	0,7
7	614130	Vela, Ignição	0,2
8	617121	Sensor, Oxigênio	0,3
9	617151	Sensor, Temperatura Óleo	0,2

Ref. Nº	Nº da peça	Descrição	Qtd. ELITE125 K / L / M	N	P	Nº de série	Tipo
16	91308-GFM-900	Anel, Vedação, 25,5x1,9	2	2	2		
18	92900-06040-0B	Prisioneiro, 6x40	2	2	2		
19	95701-06100-00	Parafuso, Flange, 6x100	2	2	2		

Voltar

PROIBIDA A REPRODUÇÃO E DISTRIBUIÇÃO
1111111 - Honda Unidade Sumaré - Bruno Pereira Ramos

© Moto Honda da Amazônia Ltda.
Todos os direitos reservados.

M-4

Árvore de Comando • Válvulas

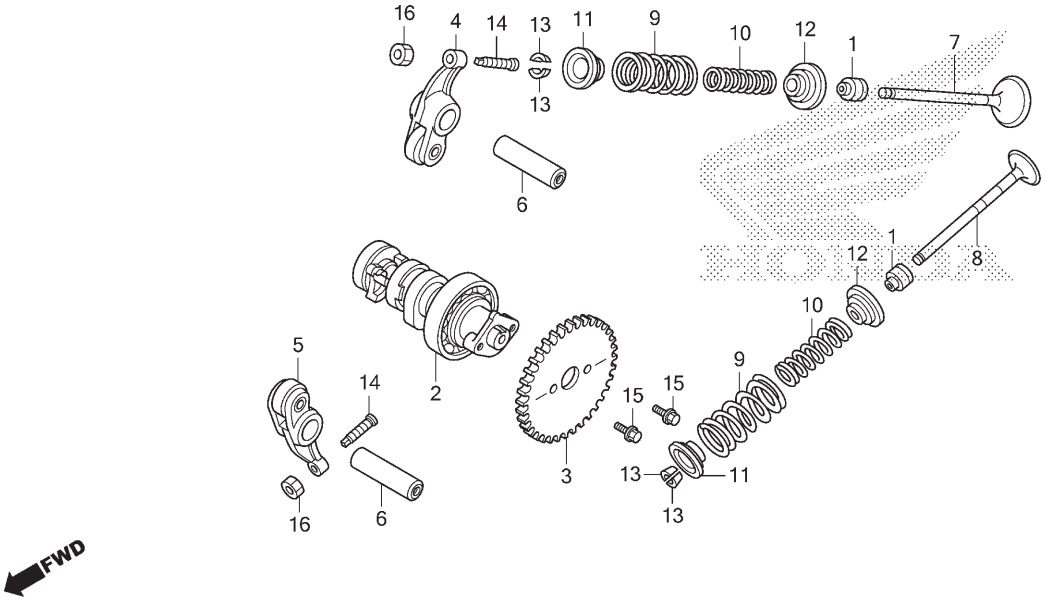

Ref. Nº	N.O.S.	Item de serviço	T.M.O.
2	111118	Árvore Comando	2,8
		• Inclui: Remoção e instalação do motor	
		• Inclui: Ajuste da válvula	
3	1111Q4	Pinhão, Comando	0,7
4		(6)	
	1111K8	Balancim, Válvula Admissão (Um)	2,8
		• Inclui: Remoção e instalação do motor	
		• Inclui: Ajuste da válvula	
5		(6)	
	1111K9	Balancim, Válvula Escape (Um)	2,8
		• Inclui: Remoção e instalação do motor	
		• Inclui: Ajuste da válvula	
	1111L8	Balancim, Válvula: Para 1 motocicleta	2,8
		• Inclui: Remoção e instalação do motor	
		• Inclui: Ajuste da válvula	
7	1111N0	Válvula, Admissão (Uma)	3,1
		• Inclui: Remoção e instalação do motor	
		• Inclui: Retífica	
+			

Ref. Nº	Nº da peça	Descrição	Qtd. ELITE125 K / L / M	N	P	Nº de série		Tipo
1	12209-GB4-682	Retentor, Óleo Haste Válvulas (ARAI)	2	2	2			
2	14100-K69-600	Árvore Comando Comp.	1	1	1			
3	14321-K69-600	Pinhão, Comando (34D)	1	1	1			
4	14430-K69-600	Balancim Comp., Válvula Admissão	1	1	1			
5	14440-K69-600	Balancim Comp., Válvula Escape	1	1	1			
6	14461-GCC-000	Eixo, Balancim Escape	2	2	2			
7	14711-K69-600	Válvula, Admissão	1	1	1			
8	14721-K69-600	Válvula, Escape	1	1	1			
9	14751-K69-600	Mola Externa, Válvula	2	2	2			
10	14761-K69-600	Mola Interna, Válvula	2	2	2			
11	14771-GB4-680	Retentor, Mola Válvula	2	2	2			
12	14775-K69-600	Assento, Mola Válvula	2	2	2			
13	14781-KSY-900	Chaveta, Válvula	4	4	4			
14	90012-KYY-900	Parafuso, Ajuste	2	2	2			
15	90083-KRM-840	Parafuso, Trava, 5mm	2	2	2			
16	90206-001-000	Porca, Ajuste	2	2	2			

PROIBIDA A REPRODUÇÃO E DISTRIBUIÇÃO
1111111 - Honda Unidade Sumaré - Bruno Pereira Ramos

© Moto Honda da Amazônia Ltda.
Todos os direitos reservados.

M-4

Árvore de Comando • Válvulas

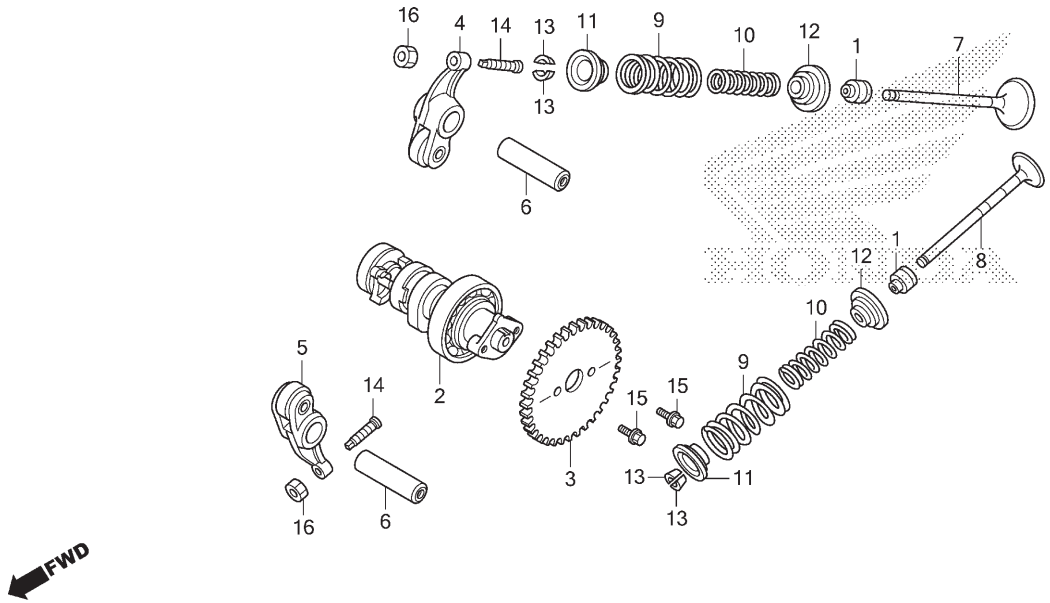

Ref. Nº	N.O.S.	Item de serviço	T.M.O.
+			
8	1111N1	Válvula, Escape (Uma) ..... • Inclui: Remoção e instalação do motor • Inclui: Retífica	3,1
	1111P0	Válvula: Para 1 motocicleta ..... • Inclui: Remoção e instalação do motor • Inclui: Retífica	3,3
9		(1,10,11,12,13)	
	1111P2	Mola e/ou Retentor Haste, Válvula Admissão (Uma) ..... • Inclui: Remoção e instalação do motor	2,9
	1111P3	Mola e/ou Retentor Haste, Válvula Escape (Uma) ..... • Inclui: Remoção e instalação do motor	2,9
	1111Q2	Mola Válvula e/ou Retentor Haste: Para 1 motocicleta ..... • Inclui: Remoção e instalação do motor	3,0

Ref. Nº	Nº da peça	Descrição	Qtd. ELITE125 K / L / M N P	Nº de série	Tipo

Voltar

PROIBIDA A REPRODUÇÃO E DISTRIBUIÇÃO
1111111 - Honda Unidade Sumaré - Bruno Pereira Ramos

© Moto Honda da Amazônia Ltda.
Todos os direitos reservados.

M-5

Corrente de Comando • Tensor

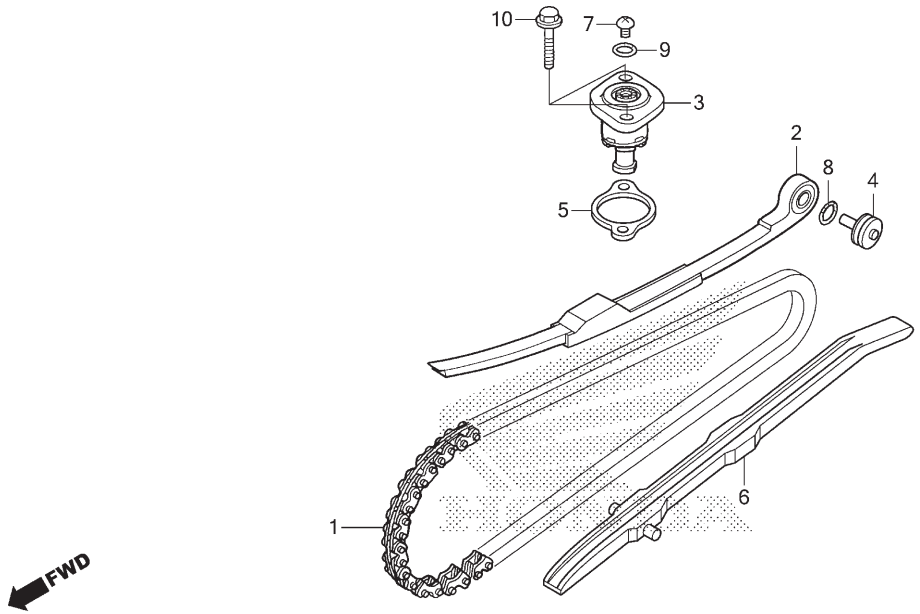

Ref. Nº	N.O.S.	Item de serviço	T.M.O.
1	110140	Corrente, Comando	4,7
		• Inclui: Remoção e instalação do motor	
2	111130	Tensor, Corrente Comando	1,1
3		(5)	
	111133	Acionador, Tensor	1,0
6	111139	Guia, Corrente Comando	2,6
		• Inclui: Remoção e instalação do motor	

Ref. Nº	Nº da peça	Descrição	Qtd. ELITE125 K / L / M	N	P	Nº de série		Tipo
1	14401-K97-T01	Corrente, Comando (DID SCZ-0404 SV-92LE)	1	1	1	.....	.....	.....
	14401-K69-C01	Corrente, Comando (92L)	–	1	–	.....	.....	.....
2	14510-K69-600	Tensor, Corrente Comando	1	1	1	.....	.....	.....
3	14520-KTT-900	Acionador Conj., Tensor	1	1	1	.....	.....	.....
4	14531-K69-600	Pivô, Tensor Corrente Comando	1	1	1	.....	.....	.....
5	14560-KCW-851	Junta, Acionador Tensor	1	1	1	.....	.....	.....
6	14611-K69-600	Guia, Corrente Comando	1	1	1	.....	.....	.....
7	90005-KY7-000	Parafuso, Phillips, 6x6	1	1	1	.....	.....	.....
8	91301-HM5-630	Anel, Vedação, 15,2x1,5	1	1	1	.....	.....	.....
9	91306-GFM-970	Anel, Vedação, 1,5x9,5	1	1	1	.....	.....	.....
10	95701-06022-00	Parafuso, Flange, 6x22	2	2	2	.....	.....	.....

PROIBIDA A REPRODUÇÃO E DISTRIBUIÇÃO
1111111 - Honda Unidade Sumaré - Bruno Pereira Ramos

© Moto Honda da Amazônia Ltda.
Todos os direitos reservados.

M-6

Cilindro

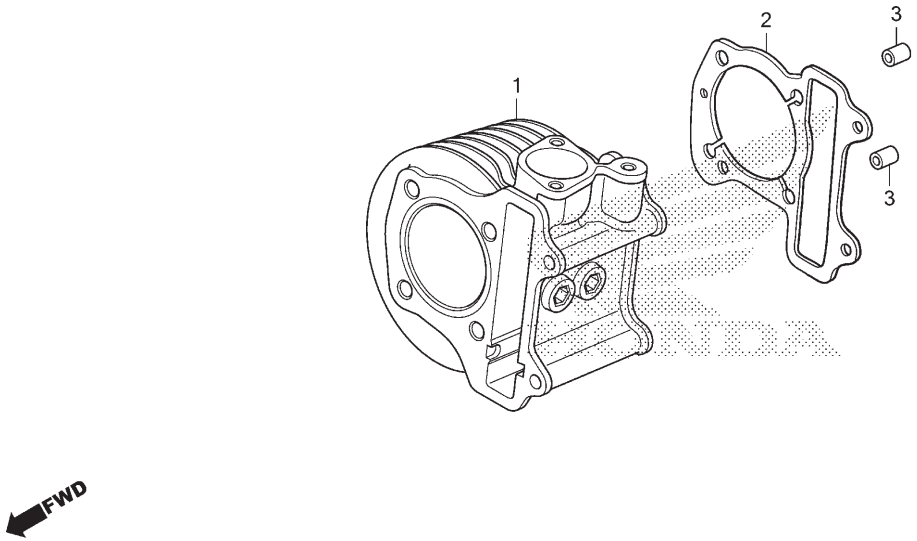

Ref. Nº	N.O.S.	Item de serviço	T.M.O.
1	1111A5	Cilindro	3,0
		• Inclui: Remoção e instalação do motor	
2	111102	Junta, Cilindro	2,9
		• Inclui: Remoção e instalação do motor	

Ref. Nº	Nº da peça	Descrição	Qtd. ELITE125 K / L / M	N	P	Nº de série	Tipo
1	12100-K69-600	Cilindro Comp.	1	1	1	.....	.....
2	12191-K69-600	Junta, Cilindro	1	–	–	.....	.....
	12191-KWP-D01	.....	–	1	1	.....	.....
3	90701-GF6-000	Pino, Guia, 8x14	2	2	2	.....	.....

Voltar

PROIBIDA A REPRODUÇÃO E DISTRIBUIÇÃO
1111111 - Honda Unidade Sumaré - Bruno Pereira Ramos

© Moto Honda da Amazônia Ltda.
Todos os direitos reservados.

M-8

Gerador

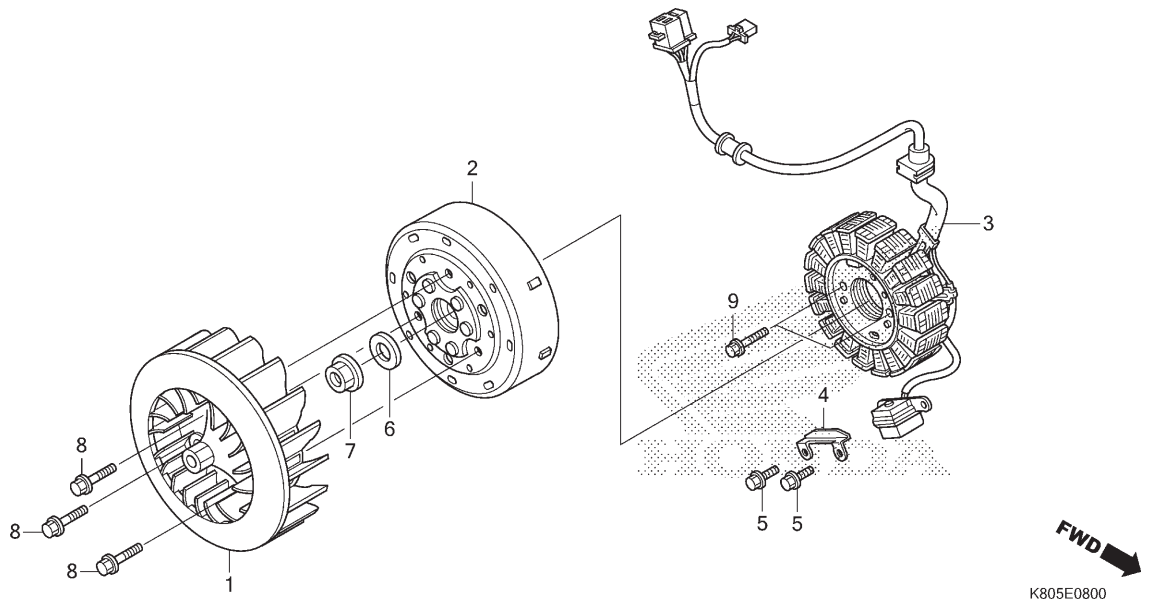

Ref. Nº	N.O.S.	Item de serviço	T.M.O.
1	1151A6	Ventoinha	0,3
2	613105	Rotor ou Volante	0,4
3	6131A3	Estator	0,9

Ref. Nº	Nº da peça	Descrição	Qtd. ELITE125 K / L / M	N	P	Nº de série	Tipo
1	19510-GGC-900	Ventoinha, Comp.	1	1	1		
2	31110-K80-C01	Volante Comp. (MITSUBA)	1	1	1		
3	31120-K80-H01	Estator Comp. (MITSUBA)	1	1	1		
4	32907-GGC-900	Presilha, Fiação Gerador C.A.	1	1	1		
5	90002-KGH-900	Parafuso, Flange, 5x14	2	2	2		
6	90410-GCC-000	Arruela, 10mm	1	1	1		
7	94050-10000	Porca, Flange, 10mm	1	1	1		
8	95701-06016-00	Parafuso, Flange, 6x16	3	3	3		
9	96001-06025-00	Parafuso, Flange, 6x25	2	2	2		

PROIBIDA A REPRODUÇÃO E DISTRIBUIÇÃO
1111111 - Honda Unidade Sumaré - Bruno Pereira Ramos

© Moto Honda da Amazônia Ltda.
Todos os direitos reservados.

M-11

Bomba de Óleo

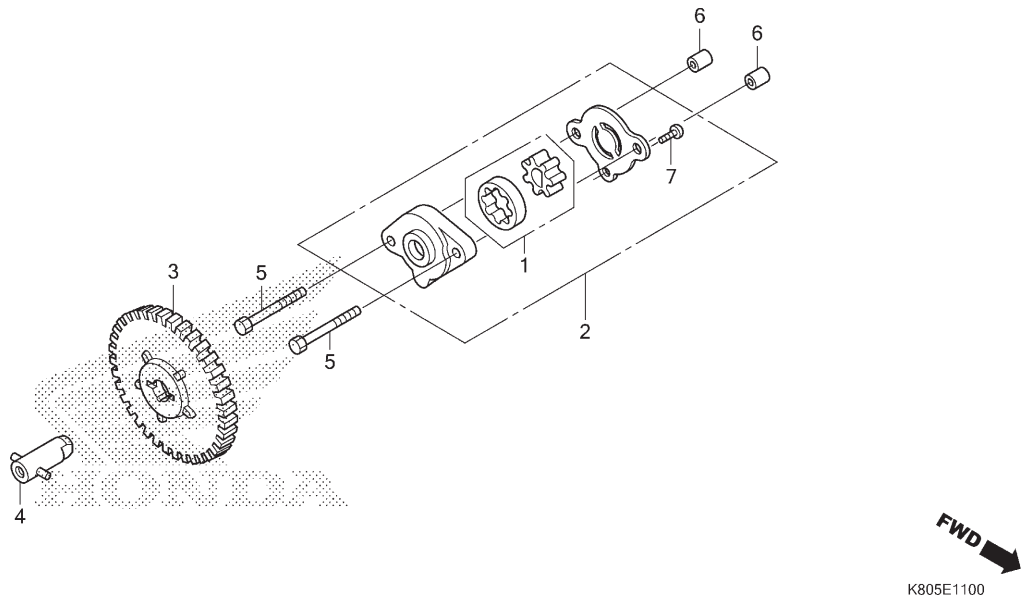

Ref. Nº	N.O.S.	Item de serviço	T.M.O.
2		(1)	
	113105	Bomba Óleo, Conj.	0,9
3	1131C4	Engrenagem, Movida Bomba Óleo	0,8

Ref. Nº	Nº da peça	Descrição	Qtd. ELITE125 K / L / M	N	P	Nº de série		Tipo
1	15021-436-000	Rotor Jogo, Bomba Óleo	1	1	1			
2	15100-K69-600	Bomba Óleo, Conj.	1	1	1			
3	15133-KVY-900	Engrenagem, Movida Bomba Óleo (39D)	1	1	1			
4	15135-K69-600	Eixo Comp., Bomba Óleo	1	1	1			
5	90001-GCC-000	Parafuso, Sextavado, 6x30	2	2	2			
6	90701-GF6-000	Pino, Guia, 8x14	2	2	2			
7	93901-34120	Parafuso, Fixação, 4x8	1	1	1			

PROIBIDA A REPRODUÇÃO E DISTRIBUIÇÃO
1111111 - Honda Unidade Sumaré - Bruno Pereira Ramos

© Moto Honda da Amazônia Ltda.
Todos os direitos reservados.

M-12

Motor de Partida

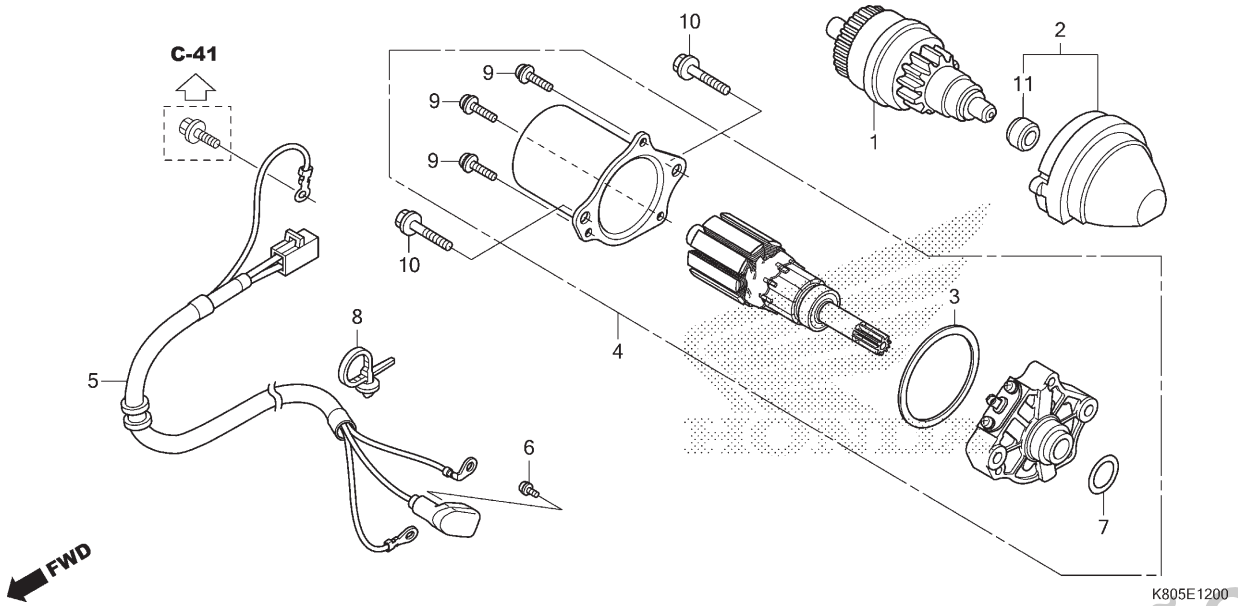

Ref. Nº	N.O.S.	Item de serviço	T.M.O.
1	6121A6	Pinhão, Partida	0,3
2	612145	Suporte, Engrenagem Motora Partida	0,2
4		(7)	
	612105	Motor, Partida	0,6
5	6111A5	Fiação Secundária, Partida	0,7

Ref. Nº	Nº da peça	Descrição	Qtd. ELITE125 K / L / M	N	P	Nº de série		Tipo
1	28120-GFM-900	Pinhão Conj., Partida (14D/40D) (YUHUAN)	1	1	1			
	28120-KVB-901	Pinhão Conj., Partida (14D/40D) (MITSUBA)	1	1	–			
2	28150-K69-600	Suporte Comp., Pinhão Partida	1	1	1			
3	31206-GFC-771	Guarnição	1	1	1			
4	31210-K69-601	Motor Unidade, Partida (JIANGSUYIDONG)	1	1	1			
5	32105-K80-H01	Fiação Comp., Motor Partida (JIANGSUYIDONG)	1	1	1			
6	90001-KWW-742	Parafuso-arruela, 4x6	1	1	1			
7	91309-GFC-771	Anel, Vedação, 16x3,1	1	1	1			
8	91542-K69-601	Presilha, Fiação	1	1	1			
9	93892-05016-08	Parafuso-arruela, 5x16	3	3	3			
10	96001-06035-00	Parafuso, Flange, 6x35	2	2	2			
11	11205-GGC-900	Bucha, 8x12x6	1	1	1			

PROIBIDA A REPRODUÇÃO E DISTRIBUIÇÃO
1111111 - Honda Unidade Sumaré - Bruno Pereira Ramos

© Moto Honda da Amazônia Ltda.
Todos os direitos reservados.

M-13

Tampa Lateral Esquerda

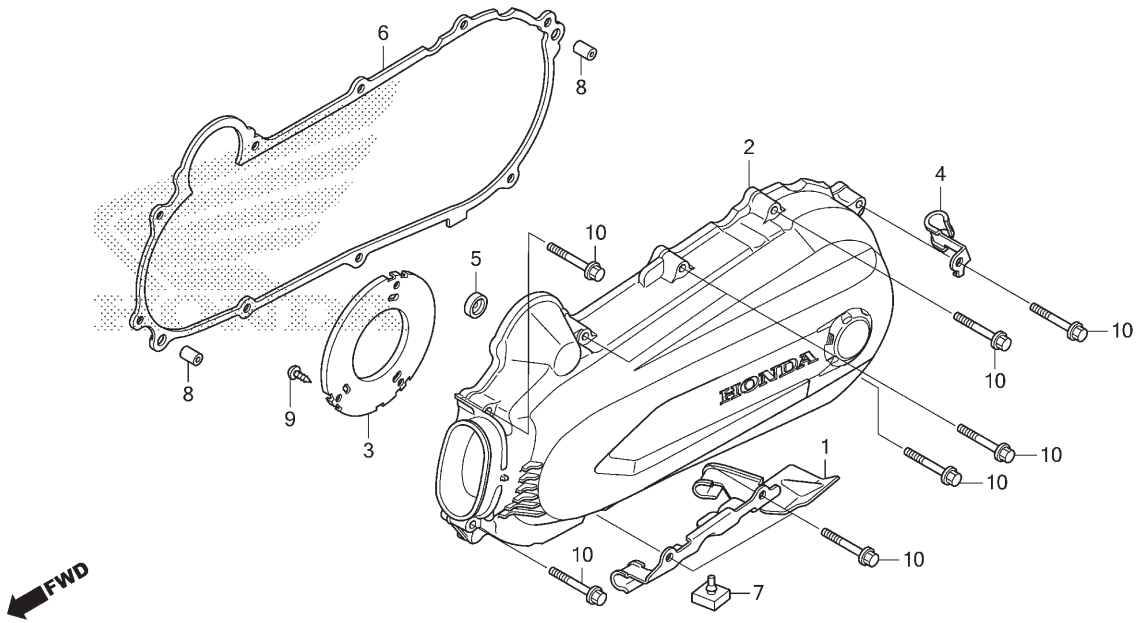

Ref. Nº	N.O.S.	Item de serviço	T.M.O.
2	1101A6	Tampa, Lateral: Esquerda	0,2
6	1101A3	Junta, Tampa Lateral: Esquerda	0,2

Ref. Nº	Nº da peça	Descrição	Qtd. ELITE125 K / L / M	N	P	Nº de série		Tipo
1	11230-K69-600	Braçadeira Comp., Cabo Freio Traseiro	1	1	1			
2	11341-K80-C00	Tampa, Lateral Esquerda	1	1	1			
3	11342-K48-A00	Placa, Tampa Esquerda	1	1	1			
4	11343-GGC-900	Braçadeira, Tubo Drenagem	1	1	1			
5	11344-GW3-980	Coxim, Suporte Pinhão Partida	1	1	1			
6	11395-K69-600	Junta, Tampa Esquerda	1	–	–			
	11395-K69-601		–	1	1			
7	50501-GCC-C50	Coxim, Limitador	1	1	1			
8	90701-GF6-000	Pino, Guia, 8x14	2	2	2			
9	93903-34120	Parafuso, Fixação, 4x8	3	3	3			
10	96001-06035-00	Parafuso, Flange, 6x35	9	9	9			

Voltar

PROIBIDA A REPRODUÇÃO E DISTRIBUIÇÃO
1111111 - Honda Unidade Sumaré - Bruno Pereira Ramos

© Moto Honda da Amazônia Ltda.
Todos os direitos reservados.

M-16

Flange Motor

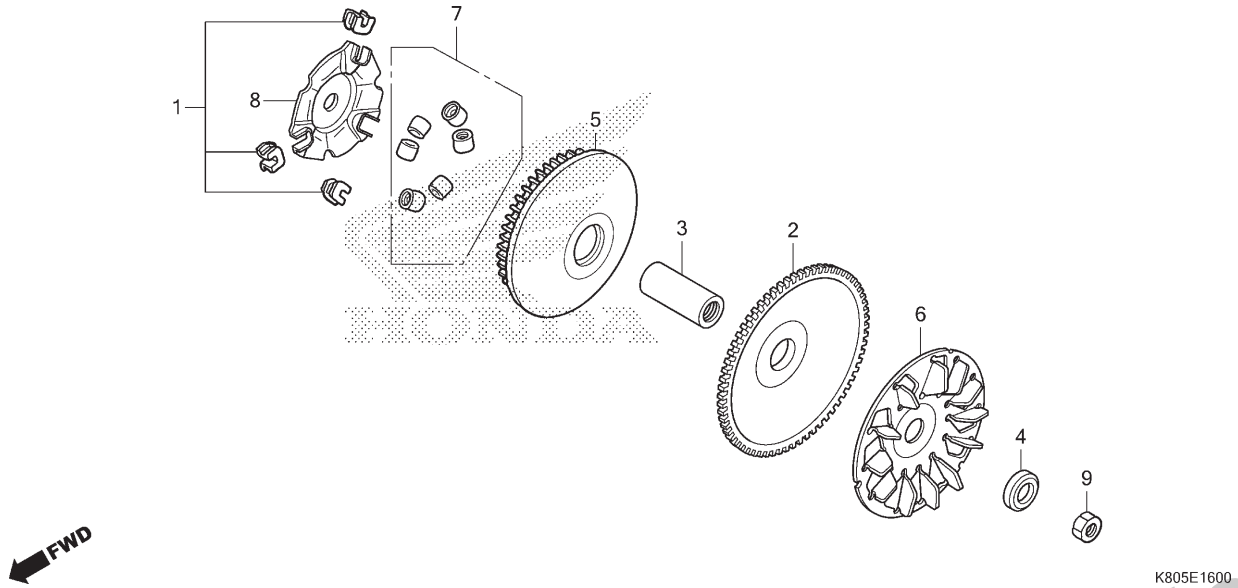

Ref. Nº	N.O.S.	Item de serviço	T.M.O.
2		(6)	
	2111A0	Flange, Motor	0,4
5	2111A1	Flange Motor, Móvel	0,4
7		(1,8)	
	2111A4	Rolete, Contrapeso	0,4

Ref. Nº	Nº da peça	Descrição	Qtd. ELITE125 K / L / M	N	P	Nº de série	Tipo
1	22011-K69-600	Pino Jogo, Deslizante	1	1	1		
2	22102-K69-600	Flange, Motor (70D)	1	1	1		
3	22105-K69-600	Excêntrico, Flange Motor	1	1	1		
4	22109-GGC-900	Arruela, Flange Motor	1	1	1		
5	22110-K69-600	Flange Motor, Comp. Móvel	1	1	1		
6	22113-K69-600	Placa Aletas, Flange Motor	1	1	1		
7	22123-KCW-305	Rolete Jogo, Contrapeso	1	1	1		
8	22131-K69-600	Placa	1	1	1		
9	94030-14200	Porca, Sextavada, 14mm	1	1	1		

PROIBIDA A REPRODUÇÃO E DISTRIBUIÇÃO
1111111 - Honda Unidade Sumaré - Bruno Pereira Ramos

© Moto Honda da Amazônia Ltda.
Todos os direitos reservados.

M-17

Flange Movido

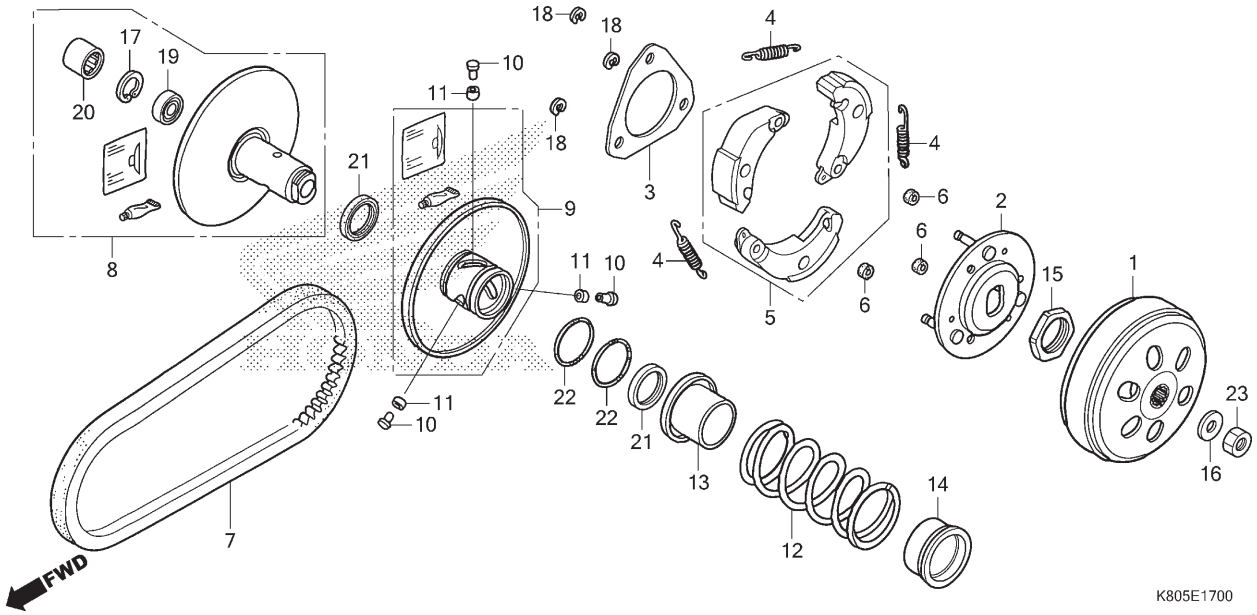

Ref. Nº	N.O.S.	Item de serviço	T.M.O.
1	2121A0	Carcaça Externa, Embreagem	0,3
5		(2,4)	
	2121A6	Contrapeso, Embreagem Jogo	0,6
7	2111B2	Correia, Transmissão	0,4
8		(10,11,13)	
	2111A2	Flange, Movido	0,5
9		(21,22)	
	2111A3	Flange Movido, Móvel	0,5
12		(14)	
	2111A7	Mola, Flange Movido	0,5
20		(19)	
	2111A8	Rolamento, Flange Movido	0,6
	2111A8A	• Substituição de 1 rolamento adicionar	0,1

Ref. Nº	Nº da peça	Descrição	Qtd. ELITE125 K / L / M	N	P	Nº de série		Tipo
1	22101-K69-601	Carcaça Externa, Embreagem	1	1	1	.....	.....	.....
2	22350-K69-601	Placa Comp., Transmissão	1	1	1	.....	.....	.....
3	22361-GFM-900	Placa, Lateral Embreagem	1	1	1	.....	.....	.....
4	22401-KGG-910	Mola, Embreagem	3	3	3	.....	.....	.....
5	22535-K69-600	Contrapeso, Embreagem Jogo	1	1	1	.....	.....	.....
6	22804-K69-601	Coxim, Amortecedor Embreagem	3	3	3	.....	.....	.....
7	23100-K69-601	Correia, Transmissão	1	1	1	.....	.....	.....
8	23205-K69-600	Flange Movido, Jogo	1	1	1	.....	.....	.....
9	23224-K69-600	Flange Movido, Jogo Móvel	1	1	1	.....	.....	.....
10	23225-KSY-900	Pino, Guia Rolete	3	3	3	.....	.....	.....
11	23226-KVB-900	Rolete, Guia	3	3	3	.....	.....	.....
12	23233-K69-601	Mola, Flange Movido	1	1	1	.....	.....	.....
13	23237-K69-601	Bucha, Vedação	1	1	1	.....	.....	.....
14	23238-GGC-G01	Bucha, Mola	1	1	1	.....	.....	.....
15	90202-187-000	Porca, Especial, 28mm	1	1	1	.....	.....	.....
16	90441-GFM-970	Arruela, 12,2x29x2,5	1	1	1	.....	.....	.....
17	90603-KSV-J10	Anel Elástico, Interno, 28mm	1	1	1	.....	.....	.....

PROIBIDA A REPRODUÇÃO E DISTRIBUIÇÃO
1111111 - Honda Unidade Sumaré - Bruno Pereira Ramos

© Moto Honda da Amazônia Ltda.
Todos os direitos reservados.

M-17

Flange Movido

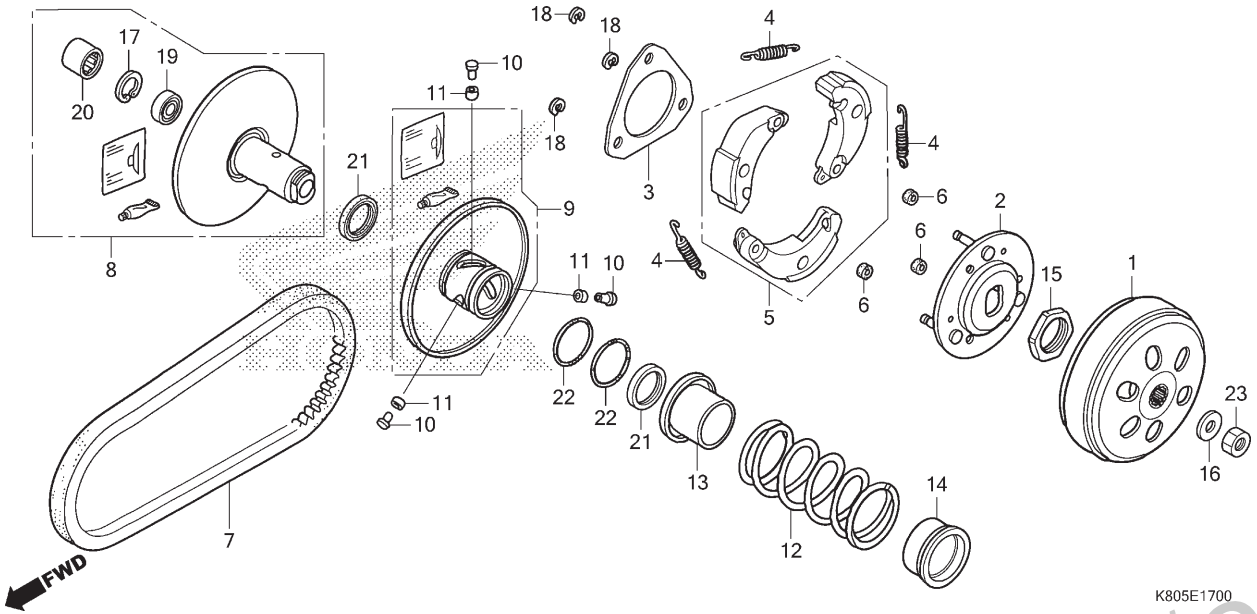

Ref. Nº	N.O.S.	Item de serviço	T.M.O.

Ref. Nº	Nº da peça	Descrição	Qtd. ELITE125 K / L / M	N	P	Nº de série		Tipo
18	90605-166-720	Anel Elástico, 7mm	3	3	3			
19	91004-GGC-G01	Rolamento, Radial Esferas, 6902U	1	1	1			
20	91109-GGC-G01	Rolamento, Agulhas, 20x29x18	1	1	–			
	91109-K2S-N01	Rolamento, Agulhas, 20x29x18 (F.C.C.)	–	–	1			
21	91211-K44-V01	Retentor, Flange Movido, 34x41x4	2	2	2			
22	91384-KVB-900	Anel, Vedação, 38,8x1,9	2	2	2			
23	94030-12200	Porca, Sextavada, 12mm	1	1	1			

PROIBIDA A REPRODUÇÃO E DISTRIBUIÇÃO
1111111 - Honda Unidade Sumaré - Bruno Pereira Ramos

© Moto Honda da Amazônia Ltda.
Todos os direitos reservados.

M-17.10

Transmissão

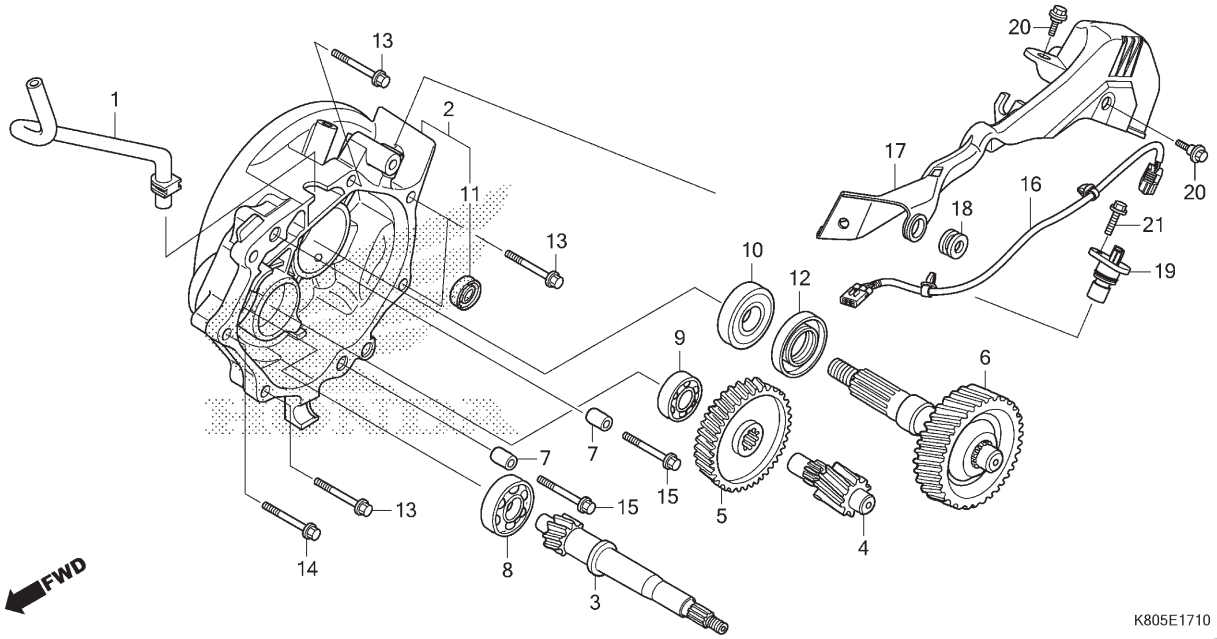

Ref. Nº	N.O.S.	Item de serviço	T.M.O.
2	2101A2	Carcaça, Transmissão	1,6
3	2101E9	Eixo, Tração	1,5
4	210142	Árvore Secundária, Transmissão	1,2
5	2101A5	Engrenagem, Secundária	1,2
6	210170	Eixo, Engrenagem Final	1,2
8	2101F1	Rolamento, Eixo Tração: Direito	1,4
	2101J1	Rolamento, Eixo Tração: Ambos	1,6
9	2101C8	Rolamento, Árvore Secundária: Direito	1,4
	2101C9	Rolamento, Árvore Secundária: Ambos	1,5
10		(12)	
	2101E6	Rolamento, Eixo Engrenagem Final: Direito	1,4
	2101J0	Rolamento, Eixo Engrenagem Final: Ambos	1,5
16	6111A3	Fiação Secundária, Sensor Velocidade	0,5
19	617198	Sensor, Velocímetro	0,5

Ref. Nº	Nº da peça	Descrição	Qtd. ELITE125 K / L / M	N	P	Nº de série		Tipo
1	11220-K80-C00	Tubo, Respiro Transmissão	1	1	1			
2	21200-K80-C00	Carcaça Comp., Transmissão	1	1	1			
3	23411-K69-600	Eixo, Tração (15D)	1	1	1			
4	23421-K69-600	Eixo, Árvore Secundária (13D)	1	1	1			
5	23422-K69-600	Engrenagem, Secundária (42D)	1	1	1			
6	23430-K69-600	Engrenagem Comp., Final (40D)	1	1	1			
7	90701-GF6-000	Pino, Guia, 8x14	2	2	2			
8	91003-K24-902	Rolamento, Radial Esferas, 6301 (FAG)	1	1	–			
	91009-GFM-901	Rolamento, Radial Esferas, 6301	1	1	1			
9	91005-GFM-901	Rolamento, Radial Esferas, 6201	1	1	1			
	91006-KWP-901	Rolamento, Radial Esferas, 6201 (NSK)	1	1	–			
10	91008-KWP-D01	Rolamento, Radial Esferas, 6004UU (NSK)	1	1	–			
	91009-KVJ-651	Rolamento, Radial Esferas, 6004UU (BH)	1	1	1			
11	91204-GGC-G01	Retentor, Óleo, 14x20x3,2	1	1	1			
12	91225-KWP-D01	Retentor, Óleo, 27x42x7	1	1	1			
	91225-K69-C01		–	1	–			
13	95701-06030-00	Parafuso, Flange, 6x30	4	4	4			
14	95701-06035-00	Parafuso, Flange, 6x35	1	1	1			
15	95701-06040-00	Parafuso, Flange, 6x40	2	2	2			

PROIBIDA A REPRODUÇÃO E DISTRIBUIÇÃO
1111111 - Honda Motocicleta Sumaré - Bruno Pereira Ramos

© Moto Honda da Amazônia Ltda.
Todos os direitos reservados.

M-17.10

Transmissão

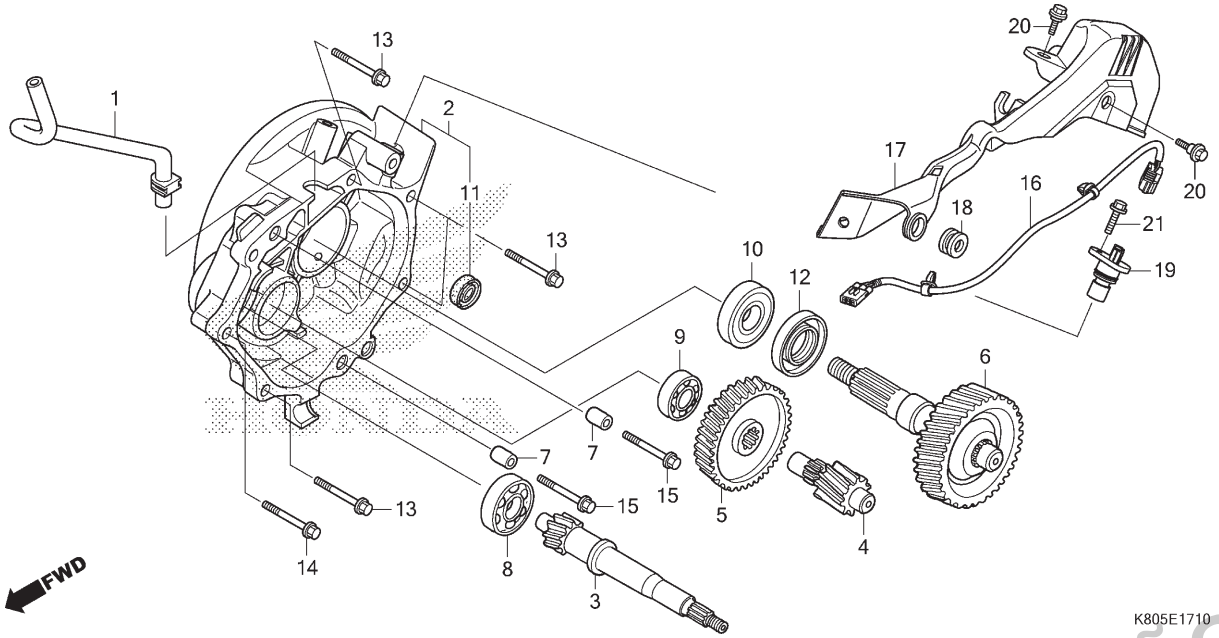

Ref. Nº	N.O.S.	Item de serviço	T.M.O.	Ref. Nº	Nº da peça	Descrição	Qtd. ELITE125 K / L / M	N	P	Nº de série		Tipo
				16	32102-K80-C00	Fiação Secundária, Sensor Velocidade ..	1	1	1	.....	.....	.....
				17	32112-K80-C00	Protetor, Sensor Velocidade	1	1	1	.....	.....	.....
				18	32113-KWN-900	Bucha, Protetor Sensor Velocidade	1	1	1	.....	.....	.....
				19	37700-KVS-J01	Sensor Conj., Velocidade	1	1	1	.....	.....	.....
				20	90100-K80-C00	Parafuso, Flange, 6mm	2	2	2	.....	.....	.....
				21	95701-06018-00	Parafuso, Flange, 6x18	1	1	1	.....	.....	.....

PROIBIDA A REPRODUÇÃO E DISTRIBUIÇÃO
1111111 - Honda Unidade Sumaré - Bruno Pereira Ramos

© Moto Honda da Amazônia Ltda.
Todos os direitos reservados.

M-19.10

Carcaça do Motor Direita

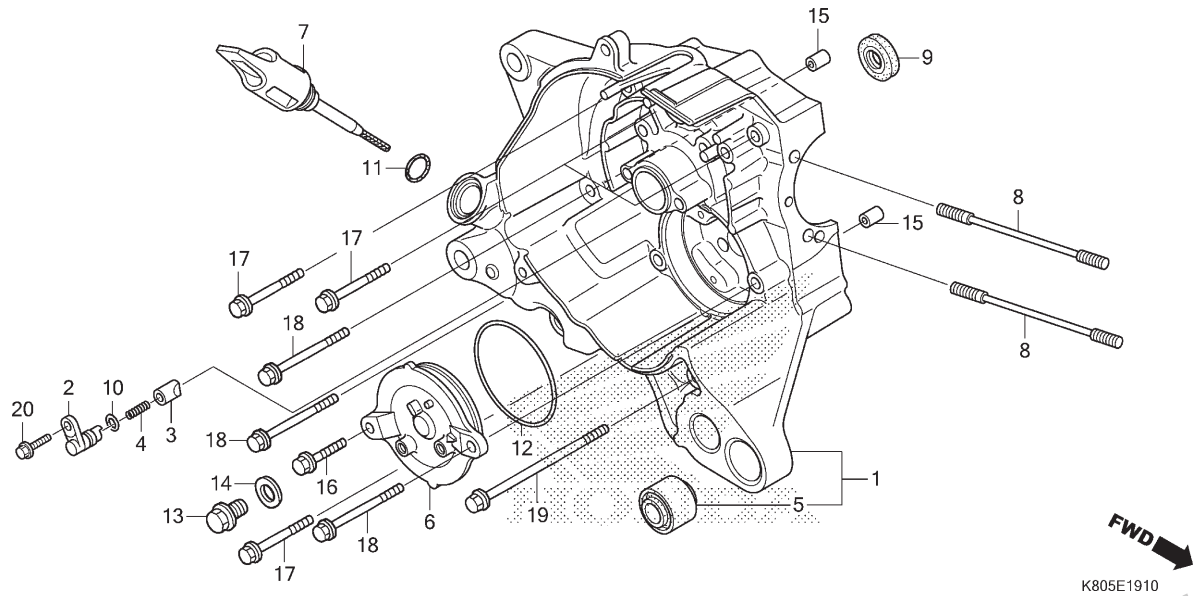

Ref. Nº	N.O.S.	Item de serviço	T.M.O.
1	110120	Carcaça Motor: Direita	4,3
		• Inclui: Remoção e instalação do motor	
	1101A2	Carcaça Motor: Ambas	5,6
		• Inclui: Remoção e instalação do motor	
9	110132	Retentor Óleo, Árvore Manivelas: Direito	4,0
		• Inclui: Remoção e instalação do motor	
	1101H3	Retentor Óleo, Árvore Manivelas: Ambos	4,8
		• Inclui: Remoção e instalação do motor	

Ref. Nº	Nº da peça	Descrição	Qtd. ELITE125 K / L / M	N	P	Nº de série		Tipo
1	11100-K69-600	Carcaça Motor Comp., Direita	1	1	1	.....	.....	.....
2	11105-K69-600	Suporte, Plugue	1	1	1	.....	.....	.....
3	11106-K69-600	Plugue, Acionamento Rolamento	1	1	1	.....	.....	.....
4	11107-K69-600	Mola, Acionamento Rolamento	1	1	1	.....	.....	.....
5	11216-GGC-900	Bucha, Suporte Motor	1	1	1	.....	.....	.....
6	11361-GGC-900	Tampa, Bomba Óleo	1	1	1	.....	.....	.....
7	15651-K69-600	Medidor, Nível Óleo	1	1	1	.....	.....	.....
8	90031-K69-600	Prisioneiro A, 7x200	2	2	2	.....	.....	.....
9	91201-KWP-D01	Retentor, Óleo, 16x26x7 (ARAI)	1	1	1	.....	.....	.....
	91201-K69-C01	Retentor, Óleo, 16x26x7	–	1	–	.....	.....	.....
10	91306-HB3-003	Anel, Vedação, 8x1,7 (ARAI)	1	1	1	.....	.....	.....
11	91307-035-000	Anel, Vedação, 18x3	1	1	1	.....	.....	.....
12	91307-K69-600	Anel, Vedação, 64x2	1	1	1	.....	.....	.....
13	92800-12000	Parafuso, Plugue Drenagem, 12mm	1	1	–	.....	.....	.....
	90131-KRM-840	.....	–	–	1	.....	.....	.....
14	90401-KRM-R20	Arruela, Plugue Drenagem, 12mm	1	1	–	.....	.....	.....
	90407-259-000	Guarnição, Registro Drenagem, 12,5x20	–	–	1	.....	.....	.....
15	94301-08200	Pino, Guia, 8x20	2	2	2	.....	.....	.....
16	95701-06022-00	Parafuso, Flange, 6x22	1	1	1	.....	.....	.....
17	95701-06055-00	Parafuso, Flange, 6x55	4	4	4	.....	.....	.....
18	95701-06080-00	Parafuso, Flange, 6x80	3	3	3	.....	.....	.....
19	95701-06115-00	Parafuso, Flange, 6x115	1	1	1	.....	.....	.....
20	96001-06016-00	Parafuso, Flange, 6x16	1	1	1	.....	.....	.....

PROIBIDA A REPRODUÇÃO E DISTRIBUIÇÃO
1111111 - Honda Sorocaba de Sumaré - Bruno Pereira Ramos

© Moto Honda da Amazônia Ltda.
Todos os direitos reservados.

M-19.20

Carcaça do Motor Esquerda

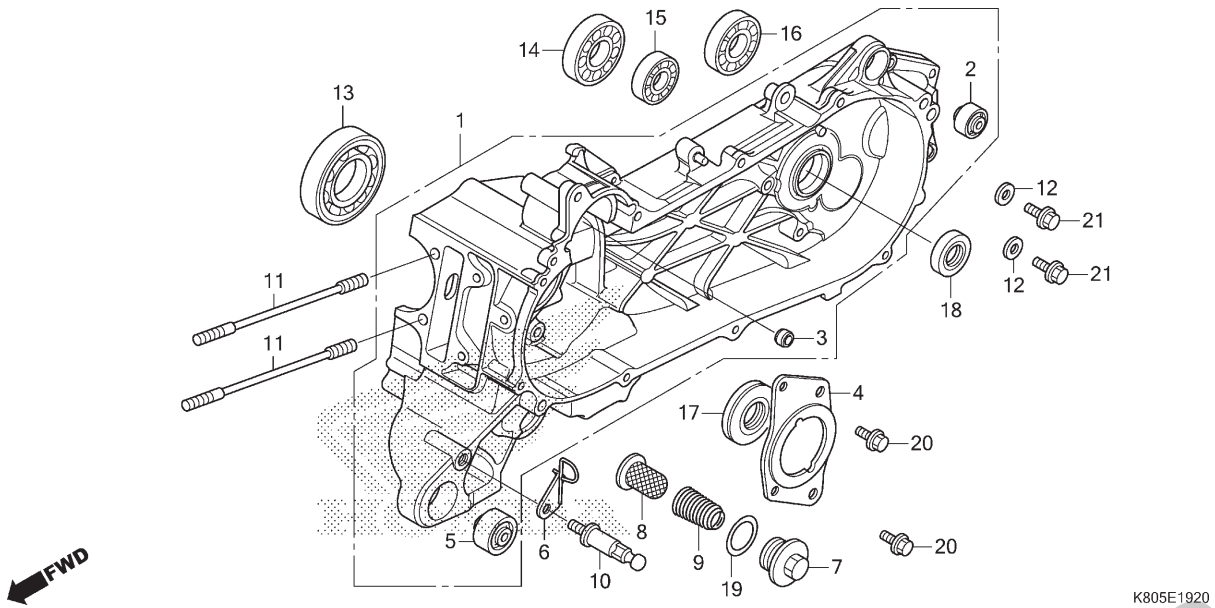

Ref. Nº	N.O.S.	Item de serviço	T.M.O.
1	110115	Carcaça Motor: Esquerda	5,3
		• Inclui: Remoção e instalação do motor	
	1101A2	Carcaça Motor: Ambas	5,6
		• Inclui: Remoção e instalação do motor	
8		(7,9,19)	
	1131B5	Tela, Filtro Óleo	0,2
13	1101B6	Rolamento, Árvore Manivelas: Esquerda	4,7
		• Inclui: Remoção e instalação do motor	
14	2101F0	Rolamento, Eixo Tração: Esquerdo	1,5
	2101J1	Rolamento, Eixo Tração: Ambos	1,6
15	2101C7	Rolamento, Árvore Secundária: Esquerdo	1,4
	2101C9	Rolamento, Árvore Secundária: Ambos	1,5
16	2101E5	Rolamento, Eixo Engrenagem Final: Esquerdo	1,4
	2101J0	Rolamento, Eixo Engrenagem Final: Ambos	1,5
+			

Ref. Nº	Nº da peça	Descrição	Qtd. ELITE125 K/L/M	N	P	Nº de série		Tipo
1	11200-K80-C00	Carcaça Motor Comp., Esquerda	1	1	1			
2	11203-GC7-300	Bucha, Inferior Amortecedor Traseiro	1	1	1			
3	11205-GGC-900	Bucha, 8x12x6	1	1	1			
4	11206-K69-600	Placa, Limitadora Retentor Óleo	1	1	1			
5	11216-GGC-900	Bucha, Suporte Motor	1	1	1			
6	11240-GGC-G00	Guia, Cabo Freio Traseiro	1	1	1			
7	12361-035-000	Tampa, Ajuste	1	1	1			
8	15421-KPS-900	Tela, Filtro Óleo	1	1	1			
9	15426-KCW-880	Mola, Tela Filtro Óleo	1	1	1			
10	90008-GCC-000	Parafuso, Cavalete	1	1	1			
11	90032-K69-600	Prisioneiro B, 7x204,5	2	2	2			
12	90474-333-000	Arruela, Vedação, 8mm	2	2	2			
13	91002-K69-601	Rolamento, Radial Esferas, 6207	1	1	1			
14	91002-KVB-S51	Rolamento, Radial Esferas, 6204	1	1	1			
	91104-K24-901		1	1	–			
	91002-K80-C01		–	1	–			
15	91005-GFM-901	Rolamento, Radial Esferas, 6201	1	1	1			
	91006-KWP-901	Rolamento, Radial Esferas, 6201 (NSK)	1	1	–			

PROIBIDA A REPRODUÇÃO E DISTRIBUIÇÃO
1111111 - Honda Unidade Sumaré - Bruno Pereira Ramos

© Moto Honda da Amazônia Ltda.
Todos os direitos reservados.

M-19.20

Carcaça do Motor Esquerda

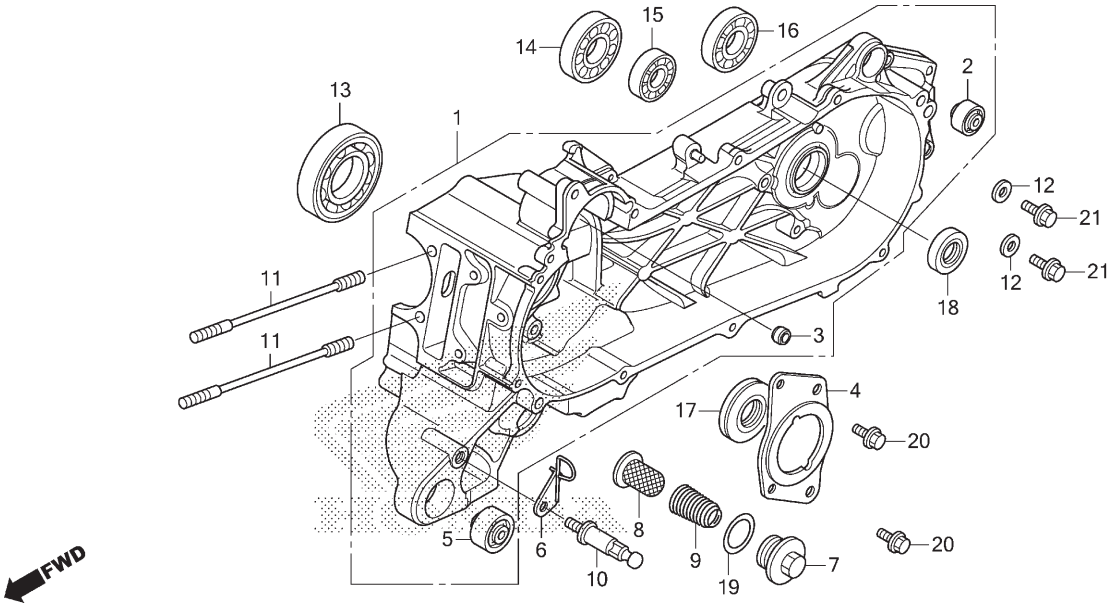

Ref. Nº	N.O.S.	Item de serviço	T.M.O.
+			
17	110131	Retentor Óleo, Árvore Manivelas: Esquerdo	4,7
		• Inclui: Remoção e instalação do motor	
	1101H3	Retentor Óleo, Árvore Manivelas: Ambos	4,8
		• Inclui: Remoção e instalação do motor	
18	2101E7	Retentor Óleo, Eixo Tração	1,5

Ref. Nº	Nº da peça	Descrição	Qtd. ELITE125 K / L / M	N	P	Nº de série		Tipo
16	91006-GFM-901	Rolamento, Radial Esferas, 6202	1	1	1			
	91007-KWP-901	Rolamento, Radial Esferas, 6202 (NSK)	1	1	–			
17	91202-K24-901	Retentor, Óleo, 21,8x53x6	1	1	1			
	91202-K69-C01		–	1	–			
18	91203-K35-J01	Retentor, Óleo, 20x32x6 (ARAI)	1	1	1			
	91203-K69-C01	Retentor, Óleo, 20x32x6	–	1	–			
19	91302-001-020	Anel, Vedação, 30,8mm	1	1	1			
20	95701-06016-00	Parafuso, Flange, 6x16	2	2	2			
21	95701-08012-00	Parafuso, Flange, 8x12	2	2	2			

PROIBIDA A REPRODUÇÃO E DISTRIBUIÇÃO
1111111 - Honda Unidade Sumaré - Bruno Pereira Ramos

© Moto Honda da Amazônia Ltda.
Todos os direitos reservados.

M-20

Árvore de Manivelas • Pistão

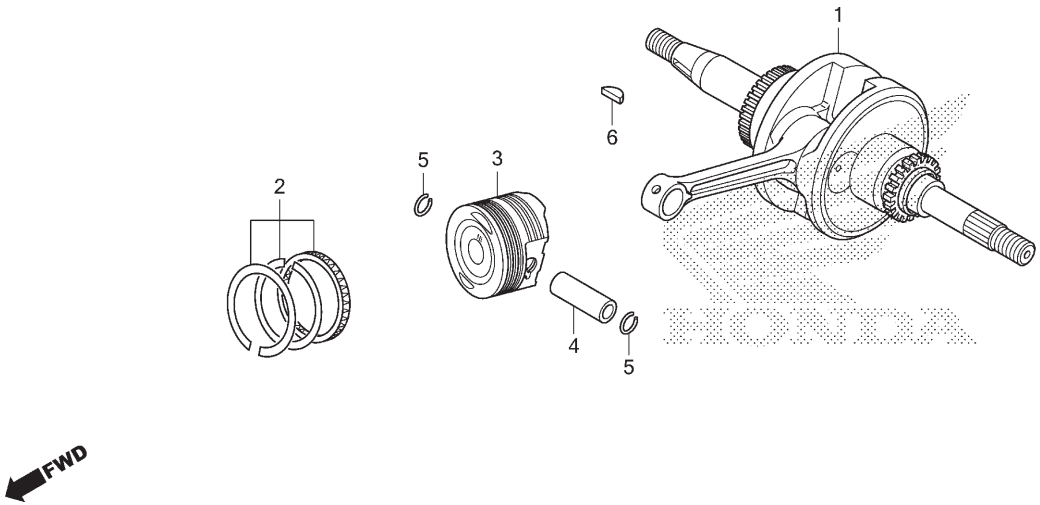

Ref. Nº	N.O.S.	Item de serviço	T.M.O.
1	1101B5	Árvore de Manivelas	4,7
		• Inclui: Remoção e instalação do motor	
3		(2,4,5)	
	111103	Anel Pistão e/ou Pistão (Um)	3,1
		• Inclui: Remoção e instalação do motor	

Ref. Nº	Nº da peça	Descrição	Qtd. ELITE125 K / L / M	N	P	Nº de série		Tipo
1	13000-K69-600	Árvore Manivelas, Comp.	1	1	1			
2	13012-K24-900	Anéis Pistão, Jogo (TPR)	1	1	1			
	13022-K24-900	Anéis Pistão, Jogo (0,25) (TPR)	(1)	(1)	(1)			
	13032-K24-900	Anéis Pistão, Jogo (0,50) (TPR)	(1)	(1)	(1)			
	13011-K24-900	Anéis Pistão, Jogo (RIKEN)	–	1	1			
	13021-K24-900	Anéis Pistão, Jogo (0,25) (RIKEN)	–	(1)	(1)			
	13031-K24-900	Anéis Pistão, Jogo (0,50) (RIKEN)	–	(1)	(1)			
3	13101-K69-600	Pistão	1	1	1			
	13102-K69-600	Pistão (0,25)	(1)	(1)	(1)			
	13103-K69-600	Pistão (0,50)	(1)	(1)	(1)			
4	13111-KWN-900	Pino, Pistão	1	1	1			
5	13115-GN5-910	Trava, Pino Pistão, 13mm	2	2	2			
6	90741-GFC-900	Chave, Woodruff	1	1	1			

PROIBIDA A REPRODUÇÃO E DISTRIBUIÇÃO
1111111 - Honda Unidade Sumaré - Bruno Pereira Ramos

© Moto Honda da Amazônia Ltda.
Todos os direitos reservados.

M-22

Corpo do Acelerador

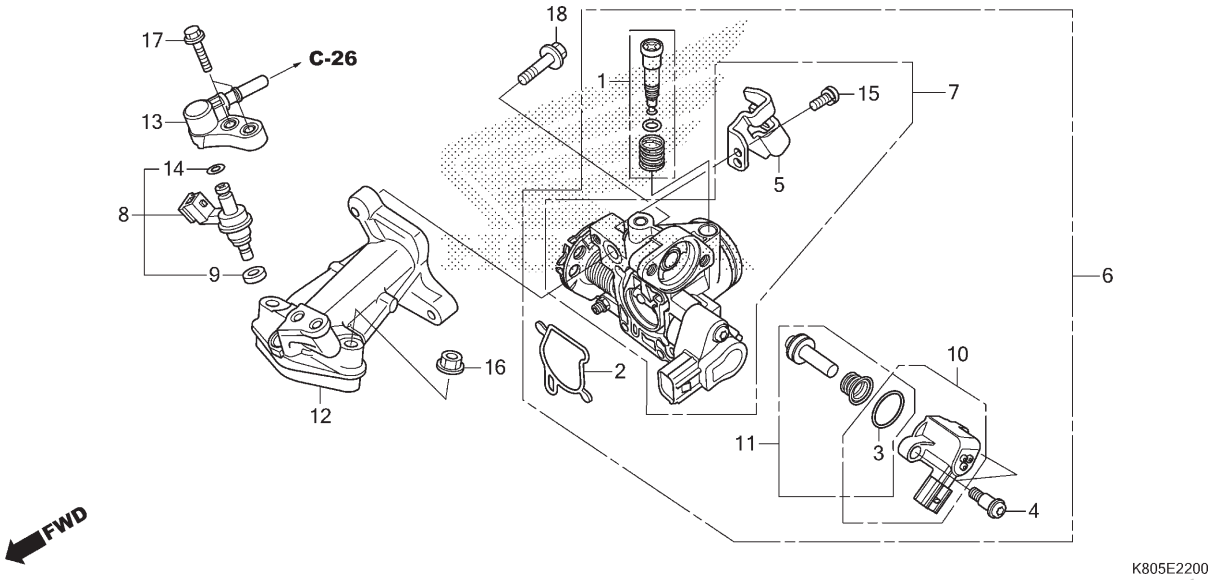

Ref. Nº	N.O.S.	Item de serviço	T.M.O.
6		(2)	
	311132	Corpo Conj., Acelerador	0,8
7	311130	Corpo, Acelerador	0,9
8		(9,13,14)	
	311145	Injetor, Combustível	0,4
10		(3,11)	
	311125	Válvula, Partida	0,9
12	111107	Coletor, Admissão	0,7

Ref. Nº	Nº da peça	Descrição	Qtd. ELITE125 K / L / M	N	P	Nº de série		Tipo
1	16016-K03-H11	Parafuso, Jogo	1	1	1			
2	16075-K69-601	Anel Vedação, Corpo Acelerador	1	1	1			
3	16077-KVB-S51	Anel, Vedação, 1,9x20,4	1	1	1			
4	16081-KYJ-901	Parafuso, Torx, 5X8,7	2	2	2			
5	16169-K46-N21	Suporte, Cabo	1	1	1			
6	16400-K80-A21	Corpo Conj., Acelerador (RAC A)	1	1	1			
7	16410-K80-A21	Corpo, Conj.	1	1	1			
8	16450-K60-T71	Injetor Conj., Combustível	1	1	1			
9	16472-KPC-D50	Anel, Vedação	1	1	1			
10	16480-KVB-S51	Solenóide	1	1	1			
11	16485-K69-601	Assento	1	1	1			
12	17111-K69-T00	Tubo, Admissão	1	1	1			
13	17560-K69-600	Junção Comp., Injetor	1	1	1			
14	91301-GGL-J01	Anel, Vedação, 6,3x2,2	1	1	1			
15	93892-05012-18	Parafuso-arruela, 5x12	1	1	1			
16	94050-06000	Porca, Flange, 6mm	2	2	2			
17	95701-06022-00	Parafuso, Flange, 6x22	2	2	2			
18	96001-06020-00	Parafuso, Flange, 6x20	2	2	2			

Voltar

PROIBIDA A REPRODUÇÃO E DISTRIBUIÇÃO
1111111 - Honda Unidade Sumaré - Bruno Pereira Ramos

© Moto Honda da Amazônia Ltda.
Todos os direitos reservados.

C-1

Farol

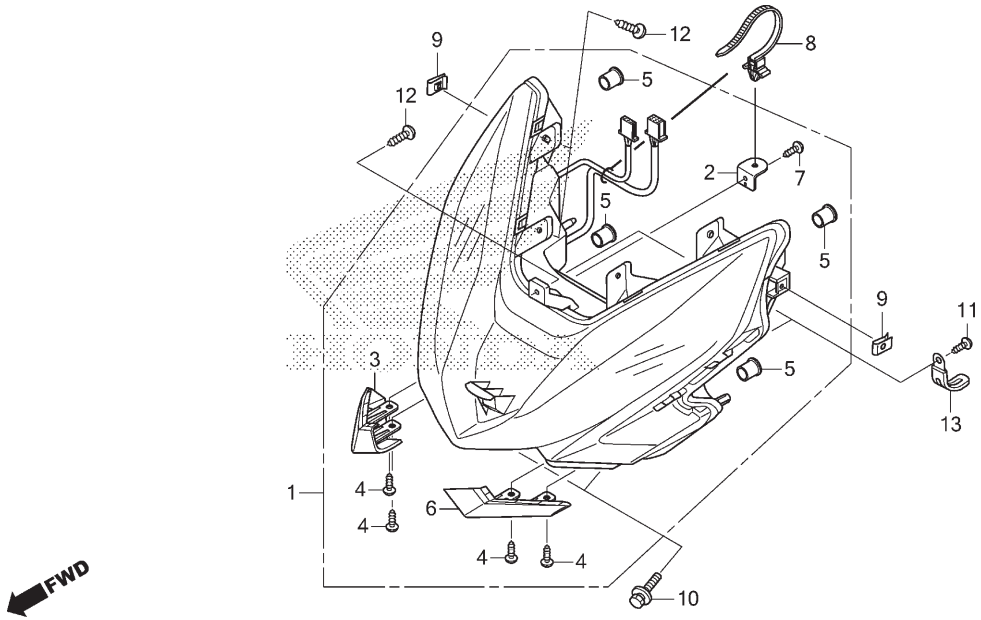

Ref. Nº	N.O.S.	Item de serviço	T.M.O.
1	616115	Farol Conj.	0,6
3	4111H9	Tampa, Lateral: Direita	0,1
6	4111H8	Tampa, Lateral: Esquerda	0,1
	4111J0	Tampa, Lateral: Ambas	0,1

Ref. Nº	Nº da peça	Descrição	Qtd. ELITE125 K / L / M	N	P	Nº de série		Tipo
1	33100-K80-C01	Farol Conj.	1	1	1			
2	33105-K80-C01	Suporte, Presilha	1	1	1			
3	33110-K80-C01	Tampa, Lateral Direita	1	1	1			
4	33111-K80-C01	Parafuso, Fixação, 4,2x12	4	4	4			
5	33117-KYY-901	Tampa, Especial	4	4	4			
6	33160-K80-C01	Tampa, Lateral Esquerda	1	1	1			
7	33406-KZG-901	Parafuso, Fixação, 4,2x13	1	1	1			
8	90011-GFC-J31	Cinta, Cabo	1	1	1			
9	90302-GFM-890	Porca, Pressão, 5mm	2	2	2			
10	93404-06020-07	Parafuso-arruela, 6x20	2	2	2			
11	93903-34320	Parafuso, Fixação, 4x12	2	2	2			
12	93903-35320	Parafuso, Fixação, 5x16	5	5	5			
13	94591-47000	Presilha, 4x70	2	2	2			

PROIBIDA A REPRODUÇÃO E DISTRIBUIÇÃO
1111111 - Honda Unidade Sumaré - Bruno Pereira Ramos

© Moto Honda da Amazônia Ltda.
Todos os direitos reservados.

C-2

Velocímetro

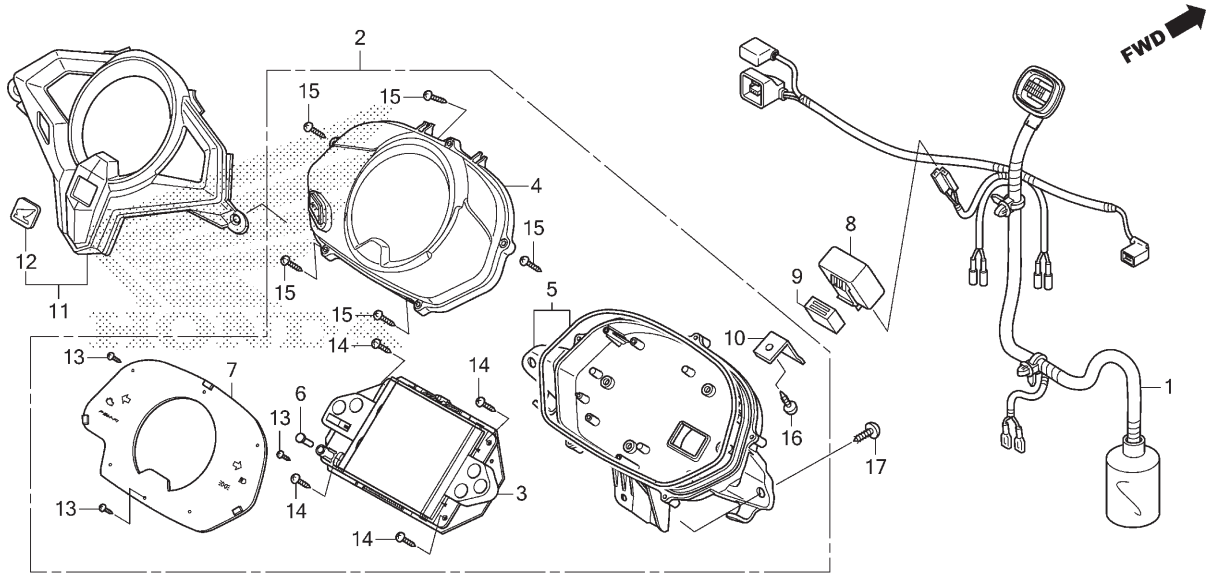

Ref. Nº	N.O.S.	Item de serviço	T.M.O.
1	8121C6	Fiação Secundária, Instrumentos	0,6
2	8121A1	Instrumentos Conj., Painel	0,6
3		(7)	
	8121A2	Instrumentos, Painel	0,7
4	8121B7	Lentes, Instrumentos	0,6
5	8121B3	Carcaça, Instrumentos	0,6
8	6111C3	Relé, Sinalizador	0,3
11	413175	Tampa, Guidão	0,5

Ref. Nº	Nº da peça	Descrição	Qtd. ELITE125 K / L / M	N	P	Nº de série		Tipo
1	32101-K80-A20	Fiação Secundária, Velocímetro	1	1	1			
2	37200-K80-B32	Velocímetro Conj. (KPH)	1	1	1			
3	37210-K80-H01	Medidor Comp., LCD	1	1	1			
4	37211-K80-H02	Lentes Conj.	1	1	1			
5	37212-K80-B32	Carcaça Conj.	1	1	1			
6	37213-K80-C01	Trava, Superior	1	1	1			
7	37350-K80-C01	Visor Comp.	1	1	1			
8	38301-GK8-014	Relé Comp., Sinalizador (MITSUBA)	1	1	1			
9	38306-KK4-000	Suporte, Relé Sinalizador (MITSUBA)	1	1	1			
10	38307-KYS-941	Suporte, Relé Sinalizador	1	1	1			
11	53250-K80-B30ZA	Tampa Comp., Guidão						
		NHA37M . Prata Twister Fosco Metálico	1	–	–			
	53250-K80-B30ZB	*NH303M* .... Cinza Axis Fosco Metálico	–	1	1			
12	86150-KRF-890	Emblema	1	1	–			
	86150-KYS-940	Emblema (SHINKO ASIA)	1	1	1			
13	90103-KTT-C01	Parafuso, Fixação, 2,2x6,5	3	3	3			
14	93901-22320	Parafuso, Fixação, 3x12	4	4	4			
15	93903-22410	Parafuso, Fixação, 3x16	5	5	5			
16	93903-24320	Parafuso, Fixação, 4x12	1	1	1			
17	93903-25320	Parafuso, Fixação, 5x16	3	3	3			

PROIBIDA A REPRODUÇÃO E DISTRIBUIÇÃO
1111111 - Honda Cidade Sumaré - Bruno Pereira Ramos

© Moto Honda da Amazônia Ltda.
Todos os direitos reservados.

C-3

Espelho

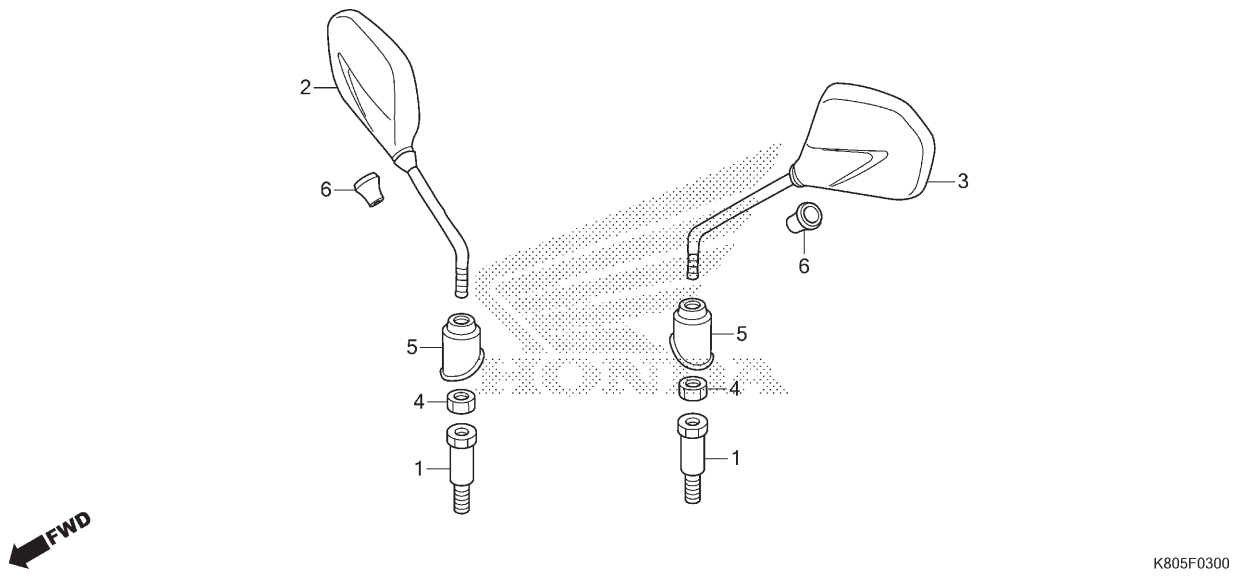

Ref. Nº	N.O.S.	Item de serviço	T.M.O.
Sem Informação			–

Ref. Nº	Nº da peça	Descrição	Qtd. ELITE125 K / L / M	N	P	Nº de série		Tipo
1	88116-KVJ-890	Parafuso, Adaptador Esquerdo, 8mm	2	2	2			
2	88210-K80-B31	Espelho Retrovisor Comp., Direito	1	1	1			
3	88220-K80-B31	Espelho Retrovisor Comp., Esquerdo	1	1	1			
4	90302-KSB-880	Porca, Sextavada Esquerda, 8mm	2	2	2			
5	88113-K69-600	Capa, Porca Trava	2	2	2			
6	88114-KYV-T00	Capa, Suporte Espelho	2	2	2			

PROIBIDA A REPRODUÇÃO E DISTRIBUIÇÃO
1111111 - Honda Unidade Sumaré - Bruno Pereira Ramos

© Moto Honda da Amazônia Ltda.
Todos os direitos reservados.

C-4.10

Alavancas • Interruptores • Cabos

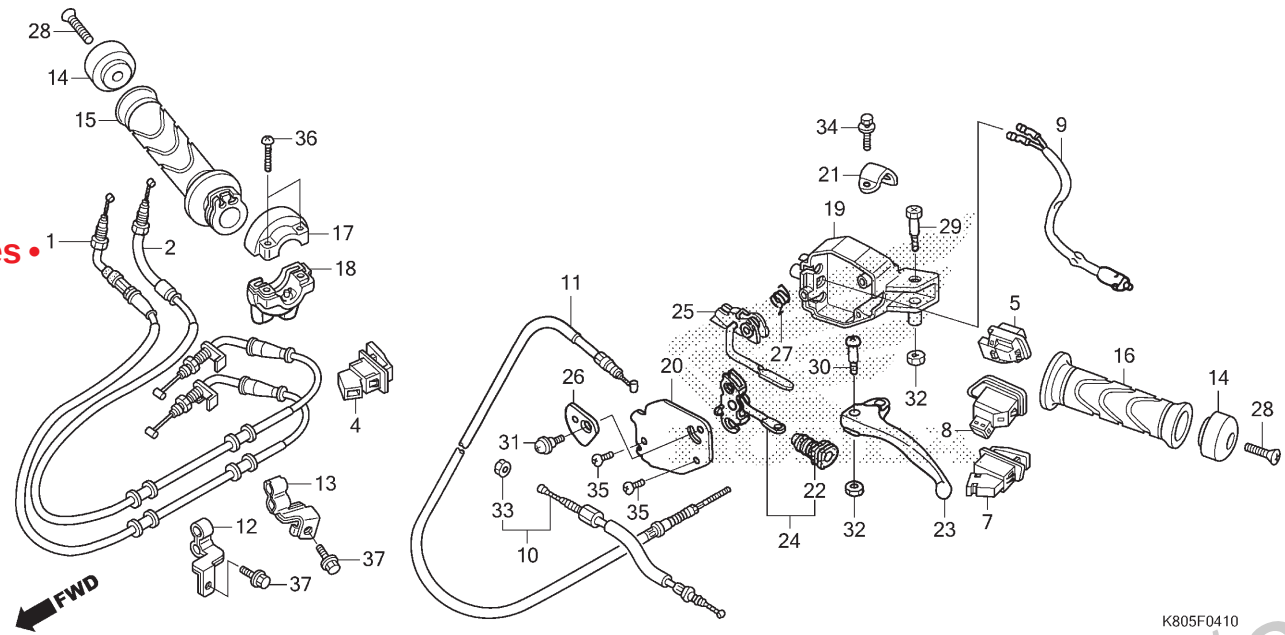

Ref. Nº	N.O.S.	Item de serviço	T.M.O.
1		(2)	
	811100	Cabo, Acelerador	1,1
		• Nota: Mesmo tempo para duas unidades	
4	615116	Interruptor, Partida	0,5
5	615117	Interruptor, Intensidade	0,5
7	6151A3	Interruptor, Buzina	0,5
8	615118	Interruptor, Sinalizador	0,5
9	6151B3	Interruptor, Freio Traseiro: Alavanca Lateral	0,8
	6151B6	Interruptor, Freio: Ambos	0,9
10	8111B9	Cabo, Conexão Freio Dianteiro	0,6
11	811130	Cabo, Freio Traseiro	0,9
15	810150	Manopla, Acelerador	0,6
16	8101C0	Manopla: Esquerda	0,1
18	810155	Carcaça, Acelerador	0,8
19	8101C8	Suporte, Alavanca Manopla: Esquerda	0,7
23	8101C6	Alavanca, Manopla: Esquerda	0,3
	8101F5	Alavanca, Manopla: Ambas	0,5
24	8101D1	Equalizador, Cabo Freio	0,6
25	8101D2	Alavanca, Trava Freio Traseiro	0,2

Ref. Nº	Nº da peça	Descrição	Qtd. ELITE125 K / L / M	N	P	Nº de série		Tipo
1	17910-K80-C01	Cabo A Comp., Acelerador	1	1	1			
2	17920-K80-C01	Cabo B Comp., Acelerador	1	1	1			
4	35160-GGC-901	Interruptor, Partida	1	1	1			
5	35170-K80-C01	Interruptor, Intensidade	1	1	1			
7	35180-GGC-901	Interruptor, Buzina	1	1	1			
8	35200-GGC-901	Interruptor, Sinalizador	1	1	1			
9	35340-KZL-951	Interruptor Conj., Freio Dianteiro	1	1	1			
10	43440-K80-C41	Cabo Comp., Conexão Freio Dianteiro	1	1	1			
11	43450-K69-641	Cabo Comp., Freio Traseiro	1	1	1			
12	50203-K48-A00	Braçadeira A, Cabo Acelerador	1	1	1			
13	50204-K69-600	Braçadeira B, Cabo Acelerador	1	1	1			
14	53104-GGC-900	Peso, Guidão	2	2	2			
15	53140-K44-V00	Manopla Comp., Acelerador	1	1	1			
16	53166-GGC-900	Manopla, Esquerda	1	1	1			
17	53167-K48-A20	Carcaça, Superior Acelerador	1	1	1			
18	53168-K48-A20	Carcaça, Inferior Acelerador	1	1	1			
19	53172-GFM-901	Suporte, Alavanca Esquerda Freio	1	1	1			
20	53173-GFM-900	Tampa, Suporte Alavanca Esquerda Freio	1	1	1			

PROIBIDA A REPRODUÇÃO E DISTRIBUIÇÃO
1111111 - Honda Unidade Sumaré - Bruno Pereira Ramos

© Moto Honda da Amazônia Ltda.
Todos os direitos reservados.

C-4.10

Alavancas • Interruptores • Cabos

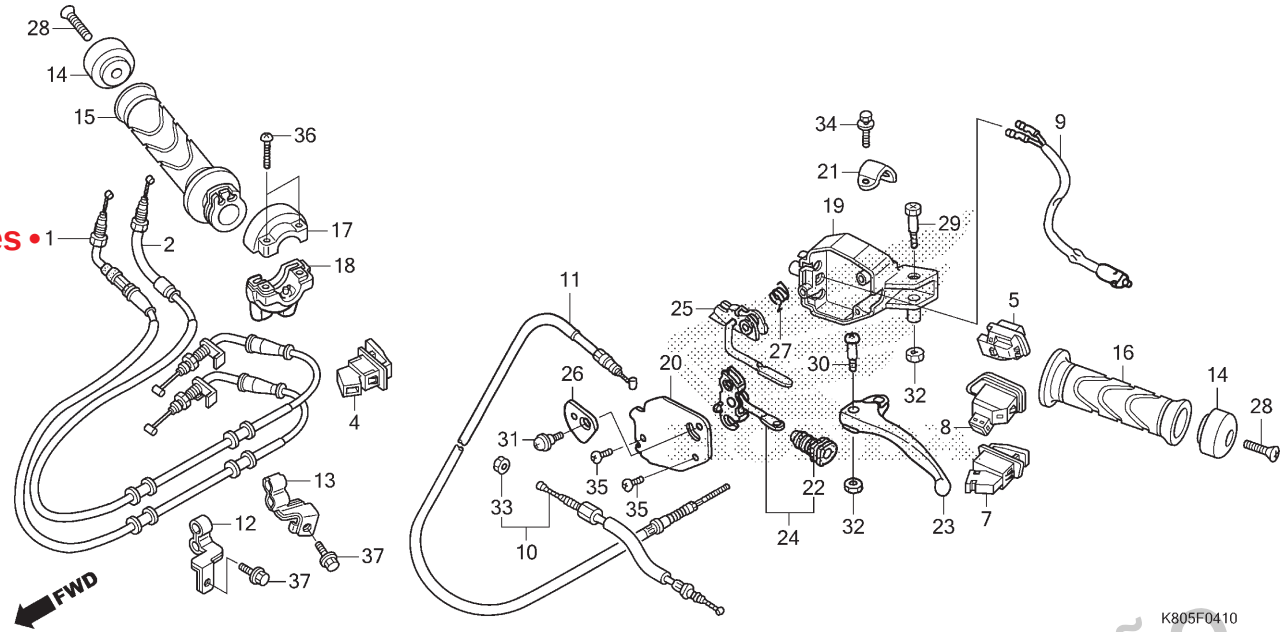

Ref. Nº	N.O.S.	Item de serviço	T.M.O.

Ref. Nº	Nº da peça	Descrição	Qtd. ELITE125 K / L / M	N	P	Nº de série		Tipo
21	53173-KCW-870	Presilha, Suporte Manopla	1	1	1			
22	53176-GBL-870	Capa, Vareta Alavanca Freio	1	1	1			
23	53178-GFM-900	Alavanca, Esquerda Guidão	1	1	1			
24	53180-GFM-900	Equalizador Conj.	1	1	1			
25	53185-GFM-970	Braço Comp., Trava Freio Traseiro	1	1	1			
26	53186-GBL-870	Tampa, Alavanca Trava Freio Traseiro	1	1	1			
27	53188-GBL-870	Mola, Retorno Braço Trava Freio	1	1	1			
28	90107-GGC-900	Parafuso, Ovalado, 6x30	2	2	2			
29	90115-KWN-700	Parafuso Pivô, Alavanca Manopla	1	1	1			
30	90116-GFM-900	Parafuso Pivô, Alavanca Manopla	1	1	1			
31	90118-GFM-900	Parafuso, Phillips, 5x13	1	1	1			
32	90302-435-761	Porca, Sextavada, 5mm	2	2	2			
33	94002-08080-0S	Porca, Sextavada, 8mm	1	1	1			
34	93401-06020-00	Parafuso-arruela, 6x20	1	1	1			
35	93500-05012-1H	Parafuso, Phillips, 5x12	2	2	2			
36	93500-05022-0A	Parafuso, Phillips, 5x22	2	2	2			
37	95701-06014-08	Parafuso, Flange, 6x14	2	2	2			

PROIBIDA A REPRODUÇÃO E DISTRIBUIÇÃO
1111111 - Honda Unidade Sumaré - Bruno Pereira Ramos

© Moto Honda da Amazônia Ltda.
Todos os direitos reservados.

C-5.10

Cilindro Mestre do Freio Dianteiro

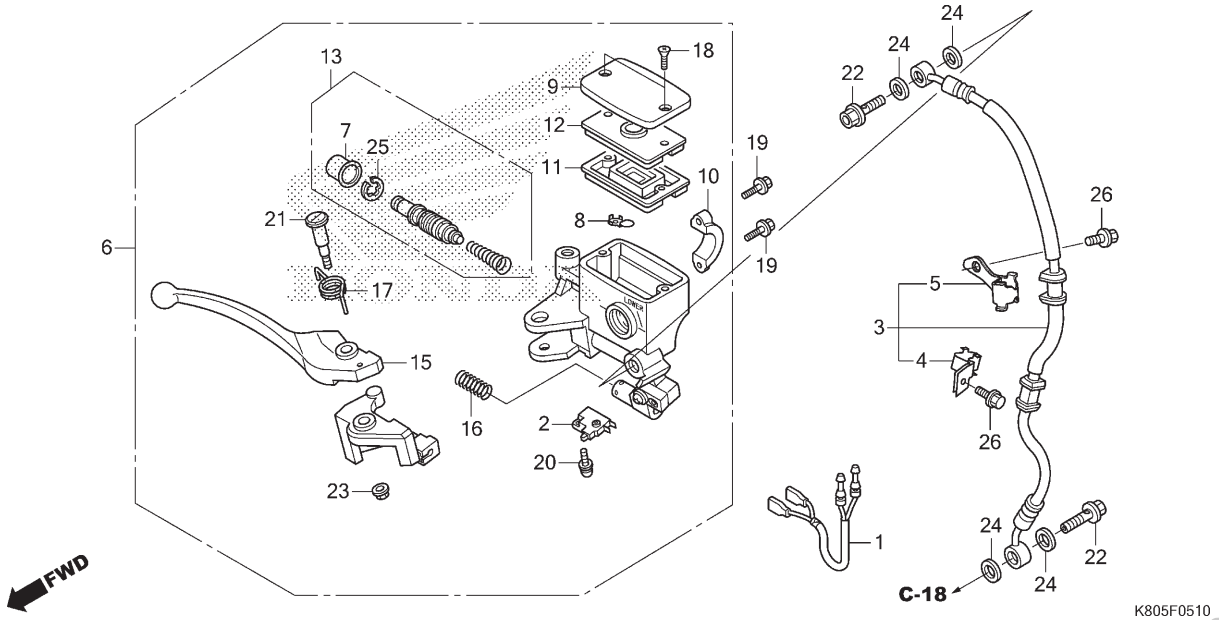

Ref. Nº	N.O.S.	Item de serviço	T.M.O.
1	6111B3	Fiação Secundária, Interruptor Freio Dianteiro	0,3
2	6151B2	Interruptor, Freio Dianteiro	0,6
	6151B6	Interruptor, Freio: Ambos	0,9
3	7121A0	Mangueira, Freio Dianteiro • Inclui: Sangria dos freios	0,5
6	712105	Cilindro Mestre, Freio Dianteiro • Inclui: Sangria dos freios	0,9
11	7121G6	Diafragma, Cilindro Mestre Freio Dianteiro	0,2
13	7121G9	Pistão Jogo, Cilindro Mestre Freio Dianteiro • Inclui: Sangria dos freios	0,9
15	8101C7	Alavanca, Manopla: Direita	0,3
	8101F5	Alavanca, Manopla: Ambas	0,5

Ref. Nº	Nº da peça	Descrição	Qtd. ELITE125 K / L / M	N	P	Nº de série		Tipo
1	32102-GGC-920	Fiação Secundária, Interruptor Freio Dianteiro	1	1	1			
2	35340-MA5-671	Interruptor Conj., Freio Dianteiro	1	1	1			
3	45125-K80-B31	Mangueira Comp., Freio Dianteiro	1	1	1			
4	45127-GGC-930	Braçadeira A, Mangueira Freio	1	1	1			
5	45128-GGC-930	Braçadeira B, Mangueira Freio	1	1	1			
6	45500-GFM-642	Cilindro Mestre Conj., Freio Dianteiro	1	1	1			
7	45504-410-003	Coifa, Comp.	1	1	1			
8	45512-MA6-006	Protetor	1	1	1			
9	45513-KV2-901	Tampa, Cilindro Mestre	1	1	1			
10	45517-166-006	Suporte, Cilindro Mestre	1	1	1			
11	45520-GE2-006	Diafragma	1	1	1			
12	45521-K21-901	Placa, Diafragma	1	1	1			
13	45530-KVK-961	Cilindro Mestre, Conj.	1	1	1			
15	53175-GFM-971	Alavanca, Direita Guidão	1	1	1			
16	53198-GBL-870	Mola, Retorno	1	1	1			
17	53199-GCS-010	Mola, Retorno Alavanca Freio	1	1	1			

PROIBIDA A REPRODUÇÃO E DISTRIBUIÇÃO
1111111 - Honda Unidade Sumaré - Bruno Pereira Ramos

© Moto Honda da Amazônia Ltda.
Todos os direitos reservados.

C-5.10

Cilindro Mestre do Freio Dianteiro

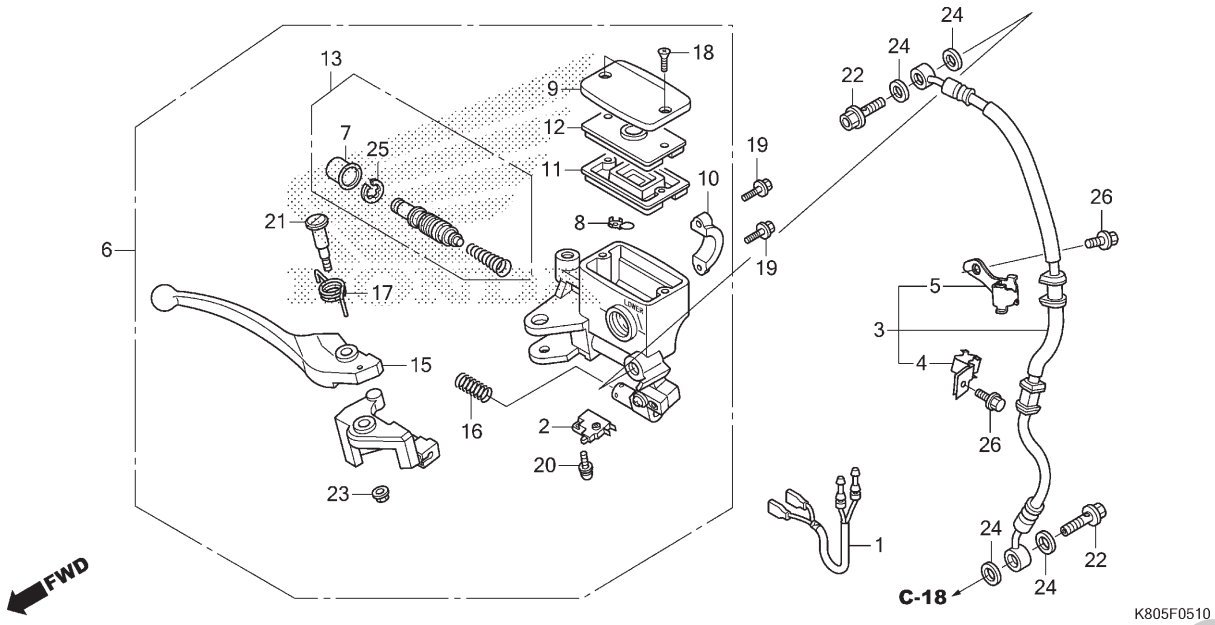

Ref. Nº	N.O.S.	Item de serviço	T.M.O.	Ref. Nº	Nº da peça	Descrição	Qtd. ELITE125 K / L / M	N	P	Nº de série		Tipo
				18	93600-04012-1G	Parafuso, Cabeça Chata, 4x12	2	2	2			
				19	96001-06022-00	Parafuso, Flange, 6x22	2	2	2			
				20	93893-04012-17	Parafuso-arruela, 4x12	1	1	1			
				21	90114-GBL-871	Parafuso, Alavanca Manopla	1	1	1			
				22	90145-GW3-981	Parafuso, Óleo, 10x22	2	2	–			
					90145-KVS-M30		2	2	2			
					90145-GAZ-981		–	–	2			
					90145-MS9-612	Parafuso, Óleo, 10x22 (SAGA)	2	2	2			
				23	94050-06000	Porca, Flange, 6mm	1	1	1			
				24	90545-300-000	Arruela, Parafuso Óleo	4	4	4			
				25	90651-MA5-671	Anel Elástico	1	1	1			
				26	95701-06012-00	Parafuso, Flange, 6x12	2	2	2			

PROIBIDA A REPRODUÇÃO E DISTRIBUIÇÃO
1111111 - Honda Unidade Sumaré - Bruno Pereira Ramos

© Moto Honda da Amazônia Ltda.
Todos os direitos reservados.

C-9

Guidão • Tampa do Guidão

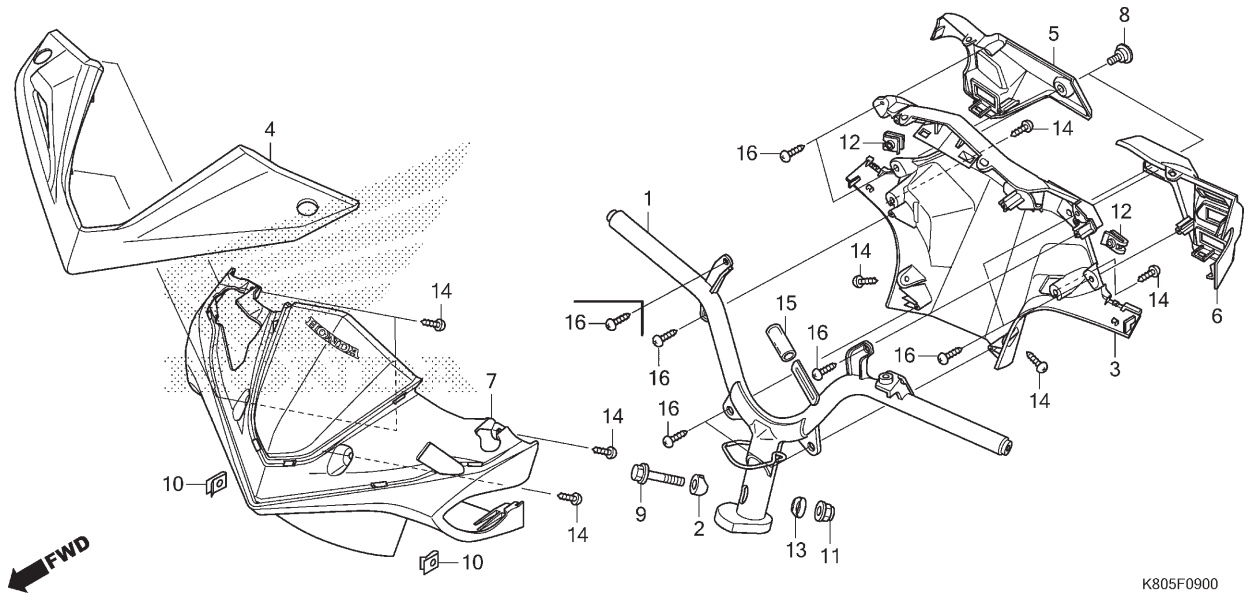

Ref. Nº	N.O.S.	Item de serviço	T.M.O.
1	810100	Guidão	0,6
3	4131B6	Tampa, Guidão: Traseira	0,6
4	4131X1	Tampa, Guidão: Superior	0,3
5	4131EL	Guarnição, Guidão: Direita	0,5
6	4131EK	Guarnição, Guidão: Esquerda	0,5
	4131EM	Guarnição, Guidão: Ambas	0,6
7	4131B5	Tampa, Guidão: Dianteira	0,3
	4131U1	Tampa, Guidão: Ambas	0,7

Ref. Nº	Nº da peça	Descrição	Qtd. ELITE125 K / L / M	N	P	Nº de série		Tipo
1	53100-K80-B30	Guidão Comp.	1	–	–			
	53100-K80-B31		–	1	1			
2	53124-KCW-870	Bucha, Fixação Guidão	1	1	1			
3	53206-K80-C00	Tampa, Traseira Guidão	1	–	–			
	53206-K80-C01		–	1	1			
4	53209-K80-B30ZA	Guarnição, Dianteira Guidão						
		R358P Vermelho Marrakesh Perolizado	1	1	1			
	53209-K80-B30ZB	*NH196* Branco Ross	1	1	–			
	53209-K80-B30ZC	*NH1* Preto	1	–	–			
	53209-K80-B30ZD	*B228P* Azul Tang Perolizado	1	–	–			
	53209-K80-B30ZE	*NH352M* Cinza Una Metálico	–	1	1			
	53209-K80-B30ZF	*NH167M-U* Prata Iron Nail Metálico-U	–	–	1			
5	53225-K80-B30ZA	Guarnição, Traseira Direita Guidão						
		R358P Vermelho Marrakesh Perolizado	1	1	1			
	53225-K80-B30ZB	*NH196* Branco Ross	1	1	–			
	53225-K80-B30ZC	*NH1* Preto	1	–	–			
	53225-K80-B30ZD	*B228P* Azul Tang Perolizado	1	–	–			
	53225-K80-B30ZE	*NH352M* Cinza Una Metálico	–	1	1			
	53225-K80-B30ZF	*NH167M-U* Prata Iron Nail Metálico-U	–	–	1			

PROIBIDA A REPRODUÇÃO E DISTRIBUIÇÃO
1111111 - Honda Unidade Sumaré - Bruno Pereira Ramos

© Moto Honda da Amazônia Ltda.
Todos os direitos reservados.

C-9

Guidão • Tampa do Guidão

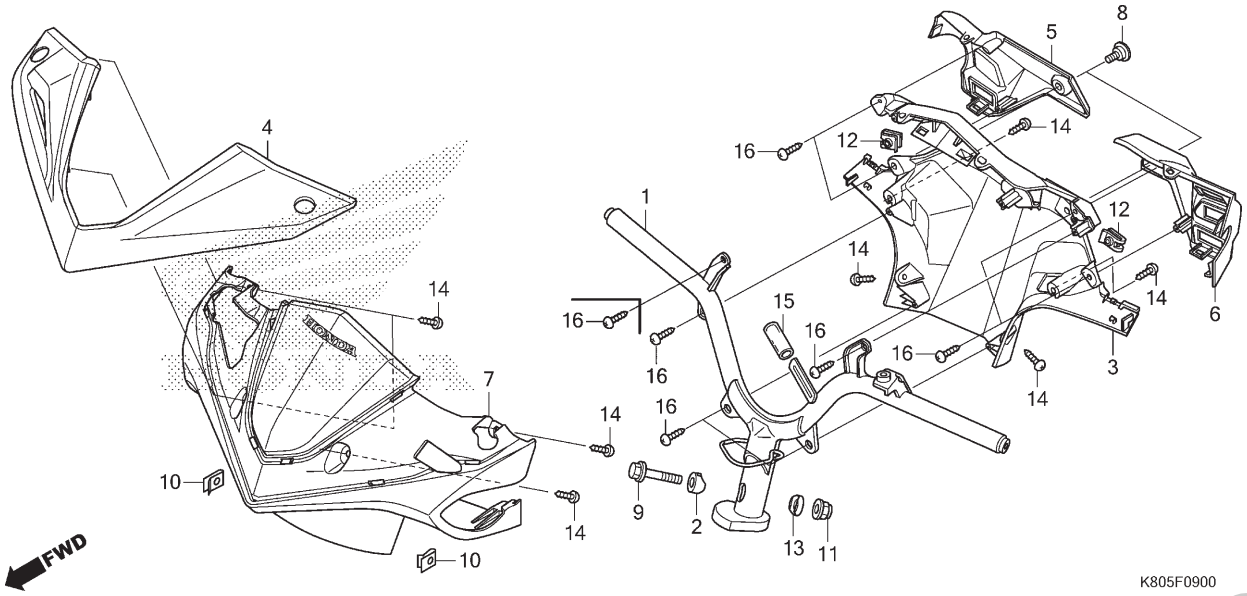

Ref. Nº	N.O.S.	Item de serviço	T.M.O.	Ref. Nº	Nº da peça	Descrição	Qtd. ELITE125 K/L/M	N	P	Nº de série		Tipo
				6	53235-K80-B30ZA	Guarnição, Traseira Esquerda Guidão						
						R358P Vermelho Marrakesh Perolizado	1	1	1			
					53235-K80-B30ZB	*NH196* Branco Ross	1	1	–			
					53235-K80-B30ZC	*NH1* Preto	1	–	–			
					53235-K80-B30ZD	*B228P* Azul Tang Perolizado	1	–	–			
					53235-K80-B30ZE	*NH352M* Cinza Una Metálico	–	1	1			
					53235-K80-B30ZF	*NH167M-U* Prata Iron Nail Metálico-U	–	–	1			
				7	53300-K80-B30ZA	Tampa Jogo, Dianteira Manopla (WL)						
						Tipo1	1	1	1			
				8	90106-KCZ-000	Parafuso, Especial, 6mm	2	2	2			
				9	90108-KRJ-900	Parafuso, Flange, 10x55	1	1	1			
				10	90303-GCC-000	Porca, Pressão, 4mm	2	2	2			
				11	90305-HC0-770	Porca, Autotravante, 10mm	1	1	1			
				12	90305-KWW-640	Porca, Presilha, 6mm	2	2	2			
				13	90502-GFM-970	Bucha, Fixação Guidão	1	1	1			
				14	93903-34480	Parafuso, Fixação, 4x16	8	8	8			
				15	95003-17005-10	Tubo, Vinil, 7x9x50 (95003-17001-10M)	1	1	1			
				16	93903-34420	Parafuso, Fixação, 4x16	8	9	9			

PROIBIDA A REPRODUÇÃO E DISTRIBUIÇÃO
1111111 - Honda Unidade Sumaré - Bruno Pereira Ramos

© Moto Honda da Amazônia Ltda.
Todos os direitos reservados.

C-10

Coluna de Direção

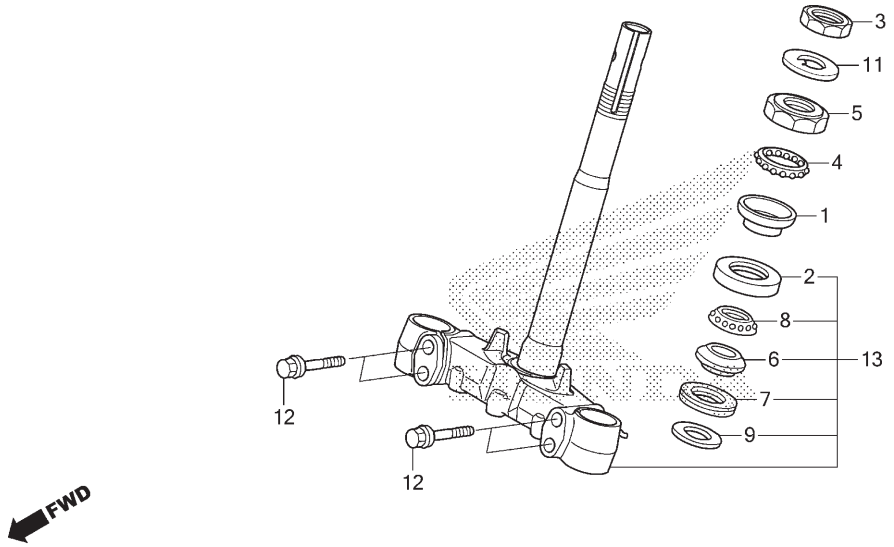

Ref. Nº	N.O.S.	Item de serviço	T.M.O.
1		(4)	
	5101A0	Pista, Esférica Direção: Superior	1,4
2	5101A1	Pista, Esférica Direção: Inferior	1,6
	5101C9	Pista, Esférica Direção: Ambas	1,6
5	5101A9	Pista, Cônica Superior Direção	1,4
6		(7,8)	
	5101B0	Pista, Cônica Inferior Direção	1,6
13	510100	Coluna ou Eixo Conj., Direção	1,4

Ref. Nº	Nº da peça	Descrição	Qtd. ELITE125 K / L / M	N	P	Nº de série		Tipo
1	50301-KCW-870	Pista, Esférica Superior Direção	1	1	1			
2	50302-GGC-C00	Pista, Esférica Inferior Direção	1	1	1			
3	50306-GFC-900	Porca, Trava Coluna Direção	1	1	1			
4	53210-GGC-900	Esferas Aço Conj., Direção	1	1	1			
5	53211-KCW-870	Pista, Cônica Superior Direção	1	1	1			
6	53212-GGC-C00	Pista, Cônica Inferior Direção	1	1	1			
7	53214-250-000	Retentor Pó, Coluna Direção	1	1	1			
8	53215-GGC-900	Esferas Aço Conj., Direção	1	1	1			
9	53216-KCW-870	Arruela, Retentor Pó Coluna Direção	1	1	1			
11	90506-KCW-870	Arruela, Porca Trava	1	1	1			
12	95801-10040-07	Parafuso, Flange, 10x40	4	4	4			
13	53219-GGC-G10	Coluna Direção, Subconj.	1	1	1			

PROIBIDA A REPRODUÇÃO E DISTRIBUIÇÃO
1111111 - Honda Unidade Sumaré - Bruno Pereira Ramos

© Moto Honda da Amazônia Ltda.
Todos os direitos reservados.

C-11

Para-lama Dianteiro

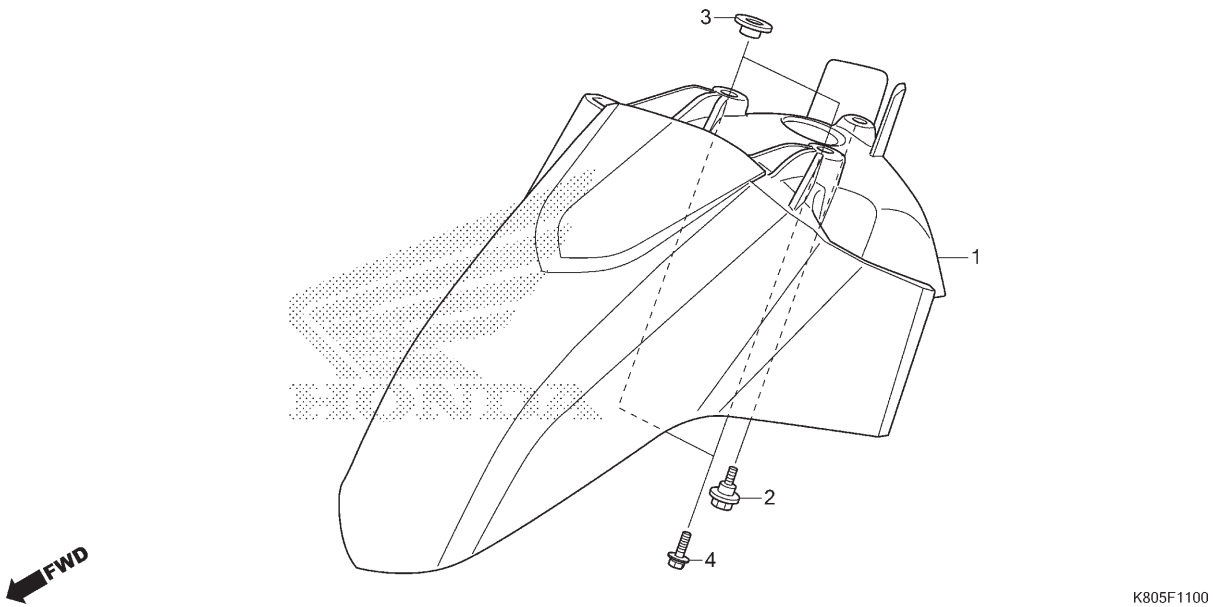

Ref. Nº	N.O.S.	Item de serviço	T.M.O.
1	4131B7	Para-lama, Dianteiro	0,1

Ref. Nº	Nº da peça	Descrição	Qtd. ELITE125 K / L / M	N	P	Nº de série		Tipo
1	61210-K80-B30ZA	Para-lama Dianteiro, Jogo (WL)						
		R358P Vermelho Marrakesh Perolizado	1	–	–	.....	.....	.....
	61210-K80-B30ZB	*NH196* ..... Branco Ross	1	–	–	.....	.....	.....
	61210-K80-B30ZC	*NH1* ..... Preto	1	–	–	.....	.....	.....
	61210-K80-B30ZD	*B228P* ..... Azul Tang Perolizado	1	–	–	.....	.....	.....
	61205-K80-B30ZC	*NH196* ..... Branco Ross	–	1	–	.....	.....	.....
	61205-K80-B30ZD	*R358P* Vermelho Marrakesh Perolizado	–	1	1	.....	.....	.....
	61205-K80-B30ZE	*NH352M* ..... Cinza Una Metálico	–	1	1	.....	.....	.....
	61205-K80-B30ZF	*NH167M-U* ... Prata Iron Nail Metálico-U	–	–	1	.....	.....	.....
2	90111-GFM-970	Parafuso, Especial, 6mm	1	1	1	.....	.....	.....
3	90512-K53-D00	Bucha C, Para-lama	2	2	–	.....	.....	.....
	90512-K80-B30	Bucha, Para-lama	2	2	2	.....	.....	.....
4	93404-06016-08	Parafuso-arruela, 6x16	2	2	2	.....	.....	.....

PROIBIDA A REPRODUÇÃO E DISTRIBUIÇÃO
1111111 - Honda Unidade Sumaré - Bruno Pereira Ramos

© Moto Honda da Amazônia Ltda.
Todos os direitos reservados.

C-12

Tampa Dianteira

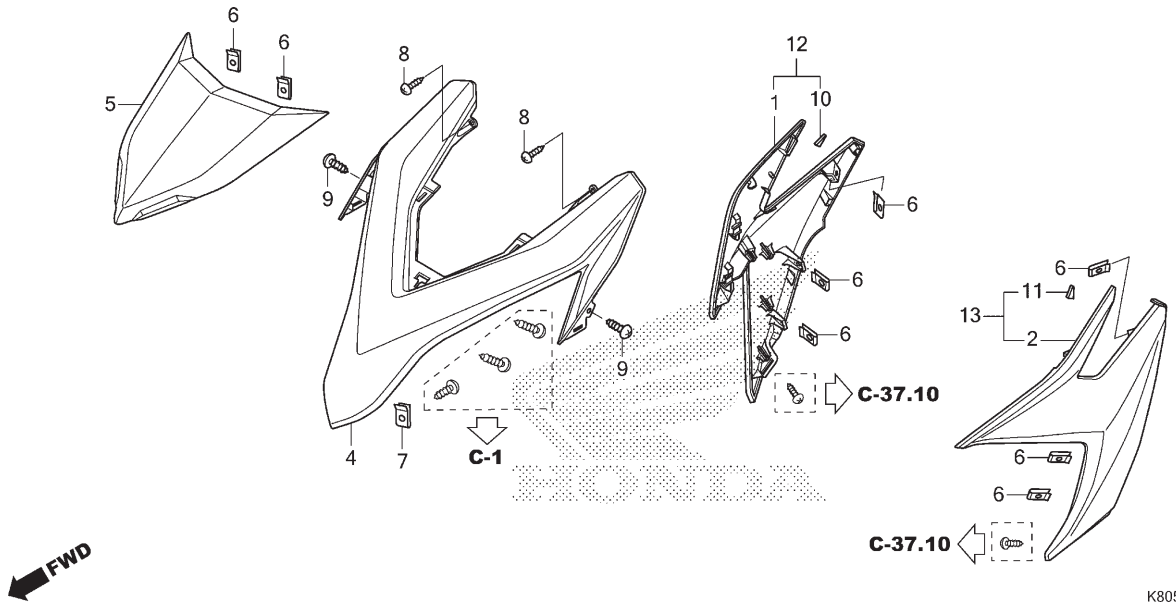

Ref. Nº	N.O.S.	Item de serviço	T.M.O.
1		(12)	
	4131M2	Tampa, Lateral Dianteira: Direita	0,3
2		(13)	
	4131M3	Tampa, Lateral Dianteira: Esquerda ..	0,3
	4131V6	Tampa, Lateral Dianteira: Ambas	0,4
4	4111E3	Tampa, Dianteira	0,4
5	413122	Tampa, Central Dianteira	0,1

Ref. Nº	Nº da peça	Descrição	Qtd. ELITE125 K/L/M	N	P	Nº de série		Tipo
1	61200-K80-B30ZA	Tampa, Lateral Dianteira Direita						
		R358P Vermelho Marrakesh Perolizado	1	–	–			
	61200-K80-B30ZB	*NH196* ..... Branco Ross	1	–	–			
	61200-K80-B30ZC	*NH1* ..... Preto	1	–	–			
	61200-K80-B30ZD	*B228P* ..... Azul Tang Perolizado	1	–	–			
2	61300-K80-B30ZA	Tampa, Lateral Dianteira Esquerda						
		R358P Vermelho Marrakesh Perolizado	1	–	–			
	61300-K80-B30ZB	*NH196* ..... Branco Ross	1	–	–			
	61300-K80-B30ZC	*NH1* ..... Preto	1	–	–			
	61300-K80-B30ZD	*B228P* ..... Azul Tang Perolizado	1	–	–			
4	64302-K80-B30ZA	Tampa, Dianteira						
		R358P Vermelho Marrakesh Perolizado	1	–	–			
	64302-K80-B30ZB	*NH196* ..... Branco Ross	1	–	–			
	64302-K80-B30ZC	*NH1* ..... Preto	1	1	1			
	64302-K80-B30ZD	*B228P* ..... Azul Tang Perolizado	1	–	–			
5	64303-K80-B30ZA	Tampa, Superior Dianteira						
		NH303M .... Cinza Axis Fosco Metálico	1	–	–			
	64303-K80-B30ZB	*NH1* ..... Preto	–	1	1			
6	90303-GCC-000	Porca, Pressão, 4mm	8	8	8			
7	90302-GFM-890	Porca, Pressão, 5mm	1	1	1			

PROIBIDA A REPRODUÇÃO E DISTRIBUIÇÃO
1111111 - Honda Unidade Sumaré - Bruno Pereira Ramos

© Moto Honda da Amazônia Ltda.
Todos os direitos reservados.

C-12

Tampa Dianteira

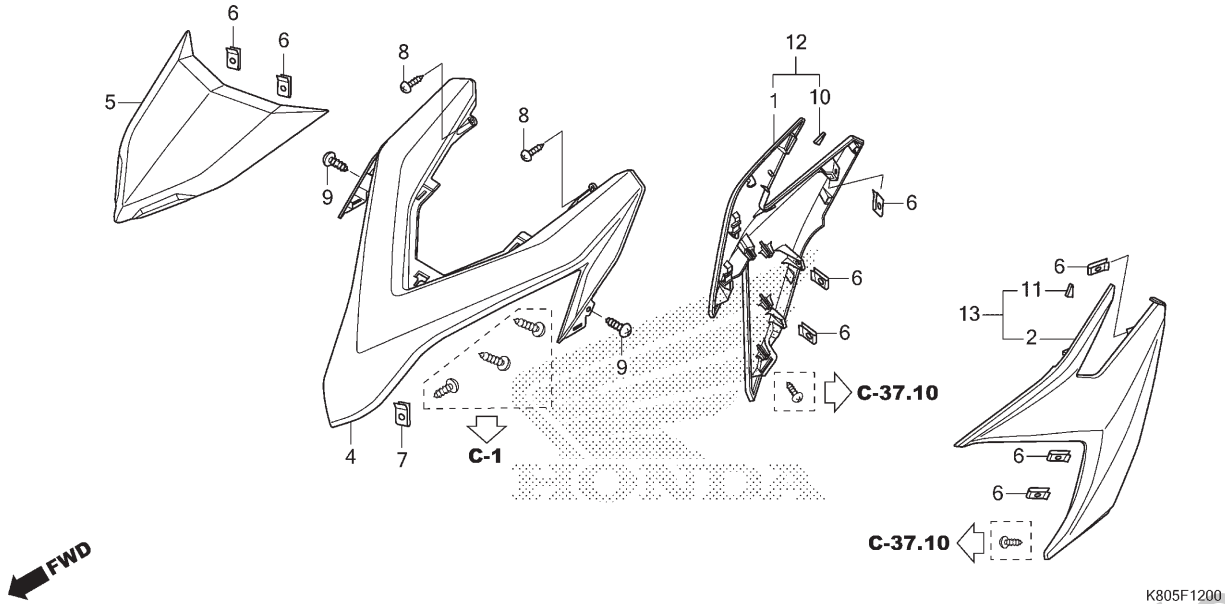

Ref. Nº	N.O.S.	Item de serviço	T.M.O.	Ref. Nº	Nº da peça	Descrição	Qtd. ELITE125 K / L / M	N	P	Nº de série	Tipo
				8	93903-34420	Parafuso, Fixação, 4x16	2	2	2		
				9	93903-35320	Parafuso, Fixação, 5x16	2	2	2		
				10	61201-K80-C00	Coxim Conj., Lateral Direito	–	1	1		
				11	61202-K80-C00	Coxim Conj., Lateral Esquerdo	–	1	1		
				12	61600-K80-B30ZA	Tampa Conj., Lateral Dianteira Direita					
						R358P Vermelho Marrakesh Perolizado	–	1	1		
					61600-K80-B30ZB	*NH196* Branco Ross	–	1	–		
					61600-K80-B30ZE	*NH352M* Cinza Una Metálico	–	1	1		
					61600-K80-B30ZF	*NH167M-U* Prata Iron Nail Metálico-U	–	–	1		
				13	61700-K80-B30ZA	Tampa Conj., Lateral Dianteira Esquerda					
						R358P Vermelho Marrakesh Perolizado	–	1	1		
					61700-K80-B30ZB	*NH196* Branco Ross	–	1	–		
					61700-K80-B30ZE	*NH352M* Cinza Una Metálico	–	1	1		
					61700-K80-B30ZF	*NH167M-U* Prata Iron Nail Metálico-U	–	–	1		

PROIBIDA A REPRODUÇÃO E DISTRIBUIÇÃO
1111111 - Honda Unidade Sumaré - Bruno Pereira Ramos

© Moto Honda da Amazônia Ltda.
Todos os direitos reservados.

C-13

Tampa Interna

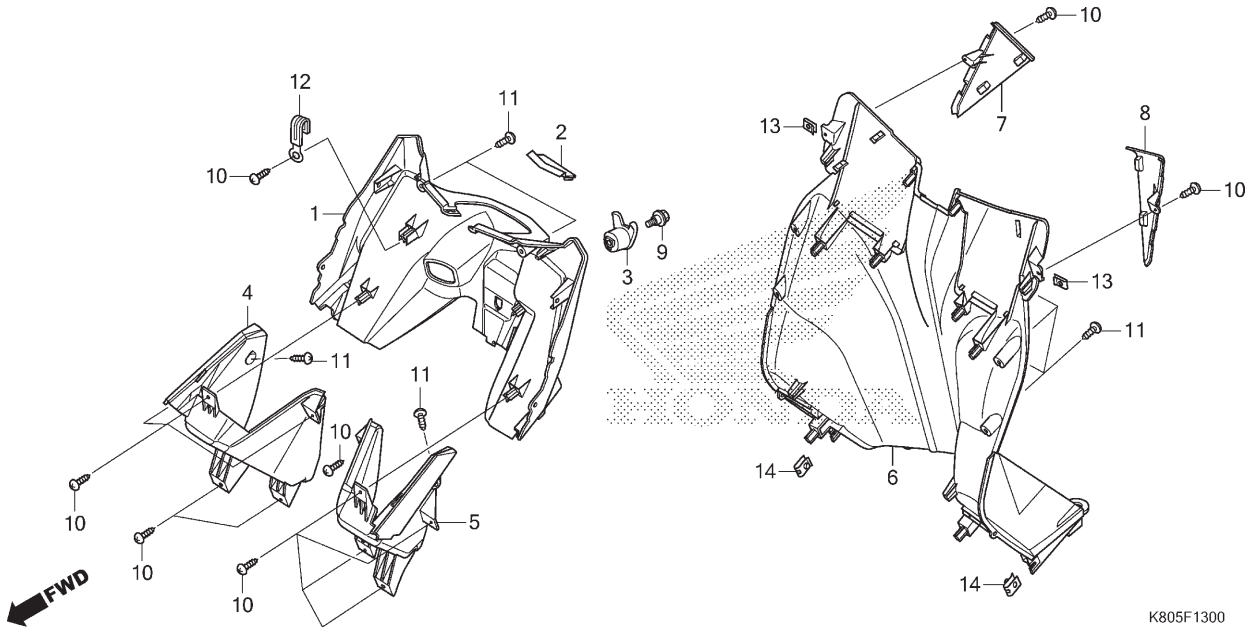

Ref. Nº	N.O.S.	Item de serviço	T.M.O.
1	4111H5	Painel, Interno: Superior	1,0
4	4111CH	Porta-objetos, Interno: Direito	1,0
5	4111CJ	Porta-objetos, Interno: Esquerdo	1,0
6	411150	Painel, Interno	1,1
7	4131Z1	Tampa, Interna Dianteira: Direita	0,3
8	4131Z2	Tampa, Interna Dianteira: Esquerda	0,3
	4131Z3	Tampa, Interna Dianteira: Ambas	0,3

Ref. Nº	Nº da peça	Descrição	Qtd. ELITE125 K / L / M	N	P	Nº de série		Tipo
1	81131-K80-C00	Tampa, Superior Interna	1	1	1			
2	81132-K80-C00	Tampa, Interna	1	1	1			
3	81134-GGC-G00ZA	Gancho, Bagageiro						
		NH1 Preto	1	1	1			
4	81135-K80-C00	Tampa, Painel Traseiro Interno Direito	1	1	1			
5	81136-K80-C00	Tampa, Painel Traseiro Interno Esquerdo	1	1	1			
6	81141-K80-C00	Tampa, Inferior Interna	1	1	1			
7	81143-K80-B30ZA	Tampa B, Inferior Interna Direita						
		R358P Vermelho Marrakesh Perolizado	1	1	1			
	81143-K80-B30ZB	*NH196* Branco Ross	1	1	–			
	81143-K80-B30ZC	*NH1* Preto	1	–	–			
	81143-K80-B30ZD	*B228P* Azul Tang Perolizado	1	–	–			
	81143-K80-B30ZE	*NH352M* Cinza Una Metálico	–	1	1			
	81143-K80-B30ZF	*NH167M-U* Prata Iron Nail Metálico-U	–	–	1			
8	81144-K80-B30ZA	Tampa B, Inferior Interna Esquerda						
		R358P Vermelho Marrakesh Perolizado	1	1	1			
	81144-K80-B30ZB	*NH196* Branco Ross	1	1	–			
	81144-K80-B30ZC	*NH1* Preto	1	–	–			
	81144-K80-B30ZD	*B228P* Azul Tang Perolizado	1	–	–			
	81144-K80-B30ZE	*NH352M* Cinza Una Metálico	–	1	1			
	81144-K80-B30ZF	*NH167M-U* Prata Iron Nail Metálico-U	–	–	1			

PROIBIDA A REPRODUÇÃO E DISTRIBUIÇÃO
1111111 - Honda Unidade Sumaré - Bruno Pereira Ramos

© Moto Honda da Amazônia Ltda.
Todos os direitos reservados.

C-13

Tampa Interna

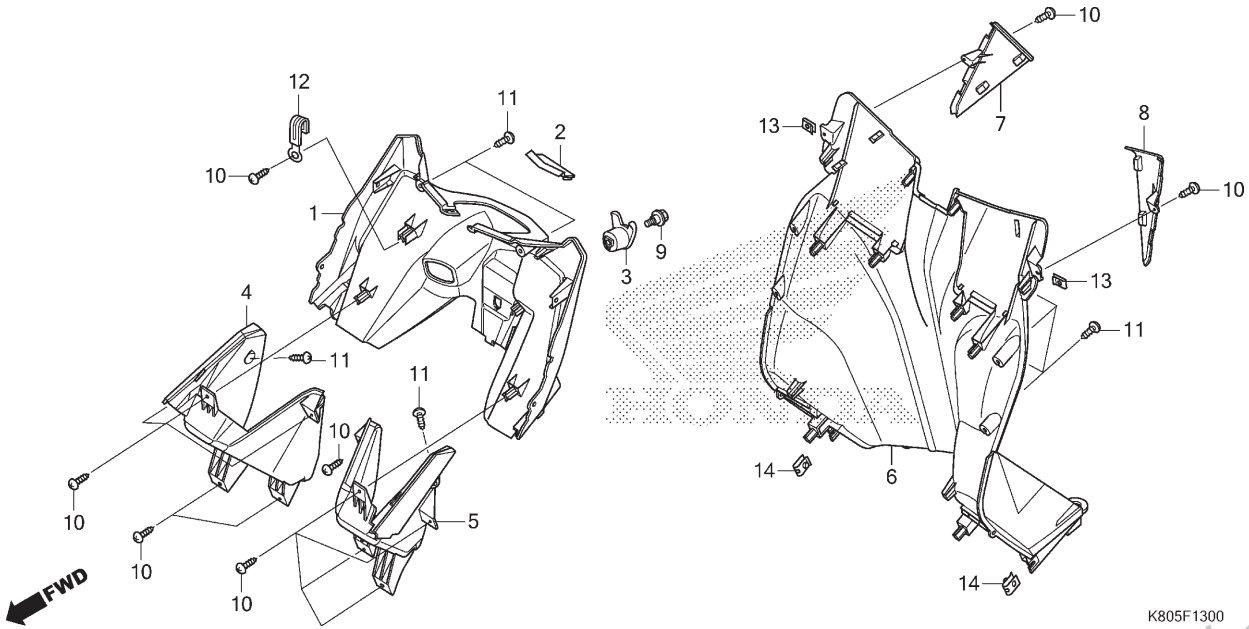

Ref. Nº	N.O.S.	Item de serviço	T.M.O.

Ref. Nº	Nº da peça	Descrição	Qtd. ELITE125 K / L / M	N	P	Nº de série		Tipo
9	90107-GGL-J00	Parafuso, Especial, 6mm	1	1	1			
10	93903-34420	Parafuso, Fixação, 4x16	13	13	13			
11	93903-34480	Parafuso, Fixação, 4x16	8	8	8			
12	94591-47000	Presilha, 4x70	1	1	1			
13	90303-GCC-000	Porca, Pressão, 4mm	2	2	2			
14	90677-KAN-T00	Porca, Presilha, 5mm	2	2	2			

PROIBIDA A REPRODUÇÃO E DISTRIBUIÇÃO
1111111 - Honda Unidade Sumaré - Bruno Pereira Ramos

© Moto Honda da Amazônia Ltda.
Todos os direitos reservados.

C-14

Pedal do Assoalho

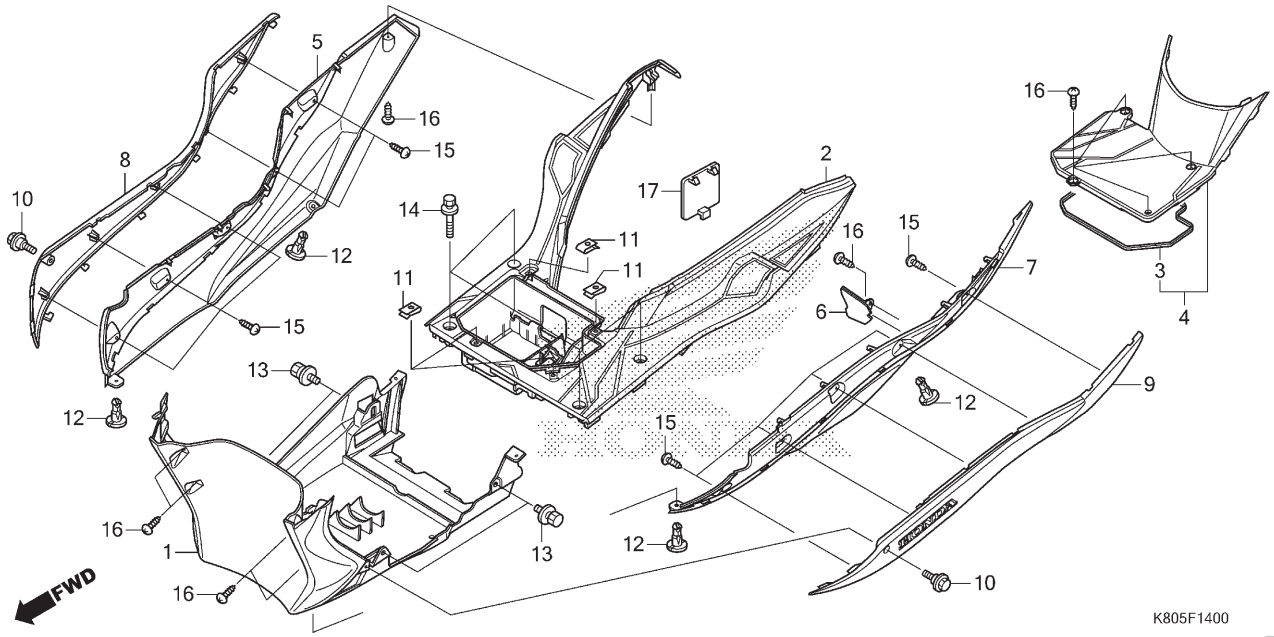

Ref. Nº	N.O.S.	Item de serviço	T.M.O.
1	4131B4	Tampa, Inferior	0,5
2	4131D2	Pedal, Assoalho	0,6
4	413185	Tampa, Manutenção	0,1
5	4131J6	Tampa, Lateral Assoalho: Direita	0,2
7	4131J5	Tampa, Lateral Assoalho: Esquerda	0,2
	4131X0	Tampa, Lateral Assoalho: Ambas	0,3
8	4111CW	Guarnição, Tampa Lateral: Direita	0,2
9	4111CV	Guarnição, Tampa Lateral: Esquerda	0,2
	4111CX	Guarnição, Tampa Lateral: Ambas	0,3

Ref. Nº	Nº da peça	Descrição	Qtd. ELITE125 K/L/M	N	P	Nº de série		Tipo
1	50611-K80-C00	Tampa, Inferior	1	1	1			
2	64310-K80-C00	Pedal, Assoalho	1	1	1			
3	64321-K80-C00	Retentor, Tampa Manutenção	1	1	1			
4	80150-K80-C00	Tampa Conj., Central	1	1	1			
5	83520-K80-C00	Tampa, Lateral Direita	1	1	1			
6	83533-K80-C00	Protetor, Borrifamento	1	1	1			
7	83620-K80-C00	Tampa, Lateral Esquerda	1	1	1			
8	83710-K80-B30ZA	Guarnição Jogo, Lateral Direita (WL)						
		B228P Azul Tang Perolizado	1	–	–			
	83710-K80-B30ZB	*R358P* Vermelho Marrakesh Perolizado	1	–	–			
	83710-K80-B30ZC	*NH1* Preto	1	–	–			
	83710-K80-B30ZD	*NH196* Branco Ross	1	–	–			
	83710-K80-B40ZA	*Tipo1*	–	1	1			
9	83810-K80-B30ZA	Guarnição Jogo, Lateral Esquerda (WL)						
		B228P Azul Tang Perolizado	1	–	–			
	83810-K80-B30ZB	*R358P* Vermelho Marrakesh Perolizado	1	–	–			
	83810-K80-B30ZC	*NH1* Preto	1	–	–			
	83810-K80-B30ZD	*NH196* Branco Ross	1	–	–			
	83810-K80-B40ZA	*Tipo1*	–	1	1			
10	90112-K80-C00	Parafuso, Especial, 5mm	2	2	2			

PROIBIDA A REPRODUÇÃO E DISTRIBUIÇÃO
1111111 - Honda Unidade Sumaré - Bruno Pereira Ramos

© Moto Honda da Amazônia Ltda.
Todos os direitos reservados.

C-14

Pedal do Assoalho

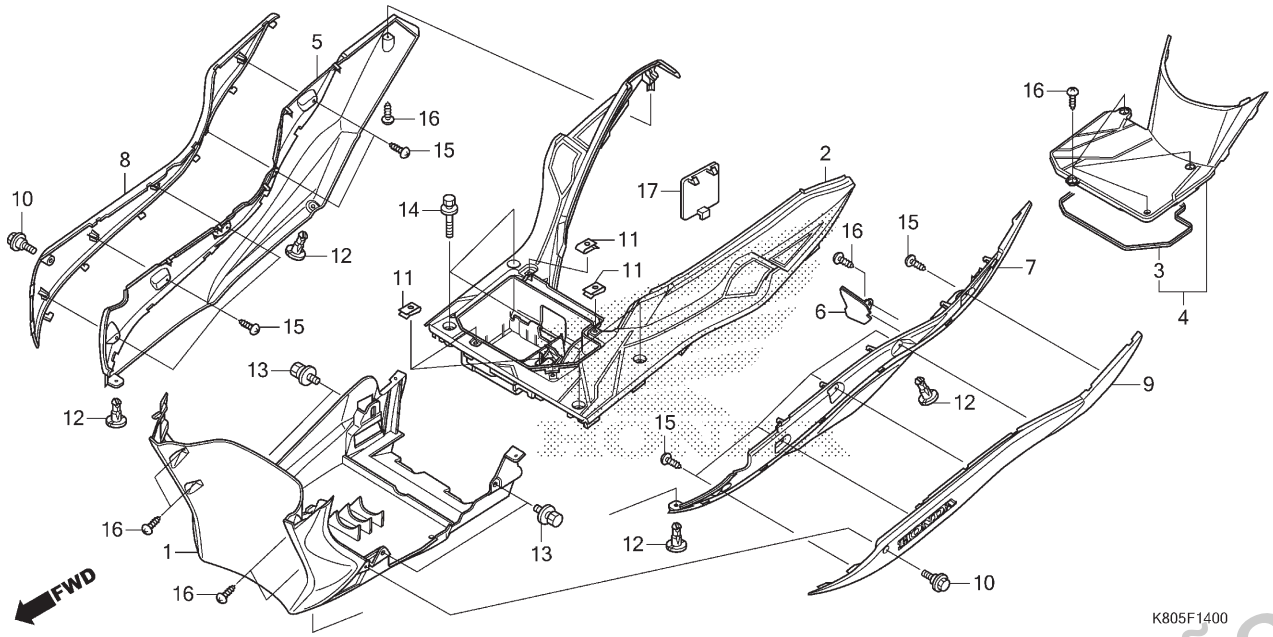

Ref. Nº	N.O.S.	Item de serviço	T.M.O.

Ref. Nº	Nº da peça	Descrição	Qtd. ELITE125 K / L / M	N	P	Nº de série		Tipo
11	90303-GCC-000	Porca, Pressão, 4mm	4	4	4			
12	90683-GAZ-980	Presilha, Acabamento	4	4	4			
13	93404-06012-08	Parafuso-arruela, 6x12	4	4	4			
14	93404-06032-07	Parafuso-arruela, 6x32	4	4	4			
15	93903-34420	Parafuso, Fixação, 4x16	10	10	10			
16	93903-34480	Parafuso, Fixação, 4x16	11	11	11			
17	64340-K48-A00	Tampa, Manutenção Interruptor	1	1	1			

PROIBIDA A REPRODUÇÃO E DISTRIBUIÇÃO
1111111 - Honda Unidade Sumaré - Bruno Pereira Ramos

© Moto Honda da Amazônia Ltda.
Todos os direitos reservados.

C-15

Tampa da Carcaça

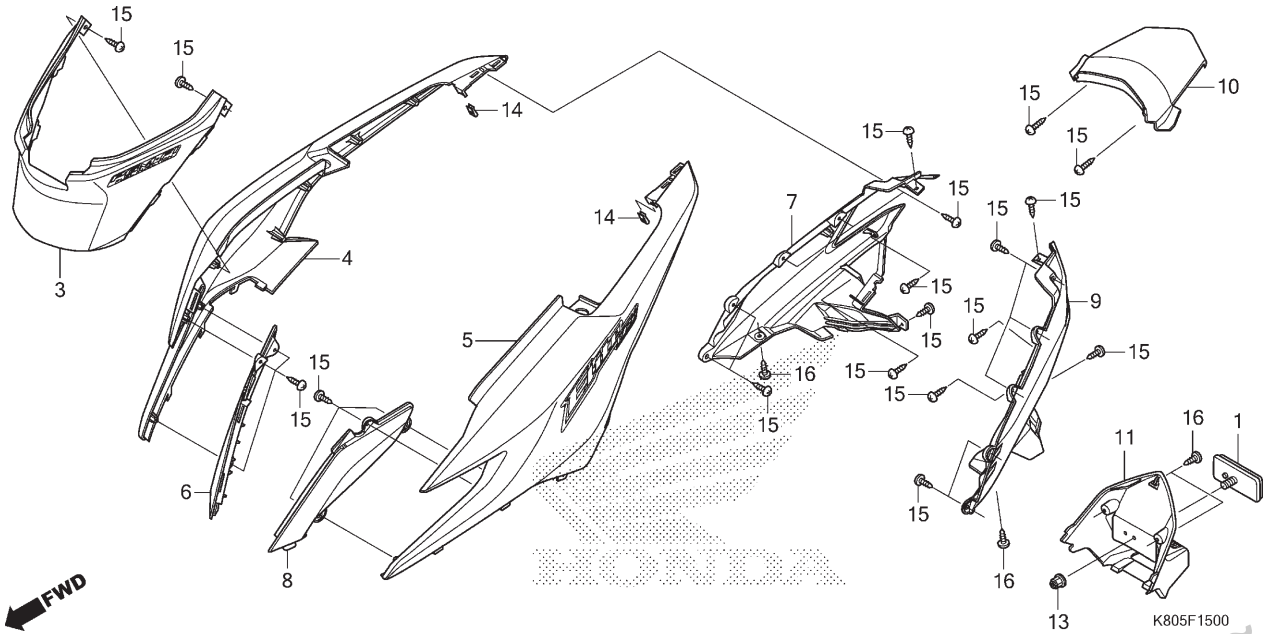

Ref. Nº	N.O.S.	Item de serviço	T.M.O.
3	4131Z7	Tampa, Central	0,2
4	4131J0	Tampa, Carcaça: Direita	0,6
5	4131H9	Tampa, Carcaça: Esquerda	0,6
	4131J1	Tampa, Carcaça: Ambas	0,7
6	4131DZ	Tampa, Central: Direita	0,4
7	4131J4	Tampa, Lateral Carcaça: Direita	0,5
8	4131DY	Tampa, Central: Esquerda	0,4
	4131EA	Tampa, Central: Ambas	0,4
9	4131J3	Tampa, Lateral Carcaça: Esquerda	0,5
	4131L6	Tampa, Lateral Carcaça: Ambas	0,7
10	4131J8	Tampa, Central Traseira	0,4
11	413124	Tampa, Inferior Traseira	0,1

Ref. Nº	Nº da peça	Descrição	Qtd. ELITE125 K / L / M	N	P	Nº de série		Tipo
1	33741-MGZ-B01	Refletor, Traseiro	1	1	1			
3	80100-K80-B30ZA	Tampa Jogo, Central (WL)						
		Tipo1	1	1	1			
4	83100-K80-B30ZA	Tampa A Jogo, Carcaça Direita (WL)						
		B228P Azul Tang Perolizado	1	–	–			
	83100-K80-B30ZB	*R358P* Vermelho Marrakesh Perolizado	1	–	–			
	83100-K80-B30ZC	*NH1* Preto	1	–	–			
	83100-K80-B30ZD	*NH196* Branco Ross	1	–	–			
	83100-K80-B40ZB	*NH196* Branco Ross	–	1	–			
	83100-K80-B40ZC	*NH352M* Cinza Una Metálico	–	1	1			
	83100-K80-B40ZD	*R358P* Vermelho Marrakesh Perolizado	–	1	1			
	83100-K80-B40ZA	*NH167M-U* Prata Iron Nail Metálico-U	–	–	1			
5	83200-K80-B30ZA	Tampa A Jogo, Carcaça Esquerda (WL)						
		B228P Azul Tang Perolizado	1	–	–			
	83200-K80-B30ZB	*R358P* Vermelho Marrakesh Perolizado	1	–	–			
	83200-K80-B30ZC	*NH1* Preto	1	–	–			
	83200-K80-B30ZD	*NH196* Branco Ross	1	–	–			
	83200-K80-B40ZB	*NH196* Branco Ross	–	1	–			
	83200-K80-B40ZC	*NH352M* Cinza Una Metálico	–	1	1			
	83200-K80-B40ZD	*R358P* Vermelho Marrakesh Perolizado	–	1	1			
	83200-K80-B40ZA	*NH167M-U* Prata Iron Nail Metálico-U	–	–	1			
6	83502-K80-C00	Tampa C, Carcaça Direita	1	1	1			
7	83530-K80-B30	Tampa B, Carcaça Direita	1	1	1			

PROIBIDA A REPRODUÇÃO E DISTRIBUIÇÃO
1111111 - Honda Unidade Sumaré - Bruno Pereira Ramos

© Moto Honda da Amazônia Ltda.
Todos os direitos reservados.

C-15

Tampa da Carcaça

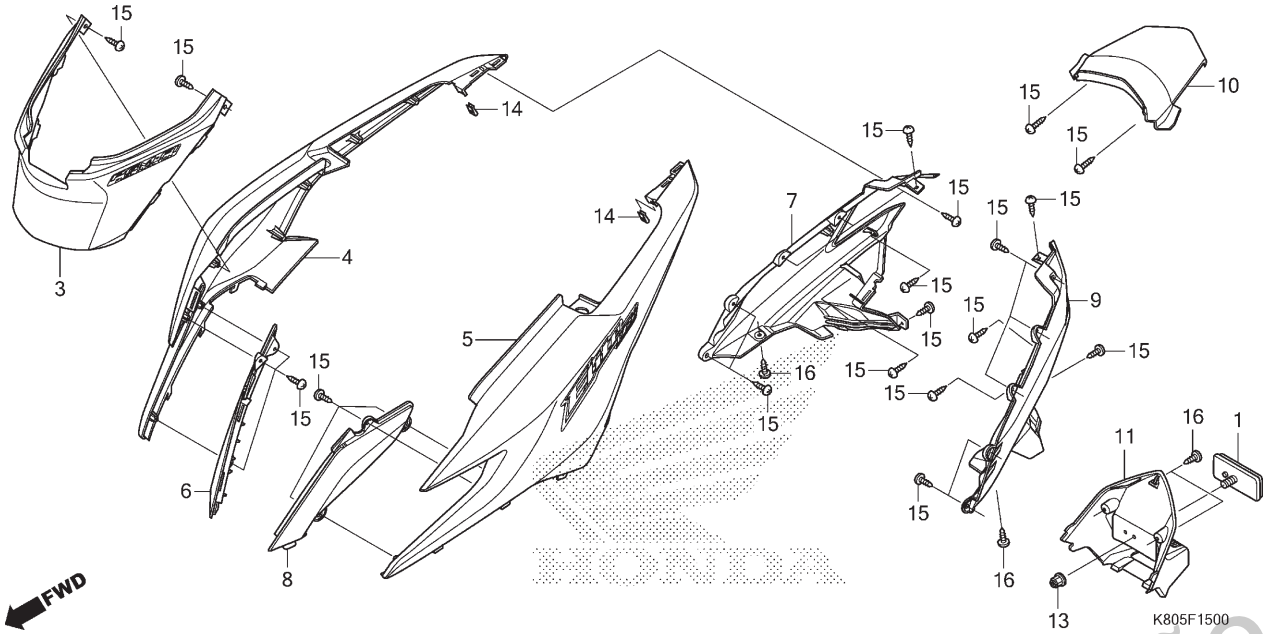

Ref. Nº	N.O.S.	Item de serviço	T.M.O.	Ref. Nº	Nº da peça	Descrição	Qtd. ELITE125 K / L / M	N	P	Nº de série		Tipo
				8	83602-K80-C00	Tampa C, Carcaça Esquerda	1	1	1			
				9	83630-K80-B30	Tampa B, Carcaça Esquerda	1	1	1			
				10	83750-K80-B30ZA	Tampa, Central Traseira						
						R358P Vermelho Marrakesh Perolizado	1	1	1			
					83750-K80-B30ZB	*NH196* Branco Ross	1	1	–			
					83750-K80-B30ZC	*NH1* Preto	1	–	–			
					83750-K80-B30ZD	*B228P* Azul Tang Perolizado	1	–	–			
					83750-K80-B30ZE	*NH352M* Cinza Una Metálico	–	1	1			
					83750-K80-B30ZF	*NH167M-U* Prata Iron Nail Metálico-U	–	–	1			
				11	83900-K80-B30ZA	Tampa Jogo, Inferior Central Traseira (WL)						
						Tipo1	1	1	1			
				13	90301-GGC-900	Porca, Especial, 5mm	1	1	1			
				14	90303-GCC-000	Porca, Pressão, 4mm	2	2	2			
				15	93903-34420	Parafuso, Fixação, 4x16	28	28	28			
				16	93903-34480	Parafuso, Fixação, 4x16	4	4	4			

PROIBIDA A REPRODUÇÃO E DISTRIBUIÇÃO
1111111 - Honda Unidade Sumaré - Bruno Pereira Ramos

© Moto Honda da Amazônia Ltda.
Todos os direitos reservados.

C-16

Compartimento de Bagagem

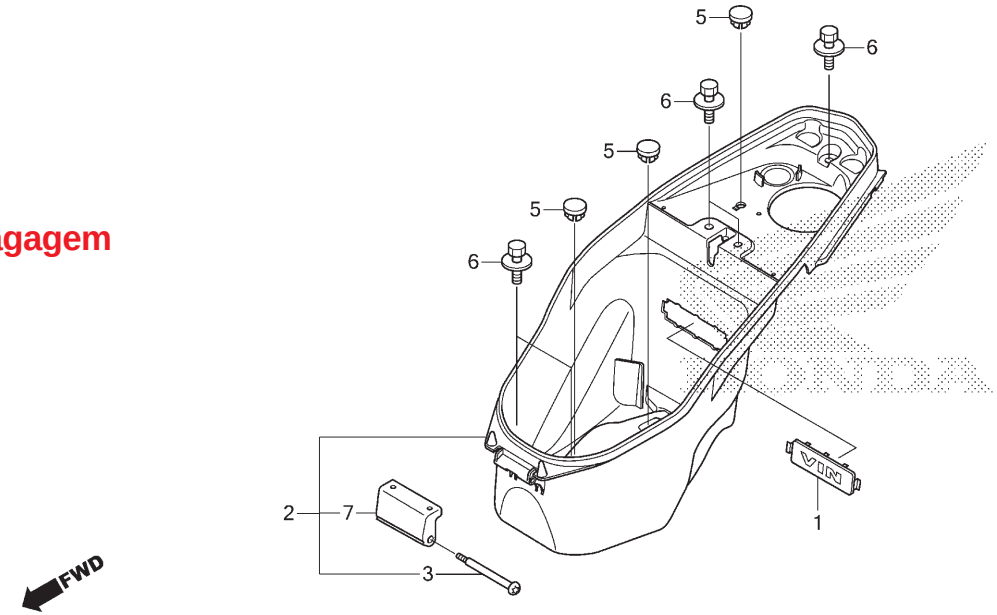

Ref. Nº	N.O.S.	Item de serviço	T.M.O.
2	412102	Compartimento, Bagagem	0,2
7	4131P0	Dobradiça, Assento	0,2

Ref. Nº	Nº da peça	Descrição	Qtd. ELITE125 K / L / M	N	P	Nº de série	Tipo
1	81252-GGC-G00ZA	Tampa, Número Chassi					
		NH1 ..... Preto	1	1	1	.....	.....
2	81260-K80-C00	Compartimento Conj., Bagagem	1	1	1	.....	.....
3	90106-GAH-000	Pino, Dobradiça	1	1	1	.....	.....
5	90656-GCC-000ZC	Plugue, Orifício					
		NH1 ..... Preto	3	3	3	.....	.....
6	93414-06016-08	Parafuso-arruela, 6x16	5	5	5	.....	.....
7	77201-KSB-900	Dobradiça, Assento	1	1	1	.....	.....

PROIBIDA A REPRODUÇÃO E DISTRIBUIÇÃO
1111111 - Honda Unidade Sumaré - Bruno Pereira Ramos

© Moto Honda da Amazônia Ltda.
Todos os direitos reservados.

C-17

Garfo Dianteiro

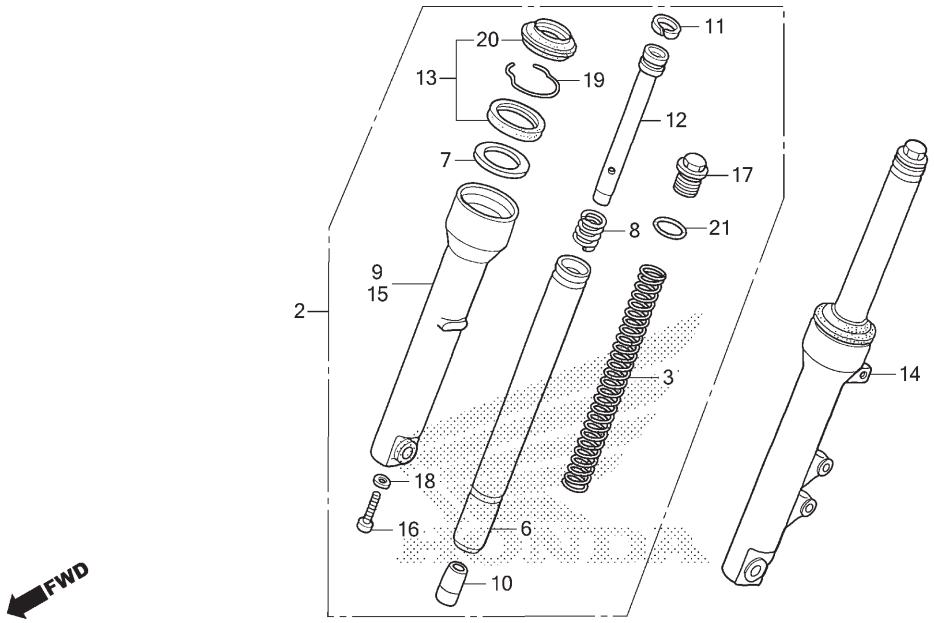

Ref. Nº	N.O.S.	Item de serviço	T.M.O.
2	5111C3	Garfo Conj., Dianteiro: Direito	0,3
3	5111C5	Mola, Garfo Dianteiro: Esquerda	0,5
	5111C6	Mola, Garfo Dianteiro: Direita	0,5
	5111C7	Mola, Garfo Dianteiro: Ambas	0,8
6		(8,10,11,12)	
	5111G2	Cilindro, Garfo Dianteiro: Esquerdo	0,7
	5111G3	Cilindro, Garfo Dianteiro: Direito	0,7
	5111G4	Cilindro, Garfo Dianteiro: Ambos	1,2
9	5111D2	Cilindro, Inferior: Direito	0,8
13	5111E7	Retentor Jogo, Garfo Dianteiro: Esquerdo	0,8
	5111E8	Retentor Jogo, Garfo Dianteiro: Direito	0,8
	5111E9	Retentor Jogo, Garfo Dianteiro: Ambos	1,4
14	5111C2	Garfo Conj., Dianteiro: Esquerdo	0,3
	5111C4	Garfo Conj., Dianteiro: Ambos	0,4
15	5111D1	Cilindro, Inferior: Esquerdo	0,8
	5111D3	Cilindro, Inferior: Ambos	1,4

Ref. Nº	Nº da peça	Descrição	Qtd. ELITE125 K/L/M	N	P	Nº de série		Tipo
2	51400-K80-B31	Garfo Conj., Dianteiro Direito	1	1	1			
3	51401-K80-B31	Mola, Garfo Dianteiro	2	2	2			
6	51410-GFM-J11	Cilindro Comp., Garfo Dianteiro	2	2	2			
7	51412-GGC-901	Arruela, Retentor Óleo (Amortecedor CHUANNAN)	2	2	2			
8	51413-KRF-H71	Mola, Retorno	2	2	2			
9	51420-K80-A01	Cilindro, Inferior Direito	1	1	1			
10	51432-KRF-H71	Retentor, Óleo (Amortecedor CHUANNAN)	2	2	2			
11	51437-KRF-H71	Anel, Pistão (Amortecedor CHUANNAN)	2	2	2			
12	51440-GGC-931	Tubo, Assento	2	2	2			
13	51490-KRF-H71	Retentor Jogo, Garfo Dianteiro (Amortecedor CHUANNAN)	2	2	2			
14	51500-K80-B31	Garfo Conj., Dianteiro Esquerdo	1	1	1			
15	51520-K80-B31	Cilindro, Inferior Esquerdo	1	1	1			
16	90116-KRF-H71	Parafuso, Allen, 8x30 (Amortecedor CHUANNAN)	2	2	2			

PROIBIDA A REPRODUÇÃO E DISTRIBUIÇÃO
1111111 - Honda Unidade Sumaré - Bruno Pereira Ramos

© Moto Honda da Amazônia Ltda.
Todos os direitos reservados.

C-17

Garfo Dianteiro

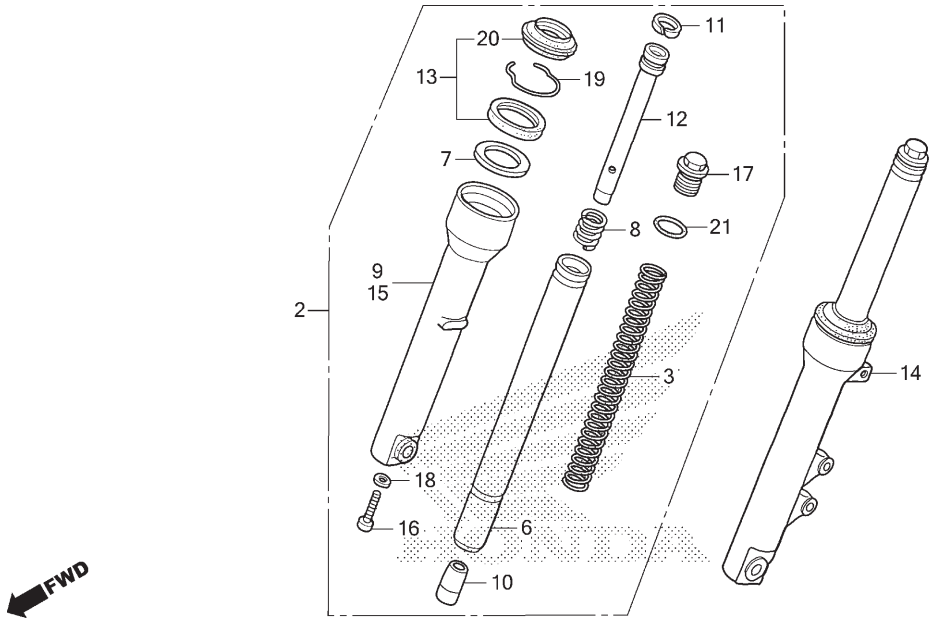

Ref. Nº	N.O.S.	Item de serviço	T.M.O.

Ref. Nº	Nº da peça	Descrição	Qtd. ELITE125 K / L / M	N	P	Nº de série		Tipo
17	90123-KRF-H71	Parafuso, Garfo Dianteiro	2	2	2			
18	90544-KRF-H71	Arruela, Especial, 8mm (Amortecedor CHUANNAN)	2	2	2			
19	90651-KRF-H71	Anel, Limitador Retentor Óleo (Amortecedor CHUANNAN)	2	2	2			
20	91254-KRF-H71	Retentor, Pó (Amortecedor CHUANNAN)	2	2	2			
21	91351-KRF-H71	Anel, Vedação, 22x2,8 (Amortecedor CHUANNAN)	2	2	2			

PROIBIDA A REPRODUÇÃO E DISTRIBUIÇÃO
1111111 - Honda Unidade Sumaré - Bruno Pereira Ramos

© Moto Honda da Amazônia Ltda.
Todos os direitos reservados.

C-18

Cáliper do Freio Dianteiro

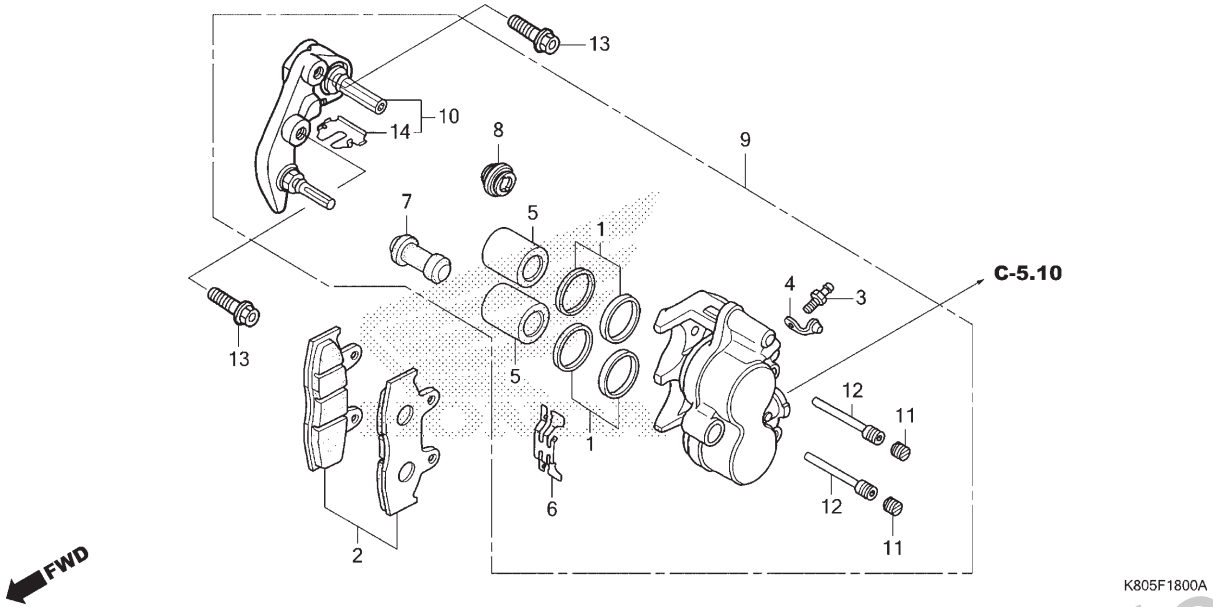

Ref. Nº	N.O.S.	Item de serviço	T.M.O.
2	711115	Sapata (Pastilha) Jogo, Freio: Dianteiro	0,1
5		(1)	
	7111D1	Pistão, Cáliper Freio Dianteiro	0,7
		• Inclui: Sangria dos freios	
		• Nota: Mesmo tempo para duas unidades	
9	711130	Cáliper, Freio Dianteiro	0,6
		• Inclui: Sangria dos freios	
10	7111G0	Suporte, Cáliper Dianteiro	0,2

Ref. Nº	Nº da peça	Descrição	Qtd. ELITE125 K / L / M	N	P	Nº de série		Tipo
1	06431-MA3-405	Retentor Jogo, Pistão	2	2	2			
2	06455-KCW-425	Pastilha Jogo, Freio Dianteiro	1	1	1			
3	43352-568-003	Parafuso, Sangria (NISSIN)	1	1	1			
4	43353-461-771	Capa, Sangria	1	1	1			
5	43107-MAJ-G41	Pistão, 27x31	2	2	2			
6	45108-KCW-861	Mola, Pastilha	1	1	1			
7	45132-166-016	Coifa, Pino (NISSIN)	1	1	1			
8	45133-MA3-006	Coifa B	1	1	1			
9	45150-KTZ-D01	Cáliper Subconj., Dianteiro Esquerdo (NISSIN)	1	1	1			
10	45190-KPM-871	Suporte Subconj., Cáliper Dianteiro Esquerdo	1	1	1			
11	45203-MG3-016	Plugue, Pino	2	2	2			
12	45215-KA3-732	Pino, Suporte	2	2	2			
13	90131-MY6-670	Parafuso, Flange, 8x35	2	2	2			
14	45112-MG3-006	Retentor	1	1	1			

PROIBIDA A REPRODUÇÃO E DISTRIBUIÇÃO
1111111 - Honda Unidade Sumaré - Bruno Pereira Ramos

© Moto Honda da Amazônia Ltda.
Todos os direitos reservados.

C-20.40

Roda Dianteira

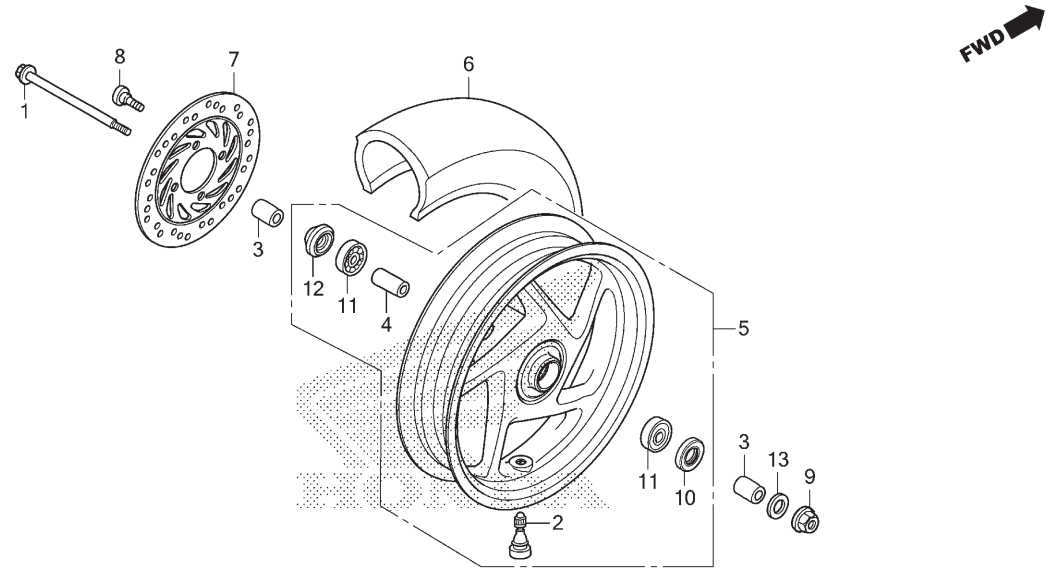

K805F2040

Ref. Nº	N.O.S.	Item de serviço	T.M.O.
1		(10,12)	
	710151	Eixo, Roda Dianteira	0,2
5	7101D4	Roda Dianteira	0,6
6	710139	Pneu Dianteiro (Um)	0,5
7	711120	Disco, Freio Dianteiro	0,3
11	710115	Rolamento, Roda Dianteira (Um)	0,4
	710115G	• Substituição de 1 rolamento adicionar	0,1

Ref. Nº	Nº da peça	Descrição	Qtd. ELITE125 K / L / M	N	P	Nº de série		Tipo
1	42301-KSS-900	Eixo, Roda Traseira (Dianteiro)	1	1	1			
2	42753-KWF-901	Válvula, Aro (TRITON)	1	1	1			
	42753-MR4-901	Válvula, Aro (SCHRADER)	1	1	–			
3	44311-GCC-930	Espaçador, Lateral Roda Dianteira Esquerda	2	2	2			
4	44620-GW3-980	Espaçador, Eixo Dianteiro	1	1	1			
5	44650-K80-B30ZA	Roda Dianteira, Subconj. *NH303M* .... Cinza Axis Fosco Metálico	1	1	1			
6	44711-GFM-V01	Pneu, Dianteiro (90/90-12 44J) (PIRELLI)	1	–	–			
	44711-GFM-V02		–	1	1			
7	45351-K80-B31	Disco, Freio Dianteiro	1	1	1			
8	90105-KL8-741	Parafuso, Disco Dianteiro 8x24 (SAGA)	4	4	4			
	90105-MBB-000	Parafuso, Disco Freio, 8x24	4	4	–			
9	90306-KYA-601	Porca, Flange, 12mm (PT)	1	1	1			
10	90754-GC8-003	Retentor Pó, 20x32x5 (ARAI)	1	1	1			
	90754-GC8-005	Retentor Pó, 20x32x5 (NOK)	1	1	–			
11	91052-K24-901	Rolamento, Radial Esferas (6201U L) (NSK)	2	2	–			
	91052-K24-902	Rolamento, Radial Esferas (6201U L) (NTN)	2	2	2			
12	91257-GFM-900	Retentor Pó, 35x20x7 (KOK)	1	1	–			
	91257-HB3-003	Retentor Pó, 35x20x7 (ARAI)	1	1	1			
13	94101-12800	Arruela, Lisa, 12mm	1	1	1			

PROIBIDA A REPRODUÇÃO E DISTRIBUIÇÃO
1111111 - Honda Sustentabilidade Sumaré - Bruno Pereira Ramos

© Moto Honda da Amazônia Ltda.
Todos os direitos reservados.

C-22.30

Roda Traseira

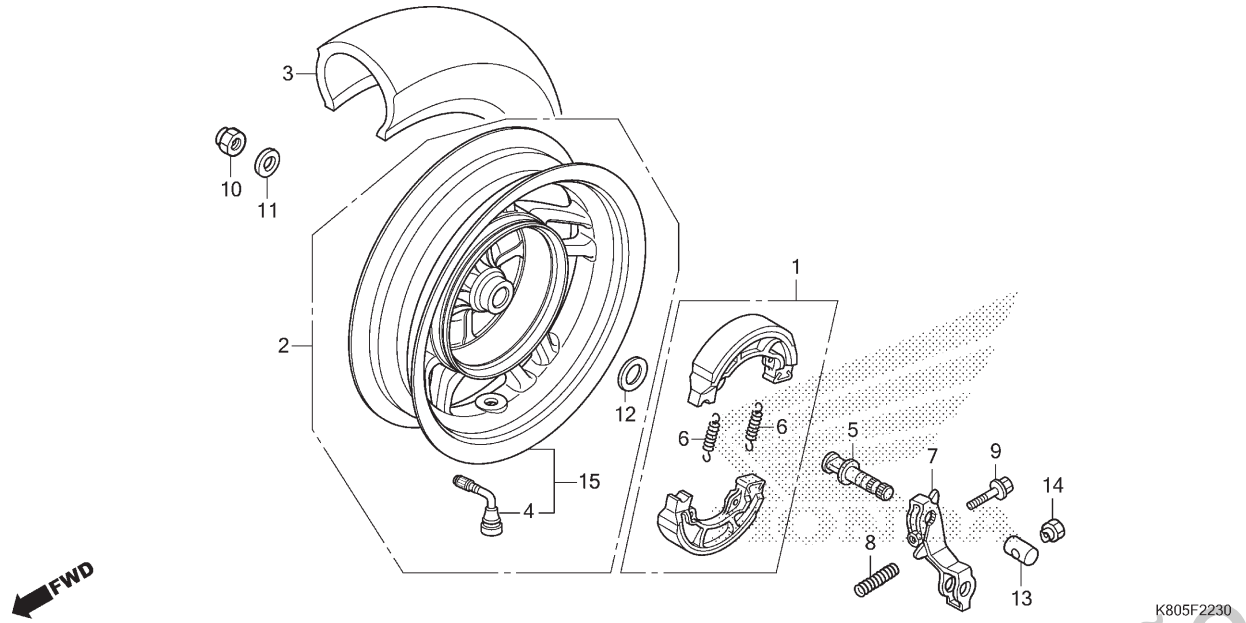

Ref. Nº	N.O.S.	Item de serviço	T.M.O.
1	711140	Sapata (Pastilha) Jogo, Freio: Traseiro	0,3
2		(15)	
	710118	Roda Traseira	0,5
3	710142	Pneu Traseiro (Um)	0,5
5	7111B4	Comando, Freio: Traseiro	0,5
7	7111C4	Braço, Freio: Traseiro	0,5

Ref. Nº	Nº da peça	Descrição	Qtd. ELITE125 K/L/M	N	P	Nº de série		Tipo
1	06430-KRF-B80	Sapata Jogo, Freio (JB)	1	1	1			
	06430-KZL-930	Sapata Jogo, Freio (ASK)	1	1	1			
2	42010-KYS-940ZA	Roda Traseira, Conj.						
		NH303M .... Cinza Axis Fosco Metálico	1	–	–			
3	42711-GFM-V01	Pneu, Traseiro (100/90-10 56J) (PIRELLI)	1	–	–			
	42711-GFM-V02		–	1	1			
4	44753-GFM-970	Válvula, Aro (CHENG SHIN)	1	–	–			
	42753-GFM-V01	Válvula, Aro (PACIFIC)	–	1	–			
	42753-KWP-E01	Válvula, Aro (TRITON)	–	1	1			
5	43141-KVJ-910	Comando, Freio Traseiro	1	1	1			
6	43151-329-000	Mola, Sapata Freio (ASK)	2	2	2			
	43151-KCW-870	Mola, Sapata Freio (JB)	2	2	2			
7	43410-K69-600	Braço, Freio Traseiro	1	1	1			
8	43472-KVB-900	Mola, Braço Freio Traseiro	1	1	1			
9	90112-KVB-900	Parafuso, Flange, 6x32	1	1	1			
10	90305-GFM-641	Porca, U, 16mm	1	1	1			
11	90501-GW3-980	Arruela, 16mm	1	1	1			
12	90502-KVJ-D10	Arruela, 20mm	1	1	1			
13	95015-32001	Junção B, Braço Freio	1	1	1			
14	43459-GN5-760	Porca, Ajuste Vareta Freio	1	1	1			
	95015-42000	Porca B, Ajuste Vareta Freio	1	1	–			
15	42650-K80-B30ZA	Roda Traseira, Subconj.						
		NH303M .... Cinza Axis Fosco Metálico	–	1	1			

PROIBIDA A REPRODUÇÃO E DISTRIBUIÇÃO
1111111 - Honda Shine Sumaré - Bruno Pereira Ramos

© Moto Honda da Amazônia Ltda.
Todos os direitos reservados.

C-24

Assento • Alça Traseira

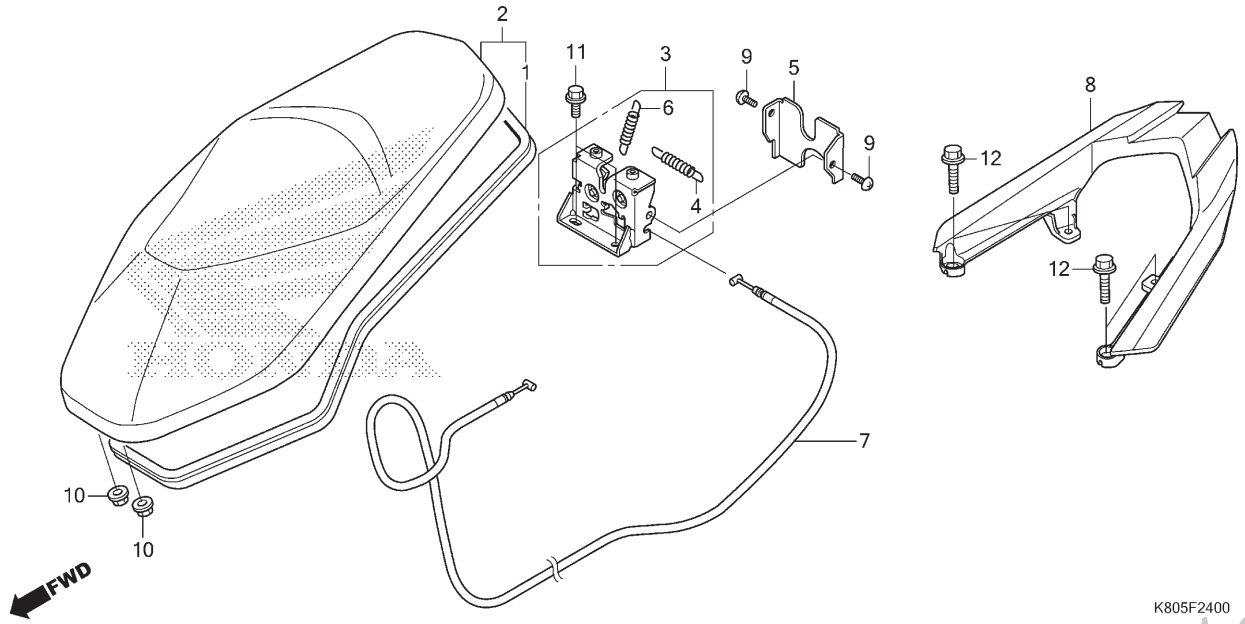

Ref. Nº	N.O.S.	Item de serviço	T.M.O.
2	4131E4	Assento: Duplo	0,1
3	4131E8	Trava, Assento: Lateral Traseira	0,2
7	811175	Cabo, Trava Assento	0,9
8	4131F6	Alça, Traseira: Traseira	0,2

Ref. Nº	Nº da peça	Descrição	Qtd. ELITE125 K / L / M	N	P	Nº de série		Tipo
1	77115-K80-C00	Coxim, Retentor	1	1	1			
2	77200-K80-C40	Assento Comp., Duplo	1	1	1			
3	77235-K80-H00	Trava Comp., Assento	1	1	1			
4	77236-GCC-C51	Mola, Trava Assento	1	1	1			
5	77236-GGC-C50	Tampa, Trava Assento	1	1	1			
6	77238-GCC-C50	Mola, Trava Assento	1	1	1			
7	77240-K48-A01	Cabo Comp., Trava Assento	1	1	1			
8	81200-K80-C00ZA	Alça Traseira						
		NH364M Prata Sheen Metálico	1	1	1			
9	93500-05008-0H	Parafuso, Phillips, 5x8	2	2	2			
10	94050-06070	Porca, Flange, 6mm	2	2	2			
11	95701-06012-00	Parafuso, Flange, 6x12	2	2	2			
12	95701-08020-00	Parafuso, Flange, 8x20	4	4	4			

PROIBIDA A REPRODUÇÃO E DISTRIBUIÇÃO
1111111 - Honda Unidade Sumaré - Bruno Pereira Ramos

© Moto Honda da Amazônia Ltda.
Todos os direitos reservados.

C-26

Tanque de Combustível

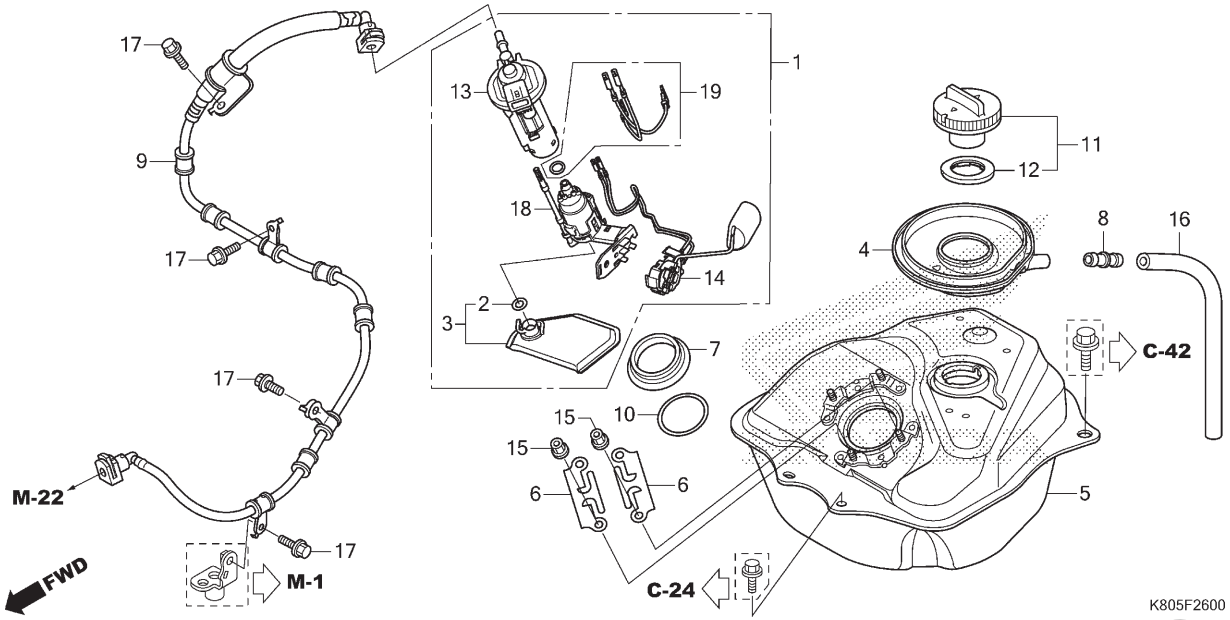

Ref. Nº	N.O.S.	Item de serviço	T.M.O.
1		(7,10)	
	310120	Bomba Conj., Combustível	0,5
3		(2)	
	3101C7	Filtro, Combustível	0,6
5	310100	Tanque, Combustível	0,8
9	310162	Mangueira, Abastecimento Combustível	0,4
14	617105	Unidade Emissora, Tanque Combustível	0,6
18	3101A0	Bomba, Combustível	0,6

Ref. Nº	Nº da peça	Descrição	Qtd. ELITE125 K / L / M	N	P	Nº de série		Tipo
1	16700-K80-B31	Bomba Unidade, Combustível	1	1	1			
2	16706-GGL-J01	Anel, Vedação, 6,8x1,9	1	1	1			
3	16707-KWN-711	Filtro, Jogo	1	1	1			
4	17505-K80-C00	Bandeja, Combustível	1	1	1			
5	17510-K48-T40	Tanque Comp., Combustível	1	1	1			
6	17517-GGL-J00	Retentor, Bomba Combustível	2	2	2			
7	17518-GHB-601	Retentor, Pó (OHTUKA POLY-TECH)	1	1	1			
8	17525-KBN-900	Junção, Tubo Combustível	1	1	1			
9	17528-K80-C00	Mangueira Conj., Abastecimento Combustível	1	1	1			
10	17572-GHB-601	Anel Vedação, Bomba Combustível (ARAI)	1	1	1			
11	17670-KSB-901	Tampa Comp., Abastecimento Combustível	1	1	1			
12	17674-GFC-901	Guarnição, Tampa Tanque Combustível	1	1	1			
13	16701-K36-H01	Base Comp., Módulo Bomba Abastecimento Combustível	1	1	1			
14	37800-K80-B31	Unidade Combustível	1	1	1			

PROIBIDA A REPRODUÇÃO E DISTRIBUIÇÃO
1111111 - Honda Unidade Sumaré - Bruno Pereira Ramos

© Moto Honda da Amazônia Ltda.
Todos os direitos reservados.

C-26

Tanque de Combustível

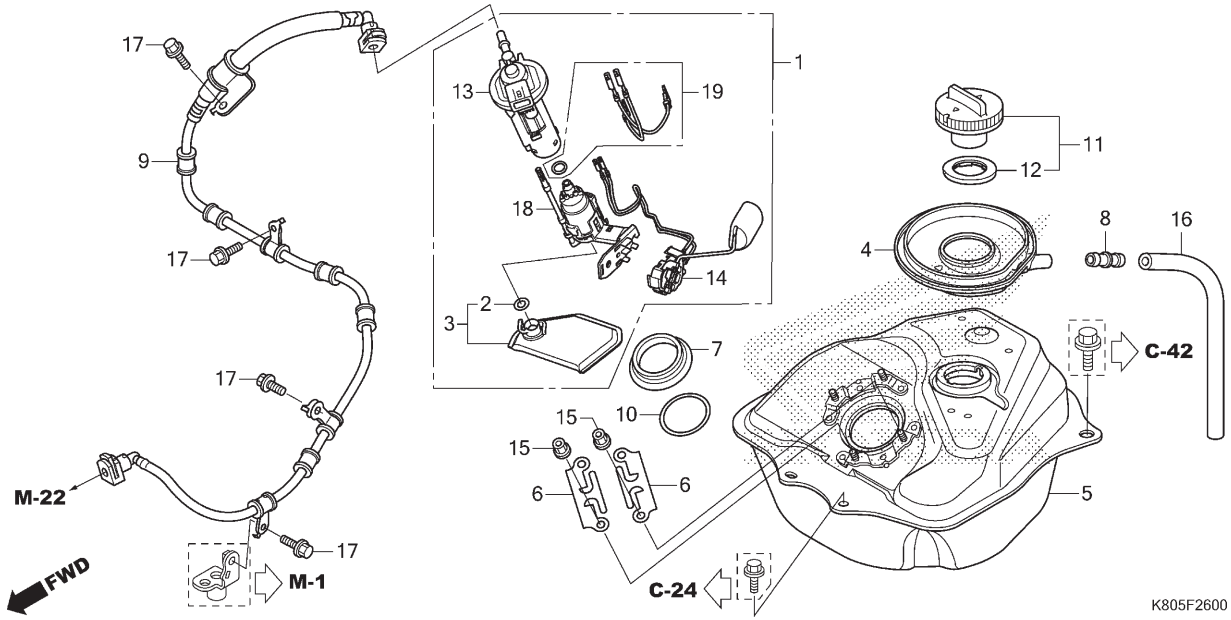

Ref. Nº	N.O.S.	Item de serviço	T.M.O.

Ref. Nº	Nº da peça	Descrição	Qtd. ELITE125 K / L / M	N	P	Nº de série		Tipo
15	94050-06000	Porca, Flange, 6mm	4	4	4			
16	95003-23024-31	Tubo, Vinil, 8x12x240 (95003-23001-60M)	1	1	1			
17	95701-06012-00	Parafuso, Flange, 6x12	4	4	4			
18	16797-K80-B31	Bomba Jogo	1	1	1			
19	16798-K36-H01	Anel, Vedação Jogo	1	1	1			

PROIBIDA A REPRODUÇÃO E DISTRIBUIÇÃO
1111111 - Honda Unidade Sumaré - Bruno Pereira Ramos

© Moto Honda da Amazônia Ltda.
Todos os direitos reservados.

C-28

Filtro de Ar

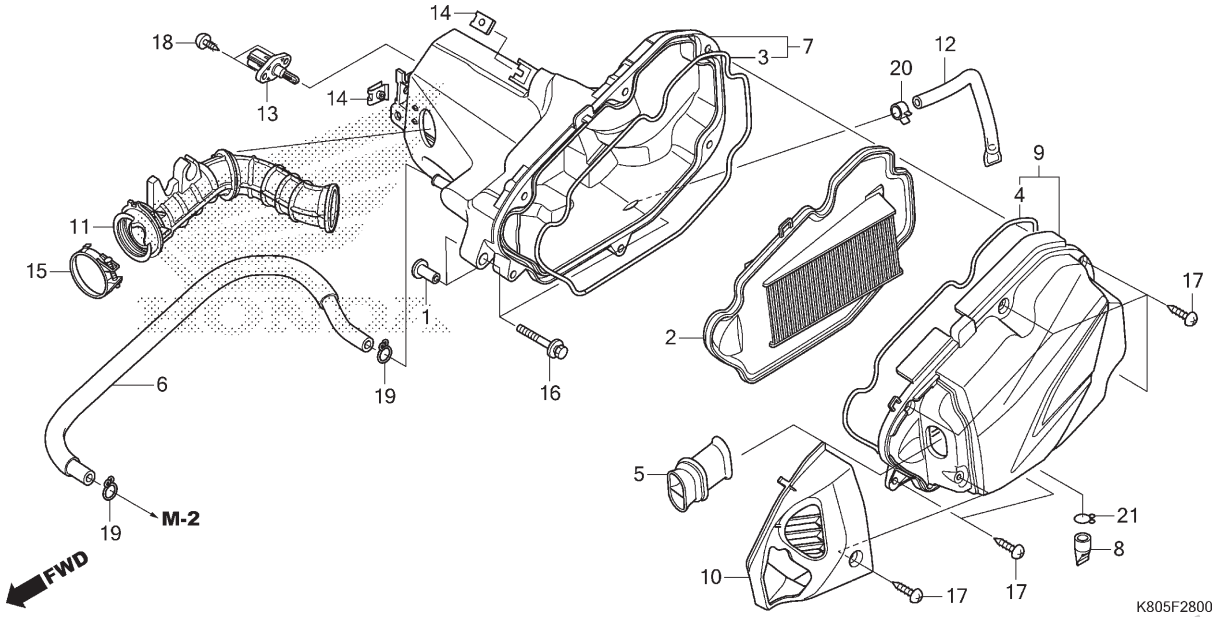

Ref. Nº	N.O.S.	Item de serviço	T.M.O.
2		(3,4)	
	312105	Elemento, Filtro Ar	0,2
7	3121A5	Carcaça, Filtro Ar	0,6
9		(5)	
	312102	Tampa, Carcaça Filtro Ar	0,2
11	3121B6	Tubo, Conexão Filtro Ar	0,5
13	617120	Sensor, Temperatura Ar	0,2

Ref. Nº	Nº da peça	Descrição	Qtd. ELITE125 K / L / M	N	P	Nº de série		Tipo
1	17208-GFM-970	Bucha, Fixação Filtro Ar	2	2	2			
2	17210-K80-C00	Elemento Comp., Filtro Ar	1	1	1			
3	17213-K80-C00	Retentor, Carcaça Filtro Ar	1	1	1			
4	17213-K80-C00	Retentor, Carcaça Filtro Ar	1	1	1			
5	17215-K80-C00	Duto, Filtro Ar	1	1	1			
6	17218-K48-A00	Tubo, Respiro	1	1	1			
7	17225-K80-C00	Carcaça Subconj., Filtro Ar	1	1	1			
8	17236-KVB-900	Plugue, Drenagem Filtro Ar	1	1	1			
9	17235-K80-C00	Tampa Subconj., Filtro Ar	1	1	1			
10	17236-K80-B30	Tampa, Duto Filtro Ar	1	1	1			
11	17253-K80-C00	Tubo, Conexão Filtro Ar	1	1	1			
12	17261-GGC-900	Tubo, Drenagem	1	1	1			
13	37880-KWW-C01	Sensor Conj., Temperatura Ar	1	1	1			
14	90305-GEE-710	Porca, Presilha, 6mm	2	2	2			
15	90652-GGZ-J00	Presilha, Tubo Conexão Filtro Ar (42)	1	1	1			
16	93404-06040-07	Parafuso-arruela, 6x40	2	2	2			
17	93903-25480	Parafuso, Fixação, 5x20	7	7	7			
18	93913-255J0	Parafuso, Fixação, 5x20	2	2	2			
19	95002-02130	Presilha, Tubo (B12.5)	2	2	2			
20	95002-41200-08	Braçadeira, Tubo (D12)	1	1	1			
21	95002-80000	Presilha, Tubo (C12)	1	1	1			

PROIBIDA A REPRODUÇÃO E DISTRIBUIÇÃO
1111111 - Honda Manaus - Sumaré - Bruno Pereira Ramos

© Moto Honda da Amazônia Ltda.
Todos os direitos reservados.

C-30

Escapamento

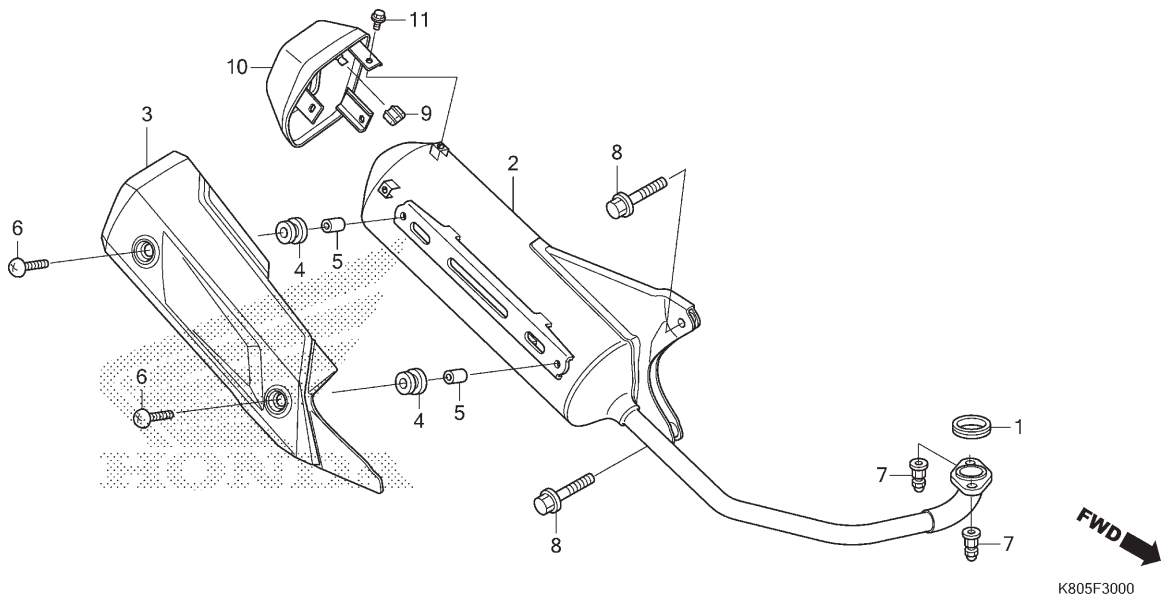

Ref. Nº	N.O.S.	Item de serviço	T.M.O.
1	3131B4	Junta, Tubo Escape	0,2
2	313120	Silencioso	0,2
3	313121	Protetor, Silencioso	0,1
10	3131F2	Capa, Extremidade Silencioso	0,1

Ref. Nº	Nº da peça	Descrição	Qtd. ELITE125 K / L / M	N	P	Nº de série		Tipo
1	18292-KCW-870	Junta, Tubo Escape	1	1	1			
2	18300-K80-H00	Silencioso Comp.	1	1	1			
3	18318-K80-C00	Protetor, Silencioso	1	1	1			
4	18346-KVJ-910	Coxim, Fixação Protetor	2	2	2			
5	77207-KTS-900	Bucha, Fixação Assento	2	2	2			
6	90107-KVJ-D01	Parafuso, Protetor Silencioso	2	2	2			
7	90303-KCW-870	Porca, Junção Silencioso, 7mm	2	2	2			
8	95801-10040-02	Parafuso, Flange, 10x40	2	2	2			
9	18293-MN0-000	Coxim, Protetor	1	1	1			
10	18381-K80-C00	Capa, Silencioso	1	1	1			
11	95801-06012-08	Parafuso, Flange, 6x12	3	3	3			

PROIBIDA A REPRODUÇÃO E DISTRIBUIÇÃO
1111111 - Honda Unidade Sumaré - Bruno Pereira Ramos

© Moto Honda da Amazônia Ltda.
Todos os direitos reservados.

C-35

Cavalete

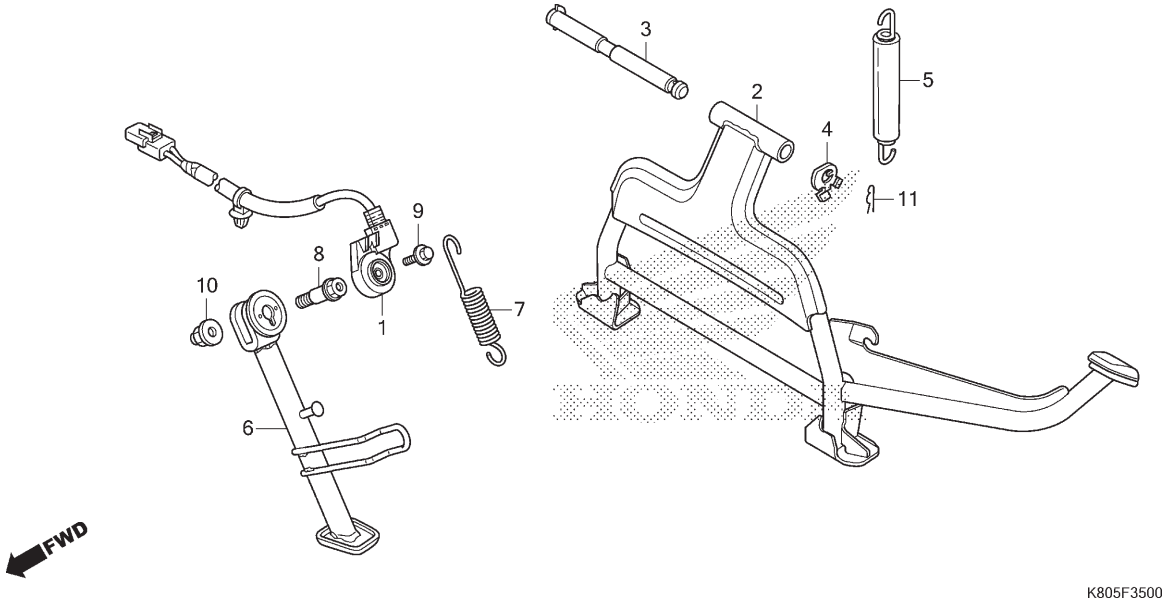

Ref. Nº	N.O.S.	Item de serviço	T.M.O.
1	615195	Interruptor, Cavalete Lateral	0,7
2		(3)	
	410175	Cavalete, Principal	0,3
5	410176	Mola, Cavalete Principal	0,2
6	410180	Cavalete Lateral	0,2
7	410182	Mola, Cavalete Lateral	0,1

Ref. Nº	Nº da peça	Descrição	Qtd. ELITE125 K / L / M	N	P	Nº de série		Tipo
1	35700-K80-K21	Interruptor Conj., Cavalete Lateral	1	1	1			
2	50500-K80-C00	Cavalete Principal, Comp.	1	1	1			
3	50503-GFM-900	Eixo, Cavalete Principal	1	1	1			
4	50504-GFM-900	Arruela, Lingueta	1	1	1			
5	50505-GFM-900	Mola Conj., Cavalete Principal	1	1	1			
6	50530-K80-B30	Cavalete Lateral, Comp.	1	1	1			
7	50541-K48-A00	Mola, Cavalete Lateral	1	1	1			
8	90108-KZL-860	Parafuso, Pivô Cavalete Lateral	1	1	1			
9	90147-MCE-950	Parafuso, Especial, 6x16	1	1	1			
10	90203-KCW-870	Porca, Cavalete Lateral	1	1	1			
11	94251-10000	Pino, Trava, 10mm	1	1	1			

PROIBIDA A REPRODUÇÃO E DISTRIBUIÇÃO
1111111 - Honda Unidade Sumaré - Bruno Pereira Ramos

© Moto Honda da Amazônia Ltda.
Todos os direitos reservados.

C-36

Amortecedor Traseiro

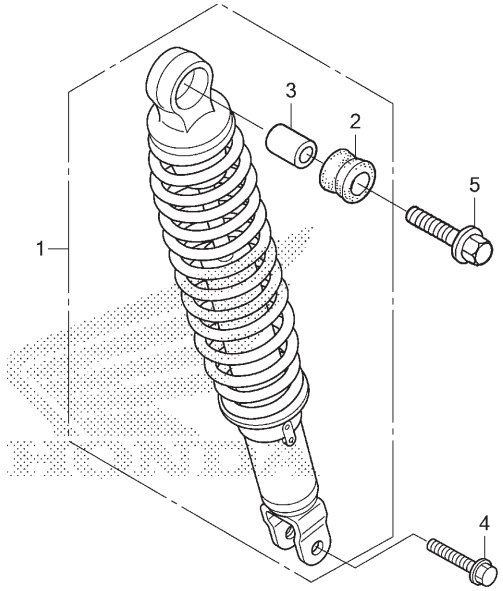

Ref. Nº	N.O.S.	Item de serviço	T.M.O.
1	512115	Amortecedor Traseiro, Conj.	0,5

Ref. Nº	Nº da peça	Descrição	Qtd. ELITE125 K / L / M	N	P	Nº de série		Tipo
1	52400-K80-B31	Amortecedor Traseiro, Conj.	1	1	1	.....	.....	.....
2	52485-GGC-901	Bucha, Superior Borracha (Amortecedor CHUANNAN)	1	1	1	.....	.....	.....
3	52486-GGC-901	Bucha, Superior Borracha (Amortecedor CHUANNAN)	1	1	1	.....	.....	.....
4	95801-08032-00	Parafuso, Flange, 8x32	1	1	1	.....	.....	.....
5	95801-10035-00	Parafuso, Flange, 10x35	1	1	1	.....	.....	.....

PROIBIDA A REPRODUÇÃO E DISTRIBUIÇÃO
1111111 - Honda Unidade Sumaré - Bruno Pereira Ramos

© Moto Honda da Amazônia Ltda.
Todos os direitos reservados.

C-37.10

Sinalizador Dianteiro

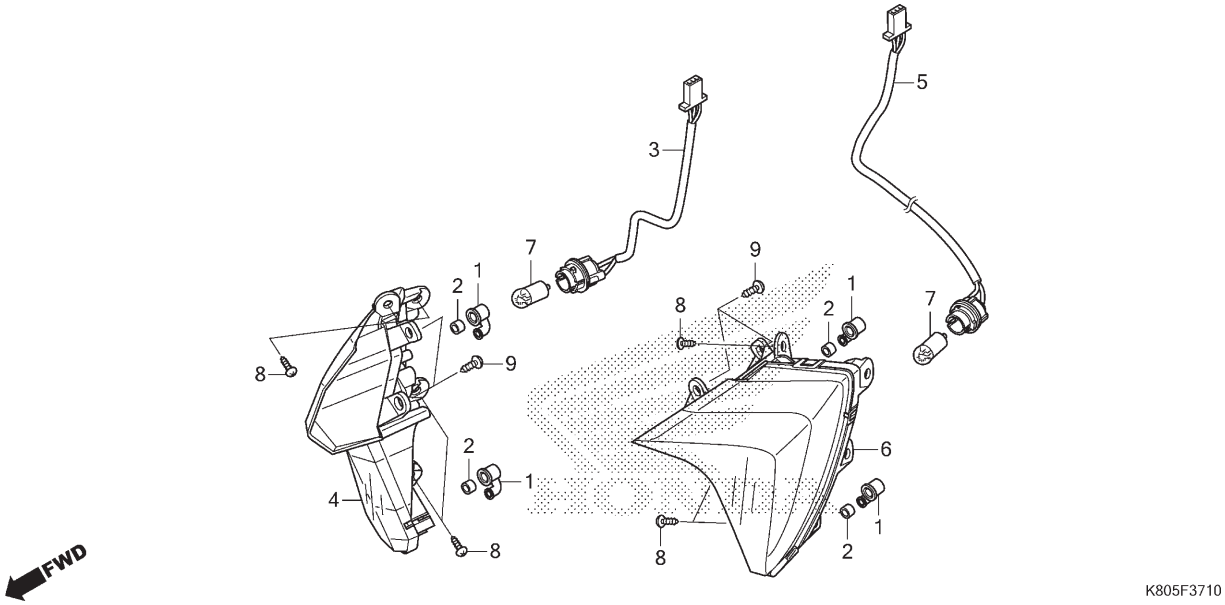

Ref. Nº	N.O.S.	Item de serviço	T.M.O.
3	6161B6	Soquete, Sinalizador: Dianteiro Direito	0,4
4	6161C4	Sinalizador: Dianteiro Direito	0,3
5	6161B5	Soquete, Sinalizador: Dianteiro Esquerdo	0,4
	6161B7	Soquete, Sinalizador: Dianteiro Ambos	0,5
6	6161C3	Sinalizador: Dianteiro Esquerdo	0,3
	6161C5	Sinalizador: Dianteiro Ambos	0,4
7	616133	Lâmpada, Sinalizador: Dianteira • Nota: Mesmo tempo para duas unidades	0,1
	6161G0	Lâmpada, Sinalizador: Para 1 motocicleta	0,2

Ref. Nº	Nº da peça	Descrição	Qtd. ELITE125 K / L / M	N	P	Nº de série		Tipo
1	33117-KVJ-911	Tubo, Especial	4	4	4			
2	33404-GGC-G01	Bucha Amortecedora	4	4	4			
3	33410-K80-K01	Soquete Comp., Sinalizador Dianteiro Direito	1	1	1			
4	33420-K80-B31	Sinalizador Comp., Dianteiro Direito	1	1	1			
5	33460-K80-K01	Soquete Comp., Sinalizador Dianteiro Esquerdo	1	1	1			
6	33470-K80-B31	Sinalizador Comp., Dianteiro Esquerdo	1	1	1			
7	34903-KRE-E31	Lâmpada, Sinalizador (12V 10W) (LIFE ELEX) (Âmbar)	2	2	2			
8	93903-34420	Parafuso, Fixação, 4x16	8	8	8			
9	93903-35320	Parafuso, Fixação, 5x16	4	4	4			

PROIBIDA A REPRODUÇÃO E DISTRIBUIÇÃO
1111111 - Honda Unidade Sumaré - Bruno Pereira Ramos

© Moto Honda da Amazônia Ltda.
Todos os direitos reservados.

C-38.10

Lanterna Traseira

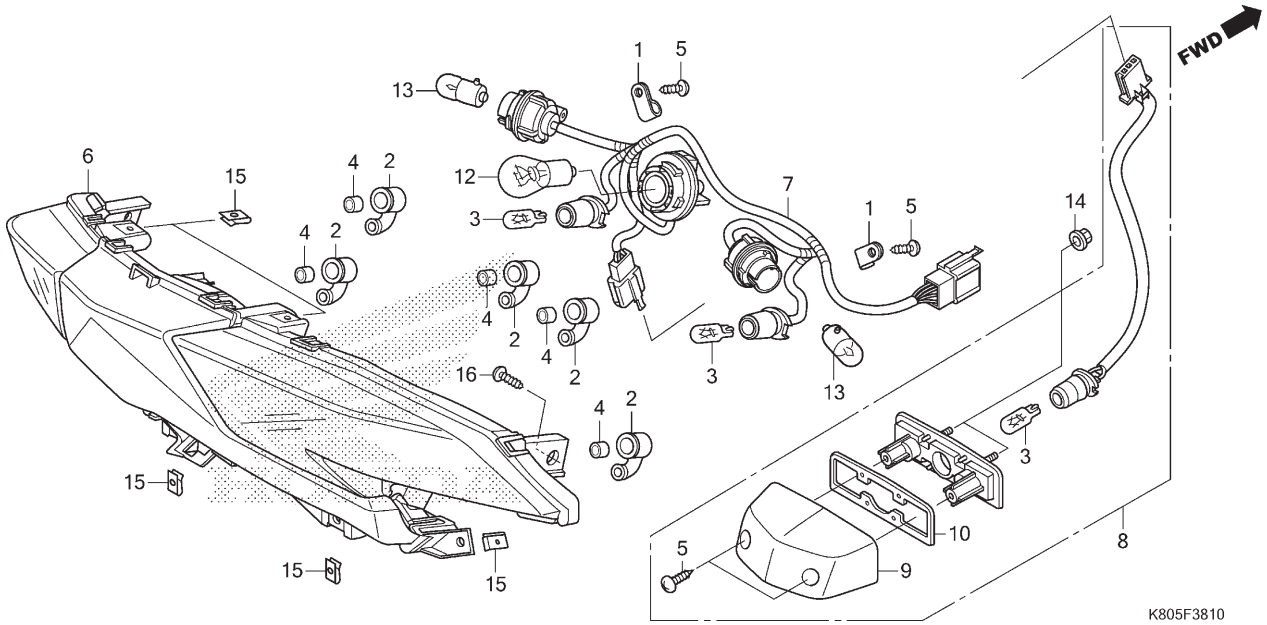

Ref. Nº	N.O.S.	Item de serviço	T.M.O.
3		(9,10)	
	6161M7	Lâmpada, Lanterna Traseira: Inferior	0,1
		• Nota: Mesmo tempo para duas unidades	
	6161F3	Lâmpada, Luz Licença	0,1
6	6161D5	Unidade, Lanterna Traseira	0,6
7	6161E7	Soquete, Lanterna Traseira	0,5
8	6161D8	Luz, Licença	0,2
12	6161M5	Lâmpada, Lanterna Traseira: Superior	0,1
13	616139	Lâmpada, Sinalizador: Traseira	0,1
		• Nota: Mesmo tempo para duas unidades	
	6161G0	Lâmpada, Sinalizador: Para 1 motocicleta	0,2

Ref. Nº	Nº da peça	Descrição	Qtd. ELITE125 K/L/M	N	P	Nº de série		Tipo
1	32920-GFM-901	Presilha, Fiação	2	2	2			
2	33117-KVJ-911	Tubo, Especial	5	5	5			
3	34903-K29-901	Lâmpada, Licença (12V 5W) (W5W) (TOSHIBA)	3	3	3			
4	33404-GGC-G01	SPONGE	5	5	5			
5	33406-KZG-901	Parafuso, Fixação, 4,2x13	4	4	4			
6	33710-K80-C01	Luz, Lanterna Traseira	1	1	1			
7	33715-K80-K01	Soquete Comp., Lanterna Traseira	1	1	1			
8	33720-K80-B31	Luz Conj., Licença (12V 5W)	1	1	1			
9	33721-KZL-951	Tampa Comp., Licença	1	1	1			
10	33729-KZL-951	Guarnição, Lente	1	1	1			
12	34906-447-711	Lâmpada, Lanterna Traseira e Freio (12V 21/5W) (STANLEY)	1	1	1			
13	34903-KRE-E31	Lâmpada, Sinalizador (12V 10W) (LIFE ELEX) (Âmbar)	2	2	2			
14	90301-GGC-900	Porca, Especial, 5mm	2	2	2			
15	90303-GGC-G01	Porca, Pressão, 4mm	6	6	6			
16	93903-34420	Parafuso, Fixação, 4x16	2	2	2			

PROIBIDA A REPRODUÇÃO E DISTRIBUIÇÃO
1111111 - Honda Unidade Sumaré - Bruno Pereira Ramos

© Moto Honda da Amazônia Ltda.
Todos os direitos reservados.

C-39

Para-lama Traseiro

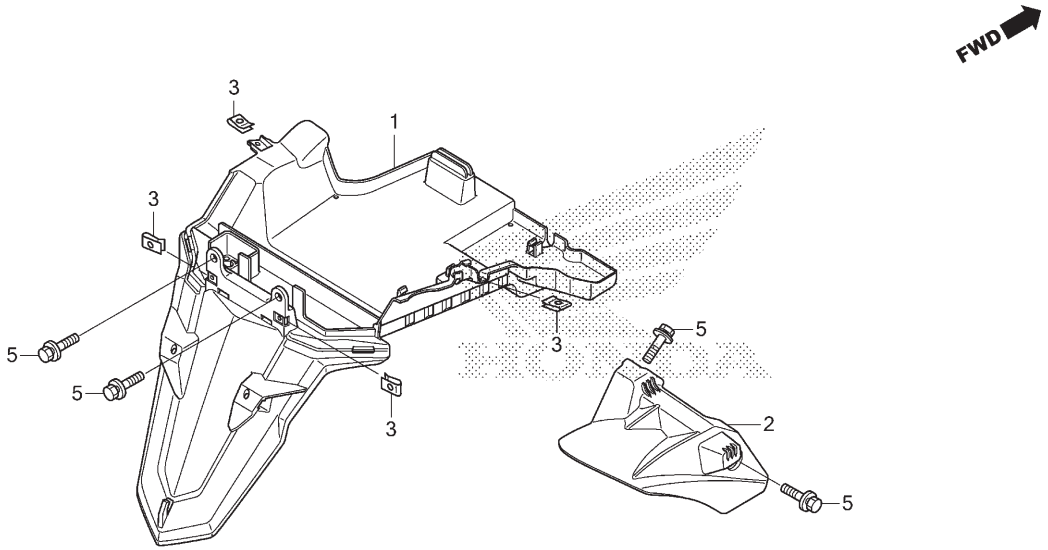

Ref. Nº	N.O.S.	Item de serviço	T.M.O.
1	413102	Para-lama, Traseiro	0,6
2	4131N4	Para-lama, Interno: Traseiro	0,1

Ref. Nº	Nº da peça	Descrição	Qtd. ELITE125 K / L / M	N	P	Nº de série		Tipo
1	80105-K80-B30	Para-lama, Traseiro	1	1	1	.....	.....	.....
2	80106-K80-C00	Para-lama, Interno Traseiro	1	1	1	.....	.....	.....
3	90303-GCC-000	Porca, Pressão, 4mm	4	4	4	.....	.....	.....
5	93404-06016-07	Parafuso-arruela, 6x16	4	4	4	.....	.....	.....

PROIBIDA A REPRODUÇÃO E DISTRIBUIÇÃO
1111111 - Honda Unidade Sumaré - Bruno Pereira Ramos

© Moto Honda da Amazônia Ltda.
Todos os direitos reservados.

C-40

Bateria

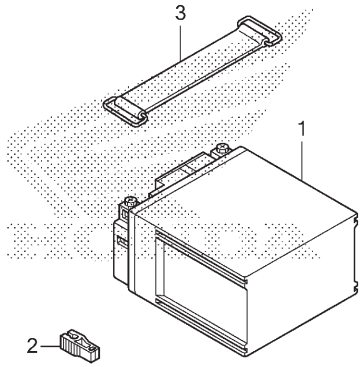

K805F4000

Ref. Nº	N.O.S.	Item de serviço	T.M.O.
1	610100	Bateria	0,2

Ref. Nº	Nº da peça	Descrição	Qtd. ELITE125 K / L / M	N	P	Nº de série		Tipo
1	31500-KWT-FB1	Bateria Conj. (DTZ7L)	1	1	1			
2	38235-K48-A01	Sacador, Fusível	1	1	1			
3	95012-17001	Presilha F, Bateria (155mm)	1	1	1			

PROIBIDA A REPRODUÇÃO E DISTRIBUIÇÃO
1111111 - Honda Unidade Sumaré - Bruno Pereira Ramos

© Moto Honda da Amazônia Ltda.
Todos os direitos reservados.

C-41

Fiação Principal

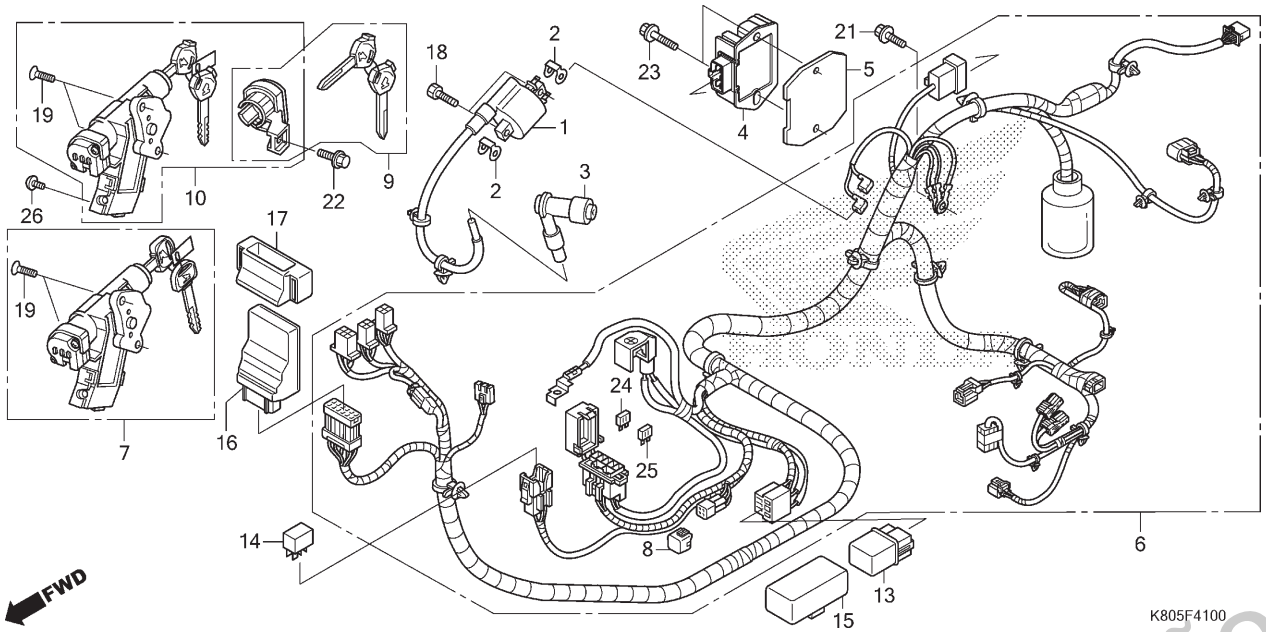

Ref. Nº	N.O.S.	Item de serviço	T.M.O.
1	614105	Bobina, Ignição	0,7
3	6141E3	Supressor Ruídos	0,2
4	6131B2	Regulador, Retificador	0,7
6	611100	Fiação, Principal	1,4
7	615145	Interruptor, Ignição & Trava	0,6
9	6151A2	Chave, Obturador	0,9
		• Exclui: Corte da chave	
10	6151A1	Chaves, Jogo	1,2
13	6111C5	Relé, Partida	0,2
14	611155	Relé, Principal	0,2
16	618135	Módulo Controle Motor (ECM)	0,3

Ref. Nº	Nº da peça	Descrição	Qtd. ELITE125 K / L / M	N	P	Nº de série	Tipo
1	30510-K80-H01	Bobina Ignição, Conj.	1	1	1		
2	30520-GFM-900	Espaçador, Bobina Ignição	2	2	2		
3	30700-GGC-G01	Supressor Ruídos, Conj.	1	1	1		
4	31600-KVC-D51	Regulador Comp., Retificador	1	1	1		
5	31601-GFM-970	Placa, Regulador	1	1	1		
6	32100-K80-B30	Fiação, Principal	1	1	1		
7	35012-K80-C01	Interruptor Conj., Ignição & Trava	1	1	1		
8	32606-GGC-C01	Adaptador (4P 090 M) (Vermelho)	1	1	1		
9	35011-K80-K00	Obturador, Jogo Chave	1	1	1		
10	35014-K80-K01	Chaves & Parafusos, Jogo	1	1	1		
13	38501-GFM-901	Relé Comp., Partida	1	1	1		
14	38501-KSS-B31	Relé Comp. (MICRO ISO 4P)	1	1	1		
15	38506-GFM-900	Suporte, Relé Partida	1	1	1		
16	38770-K80-B31	Unidade PGM-FI	1	1	1		
17	38771-KSS-C01	Coxim, Unidade PGM-FI	1	1	1		
18	90106-GFM-900	Parafuso, Sextavado, 6x22	2	2	2		
19	90164-GEE-003	Parafuso, Cabeça Chata, 6x22	2	2	2		

PROIBIDA A REPRODUÇÃO E DISTRIBUIÇÃO
1111111 - Honda Unidade Samaré - Bruno Pereira Ramos

© Moto Honda da Amazônia Ltda.
Todos os direitos reservados.

C-41

Fiação Principal

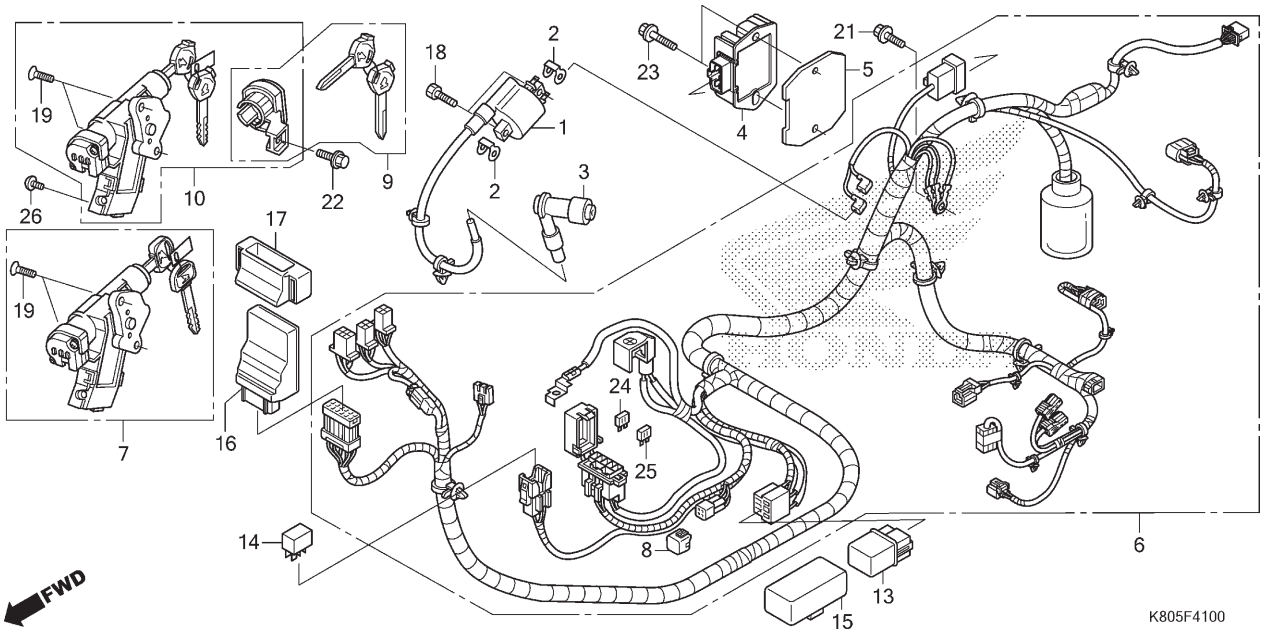

Ref. Nº	N.O.S.	Item de serviço	T.M.O.	Ref. Nº	Nº da peça	Descrição	Qtd. ELITE125 K / L / M	N	P	Nº de série		Tipo
				21	95701-06012-00	Parafuso, Flange, 6x12	1	1	1			
				22	95701-06016-08	Parafuso, Flange, 6x16	1	1	1			
				23	95701-06030-00	Parafuso, Flange, 6x30	2	2	2			
				24	98200-41000	Fusível (10A)	4	4	4			
				25	98200-42000	Fusível (20A)	2	2	2			
				26	90102-GGC-F00	Parafuso, Fixação Especial, 4x12	1	1	1			

PROIBIDA A REPRODUÇÃO E DISTRIBUIÇÃO
1111111 - Honda Unidade Sumaré - Bruno Pereira Ramos

© Moto Honda da Amazônia Ltda.
Todos os direitos reservados.

C-42

Chassi

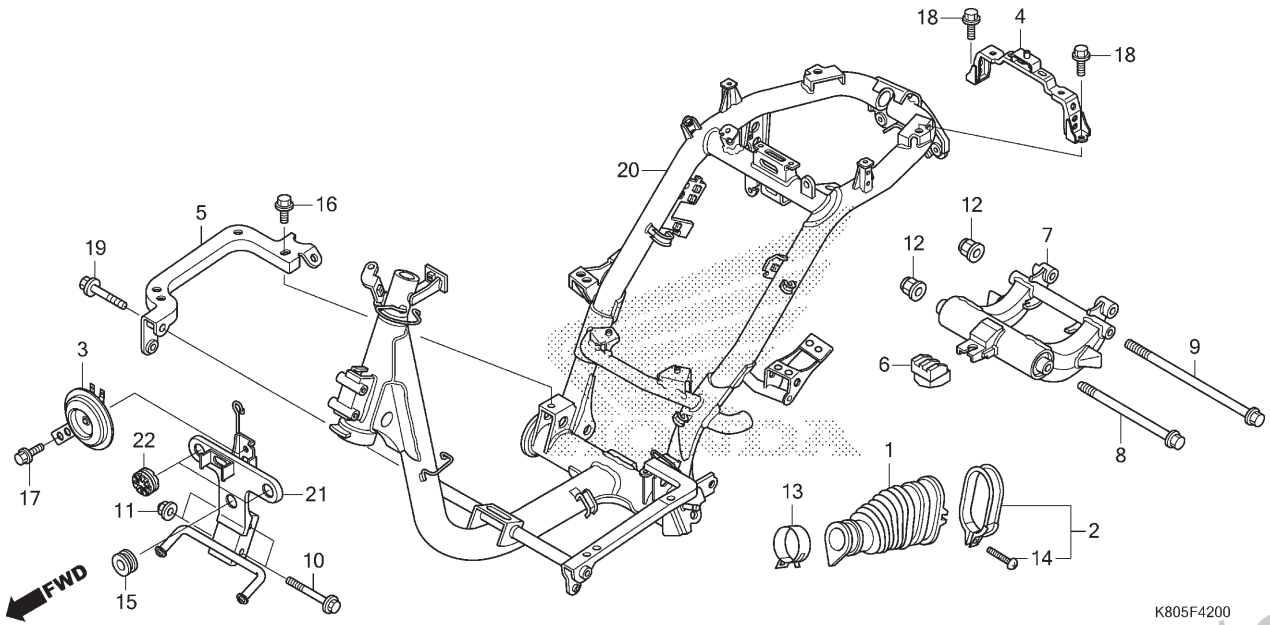

Ref. Nº	N.O.S.	Item de serviço	T.M.O.
1	1101H4	Duto, Tampa Correia	0,2
3	616169	Buzina	0,2
5	4101D2	Suporte, Assoalho: Direito	0,6
7	4101B5	Articulação, Suporte Motor • Inclui: Remoção e instalação do motor	2,4
20	410100	Chassi • Inclui: Remoção e instalação do motor	4,0
21	411105	Suporte, Tampa Dianteira	0,5

Ref. Nº	Nº da peça	Descrição	Qtd. ELITE125 K / L / M	N	P	Nº de série		Tipo
1	11345-GCC-000	Duto, Tampa Esquerda	1	1	1			
2	11346-GFM-970	Presilha, Duto Tampa Esquerda	1	1	1			
3	38110-K80-C01	Buzina Conj., Aguda	1	–	–			
	38110-K80-C02		–	1	1			
4	50151-K80-C00	Suporte, Bagageiro Traseiro	1	1	1			
5	50201-GGC-C00	Suporte, Direito Assoalho	1	1	1			
6	50352-GW0-730	Coxim, Limitador	1	1	1			
7	50355-K69-600	Articulação Subconj., Fixação Motor	1	1	1			
8	90105-KJ9-000	Parafuso, Flange, 10x210	1	1	1			
9	90106-GCC-000	Parafuso, Flange, 10x238	1	1	1			
10	90108-KCW-870	Parafuso, Flange, 6x48	2	2	2			
11	90202-KCW-870	Porca, Cega, 6mm	2	2	2			
12	90304-KCS-920	Porca, U, 10mm	2	2	2			
13	91405-GFM-970	Braçadeira, Tubo (D29)	1	1	1			
14	93500-04025-0G	Parafuso, Phillips, 4x25	1	1	1			
15	61104-KEJ-660	Coxim, Fixação Para-lama Dianteiro	1	1	1			
16	95701-06012-00	Parafuso, Flange, 6x12	1	1	1			
17	95701-06012-08	Parafuso, Flange, 6x12	1	1	1			
18	95701-08016-08	Parafuso, Flange, 8x16	2	2	2			
19	95801-06032-00	Parafuso, Flange, 6x32	1	1	1			
20	50100-K80-A20	Chassi, Comp.	1	1	1			
21	50310-K80-C00	Suporte Comp., Para-lama Dianteiro	1	1	1			
22	84703-425-000	Coxim, Fixação Lanterna Traseira	2	2	2			

PROIBIDA A REPRODUÇÃO E DISTRIBUIÇÃO
1111111 - Honda Sumaré - Bruno Pereira Ramos

© Moto Honda da Amazônia Ltda.
Todos os direitos reservados.

C-46

Ferramentas

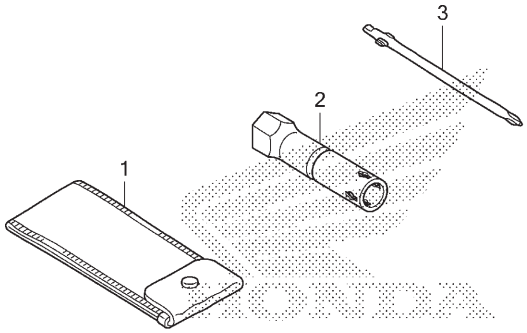

K805F4600

Ref. Nº	N.O.S.	Item de serviço	T.M.O.
Sem Informação			–

Ref. Nº	Nº da peça	Descrição	Qtd. ELITE125 K / L / M	N	P	Nº de série	Tipo
1	89101-063-000	Bolsa, Ferramentas	1	1	1		
2	89216-KVJ-G00	Chave, Velas (16)	1	1	1		
3	99003-10000	Chave, Phillips 1, (Nº2)	1	1	1		

PROIBIDA A REPRODUÇÃO E DISTRIBUIÇÃO
1111111 - Honda Unidade Sumaré - Bruno Pereira Ramos

© Moto Honda da Amazônia Ltda.
Todos os direitos reservados.

C-47

Etiquetas de Precaução

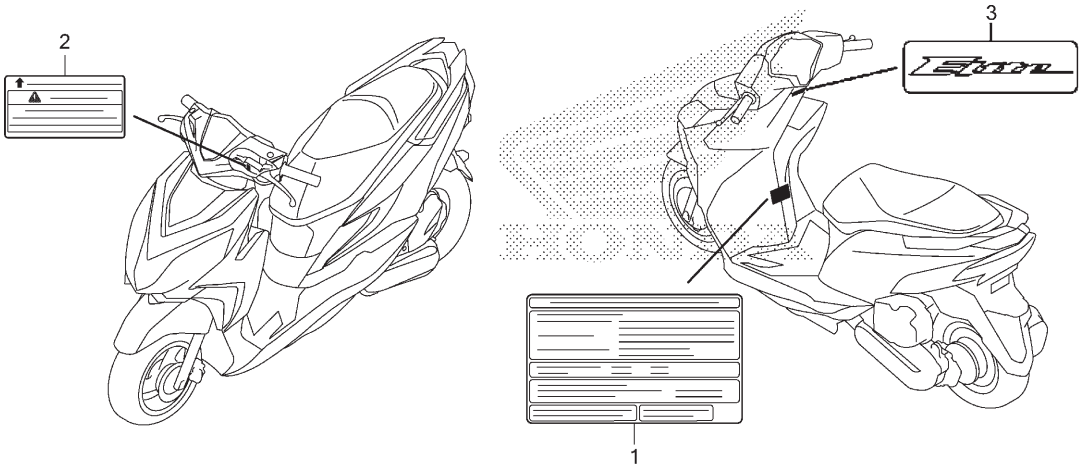

Ref. Nº	N.O.S.	Item de serviço	T.M.O.
Sem Informação			–

Ref. Nº	Nº da peça	Descrição	Qtd. ELITE125 K / L / M	N	P	Nº de série	Tipo
1	87505-K80-B30	Etiqueta, Pneu (Português)	1	1	1		
2	87514-K80-B30	Etiqueta, Precaução CBS (Português)	1	1	1		
3	87560-K80-B30	Etiqueta, ELITE	1	1	1		

PROIBIDA A REPRODUÇÃO E DISTRIBUIÇÃO
1111111 - Honda Unidade Sumaré - Bruno Pereira Ramos

© Moto Honda da Amazônia Ltda.
Todos os direitos reservados.

C-48

Emblemas • Faixas

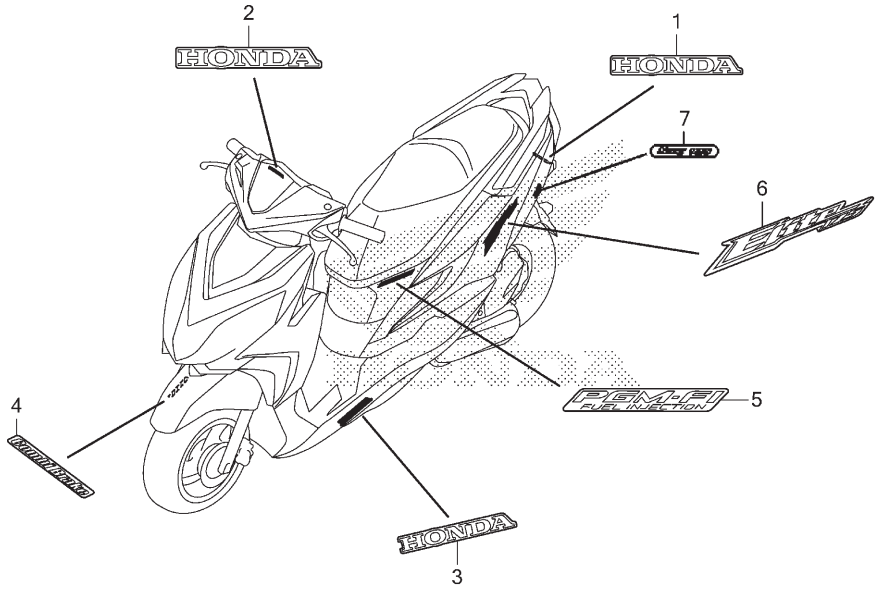

Ref. Nº	N.O.S.	Item de serviço	T.M.O.
Sem Informação			–

Ref. Nº	Nº da peça	Descrição	Qtd. ELITE125 K / L / M	N	P	Nº de série		Tipo
1	86101-KVS-J20ZA	Emblema, HONDA (59 mm)						
		Tipo1	1	1	1			
2	86102-KVS-J20ZA	Emblema, HONDA (70 mm)						
		Tipo1	1	1	1			
3	86103-K80-B30ZA	Emblema, HONDA (230mm)						
		Tipo4	2	–	–			
	86103-K80-B30ZB	*Tipo3*	2	–	–			
	86103-K80-B30ZC	*Tipo2*	2	–	–			
	86103-K80-B30ZD	*Tipo1*	2	–	–			
	86103-K80-B40ZA	*Tipo1*	–	2	2			
4	86611-K31-600ZA	Emblemas (FREIO COMBI) (73mm)						
		Tipo1	1	–	–			
5	86801-K80-B30ZA	Emblema, PGM-FI						
		Tipo1	2	2	2			
6	86831-K80-B30ZA	Emblema, Tampa Carcaça						
		Tipo4	2	–	–			
	86831-K80-B30ZB	*Tipo3*	2	–	–			
	86831-K80-B30ZC	*Tipo2*	2	–	–			
	86831-K80-B30ZD	*Tipo1*	2	–	–			
	86831-K80-B40ZA	*Tipo4*	–	–	2			
	86831-K80-B40ZB	*Tipo3*	–	2	–			
	86831-K80-B40ZC	*Tipo2*	–	2	2			
	86831-K80-B40ZD	*Tipo1*	–	2	2			
7	86837-K80-B30	Emblema B, Tampa Carcaça	2	2	2			

PROIBIDA A REPRODUÇÃO E DISTRIBUIÇÃO
1111111 - Honda Unidade Sumaré - Bruno Pereira Ramos

© Moto Honda da Amazônia Ltda.
Todos os direitos reservados.

ÍNDICE DE NÚMERO DE PEÇAS

Nº da Peça	Nº do bloco
06000	
06430-KRF-B80	C-22.30
06430-KZL-930	C-22.30
06431-MA3-405	C-18
06455-KCW-425	C-18
11000	
11100-K69-600	M-19.10
11105-K69-600	M-19.10
11106-K69-600	M-19.10
11107-K69-600	M-19.10
11200-K80-C00	M-19.20
11203-GC7-300	M-19.20
11205-GGC-900	M-12
11205-GGC-900	M-19.20
11206-K69-600	M-19.20
11216-GGC-900	M-19.10
11216-GGC-900	M-19.20
11220-K80-C00	M-17.10
11230-K69-600	M-13
11240-GGC-G00	M-19.20
11341-K80-C00	M-13
11342-K48-A00	M-13
11343-GGC-900	M-13
11344-GW3-980	M-13
11345-GCC-000	C-42
11346-GFM-970	C-42
11361-GGC-900	M-19.10
11395-K69-600	M-13
11395-K69-601	M-13
12000	
12100-K69-600	M-6
12191-K69-600	M-6
12191-KWP-D01	M-6
12200-K69-600	M-3
12200-K80-C00	M-3
12204-GGC-C50	M-3
12204-K69-305	M-3
12206-KPL-900	M-3
12209-GB4-682	M-4
12251-K69-601	M-3
12310-K69-600	M-2
12310-K69-601	M-2
12361-035-000	M-19.20
12391-K69-601	M-2
13000	
13000-K69-600	M-20
13011-K24-900	M-20
13012-K24-900	M-20
13021-K24-900	M-20
13022-K24-900	M-20
13031-K24-900	M-20
13032-K24-900	M-20
13101-K69-600	M-20
13102-K69-600	M-20
13103-K69-600	M-20
13111-KWN-900	M-20
13115-GN5-910	M-20
14000	
14100-K69-600	M-4
14321-K69-600	M-4
14401-K69-C01	M-5
14401-K97-T01	M-5
14430-K69-600	M-4
14440-K69-600	M-4
14461-GCC-000	M-4
14510-K69-600	M-5
14520-KTT-900	M-5
14531-K69-600	M-5
14560-KCW-851	M-5
14611-K69-600	M-5
14711-K69-600	M-4
14721-K69-600	M-4
14751-K69-600	M-4
14761-K69-600	M-4
14771-GB4-680	M-4
14775-K69-600	M-4
14781-KSY-900	M-4
15000	
15021-436-000	M-11
15100-K69-600	M-11
15133-KVY-900	M-11
15135-K69-600	M-11
15421-KPS-900	M-19.20
15426-KCW-880	M-19.20
15651-K69-600	M-19.10
16000	
16016-K03-H11	M-22
16075-K69-601	M-22
16077-KVB-S51	M-22
16081-KYJ-901	M-22
16169-K46-N21	M-22
16400-K80-A21	M-22
16410-K80-A21	M-22
16450-K60-T71	M-22
16472-KPC-D50	M-22
16480-KVB-S51	M-22
16485-K69-601	M-22
16700-K80-B31	C-26
16701-K36-H01	C-26
16706-GGL-J01	C-26
16707-KWN-711	C-26
16797-K80-B31	C-26
16798-K36-H01	C-26
17000	
17111-K69-T00	M-22
17113-GGC-900	M-3
17113-KWP-900	M-3
17119-GGC-900	M-3
17208-GFM-970	C-28
17210-K80-C00	C-28
17213-K80-C00	C-28
17213-K80-C00	C-28
17215-K80-C00	C-28
17218-K48-A00	C-28
17225-K80-C00	C-28
17235-K80-C00	C-28
17236-K80-B30	C-28
17236-KVB-900	C-28
17253-K80-C00	C-28
17261-GGC-900	C-28
17505-K80-C00	C-26
17510-K48-T40	C-26
17517-GGL-J00	C-26
17518-GHB-601	C-26
17525-KBN-900	C-26
17528-K80-C00	C-26
17560-K69-600	M-22
17570-K69-600	M-1
17572-GHB-601	C-26
17670-KSB-901	C-26
17674-GFC-901	C-26
17910-K80-C01	C-4.10
17920-K80-C01	C-4.10
18000	
18292-KCW-870	C-30
18293-MN0-000	C-30
18300-K80-H00	C-30
18318-K80-C00	C-30
18346-KVJ-910	C-30
18381-K80-C00	C-30
19000	
19510-GGC-900	M-8
19610-K69-600	M-1
19621-K69-600	M-1
19625-K69-600	M-1
19631-K69-600	M-1
19639-GBC-000	M-1
21000	
21200-K80-C00	M-17.10
22000	
22011-K69-600	M-16
22101-K69-601	M-17
22102-K69-600	M-16
22105-K69-600	M-16
22109-GGC-900	M-16
22110-K69-600	M-16
22113-K69-600	M-16
22123-KCW-305	M-16
22131-K69-600	M-16
22350-K69-601	M-17
22361-GFM-900	M-17
22401-KGG-910	M-17
22535-K69-600	M-17
22804-K69-601	M-17
23000	
23100-K69-601	M-17
23205-K69-600	M-17
23224-K69-600	M-17
23225-KSY-900	M-17
23226-KVB-900	M-17
23233-K69-601	M-17
23237-K69-601	M-17
23238-GGC-G01	M-17
23411-K69-600	M-17.10
23421-K69-600	M-17.10
23422-K69-600	M-17.10
23430-K69-600	M-17.10
28000	
28120-GFM-900	M-12
28120-KVB-901	M-12
28150-K69-600	M-12
30000	
30510-K80-H01	C-41
30520-GFM-900	C-41
30700-GGC-G01	C-41
31000	
31110-K80-C01	M-8
31120-K80-H01	M-8
31206-GFC-771	M-12
31210-K69-601	M-12
31500-KWT-FB1	C-40
31600-KVC-D51	C-41
31601-GFM-970	C-41
31917-KPH-901	M-3
32000	
32100-K80-B30	C-41
32101-K80-A20	C-2
32102-GGC-920	C-5.10
32102-K80-C00	M-17.10
32105-K80-H01	M-12
32112-K80-C00	M-17.10
32113-KWN-900	M-17.10
32606-GGC-C01	C-41
32907-GGC-900	M-8
32920-GFM-901	C-38.10
33000	
33100-K80-C01	C-1
33105-K80-C01	C-1
33110-K80-C01	C-1
33111-K80-C01	C-1
33117-KVJ-911	C-37.10
33117-KVJ-911	C-38.10
33117-KYY-901	C-1
33160-K80-C01	C-1
33404-GGC-G01	C-37.10
33404-GGC-G01	C-38.10
33406-KZG-901	C-1
33406-KZG-901	C-38.10
33410-K80-K01	C-37.10
33420-K80-B31	C-37.10
33460-K80-K01	C-37.10
33470-K80-B31	C-37.10
33710-K80-C01	C-38.10
33715-GB0-900	M-1
33715-K80-K01	C-38.10
33720-K80-B31	C-38.10

PROIBIDA A REPRODUÇÃO E DISTRIBUIÇÃO
1111111 - Honda Unidade Sumaré - Bruno Pereira Ramos

© Moto Honda da Amazônia Ltda.
Todos os direitos reservados.

ÍNDICE DE NÚMERO DE PEÇAS

Nº da Peça	Nº do bloco
33721-KZL-951	C-38.10
33729-KZL-951	C-38.10
33741-MGZ-B01	C-15
34000	
34903-K29-901	C-38.10
34903-KRE-E31	C-37.10
34903-KRE-E31	C-38.10
34906-447-711	C-38.10
35000	
35011-K80-K00	C-41
35012-K80-C01	C-41
35014-K80-K01	C-41
35160-GGC-901	C-4.10
35170-K80-C01	C-4.10
35180-GGC-901	C-4.10
35200-GGC-901	C-4.10
35340-KZL-951	C-4.10
35340-MA5-671	C-5.10
35700-K80-K21	C-35
36000	
36532-K69-601	M-3
37000	
37200-K80-B32	C-2
37210-K80-H01	C-2
37211-K80-H02	C-2
37212-K80-B32	C-2
37213-K80-C01	C-2
37350-K80-C01	C-2
37700-KVS-J01	M-17.10
37750-KPH-701	M-3
37800-K80-B31	C-26
37880-KWW-C01	C-28
38000	
38110-K80-C01	C-42
38110-K80-C02	C-42
38235-K48-A01	C-40
38301-GK8-014	C-2
38306-KK4-000	C-2
38307-KYS-941	C-2
38501-GFM-901	C-41
38501-KSS-B31	C-41
38506-GFM-900	C-41
38770-K80-B31	C-41
38771-KSS-C01	C-41
42000	
42010-KYS-940ZA	C-22.30
42301-KSS-900	C-20.40
42650-K80-B30ZA	C-22.30
42711-GFM-V01	C-22.30
42711-GFM-V02	C-22.30
42753-GFM-V01	C-22.30
42753-KWF-901	C-20.40
42753-KWP-E01	C-22.30
42753-MR4-901	C-20.40
43000	
43107-MAJ-G41	C-18
43141-KVJ-910	C-22.30
43151-329-000	C-22.30
43151-KCW-870	C-22.30
43352-568-003	C-18
43353-461-771	C-18
43410-K69-600	C-22.30
43440-K80-C41	C-4.10
43450-K69-641	C-4.10
43459-GN5-760	C-22.30
43472-KVB-900	C-22.30
44000	
44311-GCC-930	C-20.40
44620-GW3-980	C-20.40
44650-K80-B30ZA	C-20.40
44711-GFM-V01	C-20.40
44711-GFM-V02	C-20.40
44753-GFM-970	C-22.30
45000	
45108-KCW-861	C-18
45112-MG3-006	C-18
45125-K80-B31	C-5.10
45127-GGC-930	C-5.10
45128-GGC-930	C-5.10
45132-166-016	C-18
45133-MA3-006	C-18
45150-KTZ-D01	C-18
45190-KPM-871	C-18
45203-MG3-016	C-18
45215-KA3-732	C-18
45351-K80-B31	C-20.40
45500-GFM-642	C-5.10
45504-410-003	C-5.10
45512-MA6-006	C-5.10
45513-KV2-901	C-5.10
45517-166-006	C-5.10
45520-GE2-006	C-5.10
45521-K21-901	C-5.10
45530-KVK-961	C-5.10
50000	
50100-K80-A20	C-42
50151-K80-C00	C-42
50201-GGC-C00	C-42
50203-K48-A00	C-4.10
50204-K69-600	C-4.10
50301-KCW-870	C-10
50302-GGC-C00	C-10
50306-GFC-900	C-10
50310-K80-C00	C-42
50352-GW0-730	C-42
50355-K69-600	C-42
50500-K80-C00	C-35
50501-GCC-C50	M-13
50503-GFM-900	C-35
50504-GFM-900	C-35
50505-GFM-900	C-35
50530-K80-B30	C-35
50541-K48-A00	C-35
50611-K80-C00	C-14
51000	
51400-K80-B31	C-17
51401-K80-B31	C-17
51410-GFM-J11	C-17
51412-GGC-901	C-17
51413-KRF-H71	C-17
51420-K80-A01	C-17
51432-KRF-H71	C-17
51437-KRF-H71	C-17
51440-GGC-931	C-17
51490-KRF-H71	C-17
51500-K80-B31	C-17
51520-K80-B31	C-17
52000	
52400-K80-B31	C-36
52485-GGC-901	C-36
52486-GGC-901	C-36
53000	
53100-K80-B30	C-9
53100-K80-B31	C-9
53104-GGC-900	C-4.10
53124-KCW-870	C-9
53140-K44-V00	C-4.10
53166-GGC-900	C-4.10
53167-K48-A20	C-4.10
53168-K48-A20	C-4.10
53172-GFM-901	C-4.10
53173-GFM-900	C-4.10
53173-KCW-870	C-4.10
53175-GFM-971	C-5.10
53176-GBL-870	C-4.10
53178-GFM-900	C-4.10
53180-GFM-900	C-4.10
53185-GFM-970	C-4.10
53186-GBL-870	C-4.10
53188-GBL-870	C-4.10
53198-GBL-870	C-5.10
53199-GCS-010	C-5.10
53206-K80-C00	C-9
53206-K80-C01	C-9
53209-K80-B30ZA	C-9
53209-K80-B30ZB	C-9
53209-K80-B30ZC	C-9
53209-K80-B30ZD	C-9
53209-K80-B30ZE	C-9
53209-K80-B30ZF	C-9
53210-GGC-900	C-10
53211-KCW-870	C-10
53212-GGC-C00	C-10
53214-250-000	C-10
53215-GGC-900	C-10
53216-KCW-870	C-10
53219-GGC-G10	C-10
53225-K80-B30ZA	C-9
53225-K80-B30ZB	C-9
53225-K80-B30ZC	C-9
53225-K80-B30ZD	C-9
53225-K80-B30ZE	C-9
53225-K80-B30ZF	C-9
53235-K80-B30ZA	C-9
53235-K80-B30ZB	C-9
53235-K80-B30ZC	C-9
53235-K80-B30ZD	C-9
53235-K80-B30ZE	C-9
53235-K80-B30ZF	C-9
53250-K80-B30ZA	C-2
53250-K80-B30ZB	C-2
53300-K80-B30ZA	C-9
61000	
61104-KEJ-660	C-42
61200-K80-B30ZA	C-12
61200-K80-B30ZB	C-12
61200-K80-B30ZC	C-12
61200-K80-B30ZD	C-12
61201-K80-C00	C-12
61202-K80-C00	C-12
61205-K80-B30ZC	C-11
61205-K80-B30ZD	C-11
61205-K80-B30ZE	C-11
61205-K80-B30ZF	C-11
61210-K80-B30ZA	C-11
61210-K80-B30ZB	C-11
61210-K80-B30ZC	C-11
61210-K80-B30ZD	C-11
61300-K80-B30ZA	C-12
61300-K80-B30ZB	C-12
61300-K80-B30ZC	C-12
61300-K80-B30ZD	C-12
61600-K80-B30ZA	C-12
61600-K80-B30ZB	C-12
61600-K80-B30ZE	C-12
61600-K80-B30ZF	C-12
61700-K80-B30ZA	C-12
61700-K80-B30ZB	C-12
61700-K80-B30ZE	C-12
61700-K80-B30ZF	C-12
64000	
64302-K80-B30ZA	C-12
64302-K80-B30ZB	C-12
64302-K80-B30ZC	C-12
64302-K80-B30ZD	C-12
64303-K80-B30ZA	C-12
64303-K80-B30ZB	C-12
64310-K80-C00	C-14
64321-K80-C00	C-14
64340-K48-A00	C-14
77000	
77115-K80-C00	C-24
77200-K80-C40	C-24
77201-KSB-900	C-16
77207-KTS-900	C-30
77235-K80-H00	C-24
77236-GCC-C51	C-24
77236-GGC-C50	C-24

PROIBIDA A REPRODUÇÃO E DISTRIBUIÇÃO
1111111 Honda Unidade Sumaré, Bruno Pereira Ramos

© Moto Honda da Amazônia Ltda.
Todos os direitos reservados.

ÍNDICE DE NÚMERO DE PEÇAS

Nº da Peça	Nº do bloco
77238-GCC-C50	C-24
77240-K48-A01	C-24
80000	
80100-K80-B30ZA	C-15
80105-K80-B30	C-39
80106-K80-C00	C-39
80150-K80-C00	C-14
81000	
81131-K80-C00	C-13
81132-K80-C00	C-13
81134-GGC-G00ZA	C-13
81135-K80-C00	C-13
81136-K80-C00	C-13
81141-K80-C00	C-13
81143-K80-B30ZA	C-13
81143-K80-B30ZB	C-13
81143-K80-B30ZC	C-13
81143-K80-B30ZD	C-13
81143-K80-B30ZE	C-13
81143-K80-B30ZF	C-13
81144-K80-B30ZA	C-13
81144-K80-B30ZB	C-13
81144-K80-B30ZC	C-13
81144-K80-B30ZD	C-13
81144-K80-B30ZE	C-13
81144-K80-B30ZF	C-13
81200-K80-C00ZA	C-24
81252-GGC-G00ZA	C-16
81260-K80-C00	C-16
82000	
82871-KTP-900	M-1
83000	
83100-K80-B30ZA	C-15
83100-K80-B30ZB	C-15
83100-K80-B30ZC	C-15
83100-K80-B30ZD	C-15
83100-K80-B40ZA	C-15
83100-K80-B40ZB	C-15
83100-K80-B40ZC	C-15
83100-K80-B40ZD	C-15
83200-K80-B30ZA	C-15
83200-K80-B30ZB	C-15
83200-K80-B30ZC	C-15
83200-K80-B30ZD	C-15
83200-K80-B40ZA	C-15
83200-K80-B40ZB	C-15
83200-K80-B40ZC	C-15
83200-K80-B40ZD	C-15
83530-K80-B30	C-15
83502-K80-C00	C-15
83520-K80-C00	C-14
83533-K80-C00	C-14
83630-K80-B30	C-15
83602-K80-C00	C-15
83620-K80-C00	C-14
83710-K80-B30ZA	C-14
83710-K80-B30ZB	C-14
83710-K80-B30ZC	C-14
83710-K80-B30ZD	C-14
83710-K80-B40ZA	C-14
83750-K80-B30ZA	C-15
83750-K80-B30ZB	C-15
83750-K80-B30ZC	C-15
83750-K80-B30ZD	C-15
83750-K80-B30ZE	C-15
83750-K80-B30ZF	C-15
83810-K80-B30ZA	C-14
83810-K80-B30ZB	C-14
83810-K80-B30ZC	C-14
83810-K80-B30ZD	C-14
83810-K80-B40ZA	C-14
83900-K80-B30ZA	C-15
84000	
84703-425-000	C-42
86000	
86101-KVS-J20ZA	C-48
86102-KVS-J20ZA	C-48
86103-K80-B30ZA	C-48
86103-K80-B30ZB	C-48
86103-K80-B30ZC	C-48
86103-K80-B30ZD	C-48
86103-K80-B40ZA	C-48
86150-KRF-890	C-2
86150-KYS-940	C-2
86611-K31-600ZA	C-48
86801-K80-B30ZA	C-48
86831-K80-B30ZA	C-48
86831-K80-B30ZB	C-48
86831-K80-B30ZC	C-48
86831-K80-B30ZD	C-48
86831-K80-B40ZA	C-48
86831-K80-B40ZB	C-48
86831-K80-B40ZC	C-48
86831-K80-B40ZD	C-48
86837-K80-B30	C-48
87000	
87505-K80-B30	C-47
87514-K80-B30	C-47
87560-K80-B30	C-47
88000	
88113-K69-600	C-3
88114-KYV-T00	C-3
88116-KVJ-890	C-3
88210-K80-B31	C-3
88220-K80-B31	C-3
89000	
89101-063-000	C-46
89216-KVJ-G00	C-46
90000	
90001-GCC-000	M-11
90001-KWW-742	M-12
90002-KGH-900	M-8
90004-GHB-610	M-2
90004-KGF-910	M-3
90005-KY7-000	M-5
90008-GCC-000	M-19.20
90011-GFC-J31	C-1
90012-KYY-900	M-4
90014-GGC-900	M-3
90017-GCC-000	M-2
90031-K69-600	M-19.10
90032-K69-600	M-19.20
90083-KRM-840	M-4
90100-K80-C00	M-17.10
90102-GGC-F00	C-41
90103-KTT-C01	C-2
90105-KJ9-000	C-42
90105-KL8-741	C-20.40
90105-MBB-000	C-20.40
90106-GAH-000	C-16
90106-GCC-000	C-42
90106-GFM-900	C-41
90106-KCZ-000	C-9
90107-GGC-900	C-4.10
90107-GGL-J00	C-13
90107-KVJ-D01	C-30
90108-KCW-870	C-42
90108-KRJ-900	C-9
90108-KZL-860	C-35
90111-GFM-970	C-11
90112-K80-C00	C-14
90112-KVB-900	C-22.30
90114-GBL-871	C-5.10
90115-KWN-700	C-4.10
90116-GFM-900	C-4.10
90116-KRF-H71	C-17
90118-GFM-900	C-4.10
90123-KRF-H71	C-17
90131-KRM-840	M-19.10
90131-MY6-670	C-18
90145-GAZ-981	C-5.10
90145-GW3-981	C-5.10
90145-KVS-M30	C-5.10
90145-MS9-612	C-5.10
90147-MCE-950	C-35
90164-GEE-003	C-41
90201-GCC-000	M-3
90202-187-000	M-17
90202-KCW-870	C-42
90203-KCW-870	C-35
90206-001-000	M-4
90301-GGC-900	C-15
90301-GGC-900	C-38.10
90302-435-761	C-4.10
90302-GFM-890	C-1
90302-GFM-890	C-12
90302-KSB-880	C-3
90303-GCC-000	C-9
90303-GCC-000	C-12
90303-GCC-000	C-13
90303-GCC-000	C-14
90303-GCC-000	C-15
90303-GCC-000	C-39
90303-GGC-G01	C-38.10
90303-KCW-870	C-30
90304-KCS-920	C-42
90305-GEE-710	C-28
90305-GFM-641	C-22.30
90305-HC0-770	C-9
90305-KWW-640	C-9
90306-KYA-601	C-20.40
90401-GFM-900	M-3
90401-KRM-R20	M-19.10
90407-259-000	M-19.10
90410-GCC-000	M-8
90417-KRM-840	M-1
90441-GFM-970	M-17
90441-GGC-900	M-3
90461-GFM-K00	M-2
90474-333-000	M-19.20
90501-GW3-980	C-22.30
90502-GFM-970	C-9
90502-KVJ-D10	C-22.30
90506-KCW-870	C-10
90512-K53-D00	C-11
90512-K80-B30	C-11
90543-MV9-670	M-2
90544-KRF-H71	C-17
90545-300-000	C-5.10
90603-KSV-J10	M-17
90605-166-720	M-17
90651-KRF-H71	C-17
90651-MA5-671	C-5.10
90652-GGZ-J00	C-28
90656-GCC-000ZC	C-16
90677-KAN-T00	C-13
90683-GAZ-980	C-14
90701-GF6-000	M-3
90701-GF6-000	M-6
90701-GF6-000	M-11
90701-GF6-000	M-13
90701-GF6-000	M-17.10
90741-GFC-900	M-20
90754-GC8-003	C-20.40
90754-GC8-005	C-20.40
91000	
91002-K69-601	M-19.20
91002-K80-C01	M-19.20
91002-KVB-S51	M-19.20
91003-K24-902	M-17.10
91004-GGC-G01	M-17
91005-GFM-901	M-17.10
91005-GFM-901	M-19.20
91006-GFM-901	M-19.20
91006-KWP-901	M-17.10
91006-KWP-901	M-19.20
91007-KWP-901	M-19.20
91008-KWP-D01	M-17.10
91009-GFM-901	M-17.10
91009-KVJ-651	M-17.10
91052-K24-901	C-20.40
91052-K24-902	C-20.40
91104-K24-901	M-19.20
91109-GGC-G01	M-17
91109-K2S-N01	M-17
91201-K69-C01	M-19.10
91201-KWP-D01	M-19.10
91202-K24-901	M-19.20
91202-K69-C01	M-19.20
91203-K35-J01	M-19.20
91203-K69-C01	M-19.20
91204-GGC-G01	M-17.10
91211-K44-V01	M-17
91225-K69-C01	M-17.10
91225-KWP-D01	M-17.10

PROIBIDA A REPRODUÇÃO DE DISTRIBUIÇÃO
1111111 - Honda Unidade Sumaúma - Bruno Pereira Ramos

© Moto Honda da Amazônia Ltda.
Todos os direitos reservados.

ÍNDICE DE NÚMERO DE PEÇAS

Nº da Peça	Nº do bloco
91254-KRF-H71	C-17
91257-GFM-900	C-20.40
91257-HB3-003	C-20.40
91301-GGL-J01	M-22
91301-HM5-630	M-5
91302-001-020	M-19.20
91306-GFM-970	M-5
91306-HB3-003	M-19.10
91307-035-000	M-19.10
91307-K69-600	M-19.10
91308-GFM-900	M-3
91309-GFC-771	M-12
91351-KRF-H71	C-17
91384-KVB-900	M-17
91405-GFM-970	C-42
91542-K69-601	M-12
92000	
92800-12000	M-19.10
92900-06040-0B	M-3
93000	
93401-06020-00	C-4.10
93404-06012-08	C-14
93404-06016-07	C-39
93404-06016-08	C-11
93404-06020-00	M-1
93404-06020-07	C-1
93404-06032-07	C-14
93404-06040-07	C-28
93414-06016-08	C-16
93500-04025-0G	C-42
93500-05008-0H	C-24
93500-05012-1H	C-4.10
93500-05022-0A	C-4.10
93600-04012-1G	C-5.10
93892-05012-18	M-22
93892-05016-08	M-12
93893-04012-17	C-5.10
93901-22320	C-2
93901-34120	M-11
93903-22410	C-2
93903-24320	C-2
93903-25320	C-2
93903-25380	M-1
93903-25480	C-28
93903-34120	M-13
93903-34320	C-1
93903-34420	C-9
93903-34420	C-9
93903-34420	C-12
93903-34420	C-13
93903-34420	C-14
93903-34420	C-15
93903-34420	C-37.10
93903-34420	C-38.10
93903-34480	C-9
93903-34480	C-13
93903-34480	C-14
93903-34480	C-15
93903-35320	C-1
93903-35320	C-12
93903-35320	C-37.10
93913-255J0	C-28
94000	
94002-08080-0S	C-4.10
94030-12200	M-17
94030-14200	M-16
94050-06000	M-22
94050-06000	C-5.10
94050-06000	C-26
94050-06070	C-24
94050-10000	M-8
94101-12800	C-20.40
94251-10000	C-35
94301-08200	M-19.10
94591-47000	C-1
94591-47000	C-13
95000	
95002-02130	C-28
95002-41200-08	C-28
95002-80000	C-28
95003-17005-10	C-9
95003-23024-31	C-26
95012-17001	C-40
95015-32001	C-22.30
95015-42000	C-22.30
95701-06012-00	C-5.10
95701-06012-00	C-24
95701-06012-00	C-26
95701-06012-00	C-41
95701-06012-00	C-42
95701-06012-08	C-42
95701-06014-08	C-4.10
95701-06016-00	M-8
95701-06016-00	M-19.20
95701-06016-08	C-41
95701-06018-00	M-17.10
95701-06022-00	M-5
95701-06022-00	M-19.10
95701-06022-00	M-22
95701-06030-00	M-17.10
95701-06030-00	C-41
95701-06035-00	M-1
95701-06035-00	M-17.10
95701-06040-00	M-17.10
95701-06055-00	M-19.10
95701-06080-00	M-19.10
95701-06100-00	M-3
95701-06115-00	M-19.10
95701-08012-00	M-19.20
95701-08016-08	C-42
95701-08020-00	C-24
95801-06012-08	C-30
95801-06032-00	C-42
95801-08032-00	C-36
95801-10035-00	C-36
95801-10040-02	C-30
95801-10040-07	C-10
96000	
96001-06016-00	M-19.10
96001-06020-00	M-22
96001-06022-00	C-5.10
96001-06025-00	M-8
96001-06025-07	M-1
96001-06035-00	M-12
96001-06035-00	M-13
98000	
98200-41000	C-41
98200-42000	C-41
99000	
99003-10000	C-46

PROIBIDA A REPRODUÇÃO E DISTRIBUIÇÃO
1111111 Honda Unidade Sumaré - Bruno Pereira Ramos

© Moto Honda da Amazônia Ltda.
Todos os direitos reservados.

HONDA

The Power of Dreams

Publicado pela Moto Honda da Amazônia Ltda.
Setor Publicações Técnicas