HONDA

CB600F Hornet

CB600F5
CB600F6
CB600F7

CATÁLOGO DE PEÇAS

3

Moto Honda da Amazônia Ltda. – 2006

00X1B-MBZ-003

ÍNDICE

INSTRUÇÕES 1

GRUPO DO MOTOR 2

GRUPO DO CHASSI 3

ÍNDICE DE NÚMERO DE PEÇAS 4

Preto
NH-1

Vermelho Brazilian
R-294

Modelo 2005

Preto
NH-1

Amarelo Ipê Perolizado
Y-193P

Modelo 2006

Laranja Canela Metálico
YR-281M

Prata Lumiar Metálico
NH-455M

Modelo 2007

Instruções para o Uso do Catálogo de Peças

- **Este Catálogo de Peças descreve todas as peças de reposição, bem como o tempo de mão-de-obra (T.M.O.) para o modelo CB600F5 • CB600F6 • CB600F7.**
  - Este Catálogo de Peças foi elaborado com base nas últimas informações disponíveis até 30 de novembro de 2006.
- Especifique sempre o Nº completo da peça quando for efetuar um pedido de peças.
  - Verifique sempre o número, modelo, tipo, série, cor, marca, tamanho, que se fizer necessário antes de fazer o pedido de peças.
  - Observe sempre que as ilustrações permitem localizar uma determinada parte do chassi ou do motor, podendo diferenciar da sua forma original.
- Quando forem efetuadas modificações ou adições no Catálogo de Peças, as páginas a serem substituídas ou adicionadas serão publicadas no momento apropriado acompanhadas de uma página de instruções para atualização.
- Periodicamente serão emitidas Notícias de Peças para que seja atualizado temporariamente o Catálogo de Peças até que seja publicada a Atualização definitiva do Catálogo.
- **Recomendamos ao Concessionário que mantenha seu Catálogo de Peças atualizado, observando com atenção a página de instruções para atualização.**

Índice

- Instruções para o Uso do Catálogo de Peças 1
- Como Localizar as Informações sobre as Peças 2
- Estrutura do Catálogo de Peças 3
- Quando Utilizar as Peças 4
- Abreviaturas Utilizadas neste Catálogo de Peças 4
- Como Localizar o Bloco de Peças e os Números de Série 5
- Modelos, Códigos de Área e Números de Série Aplicáveis 5
- Tabela de Cores 6
- Composição do Número de Identificação do Veículo (V.I.N.) 9
- Aplicação de Mangueiras de Combustível, Aplicações Gerais, Mangueira de Vinil 10
- Composição do Número de Identificação das Mangueiras 12
- Instruções para o Uso do Tempo Padrão de Mão-de-Obra T.M.O. 13
- Índice Ilustrado - Grupo do Motor 18
- Índice Ilustrado - Grupo do Chassi 21
- Índice Número de Peças 106

Como Localizar as Informações sobre as Peças

Ⓑ Referência com o Índice Número de Peças

ÍNDICE DE NÚMERO DE PEÇAS

Nº da Peça	Nº do bloco	Nº da Peça	Nº do bloco	Nº da Peça	Nº do bloco	Nº da Peça	Nº do bloco
06000		13013-ZE2-014	M-8	15520-ZB2-003	C-5.17	16223-ZA0-700	M-13
		13101-ZE2-000	M-8	15520-ZB2-003	C-5.18	16223-ZA0-700	M-13.1
06165-ZE2-000	M-3	13101-ZE2-010	M-8	15520-ZB2-003	C-5.19	16223-ZA0-800	M-13
061A1-ZE2-700	C-4	13101-ZE2-810	M-8	15520-ZB2-003	C-5.2	16223-ZA0-800	M-13.1
06550-ZB4-630	C-16	13101-ZE2-811	M-8	15520-ZB2-003	C-5.3	16252-ZA1-000	C-8
06710-ZB4-000	C-18	13102-ZE2-000	M-8	15520-ZB2-003	C-5.4	16260-ZE2-700	M-13
06710-ZB4-800	C-20	13102-ZE2-010	M-8	15520-ZB2-003	C-5.5	16260-ZE2-720	M-13
06810-ZB4-800	C-21	13102-ZE2-810	M-8	15520-ZB2-003	C-5.6	16260-ZE2-721	M-13
		13102-ZE2-811	M-8	15520-ZB2-003	C-5.7	16260-ZE2-722	M-13
11000		13103-ZE2-000	M-8	15520-ZB2-003	C-5.8	16261-ZE2-700	M-13
		13103-ZE2-010	M-8	15520-ZB2-003	C-5.9	16261-ZE2-701	M-13
11300-ZE2-700	M-3	13103-ZE2-810	M-8	15520-ZE2-003	M-10	16261-ZE2-702	M-13
11315-ZE2-700	M-3	13103-ZE2-811	M-8	15620-ZE2-700	M-3	16262-ZE2-710	M-13
11381-ZE2-000	C-4	13104-ZE2-000	M-8	15721-ZB4-000	C-9	16262-ZE2-711	M-13
11381-ZE2-000	M-3	13104-ZE2-010	M-8			16263-ZA0-000	M-13
11381-ZE2-800	M-3	13104-ZE2-810	M-8	**16000**		16264-ZE2-700	M-13
		13104-ZE2-811	M-8			16264-ZE2-701	M-13
12000		13111-ZE2-000	M-8	16010-ZA0-931	M-13	16265-ZE2-721	M-13
		13200-ZE2-000	M-8	16010-ZE2-811	M-13.1	16268-893-000	C-8
120A0-ZE2-811	M-2	13200-ZE2-305	M-8	16010-ZE2-812	M-13.1	16268-ZE2-720	M-13
120A0-ZE2-812	M-2	13310-ZE2-700	M-7	16011-ZA0-931	M-13	16268-ZE2-721	M-13
120A0-ZE2-813	M-2	13310-ZE2-701	M-7	16011-ZA0-931	M-13.1	16269-ZA0-700	M-13
120A0-ZE2-820	M-2			16013-ZA0-931	M-13	16269-ZA0-800	M-13

Ⓐ Referência com o Índice Ilustrado

Grupo do Motor

• O numero de referência na ilustração do índice pode ser diferente da que aparece no texto.

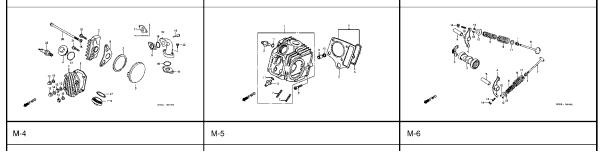

M-14

Árvore de Manivelas
• Pistão
(CBR900RRN/RRS)

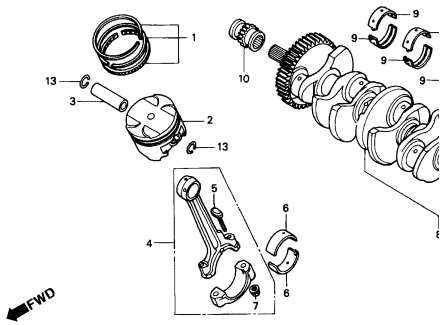

Item de serviço	T.M.O.
Jogo de Anéis, Pistão	*6,8
(Adicione 0,2 por Unidade)	
• Pistão	
(Adicione 0,2 por Unidade)	
Pino, Pistão	*6,7
Biela, Comp.	*7,1
(Adicione 0,4 por Unidade)	
Rolamento da Biela	*5,8
(Adicione 0,3 por Unidade)	
Árvore de Manivelas	*7,9
Rolamento, Árvore de Manivelas	*7,2
(Um ou Todos)	
Engrenagem, Distribuição	2,2
Rolamento de Esferas, 28 x 41 x 21	*6,0

Ref. Nº	Nº da peça	Descrição	Qtd. CBR900 RRN	RRP	RRR	RRS	RRT	RRV
1	13011-MT4-315	Jogo de Anéis, Pistão (RIKEN)	4	4	4	4	–	–
	13031-MT4-315	Jogo de Anéis, Pistão (0,50)	(4)	(4)	(4)	(4)	–	–
	13051-MW0-305	Jogo de Anéis, Pistão (1,00)	(4)	(4)	(4)	(4)	–	–
			–	(4)	–	–	–	–
2	13101-MW0-000	Pistão	4	–	–	–	–	–
	13101-MW0-760	Pistão	4	–	–	–	–	–
	13101-MW0-790	Pistão	–	4	–	–	–	–
			–	4	4	–	–	–
	13101-MAE-000	Pistão	–	–	4	4	–	–
			–	–	–	4	–	–

Estrutura do Catálogo de Peças

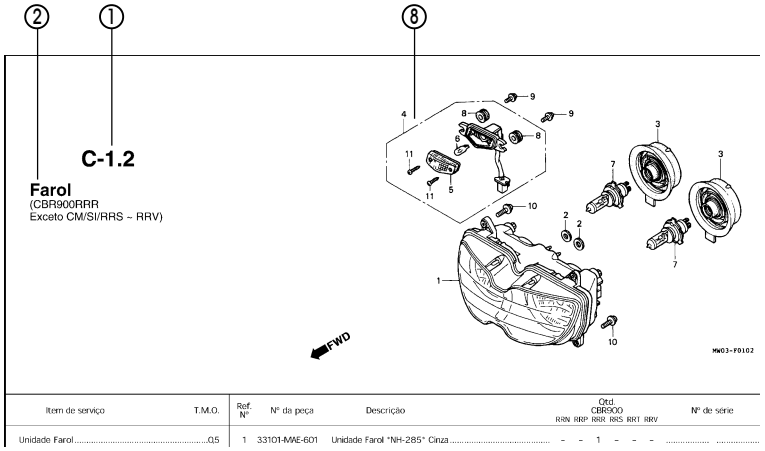

Item de serviço	T.M.O.	Ref. Nº	Nº da peça	Descrição	Qtd. CBR900 RRN	RRP	RRR	RRS	RRT	RRV	Nº de série
Unidade Farol	0,5	1	33101-MAE-601	Unidade Farol "NH-285" Cinza	–	–	1	–	–	–	

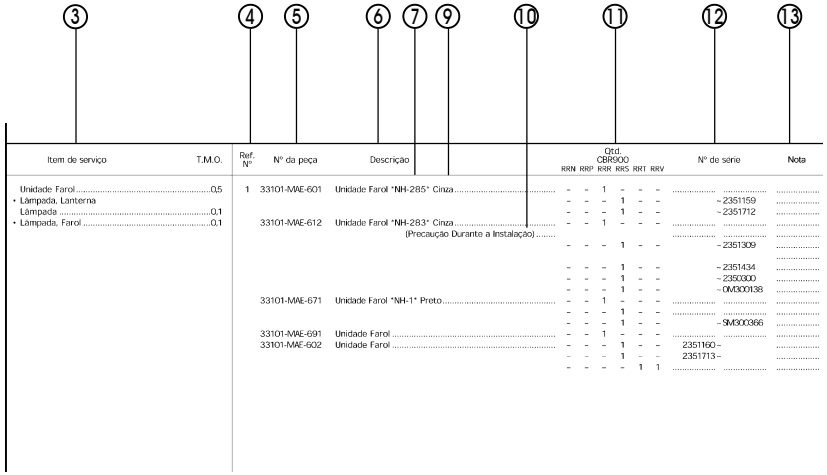

Item de serviço	T.M.O.	Ref. Nº	Nº da peça	Descrição	Qtd. CBR900 RRN	RRP	RRR	RRS	RRT	RRV	Nº de série	Nota
Unidade Farol	0,5	1	33101-MAE-601	Unidade Farol "NH-285" Cinza	–	–	1	–	–	–		
• Lâmpada, Lanterna Lâmpada	0,1				–	–	–	1	–	–	~ 2351159	
• Lâmpada, Farol	0,1				–	–	–	1	–	–	~ 2351712	
			33101-MAE-612	Unidade Farol "NH-283" Cinza	–	–	1	–	–	–		
				(Precaução Durante a Instalação)								
					–	–	–	1	–	–	~ 2351309	
					–	–	–	1	–	–	~ 2351434	
					–	–	–	1	–	–	~ 2350000	
					–	–	–	1	–	–	~ 0M000138	
			33101-MAE-671	Unidade Farol "NH-1" Preto	–	–	1	–	–	–		
					–	–	–	1	–	–		
					–	–	–	1	–	–	~ 9M900366	
			33101-MAE-691	Unidade Farol	–	–	1	–	–	–		
			33101-MAE-602	Unidade Farol	–	–	–	1	–	–	2351160 ~	
					–	–	–	1	–	–	2351713 ~	
					–	–	–	–	1	1		

① **Número do Bloco**

② **Nome do Bloco**

③ **Item de Serviço Tempo de Mão-de-Obra (T.M.O.)**

④ **Número de Referência (Os Números descritos entre parênteses indicam que continua da página anterior)**

⑤ **Número da Peça**

⑥ **Descrição**

⑦ **Código de Cores HONDA**

⑧ **Conjuntos**

- As peças cujas figuras estejam delimitadas por linhas interrompidas são disponíveis em conjunto completo. (As peças componentes do conjunto também são comercializadas individualmente).

⑨ **Descrição de Cores**

⑩ **Observação**

As observações que aparecem entre parênteses devem ser atentas.

⑪ **Quantidade Utilizada na Motocicleta**

- Quando aparecem entre parênteses indicam peças opcionais. Quando indicadas com a letra "N" deve-se utilizar a quantidade que for necessária.

⑫ **Número de Série**

⑬ **Nota**

⑭ ⬚

- Peças circundadas por uma linha pontilhada ⬚ estão incluídas em blocos diferentes.

⑮ ⇦

- A flecha vazada ⇦ indica o Nº do bloco para as peças circundadas por uma linha pontilhada ⬚ .

⑯ ←

- A flecha sólida ← indica o Nº do bloco em que a peça está relacionada.

1

Quando Utilizar as Peças

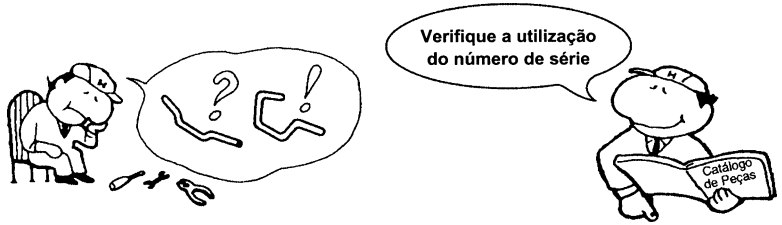

Ref. Nº	Nº da peça	Descrição	Qtd. CBR900 RRN	RRP	RRR	RRS	RRT	RRV	Nº de série
1	33101-MAE-601	Unidade Farol *NH-285* Cinza	–	–	1	–	–	–	
			–	–	–	1	–	–	~ 2351159
			–	–	–	1	–	–	~ 2351712
	33101-MAE-612	Unidade Farol *NH-283* Cinza	–	–	1	–	–	–	
		(Precaução Durante a Instalação)							
			–	–	–	1	–	–	~ 2351309
			–	–	–	1	–	–	~ 2351434
			–	–	–	1	–	–	~ 2350300
			–	–	–	1	–	–	~ 0M300138
	33101-MAE-671	Unidade Farol *NH-1* Preto	–	–	1	–	–	–	
			–	–	–	1	–	–	
			–	–	–	1	–	–	~ SM300366
	33101-MAE-691	Unidade Farol	–	–	1	–	–	–	
	33101-MAE-602	Unidade Farol	–	–	–	1	–	–	2351160 ~
			–	–	–	1	–	–	2351713 ~
			–	–	–	–	1	1	

O número de Série foi utilizado desde o modelo inicial

Quando a numeração do Chassi aparece do lado esquerdo da coluna significa que a utilização da peça se aplica a partir deste número do chassi (2351160)

Quando a numeração do Chassi aparece do lado direito da coluna significa que a utilização da peça se aplica até este número do chassi (2351159)

Abreviaturas Utilizadas no Catálogo de Peças

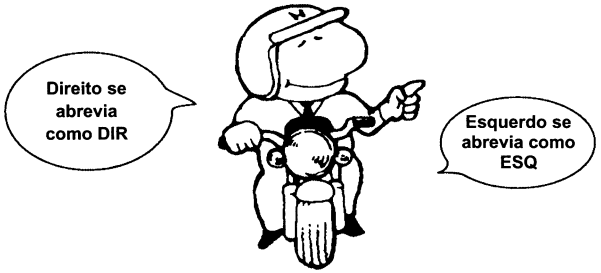

* "Esq" e "Dir" na descrição de uma peça significa o lado Esquerdo e o lado Direito considerando-se que esteje sobre o assento da motocicleta.

• No Catálogo de peças utilizam-se as seguintes abreviaturas:

Conj. ..... Conjunto
Comp. ..... Completo
Dir. ..... Direito
Esq. ..... Esquerdo
STD ..... Standard
MM ..... Milímetro
G ..... Grama
D (22D) ..... Dente (22 dentes)
A ..... Ampére
V ..... Volt
W ..... Watt
C.A. ..... Corrente Alternada
C.C. ..... Corrente Contínua
ADM ..... Admissão
ESC ..... Escape
DIANT. ..... Dianteira
TRAS. ..... Traseira
SEX ..... Sextavado
LAT ..... Lateral
TRANS ..... Transmissão
SEX ..... Sextavado
PRIM ..... Primário
SEC ..... Secundário
MPH ..... Milhas por Hora
KPH ..... Quilômetro por Hora
L.E.D. ..... Diodo Emissor de Luz
C.D.I. ..... Unidade Descarga Capacitiva
1LA ..... República Dominicana, El Salvador
Venezuela, Guatemala, Guiana
(Mercosul: Argentina, Paraguai, Uruguai)
2LA ..... Colômbia, México
AR ..... Argentina
M ..... Motor de Partida

Como Localizar o Bloco de Peças e os Números de Série

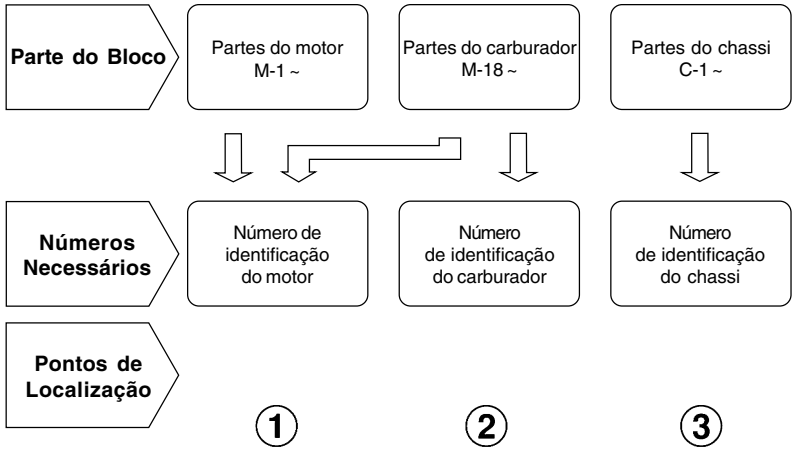

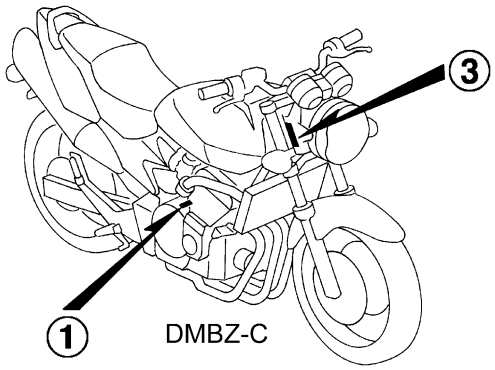

DMBZ-C

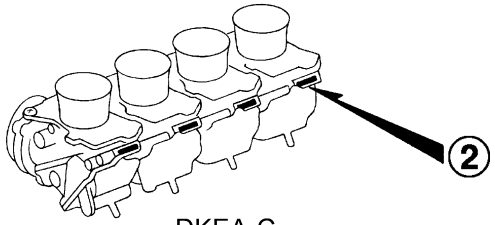

DKEA-C

Modelo, Código de Área e Números de Série Aplicáveis

O Modelo, Código de Área, Tipo e os Números de Identificações podem ser identificados conforme tabela abaixo:

Modelo	Código de Área	Tipo	Nº de Identificação do Motor	Nº de Identificação do Chassi	Nº de Identificação do Carburador
CB600F5	BR	Brasil	PC25E-5000001~ 5099999	9C2PC36005R000001~ 5R099999	VP49R A
CB600F6	BR	Brasil	PC25E-6000001~ 6099999	9C2PC36006R000001~ 6R099999	VP49V A
CB600F7	BR	Brasil	PC25E-7000001~	9C2PC36007R000001~	VP49V A

* Para identificação do número do carburador, somente a parte sublinhada deverá ser usada para registro.

VP49R A KC ア

Tabela de Seleção para Identificar as Chaves

Tipo	Número da chave
1	A**, B**
2	C**, D**

*: 0, 1, 2, 3, 4, 5, 6, 7, 8 ou 9

Tabela de Cores

• Ao solicitar as peças coloridas consulte a tabela abaixo, verifique a cor principal da motocicleta e utilize o número de peça básico acionando o código de cor relativo.

CB600F (CB600F5)

Nº	Modelo		CB600F5			
	Cor Principal		Vermelho Brazilian	Preto	Nº de identificação do Bloco	Nº de ref.
	Código de Cor		R-294	NH-1		
	Nome das Peças Coloridas	Nº Peça Básico				
1	Chassi, Comp.	50100-MBZ-B20	ZA	ZA	C-29	2
2	Suporte, Farol Esquerdo	61313-MBZ-K00	ZA	ZA	C-1	22
3	Suporte, Esquerdo	50700-MBZ-K00	ZA	ZA	C-29	9
4	Suporte, Farol Direito	61312-MBZ-K00	ZA	ZA	C-1	21
5	Suporte, Direito	50600-MBZ-K00	ZA	ZA	C-29	8
6	Tampa, Lateral Esquerda	83700-MBZ-K00	ZC	ZC	C-16	9
7	Tampa, Lateral Direita	83400-MBZ-K00	ZC	ZC	C-16	4
8	Rabeta	77205-MBZ-B20	ZA	ZB	C-15	7
9	Pára-lama, Dianteiro	61100-MBZ-G01	ZR	ZA	C-7	3
10	Protetor, Pedal Esquerdo	50753-MBZ-G00	ZA	ZA	C-20	23
11	Protetor, Pedal Direito	50653-MBZ-G00	ZA	ZA	C-20	11
12	Suporte, Superior Guidão	53131-MBZ-G00	ZB	ZB	C-5	14
13	Suporte, Pedal Esquerdo	50750-MBZ-G00	ZB	ZB	C-20	22
14	Suporte, Pedal Direito	50650-MBZ-G00	ZB	ZB	C-20	8
15	Emblema Esquerdo, Tanque Combustível	87122-MBZ-B20	ZA	ZB	C-33	4
16	Emblema Direito, Tanque Combustível	87121-MBZ-B20	ZA	ZB	C-33	3
17	Emblema, Rabeta	77216-MBZ-B20	ZA	ZB	C-33	1
18	Emblema, Rabeta	77217-MBZ-B20	ZA	ZB	C-33	2
19	Alça, Comp. Traseira	77300-MBZ-G00	ZB	ZB	C-15	13
20	Cobertura, Tampa Lateral	83650-MBZ-K00	ZA	ZA	C-16	8
21	Tanque, Combustível	17500-MBZ-B20	ZA	ZB	C-14	8

Tabela de Cores

• Ao solicitar as peças coloridas consulte a tabela abaixo, verifique a cor principal da motocicleta e utilize o número de peça básico acionando o código de cor relativo.

CB600F (CB600F6)

Nº	Modelo		CB600F6			
	Cor Principal		Amarelo Ipê Perolizado	Preto	Nº de identificação do Bloco	Nº de ref.
	Código de Cor		Y-193P	NH-1		
	Nome das Peças Coloridas	Nº Peça Básico				
1	Chassi, Comp.	50100-MBZ-B50	ZA	ZA	C-29	2
2	Suporte, Farol Esquerdo	61313-MBZ-K00	ZA	ZA	C-1	22
3	Suporte, Esquerdo	50700-MBZ-K00	ZA	ZA	C-29	9
4	Suporte, Farol Direito	61312-MBZ-K00	ZA	ZA	C-1	21
5	Suporte, Direito	50600-MBZ-K00	ZA	ZA	C-29	8
6	Tampa, Lateral Esquerda	83500-MBZ-B50	ZA	ZA	C-16	12
7	Tampa, Lateral Direita	83400-MBZ-B50	ZA	ZA	C-16	11
8	Rabeta	77205-MBZ-B21	–	ZB	C-15	7
9	Rabeta	77205-MBZ-B50	ZA	–	C-15	7
10	Pára-lama, Dianteiro	61100-MBZ-G01	ZS	ZA	C-7	3
11	Protetor, Pedal Esquerdo	50753-MBZ-G00	ZA	ZA	C-20	23
12	Protetor, Pedal Direito	50653-MBZ-G00	ZA	ZA	C-20	11
13	Suporte, Superior Guidão	53131-MBZ-G00	ZB	ZB	C-5	14
14	Suporte, Pedal Esquerdo	50750-MBZ-G01	ZB	ZB	C-20	22
15	Suporte, Pedal Direito	50650-MBZ-G01	ZB	ZB	C-20	8
16	Emblema Esquerdo, Tanque Combustível	87122-MBZ-B20	–	ZB	C-33	4
17	Emblema Esquerdo, Tanque Combustível	87122-MBZ-B50	ZA	–	C-33	4
18	Emblema Direito, Tanque Combustível	87121-MBZ-B20	–	ZB	C-33	3
19	Emblema Direito, Tanque Combustível	87121-MBZ-B50	ZA	–	C-33	3
20	Emblema, Rabeta	77216-MBZ-B20	–	ZB	C-33	1
21	Emblema, Rabeta	77216-MBZ-B50	ZA	–	C-33	1
22	Emblema, Rabeta	77217-MBZ-B20	–	ZB	C-33	2
23	Emblema, Rabeta	77217-MBZ-B50	ZA	–	C-33	2
24	Emblema, Tampa Lateral	83450-MBZ-B50	ZA	ZA	C-33	5
25	Alça Traseira	77300-MBZ-G00	ZB	ZB	C-15	13
26	Cobertura, Tampa Lateral	83650-MBZ-K00	ZA	ZA	C-16	8
27	Tanque, Combustível	17500-MBZ-B21	–	ZB	C-14.1	7
28	Tanque, Combustível	17500-MBZ-B50	ZA	–	C-14.1	7

Tabela de Cores

• Ao solicitar as peças coloridas consulte a tabela abaixo, verifique a cor principal da motocicleta e utilize o número de peça básico acionando o código de cor relativo.

CB600F (CB600F7)

Nº	Modelo		CB600F7			
	Cor Principal		Laranja Canela Metálico	Prata Lumiar Metálico	Nº de identificação do Bloco	Nº de ref.
	Código de Cor		YR-281M	NH-455M		
	Nome das Peças Coloridas	Nº Peça Básico				
1	Chassi, Comp.	50100-MBZ-B50	ZA	ZA	C-29	2
2	Suporte, Farol Esquerdo	61313-MBZ-K00	ZA	ZA	C-1	22
3	Suporte, Esquerdo	50700-MBZ-K00	ZA	ZA	C-29	9
4	Suporte, Farol Direito	61312-MBZ-K00	ZA	ZA	C-1	21
5	Suporte, Direito	50600-MBZ-K00	ZA	ZA	C-29	8
6	Pára-lama, Dianteiro	61100-MBZ-G01	ZY	ZW	C-7	3
7	Protetor, Pedal Esquerdo	50753-MBZ-G00	ZA	ZA	C-20	23
8	Protetor, Pedal Direito	50653-MBZ-G00	ZA	ZA	C-20	11
9	Suporte, Superior Guidão	53131-MBZ-G00	ZB	ZB	C-5	14
10	Suporte, Pedal Esquerdo	50750-MBZ-G01	ZB	ZB	C-20	22
11	Suporte, Pedal Direito	50650-MBZ-G01	ZB	ZB	C-20	8
12	Emblema, Rabeta	77216-MBZ-840	ZA	ZB	C-33	1
13	Emblema Esquerdo, Tanque Combustível	87122-MBZ-840	ZA	ZB	C-33	4
14	Emblema Direito, Tanque Combustível	87121-MBZ-840	ZA	ZB	C-33	3
15	Emblema, Rabeta	77217-MBZ-840	ZA	ZB	C-33	2
16	Emblema, Tampa Lateral	83450-MBZ-840	ZA	ZB	C-33	5
17	Alça Traseira	77300-MBZ-G00	ZB	ZB	C-15	13
18	Tampa, Lateral Esquerda	83500-MBZ-840	ZA	ZB	C-16	12
19	Tampa, Lateral Direita	83400-MBZ-840	ZA	ZB	C-16	11
20	Tanque, Combustível	17500-MBZ-840	ZE	ZD	C-14.1	7
21	Rabeta	77205-MBZ-840	ZE	ZD	C-15	7

Composição do Número de Identificação do Veículo (V.I.N.)

Exemplo: 9 C 2 J C 3 0 1 0YR 0 0 0 0 0 1

Número Seqüencial de Produção

Código de Fábrica

Ano do Modelo

Exemplo: K....1989 L....1990 M....1991 N....1992 X....1999 Y....2000 (Exceto as letras I.O Q.U) 1....2001 2....2002
3....2003 4....2004 5....2005 6....2006 7....2007 8....2008

Dígito de Controle

Código de Descrição do Veículo

Exemplo: PE04....XR600R RC30....CFR750R JC301....CG125TITAN • KS JC302....CG125TITAN • ES JC303....CG125 • CARGO

Marca e Tipo de Veículo

JH2 ..... HONDA Motocicleta Fabricada no Japão
1HF ..... HONDA Motocicleta Fabricada nos Estados Unidos da América
YC1 ..... HONDA Motocicleta Fabricada na Bélgica
9C2 ..... HONDA Motocicleta Fabricada no Brasil
3H1 ..... HONDA Motocicleta Fabricada no México
VTM ..... HONDA Motocicleta Fabricada na Espanha
ZDC ..... HONDA Motocicleta Fabricada na Itália
JH3 ..... HONDA Motocicleta Fabricada no Japão
478 ..... HONDA Motocicleta Fabricada nos Estados Unidos da América

Mangueira de Combustível, Mangueiras de Aplicação Geral e Mangueira de Vinil

- As “mangueiras de combustível de peças padronizadas”, as “mangueiras de aplicações gerais” e as “mangueiras de vinil” são fornecidas sem embalagem (granel) em forma de bobinas.
- Quando necessitar efetuar o pedido destas “mangueiras”, verifique no Catálogo de Peças o código da “mangueira padrão” e em seguida coloque entre parênteses o código da “mangueira sem embalagem (granel)” relativa utilizando a tabela abaixo.
  (O comprimento padrão das “mangueiras sem embalagem (granel)” é de 1 metro. As mangueiras indicadas com o símbolo < > também estão disponíveis com as medidas de 3 a 8 metros).
- Quando necessitar de troca, corte a mangueira sem embalagem (granel) na medida especificada. Esta medida pode ser verificada no nome da peça (verifique no manual de Serviços ou nas instruções que acompanham as mangueiras sem embalagem (granel) os procedimentos para o corte e instalação).
- A relação abaixo especifica o código das mangueiras padrão e as respectivas mangueiras sem embalagem (granel) e suas medidas. Certifique-se de que estes números sejam aplicados somente para as peças de reposição relacionadas.

1

Mangueira de Combustível			
Número de Peça Padrão	Número de Peça sem Embalagem (granel)	Peça sem Embalagem (granel)	
		Diâmetro Interno (mm)	Comprimento (m)
95001-30XXX-2X	95001-30001-20M	3,0	1
95001-30XXX-3X	95001-30001-30M	3,0	1
95001-30XXX-4X	95001-30001-40M	3,0	1
95001-35XXX-2X	95001-35001-50M	3,5	1
95001-35XXX-5X	<95001-35003-50M>	3,5	3
95001-35XXX-3X	95001-35001-60M	3,5	1
95001-35XXX-4X	<95001-35003-60M>	3,5	3
95001-35XXX-6X			
95001-45XXX-2X	95001-45001-50M	4,5	1
95001-45XXX-5X	<95001-45003-50M>	4,5	3
95001-45XXX-3X	95001-45001-60M	4,5	1
95001-45XXX-4X	<95001-45003-60M>	4,5	3
95001-45XXX-6X	<95001-45008-60M>	4,5	8
95001-55XXX-2X	95001-55001-50M	5,5	1
95001-55XXX-5X	<95001-55003-50M>	5,5	3
	<95001-55008-50M>	5,5	8
95001-55XXX-3X	95001-55001-60M	5,5	1
95001-55XXX-4X	<95001-55003-60M>	5,5	3
95001-55XXX-6X	<95001-55008-60M>	5,5	8
95001-75XXX-2X	95001-75001-50M	7,5	1
95001-75XXX-5X	<95001-75003-50M>	7,5	3
95001-75XXX-3X	95001-75001-60M	7,5	1
95001-75XXX-4X	<95001-75003-60M>	7,5	3
95001-75XXX-6X	<95001-75008-60M>	7,5	8
95001-80XXX-2X	95001-80001-50M	8,0	1
95001-80XXX-5X			
95001-80XXX-3X			
95001-80XXX-4X	95001-80001-60M	8,0	1
95001-80XXX-6X			

Mangueira de Aplicação Geral			
Número de Peça Padrão	Número de Peça sem Embalagem (granel)	Peça sem Embalagem (granel)	
		Diâmetro Interno (mm)	Comprimento (m)
95005-30XXX-3X	95005-30001-30M	3,0	1
95005-30XXX-5X	95005-30001-50M	3,0	1
95005-35XXX-1X	95005-35001-10M	3,5	1
95005-35XXX-4X	<95005-35003-10M>	3,5	3
	<95005-35008-10M>	3,5	8
95005-35XXX-2X	95005-35001-20M	3,5	1
95005-35XXX-3X	95005-35001-30M	3,5	1
95005-35XXX-5X	95005-35001-50M	3,5	1
95005-45XXX-1X	95005-45001-10M	4,5	1
95005-45XXX-4X	<95005-45003-10M>	4,5	3
	<95005-45008-10M>	4,5	8
95005-45XXX-2X	95005-45001-20M	4,5	1
95005-45XXX-3X	95005-45001-30M	4,5	1
95005-45XXX-5X	95005-45001-50M	4,5	1
95005-50XXX-3X	95005-50001-30M	5,0	1
	<95005-50003-30M>	5,0	3
95005-50XXX-5X	95005-50001-50M	5,0	1
95005-55XXX-1X	95005-55001-10M	5,3	1
95005-55XXX-4X	<95005-55003-10M>	5,3	3
	<95005-55008-10M>	5,3	8
95005-55XXX-2X	95005-55001-20M	5,3	1
	<95005-55003-20M>	5,3	3
95005-65XXX-1X	95005-65001-10M	6,5	1
	<95005-65003-10M>	6,5	3
95005-65XXX-2X	95005-65001-20M	6,5	1
95005-70XXX-3X	95005-70001-30M	7,0	1
	<95005- 70003-30M>	7,0	3
95005- 70XXX-5X	95005-70001-50M	7,0	1

Mangueira de Aplicação Geral			
Número de Peça Padrão	Número de Peça sem Embalagem (granel)	Peça sem Embalagem (granel)	
		Diâmetro Interno (mm)	Comprimento (m)
95005-75XXX-1X	95005-75001-10M	7,3	1
	<95005-75003-10M>	7,3	3
95005-75XXX-2X	95005-75001-20M	7,3	1
95005-80XXX-1X	95005-80001-10M	8,0	1
	<95005-80003-10M>	8,0	3
95005-80XXX-2X	95005-80001-20M	8,0	1
95005-80XXX-3X	95005-80001-30M	8,0	1
95005-80XXX-5X	95005-80001-50M	8,0	1
95005-11XXX-3X	95005-11001-30M	11,0	1
95005-11XXX-5X	95005-11001-50M	11,0	1
95005-12XXX-1X	95005-12001-10M	12,0	1
	<95005-12003-10M>	12,0	3
95005-12XXX-2X	95005-12001-20M	12,0	1
95005-12XXX-3X	95005-12001-30M	12,0	1
95005-12XXX-5X	95005-12001-50M	12,0	1
95005-91XXX-3X	95005-91001-30M	12,0	1
95005-91XXX-5X	95005-91001-50M	12,0	1
95005-92XXX-3X	95005-92001-30M	12,0	1
95005-92XXX-5X	95005-92001-50M	12,0	1
95005-14XXX-1X	95005-14001-10M	14,0	1
95005-14XXX-2X	95005-14001-20M	14,0	1
	<95005-14003-20M>	14,0	3
95005-14XXX-3X	95005-14001-30M	14,0	1
95005-14XXX-5X	95005-14001-50M	14,0	1
95005-17XXX-1X	95005-17001-10M	17,0	1
95005-17XXX-2X	95005-17001-20M	17,0	1
95005-17XXX-3X	95005-17001-30M	17,0	1
95005-17XXX-5X	95005-17001-50M	17,0	1

⚠ CUIDADO

É PERIGOSO confundir uma “Mangueira de Combustível” com a “Mangueira de Aplicações Gerais” ou com a “Mangueira de Vinil”. Cada “Mangueira” tem sua utilização apropriada.
Nunca utilize uma “Mangueira de Aplicações Gerais” ou a “Mangueira de Vinil” no lugar de uma “Mangueira de Combustível” ou vice-versa.
Use sempre a mangueira sem embalagem (granel) especificada, utilizando as instruções de corte e instalação dos Manuais de Serviços e das instruções que são fornecidas juntamente com a embalagem.

Mangueira de Combustível, Mangueiras de Aplicação Geral e Mangueira de Vinil

Mangueira de Vinil				
Número de Peça Padrão	Número de Peça sem Embalagem (granel)	Peça sem Embalagem (granel)		
		Diâmetro Interno (mm)	Diâmetro Externo (mm)	Comprimento (m)
95003-01XXX-3X	95003-01001-60M	2,9	6,8	1
95003-01XXX-60	<95003-01003-60M>	2,9	6,8	3
95003-03XXX-3X	95003-03001-60M	3,0	6,0	1
95003-03XXX-60	<95003-03003-60M>	3,0	6,0	1
95003-05XXX-3X	95003-05001-60M	3,5	6,5	1
95003-05XXX-60	<95003-05003-60M>	3,5	6,5	3
	<95003-05008-60M>	3,5	6,5	8
95003-07XXX-1X	95003-07001-10M	4,0	7,0	1
95003-07XXX-20	<95003-07003-10M>	4,0	7,0	3
95003-07XXX-3X	95003-07001-60M	4,0	7,0	1
95003-07XXX-60	<95003-07003-60M>	4,0	7,0	3
	<95003-07008-60M>	4,0	7,0	8
95003-07XXX-7X	95003-07001-70M	4,0	7,0	1
	<95003-07003-70M>	4,0	7,0	3
	<95003-07008-70M>	4,0	7,0	8
95003-08XXX-1X	95003-08001-10M	4,5	6,5	1
	<95003-08003-10M>	4,5	6,5	3
	<95003-08008-10M>	4,5	6,5	8
95003-09XXX-3X	95003-09001-60M	4,5	8,0	1
95003-09XXX-60	<95003-09003-60M>	4,5	8,0	3
95003-12XXX-1X	95003-12001-10M	5,0	7,0	1
95003-12XXX-20	<95003-12003-10M>	5,0	7,0	3
	<95003-12008-10M>	5,0	7,0	8
95003-10XXX-1X	95003-10001-10M	5,0	8,0	1
95003-10XXX-20	<95003-10003-10M>	5,0	8,0	3
95003-10XXX-3X	95003-10001-60M	5,0	8,0	1
95003-10XXX-60	<95003-10003-60M>	5,0	8,0	3
95003-11XXX-3X	95003-11001-60M	5,0	9,0	1
95003-11XXX-60	<95003-11003-60M>	5,0	9,0	3
	<95003-11008-60M>	5,0	9,0	8
95003-14XXX-1X	95003-14001-10M	6,0	9,0	1
95003-14XXX-20	<95003-14003-10M>	6,0	9,0	3
95003-14XXX-3X	95003-14001-60M	6,0	9,0	1
	<95003-14003-60M>	6,0	9,0	3
95003-17XXX-1X	95003-17001-10M	7,0	9,0	1
	<95003-17003-10M>	7,0	9,0	3
95003-19XXX-1X	95003-19001-10M	7,0	11,0	1
95003-19XXX-20	<95003-19003-10M>	7,0	11,0	3
	<95003-19008-10M>	7,0	11,0	8
95003-19XXX-3X	95003-19001-60M	7,0	11,0	1
95003-19XXX-60	<95003-19003-60M>	7,0	11,0	3
	<95003-19008-60M>	7,0	11,0	8
95003-21XXX-1X	95003-21001-10M	8,0	9,0	1
95003-21XXX-20	<95003-21003-10M>	8,0	9,0	3
95003-23XXX-1X	95003-23001-10M	8,0	12,0	1
95003-23XXX-20	<95003-23003-10M>	8,0	12,0	3

Mangueira de Vinil				
Número de Peça Padrão	Número de Peça sem Embalagem (granel)	Peça sem Embalagem (granel)		
		Diâmetro Interno (mm)	Diâmetro Externo (mm)	Comprimento (m)
95003-23XXX-3X	95003-23001-60M	8,0	12,0	1
95003-23XXX-60	<95003-23003-60M>	8,0	12,0	3
	<95003-23008-60M>	8,0	12,0	8
95003-25XXX-1X	95003-25001-10M	9,0	11,0	1
95003-25XXX-20	<95003-25003-10M>	9,0	11,0	3
95003-25XXX-3X	95003-25001-60M	9,0	11,0	1
	<95003-25003-60M>	9,0	11,0	3
95003-25XXX-7X	95003-25001-70M	9,0	11,0	1
	<95003-25003-70M>	9,0	11,0	3
95003-27XXX-1X	95003-27001-10M	9,0	13,0	1
95003-27XXX-20	<95003-27003-10M>	9,0	13,0	3
95003-27XXX-3X	95003-27001-60M	9,0	13,0	1
95003-27XXX-60	<95003-27003-60M>	9,0	13,0	3
95003-33XXX-1X	95003-33001-10M	10,0	14,0	1
95003-33XXX-20	<95003-33003-10M>	10,0	14,0	3
95003-36XXX-1X	95003-36001-10M	11,0	13,0	1
95003-36XXX-20	<95003-36003-10M>	11,0	13,0	3
	<95003-36008-10M>	11,0	13,0	8
95003-37XXX-3X	95003-37001-60M	11,0	15,0	1
95003-37XXX-60	<95003-37003-60M>	11,0	15,0	3
95003-38XXX-1X	95003-38001-10M	12,0	13,0	1
95003-38XXX-20	<95003-36003-10M>	12,0	13,0	3
95003-39XXX-1X	95003-39001-10M	12,0	14,0	1
95003-39XXX-20	<95003-39003-10M>	12,0	14,0	3
95003-40XXX-20	95003-40001-10M	12,0	16,0	1
	<95003-40003-10M>	12,0	16,0	3
95003-40XXX-3X	95003-40001-60M	12,0	16,0	1
95003-40XXX-60	<95003-40003-60M>	12,0	16,0	3
95003-43XXX-1X	95003-43001-10M	13,0	15,0	1
95003-43XXX-20	<95003-43003-10M>	13,0	15,0	3
	<95003-43006-10M>	13,0	15,0	8
95003-45XXX-1X	95003-45001-10M	14,0	18,0	1
95003-45XXX-20	<95003-45003-10M>	14,0	18,0	3
	<95003-45008-10M>	14,0	18,0	8
95003-50XXX-1X	95003-50001-10M	16,0	19,0	1
95003-50XXX-20	<95003-50003-10M>	16,0	19,0	3
95003-50XXX-3X	95003-50001-60M	16,0	19,0	1
	<95003-50003-60M>	16,0	19,0	3
95003-55XXX-1X	95003-55001-10M	17,5	20,5	1
95003-55XXX-20	<95003-55003-10M>	17,5	20,5	3
95003-60XXX-1X	95003-60001-10M	22,0	27,0	1
95003-60XXX-20	<95003-60003-10M>	22,0	27,0	3
95003-60XXX-3X	95003-60001-60M	22,0	27,0	1
95003-60XXX-60	<95003-60003-60M>	22,0	27,0	3

CUIDADO

É PERIGOSO confundir uma "Mangueira de Combustível" com a "Mangueira de Aplicações Gerais" ou com a "Mangueira de Vinil". Cada "Mangueira" tem sua utilização apropriada. Nunca utilize uma "Mangueira de Aplicações Gerais" ou a "Mangueira de Vinil" no lugar de uma "Mangueira de Combustível" ou vice-versa.
Use sempre a mangueira sem embalagem (granel) especificada, utilizando as instruções de corte e instalação dos Manuais de Serviços e das instruções que são fornecidas juntamente com a embalagem.

Composição do Número de Identificação das Mangueiras

Exemplo: 9 5 0 0 1 - 7 5 0 0 1 - 5 0 M

Número de Peça sem Embalar : Refere-se a Peça sem Embalar

Código da Marca (Tipo de Mangueira) (Mangueira de Combustível e Mangueira de Aplicação Geral)
Código de Câmbio (para Mangueira Adicionada); (Mangueira de Vinil)
- Indica a marca do número ou a Seqüência de Troca. O código para a peça sem embalar deve ser estritamente 0 (Zero).

Tipos de Código:

- Mangueira de Combustível
  - 5: Trançada Interior Preta
  - 2: Trançada Exterior Vermelha (Somente com 3 mm de diâmetro Interno)
  - 6: Preta
  - 3: Vermelha (Somente 3 mm de diametro Interno)
  - 4: Cinza com faixa Vermelha (Somente com 3 mm de diâmetro Interno)
- Mangueira de Aplicação Geral:
  - 1 : Cinza
  - 2 : Cinza
  - 3 : Preta
  - 5 : Preta
- Mangueira de Vinil
  - 1: Transparente
  - 2: Preta
  - 3: Vermelho Claro
  - 7: Preto Pálido
  - 6: Vermelho Claro

Comprimento:
- 001: 1 m (Standard)
- 003 : 3 m
- 008 : 8 m

Código de Diâmetro Interno (Mangueira de Combustível e Mangueira de aplicação geral)

30: 3,0 mm	11: 11 mm
35: 3,5 mm	91: 12 (Diâmetro Externo de 15) mm
45: 4,5 mm	92: 12 (Diâmetro Externo de 16) mm
50: 5,0 mm	12: 12 (Diâmetro Externo de 17) mm
55: 5,3 mm	14: 14 mm
5,5 mm	17: 17 mm
65: 6,5 mm	
70: 7,0 mm	
75: 7,3 mm	
7,5 mm	
80: 8,0 mm	

Código de Diâmetro Externo / Interno (Mangueira de Vinil)

01: DI 2,9, DE 6,8 mm	14 : DI 6,0, DE 9,0 mm	37 : DI 11,0, DE 15,0 mm
03: DI 3,0, DE 6,0 mm	17 : DI 7,0, DE 9,0 mm	38 : DI 12,0, DE 13,0 mm
05: DI 3,5, DE 6,5 mm	19 : DI 7,0, DE 11,0 mm	39 : DI 12,0, DE 14,0 mm
07: DI 4,0, DE 7,0 mm	21 : DI 8,0, DE 9,0 mm	40 : DI 12,0, DE 16,0 mm
08: DI 4,5, DE 6,5 mm	23 : DI 8,0, DE 12,0 mm	43 : DI 13,0, DE 15,0 mm
09: DI 4,5, DE 8,0 mm	25 : DI 9,0, DE 11,0 mm	45 : DI 14,0, DE 18,0 mm
12: DI 5,0, DE 7,0 mm	27 : DI 9,0, DE 13,9 mm	50 : DI 16,0, DE 19,0 mm
10: DI 5,0, DE 8,0 mm	33 : DI 10,0, DE 14,0 mm	55 : DI 17,5, DE 20,5 mm
11: DI 5,0, DE 9,0 mm	36 : DI 11,0, DE 13,0 mm	60 : DI 22,0, DE 27,0 mm

Tipo de Mangueira:
- 1: Mangueira de Combustível
- 5: Mangueira de Aplicação Geral
- 3: Mangueira de Vinil

Instruções para o Uso do Tempo de Mão-de-Obra (T.M.O.)

O tempo padrão de mão-de-obra (T.M.O.) significa o tempo necessário para a realização de um serviço, o qual é mencionado neste catálogo para ajudar as Concessionárias a controlar o processo de trabalho real e calcular o tempo de serviço, utilizando-o como um guia.

Ajuste do Sistema T.M.O.

- Tempo de Serviço
  - Remoção, Desmontagem/ Montagem, Instalação
  - Verificação, Medição, Ajuste, Confirmação
  - Diagnóstico (Sistema Elétrico)
  - Inspeção Completa
- Tempo Variável
  - Preparação
    (Verificação do processo, Preparação das ferramentas especiais necessárias ao serviço)
  - Trabalhos relacionados (Transferência de motocicletas)

* O tempo variável é obtido multiplicando-se o tempo de serviço pelo coeficiente especificado.

Instruções para o Uso do Catálogo

Os itens de serviço mostrados no texto estão relacionados com o tempo de trabalho e as peças comercializadas para reparo, conforme sua especificação. Outros itens de serviço representativos, os quais não utilizam peças para reparos (remoção/ instalação, ajuste, verificação/ medição e outros) estão relacionados na introdução, classificados de acordo com o assunto.

Ajuste do T.M.O. Padrão

- O Sistema Decimal (em unidade 0,1) é utilizado para obter o T.M.O. simplificando o cálculo global.
  Exemplo: (0,1) → 6 minutos, (0,2) → 12 minutos
  [Custo por hora de trabalho] x [T.M.O.] = [Cálculo global]
- O T.M.O. é calculado manualmente.
- Os itens de serviço e o T.M.O. podem ser modificados dependendo do desenvolvimento de ferramentas, equipamentos de serviço e da melhoria dos procedimentos.

Procedimento de Trabalho

- O procedimento de trabalho é determinado através do tempo de serviço juntamente com o método especificado no Manual de Serviço; portanto, consulte-o quando necessário.
- Os procedimentos de trabalho que permitem ser executados num tempo reduzido, preservam a segurança do trabalho e a garantia do produto dos itens não mencionados no Manual de Serviço.
- O trabalho é executado por apenas um mecânico. Quando dois ou mais mecânicos são necessários, o cálculo do tempo real é efetuado de acordo com o número de pessoas.
- Para estabelecer o nível tecnológico dos mecânicos, a HONDA utiliza como padrão, mecânicos com três anos de experiência no reparo de suas motocicletas.
- As ferramentas especiais e os equipamentos de serviço utilizados para obter o T.M.O. estão especificados no Manual de Serviço.

Itens de Serviço que não apresentam T.M.O.

- Peças e acessórios não mencionados neste Catálogo.
- Áreas com deterioração pelo tempo de uso ou danos (quebras, rachaduras) durante uso em condições normais.
- Serviços que podem ser executados com apenas um ajuste.
- Serviços raramente executados (exemplo: problemas com causas extremamente simples e freqüência de uso).

* Faça o cálculo global baseado no tempo de serviço real quando o serviço não apresenta T.M.O.

Serviços não incluídos no T.M.O.

- Óleo e drenagem de fluido, tempo de espera para desaquecimento, etc.
- Serviços adicionais que envolvam remoção/ instalação de equipamentos externos.
- Tempo de serviço utilizado com visitas ao cliente, realização de negociações e a entrega da motocicleta.
- Tempo necessário com a requisição e a entrega de peças.
- Custos referentes à graxa, agente adesivo, etc, utilizados no serviço.

Explicação do T.M.O. utilizando um exemplo (O exemplo pode ser diferente dos itens apresentados)

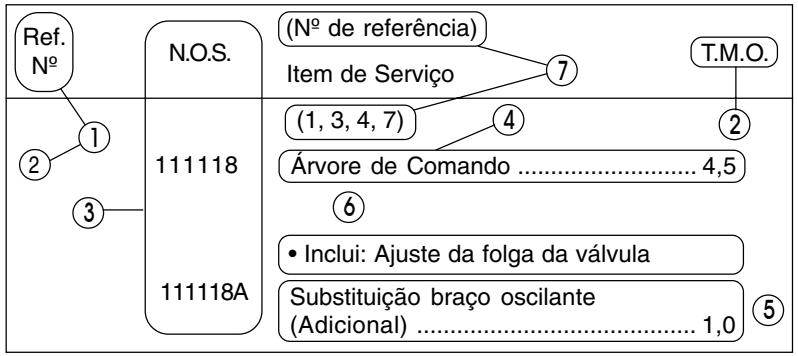

① O No. de Referência da peça na ilustração indica a localização da peça a ser substituída.

② T.M.O. é a abreviatura de Tempo de Mão de Obra e indica o tempo de serviço padrão necessário para a execução do serviço.

③ N.O.S. é a abreviatura do Número de Operação de Serviço, e classifica os itens de serviço de acordo com o código de unidade de trabalho.

O mesmo código de serviço é utilizado independentemente dos modelos.

O serviço padrão é apresentado com 6 dígitos e o serviço adicional com 7 dígitos.

④ Indica a substituição da árvore de comando e o T.M.O. 4,5.

⑤ Indica T.M.O. 1,0 que será acrescentado quando um serviço adicional (substituição do braço oscilante) é executado em conjunto com a substituição da árvore de comando.

⑥ Indica a descrição dos serviços incluídos no item de serviço.

⑦ Indica o No. de referência cujo serviço e tempo do mesmo são iguais ao T.M.O. 4,5 para a árvore de comando.

(A aplicação da área é limitada aos itens de serviço que não possuem identificação N.O.S. dentro de um mesmo bloco.

Como designar o item de serviço utilizando o exemplo (substituição da árvore de comando)

Abra a página do bloco onde a ilustração da árvore de comando é mostrada.

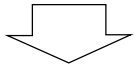

Procure a árvore de comando na ilustração, o item de serviço especificado e o T.M.O. relacionado com o No. de referência.

Símbolo de indicação dos itens de serviço relacionados que continuam na página seguinte

Ref. Nº	N.O.S.	(Nº de referência) Item de Serviço	T.M.O.
2	**111118**	**Árvore de Comando**	**4,5**
	•	•	•
	•	•	•
+			

Símbolo de indicação na última linha

Indicação do bloco sem informação do T.M.O.

Ref. Nº	N.O.S.	(Nº de referência) Item de Serviço	T.M.O.
		Sem Informação	**–**

• Código N.O.S.

1	11	1	18	A
a	b	c	d	e

a) Código da categoria ..... Motor

b) Localização/ código da função .... Motor superior

c) Código de serviço ..... Substituição

d) Número seqüencial de serviço .... (Código da unidade é mostrado através de letras)

..... árvore de comando (Sem regra padrão do código)

e) Código adicional ..... substituição do braço de articulação (Sem regra padrão do código)

1	11	1	18	A
a	b	c	d	e

a) Códigos da categoria e classificação

Código	Categoria
1	Motor
2	Transmissão
3	Combustível e Escapamento
4	Chassi e Carcaça
5	Direção/ Suspensão
6	Elétrica
7	Rodas/ Freios
8	Controles/ Instrumentos
9	–
10	–

c) Códigos de serviço e classificação

Código	Categoria de Serviço
1	Substituição, Remoção/ Instalação, Troca
2	Revisão
3	Ajuste/ Balanceamento
4	(Serviços relacionados à Pintura: Camada Superior)
5	Teste, Inspeção/ Diagnóstico, Medição, Verificação
6	(Serviços relacionados à Revisão: Recondicionamento)
7	(Serviços relacionados à Revisão: Reapertos)
8	(Resurface)
9	(Serviços relacionados à Pintura: Acabamento)
10	Reparo, Limpeza, Sangria de Ar

Principais itens de serviço sem a utilização de peças adicionais
(1)Remoção/ Instalação, (2) Ajuste, (3) Verificação/ Medição
(4) Revisão, (5) Outros Serviços

M: Motor, C: Chassi

* SERVIÇOS EXCETO SUBSTITUIÇÃO DE PEÇAS

(1) Remoção e instalação

Relacione as peças removidas da motocicleta com a descrição

	N.O.S.	DESCRIÇÃO	T.M.O.
M	1101E5	**Motor Comp. Remoção/ Instalação** Inclui: Todos os ajustes necessários	2,7
	1111K0	**Cabeçote Comp. Remoção/ Instalação**	3,0
	3111D6	**Carburador Comp. Remoção/ Instalação**	0,7
	1101E6	**Árvore de Manivelas, Desmontagem** Inclui: Remoção e instalação do motor	5,1
C	1151E6	**Radiador Comp. Remoção/ Instalação**	0,5

(2) Ajuste

	N.O.S.	DESCRIÇÃO	T.M.O.
M	3113A0	**Carburador, Ajuste Marcha-Lenta**	0,1
	3113A1	**Carburador, Ajuste Sincronização**	0,5
	2123A0	**Embreagem, Ajuste** Inclui: Ajuste alavanca, embreagem	0,1
	6143A1	**Vela de Ignição - Ajuste/ Limpeza** Nota: para 1 motocicleta	0,6
	1113A0	**Folga da Válvula - Ajuste** Nota: para 1 motocicleta	2,4
C	6163A0	**Farol - Alinhamento**	0,1
	2133A0	**Corrente de Transmissão - Ajuste**	0,1
	7103A1	**Roda Dianteira - Balanceamento**	0,6
	7103A2	**Roda Traseira - Balanceamento**	0,7
	3113A3	**Acelerador - Ajuste**	0,1

(3) Verificação, Medição

	N.O.S.	DESCRIÇÃO	T.M.O.
M	1115A0	**Compressão, Pressão - Medição**	0,7
	3115A0	**Carburador, Nível Variação - Medição** Nota: para 1 motocicleta	1,2
	1135A0	**Motor - Verificação do nível de óleo** Não inclui: Troca de óleo	0,1
C	7115A0	**Freio, Operação - Teste**	0,1
	6105A0	**Bateria - Verificação do nível do eletrólito**	0,2

(4) Revisão

Condição de trabalho: As medições necessárias, verificações, ajustes, e limpeza/ lavagem de cada peça são executadas, incluindo o serviço de remoção/ instalação da carcaça e a substituição das peças defeituosas.

	N.O.S.	DESCRIÇÃO	T.M.O.
M	311200	**Carburador - Revisão** Inclui: Todos os ajustes necessários	2,3

(5) Outros Serviços

	N.O.S.	DESCRIÇÃO	T.M.O.
M	1130A2	**Filtro de Óleo - Limpeza**	1,0
C	7110A0	**Freio Dianteiro - Sangria Ar**	0,2
	7110A1	**Freio Traseiro - Sangria Ar**	0,2
	1151E7	**Fluido do Radiador - Troca**	0,3

Grupo do Motor

• O número de referência na ilustração do índice pode ser diferente do que aparece no texto.

M-1 Tampa do Cabeçote

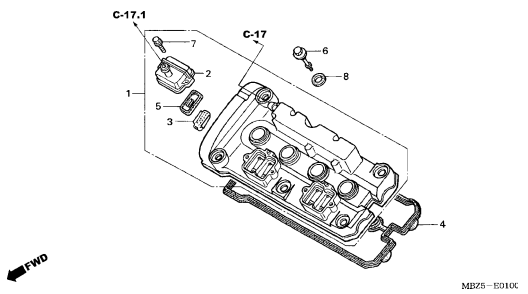

M-2 Cabeçote

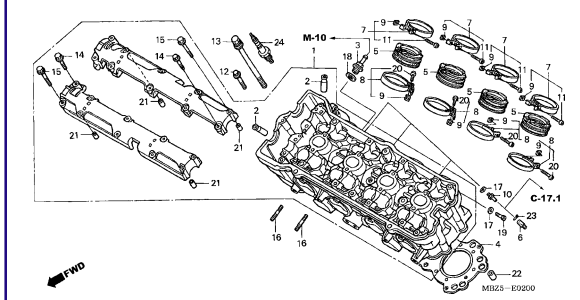

M-3 Árvore de Comando • Válvulas

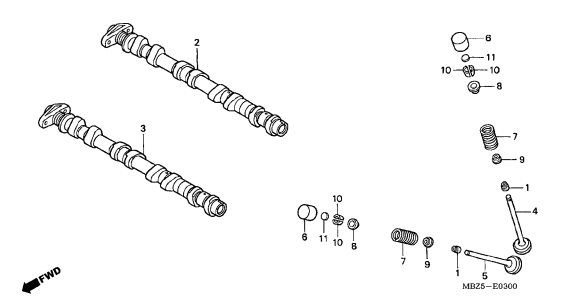

M-4 Corrente de Comando • Tensor

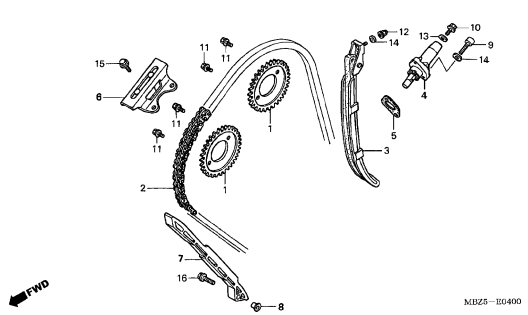

M-5 Tampa Lateral Direita

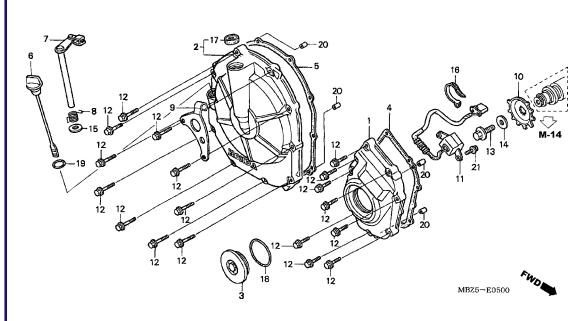

M-6 Embreagem

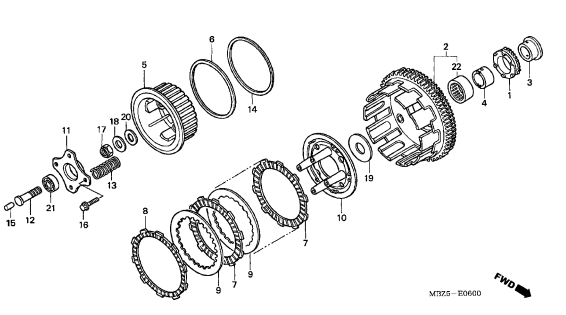

M-7 Embreagem de Partida

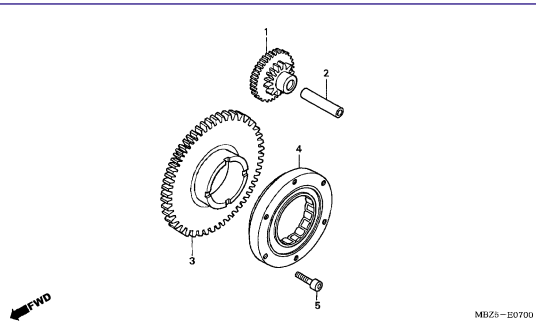

M-8 Tampa Lateral Esquerda

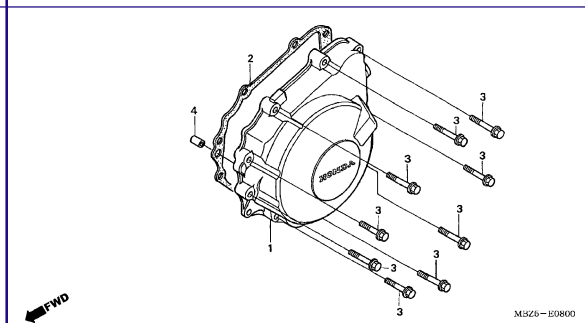

M-9 Gerador

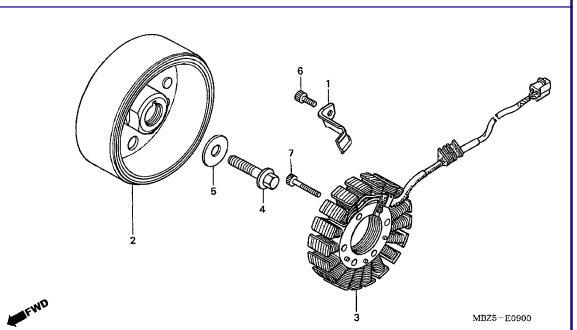

Grupo do Motor

• O número de referência na ilustração do índice pode ser diferente do que aparece no texto.

M-10 Bomba D'Água

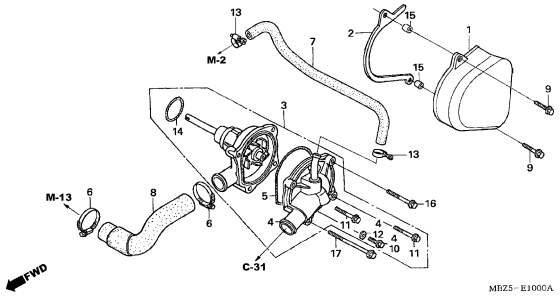

M-11 Motor de Partida

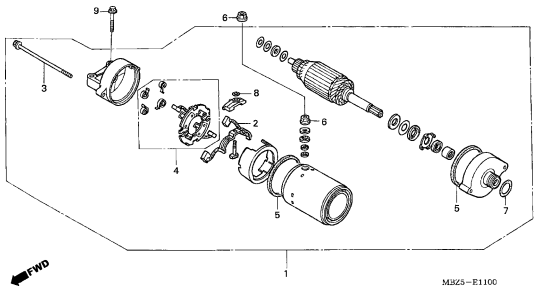

M-12 Filtro de Óleo • Bomba de Óleo

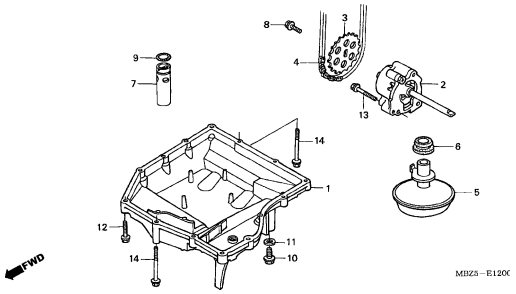

M-13 Carcaça

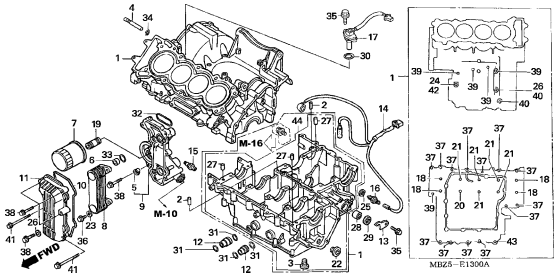

M-14 Árvore de Manivelas • Pistão

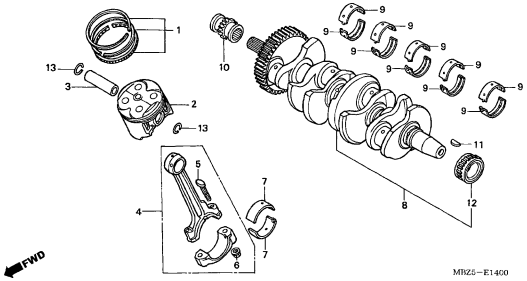

M-15 Transmissão

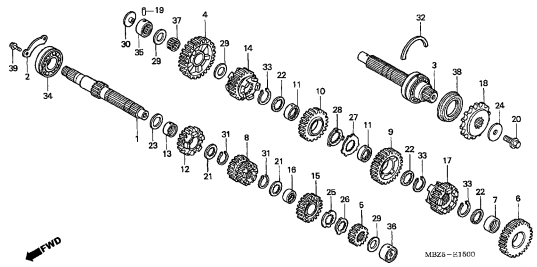

M-16 Eixo Seletor de Marchas

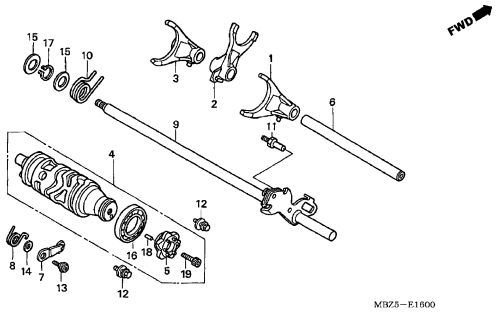

M-17 Termostato

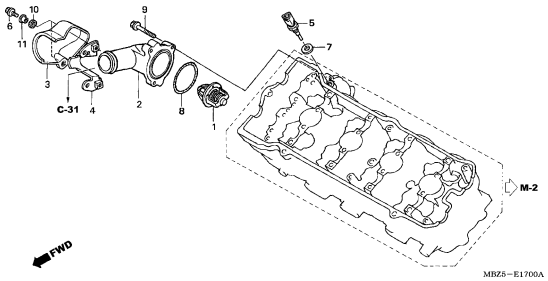

M-18 Carburador (CB600F5)

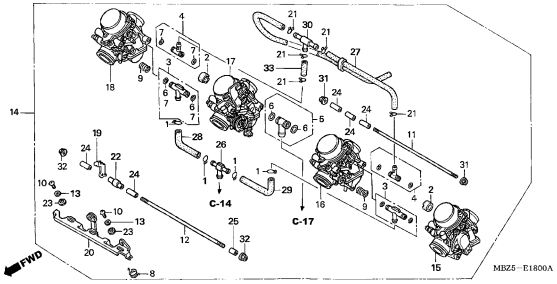

2

Grupo do Motor

• O número de referência na ilustração do índice pode ser diferente do que aparece no texto.

M-18.1 Carburador (Componentes)

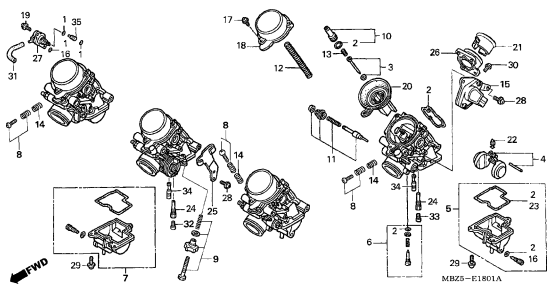

M-18.2 Carburador (CB600F6/CB600F7)

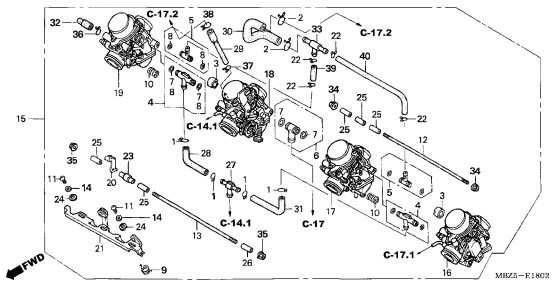

2

Grupo do Chassi

• O número de referência na ilustração do índice pode ser diferente do que aparece no texto.

C-1 Farol

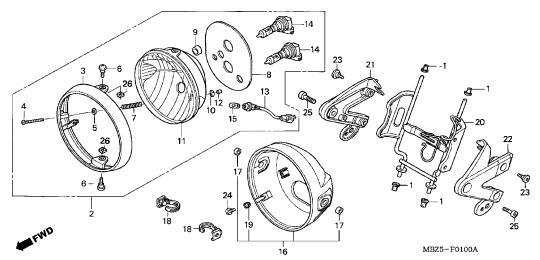

C-2 Instrumentos

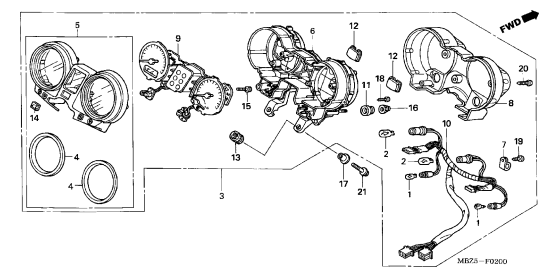

C-3 Alavanca • Interruptor • Cabos

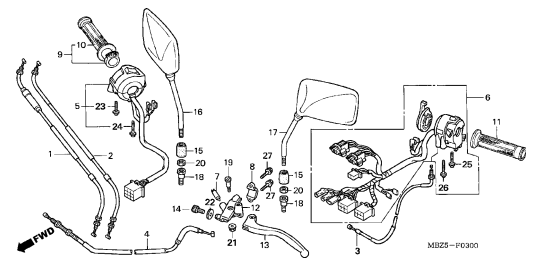

C-4 Cilindro Mestre Freio Dianteiro

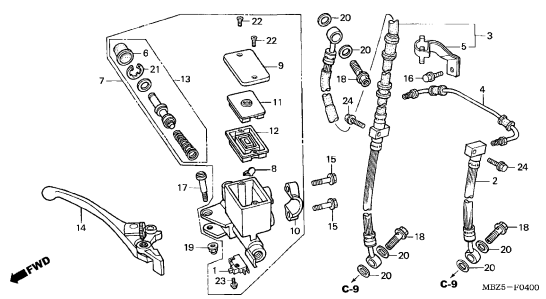

C-5 Guidão • Mesa Superior

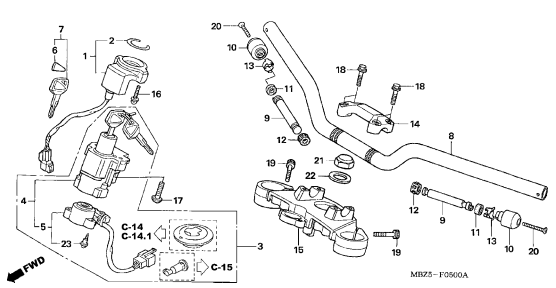

C-6 Coluna de Direção

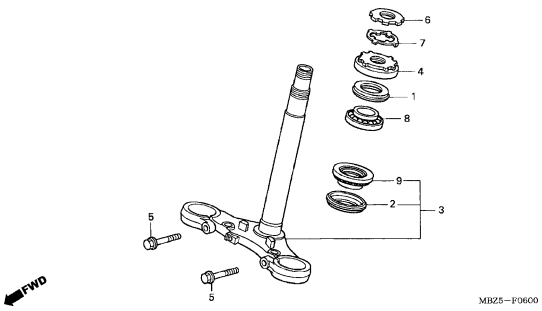

C-7 Pára-Lama Dianteiro

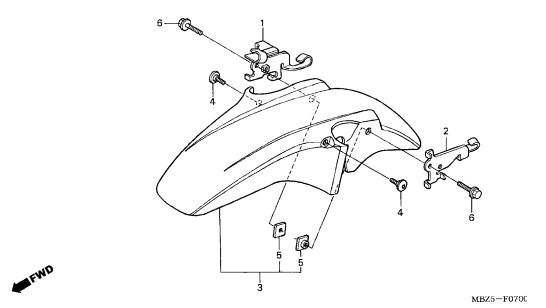

C-8 Garfo Dianteiro

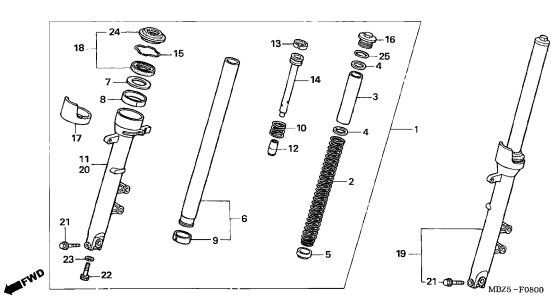

C-9 Cáliper do Freio Dianteiro

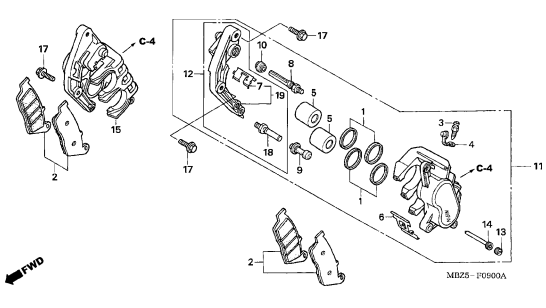

Grupo do Chassi

• O número de referência na ilustração do índice pode ser diferente do que aparece no texto.

C-10 Roda Dianteira

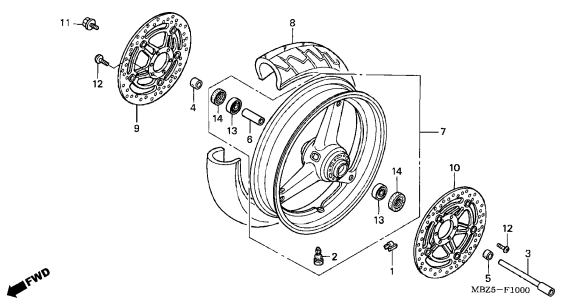

C-11 Cilindro Mestre Freio Traseiro

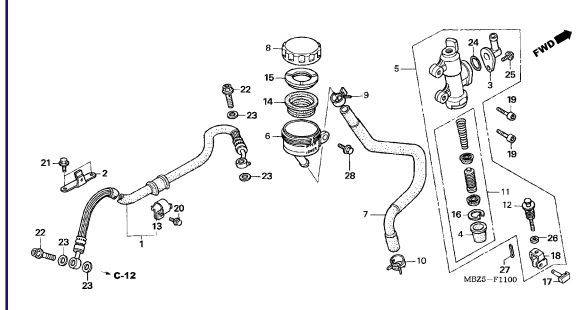

C-12 Cáliper do Freio Traseiro

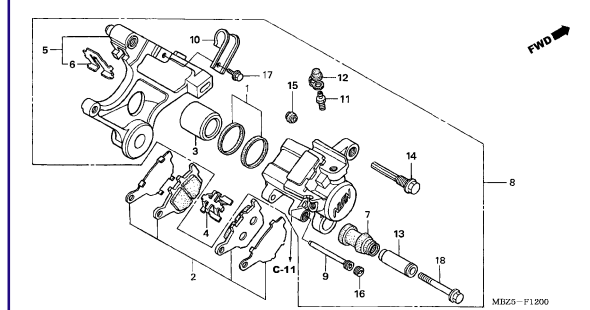

C-13 Roda Traseira

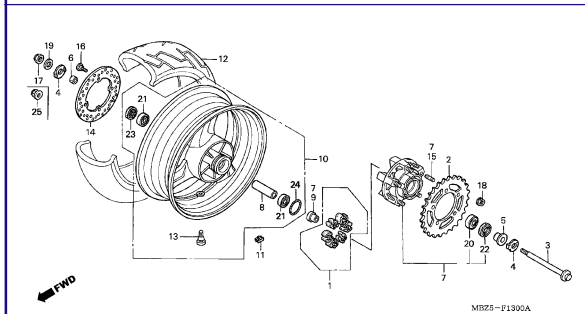

C-14 Tanque de Combustível (CB600F5)

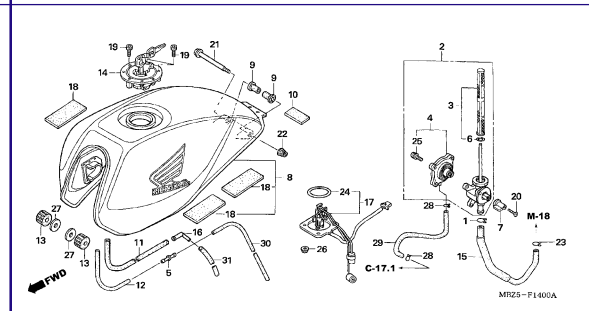

C-14.1 Tanque de Combustível (CB600F6/CB600F7)

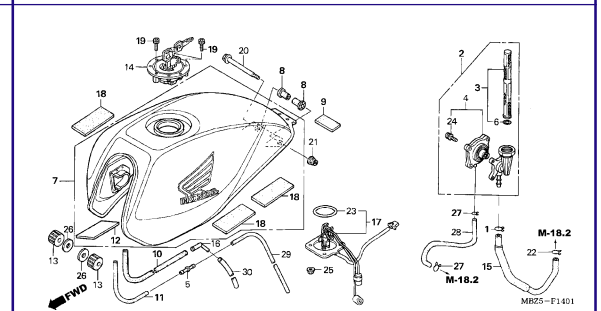

C-15 Assento

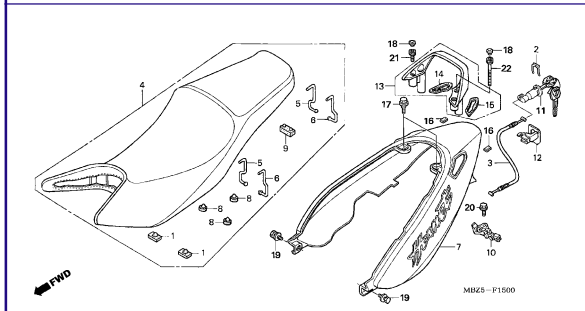

C-16 Tampa Lateral

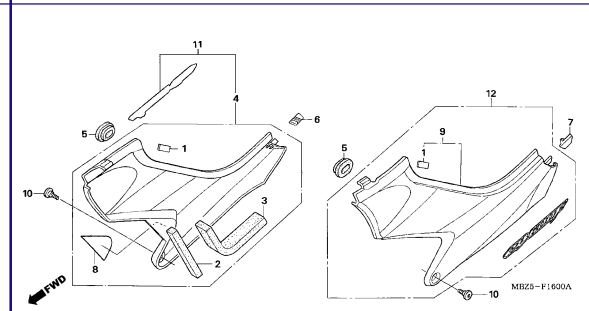

C-17 Filtro de Ar

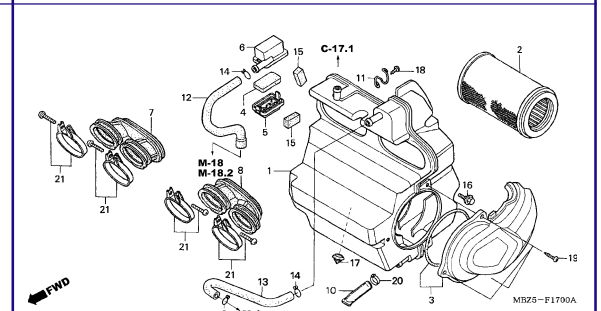

Grupo do Chassi

• O número de referência na ilustração do índice pode ser diferente do que aparece no texto.

C-17.1 Válvula Controle de Injeção de Ar

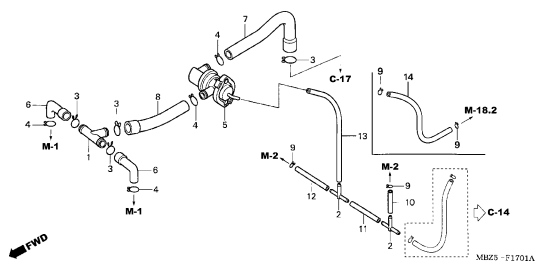

C-17.2 Filtro de Ar Secundário

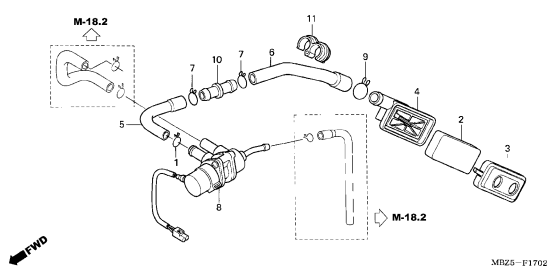

C-18 Escapamento

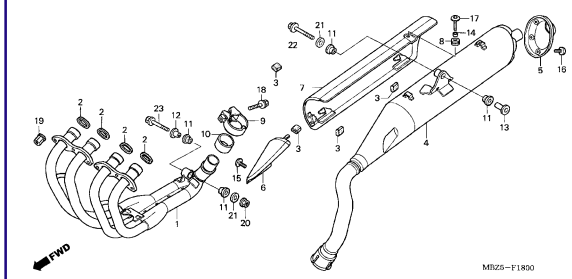

C-19 Pedal de Freio • Pedal de Câmbio

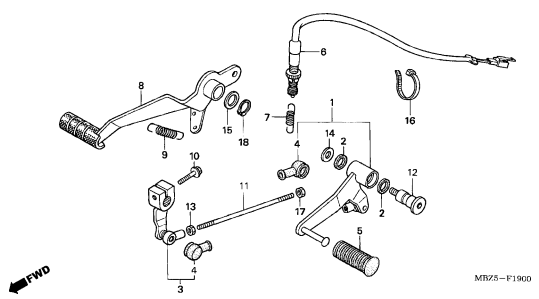

C-20 Pedal de Apoio

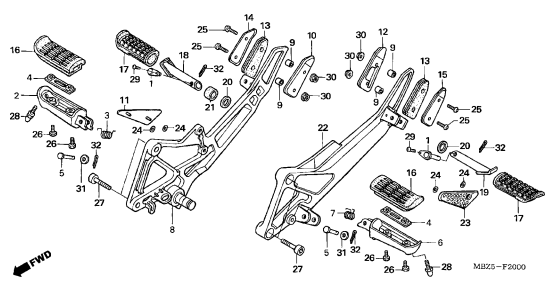

C-21 Cavalete

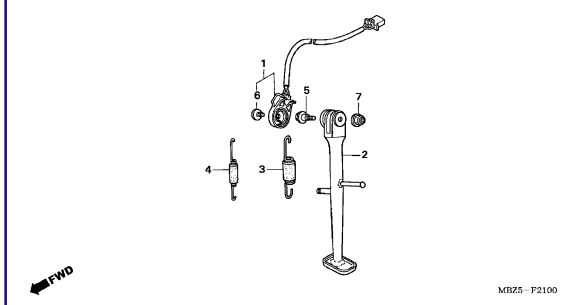

C-22 Garfo Traseiro

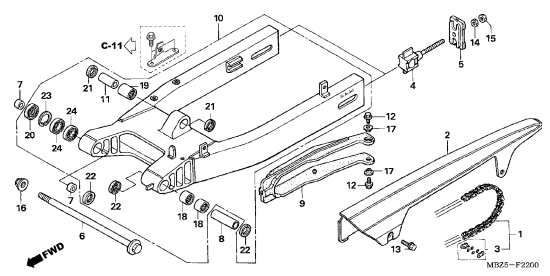

C-23 Amortecedor Traseiro

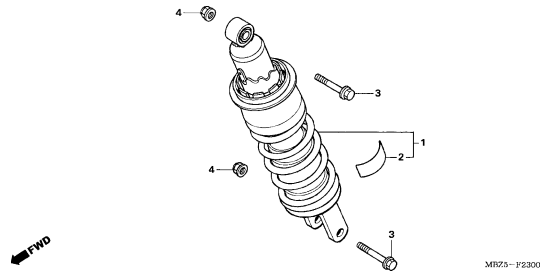

C-24 Pára-Lama Traseiro

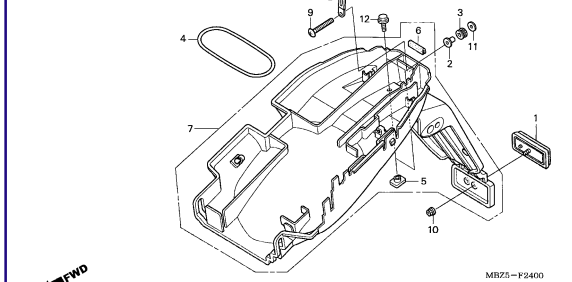

Grupo do Chassi

• O número de referência na ilustração do índice pode ser diferente do que aparece no texto.

C-25 Sinalizador

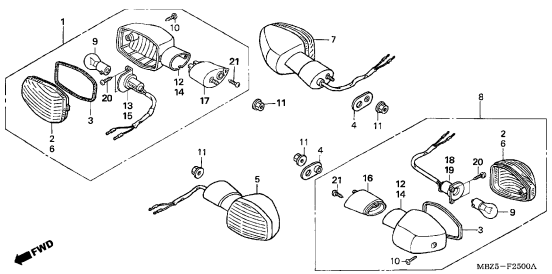

C-26 Lanterna Traseira

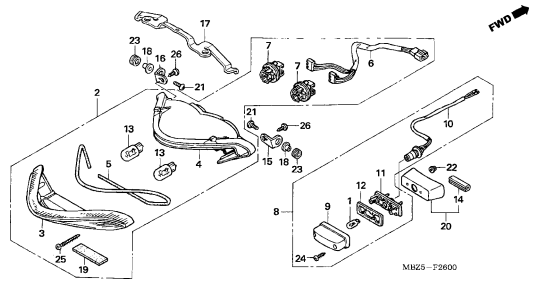

C-27 Bateria

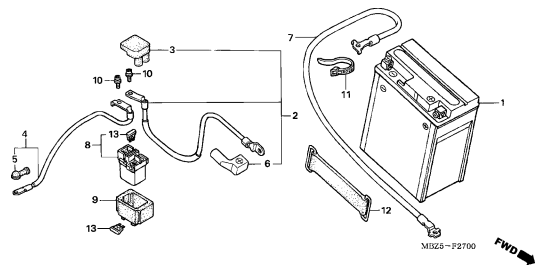

C-28 Fiação Principal

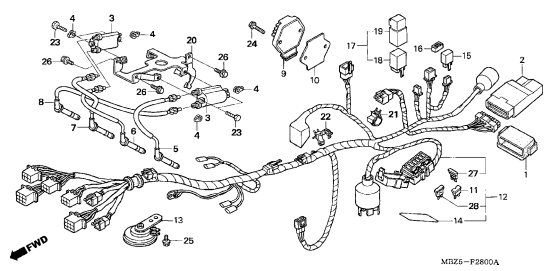

C-29 Chassi

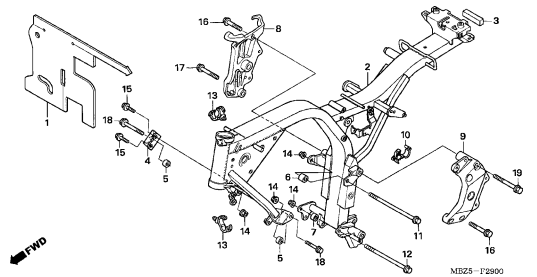

C-30 Ferramentas

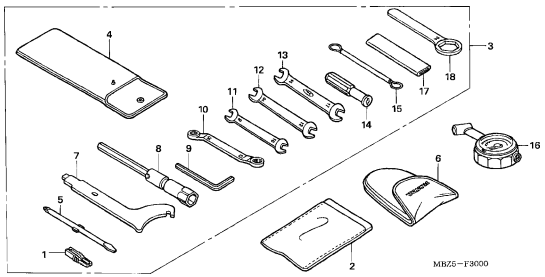

C-31 Radiador

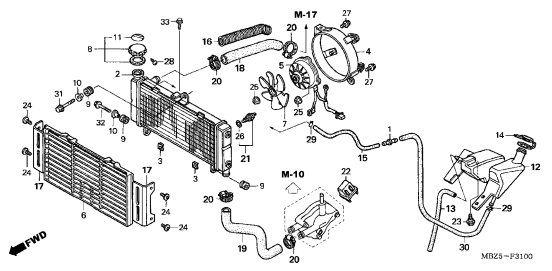

C-32 Etiqueta de Precaução

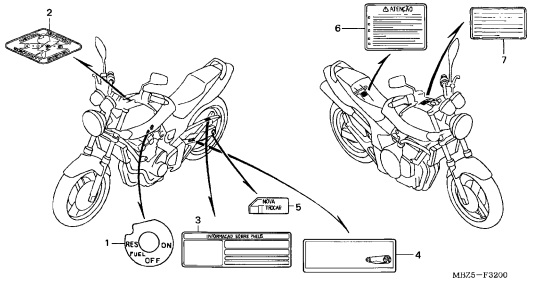

C-33 Emblema

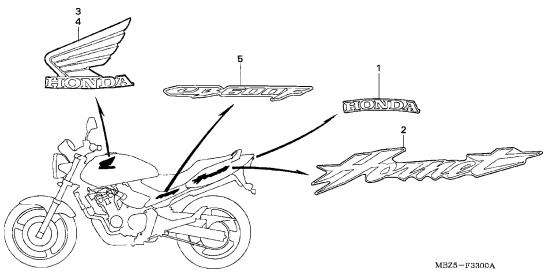

3

M-1

Tampa do Cabeçote

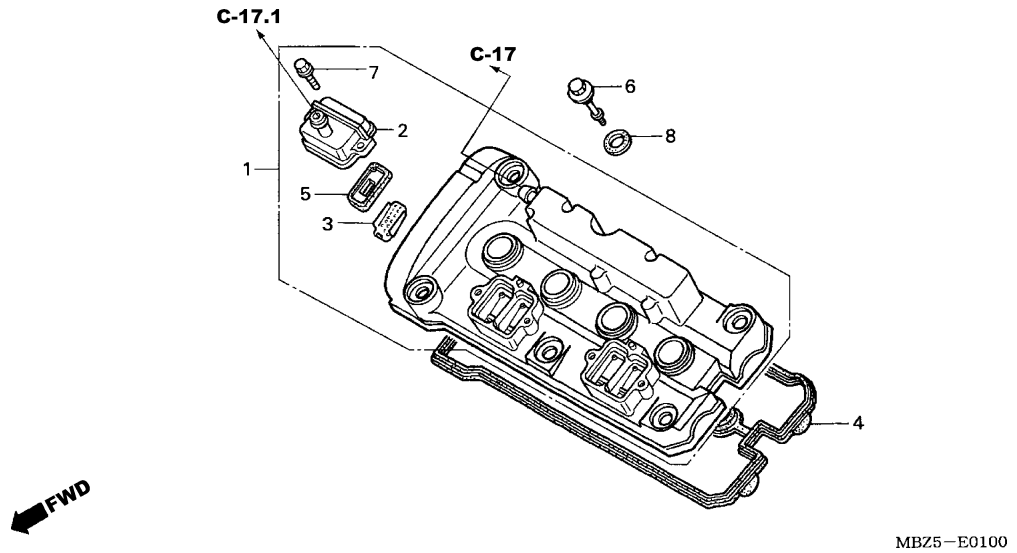

Ref. Nº	N.O.S.	Item de serviço	T.M.O.
1	1111C4	Tampa Comp., Cabeçote	0,7
4	1111D2	Junta, Tampa Cabeçote	0,7
5	314125	Válvula, Verificação do par	0,4
		• Nota: Mesmo tempo para duas unidades ou mais	
	3141A8	Válvula, Verificação do par : Para 1 motocicleta	0,4

Ref. Nº	Nº da peça	Descrição	Qtd. CB600F 5	6	7	Nº de série		Tipo
1	12310-MBZ-K00	Tampa Comp., Cabeçote	1	-	-			
	12310-MBZ-C50	Tampa Comp., Cabeçote	-	1	1			
2	12331-MBZ-K00	Tampa, Válvula Palheta	2	-	-			
	12331-MBZ-C50		-	2	2			
3	12341-MAT-750	Placa, Porta (AI)	4	4	4			
4	12391-MBZ-K00	Junta, Tampa Cabeçote	1	1	1			
5	18601-MCJ-000	Válvula Comp., Palheta	4	4	4			
6	90017-MCZ-000	Parafuso, Tampa Cabeçote	6	6	6			
7	90020-ZC3-000	Parafuso, Flange, 6x20	4	4	4			
8	90543-MV9-670	Coxim, Vedação	6	6	6			

M-2

Cabeçote

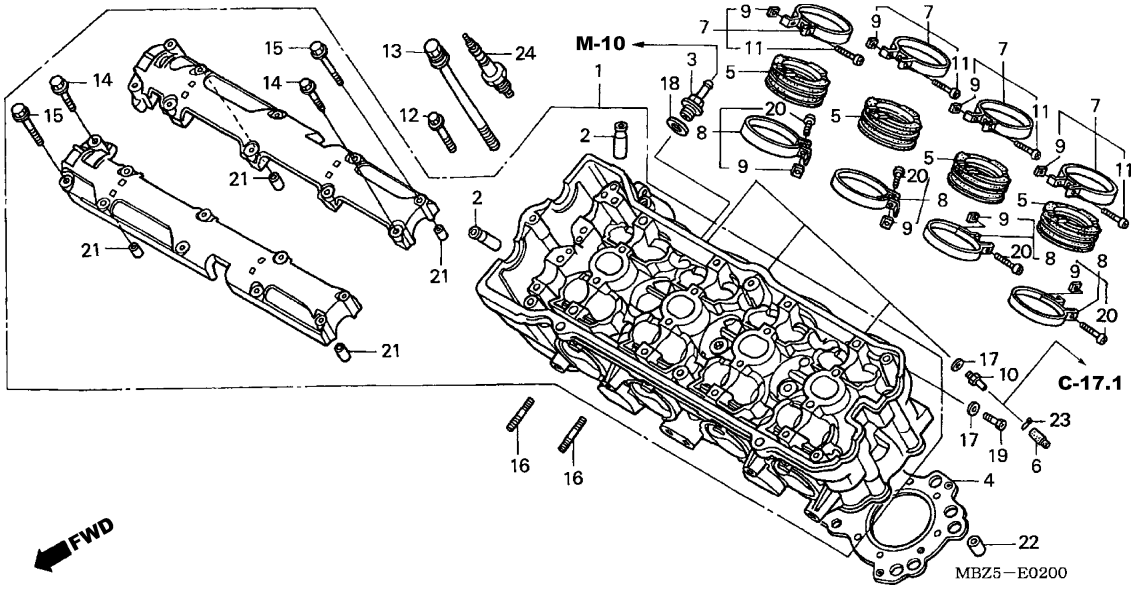

Ref. Nº	N.O.S.	Item de serviço	T.M.O.
1	111106	Cabeçote	6,9
		• Inclui: Ajuste da folga da válvula e retífica	
2	1111L9	Guia, Válvula Admissão (Uma)	3,9
		• Inclui: Utilização do alargador	
		• Inclui: Ajuste da folga da válvula e retífica	
	1111L9A	• Substituição: guias, válvula de admissão (Adicionais)	2,1
	1111M0	Guia, Válvula Escape (Uma)	3,9
		• Inclui: Utilização do alargador	
		• Inclui: Ajuste da folga da válvula e retífica	
	1111M0A	• Substituição: guias, válvula de escape (Adicionais)	2,1
	1111M9	Guias, válvula: para 1 motocicleta	8,4
		• Inclui: Utilização do alargador	
		• Inclui: Ajuste da folga da válvula e retífica	
4	111115	Junta, Cabeçote	3,0
5	311131	Coletor, Acelerador/ Carburador	0,7
	3111B6	Coletor, Acelerador/ Carburador: para 1 motocicleta	0,8
24	614130	Plugue, Vela	0,5
		• Nota: Mesmo tempo para duas unidades ou mais	
	6141B2	Vela, Ignição :para 1 motocicleta	0,5

Ref. Nº	Nº da peça	Descrição	Qtd. CB600F 5	6	7	Nº de série		Tipo
1	12010-MBZ-K00	Cabeçote, Comp.	1	-	-			
	12010-MBZ-C50		-	1	1			
2	12204-MV9-315	Guia, Válvula (O.S.)	16	16	16			
3	12207-MAS-010	Junção, Mangueira	1	1	1			
4	12251-MAL-601	Junta, Cabeçote	1	1	1			
5	16211-MBZ-610	Coletor, Carburador	4	4	4			
6	16215-MV4-000	Capa, Ressalto	1	1	1			
7	16218-MAL-A00	Presilha, Coletor	4	4	4			
8	16218-MV9-670	Presilha B, Coletor	4	4	4			
9	16222-MV4-300	Porca, Quadrada, 5mm	8	8	8			
10	17113-KEA-000	Junção, Ressalto	3	1	1			
11	90005-MAL-A00	Parafuso, Trava, 5x22	4	4	4			
12	90006-GHB-700	Parafuso, Flange, 6x35 (NSHF)	2	2	2			
13	90007-MAL-A00	Parafuso-Arruela, 9x95	10	10	10			
14	90016-KT7-000	Parafuso, Flange, 6x37	10	10	10			
15	90017-MA6-000	Parafuso, Flange, 6x45,5	10	10	10			
16	90035-MM5-000	Prisioneiro, 8x24	6	6	6			
17	90452-323-000	Arruela, Vedação, 5mm	4	1	1			
18	90454-MC7-000	Arruela, Especial, 12mm	1	1	1			
19	92301-05008-0A	Parafuso, Trava, 5x8	1	-	-			
20	93500-05028-0G	Parafuso, Phillips, 5x28	4	4	4			

M-2

Cabeçote

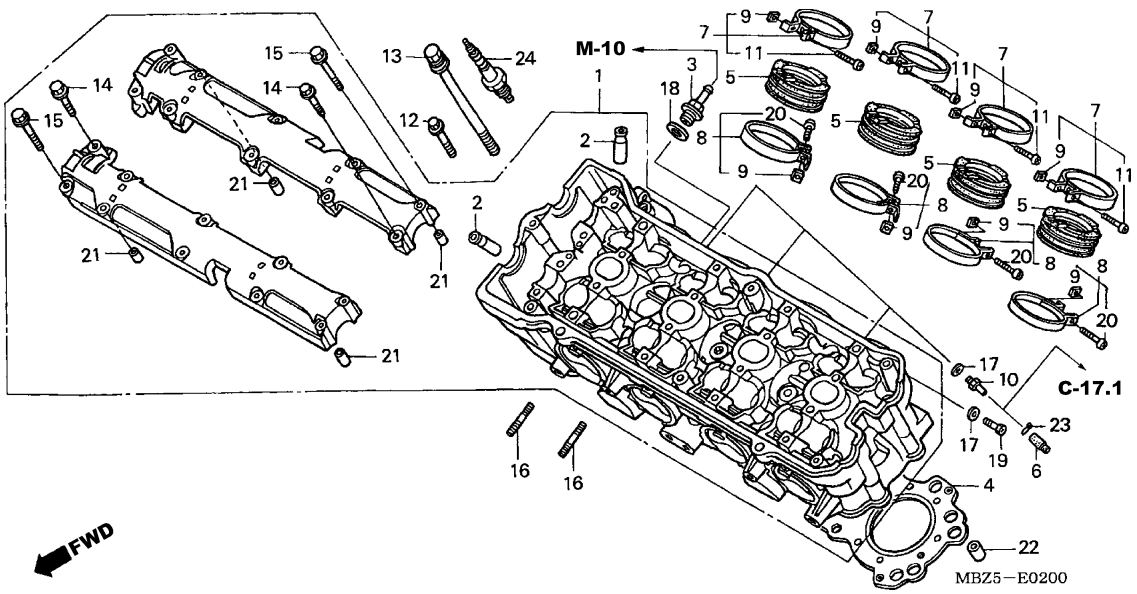

Ref. Nº	N.O.S.	Item de serviço	T.M.O.	Ref. Nº	Nº da peça	Descrição	Qtd. CB600F 5	6	7	Nº de série		Tipo
				21	94301-08200	Pino, Guia, 8x20	4	4	4			
				22	94301-10160	Pino, Guia, 10x16	2	2	2			
				23	95002-02070	Presilha, Tubo (B7)	1	1	1			
				24	98059-59916	Vela, Ignição (CR9EH9)(NGK)	4	4	4			
					98059-59926	Vela, Ignição (U27FER9)(DENSO)	4	4	4			

M-3

Árvore de Comando • Válvulas

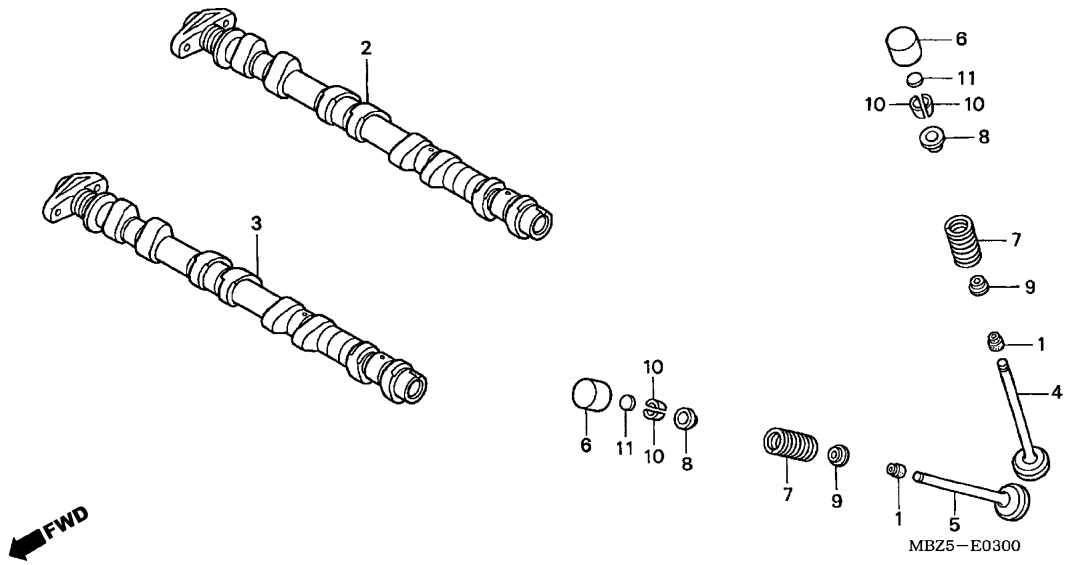

Ref. Nº	N.O.S.	Item de serviço	T.M.O.
2	1111E5	Árvore de Comando : Admissão	1,7
		• Inclui: Ajuste da folga da válvula	
	1111T4	Árvore de Comando : para 1 motocicleta	2,5
		• Inclui: Ajuste da folga da válvula	
3	1111E6	Árvore de Comando : Escape	1,7
		• Inclui: Ajuste da folga da válvula	
	1111T4	Árvore de Comando : para 1 motocicleta	2,5
		• Inclui: Ajuste da folga da válvula	
4	1111N0	Válvula, Admissão (Uma)	3,4
		• Inclui: Retífica	
		• Não inclui: Substituição da guia da válvula	
	1111N0A	• Substituição: todas as válvulas, admissão (Adicionais)	1,4
	1111P0	Válvula: para 1 motocicleta	6,4
		• Inclui: Retífica	
		• Não inclui: Substituição da guia da válvula	
5	1111N1	Válvula, Escape (Uma)	3,4
		• Inclui: Retífica	
		• Não inclui: Substituição da guia da válvula	
+			

Ref. Nº	Nº da peça	Descrição	Qtd. CB600F 5	6	7	Nº de série		Tipo
1	12209-KT7-013	Retentor, Óleo Haste Válvulas	16	16	16			
2	14110-MBZ-K00	Árvore de Comando Comp., Admissão	1	1	1			
3	14210-MBZ-K00	Árvore de Comando Comp., Escape	1	1	1			
4	14711-MAL-600	Válvula, Admissão	8	8	8			
5	14721-MAL-600	Válvula, Escape	8	8	8			
6	14731-MT4-010	Acionamento, Válvula	16	16	16			
7	14751-MAL-A01	Mola, Válvula	16	16	16			
8	14771-MAL-A00	Prato, Mola Válvula	16	16	16			
9	14775-MAL-A00	Assento, Mola Válvula	16	16	16			
10	14781-MV9-671	Chaveta, Válvula	32	32	32			
11	14901-KT7-013	Rotor, Válvula (1,200)	16	16	16			
	14902-KT7-013	Rotor, Válvula (1,225)	16	16	16			
	14903-KT7-013	Rotor, Válvula (1,250)	16	16	16			
	14904-KT7-013	Rotor, Válvula (1,275)	16	16	16			
	14905-KT7-013	Rotor, Válvula (1,300)	16	16	16			
	14906-KT7-013	Rotor, Válvula (1,325)	16	16	16			
	14907-KT7-013	Rotor, Válvula (1,350)	16	16	16			
	14908-KT7-013	Rotor, Válvula (1,375)	16	16	16			
	14909-KT7-013	Rotor, Válvula (1,400)	16	16	16			
	14910-KT7-013	Rotor, Válvula (1,425)	16	16	16			
	14911-KT7-013	Rotor, Válvula (1,450)	16	16	16			
	14912-KT7-013	Rotor, Válvula (1,475)	16	16	16			
	14913-KT7-013	Rotor, Válvula (1,500)	16	16	16			
	14914-KT7-013	Rotor, Válvula (1,525)	16	16	16			
	14915-KT7-013	Rotor, Válvula (1,550)	16	16	16			

M-3

Árvore de Comando • Válvulas

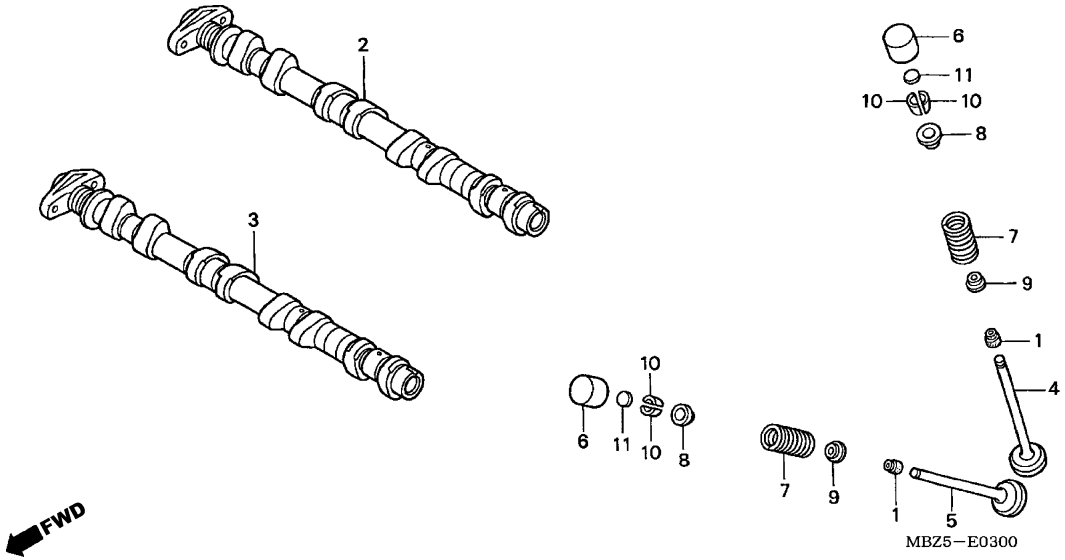

Ref. Nº	N.O.S.	Item de serviço	T.M.O.
+5	1111N1A	• Substituição: todas as válvula, escape (Adicionais)	1,4
	1111P0	Válvulas: para 1 motocicleta • Inclui: Retífica • Não inclui: Substituição da guia da válvula	6,4
7		(1,8,9,10)	
	1111P2	Mola e/ou Retentor, Haste Válvulas, Válvula Admissão (Uma)	3,2
	1111P2A	• Substituição: todas as molas, admissão (Adicionais)	0,7
	1111P3	Mola e/ou Retentor, Haste Válvulas, Válvula Escape (Uma)	3,2
	1111P3A	• Substituição: todas as molas, escape (Adicionais)	0,7
	1111Q2	Mola e/ou Retentor, Haste Válvulas, Válvula: para 1 motocicleta	4,7

Ref. Nº	Nº da peça	Descrição	Qtd. CB600F 5	6	7	Nº de série		Tipo
(11)	14916-KT7-013	Rotor, Válvula (1,575)	16	16	16			
	14917-KT7-013	Rotor, Válvula (1,600)	16	16	16			
	14918-KT7-013	Rotor, Válvula (1,625)	16	16	16			
	14919-KT7-013	Rotor, Válvula (1,650)	16	16	16			
	14920-KT7-013	Rotor, Válvula (1,675)	16	16	16			
	14921-KT7-013	Rotor, Válvula (1,700)	16	16	16			
	14922-KT7-013	Rotor, Válvula (1,725)	16	16	16			
	14923-KT7-013	Rotor, Válvula (1,750)	16	16	16			
	14924-KT7-013	Rotor, Válvula (1,775)	16	16	16			
	14925-KT7-013	Rotor, Válvula (1,800)	16	16	16			
	14926-KT7-013	Rotor, Válvula (1,825)	16	16	16			
	14927-KT7-013	Rotor, Válvula (1,850)	16	16	16			
	14928-KT7-013	Rotor, Válvula (1,875)	16	16	16			
	14929-KT7-013	Rotor, Válvula (1,900)	16	16	16			
	14930-KT7-013	Rotor, Válvula (1,925)	16	16	16			
	14931-KT7-013	Rotor, Válvula (1,950)	16	16	16			
	14932-KT7-013	Rotor, Válvula (1,975)	16	16	16			
	14933-KT7-013	Rotor, Válvula (2,000)	16	16	16			
	14934-KT7-013	Rotor, Válvula (2,025)	16	16	16			
	14935-KT7-013	Rotor, Válvula (2,050)	16	16	16			
	14936-KT7-013	Rotor, Válvula (2,075)	16	16	16			
	14937-KT7-013	Rotor, Válvula (2,100)	16	16	16			
	14938-KT7-013	Rotor, Válvula (2,125)	16	16	16			
	14939-KT7-013	Rotor, Válvula (2,150)	16	16	16			
	14940-KT7-013	Rotor, Válvula (2,175)	16	16	16			
	14941-KT7-013	Rotor, Válvula (2,200)	16	16	16			
	14942-KT7-013	Rotor, Válvula (2,225)	16	16	16			

M-3

Árvore de Comando • Válvulas

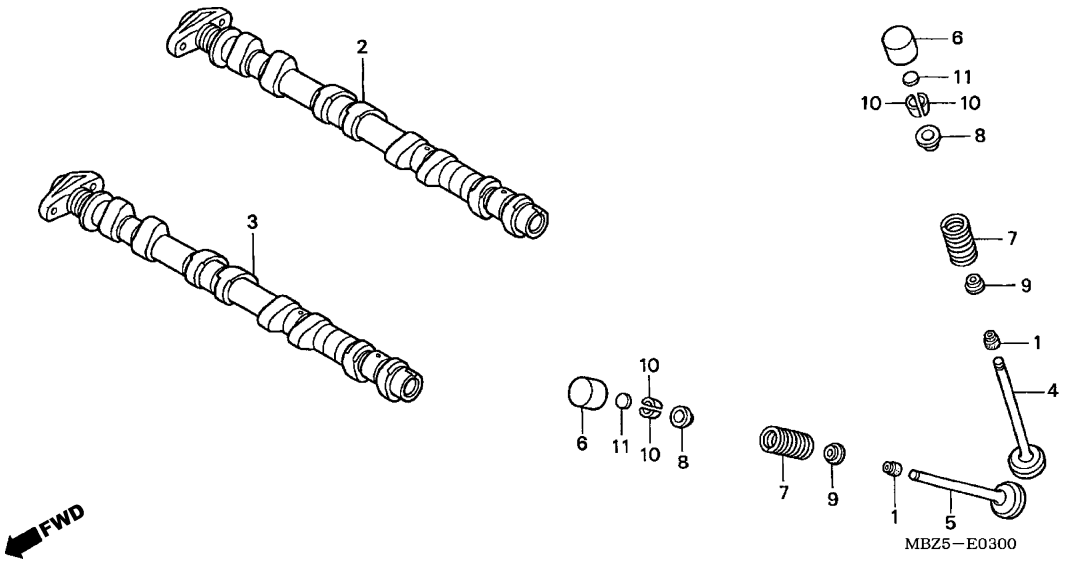

Ref. Nº	N.O.S.	Item de serviço	T.M.O.	Ref. Nº	Nº da peça	Descrição	Qtd. CB600F 5	6	7	Nº de série		Tipo
				(11)	14943-KT7-013	Rotor, Válvula (2,250)	16	16	16			
					14944-KT7-013	Rotor, Válvula (2,275)	16	16	16			
					14945-KT7-013	Rotor, Válvula (2,300)	16	16	16			
					14946-KT7-013	Rotor, Válvula (2,325)	16	16	16			
					14947-KT7-013	Rotor, Válvula (2,350)	16	16	16			
					14948-KT7-013	Rotor, Válvula (2,375)	16	16	16			
					14949-KT7-013	Rotor, Válvula (2,400)	16	16	16			
					14950-KT7-013	Rotor, Válvula (2,425)	16	16	16			
					14951-KT7-013	Rotor, Válvula (2,450)	16	16	16			
					14952-KT7-013	Rotor, Válvula (2,475)	16	16	16			
					14953-KT7-013	Rotor, Válvula (2,500)	16	16	16			
					14954-KT7-013	Rotor, Válvula (2,525)	16	16	16			
					14955-KT7-013	Rotor, Válvula (2,550)	16	16	16			
					14956-KT7-013	Rotor, Válvula (2,575)	16	16	16			
					14957-KT7-013	Rotor, Válvula (2,600)	16	16	16			
					14958-KT7-013	Rotor, Válvula (2,625)	16	16	16			
					14959-KT7-013	Rotor, Válvula (2,650)	16	16	16			
					14960-KT7-013	Rotor, Válvula (2,675)	16	16	16			
					14961-KT7-013	Rotor, Válvula (2,700)	16	16	16			
					14962-KT7-013	Rotor, Válvula (2,725)	16	16	16			
					14963-KT7-013	Rotor, Válvula (2,750)	16	16	16			
					14964-KT7-013	Rotor, Válvula (2,775)	16	16	16			
					14965-KT7-013	Rotor, Válvula (2,800)	16	16	16			
					14966-KT7-013	Rotor, Válvula (2,825)	16	16	16			
					14967-KT7-013	Rotor, Válvula (2,850)	16	16	16			
					14968-KT7-013	Rotor, Válvula (2,875)	16	16	16			
					14969-KT7-013	Rotor, Válvula (2,900)	16	16	16			

M-4

Corrente de Comando • Tensor

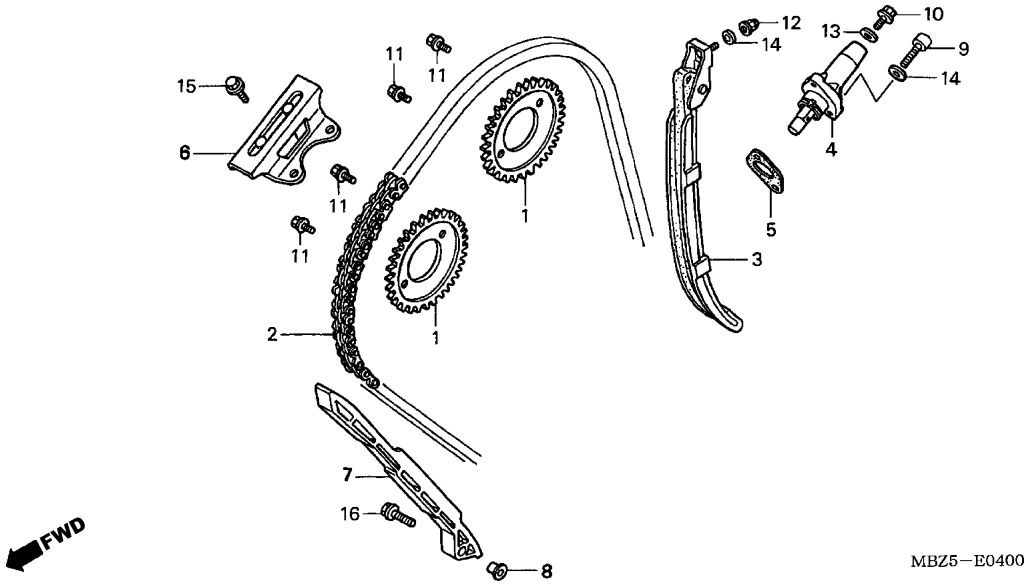

Ref. Nº	N.O.S.	Item de serviço	T.M.O.
1	1111F7	Coroa, Comando: Admissão	1,0
	1111F8	Coroa, Comando: Escape	1,0
	1111F9	Coroa, Comando: para 1 motocicleta	1,1
2	110140	Corrente, Comando	1,7
3	111130	Tensor, Corrente Comando	1,3
4		(5)	
	111133	Acionador, Tensor	0,2
6	1111G9	Guia B, Corrente Comando	0,7
7	111139	Guia, Corrente Comando	1,4

Ref. Nº	Nº da peça	Descrição	Qtd. CB600F 5	6	7	Nº de série		Tipo
1	14321-MBZ-G00	Coroa, Comando (34D)	2	2	2			
2	14401-MAL-602	Corrente, Comando (116L) (BORG WARNER)	1	1	1			
3	14510-MAL-601	Tensor Comp., Corrente Comando	1	1	1			
4	14520-MBZ-K00	Acionador Comp., Tensor	1	-	-			
	14520-MBZ-C50		-	1	1			
5	14523-MAL-A00	Junta, Acionador Tensor	1	1	1			
6	14546-MAL-600	Guia B, Corrente Comando	1	1	1			
7	14620-MV9-671	Guia, Corrente Comando	1	1	1			
8	14626-MV9-670	Bucha, 8mm	1	1	1			
9	90003-MCZ-000	Parafuso, Allen, 6x25	2	2	2			
10	90004-GHB-600	Parafuso, Flange, 6x10 (NSHF)	1	1	1			
11	90082-HA0-000	Parafuso, Flange, 7x10,5	4	4	4			
12	90201-415-000	Porca, Cega, 6mm	1	1	1			
13	90442-397-000	Arruela, Vedação, 6 mm	1	1	1			
14	90463-ML7-000	Arruela, Vedação, 6,5 mm	3	3	3			
15	95701-06014-00	Parafuso, Flange, 6x14	1	1	1			
16	95801-08032-00	Parafuso, Flange, 8x32	1	1	1			

M-5

Tampa Lateral Direita

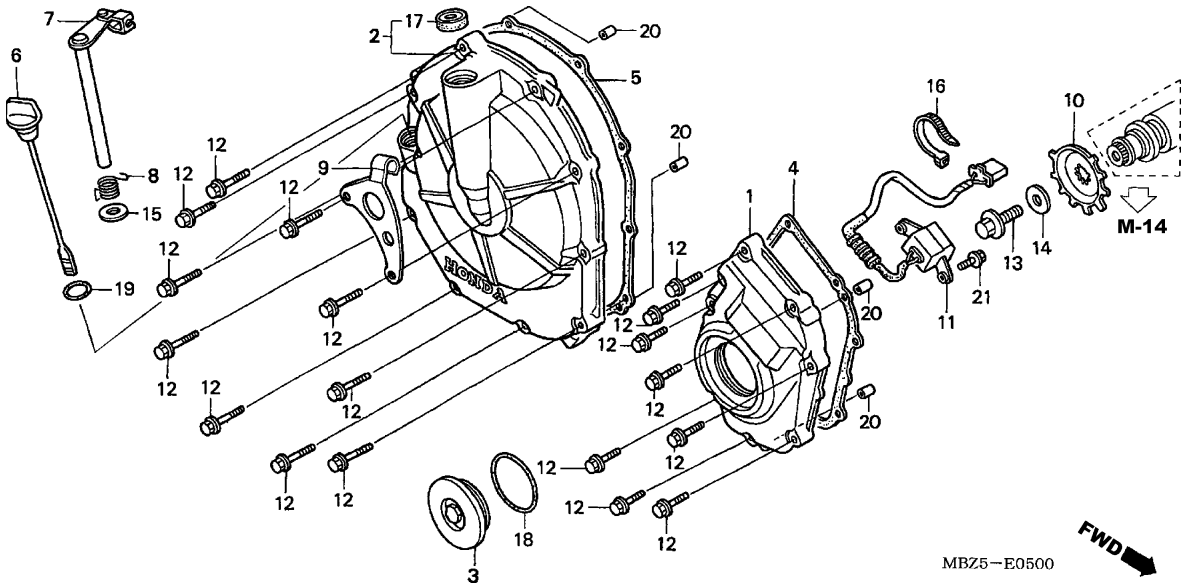

Ref. Nº	N.O.S.	Item de serviço	T.M.O.
1	6141B6	Tampa, Pulsador	0,3
2	212121	Tampa, Embreagem	0,6
4	6141B7	Junta, Tampa Pulsador	0,2
5	212122	Junta, Tampa Embreagem	0,5
7		(8)	
	2121A7	Alavanca, Embreagem	0,6
10	614111	Pulsador, Rotor	0,3
11	614110	Gerador, Pulsos Bobina Ignição	0,8

Ref. Nº	Nº da peça	Descrição	Qtd. CB600F 5	6	7	Nº de série		Tipo
1	11311-MBZ-D00	Tampa, Pulsador	1	-	-			
	11311-MBZ-C50		-	1	1			
2	11330-MBZ-D00	Tampa Comp., Embreagem	1	-	-			
	11330-MBZ-C50		-	1	1			
3	11332-MBZ-B20	Tampa, 45mm	1	-	-			
	11332-MBZ-C50		-	1	1			
4	11391-MV9-670	Junta, Tampa Pulsador	1	1	1			
5	11393-MV9-670	Junta, Tampa Embreagem	1	1	1			
6	15650-MBZ-B20	Medidor, Nível Óleo	1	1	1			
7	22810-MBZ-610	Alavanca Comp., Embreagem	1	1	1			
8	22815-MBZ-D00	Mola, Alavanca Embreagem	1	1	1			
9	22821-MBZ-610	Suporte, Cabo Embreagem	1	1	1			
10	30291-MV9-671	Pulsador, Rotor	1	1	1			
11	30300-MBZ-611	Gerador Comp., Pulsos	1	1	1			
12	90006-GHB-680	Parafuso, Flange, 6x28 (NSHF)	18	18	18			
13	90013-430-000	Parafuso, Especial, 10x25	1	1	1			
14	90405-MCA-780	Arruela, 10,5x27	1	1	1			
15	90525-MBZ-610	Arruela	1	1	1			
16	90650-KV6-003	Presilha, Fiação	1	1	1			
17	91204-KK0-003	Retentor, Óleo, 12x18x5 (ARAI)	1	1	1			
18	91301-ML7-003	Anel, Vedação, 48,1x3,6 (ARAI)	1	1	1			
19	91302-KE8-003	Anel, Vedação, 18x3 (ARAI)	1	1	1			
20	94301-08140	Pino, Guia, 8x14	4	4	4			
21	95701-06014-00	Parafuso, Flange, 6x14	2	2	2			

M-6

Embreagem

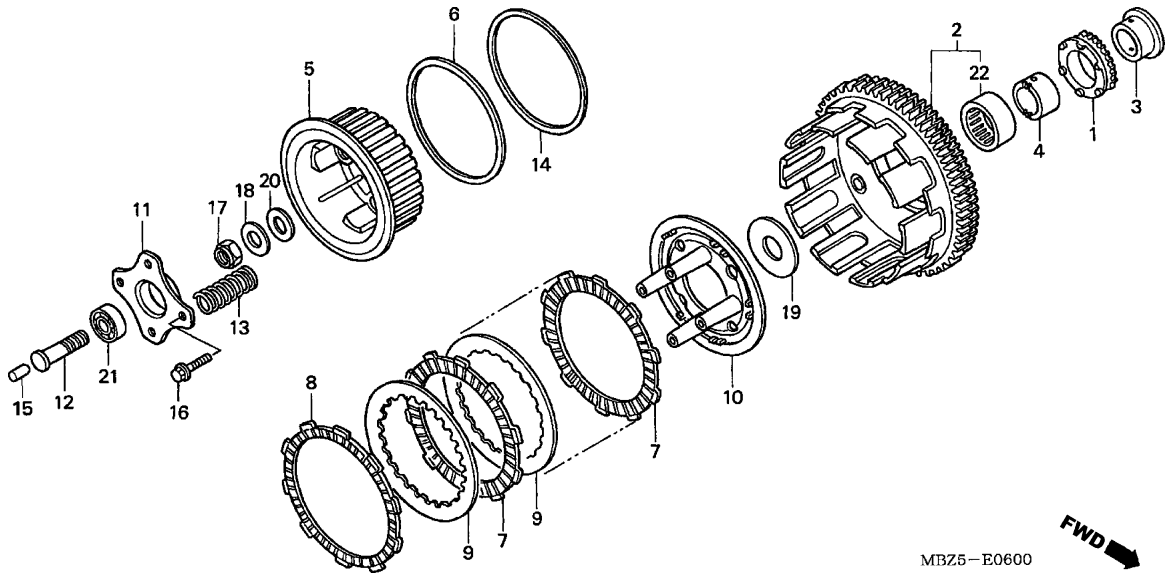

Ref. Nº	N.O.S.	Item de serviço	T.M.O.
1	1131A2	Engrenagem, Bomba Óleo	1,0
2	2121A0	Carcaça Externa, Embreagem	0,9
5	212112	Embreagem, Central	0,8
7		(6,8,9,14)	
	2121A1	Disco, Fricção Embreagem	0,8
		• Nota: Mesmo tempo para duas unidades ou mais	
10	2121A3	Placa, Pressão Embreagem	0,8
11		(21)	
	2121A4	Placa, Acionamento Embreagem	0,6
12	2121B6	Haste, Acionamento Embreagem	0,5
13	212107	Mola, Embreagem	0,6
		• Nota: Mesmo tempo para duas unidades ou mais	

Ref. Nº	Nº da peça	Descrição	Qtd. CB600F 5	6	7	Nº de série		Tipo
1	15131-MAL-A01	Engrenagem, Bomba Óleo (26D)	1	1	1			
2	22100-MAL-600	Carcaça Externa, Embreagem	1	1	1			
3	22116-MV9-660	Guia, Carcaça Engrenagem	1	1	1			
4	22117-MV9-670	Guia, Carcaça Externa Embreagem	1	1	1			
5	22120-MAL-600	Embreagem Central	1	1	1			
6	22125-ML7-000	Assento, Mola Judder	1	1	1			
7	22201-MAL-600	Disco, Fricção Embreagem	8	8	8			
8	22202-MAE-000	Disco B, Fricção Embreagem	1	1	1			
9	22321-ML7-000	Placa, Embreagem	8	8	8			
10	22350-MV9-670	Placa, Pressão Embreagem	1	1	1			
11	22361-MAL-600	Placa, Acionamento Embreagem	1	1	1			
12	22366-MAL-600	Haste, Acionamento Embreagem (B)	1	1	1			
13	22401-MV9-670	Mola, Embreagem	4	4	4			
14	22402-ML7-000	Mola Judder	1	1	1			
15	22847-MV9-670	Haste, Acionamento Embreagem (A)	1	1	1			
16	90003-MM9-000	Parafuso, Flange, 6x28	4	4	4			
17	90241-KM9-000	Porca, Trava, 20mm	1	1	1			
18	90432-121-000	Arruela, Trava	1	1	1			
19	90457-MV9-670	Arruela, 22mm	1	1	1			
20	90554-700-000	Arruela de Encosto, 20mm	1	1	1			
21	91001-KA4-003	Rolamento, Radial Esferas, 12x28x7 (NTN)	1	1	1			
22	91026-MV9-671	Rolamento, Agulhas, 35x42x23	1	1	1			

M-7

Embreagem de Partida

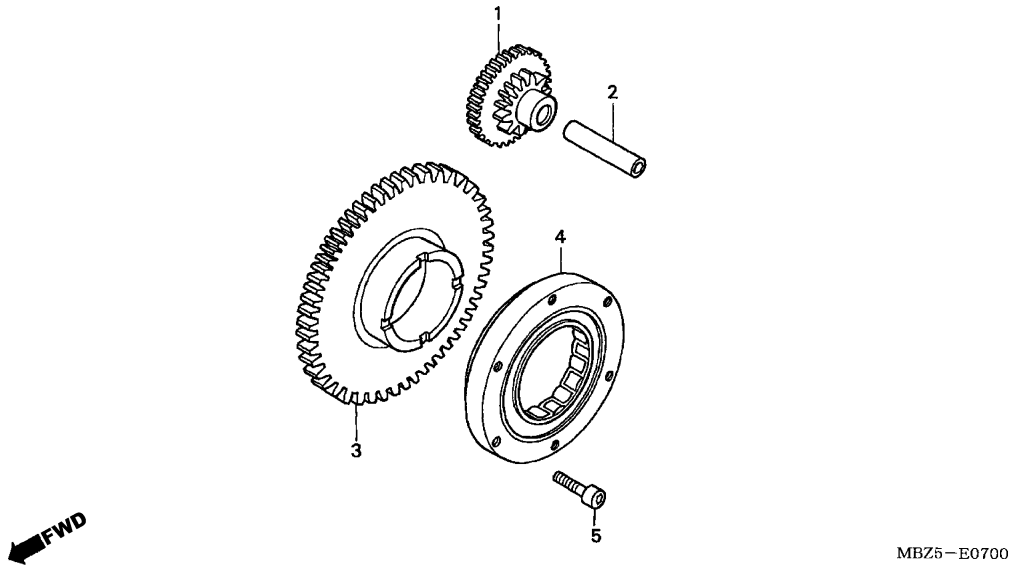

Ref. Nº	N.O.S.	Item de serviço	T.M.O.
1		(2)	
	612125	Engrenagem, Partida Redução	0,3
3	612120	Engrenagem, Partida	0,3
4	612131	Carcaça Externa, Embreagem Partida	0,4

Ref. Nº	Nº da peça	Descrição	Qtd. CB600F 5	6	7	Nº de série		Tipo
1	28101-MV9-670	Engrenagem, Partida Redução (47D/10D)	1	1	1			
2	28102-ME9-000	Pino, 10x44	1	1	1			
3	28110-MER-D00	Engrenagem Comp., Partida (47D)	1	1	1			
4	28125-MBZ-D00	Carcaça Externa Comp., Embreagem Partida	1	1	1			
5	90085-413-781	Parafuso, Allen, 6mm	6	6	6			

M-8

Tampa Lateral Esquerda

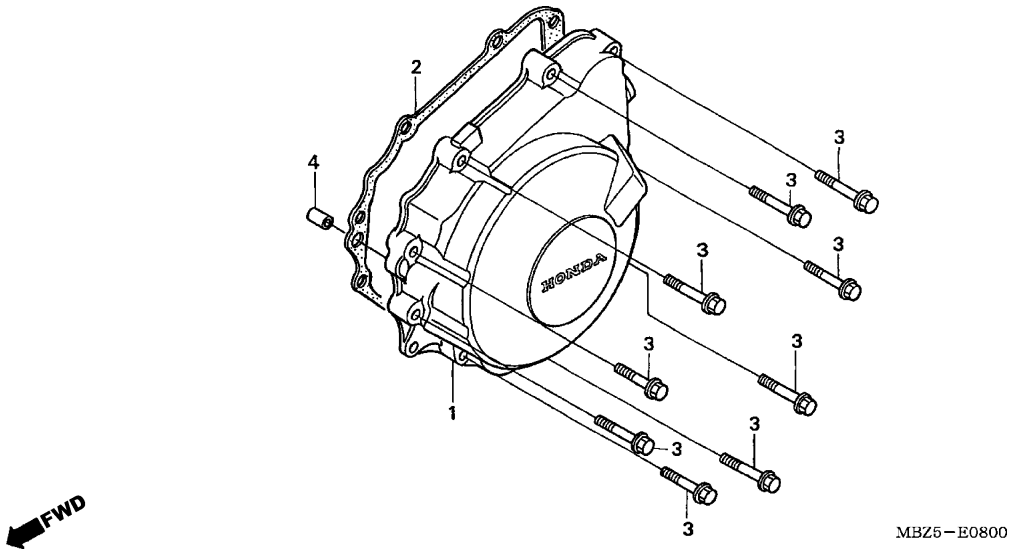

Ref. Nº	N.O.S.	Item de serviço	T.M.O.
1	1101B1	Tampa, Alternador	0,3
2	1101B2	Junta, Tampa Alternador	0,2

Ref. Nº	Nº da peça	Descrição	Qtd. CB600F 5	6	7	Nº de série		Tipo
1	11321-MBZ-D00	Tampa, Gerador C.A.	1	-	-	.....	.....	.....
	11321-MBZ-C50	.....	-	1	1	.....	.....	.....
2	11392-MV9-670	Junta, Tampa Gerador C.A.	1	1	1	.....	.....	.....
3	90006-GHB-680	Parafuso, Flange, 6x28 (NSHF)	9	9	9	.....	.....	.....
4	94301-10160	Pino, Guia, 10x16	1	1	1	.....	.....	.....

M-9

Gerador

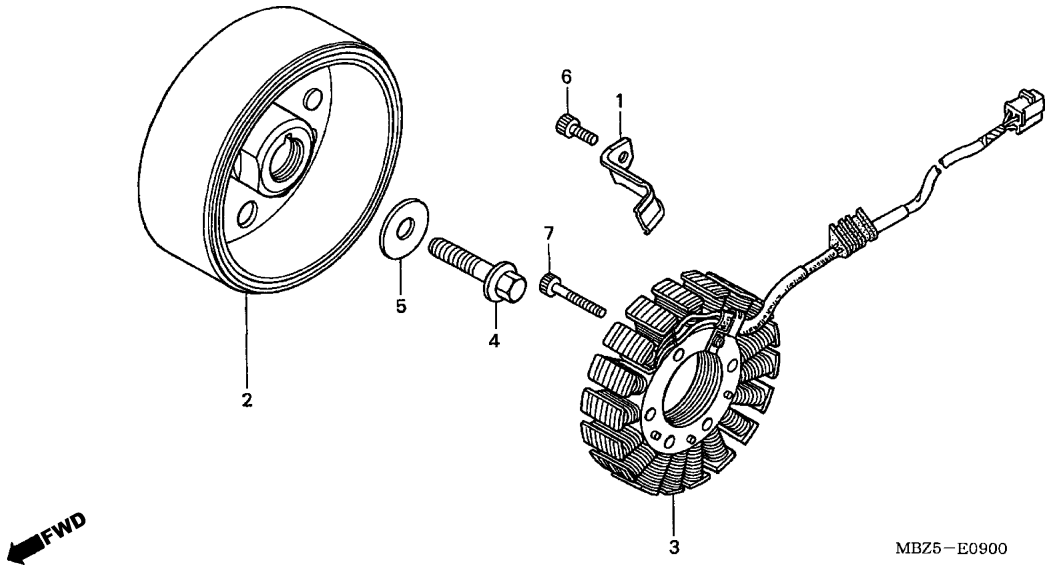

Ref. Nº	N.O.S.	Item de serviço	T.M.O.
2	613105	Rotor ou Gerador	0,4
3	6131A3	Estator	0,9

Ref. Nº	Nº da peça	Descrição	Qtd. CB600F 5	6	7	Nº de série		Tipo
1	11333-MV9-670	Presilha, Fiação Gerador C.A.	1	1	1	.....	.....	.....
2	31110-MV9-671	Gerador Comp. (DENSO)	1	1	1	.....	.....	.....
3	31120-MBZ-611	Estator Comp.	1	1	1	.....	.....	.....
4	90023-MV9-670	Parafuso, Flange, 10mm	1	1	1	.....	.....	.....
5	90405-MCA-780	Arruela, 10,5x27	1	1	1	.....	.....	.....
6	96600-06012-00	Parafuso, Allen, 6x12	1	1	1	.....	.....	.....
7	96600-06032-00	Parafuso, Allen, 6x32	4	4	4	.....	.....	.....

M-10

Bomba D'Água

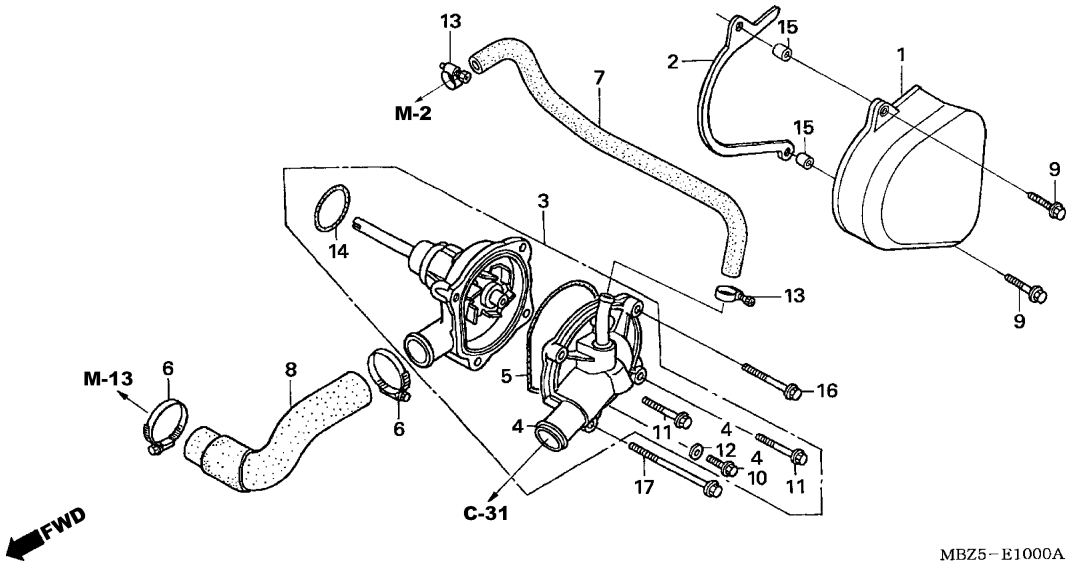

Ref. Nº	N.O.S.	Item de serviço	T.M.O.
1	1101B0	Tampa, Carcaça:	
		Traseira Esquerda	0,1
3	114103	Bomba D´Água, Comp.	0,5
4	1141B0	Tampa, Bomba D´Água	0,4
5	1141B1	Junta, Tampa Bomba D´Água	0,3
7	1141B4	Mangueira, Água	0,3
8	114130	Mangueira A, Água	0,8
14	1141E1	Anel, Vedação Bomba D´Água	0,3

Ref. Nº	Nº da peça	Descrição	Qtd. CB600F 5	6	7	Nº de série		Tipo
1	11351-MBZ-K00	Tampa, Traseira Esquerda	1	-	-			
	11351-MBZ-C50		-	1	1			
2	11355-MBZ-G00	Placa Comp., Guia Corrente Transmissão	1	1	1			
3	19200-MBZ-K00	Bomba D´Água, Comp.	1	-	-			
	19200-MBZ-C50		-	1	1			
4	19220-MBZ-K00	Tampa Comp., Bomba D´Água	1	-	-			
	19220-MBZ-C50		-	1	1			
5	19226-ML7-000	Junta, Tampa Bomba D´Água	1	1	1			
6	19516-ML7-691	Presilha, Mangueira, 24-32mm	2	2	2			
7	19520-MBZ-610	Mangueira, Água	1	1	1			
8	19525-MV9-670	Mangueira A, Água	1	1	1			
9	90006-GHB-720	Parafuso, Flange, 6x45 (NSHF)	2	2	2			
10	90013-883-000	Parafuso, Flange, 6x12 (CT200)	1	1	1			
11	90121-MV9-670	Parafuso, Flange, 6x25	2	2	2			
12	90463-ML7-000	Arruela, Vedação, 6,5mm	1	1	1			
13	90670-GHB-610	Presilha, Mangueira Água	2	2	2			
14	91302-MB0-013	Anel, Vedação, 32,95x2,62 (ARAI)	1	1	1			
15	94301-08200	Pino, Guia, 8x20	2	2	2			
16	96001-06035-00	Parafuso, Flange, 6x35	1	1	1			
17	96001-06075-00	Parafuso, Flange, 6x75	1	1	1			

M-11

Motor de Partida

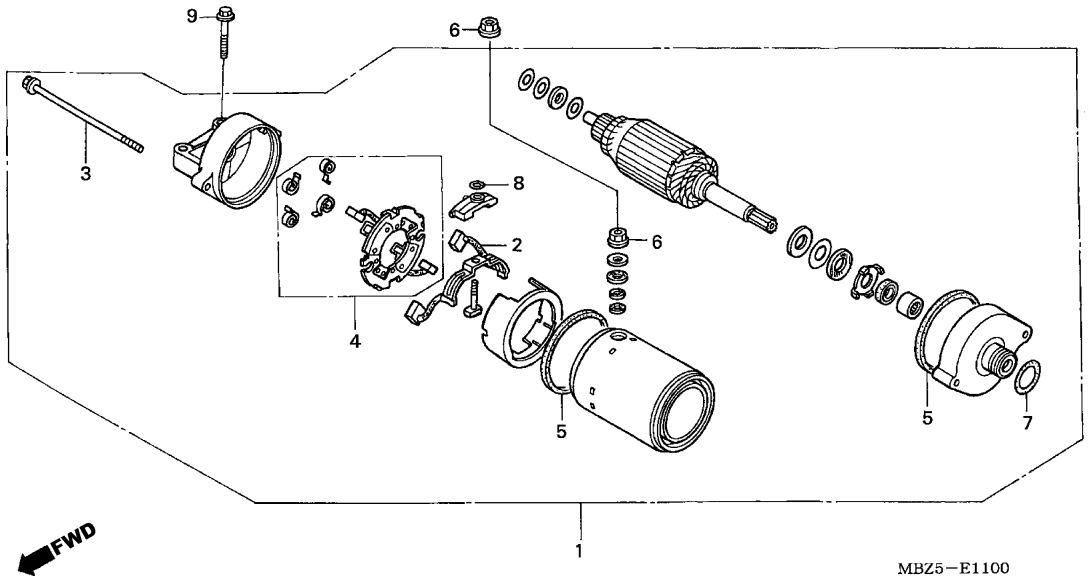

Ref. Nº	N.O.S.	Item de serviço	T.M.O.
1	612105	Motor, Partida	0,7
2	6121A4	Terminal, Escovas (Partida)	0,9
4	6121A5	Suporte, Escovas (Partida)	0,9

Ref. Nº	Nº da peça	Descrição	Qtd. CB600F 5	6	7	Nº de série		Tipo
1	31200-MCZ-D00	Motor de Partida, Comp.	1	1	1			
2	31201-MR6-008	Terminal, Escovas	1	1	1			
3	31205-MV9-671	Parafuso, Fixação	2	2	2			
4	31206-MR6-008	Suporte, Escovas	1	1	1			
5	31207-KS5-901	Anel	2	2	2			
6	90071-MB0-000	Porca, Arruela, 6mm	2	2	2			
7	91309-425-003	Anel, Vedação, 24,4x3,1 (ARAI)	1	1	1			
8	91320-MB0-000	Anel, Vedação	1	1	1			
9	95701-06028-00	Parafuso, Flange, 6x28	2	2	2			

M-12

Filtro de Óleo • Bomba de Óleo

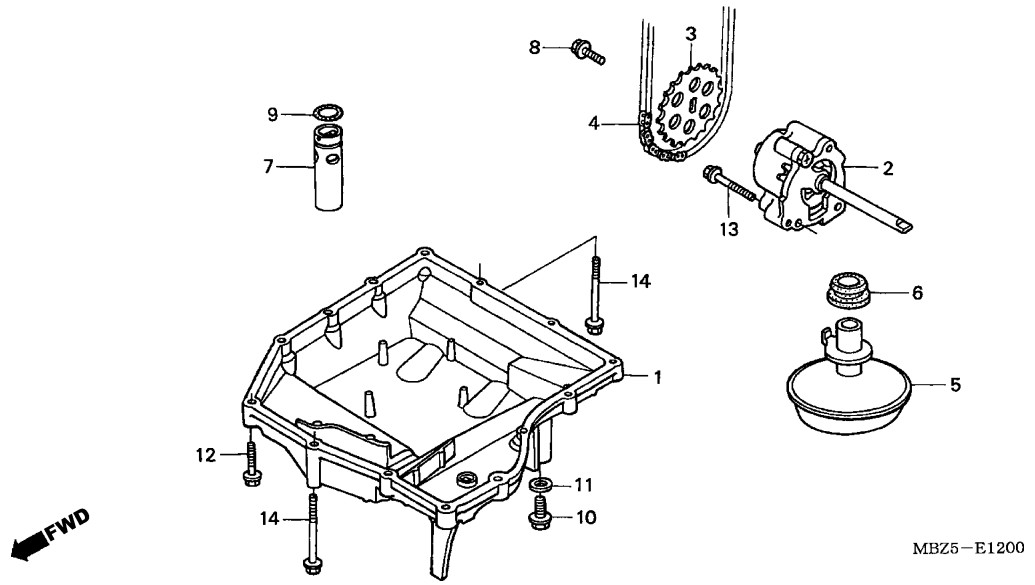

Ref. Nº	N.O.S.	Item de serviço	T.M.O.
1	113145	Cárter e/ou Junta	1,0
2	113105	Bomba, Filtro Óleo	1,1
3	113111	Engrenagem, Bomba Óleo	1,0
4	113122	Corrente, Bomba Óleo	1,0
5		(6)	
	1131B6	Filtro Comp., Óleo	1,0
7	113126	Válvula, Alívio	1,2

Ref. Nº	Nº da peça	Descrição	Qtd. CB600F 5	6	7	Nº de série		Tipo
1	11210-MBZ-G00	Cárter	1	-	-			
	11210-MBZ-C50		-	1	1			
2	15100-MV9-670	Bomba, Filtro Óleo	1	1	1			
3	15134-MAL-600	Engrenagem, Bomba Óleo (25D)	1	1	1			
4	15140-ML0-003	Corrente, Bomba Óleo (DAIDO) (25H-50)	1	1	1			
5	15153-MBZ-610	Filtro Comp., Óleo	1	1	1			
6	15154-MM5-000	Guarnição, Filtro Óleo	1	1	1			
7	15220-MM4-000	Válvula Comp., Alívio	1	1	1			
8	90021-MM5-000	Parafuso-Arruela, 6x12	1	1	1			
9	91313-MB0-003	Anel, Vedação, 14,7x2,2 (ARAI)	1	1	1			
10	92800-12000	Parafuso, Plugue Drenagem, 12mm	1	1	1			
11	94109-12000	Arruela, Plugue Drenagem, 12mm	1	1	1			
12	95701-06028-00	Parafuso, Flange, 6x28	12	12	12			
13	95701-06040-00	Parafuso, Flange, 6x40	3	3	3			
14	95701-06050-00	Parafuso, Flange, 6x50	2	2	2			

M-13

Carcaça

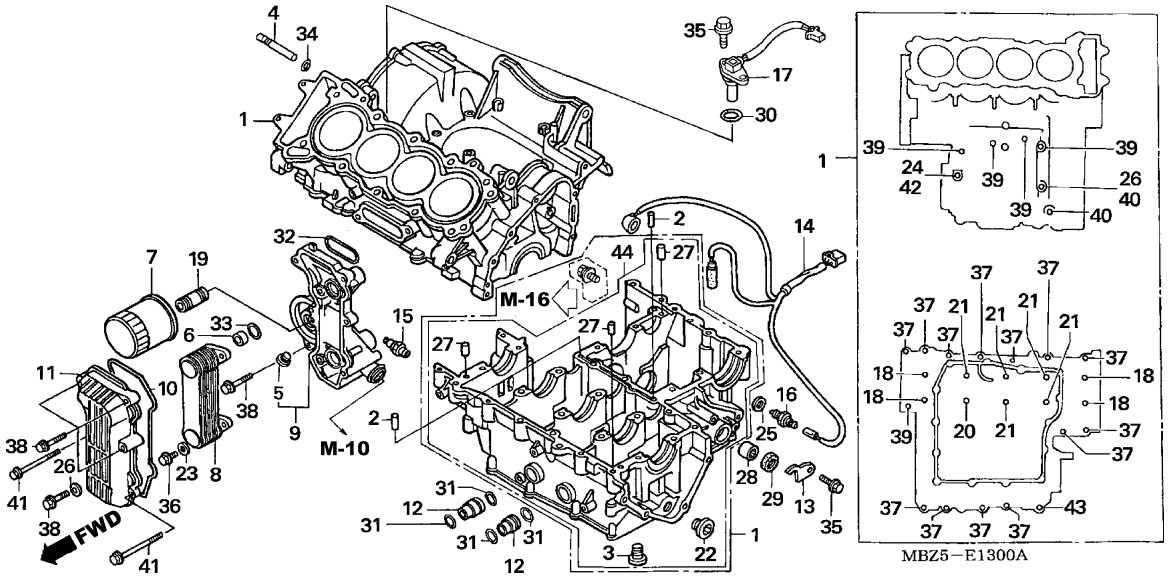

Ref. Nº	N.O.S.	Item de serviço	T.M.O.
1		(44)	
	110105	Carcaça	8,8
		• Inclui: Remoção e instalação do motor	
7	113180	Cartucho, Filtro Óleo	0,2
8	1131B4	Resfriador, Óleo	0,9
9		(32)	
	1131C6	Carcaça, Resfriador Óleo	1,0
11		(10)	
	113137	Tampa Resfriador Óleo ou Junta	0,7
14	611142	Sub Fiação, Motor	0,8
15	615160	Interruptor, Pressão Óleo	0,8
16	6151B8	Interruptor, Neutro	0,3
17	617198	Sensor, Velocidade	0,7

Ref. Nº	Nº da peça	Descrição	Qtd. CB600F 5	6	7	Nº de série		Tipo
1	11000-MBZ-305	Carcaça, Jogo	1	-	-			
	11000-MBZ-C51	Carcaça	-	1	1			
2	11104-MW0-000	Orifício, 1,2mm	2	2	2			
3	11106-657-320	Parafuso, Vedação, 14mm	1	1	1			
4	11208-MAL-600	Orifício, 2mm	1	1	1			
5	12206-ML8-300	Parafuso, Vedação, 18mm	1	1	1			
6	15328-MV9-670	Bucha, Filtro Óleo, 20mm	2	2	2			
7	15410-MCJ-003	Cartucho, Filtro Óleo (TOYO ROKI)	1	1	1			
8	15600-MBZ-611	Resfriador Óleo, Central	1	1	1			
9	15610-MBZ-K00	Carcaça Comp., Resfriador Óleo	1	-	-			
	15610-MBZ-C50		-	1	1			
10	15615-MV9-670	Junta, Tampa Resfriador Óleo	1	1	1			
11	15621-MBZ-K00	Tampa, Resfriador Óleo	1	-	-			
	15621-MBZ-C50		-	1	1			
12	15622-MV9-670	Bucha, Resfriador Óleo	2	2	2			
13	24612-MAL-600	Placa, Eixo	1	1	1			
14	32101-MBZ-K00	Sub Fiação, Motor	1	1	1			
15	35500-MJ4-024	Interruptor Comp., Pressão Óleo (DENSO)	1	1	1			
16	35600-KE8-003	Interruptor Comp., Neutro (TOYO)	1	1	1			
17	37700-MCJ-003	Sensor Comp., Velocidade	1	1	1			
18	90004-MAL-A00	Parafuso, UBS, 8x100	4	4	4			
19	90019-MB0-000	Ressalto, Filtro Óleo	1	1	1			
20	90024-MAL-A00	Parafuso, UBS, 8x88	1	1	1			
21	90041-MAL-A00	Parafuso, UBS, 8x75	5	5	5			

M-13

Carcaça

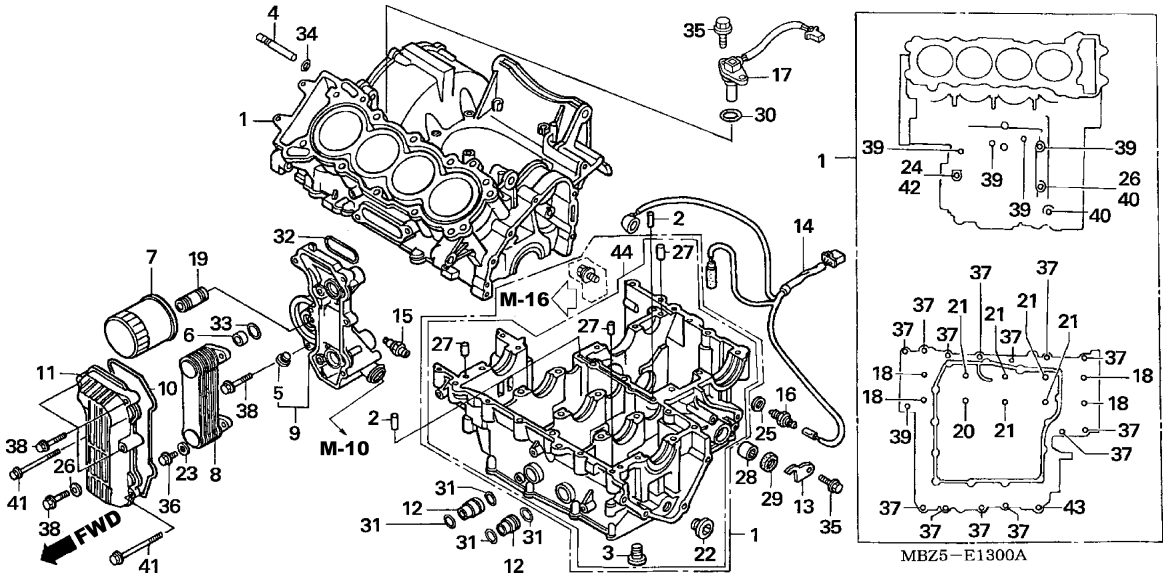

Ref. Nº	N.O.S.	Item de serviço	T.M.O.	Ref. Nº	Nº da peça	Descrição	Qtd. CB600F 5	6	7	Nº de série		Tipo
				22	90048-ME5-000	Parafuso, Vedação, 20mm	2	2	2			
				23	90401-ZA0-000	Arruela, Lisa, 6,5x15	4	4	4			
				24	90442-028-000	Arruela, Vedação, 8mm	1	1	1			
				25	90443-MJ6-000	Arruela, Neutro	1	1	1			
				26	90463-ML7-000	Arruela, Vedação, 6,5mm	2	2	2			
				27	90701-MV9-670	Pino, Guia, 10x16	3	3	3			
				28	91106-KM1-013	Rolamento, Agulhas, 14x22x16	1	1	1			
				29	91203-KA4-771	Retentor, Óleo, 14x22x5 (NOK)	1	1	1			
				30	91302-MAL-601	Anel, Vedação, 18,1x3,6	1	1	1			
				31	91304-PS5-003	Anel, Vedação, 17,3x2,4	4	4	4			
				32	91305-KK3-830	Anel, Vedação, 50x2,5	1	1	1			
				33	91310-PH7-000	Anel, Vedação, 19,8x2,4	2	-	-			
					91310-MER-D01	Anel, Vedação, 20,5x2,5	-	2	2			
				34	91315-PC9-004	Anel, Vedação, 6x1,5 (NOK)	1	1	1			
				35	95701-06014-00	Parafuso, Flange, 6x14	3	3	3			
				36	95701-06020-00	Parafuso, Flange, 6x20	4	4	4			
				37	95701-06035-00	Parafuso, Flange, 6x35	13	13	13			
				38	95701-06045-00	Parafuso, Flange, 6x45	5	5	5			
				39	95701-06050-00	Parafuso, Flange, 6x50	5	5	5			
				40	95701-06065-00	Parafuso, Flange, 6x65	2	2	2			
				41	95701-06090-00	Parafuso, Flange, 6x90	2	2	2			
				42	95701-08065-00	Parafuso, Flange, 8x65	1	1	1			
				43	95701-10075-00	Parafuso, Flange, 10x75	1	1	1			

M-14

Árvore de Manivelas • Pistão

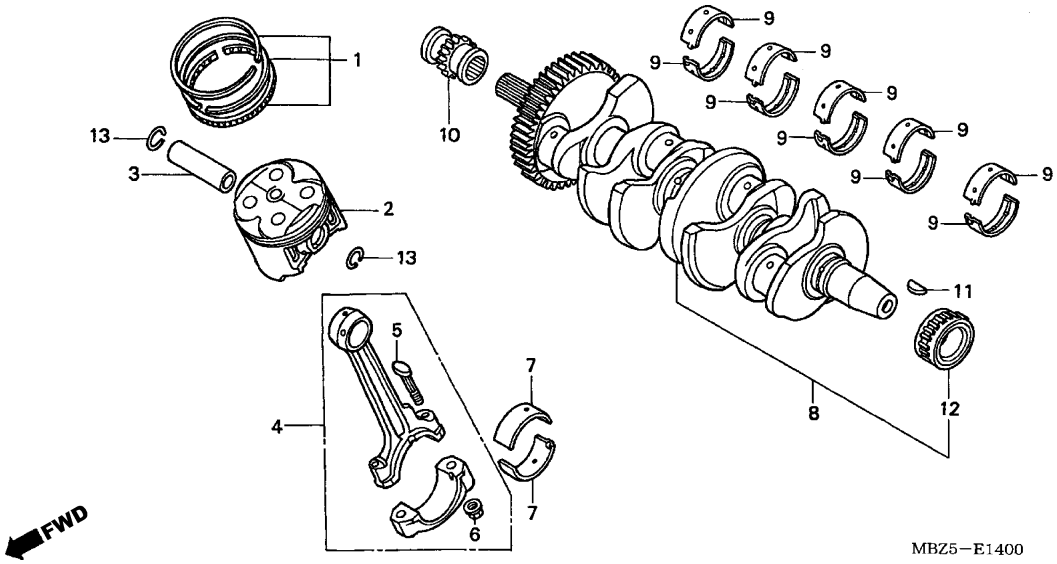

Ref. Nº	N.O.S.	Item de serviço	T.M.O.
2		(1,3,4,7,13)	
	1111T9	Pistão e/ou Anéis Jogo e/ou Bronzina e/ou Biela	7,2
		• Inclui: Remoção e instalação do motor	
		• Inclui: Verificação / Medição / Limpeza	
	1111T9B	• Com 1 cilindro adicional	0,4
	1111T9C	• Com 2 cilindros adicionais	0,8
	1111X9	Pistão e/ou Anéis Jogo e/ou Bronzina e/ou Biela: para 1 motocicleta	8,4
		• Inclui: Remoção e instalação do motor	
		• Inclui: Verificação / Medição / Limpeza	
8	1101B5	Árvore, Manivelas	8,0
		• Inclui: Remoção e instalação do motor	
9	110125	Bronzina, Árvore Manivelas	7,3
		• Inclui: Remoção e instalação do motor	
		• Nota: Mesmo tempo para duas unidades ou mais	
+			

Ref. Nº	Nº da peça	Descrição	Qtd. CB600F 5	6	7	Nº de série		Tipo
1	13011-MBZ-306	Anéis Pistão, Jogo (STD.)	4	4	4			
	13021-MBZ-306	Anéis Pistão, Jogo (0,25)	(4)	(4)	(4)			
	13031-MBZ-306	Anéis Pistão, Jogo (0,50)	(4)	(4)	(4)			
2	13101-MBZ-K00	Pistão (STD.)	4	4	4			
	13102-MBZ-305	Pistão (0,25)	(4)	(4)	(4)			
	13103-MBZ-305	Pistão (0,50)	(4)	(4)	(4)			
3	13111-MAL-600	Pino, Pistão	4	4	4			
4	13210-MAL-600	Biela, Comp.	4	4	4			
5	13213-MAL-601	Parafuso, Biela	8	8	8			
6	13215-MV9-670	Porca, Biela	8	8	8			
7	13224-MAL-601	Bronzina A, Biela (Marrom)	8	8	8			
	13225-MAL-601	Bronzina B, Biela (Verde)	8	8	8			
	13226-MAL-601	Bronzina C, Biela (Amarelo)	8	8	8			
8	13300-MAL-600	Árvore de Manivelas, Comp.	1	1	1			
9	13313-MAL-601	Bronzina A, Árvore Manivelas (Marrom)	10	10	10			
	13314-MAL-601	Bronzina B, Árvore Manivelas (Verde)	10	10	10			
	13315-MAL-601	Bronzina C, Árvore Manivelas (Amarelo)	10	10	10			
	13316-MAL-601	Bronzina D, Árvore Manivelas (Rosa)	10	10	10			
10	14312-MAT-000	Engrenagem, Distribuição (17D)	1	1	1			
11	90741-413-000	Chaveta, Woodruff, 25x14	1	1	1			
12	91021-MV9-671	Rolamento, Agulhas, 28x41x21	1	1	1			
13	94601-17000	Trava, Pino Pistão, 17mm	8	8	8			

M-14

Árvore de Manivelas • Pistão

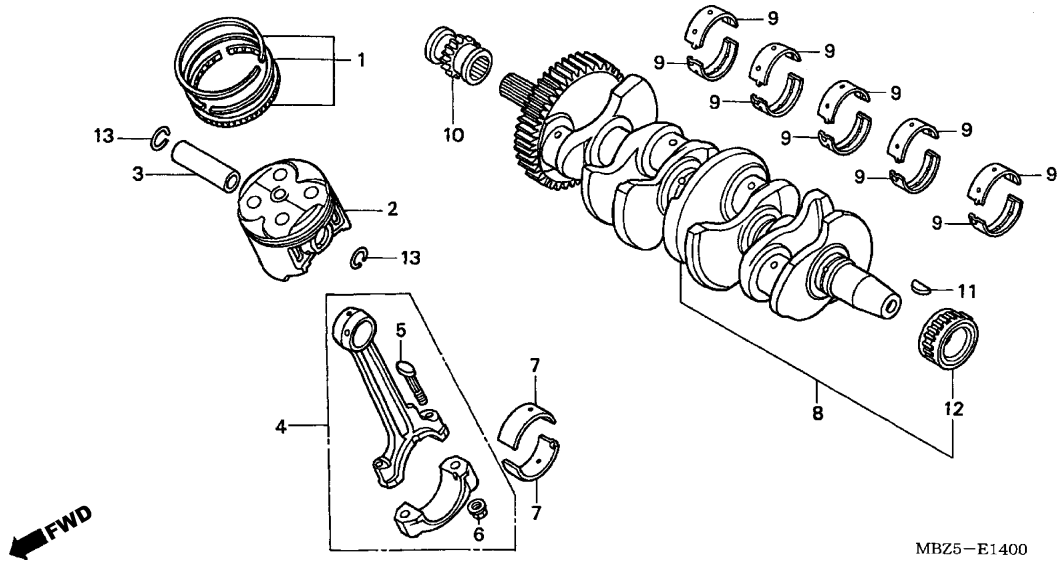

Ref. Nº	N.O.S.	Item de serviço	T.M.O.
+10	1101C8	Engrenagem, Distribuição	1,4
12	1101B6	Rolamento, Árvore Manivelas: Esquerda	6,1
		• Inclui: Remoção e instalação do motor	

Ref. Nº	Nº da peça	Descrição	Qtd. CB600F 5	6	7	Nº de série	Tipo

2

M-15

Transmissão

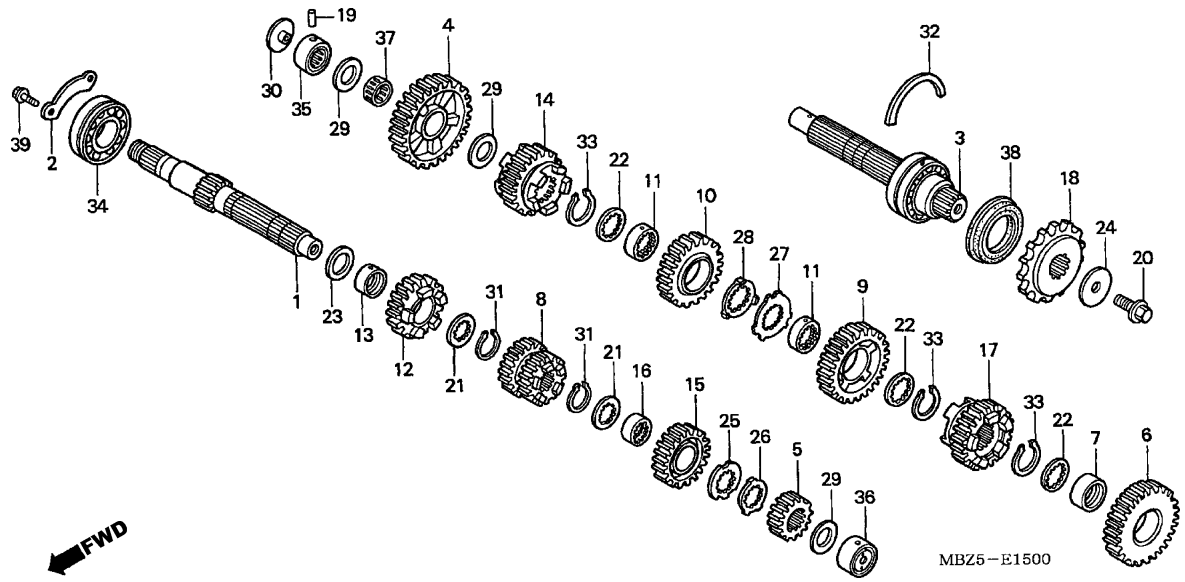

Ref. Nº	N.O.S.	Item de serviço	T.M.O.
1		(5,8,12,15)	
	210141	Árvore Principal, Transmissão	5,4
		• Inclui: Remoção e instalação do motor	
	210141A	• Substituição árvore secundária (Adicional)	0,2
3		(4,6,9,10,14,17)	
	210142	Árvore Secundária, Transmissão	5,3
		• Inclui: Remoção e instalação do motor	
	210142A	• Substituição árvore principal (Adicional)	0,3
18	213135	Pinhão, Transmissão	0,3
34	2101C5	Rolamento, Árvore Principal: Direito	5,4
		• Inclui: Remoção e instalação do motor	
	2101C6	Rolamento, Árvore Principal: Ambos	5,4
		• Inclui: Remoção e instalação do motor	
	2101D4	Rolamento, Árvore Principal e Secundária: Todos	5,4
		• Inclui: Remoção e instalação do motor	
+			

Ref. Nº	Nº da peça	Descrição	Qtd. CB600F 5	6	7	Nº de série		Tipo
1	23211-MAL-A00	Árvore Principal (14D)	1	1	1			
2	23212-MV9-670	Placa, Fixação Rolamento	1	1	1			
3	23220-MBZ-610	Árvore, Secundária Comp.	1	1	1			
4	23421-MV9-670	Engrenagem, Secundária 1ª (41D)	1	1	1			
5	23431-MV9-670	Engrenagem, Principal 2ª (16D)	1	1	1			
6	23441-MAL-600	Engrenagem, Secundária 2ª (33D)	1	1	1			
7	23442-MM4-000	Bucha, 28mm	1	1	1			
8	23451-MAL-A00	Engrenagem, Principal 3ª e 4ª (17D/19D)	1	1	1			
9	23461-MAL-600	Engrenagem, Secundária 3ª (28D)	1	1	1			
10	23481-MAL-600	Engrenagem, Secundária 4ª (26D)	1	1	1			
11	23482-MV9-670	Bucha, 28x31x9	2	2	2			
12	23491-MAL-600	Engrenagem, Principal 5ª (20D)	1	1	1			
13	23496-MM4-000	Bucha, 25x14	1	1	1			
14	23501-MAL-600	Engrenagem, Secundária 5ª (24D)	1	1	1			
15	23511-MAL-600	Engrenagem, Principal 6ª (23D)	1	1	1			
16	23512-MV9-670	Bucha, 25x28x13	1	1	1			
17	23521-MBZ-610	Engrenagem, Secundária 6ª (25D)	1	1	1			
18	23801-MV9-900	Pinhão, Transmissão (15D)	1	1	1			
19	24261-283-000	Pino, Guia Garfo Seletor	1	1	1			
20	90037-422-003	Parafuso, Especial, 10mm	1	1	1			

M-15

Transmissão

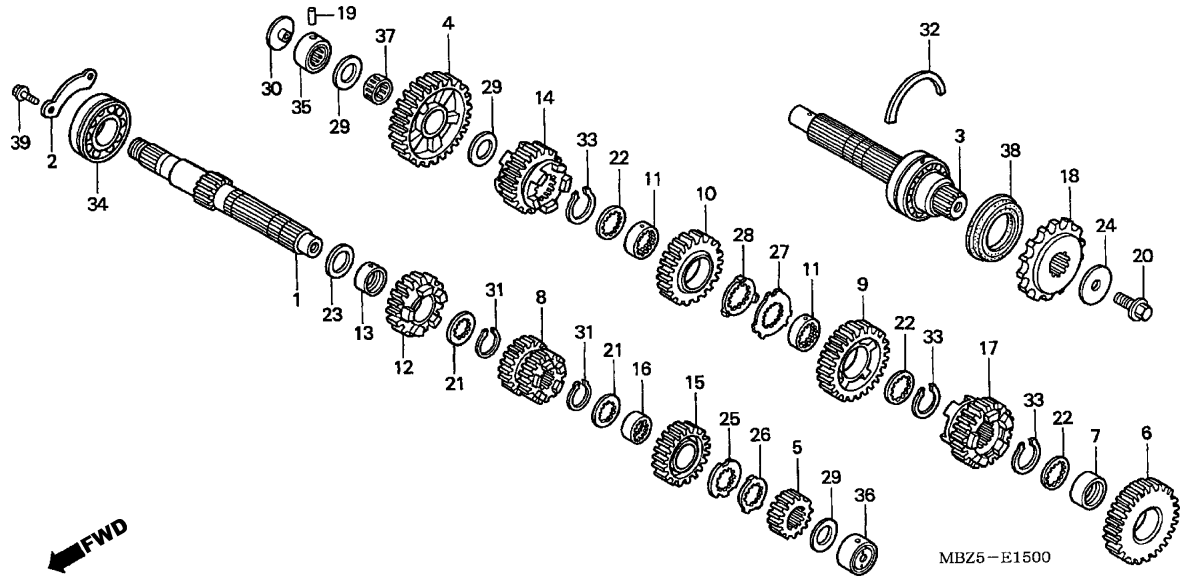

Ref. Nº	N.O.S.	Item de serviço	T.M.O.
+35	2101C8	Rolamento, Árvore Secundária: Direito	5,1
		• Inclui: Remoção e instalação do motor	
	2101D4	Rolamento, Árvore Principal e Secundária: Todos	5,4
		• Inclui: Remoção e instalação do motor	
36	2101C2	Rolamento, Árvore Principal: Esquerdo	5,1
		• Inclui: Remoção e instalação do motor	
	2101C6	Rolamento, Árvore Principal: Ambos	5,4
		• Inclui: Remoção e instalação do motor	
	2101D4	Rolamento, Árvore Principal e Secundária: Todos	5,4
		• Inclui: Remoção e instalação do motor	
38	2101G7	Retentor, Óleo, Árvore Secundária: Esquerdo	5,1
		• Inclui: Remoção e instalação do motor	

Ref. Nº	Nº da peça	Descrição	Qtd. CB600F 5	6	7	Nº de série		Tipo
21	90451-KY2-000	Arruela, Entalhada, 25x31x1,5	2	2	2			
22	90452-MR7-000	Arruela, Entalhada, 28x34x1,5	3	3	3			
23	90456-MA6-000	Arruela, Encosto, 25mm	1	1	1			
24	90459-438-000	Arruela, 10,2mm	1	1	1			
25	90461-KY2-000	Arruela, Entalhada, 25mm	1	1	1			
26	90462-KAZ-000	Arruela, Trava, 25mm	1	1	1			
27	90463-MR7-000	Arruela, Entalhada, 28mm	1	1	1			
28	90464-MR7-000	Arruela, Trava, 28mm	1	1	1			
29	90469-ME5-000	Arruela, Encosto, 20x0,9	3	3	3			
30	90559-MM4-000	Placa, Orifício	1	1	1			
31	90601-107-000	Anel, Elástico, 25mm	2	2	2			
32	90602-ML7-000	Anéis, Jogo, 62mm	1	1	1			
33	90603-MN4-000	Anel, Elástico, 28mm	3	3	3			
34	91004-657-008	Rolamento, Esferas, 6305 (TOYO)	1	1	1			
35	91023-MM4-003	Rolamento, Agulhas, 20x34x16,8 (TOYO)	1	1	1			
36	91025-MV9-671	Rolamento, Agulhas, 20mm	1	1	1			
37	91102-MM4-003	Rolamento, Agulhas, 20x24x10	1	1	1			
38	91207-MAL-601	Retentor, Óleo, 40x62x8,4	1	1	1			
39	95701-06014-00	Parafuso, Flange, 6x14	2	2	2			

M-16

Eixo Seletor de Marchas

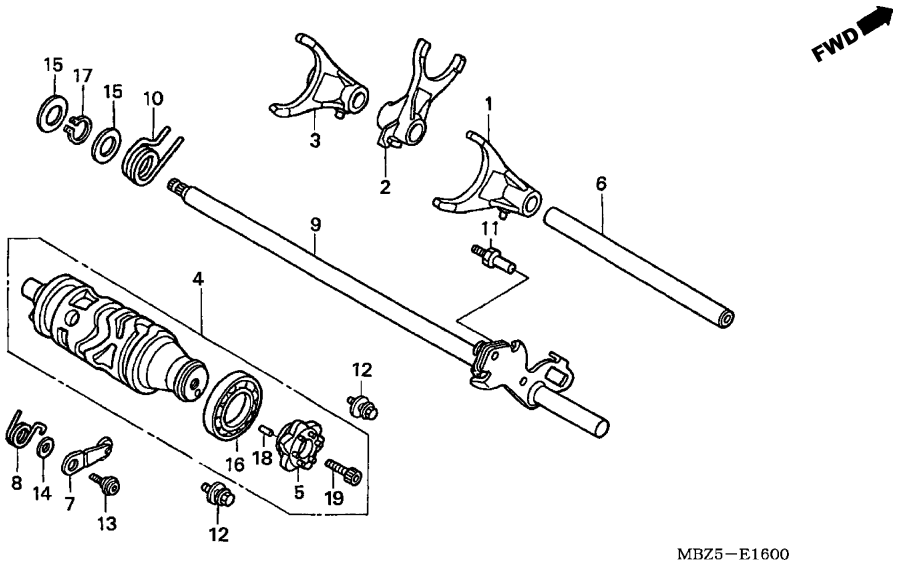

Ref. Nº	N.O.S.	Item de serviço	T.M.O.
1		(2,3,6)	
	210112	Garfo, Seletor	2,1
		• Nota: Mesmo tempo para duas unidades ou mais	
4	2101A9	Tambor, Seletor	2,1
5	2101B2	Excêntrico, Posicionador Marchas	1,1
7		(8)	
	210125	Posicionador ou Mola, Tambor Seletor	1,0
9		(10)	
	210122	Eixo, Tambor Seletor	1,0
16	2101C3	Rolamento, Tambor Seletor	2,2

Ref. Nº	Nº da peça	Descrição	Qtd. CB600F 5	6	7	Nº de série		Tipo
1	24211-MAL-600	Garfo, Direito	1	1	1			
2	24212-MBZ-K00	Garfo, Central	1	1	1			
3	24213-MAL-600	Garfo, Esquerdo	1	1	1			
4	24310-MBZ-K00	Tambor, Seletor Comp.	1	1	1			
5	24315-MW0-791	Excêntrico, Posicionador Marchas	1	1	1			
6	24321-MV9-670	Eixo, Garfo Seletor	1	1	1			
7	24430-MW0-000	Posicionador Comp., Tambor Seletor	1	1	1			
8	24435-MAE-000	Mola, Posicionador Marchas	1	1	1			
9	24610-MBZ-G00	Eixo Comp., Tambor Seletor	1	1	1			
10	24651-MAS-E00	Mola Retorno, Sistema Seletor	1	1	1			
11	24652-035-000	Pino, Mola Retorno	1	1	1			
12	90021-MM5-000	Parafuso-Arruela, 6x12	2	2	2			
13	90022-MY5-600	Parafuso Fixação, Posicionador	1	1	1			
14	90417-360-000	Arruela, Posicionador	1	1	1			
15	90451-155-000	Arruela, 14mm	2	2	2			
16	91008-374-003	Rolamento, Esferas, 16005 (NTN)	1	1	1			
17	94510-14000	Anel, Elástico, Externo, 14mm	1	1	1			
18	96220-40080	Rolete, 4x8	1	1	1			
19	96600-08020-10	Parafuso, Allen, 8x20	1	1	1			

M-17

Termostato

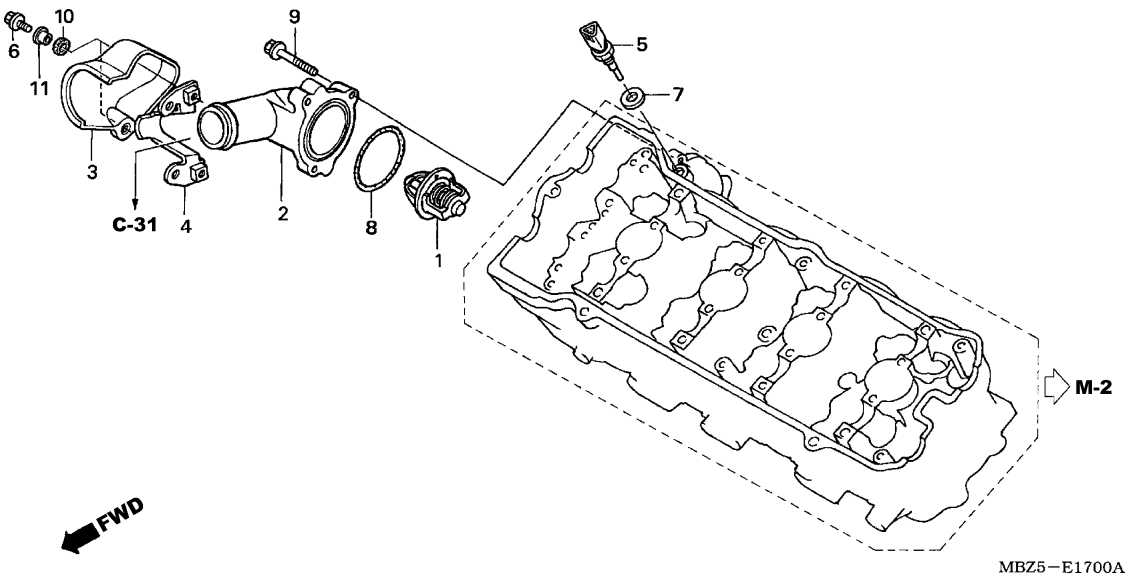

Ref. Nº	N.O.S.	Item de serviço	T.M.O.
1	114116	Termostato	0,3
2		(8)	
	1141B3	Tampa, Termostato	0,2
3	1141G8	Tampa, Externa Termostato	0,1
5	6171A9	Sensor, Temperatura Água	0,2

Ref. Nº	Nº da peça	Descrição	Qtd. CB600F 5	6	7	Nº de série		Tipo
1	19300-ML7-003	Termostato, Comp.	1	1	1			
2	19315-MV9-670	Tampa, Termostato	1	1	1			
3	19316-MBZ-G00	Tampa B, Termostato	1	-	-			
	19316-MBZ-C50		-	1	1			
4	19320-MBZ-610	Suporte, Termostato	1	1	1			
5	37870-MAT-E01	Sensor Comp., Temperatura Água	1	1	1			
6	90010-GHB-610	Parafuso, Flange, 6x12	2	-	-			
	90006-GHB-620	Parafuso, Flange, 6x14(NSHF)	-	2	2			
7	90454-MC7-000	Arruela, Especial, 12mm	1	1	1			
8	91373-733-003	Anel, Vedação, 45,5x2,5 (ARAI)	1	1	1			
9	96001-06025-00	Parafuso, Flange, 6x25	3	3	3			
10	19318-MER-D00	Arruela, Borracha	-	2	2			
11	61107-MCR-D00	Bucha, Pára-Lama Dianteiro	-	2	2			

M-18

Carburador (CB600F5)

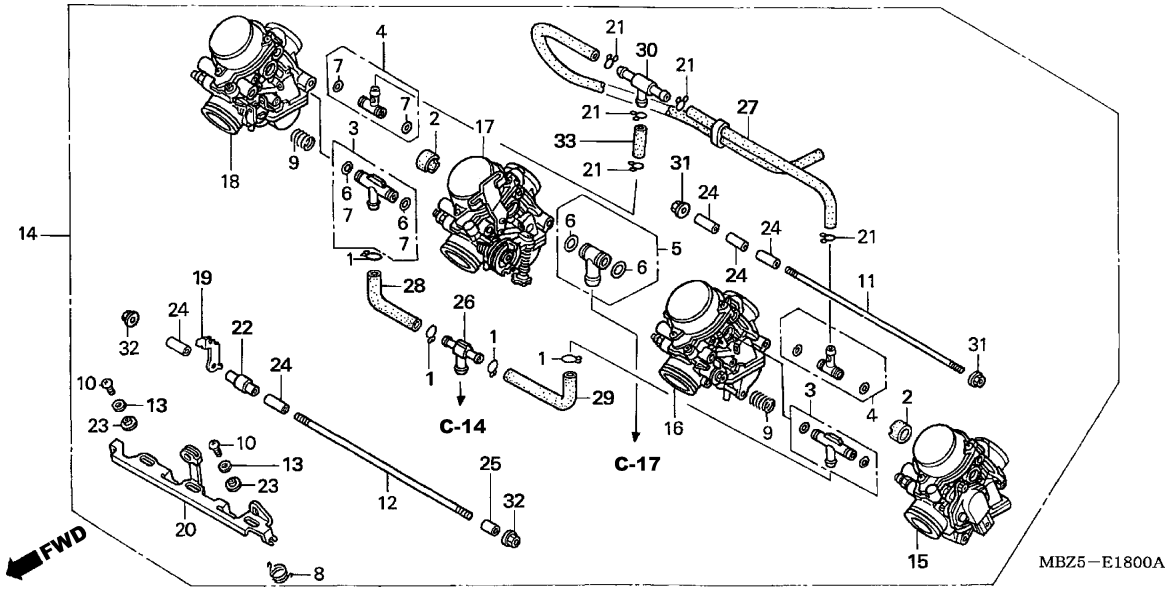

Ref. Nº	N.O.S.	Item de serviço	T.M.O.
3		(4,5)	
	3111A9	Junção, Combustível Carburador	1,3
		• Nota: Mesmo tempo para duas unidades ou mais	
14	3111B5	Carburador, Comp.	1,1
15		(16,17,18)	
	311105	Carburador	1,3
	311105G	• Substituição 1 carburador (Adicional)	0,3
	311105A	• Substituição 2 carburadores (Adicionais)	0,6
20	3111F0	Alavanca, Partida	0,4

Ref. Nº	Nº da peça	Descrição	Qtd. CB600F 5	6	7	Nº de série		Tipo
1	15772-292-010	Presilha, Tubo Respiro	4	-	-			
2	16024-KAZ-000	Junção	2	-	-			
3	16024-MZ2-E00	Junção, Jogo	2	-	-			
4	16026-MZ2-E00	Junção, Jogo	2	-	-			
5	16027-MAL-E00	Junção, Jogo	1	-	-			
6	16039-MZ1-790	Junta C, Jogo	2	-	-			
7	16040-MZ1-790	Junta B, Jogo	2	-	-			
8	16051-MZ5-670	Mola, Pistão Vácuo	1	-	-			
9	16053-MA6-003	Mola, Pressão	2	-	-			
10	16081-KAZ-000	Parafuso, Sextavado, 4x8	2	-	-			
11	16083-MAT-000	Parafuso	1	-	-			
12	16084-MER-D01	Parafuso	1	-	-			
13	16085-MV4-000	Arruela, Lisa	2	-	-			
14	16100-MBZ-B21	Carburador Comp. (VP49R A)	1	-	-			
15	16101-MBZ-B21	Carburador Comp. 1	1	-	-			
16	16102-MBZ-B21	Carburador Comp. 2	1	-	-			
17	16103-MBZ-B21	Carburador Comp. 3	1	-	-			
18	16104-MBZ-B21	Carburador Comp. 4	1	-	-			
19	16119-MBZ-610	Suporte, Placa	1	-	-			
20	16120-MBZ-610	Alavanca, Partida	1	-	-			

M-18

Carburador (CB600F5)

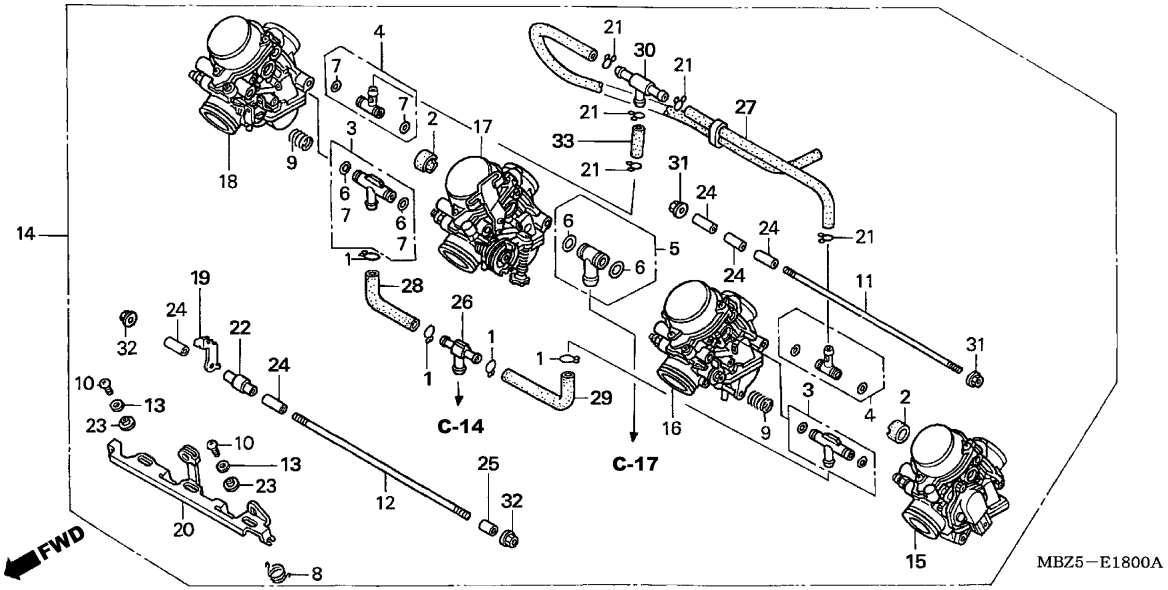

Ref. Nº	N.O.S.	Item de serviço	T.M.O.

Ref. Nº	Nº da peça	Descrição	Qtd. CB600F 5	6	7	Nº de série		Tipo
21	16163-MB3-671	Presilha, Tubo	5	-	-			
22	16172-MBZ-610	Espaçador	1	-	-			
23	16175-MZ1-000	Bucha	2	-	-			
24	16178-MAS-600	Pino, Guia, 7,9x20	5	-	-			
25	16178-MBZ-K31	Pino, Guia, 7,9x12,4	1	-	-			
26	16180-MM5-601	Junção T	1	-	-			
27	16195-MBZ-610	Tubo Comp., Ar	1	-	-			
28	16195-MY9-000	Tubo, Combustível	1	-	-			
29	16199-MY9-000	Tubo, Combustível	1	-	-			
30	17195-MN5-000	Junção T	1	-	-			
31	94050-05000	Porca, Flange, 5mm	2	-	-			
32	94050-06000	Porca, Flange, 6mm	2	-	-			
33	95005-70025-50	Tubo, 7x25 (95005-70001-50M)	1	-	-			

M-18.1

Carburador (Componentes)

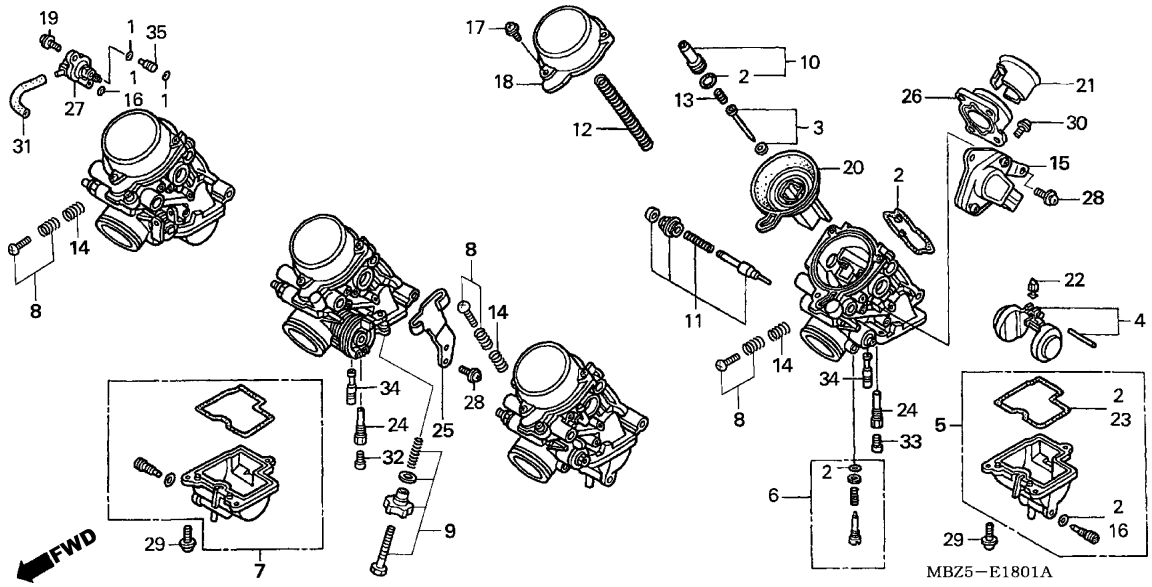

Ref. Nº	N.O.S.	Item de serviço	T.M.O.
3	3111A3	Válvula, Agulha	0,5
	3111A3A	• Substituição 1 válvula agulha, jogo (Adicional)	0,2
	3111A3B	• Substituição 2 válvulas agulha, jogo (Adicionais)	0,4
	3111J9	Válvula, agulha :para 1 motocicleta	1,1
4		(22)	
	311120	Bóia ou Válvula Bóia	0,9
	311120G	• Substituição 1 bóia, jogo (Adicional)	0,2
	311120A	• Substituição 2 bóias, jogo (Adicionais)	0,4
	3111L7	Bóia ou Válvula Bóia: para 1 motocicleta	1,5
5		(7)	
	3111A6	Cuba, Bóia	0,7
	3111A6A	• Substituição 1 cuba bóia, jogo (Adicional)	0,1
	3111A6B	• Substituição 2 cubas bóia, jogo (Adicionais)	0,2
	3111L4	Cuba, Bóia :para 1 motocicleta	1,0
11	311125	Válvula, Partida	0,5
	311125G	• Substituição 1 válvula partida, jogo (Adicional)	0,1
	311125E	• Substituição 2 válvulas partida, jogo (Adicionais)	0,2
	3111J7	Válvula, Partida : para 1 motocicleta	0,8

+

Ref. Nº	Nº da peça	Descrição	Qtd. CB600F 5	6	7	Nº de série		Tipo
1	16010-HM7-670	Juntas, Jogo	4	-	-			
2	16010-MZ5-920	Juntas A, Jogo	4	4	4			
3	16012-MBZ-B21	Válvula, Agulha	4	4	4			
4	16013-MBZ-610	Bóia, Jogo	4	4	4			
5	16015-MZ5-920	Cuba Bóia, Jogo (Carburador No.1 e 2)	2	2	2			
6	16016-MY5-850	Parafuso, Jogo	4	4	4			
7	16023-MAS-600	Cuba Bóia, Jogo (Carburador No.3 e 4)	2	2	2			
8	16028-MZ2-E00	Parafuso, Jogo	3	3	3			
9	16029-MZ1-790	Parafuso, Jogo	1	1	1			
10	16037-MZ1-790	Placa Válvula, Jogo	4	4	4			
11	16046-MBZ-610	Válvula Partida, Jogo	4	4	4			
12	16050-MBZ-A11	Mola, Pistão Vácuo	4	4	4			
13	16051-MV4-000	Mola, Pistão Vácuo	4	4	4			
14	16052-KG4-003	Mola, Pistão Vácuo	3	3	3			
15	16060-MBZ-K31	Sensor Comp., Acelerador	1	1	1			
16	16075-GHB-640	Anel, Vedação, 1,3x4,3	8	4	4			
17	16080-MV4-000	Parafuso-Arruela	12	12	12			
18	16107-MZ5-671	Tampa Carburador	4	4	4			
19	16108-MW0-750	Parafuso	4	-	-			
20	16111-MBZ-610	Pistão Comp., Vácuo	4	4	4			

M-18.1

Carburador (Componentes)

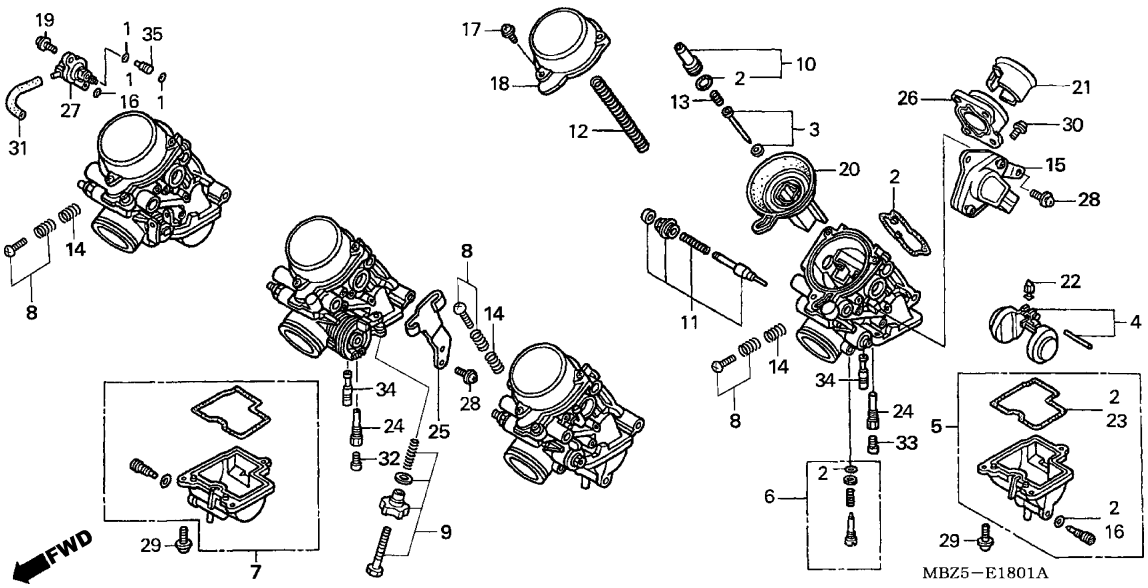

Ref. Nº	N.O.S.	Item de serviço	T.M.O.
15	617115	Sensor, Acelerador	0,2
20	311109	Pistão, Vácuo	0,5
	311109G	• Substituição 1 pistão vácuo (Adicional)	0,2
	311109A	• Substituição 2 pistões vácuo (Adicionais)	0,4
	3111J6	Pistão, Vácuo :para 1 motocicleta	1,1
27	3111B8	Válvula, Ar	1,3
		• Nota: Cilindro lateral No. 1,2,3	
	3111B8A	• Substituição 1 válvula ar (Adicional)	0,3
	3111B8B	• Substituição 2 válvula ar (Adicionais)	0,6
	3111C2	Válvula, Ar : Cilindro lateral No. 4	0,2
	3111J8	Válvula, Ar: para 1 motocicleta	2,1
33		(32,34)	
	3111D4	Gicleur, Principal	0,9
	3111D4A	• Substituição 1 gicleur principal (Adicional)	0,2
	3111D4B	• Substituição 2 gicleur principais (Adicionais)	0,4
	3111M0	Gicleur, Principal: para 1 motocicleta	1,5

Ref. Nº	Nº da peça	Descrição	Qtd. CB600F 5	6	7	Nº de série		Tipo
21	16141-MBZ-610	Funil, Ar	4	4	4			
22	16155-MBZ-B21	Válvula Cuba, Comp.	4	-	-			
	16155-MBZ-K31		-	4	4			
23	16163-MZ5-920	Junta, Cuba Bóia	4	4	4			
24	16165-MBZ-B21	Pulverizador	4	4	4			
25	16169-MZ2-600	Suporte, Fiação	1	1	1			
26	16188-MZ1-000	Placa, Fixação Funil	4	4	4			
27	16510-MBT-621	Válvula Comp., Ar	4	-	-			
28	93892-05010-10	Parafuso-Arruela, 5x10	3	3	3			
29	93892-05016-10	Parafuso-Arruela, 5x16	12	12	12			
30	93893-04014-17	Parafuso-Arruela, 4x14	16	16	16			
31	95005-35060-20	Tubo, 3,5x60 (95005-35001-20M)	4	-	-			
32	99101-MBZ-1180	Gicleur Principal, #118 (Carburador No. 2 e 3)	2	-	-			
	99101-MBZ-1200	Gicleur Principal, #120 (Carburador No. 2 e 3)	-	2	2			
33	99101-443-1150	Gicleur Principal, #115 (Carburador No.1 e 4)	2	-	-			
	99101-MBZ-1180	Gicleur Principal, #118 (Carburador No.1 e 4)	-	2	2			
34	99103-MAL-0400	Gicleur, Marcha Lenta, #40	4	4	4			
35	99108-MBZ-0850	Gicleur, #85	4	-	-			

M-18.2

Carburador (CB600F6/CB600F7)

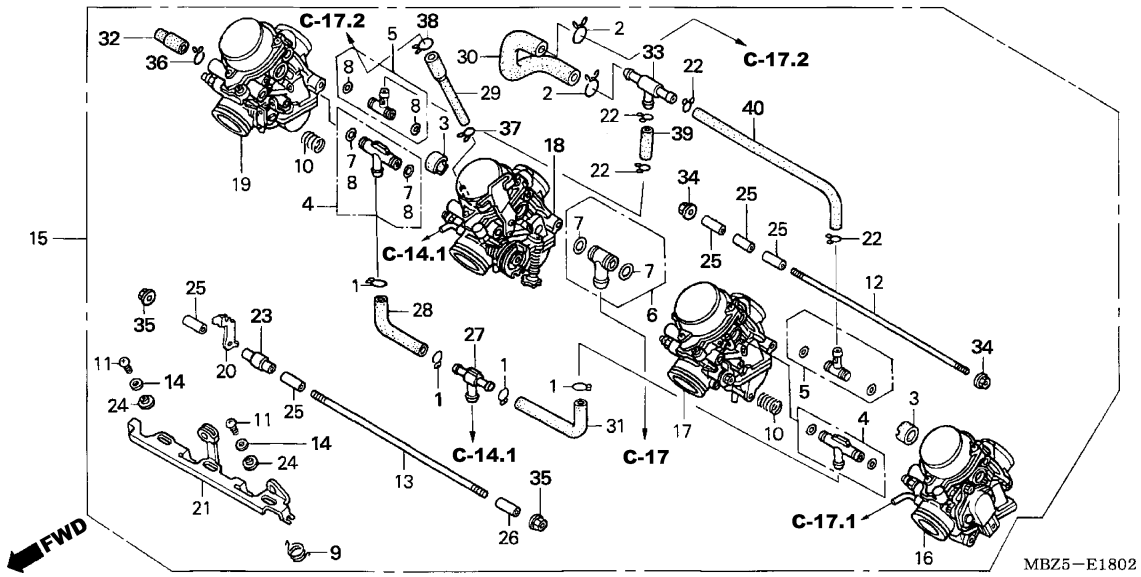

Ref. Nº	N.O.S.	Item de serviço	T.M.O.
4	3111A9	Junção, Combustível Carburador	1,3
		• Nota: Mesmo tempo para duas unidades ou mais	
15	3111B5	Carburador, Comp.	1,1
16		(17,18,19)	
	311105	Carburador	1,3
	311105G	• Substituição 1 carburador (Adicional)	0,3
	311105A	• Substituição 2 carburadores (Adicionais)	0,6
21	3111F0	Alavanca, Partida	0,4

Ref. Nº	Nº da peça	Descrição	Qtd. CB600F 5	6	7	Nº de série		Tipo
1	15772-292-010	Presilha, Tubo Respiro	-	4	4			
2	15772-551-000	Presilha, Tubo Respiro	-	2	2			
3	16024-KAZ-000	Junção	-	2	2			
4	16024-MZ2-E00	Junção, Jogo	-	2	2			
5	16026-MZ2-E00	Junção, Jogo	-	2	2			
6	16027-MAL-E00	Junção, Jogo	-	1	1			
7	16039-MZ1-790	Junta C, Jogo	-	2	2			
8	16040-MZ1-790	Junta B, Jogo	-	2	2			
9	16051-MZ5-670	Mola, Pistão Vácuo	-	1	1			
10	16053-MA6-003	Mola, Pressão	-	2	2			
11	16081-KAZ-000	Parafuso, Sextavado, 4x8	-	2	2			
12	16083-MAT-000	Parafuso	-	1	1			
13	16084-MER-D01	Parafuso	-	1	1			
14	16085-MV4-000	Arruela, Lisa	-	2	2			
15	16100-MBZ-B51	Carburador Comp. (VP49V A)	-	1	1			
16	16101-MBZ-B51	Carburador Comp. 1	-	1	1			
17	16102-MBZ-B51	Carburador Comp. 2	-	1	1			
18	16103-MBZ-B51	Carburador Comp. 3	-	1	1			
19	16104-MBZ-B51	Carburador Comp. 4	-	1	1			
20	16119-MBZ-610	Suporte, Placa	-	1	1			

M-18.2

Carburador (CB600F6/CB600F7)

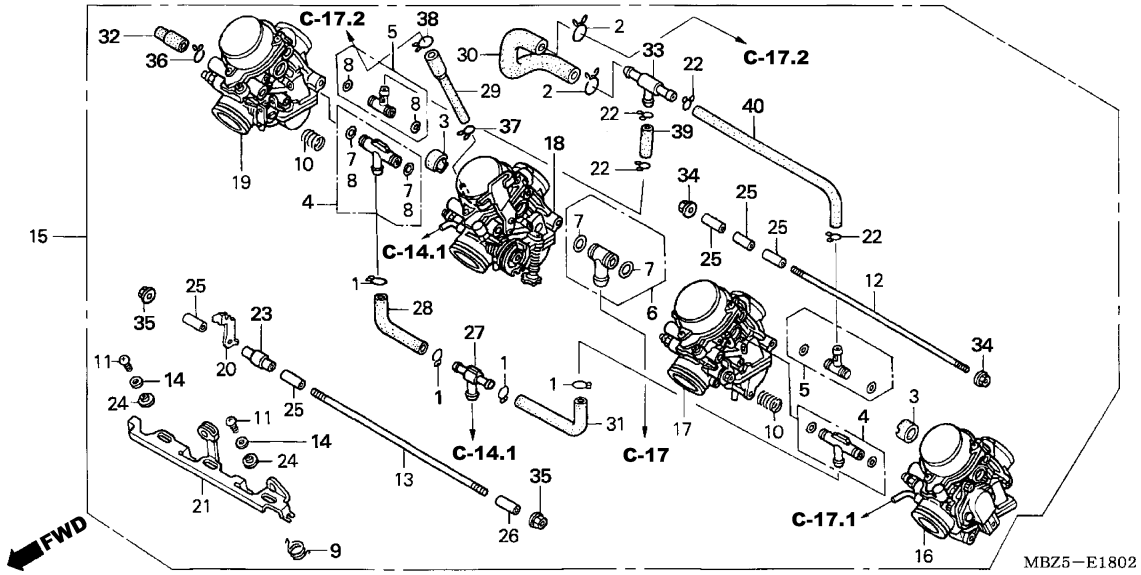

Ref. Nº	N.O.S.	Item de serviço	T.M.O.

Ref. Nº	Nº da peça	Descrição	Qtd. CB600F 5	6	7	Nº de série		Tipo
21	16120-MER-D01	Alavanca, Partida	-	1	1			
22	16163-MB3-671	Presilha, Tubo	-	4	4			
23	16172-MBZ-610	Espaçador	-	1	1			
24	16175-MZ1-000	Bucha	-	2	2			
25	16178-MAS-600	Pino, Guia, 7,9x20	-	5	5			
26	16178-MBZ-K31	Pino, Guia, 7,9x12,4	-	1	1			
27	16180-MM5-601	Junção T	-	1	1			
28	16195-MY9-000	Tubo, Combustível	-	1	1			
29	16198-MBZ-K31	Tubo	-	1	1			
30	16199-MBZ-K31	Tubo	-	1	1			
31	16199-MY9-000	Tubo, Combustível	-	1	1			
32	16215-MV4-000	Capa, Junção Empuxe	-	1	1			
33	17193-MN5-000	Junção T	-	1	1			
34	94050-05000	Porca, Flange, 5mm	-	2	2			
35	94050-06000	Porca, Flange, 6mm	-	2	2			
36	95002-02070	Presilha, Tubo (B7)	-	1	1			
37	95002-02089	Presilha, Tubo (B8)	-	1	1			
38	95002-50000	Presilha, Tubo (C9)	-	1	1			
39	95005-70025-50	Tubo, 7x25(95005-70001-50M)	-	1	1			
40	95005-70165-50	Tubo, 7x165(95005-70001-50M)	-	1	1			

C-1

Farol

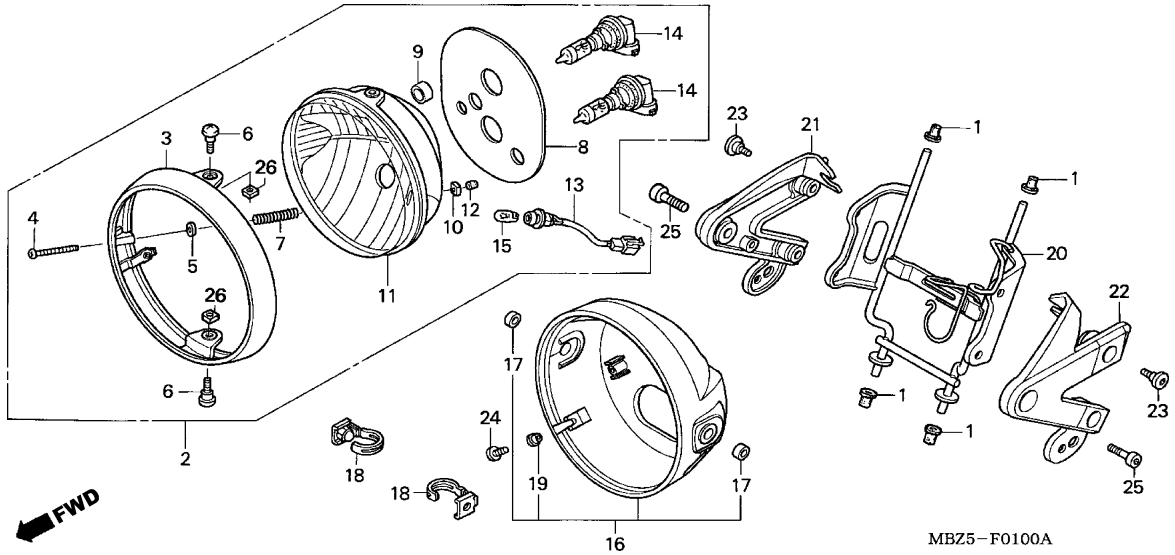

Ref. Nº	N.O.S.	Item de serviço	T.M.O.
2	616115	Farol, Comp.	0,1
11	6161A7	Unidade, Farol	0,2
13	616180	Soquete, Lâmpada Posição	0,1
14	616118	Lâmpada, Farol	0,1
		• Nota: Mesmo tempo para duas unidades	
15	616182	Lâmpada, Posição	0,1
16	616103	Carcaça, Farol	0,3
20	6161G7	Suporte, Farol	0,8
21	6161L6	Placa, Farol: Direito	0,3
	6161L7	Placa, Farol: Ambas	0,4
22	6161L5	Placa, Farol: Esquerdo	0,3
	6161L7	Placa, Farol: Ambas	0,4

Ref. Nº	Nº da peça	Descrição	Qtd. CB600F 5	6	7	Nº de série		Tipo
1	19113-MB1-870	Coxim, Fixação	4	4	4			
2	33100-MBZ-K31	Farol, Comp.	1	-	-			
	33100-MBZ-B51		-	1	1			
3	33101-MBZ-K31	Aro Comp., Farol	1	-	-			
	33101-MBZ-B51		-	1	1			
4	33103-MAH-671	Parafuso, Regulagem Farol	1	1	1			
5	33105-MAH-671	Arruela	1	1	1			
6	33106-MBZ-K31	Parafuso	2	2	2			
7	33107-MCC-611	Mola, Regulagem Farol	1	1	1			
8	33112-MBZ-K31	Borracha, Farol	1	1	1			
9	33113-MBW-D21	Tubo, Farol	1	1	1			
10	33118-438-841	Porca, Regulagem Farol	1	1	1			
11	33120-MBZ-K31	Unidade, Farol	1	1	1			
12	33136-426-830	Tampa, Parafuso	1	1	1			
13	33150-MCC-611	Soquete, Lâmpada Posição	1	1	1			
14	33165-S5A-003	Lâmpada do Farol (H11) (12V 55W)	2	2	2			
15	33301-SA0-741	Lâmpada da Luz de Posição (12V 5W) (STANLEY)	1	1	1			
16	61301-MBZ-K00	Carcaça, Farol	1	1	1			
17	61302-KE5-000	Bucha, Carcaça Farol	2	2	2			
18	61303-GF6-910	Porca Presilha, Carcaça Farol	2	-	-			
	61303-MCE-H50		-	2	2			
19	61304-379-690	Bucha, Fixação Farol	2	2	2			
20	61311-MBZ-B20	Suporte Comp., Farol	1	1	1			

C-1

Farol

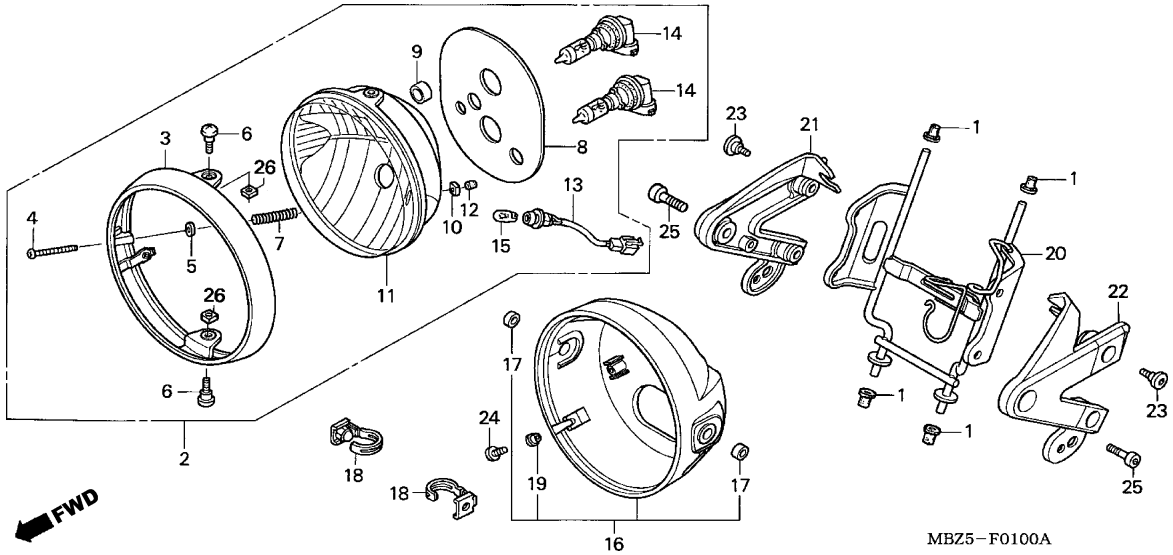

Ref. Nº	N.O.S.	Item de serviço	T.M.O.

Ref. Nº	Nº da peça	Descrição	Qtd. CB600F 5	6	7	Nº de série		Tipo
21	61312-MBZ-K00ZA	Suporte, Farol Direito						
		NH109MS ..... Prata Shot Metálica Especial	1	1	1	.....	.....	.....
22	61313-MBZ-K00ZA	Suporte, Farol Esquerdo						
		NH109MS ..... Prata Shot Metálica Especial	1	1	1	.....	.....	.....
23	90113-MM5-000	Parafuso, Phillips, 6x14	4	4	4	.....	.....	.....
24	90114-KFK-000	Parafuso, Especial, 5x12	2	2	2	.....	.....	.....
25	90155-MBR-000	Parafuso, Allen, 8x26	2	2	2	.....	.....	.....
26	33128-GE8-671	Porca, Suporte	-	2	2	.....	.....	.....

C-2

Instrumentos

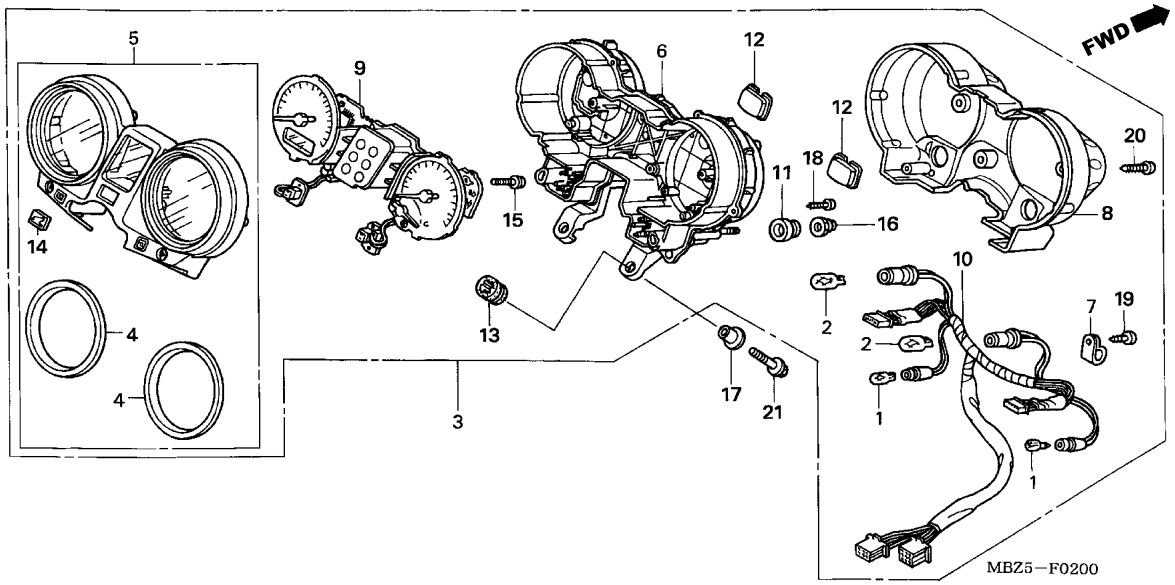

Ref. Nº	N.O.S.	Item de serviço	T.M.O.
3	8121A1	Instrumentos, Comp.	0,5
5	8121B4	Tampa: Superior	0,6
6	8121B5	Tampa: Inferior	0,8
8	8121D6	Tampa, Externa	0,5
9	8121A2	Instrumentos	0,7
10	6161G4	Soquete Comp. , Lâmpada	0,6

Ref. Nº	Nº da peça	Descrição	Qtd. CB600F 5	6	7	Nº de série		Tipo
1	34908-MG9-951	Lâmpada (12V 1,7W)	2	2	2			
2	34909-MCB-611	Lâmpada (12V1,7W H.D)	2	2	2			
3	37100-MBZ-K01	Instrumentos, Comp. (KPH)	1	1	1			
4	37101-MCZ-300	Anel, Instrumentos	2	2	2			
5	37102-MCZ-E00	Tampa Comp., Superior	1	1	1			
6	37103-MBZ-K00	Tampa Comp., Inferior	1	1	1			
7	37121-KV3-008	Presilha	1	1	1			
8	37130-MBZ-K01	Tampa Externa	1	1	1			
9	37200-MBZ-K00	Velocímetro, Comp.	1	1	1			
10	37205-MBZ-K01	Soquete, Comp.	1	1	1			
11	37215-MA6-008	Coxim, Fixação Instrumentos	2	2	2			
12	37218-GE1-741	Borracha	2	2	2			
13	37244-MB2-008	Coxim, Fixação Velocímetro	2	2	2			
14	86150-KPG-901	Emblema (MARUI)	1	1	1			
15	90101-MCE-003	Parafuso-Arruela, 3x18	4	4	4			
16	90201-ZM0-J20	Capa, Porca, 6mm	2	2	2			
17	90502-MCE-000	Bucha, 16x6,2x13,5	2	2	2			
18	93903-22420	Parafuso, Fixação, 3x16	6	6	6			
19	93903-24320	Parafuso, Fixação, 4x12	1	1	1			
20	93903-24480	Parafuso, Fixação, 4x16	5	5	5			
21	95701-06028-07	Parafuso, Flange, 6x28	2	2	2			

C-3

Alavanca • Interruptor • Cabos

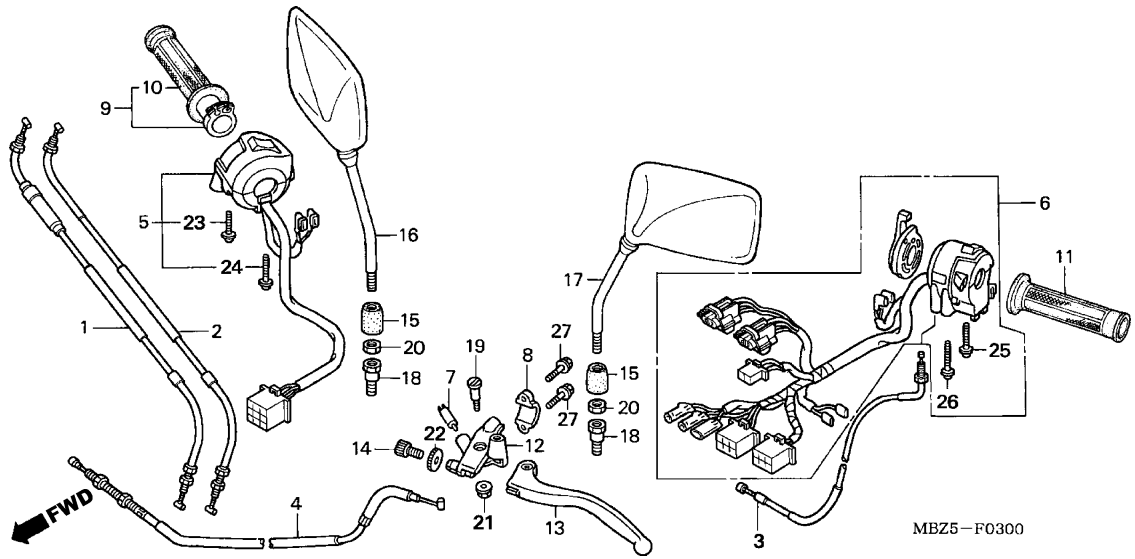

Ref. Nº	N.O.S.	Item de serviço	T.M.O.
1		(2)	
	811100	Cabo, Acelerador	0,7
		• Nota: Mesmo tempo para duas unidades	
3	811120	Cabo, Afogador	0,3
4	811115	Cabo, Embreagem	0,2
5	615120	Interruptor, Partida Emergência	0,6
6	615118	Interruptor, Sinalizador	0,5
7	6151A9	Interruptor, Embreagem	0,2
9	810150	Manopla, Acelerador	0,3
10	8101C1	Manopla: Direito	0,2
11	8101C0	Manopla: Esquerdo	0,1
12	8101C8	Suporte, Alavanca: Esquerdo	0,2
13	8101C6	Alavanca: Esquerdo	0,1
	8101F5	Alavanca: Ambas	0,2

Ref. Nº	Nº da peça	Descrição	Qtd. CB600F 5	6	7	Nº de série		Tipo
1	17910-MBZ-K00	Cabo Comp. A, Acelerador	1	-	-			
	17910-MBZ-C50		-	1	1			
2	17920-MBZ-K00	Cabo Comp. B, Acelerador	1	1	1			
3	17950-MBZ-K00	Cabo Comp., Afogador	1	1	1			
4	22870-MBZ-G00	Cabo Comp., Embreagem	1	1	1			
5	35013-MBZ-K01	Interruptor Comp., Partida Emergência	1	1	1			
6	35020-MBZ-K00	Interruptor Comp., Sinalizador	1	1	1			
7	35330-413-003	Interruptor Comp., Embreagem	1	1	1			
8	45517-MBL-611	Suporte, Cilindro Mestre	1	1	1			
9	53140-KT8-710	Manopla Direita, Comp.	1	1	1			
10	53165-KT8-710	Manopla Direita	1	1	1			
11	53166-KT8-710	Manopla Esquerda	1	1	1			
12	53172-MY5-C61	Suporte, Alavanca	1	1	1			
13	53178-KV0-000	Alavanca Comp., Esquerda	1	1	1			
14	53192-MY5-730	Parafuso, Ajuste Cabo	1	1	1			
15	88113-KB4-620	Capa, Porca Trava	2	2	2			
16	88210-MBZ-K00	Espelho Retrovisor, Direito	1	1	1			
17	88220-MBZ-K00	Espelho Retrovisor, Esquerdo	1	1	1			
18	90003-MW3-620	Parafuso, Adaptador, 10mm	2	2	2			
19	90113-438-000	Parafuso, Articulação	1	1	1			
20	90201-MW3-620	Porca, Sextavada, 10mm	2	2	2			

C-3

Alavanca • Interruptor • Cabos

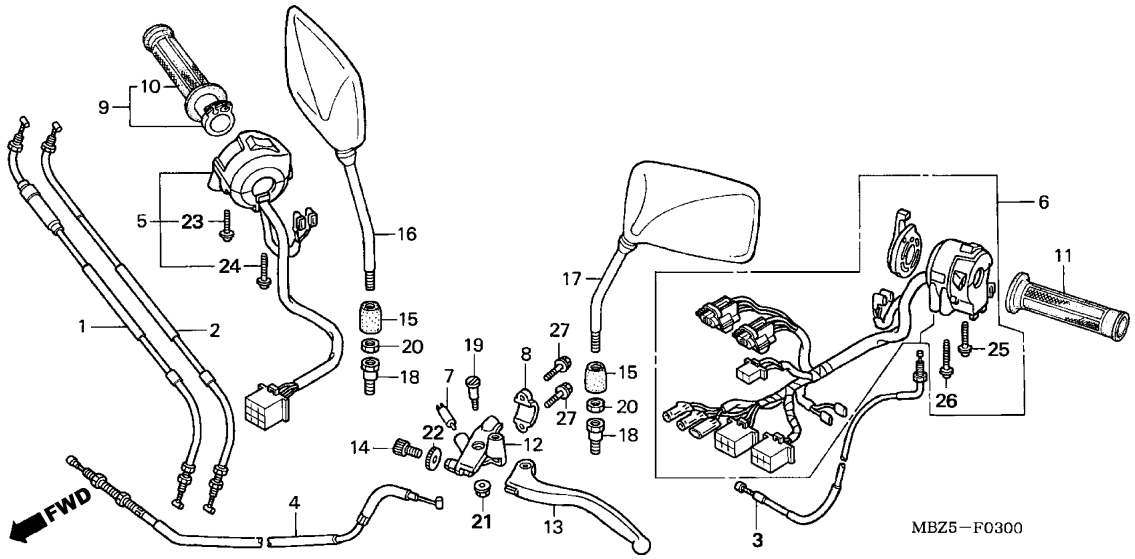

Ref. Nº	N.O.S.	Item de serviço	T.M.O.	Ref. Nº	Nº da peça	Descrição	Qtd. CB600F 5	6	7	Nº de série		Tipo
				21	90201-MY5-730	Porca, Trava	1	1	1			
				22	90321-MY5-730	Porca, Fixação	1	1	1			
				23	93892-05020-07	Parafuso-Arruela, 5x20	1	1	1			
				24	93892-05025-07	Parafuso-Arruela, 5x25	1	1	1			
				25	93892-05035-07	Parafuso-Arruela, 5x35	1	1	1			
				26	93892-05045-07	Parafuso-Arruela, 5x45	1	1	1			
				27	96001-06022-07	Parafuso, Flange, 6x22	2	2	2			

C-4

Cilindro Mestre Freio Dianteiro

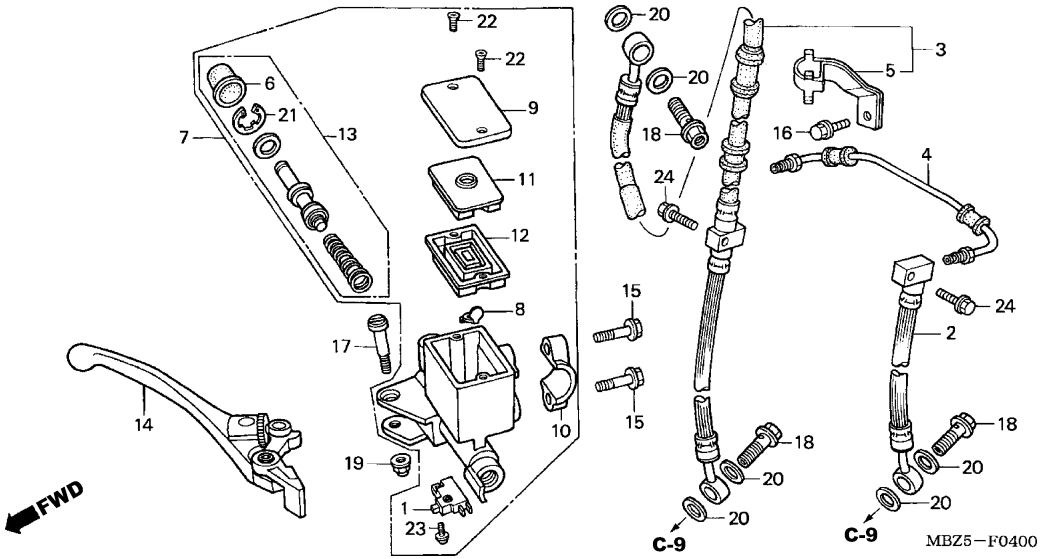

Ref. Nº	N.O.S.	Item de serviço	T.M.O.
1	6151B2	Interruptor, Freio Dianteiro	0,1
2	7121A1	Mangueira, Freio Dianteiro: Esquerdo	0,4
		• Inclui: Sangria freios	
	7121A3	Mangueira, Freio Dianteiro: Ambos	0,5
		• Inclui: Sangria freios	
3	7121A2	Mangueira, Freio Dianteiro: Direito	0,4
		• Inclui: Sangria freios	
	7121A3	Mangueira, Freio Dianteiro: Ambos	0,5
		• Inclui: Sangria freios	
4	7121C5	Tubo, Freio Dianteiro	0,4
		• Inclui: Sangria freios	
7	712105	Cilindro Mestre, Freio Dianteiro	0,4
		• Inclui: Sangria freios	
12	7121G6	Diafragma, Cilindro Mestre Freio Dianteiro	0,1
13	7121G9	Pistão, Jogo Freio Dianteiro	0,4
		• Inclui: Sangria freios	
14	8101C7	Alavanca: Direito	0,1
	8101F5	Alavanca: Ambos	0,2

Ref. Nº	Nº da peça	Descrição	Qtd. CB600F 5	6	7	Nº de série		Tipo
1	35340-MM5-600	Interruptor Comp., Freio Dianteiro	1	1	1			
2	45125-MBZ-G01	Mangueira, Freio Dianteiro Esquerdo	1	1	1			
3	45125-MBZ-K01	Mangueira, Freio Dianteiro Direito	1	1	1			
4	45135-MBZ-D00	Tubo, Freio Dianteiro	1	1	1			
5	45158-MBZ-G00	Presilha, Mangueira Freio Dianteiro	1	1	1			
6	45504-410-003	Capa, Comp.	1	1	1			
7	45510-MW3-601	Cilindro Mestre, Freio Dianteiro (NISSIN)	1	1	1			
8	45512-MA6-006	Protetor	1	1	1			
9	45513-MM5-016	Tampa, Reservatório, Cilindro Mestre (NISSIN)	1	1	1			
10	45517-166-006	Suporte, Cilindro Mestre	1	1	1			
11	45518-MM5-006	Placa, Diafragma	1	1	1			
12	45520-MM5-006	Diafragma	1	1	1			
13	45530-471-831	Cilindro Mestre, Jogo	1	1	1			
14	53170-MBW-006	Alavanca Comp., Dianteira	1	1	1			
15	90101-MBZ-G00	Parafuso, Flange, 6x22	2	2	2			
16	90102-MW3-600	Parafuso, Flange, 6x10	1	1	1			
17	90114-MA5-671	Parafuso, Alavanca	1	1	1			
18	90145-MS9-612	Parafuso de Óleo, 10x22	3	3	3			
19	90201-415-000	Porca, Cega, 6mm	1	1	1			
20	90545-300-000	Arruela, Parafuso de Óleo	6	6	6			
21	90651-MA5-671	Anel, Elástico	1	1	1			
22	93600-04012-1G	Parafuso, Phillips, Cabeça Chata, 4x12	2	2	2			
23	93893-04012-17	Parafuso-Arruela, 4x12	1	1	1			
24	95801-06025-07	Parafuso, Flange, 6x25	2	2	2			

C-5

Guidão • Mesa Superior

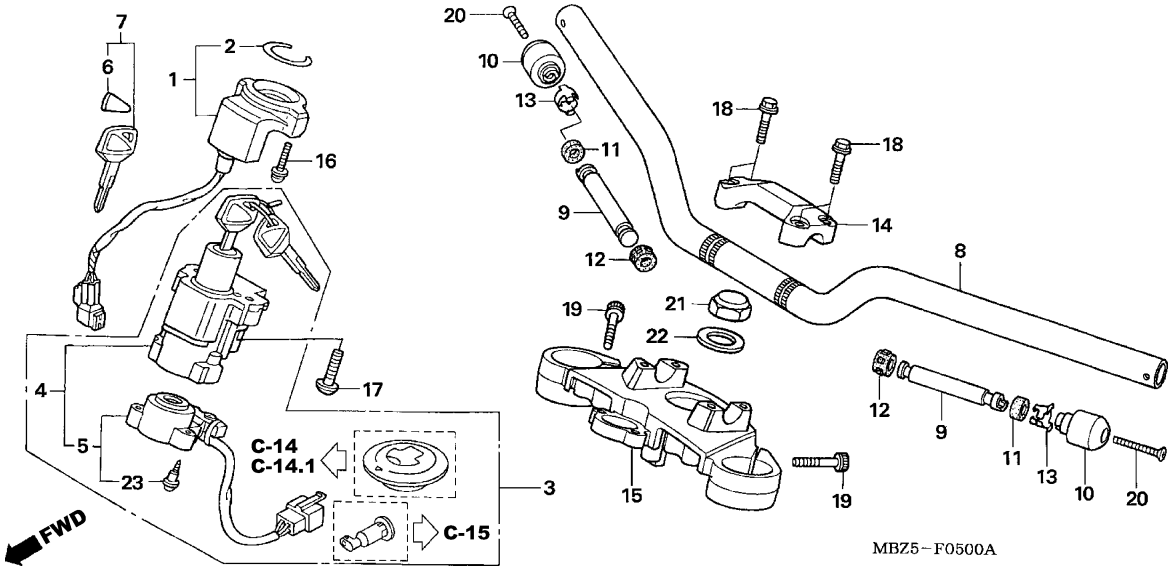

Ref. Nº	N.O.S.	Item de serviço	T.M.O.
1	6141A2	Unidade Receptora, Imobilizador	0,6
3	6151A1	Chaves, Jogo	1,2
4	615145	Interruptor, Ignição e Trava	0,9
5	6151C2	Base, Contato	0,5
7	6151D9	Chave, Blank	0,3
8	810100	Guidão	0,5
9	8101D6	Peso B, Guidão: Esquerdo	0,2
	8101D7	Peso B, Guidão: Direito	0,2
	8101D8	Peso B, Guidão: Ambos	0,4
15	510110	Mesa Superior, Guidão	0,6

Ref. Nº	Nº da peça	Descrição	Qtd. CB600F 5	6	7	Nº de série		Tipo
1	30430-MCZ-013	Unidade Receptora	1	1	1			
2	30433-MBW-601	Vedador, Interruptor Ignição	1	1	1			
3	35010-MBZ-K00	Chaves, Jogo	1	1	1			
4	35100-MBZ-K00	Interruptor, Ignição e Trava	1	1	1			
5	35101-MBZ-K00	Base Comp., Contato	1	1	1			
6	35113-MBW-601	Emblema	1	1	1			
7	35121-MBW-601	Chave	(1)	(1)	(1)			
8	53100-MBZ-K00	Guidão	1	1	1			
9	53104-MY5-860	Peso B, Guidão	2	2	2			
10	53104-MY9-751	Peso, Guidão	2	2	2			
11	53106-KR3-770	Borracha A, Peso Guidão	2	2	2			
12	53107-MY1-000	Borracha B, Peso Guidão	2	2	2			
13	53108-KR3-940	Anel, Elástico	2	2	2			
14	53131-MBZ-G00ZB	Suporte, Superior Guidão *NH109MS* Prata Shot Metálica Especial	1	1	1			
15	53230-MBZ-K00	Mesa Superior, Guidão	1	1	1			
16	90020-MBW-610	Parafuso-Arruela, 5x22	2	2	2			
17	90107-MBG-000	Parafuso, Unidirecional, 8mm	2	2	2			
18	90111-362-000	Parafuso, Flange, 8x36	4	4	4			
19	90160-MN0-000	Parafuso, Allen, 8x32	2	2	2			
20	90191-MJ0-000	Parafuso, Phillips, 6x50	2	2	2			
21	90304-415-000	Porca, Coluna Direção	1	1	1			
22	90503-283-000	Arruela, Coluna Direção	1	1	1			
23	91059-KY2-711	Parafuso, Fixação, 3x16	3	3	3			

C-6

Coluna de Direção

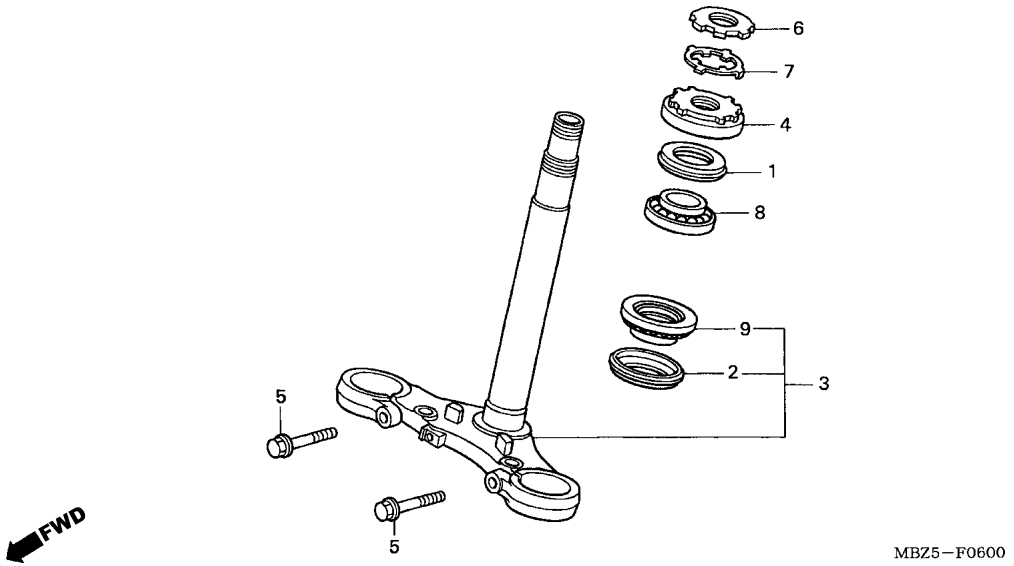

Ref. Nº	N.O.S.	Item de serviço	T.M.O.
3	510100	Coluna ou Eixo Comp., Direção	1,1
4	5101B2	Porca, Coluna Direção	0,5
8	5101B6	Rolamento, Coluna Direção: Superior	1,1
	5101C7	Rolamento, Coluna Direção: Ambas	1,2
9		(2)	
	5101B7	Rolamento, Coluna Direção: Inferior	1,2
	5101C7	Rolamento, Coluna Direção: Ambas	1,2

Ref. Nº	Nº da peça	Descrição	Qtd. CB600F 5	6	7	Nº de série		Tipo
1	53213-MB4-771	Vedador, Coluna Direção (ARAI)	1	1	1			
2	53214-371-010	Vedador, Coluna Direção	1	1	1			
3	53219-MBZ-K00	Coluna Direção, Comp.	1	1	1			
4	53220-422-000	Porca, Coluna Direção	1	1	1			
5	90115-KY6-000	Parafuso, Flange, 10x35	2	2	2			
6	90302-425-830	Porca B, Coluna Direção	1	1	1			
7	90506-MBL-610	Arruela	1	1	1			
8	91015-MB4-771	Rolamento, Superior Coluna Direção	1	1	1			
9	91016-MB4-771	Rolamento, Inferior Coluna Direção	1	1	1			

C-7

Pára-lama Dianteiro

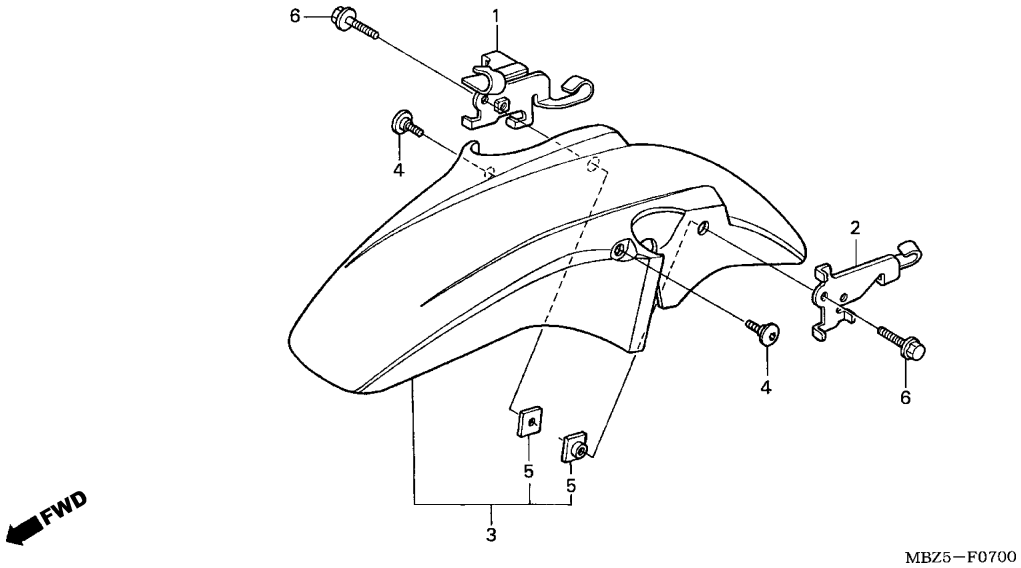

Ref. Nº	N.O.S.	Item de serviço	T.M.O.
3	4131B7	Pára-lama, Dianteiro	0,1

Ref. Nº	Nº da peça	Descrição	Qtd. CB600F 5	6	7	Nº de série		Tipo
1	45156-MBZ-K00	Presilha, Mangueira Freio Dianteiro Direito	1	1	1	.....	.....	.....
2	45157-MBZ-G00	Presilha, Mangueira Freio Dianteiro Esquerdo	1	1	1	.....	.....	.....
3	61100-MBZ-G01ZA	Pára-lama Dianteiro, Comp.						
		NH1 ..... Preto	1	1	-	.....	.....	.....
	61100-MBZ-G01ZR	*R294* ..... Vermelho Brazilian	1	-	-	.....	.....	.....
	61100-MBZ-G01ZS	*Y193P* ..... Amarelo Ipê Perolizado	-	1	-	.....	.....	.....
	61100-MBZ-G01ZW	*NH455M* ..... Prata Lumiar Metálico	-	-	1	.....	.....	.....
	61100-MBZ-G01ZY	*YR281M* ..... Laranja Canela Metálico	-	-	1	.....	.....	.....
4	90106-KY2-701	Parafuso, Phillips, 6x11	2	2	2	.....	.....	.....
5	90302-MCZ-000	Porca, Especial, 6mm	2	2	2	.....	.....	.....
6	96001-06025-07	Parafuso, Flange, 6x25	2	2	2	.....	.....	.....

C-8

Garfo Dianteiro

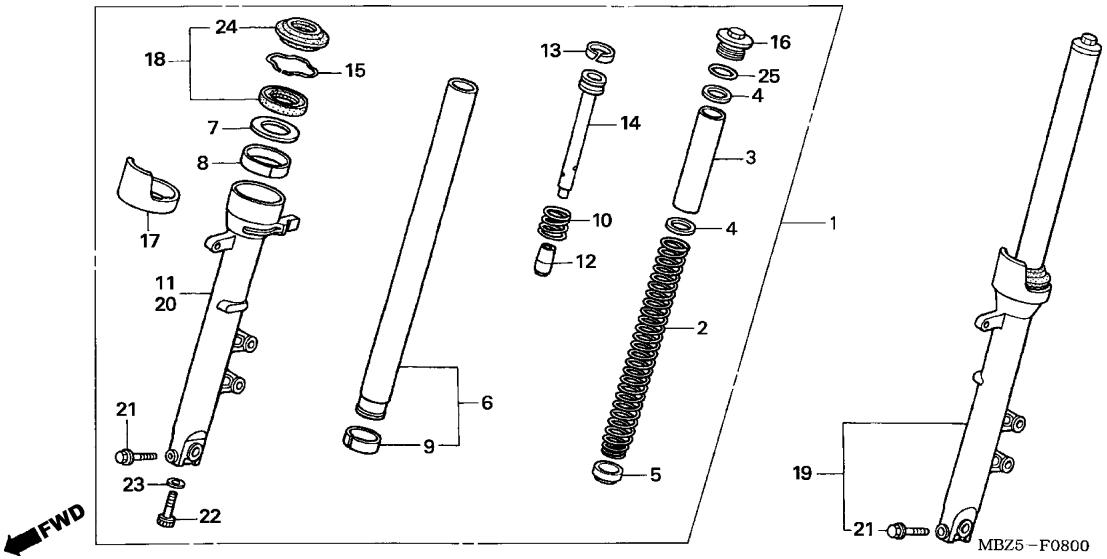

Ref. Nº	N.O.S.	Item de serviço	T.M.O.
1	5111C3	Garfo Comp., Dianteiro: Direito	0,5
	5111C4	Garfo Comp., Dianteiro: Ambos	0,7
2	5111C5	Mola, Garfo Dianteiro: Esquerda	0,2
	5111C6	Mola, Garfo Dianteiro: Direita	0,2
	5111C7	Mola, Garfo Dianteiro: Ambas	0,4
6	5111G2	Cilindro Interno, Garfo Dianteiro: Esquerdo	0,9
	5111G3	Cilindro Interno, Garfo Dianteiro: Direito	0,9
	5111G4	Cilindro Interno, Garfo Dianteiro: Ambas	1,5
11	5111D2	Cilindro Externo, Inferior: Direito	0,9
	5111D3	Cilindro Externo, Inferior: Ambos	1,5
18	5111E7	Retentor, Garfo Dianteiro: Esquerdo	0,8
	5111E8	Retentor, Garfo Dianteiro: Direito	0,8
	5111E9	Retentor, Garfo Dianteiro: Ambos	1,3
19	5111C2	Garfo Comp., Dianteiro: Esquerdo	0,5
	5111C4	Garfo Comp., Dianteiro: Ambos	0,7
20	5111D1	Cilindro Externo, Inferior: Esquerdo	0,9
	5111D3	Cilindro Externo, Inferior: Ambos	1,5

Ref. Nº	Nº da peça	Descrição	Qtd. CB600F 5	6	7	Nº de série		Tipo
1	51400-MBZ-B21	Garfo Comp., Dianteiro Direito	1	-	-			
	51400-MBZ-B51		-	1	1			
2	51401-MBZ-B21	Mola, Garfo Dianteiro	2	2	2			
3	51402-ML7-921	Bucha, Mola	2	2	2			
4	51403-MBL-611	Assento, Mola	4	4	4			
5	51404-MBZ-K01	Bucha, Mola	2	2	2			
6	51410-MBZ-K31	Cilindro Interno, Garfo Dianteiro	2	2	2			
7	51412-MBL-611	Anel, Pistão	2	2	2			
8	51414-KCR-003	Bucha, Guia (SHOWA)	2	2	2			
9	51415-KCR-003	Bucha, Deslizante (SHOWA)	2	2	2			
10	51416-MBL-611	Mola, Batente, Garfo Dianteiro	2	2	2			
11	51420-MBZ-K32	Cilindro Externo Inferior Direito, Garfo Dianteiro	1	1	1			
12	51432-MBZ-B21	Vedador Inferior, Óleo	2	2	2			
13	51437-KV3-701	Anel, Pistão	2	2	2			
14	51440-MBZ-B21	Tubo de Retorno	2	2	2			
15	51447-MBL-611	Anel, Trava Retentor Óleo	2	2	2			
16	51454-MBL-D01	Parafuso, Garfo Dianteiro	2	2	2			
17	51460-MBZ-G01	Protetor, Garfo Dianteiro	2	2	2			
18	51490-MN8-305	Retentor, Garfo Dianteiro Conj.	2	-	-			
	51490-MEE-D01		-	2	2			
19	51500-MBZ-B21	Garfo Comp., Dianteiro Esquerdo	1	-	-			
	51500-MBZ-B51		-	1	1			
20	51520-MBZ-K31	Cilindro Externo Inferior Esquerdo	1	1	1			

C-8

Garfo Dianteiro

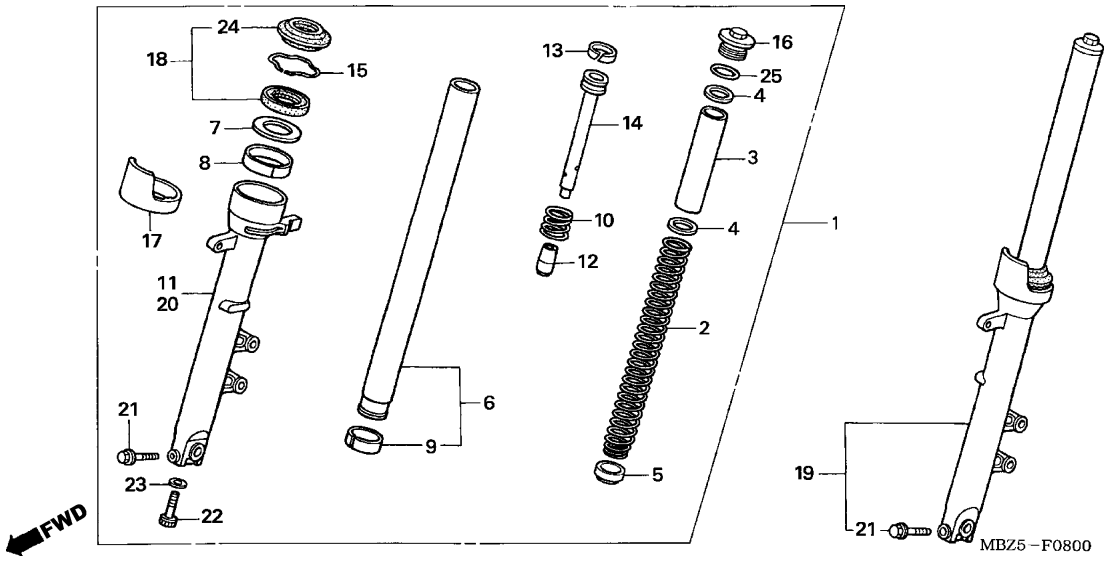

Ref. Nº	N.O.S.	Item de serviço	T.M.O.	Ref. Nº	Nº da peça	Descrição	Qtd. CB600F 5	6	7	Nº de série		Tipo
				21	90109-MR7-000	Parafuso, Flange, 8x45	2	2	2			
				22	90116-KV3-701	Parafuso, Allen, 8mm	2	2	2			
				23	90544-283-000	Arruela, Especial, 8mm	2	2	2			
				24	91254-MM8-003	Vedador, Pó	2	-	-			
					91254-MEE-D01		-	2	2			
				25	91356-KF0-003	Anel, Vedação, 33,2x2,4	2	2	2			

C-9

Cáliper do Freio Dianteiro

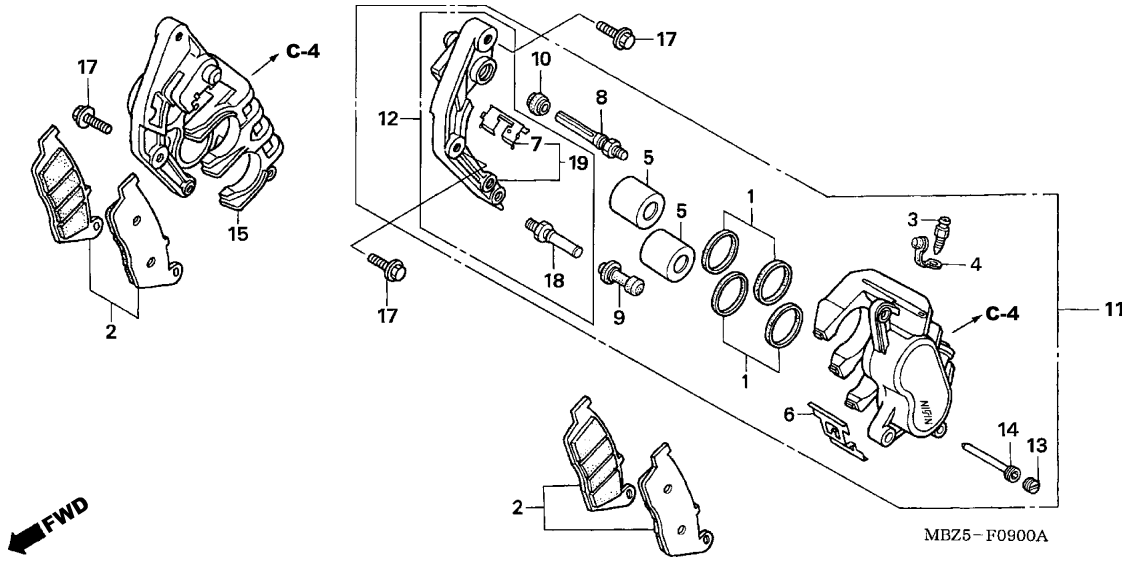

Ref. Nº	N.O.S.	Item de serviço	T.M.O.
2	7111A0	Sapata (Pastilha) Jogo, Freio: Dianteiro Esquerdo	0,1
	7111A1	Sapata (Pastilha) Jogo, Freio: Dianteiro Direito	0,1
	7111A2	Sapata (Pastilha) Jogo, Freio: Dianteiro Ambas	0,2
5		(1)	
	7111D2	Pistão, Cáliper Freio Dianteiro: Esquerdo • Inclui: Sangria freios • Nota: Mesmo tempo para duas unidades	0,5
	7111D3	Pistão, Cáliper Freio Dianteiro: Direito • Inclui: Sangria freios • Nota: Mesmo tempo para duas unidades	0,5
	7111D4	Pistão, Cáliper Freio Dianteiro: Ambas • Inclui: Sangria freios	0,8
11	7111B5	Cáliper, Freio Dianteiro: Esquerdo • Inclui: Sangria freios	0,4
	7111B7	Cáliper, Freio Dianteiro: Ambos • Inclui: Sangria freios	0,6
12	7111B9	Suporte, Cáliper Dianteiro: Esquerdo	0,2
+			

Ref. Nº	Nº da peça	Descrição	Qtd. CB600F 5	6	7	Nº de série		Tipo
1	06451-GE2-405	Vedador, Pistão Jogo	4	4	4			
2	06455-MAL-G01	Pastilha Dianteira, Jogo	2	2	2			
3	43352-568-003	Parafuso da Válvula da Sangria (NISSIN)	2	2	2			
4	43353-461-771	Tampa da Válvula da Sangria	2	2	2			
5	45107-MN5-006	Pistão	4	4	4			
6	45108-ML7-922	Mola da Pastilha (NISSIN)	2	2	2			
7	45112-ML7-921	Retentor, Suporte Dianteiro	2	2	2			
8	45131-ML7-921	Parafuso A, Pino	2	2	2			
9	45132-166-016	Capa, Pino (NISSIN)	2	2	2			
10	45133-MA3-006	Capa B	2	2	2			
11	45150-MBZ-D61	Cáliper, Freio Dianteiro Esquerdo (NISSIN)	1	1	1			
12	45190-MBZ-D61	Suporte, Dianteiro Esquerdo	1	1	1			
13	45203-MG3-016	Plugue, Pino	2	2	2			
14	45215-ML7-922	Pino, Suporte	2	2	2			
15	45250-MAL-601	Cáliper, Freio Dianteiro Direito (NISSIN)	1	1	1			
17	90131-KBV-003	Parafuso, Flange, 8x32	4	4	4			
18	45131-166-016	Pino, Parafuso (Lateral Direita)	1	1	1			
19	45210-MAL-601	Suporte Comp., Dianteiro Direito	1	1	1			

C-9

Cáliper do Freio Dianteiro

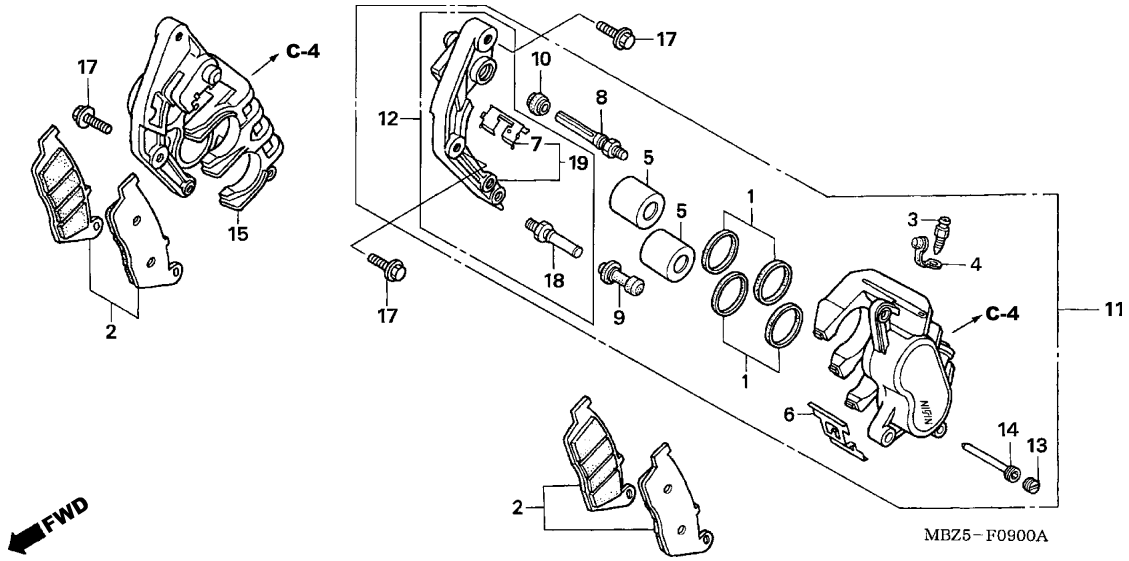

Ref. Nº	N.O.S.	Item de serviço	T.M.O.
+15	7111F0	Suporte, Cáliper Dianteiro: Ambos	0,4
	7111B6	Cáliper, Freio Dianteiro: Direito	0,4
		• Inclui: Sangria freios	
	7111B7	Cáliper, Freio Dianteiro: Ambos	0,6
		• Inclui: Sangria freios	
19	7111C0	Suporte, Cáliper Dianteiro: Direito	0,2
	7111F0	Suporte, Cáliper Dianteiro: Ambos	0,4

Ref. Nº	Nº da peça	Descrição	Qtd. CB600F 5	6	7	Nº de série	Tipo

3

C-10

Roda Dianteira

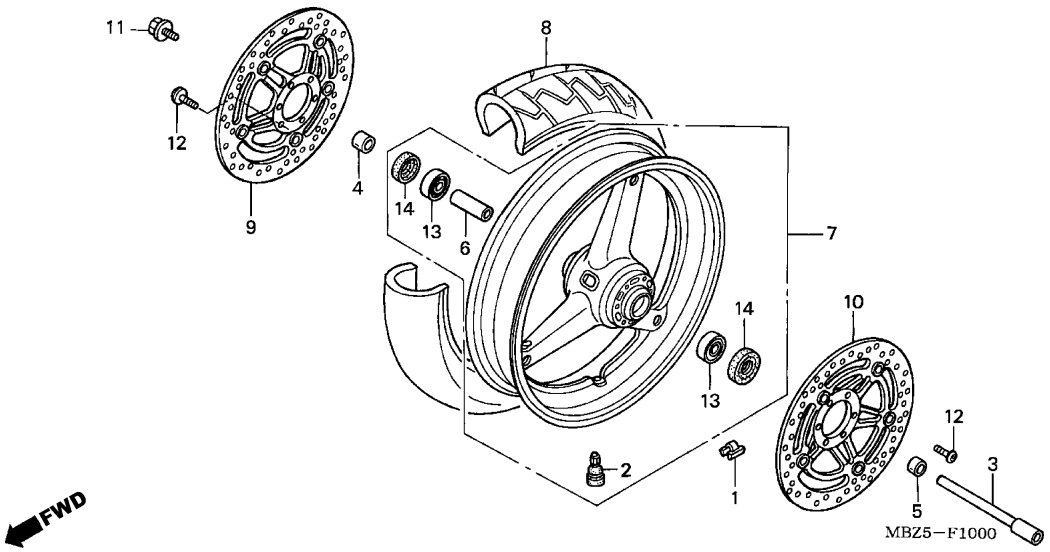

Ref. Nº	N.O.S.	Item de serviço	T.M.O.
1	7101A6	Peso, Balanceador: Dianteiro	0,6
3	710151	Eixo, Roda Dianteira	0,3
7	7101D4	Roda Dianteira	1,0
		• Inclui: Balanceamento	
8	710139	Pneu Dianteiro (Um)	0,9
		• Inclui: Balanceamento	
9	7111D8	Disco, Freio Dianteiro: Direito	0,4
	7111D9	Disco, Freio Dianteiro: Ambos	0,5
10	7111D7	Disco, Freio Dianteiro: Esquerdo	0,4
	7111D9	Disco, Freio Dianteiro: Ambos	0,5
13		(6)	
	710115	Rolamento, Roda Dianteira (Um)	0,5
	710115G	• Substituição de 1 rolamento adicional	0,1

Ref. Nº	Nº da peça	Descrição	Qtd. CB600F 5	6	7	Nº de série		Tipo
1	42704-MCF-D60	Peso, Balanceador (10G)	N	N	N			
	42705-MCF-D60	Peso, Balanceador (20G)	N	N	N			
	42706-MCF-D60	Peso, Balanceador (30G)	N	N	N			
2	42753-MR4-901	Válvula, Aro (SCHRADER)	1	1	1			
3	44301-MBZ-D00	Eixo, Roda Dianteira	1	1	1			
4	44311-MBZ-G00	Bucha, Roda Dianteira Direita	1	1	1			
5	44312-MBZ-G00	Bucha, Roda Dianteira Esquerda	1	1	1			
6	44620-MR1-000	Bucha, Distanciadora Roda Dianteira	1	1	1			
7	44650-MBZ-B20	Roda, Dianteira	1	1	1			
8	44711-MBZ-K02	Pneu, Dianteiro (MICHELIN) (120/70ZR17 M/C 58W)	1	1	1			
	44711-MCZ-013	Pneu, Dianteiro (BRIDGESTONE) (120/70ZR17 M/C 58W)	1	1	1			
9	45120-MBZ-K01	Disco Freio, Dianteiro Direito	1	1	1			
10	45220-MBZ-K01	Disco Freio, Dianteiro Esquerdo	1	1	1			
11	90105-MBT-610	Parafuso, Disco Freio Dianteiro	1	1	1			
12	90106-MBB-000	Parafuso, Disco, 6x17	12	12	12			
13	91052-MBW-E11	Rolamento, Radial Esferas, 20x45x12	2	2	2			
14	91252-MC4-013	Retentor, Óleo, 28x47,2x7 (ARAI)	2	2	2			

C-11

Cilindro Mestre Freio Traseiro

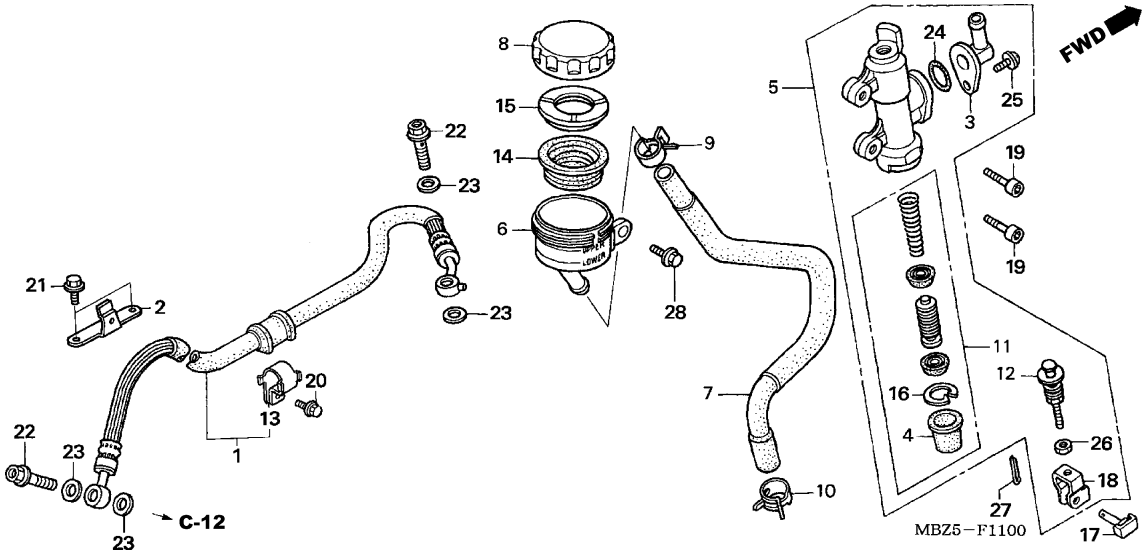

Ref. Nº	N.O.S.	Item de serviço	T.M.O.
1	712130	Mangueira, Freio Traseiro	0,4
		• Inclui: Sangria freios	
5	712125	Cilindro Mestre, Freio Traseiro	0,5
		• Inclui: Sangria freios	
6	7121F6	Reservatório, Fluido Freio Cilindro Mestre Traseiro	0,2
7	7121C2	Mangueira, Reservatório Fluido Freio Cilindro Mestre Traseiro	0,3
11	7121H0	Pistão, Jogo Cilindro Mestre Freio Traseiro	0,6
		• Inclui: Sangria freios	
14	7121G7	Diafragma, Cilindro Mestre Freio Traseiro	0,1

Ref. Nº	Nº da peça	Descrição	Qtd. CB600F 5	6	7	Nº de série		Tipo
1	43310-MBZ-K02	Mangueira Comp., Freio Traseiro	1	-	-			
	43310-MBZ-C51		-	1	1			
2	43316-MBZ-K00	Suporte Comp., Mangueira Freio Traseiro	1	-	-			
3	43503-MB2-006	Conector, Cilindro Mestre	1	1	1			
4	43504-MB2-006	Capa, Comp.	1	1	1			
5	43510-MBZ-G01	Cilindro Mestre, Freio Traseiro	1	1	1			
6	43511-MR7-016	Reservatório Comp., Fluido Freio	1	1	1			
7	43512-MBZ-611	Mangueira, Cilindro Mestre Freio Traseiro	1	1	1			
8	43513-MY1-006	Tampa, Reservatório Fluido	1	1	1			
9	43514-KS6-701	Presilha, Mangueira Óleo	1	1	1			
10	43514-MN9-006	Presilha, Mangueira Óleo	1	1	1			
11	43520-MB2-305	Pistão, Cilindro Mestre Jogo (NISSIN)	1	1	1			
12	43530-KV3-701	Haste de Empuxo	1	1	1			
13	45159-MBZ-K00	Presilha, Mangueira Freio	1	-	-			
	43315-MBZ-C50	Presilha, Mangueira Freio Traseiro	-	1	1			
14	45520-371-013	Diafragma	1	1	1			
15	45521-MJ6-006	Placa, Diafragma	1	1	1			
16	46182-500-013	Anel, Elástico	1	1	1			
17	46503-MAL-000	Pino Comp., Haste Freio	1	1	1			
18	46504-MAL-601	Junção, Haste Freio	1	1	1			
19	90040-MN5-000	Parafuso, Allen, 6x18	2	2	2			
20	90105-MBZ-G00	Parafuso, Flange, 6x18	1	1	1			

C-11

Cilindro Mestre Freio Traseiro

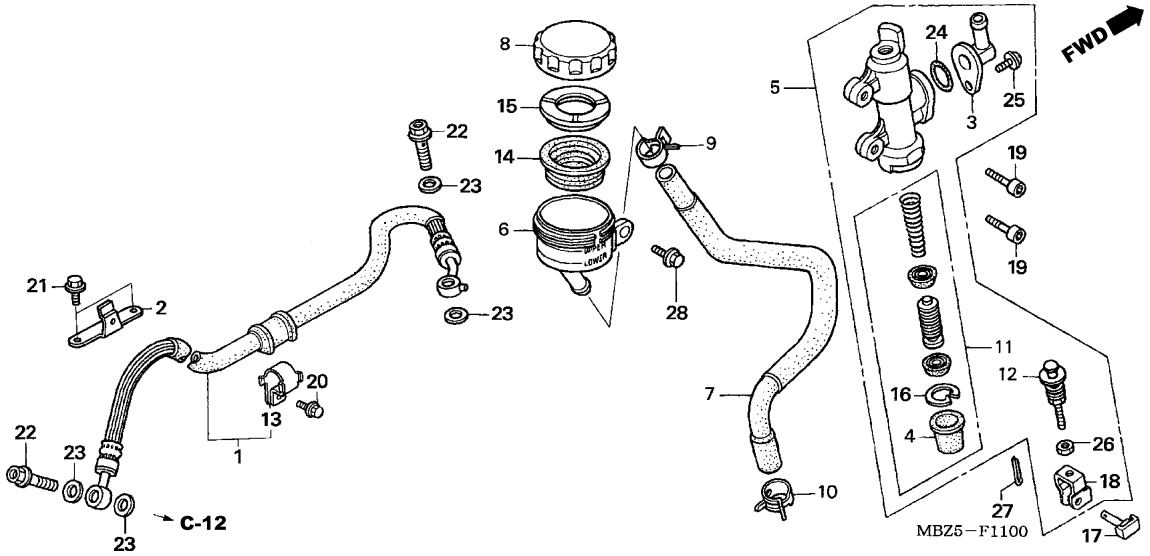

Ref. Nº	N.O.S.	Item de serviço	T.M.O.

Ref. Nº	Nº da peça	Descrição	Qtd. CB600F 5	6	7	Nº de série		Tipo
21	90105-MBZ-G00	Parafuso, Flange, 6x18	2	-	-			
22	90145-MS9-612	Parafuso, Óleo, 10x22	2	2	2			
23	90545-300-000	Arruela, Parafuso Óleo	4	4	4			
24	91212-422-006	Anel, Vedação, 14,8x2,4	1	1	1			
25	93893-04012-17	Parafuso-Arruela, 4x12	1	1	1			
26	94002-08000-0S	Porca, Sextavada, 8mm	1	1	1			
27	94201-20120	Cupilha, 2,0x12	1	1	1			
28	96001-06012-00	Parafuso, Flange, 6x12	1	1	1			

C-12

Cáliper do Freio Traseiro

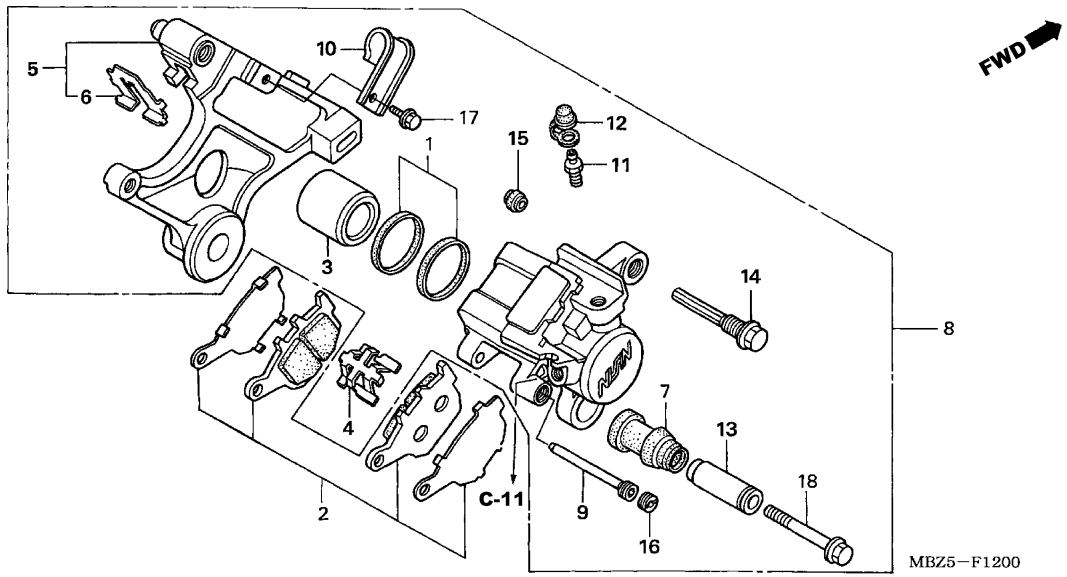

Ref. Nº	N.O.S.	Item de serviço	T.M.O.
2	711140	Sapata (Pastilha) Jogo, Freio: Traseira	0,1
3		(1)	
	7111D5	Pistão, Cáliper Freio Traseiro	0,5
		• Inclui: Sangria freios	
5	7111C1	Suporte, Cáliper Traseiro	0,5
8	711155	Cáliper, Freio Traseiro	0,6
		• Inclui: Sangria freios	

Ref. Nº	Nº da peça	Descrição	Qtd. CB600F 5	6	7	Nº de série		Tipo
1	06451-443-405	Vedador, Pistão Jogo	1	1	1			
2	43105-MW0-405	Pastilha Traseira, Jogo	1	1	1			
3	43107-KT7-761	Pistão	1	1	1			
4	43108-MBB-006	Mola, Pastilha	1	1	1			
5	43110-MBZ-611	Suporte Comp., Traseiro	1	1	1			
6	43112-MV9-016	Retentor, Suporte Traseiro	1	1	1			
7	43132-KT7-761	Capa, Luva	1	1	1			
8	43150-MBZ-G01	Cáliper Comp., Freio Traseiro	1	1	1			
9	43215-ML3-911	Pino, Pastilha	1	1	1			
10	43350-MBZ-G00	Presilha, Mangueira Freio Traseiro	1	1	1			
11	43352-568-003	Parafuso, Sangria (NISSIN)	1	1	1			
12	43353-461-771	Tampa, Sangria	1	1	1			
13	45111-MA3-006	Luva	1	1	1			
14	45131-MN9-006	Parafuso, Pino	1	1	1			
15	45133-MA3-006	Capa B	1	1	1			
16	45203-MG3-016	Plugue, Pino	1	1	1			
17	90106-MBZ-G00	Parafuso, Flange, 6x10	1	1	1			
18	90180-MN8-006	Parafuso, Flange, 8x49	1	1	1			

C-13

Roda Traseira

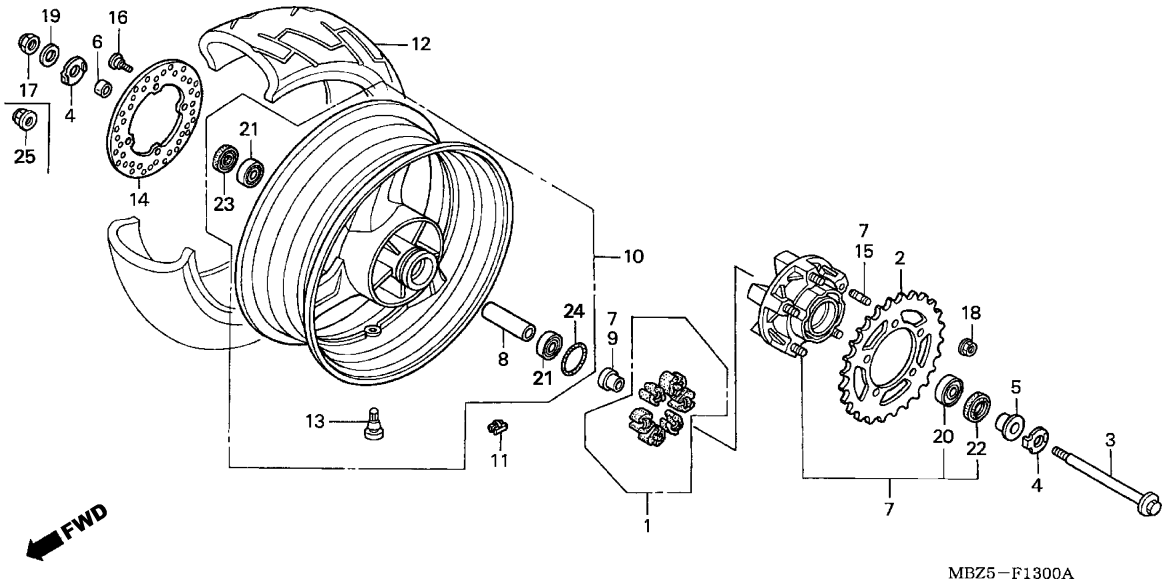

Ref. Nº	N.O.S.	Item de serviço	T.M.O.
1	710157	Amortecedor, Roda Traseira	0,4
2	7101A0	Coroa, Transmissão	0,5
3	710160	Eixo, Roda Traseira	0,4
7	7101A5	Flange Comp., Transmissão	0,5
10	710118	Roda Traseira	1,1
11	7101E1	Peso, Balanceador: Traseiro	0,7
12	710142	Pneu Traseiro (Um)	1,0
14	711145	Disco, Freio Traseiro	0,5
21		(8)	
	710133	Rolamento, Roda Traseira (Um)	0,6
	710133G	• Substituição de 1 rolamento adicional	0,1

Ref. Nº	Nº da peça	Descrição	Qtd. CB600F 5	6	7	Nº de série		Tipo
1	06410-MAL-G00	Amortecedor, Jogo	1	1	1			
2	41201-MBZ-G01	Coroa, Transmissão (42D)	1	1	1			
3	42301-MBZ-G00	Eixo, Roda Traseira	1	1	1			
4	42306-KT8-000	Arruela, Eixo Traseiro	2	2	2			
5	42311-MBZ-G00	Bucha, Lateral Roda Traseira Esquerda	1	1	1			
6	42312-MBZ-G00	Bucha, Lateral Freio Traseiro	1	1	1			
7	42615-MBZ-G00	Flange Comp., Transmissão Traseira	1	1	1			
8	42620-MBZ-610	Bucha, Distanciadora Roda Traseira	1	1	1			
9	42625-MBZ-G00	Bucha B, Distanciadora Roda Traseira	1	1	1			
10	42650-MBZ-B20	Roda Comp., Traseira	1	1	1			
11	42704-MCF-D60	Peso, Balanceador (10G)	N	N	N			
	42705-MCF-D60	Peso, Balanceador (20G)	N	N	N			
	42706-MCF-D60	Peso, Balanceador (30G)	N	N	N			
12	42711-MAS-043	Pneu, Traseiro (BRIDGESTONE) (180/55ZR17 M/C 73W)	1	1	1			
	42711-MBZ-K02	Pneu, Traseiro (MICHELIN) (180/55ZR17 M/C 73W)	1	1	1			
13	42753-MR4-901	Válvula, Aro (SCHRADER)	1	1	1			
14	43251-MBZ-G01	Disco, Freio Traseiro	1	1	1			
15	90102-MAS-000	Prisioneiro, 12X25	5	5	5			
16	90105-MBB-000	Parafuso, Disco Freio, 8X24	4	4	4			
17	90305-GW2-711	Porca, U, 16mm	1	-	-			
18	90306-KF0-003	Porca, Flange, 12mm	5	5	5			
19	90504-MA0-000	Arruela, Eixo Traseiro	1	-	-			
20	91051-MAS-003	Rolamento, Radial Esferas, 6322	1	1	1			

C-13

Roda Traseira

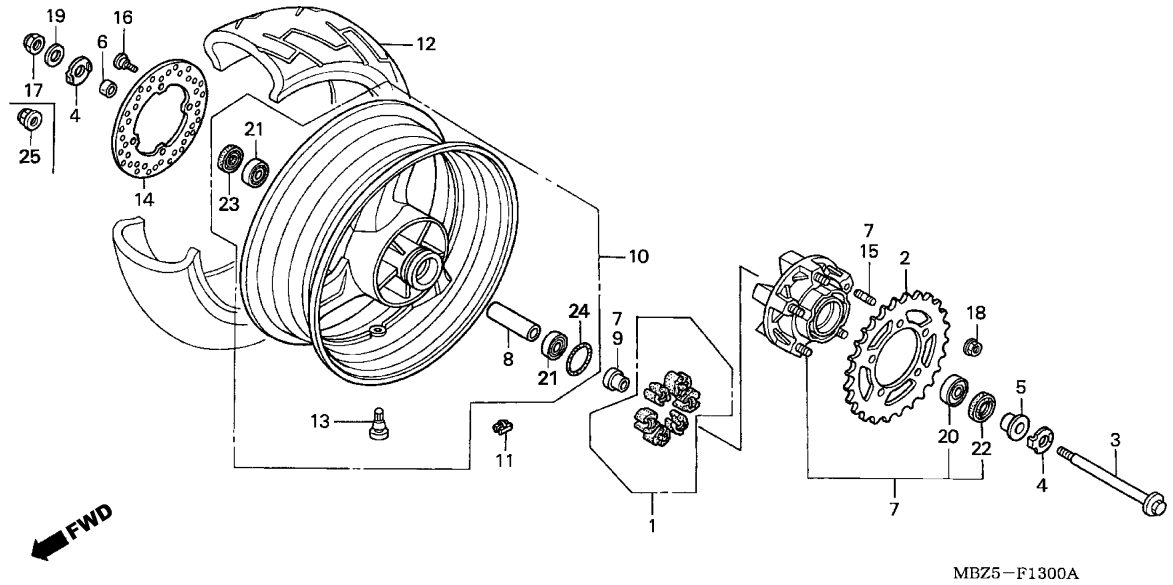

Ref. Nº	N.O.S.	Item de serviço	T.M.O.	Ref. Nº	Nº da peça	Descrição	Qtd. CB600F 5	6	7	Nº de série		Tipo
				21	91054-MT6-831	Rolamento, Radial Esferas, 6303UU (NIPPON SEIKO) ...	2	2	2	.....	.....	.....
					91054-MT6-832	Rolamento, Radial Esferas, 6303UU (NTN)	2	2	2	.....	.....	.....
				22	91252-MAS-003	Vedador, Pó, 30x56x7,5	1	1	1	.....	.....	.....
				23	91253-MAE-003	Vedador, Pó, 30x47x7,5	1	1	1	.....	.....	.....
				24	91302-MA6-003	Anel, Vedação, 61x2	1	1	1	.....	.....	.....
				25	90305-MBZ-C50	Porca U, Especial, 16mm	-	1	1	.....	.....	.....

C-14

Tanque de Combustível (CB600F5)

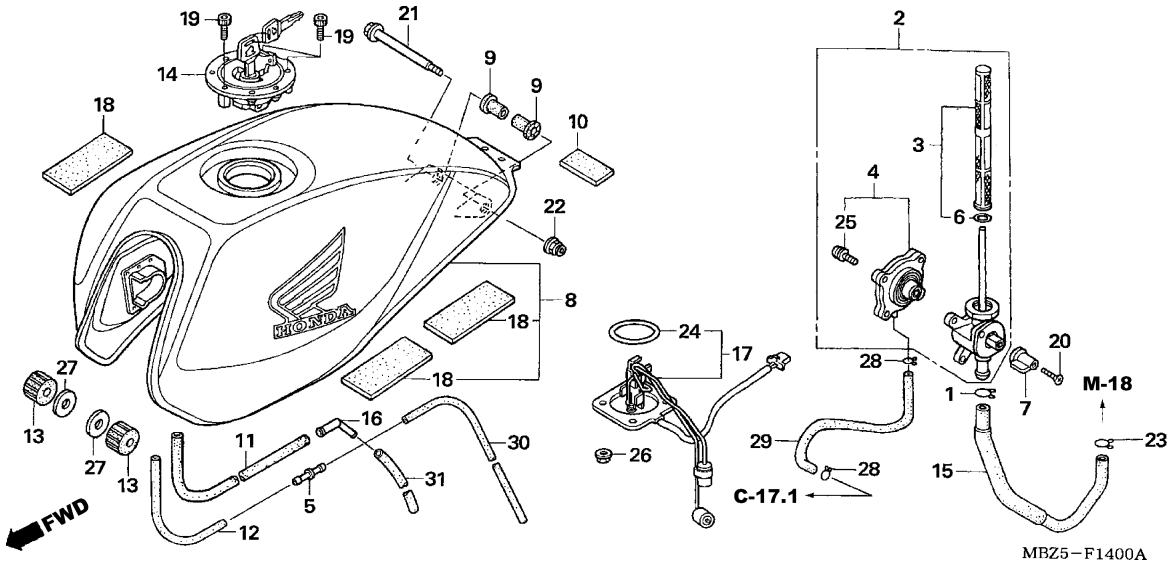

Ref. Nº	N.O.S.	Item de serviço	T.M.O.
2	310110	Registro, Combustível	0,2
3	310115	Tela, Filtro Combustível	0,2
4	3101C6	Tampa, Registro Combustível	0,2
7	3101A5	Alavanca, Registro Combustível	0,1
8	310100	Tanque, Combustível	0,4
14	3101C1	Tampa, Tanque Combustível	0,1
17	617105	Reservatório	0,4

Ref. Nº	Nº da peça	Descrição	Qtd. CB600F 5	6	7	Nº de série		Tipo
1	15707-634-000	Presilha, Tubo Drenagem	1	-	-			
2	16950-MBZ-K02	Registro, Combustível	1	-	-			
3	16952-MBZ-K01	Tela, Filtro Combustível	1	-	-			
4	16953-KEA-000	Tampa, Registro Combustível	1	-	-			
5	16958-GJ6-000	Junção, Tubo Combustível	1	-	-			
6	16958-KM9-005	Anel, Vedação	1	-	-			
7	16963-MBZ-K00	Alavanca, Registro Combustível	1	-	-			
8	17500-MBZ-B20ZA	Tanque, Combustível (WL) *R294* Vermelho Brazilian	1	-	-			
	17500-MBZ-B20ZB	Tanque, Combustível (WL) *NH1* Preto	1	-	-			
9	17506-MBZ-K00	Coxim, Parafuso Fixação Tanque	2	-	-			
10	17520-MBZ-K00	Borracha, Traseira Tanque	1	-	-			
11	17543-MCZ-000	Tubo, Drenagem	1	-	-			
12	17544-MCZ-000	Tubo, Respiro	1	-	-			
13	17611-425-000	Coxim, Dianteiro Tanque	2	-	-			
14	17620-MAS-E02	Tampa, Tanque Combustível	1	-	-			
15	17681-MBZ-610	Tubo, Tanque Combustível	1	-	-			
16	19103-ML7-000	Junção, Tubo	1	-	-			
17	37080-MBZ-K01	Reservatório	1	-	-			
18	64253-MR8-300	Borracha, Apoio Tanque	3	-	-			
19	90074-MT4-000	Parafuso, Allen, 4x21	3	-	-			
20	90111-MBZ-610	Parafuso, Phillips, 5x28	1	-	-			

C-14

Tanque de Combustível (CB600F5)

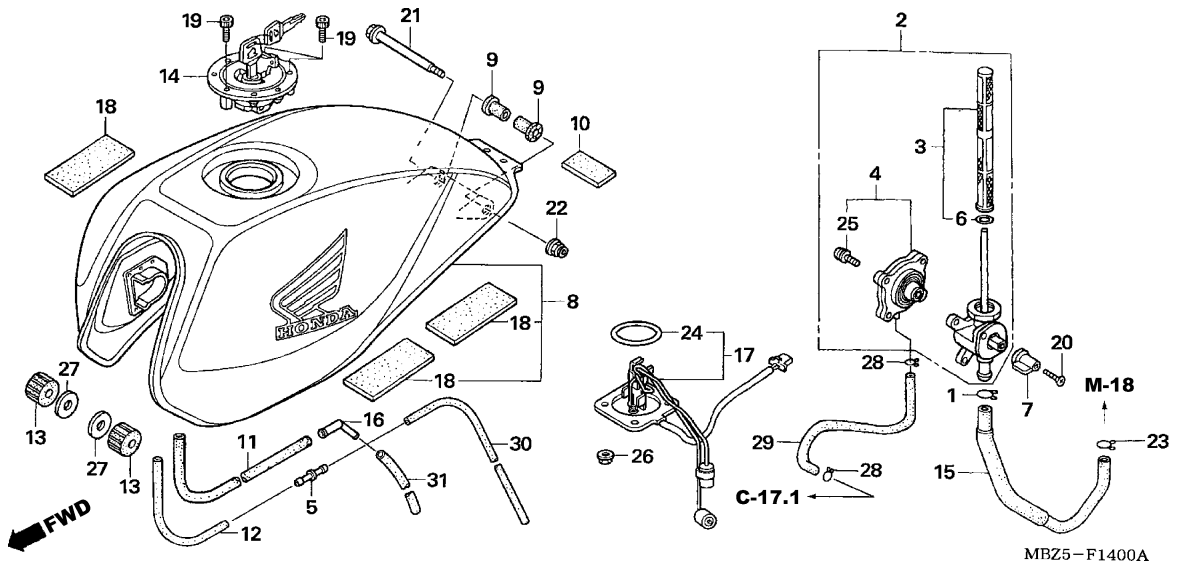

Ref. Nº	N.O.S.	Item de serviço	T.M.O.	Ref. Nº	Nº da peça	Descrição	Qtd. CB600F 5	6	7	Nº de série		Tipo
				21	90135-MS2-000	Parafuso, Fixação Tanque	1	-	-			
				22	90301-473-003	Porca, U, 6mm	1	-	-			
				23	90652-MB1-000	Presilha, Tubo	1	-	-			
				24	91305-MC7-000	Anel, Vedação, 39,5x5	1	-	-			
				25	93892-04016-18	Parafuso-Arruela, 4x16	4	-	-			
				26	94050-06080	Porca, Flange, 6mm	4	-	-			
				27	94103-10000	Arruela, Lisa, 10mm	2	-	-			
				28	95002-02070	Presilha, Tubo (B7)	2	-	-			
				29	95005-35175-2A	Tubo, 3,5x175 (95005-35001-20M)	1	-	-			
				30	95005-45450-20	Tubo, 4,5x450 (95005-45001-20M)	1	-	-			
				31	95005-80350-50	Tubo, 8x350 (95005-80001-50M)	1	-	-			

C-14.1

Tanque de Combustível (CB600F6/CB600F7)

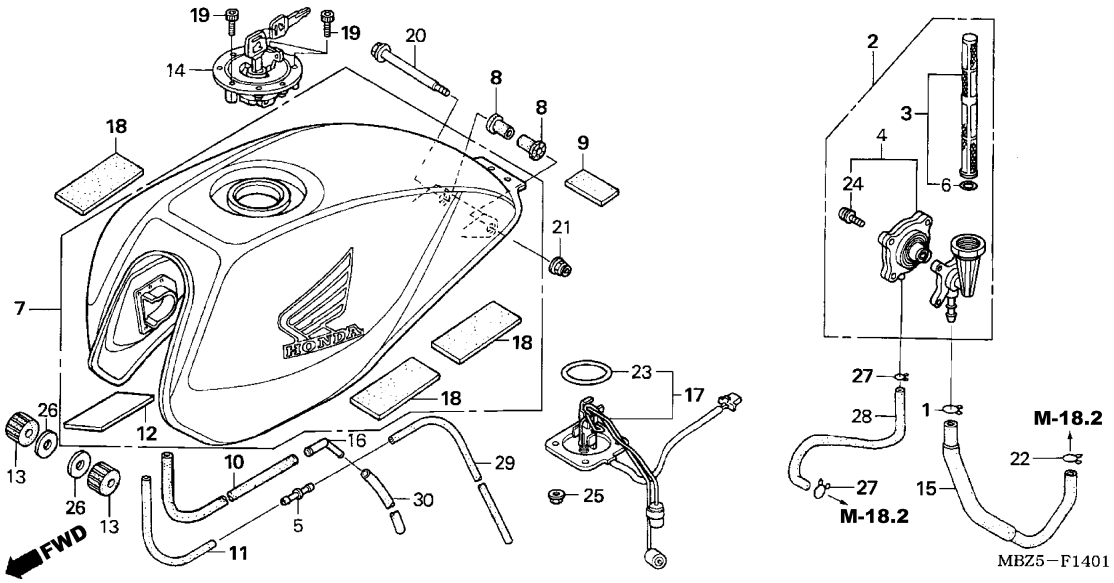

Ref. Nº	N.O.S.	Item de serviço	T.M.O.
2	310110	Registro, Combustível	0,2
3	310115	Tela, Filtro Combustível	0,2
4	3101C6	Tampa, Registro Combustível	0,2
7	310100	Tanque, Combustível	0,4
14	3101C1	Tampa, Tanque Combustível	0,1
17	617105	Reservatório	0,4

Ref. Nº	Nº da peça	Descrição	Qtd. CB600F 5	6	7	Nº de série		Tipo
1	15707-634-000	Presilha, Tubo Drenagem	-	1	1			
2	16950-MBZ-B51	Registro, Combustível	-	1	1			
3	16952-MBZ-C51	Tela, Filtro Combustível	-	1	1			
4	16953-MBZ-B51	Tampa, Registro Combustível	-	1	1			
5	16958-GJ6-000	Junção, Tubo Combustível	-	1	1			
6	16958-KM9-005	Anel, Vedação	-	1	1			
7	17500-MBZ-B21ZB	Tanque, Combustível						
		NH1 Preto	-	1	-			
	17500-MBZ-B50ZA	*Y193P* Amarelo Ipê Perolizado	-	1	-			
	17500-MBZ-840ZD	*NH455M* Prata Lumiar Metálico	-	-	1			
	17500-MBZ-840ZE	*YR281M* Laranja Canela Metálico	-	-	1			
8	17506-MBZ-K00	Coxim, Parafuso Traseiro Fixação Tanque	-	2	2			
9	17520-MBZ-K00	Coxim, Traseiro Tanque	-	1	1			
10	17543-MCZ-000	Tubo, Drenagem	-	1	1			
11	17544-MCZ-000	Tubo, Respiro	-	1	1			
12	17557-MEE-300	Protetor B	-	1	1			
13	17611-425-000	Coxim, Dianteiro Tanque	-	2	2			
14	17620-MAS-E02	Tampa, Tanque Combustível	-	1	1			
15	17681-MBZ-610	Tubo, Tanque Combustível	-	1	1			
16	19103-ML7-000	Junção, Tubo	-	1	1			
17	37080-MBZ-K01	Reservatório	-	1	1			
18	64253-MR8-300	Borracha C, Apoio Tanque	-	3	3			

C-14.1

Tanque de Combustível (CB600F6/CB600F7)

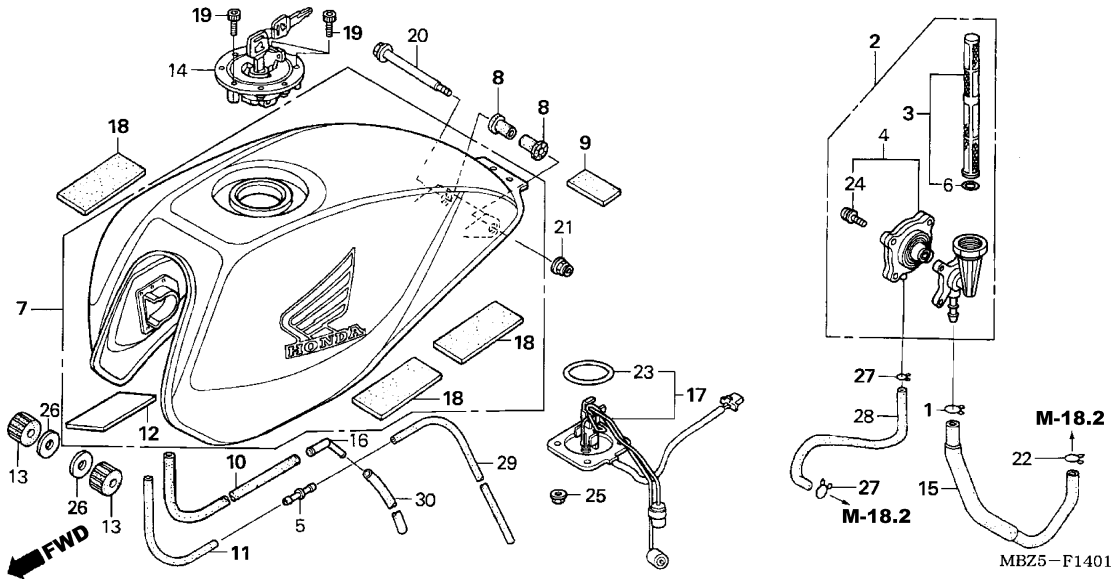

Ref. Nº	N.O.S.	Item de serviço	T.M.O.

Ref. Nº	Nº da peça	Descrição	Qtd. CB600F 5	6	7	Nº de série		Tipo
19	90074-MT4-000	Parafuso, Allen, 4x21	-	3	3			
20	90135-MS2-000	Parafuso, Fixação Tanque	-	1	1			
21	90301-473-003	Porca, U, 6mm	-	1	1			
22	90652-MB1-000	Presilha, Tubo	-	1	1			
23	91305-MC7-000	Anel, Vedação, 39,5x5	-	1	1			
24	93892-04016-18	Parafuso-Arruela, 4x16	-	4	4			
25	94050-06080	Porca, Flange, 6mm	-	4	4			
26	94103-10000	Arruela, Lisa, 10mm	-	2	2			
27	95002-02070	Presilha, Tubo (B7)	-	2	2			
28	95005-35195-2A	Tubo, 3,5x195(95005-35001-20M)	-	1	1			
29	95005-45450-20	Tubo, 4,5x450(95005-45001-20M)	-	1	1			
30	95005-80350-50	Tubo, 8x350(95005-80001-50M)	-	1	1			

C-15

Assento

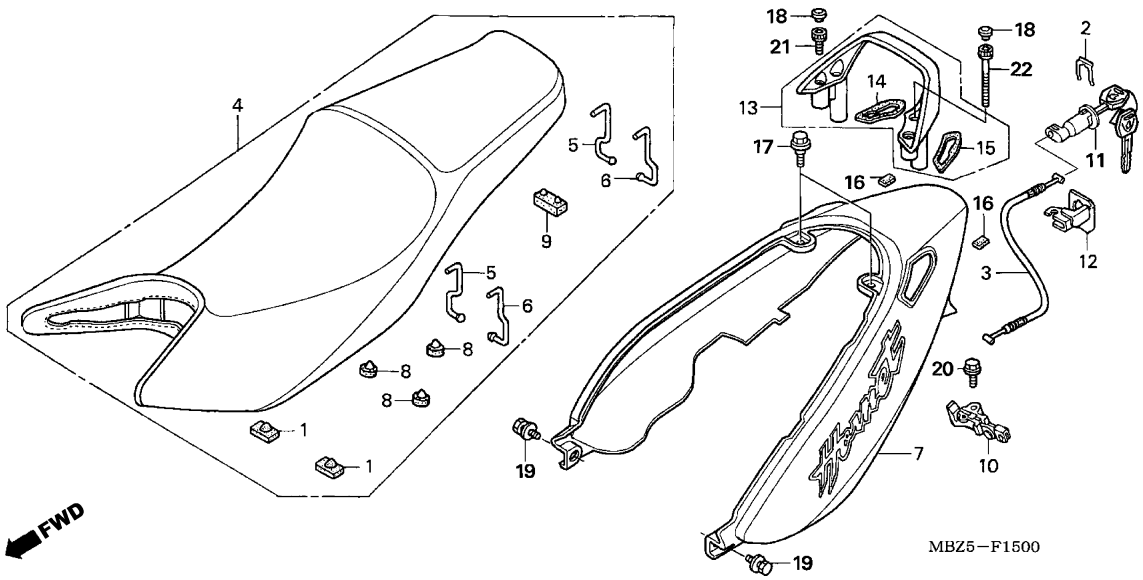

Ref. Nº	N.O.S.	Item de serviço	T.M.O.
3	811175	Cabo, Trava Assento	0,3
4	4131E4	Assento: Duplo	0,1
7	411135	Rabeta	0,3
10	4131N5	Suporte, Placa	0,3
11	4131F2	Chaveta, Trava Assento	0,3
13	4131F6	Alça: Traseira	0,1

Ref. Nº	Nº da peça	Descrição	Qtd. CB600F 5	6	7	Nº de série		Tipo
1	50352-KE1-000	Bucha, Limitadora	2	2	2			
2	75581-GN8-920	Mola, Trava Assento	1	1	1			
3	77156-MBZ-K00	Cabo, Trava Assento	1	1	1			
4	77200-MBZ-K00	Assento, Comp.	1	1	1			
5	77201-MBZ-G00	Suporte (A)	2	2	2			
6	77202-MBZ-G00	Suporte (B)	2	2	2			
7	77205-MBZ-B20ZA	Rabeta						
		R294 Vermelho Brazilian	1	-	-			
	77205-MBZ-B20ZB	*NH1* Preto	1	-	-			
	77205-MBZ-B21ZB	*NH1* Preto	-	1	-			
	77205-MBZ-B50ZA	*Y193P* Amarelo Ipê Perolizado	-	1	-			
	77205-MBZ-840ZD	*NH455M* Prata Lumiar Metálico	-	-	1			
	77205-MBZ-840ZE	*YR281M* Laranja Canela Metálico	-	-	1			
8	77207-MBZ-K00	Bucha, Rabeta	3	3	3			
9	77208-MBZ-K00	Bucha B, Assento	1	1	1			
10	77220-KY6-010	Suporte, Placa	1	1	1			
11	77234-MBL-611	Chaveta, Trava Assento	1	1	1			
12	77242-MAT-000	Suporte, Cabo Trava Assento	1	1	1			
13	77300-MBZ-G00ZB	Alça, Traseira						
		NH109MS Prata Shot Metálica Especial	1	1	1			
14	77312-MBZ-G00	Base, Alça Traseira Direita	1	1	1			
15	77313-MBZ-G00	Base, Alça Traseira Esquerda	1	1	1			
16	83606-MY5-G30	Borracha Fixação B, Tampa Lateral	2	-	-			
	77221-MBZ-C50	Borracha, Rabeta	-	2	2			

C-15

Assento

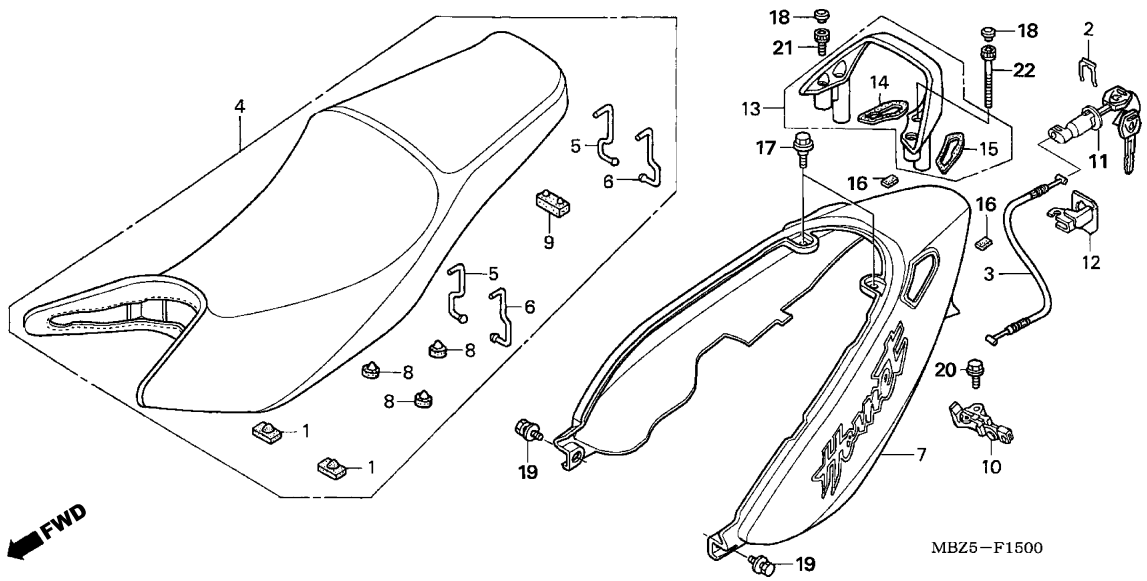

Ref. Nº	N.O.S.	Item de serviço	T.M.O.	Ref. Nº	Nº da peça	Descrição	Qtd. CB600F 5	6	7	Nº de série		Tipo
				17	90112-KY0-860	Parafuso, Flange, 6mm	2	2	2			
				18	91456-MW3-600	Capa, Parafuso Allen, 8mm	4	4	4			
				19	93414-06012-08	Parafuso-Arruela, 6x12	2	2	2			
				20	95701-06014-08	Parafuso, Flange, 6x14	1	1	1			
				21	96700-08032-00	Parafuso, Allen, 8x32	2	2	2			
				22	96700-08075-00	Parafuso, Allen, 8x75	2	2	2			

C-16

Tampa Lateral

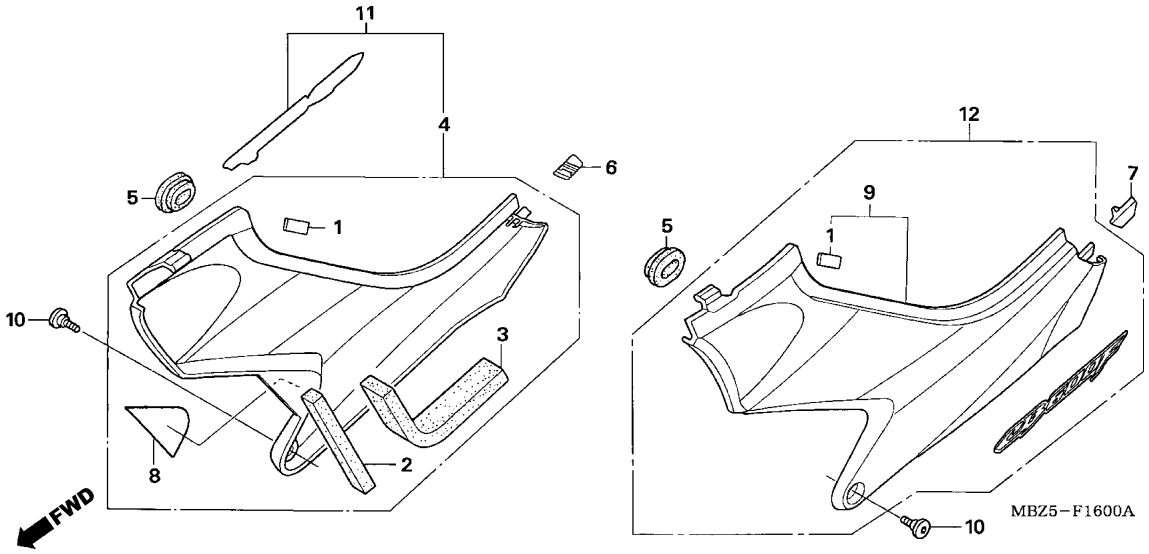

Ref. Nº	N.O.S.	Item de serviço	T.M.O.
4		(11)	
	4111H9	Tampa, Lateral: Direita	0,1
	4111J0	Tampa, Lateral: Ambas	0,1
9		(12)	
	4111H8	Tampa, Lateral: Esquerda	0,1
	4111J0	Tampa, Lateral: Ambas	0,1

Ref. Nº	Nº da peça	Descrição	Qtd. CB600F 5	6	7	Nº de série		Tipo
1	17521-KY0-600	Fita, Protetora Tanque Combustível	2	2	2			
2	64321-MBZ-K00	Coxim, Tampa Lateral	1	1	1			
3	64322-MBZ-K00	Coxim, Tampa Lateral	1	1	1			
4	83400-MBZ-K00ZC	Tampa, Lateral Direita						
		NHA28M Prata Paulista Fosco	1	-	-			
5	83551-ME9-000	Coxim, Tampa Lateral	2	2	2			
6	83601-MBZ-K00	Borracha, Tampa Lateral Direita	1	1	1			
7	83606-MBZ-K00	Borracha, Tampa Lateral Esquerda	1	1	1			
8	83650-MBZ-K00ZA	Emblema, Tampa Lateral						
		NH1 Preto	1	1	-			
9	83700-MBZ-K00ZC	Tampa, Lateral Esquerda						
		NHA28M Prata Paulista Fosco	1	-	-			
10	90109-KW3-000	Parafuso, Especial, 5x17	2	2	2			
11	83400-MBZ-B50ZA	Tampa, Lateral Direita						
		NHA28M Prata Paulista Fosco	-	1	-			
	83400-MBZ-840ZA	*YR281M* Laranja Canela Metálico	-	-	1			
	83400-MBZ-840ZB	*NH455M* Prata Lumiar Metálico	-	-	1			
12	83500-MBZ-B50ZA	Tampa, Lateral Esquerda						
		NHA28M Prata Paulista Fosco	-	1	-			
	83500-MBZ-840ZA	*YR281M* Laranja Canela Metálico	-	-	1			
	83500-MBZ-840ZB	*NH455M* Prata Lumiar Metálico	-	-	1			

C-17

Filtro de Ar

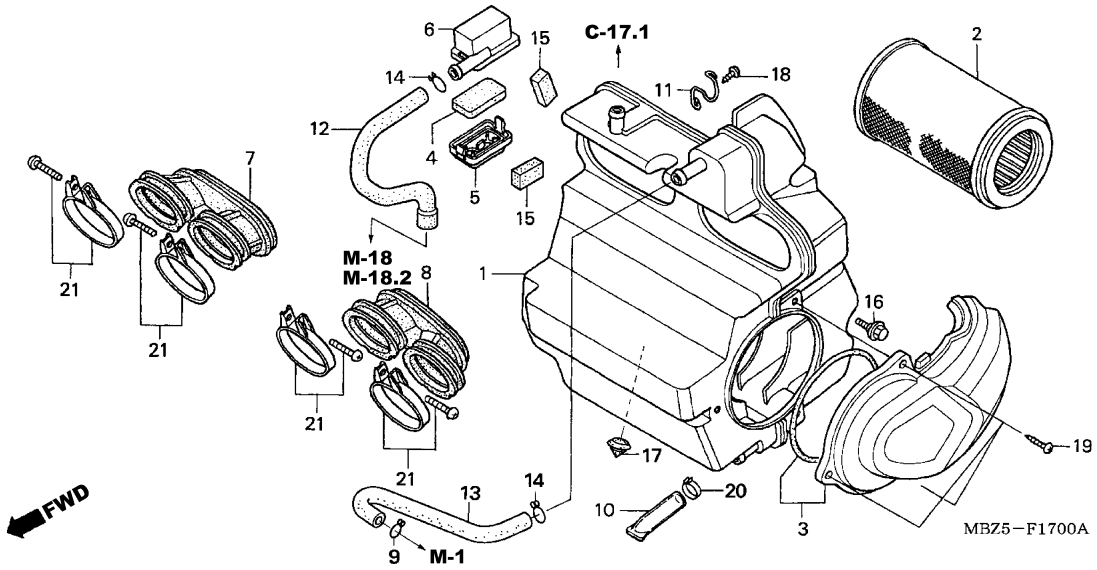

Ref. Nº	N.O.S.	Item de serviço	T.M.O.
1	3121A5	Carcaça, Filtro Ar	0,7
2	312105	Elemento, Filtro Ar	0,1
3	312125	Condutor, Filtro Ar	0,1
4	312120	Elemento, Sub Filtro Ar	0,2
7	3121E4	Tubo, Conexão Filtro Ar: Direito	0,6
	3121B9	Tubo, Conexão Filtro Ar: para 1 motocicleta	0,7
8	3121E3	Tubo, Conexão Filtro Ar: Esquerdo	0,6
	3121B9	Tubo, Conexão Filtro Ar: para 1 motocicleta	0,7

Ref. Nº	Nº da peça	Descrição	Qtd. CB600F 5	6	7	Nº de série		Tipo
1	17221-MBZ-G00	Carcaça, Filtro Ar	1	1	1			
2	17230-MBZ-K00	Elemento, Filtro Ar	1	1	1			
3	17232-MBZ-K00	Condutor, Filtro Ar	1	1	1			
4	17254-KAZ-000	Sub Filtro, Ar	1	1	1			
5	17256-MBZ-K00	Tampa, Sub Filtro Ar	1	1	1			
6	17257-MBZ-K00	Carcaça, Sub Filtro Ar	1	1	1			
7	17260-MBZ-K00	Tubo, Conexão Filtro Ar Direita	1	1	1			
8	17265-MBZ-K00	Tubo, Conexão Filtro Ar Esquerda	1	1	1			
9	17316-611-000	Presilha, Tubo Respiro	1	1	1			
10	17358-KR8-750	Tubo, Dreno	1	1	1			
11	17552-MBZ-G00	Fiação, Sub Filtro Ar	1	1	1			
12	17553-MBZ-610	Tubo, Ar	1	1	1			
13	17554-MBZ-K01	Tubo, Respiro	1	1	1			
14	17724-102-700	Presilha, Mangueira Tanque	2	2	2			
15	83609-MAW-760	Borracha, Tampa Lateral	2	2	2			
16	90111-162-000	Parafuso, Flange, 6mm	1	1	1			
17	90899-385-000	Plugue, Cônico	1	1	1			
18	93903-25280	Parafuso, Fixação, 5x12	1	1	1			
19	93903-25580	Parafuso, Fixação, 5x25	3	3	3			
20	95002-41250-00	Presilha, Tubo (D12,5)	1	1	1			
21	95018-60250	Presilha, Tubo Conexão Filtro Ar (60)	4	4	4			

C-17.1

Válvula Controle de Injeção de Ar

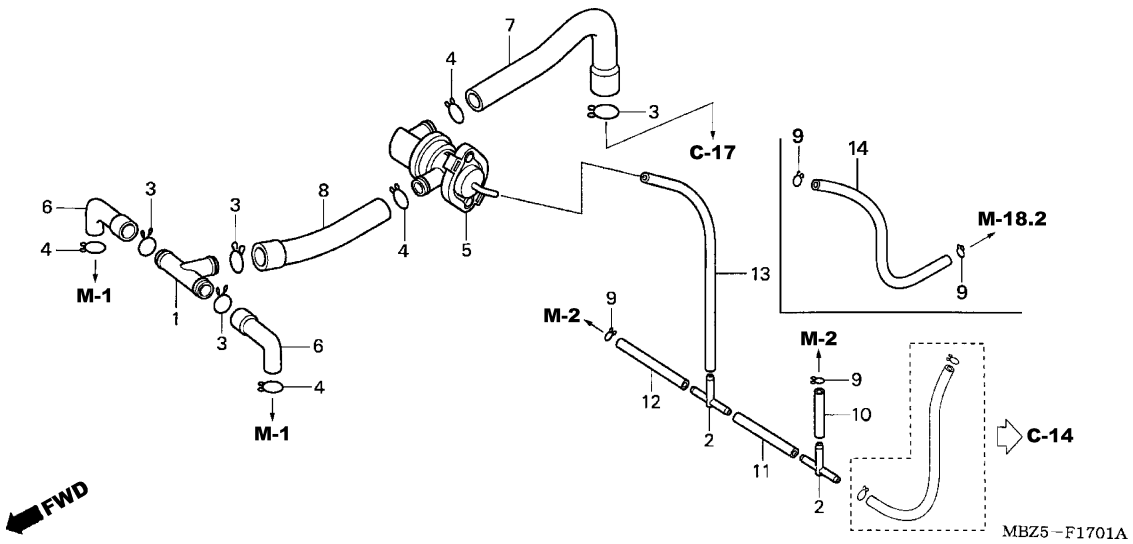

Ref. Nº	N.O.S.	Item de serviço	T.M.O.
5	314130	Válvula, Secundária Controle Ar	0,4

Ref. Nº	Nº da peça	Descrição	Qtd. CB600F 5	6	7	Nº de série		Tipo
1	15772-MBZ-K00	Junção, Respiro	1	1	1	.....	.....	.....
2	17201-MG9-000	Junção A, Tubo Vácuo	2	-	-	.....	.....	.....
3	17554-MB0-000	Trava, Tubo Respiro	4	4	4	.....	.....	.....
4	17724-102-700	Trava, Mangueira Tanque	4	4	4	.....	.....	.....
5	18650-MBZ-K01	Válvula, Válvula Controle Injeção Ar	1	1	1	.....	.....	.....
6	18651-MBZ-K00	Tubo A, Válvula Controle Injeção Ar	2	2	2	.....	.....	.....
7	18653-MBZ-K00	Tubo C, Válvula Controle Injeção Ar	1	1	1	.....	.....	.....
8	18656-MBZ-K00	Tubo B, Válvula Controle Injeção Ar	1	1	1	.....	.....	.....
9	95002-02070	Presilha, Tubo (B7)	2	2	2	.....	.....	.....
10	95005-35035-2A	Tubo, 3,5x35 (95005-35001-20M)	1	-	-	.....	.....	.....
11	95005-35055-2A	Tubo, 3,5x55 (95005-35001-20M)	1	-	-	.....	.....	.....
12	95005-35075-2A	Tubo, 3,5x75 (95005-35001-20M)	1	-	-	.....	.....	.....
13	95005-35195-2A	Tubo, 3,5x195 (95005-35001-20M)	1	-	-	.....	.....	.....
14	95005-35120-2A	Tubo, 3,5X120(95005-35001-20M)	-	1	1	.....	.....	.....

C-17.2

Filtro de Ar Secundário

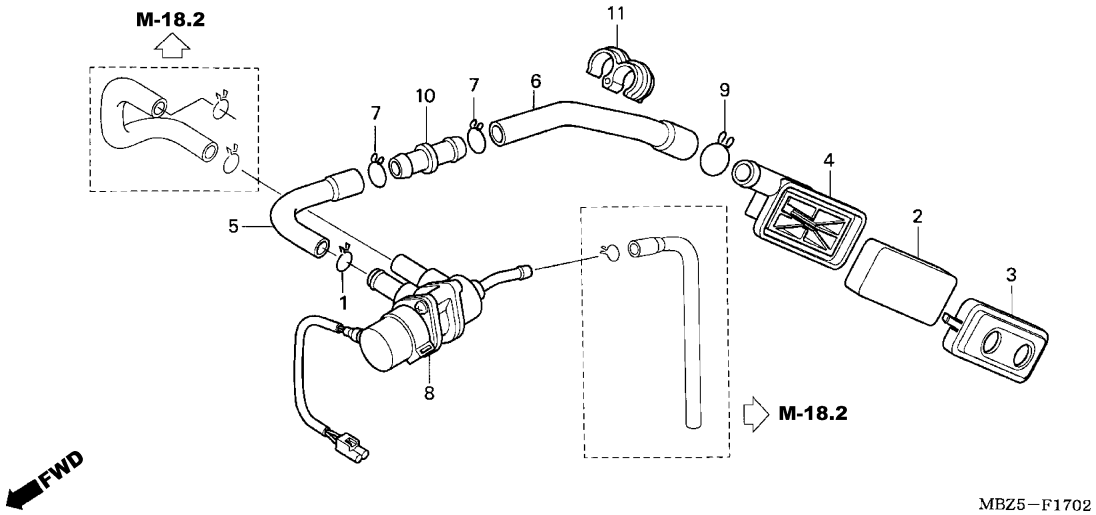

Ref. Nº	N.O.S.	Item de serviço	T.M.O.
2	312120	Elemento, Sub Filtro Ar	0,2
8	314120	Válvula, Controle Ar	0,3

Ref. Nº	Nº da peça	Descrição	Qtd. CB600F 5	6	7	Nº de série		Tipo
1	15772-551-000	Presilha, Tubo Respiro	-	1	1			
2	17254-KAZ-000	Sub, Filtro Ar	-	1	1			
3	17256-MBZ-K00	Tampa, Sub Filtro Ar	-	1	1			
4	17257-MBZ-K00	Carcaça, Sub Filtro Ar	-	1	1			
5	17258-MBZ-K00	Tubo, Válvula Solenóide	-	1	1			
6	17259-MBZ-K00	Tubo, Sub Filtro Ar	-	1	1			
7	17316-MN1-670	Presilha A, Tubo Respiro	-	2	2			
8	17450-MBZ-K01	Válvula Comp., Controle Ar	-	1	1			
9	17724-102-700	Presilha, Mangueira Tanque	-	1	1			
10	18631-MAH-710	Junção, 2 Vias	-	1	1			
11	90696-SB3-003	Presilha, Tubo	-	1	1			

C-18

Escapamento

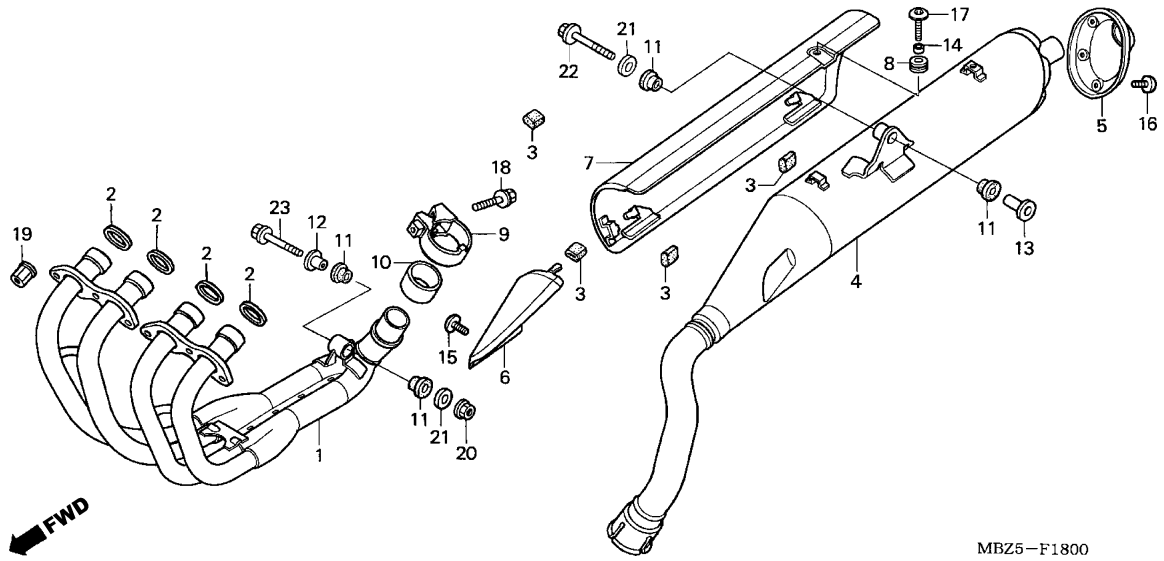

Ref. Nº	N.O.S.	Item de serviço	T.M.O.
1	313110	Tubo, Escape	0,6
4	313120	Silencioso	0,4
5	3131F2	Tampa, Silencioso	0,1
6	313121	Protetor, Silencioso: Dianteiro	0,1
7	3131G8	Protetor, Silencioso: Traseiro	0,3

Ref. Nº	Nº da peça	Descrição	Qtd. CB600F 5	6	7	Nº de série		Tipo
1	18150-MBZ-A10	Tubo Escape, Comp.	1	-	-			
	18150-MBZ-C50		-	1	1			
2	18291-MV9-000	Junta, Tubo Escape	4	4	4			
3	18293-MN0-000	Coxim, Protetor	5	-	-			
	18293-MCA-A20	Coxim, Protetor	-	5	5			
4	18300-MBZ-A20	Silencioso, Comp.	1	-	-			
	18300-MBZ-C50		-	1	1			
5	18313-MBZ-K00	Tampa, Silencioso	1	1	1			
6	18324-MBZ-K00	Protetor, Silencioso Dianteiro	1	1	1			
7	18325-MBZ-K00	Protetor, Silencioso Traseiro	1	1	1			
8	18345-MBT-610	Coxim, Fixação Protetor	1	1	1			
9	18375-MG7-000	Presilha, Silencioso Traseiro Direito	1	1	1			
10	18392-MG7-750	Guarnição, Silencioso	1	1	1			
11	18421-MBZ-G00	Coxim, Fixação Silencioso	4	4	4			
12	18422-KAF-700	Bucha, Fixação Silencioso	1	1	1			
13	18424-MN5-000	Bucha, Fixação Cuba	1	1	1			
14	33619-459-840	Bucha, Fixação Protetor	1	1	1			
15	90105-MM4-000	Parafuso, Phillips, 6x10	1	1	1			
16	90114-MBZ-K00	Parafuso, Especial, 5x10	5	5	5			
17	90118-MR1-000	Parafuso, Phillips, 6x14	1	1	1			
18	90161-ML7-000	Parafuso, Flange, 8x35	1	1	1			
19	90304-MM5-000	Porca, Flange, 7mm	6	6	6			
20	94050-08070	Porca, Flange, 8mm	1	1	1			

C-18

Escapamento

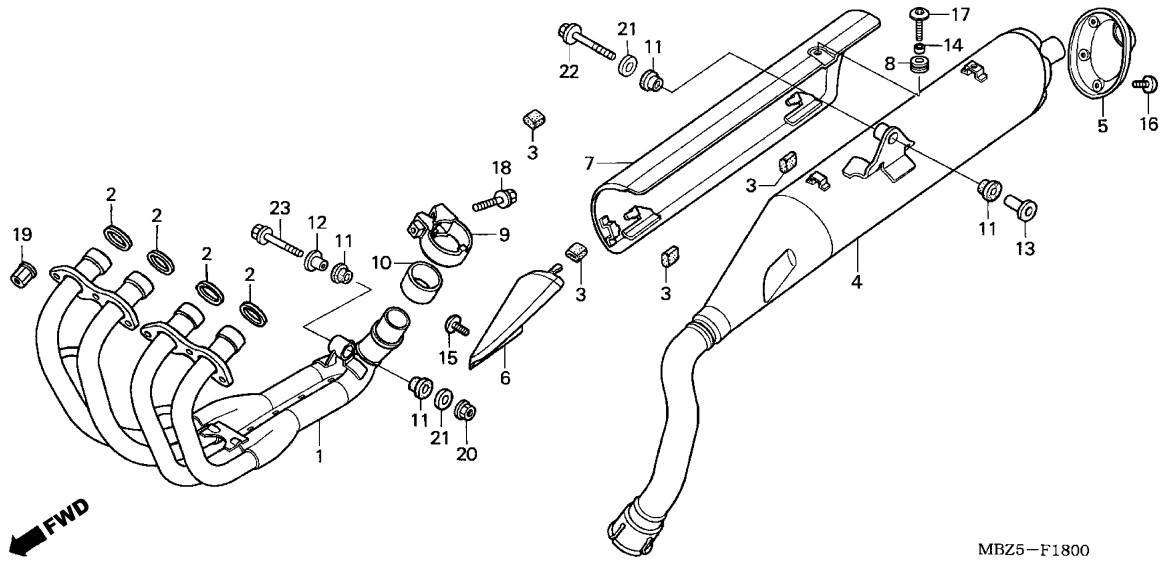

Ref. Nº	N.O.S.	Item de serviço	T.M.O.

Ref. Nº	Nº da peça	Descrição	Qtd. CB600F 5	6	7	Nº de série		Tipo
21	94103-08700	Arruela, Lisa, 8mm	2	2	2			
22	95701-08045-07	Parafuso, Flange, 8x45	1	1	1			
23	96300-08050-07	Parafuso, Flange, 8x50	1	1	1			

C-19

Pedal de Freio • Pedal de Câmbio

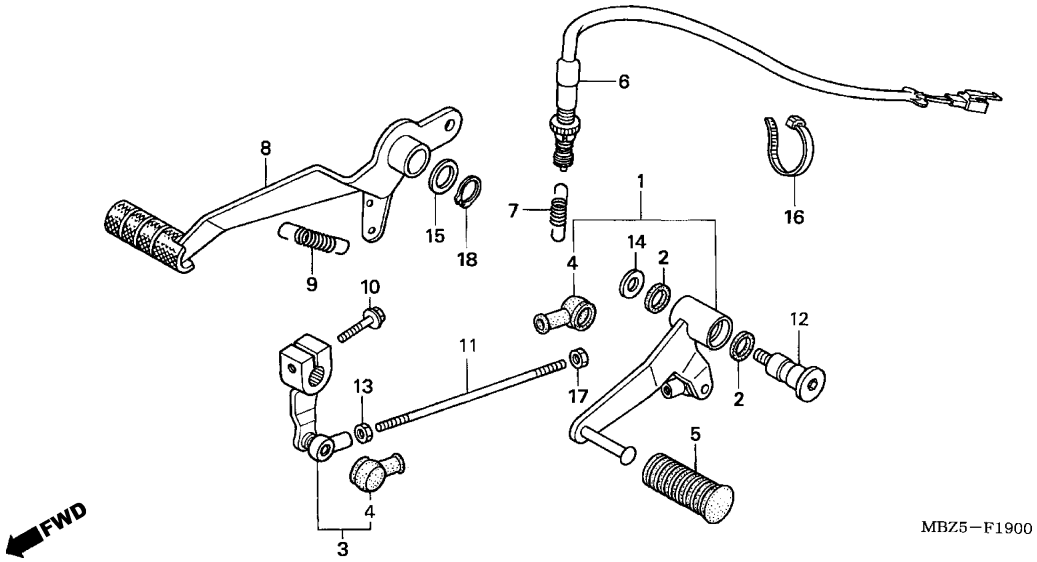

Ref. Nº	N.O.S.	Item de serviço	T.M.O.
1	4101A1	Pedal Comp., Câmbio	0,1
3	4101A2	Braço, Câmbio	0,1
6	6151B5	Interruptor, Freio Traseiro: Pedal Lateral	0,3
8	810160	Pedal, Freio Traseiro	0,2

Ref. Nº	Nº da peça	Descrição	Qtd. CB600F 5	6	7	Nº de série		Tipo
1	24705-MBZ-G00	Pedal Comp., Câmbio	1	1	1			
2	24706-MK3-770	Coxim, Vedador Pó	2	2	2			
3	24710-MBZ-K00	Braço Comp., Câmbio	1	1	1			
4	24724-MBW-D21	Tampa, Vedador Pó	2	2	2			
5	24781-KR3-770	Borracha, Pedal Câmbio	1	-	-			
	24781-KRM-860		-	1	1			
6	35350-KL3-671	Interruptor Comp., Freio Traseiro	1	1	1			
7	35357-KY1-000	Mola, Interruptor Freio	1	-	-			
	35357-MBR-000		-	1	1			
8	46500-MBZ-G00	Pedal, Freio Traseiro	1	1	1			
9	46511-MBZ-G00	Mola, Pedal Freio	1	1	1			
10	90014-MN5-000	Parafuso, Flange, 6x20	1	1	1			
11	90065-MBW-D20	Parafuso, Eixo	1	-	-			
	90065-MBZ-C50		-	1	1			
12	90115-KAF-000	Parafuso, Câmbio	1	1	1			
13	90201-700-000	Porca, Fixação Braço Governador	1	1	1			
14	90514-921-000	Arruela, 8mm	1	1	1			
15	90557-230-000	Arruela, 15,2x25	1	1	1			
16	90650-KV6-003	Presilha, Fiação	1	1	1			
17	94002-06020-0S	Porca, Sextavada, 6mm	1	1	1			
18	94511-15000	Anel Elástico, Externo, 15mm	1	1	1			

C-20

Pedal de Apoio

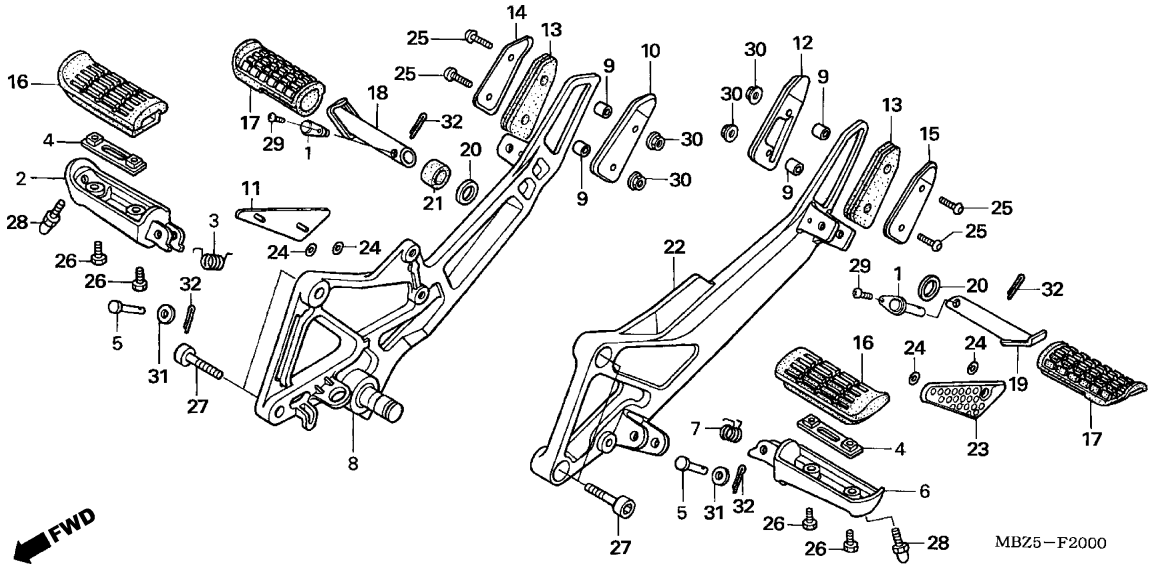

Ref. Nº	N.O.S.	Item de serviço	T.M.O.
2	4101C6	Pedal Apoio: Direito	0,2
	4101J1	Pedal Apoio: Ambos	0,3
6	4101C5	Pedal Apoio: Esquerdo	0,2
	4101J1	Pedal Apoio: Ambos	0,3
8	4101N2	Suporte, Pedal: Direito	0,4
	4101N6	Suporte, Pedal: Ambos	0,7
16	4101D3	Borracha, Pedal: Esquerda	0,1
	4101D4	Borracha, Pedal: Direita	0,1
	4101L8	Borracha, Pedal: Ambas	0,1
18	4101C8	Pedal, Apoio: Direito	0,1
	4101P4	Pedal, Apoio: Ambos	0,2
19	4101C7	Pedal, Apoio: Esquerdo	0,1
	4101P4	Pedal, Apoio: Ambos	0,2
22	4101N1	Suporte, Pedal: Esquerdo	0,3
	4101N6	Suporte, Pedal: Ambos	0,7

Ref. Nº	Nº da peça	Descrição	Qtd. CB600F 5	6	7	Nº de série		Tipo
1	50603-MY5-G30	Pino Comp., Articulação Pedal	2	2	2			
2	50612-MBZ-G00	Pedal, Apoio Direito	1	1	1			
3	50617-MBZ-G00	Mola Retorno, Pedal Apoio Direito	1	1	1			
4	50619-MM5-000	Placa, Fixação Pedal	2	2	2			
5	50639-ML0-010	Pino, Pedal	2	2	2			
6	50642-MBZ-G00	Pedal, Apoio Esquerdo	1	1	1			
7	50644-MBZ-G00	Mola Retorno, Pedal Apoio Esquerdo	1	1	1			
8	50650-MBZ-G00ZB	Suporte, Pedal Direito *NH109MS* Prata Shot Metálica Especial	1	-	-			
	50650-MBZ-G01ZB	*NH109MS* Prata Shot Metálica Especial	-	1	1			
9	50651-MCZ-000	Bucha, Protetor Pedal	4	4	4			
10	50652-MBZ-K00	Peso, Pedal Direito	1	1	1			
11	50653-MBZ-G00ZA	Protetor, Pedal Direito *NH1* Preto	1	1	1			
12	50653-MBZ-K00	Peso, Pedal Esquerdo	1	1	1			
13	50655-MBZ-G00	Borracha, Protetor Pedal	2	2	2			
14	50657-MCZ-000	Placa A, Protetor Pedal Direito	1	1	1			
15	50658-MCZ-000	Placa A, Protetor Pedal Esquerdo	1	1	1			
16	50661-MV9-000	Borracha, Pedal	2	2	2			
17	50710-KE8-000	Borracha, Pedal Apoio	2	2	2			
18	50711-MBZ-G00	Pedal Apoio Direito	1	1	1			
19	50712-MAN-600	Pedal Apoio Esquerdo	1	1	1			
20	50715-KE8-000	Coxim, Pedal Apoio	2	2	2			

C-20

Pedal de Apoio

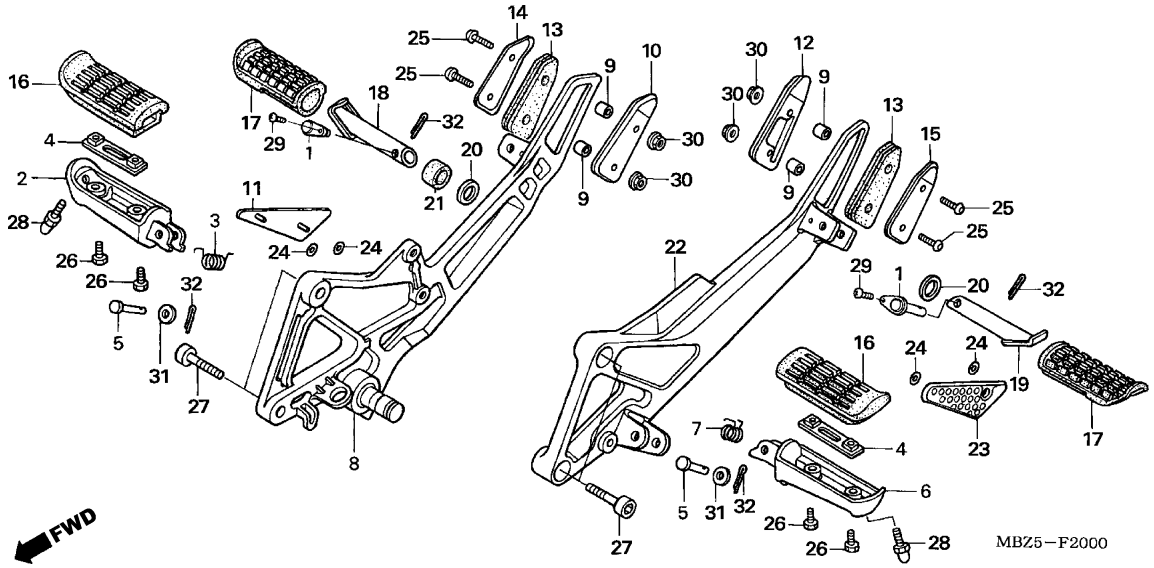

Ref. Nº	N.O.S.	Item de serviço	T.M.O.	Ref. Nº	Nº da peça	Descrição	Qtd. CB600F 5	6	7	Nº de série		Tipo
				21	50716-MBZ-G00	Borracha, Pedal Apoio Direito	1	1	1			
				22	50750-MBZ-G00ZB	Suporte, Pedal Apoio Esquerdo						
						NH109MS Prata Shot Metálica Especial	1	-	-			
					50750-MBZ-G01ZB	*NH109MS* Prata Shot Metálica Especial	-	1	1			
				23	50753-MBZ-G00ZA	Protetor, Pedal Esquerdo						
						NH1 Preto	1	1	1			
				24	64206-MJ0-000	Porca, 4mm	4	4	4			
				25	90101-MCZ-000	Parafuso, Especial, 6x32	4	4	4			
				26	90115-MV9-000	Parafuso Fixação, Borracha Pedal Apoio	4	4	4			
				27	90157-ME9-000	Parafuso, Allen, 8x22	4	4	4			
				28	90176-MK4-000	Parafuso, Especial, 8x10	2	2	2			
				29	93500-04008-0A	Parafuso, Phillips, 4x8	2	2	2			
				30	94050-06000	Porca, Flange, 6mm	4	4	4			
				31	94102-08000	Arruela, Lisa, 8mm	2	2	2			
				32	94201-20150	Cupilha, 2,0x15	4	4	4			

C-21

Cavalete

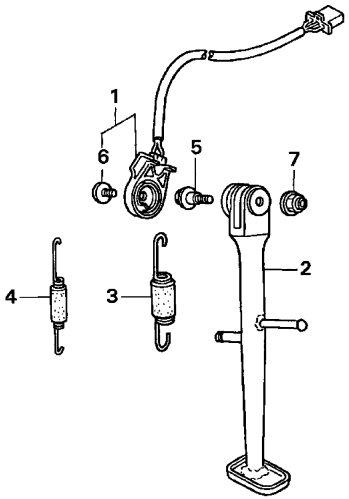

MBZ5—F2100

Ref. Nº	N.O.S.	Item de serviço	T.M.O.
1	615195	Interruptor, Cavalete Lateral	0,3
2	410180	Cavalete, Lateral	0,2
3		(4)	
	410182	Mola, Cavalete Lateral	0,1
		• Nota: Mesmo tempo para duas unidades	

Ref. Nº	Nº da peça	Descrição	Qtd. CB600F 5	6	7	Nº de série		Tipo
1	35070-MBZ-E40	Interruptor Jogo, Cavalete Lateral	1	1	1			
2	50530-MBZ-G00	Cavalete Lateral	1	-	-			
	50530-MBZ-C50		-	1	1			
3	50540-MBZ-G00	Mola Comp., Cavalete Lateral	1	1	1			
4	50543-MBZ-G00	Mola Comp., Cavalete Lateral	1	1	1			
5	90108-MK6-670	Parafuso, Cavalete Lateral	1	1	1			
6	90147-MCE-950	Parafuso, Especial, 6x16	1	1	1			
7	90203-MF9-710	Porca, Cavalete Lateral	1	1	1			

C-22

Garfo Traseiro

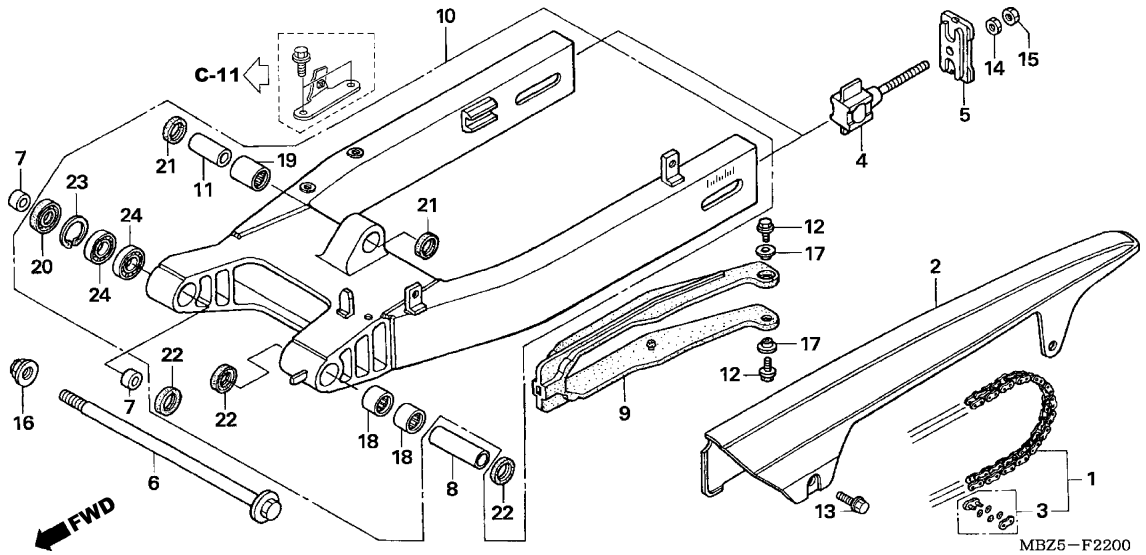

Ref. Nº	N.O.S.	Item de serviço	T.M.O.
1	213165	Corrente, Transmissão	0,5
2	410195	Capa, Corrente Transmissão	0,1
9	4101E5	Deslizador, Corrente	0,7
10	5121B0	Garfo Traseiro, Comp.	0,9
18	5121C8	Rolamento, Parafuso Fixação Garfo Traseiro: Esquerdo	1,1
		• Nota: Mesmo tempo para duas unidades	
	5121D0	Rolamento, Parafuso Fixação Garfo Traseiro: Ambos	1,1
24	5121C9	Rolamento, Parafuso Fixação Garfo Traseiro: Direito	1,0
		• Nota: Mesmo tempo para duas unidades	
	5121D0	Rolamento, Parafuso Fixação Garfo Traseiro: Ambos	1,1

Ref. Nº	Nº da peça	Descrição	Qtd. CB600F 5	6	7	Nº de série		Tipo
1	06405-MBZ-P00	Corrente Jogo, Transmissão (DAIDO) (DID525VM2-112L-120L) (STANDARD LINK 110L)	1	1	1			
	06405-MZ5-P10	Corrente Jogo, Transmissão (RK EXCEL) (RK525RO-112L-120L) (STANDARD LINK 110L)	1	1	1			
2	40510-KY6-000	Capa, Corrente Transmissão	1	1	1			
3	40535-MZ5-305	Junção, Corrente Transmissão (RK EXCEL)	1	1	1			
	40545-MBZ-611	Junção, Corrente Transmissão (DAIDO)	1	1	1			
4	40543-MBZ-G00	Ajustador, Corrente	2	2	2			
5	40546-MBZ-G00	Placa, Ajustador Corrente	2	2	2			
6	52101-KEA-000	Parafuso, Garfo Traseiro	1	1	1			
7	52141-MY5-730	Bucha B, Garfo Traseiro	2	2	2			
8	52143-MBZ-G00	Espaçador, Garfo Traseiro	1	1	1			
9	52170-MBZ-K00	Deslizador, Corrente	1	1	1			
10	52200-MBZ-K00	Garfo Traseiro, Comp.	1	-	-			
	52200-MBZ-C50		-	1	1			
11	52464-KPE-900	Bucha C, Braço Oscilante	1	1	1			
12	90105-MY9-000	Parafuso, Flange, 6x18	2	2	2			
13	90111-162-000	Parafuso, Flange, 6mm	2	2	2			
14	90302-MBZ-G00	Porca, Sextavada, 8mm	2	2	2			
15	90303-MBZ-G00	Porca, Sextavada, 8mm	2	2	2			

C-22

Garfo Traseiro

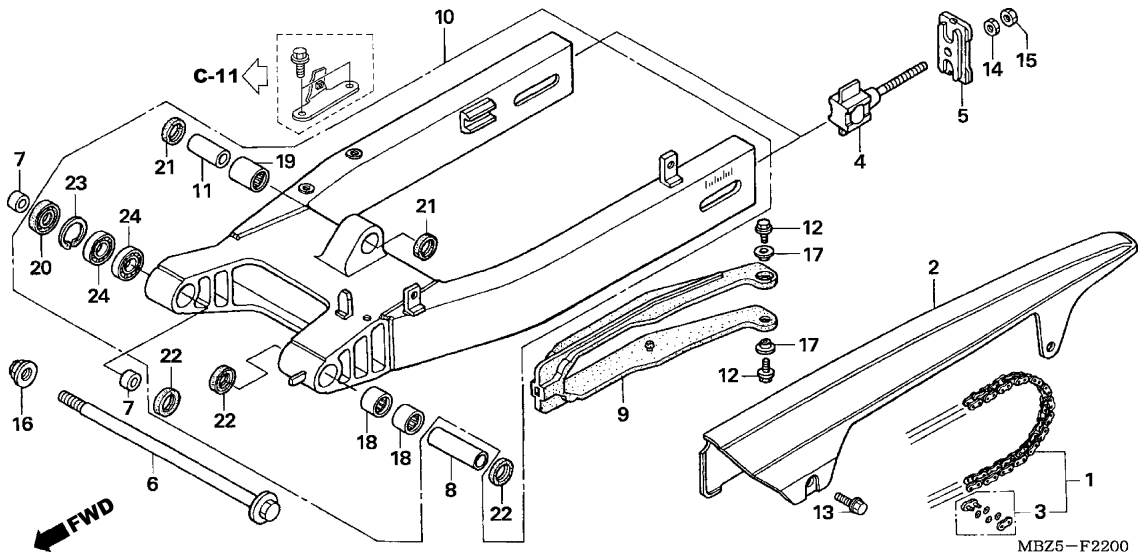

Ref. Nº	N.O.S.	Item de serviço	T.M.O.	Ref. Nº	Nº da peça	Descrição	Qtd. CB600F 5	6	7	Nº de série		Tipo
				16	90305-GE8-003	Porca, U, 14mm	1	1	1			
				17	90556-MBZ-G00	Bucha	2	2	2			
				18	91071-MBZ-611	Rolamento, Agulhas	2	2	2			
				19	91071-MY1-005	Rolamento, Agulhas, 17x24x17 (KOYO)	1	1	1			
				20	91212-KM1-005	Retentor, Óleo, 22x32x5	1	1	1			
				21	91262-KV3-831	Vedador Pó, 17x24x5 (ARAI)	2	2	2			
				22	91283-ML7-003	Vedador Pó, 22x29x4 (ARAI)	3	3	3			
				23	94520-32000	Anel Elástico, Interno, 32mm	1	1	1			
				24	96100-60020-10	Rolamento, Radial Esferas, 6002	2	2	2			

C-23

Amortecedor Traseiro

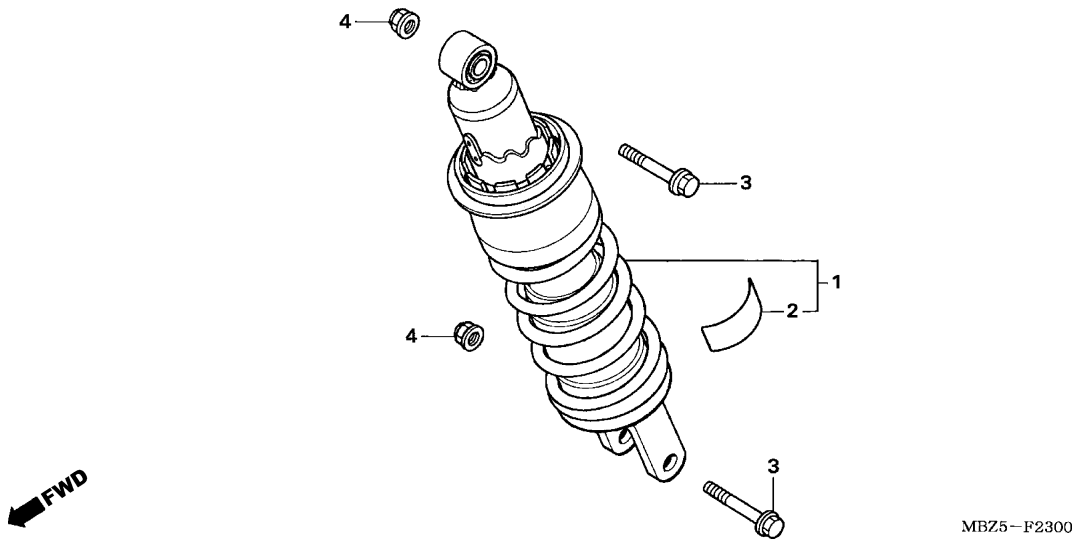

Ref. Nº	N.O.S.	Item de serviço	T.M.O.
1	512115	Amortecedor, Traseiro	0,4

Ref. Nº	Nº da peça	Descrição	Qtd. CB600F 5	6	7	Nº de série		Tipo
1	52400-MBZ-B21	Amortecedor Traseiro, Comp.	1	1	1	.....	.....	.....
2	87516-KFC-900	Etiqueta, Precaução Amortecedor Traseiro	1	1	1	.....	.....	.....
3	90108-MBZ-K00	Parafuso, Flange, 10x55	2	2	2	.....	.....	.....
4	90304-GE8-003	Porca, U, 10mm	2	2	2	.....	.....	.....

C-24

Pára-Lama Traseiro

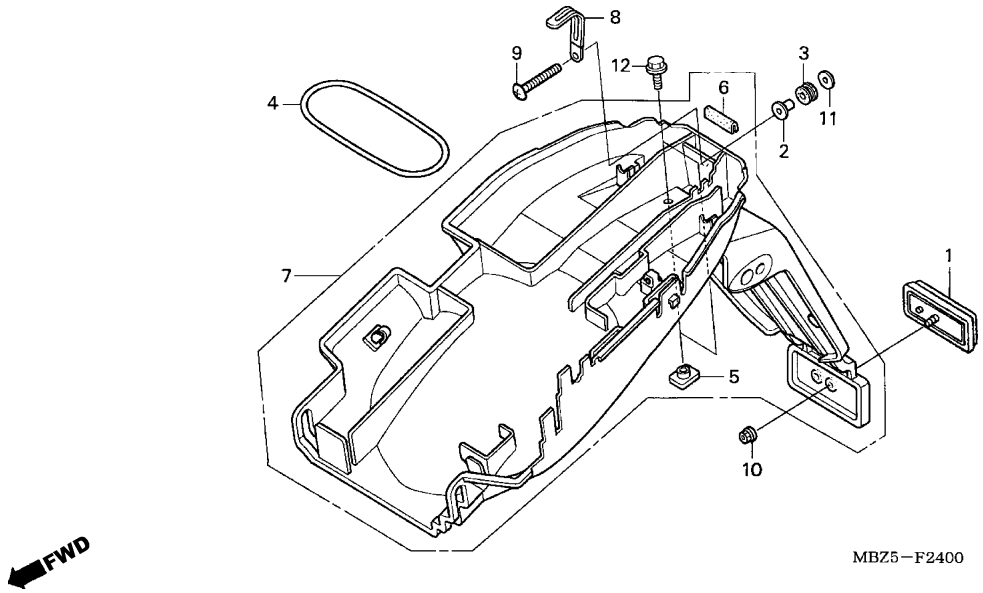

Ref. Nº	N.O.S.	Item de serviço	T.M.O.
7	413102	Pára-lama, Traseiro	0,6

Ref. Nº	Nº da peça	Descrição	Qtd. CB600F 5	6	7	Nº de série		Tipo
1	33741-MS6-921	Refletor, Traseiro (STANLEY)	1	1	1			
2	35162-MN5-003	Bucha	2	2	2			
3	35163-MN5-003	Coxim	2	2	2			
4	50419-166-000	Presilha, Fixação Ferramentas	2	2	2			
5	61304-HB3-003	Porca, Especial, 6mm	2	2	2			
6	64121-MCZ-000	Coxim, Protetor	1	1	1			
7	80105-MBZ-K00	Pára-lama, Traseiro	1	-	-			
	80105-MBZ-K01		-	1	1			
8	91406-166-000	Presilha, Fiação	1	1	1			
9	93500-04030-0A	Parafuso, Phillips, 4x30	2	2	2			
10	94050-05000	Porca, Flange, 5mm	1	1	1			
11	94103-04000	Arruela, Lisa, 4mm	2	2	2			
12	95701-06012-00	Parafuso, Flange, 6x12	2	2	2			

C-25

Sinalizador

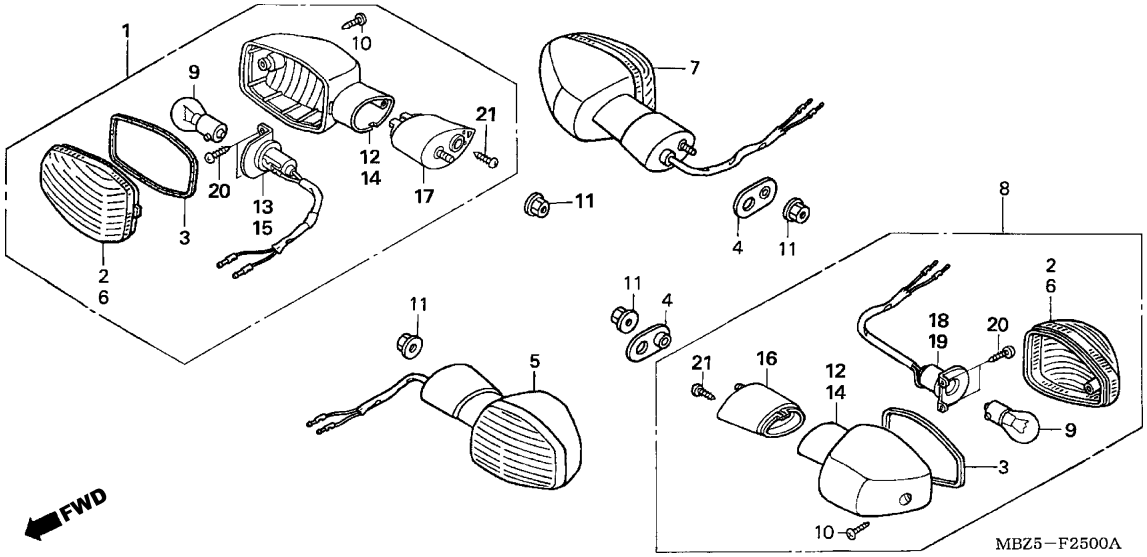

Ref. Nº	N.O.S.	Item de serviço	T.M.O.
1	6161C4	Sinalizador: Dianteiro Direito	0,2
	6161C5	Sinalizador: Dianteiro Ambos	0,3
5	6161C3	Sinalizador: Dianteiro Esquerdo	0,2
	6161C5	Sinalizador: Dianteiro Ambos	0,3
7	6161C7	Sinalizador: Traseiro Direito	0,3
	6161C8	Sinalizador: Traseiro Ambos	0,4
8	6161C6	Sinalizador: Traseiro Esquerdo	0,3
	6161C8	Sinalizador: Traseiro Ambos	0,4
9	616133	Lâmpada, Sinalizador: Dianteiro	0,1
		• Nota: Mesmo tempo para duas unidades	
	616139	Lâmpada, Sinalizador: Traseiro	0,1
		• Nota: Mesmo tempo para duas unidades	
	6161G0	Lâmpada, Sinalizador: Para 1 motocicleta	0,2
13		(12,17)	
	6161B6	Soquete, Sinalizador: Dianteiro Direito	0,3
	6161B7	Soquete, Sinalizador: Dianteiro Ambos	0,5
15		(14,17)	
	6161B5	Soquete, Sinalizador: Dianteiro Esquerdo	0,3
	6161B7	Soquete, Sinalizador: Dianteiro Ambos	0,5
+			

Ref. Nº	Nº da peça	Descrição	Qtd. CB600F 5	6	7	Nº de série		Tipo
1	33400-MBZ-K00	Sinalizador, Dianteiro Direito (12V 21W)	1	-	-			
	33400-MBZ-C50		-	1	1			
2	33402-MBZ-G00	Lente, Sinalizador Direito (Dianteiro Direito/Traseiro Esquerdo)	2	-	-			
	33402-MBZ-C50	(Dianteiro Direito/Traseiro Esquerdo)	-	2	2			
3	33406-MBZ-G00	Guarnição, Lente	4	4	4			
4	33409-MW0-000	Placa, Fixação Sinalizador	2	2	2			
5	33450-MBZ-K00	Sinalizador, Dianteiro Esquerdo (12V 21W)	1	-	-			
	33450-MBZ-C50		-	1	1			
6	33452-MBZ-G00	Lente, Sinalizador Esquerdo (Dianteiro Esquerdo/Traseiro Direito)	2	-	-			
	33452-MBZ-C50	(Dianteiro Esquerdo/Traseiro Direito)	-	2	2			
7	33600-MBZ-K00	Sinalizador, Traseiro Direito (12V 21W)	1	-	-			
	33600-MBZ-C50		-	1	1			
8	33650-MBZ-K00	Sinalizador, Traseiro Esquerdo (12V 21W)	1	-	-			
	33650-MBZ-C50		-	1	1			
9	34905-MAS-601	Lâmpada, Sinalizador (12V 21W)	4	-	-			
	34908-KFG-E20		-	4	4			
10	93911-24380	Parafuso, Fixação, 4x14	4	4	4			
11	94050-06070	Porca, Flange, 6mm	4	4	4			
12	33401-MBZ-C50	Base, Sinalizador Direito (Dianteiro Direito/Traseiro Esquerdo)	-	2	2			

C-25

Sinalizador

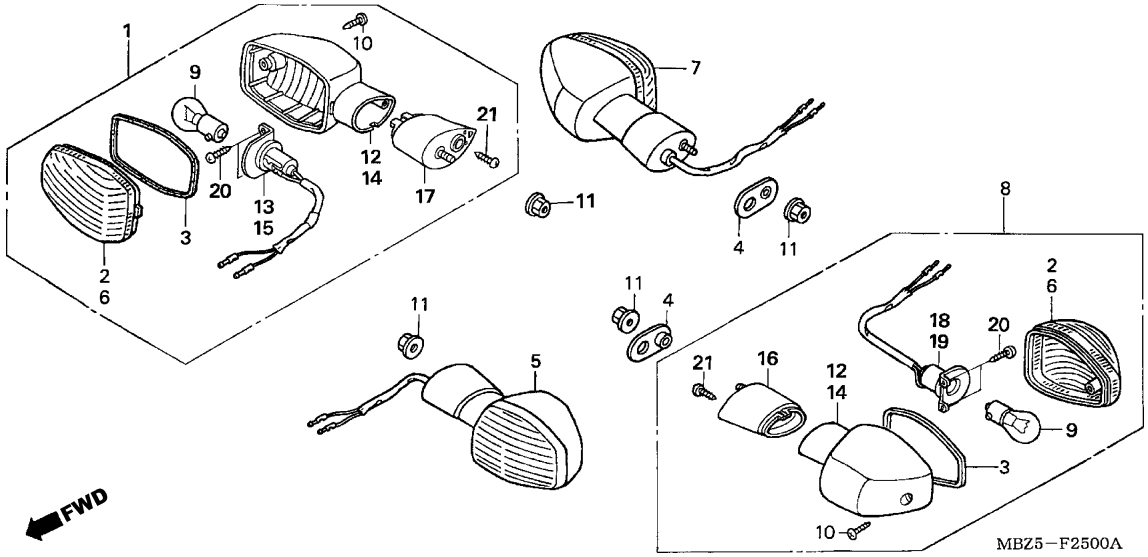

Ref. Nº	N.O.S.	Item de serviço	T.M.O.
+18		(12,16)	
	6161R9	Soquete, Sinalizador:	
		Traseiro Direito	0,4
	6161S0	Soquete, Sinalizador :	
		Traseiro Ambos	0,6
19		(14,16)	
	6161R8	Soquete, Sinalizador:	
		Traseiro Esquerdo	0,4
	6161S0	Soquete, Sinalizador:	
		Traseiro Ambos	0,6

Ref. Nº	Nº da peça	Descrição	Qtd. CB600F 5	6	7	Nº de série		Tipo
13	33403-MBZ-C50	Soquete, Sinalizador Direito (Dianteiro)	-	1	1			
14	33451-MBZ-C50	Base, Sinalizador Esquerdo (Dianteiro Esquerdo/Traseiro Direito)	-	2	2			
15	33453-MBZ-C50	Soquete, Sinalizador Esquerdo (Dianteiro)	-	1	1			
16	33491-MBZ-C50	Suporte, Sinalizador (Traseiro)	-	2	2			
17	33491-MBZ-K00	Suporte, Sinalizador (Dianteiro)	-	2	2			
18	33603-MBZ-C50	Soquete, Sinalizador Direito (Traseiro)	-	1	1			
19	33653-MBZ-C50	Soquete, Sinalizador Esquerdo (Traseiro)	-	1	1			
20	93901-22320	Parafuso, Fixação, 3x12	-	8	8			
21	93911-24380	Parafuso, Fixação, 4x14	-	4	4			

C-26

Lanterna Traseira

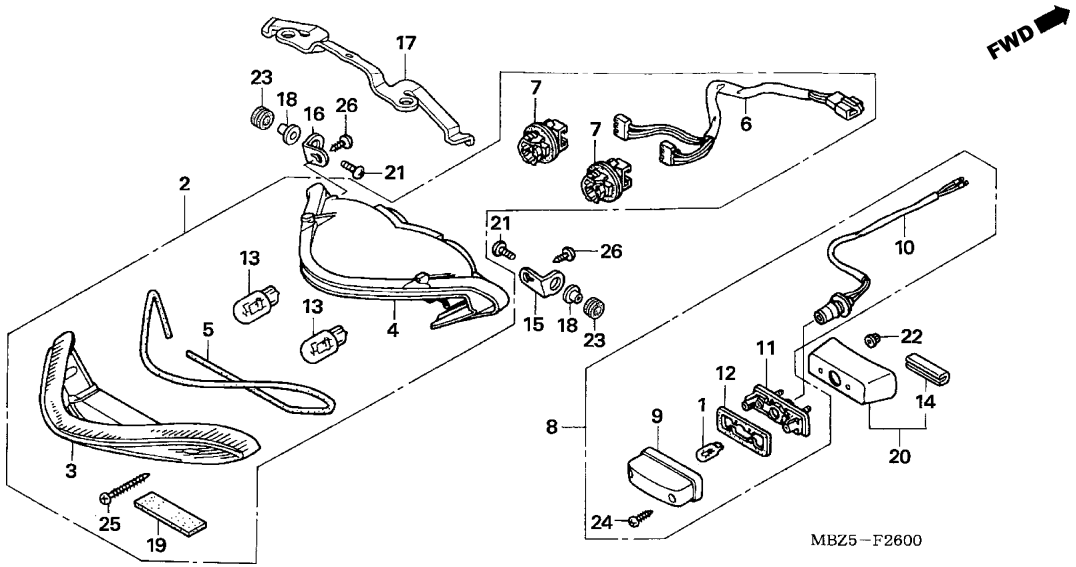

Ref. Nº	N.O.S.	Item de serviço	T.M.O.
1	6161F3	Lâmpada, Placa Licença	0,1
2	6161D5	Lanterna Traseira, Unidade	0,3
6	6111B4	Fiação, Lanterna Traseira	0,2
7	6161E7	Soquete, Lanterna Traseira	0,2
		• Nota: Mesmo tempo para duas unidades	
8	6161D8	Lâmpada, Placa Licença	0,4
13	6161G1	Lâmpada, Lanterna Traseira	0,1
		• Nota: Mesmo tempo para duas unidades	

Ref. Nº	Nº da peça	Descrição	Qtd. CB600F 5	6	7	Nº de série		Tipo
1	33301-SA0-741	Lâmpada (12V 5W) (STANLEY)	1	1	1			
2	33701-MBZ-K00	Lanterna Traseira, Comp. (12V 21/5W)	1	1	1			
3	33702-MCZ-003	Lente, Lanterna Traseira	1	1	1			
4	33703-MCZ-003	Base, Lanterna Traseira	1	1	1			
5	33704-MCZ-003	Guarnição, Lanterna Traseira	1	1	1			
6	33705-MCZ-003	Fiação, Comp.	1	1	1			
7	33720-GZ9-003	Soquete	2	2	2			
8	33720-MBZ-K01	Lâmpada Comp., Placa Licença (12V 5W)	1	1	1			
9	33721-GET-671	Tampa Comp., Placa Licença	1	1	1			
10	33722-MBZ-K01	Soquete Comp., Placa Licença	1	1	1			
11	33723-MCZ-671	Base Comp., Placa Licença	1	1	1			
12	33729-MCZ-003	Guarnição, Lente	1	1	1			
13	34906-MBB-611	Lâmpada, Lanterna Traseira (STANLEY) (12V 21/5W ECE)	2	2	2			
14	64121-MCF-000	Coxim, Protetor	1	1	1			
15	77212-MBZ-K00	Suporte, Lanterna Traseira Lateral Direita	1	1	1			
16	77213-MBZ-K00	Suporte, Lanterna Traseira Lateral Esquerda	1	1	1			
17	77218-MBZ-K00	Suporte, Lanterna Traseira Superior	1	1	1			
18	77219-MBZ-K00	Bucha, Fixação Lanterna Traseira	2	2	2			
19	80110-MBZ-K00	Coxim, Lanterna Traseira	1	1	1			
20	80201-MBZ-K00	Suporte, Lâmpada Placa Licença	1	1	1			

C-26

Lanterna Traseira

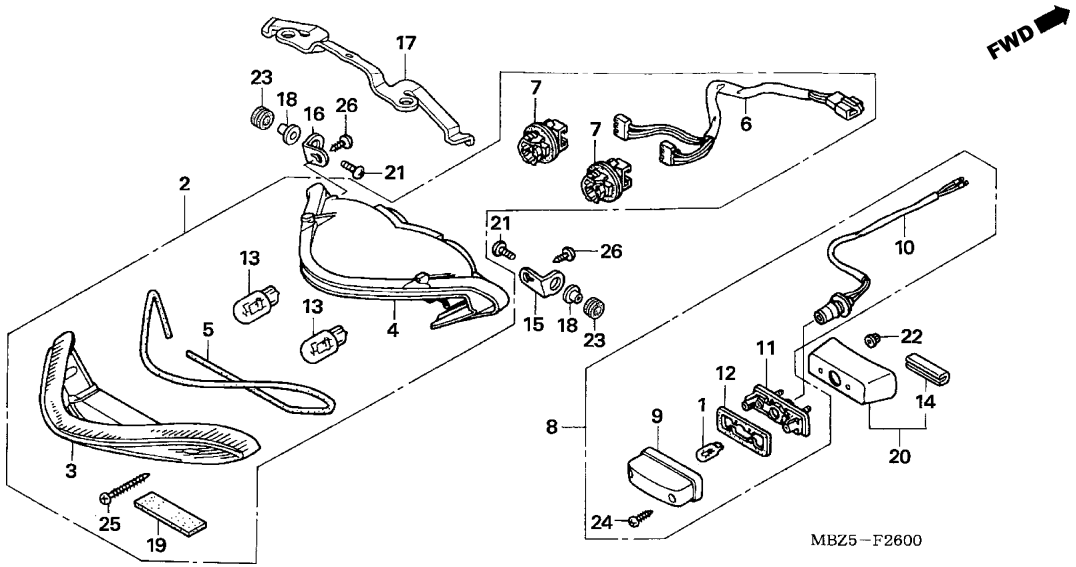

Ref. Nº	N.O.S.	Item de serviço	T.M.O.	Ref. Nº	Nº da peça	Descrição	Qtd. CB600F 5	6	7	Nº de série		Tipo
				21	90109-KBV-000	Parafuso, Sextavado, 5x14	2	2	2			
				22	90301-MG8-000	Porca, Flange, 5mm	2	2	2			
				23	90851-961-000	Coxim, Fixação Lanterna Traseira	2	2	2			
				24	93901-24480	Parafuso, Fixação, 4x16	2	2	2			
				25	93901-34880	Parafuso, Fixação, 4x35	2	2	2			
				26	93903-25210	Parafuso, Fixação, 5x12	2	2	2			

C-27

Bateria

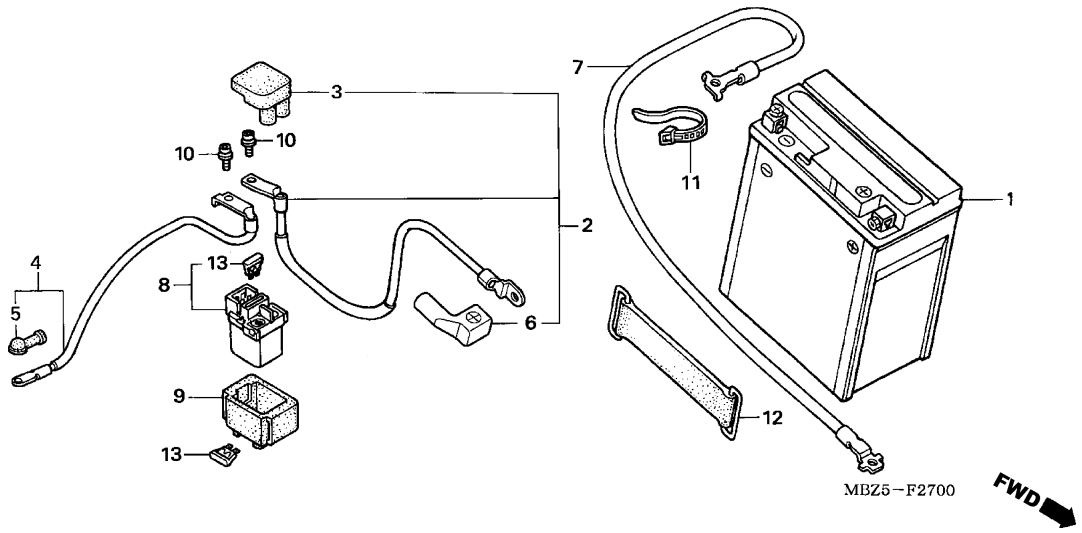

Ref. Nº	N.O.S.	Item de serviço	T.M.O.
1	610100	Bateria	0,2
2	610105	Cabo, Positivo Bateria	0,2
4	612115	Cabo, Motor Partida	0,6
7	610110	Cabo, Negativo Bateria	0,5
8	615113	Interruptor, Magnético Partida	0,3

Ref. Nº	Nº da peça	Descrição	Qtd. CB600F 5	6	7	Nº de série		Tipo
1	31500-MCG-004	Bateria (YTX7L-BS) (TIANJIN YUASA)	1	1	1			
2	32401-MBZ-K01	Cabo, Partida Bateria	1	1	1			
3	32406-MT4-000	Tampa, Terminal Magnético Partida	1	1	1			
4	32410-MBZ-610	Cabo, Motor Partida	1	1	1			
5	32411-253-000	Tampa, Terminal Motor Partida	1	1	1			
6	32414-MBZ-K01	Tampa, Terminal Bateria	1	1	1			
7	32601-MBZ-610	Cabo, Terra Bateria	1	1	1			
8	35850-MT4-000	Interruptor Comp., Magnético Partida	1	1	1			
9	35856-KBH-000	Coxim	1	1	1			
10	90111-MR5-000	Parafuso, Allen, 5x9	2	2	2			
11	91558-SM4-003	Presilha, Tubo (Preto) (135mm)	1	1	1			
12	95012-13001	Presilha B2, Bateria	1	1	1			
13	98200-33000	Fusível (30A)	2	2	2			

C-28

Fiação Principal

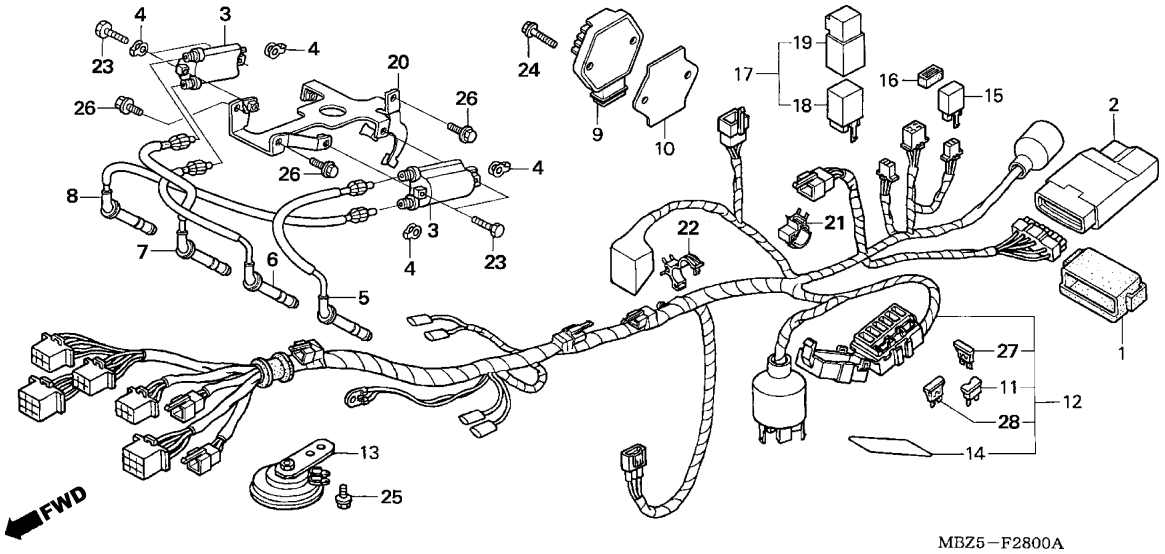

Ref. Nº	N.O.S.	Item de serviço	T.M.O.
2	6141A1	Módulo, Controle Ignição	0,4
3	614105	Bobina, Ignição	0,5
	614105G	• Substituição 1 bobina, ignição (Adicional)	0,2
9	6131B2	Regulador, Retificador	0,3
12	611100	Fiação, Principal	1,2
13	616169	Buzina(s)	0,1
15	6111C3	Relé, Sinalizador	0,3
18		(17)	
	6111D8	Relé, Farol	0,3

Ref. Nº	Nº da peça	Descrição	Qtd. CB600F 5	6	7	Nº de série		Tipo
1	30405-MBT-610	Suporte, Unidade Ignição	1	1	1			
2	30410-MBZ-B21	Unidade Ignição	1	-	-			
	30410-MBZ-B51		-	1	1			
3	30510-MCC-003	Bobina, Ignição	2	2	2			
4	30520-ML7-000	Espaçador, Bobina Ignição	4	4	4			
5	30751-MBZ-K00	Tampa Comp., Alta Tensão (1)	1	1	1			
6	30752-MBZ-K00	Tampa Comp., Alta Tensão (2)	1	1	1			
7	30753-MBZ-K00	Tampa Comp., Alta Tensão (3)	1	1	1			
8	30754-MBZ-K00	Tampa Comp., Alta Tensão (4)	1	1	1			
9	31600-KFG-862	Regulador, Retificador (DUCATI ENERGIA)	1	1	1			
10	31601-MBZ-G00	Placa, Regulador Retificador	1	1	1			
11	31730-MAS-601	Diodo Comp., Trifásico (SUMITOMO)	1	1	1			
12	32100-MBZ-B20	Fiação Principal	1	-	-			
	32100-MBZ-B50		-	1	1			
13	38120-MBZ-K00	Buzina, Comp. (LOW)	1	1	1			
14	38215-MBZ-K00	Etiqueta, Fusível	1	1	1			
15	38301-KK9-952	Relé Comp., Sinalizador (MITSUBA)	1	1	1			
16	38306-KK4-000	Suporte, Relé Sinalizador (MITSUBA)	1	1	1			
17	38500-GC7-612	Relé Conj., Partida do Farol	1	1	1			
18	38501-GN2-014	Relé Comp., Partida do Farol (MITSUBA)	1	1	1			
19	38506-GC7-611	Suporte, Relé Partida do Farol (MITSUBA)	1	1	1			
20	50130-MBZ-K00	Suporte, Bobina Ignição	1	1	1			

C-28

Fiação Principal

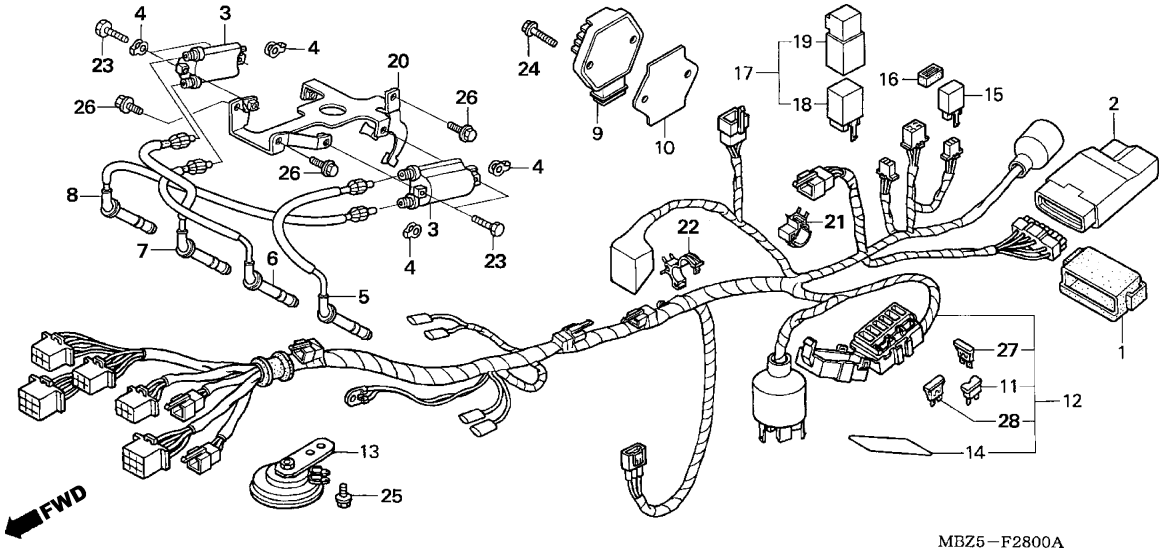

Ref. Nº	N.O.S.	Item de serviço	T.M.O.	Ref. Nº	Nº da peça	Descrição	Qtd. CB600F 5	6	7	Nº de série		Tipo
				21	90690-GHB-651	Presilha, Cabo Fiação, 15mm	1	1	1			
				22	90690-GHB-661	Presilha, Cabo Fiação, 20mm	1	1	1			
				23	92101-06020-4J	Parafuso, Sextavado, 6x20	4	4	4			
				24	95701-06020-00	Parafuso, Flange, 6x20	2	2	2			
				25	95701-08010-07	Parafuso, Flange, 8x10	1	1	1			
				26	96001-06012-00	Parafuso, Flange, 6x12	3	3	3			
				27	98200-41000	Fusível (10A)	5	5	5			
				28	98200-42000	Fusível (20A)	2	2	2			

C-29

Chassi

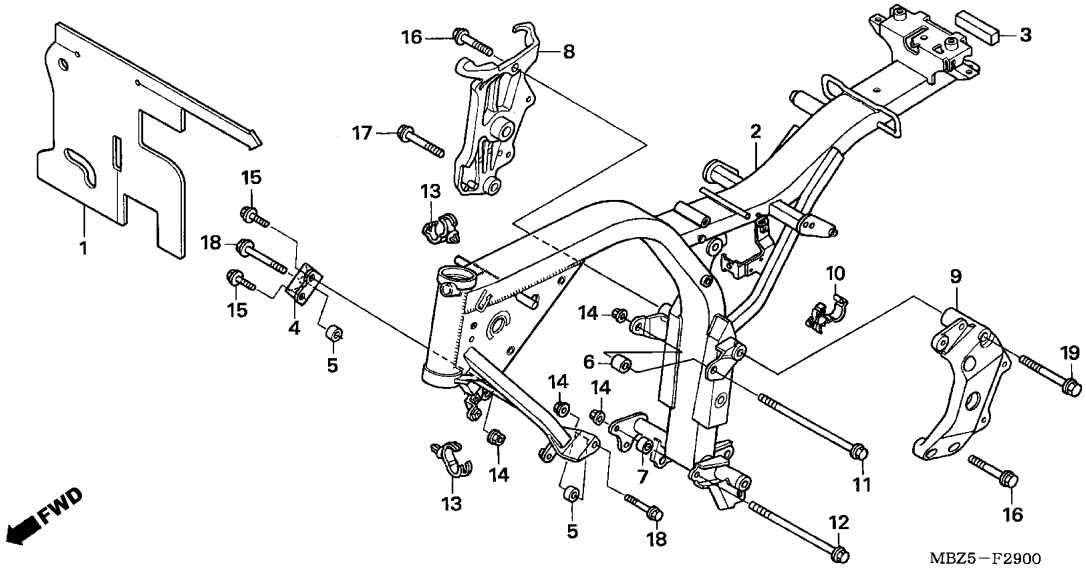

Ref. Nº	N.O.S.	Item de serviço	T.M.O.
2	410100	Chassi	6,6
		• Inclui: Remoção e instalação do motor	
8	4101N5	Suporte: Direito	0,3
	4101W1	Suporte: Ambos	0,8
9	4101N4	Suporte: Esquerdo	0,5
	4101W1	Suporte: Ambos	0,8

Ref. Nº	Nº da peça	Descrição	Qtd. CB600F 5	6	7	Nº de série		Tipo
1	19126-MBZ-K00	Borracha, Protetora	1	1	1			
2	50100-MBZ-B20ZA	Chassi, Comp. *NH1* Preto	1	-	-			
	50100-MBZ-B50ZA	*NH1* Preto	-	1	1			
3	50149-KEA-000	Bucha, Limitadora	1	1	1			
4	50202-MBZ-G00	Suporte, Motor Dianteiro Direito	1	-	-			
	50202-MBZ-G01		-	1	-			
	50202-MBZ-G02		-	-	1			
5	50350-MBZ-B20	Bucha, Motor	2	2	-			
	50350-MBZ-B21		-	-	2			
6	50351-MBZ-K00	Bucha, Motor	1	1	1			
7	50363-MBZ-K00	Bucha, Motor	1	1	1			
8	50600-MBZ-K00ZA	Suporte, Direito						
		NH109MS Prata Shot Metálica Especial	1	1	1			
9	50700-MBZ-K00ZA	Suporte, Esquerdo						
		NH109MS Prata Shot Metálica Especial	1	1	1			
10	53781-SE0-952	Presilha, Mangueira Retorno	1	1	1			
11	90103-MBZ-G00	Parafuso, Flange, 10x194	1	1	1			
12	90107-MBZ-G00	Parafuso, Flange, 10x208	1	1	1			
13	91558-SD5-003	Presilha, Fiação (Preto)	2	2	2			
14	94050-10000	Porca, Flange, 10mm	4	4	4			
15	96300-08020-07	Parafuso, Flange, 8x20	2	2	2			
16	96400-10030-00	Parafuso, Flange, 10x30	2	2	2			
17	96400-10045-00	Parafuso, Flange, 10x45	1	1	1			
18	96400-10070-07	Parafuso, Flange, 10x70	2	2	2			
19	96400-10075-00	Parafuso, Flange, 10x75	1	1	1			

C-30

Ferramentas

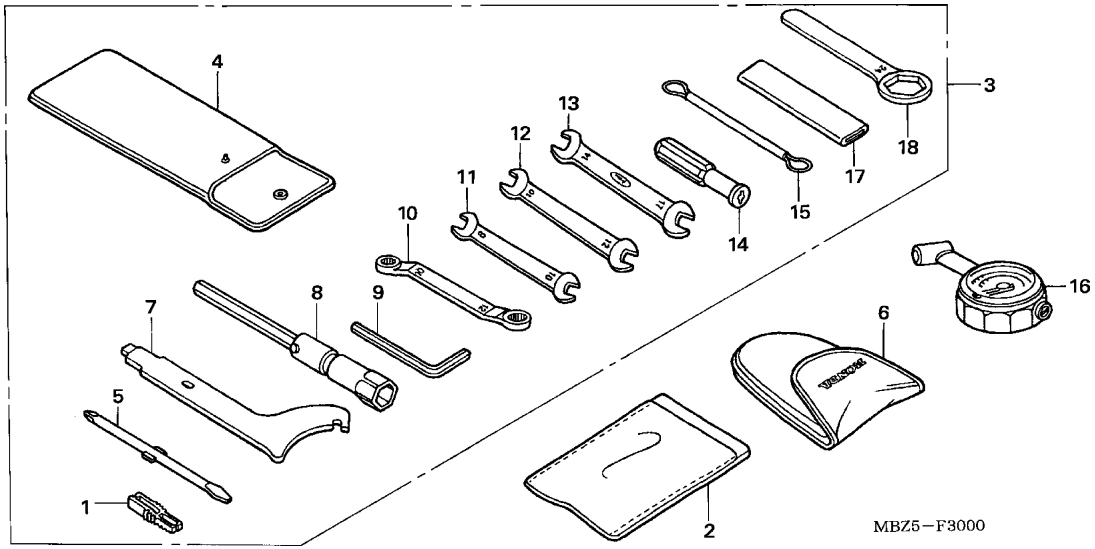

Ref. Nº	N.O.S.	Item de serviço	T.M.O.
	Sem Informação		–

Ref. Nº	Nº da peça	Descrição	Qtd. CB600F 5	6	7	Nº de série		Tipo
1	38235-S04-003	Sacador, Fusível (SUMITOMO)	1	1	1			
2	77251-MBZ-G00	Bolsa, Manual Proprietário	1	1	1			
3	89010-MBZ-K00	Ferramentas, Jogo	1	1	1			
4	89101-MBZ-K00	Bolsa, Ferramentas (200)	1	1	1			
5	89102-MBZ-K00	Chave, Fenda/Phillips	1	1	1			
6	89102-469-003	Bolsa, Medidor Pressão Ar	(1)	(1)	(1)			
7	89202-KV0-000	Chave, Especial	1	1	1			
8	89216-MAT-000	Chave, Velas (16,5)	1	1	1			
9	89221-MBZ-K00	Chave, Sextavada, 4mm	1	1	1			
10	89227-MBZ-K00	Chave, Boca, 10x12	1	1	1			
11	89231-KPR-900	Chave, Boca, 8x10	1	1	1			
12	89232-MBZ-K00	Chave, Boca, 10x12	1	1	1			
13	89233-MBZ-K00	Chave, Boca, 14x17	1	1	1			
14	89235-KPR-900	Cabo, Chave	1	1	1			
15	89236-MBZ-K00	Cabo, Aço	1	1	1			
16	89301-463-771	Medidor, Pressão Ar	(1)	(1)	(1)			
17	99006-12000	Cabo, Chave, 12mm	1	1	1			
18	99006-24000	Chave, Cilíndrica, 24mm	1	1	1			

C-31

Radiador

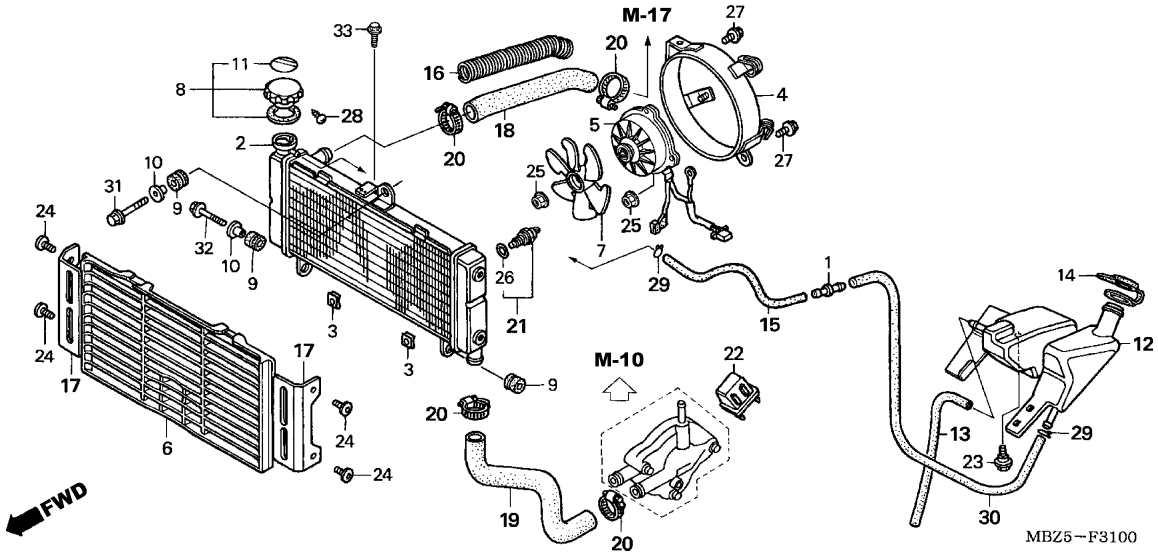

Ref. Nº	N.O.S.	Item de serviço	T.M.O.
2	1151C3	Radiador	0,6
4	115125	Suporte, Ventoinha Radiador	0,7
5	1151A7	Motor, Ventoinha	0,8
6	1151B1	Grade, Radiador	0,1
7	1151A6	Ventoinha	0,7
8	1151B8	Tampa, Radiador	0,1
12	115110	Tanque, Reserva	0,4
18	115103	Mangueira, Radiador: Superior	0,3
19	115104	Mangueira, Radiador: Inferior	0,3
21	1151F4	Interruptor, Motor Ventoinha	0,3

Ref. Nº	Nº da peça	Descrição	Qtd. CB600F 5	6	7	Nº de série		Tipo
1	17359-419-670	Junção, Tubo Respiro	1	1	1			
2	19010-MBZ-K01	Radiador, Comp.	1	1	1			
3	19014-KEA-003	Porca, Ajuste	2	2	2			
4	19015-MBZ-A11	Suporte, Ventoinha	1	1	1			
5	19030-MBZ-K01	Motor, Ventoinha	1	1	1			
6	19032-MBZ-K01	Grade, Radiador	1	1	1			
7	19040-MF5-751	Ventoinha (TOYO)	1	1	1			
8	19045-MAT-B41	Tampa Comp., Radiador	1	1	1			
9	19051-KA3-830	Coxim, Fixação Radiador	3	3	3			
10	19052-MN8-000	Bucha, Fixação Radiador	2	2	2			
11	19055-MV9-891	Vedador, Tampa Radiador	1	1	1			
12	19101-MBZ-G00	Tanque, Reserva	1	1	1			
13	19102-MBZ-K00	Tubo, Drenagem Tanque Reserva	1	1	1			
14	19104-MB0-700	Tampa, Tanque Reserva	1	1	1			
15	19106-MBZ-K01	Mangueira, Tanque Reserva	1	1	1			
16	19120-MBZ-G00	Protetor, Mangueira Superior Radiador	1	1	1			
17	19150-MBZ-G00	Tampa, Lateral Radiador	2	2	2			
18	19501-MBZ-610	Mangueira, Superior Radiador	1	1	1			
19	19504-MBZ-610	Mangueira, Inferior Radiador	1	1	1			
20	19516-GAG-003	Presilha, Mangueira, 30-37mm	4	4	4			

C-31

Radiador

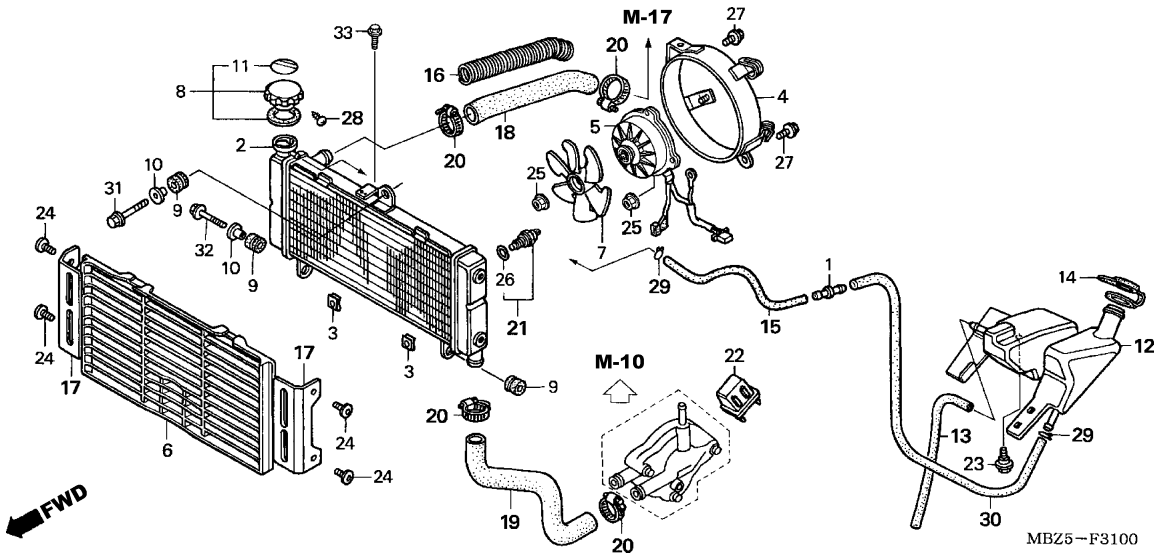

Ref. Nº	N.O.S.	Item de serviço	T.M.O.	Ref. Nº	Nº da peça	Descrição	Qtd. CB600F 5	6	7	Nº de série		Tipo
				21	37760-MT2-003	Interruptor Comp., Termostato	1	1	1			
				22	80107-MBZ-K00	Suporte, Caixa Fusível	1	1	1			
				23	90111-162-000	Parafuso, Flange, 6mm	1	1	1			
				24	90118-MR1-000	Parafuso, Phillips, 6x14	4	4	4			
				25	90315-MK3-003	Porca, Trava, 5mm	4	4	4			
				26	91307-611-000	Anel, Vedação, 13,5x1,4	1	1	1			
				27	93401-06012-08	Parafuso-Arruela, 6x12	2	2	2			
				28	93901-22180	Parafuso, Fixação, 3x8	1	1	1			
				29	95002-80000	Presilha, Tubo (C12)	2	2	2			
				30	95005-75750-20	Tubo, 7,3x750 (95005-75001-20M)	1	1	1			
				31	95701-06022-07	Parafuso, Flange, 6x22	1	1	1			
				32	95701-06025-07	Parafuso, Flange, 6x25	1	1	1			
				33	96001-06010-00	Parafuso, Flange, 6x10	1	1	1			

C-32

Etiqueta de Precaução

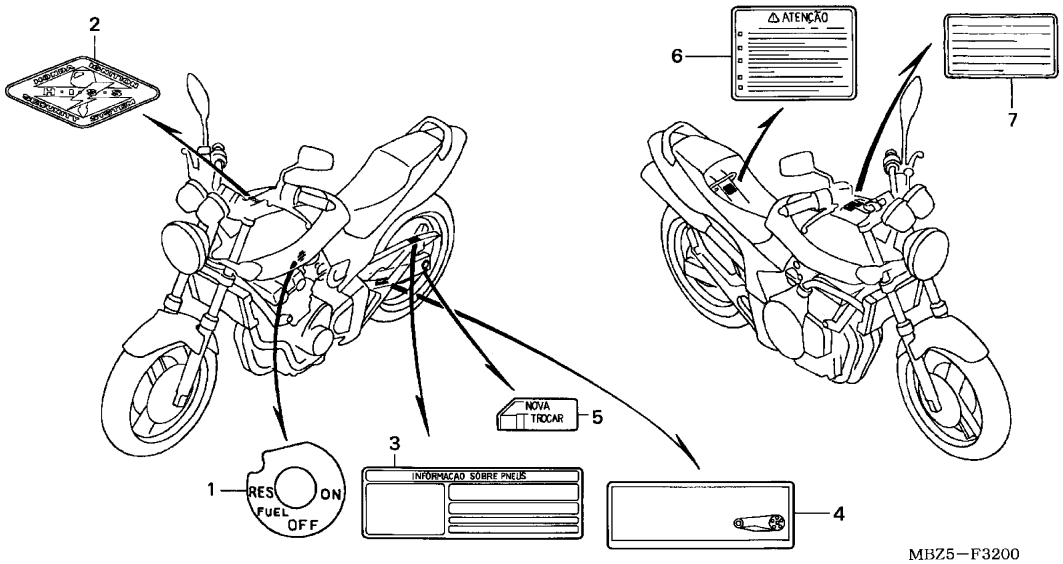

Ref. Nº	N.O.S.	Item de serviço	T.M.O.
		Sem Informação	–

Ref. Nº	Nº da peça	Descrição	Qtd. CB600F 5	6	7	Nº de série		Tipo
1	16965-MZ5-300	Etiqueta, Combustível	1	-	-			
2	17528-MAT-D70	Etiqueta, HISS	1	1	1			
3	87505-MBZ-B20	Etiqueta, Pneu	1	1	1			
4	87507-MBZ-B20	Etiqueta, Corrente Transmissão	1	1	1			
5	87508-MV9-890	Etiqueta, Ajuste Corrente	1	1	1			
6	87512-MBZ-B20	Etiqueta, Acessórios e Carga	1	1	1			
7	87560-KCH-630	Etiqueta, Precaução	1	1	1			

C-33

Emblema

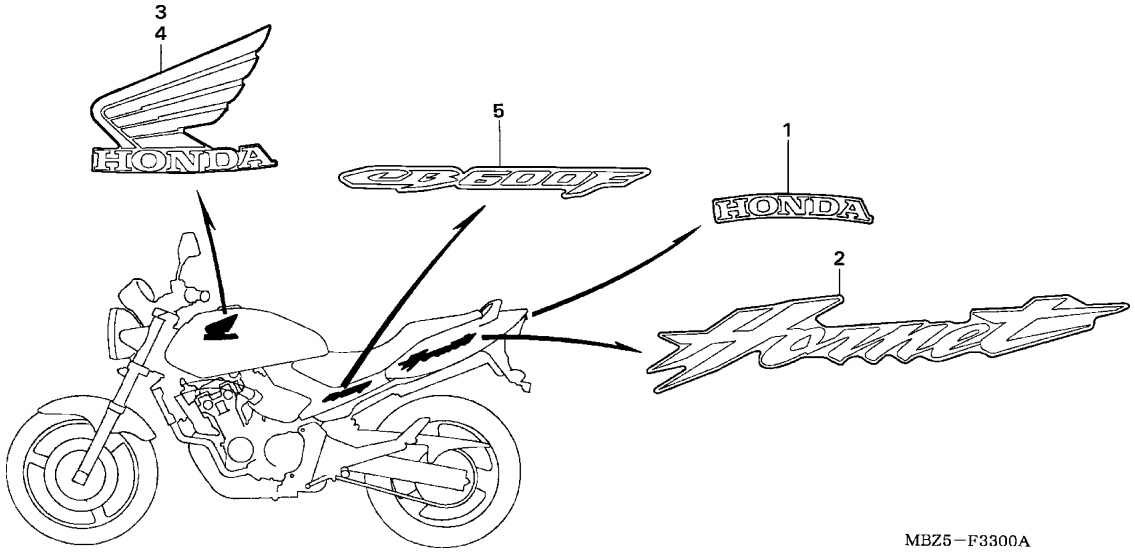

Ref. Nº	N.O.S.	Item de serviço	T.M.O.
		Sem Informação	–

Ref. Nº	Nº da peça	Descrição	Qtd. CB600F 5	6	7	Nº de série		Tipo
1	77216-MBZ-B20ZA	Emblema, Rabeta (HONDA)						
		R294 Vermelho Brazilian	1	-	-			
	77216-MBZ-B20ZB	*NH1* Preto	1	1	-			
	77216-MBZ-B50ZA	*Y193P* Amarelo Ipê Perolizado	-	1	-			
	77216-MBZ-840ZA	*YR281M* Laranja Canela Metálico	-	-	1			
	77216-MBZ-840ZB	*NH455M* Prata Lumiar Metálico	-	-	1			
2	77217-MBZ-B20ZA	Emblema, Rabeta						
		R294 Vermelho Brazilian	2	-	-			
	77217-MBZ-B20ZB	*NH1* Preto	2	2	-			
	77217-MBZ-B50ZA	*Y193P* Amarelo Ipê Perolizado	-	2	-			
	77217-MBZ-840ZA	*YR281M* Laranja Canela Metálico	-	-	2			
	77217-MBZ-840ZB	*NH455M* Prata Lumiar Metálico	-	-	2			
3	87121-MBZ-B20ZA	Emblema Direito, Tanque Combustível						
		R294 Vermelho Brazilian	1	-	-			
	87121-MBZ-B20ZB	*NH1* Preto	1	1	-			
	87121-MBZ-B50ZA	*Y193P* Amarelo Ipê Perolizado	-	1	-			
	87121-MBZ-840ZA	*YR281M* Laranja Canela Metálico	-	-	1			
	87121-MBZ-840ZB	*NH455M* Prata Lumiar Metálico	-	-	1			
4	87122-MBZ-B20ZA	Emblema Esquerdo, Tanque Combustível						
		R294 Vermelho Brazilian	1	-	-			
	87122-MBZ-B20ZB	*NH1* Preto	1	1	-			
	87122-MBZ-B50ZA	*Y193P* Amarelo Ipê Perolizado	-	1	-			
	87122-MBZ-840ZA	*YR281M* Laranja Canela Metálico	-	-	1			
	87122-MBZ-840ZB	*NH455M* Prata Lumiar Metálico	-	-	1			
5	83450-MBZ-B50ZA	Emblema, Tampa Lateral	-	2	-			
	83450-MBZ-840ZA	*YR281M* Laranja Canela Metálico	-	-	2			
	83450-MBZ-840ZB	*NH455M* Prata Lumiar Metálico	-	-	2			

ÍNDICE DE NÚMERO DE PEÇAS

Nº da Peça	Nº do bloco
06000	
06405-MBZ-P00	C-22
06405-MZ5-P10	C-22
06410-MAL-G00	C-13
06451-443-405	C-12
06451-GE2-405	C-9
06455-MAL-G01	C-9
11000	
11000-MBZ-305	M-13
11000-MBZ-C51	M-13
11104-MW0-000	M-13
11106-657-320	M-13
11208-MAL-600	M-13
11210-MBZ-C50	M-12
11210-MBZ-G00	M-12
11311-MBZ-C50	M-5
11311-MBZ-D00	M-5
11321-MBZ-C50	M-8
11321-MBZ-D00	M-8
11330-MBZ-C50	M-5
11330-MBZ-D00	M-5
11332-MBZ-B20	M-5
11332-MBZ-C50	M-5
11333-MV9-670	M-9
11351-MBZ-C50	M-10
11351-MBZ-K00	M-10
11355-MBZ-G00	M-10
11391-MV9-670	M-5
11392-MV9-670	M-8
11393-MV9-670	M-5
12000	
12010-MBZ-C50	M-2
12010-MBZ-K00	M-2
12204-MV9-315	M-2
12206-ML8-300	M-13
12207-MAS-010	M-2
12209-KT7-013	M-3
12251-MAL-601	M-2
12310-MBZ-C50	M-1
12310-MBZ-K00	M-1
12331-MBZ-C50	M-1
12331-MBZ-K00	M-1
12341-MAT-750	M-1
12391-MBZ-K00	M-1
13000	
13011-MBZ-306	M-14
13021-MBZ-306	M-14
13031-MBZ-306	M-14
13101-MBZ-K00	M-14
13102-MBZ-305	M-14
13103-MBZ-305	M-14
13111-MAL-600	M-14
13210-MAL-600	M-14
13213-MAL-601	M-14
13215-MV9-670	M-14
13224-MAL-601	M-14
13225-MAL-601	M-14
13226-MAL-601	M-14
13300-MAL-600	M-14
13313-MAL-601	M-14
13314-MAL-601	M-14
13315-MAL-601	M-14
13316-MAL-601	M-14
14000	
14110-MBZ-K00	M-3
14210-MBZ-K00	M-3
14312-MAT-000	M-14
14321-MBZ-G00	M-4
14401-MAL-602	M-4
14510-MAL-601	M-4
14520-MBZ-C50	M-4
14520-MBZ-K00	M-4
14523-MAL-A00	M-4
14546-MAL-600	M-4
14620-MV9-671	M-4
14626-MV9-670	M-4
14711-MAL-600	M-3
14721-MAL-600	M-3
14731-MT4-010	M-3
14751-MAL-A01	M-3
14771-MAL-A00	M-3
14775-MAL-A00	M-3
14781-MV9-671	M-3
14901-KT7-013	M-3
14902-KT7-013	M-3
14903-KT7-013	M-3
14904-KT7-013	M-3
14905-KT7-013	M-3
14906-KT7-013	M-3
14907-KT7-013	M-3
14908-KT7-013	M-3
14909-KT7-013	M-3
14910-KT7-013	M-3
14911-KT7-013	M-3
14912-KT7-013	M-3
14913-KT7-013	M-3
14914-KT7-013	M-3
14915-KT7-013	M-3
14916-KT7-013	M-3
14917-KT7-013	M-3
14918-KT7-013	M-3
14919-KT7-013	M-3
14920-KT7-013	M-3
14921-KT7-013	M-3
14922-KT7-013	M-3
14923-KT7-013	M-3
14924-KT7-013	M-3
14925-KT7-013	M-3
14926-KT7-013	M-3
14927-KT7-013	M-3
14928-KT7-013	M-3
14929-KT7-013	M-3
14930-KT7-013	M-3
14931-KT7-013	M-3
14932-KT7-013	M-3
14933-KT7-013	M-3
14934-KT7-013	M-3
14935-KT7-013	M-3
14936-KT7-013	M-3
14937-KT7-013	M-3
14938-KT7-013	M-3
14939-KT7-013	M-3
14940-KT7-013	M-3
14941-KT7-013	M-3
14942-KT7-013	M-3
14943-KT7-013	M-3
14944-KT7-013	M-3
14945-KT7-013	M-3
14946-KT7-013	M-3
14947-KT7-013	M-3
14948-KT7-013	M-3
14949-KT7-013	M-3
14950-KT7-013	M-3
14951-KT7-013	M-3
14952-KT7-013	M-3
14953-KT7-013	M-3
14954-KT7-013	M-3
14955-KT7-013	M-3
14956-KT7-013	M-3
14957-KT7-013	M-3
14958-KT7-013	M-3
14959-KT7-013	M-3
14960-KT7-013	M-3
14961-KT7-013	M-3
14962-KT7-013	M-3
14963-KT7-013	M-3
14964-KT7-013	M-3
14965-KT7-013	M-3
14966-KT7-013	M-3
14967-KT7-013	M-3
14968-KT7-013	M-3
14969-KT7-013	M-3
15000	
15100-MV9-670	M-12
15131-MAL-A01	M-6
15134-MAL-600	M-12
15140-ML0-003	M-12
15153-MBZ-610	M-12
15154-MM5-000	M-12
15220-MM4-000	M-12
15328-MV9-670	M-13
15410-MCJ-003	M-13
15600-MBZ-611	M-13
15610-MBZ-C50	M-13
15610-MBZ-K00	M-13
15615-MV9-670	M-13
15621-MBZ-C50	M-13
15621-MBZ-K00	M-13
15622-MV9-670	M-13
15650-MBZ-B20	M-5
15707-634-000	C-14
15707-634-000	C-14.1
15772-292-010	M-18
15772-292-010	M-18.2
15772-551-000	C-17.2
15772-551-000	M-18.2
15772-MBZ-K00	C-17.1
16000	
16010-HM7-670	M-18.1
16010-MZ5-920	M-18.1
16012-MBZ-B21	M-18.1
16013-MBZ-610	M-18.1
16015-MZ5-920	M-18.1
16016-MY5-850	M-18.1
16023-MAS-600	M-18.1
16024-KAZ-000	M-18
16024-KAZ-000	M-18.2
16024-MZ2-E00	M-18
16024-MZ2-E00	M-18.2
16026-MZ2-E00	M-18
16026-MZ2-E00	M-18.2
16027-MAL-E00	M-18
16027-MAL-E00	M-18.2
16028-MZ2-E00	M-18.1
16029-MZ1-790	M-18.1
16037-MZ1-790	M-18.1
16039-MZ1-790	M-18
16039-MZ1-790	M-18.2
16040-MZ1-790	M-18
16040-MZ1-790	M-18.2
16046-MBZ-610	M-18.1
16050-MBZ-A11	M-18.1
16051-MV4-000	M-18.1
16051-MZ5-670	M-18
16051-MZ5-670	M-18.2
16052-KG4-003	M-18.1
16053-MA6-003	M-18
16053-MA6-003	M-18.2
16060-MBZ-K31	M-18.1
16075-GHB-640	M-18.1
16080-MV4-000	M-18.1
16081-KAZ-000	M-18
16081-KAZ-000	M-18.2
16083-MAT-000	M-18
16083-MAT-000	M-18.2
16084-MER-D01	M-18
16084-MER-D01	M-18.2
16085-MV4-000	M-18
16085-MV4-000	M-18.2
16100-MBZ-B21	M-18
16100-MBZ-B51	M-18.2
16101-MBZ-B21	M-18
16101-MBZ-B51	M-18.2
16102-MBZ-B21	M-18
16102-MBZ-B51	M-18.2
16103-MBZ-B21	M-18
16103-MBZ-B51	M-18.2
16104-MBZ-B21	M-18
16104-MBZ-B51	M-18.2
16107-MZ5-671	M-18.1
16108-MW0-750	M-18.1
16111-MBZ-610	M-18.1
16119-MBZ-610	M-18
16119-MBZ-610	M-18.2
16120-MBZ-610	M-18
16120-MER-D01	M-18.2
16141-MBZ-610	M-18.1
16155-MBZ-B21	M-18.1
16155-MBZ-K31	M-18.1
16163-MB3-671	M-18
16163-MB3-671	M-18.2
16163-MZ5-920	M-18.1
16165-MBZ-B21	M-18.1
16169-MZ2-600	M-18.1
16172-MBZ-610	M-18
16172-MBZ-610	M-18.2
16175-MZ1-000	M-18
16175-MZ1-000	M-18.2
16178-MAS-600	M-18
16178-MAS-600	M-18.2
16178-MBZ-K31	M-18

ÍNDICE DE NÚMERO DE PEÇAS

Nº da Peça	Nº do bloco
16178-MBZ-K31	M-18.2
16180-MM5-601	M-18
16180-MM5-601	M-18.2
16188-MZ1-000	M-18.1
16195-MBZ-610	M-18
16195-MY9-000	M-18
16195-MY9-000	M-18.2
16198-MBZ-K31	M-18.2
16199-MBZ-K31	M-18.2
16199-MY9-000	M-18
16199-MY9-000	M-18.2
16211-MBZ-610	M-2
16215-MV4-000	M-18.2
16215-MV4-000	M-2
16218-MAL-A00	M-2
16218-MV9-670	M-2
16222-MV4-300	M-2
16510-MBT-621	M-18.1
16950-MBZ-B51	C-14.1
16950-MBZ-K02	C-14
16952-MBZ-C51	C-14.1
16952-MBZ-K01	C-14
16953-KEA-000	C-14
16953-MBZ-B51	C-14.1
16958-GJ6-000	C-14
16958-GJ6-000	C-14.1
16958-KM9-005	C-14
16958-KM9-005	C-14.1
16963-MBZ-K00	C-14
16965-MZ5-300	C-32
17000	
17113-KEA-000	M-2
17193-MN5-000	M-18.2
17195-MN5-000	M-18
17201-MG9-000	C-17.1
17221-MBZ-G00	C-17
17230-MBZ-K00	C-17
17232-MBZ-K00	C-17
17254-KAZ-000	C-17
17254-KAZ-000	C-17.2
17256-MBZ-K00	C-17
17256-MBZ-K00	C-17.2
17257-MBZ-K00	C-17
17257-MBZ-K00	C-17.2
17258-MBZ-K00	C-17.2
17259-MBZ-K00	C-17.2
17260-MBZ-K00	C-17
17265-MBZ-K00	C-17
17316-611-000	C-17
17316-MN1-670	C-17.2
17358-KR8-750	C-17
17359-419-670	C-31
17450-MBZ-K01	C-17.2
17500-MBZ-840ZD	C-14.1
17500-MBZ-840ZE	C-14.1
17500-MBZ-B20ZA	C-14
17500-MBZ-B20ZB	C-14
17500-MBZ-B21ZB	C-14.1
17500-MBZ-B50ZA	C-14.1
17506-MBZ-K00	C-14
17506-MBZ-K00	C-14.1
17520-MBZ-K00	C-14
17520-MBZ-K00	C-14.1
17521-KY0-600	C-16
17528-MAT-D70	C-32
17543-MCZ-000	C-14
17543-MCZ-000	C-14.1
17544-MCZ-000	C-14
17544-MCZ-000	C-14.1
17552-MBZ-G00	C-17
17553-MBZ-610	C-17
17554-MB0-000	C-17.1
17554-MBZ-K01	C-17
17557-MEE-300	C-14.1
17611-425-000	C-14
17611-425-000	C-14.1
17620-MAS-E02	C-14
17620-MAS-E02	C-14.1
17681-MBZ-610	C-14
17681-MBZ-610	C-14.1
17724-102-700	C-17
17724-102-700	C-17.1
17724-102-700	C-17.2
17910-MBZ-C50	C-3
17910-MBZ-K00	C-3
17920-MBZ-K00	C-3
17950-MBZ-K00	C-3
18000	
18150-MBZ-A10	C-18
18150-MBZ-C50	C-18
18291-MV9-000	C-18
18293-MCA-A20	C-18
18293-MN0-000	C-18
18300-MBZ-A20	C-18
18300-MBZ-C50	C-18
18313-MBZ-K00	C-18
18324-MBZ-K00	C-18
18325-MBZ-K00	C-18
18345-MBT-610	C-18
18375-MG7-000	C-18
18392-MG7-750	C-18
18421-MBZ-G00	C-18
18422-KAF-700	C-18
18424-MN5-000	C-18
18601-MCJ-000	M-1
18631-MAH-710	C-17.2
18650-MBZ-K01	C-17.1
18651-MBZ-K00	C-17.1
18653-MBZ-K00	C-17.1
18656-MBZ-K00	C-17.1
19000	
19010-MBZ-K01	C-31
19014-KEA-003	C-31
19015-MBZ-A11	C-31
19030-MBZ-K01	C-31
19032-MBZ-K01	C-31
19040-MF5-751	C-31
19045-MAT-B41	C-31
19051-KA3-830	C-31
19052-MN8-000	C-31
19055-MV9-891	C-31
19101-MBZ-G00	C-31
19102-MBZ-K00	C-31
19103-ML7-000	C-14
19103-ML7-000	C-14.1
19104-MB0-700	C-31
19106-MBZ-K01	C-31
19113-MB1-870	C-1
19120-MBZ-G00	C-31
19126-MBZ-K00	C-29
19150-MBZ-G00	C-31
19200-MBZ-C50	M-10
19200-MBZ-K00	M-10
19220-MBZ-C50	M-10
19220-MBZ-K00	M-10
19226-ML7-000	M-10
19300-ML7-003	M-17
19315-MV9-670	M-17
19316-MBZ-C50	M-17
19316-MBZ-G00	M-17
19318-MER-D00	M-17
19320-MBZ-610	M-17
19501-MBZ-610	C-31
19504-MBZ-610	C-31
19516-GAG-003	C-31
19516-ML7-691	M-10
19520-MBZ-610	M-10
19525-MV9-670	M-10
22000	
22100-MAL-600	M-6
22116-MV9-660	M-6
22117-MV9-670	M-6
22120-MAL-600	M-6
22125-ML7-000	M-6
22201-MAL-600	M-6
22202-MAE-000	M-6
22321-ML7-000	M-6
22350-MV9-670	M-6
22361-MAL-600	M-6
22366-MAL-600	M-6
22401-MV9-670	M-6
22402-ML7-000	M-6
22810-MBZ-610	M-5
22815-MBZ-D00	M-5
22821-MBZ-610	M-5
22847-MV9-670	M-6
22870-MBZ-G00	C-3
23000	
23211-MAL-A00	M-15
23212-MV9-670	M-15
23220-MBZ-610	M-15
23421-MV9-670	M-15
23431-MV9-670	M-15
23441-MAL-600	M-15
23442-MM4-000	M-15
23451-MAL-A00	M-15
23461-MAL-600	M-15
23481-MAL-600	M-15
23482-MV9-670	M-15
23491-MAL-600	M-15
23496-MM4-000	M-15
23501-MAL-600	M-15
23511-MAL-600	M-15
23512-MV9-670	M-15
23521-MBZ-610	M-15
23801-MV9-900	M-15
24000	
24211-MAL-600	M-16
24212-MBZ-K00	M-16
24213-MAL-600	M-16
24261-283-000	M-15
24310-MBZ-K00	M-16
24315-MW0-791	M-16
24321-MV9-670	M-16
24430-MW0-000	M-16
24435-MAE-000	M-16
24610-MBZ-G00	M-16
24612-MAL-600	M-13
24651-MAS-E00	M-16
24652-035-000	M-16
24705-MBZ-G00	C-19
24706-MK3-770	C-19
24710-MBZ-K00	C-19
24724-MBW-D21	C-19
24781-KR3-770	C-19
24781-KRM-860	C-19
28000	
28101-MV9-670	M-7
28102-ME9-000	M-7
28110-MER-D00	M-7
28125-MBZ-D00	M-7
30000	
30291-MV9-671	M-5
30300-MBZ-611	M-5
30405-MBT-610	C-28
30410-MBZ-B21	C-28
30410-MBZ-B51	C-28
30430-MCZ-013	C-5
30433-MBW-601	C-5
30510-MCC-003	C-28
30520-ML7-000	C-28
30751-MBZ-K00	C-28
30752-MBZ-K00	C-28
30753-MBZ-K00	C-28
30754-MBZ-K00	C-28
31000	
31110-MV9-671	M-9
31120-MBZ-611	M-9
31200-MCZ-D00	M-11
31201-MR6-008	M-11
31205-MV9-671	M-11
31206-MR6-008	M-11
31207-KS5-901	M-11
31500-MCG-004	C-27
31600-KFG-862	C-28
31601-MBZ-G00	C-28
31730-MAS-601	C-28
32000	
32100-MBZ-B20	C-28
32100-MBZ-B50	C-28
32101-MBZ-K00	M-13
32401-MBZ-K01	C-27
32406-MT4-000	C-27

ÍNDICE DE NÚMERO DE PEÇAS

Nº da Peça	Nº do bloco
32410-MBZ-610	C-27
32411-253-000	C-27
32414-MBZ-K01	C-27
32601-MBZ-610	C-27
33000	
33100-MBZ-B51	C-1
33100-MBZ-K31	C-1
33101-MBZ-B51	C-1
33101-MBZ-K31	C-1
33103-MAH-671	C-1
33105-MAH-671	C-1
33106-MBZ-K31	C-1
33107-MCC-611	C-1
33112-MBZ-K31	C-1
33113-MBW-D21	C-1
33118-438-841	C-1
33120-MBZ-K31	C-1
33128-GE8-671	C-1
33136-426-830	C-1
33150-MCC-611	C-1
33165-S5A-003	C-1
33301-SA0-741	C-1
33301-SA0-741	C-26
33400-MBZ-C50	C-25
33400-MBZ-K00	C-25
33401-MBZ-C50	C-25
33402-MBZ-C50	C-25
33402-MBZ-G00	C-25
33403-MBZ-C50	C-25
33406-MBZ-G00	C-25
33409-MW0-000	C-25
33450-MBZ-C50	C-25
33450-MBZ-K00	C-25
33451-MBZ-C50	C-25
33452-MBZ-C50	C-25
33452-MBZ-G00	C-25
33453-MBZ-C50	C-25
33491-MBZ-C50	C-25
33491-MBZ-K00	C-25
33600-MBZ-C50	C-25
33600-MBZ-K00	C-25
33603-MBZ-C50	C-25

Nº da Peça	Nº do bloco
33619-459-840	C-18
33650-MBZ-C50	C-25
33650-MBZ-K00	C-25
33653-MBZ-C50	C-25
33701-MBZ-K00	C-26
33702-MCZ-003	C-26
33703-MCZ-003	C-26
33704-MCZ-003	C-26
33705-MCZ-003	C-26
33720-GZ9-003	C-26
33720-MBZ-K01	C-26
33721-GET-671	C-26
33722-MBZ-K01	C-26
33723-MCZ-671	C-26
33729-MCZ-003	C-26
33741-MS6-921	C-24
34000	
34905-MAS-601	C-25
34906-MBB-611	C-26
34908-KFG-E20	C-25
34908-MG9-951	C-2
34909-MCB-611	C-2
35000	
35010-MBZ-K00	C-5
35013-MBZ-K01	C-3
35020-MBZ-K00	C-3
35070-MBZ-E40	C-21
35100-MBZ-K00	C-5
35101-MBZ-K00	C-5
35113-MBW-601	C-5
35121-MBW-601	C-5
35162-MN5-003	C-24
35163-MN5-003	C-24
35330-413-003	C-3
35340-MM5-600	C-4
35350-KL3-671	C-19
35357-KY1-000	C-19
35357-MBR-000	C-19
35500-MJ4-024	M-13
35600-KE8-003	M-13

Nº da Peça	Nº do bloco
35850-MT4-000	C-27
35856-KBH-000	C-27
37000	
37080-MBZ-K01	C-14
37080-MBZ-K01	C-14.1
37100-MBZ-K01	C-2
37101-MCZ-300	C-2
37102-MCZ-E00	C-2
37103-MBZ-K00	C-2
37121-KV3-008	C-2
37130-MBZ-K01	C-2
37200-MBZ-K00	C-2
37205-MBZ-K01	C-2
37215-MA6-008	C-2
37218-GE1-741	C-2
37244-MB2-008	C-2
37700-MCJ-003	M-13
37760-MT2-003	C-31
37870-MAT-E01	M-17
38000	
38120-MBZ-K00	C-28
38215-MBZ-K00	C-28
38235-S04-003	C-30
38301-KK9-952	C-28
38306-KK4-000	C-28
38500-GC7-612	C-28
38501-GN2-014	C-28
38506-GC7-611	C-28
40000	
40510-KY6-000	C-22
40535-MZ5-305	C-22
40543-MBZ-G00	C-22
40545-MBZ-611	C-22
40546-MBZ-G00	C-22
41000	
41201-MBZ-G01	C-13

Nº da Peça	Nº do bloco
42000	
42301-MBZ-G00	C-13
42306-KT8-000	C-13
42311-MBZ-G00	C-13
42312-MBZ-G00	C-13
42615-MBZ-G00	C-13
42620-MBZ-610	C-13
42625-MBZ-G00	C-13
42650-MBZ-B20	C-13
42704-MCF-D60	C-10
42704-MCF-D60	C-13
42705-MCF-D60	C-10
42705-MCF-D60	C-13
42706-MCF-D60	C-10
42706-MCF-D60	C-13
42711-MAS-043	C-13
42711-MBZ-K02	C-13
42753-MR4-901	C-10
42753-MR4-901	C-13
43000	
43105-MW0-405	C-12
43107-KT7-761	C-12
43108-MBB-006	C-12
43110-MBZ-611	C-12
43112-MV9-016	C-12
43132-KT7-761	C-12
43150-MBZ-G01	C-12
43215-ML3-911	C-12
43251-MBZ-G01	C-13
43310-MBZ-C51	C-11
43310-MBZ-K02	C-11
43315-MBZ-C50	C-11
43316-MBZ-K00	C-11
43350-MBZ-G00	C-12
43352-568-003	C-12
43352-568-003	C-9
43353-461-771	C-12
43353-461-771	C-9
43503-MB2-006	C-11
43504-MB2-006	C-11
43510-MBZ-G01	C-11

Nº da Peça	Nº do bloco
43511-MR7-016	C-11
43512-MBZ-611	C-11
43513-MY1-006	C-11
43514-KS6-701	C-11
43514-MN9-006	C-11
43520-MB2-305	C-11
43530-KV3-701	C-11
44000	
44301-MBZ-D00	C-10
44311-MBZ-G00	C-10
44312-MBZ-G00	C-10
44620-MR1-000	C-10
44650-MBZ-B20	C-10
44711-MBZ-K02	C-10
44711-MCZ-013	C-10
45000	
45107-MN5-006	C-9
45108-ML7-922	C-9
45111-MA3-006	C-12
45112-ML7-921	C-9
45120-MBZ-K01	C-10
45125-MBZ-G01	C-4
45125-MBZ-K01	C-4
45131-166-016	C-9
45131-ML7-921	C-9
45131-MN9-006	C-12
45132-166-016	C-9
45133-MA3-006	C-12
45133-MA3-006	C-9
45135-MBZ-D00	C-4
45150-MBZ-D61	C-9
45156-MBZ-K00	C-7
45157-MBZ-G00	C-7
45158-MBZ-G00	C-4
45159-MBZ-K00	C-11
45190-MBZ-D61	C-9
45203-MG3-016	C-12
45203-MG3-016	C-9
45210-MAL-601	C-9
45215-ML7-922	C-9

Nº da Peça	Nº do bloco
45220-MBZ-K01	C-10
45250-MAL-601	C-9
45504-410-003	C-4
45510-MW3-601	C-4
45512-MA6-006	C-4
45513-MM5-016	C-4
45517-166-006	C-4
45517-MBL-611	C-3
45518-MM5-006	C-4
45520-371-013	C-11
45520-MM5-006	C-4
45521-MJ6-006	C-11
45530-471-831	C-4
46000	
46182-500-013	C-11
46500-MBZ-G00	C-19
46503-MAL-000	C-11
46504-MAL-601	C-11
46511-MBZ-G00	C-19
50000	
50100-MBZ-B20ZA	C-29
50100-MBZ-B50ZA	C-29
50130-MBZ-K00	C-28
50149-KEA-000	C-29
50202-MBZ-G00	C-29
50202-MBZ-G01	C-29
50202-MBZ-G02	C-29
50350-MBZ-B20	C-29
50350-MBZ-B21	C-29
50351-MBZ-K00	C-29
50352-KE1-000	C-15
50363-MBZ-K00	C-29
50419-166-000	C-24
50530-MBZ-C50	C-21
50530-MBZ-G00	C-21
50540-MBZ-G00	C-21
50543-MBZ-G00	C-21
50600-MBZ-K00ZA	C-29
50603-MY5-G30	C-20
50612-MBZ-G00	C-20

ÍNDICE DE NÚMERO DE PEÇAS

Nº da Peça	Nº do bloco
50617-MBZ-G00	C-20
50619-MM5-000	C-20
50639-ML0-010	C-20
50642-MBZ-G00	C-20
50644-MBZ-G00	C-20
50650-MBZ-G00ZB	C-20
50650-MBZ-G01ZB	C-20
50651-MCZ-000	C-20
50652-MBZ-K00	C-20
50653-MBZ-G00ZA	C-20
50653-MBZ-K00	C-20
50655-MBZ-G00	C-20
50657-MCZ-000	C-20
50658-MCZ-000	C-20
50661-MV9-000	C-20
50700-MBZ-K00ZA	C-29
50710-KE8-000	C-20
50711-MBZ-G00	C-20
50712-MAN-600	C-20
50715-KE8-000	C-20
50716-MBZ-G00	C-20
50750-MBZ-G00ZB	C-20
50750-MBZ-G01ZB	C-20
50753-MBZ-G00ZA	C-20
51000	
51400-MBZ-B21	C-8
51400-MBZ-B51	C-8
51401-MBZ-B21	C-8
51402-ML7-921	C-8
51403-MBL-611	C-8
51404-MBZ-K01	C-8
51410-MBZ-K31	C-8
51412-MBL-611	C-8
51414-KCR-003	C-8
51415-KCR-003	C-8
51416-MBL-611	C-8
51420-MBZ-K32	C-8
51432-MBZ-B21	C-8
51437-KV3-701	C-8
51440-MBZ-B21	C-8
51447-MBL-611	C-8
51454-MBL-D01	C-8
51460-MBZ-G01	C-8
51490-MEE-D01	C-8
51490-MN8-305	C-8
51500-MBZ-B21	C-8
51500-MBZ-B51	C-8
51520-MBZ-K31	C-8
52000	
52101-KEA-000	C-22
52141-MY5-730	C-22
52143-MBZ-G00	C-22
52170-MBZ-K00	C-22
52200-MBZ-C50	C-22
52200-MBZ-K00	C-22
52400-MBZ-B21	C-23
52464-KPE-900	C-22
53000	
53100-MBZ-K00	C-5
53104-MY5-860	C-5
53104-MY9-751	C-5
53106-KR3-770	C-5
53107-MY1-000	C-5
53108-KR3-940	C-5
53131-MBZ-G00ZB	C-5
53140-KT8-710	C-3
53165-KT8-710	C-3
53166-KT8-710	C-3
53170-MBW-006	C-4
53172-MY5-C61	C-3
53178-KV0-000	C-3
53192-MY5-730	C-3
53213-MB4-771	C-6
53214-371-010	C-6
53219-MBZ-K00	C-6
53220-422-000	C-6
53230-MBZ-K00	C-5
53781-SE0-952	C-29
61000	
61100-MBZ-G01ZA	C-7
61100-MBZ-G01ZR	C-7
61100-MBZ-G01ZS	C-7
61100-MBZ-G01ZW	C-7
61100-MBZ-G01ZY	C-7
61107-MCR-D00	M-17
61301-MBZ-K00	C-1
61302-KE5-000	C-1
61303-GF6-910	C-1
61303-MCE-H50	C-1
61304-379-690	C-1
61304-HB3-003	C-24
61311-MBZ-B20	C-1
61312-MBZ-K00ZA	C-1
61313-MBZ-K00ZA	C-1
64000	
64121-MCF-000	C-26
64121-MCZ-000	C-24
64206-MJ0-000	C-20
64253-MR8-300	C-14
64253-MR8-300	C-14.1
64321-MBZ-K00	C-16
64322-MBZ-K00	C-16
75000	
75581-GN8-920	C-15
77000	
77156-MBZ-K00	C-15
77200-MBZ-K00	C-15
77201-MBZ-G00	C-15
77202-MBZ-G00	C-15
77205-MBZ-840ZD	C-15
77205-MBZ-840ZE	C-15
77205-MBZ-B20ZA	C-15
77205-MBZ-B20ZB	C-15
77205-MBZ-B21ZB	C-15
77205-MBZ-B50ZA	C-15
77207-MBZ-K00	C-15
77208-MBZ-K00	C-15
77212-MBZ-K00	C-26
77213-MBZ-K00	C-26
77216-MBZ-840ZA	C-33
77216-MBZ-840ZB	C-33
77216-MBZ-B20ZA	C-33
77216-MBZ-B20ZB	C-33
77216-MBZ-B50ZA	C-33
77217-MBZ-840ZA	C-33
77217-MBZ-840ZB	C-33
77217-MBZ-B20ZA	C-33
77217-MBZ-B20ZB	C-33
77217-MBZ-B50ZA	C-33
77218-MBZ-K00	C-26
77219-MBZ-K00	C-26
77220-KY6-010	C-15
77221-MBZ-C50	C-15
77234-MBL-611	C-15
77242-MAT-000	C-15
77251-MBZ-G00	C-30
77300-MBZ-G00ZB	C-15
77312-MBZ-G00	C-15
77313-MBZ-G00	C-15
80000	
80105-MBZ-K00	C-24
80105-MBZ-K01	C-24
80107-MBZ-K00	C-31
80110-MBZ-K00	C-26
80201-MBZ-K00	C-26
83000	
83400-MBZ-840ZA	C-16
83400-MBZ-840ZB	C-16
83400-MBZ-B50ZA	C-16
83400-MBZ-K00ZC	C-16
83450-MBZ-840ZA	C-33
83450-MBZ-840ZB	C-33
83450-MBZ-B50ZA	C-33
83500-MBZ-840ZA	C-16
83500-MBZ-840ZB	C-16
83500-MBZ-B50ZA	C-16
83551-ME9-000	C-16
83601-MBZ-K00	C-16
83606-MBZ-K00	C-16
83606-MY5-G30	C-15
83609-MAW-760	C-17
83650-MBZ-K00ZA	C-16
83700-MBZ-K00ZC	C-16
86000	
86150-KPG-901	C-2
87000	
87121-MBZ-840ZA	C-33
87121-MBZ-840ZB	C-33
87121-MBZ-B20ZA	C-33
87121-MBZ-B20ZB	C-33
87121-MBZ-B50ZA	C-33
87122-MBZ-840ZA	C-33
87122-MBZ-840ZB	C-33
87122-MBZ-B20ZA	C-33
87122-MBZ-B20ZB	C-33
87122-MBZ-B50ZA	C-33
87505-MBZ-B20	C-32
87507-MBZ-B20	C-32
87508-MV9-890	C-32
87512-MBZ-B20	C-32
87516-KFC-900	C-23
87560-KCH-630	C-32
88000	
88113-KB4-620	C-3
88210-MBZ-K00	C-3
88220-MBZ-K00	C-3
89000	
89010-MBZ-K00	C-30
89101-MBZ-K00	C-30
89102-469-003	C-30
89102-MBZ-K00	C-30
89202-KV0-000	C-30
89216-MAT-000	C-30
89221-MBZ-K00	C-30
89227-MBZ-K00	C-30
89231-KPR-900	C-30
89232-MBZ-K00	C-30
89233-MBZ-K00	C-30
89235-KPR-900	C-30
89236-MBZ-K00	C-30
89301-463-771	C-30
90000	
90003-MCZ-000	M-4
90003-MM9-000	M-6
90003-MW3-620	C-3
90004-GHB-600	M-4
90004-MAL-A00	M-13
90005-MAL-A00	M-2
90006-GHB-620	M-17
90006-GHB-680	M-5
90006-GHB-680	M-8
90006-GHB-700	M-2
90006-GHB-720	M-10
90007-MAL-A00	M-2
90010-GHB-610	M-17
90013-430-000	M-5
90013-883-000	M-10
90014-MN5-000	C-19
90016-KT7-000	M-2
90017-MA6-000	M-2
90017-MCZ-000	M-1
90019-MB0-000	M-13
90020-MBW-610	C-5
90020-ZC3-000	M-1
90021-MM5-000	M-12
90021-MM5-000	M-16
90022-MY5-600	M-16
90023-MV9-670	M-9
90024-MAL-A00	M-13
90035-MM5-000	M-2
90037-422-003	M-15
90040-MN5-000	C-11
90041-MAL-A00	M-13

ÍNDICE DE NÚMERO DE PEÇAS

Nº da Peça	Nº do bloco
90048-ME5-000	M-13
90065-MBW-D20	C-19
90065-MBZ-C50	C-19
90071-MB0-000	M-11
90074-MT4-000	C-14
90074-MT4-000	C-14.1
90082-HA0-000	M-4
90085-413-781	M-7
90101-MBZ-G00	C-4
90101-MCE-003	C-2
90101-MCZ-000	C-20
90102-MAS-000	C-13
90102-MW3-600	C-4
90103-MBZ-G00	C-29
90105-MBB-000	C-13
90105-MBT-610	C-10
90105-MBZ-G00	C-11
90105-MBZ-G00	C-11
90105-MM4-000	C-18
90105-MY9-000	C-22
90106-KY2-701	C-7
90106-MBB-000	C-10
90106-MBZ-G00	C-12
90107-MBG-000	C-5
90107-MBZ-G00	C-29
90108-MBZ-K00	C-23
90108-MK6-670	C-21
90109-KBV-000	C-26
90109-KW3-000	C-16
90109-MR7-000	C-8
90111-162-000	C-17
90111-162-000	C-22
90111-162-000	C-31
90111-362-000	C-5
90111-MBZ-610	C-14
90111-MR5-000	C-27
90112-KY0-860	C-15
90113-438-000	C-3
90113-MM5-000	C-1
90114-KFK-000	C-1
90114-MA5-671	C-4
90114-MBZ-K00	C-18
90115-KAF-000	C-19
90115-KY6-000	C-6

Nº da Peça	Nº do bloco
90115-MV9-000	C-20
90116-KV3-701	C-8
90118-MR1-000	C-18
90118-MR1-000	C-31
90121-MV9-670	M-10
90131-KBV-003	C-9
90135-MS2-000	C-14
90135-MS2-000	C-14.1
90145-MS9-612	C-11
90145-MS9-612	C-4
90147-MCE-950	C-21
90155-MBR-000	C-1
90157-ME9-000	C-20
90160-MN0-000	C-5
90161-ML7-000	C-18
90176-MK4-000	C-20
90180-MN8-006	C-12
90191-MJ0-000	C-5
90201-415-000	C-4
90201-415-000	M-4
90201-700-000	C-19
90201-MW3-620	C-3
90201-MY5-730	C-3
90201-ZM0-J20	C-2
90203-MF9-710	C-21
90241-KM9-000	M-6
90301-473-003	C-14
90301-473-003	C-14.1
90301-MG8-000	C-26
90302-425-830	C-6
90302-MBZ-G00	C-22
90302-MCZ-000	C-7
90303-MBZ-G00	C-22
90304-415-000	C-5
90304-GE8-003	C-23
90304-MM5-000	C-18
90305-GE8-003	C-22
90305-GW2-711	C-13
90305-MBZ-C50	C-13
90306-KF0-003	C-13
90315-MK3-003	C-31
90321-MY5-730	C-3
90401-ZA0-000	M-13
90405-MCA-780	M-5

Nº da Peça	Nº do bloco
90405-MCA-780	M-9
90417-360-000	M-16
90432-121-000	M-6
90442-028-000	M-13
90442-397-000	M-4
90443-MJ6-000	M-13
90451-155-000	M-16
90451-KY2-000	M-15
90452-323-000	M-2
90452-MR7-000	M-15
90454-MC7-000	M-17
90454-MC7-000	M-2
90456-MA6-000	M-15
90457-MV9-670	M-6
90459-438-000	M-15
90461-KY2-000	M-15
90462-KAZ-000	M-15
90463-ML7-000	M-10
90463-ML7-000	M-13
90463-ML7-000	M-4
90463-MR7-000	M-15
90464-MR7-000	M-15
90469-ME5-000	M-15
90502-MCE-000	C-2
90503-283-000	C-5
90504-MA0-000	C-13
90506-MBL-610	C-6
90514-921-000	C-19
90525-MBZ-610	M-5
90543-MV9-670	M-1
90544-283-000	C-8
90545-300-000	C-11
90545-300-000	C-4
90554-700-000	M-6
90556-MBZ-G00	C-22
90557-230-000	C-19
90559-MM4-000	M-15
90601-107-000	M-15
90602-ML7-000	M-15
90603-MN4-000	M-15
90650-KV6-003	C-19
90650-KV6-003	M-5
90651-MA5-671	C-4
90652-MB1-000	C-14

Nº da Peça	Nº do bloco
90652-MB1-000	C-14.1
90670-GHB-610	M-10
90690-GHB-651	C-28
90690-GHB-661	C-28
90696-SB3-003	C-17.2
90701-MV9-670	M-13
90741-413-000	M-14
90851-961-000	C-26
90899-385-000	C-17
91000	
91001-KA4-003	M-6
91004-657-008	M-15
91008-374-003	M-16
91015-MB4-771	C-6
91016-MB4-771	C-6
91021-MV9-671	M-14
91023-MM4-003	M-15
91025-MV9-671	M-15
91026-MV9-671	M-6
91051-MAS-003	C-13
91052-MBW-E11	C-10
91054-MT6-831	C-13
91054-MT6-832	C-13
91059-KY2-711	C-5
91071-MBZ-611	C-22
91071-MY1-005	C-22
91102-MM4-003	M-15
91106-KM1-013	M-13
91203-KA4-771	M-13
91204-KK0-003	M-5
91207-MAL-601	M-15
91212-422-006	C-11
91212-KM1-005	C-22
91252-MAS-003	C-13
91252-MC4-013	C-10
91253-MAE-003	C-13
91254-MEE-D01	C-8
91254-MM8-003	C-8
91262-KV3-831	C-22
91283-ML7-003	C-22
91301-ML7-003	M-5
91302-KE8-003	M-5

Nº da Peça	Nº do bloco
91302-MA6-003	C-13
91302-MAL-601	M-13
91302-MB0-013	M-10
91304-PS5-003	M-13
91305-KK3-830	M-13
91305-MC7-000	C-14
91305-MC7-000	C-14.1
91307-611-000	C-31
91309-425-003	M-11
91310-MER-D01	M-13
91310-PH7-000	M-13
91313-MB0-003	M-12
91315-PC9-004	M-13
91320-MB0-000	M-11
91356-KF0-003	C-8
91373-733-003	M-17
91406-166-000	C-24
91456-MW3-600	C-15
91558-SD5-003	C-29
91558-SM4-003	C-27
92000	
92101-06020-4J	C-28
92301-05008-0A	M-2
92800-12000	M-12
93000	
93401-06012-08	C-31
93414-06012-08	C-15
93500-04008-0A	C-20
93500-04030-0A	C-24
93500-05028-0G	M-2
93600-04012-1G	C-4
93892-04016-18	C-14.1
93892-04016-18	C-14
93892-05010-10	M-18.1
93892-05016-10	M-18.1
93892-05020-07	C-3
93892-05025-07	C-3
93892-05035-07	C-3
93892-05045-07	C-3
93893-04012-17	C-11

Nº da Peça	Nº do bloco
93893-04012-17	C-4
93893-04014-17	M-18.1
93901-22180	C-31
93901-22320	C-25
93901-24480	C-26
93901-34880	C-26
93903-22420	C-2
93903-24320	C-2
93903-24480	C-2
93903-25210	C-26
93903-25280	C-17
93903-25580	C-17
93911-24380	C-25
93911-24380	C-25
94000	
94002-06020-0S	C-19
94002-08000-0S	C-11
94050-05000	C-24
94050-05000	M-18
94050-05000	M-18.2
94050-06000	C-20
94050-06000	M-18
94050-06000	M-18.2
94050-06070	C-25
94050-06080	C-14
94050-06080	C-14.1
94050-08070	C-18
94050-10000	C-29
94102-08000	C-20
94103-04000	C-24
94103-08700	C-18
94103-10000	C-14
94103-10000	C-14.1
94109-12000	M-12
94201-20120	C-11
94201-20150	C-20
94301-08140	M-5
94301-08200	M-10
94301-08200	M-2
94301-10160	M-2
94301-10160	M-8
94510-14000	M-16

ÍNDICE DE NÚMERO DE PEÇAS

Nº da Peça	Nº do bloco
94511-15000	C-19
94520-32000	C-22
94601-17000	M-14
95000	
95002-02070	C-14
95002-02070	C-14.1
95002-02070	C-17.1
95002-02070	M-18.2
95002-02070	M-2
95002-02089	M-18.2
95002-41250-00	C-17
95002-50000	M-18.2
95002-80000	C-31
95005-35035-2A	C-17.1
95005-35055-2A	C-17.1
95005-35060-20	M-18.1
95005-35075-2A	C-17.1
95005-35120-2A	C-17.1
95005-35175-2A	C-14
95005-35195-2A	C-14.1
95005-35195-2A	C-17.1
95005-45450-20	C-14.1
95005-45450-20	C-14
95005-70025-50	M-18.2
95005-70025-50	M-18
95005-70165-50	M-18.2
95005-75750-20	C-31
95005-80350-50	C-14.1
95005-80350-50	C-14
95012-13001	C-27
95018-60250	C-17
95701-06012-00	C-24
95701-06014-00	M-13
95701-06014-00	M-15
95701-06014-00	M-4
95701-06014-00	M-5
95701-06014-08	C-15
95701-06020-00	C-28
95701-06020-00	M-13
95701-06022-07	C-31
95701-06025-07	C-31
95701-06028-00	M-11
95701-06028-00	M-12
95701-06028-07	C-2
95701-06035-00	M-13
95701-06040-00	M-12
95701-06045-00	M-13
95701-06050-00	M-12
95701-06050-00	M-13
95701-06065-00	M-13
95701-06090-00	M-13
95701-08010-07	C-28
95701-08045-07	C-18
95701-08065-00	M-13
95701-10075-00	M-13
95801-06025-07	C-4
95801-08032-00	M-4
96000	
96001-06010-00	C-31
96001-06012-00	C-11
96001-06012-00	C-28
96001-06022-07	C-3
96001-06025-00	M-17
96001-06025-07	C-7
96001-06035-00	M-10
96001-06075-00	M-10
96100-60020-10	C-22
96220-40080	M-16
96300-08020-07	C-29
96300-08050-07	C-18
96400-10030-00	C-29
96400-10045-00	C-29
96400-10070-07	C-29
96400-10075-00	C-29
96600-06012-00	M-9
96600-06032-00	M-9
96600-08020-10	M-16
96700-08032-00	C-15
96700-08075-00	C-15
98000	
98059-59916	M-2
98059-59926	M-2
98200-33000	C-27
98200-41000	C-28
98200-42000	C-28
99000	
99006-12000	C-30
99006-24000	C-30
99101-443-1150	M-18.1
99101-MBZ-1180	M-18.1
99101-MBZ-1180	M-18.1
99101-MBZ-1200	M-18.1
99103-MAL-0400	M-18.1
99108-MBZ-0850	M-18.1

HONDA

The Power of Dreams

Publicado pela Moto Honda da Amazônia Ltda.
Setor Publicações Técnicas
IMPRESSO NO BRASIL