HONDA

CBR1000RR

CBR1000RR4
CBR1000RR5
CBR1000RR6
CBR1000RR7

CATÁLOGO DE PEÇAS

4

00X1B-MEL-004

Moto Honda da Amazônia Ltda. - 2007

ÍNDICE

INSTRUÇÕES 1

GRUPO DO MOTOR 2

GRUPO DO CHASSI 3

ÍNDICE DE NÚMERO DE PEÇAS 4

PROIBIDA A REPRODUÇÃO E DISTRIBUIÇÃO
1111111 - Concessionária Genérica - Gerente3

© Moto Honda da Amazônia Ltda.
Todos os direitos reservados.

CBR1000RR

PROIBIDA A DISTRIBUIÇÃO
- Gerente3

© Moto Honda da Amazônia Ltda.
Todos os direitos reservados.

Instruções para o Uso do Catálogo de Peças

- Este Catálogo de Peças descreve todas as peças de reposição, bem como o tempo de mão-de-obra (T.M.O.) para o modelo CBR1000RR7.
- Especifique sempre o número completo da peça ao efetuar um pedido de peças.
  - Verifique sempre o número, modelo, tipo, série, cor, marca, tamanho, que se fizer necessário antes de fazer o pedido de peças.
  - Observe sempre que as ilustrações facilitam a localização de uma determinada parte do chassi ou do motor, podendo diferenciar da sua forma original.
- Quando houver modificações ou adição no Catálogo de Peças, as páginas a serem substituídas ou adicionadas serão emitidas no momento apropriado acompanhadas de uma página de instruções para atualização.
- Periodicamente serão emitidas Notícias de Peças para que seja atualizado temporariamente o Catálogo de Peças até que seja emitida a atualização definitiva do Catálogo.
- **Recomendamos ao Concessionário que mantenha seu Catálogo de Peças atualizado, observando com atenção a página de instruções para atualização.**

Índice

- Instruções para o Uso do Catálogo de Peças 1
- Como localizar as informações sobre as Peças 2
- Estrutura do Catálogo de Peças 3
- Quando Utilizar as Peças 4
- Abreviaturas Utilizadas neste Catálogo de Peças 4
- Como Localizar o Bloco de Peças e os Números de Série 5
- Checagem da Posição da Etiqueta de Cores 5
- Modelos e Números de Série Aplicáveis 6
- Etiqueta de Cor 8
- Tabela de Cores 9
- Mangueira de Combustível, Mangueiras de Aplicação Geral e Mangueiras de Vinil 36
- Composição do Número de Identificação das Mangueiras 39
- Instruções para o uso do Tempo padrão de Mão-de-Obra T.M.O. 40
- Índice Ilustrado – Grupo do Motor 46
- Índice Ilustrado – Grupo do Chassi 49
- Índice do Número de Peças 220

PROIBIDA A REPRODUÇÃO E DISTRIBUIÇÃO
1111111 - Concessionária Genérica - Gerente3

© Moto Honda da Amazônia Ltda.
Todos os direitos reservados.

Como localizar as informações sobre as Peças

Ⓑ Referência com o Índice Número de Peças

ÍNDICE DE NÚMERO DE PEÇAS

Nº da Peça	Nº do bloco	Nº da Peça	Nº do bloco	Nº da Peça	Nº do bloco	Nº da Peça	Nº do bloco	Nº da Peç
06000		13013-ZE2-014	M-8	15520-ZB2-003	C-5.17	16223-ZA0-700	M-13	16950-ZE
		13101-ZE2-000	M-8	15520-ZB2-003	C-5.18	16223-ZA0-700	M-13.1	16952-ZE
06165-ZE2-000	M-3	13101-ZE2-010	M-8	15520-ZB2-003	C-5.19	16223-ZA0-800	M-13	16953-ZE
061A1-ZE2-700	C-4	13101-ZE2-810	M-8	15520-ZB2-003	C-5.2	16223-ZA0-800	M-13.1	16954-ZE
06550-ZB4-630	C-16	13101-ZE2-811	M-8	15520-ZB2-003	C-5.3	16252-ZA1-000	C-8	16955-ZE
06710-ZB4-000	C-18	13102-ZE2-000	M-8	15520-ZB2-003	C-5.4	16260-ZE2-700	M-13	16956-ZE
06710-ZB4-800	C-20	13102-ZE2-010	M-8	15520-ZB2-003	C-5.5	16260-ZE2-720	M-13	16957-ZE
06810-ZB4-800	C-21	13102-ZE2-810	M-8	15520-ZB2-003	C-5.6	16260-ZE2-721	M-13	16957-ZE
		13102-ZE2-811	M-8	15520-ZB2-003	C-5.7	16260-ZE2-722	M-13	16958-39
11000		13103-ZE2-000	M-8	15520-ZB2-003	C-5.8	16261-ZE2-700	M-13	16959-47
		13103-ZE2-010	M-8	15520-ZB2-003	C-5.9	16261-ZE2-701	M-13	16967-GA
11300-ZE2-700	M-3	13103-ZE2-810	M-8	15520-ZE2-003	M-10	16261-ZE2-702	M-13	16967-ZE
11315-ZE2-700	M-3	13103-ZE2-811	M-8	15620-ZE2-700	M-3	16262-ZE2-710	M-13	
11381-ZE2-000	C-4	13104-ZE2-000	M-8	15721-ZB4-000	C-9	16262-ZE2-711	M-13	
11381-ZE2-000	M-3	13104-ZE2-010	M-8			16263-ZA0-000	M-13	
11381-ZE2-800	M-3	13104-ZE2-810	M-8	**16000**		16264-ZE2-700	M-13	17210-ZE
		13104-ZE2-811	M-8			16264-ZE2-701	M-13	17210-ZE
12000		13111-ZE2-000	M-8	16010-ZA0-931	M-13	16265-ZE2-721	M-13	17211-89
		13200-ZE2-000	M-8	16010-ZE2-811	M-13.1	16268-893-000	C-8	17212-ZE
120A0-ZE2-811	M-2	13200-ZE2-305	M-8	16010-ZE2-812	M-13.1	16268-ZE2-720	M-13	17218-ZE
120A0-ZE2-812	M-2	13310-ZE2-700	M-7	16011-ZA0-931	M-13	16268-ZE2-721	M-13	17220-ZE
120A0-ZE2-813	M-2	13310-ZE2-701	M-7	16011-ZA0-931	M-13.1	16269-ZA0-700	M-13	17222-ZE

Ⓐ Referência com o Índice Ilustrado

Grupo do Motor

• O número de referência na ilustração do índice pode ser diferente da que aparece no texto.

M-1

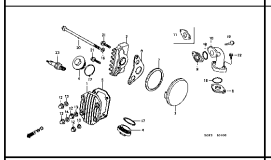

M-2

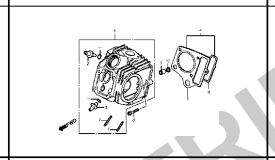

M-3

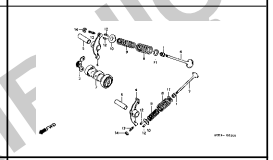

M-4

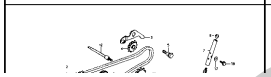

M-5

M-6

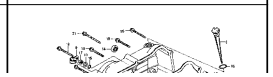

M-2 Cabeçote

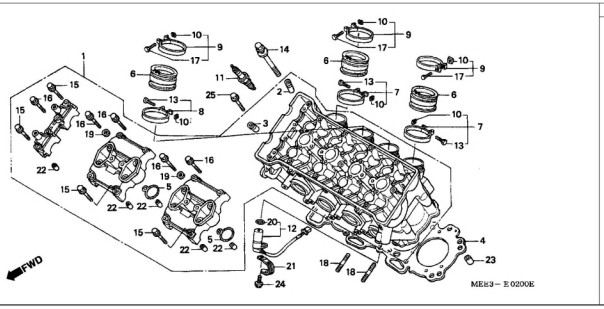

Item de serviço	T.M.O.
Pulsador, Comando	0,5
Vela, Ignição	0,6
(Adicionar 0,1 por Unidade)	
(WHEN SERVICING COMP., UNIT, F,R,T, IS 0,8)	
Prisioneiro, 8 X 24	*4,2
Guia Válvula Admissão	*4,9
(INC. REAMING)	
(Adicionar 0,3 por Unidade)	
(EXC 0,3 FOR REFACING)	
(ADD MORE 0,2 IF PERFORMED.)	
Cabeçote, Comp.	*8,1

Nº	Nº da peça	Descrição	Qtd. CBR600RR 3	Qtd. CBR600RR 4	Nº de série		Tipo
1	12010-MEE-000	Cabeçote, Comp.	1	1			
2	12204-MBW-305	Guia Válvula Admissão (O.S.)	8	8			
3	12205-MBW-305	Guia Válvula Escape (O.S.)	8	8			
4	12251-MEE-003	Junta, Cabeçote	1	1			
5	12395-MBW-003	Junta, Plugue	4	4			
6	16210-MEE-620	Coletor, Corpo Acelerador	4	4			F
	16211-MEE-000	Coletor, Corpo Acelerador	4	4			BR,CM,E,ED,G,MX,U
	16210-MEE-700	Coletor, Corpo Acelerador	4	4		5M550041	KO
7	16217-MEE-000	Presilha, A Coletor	2	2			
8	16218-MEE-000	Presilha, B Coletor	2	2			
9	16219-MEE-000	Presilha, C Coletor	4	4			
10	16222-MV4-300	Porca, Quadrada, 5 mm	8	8			
11	31911-MBW-E11	Vela, Ignição (IMR8C-9H) (NGK)	-	4	5M550042		KO
	31912-MBW-E11	Vela, Ignição (IMR9C-9H) (NGK)	4	4			BR,E,ED,F,G,MX,U
			4	-			KO
	31921-MBW-E12	Vela, Ignição (VUH24D) (DENSO)	-	4			KO
	31922-MBW-E12	Vela, Ignição (VUH27D) (DENSO)	4	4			BR,E,ED,F,G,MX,U
			4	-			KO
	31912-MEE-671	Vela, Ignição (IMR9C-9HE) (NGK)	4	-			CM
12	36140-MEE-000	Pulsador, Comando	1	1			
13	90006-MEE-000	Parafuso, Trava, 5 X 30	4	4			
14	90007-MBW-000	Parafuso, Arruela, 9 X 90	10	10			
15	90017-MA6-000	Parafuso, Flange , 6 X 45,5	6	6			
16	90019-MA6-000	Parafuso, Flange , 6 X 39,5	14	14			

30.11.03

PROIBIDA A REPRODUÇÃO
1111111 - Concessi

© Moto Honda da Amazônia Ltda.
Todos os direitos reservados.

Estrutura do catálogo de peças

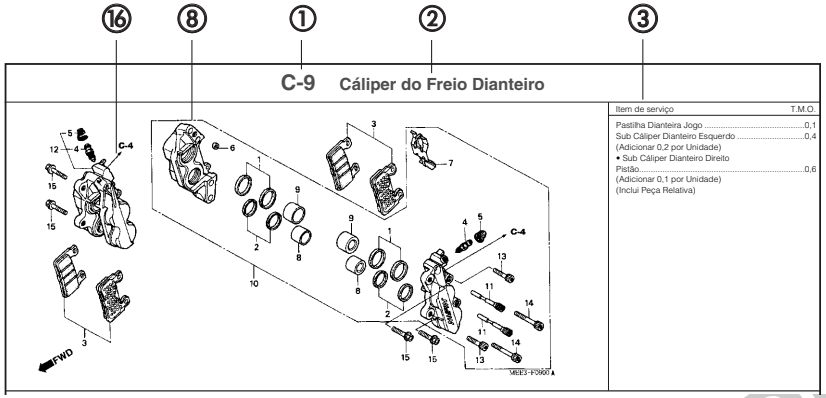

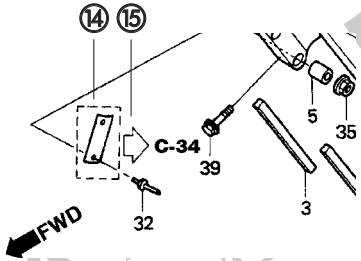

④ Nº	⑤ Nº da peça	⑥ Descrição	⑦	⑨	⑩	⑪ Qtd. CBR600RR 3	4	⑫ Nº de série		⑬ Tipo
1	12010-MEE-000	Cabeçote, Comp.				1	1			
2	12204-MBW-305	Guia Válvula Admissão (O.S.)				8	8			
3	12205-MBW-305	Guia Válvula Escape (O.S.)				8	8			
4	12251-MEE-003	Junta, Cabeçote				1	1			
5	12395-MBW-003	Junta, Plugue				4	4			
6	16210-MEE-620	Coletor, Corpo Acelerador				4	4			F
	16211-MEE-000	Coletor, Corpo Acelerador				4	4			BR,CM,E,ED,G,MX,U
	16210-MEE-700	Coletor, Corpo Acelerador				4	4		5M550041	KO
7	16217-MEE-000	Presilha, A Coletor				2	2			
8	16218-MEE-000	Presilha, B Coletor				2	2			
9	16219-MEE-000	Presilha, C Coletor				4	4			
10	16222-MV4-300	Porca, Quadrada, 5 mm				8	8			
11	31911-MBW-E11	Vela, Ignição (IMR8C-9H) (NGK)				-	4	5M550042		KO

① Número do Bloco

② Nome do Bloco

③ Item de Serviço Tempo de Mão-de-Obra

④ Número de Referência (Os Números descritos entre parênteses significa que continua da página anterior)

⑤ Número da Peça

⑥ Descrição

⑦ Código de Cores HONDA

⑧ Conjuntos

- As peças cujas figuras estiverem delimitadas por linhas interrompidas são disponíveis em conjunto completo. (As peças componentes do conjunto, também são comercializadas individualmente).

⑨ Descrição de Cores

⑩ Nota

As Notas que aparecem entre parênteses devem ser observadas com atenção.

⑪ Quantidade Utilizada

- Quando aparecem entre parênteses indicam peças opcionais. Quando indicadas com a letra “N” deve-se utilizar a quantidade que for necessária.

⑫ Número de Série

⑬ Tipo

- Quando a Coluna Tipo se encontra em branco significa que as peças são utilizadas em todos os tipos.

⑭ ⬚

- As peças incluídas na linha pontilhada ⬚ pertencem a um bloco diferente.

⑮ ⇨

- Uma seta vazada ⇨ indica o nº do bloco onde a peça incluída na linha pontilhada ⬚ se encontra.

⑯ ⟶

- Uma seta contínua ⟶ indica o nº do bloco com o qual a peça em questão se conecta.

PROPRIEDADE - Concessionária Amazônia - Gerente
REPRODUÇÃO E DISTRIBUIÇÃO PROIBIDA

© Moto Honda da Amazônia Ltda.
Todos os direitos reservados.

Quando Utilizar as Peças

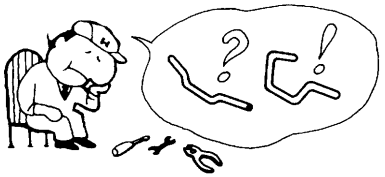

Nº	Nº da peça	Descrição	Qtd. CBR600RR 3	Qtd. CBR600RR 4	Nº de série		Tipo
1	12010-MEE-000	Cabeçote, Comp.	1	1			
2	12204-MBW-305	Guia Válvula Admissão (O.S.)	8	8			
3	12205-MBW-305	Guia Válvula Escape (O.S.)	8	8			
4	12251-MEE-003	Junta, Cabeçote	1	1			
5	12395-MBW-003	Junta, Plugue	4	4			
6	16210-MEE-620	Coletor, Corpo Acelerador	4	4		F	
	16211-MEE-000	Coletor, Corpo Acelerador	4	4		BR,CM,E,ED,G,MX,U	
	16210-MEE-700	Coletor, Corpo Acelerador	4	4	5M550041	KO	
7	16217-MEE-000	Presilha, A Coletor	2	2			
8	16218-MEE-000	Presilha, B Coletor	2	2			
9	16219-MEE-000	Presilha, C Coletor	4	4			
10	16222-MV4-300	Porca, Quadrada, 5 mm	8	8			
11	31911-MBW-E11	Vela, Ignição (IMR8C-9H) (NGK)	-	4	5M550042	KO	
	31912-MBW-E11	Vela, Ignição (IMR9C-9H) (NGK)	4	4		BR,E,ED,F,G,MX,U	
			4	-		KO	
	31921-MBW-E12	Vela, Ignição (VUH24D) (DENSO)	-	4		KO	
	31922-MBW-E12	Vela, Ignição (VUH27D) (DENSO)	4	4		BR,E,ED,F,G,MX,U	
			4	-		KO	
	31912-MEE-671	Vela, Ignição (IMR9C-9HE) (NGK)	4	-		CM	
12	36140-MEE-000	Pulsador, Comando	1	1			
13	90006-MEE-000	Parafuso, Trava, 5 X 30	4	4			
14	90007-MBW-000	Parafuso, Arruela, 9 X 90	10	10			
15	90017-MA6-000	Parafuso, Flange , 6 X 45,5	6	6			
16	90019-MA6-000	Parafuso, Flange , 6 X 39,5	14	14			

O número de Série foi utilizado desde o modelo inicial

Quando a numeração de Chassi aparece do lado esquerdo da coluna significa que a utilização da peça se aplica a partir deste número de chassi SM550042

Quando a numeração de Chassi aparece do lado direito da coluna significa que a utilização da peça se aplica até este número de chassi SM550041

Abreviaturas Utilizadas neste Catálogo de Peças

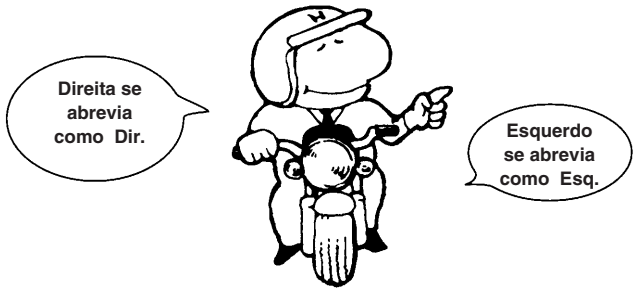

• No catálogo de peças utilizam-se as seguintes abreviaturas:

A	Ampére
ADM	Admissão
C.A	Corrente Alternada
C.C	Corrente Contínua
C.D.I.	Unidade Descarga Capacitiva
Comp.	Completo
Conj.	Conjunto
D (22D)	Dente (22 dentes)
Dir.	Direito
ESC	Escape
Esq.	Esquerdo
G	Grama
LAT	Lateral
MM	Milímetro
PRIM.	Primário
SEC	Secundário
SEX.	Sextavado
STD	Standard
TRANS.	Transmissão
V	Volt
W	Watt

PROIBIDA A REPRODUÇÃO E DISTRIBUIÇÃO
1111111 - Concessionária Genérica - Gerente3

© Moto Honda da Amazônia Ltda.
Todos os direitos reservados.

Como Localizar o Bloco de Peças e os Números de Série

Peça do bloco	Peças do motor M-1 ~	Peças da carcaça do acelerador M-18 ~	Peças do chassi C-1 ~
Números de Série Necessários	Número do motor de série	Número de série do acelerador	Número de série do chassi acelerador
Pontos de localização	①	②	③

Checagem da posição da etiqueta de cores

Peças Coloridas	
Etiqueta de cores	
④	

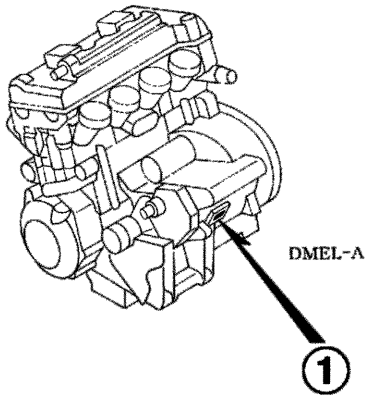

DMEL-A

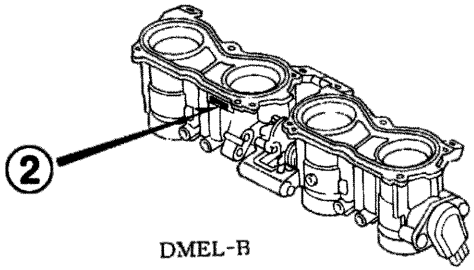

DMEL-B

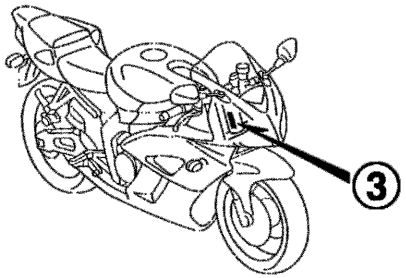

DMEL-C

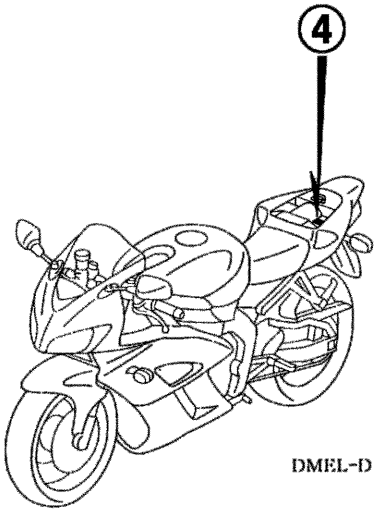

DMEL-D

© Moto Honda da Amazônia Ltda.
Todos os direitos reservados.

Modelos e Números de Série Aplicáveis

O Modelo, Tipo e os Números de série aplicáveis podem ser identificados conforme tabela abaixo:

Modelo	Código de Área	Tipo	Nº de Série Aplicável do Motor	Nº de Série Aplicável do Chassi	Nº de Identificação Aplicável da Carcaça do Acelerador
CBR1000RR4	**BR**	**Brasil**	**SC57E-2000001-2099999**	**JH2SC579*4M000001~4M099999**	GQA0A A
	E	Inglaterra	SC57E-2000001-2099999	JH2SC57A*4M000001~4M099999	
	ED	Vendas Diretas da Europa	SC57E-2000001-2099999	JH2SC57A*4M000001~4M099999	
	F	França	SC57E-2000001-2099999	JH2SC57C*4M000001~4M099999	
	G	Alemanha	SC57E-2000001-2099999	JH2SC57B*4M000001~4M099999	
	KO	Coréia	SC57E-2000001-2099999	JH2SC579*4M000001~4M099999	
	MX	México	SC57E-2000001-2099999	JH2SC579*4M000001~4M099999	
	U	Austrália	SC57E-2000001-2099999	JH2SC57U*4M000001~4M099999	
CBR1000RR5	**BR**	**Brasil**	**SC57E-2100001-2199999**	**JH2SC579*5M100001~5M199999**	GQA0A A
	E	Inglaterra	SC57E-2100001-2199999	JH2SC57A*5M100001~5M199999	
	ED	Vendas Diretas da Europa	SC57E-2100001-2199999	JH2SC57A*5M100001~5M199999	
	EK	Irlanda	SC57E-2100001-2199999	JH2SC57A*5M100001~5M199999	
	F	França	SC57E-2100001-2199999	JH2SC57C*5M100001~5M199999	
	G	Alemanha	SC57E-2100001-2199999	JH2SC57B*5M100001~5M199999	
	KO	Coréia	SC57E-2100001-2199999	JH2SC579*5M100001~5M199999	
	MX	México	SC57E-2100001-2199999	JH2SC579*5M100001~5M199999	
	U	Austrália	SC57E-2100001-2199999	JH2SC57U*5M100001~5M199999	
	2ED	Vendas Diretas da Europa	SC57E-2100001-2199999	JH2SC57A*5M100001~5M199999	
	2F	França	SC57E-2100001-2199999	JH2SC57C*5M100001~5M199999	
	2G	Alemanha	SC57E-2100001-2199999	JH2SC57B*5M100001~5M199999	
	2KO	Coréia	SC57E-2100001-2199999	JH2SC579*5M100001~5M199999	
	2U	Austrália	SC57E-2100001-2199999	JH2SC57U*5M100001~5M199999	
	3E	Inglaterra	SC57E-2100001-2199999	JH2SC57A*5M100001~5M199999	
	4EK	Irlanda	SC57E-2100001-2199999	JH2SC57A*5M100001~5M199999	

PROIBIDA A REPRODUÇÃO E DISTRIBUIÇÃO
111111 - Concessionária Genérica - Gerente3

© Moto Honda da Amazônia Ltda.
Todos os direitos reservados.

Modelos e Números de Série Aplicáveis

Modelo	Código de Área	Tipo	Nº de Série Aplicável do Motor	Nº de Série Aplicável do Chassi	Nº de Identificação Aplicável da Carcaça do Acelerador
CBR1000RR6	**BR**	**Brasil**	**SC57E-2200001~2299999**	**JH2SC579*6M200001~6M299999**	GQA1A A
	E	Inglaterra	SC57E-2200001~2299999	JH2SC57A*6M200001~6M299999	
	ED	Vendas Diretas da Europa	SC57E-2200001~2299999	JH2SC57A*6M200001~6M299999	
	EK	Irlanda	SC57E-2200001~2299999	JH2SC57A*6M200001~6M299999	
	KO	Coréia	SC57E-2200001~2299999	JH2SC57K*6M200001~6M299999	
	F	França	SC57E-2200001~2299999	JH2SC57C*6M200001~6M299999	
	MX	México	SC57E-2200001~2299999	JH2SC579*6M200001~6M299999	
	U	Austrália	SC57E-2200001~2299999	JH2SC57U*6M300001~6M299999	
CBR1000RR7	**BR**	**Brasil**	**SC57E-2300001~**	**JH2SC579*7M300001~**	GQA1A A
	E	Inglaterra	SC57E-2300001~	JH2SC57A*7M300001~	
	ED	Vendas Diretas da Europa	SC57E-2300001~	JH2SC57A*7M300001~	
	EK	Irlanda	SC57E-2300001~	JH2SC57A*7M300001~	
	F	França	SC57E-2300001~	JH2SC57C*7M300001~	
	KO	Coréia	SC57E-2300001~	JH2SC57K*7M300001~	
	MX	México	SC57E-2300001~	JH2SC579*7M300001~	
	U	Austrália	SC57E-2300001~	JH2SC57U*7M300001~	
	2ED	Vendas Diretas da Europa	SC57E-2300001~	JH2SC57A*7M300001~	
	2F	França	SC57E-2300001~	JH2SC57C*7M300001~	
	3E	Inglaterra	SC57E-2300001~	JH2SC57A*7M300001~	
	4EK	Irlanda	SC57E-2300001~	JH2SC57A*7M300001~	
	2BR	Brasil	SC57E-2300001~	JH2SC579*7M300001~	
	2KO	Coréia	SC57E-2300001~	JH2SC57K*7M300001~	
	2MX	México	SC57E-2300001~	JH2SC579*7M300001~	
	2U	Austrália	SC57E-2300001~	JH2SC57U*7M300001~	
	3F	França	SC57E-2300001~	JH2SC57C*7M300001~	
	5ED	Vendas Diretas da Europa	SC57E-2300001~	JH2SC57A*7M300001~	
	6E	Inglaterra	SC57E-2300001~	JH2SC57A*7M300001~	
	7EK	Irlanda	SC57E-2300001~	JH2SC57A*7M300001~	

*Para identificação do número do carburador, carcaça do acelerador, somente a parte sublinhada deverá ser usada para registro

GQA0A Ⓐ KC ア

PROIBIDA A REPRODUÇÃO E DISTRIBUIÇÃO
1111111 - Concessionária Genérica Gerente3

© Moto Honda da Amazônia Ltda.
Todos os direitos reservados.

Etiqueta de Cor

- Ao solicitar as peças verifique o nome do modelo, a cor principal e o código, observando a etiqueta de cor do veículo.
- Ao pedir uma peça colorida utilize a tabela de cores e as instruções do o catálogo de peças.

CBR1000RR

COR **R-157**

CÓDIGO **R157**

	Modelo		CBR600RR3			
	Cor		Preto	Vermelho Italia	Amarelo Flash Perolizado	Aplicação no
	Código		NH-1	R-157	Y-163P	
No.	Nome das Peças Coloridas	Nº Peça Basico	NH1	R157	Y163	Modelo de Aplicação Inicial

PROIBIDA A REPRODUÇÃO
1111111 - Concessionária

© Moto Honda da Amazônia Ltda.
Todos os direitos reservados.

Tabela de Cores

• Ao solicitar as peças coloridas consulte a tabela abaixo, verifique a cor principal da motocicleta e utilize o número de peça básico acionando o código de cor relativo.

CBR1000RR (CBR1000RR4).....BR,MX

Nº	Modelo / Cor / Código: Nome das Peças Coloridas	Nº Peça Básico	CBR1000RR4 Preto NH-1 NH1	Vermelho Winning R-258 R-258B	Prata Force Metálico NH-411M NH411B	Aplicação no modelo: Modelo de Aplicação Inicial	Modelo de Aplicação Final	Número de Identificação do Bloco	Nº de Ref.
1	Chassi, Comp.	50010-MEL-670	ZA	ZA	ZA			C-33	2
2	Presilha, Fixação Painel	91549-MW0-790	ZA	ZA	ZA			C-20-1	17
3	Presilha, Fixação Painel	91549-MW0-790	ZA	ZA	ZA			C-35	32
4	Presilha, Fixação Painel	91549-MW0-790	ZA	ZA	ZA			C-38	28
5	Carenagem Comp., Superior	64211-MEL-000	ZA	ZB	ZC			C-36	3
6	Carenagem, Intermediária Esquerda	64350-MEL-670	ZA	ZD	ZE			C-37	6
7	Carenagem, Inferior Esquerda	64450-MEL-670	ZF	ZG	ZH			C-38	17
8	Carenagem, Intermediária Direita	64300-MEL-671	ZA	ZD	ZE		4M000349	C-37	4
9	Carenagem, Intermediária Direita	64300-MEL-672	ZA	ZD	ZE	4M000350		C-37	4
10	Carenagem, Inferior Direita	64400-MEL-670	ZF	ZG	ZH			C-38	11
11	Rabeta	77210-MEL-010	ZE	ZF	ZG			C-19	2
12	Pára-Lama Dianteiro	61100-MEL-000	ZA	ZC	ZB			C-9	1
13	Etiqueta, Cor	87565-MEL-000	ZD	ZE	ZF			C-39	10
14	Etiqueta, Precaução	87560-MM5-900	ZA	ZA	ZA			C-39	8
15	Emblema, Esquerda Capa Tanque	64852-MEL-000	-	ZA	ZC			C-40-1	14
16	Emblema, Esquerda Capa Tanque	64856-MEL-000	ZA	-	-			C-40	8
17	Emblema, Carenagem Intermediária	64811-MEL-000	ZA	-	-			C-40	10
18	Emblema, Direita Capa Tanque	64851-MEL-000	-	ZA	ZC			C-40-1	13
19	Emblema, Direita Capa Tanque	64855-MEL-000	ZA	-	-			C-40	7
20	Emblema, Rabeta	64841-MEL-000	ZA	-	-			C-40	5
21	Emblema, Rabeta	64841-MEL-000	-	ZB	ZD			C-40-1	11
22	Emblema, Rabeta	64842-MEL-000	ZA	-	-			C-40	6

PROIBIDA A REPRODUÇÃO E DISTRIBUIÇÃO
11111 - Concessionária Genérica - Gerente3

© Moto Honda da Amazônia Ltda.
Todos os direitos reservados.

CBR1000RR(CBR1000RR4).....BR,MX

Nº	Modelo / Cor / Código: Nome das Peças Coloridas	Nº Peça Básico	CBR1000RR4 Preto NH-1 NH1	Vermelho Winning R-258 R-258B	Prata Force Metálico NH-411M NH-411B	Aplicação no modelo: Modelo de Aplicação Inicial	Modelo de Aplicação Final	Número de Identificação do Bloco	Nº de Ref.
23	Emblema, Rabeta	64842-MEL-000	-	ZB	ZD			C-40-1	12
24	Emblema, Carenagem Inferior	64819-MEL-000	ZD	-	-			C-40	3
25	Emblema, Carenagem Inferior	64819-MEL-000	-	ZE	ZB			C-40-1	10
26	Trilho, Assento	50200-MEL-010	ZA	ZA	ZA			C-33	12
27	Capa, Superior	83150-MEL-010	ZG	ZH	ZJ			C-16	5
28	Faixa A, Carenagem Intermediária Esq.	64814-MEL-670	-	ZC	ZA			C-40-1	5
29	Faixa A, Carenagem Intermediária Dir.	64813-MEL-670	-	ZC	ZA			C-40-1	3
30	Faixa C, Carenagem Intermediária Esq.	64818-MEL-670	-	ZA	ZB			C-40-1	9
31	Faixa C, Carenagem Intermediária Dir.	64817-MEL-670	-	ZA	ZB			C-40-1	8
32	Faixa Esquerda, Capa Tanque	64854-MEL-000	-	ZB	ZB			C-40-1	16
33	Faixa Direita, Capa Tanque	64853-MEL-000	-	ZB	ZB			C-40-1	15
34	Faixa, Pára-Brisa	64805-MEL-000	ZA	ZA	ZA			C-40	1
35	Faixa, Pára-Brisa	64805-MEL-000	ZA	ZA	ZA			C-40-1	1
36	Roda, Dianteira	44650-MEL-010	ZA	ZA	ZA			C-12	7
37	Roda, Traseira	42650-MEL-010	ZA	ZA	ZA			C-15	9
38	Pára-Brisa	64250-MEL-000	ZA	ZA	ZA			C-36	6

PROIBIDA A REPRODUÇÃO E DISTRIBUIÇÃO
1111111 - Concessionária Genérica - Gerente3

© Moto Honda da Amazônia Ltda.
Todos os direitos reservados.

CBR1000RR (CBR1000RR4).....E,ED,F,G,KO,U

Nº	Modelo / Cor / Código: Nome das Peças Coloridas	Nº Peça Básico	CBR1000RR4 Preto NH-1 NH1E	Vermelho Winning R-258 R-258BB	Branco Perolizado NH-341P NH-341KB	Aplicação no modelo: Modelo de Aplicação Inicial	Modelo de Aplicação Final	Número de Identificação do Bloco	Nº de Ref.
1	Chassi, Comp.	50010-MEL-000	ZA	ZA	ZA			C-33	2
2	Chassi, Comp.	50010-MEL-670	ZA	ZA	ZA			C-33	2
3	Presilha, Fixação Painel	91549-MW0-790	ZA	ZA	ZA			C-20-1	17
4	Presilha, Fixação Painel	91549-MW0-790	ZA	ZA	ZA			C-35	32
5	Presilha, Fixação Painel	91549-MW0-790	ZA	ZA	ZA			C-38	28
6	Carenagem Comp., Superior	64211-MEL-000	ZA	ZB	ZB			C-36	3
7	Carenagem, Intermediária Esquerda	64350-MEL-000	ZG	ZH	ZJ			C-37	5
8	Carenagem, Intermediária Esquerda	64350-MEL-010	ZG	ZH	ZJ		4M011418	C-37	5
9	Carenagem, Intermediária Esquerda	64350-MEL-020	ZG	ZH	ZJ	4M011419		C-37	5
10	Carenagem, Inferior Esquerda	64450-MEL-010	ZF	ZG	ZC			C-38	16
11	Carenagem, Intermediária Direita	64300-MEL-000	ZG	ZH	ZJ		4M000210	C-37	3
12	Carenagem, Intermediária Direita	64300-MEL-000	ZG	ZH	ZJ		4M000377	C-37	3
13	Carenagem, Intermediária Direita	64300-MEL-000	ZG	ZH	ZJ		4M002851	C-37	3
14	Carenagem, Intermediária Direita	64300-MEL-010	ZG	ZH	ZJ		4M006438	C-37	3
15	Carenagem, Intermediária Direita	64300-MEL-020	ZG	ZH	ZJ			C-37	3
16	Carenagem, Intermediária Direita	64300-MEL-020	ZG	ZH	ZJ	4M000211		C-37	3
17	Carenagem, Intermediária Direita	64300-MEL-020	ZG	ZH	ZJ	4M000378		C-37	3
18	Carenagem, Intermediária Direita	64300-MEL-020	ZG	ZH	ZJ	4M002852		C-37	3
19	Carenagem, Intermediária Direita	64300-MEL-020	ZG	ZH	ZJ	4M006439	4M011418	C-37	3
20	Carenagem, Intermediária Direita	64300-MEL-030	ZG	ZH	ZJ	4M011419		C-37	3
21	Carenagem, Inferior Direita	64400-MEL-010	ZF	ZG	ZC			C-38	10
22	Rabeta	77210-MEL-010	ZE	ZF	ZH			C-19	2
23	Pára-Lama Dianteiro	61100-MEL-000	ZA	ZC	ZC			C-9	1
24	Etiqueta, Cor	87565-MEL-000	ZA	ZB	ZC			C-39	10
25	Emblema	64820-MEL-000	ZA	ZB	-			C-40	4

PROIBIDA A REPRODUÇÃO E DISTRIBUIÇÃO
111111 Concessionária Genérica - Gerente3

© Moto Honda da Amazônia Ltda.
Todos os direitos reservados.

CBR1000RR (CBR1000RR4).....E,ED,F,G,KO,U

Nº	Modelo / Cor / Código: Nome das Peças Coloridas	Nº Peça Básico	CBR1000RR4 Preto NH-1 NH1E	Vermelho Winning R-258 R-258BB	Branco Perolizado NH-341P NH-341KB	Aplicação no modelo: Modelo de Aplicação Inicial	Modelo de Aplicação Final	Número de Identificação do Bloco	Nº de Ref.
26	Emblema Esquerdo, Capa Tampa	64852-MEL-000	-	-	ZB			C-40-1	14
27	Emblema Esquerdo, Capa Tampa	64856-MEL-000	ZA	ZB	-			C-40	8
28	Emblema, Carenagem Intermediária	64811-MEL-000	ZA	ZB	-			C-40	10
29	Emblema Direito, Capa Tampa	64851-MEL-000	-	-	ZB			C-40-1	13
30	Emblema Direito, Capa Tampa	64855-MEL-000	ZA	ZB	-			C-40	7
31	Emblema, Rabeta	64841-MEL-000	ZA	ZB	-			C-40	5
32	Emblema, Rabeta	64841-MEL-000	-	-	ZC			C-40-1	11
33	Emblema, Rabeta	64842-MEL-000	ZA	ZB	-			C-40	6
34	Emblema, Rabeta	64842-MEL-000	-	-	ZC			C-40-1	12
35	Emblema, Carenagem Inferior	64819-MEL-000	ZA	ZB	-			C-40	3
36	Emblema, Carenagem Inferior	64819-MEL-000	-	-	ZC			C-40-1	10
37	Trilho, Assento	50200-MEL-010	ZA	ZA	ZA			C-33	12
38	Capa, Superior Tanque	83150-MEL-010	ZG	ZK	ZL			C-16	5
39	Faixa A, Carenagem Intermediária Esq.	64814-MEL-000	-	-	ZA			C-40-1	4
40	Faixa A, Carenagem Intermediária Dir.	64813-MEL-000	-	-	ZA			C-40-1	2
41	Faixa B, Carenagem Intermediária Esq.	64816-MEL-000	-	-	ZA			C-40-1	7
42	Faixa B, Carenagem Intermediária Dir.	64815-MEL-000	-	-	ZA			C-40-1	6
43	Faixa C, Carenagem Intermediária Dir.	64817-MEL-000	-	-	ZA			C-40-1	8
44	Faixa C, Carenagem Intermediária Esq.	64818-MEL-000	-	-	ZA			C-40-1	9
45	Faixa Esquerda, Capa Tanque	64854-MEL-000	-	-	ZA			C-40-1	16
46	Faixa Direita, Capa Tanque	64853-MEL-000	-	-	ZA			C-40-1	15
47	Faixa, Pára-Brisa	64805-MEL-000	ZA	ZA	ZA			C-40	1
48	Faixa, Pára-Brisa	64805-MEL-000	ZA	ZA	ZA			C-40-1	1
49	Roda Dianteira	44650-MEL-010	ZA	ZA	ZA			C-12	7
50	Roda Traseira	42650-MEL-010	ZA	ZA	ZA			C-15	9
51	Pára-Brisa, Jogo	64250-MEL-000	ZA	ZA	ZA			C-36	6

PROIBIDA A REPRODUÇÃO E DISTRIBUIÇÃO
Concessionária Genérica - Gerente3
141211

© Moto Honda da Amazônia Ltda.
Todos os direitos reservados.

CBR1000RR(CBR1000RR5).....BR,MX,U

Nº	Modelo / Cor / Código: Nome das Peças Coloridas	Nº Peça Básico	CBR1000RR5						
			Preto NH-1	Vermelho Winning R-258	Titânio Metálico YR-183M	Aplicação no modelo		Número de Identificação do Bloco	Nº de Ref.
			NH1E	R-258	YR183	Modelo de Aplicação Inicial	Modelo de Aplicação Final		
1	Chassi, Comp.	50010-MEL-000	ZA	ZA	ZA		5M100639	C-33	2
2	Chassi, Comp.	50010-MEL-010	ZA	ZA	ZA	5M100640		C-33	2
3	Chassi, Comp.	50010-MEL-670	ZA	ZA	ZA		5M100137	C-33	2
4	Chassi, Comp.	50010-MEL-671	ZA	ZA	ZA	5M100138		C-33	2
5	Presilha, Fixação Painel	91549-MW0-790	ZA	ZA	ZA			C-20-1	17
6	Presilha, Fixação Painel	91549-MW0-790	ZA	ZA	ZA			C-35	32
7	Presilha, Fixação Painel	91549-MW0-790	ZA	ZA	ZA			C-38	28
8	Carenagem, Superior	64211-MEL-D00	ZA	ZB	ZC			C-36	3
9	Carenagem, Intermediária Esq.	64350-MEL-A00	ZA	ZD	ZE			C-37	6
10	Carenagem, Inferior Esq.	64450-MEL-A00	ZA	ZB	ZC			C-38	17
11	Carenagem, Inferior Esq.	64450-MEL-U00	ZA	ZB	ZC			C-38	16
12	Carenagem, Intermediária Dir.	64300-MEL-A01	ZA	ZD	ZE			C-37	4
13	Carenagem, Intermediária Dir.	64300-MEL-U00	ZA	ZD	ZE		5M100189	C-37	3
14	Carenagem, Intermediária Dir.	64300-MEL-U01	ZA	ZD	ZE	5M100190		C-37	3
15	Carenagem, Inferior Direita	64400-MEL-A00	ZA	ZB	ZC			C-38	11
16	Carenagem, Inferior Direita	64400-MEL-U00	ZA	ZB	ZC			C-38	10
17	Carenagem, Rabeta	77210-MEL-D00	ZA	ZB	ZC			C-19	2
18	Pára-Lama Dianteiro	61100-MEL-000	ZA	ZC	ZD			C-9	1
19	Etiqueta, Cor	87565-MEL-D00	ZA	ZB	ZC			C-39	10
20	Etiqueta Precaução	87560-MM5-900	ZA	ZA	ZA			C-39	8
21	Emblema Esquerdo, Capa Superior	64852-MEL-A00	ZA	-	ZB			C-40-3	11
22	Emblema Esquerdo, Capa Superior	64852-MEL-000	-	ZA	-			C-40-3	11
23	Emblema Direito, Capa Superior	64851-MEL-A00	ZA	-	ZB			C-40-3	10
24	Emblema Direito, Capa Superior	64851-MEL-000	-	ZA	-			C-40-3	10
25	Emblema, Rabeta	64841-MEL-D00	ZA	ZB	ZC			C-40-3	8

PROIBIDA A REPRODUÇÃO E DISTRIBUIÇÃO
111111 Concessionária Genérica - Gerente2

© Moto Honda da Amazônia Ltda.
Todos os direitos reservados.

CBR1000RR(CBR1000RR5).....BR,MX,U

Nº	Modelo / Cor / Código: Nome das Peças Coloridas	Nº Peça Básico	CBR1000RR5 Preto NH-1 NH1E	Vermelho Winning R-258 R-258	Titânio Metálico YR-183M YR183	Aplicação no modelo: Modelo de Aplicação Inicial	Modelo de Aplicação Final	Número de Identificação do Bloco	Nº de Ref.
26	Emblema, Rabeta	64842-MEL-D00	ZA	ZB	ZC			C-40-3	9
27	Emblema, Carenagem Inferior	64819-MEL-D00	ZA	ZB	ZC			C-40-3	6
28	Emblema, Carenagem Inferior	64825-MEL-D00	ZA	ZB	ZC			C-40-3	7
29	Trilha, Assento	50200-MEL-010	ZA	ZA	ZA			C-33	12
30	Capa, Superior	83150-MEL-A00	ZA	ZB	ZC			C-16	6
31	Capa, Superior	83150-MEL-U00	ZA	ZB	ZC			C-16	5
32	Faixa A, Carenagem Intermediária Esq.	64814-MEL-A00	ZA	ZB	ZC			C-40-3	3
33	Faixa A, Carenagem Intermediária Dir.	64813-MEL-A00	ZA	ZB	ZC			C-40-3	2
34	Faixa C, Carenagem Intermediária Esq.	64818-MEL-A00	ZA	-	ZB			C-40-3	5
35	Faixa C, Carenagem Intermediária Esq.	64818-MEL-670	-	ZA	-			C-40-3	5
36	Faixa C, Carenagem Intermediária Dir.	64817-MEL-A00	ZA	-	ZB			C-40-3	4
37	Faixa C, Carenagem Intermediária Dir.	64817-MEL-670	-	ZA	-			C-40-3	4
38	Faixa Esquerda, Capa Tanque	64854-MEL-A00	ZA	-	-			C-40-3	13
39	Faixa Esquerda, Capa Tanque	64854-MEL-000	-	ZB	ZB			C-40-3	13
40	Faixa Direita, Capa Tanque	64853-MEL-A00	ZA	-	-			C-40-3	12
41	Faixa Direita, Capa Tanque	64853-MEL-000	-	ZB	ZB			C-40-3	12
42	Faixa, Pára-Brisa	64805-MEL-000	ZA	ZA	ZA			C-40-3	1
43	Roda Dianteira	44650-MEL-010	ZA	ZA	ZA			C-12	7
44	Roda Traseira	42650-MEL-010	ZA	ZA	ZA			C-15	9
45	Pára-Brisa, Jogo	64250-MEL-000	ZA	ZA	ZA			C-36	6

PROIBIDA A REPRODUÇÃO E DISTRIBUIÇÃO
1111111 - Concessionária Genérica - Gerente3

© Moto Honda da Amazônia Ltda.
Todos os direitos reservados.

CBR1000RR (CBR1000RR5).....E,ED,EK,F,G,KO

Nº	Modelo / Cor / Código: Nome das Peças Coloridas	Nº Peça Básico	CBR1000RR5 Preto NH-1 NH1	Vermelho Winning R-258 R-258H	Azul Candy Taiti PB-215C PB-215H	Aplicação no modelo: Modelo de Aplicação Inicial	Modelo de Aplicação Final	Número de Identificação do Bloco	Nº de Ref.
1	Chassi, Comp.	50010-MEL-000	ZA	ZA	ZA		5M100791	C-33	2
2	Chassi, Comp.	50010-MEL-000	ZA	ZA	ZA		5M102525	C-33	2
3	Chassi, Comp.	50010-MEL-000	ZA	ZA	ZA		5M107940	C-33	2
4	Chassi, Comp.	50010-MEL-010	ZA	ZA	ZA	5M100792		C-33	2
5	Chassi, Comp.	50010-MEL-010	ZA	ZA	ZA	5M102526		C-33	2
6	Chassi, Comp.	50010-MEL-010	ZA	ZA	ZA	5M107941		C-33	2
7	Chassi, Comp.	50010-MEL-670	ZA	ZA	-		5M100137	C-33	2
8	Chassi, Comp.	50010-MEL-671	ZA	ZA	-	5M100138		C-33	2
9	Presilha, Fixação Painel	91549-MW0-790	ZA	ZA	ZA			C-20-1	17
10	Presilha, Fixação Painel	91549-MW0-790	ZA	ZA	ZA			C-35	32
11	Presilha, Fixação Painel	91549-MW0-790	ZA	ZA	ZA			C-38	28
12	Carenagem Comp., Superior	64211-MEL-D00	ZA	ZB	ZD			C-36	3
13	Carenagem, Intermediária Esquerda	64350-MEL-D00	ZA	ZB	ZD			C-37	5
14	Carenagem, Inferior Esquerda	64450-MEL-D00	ZA	ZB	ZC			C-38	16
15	Carenagem, Intermediária Direita	64300-MEL-D00	ZA	ZB	ZD			C-37	3
16	Carenagem, Inferior Direita	64400-MEL-D00	ZA	ZB	ZC			C-38	10
17	Carenagem, Rabeta	77210-MEL-D00	ZA	ZB	ZD			C-19	2
18	Pára-Lama Dianteiro	61100-MEL-000	ZA	ZC	ZE			C-9	1
19	Etiqueta, Cor	87565-MEL-D00	ZD	ZE	ZF			C-39	10
20	Emblema Esquerdo, Tampa Superior	64852-MEL-D00	-	ZA	ZB			C-40-2	20
21	Emblema Esquerdo, Tampa Superior	64856-MEL-D00	ZA	-	-			C-40	8
22	Emblema, Carenagem Intermediária	64811-MEL-D00	ZA	-	-			C-40	2
23	Emblema Direito, Tampa Superior	64851-MEL-D00	-	ZA	ZB			C-40-2	19
24	Emblema Direito, Tampa Superior	64855-MEL-D00	ZA	-	-			C-40	7
25	Emblema, Rabeta	64841-MEL-D00	ZA	-	-			C-40	5

PROIBIDA A REPRODUÇÃO E DISTRIBUIÇÃO
111111 Concessionária Genérica - Gerentes

© Moto Honda da Amazônia Ltda.
Todos os direitos reservados.

CBR1000RR (CBR1000RR5).....E,ED,EK,F,G,KO

Nº	Modelo / Cor / Código: Nome das Peças Coloridas	Nº Peça Básico	CBR1000RR5 Preto NH-1 NH1	Vermelho Winning R-258 R-258H	Azul Candy Taiti PB-215C PB-215H	Aplicação no modelo: Modelo de Aplicação Inicial	Modelo de Aplicação Final	Número de Identificação do Bloco	Nº de Ref.
26	Emblema, Rabeta	64841-MEL-D00	-	ZB	ZD			C-40-2	17
27	Emblema, Rabeta	64842-MEL-D00	ZA	-	-			C-40	6
28	Emblema, Rabeta	64842-MEL-D00	-	ZB	ZD			C-40-2	18
29	Emblema, Carenagem Inferior	64819-MEL-D00	ZE	-	-			C-40	3
30	Emblema, Carenagem Inferior	64819-MEL-D00	-	ZD	ZD			C-40-2	8
31	Emblema, Carenagem Inferior	64825-MEL-D00	ZF	-	-			C-40	9
32	Emblema, Carenagem Inferior	64825-MEL-D00	-	ZD	ZD			C-40-2	14
33	Trilho, Assento	50200-MEL-010	ZA	ZA	ZA			C-33	12
34	Capa, Superior Tanque	83150-MEL-D00	ZD	ZB	ZC			C-16	5
35	Faixa A Esquerda, Carenagem Intermediária	64814-MEL-D00	-	ZA	ZB			C-40-2	3
36	Faixa A Esquerda, Tampa Superior	64854-MEL-D00	-	ZA	ZB			C-40-2	22
37	Faixa A Direita, Carenagem Intermediária	64813-MEL-D00	-	ZA	ZB			C-40-2	2
38	Faixa A Direita, Tampa Superior	64853-MEL-D00	-	ZA	ZB			C-40-2	21
39	Faixa B Esquerda, Carenagem Intermediária	64816-MEL-D00	-	ZA	ZB			C-40-2	5
40	Faixa B Esquerda, Tampa Superior	64858-MEL-D00	-	ZA	ZB			C-40-2	24
41	Faixa B Direita, Carenagem Intermediária	64815-MEL-D00	-	ZA	ZB			C-40-2	4
42	Faixa B Direita, Tampa Superior	64857-MEL-D00	-	ZA	ZB			C-40-2	23
43	Faixa C Esquerda, Carenagem Intermediária	64818-MEL-D00	-	ZA	ZB			C-40-2	7
44	Faixa C Direita, Carenagem Intermediária	64817-MEL-D00	-	ZA	ZB			C-40-2	6
45	Faixa D Esquerda, Carenagem Intermediária	64822-MEL-D00	-	ZA	ZB			C-40-2	11
46	Faixa D Direita, Carenagem Intermediária	64821-MEL-D00	-	ZA	ZB			C-40-2	10
47	Faixa E Esquerda, Carenagem Intermediária	64824-MEL-D00	-	ZA	ZB			C-40-2	13
48	Faixa E Direita, Carenagem Intermediária	64823-MEL-D00	-	ZA	ZB			C-40-2	12
49	Faixa, Carenagem Inferior Esquerda	64827-MEL-D00	-	ZA	ZB			C-40-2	16
50	Faixa, Carenagem Inferior Direita	64826-MEL-D00	-	ZA	ZB			C-40-2	15

PROIBIDA A REPRODUÇÃO E DISTRIBUIÇÃO
111111 - Concessionária Genérica - Gerente3

© Moto Honda da Amazônia Ltda.
Todos os direitos reservados.

CBR1000RR (CBR1000RR5).....E,ED,EK,F,G,KO

Nº	Modelo / Cor / Código		CBR1000RR5						
	Cor		Preto	Vermelho Winning	Azul Candy Taiti	Aplicação no modelo		Número de Identificação do Bloco	Nº de Ref.
	Código		NH-1	R-258	PB-215C				
Nº	Nome das Peças Coloridas	Nº Peça Básico	NH1	R-258H	PB-215H	Modelo de Aplicação Inicial	Modelo de Aplicação Final		
51	Faixa, Pára-Brisa	64805-MEL-000	ZA	ZA	ZA			C-40	1
52	Faixa, Pára-Brisa	64805-MEL-000	ZA	ZA	ZA			C-40-2	1
53	Roda Dianteira	44650-MEL-010	ZA	ZA	ZA			C-12	7
54	Roda Traseira	42650-MEL-010	ZA	ZA	ZA			C-15	9
55	Pára-Brisa	64250-MEL-000	ZA	ZA	ZA			C-36	6

PROIBIDA A REPRODUÇÃO E DISTRIBUIÇÃO
1111111 - Concessionária Genérica - Gerente3

© Moto Honda da Amazônia Ltda.
Todos os direitos reservados.

CBR1000RR(CBR1000RR5).....2ED,2F,2G,2KO,2U,3E,4EK

Nº	Modelo		CBR1000RR5				
	Cor		Azul Siren Perolizado-A	Aplicação no modelo		Número de Identificação do Bloco	Nº de Ref.
	Código		PB-123P-A				
	Nome das Peças Coloridas	Nº Peça Básico	PB123	Modelo de Aplicação Inicial	Modelo de Aplicação Final		
1	Chassi, Comp.	50010-MEL-000	ZA		5M100639	C-33	2
2	Chassi, Comp.	50010-MEL-000	ZA		5M100791	C-33	2
3	Chassi, Comp.	50010-MEL-000	ZA		5M102525	C-33	2
4	Chassi, Comp.	50010-MEL-000	ZA		5M107940	C-33	2
5	Chassi, Comp.	50010-MEL-010	ZA	5M100640		C-33	2
6	Chassi, Comp.	50010-MEL-010	ZA	5M100792		C-33	2
7	Chassi, Comp.	50010-MEL-010	ZA	5M102526		C-33	2
8	Chassi, Comp.	50010-MEL-010	ZA	5M107941		C-33	2
9	Chassi, Comp.	50010-MEL-670	ZA		5M100137	C-33	2
10	Chassi, Comp.	50010-MEL-671	ZA	5M100138		C-33	2
11	Presilha, Fixação Painel	91549-MW0-790	ZA			C-20-1	17
12	Presilha, Fixação Painel	91549-MW0-790	ZA			C-35	32
13	Presilha, Fixação Painel	91549-MW0-790	ZA			C-38	28
14	Carenagem, Intermediária Esquerda	64350-MEL-D10	ZB			C-37	5
15	Carenagem, Inferior Esquerda	64450-MEL-D11	ZA			C-38	16
16	Carenagem, Intermediária Direita	64300-MEL-D10	ZB		5M100255	C-37	3
17	Carenagem, Intermediária Direita	64300-MEL-D10	ZB		5M100601	C-37	3
18	Carenagem, Intermediária Direita	64300-MEL-D10	ZB		5M102657	C-37	3
19	Carenagem, Intermediária Direita	64300-MEL-D11	ZB			C-37	3
20	Carenagem, Intermediária Direita	64300-MEL-D11	ZB	5M100236		C-37	3
21	Carenagem, Intermediária Direita	64300-MEL-D11	ZB	5M100256		C-37	3
22	Carenagem, Intermediária Direita	64300-MEL-D11	ZB	5M100602		C-37	3
23	Carenagem, Intermediária Direita	64300-MEL-D11	ZB	5M102658		C-37	3
24	Carenagem, Intermediária Direita	64300-MEL-U10	ZA		5M100235	C-37	3
25	Carenagem, Inferior Direita	64400-MEL-D11	ZA			C-38	10

PROIBIDA A REPRODUÇÃO E DISTRIBUIÇÃO
1417211 - Concessionária Genérica - Gerente3

© Moto Honda da Amazônia Ltda.
Todos os direitos reservados.

CBR1000RR(CBR1000RR5).....2ED,2F,2G,2KO,2U,3E,4EK

Nº	Modelo / Cor / Código / Nome das Peças Coloridas	Nº Peça Básico	CBR1000RR5 Azul Siren Perolizado-A PB-123P-A PB123	Aplicação no modelo: Modelo de Aplicação Inicial	Aplicação no modelo: Modelo de Aplicação Final	Número de Identificação do Bloco	Nº de Ref.
26	Carenagem, Rabeta	77210-MEL-D10	ZA			C-19	2
27	Carenagem Superior	64100-MEL-D10	ZA			C-36	17
28	Pára-Lama Dianteiro	61110-MEL-D10	ZA			C-9	5
29	Etiqueta, Cor	87565-MEL-D10	ZA			C-39	10
30	Emblema, Pára-Lama Dianteiro	61111-MEL-D10	ZA			C-40-4	1
31	Emblema, Carenagem Intermediária Esq.	64822-MEL-D10	ZA			C-40-4	8
32	Emblema, Tampa Superior Esq.	64852-MEL-D10	ZA			C-40-4	18
33	Emblema, Carenagem Inferior Esq.	64825-MEL-D10	ZA			C-40-4	11
34	Emblema, Carenagem Intermediária	64811-MEL-D10	ZA			C-40-4	3
35	Emblema, Carenagem Intermediária Dir.	64812-MEL-D10	ZA			C-40-4	4
36	Emblema, Tampa Superior Dir.	64851-MEL-D10	ZA			C-40-4	17
37	Emblema, Rabeta	64841-MEL-D10	ZA			C-40-4	12
38	Emblema, Rabeta	64842-MEL-D10	ZA			C-40-4	13
39	Emblema, Rabeta	64843-MEL-D10	ZA			C-40-4	14
40	Emblema, Capa Superior	64859-MEL-D10	ZA			C-40-4	21
41	Emblema, Carenagem Inferior	64819-MEL-D10	ZA			C-40-4	7
42	Trilha, Assento	50200-MEL-010	ZA			C-33	12
43	Capa, Superior	83150-MEL-D11	ZA			C-16	5
44	Faixa A, Carenagem Inferior Esq.	64823-MEL-D10	ZA			C-40-4	9
45	Faixa A, Carenagem Inferior Dir.	64813-MEL-D10	ZA			C-40-4	5
46	Faixa B, Carenagem Inferior Esq.	64824-MEL-D10	ZA			C-40-4	10
47	Faixa B, Carenagem Inferior Dir.	64814-MEL-D10	ZA			C-40-4	6
48	Faixa, Rabeta Esquerda	64845-MEL-D10	ZA			C-40-4	16
49	Faixa, Tampa Superior Esquerda	64858-MEL-D10	ZA			C-40-4	20
50	Faixa, Rabeta Direita	64844-MEL-D10	ZA			C-40-4	15

PROIBIDA A REPRODUÇÃO E DISTRIBUIÇÃO
111.111.111 - Concessionária Genérica - Gerente3

© Moto Honda da Amazônia Ltda.
Todos os direitos reservados.

CBR1000RR(CBR1000RR5).....2ED,2F,2G,2KO,2U,3E,4EK

Nº	Modelo / Cor / Código / Nome das Peças Coloridas	Nº Peça Básico	CBR1000RR5 Azul Siren Perolizado-A PB-123P-A PB123	Aplicação no modelo: Modelo de Aplicação Inicial	Aplicação no modelo: Modelo de Aplicação Final	Número de Identificação do Bloco	Nº de Ref.
51	Faixa, Tampa Superior Direita	64857-MEL-D10	ZA			C-40-4	19
52	Faixa, Pára-Brisa	64805-MEL-D10	ZA			C-40-4	2
53	Roda Dianteira	44650-MEL-D10	ZA			C-12	7
54	Roda Traseira	42650-MEL-D10	ZA			C-15	9
55	Pára-Brisa	64250-MEL-D10	ZA			C-36	6

PROIBIDA A REPRODUÇÃO E DISTRIBUIÇÃO
1111111 - Concessionária Genérica - Gerente3

© Moto Honda da Amazônia Ltda.
Todos os direitos reservados.

CBR1000RR (CBR1000RR6).....BR,E,ED,EK,F,KO

Nº	Modelo / Cor / Código: Nome das Peças Coloridas	Nº Peça Básico	CBR1000RR6 Preto NH-B01 NHB01BA	Vermelho Winning R-258 R-258BA	Prata Metálico Iron Nail-U NH-167M-U NH167EA	Aplicação no modelo: Modelo de Aplicação Inicial	Modelo de Aplicação Final	Número de Identificação do Bloco	Nº de Ref.
1	Chassi, Comp.	50010-MEL-B20	ZA	ZA	ZA			C-33	2
2	Chassi, Comp.	50010-MEL-D20	ZA	ZA	ZA			C-33	2
3	Presilha, Fixação Painel	91549-MW0-790	ZA	ZA	ZA			C-20-4	22
4	Carenagem, Intermediária Esquerda	64350-MEL-D20	ZA	ZB	ZC			C-37-1	3
5	Carenagem, Inferior Esquerda	64450-MEL-D20	ZA	ZB	ZB			C-38-1	5
6	Carenagem, Intermediária Direita	64300-MEL-D20	ZA	ZB	ZC			C-37-1	2
7	Carenagem, Inferior Direita	64400-MEL-D20	ZA	ZB	ZB			C-38-1	4
8	Carenagem, Rabeta	77210-MEL-D20	ZA	ZB	ZC			C-19-1	2
9	Carenagem Comp., Superior	64100-MEL-D20	ZC	-	-			C-36-1	1
10	Carenagem Comp., Superior	64100-MEL-D20	-	ZD	ZE			C-36-1	3
11	Pára-Lama Dianteiro	61100-MEL-D20	ZA	ZC	ZB			C-9	1
12	Etiqueta, Cor	87565-MEL-D20	ZA	ZB	ZC			C-39	10
13	Emblema	64820-MEL-D20	ZA	-	-			C-40-5	5
14	Emblema Esquerdo, Tampa Superior	64856-MEL-D20	ZA	-	-			C-40-5	10
15	Emblema, Carenagem Intermediária	64811-MEL-D20	ZA	-	-			C-40-5	2
16	Emblema Direito, Tampa Superior	64855-MEL-D20	ZA	-	-			C-40-5	9
17	Emblema, Rabeta	64841-MEL-D20	ZA	-	-			C-40-5	7
18	Emblema, Rabeta	64841-MEL-D20	-	ZB	ZC			C-40-6	9
19	Emblema, Rabeta	64842-MEL-D20	ZA	-	-			C-40-5	8
20	Emblema, Rabeta	64842-MEL-D20	-	ZB	ZC			C-40-6	10
21	Emblema, Carenagem Inferior	64819-MEL-D20	ZA	-	-			C-40-5	3
22	Emblema, Carenagem Inferior	64819-MEL-D20	-	ZB	ZB			C-40-6	7
23	Emblema, Carenagem Inferior	64825-MEL-D20	ZA	-	-			C-40-5	6
24	Emblema, Carenagem Inferior	64825-MEL-D20	-	ZB	ZB			C-40-6	8
25	Trilho Assento	50200-MEL-D20	ZA	ZA	ZA			C-33	12

PROIBIDA A REPRODUÇÃO E DISTRIBUIÇÃO
111.111 - Concessionária Genérica - Gerente3

© Moto Honda da Amazônia Ltda.
Todos os direitos reservados.

CBR1000RR (CBR1000RR6).....BR,E,ED,EK,F,KO

Nº	Modelo / Cor / Código / Nome das Peças Coloridas	Nº Peça Básico	CBR1000RR6 Preto NH-B01 NHB01BA	Vermelho Winning R-258 R-258BA	Prata Metálico Iron Nail-U NH-167M-U NH167EA	Aplicação no modelo: Modelo de Aplicação Inicial	Aplicação no modelo: Modelo de Aplicação Final	Número de Identificação do Bloco	Nº de Ref.
26	Capa, Superior Tanque	83150-MEL-D20	ZA	ZD	ZE			C-16	5
27	Faixa A Esquerda, Carenagem Intermediária	64814-MEL-D20	-	ZA	ZB			C-40-6	4
28	Faixa A Esquerda, Tampa Superior	64852-MEL-D20	-	ZA	ZB			C-40-6	12
29	Faixa A Direita, Carenagem Intermediária	64813-MEL-D20	-	ZA	ZB			C-40-6	3
30	Faixa A Direita, Tampa Superior	64851-MEL-D20	-	ZA	ZB			C-40-6	11
31	Faixa B Esquerda, Carenagem Intermediária	64816-MEL-D20	-	ZA	-			C-40-6	6
32	Faixa B Esquerda, Carenagem Intermediária	64818-MEL-D20	-	-	ZA			C-40-6	6
33	Faixa B Esquerda, Tampa Superior	64854-MEL-D20	-	ZA	ZB			C-40-6	14
34	Faixa B Direita, Carenagem Intermediária	64815-MEL-D20	-	ZA	-			C-40-6	5
35	Faixa B Direita, Carenagem Intermediária	64817-MEL-D20	-	-	ZA			C-40-6	5
36	Faixa B Direita, Tampa Superior	64853-MEL-D20	-	ZA	ZB			C-40-6	13
37	Faixa, Carenagem Superior	64101-MEL-D20	-	ZA	ZB			C-40-6	1
38	Faixa, Pára-Brisa	64805-MEL-000	ZA	ZA	ZA			C-40-5	1
39	Faixa, Pára-Brisa	64805-MEL-000	ZA	ZA	ZA			C-40-6	2
40	Roda Dianteira	44650-MEL-D20	ZC	ZC	ZC			C-12	7
41	Roda Traseira	42650-MEL-D20	ZC	ZC	ZC			C-15	9
42	Pára-Brisa	64250-MEL-000	ZA	ZA	ZA			C-36-1	7

PROIBIDA A REPRODUÇÃO E DISTRIBUIÇÃO
1111111 - Concessionária Genérica - Gerente3

© Moto Honda da Amazônia Ltda.
Todos os direitos reservados.

CBR1000RR (CBR1000RR6).....MX,U

Nº	Modelo / Cor / Código: Nome das Peças Coloridas	Nº Peça Básico	CBR1000RR6							
	Cor		Preto	Vermelho Winning	Prata Metálico Iron Nail-U	Azul Candy Fênix	Aplicação no modelo		Número de Identificação do Bloco	Nº de Ref.
	Código		NH-B01	R-258	NH-167M-U	PB-284C				
			NHB01BB	R-258BB	NH167EB	PB284Y	Modelo de Aplicação Inicial	Modelo de Aplicação Final		
1	Chassi, Comp.	50010-MEL-B20	ZA	ZA	ZA	ZA			C-33	2
2	Chassi, Comp.	50010-MEL-D20	ZA	ZA	ZA	ZA			C-33	2
3	Presilha, Fixação Painel	91549-MW0-790	ZA	ZA	ZA	ZA			C-20-4	22
4	Carenagem, Intermediária Esquerda	64350-MEL-A20	ZA	ZB	ZC	ZD			C-37-1	3
5	Carenagem, Intermediária Esquerda	64350-MEL-U20	ZA	ZB	ZC	ZD			C-37-1	3
6	Carenagem, Inferior Esquerda	64450-MEL-D20	ZB	ZA	ZA	ZA			C-38-1	5
7	Carenagem, Intermediária Direita	64300-MEL-A20	ZA	ZB	ZC	ZD			C-37-1	2
8	Carenagem, Inferior Direita	64400-MEL-D20	ZB	ZA	ZA	ZA			C-38-1	4
9	Carenagem, Rabeta	77210-MEL-D20	ZA	ZB	ZC	ZD			C-19-1	2
10	Carenagem Comp., Superior	64100-MEL-A20	ZA	-	-	-			C-36-1	1
11	Carenagem Comp., Superior	64100-MEL-A20	-	ZB	ZC	ZF			C-36-1	2
12	Pára-Lama Dianteiro	61100-MEL-D20	ZA	ZC	ZB	ZD			C-9	1
13	Etiqueta, Cor	87565-MEL-D20	ZD	ZE	ZF	ZG			C-39	10
14	Emblema	64820-MEL-A20	ZA	-	-				C-40-5	4
15	Etiqueta Precaução	87560-MM5-900	ZA	ZA	ZA	ZA			C-39	8
16	Emblema Esquerdo, Tampa Superior	64856-MEL-D20	ZA	-	-	-			C-40-5	10
17	Emblema, Carenagem Intermediária	64811-MEL-D20	ZA	-	-	-			C-40-5	2
18	Emblema Direito, Tampa Superior	64855-MEL-D20	ZA	-	-	-			C-40-5	9
19	Emblema, Rabeta	64841-MEL-D20	ZA	-	-	-			C-40-5	7
20	Emblema, Rabeta	64841-MEL-D20	-	ZB	ZC	ZD			C-40-7	11
21	Emblema, Rabeta	64842-MEL-D20	ZA	-	-	-			C-40-5	8
22	Emblema, Rabeta	64842-MEL-D20	-	ZB	ZC	ZD			C-40-7	12
23	Emblema, Carenagem Inferior	64819-MEL-D20	-	ZA	ZA	ZA			C-40-7	9
24	Emblema, Carenagem Inferior	64819-MEL-D20	ZB	-	-	-			C-40-5	3
25	Emblema, Carenagem Inferior	64825-MEL-D20	-	ZA	ZA	ZA			C-40-7	10

PROIBIDA A REPRODUÇÃO E DISTRIBUIÇÃO
111111 - Concessionária genérica - Gerente3

© Moto Honda da Amazônia Ltda.
Todos os direitos reservados.

CBR1000RR (CBR1000RR6).....MX,U

Nº	Modelo / Cor / Código / Nome das Peças Coloridas	Nº Peça Básico	CBR1000RR6 Preto NH-B01 NHB01BB	Vermelho Winning R-258 R-258BB	Prata Metálico Iron Nail-U NH-167M-U NH167EB	Azul Candy Fênix PB-284C PB284Y	Aplicação no modelo: Modelo de Aplicação Inicial	Aplicação no modelo: Modelo de Aplicação Final	Número de Identificação do Bloco	Nº de Ref.
26	Emblema, Carenagem Inferior	64825-MEL-D20	ZB	-	-	-			C-40-5	6
27	Trilho, Assento	50200-MEL-D20	ZA	ZA	ZA	ZA			C-33	12
28	Capa, Superior Tanque	83150-MEL-D20	ZA	ZD	ZE	ZF			C-16	5
29	Faixa A Esquerda, Carenagem Intermediária	64814-MEL-A20	-	-	-	ZA			C-40-7	6
30	Faixa A Esquerda, Carenagem Intermediária	64814-MEL-D20	-	ZA	ZB	-			C-40-7	6
31	Faixa A Esquerda, Capa Tanque	64852-MEL-D20	-	ZA	ZB	ZC			C-40-7	14
32	Faixa A Direita, Carenagem Intermediária	64813-MEL-A20	-	-	-	ZA			C-40-7	5
33	Faixa A Direita, Carenagem Intermediária	64813-MEL-D20	-	ZA	ZB				C-40-7	5
34	Faixa A Direita, Capa Tanque	64851-MEL-D20	-	ZA	ZB	ZC			C-40-7	13
35	Faixa B Esquerda, Carenagem Intermediária	64816-MEL-A20	-	ZA	-	-			C-40-7	8
36	Faixa B Esquerda, Carenagem Intermediária	64818-MEL-A20	-	-	ZA	-			C-40-7	8
37	Faixa B Esquerda, Carenagem Intermediária	64823-MEL-A20	-	-	-	ZA			C-40-7	8
38	Faixa B Esquerda, Capa Tanque	64854-MEL-D20	-	ZA	ZB	ZC			C-40-7	16
39	Faixa B Direita, Carenagem Intermediária	64815-MEL-A20	-	ZA	-	-			C-40-7	7
40	Faixa B Direita, Carenagem Intermediária	64817-MEL-A20	-	-	ZA	-			C-40-7	7
41	Faixa B Direita, Carenagem Intermediária	64822-MEL-A20	-	-	-	ZA			C-40-7	7
42	Faixa B Direita, Capa Tanque	64853-MEL-D20	-	ZA	ZB	ZC			C-40-7	15
43	Faixa, Carenagem Superior Esquerda	64103-MEL-A20	-	ZA	ZB	ZC			C-40-7	3
44	Faixa, Carenagem Superior Direita	64102-MEL-A20	-	ZA	ZB	ZC			C-40-7	2
45	Faixa, Carenagem Superior	64101-MEL-A20	-	-	-	ZA			C-40-7	1
46	Faixa, Carenagem Superior	64101-MEL-D20	-	ZA	ZB	-			C-40-7	1
47	Faixa, Pára-Brisa	64805-MEL-000	ZA	ZA	ZA	ZA			C-40-5	1
48	Faixa, Pára-Brisa	64805-MEL-000	ZA	ZA	ZA	ZA			C-40-7	4
49	Roda Dianteira	44650-MEL-D20	ZB	ZB	ZB	ZB			C-12	7
50	Roda Traseira	42650-MEL-D20	ZB	ZB	ZB	ZB			C-15	9
51	Pára-Brisa	64250-MEL-000	ZA	ZA	ZA	ZA			C-36-1	7

PROIBIDA A REPRODUÇÃO E DISTRIBUIÇÃO
111111 - Concessionária Genérica - Gerente3

© Moto Honda da Amazônia Ltda.
Todos os direitos reservados.

CBR1000RR (CBR1000RR7).....E,ED,EK,F,KO

Nº	Modelo / Cor / Código: Nome das Peças Coloridas	Nº Peça Básico	CBR1000RR7 Preto Grafite NH-B01 NHB01DA	Vermelho Winning R-258 R-258BA	Aplicação no modelo: Modelo de Aplicação Inicial	Modelo de Aplicação Final	Número de Identificação do Bloco	Nº de Ref.
1	Chassi, Comp.	50010-MEL-B30	ZA	ZA			C-33	2
2	Chassi, Comp.	50010-MEL-D30	ZA	ZA			C-33	2
3	Presilha, Fixação Painel	91549-MW0-790	ZA	ZA			C-20-4	22
4	Carenagem, Intermediária Esquerda	64350-MEL-D30	ZA	ZB			C-37-1	3
5	Carenagem, Inferior Esquerda	64450-MEL-D20	ZB	ZB		7M300040	C-38-1	5
5	Carenagem, Inferior Esquerda	64450-MEL-D20	ZB	ZB		7M300395	C-38-1	5
5	Carenagem, Inferior Esquerda	64450-MEL-D20	ZB	ZB		7M303457	C-38-1	5
5	Carenagem, Inferior Esquerda	64450-MEL-D21	ZB	ZB	7M300040		C-38-1	5
5	Carenagem, Inferior Esquerda	64450-MEL-D21	ZB	ZB	7M300395		C-38-1	5
5	Carenagem, Inferior Esquerda	64450-MEL-D21	ZB	ZB	7M303457		C-38-1	5
6	Carenagem, Intermediária Direita	64300-MEL-D30	ZA	ZB			C-37-1	2
7	Carenagem, Inferior Direita	64400-MEL-D20	ZB	ZB		7M300040	C-38-1	4
7	Carenagem, Inferior Direita	64400-MEL-D20	ZB	ZB		7M300395	C-38-1	4
7	Carenagem, Inferior Direita	64400-MEL-D20	ZB	ZB		7M303457	C-38-1	4
7	Carenagem, Inferior Direita	64400-MEL-D21	ZB	ZB	7M300040		C-38-1	4
7	Carenagem, Inferior Direita	64400-MEL-D21	ZB	ZB	7M300395		C-38-1	4
7	Carenagem, Inferior Direita	64400-MEL-D21	ZB	ZB	7M303457		C-38-1	4
8	Carenagem, Rabeta	77210-MEL-D20	-	ZB			C-19-1	2
9	Carenagem Rabeta	77210-MEL-D30	ZD	-			C-19-1	2
10	Carenagem Comp., Superior	64100-MEL-D30	ZA	ZB			C-36-1	3
11	Pára-Lama Dianteiro	61100-MEL-D20	ZA	ZC			C-9	1
12	Emblema, Rabeta	64841-MEL-D20	-	ZB			C-40-6	9
13	Emblema, Rabeta	64841-MEL-D30	ZA	-			C-40-6	9
14	Emblema, Rabeta	64842-MEL-D20	-	ZB			C-40-6	10
15	Emblema, Rabeta	64842-MEL-D30	ZD	-			C-40-6	10

PROIBIDA A REPRODUÇÃO E DISTRIBUIÇÃO
111.111.111 - Concessionária Barbenta - Gerente3

© Moto Honda da Amazônia Ltda.
Todos os direitos reservados.

CBR1000RR (CBR1000RR7).....E,ED,EK,F,KO

Nº	Modelo / Cor / Código: Nome das Peças Coloridas	Nº Peça Básico	CBR1000RR7 Preto Grafite NH-B01 NHB01DA	Vermelho Winning R-258 R-258BA	Aplicação no modelo: Modelo de Aplicação Inicial	Modelo de Aplicação Final	Número de Identificação do Bloco	Nº de Ref.
16	Emblema, Carenagem Inferior	64819-MEL-D20	ZB	ZB			C-40-6	7
17	Emblema, Carenagem Inferior	64825-MEL-D20	ZB	ZB			C-40-6	8
18	Trilho, Assento	50200-MEL-D20	ZA	ZA			C-33	12
19	Capa, Superior Tanque	83150-MEL-D20	-	ZD			C-16	5
20	Capa, Superior Tanque	83150-MEL-D30	ZA	-			C-16	5
21	Faixa A Esquerda, Carenagem Intermediária	64814-MEL-D20	-	ZA			C-40-6	4
22	Faixa A Esquerda, Carenagem Intermediária	64814-MEL-D30	ZA	-			C-40-6	4
23	Faixa A Esquerda, Tampa Superior	64852-MEL-D20	-	ZA			C-40-6	12
24	Faixa A Esquerda, Tampa Superior	64852-MEL-D30	ZA	-			C-40-6	12
25	Faixa A Direita, Carenagem Intermediária	64813-MEL-D20	-	ZA			C-40-6	3
26	Faixa A Direita, Carenagem Intermediária	64813-MEL-D30	ZA	-			C-40-6	3
27	Faixa A Direita, Tampa Superior	64851-MEL-D20	-	ZA			C-40-6	11
28	Faixa A Direita, Tampa Superior	64851-MEL-D30	ZA	-			C-40-6	11
29	Faixa B Esquerda, Carenagem Intermediária	64816-MEL-D30	ZA	ZB			C-40-6	6
30	Faixa B Esquerda, Tampa Superior	64854-MEL-D20	-	ZA			C-40-6	14
31	Faixa B Esquerda, Tampa Superior	64854-MEL-D30	ZA	-			C-40-6	14
32	Faixa B Direita, Carenagem Intermediária	64815-MEL-D30	ZA	ZB			C-40-6	5
33	Faixa B Direita, Tampa Superior	64853-MEL-D20	-	ZA			C-40-6	13
34	Faixa B Direita, Tampa Superior	64853-MEL-D30	ZA	-			C-40-6	13
35	Faixa, Carenagem Superior	64101-MEL-D30	ZA	ZB			C-40-6	1
36	Faixa, Pára-Brisa	64805-MEL-000	ZA	ZA			C-40-6	2
37	Roda Dianteira	44650-MEL-D20	ZC	ZC			C-12	7
38	Roda Traseira	42650-MEL-D20	ZC	ZC			C-15	9
39	Pára-Brisa	64250-MEL-000	ZA	ZA			C-36-1	7

PROIBIDA A REPRODUÇÃO E DISTRIBUIÇÃO
111211 - Concessionária Genérica - Gerente3

© Moto Honda da Amazônia Ltda.
Todos os direitos reservados.

CBR1000RR (CBR1000RR7).....BR

Nº	Modelo / Cor / Código / Nome das Peças Coloridas	Nº Peça Básico	CBR1000RR7 Preto NH-B01 NHB01DB	Vermelho Winning R-258 R-258BB	Aplicação no modelo: Modelo de Aplicação Inicial	Aplicação no modelo: Modelo de Aplicação Final	Número de Identificação do Bloco	Nº de Ref.
1	Chassi, Comp.	50010-MEL-B30	ZA	ZA			C-33	2
2	Presilha, Fixação Painel	91549-MW0-790	ZA	ZA			C-20-4	22
3	Carenagem, Intermediária Esquerda	64350-MEL-B30	ZA	ZB			C-37-1	3
4	Carenagem, Inferior Esquerda	64450-MEL-D20	ZB	ZB		7M300407	C-38-1	5
4	Carenagem, Inferior Esquerda	64450-MEL-D21	ZB	ZB	7M300408		C-38-1	5
5	Carenagem, Intermediária Direita	64300-MEL-B30	ZA	ZB			C-37-1	2
6	Carenagem, Inferior Direita	64400-MEL-D20	ZB	ZB		7M300407	C-38-1	4
6	Carenagem, Inferior Direita	64400-MEL-D21	ZB	ZB	7M300408		C-38-1	4
7	Carenagem, Rabeta	77210-MEL-D20	-	ZB			C-19-1	2
8	Carenagem, Rabeta	77210-MEL-D30	ZA	-			C-19-1	2
9	Carenagem Comp., Superior	64100-MEL-A30	ZA	ZB			C-36-1	2
10	Pára-Lama, Dianteiro	61100-MEL-D20	ZA	ZC			C-9	1
11	Emblema, Rabeta	64841-MEL-D20	-	ZB			C-40-7	11
12	Emblema, Rabeta	64841-MEL-D30	ZA	-			C-40-7	11
13	Emblema, Rabeta	64842-MEL-D20	-	ZB			C-40-7	12
14	Emblema, Rabeta	64842-MEL-D30	ZA	-			C-40-7	12
15	Emblema, Carenagem Inferior	64819-MEL-D20	ZB	ZB			C-40-7	9
16	Emblema, Carenagem Inferior	64825-MEL-D20	ZB	ZB			C-40-7	10
17	Rabeta	50200-MEL-D20	ZA	ZA			C-33	12
18	Capa, Superior Tanque	83150-MEL-D20	-	ZD			C-16	5
19	Capa, Superior Tanque	83150-MEL-D30	ZA	-			C-16	5
20	Faixa A Esquerda, Carenagem Intermediária	64814-MEL-D20	-	ZA			C-40-7	6
21	Faixa A Esquerda, Carenagem Intermediária	64814-MEL-D30	ZA	-			C-40-7	6
22	Faixa A Esquerda, Tampa Superior	64852-MEL-D20	-	ZA			C-40-7	14
23	Faixa A Esquerda, Tampa Superior	64852-MEL-D30	ZA	-			C-40-7	14
24	Faixa A Direita, Carenagem Intermediária	64813-MEL-D20	-	ZA			C-40-7	5
25	Faixa A Direita, Carenagem Intermediária	64813-MEL-D30	ZA	-			C-40-7	5

PROIBIDA A REPRODUÇÃO E DISTRIBUIÇÃO
111111 Concessionária Genérica - Gerente3

© Moto Honda da Amazônia Ltda.
Todos os direitos reservados.

CBR1000RR (CBR1000RR7).....BR

Nº	Modelo		CBR1000RR7					
	Cor		Preto	Vermelho Winning	Aplicação no modelo		Número de Identificação do Bloco	Nº de Ref.
	Código		NH-B01	R-258				
	Nome das Peças Coloridas	Nº Peça Básico	NHB01DB	R-258BB	Modelo de Aplicação Inicial	Modelo de Aplicação Final		
26	Faixa A Direita, Tampa Superior	64851-MEL-D20	-	ZA			C-40-7	13
27	Faixa A Direita, Tampa Superior	64851-MEL-D30	ZA	-			C-40-7	13
28	Faixa B Esquerda, Carenagem Intermediária	64816-MEL-A30	ZA	ZB			C-40-7	8
29	Faixa B Esquerda, Tampa Superior	64854-MEL-D20	-	ZA			C-40-7	16
30	Faixa B Esquerda, Tampa Superior	64854-MEL-D30	ZA	-			C-40-7	16
31	Faixa B Direita, Carenagem Intermediária	64815-MEL-A30	ZA	ZB			C-40-7	7
32	Faixa B Direita, Tampa Superior	64853-MEL-D20	-	ZA			C-40-7	15
33	Faixa B Direita, Tampa Superior	64853-MEL-D30	ZA	-			C-40-7	15
34	Faixa B Esquerda, Carenagem Superior	64103-MEL-A30	ZA	ZB			C-40-7	3
35	Faixa B Direita, Carenagem Superior	64102-MEL-A30	ZA	ZB			C-40-7	2
36	Faixa, Carenagem Superior	64101-MEL-D30	ZA	ZB			C-40-7	1
37	Faixa, Pára-Brisa	64805-MEL-000	ZA	ZA			C-40-7	4
38	Roda Dianteira	44650-MEL-D20	ZC	ZC			C-12	7
39	Roda Traseira	42650-MEL-D20	ZC	ZC			C-15	9
40	Pára-Brisa	64250-MEL-000	ZA	ZA			C-36-1	7

PROIBIDA A REPRODUÇÃO E DISTRIBUIÇÃO
1111111 - Concessionária Genérica - Gerente3

© Moto Honda da Amazônia Ltda.
Todos os direitos reservados.

CBR1000RR (CBR1000RR7).....2BR

Nº	Modelo / Cor / Código / Nome das Peças Coloridas	Nº Peça Básico	CBR1000RR7 Branco Fadeless Perolizado NH-341P NH341KC	Aplicação no modelo: Modelo de Aplicação Inicial	Aplicação no modelo: Modelo de Aplicação Final	Número de Identificação do Bloco	Nº de Ref.
1	Chassi, Comp.	50010-MEL-B30	ZA			C-33	2
2	Presilha, Fixação Painel	91549-MW0-790	ZA			C-20-4	22
3	Carenagem, Intermediária Esquerda	64350-MEL-B40	ZA			C-37-1	3
4	Carenagem, Inferior Esquerda	64450-MEL-D31	ZB			C-38-1	5
5	Carenagem, Intermediária Direita	64300-MEL-B40	ZA			C-37-1	2
6	Carenagem, Inferior Direita	64400-MEL-D31	ZB			C-38-1	4
7	Carenagem, Rabeta	77210-MEL-D40	ZA			C-19-1	2
8	Carenagem Comp., Superior	64100-MEL-D40	ZA			C-36-1	3
9	Pára-Lama, Dianteiro	61100-MEL-D20	ZC			C-9	1
10	Emblema, Rabeta	64841-MEL-D30	ZD			C-40-8	15
11	Emblema, Rabeta	64842-MEL-D30	ZE			C-40-8	16
12	Emblema, Tampa Superior	64859-MEL-D40	ZA			C-40-8	21
13	Emblema, Carenagem Inferior	64819-MEL-D30	ZB			C-40-8	11
14	Emblema, Carenagem Inferior	64825-MEL-D30	ZB			C-40-8	14
15	Rabeta	50200-MEL-D20	ZA			C-33	12
16	Capa, Superior Tanque	83150-MEL-D40	ZA			C-16	5
17	Faixa A Esquerda, Carenagem Intermediária	64814-MEL-D40	ZA			C-40-8	6
18	Faixa A Esquerda, Tampa Superior	64852-MEL-D40	ZA			C-40-7	18
19	Faixa A Direita, Carenagem Intermediária	64813-MEL-D40	ZA			C-40-8	5
20	Faixa A Direita, Tampa Superior	64851-MEL-D40	ZA			C-40-8	17
21	Faixa B Esquerda, Carenagem Intermediária	64816-MEL-J40	ZA			C-40-8	8
22	Faixa B Esquerda, Tampa Superior	64854-MEL-D40	ZA			C-40-8	20
23	Faixa B Direita, Carenagem Intermediária	64815-MEL-J40	ZA			C-40-8	7
24	Faixa B Direita, Tampa Superior	64853-MEL-D40	ZA			C-40-8	19
25	Faixa C Esquerda, Carenagem Intermediária	64818-MEL-D40	ZA			C-40-8	10

PROIBIDA A REPRODUÇÃO E DISTRIBUIÇÃO
_111711 Concessionária Genérica - Gerente3

© Moto Honda da Amazônia Ltda.
Todos os direitos reservados.

CBR1000RR (CBR1000RR7).....2BR

Nº	Modelo		CBR1000RR7				
	Cor		Branco Fadeless Perolizado NH-341P	Aplicação no modelo		Número de Identificação do Bloco	Nº de Ref.
	Código						
Nº	Nome das Peças Coloridas	Nº Peça Básico	NH341KC	Modelo de Aplicação Inicial	Modelo de Aplicação Final		
26	Faixa C Direita, Carenagem Intermediária	64817-MEL-D40	ZA			C-40-8	9
27	Faixa D Esquerda, Carenagem Intermediária	64822-MEL-D40	ZA			C-40-8	13
28	Faixa D Direita, Carenagem Intermediária	64821-MEL-D40	ZA			C-40-8	12
29	Faixa, Rabeta	64244-MEL-D40	ZA			C-40-8	3
30	Faixa, Rabeta	64243-MEL-D40	ZA			C-40-8	2
31	Faixa, Carenagem Superior	64101-MEL-D40	ZA			C-40-8	1
32	Faixa, Pára-Brisa	64805-MEL-D40	ZA			C-40-8	4
33	Pára-Brisa	64250-MEL-D40	ZA			C-36-1	7

PROIBIDA A REPRODUÇÃO E DISTRIBUIÇÃO
1111111 - Concessionária Genérica - Gerente3

© Moto Honda da Amazônia Ltda.
Todos os direitos reservados.

CBR1000RR (CBR1000RR7).....MX,U

Nº	Modelo / Cor / Código: Nome das Peças Coloridas	Nº Peça Básico	CBR1000RR7						
	Cor		Preto Grafite	Vermelho Winning	Prata Digital Metálico	Aplicação no modelo		Número de Identificação do Bloco	Nº de Ref.
	Código		NH-B01	R-258	NH-A30M				
			NHB01DB	R-258BB	NH-A30	Modelo de Aplicação Inicial	Modelo de Aplicação Final		
1	Chassi, Comp.	50010-MEL-B30	ZA	ZA	ZA			C-33	2
2	Chassi, Comp.	50010-MEL-D30	ZA	ZA	ZA			C-33	2
3	Presilha, Fixação Painel	91549-MW0-790	ZA	ZA	ZA			C-20-4	22
4	Carenagem, Intermediária Esquerda	64350-MEL-A30	ZA	ZB	ZD			C-37-1	3
5	Carenagem, Inferior Esquerda	64450-MEL-D20	ZB	ZB	ZB		7M300245	C-38-1	5
5	Carenagem, Inferior Esquerda	64450-MEL-D20	ZB	ZB	ZB		7M300407	C-38-1	5
5	Carenagem, Inferior Esquerda	64450-MEL-D21	ZB	ZB	ZB	7M300246		C-38-1	5
5	Carenagem, Inferior Esquerda	64450-MEL-D21	ZB	ZB	ZB	7M300408		C-38-1	5
6	Carenagem, Intermediária Direita	64300-MEL-A30	ZA	ZB	ZD			C-37-1	2
7	Carenagem, Inferior Direita	64400-MEL-D20	ZB	ZB	ZB		7M300245	C-38-1	4
7	Carenagem, Inferior Direita	64400-MEL-D20	ZB	ZB	ZB		7M300407	C-38-1	4
7	Carenagem, Inferior Direita	64400-MEL-D21	ZB	ZB	ZB	7M300246		C-38-1	4
7	Carenagem, Inferior Direita	64400-MEL-D21	ZB	ZB	ZB	7M300408		C-38-1	4
8	Carenagem, Rabeta	77210-MEL-D30	ZA	-	ZC			C-19-1	2
9	Carenagem Comp., Superior	64100-MEL-A30	-	-	ZD			C-36-1	1
10	Carenagem Comp., Superior	64100-MEL-A30	ZA	ZB	-			C-36-1	2
11	Pára-Lama Dianteiro	61100-MEL-D20	ZA	ZC	ZF			C-9	1
12	Emblema	64820-MEL-A30	-	-	ZA			C-40-5	4
13	Etiqueta Precaução	87560-MM5-900	ZA	ZA	ZA			C-39	8
14	Emblema Esquerdo, Tampa Superior	64856-MEL-A30	-	-	ZA			C-40-5	10
15	Emblema, Carenagem Intermediária	64811-MEL-A30	-	-	ZA			C-40-5	2
16	Emblema Direito, Tampa Superior	64855-MEL-A30	-	-	ZA			C-40-5	9
17	Emblema, Rabeta	64841-MEL-D20	-	ZB	-			C-40-7	11
18	Emblema, Rabeta	64841-MEL-D30	-	-	ZC			C-40-5	7
19	Emblema, Rabeta	64841-MEL-D30	ZA	-	-			C-40-7	11

PROIBIDA A REPRODUÇÃO E DISTRIBUIÇÃO
111.111 - Concessionária Genérica - Gerente3

© Moto Honda da Amazônia Ltda.
Todos os direitos reservados.

CBR1000RR (CBR1000RR7).....MX,U

Nº	Modelo / Cor / Código: Nome das Peças Coloridas	Nº Peça Básico	CBR1000RR7 Preto Grafite NH-B01 NHB01DB	Vermelho Winning R-258 R-258BB	Prata Digital Metálico NH-A30M NH-A30	Aplicação no modelo: Modelo de Aplicação Inicial	Modelo de Aplicação Final	Número de Identificação do Bloco	Nº de Ref.
20	Emblema, Rabeta	64842-MEL-D20	-	ZB	-			C-40-7	12
21	Emblema, Rabeta	64842-MEL-D30	-	-	ZC			C-40-5	8
22	Emblema, Rabeta	64842-MEL-D30	ZA	-	-			C-40-7	12
23	Emblema, Carenagem Inferior	64819-MEL-D20	-	-	ZB			C-40-5	3
24	Emblema, Carenagem Inferior	64819-MEL-D20	ZB	ZB	-			C-40-7	9
25	Emblema, Carenagem Inferior	64825-MEL-D20	-	-	ZB			C-40-5	6
26	Emblema, Carenagem Inferior	64825-MEL-D20	ZB	ZB	-			C-40-7	10
27	Trilho, Assento	50200-MEL-D20	ZA	ZA	ZA			C-33	12
28	Capa, Superior Tanque	83150-MEL-A20	-	ZB	-			C-16	6
29	Capa, Superior Tanque	83150-MEL-A30	ZA	-	ZC			C-16	6
30	Faixa A Esquerda, Carenagem Intermediária	64814-MEL-D20	-	ZA	-			C-40-7	6
31	Faixa A Esquerda, Carenagem Intermediária	64814-MEL-D30	ZA	-	-			C-40-7	6
32	Faixa A Esquerda, Capa Tanque	64852-MEL-D20	-	ZA	-			C-40-7	14
33	Faixa A Esquerda, Capa Tanque	64852-MEL-D30	ZA	-	-			C-40-7	14
34	Faixa A Direita, Carenagem Intermediária	64813-MEL-D20	-	ZA	-			C-40-7	5
35	Faixa A Direita, Carenagem Intermediária	64813-MEL-D30	ZA	-	-			C-40-7	5
36	Faixa A Direita, Capa Tanque	64851-MEL-D20	-	ZA	-			C-40-7	13
37	Faixa A Direita, Capa Tanque	64851-MEL-D30	ZA	-	-			C-40-7	13
38	Faixa B Esquerda, Carenagem Intermediária	64816-MEL-A30	ZA	ZB	-			C-40-7	8
39	Faixa B Esquerda, Capa Tanque	64854-MEL-D20	-	ZA	-			C-40-7	16
40	Faixa B Esquerda, Capa Tanque	64854-MEL-D30	ZA	-	-			C-40-7	16
41	Faixa B Direita, Carenagem Intermediária	64815-MEL-A30	ZA	ZB	-			C-40-7	7
42	Faixa B Direita, Capa Tanque	64853-MEL-D20	-	ZA	-			C-40-7	15
43	Faixa B Direita, Capa Tanque	64853-MEL-D30	ZA	-	-			C-40-7	15
44	Faixa, Carenagem Superior Esquerda	64103-MEL-A30	ZA	ZB	-			C-40-7	3

PROIBIDA A REPRODUÇÃO E DISTRIBUIÇÃO
141141 - Concessionária Genérica - Gerente2

© Moto Honda da Amazônia Ltda.
Todos os direitos reservados.

CBR1000RR (CBR1000RR7).....MX,U

Nº	Modelo / Cor / Código / Nome das Peças Coloridas	Nº Peça Básico	CBR1000RR7 Preto Grafite NH-B01 NHB01DB	Vermelho Winning R-258 R-258BB	Prata Digital Metálico NH-A30M NH-A30	Aplicação no modelo: Modelo de Aplicação Inicial	Aplicação no modelo: Modelo de Aplicação Final	Número de Identificação do Bloco	Nº de Ref.
45	Faixa, Carenagem Superior Direita	64102-MEL-A30	ZA	ZB	-			C-40-7	2
46	Faixa, Carenagem Superior	64101-MEL-D30	ZA	ZB	-			C-40-7	1
47	Faixa, Pára-Brisa	64805-MEL-000	-	-	ZA			C-40-5	1
48	Faixa, Pára-Brisa	64805-MEL-000	ZA	ZA	-			C-40-7	4
49	Roda Dianteira	44650-MEL-D20	ZC	ZC	ZC			C-12	7
50	Roda Traseira	42650-MEL-D20	ZC	ZC	ZC			C-15	9
51	Pára-Brisa	64250-MEL-000	ZA	ZA	ZA			C-36-1	7

PROIBIDA A REPRODUÇÃO E DISTRIBUIÇÃO
1111111 - Concessionária Genérica - Gerente3

© Moto Honda da Amazônia Ltda.
Todos os direitos reservados.

CBR1000RR(CBR1000RR7).....2ED,2F,3E,4EK

Nº	Modelo / Cor / Código: Nome das Peças Coloridas	Nº Peça Básico	CBR1000RR7 Branco Perolizado NH-341P: NH341KA	Aplicação no modelo: Modelo de Aplicação Inicial	Aplicação no modelo: Modelo de Aplicação Final	Número de Identificação do Bloco	Nº de Ref.
1	Chassi, Comp.	50010-MEL-D30	ZA			C-33	2
2	Presilha, Fixação Painel	91549-MW0-790	ZA			C-20-4	22
3	Carenagem, Intermediária Esquerda	64350-MEL-D40	ZA			C-37-1	3
4	Carenagem, Inferior Esquerda	64450-MEL-D30	ZB		7M300395	C-38-1	5
4	Carenagem, Inferior Esquerda	64450-MEL-D30	ZB		7M300457	C-38-1	5
4	Carenagem, Inferior Esquerda	64450-MEL-D31	ZB	7M300396		C-38-1	5
4	Carenagem, Inferior Esquerda	64450-MEL-D31	ZB	7M300458		C-38-1	5
5	Carenagem, Intermediária Direita	64300-MEL-D40	ZA			C-37-1	2
6	Carenagem, Inferior Direita	64400-MEL-D30	ZB		7M300395	C-38-1	4
6	Carenagem, Inferior Direita	64400-MEL-D30	ZB		7M300457	C-38-1	4
6	Carenagem, Inferior Direita	64400-MEL-D31	ZB	7M300396		C-38-1	4
6	Carenagem, Inferior Direita	64400-MEL-D31	ZB	7M300458		C-38-1	4
7	Carenagem, Rabeta	77210-MEL-D40	ZA			C-19-1	2
8	Carenagem Comp., Superior	64100-MEL-D40	ZA			C-36-1	3
9	Pára-Lama, Dianteiro	61100-MEL-D20	ZC			C-9	1
10	Emblema, Rabeta	64841-MEL-D30	ZD			C-40-8	15
11	Emblema, Rabeta	64842-MEL-D30	ZE			C-40-8	16
12	Emblema, Capa Tanque	64859-MEL-D40	ZA			C-40-8	21
13	Emblema, Carenagem Inferior	64819-MEL-D30	ZB			C-40-8	11
14	Emblema, Carenagem Inferior	64825-MEL-D30	ZB			C-40-8	14
15	Trilho, Assento	50200-MEL-D20	ZA			C-33	12
16	Capa, Superior Tanque	83150-MEL-D40	ZA			C-16	5
17	Faixa A Esquerda, Carenagem Intermediária	64814-MEL-D40	ZA			C-40-8	6
18	Faixa A Esquerda, Capa Tanque	64852-MEL-D40	ZA			C-40-8	18
19	Faixa A Direita, Carenagem Intermediária	64813-MEL-D40	ZA			C-40-8	5

PROIBIDA A REPRODUÇÃO E DISTRIBUIÇÃO
111111 - Concessionária Genérica - Gerente3

© Moto Honda da Amazônia Ltda.
Todos os direitos reservados.

CBR1000RR(CBR1000RR7).....2ED,2F,3E,4EK

Nº	Modelo / Cor / Código: Nome das Peças Coloridas	Nº Peça Básico	CBR1000RR7 Branco Perolizado NH-341P NH341KA	Aplicação no modelo: Modelo de Aplicação Inicial	Aplicação no modelo: Modelo de Aplicação Final	Número de Identificação do Bloco	Nº de Ref.
20	Faixa A Direita, Capa Tanque	64851-MEL-D40	ZA			C-40-8	17
21	Faixa B Esquerda, Carenagem Intermediária	64816-MEL-D40	ZA			C-40-8	8
22	Faixa B Esquerda, Capa Tanque	64854-MEL-D40	ZA			C-40-8	20
23	Faixa B Direita, Carenagem Intermediária	64815-MEL-D40	ZA			C-40-8	7
24	Faixa B Direita, Capa Tanque	64853-MEL-D40	ZA			C-40-8	19
25	Faixa C Esquerda, Carenagem Intermediária	64818-MEL-D40	ZA			C-40-8	10
26	Faixa C Direita, Carenagem Intermediária	64817-MEL-D40	ZA			C-40-8	9
27	Faixa D Esquerda, Carenagem Intermediária	64822-MEL-D40	ZA			C-40-8	13
28	Faixa D Direita, Carenagem Intermediária	64821-MEL-D40	ZA			C-40-8	12
29	Faixa Esquerda, Rabeta	64244-MEL-D40	ZA			C-40-8	3
30	Faixa Direita, Rabeta	64243-MEL-D40	ZA			C-40-8	2
31	Faixa, Carenagem Superior	64101-MEL-D40	ZA			C-40-8	1
32	Faixa, Pára-Brisa	64805-MEL-D40	ZA			C-40-8	4
33	Pára-Brisa	64250-MEL-D40	ZA			C-36-1	7

PROIBIDA A REPRODUÇÃO E DISTRIBUIÇÃO
1111111 - Concessionária Genérica - Gerente3

© Moto Honda da Amazônia Ltda.
Todos os direitos reservados.

CBR1000RR (CBR1000RR7).....2KO,2MX,2U,3F,5ED,6E,7EK

Nº	Modelo		CBR1000RR7					
	Cor		Pearl siren blue-A	Pearl siren blue-A	Aplicação no modelo		Número de Identificação do Bloco	Nº de Ref.
	Código		PB-123-A	PB-123-A				
Nº	Nome das Peças Coloridas	Nº Peça Básico	PB123TA	PB123TB	Modelo de Aplicação Inicial	Modelo de Aplicação Final		
1	Chassi, Comp.	50010-MEL-B30	ZB	ZB			C-33	2
2	Chassi, Comp.	50010-MEL-D30	ZB	-			C-33	2
3	Presilha, Fixação Painel	91549-MW0-790	ZA	ZA			C-20-4	22
4	Carenagem, Intermediária Esquerda	64350-MEL-A50	-	ZA			C-37-1	3
5	Carenagem, Intermediária Esquerda	64350-MEL-D50	ZA	-			C-37-1	3
6	Carenagem, Inferior Esquerda	64450-MEL-D51	ZA	ZA			C-38-1	5
7	Carenagem, Intermediária Direita	64300-MEL-A50	-	ZA			C-37-1	2
8	Carenagem, Intermediária Direita	64300-MEL-D50	ZA	-			C-37-1	2
9	Carenagem, Inferior Direita	64400-MEL-D51	ZA	ZA			C-38-1	4
10	Carenagem, Rabeta	77210-MEL-D50	ZA	ZA			C-19-1	2
11	Carenagem Comp., Superior	64100-MEL-D50	ZA	ZA			C-36-1	17
12	Pára-Lama Dianteiro	61100-MEL-D50	ZA	ZA			C-9	5
13	Etiqueta Precaução	87560-MM5-900	-	ZA			C-39	8
14	Embema, Garfo Dianteiro	61111-MEL-D50	ZA	ZA			C-40-10	1
15	Emblema Esquerdo, Tampa Superior	64852-MEL-D10	ZA	ZA			C-40-10	17
16	Embema, Carenagem Intermediária	64811-MEL-A50	-	ZA			C-40-10	5
17	Embema, Carenagem Intermediária	64811-MEL-D50	ZA	-			C-40-10	6
18	Emblema Direito, Tampa Superior	64851-MEL-D10	ZA	ZA			C-40-10	16
19	Emblema, Rabeta	64841-MEL-D50	ZA	ZA			C-40-10	11
20	Emblema, Rabeta	64842-MEL-D50	ZA	ZA			C-40-10	12
21	Emblema, Rabeta	64843-MEL-D10	ZA	ZA			C-40-10	13
22	Emblema, Tampa Superior	64859-MEL-D50	ZA	ZA			C-40-10	20
23	Emblema, Carenagem Inferior	64819-MEL-D50	ZA	ZA			C-40-10	8
24	Emblema, Carenagem Inferior	64825-MEL-D50	ZA	ZA			C-40-10	10
25	Trilho, Assento	50200-MEL-D20	ZB	ZB			C-33	12

PROIBIDA A REPRODUÇÃO E DISTRIBUIÇÃO
1411211 - Concessionária Genérica - Gerente3

© Moto Honda da Amazônia Ltda.
Todos os direitos reservados.

CBR1000RR (CBR1000RR7).....2KO,2MX,2U,3F,5ED,6E,7EK

Nº	Modelo / Cor / Código / Nome das Peças Coloridas	Nº Peça Básico	CBR1000RR7 Preto NH-B01 NHB01DA	Vermelho Winning R-258 R-258BA	Aplicação no modelo: Modelo de Aplicação Inicial	Aplicação no modelo: Modelo de Aplicação Final	Número de Identificação do Bloco	Nº de Ref.
26	Capa, Superior Tanque	83150-MEL-A50	ZA	ZA			C-16	6
27	Capa, Superior Tanque	83150-MEL-D50	ZA	-			C-16	5
28	Faixa Esquerda, Carenagem Intermediária	64822-MEL-D50	ZA	ZA			C-40-10	9
29	Faixa, Rabeta	64845-MEL-D50	ZA	ZA			C-40-10	15
30	Faixa Esquerda, Tampa Superior	64858-MEL-D10	ZA	ZA			C-40-10	19
31	Faixa, Carenagem Superior	64102-MEL-D50	ZA	ZA			C-40-10	3
32	Faixa Direita, Carenagem Intermediária	64812-MEL-D50	ZA	ZA			C-40-10	7
33	Faixa, Rabeta	64844-MEL-D50	ZA	ZA			C-40-10	14
34	Faixa Direita, Tampa Superior	64857-MEL-D10	ZA	ZA			C-40-10	18
35	Faixa, Carenagem Superior	64101-MEL-D50	ZA	ZA			C-40-10	2
36	Faixa, Pára-Brisa	64805-MEL-D50	ZA	ZA			C-40-10	4
37	Roda Dianteira	44650-MEL-D10	ZA	ZA			C-12	7
38	Pára-Brisa	64250-MEL-D50	ZA	ZA			C-36-1	7

PROIBIDA A REPRODUÇÃO E DISTRIBUIÇÃO
1111111 - Concessionária Genérica - Gerente3

© Moto Honda da Amazônia Ltda.
Todos os direitos reservados.

Mangueira de Combustível, Mangueiras de Aplicação Geral e Mangueira de Vinil

- As "mangueiras de combustível", as mangueiras de aplicação geral e as mangueiras de vinil são fornecidas sem embalagem (granel) em forma de bobinas.
- Quando necessitar efetuar o pedido destas mangueiras, verifique no Catálogo de Peças o código da "peça padrão" e em seguida coloque entre parênteses o código da "mangueira sem embalagem (granel)" relativa utilizando a tabela abaixo.
  (O comprimento padrão das "mangueiras sem embalagem (granel)" é de 1 metro. As mangueiras indicadas com o símbolo < > também estão disponíveis com as medidas de 3 a 8 metros).
- Quando necessitar de troca, corte a mangueira sem embalagem (granel) na medida especificada. Esta medida pode ser verificada no nome da peça (verifique no manual de Serviços ou nas instruções que acompanham as mangueiras sem embalagem (granel) os procedimentos para o corte e instalação).
- A relação abaixo especifica o código das peças padrão e as respectivas peças sem embalagem (granel) e suas medidas. Certifique-se de que estes números sejam aplicados somente para as peças de reposição relacionadas.

Mangueira de Aplicação Geral

Número de Peça Padrão	Número de Peça sem Embalagem (granel)	Peça sem Embalagem (granel)	
		Diâmetro Interno (mm)	Comprimento (m)
95001-30XXX-2X	95001-30001-20M	3.0	1
95001-30XXX-3X	95001-30001-30M	3.0	1
95001-30XXX-4X	95001-30001-40M	3.0	1
95001-35XXX-2X	95001-35001-50M <95001-35003-50M>	3.5	1 3
95001-35XXX-3X	95001-35001-60M <95001-35003-60M>	3.5	1 3
95001-35XXX-4X	95001-35001-60M <95001-35003-60M>	3.5	1 3
95001-35XXX-5X	<95001-35001-50M> <95001-35003-50M>	3.5	1 3
95001-35XXX-6X	95001-35001-60M <95001-35003-60M>	3.5	1 3
95001-45XXX-2X	95001-45001-50M <95001-45003-50M>	4.5	1 3
95001-45XXX-3X	95001-45001-60M <95001-45003-60M> <95001-45008-60M>	4.5	1 3 8
95001-45XXX-4X	95001-45001-60M <95001-45003-60M> <95001-45008-60M>	4.5	1 3 8
95001-45XXX-5X	95001-45001-50M <95001-45003-50M>	4.5	1 3
95001-45XXX-6X	95001-45001-60M <95001-45003-60M> <95001-45008-60M>	4.5	1 3 8
95001-55XXX-2X	95001-55001-50M <95001-55003-50M> <95001-55008-50M>	5.5	1 3 8

Mangueira de Aplicação Geral

Número de Peça Padrão	Número de Peça sem Embalagem (granel)	Peça sem Embalagem (granel)	
		Diâmetro Interno (mm)	Comprimento (m)
95001-55XXX-3X	95001-55001-60M <95001-55003-60M> <95001-55008-60M>	5.5	1 3 8
95001-55XXX-4X	95001-55001-60M <95001-55003-60M> <95001-55008-60M>	5.5	1 3 8
95001-55XXX-5X	95001-55001-50M <95001-55003-50M> <95001-55008-50M>	5.5	1 3 8
95001-55XXX-6X	95001-55001-60M <95001-55003-60M> <95001-55008-60M>	5.5	1 3 8
95001-75XXX-2X	95001-75001-50M 95001-75003-50M	7.5	1 3
95001-75XXX-3X	95001-75001-60M <95001-75003-60M> <95001-75008-60M>	7.5	1 3 8
95001-75XXX-4X	95001-75001-60M <95001-75003-60M> <95001-75008-60M>	7.5	1 3 8
95001-75XXX-5X	95001-75001-50M <95001-75003-50M>	7.5	1 3
95001-75XXX-6X	95001-75001-60M <95001-75003-60M> <95001-75008-60M>	7.5	1 3 8
95001-80XXX-2X	95001-80001-50M	8.0	1
95001-80XXX-3X	95001-80001-60M	8.0	1
95001-80XXX-4X	95001-80001-60M	8.0	1
95001-80XXX-5X	95001-80001-50M	8.0	1
95001-80XXX-6X	95001-80001-60M	8.0	1

PROIBIDO DUPLICAÇÃO E DISTRIBUIÇÃO
Concessionário Honda3

© Moto Honda da Amazônia Ltda.
Todos os direitos reservados.

Mangueira de Combustível, Mangueiras de Aplicação Geral e Mangueira de Vinil

Mangueira de Vinil				
Número de Peça Standard	Número de peça Sem Embalagem (granel)	Peça sem Embalagem (granel)		
		Diâmetro Interno (mm)	Diâmetro Externo (mm)	Comprimento (m)
95003-01XXX-3X	95003-01001-60M <95003-01003-60M>	2.9	6.8	1 3
95003-01XXX-60	95003-01001-60M <95003-01003-60M>	2.9	6.8	1 3
95003-03XXX-3X	95003-03001-60M <95003-03003-60M>	3.0	6.0	1 3
95003-03XXX-60	95003-03001-60M <95003-03003-60M>	3.0	6.0	1 3
95003-05XXX-3X	95003-05001-60M <95003-05003-60M> <95003-05008-60M>	3.5	6.5	1 3 8
95003-05XXX-60	95003-05001-60M <95003-05003-60M> <95003-05008-60M>	3.5	6.5	1 3 8
95003-07XXX-1X	95003-07001-10M <95003-07003-10M> <95003-07008-10M>	4.0	7.0	1 3 8
95003-07XXX-20	95003-07001-10M <95003-07003-10M> <95003-07008-10M>	4.0	7.0	1 3 8
95003-07XXX-3X	95003-07001-60M <95003-07003-60M> <95003-07008-60M>	4.0	7.0	1 3 8
95003-07XXX-60	95003-07001-60M <95003-07003-60M> <95003-07008-60M>	4.0	7.0	1 3 8
95003-07XXX-7X	95003-07001-70M <95003-07003-70M> <95003-07008-70M>	4.0	7.0	1 3 8
95003-08XXX-1X	95003-08001-10M <95003-08003-10M> <95003-08008-10M>	4.5	6.5	1 3 8
95003-09XXX-3X	95003-09001-60M <95003-09003-60M>	4.5	8.0	1 3
95003-09XXX-60	95003-09001-60M <95003-09003-60M>	4.5	8.0	1 3
95003-10XXX-1X	95003-10001-10M <95003-10003-10M>	5.0	8.0	1 3
95003-10XXX-20	95003-10001-10M <95003-10003-10M>	5.0	8.0	1 3
95003-10XXX-3X	95003-10001-60M <95003-10003-60M>	5.0	8.0	1 3
95003-10XXX-60	95003-10001-60M <95003-10003-60M>	5.0	8.0	1 3
95003-11XXX-3X	95003-11001-60M <95003-11003-60M> <95003-11008-60M>	5.0	9.0	1 3 8
95003-11XXX-60	95003-11001-60M <95003-11003-60M> <95003-11008-60M>	5.0	9.0	1 3 8
95003-12XXX-1X	95003-12001-10M <95003-12003-10M> <95003-12008-10M>	5.0	7.0	1 3 8
95003-12XXX-20	95003-12001-10M <95003-12003-10M> <95003-12008-10M>	5.0	7.0	1 3 8

Mangueira de Vinil				
Número de Peça Standard	Número de peça Sem Embalagem (granel)	Peça sem Embalagem (granel)		
		Diâmetro Interno (mm)	Diâmetro Externo (mm)	Comprimento (m)
95003-14XXX-1X	95003-14001-10M <95003-14003-10M>	6.0	9.0	1 3
95003-14XXX-20	95003-14001-10M <95003-14003-10M>	6.0	9.0	1 3
95003-14XXX-3X	95003-14001-60M <95003-14003-60M>	6.0	9.0	1 3
95003-17XXX-1X	95003-17001-10M <95003-17003-10M>	7.0	9.0	1 3
95003-19XXX-1X	95003-19001-10M <95003-19003-10M> <95003-19008-10M>	7.0	11.0	1 3 8
95003-19XXX-20	95003-19001-10M <95003-19003-10M> <95003-19008-10M>	7.0	11.0	1 3 8
95003-19XXX-3X	95003-19001-60M <95003-19003-60M> <95003-19008-60M>	7.0	11.0	1 3 8
95003-19XXX-60	95003-19001-60M <95003-19003-60M> <95003-19008-60M>	7.0	11.0	1 3 8
95003-21XXX-1X	<95003-21001-10M> <95003-21003-10M>	8.0	9.0	1 3
95003-21XXX-20	<95003-21001-10M> <95003-21003-10M>	8.0	9.0	1 3
95003-23XXX-1X	<95003-23001-10M> <95003-23003-10M>	8.0	12.0	1 3
95003-23XXX-20	<95003-23001-10M> <95003-23003-10M>	8.0	12.0	1 3
95003-23XXX-3X	95003-23001-60M <95003-23003-60M> <95003-23008-60M>	8.0	12.0	1 3 8
95003-23XXX-60	95003-23001-60M <95003-23003-60M> <95003-23008-60M>	8.0	12.0	1 3 8
95003-25XXX-1X	95003-25001-10M <95003-25003-10M>	9.0	11.0	1 3
95003-25XXX-20	95003-25001-10M <95003-25003-10M>	9.0	11.0	1 3
95003-25XXX-3X	95003-25001-60M <95003-25003-60M>	9.0	11.0	1 3
95003-25XXX-7X	95003-25001-70M <95003-25003-70M>	9.0	11.0	1 3
95003-27XXX-1X	95003-27001-10M <95003-27003-10M>	9.0	13.0	1 3
95003-27XXX-20	95003-27001-10M <95003-27003-10M>	9.0	13.0	1 3
95003-27XXX-3X	95003-27001-60M <95003-27003-60M>	9.0	13.0	1 3
95003-27XXX-60	95003-27001-60M <95003-27003-60M>	9.0	13.0	1 3
95003-33XXX-1X	95003-33001-10M <95003-33003-10M>	10.0	14.0	1 3
95003-33XXX-20	95003-33001-10M <95003-33003-10M>	10.0	14.0	1 3

Mangueira de Vinil				
Número de Peça Standard	Número de peça Sem Embalagem (granel)	Peça sem Embalagem (granel)		
		Diâmetro Interno (mm)	Diâmetro Externo (mm)	Comprimento (m)
95003-36XXX-1X	95003-36001-10M <95003-36003-10M> <95003-36008-10M>	11.0	13.0	1 3 8
95003-36XXX-20	95003-36001-10M <95003-36003-10M> <95003-36008-10M>	11.0	13.0	1 3 8
95003-37XXX-3X	95003-37001-60M <95003-37003-60M>	11.0	15.0	1 3
95003-37XXX-60	95003-37001-60M <95003-37003-60M>	11.0	15.0	1 3
95003-38XXX-1X	95003-38001-10M <95003-38003-10M>	12.0	13.0	1 3
95003-38XXX-20	95003-38001-10M <95003-38003-10M>	12.0	13.0	1 3
95003-39XXX-1X	95003-39001-10M <95003-39003-10M>	12.0	14.0	1 3
95003-39XXX-20	95003-39001-10M <95003-39003-10M>	12.0	14.0	1 3
95003-40XXX-20	95003-40001-10M <95003-40003-10M>	12.0	16.0	1 3
95003-40XXX-3X	95003-40001-60M <95003-40003-60M>	12.0	16.0	1 3
95003-40XXX-60	95003-40001-60M <95003-40003-60M>	12.0	16.0	1 3
95003-43XXX-1X	95003-43001-10M <95003-43003-10M> <95003-43008-10M>	13.0	15.0	1 3 8
95003-43XXX-20	95003-43001-10M <95003-43003-10M> <95003-43008-10M>	13.0	15.0	1 3 8
95003-45XXX-1X	95003-45001-10M <95003-45003-10M> <95003-45008-10M>	14.0	18.0	1 3 8
95003-45XXX-20	95003-45001-10M <95003-45003-10M> <95003-45008-10M>	14.0	18.0	1 3 8
95003-50XXX-1X	95003-50001-10M <95003-50003-10M>	16.0	19.0	1 3
95003-50XXX-20	95003-50001-10M <95003-50003-10M>	16.0	19.0	1 3
95003-50XXX-3X	95003-50001-60M <95003-50003-60M>	16.0	19.0	1 3
95003-55XXX-1X	95003-55001-10M <95003-55003-10M>	17.5	20.5	1 3
95003-55XXX-20	95003-55001-10M <95003-55003-10M>	17.5	20.5	1 3
95003-60XXX-1X	95003-60001-10M <95003-60003-10M>	22.0	27.0	1 3
95003-60XXX-20	95003-60001-10M <95003-60003-10M>	22.0	27.0	1 3
95003-60XXX-3X	95003-60001-60M <95003-60003-60M>	22.0	27.0	1 3
95003-60XXX-60	95003-60001-60M <95003-60003-60M>	22.0	27.0	1 3

© Moto Honda da Amazônia Ltda.
Todos os direitos reservados.

Mangueira de Combustível, Mangueiras de Aplicação Geral e Mangueira de Vinil

Mangueira de Aplicação Geral			
Número de Peça Padrão	Número de Peça sem Embalagem (granel)	Peça sem Embalagem (granel)	
		Diâmetro Interno (mm)	Comprimento (m)
95005-11XXX-3X	95005-11001-30M	11.0	1
95005-11XXX-5X	95005-11001-50M	11.0	1
95005-12XXX-1X	95005-12001-10M <95005-12003-10M>	12.0	1 3
95005-12XXX-2X	95005-12001-20M	12.0	1
95005-12XXX-3X	95005-12001-30M	12.0	1
95005-12XXX-5X	95005-12001-50M	12.0	1
95005-14XXX-1X	95005-14001-10M	14.0	1
95005-14XXX-2X	95005-14001-20M <95005-14003-20M>	14.0	1 3
95005-14XXX-3X	95005-14001-30M	14.0	1
95005-14XXX-5X	95005-14001-50M	14.0	1
95005-17XXX-1X	95005-17001-10M	17.0	1
95005-17XXX-2X	95005-17001-20M	17.0	1
95005-17XXX-3X	95005-17001-30M	17.0	1
95005-17XXX-5X	95005-17001-50M	17.0	1
95005-30XXX-3X	95005-30001-30M	3.0	1
95005-30XXX-5X	95005-30001-50M	3.0	1
95005-35XXX-1X	95005-35001-10M <95005-35003-10M> <95005-35008-10M>	3.5	1 3 8
95005-35XXX-2X	95005-35001-20M	3.5	1
95005-35XXX-3X	95005-35001-30M	3.5	1
95005-35XXX-4X	95005-35001-10M <95005-35003-10M> <95005-35008-10M>	3.5	1 3 8
95005-35XXX-5X	95005-35001-50M	3.5	1
95005-45XXX-1X	95005-45001-10M <95005-45003-10M> <95005-45008-10M>	4.5	1 3 8
95005-45XXX-2X	95005-45001-20M	4.5	1
95005-45XXX-3X	95005-45001-30M	4.5	1

Mangueira de Aplicação Geral			
Número de Peça Padrão	Número de Peça sem Embalagem (granel)	Peça sem Embalagem (granel)	
		Diâmetro Interno (mm)	Comprimento (m)
95005-45XXX-4X	95005-45001-10M <95005-45003-10M> <95005-45008-10M>	4.5	1 3 8
95005-45XXX-5X	95005-45001-50M	4.5	1
95005-50XXX-3X	95005-50001-30M <95005-50003-30M>	5.0	1 3
95005-50XXX-5X	95005-50001-50M	5.0	1
95005-55XXX-1X	95005-55001-10M <95005-55003-10M> <95005-55008-10M>	5.3	1 3 8
95005-55XXX-2X	95005-55001-20M <95005-55003-20M>	5.3	1 3
95005-55XXX-4X	95005-55001-10M <95005-55003-10M> <95005-55008-10M>	5.3	1 3 8
95005-65XXX-1X	95005-65001-10M <95005-65003-10M>	6.5	1 3
95005-65XXX-2X	95005-65001-20M	6.5	1
95005-70XXX-3X	95005-70001-30M <95005-70003-30M>	7.0	1 3
95005-70XXX-5X	95005-70001-50M	7.0	1
95005-75XXX-1X	95005-75001-10M <95005-75003-10M>	7.3	1 3
95005-75XXX-2X	95005-75001-20M	7.3	1
95005-80XXX-1X	95005-80001-10M <95005-80003-10M>	8.0	1 3
95005-80XXX-2X	95005-80001-20M	8.0	1
95005-80XXX-3X	95005-80001-30M	8.0	1
95005-80XXX-5X	95005-80001-50M	8.0	1
95005-91XXX-3X	95005-91001-30M	12.0	1
95005-91XXX-5X	95005-91001-50M	12.0	1
95005-92XXX-3X	95005-92001-30M	12.0	1
95005-92XXX-5X	95005-92001-50M	12.0	1

Nota: X é usado para representar os numerais e letras do alfabeto romano omitidos.

CUIDADO

É PERIGOSO confundir uma "Mangueira de Combustível" com a "Mangueira de Aplicação Geral" ou com a "Mangueira de Vinil". Cada "Mangueira" tem sua utilização apropriada.
Nunca utilize uma "Mangueira de Aplicação Geral" ou a "Mangueira de Vinil" no lugar de uma "Mangueira de Combustível" ou vice-versa. Use sempre a mangueira sem embalagem (granel) especificada, utilizando as instruções de corte e instalação dos Manuais de Serviços e das instruções que são fornecidas juntamente com a embalagem.

PROIBIDA DISTRIBUIÇÃO

© Moto Honda da Amazônia Ltda.
Todos os direitos reservados.

Composição do Número de Identificação das Mangueiras

(Exemplo)

95001 - 75 001 - 5 0 M

Número de Peça sem Embalagem: Refere-se a Peça sem Embalagem

Código da Marca (Tipo de Mangueira) (Mangueira de Combustível e Mangueira de Aplicação Geral)

Código de reposição (para Mangueira Adicional): (Mangueira de Vinil)

- Indica a marca do número ou a Seqüência de Troca. O código para a peça sem embalagem deve ser estritamente 0 (Zero).

Tipos de Código:

- Mangueira de Combustível
  - 2 : Trançada Exterior Vermelha (Somente com 3 mm de diâmetro interno)
  - 5 : Trançada Interior Preta
  - 3 : Vermelha (Somente com 3 mm de diâmetro interno)
  - 4 : Cinza com faixa Vermelha (Somente com 3 mm de diâmetro interno)
  - 6 : Preta
- Mangueira de Vinil
  - 1 : Transparente
  - 2 : Preta
  - 3 : Vermelha Claro
  - 6 : Vermelha Claro
  - 7 : Vermelha Pálido
- Mangueira de Aplicação Geral
  - 1 : Cinza
  - 2 : Cinza
  - 3 : Preta
  - 5 : Preta

Comprimento:

- 001 : 1 m (Padrão)
- 003 : 3 m
- 008 : 8 m

Código de Diâmetro Interno (Mangueira de Combustível e Mangueira de aplicação geral)

30 : 3,0 mm	11 :11 mm
35 : 3,5 mm	91 :12 (Diâmetro Externo de 15) mm
45 : 4,5 mm	92 :12 (Diâmetro Externo de 16) mm
50 : 5,0 mm	12 :12 (Diâmetro Externo de 17) mm
55 : 5,3 mm, 5,5 mm	14 : 14 mm
65 : 6,5 mm	17 : 17 mm
70 : 7,0 mm	
75 : 7,3 mm, 7,5 mm	
80 : 8,0 mm	

Código de Diâmetro Externo / Interno: (Mangueira de Vinil)

01 : DI 2,9, DE 6,8 mm	14 : DI 6,0, DE 9,0 mm	37 : DI 11,0, DE 15,0 mm
03 : DI 3,0, DE 6,0 mm	17 : DI 7,0, DE 9,0 mm	38 : DI 12,0, DE 13,0 mm
05 : DI 3,5, DE 6,5 mm	19 : DI 7,0, DE 11,0 mm	39 : DI 12,0, DE 14,0 mm
07 : DI 4,0, DE 7,0 mm	21 : DI 8,0, DE 9,0 mm	40 : DI 12,0, DE 16,0 mm
08 : DI 4,5, DE 6,5 mm	23 : DI 8,0, DE 12,0 mm	43 : DI 13,0, DE 15,0 mm
09 : DI 4,5, DE 8,0 mm	25 : DI 9,0, DE 11,0 mm	45 : DI 14,0, DE 18,0 mm
12: DI 5,0, DE 7,0 mm	27 : DI 9,0, DE 13,0 mm	50 : DI 16,0, DE 19,0 mm
10 : DI 5,0, DE 8,0 mm	33 : DI 10,0, DE 14,0 mm	55 :DI 17,5, DE 20,5 mm
11 : DI 5,0, DE 9,0 mm	36 : DI 11,0, DE 13,0 mm	60 : DI 22,0, DE 27,0 mm

Tipo de Mangueira:

- 1 : Mangueira de Combustível
- 3 : Mangueira de Vinil
- 5 : Mangueira de Aplicação Geral

PROIBIDA A REPRODUÇÃO E DISTRIBUIÇÃO
111111 - Concessionária Genérica - Gerentes

© Moto Honda da Amazônia Ltda.
Todos os direitos reservados.

Instruções para o uso do Tempo de Mão-de-Obra (T.M.O.)

O tempo padrão de mão-de-obra (T.M.O.) significa o tempo necessário para a realização de um serviço, o qual é mencionado neste catálogo para ajudar as Concessionárias a controlar o processo de trabalho real e calcular o tempo de serviço, utilizando-o como um guia.

Ajuste do Sistema T.M.O.

- Tempo de Serviço
  - Remoção, Desmontagem/ Montagem, Instalação
  - Verificação, Medição, Ajuste, Confirmação
  - Diagnóstico (Sistema Elétrico)
  - Inspeção Completa
- Tempo Variável
  - Preparação (Verificação do processo, Preparação das ferramentas especiais necessárias ao serviço)
  - Trabalhos relacionados (Transferência de motocicletas)

* O tempo variável é obtido multiplicando-se o tempo de serviço pelo coeficiente especificado.

Instruções para o Uso do Catálogo

Os itens de serviço mostrados no texto estão relacionados com o tempo de trabalho e as peças comercializadas para reparo, conforme sua especificação. Outros itens de serviço representativos, os quais não utilizam peças para reparos (remoção/ instalação, ajuste, verificação/ medição e outros) estão relacionados na introdução, classificados de acordo com o assunto.

Ajuste do T.M.O. Padrão

- O Sistema Decimal (em unidade 0,1) é utilizado para obter o T.M.O. simplificando o cálculo global.
  Exemplo: (0,1) = 6 minutos, (0,2) = 12 minutos
  [Custo por hora de trabalho] x [T.M.O.] = [Cálculo global]
- O T.M.O. é calculado manualmente.
- Os itens de serviço e o T.M.O. podem ser modificados dependendo do desenvolvimento de ferramentas, equipamentos de serviço e da melhoria dos procedimentos.

Procedimento de Trabalho

- O procedimento de trabalho é determinado através do tempo de serviço juntamente com o método especificado no Manual de Serviço; portanto, consulte-o quando necessário.
- Os procedimentos de trabalho que permitem ser executados num tempo reduzido, preservam a segurança do trabalho e a garantia do produto dos itens não mencionados no Manual de Serviço.
- O trabalho é executado por apenas um mecânico. Quando dois ou mais mecânicos são necessários, o cálculo do tempo real é efetuado de acordo com o número de pessoas.
- Para estabelecer o nível tecnológico dos mecânicos, a HONDA utiliza como padrão, mecânicos com três anos de experiência no reparo de suas motocicletas.
- As ferramentas especiais e os equipamentos de serviço utilizados para obter o T.M.O. estão especificados no Manual de Serviço.

Itens de Serviço que não apresentam T.M.O.

- Peças e acessórios não mencionados neste Catálogo.
- Áreas com deterioração pelo tempo de uso ou danos (quebras, rachaduras) durante uso em condições normais.
- Serviços que podem ser executados com apenas um ajuste.
- Serviços raramente executados (exemplo: problemas com causas extremamente simples e freqüência de uso).

* Faça o cálculo global baseado no tempo de serviço real quando o serviço não apresenta T.M.O.

Serviços não incluídos no T.M.O.

- Óleo e drenagem de fluido, tempo de espera para desaquecimento, etc.
- Serviços adicionais que envolvam remoção/ instalação de equipamentos externos.
- Tempo de serviço utilizado com visitas ao cliente, realização de negociações e a entrega da motocicleta.
- Tempo necessário com a requisição e a entrega de peças.
- Custos referentes à graxa, agente adesivo, etc, utilizados no serviço.

PROIBIDA A REPRODUÇÃO E DISTRIBUIÇÃO
1111111 - Concessionária Genérica - Gerente

© Moto Honda da Amazônia Ltda.
Todos os direitos reservados.

Explicação do T.M.O. utilizando um exemplo
(O exemplo pode ser diferente dos itens apresentados)

Ref. Nº	N.O.S.	(Nº de referência) Item de Serviço	T.M.O.
① ② ③	111118	(1,3,4,7) ④ Árvore de Comando 4,5	②
		⑥ • Inclui: Ajuste da folga da válvula	
	111118A	Substituição Braço oscilante (adicional) .....1,0 ⑤	

① O Nº de Referência da peça na ilustração indica a localização da peça a ser substituída.

② T.M.O. é a abreviatura de Tempo de Mão-de-Obra e indica o tempo de serviço padrão necessário para a execução do serviço.

③ N.O.S. é a abreviatura do Número de Operação de Serviço, e classifica os itens de serviço de acordo com o código de unidade de trabalho.

O mesmo código de serviço é utilizado independentemente dos modelos.

O serviço padrão é apresentado com 6 dígitos e o serviço adicional com 7 dígitos.

④ Indica a substituição da árvore de comando e o T.M.O. 4,5.

⑤ Indica T.M.O. 1,0 que será acrescentado quando um serviço adicional (substituição do braço oscilante) é executado em conjunto com a substituição da árvore de comando.

⑥ Indica a descrição dos serviços incluídos no item de serviço.

⑦ Indica o Nº de referência cujo serviço e tempo do mesmo são iguais ao T.M.O. 4,5 para a árvore de comando.

(A aplicação da área é limitada aos itens de serviço que não possuem identificação N.O.S. dentro de um mesmo bloco.

Como designar o item de serviço utilizando o exemplo
(substituição da árvore de comando)

Abra a página do bloco onde a ilustração da árvore de comando é mostrada.

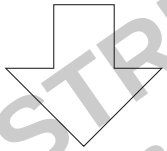

Procure a árvore de comando na ilustração, o item de serviço especificado e o T.M.O. relacionado com o Nº de referência.

PROIBIDA A REPRODUÇÃO E DISTRIBUIÇÃO
1111111 - Concessionária Genérica - Gerente3

© Moto Honda da Amazônia Ltda.
Todos os direitos reservados.

Símbolo de indicação dos itens de serviço relacionados que continuam na página seguinte

Ref. Nº	N.O.S.	(Nº de referência) Item de Serviço	T.M.O.
2	**111118**	**Árvore de Comando**	**4,5**
	•	•	•
	•	•	•
+			

Símbolo de indicação na última linha

Indicação do bloco sem informação do T.M.O.

Ref. Nº	N.O.S.	(Nº de referência) Item de Serviço	T.M.O.
		Sem informação	**–**

• Código N.O.S.

1	11	1	18	A
a	b	c	d	e

a) Código da categoria..... Motor

b) Localização/ código da função ..... Motor superior

c) Código de serviço ..... Substituição

d) Número seqüencial de serviço ..... (Código da unidade é mostrado através de letras)

..... Árvore de comando (Sem regra padrão do código)

e) Código adicional ..... substituição do braço de articulação (Sem regra padrão do código)

1	11	1	18	A
a		c		

a) Códigos de categoria e classificação

Código	Categoria
1	Motor
2	Transmissão
3	Combustível e Escapamento
4	Chassi e Carcaça
5	Direção/ Suspensão
6	Elétrica
7	Rodas/ Freios
8	Controles/ Instrumentos
9	–
0	–

c) Códigos de serviço e classificação

Código	Categoria de Serviço
1	Substituição, Remoção/ Instalação, Troca
2	Revisão
3	Ajuste/ Balanceamento
4	(Serviços relacionados à Pintura: Camada Superior)
5	Teste, Inspeção/ Diagnóstico, Medição, Verificação
6	(Serviços relacionados à Revisão: Recondicionamento)
7	(Serviços relacionados à Revisão: Reapertos)
8	(Recobrir)
9	(Serviços relacionados à Pintura: Acabamento)
0	Reparo, Limpeza, Sangria de Ar

PROIBIDA A REPRODUÇÃO E DISTRIBUIÇÃO
111111 - Concessionária Genérica - Gerente3

© Moto Honda da Amazônia Ltda.
Todos os direitos reservados.

Principais itens de serviço sem a utilização de peças adicionais
(1) Remoção/ Instalação, (2) Ajuste, (3) Verificação/ Medição,
(4) Revisão, (5) Outros Serviços

M: Motor, C: Chassi

* SERVIÇOS EXCETO SUBSTITUIÇÃO DE PEÇAS

(1) Remoção e instalação
Relacione as peças removidas da motocicleta com a descrição

	N.O.S.	DESCRIÇÃO	T.M.O.
M	1101E5	**Motor Comp.** **Remoção/ Instalação** Inclui: Todos os ajustes necessários	3,2
	1111K0	**Cabeçote Comp.** **Remoção/ Instalação** Inclui: Remoção e intalação do Motor	4,2
	3111D5	**Acelerador Comp.** **Remoção/ Instalação**	1,3
	1101E6	**Carcaça, Desmontagem** Inclui: Remoção e Instalação do motor	5,7
C		**Pneu e Roda - Remoção/ Instalação** Nota: Pneu integrado com a roda	
	7101D5	Dianteiro	0,4
	7101D6	Traseiro	0,4

(2) Ajuste

	N.O.S.	DESCRIÇÃO	T.M.O.
M	3143A0	**Motor, Ajuste Marcha-Lenta**	0,1
	3113A2	**Partida, Válvula Ajuste Sincronização**	0,8
	1113A0	*** Folga da Válvula - Ajuste**	4,3
C	6163A0	**Farol - Alinhamento**	0,1
	7103A1	**Roda Dianteira - Balanceamento**	0,7
	7103A2	**Roda Traseira - Balanceamento**	0,7
	3113A3	**Acelerador - Ajuste**	0,1

* NOTA: Para 1 motocicleta

(3) Verificação, Medição

	N.O.S.	DESCRIÇÃO	T.M.O.
M	1115A0	**Compressão, Pressão - Medição**	1,2
	1135A0	**Motor - Verificação do nível de óleo** Exclui: Troca de óleo	0,1
C	3135A0	**Cabo de Controle de Válvula de Escape - Inspeção**	0,3
	3135A0A	Modelo 06 - Adicione	0,1
	3135A0B	Modelo 07 - Adicione	0,1
	7115A0	**Freio, Funcionamento - Teste**	0,1
	6105A0	**Bateria - Verificação do nível do eletrólito**	0,2

(5) Outros Serviços

	N.O.S.	DESCRIÇÃO	T.M.O.
M	1130A2	**Filtro de Óleo - Limpeza**	1,4
	1130A2A	Modelo 06 - Adicione	0,6
	1130A2D	Modelo 07 - Adicione	0,6
C	7110A0	**Freio Dianteiro - Sangria Ar**	0,2
	7110A1	**Freio Traseiro - Sangria Ar**	0,3
	1151E7	**Fluido do Radiador - Troca**	0,5

PROIBIDA A REPRODUÇÃO E DISTRIBUIÇÃO
1111111 - Concessionária Genérica - Garante3

© Moto Honda da Amazônia Ltda.
Todos os direitos reservados.

Grupo do Motor

• O número de referência na ilustração do índice pode ser diferente do que aparece no texto.

M-1 Tampa do Cabeçote

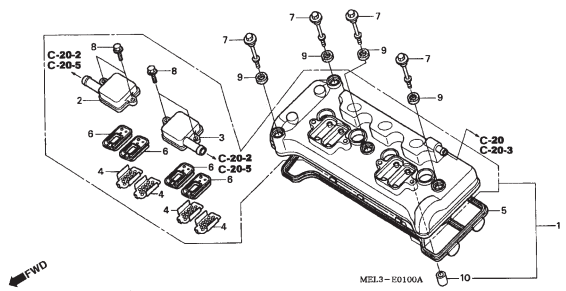

M-2 Cabeçote

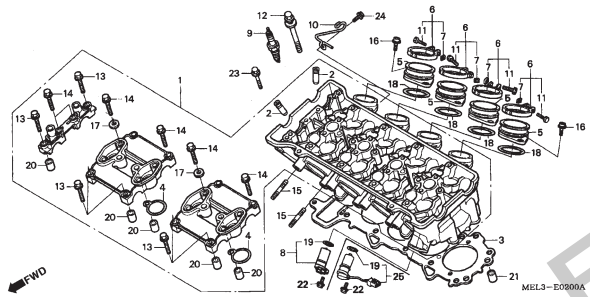

M-3 Árvore Comando • Válvula

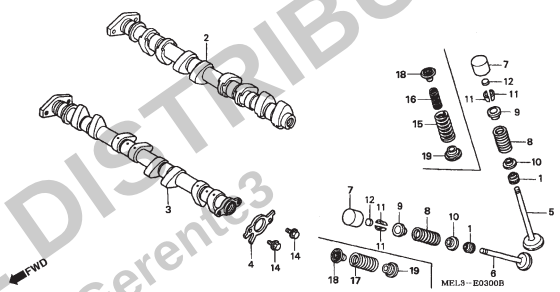

M-4 Corrente de Comando • Tensor

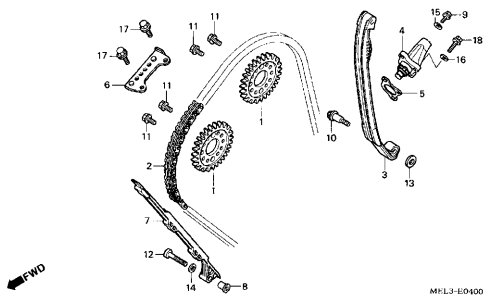

M-5 Tampa Lateral Direita

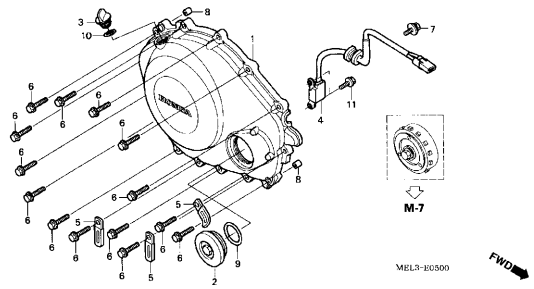

M-6 Embreagem

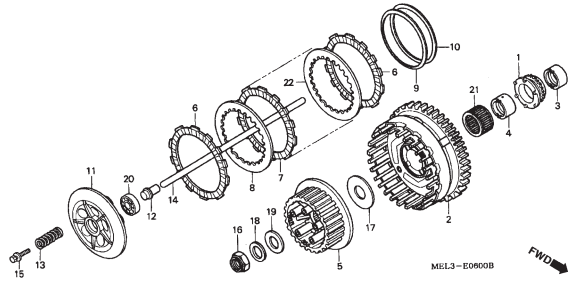

M-7 Embreagem Partida

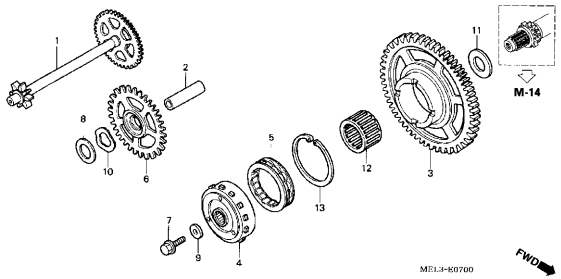

M-8 Tampa Lateral Esquerda

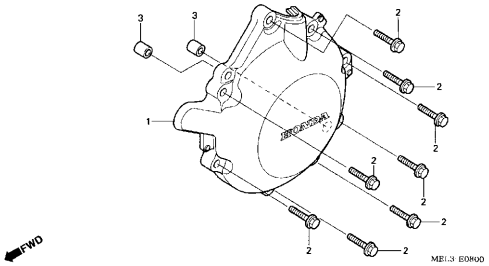

M-9 Gerador

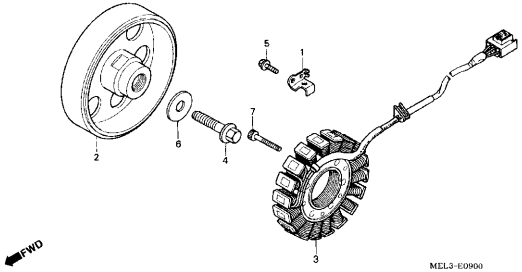

CÃO E DISTRIBUIÇÃO
ática - Gerente3
111111

© Moto Honda da Amazônia Ltda.
Todos os direitos reservados.

Grupo do Motor

• O número de referência na ilustração do índice pode ser diferente do que aparece no texto.

M-10 Bomba de Água

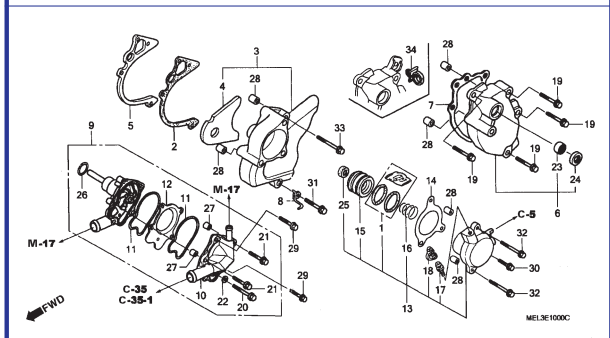

M-11 Motor de Partida

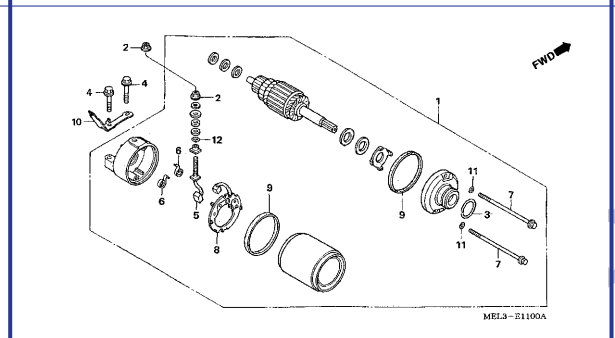

M-12 Cárter • Bomba de Óleo

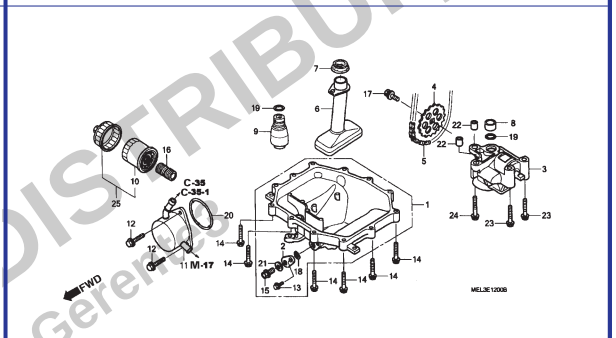

M-13 Carcaça

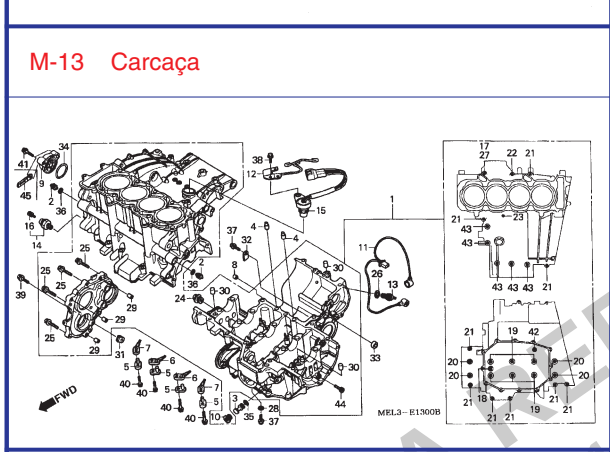

M-14 Árvore de Manivelas • Pistão

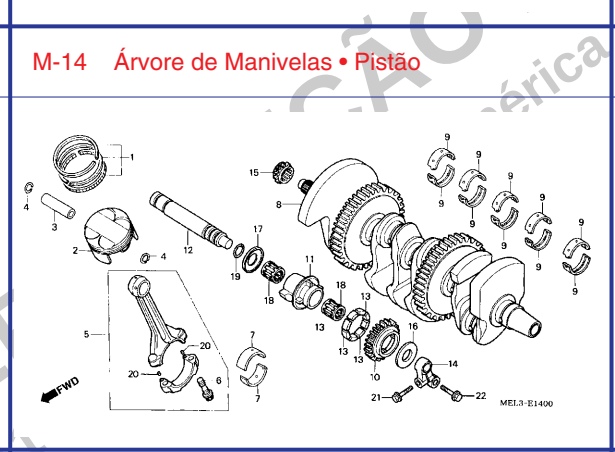

M-15 Transmissão

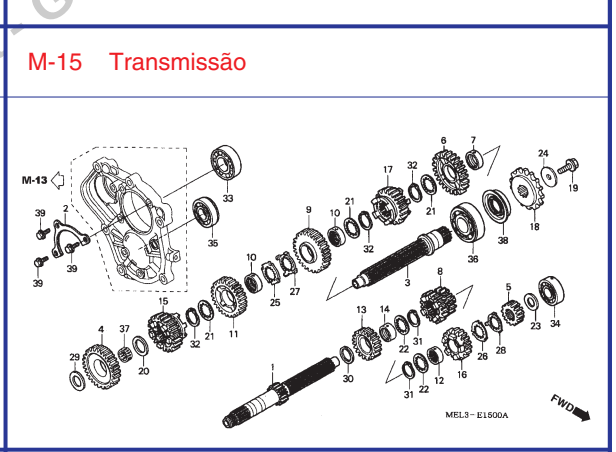

M-16 Eixo Seletor Marchas

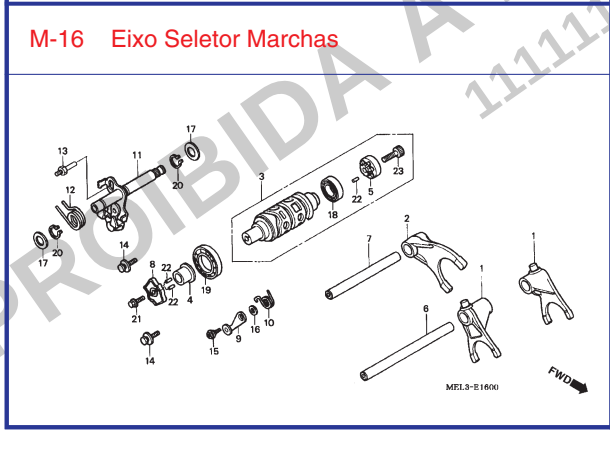

M-17 Termostato

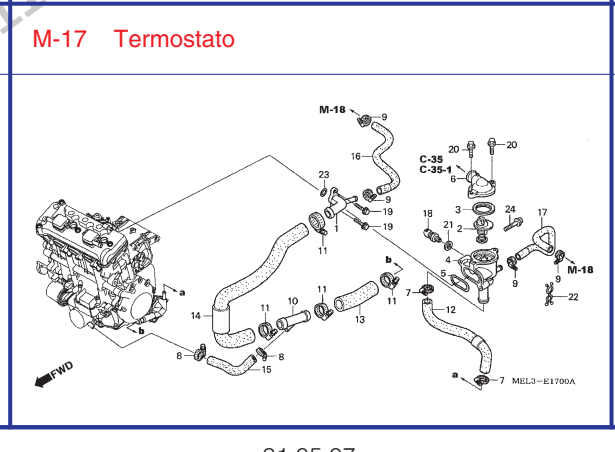

M-18 Carcaça Acelerador

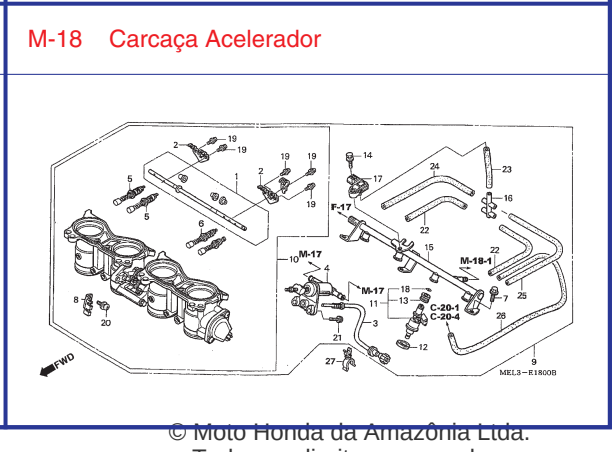

PROIBIDA A REPRODUÇÃO
111111
DISTRIBUIÇÃO
Gerência

© Moto Honda da Amazônia Ltda.
Todos os direitos reservados.

Grupo do Motor

• O número de referência na ilustração do índice pode ser diferente do que aparece no texto.

M-18-1 Injetor

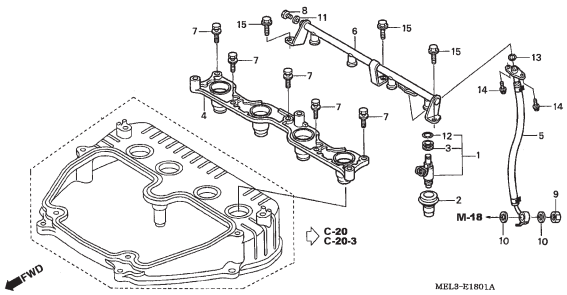

EOP-1 Juntas Kit A

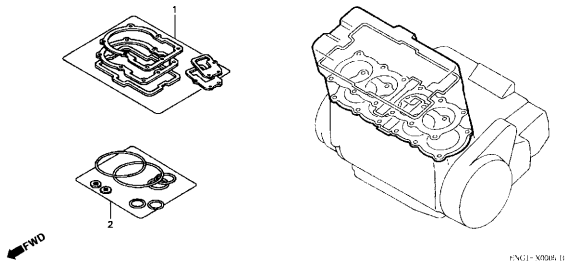

EOP-2 Juntas Kit B

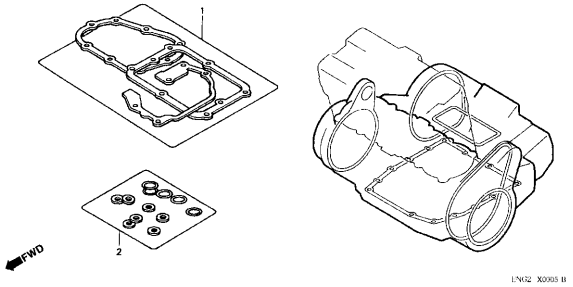

PROIBIDA A REPRODUÇÃO
1111111 - Concessionária Genérica

© Moto Honda da Amazônia Ltda.
Todos os direitos reservados.

Grupo do Chassi

• O número de referência na ilustração do índice pode ser diferente do que aparece no texto.

C-1 Farol

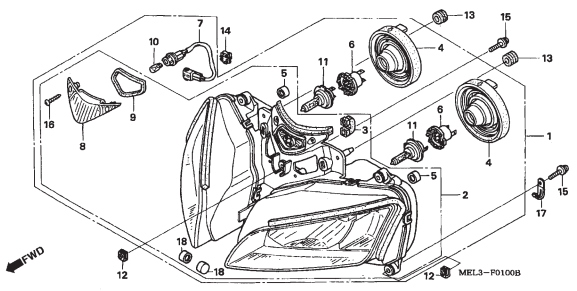

C-2 Instrumentos

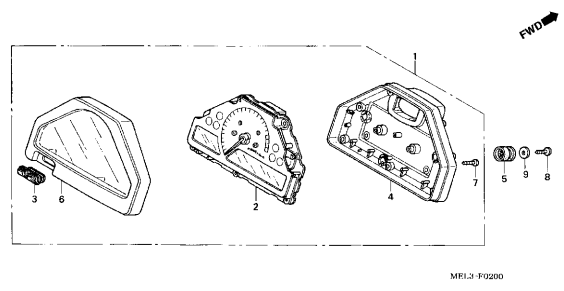

C-3 Cabos • Interruptores

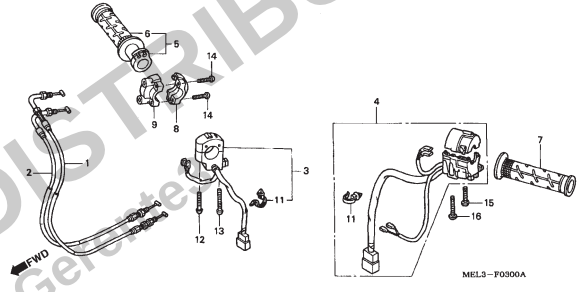

C-4 Cilindro Mestre Freio Dianteiro

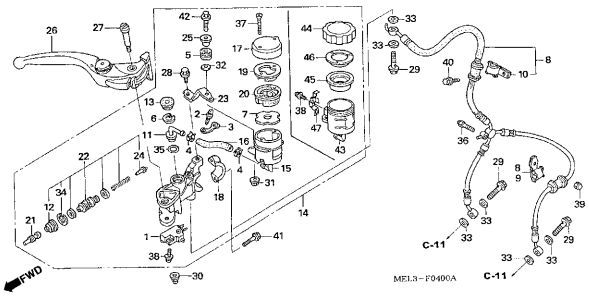

C-5 Cilindro Mestre Embreagem

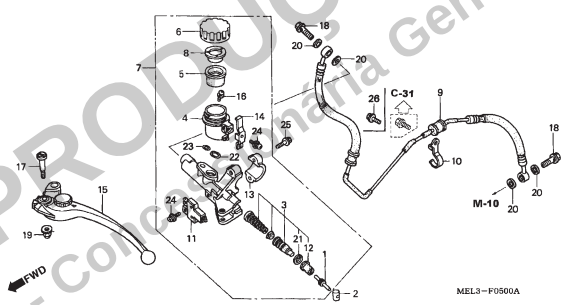

C-6 Guidão • Mesa Superior

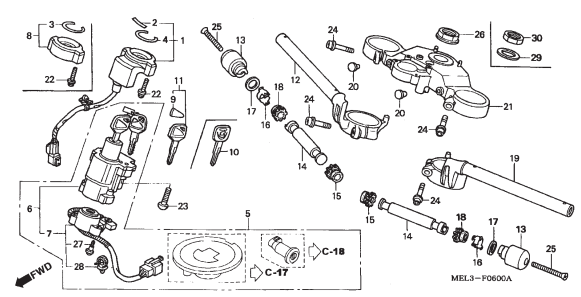

C-7 Suporte Coluna de Direção

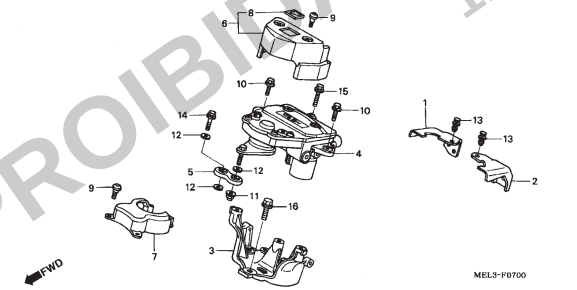

C-8 Coluna de Direção

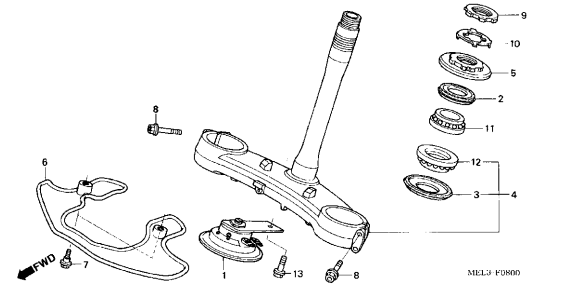

C-9 Pára-Lama Dianteiro

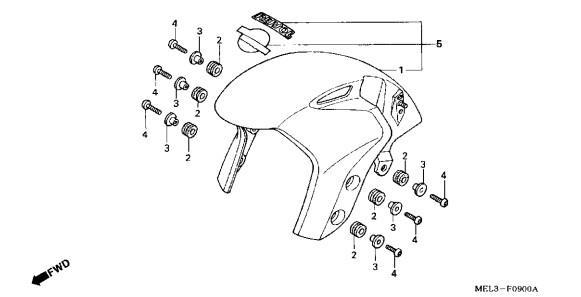

PROIBIDA A REPRODUÇÃO E DISTRIBUIÇÃO
1111111 - Colocação Genérica - Genérica

© Moto Honda da Amazônia Ltda.
Todos os direitos reservados.

Grupo do Chassi

• O número de referência na ilustração do índice pode ser diferente do que aparece no texto.

C-10 Garfo Dianteiro

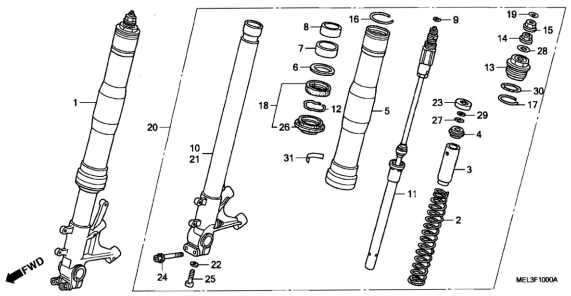

C-11 Cáliper Freio Dianteiro

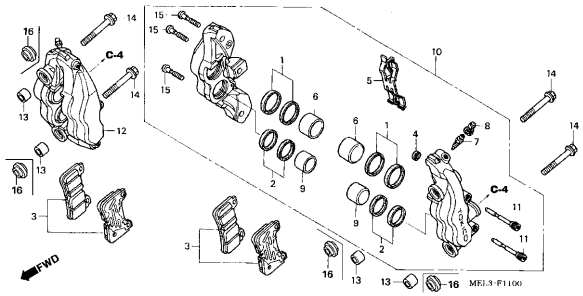

C-12 Roda Dianteira

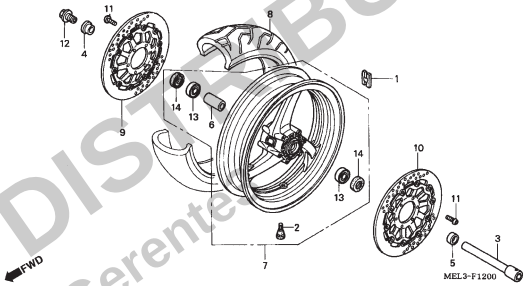

C-13 Cilindro Mestre Freio Traseiro

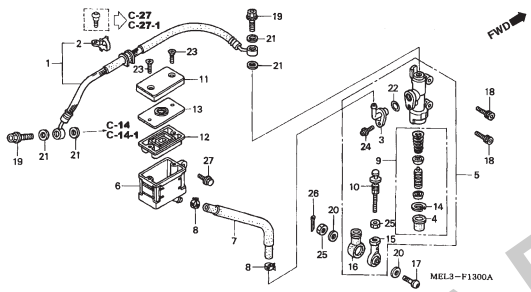

C-14 Cáliper Freio Traseiro (CBR1000RR4/5)

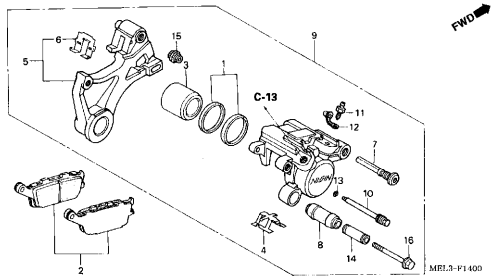

C-14-1 Cáliper Freio Traseiro (CBR1000RR6/7)

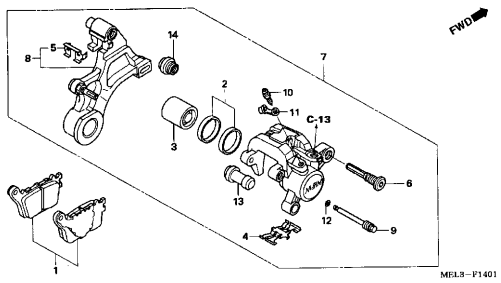

C-15 Roda Traseira

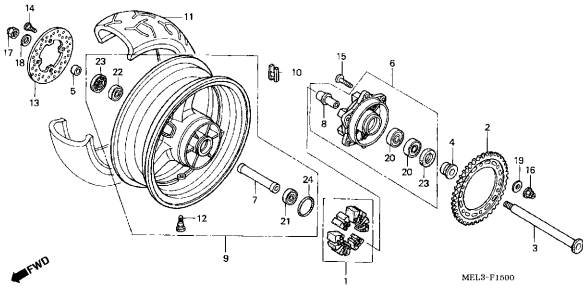

C-16 Capa Superior Tanque

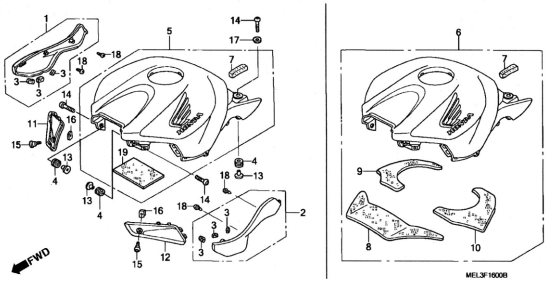

C-17 Tanque Combustível • Bomba Combustível

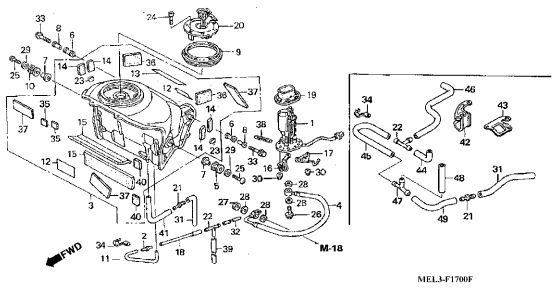

CÃO - DISTRIBUIÇÃO
Gerente

© Moto Honda da Amazônia Ltda.
Todos os direitos reservados.

Grupo do Chassi

• O número de referência na ilustração do índice pode ser diferente do que aparece no texto.

C-18 Assento

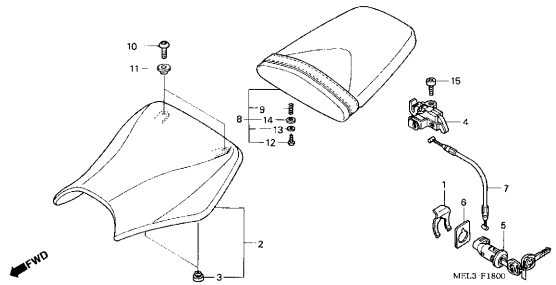

C-19 Rabeta (CBR1000RR4/5)

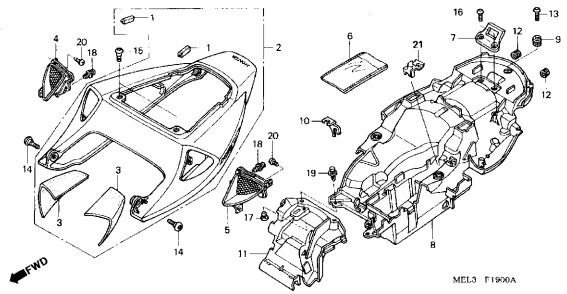

C-19-1 Rabeta (CBR1000RR6/7)

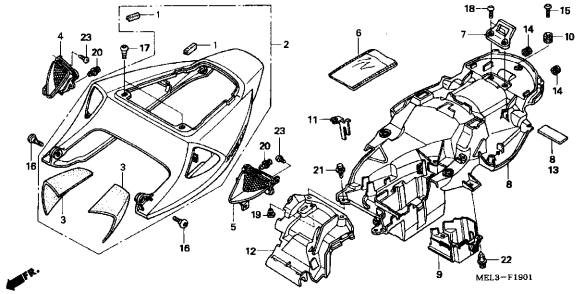

C-20 Filtro de Ar (CBR1000RR4/5)

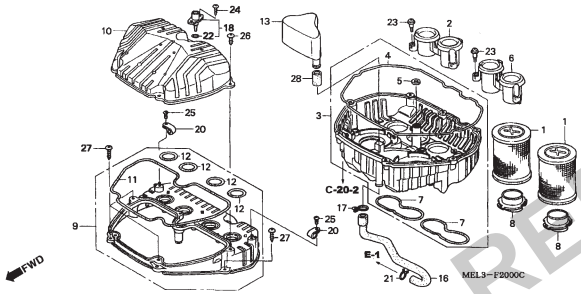

C-20-1 Condutor Ar • Válvula Solenóide (CBR1000RR4/5)

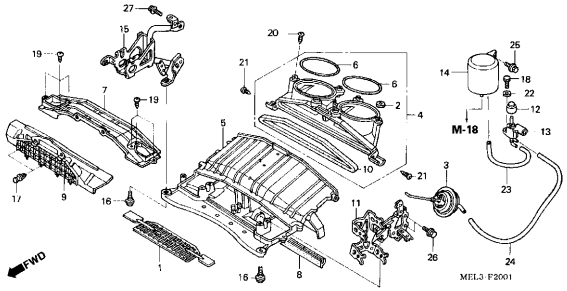

C-20-2 Válvula de Controle Injeção de Ar (CBR1000RR4/5)

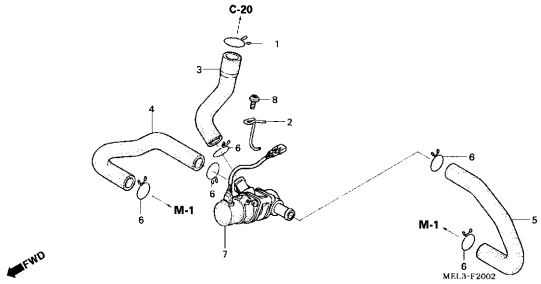

C-20-3 Filtro Ar (CBR1000RR6/7)

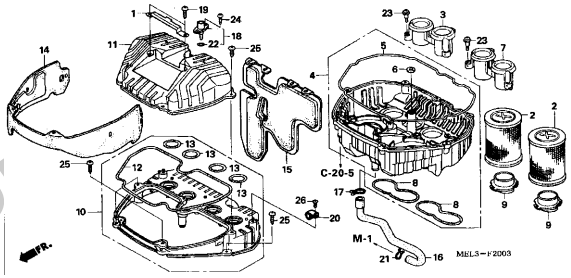

C-20-4 Condutor Ar • Válvula Solenóide (CBR1000RR6/7)

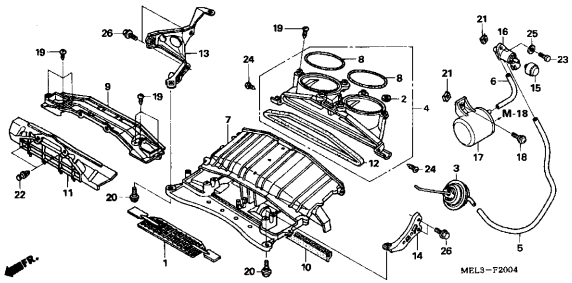

C-20-5 Válvula Controle Injeção Ar (CBR1000RR6/7)

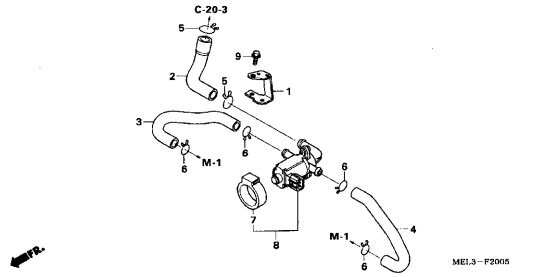

PROPRIEDADE A REPRODUÇÃO
111111

© Moto Honda da Amazônia Ltda.
Todos os direitos reservados.

Grupo do Chassi

• O número de referência na ilustração do índice pode ser diferente do que aparece no texto.

C-21 Silencioso (CBR1000RR4/5)

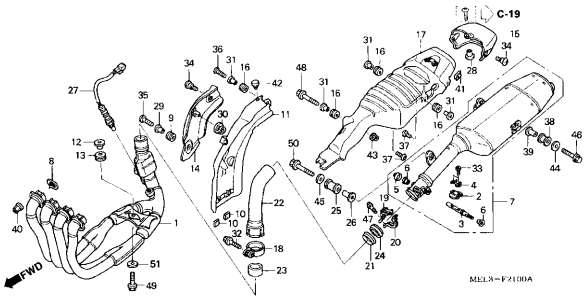

C-21-1 Silencioso (CBR1000RR6/7)

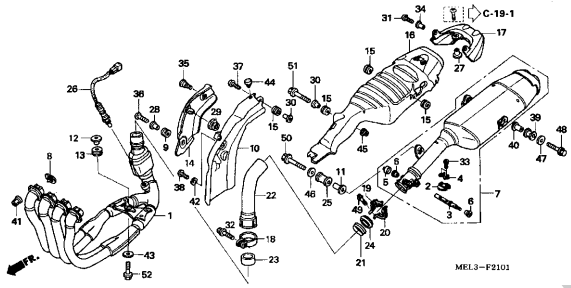

C-22 Pedal

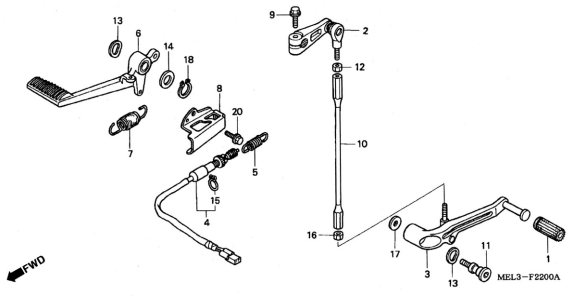

C-23 Pedal Apoio

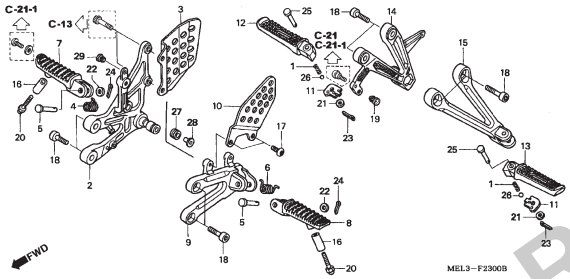

C-24 Cavalete Lateral

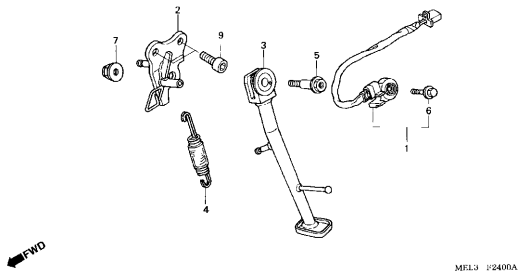

C-25 Garfo Traseiro

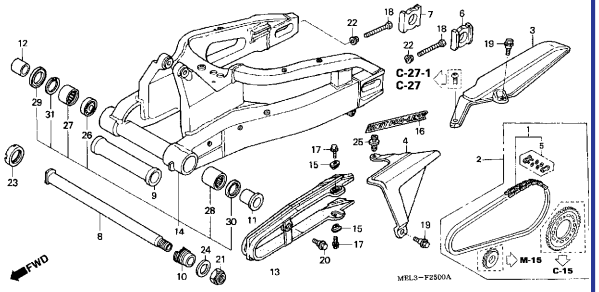

C-26 Amortecedor Traseiro

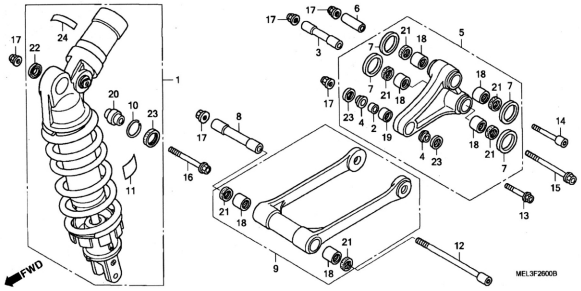

C-27 Pára-Lama Traseiro (CBR1000RR4/5)

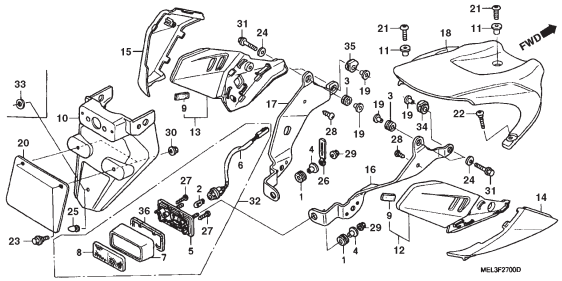

C-27-1 Pára-Lama Traseiro (CBR1000RR6/7)

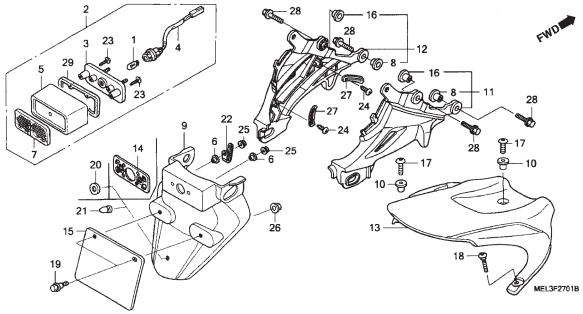

© Moto Honda da Amazônia Ltda.
Todos os direitos reservados.

Grupo do Chassi

• O número de referência na ilustração do índice pode ser diferente do que aparece no texto.

C-28 Sinalizador (CBR1000RR4/5)

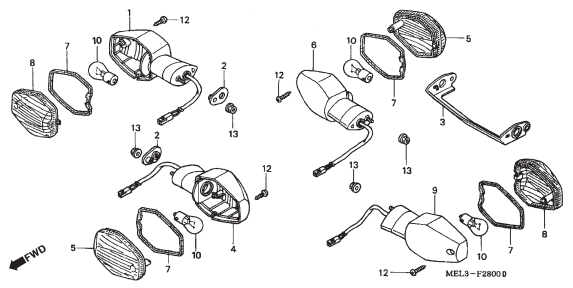

C-28-1 Sinalizador (CBR1000RR6/7)

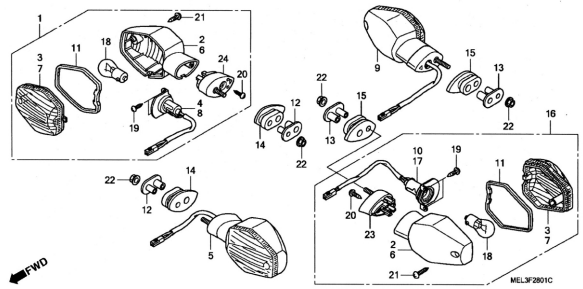

C-29 Lanterna Traseira

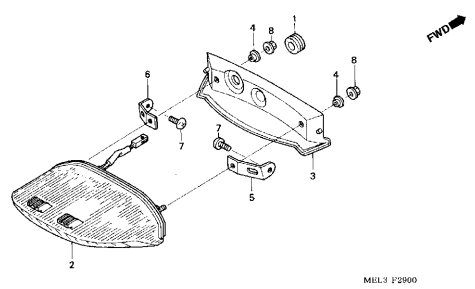

C-30 Bateria (CBR1000RR4/5)

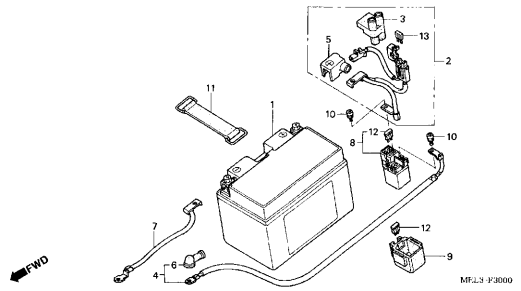

C-30-1 Bateria (CBR1000RR6/7)

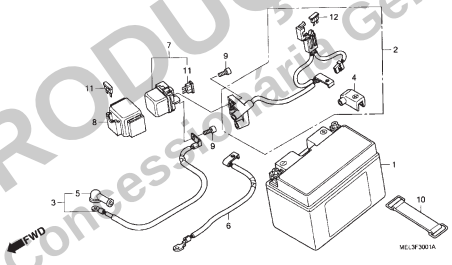

C-31 Servo Motor (CBR1000RR4/5)

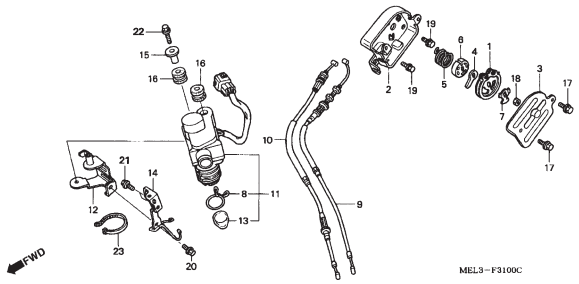

C-31-1 Servo Motor (CBR1000RR6/7)

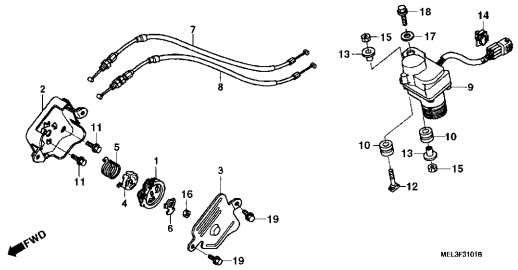

C-32 Fiação Principal (CBR1000RR4/5)

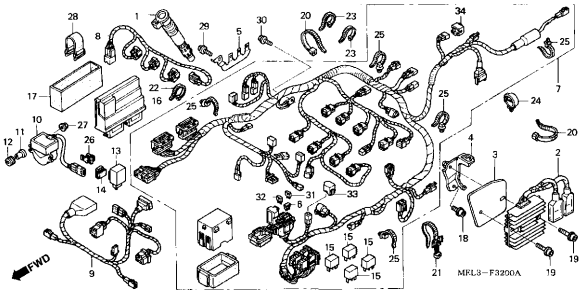

C-32-1 Fiação Principal (CBR1000RR6/7)

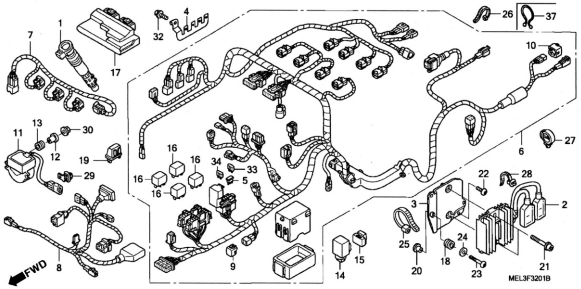

PRODUÇÃO A
PRODUÇÃO
111111 - Concessionária Genérica

© Moto Honda da Amazônia Ltda.
Todos os direitos reservados.

Grupo do Chassi

• O número de referência na ilustração do índice pode ser diferente do que aparece no texto.

C-33 Chassi

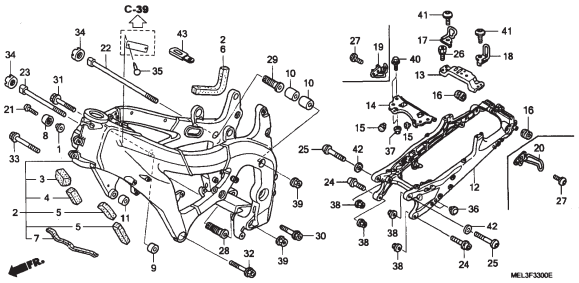

C-34 Ferramentas

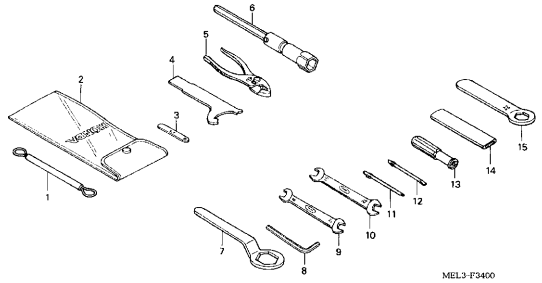

C-35 Radiador (CBR1000RR4/5)

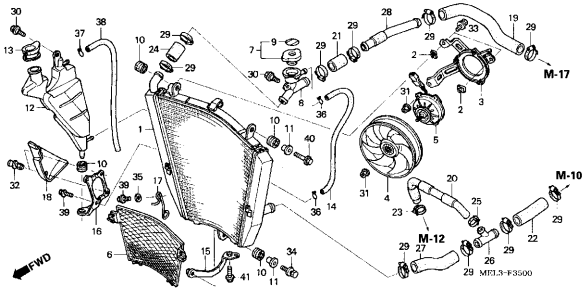

C-35-1 Radiador (CBR1000RR6/7)

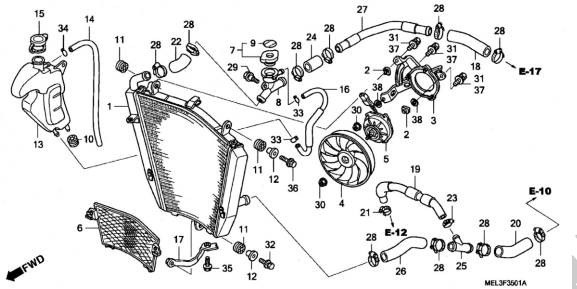

C-36 Carenagem Superior (CBR1000RR4/5)

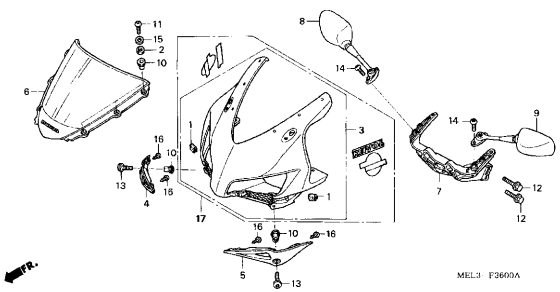

C-36-1 Carenagem Superior (CBR1000RR6/7)

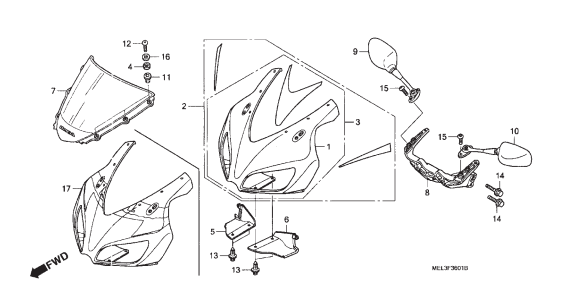

C-37 Carenagem Intermediária (CBR1000RR4/5)

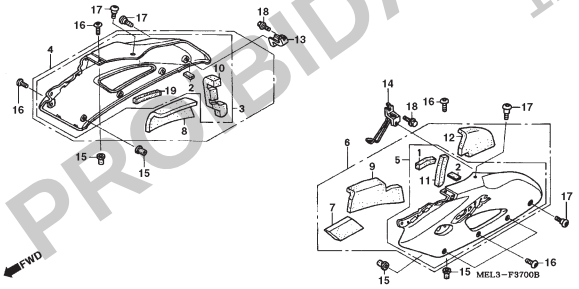

C-37-1 Carenagem Intermediária (CBR1000RR6/7)

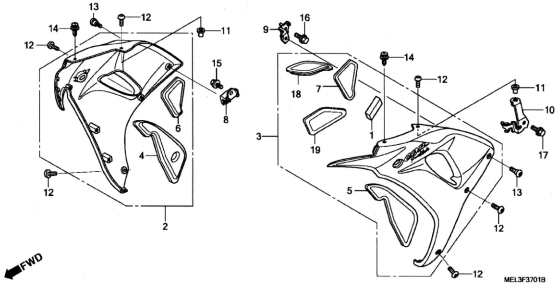

C-38 Carenagem Inferior (CBR1000RR4/5)

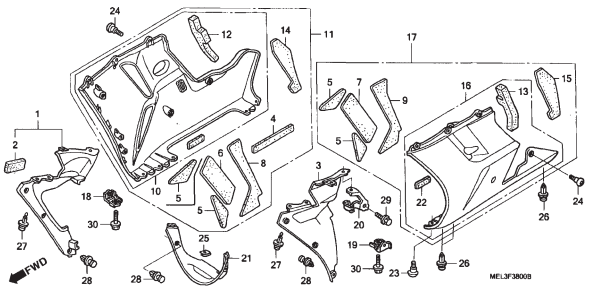

PROIBIDA A REPRODUÇÃO
111111 -

© Moto Honda da Amazônia Ltda.
Todos os direitos reservados.

Grupo do Chassi

• O número de referência na ilustração do índice pode ser diferente do que aparece no texto.

C-38-1 Carenagem Inferior (CBR1000RR6/7)

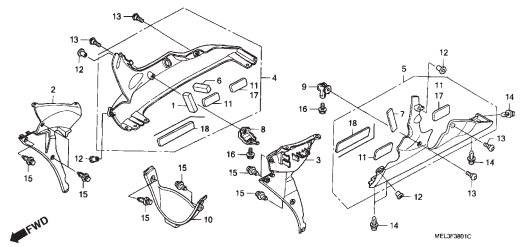

C-39 Etiqueta Precaução

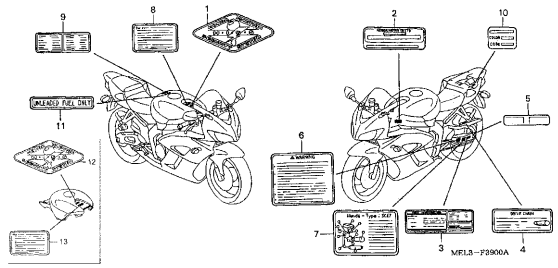

C-40 Faixas/Emblemas (1)

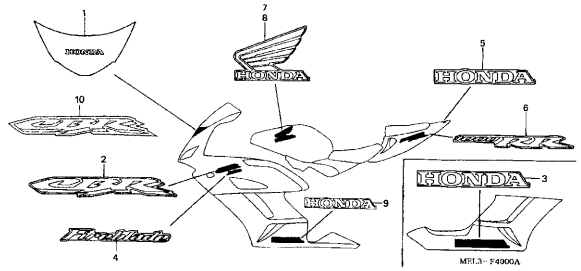

C-40-1 Faixas/Emblemas (2)

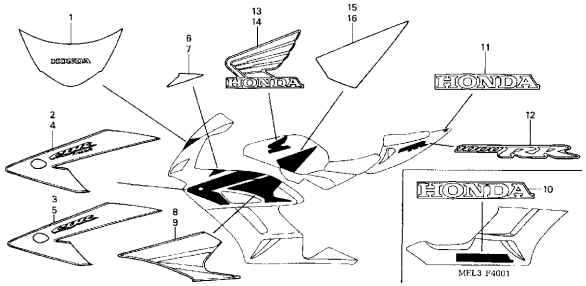

C-40-2 Faixas/Emblemas (3)

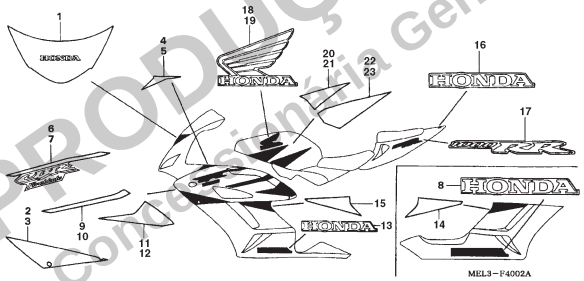

C-40-3 Faixas/Emblemas (4)

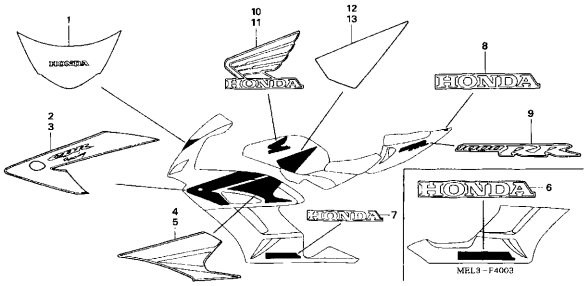

C-40-4 Faixas/Emblemas (5)

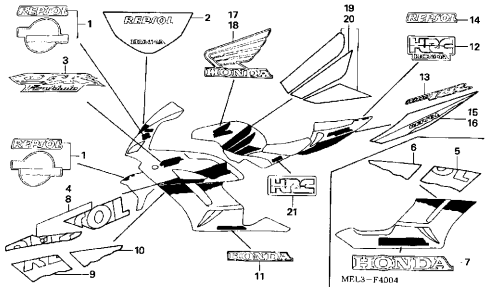

C-40-5 Faixas/Emblemas (6)

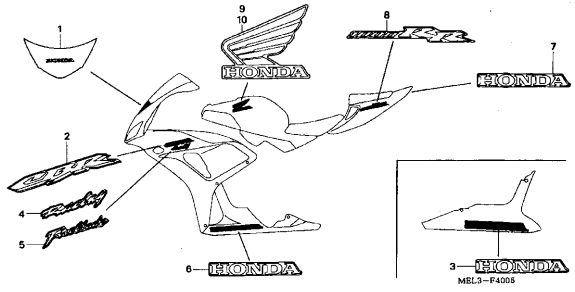

C-40-6 Faixas/Emblemas (7)

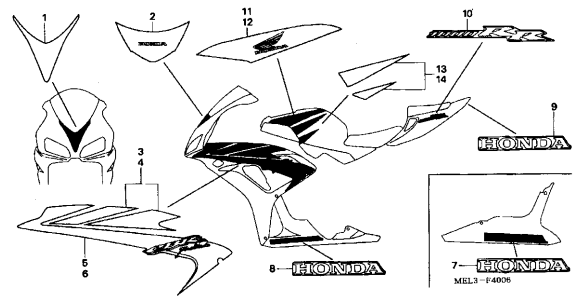

REPRODUÇÃO PROIBIDA
111111 - Consultoria Genérica

3

© Moto Honda da Amazônia Ltda.
Todos os direitos reservados.

Grupo do Chassi

• O número de referência na ilustração do índice pode ser diferente do que aparece no texto.

C-40-7 Faixas/Emblemas (8)

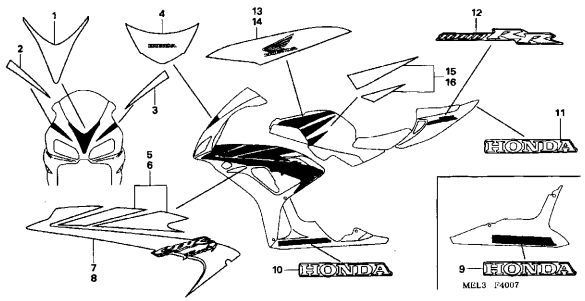

C-40-8 Faixas/Emblemas (9)

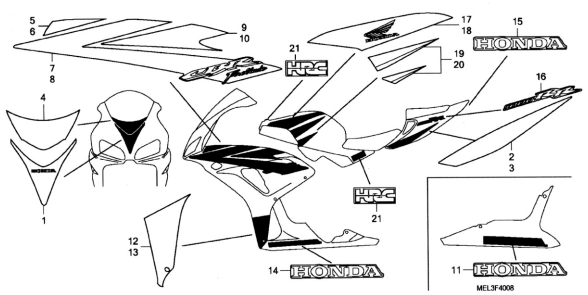

C-40-9 Faixas / Emblemas (10)

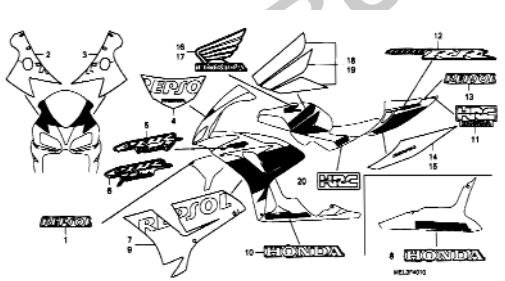

PROIBIDA A REPRODUÇÃO E DISTRIBUIÇÃO
1111111 - Concessionária Genérica - Ge

3

© Moto Honda da Amazônia Ltda.
Todos os direitos reservados.

M-1 Tampa do Cabeçote

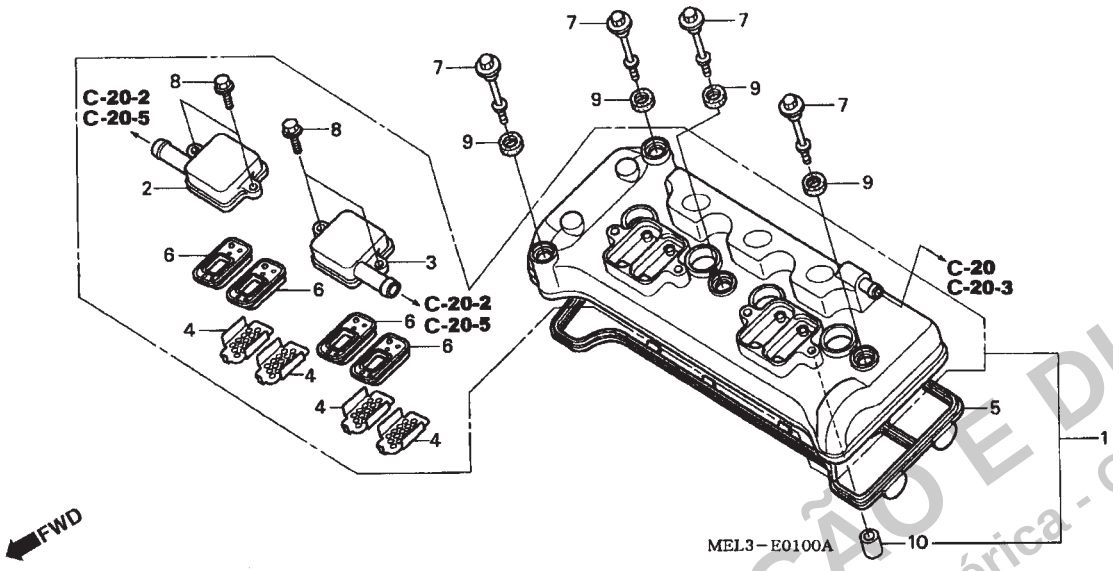

Ref. nº	N.O.S.	Descrição	T.M.O.
1	1111C4	Tampa Comp., Cabeçote	2,8
5	1111D2	Junta, Tampa Cabeçote	2,8
6		(4)	
	314125	Válvula Comp., Checagem	1,3
		Nota: Mesmo tempo para 2 unidades ou mais	
	314125D	modelo 06 adicione	0,3
	314125E	modelo 07 adicione	0,3
	3141A8	Válvula, Checagem Para uma motocicleta	1,3
	3141A8B	modelo 06 adicione	0,3
	3141A8C	modelo 07 adicione	0,3

Nº	Nº da peça	Descrição	Qtd. CBR1000RR 4	5	6	7	Nº de série	Tipo
1	12310-MEL-000	Tampa Comp., Cabeçote	1	1	1	1		
2	12331-MEL-000	Tampa, Direita Válvula Alívio	1	1	1	1		
3	12332-MEL-000	Tampa, Esquerda Válvula Alívio	1	1	1	1		
4	12341-MAT-750	Placa, Verificação (AI)	4	4	4	4		
5	12391-MCJ-000	Junta, Tampa Cabeçote	1	1	1	1		
6	18601-MCJ-000	Válvula Comp., Alívio	4	4	4	4		
7	90002-MY5-850	Parafuso, Tampa Cabeçote	4	4	4	4		
8	90004-GHB-660	Parafuso, Flange, 6 x 22 (NSHF)	4	4	4	4		
9	90543-MV9-670	Coxim, Fixação	4	4	4	4		
10	94301-08140	Pino, Guia, 8 x 14	4	4	4	4		

PROIBIDA A REPRODUÇÃO E DISTRIBUIÇÃO
1111111 - Concessionária Genérica - Gerente3

© Moto Honda da Amazônia Ltda.
Todos os direitos reservados.

M-2 Cabeçote

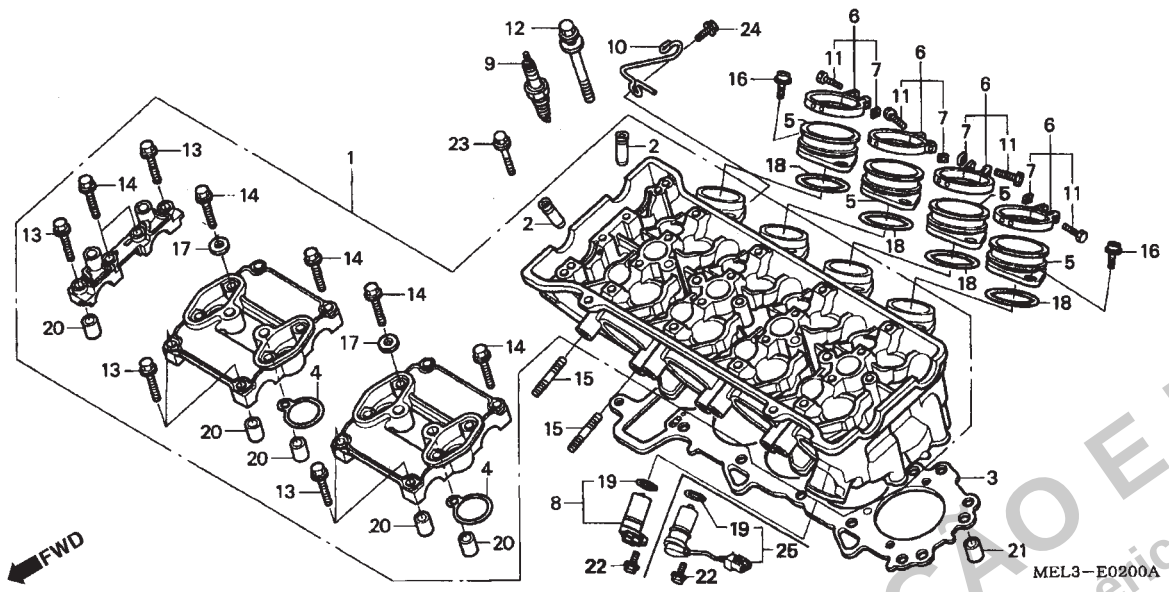

Ref. nº	N.O.S.	Descrição	T.M.O.
1	111106	Cabeçote	8,1
		Incluso: Remoção e instalação do motor	
		Incluso: Ajuste da Válvula e retífica	
2	1111L9	Guia, Válvula Admissão(uma)	5,1
		Incluso: Remoção e instalação do motor	
		Incluso: Retífica	
		Incluso: Ajuste da Válvula e retífica	
	1111L9A	Troca das Guias Válvulas Admissão	2,1
	1111M0	Guia Válvula Escape (uma)	5,1
		Incluso: Remoção e instalação do motor	
		Incluso: Retífica	
		Incluso: Ajuste da Válvula e retífica	
	1111M0A	Troca Guia Válvula Escape	2,1
	1111M9	Guia, Válvula: para 1 motocicleta	9,6
		Incluso: Remoção e instalação do motor	
		Incluso: Retífica	
		Incluso: Ajuste da Válvula e retífica	

Nº	Nº da peça	Descrição	Qtd. CBR1000RR 4	5	6	7	Nº de série		Tipo
1	12010-MEL-000	Cabeçote, Comp.	1	1	-	-			
	12010-MEL-D20		-	-	1	1			
2	12204-MEL-305	Guia, Válvula (O.S.)	16	16	16	16			
3	12251-MEL-013	Junta, Cabeçote	1	1	-	-			
	12251-MEL-D21		-	-	1	1			
4	12395-MCJ-000	Junta, Plugue	4	4	4	4			
5	16210-MEL-000	Coletor Comp., Corpo Aceleração	4	4	-	-			BR,E,ED,EK,G,KO,MX,U,2ED,2G,2KO,2U,3E,4EK
	16210-MEL-621	Coletor Comp., Corpo Aceleração	4	4	-	-			F,2F
	16210-MEL-D20		-	-	4	4			
6	16218-MEL-000	Presilha, Coletor	4	4	4	4			
7	16222-MV4-300	Porca, Quadrada, 5 mm	4	4	4	4			
8	28810-P7Z-004	Captador Comp.	1	1	-	-			
9	31912-MEL-003	Vela, Ignição (IMR9C-9HES) (NGK)	4	4	4	4			
	31922-MEL-003	Vela, Ignição (VUH27ES) (DENSO)	4	-	-	-	2026285		
			-	4	4	4			
10	32109-MEL-000	Guia, Fiação	1	1	-	-			
11	90005-MEL-000	Parafuso, Travante, 5 x 22	4	4	4	4			
12	90007-MEL-003	Parafuso, Arruela, 9 x 105	10	10	10	10			
13	90017-MA6-000	Parafuso, Flange, 6 x 45,5	6	6	6	6			
14	90019-MA6-000	Parafuso, Flange, 6 x 39,5	14	14	14	14			
15	90035-MM5-000	Prisioneiro, 8 x 24	8	8	8	8			
16	90071-MEL-000	Parafuso, Flange, 6 x 16	8	8	8	8			
17	90463-ML7-000	Arruela, Vedação, 6,5 mm	8	8	8	8			
18	91301-MEL-003	Anel, Vedação, 44,3 x 2,5	4	4	4	4			

PROIBIDA A REPRODUÇÃO E DISTRIBUIÇÃO
1111111 - Concessionária Genérica - Gerente2

© Moto Honda da Amazônia Ltda.
Todos os direitos reservados.

M-2 Cabeçote

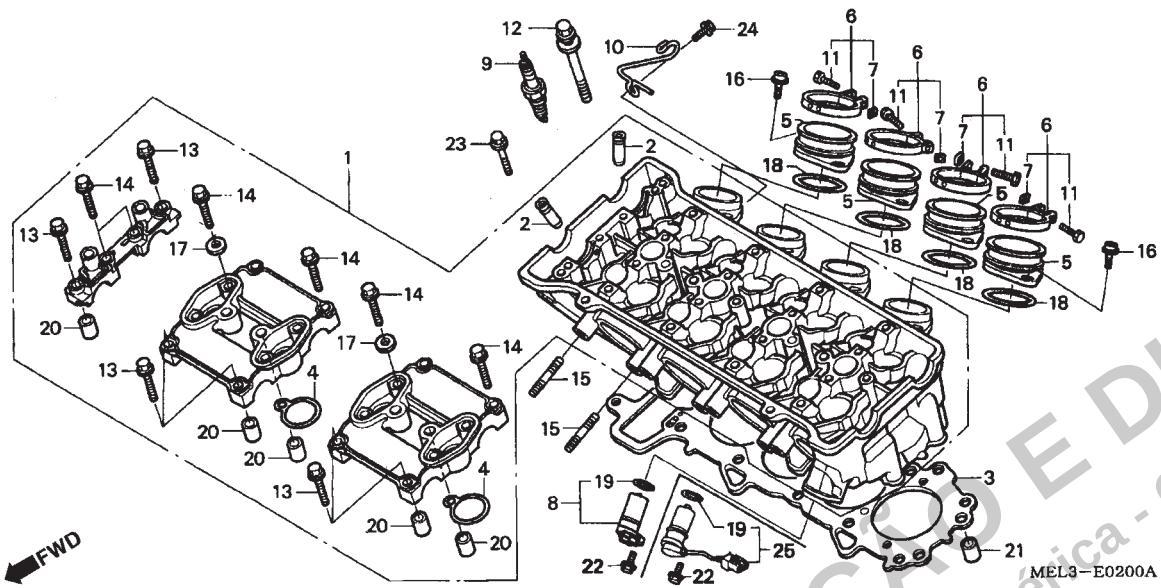

Ref. nº	N.O.S.	Descrição	T.M.O.
3	111115	Junta, Cabeçote	4,2
		Incluso: Remoção e instalação do motor	
5		(18)	
	311131	Coletor Carcaça Acelerador/Carburador	1,3
	3111B6	Coletor Carcaça Acelerador/Carburador: Para uma motocicleta	1,4
8	614117	Gerados pulsos, comando	0,3
9	614130	Vela, Ignição	1,2
		• Nota: Mesmo tempo para 2 unidades ou mais.	
	614130A	modelo 06	0,3
	614130D	modelo 07	0,3
	6141B2	Vela, Ignição Para uma Motocicleta	1,2
	6141B2A	modelo 06	0,3
	6141B2B	modelo 07	0,3
25	614117	Gerados pulsos, comando	0,4

Nº	Nº da peça	Descrição	Qtd. CBR1000RR 4	5	6	7	Nº de série	Tipo
19	91309-PX4-003	Anel, Vedação, 16 x 2,1 (NOK)	1	1	1	1		
20	94301-08200	Pino, Guia, 8 x 20	10	10	10	10		
21	94301-10160	Pino, Guia, 10 x 16	2	2	2	2		
22	95701-06018-07	Parafuso, Flange, 6 x 18	1	1	1	1		
23	95701-06045-00	Parafuso, Flange, 6 x 45	2	2	-	-		
	90021-MFA-D00		-	-	2	2		
24	96300-06012-00	Parafuso, Flange, 6 x 12	1	1	-	-		
25	36140-MEL-D21	Conj. Gerador de Pulsos, Comando	-	-	1	1		

PROIBIDA A REPRODUÇÃO E DISTRIBUIÇÃO
1111111 - Concessionária Genérica - Gerente

© Moto Honda da Amazônia Ltda.
Todos os direitos reservados.

M-3 Árvore Comando • Válvula

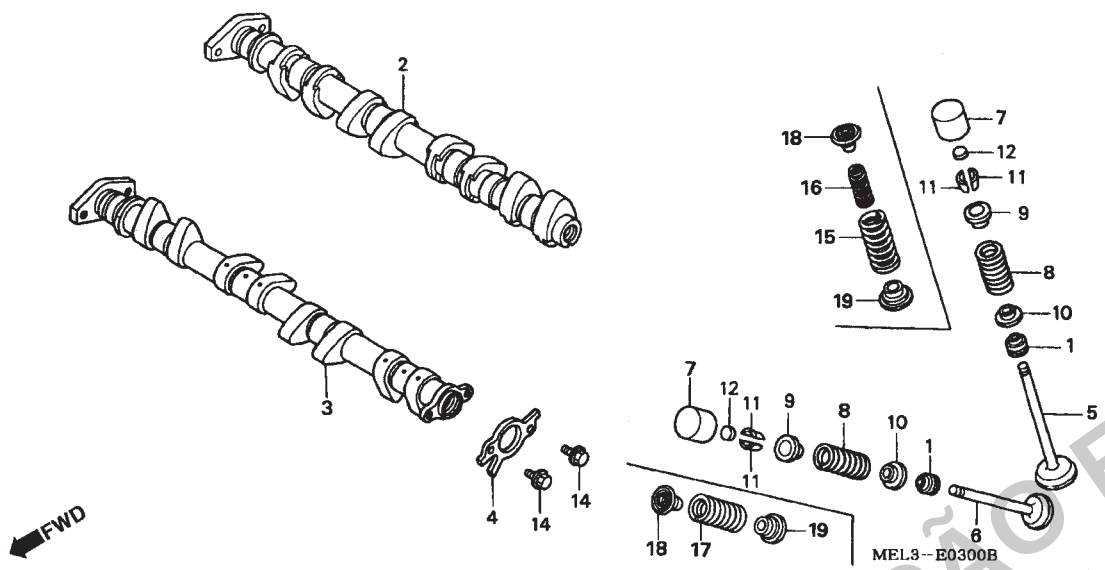

Ref. nº	N.O.S.	Descrição	T.M.O.
2	1111E5	Árvore de Comando: Admissão	4,0
		Incluso: Ajuste da folga da válvula	
	1111F1	Árvore de Comando: Ambos	4,6
3	1111E6	Árvore de Comando: Escape	4,0
		Incluso: Ajuste da folga da válvula	
	1111F1	Árvore de Comando: Ambos	4,6
4	111119	Pulsador, Rotor	2,9
5	1111N0	Válvula, Admissão (uma)	4,6
		Incluso: Remoção e instalação do motor	
		Inclui: Retífica	
	1111N0A	Troca todas Válvulas Admissão adicione	1,4
	1111P0	Válvula: para 1 motocicleta	7,6
		Incluso: Remoção e instalação do motor	
		Inclui: Retífica	
6	1111N1	Válvula, Escape (uma)	4,6
		Incluso: Remoção e instalação do motor	
		Incluso: Retífica	
	1111N1A	Troca todas Válvulas Escape adicione	1,4

+

Nº	Nº da peça	Descrição	Qtd. CBR1000RR 4	5	6	7	Nº de série	Tipo
1	12209-KT7-013	Retentor, Óleo Haste Válvulas	16	16	16	16		
2	14110-MEL-000	Árvore Comando, Admissão	1	1	-	-		
	14110-MEL-D20		-	-	1	1		
3	14210-MEL-000	Árvore Comando, Escape	1	1	-	-		
	14210-MEL-D20		-	-	1	1		
4	14405-MEE-000	Pulsador, Rotor	1	1	-	-		
	14405-MCJ-000		-	-	1	1		
5	14711-MEL-000	Válvula, Admissão	8	8	-	-		
	14711-MEL-D20		-	-	8	8		
6	14721-MEL-000	Válvula, Escape	8	8	8	8		
7	14731-MCJ-000	Tucho, Válvula	16	16	16	16		
8	14751-MEL-000	Mola, Válvula	16	16	-	-		
9	14771-MBW-000	Retentor, Mola Válvula	16	16	-	-		
10	14775-MBW-000	Assento, Mola Válvula	16	16	-	-		
11	14781-MV9-671	Chaveta, Válvula	32	32	32	32		
12	14901-KT7-013	Calço, Ajuste (1,200)	16	16	16	16		
	14902-KT7-013	Calço, Ajuste (1,225)	16	16	16	16		
	14903-KT7-013	Calço, Ajuste (1,250)	16	16	16	16		
	14904-KT7-013	Calço, Ajuste (1,275)	16	16	16	16		
	14905-KT7-013	Calço, Ajuste (1,300)	16	16	16	16		
	14906-KT7-013	Calço, Ajuste (1,325)	16	16	16	16		
	14907-KT7-013	Calço, Ajuste (1,350)	16	16	16	16		
	14908-KT7-013	Calço, Ajuste (1,375)	16	16	16	16		
	14909-KT7-013	Calço, Ajuste (1,400)	16	16	16	16		
	14910-KT7-013	Calço, Ajuste (1,425)	16	16	16	16		

PROIBIDA A REPRODUÇÃO E DISTRIBUIÇÃO
1111111 - Concessionária Genérica - Gerente

© Moto Honda da Amazônia Ltda.
Todos os direitos reservados.

M-3 Árvore Comando • Válvula

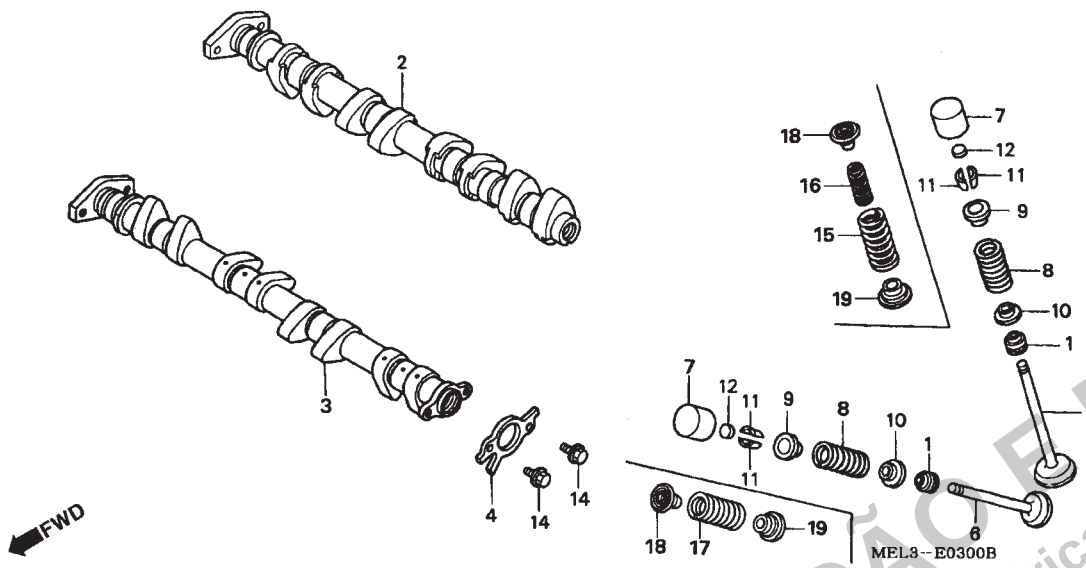

Ref. nº	N.O.S.	Descrição	T.M.O.
+6	1111P0	Válvula: para 1 motocicleta	7,6
		Incluso: Remoção e instalação do motor	
8		Incluso: Retífica (1,9,10,11,15,16,17,18,19)	
	1111P2	Mola e/ou retentor haste válvula admissão (uma)	4,4
		Incluso: Instalação do motor	
	1111P2A	Troca todas molas Válvula Admissão adicione	0,7
	1111P2B	Troca todas molas Válvula Admissão e Escape adicione	1,5
	1111P3	Mola e/ou retentor haste válvula escape (uma)	4,4
		Incluso: Remoção e Instalação do motor	
	1111P3A	Troca todas molas Válvulas Escape adicione	0,7
	1111P3B	Troca todas molas Válvulas Admissão e Escape adicione	1,5
	1111Q2	Mola e/ou retentor haste válvula: para 1 motocicleta	5,9
		Incluso: Remoção e Instalação do motor	

Nº	Nº da peça	Descrição	Qtd. CBR1000RR 4	5	6	7	Nº de série	Tipo
12)	14911-KT7-013	Calço, Ajuste (1,450)	16	16	16	16		
	14912-KT7-013	Calço, Ajuste (1,475)	16	16	16	16		
	14913-KT7-013	Calço, Ajuste (1,500)	16	16	16	16		
	14914-KT7-013	Calço, Ajuste (1,525)	16	16	16	16		
	14915-KT7-013	Calço, Ajuste (1,550)	16	16	16	16		
	14916-KT7-013	Calço, Ajuste (1,575)	16	16	16	16		
	14917-KT7-013	Calço, Ajuste (1,600)	16	16	16	16		
	14918-KT7-013	Calço, Ajuste (1,625)	16	16	16	16		
	14919-KT7-013	Calço, Ajuste (1,650)	16	16	16	16		
	14920-KT7-013	Calço, Ajuste (1,675)	16	16	16	16		
	14921-KT7-013	Calço, Ajuste (1,700)	16	16	16	16		
	14922-KT7-013	Calço, Ajuste (1,725)	16	16	16	16		
	14923-KT7-013	Calço, Ajuste (1,750)	16	16	16	16		
	14924-KT7-013	Calço, Ajuste (1,775)	16	16	16	16		
	14925-KT7-013	Calço, Ajuste (1,800)	16	16	16	16		
	14926-KT7-013	Calço, Ajuste (1,825)	16	16	16	16		
	14927-KT7-013	Calço, Ajuste (1,850)	16	16	16	16		
	14928-KT7-013	Calço, Ajuste (1,875)	16	16	16	16		
	14929-KT7-013	Calço, Ajuste (1,900)	16	16	16	16		
	14930-KT7-013	Calço, Ajuste (1,925)	16	16	16	16		
	14931-KT7-013	Calço, Ajuste (1,950)	16	16	16	16		
	14932-KT7-013	Calço, Ajuste (1,975)	16	16	16	16		
	14933-KT7-013	Calço, Ajuste (2,000)	16	16	16	16		
	14934-KT7-013	Calço, Ajuste (2,025)	16	16	16	16		
	14935-KT7-013	Calço, Ajuste (2,050)	16	16	16	16		
	14936-KT7-013	Calço, Ajuste (2,075)	16	16	16	16		
	14937-KT7-013	Calço, Ajuste (2,100)	16	16	16	16		

PROIBIDA A REPRODUÇÃO E DISTRIBUIÇÃO
1111111 - Concessionária Genérica - Gerente3

© Moto Honda da Amazônia Ltda.
Todos os direitos reservados.

M-3 Árvore Comando • Válvula

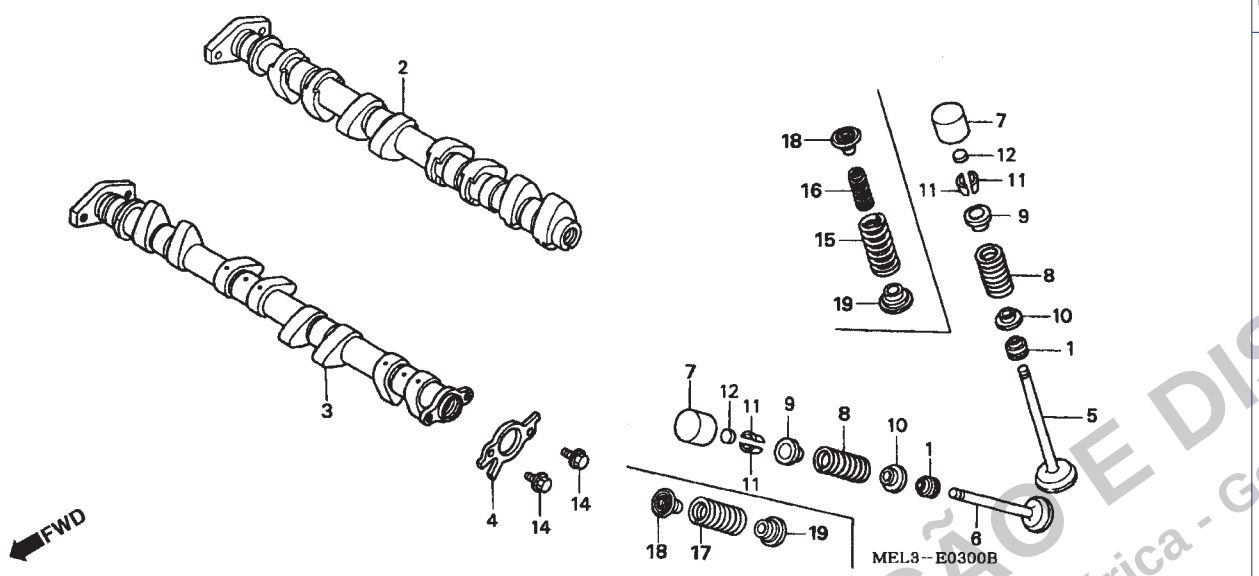

Ref. nº	N.O.S.	Descrição	T.M.O.

Nº	Nº da peça	Descrição	Qtd. CBR1000RR 4	5	6	7	Nº de série	Tipo
12)	14938-KT7-013	Calço, Ajuste (2,125)	16	16	16	16		
	14939-KT7-013	Calço, Ajuste (2,150)	16	16	16	16		
	14940-KT7-013	Calço, Ajuste (2,175)	16	16	16	16		
	14941-KT7-013	Calço, Ajuste (2,200)	16	16	16	16		
	14942-KT7-013	Calço, Ajuste (2,225)	16	16	16	16		
	14943-KT7-013	Calço, Ajuste (2,250)	16	16	16	16		
	14944-KT7-013	Calço, Ajuste (2,275)	16	16	16	16		
	14945-KT7-013	Calço, Ajuste (2,300)	16	16	16	16		
	14946-K17-013	Calço, Ajuste (2,325)	16	16	16	16		
	14947-KT7-013	Calço, Ajuste (2,350)	16	16	16	16		
	14948-KT7-013	Calço, Ajuste (2,375)	16	16	16	16		
	14949-KT7-013	Calço, Ajuste (2,400)	16	16	16	16		
	14950-KT7-013	Calço, Ajuste (2,425)	16	16	16	16		
	14951-KT7-013	Calço, Ajuste (2,450)	16	16	16	16		
	14952-KT7-013	Calço, Ajuste (2,475)	16	16	16	16		
	14953-KT7-013	Calço, Ajuste (2,500)	16	16	16	16		
	14954-KT7-013	Calço, Ajuste (2,525)	16	16	16	16		
	14955-KT7-013	Calço, Ajuste (2,550)	16	16	16	16		
	14956-KT7-013	Calço, Ajuste (2,575)	16	16	16	16		
	14957-KT7-013	Calço, Ajuste (2,600)	16	16	16	16		
	14958-KT7-013	Calço, Ajuste (2,625)	16	16	16	16		
	14959-KT7-013	Calço, Ajuste (2,650)	16	16	16	16		
	14960-KT7-013	Calço, Ajuste (2,675)	16	16	16	16		
	14961-KT7-013	Calço, Ajuste (2,700)	16	16	16	16		
	14962-KT7-013	Calço, Ajuste (2,725)	16	16	16	16		
	14963-KT7-013	Calço, Ajuste (2,750)	16	16	16	16		
	14964-KT7-013	Calço, Ajuste (2,775)	16	16	16	16		

PROIBIDA A REPRODUÇÃO E DISTRIBUIÇÃO
1111111 Concessionária Genérica - Gerente3

© Moto Honda da Amazônia Ltda.
Todos os direitos reservados.

M-3 Árvore Comando • Válvula

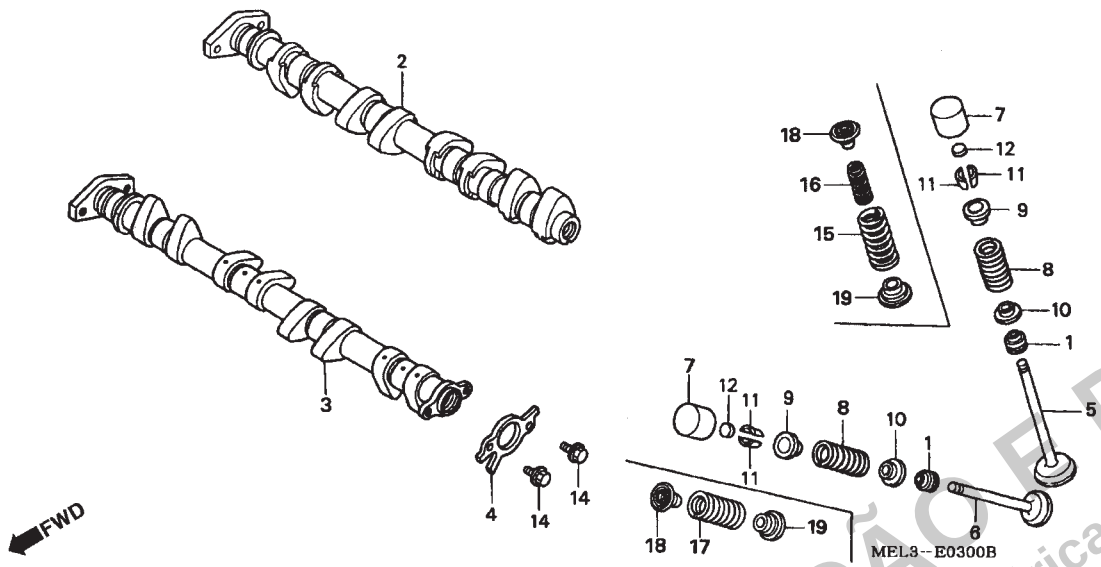

Ref. nº	N.O.S.	Descrição	T.M.O.

Nº	Nº da peça	Descrição	Qtd. CBR1000RR 4	5	6	7	Nº de série	Tipo
12)	14965-KT7-013	Calço, Ajuste (2,800)	16	16	16	16		
13	90081-MEL-000	Parafuso, Flange, 6 x 9	2	2	-	-		
	90081-149-010	Parafuso, 6 x 10	-	-	2	2		
14	14751-MEL-D20	Mola Externa, Válvula Admissão	-	-	8	8		
15	14752-MEL-D20	Mola Interna, Válvula Admissão	-	-	8	8		
16	14761-MEL-D20	Mola, Válvula Escape	-	-	8	8		
17	14771-MEE-000	Retentor, Mola da Válvula	-	-	16	16		
18	14775-MEE-000	Assento, Mola da Válvula	-	-	16	16		

PROIBIDA A REPRODUÇÃO E DISTRIBUIÇÃO
1111111 - Concessionária Genérica - Gerente3

© Moto Honda da Amazônia Ltda.
Todos os direitos reservados.

M-4 Corrente de Comando • Tensor

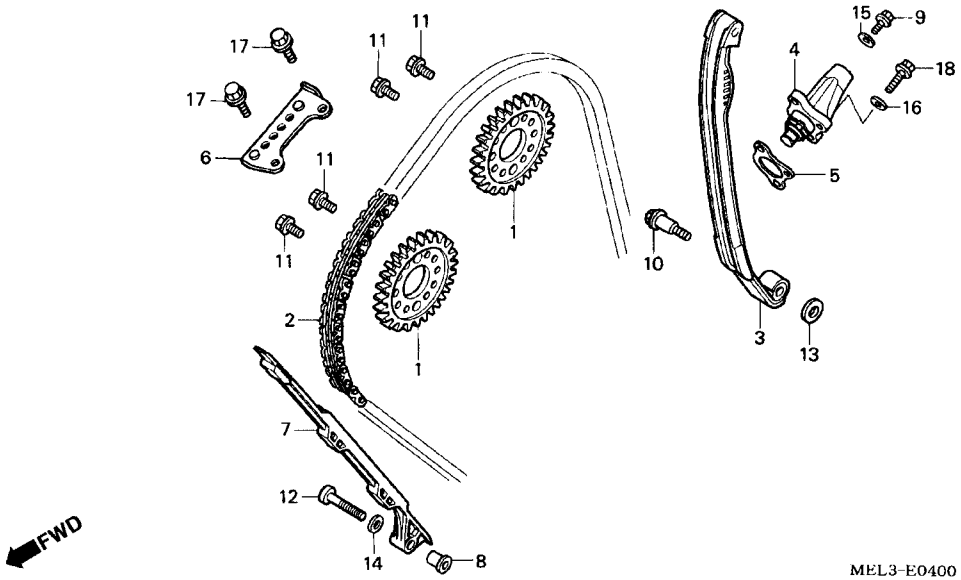

Ref. nº	N.O.S.	Descrição	T.M.O.
1	1111F7	Pinhão, Comando :Admissão	3,1
	1111F8	Pinhão, Comando :Escape	3,1
	1111F9	Pinhão, Comando : Para 1 motocicleta	3,2
2	110140	Corrente, Comando	4,3
3	111130	Tensor, Corrente Comando	4,3
4		(5)	
	111133	Acionador, Tensor	0,6
6	1111G9	Guia B, Corrente Comando	2,8
7	111139	Guia, Corrente Comando	4,3

Nº	Nº da peça	Descrição	Qtd. CBR1000RR 4	5	6	7	Nº de série	Tipo
1	14321-MEL-000	Pinhão, Comando (34D)	2	2	2	2		
2	14401-MAS-003	Corrente, Comando	1	1	-	-		
	14401-MAS-013		-	-	1	-	2231368	
			-	-	1	-	2231369	
			-	-	-	1		
3	14510-MEL-010	Tensor Comp., Corrente Comando	1	1	-	-		
	14510-MFA-D00		-	-	1	1		
4	14520-MEL-000	Acionador Comp., Tensor	1	1	-	-		
	14520-MFA-D01		-	-	1	1		
5	14523-MCW-003	Junta, Acionador Tensor	1	1	-	-		
	14525-MFA-D01		-	-	1	1		
6	14546-MCJ-000	Guia B, Corrente Comando	1	1	1	1		
7	14620-MW0-003	Guia A, Corrente Comando (NOK)	1	1	1	1		
8	14626-MCJ-000	Bucha, 6 mm	1	1	1	1		
9	90004-GHB-600	Parafuso, Flange, 6 x 10 (NSHF)	1	1	1	1		
10	90022-MBW-000	Pivo, Tensor Corrente Comando	1	1	1	1		
11	90082-HA0-000	Parafuso, Flange, 7 x 10,5	4	4	4	4		
12	90108-MEL-000	Parafuso, Torx, 6 x 32	1	1	1	1		
13	90401-MBW-000	Arruela, 6 mm	1	1	1	1		
14	90408-KW1-900	Arruela, 6 mm	1	1	1	1		
15	90442-397-000	Arruela, Vedação, 6 mm	1	1	1	1		
16	90463-ML7-000	Arruela, Vedação, 6,5 mm	2	2	2	2		
17	95701-06014-00	Parafuso, Flange, 6 x 14	2	2	2	2		
18	96001-06025-00	Parafuso, Flange, 6 x 25	2	2	-	-		
	90010-GHB-670		-	-	2	2		

PROIBIDA A REPRODUÇÃO DISTRIBUIÇÃO
111111 - Concessionária Gerente3

© Moto Honda da Amazônia Ltda.
Todos os direitos reservados.

M-5 Tampa Lateral Direita

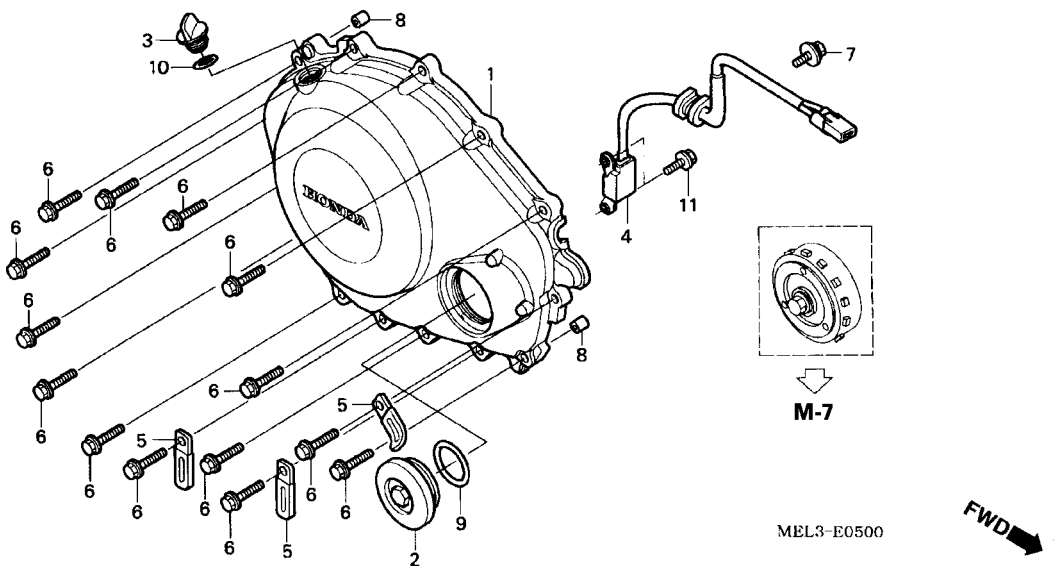

Ref. nº	N.O.S.	Descrição	T.M.O.
1	110159	Tampa Lateral: Direita	0,7
	110159B	modelo 06 adicione	0,1
	110159C	modelo 07 adicione	0,1
4	614110	Gerador Pulsos, Ignição	0,7
	614110D	modelo 06 adicione	0,1
	614110F	modelo 07 adicione	0,1

Nº	Nº da peça	Descrição	Qtd. CBR1000RR 4	5	6	7	Nº de série	Tipo
1	11331-MEL-000	Tampa, Direita	1	1	-	-		
	11331-MEL-D20		-	-	1	1		
2	11332-ML7-000	Tampa, 45 mm	1	1	-	-		
	11332-MER-D00		-	-	1	1		
3	15611-KA4-710	Tampa, Abastecimento Óleo	1	1	1	1		
4	30300-MEL-000	Gerador, Pulsos	1	1	-	-		
	30300-MEL-D21		-	-	1	1		
5	90601-KJ9-000	Presilha 4 x 50	3	3	-	-		
6	90006-GHB-680	Parafuso, Flange, 6 x 28 (NSHF)	14	14	14	14		
7	90021-MM5-000	Parafuso, Arruela, 6 x 12	1	1	1	1		
8	90701-MV9-670	Pino, Guia, 10 x 16	2	2	2	2		
9	91301-ML7-003	Anel, Vedação, 48,1 x 3,6 (ARAI)	1	1	1	1		
10	91307-KF0-003	Anel, Vedação, 18 x 3 (ARAI)	1	1	1	1		
11	95701-06014-00	Parafuso, Flange, 6 x 14	2	2	2	2		

PROIBIDA A REPRODUÇÃO
DISTRIBUIÇÃO
1111111 - Concessionária Gerente3

© Moto Honda da Amazônia Ltda.
Todos os direitos reservados.

M-6 Embreagem

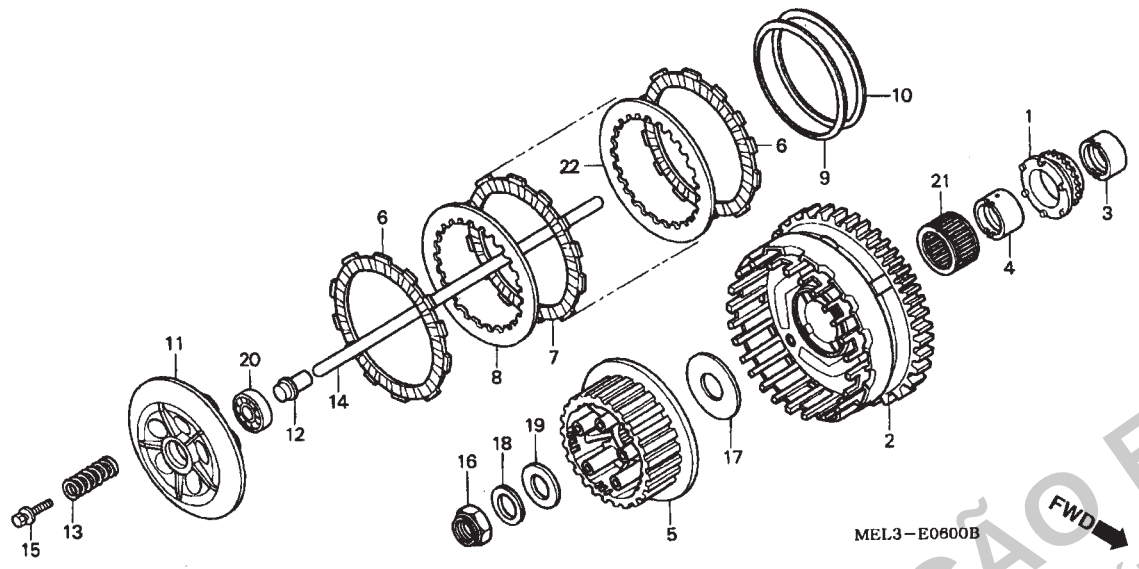

Ref. nº	N.O.S.	Descrição	T.M.O.
1		(3)	
	1131A2	Pinhão, Bomba Óleo	1,2
	1131A2B	Modelo 06 adicione	0,1
	1131A2C	Modelo 07 adicione	0,1
2		(4,21)	
	2121A0	Carcaça, Embreagem	1,0
	2121A0F	Modelo 06 adicione	0,1
	2121A0G	Modelo 07 adicione	0,1
5	212112	Embreagem Central	1,0
	212112G	Modelo 06 adicione	0,1
	212112H	Modelo 07 adicione	0,1
6		(7,8,9,10,22)	
	2121A1	Disco Fricção Embreagem	0,8
		Nota: Mesmo tempo para duas unidades ou mais	
	2121A1F	Modelo 06 adicione	0,1
	2121A1G	Modelo 07 adicione	0,1
11	2121A3	Placa, Pressão Embreagem	0,8
	2121A3E	Modelo 06 adicione	0,1
	2121A3F	Modelo 07 adicione	0,1
12	2121A5	Pino, Junção Embreagem	0,7
	2121A5A	Modelo 06 adicione	0,1
	2121A5B	Modelo 07 adicione	0,1
+13	212107	Mola, Embreagem	0,7

Nº	Nº da peça	Descrição	Qtd. CBR1000RR 4	5	6	7	Nº de série		Tipo
1	15131-MEL-003	Pinhão, Bomba Óleo (26D)	1	1	1	1			
2	22110-MEL-000	Carcaça, B Externa Embreagem (77D)	1	-	-	-			F,G
	22100-MEL-020	Carcaça, A Externa Embreagem (77D)	1	1	-	-			
	22110-MEL-020	Carcaça, B Externa Embreagem (77D)	1	-	-	-			BR,E,ED,MX,U,KO
			-	1	-				
	22100-MEL-D20	Carcaça, A Externa Embreagem (77D)	-	-	1	1			
	22110-MEL-D20	Carcaça, B Externa Embreagem (77D)	-	-	1	1			
3	22116-MEL-000	Bucha, Pinhão Bomba Óleo	1	1	1	1			
4	22117-MEL-000	Guia A, Embreagem Externa (HOLENOTHING)	1	1	-	-			
	22118-MEL-000	Guia B, Embreagem Externa (2 mm HOLE)	1	1	-	-			
	22117-MEL-D20	Guia A, Embreagem Externa (HOLENOTHING)	-	-	1	1			
	22118-MEL-D20	Guia B, Embreagem Externa (2 mm HOLE)	-	-	1	1			
5	22120-MEL-000	Embreagem, Central	1	1	-	-			
	22120-MEL-D20		-	-	1	1			
6	22201-MBB-000	Disco, Fricção Embreagem	2	2	2	2			
7	22201-MEL-000	Disco, Fricção Embreagem	6	6	6	6			
8	22321-MEL-000	Placa, Embreagem	6	6	6	6			
9	22325-MN4-000	Mola, Placa Embreagem	1	-	-	-		2000130	
	22325-MEL-000		1	-	-	-	2000131		
			-	1	1	1			
10	22326-MBB-000	Assento Mola JUDDER	1	-	-	-		2000130	
	22326-MEL-000		1	-	-	-	2000131		
			-	1	1	1			

PROIBIDA A REPRODUÇÃO E DISTRIBUIÇÃO
1111111 - Concessionária Genérica - Genérica3

© Moto Honda da Amazônia Ltda.
Todos os direitos reservados.

M-6 Embreagem

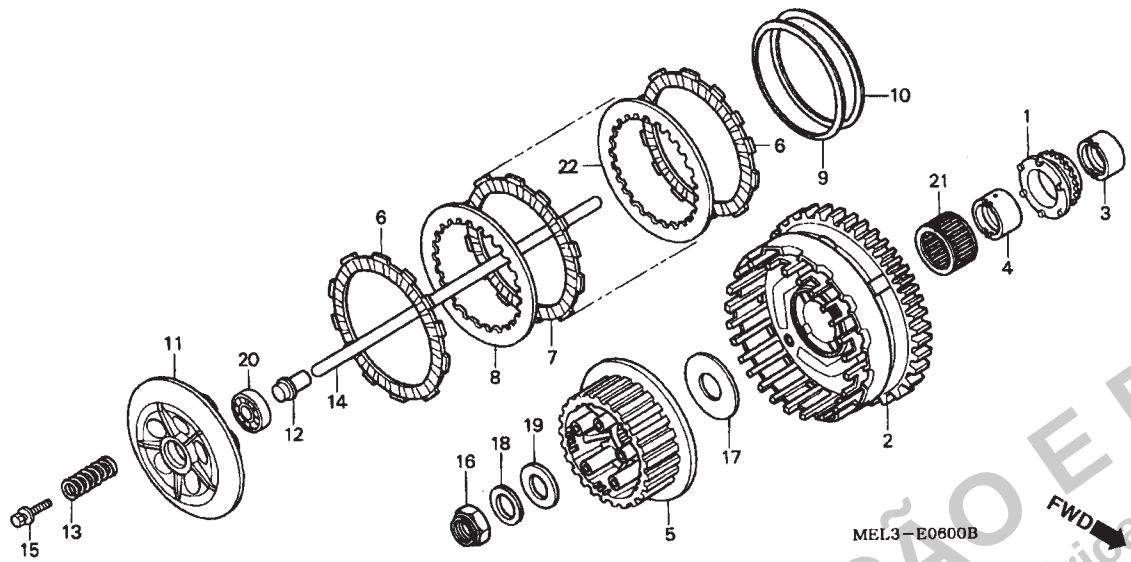

Ref. nº	N.O.S.	Descrição	T.M.O.
+13		Nota: Mesmo tempo para duas unidades ou mais	
	212107F	Modelo 06 adicione	0,1
	212107G	Modelo 07 adicione	0,1
14	2121B6	Vareta, Acionamento Embreagem	0,2
20	2121B4	Rolamento, Acionamento Embreagem	0,8
	2121B4E	Modelo 06 adicione	0,1
	2121B4F	Modelo 07 adicione	0,1

Nº	Nº da peça	Descrição	Qtd. CBR1000RR 4	5	6	7	Nº de série		Tipo
11	22350-MEL-000	Placa, Pressão Embreagem	1	1	-	-			
	22350-MFA-D00		-	-	1	1			
12	22366-MM5-000	Pino, Junção Embreagem	1	1	1	1			
13	22401-MEL-000	Mola, Embreagem	5	5	5	5			
14	22850-MEL-000	Vareta, Acionamento Embreagem	1	1	-	-			
	22850-MEL-D20	Vareta Comp., Acionamento Embreagem	-	-	1	1			
15	90022-MAT-000	Parafuso, Arruela, 6 x 32	5	5	5	5			
16	90231-MS2-610	Porca, Trava, 25 mm	1	1	1	1			
17	90401-MS2-610	Arruela, Encosto, 28,2 x 56 x 2	1	1	1	1			
18	90432-MM8-003	Arruela, Pressão, 25 mm (CHUO HATSUJO)	1	1	1	1			
19	90451-VM0-000	Arruela, Encosto, 25 x 40 x 2	1	1	1	1			
20	91008-362-000	Rolamento, Radial Esferas, 16003	1	1	1	1			
21	91101-MEE-003	Rolamento A, Agulhas, 35 x 41 x 23,8 (Vermelho)	1	1	-	-			
	91102-MEE-003	Rolamento B, Agulhas, 35 x 41 x 23,8 (Branco)	1	1	-	-			
	91103-MEE-003	Rolamento C, Agulhas, 35 x 41 x 23,8 (Roxo)	1	1	-	-			
	91101-MEL-D20	Rolamento A, Agulhas, 35 x 41 x 27,8 (Vermelho)	-	-	1	1			
	91102-MEL-D20	Rolamento B, Agulhas, 35 x 41 x 27,8 (Branco)	-	-	1	1			
	91103-MEL-D20	Rolamento C, Agulhas, 35 x 41 x 27,8 (Roxo)	-	-	1	1			
22	22321-MEL-000	Placa Comp., Embreagem	1	-	-	-	.....	2000130	BR,E,ED,KO,MX,U
	22322-MEL-000	Placa Comp., B Embreagem	1	-	-	-	.....	.....	F,G
			1	-	-	-	2000131	.....	BR,E,ED,KO,MX,U
			-	1	1	1			

PROIBIDA A REPRODUÇÃO E DISTRIBUIÇÃO
111111 - Concessionária Genérica - Gerente3

© Moto Honda da Amazônia Ltda.
Todos os direitos reservados.

M-7 Embreagem Partida

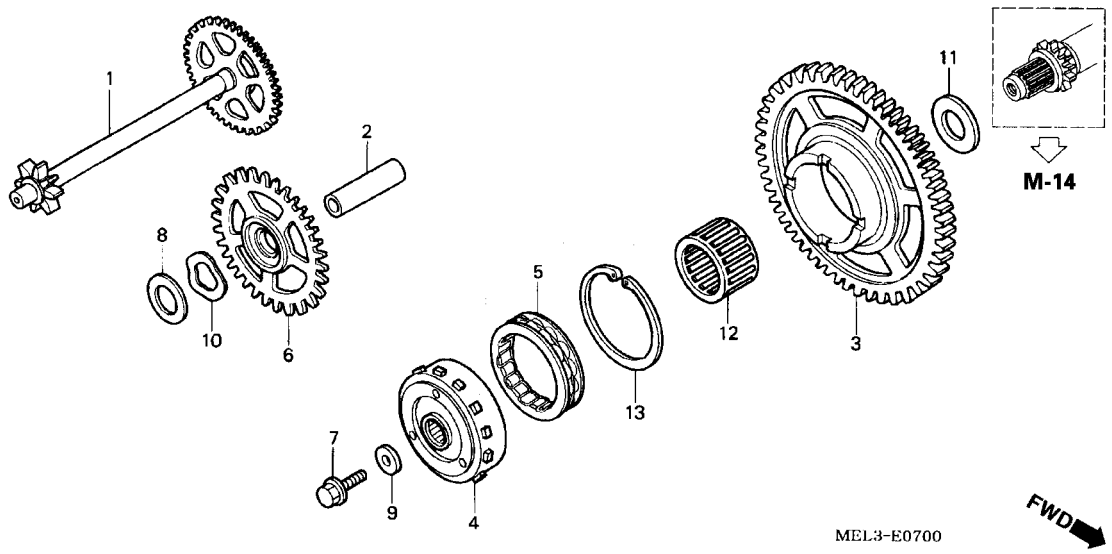

Ref. nº	N.O.S.	Descrição	T.M.O.
1	612125	Engrenagem, Redução Partida	1,0
	612125D	Modelo 06 adicione	0,1
	612125G	Modelo 07 adicione	0,1
3	612120	Engrenagem Movida, Partida	0,8
	612120E	Modelo 06 adicione	0,1
	612120G	Modelo 07 adicione	0,1
4	612131	Carcaça Embreagem, Partida	0,9
	612131D	Modelo 06 adicione	0,1
	612131F	Modelo 07 adicione	0,1
5	6121A2	Embreagem, Unidirecional	0,9
	6121A2B	Modelo 06 adicione	0,1
	6121A2C	Modelo 07 adicione	0,1
6		(2)	
	612135	Engrenagem Intermediária	0,7
	612135C	Modelo 06 adicione	0,1
	612135D	Modelo 07 adicione	0,1

Nº	Nº da peça	Descrição	Qtd. CBR1000RR 4	5	6	7	Nº de série	Tipo
1	28100-MEL-000	Engrenagem Comp., Redução Partida (9D/60D)	1	1	-	-		
	28100-MEL-D20	Engrenagem Comp., Redução Partida (9D/59D)	-	-	1	1		
2	28102-ML7-000	Pino, 10 x 36,5	1	1	1	1		
3	28110-MEL-000	Engrenagem Comp., Movida Partida (40D)	1	1	1	1		
4	28115-MEL-000	Carcaça Comp., Embreagem Partida	1	1	-			
	28115-MEL-D20		-	-	1	1		
5	28126-MEL-000	Embreagem Unidirecional	1	1	1	1		
6	28141-MEL-000	Engrenagem Intermediária Partida (25D)	1	1	1	1		
7	90013-430-000	Parafuso, Especial, 10 x 25	1	1	1	1		
8	90401-MEE-000	Arruela, 10 x 28 x 1	1	1	1	1		
9	90404-MBW-000	Arruela, 10 mm	1	1	-	-		
	90405-MFA-D00	Arruela, 10,5 x 31,8	-	-	1	1		
10	90435-MEE-000	Arruela, Ondulada	1	1	1	1		
11	90456-MEL-000	Arruela, Encosto, 22,1 x 45 x 3	1	1	-	-		
	90456-MFA-D00	Arruela, Encosto, 22,1 x 42 x 3	-	-	1	1		
12	91025-KT7-003	Rolamento, Agulhas, 30 x 37 x 20	1	1	1	1		
13	94520-63150	Anel, Elástico Interno, 63 mm	1	1	1	1		

PROIBIDA A REPRODUÇÃO - DISTRIBUIÇÃO
1111111 - Concessionária Geraca - Gerente

© Moto Honda da Amazônia Ltda.
Todos os direitos reservados.

M-8 Tampa Lateral Esquerda

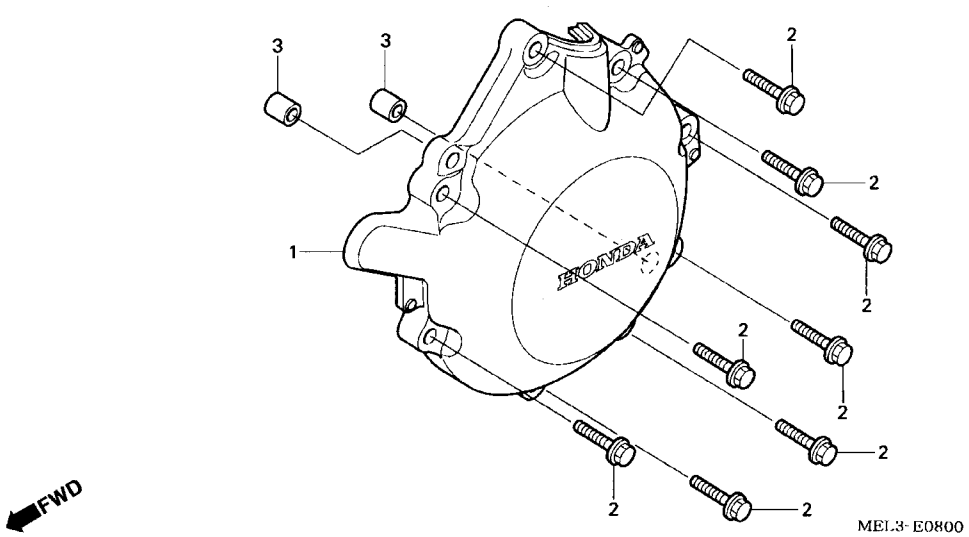

Ref. nº	N.O.S.	Descrição	T.M.O.
1	1101A6	Tampa Lateral Esquerda	0,7
	1101A6B	Modelo 06 adicione	0,1
	1101A6C	Modelo 07 adicione	0,1

Nº	Nº da peça	Descrição	Qtd. CBR1000RR 4	5	6	7	Nº de série	Tipo
1	11321-MEL-305	Tampa, Gerador	1	1	-	-		
	11321-MEL-D20		-	-	1	1		
2	90006-GHB-680	Parafuso, Flange, 6 x 28 (NSHF)	8	8	8	8		
3	94301-08140	Pino, Guia, 8 x 14	2	2	2	2		

PROIBIDA A REPRODUÇÃO / DISTRIBUIÇÃO
1111111 - Concessionária Gerente3

© Moto Honda da Amazônia Ltda.
Todos os direitos reservados.

M-9 Gerador

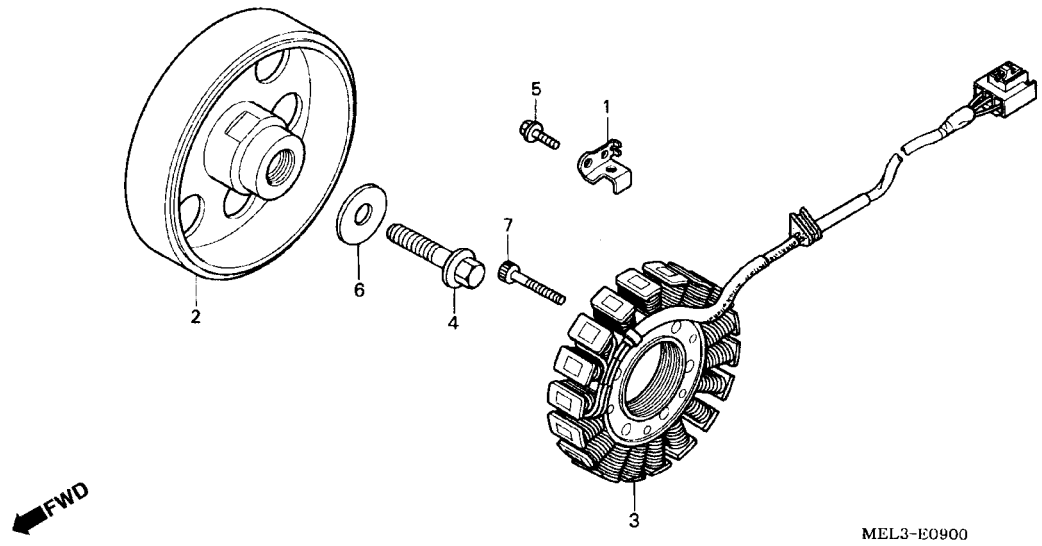

Ref. nº	N.O.S.	Descrição	T.M.O.
2	613105	Rotor ou Gerador	0,8
	613105G	Modelo 06 adicione	0,1
	613105J	Modelo 07 adicione	0,1
3	6131A3	Estator	0,9
	6131A3E	Modelo 06 adicione	0,1
	6131A3H	Modelo 07 adicione	0,1

Nº	Nº da peça	Descrição	Qtd. CBR1000RR 4	5	6	7	Nº de série	Tipo
1	11333-MEL-000	Presilha, Fiação	1	1	1	1		
2	31110-MEL-003	Gerador Comp.	1	1	-	-		
	31110-MEL-D21		-	-	1	1		
3	31120-MEL-013	Estator Comp.	1	1	-	-		
	31120-MEL-D21		-	-	1	1		
4	90003-MN4-000	Parafuso, Flange 10 x 35	1	1	1	1		
5	96001-06012-00	Parafuso, Flange 6 x 12	1	-	-	-		
	90029-MT4-000	Parafuso, Flange 6 x 12 (CT 200)	-	1	-	-		
	95701-06012-00	Parafuso, Flange 6 x 12	-	-	1	1		
6	90405-MCA-780	Arruela 10,5 x 27	1	1	1	1		
7	96600-06028-00	Parafuso, Allen 6 x 28	4	4	4	4		

PROIBIDA A REPRODUÇÃO E DISTRIBUIÇÃO
1111111 - Concessionária Gerente3

© Moto Honda da Amazônia Ltda.
Todos os direitos reservados.

M-10 Bomba de Água

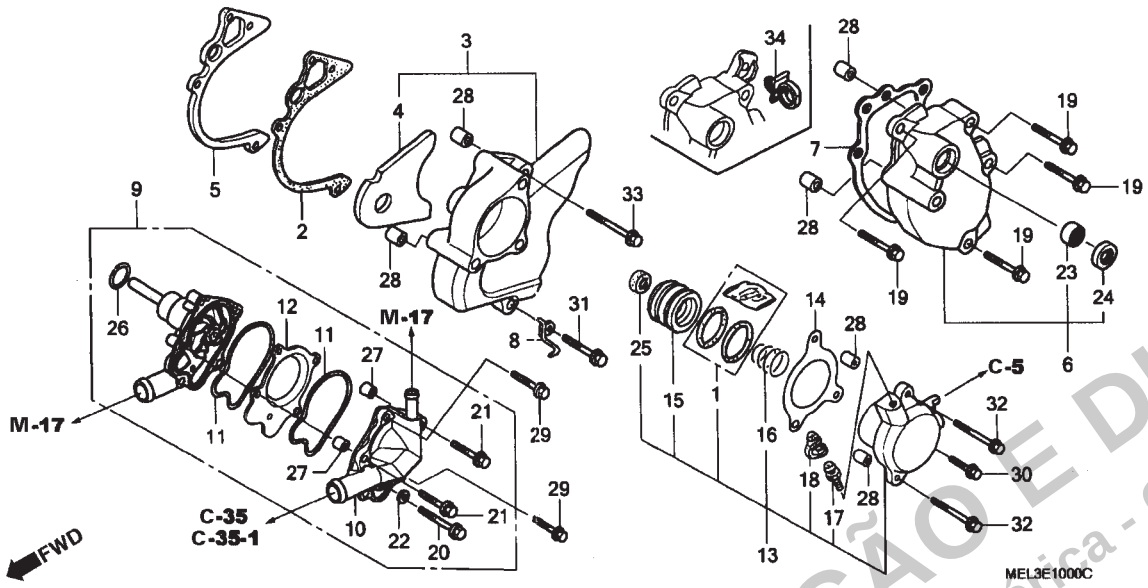

Ref. nº	N.O.S.	Descrição	T.M.O.
3	1101B0	Tampa, Carcaça: Traseira Esquerda	0,2
6	2101D5	Tampa, Verificação	0,7
7	2101G8	Junta, Tampa Mudanças	0,7
9	114103	Bomba D'água Comp.	0,9
	114103D	Modelo 06 adicione	0,1
	114103E	Modelo 07 adicione	0,1
10	1141B0	Tampa, Bomba Dágua	0,8
	1141B0B	Modelo 06 adicione	0,1
	1141B0C	Modelo 07 adicione	0,1
11	1141B1	Junta, Tampa Bomba Dágua	0,7
		Nota: Mesmo tempo para 2 unidades	
	1141B1B	Modelo 06 adicione	0,1
	1141B1C	Modelo 07 adicione	0,1
13	212115	Cilindro, Embreagem Deslizante	0,4
		Incluso: Sangria de Ar	
14	2121B0	Junta Cilindro Deslizante	0,1
15		(1)	
	2121B1	Pistão, Deslizante Cilindro	0,5
		Incluso: Sangria de Ar	
23	1101E0	Rolamento, Eixo	0,8
24	1101F9	Vedador Óleo, Eixo Embreagem	0,7

Nº	Nº da peça	Descrição	Qtd. CBR1000RR 4	5	6	7	Nº de série		Tipo
1	04121-MEJ-305	Anel, Vedação Jogo	1	1	1	1			
2	11343-MEL-000	Junta, Tampa Traseira Esquerda	1	1	1	1			
3	11350-MEL-000	Tampa Comp., Traseira Esquerda	1	1	-	-			
	11350-MEL-D20		-	-	1	1			
4	11352-MEL-300	Borracha, Tampa Esquerda	1	1	1	1			
5	11355-MEL-000	Placa Guia Corrente Transmissão	1	1	1	1			
6	11370-MEL-000	Tampa Comp.	1	-	-	-			
	11370-MEL-D00		-	1	-	-			
	11370-MEL-D20		-	-	1	1			
7	11372-MEL-000	Junta, Tampa	1	1	1	1			
8	17558-MEL-000	Guia, Tubo Drenagem	1	-	-	-			
9	19200-MEL-000	Bomba Água Comp.	1	-	-	-	.....	2013857	
	19200-MEL-010		1	-	-	-	2013858	2026273	
	19200-MEL-020		1	-	-	-	2026274	.....	
			-	1	-	-			
	19200-MEL-D20		-	-	1	1			
10	19221-MEL-300	Tampa Comp., Bomba Água	1	1	-	-			
	19221-MEL-D20		-	-	1	1			
11	19226-MEL-300	Junta, Tampa Bomba Água	2	2	2	2			
12	19231-MEL-300	Placa, Bomba Água	1	1	1	1			
13	22860-MEJ-003	Cilindro Comp., Deslizador Embreagem	1	1	1	1			
14	22862-MW7-650	Junta, Cilindro Deslizador	1	1	1	1			
15	22863-MEJ-003	Pistão, Cilindro Deslizador	1	1	1	1			
16	22864-MEJ-003	Mola, Cilindro Deslizador	1	1	1	1			

PROIBIDA A REPRODUÇÃO E DISTRIBUIÇÃO
1111111 - Concessionária Genérica - Gerente3

© Moto Honda da Amazônia Ltda.
Todos os direitos reservados.

M-10 Bomba de Água

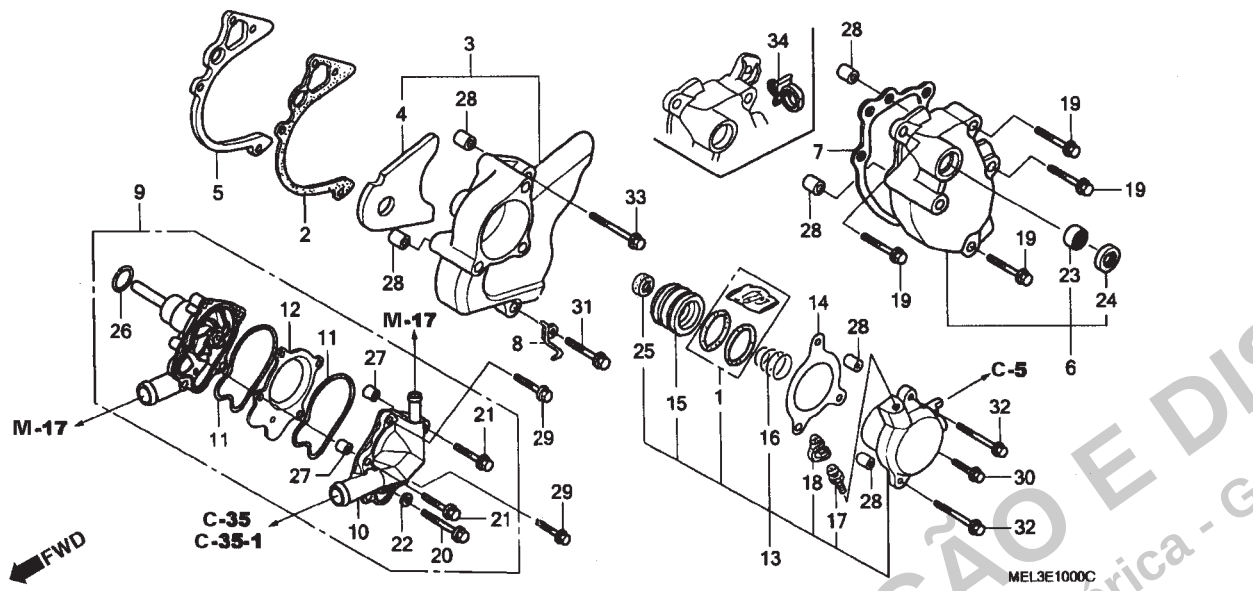

Ref. nº	N.O.S.	Descrição	T.M.O.

Nº	Nº da peça	Descrição	Qtd. CBR1000RR 4	5	6	7	Nº de série	Tipo
17	22866-MF2-711	Parafuso, Sangria	1	1	1	1		
18	43353-461-771	Tampa, Parafuso Sangria	1	1	1	1		
19	90006-GHB-680	Parafuso, Flange, 6 x 28 (NSHF)	4	4	4	4		
20	96001-06032-00	Parafuso, Flange, 6 x 32	1	-	-	-		
	90017-883-000		-	1	1	1		
21	96001-06025-00	Parafuso, Flange, 6 x 25	2	-	-	-		
	90121-MV9-670		-	2	2	2		
22	90463-ML7-000	Arruela, Vedação, 6,5 mm	1	1	1	1		
23	91101-121-691	Rolamento, Agulhas	1	1	1	1		
24	91203-KK3-830	Vedador, Óleo, 14 x 22 x 5	1	1	1	1		
25	91209-MB0-003	Vedador, Óleo, 8 x 18 x 5	1	1	1	1		
26	91302-MB0-013	Anel, Vedação, 32,95 x 2,62 (ARAI)	1	1	1	1		
27	94301-08100	Pino, Guia, 8 x 10	2	2	2	2		
28	94301-08140	Pino, Guia, 8 x 14	6	6	6	6		
29	95701-06045-00	Parafuso, Flange, 6 x 45	2	2	-	-		
	90021-MFA-D00		-	-	2	2		
30	96001-06020-00	Parafuso, Flange, 6 x 20	1	1	-	-		
	90010-GHB-650		-	-	1	1		
31	96001-06040-00	Parafuso, Flange, 6 x 40	1	1	-	-		
	90010-GHB-710		-	-	1	1		
32	96001-06065-00	Parafuso, Flange, 6 x 65	2	2	-	-		
	90010-GHB-760		-	-	2	2		
33	96001-06075-00	Parafuso, Flange, 6 x 75	1	1	-	-		
	90010-GHB-780		-	-	1	1		
34	90682-735-A01	Presilha, Fiação Principal	-	1	-	-		

PROIBIDA A REPRODUÇÃO E DISTRIBUIÇÃO
111111 - Concessionária Genérica - Gerente3

© Moto Honda da Amazônia Ltda.
Todos os direitos reservados.

M-11 Motor de Partida

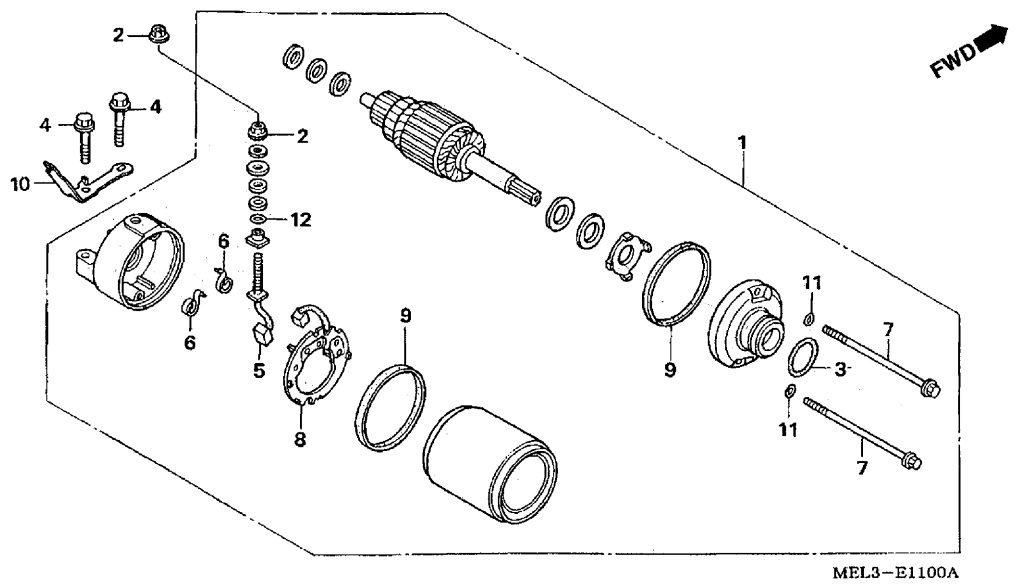

Ref. nº	N.O.S.	Descrição	T.M.O.
1		(3)	
	612105	Motor, Partida	1,1
5	6121A4	Terminal, Escova (Partida)	1,4
8	6121A5	Suporte, Escova (Partida)	1,4

Nº	Nº da peça	Descrição	Qtd. CBR1000RR 4	5	6	7	Nº de série	Tipo
1	31200-MEL-000	Motor, Partida Comp.	1	1	-	-		
	31200-MEL-D21		-	-	1	1		
2	90071-MB0-000	Porca-Arruela, 6 mm	2	2	2	2		
3	91309-425-003	Anel, Vedação, 24,4 x 3,1 (ARAI)	1	1	1	1		
4	95801-06025-08	Parafuso, Flange, 6 x 25	2	2	2	2		
5	31201-MBE-008	Conj. Terminal, Escova	-	-	1	1		
6	31204-KS5-901	Mola, Escova Carbono	-	-	2	2		
7	31205-MEL-D20	Parafuso, Ajuste	-	-	2	2		
8	31206-MBE-008	Conj. Suporte, Escova	-	-	1	1		
9	31207-MBE-008	Anel	-	-	2	2		
10	32999-MEL-D20	Apoio, Guia Fiação	-	-	1	1		
11	91320-MBE-008	Anel Vedação	-	-	2	2		
12	91320-MB0-000	Anel Vedação	-	-	1	1		

PROIBIDA A REPRODUÇÃO DISTRIBUIÇÃO
1111111 - Concessionária Gerente3

© Moto Honda da Amazônia Ltda.
Todos os direitos reservados.

M-12 Cárter • Bomba Óleo

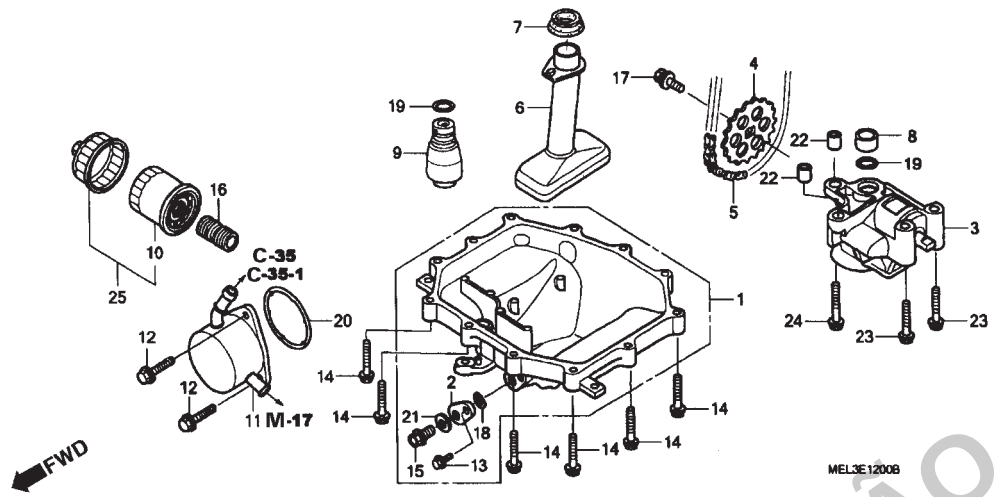

Ref. nº	N.O.S.	Descrição	T.M.O.
1	113145	Cárter, e/ou Juntas	1,4
	113145C	Modelo 06 adicione	0,6
	113145F	Modelo 07 adicione	0,6
3	113105	Bomba, Óleo Comp.	2,3
	113105J	Modelo 06 adicione	0,6
	113105M	Modelo 07 adicione	0,6
4	113111	Pinhão, Bomba Óleo	1,2
	113111B	Modelo 06 adicione	0,1
	113111C	Modelo 07 adicione	0,1
5	113122	Corrente, Bomba Óleo	1,2
	113122F	Modelo 06 adicione	0,1
	113122G	Modelo 07 adicione	0,1
6		(7)	
	1131B6	Filtro, Óleo	1,4
	1131B6A	Modelo 06 adicione	0,6
	1131B6D	Modelo 07 adicione	0,6
9	113126	Válvula, Alívio	1,5
	113126C	Modelo 06 adicione	0,6
	113126F	Modelo 07 adicione	0,6
10	113180	Cartucho,Filtro Óleo	0,3
11	1131B4	Radiador, Óleo	1,4
	1131B4G	Modelo 06 adicione	0,5
	1131B4H	Modelo 07 adicione	0,5
+20	1131B7	Anel, Vedação Radiador Óleo	1,3

Nº	Nº da peça	Descrição	Qtd. CBR1000RR 4	5	6	7	Nº de série	Tipo
1	11210-MEL-000	Cárter	1	1	1	1		
2	11212-MEL-300	Base Comp., Cárter	1	1	1	1		
3	15100-MEL-000	Bomba, Óleo Comp.	1	1	1	1		
4	15134-MEL-000	Pinhão, Bomba Óleo (25D)	1	1	1	1		
5	15141-MEL-003	Corrente, Bomba Óleo	1	1	1	1		
6	15150-MEL-000	Filtro Comp., Óleo	1	1	1	1		
7	15154-MAT-000	Guarnição, Filtro Óleo	1	1	1	1		
8	15155-MEL-000	Bucha, Anel Vedação	1	1	1	1		
9	15220-MBW-000	Válvula Comp., Alívio	1	1	-	-		
	15220-MEL-D20		-	-	1	1		
10	15410-MCJ-003	Cartucho Filtro Óleo (TOYO ROKI)	1	1	1	-		
			-	-	-	1	2313883	
	15410-MFJ-D01		-	-	-	1	2313884	
11	15700-MEL-000	Radiador, Comp., Óleo	1	1	1	1		
12	90004-GHB-640	Parafuso, Flange, 6 x 18 (NSHF)	3	3	-	-		
	90006-GHB-640		-	-	3	3		
13	90006-GHB-630	Parafuso, Flange, 6 x 16 (NSHF)	1	1	1	1		
14	90006-GHB-700	Parafuso, Flange, 6 x 35 (NSHF)	12	12	12	12		
15	90012-MEL-000	Parafuso, Plugue Drenagem, 12 mm	1	1	1	1		
16	90019-MB0-000	Parafuso, Filtro Óleo	1	1	1	1		
17	90021-MM5-000	Parafuso, Arruela, 6 x 12	1	1	1	1		
18	91306-MEL-003	Anel, Vedação, 21,9 x 1,8	1	1	1	1		
19	91313-MB0-003	Anel, Vedação, 14,7 x 2,2 (ARAI)	2	2	2	2		
20	91354-MCT-003	Anel, Vedação, Radiador Óleo	1	1	1	1		

PROIBIDA A REPRODUÇÃO E DISTRIBUIÇÃO
111111 - Concessionária Genérica - Gerente

© Moto Honda da Amazônia Ltda.
Todos os direitos reservados.

M-12 Cárter • Bomba Óleo

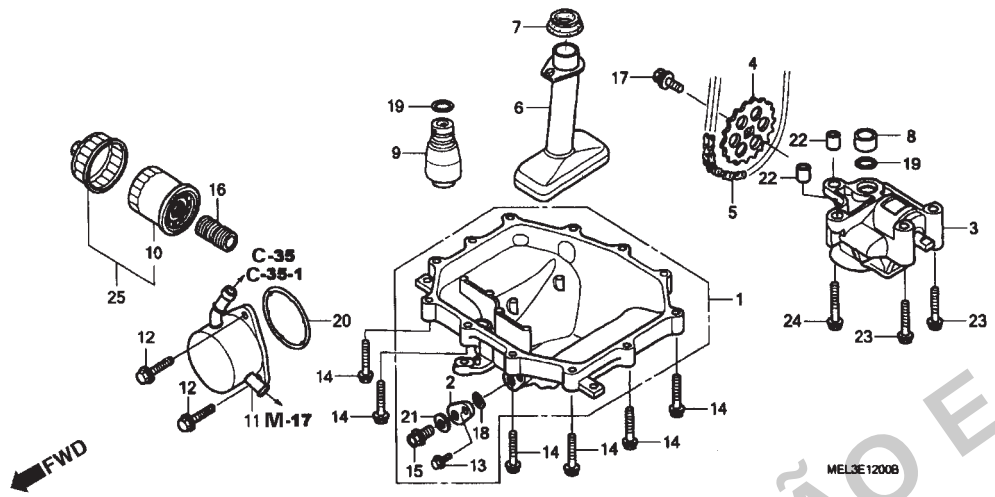

Ref. nº	N.O.S.	Descrição	T.M.O.
+20	1131B7A	Modelo 06 adicione	0,5
	1131B7B	Modelo 07 adicione	0,5

Nº	Nº da peça	Descrição	Qtd. CBR1000RR 4	5	6	7	Nº de série	Tipo
21	94109-12000	Arruela, Plugue Drenagem, 12 mm	1	1	1	1		
22	94301-08140	Pino, Guia, 8 x 14	2	2	2	2		
23	95701-06040-00	Parafuso, Flange, 6 x 40	2	2	2	2		
24	95701-06050-00	Parafuso, Flange, 6 x 50	1	1	1	1		
25	15010-MCE-H50	Filtro, Óleo Conj.	-	-	(1)	-		
			-	-	-	(1)	2313883	
	15010-MCE-H51		-	-	-	(1)	2313884	

PROIBIDA A REPRODUÇÃO E DISTRIBUIÇÃO
1111111 - Concessionária Genérica - Gerente3

© Moto Honda da Amazônia Ltda.
Todos os direitos reservados.

M-13 Carcaça

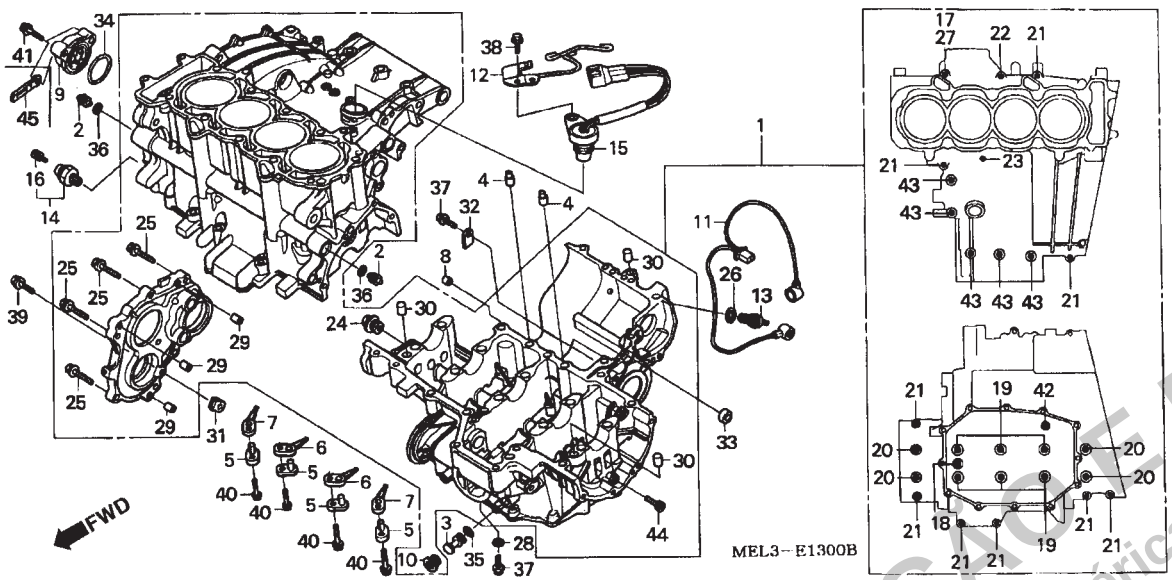

Ref. nº	N.O.S.	Descrição	T.M.O.
1	110105	Carcaça, Jogo	9,6
		Incluso: Remoção e Instalação do motor	
6		(5,7)	
	1101G2	Injetor, Óleo Pistão	5,8
		Incluso: Remoção e Instalação do motor	
		Nota: Mesmo tempo para duas unidades ou mais	
9		(34)	
	1101G1	Tampa, Verificação Óleo	0,3
11	611142	Sub Fiação, Motor	0,6
13		(26)	
	6151B8	Interruptor, Ponto Morto	1,0
14	615160	Interruptor, Pressão Óleo	0,3
15	617198	Sensor, Velocímetro	0,5
33	2121B9	Vedador Óleo, Vareta Acionamento Embreagem	5,7
		Incluso: Remoção e Instalação do motor	

Nº	Nº da peça	Descrição	Qtd. CBR1000RR 4	5	6	7	Nº de série		Tipo
1	11000-MEL-000	Carcaça, Jogo	1	-	-	-			
	11000-MEL-010		-	1	-	-			
	11000-MEL-D20		-	-	1	1			
2	11103-MEL-000	Plugue Vedação	2	2	2	2			
3	11104-MEL-000	Plugue, Radiador Óleo	1	1	1	1			
4	11105-MEL-000	Orifício, 1,6 mm	2	2	2	2			
5	11145-MEL-000	Bucha, Orifício	4	4	4	4			
6	11146-MEL-000	Orifício A, #100	2	2	2	2			
7	11147-MEL-000	Orifício B, #100	2	2	2	2			
8	11206-MEL-000	Orifício, 1,4 mm	1	1	1	1			
9	11360-MEE-000	Tampa, Verificação Óleo	1	1	1	1			
10	12208-PR3-000	Parafuso, Vedação, 20 mm	1	1	1	1			
11	32101-MEL-000	Sub Fiação Motor	1	1	-	-			
	32101-MEL-D20		-	-	1	1			
12	32120-MEL-000	Suporte Comp., Conector	1	-	-	-			F,G
	32120-MEL-010		1	-	-	-			BR,E,ED,KO,MX,U
	32120-MEL-D00		-	1	-	-			
13	35600-HA0-003	Interruptor Comp., Ponto Morto (TOYO)	1	1	1	1			
14	37240-P13-013	Interruptor Comp., Pressão Óleo (DENSO)	1	1	1	1			
15	37700-MEL-000	Sensor Comp., Velocidades	1	1	-	-			
	37700-MEL-D21		-	-	1	1			
16	90002-PA6-003	Parafuso, Arruela, 4 x 8 (DENSO)	1	1	1	1			
17	90004-MEL-000	Parafuso, Especial, 7 x 42,5	1	1	-	-			
	90004-MFA-D00		-	-	1	1			

PROIBIDA A REPRODUÇÃO DE DISTRIBUIÇÃO
1111111 Concessionária Genérica - Gerência

© Moto Honda da Amazônia Ltda.
Todos os direitos reservados.

M-13 Carcaça

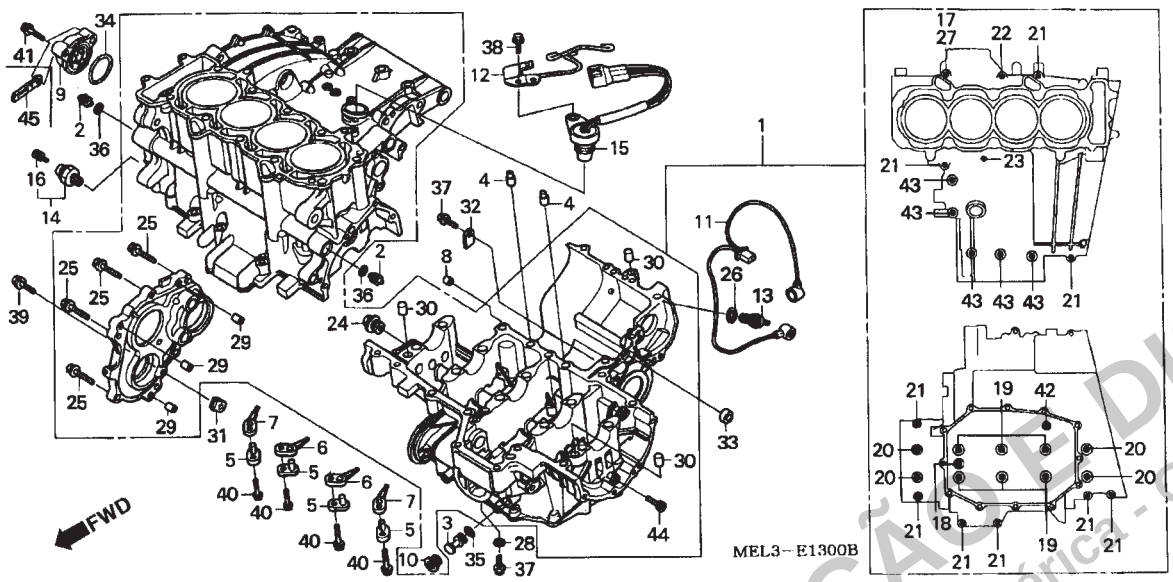

Ref. nº	N.O.S.	Descrição	T.M.O.

Nº	Nº da peça	Descrição	Qtd. CBR1000RR 4	5	6	7	Nº de série	Tipo
18	90008-MEL-000	Parafuso, Allen, 10 mm	1	1	-	-		
	90005-MAZ-000		-	-	1	1		
19	90015-MEL-003	Parafuso, Flange, 9 x 105	6	6	6	6		
20	90016-MEL-003	Parafuso, Flange, 9 x 125	4	4	4	4		
21	90017-MAT-000	Parafuso, Flange, 7 x 40	9	9	-	-		
	90019-MFA-D00		-	-	9	9		
22	90017-MEL-000	Parafuso, Flange, 7 x 60	1	1	-	-		
	90017-MFA-D00		-	-	1	1		
23	90018-MEL-000	Parafuso, Flange, 7 x 80	1	1	-	-		
	90018-MFA-D00		-	-	1	1		
24	90048-MEL-000	Parafuso, Vedação, 22 mm	1	1	-	-		
	90048-MEL-D20		-	-	1	1		
25	90133-MEL-000	Parafuso, Flange, 8 x 30	6	6	6	6		
26	90443-MJ6-000	Arruela, Ponto Morto	1	1	1	1		
27	90447-KE1-000	Arruela, Vedação, 7 mm	1	1	1	1		
28	90463-ML7-000	Arruela, Vedação, 6,5 mm	1	1	1	1		
29	90701-MEL-000	Pino, Guia, 8 x 14	3	3	3	3		
30	90701-MV9-670	Pino, Guia, 10 x 16	3	3	3	3		
31	91011-MEL-000	Placa A, Fixação Rolamento	1	1	1	1		
32	91012-MEL-000	Placa B, Fixação Rolamento	1	1	1	1		
33	91202-MEL-003	Vedador, Óleo, 8 x 16 x 7	1	1	1	1		
34	91301-MEE-003	Anel, Vedação, 32 x 1,7	1	1	1	1		
35	91302-ZE9-000	Anel, Vedação, 11,8 x 2,4	1	1	1	1		

PROIBIDA A REPRODUÇÃO E DISTRIBUIÇÃO
1111111 - Concessionária Genérica - Gerente3

© Moto Honda da Amazônia Ltda.
Todos os direitos reservados.

M-13 Carcaça

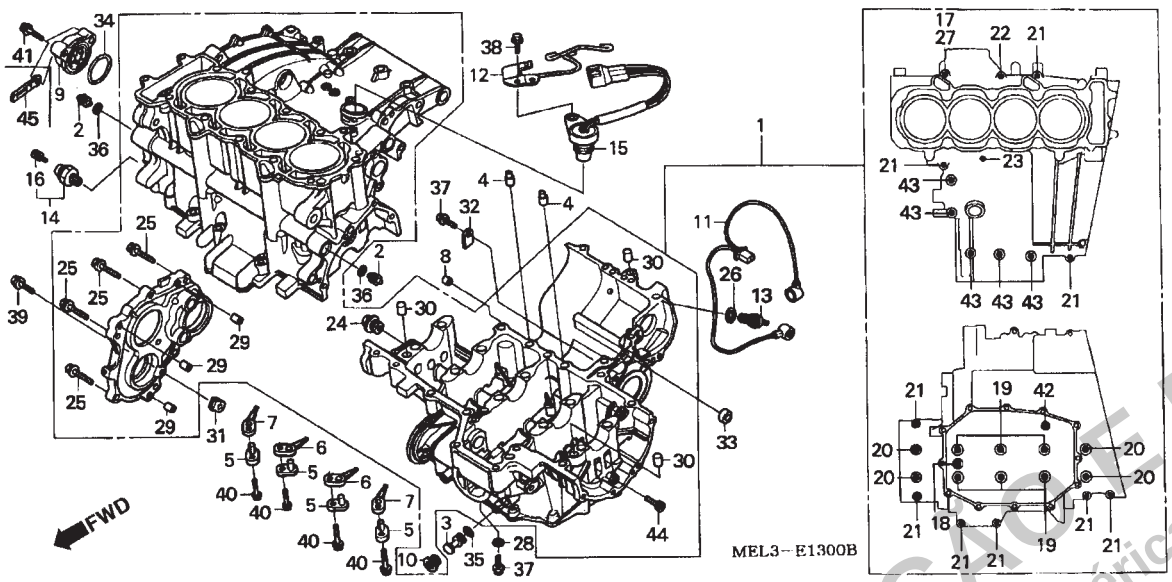

Ref. nº	N.O.S.	Descrição	T.M.O.

Nº	Nº da peça	Descrição	Qtd. CBR1000RR 4	5	6	7	Nº de série	Tipo
36	91303-377-000	Anel, Vedação, 13,8 x 2,5	2	2	2	2		
37	95701-06014-00	Parafuso, Flange, 6 x 14	2	2	2	2		
38	95701-06018-00	Parafuso, Flange, 6 x 18	1	1	1	1		
39	95701-06020-00	Parafuso, Flange, 6 x 20	1	1	1	1		
40	95701-06025-00	Parafuso, Flange, 6 x 25	4	4	4	4		
41	95701-06028-00	Parafuso, Flange, 6 x 28	2	2	-	-		
	90020-MFA-D00		-	-	2	2		
42	95701-08040-00	Parafuso, Flange, 8 x 40	1	1	1	1		
43	95701-08055-00	Parafuso, Flange, 8 x 55	5	5	-	-		
	90001-MFA-D00		-	-	5	5		
44	90010-MEL-000	Parafuso, Allen, 8 x 12	1	1	1	1		
45	91410-679-000	Presilha, 2 x 60	-	-	1	1		

PROIBIDA A REPRODUÇÃO DE DISTRIBUIÇÃO
1111111 Concessionária Genérica - Gerente3

© Moto Honda da Amazônia Ltda.
Todos os direitos reservados.

M-14 Árvore de Manivelas • Pistão

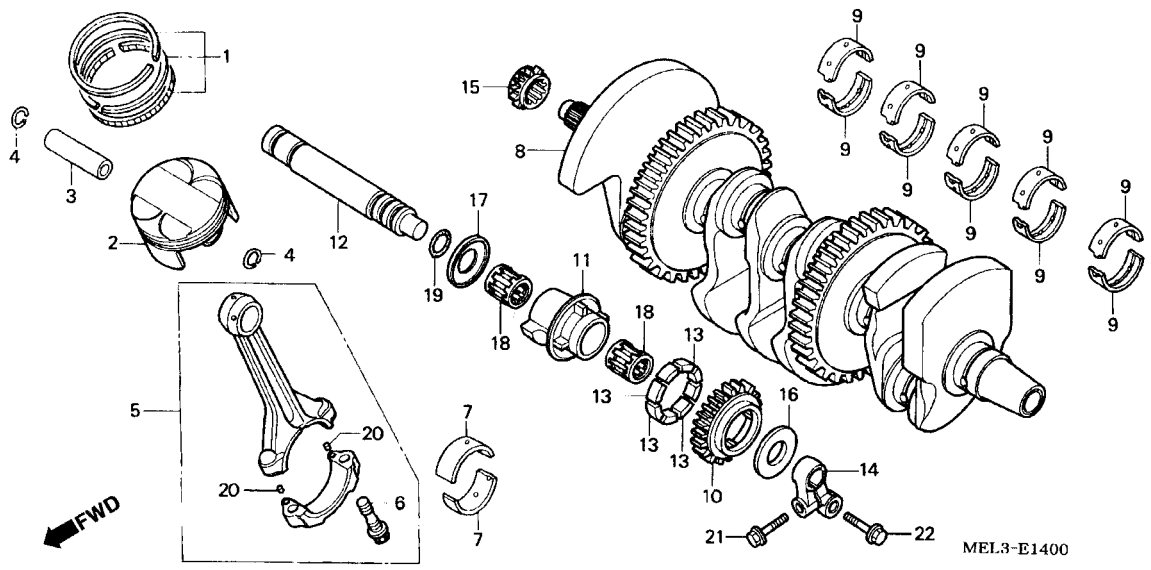

Ref. nº	N.O.S.	Descrição	T.M.O.
2		(1, 3, 4, 5, 7)	
	1111T9	Anéis Pistão e/ou Pistão e/ou Rolamento e/ou biela (um)	7,8
		Incluso: Remoção e Instalação do motor/ Inspeção/Medição/Limpeza	
	1111T9B	Com 1 cilindro adicione	0,4
	1111T9C	Com 2 cilindros adicione	0,8
	1111X9	Anéis Pistão e/ou Pistão e/ou Rolamento e/ou biela (um)	9,0
		Incluso: Remoção e Instalação do motor/ Inspeção/Medição/Limpeza	
8	1101B5	Árvore Manivelas	8,6
		Incluso: Remoção e Instalação do motor	
9	110125	Rolamento, Árvore Manivelas	7,9
		Incluso: Remoção e Instalação do motor	
		Nota: Mesmo tempo para duas unidades ou mais	
10		(11,13,18)	
	1101C4	Engrenagem, Balanceiro	5,9
		Incluso: Remoção e Instalação do motor	
12	110185	Eixo, Balanceiro	5,9
		Incluso: Remoção e Instalação do motor	
15	1101C8	Pinhão, Transmissão	4,3

Nº	Nº da peça	Descrição	Qtd. CBR1000RR 4	5	6	7	Nº de série	Tipo
1	13031-MEL-010	Anéis, Pistão Jogo (STD.)	4	4	-	-		
	13041-MEL-010	Anéis, Pistão Jogo (O.S. 0,25)	(4)	(4)	-	-		
	13031-MEL-D20	Anéis, Pistão Jogo (STD.)	-	-	4	4		
	13041-MEL-D20	Anéis, Pistão Jogo (O.S. 0,25)	-	-	(4)	(4)		
2	13101-MEL-000	Pistão (STD.)	4	-	-	-		
			-	4	-	-	 2127075	
	13103-MEL-000	Pistão (O. S. 0,25)	(4)	(4)	-	-		
	13101-MEL-010	Pistão (STD.)	-	4	-	-	2127076	
			-	-	4	4		
	13103-MEL-010	Pistão (O. S. 0,25)	-	-	(4)	(4)		
3	13111-MEL-000	Pino, Pistão	4	4	4	4		
4	13112-MEL-000	Trava, Pino Pistão, 17 mm	8	8	8	8		
5	13210-MEL-000	Biela, Comp.	4	4	4	4		
6	13213-MEL-003	Parafuso, Biela	8	8	8	8		
7	13214-MEL-003	Bronzina A, Biela (Azul)	8	8	8	8		
	13215-MEL-003	Bronzina B, Biela (Preto)	8	8	8	8		
	13216-MEL-003	Bronzina C, Biela (Marrom)	8	8	8	8		
	13217-MEL-003	Bronzina D, Biela (Verde)	8	8	8	8		
	13218-MEL-003	Bronzina E, Biela (Amarelo)	8	8	8	8		
8	13310-MEL-020	Árvore, Manivelas	1	1	-	-		
	13310-MEL-D20		-	-	1	1		
9	13314-MEL-003	Bronzina B, Árvore Manivelas (Marrom)	10	10	10	10		
	13315-MEL-003	Bronzina C, Árvore Manivelas (Verde)	10	10	10	10		
	13316-MEL-003	Bronzina D, Árvore Manivelas (Amarelo)	10	10	10	10		
	13317-MEL-003	Bronzina E, Árvore Manivelas (Rosa)	10	10	10	10		
	13318-MEL-003	Bronzina F, Árvore Manivelas (Vermelho)	10	10	10	10		

PROIBIDA A REPRODUÇÃO
1111111 - Concessionária Gerente3
INDÚSTRIA MÃO

© Moto Honda da Amazônia Ltda.
Todos os direitos reservados.

M-14 Árvore de Manivelas • Pistão

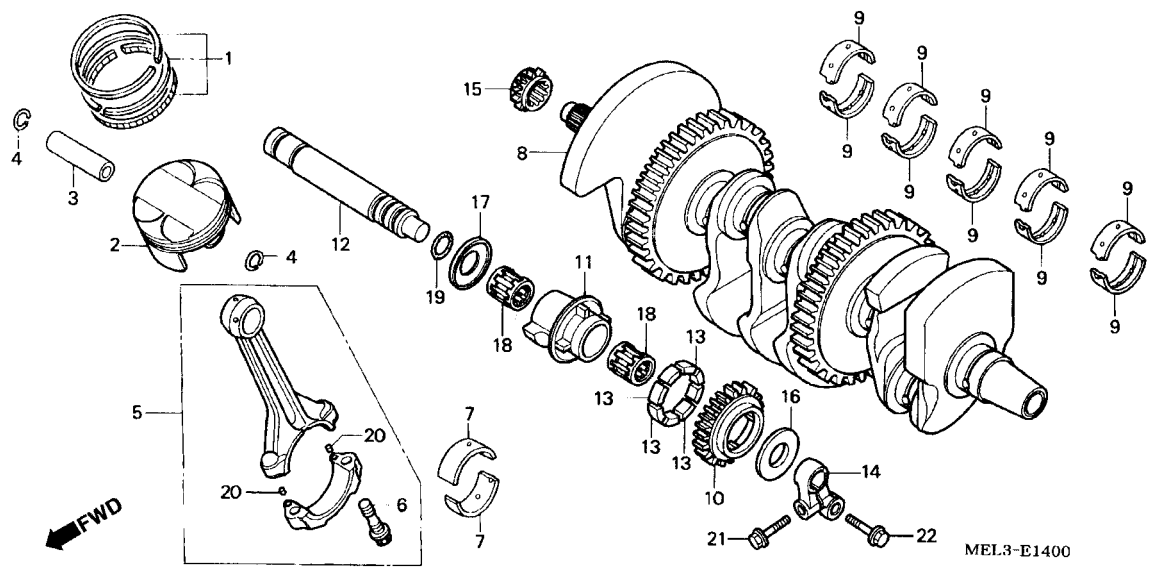

Ref. nº	N.O.S.	Descrição	T.M.O.

Nº	Nº da peça	Descrição	Qtd. CBR1000RR 4	5	6	7	Nº de série	Tipo
10	13421-MEL-000	Engrenagem, Balanceiro (26D)	1	1	-	-		
	13421-MEL-D20		-	-	1	1		
11	13430-MEL-000	Peso, Balanceiro	1	1	1	1		
12	13431-MEL-000	Eixo, Balanceiro	1	1	1	1		
13	13435-MAT-000	Borracha, Amortecedora	4	4	4	4		
14	13436-MM5-000	Suporte, Eixo Balanceiro	1	1	1	1		
15	14312-MEL-000	Pinhão (17D)	1	1	1	1		
16	90457-MAT-000	Arruela A, Lateral Balanceiro	1	1	1	1		
17	90458-MAT-000	Arruela B, Lateral Balanceiro	1	1	1	1		
18	91015-MEL-003	Rolamento B, Agulhas, 18 x 27 x 23,8 (Azul)	2	2	2	2		
	91016-MEL-003	Rolamento C, Agulhas, 18 x 27 x 23,8 (Branco)	2	2	2	2		
	91017-MEL-003	Rolamento D, Agulhas, 18 x 27 x 23,8 (Verde)	2	2	2	2		
19	91302-377-000	Anel, Vedação, 15 x 2,5	1	1	1	1		
20	94303-04065	Pino Guia C, 4 x 6,5	8	8	8	8		
21	95701-06018-00	Parafuso, Flange, 6 x 18	1	1	-	-		
	90002-MCZ-000		-	-	1	1		
22	95701-08025-00	Parafuso, Flange, 8 x 25	1	1	-	-		
	90022-MFA-D00		-	-	1	1		

PROIBIDA A REPRODUÇÃO DISTRIBUIÇÃO
11111111 - Concessionária Gerente3

© Moto Honda da Amazônia Ltda.
Todos os direitos reservados.

M-15 Transmissão

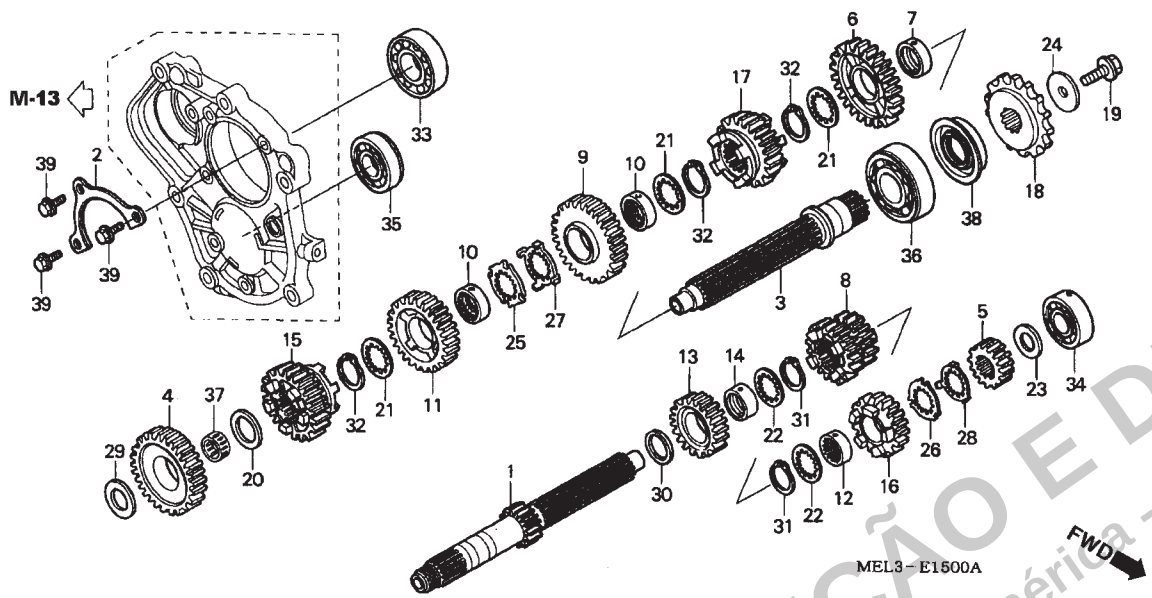

Ref. nº	N.O.S.	Descrição	T.M.O.
1		(5,8,13,16)	
	210141	Árvore Principal, Transmissão	2,5
	210141A	. Troca Eixo Secundário adicione	0,2
3		(4,6,9,11,15,17)	
	210142	Árvore Secundária, Transmissão	2,5
	210142A	. Troca Eixo Principal adicione	0,2
18	213135	Pinhão, Transmissão	0,4
33	2101C5	Rolamento, Árvore Principal:Direito	2,5
	2101C6	Rolamento, Árvore Principal:Ambos	5,9
		Incluso: Remoção e Instalação do motor	
	2101D4	Rolamento, Árvore Principal e Árvore Secundária: Todos	6,2
		Incluso: Remoção e Instalação do motor	
34	2101C2	Rolamento, Árvore Principal: Esquerdo	5,7
		Incluso: Remoção e Instalação do motor	
	2101C6	Rolamento, Árvore Principal: Ambos	5,9
		Incluso: Remoção e Instalação do motor	
	2101D4	Rolamento, Árvore Principal e Árvore Secundária: Todos	6,2
		Incluso: Remoção e Instalação do motor	
35	2101C8	Rolamento, Árvore Secundária:	
+		Direito	2,5

Nº	Nº da peça	Descrição	Qtd. CBR1000RR 4	5	6	7	Nº de série	Tipo
1	23211-MEL-000	Árvore, Principal (13D)	1	1	-	-		
	23211-MEL-D20		-	-	1	1		
2	23212-MEL-000	Placa, Fixação Rolamento	1	1	-	-		
	23212-MEL-D20		-	-	1	1		
3	23220-MEL-000	Árvore, Secundária	1	1	1	1		
4	23421-MEL-000	Engrenagem, Árvore Secundária 1ª (33D)	1	1	1	1		
5	23431-MEL-000	Engrenagem, Árvore Principal 2ª (17D)	1	1	1	1		
6	23441-MEL-000	Engrenagem, Árvore Secundária 2ª (33D)	1	1	-	-		
	23441-MEL-D20		-	-	1	1		
7	23442-MCJ-000	Bucha, 30 x 9,5	1	1	1	1		
8	23451-MEL-000	Engrenagem, Árvore Principal 3ª & 4ª (19D/21D)	1	1	-	-		
	23451-MEL-D20		-	-	1	1		
9	23461-MEL-000	Engrenagem, Árvore Secundária 3ª (30D)	1	1	-	-		
	23461-MEL-D20		-	-	1	1		
10	23462-MAT-000	Bucha, Entalhada, 30 x 11	2	2	2	2		
11	23481-MEL-000	Engrenagem, Árvore Secundária 4ª (29D)	1	1	-	-		
	23481-MEL-D20		-	-	1	1		
12	23482-MCJ-000	Bucha, Entalhada, 28 x 16	1	1	-	-		
	23482-MR7-000	Bucha, Entalhada, 28 x 13,5	-	-	1	1		
13	23491-MEL-000	Engrenagem, Árvore Principal 5ª (20D)	1	1	-	-		
	23491-MEL-D20		-	-	1	1		
14	23495-MM5-000	Bucha, 28 x 13	1	1	1	1		
15	23501-MEL-000	Engrenagem, Árvore Secundária 5ª (25D)	1	1	-	-		
	23501-MEL-D20		-	-	1	1		

PROIBIDA A REPRODUÇÃO E DISTRIBUIÇÃO
11/11/11 - Concessionária Genérica - Gerente3

© Moto Honda da Amazônia Ltda.
Todos os direitos reservados.

M-15 Transmissão

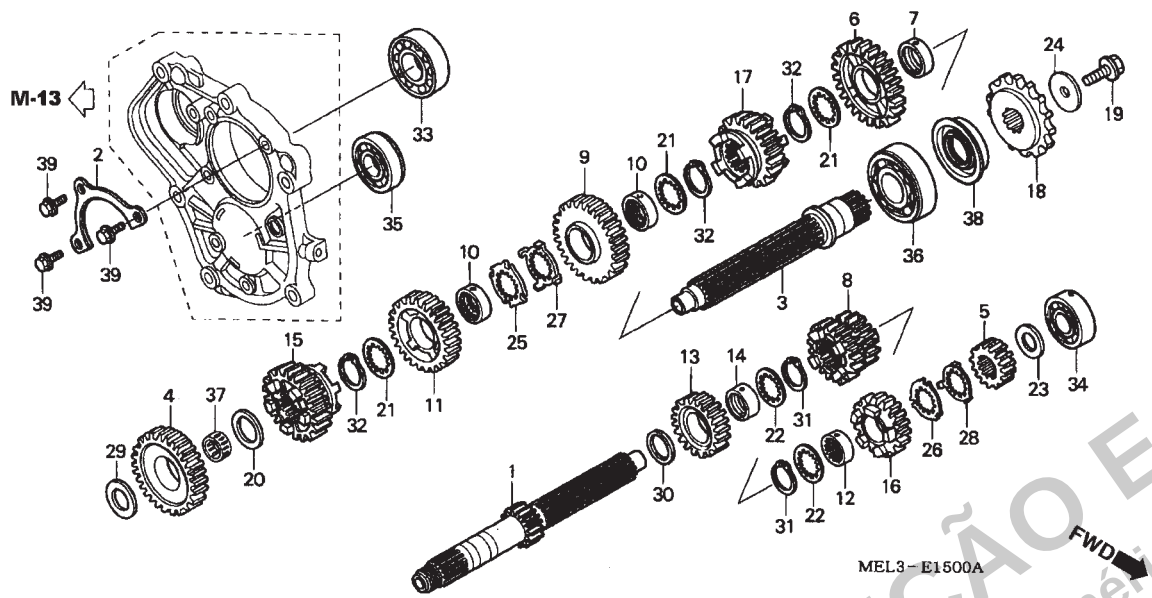

Ref. nº	N.O.S.	Descrição	T.M.O.
+35	2101C9	Rolamento, Árvore Secundária: Ambos	6,1
		Incluso: Remoção e Instalação do motor	
	2101D4	Rolamento, Árvore Principal e Árvore Secundária: Todos	6,2
		Incluso: Remoção e Instalação do motor	
36	2101C7	Rolamento, Árvore Secundária: Esquerdo	5,9
		Incluso: Remoção e Instalação do motor	
	2101C9	Rolamento, Árvore Secundária: Ambos	6,1
		Incluso: Remoção e Instalação do motor	
	2101D4	Rolamento, Árvore Principal e Árvore Secundária: Todos	6,2
		Incluso: Remoção e Instalação do motor	
38	2101G7	Vedador Óleo, Eixo Intermediário: Esquerdo	5,9
		Incluso: Remoção e Instalação do motor	

Nº	Nº da peça	Descrição	Qtd. CBR1000RR 4	5	6	7	Nº de série	Tipo
16	23511-MEL-000	Engrenagem, Árvore Principal 6ª (25D)	1	1	-	-		
	23511-MEL-D20		-	-	1	1		
17	23521-MEL-000	Engrenagem, Árvore Secundária 6ª (29D)	1	1	-	-		
	23521-MEL-D20		-	-	1	1		
18	23801-MCJ-750	Pinhão (16D)	1	1	1	1		
19	90037-422-003	Parafuso, Especial, 10 mm	1	1	1	1		
20	90402-HA5-000	Arruela, Encosto, 24 mm	1	1	1	1		
21	90452-MAT-000	Arruela, Entalhada, 30 x 36 x 1,5	3	3	3	3		
22	90452-MR7-000	Arruela, Entalhada, 28 x 34 x 1,5	2	2	2	2		
23	90554-MEL-000	Arruela, Encosto, 20 mm	1	1	1	1		
24	90459-438-000	Arruela, 10,2 mm	1	1	1	1		
25	90463-MAT-000	Arruela, Entalhada, 30 mm	1	1	1	1		
26	90463-MCJ-000	Arruela, Entalhada, 28 mm	1	1	1	1		
27	90464-MAT-000	Arruela, Trava, 30 mm	1	1	1	1		
28	90464-MCJ-000	Arruela, Trava, 28 mm	1	1	1	1		
29	90469-759-000	Calço J, Engrenagem Redução Final 3ª (2,0 mm)	1	1	1	1		
30	90458-729-920	Arruela, Encosto, 20 mm	1	1	1	1		
31	90603-MN4-000	Anel, Elástico, 28 mm	2	2	2	2		
32	90604-MM5-000	Anel, Elástico, 30 mm	3	3	3	3		
33	91001-MEL-003	Rolamento, Radial Esferas, 28 x 62 x 16	1	1	1	1		
34	91002-MEL-003	Rolamento, Especial, 20 x 47 x 15,5	1	1	1	1		
35	91003-MEL-003	Rolamento, Especial, 20 x 52 x 15	1	1	1	1		
36	91004-MEL-003	Rolamento, Esfera Especial 35 x 72 x 17	1	1	1	1		

PROIBIDA A REPRODUÇÃO E DISTRIBUIÇÃO
1111111 Concessionária Genérica - Gerente

© Moto Honda da Amazônia Ltda.
Todos os direitos reservados.

M-15 Transmissão

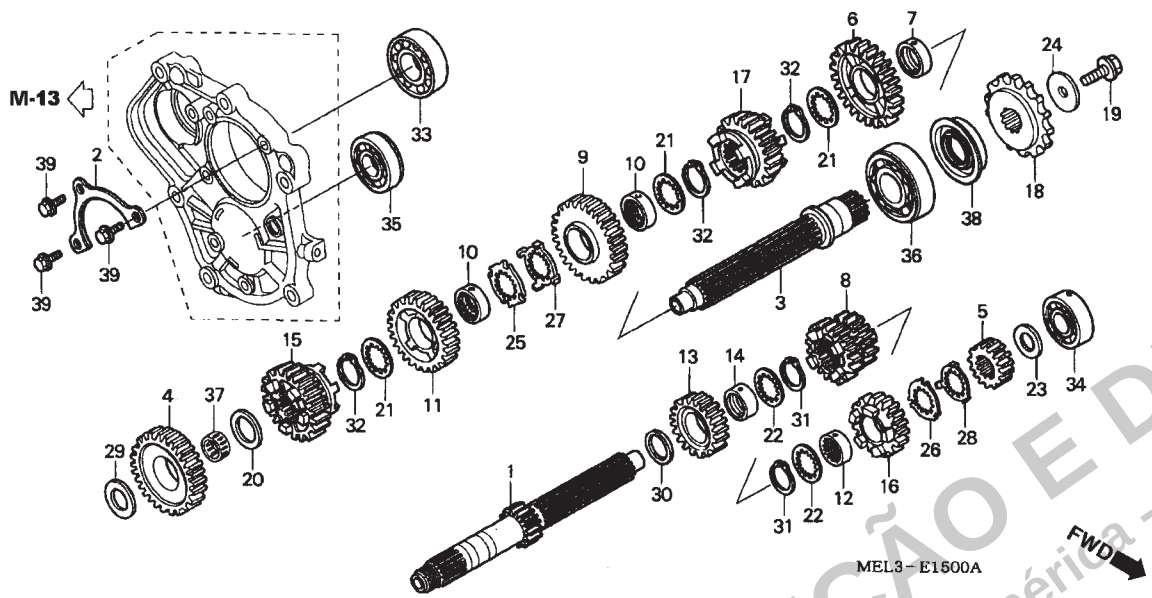

Ref. nº	N.O.S.	Descrição	T.M.O.

Nº	Nº da peça	Descrição	Qtd. CBR1000RR 4	5	6	7	Nº de série	Tipo
37	91026-MEL-003	Rolamento, Agulhas, 24 x 28 x 10	1	1	1	1		
38	91201-MEL-013	Vedador, Óleo, 34,8 x 53 x 8	1	1	1	1		
39	95701-06012-00	Parafuso, Flange, 6 x 12	3	3	3	3		

PROIBIDA A REPRODUÇÃO E DISTRIBUIÇÃO
1111111 - Concessionária Genérica - Gerente3

© Moto Honda da Amazônia Ltda.
Todos os direitos reservados.

M-16 Eixo Seletor Marchas

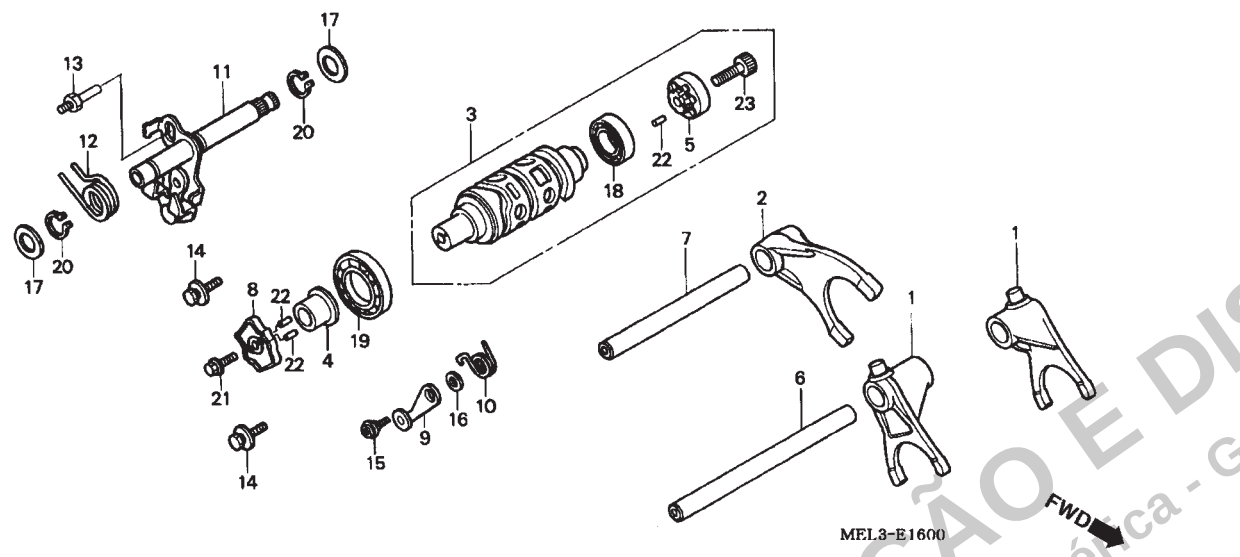

Ref. nº	N.O.S.	Descrição	T.M.O.
1		(2,6,7)	
	210112	Garfo, Seletor	2,2
		Nota: Mesmo tempo para duas unidades ou mais	
3		(18,19)	
	2101A9	Tambor, Seletor	2,4
5	2101B2	Tambor, Seletor Central	0,8
8	2101D6	Excêntrico, Posicionador	1,3
	2101D6D	Modelo 06 adicione	0,1
	2101D6E	Modelo 07 adicione	0,1
9		(10)	
	210125	Posicionador ou Mola, Tambor Seletor	1,1
	210125F	Modelo 06 adicione	0,1
	210125G	Modelo 07 adicione	0,1
11		(12)	
	210122	Eixo, Seletor Marchas	0,8

Nº	Nº da peça	Descrição	Qtd. CBR1000RR 4	5	6	7	Nº de série		Tipo
1	24211-MEL-000	Garfo, Seletor	2	2	2	2			
2	24212-MEL-000	Garfo, Seletor Central	1	1	1	1			
3	24310-MEL-000	Tambor, Seletor	1	1	-	-			
	24310-MEL-D20		-	-	1	1			
4	24314-MEL-000	Bucha, Tambor Seletor	1	1	-				
	24314-MEL-D20		-	-	1	1			
5	24315-MEL-300	Excêntrico, Acionador Marchas	1	1	1	1			
6	24321-MEL-000	Eixo A, Garfo Seletor	1	1	-	-			
	24321-MFA-D00		-	-	1	1			
7	24322-MEL-000	Eixo B, Garfo Seletor	1	1	1	1			
8	24411-MEL-003	Placa, Limitadora	1	1	1	1			
9	24430-KK0-000	Limitador Comp.	1	1	1	1			
10	24435-MEL-000	Mola Comp., Limitador	1	1	1	1			
11	24610-MEL-000	Eixo, Seletor Marchas	1	1	-	-			
			-	-	1	-	.....	2216465	KO
	24610-MFA-D00		-	-	1	-	.....	.....	BR,E,ED,EK,F,MX,U
			-	-	1	-	2216466	.....	KO
			-	-	-	1			
12	24651-MBB-000	Mola, Retorno Sistema Seletor	1	1	1	1			
13	24652-035-000	Pino, Retorno Mola	1	1	1	1			
14	90021-MM5-000	Parafuso, Arruela, 6 x 12	2	2	2	2			
15	90022-MY5-600	Pino, Limitador	1	1	1	1			
16	90417-360-000	Arruela, Limitador	1	1	1	1			
17	90451-155-000	Arruela, 14 mm	2	2	2	2			

PROIBIDA A REPRODUÇÃO E DISTRIBUIÇÃO
1111111 - Concessionária Genérica - Gerente

© Moto Honda da Amazônia Ltda.
Todos os direitos reservados.

M-16 Eixo Seletor Marchas

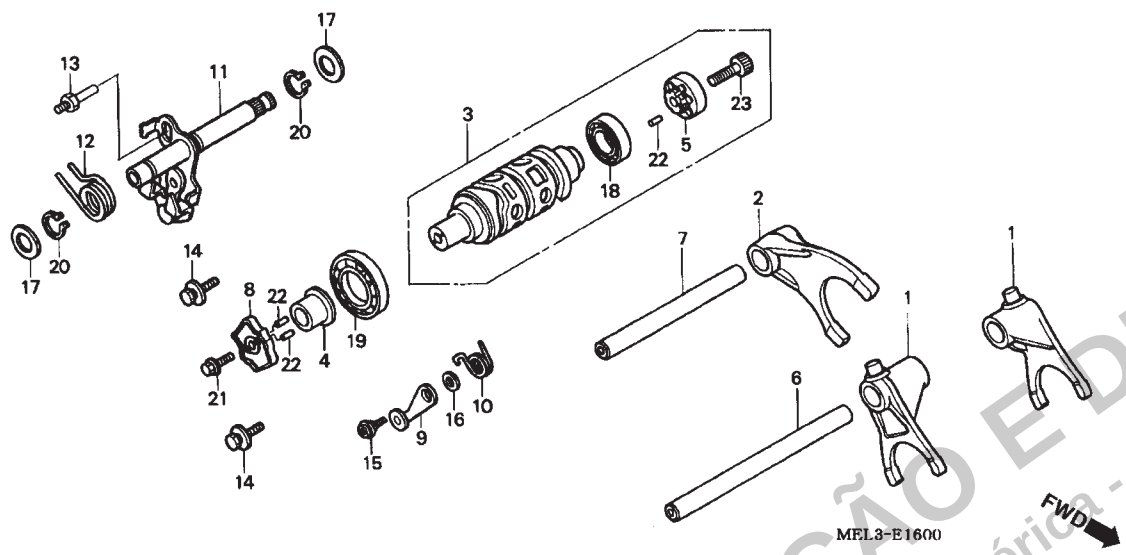

Ref. nº	N.O.S.	Descrição	T.M.O.

Nº	Nº da peça	Descrição	Qtd. CBR1000RR 4	5	6	7	Nº de série	Tipo
18	91002-MG8-003	Rolamento, Radial Esferas, 6804 (KOYO)	1	1	1	1		
19	91008-374-003	Rolamento, Esferas, 16005 (NTN)	1	1	1	1		
20	94510-14000	Anel, Elástico Externo, 14 mm	2	2	2	2		
21	95701-06016-00	Parafuso, Flange, 6 x 16	1	1	1	1		
22	96220-30080	Rolete, 3 x 8	3	3	3	3		
23	96600-08020-10	Parafuso, Allen, 8 x 20	1	1	1	1		

PROIBIDA A REPRODUÇÃO E DISTRIBUIÇÃO
1111111 - Concessionária Genérica - Gerente3

© Moto Honda da Amazônia Ltda.
Todos os direitos reservados.

M-17 Termostato

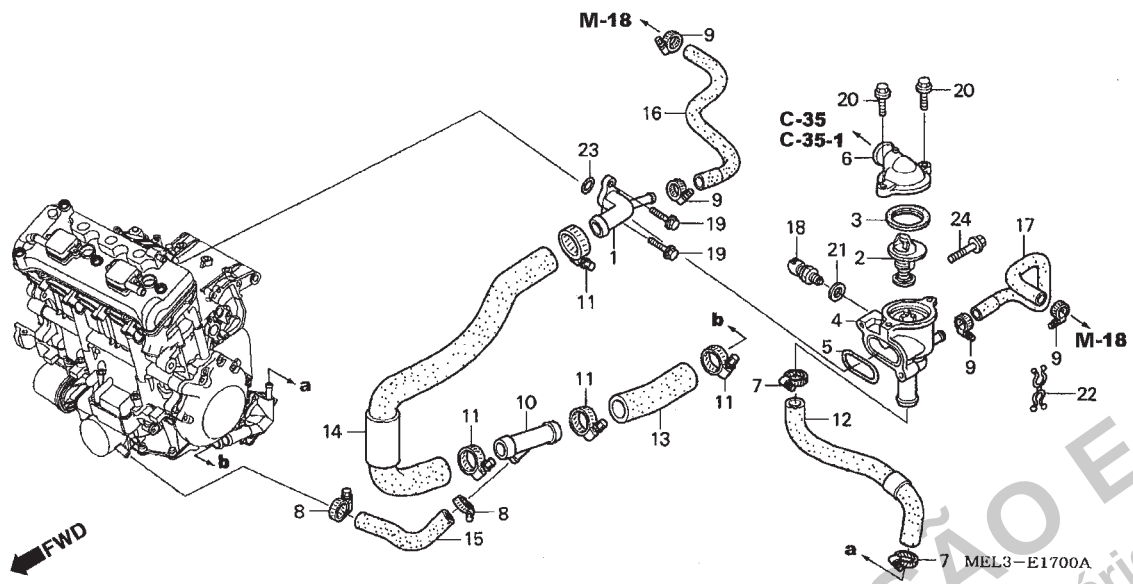

Ref. nº	N.O.S.	Descrição	T.M.O.
1	114150	Junção, Água	3,3
		Incluso: Remoção e Instalação do Motor	
2	114116	Termostato	1,7
	114116C	Modelo 06 adicione	0,1
	114116D	Modelo 07 adicione	0,1
4	114117	Carcaça, Termostato	2,0
	114117A	Modelo 06 adicione	0,1
	114117B	Modelo 07 adicione	0,1
5	1141E8	Junta, Carcaça Termostato	1,9
	1141E8A	Modelo 06 adicione	0,1
	1141E8B	Modelo 07 adicione	0,1
6		(3)	
	1141B3	Tampa, Termostato	1,6
	1141B3A	Modelo 06 adicione	0,1
	1141B3B	Modelo 07 adicione	0,1
12	1141B4	Mangueira, Derivação Água	2,0
	1141B4A	Modelo 06 adicione	0,1
	1141B4B	Modelo 07 adicione	0,1
13	1141E9	Mangueira A, Bloco Cilindro	0,7
	1141E9A	Modelo 06 adicione	0,1
	1141E9B	Modelo 07 adicione	0,1
14	1141F0	Mangueira B, Bloco Cilindro	0,7
	1141F0A	Modelo 06 adicione	0,1
	1141F0B	Modelo 07 adicione	0,1

Nº	Nº da peça	Descrição	Qtd. CBR1000RR 4	5	6	7	Nº de série		Tipo
1	19060-MEL-000	Junção, Água	1	1	-	-			
	19060-MEL-D20		-	-	1	1			
2	19300-MCJ-003	Termostato Comp.	1	1	1	1			
3	19305-KV3-010	Borracha, Termostato	1	1	1	1			
4	19311-MCJ-305	Carcaça, Termostato	1	-	-				
	19311-MEL-305		-	1	1	1			
5	19312-MBW-000	Junta, Carcaça Termostato	1	1	1	1			
6	19315-MEL-000	Tampa, Termostato	1	1	1	1			
7	19504-KY1-003	Presilha, Mangueira Água, 25 mm	2	2	2	2			
8	19505-KS6-700	Presilha, A Mangueira Água	2	2	-	-			
	19504-KY1-003	Presilha, Mangueira Água, 25 mm	-	-	2	2			
9	19507-MAT-000	Presilha, Mangueira Radiador	4	4	4	4			
10	19507-MEE-000	Junção, Três Pólos Mangueira	1	1	-	-			
			-	-	1	-			KO
	19082-MEL-D20		-	-	1	-			BR,E,ED,EK,F,MX,U
			-	-	-	1			
11	19516-GAG-003	Presilha, Mangueira, 30-37 mm	4	4	4	4			
12	19523-MEL-000	Mangueira BYPASS	1	1	1	1			
13	19524-MEL-000	Mangueira A, Bloco Cilindro	1	1	-	-			
	19524-MEL-D20		-	-	1	1			
14	19525-MEL-000	Mangueira B, Bloco Cilindro	1	1	-	-			
	19525-MEL-D20		-	-	1	1			
15	19526-MEL-000	Mangueira E, Bloco Cilindro	1	1	-	-			
			-	-	1	-		2227602	
	19526-MEL-D20		-	-	1	-	2227603		
			-	-	-	1			
16	19527-MEL-000	Mangueira C, Água	1	1	1	1			

PROIBIDA A REPRODUÇÃO E DISTRIBUIÇÃO
1111111 Concessionária Genérica - Gerente

© Moto Honda da Amazônia Ltda.
Todos os direitos reservados.

M-17 Termostato

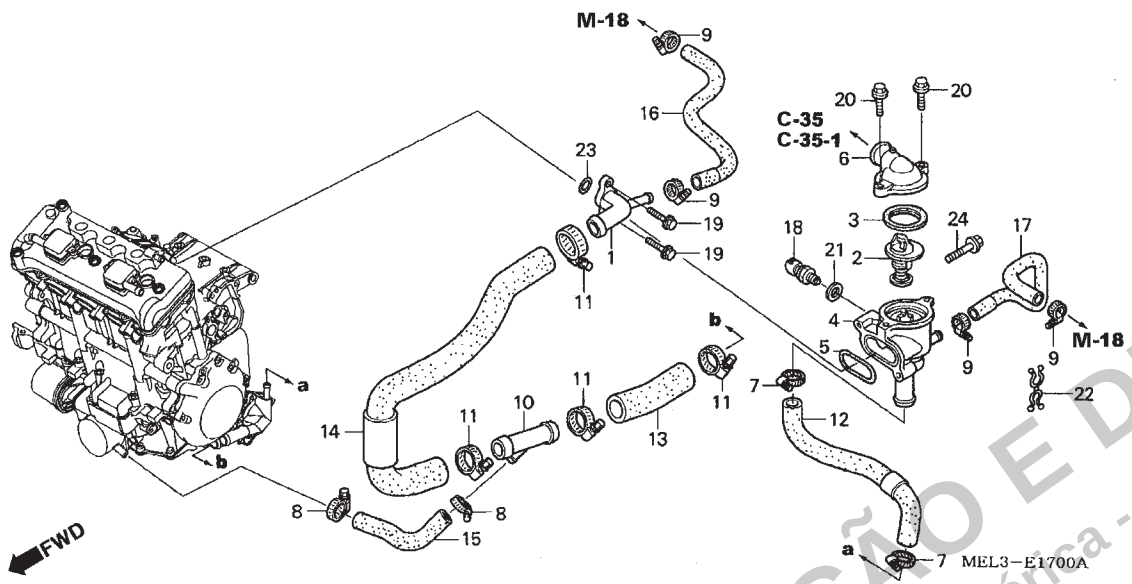

Ref. nº	N.O.S.	Descrição	T.M.O.
+15	1141F1	Mangueira E, Bloco Cilindro	0,7
	1141F1A	Modelo 06 adicione	0,1
	1141F1B	Modelo 07 adicione	0,1
16	1141G9	Mangueira, Engraxadeira	1,1
	1141G9A	Modelo 06 adicione	0,1
	1141G9B	Modelo 07 adicione	0,1
17	1141C8	Mangueira	1,1
	1141C8A	Modelo 06 adicione	0,1
	1141C8B	Modelo 07 adicione	0,1
18	6171A9	Sensor, Temperatura Água	1,1
	6171A9C	Modelo 06 adicione	0,1
	6171A9D	Modelo 07 adicione	0,1

Nº	Nº da peça	Descrição	Qtd. CBR1000RR 4	5	6	7	Nº de série	Tipo
17	19528-MEL-000	Mangueira D, Água	1	1	1	1		
18	37870-MBG-003	Sensor Comp., Temperatura Água	1	-	-	-		
	37870-KRJ-901		-	1	1	1		
19	90010-GHB-650	Parafuso, Flange, 6 x 20	2	2	2	2		
20	90018-ZE1-000	Parafuso, Flange, 6 x 23 (CT200)	2	2	2	2		
21	90454-MC7-000	Arruela, Especial, 12 mm	1	1	1	1		
22	90658-SA0-003	Presilha, Fiação	1	1	-	-		
23	91302-MEL-003	Anel, Vedação, 24,5 x 2	1	1	1	1		
24	95701-06035-00	Parafuso, Flange, 6 x 35	2	2	2	1		

PROIBIDA A REPRODUÇÃO E DISTRIBUIÇÃO
1111111 - Concessionária Genérica - Gerente3

© Moto Honda da Amazônia Ltda.
Todos os direitos reservados.

M-18 Carcaça Acelerador

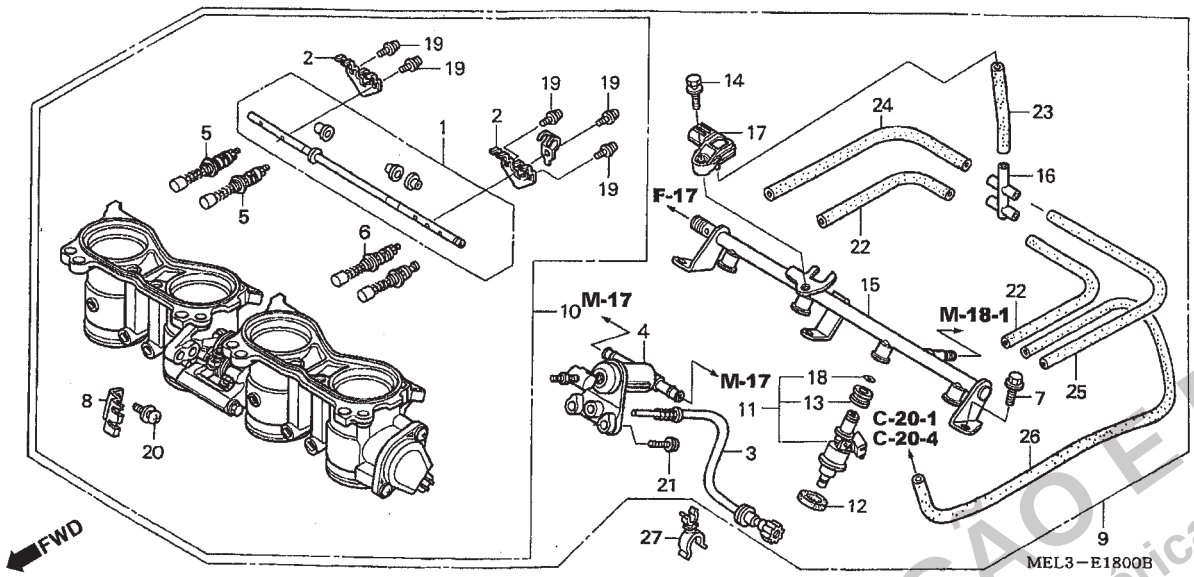

Ref. nº	N.O.S.	Descrição	T.M.O.
1		(2)	
	3111A7	Eixo, Partida	1,9
4	311128	Engraxadeira	1,5
5		(6)	
	311125	Válvula, Partida	1,9
		Nota: Mesmo tempo para duas unidades ou mais	
9	311132	Carcaça, Acelerador Comp.,	1,7
10	311130	Carcaça, Acelerador	1,9
11	3111E1	Injetor, Combustível: Primário	0,9
		Nota: Mesmo tempo para duas unidades ou mais	
15		(12)	
	3111D9	Tubo, Combustível: Inferior	0,9
	3111C8	Tubo, Combustível: Ambos	1,0
17	617116	Sensor, Mapeamento	0,8

Nº	Nº da peça	Descrição	Qtd. CBR1000RR 4	5	6	7	Nº de série		Tipo
1	16017-MEL-003	Eixo Comp., Partida	1	1	1	1			
2	16018-MEE-003	Alavanca, Partida	2	2	2	2			
3	16029-MEL-003	Cabo, Limitador	1	-	-	-			BR,F,G,MX,U
	16029-MEL-013		1	-	-	-			E,ED,KO
			-	1	-				
	16029-MEL-D21		-	-	1	1			
4	16044-MCW-003	Engraxadeira Comp.	1	1	1	1			
5	16046-MEE-003	Válvula, Comp., Partida	2	2	2	2			
6	16046-MEL-003	Válvula, Comp., Partida	1	1	1	1			
7	16080-MCJ-003	Parafuso, Flange, 6 x 12	3	3	3	3			
8	16169-MEL-003	Suporte, Fiação.	1	-	-	-			BR,F,G,MX,U
	16169-MEL-013		1	-	-	-			E,ED,KO
			-	1	1	1			
9	16400-MEL-003	Carcaça Comp., Acelerador (GQA0A A)	1	-	-	-			BR,F,G,MX,U
	16400-MEL-013		1	-	-	-			E,ED,KO
			-	1	-	-			
	16400-MEL-D21	Carcaça Comp., Acelerador (GQA1A A)	-	-	1	1			
10	16401-MEL-003	Carcaça, Aceleração	1	-	-	-			BR,F,G,MX,U
	16401-MEL-013		1	-	-	-			E,ED,KO
			-	1	-	-			
	16401-MEL-D21		-	-	1	1			
11	16450-MEL-003	Injetor, Comp., Combustível	4	4	4	4			
12	16472-MCW-000	Anel, Vedação Injetor	4	4	4	4			
13	16473-P7A-004	Coxim, Anel Injetor	4	4	4	4			
14	16542-MEL-003	Parafuso, Arruela, 6 x 18	1	1	1	1			

PROIBIDA A REPRODUÇÃO E DISTRIBUIÇÃO
111111 - Concessionária Genérica - Gerente

© Moto Honda da Amazônia Ltda.
Todos os direitos reservados.

M-18 Carcaça Acelerador

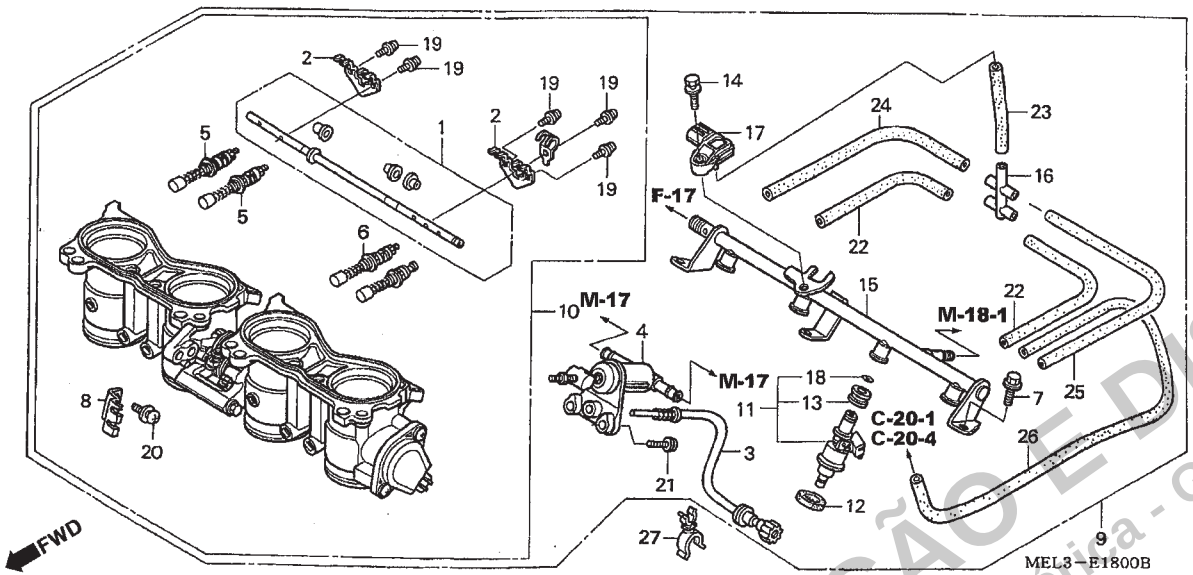

Ref. nº	N.O.S.	Descrição	T.M.O.

Nº	Nº da peça	Descrição	Qtd. CBR1000RR 4	5	6	7	Nº de série	Tipo
15	16610-MEL-003	Tubo Comp., Combustível	1	1	1	1		
16	17201-MCJ-003	Junção Comp., Cinco Pólos	1	1	1	1		
17	37830-MEL-003	Sensor Comp., Mapeamento	1	1	1	1		
18	91301-P7A-004	Anel, Vedação	4	4	4	4		
19	93892-03008-10	Parafuso, Arruela, 3 x 8	5	5	5	5		
20	93892-05012-10	Parafuso, Arruela, 5 x 12	2	2	2	2		
21	93892-06020-10	Parafuso, Arruela, 6 x 20	2	2	2	2		
22	95005-35050-20	Tubo, 3,5 x 50 (95005-35001-20M)	2	2	2	2		
23	95005-35060-20	Tubo, 3,5 x 60 (95005-35001-20M)	1	1	1	1		
24	95005-35130-20	Tubo, 3,5 x 130 (95005-35001-20M)	1	1	1	1		
25	95005-35150-20	Tubo, 3,5 x 150 (95005-35001-20M)	1	1	1	1		
26	95005-35540-20	Tubo, 3,5 x 540 (95005-35001-20M)	1	1	-	-		
	95005-35490-20	Tubo, 3,5 x 490 (95005-35001-20M)	-	-	1	1		
27	16965-MEL-D21	Presilha, Mangueira	-	-	1	1		

PROIBIDA A REPRODUÇÃO E DISTRIBUIÇÃO
1111111 - Concessionária Genérica - Gerente3

© Moto Honda da Amazônia Ltda.
Todos os direitos reservados.

M-18-1 Injetor

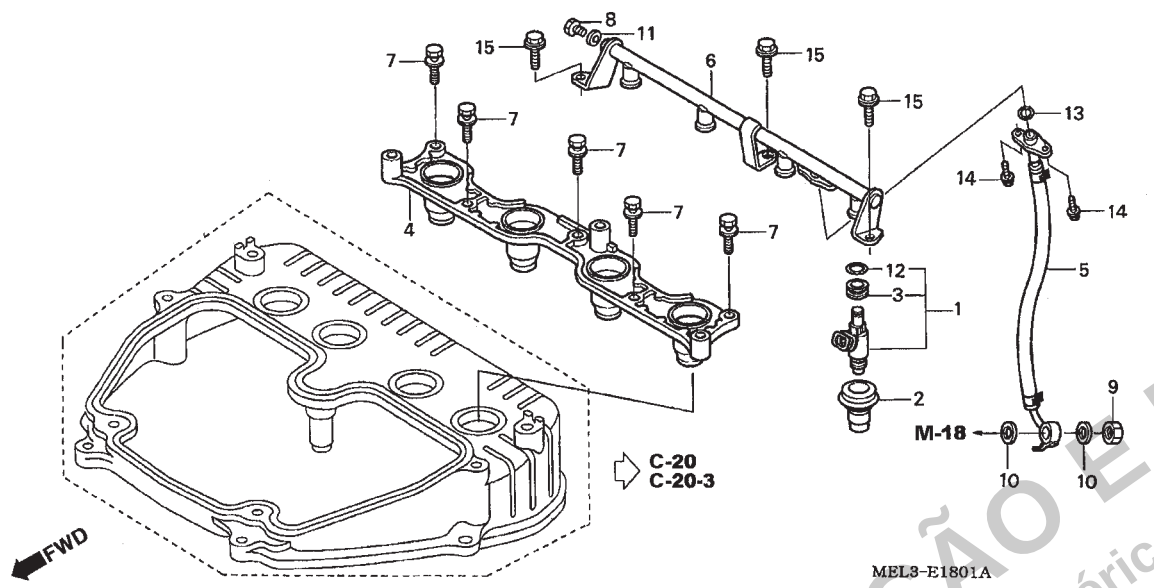

Ref. nº	N.O.S.	Descrição	T.M.O.
1	3111E0	Injetor Combustível: Secundário	0,5
		Nota: Mesmo tempo para duas unidades ou mais	
4	3111E2	Carcaça, Injetor	0,5
5		(10,13)	
	3101C3	Mangueira Retorno Combustível: Secundária	0,5
6		(2)	
	3111D8	Tubo, Combustível: Superior	0,5
	3111C8	Tubo, Combustível: Ambos	1,0

Nº	Nº da peça	Descrição	Qtd. CBR1000RR 4	5	6	7	Nº de série	Tipo
1	16450-MEL-003	Injetor Comp., Combustível	4	4	-	-		
	16460-MEL-D21		-	-	4	4		
2	16472-MEL-000	Anel Vedação, Injetor	4	4	4	4		
3	16473-P7A-004	Coxim, Anel Injetor	4	4	4	4		
4	16510-MEL-000	Carcaça, Injetor	1	1	1	1		
5	16527-MEL-004	Mangueira Comp. B, Combustível	1	1	1	1		
6	16620-MEL-000	Tubo Comp., Combustível	1	1	1	1		
7	90003-MEL-000	Parafuso, Flange, 5 x 14	5	5	5	5		
8	90009-PP4-E01	Parafuso, Vedação, 6 mm	1	1	1	1		
9	90201-PD1-000	Porca A, Vedação, 12 mm	1	1	1	1		
10	90428-PD6-003	Arruela, Vedação, 12 mm	2	2	2	2		
11	90430-PD6-003	Arruela, Vedação, 6 mm	1	1	1	1		
12	91301-P7A-004	Anel, Vedação	4	4	4	4		
13	91302-MCA-000	Anel, Vedação, 7,8 x 1,9	1	1	1	1		
14	96001-06008-00	Parafuso, Flange, 6 x 8	2	2	2	2		
15	96001-06012-00	Parafuso, Flange, 6 x 12	3	3	3	3		

PROIBIDA A REPRODUÇÃO E DISTRIBUIÇÃO
1111111 Concessionária Genérica - Gerente3

© Moto Honda da Amazônia Ltda.
Todos os direitos reservados.

EOP-1 Juntas Kit A

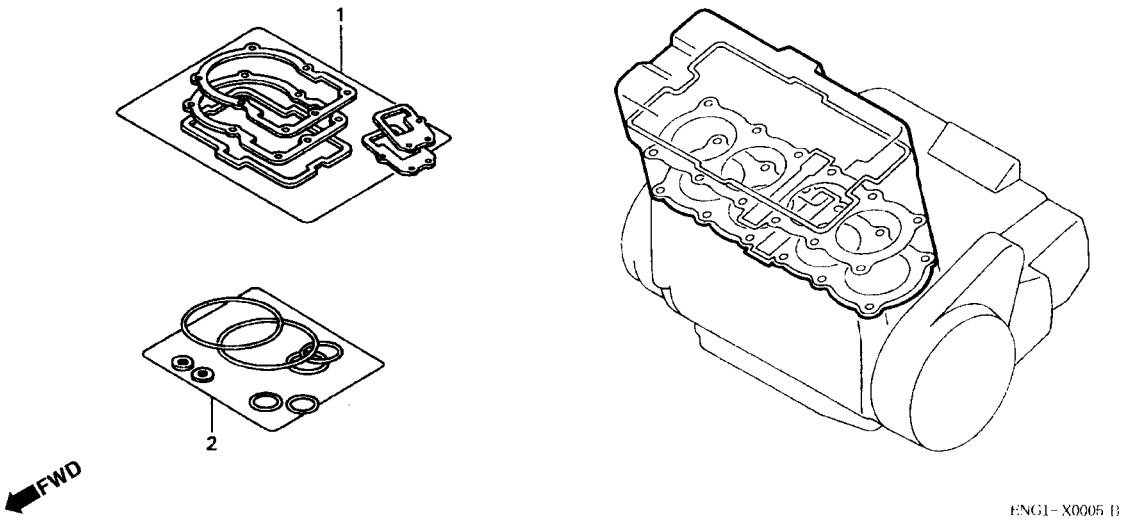

Ref. nº	N.O.S.	Descrição	T.M.O.
	Sem Informação		-

Nº	Nº da peça	Descrição	Qtd. CBR1000RR 4	5	6	7	Nº de série	Tipo
1	06113-MEL-000	Juntas Kit A	1	1	-	-		
	06113-MEL-A20	(Peças Componentes)	-	-	1	1		
	12251-MEL-013	Juntas, Cabeçote	1	1	-	-		
	12251-MEL-D21		-	-	1	1		
	12391-MCJ-000	Juntas, Tampa do Cabeçote	1	1	1	1		
	12395-MCJ-000	Juntas, Plugue Orifício	4	4	4	4		
	14523-MCW-003	Juntas, Tensor Orifício	1	1	-	-		
	14525-MFA-D01		-	-	1	1		
	18291-MEL-000	Juntas, Tubo Externo	4	4	-	-		
	18291-MEL-D20		-	-	4	4		
2	06114-MEL-000	Anel, Arruela Kit A (Peças Componentes)	1	1	1	1		
	90442-397-000	Arruela, Vedação, 6 mm	1	1	1	1		
	90463-ML7-000	Arruela, Vedação, 6,5 mm	10	10	10	10		
	91301-MEL-003	Anel Vedação, 44,3 x 2,5	4	4	4	4		

PROIBIDA A REPRODUÇÃO DISTRIBUIÇÃO
Concessionária Gerente3
111111

© Moto Honda da Amazônia Ltda.
Todos os direitos reservados.

EOP-2 Juntas Kit B

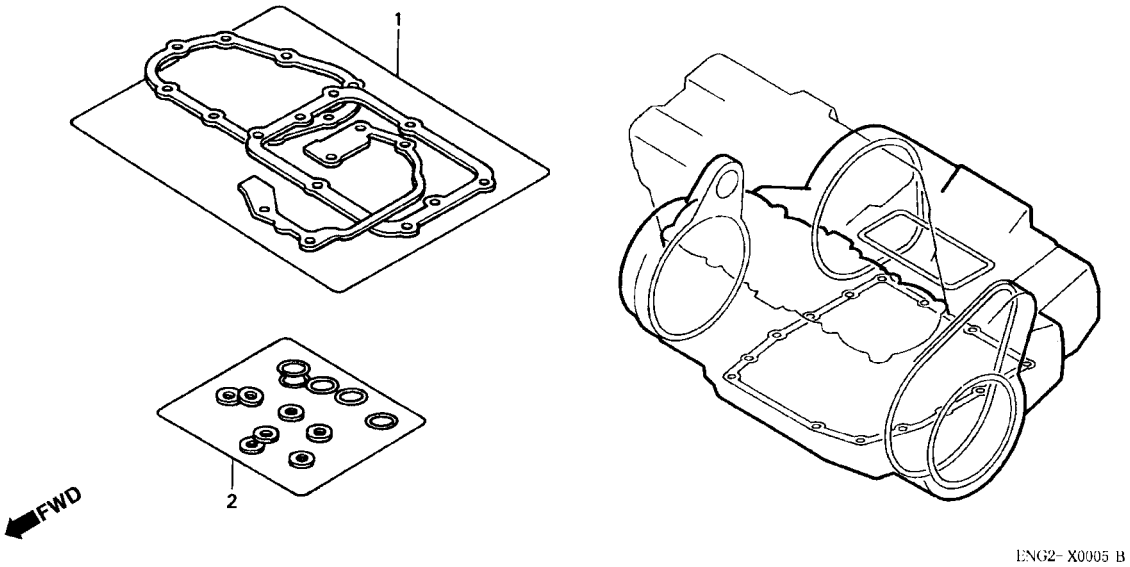

Ref. nº	N.O.S.	Descrição	T.M.O.
		Sem Informação	-

Nº	Nº da peça	Descrição	Qtd. CBR1000RR 4	5	6	7	Nº de série		Tipo
1	06115-MEL-000	Juntas Kit B (Componentes)	1	1	1	1			
	11343-MEL-000	Juntas, Tampa Traseira Esquerda	1	1	1	1			
	11372-MEL-000	Juntas, Tampa	1	1	1	1			
	15154-MAT-000	Guarnição, Filtro Óleo	1	1	1	1			
	19226-MEL-300	Junta, Bomba Água	2	2	2	2			
	19312-MBW-000	Junta, Carcaça Termostato	1	1	1	1			
	22862-MW7-650	Junta, Cilindro Deslizador	1	1	1	1			
2	06116-MEL-000	Anel, Arruela Kit B	1	-	-	-			
	06116-MEL-010	(Componentes)	-	1	1	1			
	90443-MJ6-000	Arruela, Neutra	1	1	1	1			
	90463-MEE-000	Arruela, Vedadora, 6 mm	1	-	-	-			
	90463-ML7-000	Arruela, Vedadora, 6,5 mm	1	-	2	2			
			-	2	-	-			BR,E,ED,EK,F,G,KO,MX,U,2ED,2F,2G,2U,3E,4EK
	91301-MEE-003	Anel Vedação, 32 x 1,7	1	1	1	1			
	91301-ML7-003	Anel Vedação, 48,1 x 3,6 (ARAI)	1	1	1	1			
	91302-MB0-013	Anel Vedação, 32,95 x 2,62 (ARAI)	1	1	1	1			
	91302-MEL-003	Anel Vedação, 24,5 x 2	1	1	1	1			
	91302-ZE9-000	Anel Vedação, 11,8 x 2,4	1	1	1	1			
	91302-377-000	Anel Vedação, 15 x 2,5	1	1	1	1			
	91303-377-000	Anel Vedação, 13,8 x 2,5	2	2	2	2			
	91306-MEL-003	Anel Vedação, 21,9 x 1,8	1	1	1	1			
	91307-KF0-003	Anel Vedação, 18 x 3 (ARAI)	1	1	1	1			
	91309-425-003	Anel Vedação, 24,4 x 3,1 (ARAI)	1	1	1	1			
	91313-MB0-003	Anel Vedação, 14,7 x 2,2 (ARAI)	2	2	2	2			
	91354-MCT-003	Anel Vedação, Radiador Óleo	1	1	1	1			
	94109-12000	Arruela, Plugue Drenagem, 12 mm	1	1	1	1			

PROIBIDA A REPRODUÇÃO DISTRIBUIÇÃO
1111111 - Concessionária Gerente3

© Moto Honda da Amazônia Ltda.
Todos os direitos reservados.

C-1 Farol

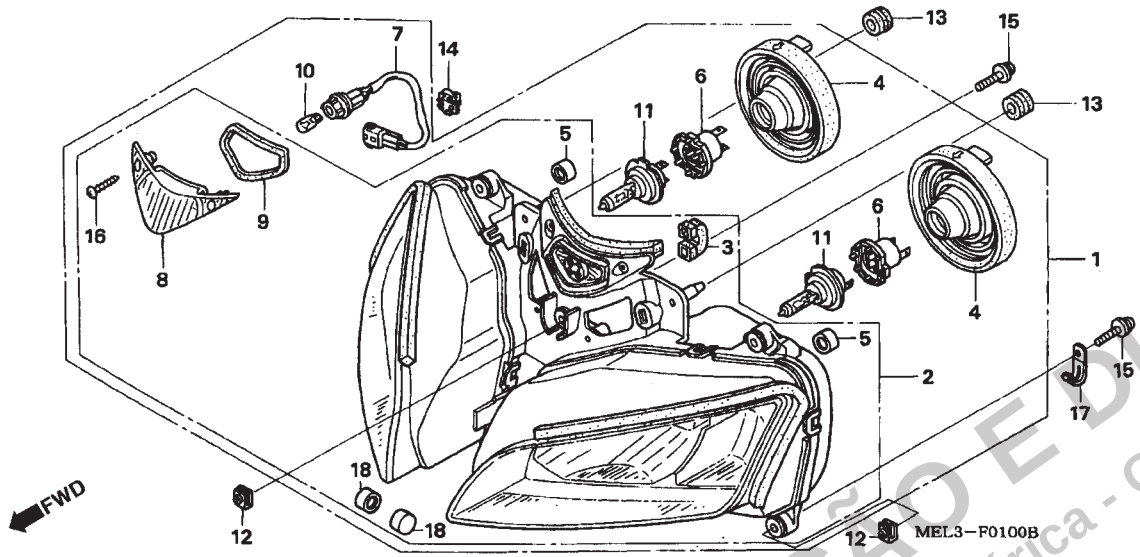

Ref. nº	N.O.S.	Descrição	T.M.O.
1	616115	Farol, Completo	0,7
	616115D	Modelo 06 adicione	0,2
	616115E	Modelo 07 adicione	0,2
2	6161A7	Farol, Unidade	0,7
	6161A7A	Modelo 06 adicione	0,2
	6161A7B	Modelo 07 adicione	0,2
7	616180	Soquete, Lâmpada Posição	0,6
	616180A	Modelo 06 adicione	0,2
	616180B	Modelo 07 adicione	0,2
10		(8,9)	
	616182	Lâmpada, Posição	0,1
11		(4,6)	
	6161F7	Lâmpada, Farol: Esquerda	0,1
	6161F8	Lâmpada, Farol: Direita	0,1
	6161H4	Lâmpada, Farol: Ambos	0,1

Nº	Nº da peça	Descrição	Qtd. CBR1000RR 4	5	6	7	Nº de série		Tipo
1	33100-MEL-601	Farol, Comp. (12V 55W)	1	1	-	-			E,EK,3E,4EK
	33100-MEL-641		1	1	-	-			BR,ED,F,G,KO,MX,2ED,2F,2G
	33100-MEL-671		1	1	-	-			U,2U
	33100-MEL-642		-	1	-	-			2KO
	33100-MEL-A21		-	-	1	1			U
	33100-MEL-D21		-	-	1	1			BR,ED,F,MX,KO,2ED,2F
	33100-MEL-E21		-	-	1	1			E,EK,3E,4EK
2	33102-MEL-600	Unidade Farol	1	1	-	-			E,EK,3E,4EK
	33102-MEL-640		1	1	-	-			BR,ED,F,G,KO,MX,2ED,2F,2G
	33102-MEL-670		1	1	-	-			U,2U
	33102-MEL-641		-	1	-	-			2KO
	33102-MEL-A21		-	-	1	1			U
	33102-MEL-D21		-	-	1	1			BR,ED,F,MX,KO,2ED,2F
	33102-MEL-E21		-	-	1	1			E,EK,3E,4EK
3	33103-MEL-000	Tubo, CP	1	1	1	1			
4	33112-KPB-003	Capa, Borracha	2	2	2	2			
5	33113-MBW-D21	Tubo, CP	2	-	-	-			
			-	2	-	-			BR,E,ED,EK,F,G,KO,MX,U,2ED,2F,2G,2U,3E,4EK
	33113-MEE-D01		-	2	-	-			2KO
			-	-	2	2			
6	33130-MAT-611	Soquete Comp., Farol	2	2	2	2			
7	33140-MEL-640	Soquete, Farol	1	1	1	1			
8	33181-MEL-000	Lente, Lâmpada Posição	1	1	1	1			
9	33184-MEL-000	Junta, Vedação	1	1	1	1			
10	33301-SA0-741	Lâmpada (12V 5W) (STANLEY)	1	1	1	1			

PROIBIDA A REPRODUÇÃO E DISTRIBUIÇÃO
1111111 - Concessionária Genérica - Gerente2

© Moto Honda da Amazônia Ltda.
Todos os direitos reservados.

C-1 Farol

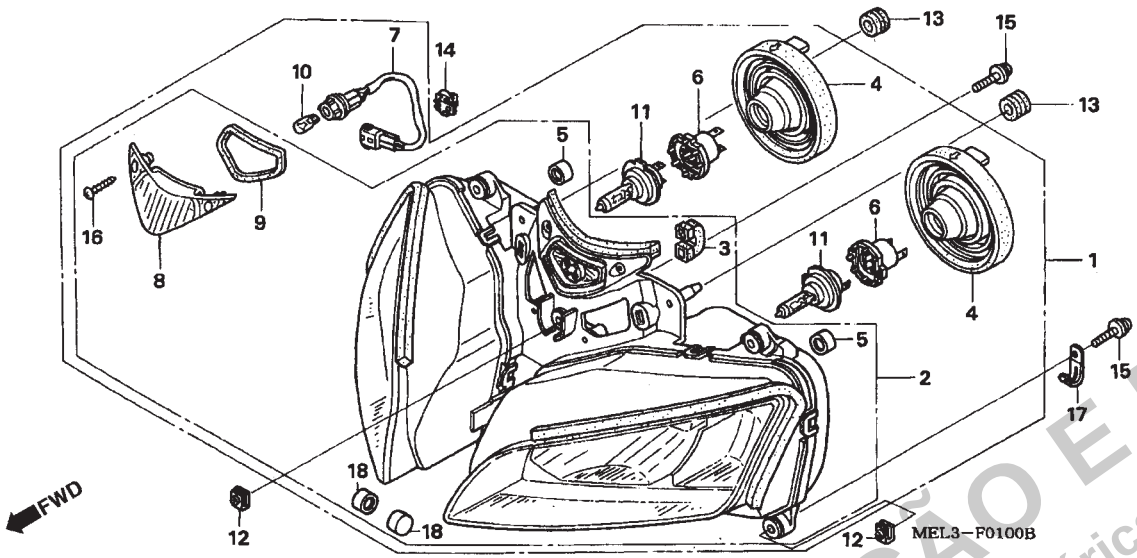

Ref. nº	N.O.S.	Descrição	T.M.O.

Nº	Nº da peça	Descrição	Qtd. CBR1000RR 4	5	6	7	Nº de série		Tipo
11	34901-MAT-611	Lâmpada, Farol (H7) (12V 55W)	2	2	2	2			
12	90312-MT3-000	Porca, Trava, 5 mm	5	5	5	5			
13	90852-898-000	Coxim	2	2	2	2			
14	91565-SEL-003	Presilha (Preta)	1	1	1	1			
15	93894-05022-07	Parafuso, Arruela, 5 x 22	5	5	5	5			
16	93901-344J0	Parafuso, Fixação, 4 x 16	2	2	2	2			
17	32925-958-000	Presilha, Cabo	-	1	-	-			
18	33113-MBW-D21	Tubo, CP	-	2	-	-			2KO
			-	-	2	2			

PROIBIDA A REPRODUÇÃO E DISTRIBUIÇÃO
1111111 - Concessionária Genérica - Gerente3

© Moto Honda da Amazônia Ltda.
Todos os direitos reservados.

C-2 Instrumentos

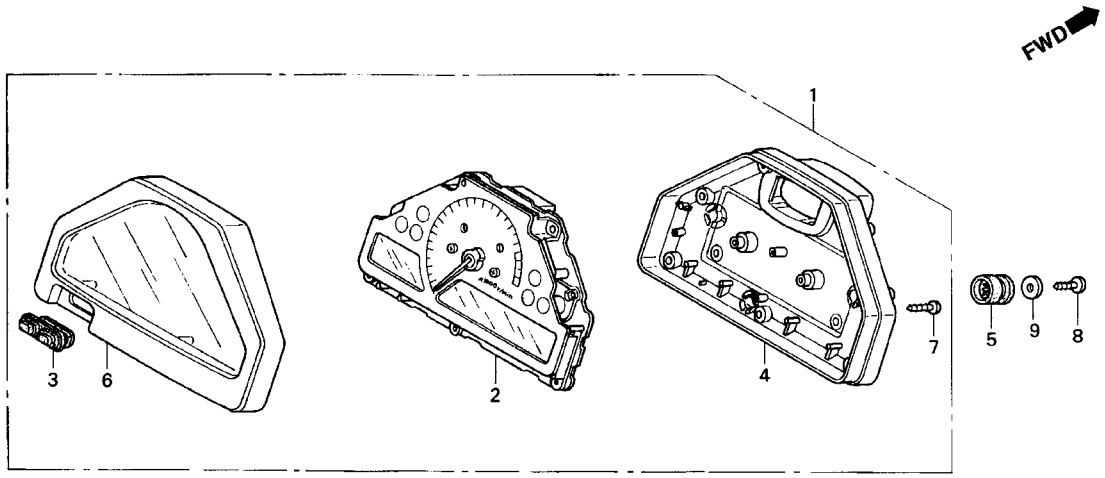

Ref. nº	N.O.S.	Descrição	T.M.O.
1	8121A1	Instrumentos, Jogo	0,6
	8121A1A	Modelo 06 adicione	0,2
	8121A1B	Modelo 07 adicione	0,2
2	8121A2	Instrumentos	0,7
	8121A2A	Modelo 06 adicione	0,2
	8121A2B	Modelo 07 adicione	0,2
4	8121B5	Carcaça, Instrumentos: Inferior	0,7
	8121B5A	Modelo 06 adicione	0,2
	8121B5B	Modelo 07 adicione	0,2
6		(3)	
	8121B4	Carcaça, Instrumentos: Superior	0,7
	8121B4A	Modelo 06 adicione	0,2
	8121B4B	Modelo 07 adicione	0,2

Nº	Nº da peça	Descrição	Qtd. CBR1000RR 4	5	6	7	Nº de série		Tipo
1	37100-MEL-601	Instrumentos, Jogo (MPH/KPH)	1	1	-	-			E,3E
	37100-MEL-631	Instrumentos, Jogo (KPH)	1	1	-	-			MX
	37100-MEL-641		1	-	-	-			BR,ED,F,G,KO,U
	37100-MEL-D00		-	1	-	-			BR,ED,EK,F,G,KO,U,2ED,2F,2G,2KO,2U,4EK
	37100-MEL-D21		-	-	1	1			BR,ED,EK,U,KO,2ED,4EK
	37100-MEL-F21		-	-	1	1			F,2F
	37100-MEL-M21		-	-	1	1			MX
	37100-MEL-E22	Instrumentos, Jogo (MPH/KPH)	-	-	1	1			E,3E
2	37110-MEL-600	Medidor Velocidades & Tacômetro & Combustível	1	1	-	-			E,3E
	37110-MEL-630		1	1	-	-			MX
	37110-MEL-640		1	-	-	-			BR,ED,F,G,KO,U
	37110-MEL-D00		-	1	-	-			BR,ED,EK,F,G,KO,U,2ED,2F,2G,2KO,2U,4EK
	37110-MEL-D21		-	-	1	1			BR,ED,EK,U,KO,2ED,4EK
	37110-MEL-F21		-	-	1	1			F,2F
	37110-MEL-M21		-	-	1	1			MX
	37110-MEL-E22		-	-	1	1			E,3E
3	37111-MEL-600	Coxim, Instrumentos	1	1	1	1			E,MX,3E
	37111-MEE-641		-	1	1	1			BR,ED,EK,F,G,KO,U,2ED,2F,2G,2KO,2U,4EK
4	37130-MEL-600	Carcaça, Inferior	1	1	1	1			E,MX,3E
	37130-MEL-640		1	1	1	1			BR,ED,EK,F,G,KO,U,2ED,2F,2G,2KO,2U,4EK
5	37244-MM4-000	Coxim, Fixação Velocímetro	3	3	3	3			
6	37610-MEL-600	Carcaça, Superior	1	1	1	1			E,MX,3E
	37610-MEL-640		1	1	1	1			BR,ED,EK,F,G,KO,U,2ED,2F,2G,2KO,2U,4EK
7	93901-24380	Parafuso, Fixação, 4 x 12	7	7	7	7			E,MX,3E
	93903-22480	Parafuso, Fixação, 3 x 16	9	9	9	9			BR,ED,EK,F,G,KO,U,2ED,2F,2G,2KO,2U,4EK

PROIBIDA A REPRODUÇÃO E DISTRIBUIÇÃO
1111111 - Concessionária Gerente3

© Moto Honda da Amazônia Ltda.
Todos os direitos reservados.

C-2 Instrumentos

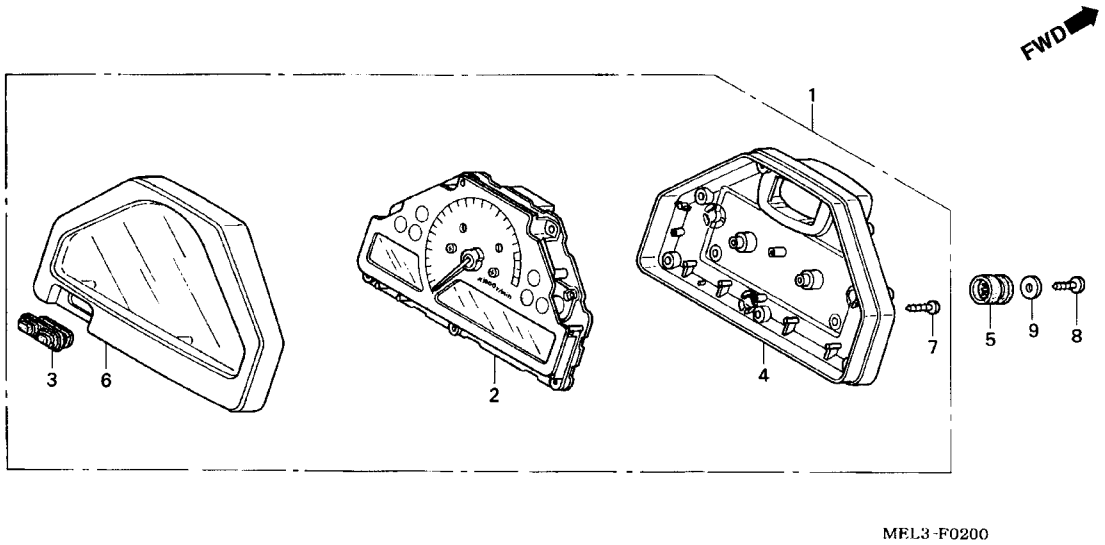

Ref. nº	N.O.S.	Descrição	T.M.O.

Nº	Nº da peça	Descrição	Qtd. CBR1000RR 4	5	6	7	Nº de série	Tipo
8	93913-25380	Parafuso, Fixação, 5 x 14 (PO)	3	3	3	3		
9	94103-05700	Arruela, Lisa, 5 mm	3	3	3	3		

PROIBIDA A REPRODUÇÃO DISTRIBUIÇÃO
1111111 - Concessionária Gerente3

© Moto Honda da Amazônia Ltda.
Todos os direitos reservados.

C-3 Cabos • Interruptores

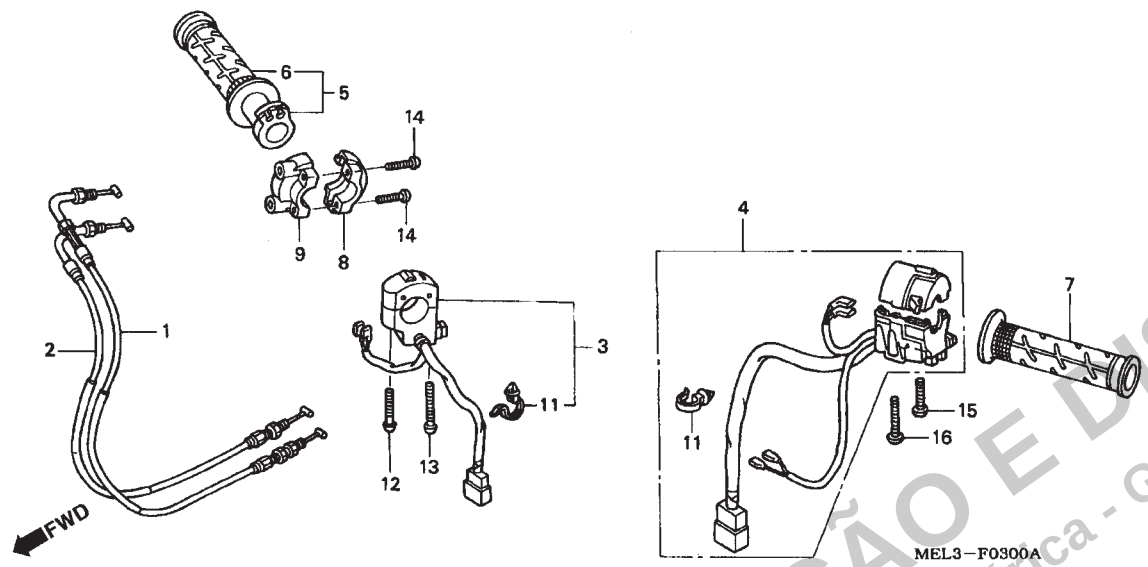

Ref. nº	N.O.S.	Descrição	T.M.O.
1		(2)	
	811100	Cabo, Acelerador	0,9
		Nota: Mesmo tempo para 2 unidades	
3	615120	Interruptor Comp., Partida	0,7
4	615118	Interruptor, Sinalizador	0,7
5	810150	Manopla, Acelerador	0,7
6	8101C1	Manopla Acelerador: Direita	0,2
7	8101C0	Manopla Acelerador: Esquerda	0,1
9	810155	Carcaça, Acelerador	0,7

Nº	Nº da peça	Descrição	Qtd. CBR1000RR 4	5	6	7	Nº de série		Tipo
1	17910-MEL-000	Cabo Comp. A Acelerador	1	1	1	1			
2	17920-MEL-000	Cabo Comp. B Acelerador	1	1	1	1			
3	35130-MEL-003	Interruptor Comp. Partida Emergência	1	1	-	-			
	35130-MEL-J00		-	-	1	1			
4	35200-MEL-640	Interruptor Comp., Sinalizador	1	1	-	-			BR,E,ED,EK,F,G,KO,U,2ED,2F,2G,2KO,2U,3E,4EK
	35200-MEL-670		1	1	1	1			MX
	35200-MEL-D21		-	-	1	1			BR,E,ED,EK,F,U,KO,2ED,2F,3E,4EK
5	53140-MCF-000	Manopla Comp., Acelerador	1	1	1	1			
6	53165-MY9-890	Manopla, Direita	1	1	1	1			
7	53166-MY9-890	Manopla, Esquerda	1	1	1	1			
8	53167-MV4-000	Carcaça, Superior Acelerador	1	1	1	1			
9	53168-MV4-000	Carcaça, Inferior Acelerador	1	1	1	1			
10	91540-S0A-003	Presilha, Fiação (Natural) (96,9 mm)	2	2	2	2			
11	93500-04032-0G	Parafuso, Phillips, 4 x 32	1	1	1	1			
12	93500-04045-0G	Parafuso, Phillips, 4 x 45	1	1	1	1			
13	93500-05022-0G	Parafuso, Phillips, 5 x 22	2	2	2	2			
14	93500-05030-0G	Parafuso, Phillips, 5 x 30	1	1	-	-			
	93500-05020-0G	Parafuso, Phillips, 5 x 20	-	-	1	1			BR,E,ED,EK,F,U,KO,2ED,2F,3E,4EK
	93500-05035-0G	Parafuso, Phillips, 5 x 35	-	-	1	1			MX
15	93500-05040-0G	Parafuso, Phillips, 5 x 40	1	1	-	-			
	93500-05020-0G	Parafuso, Phillips, 5 x 20	-	-	1	1			BR,E,ED,EK,F,U,KO,2ED,2F,3E,4EK
	93500-05045-0G	Parafuso, Phillips, 5 x 45	-	-	1	1			MX

PROIBIDA A REPRODUÇÃO E DISTRIBUIÇÃO
1111111 - Concessionária Genérica - Gerente3

© Moto Honda da Amazônia Ltda.
Todos os direitos reservados.

C-4 Cilindro Mestre Freio Dianteiro

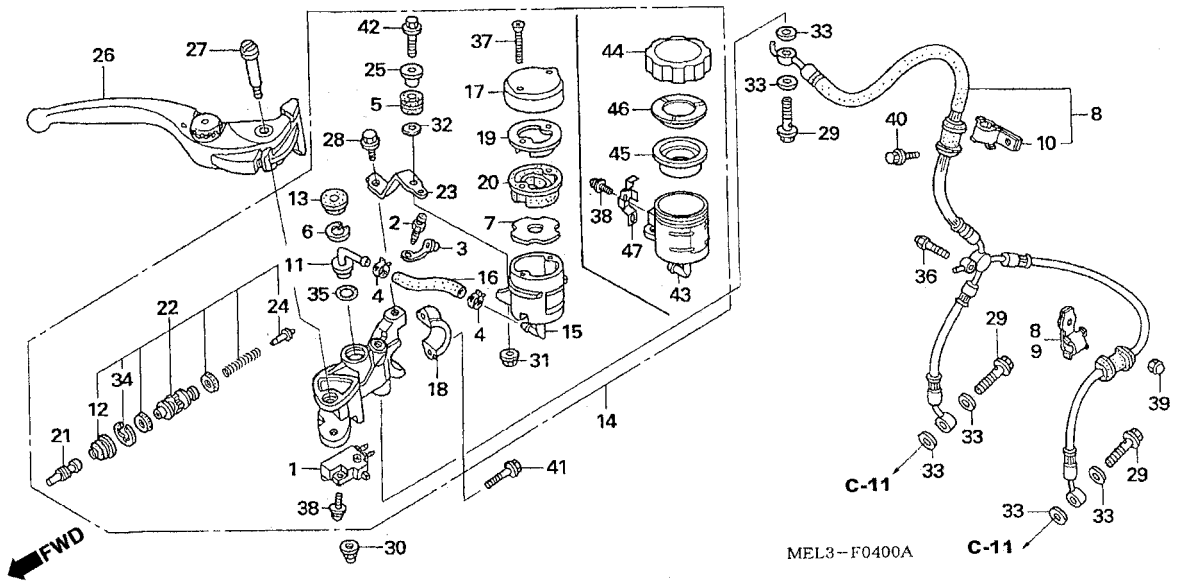

Ref. nº	N.O.S.	Descrição	T.M.O.
1	6151B2	Interruptor, Freio: Dianteiro	0,1
8	7121A0	Mangueira, Freio: Dianteiro Incluso: Sangria dos Freios	0,5
14	712105	Cilindro Mestre Freio Dianteiro Incluso: Sangria dos Freios	0,4
15		(43)	
	7121H4	Reservatório, Cilindro Mestre Freio Dianteiro	0,2
20		(45)	
	7121G6	Diafragma, Cilindro Mestre Freio Dianteiro	0,1
22	7121G9	Pistão, Cilindro Mestre Dianteiro Inclui: Sangria dos Freios	0,4
26	8101C7	Alavanca, Manopla: Direita	0,1
	8101F5	Alavanca, Manopla: Ambas	0,2

Nº	Nº da peça	Descrição	Qtd. CBR1000RR 4	5	6	7	Nº de série	Tipo
1	35340-MEL-003	Interruptor Comp., Freio Dianteiro	1	1	1	1		
2	43352-568-003	Parafuso, Sangria (NISSIN)	1	1	1	1		
3	43353-461-771	Capa, Parafuso Sangria	1	1	1	1		
4	43514-KS6-701	Presilha, Mangueira Cilindro Mestre	2	2	2	2		
5	43516-MCJ-006	Coxim, Reservatório Óleo	1	1	1	1		
6	43517-KS6-701	Anel Elástico, Cilindro Mestre Traseiro	1	1	1	1		
7	43523-MAH-671	Bóia, Cilindro Mestre Traseiro	1	1	-	-		
8	45125-MEL-003	Mangueira Comp., Freio Dianteiro	1	1	1	1		
9	45158-MEL-000	Presilha A, Mangueira Freio Dianteiro	1	1	1	1		
10	45159-MEL-000	Presilha B, Mangueira Freio Dianteiro	1	1	1	1		
11	45503-KV3-006	Conector, Cilindro Mestre	1	1	1	1		
12	45504-MCF-006	Capa, Comp.	1	1	1	1		
13	45505-KV3-006	Retentor de Pó	1	1	1	1		
14	45510-MEL-006	Cilindro Mestre Freio Dianteiro (NISSIN)	1	1	-	-		
	45510-MEL-D21		-	-	1	1		
15	45511-KV3-016	Reservatório Comp., Óleo	1	1	-	-		
16	45512-MEL-006	Mangueira, Cilindro Mestre	1	1	1	1		
17	45513-KV3-006	Tampa, Reservatório Óleo	1	1	-	-		
18	45517-MEL-006	Suporte, Cilindro Mestre	1	1	1	1		
19	45518-KV3-006	Placa, Diafragma	1	1	-	-		
20	45520-KV3-006	Diafragma	1	1	-	-		
21	45525-MEL-006	Pino, Acionamento	1	1	1	1		
22	45530-MEL-006	Cilindro, Mestre	1	1	1	1		

PROIBIDA A REPRODUÇÃO DISTRIBUIÇÃO
1111111 - Concessionária Gerente2

© Moto Honda da Amazônia Ltda.
Todos os direitos reservados.

C-4 Cilindro Mestre Freio Dianteiro

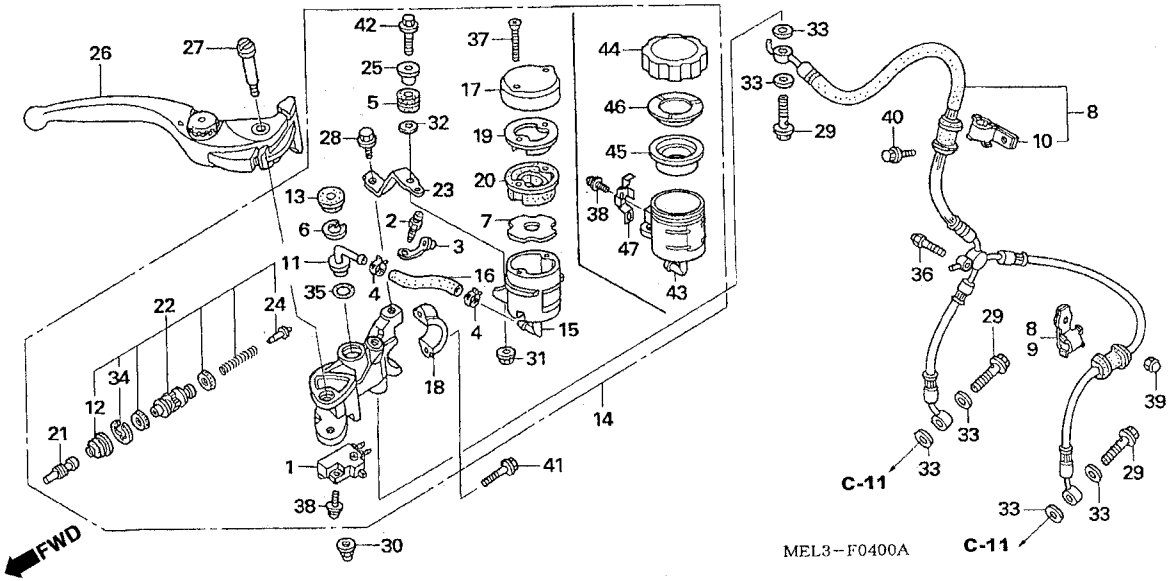

Ref. nº	N.O.S.	Descrição	T.M.O.

Nº	Nº da peça	Descrição	Qtd. CBR1000RR 4	5	6	7	Nº de série	Tipo
23	45550-MEL-006	Suporte, Cilindro Mestre Dianteiro	1	1	1	1		
24	46140-MEL-006	Guia, Mola	1	1	1	1		
25	50324-425-010	Bucha, 6,3 x 13	1	1	1	1		
26	53170-MEL-006	Alavanca Comp., Direita	1	1	1	1		
27	90114-MCF-006	Parafuso, Alavanca	1	1	1	1		
28	90117-MR7-000	Parafuso, Flange, 6 x 12	1	1	1	1		
29	90145-MS9-612	Parafuso, Óleo, 10 x 22	3	3	3	3		
30	90201-415-000	Porca Cega, 6 mm	1	1	1	1		
31	90301-MG3-000	Porca, U, 6 mm	1	1	1	1		
32	90473-147-000	Arruela, 6 x 16	1	1	1	1		
33	90545-300-000	Arruela, Parafuso, Óleo	6	6	6	6		
34	90651-MCF-006	Anel, Elástico	1	1	1	1		
35	91212-422-006	Anel, Vedação, 14,8 x 2,4	1	1	1	1		
36	92501-06018-0G	Parafuso, Sextavado, 6 x 18	1	1	-	-		
	96001-06012-07	Parafuso, Flange, 6 x 12	-	-	1	1		
37	93600-04050-1G	Parafuso, 4 x 50	2	2	-	-		
38	93893-04012-17	Parafuso, Arruela, 4 x 12	1	1	2	2		
39	94021-06070-0S	Porca, Cega, 6 mm	1	1	1	1		
40	96001-06016-07	Parafuso, Flange, 6 x 16	1	1	-	-		
	96001-06018-07	Parafuso, Flange, 6 x 18	-	-	1	1		
41	96001-06022-07	Parafuso, Flange, 6 x 22	2	2	2	2		
42	96300-06028-07	Parafuso, Flange, 6 x 28	1	1	1	1		
43	45511-MEL-D21	Reservatório Comp., Óleo	-	-	1	1		

PROIBIDA A REPRODUÇÃO E DISTRIBUIÇÃO
1111111 - Concessionária Gerente3

© Moto Honda da Amazônia Ltda.
Todos os direitos reservados.

C-4 Cilindro Mestre Freio Dianteiro

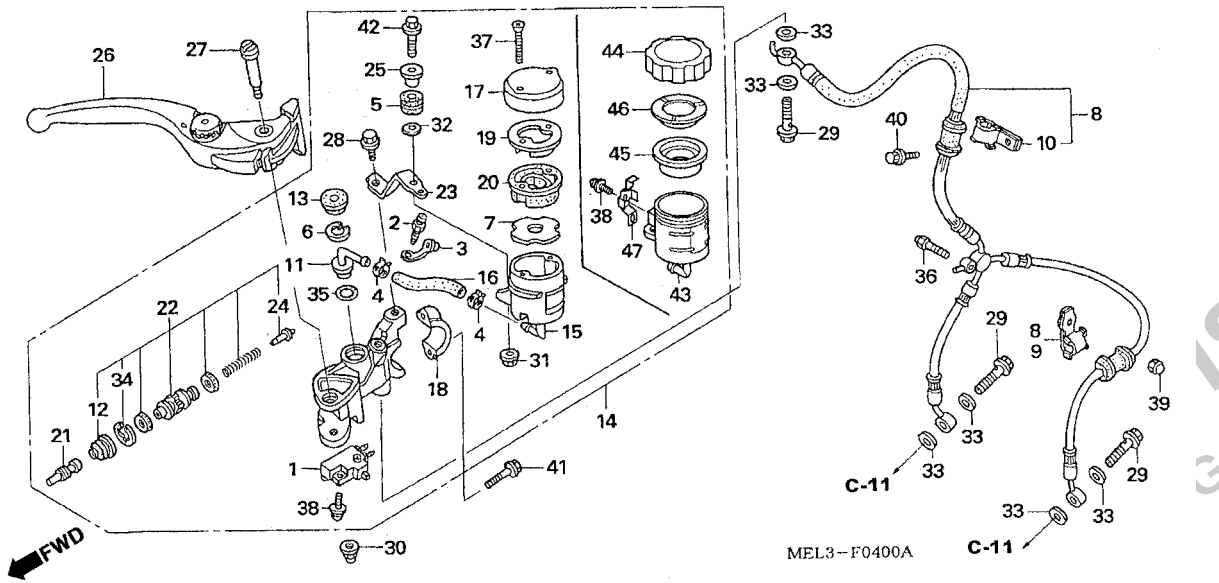

Ref. nº	N.O.S.	Descrição	T.M.O.

Nº	Nº da peça	Descrição	Qtd. CBR1000RR 4	5	6	7	Nº de série	Tipo
44	45513-MEL-D21	Tampa, Reservatório Óleo	-	-	1	1		
45	45520-300-000	Diafragma	-	-	1	1		
46	45521-MJ6-006	Placa, Diafragma	-	-	1	1		
47	45535-MR8-901	Placa, Limitadora	-	-	1	1		

PROIBIDA A REPRODUÇÃO DISTRIBUIÇÃO
1111111 - Concessionária Gerente3

© Moto Honda da Amazônia Ltda.
Todos os direitos reservados.

C-5 Cilindro Mestre Embreagem

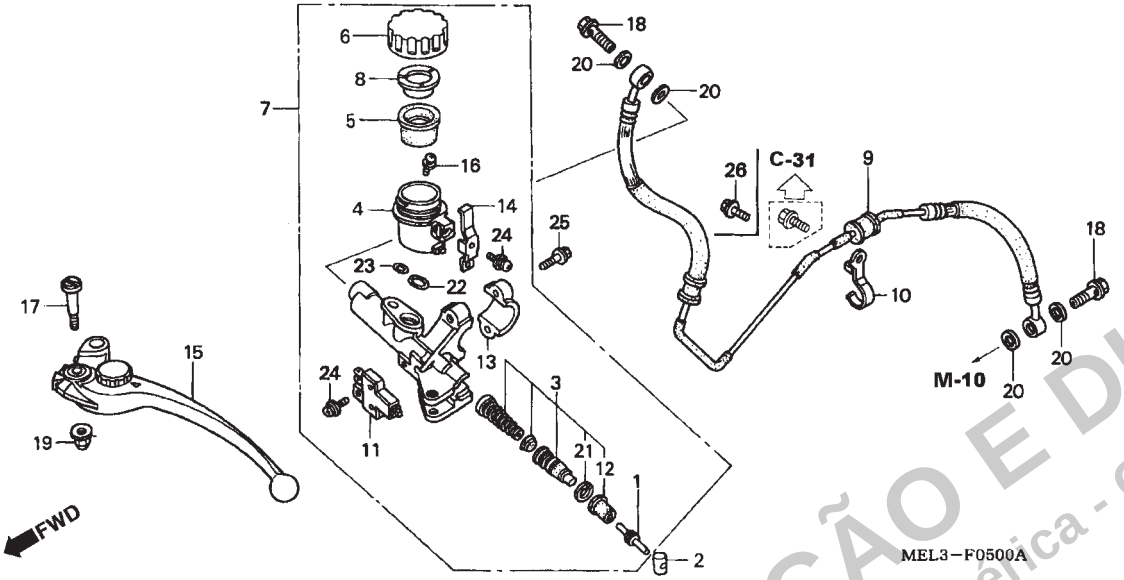

Ref. nº	N.O.S.	Descrição	T.M.O.
3	2121B3	Pistão, Cilindro Mestre Embreagem	0,4
		Inclui: Sangria de ar	
4		(22,23)	
	7121H5	Reservatório Óleo, Cilindro Mestre Embreagem	0,3
5	7121G8	Diafragma, Cilindro Mestre Embreagem	0,1
7	712150	Cilindro Mestre, Embreagem	0,4
		Inclui: Sangria de ar	
9	712152	Tubo, Embreagem	1,5
		Inclui: Sangria de ar	
	712152A	Modelo 06 adicione	0,2
	712152B	Modelo 07 adicione	0,2
11	6151A9	Interruptor, Embreagem	0,1
15	8101C6	Alavanca, Manopla: Esquerda	0,1
	8101F5	Alavanca, Manopla: Ambas	0,2

Nº	Nº da peça	Descrição	Qtd. CBR1000RR 4	5	6	7	Nº de série		Tipo
1	22884-MAT-E01	Pino, Acionamento	1	1	1	1			
2	22885-MB0-006	Bucha	1	1	1	1			
3	22886-MAT-E01	Pistão, Cilindro Mestre	1	1	1	1			
4	22887-MBB-006	Reservatório Comp., Óleo	1	1	1	1			
5	22888-MR7-006	Diafragma	1	1	1	1			
6	22889-MR7-006	Tampa, Reservatório Óleo Embreagem	1	1	1	1			
7	22890-MEL-006	Cilindro Mestre Embreagem	1	-	-	-			
			-	1	-	-			BR,E,ED,EK,F,G,KO,MX,U,2ED,2F,2G,3E,4EK
	22890-MEL-016		-	1	-	-			2KO,2U
			-	-	1	1			
8	22890-MR7-006	Placa, Diafragma	1	1	1	1			
9	22900-MEL-000	Tubo Comp., Embreagem	1	1	1	1			
10	22912-MEL-000	Presilha Tubo Traseiro Embreagem	1	1	1	-			
	22912-MEL-D30		-	-	-	1			
11	35330-MB0-003	Interruptor Comp., Embreagem	1	1	1	1			
12	45504-MAT-E01	Capa, Comp.	1	1	1	1			
13	45517-MEL-006	Suporte Cilindro Mestre	1	1	1	1			
14	45535-MR8-901	Placa, Limitadora	1	1	1	1			
15	53180-MEJ-006	Alavanca Comp., Esquerda	1	1	1	1			
16	90101-MR7-006	Parafuso, 4 x 11	1	1	1	1			
17	90114-MA5-671	Parafuso Articulação Alavanca	1	1	1	1			
18	90145-MS9-612	Parafuso, Óleo, 10 x 22	2	2	2	2			
19	90201-415-000	Porca, Cega, 6 mm	1	1	1	1			
20	90545-300-000	Arruela, Parafuso Óleo	4	4	4	4			

PROIBIDA A REPRODUÇÃO E DISTRIBUIÇÃO
1111111 - Concessionária Genérica - Gerente

© Moto Honda da Amazônia Ltda.
Todos os direitos reservados.

C-5 Cilindro Mestre Embreagem

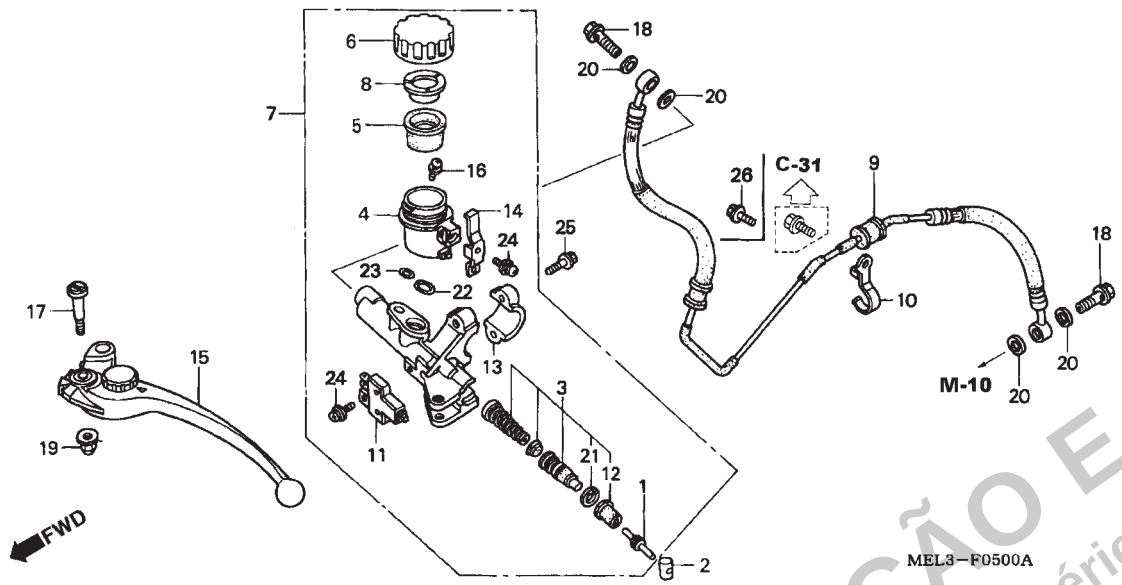

Ref. nº	N.O.S.	Descrição	T.M.O.

Nº	Nº da peça	Descrição	Qtd. CBR1000RR 4	5	6	7	Nº de série	Tipo
21	90651-MA5-671	Anel, Elástico	1	1	1	1		
22	91212-422-006	Anel, Vedação, 14,8 x 2,4	1	1	1	1		
23	91355-MG9-006	Anel, Vedação	1	1	1	1		
24	93893-04012-17	Parafuso, Arruela, 4 x 12	2	2	2	2		
25	96001-06022-07	Parafuso, Flange, 6 x 22	2	2	2	2		
26	96001-06010-07	Parafuso, Flange, 6 x 10	-	-	1	1		

PROIBIDA A REPRODUÇÃO E DISTRIBUIÇÃO
1111111 - Concessionária Genérica - Gerente3

© Moto Honda da Amazônia Ltda.
Todos os direitos reservados.

C-6 Guidão • Mesa Superior

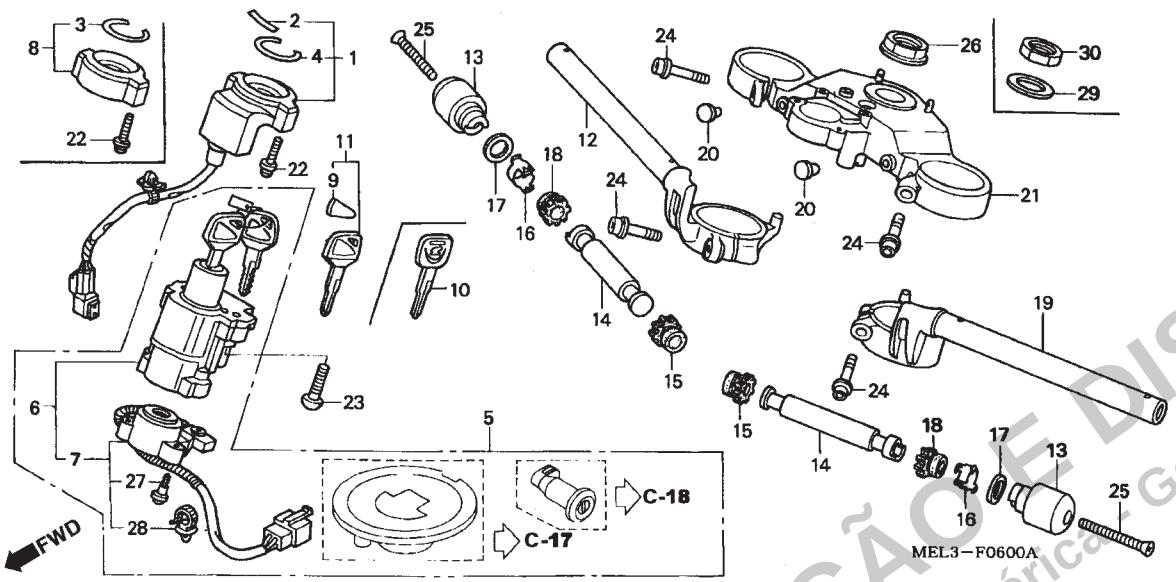

Ref. nº	N.O.S.	Descrição	T.M.O.
1	6141A2	Imobilizador	0,8
5	6151A1	Chave, Jogo	1,3
	6151A1A	Tipo HISS Adicione	0,4
	6151D2	Chave, Jogo (A)	1,4
		Nota: Após Modelo 05	
	6151D2A	Tipo HISS Adicione	0,5
6	615145	Interruptor Comp.,Trava Ignição	1,1
	615145A	Tipo HISS Adicione	0,4
	6151E9	Interruptor Comp., Trava Ignição (A)	1,1
		Nota: Após Modelo 05	
	6151E9A	Tipo HISS Adicione	0,5
7	6151C2	Base, Contato	1,0
8	8121B8	Tampa, Interruptor	0,1
11	6151D9	Chave, OK	0,4
		Nota: Tipo HISS	
		Não inclui : Corte da chave	
	6151D9A	Modelo 06 Adicione	0,1
	6151D9B	Modelo 07 Adicione	0,1
12	8101B1	Tubo, Guidão: Direito	0,6
	8101B2	Tubo, Guidão: Ambos	0,9
14	8101D6	Peso B, Guidão: Esquerdo	0,2
	8101D7	Peso B, Guidão: Direito	0,2
	8101D8	Peso B, Guidão: Ambos	0,4

Nº	Nº da peça	Descrição	Qtd. CBR1000RR 4	5	6	7	Nº de série		Tipo
1	30430-MEL-305	Imobilizador	1	-	-	-			E,ED,F,G
			-	1	-	-		5M100220	F,2F
			-	1	-	-		5M100560	G,2G
			-	1	-	-		5M103173	E,ED,EK,2ED,3E,4EK
	30430-MEL-640	Carcaça, Interruptor Ignição	1	1	-	-			BR,KO
			1	-	-	-			U
			-	1	-	-		5M100461	U,2U
	30430-MEL-315	Interruptor Ignição	-	1	-	-	5M100221		F,2F
			-	1	-	-	5M100561		G,2G
			-	1	-	-	5M103174		E,ED,EK,2ED,3E,4EK
	30430-MEL-641	Carcaça, Interruptor, Ignição	-	1	-	-			2KO
			-	1	-	-	5M100462		U,2U
			-	-	1	-		6M200041	KO
			-	-	1	-		6M200383	BR
			-	-	1	-		6M200450	U
	30430-MEL-325	Interruptor Ignição	-	-	1	-		6M201334	F
			-	-	1	-		6M213364	E,ED,EK
	30430-MEL-642	Carcaça, Interruptor, Ignição	-	-	1	-	6M200042		KO
			-	-	1	-	6M200384		BR
			-	-	1	-	6M200451		U
			-	-	-	1			BR,KO,U
	30430-MEL-335	Interruptor Ignição	-	-	1	-	6M201335		F
			-	-	1	-	6M213365		E,ED,EK
			-	-	-	1			E,ED,EK,F,2ED,2F,3E,4EK,5ED,6E,7EK
2	30432-MBW-E00	Etiqueta, Carcaça	1	1	1	1			BR,E,ED,EK,F,G,KO,U,2ED,2F,2G,2KO,2U,3E,4EK
3	30433-MBW-600	Anel Vedação, Interruptor Ignição	1	1	1	1			MX
4	30433-MBW-601	Anel Vedação, Interruptor Ignição	1	1	1	1			BR,E,ED,EK,F,G,KO,U,2ED,2F,2G,2KO,2U,3E,4EK

PROIBIDA A REPRODUÇÃO E DISTRIBUIÇÃO
1111111 - Concessionária Genérica - Gerente

© Moto Honda da Amazônia Ltda.
Todos os direitos reservados.

C-6 Guidão • Mesa Superior

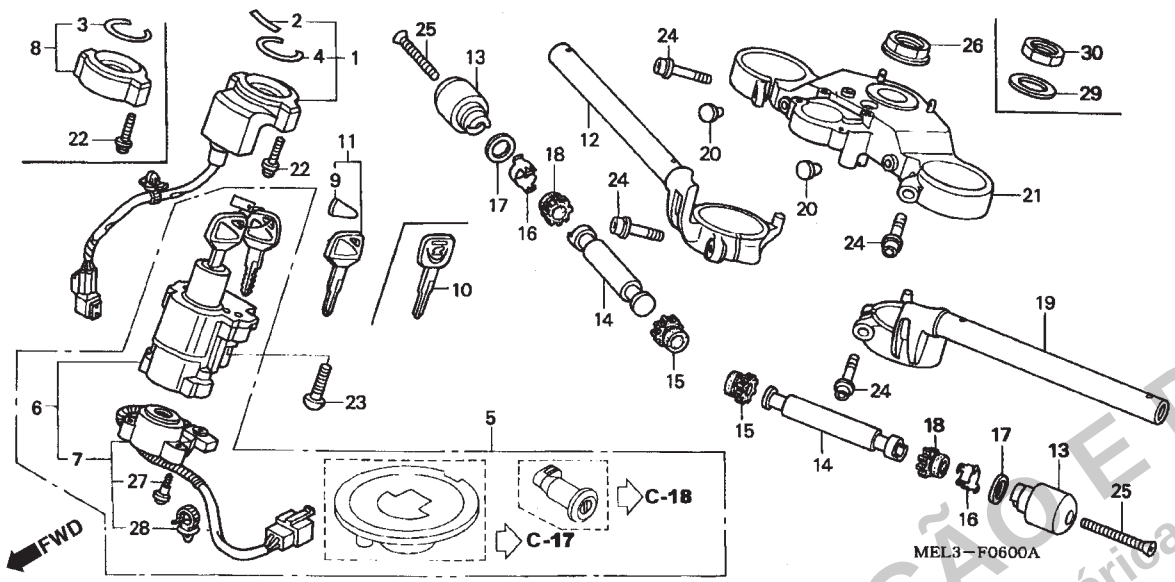

Ref. nº	N.O.S.	Descrição	T.M.O.
19	8101B0	Tubo, Guidão: Esquerdo	0,7
	8101B2	Tubo, Guidão: Ambos	0,9
21	510110	Mesa, Superior	1,0

Nº	Nº da peça	Descrição	Qtd. CBR1000RR 4	5	6	7	Nº de série		Tipo
5	35010-MEL-640	Chaves, Jogo	1	1	-	-			BR,E,ED,EK,F,G,KO,U,2ED,2F,2G,2KO,2U,3E,4EK
	35010-MEL-670		1	1	-	-			MX
	35010-MEL-A20		-	-	1	1			MX
	35010-MEL-D20		-	-	1	1			BR,E,ED,EK,F,KO,U,2ED,2F,3E,4EK
6	35100-MEL-641	Interruptor Ignição & Trava	1	1	-	-			BR,E,ED,EK,F,G,KO,U,2ED,2F,2G,2KO,2U,3E,4EK
	35100-MEL-670		1	-	-	-			MX
	35100-MEL-671		-	1	-	-			MX
	35100-MEL-A20		-	-	1	1			MX
	35100-MEL-D20		-	-	1	1			BR,E,ED,EK,F,U,KO,2ED,2F,3E,4EK
7	35101-MEL-641	Base Comp., Contato	1	-	-	-			BR,E,ED,F,G,KO,U
			-	1	1	1			
	35101-MEL-670		1	-	-	-			MX
8	35106-MAT-A00	Tampa, Interruptor	1	1	1	1			MX
9	35113-MBW-601	Emblema	1	1	1	1			BR,E,ED,EK,F,G,KO,U,2ED,2F,2G,2KO,2U,3E,4EK
10	35121-MAS-G01	Chave (Tipo 1)	(1)	(1)	(1)	(1)			MX
11	35121-MBW-601	Chave	(1)	(1)	(1)	(1)			BR,E,ED,EK,F,G,KO,U,2ED,2F,2G,2KO,2U,3E,4EK
12	53100-MEL-000	Tubo Comp., Guidão Direito	1	-	-	-			
	53100-MEL-D00		-	1	1	1			
13	53105-MEE-940	Peso, Guidão	2	2	2	2			
14	53105-KV3-000	Peso B, Guidão	2	2	2	2			
15	53107-KM9-000	Borracha, Peso Guidão (B)	2	2	-	-			
	53107-MEL-D20		-	-	2	2			
16	53108-KAZ-000	Anel Elástico, Peso Guidão	2	-	-	-			
	53108-MJ0-000		-	2	2	2			

PROIBIDA A REPRODUÇÃO E DISTRIBUIÇÃO
1111111 - Concessionária Genérica - Gerente3

© Moto Honda da Amazônia Ltda.
Todos os direitos reservados.

C-6 Guidão • Mesa Superior

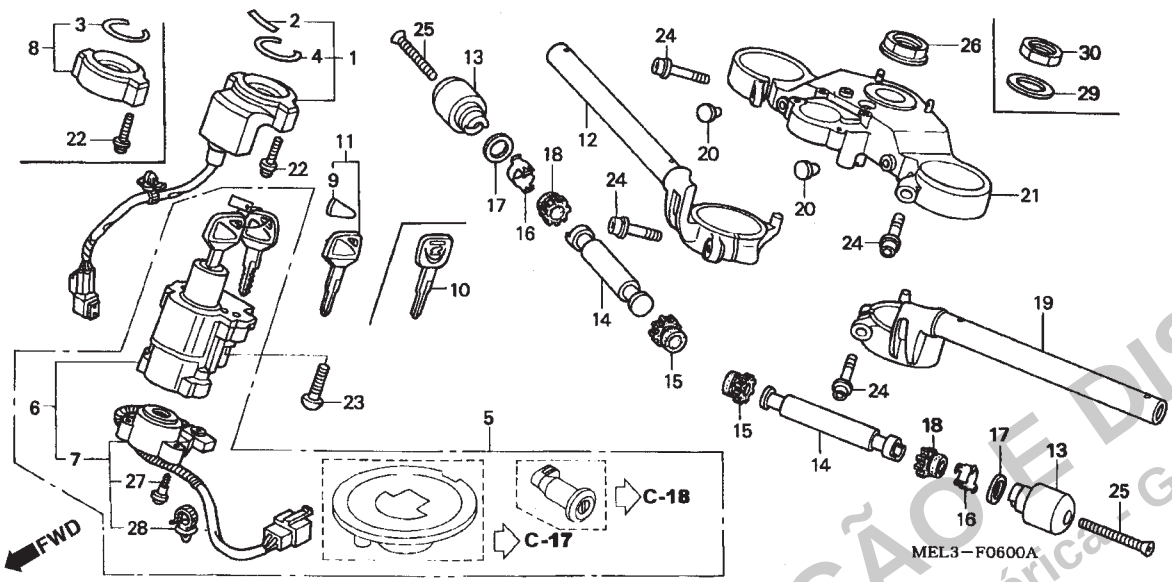

Ref. nº	N.O.S.	Descrição	T.M.O.

Nº	Nº da peça	Descrição	Qtd. CBR1000RR 4	5	6	7	Nº de série		Tipo
17	53109-MEE-000	Placa, Peso Guidão	2	-	-	-			
18	53109-MV4-000	Borracha B, Peso Guidão	2	2	2	2			
19	53150-MEL-000	Tubo Comp., Guidão Esquerdo	1	-	-	-			
	53150-MEL-D00	Tubo Comp., Guidão Esquerdo	-	1	1	1			
20	53174-GS9-610	Plugue, Guidão Alavanca	2	2	2	2			
21	53230-MEL-000	Mesa, Superior	1	1	1	1			
22	90020-MBW-610	Parafuso, Arruela, 5 x 22	2	2	2	2			
23	90107-MBG-000	Parafuso, 8 mm	2	2	2	2			
24	90140-MCJ-750	Parafuso, Flange, 8 x 40	4	4	4	4			
25	90191-KT7-750	Parafuso, 6 x 60	2	2	2	2			
26	90304-MK3-000	Porca, Coluna Direção	1	1	-	-			
27	91059-KY2-711	Parafuso, Fixação, 3 x 16	3	3	3	3			
28	91540-S0A-003	Presilha, Fiação (96,9 mm) (Natural)	1	-	-	-	.....	.....	MX
	91541-S0A-003	Presilha, Fiação (Preta) (145 mm)	1	-	-	-	.....	.....	BR,E,ED,F,G,KO,U
			-	1	1	1			
29	53215-MEE-D00	Arruela, Porca, Coluna de Direção	-	-	1	1			
30	90304-MEE-D00	Porca, Coluna de Direção	-	-	1	1			

PROIBIDA A REPRODUÇÃO E DISTRIBUIÇÃO
1111111 - Concessionária Genérica - Gerente3

© Moto Honda da Amazônia Ltda.
Todos os direitos reservados.

C-7 Suporte Coluna Direção

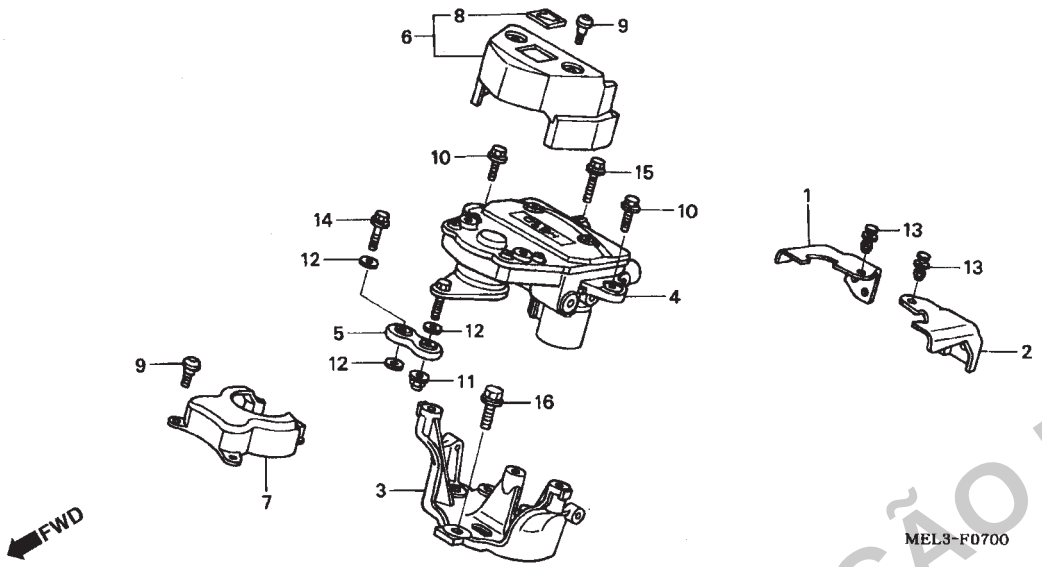

Ref. nº	N.O.S.	Descrição	T.M.O.
3	5101C5	Suporte, Amortecedor Coluna Direção	0,3
4		(1,2)	
	5101C4	Amortecedor, Coluna Direção	0,3
6		(7)	
	5101C3	Tampa, Amortecedor, Coluna Direção	0,1

Nº	Nº da peça	Descrição	Qtd. CBR1000RR 4	5	6	7	Nº de série		Tipo
1	32108-MEL-000	Guia Direita, Presilha Fiação	1	1	1	1			
2	32118-MEL-000	Guia Esquerda, Presilha Fiação	1	1	1	1			
3	50120-MEL-000	Suporte, Amortecedor Coluna Direção	1	1	1	1			
4	53700-MEL-003	Amortecedor, Coluna Direção	1	-	-	-			KO
	53700-MEL-013		1	-	-	-			BR,E,ED,F,G,MX,U
			-	1	-	-			
	53700-MEL-023		-	-	1	1			
5	53731-MEL-003	Braço Comp., Secundário	1	-	-	-			
			-	1	-	-			F,G,2F,2G
			-	1	-	-		5M100564	BR,KO,MX,2KO
			-	1	-	-		5M101332	U,2U
			-	1	-	-		5M112130	E,ED,EK,2ED,3E,4EK
	53731-MEL-013		-	1	-	-	5M100565		BR,KO,MX,2KO
			-	1	-	-	5M101333		U,2U
			-	1	-	-	5M112131		E,ED,EK,2ED,3E,4EK
			-	-	1	1			
6	53740-MEL-000	Tampa Comp., Amortecedor, Coluna Direção	1	1	1	1			
7	53741-MEL-000	Tampa Superior Amortecedor, Coluna Direção	1	1	1	1			
8	86150-GFC-901	Emblema, Produto (MARUÍ)	1	1	1	1			
9	90112-MBS-000	Parafuso, Phillips, 5 x 13	4	4	-	-			
	90112-MEL-D20	Parafuso, Especial, 5 x 13	-	-	4	4			
10	90112-MEL-000	Parafuso, Flange, 6 x 18	2	2	2	2			
11	90301-473-003	Porca, U, 6 mm	1	1	1	1			
12	90443-MEL-000	Arruela, 6 mm	3	3	3	3			
13	91549-MCA-000	Presilha, Fixação Painel	2	2	2	2			

PROIBIDA A REPRODUÇÃO E DISTRIBUIÇÃO
1111111 - Concessionária Genérica - Gerente3

© Moto Honda da Amazônia Ltda.
Todos os direitos reservados.

C-7 Suporte Coluna Direção

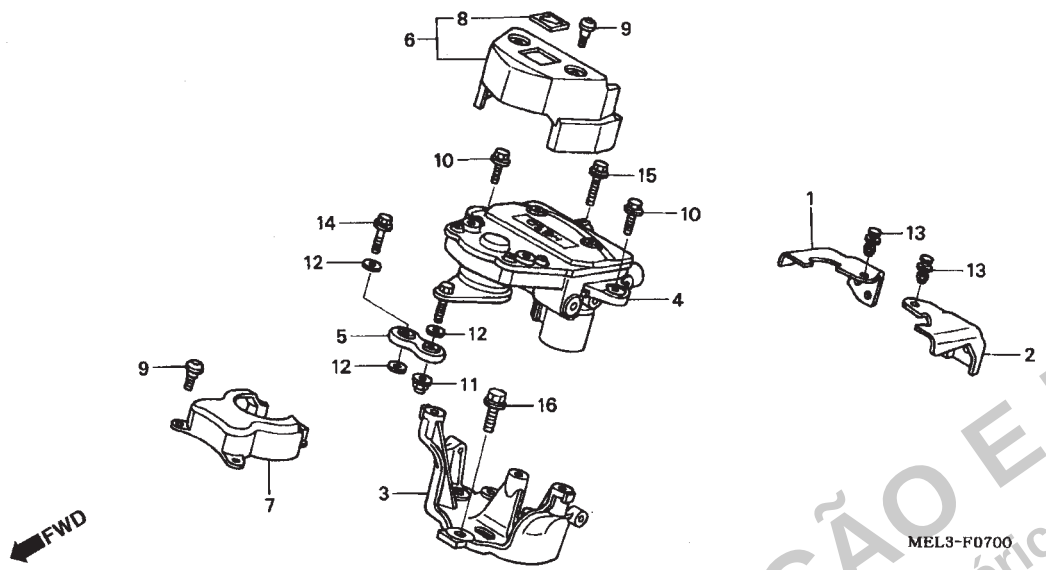

Ref. nº	N.O.S.	Descrição	T.M.O.

Nº	Nº da peça	Descrição	Qtd. CBR1000RR 4	5	6	7	Nº de série	Tipo
14	96001-06020-00	Parafuso, Flange, 6 x 20	1	1	1	1		
15	96001-06025-07	Parafuso, Flange, 6 x 25	1	1	1	1		
16	96300-08022-00	Parafuso, Flange, 8 x 22	3	3	3	3		

PROIBIDA A REPRODUÇÃO E DISTRIBUIÇÃO
1111111 - Concessionária Genérica - Gerente3

© Moto Honda da Amazônia Ltda.
Todos os direitos reservados.

C-8 Coluna de Direção

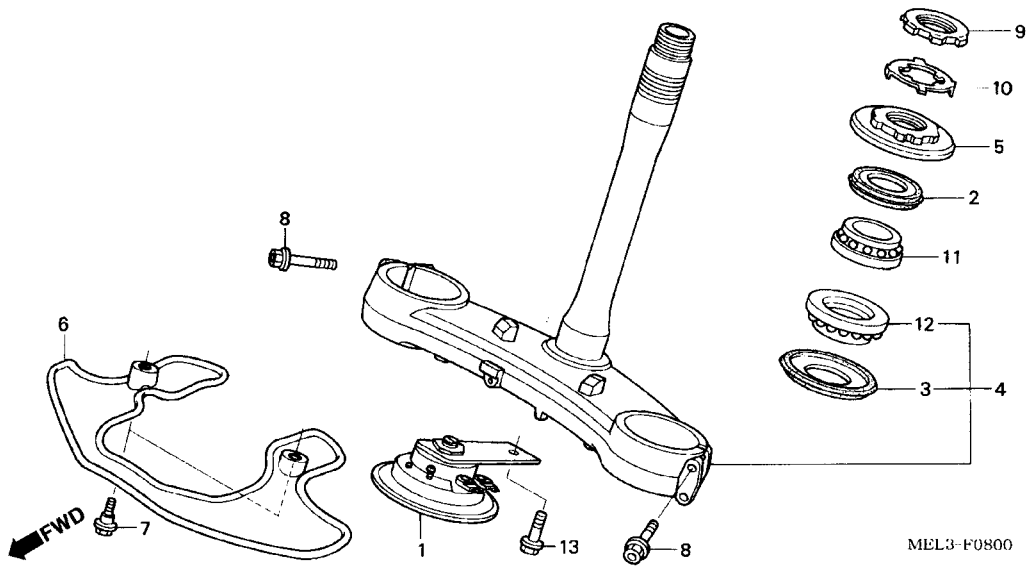

Ref. nº	N.O.S.	Descrição	T.M.O.
1	616169	Buzina(s)	0,1
4	510100	Coluna ou Eixo, Direção Comp.	1,4
	510100A	Troca do Rolamento Superior adicione	0,1
5		(2)	
	5101B2	Porca, Coluna Direção	0,5
6	4131D0	Protetor	0,1
11	5101B6	Rolamento, Coluna Direção: Superior	1,4
	5101C7	Rolamento, Coluna Direção: Ambos	1,6
12		(3)	
	5101B7	Rolamento, Coluna Direção: Inferior	1,5
	5101C7	Rolamento, Coluna Direção: Ambos	1,6

Nº	Nº da peça	Descrição	Qtd. CBR1000RR 4	5	6	7	Nº de série	Tipo
1	38110-MBB-000	Buzina Comp. (Aguda)	1	1	1	1		
2	53214-MCJ-751	Retentor Pó, Coluna de Direção (ARAI)	1	1	1	-		
	53214-KA4-701		-	-	-	1		
3	53214-371-010	Retentor Pó, Coluna de Direção	1	1	1	1		
4	53219-MEL-000	Coluna, Direção Comp.	1	1	-			
	53219-MEL-D20		-	-	1	1		
5	53220-MCJ-D10	Rolamento Superior, Coluna Direção	1	1	1	1		
6	61403-MEL-000	Protetor	1	1	1	1		
7	90113-MAS-E00	Parafuso, Flange, 6 mm	2	2	2	2		
8	90134-MEL-000	Parafuso, 8 x 45	4	4	4	4		
9	90302-425-830	Porca B, Coluna Direção	1	1	1	1		
10	90506-425-830	Arruela, Trava	1	1	1	1		
11	91015-KT8-005	Rolamento Superior, Coluna Direção (KOYO)	1	1	1	1		
12	91016-KT8-005	Rolamento Inferior, Coluna Direção (KOYO)	1	1	1	1		
13	96300-08012-07	Parafuso, Flange, 8 x 12	1	1	1	1		

PROIBIDA A REPRODUÇÃO E DISTRIBUIÇÃO
1111111 Concessionária Gerentes

© Moto Honda da Amazônia Ltda.
Todos os direitos reservados.

C-9 Pára-Lama Dianteiro

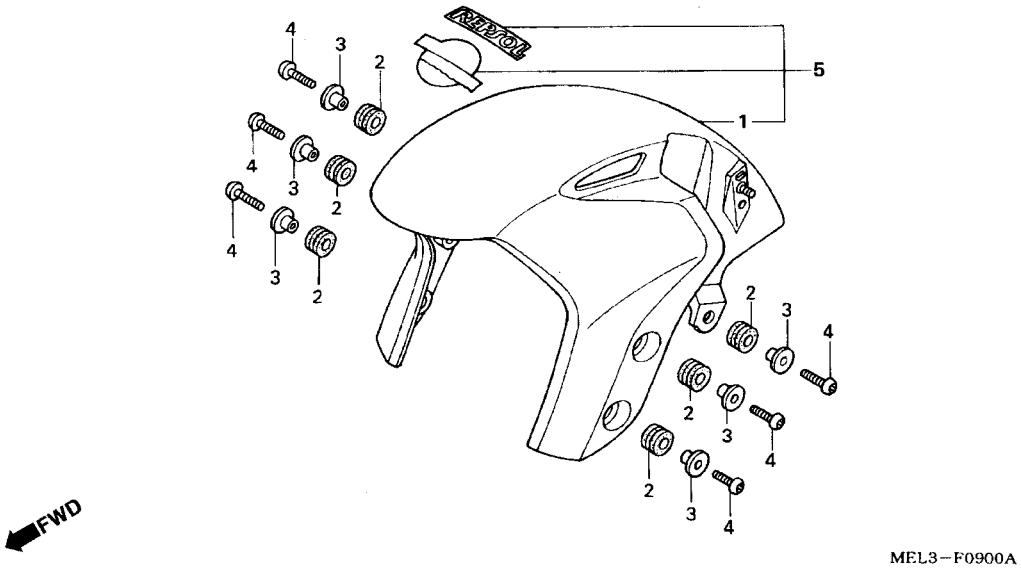

Ref. nº	N.O.S.	Descrição	T.M.O.
1		(5)	
	4131B7	Pára-Lama Dianteiro	0,2

Nº	Nº da peça	Descrição	Qtd. CBR1000RR 4	5	6	7	Nº de série		Tipo
1	61100-MEL-000ZA	Pára-Lama Dianteiro							
		NH1 ....Preto	1	1	-	-			E,ED,EK,F,G,KO,MX,U
			-	1	-	-			BR
	61100-MEL-000ZB	*NH411M* ....Prata Force Metálico	1	-	-	-			BR,MX
	61100-MEL-000ZC	*R258* ....Vermelho Winning	1	-	-	-			
			-	1	-	-			BR,E,ED,EK,F,G,KO,MX,U
	61100-MEL-000ZD	*YR183M* ....Titânio Metálico	-	1	-	-			BR,MX,U
	61100-MEL-000ZE	*PB215C* ....Azul Candy Taiti	-	1	-	-			E,ED,EK,F,G
	61100-MEL-D20ZA	*NHB01* ....Preto Grafite	-	-	1	1			E,ED,EK,F,KO,MX,U
			-	-	-	1			BR,2BR,2KO,2MX,2U
	61100-MEL-D20ZB	*NH167MU* ....Prata Metálico Iron Nail-U	-	-	1	-			BR,E,ED,EK,F,MX,U
	61100-MEL-D20ZC	*R258* ....Vermelho Winning	-	-	1	1			
			-	-	-	1			2KO,2MX,2U,3F,5ED,6E,7EK
	61100-MEL-D20ZD	*PB284C* ....Azul Fênix Candy	-	-	1	-			MX,U
	61100-MEL-D20ZF	*NHA30M* ....Prata Metálico Digital	-	-	-	1			MX,U,2MX,2U
2	80101-165-000	Coxim Pára-Lama	6	6	6	6			
3	84706-163-670	Bucha, Fixação	6	6	6	6			
4	90118-MEL-000	Parafuso, Phillips, 6 x 20	6	6	6	6			
5	61110-MEL-D10ZA	Pára-lama, Dianteiro, Conj. *Tipo 1* (WL)	-	1	-	-			2ED,2F,2G,2KO,2U,3E,4EK
	61110-MEL-D50ZA		-	-	-	1			2KO,2MX,2U,3F,5ED,6E,7EK

PROIBIDA A REPRODUÇÃO E DISTRIBUIÇÃO
Concessionária Gerente3
11112111

© Moto Honda da Amazônia Ltda.
Todos os direitos reservados.

C-10 Garfo Dianteiro

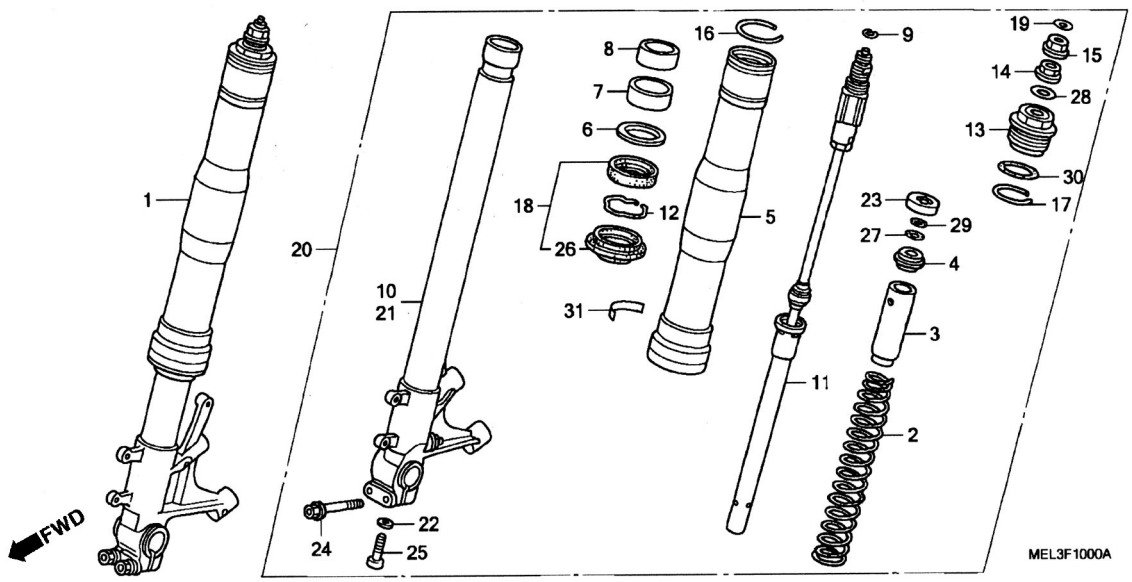

Ref. nº	N.O.S.	Descrição	T.M.O.
1	5111C3	Garfo, Dianteiro: Direito	0,6
	5111C4	Garfo, Dianteiro: Ambos	0,8
2		(3,13,30)	
	5111C5	Mola, Garfo Dianteiro: Esquerdo	0,8
	5111C6	Mola, Garfo Dianteiro: Direito	0,8
	5111C7	Mola, Garfo Dianteiro: Ambos	1,2
5	5111C8	Cilindro, Externo: Esquerdo	1,3
	5111C9	Cilindro, Externo: Direito	1,3
	5111D0	Cilindro, Externo: Ambos	2,2
10	5111D5	Cilindro, Deslizante: Direito	1,3
	5111D6	Cilindro, Deslizante: Ambos	2,2
11		(22,25)	
	5111D8	Amortecedor, Garfo Dianteiro: Esquerdo	1,2
	5111D9	Amortecedor, Garfo Dianteiro: Direito	1,2
	5111E0	Amortecedor, Garfo Dianteiro: Ambos	2,0
18		(7,8)	
	5111E7	Retentor, Óleo Garfo Dianteiro: Esquerdo	1,2
	5111E8	Retentor, Óleo Garfo Dianteiro: Direito	1,2
+			

Nº	Nº da peça	Descrição	Qtd. CBR1000RR 4	5	6	7	Nº de série		Tipo
1	51400-MEL-003	Garfo, Dianteiro Direito	1	1	-	-			
	51400-MEL-D21		-	-	1	1			BR,ED,F,MX,U,KO
	51400-MEL-E21		-	-	1	1			E,EK
	51400-MEL-D41		-	-	-	1			2ED,2F,2BR,2KO,2U
	51400-MEL-E41		-	-	-	1			3E,4EK
2	51401-MEL-003	Mola, Garfo Dianteiro	2	2	-	-			
	51401-MEL-D21		-	-	2	2			
3	51403-MCF-003	Bucha, Mola	2	2	2	2			
4	51406-MW4-003	Limitador, Assento Mola	2	2	2	2			
5	51410-MEL-003	Cilindro Externo	2	2	2	-			
			-	-	-	2			BR,E,ED,EK,F,KO,MX,U
	51410-MEL-D41		-	-	-	2			2ED,2F,3E,4EK,2BR,2KO,2U
6	51412-MEL-003	Anel Limitador	2	2	2	2			
7	51414-MAZ-003	Bucha, Guia	2	2	2	2			
8	51415-MAZ-003	Bucha, Deslizadora	2	2	2	2			
9	51423-MCJ-751	Anel, B Limitador	2	2	2	2			
10	51425-MEL-003	Cilindro, Garfo Dianteiro Direito	1	1	-	-			
	51425-MEL-D21	Cilindro, Garfo Dianteiro Direito	-	-	1	1			BR,ED,F,MX,U,KO,2ED,2F
	51425-MEL-E21		-	-	1	1			E,EK,3E,4EK
11	51430-MEL-003	Amortecedor Comp., Dianteiro	2	2	-	-			
	51430-MEL-D21		-	-	2	2			
12	51447-KA4-711	Anel Limitador, Retentor Óleo	2	2	2	2			
13	51450-MEL-003	Parafuso, Garfo Dianteiro	2	2	2	2			
14	51451-MEL-003	Porca, Trava	2	2	2	2			
15	51453-MCJ-751	Placa B, Ajuste	2	2	2	2			

PROIBIDA A REPRODUÇÃO - DISTRIBUIÇÃO
1111111 Concessionária Genérica - Gerente

© Moto Honda da Amazônia Ltda.
Todos os direitos reservados.

C-10 Garfo Dianteiro

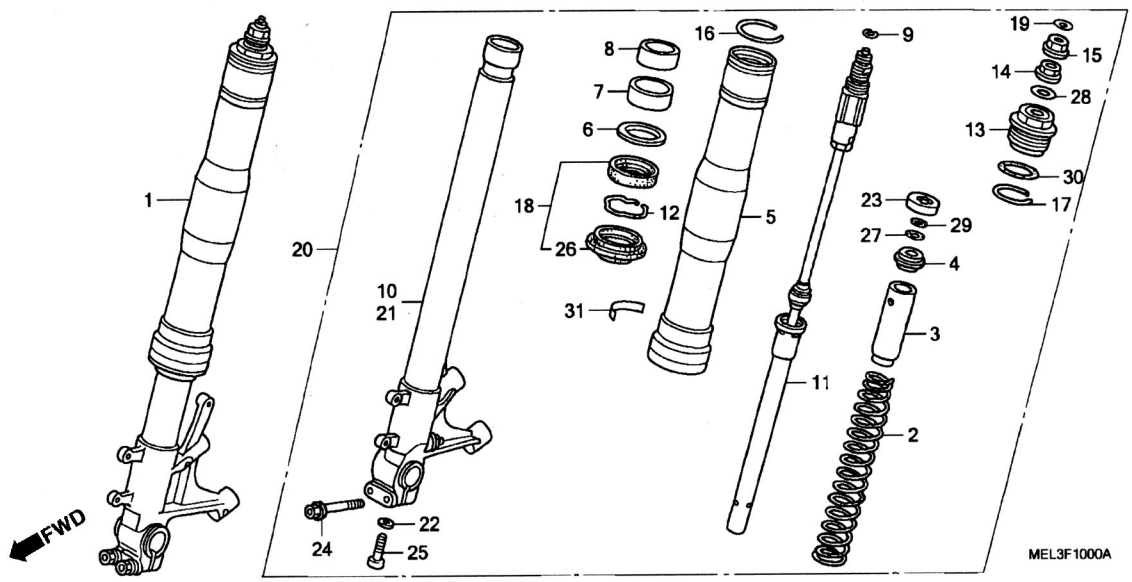

Ref. nº	N.O.S.	Descrição	T.M.O.
+ 18	5111E9	Retentor, Óleo Garfo Dianteiro: Ambos	2,0
20	5111C2	Garfo, Dianteiro: Esquerdo	0,6
	5111C4	Garfo, Dianteiro: Ambos	0,8
21	5111D4	Cilindro, Deslizante: Esquerdo	1,3
	5111D6	Cilindro, Deslizante: Ambos	2,2

Nº	Nº da peça	Descrição	Qtd. CBR1000RR 4	5	6	7	Nº de série		Tipo
16	51455-MW4-003	Anel, Limitador	2	2	2	2			
17	51456-MCJ-751	Anel, Limitador	2	2	2	2			
18	51490-MEJ-003	Vedador Jogo, Garfo Dianteiro	2	2	2	2			
19	51496-MCJ-751	Etiqueta	2	2	2	2			
20	51500-MEL-003	Garfo Dianteiro Esquerdo	1	1	-	-			
	51500-MEL-D21		-	-	1	1			BR,ED,F,KO,MX,U
	51500-MEL-E21		-	-	1	1			E,EK
	51500-MEL-D41		-	-	-	1			2ED,2F,2BR,2KO,2U
	51500-MEL-E41		-	-	-	1			3E,4EK
21	51525-MEL-003	Cilindro Interno, Garfo Dianteiro Esquerdo	1	1	-	-			
	51525-MEL-D21		-	-	1	1			BR,ED,F,KO,MX,U,2ED,2F
	51525-MEL-E21		-	-	1	1			E,EK,3E,4EK
22	52442-KA3-711	Arruela, Especial, 10 mm	2	2	2	2			
23	53702-MCJ-751	Placa, Mola Ajuste	2	2	2	2			
24	90109-MR7-000	Parafuso, Flange, 8 x 45	4	4	4	4			
25	90126-MR7-003	Parafuso, Allen, 10 x 35	2	2	2	2			
26	91254-MEJ-003	Retentor, Pó	2	2	2	2			
27	91255-MCJ-751	Anel, Vedação, 10,8 x 2,4	2	2	2	2			
28	91256-MCJ-751	Anel, Vedação, 23,3 x 2,4	2	2	2	2			
29	91257-MCJ-751	Anel, Vedação, 9,5 x 1,5	2	2	2	2			
30	91258-GF4-003	Anel, Vedação, 42,2 x 2,4	2	2	2	2			
31	52497-MEE-003	Emblema, SHOWA	-	-	-	2			2ED,2F,3E,4EK,2F,2BR,2KO,2U

PROIBIDA A REPRODUÇÃO DISTRIBUIÇÃO
111111111 - Concessionária Gerente3

© Moto Honda da Amazônia Ltda.
Todos os direitos reservados.

C-11 Cáliper Freio Dianteiro

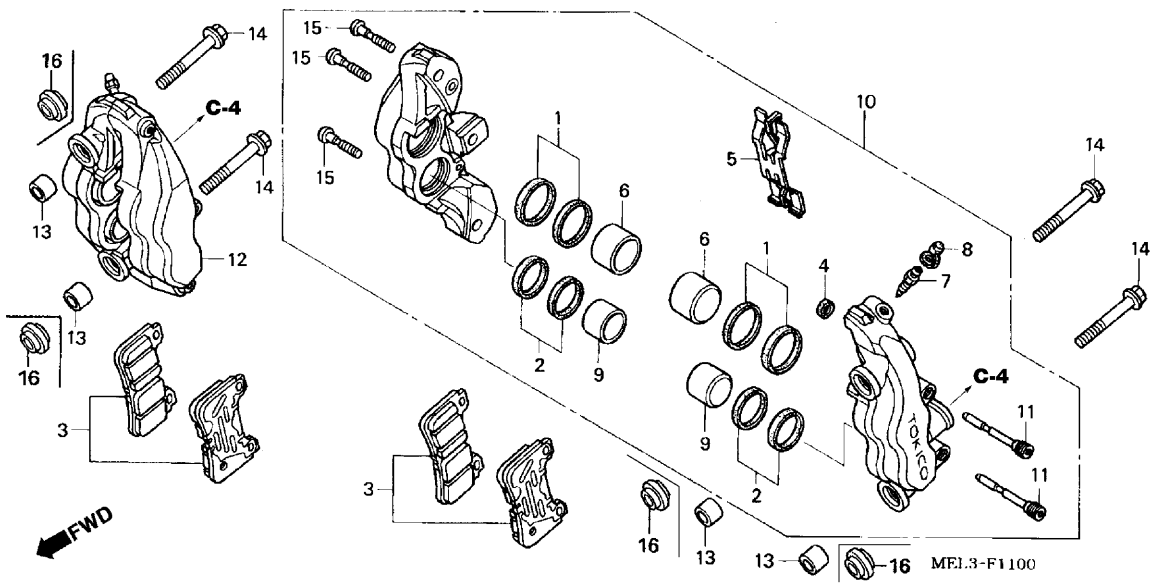

Ref. nº	N.O.S.	Descrição	T.M.O.
3	7111A0	Sapata (Pastilha), Freio: Dianteira Esquerda	0,2
	7111A1	Sapata (Pastilha), Freio: Dianteira Direita	0,2
	7111A2	Sapata (Pastilha), Freio: Dianteira Ambas	0,4
6		(1,2,9)	
	7111D2	Pistão, Cáliper Freio Dianteiro: Esquerdo Incluso: Sangria dos Freios Nota: Mesmo tempo para duas unidades ou mais	0,8
	7111D3	Pistão, Cáliper Freio Dianteiro: Direito Incluso: Sangria dos Freios Nota: Mesmo tempo para 2 unidades	0,8
	7111D4	Pistão, Cáliper Freio Dianteiro: Ambos Incluso: Sangria dos Freios	1,4
10	7111B5	Cáliper Freio Dianteiro: Esquerdo Incluso: Sangria dos Freios	0,4
	7111B7	Cáliper Freio Dianteiro: Ambos Incluso: Sangria dos Freios	0,6

+

Nº	Nº da peça	Descrição	Qtd. CBR1000RR 4	5	6	7	Nº de série		Tipo
1	06451-MEL-003	Anel Vedação, Pistão (32)	4	4	4	4			
2	06452-MEL-003	Anel Vedação, Pistão (30)	4	4	4	4			
3	06455-MEL-003	Pastilha, Dianteira	2	2	-	-			
	06455-MEL-D21		-	-	2	-			
	06455-MEL-D22		-	-	-	2			
4	45103-MEL-003	Anel, Junção	2	2	2	2			
5	45106-MEL-003	Mola, Pastilha	2	2	2	2			
6	45107-MEL-003	Pistão (32)	4	4	4	4			
7	45111-MEL-003	Parafuso, Sangria	2	2	-	-			
	45111-MEL-013		-	-	2	2			
8	45112-MEL-003	Capa, Parafuso Sangria	2	2	2	2			
9	45117-MEL-003	Pistão (30)	4	4	4	4			
10	45150-MEL-003	Cáliper Secundário Dianteiro Esquerdo (TOKICO)	1	-	-	-			KO
			1	-	-	-		4M000377	U
			1	-	-	-		4M002848	G
			1	-	-	-		4M006410	E,ED
	45150-MEL-013		1	-	-	-			BR,F,MX
			1	-	-	-	4M000378		U
			1	-	-	-	4M002849		G
			1	-	-	-	4M006411		E,ED
			-	1	-	-			
	45150-MEL-023		-	-	1	-			
			-	-	-	1			BR,E,ED,EK,F,KO,MX,U
	45150-MEL-D41		-	-	-	1			2ED,2F,3E,4EK,2F,2BR,2KO,2MX,2U

PROIBIDA A REPRODUÇÃO DISTRIBUIÇÃO
1111111 Concessionária Gerente - Gerente

© Moto Honda da Amazônia Ltda.
Todos os direitos reservados.

C-11 Cáliper Freio Dianteiro

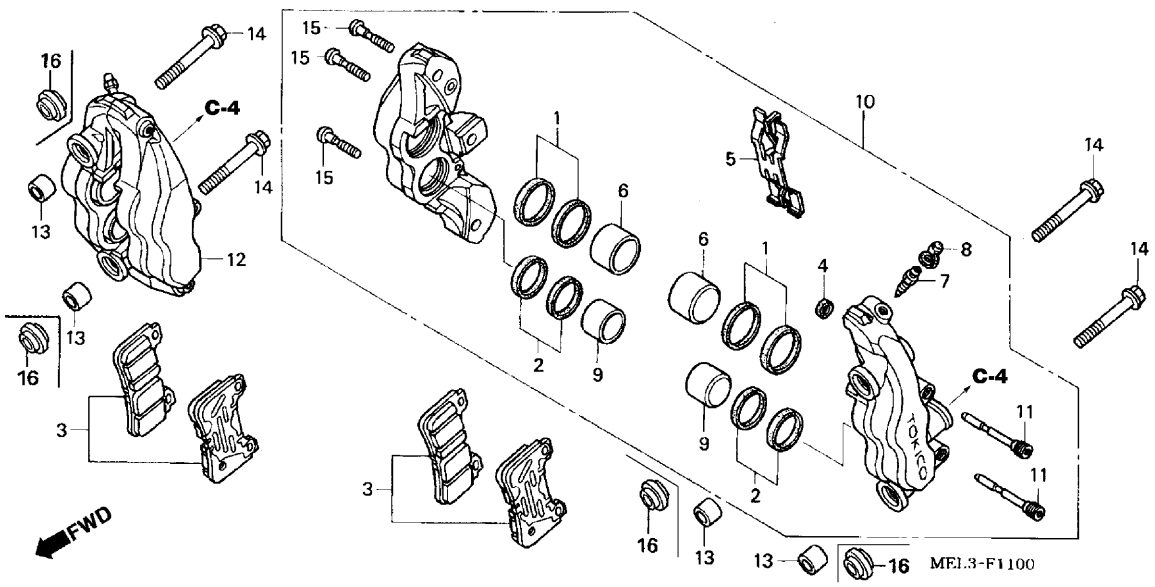

Ref. nº	N.O.S.	Descrição	T.M.O.
12	7111B6	Cáliper Freio Dianteiro: Direito .....0,4 Incluso: Sangria dos Freios	
	7111B7	Cáliper Freio Dianteiro: Ambos .....0,6 Incluso: Sangria dos Freios	

Nº	Nº da peça	Descrição	Qtd. CBR1000RR 4	5	6	7	Nº de série		Tipo
11	45215-MEL-003	Pino, Parafuso	4	-	-	-			K0
			4	-	-	-		4M000377	U
			4	-	-	-		4M002848	G
			4	-	-	-		4M006410	E,ED
	45215-MEL-013		4	-	-	-			BR,F,MX
			4	-	-	-	4M000378		U
			4	-	-	-	4M002849		G
			4	-	-	-	4M006411		E,ED
			-	4	4	4			
12	45250-MEL-003	Cáliper Secundário Dianteiro Direito	1	-	-	-			KO
			1	-	-	-		4M000377	U
			1	-	-	-		4M002848	G
			1	-	-	-		4M006410	E,ED
	45250-MEL-013	Cáliper Secundário Dianteiro Direito	1	-	-	-			BR,F,MX
			1	-	-	-	4M000378		U
			1	-	-	-	4M002849		G
			1	-	-	-	4M006411		E,ED
			-	1	-	-			
	45250-MEL-023		-	-	1	-			
			-	-	-	1			BR,E,ED,EK,F,KO,MX,U
	45250-MEL-D41		-	-	-	1			2ED,2F,3E,4EK,2BR,2KO,2MX,2U
13	51497-MEL-000	Espaçador	4	4	-	-			
14	90131-MEL-000	Parafuso, Flange, 10 x 57	4	4	-	-			
	90131-MEL-D20	Parafuso, Flange, 10 x 62	-	-	4	4			
15	90141-MEL-003	Parafuso Torx, 8 x 40	6	6	6	6			
16	51497-MEL-D20	Espaçador, Garfo Dianteiro	-	-	4	4			

PROIBIDA A REPRODUÇÃO
1111111 - Concessionária Gerente3
DISTRIBUIÇÃO

© Moto Honda da Amazônia Ltda.
Todos os direitos reservados.

C-12 Roda Dianteira

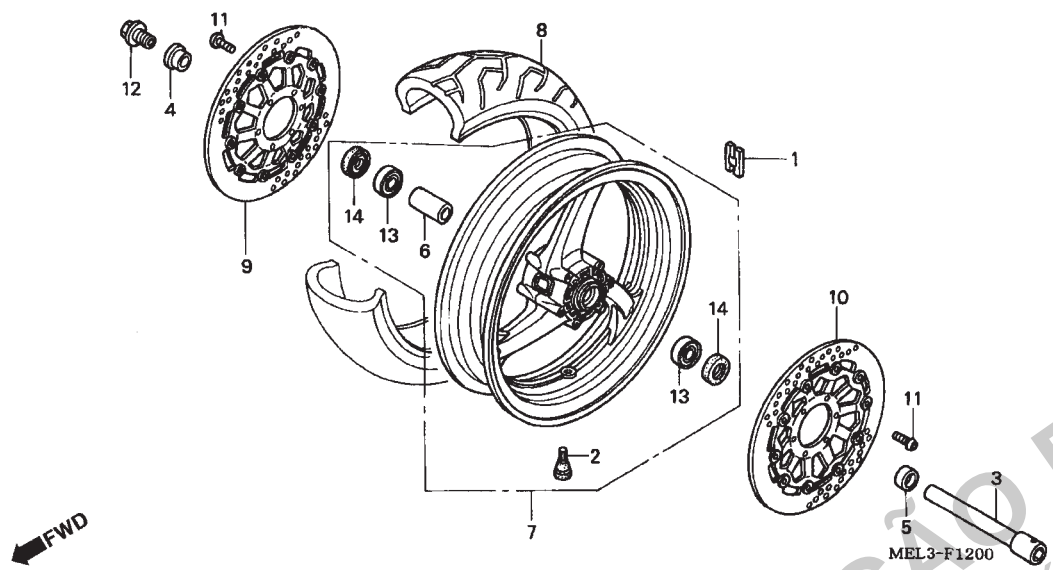

Ref. nº	N.O.S.	Descrição	T.M.O.
1	7101A6	Peso, Balanceador: Dianteiro	0,7
3	710151	Eixo, Roda Dianteira	0,4
7	7101D4	Roda, Dianteira	1,1
		Inclui: Balanceador	
8		(2)	
	710139	Pneu, Dianteiro (um)	1,0
		Inclui: Balanceador	
9	7111D8	Disco, Freio Dianteiro: Direito	0,5
	7111D9	Disco, Freio Dianteiro: Ambos	0,6
10	7111D7	Disco, Freio Dianteiro: Esquerdo	0,5
	7111D9	Disco, Freio Dianteiro: Ambos	0,6
13		(6)	
	710115	Rolamento, Roda Dianteira (um)	0,6
	710115G	Para Troca de 1 rolamento adicione	0,1

Nº	Nº da peça	Descrição	Qtd. CBR1000RR 4	5	6	7	Nº de série		Tipo
1	42704-MER-D00	Peso, Balanceador (10G)	N	N	N	N			
	42705-MER-D00	Peso, Balanceador (20G)	N	N	N	N			
	42706-MER-D00	Peso, Balanceador (30G)	N	N	N	N			
2	42753-MCF-008	Válvula, Aro (PIRELLI)	1	1	1	1			
	42753-ML7-003	Válvula, Aro (BRIDGESTONE)	1	-	-	-			BR,F,MX
			1	-	-	-	4M000378		U
			1	-	-	-	4M002849		G
			1	-	-	-	4M006411		E,ED
			-	1	1	1			
3	44301-MCJ-000	Eixo, Roda Dianteira	1	1	1	1			
4	44311-MCJ-750	Bucha Lateral Direita, Roda Dianteira	1	1	-	-			
	44311-MEL-D20		-	-	1	1			
5	44312-MCJ-750	Bucha Lateral Esquerda, Roda Dianteira	1	1	1	1			
6	44620-MCJ-000	Bucha, Distanciadora Roda Dianteira	1	1	1	1			
7	44650-MEL-010ZA	Roda, Dianteira							
		NH1 Preto	1	-	-	-			
			-	1	-	-			BR,E,ED,EK,F,G,KO,MX,U
	44650-MEL-D10ZA	*YR250* Laranja Vibrante	-	1	-	-			2ED,2F,2G,2KO,2U,3E,4EK
			-	-	-	1			2KO,2MX,2U
			-	-	-	1			3F,5ED,6E,7EK
	44650-MEL-D20ZB	Roda, Dianteira *Tipo1*	-	-	1	-			MX,U
	44650-MEL-D20ZC	Roda, Dianteira *Tipo2*	-	-	1	1			BR,E,ED,EK,F,KO
			-	-	-	1			MX,U
	44650-MEL-D40	Roda, Dianteira	-	-	-	1			2ED,2F,3E,4EK,2BR
8	44711-MEL-003	Pneu Dianteiro (BRIDGESTONE) (120/70ZR17M/C 58W)	1	-	-	-			BR,F,MX
			1	-	-	-	4M000378		U

PROIBIDA A REPRODUÇÃO E DISTRIBUIÇÃO
1111111 - Concessionária Genérica - Gerente3

© Moto Honda da Amazônia Ltda.
Todos os direitos reservados.

C-12 Roda Dianteira

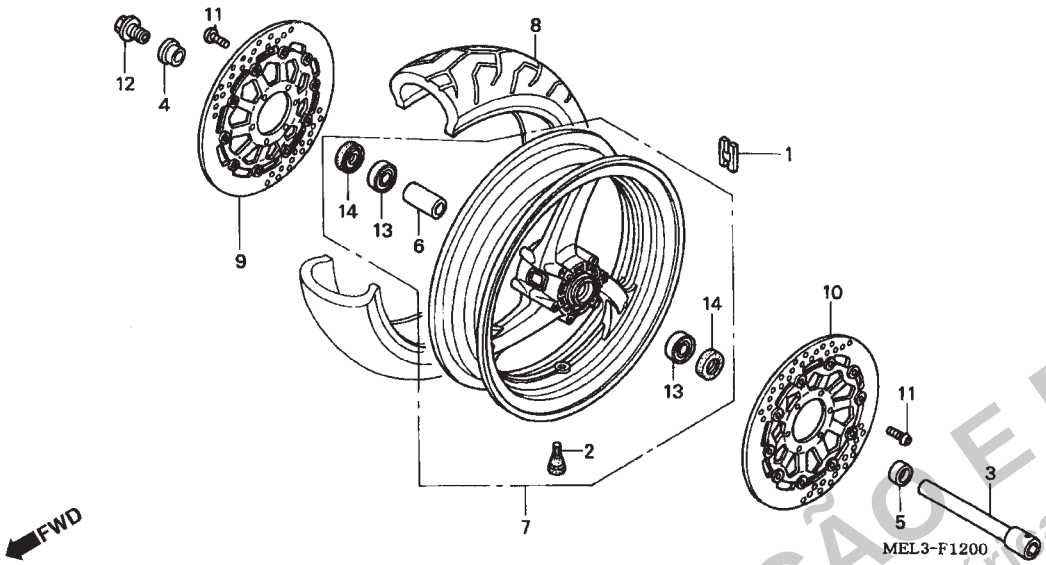

Ref. nº	N.O.S.	Descrição	T.M.O.

Nº	Nº da peça	Descrição	Qtd. CBR1000RR 4	5	6	7	Nº de série		Tipo
8)		Pneu Dianteiro (BRIDGESTONE) (120/70ZR17M/C 58W)	1	-	-	-	4M002849	.....	G
		.....	1	-	-	-	4M006411	.....	E,ED
		.....	-	1	-	-			
	44711-MEL-008	Pneu Dianteiro (PIRELLI) (120/70ZR17M/C 58W)	1	1	-	-			
	44711-MEL-D21	Pneu Dianteiro (BRIDGESTONE) (120/70ZR17M/C 58W)	-	-	1	1			
	44711-MEL-D22	Pneu Dianteiro (PIRELLI) (120/70ZR17M/C 58W).....	-	-	1	1			
9	45120-MEL-003	Disco Freio, Dianteiro Direito	1	1	-	-			
	45120-MEL-D21	.....	-	-	1	-			
	45120-MEL-D31	.....	-	-	-	1	.....	.....	BR,E,ED,EK,F,KO,MX,U
	45120-MEL-D41	.....	-	-	-	1	.....	.....	2ED,2F,3E,4EK,2BR,2KO,2MX,2U
10	45220-MEL-003	Disco Freio, Dianteiro Esquerdo.....	1	1	-	-			
	45520-MEL-D21	.....	-	-	1	-			
	45220-MEL-D31	.....	-	-	-	1	.....	.....	BR,E,ED,EK,F,KO,MX,U
	45220-MEL-D41	.....	-	-	-	1	.....	.....	2ED,2F,3E,4EK,2BR,2KO,2MX,2U
11	90106-MBB-000	Parafuso, Disco, 6 x 17.....	12	12	12	12			
12	90305-MCJ-000	Parafuso, Eixo Dianteiro	1	1	-	-			
	90305-MEL-D20	.....	-	-	1	1			
13	91052-MCF-003	Rolamento, Radial Esferas, 6005	2	2	2	2			
14	91252-MCJ-003	Vedador, Pó, 31 x 47 x 7	2	2	2	2			

PROIBIDA A REPRODUÇÃO E DISTRIBUIÇÃO
1111111 - Concessionária Genérica - Gerente3

© Moto Honda da Amazônia Ltda.
Todos os direitos reservados.

C-13 Cilindro Mestre Freio Traseiro

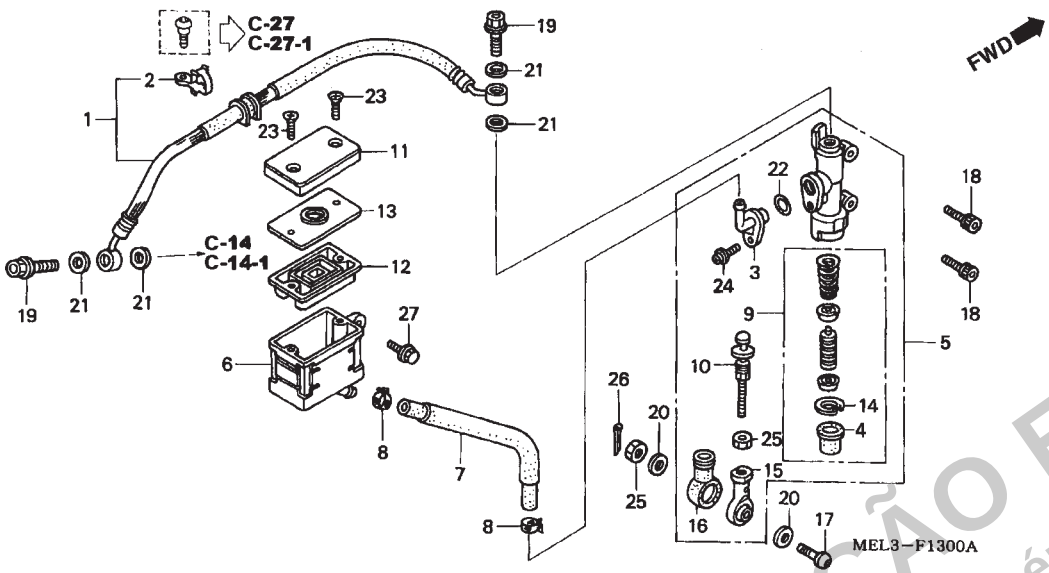

Ref. nº	N.O.S.	Descrição	T.M.O.
1	712130	Mangueira Freio Traseiro Incluso: Sangria dos Freios	0,5
5	712125	Cilindro Mestre Freio Traseiro Incluso: Sangria dos Freios	0,6
6	7121F6	Reservatório, Óleo Cilindro Mestre Traseiro	0,3
7	7121C2	Mangueira, Reservatório, Óleo Cilindro Mestre Traseiro	0,4
9	7121H0	Pistão, Cilindro Mestre Freio Traseiro Incluso: Sangria dos Freios	0,6
12	7121G7	Diafragma, Cilindro Mestre Freio Traseiro	0,2

Nº	Nº da peça	Descrição	Qtd. CBR1000RR 4	5	6	7	Nº de série	Tipo
1	43310-MEL-014	Mangueira Comp., Freio Traseiro	1	1	-	-		
	43310-MEL-D21		-	-	1	1		
2	43469-MEL-000	Presilha, Mangueira Freio Traseiro	1	1	1	1		
3	43503-MER-D01	Conector Cilindro Mestre	1	1	1	1		
4	43504-MB2-006	Capa, Comp.	1	1	1	1		
5	43510-MEL-006	Cilindro Mestre Freio Traseiro (Nissin)	1	1	-	-		
	43510-MEL-D21		-	-	-	-		
	43510-MEL-D22		-	-	-	1		
6	43511-KV3-831	Reservatório, Cilindro Mestre	1	1	1	1		
7	43512-MEL-006	Mangueira Cilindro, Mestre Freio Traseiro	1	1	1	1		
8	43514-KS6-701	Presilha Mangueira, Cilindro Mestre	2	2	2	2		
9	43520-MG9-305	Pistão, Cilindro Mestre (Nissin)	1	1	-	-		
	43520-MB2-305		-	-	1	-		
	43520-MB2-315		-	-	-	1		
10	43530-MCZ-006	Pino Comp., Acionamento	1	1	1	1		
11	45513-KK1-771	Tampa, Cilindro Mestre	1	1	1	1		
12	45520-MG7-006	Diafragma	1	1	1	1		
13	45521-HA2-006	Placa, Diafragma	1	1	1	1		
14	46182-500-013	Anel, Elástico	1	1	1	-		
	46182-MEL-D21		-	-	-	1		
15	46505-MCJ-751	Braço Articulação	1	1	1	1		
16	46506-MCJ-750	Tampa, Vedação	1	1	1	1		
17	90125-MCJ-750	Parafuso, Allen, 8 x 30	1	1	1	1		
18	90135-MEL-000	Parafuso, Allen, 6 x 20	2	2	2	2		

PROIBIDA A REPRODUÇÃO E DISTRIBUIÇÃO
1111111 - Concessionária Genérica - Gerente3

© Moto Honda da Amazônia Ltda.
Todos os direitos reservados.

C-13 Cilindro Mestre Freio Traseiro

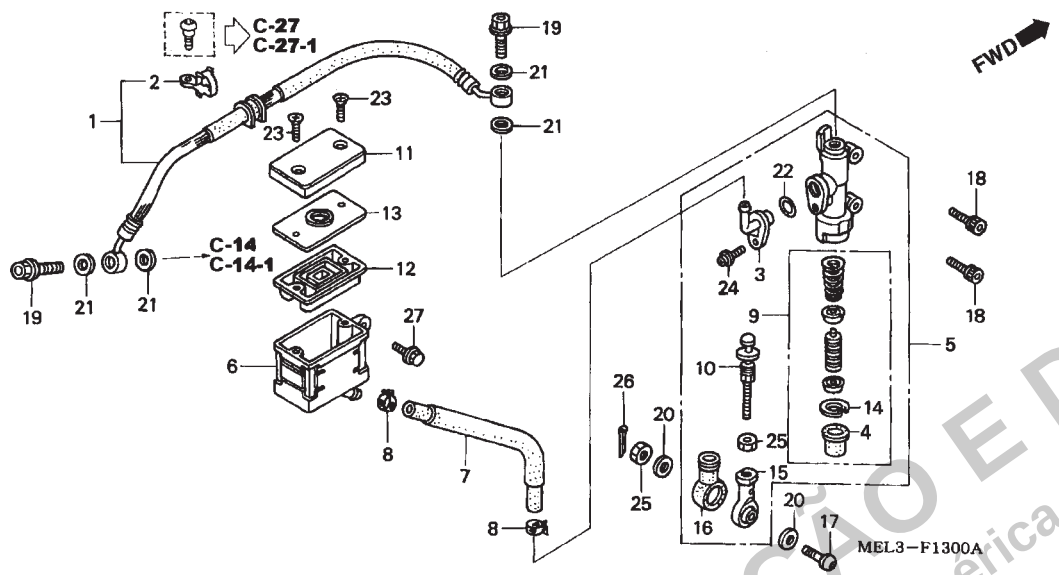

Ref. nº	N.O.S.	Descrição	T.M.O.

Nº	Nº da peça	Descrição	Qtd. CBR1000RR 4	5	6	7	Nº de série	Tipo
19	90145-MS9-612	Parafuso, Óleo, 10 x 22	2	2	2	2		
20	90443-GC8-000	Arruela, Especial, 8 mm	2	2	2	2		
21	90545-300-000	Arruela, Parafuso Óleo	4	4	4	4		
22	91212-422-006	Anel, Vedação, 14,8 x 2,4	1	1	1	1		
23	93600-04040-1G	Parafuso, 4 x 40	2	2	2	2		
24	93893-04012-17	Parafuso, Arruela, 4 x 12	1	1	1	1		
25	94002-08000-0S	Porca, Sextavada, 8 mm	2	2	2	2		
26	94201-16150	Cupilha, 1,6 x 15	1	1	1	1		
27	96500-06018-00	Parafuso, Flange, 6 x 18	1	1	1	1		

PROIBIDA A REPRODUÇÃO E DISTRIBUIÇÃO
1111111 - Concessionária Genérica - Gerente3

© Moto Honda da Amazônia Ltda.
Todos os direitos reservados.

C-14 Cáliper Freio Traseiro (CBR1000RR4/5)

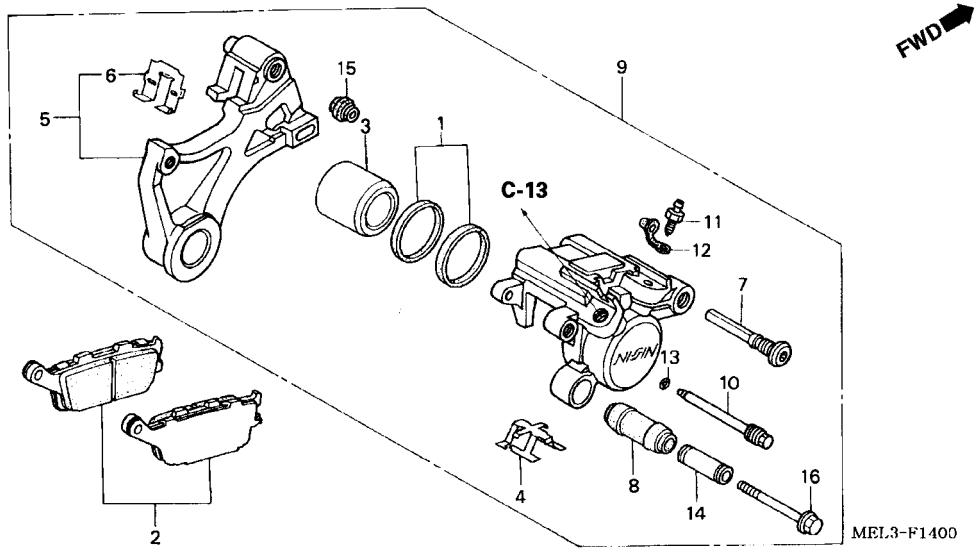

Ref. nº	N.O.S.	Descrição	T.M.O.
2	711140	Sapata (Pastilha), Freio: Traseira	0,1
3		(1)	
	7111D5	Pistão, Cáliper Freio Traseiro	0,5
		Incluso: Sangria dos Freios	
5	7111C1	Suporte, Cáliper Traseiro	0,5
9	711155	Cáliper, Freio Traseiro	0,8
		Incluso: Sangria dos Freios	

Nº	Nº da peça	Descrição	Qtd. CBR1000RR 4	5	6	7	Nº de série	Tipo
1	06451-443-405	Vedador, Óleo Pistão	1	1	-	-		
2	43105-MW0-405	Pastilha, Traseira.	1	1	-	-		
3	43107-MCJ-006	Pistão	1	1	-	-		
4	43108-MBB-006	Mola, Pastilha	1	1	-	-		
5	43110-MEL-006	Suporte, Freio Traseiro	1	1	-			
6	43112-MCF-006	Trava, Suporte Traseiro	1	1	-	-		
7	43131-KW3-006	Pino, Parafuso	1	1	-	-		
8	43132-KFG-J21	Capa	1	1	-	-		
9	43150-MEL-006	Cáliper Secundário Freio Traseiro	1	1	-	-		
10	43215-KZ4-J41	Pino, Parafuso	1	1	-	-		
11	43352-568-003	Parafuso, Sangria (NISSIN)	1	1	-	-		
12	43353-461-771	Capa, Parafuso Sangria	1	1	-	-		
13	45111-MAJ-G41	Anel Limitador	1	1	-	-		
14	45111-MA3-006	Deslizador	1	1	-	-		
15	45133-MA3-006	Capa B	1	1	-	-		
16	90180-MN8-006	Parafuso, Flange, 8 x 49	1	1	-	-		

PROIBIDA A REPRODUÇÃO DISTRIBUIÇÃO
1111111 - Concessionária Gerente3

© Moto Honda da Amazônia Ltda.
Todos os direitos reservados.

C-14-1 Cáliper Freio Traseiro (CBR1000RR6/7)

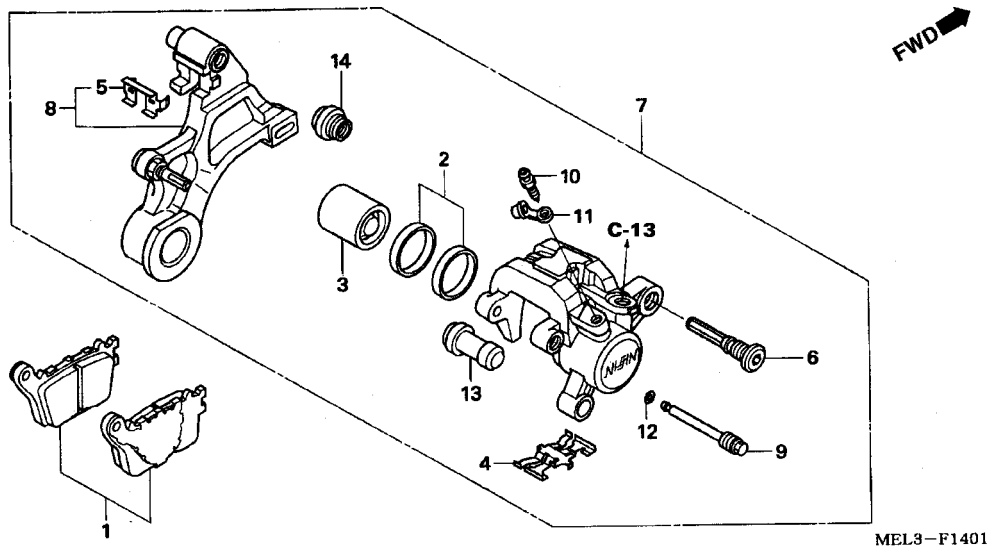

Ref. nº	N.O.S.	Descrição	T.M.O.
1	711140	Sapata (Pastilha), Freio: Traseira	0,1
3		(2)	
	7111D5	Pistão, Cáliper Freio Traseiro Incluso: Sangria dos Freios	0,9
7	711155	Cáliper, Freio Traseiro Incluso: Sangria dos Freios	0,8
8	7111C1	Suporte, Cáliper Traseiro	0,5

Nº	Nº da peça	Descrição	Qtd. CBR1000RR 4	5	6	7	Nº de série		Tipo
1	06435-MEL-D21	Pastilha, Traseira.	-	-	1	-			
	06435-MEL-D22		-	-	-	1			
2	06451-166-405	Vedador, Óleo Pistão	-	-	1	1			
3	43107-MEL-D21	Pistão	-	-	1	1			
4	43108-MEL-D21	Mola, Pastilha	-	-	1	1			
5	43112-MEL-D21	Trava	-	-	1	1			
6	43131-KW3-006	Parafuso, Pino	-	-	1	1			
7	43150-MEL-D21	Cáliper Secundário Freio Traseiro	-	-	1	-			
	43150-MEL-D31		-	-	-	1			BR,E,ED,EK,F,KO,MX,U
	43150-MEL-D41		-	-	-	1			2ED,2F,3E,4EK,2BR,2KO,2MX,2U
8	43190-MEL-D21	Conj. Suporte Secundário, Traseiro	-	-	1	-			
	43190-MEL-D31		-	-	-	1			
9	43215-KZ4-J41	Pino, Parafuso	-	-	1	1			
10	43352-568-003	Parafuso, Sangria (NISSIN)	-	-	1	1			
11	43353-461-771	Capa, Parafuso Sangria	-	-	1	1			
12	45111-MAJ-G41	Anel Limitador	-	-	1	1			
13	45132-166-016	Capa, Pino Bucha (NISSIN)	-	-	1	1			
14	45133-MA3-006	Capa B	-	-	1	1			

PROIBIDA A REPRODUÇÃO DISTRIBUIÇÃO
1111111 - Concessionária Genérica - Gerente3

© Moto Honda da Amazônia Ltda.
Todos os direitos reservados.

C-15 Roda Traseira

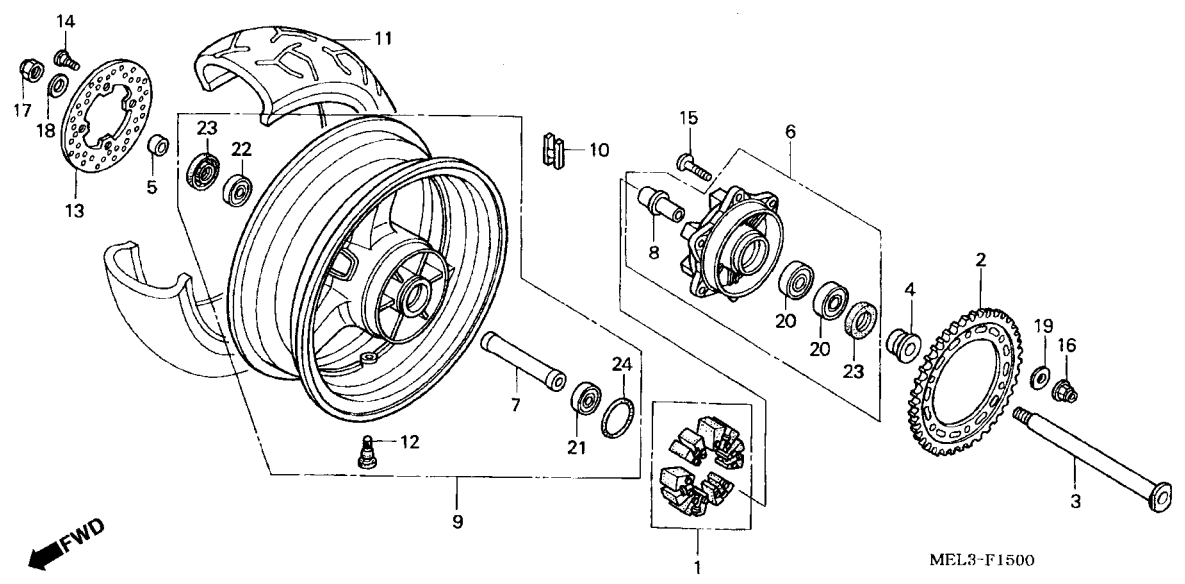

Ref. nº	N.O.S.	Descrição	T.M.O.
1	710157	Coxim Amortecedor, Roda Traseira	0,4
2	7101A0	Coroa, Transmissão	0,5
3	710160	Eixo, Roda Traseira	0,4
6	7101A5	Flange, Comp.,	0,5
9	710118	Roda, Traseira Inclui: Balanceador	1,2
10	7101E1	Peso, Balanceador: Traseiro	0,7
11	710142	Pneu, Traseiro (um) Inclui: Balanceador	1,1
13	711145	Disco, Freio Traseiro	0,5
20	7101D1	Rolamento Esferas Nota: Mesmo tempo para 2 unidades (7,22)	0,6
21	710133	Rolamento, Roda Traseira (um)	0,6
	710133G	Para cada um adicionar	0,1

Nº	Nº da peça	Descrição	Qtd. CBR1000RR 4	5	6	7	Nº de série		Tipo
1	06410-MCF-000	Coxim, Roda Traseira	1	1	-	-			
	06410-MEL-D20		-	-	1	1			
2	41201-MEL-000	Coroa, Transmissão (40D)	1	1	-	-			
	41201-MEL-D20	Coroa, Transmissão (42D)	-	-	1	1			
3	42301-MEL-000	Eixo, Roda Traseira	1	1	1	1			
4	42311-MCJ-750	Bucha, Lateral Roda Traseira	1	1	1	1			
5	42312-MEL-000	Bucha, Lateral Traseira	1	1	1	1			
6	42615-MEL-000	Flange, Roda Traseira	1	1	1	1			
7	42620-MEL-000	Bucha, Distanciadora Eixo Traseiro	1	1	1	1			
8	42625-MEL-000	Bucha B, Distanciadora Roda Traseira	1	1	1	1			
9	42650-MEL-010ZA	Roda, Traseira Comp.							
		NH1 Preto	1	-	-	-			
			-	1	-	-			BR,E,ED,EK,F,G,KO,MX,U
	42650-MEL-D10ZA	*YR250* Laranja Vibrante	-	1	-	-			2ED,2F,2G,2KO,2U,3E,4EK
	42650-MEL-D20ZB	Roda, Traseira Comp. *Tipo1*	-	-	1	-			MX,U
	42650-MEL-D20ZC	Roda, Traseira Comp. *Tipo2*	-	-	1	1			BR,E,ED,EK,F,KO
			-	-	-	1			MX,U
	42650-MEL-D40	Roda, Traseira Comp.	-	-	-	1			2ED,2F,3E,4EK,2BR
	42650-MEL-D50		-	-	-	1			2KO,2MX,2U,3F,5ED,6E,7EK
10	42704-MER-D00	Peso, Balanceador (10G)	N	N	N	N			
	42705-MER-D00	Peso, Balanceador (20G)	N	N	N	N			
	42706-MER-D00	Peso, Balanceador (30G)	N	N	N	N			
11	42711-MEL-008	Pneu Traseiro (PIRELLI) (190/50ZR17M/C 73W)	1	1	1	1			
	42711-MEL-013	Pneu Traseiro (BRIDGESTONE) (190/50ZR17M/C 73W)	1	-	-	-			BR,F,MX
			1	-	-	-	4M000378		U

PROIBIDA A REPRODUÇÃO E DISTRIBUIÇÃO
1111111 - Concessionária Genuína - Gerente

© Moto Honda da Amazônia Ltda.
Todos os direitos reservados.

C-15 Roda Traseira

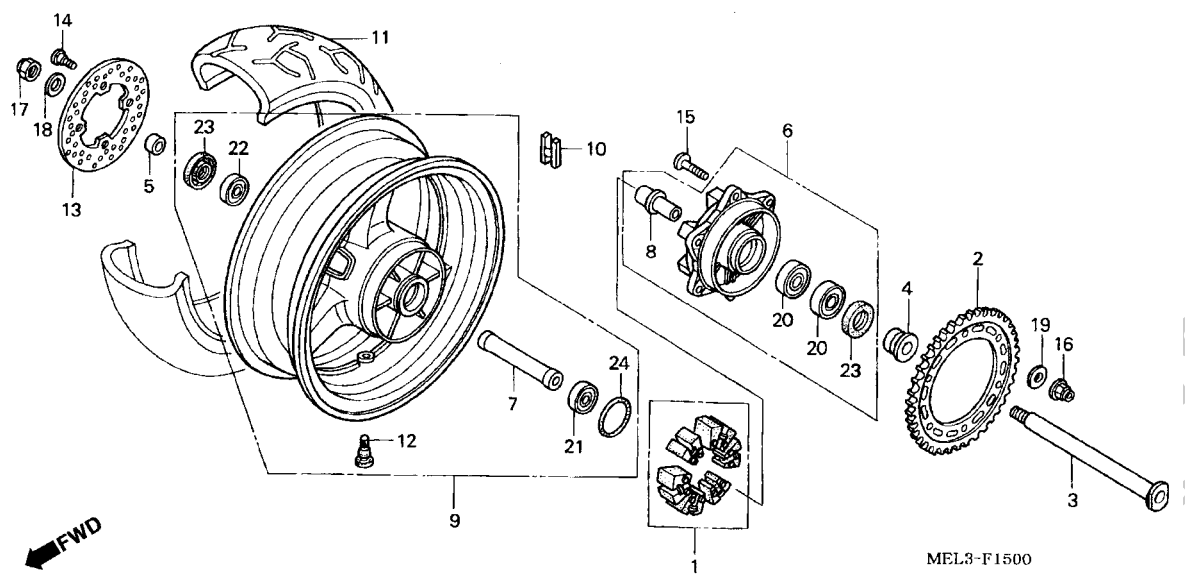

Ref. nº	N.O.S.	Descrição	T.M.O.

Nº	Nº da peça	Descrição	Qtd. CBR1000RR 4	5	6	7	Nº de série		Tipo
11)		.....	1	-	-	-	4M002849	.....	G
		.....	1	-	-	-	4M006411	.....	E,ED
		.....	-	1	-	-			
	42711-MEL-D21	Pneu Traseiro (BRIDGESTONE) (190/50ZR17M/C 73W)	-	-	1	1			
12	42753-MCF-008	Válvula, Aro (PIRELLI).....	1	1	1	1			
	42753-ML7-003	Válvula, Aro (BRIDGESTONE)	1	-	-	-	.....	.....	BR,F,MX
		.....	1	-	-	-	4M000378	.....	U
		.....	1	-	-	-	4M002849	.....	G
		.....	1	-	-	-	4M006411	.....	E,ED
		.....	-	1	1	1			
13	43251-MEE-000	Disco Freio Traseiro	1	1	1	1			
14	90105-MBB-000	Parafuso, Disco Freio, 8 x 24	4	4	4	4			
15	90121-MCF-D30	Parafuso, 10 x 30	6	6	6	6			
16	90304-KAE-871	Porca, U, 10 mm	6	6	6	6			
17	90305-MCF-D00	Porca, U, 22 mm	1	1	1	1			
18	90401-MCJ-000	Arruela, 23 x 37 x 2,5	1	1	1	1			
19	90502-MCF-000	Arruela, 10 mm	6	6	6	6			
20	91051-HA7-671	Rolamento, Radial Esferas, 28 x 52 x 12	2	2	2	2			
21	91052-MCF-003	Rolamento, Radial Esferas, 6005	1	1	1	1			
22	91053-MAZ-003	Rolamento, Radial Esferas, (6205 x 2)	1	1	1	1			
23	91254-MEE-003	Retentor Pó, 35 x 52 x 7,5.....	2	2	2	2			
24	91352-MCF-003	Anel, Vedação, 51 x 2.....	1	1	1	1			

PROIBIDA A REPRODUÇÃO E DISTRIBUIÇÃO
1111111 - Concessionária Gerente3

© Moto Honda da Amazônia Ltda.
Todos os direitos reservados.

C-16 Capa Superior Tanque

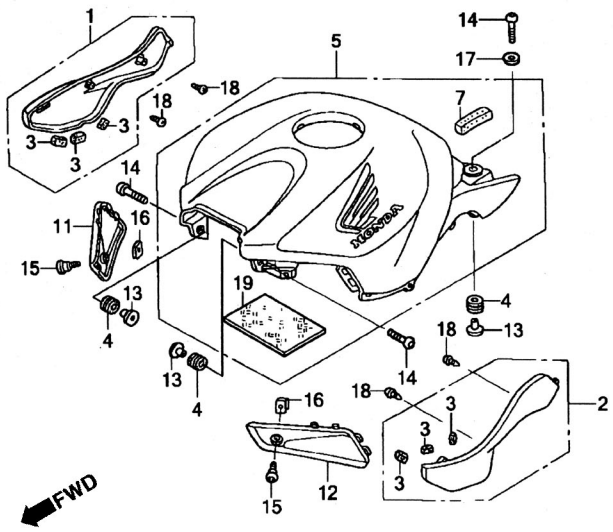

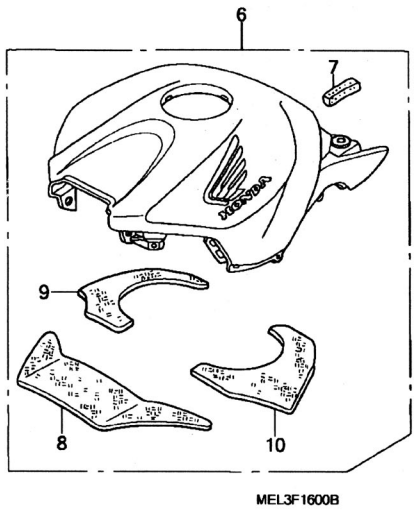

Ref. nº	N.O.S.	Descrição	T.M.O.
1	4131M1	Protetor, Chassi: Direito	0,2
	4131Z6	Protetor, Chassi: Ambos	0,2
2	4131M0	Protetor, Chassi: Esquerdo	0,2
	4131Z6	Protetor, Chassi: Ambos	0,2
5		(6)	
	4131H5	Capa Tanque	0,2
11	4131M2	Tampa Lateral Dianteira: Direita	0,1
	4131V6	Tampa Lateral Dianteira: Ambas	0,1
12	4131M3	Tampa Lateral Dianteira: Esquerda	0,1
	4131V6	Tampa Lateral Dianteira: Ambas	0,1

Nº	Nº da peça	Descrição	Qtd. CBR1000RR 4	5	6	7	Nº de série		Tipo
1	50951-MEL-000	Protetor, Direito Chassi	1	1	1	1			
2	50952-MEL-000	Protetor, Esquerdo Chassi	1	1	1	1			
3	50953-MEL-300	Coxim, Protetor Chassi	6	6	6	6			
4	80101-165-000	Coxim, Traseiro	4	4	4	4			
5	83150-MEL-010ZG	Capa, Superior Tanque *Tipo 1* (WL)	1	-	-				E,ED,F,G,KO,MX,U
	83150-MEL-010ZH	Capa, Superior Tanque *Tipo 1* (WL)	1	-	-	-			BR,MX
	83150-MEL-010ZJ	Capa, Superior Tanque *Tipo 1* (WL)	1	-	-	-			BR,MX
	83150-MEL-010ZK	Capa, Superior Tanque *Tipo 1* (WL)	1	-	-	-			E,ED,F,G,KO,U
	83150-MEL-010ZL	Capa, Superior Tanque *Tipo 1* (WL)	1	-	-	-			E,ED,F,G,KO,U
	83150-MEL-D00ZB	Capa, Superior Tanque *Tipo 2* (WL)	-	1	-	-			E,ED,EK,F,G,KO
	83150-MEL-D00ZC	Capa, Superior Tanque *Tipo 3* (WL)	-	1	-	-			E,ED,EK,F,G
	83150-MEL-D00ZD	Capa, Superior Tanque *Tipo 1* (WL)	-	1	-	-			E,ED,EK,F,G,KO
	83150-MEL-U00ZA	Capa, Superior Tanque *Tipo 1* (WL)	-	1	-	-			U
	83150-MEL-U00ZB	Capa, Superior Tanque *Tipo 2* (WL)	-	1	-	-			U
	83150-MEL-U00ZC	Capa, Superior Tanque *Tipo 3* (WL)	-	1	-	-			U
	83150-MEL-D11ZA	Capa, Superior Tanque *Tipo 1* (WL)	-	1	-	-			2ED,2F,2G,3E,4EK,2U,2KO
	83150-MEL-D20ZA		-	-	1	-			E,ED,EK,F,KO,MX,U
	83150-MEL-D20ZD	Capa, Superior Tanque *Tipo 1* (WL)	-	-	1	-			
			-	-	-	1			BR,E,ED,EK,F,KO
	83150-MEL-D20ZE	Capa, Superior Tanque *Tipo 1* (WL)	-	-	1	-			BR,E,ED,EK,F,MX,U
	83150-MEL-D20ZF	Capa, Superior Tanque *Tipo 4* (WL)	-	-	1	-			MX,U
	83150-MEL-D30ZA	Capa, Superior Tanque *Tipo 1* (WL)	-	-	-	1			BR,E,ED,EK,F,KO
	83150-MEL-D40ZA		-	-	-	1			2ED,2F,3E,4EK,2BR
	83150-MEL-D50ZA		-	-	-	1			2KO,3F,5ED,6E,7EK
6	83150-MEL-A00ZA	Capa, Superior Tanque *Tipo1* (WL)	-	1	-	-			BR,MX
	83150-MEL-A00ZB	Capa, Superior Tanque *Tipo 2* (WL)	-	1	-	-			BR,MX

PROIBIDA A REPRODUÇÃO DISTRIBUIÇÃO
11111111 Concessionária Genesica - Gerente3

© Moto Honda da Amazônia Ltda.
Todos os direitos reservados.

C-16 Capa Superior Tanque

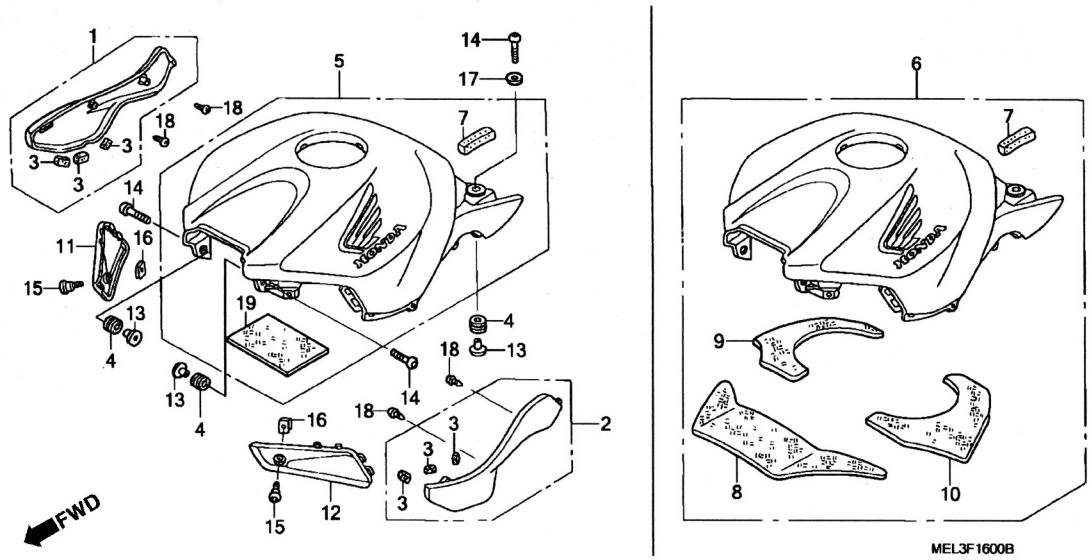

Ref. nº	N.O.S.	Descrição	T.M.O.

Nº	Nº da peça	Descrição	Qtd. CBR1000RR 4	5	6	7	Nº de série		Tipo
6)	83150-MEL-A00ZC	Capa, Superior Tanque *Tipo 3* .....(WL)	-	1	-	-	.....	.....	BR,MX
	83150-MEL-A20ZB	.....	-	-	-	1	.....	.....	MX,U
	83150-MEL-A30ZA	Capa, Superior Tanque *Tipo 1* .....(WL)	-	-	-	1	.....	.....	MX,U
	83150-MEL-A30ZC	Capa, Superior Tanque *Tipo 3* .....(WL)	-	-	-	1	.....	.....	MX,U
	83150-MEL-A50ZA	.....*Tipo 1*	-	-	-	1	.....	.....	2MX,2U
7	83156-MEL-300	Abafador, Capa, Superior Tanque	1	1	1	1			
8	83157-MEL-A00	Abafador Dianteiro Capa, Superior Tanque	-	1	-	1	.....	.....	MX
			-	1	-	-	.....	.....	BR
			-	-	-	1	.....	.....	U
9	83158-MEL-A00	Abafador Direito Traseiro Capa, Superior Tanque	-	1	-	1	.....	.....	MX
			-	1	-	-	.....	.....	BR
			-	-	-	1	.....	.....	U
10	83159-MEL-A00	Abafador Esquerdo Traseiro Capa, Superior Tanque ..	-	1	-	1	.....	.....	MX
			-	1	-	-	.....	.....	BR
			-	-	-	1	.....	.....	U
11	83165-MEL-000	Tampa Lateral, Dianteira Direita	1	1	1	1			
12	83166-MEL-000	Tampa Lateral, Dianteira Esquerda	1	1	1	1			
13	84706-163-670	Bucha, Fixação	4	4	4	4			
14	90085-MAJ-A20	Parafuso, Especial, 6 x 22	4	4	4	4			
15	90106-MBY-000	Parafuso, Especial, 5 x 12	2	2	2	2			
16	90312-MT3-000	Porca, Trava, 5 mm.....	2	2	2	2			
17	90525-428-900	Arruela, Lisa, 6 mm	2	2	2	2			
18	93903-24180	Parafuso, Fixação, 4 x 8	4	4	4	4			
19	64250-MCA-J40	Abafador Dianteiro	-	-	1	-			
			-	-	-	1	.....	.....	BR,E,ED,EK,F,KO,2ED,2F,3E,4EK

PROIBIDA A REPRODUÇÃO DISTRIBUIÇÃO
1111111 - Concessionária Gerente3
Gerente3

© Moto Honda da Amazônia Ltda.
Todos os direitos reservados.

C-17 Tanque Combustível • Bomba Combustível

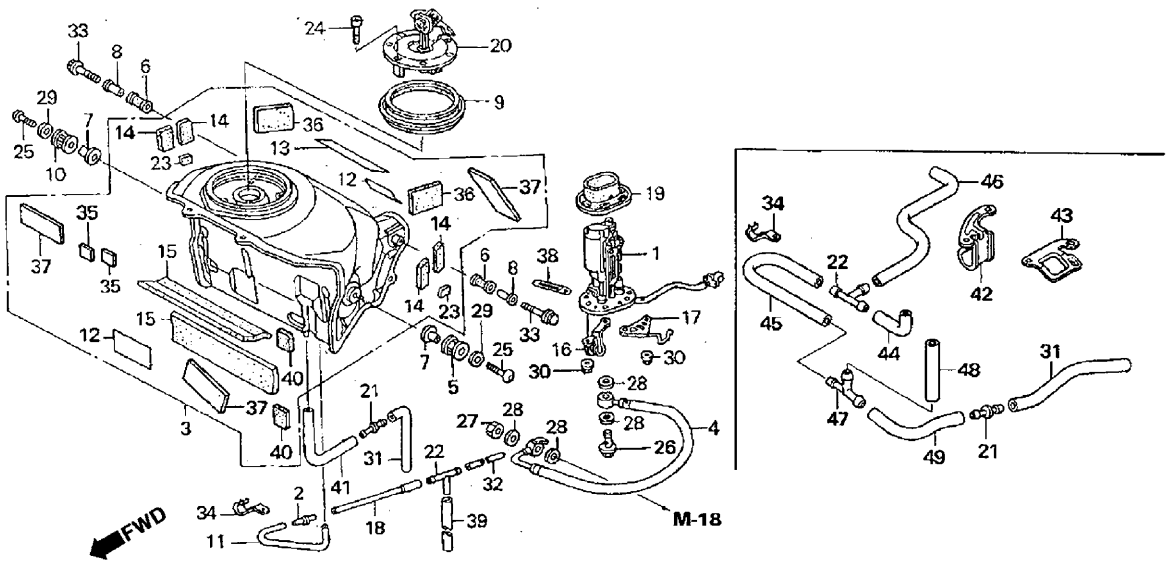

MEL3-F1700F

Ref. nº	N.O.S.	Descrição	T.M.O.
1		(19)	
	310120	Bomba, Combustível	0,5
3	310100	Tanque, Combustível	0,6
4	3101C2	Mangueira, Retorno Combustível: Primária	0,4
9	3101C4	Vedação Tanque Combustível	0,3
20	3101C1	Trava, Tampa Tanque	0,1

Nº	Nº da peça	Descrição	Qtd. CBR1000RR 4	5	6	7	Nº de série		Tipo
1	16700-MEL-003	Bomba, Comp. Combustível	1	-	-	-		4M002776	G
	16700-MEL-013		1	-	-	-			BR,E,ED,F,KO,MX,U
			1	-	-	-	4M002777		G
			-	1	-	-			
	16700-MEL-D20		-	-	1	-		6M200041	KO
			-	-	1	-		6M200375	BR,MX
			-	-	1	-		6M200450	U
			-	-	1	-		6M201334	F
			-	-	1	-		6M213364	E,ED,EK
	16700-MEL-D21	Bomba, Combustível	-	-	1	-	6M200042		KO
			-	-	1	-	6M200376		BR,MX
			-	-	1	-	6M200451		U
			-	-	1	-	6M201335		F
			-	-	1	-	6M213365		E,ED,EK
			-	-	-	1			
2	17414-PC6-660	Junção Dois Pólos (3,5)	1	1	-	-			
3	17520-MEL-020	Tanque Comp. Combustível	1	-	-	-		4M000062	BR,KO,MX
			1	-	-	-		4M000377	U
			1	-	-	-		4M001346	F
			1	-	-	-		4M002931	G
			1	-	-	-		4M006749	E,ED
	17520-MEL-030		1	-	-	-	4M000063		BR,KO,MX
			1	-	-	-	4M000378		U
			1	-	-	-	4M001347		F
			1	-	-	-	4M002932		G
			1	-	-	-	4M006750		E,ED
	17520-MEL-D00		-	1	-	-			
	17520-MEL-D20		-	-	1	1			
4	17526-MEL-004	Mangueira Comp. A, Retorno Combustível	1	-	-	-			KO
	17526-MEL-014		1	-	-	-			BR,E,ED,F,G,MX,U
			-	1	-	-			

PROIBIDA A REPRODUÇÃO
1111111 - Concessionária Gerente3
DISTRIBUIÇÃO

© Moto Honda da Amazônia Ltda.
Todos os direitos reservados.

C-17 Tanque Combustível • Bomba Combustível

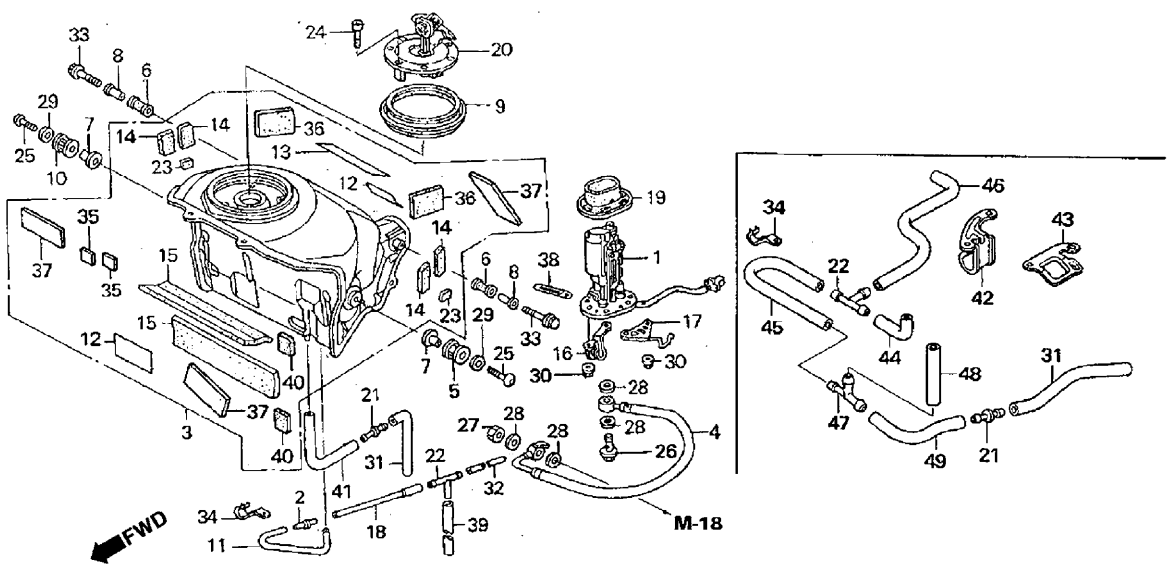

MEL3-F1700F

Ref. nº	N.O.S.	Descrição	T.M.O.

Nº	Nº da peça	Descrição	Qtd. CBR1000RR 4	5	6	7	Nº de série		Tipo
4)	17526-MEL-D20	.....	-	-	1	1			
5	17533-MEL-000	Coxim Fixação, Dianteiro Esquerdo Tanque	1	1	1	1			
6	17534-MEE-000	Coxim Traseiro Fixação Tanque	2	2	2	2			
7	17535-MEL-010	Bucha, Dianteira Fixação	2	2	-	-			
	17535-MEL-D20	.....	-	-	2	2			
8	17538-MEE-000	Bucha, Traseira Fixação	2	2	-	-			
	17538-MEE-D00	.....	-	-	2	2			
9	17543-MEE-000	Vedador, Tanque Combustível	1	1	1	1			
10	17545-MEL-000	Coxim Fixação, Dianteiro Direito	1	1	1	1			
11	17555-MEL-000	Tubo A, Respiro Tanque Combustível	1	1	-	-			
12	17556-MEL-300	Protetor A	1	-	-	-	.....	4M000062	BR,KO,MX
		.....	1	-	-	-	.....	4M000377	U
		.....	1	-	-	-	.....	4M001346	F
		.....	1	-	-	-	.....	4M002931	G
		.....	1	-	-	-	.....	4M006749	E,ED
		.....	2	-	-	-	4M000063	.....	BR,KO,MX
		.....	2	-	-	-	4M000378	.....	U
		.....	2	-	-	-	4M001347	.....	F
		.....	2	-	-	-	4M002932	.....	G
		.....	2	-	-	-	4M006750	.....	E,ED
		.....	-	1	-	-	.....	.....	BR,KO,MX,U,2KO,2U
		.....	-	1	-	-	5M100101	.....	G,2G
		.....	-	1	-	-	5M100221	.....	F,2F
		.....	-	1	-	-	5M102571	.....	E,ED,EK,2ED,3E,4EK
		.....	-	-	1	1			
13	17557-MEL-300	Protetor B	1	1	1	1			
14	17601-MEL-300	Coxim B, Tanque Combustível	4	4	4	4			
15	17559-MEL-310	Abafador, Tanque Combustível	2	-	-	-			
	17559-MEL-D00	.....	-	2	2	2			

PROIBIDA A REPRODUÇÃO
111111 - Concessionária Ger...
...RIBUIÇÃO
...nte3

© Moto Honda da Amazônia Ltda.
Todos os direitos reservados.

C-17 Tanque Combustível • Bomba Combustível

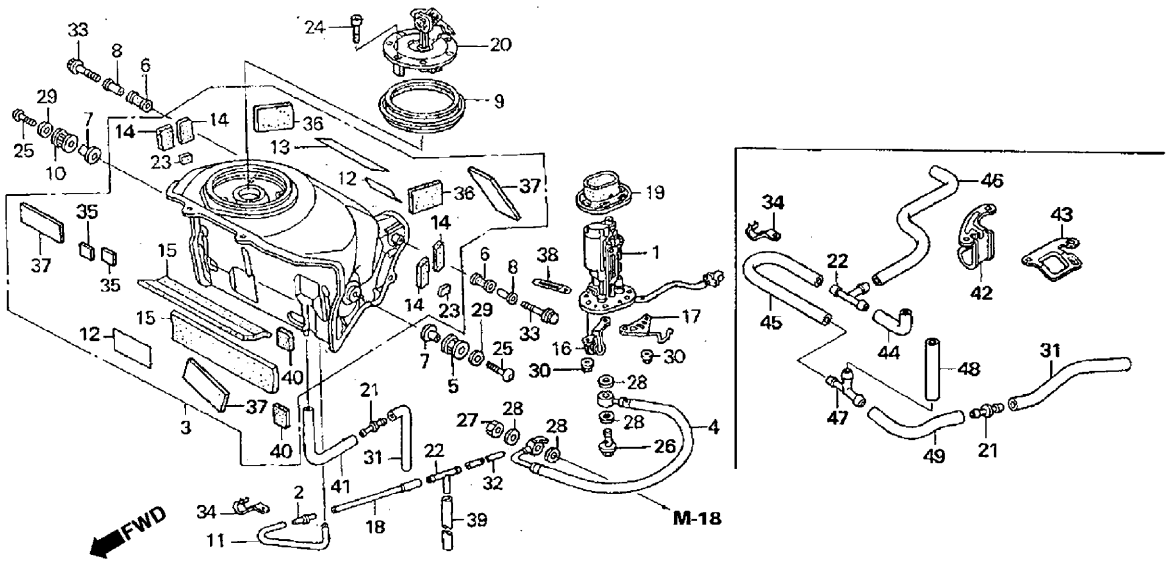

MEL3-F1700F

Ref. nº	N.O.S.	Descrição	T.M.O.

Nº	Nº da peça	Descrição	Qtd. CBR1000RR 4	5	6	7	Nº de série		Tipo
16	17561-MEL-000	Guia, Tubo Respiro Combustível	1	1	-	-			
17	17562-MEL-000	Guia, Mangueira Combustível	-	-	-	-			KO
	17562-MEL-010		1	-	-	-			BR,E,ED,F,G,MX,U
	17562-MEL-D00		-	1	-	-			
18	17565-MEL-000	Tubo B, Respiro Tanque	1	-	-	-			
	17565-MEL-D00		-	1	-	-			
19	17574-MEE-000	Guarnição	1	1	1	1			
20	17620-MCJ-751	Tampa, Tanque Combustível	1	1	1	1			
21	19102-KT8-000	Junção, Tubo	1	1	1	1			
22	19103-ML7-000	Junção, Tubo	1	-	-	-			BR,F,G,KO,MX,U
	36191-KV3-700	Junção, Filtro de Ar	1	-	-	-			E,ED
			-	1	1	1			
23	81214-MT3-300	Coxim	2	2	2	2			
24	90074-MT4-000	Parafuso, Allen, 4 x 21	3	3	3	3			
25	90128-KL4-000	Parafuso, Fixação	2	2	2	2			
26	90136-MEL-000	Parafuso, 12 mm	1	1	1	1			
27	90201-PD1-000	Porca A, Vedação, 12 mm	1	1	1	1			
28	90428-PD6-003	Arruela, Vedação, 12 mm	4	4	4	4			
29	90524-030-000	Arruela A, Suporte	2	2	2	2			
30	94050-06080	Porca, Flange, 6 mm	6	6	6	6			
31	95005-80400-20	Tubo, 8 x 400 (95005-80001-20M)	1	-	-	-			F,G
			1	-	-	-		4M000291	BR,KO,MX
			1	-	-	-		4M000847	U
			1	-	-	-		4M010931	E,ED
	95005-80340-20	Tubo, 8 x 340 (95005-80001-20M)	1	-	-	-	4M000292		BR,KO,MX
			1	-	-	-	4M000848		U
			1	-	-	-	4M010932		E,ED
			-	1	1	1			

PROIBIDA A REPRODUÇÃO DISTRIBUIÇÃO
111111 - Concessionária Gerente3

© Moto Honda da Amazônia Ltda.
Todos os direitos reservados.

C-17 Tanque Combustível • Bomba Combustível

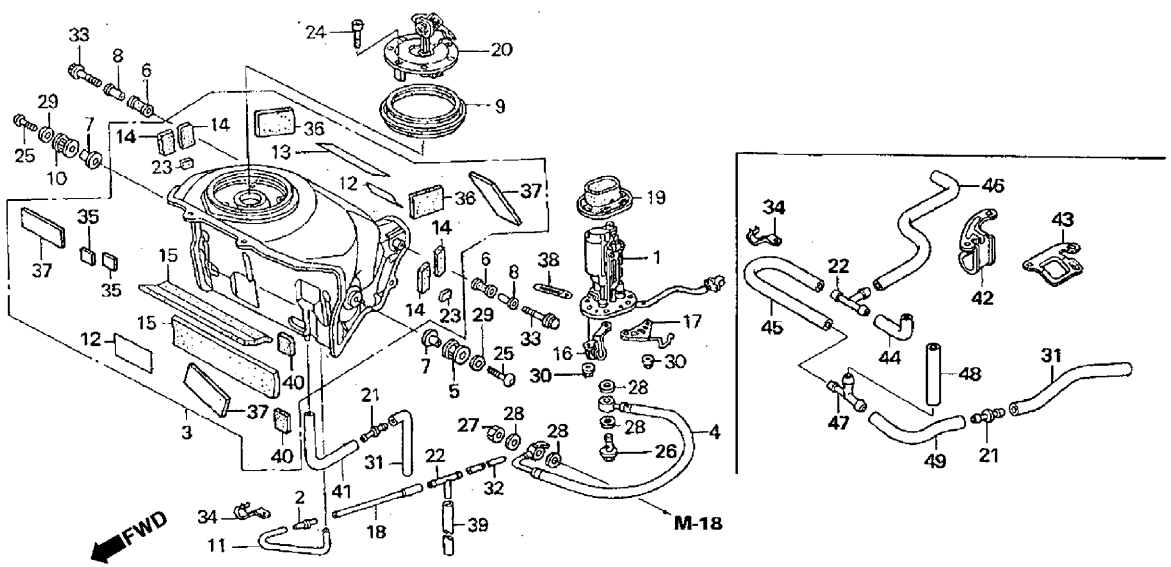

MEL3-F1700F

Ref. nº	N.O.S.	Descrição	T.M.O.

Nº	Nº da peça	Descrição	Qtd. CBR1000RR 4	5	6	7	Nº de série		Tipo
32	95005-80440-20	Tubo, 8 x 440 (95005-80001-20M)	1	-	-	-			
	95005-45450-20	Tubo, 4,5 x 450 (95005-45001-20M)	-	1	-	-			
33	95801-06035-00	Parafuso, Flange, 6 x 35	2	2	2	2			
34	16106-KW7-900	Presilha B, Tubo	1	1	1	1			
35	17528-MR4-900	Abafador, Protetor Tanque	2	2	2	2			
36	17554-MEL-300	Coxim, Tanque Combustível	2	2	2	2			
37	81229-MR5-000	Coxim, Protetor	1	-	2	2			
			-	2	-	-			2KO
			-	3	-	-			BR,E,ED,EK,F,G,KO,MX,U,2ED,2F,2G,2U,3E,4EK
38	91410-679-000	Presilha, 2 x 60	1	1	1	1			
39	17575-MEL-000	Tubo C, Respiro Tanque Combustível	1	-	-	-			E,ED
			-	1	-	-			
40	17528-KCZ-930	Abafador B, Protetor Tanque	2	2	2	2			
41	95005-80240-50	Tubo, 8 x 240 (95005-80001-50M)	1	-	-	-			BR,F,G,KO,MX,U
	95005-80400-20	Tubo, 8 x 400 (95005-80001-20M)	1	-	-	-			E,ED
	95005-80170-50	Tubo, 8 x 170 (95005-80001-50M)	-	1	-	-			
42	16723-MEL-D20	Guia, Tubo Respiro Combustível	-	-	1	1			
43	16724-MEL-D20	Guia, Tubo Respiro Combustível (B)	-	-	1	1			
44	17555-MEL-D20	Tubo A Respiro Tanque	-	-	1	1			
45	17556-MEL-D20	Tubo B Respiro Tanque	-	-	1	1			
46	17557-MEL-D20	Tubo C Respiro Tanque	-	-	1	1			
47	17559-MEL-D20	Junção Três Pólos	-	-	1	1			
48	95005-80040-50	Tubo, 8 x 40 (95005-80001-50M)	-	-	1	1			
49	95005-80110-50	Tubo, 8 x 110 (95005-80001-50M)	-	-	1	1			

PROIBIDA A REPRODUÇÃO
Concessionária Geral
DISTRIBUIÇÃO
nte3

© Moto Honda da Amazônia Ltda.
Todos os direitos reservados.

C-18 Assento

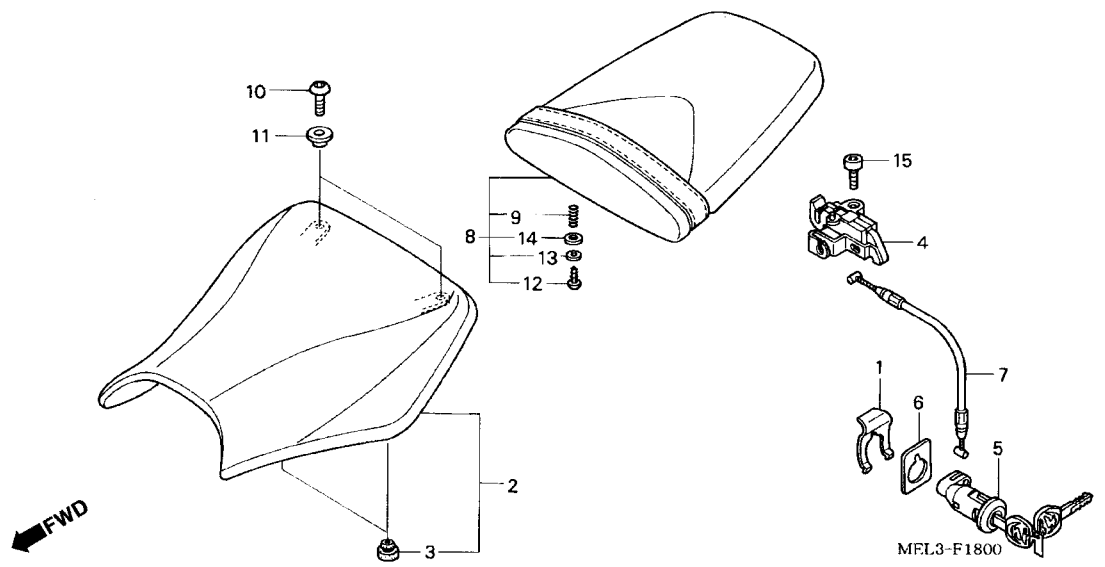

Ref. nº	N.O.S.	Descrição	T.M.O.
2	413150	Assento	0,1
4	4131E8	Trava, Assento: Lateral Traseiro	0,2
5	4131F2	Chave, Trava Assento	0,3
	4131F2C	Modelo 06 adicione	0,1
	4131F2E	Modelo 07 adicione	0,1
7	811175	Cabo, Trava Assento	0,3
	811175B	Modelo 06 adicione	0,1
	811175D	Modelo 07 adicione	0,1

Nº	Nº da peça	Descrição	Qtd. CBR1000RR 4	5	6	7	Nº de série		Tipo
1	75581-GN8-920	Mola, Fixação Trava Assento	1	1	1	1			
2	77100-MEL-000	Assento, Comp.	1	-	-	-		4M001009	E,ED
	77100-MEL-010		1	-	-	-			BR,F,G,KO,MX,U
			1	-	-	-	4M001010		E,ED
			-	1	-				
	77100-MEL-D20		-	-	1	1			
3	77207-MEL-000	Coxim Assento	4	4	4	4			
4	77220-MEL-000	Trava, Assento	1	1	-	-			
	77220-MEL-D20		-	-	1	1			
5	77234-MBL-611	Chave, Trava Assento	1	1	1	1			
6	77236-GW0-000	Arruela, Trava Assento	1	1	-	-			
7	77240-MEL-000	Cabo, Trava Assento	1	1	1	1			
8	77300-MEL-000	Assento Comp.	1	-	-	-			BR,F,G,KO,MX,U
	77300-MEL-010		1	-	-	-			E,ED
			-	1	-	-			
	77300-MEL-D20		-	-	1	-			
	77300-MEL-D30		-	-	-	1			
9	77302-MEE-000	Mola, Trava Assento	1	1	1	1			
10	90118-MR1-000	Parafuso, Phillips, 6 x 14	2	2	2	2			
11	90522-170-700	Bucha, Fixação	2	2	2	2			
12	93903-24320	Parafuso, Fixação, 4 x 12	1	1	1	1			
13	94101-04800	Arruela, Lisa, 4 mm	1	1	1	1			
14	94102-08800	Arruela, Lisa, 8 mm	1	1	1	1			
15	96600-06012-00	Parafuso, Allen, 6 x 12	1	1	1	1			

PROIBIDA A REPRODUÇÃO DISTRIBUIÇÃO
1111111 - Concessionária Gerente3

© Moto Honda da Amazônia Ltda.
Todos os direitos reservados.

C-19 Rabeta (CBR1000RR4/5)

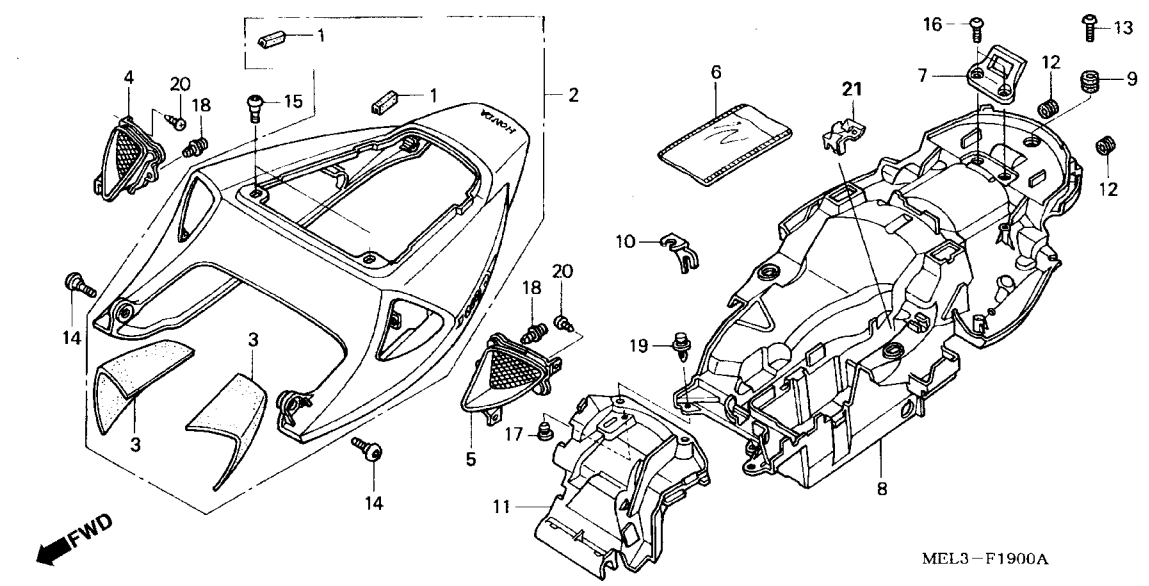

Ref. nº	N.O.S.	Descrição	T.M.O.
2	411135	Rabeta	0,3
4	4111G2	Condutor, Rabeta: Direito	0,2
	4111T0	Condutor, Rabeta: Ambos	0,2
5	4111G3	Condutor, Rabeta: Esquerdo	0,2
	4111T0	Condutor, Rabeta: Ambos	0,2
8	413110	Pára-Lama B	0,9
11	4131M4	Protetor, Térmico	2,2

Nº	Nº da peça	Descrição	Qtd. CBR1000RR 4	5	6	7	Nº de série		Tipo
1	64121-MEL-000	Coxim	2	2	-	-			
2	77210-MEL-010ZE	Rabeta *Tipo 1* (WL)	1	-	-	-			E,ED,F,G,KO,MX,U
	77210-MEL-010ZF	Rabeta *Tipo 1* (WL)	1	-	-	-			
	77210-MEL-010ZG	Rabeta *Tipo 1* (WL)	1	-	-	-			BR,MX
	77210-MEL-010ZH	Rabeta *Tipo 1* (WL)	1	-	-	-			E,ED,F,G,KO,U
	77210-MEL-D00ZA	Rabeta *Tipo 1* (WL)	-	1	-	-			BR,E,ED,EK,F,G,KO,MX,U
	77210-MEL-D00ZB	Rabeta *Tipo 2* (WL)	-	1	-	-			BR,E,ED,EK,F,G,KO,MX,U
	77210-MEL-D00ZC	Rabeta *Tipo 4* (WL)	-	1	-	-			BR,MX,U
	77210-MEL-D00ZD	Rabeta *Tipo 3* (WL)	-	1	-	-			E,ED,EK,F,G
	77210-MEL-D10ZA	Rabeta *Tipo 1*	-	1	-	-			2ED,2F,2G,2KO,2U,3E,4EK
3	77221-MEL-300	Protetor, Rabeta	2	2	-	-			
4	77223-MEL-000	Condutor Direito, Rabeta	1	-	-	-			
	77223-MEL-D00		-	1	-	-			
5	77224-MEL-000	Condutor Esquerdo, Rabeta	1	-	-	-			
	77224-MEL-D00		-	1	-	-			
6	77251-GR1-000	Bolsa, Manual Proprietário	1	1	-	-			
7	77310-MEE-940	Suporte, Trava Assento	1	1	-	-			
8	80105-MEL-020	Pára-Lama B, Traseiro	1	1	-	-			
9	80107-GE0-710	Coxim, Fixação	1	1	-	-			
10	80107-MEL-000	Suporte, Cabo Dianteiro	1	1	-	-			
11	80110-MEL-000	Protetor, Térmico	1	1	-	-			
12	83501-MG7-000	Coxim, Tampa Lateral	2	2	-	-			
13	90085-KFB-000	Parafuso, Especial 6 x 22	1	1	-	-			
14	90106-KCZ-000	Parafuso, Especial, 6 mm	2	2	-	-			

PROIBIDA A REPRODUÇÃO
111111 Concessionária Gerente3
DISTRIBUIÇÃO

© Moto Honda da Amazônia Ltda.
Todos os direitos reservados.

C-19 Rabeta (CBR1000RR4/5)

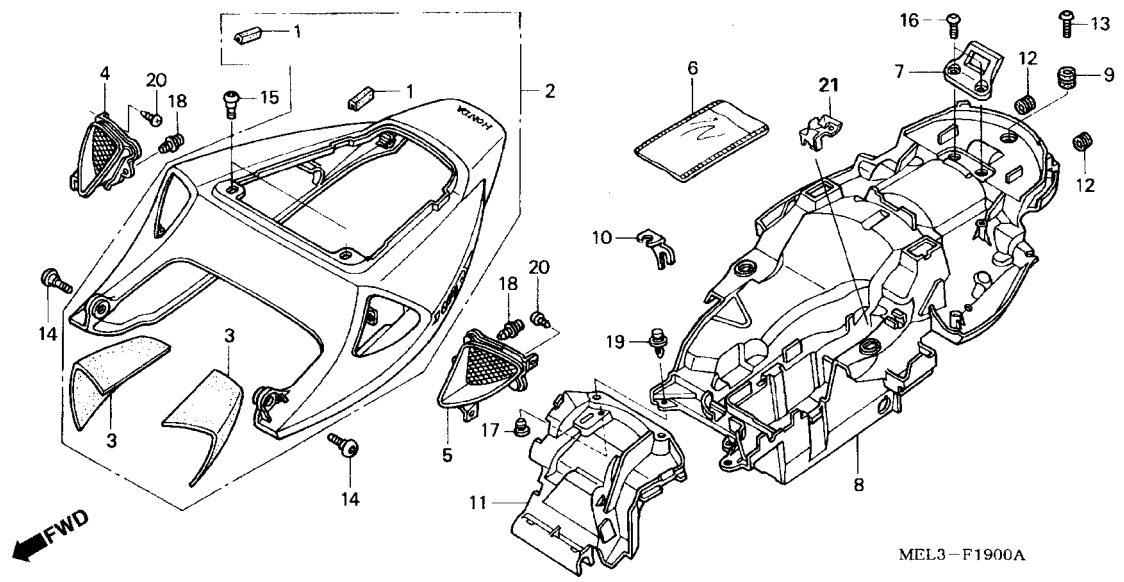

Ref. nº	N.O.S.	Descrição	T.M.O.

Nº	Nº da peça	Descrição	Qtd. CBR1000RR 4	5	6	7	Nº de série		Tipo
15	90106-KY2-701	Parafuso, Phillips, 6 x 11	2	2	-	-			
16	90118-MR1-000	Parafuso, Phillips, 6 x 14	2	2	-	-			
17	90572-MEL-000	Coxim	1	1	-	-			
18	90657-SB0-003	Presilha	2	2	-	-			
19	90683-GR1-003	Presilha	2	2	-	-			
20	93903-24280	Parafuso, Fixação, 4 x 10	4	4	-	-			
21	80109-MEL-700	Tampa	1	1	-	-			KO,2KO

PROIBIDA A REPRODUÇÃO DISTRIBUIÇÃO
1111111 - Concessionária Ger... - Gerente3

© Moto Honda da Amazônia Ltda.
Todos os direitos reservados.

C-19-1 Rabeta (CBR1000RR6/7)

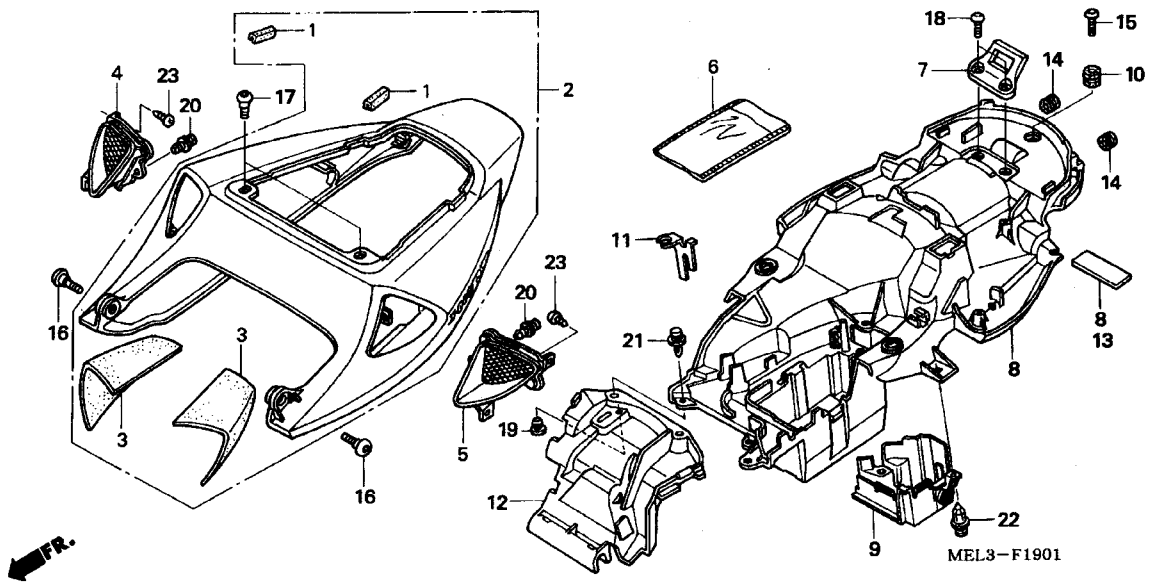

Ref. nº	N.O.S.	Descrição	T.M.O.
2	411135	Rabeta	0,3
4	4111G2	Condutor, Rabeta: Direito	0,2
	4111T0	Condutor, Rabeta: Ambos	0,2
5	4111G3	Condutor, Rabeta: Esquerdo	0,2
	4111T0	Condutor, Rabeta: Ambos	0,2
8	413110	Pára-Lama B	0,9
9	3131K9	Carcaça, Válvula Borboleta de Escape do Servo Motor	0,4
12	4131M4	Protetor, Térmico	2,2

Nº	Nº da peça	Descrição	Qtd. CBR1000RR 4	5	6	7	Nº de série		Tipo
1	64121-MEL-000	Coxim	-	-	2	2			
2	77210-MEL-D20ZA	Rabeta *Tipo 1* (WL)	-	-	1	-			E,ED,EK,F,KO,MX,U
	77210-MEL-D20ZB	Rabeta *Tipo 2* (WL)	-	-	1				
			-	-	-	1			BR,E,ED,EK,F,KO,MX,U
	77210-MEL-D20ZC	Rabeta *Tipo 3* (WL)	-	-	1	-			BR,E,ED,EK,F,MX,U
	77210-MEL-D20ZD	Rabeta *Tipo 4* (WL)	-	-	1	-			MX,U
	77210-MEL-D30ZA	Rabeta *Tipo 2* (WL)	-	-	-	1			BR,MX,U
	77210-MEL-D30ZC	Rabeta *Tipo 4* (WL)	-	-	-	1			MX,U
	77210-MEL-D30ZD	Rabeta *Tipo 1* (WL)	-	-	-	1			E,ED,EK,F,KO
	77210-MEL-D40ZA		-	-	-	1			2ED,2F,3E,4EK,2BR
	77210-MEL-D50ZA		-	-	-	1			3F,5ED,6E,7EK,2KO,2MX,2U
3	77221-MEL-300	Protetor, Rabeta	-	-	2	2			
4	77223-MEL-D00	Condutor Direito, Rabeta	-	-	1	1			
5	77224-MEL-D00	Condutor Esquerdo, Rabeta	-	-	1	1			
6	77251-GR1-000	Bolsa, Manual Proprietário	-	-	1	1			
7	77310-MEE-940	Suporte, Trava Assento	-	-	1	1			
8	80105-MEL-D20	Pára-Lama B, Traseiro	-	-	1	-			
	80105-MEL-D30		-	-	-	1			
9	80106-MEL-D20	Carcaça, Válvula Servo Motor	-	-	1	1			
10	80107-GE0-710	Coxim, Fixação	-	-	1	1			
11	80107-MEL-D20	Suporte, Cabo	-	-	1	1			
12	80110-MEL-D20	Protetor, Térmico	-	-	1	1			
13	81257-GAZ-300	Isolante, Compartimento Bagagem	-	-	1	1			
14	83501-MG7-000	Coxim	-	-	2	2			
15	90085-KFB-000	Parafuso, Especial 6 x 22	-	-	1	-			
	90085-MAJ-A20		-	-	-	1			

PROIBIDA A REPRODUÇÃO DISTRIBUIÇÃO
111111 Concessionária Gerente3

© Moto Honda da Amazônia Ltda.
Todos os direitos reservados.

C-19-1 Rabeta (CBR1000RR6/7)

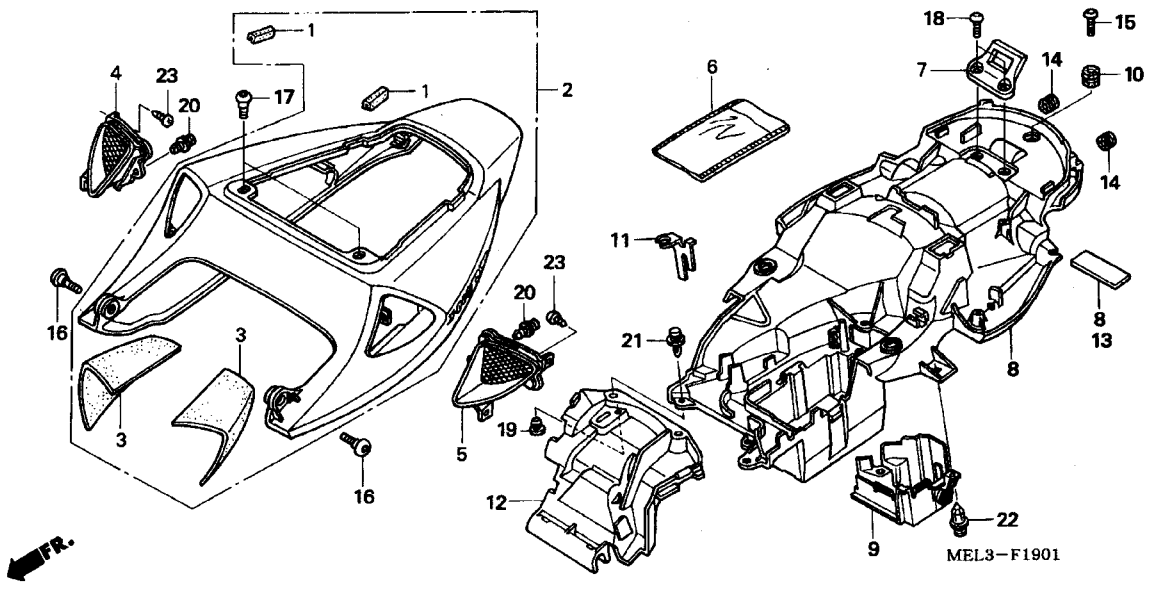

Ref. nº	N.O.S.	Descrição	T.M.O.

Nº	Nº da peça	Descrição	Qtd. CBR1000RR 4	5	6	7	Nº de série	Tipo
16	90106-KCZ-000	Parafuso, Especial, 6 mm	-	-	2	2		
17	90106-KY2-701	Parafuso, Phillips, 6 x 11	-	-	2	2		
18	90118-MR1-000	Parafuso, Phillips, 6 x 14	-	-	2	2		
19	90572-MEL-000	Coxim	-	-	1	1		
20	90657-SB0-003	Presilha	-	-	2	2		
21	90683-GR1-003	Presilha, Tampa	-	-	2	2		
22	90683-MBW-003	Presilha	-	-	1	1		
23	93903-24280	Parafuso, Fixação, 4 x 10	-	-	4	4		

PROIBIDA A REPRODUÇÃO - DISTRIBUIÇÃO
1111111 - Concessionária Gerência - Gerente3

© Moto Honda da Amazônia Ltda.
Todos os direitos reservados.

C-20 Filtro Ar (CBR1000RR4/5)

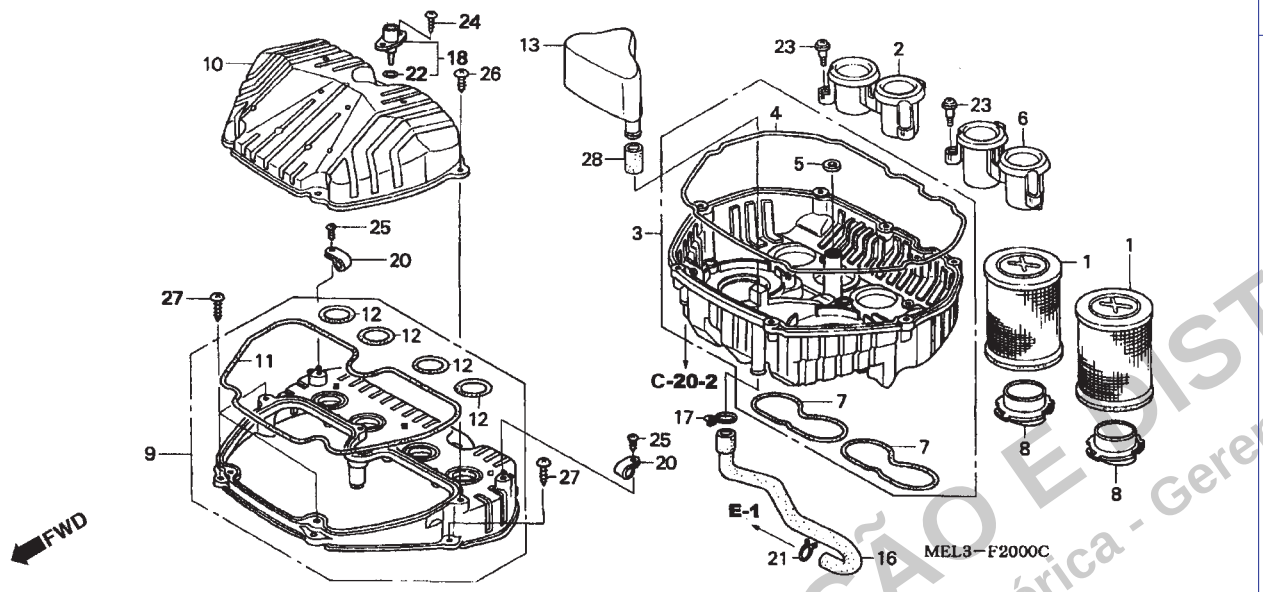

Ref. nº	N.O.S.	Descrição	T.M.O.
1		(8)	
	312105	Elemento, Filtro Ar	0,3
		Nota: Mesmo tempo para 2 unidades	
2	3121C9	Condutor, Ar: Direito	0,5
	3121E2	Condutor, Ar: Ambos	0,5
3		(7)	
	3121D1	Carcaça, Filtro Ar: Inferior	0,7
6	3121C8	Condutor, Ar: Esquerdo	0,5
	3121E2	Condutor, Ar: Ambos	0,5
9	3121D0	Carcaça, Filtro Ar: Intermediária	0,5
10		(11)	
	312102	Tampa, Filtro Ar	0,3
13	312110	Tanque, Respiro	0,3
18	617120	Sensor, Temperatura Ar	0,3

Nº	Nº da peça	Descrição	Qtd. CBR1000RR 4	5	6	7	Nº de série		Tipo
1	17210-MEL-000	Elemento, Filtro Ar	2	2	-	-			
2	17215-MEL-000	Condutor Ar, Direito	1	1	-	-			
3	17220-MEL-000	Carcaça Comp., Inferior Filtro Ar	1	-	-	-	.....	.....	BR,F,G,MX,U
	17220-MEL-010	.....	1	-	-	-	.....	.....	E,ED,KO
		.....	-	1	-	-			
4	17222-MEL-300	Vedação A, Carcaça Filtro Ar	1	1	-	-			
5	17223-MEL-300	Vedação B, Carcaça Filtro Ar	1	1	-	-			
6	17225-MEL-000	Condutor Ar, Esquerdo	1	1	-	-			
7	17226-MEL-300	Vedação C, Carcaça Filtro Ar	2	2	-	-			
8	17228-MEL-000	Separador, Filtro Ar	2	2	-	-			
9	17230-MEL-000	Carcaça Comp., Intermediária Filtro Ar	1	1	-	-			
10	17231-MEL-000	Tampa, Filtro Ar	1	1	-	-			
11	17233-MEL-300	Vedação E, Carcaça Filtro Ar	1	1	-	-			
12	17234-MEL-300	Vedação F, Carcaça Filtro Ar	4	4	-	-			
13	17235-MEL-000	Tanque, Respiro	1	1	-	-			
16	17551-MEL-000	Tubo, Respiro	1	1	-	-			
17	17724-102-700	Presilha Mangueira, Sub Tanque	1	-	-	-			
	17554-MB0-000	Presilha, Tubo Respiro	-	1	-	-			
18	37880-P05-A00	Sensor Comp., Temperatura Ar	1	1	-	-			
20	90627-ZA8-801	Presilha (9 mm)	2	2	-	-			
21	90646-657-000	Presilha, Mangueira Ar, 16 mm	1	1	-	-			
22	91303-PK2-005	Anel, Vedação, 7,5 x 1,5	1	1	-	-			
23	91508-MM5-000	Parafuso, Phillips, 5 mm	6	6	-	-			
24	93901-25420	Parafuso, Fixação, 5 x 20	2	2	-	-			

PROIBIDA A REPRODUÇÃO E DISTRIBUIÇÃO
1111111 - Concessionária Genérica - Gerente3

© Moto Honda da Amazônia Ltda.
Todos os direitos reservados.

C-20 Filtro Ar (CBR1000RR4/5)

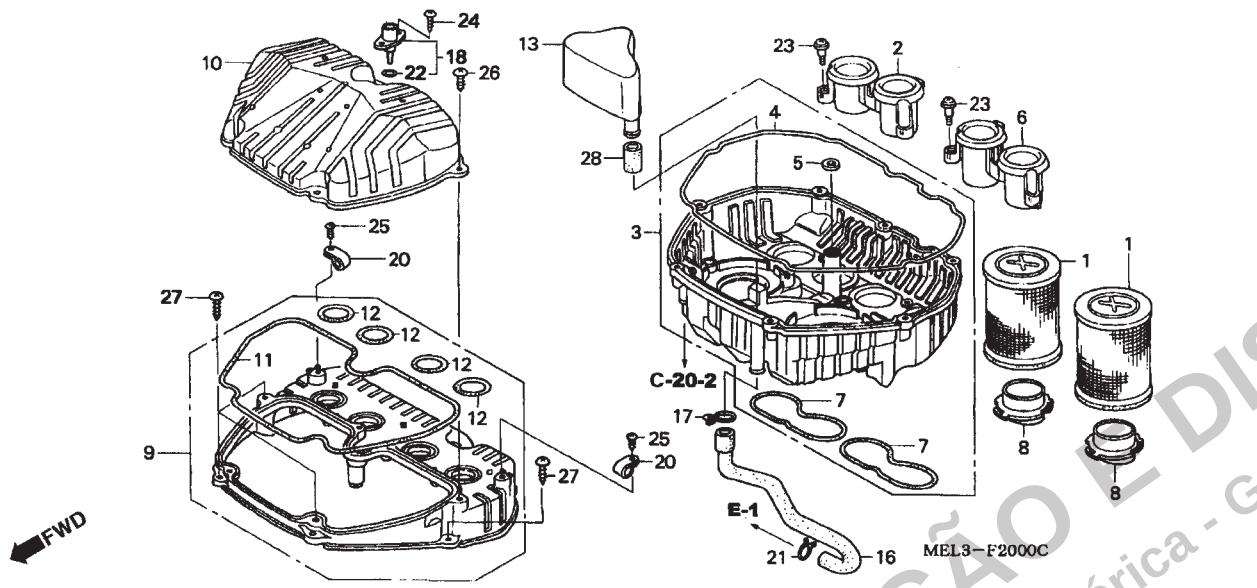

Ref. nº	N.O.S.	Descrição	T.M.O.

Nº	Nº da peça	Descrição	Qtd. CBR1000RR 4	5	6	7	Nº de série	Tipo
25	93913-24280	Parafuso, Fixação, 4 x 12 (PO)	2	2	-	-		
26	93903-25480	Parafuso, Fixação, 5 x 20	7	7	-	-		
27	93903-25480	Parafuso, Fixação, 5 x 20	7	7	-	-		
28	95005-12030-20	Tubo, 12 x 30 (95005-12001-20M)	1	1	-	-		

PROIBIDA A REPRODUÇÃO E DISTRIBUIÇÃO
1111111 - Concessionária Genérica - Gerente3

© Moto Honda da Amazônia Ltda.
Todos os direitos reservados.

C-20-1 Condutor Ar • Válvula Solenóide (CBR1000RR4/5)

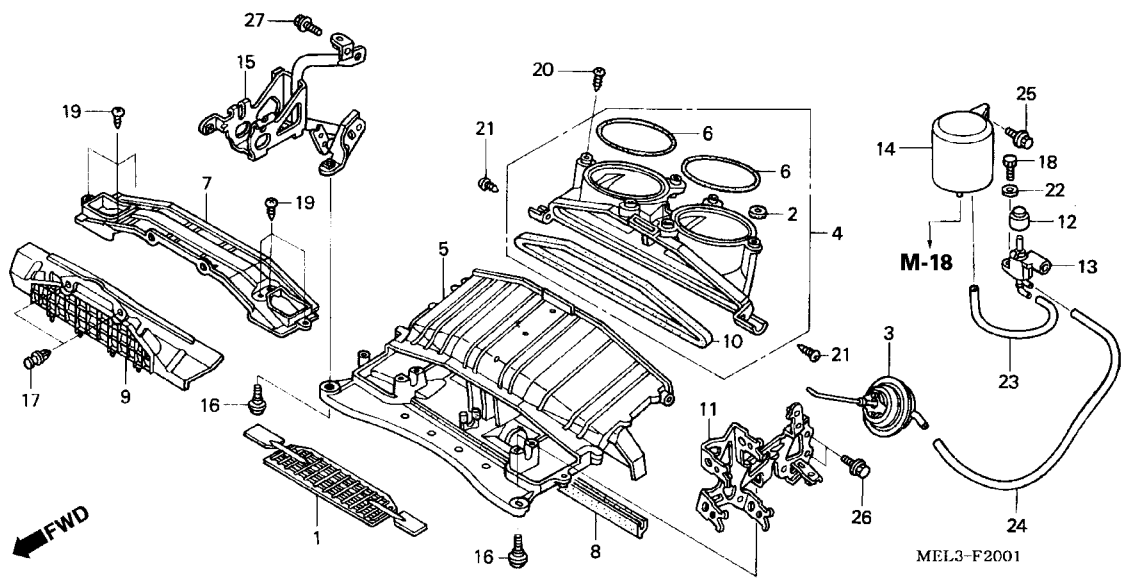

Ref. nº	N.O.S.	Descrição	T.M.O.
1		(7)	
	312133	Válvula, Controle Ar	1,0
3	3121B3	Diafragma, Válvula Controle Ar	1,0
4		(10)	
	3121D2	Junção, Entrada Ar	1,0
5		(7)	
	3121D3	Condutor, Entrada Ar	1,0
9	3121D4	Grade, Condutor Entrada Ar	0,5
11	4101J9	Suporte, Superior Radiador: Esquerdo	0,5
13	314141	Válvula Solenóide	0,3
14	3121C4	Câmara, Vácuo	0,2
15	6181A3	Suporte, Módulo Controle	0,6

Nº	Nº da peça	Descrição	Qtd. CBR1000RR 4	5	6	7	Nº de série		Tipo
1	17204-MEL-000	Válvula Comp., Controle Ar	1	1	-	-			
2	17223-MEL-300	Anel Vedação B, Carcaça Filtro Ar	6	6	-	-			
3	17238-MEL-000	Diafragma, Válvula Controle	1	1	-	-			
4	17240-MEL-000	Junção Comp., Entrada Ar	1	1	-	-			
5	17251-MEL-000	Condutor Comp., Entrada Ar	1	-	-	-			BR,F,G,MX,U
	17251-MEL-010		1	-	-	-			E,ED,KO
			-	1	-	-			
6	17254-MEL-300	Anel Vedação G, Filtro Ar	2	2	-	-			
7	17257-MEL-000	Tampa Comp., Condutor Entrada Ar	1	1	-	-			
8	17259-MEL-300	Borracha, Vedação	1	1	-	-			
9	17260-MEL-000	Grade, Condutor Entrada Ar	1	1	-	-			
10	17275-MEL-300	Anel Vedação, Condutor Dianteiro	1	1	-	-			
11	19170-MEL-020	Suporte Superior, Esquerdo Radiador	1	1	-	-			
12	36138-PR7-A01	Filtro Comp., Válvula Solenóide	1	1	-	-			
13	36163-PV0-004	Válvula Comp. Derivação Controle Solenóide	1	1	-	-			
14	36625-P0A-A01	Tanque, Comp. Vácuo	1	1	-	-			
15	38774-MEL-000	Suporte, Unidade, PGM-FI	1	-	-	-			
	38774-MEL-D00		-	1	-	-			
16	90114-MAC-780	Parafuso	2	2	-	-			
17	91549-MW0-790ZA	Presilha, Fixação *NH1* Preto	2	2	-	-			
18	92101-05014-0A	Parafuso, Sextavado, 5 x 14	1	1	-	-			
19	93903-24480	Parafuso, Fixação, 4 x 16	6	6	-	-			
20	93903-25320	Parafuso, Fixação, 5 x 16	6	6	-	-			

PROIBIDA A REPRODUÇÃO
1111111 - Concessionária Gen... DISTRIBUIÇÃO
...nte3

© Moto Honda da Amazônia Ltda.
Todos os direitos reservados.

C-20-1 Condutor Ar • Válvula Solenóide (CBR1000RR4/5)

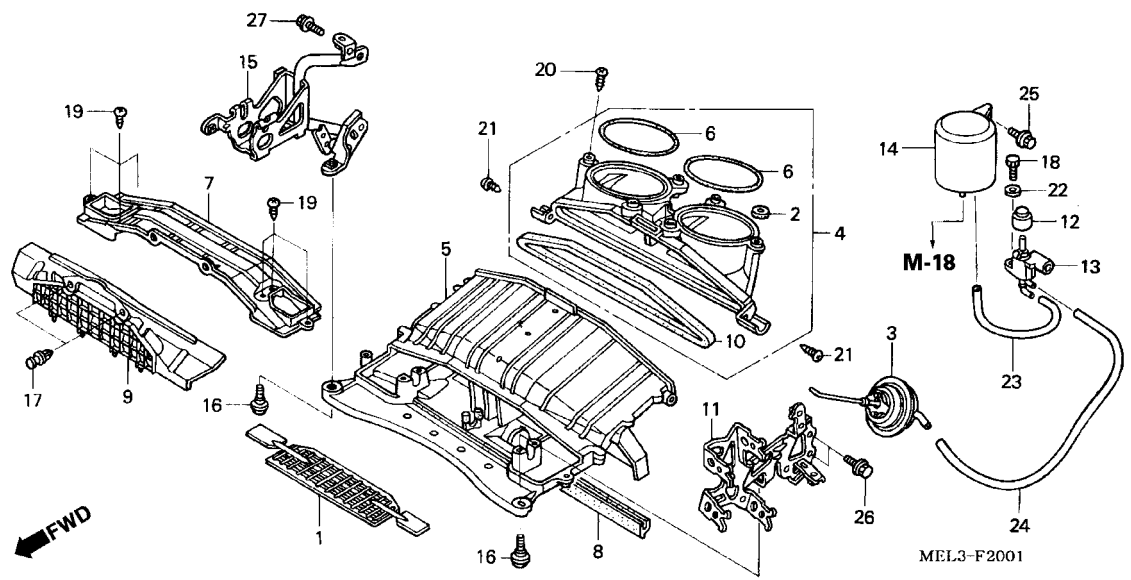

Ref. nº	N.O.S.	Descrição	T.M.O.

Nº	Nº da peça	Descrição	Qtd. CBR1000RR 4	5	6	7	Nº de série	Tipo
21	93903-25380	Parafuso, Fixação, 5 x 16	2	2	-	-		
22	94101-05000	Arruela, Lisa, 5 mm	1	1	-	-		
23	95005-35100-20	Tubo, 3,5 x 100 (95005-35001-20M)	1	1	-	-		
24	95005-45230-20	Tubo, 4,5 x 230 (95005-45001-20M)	1	1	-	-		
25	96001-06012-00	Parafuso, Flange, 6 x 12	1	1	-	-		
26	96001-06014-00	Parafuso, Flange, 6 x 14	2	2	-	-		
27	96300-06014-07	Parafuso, Flange, 6 x 14	2	2	-	-		

PROIBIDA A REPRODUÇÃO DISTRIBUIÇÃO
1111111 - Concessionária Gerente3

© Moto Honda da Amazônia Ltda.
Todos os direitos reservados.

C-20-2 Válvula Controle Injeção Ar (CBR1000RR4/5)

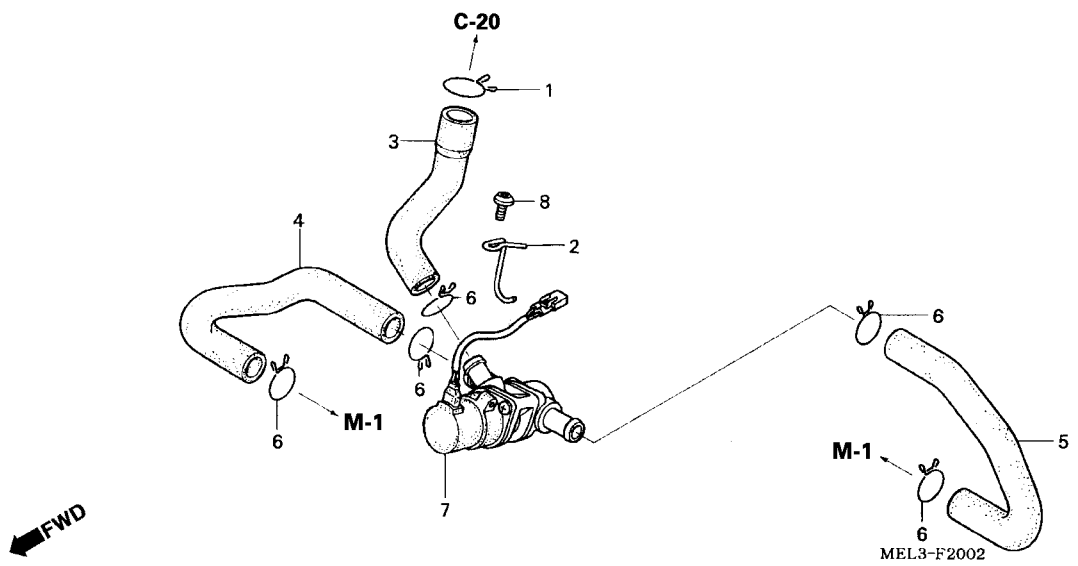

Ref. nº	N.O.S.	Descrição	T.M.O.
7		(3,4,5)	
	314130	Válvula Secundária, Controle Injeção Ar	1,0

Nº	Nº da peça	Descrição	Qtd. CBR1000RR 4	5	6	7	Nº de série	Tipo
1	15772-GB5-670	Presilha B20, Tubo Drenagem	1	1	-	-		
2	17269-MEL-000	Suporte, Válvula Controle Injeção Ar	1	1	-	-		
3	17460-MEL-000	Tubo Superior Válvula Sucção	1	1	-	-		
4	17465-MEL-000	Tubo Direito, Sucção Ar	1	1	-	-		
5	17466-MEL-000	Tubo Esquerdo, Sucção Ar	1	1	-	-		
6	17724-102-700	Presilha, Mangueira	5	-	-	-		
	17554-MB0-000	Presilha, Tubo Respiro	-	5	-	-		
7	36450-MEL-640	Válvula Escape, Injeção Ar	1	1	-	-		
8	90116-MAS-E00	Parafuso, Especial, 6 x 16	1	1	-	-		

PROIBIDA A REPRODUÇÃO
1111111 - Concessionária Gen... ...ribuição
...nte3

© Moto Honda da Amazônia Ltda.
Todos os direitos reservados.

C-20-3 Filtro Ar (CBR1000RR6/7)

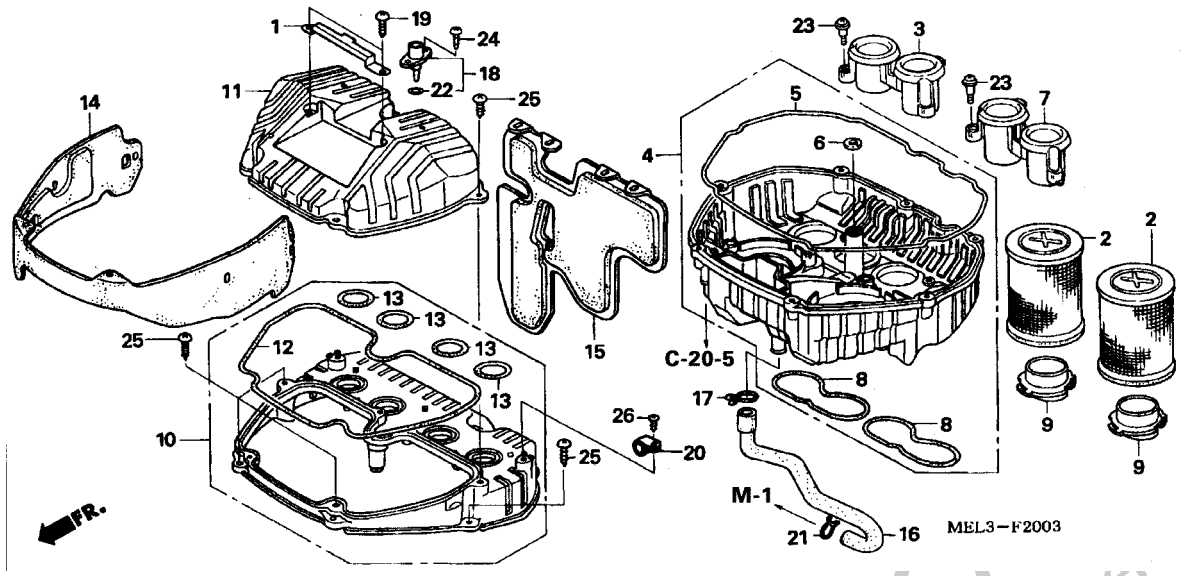

Ref. nº	N.O.S.	Descrição	T.M.O.
2		(9)	
	312105	Elemento, Filtro Ar	0,3
		Nota: Mesmo tempo para 2 unidades	
3	3121C9	Condutor, Ar: Direito	0,5
	3121E2	Condutor, Ar: Ambos	0,5
4		(8)	
	3121D1	Carcaça, Filtro Ar: Inferior	0,7
6	3121C8	Condutor, Ar: Esquerdo	0,5
	3121E2	Condutor, Ar: Ambos	0,5
10	3121D0	Carcaça, Filtro Ar: Intermediária	0,5
11		(12)	
	312102	Tampa, Filtro Ar	0,3
18	617120	Sensor, Temperatura Ar	0,3

Nº	Nº da peça	Descrição	Qtd. CBR1000RR 4	5	6	7	Nº de série		Tipo
1	17209-MEL-D20	Placa, Unidade Ajuste PGM-FI	-	-	1	1			
2	17210-MEL-000	Elemento, Filtro de Ar	-	-	2	2			
3	17215-MEL-D21	Condutor, Ar Direito	-	-	1	1			BR,E,ED,EK,KO,MX,U,2ED,3E,4EK
	17215-MEL-F21		-	-	1	1			F,2F
4	17220-MEL-D20	Carcaça Comp., Filtro de Ar Inferior	-	-	1	1			
5	17222-MEL-300	Vedação A, Carcaça Filtro de Ar	-	-	1	1			
6	17223-MEL-300	Vedação B, Carcaça Filtro de Ar	-	-	1	1			
7	17225-MEL-D21	Condutor, Ar Esquerdo	-	-	1	1			BR,E,ED,EK,KO,MX,U,2ED,3E,4EK
	17225-MEL-F21		-	-	1	1			F,2F
8	17226-MEL-300	Vedação C, Carcaça Filtro de Ar	-	-	2	2			
9	17228-MEL-D20	Separador, Filtro de Ar	-	-	2	2			
10	17230-MEL-000	Carcaça Comp., Filtro de Ar Intermediário	-	-	1	1			
11	17231-MEL-D20	Tampa, Filtro de Ar	-	-	1	1			
12	17233-MEL-300	Vedação E, Carcaça Filtro de Ar	-	-	1	1			
13	17234-MEL-300	Vedação F, Carcaça Filtro de Ar	-	-	4	4			
14	17280-MEL-A00	Tampa Comp., Filtro de Ar Dianteiro	-	-	1	1			
15	17285-MEL-A00	Tampa Comp., Filtro de Ar Traseiro	-	-	1	1			
16	17551-MEL-000	Tubo, Respiro	-	-	1	1			
17	17554-MB0-000	Presilha, Mangueira Sub-Tanque	-	-	-	1			
18	37880-P05-A00	Sensor Conj., Temperatura Ar	-	-	1	1			
19	90105-MEL-D20	Parafuso Fixação, 4 x 18	-	-	2	2			
20	90627-ZA8-801	Presilha (9 mm)	-	-	1	1			
21	90646-657-000	Presilha, Mangueira Ar, 16 mm	-	-	1	1			

PROIBIDA A REPRODUÇÃO DISTRIBUIÇÃO
1111111 - Concessionária Gerente3 - Gerente3

© Moto Honda da Amazônia Ltda.
Todos os direitos reservados.

C-20-3 Filtro Ar (CBR1000RR6/7)

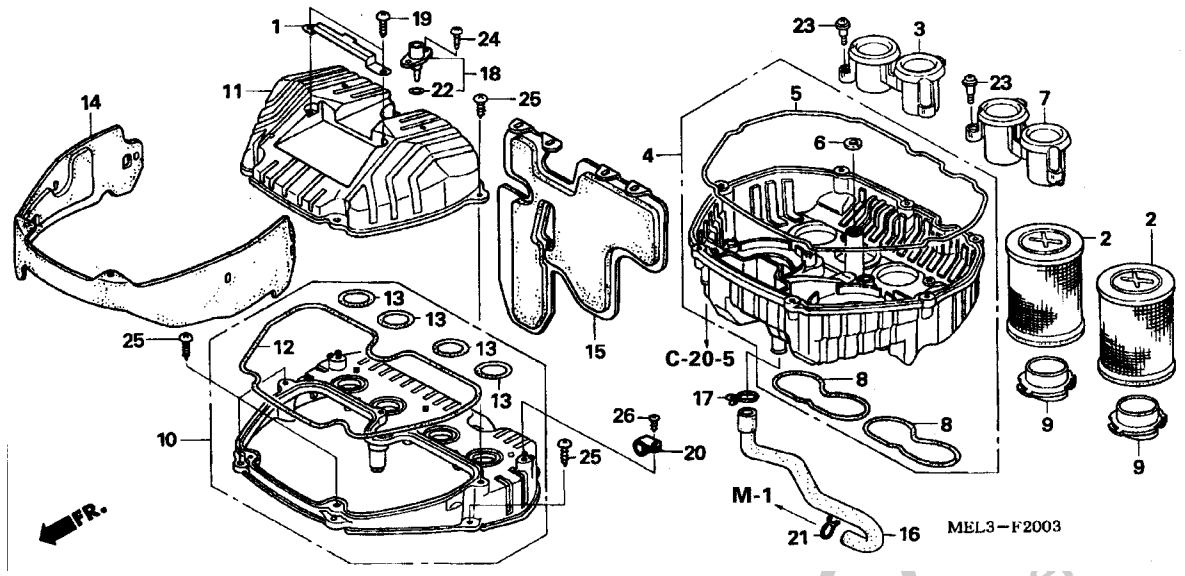

Ref. nº	N.O.S.	Descrição	T.M.O.

Nº	Nº da peça	Descrição	Qtd. CBR1000RR 4	5	6	7	Nº de série		Tipo
22	91303-PK2-005	Anel Vedação, 7,5 x 1,5	-	-	1	1			
23	91508-MM5-000	Parafuso Phillips, 5 mm	-	-	6	6			
24	93901-25420	Parafuso Fixação, 5 x 20	-	-	2	2			
25	93903-25480	Parafuso Fixação, 5 x 20	-	-	14	-	.....	.....	E,ED,EK,F
			-	-	14	-	.....	6M200096	KO
			-	-	14	-	.....	6M200726	U
			-	-	14	-	.....	6M200791	BR,MX
			-	-	-	14	.....	7M300717	E,ED,EK,2ED,3E,4EK
	93903-25420	.....	-	-	14	-	6M200097	.....	KO
		.....	-	-	14	-	6M200727	.....	U
		.....	-	-	14	-	6M200792	.....	BR,MX
			-	-	-	14	.....	.....	BR,F,KO,MX,U,2F
			-	-	-	14	7M300718	.....	E,ED,EK,2ED,3E,4EK
26	93913-24280	Parafuso Fixação, 4 x 12 (PO)	-	-	1	1			

PROIBIDA A REPRODUÇÃO DISTRIBUIÇÃO
1111111 - Concessionária Gerente3

© Moto Honda da Amazônia Ltda.
Todos os direitos reservados.

C-20-4 Condutor Ar • Válvula Solenóide (CBR1000RR6/7)

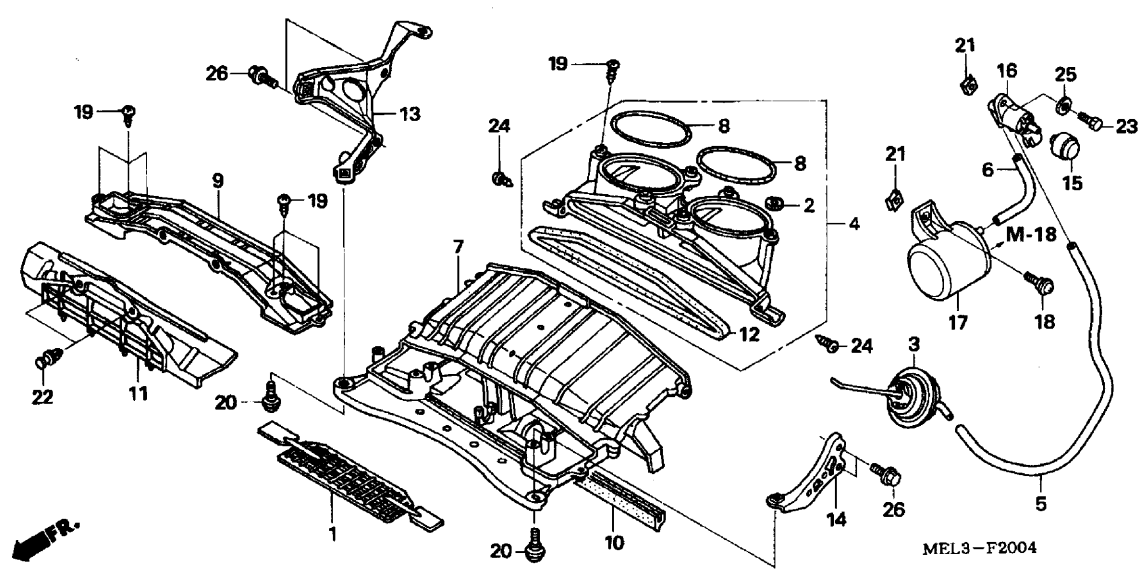

Ref. nº	N.O.S.	Descrição	T.M.O.
1	312133	Válvula, Controle Ar	1,3
3	3121B3	Diafragma, Válvula Controle Ar	1,3
4	3121D2	Junção, Entrada Ar	1,2
7	3121D3	Condutor, Entrada Ar	1,3
11	3121D4	Grade, Condutor Entrada Ar	0,7
13	4101W7	Suporte, Superior Radiador: Direito	0,7
	4101W8	Suporte, Superior Radiador: Ambos	0,8
14	4101J9	Suporte, Superior Radiador: Esquerdo	0,6
	4101W8	Suporte, Superior Radiador: Ambos	0,8
16	314141	Válvula Solenóide	0,4
17	3121C4	Câmara, Vácuo	0,3

Nº	Nº da peça	Descrição	Qtd. CBR1000RR 4	5	6	7	Nº de série	Tipo
1	17204-MEL-000	Válvula Comp., Controle Ar	-	-	1	1		
2	17223-MEL-300	Vedação B, Carcaça Filtro de Ar	-	-	6	6		
3	17238-MEL-D20	Diafragma, Válvula Controle	-	-	1	1		
4	17240-MEL-D20	Junta Comp., Entrada Ar	-	-	1	1		
5	17241-MEL-D20	Tubo (4,5 x 245)	-	-	1	1		
6	17242-MEL-D20	Tubo (3,5 x 75)	-	-	1	1		
7	17251-MEL-D20	Condutor Comp., Entrada Ar	-	-	1	1		
8	17254-MEL-300	Vedação G, Filtro de Ar	-	-	2	2		
9	17257-MEL-D20	Tampa Comp., Condutor Entrada Ar	-	-	1	1		
10	17259-MEL-300	Borracha, Vedação	-	-	1	1		
11	17260-MEL-D20	Grade, Condutor Entrada Ar	-	-	1	1		
12	17275-MEL-300	Vedação, Condutor Dianteiro	-	-	1	1		
13	19160-MEL-D20	Apoio, Superior Direito Radiador	-	-	1	1		
14	19170-MEL-D20	Apoio, Superior Esquerdo Radiador	-	-	1	1		
15	36138-PR7-A01	Filtro Conj., Válvula Solenóide	-	-	1	1		
16	36163-PV0-004	Válvula Comp. Derivação Controle Solenóide	-	-	1	1		
17	36625-P0A-A01	Tanque Comp., Vácuo	-	-	1	1		
18	90105-MB1-000	Parafuso, Especial, 5 x 12	-	-	1	1		
19	90107-MEL-D20	Parafuso Fixação, 5 x 16	-	-	12	12		
20	90114-MAC-780	Parafuso, Tampa Disco Dianteiro	-	-	2	2		
21	90312-MT3-000	Porca, Presilha, 5 mm	-	-	2	2		
22	91549-MW0-790ZA	Presilha, Fixação Painel *NH-1* Preto	-	-	2	2		
23	93500-05016-0G	Parafuso Phillips, Sextavado, 5 x 16	-	-	1	1		

PROIBIDA A REPRODUÇÃO DISTRIBUIÇÃO
1111111 - Concessionária Geral - Gerentes

© Moto Honda da Amazônia Ltda.
Todos os direitos reservados.

C-20-4 Condutor Ar • Válvula Solenóide (CBR1000RR6/7)

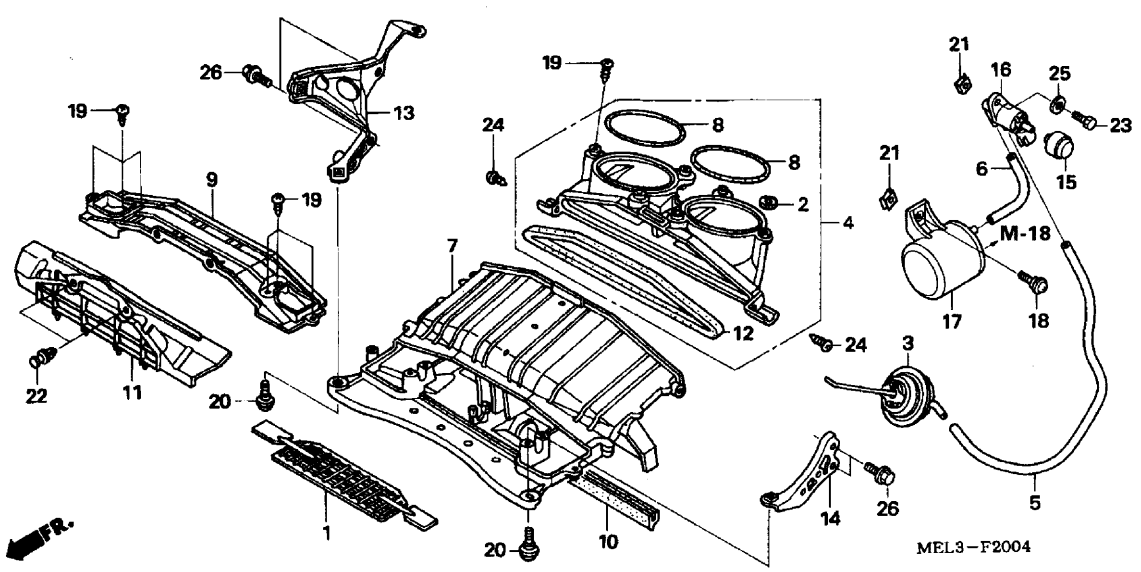

Ref. nº	N.O.S.	Descrição	T.M.O.

Nº	Nº da peça	Descrição	Qtd. CBR1000RR 4	5	6	7	Nº de série	Tipo
24	93903-25380	Parafuso Fixação, 5 x 16	-	-	2	2		
25	94101-05000	Arruela, Lisa, 5 mm	-	-	1	1		
26	96001-06014-00	Parafuso, Flange, 6 x 14	-	-	4	4		

PROIBIDA A REPRODUÇÃO E DISTRIBUIÇÃO
1111111 - Concessionária Gerente3

3

© Moto Honda da Amazônia Ltda.
Todos os direitos reservados.

C-20-5 Válvula Controle Injeção Ar (CBR1000RR6/7)

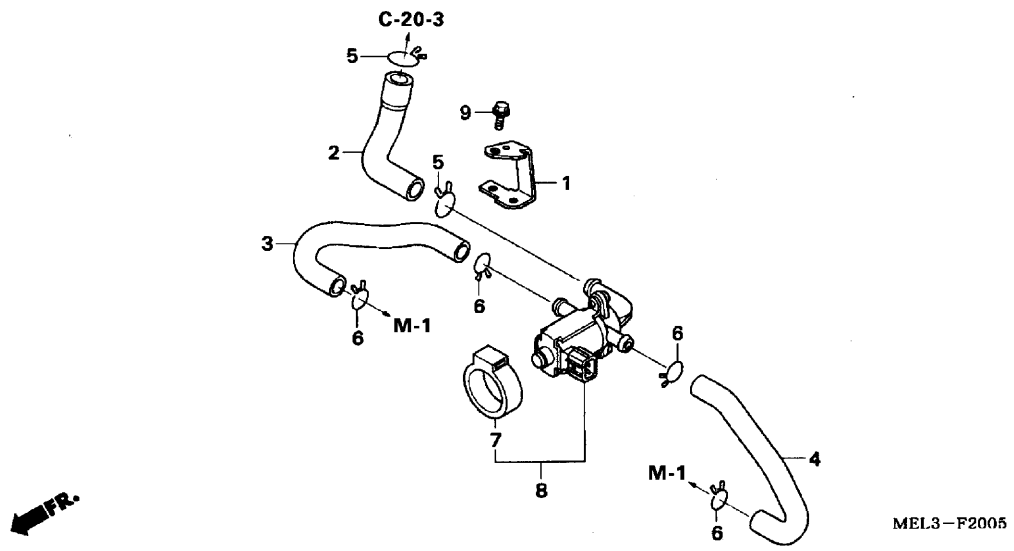

Ref. nº	N.O.S.	Descrição	T.M.O.
8		(2,3,4)	
	314130	Válvula Secundária Controle Injeção Ar	1,0

Nº	Nº da peça	Descrição	Qtd. CBR1000RR 4	5	6	7	Nº de série	Tipo
1	17269-MEL-D20	Suporte, Válvula Controle Injeção Ar	-	-	1	1		
2	17460-MEL-D20	Tubo Superior, Sucção Ar	-	-	1	1		
3	17465-MEL-D20	Tubo Direito, Sucção Ar	-	-	1	1		
4	17466-MEL-D20	Tubo Esquerdo, Sucção Ar	-	-	1	1		
5	17554-MB0-000	Presilha, Tubo Respiro	-	-	2	2		
6	17724-102-700	Presilha, Mangueira	-	-	4	4		
7	36172-MCA-A61	Suspensão, Válvula Solenóide	-	-	1	1		
8	36450-MEL-D20	Válvula Comp., Injeção Ar Escape	-	-	1	1		
9	96001-06012-00	Parafuso, Flange, 6 x 12	-	-	1	1		

PROIBIDA A REPRODUÇÃO E DISTRIBUIÇÃO
1111111 - Concessionária Genérica - Gerente3

© Moto Honda da Amazônia Ltda.
Todos os direitos reservados.

C-21 Silencioso (CBR1000RR4/5)

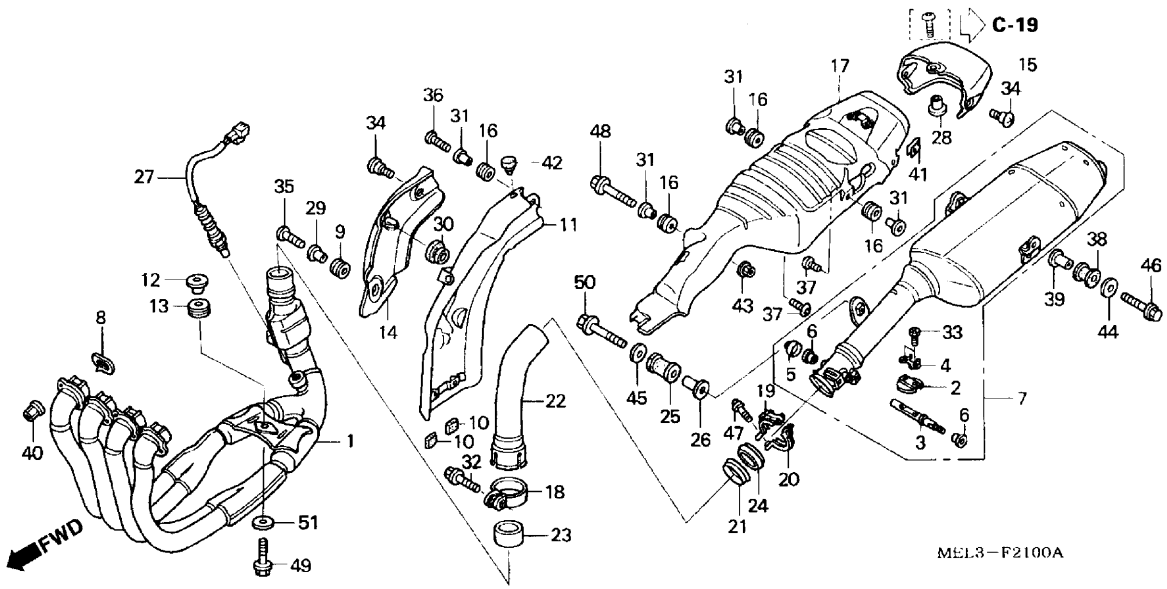

Ref. nº	N.O.S.	Descrição	T.M.O.
1		(18,23)	
	313110	Tubo, Escape	0,9
2	313117	Válvula, Borboleta Escape	1,8
		Incluso: Ajuste do cabo da válvula de controle de gás do escapamento	
6		(3)	
	3131D4	Rolamento, Eixo Válvula Borboleta Escape	2,0
		Nota: Mesmo tempo para duas unidades ou mais	
		Incluso: Ajuste do cabo da válvula de controle de gás do escapamento	
7	313120	Silencioso	1,7
		Incluso: Ajuste do cabo da válvula de controle de gás do escapamento	
8	3131B4	Junta, Tubo Escape	0,9
		Nota: Mesmo tempo para duas unidades ou mais	
11	3131D1	Protetor Interno Tubo Escape	0,2
14	3131D2	Protetor Externo Tubo Escape	0,1
15	3131D3	Tampa, Traseira Silencioso	0,3
17	313121	Protetor, Silencioso	1,6
22		(21,24)	
	313151	Junção, Tubo Escape	1,0
27	617121	Sensor, Oxigênio	0,8

Nº	Nº da peça	Descrição	Qtd. CBR1000RR 4	5	6	7	Nº de série		Tipo
1	18150-MEL-013	Tubo, Comp., Escape	1	1	-	-			BR,E,ED,EK,F,KO,MX,U,2ED,2F,2KO,2U,3E,4EK
	18150-MEL-611		1	1	-	-			G,2G
2	18176-MEL-000	Válvula, Borboleta	1	1	-	-			
3	18177-MEL-000	Eixo, Válvula Borboleta	1	1	-	-			
4	18178-MEL-000	Arruela, Trava	1	1	-	-			
5	18196-MEL-310	Tampa, Válvula Escape	1	1	-	-			
6	18197-MEL-000	Rolamento, Válvula Escape	2	2	-	-			
7	18200-MEL-013	Silencioso Comp., Escape e Válvula Escape	1	-	-	-			
	18200-MEL-D01		-	1	-	-			
8	18291-MEL-000	Junta, Tubo Escape	4	4	-	-			
9	18293-GN2-000	Coxim, Guarnição, Protetor	1	1	-	-			
10	18293-MCA-A20	Coxim, Guarnição, Protetor	2	2	-	-			
11	18325-MEL-013	Protetor Interno, Tubo Escape	1	-	-	-			
	18325-MEL-D00		-	1	-	-			
12	18327-KAE-000	Bucha, Câmara Traseira. (8,5 x 15)	1	1	-	-			
13	18328-MEL-000	Coxim, Fixação Silencioso	1	1	-	-			
14	18330-MEL-003	Protetor Externo, Tubo Escape	1	-	-	-			
	18330-MEL-D00		-	1	-	-			
15	18340-MEL-000	Tampa, Traseira Silencioso	1	-	-	-			BR, F,G,KO,MX,U
	18340-MEL-010		1	-	-	-			E,ED
			-	1	-	-			
16	18345-MBT-610	Coxim, Fixação Protetor	4	4	-	-			
17	18345-MEL-023	Protetor, Silencioso	1	-	-	-			
	18345-MEL-D00		-	1	-	-			

PROIBIDA A REPRODUÇÃO
1111111111 - Concessionária Gerente3
DISTRIBUIÇÃO

© Moto Honda da Amazônia Ltda.
Todos os direitos reservados.

C-21 Silencioso (CBR1000RR4/5)

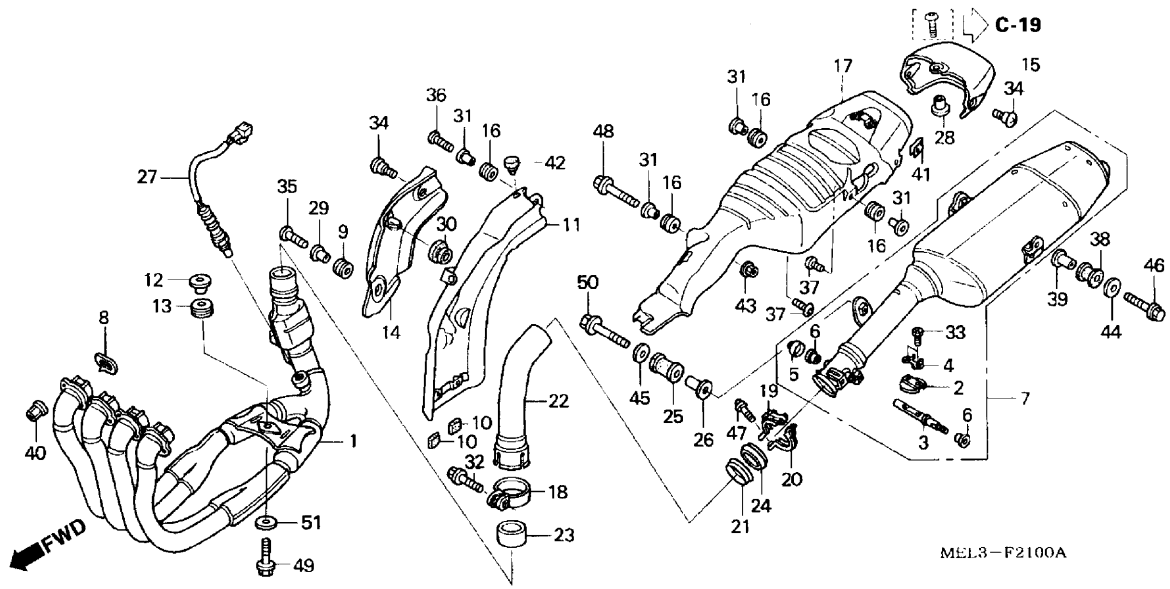

Ref. nº	N.O.S.	Descrição	T.M.O.

Nº	Nº da peça	Descrição	Qtd. CBR1000RR 4	5	6	7	Nº de série		Tipo
18	18371-MEL-003	Presilha, Silencioso	1	1	-	-			
19	18372-MEL-000	Presilha, Direita Silencioso (50,8)	1	1	-	-			
20	18373-MEL-000	Presilha, Esquerda Silencioso (50,8)	1	1	-	-			
21	18375-MEL-000	Placa, Junção (48,6)	1	-	-	-			BR,F,G,KO,MX,U
	18375-MEL-010		1	-	-	-			E,ED
			-	1	-	-			
22	18380-MEL-013	Junção, Escape	1	1	-	-			
23	18391-MEL-000	Guarnição, Silencioso	1	1	-	-			
24	18392-MEL-000	Guarnição, Silencioso (50,8)	1	1	-	-			
25	18421-MB0-000	Coxim, Fixação Silencioso	1	1	-	-			
26	18424-MN5-000	Bucha, Fixação Câmara	1	1	-	-			
27	36531-MEL-611	Sensor, Oxigênio	1	1	-	-			G,2G
28	50324-425-010	Bucha, 6,3 x 13	1	1	-	-			
29	80103-MCJ-750	Bucha, Fixação	1	1	-	-			
30	83601-MN5-000	Coxim, Tampa Lateral	1	1	-	-			
31	84706-415-000	Bucha	4	4	-	-			
32	90103-MCF-D60	Parafuso, Flange, 8 x 35	1	1	-	-			
33	90106-MEL-000	Parafuso, Especial, 4 x 8	2	2	-	-			
34	90114-MEL-000	Parafuso, Especial, 5 x 11	3	3	-	-			
35	90115-MEL-000	Parafuso, Phillips, 5 x 15	1	1	-	-			
36	90118-MBV-000	Parafuso, Phillips, 6 x 14	1	1	-	-			
37	90118-MR1-000	Parafuso, Phillips, 6 x 14	2	2	-	-			
38	90201-MBB-000	Coxim, Fixação Tubo Escape	2	2	-	-			

© Moto Honda da Amazônia Ltda.
Todos os direitos reservados.

PROIBIDA A REPRODUÇÃO DISTRIBUIÇÃO
1111111 - Concessionária Gerente3 - Gerente3

C-21 Silencioso (CBR1000RR4/5)

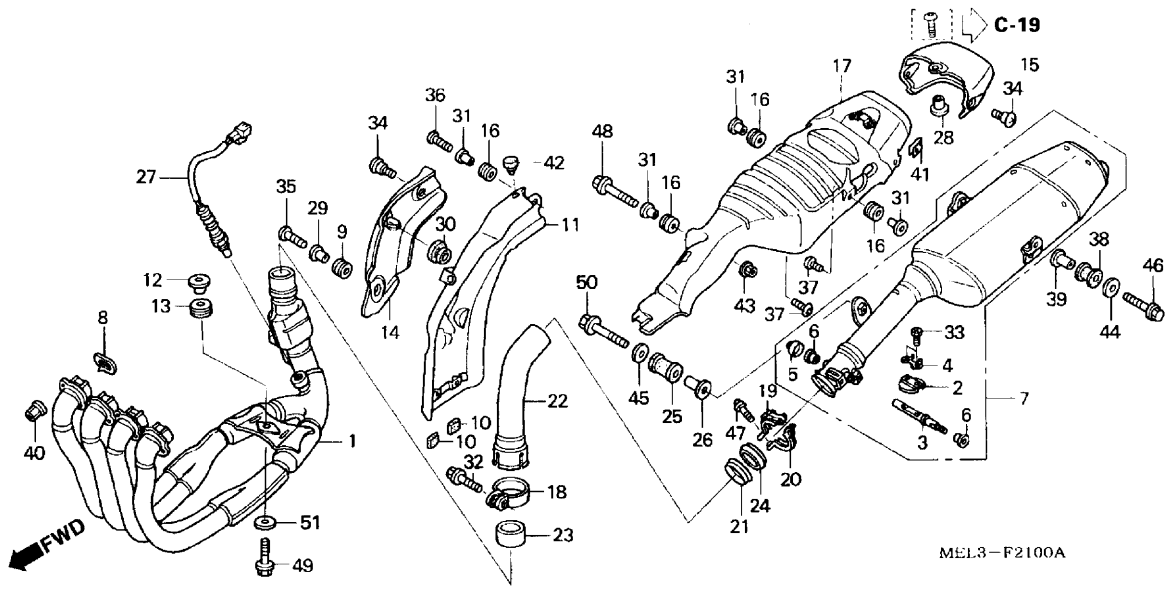

Ref. nº	N.O.S.	Descrição	T.M.O.

Nº	Nº da peça	Descrição	Qtd. CBR1000RR 4	5	6	7	Nº de série	Tipo
39	90202-MBB-000	Bucha, 8 x 18	2	2	-	-		
40	90304-MM5-000	Porca, Flange, 7 mm	8	8	-	-		
41	90307-MEL-000	Porca, 5 mm	2	2	-	-		
42	90572-MEL-000	Coxim	1	1	-	-		
43	94050-06000	Porca, Flange, 6 mm	1	1	-	-		
44	94103-08000	Arruela, Lisa, 8 mm	2	2	-	-		
45	94103-08700	Arruela, Lisa, 8 mm	1	1	-	-		
46	95801-08030-00	Parafuso, Flange, 8 x 30	2	2	-	-		
47	96001-06020-02	Parafuso, Flange, 6 x 20	1	1	-	-		
48	96300-06035-00	Parafuso, Flange, 6 x 35	1	1	-	-		
49	96400-08032-00	Parafuso, Flange, 8 x 32	1	1	-	-		
50	96400-08045-07	Parafuso, Flange, 8 x 45	1	1	-	-		
51	90534-MV4-000	Arruela, 8,5 x 28	1	1	-	-		

PROIBIDA A REPRODUÇÃO DISTRIBUIÇÃO
1111111 - Concessionária Gerente3

© Moto Honda da Amazônia Ltda.
Todos os direitos reservados.

C-21-1 Silencioso (CBR1000RR6/7)

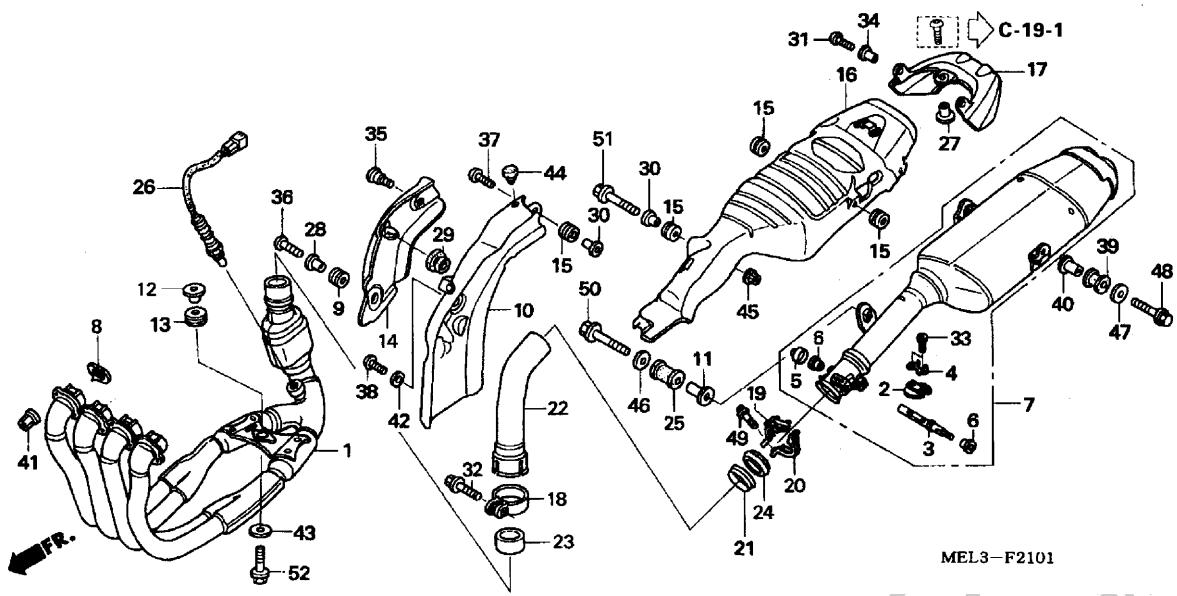

Ref. nº	N.O.S.	Descrição	T.M.O.
1		(18,23)	
	313110	Tubo, Escape	1,5
2	313117	Válvula, Borboleta Escape	1,5
		Incluso: Ajuste do cabo da válvula de controle de gás do escapamento	
6		(3)	
	3131D4	Rolamento, Eixo Válvula Borboleta Escape	1,7
		Nota: Mesmo tempo para duas unidades	
		Incluso: Ajuste do cabo da válvula de controle de gás do escapamento	
7	313120	Silencioso	1,4
		Incluso: Ajuste do cabo da válvula de controle de gás do escapamento	
8	3131B4	Junta, Tubo Escape	1,5
	3131J3	Junta, Tubo Escape	1,5
		Nota: Para 1 motocicleta	
10	3131D1	Protetor Interno Tubo Escape	0,2
14	3131D2	Protetor Externo Tubo Escape	0,1
16	313121	Protetor, Silencioso	0,9
17	3131F3	Tampa Superior Silencioso	0,3
22		(21,24)	
	313151	Junção, Tubo Escape	0,8

Nº	Nº da peça	Descrição	Qtd. CBR1000RR 4	5	6	7	Nº de série		Tipo
1	18150-MEL-L20	Tubo, Comp., Escape	-	-	1	1			MX
	18150-MEL-D21		-	-	1	1			BR,E,ED,EK,F,KO,U,2ED,2F,3E,4EK
2	18176-MEL-D20	Válvula, Borboleta	-	-	1	1			
3	18177-MEL-D20	Eixo, Válvula Borboleta	-	-	1	1			
4	18178-MEL-D20	Arruela, Trava	-	-	1	1			
5	18196-MEL-D20	Tampa, Válvula Escape	-	-	1	1			
6	18197-MEL-000	Rolamento, Válvula Escape	-	-	2	2			
7	18200-MEL-A20	Silencioso Comp., Escape e Válvula Escape	-	-	1	1			MX
	18200-MEL-D20		-	-	1	1			BR,E,ED,EK,F,KO,U,2ED,2F,3E,4EK
8	18291-MEL-D20	Junta, Tubo Escape	-	-	4	4			
9	18293-GN2-000	Coxim, Guarnição, Protetor	-	-	1	1			
10	18325-MEL-D20	Protetor Interno, Tubo Escape	-	-	1	1			
11	18326-MEE-D00	Bucha, Silecioso	-	-	1	1			
12	18327-MEL-D20	Bucha, 8,5 x 15,5	-	-	1	1			
13	18328-MEL-000	Coxim, Fixação Silencioso	-	-	1	1			
14	18330-MEL-D00	Protetor Externo, Tubo Escape	-	-	1	1			
15	18345-MBT-610	Coxim, Fixação Protetor	-	-	4	4			
16	18345-MEL-D20	Protetor, Silencioso	-	-	1	1			
17	18360-MEL-D20	Tampa Superior, Silencioso	-	-	1	1			
18	18371-MEL-003	Presilha, Silencioso	-	-	1	1			
19	18372-MEL-000	Presilha, Direita Silencioso (50,8)	-	-	1	1			
20	18373-MEL-000	Presilha, Esquerda Silencioso (50,8)	-	-	1	1			
21	18375-MEL-010	Placa, Junção (48,6)	-	-	1	1			

PROIBIDA A REPRODUÇÃO DISTRIBUIÇÃO
1111111 - Concessionária Gerente - Gerente

© Moto Honda da Amazônia Ltda.
Todos os direitos reservados.

C-21-1 Silencioso (CBR1000RR6/7)

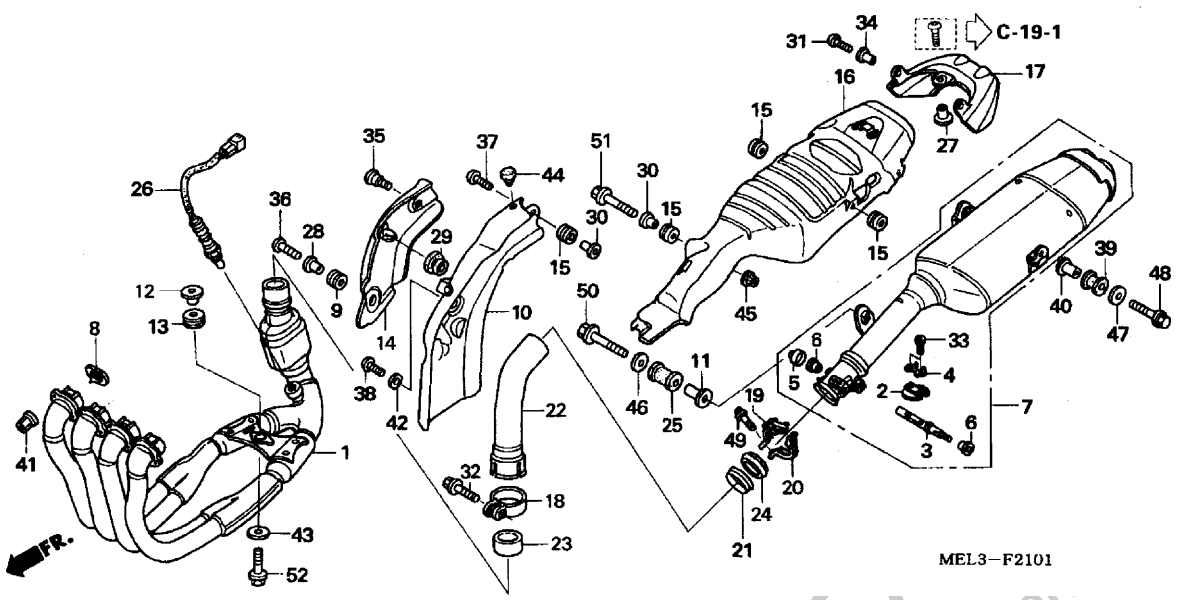

Ref. nº	N.O.S.	Descrição	T.M.O.
26	617121	Sensor, Oxigênio	1,4

Nº	Nº da peça	Descrição	Qtd. CBR1000RR 4	5	6	7	Nº de série		Tipo
22	18380-MEL-A20	Junção, Escape	-	-	1	1	.....	.....	MX
	18380-MEL-D20		-	-	1	1	.....	.....	BR,E,ED,EK,F,KO,U,2ED,2F,3E,4EK
23	18391-MEL-000	Guarnição, Silencioso	-	-	1	1			
24	18392-MEL-000	Guarnição, Silencioso (50,8)	-	-	1	1			
25	18421-MEE-D00	Coxim, Fixação Silencioso	-	-	1	1			
26	36531-MEL-D21	Sensor, Oxigênio	-	-	1	1	.....	.....	BR,E,ED,EK,F,KO,U,2ED,2F,3E,4EK
27	50324-425-010	Bucha, 6,3 x 13	-	-	1	1			
28	80103-MCJ-750	Bucha, Ajuste Pára-Lama	-	-	1	1			
29	83601-MN5-000	Borracha, Tampa Lateral	-	-	1	1			
30	84706-415-000	Coxim	-	-	2	2			
31	90001-MG1-000	Parafuso, Especial, 5 x 16	-	-	2	2			
32	90103-MCF-D60	Parafuso, Flange, 8 x 35	-	-	1	-	.....	.....	BR,MX
			-	-	1	-	.....	6M200096	KO
			-	-	1	-	.....	6M200726	U
			-	-	1	-	.....	6M214678	E,ED,EK,F
	90103-KCM-620		-	-	1	-	6M200097	.....	KO
			-	-	1	-	6M200727	.....	U
			-	-	1	-	6M214679	.....	E,ED,EK,F
			-	-	-	1			
33	90106-MEL-000	Parafuso, Especial, 4 x 8	-	-	2	2			
34	90111-KW3-003	Porca, Ajuste Carenagem, 5 mm	-	-	2	2			
35	90114-MEL-000	Parafuso, Especial, 5 x 11	-	-	1	1			
36	90115-MEL-000	Parafuso, Phillips, 5 x 15	-	-	1	1			
37	90118-MBV-000	Parafuso, Phillips, 6 x 14	-	-	1	1			

PROIBIDA A REPRODUÇÃO
1111111 - Concessionária Gerente3
DISTRIBUIÇÃO

© Moto Honda da Amazônia Ltda.
Todos os direitos reservados.

C-21-1 Silencioso (CBR1000RR6/7)

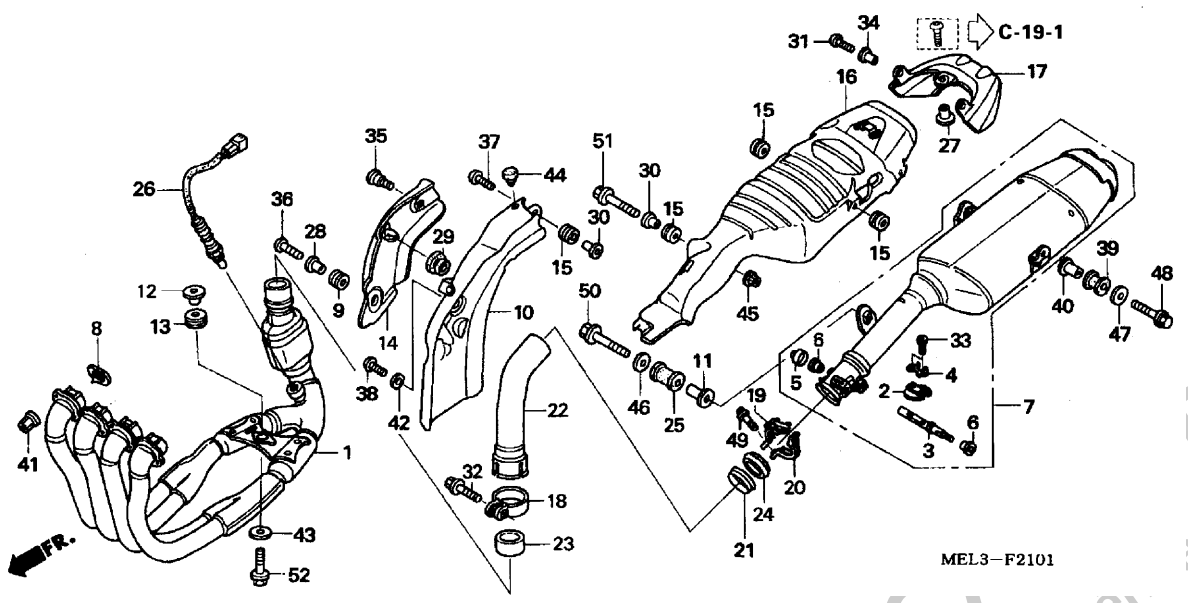

Ref. nº	N.O.S.	Descrição	T.M.O.

Nº	Nº da peça	Descrição	Qtd. CBR1000RR 4	5	6	7	Nº de série		Tipo
38	90118-MEL-000	Parafuso, Phillips, 6 x 20	-	-	1	1			
39	90201-MBB-000	Coxim, Fixação Tubo Escape	-	-	2	2			
40	90202-MBB-000	Bucha, 8 x 18	-	-	2	2			
41	90304-MM5-000	Porca, Flange, 7 mm	-	-	8	8			
42	90439-MB0-000	Arruela, Tampa Borracha Traseira	-	-	1	1			
43	90501-MEL-D20	Arruela, Especial, 8,5	-	-	1	1			
44	90572-MEL-000	Coxim, Protetor	-	-	1	1			
45	94050-06000	Porca, Flange, 6 mm	-	-	1	1			
46	94103-06000	Arruela, Lisa, 6 mm	-	-	1	1			
47	94103-08000	Arruela, Lisa, 8 mm	-	-	2	2			
48	95801-08030-00	Parafuso, Flange, 8 x 30	-	-	2	2			
49	96001-06020-02	Parafuso, Flange, 6 x 20	-	-	1	-	.....	.....	F
			-	-	1	-	.....	6M200081	KO
			-	-	1	-	.....	6M200626	U
			-	-	1	-	.....	6M200662	BR,MX
			-	-	1	-	.....	6M214531	E,ED,EK
	96001-06020-05		-	-	1	-	6M200082	.....	KO
			-	-	1	-	6M200627	.....	U
			-	-	1	-	6M200663	.....	BR,MX
			-	-	1	-	6M214532	.....	E,ED,EK
			-	-	-	1			
50	96001-06035-00	Parafuso, Flange, 6 x 35	-	-	1	1			
51	96300-06035-00	Parafuso, Flange, 6 x 35	-	-	1	1			
52	96400-08032-00	Parafuso, Flange, 8 x 32	-	-	1	1			

PROIBIDA A REPRODUÇÃO DISTRIBUIÇÃO
1111111 - Concessionária Gerente3 - Gerente3

© Moto Honda da Amazônia Ltda.
Todos os direitos reservados.

C-22 Pedal

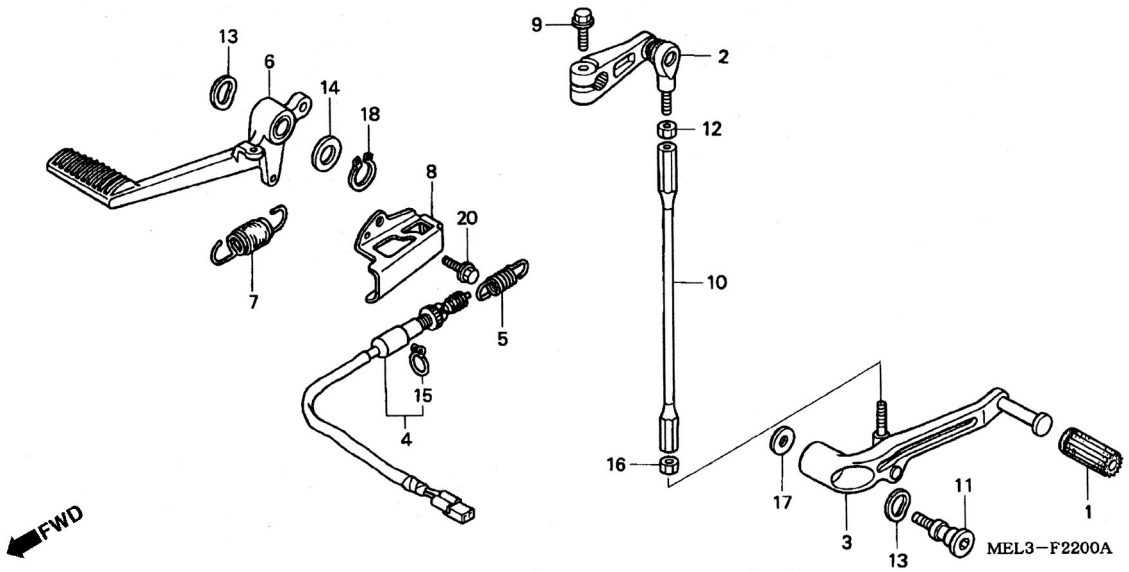

Ref. nº	N.O.S.	Descrição	T.M.O.
2		(10)	
	4101A2	Braço, Pedal Câmbio	0,1
3		(10)	
	4101A1	Pedal, Câmbio	0,1
4	6151B5	Interruptor Freio Traseiro: Pedal Lateral	0,5
6	810160	Pedal, Freio Traseiro	0,2

Nº	Nº da peça	Descrição	Qtd. CBR1000RR 4	5	6	7	Nº de série	Tipo
1	24705-MR7-000	Borracha, Pedal Câmbio	1	1	1	1		
2	24710-MEE-000	Braço Articulação, Pedal Câmbio	1	1	1	1		
3	24720-MEL-000	Pedal Comp., Câmbio	1	1	1	1		
4	35350-MEL-000	Interruptor, Freio Traseiro	1	1	-	-		
	35350-MEL-D20		-	-	1	1		
5	35357-KY1-000	Mola, Interruptor Freio	1	1	1	1		
6	46500-MEL-000	Pedal Comp., Freio Traseiro	1	1	1	1		
7	46515-MV9-000	Mola, Pedal Freio Traseiro	1	1	1	1		
8	50602-MEL-000	Suporte, Interruptor Freio	1	1	1	1		
9	90010-ML0-720	Parafuso, Flange, 6 x 20	1	1	1	1		
10	90065-MEL-000	Haste Acionamento, Câmbio	1	1	1	1		
11	90113-MCF-000	Parafuso, Pedal Câmbio	1	1	1	1		
12	90201-700-000	Porca, Fixação Braço Governador	1	1	1	1		
13	90505-MBW-000	Arruela, Ondulada Pedal Câmbio	2	2	2	2		
14	90557-230-000	Arruela, 15,2 x 25	1	1	1	1		
15	90601-KAF-003	Presilha, Tampa Interruptor	1	1	1	1		
16	94001-06020-0S	Porca, Sextavada, 6 mm	1	1	1	1		
17	94103-08700	Arruela, Lisa, 8 mm	1	1	1	1		
18	94511-15000	Anel, Elástico Externo, 15 mm	1	1	1	1		
20	96001-06010-07	Parafuso, Flange, 6 x 10	1	1	1	1		

PROIBIDA A REPRODUÇÃO E DISTRIBUIÇÃO
1111111 - Concessionária Gerente3

© Moto Honda da Amazônia Ltda.
Todos os direitos reservados.

C-23 Pedal Apoio

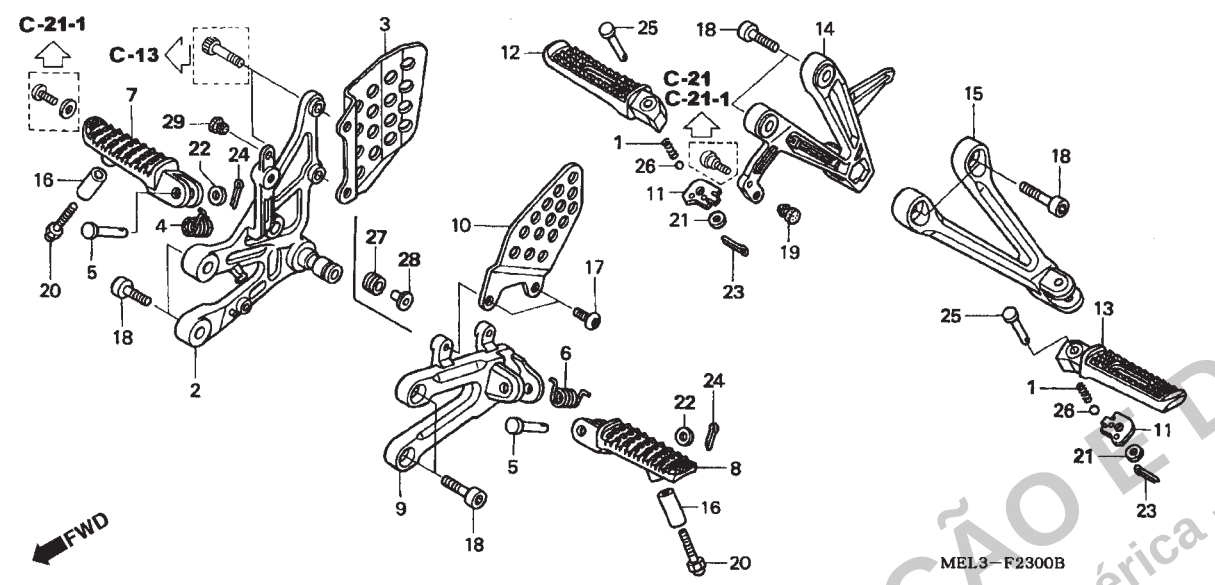

Ref. nº	N.O.S.	Descrição	T.M.O.
2	4101N2	Suporte, Apoio: Direito	0,3
	4101N6	Suporte, Apoio: Ambos	0,5
3		(10)	
	4101A0	Protetor, Apoio	0,1
		Nota: Mesmo tempo para 2 unidades	
7	4101C6	Haste Apoio Principal: Direito	0,1
	4101J1	Haste Apoio Principal: Ambos	0,2
8	4101C5	Haste Apoio Principal: Esquerdo	0,1
	4101J1	Haste Apoio Principal: Ambos	0,2
9	4101N1	Suporte, Pedal: Esquerdo	0,2
	4101N6	Suporte, Pedal: Ambos	0,5
12	4101C8	Haste Apoio Traseiro: Direito	0,1
	4101P4	Haste Apoio Traseiro: Ambos	0,2
13	4101C7	Haste Apoio Traseiro: Esquerdo	0,1
	4101P4	Haste Apoio Traseiro: Ambos	0,2
14	4101D0	Suporte Pedal Apoio Traseiro: Direito	0,2
	4101K4	Suporte Pedal Apoio Traseiro: Ambos	0,3
15	4101C9	Suporte Pedal Apoio Traseiro: Esquerdo	0,1
	4101K4	Suporte Pedal Apoio Traseiro: Ambos	0,3

Nº	Nº da peça	Descrição	Qtd. CBR1000RR 4	5	6	7	Nº de série	Tipo
1	28333-300-000	Mola Limitadora, Pedal Partida	2	2	2	2		
2	50600-MEL-000	Suporte, Pedal Apoio Principal Direito	1	1	-	-		
	50600-MEL-D20		-	-	1	1		
3	50607-MEL-000	Protetor, Direito Pedal	1	1	1	1		
4	50617-MCJ-750	Mola Retorno, Pedal Direito	1	1	1	1		
5	50639-ML0-010	Pino, Articulação Pedal	2	2	2	2		
6	50644-MCJ-750	Mola Retorno, Pedal Apoio Esquerdo	1	1	1	1		
7	50660-MEL-000	Braço, Apoio Principal Direito	1	1	1	1		
8	50665-MEL-000	Braço Apoio, Principal Esquerdo	1	1	1	1		
9	50700-MEL-000	Suporte Apoio Principal Esquerdo	1	1	1	1		
10	50707-MCJ-000	Protetor, Pedal Esquerdo	1	1	1	1		
11	50718-KT7-761	Placa, Pedal Apoio	2	2	-	-		
	50718-MEE-D00		-	-	2	2		
12	50720-MEL-010	Braço Apoio, Direito	1	-	-	-		
	50720-MEL-D00		-	1	1	1		
13	50730-MEL-010	Braço Apoio, Esquerdo	1	-	-	-		
	50730-MEL-D00		-	1	1	1		
14	50750-MEL-000	Suporte, Apoio Direito	1	1	1	1		
15	50760-MEL-000	Suporte, Apoio Esquerdo	1	1	1	1		
16	51486-MEL-000	Bucha Inferior Pedal	2	2	2	2		
17	90118-MR1-000	Parafuso, Phillips, 6 x 14	2	2	2	2		
18	90157-ME9-000	Parafuso, Allen, 8 x 22	8	8	8	8		
19	90572-MEL-000	Borracha Protetora	1	1	1	1		
20	92501-06050-0A	Capa, Parafuso, 6 x 50	2	2	2	2		

PROIBIDA A REPRODUÇÃO E DISTRIBUIÇÃO
1111111 - Concessionária Genérica - Gerente

© Moto Honda da Amazônia Ltda.
Todos os direitos reservados.

C-23 Pedal Apoio

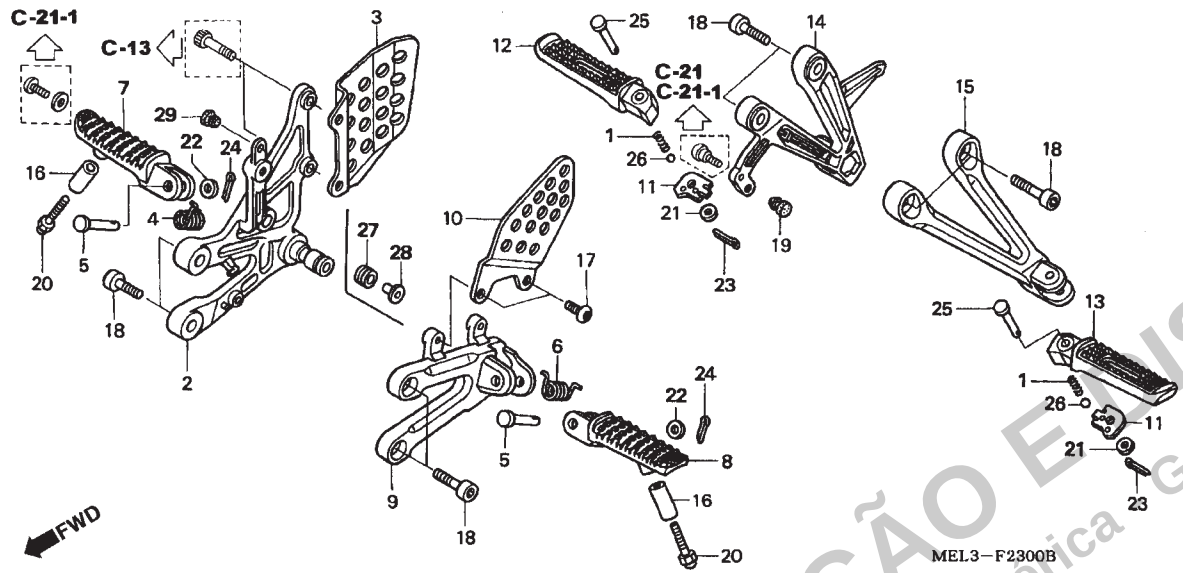

Ref. nº	N.O.S.	Descrição	T.M.O.

Nº	Nº da peça	Descrição	Qtd. CBR1000RR 4	5	6	7	Nº de série	Tipo
21	94101-06000	Arruela, Lisa, 6 mm	2	2	2	2		
22	94102-08000	Arruela, Lisa, 8 mm	2	2	2	2		
23	94201-16120	Cupilha, 1,6 x 12	2	2	2	2		
24	94201-20150	Cupilha, 2,0 x 15	2	2	2	2		
25	95015-83000	Pino C	2	2	2	2		
26	96211-08000	Esferas, Aço, #8 (1/4)	2	2	2	2		
27	19639-GBL-000	Borracha, Fixação	-	-	1	1		
28	33712-GC6-000	Espaçador	-	-	1	1		
29	90572-MEL-000	Borracha Protetora	1	1	-	-		
	50631-MEL-D20	Borracha, Apoio Suporte	-	-	1	1		

PROIBIDA A REPRODUÇÃO E DISTRIBUIÇÃO
1111111 - Concessionária Genérica Gerente3

© Moto Honda da Amazônia Ltda.
Todos os direitos reservados.

C-24 Cavalete Lateral

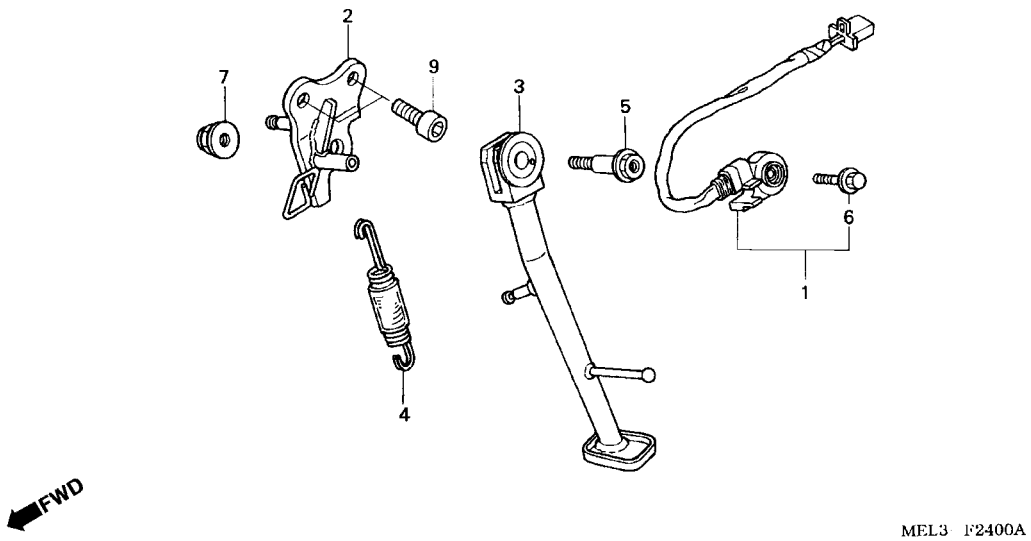

Ref. nº	N.O.S.	Descrição	T.M.O.
1	615195	Interruptor, Cavalete Lateral	0,3
	615195A	Modelo 06 adicione	0,1
	615195B	Modelo 07 adicione	0,1
2	410181	Suporte, Cavalete Lateral	0,3
3	410180	Haste, Cavalete Lateral	0,2
4	410182	Mola, Cavalete Lateral	0,1

Nº	Nº da peça	Descrição	Qtd. CBR1000RR 4	5	6	7	Nº de série		Tipo
1	35070-MEL-000	Interruptor, Cavalete Lateral	1	-	-	-			BR,F,G,KO,MX,U
	35070-MEL-010		1	-	-	-			E,ED
			-	1	-	-			
	35070-MEL-305		-	-	1	1			
2	50150-MEL-000	Suporte Comp., Cavalete Lateral	1	-	-	-			BR,F,G,KO,MX,U
	50150-MEL-010		1	-	-	-			E,ED
			-	1	1	1			
3	50530-MEL-000	Haste, Cavalete Lateral	1	1	1	1			
4	50540-MBB-000	Mola, Cavalete Lateral	1	1	1	1			
5	90108-MK6-670	Parafuso, Cavalete Lateral	1	1	1	1			
6	90147-MCE-950	Parafuso, Especial, 6 x 16	1	1	1	1			
7	90203-MF9-710	Porca, Cavalete Lateral	1	1	1	1			
9	96600-10028-07	Parafuso, Allen, 10 x 28	2	2	2	2			

PROIBIDA A REPRODUÇÃO DISTRIBUIÇÃO
1111111 - Concessionária Gerente3
Gerente3

© Moto Honda da Amazônia Ltda.
Todos os direitos reservados.

C-25 Garfo Traseiro

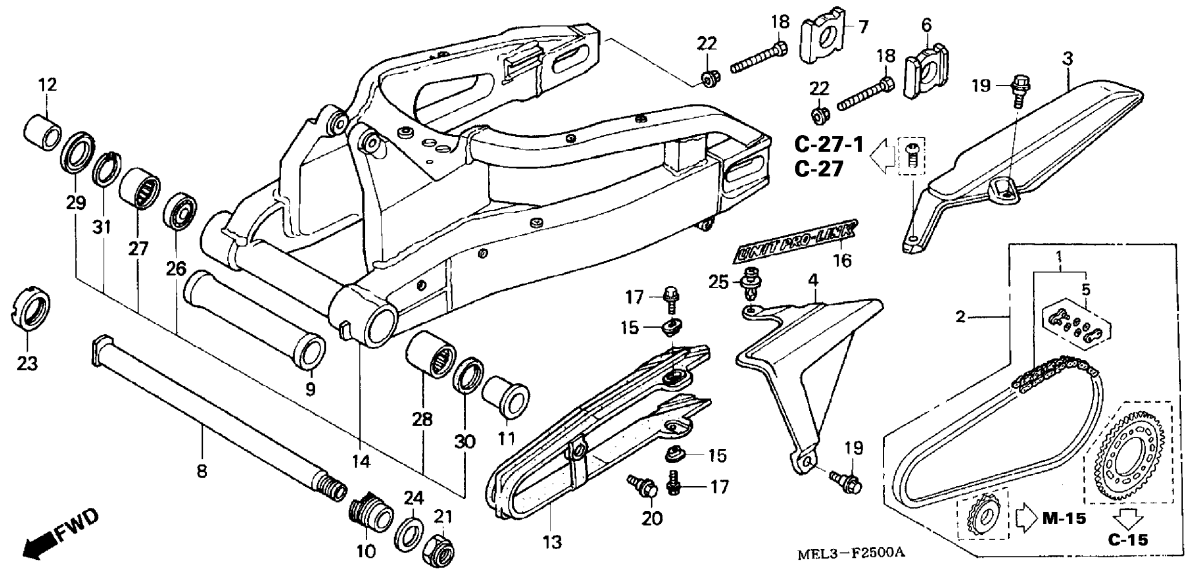

Ref. nº	N.O.S.	Descrição	T.M.O.
1	213165	Corrente, Transmissão	0,5
2	2131G4	Corrente, Transmissão Jogo	1,3
3	4101J5	Protetor, Corrente Transmissão: Traseiro	0,1
	4101P7	Protetor, Corrente Transmissão: Ambos	0,2
4	4101J4	Protetor, Corrente Transmissão: Dianteiro	0,2
	4101P7	Protetor, Corrente Transmissão: Ambos	0,2
13	4101E5	Deslizador, Corrente	0,6
14	5121B0	Garfo, Traseiro Comp.	1,9
27		(9,26)	
	5121C9	Rolamento, Garfo Traseiro: Direito	1,6
		Nota: Mesmo tempo para 2 unidades	
	5121D0	Rolamento, Garfo Traseiro: Ambos	1,8
28	5121C8	Rolamento, Garfo Traseiro: Esquerdo	1,8
	5121D0	Rolamento, Garfo Traseiro: Ambos	1,8

Nº	Nº da peça	Descrição	Qtd. CBR1000RR 4	5	6	7	Nº de série		Tipo
1	06405-MEL-003	Corrente, Transmissão (DID50VM2-120L) (Original 114 Elos)	1	1	1	-			
			-	-	-	1	.....	.....	BR,E,ED,EK,F,KO,MX,U
	06405-MEL-005	Corrente, Transmissão (RK50GFOZ1-120L) (Original 114 Elos)	1	1	1	-			
			-	-	-	1	.....	.....	BR,E,ED,EK,F,KO,MX,U
	06405-MEL-P00	Corrente, Transmissão (DID50VM2-120L) (Original 114 Elos)	-	-	-	1	.....	.....	2ED,2F,3E,4EK,2BR,2KO,2MX,2U
	06405-MEL-P10	Corrente, Transmissão (RK50GFO-120L) (Original 114 Elos)	-	-	-	1	.....	.....	2ED,2F,3E,4EK,2BR,2KO,2MX,2U
2	06406-MEL-000	Corrente, Transmissão Jogo (50-16/40D)	1	1	-	-	.....	.....	E,ED,EK,F,G,2ED,2F,2G,3E,4EK
	06406-MEL-D20	Corrente, Transmissão Jogo (50-16/42D)	-	-	1	1	.....	.....	E,ED,EK,F
	06406-MEL-D40		-	-	-	1	.....	.....	2ED,2F,3E,4EK
3	40510-MEL-000	Carcaça A, Corrente Transmissão	1	1	1	1			
4	40520-MEL-000	Carcaça B, Corrente Transmissão	1	1	1	1			
5	40545-MEL-003	Junção, Corrente Transmissão (ZJ) (DAIDO)	1	1	1	-			
			-	-	-	1	.....	.....	BR,E,ED,EK,F,KO,MX,U
	40545-MEL-005	Junção, Corrente Transmissão (RK EXCEL)	1	1	1	-			
			-	-	-	1	.....	.....	BR,E,ED,EK,F,KO,MX,U
	40541-MEL-D41	Junção, Corrente Transmissão (DAIDO)	-	-	-	1	.....	.....	2ED,2F,3E,4EK,2BR,2KO,2MX,2U
	40541-MEL-D42	Junção, Corrente Transmissão (RK EXCEL)	-	-	-	1	.....	.....	2ED,2F,3E,4EK,2BR,2KO,2MX,2U
6	42305-MEL-000	Bucha Esquerda, Eixo Traseiro	1	1	-	-			
	42305-MEL-D20		-	-	1	1			
7	42306-MEL-000	Bucha Direita, Eixo Traseiro	1	1	-	-			
	42306-MEE-D00		-	-	1	1			
8	52101-MEL-000	Eixo, Garfo Traseiro	1	1	-	-			

PROIBIDA A REPRODUÇÃO
Concessionária Gerente3
DISTRIBUIÇÃO

© Moto Honda da Amazônia Ltda.
Todos os direitos reservados.

C-25 Garfo Traseiro

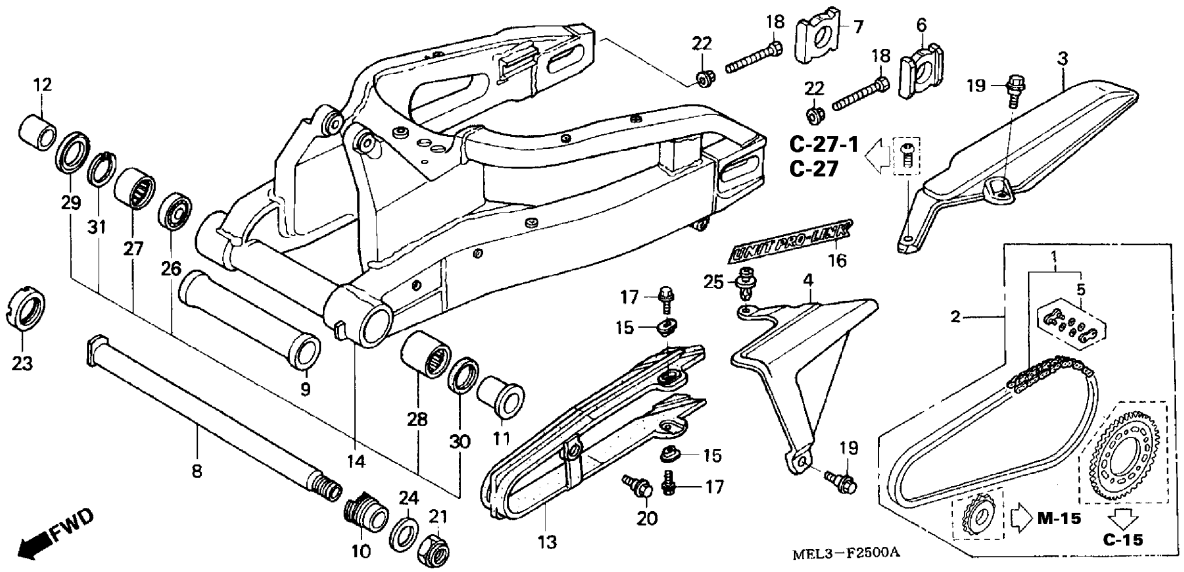

Ref. nº	N.O.S.	Descrição	T.M.O.

Nº	Nº da peça	Descrição	Qtd. CBR1000RR 4	5	6	7	Nº de série		Tipo
8)	52101-MEL-670	.....	-	-	1	1			
9	52102-MEL-000	Bucha, Distanciadora Garfo Traseiro	1	1	1	1			
10	52108-MEL-000	Parafuso, Direito Ajuste	1	1	1	1			
11	52143-MEL-000	Bucha Distanciadora, Esquerda Eixo Traseiro.....	1	1	1	1			
12	52144-MEL-000	Bucha Distanciadora, Direita Eixo Traseiro	1	1	1	1			
13	52170-MEL-000	Deslizador, Corrente.....	1	1	1	1			
14	52200-MEL-000	Garfo, Traseiro	1	1	-	-			
	52200-MEL-A20	.....	-	-	1	-	.....	.....	MX,U
	52200-MEL-D21	.....	-	-	1		.....	.....	BR,E,ED,EK,F,KO
	52200-MEL-D30	.....	-	-	-	1	.....	.....	BR,E,ED,EK,F,KO,MX,U
	52200-MEL-D40	.....	-	-	-	1	.....	.....	2BR,2KO,2MX,2U
15	81312-GJ5-000	Bucha	2	2	2	2			
16	87121-MEE-000	Emblema (UNIT PROLINK).....	2	2	-	-			
			-	-	2	-	.....	.....	MX,U
			-	-	-	2	.....	.....	2ED,2F,3E,4EK,2BR,2KO,2MX,2U
	87121-MEL-D20	.....	-	-	2	2	.....	.....	BR,E,ED,EK,F,KO
			-	-	-	2	.....	.....	MX,U
17	90105-MY9-000	Parafuso, Flange, 6 x 18.....	2	2	2	2			
18	90106-MCJ-000	Parafuso, Sextavado, 8 x 50.....	2	2	-	-			
	90106-MEL-D20	.....	-	-	2	2			
19	90113-MAS-E00	Parafuso, Flange, 6 mm	2	2	2	2			
20	90130-MCJ-750	Parafuso, Deslizador Corrente	1	1	1	1			
21	90305-MCF-D00	Porca, U, 22 mm.....	1	1	1	1			
22	90309-357-000	Porca, Sextavada, 8 mm.....	2	2	2	2			

© Moto Honda da Amazônia Ltda.
Todos os direitos reservados.

PROIBIDA A REPRODUÇÃO DISTRIBUIÇÃO
1111111 - Concessionária Gerente3

C-25 Garfo Traseiro

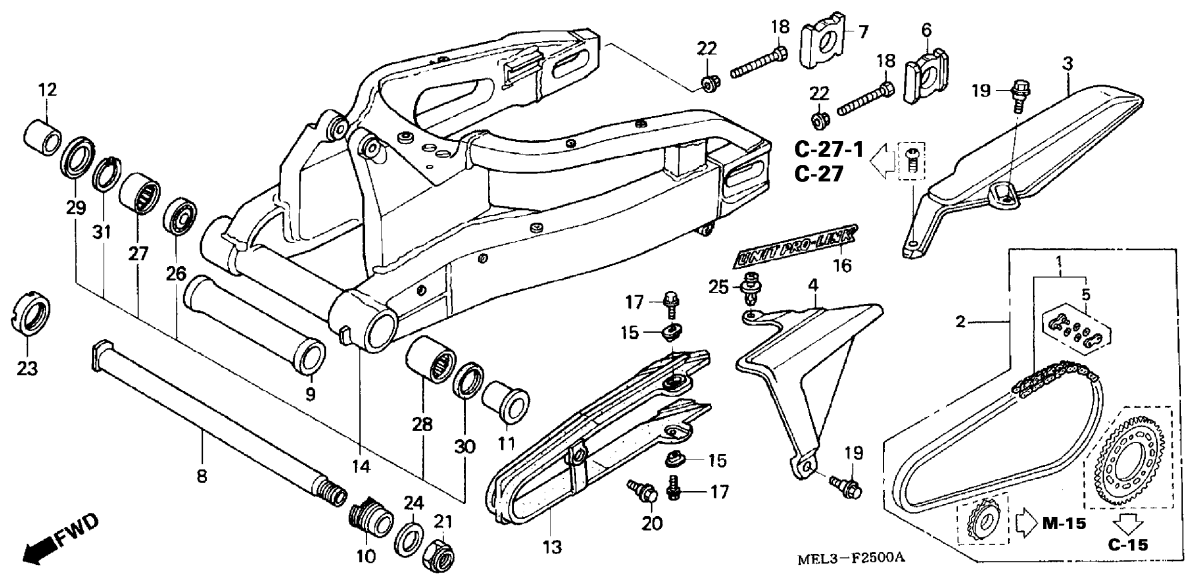

Ref. nº	N.O.S.	Descrição	T.M.O.

Nº	Nº da peça	Descrição	Qtd. CBR1000RR 4	5	6	7	Nº de série		Tipo
23	90354-MCF-D00	Porca, Trava, 36 mm	1	1	1	1			
24	90401-MCJ-000	Arruela, 23 x 37 x 2,5	1	1	1	1			
25	90683-GR1-003	Presilha, Fixação	1	1	1	1			
26	91053-MCJ-003	Rolamento, Radial Esferas, 6905	1	1	1	1			
27	91053-MCJ-751	Rolamento, Agulhas, 32 x 42 x 20	1	1	1	1			
28	91071-MCJ-003	Rolamento, Agulhas, 32 x 42 x 37	1	1	1	1			
29	91252-MCF-003	Retentor, Pó, 32 x 45 x 5	1	1	1	1			
30	91253-MCF-003	Retentor, Pó, 32 x 42 x 6	1	1	1	1			
31	94520-45000	Anel Elástico Interno, 45 mm	1	1	1	1			
32	17528-MR4-900	Fita, Protetor Tanque	-	-	1	1			BR,E,ED,EK,F,KO
			-	-	-	1			MX,U,3F,5ED,6E,7EK

PROIBIDA A REPRODUÇÃO
1111111 - Concessionária Geral
DISTRIBUIÇÃO
Parte3

© Moto Honda da Amazônia Ltda.
Todos os direitos reservados.

C-26 Amortecedor Traseiro

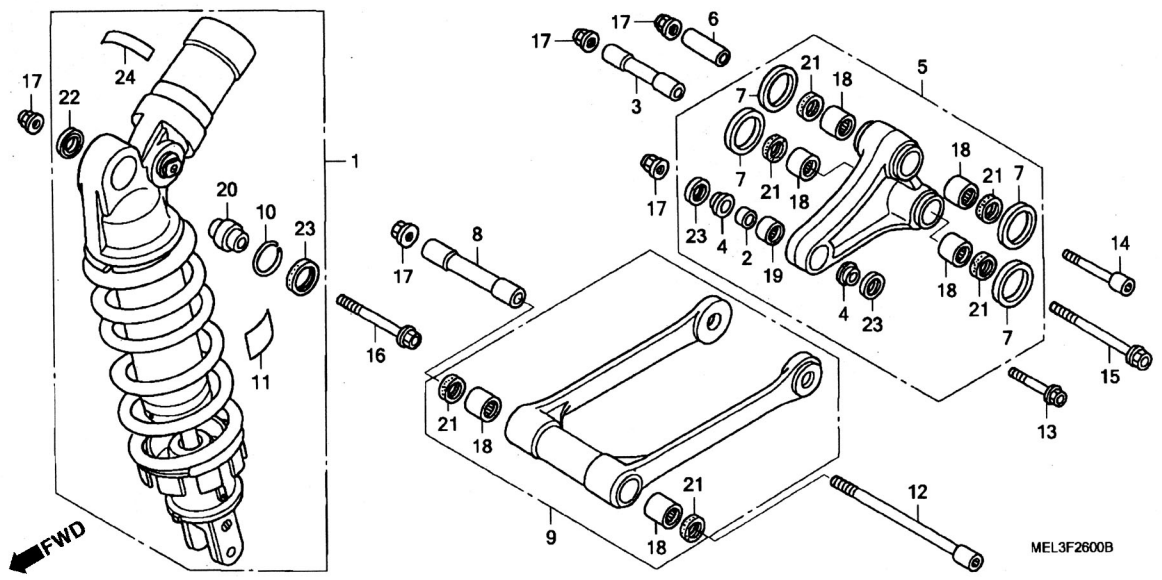

Ref. nº	N.O.S.	Descrição	T.M.O.
1	512115	Amortecedor, Traseiro	0,6
5		(3,6)	
	512140	Braço, Oscilante	0,5
9		(8)	
	512145	Braço, Articulação	0,4
18		(19)	
	5121D4	Rolamento, Conexão Braço Oscilante	0,6
	5121D4A	Para troca de 1 Rolamento Adicione	0,1
	512146	Rolamento, Braço	0,7
	5121D3	Rolamento, Braço Para 01 Motocicleta	0,9
20	5121D1	Rolamento, Amortecedor Traseiro	0,8

Nº	Nº da peça	Descrição	Qtd. CBR1000RR 4	5	6	7	Nº de série		Tipo
1	52400-MEL-003	Amortecedor, Traseiro	1	1	-	-			BR,E,ED,EK,F,G,MX,U,2ED,2F,2G,2U,3E,4EK
	52400-MEL-751		1	1	-	-			KO,2KO
	52400-MEL-D21		-	-	1	1			BR,E,ED,EK,F,MX,U
	52400-MEL-K21		-	-	1	1			KO
	52400-MEL-D41		-	-	-	1			2ED,2F,3E,4EK,2BR,2U
	52400-MEL-K51		-	-	-	1			2KO
2	52463-KZ4-B00	Bucha D, Garfo Traseiro	1	1	1	1			
3	52463-MEE-000	Bucha, Braço Articulação	1	1	1	1			
4	52464-MEE-000	Bucha, Rolamento Lateral	2	2	2	2			
5	52465-MEL-000	Sub Braço, Articulação	1	1	-	-			
	52465-MEL-D20		-	-	1	1			
6	52466-MEE-000	Coxim A, Braço Articulação	1	1	1	1			
7	52467-MEE-000	Arruela, Encosto	4	4	4	4			
8	52472-MEL-000	Bucha, Braço Articulação	1	1	1	1			
9	52475-MEL-000	Braço Articulação	1	1	-	-			
	52475-MEL-D20		-	-	1	1			
10	52487-KA4-831	Anel, Limitador	1	1	1	1			
11	87516-KFK-750	Etiqueta, Precaução Amortecedor Traseiro (Coréia)	1	1	1	1			KO,2KO
	87516-MBZ-G01	Etiqueta, Precaução Amortecedor Traseiro	-	-	1	1			BR,E,ED,EK,F,MX,U,2ED,2F,3E,4EK
12	90107-MEE-000	Parafuso, Allen, 10 x 136	1	1	1	1			
13	90107-MR8-000	Parafuso, Flange, 10 x 57	1	1	1	1			
14	90111-KV3-700	Parafuso, Allen, 10 x 80	1	1	1	1			
15	90115-MR7-003	Parafuso, Flange, 10 x 113	1	1	1	1			
16	90132-MEL-000	Parafuso, Flange, 10 x 75	1	1	1	1			
17	90304-GE8-003	Porca, U, 10 mm	5	5	5	5			

© Moto Honda da Amazônia Ltda.
Todos os direitos reservados.

PROIBIDA A REPRODUÇÃO DISTRIBUIÇÃO
111111 Concessionária Gerente3 - Gerente3

C-26 Amortecedor Traseiro

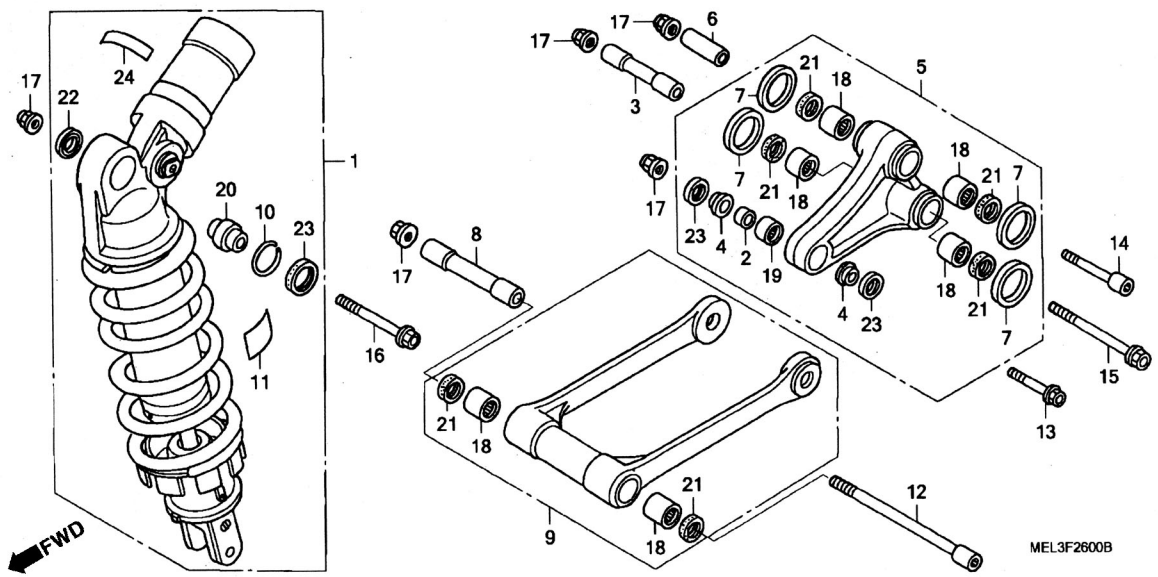

Ref. nº	N.O.S.	Descrição	T.M.O.

Nº	Nº da peça	Descrição	Qtd. CBR1000RR 4	5	6	7	Nº de série		Tipo
18	91071-MY1-005	Rolamento, Agulhas, 17 x 24 x 17 (Koyo)	6	6	6	6			
19	91074-KZ4-B01	Rolamento, Agulhas, 19 x 26 x 15	1	1	1	1			
20	91074-MBR-722	Rolamento, Esférico, 10	1	1	1	1			
21	91262-KV3-831	Retentor, Pó, 17 x 24 x 5 (ARAI)	6	6	6	6			
22	91351-KZ3-731	Retentor, Pó, Braço Articulação Traseiro	1	1	1	1			
23	91351-MAC-671	Retentor, Pó, 16 x 26 x 3	3	3	3	3			
24	52497-MEE-003	Emblema, Showa	-	-	-	1			2ED,2F,3E,4EK,2BR,2KO,2U

PROIBIDA A REPRODUÇÃO DISTRIBUIÇÃO
1111111 - Concessionária Gerente3

© Moto Honda da Amazônia Ltda.
Todos os direitos reservados.

C-27 Pára-Lama Traseiro (CBR1000RR4/5)

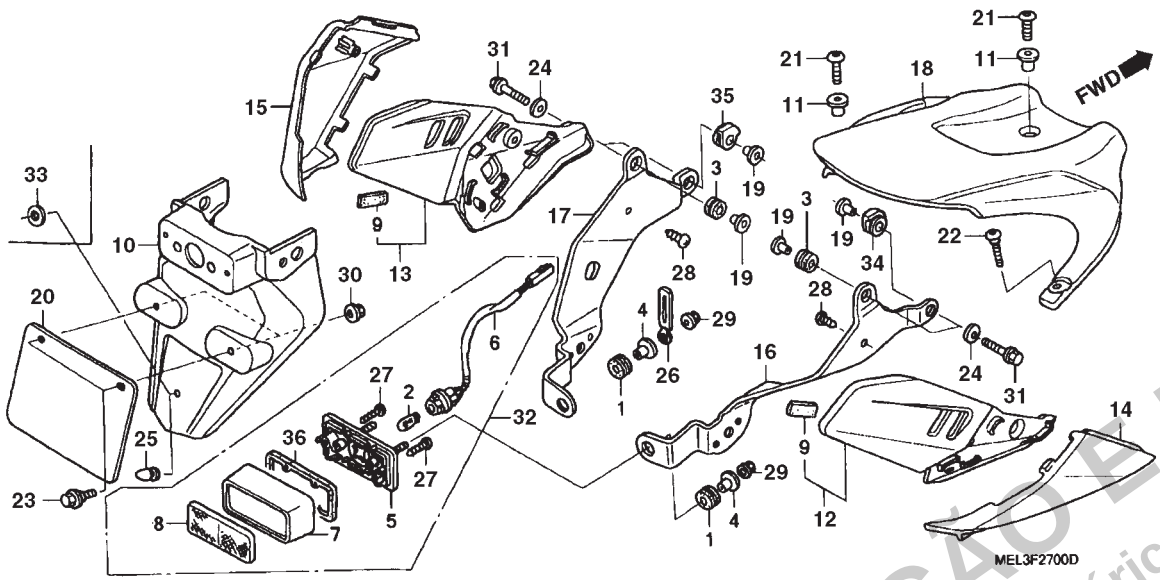

Ref. nº	N.O.S.	Descrição	T.M.O.
2	6161F3	Lâmpada, Licença	0,2
6	6161E9	Soquete, Lâmpada, Licença	0,3
11	413105	Pára-Lama A Traseiro	0,5
13		(15)	
	4131L7	Protetor, Térmico Traseiro: Direito	0,3
	4131R9	Protetor, Térmico Traseiro: Ambos	0,3
14		(16)	
	4131L8	Protetor, Térmico Traseiro: Esquerdo	0,3
	4131R9	Protetor, Térmico Traseiro: Ambos	0,3
17	4131C4	Suporte, Pára-lama Traseiro: Direito	0,4
	4131L9	Suporte, Pára-lama Traseiro: Ambos	0,5
18	4131C3	Suporte, Pára-lama Traseiro: Esquerdo	0,4
	4131L9	Suporte, Pára-lama Traseiro: Ambos	0,5
19	413111	Pára-Lama C, Traseiro	0,2
33	6161D8	Lâmpada, Licença	0,4

Nº	Nº da peça	Descrição	Qtd. CBR1000RR 4	5	6	7	Nº de série		Tipo
1	17251-KE8-690	Coxim	2	2	-	-			
2	33301-SA0-741	Lâmpada (12V 5W) (STANLEY)	1	1	-	-			
3	33712-KT1-670	Coxim, Lanterna Traseira	2	-	-	-			
	80119-MEL-000	Coxim A, Fixação	-	2	-	-			
4	33719-437-970	Bucha, Guarnição Lanterna Traseira	2	-	-	-			
	80117-MEL-000	Bucha, Lâmpada Licença	-	2	-	-			
5	33721-MEL-000	Base Comp., Lâmpada Licença	1	-	-	-			BR,E,ED,F,G,MX,U
	33721-MEE-003		1	-	-	-			KO
			-	1	-	-			
6	33722-MEL-000	Soquete Comp., Lâmpada Licença	1	1	-	-			
7	33723-MEL-000	Carcaça Comp., Lâmpada Licença	1	-	-	-			BR,E,ED,F,G,MX,U
	33723-MEE-003	Carcaça Comp., Lâmpada Licença	1	-	-	-			KO
			-	1	-	-			
8	33741-MZ7-003	Refletor	1	1	-	-			
9	61703-HB3-300	Coxim, Espaçador	2	2	-	-			
10	80100-MEE-000	Pára-Lama A, Traseiro	1	1	-	-			BR,E,ED,EK,F,G,KO,MX,2ED,2F,2G,2KO,3E,4EK
	80100-MEE-670		1	1	-	-			U,2U
11	80103-MCJ-750	Bucha, Fixação	2	2	-	-			
12	80103-MEL-000	Protetor, Traseiro Direito	1	1	-	-			
13	80104-MEL-000	Protetor, Traseiro Esquerdo	1	1	-	-			
14	80105-MEE-000	Tampa Direita, Suporte A Pára-Lama	1	1	-	-			
15	80106-MEE-000	Tampa Esquerda, Suporte A Pára-Lama	1	1	-	-			
16	80115-MEE-940	Suporte Direito, A Pára-Lama	1	1	-	-			
17	80116-MEE-940	Suporte Esquerdo, A Pára-Lama	1	1	-	-			

PROIBIDA A REPRODUÇÃO E DISTRIBUIÇÃO
1111111 - Concessionária Genérica - Gerente

© Moto Honda da Amazônia Ltda.
Todos os direitos reservados.

C-27 Pára-Lama Traseiro (CBR1000RR4/5)

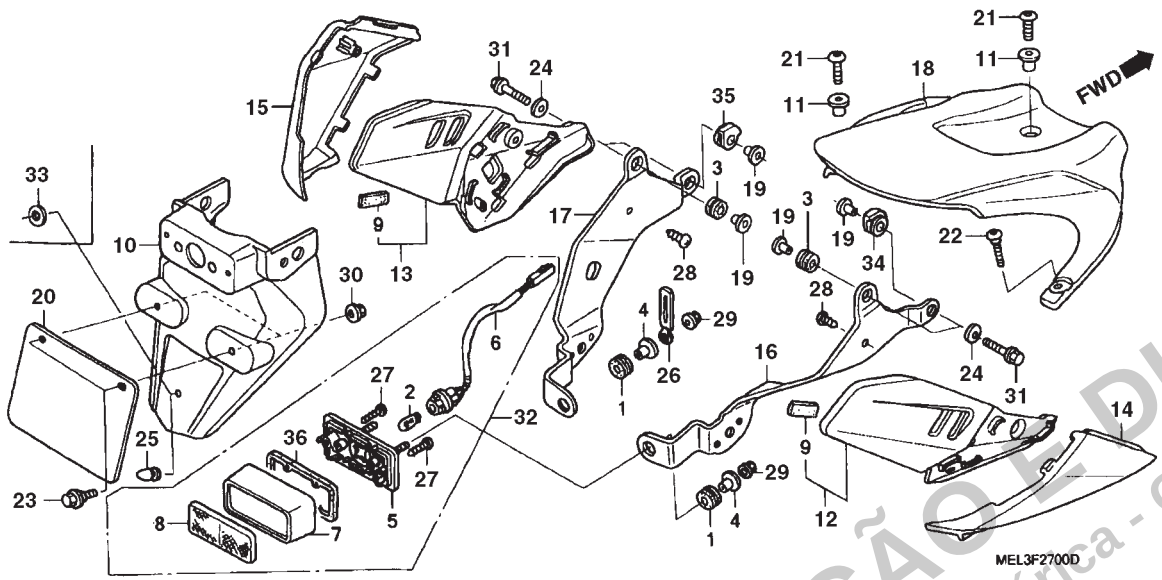

Ref. nº	N.O.S.	Descrição	T.M.O.

Nº	Nº da peça	Descrição	Qtd. CBR1000RR 4	5	6	7	Nº de série		Tipo
18	80120-MEL-000	Pára-Lama C Traseiro	1	1	-	-			
19	84706-163-670	Bucha, Lanterna Traseira Fixação	4	-	-	-			
	52159-KB7-000	Bucha, Protetor de Corrente	-	4	-	-			
20	84710-MEE-650	Suporte, Placa, Licença	1	1	-	-			U,2U
21	90103-MBG-000	Parafuso, Phillips, 5 x 20	2	2	-	-			
22	90108-MAT-000	Parafuso, Phillips, 5 x 21	1	1	-	-			
23	90122-752-000	Parafuso, Especial, 6 mm	2	2	-	-			U,2U
24	90525-428-900	Arruela, Lisa, 6 mm	4	4	-	-			
25	90899-422-610	Plugue Tipo Cônico	1	1	-	-			BR,KO,MX,U,2KO,2U
26	91410-679-000	Presilha, 2 x 60	1	1	-	-			
27	93901-34410	Parafuso, Fixação, 4 x 16	2	2	-	-			
28	93903-25280	Parafuso, Fixação, 5 x 12	2	2	-	-			
29	94050-05000	Porca, Flange, 5 mm	2	2	-	-			
30	94050-06070	Porca, Flange, 6 mm	2	2	-	-			U,2U
31	96001-06020-00	Parafuso, Flange, 6 x 20.	4	4	-	-			
32	33720-MEL-000	Lâmpada, Licença	1	1	-	-			
33	90581-GB5-610	Arruela, Lisa 6 mm	1	1	-	-			E,ED,EK,F,G,2ED,2F,2G,3E,4EK
34	33712-KT1-670	Coxim, Lanterna Traseira	1	-	-	-			
	80121-MEL-000	Coxim, Suporte Direito Fixação (A)	-	1	-	-			
35	33712-KT1-670	Coxim, Lanterna Traseira	1	-	-	-			
	80122-MEL-000	Coxim, Suporte Esquerdo Fixação (A)	-	1	-	-			
36	33729-MEE-003	Lente, Guarnição	1	1	-	-			

PROIBIDA A REPRODUÇÃO E DISTRIBUIÇÃO
1111111 - Concessionária Genérica - Gerente3

© Moto Honda da Amazônia Ltda.
Todos os direitos reservados.

C-27-1 Pára-Lama Traseiro (CBR1000RR6/7)

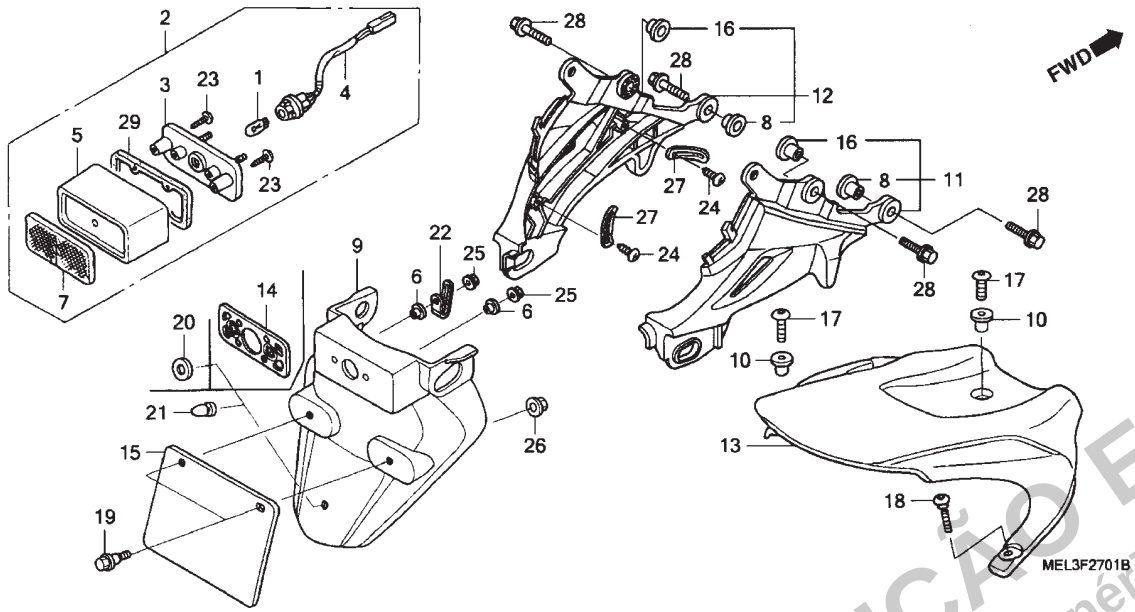

Ref. nº	N.O.S.	Descrição	T.M.O.
1	6161F3	Lâmpada Licença	0,2
2	6161D8	Lâmpada Comp., Licença	0,4
4	6161E9	Soquete, Lâmpada Licença	0,3
9	413105	Pára-Lama A Traseiro	0,5
11	4131C4	Suporte, Pára-lama Traseiro: Direito	0,5
	4131L9	Suporte, Pára-lama Traseiro: Ambos	0,5
12	4131C3	Suporte, Pára-lama Traseiro: Esquerdo	0,5
	4131L9	Suporte, Pára-lama Traseiro: Ambos	0,5
13	413111	Pára-Lama C, Traseiro	0,2

Nº	Nº da peça	Descrição	Qtd. CBR1000RR 4	5	6	7	Nº de série		Tipo
1	33301-SA0-741	Lâmpada (12V 5W) (STANLEY)	-	-	1	1			
2	33720-MEL-D20	Lanterna Conj., Licença	-	-	1	1			
3	33721-MEE-003	Base Comp. Lâmpada Licença	-	-	1	1			
4	33722-MEL-D20	Soquete Comp., Lâmpada Licença	-	-	1	1			
5	33723-MEE-003	Tampa Comp., Lanterna Licença	-	-	1	1			
6	33731-MJ0-940	Bucha, Fixação	-	-	2	2			
7	33741-MZ7-003	Refletor	-	-	1	1			
8	40514-310-000	Bucha, Corrente	-	-	2	2			
9	80100-MEE-A00	Pára-Lama A, Traseiro	-	-	1	-			MX
	80100-MEE-D00		-	-	1	1			BR,E,ED,EK,F,KO,2ED,2F,3E,4EK
			-	-	-	1			MX
	80100-MEE-J00		-	-	1	1			U
10	80103-MCJ-750	Bucha, Ajuste Pára-Lama	-	-	2	2			
11	80115-MEL-D20	Suporte Direito, Pára-Lama A	-	-	1	1			
12	80116-MEL-D20	Suporte Esquerdo, Pára-Lama A	-	-	1	1			
13	80120-MEL-000	Pára-Lama C Traseiro	-	-	1	1			
14	84703-MEE-D00	Coxim, Lâmpada Licença	-	-	1	-			KO,MX,U
			-	-	-	1			
15	84710-MEE-650	Placa, Licença Traseira	-	-	1	1			U
16	90001-961-670	Bucha, Fixação Lateral	-	-	2	2			
17	90103-MBG-000	Parafuso, Phillips, 5 x 20	-	-	2	2			
18	90108-MAT-000	Parafuso, Phillips, 5 x 21	-	-	1	1			
19	90122-752-000	Parafuso, Especial, 6 mm	-	-	2	2			U
20	90581-GB5-610	Arruela, Lisa, 6 mm	-	-	1	1			E,ED,EK,F,2ED,2F,3E,4EK

PROIBIDA A REPRODUÇÃO E DISTRIBUIÇÃO
1111111 - Concessionária Genérica - Gerente3

© Moto Honda da Amazônia Ltda.
Todos os direitos reservados.

C-27-1 Pára-Lama Traseiro (CBR1000RR6/7)

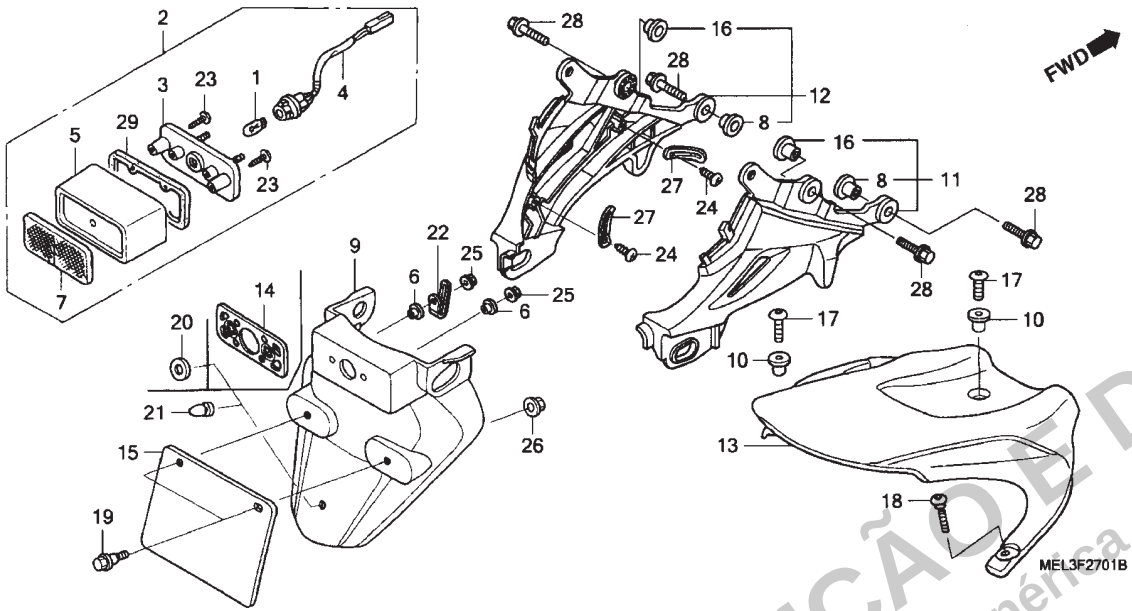

Ref. nº	N.O.S.	Descrição	T.M.O.

Nº	Nº da peça	Descrição	Qtd. CBR1000RR 4	5	6	7	Nº de série		Tipo
21	90899-422-610	Plugue, Tipo Cônico	-	-	1	1	.....	.....	BR,KO,MX,U
22	91410-679-000	Presilha, 2 x 60	-	-	1	1			
23	93901-34410	Parafuso Fixação, 4 x 16	-	-	2	2			
24	93913-14180	Parafuso Fixação, 4 x 10 (PO)	-	-	2	-	.....	.....	BR,E,ED,EK,F
	93913-24280	Parafuso Fixação, 4 x 12 (PO)	-	-	2	-	.....	.....	KO,MX,U
	93903-24280	Parafuso Fixação, 4 x 10	-	-	-	2			
25	94050-05000	Porca, Flange, 5 mm	-	-	2	2			
26	94050-06070	Porca, Flange, 6 mm	-	-	2	2	.....	.....	U
27	94591-24000	Presilha, Fiação, 2 x 40	-	-	2	2			
28	96300-06020-00	Parafuso, Flange, 6 x 20	-	-	4	4			
29	33729-MEE-003	Lente, Guarnição	-	-	1	1			

PROIBIDA A REPRODUÇÃO E DISTRIBUIÇÃO
1111111 - Concessionária Genérica - Gerente3

© Moto Honda da Amazônia Ltda.
Todos os direitos reservados.

C-28 Sinalizador (CBR1000RR4/5)

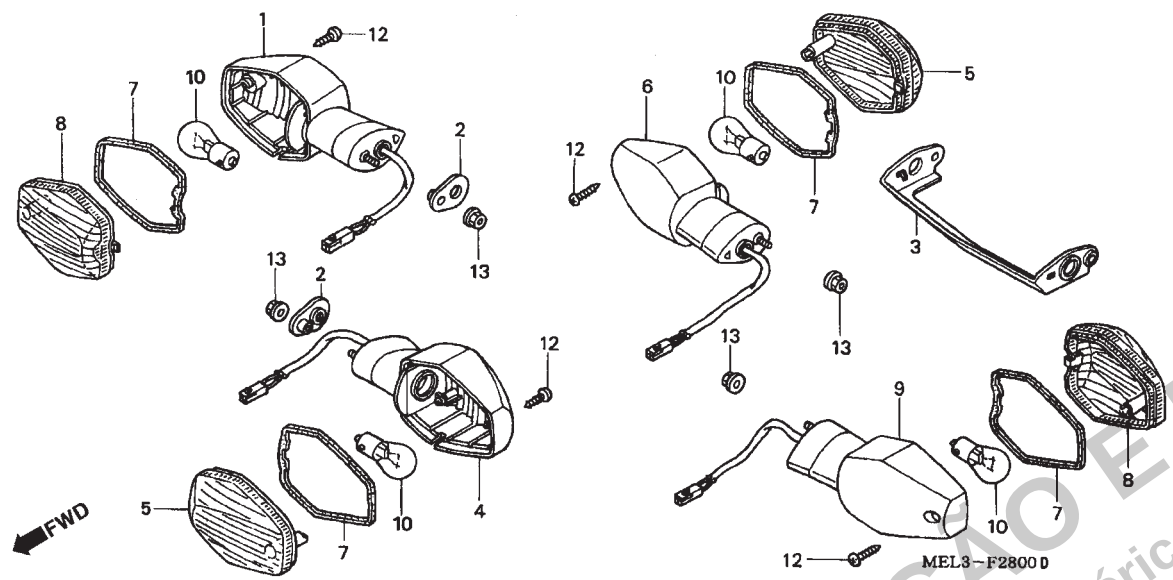

Ref. nº	N.O.S.	Descrição	T.M.O.
1	6161D0	Base, Sinalizador: Dianteira Direita	0,2
4	6161C9	Base, Sinalizador: Dianteira Esquerda	0,2
	6161D1	Base, Sinalizador: Dianteira Ambas	0,3
6	6161D3	Base, Sinalizador: Traseira Direita	0,4
9	6161D2	Base, Sinalizador: Traseira Esquerda	0,4
	6161D4	Base, Sinalizador: Traseira Ambas	0,5
10		(5, 7, 8)	
	616133	Lâmpada, Sinalizador: Dianteira	0,1
		Nota: Mesmo tempo para 2 unidades	
	616139	Lâmpada, Sinalizador: Traseira	0,1
		Nota: Mesmo tempo para 2 unidades	
	6161G0	Lâmpada, Sinalizador: para 1 motocicleta	0,2

Nº	Nº da peça	Descrição	Qtd. CBR1000RR 4	5	6	7	Nº de série		Tipo
1	33403-MEL-640	Base Comp., Sinalizador Dianteiro Direito	1	-	-	-			BR,E,ED,F,G,MX,U
			-	1	-	-			
	33403-MEL-700		1	-	-	-			KO
2	33409-MBW-000	Placa Fixação, Sinalizador	2	2	-	-			
3	33409-MEL-000	Placa Fixação, Sinalizador	1	1	-				
4	33453-MEL-640	Base Comp., Sinalizador, Dianteiro Esquerdo	1	-	-	-			BR,E,ED,F,G,MX,U
			-	1	-	-			
	33453-MEL-700		1	-	-	-			KO
5	33602-MAT-E21	Lente, Sinalizador	2	2	-	-			
6	33603-MEL-640	Base Comp., Sinalizador Traseiro Direito	1	1	-	-			
7	33607-MAT-E21	Guarnição, Lente	4	4	-	-			
8	33652-MAT-E21	Lente, Sinalizador	2	2	-	-			
9	33653-MEL-640	Base Comp., Sinalizador Traseiro Esquerdo	1	1	-	-			
10	34905-MAS-601	Lâmpada Sinalizador (12V 21W)	4	4	-	-			
12	93911-24380	Parafuso, Fixação, 4 x 14	4	4	-	-			
13	94050-06070	Porca, Flange, 6 mm	4	4	-	-			

PROIBIDA A REPRODUÇÃO E DISTRIBUIÇÃO
1111111 Concessionária Genérica - Gerente

© Moto Honda da Amazônia Ltda.
Todos os direitos reservados.

C-28-1 Sinalizador (CBR1000RR6/7)

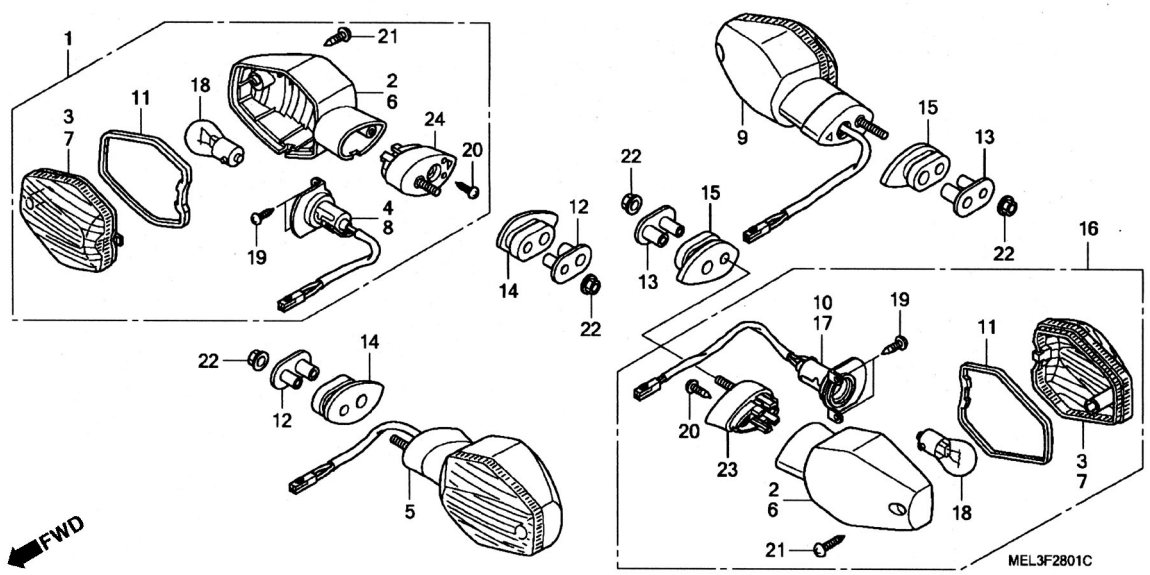

Ref. nº	N.O.S.	Descrição	T.M.O.
1	6161C4	Sinalizador: Dianteiro Direito	0,2
4	6161C5	Sinalizador: Dianteiro Ambos (2,24)	0,4
	6161B6	Soquete, Sinalizador: Dianteiro Direito	0,3
	6161B7	Soquete, Sinalizador: Dianteiro Ambos	0,5
5	6161C3	Sinalizador: Dianteiro Esquerdo (6,24)	0,2
8	6161B5	Soquete, Sinalizador: Dianteiro Esquerdo	0,3
9	6161C7	Sinalizador: Traseiro Direito	0,4
10	6161C8	Sinalizador: Traseiro Ambos (2,23)	0,5
	6161R9	Soquete, Sinalizador: Traseiro Direito	0,5
	6161S0	Soquete, Sinalizador: Traseiro Ambos	0,6
16	6161C6	Sinalizador: Traseiro Esquerdo (6,23)	0,4
17	6161R8	Soquete, Sinalizador: Traseiro Esquerdo	0,5

+

Nº	Nº da peça	Descrição	Qtd. CBR1000RR 4	5	6	7	Nº de série	Tipo
1	33400-MEL-D20	Sinalizador Conj., Dianteiro Direito (12V 21W)	-	-	1	1		
2	33401-MEJ-900	Base, Sinalizador Direito (Dir. Diant./Esq. Tras.)	-	-	2	2		
3	33402-MEJ-900	Lentes, Sinalizador Direito (Dir. Diant./Esq. Tras.)	-	-	2	2		
4	33403-MEL-D20	Soquete Jogo, Sinalizador Direito	-	-	1	1		
5	33450-MEL-D20	Sinalizador Conj., Dianteiro Esquerdo (12V 21W)	-	-	1	1		
6	33451-MEJ-900	Base, Sinalizador Esquerdo (Esq. Diant./Dir. Tras.)	-	-	2	2		
7	33452-MEJ-900	Lentes, Sinalizador Esquerdo (Esq. Diant./Dir. Tras.)	-	-	2	2		
8	33453-MEL-D20	Soquete Jogo, Sinalizador Esquerdo	-	-	1	1		
9	33600-MEL-D20	Sinalizador, Conj. Traseiro Direito (12V 21W)	-	-	1	1		
10	33603-MEL-D20	Soquete Jogo, Sinalizador Direito	-	-	1	1		
11	33607-MAT-E21	Guarnição, Lente	-	-	4	4		
12	33611-MEE-D00	Bucha, Sinalizador	-	-	2	2		
13	33611-MEL-D20	Bucha, Sinalizador	-	-	2	2		
14	33612-MEE-D00	Coxim, Fixação Sinalizador	-	-	2	2		
15	33612-MEL-D20	Coxim, Fixação Sinalizador	-	-	2	2		
16	33650-MEL-D20	Sinalizador Conj., Traseiro Esquerdo (12V 21W)	-	-	1	1		
17	33653-MEL-D20	Soquete Jogo, Sinalizador Esquerdo	-	-	1	1		
18	34905-MEJ-671	Lâmpada Sinalizador (12V 22W)	-	-	4	4		
19	93901-32120	Parafuso Fixação, 3 x 8	-	-	8	8		
20	93911-24320	Parafuso Fixação, 4 x 14 (PO)	-	-	4	4		
21	93911-24380	Parafuso Fixação, 4 x 14	-	-	4	4		
22	94050-06070	Porca, Flange, 6 mm	-	-	4	4		

PROIBIDA A REPRODUÇÃO DISTRIBUIÇÃO
1111111 - Concessionária Gerente3

© Moto Honda da Amazônia Ltda.
Todos os direitos reservados.

C-28-1 Sinalizador (CBR1000RR6/7)

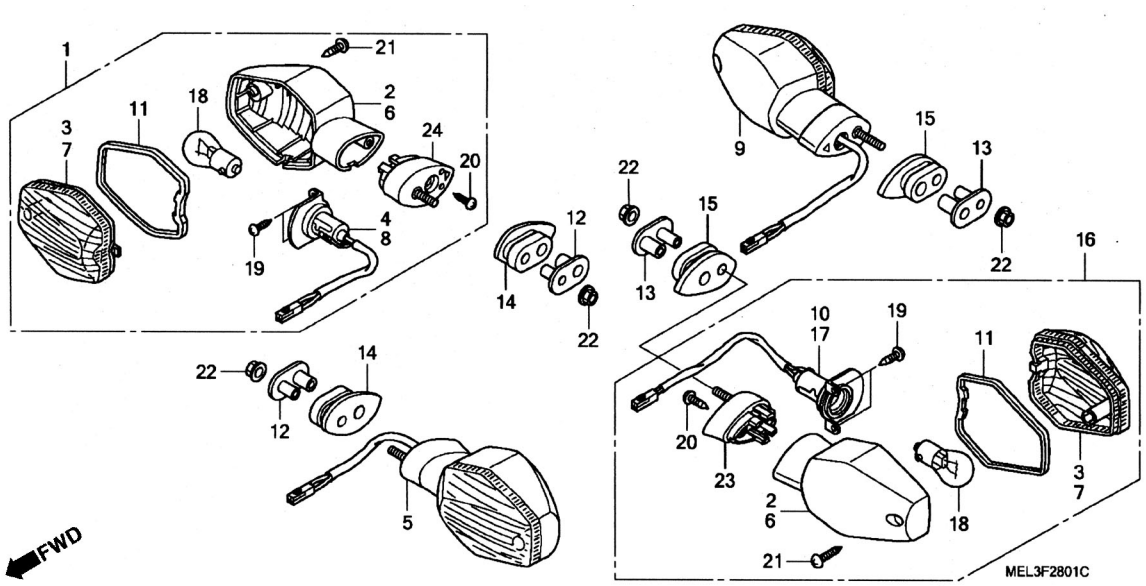

Ref. nº	N.O.S.	Descrição	T.M.O.
18		(3,7,11)	
	616133	Lâmpada, Sinalizador: Dianteiro....0,1 Nota: Mesmo tempo para 2 unidades	
	616139	Lâmpada, Sinalizador: Traseiro.....0,1 Nota: Mesmo tempo para 2 unidades	
	6161G0	Lâmpada, Sinalizador: para 1 motocicleta.....0,2	

Nº	Nº da peça	Descrição	Qtd. CBR1000RR 4	5	6	7	Nº de série	Tipo
23	33691-MEL-D20	Suporte, Sinalizador, Traseiro.....	-	-	2	2		
24	33691-MEE-D00	Suporte, Sinalizador, Dianteiro	-	-	2	2		

PROIBIDA A REPRODUÇÃO DISTRIBUIÇÃO
1111111 - Concessionária Gerente3

© Moto Honda da Amazônia Ltda.
Todos os direitos reservados.

C-29 Lanterna Traseira

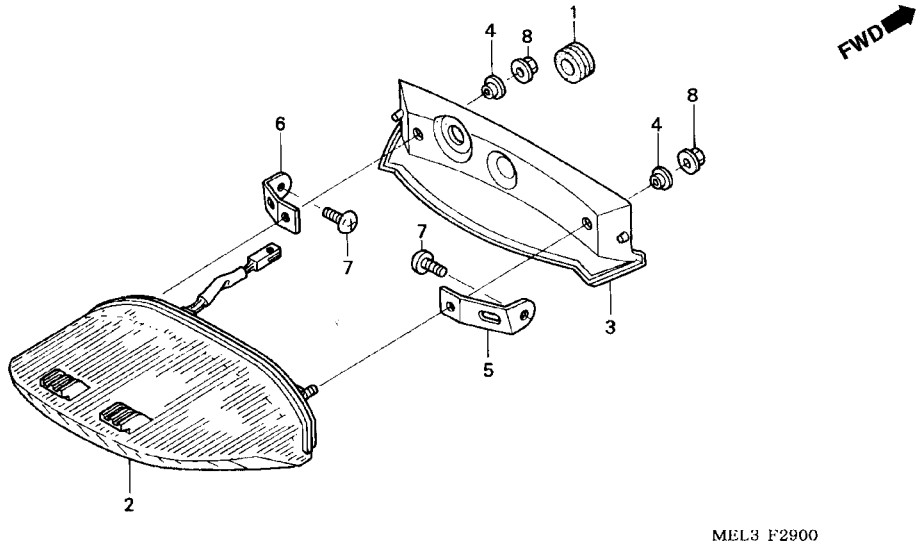

Ref. nº	N.O.S.	Descrição	T.M.O.
2		(3,5,6)	
	6161D5	Lanterna Traseira	0,3

Nº	Nº da peça	Descrição	Qtd. CBR1000RR 4	5	6	7	Nº de série	Tipo
1	19111-MF5-000	Coxim	1	1	1	1		
2	33701-MEL-640	Lanterna, Traseira	1	1	-	-		
	33701-MEL-D21		-	-	1	1		
3	33715-MEE-000	Base, Lanterna Traseira	1	1	1	1		
4	61101-MK4-620	Bucha	2	2	2	2		
5	77216-MEL-000	Suporte Lateral, Direito Lanterna	1	1	-	-		
	77216-MEL-D20		-	-	1	1		
6	77217-MEL-000	Suporte Lateral, Esquerdo Lanterna	1	1	-	-		
	77217-MEL-D20		-	-	1	1		
7	90114-KW7-900	Parafuso, Fixação	2	2	2	2		
8	94050-05000	Porca, Flange, 5 mm	2	2	2	2		

PROIBIDA A REPRODUÇÃO
1111111 - Concessionária Gente3
DISTRIBUIÇÃO

© Moto Honda da Amazônia Ltda.
Todos os direitos reservados.

C-30 Bateria (CBR1000RR4/5)

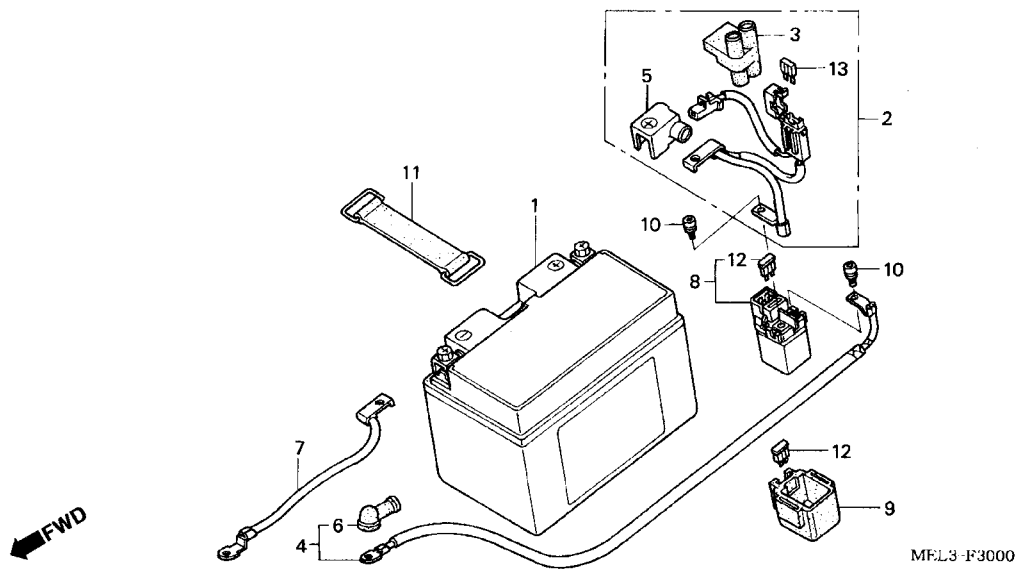

Ref. nº	N.O.S.	Descrição	T.M.O.
1	610100	Bateria	0,2
2	610105	Cabo Positivo, Bateria	0,2
4	612115	Cabo, Motor Partida	0,7
7	610110	Cabo Negativo, Bateria	0,6
8	615113	Interruptor Magnético, Partida	0,3

Nº	Nº da peça	Descrição	Qtd. CBR1000RR 4	5	6	7	Nº de série		Tipo
1	31500-MCJ-642	Bateria (YTZ10S) (YUASA)	1	1	-	-			BR,E,ED,EK,F,G,MX,U,2ED,2F,2G,2U,3E,4EK
	31500-MCJ-K00		1	1	-	-			KO,2KO
2	32401-MEL-000	Cabo, Partida Bateria	1	1	-	-			
3	32406-MEL-300	Tampa Terminal, Magnético Partida	1	1	-	-			
4	32410-MEL-000	Cabo, Motor Partida	1	-	-				
			-	1	-	-			BR,E,ED,EK,F,G,KO,MX,U,2ED,2F,2G,2U,3E,4EK
			-	1	-	-			2KO
5	32411-MBW-D20	Tampa, Terminal Bateria	1	1	-	-			
6	32411-253-000	Tampa Terminal Motor Partida	1	1	-	-			
7	32601-MEL-000	Cabo Terra, Bateria	1	-	-	-			F,G,KO
	32601-MEL-010		1	-	-	-			BR,E,ED,MX,U
			-	1	-	-			
8	35850-MR5-007	Interruptor Comp., Magnético Partida	1	1	-	-			
9	35856-MBG-003	Coxim	1	1	-	-			
10	90111-MR5-000	Parafuso, Allen, 5 x 9	2	2	-	-			
11	95012-13001	Presilha B2, Bateria	1	1	-	-			
12	98200-33000	Fusível (30A)	2	2	-	-			
13	98200-42000	Fusível (20A)	1	1	-	-			

PROIBIDA A REPRODUÇÃO DISTRIBUIÇÃO
1111111 - Concessionária Gerente3

© Moto Honda da Amazônia Ltda.
Todos os direitos reservados.

C-30-1 Bateria (CBR1000RR6/7)

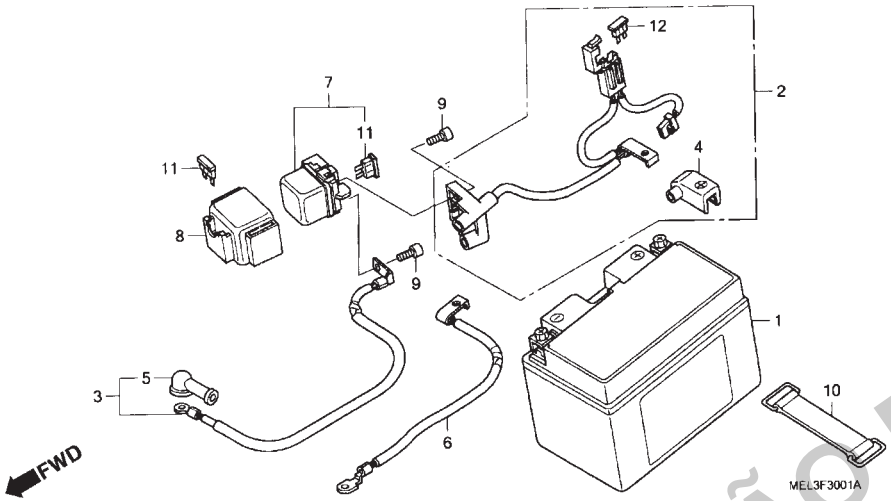

Ref. nº	N.O.S.	Descrição	T.M.O.
1	610100	Bateria	0,2
2	610105	Cabo Positivo, Bateria	0,2
3	612115	Cabo, Motor Partida	0,7
6	610110	Cabo Negativo, Bateria	0,6
7	615113	Interruptor Magnético, Partida	0,3

Nº	Nº da peça	Descrição	Qtd. CBR1000RR 4	5	6	7	Nº de série		Tipo
1	31500-MCJ-642	Bateria (YTZ10S) (YUASA)	-	-	1	1			BR,E,ED,EK,F,MX,U,2ED,2F,3E,4EK
	31500-MEE-D02	Bateria (FTZ10S) (FURUKAWA)	-	-	1	1			BR,E,ED,EK,F,MX,U,2ED,2F,3E,4EK
	31500-MEE-K02		-	-	1	1			KO
	31500-MCJ-K00	Bateria (YTZ10S) (YUASA)	-	-	-	1			KO
	31500-MCJ-K01	Bateria (YTZ10S) (GS YUASA)	-	-	-	1			2KO
2	32401-MEL-D20	Cabo, Partida Bateria	-	-	1	1			
3	32410-MEL-D30	Cabo, Partida Motor	-	-	1	1			
4	32411-MEL-D20	Tampa, Terminal Bateria	-	-	1	1			
5	32411-253-000	Tampa, Terminal Motor Partida	-	-	1	1			
6	32601-MEL-D20	Cabo Terra, Bateria	-	-	1	1			
7	35850-MR5-007	Interruptor Comp., Magnético Partida	-	-	1	1			
8	35856-KBH-000	Coxim	-	-	1	1			
9	90111-MR5-000	Parafuso, Allen, 5 x 9	-	-	2	2			
10	95012-13001	Presilha, B2 Bateria	-	-	1	1			
11	98200-33000	Fusível (30A)	-	-	2	2			
12	98200-42000	Fusível (20A)	-	-	1	1			

PROIBIDA A REPRODUÇÃO E DISTRIBUIÇÃO
1111111 - Concessionária Genérica - Gerente3

© Moto Honda da Amazônia Ltda.
Todos os direitos reservados.

C-31 Servo Motor (CBR1000RR4/5)

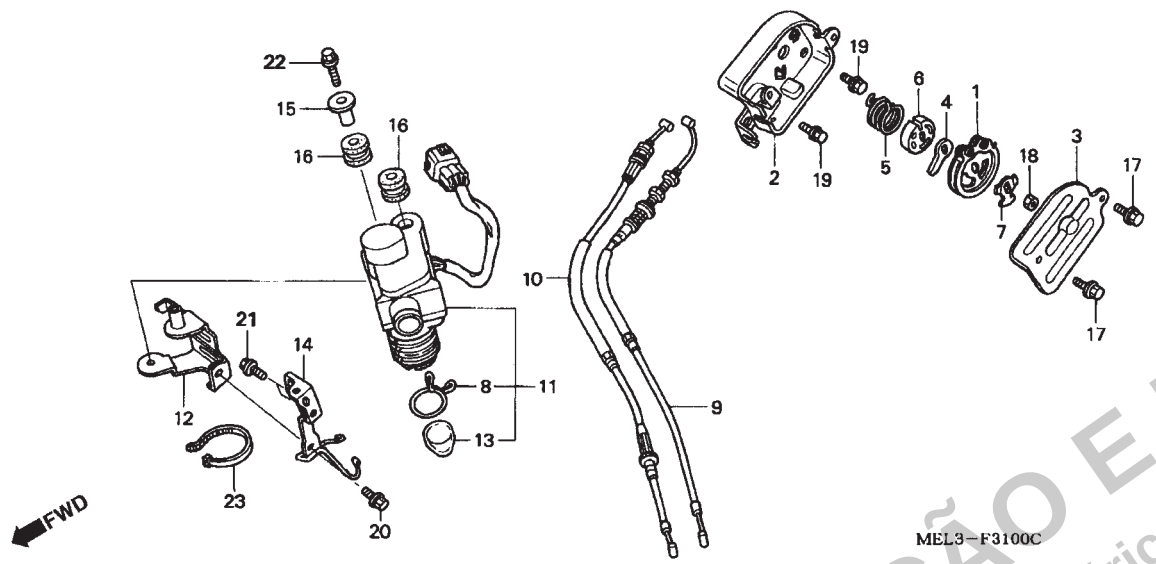

Ref. nº	N.O.S.	Descrição	T.M.O.
1		(4,5,6)	
	313118	Guia, Cabo Válvula Escape	1,6
		Incluso: Ajuste do Cabo da Válvula de Controle de Exaustão de Gás	
2	3131D5	Carcaça, Guia Cabo Válvula Escape	1,7
		Incluso: Ajuste do Cabo da Válvula de Controle de Exaustão de Gás	
3	3131E8	Tampa, Guia Cabo Válvula Escape	0,1
9	811193	Cabo A, Válvula Escape	1,1
		Nota: Mesmo tempo para 2 unidades	
		Incluso: Ajuste do Cabo da Válvula de Controle de Exaustão de Gás	
10	811195	Cabo B, Válvula Escape	1,1
		Incluso: Ajuste do Cabo da Válvula de Controle de Exaustão de Gás	
11	313119	Servo Motor, Válvula Borboleta Escape	1,0

Nº	Nº da peça	Descrição	Qtd. CBR1000RR 4	5	6	7	Nº de série	Tipo
1	18180-MEL-000	Guia, Cabo Válvula	1	1	-	-		
2	18183-MEL-000	Carcaça, Guia Válvula	1	1	-	-		
3	18184-MEL-000	Tampa, Guia Válvula	1	1	-	-		
4	18185-MEL-000	Limitador Válvula Escape	1	1	-	-		
5	18186-MEL-000	Mola, Retorno	1	1	-	-		
6	18189-MEL-000	Suporte, Mola	1	1	-	-		
7	18195-MEL-000	Arruela B, Trava	1	1	-	-		
8	18532-634-670	Presilha, Mangueira Ar, 21,5	1	1	-	-		
9	18910-MEL-000	Cabo Comp., A, Válvula Escape	1	1	-	-		
10	18920-MEL-000	Cabo Comp., B, Válvula Escape	1	1	-	-		
11	31420-MEL-000	Servo, Motor	1	1	-	-		
12	31421-MEL-000	Suporte A, Servo Motor	1	1	-	-		
13	31425-KAE-004	Tampa	1	1	-	-		
14	31425-MEL-000	Suporte B, Servo Motor	1	-	-	-		
	31425-MEL-D00		-	1	-	-		
15	50324-425-010	Bucha, 6,3 x 13	1	1	-	-		
16	77205-KM4-000	Coxim, Fixação	2	2	-	-		
17	90002-ZG3-000	Parafuso, Flange, 5 x 8	2	2	-	-		
18	94001-06020-0S	Porca, Sextavada, 6 mm	1	1	-	-		
19	96001-06008-02	Parafuso, Flange, 6 x 8	2	2	-	-		
20	96001-06010-07	Parafuso, Flange, 6 x 10	1	1	-	-		
21	96001-06010-07	Parafuso, Flange, 6 x 10	2	2	-	-		
22	96001-06022-07	Parafuso, Flange, 6 x 22	1	1	-	-		
23	35701-MG9-950	Presilha	1	1	-	-		

PROIBIDA A REPRODUÇÃO E DISTRIBUIÇÃO
111111 - Concessionária Genérica - Gerentes

© Moto Honda da Amazônia Ltda.
Todos os direitos reservados.

C-31-1 Servo Motor (CBR1000RR6/7)

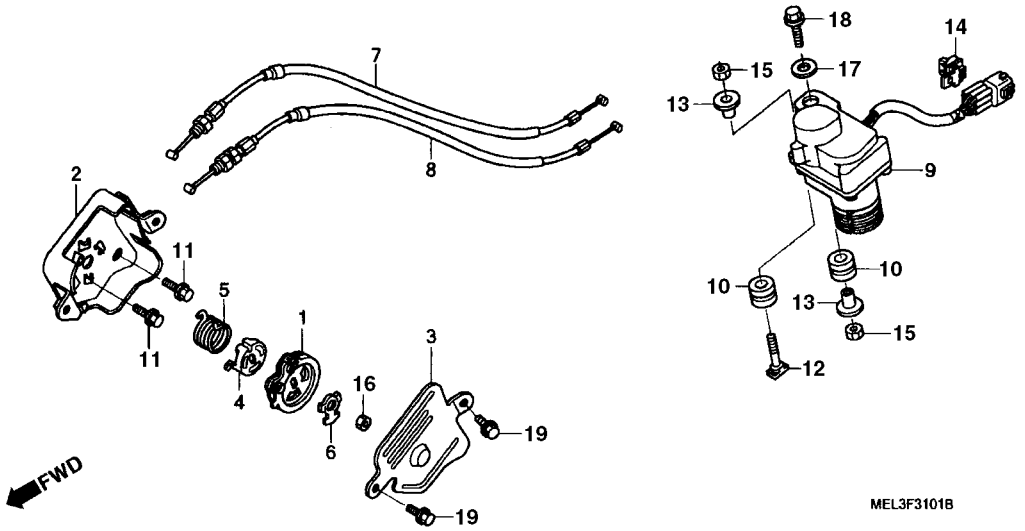

Ref. nº	N.O.S.	Descrição	T.M.O.
1		(4,5,6)	
	313118	Guia, Cabo Válvula Escape	1,3
		Incluso: Ajuste do Cabo da Válvula de Controle de Exaustão de Gás	
2	3131D5	Carcaça, Guia Cabo Válvula Escape	1,4
		Incluso: Ajuste do Cabo da Válvula de Controle de Exaustão de Gás	
3	3131E8	Tampa, Guia Cabo Válvula Escape	0,1
7	811193	Cabo A, Válvula Escape	0,8
		Nota: Mesmo tempo para 2 unidades	
		Incluso: Ajuste do Cabo da Válvula de Controle de Exaustão de Gás	
8	811195	Cabo B, Válvula Escape	0,8
		Incluso: Ajuste do Cabo da Válvula de Controle de Exaustão de Gás	
9	313119	Servo Motor, Válvula Borboleta Escape	0,7

Nº	Nº da peça	Descrição	Qtd. CBR1000RR 4	5	6	7	Nº de série		Tipo
1	18180-MEL-D20	Guia, Cabo Válvula	-	-	1	1			
2	18183-MEL-D20	Carcaça, Guia Válvula	-	-	1	1			
3	18184-MEL-D20	Tampa, Guia Válvula	-	-	1	1			
4	18185-MEL-D20	Limitador Válvula Escape	-	-	1	1			
5	18186-MEL-D20	Mola, Retorno	-	-	1	1			
6	18195-MEL-D20	Arruela B, Trava	-	-	1	1			
7	18910-MEL-D20	Cabo Comp., A, Válvula Escape	-	-	1	1			
8	18920-MEL-D20	Cabo Comp., B, Válvula Escape	-	-	1	1			
9	31420-MEL-D21	Servo, Motor	-	-	1	1			
10	77205-KM4-000	Coxim, Fixação	-	-	2	2			
11	90002-ZG3-000	Parafuso, Flange, 5 x 8	-	-	2	2			
12	90015-MEL-D20	Parafuso, Carcaça do Sevo Motor 6 x 28	-	-	1	1			
13	90503-KAE-000	Bucha, 6,3 x 14,5	-	-	2	2			
14	91565-SEL-003	Presilha, Adaptador (Preto)	-	-	1	1			
15	94001-06000-0S	Porca, Sextavada, 6 mm	-	-	2	-			
	94050-06000	Porca, Flange, 6 mm	-	-	-	2			
16	94001-06020-0S	Porca, Sextavada, 6 mm	-	-	1	1			
17	94101-06000	Arruela, Lisa, 6 mm	-	-	1	1			
18	96001-06025-00	Parafuso, Flange, 6 x 25	-	-	1	1			
19	90002-ZG3-000	Parafuso, Flange, 5 x 8	-	-	2	-	.....	.....	BR,E,ED,EK,F
	16546-HW4-680	Parafuso, Arruela, 5 x 12	-	-	2	-	.....	.....	KO,MX,U
			-	-	-	2			

PROIBIDA A REPRODUÇÃO DISTRIBUIÇÃO
111111 - Concessionária Genérica - Gerente2

© Moto Honda da Amazônia Ltda.
Todos os direitos reservados.

C-32 Fiação Principal (CBR1000RR4/5)

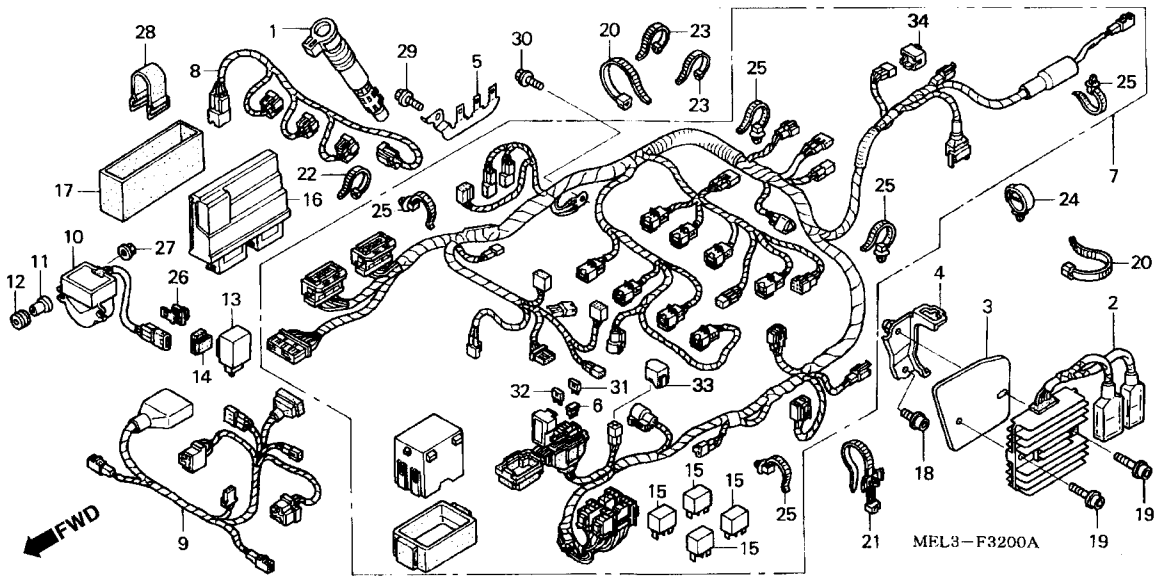

Ref. nº	N.O.S.	Descrição	T.M.O.
1	6141B8	Bobina, Ignição	1,0
	6141B8A	Para Troca de uma bobina de Ignição adicione	0,1
	6141B8B	Para Troca de duas bobinas de Ignição adicione	0,2
	6141C0	Bobina, Ignição para 1 motocicleta	1,3
2	6131B2	Regulador, retificador	0,4
7	611100	Fiação, Principal	2,2
8	611145	Sub Fiação Ignição	1,0
9	6111D7	Sub Fiação Dianteira	0,7
10	617125	Sensor, Ângulos	0,7
13	6111C3	Relé, Sinalizador	0,7
15	6111B6	Relé, Interruptor Motor	0,3
	6111D9	Relé, Controle Ventoinha	0,3
	6111E0	Relé, Combustível	0,3
	6111D8	Relé, Farol	0,3
16	618135	Módulo Controle Motor (ECM)	0,6

Nº	Nº da peça	Descrição	Qtd. CBR1000RR 4	5	6	7	Nº de série		Tipo
1	30700-MEL-003	Supressor, Ruídos	4	4	-	-			
2	31600-MEL-003	Regulador, Retificador	1	-	-	-			BR,F,G,KO,MX,U
	31600-MEL-013		1	-	-	-			E,ED
			-	1	-	-			
3	31605-MEL-010	Espaçador, Regulador Retificador	1	-	-	-			
	31605-MEL-D00		-	1	-	-			
4	31606-MEL-010	Suporte, Regulador Retificador	1	-	-	-			BR,F,G,KO,MX,U
	31606-MEL-020		1	-	-	-			E,ED
			-	1	-	-			
5	31607-MEL-000	Suporte, Direito	1	-	-	-			BR,F,G,KO,MX,U
	31607-MEL-010		1	-	-	-			E,ED
			-	1	-	-			
6	31730-MAS-601	Diodo Comp., Três Pólos (SUMITOMO)	1	1	-	-			
7	32100-MEL-610	Fiação, Principal	1	-	-	-			G
	32100-MEL-640		1	-	-	-			BR,E,ED,F,KO,U
	32100-MEL-670		1	-	-	-			MX
	32100-MEL-A00		-	1	-	-			MX
	32100-MEL-D00		-	1	-	-			BR,E,ED,EK,F,KO,U,2ED,2F,2KO,2U,3E,4EK
	32100-MEL-G00		-	1	-	-			G,2G
8	32102-MEL-000	Sub Fiação Ignição	1	1	-	-			
9	32103-MEL-600	Sub Fiação Dianteira	1	-	-	-			E
	32103-MEL-640		1	-	-	-			BR,ED,F,G,KO,MX,U
	32103-MEL-D00		-	1	-	-			BR,ED,F,G,KO,MX,2ED,2F,2G,2KO
	32103-MEL-E00		-	1	-	-			E,EK,U,2U,3E,4EK
10	35161-MEL-003	Sensor Comp. Ângulos	1	1	-	-			

PROIBIDA A REPRODUÇÃO - DISTRIBUIÇÃO
1111111 - Concessionária Genérica - Genérica

© Moto Honda da Amazônia Ltda.
Todos os direitos reservados.

C-32 Fiação Principal (CBR1000RR4/5)

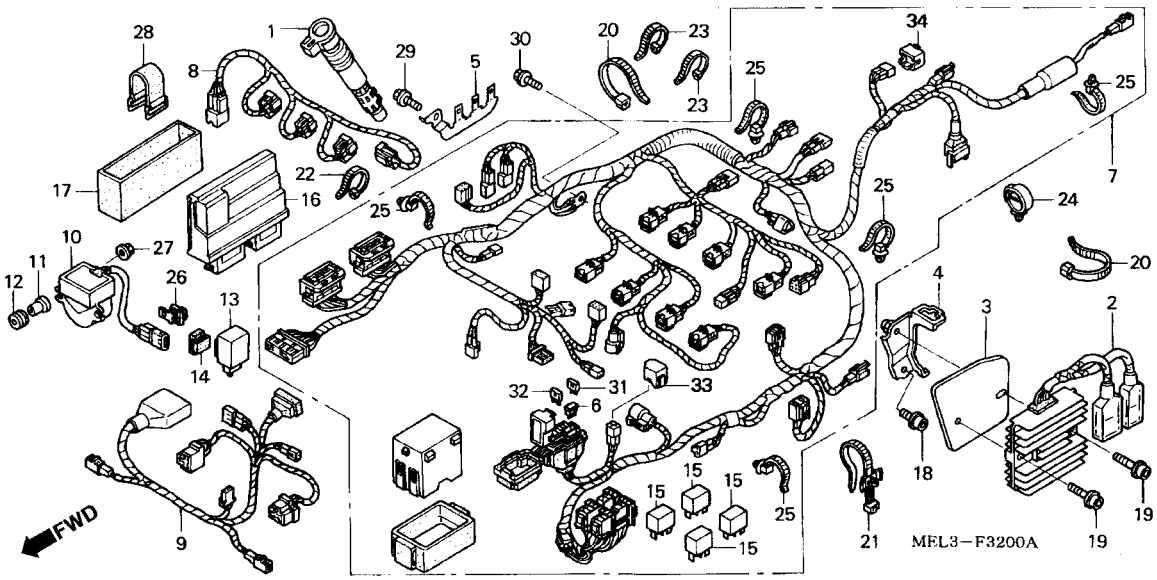

Ref. nº	N.O.S.	Descrição	T.M.O.

Nº	Nº da peça	Descrição	Qtd. CBR1000RR 4	5	6	7	Nº de série		Tipo
11	35162-MN5-003	Bucha	2	2	-	-			
12	35163-MN5-003	Coxim	2	2	-	-			
13	38301-MBW-D21	Relé Comp., Sinalizador (DENSO)	1	1	-	-			
14	38306-GE7-000	Suporte, Relé Sinalizador	1	1	-	-			
15	38501-MEL-000	Relé Comp., Partida (MICRO ISO 4P)	4	-	-	-			
	38501-MEL-003		-	4	-	-			
16	38770-MEL-622	Unidade PGM-FI	1	1	-	-			F,2F
	38770-MEL-613		1	1	-	-			G,2G
	38770-MEL-643		1	-	-	-			E,ED,KO,U
	38770-MEL-631		1	1	-	-			BR
	38770-MEL-661		1	-	-	-			MX
	38770-MEL-D01		-	1	-	-			E,ED,EK,KO,U,2ED,2KO,2U,3E,4EK
	38770-MEL-M01		-	1	-	-			MX
17	38776-MEL-000	Coxim Unidade, PGM-FI	1	1	-	-			
18	90009-MF5-000	Parafuso, Flange, 6 x 12	1	1	-	-			
19	90091-MM5-640	Parafuso, Allen, 6 x 22	2	2	-	-			
20	90620-SB2-003	Presilha, Fiação Principal	2	2	-	-			
21	90649-SC2-003	Presilha, Fiação Principal (NATURAL) (150 mm)	1	1	-	-			
22	90650-KV6-003	Presilha, Fiação	1	1	-	-			
23	90652-KT1-771	Presilha, Fiação (Preto)	2	2	-	-			
24	90681-763-A01	Presilha, Fiação Principal	1	1	-	-			
25	91541-S0A-003	Presilha, Fiação (Preto) (145 mm)	5	5	-	-			
26	91565-SEL-003	Presilha (Preto)	1	1	-	-			
27	94050-04000	Porca, Flange, 4 mm	2	2	-	-			

PROIBIDA A REPRODUÇÃO DISTRIBUIÇÃO
1111111 - Concessionária Gerente3

© Moto Honda da Amazônia Ltda.
Todos os direitos reservados.

C-32 Fiação Principal (CBR1000RR4/5)

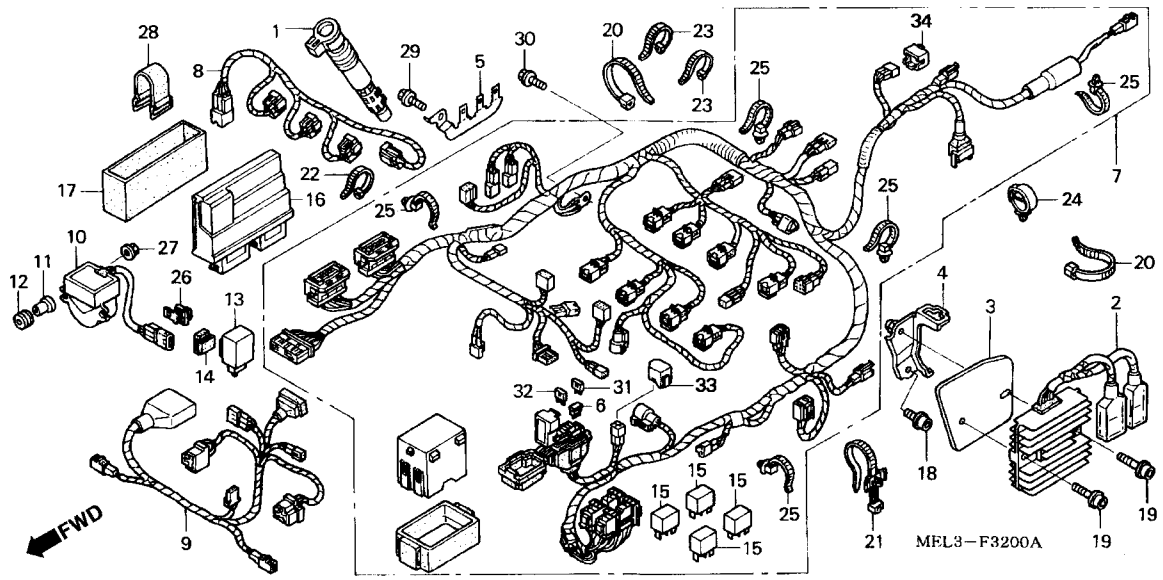

Ref. nº	N.O.S.	Descrição	T.M.O.

Nº	Nº da peça	Descrição	Qtd. CBR1000RR 4	5	6	7	Nº de série		Tipo
28	95012-11001	Presilha A, Bateria	1	1	-	-			
29	96001-06012-00	Parafuso, Flange, 6 x 12	1	1	-	-			
30	96300-06012-00	Parafuso, Flange, 6 x 12	1	1	-	-			
31	98200-41000	Fusível (10A)	5	5	-	-			
32	98200-42000	Fusível (20A)	3	3	-	-			
33	32606-GEV-761	Protetor, Conector (4P) (Vermelho)	-	1	-	-			
34	32606-MEL-D01	Protetor, Conector (6P)	-	1	-	-			BR,E,ED,EK,F,G,KO,U,2ED,2F,2G,2KO,2U,3E,4EK

PROIBIDA A REPRODUÇÃO E DISTRIBUIÇÃO
1111111 - Concessionária Genérica - Gerente3

© Moto Honda da Amazônia Ltda.
Todos os direitos reservados.

C-32-1 Fiação Principal (CBR1000RR6/7)

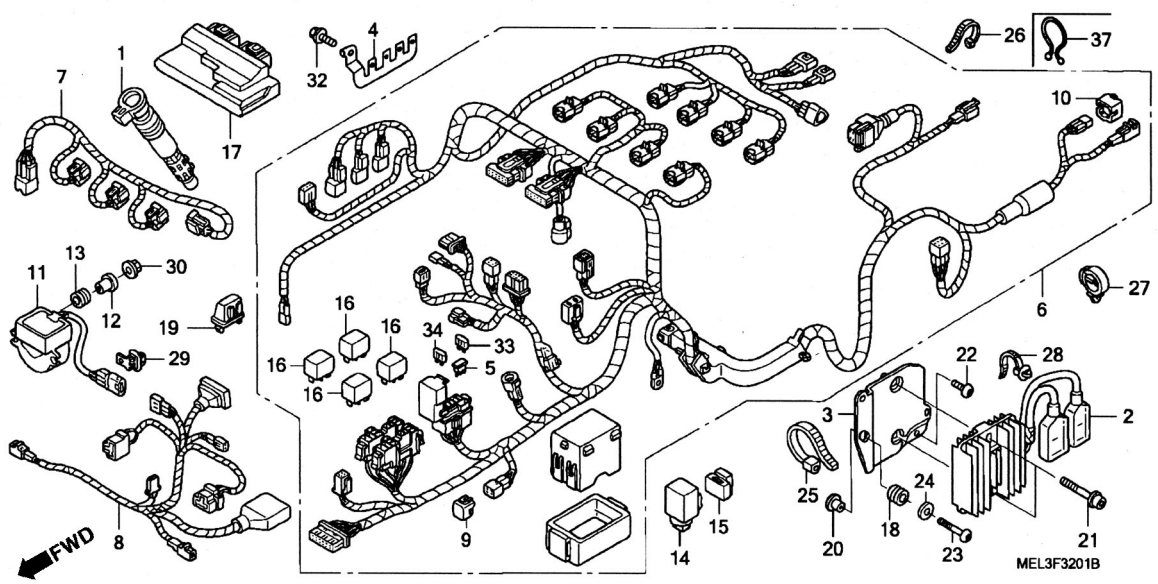

Ref. nº	N.O.S.	Descrição	T.M.O.
1	6141B8	Bobina, Ignição	1,3
	6141B8A	Para troca de uma Bobina de Ignição adicione	0,1
	6141B8B	Para troca de duas Bobinas de Ignição adicione	0,2
	6141C0	Bobina, Ignição	1,6
		Nota: Para 1 motocicleta	
2	6131B2	Regulador, retificador	0,5
6	611100	Fiação, Principal	2,2
7	611145	Sub Fiação Ignição	1,3
8	6111D7	Sub Fiação Dianteira	0,9
11	617125	Sensor, Ângulos	0,9
14	6111C3	Relé, Sinalizador	0,4
16	6111B6	Relé, Interruptor Motor	0,4
	6111D9	Relé, Controle Ventoinha	0,4
	6111E0	Relé, Combustível	0,4
	6111E4	Relé, Farol	0,4
17	618135	Módulo Controle Motor (ECM)	0,5

Nº	Nº da peça	Descrição	Qtd. CBR1000RR 4	5	6	7	Nº de série		Tipo
1	30700-MEL-003	Supressor, Ruídos	-	-	4	4			
2	31600-MEL-A21	Regulador, Retificador	-	-	1	1			MX
	31600-MEL-D21		-	-	1	1			BR,E,ED,EK,F,KO,U,2ED,2F,3E,4EK
3	31605-MEL-D20	Espaçador, Regulador Retificador	-	-	1	1			
4	31607-MEL-D20	Borracha, Conector Direito	-	-	1	1			
5	31730-MAS-601	Diodo Comp., Três Pólos (SUMITOMO)	-	-	1	1			
6	32100-MEL-D20	Fiação, Principal	-	-	1	-			F,E,ED,EK
			-	-	1	-		6M200081	KO
			-	-	1	-		6M200626	U
			-	-	1	-		6M200662	BR
	32100-MEL-D21		-	-	1	-	6M200082		KO
			-	-	1	-	6M200627		U
			-	-	1	-	6M200663		BR
			-	-	1	-	6M214500		E,ED,EK
	32100-MEL-M22		-	-	1	-			MX
	32100-MEL-D30		-	-	-	1			BR,E,ED,EK,F,KO,U,2ED,2F,3E,4EK
	32100-MEL-M30		-	-	-	1			MX
7	32102-MEL-D20	Sub Fiação Ignição	-	-	1	1			
8	32103-MEL-D20	Sub Fiação Dianteira	-	-	1	-			BR,ED,F,KO,MX
	32103-MEL-E20		-	-	1	-			E,EK,U
	32103-MEL-D30		-	-	-	1			BR,ED,F,KO,MX,2ED,2F
	32103-MEL-E30		-	-	-	1			E,EK,U,3E,4EK
9	32606-GEV-761	Protetor (4P) (Vermelho)	-	-	1	1			
10	32606-MEL-D01	Protetor (6P)	-	-	1	1			BR,E,ED,EK,F,KO,U,2ED,2F,3E,4EK
11	35161-MEL-003	Sensor Comp. Ângulos	-	-	1	1			

PROIBIDA A REPRODUÇÃO
1111111 - Concessionária Gerente
MASTER EDIÇÃO

© Moto Honda da Amazônia Ltda.
Todos os direitos reservados.

C-32-1 Fiação Principal (CBR1000RR6/7)

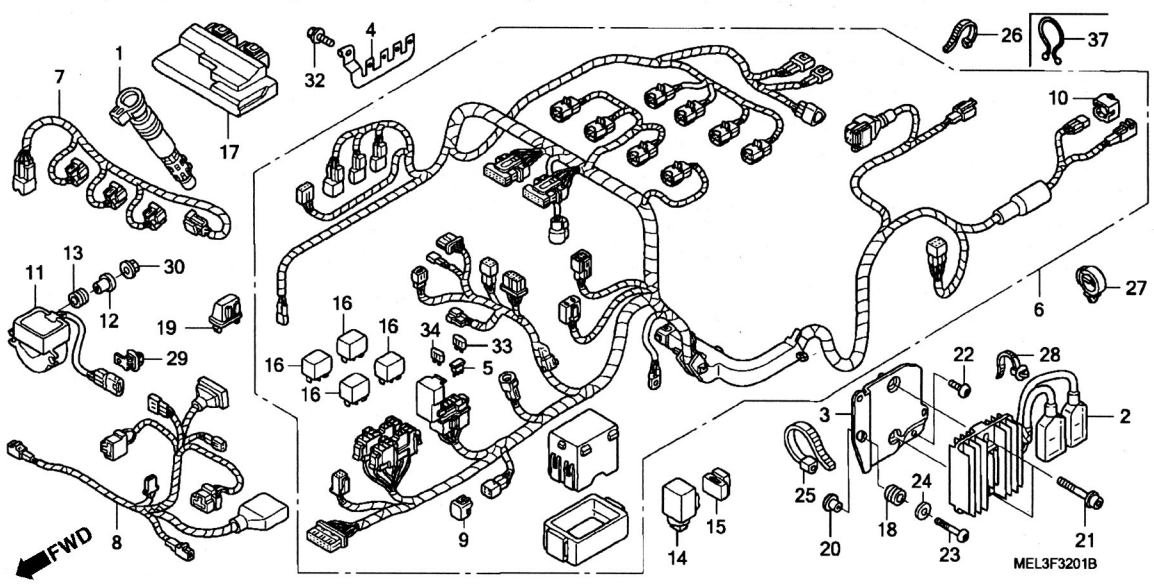

Ref. nº	N.O.S.	Descrição	T.M.O.

Nº	Nº da peça	Descrição	Qtd. CBR1000RR 4	5	6	7	Nº de série		Tipo
12	35162-MN5-003	Bucha	-	-	2	2			
13	35163-MN5-003	Coxim	-	-	2	2			
14	38301-MBW-D21	Relé Comp., Sinalizador (DENSO)	-	-	1	1			MX
	38301-MEW-921	Relé Comp., Sinalizador	-	-	1	1			BR,E,ED,EK,F,KO,U,2ED,2F,3E,4EK
15	38306-GE7-000	Suporte, Relé Sinalizador	-	-	1	1			
16	38501-MEL-000	Relé Comp., Partida (MICRO ISO 4P)	-	-	4	4			
17	38770-MEL-B21	Unidade PGM-FI	-	-	1	1			BR
	38770-MEL-D21		-	-	1	1			E,ED,EK,U,2ED,3E,4EK
	38770-MEL-F21		-	-	1	1			F,2F
	38770-MEL-K21		-	-	1	1			KO
	38770-MEL-M23		-	-	-	1			MX
	38770-MEL-M22		-	-	1	-			MX
18	80101-283-000	Coxim, Pára-Lama Traseiro	-	-	1	1			
19	80105-MW3-600	Suporte, Caixa Fusíveis	-	-	1	1			
20	84706-163-670	Bucha, Fixação Lanterna Traseira	-	-	1	1			
21	90076-MG8-000	Parafuso, Soquete Flange, 6 x 28	-	-	2	2			
22	90106-MCE-000	Parafuso, Phillips, 6 x 12	-	-	1	1			
23	90118-MEL-000	Parafuso, Phillips, 6 x 20	-	-	1	1			
24	90525-428-900	Arruela, Lisa, 6 mm	-	-	1	1			
25	90620-SB2-003	Presilha, Fiação Principal	-	-	1	-			BR,E,ED,EK,F,KO,U
			-	-	2	-			MX
			-	-	-	1			
26	90652-KT1-771	Presilha, Cabo (Preto)	-	-	1	-			
27	90681-763-A01	Presilha, Fiação Principal	-	-	1	1			

PROIBIDA A REPRODUÇÃO DISTRIBUIÇÃO
1111111 - Concessionária Genérica - Gerente3

© Moto Honda da Amazônia Ltda.
Todos os direitos reservados.

C-32-1 Fiação Principal (CBR1000RR6/7)

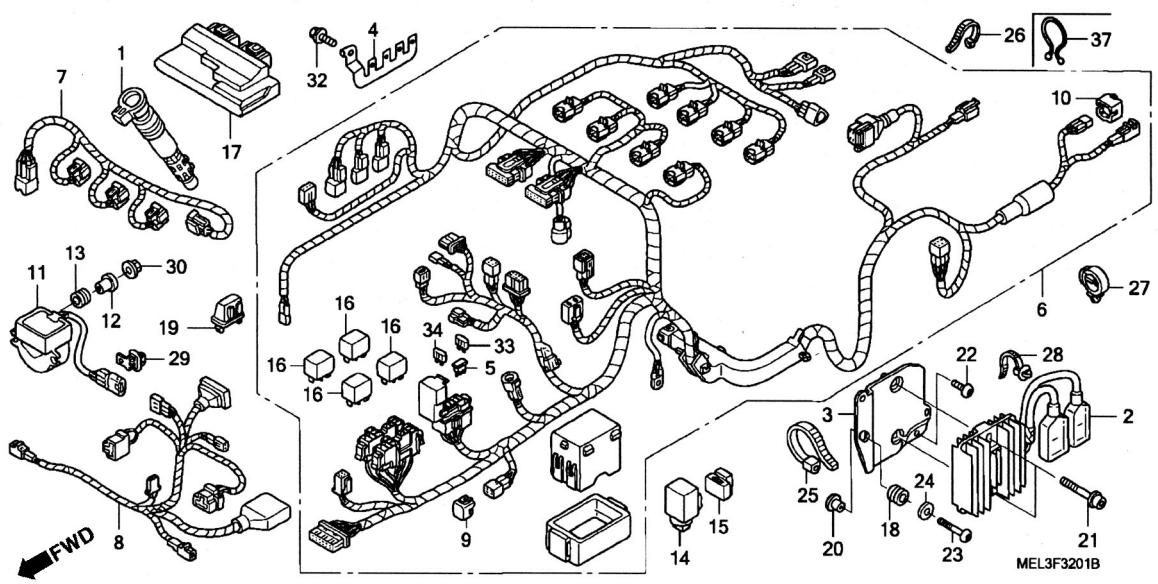

Ref. nº	N.O.S.	Descrição	T.M.O.

Nº	Nº da peça	Descrição	Qtd. CBR1000RR 4	5	6	7	Nº de série		Tipo
28	91541-S0A-003	Presilha, Fiação (Preto) (145 mm)	-	-	1	-			MX
	90650-MA6-720	Presilha, Fiação Principal	-	-	-	1			MX
29	91565-SEL-003	Presilha, Adaptador (Preto)	-	-	1	1			
30	94050-04000	Porca, Flange, 4 mm	-	-	2	2			
32	96300-06012-07	Parafuso, Flange, 6 x 12	-	-	1	-			
	96001-06012-07		-	-	-	1			
33	98200-41000	Fusível (10A)	-	-	5	5			
34	98200-42000	Fusível (20A)	-	-	3	3			
37	32171-MEB-670	Trava	-	-	-	1			

PROIBIDA A REPRODUÇÃO / DISTRIBUIÇÃO
1111111 - Concessionária Gerente3

© Moto Honda da Amazônia Ltda.
Todos os direitos reservados.

C-33 Chassi

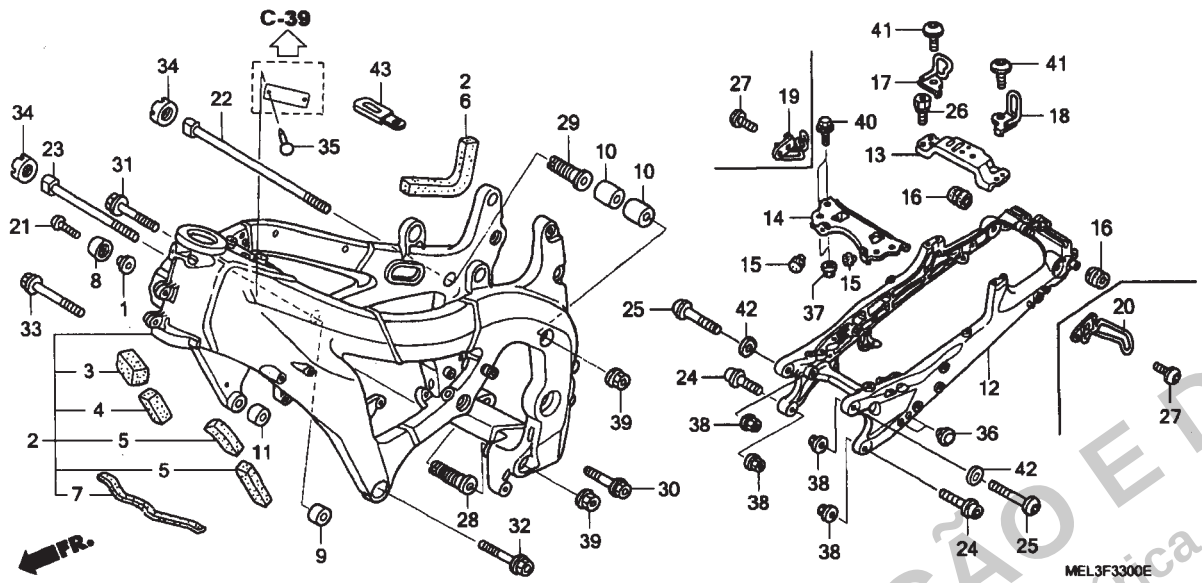

Ref. nº	N.O.S.	Descrição	T.M.O.
2	410100	Chassi, Comp.	8,8
		Incluso: Remoção e Instalação do motor	
12	410157	Trilho Assento	2,5
13	4101J6	Placa, Central Suporte	0,2
14	4131B1	Placa, Dianteira Suporte	0,4
19	4101J7	Guia, Cabo: Direita	0,2
	4101S8	Guia, Cabo: Ambas	0,2
20	4101J8	Guia, Cabo: Esquerda	0,2
	4101S8	Guia, Cabo: Ambas	0,2

Nº	Nº da peça	Descrição	Qtd. CBR1000RR 4	5	6	7	Nº de série		Tipo
1	19621-ZG3-880	Bucha	1	1	1	1			
2	50010-MEL-670ZA	Chassi Comp.							
		NH461M Preto Temple Metálico	1	-	-	-			BR,KO,MX
			-	1	-	-		5M100137	BR,KO,MX,2KO
	50010-MEL-000ZA	*NH461M* Preto Temple Metálico	1	-	-	-			E,ED,F,G,U
			-	1	-	-		5M100639	U,2U
			-	1	-	-		5M100791	F,2F
			-	1	-	-		5M102525	G,2G
			-	1	-	-		5M107940	E,ED,EK,2ED,3E,4EK
	50010-MEL-671ZA	*NH461M* Preto Temple Metálico	-	1	-	-	5M100138		BR,KO,MX,2KO
	50010-MEL-010ZA	*NH461M* Preto Temple Metálico	-	1	-	-	5M100640		U,2U
			-	1	-	-	5M100792		F,2K
			-	1	-	-	5M102526		G,2G
			-	1	-	-	5M107941		E,ED,EK,2ED,3E,4EK
	50010-MEL-B20ZA	Jogo Carenagem, Chassi							
		NH461M Preto Temple Metálico	-	-	1	-			BR,KO,MX
	50010-MEL-D20ZA	*NH461M* Preto Temple Metálico	-	-	1	-			E,ED,EK,F,U
	50010-MEL-B30ZA	*NH461M* Preto Temple Metálico	-	-	-	1			BR,KO,MX
	50010-MEL-B30ZB	*NH460M* Prata Omega Metálico	-	-	-	1			2KO,2MX
	50010-MEL-D30ZA	*NH461M* Preto Temple Metálico	-	-	-	1			E,ED,EK,F,U,2ED,2F,3E,4EK
	50010-MEL-D30ZB	*NH460M* Prata Omega Metálico	-	-	-	1			2U,3F,5ED,6E,7EK
3	50131-MEL-300	Abafador A, Direito Motor	1	1	1	1			
4	50132-MEL-300	Abafador B, Direito Motor	1	1	1	1			
5	50133-MEL-300	Abafador Esquerdo Motor	2	2	2	2			
6	50134-MEL-300	Abafador R, Direito Motor	1	1	1	1			
7	50135-MEL-300	Abafador, Condutor	1	1	1	1			

PROIBIDA A REPRODUÇÃO E DISTRIBUIÇÃO
111111 - Concessionária Genérica - Gerente3

© Moto Honda da Amazônia Ltda.
Todos os direitos reservados.

C-33 Chassi

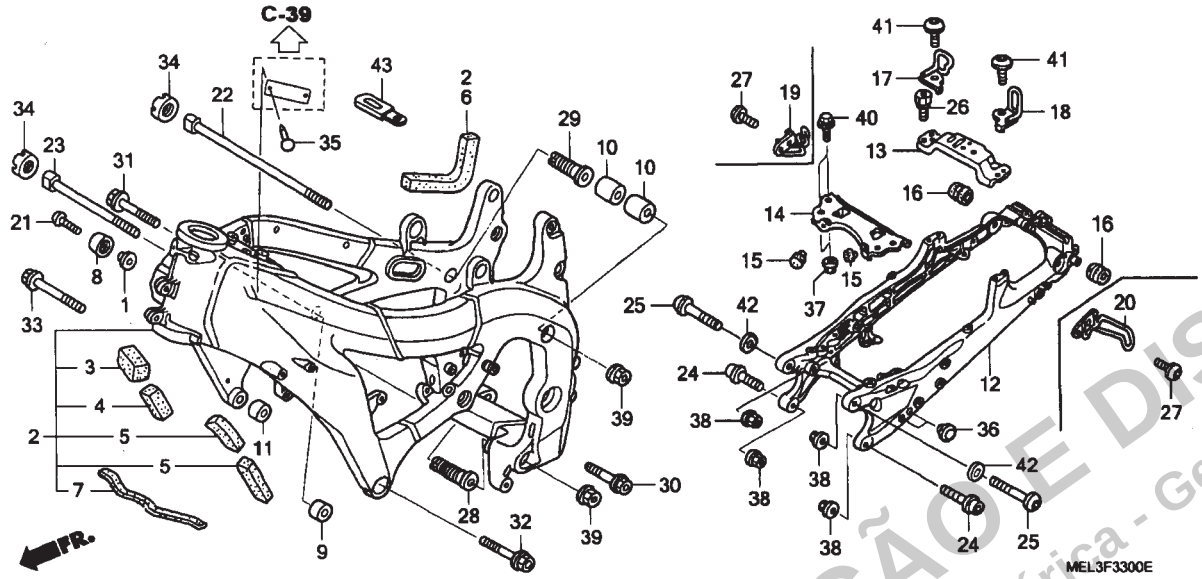

Ref. nº	N.O.S.	Descrição	T.M.O.

Nº	Nº da peça	Descrição	Qtd. CBR1000RR 4	5	6	7	Nº de série		Tipo
8	50141-MEL-000	Protetor, Tubo Água	1	1	1	1			
9	50191-MEL-000	Bucha B, Fixação Motor	1	1	-	-			
	50193-MEL-000	Bucha A, Fixação Motor	-	-	1	1			
10	50192-MEL-000	Bucha C, Fixação Motor	2	2	2	2			
11	50193-MEL-000	Bucha A, Fixação Motor	1	1	1	1			
12	50200-MEL-010ZA	Trilho, Assento							
		NH461M Preto Temple Metálico	1	1	-	-			
	50200-MEL-D20ZA	*NH461M* Preto Temple Metálico	-	-	1	1			
	50200-MEL-D20ZB	*NH460M* Prata Omega Metálico	-	-	-	1			2KO,2MX,2U,3F,5ED,6E,7EK
13	50204-MEL-000	Placa Central, Fixação	1	1	1	1			
14	50214-MEL-000	Placa Dianteira, Fixação	1	1	1	1			
15	50352-GS6-000	Coxim, Limitador	2	2	2	2			
16	45146-300-000	Coxim Mangueira	2	-	-	-			
	45146-MEL-D00		-	2	2	2			
17	77105-MEL-000	Guia Direita, Gancho	1	1	-	-			
	77105-MEL-D20		-	-	1	1			
18	77106-MEL-000	Guia Esquerda, Gancho	1	1	-	-			
	77106-MEL-D20		-	-	1	1			
19	84110-MEL-000	Gancho Direito	1	1	-	-			
20	84120-MEL-000	Gancho Esquerdo	1	1	-	-			
21	90085-MAJ-A20	Parafuso, Especial, 6 x 22	1	1	1	1			
22	90101-MEL-000	Parafuso, Especial, 12 x 311	1	1	1	1			
23	90102-MEL-000	Parafuso, Especial, 12 x 280	1	1	1	1			
24	90109-MEL-000	Parafuso, Flange, 10 x 38	2	2	2	2			

PROIBIDA A REPRODUÇÃO E DISTRIBUIÇÃO
11111111 Concessionária Genérica - Gerente3

© Moto Honda da Amazônia Ltda.
Todos os direitos reservados.

C-33 Chassi

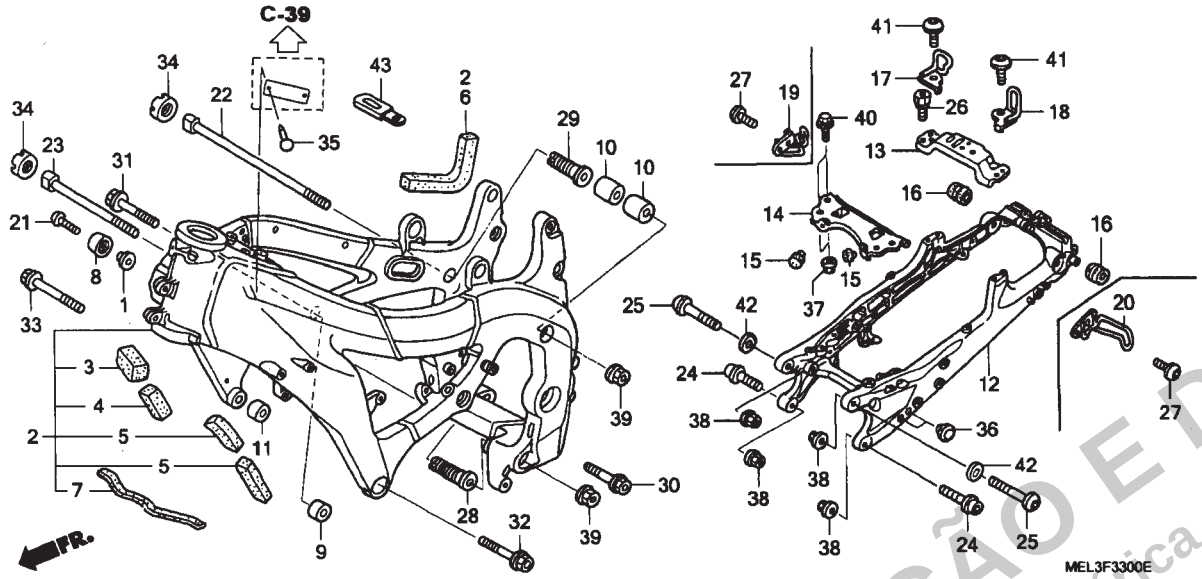

Ref. nº	N.O.S.	Descrição	T.M.O.

Nº	Nº da peça	Descrição	Qtd. CBR1000RR 4	5	6	7	Nº de série		Tipo
25	90110-MEL-000	Parafuso, Especial, 10 x 41,5	2	2	2	2			
26	90115-MJ1-830	Parafuso, Especial, 8 mm	2	2	2	2			
27	90128-KBP-900	Parafuso, Allen, 8 x 16	2	2	-	-			
28	90151-MEL-000	Parafuso, Ajuste, 20 x 68,5	1	1	1	1			
29	90152-MEL-000	Parafuso, Ajuste, 20 x 51,5	1	1	1	1			
30	90161-MEL-000	Parafuso, Flange, 12 x 55	1	1	-	-			
	90161-MEL-D20		-	-	1	1			
31	90162-MEL-000	Parafuso, Flange, 12 x 70	1	1	-	-			
	90162-MEL-D20		-	-	1	1			
32	90163-MEL-000	Parafuso, Flange, 12 x 50	1	1	1	1			
33	90164-MEL-000	Parafuso, Flange, 12 x 60	1	1	1	1			
34	90201-MW0-000	Porca, Trava, 20 mm	2	2	2	2			
35	90841-001-000	Rebite, 1,8 x 5	2	2	2	2			E,ED,EK,F,G,2ED,2F,2G,3E,4EK,2U
36	91456-ME1-670	Capa, Parafuso, 10 mm	4	4	4	4			
37	94050-06000	Porca, Flange, 6 mm	4	4	-	-			
38	94050-10000	Porca, Flange, 10 mm	4	4	4	4			
39	94050-12000	Porca, Flange, 12 mm	2	2	2	2			
40	96300-06018-00	Parafuso, Flange, 6 x 18	4	4	-	-			
	96300-06014-00	Parafuso, Flange, 6 x 14	-	-	4	4			
41	96300-08022-00	Parafuso, Flange, 8 x 22	2	-	-	-			KO
	90128-KET-900	Parafuso, Allen, 8 x 22	2	-	-	-			BR,E,ED,F,G,MX,U
			-	2	2	2			
42	90401-430-000	Arruela, 10,2 mm	-	-	2	-			KO,MX,U
			-	-	-	2			
43	32925-958-000	Presilha, Corda	-	-	-	1			

PROIBIDA A REPRODUÇÃO E DISTRIBUIÇÃO
111111 - Concessionária Genérica - Gerente3

© Moto Honda da Amazônia Ltda.
Todos os direitos reservados.

C-34 Ferramentas

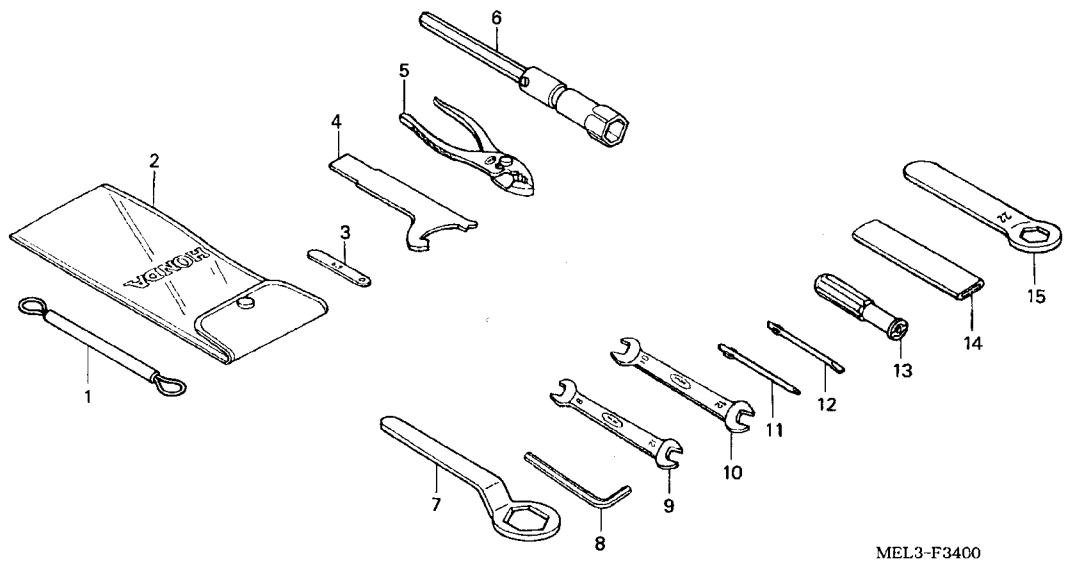

Ref. nº	N.O.S.	Descrição	T.M.O.
		Sem Informação	-

Nº	Nº da peça	Descrição	Qtd. CBR1000RR 4	5	6	7	Nº de série	Tipo
1	77236-KAZ-780	Cabo Trava, Capacete	1	1	1	1		
2	89101-300-010	Bolsa, Ferramentas	1	1	1	1		
3	89103-371-000	Cálibre, Lâminas, 0,7 mm	1	1	1	1		
4	89202-KY1-700	Chave, Cilíndrica	1	1	1	1		
5	89210-GBJ-J00	Alicate, 135 (RIKEN)	1	1	1	1		
	89210-GBJ-J10	Alicate, 135 (KOWA)	1	1	1	1		
	99002-13500	Alicate,135	1	1	1	1		
6	89216-MBG-000	Chave, Velas, 16,5	1	1	1	1		
7	89218-MAZ-000	Chave, 32	1	1	1	1		
8	89221-429-000	Chave, Sextavada, 5 mm	1	1	1	1		
9	99001-08120	Chave, Boca, 8 x 12	1	1	1	1		
10	99001-10120	Chave, Boca, 10 x 12	1	1	1	1		
11	99003-10000	Chave Phillips 1, (Nº 2)	1	1	1	1		
12	99003-30000	Chave, Fenda 3, (Nº 2)	1	1	1	1		
13	99003-50000	Cabo Chave Fenda/ Phillips	1	1	1	1		
14	99006-12000	Cabo Chave, Sextavada, 12 mm	1	1	1	1		
15	99006-22000	Chave, Sextavada, 22 mm	1	1	1	1		

PROIBIDA A REPRODUÇÃO DISTRIBUIÇÃO
1111111 - Concessionária Gente3

© Moto Honda da Amazônia Ltda.
Todos os direitos reservados.

C-35 Radiador (CBR1000RR4/5)

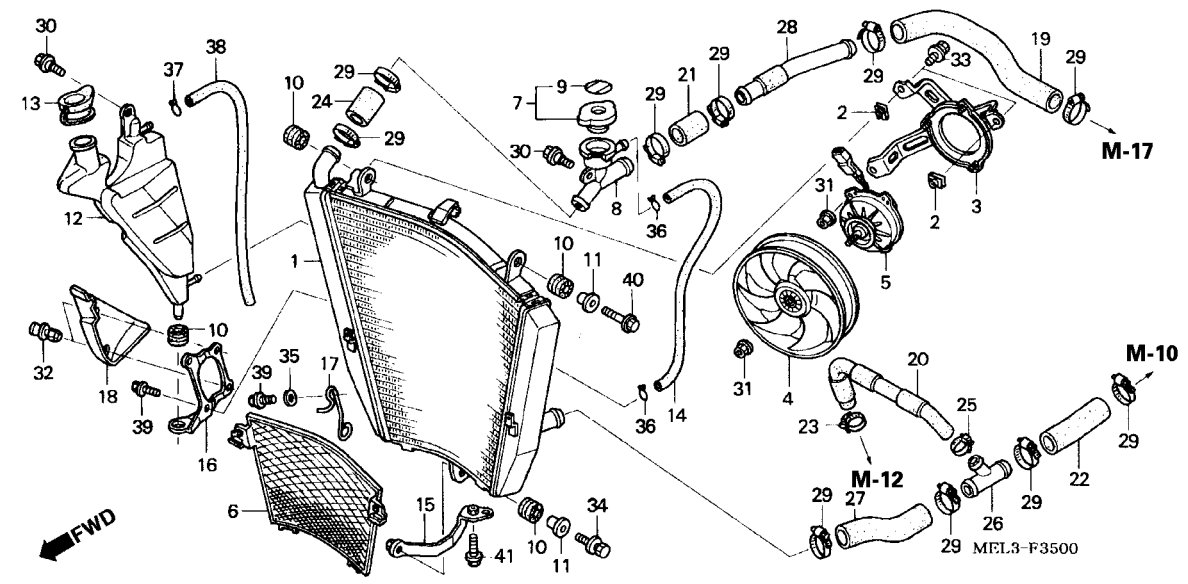

Ref. nº	N.O.S.	Descrição	T.M.O.
1	1151C3	Radiador	1,0
3	115125	Suporte, Radiador	0,7
4	1151A6	Ventoinha	0,7
5	1151A7	Motor Ventoinha	0,8
6	1151B1	Grade Radiador	0,3
7	1151B8	Tampa, Radiador	0,2
8	1151D4	Bocal, Abastecimento	0,8
12	115110	Reservatório, Radiador	0,4
14	1151E5	Tubo, Tanque Reserva Radiador	0,7
19	1151A3	Mangueira A, Radiador: Direito	1,1
20	1131B1	Mangueira, Radiador Óleo	0,8
21	114130	Mangueira A, Água	0,7
22	1151A4	Mangueira A, Radiador: Esquerda	0,7
24	1151B9	Mangueira, Bocal Abastecimento	0,7
26	1151F1	Junção, 3 pólos: Inferior	0,7
27	1151A1	Mangueira B, Radiador: Esquerda	0,7
28	1141A2	Tubo, Água: Direito	0,7

Nº	Nº da peça	Descrição	Qtd. CBR1000RR 4	5	6	7	Nº de série	Tipo
1	19010-MEL-003	Radiador Comp.	1	-	-	-		
	19010-MEL-D01		-	1	-	-		
2	19014-KEA-003	Porca, Fixação	2	2	-	-		
3	19015-MEL-003	Suporte Comp.	1	1	-	-		
4	19020-MAT-E02	Ventoinha, Comp.	1	1	-	-		
5	19030-MEL-003	Motor Comp. Ventoinha	1	1	-	-		
6	19032-MEL-000	Grade, Radiador	1	1	-	-		
7	19037-GEE-710	Tampa, Radiador	1	1	-	-		
8	19039-MEL-003	Bocal, Abastecimento	1	1	-	-		
9	19046-PAA-A00	Etiqueta, Radiador	1	1	-	-		
10	19051-KA3-830	Coxim, Fixação Radiador	4	4	-	-		
11	19052-MAC-680	Bucha, Fixação Radiador	2	2	-	-		
12	19101-MEL-000	Tanque, Reserva Radiador	1	1	-	-		
13	19104-MB0-700	Tampa, Tanque Reserva	1	1	-	-		
14	19104-MEL-000	Tubo, Bocal Tanque Reserva	1	1	-	-		
15	19113-MEL-000	Suporte Inferior Radiador	1	1	-	-		
16	19117-MEL-000	Suporte, Tanque Reserva	1	1	-	-		
17	19119-MEL-000	Presilha	1	1	-	-		
18	19125-MEL-000	Guia, Ventoinha	1	1	-	-		
19	19501-MEL-000	Mangueira A, Direita Radiador	1	1	-	-		
20	19502-MEL-000	Mangueira, Radiador Óleo	1	1	-	-		
21	19503-MCT-000	Mangueira A, Água	1	1	-	-		
22	19503-MEL-000	Mangueira A, Esquerda Radiador	1	1	-	-		

PROIBIDA A REPRODUÇÃO E DISTRIBUIÇÃO
1111111 - Concessionária Genuínas Reservadas

© Moto Honda da Amazônia Ltda.
Todos os direitos reservados.

C-35 Radiador (CBR1000RR4/5)

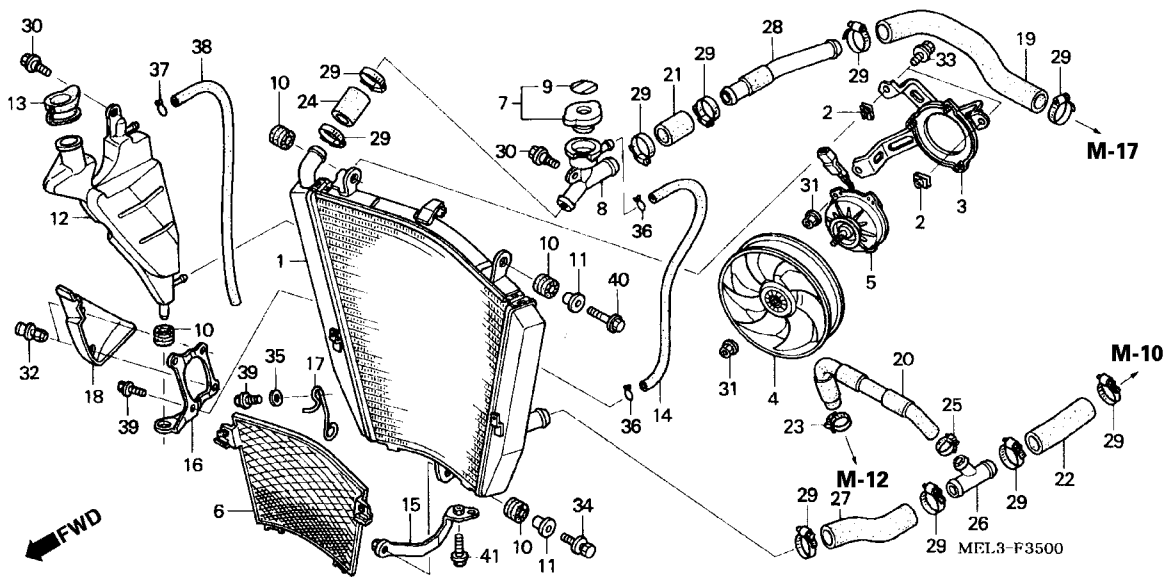

Ref. nº	N.O.S.	Descrição	T.M.O.

Nº	Nº da peça	Descrição	Qtd. CBR1000RR 4	5	6	7	Nº de série		Tipo
23	19504-KT7-751	Presilha, Mangueira, 25 mm	1	1	-	-			
24	19504-MEL-000	Mangueira, Bocal Abastecimento	1	1	-	-			
25	19505-KS6-700	Presilha A, Mangueira Água	1	1	-	-			
26	19507-MEE-000	Junção, Três Pólos	1	1	-	-			
27	19508-MEL-000	Mangueira B, Esquerda Radiador	1	1	-	-			
28	19509-MEL-000	Tubo, Água	1	1	-	-			
29	19516-GAG-003	Presilha, Mangueira, 30-37 mm	10	10	-	-			
30	90111-187-000	Parafuso, Flange, 6 mm	2	2	-	-			
31	90315-MK3-003	Porca, Trava, 5 mm	4	4	-	-			
32	91549-MW0-790ZA	Presilha, Fixação *NH1* (preto)	2	2	-	-			
33	93401-06012-08	Parafuso, Arruela, 6 x 12	3	3	-	-			
34	93404-06025-00	Parafuso, Arruela, 6 x 25	1	1	-	-			
35	94101-06000	Arruela, Lisa, 6 mm	1	1	-	-			
36	95002-02100	Presilha, Tubo (B10)	2	2	-	-			
37	95002-50000	Presilha, Tubo (C9)	1	1	-	-			
38	95005-50550-30	Tubo, 5 x 550 (95005-50001-30M)	1	-	-	-	.....	.....	F,G
		.....	1	-	-	-	.....	4M000291	BR,KO,MX
		.....	1	-	-	-	.....	4M000847	U
		.....	1	-	-	-	.....	4M010931	E,ED
	95005-50540-30	Tubo, 5 x 540 (95005-50001-30M)	1	-	-	-	4M000292	.....	BR,KO,MX
		.....	1	-	-	-	4M000848	.....	U
		.....	1	-	-	-	4M010932	.....	E,ED
		.....	-	1	-	-			
39	96001-06010-00	Parafuso, Flange, 6 x 10	3	3	-	-			

PROIBIDA A REPRODUÇÃO
1111111 - Concessionária Genuine3
DISTRIBUIÇÃO

© Moto Honda da Amazônia Ltda.
Todos os direitos reservados.

C-35 Radiador (CBR1000RR4/5)

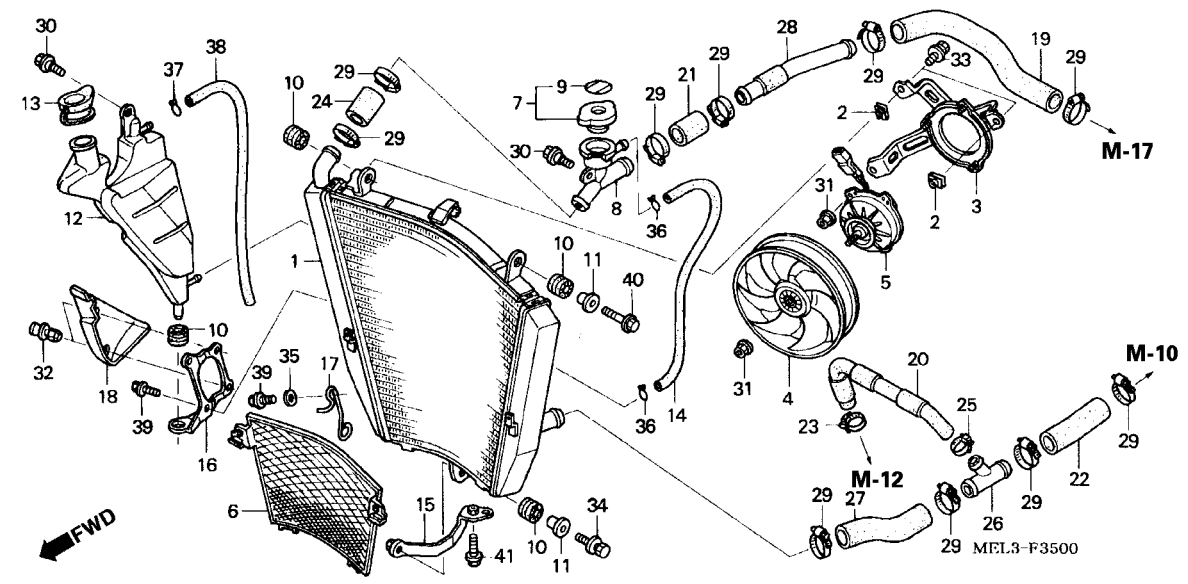

Ref. nº	N.O.S.	Descrição	T.M.O.

Nº	Nº da peça	Descrição	Qtd. CBR1000RR 4	5	6	7	Nº de série	Tipo
40	96001-06025-00	Parafuso, Flange, 6 x 25	1	1	-	-		
41	96300-06020-00	Parafuso, Flange, 6 x 20	1	1	-	-		

PROIBIDA A REPRODUÇÃO E DISTRIBUIÇÃO
1111111 - Concessionária Gerente3

© Moto Honda da Amazônia Ltda.
Todos os direitos reservados.

C-35-1 Radiador (CBR1000RR6/7)

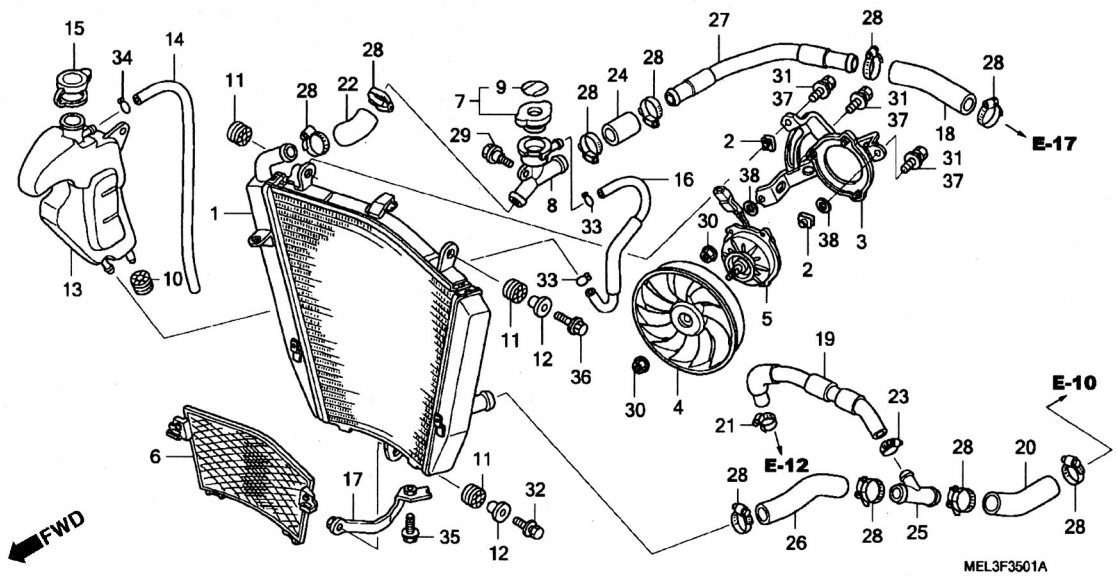

Ref. nº	N.O.S.	Descrição	T.M.O.
1	1151C3	Radiador	1,1
3	115125	Suporte, Radiador	0,7
4	1151A6	Ventoinha	0,7
5	1151A7	Motor Ventoinha	0,8
6	1151B1	Grade Radiador	0,3
8	1151D4	Bocal, Abastecimento	0,9
13	115110	Reservatório, Radiador	0,5
16	1151E5	Tubo, Tanque Reserva Radiador	0,8
18	1151A3	Mangueira A, Radiador: Direito	1,2
19	1131B1	Mangueira, Radiador Óleo	0,9
20	1151A4	Mangueira A, Radiador: Esquerda	0,8
22	1151B9	Mangueira, Bocal Abastecimento	0,8
24	114132	Mangueira C, Água	0,8
25	1151F1	Junção, Mangueira 3 Pólos: Inferior	0,8
26	1151A1	Mangueira B, Radiador :Esquerda	1,0
27	1141A2	Tubo, Água: Direito	0,8

Nº	Nº da peça	Descrição	Qtd. CBR1000RR 4	5	6	7	Nº de série	Tipo
1	19010-MEL-D21	Radiador Comp.	-	-	1	1		
2	19014-KEA-003	Porca, Fixação	-	-	2	2		
3	19015-MEL-D21	Suporte Comp.	-	-	1	1		
4	19020-MFA-D01	Ventoinha, Comp.	-	-	1	1		
5	19030-MEL-D21	Motor Comp. Ventoinha	-	-	1	1		
6	19032-MEL-D20	Grade, Radiador	-	-	1	1		
7	19037-GEE-710	Tampa, Radiador	-	-	1	1		
8	19039-MEL-003	Bocal, Abastecimento	-	-	1	1		
9	19046-PAA-A00	Etiqueta, Radiador	-	-	1	1		
10	19051-KA3-710	Coxim, Fixação Radiador	-	-	1	1		
11	19051-KA3-830	Coxim, Fixação Radiador	-	-	3	3		
12	19052-MAC-680	Bucha, Fixação Radiador	-	-	2	2		
13	19101-MEL-D20	Tanque, Reserva Radiador	-	-	1	1		
14	19103-MEL-D20	Tubo, Bocal Tanque Reserva	-	-	1	1		
15	19104-MB0-700	Tampa, Tanque Reserva	-	-	1	1		
16	19104-MEL-D20	Tubo, Bocal Tanque Reserva	-	-	1	1		
17	19113-MEL-D20	Suporte, Inferior Radiador	-	-	1	1		
18	19501-MEL-D20	Mangueira A, Direita Radiador	-	-	1	1		
19	19502-MEL-D20	Mangueira, Radiador Óleo	-	-	1	1		
20	19503-MEL-D20	Mangueira A, Esquerda Radiador	-	-	1	1		
21	19504-KT7-751	Presilha, Mangueira, 25 mm	-	-	1	1		
22	19504-MEL-D20	Mangueira, Bocal Abastecimento	-	-	1	1		
23	19505-KS6-700	Presilha A, Mangueira Água	-	-	1	1		

PROIBIDA A REPRODUÇÃO E DISTRIBUIÇÃO
1111111 - Concessionária Genérica3

© Moto Honda da Amazônia Ltda.
Todos os direitos reservados.

C-35-1 Radiador (CBR1000RR6/7)

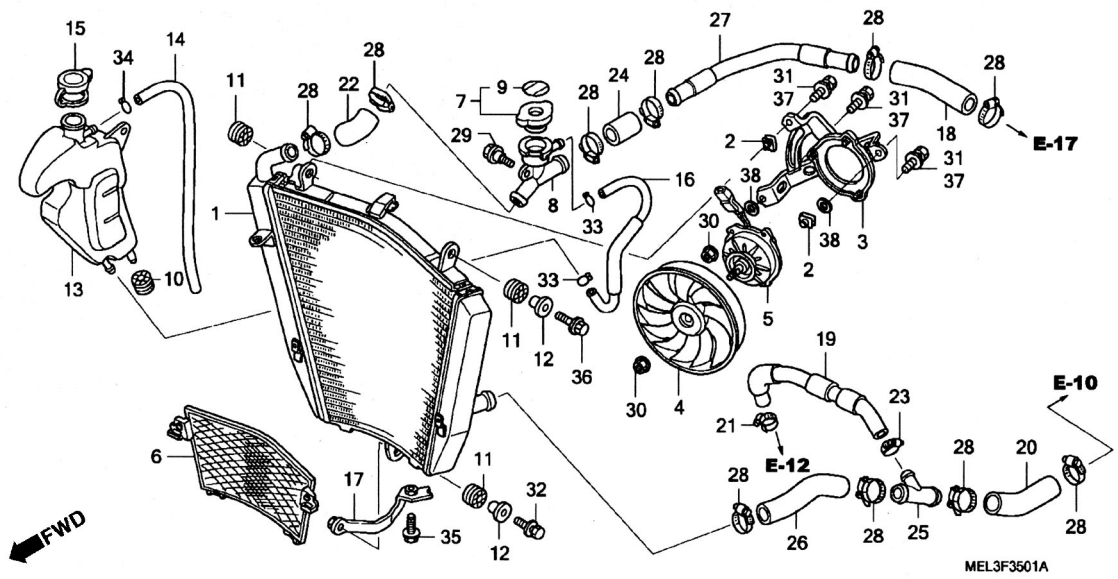

Ref. nº	N.O.S.	Descrição	T.M.O.

Nº	Nº da peça	Descrição	Qtd. CBR1000RR 4	5	6	7	Nº de série		Tipo
24	19506-MEL-D20	Mangueira C, Água	-	-	1	1			
25	19507-MEE-000	Junção Três Pólos	-	-	1	1			
26	19508-MEL-D20	Mangueira B, Esquerda Radiador	-	-	1	1			
27	19509-MEL-D20	Tubo, Água	-	-	1	1			
28	19516-GAG-003	Presilha, Mangueira, 30-37 mm	-	-	10	10			
29	90111-187-000	Parafuso, Flange, 6 mm	-	-	1	-			
	90111-162-000		-	-	-	1			
30	90315-MK3-003	Porca, Trava, 5 mm	-	-	4	4			
31	93401-06012-08	Parafuso, Arruela, 6 x 12	-	-	(3)	-	.....	6M200096	KO
			-	-	(3)	-	.....	6M200726	U
			-	-	(3)	-	.....	6M200791	BR,MX
			-	-	(3)	-	.....	6M201396	F
			-	-	(3)	-	.....	6M214729	E,ED,EK
			-	-	3	-	6M200097	.....	KO
			-	-	3	-	6M200727	.....	U
			-	-	3	-	6M200792	.....	BR,MX
			-	-	3	-	6M201397	.....	F
			-	-	3	-	6M214730	.....	E,ED,EK
			-	-	-	3			
32	93404-06025-00	Parafuso, Arruela, 6 x 25	-	-	1	1			
33	95002-02100	Presilha, Tubo (B10)	-	-	2	2			
34	95002-50000	Presilha, Tubo (C9)	-	-	1	1			
35	96001-06020-00	Parafuso, Flange, 6 x 20	-	-	1	1			
36	96001-06025-00	Parafuso, Flange, 6 x 25	-	-	1	1			

PROIBIDA A REPRODUÇÃO DISTRIBUIÇÃO
1111111 - Concessionária Gerente3

© Moto Honda da Amazônia Ltda.
Todos os direitos reservados.

C-35-1 Radiador (CBR1000RR6/7)

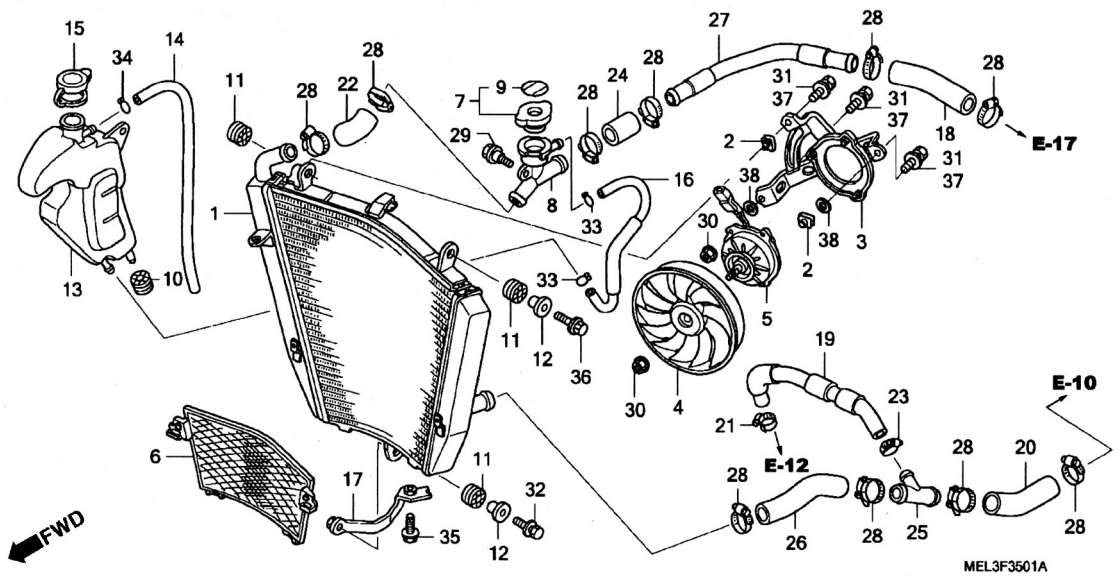

Ref. nº	N.O.S.	Descrição	T.M.O.

Nº	Nº da peça	Descrição	Qtd. CBR1000RR 4	5	6	7	Nº de série		Tipo
37	90104-MEL-305	Parafuso, Arruela, 6 x 14	-	-	(3)	-	.....	6M200096	KO
			-	-	(3)	-	.....	6M200726	U
			-	-	(3)	-	.....	6M200791	BR,MX
			-	-	(3)	-	.....	6M201396	F
			-	-	(3)	-	.....	6M214729	E,ED,EK
38	90502-MEL-305	Arruela, 6 mm	-	-	(2)	-	.....	6M200096	KO
			-	-	(2)	-	.....	6M200726	U
			-	-	(2)	-	.....	6M200791	BR,MX
			-	-	(2)	-	.....	6M201396	F
			-	-	(2)	-	.....	6M214729	E,ED,EK

PROIBIDA A REPRODUÇÃO E DISTRIBUIÇÃO
1111111 - Concessionária Gerente3

© Moto Honda da Amazônia Ltda.
Todos os direitos reservados.

C-36 Carenagem Superior (CBR1000RR4/5)

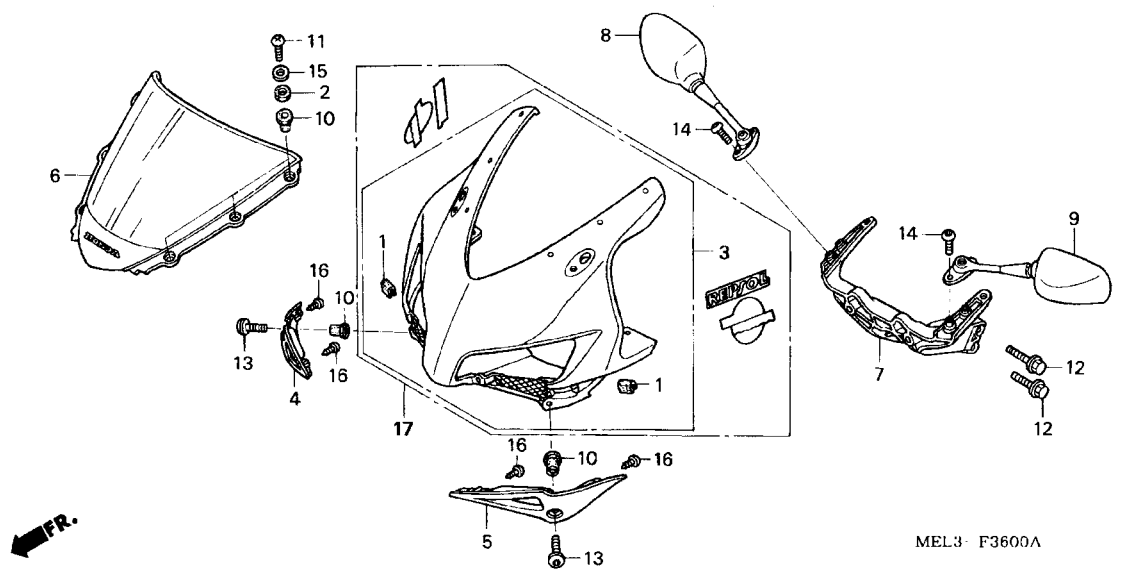

Ref. nº	N.O.S.	Descrição	T.M.O.
3		(17)	
	4111B4	Carenagem, Superior	0,8
4	4111G5	Tampa, Coletor Ar: Direito	0,6
	4111N2	Tampa, Coletor Ar: Ambos	0,6
5	4111G4	Tampa, Coletor Ar: Esquerdo	0,6
	4111N2	Tampa, Coletor Ar: Ambos	0,6
6	411115	Pára-Brisa, Jogo	0,2
7	4111G6	Suporte A, Carenagem Superior	0,6
8	4131L0	Espelho Retrovisor: Direito	0,1
	4131S3	Espelho Retrovisor: Ambos	0,1
9	4131K9	Espelho Retrovisor: Esquerdo	0,1
	4131S3	Espelho Retrovisor: Ambos	0,1

Nº	Nº da peça	Descrição	Qtd. CBR1000RR 4	5	6	7	Nº de série		Tipo
1	64121-MEJ-000	Coxim	2	2	-	-			
2	64205-166-610	Arruela, Fixação Pára-Brisa	6	6	-	-			
3	64211-MEL-000ZA	Carenagem, Superior							
		NH1 Preto	1	-	-	-			E,ED,F,G,KO,MX,U
	64211-MEL-000ZB	*R258* Vermelho Winning	1	-	-				
	64211-MEL-000ZC	*NH411M* Prata Force Metálico	1	-	-	-			BR,MX
	64211-MEL-D00ZA	*NH1* Preto	-	1	-	-			BR,E,ED,EK,F,G,KO,MX,U
	64211-MEL-D00ZB	*R258* Vermelho Winning	-	1	-	-			BR,E,ED,EK,F,G,KO,MX,U
	64211-MEL-D00ZC	*YR183M* Titânio Metálico	-	1	-	-			BR,MX,U
	64211-MEL-D00ZD	*PB215C* Azul Candy Taiti	-	1	-	-			E,ED,EK,F,G
4	64230-MEL-000	Tampa Direita, Coletor Ar	1	1	-	-			
5	64240-MEL-000	Tampa Esquerda, Coletor Ar	1	1	-	-			
6	64250-MEL-000ZA	Pára-Brisa, Jogo *Tipo 1* (WL)	1	-	-	-			
			-	1	-	-			BR,E,ED,EK,F,G,KO,MX,U
	64250-MEL-D10ZA		-	1	-	-			2ED,2F,2G,2KO,2U,3E,4EK
7	64501-MEL-010	Suporte A, Carenagem Superior	1	1	-	-			
8	88110-MEL-003	Espelho, Retrovisor Direito	1	-	-	-			F,G
			1	-	-	-		4M000291	BR,KO,MX
			1	-	-	-		4M000847	U
			1	-	-	-		4M010948	E,ED
	88110-MEL-013		1	-	-	-	4M000292		BR,KO,MX
			1	-	-	-	4M000848		U
			1	-	-	-	4M010949		E,ED
			-	1	-	-			
9	88120-MEL-003	Espelho, Retrovisor Esquerdo	1	-	-	-			F,G
			1	-	-	-		4M000291	BR,KO,MX

PROIBIDA A REPRODUÇÃO - DISTRIBUIÇÃO
1111111 - Concessionária Gene ca - Gerente3

© Moto Honda da Amazônia Ltda.
Todos os direitos reservados.

C-36 Carenagem Superior (CBR1000RR4/5)

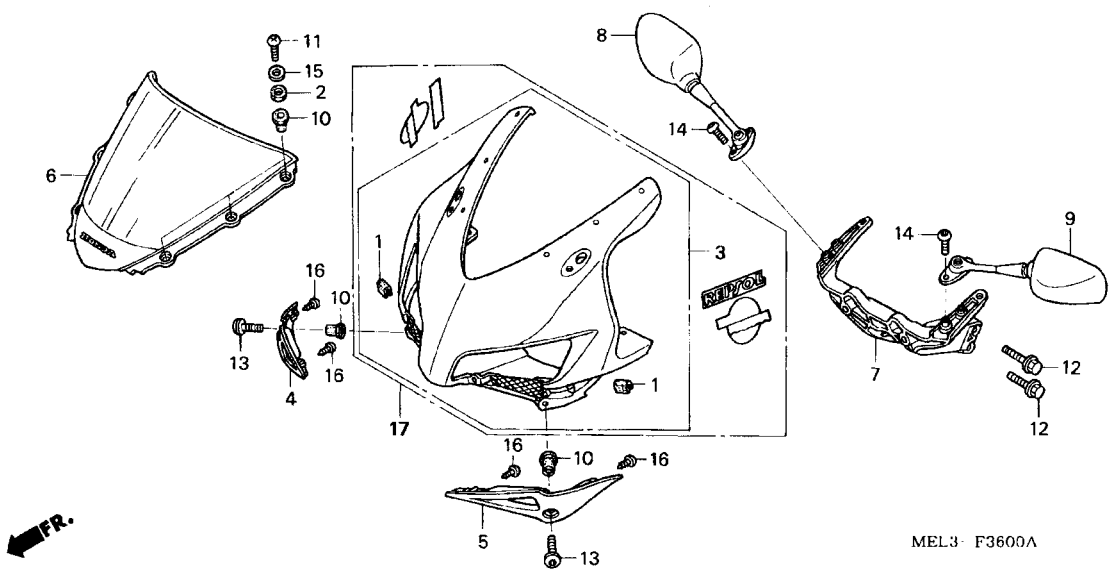

Ref. nº	N.O.S.	Descrição	T.M.O.

Nº	Nº da peça	Descrição	Qtd. CBR1000RR 4	5	6	7	Nº de série		Tipo
9)	88120-MEL-003	Espelho, Retrovisor Esquerdo	1	-	-	-	.....	4M000847	U
			1	-	-	-	.....	4M010948	E,ED
	88120-MEL-013		1	-	-	-	4M000292	.....	BR,KO,MX
			1	-	-	-	4M000848	.....	U
			1	-	-	-	4M010949	.....	E,ED
			-	1	-	-			
10	90111-KW3-003	Porca, Fixação, 5 mm	8	8	-	-			
11	90111-MEL-000	Parafuso, 5 x 18	6	6	-	-			
12	90120-MEE-000	Parafuso, Flange, 8 x 28	2	2	-	-			
13	90120-MEL-000	Parafuso, Phillips, 5 x 20	2	2	-	-			
14	90130-MEE-000	Parafuso, Allen, 6 x 13	4	4	-	-			
15	90504-964-000	Arruela, Encosto, 5 mm	6	6	-	-			
16	93903-24280	Parafuso, Fixação, 4 x 10	4	4	-	-			
17	64100-MEL-D10ZA	Carenagem, Superior *Tipo 1* (WL)	-	1	-	-	.....	.....	2ED,2F,2G,2KO,2U,3E,4EK

PROIBIDA A REPRODUÇÃO DISTRIBUIÇÃO
1111111 - Concessionária Gerente3

© Moto Honda da Amazônia Ltda.
Todos os direitos reservados.

C-36-1 Carenagem Superior (CBR1000RR7)

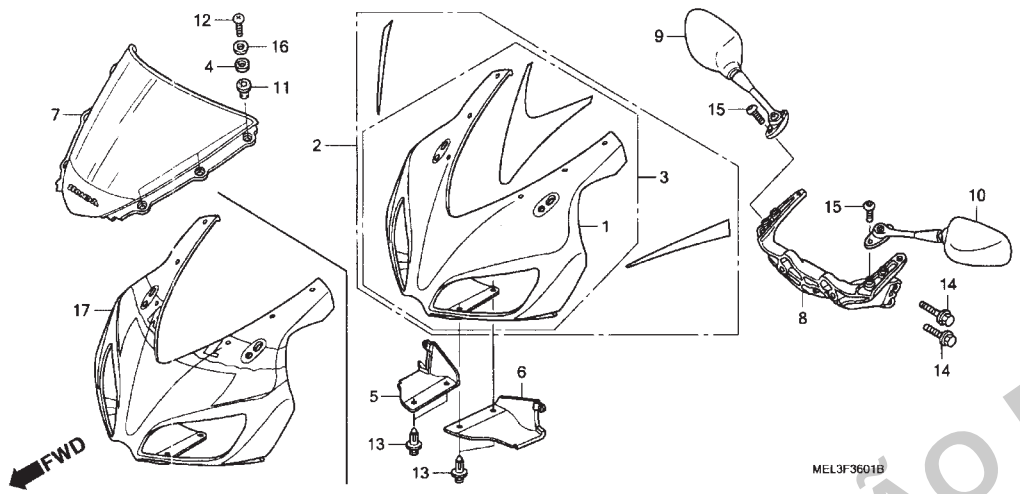

Ref. nº	N.O.S.	Descrição	T.M.O.
2		(1,3,17)	
	4111B4	Carenagem, Superior	0,9
5	4111T2	Tampa, Dianteira: Direita	0,1
	4111T3	Tampa, Dianteira: Ambas	0,1
6	4111T1	Tampa, Dianteira: Esquerda	0,1
	4111T3	Tampa, Dianteira: Ambas	0,1
7	411115	Pára-Brisa, Jogo	0,2
8	4111G6	Suporte A, Carenagem Superior	0,8
9	4131L0	Espelho Retrovisor: Direito	0,1
	4131S3	Espelho Retrovisor: Ambos	0,1
10	4131K9	Espelho Retrovisor: Esquerdo	0,1
	4131S3	Espelho Retrovisor: Ambos	0,1

Nº	Nº da peça	Descrição	Qtd. CBR1000RR 4	5	6	7	Nº de série		Tipo
1	64100-MEL-A20ZA	Jogo Carenagem, Superior *Tipo 1*	-	-	1	-			MX,U
	64100-MEL-D20ZC		-	-	1	-			E,ED,EK,F,KO
	64100-MEL-A30ZD	Jogo Carenagem, Superior *Tipo 4*	-	-	-	1			MX,U
2	64100-MEL-A20ZB	Jogo Carenagem, Superior *Tipo 3* (WL)	-	-	1	-			MX,U
	64100-MEL-A20ZC	Jogo Carenagem, Superior *Tipo 4* (WL)	-	-	1				MX,U
	64100-MEL-A20ZF	Jogo Carenagem, Superior *Tipo 5 1*(WL)	-	-	1	-			MX,U
	64100-MEL-A30ZA	Jogo Carenagem, Superior *Tipo 1* (WL)	-	-	-	1			BR,MX,U
	64100-MEL-A30ZB	Jogo Carenagem, Superior *Tipo 2* (WL)	-	-	-	1			BR,MX,U
3	64100-MEL-D20ZD	Jogo Carenagem, Superior *Tipo 2* (WL)	-	-	1	-			BR,E,ED,EK,F,KO
	64100-MEL-D20ZE	Jogo Carenagem, Superior *Tipo 3* (WL)	-	-	1	-			BR,E,ED,EK,F
	64100-MEL-D30ZA	Jogo Carenagem, Superior *Tipo 1* (WL)	-	-	-	1			E,ED,EK,F,KO
	64100-MEL-D30ZB	Jogo Carenagem, Superior *Tipo 2* (WL)	-	-	-	1			E,ED,EK,F,KO
	64100-MEL-D40ZA	Jogo Carenagem, Superior *Tipo 1* (WL)	-	-	-	1			2ED,2F,3E,4EK,2BR
4	64205-166-610	Arruela Ajuste Visor	-	-	6	6			
5	64230-MEL-D20	Tampa, Dianteira Direita	-	-	1	1			
6	64240-MEL-D20	Tampa, Dianteira Esquerda	-	-	1	1			
7	64250-MEL-000ZA	Jogo Pára-Brisa *Tipo 1* (WL)	-	-	1	-			
			-	-	-	1			BR,E,ED,EK,F,KO,MX,U
	64250-MEL-D40ZA		-	-	-	1			2ED,2F,3E,4EK,2BR
	64250-MEL-D50ZA		-	-	-	1			3F,5ED,6E,7EK,2KO,2MX,2U
8	64501-MEL-010	Suporte A, Carenagem Superior	-	-	1	1			
9	88110-MEL-013	Espelho Conj., Retrovisor Direito	-	-	1	1			
10	88120-MEL-013	Espelho Conj., Retrovisor Esquerdo	-	-	1	1			
11	90111-KW3-003	Porca, Ajuste Carenagem, 5 mm	-	-	6	6			
12	90111-MEL-000	Parafuso, TRUSS, 5 x 18	-	-	6	6			

PROIBIDA A REPRODUÇÃO E DISTRIBUIÇÃO
1111111 - Concessionária Genérica - Gerente3

© Moto Honda da Amazônia Ltda.
Todos os direitos reservados.

C-36-1 Carenagem Superior (CBR1000RR7)

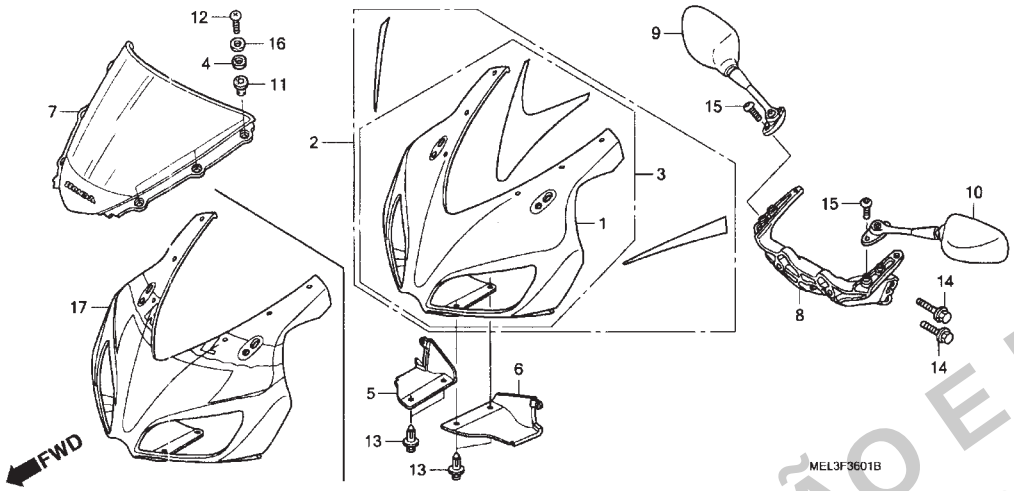

Ref. nº	N.O.S.	Descrição	T.M.O.

Nº	Nº da peça	Descrição	Qtd. CBR1000RR 4	5	6	7	Nº de série		Tipo
13	90116-MCS-G00	Rebite	-	-	4	4			
14	90120-MEE-000	Parafuso, Flange, 8 x 28	-	-	2	2			
15	90130-MEE-000	Parafuso, Flange, 6 x 13	-	-	4	4			
16	90504-964-000	Arruela, Encosto, 5 mm	-	-	6	6			
17	64100-MEL-D50ZA	Jogo Carenagem, Superior *Tipo 1*	-	-	-	1			2KO,2MX,2U,3F,5ED,6E,7EK

PROIBIDA A REPRODUÇÃO E DISTRIBUIÇÃO
1111111 - Concessionária Genérica - Gerente3

© Moto Honda da Amazônia Ltda.
Todos os direitos reservados.

C-37 Carenagem Intermediária (CBR1000RR4/5)

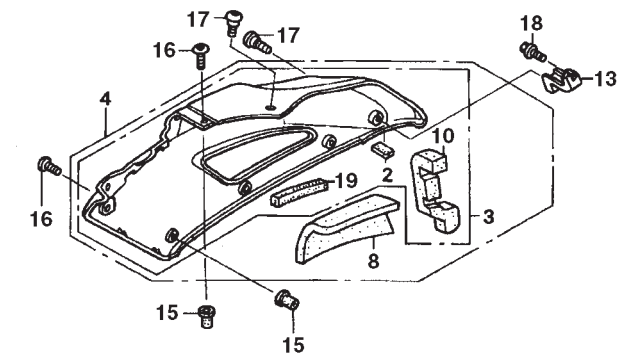

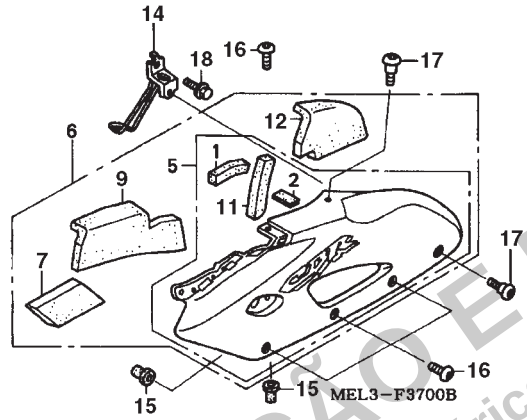

Ref. nº	N.O.S.	Descrição	T.M.O.
4		(3)	
	4111D4	Carenagem Intermediária: Direita	0,2
	4111D5	Carenagem Intermediária: Ambas	0,4
6		(5)	
	4111D3	Carenagem Intermediária: Esquerda	0,2
	4111D5	Carenagem Intermediária: Ambas	0,4

Nº	Nº da peça	Descrição	Qtd. CBR1000RR 4	5	6	7	Nº de série		Tipo
1	50133-MEL-300	Abafador Esquerdo	1	1	-	-			
2	64121-MBG-000	Coxim	2	-	-	-		4M000003	BR,MX,U
			2	-	-	-		4M000007	F
			2	-	-	-		4M001936	G
			2	-	-	-		4M006221	E,ED
	64311-MEL-300		2	-	-	-			KO
			2	-	-	-	4M000004		BR,MX,U
			2	-	-	-	4M000008		F
			2	-	-	-	4M001937		G
			2	-	-	-	4M006222		E,ED
			-	2	-	-			
3	64300-MEL-000ZG	Carenagem, Intermediária Direita *Tipo 1 1*(WL)	1	-	-	-		4M000210	F
			1	-	-	-		4M000377	U
			1	-	-	-		4M002851	G
	64300-MEL-000ZH	Carenagem, Intermediária Direita *Tipo 2 1*(WL)	1	-	-	-		4M000210	F
			1	-	-	-		4M000377	U
			1	-	-	-		4M002851	G
	64300-MEL-000ZJ	Carenagem, Intermediária Direita *Tipo 3 1*(WL)	1	-	-	-		4M000210	F
			1	-	-	-		4M000377	U
			1	-	-	-		4M002851	G
	64300-MEL-010ZG	Carenagem, Intermediária Direita *Tipo 1 1*(WL)	1	-	-	-		4M006438	E,ED
	64300-MEL-010ZH	Carenagem, Intermediária Direita *Tipo 2 1*(WL)	1	-	-	-		4M006438	E,ED
	64300-MEL-010ZJ	Carenagem, Intermediária Direita *Tipo 3 1*(WL)	1	-	-	-		4M006438	E,ED
	64300-MEL-020ZG	Carenagem, Intermediária Direita *Tipo 1 1*(WL)	1	-	-	-			KO
			1	-	-	-	4M000211		F
			1	-	-	-	4M000378		U
			1	-	-	-	4M002852		G

PROIBIDA A REPRODUÇÃO E DISTRIBUIÇÃO
1111111 Concessionária Genérica - Gerente3

© Moto Honda da Amazônia Ltda.
Todos os direitos reservados.

C-37 Carenagem Intermediária (CBR1000RR4/5)

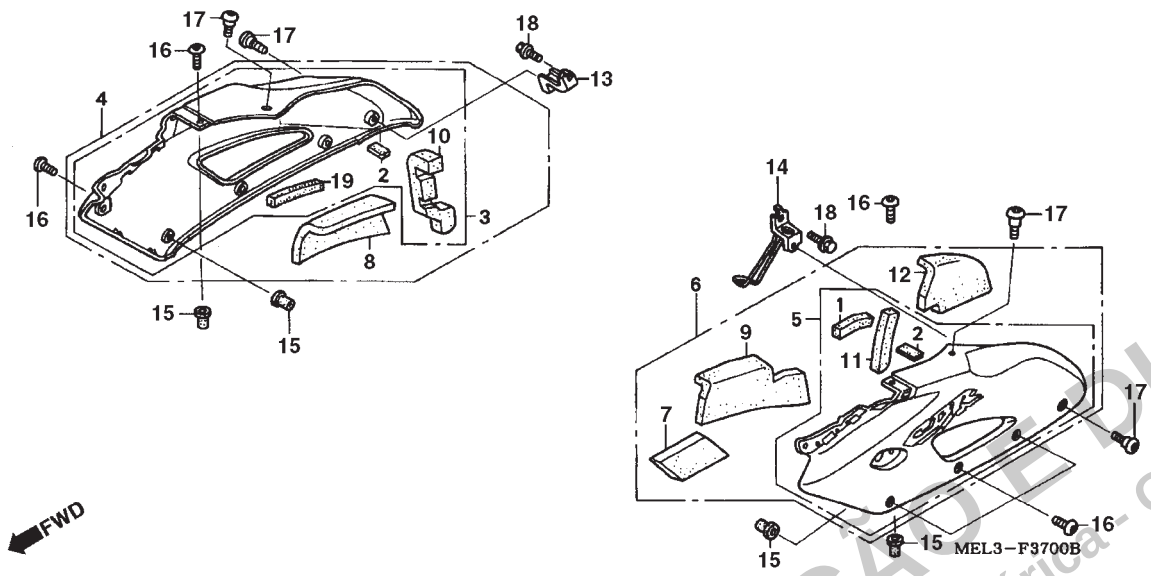

Ref. nº	N.O.S.	Descrição	T.M.O.

Nº	Nº da peça	Descrição		Qtd. CBR1000RR 4	5	6	7	Nº de série		Tipo
3)	64300-MEL-020ZG	Carenagem, Intermediária Direita *Tipo 1	1*(WL)	1	-	-	-	4M006439	4M011418	E,ED
	64300-MEL-020ZH	Carenagem, Intermediária Direita *Tipo 2	1*(WL)	1	-	-	-	.....	.....	KO
		.....		1	-	-	-	4M000211	.....	F
		.....		1	-	-	-	4M000378	.....	U
		.....		1	-	-	-	4M002852	.....	G
		.....		1	-	-	-	4M006439	4M011418	E,ED
	64300-MEL-020ZJ	Carenagem, Intermediária Direita *Tipo 3	1*(WL)	1	-	-	-	.....	.....	KO
		.....		1	-	-	-	4M000211	.....	F
		.....		1	-	-	-	4M000378	.....	U
		.....		1	-	-	-	4M002852	.....	G
		.....		1	-	-	-	4M006439	4M011418	E,ED
	64300-MEL-030ZG	Carenagem, Intermediária Dir. *Tipo 1*	1*(WL)	1	-	-	-	4M011419	.....	E,ED
	64300-MEL-030ZH	Carenagem, Intermediária Dir. *Tipo 2*	1*(WL)	1	-	-	-	4M011419	.....	E,ED
	64300-MEL-030ZJ	Carenagem, Intermediária Dir. *Tipo 3*	1*(WL)	1	-	-	-	4M011419	.....	E,ED
	64300-MEL-D00ZA	Carenagem, Intermediária Dir. *Tipo 1* (WL)		-	1	-	-	.....	.....	E,ED,EK,F,G,KO
	64300-MEL-D00ZB	Carenagem, Intermediária Dir. *Tipo 2* (WL)		-	1	-	-	.....	.....	E,ED,EK,F,G,KO
	64300-MEL-D00ZD	Carenagem, Intermediária Dir. *Tipo 3* (WL)		-	1	-	-	.....	.....	E,ED,EK,F,G
	64300-MEL-U00ZA	Carenagem, Intermediária Dir. *Tipo 1*		-	1	-	-	.....	5M100189	U
	64300-MEL-U00ZD	Carenagem, Intermediária Dir. *Tipo 2*		-	1	-	-	.....	5M100189	U
	64300-MEL-U00ZE	Carenagem, Intermediária Dir. *Tipo 3*		-	1	-	-	.....	5M100189	U
	64300-MEL-D10ZB	Carenagem, Intermediária Dir. *Tipo 1* (WL)		-	1	-	-	.....	5M100255	2F
		.....		-	1	-	-	.....	5M100601	2G
		.....		-	1	-	-	.....	5M102657	2ED,3E,4EK
	64300-MEL-U01ZA	Carenagem, Intermediária Dir. *Tipo 1* (WL)		-	1	-	-	5M100190	.....	U
	64300-MEL-U01ZD	Carenagem, Intermediária Dir. *Tipo 1* (WL)		-	1	-	-	5M100190	.....	U
	64300-MEL-U01ZE	Carenagem, Intermediária Dir. *Tipo 1* (WL)		-	1	-	-	5M100190	.....	U
	64300-MEL-U10ZA	Carenagem, Intermediária Dir. *Tipo 1* (WL)		-	1	-	-	.....	5M100235	2U

PROIBIDA A REPRODUÇÃO E DISTRIBUIÇÃO
141111 - Concessionária Genérica - Gerente3

© Moto Honda da Amazônia Ltda.
Todos os direitos reservados.

C-37 Carenagem Intermediária (CBR1000RR4/5)

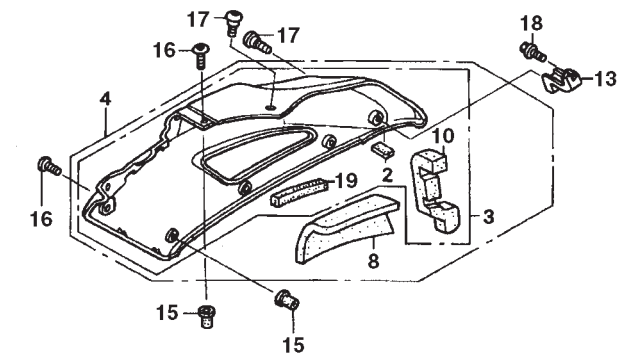

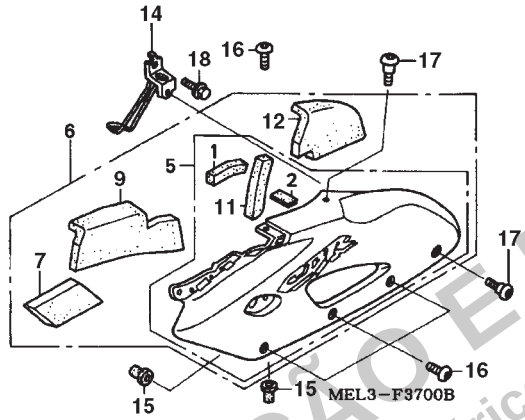

Ref. nº	N.O.S.	Descrição	T.M.O.

Nº	Nº da peça	Descrição	Qtd. CBR1000RR 4	5	6	7	Nº de série		Tipo
3)	64300-MEL-D11ZB	Carenagem, Intermediária Dir. *Tipo 1* (WL).....	-	1	-	-	.....	.....	2KO
		.....	-	1	-	-	5M100236	.....	2U
		.....	-	1	-	-	5M100256	.....	2F
		.....	-	1	-	-	5M100602	.....	2G
		.....	-	1	-	-	5M102658	.....	2ED,3E,4EK
4	64300-MEL-671ZA	Carenagem, Intermediária Dir. *Tipo 1* (WL).....	1	-	-	-	.....	4M000349	MX
	64300-MEL-671ZD	Carenagem, Intermediária Dir. *Tipo 2* (WL).....	1	-	-	-	.....	4M000349	BR,MX
	64300-MEL-671ZE	Carenagem, Intermediária Dir. *Tipo 3* (WL).....	1	-	-	-	.....	4M000349	BR,MX
	64300-MEL-672ZA	Carenagem, Intermediária Dir. *Tipo 1* (WL).....	1	-	-	-	4M000350	.....	MX
	64300-MEL-672ZD	Carenagem, Intermediária Dir. *Tipo 2* (WL).....	1	-	-	-	4M000350	.....	BR,MX
	64300-MEL-672ZE	Carenagem, Intermediária Dir.*Tipo 3* (WL).....	1	-	-	-	4M000350	.....	BR,MX
	64300-MEL-A01ZA	Carenagem, Intermediária Dir. *Tipo 1* (WL).....	-	1	-	-	.....	.....	BR,MX
	64300-MEL-A01ZD	Carenagem, Intermediária Dir. *Tipo 2.....1* (WL)	-	1	-	-	.....	.....	BR,MX
	64300-MEL-A01ZE	Carenagem, Intermediária Dir. *Tipo 3.....1* (WL)	-	1	-	-	.....	.....	BR,MX
5	64350-MEL-000ZG	Carenagem, Intermediária Esq. *Tipo 1.....1* (WL)	1	-	-	-	.....	.....	F,G,KO,U
	64350-MEL-000ZH	Carenagem, Intermediária Esq. *Tipo 1.....1* (WL)	1	-	-	-	.....	.....	F,G,KO,U
	64350-MEL-000ZJ	Carenagem, Intermediária Esq. *Tipo 1.....1* (WL)	1	-	-	-	.....	.....	F,G,KO,U
	64350-MEL-010ZG	Carenagem, Intermediária Esq. *Tipo 1.....1* (WL)	1	-	-	-	.....	4M011418	E,ED
	64350-MEL-010ZH	Carenagem, Intermediária Esq. *Tipo 1.....1* (WL)	1	-	-	-	.....	4M011418	E,ED
	64350-MEL-010ZJ	Carenagem, Intermediária Esq. *Tipo 1.....1* (WL)	1	-	-	-	.....	4M011418	E,ED
	64350-MEL-020ZG	Carenagem, Intermediária Esq. *Tipo 1.....1* (WL)	1	-	-	-	4M011419	.....	E,ED
	64350-MEL-020ZH	Carenagem, Intermediária Esq. *Tipo 1.....1* (WL)	1	-	-	-	4M011419	.....	E,ED
	64350-MEL-020ZJ	Carenagem, Intermediária Esq. *Tipo 3.....1* (WL)	1	-	-	-	4M011419	.....	E,ED
	64350-MEL-D00ZA	Carenagem, Intermediária Esq. *Tipo 1.....1* (WL)	-	1	-	-	.....	.....	E,ED,EK,F,G,KO
	64350-MEL-D00ZB	Carenagem, Intermediária Esq. *Tipo 2.....1* (WL)	-	1	-	-	.....	.....	E,ED,EK,F,G,KO
	64350-MEL-D00ZD	Carenagem, Intermediária Esq. *Tipo 1.....1* (WL)	-	1	-	-	.....	.....	E,ED,EK,F,G
	64350-MEL-U00ZA	Carenagem, Intermediária Esq. *Tipo 1.....1* (WL)	-	1	-	-	.....	.....	U

PROIBIDA A REPRODUÇÃO E DISTRIBUIÇÃO
111111111 - Concessionária Genérica - Gerente3

© Moto Honda da Amazônia Ltda.
Todos os direitos reservados.

C-37 Carenagem Intermediária (CBR1000RR4/5)

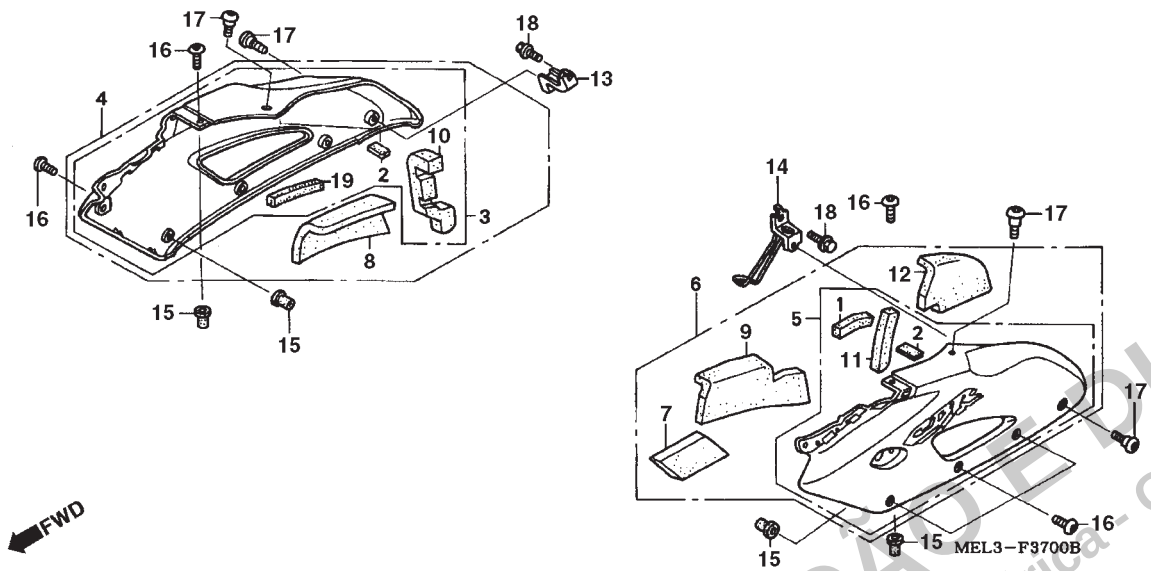

Ref. nº	N.O.S.	Descrição	T.M.O.

Nº	Nº da peça	Descrição	Qtd. CBR1000RR 4	5	6	7	Nº de série		Tipo
5)	64350-MEL-U00ZD	Carenagem, Intermediária Esq. *Tipo 2.....1* (WL)	-	1	-	-	.....	.....	U
	64350-MEL-U00ZE	Carenagem, Intermediária Esq. *Tipo 1.....1* (WL)	-	1	-	-	.....	.....	U
	64350-MEL-D10ZB	Carenagem, Intermediária Esq. *Tipo 1 .....1* (WL)	-	1	-	-	.....	.....	2ED,2F,2G,2KO,2U,3E,4EK
6	64350-MEL-670ZA	Carenagem, Intermediária Esq. *Tipo 1* (WL)	1	-	-	-	.....	.....	MX
	64350-MEL-670ZD	Carenagem, Intermediária Esq. *Tipo 2* (WL)	1	-	-	-	.....	.....	BR,MX
	64350-MEL-670ZE	Carenagem, Intermediária Esq. *Tipo 3* (WL)	1	-	-	-	.....	.....	BR,MX
	64350-MEL-A00ZA	Carenagem, Intermediária Esq. *Tipo 1* (WL)	-	1	-	-	.....	.....	BR,MX
	64350-MEL-A00ZD	Carenagem, Intermediária Esquerda *Tipo 1....1* (WL)	-	1	-	-	.....	.....	BR,MX
	64350-MEL-A00ZE	Carenagem, Intermediária Esquerda *Tipo 1....1* (WL)	-	1	-	-	.....	.....	BR,MX
7	64391-MEL-670	Abafador A, Carenagem Intermediária Esquerda	1	-	-	-	.....	.....	BR,MX
	64391-MEL-A00	.....	-	1	-	-	.....	.....	BR,MX
8	64392-MEL-670	Abafador B, Carenagem Intermediária Direita	1	-	-	-	.....	.....	BR,MX
	64392-MEL-A00	.....	-	1	-	-	.....	.....	BR,MX
9	64393-MEL-670	Abafador B, Carenagem Intermediária Esquerda	1	-	-	-	.....	.....	BR,MX
	64393-MEL-A00	.....	-	1	-	-	.....	.....	BR,MX
10	64401-MEL-300	Abafador C, Carenagem Intermediária Direita.....	1	1	-	-			
11	64402-MEL-300	Abafador D, Carenagem Intermediária Esquerda	1	1	-	-			
12	64406-MEL-670	Abafador E, Carenagem Intermediária Esquerda	1	-	-	-	.....	.....	BR,MX
	64406-MEL-A00	.....	-	1	-	-	.....	.....	BR,MX
13	64543-MEL-000	Suporte Direito, Carenagem Intermediária	1	1	-	-			
14	64544-MEL-000	Suporte Esquerdo, Carenagem Intermediária	1	-	-	-	.....	.....	BR,F,G,MX,U
	64544-MEL-010	.....	1	-	-	-	.....	.....	E,ED,KO
		.....	-	1	-	-			
15	90111-KW3-003	Porca, Fixação, 5 mm	8	8	-	-			
16	90113-MCJ-000	Parafuso, Phillips, 5 x 15.....	8	8	-	-			

PROIBIDA A REPRODUÇÃO E DISTRIBUIÇÃO
Concessionária Genérica - Gerente3

© Moto Honda da Amazônia Ltda.
Todos os direitos reservados.

C-37 Carenagem Intermediária (CBR1000RR4/5)

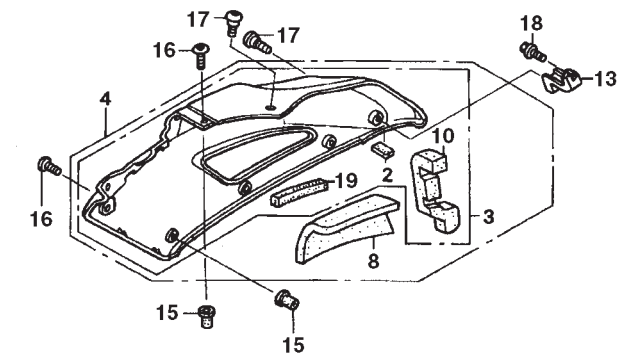

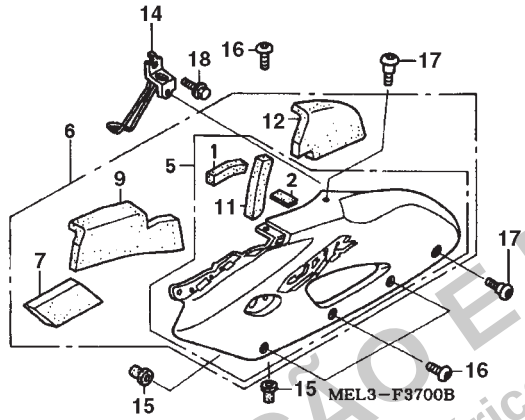

Ref. nº	N.O.S.	Descrição	T.M.O.

Nº	Nº da peça	Descrição	Qtd. CBR1000RR 4	5	6	7	Nº de série		Tipo
17	90114-MCJ-000	Parafuso, Especial, 6 x 14	4	4	-	-			
18	96001-06012-07	Parafuso, Flange, 6 x 12	2	2	-	-			
19	64409-MEL-300	Abafador G, Carenagem Intermediária Direita.....	1	1	-	-	.....	.....	EK,KO
		.....	1	-	-	-	4M000211	.....	F
		.....	1	-	-	-	4M000378	.....	U
		.....	1	-	-	-	4M002852	.....	G
		.....	1	-	-	-	4M006439	.....	E,ED
		.....	-	1	-	-	.....	.....	E,ED,F,G,U
		.....	-	1	-	-	.....	5M100235	2U
		.....	-	1	-	-	.....	5M100255	2F
		.....	-	1	-	-	.....	5M100601	2G
		.....	-	1	-	-	.....	5M102657	2ED,3E,4EK
		.....	-	2	-	-	.....	.....	2KO
		.....	-	2	-	-	5M100236	.....	2U
		.....	-	2	-	-	5M100256	.....	2F
		.....	-	2	-	-	5M100602	.....	2G
		.....	-	2	-	-	5M102658	.....	2ED,3E,4EK

PROIBIDA A REPRODUÇÃO E DISTRIBUIÇÃO
1111111 - Concessionária Genérica - Gerente3

© Moto Honda da Amazônia Ltda.
Todos os direitos reservados.

C-37-1 Carenagem Intermediária (CBR1000RR6/7)

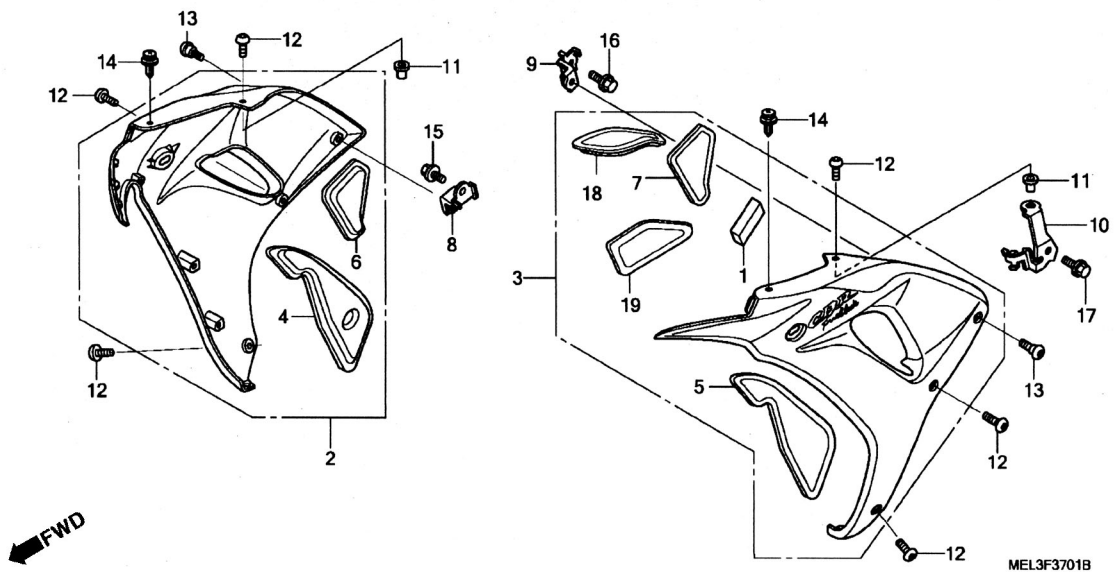

Ref. nº	N.O.S.	Descrição	T.M.O.
2	4111D4	Carenagem Intermediária: Direita	0,3
	4111D5	Carenagem Intermediária: Ambas	0,6
3	4111D3	Carenagem Intermediária: Esquerda	0,3
	4111D5	Carenagem Intermediária: Ambas	0,6

Nº	Nº da peça	Descrição	Qtd. CBR1000RR 4	5	6	7	Nº de série		Tipo
1	50133-MEL-300	Abafador Esquerdo	-	-	1	1			
2	64300-MEL-A20ZA	Jogo Carenagem, Intermediária Dir. *Tipo 1* (WL)	-	-	1	-			MX,U
	64300-MEL-A20ZB	Jogo Carenagem, Intermediária Dir. *Tipo 2* (WL)	-	-	1	-			MX,U
	64300-MEL-A20ZC	Jogo Carenagem, Intermediária Dir. *Tipo 3* (WL)	-	-	1	-			MX,U
	64300-MEL-A20ZD	Jogo Carenagem, Intermediária Dir. *Tipo 4* (WL)	-	-	1	-			MX,U
	64300-MEL-D20ZA	Jogo Carenagem, Intermediária Dir. *Tipo 1* (WL)	-	-	1	-			E,ED,EK,F,KO
	64300-MEL-D20ZB	Jogo Carenagem, Intermediária Dir. *Tipo 2* (WL)	-	-	1	-			BR,E,ED,EK,F,KO
	64300-MEL-D20ZC	Jogo Carenagem, Intermediária Dir. *Tipo 3* (WL)	-	-	1	-			BR,E,ED,EK,F
	64300-MEL-A30ZA	Jogo Carenagem, Intermediária Dir. *Tipo 1* (WL)	-	-	-	1			MX,U
	64300-MEL-A30ZB	Jogo Carenagem, Intermediária Dir. *Tipo 2* (WL)	-	-	-	1			MX,U
	64300-MEL-A30ZD	Jogo Carenagem, Intermediária Dir. *Tipo 4* (WL)	-	-	-	1			MX,U
	64300-MEL-B30ZA	Jogo Carenagem, Intermediária Dir. *Tipo 1* (WL)	-	-	-	1			BR
	64300-MEL-B30ZB	Jogo Carenagem, Intermediária Dir. *Tipo 2* (WL)	-	-	-	1			BR
	64300-MEL-D30ZA	Jogo Carenagem, Intermediária Dir. *Tipo 1* (WL)	-	-	-	1			E,ED,EK,F,KO
	64300-MEL-D30ZB	Jogo Carenagem, Intermediária Dir. *Tipo 2* (WL)	-	-	-	1			E,ED,EK,F,KO
	64300-MEL-D40ZA	Jogo Carenagem, Intermediária Dir. *Tipo 1* (WL)	-	-	-	1			2ED,2F,3E,4EK
	64300-MEL-A50ZA	Jogo Carenagem, Intermediária Dir. *Tipo 1* (WL)	-	-	-	1			2MX
	64300-MEL-B40ZA	Jogo Carenagem, Intermediária Dir. *Tipo 1* (WL)	-	-	-	1			2BR
	64300-MEL-D50ZA	Jogo Carenagem, Intermediária Dir. *Tipo 1* (WL)	-	-	-	1			2U,2KO,3F,5ED,6E,7EK
3	64350-MEL-D20ZA	Jogo Carenagem, Intermediária Esq. *Tipo 1* (WL)	-	-	1	-			E,ED,EK,F,KO
	64350-MEL-D20ZB	Jogo Carenagem, Intermediária Esq. *Tipo 2* (WL)	-	-	1	-			BR,E,ED,EK,F,KO
	64350-MEL-D20ZC	Jogo Carenagem, Intermediária Esq. *Tipo 3* (WL)	-	-	1	-			BR,E,ED,EK,F
	64350-MEL-U20ZA	Jogo Carenagem, Intermediária Esq. *Tipo 1* (WL)	-	-	1	-			U
	64350-MEL-U20ZB	Jogo Carenagem, Intermediária Esq. *Tipo 2* (WL)	-	-	1	-			U
	64350-MEL-U20ZC	Jogo Carenagem, Intermediária Esq. *Tipo 3* (WL)	-	-	1	-			U
	64350-MEL-U20ZD	Jogo Carenagem, Intermediária Esq. *Tipo 4* (WL)	-	-	1	-			U
	64350-MEL-A20ZA	Jogo Carenagem, Intermediária Esq. *Tipo 1* (WL)	-	-	1	-			MX

PROIBIDA A REPRODUÇÃO E DISTRIBUIÇÃO
Exclusiva Concessionária Gerente3

© Moto Honda da Amazônia Ltda.
Todos os direitos reservados.

C-37-1 Carenagem Intermediária (CBR1000RR6/7)

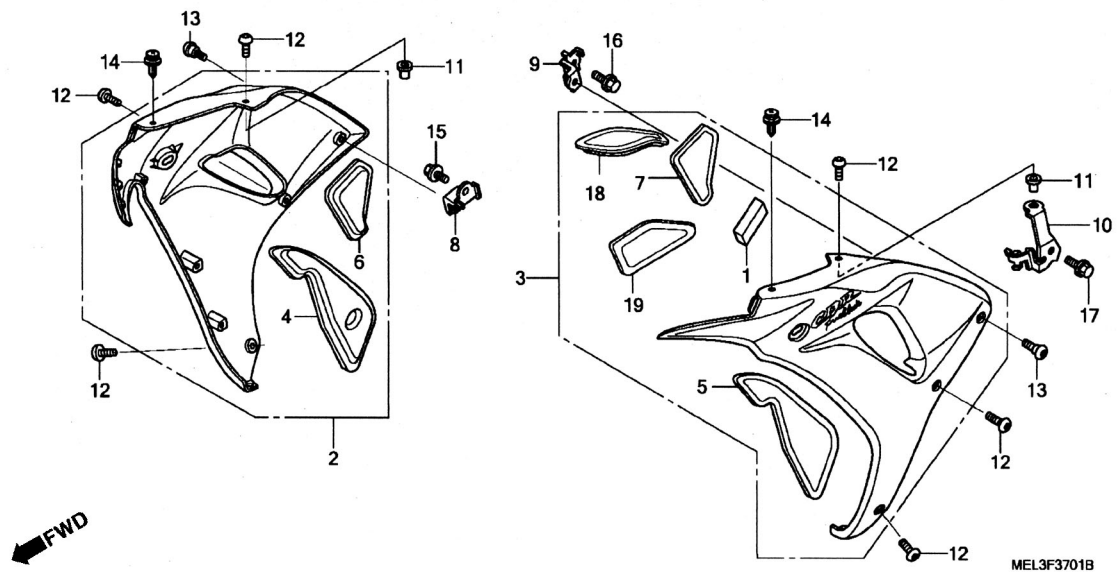

Ref. nº	N.O.S.	Descrição	T.M.O.

Nº	Nº da peça	Descrição	Qtd. CBR1000RR 4	5	6	7	Nº de série		Tipo
3)	64350-MEL-A20ZB	Jogo Carenagem, Intermediária Esq. *Tipo 2* (WL)	-	-	1	-	.....	.....	MX
	64350-MEL-A20ZC	Jogo Carenagem, Intermediária Esq. *Tipo 3* (WL)	-	-	1	-	.....	.....	MX
	64350-MEL-A20ZD	Jogo Carenagem, Intermediária Esq. *Tipo 4* (WL)	-	-	1	-	.....	.....	MX
	64350-MEL-A30ZA	Jogo Carenagem, Intermediária Esq. *Tipo 1* (WL)	-	-	-	1	.....	.....	MX,U
	64350-MEL-A30ZB	Jogo Carenagem, Intermediária Esq. *Tipo 2* (WL)	-	-	-	1	.....	.....	MX,U
	64350-MEL-A30ZD	Jogo Carenagem, Intermediária Esq. *Tipo 4* (WL)	-	-	-	1	.....	.....	MX,U
	64350-MEL-B30ZA	Jogo Carenagem, Intermediária Esq. *Tipo 1* (WL)	-	-	-	1	.....	.....	BR
	64350-MEL-B30ZB	Jogo Carenagem, Intermediária Esq. *Tipo 2* (WL)	-	-	-	1	.....	.....	BR
	64350-MEL-D30ZA	Jogo Carenagem, Intermediária Esq. *Tipo 1* (WL)	-	-	-	1	.....	.....	E,ED,EK,F,KO
	64350-MEL-D30ZB	Jogo Carenagem, Intermediária Esq. *Tipo 2* (WL)	-	-	-	1	.....	.....	E,ED,EK,F,KO
	64350-MEL-D40ZA	Jogo Carenagem, Intermediária Esq. *Tipo 1* (WL)	-	-	-	1	.....	.....	2ED,2F,3E,4EK
	64350-MEL-A50ZA	Jogo Carenagem, Intermediária Esq. *Tipo 1* (WL)	-	-	-	1	.....	.....	2MX
	64350-MEL-B40ZA	Jogo Carenagem, Intermediária Esq. *Tipo 1* (WL)	-	-	-	1	.....	.....	2BR
	64350-MEL-D50ZA	Jogo Carenagem, Intermediária Esq. *Tipo 1* (WL)	-	-	-	1	.....	.....	2U,2KO,3F,5ED,6E,7EK
4	64390-MEL-D20	Abafador A, Carenagem Intermediária Direita.....	-	-	1	1			
5	64391-MEL-D20	Abafador A, Carenagem Intermediária Esquerda	-	-	1	1			
6	64392-MEL-D20	Abafador B, Carenagem Intermediária Direita.....	-	-	1	1			
7	64393-MEL-D20	Abafador B, Carenagem Intermediária Esquerda	-	-	1	1			
8	64543-MEL-D20	Suporte, Carenagem Intermediária Direita.....	-	-	1	1			
9	64544-MEL-D20	Suporte, Carenagem Intermediária Esquerda	-	-	1	1			
10	64547-MEL-D20	Suporte, Carenagem Intermediária Superior	-	-	1	1			
11	90111-KW3-003	Porca, Ajuste Carenagem, 5 mm	-	-	2	2			
12	90113-MCJ-000	Parafuso, Phillips, 5 x 15.....	-	-	6	6			
13	90114-MCJ-000	Parafuso, Especial, 6 x 14	-	-	2	2			
14	90116-MCS-G00	Presilha, Tampa Carcaça	-	-	2	2			

PROIBIDA A REPRODUÇÃO E DISTRIBUIÇÃO
10/2011 - Concessionária Gerente3 - Gerente3

© Moto Honda da Amazônia Ltda.
Todos os direitos reservados.

C-37-1 Carenagem Intermediária (CBR1000RR6/7)

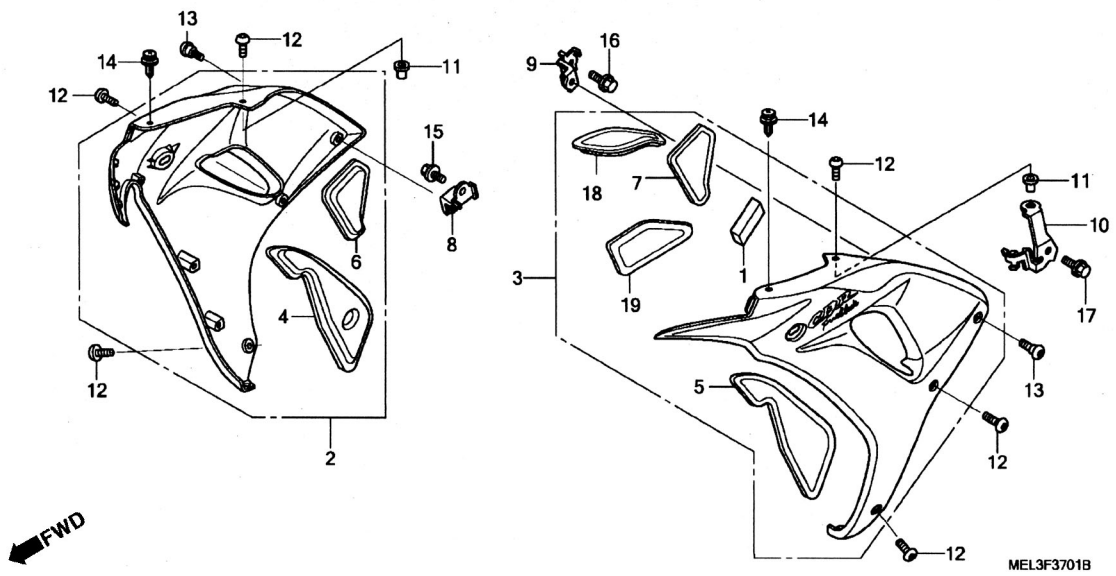

Ref. nº	N.O.S.	Descrição	T.M.O.

Nº	Nº da peça	Descrição	Qtd. CBR1000RR 4	5	6	7	Nº de série		Tipo
15	96001-06012-07	Parafuso, Flange, 6 x 12	-	-	1	1			
16	96300-06012-00	Parafuso, Flange, 6 x 12	-	-	1	1			
17	96300-06012-07	Parafuso, Flange, 6 x 12	-	-	1	1			
18	64395-MEL-A20	Abafador, Carenagem Intermediária Esquerda (D)	-	-	1	1	.....	.....	MX
			-	-	-	1	.....	.....	U
19	64394-MEL-A20	Abafador, Carenagem Intermediária Esquerda (C)	-	-	1	1	.....	.....	MX
			-	-	-	1	.....	.....	U
20	90683-GR1-003	Presilha, Carenagem Inferior	-	-	2	2			

PROIBIDA A REPRODUÇÃO E DISTRIBUIÇÃO
1111111 - Concessionária Gerente3

© Moto Honda da Amazônia Ltda.
Todos os direitos reservados.

C-38 Carenagem Inferior (CBR1000RR4/5)

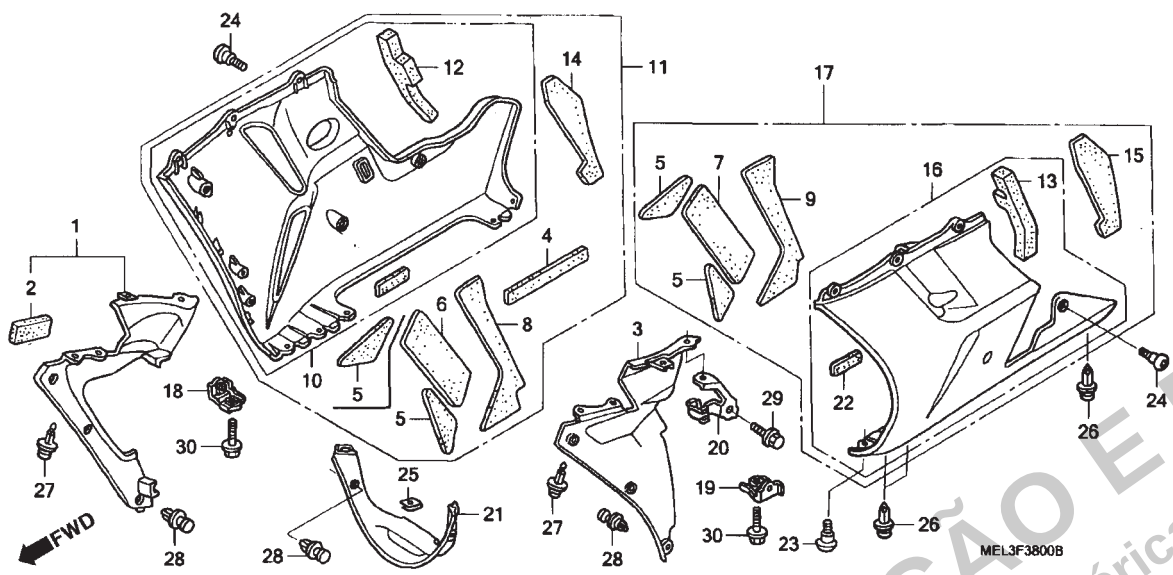

Ref. nº	N.O.S.	Descrição	T.M.O.
1	4111G8	Carenagem, Intermediária Interna: Direita	0,3
	4111H0	Carenagem, Intermediária Interna: Ambas	0,5
3	4111G9	Carenagem, Intermediária Interna: Esquerda	0,3
	4111H0	Carenagem, Intermediária Interna: Ambas	0,5
11		(10)	
	4111D7	Carenagem, Inferior: Direita	0,2
	4111H1	Carenagem, Inferior: Ambas	0,3
17		(16)	
	4111D6	Carenagem, Inferior: Esquerda	0,2
	4111H1	Carenagem, Inferior: Ambas	0,3
21	4111G7	Carenagem, Interna Inferior	0,2

Nº	Nº da peça	Descrição	Qtd. CBR1000RR 4	5	6	7	Nº de série		Tipo
1	64325-MEL-000	Carenagem Intermediária, Interna Direita	1	-	-	-			BR,F,G,KO,MX,U
	64325-MEL-010		1	-	-	-			E,ED
			-	1	-	-			
2	64326-MEL-300	Abafador Interno, Carenagem Intermediária	1	1	-	-			
3	64375-MEL-000	Carenagem Intermediária, Interna Esquerda	1	-	-	-			BR,F,G,KO,MX,U
	64375-MEL-010		1	-	-	-			E,ED
			-	1	-	-			
4	64394-MEL-670	Abafador Direito, Carenagem Inferior	1	-	-	-			BR,MX
	64394-MEL-A00		-	1	-	-			BR,MX
5	64395-MEL-670	Abafador A Carenagem Inferior	4	-	-	-			BR,MX
	64395-MEL-A00		-	3	-	-			BR,MX
6	64396-MEL-670	Abafador B, Carenagem Inferior Direita	1	-	-	-			BR,MX
	64396-MEL-A00		-	1	-	-			BR,MX
7	64397-MEL-670	Abafador B, Carenagem Inferior Esquerda	1	-	-	-			BR,MX
	64397-MEL-A00		-	1	-	-			BR,MX
8	64398-MEL-670	Abafador C, Carenagem Inferior Direita	1	-	-	-			BR,MX
	64398-MEL-A00		-	1	-	-			BR,MX
9	64399-MEL-670	Abafador C, Carenagem Inferior Esquerda	1	-	-	-			BR,MX
	64399-MEL-A00		-	1	-	-			BR,MX
10	64400-MEL-010ZC	Carenagem, Inferior Direita *Tipo 3* (WL)	1	-	-	-			E,ED,F,G,KO,U
	64400-MEL-010ZF	Carenagem, Inferior Direita *Tipo 1 1* (WL)	1	-	-	-			E,ED,F,G,KO,U
	64400-MEL-010ZG	Carenagem, Inferior Direita *Tipo 2 1* (WL)	1	-	-	-			E,ED,F,G,KO,U
	64400-MEL-D00ZA	Carenagem, Inferior Direita *Tipo 1* (WL)	-	1	-	-			E,ED,EK,F,G,KO
	64400-MEL-D00ZB	Carenagem, Inferior Direita *Tipo 2* (WL)	-	1	-	-			E,ED,EK,F,G,KO
	64400-MEL-D00ZC	Carenagem, Inferior Direita *Tipo 3* (WL)	-	1	-	-			E,ED,EK,F,G
	64400-MEL-U00ZA	Carenagem, Inferior Direita *Tipo 1* (WL)	-	1	-	-			U

PROIBIDA A REPRODUÇÃO E DISTRIBUIÇÃO
1111111 - Concessionária Genérica - Gerentes

© Moto Honda da Amazônia Ltda.
Todos os direitos reservados.

C-38 Carenagem Inferior (CBR1000RR4/5)

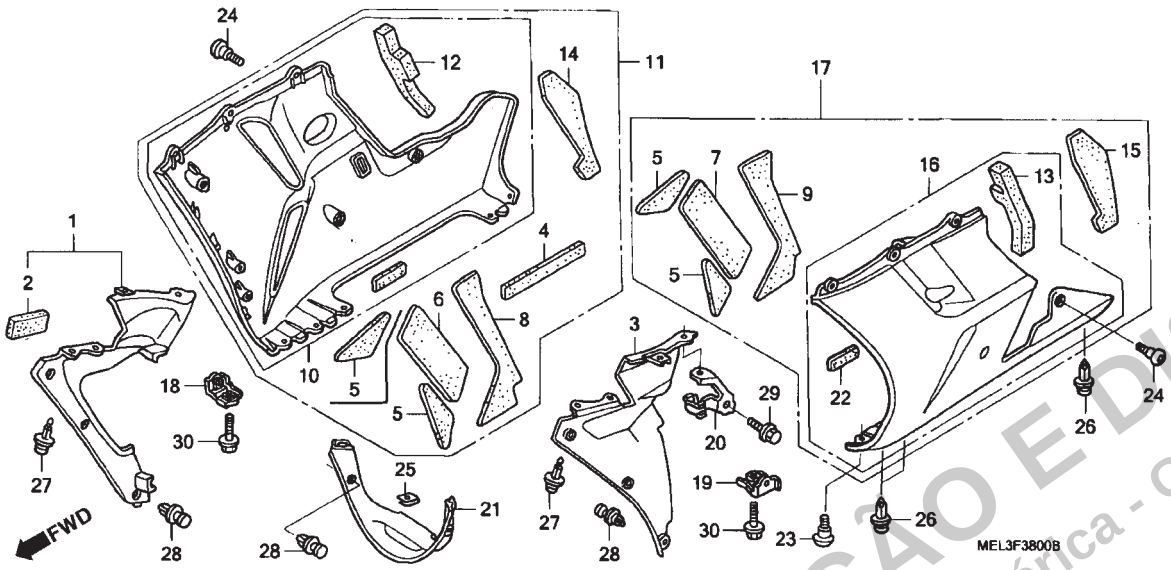

Ref. nº	N.O.S.	Descrição	T.M.O.

Nº	Nº da peça	Descrição	Qtd. CBR1000RR 4	5	6	7	Nº de série		Tipo
10)	64400-MEL-U00ZB	Carenagem, Inferior Direita *Tipo 2* (WL)	-	1	-	-			BR,MX,U
	64400-MEL-U00ZC	Carenagem, Inferior Direita *Tipo 3* (WL)	-	1	-	-			BR,MX,U
	64400-MEL-D11ZA	Carenagem, Inferior Direita *Tipo 1* (WL)	-	1	-	-			2ED,2F,2G,2KO,2U,3E,4EK
11	64400-MEL-670ZF	Carenagem, Inferior Direita *Tipo 1 1* (WL)	1	-	-	-			MX
	64400-MEL-670ZG	Carenagem, Inferior Direita *Tipo 2 1* (WL)	1	-	-	-			BR,MX
	64400-MEL-670ZH	Carenagem, Inferior Direita *Tipo 3 1* (WL)	1	-	-	-			BR,MX
	64400-MEL-A00ZA	Carenagem, Inferior Direita *Tipo 1* (WL)	-	1	-	-			BR,MX
	64400-MEL-A00ZB	Carenagem, Inferior Direita *Tipo 2* (WL)	-	1	-	-			BR,MX
	64400-MEL-A00ZC	Carenagem, Inferior Direita *Tipo 3* (WL)	-	1	-	-			BR,MX
12	64403-MEL-300	Abafador D, Carenagem Inferior Direita	1	1	-	-			
13	64404-MEL-300	Abafador E, Carenagem Inferior Esquerda	1	1	-	-			
14	64407-MEL-670	Abafador F, Carenagem Inferior Direita	1	-	-	-			BR,MX
	64407-MEL-A00		-	1	-	-			BR,MX
15	64408-MEL-670	Abafador F, Carenagem Inferior Esquerda	1	-	-	-			BR,MX
	64408-MEL-A00		-	1	-	-			BR,MX
16	64450-MEL-010ZC	Carenagem, Inferior Esquerda *Tipo 3* (WL)	1	-	-	-			E,ED,F,G,KO,U
	64450-MEL-010ZF	Carenagem, Inferior Esquerda *Tipo 1 1* (WL)	1	-	-	-			E,ED,F,G,KO,U
	64450-MEL-010ZG	Carenagem, Inferior Esquerda *Tipo 2 1* (WL)	1	-	-	-			E,ED,F,G,KO,U
	64450-MEL-D00ZA	Carenagem, Inferior Esquerda *Tipo 1* (WL)	-	1	-	-			E,ED,EK,F,G,KO
	64450-MEL-D00ZB	Carenagem, Inferior Esquerda *Tipo 2* (WL)	-	1	-	-			E,ED,EK,F,G,KO
	64450-MEL-D00ZC	Carenagem, Inferior Esquerda *Tipo 3* (WL)	-	1	-	-			E,ED,EK,F,G
	64450-MEL-U00ZA	Carenagem, Inferior Esquerda *Tipo 1* (WL)	-	1	-	-			U
	64450-MEL-U00ZB	Carenagem, Inferior Esquerda *Tipo 2* (WL)	-	1	-	-			U
	64450-MEL-U00ZC	Carenagem, Inferior Esquerda *Tipo 3* (WL)	-	1	-	-			U
	64450-MEL-D11ZA	Carenagem, Inferior Esquerda *Tipo 1* (WL)	-	1	-	-			2ED,2F,2G,2KO,2U,3E,4EK

PROIBIDA A REPRODUÇÃO E DISTRIBUIÇÃO
11/2111 - Concessionária Genérica - Gerente3

© Moto Honda da Amazônia Ltda.
Todos os direitos reservados.

C-38 Carenagem Inferior (CBR1000RR4/5)

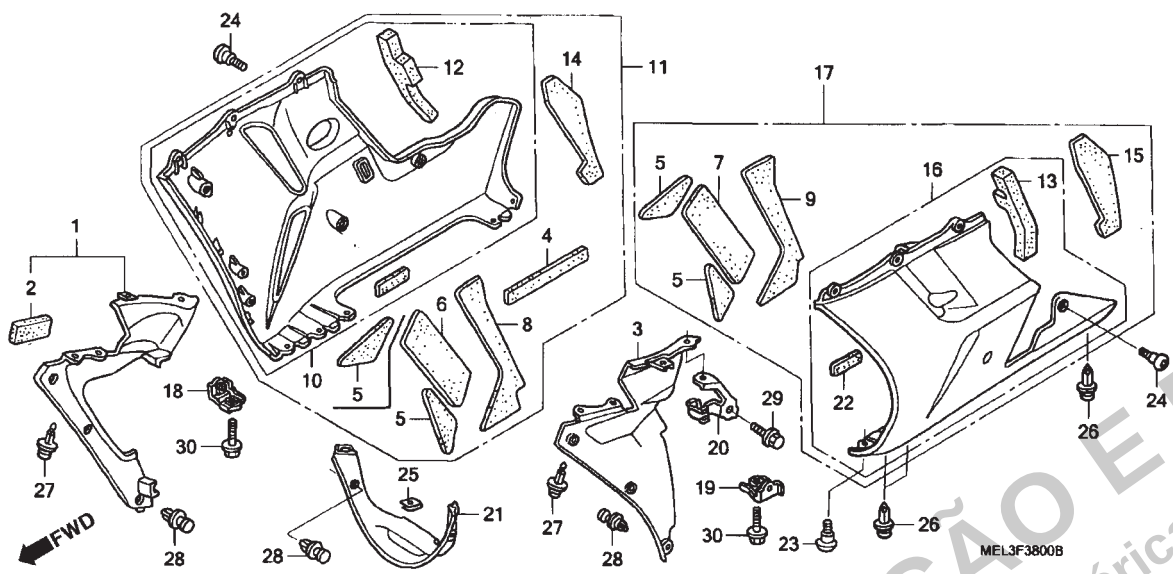

Ref. nº	N.O.S.	Descrição	T.M.O.

Nº	Nº da peça	Descrição	Qtd. CBR1000RR 4	5	6	7	Nº de série		Tipo
17	64450-MEL-670ZF	Carenagem, Inferior Esquerda *Tipo 1 .....1*	1	-	-	-	.....	.....	MX
	64450-MEL-670ZG	Carenagem, Inferior Esquerda *Tipo 2 .....1*	1	-	-	-	.....	.....	BR,MX
	64450-MEL-670ZH	Carenagem, Inferior Esquerda *Tipo 3 .....1*	1	-	-	-	.....	.....	BR,MX
	64450-MEL-A00ZA	Carenagem, Inferior Esquerda *Tipo 1* (WL).....	-	1	-	-	.....	.....	BR,MX
	64450-MEL-A00ZB	Carenagem, Inferior Esquerda *Tipo 2* (WL).....	-	1	-	-	.....	.....	BR,MX
	64450-MEL-A00ZC	Carenagem, Inferior Esquerda *Tipo 3* (WL).....	-	1	-	-	.....	.....	BR,MX
18	64541-MEL-000	Suporte Carenagem, Inferior Dianteira Direita	1	1	-	-			
19	64542-MEL-000	Suporte Carenagem, Inferior Dianteira Esquerda	1	1	-	-			
20	64547-MEL-000	Suporte Carenagem, Intermediária Superior	1	-	-	-			
	64547-MEL-D00	.....	-	1	-	-			
21	64560-MEL-000	Carenagem, Inferior Interna	1	1	-	-			
22	81257-GAZ-300	Isolante, Compartimento de Bagagem.....	2	2	-	-			
23	90104-MN4-000	Parafuso, Especial, 6 x 19	1	1	-	-			
24	90114-MCJ-000	Parafuso, Especial, 6 x 14	4	4	-	-			
25	90320-MM5-000	Porca, Pressão, 6 mm.....	1	1	-	-			
26	90683-GR1-003	Presilha, Tampa Carenagem	4	4	-	-			
27	90683-MBW-003	Presilha, Carenagem	4	4	-	-			
28	91549-MW0-790ZA	Presilha, Fixação *NH1* .....Preto	8	8	-	-			
29	96300-06012-07	Parafuso, Flange, 6 x 12.....	1	1	-	-			
30	96300-06020-00	Parafuso, Flange, 6 x 20	2	2	-	-			

PROIBIDA A REPRODUÇÃO E DISTRIBUIÇÃO
1111111 - Concessionária Genérica - Gerente3

© Moto Honda da Amazônia Ltda.
Todos os direitos reservados.

C-38-1 Carenagem Inferior (CBR1000RR6/7)

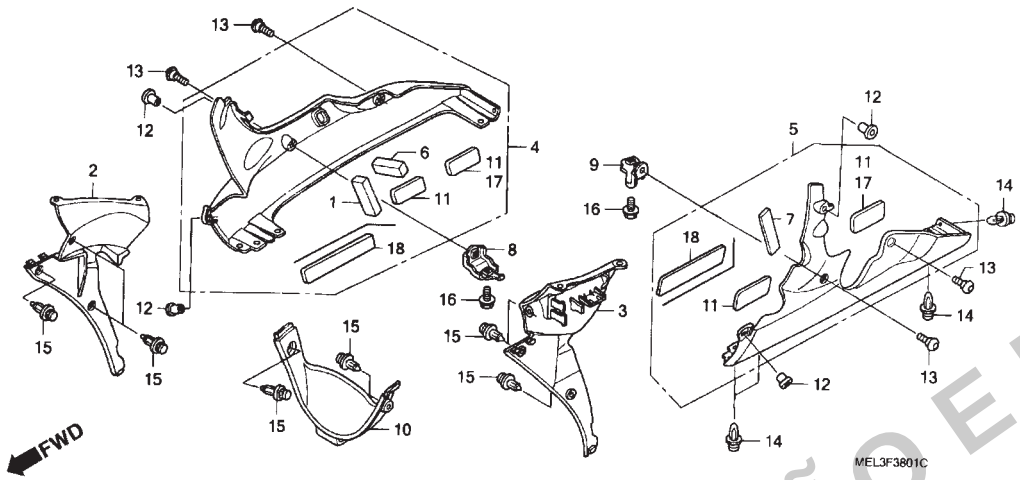

Ref. nº	N.O.S.	Descrição	T.M.O.
2	4111G8	Carenagem, Intermediária Interna: Direita	0,4
	4111H0	Carenagem, Intermediária Interna: Ambas	0,7
3	4111G9	Carenagem, Intermediária Interna: Esquerda	0,4
	4111H0	Carenagem, Intermediária Interna: Ambas	0,7
4	4111D7	Carenagem, Inferior: Direita	0,2
	4111H1	Carenagem, Inferior: Ambas	0,2
5	4111D6	Carenagem, Inferior: Esquerda	0,2
	4111H1	Carenagem, Inferior: Ambas	0,2
10	4111G7	Carenagem, Interna Inferior	0,3

Nº	Nº da peça	Descrição	Qtd. CBR1000RR 4	5	6	7	Nº de série		Tipo
1	50133-MEL-300	Abafador, Motor Esquerdo	-	-	1	1			
2	64325-MEL-D20	Carenagem, Intermediária Interna Direita	-	-	1	1			
3	64375-MEL-D20	Carenagem, Intermediária Interna Esquerda	-	-	1	1			
4	64400-MEL-D20ZA	Jogo Carenagem, Inferior Direita *Tipo 1* (WL)	-	-	1	-			E,ED,EK,F,KO,MX,U
	64400-MEL-D20ZB	Jogo Carenagem, Inferior Direita *Tipo 2* (WL)	-	-	1	-			
			-	-	-	1		7M300040	KO
			-	-	-	1		7M300245	U
			-	-	-	1		7M300395	F
			-	-	-	1		7M300407	BR,MX
			-	-	-	1		7M303457	E,ED,EK
	64400-MEL-D21ZB		-	-	-	1	7M300041		KO
			-	-	-	1	7M300246		U
			-	-	-	1	7M300396		F
			-	-	-	1	7M300408		BR,MX
			-	-	-	1	7M303458		E,ED,EK
	64400-MEL-D30ZB		-	-	-	1		7M300395	2F
			-	-	-	1		7M300457	2ED,3E,4EK
	64400-MEL-D31ZB		-	-	-	1			2BR
			-	-	-	1	7M300396		2F
			-	-	-	1	7M300458		2ED,3E,4EK
	64400-MEL-D51ZA	Jogo Carenagem, Inferior Direita *Tipo 1* (WL)	-	-	-	1			2KO,2MX,2U
			-	-	-	1			3F,5ED,6E,7EK
5	64450-MEL-D20ZA	Jogo Carenagem, Inferior Esquerda *Tipo 1* (WL)	-	-	1	-			E,ED,EK,F,KO,MX,U
	64450-MEL-D20ZB	Jogo Carenagem, Inferior Esquerda *Tipo 2* (WL)	-	-	1	-			
			-	-	-	1		7M300040	KO
			-	-	-	1		7M300245	U
			-	-	-	1		7M300395	F

PROIBIDA A REPRODUÇÃO E DISTRIBUIÇÃO
1111111 - Concessionária Genérica - Gerente3

© Moto Honda da Amazônia Ltda.
Todos os direitos reservados.

C-38-1 Carenagem Inferior (CBR1000RR6/7)

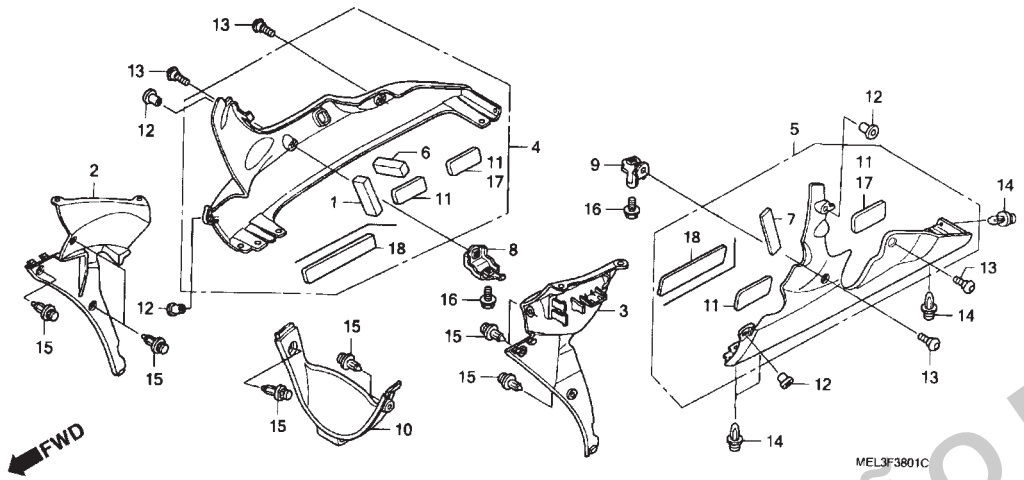

Ref. nº	N.O.S.	Descrição	T.M.O.

Nº	Nº da peça	Descrição	Qtd. CBR1000RR 4	5	6	7	Nº de série		Tipo
5)	64450-MEL-D20ZB	Jogo Carenagem, Inferior Esquerda *Tipo 2* (WL)	-	-	-	1	.....	7M300407	BR,MX
			-	-	-	1	.....	7M303457	E,ED,EK
	64450-MEL-D21ZB	.....	-	-	-	1	7M300041	.....	KO
			-	-	-	1	7M300246	.....	U
			-	-	-	1	7M300396	.....	F
			-	-	-	1	7M300408	.....	BR,MX
			-	-	-	1	7M303458	.....	E,ED,EK
	64450-MEL-D30ZB	.....	-	-	-	1	.....	7M300395	2F
			-	-	-	1	.....	7M300457	2ED,3E,4EK
	64450-MEL-D31ZB	.....	-	-	-	1	.....	.....	2BR
			-	-	-	1	7M300396	.....	2F
			-	-	-	1	7M300458	.....	2ED,3E,4EK
	64450-MEL-D51ZA	Jogo Carenagem, Inferior Esquerda *Tipo 1* (WL)	-	-	-	1	.....	.....	2KO,2MX,2U
			-	-	-	1	.....	.....	3F,5ED,6E,7EK
6	64491-MEL-D20	Abafador A, Carenagem Inferior Direita	-	-	1	1			
7	64492-MEL-D20	Abafador A, Carenagem Inferior Esquerda	-	-	1	1			
8	64541-MEL-D20	Suporte, Carenagem Inferior Dianteira Direita	-	-	1	-			
	64541-MEL-D30	.....	-	-	-	1			
9	64542-MEL-D20	Suporte, Carenagem Inferior Dianteira Esquerda	-	-	1	1			
10	64560-MEL-D20	Carenagem, Interna Inferior	-	-	1	1			
11	81257-GAZ-300	Isolante, Compartimento de Bagagem.....	-	-	4	-			
			-	-	-	4	.....	7M300040	KO
			-	-	-	4	.....	7M300245	U
			-	-	-	4	.....	7M300395	F,2F
			-	-	-	4	.....	7M300407	BR,MX

PROIBIDA A REPRODUÇÃO E DISTRIBUIÇÃO
1111111 - Concessionária Genérica - Gerente3

© Moto Honda da Amazônia Ltda.
Todos os direitos reservados.

C-38-1 Carenagem Inferior (CBR1000RR6/7)

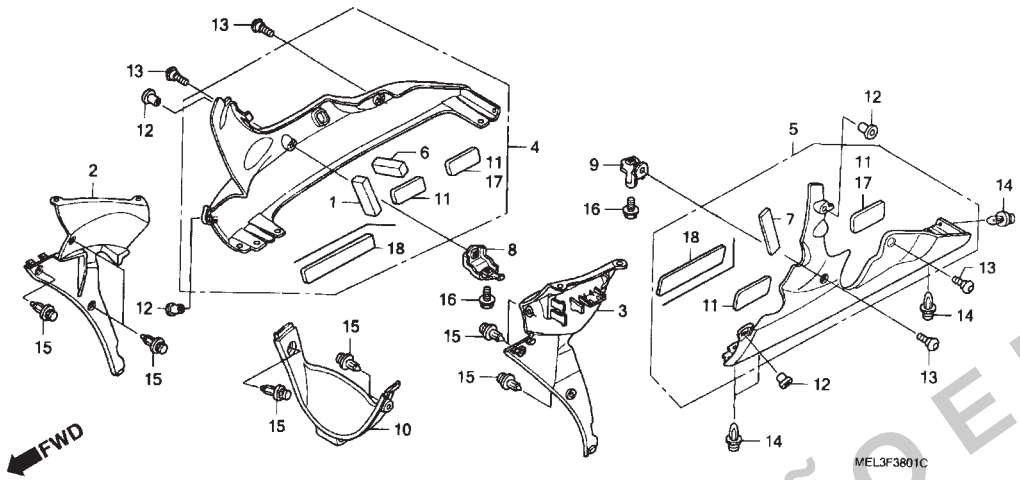

Ref. nº	N.O.S.	Descrição	T.M.O.

Nº	Nº da peça	Descrição	Qtd. CBR1000RR 4	5	6	7	Nº de série		Tipo
11)	81257-GAZ-300	Isolante, Compartimento de Bagagem.....	-	-	-	4	.....	7M303457	E,ED,EK,2ED,3E,4EK
			-	-	-	2	7M300041	.....	KO
			-	-	-	2	7M300246	.....	U
			-	-	-	2	7M300396	.....	F,2F
			-	-	-	2	7M300408	.....	BR,MX
			-	-	-	2	7M303458	.....	E,ED,EK,2ED,3E,4EK
12	90111-KW3-003	Porca, Ajuste Carenagem, 5 mm	-	-	4	4			
13	90114-MCJ-000	Parafuso, Especial, 6 x 14	-	-	4	4			
14	90683-GR1-003	Presilha, Tampa Carenagem	-	-	4	4			
15	90683-MBW-003	Presilha, Carenagem	-	-	8	8			
16	96300-06020-00	Parafuso, Flange, 6 x 20	-	-	2	2			
17	81257-GAZ-300	Isolante, Compartimento de Bagagem.....	-	-	-	2			
18	64412-MEL-D30	Protetor Térmico, Inferior	-	-	-	2	.....	.....	2BR,2KO,2MX,2U,3F,5ED,6E,7EK
			-	-	-	2	7M300041	.....	KO
			-	-	-	2	7M300246	.....	U
			-	-	-	2	7M300396	.....	F,2F
			-	-	-	2	7M300408	.....	BR,MX
			-	-	-	2	7M303458	.....	E,ED,EK,2ED,3E,4EK

PROIBIDA A REPRODUÇÃO E DISTRIBUIÇÃO
1111111 - Concessionária Genérica - Gerente3

© Moto Honda da Amazônia Ltda.
Todos os direitos reservados.

C-39 Etiqueta Precaução

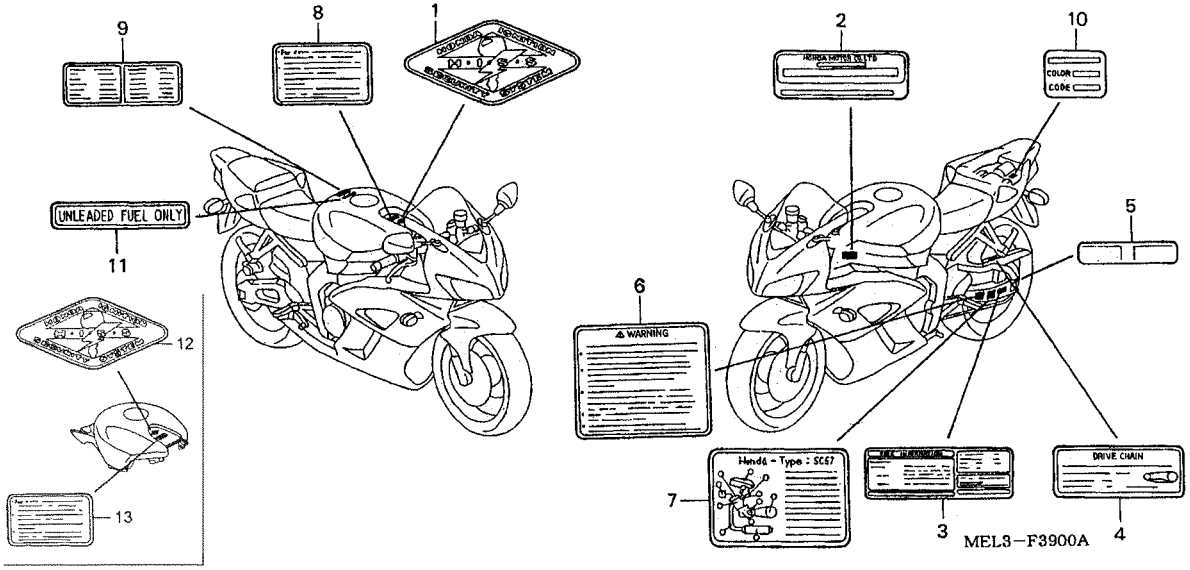

Ref. nº	N.O.S.	Descrição	T.M.O.
		Sem Informação	-

Nº	Nº da peça	Descrição	Qtd. CBR1000RR 4	5	6	7	Nº de série		Tipo
1	17528-MAT-D70	Etiqueta, HISS	1	1	1	1			BR,E,ED,EK,F,G,KO,U,2G,2KO,2U
			-	1	-	-			2ED,2F,3E,4EK
			-	-	-	1			3F,5ED,6E,7EK
2	87501-MBW-P00	Placa, Registro Números	1	1	1	1			E,ED,EK,F,G,2ED,2F,2G,3E,4EK
3	87505-MEL-620	Etiqueta, Precaução Pneu (Francês)	1	1	-				F,2F
	87505-MEL-630	Etiqueta, Precaução Pneu	1	1	-	-			BR
	87505-MEL-640		1	1	-	-			E,ED,EK,G,U,2ED,2G,2U,3E,4EK
	87505-MEL-660		1	1	-	-			MX
	87505-MEL-750	Etiqueta, Precaução Pneu (Coréia)	1	1	-	-			KO,2KO
	87505-MEL-M20	Etiqueta, Precaução Pneu	-	-	1	1			MX,2MX
	87505-MEL-U20		-	-	1	-			U
	87505-MEL-B20		-	-	1	1			BR
	87505-MEL-D20		-	-	1	1			E,ED,EK
			-	-	-	1			U
	87505-MEL-F20	Etiqueta, Precaução Pneu (Francês)	-	-	1	1			F
	87505-MEL-K20	Etiqueta, Precaução Pneu (Coréia)	-	-	1	1			KO
	87505-MEL-D40	Etiqueta, Precaução Pneu	-	-	-	1			2ED,3E,4EK,2U
	87505-MEL-F40		-	-	-	1			2F
	87505-MEL-M30		-	-	-	1			MX
	87505-MEL-B40		-	-	-	1			2BR
	87505-MEL-K50		-	-	-	1			2KO
4	87507-KFK-750	Etiqueta, Corrente Transmissão (Coréia)	1	1	1	1			KO,2KO
	87507-MCW-D20	Etiqueta, Corrente Transmissão	1	1	1	1			E,ED,EK,G,U,2ED,2G,2U,3E,4EK
	87507-MCW-F20	Etiqueta, Corrente Transmissão (Francês)	1	1	1	1			F,2F
	87507-MEE-660	Etiqueta, Corrente Transmissão	1	1	1	1			BR
	87507-MEE-760		1	1	1	1			MX
5	87508-MEL-620	Etiqueta, Ajuste Corrente (Francês)	1	1	1	1			F,2F

PROIBIDA A REPRODUÇÃO DISTRIBUIÇÃO
1111111 - Concessionária Gerente3

© Moto Honda da Amazônia Ltda.
Todos os direitos reservados.

C-39 Etiqueta Precaução

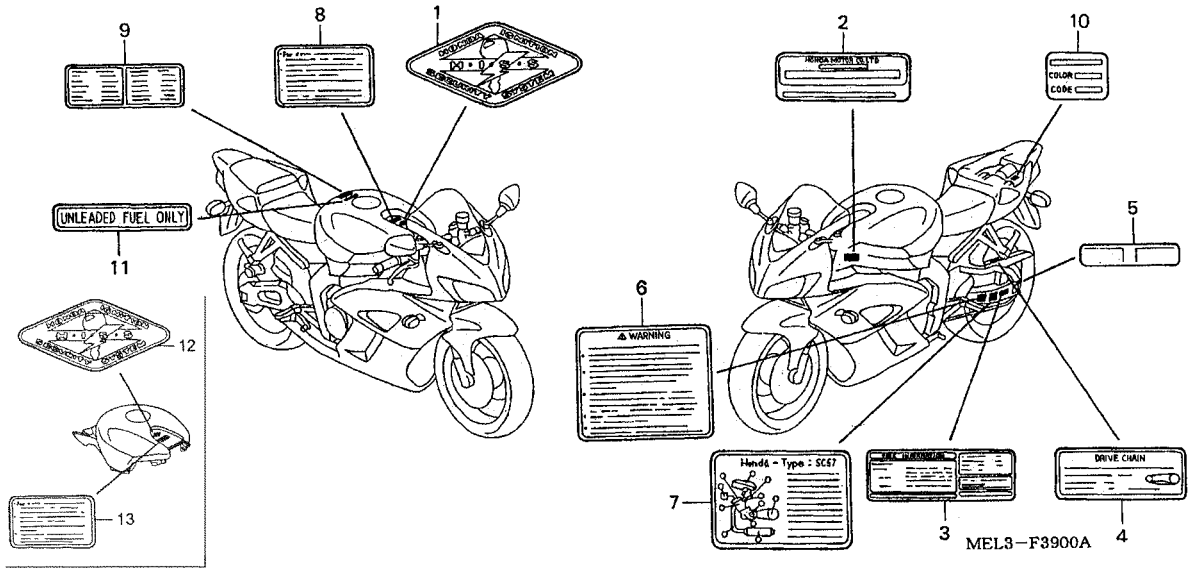

Ref. nº	N.O.S.	Descrição	T.M.O.

Nº	Nº da peça	Descrição	Qtd. CBR1000RR 4	5	6	7	Nº de série		Tipo
5)	87508-MEL-630	Etiqueta, Ajuste Corrente	1	1	1	1			BR
	87508-MEL-640		1	1	1	1			E,ED,EK,G,U,2ED,2G,2U,3E,4EK
	87508-MEL-660		1	1	1	1			MX
	87508-MEL-750	Etiqueta, Ajuste Corrente (Coréia)	1	1	1	1			KO,2KO
6	87512-MCF-D30	Etiqueta, Acessórios e Precaução Carga	1	1	1	1			E,ED,EK,G,U,2ED,2G,2U,3E,4EK
	87512-MCF-F20	Etiqueta, Acessórios e Precaução Carga (Francês)	1	1	1	1			F,2F
	87512-MEE-660	Etiqueta, Acessórios e Precaução Carga	1	1	1	1			BR
	87512-MEE-760	Etiqueta, Precaução Carga	1	1	-	-			MX
	87512-MEE-761		-	-	1	1			MX
7	87520-MEL-620	Etiqueta, Precaução	1	1	-	-			F,2F
	87520-MEL-F21		-	-	1	1			F
	87520-MEL-F40		-	-	-	1			2F
8	87560-KCH-630	Etiqueta, Precaução (Português)	1	1	1	1			BR
	87560-MBR-870	Etiqueta, Precaução (Coréia)	1	-	-	-			KO
	87560-MM5-900ZA	Etiqueta, Precaução *Tipo G*	1	1	1	1			BR,MX
	87560-MZ0-611	Etiqueta, Precaução (Inglês/Francês/Alemão)	1	1	1	1			E,ED,EK,F,G,2G
			-	1	-	-			2ED,2F,3E,4EK
			-	-	-	1			3F,5ED,6E,7EK
	87560-MBR-871	Etiqueta, Precaução (Coréia)	-	1	1	1			KO,2KO
	87560-MZ0-670	Etiqueta, Precaução	1	1	1	1			U,2U
9	87560-MZ1-620	Etiqueta (Francês)	1	1	1	1			F,2F
10	87565-MEL-000ZA	Etiqueta, Cor *Tipo 1* (NH1E)	1	-	-	-			E,ED,F,G,KO,U
	87565-MEL-000ZB	Etiqueta, Cor *Tipo 2* (R258BB)	1	-	-	-			E,ED,F,G,KO,U
	87565-MEL-000ZC	Etiqueta, Cor *Tipo 3* (NH341KB)	1	-	-	-			E,ED,F,G,KO,U
	87565-MEL-000ZD	Etiqueta, Cor *Tipo 4* (NH1)	1	-	-	-			MX
	87565-MEL-000ZE	Etiqueta, Cor *Tipo 5* (R258B)	1	-	-	-			MX

PROIBIDA A REPRODUÇÃO E DISTRIBUIÇÃO
Concessionária Gerente3
111111111

© Moto Honda da Amazônia Ltda.
Todos os direitos reservados.

C-39 Etiqueta Precaução

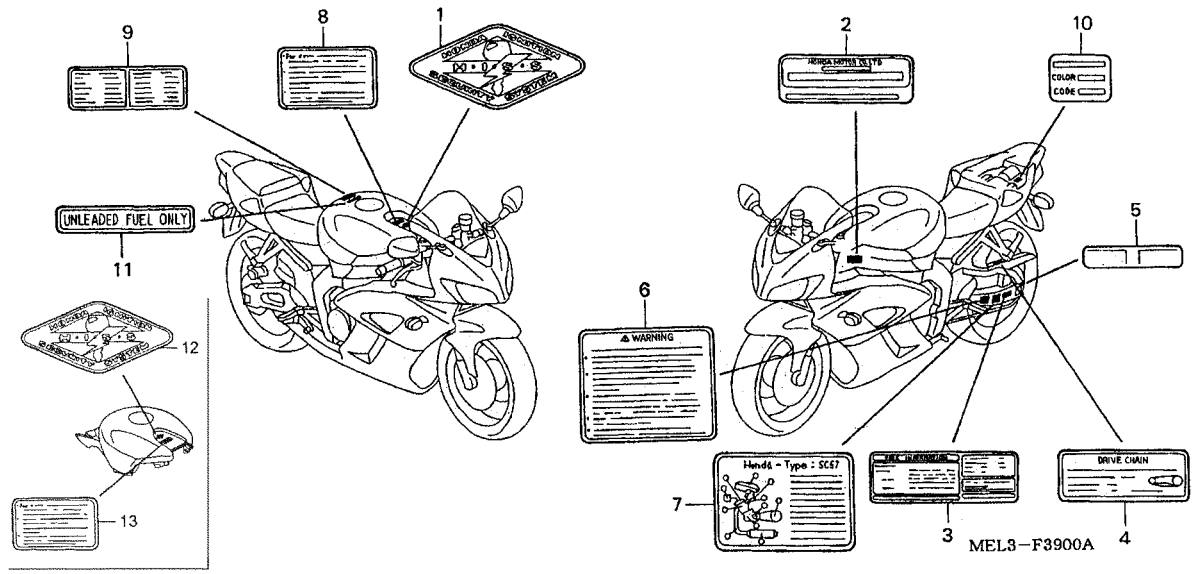

Ref. nº	N.O.S.	Descrição	T.M.O.

Nº	Nº da peça	Descrição	Qtd. CBR1000RR 4	5	6	7	Nº de série		Tipo
	87565-MEL-000ZF	Etiqueta, Cor *Tipo 6* (NH411B)	1	-	-	-			MX
	87565-MEL-D00ZA	Etiqueta, Cor *Tipo 4* (NH1E)	-	1	-	-			MX,U
10)	87565-MEL-D00ZB	Etiqueta, Cor *Tipo 5* (R258)	-	1	-	-			MX,U
	87565-MEL-D00ZC	Etiqueta, Cor *Tipo 6* (YR183)	-	1	-	-			MX,U
	87565-MEL-D00ZD	Etiqueta, Cor *Tipo 1* (NH1)	-	1	-	-			E,ED,EK,F,G,KO
	87565-MEL-D00ZE	Etiqueta, Cor *Tipo 2* (R258H)	-	1	-	-			E,ED,EK,F,G,KO
	87565-MEL-D00ZF	Etiqueta, Cor *Tipo 3* (PB215H)	-	1	-	-			E,ED,EK,F,G
	87565-MEL-D10ZA	Etiqueta, Cor *Tipo 1* (PB123)	-	1	-	-			2ED,2F,2G,2KO,2U,3E,4EK
	87565-MEL-D20ZA	Etiqueta, Cor *Tipo 1* (NHB01BA)	-	-	1	-			E,ED,EK,F,KO
	87565-MEL-D20ZB	Etiqueta, Cor *Tipo 2* (R258BA)	-	-	1	-			E,ED,EK,F,KO
	87565-MEL-D20ZC	Etiqueta, Cor *Tipo 3* (NH167EA)	-	-	1	-			E,ED,EK,F
	87565-MEL-D20ZD	Etiqueta, Cor *Tipo 4* (NHB01BB)	-	-	1	-			MX,U
	87565-MEL-D20ZE	Etiqueta, Cor *Tipo 5* (R258BB)	-	-	1	-			MX,U
	87565-MEL-D20ZF	Etiqueta, Cor *Tipo 6* (NH167EB)	-	-	1	-			MX,U
	87565-MEL-D20ZG	Etiqueta, Cor *Tipo 7* (PB284Y)	-	-	1	-			MX,U
11	87586-MEL-630	Etiqueta, Precaução Combustível	1	1	1	1			BR
	87586-MEL-670		1	1	1	1			MX
	87135-MCF-000	Etiqueta, Precaução Combustível (Inglês/Francês/Alemão)	1	1	1	1			E,ED,EK,F,G,U,2ED,2F,2G,2U,3E,4EK
	87586-MEL-750	Etiqueta, Precaução Combustível	1	1	1	1			KO,2KO
12	17528-MAT-D70	Etiqueta, HISS	-	-	-	1			2ED,2F,3E,4EK,2BR
13	87560-MZ0-611	Etiqueta, Precaução (Inglês/Francês/Alemão)	-	-	-	1			2ED,2F,3E,4EK

PROIBIDA A REPRODUÇÃO DISTRIBUIÇÃO
1111111 - Concessionária Gerente3 - Gerente3

© Moto Honda da Amazônia Ltda.
Todos os direitos reservados.

C-40 Faixas/Emblemas (1)

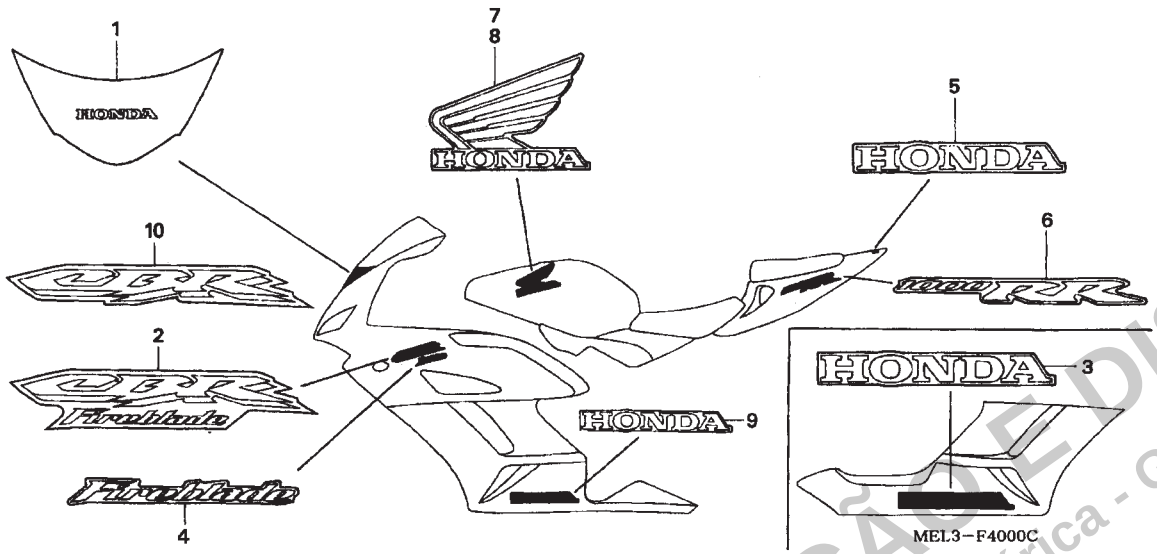

Ref. nº	N.O.S.	Descrição	T.M.O.
		Sem Informação	-

Nº	Nº da peça	Descrição	Qtd. CBR1000RR 4	5	6	7	Nº de série		Tipo
1	64805-MEL-000ZA	Faixa, Pára-Brisa *Tipo 1*	1	1	-	-			E,ED,EK,F,G,KO
			1	-	-	-			MX,U
2	64811-MEL-D00ZA	Emblema, Carenagem Intermediária *Tipo 1*	-	2	-	-			E,ED,EK,F,G,KO
3	64819-MEL-000ZA	Emblema, Carenagem Inferior *Tipo 1* (HONDA)	1	-	-	-			E,ED,F,G,KO,U
	64819-MEL-000ZB	Emblema, Carenagem Inferior *Tipo 2* (HONDA)	1	-	-	-			E,ED,F,G,KO,U
	64819-MEL-000ZD	Emblema, Carenagem Inferior *Tipo 4* (HONDA)	1	-	-	-			MX
	64819-MEL-D00ZE	Emblema, Carenagem Inferior *Tipo 1* (HONDA)	-	1	-	-			E,ED,EK,F,G,KO
4	64820-MEL-000ZA	Etiqueta *Tipo 1* (FIREBLADE)	2	-	-	-			E,ED,F,G,KO,U
	64820-MEL-000ZB	Etiqueta *Tipo 2* (FIREBLADE)	2	-	-	-			E,ED,F,G,KO,U
5	64841-MEL-000ZA	Emblema, Rabeta *Tipo 1* (HONDA)	1	-	-	-			E,ED,F,G,KO,MX,U
	64841-MEL-000ZB	Emblema, Rabeta *Tipo 2* (HONDA)	1	-	-	-			E,ED,F,G,KO,U
	64841-MEL-D00ZA	Emblema, Rabeta *Tipo 1* (HONDA)	-	1	-	-			E,ED,EK,F,G,KO
6	64842-MEL-000ZA	Emblema, Rabeta *Tipo 1*	2	-	-	-			E,ED,F,G,KO,MX,U
	64842-MEL-000ZB	Emblema, Rabeta *Tipo 2*	2	-	-	-			E,ED,F,G,KO,U
	64842-MEL-D00ZA	Emblema, Rabeta *Tipo 1*	-	2	-	-			E,ED,EK,F,G,KO
7	64855-MEL-000ZA	Emblema Direito Capa Tanque *Tipo 1*	1	-	-	-			E,ED,F,G,KO,MX,U
	64855-MEL-000ZB	Emblema Direito Capa Tanque *Tipo 2*	1	-	-	-			E,ED,F,G,KO,U
	64855-MEL-D00ZA	Emblema Direito Capa Tanque *Tipo 1*	-	1	-	-			E,ED,EK,F,G,KO
8	64856-MEL-000ZA	Emblema Esquerdo Capa Tanque *Tipo 1*	1	-	-	-			E,ED,F,G,KO,MX,U
	64856-MEL-000ZB	Emblema Esquerdo Capa Tanque *Tipo 2*	1	-	-	-			E,ED,F,G,KO,U
	64856-MEL-D00ZA	Emblema Esquerdo Capa Tanque *Tipo 1*	-	1	-	-			E,ED,EK,F,G,KO
9	64825-MEL-D00ZF	Emblema, Carenagem Inferior *Tipo 1* (HONDA)	-	1	-	-			E,ED,EK,F,G,KO
10	64811-MEL-000ZA	Emblema, Carenagem Intermediária *Tipo 1*	2	-	-	-			E,ED,F,G,KO,MX,U
	64811-MEL-000ZB	Emblema, Carenagem Intermediária *Tipo 2*	2	-	-	-			E,ED,F,G,KO,U

PROIBIDA A REPRODUÇÃO E DISTRIBUIÇÃO
1111111 - Concessionária Genérica - Gerente3

© Moto Honda da Amazônia Ltda.
Todos os direitos reservados.

C-40-1 Faixas/Emblemas (2)

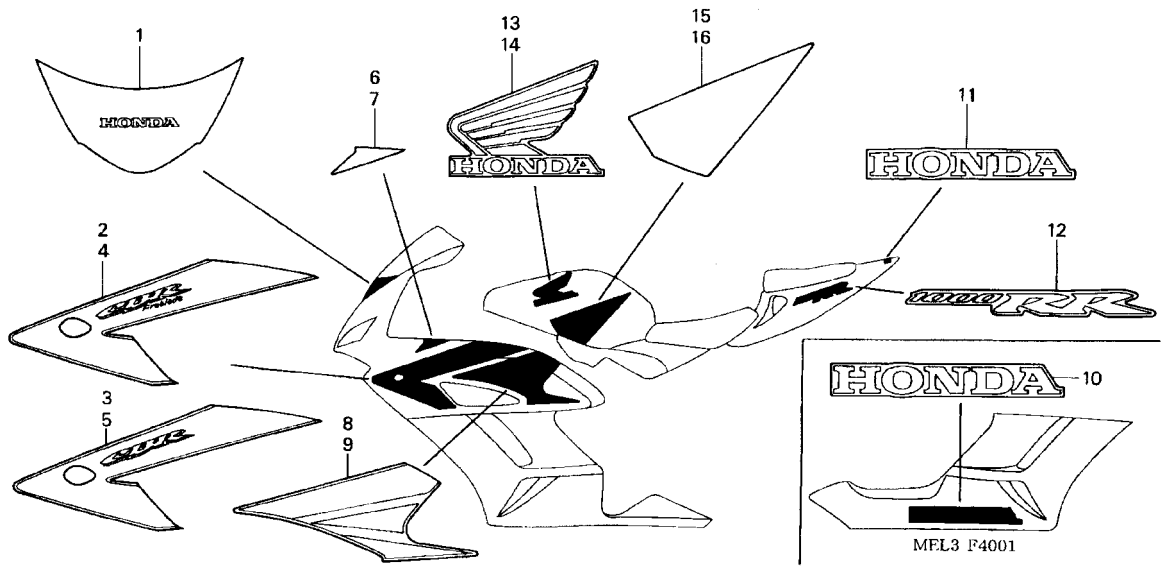

Ref. nº	N.O.S.	Descrição	T.M.O.
		Sem Informação	-

Nº	Nº da peça	Descrição	Qtd. CBR1000RR 4	5	6	7	Nº de série		Tipo
1	64805-MEL-000ZA	Faixa, Pára-Brisa *Tipo 1*	1	-	-	-			
2	64813-MEL-000ZA	Faixa A, Carenagem Int. Direita *Tipo 1*	1	-	-	-			E,ED,F,G,KO,U
3	64813-MEL-670ZA	Faixa A, Carenagem Int. Direita *Tipo 2*	1	-	-	-			BR,MX
	64813-MEL-670ZC	Faixa A, Carenagem Int. Direita *Tipo 1*	1	-	-	-			BR,MX
4	64814-MEL-000ZA	Faixa A, Carenagem Int. Esquerda *Tipo 1*	1	-	-				E,ED,F,G,KO,U
5	64814-MEL-670ZA	Faixa A, Carenagem Int. Esquerda *Tipo 2*	1	-	-	-			BR,MX
	64814-MEL-670ZC	Faixa A, Carenagem Int. Esquerda *Tipo 1*	1	-	-	-			BR,MX
6	64815-MEL-000ZA	Faixa B, Carenagem Int. Direita *Tipo 1*	1	-	-	-			E,ED,F,G,KO,U
7	64816-MEL-000ZA	Faixa B, Carenagem Int. Esquerda *Tipo 1*	1	-	-	-			E,ED,F,G,KO,U
8	64817-MEL-000ZA	Faixa C, Carenagem Int. Direita *Tipo 1*	1	-	-	-			E,ED,F,G,KO,U
	64817-MEL-670ZA	Faixa C, Carenagem Int. Direita *Tipo 1*	1	-	-	-			BR,MX
	64817-MEL-670ZB	Faixa C, Carenagem Int. Direita *Tipo 2*	1	-	-	-			BR,MX
9	64818-MEL-000ZA	Faixa C, Carenagem Int. Esq. *Tipo 1*	1	-	-	-			E,ED,F,G,KO,U
	64818-MEL-670ZA		1	-	-	-			BR,MX
	64818-MEL-670ZB	Faixa C, Carenagem Int. Esq. *Tipo 2*	1	-	-	-			BR,MX
10	64819-MEL-000ZB	Emblema, Carenagem Inf. *Tipo 2* (HONDA)	1	-	-	-			BR,MX
	64819-MEL-000ZC	Emblema, Carenagem Inf. *Tipo 3* (HONDA)	1	-	-	-			E,ED,F,G,KO,U
	64819-MEL-000ZE	Emblema, Carenagem Inf. *Tipo 5* (HONDA)	1	-	-	-			BR,MX
11	64841-MEL-000ZB	Emblema, Rabeta *Tipo 2* (HONDA)	1	-	-	-			BR,MX
	64841-MEL-000ZC	Emblema, Rabeta *Tipo 3* (HONDA)	1	-	-	-			E,ED,F,G,KO,U
	64841-MEL-000ZD	Emblema, Rabeta *Tipo 4* (HONDA)	1	-	-	-			BR,MX
12	64842-MEL-000ZB	Emblema, Rabeta *Tipo 2*	2	-	-	-			BR,MX
	64842-MEL-000ZC	Emblema, Rabeta *Tipo 3*	2	-	-	-			E,ED,F,G,KO,U
	64842-MEL-000ZD	Emblema, Rabeta *Tipo 4*	2	-	-	-			BR,MX
13	64851-MEL-000ZA	Emblema Direito, Capa Tanque *Tipo 1*	1	-	-	-			BR,MX

© Moto Honda da Amazônia Ltda.
Todos os direitos reservados.

PROIBIDA REPRODUÇÃO DISTRIBUIÇÃO
1111111 - Concessionária Gerente3

C-40-1 Faixas/Emblemas (2)

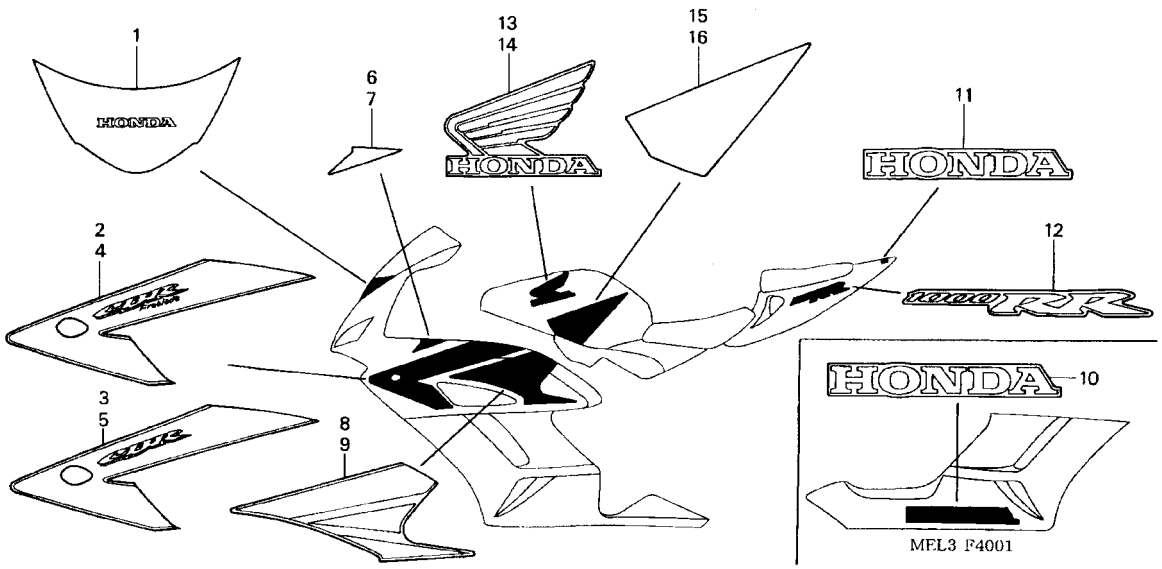

Ref. nº	N.O.S.	Descrição	T.M.O.

Nº	Nº da peça	Descrição	Qtd. CBR1000RR 4	5	6	7	Nº de série		Tipo
13)	64851-MEL-000ZB	Emblema Dir., Capa Tanque *Tipo 2*	1	-	-	-			E,ED,F,G,KO,U
	64851-MEL-000ZC	Emblema Dir., Capa Tanque *Tipo 3*	1	-	-	-			BR,MX
14	64852-MEL-000ZA	Emblema Esq., Capa Tanque *Tipo 1*	1	-	-	-			BR,MX
	64852-MEL-000ZB	Emblema Esq., Capa Tanque *Tipo 2*	1	-	-	-			E,ED,F,G,KO,U
	64852-MEL-000ZC	Emblema Esq., Capa Tanque *Tipo 3*	1	-	-	-			BR,MX
15	64853-MEL-000ZA	Faixa Dir., Capa Tanque *Tipo 1*	1	-	-	-			E,ED,F,G,KO,U
	64853-MEL-000ZB	Faixa Dir., Capa Tanque *Tipo 2*	1	-	-	-			BR,MX
16	64854-MEL-000ZA	Faixa Esq., Capa Tanque *Tipo 1*	1	-	-	-			E,ED,F,G,KO,U
	64854-MEL-000ZB	Faixa Esq., Capa Tanque *Tipo 2*	1	-	-	-			BR,MX

PROIBIDA A REPRODUÇÃO E DISTRIBUIÇÃO
1111111 - Concessionária Gerente3

© Moto Honda da Amazônia Ltda.
Todos os direitos reservados.

C-40-2 Faixas/Emblemas (3)

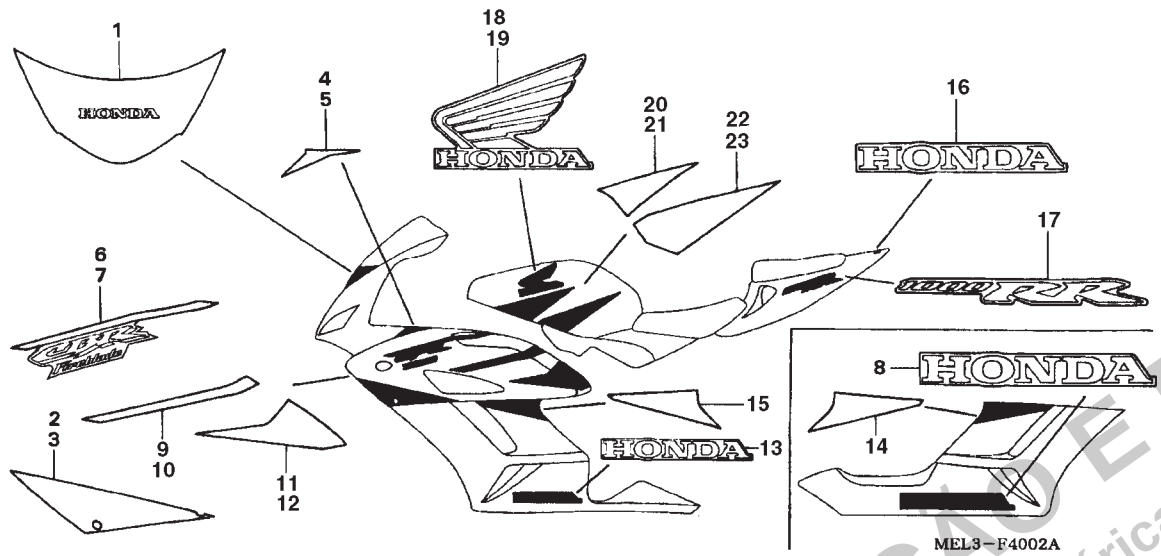

Ref. nº	N.O.S.	Descrição	T.M.O.
		Sem Informação	-

Nº	Nº da peça	Descrição	Qtd. CBR1000RR 4	5	6	7	Nº de série		Tipo
1	64805-MEL-000ZA	Faixa, Pára-Brisa *Tipo 1*	-	1	-	-			E,ED,EK,F,G,KO
2	64813-MEL-D00ZA	Faixa A, Carenagem Intermediária Direita *Tipo 1*	-	1	-	-			E,ED,EK,F,G,KO
	64813-MEL-D00ZB	Faixa A, Carenagem Intermediária Direita *Tipo 2*	-	1	-	-			E,ED,EK,F,G
3	64814-MEL-D00ZA	Faixa A, Carenagem Intermediária Esquerda *Tipo 1*	-	1	-	-			E,ED,EK,F,G,KO
	64814-MEL-D00ZB	Faixa A, Carenagem Intermediária Esquerda *Tipo 2*	-	1	-	-			E,ED,EK,F,G
4	64815-MEL-D00ZA	Faixa B, Carenagem Intermediária Direita *Tipo 1*	-	1	-	-			E,ED,EK,F,G,KO
	64815-MEL-D00ZB	Faixa B, Carenagem Intermediária Direita *Tipo 2*	-	1	-	-			E,ED,EK,F,G
5	64816-MEL-D00ZA	Faixa B, Carenagem Intermediária Esquerda *Tipo 1*	-	1	-	-			E,ED,EK,F,G,KO
	64816-MEL-D00ZB	Faixa B, Carenagem Intermediária Esquerda *Tipo 2*	-	1	-	-			E,ED,EK,F,G
6	64817-MEL-D00ZA	Faixa C, Carenagem Intermediária Direita *Tipo 1*	-	1	-	-			E,ED,EK,F,G,KO
	64817-MEL-D00ZB	Faixa C, Carenagem Intermediária Direita *Tipo 2*	-	1	-	-			E,ED,EK,F,G
7	64818-MEL-D00ZA	Faixa C, Carenagem Intermediária Esquerda *Tipo 1*	-	1	-	-			E,ED,EK,F,G,KO
	64818-MEL-D00ZB	Faixa C, Carenagem Intermediária Esquerda *Tipo 2*	-	1	-	-			E,ED,EK,F,G
8	64819-MEL-D00ZD	Emblema, Carenagem Inferior *Tipo 2* (HONDA)	-	1	-	-			E,ED,EK,F,G,KO
9	64821-MEL-D00ZA	Faixa D, Carenagem Intermediária Direita *Tipo 1*	-	1	-	-			E,ED,EK,F,G,KO
	64821-MEL-D00ZB	Faixa D, Carenagem Intermediária Direita *Tipo 2*	-	1	-	-			E,ED,EK,F,G
10	64822-MEL-D00ZA	Faixa D, Carenagem Intermediária Esquerda *Tipo 1*	-	1	-	-			E,ED,EK,F,G,KO
	64822-MEL-D00ZB	Faixa D, Carenagem Intermediária Esquerda *Tipo 2*	-	1	-	-			E,ED,EK,F,G
11	64823-MEL-D00ZA	Faixa E, Carenagem Intermediária Direita *Tipo 1*	-	1	-	-			E,ED,EK,F,G,KO
	64823-MEL-D00ZB	Faixa E, Carenagem Intermediária Direita *Tipo 2*	-	1	-	-			E,ED,EK,F,G
12	64824-MEL-D00ZA	Faixa E, Carenagem Intermediária Esquerda *Tipo 1*	-	1	-	-			E,ED,EK,F,G,KO
	64824-MEL-D00ZB	Faixa E, Carenagem Intermediária Esquerda *Tipo 2*	-	1	-	-			E,ED,EK,F,G
13	64825-MEL-D00ZD	Emblema, Carenagem Inferior *Tipo 2* (HONDA)	-	1	-	-			E,ED,EK,F,G,KO
14	64826-MEL-D00ZA	Faixa, Carenagem Inferior Direita *Tipo 1*	-	1	-	-			E,ED,EK,F,G,KO
	64826-MEL-D00ZB	Faixa, Carenagem Inferior Direita *Tipo 2*	-	1	-	-			E,ED,EK,F,G

PROIBIDA A REPRODUÇÃO E DISTRIBUIÇÃO
2011111 - Concessionária Genérica - Gerente3

© Moto Honda da Amazônia Ltda.
Todos os direitos reservados.

C-40-2 Faixas/Emblemas (3)

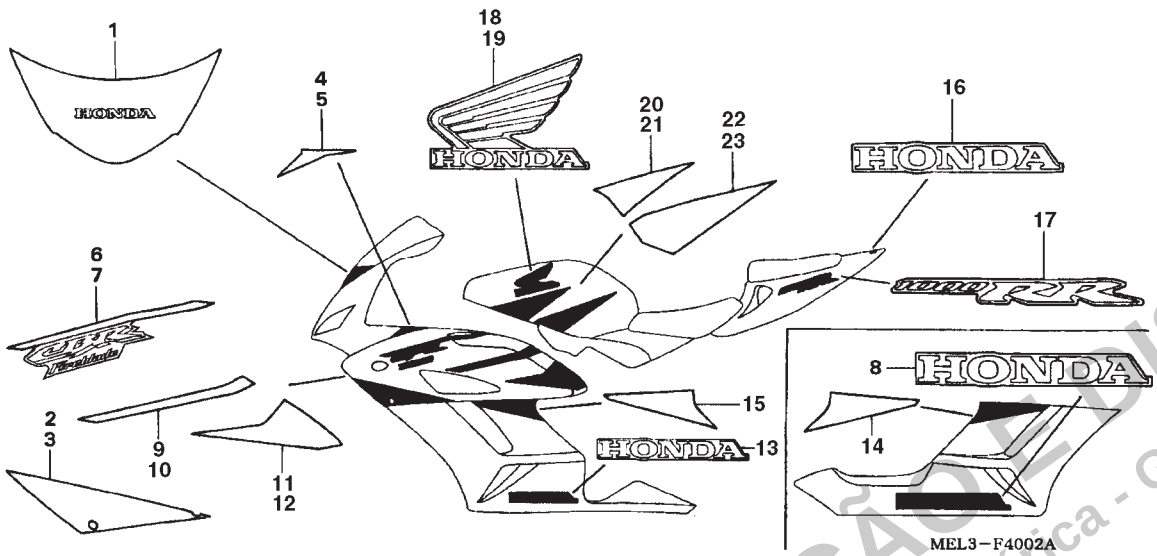

Ref. nº	N.O.S.	Descrição	T.M.O.

Nº	Nº da peça	Descrição	Qtd. CBR1000RR 4	5	6	7	Nº de série		Tipo
15	64827-MEL-D00ZA	Faixa, Carenagem Inferior Esquerda *Tipo 1*	-	1	-	-			E,ED,EK,F,G,KO
	64827-MEL-D00ZB	Faixa, Carenagem Inferior Esquerda *Tipo 2*	-	1	-	-			E,ED,EK,F,G
16	64841-MEL-D00ZB	Emblema, Rabeta *Tipo 2* (HONDA)	-	1	-	-			E,ED,EK,F,G,KO
	64841-MEL-D00ZD	Emblema, Rabeta *Tipo 3* (HONDA)	-	1	-	-			E,ED,EK,F,G
17	64842-MEL-D00ZB	Emblema, Rabeta *Tipo 2*	-	2	-	-			E,ED,EK,F,G,KO
	64842-MEL-D00ZD	Emblema, Rabeta *Tipo 3*	-	2	-	-			E,ED,EK,F,G
18	64851-MEL-D00ZA	Emblema Direito, Tampa Superior *Tipo 1*	-	1	-	-			E,ED,EK,F,G,KO
	64851-MEL-D00ZB	Emblema Direito, Tampa Superior *Tipo 2*	-	1	-	-			E,ED,EK,F,G
19	64852-MEL-D00ZA	Emblema Esquerdo, Tampa Superior *Tipo 1*	-	1	-	-			E,ED,EK,F,G,KO
	64852-MEL-D00ZB	Emblema Esquerdo, Tampa Superior *Tipo 2*	-	1	-	-			E,ED,EK,F,G
20	64853-MEL-D00ZA	Faixa A, Tampa Superior Direita *Tipo 1*	-	1	-	-			E,ED,EK,F,G,KO
	64853-MEL-D00ZB	Faixa A, Tampa Superior Direita *Tipo 2*	-	1	-	-			E,ED,EK,F,G
21	64854-MEL-D00ZA	Faixa A, Tampa Superior Esquerda *Tipo 1*	-	1	-	-			E,ED,EK,F,G,KO
	64854-MEL-D00ZB	Faixa A, Tampa Superior Esquerda *Tipo 2*	-	1	-	-			E,ED,EK,F,G
22	64857-MEL-D00ZA	Faixa B, Tampa Superior Direita *Tipo 1*	-	1	-	-			E,ED,EK,F,G,KO
	64857-MEL-D00ZB	Faixa B, Tampa Superior Direita *Tipo 2*	-	1	-	-			E,ED,EK,F,G
23	64858-MEL-D00ZA	Faixa B, Tampa Superior Esquerda *Tipo 1*	-	1	-	-			E,ED,EK,F,G,KO
	64858-MEL-D00ZB	Faixa B, Tampa Superior Esquerda *Tipo 2*	-	1	-	-			E,ED,EK,F,G

PROIBIDA A REPRODUÇÃO E DISTRIBUIÇÃO
111111 - Concessionária Genérica - Gerente3

© Moto Honda da Amazônia Ltda.
Todos os direitos reservados.

C-40-3 Faixas/Emblemas (4)

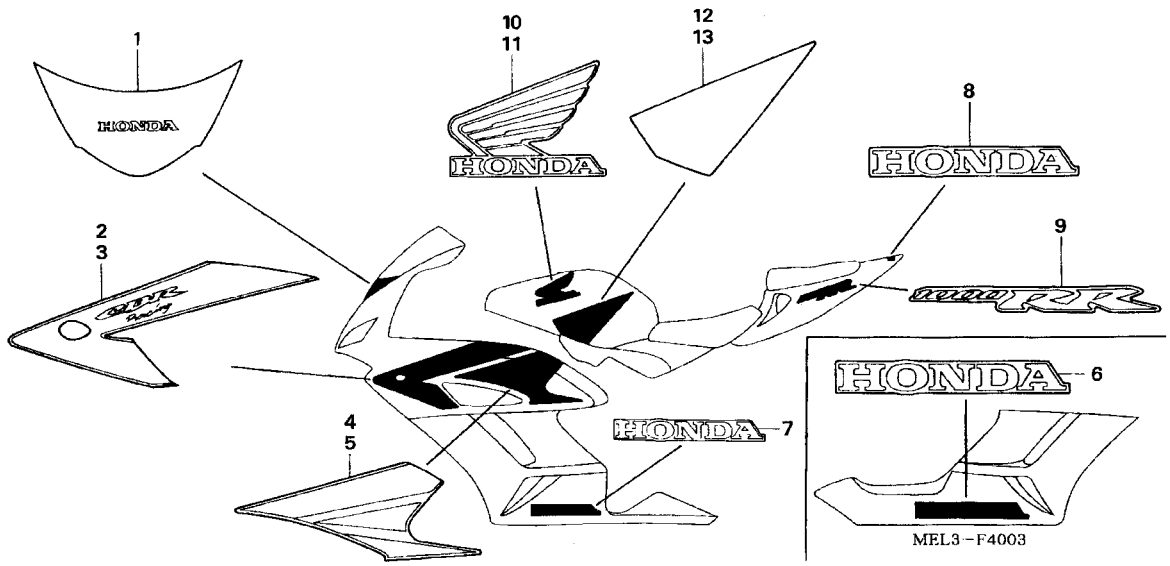

Ref. nº	N.O.S.	Descrição	T.M.O.
	Sem Informação		-

Nº	Nº da peça	Descrição	Qtd. CBR1000RR 4	5	6	7	Nº de série		Tipo
1	64805-MEL-000ZA	Faixa, Pára-Brisa *Tipo 1*	-	1	-	-			BR,MX,U
2	64813-MEL-A00ZA	Faixa A, Carenagem Int. Dir. *Tipo 1*	-	1	-	-			BR,MX,U
	64813-MEL-A00ZB	Faixa A, Carenagem Int. Dir. *Tipo 2*	-	1	-	-			BR,MX,U
	64813-MEL-A00ZC	Faixa A, Carenagem Int. Dir. *Tipo 3*	-	1	-	-			BR,MX,U
3	64814-MEL-A00ZA	Faixa A, Carenagem Int. Esq. *Tipo 1*	-	1	-	-			BR,MX,U
	64814-MEL-A00ZB	Faixa A, Carenagem Int. Esq. *Tipo 2*	-	1	-	-			BR,MX,U
	64814-MEL-A00ZC	Faixa A, Carenagem Int. Esq. *Tipo 3*	-	1	-	-			BR,MX,U
4	64817-MEL-A00ZA	Faixa C, Carenagem Int. Dir. *Tipo 1*	-	1	-	-			BR,MX,U
	64817-MEL-A00ZB	Faixa C, Carenagem Int. Dir. *Tipo 2*	-	1	-	-			BR,MX,U
	64817-MEL-670ZA	Faixa C, Carenagem Int. Dir. *Tipo 1*	-	1	-	-			BR,MX,U
5	64818-MEL-A00ZA	Faixa C, Carenagem Int. Esq. *Tipo 1*	-	1	-	-			BR,MX,U
	64818-MEL-A00ZB	Faixa C, Carenagem Int. Esq. *Tipo 2*	-	1	-	-			BR,MX,U
	64818-MEL-670ZA	Faixa C, Carenagem Int. Esq. *Tipo 1*	-	1	-	-			BR,MX,U
6	64819-MEL-D00ZA	Emblema, Carenagem Inf. *Tipo 3* (HONDA)	-	1	-	-			BR,MX,U
	64819-MEL-D00ZB	Emblema, Carenagem Inf. *Tipo 4* (HONDA)	-	1	-	-			BR,MX,U
	64819-MEL-D00ZC	Emblema, Carenagem Inf. *Tipo 5* (HONDA)	-	1	-	-			BR,MX,U
7	64825-MEL-D00ZA	Emblema, Carenagem Inf. *Tipo 3* (HONDA)	-	1	-	-			BR,MX,U
	64825-MEL-D00ZB	Emblema, Carenagem Inf. *Tipo 4* (HONDA)	-	1	-	-			BR,MX,U
	64825-MEL-D00ZC	Emblema, Carenagem Inf. *Tipo 5* (HONDA)	-	1	-	-			BR,MX,U
8	64841-MEL-D00ZA	Emblema, Rabeta *Tipo 1* (HONDA)	-	1	-	-			BR,MX,U
	64841-MEL-D00ZB	Emblema, Rabeta *Tipo 2* (HONDA)	-	1	-	-			BR,MX,U
	64841-MEL-D00ZC	Emblema, Rabeta *Tipo 4* (HONDA)	-	1	-	-			BR,MX,U
9	64842-MEL-D00ZA	Emblema, Rabeta *Tipo 1*	-	2	-	-			BR,MX,U
	64842-MEL-D00ZB	Emblema, Rabeta *Tipo 2*	-	2	-	-			BR,MX,U
	64842-MEL-D00ZC	Emblema, Rabeta *Tipo 4*	-	2	-	-			BR,MX,U
10	64851-MEL-A00ZA	Emblema Dir., Tampa Superior *Tipo 1*	-	1	-	-			BR,MX,U

PROIBIDA A REPRODUÇÃO E DISTRIBUIÇÃO
1111111 - Concessionária Genesia - Gerente3

© Moto Honda da Amazônia Ltda.
Todos os direitos reservados.

C-40-3 Faixas/Emblemas (4)

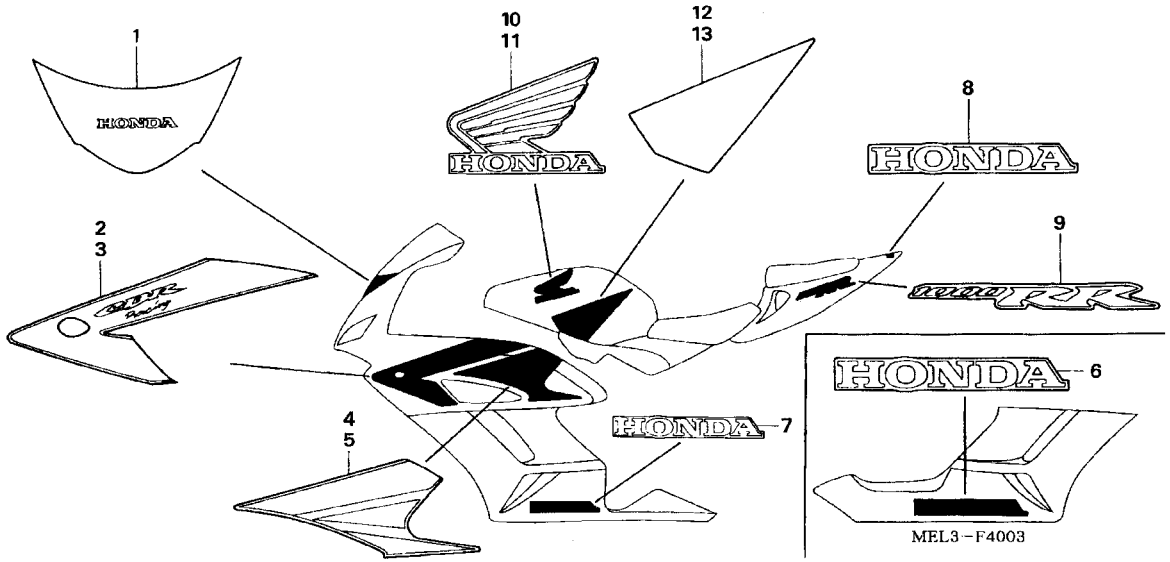

Ref. nº	N.O.S.	Descrição	T.M.O.

Nº	Nº da peça	Descrição	Qtd. CBR1000RR 4	5	6	7	Nº de série		Tipo
10)	64851-MEL-A00ZB	Emblema Dir., Tampa Superior *Tipo 2*.....	-	1	-	-	.....	.....	BR,MX,U
	64851-MEL-000ZA	Emblema Dir., Tampa Superior *Tipo 1*.....	-	1	-	-	.....	.....	BR,MX,U
11	64852-MEL-A00ZA	Emblema Esq., Tampa Superior *Tipo 1*.....	-	1	-	-	.....	.....	BR,MX,U
	64852-MEL-A00ZB	Emblema Esq., Tampa Superior *Tipo 2*.....	-	1	-	-	.....	.....	BR,MX,U
	64852-MEL-000ZA	Emblema Esq., Tampa Superior *Tipo 1*.....	-	1	-	-	.....	.....	BR,MX,U
12	64853-MEL-A00ZA	Faixa Dir., Tampa Superior *Tipo 1*.....	-	1	-	-	.....	.....	BR,MX,U
	64853-MEL-000ZB	Faixa Dir., Tampa Superior *Tipo 2*.....	-	1	-	-	.....	.....	BR,MX,U
13	64854-MEL-A00ZA	Faixa Esq., Tampa Superior *Tipo 1*.....	-	1	-	-	.....	.....	BR,MX,U
	64854-MEL-000ZB	Faixa Esq., Tampa Superior *Tipo 2*.....	-	1	-	-	.....	.....	BR,MX,U

PROIBIDA A REPRODUÇÃO E DISTRIBUIÇÃO
1111111 - Concessionária Gerente3
Gerente3

© Moto Honda da Amazônia Ltda.
Todos os direitos reservados.

C-40-4 Faixas/Emblemas (5)

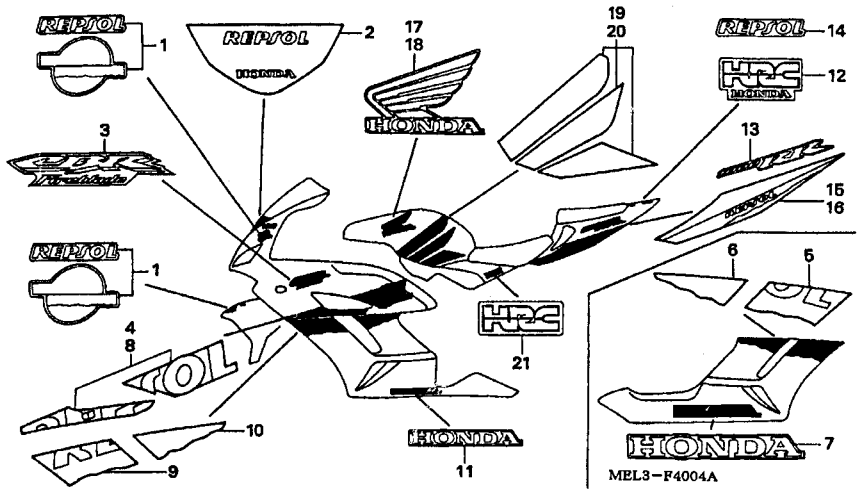

Ref. nº	N.O.S.	Descrição	T.M.O.
		Sem Informação	-

Nº	Nº da peça	Descrição	Qtd. CBR1000RR 4	5	6	7	Nº de série		Tipo
1	61111-MEL-D10ZA	Emblema, Pára-Lama Dianteiro *Tipo 1* (REPSOL)	-	3	-	-			2ED,2F,2G,2KO,2U,3E,4EK
2	64805-MEL-D10ZA	Faixa, Pára-Brisa *Tipo 1*	-	1	-	-			2ED,2F,2G,2KO,2U,3E,4EK
3	64811-MEL-D10ZA	Emblema, Carenagem Intermediária *Tipo 1*	-	2	-	-			2ED,2F,2G,2KO,2U,3E,4EK
4	64812-MEL-D10ZA	Emblema, Carenagem Intermediária Direita *Tipo 1*	-	1	-	-			2ED,2F,2G,2KO,2U,3E,4EK
5	64813-MEL-D10ZA	Faixa A, Carenagem Inferior Direita *Tipo 1*	-	1	-				2ED,2F,2G,2KO,2U,3E,4EK
6	64814-MEL-D10ZA	Faixa B, Carenagem Inferior Direita *Tipo 1*	-	1	-	-			2ED,2F,2G,2KO,2U,3E,4EK
7	64819-MEL-D10ZA	Emblema, Carenagem Inferior *Tipo 1* (HONDA)	-	1	-	-			2ED,2F,2G,2KO,2U,3E,4EK
8	64822-MEL-D10ZA	Emblema, Carenagem Intermediária Esquerda *Tipo 1*	-	1	-	-			2ED,2F,2G,2KO,2U,3E,4EK
9	64823-MEL-D10ZA	Faixa A, Carenagem Inferior Esquerda *Tipo 1*	-	1	-	-			2ED,2F,2G,2KO,2U,3E,4EK
10	64824-MEL-D10ZA	Faixa B, Carenagem Inferior Esquerda *Tipo 1*	-	1	-	-			2ED,2F,2G,2KO,2U,3E,4EK
11	64825-MEL-D10ZA	Emblema, Carenagem Inferior Esquerda *Tipo 1* (HONDA)	-	1	-	-			2ED,2F,2G,2KO,2U,3E,4EK
12	64841-MEL-D10ZA	Emblema, Rabeta *Tipo 1* (HRC)	-	1	-	-			2ED,2F,2G,2KO,2U,3E,4EK
13	64842-MEL-D10ZA	Emblema, Rabeta *Tipo 1*	-	2	-	-			2ED,2F,2G,2KO,2U,3E,4EK
14	64843-MEL-D10ZA	Emblema, Rabeta *Tipo 1* (REPSOL)	-	1	-	-			2ED,2F,2G,2KO,2U,3E,4EK
15	64844-MEL-D10ZA	Faixa, Rabeta Direita *Tipo 1*	-	1	-	-			2ED,2F,2G,2KO,2U,3E,4EK
16	64845-MEL-D10ZA	Faixa, Rabeta Esquerda *Tipo 1*	-	1	-	-			2ED,2F,2G,2KO,2U,3E,4EK
17	64851-MEL-D10ZA	Emblema Direito, Tampa Superior *Tipo 1*	-	1	-	-			2ED,2F,2G,2KO,2U,3E,4EK
18	64852-MEL-D10ZA	Emblema Esquerdo, Tampa Superior *Tipo 1*	-	1	-	-			2ED,2F,2G,2KO,2U,3E,4EK
19	64857-MEL-D10ZA	Faixa, Tampa Superior Direita *Tipo 1*	-	1	-	-			2ED,2F,2G,2KO,2U,3E,4EK
20	64858-MEL-D10ZA	Faixa, Tampa Superior Esquerda *Tipo 1*	-	1	-	-			2ED,2F,2G,2KO,2U,3E,4EK
21	64859-MEL-D10ZA	Emblema, Tampa Superior *Tipo 1* (HRC)	-	2	-	-			2ED,2F,2G,2KO,2U,3E,4EK

PROIBIDA A REPRODUÇÃO E DISTRIBUIÇÃO
1111111 - Concessionária Genérica - Gerente3

© Moto Honda da Amazônia Ltda.
Todos os direitos reservados.

C-40-5 Faixas/Emblemas (6)

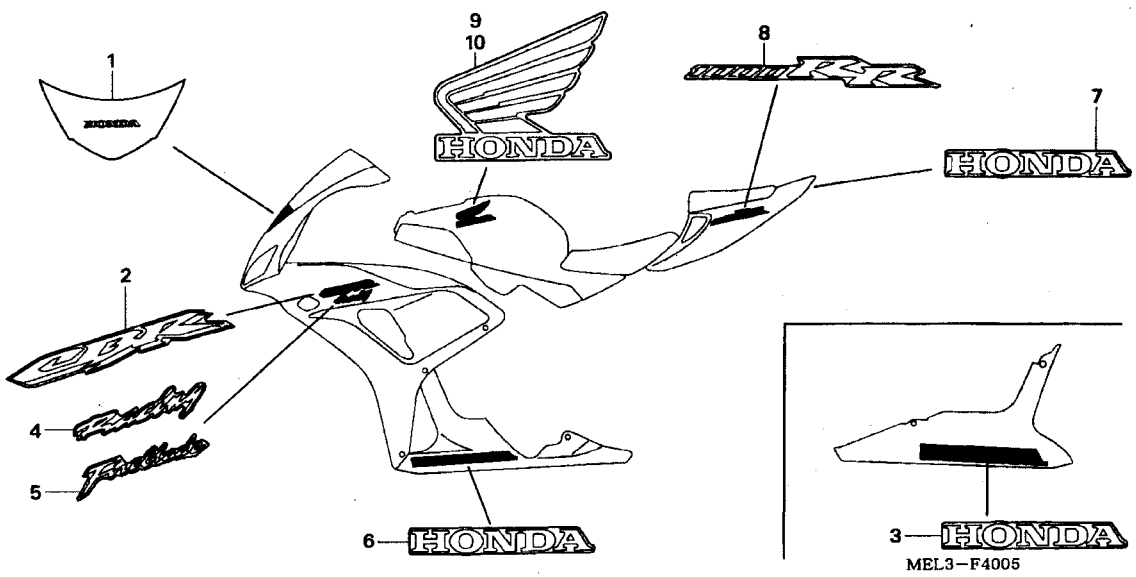

Ref. nº	N.O.S.	Descrição	T.M.O.
		Sem Informação	-

Nº	Nº da peça	Descrição	Qtd. CBR1000RR 4	5	6	7	Nº de série		Tipo
1	64805-MEL-000ZA	Faixa, Pára-Brisa *Tipo 1*	-	-	1	-			
			-	-	-	1			MX,U
2	64811-MEL-D20ZA	Emblema, Carenagem Intermediária *Tipo 1*	-	-	2	-			E,ED,EK,F,KO,MX,U
	64811-MEL-A30ZA		-	-	-	2			MX,U
3	64819-MEL-D20ZA	Emblema, Carenagem Inferior *Tipo 1* (HONDA)	-	-	1	-			E,ED,EK,F,KO,MX,U
	64819-MEL-D20ZB	Emblema, Carenagem Inferior *Tipo 2* (HONDA)	-	-	1	1			MX,U
4	64820-MEL-A20ZA	Emblema, *Tipo 1* (RACING)	-	-	2	-			MX,U
	64820-MEL-A30ZA		-	-	-	2			MX,U
5	64820-MEL-D20ZA	Emblema, *Tipo 1* (FIREBLADE)	-	-	2	-			E,ED,EK,F,KO
6	64825-MEL-D20ZA	Emblema, Carenagem Inferior *Tipo 1* (HONDA)	-	-	1	-			E,ED,EK,F,KO,MX,U
	64825-MEL-D20ZB	Emblema, Carenagem Inferior *Tipo 2* (HONDA)	-	-	1	1			MX,U
7	64841-MEL-D20ZA	Emblema, Rabeta *Tipo 1* (HONDA)	-	-	1	-			E,ED,EK,F,KO,MX,U
	64841-MEL-D30ZC	Emblema, Rabeta *Tipo 3* (HONDA)	-	-	-	1			MX,U
8	64842-MEL-D20ZA	Emblema, Rabeta *Tipo 1*	-	-	2	-			E,ED,EK,F,KO,MX,U
	64842-MEL-D30ZC	Emblema, Rabeta *Tipo 4*	-	-	-	2			MX,U
9	64855-MEL-D20ZA	Emblema, Tampa Superior Direita *Tipo 1*	-	-	1	-			E,ED,EK,F,KO,MX,U
	64855-MEL-A30ZA		-	-	-	1			MX,U
10	64856-MEL-D20ZA	Emblema, Tampa Superior Esquerda *Tipo 1*	-	-	1	-			E,ED,EK,F,KO,MX,U
	64856-MEL-A30ZA		-	-	-	1			MX,U

PROIBIDA A REPRODUÇÃO E DISTRIBUIÇÃO
Gerente3
1HA11 - Concessionária Gerente

© Moto Honda da Amazônia Ltda.
Todos os direitos reservados.

C-40-6 Faixas/Emblemas (7)

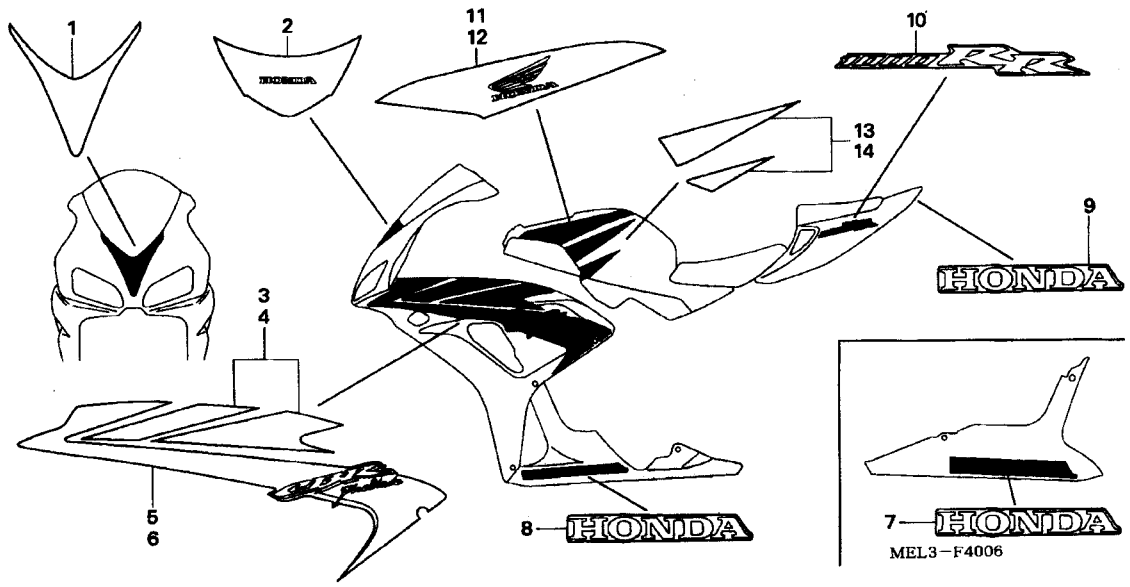

Ref. nº	N.O.S.	Descrição	T.M.O.
	Sem Informação		

Nº	Nº da peça	Descrição	Qtd. CBR1000RR 4	5	6	7	Nº de série		Tipo
1	64101-MEL-D20ZA	Faixa, Carenagem Superior *Tipo1*	-	-	1	-			BR,E,ED,EK,F,KO
	64101-MEL-D20ZB	Faixa, Carenagem Superior *Tipo2*	-	-	1	-			BR,E,ED,EK,F
	64101-MEL-D30ZA	Faixa, Carenagem Superior *Tipo1*	-	-	-	1			E,ED,EK,F,KO
	64101-MEL-D30ZB	Faixa, Carenagem Superior *Tipo2*	-	-	-	1			E,ED,EK,F,KO
2	64805-MEL-000ZA	Faixa, Pára-Brisa *Tipo 1*	-	-	1	1			E,ED,EK,F,KO
			-	-	1	-			BR
3	64813-MEL-D20ZA	Faixa A, Carenagem Intermediária Direita *Tipo 1*	-	-	-	1			E,ED,EK,F,KO
			-	-	1	-			BR
	64813-MEL-D20ZB	Faixa A, Carenagem Intermediária Direita *Tipo 2*	-	-	1	-			BR,E,ED,EK,F
	64813-MEL-D30ZA	Faixa A, Carenagem Intermediária Direita *Tipo 1*	-	-	-	1			E,ED,EK,F,KO
4	64814-MEL-D20ZA	Faixa A, Carenagem Intermediária Esq. *Tipo 1*	-	-	1	1			E,ED,EK,F,KO
			-	-	1	-			BR
	64814-MEL-D20ZB	Faixa A, Carenagem Intermediária Esq. *Tipo 2*	-	-	1	-			BR,E,ED,EK,F
	64814-MEL-D30ZA	Faixa A, Carenagem Intermediária Esq. *Tipo 1*	-	-	-	1			E,ED,EK,F,KO
5	64815-MEL-D20ZA	Faixa B, Carenagem Intermediária Direita *Tipo 1*	-	-	1	-			BR,E,ED,EK,F,KO
	64817-MEL-D20ZA		-	-	1	-			BR,E,ED,EK,F
	64815-MEL-D30ZA		-	-	-	1			E,ED,EK,F,KO
	64815-MEL-D30ZB	Faixa B, Carenagem Intermediária Direita *Tipo 2*	-	-	-	1			E,ED,EK,F,KO
6	64816-MEL-D20ZA	Faixa B, Carenagem Intermediária Esq. *Tipo 1*	-	-	1	-			BR,E,ED,EK,F,KO
	64818-MEL-D20ZA	Faixa B, Carenagem Intermediária Esq. *Tipo 1*	-	-	1	-			BR,E,ED,EK,F
	64816-MEL-D30ZA		-	-	-	1			E,ED,EK,F,KO
	64816-MEL-D30ZB	Faixa B, Carenagem Intermediária Esq. *Tipo 2*	-	-	-	1			E,ED,EK,F,KO
7	64819-MEL-D20ZB	Emblema, Carenagem Inferior *Tipo 2* (HONDA)	-	-	1	1			E,ED,EK,F,KO
			-	-	1	-			BR
8	64825-MEL-D20ZB	Emblema, Carenagem Inferior *Tipo 2* (HONDA)	-	-	1	1			E,ED,EK,F,KO
			-	-	1	-			BR

PROIBIDA A REPRODUÇÃO - DISTRIBUIÇÃO
111111111 - Concessionária Genérica - Gerente3

© Moto Honda da Amazônia Ltda.
Todos os direitos reservados.

C-40-6 Faixas/Emblemas (7)

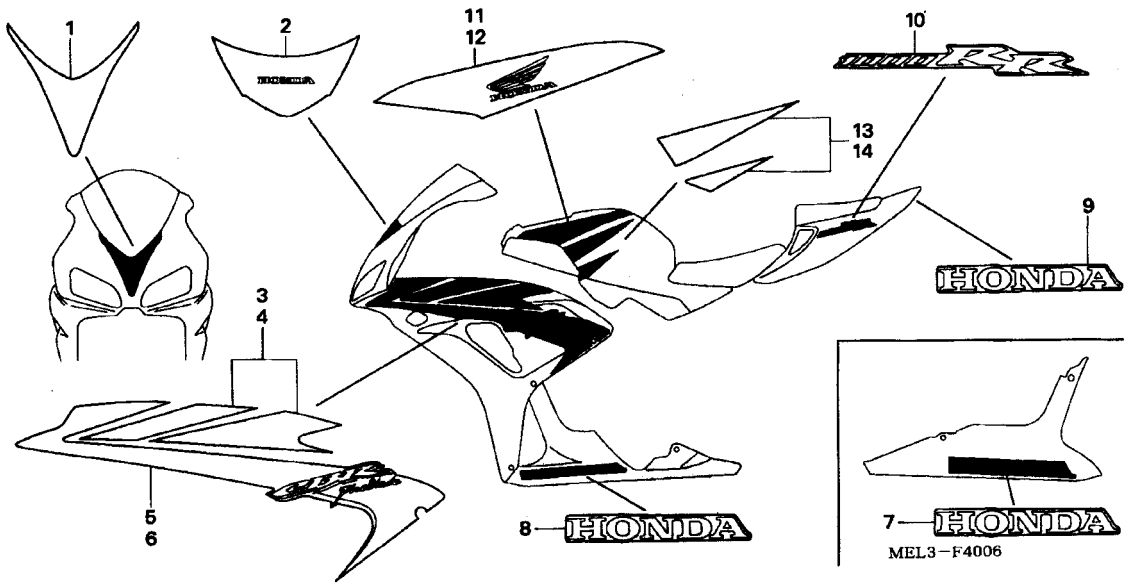

Ref. nº	N.O.S.	Descrição	T.M.O.
	Sem Informação		

Nº	Nº da peça	Descrição	Qtd. CBR1000RR 4	5	6	7	Nº de série		Tipo
9	64841-MEL-D20ZB	Emblema, Rabeta *Tipo 2* (HONDA)	-	-	1	1			E,ED,EK,F,KO
			-	-	1	-			BR
	64841-MEL-D20ZC	Emblema, Rabeta *Tipo 3* (HONDA)	-	-	1	-			BR,E,ED,EK,F
	64841-MEL-D30ZA	Emblema, Rabeta *Tipo 1* (HONDA)	-	-	-	1			E,ED,EK,F,KO
10	64842-MEL-D20ZB	Emblema, Rabeta *Tipo 2*	-	-	2	2			E,ED,EK,F,KO
			-	-	2	-			BR
	64842-MEL-D20ZC	Emblema, Rabeta *Tipo 3*	-	-	2	-			BR,E,ED,EK,F
	64842-MEL-D30ZD	Emblema, Rabeta *Tipo 1*	-	-	-	2			E,ED,EK,F,KO
11	64851-MEL-D20ZA	Faixa A, Tampa Superior Direita *Tipo 1*	-	-	1	1			E,ED,EK,F,KO
			-	-	1	-			BR
	64851-MEL-D20ZB	Faixa A, Tampa Superior Direita *Tipo 2*	-	-	1	-			BR,E,ED,EK,F
	64851-MEL-D30ZA	Faixa A, Tampa Superior Direita *Tipo 1*	-	-	-	1			E,ED,EK,F,KO
12	64852-MEL-D20ZA	Faixa A, Tampa Superior Esquerda *Tipo 1*	-	-	1	1			E,ED,EK,F,KO
			-	-	1	-			BR
	64852-MEL-D20ZB	Faixa A, Tampa Superior Esquerda *Tipo 2*	-	-	1	-			BR,E,ED,EK,F
	64852-MEL-D30ZA	Faixa A, Tampa Superior Esquerda *Tipo 1*	-	-	-	1			E,ED,EK,F,KO
13	64853-MEL-D20ZA	Faixa B, Tampa Superior Direita *Tipo 1*	-	-	1	1			E,ED,EK,F,KO
			-	-	1	-			BR
	64853-MEL-D20ZB	Faixa B, Tampa Superior Direita *Tipo 2*	-	-	1	-			BR,E,ED,EK,F
	64853-MEL-D30ZA	Faixa B, Tampa Superior Direita *Tipo 1*	-	-	-	1			E,ED,EK,F,KO
14	64854-MEL-D20ZA	Faixa B, Tampa Superior Esquerda *Tipo 1*	-	-	1	1			E,ED,EK,F,KO
			-	-	1	-			BR
	64854-MEL-D20ZB	Faixa B, Tampa Superior Esquerda *Tipo 2*	-	-	1	-			BR,E,ED,EK,F
	64854-MEL-D30ZA	Faixa B, Tampa Superior Esquerda *Tipo 1*	-	-	-	1			E,ED,EK,F,KO

PROIBIDA A REPRODUÇÃO DISTRIBUIÇÃO
1101111 - Concessionária Gerente3 - Gerente3

© Moto Honda da Amazônia Ltda.
Todos os direitos reservados.

C-40-7 Faixas/Emblemas (8)

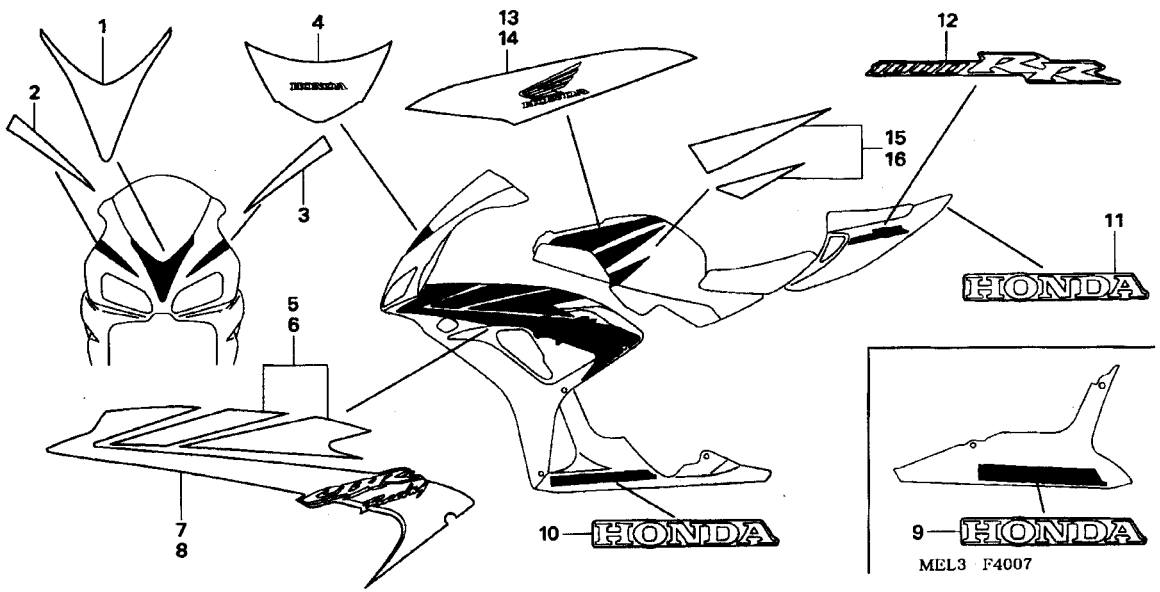

Ref. nº	N.O.S.	Descrição	T.M.O.
		Sem Informação	-

Nº	Nº da peça	Descrição	Qtd. CBR1000RR 4	5	6	7	Nº de série		Tipo
1	64101-MEL-A20ZA	Faixa, Carenagem Superior *Tipo1*	-	-	1	-			MX,U
	64101-MEL-D20ZA		-	-	1	-			MX,U
	64101-MEL-D20ZB	Faixa, Carenagem Superior *Tipo2*	-	-	1	-			MX,U
	64101-MEL-D30ZA	Faixa, Carenagem Superior *Tipo1*	-	-	-	1			BR,MX,U
	64101-MEL-D30ZB	Faixa, Carenagem Superior *Tipo2*	-	-	-	1			BR,MX,U
2	64102-MEL-A20ZA	Faixa, Carenagem Superior Direita *Tipo1*	-	-	1	-			MX,U
	64102-MEL-A20ZB	Faixa, Carenagem Superior Direita *Tipo2*	-	-	1	-			MX,U
	64102-MEL-A20ZC	Faixa, Carenagem Superior Direita *Tipo3*	-	-	1	-			MX,U
	64102-MEL-A30ZA	Faixa, Carenagem Superior Direita *Tipo1*	-	-	-	1			BR,MX,U
	64102-MEL-A30ZB	Faixa, Carenagem Superior Direita *Tipo2*	-	-	-	1			BR,MX,U
3	64103-MEL-A20ZA	Faixa, Carenagem Superior Esquerda *Tipo1*	-	-	1	-			MX,U
	64103-MEL-A20ZB	Faixa, Carenagem Superior Esquerda *Tipo2*	-	-	1	-			MX,U
	64103-MEL-A20ZC	Faixa, Carenagem Superior Esquerda *Tipo3*	-	-	1	-			MX,U
	64103-MEL-A30ZA	Faixa, Carenagem Superior Esquerda *Tipo1*	-	-	-	1			BR,MX,U
	64103-MEL-A30ZB	Faixa, Carenagem Superior Esquerda *Tipo2*	-	-	-	1			BR,MX,U
4	64805-MEL-000ZA	Faixa, Pára-Brisa *Tipo 1*	-	-	1	1			MX,U
			-	-	-	1			BR
5	64813-MEL-A20ZA	Faixa A, Carenagem Intermediária Direita *Tipo 1*	-	-	1	-			MX,U
	64813-MEL-D20ZA		-	-	1	1			MX,U
			-	-	-	1			BR
	64813-MEL-D20ZB	Faixa A, Carenagem Intermediária Direita *Tipo 2*	-	-	1	-			MX,U
	64813-MEL-D30ZA	Faixa A, Carenagem Intermediária Direita *Tipo 1*	-	-	-	1			BR,MX,U
6	64814-MEL-A20ZA	Faixa A, Carenagem Intermediária Esq. *Tipo 1*	-	-	1	-			MX,U
	64814-MEL-D20ZA	Faixa A, Carenagem Intermediária Esq. *Tipo 1*	-	-	1	1			MX,U
			-	-	-	1			BR
	64814-MEL-D20ZB	Faixa A, Carenagem Intermediária Esq. *Tipo 2*	-	-	1	-			MX,U

PROIBIDA A REPRODUÇÃO DISTRIBUIÇÃO
1111111 - Concessionária Gerência - Gerente3

© Moto Honda da Amazônia Ltda.
Todos os direitos reservados.

C-40-7 Faixas/Emblemas (8)

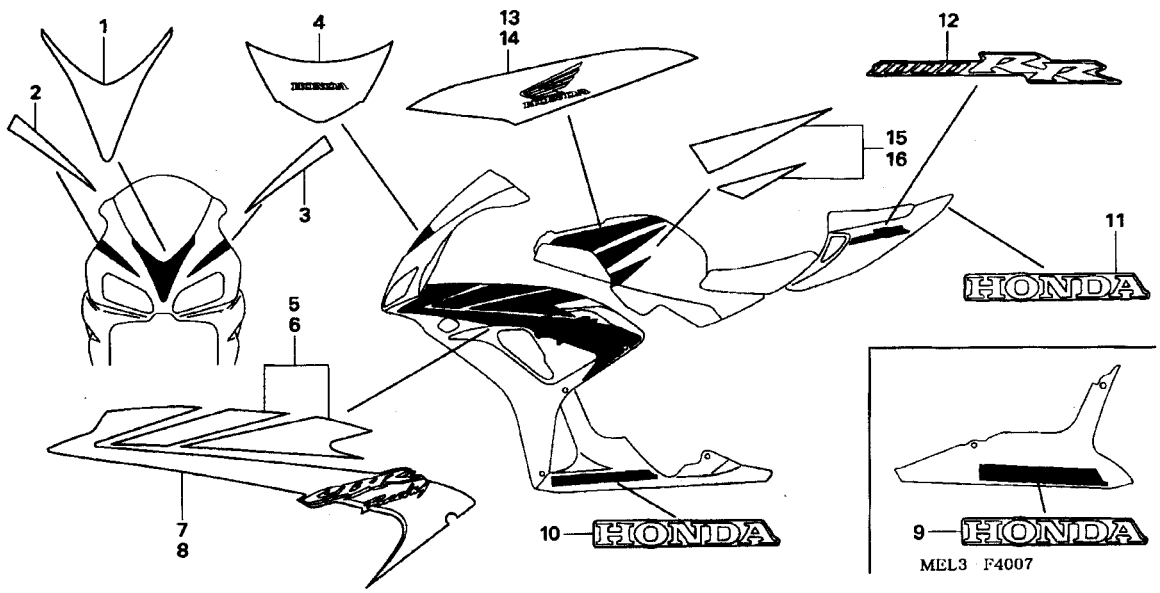

Ref. nº	N.O.S.	Descrição	T.M.O.

Nº	Nº da peça	Descrição	Qtd. CBR1000RR 4	5	6	7	Nº de série		Tipo
6)	64814-MEL-D30ZA	Faixa A, Carenagem Intermediária Esq. *Tipo 1*	-	-	-	1			BR,MX,U
7	64815-MEL-A20ZA	Faixa B, Carenagem Intermediária Direita *Tipo 1*	-	-	1	-			MX,U
	64817-MEL-A20ZA		-	-	1	-			MX,U
	64822-MEL-A20ZA		-	-	1	-			MX,U
	64815-MEL-A30ZA		-	-	-	1			BR,MX,U
	64815-MEL-A30ZB	Faixa B, Carenagem Intermediária Direita *Tipo 2*	-	-	-	1			BR,MX,U
8	64816-MEL-A20ZA	Faixa B, Carenagem Intermediária Esq. *Tipo 1*	-	-	1	-			MX,U
	64818-MEL-A20ZA		-	-	1	-			MX,U
	64823-MEL-A20ZA		-	-	1	-			MX,U
	64816-MEL-A30ZA		-	-	-	1			BR,MX,U
	64816-MEL-A30ZB	Faixa B, Carenagem Intermediária Esq. *Tipo 2*	-	-	-	1			BR,MX,U
9	64819-MEL-D20ZA	Emblema, Carenagem Inferior *Tipo 1* (HONDA)	-	-	1	-			MX,U
	64819-MEL-D20ZB	Emblema, Carenagem Inferior *Tipo 2* (HONDA)	-	-	-	1			BR,MX,U
10	64825-MEL-D20ZA	Emblema, Carenagem Inferior *Tipo 1* (HONDA)	-	-	1	-			MX,U
	64825-MEL-D20ZB	Emblema, Carenagem Inferior *Tipo 2* (HONDA)	-	-	-	1			BR,MX,U
11	64841-MEL-D20ZB	Emblema, Rabeta *Tipo 2* (HONDA)	-	-	1	1			MX,U
			-	-	-	1			BR
	64841-MEL-D20ZC	Emblema, Rabeta *Tipo 3* (HONDA)	-	-	1	-			MX,U
	64841-MEL-D20ZD	Emblema, Rabeta *Tipo 4* (HONDA)	-	-	1	-			MX,U
	64841-MEL-D30ZA	Emblema, Rabeta *Tipo 1* (HONDA)	-	-	-	1			BR,MX,U
12	64842-MEL-D20ZB	Emblema, Rabeta *Tipo 2*	-	-	2	2			MX,U
			-	-	-	2			BR
	64842-MEL-D20ZC	Emblema, Rabeta *Tipo 3*	-	-	2	-			MX,U
	64842-MEL-D20ZD	Emblema, Rabeta *Tipo 4*	-	-	2	-			MX,U
	64842-MEL-D30ZA	Emblema, Rabeta *Tipo 2*	-	-	-	2			BR,MX,U

PROIBIDA A REPRODUÇÃO E DISTRIBUIÇÃO
11/11/11 - Concessionária Gerente3

© Moto Honda da Amazônia Ltda.
Todos os direitos reservados.

C-40-7 Faixas/Emblemas (8)

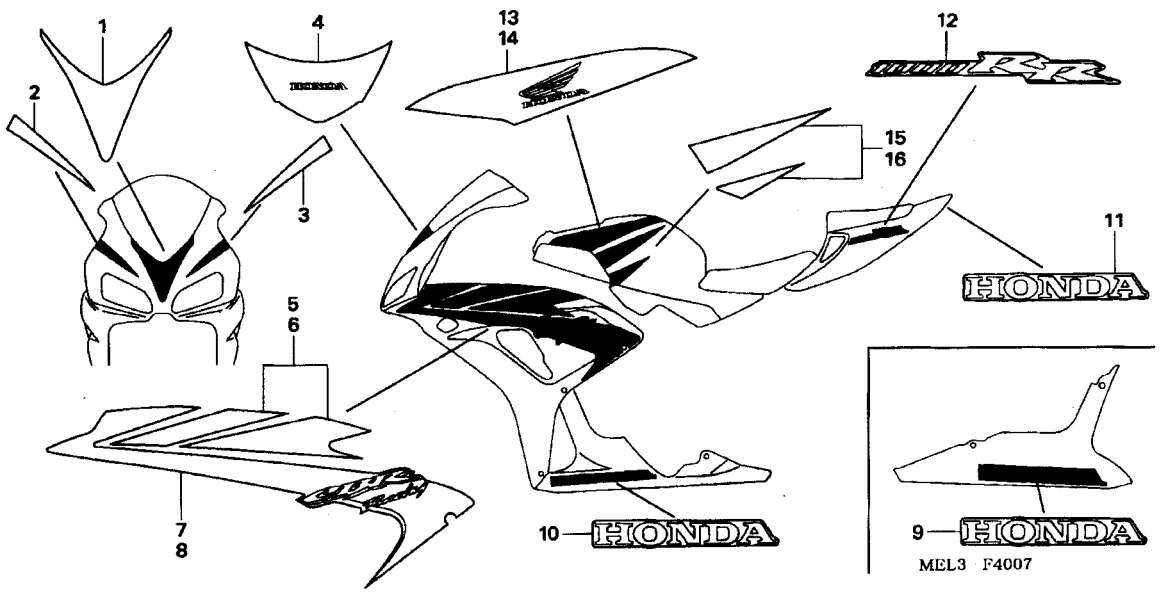

Ref. nº	N.O.S.	Descrição	T.M.O.

Nº	Nº da peça	Descrição	Qtd. CBR1000RR 4	5	6	7	Nº de série		Tipo
13	64851-MEL-D20ZA	Faixa A, Tampa Superior Direita *Tipo 1*	-	-	1	1			MX,U
			-	-	-	1			BR
	64851-MEL-D20ZB	Faixa A, Tampa Superior Direita *Tipo 2*	-	-	1	-			MX,U
	64851-MEL-D20ZC	Faixa A, Tampa Superior Direita *Tipo 3*	-	-	1	-			MX,U
	64851-MEL-D30ZA	Faixa A, Tampa Superior Direita *Tipo 1*	-	-	-	1			BR,MX,U
14	64852-MEL-D20ZA	Faixa A, Tampa Superior Esquerda *Tipo 1*	-	-	1	1			MX,U
			-	-	-	1			BR
	64852-MEL-D20ZB	Faixa A, Tampa Superior Esquerda *Tipo 2*	-	-	1	-			MX,U
	64852-MEL-D20ZC	Faixa A, Tampa Superior Esquerda *Tipo 3*	-	-	1	-			MX,U
	64852-MEL-D30ZA	Faixa A, Tampa Superior Esquerda *Tipo 1*	-	-	-	1			BR,MX,U
15	64853-MEL-D20ZA	Faixa B, Tampa Superior Direita *Tipo 1*	-	-	1	1			MX,U
			-	-	-	1			BR
	64853-MEL-D20ZB	Faixa B, Tampa Superior Direita *Tipo 2*	-	-	1	-			MX,U
	64853-MEL-D20ZC	Faixa B, Tampa Superior Direita *Tipo 3*	-	-	1	-			MX,U
	64853-MEL-D30ZA	Faixa B, Tampa Superior Direita *Tipo 1*	-	-	-	1			BR,MX,U
16	64854-MEL-D20ZA	Faixa B, Tampa Superior Esquerda *Tipo 1*	-	-	1	1			MX,U
			-	-	-	1			BR
	64854-MEL-D20ZB	Faixa B, Tampa Superior Esquerda *Tipo 2*	-	-	1	-			MX,U
	64854-MEL-D20ZC	Faixa B, Tampa Superior Esquerda *Tipo 3*	-	-	1	-			MX,U
	64854-MEL-D30ZA	Faixa B, Tampa Superior Esquerda *Tipo 1*	-	-	-	1			BR,MX,U

PROIBIDA A REPRODUÇÃO DISTRIBUIÇÃO
111111111 - Concessionária Gerência - Gerente3

© Moto Honda da Amazônia Ltda.
Todos os direitos reservados.

C-40-8 Faixas/Emblemas (9)

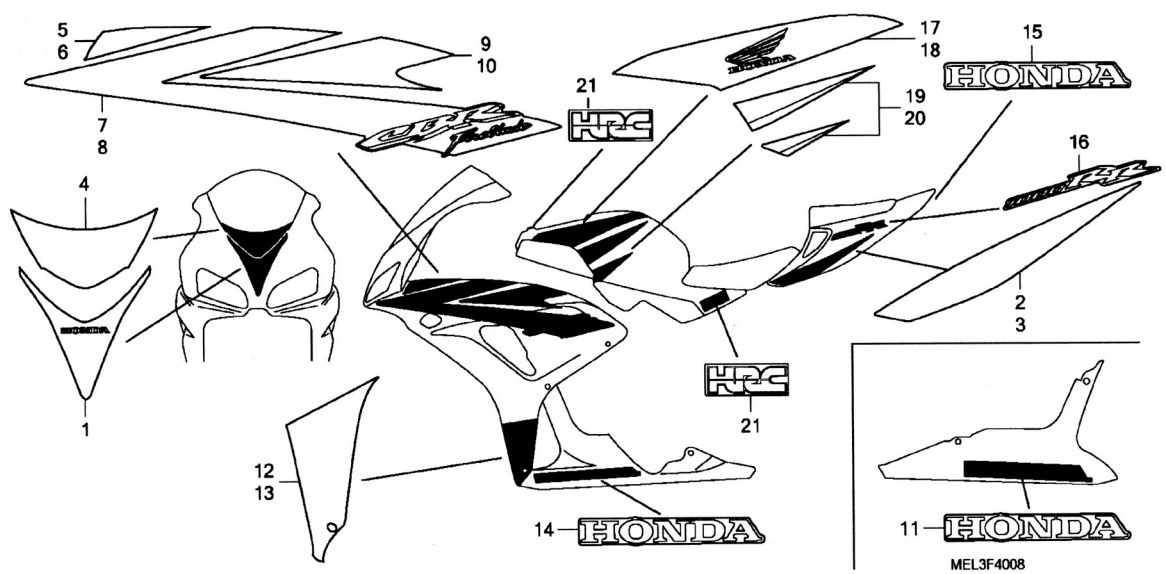

Ref. nº	N.O.S.	Descrição	T.M.O.
	Sem Informação		-

Nº	Nº da peça	Descrição	Qtd. CBR1000RR 4	5	6	7	Nº de série		Tipo
1	64101-MEL-D40ZA	Faixa, Carenagem Superior *Tipo1*	-	-	-	1			2ED,2F,3E,4EK,2BR
2	64243-MEL-D40ZA	Faixa, Rabeta Direita *Tipo 1*	-	-	-	1			2ED,2F,3E,4EK,2BR
3	64244-MEL-D40ZA	Faixa, Rabeta Esquerda *Tipo 1*	-	-	-	1			2ED,2F,3E,4EK,2BR
4	64805-MEL-D40ZA	Faixa, Pára-Brisa *Tipo 1*	-	-	-	1			2ED,2F,3E,4EK,2BR
5	64813-MEL-D40ZA	Faixa A, Carenagem Intermediária Dir. *Tipo 1*	-	-	-	1			2ED,2F,3E,4EK,2BR
6	64814-MEL-D40ZA	Faixa A, Carenagem Intermediária Esq. *Tipo 1*	-	-	-	1			2ED,2F,3E,4EK,2BR
7	64815-MEL-D40ZA	Faixa B, Carenagem Intermediária Dir. *Tipo 1*	-	-	-	1			2ED,2F,3E,4EK
	64815-MEL-J40ZA		-	-	-	1			2BR
8	64816-MEL-D40ZA	Faixa B, Carenagem Intermediária Esq. *Tipo 1*	-	-	-	1			2ED,2F,3E,4EK
	64816-MEL-J40ZA		-	-	-	1			2BR
9	64817-MEL-D40ZA	Faixa C, Carenagem Intermediária Dir. *Tipo 1*	-	-	-	1			2ED,2F,3E,4EK,2BR
10	64818-MEL-D40ZA	Faixa C, Carenagem Intermediária Esq. *Tipo 1*	-	-	-	1			2ED,2F,3E,4EK,2BR
11	64819-MEL-D30ZB	Emblema, Carenagem Inferior *Tipo 2* (HONDA)	-	-	-	1			2ED,2F,3E,4EK,2BR
12	64821-MEL-D40ZA	Faixa D, Carenagem Intermediária Dir. *Tipo 1*	-	-	-	1			2ED,2F,3E,4EK,2BR
13	64822-MEL-D40ZA	Faixa D, Carenagem Intermediária Esq. *Tipo 1*	-	-	-	1			2ED,2F,3E,4EK,2BR
14	64825-MEL-D30ZB	Emblema, Carenagem Inferior *Tipo 2* (HONDA)	-	-	-	1			2ED,2F,3E,4EK,2BR
15	64841-MEL-D30ZD	Emblema, Rabeta *Tipo 4* (HONDA)	-	-	-	1			2ED,2F,3E,4EK,2BR
16	64842-MEL-D30ZE	Emblema, Rabeta *Tipo 5*	-	-	-	2			2ED,2F,3E,4EK,2BR
17	64851-MEL-D40ZA	Faixa A, Tampa Superior Direita *Tipo 1*	-	-	-	1			2ED,2F,3E,4EK,2BR
18	64852-MEL-D40ZA	Faixa A, Tampa Superior Esquerda *Tipo 1*	-	-	-	1			2ED,2F,3E,4EK,2BR
19	64853-MEL-D40ZA	Faixa B, Tampa Superior Direita *Tipo 1*	-	-	-	1			2ED,2F,3E,4EK,2BR
20	64854-MEL-D40ZA	Faixa B, Tampa Superior Esquerda *Tipo 1*	-	-	-	1			2ED,2F,3E,4EK,2BR
21	64859-MEL-D40ZA	Emblema, Tampa Superior *Tipo 1* (HRC)	-	-	-	3			2ED,2F,3E,4EK,2BR

PROIBIDA A REPRODUÇÃO E DISTRIBUIÇÃO
111111 - Concessionária Gerente3

© Moto Honda da Amazônia Ltda.
Todos os direitos reservados.

C-40-9 Faixas/Emblemas (10)

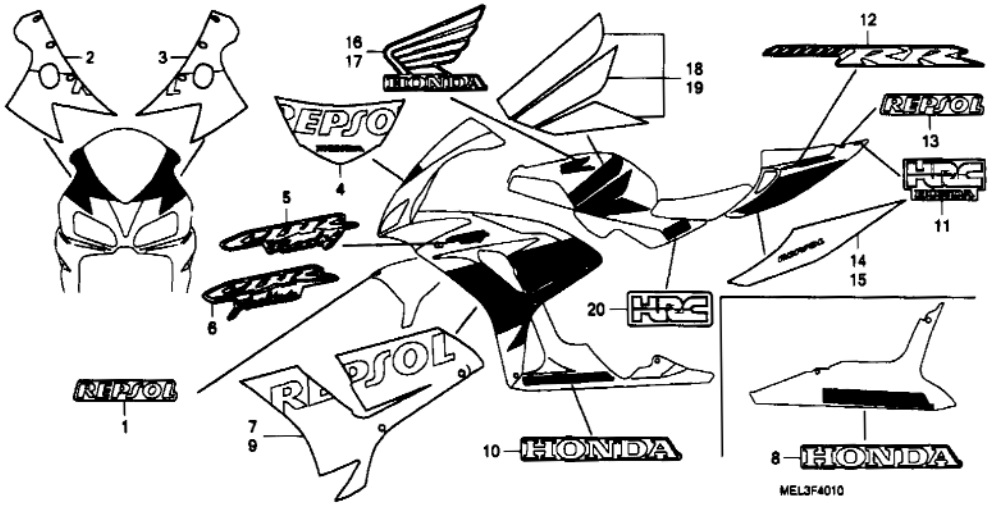

Ref. nº	N.O.S.	Descrição	T.M.O.
		Sem Informação	-

Nº	Nº da peça	Descrição	Qtd. CBR1000RR 4	5	6	7	Nº de série		Tipo
1	61111-MEL-D50ZA	Emblema, Pára-Lama Dianteiro *Tipo 1* (REPSOL)	-	-	-	1			2KO,2MX,2U,3F,5ED,6E,7EK
2	64101-MEL-D50ZA	Faixa Carenagem Superior Direita *Tipo 1*	-	-	-	1			2KO,2MX,2U,3F,5ED,6E,7EK
3	64102-MEL-D50ZA	Faixa Carenagem Superior Esquerda *Tipo 1*	-	-	-	1			2KO,2MX,2U,3F,5ED,6E,7EK
4	64805-MEL-D50ZA	Faixa Pára-Brisa *Tipo1*	-	-	-	1			2KO,2MX,2U,3F,5ED,6E,7EK
5	64811-MEL-A50ZA	Emblema, Carenagem Intermediária *Tipo 1*	-	-	-	2			2MX
6	64811-MEL-D50ZA	Emblema, Carenagem Intermediária *Tipo 1*	-	-	-	2			2KO,2U,3F,5ED,6E,7EK
7	64812-MEL-D50ZA	Faixa, Carenagem Intermediária Direita *Tipo 1*	-	-	-	1			2KO,2MX,2U,3F,5ED,6E,7EK
8	64819-MEL-D50ZA	Emblema, Carenagem Inferior *Tipo 1* (HONDA)	-	-	-	1			2KO,2MX,2U,3F,5ED,6E,7EK
9	64822-MEL-D50ZA	Faixa, Carenagem Intermediária Esquerda *Tipo 1*	-	-	-	1			2KO,2MX,2U,3F,5ED,6E,7EK
10	64825-MEL-D50ZA	Emblema, Carenagem Inferior *Tipo 1* (HONDA)	-	-	-	1			2KO,2MX,2U,3F,5ED,6E,7EK
11	64841-MEL-D50ZA	Emblema, Rabeta * Tipo 1* (HRC)	-	-	-	1			2KO,2MX,2U,3F,5ED,6E,7EK
12	64842-MEL-D50ZA	Emblema, Rabeta *Tipo 1*	-	-	-	2			2KO,2MX,2U,3F,5ED,6E,7EK
13	64843-MEL-D10ZA	Embelma, Rabeta *Tipo 1* (REPSOL)	-	-	-	1			2KO,2MX,2U,3F,5ED,6E,7EK
14	64844-MEL-D50ZA	Faixa Rabeta Direita *Tipo 1*	-	-	-	1			2KO,2MX,2U,3F,5ED,6E,7EK
15	64845-MEL-D50ZA	Faixa Rabeta Esquerda *Tipo 1*	-	-	-	1			2KO,2MX,2U,3F,5ED,6E,7EK
16	64851-MEL-D10ZA	Emblema Direito, Tampa Superior *Tipo 1*	-	-	-	1			2KO,2MX,2U,3F,5ED,6E,7EK
17	64852-MEL-D10ZA	Emblema Esquerdo, Tampa Superior *Tipo 1*	-	-	-	1			2KO,2MX,2U,3F,5ED,6E,7EK
18	64857-MEL-D10ZA	Faixa, Tampa Superior Direita *Tipo 1*	-	-	-	1			2KO,2MX,2U,3F,5ED,6E,7EK
19	64858-MEL-D10ZA	Faixa, Tampa Superior Esquerda *Tipo 1*	-	-	-	1			2KO,2MX,2U,3F,5ED,6E,7EK
20	64859-MEL-D50ZA	Emblema, Tampa Superior *Tipo 1* (HRC)	-	-	-	2			2KO,2MX,2U,3F,5ED,6E,7EK

PROIBIDA A REPRODUÇÃO E DISTRIBUIÇÃO
1111111 - Concessionária Genérica - Gerente3

© Moto Honda da Amazônia Ltda.
Todos os direitos reservados.

ÍNDICE DE NÚMERO DE PEÇAS

Nº da Peça	Nº do bloco
04000	
04121-MEJ-305	M-10
06000	
06113-MEL-000	EOP-1
06113-MEL-A20	EOP-1
06114-MEL-000	EOP-1
06115-MEL-000	EOP-2
06116-MEL-000	EOP-2
06116-MEL-010	EOP-2
06405-MEL-003	C-25
06405-MEL-005	C-25
06405-MEL-P00	C-25
06405-MEL-P10	C-25
06406-MEL-000	C-25
06406-MEL-D20	C-25
06406-MEL-D40	C-25
06410-MCF-000	C-15
06410-MEL-D20	C-15
06435-MEL-D21	C-14-1
06435-MEL-D22	C-14-1
06451-166-405	C-14-1
06451-443-405	C-14
06451-MEL-003	C-11
06452-MEL-003	C-11
06455-MEL-003	C-11
06455-MEL-D21	C-11
06455-MEL-D22	C-11
11000	
11000-MEL-000	M-13
11000-MEL-010	M-13
11000-MEL-D20	M-13
11103-MEL-000	M-13
11104-MEL-000	M-13
11105-MEL-000	M-13
11145-MEL-000	M-13
11146-MEL-000	M-13
11147-MEL-000	M-13
11206-MEL-000	M-13
11210-MEL-000	M-12
11212-MEL-300	M-12
11321-MEL-305	M-8
11321-MEL-D20	M-8
11331-MEL-000	M-5
11331-MEL-D20	M-5
11332-MER-D00	M-5
11332-ML7-000	M-5
11333-MEL-000	M-9
11343-MEL-000	M-10
11343-MEL-000	EOP-2
11350-MEL-000	M-10
11350-MEL-D20	M-10
11352-MEL-300	M-10
11355-MEL-000	M-10
11360-MEE-000	M-13
11370-MEL-000	M-10
11370-MEL-D00	M-10
11370-MEL-D20	M-10
11372-MEL-000	M-10
11372-MEL-000	EOP-2
12000	
12010-MEL-000	M-2
12010-MEL-D20	M-2
12204-MEL-305	M-2
12208-PR3-000	M-13
12209-KT7-013	M-3
12251-MEL-013	M-2
12251-MEL-013	EOP-1
12251-MEL-D21	M-2
12251-MEL-D21	EOP-1
12310-MEL-000	M-1
12331-MEL-000	M-1
12332-MEL-000	M-1
12341-MAT-750	M-1
12391-MCJ-000	M-1
12391-MCJ-000	EOP-1
12395-MCJ-000	M-2
12395-MCJ-000	EOP-1
13000	
13031-MEL-010	M-14
13031-MEL-D20	M-14
13041-MEL-010	M-14
13041-MEL-D20	M-14
13101-MEL-000	M-14
13101-MEL-010	M-14
13103-MEL-000	M-14
13103-MEL-010	M-14
13111-MEL-000	M-14
13112-MEL-000	M-14
13210-MEL-000	M-14
13213-MEL-003	M-14
13214-MEL-003	M-14
13215-MEL-003	M-14
13216-MEL-003	M-14
13217-MEL-003	M-14
13218-MEL-003	M-14
13310-MEL-020	M-14
13310-MEL-D20	M-14
13314-MEL-003	M-14
13315-MEL-003	M-14
13316-MEL-003	M-14
13317-MEL-003	M-14
13318-MEL-003	M-14
13421-MEL-000	M-14
13421-MEL-D20	M-14
13430-MEL-000	M-14
13431-MEL-000	M-14
13435-MAT-000	M-14
13436-MM5-000	M-14
14000	
14110-MEL-000	M-3
14110-MEL-D20	M-3
14210-MEL-000	M-3
14210-MEL-D20	M-3
14312-MEL-000	M-14
14321-MEL-000	M-4
14401-MAS-003	M-4
14401-MAS-013	M-4
14405-MCJ-000	M-3
14405-MEE-000	M-3
14510-MEL-010	M-4
14510-MFA-D00	M-4
14520-MEL-000	M-4
14520-MFA-D01	M-4
14523-MCW-003	M-4
14523-MCW-003	EOP-1
14525-MFA-D01	M-4
14525-MFA-D01	EOP-1
14546-MCJ-000	M-4
14620-MW0-003	M-4
14626-MCJ-000	M-4
14711-MEL-000	M-3
14711-MEL-D20	M-3
14721-MEL-000	M-3
14731-MCJ-000	M-3
14751-MEL-000	M-3
14751-MEL-D20	M-3
14752-MEL-D20	M-3
14761-MEL-D20	M-3
14771-MBW-000	M-3
14771-MEE-000	M-3
14775-MBW-000	M-3
14775-MEE-000	M-3
14781-MV9-671	M-3
14901-KT7-013	M-3
14902-KT7-013	M-3
14903-KT7-013	M-3
14904-KT7-013	M-3
14905-KT7-013	M-3
14906-KT7-013	M-3
14907-KT7-013	M-3
14908-KT7-013	M-3
14909-KT7-013	M-3
14910-KT7-013	M-3
14911-KT7-013	M-3
14912-KT7-013	M-3
14913-KT7-013	M-3
14914-KT7-013	M-3
14915-KT7-013	M-3
14916-KT7-013	M-3
14917-KT7-013	M-3
14918-KT7-013	M-3
14919-KT7-013	M-3
14920-KT7-013	M-3
14921-KT7-013	M-3
14922-KT7-013	M-3
14923-KT7-013	M-3
14924-KT7-013	M-3
14925-KT7-013	M-3
14926-KT7-013	M-3
14927-KT7-013	M-3
14928-KT7-013	M-3
14929-KT7-013	M-3
14930-KT7-013	M-3
14931-KT7-013	M-3
14932-KT7-013	M-3
14933-KT7-013	M-3
14934-KT7-013	M-3
14935-KT7-013	M-3
14936-KT7-013	M-3
14937-KT7-013	M-3
14938-KT7-013	M-3
14939-KT7-013	M-3
14940-KT7-013	M-3
14941-KT7-013	M-3
14942-KT7-013	M-3
14943-KT7-013	M-3
14944-KT7-013	M-3
14945-KT7-013	M-3
14946-K17-013	M-3
14947-KT7-013	M-3
14948-KT7-013	M-3
14949-KT7-013	M-3
14950-KT7-013	M-3
14951-KT7-013	M-3
14952-KT7-013	M-3
14953-KT7-013	M-3
14954-KT7-013	M-3
14955-KT7-013	M-3
14956-KT7-013	M-3
14957-KT7-013	M-3
14958-KT7-013	M-3
14959-KT7-013	M-3
14960-KT7-013	M-3
14961-KT7-013	M-3
14962-KT7-013	M-3
14963-KT7-013	M-3
14964-KT7-013	M-3
14965-KT7-013	M-3
15000	
15010-MCE-H50	M-12
15010-MCE-H51	M-12
15100-MEL-000	M-12
15131-MEL-003	M-6
15134-MEL-000	M-12
15141-MEL-003	M-12

PROIBIDA A REPRODUÇÃO E DISTRIBUIÇÃO
1111111 - Concessionária genérica - Gerentes

© Moto Honda da Amazônia Ltda.
Todos os direitos reservados.

ÍNDICE DE NÚMERO DE PEÇAS

Nº da Peça	Nº do bloco
15150-MEL-000	M-12
15154-MAT-000	M-12
15154-MAT-000	EOP-2
15155-MEL-000	M-12
15220-MBW-000	M-12
15220-MEL-D20	M-12
15410-MCJ-003	M-12
15410-MFJ-D01	M-12
15611-KA4-710	M-5
15700-MEL-000	M-12
15772-GB5-670	C-20-2
16000	
16017-MEL-003	M-18
16018-MEE-003	M-18
16029-MEL-003	M-18
16029-MEL-013	M-18
16029-MEL-D21	M-18
16044-MCW-003	M-18
16046-MEE-003	M-18
16046-MEL-003	M-18
16080-MCJ-003	M-18
16106-KW7-900	C-17
16169-MEL-003	M-18
16169-MEL-013	M-18
16210-MEL-000	M-2
16210-MEL-621	M-2
16210-MEL-D20	M-2
16218-MEL-000	M-2
16222-MV4-300	M-2
16400-MEL-003	M-18
16400-MEL-013	M-18
16400-MEL-D21	M-18
16401-MEL-003	M-18
16401-MEL-013	M-18
16401-MEL-D21	M-18
16450-MEL-003	M-18
16450-MEL-003	M-18-1
16460-MEL-D21	M-18-1
16472-MCW-000	M-18
16472-MEL-000	M-18-1
16473-P7A-004	M-18
16473-P7A-004	M-18-1
16510-MEL-000	M-18-1
16527-MEL-004	M-18-1
16542-MEL-003	M-18
16546-HW4-680	C-31-1
16610-MEL-003	M-18
16620-MEL-000	M-18-1
16700-MEL-003	C-17
16700-MEL-013	C-17
16700-MEL-D20	C-17
16700-MEL-D21	C-17
16723-MEL-D20	C-17
16724-MEL-D20	C-17
16965-MEL-D21	M-18
17000	
17201-MCJ-003	M-18
17204-MEL-000	C-20-1
17204-MEL-000	C-20-4
17209-MEL-D20	C-20-3
17210-MEL-000	C-20
17210-MEL-000	C-20-3
17215-MEL-000	C-20
17215-MEL-D21	C-20-3
17215-MEL-F21	C-20-3
17220-MEL-000	C-20
17220-MEL-010	C-20
17220-MEL-D20	C-20-3
17222-MEL-300	C-20
17222-MEL-300	C-20-3
17223-MEL-300	C-20
17223-MEL-300	C-20-1
17223-MEL-300	C-20-3
17223-MEL-300	C-20-4
17225-MEL-000	C-20
17225-MEL-D21	C-20-3
17225-MEL-F21	C-20-3
17226-MEL-300	C-20
17226-MEL-300	C-20-3
17228-MEL-000	C-20
17228-MEL-D20	C-20-3
17230-MEL-000	C-20
17230-MEL-000	C-20-3
17231-MEL-000	C-20
17231-MEL-D20	C-20-3
17233-MEL-300	C-20
17233-MEL-300	C-20-3
17234-MEL-300	C-20
17234-MEL-300	C-20-3
17235-MEL-000	C-20
17238-MEL-000	C-20-1
17238-MEL-D20	C-20-4
17240-MEL-000	C-20-1
17240-MEL-D20	C-20-4
17241-MEL-D20	C-20-4
17242-MEL-D20	C-20-4
17251-KE8-690	C-27
17251-MEL-000	C-20-1
17251-MEL-010	C-20-1
17251-MEL-D20	C-20-4
17254-MEL-300	C-20-1
17254-MEL-300	C-20-4
17257-MEL-000	C-20-1
17257-MEL-D20	C-20-4
17259-MEL-300	C-20-1
17259-MEL-300	C-20-4
17260-MEL-000	C-20-1
17260-MEL-D20	C-20-4
17269-MEL-000	C-20-2
17269-MEL-D20	C-20-5
17275-MEL-300	C-20-1
17275-MEL-300	C-20-4
17280-MEL-A00	C-20-3
17285-MEL-A00	C-20-3
17414-PC6-660	C-17
17460-MEL-000	C-20-2
17460-MEL-D20	C-20-5
17465-MEL-000	C-20-2
17465-MEL-D20	C-20-5
17466-MEL-000	C-20-2
17466-MEL-D20	C-20-5
17520-MEL-020	C-17
17520-MEL-030	C-17
17520-MEL-D00	C-17
17520-MEL-D20	C-17
17526-MEL-004	C-17
17526-MEL-014	C-17
17526-MEL-D20	C-17
17528-KCZ-930	C-17
17528-MAT-D70	C-39
17528-MAT-D70	C-39
17528-MR4-900	C-17
17528-MR4-900	C-25
17533-MEL-000	C-17
17534-MEE-000	C-17
17535-MEL-010	C-17
17535-MEL-D20	C-17
17538-MEE-000	C-17
17538-MEE-D00	C-17
17543-MEE-000	C-17
17545-MEL-000	C-17
17551-MEL-000	C-20
17551-MEL-000	C-20-3
17554-MB0-000	C-20
17554-MB0-000	C-20-2
17554-MB0-000	C-20-3
17554-MB0-000	C-20-5
17554-MEL-300	C-17
17555-MEL-000	C-17
17555-MEL-D20	C-17
17556-MEL-300	C-17
17556-MEL-D20	C-17
17557-MEL-300	C-17
17557-MEL-D20	C-17
17558-MEL-000	M-10
17559-MEL-310	C-17
17559-MEL-D00	C-17
17559-MEL-D20	C-17
17561-MEL-000	C-17
17562-MEL-000	C-17
17562-MEL-010	C-17
17562-MEL-D00	C-17
17565-MEL-000	C-17
17565-MEL-D00	C-17
17574-MEE-000	C-17
17575-MEL-000	C-17
17601-MEL-300	C-17
17620-MCJ-751	C-17
17724-102-700	C-20
17724-102-700	C-20-2
17724-102-700	C-20-5
17910-MEL-000	C-3
17920-MEL-000	C-3
18000	
18150-MEL-013	C-21
18150-MEL-611	C-21
18150-MEL-D21	C-21-1
18150-MEL-L20	C-21-1
18176-MEL-000	C-21
18176-MEL-D20	C-21-1
18177-MEL-000	C-21
18177-MEL-D20	C-21-1
18178-MEL-000	C-21
18178-MEL-D20	C-21-1
18180-MEL-000	C-31
18180-MEL-D20	C-31-1
18183-MEL-000	C-31
18183-MEL-D20	C-31-1
18184-MEL-000	C-31
18184-MEL-D20	C-31-1
18185-MEL-000	C-31
18185-MEL-D20	C-31-1
18186-MEL-000	C-31
18186-MEL-D20	C-31-1
18189-MEL-000	C-31
18195-MEL-000	C-31
18195-MEL-D20	C-31-1
18196-MEL-310	C-21
18196-MEL-D20	C-21-1
18197-MEL-000	C-21
18197-MEL-000	C-21-1
18200-MEL-013	C-21
18200-MEL-A20	C-21-1
18200-MEL-D01	C-21
18200-MEL-D20	C-21-1
18291-MEL-000	EOP-1
18291-MEL-000	C-21
18291-MEL-D20	EOP-1
18291-MEL-D20	C-21-1
18293-GN2-000	C-21
18293-GN2-000	C-21-1
18293-MCA-A20	C-21
18325-MEL-013	C-21
18325-MEL-D00	C-21
18325-MEL-D20	C-21-1
18326-MEE-D00	C-21-1
18327-KAE-000	C-21
18327-MEL-D20	C-21-1
18328-MEL-000	C-21
18328-MEL-000	C-21-1
18330-MEL-003	C-21
18330-MEL-D00	C-21

PROIBIDA A REPRODUÇÃO E DISTRIBUIÇÃO
111111111 - Concessionária genérica - Gerente3

© Moto Honda da Amazônia Ltda.
Todos os direitos reservados.

ÍNDICE DE NÚMERO DE PEÇAS

Nº da Peça	Nº do bloco
18330-MEL-D00	C-21-1
18340-MEL-000	C-21
18340-MEL-010	C-21
18345-MBT-610	C-21
18345-MBT-610	C-21-1
18345-MEL-023	C-21
18345-MEL-D00	C-21
18345-MEL-D20	C-21-1
18360-MEL-D20	C-21-1
18371-MEL-003	C-21
18371-MEL-003	C-21-1
18372-MEL-000	C-21
18372-MEL-000	C-21-1
18373-MEL-000	C-21
18373-MEL-000	C-21-1
18375-MEL-000	C-21
18375-MEL-010	C-21
18375-MEL-010	C-21-1
18380-MEL-013	C-21
18380-MEL-A20	C-21-1
18380-MEL-D20	C-21-1
18391-MEL-000	C-21
18391-MEL-000	C-21-1
18392-MEL-000	C-21
18392-MEL-000	C-21-1
18421-MB0-000	C-21
18421-MEE-D00	C-21-1
18424-MN5-000	C-21
18532-634-670	C-31
18601-MCJ-000	M-1
18910-MEL-000	C-31
18910-MEL-D20	C-31-1
18920-MEL-000	C-31
18920-MEL-D20	C-31-1
19000	
19010-MEL-003	C-35
19010-MEL-D01	C-35
19010-MEL-D21	C-35-1
19014-KEA-003	C-35
19014-KEA-003	C-35-1
19015-MEL-003	C-35
19015-MEL-D21	C-35-1
19020-MAT-E02	C-35
19020-MFA-D01	C-35-1
19030-MEL-003	C-35
19030-MEL-D21	C-35-1
19032-MEL-000	C-35
19032-MEL-D20	C-35-1
19037-GEE-710	C-35
19037-GEE-710	C-35-1
19039-MEL-003	C-35
19039-MEL-003	C-35-1
19046-PAA-A00	C-35
19046-PAA-A00	C-35-1
19051-KA3-710	C-35-1
19051-KA3-830	C-35
19051-KA3-830	C-35-1
19052-MAC-680	C-35
19052-MAC-680	C-35-1
19060-MEL-000	M-17
19060-MEL-D20	M-17
19082-MEL-D20	M-17
19101-MEL-000	C-35
19101-MEL-D20	C-35-1
19102-KT8-000	C-17
19103-MEL-D20	C-35-1
19103-ML7-000	C-17
19104-MB0-700	C-35
19104-MB0-700	C-35-1
19104-MEL-000	C-35
19104-MEL-D20	C-35-1
19111-MF5-000	C-29
19113-MEL-000	C-35
19113-MEL-D20	C-35-1
19117-MEL-000	C-35
19119-MEL-000	C-35
19125-MEL-000	C-35
19160-MEL-D20	C-20-4
19170-MEL-020	C-20-1
19170-MEL-D20	C-20-4
19200-MEL-000	M-10
19200-MEL-010	M-10
19200-MEL-020	M-10
19200-MEL-D20	M-10
19221-MEL-300	M-10
19221-MEL-D20	M-10
19226-MEL-300	M-10
19226-MEL-300	EOP-2
19231-MEL-300	M-10
19300-MCJ-003	M-17
19305-KV3-010	M-17
19311-MCJ-305	M-17
19311-MEL-305	M-17
19312-MBW-000	M-17
19312-MBW-000	EOP-2
19315-MEL-000	M-17
19501-MEL-000	C-35
19501-MEL-D20	C-35-1
19502-MEL-000	C-35
19502-MEL-D20	C-35-1
19503-MCT-000	C-35
19503-MEL-000	C-35
19503-MEL-D20	C-35-1
19504-KT7-751	C-35
19504-KT7-751	C-35-1
19504-KY1-003	M-17
19504-KY1-003	M-17
19504-MEL-000	C-35
19504-MEL-D20	C-35-1
19505-KS6-700	M-17
19505-KS6-700	C-35
19505-KS6-700	C-35-1
19506-MEL-D20	C-35-1
19507-MAT-000	M-17
19507-MEE-000	M-17
19507-MEE-000	C-35
19507-MEE-000	C-35-1
19508-MEL-000	C-35
19508-MEL-D20	C-35-1
19509-MEL-000	C-35
19509-MEL-D20	C-35-1
19516-GAG-003	M-17
19516-GAG-003	C-35
19516-GAG-003	C-35-1
19523-MEL-000	M-17
19524-MEL-000	M-17
19524-MEL-D20	M-17
19525-MEL-000	M-17
19525-MEL-D20	M-17
19526-MEL-000	M-17
19526-MEL-D20	M-17
19527-MEL-000	M-17
19528-MEL-000	M-17
19621-ZG3-880	C-33
19639-GBL-000	C-23
22000	
22100-MEL-020	M-6
22100-MEL-D20	M-6
22110-MEL-000	M-6
22110-MEL-020	M-6
22110-MEL-D20	M-6
22116-MEL-000	M-6
22117-MEL-000	M-6
22117-MEL-D20	M-6
22118-MEL-000	M-6
22118-MEL-D20	M-6
22120-MEL-000	M-6
22120-MEL-D20	M-6
22201-MBB-000	M-6
22201-MEL-000	M-6
22321-MEL-000	M-6
22321-MEL-000	M-6
22322-MEL-000	M-6
22325-MEL-000	M-6
22325-MN4-000	M-6
22326-MBB-000	M-6
22326-MEL-000	M-6
22350-MEL-000	M-6
22350-MFA-D00	M-6
22366-MM5-000	M-6
22401-MEL-000	M-6
22850-MEL-000	M-6
22850-MEL-D20	M-6
22860-MEJ-003	M-10
22862-MW7-650	M-10
22862-MW7-650	EOP-2
22863-MEJ-003	M-10
22864-MEJ-003	M-10
22866-MF2-711	M-10
22884-MAT-E01	C-5
22885-MB0-006	C-5
22886-MAT-E01	C-5
22887-MBB-006	C-5
22888-MR7-006	C-5
22889-MR7-006	C-5
22890-MEL-006	C-5
22890-MEL-016	C-5
22890-MR7-006	C-5
22900-MEL-000	C-5
22912-MEL-000	C-5
22912-MEL-D30	C-5
23000	
23211-MEL-000	M-15
23211-MEL-D20	M-15
23212-MEL-000	M-15
23212-MEL-D20	M-15
23220-MEL-000	M-15
23421-MEL-000	M-15
23431-MEL-000	M-15
23441-MEL-000	M-15
23441-MEL-D20	M-15
23442-MCJ-000	M-15
23451-MEL-000	M-15
23451-MEL-D20	M-15
23461-MEL-000	M-15
23461-MEL-D20	M-15
23462-MAT-000	M-15
23481-MEL-000	M-15
23481-MEL-D20	M-15
23482-MCJ-000	M-15
23482-MR7-000	M-15
23491-MEL-000	M-15
23491-MEL-D20	M-15
23495-MM5-000	M-15
23501-MEL-000	M-15
23501-MEL-D20	M-15
23511-MEL-000	M-15
23511-MEL-D20	M-15
23521-MEL-000	M-15
23521-MEL-D20	M-15
23801-MCJ-750	M-15
24000	
24211-MEL-000	M-16
24212-MEL-000	M-16
24310-MEL-000	M-16
24310-MEL-D20	M-16
24314-MEL-000	M-16
24314-MEL-D20	M-16
24315-MEL-300	M-16
24321-MEL-000	M-16

PROIBIDA A REPRODUÇÃO E DISTRIBUIÇÃO
1111111 - Concessionária Genérica - Gerente3

© Moto Honda da Amazônia Ltda.
Todos os direitos reservados.

ÍNDICE DE NÚMERO DE PEÇAS

Nº da Peça	Nº do bloco
24321-MFA-D00	M-16
24322-MEL-000	M-16
24411-MEL-003	M-16
24430-KK0-000	M-16
24435-MEL-000	M-16
24610-MEL-000	M-16
24610-MFA-D00	M-16
24651-MBB-000	M-16
24652-035-000	M-16
24705-MR7-000	C-22
24710-MEE-000	C-22
24720-MEL-000	C-22
28000	
28100-MEL-000	M-7
28100-MEL-D20	M-7
28102-ML7-000	M-7
28110-MEL-000	M-7
28115-MEL-000	M-7
28115-MEL-D20	M-7
28126-MEL-000	M-7
28141-MEL-000	M-7
28333-300-000	C-23
28810-P7Z-004	M-2
30000	
30300-MEL-000	M-5
30300-MEL-D21	M-5
30430-MEL-305	C-6
30430-MEL-315	C-6
30430-MEL-325	C-6
30430-MEL-335	C-6
30430-MEL-640	C-6
30430-MEL-641	C-6
30430-MEL-642	C-6
30432-MBW-E00	C-6
30433-MBW-600	C-6
30433-MBW-601	C-6
30700-MEL-003	C-32
30700-MEL-003	C-32-1
31000	
31110-MEL-003	M-9
31110-MEL-D21	M-9
31120-MEL-013	M-9
31120-MEL-D21	M-9
31200-MEL-000	M-11
31200-MEL-D21	M-11
31201-MBE-008	M-11
31204-KS5-901	M-11
31205-MEL-D20	M-11
31206-MBE-008	M-11
31207-MBE-008	M-11
31420-MEL-000	C-31
31420-MEL-D21	C-31-1
31421-MEL-000	C-31
31425-KAE-004	C-31
31425-MEL-000	C-31
31425-MEL-D00	C-31
31500-MCJ-642	C-30
31500-MCJ-642	C-30-1
31500-MCJ-K00	C-30
31500-MCJ-K00	C-30-1
31500-MCJ-K01	C-30-1
31500-MEE-D02	C-30-1
31500-MEE-K02	C-30-1
31600-MEL-003	C-32
31600-MEL-013	C-32
31600-MEL-A21	C-32-1
31600-MEL-D21	C-32-1
31605-MEL-010	C-32
31605-MEL-D00	C-32
31605-MEL-D20	C-32-1
31606-MEL-010	C-32
31606-MEL-020	C-32
31607-MEL-000	C-32
31607-MEL-010	C-32
31607-MEL-D20	C-32-1
31730-MAS-601	C-32
31730-MAS-601	C-32-1
31912-MEL-003	M-2
32000	
31922-MEL-003	M-2
32100-MEL-610	C-32
32100-MEL-640	C-32
32100-MEL-670	C-32
32100-MEL-A00	C-32
32100-MEL-D00	C-32
32100-MEL-D20	C-32-1
32100-MEL-D21	C-32-1
32100-MEL-D30	C-32-1
32100-MEL-G00	C-32
32100-MEL-M22	C-32-1
32100-MEL-M30	C-32-1
32101-MEL-000	M-13
32101-MEL-D20	M-13
32102-MEL-000	C-32
32102-MEL-D20	C-32-1
32103-MEL-600	C-32
32103-MEL-640	C-32
32103-MEL-D00	C-32
32103-MEL-D20	C-32-1
32103-MEL-D30	C-32-1
32103-MEL-E00	C-32
32103-MEL-E20	C-32-1
32103-MEL-E30	C-32-1
32108-MEL-000	C-7
32109-MEL-000	M-2
32118-MEL-000	C-7
32120-MEL-000	M-13
32120-MEL-010	M-13
32120-MEL-D00	M-13
32171-MEB-670	C-32-1
32401-MEL-000	C-30
32401-MEL-D20	C-30-1
32406-MEL-300	C-30
32410-MEL-000	C-30
32410-MEL-D30	C-30-1
32411-253-000	C-30
32411-253-000	C-30-1
32411-MBW-D20	C-30
32411-MEL-D20	C-30-1
32601-MEL-000	C-30
32601-MEL-010	C-30
32601-MEL-D20	C-30-1
32606-GEV-761	C-32
32606-GEV-761	C-32-1
32606-MEL-D01	C-32
32606-MEL-D01	C-32-1
32925-958-000	C-1
32925-958-000	C-33
32999-MEL-D20	M-11
33000	
33100-MEL-601	C-1
33100-MEL-641	C-1
33100-MEL-642	C-1
33100-MEL-671	C-1
33100-MEL-A21	C-1
33100-MEL-D21	C-1
33100-MEL-E21	C-1
33102-MEL-600	C-1
33102-MEL-640	C-1
33102-MEL-641	C-1
33102-MEL-670	C-1
33102-MEL-A21	C-1
33102-MEL-D21	C-1
33102-MEL-E21	C-1
33103-MEL-000	C-1
33112-KPB-003	C-1
33113-MBW-D21	C-1
33113-MBW-D21	C-1
33113-MEE-D01	C-1
33130-MAT-611	C-1
33140-MEL-640	C-1
33181-MEL-000	C-1
33184-MEL-000	C-1
33301-SA0-741	C-1
33301-SA0-741	C-27
33301-SA0-741	C-27-1
33400-MEL-D20	C-28-1
33401-MEJ-900	C-28-1
33402-MEJ-900	C-28-1
33403-MEL-640	C-28
33403-MEL-700	C-28
33403-MEL-D20	C-28-1
33409-MBW-000	C-28
33409-MEL-000	C-28
33450-MEL-D20	C-28-1
33451-MEJ-900	C-28-1
33452-MEJ-900	C-28-1
33453-MEL-640	C-28
33453-MEL-700	C-28
33453-MEL-D20	C-28-1
33600-MEL-D20	C-28-1
33602-MAT-E21	C-28
33603-MEL-640	C-28
33603-MEL-D20	C-28-1
33607-MAT-E21	C-28
33607-MAT-E21	C-28-1
33611-MEE-D00	C-28-1
33611-MEL-D20	C-28-1
33612-MEE-D00	C-28-1
33612-MEL-D20	C-28-1
33650-MEL-D20	C-28-1
33652-MAT-E21	C-28
33653-MEL-640	C-28
33653-MEL-D20	C-28-1
33691-MEE-D00	C-28-1
33691-MEL-D20	C-28-1
33701-MEL-640	C-29
33701-MEL-D21	C-29
33712-GC6-000	C-23
33712-KT1-670	C-27
33712-KT1-670	C-27
33712-KT1-670	C-27
33715-MEE-000	C-29
33719-437-970	C-27
33720-MEL-000	C-27
33720-MEL-D20	C-27-1
33721-MEE-003	C-27
33721-MEE-003	C-27-1
33721-MEL-000	C-27
33722-MEL-000	C-27
33722-MEL-D20	C-27-1
33723-MEE-003	C-27
33723-MEE-003	C-27-1
33723-MEL-000	C-27
33729-MEE-003	C-27
33729-MEE-003	C-27-1
33731-MJ0-940	C-27-1
33741-MZ7-003	C-27
33741-MZ7-003	C-27-1
34000	
34901-MAT-611	C-1
34905-MAS-601	C-28
34905-MEJ-671	C-28-1

PROIBIDA A REPRODUÇÃO E DISTRIBUIÇÃO
1111111 - Concessionária Genérica - Gerente3

© Moto Honda da Amazônia Ltda.
Todos os direitos reservados.

ÍNDICE DE NÚMERO DE PEÇAS

Nº da Peça	Nº do bloco
35000	
35010-MEL-640	C-6
35010-MEL-670	C-6
35010-MEL-A20	C-6
35010-MEL-D20	C-6
35070-MEL-000	C-24
35070-MEL-010	C-24
35070-MEL-305	C-24
35100-MEL-641	C-6
35100-MEL-670	C-6
35100-MEL-671	C-6
35100-MEL-A20	C-6
35100-MEL-D20	C-6
35101-MEL-641	C-6
35101-MEL-670	C-6
35106-MAT-A00	C-6
35113-MBW-601	C-6
35121-MAS-G01	C-6
35121-MBW-601	C-6
35130-MEL-003	C-3
35130-MEL-J00	C-3
35161-MEL-003	C-32
35161-MEL-003	C-32-1
35162-MN5-003	C-32
35162-MN5-003	C-32-1
35163-MN5-003	C-32
35163-MN5-003	C-32-1
35200-MEL-640	C-3
35200-MEL-670	C-3
35200-MEL-D21	C-3
35330-MB0-003	C-5
35340-MEL-003	C-4
35350-MEL-000	C-22
35350-MEL-D20	C-22
35357-KY1-000	C-22
35600-HA0-003	M-13
35701-MG9-950	C-31

Nº da Peça	Nº do bloco
35850-MR5-007	C-30
35850-MR5-007	C-30-1
35856-KBH-000	C-30-1
35856-MBG-003	C-30
36000	
36138-PR7-A01	C-20-1
36138-PR7-A01	C-20-4
36140-MEL-D21	M-2
36163-PV0-004	C-20-1
36163-PV0-004	C-20-4
36172-MCA-A61	C-20-5
36191-KV3-700	C-17
36450-MEL-640	C-20-2
36450-MEL-D20	C-20-5
36531-MEL-611	C-21
36531-MEL-D21	C-21-1
36625-P0A-A01	C-20-1
36625-P0A-A01	C-20-4
37000	
37100-MEL-601	C-2
37100-MEL-631	C-2
37100-MEL-641	C-2
37100-MEL-D00	C-2
37100-MEL-D21	C-2
37100-MEL-E22	C-2
37100-MEL-F21	C-2
37100-MEL-M21	C-2
37110-MEL-600	C-2
37110-MEL-630	C-2
37110-MEL-640	C-2
37110-MEL-D00	C-2
37110-MEL-D21	C-2
37110-MEL-E22	C-2
37110-MEL-F21	C-2

Nº da Peça	Nº do bloco
37110-MEL-M21	C-2
37111-MEE-641	C-2
37111-MEL-600	C-2
37130-MEL-600	C-2
37130-MEL-640	C-2
37240-P13-013	M-13
37244-MM4-000	C-2
37610-MEL-600	C-2
37610-MEL-640	C-2
37700-MEL-000	M-13
37700-MEL-D21	M-13
37830-MEL-003	M-18
37870-KRJ-901	M-17
37870-MBG-003	M-17
37880-P05-A00	C-20
37880-P05-A00	C-20-3
38000	
38110-MBB-000	C-8
38301-MBW-D21	C-32
38301-MBW-D21	C-32-1
38301-MEW-921	C-32-1
38306-GE7-000	C-32
38306-GE7-000	C-32-1
38501-MEL-000	C-32
38501-MEL-000	C-32-1
38501-MEL-003	C-32
38770-MEL-613	C-32
38770-MEL-622	C-32
38770-MEL-631	C-32
38770-MEL-643	C-32
38770-MEL-661	C-32
38770-MEL-B21	C-32-1
38770-MEL-D01	C-32
38770-MEL-D21	C-32-1
38770-MEL-F21	C-32-1
38770-MEL-K21	C-32-1

Nº da Peça	Nº do bloco
38770-MEL-M01	C-32
38770-MEL-M22	C-32-1
38770-MEL-M23	C-32-1
38774-MEL-000	C-20-1
38774-MEL-D00	C-20-1
38776-MEL-000	C-32
40000	
40510-MEL-000	C-25
40514-310-000	C-27-1
40520-MEL-000	C-25
40541-MEL-D41	C-25
40541-MEL-D42	C-25
40545-MEL-003	C-25
40545-MEL-005	C-25
41000	
41201-MEL-000	C-15
41201-MEL-D20	C-15
42000	
42301-MEL-000	C-15
42305-MEL-000	C-25
42305-MEL-D20	C-25
42306-MEE-D00	C-25
42306-MEL-000	C-25
42311-MCJ-750	C-15
42312-MEL-000	C-15
42615-MEL-000	C-15
42620-MEL-000	C-15
42625-MEL-000	C-15
42650-MEL-010ZA	C-15
42650-MEL-D10ZA	C-15
42650-MEL-D20ZB	C-15
42650-MEL-D20ZC	C-15

Nº da Peça	Nº do bloco
42650-MEL-D40	C-15
42650-MEL-D50	C-15
42704-MER-D00	C-12
42704-MER-D00	C-15
42705-MER-D00	C-12
42705-MER-D00	C-15
42706-MER-D00	C-12
42706-MER-D00	C-15
42711-MEL-008	C-15
42711-MEL-013	C-15
42711-MEL-D21	C-15
42753-MCF-008	C-12
42753-MCF-008	C-15
42753-ML7-003	C-12
42753-ML7-003	C-15
43000	
43105-MW0-405	C-14
43107-MCJ-006	C-14
43107-MEL-D21	C-14-1
43108-MBB-006	C-14
43108-MEL-D21	C-14-1
43110-MEL-006	C-14
43112-MCF-006	C-14
43112-MEL-D21	C-14-1
43131-KW3-006	C-14
43131-KW3-006	C-14-1
43132-KFG-J21	C-14
43150-MEL-006	C-14
43150-MEL-D21	C-14-1
43150-MEL-D31	C-14-1
43150-MEL-D41	C-14-1
43190-MEL-D21	C-14-1
43190-MEL-D31	C-14-1
43215-KZ4-J41	C-14
43215-KZ4-J41	C-14-1
43251-MEE-000	C-15

Nº da Peça	Nº do bloco
43310-MEL-014	C-13
43310-MEL-D21	C-13
43352-568-003	C-4
43352-568-003	C-14
43352-568-003	C-14-1
43353-461-771	M-10
43353-461-771	C-4
43353-461-771	C-14
43353-461-771	C-14-1
43469-MEL-000	C-13
43503-MER-D01	C-13
43504-MB2-006	C-13
43510-MEL-006	C-13
43510-MEL-D21	C-13
43510-MEL-D22	C-13
43511-KV3-831	C-13
43512-MEL-006	C-13
43514-KS6-701	C-4
43514-KS6-701	C-13
43516-MCJ-006	C-4
43517-KS6-701	C-4
43520-MB2-305	C-13
43520-MB2-315	C-13
43520-MG9-305	C-13
43523-MAH-671	C-4
43530-MCZ-006	C-13
44000	
44301-MCJ-000	C-12
44311-MCJ-750	C-12
44311-MEL-D20	C-12
44312-MCJ-750	C-12
44620-MCJ-000	C-12
44650-MEL-010ZA	C-12
44650-MEL-D10ZA	C-12
44650-MEL-D20ZB	C-12
44650-MEL-D20ZC	C-12

PROIBIDA A REPRODUÇÃO E DISTRIBUIÇÃO
1111111 - Concessionária Genérica - Gerente

© Moto Honda da Amazônia Ltda.
Todos os direitos reservados.

ÍNDICE DE NÚMERO DE PEÇAS

Nº da Peça	Nº do bloco
44650-MEL-D40	C-12
44711-MEL-003	C-12
44711-MEL-008	C-12
44711-MEL-D21	C-12
44711-MEL-D22	C-12
45000	
45103-MEL-003	C-11
45106-MEL-003	C-11
45107-MEL-003	C-11
45111-MA3-006	C-14
45111-MAJ-G41	C-14
45111-MAJ-G41	C-14-1
45111-MEL-003	C-11
45111-MEL-013	C-11
45112-MEL-003	C-11
45117-MEL-003	C-11
45120-MEL-003	C-12
45120-MEL-D21	C-12
45120-MEL-D31	C-12
45120-MEL-D41	C-12
45125-MEL-003	C-4
45132-166-016	C-14-1
45133-MA3-006	C-14
45133-MA3-006	C-14-1
45146-300-000	C-33
45146-MEL-D00	C-33
45150-MEL-003	C-11
45150-MEL-013	C-11
45150-MEL-023	C-11
45150-MEL-D41	C-11
45158-MEL-000	C-4
45159-MEL-000	C-4
45215-MEL-003	C-11
45215-MEL-013	C-11
45220-MEL-003	C-12
45220-MEL-D31	C-12

Nº da Peça	Nº do bloco
45220-MEL-D41	C-12
45250-MEL-003	C-11
45250-MEL-013	C-11
45250-MEL-023	C-11
45250-MEL-D41	C-11
45503-KV3-006	C-4
45504-MAT-E01	C-5
45504-MCF-006	C-4
45505-KV3-006	C-4
45510-MEL-006	C-4
45510-MEL-D21	C-4
45511-KV3-016	C-4
45511-MEL-D21	C-4
45512-MEL-006	C-4
45513-KK1-771	C-13
45513-KV3-006	C-4
45513-MEL-D21	C-4
45517-MEL-006	C-4
45517-MEL-006	C-5
45518-KV3-006	C-4
45520-300-000	C-4
45520-KV3-006	C-4
45520-MEL-D21	C-12
45520-MG7-006	C-13
45521-HA2-006	C-13
45521-MJ6-006	C-4
45525-MEL-006	C-4
45530-MEL-006	C-4
45535-MR8-901	C-4
45535-MR8-901	C-5
45550-MEL-006	C-4
46000	
46140-MEL-006	C-4
46182-500-013	C-13
46182-MEL-D21	C-13
46500-MEL-000	C-22

Nº da Peça	Nº do bloco
46505-MCJ-751	C-13
46506-MCJ-750	C-13
46515-MV9-000	C-22
50000	
50010-MEL-000ZA	C-33
50010-MEL-010ZA	C-33
50010-MEL-670ZA	C-33
50010-MEL-671ZA	C-33
50010-MEL-B20ZA	C-33
50010-MEL-B30ZA	C-33
50010-MEL-B30ZB	C-33
50010-MEL-D20ZA	C-33
50010-MEL-D30ZA	C-33
50010-MEL-D30ZB	C-33
50120-MEL-000	C-7
50131-MEL-300	C-33
50132-MEL-300	C-33
50133-MEL-300	C-33
50133-MEL-300	C-37
50133-MEL-300	C-37-1
50133-MEL-300	C-38-1
50134-MEL-300	C-33
50135-MEL-300	C-33
50141-MEL-000	C-33
50150-MEL-000	C-24
50150-MEL-010	C-24
50191-MEL-000	C-33
50192-MEL-000	C-33
50193-MEL-000	C-33
50193-MEL-000	C-33
50200-MEL-010ZA	C-33
50200-MEL-D20ZA	C-33
50200-MEL-D20ZB	C-33
50204-MEL-000	C-33
50214-MEL-000	C-33
50324-425-010	C-4

Nº da Peça	Nº do bloco
50324-425-010	C-21
50324-425-010	C-21-1
50324-425-010	C-31
50352-GS6-000	C-33
50530-MEL-000	C-24
50540-MBB-000	C-24
50600-MEL-000	C-23
50600-MEL-D20	C-23
50602-MEL-000	C-22
50607-MEL-000	C-23
50617-MCJ-750	C-23
50631-MEL-D20	C-23
50639-ML0-010	C-23
50644-MCJ-750	C-23
50660-MEL-000	C-23
50665-MEL-000	C-23
50700-MEL-000	C-23
50707-MCJ-000	C-23
50718-KT7-761	C-23
50718-MEE-D00	C-23
50720-MEL-010	C-23
50720-MEL-D00	C-23
50730-MEL-010	C-23
50730-MEL-D00	C-23
50750-MEL-000	C-23
50760-MEL-000	C-23
50951-MEL-000	C-16
50952-MEL-000	C-16
50953-MEL-300	C-16
51000	
51400-MEL-003	C-10
51400-MEL-D21	C-10
51400-MEL-D41	C-10
51400-MEL-E21	C-10
51400-MEL-E41	C-10
51401-MEL-003	C-10

Nº da Peça	Nº do bloco
51401-MEL-D21	C-10
51403-MCF-003	C-10
51406-MW4-003	C-10
51410-MEL-003	C-10
51410-MEL-D41	C-10
51412-MEL-003	C-10
51414-MAZ-003	C-10
51415-MAZ-003	C-10
51423-MCJ-751	C-10
51425-MEL-003	C-10
51425-MEL-D21	C-10
51425-MEL-E21	C-10
51430-MEL-003	C-10
51430-MEL-D21	C-10
51447-KA4-711	C-10
51450-MEL-003	C-10
51451-MEL-003	C-10
51453-MCJ-751	C-10
51455-MW4-003	C-10
51456-MCJ-751	C-10
51486-MEL-000	C-23
51490-MEJ-003	C-10
51496-MCJ-751	C-10
51497-MEL-000	C-11
51497-MEL-D20	C-11
51500-MEL-003	C-10
51500-MEL-D21	C-10
51500-MEL-D41	C-10
51500-MEL-E21	C-10
51500-MEL-E41	C-10
51525-MEL-003	C-10
51525-MEL-D21	C-10
51525-MEL-E21	C-10
52000	
52101-MEL-000	C-25
52101-MEL-670	C-25

Nº da Peça	Nº do bloco
52102-MEL-000	C-25
52108-MEL-000	C-25
52143-MEL-000	C-25
52144-MEL-000	C-25
52159-KB7-000	C-27
52170-MEL-000	C-25
52200-MEL-000	C-25
52200-MEL-A20	C-25
52200-MEL-D21	C-25
52200-MEL-D30	C-25
52200-MEL-D40	C-25
52400-MEL-003	C-26
52400-MEL-751	C-26
52400-MEL-D21	C-26
52400-MEL-D41	C-26
52400-MEL-K21	C-26
52400-MEL-K51	C-26
52442-KA3-711	C-10
52463-KZ4-B00	C-26
52463-MEE-000	C-26
52464-MEE-000	C-26
52465-MEL-000	C-26
52465-MEL-D20	C-26
52466-MEE-000	C-26
52467-MEE-000	C-26
52472-MEL-000	C-26
52475-MEL-000	C-26
52475-MEL-D20	C-26
52487-KA4-831	C-26
52497-MEE-003	C-10
52497-MEE-003	C-26
53000	
53100-MEL-000	C-6
53100-MEL-D00	C-6
53105-KV3-000	C-6
53105-MEE-940	C-6

PROIBIDA A REPRODUÇÃO E DISTRIBUIÇÃO
1111111 - Concessionária Genérica - Gerente3

© Moto Honda da Amazônia Ltda.
Todos os direitos reservados.

ÍNDICE DE NÚMERO DE PEÇAS

Nº da Peça	Nº do bloco
53107-KM9-000	C-6
53107-MEL-D20	C-6
53108-KAZ-000	C-6
53108-MJ0-000	C-6
53109-MEE-000	C-6
53109-MV4-000	C-6
53140-MCF-000	C-3
53150-MEL-000	C-6
53150-MEL-D00	C-6
53165-MY9-890	C-3
53166-MY9-890	C-3
53167-MV4-000	C-3
53168-MV4-000	C-3
53170-MEL-006	C-4
53174-GS9-610	C-6
53180-MEJ-006	C-5
53214-371-010	C-8
53214-KA4-701	C-8
53214-MCJ-751	C-8
53215-MEE-D00	C-6
53219-MEL-000	C-8
53219-MEL-D20	C-8
53220-MCJ-D10	C-8
53230-MEL-000	C-6
53700-MEL-003	C-7
53700-MEL-013	C-7
53700-MEL-023	C-7
53702-MCJ-751	C-10
53731-MEL-003	C-7
53731-MEL-013	C-7
53740-MEL-000	C-7
53741-MEL-000	C-7
61000	
61100-MEL-000ZA	C-9
61100-MEL-000ZB	C-9
61100-MEL-000ZC	C-9
61100-MEL-000ZD	C-9
61100-MEL-000ZE	C-9
61100-MEL-D20ZA	C-9
61100-MEL-D20ZB	C-9
61100-MEL-D20ZC	C-9
61100-MEL-D20ZD	C-9
61100-MEL-D20ZF	C-9
61101-MK4-620	C-29
61110-MEL-D10ZA	C-9
61110-MEL-D50ZA	C-9
61111-MEL-D10ZA	C-40-4
61111-MEL-D50ZA	C-40-9
61403-MEL-000	C-8
61703-HB3-300	C-27
64000	
64100-MEL-A20ZA	C-36-1
64100-MEL-A20ZB	C-36-1
64100-MEL-A20ZC	C-36-1
64100-MEL-A20ZF	C-36-1
64100-MEL-A30ZA	C-36-1
64100-MEL-A30ZB	C-36-1
64100-MEL-A30ZD	C-36-1
64100-MEL-D10ZA	C-36
64100-MEL-D20ZC	C-36-1
64100-MEL-D20ZD	C-36-1
64100-MEL-D20ZE	C-36-1
64100-MEL-D30ZA	C-36-1
64100-MEL-D30ZB	C-36-1
64100-MEL-D40ZA	C-36-1
64100-MEL-D50ZA	C-36-1
64101-MEL-A20ZA	C-40-7
64101-MEL-D20ZA	C-40-6
64101-MEL-D20ZA	C-40-7
64101-MEL-D20ZB	C-40-6
64101-MEL-D20ZB	C-40-7
64101-MEL-D30ZA	C-40-6
64101-MEL-D30ZA	C-40-7
64101-MEL-D30ZB	C-40-6
64101-MEL-D30ZB	C-40-7
64101-MEL-D40ZA	C-40-8
64101-MEL-D50ZA	C-40-9
64102-MEL-A20ZA	C-40-7
64102-MEL-A20ZB	C-40-7
64102-MEL-A20ZC	C-40-7
64102-MEL-A30ZA	C-40-7
64102-MEL-A30ZB	C-40-7
64102-MEL-D50ZA	C-40-9
64103-MEL-A20ZA	C-40-7
64103-MEL-A20ZB	C-40-7
64103-MEL-A20ZC	C-40-7
64103-MEL-A30ZA	C-40-7
64103-MEL-A30ZB	C-40-7
64121-MBG-000	C-37
64121-MEJ-000	C-36
64121-MEL-000	C-19
64121-MEL-000	C-19-1
64205-166-610	C-36
64205-166-610	C-36-1
64211-MEL-000ZA	C-36
64211-MEL-000ZB	C-36
64211-MEL-000ZC	C-36
64211-MEL-D00ZA	C-36
64211-MEL-D00ZB	C-36
64211-MEL-D00ZC	C-36
64211-MEL-D00ZD	C-36
64230-MEL-000	C-36
64230-MEL-D20	C-36-1
64240-MEL-000	C-36
64240-MEL-D20	C-36-1
64243-MEL-D40ZA	C-40-8
64244-MEL-D40ZA	C-40-8
64250-MCA-J40	C-16
64250-MEL-000ZA	C-36
64250-MEL-000ZA	C-36-1
64250-MEL-D10ZA	C-36
64250-MEL-D40ZA	C-36-1
64250-MEL-D50ZA	C-36-1
64300-MEL-000ZG	C-37
64300-MEL-000ZH	C-37
64300-MEL-000ZJ	C-37
64300-MEL-010ZG	C-37
64300-MEL-010ZH	C-37
64300-MEL-010ZJ	C-37
64300-MEL-020ZG	C-37
64300-MEL-020ZG	C-37
64300-MEL-020ZH	C-37
64300-MEL-020ZJ	C-37
64300-MEL-030ZG	C-37
64300-MEL-030ZH	C-37
64300-MEL-030ZJ	C-37
64300-MEL-671ZA	C-37
64300-MEL-671ZD	C-37
64300-MEL-671ZE	C-37
64300-MEL-672ZA	C-37
64300-MEL-672ZD	C-37
64300-MEL-672ZE	C-37
64300-MEL-A01ZA	C-37
64300-MEL-A01ZD	C-37
64300-MEL-A01ZE	C-37
64300-MEL-A20ZA	C-37-1
64300-MEL-A20ZB	C-37-1
64300-MEL-A20ZC	C-37-1
64300-MEL-A20ZD	C-37-1
64300-MEL-A30ZA	C-37-1
64300-MEL-A30ZB	C-37-1
64300-MEL-A30ZD	C-37-1
64300-MEL-A50ZA	C-37-1
64300-MEL-B30ZA	C-37-1
64300-MEL-B30ZB	C-37-1
64300-MEL-B40ZA	C-37-1
64300-MEL-D00ZA	C-37
64300-MEL-D00ZB	C-37
64300-MEL-D00ZD	C-37
64300-MEL-D10ZB	C-37
64300-MEL-D11ZB	C-37
64300-MEL-D20ZA	C-37-1
64300-MEL-D20ZB	C-37-1
64300-MEL-D20ZC	C-37-1
64300-MEL-D30ZA	C-37-1
64300-MEL-D30ZB	C-37-1
64300-MEL-D40ZA	C-37-1
64300-MEL-D50ZA	C-37-1
64300-MEL-U00ZA	C-37
64300-MEL-U00ZD	C-37
64300-MEL-U00ZE	C-37
64300-MEL-U01ZA	C-37
64300-MEL-U01ZD	C-37
64300-MEL-U01ZE	C-37
64300-MEL-U10ZA	C-37
64311-MEL-300	C-37
64325-MEL-000	C-38
64325-MEL-010	C-38
64325-MEL-D20	C-38-1
64326-MEL-300	C-38
64350-MEL-000ZG	C-37
64350-MEL-000ZH	C-37
64350-MEL-000ZJ	C-37
64350-MEL-010ZG	C-37
64350-MEL-010ZH	C-37
64350-MEL-010ZJ	C-37
64350-MEL-020ZG	C-37
64350-MEL-020ZH	C-37
64350-MEL-020ZJ	C-37
64350-MEL-670ZA	C-37
64350-MEL-670ZD	C-37
64350-MEL-670ZE	C-37
64350-MEL-A00ZA	C-37
64350-MEL-A00ZD	C-37
64350-MEL-A00ZE	C-37
64350-MEL-A20ZA	C-37-1
64350-MEL-A20ZB	C-37-1
64350-MEL-A20ZC	C-37-1
64350-MEL-A20ZD	C-37-1
64350-MEL-A30ZA	C-37-1
64350-MEL-A30ZB	C-37-1
64350-MEL-A30ZD	C-37-1
64350-MEL-A50ZA	C-37-1
64350-MEL-B30ZA	C-37-1
64350-MEL-B30ZB	C-37-1
64350-MEL-B40ZA	C-37-1
64350-MEL-D00ZA	C-37
64350-MEL-D00ZB	C-37
64350-MEL-D00ZD	C-37
64350-MEL-D10ZB	C-37
64350-MEL-D20ZA	C-37-1
64350-MEL-D20ZB	C-37-1
64350-MEL-D20ZC	C-37-1
64350-MEL-D30ZA	C-37-1
64350-MEL-D30ZB	C-37-1
64350-MEL-D40ZA	C-37-1
64350-MEL-D50ZA	C-37-1
64350-MEL-U00ZA	C-37
64350-MEL-U00ZD	C-37
64350-MEL-U00ZE	C-37
64350-MEL-U20ZA	C-37-1
64350-MEL-U20ZB	C-37-1
64350-MEL-U20ZC	C-37-1
64350-MEL-U20ZD	C-37-1
64375-MEL-000	C-38
64375-MEL-010	C-38
64375-MEL-D20	C-38-1
64390-MEL-D20	C-37-1
64391-MEL-670	C-37
64391-MEL-A00	C-37
64391-MEL-D20	C-37-1
64392-MEL-670	C-37
64392-MEL-A00	C-37
64392-MEL-D20	C-37-1

PROIBIDA A REPRODUÇÃO E DISTRIBUIÇÃO
11111111 - Concessionária genérica - Gerente3

© Moto Honda da Amazônia Ltda.
Todos os direitos reservados.

ÍNDICE DE NÚMERO DE PEÇAS

Nº da Peça	Nº do bloco
64393-MEL-670	C-37
64393-MEL-A00	C-37
64393-MEL-D20	C-37-1
64394-MEL-670	C-38
64394-MEL-A00	C-38
64394-MEL-A20	C-37-1
64395-MEL-670	C-38
64395-MEL-A00	C-38
64395-MEL-A20	C-37-1
64396-MEL-670	C-38
64396-MEL-A00	C-38
64397-MEL-670	C-38
64397-MEL-A00	C-38
64398-MEL-670	C-38
64398-MEL-A00	C-38
64399-MEL-670	C-38
64399-MEL-A00	C-38
64400-MEL-010ZC	C-38
64400-MEL-010ZF	C-38
64400-MEL-010ZG	C-38
64400-MEL-670ZF	C-38
64400-MEL-670ZG	C-38
64400-MEL-670ZH	C-38
64400-MEL-A00ZA	C-38
64400-MEL-A00ZB	C-38
64400-MEL-A00ZC	C-38
64400-MEL-D00ZA	C-38
64400-MEL-D00ZB	C-38
64400-MEL-D00ZC	C-38
64400-MEL-D11ZA	C-38
64400-MEL-D20ZA	C-38-1
64400-MEL-D20ZB	C-38-1
64400-MEL-D21ZB	C-38-1
64400-MEL-D30ZB	C-38-1
64400-MEL-D31ZB	C-38-1
64400-MEL-D51ZA	C-38-1
64400-MEL-U00ZA	C-38
64400-MEL-U00ZB	C-38
64400-MEL-U00ZC	C-38
64401-MEL-300	C-37
64402-MEL-300	C-37
64403-MEL-300	C-38
64404-MEL-300	C-38
64406-MEL-670	C-37
64406-MEL-A00	C-37
64407-MEL-670	C-38
64407-MEL-A00	C-38
64408-MEL-670	C-38
64408-MEL-A00	C-38
64409-MEL-300	C-37
64412-MEL-D30	C-38-1
64450-MEL-010ZC	C-38
64450-MEL-010ZF	C-38
64450-MEL-010ZG	C-38
64450-MEL-670ZF	C-38
64450-MEL-670ZG	C-38
64450-MEL-670ZH	C-38
64450-MEL-A00ZA	C-38
64450-MEL-A00ZB	C-38
64450-MEL-A00ZC	C-38
64450-MEL-D00ZA	C-38
64450-MEL-D00ZB	C-38
64450-MEL-D00ZC	C-38
64450-MEL-D11ZA	C-38
64450-MEL-D20ZA	C-38-1
64450-MEL-D20ZB	C-38-1
64450-MEL-D20ZB	C-38-1
64450-MEL-D21ZB	C-38-1
64450-MEL-D30ZB	C-38-1
64450-MEL-D31ZB	C-38-1
64450-MEL-D51ZA	C-38-1
64450-MEL-U00ZA	C-38
64450-MEL-U00ZB	C-38
64450-MEL-U00ZC	C-38
64491-MEL-D20	C-38-1
64492-MEL-D20	C-38-1
64501-MEL-010	C-36
64501-MEL-010	C-36-1
64541-MEL-000	C-38
64541-MEL-D20	C-38-1
64541-MEL-D30	C-38-1
64542-MEL-000	C-38
64542-MEL-D20	C-38-1
64543-MEL-000	C-37
64543-MEL-D20	C-37-1
64544-MEL-000	C-37
64544-MEL-010	C-37
64544-MEL-D20	C-37-1
64547-MEL-000	C-38
64547-MEL-D00	C-38
64547-MEL-D20	C-37-1
64560-MEL-000	C-38
64560-MEL-D20	C-38-1
64805-MEL-000ZA	C-40
64805-MEL-000ZA	C-40-1
64805-MEL-000ZA	C-40-2
64805-MEL-000ZA	C-40-3
64805-MEL-000ZA	C-40-5
64805-MEL-000ZA	C-40-6
64805-MEL-000ZA	C-40-7
64805-MEL-D10ZA	C-40-4
64805-MEL-D40ZA	C-40-8
64805-MEL-D50ZA	C-40-9
64811-MEL-000ZA	C-40
64811-MEL-000ZB	C-40
64811-MEL-A30ZA	C-40-5
64811-MEL-A50ZA	C-40-9
64811-MEL-D00ZA	C-40
64811-MEL-D10ZA	C-40-4
64811-MEL-D20ZA	C-40-5
64811-MEL-D50ZA	C-40-9
64812-MEL-D10ZA	C-40-4
64812-MEL-D50ZA	C-40-9
64813-MEL-000ZA	C-40-1
64813-MEL-670ZA	C-40-1
64813-MEL-670ZC	C-40-1
64813-MEL-A00ZA	C-40-3
64813-MEL-A00ZB	C-40-3
64813-MEL-A00ZC	C-40-3
64813-MEL-A20ZA	C-40-7
64813-MEL-D00ZA	C-40-2
64813-MEL-D00ZB	C-40-2
64813-MEL-D10ZA	C-40-4
64813-MEL-D20ZA	C-40-6
64813-MEL-D20ZA	C-40-7
64813-MEL-D20ZB	C-40-6
64813-MEL-D20ZB	C-40-7
64813-MEL-D30ZA	C-40-6
64813-MEL-D30ZA	C-40-7
64813-MEL-D40ZA	C-40-8
64814-MEL-000ZA	C-40-1
64814-MEL-670ZA	C-40-1
64814-MEL-670ZC	C-40-1
64814-MEL-A00ZA	C-40-3
64814-MEL-A00ZB	C-40-3
64814-MEL-A00ZC	C-40-3
64814-MEL-A20ZA	C-40-7
64814-MEL-D00ZA	C-40-2
64814-MEL-D00ZB	C-40-2
64814-MEL-D10ZA	C-40-4
64814-MEL-D20ZA	C-40-6
64814-MEL-D20ZA	C-40-7
64814-MEL-D20ZB	C-40-6
64814-MEL-D20ZB	C-40-7
64814-MEL-D30ZA	C-40-6
64814-MEL-D30ZA	C-40-7
64814-MEL-D40ZA	C-40-8
64815-MEL-000ZA	C-40-1
64815-MEL-A20ZA	C-40-7
64815-MEL-A30ZA	C-40-7
64815-MEL-A30ZB	C-40-7
64815-MEL-D00ZA	C-40-2
64815-MEL-D00ZB	C-40-2
64815-MEL-D20ZA	C-40-6
64815-MEL-D30ZA	C-40-6
64815-MEL-D30ZB	C-40-6
64815-MEL-D40ZA	C-40-8
64815-MEL-J40ZA	C-40-8
64816-MEL-000ZA	C-40-1
64816-MEL-A20ZA	C-40-7
64816-MEL-A30ZA	C-40-7
64816-MEL-A30ZB	C-40-7
64816-MEL-D00ZA	C-40-2
64816-MEL-D00ZB	C-40-2
64816-MEL-D20ZA	C-40-6
64816-MEL-D30ZA	C-40-6
64816-MEL-D30ZB	C-40-6
64816-MEL-D40ZA	C-40-8
64816-MEL-J40ZA	C-40-8
64817-MEL-000ZA	C-40-1
64817-MEL-670ZA	C-40-1
64817-MEL-670ZA	C-40-3
64817-MEL-670ZB	C-40-1
64817-MEL-A00ZA	C-40-3
64817-MEL-A00ZB	C-40-3
64817-MEL-A20ZA	C-40-7
64817-MEL-D00ZA	C-40-2
64817-MEL-D00ZB	C-40-2
64817-MEL-D20ZA	C-40-6
64817-MEL-D40ZA	C-40-8
64818-MEL-000ZA	C-40-1
64818-MEL-670ZA	C-40-1
64818-MEL-670ZA	C-40-3
64818-MEL-670ZB	C-40-1
64818-MEL-A00ZA	C-40-3
64818-MEL-A00ZB	C-40-3
64818-MEL-A20ZA	C-40-7
64818-MEL-D00ZA	C-40-2
64818-MEL-D00ZB	C-40-2
64818-MEL-D20ZA	C-40-6
64818-MEL-D40ZA	C-40-8
64819-MEL-000ZA	C-40
64819-MEL-000ZB	C-40
64819-MEL-000ZB	C-40-1
64819-MEL-000ZC	C-40-1
64819-MEL-000ZD	C-40
64819-MEL-000ZE	C-40-1
64819-MEL-D00ZA	C-40-3
64819-MEL-D00ZB	C-40-3
64819-MEL-D00ZC	C-40-3
64819-MEL-D00ZD	C-40-2
64819-MEL-D00ZE	C-40
64819-MEL-D10ZA	C-40-4
64819-MEL-D20ZA	C-40-5
64819-MEL-D20ZA	C-40-7
64819-MEL-D20ZB	C-40-5
64819-MEL-D20ZB	C-40-6
64819-MEL-D20ZB	C-40-7
64819-MEL-D30ZB	C-40-8
64819-MEL-D50ZA	C-40-9
64820-MEL-000ZA	C-40
64820-MEL-000ZB	C-40
64820-MEL-A20ZA	C-40-5
64820-MEL-A30ZA	C-40-5
64820-MEL-D20ZA	C-40-5
64821-MEL-D00ZA	C-40-2
64821-MEL-D00ZB	C-40-2
64821-MEL-D40ZA	C-40-8
64822-MEL-A20ZA	C-40-7
64822-MEL-D00ZA	C-40-2
64822-MEL-D00ZB	C-40-2
64822-MEL-D10ZA	C-40-4
64822-MEL-D40ZA	C-40-8
64822-MEL-D50ZA	C-40-9
64823-MEL-A20ZA	C-40-7
64823-MEL-D00ZA	C-40-2
64823-MEL-D00ZB	C-40-2
64823-MEL-D10ZA	C-40-4

PROIBIDA A REPRODUÇÃO E DISTRIBUIÇÃO
111111 - Concessionária Genérica - Gerente3

© Moto Honda da Amazônia Ltda.
Todos os direitos reservados.

ÍNDICE DE NÚMERO DE PEÇAS

Nº da Peça	Nº do bloco
64824-MEL-D00ZA	C-40-2
64824-MEL-D00ZB	C-40-2
64824-MEL-D10ZA	C-40-4
64825-MEL-D00ZA	C-40-3
64825-MEL-D00ZB	C-40-3
64825-MEL-D00ZC	C-40-3
64825-MEL-D00ZD	C-40-2
64825-MEL-D00ZF	C-40
64825-MEL-D10ZA	C-40-4
64825-MEL-D20ZA	C-40-5
64825-MEL-D20ZA	C-40-7
64825-MEL-D20ZB	C-40-5
64825-MEL-D20ZB	C-40-6
64825-MEL-D20ZB	C-40-7
64825-MEL-D30ZB	C-40-8
64825-MEL-D50ZA	C-40-9
64826-MEL-D00ZA	C-40-2
64826-MEL-D00ZB	C-40-2
64827-MEL-D00ZA	C-40-2
64827-MEL-D00ZB	C-40-2
64841-MEL-000ZA	C-40
64841-MEL-000ZB	C-40
64841-MEL-000ZB	C-40-1
64841-MEL-000ZC	C-40-1
64841-MEL-000ZD	C-40-1
64841-MEL-D00ZA	C-40
64841-MEL-D00ZA	C-40-3
64841-MEL-D00ZB	C-40-2
64841-MEL-D00ZB	C-40-3
64841-MEL-D00ZC	C-40-3
64841-MEL-D00ZD	C-40-2
64841-MEL-D10ZA	C-40-4
64841-MEL-D20ZA	C-40-5
64841-MEL-D20ZB	C-40-6
64841-MEL-D20ZB	C-40-7
64841-MEL-D20ZC	C-40-6
64841-MEL-D20ZC	C-40-7
64841-MEL-D20ZD	C-40-7
64841-MEL-D30ZA	C-40-6
64841-MEL-D30ZA	C-40-7
64841-MEL-D30ZC	C-40-5
64841-MEL-D30ZD	C-40-8
64841-MEL-D50ZA	C-40-9
64842-MEL-000ZA	C-40
64842-MEL-000ZB	C-40
64842-MEL-000ZB	C-40-1
64842-MEL-000ZC	C-40-1
64842-MEL-000ZD	C-40-1
64842-MEL-D00ZA	C-40
64842-MEL-D00ZA	C-40-3
64842-MEL-D00ZB	C-40-2
64842-MEL-D00ZB	C-40-3
64842-MEL-D00ZC	C-40-3
64842-MEL-D00ZD	C-40-2
64842-MEL-D10ZA	C-40-4
64842-MEL-D20ZA	C-40-5
64842-MEL-D20ZB	C-40-6
64842-MEL-D20ZB	C-40-7
64842-MEL-D20ZC	C-40-6
64842-MEL-D20ZC	C-40-7
64842-MEL-D20ZD	C-40-7
64842-MEL-D30ZA	C-40-7
64842-MEL-D30ZC	C-40-5
64842-MEL-D30ZD	C-40-6
64842-MEL-D30ZE	C-40-8
64842-MEL-D50ZA	C-40-9
64843-MEL-D10ZA	C-40-4
64843-MEL-D10ZA	C-40-9
64844-MEL-D10ZA	C-40-4
64844-MEL-D50ZA	C-40-9
64845-MEL-D10ZA	C-40-4
64845-MEL-D50ZA	C-40-9
64851-MEL-000ZA	C-40-1
64851-MEL-000ZA	C-40-3
64851-MEL-000ZB	C-40-1
64851-MEL-000ZC	C-40-1
64851-MEL-A00ZA	C-40-3
64851-MEL-A00ZB	C-40-3
64851-MEL-D00ZA	C-40-2
64851-MEL-D00ZB	C-40-2
64851-MEL-D10ZA	C-40-4
64851-MEL-D10ZA	C-40-9
64851-MEL-D20ZA	C-40-6
64851-MEL-D20ZA	C-40-7
64851-MEL-D20ZB	C-40-6
64851-MEL-D20ZB	C-40-7
64851-MEL-D20ZC	C-40-7
64851-MEL-D30ZA	C-40-6
64851-MEL-D30ZA	C-40-7
64851-MEL-D40ZA	C-40-8
64852-MEL-000ZA	C-40-1
64852-MEL-000ZA	C-40-3
64852-MEL-000ZB	C-40-1
64852-MEL-000ZC	C-40-1
64852-MEL-A00ZA	C-40-3
64852-MEL-A00ZB	C-40-3
64852-MEL-D00ZA	C-40-2
64852-MEL-D00ZB	C-40-2
64852-MEL-D10ZA	C-40-4
64852-MEL-D10ZA	C-40-9
64852-MEL-D20ZA	C-40-6
64852-MEL-D20ZA	C-40-7
64852-MEL-D20ZB	C-40-6
64852-MEL-D20ZB	C-40-7
64852-MEL-D20ZC	C-40-7
64852-MEL-D30ZA	C-40-6
64852-MEL-D30ZA	C-40-7
64852-MEL-D40ZA	C-40-8
64853-MEL-000ZA	C-40-1
64853-MEL-000ZB	C-40-1
64853-MEL-000ZB	C-40-3
64853-MEL-A00ZA	C-40-3
64853-MEL-D00ZA	C-40-2
64853-MEL-D00ZB	C-40-2
64853-MEL-D20ZA	C-40-6
64853-MEL-D20ZA	C-40-7
64853-MEL-D20ZB	C-40-6
64853-MEL-D20ZB	C-40-7
64853-MEL-D20ZC	C-40-7
64853-MEL-D30ZA	C-40-6
64853-MEL-D30ZA	C-40-7
64853-MEL-D40ZA	C-40-8
64854-MEL-000ZA	C-40-1
64854-MEL-000ZB	C-40-1
64854-MEL-000ZB	C-40-3
64854-MEL-A00ZA	C-40-3
64854-MEL-D00ZA	C-40-2
64854-MEL-D00ZB	C-40-2
64854-MEL-D20ZA	C-40-6
64854-MEL-D20ZA	C-40-7
64854-MEL-D20ZB	C-40-6
64854-MEL-D20ZB	C-40-7
64854-MEL-D20ZC	C-40-7
64854-MEL-D30ZA	C-40-6
64854-MEL-D30ZA	C-40-7
64854-MEL-D40ZA	C-40-8
64855-MEL-000ZA	C-40
64855-MEL-000ZB	C-40
64855-MEL-A30ZA	C-40-5
64855-MEL-D00ZA	C-40
64855-MEL-D20ZA	C-40-5
64856-MEL-000ZA	C-40
64856-MEL-000ZB	C-40
64856-MEL-A30ZA	C-40-5
64856-MEL-D00ZA	C-40
64856-MEL-D20ZA	C-40-5
64857-MEL-D00ZA	C-40-2
64857-MEL-D00ZB	C-40-2
64857-MEL-D10ZA	C-40-4
64857-MEL-D10ZA	C-40-9
64858-MEL-D00ZA	C-40-2
64858-MEL-D00ZB	C-40-2
64858-MEL-D10ZA	C-40-4
64858-MEL-D10ZA	C-40-9
64859-MEL-D10ZA	C-40-4
64859-MEL-D40ZA	C-40-8
64859-MEL-D50ZA	C-40-9
75000	
75581-GN8-920	C-18
77000	
77100-MEL-000	C-18
77100-MEL-010	C-18
77100-MEL-D20	C-18
77105-MEL-000	C-33
77105-MEL-D20	C-33
77106-MEL-000	C-33
77106-MEL-D20	C-33
77205-KM4-000	C-31
77205-KM4-000	C-31-1
77207-MEL-000	C-18
77210-MEL-010ZE	C-19
77210-MEL-010ZF	C-19
77210-MEL-010ZG	C-19
77210-MEL-010ZH	C-19
77210-MEL-D00ZA	C-19
77210-MEL-D00ZB	C-19
77210-MEL-D00ZC	C-19
77210-MEL-D00ZD	C-19
77210-MEL-D10ZA	C-19
77210-MEL-D20ZA	C-19-1
77210-MEL-D20ZB	C-19-1
77210-MEL-D20ZC	C-19-1
77210-MEL-D20ZD	C-19-1
77210-MEL-D30ZA	C-19-1
77210-MEL-D30ZC	C-19-1
77210-MEL-D30ZD	C-19-1
77210-MEL-D40ZA	C-19-1
77210-MEL-D50ZA	C-19-1
77216-MEL-000	C-29
77216-MEL-D20	C-29
77217-MEL-000	C-29
77217-MEL-D20	C-29
77220-MEL-000	C-18
77220-MEL-D20	C-18
77221-MEL-300	C-19
77221-MEL-300	C-19-1
77223-MEL-000	C-19
77223-MEL-D00	C-19
77223-MEL-D00	C-19-1
77224-MEL-000	C-19
77224-MEL-D00	C-19
77224-MEL-D00	C-19-1
77234-MBL-611	C-18
77236-GW0-000	C-18
77236-KAZ-780	C-34
77240-MEL-000	C-18
77251-GR1-000	C-19
77251-GR1-000	C-19-1
77300-MEL-000	C-18
77300-MEL-010	C-18
77300-MEL-D20	C-18
77300-MEL-D30	C-18
77302-MEE-000	C-18
77310-MEE-940	C-19
77310-MEE-940	C-19-1
80000	
80100-MEE-000	C-27
80100-MEE-670	C-27
80100-MEE-A00	C-27-1
80100-MEE-D00	C-27-1
80100-MEE-J00	C-27-1
80101-165-000	C-9

PROIBIDA A REPRODUÇÃO E DISTRIBUIÇÃO
11.11111 - Concessionária genérica - Gerentes

© Moto Honda da Amazônia Ltda.
Todos os direitos reservados.

ÍNDICE DE NÚMERO DE PEÇAS

Nº da Peça	Nº do bloco
80101-165-000	C-16
80101-283-000	C-32-1
80103-MCJ-750	C-21
80103-MCJ-750	C-21-1
80103-MCJ-750	C-27
80103-MCJ-750	C-27-1
80103-MEL-000	C-27
80104-MEL-000	C-27
80105-MEE-000	C-27
80105-MEL-020	C-19
80105-MEL-D20	C-19-1
80105-MEL-D30	C-19-1
80105-MW3-600	C-32-1
80106-MEE-000	C-27
80106-MEL-D20	C-19-1
80107-GE0-710	C-19
80107-GE0-710	C-19-1
80107-MEL-000	C-19
80107-MEL-D20	C-19-1
80109-MEL-700	C-19
80110-MEL-000	C-19
80110-MEL-D20	C-19-1
80115-MEE-940	C-27
80115-MEL-D20	C-27-1
80116-MEE-940	C-27
80116-MEL-D20	C-27-1
80117-MEL-000	C-27
80119-MEL-000	C-27
80120-MEL-000	C-27
80120-MEL-000	C-27-1
80121-MEL-000	C-27
80122-MEL-000	C-27
81000	
81214-MT3-300	C-17
81229-MR5-000	C-17
81257-GAZ-300	C-19-1
81257-GAZ-300	C-38
81257-GAZ-300	C-38-1
81257-GAZ-300	C-38-1
81257-GAZ-300	C-38-1
81312-GJ5-000	C-25
83000	
83150-MEL-010ZG	C-16
83150-MEL-010ZH	C-16
83150-MEL-010ZJ	C-16
83150-MEL-010ZK	C-16
83150-MEL-010ZL	C-16
83150-MEL-A00ZA	C-16
83150-MEL-A00ZB	C-16
83150-MEL-A00ZC	C-16
83150-MEL-A20ZB	C-16
83150-MEL-A30ZA	C-16
83150-MEL-A30ZC	C-16
83150-MEL-A50ZA	C-16
83150-MEL-D00ZB	C-16
83150-MEL-D00ZC	C-16
83150-MEL-D00ZD	C-16
83150-MEL-D11ZA	C-16
83150-MEL-D20ZA	C-16
83150-MEL-D20ZD	C-16
83150-MEL-D20ZE	C-16
83150-MEL-D20ZF	C-16
83150-MEL-D30ZA	C-16
83150-MEL-D40ZA	C-16
83150-MEL-D50ZA	C-16
83150-MEL-U00ZA	C-16
83150-MEL-U00ZB	C-16
83150-MEL-U00ZC	C-16
83156-MEL-300	C-16
83157-MEL-A00	C-16
83158-MEL-A00	C-16
83159-MEL-A00	C-16
83165-MEL-000	C-16
83166-MEL-000	C-16
83501-MG7-000	C-19
83501-MG7-000	C-19-1
83601-MN5-000	C-21
83601-MN5-000	C-21-1
84000	
84110-MEL-000	C-33
84120-MEL-000	C-33
84703-MEE-D00	C-27-1
84706-163-670	C-9
84706-163-670	C-16
84706-163-670	C-27
84706-163-670	C-32-1
84706-415-000	C-21
84706-415-000	C-21-1
84710-MEE-650	C-27
84710-MEE-650	C-27-1
86000	
86150-GFC-901	C-7
87000	
87121-MEE-000	C-25
87121-MEL-D20	C-25
87135-MCF-000	C-39
87501-MBW-P00	C-39
87505-MEL-620	C-39
87505-MEL-630	C-39
87505-MEL-640	C-39
87505-MEL-660	C-39
87505-MEL-750	C-39
87505-MEL-B20	C-39
87505-MEL-B40	C-39
87505-MEL-D20	C-39
87505-MEL-D40	C-39
87505-MEL-F20	C-39
87505-MEL-F40	C-39
87505-MEL-K20	C-39
87505-MEL-K50	C-39
87505-MEL-M20	C-39
87505-MEL-M30	C-39
87505-MEL-U20	C-39
87507-KFK-750	C-39
87507-MCW-D20	C-39
87507-MCW-F20	C-39
87507-MEE-660	C-39
87507-MEE-760	C-39
87508-MEL-620	C-39
87508-MEL-630	C-39
87508-MEL-640	C-39
87508-MEL-660	C-39
87508-MEL-750	C-39
87512-MCF-D30	C-39
87512-MCF-F20	C-39
87512-MEE-660	C-39
87512-MEE-760	C-39
87512-MEE-761	C-39
87516-KFK-750	C-26
87516-MBZ-G01	C-26
87520-MEL-620	C-39
87520-MEL-F21	C-39
87520-MEL-F40	C-39
87560-KCH-630	C-39
87560-MBR-870	C-39
87560-MBR-871	C-39
87560-MM5-900ZA	C-39
87560-MZ0-611	C-39
87560-MZ0-611	C-39
87560-MZ0-670	C-39
87560-MZ1-620	C-39
87565-MEL-000ZA	C-39
87565-MEL-000ZB	C-39
87565-MEL-000ZC	C-39
87565-MEL-000ZD	C-39
87565-MEL-000ZE	C-39
87565-MEL-000ZF	C-39
87565-MEL-D00ZA	C-39
87565-MEL-D00ZB	C-39
87565-MEL-D00ZC	C-39
87565-MEL-D00ZD	C-39
87565-MEL-D00ZE	C-39
87565-MEL-D00ZF	C-39
87565-MEL-D10ZA	C-39
87565-MEL-D20ZA	C-39
87565-MEL-D20ZB	C-39
87565-MEL-D20ZC	C-39
87565-MEL-D20ZD	C-39
87565-MEL-D20ZE	C-39
87565-MEL-D20ZF	C-39
87565-MEL-D20ZG	C-39
87586-MEL-630	C-39
87586-MEL-670	C-39
87586-MEL-750	C-39
88000	
88110-MEL-003	C-36
88110-MEL-013	C-36
88110-MEL-013	C-36-1
88120-MEL-003	C-36
88120-MEL-003	C-36
88120-MEL-013	C-36
88120-MEL-013	C-36-1
89000	
89101-300-010	C-34
89103-371-000	C-34
89202-KY1-700	C-34
89210-GBJ-J00	C-34
89210-GBJ-J10	C-34
89216-MBG-000	C-34
89218-MAZ-000	C-34
89221-429-000	C-34
90000	
90001-961-670	C-27-1
90001-MFA-D00	M-13
90001-MG1-000	C-21-1
90002-MCZ-000	M-14
90002-MY5-850	M-1
90002-PA6-003	M-13
90002-ZG3-000	C-31
90002-ZG3-000	C-31-1
90002-ZG3-000	C-31-1
90003-MEL-000	M-18-1
90003-MN4-000	M-9
90004-GHB-600	M-4
90004-GHB-640	M-12
90004-GHB-660	M-1
90004-MEL-000	M-13
90004-MFA-D00	M-13
90005-MAZ-000	M-13
90005-MEL-000	M-2
90006-GHB-630	M-12
90006-GHB-640	M-12
90006-GHB-680	M-5
90006-GHB-680	M-8
90006-GHB-680	M-10
90006-GHB-700	M-12
90007-MEL-003	M-2
90008-MEL-000	M-13
90009-MF5-000	C-32
90009-PP4-E01	M-18-1
90010-GHB-650	M-10
90010-GHB-650	M-17

PROIBIDA A REPRODUÇÃO E DISTRIBUIÇÃO
1111111 - Concessionária Genérica - Gerente3

© Moto Honda da Amazônia Ltda.
Todos os direitos reservados.

ÍNDICE DE NÚMERO DE PEÇAS

Nº da Peça	Nº do bloco	Nº da Peça	Nº do bloco	Nº da Peça	Nº do bloco	Nº da Peça	Nº do bloco	Nº da Peça	Nº do bloco	Nº da Peça	Nº do bloco
90010-GHB-670	M-4	90065-MEL-000	C-22	90106-MEL-D20	C-25	90114-MCF-006	C-4	90130-MEE-000	C-36	90301-473-003	C-7
90010-GHB-710	M-10	90071-MB0-000	M-11	90107-MBG-000	C-6	90114-MCJ-000	C-37	90130-MEE-000	C-36-1	90301-MG3-000	C-4
90010-GHB-760	M-10	90071-MEL-000	M-2	90107-MEE-000	C-26	90114-MCJ-000	C-37-1	90131-MEL-000	C-11	90302-425-830	C-8
90010-GHB-780	M-10	90074-MT4-000	C-17	90107-MEL-D20	C-20-4	90114-MCJ-000	C-38	90131-MEL-D20	C-11	90304-GE8-003	C-26
90010-MEL-000	M-13	90076-MG8-000	C-32-1	90107-MR8-000	C-26	90114-MCJ-000	C-38-1	90132-MEL-000	C-26	90304-KAE-871	C-15
90010-ML0-720	C-22	90081-149-010	M-3	90108-MAT-000	C-27	90114-MEL-000	C-21	90133-MEL-000	M-13	90304-MEE-D00	C-6
90012-MEL-000	M-12	90081-MEL-000	M-3	90108-MAT-000	C-27-1	90114-MEL-000	C-21-1	90134-MEL-000	C-8	90304-MK3-000	C-6
90013-430-000	M-7	90082-HA0-000	M-4	90108-MEL-000	M-4	90115-MEL-000	C-21	90135-MEL-000	C-13	90304-MM5-000	C-21
90015-MEL-003	M-13	90085-KFB-000	C-19	90108-MK6-670	C-24	90115-MEL-000	C-21-1	90136-MEL-000	C-17	90304-MM5-000	C-21-1
90015-MEL-D20	C-31-1	90085-KFB-000	C-19-1	90109-MEL-000	C-33	90115-MJ1-830	C-33	90140-MCJ-750	C-6	90305-MCF-D00	C-15
90016-MEL-003	M-13	90085-MAJ-A20	C-16	90109-MR7-000	C-10	90115-MR7-003	C-26	90141-MEL-003	C-11	90305-MCF-D00	C-25
90017-883-000	M-10	90085-MAJ-A20	C-19-1	90110-MEL-000	C-33	90116-MAS-E00	C-20-2	90145-MS9-612	C-4	90305-MCJ-000	C-12
90017-MA6-000	M-2	90085-MAJ-A20	C-33	90111-162-000	C-35-1	90116-MCS-G00	C-36-1	90145-MS9-612	C-5	90305-MEL-D20	C-12
90017-MAT-000	M-13	90091-MM5-640	C-32	90111-187-000	C-35	90116-MCS-G00	C-37-1	90145-MS9-612	C-13	90307-MEL-000	C-21
90017-MEL-000	M-13	90101-MEL-000	C-33	90111-187-000	C-35-1	90117-MR7-000	C-4	90147-MCE-950	C-24	90309-357-000	C-25
90017-MFA-D00	M-13	90101-MR7-006	C-5	90111-KV3-700	C-26	90118-MBV-000	C-21	90151-MEL-000	C-33	90312-MT3-000	C-1
90018-MEL-000	M-13	90102-MEL-000	C-33	90111-KW3-003	C-21-1	90118-MBV-000	C-21-1	90152-MEL-000	C-33	90312-MT3-000	C-16
90018-MFA-D00	M-13	90103-KCM-620	C-21-1	90111-KW3-003	C-36	90118-MEL-000	C-9	90157-ME9-000	C-23	90312-MT3-000	C-20-4
90018-ZE1-000	M-17	90103-MBG-000	C-27	90111-KW3-003	C-36-1	90118-MEL-000	C-21-1	90161-MEL-000	C-33	90315-MK3-003	C-35
90019-MA6-000	M-2	90103-MBG-000	C-27-1	90111-KW3-003	C-37	90118-MEL-000	C-32-1	90161-MEL-D20	C-33	90315-MK3-003	C-35-1
90019-MB0-000	M-12	90103-MCF-D60	C-21	90111-KW3-003	C-37-1	90118-MR1-000	C-18	90162-MEL-000	C-33	90320-MM5-000	C-38
90019-MFA-D00	M-13	90103-MCF-D60	C-21-1	90111-KW3-003	C-38-1	90118-MR1-000	C-19	90162-MEL-D20	C-33	90354-MCF-D00	C-25
90020-MBW-610	C-6	90104-MEL-305	C-35-1	90111-MEL-000	C-36	90118-MR1-000	C-19-1	90163-MEL-000	C-33	90401-430-000	C-33
90020-MFA-D00	M-13	90104-MN4-000	C-38	90111-MEL-000	C-36-1	90118-MR1-000	C-21	90164-MEL-000	C-33	90401-MBW-000	M-4
90021-MFA-D00	M-2	90105-MB1-000	C-20-4	90111-MR5-000	C-30	90118-MR1-000	C-23	90180-MN8-006	C-14	90401-MCJ-000	C-15
90021-MFA-D00	M-10	90105-MBB-000	C-15	90111-MR5-000	C-30-1	90120-MEE-000	C-36	90191-KT7-750	C-6	90401-MCJ-000	C-25
90021-MM5-000	M-5	90105-MEL-D20	C-20-3	90112-MBS-000	C-7	90120-MEE-000	C-36-1	90201-415-000	C-5	90401-MEE-000	M-7
90021-MM5-000	M-12	90105-MY9-000	C-25	90112-MEL-000	C-7	90120-MEL-000	C-36	90201-415-000	C-4	90401-MS2-610	M-6
90021-MM5-000	M-16	90106-KCZ-000	C-19	90112-MEL-D20	C-7	90121-MCF-D30	C-15	90201-700-000	C-22	90402-HA5-000	M-15
90022-MAT-000	M-6	90106-KCZ-000	C-19-1	90113-MAS-E00	C-8	90121-MV9-670	M-10	90201-MBB-000	C-21	90404-MBW-000	M-7
90022-MBW-000	M-4	90106-KY2-701	C-19	90113-MAS-E00	C-25	90122-752-000	C-27	90201-MBB-000	C-21-1	90405-MCA-780	M-9
90022-MFA-D00	M-14	90106-KY2-701	C-19-1	90113-MCF-000	C-22	90122-752-000	C-27-1	90201-MW0-000	C-33	90405-MFA-D00	M-7
90022-MY5-600	M-16	90106-MBB-000	C-12	90113-MCJ-000	C-37	90125-MCJ-750	C-13	90201-PD1-000	M-18-1	90408-KW1-900	M-4
90029-MT4-000	M-9	90106-MBY-000	C-16	90113-MCJ-000	C-37-1	90126-MR7-003	C-10	90201-PD1-000	C-17	90417-360-000	M-16
90035-MM5-000	M-2	90106-MCE-000	C-32-1	90114-KW7-900	C-29	90128-KBP-900	C-33	90202-MBB-000	C-21	90428-PD6-003	M-18-1
90037-422-003	M-15	90106-MCJ-000	C-25	90114-MA5-671	C-5	90128-KET-900	C-33	90202-MBB-000	C-21-1	90428-PD6-003	C-17
90048-MEL-000	M-13	90106-MEL-000	C-21	90114-MAC-780	C-20-1	90128-KL4-000	C-17	90203-MF9-710	C-24	90430-PD6-003	M-18-1
90048-MEL-D20	M-13	90106-MEL-000	C-21-1	90114-MAC-780	C-20-4	90130-MCJ-750	C-25	90231-MS2-610	M-6	90432-MM8-003	M-6

PROIBIDA A REPRODUÇÃO E DISTRIBUIÇÃO
11.111111 - Concessionária Genérica - Gerentes

© Moto Honda da Amazônia Ltda.
Todos os direitos reservados.

ÍNDICE DE NÚMERO DE PEÇAS

Nº da Peça	Nº do bloco
90435-MEE-000	M-7
90439-MB0-000	C-21-1
90442-397-000	M-4
90442-397-000	EOP-1
90443-GC8-000	C-13
90443-MEL-000	C-7
90443-MJ6-000	M-13
90443-MJ6-000	EOP-2
90447-KE1-000	M-13
90451-155-000	M-16
90451-VM0-000	M-6
90452-MAT-000	M-15
90452-MR7-000	M-15
90454-MC7-000	M-17
90456-MEL-000	M-7
90456-MFA-D00	M-7
90457-MAT-000	M-14
90458-729-920	M-15
90458-MAT-000	M-14
90459-438-000	M-15
90463-MAT-000	M-15
90463-MCJ-000	M-15
90463-MEE-000	EOP-2
90463-ML7-000	M-2
90463-ML7-000	M-4
90463-ML7-000	M-10
90463-ML7-000	M-13
90463-ML7-000	EOP-1
90463-ML7-000	EOP-2
90464-MAT-000	M-15
90464-MCJ-000	M-15
90469-759-000	M-15
90473-147-000	C-4
90501-MEL-D20	C-21-1
90502-MCF-000	C-15
90502-MEL-305	C-35-1
90503-KAE-000	C-31-1
90504-964-000	C-36

Nº da Peça	Nº do bloco
90504-964-000	C-36-1
90505-MBW-000	C-22
90506-425-830	C-8
90522-170-700	C-18
90524-030-000	C-17
90525-428-900	C-16
90525-428-900	C-27
90525-428-900	C-32-1
90534-MV4-000	C-21
90543-MV9-670	M-1
90545-300-000	C-4
90545-300-000	C-5
90545-300-000	C-13
90554-MEL-000	M-15
90557-230-000	C-22
90572-MEL-000	C-19
90572-MEL-000	C-19-1
90572-MEL-000	C-21
90572-MEL-000	C-21-1
90572-MEL-000	C-23
90572-MEL-000	C-23
90581-GB5-610	C-27
90581-GB5-610	C-27-1
90601-KAF-003	C-22
90601-KJ9-000	M-5
90603-MN4-000	M-15
90604-MM5-000	M-15
90620-SB2-003	C-32
90620-SB2-003	C-32-1
90627-ZA8-801	C-20
90627-ZA8-801	C-20-3
90646-657-000	C-20
90646-657-000	C-20-3
90649-SC2-003	C-32
90650-KV6-003	C-32
90650-MA6-720	C-32-1
90651-MA5-671	C-5
90651-MCF-006	C-4

Nº da Peça	Nº do bloco
90652-KT1-771	C-32
90652-KT1-771	C-32-1
90657-SB0-003	C-19
90657-SB0-003	C-19-1
90658-SA0-003	M-17
90681-763-A01	C-32
90681-763-A01	C-32-1
90682-735-A01	M-10
90683-GR1-003	C-19
90683-GR1-003	C-19-1
90683-GR1-003	C-25
90683-GR1-003	C-37-1
90683-GR1-003	C-38
90683-GR1-003	C-38-1
90683-MBW-003	C-19-1
90683-MBW-003	C-38
90683-MBW-003	C-38-1
90701-MEL-000	M-13
90701-MV9-670	M-5
90701-MV9-670	M-13
90841-001-000	C-33
90852-898-000	C-1
90899-422-610	C-27
90899-422-610	C-27-1
91000	
91001-MEL-003	M-15
91002-MEL-003	M-15
91002-MG8-003	M-16
91003-MEL-003	M-15
91004-MEL-003	M-15
91008-362-000	M-6
91008-374-003	M-16
91011-MEL-000	M-13
91012-MEL-000	M-13
91015-KT8-005	C-8
91015-MEL-003	M-14

Nº da Peça	Nº do bloco
91016-KT8-005	C-8
91016-MEL-003	M-14
91017-MEL-003	M-14
91025-KT7-003	M-7
91026-MEL-003	M-15
91051-HA7-671	C-15
91052-MCF-003	C-12
91052-MCF-003	C-15
91053-MAZ-003	C-15
91053-MCJ-003	C-25
91053-MCJ-751	C-25
91059-KY2-711	C-6
91071-MCJ-003	C-25
91071-MY1-005	C-26
91074-KZ4-B01	C-26
91074-MBR-722	C-26
91101-121-691	M-10
91101-MEE-003	M-6
91101-MEL-D20	M-6
91102-MEE-003	M-6
91102-MEL-D20	M-6
91103-MEE-003	M-6
91103-MEL-D20	M-6
91201-MEL-013	M-15
91202-MEL-003	M-13
91203-KK3-830	M-10
91209-MB0-003	M-10
91212-422-006	C-4
91212-422-006	C-5
91212-422-006	C-13
91252-MCF-003	C-25
91252-MCJ-003	C-12
91253-MCF-003	C-25
91254-MEE-003	C-15
91254-MEJ-003	C-10
91255-MCJ-751	C-10
91256-MCJ-751	C-10
91257-MCJ-751	C-10

Nº da Peça	Nº do bloco
91258-GF4-003	C-10
91262-KV3-831	C-26
91301-MEE-003	M-13
91301-MEE-003	EOP-2
91301-MEL-003	M-2
91301-MEL-003	EOP-1
91301-ML7-003	M-5
91301-ML7-003	EOP-2
91301-P7A-004	M-18
91301-P7A-004	M-18-1
91302-377-000	M-14
91302-377-000	EOP-2
91302-MB0-013	M-10
91302-MB0-013	EOP-2
91302-MCA-000	M-18-1
91302-MEL-003	M-17
91302-MEL-003	EOP-2
91302-ZE9-000	M-13
91302-ZE9-000	EOP-2
91303-377-000	M-13
91303-377-000	EOP-2
91303-PK2-005	C-20
91303-PK2-005	C-20-3
91306-MEL-003	M-12
91306-MEL-003	EOP-2
91307-KF0-003	M-5
91307-KF0-003	EOP-2
91309-425-003	M-11
91309-425-003	EOP-2
91309-PX4-003	M-2
91313-MB0-003	M-12
91313-MB0-003	EOP-2
91320-MB0-000	M-11
91320-MBE-008	M-11
91351-KZ3-731	C-26
91351-MAC-671	C-26
91352-MCF-003	C-15
91354-MCT-003	M-12

Nº da Peça	Nº do bloco
91354-MCT-003	EOP-2
91355-MG9-006	C-5
91410-679-000	M-13
91410-679-000	C-17
91410-679-000	C-27
91410-679-000	C-27-1
91456-ME1-670	C-33
91508-MM5-000	C-20
91508-MM5-000	C-20-3
91540-S0A-003	C-3
91540-S0A-003	C-6
91541-S0A-003	C-6
91541-S0A-003	C-32
91541-S0A-003	C-32-1
91549-MCA-000	C-7
91549-MW0-790ZA	C-20-1
91549-MW0-790ZA	C-20-4
91549-MW0-790ZA	C-35
91549-MW0-790ZA	C-38
91565-SEL-003	C-1
91565-SEL-003	C-31-1
91565-SEL-003	C-32
91565-SEL-003	C-32-1
92000	
92101-05014-0A	C-20-1
92501-06018-0G	C-4
92501-06050-0A	C-23
93000	
93401-06012-08	C-35
93401-06012-08	C-35-1
93404-06025-00	C-35
93404-06025-00	C-35-1
93500-04032-0G	C-3
93500-04045-0G	C-3

PROIBIDA A REPRODUÇÃO E DISTRIBUIÇÃO
1111111 - Concessionária Genérica - Gerente3

© Moto Honda da Amazônia Ltda.
Todos os direitos reservados.

ÍNDICE DE NÚMERO DE PEÇAS

Nº da Peça	Nº do bloco
93500-05016-0G	C-20-4
93500-05020-0G	C-3
93500-05020-0G	C-3
93500-05022-0G	C-3
93500-05030-0G	C-3
93500-05035-0G	C-3
93500-05040-0G	C-3
93500-05045-0G	C-3
93600-04040-1G	C-13
93600-04050-1G	C-4
93892-03008-10	M-18
93892-05012-10	M-18
93892-06020-10	M-18
93893-04012-17	C-4
93893-04012-17	C-5
93893-04012-17	C-13
93894-05022-07	C-1
93901-24380	C-2
93901-25420	C-20
93901-25420	C-20-3
93901-32120	C-28-1
93901-34410	C-27
93901-34410	C-27-1
93901-344J0	C-1
93903-22480	C-2
93903-24180	C-16
93903-24280	C-19
93903-24280	C-19-1
93903-24280	C-27-1
93903-24280	C-36
93903-24320	C-18
93903-24480	C-20-1
93903-25280	C-27
93903-25320	C-20-1
93903-25380	C-20-1
93903-25380	C-20-4
93903-25420	C-20-3
93903-25480	C-20

Nº da Peça	Nº do bloco
93903-25480	C-20
93903-25480	C-20-3
93911-24320	C-28-1
93911-24380	C-28
93911-24380	C-28-1
93913-14180	C-27-1
93913-24280	C-20
93913-24280	C-20-3
93913-24280	C-27-1
93913-25380	C-2
94000	
94001-06000-0S	C-31-1
94001-06020-0S	C-22
94001-06020-0S	C-31
94001-06020-0S	C-31-1
94002-08000-0S	C-13
94021-06070-0S	C-4
94050-04000	C-32
94050-04000	C-32-1
94050-05000	C-27
94050-05000	C-27-1
94050-05000	C-29
94050-06000	C-21
94050-06000	C-21-1
94050-06000	C-31-1
94050-06000	C-33
94050-06070	C-27
94050-06070	C-27-1
94050-06070	C-28
94050-06070	C-28-1
94050-06080	C-17
94050-10000	C-33
94050-12000	C-33
94101-04800	C-18
94101-05000	C-20-1
94101-05000	C-20-4

Nº da Peça	Nº do bloco
94101-06000	C-23
94101-06000	C-31-1
94101-06000	C-35
94102-08000	C-23
94102-08800	C-18
94103-05700	C-2
94103-06000	C-21-1
94103-08000	C-21
94103-08000	C-21-1
94103-08700	C-21
94103-08700	C-22
94109-12000	M-12
94109-12000	EOP-2
94201-16120	C-23
94201-16150	C-13
94201-20150	C-23
94301-08100	M-10
94301-08140	M-1
94301-08140	M-8
94301-08140	M-10
94301-08140	M-12
94301-08200	M-2
94301-10160	M-2
94303-04065	M-14
94510-14000	M-16
94511-15000	C-22
94520-45000	C-25
94520-63150	M-7
94591-24000	C-27-1
95000	
95002-02100	C-35
95002-02100	C-35-1
95002-50000	C-35
95002-50000	C-35-1
95005-12030-20	C-20
95005-35050-20	M-18

Nº da Peça	Nº do bloco
95005-35060-20	M-18
95005-35100-20	C-20-1
95005-35130-20	M-18
95005-35150-20	M-18
95005-35490-20	M-18
95005-35540-20	M-18
95005-45230-20	C-20-1
95005-45450-20	C-17
95005-50540-30	C-35
95005-50550-30	C-35
95005-80040-50	C-17
95005-80110-50	C-17
95005-80170-50	C-17
95005-80240-50	C-17
95005-80340-20	C-17
95005-80400-20	C-17
95005-80400-20	C-17
95005-80440-20	C-17
95012-11001	C-32
95012-13001	C-30
95012-13001	C-30-1
95015-83000	C-23
95701-06012-00	M-9
95701-06012-00	M-15
95701-06014-00	M-4
95701-06014-00	M-5
95701-06014-00	M-13
95701-06016-00	M-16
95701-06018-00	M-13
95701-06018-00	M-14
95701-06018-07	M-2
95701-06020-00	M-13
95701-06025-00	M-13
95701-06028-00	M-13
95701-06035-00	M-17
95701-06040-00	M-12
95701-06045-00	M-2
95701-06045-00	M-10

Nº da Peça	Nº do bloco
95701-06050-00	M-12
95701-08025-00	M-14
95701-08040-00	M-13
95701-08055-00	M-13
95801-06025-08	M-11
95801-06035-00	C-17
95801-08030-00	C-21
95801-08030-00	C-21-1
96000	
96001-06008-00	M-18-1
96001-06008-02	C-31
96001-06010-00	C-35
96001-06010-07	C-5
96001-06010-07	C-22
96001-06010-07	C-31
96001-06010-07	C-31
96001-06012-00	M-9
96001-06012-00	M-18-1
96001-06012-00	C-20-1
96001-06012-00	C-20-5
96001-06012-00	C-32
96001-06012-07	C-4
96001-06012-07	C-32-1
96001-06012-07	C-37
96001-06012-07	C-37-1
96001-06014-00	C-20-1
96001-06014-00	C-20-4
96001-06016-07	C-4
96001-06018-07	C-4
96001-06020-00	M-10
96001-06020-00	C-7
96001-06020-00	C-27
96001-06020-00	C-35-1
96001-06020-02	C-21
96001-06020-02	C-21-1
96001-06020-05	C-21-1

Nº da Peça	Nº do bloco
96001-06022-07	C-4
96001-06022-07	C-5
96001-06022-07	C-31
96001-06025-00	M-4
96001-06025-00	M-10
96001-06025-00	C-31-1
96001-06025-00	C-35
96001-06025-00	C-35-1
96001-06025-07	C-7
96001-06032-00	M-10
96001-06035-00	C-21-1
96001-06040-00	M-10
96001-06065-00	M-10
96001-06075-00	M-10
96211-08000	C-23
96220-30080	M-16
96300-06012-00	M-2
96300-06012-00	C-32
96300-06012-00	C-37-1
96300-06012-07	C-32-1
96300-06012-07	C-37-1
96300-06012-07	C-38
96300-06014-00	C-33
96300-06014-07	C-20-1
96300-06018-00	C-33
96300-06020-00	C-27-1
96300-06020-00	C-35
96300-06020-00	C-38
96300-06020-00	C-38-1
96300-06028-07	C-4
96300-06035-00	C-21
96300-06035-00	C-21-1
96300-08012-07	C-8
96300-08022-00	C-7
96300-08022-00	C-33
96400-08032-00	C-21
96400-08032-00	C-21-1
96400-08045-07	C-21

PROIBIDA A REPRODUÇÃO E DISTRIBUIÇÃO
111.111.111 - Concessionária Genérica - Gerente3

© Moto Honda da Amazônia Ltda.
Todos os direitos reservados.

ÍNDICE DE NÚMERO DE PEÇAS

Nº da Peça	Nº do bloco	Nº da Peça	Nº do bloco	Nº da Peça	Nº do bloco	Nº da Peça	Nº do bloco	Nº da Peça	Nº do bloco	Nº da Peça	Nº do bloco
96500-06018-00	C-13										
96600-06012-00	C-18										
96600-06028-00	M-9										
96600-08020-10	M-16										
96600-10028-07	C-24										
98000											
98200-33000	C-30										
98200-33000	C-30-1										
98200-41000	C-32										
98200-41000	C-32-1										
98200-42000	C-30										
98200-42000	C-30-1										
98200-42000	C-32										
98200-42000	C-32-1										
99000											
99001-08120	C-34										
99001-10120	C-34										
99002-13500	C-34										
99003-10000	C-34										
99003-30000	C-34										
99003-50000	C-34										
99006-12000	C-34										
99006-22000	C-34										

PROIBIDA A REPRODUÇÃO E DISTRIBUIÇÃO
1111111 - Concessionária Genérica - Gerente3

© Moto Honda da Amazônia Ltda.
Todos os direitos reservados.

HONDA

The Power of Dreams

Publicado pela
Moto Honda da Amazônia Ltda
Setor Publicações Técnicas
Impresso no Brasil