CBR900RR N.P.R.S.T.V
(FIRE BLADE)

CATÁLOGO DE PEÇAS

1

MOTO HONDA DA AMAZÔNIA LTDA. – 1997

ÍNDICE

ÍNDICE POR BLOCOS	1
INSTRUÇÕES (Uso do catálogo de peças)	2
GRUPO DO MOTOR	3
GRUPO DO CHASSI	4
ÍNDICE DE NÚMERO E NOME DE PEÇAS	5

Atualizar o catálogo de peças, CBR 900 RRN~RRV Código 00X1B-MW0-481 conforme as explicações a seguir:

MOTO HONDA DA AMAZÔNIA LTDA

NOTÍCIA Nº	900-001/2000
MODELO AFETADO	CBR 900 RRN~RRV

NOTA

A – Peça com número antigo pode ser utilizada. Quando tiver estoque zero, pedir nº novo.
B – Unificação
C – Vendas suspensas
D – Peça nova
E – Exclusão nº peça
H – Correção nº peça
J – Alteração da Quantidade
K – Correção da Quantidade
L – Correção nº de série
M – Correção descrição da peça
P – Unificação nº da peça
Q – Correção nº referência
R – Correção da ilustração
Z – Ver observações

INTERCAMBIALIDADE

Y-Y Há intercambiabilidade da peça antiga para a peça nova e vice-versa.
N-Y Há intercambiabilidade da peça nova para a peça antiga, mas não há intercambiabilidade da peça antiga para a peça nova.
N-N Não há intercambiabilidade.

ITEM	BLOCO Nº	REF. Nº	Nº DA PEÇA NOVA	MODELO E QUANTIDADE Qtd. CBR 900						DESCRIÇÃO	Nº DA PEÇA ANTIGA	INTER-CAM-BIA-BILI-DADE	NOTA	Nº DE SÉRIE/ TIPO OU OBSERVAÇÕES
				RRN	RRP	RRR	RRS	RRT	RRV					
1	C-36-8	15	64352-MAS-**750ZB**						1	Faixa B, Tampa Carenagem Esquerda *Tipo 5*	64352-MAS-**7S0ZB**		H	BR
2														
3														
4														
5														
6														
7														
8														
9														
10														
11														
12														
13														
14														
15														
16														
17														
18														
19														
20														
21														
22														

Atualizar o catálogo de peças, CBR 900RR$_N$ ~ RR$_V$ Código 00X1B-ZV4-001 conforme as explicações a seguir:

MOTO HONDA DA AMAZÔNIA LTDA

NOTÍCIA Nº	900-001/98
MODELO AFETADO	CBR 900RRN • P • R • S • T • V

NOTA

A – Peça com número antigo pode ser utilizada. Quando tiver estoque zero, pedir nº novo.
B – Unificação
C – Vendas suspensas
D – Peça nova
E – Exclusão nº peça
H – Correção nº peça
J – Alteração da Quantidade
K – Correção da Quantidade
L – Correção nº de série
M – Correção descrição da peça
P – Unificação nº da peça
Q – Correção nº referência
R – Correção da ilustração
Z – Ver observações

INTERCAMBIALIDADE

Y-Y Há intercambiabilidade da peça antiga para a peça nova e vice-versa.
N-Y Há intercambiabilidade da peça nova para a peça antiga, mas não há intercambiabilidade da peça antiga para a peça nova.
N-N Não há intercambiabilidade.

ITEM	BLOCO Nº	REF. Nº	Nº DA PEÇA NOVA	MODELO E QUANTIDADE						DESCRIÇÃO	Nº DA PEÇA ANTIGA	INTER-CAM-BIA-BILI-DADE	NOTA	Nº DE SÉRIE/ TIPO OU OBSERVAÇÕES
				CBR 900										
				RRN	RRP	RRR	RRS	RRT	RRV					

C-11

Cilindro Mestre Freio **Traseiro**

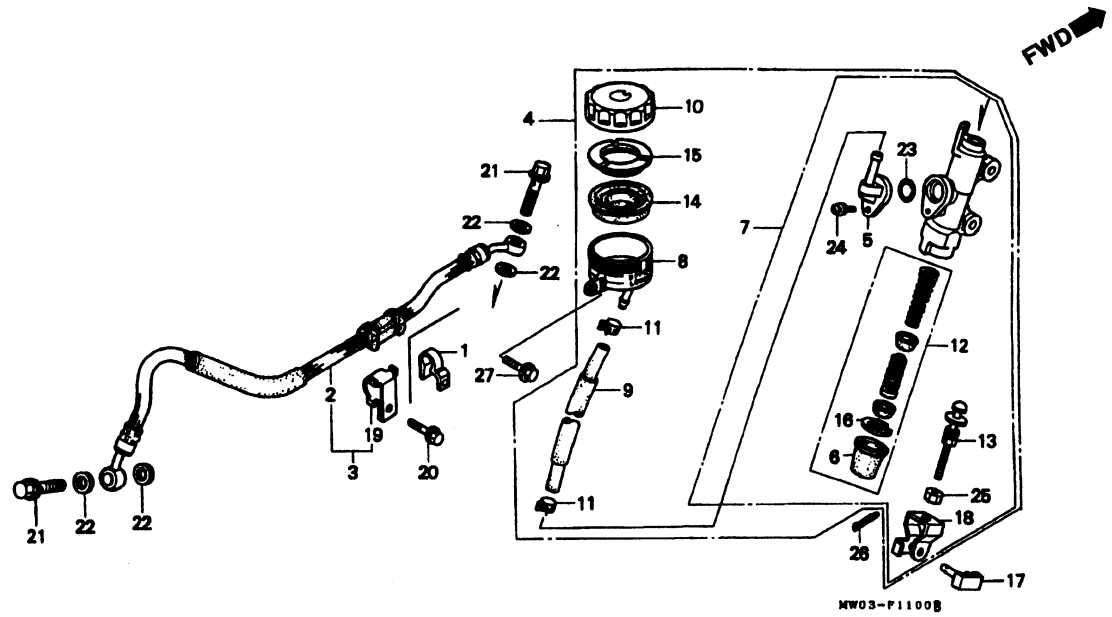

Tabela de Cores: Faixas e Emblemas

Tipo	Cor Principal \ Posição	A	B	C	D	E	G	H	J	K	L	M	N
4	Branco (NH-196)	Vermelho Metálico	Preto	Prata Metálica	Violeta	Branco	Violeta	Preto	Branco	Azul	Branco	Branco	Vermelho
5	Preto (NH-1)	Preto Metálico	Preto	Marrom Metálico	Preto	Preto	Cinza Metálico	Preto	Preto	Preto	Preto	Cinza Metálico	Cinza Metálico
6	Amarelo (Y-140P)	Preto	Violeta	Branco	Magenta	Preto	Amarelo	Magenta	Amarelo	Branco	Branco	Cinza Metálica	Magenta

ÍNDICE POR BLOCOS – GRUPO DO MOTOR

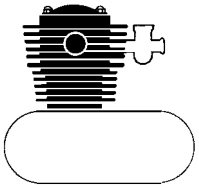

M-1 TAMPA CABEÇOTE 13
M-2 CABEÇOTE 14
M-3 ÁRVORE DE COMANDO • VÁLVULAS 19
M-4 CILINDRO 27

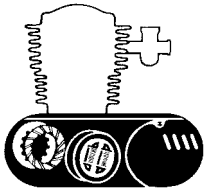

M-5 TAMPA LATERAL DIREITA 29
M-5.1 TAMPA LATERAL DIREITA 31
M-6 EMBREAGEM 33
M-7 EMBREAGEM DE PARTIDA 37
M-8 TAMPA LATERAL ESQUERDA 39
M-9 GERADOR 40
M-10 BOMBA DE ÁGUA 41
M-11 MOTOR DE PARTIDA 45
M-12 BOMBA DE ÓLEO 46
M-13 CARCAÇA DO MOTOR 49

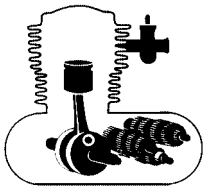

M-14 ÁRVORE DE MANIVELAS • PISTÃO 51
M-14.1 ÁRVORE DE MANIVELAS • PISTÃO 56
M-15 TRANSMISSÃO 59
M-16 TAMBOR SELETOR • EIXO SELETOR DE MARCHAS 64
M-17 TERMOSTATO 68
M-18 CARBURADOR 69
M-18.1 CARBURADOR (Peças Componentes) ... 76
M-19 VÁLVULA SUCÇÃO DE AR 83

ÍNDICE POR BLOCOS – GRUPO DO CHASSI

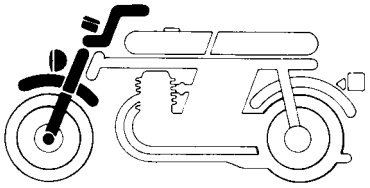

C-1	FAROL	84
C-1.1	FAROL	89
C-1.2	FAROL	90
C-2	INSTRUMENTOS	95
C-2.1	INSTRUMENTOS	103
C-3	CABOS • INTERRUPTORES	112
C-4	CILINDRO MESTRE FREIO DIANTEIRO	117
C-5	GUIDÃO • MESA SUPERIOR	124
C-6	COLUNA DE DIREÇÃO	130
C-7	PÁRA-LAMA DIANTEIRO	132
C-7.1	PÁRA-LAMA DIANTEIRO	136
C-8	GARFO DIANTEIRO	138

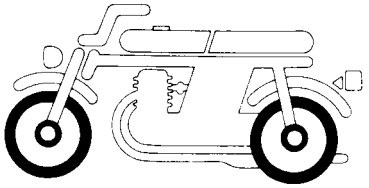

C-9	CÁLIPER FREIO DIANTEIRO	148
C-10	RODA DIANTEIRA	151
C-10.1	RODA DIANTEIRA	157
C-11	CILINDRO MESTRE FREIO DIANTEIRO	159
C-12	CÁLIPER FREIO TRASEIRO	162
C-13	RODA TRASEIRA	164

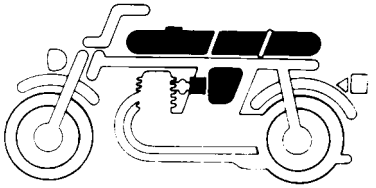

C-14	TANQUE DE COMBUSTÍVEL	172
C-14.1	TANQUE DE COMBUSTÍVEL	176
C-15	BOMBA DE COMBUSTÍVEL	179
C-16	ASSENTO	180
C-17	TAMPA LATERAL	183
C-18	FILTRO DE AR	196

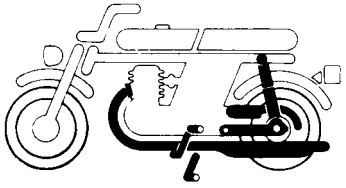

C-19	ESCAPAMENTO	198
C-20	PEDAL DE FREIO • PEDAL DE CÂMBIO	201
C-20.1	PEDAL DE FREIO • PEDAL DE CÂMBIO	204
C-21	PEDAL DE APOIO	209
C-21.1	PEDAL DE APOIO	218
C-22	CAVALETE LATERAL	226
C-23	GARFO TRASEIRO	227
C-24	AMORTECEDOR TRASEIRO	230

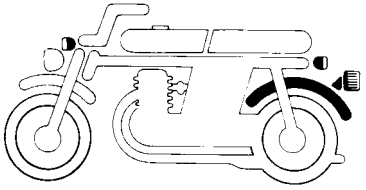

C-25	PÁRA-LAMA TRASEIRO	234
C-26	SINALIZADOR	238
C-26.1	SINALIZADOR	242
C-27	LANTERNA TRASEIRA	245

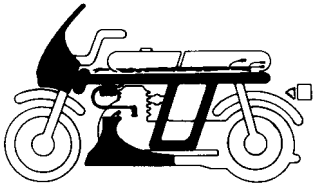

C-28	BATERIA	246
C-29	FIAÇÃO PRINCIPAL • BOBINA DE IGNIÇÃO	249
C-30	CHASSI	256
C-31	FERRAMENTAS	259
C-32	RADIADOR	260
C-32.1	RADIADOR	263
C-33	CARENAGEM SUPERIOR	265
C-33.1	CARENAGEM SUPERIOR	276
C-34	CARENAGEM	293
C-35	CARENAGEM	308
C-36	FAIXAS • EMBLEMAS	320
C-36.1	FAIXAS • EMBLEMAS	323
C-36.2	FAIXAS • EMBLEMAS	333
C-36.3	FAIXAS • EMBLEMAS	337
C-36.4	FAIXAS • EMBLEMAS	359
C-36.5	FAIXAS • EMBLEMAS	361
C-36.6	FAIXAS • EMBLEMAS	373
C-36.7	FAIXAS • EMBLEMAS	376
C-36.8	FAIXAS • EMBLEMAS	377
C-36.9	FAIXAS • EMBLEMAS	389
C-36.10	FAIXAS • EMBLEMAS	392

INSTRUÇÕES PARA O USO DO CATÁLOGO DE PEÇAS

Este catálogo de peças descreve todas as peças de reposição, bem como o tempo de mão-de-obra (T.M.O.) para os modelos CBR900RRN (Fire Blade), CBR900RRP (Fire Blade), CBR900RRR (Fire Blade), CBR900RRS (Fire Blade), CBR900RRT (Fire Blade) e CBR 900RRV (Fire Blade).

I – Como atualizar este catálogo de peças

Quando for efetuado as modificações ou adição no catálogo de peças, as páginas a serem substituídas ou adicionadas serão emitidas no tempo apropriado acompanhadas com uma página de instruções para atualização.

Recomendamos ao concessionário que mantenha seu catálogo de peças atualizado, observando com atenção a página de instruções para atualização.

O asterisco (*) na frente do Nº de referência indica que o número da peça foi alterado ou adicionado em relação a edição anterior.

II – Como utilizar este catálogo de peças

1. Sistema de Codificação

As peças são codificadas conforme os exemplos abaixo:

a) Peças em geral:

O O O O O	–	O O O	–	O O O O O
Função e nº do componente		Código do modelo		Modificação / Nº do Fornecedor / Código de cor

b) Parafusos, porcas e outras peças padronizadas:

O O O O O	–	O O O O O	–	O O
Função e nº do componente		Dimensão		ISO / Tratamento superficial

2. Codificação das cores

O código de cor na parte final do número da peça, indica sua cor. O código iniciado pelo “Z” seguido de outra letra, em ordem alfabética (como, AZ, ZB, ZC, etc) é a referência de cor e não indica a cor diretamente, portanto deverá observar o código de cor HONDA na descrição da peça e consultar a tabela ao lado.

Código de cor

Código HONDA	Descrição de cor
NH1	Preto
NH1L	Preto
NH1R	Preto
NH105	Preto Fosco (# 15 - # 20)
NH196	Branco
NH217M	Preto Metálico
NH254M	Cinza Metálica
NH259M	Prata Metálica
NH343P	Preto Perolizado
PB228	Azul
PB231	Azul Real
PB45L	Azul
P2L	Azul Abrolhos
P9	Violeta
RP144M	Violeta Metálica
R127	Vermelho
R134	Vermelho
R158P	Vermelho
TBR 0WN	Marrom
TSILVER	Prata
YR125M	Bege Metálico
Y106	Amarelo
Y140P	Amarelo Perolizado

3. Abreviaturas

As seguintes abreviaturas são utilizadas neste catálogo:

CONJ ..... Conjunto
COMP ..... Completo
DIR ..... Direita
ESQ ..... Esquerdo
STD ..... Standard
mm ..... Milímetro
g ..... Grama
D (22D) ..... Dente (22 dentes)
A ..... Ampère
V ..... Volt
W ..... Watt
C.A ..... Corrente alternada
C.C ..... Corrente contínua
ADM ..... Admissão
ESC ..... Escape
DIANT ..... Dianteira
TRAS ..... Traseiro
SEX ..... Sextavado
LAT ..... Lateral
TRANSM ..... Transmissão
PRIM ..... Primário
SEC ..... Secundário
MPH ..... Milhas por Hora
KPH ..... Kilômetro por Hora

4. Dimensões

Todas as dimensões estão em milímetros (mm) exceto nos casos das esferas de aço e pneus.

Peças	Exemplo	Interpretação
Parafuso	6 x 12	diâmetro 6 mm, compr. 12 mm
Pino	8 x 14	diâmetro 8 mm, compr. 14 mm
Anel de vedação	9,5 x 1,6	diâmetro 9,5 mm, espessura 1,6 mm
Retentor de óleo	14 x 24 x 5	diâmetro int. 14 mm, diâmetro ext. 24 mm e largura 5 mm
Tubo	5 x 130	diâmetro int. 5 mm, compr. 130 mm

5. Substituição de Peças

Os números de peças que se encontram após o nome da peça na coluna de "Descrição", indicam que o número da peça foi substituído por aqueles números. A HONDA poderá fazer tais substituições sem aviso prévio.

6. Conjuntos

As peças cujas figuras estiverem delimitadas por linhas interrompidas, são disponíveis em conjuntos completos. (As peças componentes do conjunto, também são comercializadas individualmente).

7. Quantidade Necessária

A coluna de números "Quantidade", indica a quantidade das peças usadas na ilustrada naquele bloco. OBS.: As peças com a quantidade entre parênteses ( ) são peças opcionais.

8. Intercambiabilidade (coluna de NOTA)

Y-Y: Há intercambiabilidade de peça antiga para a peça nova e vice-versa.

N-Y: Há intercambiabilidade de peça nova para a peça antiga, mas não há intercambiabilidade de peça antiga para a peça nova.

N-N: Não há intercambiabilidade.

9. Ilustração

As ilustrações das peças do catálogo são para facilitar a identificação das peças e pode diferir da configuração real das peças.

10. Modificações da peça e números de séries aplicáveis

Quando a peça é modificada, o número de série (chassi, motor ou carburador) do primeiro veículo que recebe a modificação, é mencionada na coluna de "nº de série".

Modelo e nº de séries aplicáveis

Os nºs de série que constam neste catálogo de peças podem ser identificados conforme a descrição abaixo:

Modelo	Cód. área	Tipo	Nº série do motor	Nº série do chassi	Nº identificação do carburador
CBR900RR$_N$ (Fire Blade)	AR	Áustria	SC28E-5000002~5000452	SC28-2000983 ~ 2008017	VP82B A
	CM	Canadá	SC28E-2001033 ~ 2009956	SC282* NM000002 ~ NM000202	VP80B A
	E	Inglaterrra	SC28E-2000064 ~ 2001053	PC28-2000043 ~ 2009388	VP80B A
	ED	Mercado Europeu	SC28E 2000069 ~ 2010626	SC28-2000046 ~ 2009715	VP80B A
	F	França	SC29E 2000004 ~ 2002745	PC25-2000003 ~ 2002741	VP80E A
	G	Alemanha	SC28E-2000060 ~ 2007874	SC28-2000039 ~ 2007517	VP80C A
	H	Holanda	SC28E-2002413 ~ 2006547	SC28-2002428 ~ 2006219	VP80B A
	IT	Itália	SC28E-2002135 ~ 2010123	SC28-2002153 ~ 2009458	VP80B A
	MX	México	SC28E-2001335 ~ 2010803	SC28-2001243 ~ 2009892	VP80F A
	ND	Norte da Europa	SC28E-2000716 ~ 2004059	SC28-2000678 ~ 2003892	VP80C A
	SP	Espanha	SC28E-2000756 ~ 2010238	SC289* 0M000002 ~ 0M000668	VP80B A
	SW	Suiça	SC28E-2001083 ~ 2010192	SC28-2000993 ~ 2009527	VP82A A
	U	Austrália	SC28E-2000085 ~ 2010438	PC28U* NM000001 ~ NM000446	VP80B A
	2G	Alemanha	SC28E-3000001 ~ 3000450	SC28-3000001 ~ 3000450	VP80C A

Modelo e nº de séries aplicáveis

Modelo	Cód. área	Tipo	Nº série do motor	Nº série do chassi	Nº identificação do carburador
CBR900RR$_S$ (Fire Blade)	AR	Áustria	SC28E-5300001 ~	SC28-2350001 ~	VP82B A
CBR900RR$_S$	CM	Canadá	SC28E-2300001 ~	SC282* SM300001 ~	VP80B A
CBR900RR$_S$ (Fire Blade)	E	Inglaterra	SC28E-2350001 ~	SC28-2350001 ~	VP80B A
	ED	Mercado Europeu	PC28E-2350001 ~	PC28-2350001 ~	VP80B A
	F	França	SC29E-2350001 ~	SC29-2350001 ~	VP80E A
	G	Alemanha	SC28E-2350001 ~	PC28-2350001 ~	VP80C A
	H	Holanda	SC28E-2350001 ~	PC28-2350001 ~	VP80B A
	IT	Itália	SC28E-2350001 ~	SC28-2350001 ~	VP80B A
	MX	México	SC28E-2350001 ~	SC28-2350001 ~	VP80F A
	ND	Norte da Europa	SC28E-2350001 ~	SC28-2350001 ~	VP80C A
CBR900RR$_S$	SI	Singapura	SC28E-2300001 ~	SC28-2300001 ~	VP84A A
CBR900RR$_S$ (Fire Blade)	SP	Espanha	SC28E-2350001 ~	SC289* 0M300001 ~	VP80B A
	SW	Suiça	SC28E-2350001 ~	SC28-2350001 ~	VP20C A
	U	Austrália	SC28E-2350001 ~	SC28U* SM300001 ~	VP80B A
	2G	Alemanha	SC28E-3300001 ~	PC252* 3300001 ~	VP80C A

Modelo	Cód. área	Tipo	Nº série do motor	Nº série do chassi	Nº identificação do carburador
CBR900RR$_T$ (Fire Blade)	AR	Áustria	SC33E-5000001 ~	SC33-TM000001 ~	VP8AB A
CBR900RR$_T$	**BR**	**Brasil**	**SC33E-2000001 ~**	**SC333* TM600001 ~**	**VP88B A**
CBR900RR$_T$ (Fire Blade)	CM	Canadá	SC33E-2000001 ~	SC332* TM000001 ~	VP88A A
	E	Inglaterra	SC33E-2000001 ~	SC33A* TM000001 ~	VP88A A
	F	França	SC33E-2000001 ~	SC33B* TM000001 ~	VP88F A
	G	Alemanha	SC33E-2000001 ~	SC33D* TM000001 ~	VP88C A
	IT	Itália	SC33E-2000001 ~	SC33A* TM000001 ~	VP88A A
	ND	Norte da Europa	SC33E-2000001 ~	SC33A* TM000001 ~	VP88A A
	SD	Suécia	SC33E-3000001 ~	SC33F* TM000001 ~	VP88G A
CBR900RR$_T$	SI	Singapura	SC33E-2000001 ~	SC339* TM000001 ~	VP88B A
CBR900RR$_T$ (Fire Blade)	SW	Suiça	SC33E-2000001 ~	SC33E* TM000001 ~	VP8AA A
	U	Austrália	SC33E-2000001 ~	SC33U* TM000001 ~	VP88A A

%Modelo e nº de séries aplicáveis

Modelo	Cód. área	Tipo	Nº série do motor	Nº série do chassi	Nº identificação do carburador
CBR900RRP (Fire Blade)	AR	Áustria	SC28E-5100001 ~ 5100340	PC25-2100522 ~ 2106863	VP82B A
CBR900RRP	CM	Canadá	PC28E-2107342 ~ 2111139	PC282* PM100001 ~ PM100200	VP80B A
CBR900RRP (Fire Blade)	DE	Dinamarca	SC25E-2110376 ~ 2112249	SC28-2104074 ~ 2105878	VP80B A
	E	Inglaterra	SC28E-2105040 ~ 2115746	SC28-2100006 ~ 2108740	VP80B A
	ED	Mercado Europeu	SC28E-22106518 ~ 2115773	SC28-2100527 ~ 2108767	VP80B A
	F	França	SC29E-2100001 ~ 2101972	SC29-2100001 ~ 2101972	VP80E A
	G	Alemanha	SC28E-2106513 ~ 2115491	PC25* 2301916 ~ 2108602	VP80C A
	H	Holanda	SC28E-2107899 ~ 2113279	SC28-2101750 ~ 2106883	VP80B A
	IT	Itália	SC28E-2105537 ~ 2115747	PC28-2100047 ~ 2108741	VP80B A
	MX	Mexico	SC28E-2107252 ~ 2116343	SC28-2101070 ~ 2108953	VP80C A
	ND	Norte da Europa	SC28E-2107079 ~ 2113443	SC28-2101067 ~ 2106927	VP80C N
	SP	Espanha	SC28E-2107142 ~ 2116044	PC289* 0M100001 ~ 0M100942	VP80B A
	SW	Suiça	SC28E-2109459 ~ 2114971	SC28-0M100001 ~ 2108244	VP82A A
	U	Austrália	SC28E-2107058 ~ 2116219	SC28U* PM100002 ~ PM100583	VP80B A
	2G	Alemanha	SC28E-3100001 ~ 3100381	SC28-3100001 ~ 3100381	VP80C A

Modelo	Cód. área	Tipo	Nº série do motor	Nº série do chassi	Nº identificação do carburador
CBR900RRR (Fire Blade)	AR	Áustria	SC28E-5200011 ~	SC28-2250760 ~	VP82B A
CBR900RRR	CM	Canadá	SC28E-2200796 ~ 2204318	SC282* RM200001 ~ RM200260	VP80B A
CBR900RRR (Fire Blade)	E	Inglaterra	SC28E-2250388 ~	SC28-2250391 ~	VP80B A
	ED	Mercado Europeu	SC28E-2250257 ~	SC28-2250260 ~	VP80B A
	F	França	SC29E-2200001 ~	SC29-2200001 ~	VP80E A
	G	Alemanha	SC28E-2250025 ~	PC28-2250031 ~	VP80C A
	H	Holanda	SC28E-2250227 ~	SC28-2250230 ~	VP80B A
	IT	Itália	SC28E-2250021 ~	SC28-2250023 ~	VP80B A
	MX	México	SC28E-2250001 ~	SC28-2250001 ~	VP80F A
	ND	Norte da Europa	SC28E-2250223 ~	SC28-2250226 ~	VP80C A
CBR900RRR	SI	Singapura	SC28E-2202011 ~ 2203794	SC28-2200002 ~ 2200050	VP84A A
CBR900RRR (Fire Blade)	SP	Espanha	SC28E-2250220 ~	SC28-0M200002 ~	VP80B A
	SW	Suiça	SC28E-2253681 ~	SC28-2253690 ~	VP82A A
	U	Austrália	SC28E-2253512 ~	SC28U* RM200001 ~ 6000400	VP80B A
	2G	Alemanha	SC28E-3200001 ~	SC28-3200001 ~	VP80C A

Modelo e nº de séries aplicáveis

Modelo	Cód. área	Tipo	Nº série do motor	Nº série do chassi	Nº identificação do carburador
CBR900RRv (Fire Blade)	AR	Áustria	SC33E-5100001 ~	SC33C* VM100001 ~	VP8AB A
	CM	Canadá	SC33E-2100009 ~	SC332* VM100001 ~	VP88B A
	E	Inglaterra	SC33E-2100001 ~	SC33A* VM100001 ~	VP88A A
	ED	Mercado Europeu	SC33E-2100001 ~	SC33A* VM100001 ~	VP88A A
	F	França	SC33E-2100001 ~	SC33B* VM100001 ~	VP88F A
	G	Alemanha	SC33E-2100001 ~	SC33D* VM100001 ~	VP88C A
	IT	Itália	SC33E-2100001 ~	SC33A* VM100001 ~	VP88A A
CBR900RRv	MX	México	SC33E-2100001 ~	SC339* VM100001 ~	VP88D A
CBR900RRv (Fire Blade)	ND	Norte da Europa	SC33E-2100001 ~	SC33A* VM100001 ~	VP88A A
	SD	Suécia	SC33E-3100001 ~	PC31U* VM100001 ~	VP88G A
CBR900RRv	SI	Singapura	SC33E-2100022 ~	SC339* VM100001 ~	VP88B A
CBR900RRv (Fire Blade)	SW	Suiça	SC33E-2100001 ~	SC33E* VM100001 ~	VP8AA A
	U	Austrália	SC33E-2100001 ~	SC33U* VM100001 ~	VP88A A

* Para identificação do número do carburador, somente a parte sublinhada deverá ser usada para registro.

VP88B A KC

ATENÇÃO

@

NÚMERO DE SÉRIE UTILIZADOS NAS ALTERAÇÕES DE PEÇAS:
GRUPO DO MOTOR: NÚMERO DO MOTOR
GRUPO DO CHASSI: NÚMERO DO CHASSI

11. Localização dos Números de Série Estampados.

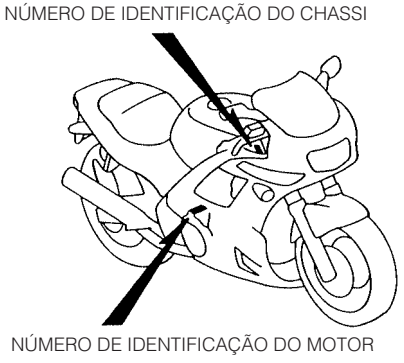

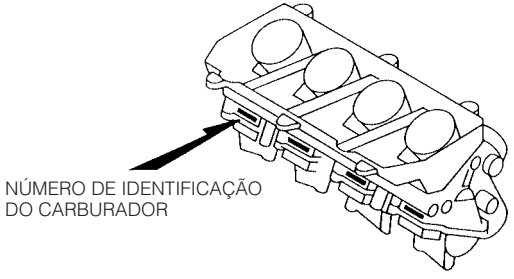

III – Instruções para o uso do tempo padrão de mão-de-obra (T.M.O.)

O tempo padrão de mão-de-obra (T.M.O.) é utilizado para determinar o tempo de serviço necessário para a substituição das peças e posterior ajuste. Para as peças que não apresentam T.M.O., devem ser utilizados os tempos das peças correlatas.

1. O T.M.O. é baseado nas seguintes condições de serviço:

a. Serviço executado por mecânico experiente em motocicletas HONDA, trabalhando em ritmo normal.

b. O tempo necessário para a inspeção, regulagem e teste operacional, após o reparo, está incluido no T.M.O.

c. Utilização de todas as ferramentas especiais necessárias ao serviço.

2. Método de computação:

O tempo de serviço está tabelado em décimos de hora, para simplificar o cálculo global.

Exemplo: 0,3 = 18 minutos

5,6 = 5 horas e 36 minutos

TABELA DE CONVERSÃO

Horas	Minutos	Horas	Minutos
0,1	6	0,6	36
0,2	12	0,7	42
0,3	18	0,8	48
0,4	24	0,9	54
0,5	30	1,0	60

3. Cálculo do Tempo de Serviço

Quando vários serviços são executados em uma mesma motocicleta, o tempo de serviço deve ser calculado de acordo com as naturezas de serviços.

a. Serviços de natureza não duplicada.

São serviços sem correlação, isto é, serviços cuja execução de um não afeta o outro. O tempo de serviço será a soma de cada peça substituída.

Exemplo: Substituição do cabeçote e mola de embreagem.

Item de Serviço	T.M.O.
Cabeçote	7,4
Mola da embreagem	0,7

O T.M.O. para o serviço é: 7,4 + 0,7 = 8,1

b. Serviços de natureza duplicada.

São serviços cuja execução de um afeta diretamente o outro. O tempo de serviços será da peça de maior tempo.

Exemplo: Substituição do pistão e junta do cabeçote.

Item de Serviço	T.M.O.
Junta do Cabeçote	3,5
Pistão	*6,8

O T.M.O. para o serviço é: 6,8

c. Serviços de natureza mista.

Tipo de serviço comum no reparo de uma motocicleta.

São serviços de natureza duplicada, executados simultaneamente com serviço de natureza não duplicada.

Exemplo: Substituição do tambor seletor comp., árvore manivelas comp., e junta carcaça do motor.

Item de Serviço	T.M.O.
Tambor seletor	*5,2
Árvore de manivelas	*7,9
Carcaça do motor	*5,0

O T.M.O. para o serviço é: (5,2 + 7,9) - 5,0 = 8,1

• O T.M.O. identificado com asterisco (*) incluem a remoção e instalação do motor.

4. Serviços de ajuste, remoção e instalação

a. Remoção e instalação.

(RRT)

Nº	Item de Serviço	T.M.O.
1	Motor	2,6
2	Cabeçote	3,3 (3,5)
3	Carburador	0,6
4	Radiador	0,6

b. Ajuste, medição e limpeza.

Motor.

(RRT)

Nº	Item de Serviço	T.M.O.
1	Ajuste e limpeza da vela de ignição	0,5
2	Ajuste da folga das válvulas	2,8 (3,0)
3	Ajuste da marcha lenta do carburador	0,1
4	Inspeção do óleo do motor (excluindo troca de óleo)	0,1
5	Ajuste da embreagem	0,1
6	Medição de compressão	0,7
7	Verificação do nível de eletrólito da bateria	0,2
8	Medição do nível da bóia do carburador	0,9
9	Limpeza do rotor do filtro de óleo	1,3
10	Limpeza do radiador	0,5
11	Ajuste da operação de aceleração	0,5

Chassi.

Nº	Item de Serviço	T.M.O.
1	Ajuste do freio dianteiro	0,2
2	Ajuste do freio traseiro	0,2
3	Teste de funcionamento do freio	0,1
4	Regulagem do farol	0,2
5	Balanceamento da roda dianteira	0,9
6	Balanceamento da roda traseira	1,0

c. Revisão geral.

Nº	Item de Serviço	T.M.O.
1	Carburador	2,3

Todas as informações, ilustrações e especificações incluídas nesta publicação são baseadas nas informações mais recentes disponíveis sobre o produto no momento de autorizar a impressão. A MOTO HONDA AMAZÔNIA LTDA. se reserva o direito de alterar as características do veículo a qualquer momento e sem aviso prévio, sem que por isso incorra em obrigações de qualquer espécie.

Nenhuma parte desta publicação pode ser reproduzida sem autorização por escrito.

MOTO HONDA DA AMAZÔNIA LTDA
Depto. de Serviços
Setor de Publicações Técnicas.

São Paulo, 30 de outubro de 1997.

CBR900RR$_N$-G
(Fire Blade)

CBR900RR$_R$-ED
(Fire Blade)

CBR900RR$_S$-ED
(Fire Blade)

CBR900RR$_T$-ED
(Fire Blade)

CBR900RR$_V$-CMCBR900RR$_T$-ED
(Fire Blade)

M-1

Tampa do Cabeçote

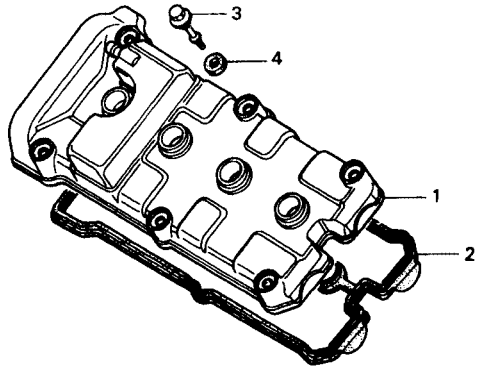

MW03-E0100A

Item de serviço	T.M.O.	Ref. Nº	Nº da peça	Descrição	Qtd. CBR900 RRN	RRP	RRR	RRS	RRT	RRV	Nº de série		Nota
Tampa Cabeçote (CBR900RRN, RRP, RRR, RRS 1,3)	1,5	1	12310-MW0-000	Tampa Cabeçote	1	1	–	–	–	–			AR, DE, E, ED, F, G, H, IT, MX, ND, SP, SW, U, 2G
• Junta, Tampa Cabeçote (CBR900RRN, RRP, RRR, RRS 1,3)					1	1	1	–	–	–			CM,SI
			12310-MAE-000	Tampa Cabeçote	–	–	1	1	1	1			AR, BR, E, ED, F, G, H, IT, MX, ND, SD, SP, SW, U, 2G
					–	–	–	1	1	1			CM, SI
		2	12391-MW0-000	Junta, Cabeçote	1	1	1	1	1	1			
		3	90017-MV9-671	Parafuso Cabeçote	6	6	6	6	–	–			
			90017-MAL-600	Parafuso Cabeçote	–	–	–	–	6	6			
		4	90543-MV9-670	Guarnição	6	6	6	6	6	6			

M-2

Cabeçote

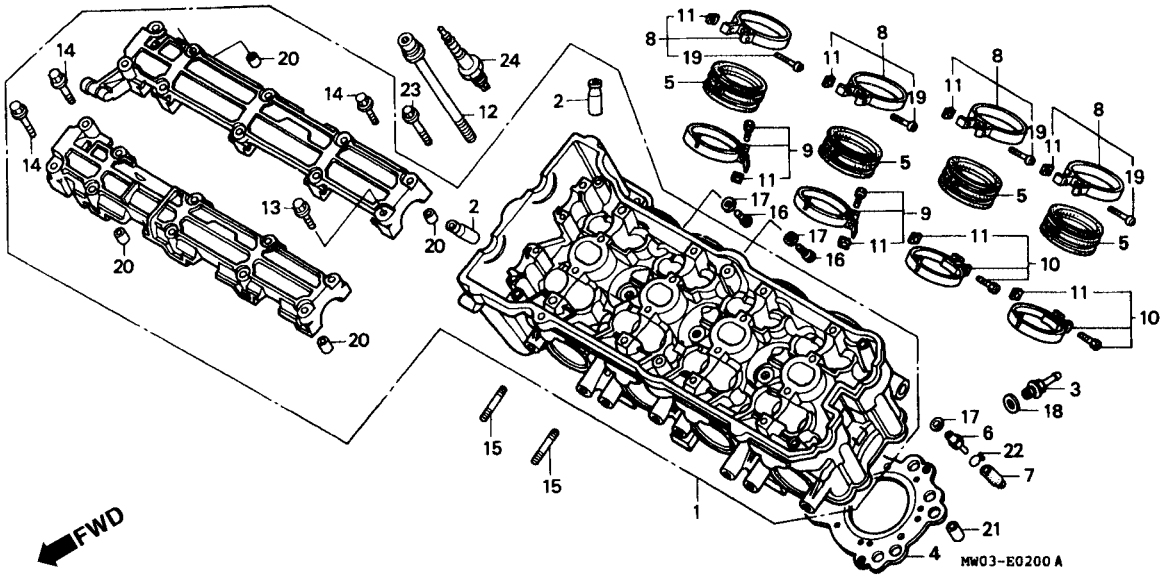

Item de serviço	T.M.O.	Ref. Nº	Nº da peça	Descrição	Qtd. CBR900 RRN	RRP	RRR	RRS	RRT	RRV	Nº de série		Nota
Cabeçote	7,4	1	12010-MW0-000	Cabeçote Comp.	1	1	1	1	–	–			CM, E, EP, F, G, H, IT, MX, U, ND, SI, SF, U, 2G
(CBR900RRN/RRP/RRR/RRS 7,2)													
Guia de Válvula	4,2												
(CBR900RRN/RRP/RRR/RRS 4,0)													
(Adicionar 0,3 por Unidade)			12010-MW0-750	Cabeçote Comp.	1	1	1	1	–	–			AR, SW
(Exclui Retífica de Válvula)			12010-MAS-000	Cabeçote Comp.	–	–	–	–	1	1			BR, CM, E, ED, F, G, IT, MX, ND, SD, SI, U
(Adicionar 0,2 se Necessário)													
Junta do Cabeçote	3,5												
(CBR900RRN/RRP/RRR/RRS 3,3)			12010-MAS-780	Cabeçote Comp.	–	–	–	–	1	1			AR, SW
Coletor Carburador	0,7	2	12204-MW0-305	Guia de Válvula	16	16	16	16	16	16			
(Quando For Executada a Manutenção		3	12207-MV9-670	Junção, Mangueira	1	1	1	1	1	1			
Completa o T.M.O. será 0,8)		4	12251-MW0-003	Junta do Cabeçote	1	1	1	1	–	–			
Vela de Ignição	0,2		12251-MAS-003	Junta do Cabeçote	–	–	–	–	1	1			
(Adicionar 0,1 por Unidade)		5	16210-MW0-610	Coletor, Carburador	4	–	–	–	–	–			G
			16210-MW0-640	Coletor, Carburador	4	4	4	4	–	–			AR, SW
			16210-MW0-650	Coletor, Carburador	4	4	4	4	4	4			SD, 2G
			16211-MW0-000	Coletor, Carburador	4	4	4	4	4	4			BR, CM, DE, E, ED, F, G, H, IT, MX, ND, SD, SI, SP, U, 2G
			16210-MW0-790	Coletor, Carburador	–	4	4	4	–	–			G

M-2

Cabeçote

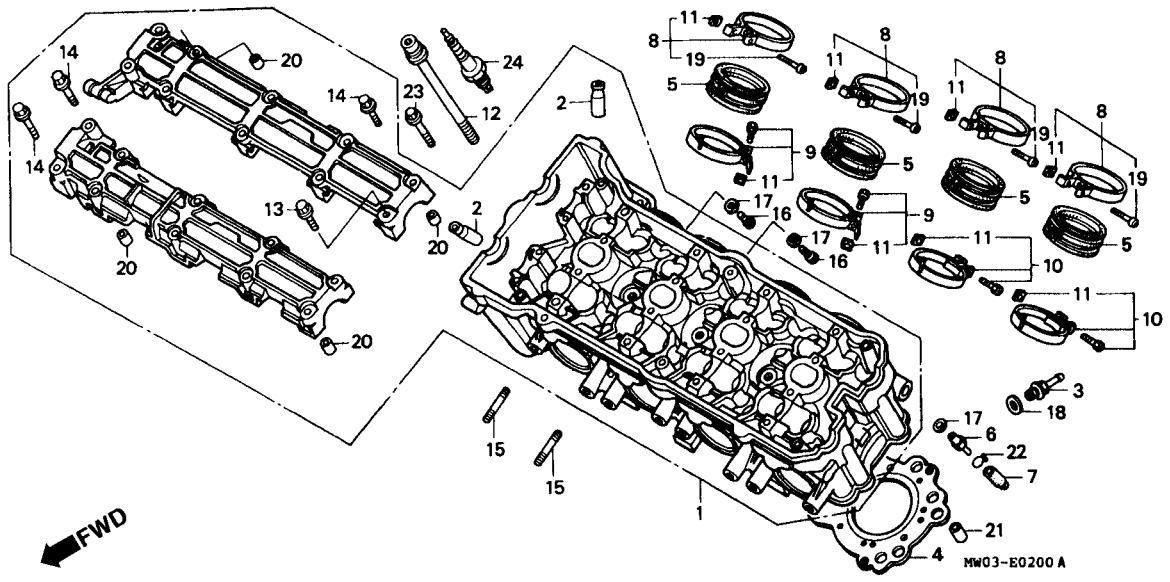

Item de serviço	T.M.O.	Ref. Nº	Nº da peça	Descrição	Qtd. CBR900 RRN	RRP	RRR	RRS	RRT	RRV	Nº de série		Nota
		(5)	16210-MAS-640	Coletor, Carburador	–	–	–	–	4	4			AR, SW
			16210-MAS-790	Coletor, Carburador	–	–	–	–	4	4			G
		6	16214-MB0-000	Junção, Mangueira	2	2	2	2	2	2			AR,SW
					1	1	1	–	1	1			BR, CM, DE, E, ED, F, G, H, IT, MX, ND, SD, SI, SP, U, 2G
					–	–	–	1	–	–		~2304856	CM, SI
					–	–	–	1	–	–		~2355823	E, ED, G, H, IT, MX, ND, SP, U
					–	–	–	1	–	–		~2350559	F
					–	–	–	1	–	–		~3300031	2G
		7	16215-MV4-000	Capa, Mangueira	1	1	1	1	–	–			AR, DE, SW
					1	1	1	–	–	–			CM, E, ED, F, G, H, IT, MX, ND, SI, SP, U, 2G
					–	–	–	1	–	–		~2304856	CM, SI
					–	–	–	1	–	–		~2355823	E, ED, G, H, IT, MX, ND, SP, U
					–	–	–	1	–	–		~2330559	F
					–	–	–	1	–	–		~3300031	2G

M-2

Cabeçote

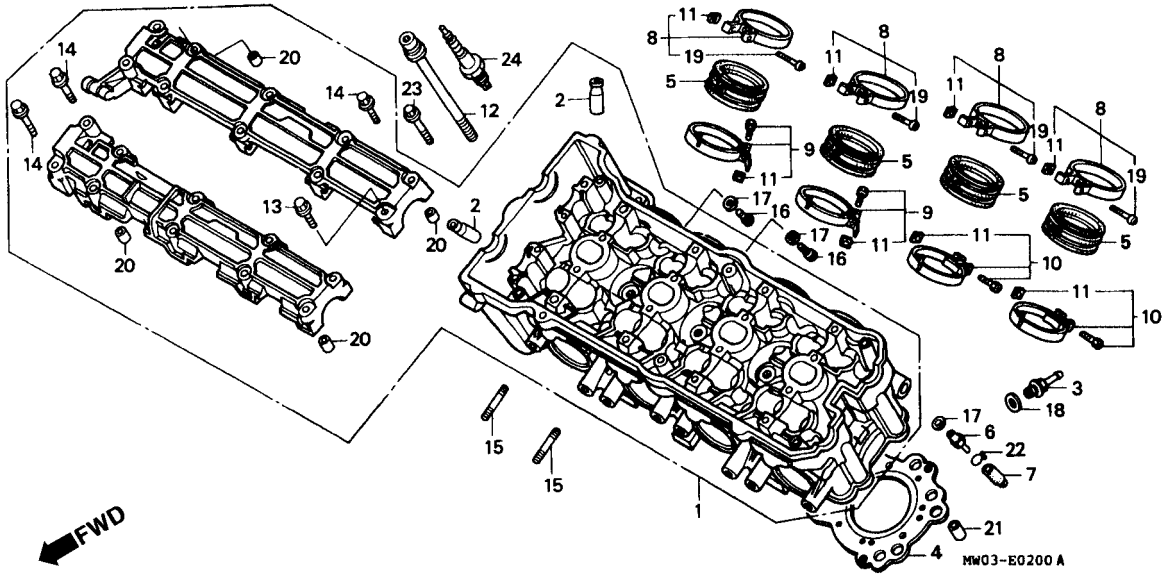

Item de serviço	T.M.O.	Ref. Nº	Nº da peça	Descrição	Qtd. CBR900 RRN	RRP	RRR	RRS	RRT	RRV	Nº de série		Nota
		8	16217-MW0-000	Presilha A, Coletor	4	4	4	4	4	4			
		9	16218-MW0-000	Presilha B, Coletor	2	2	2	2	2	2			
		10	16219-MW0-000	Presilha C, Coletor	2	2	2	2	2	2			
		11	16222-MV4-300	Porca Trava, 5 mm	8	8	8	8	8	8			
		12	90007-MV9-671	Parafuso Allen, 9 x 95	10	10	10	10	10	10			
		13	90016-KT7-000	Parafuso Flange, 6 x 37	8	8	8	8	8	8			
		14	90017 MA6-000	Parafuso Flange, 6 x 45,5	12	12	12	12	12	12			
		15	90035-MM5-000	Prisioneiro, 8 x 24	8	8	8	8	8	8			
		16	90089-MN8-000	Parafuso Allen, 5 x 8	2	2	2	2	–	–			AR, SW
					3	3	3	–	–	–			CM, DE, E, ED, F, G, H, IT, MX, ND, SI, SP, U, 2G
					–	–	–	3	–	–		~2304856	CM, SI
					–	–	–	3	–	–		~2355823	E, ED, G, H, IT, MX, ND, SP, U
					–	–	–	3	–	–		~2350559	F
					–	–	–	3	–	–		~3300031	2G
					–	–	–	4	–	–	2304857~		CM, SI

M-2

Cabeçote

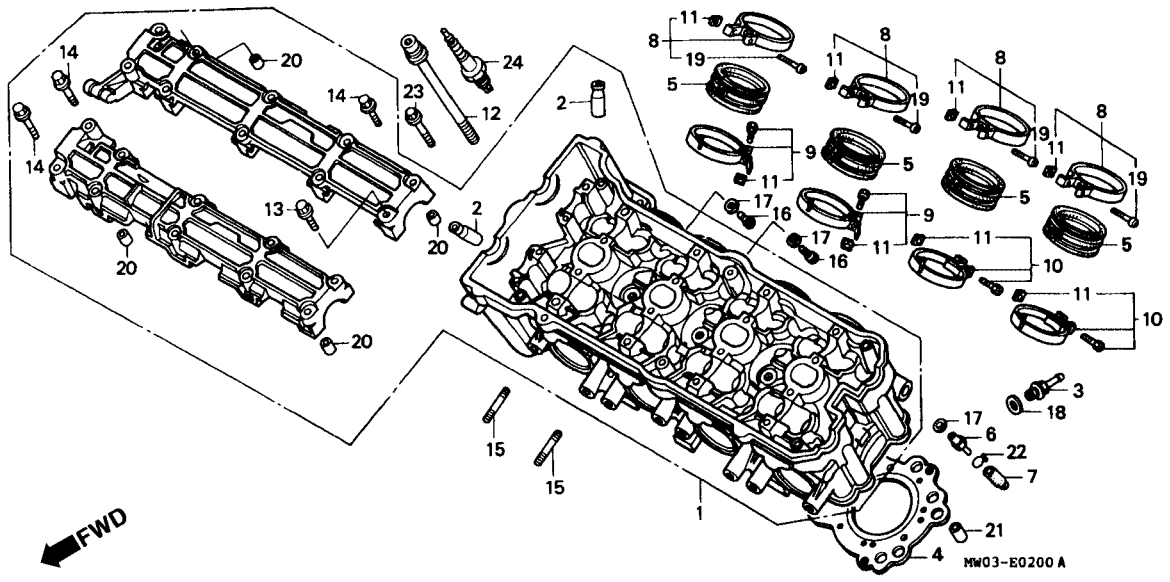

Item de serviço	T.M.O.	Ref. Nº	Nº da peça	Descrição	Qtd. CBR900 RRN	RRP	RRR	RRS	RRT	RRV	Nº de série		Nota
		(16)	90089-MN8-000	Parafuso Allen, 5 x 8	–	–	–	4	–	–	2355824~		E, ED, G, H, IT, MX, ND, SP, U
					–	–	–	4	–	–	2350560~		F
					–	–	–	4	–	–	3300032~		2G
					–	–	–	–	2	2	.....	.....	AR, SW
					–	–	–	–	3	3	.....	.....	BR, CM, E, ED, F, G, IT, MX, ND, SD, SI, U
		17	90452-323-000	Arruela, 5 mm	4	4	4	4	4	4	.....	.....	.....
		18	90545-MJ1-770	Arruela, Vedação	1	1	1	1	1	1	.....	.....	.....
		19	93500-05032-0G	Parafuso Phillips, 5 x 32	4	4	4	4	4	4	.....	.....	.....
		20	94301-08200	Pino Guia, 8 x 20	4	4	4	4	4	4	.....	.....	.....
		21	94301-10160	Pino Guia, 10 x 16	2	2	2	2	2	2	.....	.....	.....
		22	95002-02070	Presilha, Tubo (B7)	1	1	1	1	–	–	.....	.....	AR, DE, SW
					1	1	1	–	–	–	.....	.....	CM, E, ED, F, G, H, IT, MX, ND, SI, SP, U, 2G
					–	–	–	1	–	–		~2304856	CM,SI
					–	–	–	–	–	–		~2355823	E, ED, G, H, IT, MX, ND, SP, U
					–	–	–	1	–	–		~2350559	F
					–	–	–	1	–	–		~3300031	2G

M-2

Cabeçote

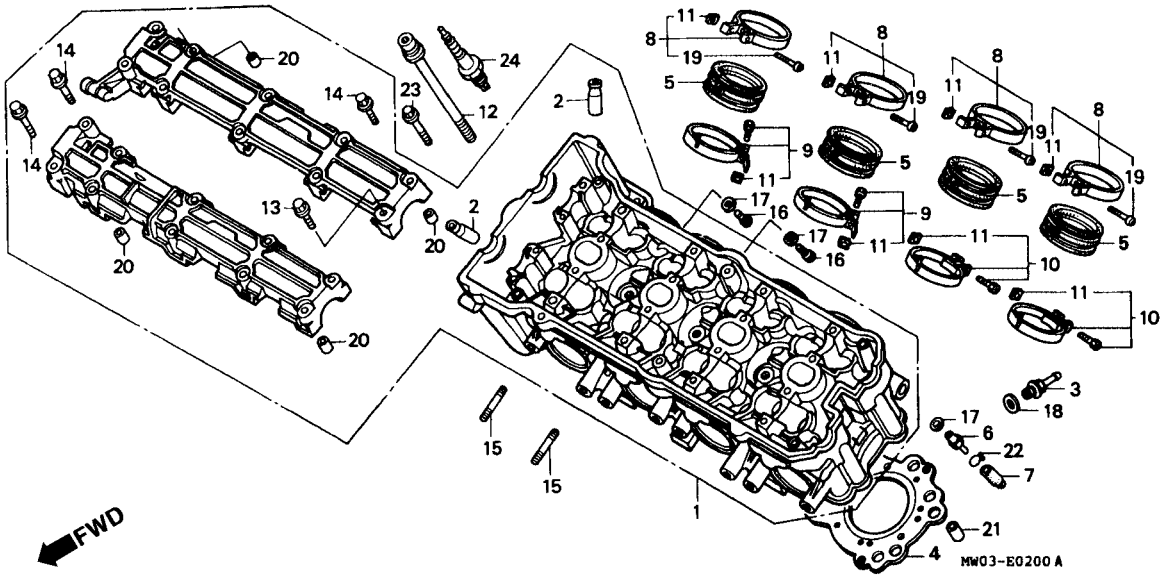

Item de serviço	T.M.O.	Ref. Nº	Nº da peça	Descrição	Qtd. CBR900 RRN	RRP	RRR	RRS	RRT	RRV	Nº de série		Nota
		23	96001-06045-00	Parafuso Flange, 6 x 45	2	2	2	2	2	2			
		24	98059-58916	Vela de Ignição (CR8EH9) (NGK)	(4)	(4)	(4)	(4)	(4)	(4)			
			98059-58926	Vela de Ignição (U24FER9) (ND)	(4)	(4)	(4)	(4)	(4)	(4)			
			98059-59916	Vela de Ignição (CR9EH9) (NGK)	4	4	4	4	4	4			
			98059-59926	Vela de Ignição (U27FER9) (ND)	4	4	4	4	4	4			

M-3

Árvore de Comando • Válvula

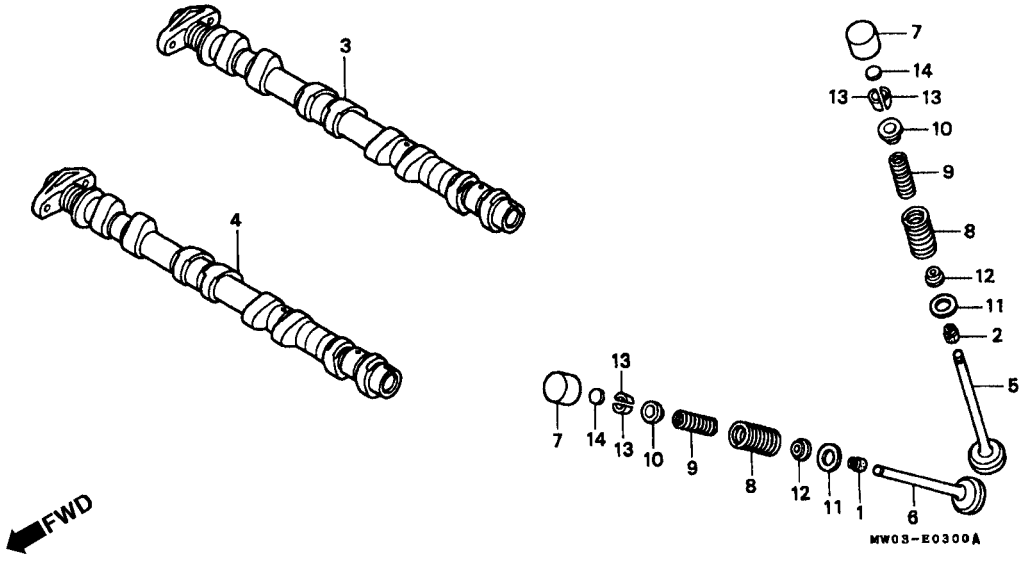

Item de serviço	T.M.O.	Ref. Nº	Nº da peça	Descrição	Qtd. CBR900 RRN	RRP	RRR	RRS	RRT	RRV	Nº de série		Nota
Árvore de Comando	2,6	1	12209-ML0-722	Retentor Haste Válvula (ARAI)	8	8	8	8	8	8			
(CBR900RRN/RRP/RRR/RRS 2,4)		2	12209-ML0-722	Retentor Haste Válvula (ARAI)	8	8	8	8	–	–			
(Adicionar 0,8 por Unidade)			12209-MZ5-003	Retentor Haste Válvula	–	–	–	–	8	8			
Válvula	3,9	3	14110-MW0-000	Árvore de Comando, Admissão	1	1	1	1	1	1			BR, CM, DE, E, ED, G, H, IT, MX, ND, SD, SI, SP, U, 2G
(CBR900RRN/RRP/RRR/RRS 3,7)													
(Adicionar 0,2 por Unidade)													
(Inclui Retífica)													
(Exclui Alargamento Guia de Válvula)			14110-MW0-620	Árvore de Comando, Admissão	1	1	1	1	1	1			F
Mola, Válvula	3,7		14110-MW0-750	Árvore de Comando, Admissão	1	1	1	1	1	1			AR, SW
(CBR900RRN/RRP/RRR/RRS 3,5)		4	14210-MW0-000	Árvore de Comando, Escape	1	1	1	1	1	1			BR, CM, DE, E, ED, G, H, IT, MX, ND, SD, SI, SP, U, 2G
(Adicionar 0,1 por Unidade)													
(Inclui Peça Relativa)													
			14210-MW0-750	Árvore de Comando, Escape	1	1	1	1	1	1			AR, F, SW
		5	14711-MW0-000	Válvula de Admissão	8	8	8	8	8	8			
		6	14721-MW0-000	Válvula de Escape	8	8	8	8	8	8			
		7	14731-MT4-000	Tucho da Válvula	16	16	16	16	16	16			
		8	14751-MW0-003	Mola Externa, Válvula	16	16	16	16	16	16			
			14751-MW0-004	Mola Externa, Válvula	16	16	16	16	16	16			
		9	14761-MW0-003	Mola Interna, Válvula	16	16	16	16	16	16			

M-3

Árvore de Comando • Válvula

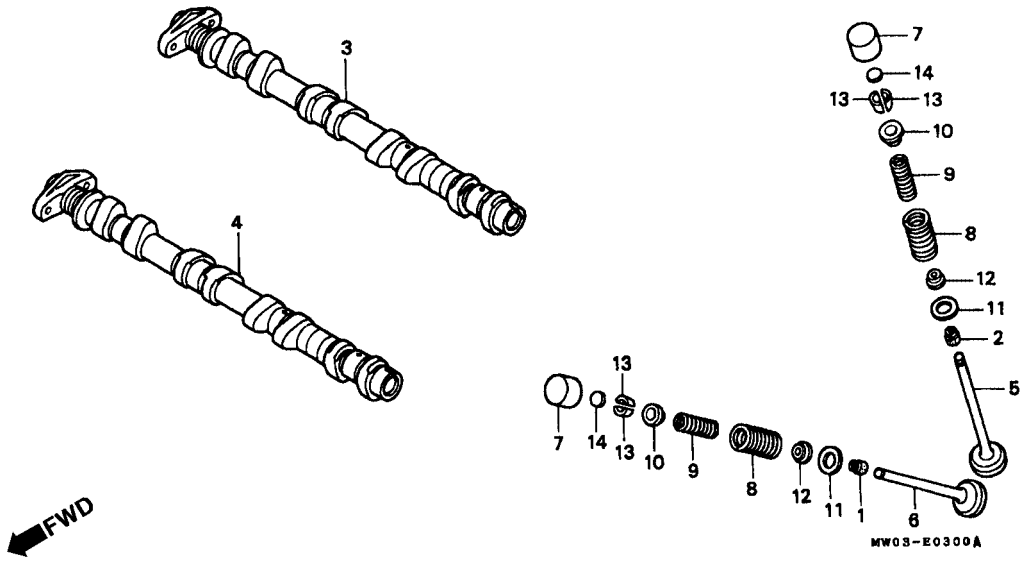

Item de serviço	T.M.O.	Ref. Nº	Nº da peça	Descrição	Qtd. CBR900 RRN	RRP	RRR	RRS	RRT	RRV	Nº de série		Nota
		(9)	14761-MW0-004	Mola Interna, Válvula	16	16	16	16	16	16			
		10	14771-KW3-900	Prato da Mola	16	16	16	16	16	16			
		11	14775-MW0-000	Assento Externo, Válvula	16	16	16	16	16	16			
		12	14776-MW0-000	Assento Interno, Válvula	16	16	16	16	16	16			
		13	14781-ML0-720	Chaveta Válvula	32	32	32	32	32	32			
		14	14901-KT7-000	Rotor da Válvula (1,200)	–	16	–	–	–	–			
			14906-KT7-000	Rotor da Válvula (1,325)	–	16	–	–	–	–			
			14906-KT7-013	Rotor da Válvula (1,325)	16	16	16	16	16	16			
			14907-KT7-000	Rotor da Válvula (1,350)	–	16	–	–	–	–			
			14907-KT7-013	Rotor da Válvula (1,350)	16	16	16	16	16	16			
			14908-KT7-000	Rotor da Válvula (1,375)	–	16	–	–	–	–			
			14908-KT7-013	Rotor da Válvula (1,375)	16	16	16	16	16	16			
			14909-KT7-000	Rotor da Válvula (1,400)	–	16	–	–	–	–			
			14909-KT7-013	Rotor da Válvula (1,400)	16	16	16	16	16	16			
			14910-KT7-000	Rotor da Válvula (1,425)	–	16	–	–	–	–			
			14910-KT7-013	Rotor da Válvula (1,425)	16	16	16	16	16	16			
			14911-KT7-000	Rotor da Válvula (1,450)	–	16	–	–	–	–			
			14911-KT7-013	Rotor da Válvula (1,450)	16	16	16	16	16	16			
			14912-KT7-000	Rotor da Válvula (1,475)	–	16	–	–	–	–			
			14912-KT7-013	Rotor da Válvula (1,475)	16	16	16	16	16	16			

M-3

Árvore de Comando • Válvula

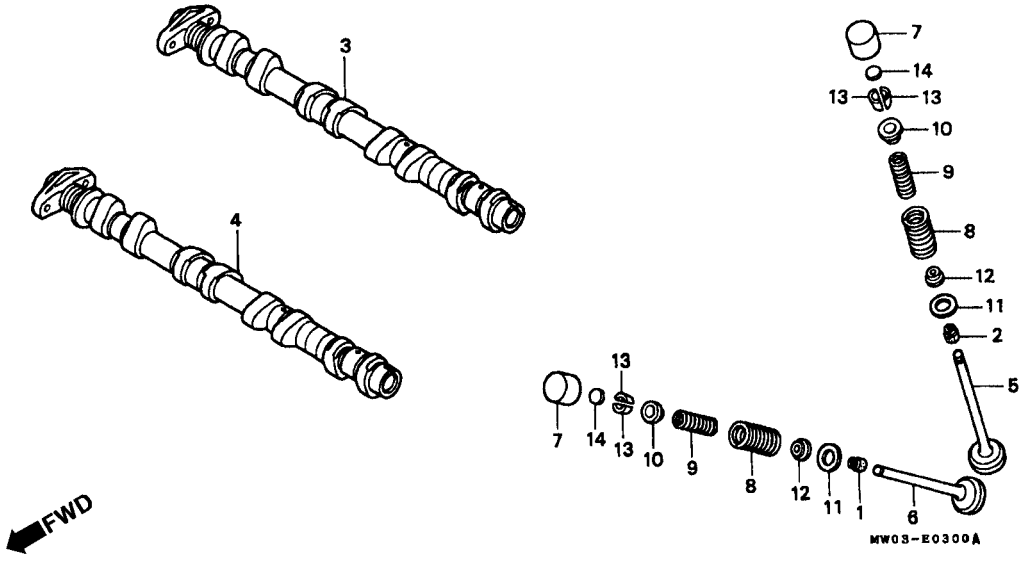

Item de serviço	T.M.O.	Ref. Nº	Nº da peça	Descrição	Qtd. CBR900 RRN	RRP	RRR	RRS	RRT	RRV	Nº de série		Nota
		(14)	14913-KT7-000	Rotor da Válvula (1,500)	–	16	–	–	–	–			
			14913-KT7-013	Rotor da Válvula (1,500)	16	16	16	16	16	16			
			14914-KT7-000	Rotor da Válvula (1,525)	–	16	–	–	–	–			
			14914-KT7-013	Rotor da Válvula (1,525)	16	16	16	16	16	16			
			14915-KT7-000	Rotor da Válvula (1,550)	–	16	–	–	–	–			
			14915-KT7-013	Rotor da Válvula (1,550)	16	16	16	16	16	16			
			14916-KT7-000	Rotor da Válvula (1,575)	–	16	–	–	–	–			
			14916-KT7-013	Rotor da Válvula (1,575)	16	16	16	16	16	16			
			14917-KT7-000	Rotor da Válvula (1,600)	–	16	–	–	–	–			
			14917-KT7-013	Rotor da Válvula (1,600)	16	16	16	16	16	16			
			14918-KT7-000	Rotor da Válvula (1,625)	–	16	–	–	–	–			
			14918-KT7-013	Rotor da Válvula (1,625)	16	16	16	16	16	16			
			14919-KT7-000	Rotor da Válvula (1,650)	–	16	–	–	–	–			
			14919-KT7-013	Rotor da Válvula (1,650)	16	16	16	16	16	16			
			14920-KT7-000	Rotor da Válvula (1,675)	–	16	–	–	–	–			
			14920-KT7-013	Rotor da Válvula (1,675)	16	16	16	16	16	16			
			14921-KT7-000	Rotor da Válvula (1,700)	–	16	–	–	–	–			
			14921-KT7-013	Rotor da Válvula (1,700)	16	16	16	16	16	16			
			14922-KT7-000	Rotor da Válvula (1,725)	–	16	–	–	–	–			
			14922-KT7-013	Rotor da Válvula (1,725)	16	16	16	16	16	16			

M-3

Árvore de Comando • Válvula

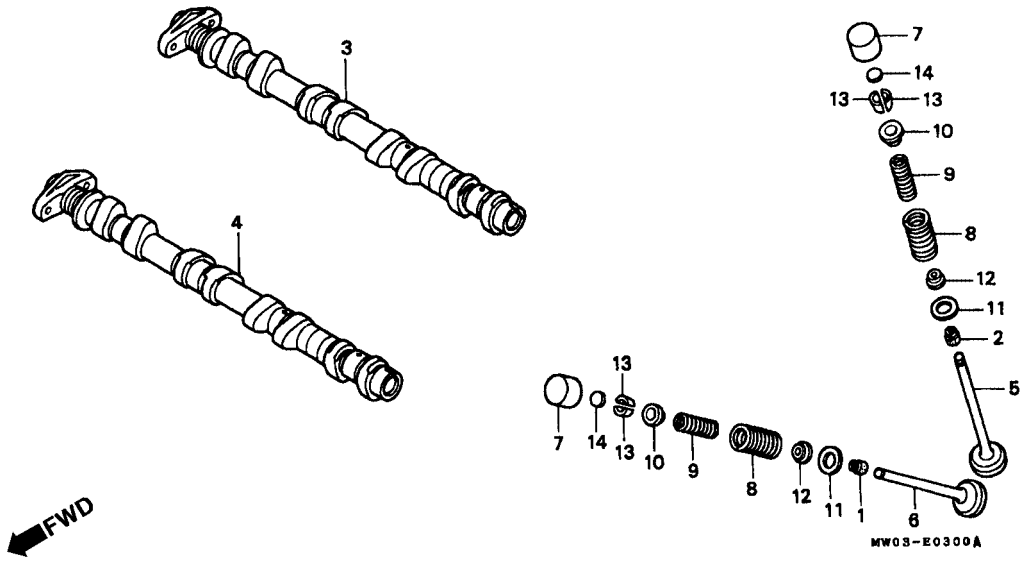

Item de serviço	T.M.O.	Ref. Nº	Nº da peça	Descrição	Qtd. CBR900 RRN	RRP	RRR	RRS	RRT	RRV	Nº de série		Nota
		(14)	14923-KT7-300	Rotor da Válvula (1,750)	–	16	–	–	–	–			
			14923-KT7-013	Rotor da Válvula (1,750)	16	16	16	16	16	16			
			14924-KT7-000	Rotor da Válvula (1,775)	–	16	–	–	–	–			
			14924-KT7-013	Rotor da Válvula (1,775)	16	16	16	16	16	16			
			14925-KT7-000	Rotor da Válvula (1,800)	–	16	–	–	–	–			
			14925-KT7-013	Rotor da Válvula (1,800)	16	16	16	16	16	16			
			14926-KT7-000	Rotor da Válvula (1,825)	–	16	–	–	–	–			
			14926-KT7-013	Rotor da Válvula (1,825)	16	16	16	16	16	16			
			14927-KT7-000	Rotor da Válvula (1,850)	–	16	–	–	–	–			
			14927-KT7-013	Rotor da Válvula (1,850)	16	16	16	16	16	16			
			14928-KT7-000	Rotor da Válvula (1,875)	–	16	–	–	–	–			
			14928-KT7-013	Rotor da Válvula (1,875)	16	16	16	16	16	16			
			14929-KT7-000	Rotor da Válvula (1,900)	–	16	–	–	–	–			
			14929-KT7-013	Rotor da Válvula (1,900)	16	16	16	16	16	16			
			14930-KT7-000	Rotor da Válvula (1,925)	–	16	–	–	–	–			
			14930-KT7-013	Rotor da Válvula (1,925)	16	16	16	16	16	16			
			14931-KT7-000	Rotor da Válvula (1,950)	–	16	–	–	–	–			
			14931-KT7-013	Rotor da Válvula (1,950)	16	16	16	16	16	16			
			14932-KT7-000	Rotor da Válvula (1,975)	–	16	–	–	–	–			
			14932-KT7-013	Rotor da Válvula (1,975)	16	16	16	16	16	16			

M-3

Árvore de Comando
• Válvula

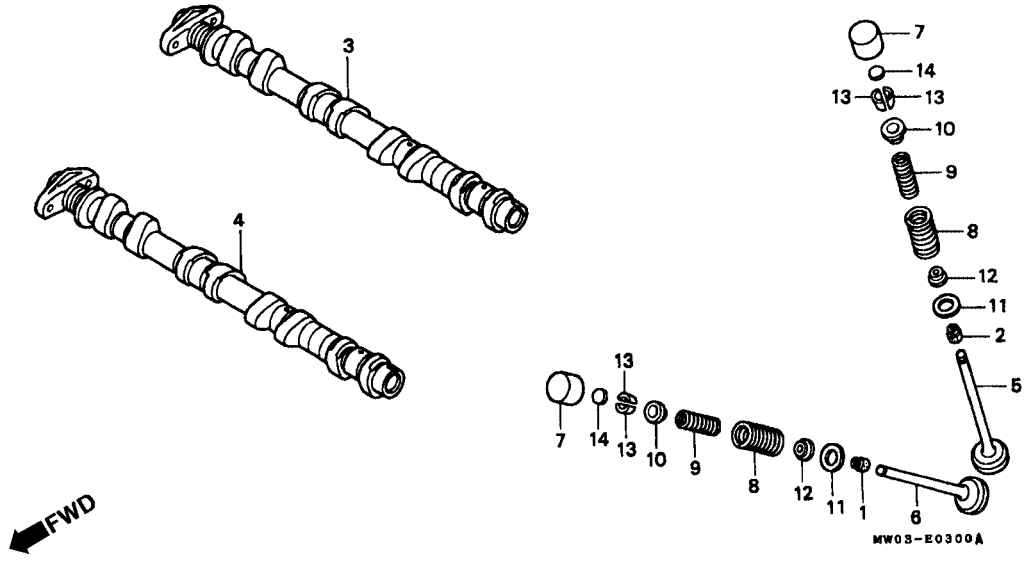

Item de serviço	T.M.O.	Ref. Nº	Nº da peça	Descrição	Qtd. CBR900 RRN	RRP	RRR	RRS	RRT	RRV	Nº de série		Nota
		(14)	14933-KT7-000	Rotor da Válvula (2,000)	–	16	–	–	–	–			
			14933-KT7-013	Rotor da Válvula (2,000)	16	16	16	16	16	16			
			14934-KT7-000	Rotor da Válvula (2,025)	–	16	–	–	–	–			
			14934-KT7-013	Rotor da Válvula (2,025)	16	16	16	16	16	16			
			14935-KT7-000	Rotor da Válvula (2,050)	–	16	–	–	–	–			
			14935-KT7-013	Rotor da Válvula (2,050)	16	16	16	16	16	16			
			14936-KT7-000	Rotor da Válvula (2,075)	–	16	–	–	–	–			
			14936-KT7-013	Rotor da Válvula (2,075)	16	16	16	16	16	16			
			14937-KT7-000	Rotor da Válvula (2,100)	–	16	–	–	–	–			
			14937-KT7-013	Rotor da Válvula (2,100)	16	16	16	16	16	16			
			14938-KT7-000	Rotor da Válvula (2,125)	–	16	–	–	–	–			
			14938-KT7-013	Rotor da Válvula (2,125)	16	16	16	16	16	16			
			14939-KT7-000	Rotor da Válvula (2,150)	–	16	–	–	–	–			
			14939-KT7-013	Rotor da Válvula (2,150)	16	16	16	16	16	16			
			14940-KT7-000	Rotor da Válvula (2,175)	–	16	–	–	–	–			
			14940-KT7-013	Rotor da Válvula (2,175)	16	16	16	16	16	16			
			14941-KT7-000	Rotor da Válvula (2,200)	–	16	–	–	–	–			
			14941-KT7-013	Rotor da Válvula (2,200)	16	16	16	16	16	16			
			14942-KT7-000	Rotor da Válvula (2,225)	–	16	–	–	–	–			
			14942-KT7-013	Rotor da Válvula (2,225)	16	16	16	16	16	16			

M-3

Árvore de Comando • Válvula

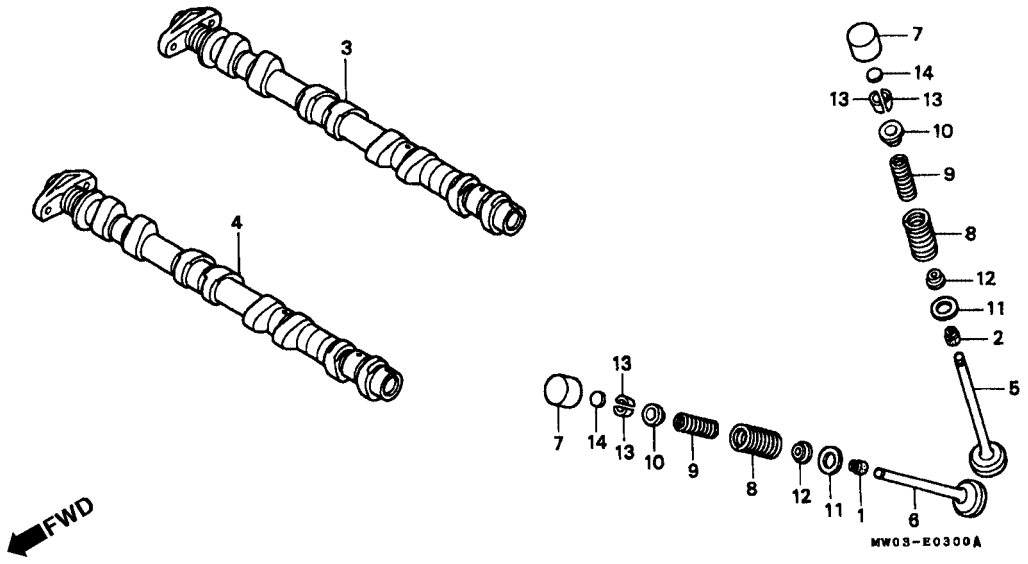

Item de serviço	T.M.O.	Ref. Nº	Nº da peça	Descrição	Qtd. CBR900 RRN	RRP	RRR	RRS	RRT	RRV	Nº de série		Nota
		(14)	19943-KT7-000	Rotor da Válvula (2,250)	–	16	–	–	–	–			
			19943-KT7-013	Rotor da Válvula (2,250)	16	16	16	16	16	16			
			19944-KT7-000	Rotor da Válvula (2,275)	–	16	–	–	–	–			
			19944-KT7-013	Rotor da Válvula (2,275)	16	16	16	16	16	16			
			19945-KT7-000	Rotor da Válvula (2,300)	–	16	–	–	–	–			
			19945-KT7-013	Rotor da Válvula (2,300)	16	16	16	16	16	16			
			14946-KT7-000	Rotor da Válvula (2,325)	–	16	–	–	–	–			
			14946-KT7-013	Rotor da Válvula (2,325)	16	16	16	16	16	16			
			14947-KT7-000	Rotor da Válvula (2,350)	–	16	–	–	–	–			
			14947-KT7-013	Rotor da Válvula (2,350)	16	16	16	16	16	16			
			14948-KT7-000	Rotor da Válvula (2,375)	–	16	–	–	–	–			
			14948-KT7-013	Rotor da Válvula (2,375)	16	16	16	16	16	16			
			14949-KT7-000	Rotor da Válvula (2,400)	–	16	–	–	–	–			
			14949-KT7-013	Rotor da Válvula (2,400)	16	16	16	16	16	16			
			14950-KT7-000	Rotor da Válvula (2,425)	–	16	–	–	–	–			
			14950-KT7-013	Rotor da Válvula (2,425)	16	16	16	16	16	16			
			14951-KT7-000	Rotor da Válvula (2,450)	–	16	–	–	–	–			
			14951-KT7-013	Rotor da Válvula (2,450)	16	16	16	16	16	16			
			14952-KT7-000	Rotor da Válvula (2,475)	–	16	–	–	–	–			
			14952-KT7-013	Rotor da Válvula (2,475)	16	16	16	16	16	16			

M-3

Árvore de Comando • Válvula

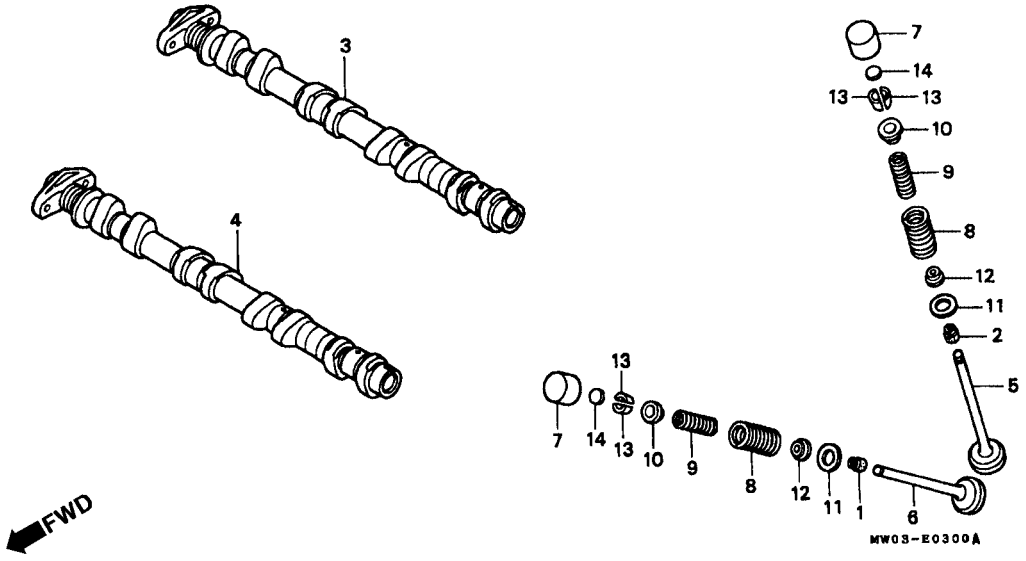

Item de serviço	T.M.O.	Ref. Nº	Nº da peça	Descrição	Qtd. CBR900 RRN	RRP	RRR	RRS	RRT	RRV	Nº de série		Nota
		(14)	14953-KT7-000	Rotor da Válvula (2,500)	–	16	–	–	–	–			
			14953-KT7-013	Rotor da Válvula (2,500)	16	16	16	16	16	16			
			14954-KT7-000	Rotor da Válvula (2,525)	–	16	–	–	–	–			
			14954-KT7-013	Rotor da Válvula (2,525)	16	16	16	16	16	16			
			14955-KT7-000	Rotor da Válvula (2,550)	–	16	–	–	–	–			
			14955-KT7-013	Rotor da Válvula (2,550)	16	16	16	16	16	16			
			14956-KT7-000	Rotor da Válvula (2,575)	–	16	–	–	–	–			
			14956-KT7-013	Rotor da Válvula (2,575)	16	16	16	16	16	16			
			14957-KT7-000	Rotor da Válvula (2,600)	–	16	–	–	–	–			
			14957-KT7-013	Rotor da Válvula (2,600)	16	16	16	16	16	16			
			14958-KT7-000	Rotor da Válvula (2,625)	–	16	–	–	–	–			
			14958-KT7-013	Rotor da Válvula (2,625)	16	16	16	16	16	16			
			14959-KT7-000	Rotor da Válvula (2,650)	–	16	–	–	–	–			
			14959-KT7-013	Rotor da Válvula (2,650)	16	16	16	16	16	16			
			14960-KT7-000	Rotor da Válvula (2,675)	–	16	–	–	–	–			
			14960-KT7-013	Rotor da Válvula (2,675)	16	16	16	16	16	16			
			14961-KT7-000	Rotor da Válvula (2,700)	–	16	–	–	–	–			
			14961-KT7-013	Rotor da Válvula (2,700)	16	16	16	16	16	16			
			14962-KT7-000	Rotor da Válvula (2,725)	–	16	–	–	–	–			
			14962-KT7-013	Rotor da Válvula (2,725)	16	16	16	16	16	16			

M-3

Árvore de Comando • Válvula

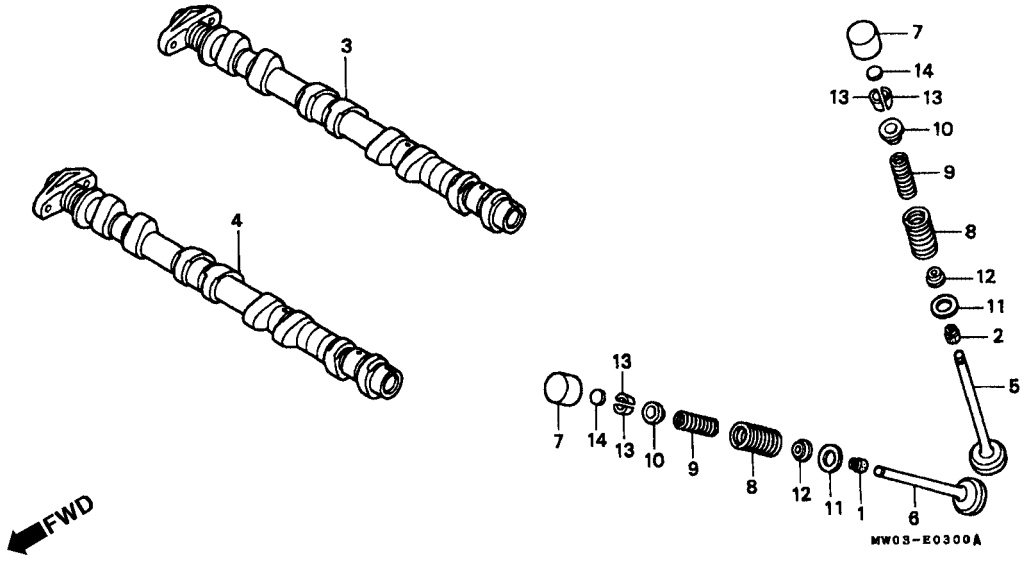

Item de serviço	T.M.O.	Ref. Nº	Nº da peça	Descrição	Qtd. CBR900 RRN	RRP	RRR	RRS	RRT	RRV	Nº de série		Nota
		(14)	14963-KT7-000	Rotor da Válvula (2,750)	–	16	–	–	–	–			
			14963-KT7-013	Rotor da Válvula (2,750)	16	16	16	16	16	16			
			14964-KT7-000	Rotor da Válvula (2,775)	–	16	–	–	–	–			
			14964-KT7-013	Rotor da Válvula (2,775)	16	16	16	16	16	16			
			14965-KT7-000	Rotor da Válvula (2,800)	–	16	–	–	–	–			
			14965-KT7-013	Rotor da Válvula (2,800)	16	16	16	16	16	16			

M-4

Corrente de Comando
• Tensor

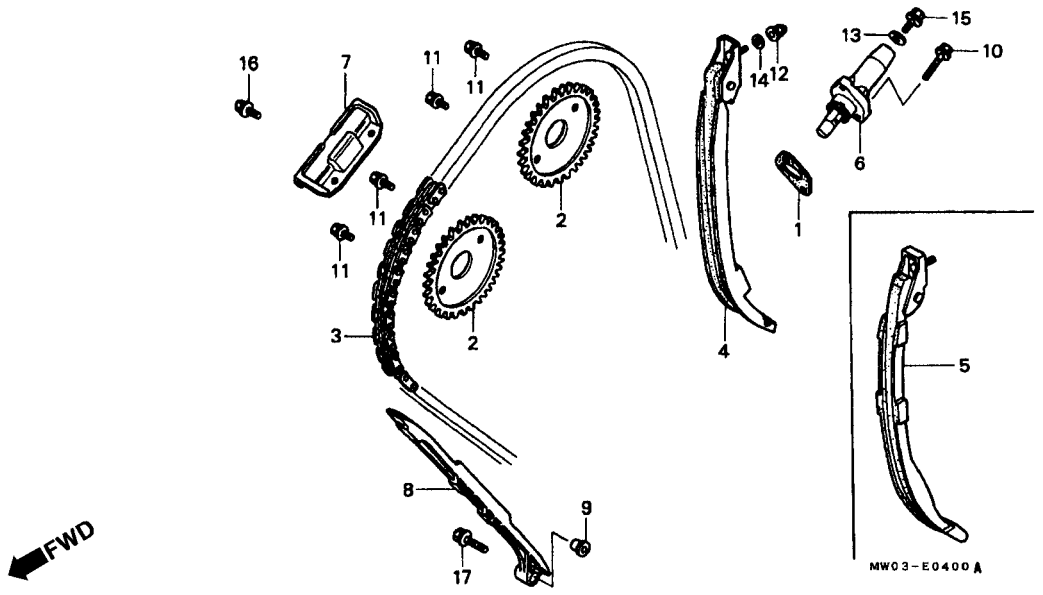

Item de serviço	T.M.O.
Engrenagem Comando	1,9
(CBR900RRN/RRP/RRR/RRS 1,7)	
(Adicionar 0,1 por Unidade)	
Corrente de Comando	2,8
(CBR900RRN/RRP/RRR/RRS 2,6)	
Tensor Corrente de Comando	2,1
(CBR900RRN, RRP, RRR, RRS 1,9)	
Acionador Tensor Corrente Comando	0,4
Guia B, Corrente de Comando	1,5
(CBR900RRN/RRP/RRR/RRS 1,3)	
Guia A, Corrente de Comando	2,4
(CBR900RRN/RRP/RRR/RRS 2,2)	

Ref. Nº	Nº da peça	Descrição	Qtd. CBR900 RRN	RRP	RRR	RRS	RRT	RRV	Nº de série		Nota
1	12194-HC5-740	Junta, Acionador Tensor	1	1	1	1	1	1			
2	14321-MW0-000	Engrenagem Comando (34D)	2	2	2	2	2	2			
3	14401-MW0-003	Corrente Comando	1	–	–	–	–	–			
	14401-MW0-791	Corrente Comando	–	1	–	–	–	–			AR, DE, E, ED, F, G, H, IT, MX, ND, SP, SW, U, 2G
			–	1	1	–	–	–			CM, SI
	14401-MAE-003	Corrente Comando	–	–	1	1	–	–			AR, E, ED, F, G, H, IT, MX, ND, SP, SW, U, 2G
			–	–	–	1	–	–			CM, SI
	14401-MAS-003	Corrente Comando	–	–	–	–	1	1			
4	14510-MW0-000	Tensor, Corrente Comando	1	1	1	–	–	–			
	14510-MAE-000	Tensor, Corrente Comando	–	–	–	1	–	–			
5	14510-MAS-000	Tensor, Corrente Comando	–	–	–	–	1	1			
6	14520-MW0-003	Acionador Tensor, Corrente Comando	1	1	1	1	–	–			
	14520-MAS-003	Acionador Tensor, Corrente Comando	–	–	–	–	1	1			
7	14546-MW0-000	Guia B, Corrente Comando	1	1	1	1	1	1			

M-4

Corrente de Comando
• Tensor

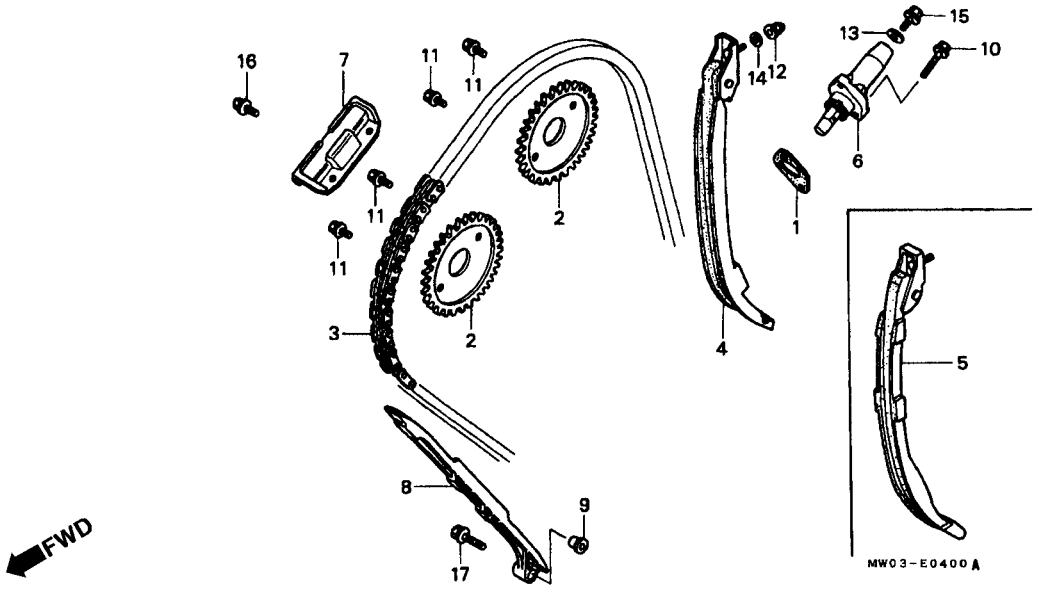

Item de serviço	T.M.O.	Ref. Nº	Nº da peça	Descrição	Qtd. CBR900 RRN	RRP	RRR	RRS	RRT	RRV	Nº de série		Nota
		8	14620-MW0-003	Guia A, Corrente Comando	1	1	1	1	1	1			
		9	14626-MV9-670	Bucha, 8 mm	1	1	1	1	1	1			
		10	90001-GHB 670	Parafuso Flange, 6 x 25	2	2	2	2	–	–			
			90004-GHB-670	Parafuso Flange, 6 x 25	–	–	–	–	2	2			
		11	90082-HA0-000	Parafuso Flange, 7 x 10,5	4	4	4	4	4	4			
		12	90201-415-000	Capa, Porca, 6 mm	1	1	1	1	1	1			
		13	90442-397-000	Arruela, Vedação, 6 mm	1	1	1	1	1	1			
		14	90463-ML7-000	Arruela, Vedação, 6,5 mm	1	1	1	1	1	1			
		15	95701-06010-00	Parafuso Flange, 6 x 10	1	1	1	1	–	–			
			90004-GHB-600	Parafuso Flange, 6 x 10	–	–	–	–	1	1			
		16	95701-06014-00	Parafuso Flange, 6 x 14	1	1	1	1	1	1			
		17	95801-08032-00	Parafuso Flange, 8 x 32	1	1	1	1	1	1			

M-5

Tampa Lateral Direita
(CBR900RRN ~ RRS)

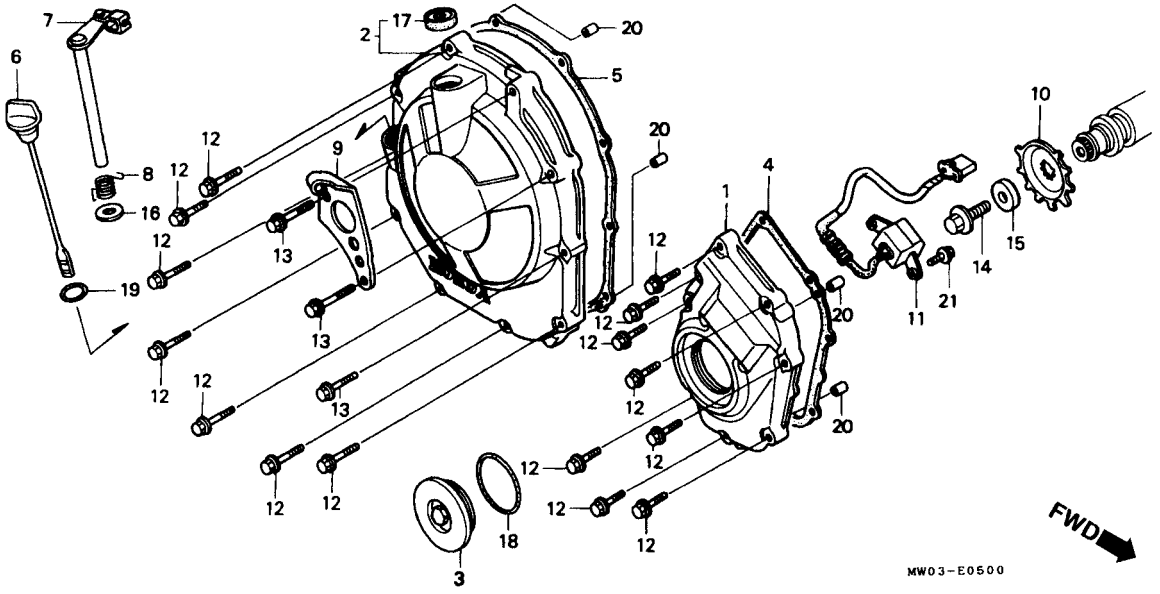

Item de serviço	T.M.O.
Tampa Pulsador	0,6
• Junta Tampa Embreagem	
• Pulsador, Rotor	
• Tampa Embreagem	0,8
Junta, Pulsador Rotor	0,5
Braço Acionamento Embreagem (Inclui Peça Relativa)	0,7
Pulsador, Gerador	0,9

Ref. Nº	Nº da peça	Descrição	Qtd. CBR900 RRN	RRP	RRR	RRS	RRT	RRV	Nº de série		Nota
1	11311-MW0-000	Tampa Pulsador	1	1	1	1	–	–			
2	11330 MW0-000	Tampa Comp., Embreagem	1	1	1	1	–	–			
3	11332-ML7-000	Tampa, 45 mm	1	1	1	1	–	–			
4	11391-MV9-670	Junta, Tampa Pulsador	1	1	1	1	–	–			
5	11393-MV9-670	Junta, Tampa Embreagem	1	1	1	1	–	–			
6	15650-MW0-000	Medidor Nível de Óleo	1	1	–	–	–	–			AR, DE, E, ED, F, G, H, IT, MX, ND, SP, SW, U, 2G
			1	1	1	–	–	–			CM, SI
	15650-MAE-000	Medidor Nível de Óleo	–	–	1	1	–	–			AR, E, ED, F, G, H, IT, MX, ND, SP, SW, U, 2G
			–	–	–	1	–	–			CM, SI
7	22810-MW0-000	Braço Acionamento Embreagem	1	1	1	1	–	–			
8	22815-MW0-000	Mola, Braço Acionamento Embreagem	1	1	1	1	–	–			
9	22821-MW0-000	Placa, Cabo Embreagem	1	1	1	1	–	–			
10	30291-MV9-671	Rotor Pulsador	1	1	1	1	–	–			
11	30300-MW0-003	Pulsador Comp., Gerador	1	1	1	1	–	–			
12	90002-GHB-680	Parafuso Flange, 6 x 28	15	15	15	15	–	–			

M-5

Tampa Lateral Direita
(CBR900RRN ~ RRS)

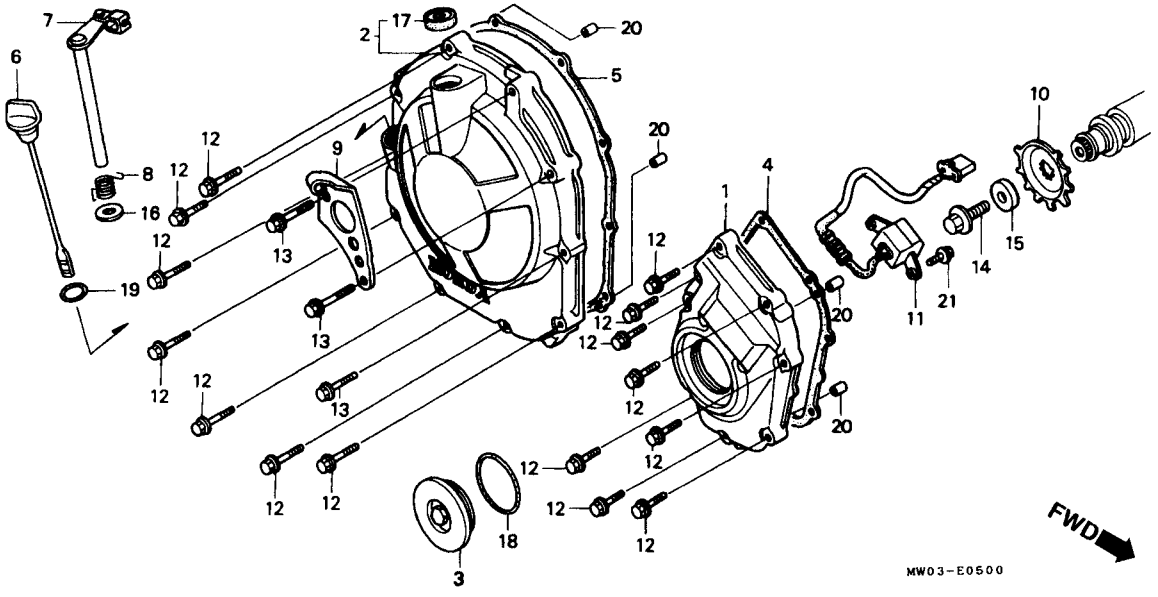

Item de serviço	T.M.O.	Ref. Nº	Nº da peça	Descrição	Qtd. CBR900 RRN	RRP	RRR	RRS	RRT	RRV	Nº de série		Nota
		13	90002-GHR-710	Parafuso Flange, 6 x 40	3	3	3	3	–	–			
		14	90013-430-000	Parafuso Especial, 10 x 25	1	1	1	1	–	–			
		15	90405-KT7-000	Arruela, 10,5 x 27	1	1	1	1	–	–			
		16	90529-KAE-000	Arruela, 12,5 x 23 x 1	1	1	1	1	–	–			
		17	91204-KK0-003	Retentor de Óleo, 12 x 18 x 5	1	1	1	1	–	–			
		18	91301-ML7-003	Anel de Vedação, 48,1 x 3,6	1	1	1	1	–	–			
		19	91302-KE8-003	Anel de Vedação, 18 x 3	1	1	1	1	–	–			
		20	94301-08140	Pino Guia, 8 x 14	4	4	4	4	–	–			
		21	95701-06014-00	Parafuso Flange, 6 x 14	2	2	2	2	–	–			

M-5.1

Tampa Lateral Direita
(CBR900RRT/RRV)

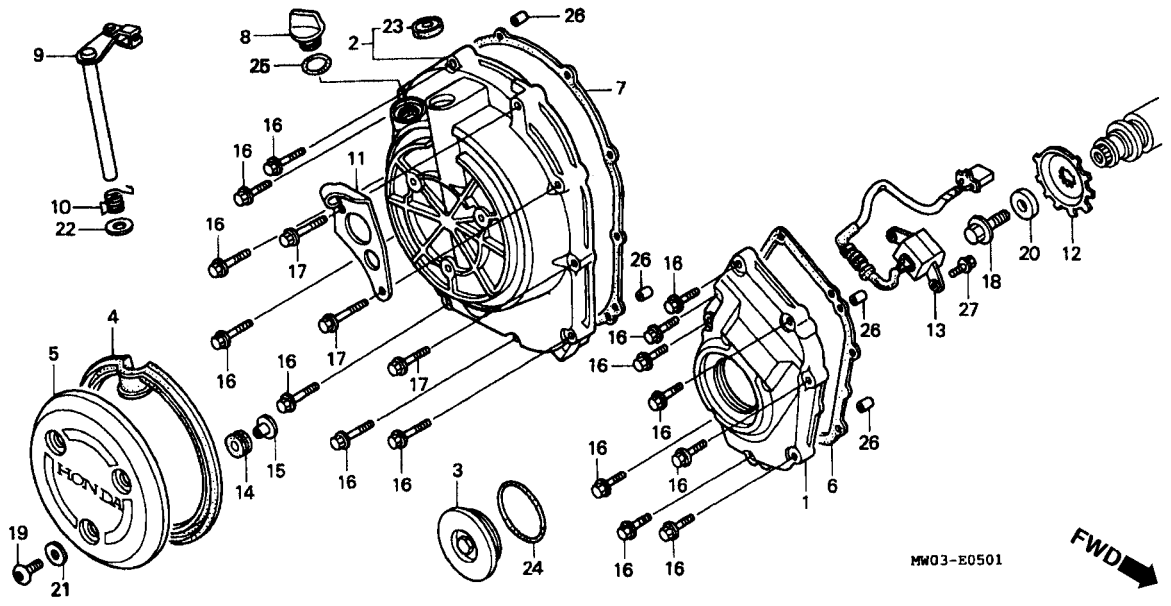

Item de serviço	T.M.O.
Tampa Pulsador	0,6
• Junta Tampa Lateral Direita	
• Rotor, Pulsador	
Tampa Comp., Embreagem	0,8
Tampa Central	0,1
Junta Tampa Pulsador	0,5
Alavanca Comp., Embreagem	0,7
(Inclui Peça Relativa)	
Pulsador Comp. Gerador	0,9

Ref. Nº	Nº da peça	Descrição	Qtd. CBR900 RRN	RRP	RRR	RRS	RRT	RRV	Nº de série		Nota
1	11311-MW0-000	Tampa Pulsador	–	–	–	–	1	1			
2	11330-MAS-000	Tampa Comp. Embreagem	–	–	–	–	1	1			
3	11332-ML7-000	Tampa, 45 mm	–	–	–	–	1	1			
4	11334-MAS-000	Guarnição, Tampa Embreagem	–	–	–	–	1	1			
5	11371-MAS-000	Tampa Central	–	–	–	–	1	1			
6	11391-MV9-670	Junta, Tampa Pulsador	–	–	–	–	1	1			
7	11393-MV9-670	Junta, Tampa Lateral Direita	–	–	–	–	1	1			
8	15611-KY4-900	Tampa, Bocal Abastecimento	–	–	–	–	1	1			
9	22810-MAS-000	Alavanca Comp. Embreagem	–	–	–	–	1	1			
10	22815-MW0-000	Mola, Alavanca Embreagem	–	–	–	–	1	1			
11	22821-MAS-000	Suporte, Cabo Embreagem	–	–	–	–	1	1			
12	30291-MV9-671	Pulsador, Rotor	–	–	–	–	1	1			
13	30300-MW0-003	Pulsador Comp. Gerador	–	–	–	–	1	1			
14	64386-MS2-000	Borracha Parafuso, Tampa	–	–	–	–	3	3			
15	83119-MG9-000	Bucha, Parafuso	–	–	–	–	3	3			
16	90005-GHB-680	Parafuso Flange, 6 x 28	–	–	–	–	15	15			
17	90005-GHB-710	Parafuso Flange, 6 x 40	–	–	–	–	3	3			
18	90013-430-000	Parafuso Especial, 10 x 25	–	–	–	–	1	1			
19	90085-MZ1-000	Parafuso Especial, 6 x 17	–	–	–	–	3	3			
20	90405-KT7-000	Arruela, 10,5 x 27	–	–	–	–	1	1			

M-5.1

Tampa Lateral Direita
(CBR900RRT/RRV)

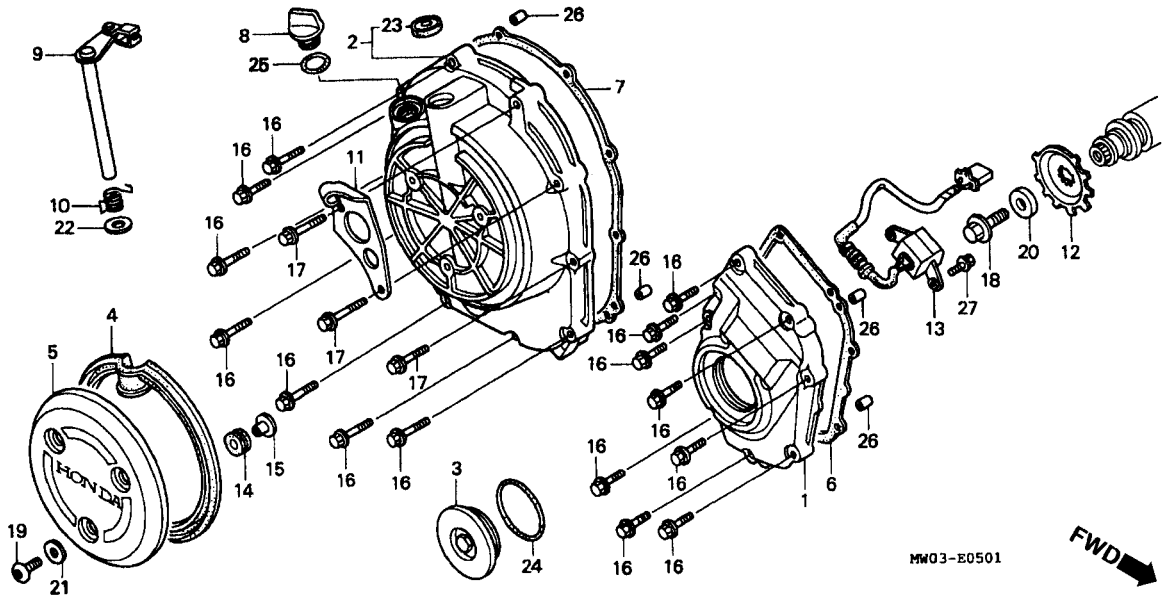

Item de serviço	T.M.O.	Ref. Nº	Nº da peça	Descrição	Qtd. CBR900 RRN	RRP	RRR	RRS	RRT	RRV	Nº de série		Nota
		21	90525-428-900	Arruela Lisa, 6 mm	–	–	–	–	3	3			
		22	90529-KAE-000	Arruela, 12,5 x 23 x 1	–	–	–	–	1	1			
		23	91204-KK0-003	Retentor de Óleo 12 x 18 x 5	–	–	–	–	1	1			
		24	91301-ML7-003	Anel de Vedação, 48,1 x 3,6	–	–	–	–	1	1			
		25	91302-KE8-003	Anel de Vedação, 18 x 3	–	–	–	–	1	1			
		26	94301-08140	Pino Guia, 8 x 14	–	–	–	–	4	4			
		27	95701-06014-00	Parafuso Flange, 6 x 14	–	–	–	–	2	2			

M-6

Embreagem

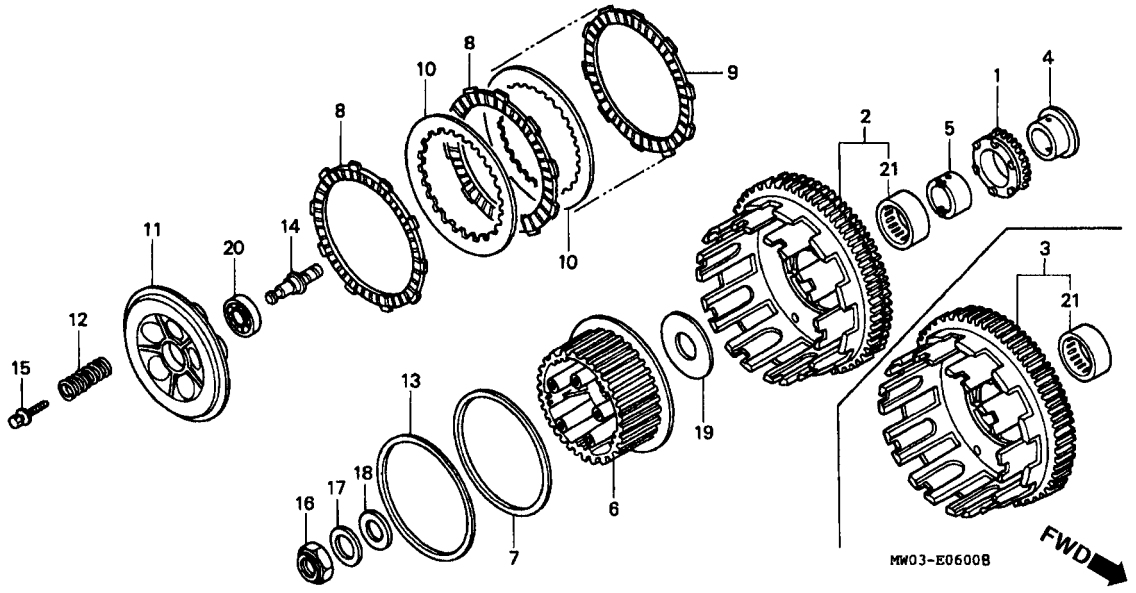

Item de serviço	T.M.O.	Ref. Nº	Nº da peça	Descrição	Qtd. CBR900 RRN	RRP	RRR	RRS	RRT	RRV	Nº de série		Nota
Embreagem, Bomba de Óleo	1,0	1	15131-MV9-671	Engrenagem, Bomba de Óleo (25D)	1	1	1	1	–	–			
• Carcaça Externa Embreagem			15131-MAS-003	Engrenagem, Bomba de Óleo (25D)	–	–	–	–	1	1			
• Cubo Central Comp., Embreagem	0,8	2	22100-MW0-000	Carcaça Externa, Embreagem	1	1	–	–	–	–			AR, DE, E, ED, F, G, H, IT, MX, ND, SP, SW, U, 2G
(Inclui Peça Relativa) (Uma ou Todas) • Platô, Pressão Embreagem Mola, Embreagem	0,7				1	1	1	–	–	–			CM, SI
(Uma ou Todas)			22100-MAE-000	Carcaça Externa, Embreagem	–	–	1	1	–	–			AR, E, ED, F, G, H, IT, MX, ND, SP, SW, U, 2G
					–	–	–	1	–	–			CM, SI
		3	22100-MAS-000	Carcaça Externa, Embreagem	–	–	–	–	1	1			
		4	22116-MV9-670	Bucha, Carcaça Embreagem	1	1	1	1	–	–			
			22116-MV9-660	Bucha, Carcaça Embreagem	–	–	–	–	1	1			
		5	22117-MW0-000	Bucha Distanciadora	1	1	1	1	1	1			
		6	22120-MW0-000	Cubo Central Comp. Embreagem	1	1	1	1	–	–			
			22120-MAS-000	Cubo Central Comp. Embreagem	–	–	–	–	1	1			
		7	22125-ML7-000	Mola, Judder	1	1	1	1	1	1			

M-6

Embreagem

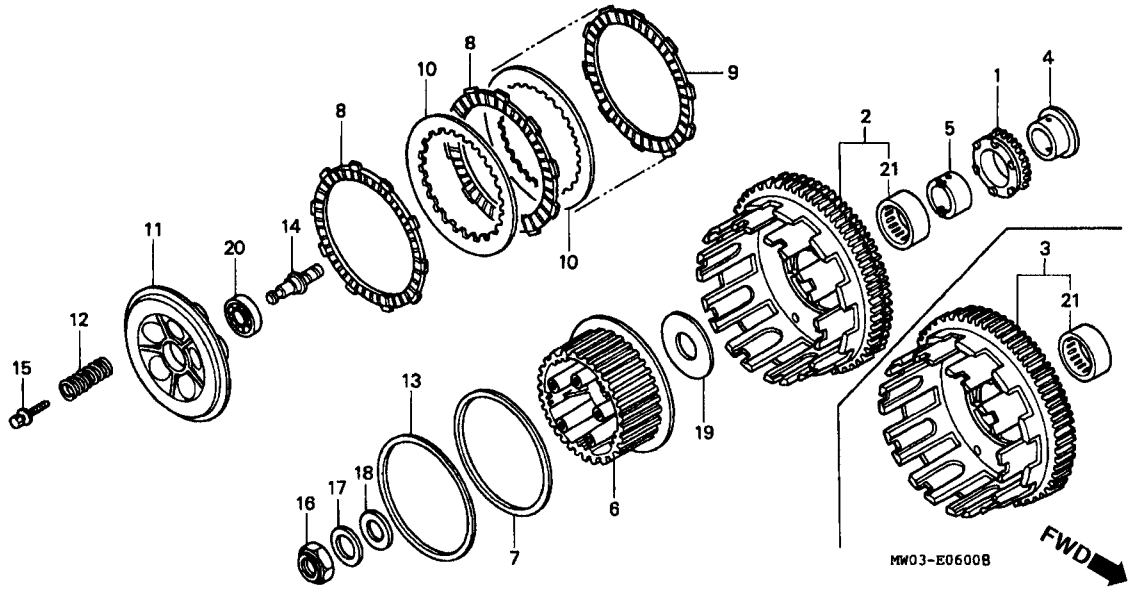

Item de serviço	T.M.O.	Ref. Nº	Nº da peça	Descrição	Qtd. CBR900 RRN	RRP	RRR	RRS	RRT	RRV	Nº de série		Nota
		8	22201-MV4-000	Disco Fricção, Embreagem	8	8	–	–	–	–	.....	.....	AR, DE, E, ED, F, G, H, IT, MX, ND, SP, SW, U, 2G
					8	8	8	–	–	–	.....	.....	CM, SI
			22201-MAE-000	Disco Fricção, Embreagem	–	–	8	8	–	–	.....	.....	AR, E, ED, F, G, H, IT, MX, ND, SP, SW, U, 2G
					–	–	–	8	–	–	.....	.....	CM, SI
			22201-MAS-000	Disco Fricção, Embreagem	–	–	–	–	9	9	.....	.....	.....
		9	22202-MV8-920	Disco B Fricção, Embreagem	1	1	–	–	–	–	.....	.....	AR, DE, E, ED, F, G, H, IT, MX, ND, SP, SW, U, 2G
					1	1	1	–	–	–	.....	.....	CM, SI
			22202-MAE-000	Disco B Fricção, Embreagem	–	–	1	1	1	1	.....	.....	AR, BR, E, ED, F, G, H, IT, MX, ND, SD, SP, SW, U, 2G
					–	–	–	1	1	1	.....	.....	CM, SI

M-6

Embreagem

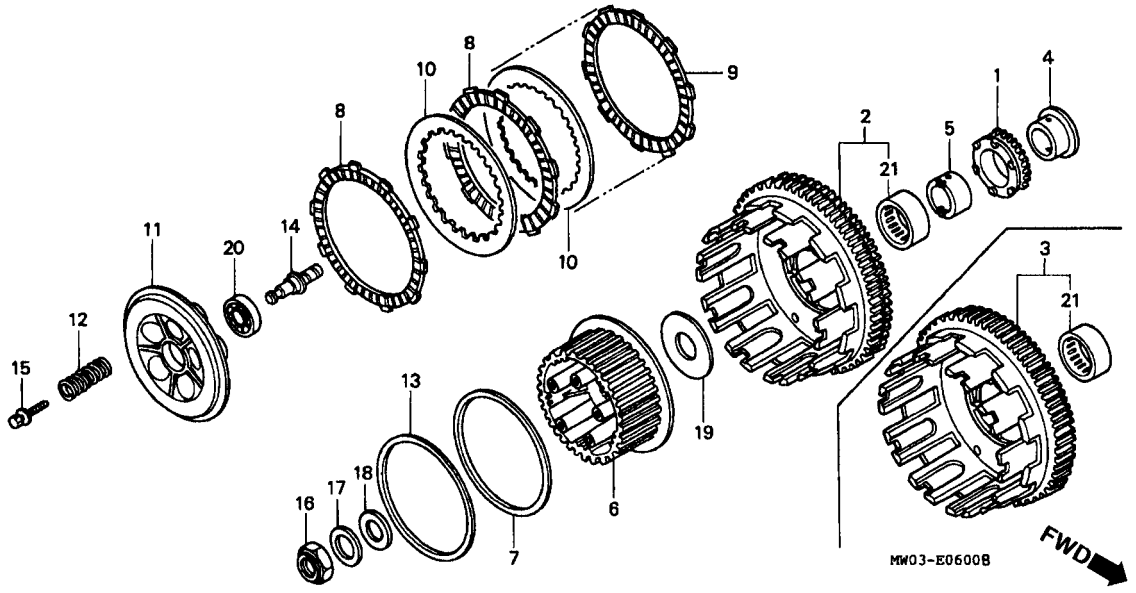

Item de serviço	T.M.O.	Ref. Nº	Nº da peça	Descrição	Qtd. CBR900 RRN	RRP	RRR	RRS	RRT	RRV	Nº de série		Nota
		10	22321-MW0-000	Platô, Embreagem	8	8	8	8	–	–			
			22321-MAS-000	Platô, Embreagem	–	–	–	–	9	9			
		11	22350-ML7-000	Platô, Pressão Embreagem	1	1	1	1	1	1			
		12	22401-MS8-000	Mola, Embreagem	5	5	5	5	–	–			
			22401-MAS-000	Mola, Embreagem	–	–	–	–	5	5			
		13	22402-MW0-000	Mola, Judder	1	1	1	1	1	1			
		14	22847-MW0-000	Haste, Acionamento Embreagem	1	1	–	–	–	–			AR, DE, E, ED, F, G, H, IT, MX, ND, SP, SW, U, 2G
					1	1	1	–	–	–			CM, SI
			22847-MAE-000	Haste, Acionamento Embreagem	–	–	1	1	–	–			AR, E, ED, F, G, H, IT, MX, ND, SP, SW, U, 2G
					–	–	–	1	–	–			CM, SI
			22847-MAS-000	Haste, Acionamento Embreagem	–	–	–	–	1	1			
		15	90022-MM5-000	Parafuso-Arruela, 6 x 25	5	5	5	5	–	–			
			90024-MAS-000	Parafuso-Arruela, 6 x 28	–	–	–	–	5	5			
		16	90231-MM5-000	Porca Auto Travante, 22 mm	1	1	1	1	1	1			
		17	90432-MMS-000	Arruela Especial, 22 mm	1	1	1	1	1	1			

M-6

Embreagem

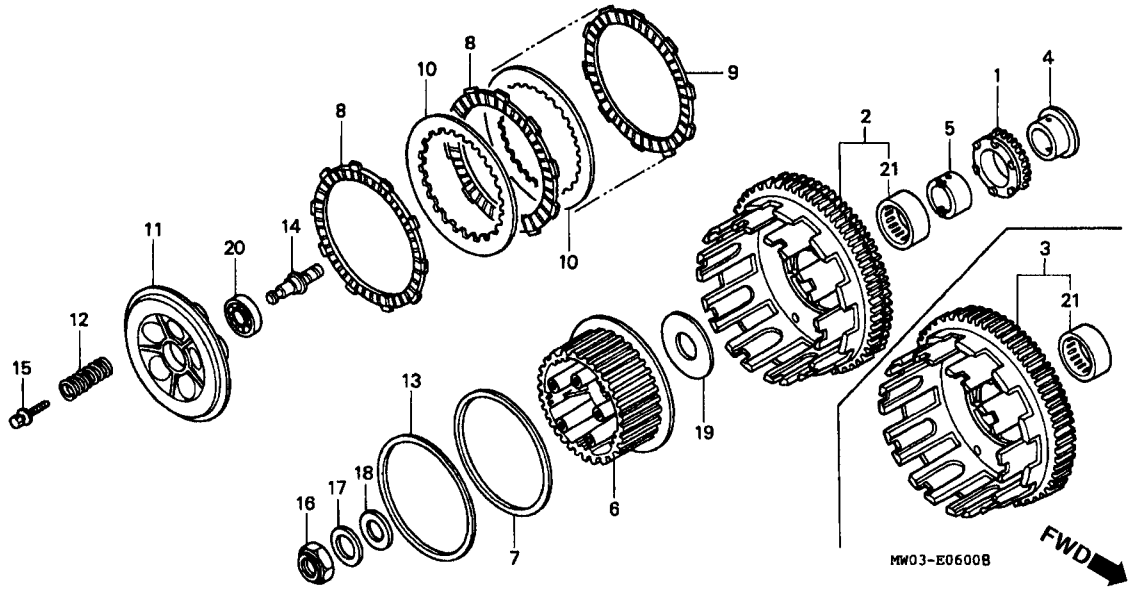

Item de serviço	T.M.O.	Ref. Nº	Nº da peça	Descrição	Qtd. CBR900 RRN	RRP	RRR	RRS	RRT	RRV	Nº de série		Nota
		18	90451-KG4-000	Arruela Trava, 22 x 39 x 2	–	–	–	–	1	1			
		19	90459-MM4-000	Arruela, 60 x 25 x 2	1	1	1	1	1	1			
		20	91008-362-000	Rolamento Radial de Esferas, 16003	1	1	1	1	–	–			
			91009-MAS-003	Rolamento Radial de Esferas, 16003	–	–	–	–	1	1			
		21	91026-MV9-671	Rolamento de Esferas, 35 x 42 x 23	1	1	1	1	1	1			

M-7

Embreagem de Partida

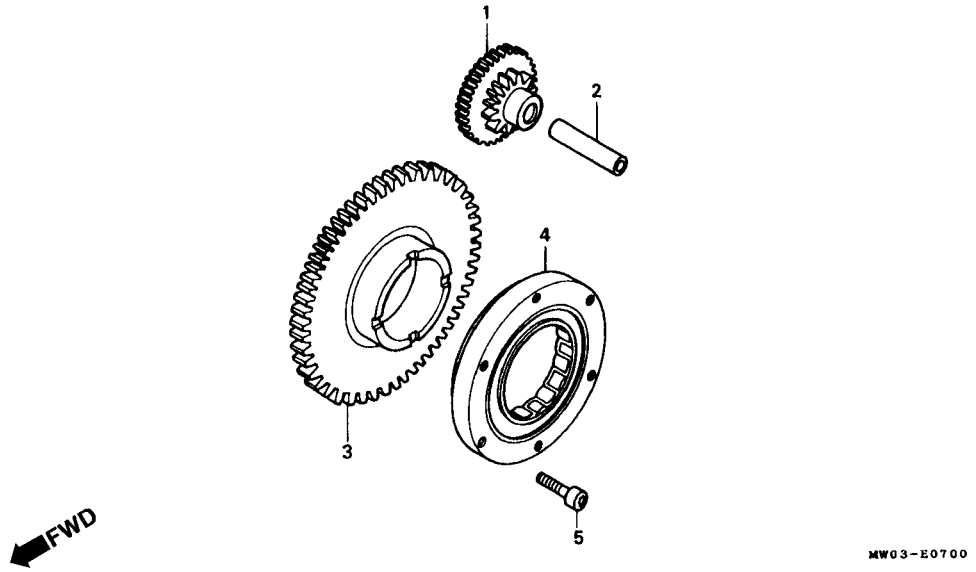

Item de serviço	T.M.O.
Engrenagem Redução, Partida	0,7
Engrenagem Comp., Partida	0,8
Embreagem Unidirecional de Partida	1,0

Ref. Nº	Nº da peça	Descrição	Qtd. CBR900 RRN	RRP	RRR	RRS	RRT	RRV	Nº de série		Nota
1	28101-MV9-670	Engrenagem Redução, Partida (47D/10D)	1	1	1	1	1	1			
2	28102-ME9-000	Pino, 10 x 44	1	1	1	1	1	1			
3	28110-MV9-670	Engrenagem Comp. Partida (47D)	1	1	1	1	1	1			
4	28120-MV9-671	Embreagem Unidirecional de Partida	1	–	–	–	–	–		~5000252	AR
			1	–	–	–	–	–		~2005613	CM, ED, G, H, IT, MX, SP, SW, U
			1	–	–	–	–	–			E, ND
			1	–	–	–	–	–		~2001471	F
			1	–	–	–	–	–		~3000285	2G
	28125-MV9-672	Carcaça Embreagem de Partida	1	–	–	–	–	–	5000253~		AR
			1	–	–	–	–	–	2005614~		CM, ED, G, H, IT, MX, SP, SW, U
			1	–	–	–	–	–	2001472~		F
			1	–	–	–	–	–	3000286~		2G
			–	1	1	1	1	1			
5	90085-MN4-300	Parafuso Allen, 6 x 14	6	–	–	–	–	–		~5000352	AR
			6	–	–	–	–	–		~2007576	CM, ED, G, IT, MX, SP, SW, U

M-7

Embreagem de Partida

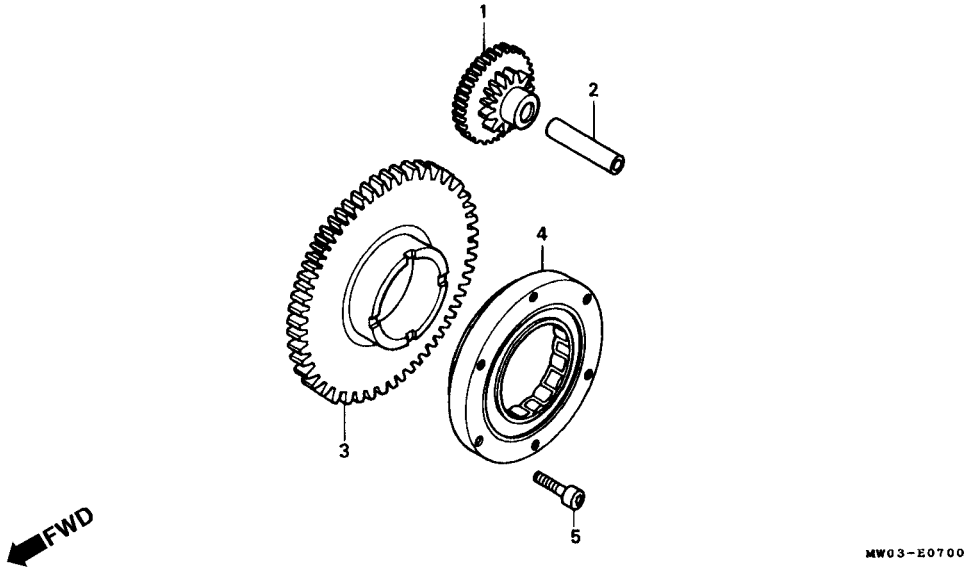

Item de serviço	T.M.O.	Ref. Nº	Nº da peça	Descrição	Qtd. CBR900 RRN	RRP	RRR	RRS	RRT	RRV	Nº de série		Nota
		(5)	90085-MN4-000	Parafuso Allen, 6 x 14	6	–	–	–	–	–	.....	.....	E, H, ND, 2G
					6	–	–	–	–	–		~2001951	F
			90085-413-781	Parafuso Allen, 6 mm	6	–	–	–	–	–	5000353~		AR
					6	–	–	–	–	–	2007577~		CM, ED, G, IT, MX, SF, SW, U
					6	–	–	–	–	–	2001952~		F
					–	6	6	6	6	6	.....	.....	.....

M-8

Tampa Lateral Esquerda

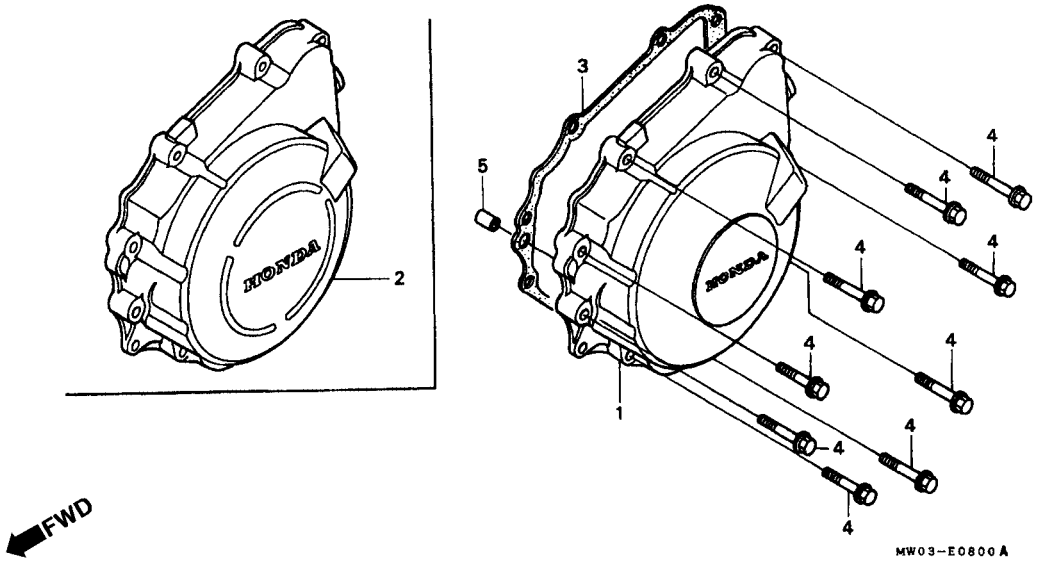

Item de serviço	T.M.O.
Tampa Lateral Esquerda	0,7
Junta, Tampa Lateral Esquerda	0,6

Ref. Nº	Nº da peça	Descrição	Qtd. CBR900 RRN	RRP	RRR	RRS	RRT	RRV	Nº de série		Nota
1	11321-MW0-000	Tampa Lateral Esquerda	1	1	1	1	–	–			
2	11321-MAS-000	Tampa Lateral Esquerda	–	–	–	–	1	1			
3	11392-MV9-670	Junta, Tampa Lateral Esquerda	1	1	1	1	1	1			
4	90002-GHB-680	Parafuso Flange, 6 x 28	9	9	9	9	–	–			
	90005-GHB-680	Parafuso Flange, 6 x 28	–	–	–	–	9	9			
5	94301-10160	Pino Guia, 10 x 16	1	1	1	1	1	1			

M-9

Gerador

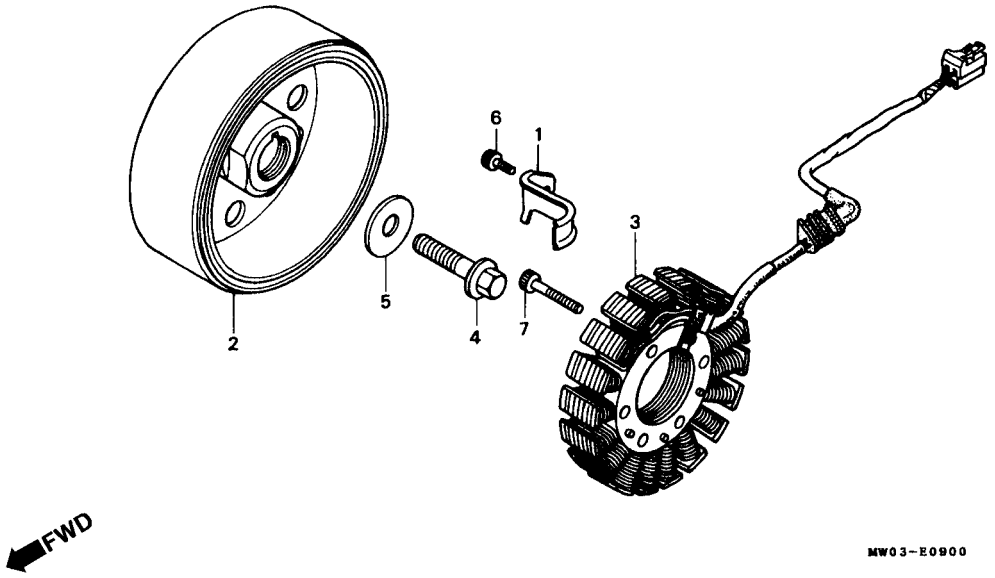

Item de serviço	T.M.O.
Gerador Comp.	1,0
Estator Comp.	1,1

Ref. Nº	Nº da peça	Descrição	Qtd. CBR900 RRN	RRP	RRR	RRS	RRT	RRV	Nº de série		Nota
1	11333-MV9-670	Presilha Fiação, Gerador	1	1	1	1	1	1			
2	31110-MW0-004	Gerador Comp	1	1	1	1	–	–			
	31110-MAS-004	Gerador Comp	–	–	–		1	1			
3	31120-MW0-004	Estator Comp	1	1	1	1	–	–			
	31120-MAS-004	Estator Comp	–	–	–	–	1	1			
4	90023-MV9-670	Parafuso Flange, 10 mm	1	1	1	1	1	1			
5	90405-KT7-000	Arruela, 10,5 x 27	1	1	1	1	1	1			
6	96600-06012-00	Parafuso Allen, 6 x 12	1	1	1	1	1	1			
7	96600-06040-00	Parafuso Allen, 6 x 40	4	4	4	4	–	–			
	96600-06032 00	Parafuso Allen, 6 x 32	–	–	–	–	4	4			

M-10

Bomba de Água

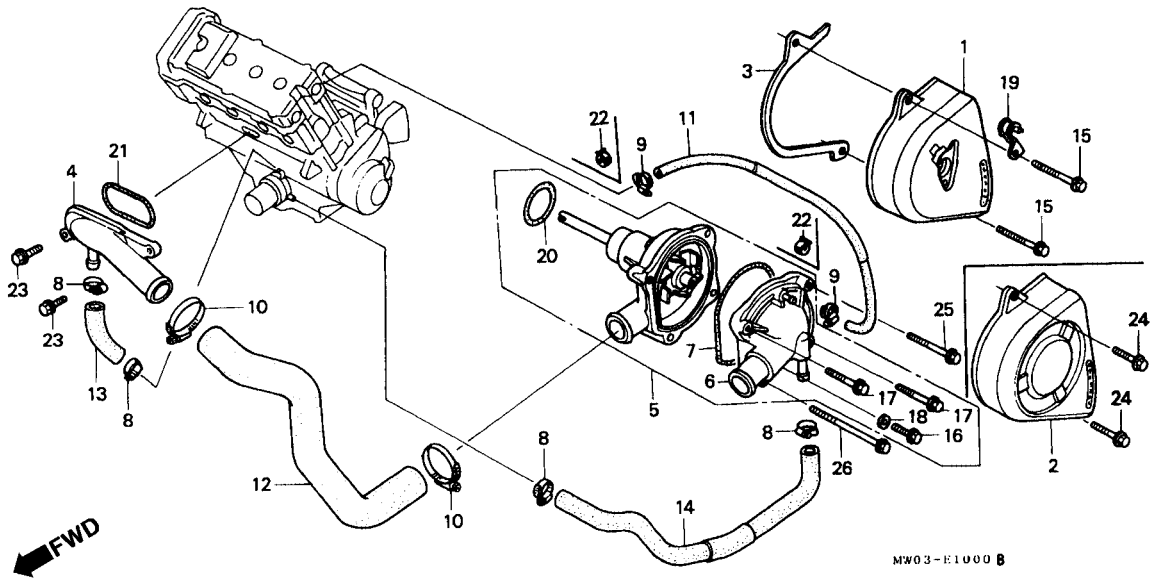

Item de serviço	T.M.O.
Tampa Traseira Esquerda	0,1
Junção Mangueira	0,6
• Junta Tampa, Bomba Água	
Bomba, Água	0,8
Tampa, Bomba Água	0,7
• Mangueira, Água	
Anel de Vedação, 32,95 x 2,62	0,4

Ref. Nº	Nº da peça	Descrição	Qtd. CBR900 RRN	RRP	RRR	RRS	RRT	RRV	Nº de série		Nota
1	11350-MAE-000	Tampa Traseira Esquerda	–	–	1	1	1	1			AR, BR, E, ED, F, G, H, IT, MX, ND, SD, SP, SW, U, 2G
			–	–	–	1	1	1			CM, SI
2	11350-MV9-670	Tampa Traseira Esquerda	1	1	–	–	–	–			AR, DE, E, ED, F, G, H, IT, MX, ND, SP, SW, U, 2G
			1	1	1	–	–	–			CM, SI
3	11355-MW0-000	Placa Guia, Corrente de Transmissão	1	1	–	–	–	–			AR, DE, E, ED, F, G, H, IT, MX, ND, SP, SW, U, 2G
			1	1	1	–	–	–			CM, SI
	11355-MAE-000	Placa Guia, Corrente de Transmissão	–	–	1	1	1	1			AR, DE, E, ED, F, G, H, IT, MX, ND, SP, SW, U, 2G
			–	–	–	1	1	1			CM, SI

M-10

Bomba de Água

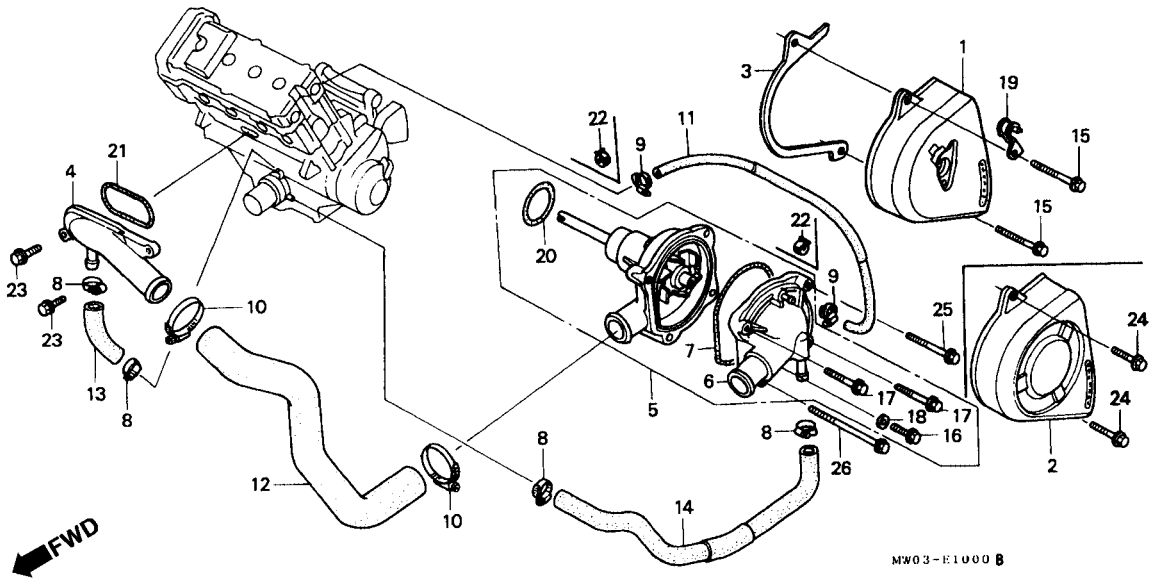

Item de serviço	T.M.O.	Ref. Nº	Nº da peça	Descrição	Qtd. CBR900 RRN	RRP	RRR	RRS	RRT	RRV	Nº de série		Nota
		4	19063-MW0-000	Junção, Mangueira	1	1	1	1	1	1	.....	.....	.....
		5	19200-MW0-000	Bomba Água, Comp	1	1	1	–	–	–	.....	.....	.....
					–	–	–	1	–	–		~2302691	CM, SI
					–	–	–	1	–	–		~2350367	E, ED, G, H, IT, MX, ND, SP, SW, U
					–	–	–	1	–	–		~2350088	F
			19200-MW0-010	Bomba Água, Comp	–	–	–	1	1	1	.....	.....	AR, BR, SD, 2G
					–	–	–	1	–	–	2302692~		CM, SI
					–	–	–	1	–	–	2350368~		E, ED, G, H, IT, MX, ND, SP, SW, U
					–	–	–	1	–	–	2350089~		F
					–	–	–	–	1	1	.....	.....	CM, E, ED, F, G, IT, MX, ND, SI, SW, U
		6	19220-MW0-000	Tampa, Bomba Água	1	1	1	1	1	–	.....	.....	.....
			19220-MW0-305	Tampa, Bomba Água	–	–	–	–	–	1	.....	.....	.....

M-10

Bomba de Água

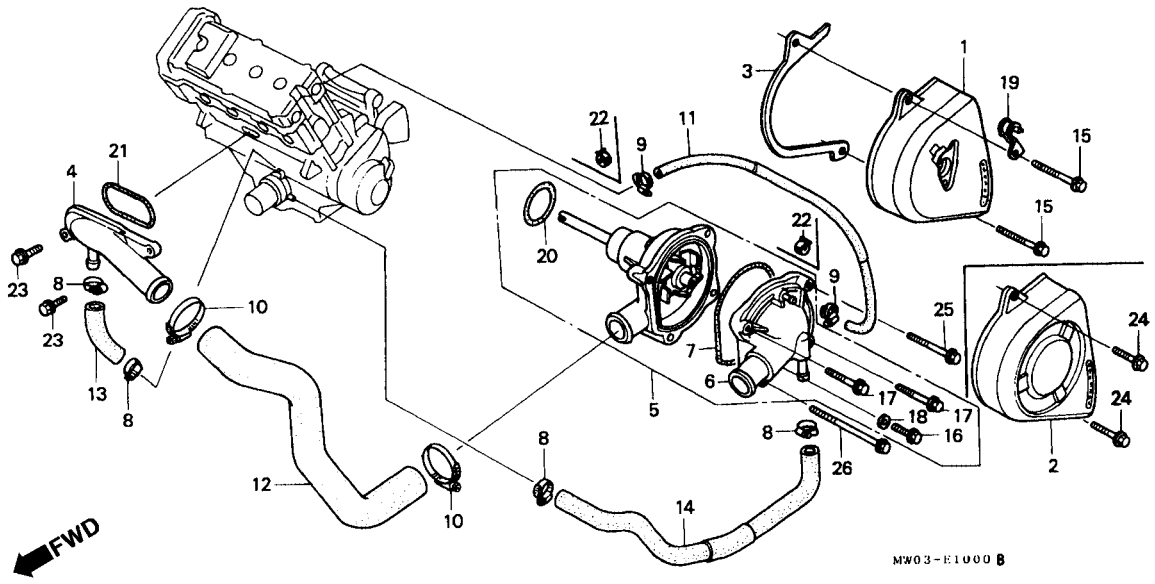

Item de serviço	T.M.O.	Ref. Nº	Nº da peça	Descrição	Qtd. CBR900 RRN	RRP	RRR	RRS	RRT	RRV	Nº de série		Nota
		7	19226-ML7-000	Junta, Tampa Bomba Água	1	1	1	1	1	2			AR, BR, DE, E, ED, F, G, H, IT, MX, ND, SD, SP, SW, U, 2G
					1	1	1	1	1	1			CM, SI
		8	19505-KS6-700	Presilha A, Mangueira Água	4	4	4	4	4	4			
		9	19507-MK4-620	Presilha, Mangueira	–	2	2	2	–	–			
			19507-MAL-600	Presilha, Mangueira	–	–	–	–	2	2			
		10	19516-ML7-691	Presilha, Mangueira 24-32 mm	2	2	2	2	2	2			
		11	19521-MV9-670	Tubo, Bomba Água	1	–	–	–	–	–			
			19521-MW0-670	Tubo, Bomba Água	–	1	1	1	1	1			
		12	19525-MW0-000	Mangueira, A	1	1	1	1	1	1			
		13	19527-MW0-000	Mangueira, C	1	1	1	1	1	1			
		14	19528-MW0-000	Mangueira, D	1	1	1	1	1	1			
		15	90002-GHB-720	Parafuso Flange, 6 x 45	–	–	2	2	2	–			AR, BR, E, ED, F, G, H, IT, MX, ND, SD, SP, SW, U, 2G
					–	–	–	2	2	–			CM, SI
			90005-GHB-720	Parafuso Flange, 6 x 45	–	–	–	–	–	2			
		16	90013-MW0-000	Parafuso Flange, 6 x 12	1	1	1	1	1	1			

M-10

Bomba de Água

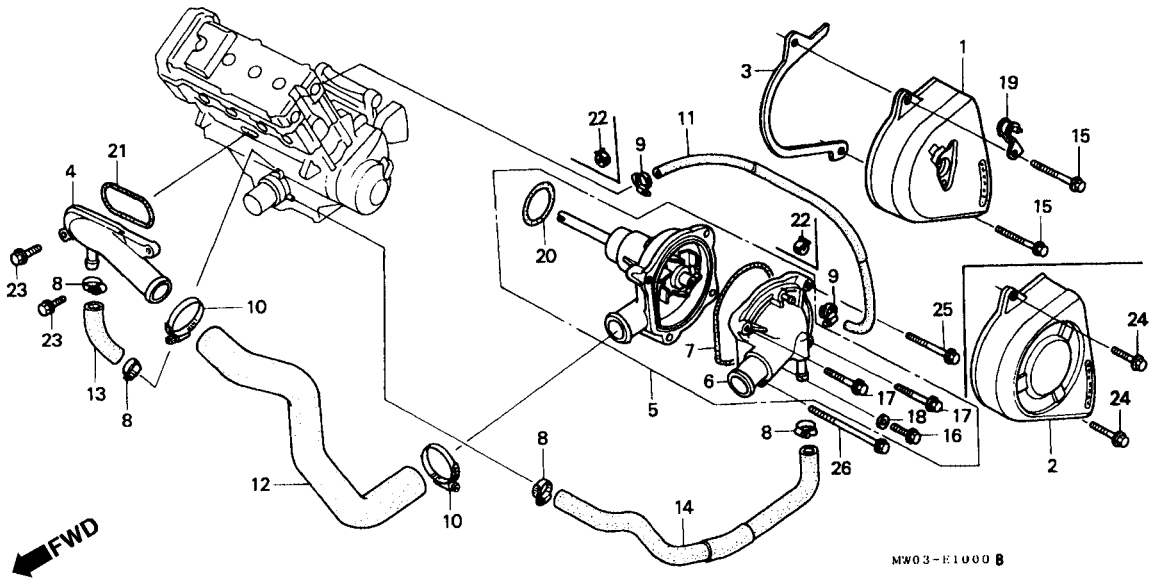

Item de serviço	T.M.O.	Ref. Nº	Nº da peça	Descrição	Qtd. CBR900 RRN	RRP	RRR	RRS	RRT	RRV	Nº de série		Nota
		17	90121-MW0-000	Parafuso Flange, 6 x 25	2	2	2	2	2	2			
		18	90463-ML7-000	Arruela de Vedação, 6,5 mm	1	1	1	1	1	1			
		19	90-651-ZA8-900	Presilha, Tubo Combustível	–	–	1	1	1	1			AR, BR, E, ED, F, G, H, IT, MX, ND, SD, SP, SW, U, 2G
					–	–	–	1	1	1			CM, SI
		20	91302-MB0-013	Anel de Vedação, 32,95 x 2,62	1	1	1	1	1	1			
		21	91305-KK3-830	Anel de Vedação, 60 x 2,5	1	1	1	1	1	1			
		22	95002-41000-08	Presilha Tubo (D10)	2	–	–	–	–	–			
		23	96001-06025-00	Parafuso Flange, 6 x 25	2	2	2	2	2	2			
		24	96001-06025-07	Parafuso Flange, 6 x 25	2	2	–	–	–	–			AR, DE, E, ED, F, G, H, IT, MX, ND, SP, SW, U, 2G
					2	2	2	–	–	–			CM, SI
		25	96001-06035-07	Parafuso Flange, 6 x 35	1	1	1	1	1	1			
		26	96001-06075-07	Parafuso Flange, 6 x 75	1	1	1	1	1	1			

M-11

Motor de Partida

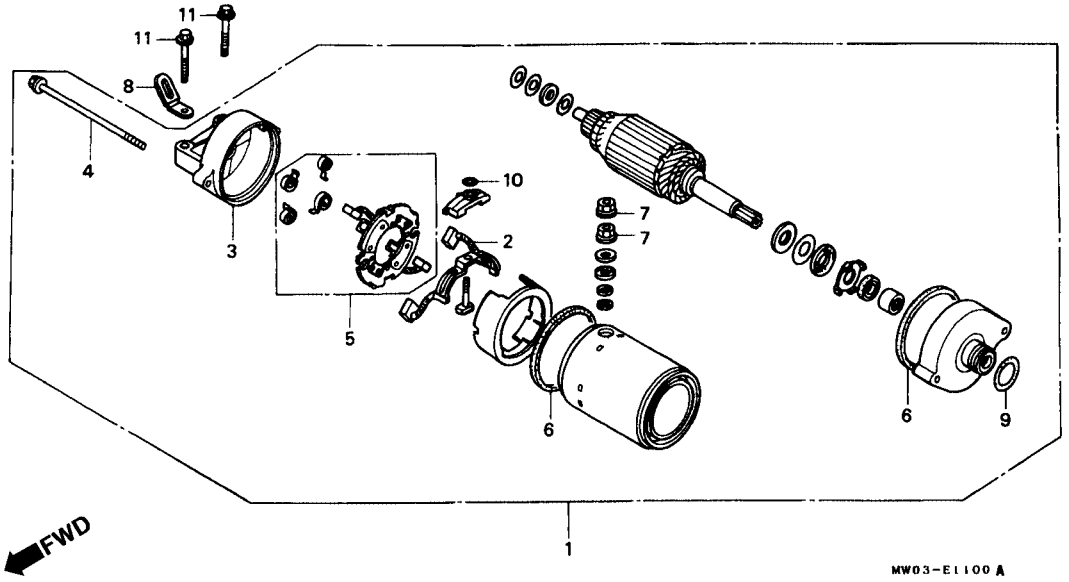

Item de serviço	T.M.O.
Motor de Partida	0,4
Escovas, Jogo	0,7
• Suporte das Escovas	
Tampa Traseira	0,6

Ref. Nº	Nº da peça	Descrição	Qtd. CBR900 RRN	RRP	RRR	RRS	RRT	RRV	Nº de série		Nota
1	31200-MV9-671	Motor de Partida, Comp. (MITSUBA)	1	1	1	1	1	1	.....	.....	.....
2	31201-MR6-008	Escovas, Jogo	1	1	1	1	1	1	.....	.....	.....
3	31203-MV9-671	Tampa Traseira	1	1	–	–	–	–	.....	.....	.....
4	31205-MV9-671	Parafuso de Fixação	2	2	2	2	2	2	.....	.....	.....
5	31206-MR6-008	Suporte das Escovas	1	1	1	1	1	1	.....	.....	.....
6	31207-KS5-901	Anel	2	2	2	2	2	2	.....	.....	.....
7	90071-MB0-000	Parafuso-Arruela, 6 mm	2	2	2	2	2	2	.....	.....	.....
8	90601-KJ9-000	Presilha, 4 x 50	1	1	1	1	1	1	.....	.....	AR, BR, DE, E, F, SD, SI, 2G
			1	–	–	–	–	–	2000064~		CM, ED, G, H, IT, MX, ND, SP, SW
			1	–	–	–	–	–	2002803~		U
			–	1	1	1	1	1	.....	.....	CM, ED, G, H, IT, MX, ND, SP, SW, U
9	91309-425-003	Anel de Vedação, 24,4 x 3,1 (ARAI)	1	1	1	1	1	1	.....	.....	.....
10	91320-MB0-000	Retentor de Óleo	1	1	1	1	1	1	.....	.....	.....
11	95701-06028-00	Parafuso Flange, 6 x 28	2	2	2	2	2	2	.....	.....	.....

M-12

Bomba de Óleo

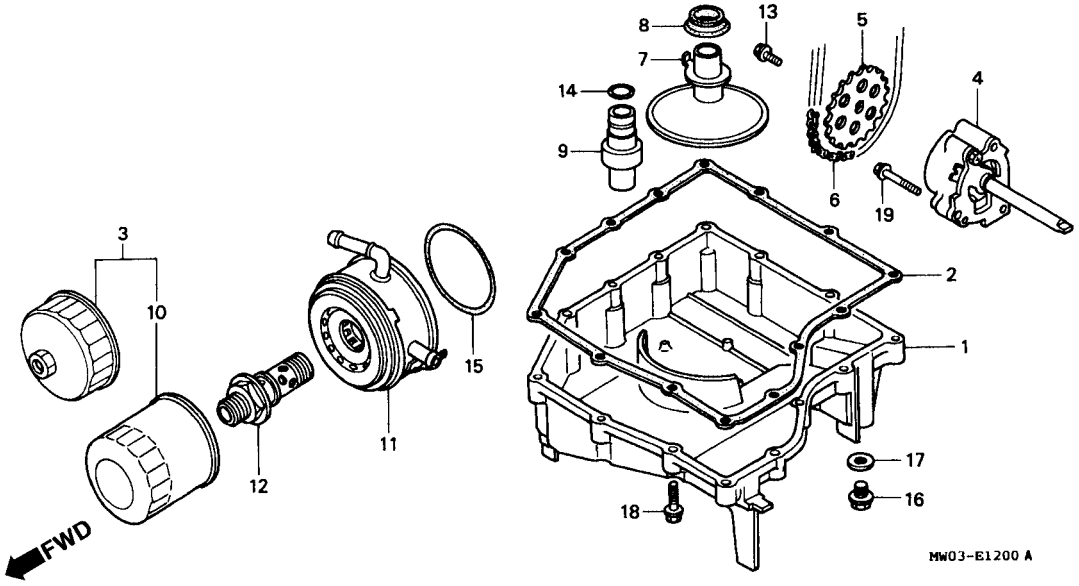

Item de serviço	T.M.O.
Carcaça Inferior	1,4
Junta da Carcaça	1,3
• Bomba de Óleo	
• Tela, Filtro Óleo	
Engrenagem, Bomba de Óleo	1,0
• Corrente, Bomba de Óleo	
Válvula Comp. Respiro	1,5
Cartucho, Filtro de Óleo	0,3
Radiador de Óleo	0,7

Ref. Nº	Nº da peça	Descrição	Qtd. CBR900 RRN	RRP	RRR	RRS	RRT	RRV	Nº de série		Nota
1	11210-MW0-000	Carcaça Inferior	1	1	–	–	–	–			AR, DE, E, ED, F, G, H, IT, MX, ND, SP, SW, U, 2G
			1	1	1	–	–	–			CM, SI
	11210-MAE-000	Carcaça Inferior	–	–	1	1	1	1			AR, BR, E, ED, F, G, H, IT, MX, ND, SD, SP, SW, U, 2G
			–	–	–	1	1	1			CM, SI
2	11394-MV9-670	Junta da Carcaça	1	1	1	1	–	–			
3	15010-MW0-000	Filtro Óleo Comp	(1)	(1)	(1)	(1)	(1)	(1)			
4	15100-MW0-000	Bomba de Óleo	1	1	1	1	1	1			
5	15134-MV9-670	Engrenagem Bomba Óleo (26D)	1	1	1	1	1	1			
6	15140-ML0-003	Corrente, Bomba Óleo (25H-50)	1	1	1	1	1	1			
7	15153-MW0-000	Tela, Filtro de Óleo	1	1	1	1	–	–			
	15153-MAS-000	Tela, Filtro de Óleo	–	–	–	–	1	1			
8	15154-MM5-000	Guarnição	1	1	1	1	1	1			
9	15220-MW0-000	Válvula Comp. Respiro	1	1	1	1	1	1			

M-12

Bomba de Óleo

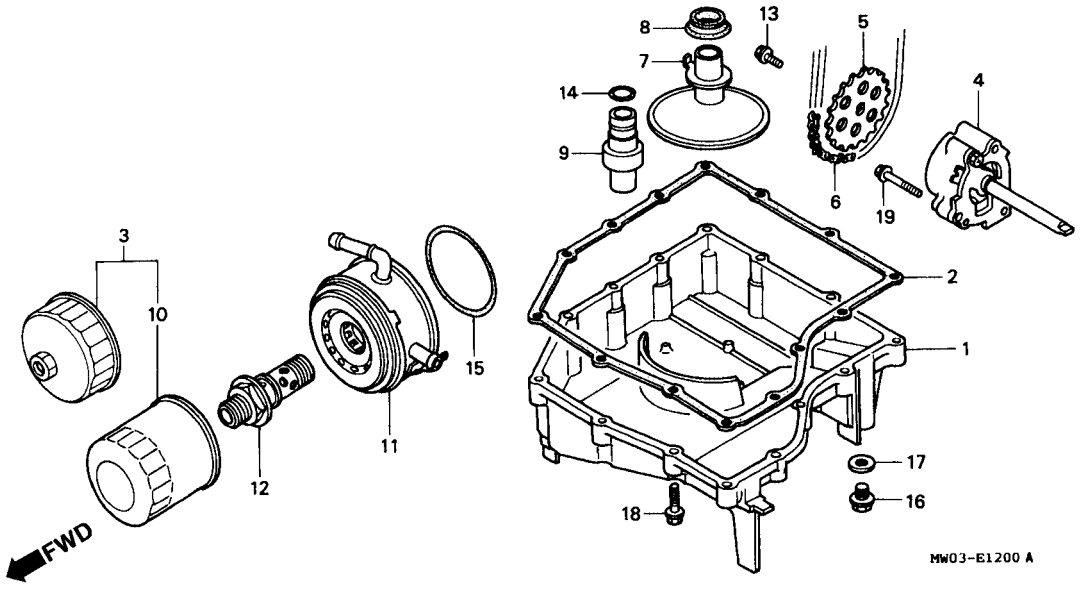

Item de serviço	T.M.O.	Ref. Nº	Nº da peça	Descrição	Qtd. CBR900 RRN	RRP	RRR	RRS	RRT	RRV	Nº de série		Nota
		10	15410-MM9-013	Cartucho Filtro de Óleo (TOYO ROKI)	1	1	1	1	1	1			
		11	15700-MW0-003	Radiador Comp. Óleo	1	1	1	1	1	–			AR, DE, H, MX, SD, SP, 2G
					1	1	1	1	–	–			CM, E, ED, F, G, IT, ND, SI, SW, U
					1	1	1	1	1	1		~2000735	CM, E, ED, F, G, IT, ND, SI
			15700-MW0-013	Radiador Comp. Óleo	1	1	1	1	1	1			BR, SW, U
					1	1	1	1	1	1	2000736~		CM, E, ED, F, G, IT, ND, SI
					–	–	–	–	–	1			AR, CM, E, ED, F, G, IT, MX, ND, SD, SI
		12	90019-MW0-000	Parafuso Fixação, Cartucho	1	1	1	1	1	1			
		13	90021-MM5-000	Parafuso-Arruela, 6 x 12	1	1	1	1	1	1			
		14	91313-MB0-003	Anel de Vedação, 14,7 x 2,2	1	1	1	1	1	1			
		15	91316-PE7-730	Anel de Vedação, 62,4 x 3,1	1	1	1	1	1	1			
		16	92800-12000	Parafuso Drenagem Óleo, 12 mm	1	1	1	1	1	1			

M-12

Bomba de Óleo

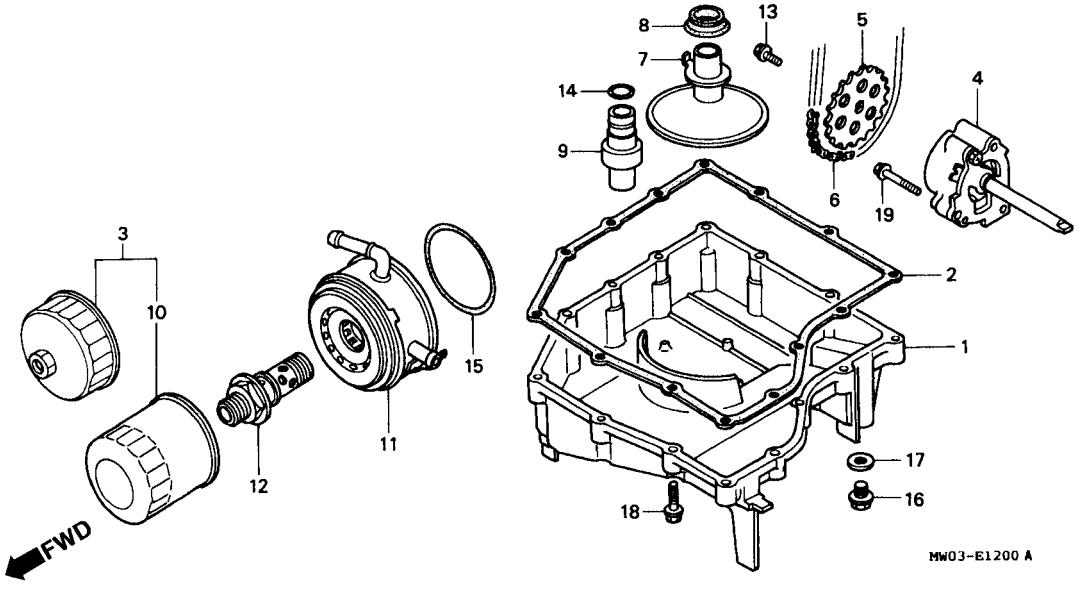

Item de serviço	T.M.O.	Ref. Nº	Nº da peça	Descrição	Qtd. CBR900 RRN	RRP	RRR	RRS	RRT	RRV	Nº de série		Nota
		17	94109-12000	Arruela, Drenagem Óleo, 12 mm	1	1	1	1	1	1			
		18	95701-06032-00	Parafuso Flange, 6 x 32	14	14	14	14	14	14			
		19	95701-06040-00	Parafuso Flange, 6 x 40	3	3	3	3	3	3			

M-13

Carcaça do Motor

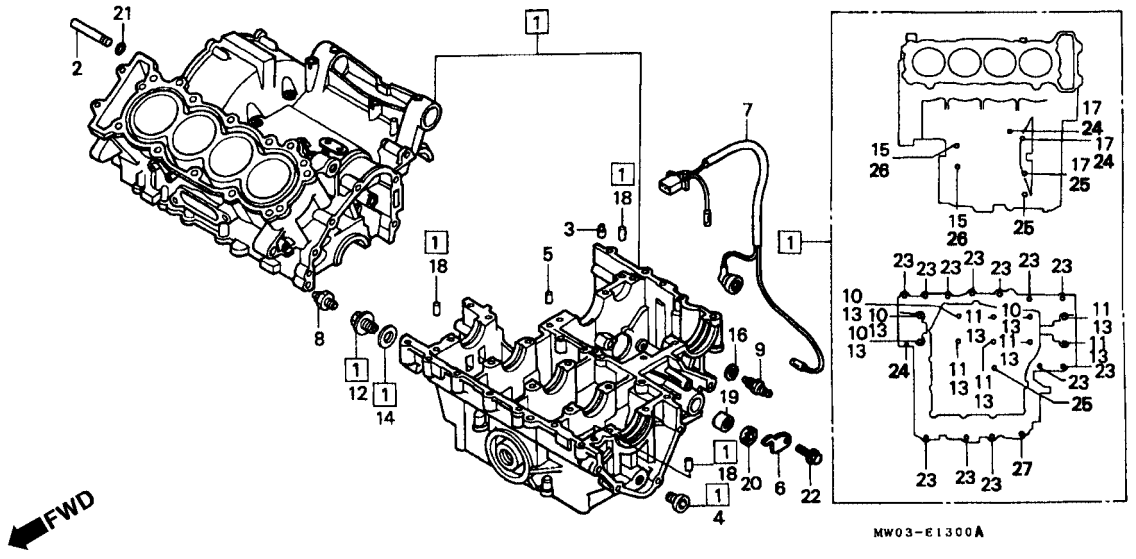

Item de serviço	T.M.O.
Carcaça, Jogo	*8,7
Sub Fiação, A	0,6
Interruptor, Pressão de Óleo	0,5
• Interruptor Comp. Neutro	

Ref. Nº	Nº da peça	Descrição	Qtd. CBR900 RRN	RRP	RRR	RRS	RRT	RRV	Nº de série		Nota
1	11000-MW0-000	Carcaça, Jogo	1	1	–	–	–	–			AR, DE, E, ED, F, G, H, IT, MX, ND, SP, SW, U, 2G
			1	1	1	–	–	–			CM, SI
	11000-MAE-000	Carcaça, Jogo	–	–	1	1	–	–			AR, E, ED, F, G, H, IT, MX, ND, SP, SW, U, 2G
			–	–	–	1	–	–			CM, SI
	11000-MAS-000	Carcaça, Jogo	–	–	–	–	1	1			
2	11103-MW0-000	Plugue, Vedação	1	1	1	1	1	1			
3	11104-MW0-000	Pino Guia, 1,2 mm	1	1	1	1	1	1			
4	12206-371-300	Parafuso de Vedação, 18 mm	1	1	1	1	1	1			
5	15515-KT8-000	Pino Guia, 1,2 mm	1	1	1	1	1	1			
6	24612-MAL-600	Placa, Fixação	–	–	–	–	1	1			
7	32101-MW0-000	Sub Fiação A	1	1	1	1	–	–			
	32101-MAS-000	Sub Fiação A	–	–	–	–	1	1			
8	35500-MJ4-024	Interruptor Comp. Pressão de Óleo (ND)	1	1	1	1	1	1			
9	35600-KE8-003	Interruptor Comp. Neutro	1	1	1	1	1	1			

M-13

Carcaça do Motor

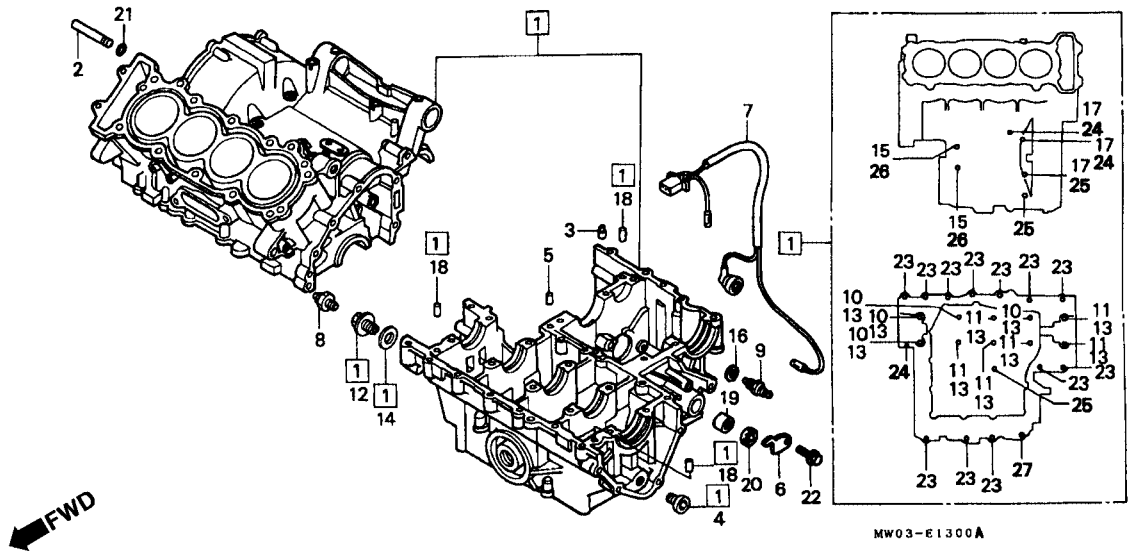

Item de serviço	T.M.O.	Ref. Nº	Nº da peça	Descrição	Qtd. CBR900 RRN	RRP	RRR	RRS	RRT	RRV	Nº de série		Nota
		10	90014-MW0-003	Parafuso Flange, 9 x 90	4	4	4	4	4	4			
		11	90015-MW0-003	Parafuso Flange, 9 x 110	6	6	6	6	6	6			
		12	90048-MM5-000	Parafuso de Vedação, 20 mm	1	1	1	1	–	–			
			90048-MAL-600	Parafuso de Vedação, 20 mm	–	–	–	–	1	1			
		13	90401-MW0-000	Arruela de Vedação, 9 mm	10	10	10	10	–	–			
		14	90441-MN5-000	Arruela de Vedação, 20 mm	1	1	1	1	1	1			
		15	90442-028-000	Arruela de Vedação, 8 mm	2	2	2	2	2	2			
		16	90443-MJ6-000	Arruela, Neutro	1	1	1	1	1	1			
		17	90463-ML7-000	Arruela de Vedação, 6,5 mm	3	3	3	3	3	3			
		18	90701-MV9-670	Pino Guia, 10 x 16	3	3	3	3	3	3			
		19	91106-KM1-013	Rolamento de Esferas, 14 x 22 x 16	–	–	–	–	1	1			
		20	91203-KA4-771	Retentor de Óleo, 14 x 22 x 5 (NOK)	1	1	1	1	1	1			
		21	91315- PN1-000	Anel de Vedação, 5,2 x 1,9	1	1	1	1	1	1			
		22	95701-06014-00	Parafuso Flange, 6 x 14	–	–	–	–	1	1			
		23	95701-06035-00	Parafuso Flange, 6 x 35	12	12	12	12	12	12			
		24	95701-06055-00	Parafuso Flange, 6 x 55	3	3	3	3	3	3			
		25	95701-06065 00	Parafuso Flange, 6 x 65	3	3	3	3	3	3			
		26	95701-08065-00	Parafuso Flange, 8 x 65	2	2	2	2	2	2			
		27	95701-10065-00	Parafuso Flange, 10 x 65	1	1	1	1	1	1			

M-14

Árvore de Manivelas
• Pistão
(CBR900RRN/RRS)

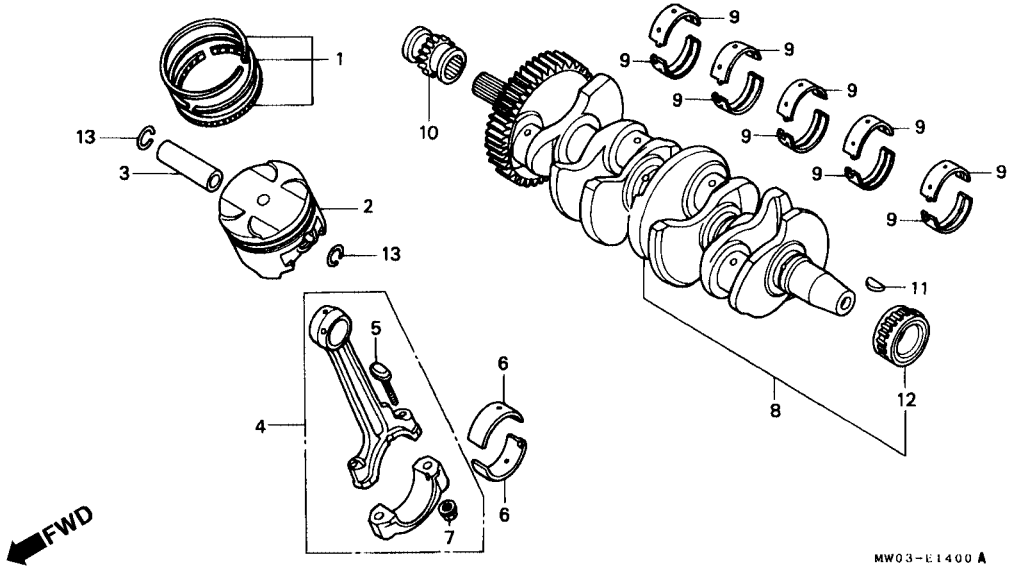

Item de serviço	T.M.O.	Ref. Nº	Nº da peça	Descrição	Qtd. CBR900 RRN	RRP	RRR	RRS	RRT	RRV	Nº de série		Nota
Jogo de Anéis, Pistão	*6,8	1	13011-MT4-315	Jogo de Anéis, Pistão (RIKEN)	4	4	4	4	–	–			
(Adicione 0,2 por Unidade)			13031-MT4-315	Jogo de Anéis, Pistão (0,50)	(4)	(4)	(4)	(4)	–	–			
• Pistão			13051-MW0-305	Jogo de Anéis, Pistão (1,00)	(4)	(4)	(4)	(4)	–	–			AR, CM, DE, E, ED, F, G, H, IT, ND, SI, SP, SW, U, 2G
(Adicione 0,2 por Unidade)													
Pino, Pistão	*6,7												
Biela, Comp.	*7,1												
(Adicione 0,4 por Unidade)					–	(4)	–	–	–	–			MX
Rolamento da Biela	*5,8	2	13101-MW0-000	Pistão	4	–	–	–	–	–			AR, CM, E, ED, F, G, H, I, IT, ND, SP, SW, U, 2G
(Adicione 0,3 por Unidade)													
Árvore de Manivelas	*7,9												
Rolamento, Árvore de Manivelas	*7,2												
(Um ou Todos)			13101-MW0-760	Pistão	4	–	–	–	–	–			MX
Engrenagem, Distribuição	2,2		13101-MW0-790	Pistão	–	4	–	–	–	–			AR, DE, E, ED, F, G, H, IT, MX, ND, SP, SW, U, 2G
Rolamento de Esferas, 28 x 41 x 21	*6,0				–	4	4	–	–	–			CM,SI
			13101-MAE-000	Pistão	–	–	4	4	–	–			AR, E, ED, F, G, H, IT, ND, SP, SW, U, 2G
					–	–	–	4	–	–			CM, SI

M-14

Árvore de Manivelas
• Pistão
(CBR900RRN/RRS)

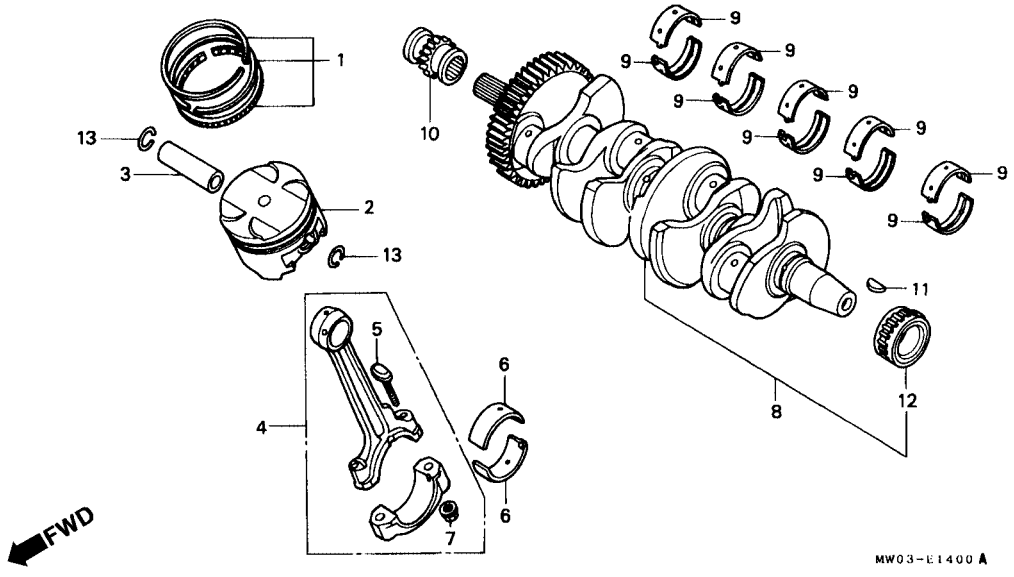

Item de serviço	T.M.O.	Ref. Nº	Nº da peça	Descrição	Qtd. CBR900 RRN	RRP	RRR	RRS	RRT	RRV	Nº de série		Nota
		(2)	13101-MAE-760	Pistão	–	–	4	4	–	–			MX
			13103-MW0-305	Pistão (0,50)	(4)	(4)	–	–	–	–			AR, CM, DE, E, ED, F, G, H, IT, ND, SP, SW, U, 2G
					–	(4)	–	–	–	–			MX
			13103-MW0-306	Pistão (0,50)	(4)	–	–	–	–	–			MX
			13105-MW0-305	Pistão (1,00)	(4)	(4)	–	–	–	–			AR, CM, DE, E, ED, F, G, H, IT, ND, SP, SW, U, 2G
					–	(4)	–	–	–	–			MX
			13103-MAE-305	Pistão (0,50)	–	–	(4)	(4)	–	–			AR, E , ED, F, G, H, IT, ND, SP, SW, U, 2G
					–	–	–	(4)	–	–			CM
			13103-MAE-306	Pistão (0,50)	–	–	(4)	(4)	–	–			MX
			13103-MW0-315	Pistão (0,50)	–	–	(4)	–	–	–			CM
					–	–	(4)	(4)	–	–			SI

M-14

Árvore de Manivelas
• Pistão
(CBR900RRN/RRS)

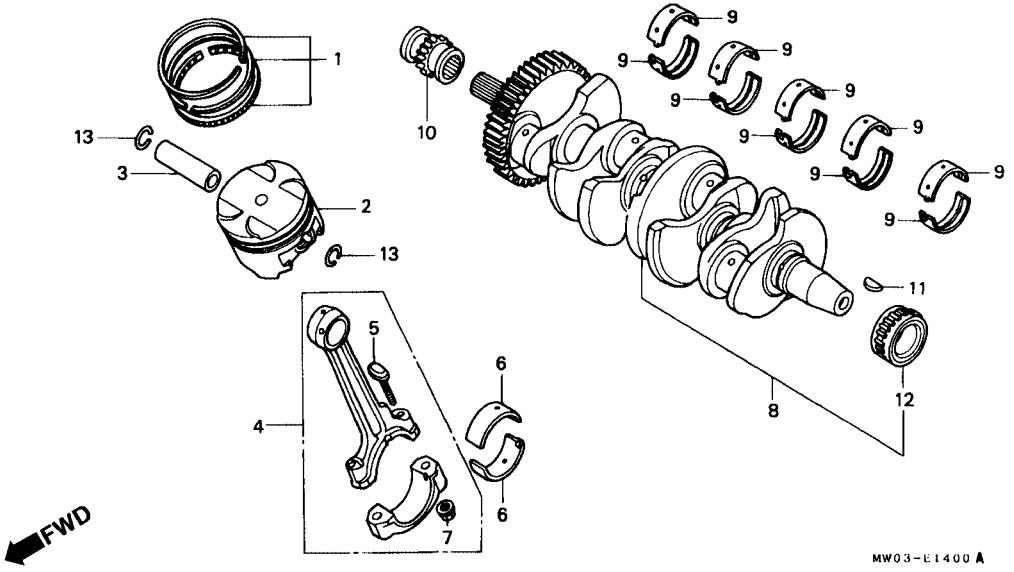

Item de serviço	T.M.O.	Ref. Nº	Nº da peça	Descrição	Qtd. CBR900 RRN	RRP	RRR	RRS	RRT	RRV	Nº de série		Nota
		(2)	13105-MAE-305	Pistão (1,00)	–	–	(4)	(4)	–	–	.....	.....	AR, E, ED, F, G, H, IT, ND, SP, SW, U, 2G
					–	–	–	(4)	–	–	.....	.....	CM
			13105-MW0-315	Pistão (1,00)	–	–	(4)	–	–	–	.....	.....	CM
					–	–	(4)	(4)	–	–	.....	.....	SI
		3	13111-MW0-000	Pino do Pistão	4	4	–	–	–	–	.....	.....	AR, DE, E, ED, F, G, H, IT, MX, ND, SP, SW, U, 2G
					4	4	4	–	–	–	.....	.....	CM, SI
			13111-MY5-600	Pino do Pistão	–	–	4	4	–	–	.....	.....	AR, E, ED, F, G, H, IT, MX, ND, SP, SW, U, 2G
					–	–	–	4	–	–	.....	.....	CM, SI
		4	13210-MW0-000	Biela, Comp	4	4	4	4	–	–	.....	.....	.....
		5	13213-ML7-020	Parafuso da Biela	8	8	8	8	–	–	.....	.....	.....
		6	13214-MM4-000	Bronzina A, Biela (Azul)	8	8	8	8	–	–	.....	.....	.....
			13215-MM4-000	Bronzina B, Biela (Preto)	8	8	8	8	–	–	.....	.....	.....
			13216-MM4-000	Bronzina C, Biela (Marrom)	8	8	8	8	–	–	.....	.....	.....

M-14

Árvore de Manivelas • Pistão

(CBR900RRN/RRS)

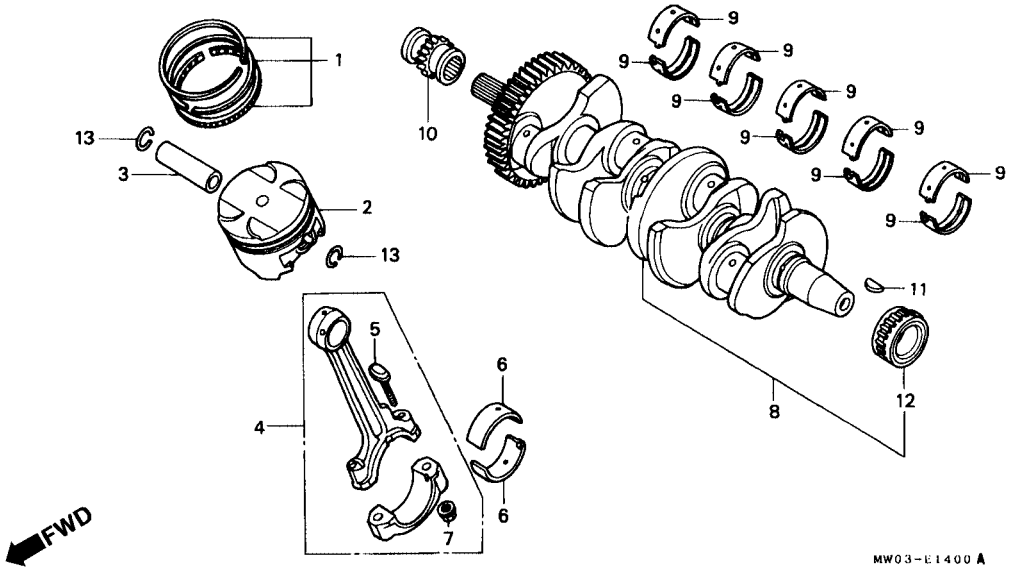

Seleção, Rolamento da Biela
(Folga do Óleo 30 ~ 52 µm)

Carcaça D.I. 39 ø \ Árvore de Manivelas D.E. 36 ø		A	B	C
		0~ -0,006	−0,006~ −0,012	−0,012~ −0,018
1	0~ + 0,006	Amarelo	Verde	Marrom
2	+ 0,006~ + 0,012	Verde	Marrom	Preto
3	+ 0,012~ + 0,018	Marrom	Preto	Azul

Ref. Nº	Nº da peça	Descrição	Qtd. CBR900 RRN	RRP	RRR	RRS	RRT	RRV	Nº de série		Nota
(6)	13217-MM4-000	Bronzina D, Biela (Verde)	8	8	8	8	–	–			
	13218-MM4-000	Bronzina E, Biela (Amarelo)	8	8	8	8	–	–			
7	13215-ML7-000	Porca da Biela	8	8	8	8	–	–			
8	13300-MW0-000	Árvore de Manivelas	1	1	–	–	–	–			AR, DE, E, ED, F, G, H, IT, MX, ND, SP, SW, U, 2G
			1	1	1	–	–	–			CM, SI
	13300-MAE-000	Árvore de Manivelas	–	–	1	1	–	–			AR, E, ED, F, G, H, IT, MX, ND, SP, SW, U, 2G
			–	–	–	1	–	–			CM, SI
9	13313-MW0-003	Bronzina A, Árvore de Manivelas (Preto)	10	10	10	10	–	–			
	13314-MW0-003	Bronzina B, Árvore de Manivelas (Marrom)	10	10	10	10	–	–			
	13315-MW0-003	Bronzina C, Árvore de Manivelas (Verde)	10	10	10	10	–	–			
	13316-MW0-003	Bronzina D, Árvore de Manivelas (Amarelo)	10	10	10	10	–	–			
	13317-MW0-003	Bronzina E, Árvore de Manivelas (Rosa)	10	10	10	10	–	–			
10	14312-MV9-670	Engrenagem Distribuição (17D)	1	1	1	1	–	–			
11	90741-413-000	Chaveta, Meia Lua	1	1	1	1	–	–			

M-14

Árvore de Manivelas
• Pistão
(CBR900RRN/RRS)

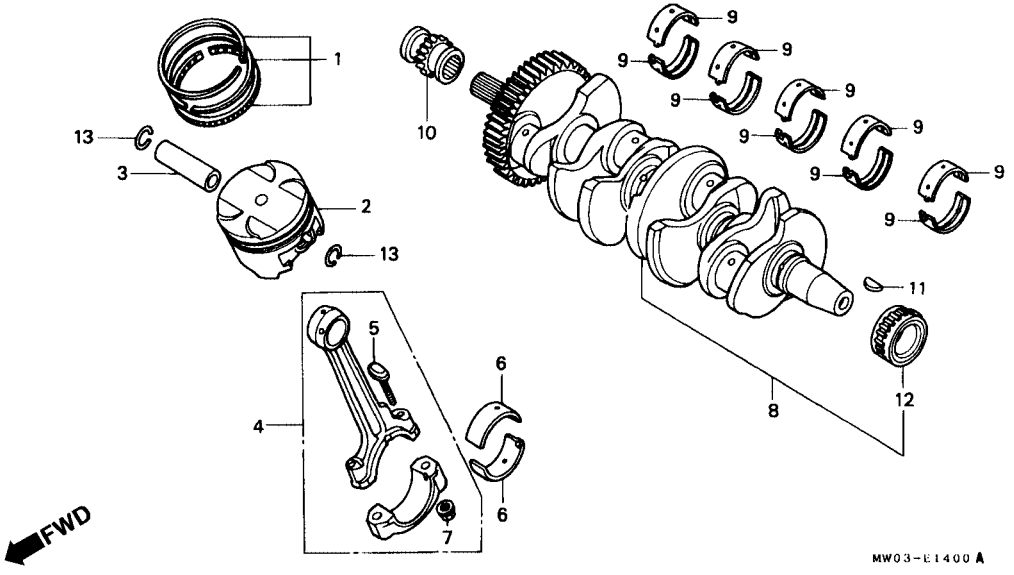

Item de serviço	T.M.O.	Ref. Nº	Nº da peça	Descrição	Qtd. CBR900 RRN	RRP	RRR	RRS	RRT	RRV	Nº de série		Nota
		12	91021-MV9-671	Rolamento de Agulhas, 28 x 41 x 21	1	1	1	1	–	–			
		13	94601-17000	Trava Pino Pistão, 17 mm	8	8	8	8	–	–			

M-14.1

Árvore de Manivelas
• Pistão
(CBR900RRT/RRV)

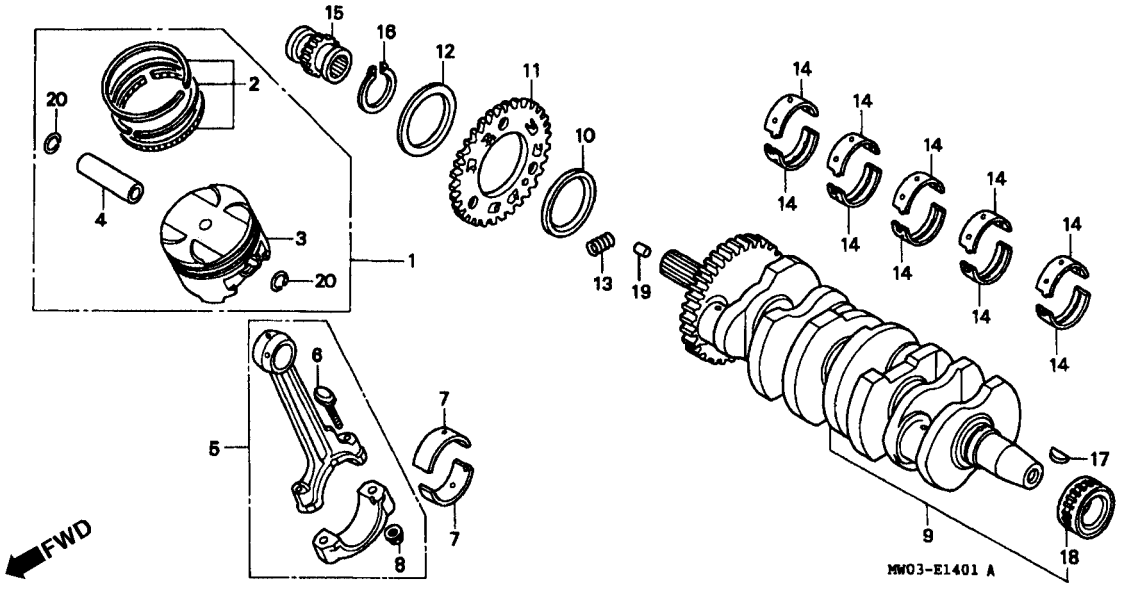

Item de serviço	T.M.O.	Ref. Nº	Nº da peça	Descrição	Qtd. CBR900 RRN	RRP	RRR	RRS	RRT	RRV	Nº de série		Nota
Jogo de Anéis do Pistão	*6,8	1	06131-MAS-010	Pistão, Jogo A (STD) (Cilindro nº 1 & 4)	–	–	–	–	2	2	.....	.....	AR, BR, CM, E, ED, F, G, IT, ND, SD, SI, SW, U
(Adicionar 0,2 por Unidade)													
• Pistão													
(Adicionar 0,2 por Unidade)													
Pino, Pistão	*6,7		06131-MAS-760	Pistão, Jogo A (STD) (Cilindro nº 1 & 4)	–	–	–	–	–	2	.....	.....	MX
Biela	*7,1		06135-MAS-000	Pistão, Jogo B (STD) (Cilindro nº 2 & 3)	–	–	–	–	2	2	.....	.....	AR, BR, CM, E, ED, F, G, IT, ND, SD, SI, SW, U
(Adicionar 0,4 por Unidade)													
Rolamento da Biela													
(Adicionar 0,3 por Unidade)													
Árvore de Manivelas	*7,9		06135-MAS-760	Pistão, Jogo B (STD) (Cilindro nº 2 & 3)	–	–	–	–	–	2	.....	.....	MX
Engrenagem Primária	*6,0		06132-MAS-010	Pistão, Jogo (0,25)	–	–	–	–	(4)	(4)	.....	.....	AR, BR, CM, E, ED, F, G, IT, ND, SD, SI, SW, U
• Rolamento de Esferas, 28 x 41 x 21													
Rolamento, Árvore de Manivelas	*7,2												
(Um ou Todos)													
Engrenagem Distribuição	2,4		06132-MAS-760	Pistão, Jogo (0,25)	–	–	–	–	–	(4)	.....	.....	MX
		2	13011-MAS-315	Jogo de Anéis, Pistão (STD)	–	–	–	–	4	4	.....	.....	.....
			13021-MAS-315	Jogo de Anéis, Pistão (0,25)	–	–	–	–	(4)	(4)	.....	.....	.....
		3	13101-MAS-010	Pistão A (STD) (Cilindro nº 1 & 4)	–	–	–	–	2	2	.....	.....	AR, BR, CM, E, ED, F, G, IT, ND, SD, SI, SW, U

M-14.1

Árvore de Manivelas
• Pistão
(CBR900RRT/RRV)

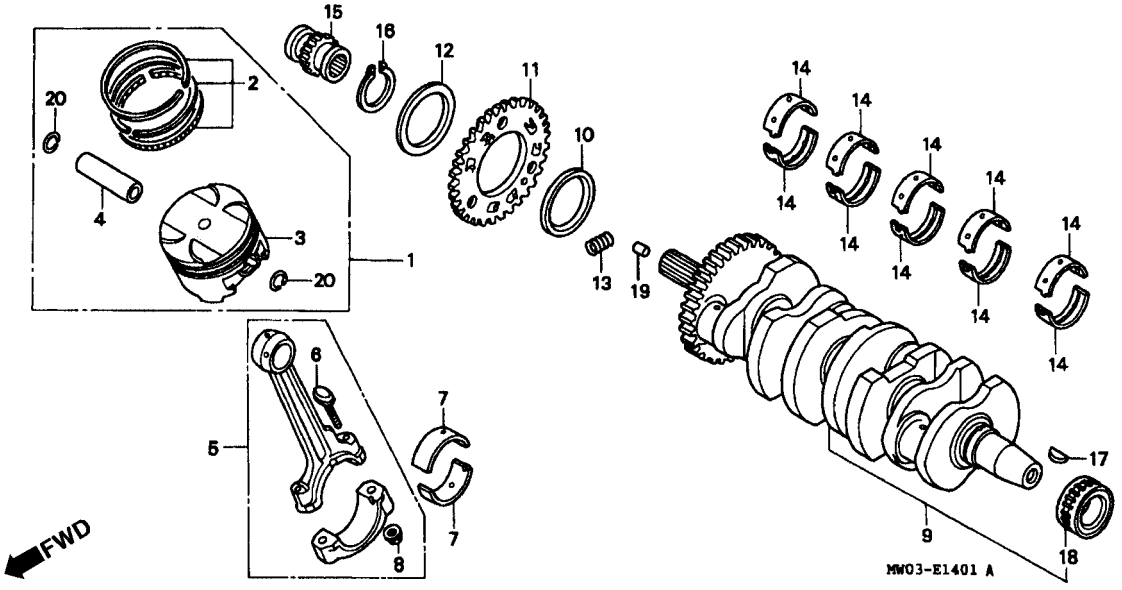

Item de serviço	T.M.O.
Seleção, Rolamento da Biela (Folga do Óleo 17 ~ 35 µm)	

Árvore de Manivelas D.E. 34 ø / Carcaça D.I. 37 ø		A	B	C
		+ 0,006~ 0	0~ −0,006	−0,006~ −0,012
A	0~ + 0,006	Rosa	Amarelo	Verde
B	+ 0,006~ + 0,012	Amarelo	Verde	Marrom
C	+ 0,012~ + 0,018	Verde	Marrom	Preto

Ref. Nº	Nº da peça	Descrição	Qtd. CBR900 RRN	RRP	RRR	RRS	RRT	RRV	Nº de série		Nota
(3)	13101-MAS-760	Pistão A (Cilindro Nº 1 & 4)	–	–	–	–	–	2			MX
	13105-MAS-000	Pistão B (STD) (Cilindro Nº 2 & 3)	–	–	–	–	2	2			AR, BR, CM, E, ED, F, G, IT , ND, SD, SI, SW, U
	13105-MAS-760	Pistão B (Cilindro Nº 2 & 3)	–	–	–	–	–	2			MX
	13102-MAS-000	Pistão (0,25)	–	–	–	–	(4)	(4)			AR, BR, CM, E, ED, F, G, IT, ND, SD, SI, SW, U
	13102-MAS-760	Pistão (0,25)	–	–	–	–	–	(4)			MX
4	13111-MAS-000	Pino do Pistão	–	–	–	–	4	4			
5	13210-MAS-000	Biela, Jogo	–	–	–	–	4	4			
6	13213-ML7-020	Parafuso da Biela	–	–	–	–	8	8			
7	13214-MAS-003	Bronzina A, Biela (Azul)	–	–	–	–	8	8			
	13215-MAS-003	Bronzina B, Biela (Preto)	–	–	–	–	8	8			
	13216 MAS 003	Bronzina C, Biela (Marrom)	–	–	–	–	8	8			
	13217-MAS-003	Bronzina D, Biela (Verde)	–	–	–	–	8	8			
	13218-MAS-003	Bronzina E, Biela (Amarelo)	–	–	–	–	8	8			
8	13215-ML7-000	Porca, Parafuso Biela	–	–	–	–	8	8			

M-14.1

Árvore de Manivelas • Pistão

(CBR900RRT/RRV)

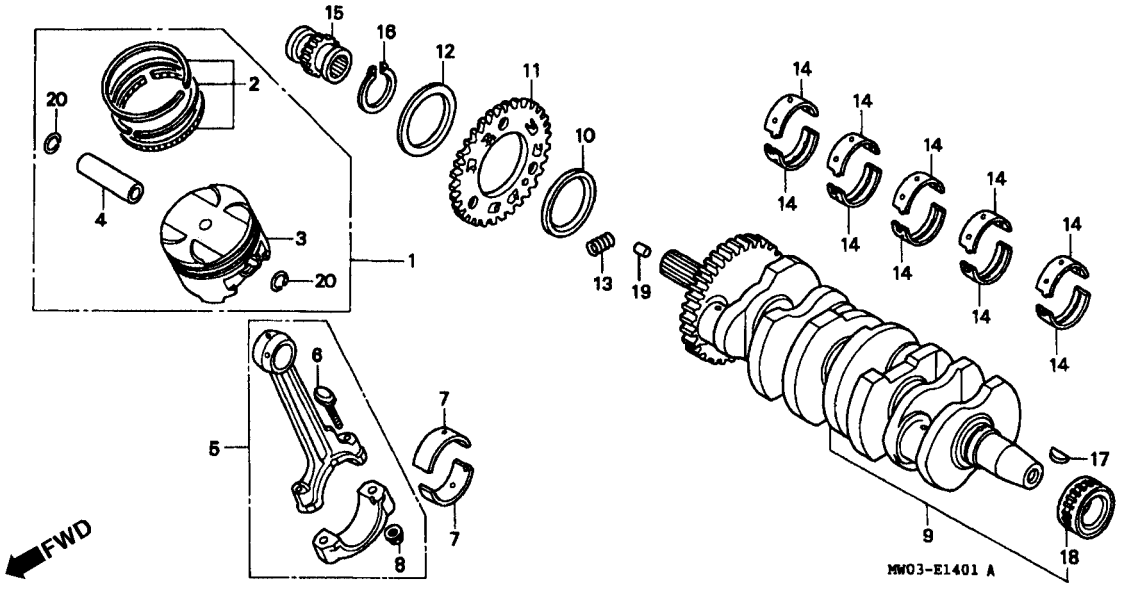

Seleção, Rolamento da Biela
(Folga do Óleo 30 ~ 52 µm)

Biela D.I. 39 ø \ Árvore de Manivelas D.E. 36,5 ø		A	B	C
		0 ~ −0,006	−0,006 ~ −0,012	−0,012~ −0,018
1	0 ~ + 0,006	Amarelo	Verde	Marrom
2	+ 0,006 ~ + 0,012	Verde	Marrom	Preto
3	+ 0,012 − 0,018	Marrom	Preto	Azul

Ref. Nº	Nº da peça	Descrição	Qtd. CBR900 RRN	RRP	RRR	RRS	RRT	RRV	Nº de série		Nota
9	13300-MAS-000	Árvore de Manivelas	–	–	–	–	1	1			
10	13302-MAS-000	Bucha, Engrenagem Primária	–	–	–	–	1	1			
11	13303-MAS-000	Engrenagem Primária	–	–	–	–	1	1			
12	13304-MAS-000	Mola, Engrenagem Fricção	–	–	–	–	1	1			
13	13306-MAS-000	Mola, Amortecedora	–	–	–	–	3	3			
14	13313-MW0-003	Bronzina A, Árvore de Manivelas (Preto)	–	–	–	–	10	10			
	13314-MW0-003	Bronzina B, Árvore de Manivelas (Marrom)	–	–	–	–	10	10			
	13315-MW0-003	Bronzina C, Árvore de Manivelas (Verde)	–	–	–	–	10	10			
	13316-MW0-003	Bronzina D, Árvore de Manivelas (Amarelo)	–	–	–	–	10	10			
	13317-MW0-003	Bronzina E, Árvore de Manivelas (Rosa)	–	–	–	–	10	10			
15	14312-MV9-670	Engrenagem Distribuição (17D)	–	–	–	–	1	1			
16	90601-MAS-000	Anel Elástico (42)	–	–	–	–	1	1			
17	90741-413-000	Chaveta Meia Lua	–	–	–	–	1	1			
18	91021-MV9-671	Rolamento de Agulhas, 28 x 41 x 21	–	–	–	–	1	1			
19	94302-07120	Pino Guia, 7 x 12	–	–	–	–	3	3			
20	94601-17000	Presilha Pino, Pistão, 17 mm	–	–	–	–	8	8			

M-15

Transmissão

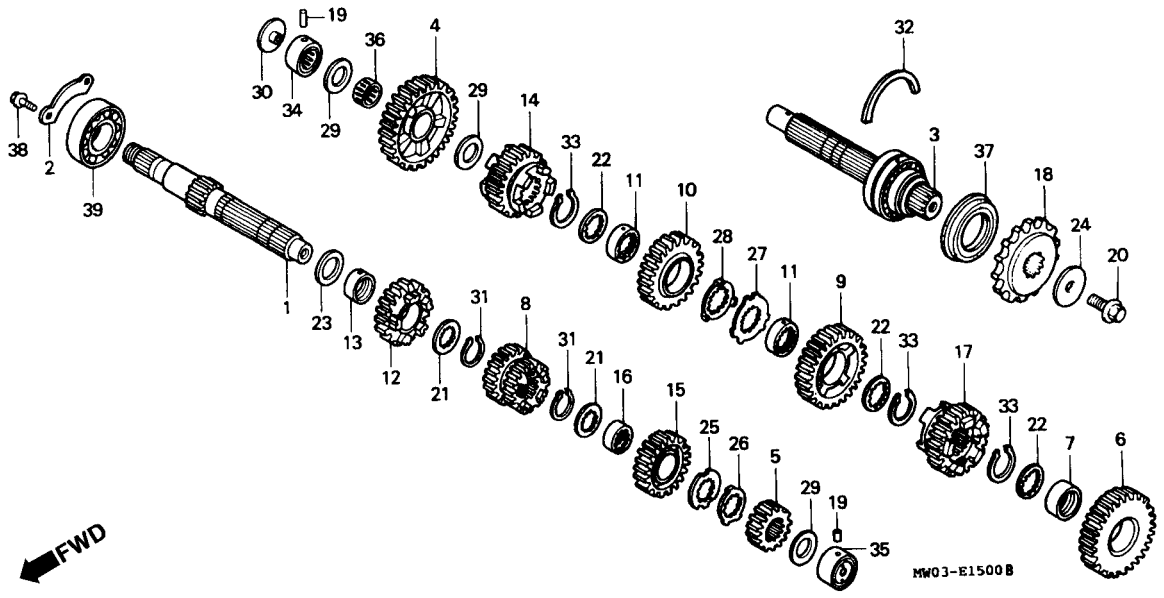

Item de serviço	T.M.O.	Ref. Nº	Nº da peça	Descrição	Qtd. CBR900 RRN	RRP	RRR	RRS	RRT	RRV	Nº de série		Nota
		1	23211-MW0-000	Árvore Principal Comp. Transmissão (13D)	1	1	1	1	–	–			
			23211-MAS-000	Árvore Principal Comp. Transmissão (11D)	–	–	–	–	1	1			
		2	23212-MV9-670	Placa Fixação, Rolamento	1	1	1	1	1	1			
		3	23220-MW0-000	Árvore Secundária Comp. Transmissão	1	1	1	1	–	–			
			23220-MAS-000	Árvore Secundária Comp. Transmissão	–	–	–	–	1	1			
		4	23421-MW0-000	Engrenagem Secundária 1º (36D)	1	1	1	1	–	–			
			23421-MAS-000	Engrenagem Secundária 1º (30D)	–	–	–	–	1	1			
		5	23431-MW0-000	Engrenagem Principal 2ª (16D)	1	1	1	1	–	–			
			23431-MAS-000	Engrenagem Principal 2ª (15D)	–	–	–	–	1	1			
		6	23441-MW0-000	Engrenagem Secundária 2ª (32D)	1	1	1	1	–	–			
			23441-MAS-000	Engrenagem Secundária 2ª (29D)	–	–	–	–	1	1			
		7	23442-MM4-000	Bucha, 28 mm	1	1	1	1	1	1			
		8	23451-MW0-000	Engrenagem, Principal 3º & 4º (19T/20D)	1	–	–	–	–	–			
			23451-MW0-790	Engrenagem, Principal 3º & 4º (19T/20D)	–	1	–	–	–	–			AR, DE, E, ED, F, G, H, IT, MX, ND, SP, SW, U, 2G
					–	1	1	–	–	–			CM, SI
			23451-MAE-000	Engrenagem, Principal 3º & 4º (19D/20D)	–	–	1	1	–	–			AR, E, ED, F, G, H, IT, MX, ND, SP, SW, U, 2G
					–	–	–	1	–	–			CM, SI

M-15

Transmissão

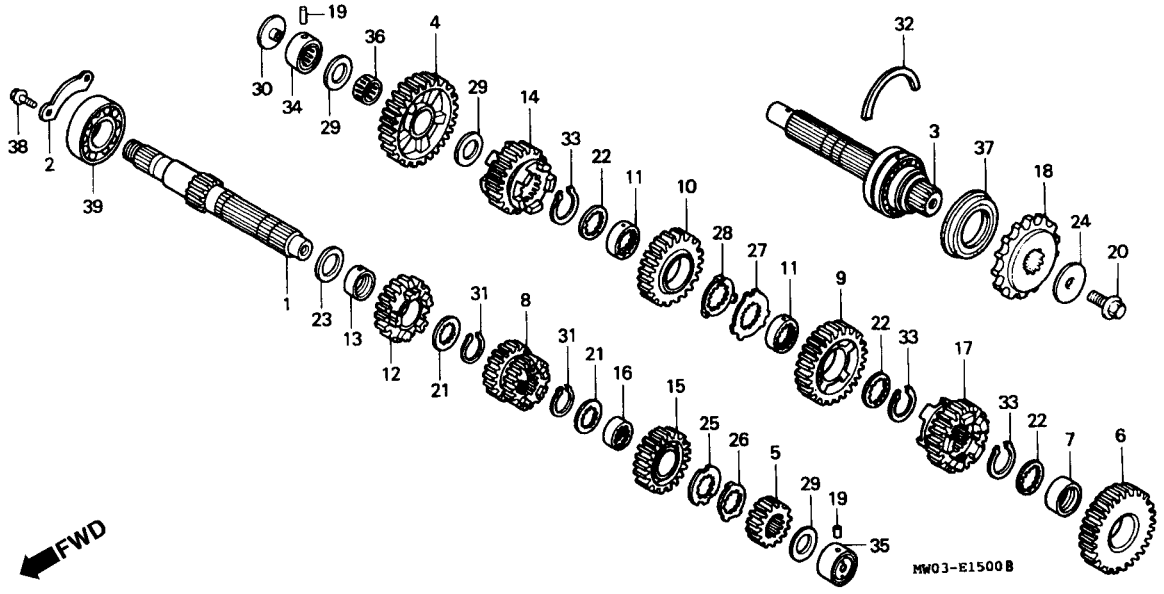

Item de serviço	T.M.O.	Ref. Nº	Nº da peça	Descrição	Qtd. CBR900 RRN	RRP	RRR	RRS	RRT	RRV	Nº de série		Nota
		(8)	23451-MAS-000	Engrenagem, Principal 3º & 4º (15D/20D)	–	–	–	–	1	1			
		9	23461-MW0-000	Engrenagem, Secundária 3º (30D)	1	1	1	1	–	–			
			23461-MAS-000	Engrenagem, Secundária 3º (24D)	–	–	–	–	1	1			
		10	23481-MW0-000	Engrenagem, Secundária 4º (28D)	1	1	–	–	–	–			AR, DE, E, ED, F, G, H, IT, MX, ND, SP, SW, U, 2G
					1	1	1	–	–	–			CM, SI
			23481-MAE-000	Engrenagem, Secundária 4º (28D)	–	–	1	1	–	–			AR, E, ED, F, G, H, IT, MX, ND, SP, SW, U, 2G
					–	–	–	1	–	–			CM, SI
			23481-MAS-000	Engrenagem, Secundária 4º (28D)	–	–	–	–	1	1			
		11	23482-MV9-670	Bucha, 28 x 31 x 9	2	2	2	2	2	2			
		12	23491-MW0-000	Engrenagem, Principal 5º (20D)	1	–	–	–	–	–			
			23491-MW0-790	Engrenagem, Principal 5º (20D)	–	1	1	1	–	–			
			23491-MAS-000	Engrenagem, Principal 5º (19D)	–	–	–	–	1	1			
		13	23496-MM4-000	Bucha, 25 x 14	1	1	1	1	–	–			
			23495-MT7-000	Bucha, 25 x 15	–	–	–	–	1	1			

M-15

Transmissão

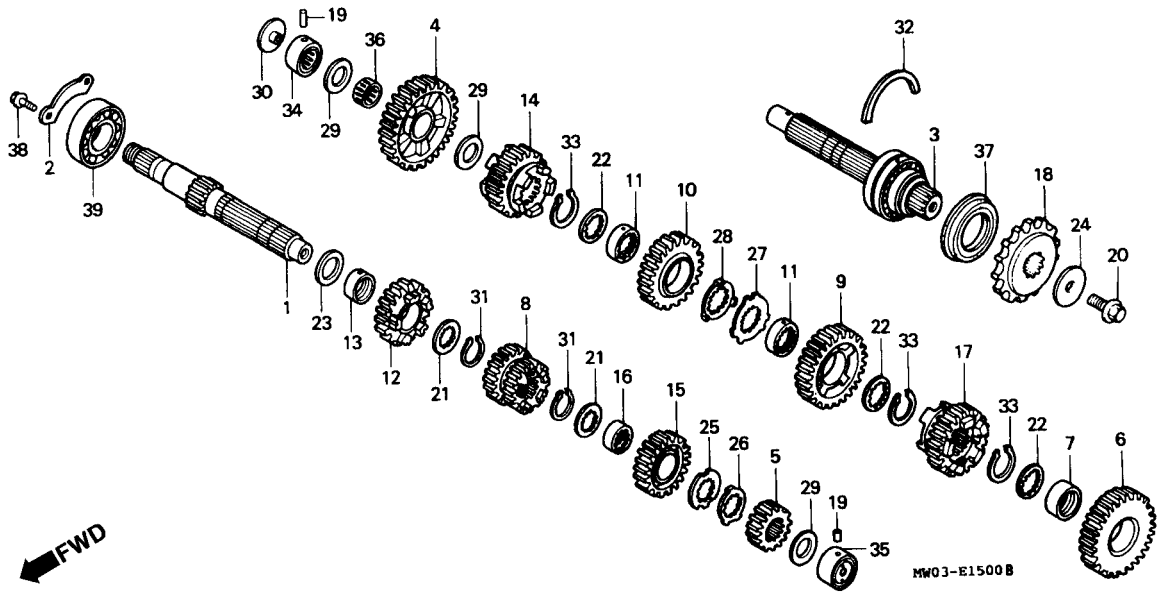

Item de serviço	T.M.O.	Ref. Nº	Nº da peça	Descrição	Qtd. CBR900 RRN	RRP	RRR	RRS	RRT	RRV	Nº de série		Nota
		(13)	23501-MW0-000	Engrenagem, Secundária 5º (25D)	1	–	–	–	–	–			
			23501-MW0-790	Engrenagem, Secundária 5º (25D)	–	1	–	–	–	–			AR, DE, E, ED, F, G, H, IT, MX, ND, SP, SW, U, 2G
					–	1	1	–	–	–			CM, SI
			23501-MAE-000	Engrenagem, Secundária 5º (25D)	–	–	1	1	–	–			AR, E, ED, F, G, H, IT, MX, ND, SP, SW, U, 2G
					–	–	–	1	–	–			CM, SI
		14	23501-MAS-000	Engrenagem, Secundária (24D)	–	–	–	–	1	1			
		15	23511-MW0-000	Engrenagem, Principal 6º (23D)	1	–	–	–	–	–			
			23511-MW0-790	Engrenagem, Principal 6º (23D)	–	1	1	1	–	–			
			23511-MAS-000	Engrenagem, Principal 6º (18D)	–	–	–	–	1	1			
		16	23512-MV9-670	Bucha, 25 x 28 x 13	1	1	1	1	–	–			
			23512-MR7-000	Bucha, 25 x 16	–	–	–	–	1	1			
		17	23521-MW0-000	Engrenagem, Principal 6º (27D)	1	–	–	–	–	–			

M-15

Transmissão

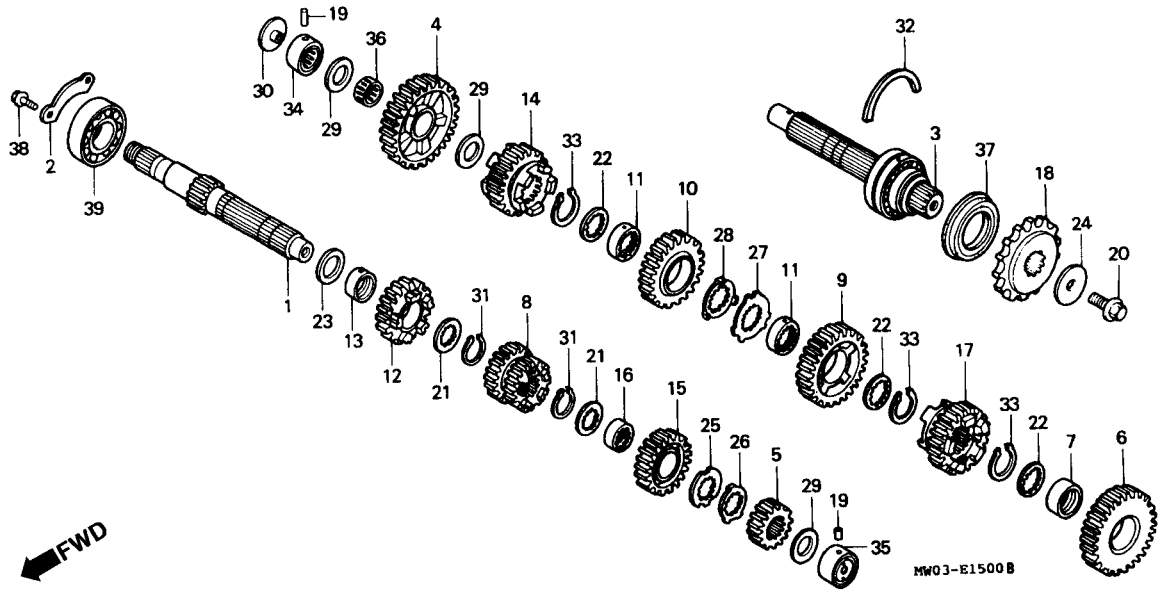

Item de serviço	T.M.O.	Ref. Nº	Nº da peça	Descrição	Qtd. CBR900 RRN	RRP	RRR	RRS	RRT	RRV	Nº de série		Nota
		(17)	23521-MW0-790	Engrenagem, Secundária 6º (27D)	–	1	–	–	–	–			AR, DE, E, ED, F, G, H, IT, MX, ND, SP, SW, U, 2G
			23521-MAS-000	Engrenagem, Secundária 6º (21D)	–	1	1	–	–	–			CM, SI
					–	–	1	1	–	–			AR, E, ED, F, G, H, IT, MX, ND, SP, SW, U, 2G
					–	–	–	1	–	–			CM, SI
		18	23801-ML7-920	Pinhão, Transmissão (16D)	1	1	1	1	–	–			
			23801-MAS-000	Pinhão, Transmissão (16D)	–		–	–	1	1			
		19	24261-283-000	Pino Guia, Garfo	2	2	2	2	2	2			
		20	90037-422-003	Parafuso Especial, 10 mm	1	1	1	1	1	1			
		21	90451-KY2-000	Arruela, 25 x 31 x 1,5	2	2	2	2	2	2			
		22	90452-MR7-000	Arruela, 28 x 34 x 1,5	3	3	3	3	3	3			
		23	90456-MA6-000	Arruela, Especial, 25 mm	1	1	1	1	1	1			
		24	90459-438-000	Arruela, 10,2 mm	1	1	1	1	1	1			
		25	90461-MW0-000	Arruela Entalhada, 25 mm	1	1	1	1	1	1			
		26	90462-MW-000	Arruela Trava, 25 mm	1	1	1	1	1	1			
		27	90463-MR7-000	Arruela Entalhada, 28 mm	1	1	1	1	1	1			

M-15

Transmissão

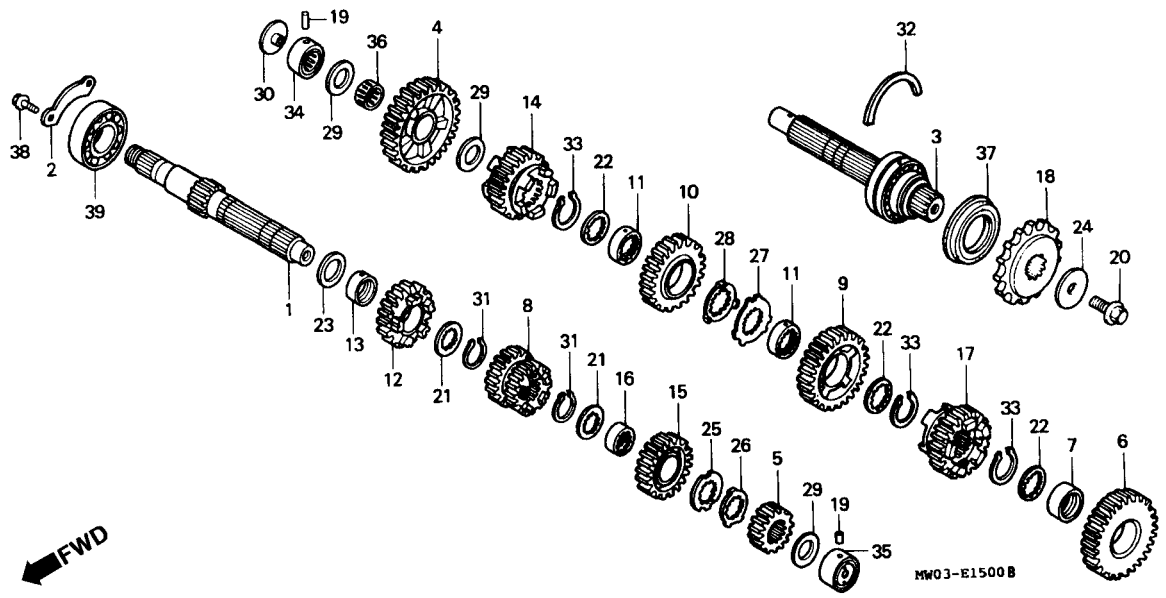

Item de serviço	T.M.O.	Ref. Nº	Nº da peça	Descrição	Qtd. CBR900 RRN	RRP	RRR	RRS	RRT	RRV	Nº de série		Nota
		28	90464-MR7-000	Arruela, Trava, 28 mm	1	1	1	1	1	1			
		29	90469-ME5-000	Arruela, Entalhada, 20 x 0,9	3	3	3	3	3	3			
		30	90559-MM4-000	Placa Rolamento	1	1	1	1	1	1			
		31	90601-107-000	Anel Elástico, 25 mm	2	2	2	2	2	2			
		32	90602-ML7-000	Anel Pressão, 62 mm	1	1	1	1	1	1			
		33	90603-MN4-000	Anel Elástico, 28 mm	3	3	3	3	3	3			
		34	91023-MM4-003	Rolamento de Esferas, 20 x 34 x 16,8 (TOYO)	1	1	1	1	1	1			
		35	91025-MW0-003	Rolamento de Esferas, 20 mm (NTN)	1	1	1	1	1	1			
		36	91102-MM4-003	Rolamento de Esferas, 20 x 24 x 10	1	1	1	1	1	1			
		37	91207-MW0-003	Retentor de Óleo, 40 x 62 x 8,4	1	1	1	1	1	1			
		38	95701-06014-00	Parafuso Flange, 6 x 14	2	2	2	2	2	2			
		39	96100-63053-00	Rolamento Radial de Esferas, (6305)	1	1	1	1	–	–			
			91001-MT7-003	Rolamento Radial de Esferas, (6305)	–	–	–	–	1	1			

M-16

Tambor Seletor • Eixo Seletor de Marchas

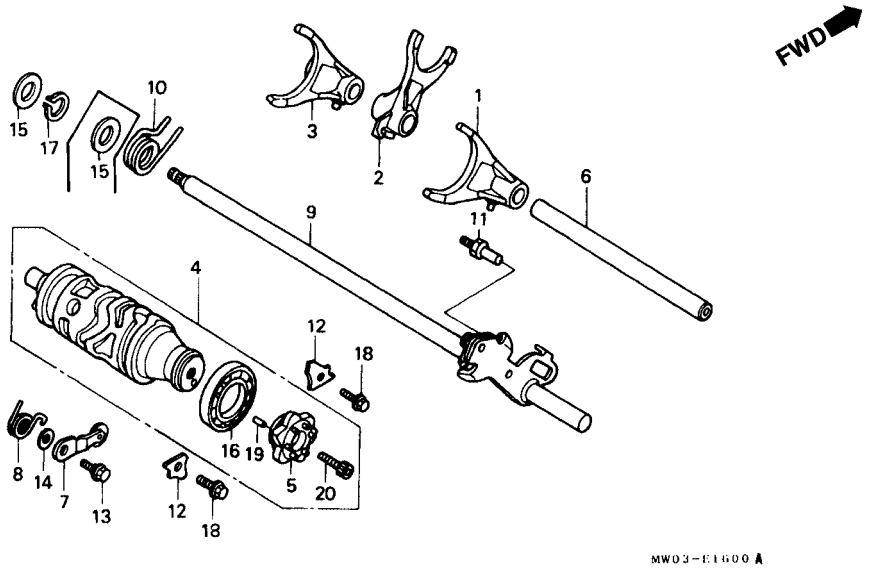

Item de serviço	T.M.O.	Ref. Nº	Nº da peça	Descrição	Qtd. CBR900 RRN	RRP	RRR	RRS	RRT	RRV	Nº de série		Nota
Garfo Seletor	2,4	1	24211-MV9-670	Garfo Seletor Direito	1	1	1	1	–	–			
(Um ou Todos)			24211-MAL-600	Garfo Seletor Direito	–	–	–	–	1	1			
Tambor Seletor Comp.	2,5	2	24212-MV9-670	Garfo Seletor Central	1	1	1	1	–	–			
Excêntrico Posicionador	1,4		24212-MAL-600	Garfo Seletor Central	–	–	–	–	1	1			
Posicionador Comp., Tambor Seletor	1,2	3	24213-MV9-670	Garfo Seletor Esquerdo	1	1	1	1	–	–			
(Inclui Peça Relativa)			24213-MAL-600	Garfo Seletor Esquerdo	–	–	–	–	1	1			
Eixo Comp. Seletor de Marchas		4	24310-MW0-000	Tambor Seletor Comp	1	–	–	–	–	–			
(Inclui Peça Relativa)			24310-MW0-790	Tambor Seletor Comp	–	1	1	1	–	–			
Rolamento de Esferas, 16005	2,6		24310-MAS-000	Tambor Seletor Comp	–	–	–	–	1	1			
		5	24312-MV4-300	Excêntrico Posicionador	1	–	–	–	–	–			
			24315-MW0-791	Excêntrico Posicionador	–	1	1	1	1	1			
		6	24321-MW0-000	Eixo, Garfo Seletor	1	1	1	1	–	–			
			24321-MAS-000	Eixo, Garfo Seletor	–	–	–	–	1	1			
		7	24430-MW0-000	Posicionador Comp. Tambor Seletor	1	1	1	1	1	1			
		8	24435-MW0-000	Mola Posicionador de Marchas	1	1	–	–	–	–			AR, DE, E, ED, F, G, H, IT, MX, ND, SP, SW, U, 2G
					1	1	1	–	–	–			CM, SI

M-16

Tambor Seletor • Eixo Seletor de Marchas

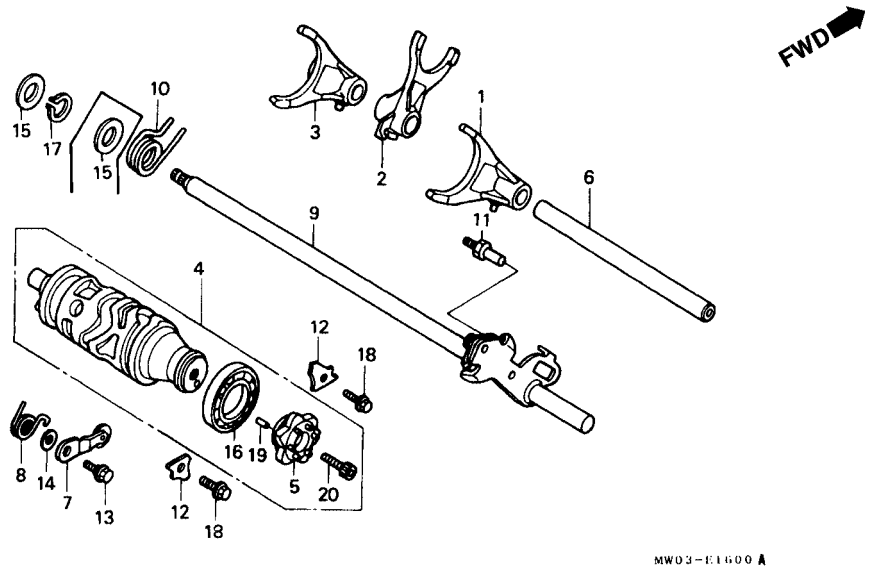

Item de serviço	T.M.O.	Ref. Nº	Nº da peça	Descrição	Qtd. CBR900 RRN	RRP	RRR	RRS	RRT	RRV	Nº de série		Nota
		(8)	24435-MAE-000	Mola Posionador de Marchas	–	–	1	1	1	1			AR, BR, E, ED, F, G, H, IT, MX, ND, SD, SP, SW, U, 2G
					–	–	–	1	1	1			CM, SI
		9	24610-MW0-000	Eixo Comp. Seletor de Marchas	1	–	–	–	–	–			AR, CM, E, F, G, H, IT, ND, SP, SW, 2G
					1	–	–	–	–	–		~2010381	ED, MX, U
			24610-MW0-010	Eixo Comp. Seletor de Marchas	1	–	–	–	–	–	2010382~		ED, MX, U
					–	1	1	1	–	–			
			24610-MA5-000	Eixo Comp. Seletor de Marchas	–	–	–	–	1	1			
		10	24651-MW0-000	Mola Retorno, Sistema Seletor	1	1	–	–	–	–			AR, DE, E, ED, F, G, H, IT, MX, ND, SP, SW, U, 2G
					1	1	1	–	–	–			CM, SI
			24651-MAE-000	Mola Retorno, Sistema Seletor	–	–	1	1	1	1			AR, BR, E, ED, F, G, H, IT, MX, ND, SD, SP, SW, U, 2G
					–	–	–	1	1	1			CM, SI

M-16

Tambor Seletor • Eixo Seletor de Marchas

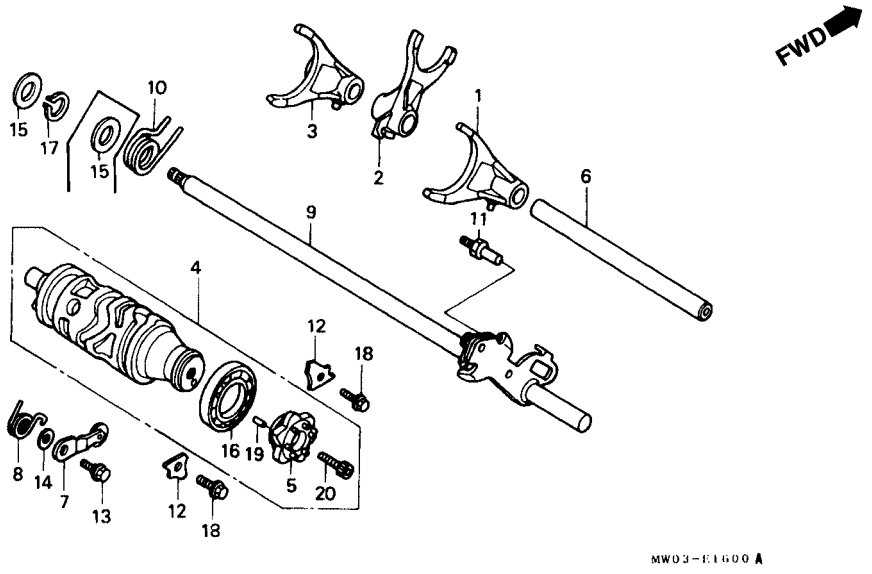

Item de serviço	T.M.O.	Ref. Nº	Nº da peça	Descrição	Qtd. CBR900 RRN	RRP	RRR	RRS	RRT	RRV	Nº de série		Nota
		11	24652-035-000	Pino Retorno, Braço	1	1	1	1	1	1			
		12	24655-MV9-670	Placa Eixo	2	2	2	2	2	2			
		13	90022-MW0-000	Parafuso de Fixação Posicionador	1	1	–	–	–	–			AR, DE, E, ED, F, G, H, IT, MX, ND, SP, SW, U, 2G
					1	1	1	–	–	–			CM,SI
			90022-MY5-600	Arruela Braço Seletor de Marchas	–	–	1	1	1	1			AR, BR, E, ED, F, G, H, IT, MX, ND, SD, SP, SW, U, 2G
					–	–	–	1	1	1			CM, SI
		14	90417-360-000	Arruela, Posicionador	1	1	1	1	1	1			
		15	90451-155-000	Arruela, 14 mm	2	2	1	1	1	1			AR, BR, DE, E, ED, F, G, H, IT, MX, ND, SD, SP, SW, U, 2G
					2	2	2	1	1	1			CM, SI
		16	91008-374-003	Rolamento Radial de Esferas, 16005	1	1	1	1	1	1			
		17	94510-14000	Anel Elástico, 14 mm	1	1	1	1	1	1			

M-16

Tambor Seletor • Eixo Seletor de Marchas

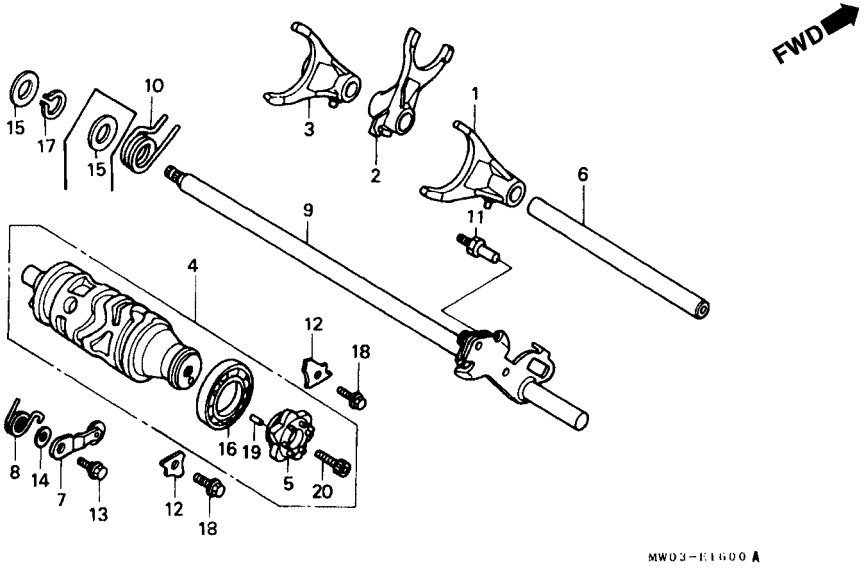

Item de serviço	T.M.O.	Ref. Nº	Nº da peça	Descrição	Qtd. CBR900 RRN	RRP	RRR	RRS	RRT	RRV	Nº de série		Nota
		18	95701-06014-00	Parafuso Flange, 6 x 14	2	2	2	2	2	2			
		19	96220-40080	Rolete, 4 x 8	1	1	1	1	1	1			
		20	96600-08020-10	Parafuso Allen, 8 x 20	1	1	1	1	1	1			

M-17

Termostato

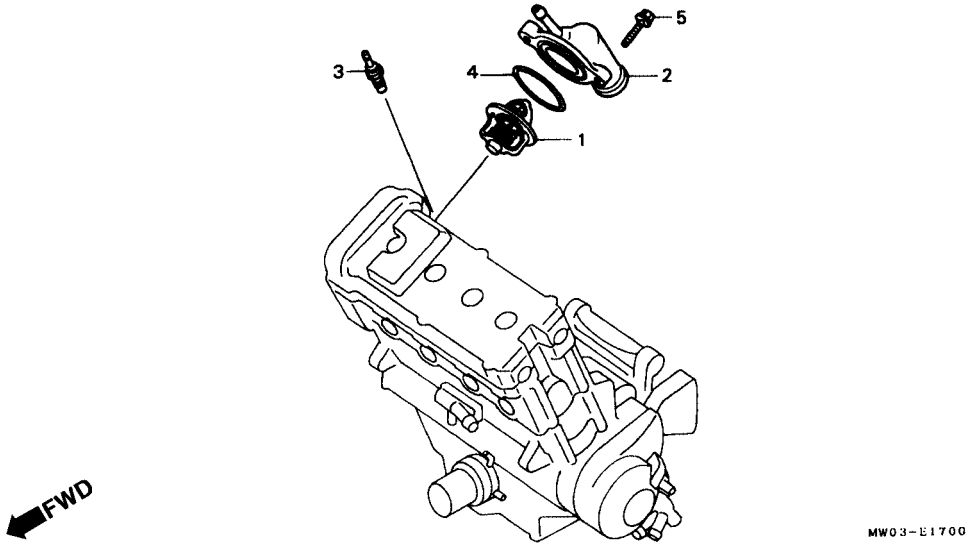

Item de serviço	T.M.O.
Termostato	1,0
Tampa, Termostato	0,9
• Unidade Térmica	
Anel de Vedação, 47,5 x 2	0,8

Ref. Nº	Nº da peça	Descrição	Qtd. CBR900 RRN	RRP	RRR	RRS	RRT	RRV	Nº de série		Nota
1	19300-ML7-003	Termostato Comp	1	1	1	1	1	1			
2	19315-MW0-000	Tampa, Termostato	1	1	1	1	–	–			
	19315-MAS-000	Tampa, Termostato	–	–	–	–	1	1			
3	37750-PC1-004	Unidade Térmica (ND)	1	1	1	1	1	1			
4	91311-KE8-000	Anel de Vedação, 47,5 x 2	1	1	1	1	1	1			
5	96001-06022-00	Parafuso Flange, 6 x 22	2	2	2	2	2	2			

M-18

Carburador

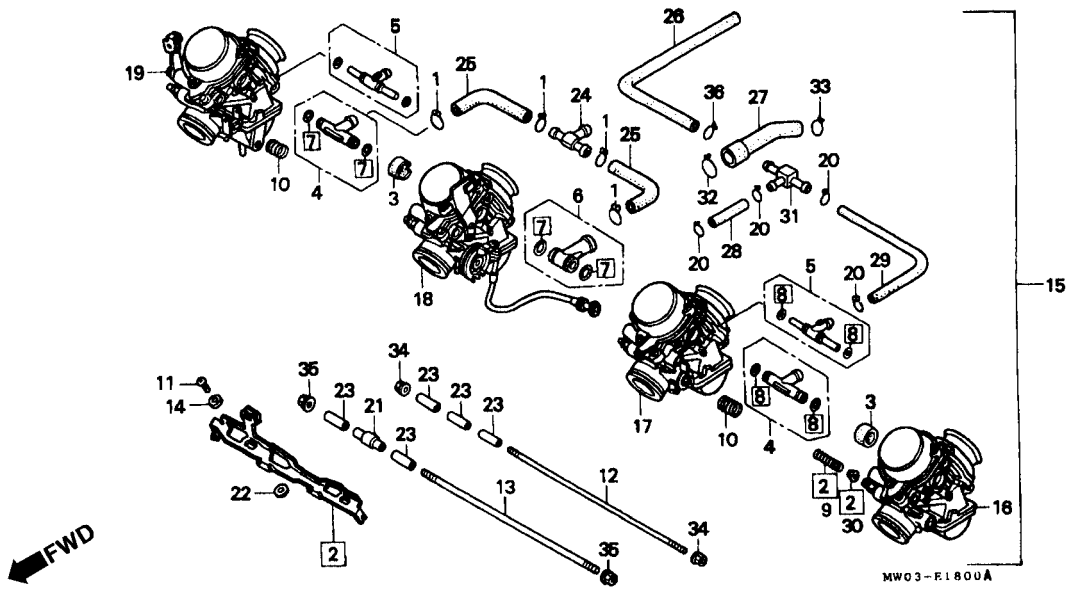

Item de serviço	T.M.O.
Junção, Jogo	1,1
• Carburador Comp.	
Carburador Comp. nº 1	1,3
(Adicionar 0,3 por Unidade)	

Ref. Nº	Nº da peça	Descrição	Qtd. CBR900 RRN	RRP	RRR	RRS	RRT	RRV	Nº de série		Nota
1	15772-292-010	Presilha, Mangueira	4	4	4	4	4	4			
[2]	16017-MAS-600	Suporte	–	–	–	–	1	1			
3	16024-KAZ-000	Junção	2	2	2	2	2	2			
4	16024-MV9-670	Junção, Jogo	2	2	2	2	–	–			
	16024-MZ2-E00	Junção, Jogo	–	–	–	–	2	2			
5	16026-MW0-600	Junção, Jogo	2	2	2	2	–	–			
	16026-MZ2-E00	Junção, Jogo	–	–	–	–	2	2			
6	16038-KAZ-000	Jogo Junção Combustível	1	1	1	1	–	–			
	16038-MAS-600	Jogo Junção Combustível	–	–	–	–	1	1			
[7]	16039-MV9-670	Jogo Juntas, C	2	2	2	2	–	–			
	16039-MZ1-790	Jogo Juntas, C	–	–	–	–	2	2			
[8]	16040-MV4-000	Jogo Juntas, B	2	2	2	2	–	–			
	16040-MZ1-790	Jogo Juntas, B	–	–	–	–	2	2			
9	16050-KM4-004	Mola Compressão	1	1	1	1	1	1			
10	16053-MA6-003	Mola	2	2	2	2	2	2			
11	16081-KAZ-000	Parafuso Phillips, 4 x 8	2	2	2	2	2	2			
12	16083-MV9-670	Parafuso	1	1	1	1	1	1			
13	16084-MW0-670	Parafuso	1	1	1	1	1	1			
14	16085-MV4-000	Arruela, Lisa	2	2	2	2	2	2			

M-18

Carburador

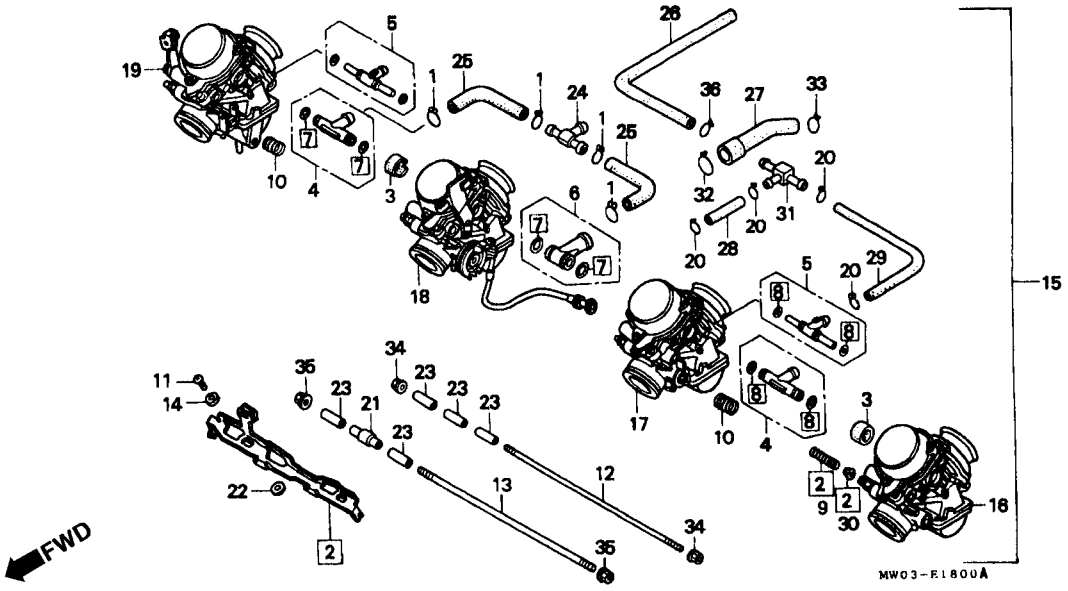

Item de serviço	T.M.O.	Ref. Nº	Nº da peça	Descrição	Qtd. CBR900 RRN	RRP	RRR	RRS	RRT	RRV	Nº de série		Nota
		15	16100-MW0-600	Carburador Comp. (VP80B A)	1	1	1	1	–	–	.....	.....	CM, DE, E, ED, H, IT, SP, U
			16100-MW0-610	Carburador Comp. (VP80C A)	1	1	1	1	–	–	.....	.....	G, ND, 2G
					–	1	–	–	–	–	.....	.....	MX
			16100-MW0-620	Carburador Comp. (VP80E A)	1	1	1	1	–	–	.....	.....	F
			16100-MW0-640	Carburador Comp. (VP82A A)	1	1	1	1	–	–	.....	.....	SW
			16100-MW0-700	Carburador Comp. (VP82B A)	1	1	1	1	–	–	.....	.....	AR
			16100-MW0-760	Carburador Comp. (VP80F A)	1	–	1	1	–	–	.....	.....	MX
			16100-MW0-670	Carburador Comp. (VP84A A)	–	–	1	1	–	–	.....	.....	SI
			16100-MAS-600	Carburador Comp. (VP88A A)	–	–	–	–	1	–	.....	.....	CM
					–	–	–	–	1	1	.....	.....	E, ED, IT, ND, U
			16100-MAS-610	Carburador Comp. (VP88C A)	–	–	–	–	1	1	.....	.....	G
			16100-MAS-620	Carburador Comp. (VP88F A)	–	–	–	–	1	1	.....	.....	F
			16100-MAS-650	Carburador Comp. (VP88G A)	–	–	–	–	1	1	.....	.....	SD
			16100-MAS-670	Carburador Comp. (VP88B A)	–	–	–	–	1	1	.....	.....	BR, SI
					–	–	–	–	–	1	.....	.....	CM
			16100-MAS-700	Carburador Comp. (VP8AB A)	–	–	–	–	1	1	.....	.....	AR
			16100-MAS-640	Carburador Comp. (VP8AA A)	–	–	–	–	1	1	.....	.....	SW
			16100-MAS-760	Carburador Comp. (VP88D A)	–	–	–	–	–	1	.....	.....	MX

M-18

Carburador

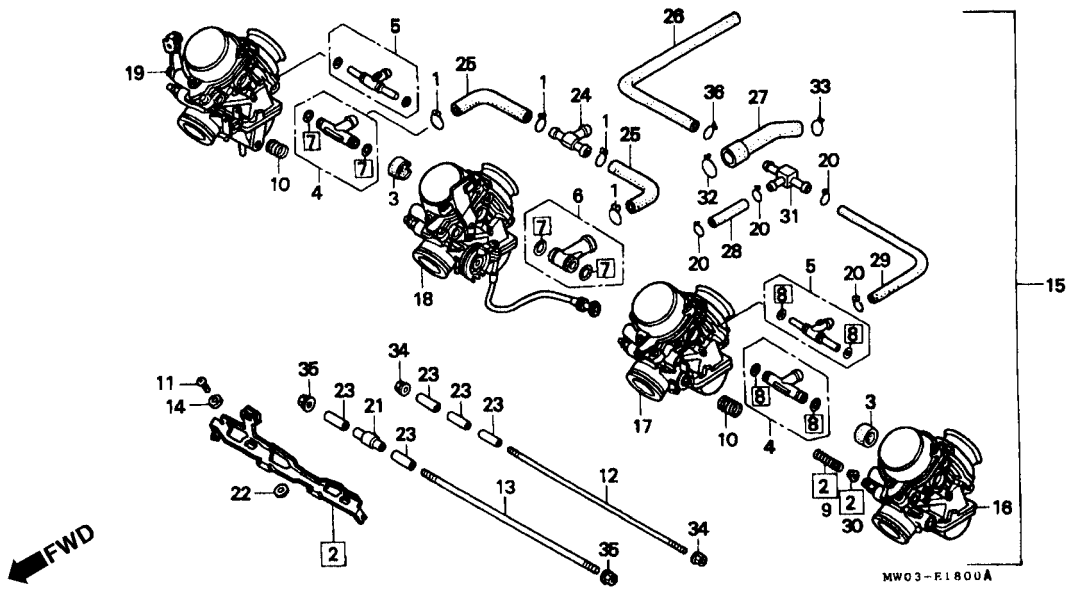

Item de serviço	T.M.O.	Ref. Nº	Nº da peça	Descrição	Qtd. CBR900 RRN	RRP	RRR	RRS	RRT	RRV	Nº de série		Nota
		16	16101-MW0-600	Carburador Comp. 1	1	1	1	1	–	–			CM, DE, E, ED, H, IT, SP, U
			16101-MW0-610	Carburador Comp. 1	1	1	1	1	–	–			G, ND, 2G
					–	1	–	–	–	–			MX
			16101-MW0-620	Carburador Comp. 1	1	1	1	1	–	–			F
			16101-MW0-640	Carburador Comp. 1	1	1	1	1	–	–			SW
			16101-MW0-700	Carburador Comp. 1	1	1	1	1	–	–			AR
			16101-MW0-760	Carburador Comp. 1	1	–	1	1	–	–			MX
			16101-MW0-670	Carburador Comp. 1	–	–	1	1	–	–			SI
			16101-MAS-600	Carburador Comp. 1	–	–	–	–	1	–			CM
					–	–	–	–	1	1			E, ED, IT, ND, U
			16101-MAS-610	Carburador Comp. 1	–	–	–	–	1	1			G
			16101-MAS-620	Carburador Comp. 1	–	–	–	–	1	1			F
			16101-MAS-650	Carburador Comp. 1	–	–	–	–	1	1			SD
			16101-MAS-670	Carburador Comp. 1	–	–	–	–	1	1			BR, SI
					–	–	–	–	–	1			CM
			16101-MAS-700	Carburador Comp. 1	–	–	–	–	1	1			AR
			16101-MAS-640	Carburador Comp. 1	–	–	–	–	1	1			SW
			16101-MAS-760	Carburador Comp. 1	–	–	–	–	–	1			MX

M-18

Carburador

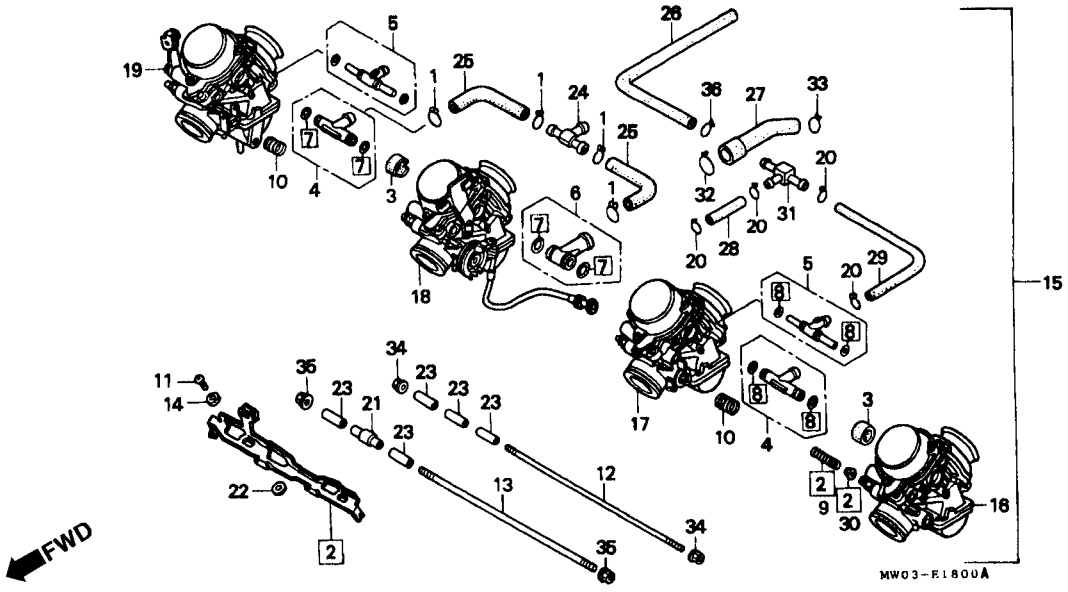

Item de serviço	T.M.O.	Ref. Nº	Nº da peça	Descrição	Qtd. CBR900 RRN	RRP	RRR	RRS	RRT	RRV	Nº de série		Nota
		17	16102-MW0-600	Carburador Comp. 2	1	1	1	1	–	–			CM, DE, E, ED, H, IT, SP, U
			16102-MW0-610	Carburador Comp. 2	1	1	1	1	–	–			G, ND, 2G
					–	1	–	–	–	–			MX
			16102-MW0-620	Carburador Comp. 2	1	1	1	1	–	–			FC
			16102-MW0-640	Carburador Comp. 2	1	1	1	1	–	–			SW
			16102-MW0-700	Carburador Comp. 2	1	1	1	1	–	–			AR
			16102-MW0-760	Carburador Comp. 2	1	–	1	1	–	–			MX
			16102-MW0-670	Carburador Comp. 2	–	–	1	1	–	–			SI
			16102-MAS-600	Carburador Comp. 2	–	–	–	–	1	–			CM
					–	–	–	–	1	1			E, ED, IT, ND, U
			16102-MAS-610	Carburador Comp. 2	–	–	–	–	1	1			G
			16102-MAS-620	Carburador Comp. 2	–	–	–	–	1	1			F
			16102-MAS-650	Carburador Comp. 2	–	–	–	–	1	1			SD
			16102-MAS-670	Carburador Comp. 2	–	–	–	–	1	1			BR, SI
					–	–	–	–	–	1			CM
			16102-MAS-700	Carburador Comp. 2	–	–	–	–	1	1			AR
			16102-MAS-640	Carburador Comp. 2	–	–	–	–	1	1			SW
			16102-MAS-760	Carburador Comp. 2	–	–	–	–	–	1			MX

M-18

Carburador

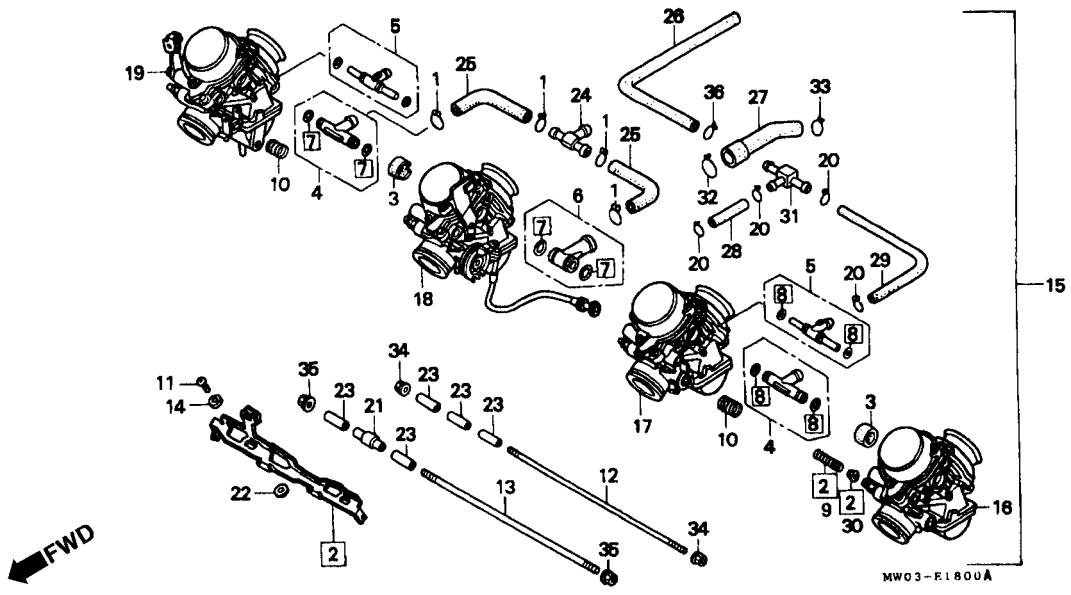

Item de serviço	T.M.O.	Ref. Nº	Nº da peça	Descrição	Qtd. CBR900 RRN	RRP	RRR	RRS	RRT	RRV	Nº de série		Nota
		18	16103-MW0-600	Carburador Comp. 3	1	1	1	1	–	–			CM, DE, E, ED, H, IT, SP, U
			16103-MW0-610	Carburador Comp. 3	1	1	1	1	–	–			G, ND, 2G
					–	1	–	–	–	–			MX
			16103-MW0-620	Carburador Comp. 3	1	1	1	1	–	–			F
			16103-MW0-640	Carburador Comp. 3	1	1	1	1	–	–			SW
			16103-MW0-700	Carburador Comp. 3	1	1	1	1	–	–			AR
			16103-MW0-760	Carburador Comp. 3	1	–	1	1	–	–			MX
			16103-MW0-670	Carburador Comp. 3	–	–	1	1	–	–			SI
			16103-MAS-600	Carburador Comp. 3	–	–	–	–	1	–			CM
					–	–	–	–	1	1			E, ED, IT, ND, U
			16103-MAS-610	Carburador Comp. 3	–	–	–	–	1	1			G
			16103-MAS-620	Carburador Comp. 3	–	–	–	–	1	1			F
			16103-MAS-650	Carburador Comp. 3	–	–	–	–	1	1			SD
			16103-MAS-670	Carburador Comp. 3	–	–	–	–	1	1			BR, SI
					–	–	–	–	–	1			CM
			16103-MAS-700	Carburador Comp. 3	–	–	–	–	1	1			AR
			16103-MAS-640	Carburador Comp. 3	–	–	–	–	1	1			SW
			16103-MAS-760	Carburador Comp. 3	–	–	–	–	–	1			MX

M-18

Carburador

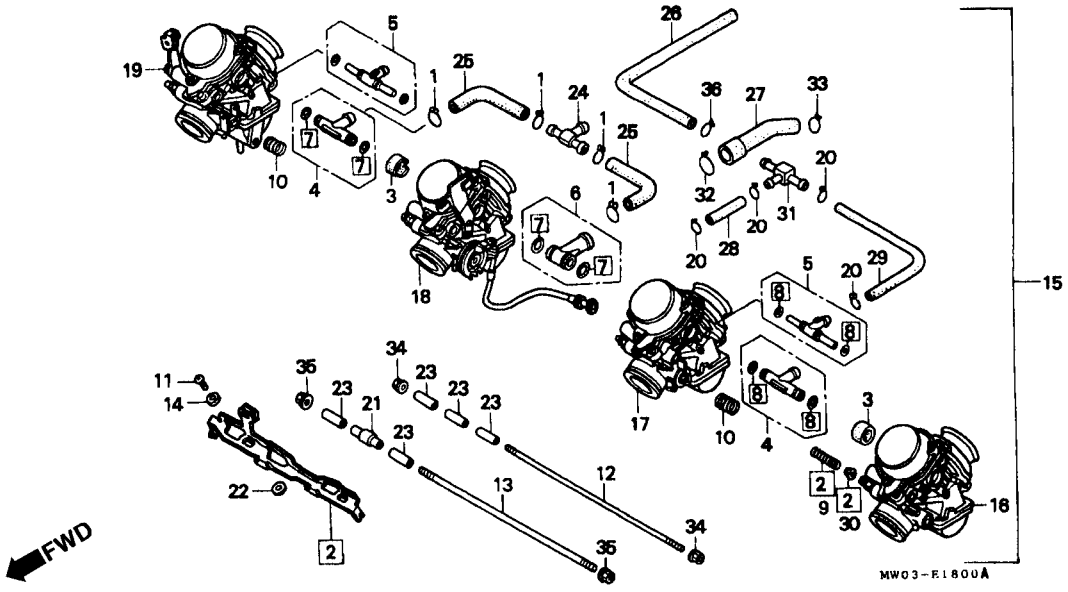

Item de serviço	T.M.O.	Ref. Nº	Nº da peça	Descrição	Qtd. CBR900 RRN	RRP	RRR	RRS	RRT	RRV	Nº de série		Nota
		19	16104-MW0-600	Carburador Comp. 4	1	1	1	1	–	–			CM, DE, E, ED, H, IT, SP, U
			16104-MW0-610	Carburador Comp. 4	1	1	1	1	–	–			G, ND, 2G
					–	1	–	–	–	–			MX
			16104-MW0-620	Carburador Comp. 4	1	1	1	1	–	–			F
			16104-MW0-640	Carburador Comp. 4	1	1	1	1	–	–			SW
			16104-MW0-700	Carburador Comp. 4	1	1	1	1	–	–			AR
			16104-MW0-760	Carburador Comp. 4	1	–	1	1	–	–			MX
			16104-MW0-670	Carburador Comp. 4	–	–	1	1	–	–			SI
			16104-MAS-600	Carburador Comp. 4	–	–	–	–	1	–			CM
					–	–	–	–	1	1			E, ED, IT, ND, U
			16104-MAS-610	Carburador Comp. 4	–	–	–	–	1	1			G
			16104-MAS-620	Carburador Comp. 4	–	–	–	–	1	1			F
			16104-MAS-650	Carburador Comp. 4	–	–	–	–	1	1			SD
			16104-MAS-670	Carburador Comp. 4	–	–	–	–	1	1			BR, SI
					–	–	–	–	–	1			CM
			16104 MAS-700	Carburador Comp. 4	–	–	–	–	1	1			AR
			16104-MAS-640	Carburador Comp. 4	–	–	–	–	1	1			SW
			16104-MAS-760	Carburador Comp. 4	–	–	–	–	–	1			MX

M-18

Carburador

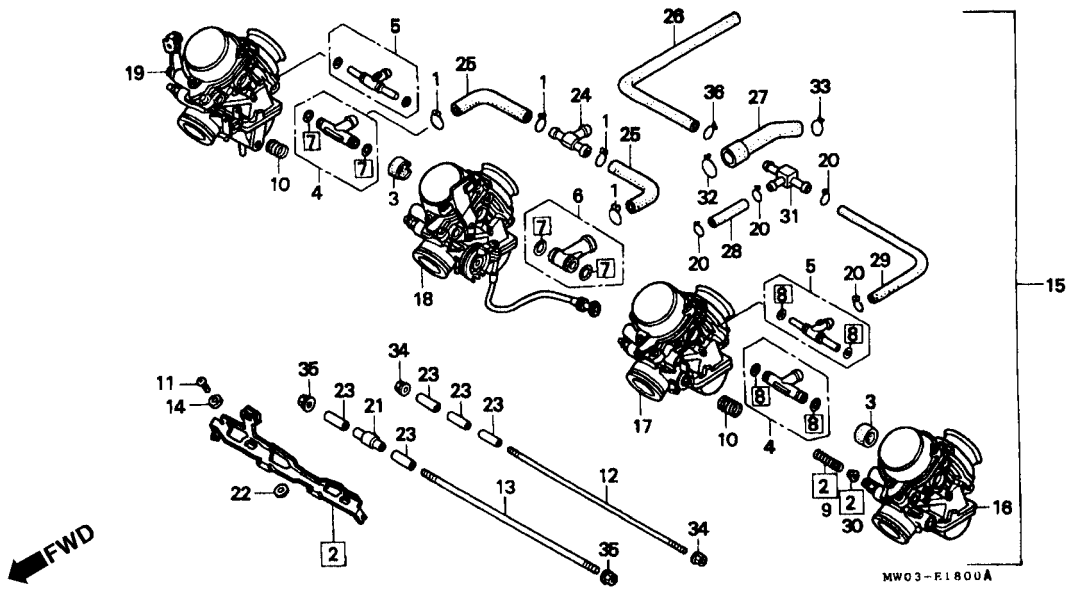

Item de serviço	T.M.O.	Ref. Nº	Nº da peça	Descrição	Qtd. CBR900 RRN	RRP	RRR	RRS	RRT	RRV	Nº de série		Nota
		20	16163-MB3-671	Presilha Tubo	4	4	4	4	–	–			
			16163-GHB-610	Presilha Tubo, 65	–	–	–	–	4	4			
		21	16172-MV9-670	Bucha	1	1	1	1	1	1			
		22	16173-KAZ-000	Bucha Fixação	2	2	2	2	2	2			
		23	16178-MV4-000	Pino Guia	5	5	5	5	–	–			
			16178-MAS-600	Pino Guia, 7,9 x 20	–	–	–	–	5	5			
		24	16180-MM5-601	Junção T	1	1	1	1	1	1			
		25	16195-MV9-670	Tubo, Combustível	2	2	2	2	2	2			
		26	16198-MW0-600	Tubo	1	1	1	1	1	1			
		27	16198-MW0-670	Tubo	1	1	1	1	1	1			
		28	16199-MW0-600	Tubo	1	1	1	1	1	1			
		29	16199-MW0-750	Tubo	1	1	1	1	1	1			
		30	16202-657-300	Bucha	1	1	1	1	1	1			
		31	17193-MT2-000	Junta T	1	1	1	1	1	1			
		32	17366-MJ0-000	Presilha B, Tubo	1	1	1	1	1	1			
		33	17724-102-700	Presilha Mangueira Tanque	1	1	1	1	1	1			
		34	94050-05000	Porca Flange, 5 mm	2	2	2	2	2	2			
		35	94050-06000	Porca Flange, 6 mm	2	2	2	2	2	2			
		36	95002-02130	Presilha Tubo (B12,5)	1	1	1	1	–	–			
			95002-02139	Presilha Tubo (B12,5)	–	–	–	–	1	1			

M-18.1

Carburador
(Peças Componentes)

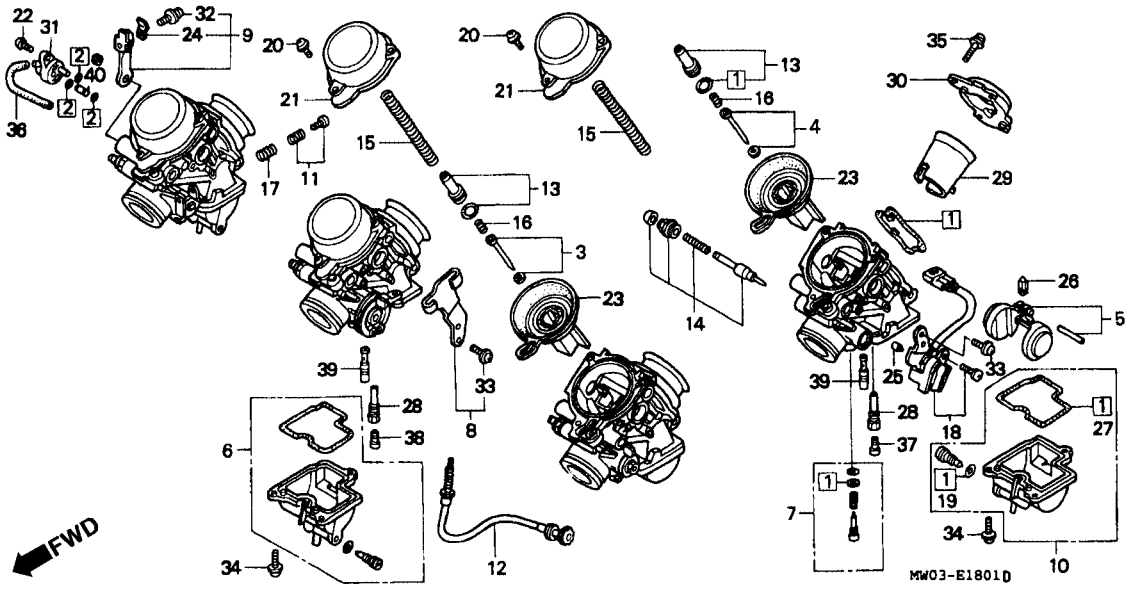

Item de serviço	T.M.O.	Ref. Nº	Nº da peça	Descrição	Qtd. CBR900 RRN	RRP	RRR	RRS	RRT	RRV	Nº de série		Nota
Jogo Válvula Agulha	0,8	1	16010-MW0-600	Jogo de Juntas, A	4	4	4	4	–	–			
(Adicionar 0,2 por Unidade)			16010-MZ2-E00	Jogo de Juntas, A	–	–	–	–	4	4			
• Jogo, Bóia		2	16010-MW0-750	Jogo de Juntas, D	4	4	4	4	–	–			AR, SW
(Adicionar 0,2 por Unidade)			16010-HM7-670	Jogo de Juntas	–	–	–	–	4	4			AR, SW
Jogo, Válvula de Partida		3	16012-MW0-600	Jogo Válvula Agulha (Cilindro Nº 2 & 3)	2	2	2	2	–	–			CM, DE, E, ED, F, G, H, IT, MX, ND, SP, U, 2G
(Adicionar 0,1 por Unidade)													
• Sensor Comp. Acelerador													
• Pistão Comp. Vácuo			16012-MW0-640	Jogo Válvula Agulha (Cilindro Nº 2 & 3)	2	2	2	2	–	–			SW
(Adicionar 0,2 por Unidade)			16012-MW0-670	Jogo Válvula Agulha (Cilindro Nº 2 & 3)	–	–	2	2	–	–			SI
• Válvula Comp. Bóia			16027-MW0-700	Jogo Válvula Agulha (Cilindro Nº 2 & 3)	2	2	2	2	–	–			AR
(Adicionar 0,2 por Unidade)			16012-MAS-600	Jogo Válvula Agulha (Cilindro Nº 2 & 3)	–	–	–	–	2	–			CM
Válvula, Mistura de Ar					–	–	–	–	2	2			E, ED, G, IT, ND, SD, U
(Adicionar 0,3 por Unidade)													
• Gicleur Principal			16012-MAS-620	Jogo Válvula Agulha (Cilindro Nº 2 & 3)	–	–	–	–	2	2			AR, BR, F, SI
(Adicionar 0,2 por Unidade)					–	–	–	–	–	2			CM
• Gicleur Marcha Lenta			16012-MAS-640	Jogo Válvula Agulha (Cilindro Nº 2 & 3)	–	–	–	–	2	2			MX, SW
(Adicionar 0,2 por Unidade)		4	16012-MW0-640	Jogo Válvula Agulha (Cilindro Nº 1 & 4)	2	2	2	2	–	–			AR
Jogo Cuba, Bóia	0,7		16027-MW0-600	Jogo Válvula Agulha (Cilindro Nº 1 & 4)	2	2	2	2	–	–			CM, DE, E, ED, F, G, IT, MX, ND, SI, SP, U, 2G
(Adicionar 0,1 por Unidade)													

M-18.1

Carburador
(Peças Componentes)

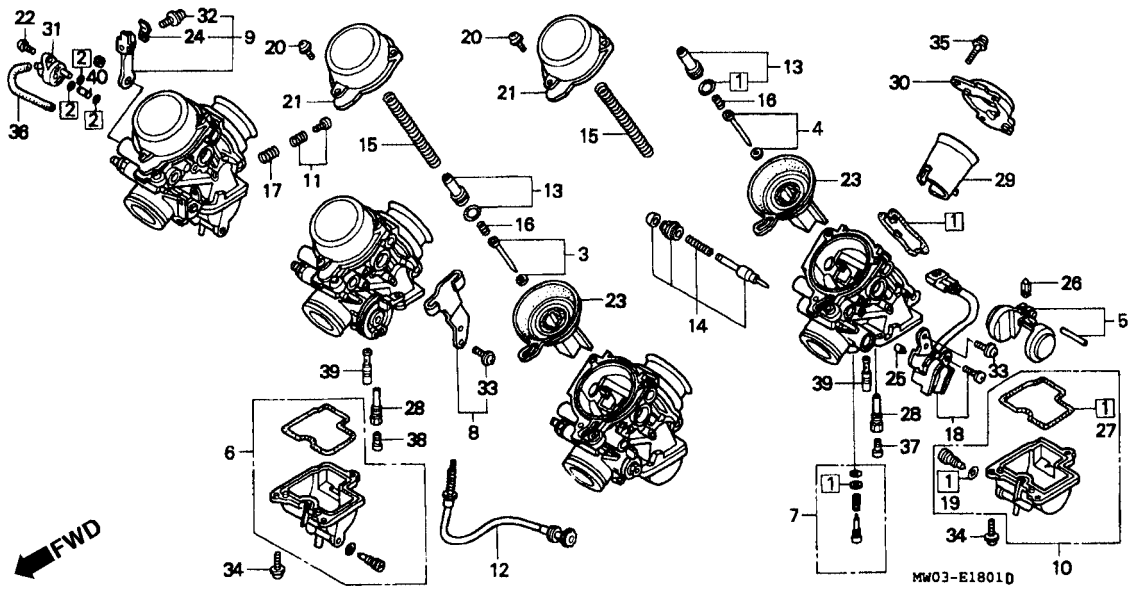

Item de serviço	T.M.O.	Ref. Nº	Nº da peça	Descrição	Qtd. CBR900 RRN	RRP	RRR	RRS	RRT	RRV	Nº de série		Nota
		(4)	16027-MW0-640	Jogo Válvula Agulha (Cilindro Nº 1 & 4)	2	2	2	2	–	–			SW
			16027-MAS-600	Jogo Válvula Agulha (Cilindro Nº 1 & 4)	–	–	–	–	2	–			CM
					–	–	–	–	2	2			E, ED, G, IT, ND, SD, U
			16027-MAS-620	Jogo Válvula Agulha (Cilindro Nº 1 & 4)	–	–	–	–	2	2			AR, BR, F, SI
					–	–	–	–	–	2			CM
			16012-MAS 640	Jogo Válvula Agulha (Cilindro Nº 1 & 4)	–	–	–	–	2	2			MX, SW
		5	16013-MV9-670	Jogo, Bóia	4	4	4	4	–	–			
			16013-MAS-600	Jogo, Bóia	–	–	–	–	4	4			
		6	16015-MW0-600	Jogo Cuba Bóia (Cilindro Nº 3 & 4)	2	2	2	2	–	–			
			16015-MAS-600	Jogo Cuba Bóia (Cilindro Nº 3 & 4)	–	–	–	–	2	2			
		7	16016-MV9-600	Jogo de Parafuso	4	4	4	4	–	–			AR, CM, DE, E, ED, F, G, H, IT, MX, ND, SP, U, 2G
			16016-MV9-730	Jogo de Parafuso	4	4	4	4	–	–			SI, SW
			16016-MZ1-790	Jogo de Parafuso	–	–	–	–	4	4			G
			16016-MZ2-E00	Jogo de Parafuso	–	–	–	–	4	4			AR, E, ED, F, IT, MX, ND, SD, U
					–	–	–	–	4	–			CM

M-18.1

Carburador
(Peças Componentes)

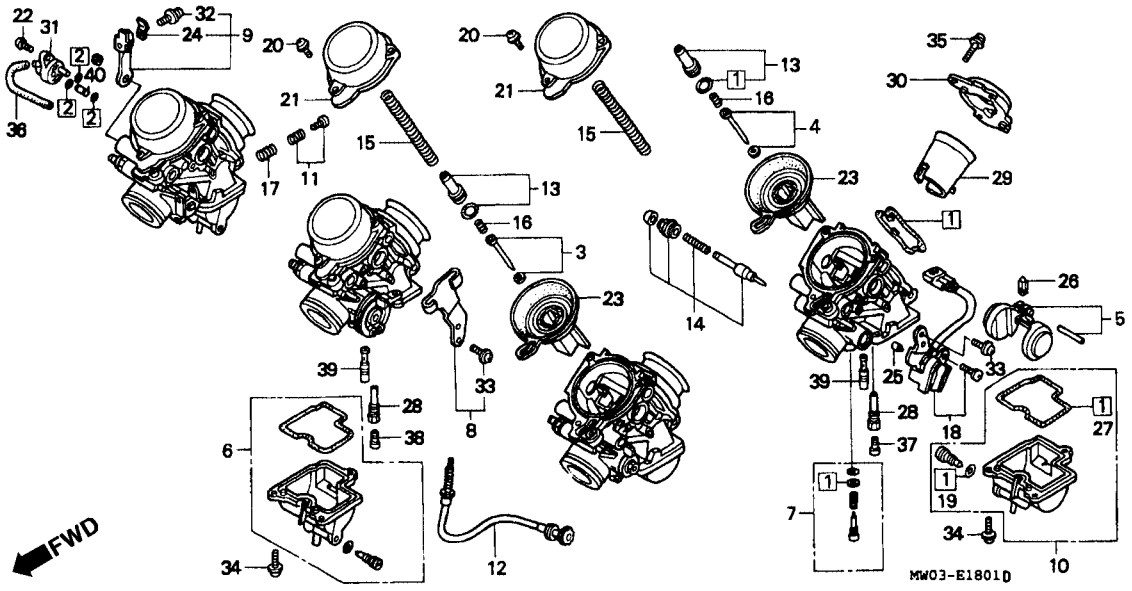

Item de serviço	T.M.O.	Ref. Nº	Nº da peça	Descrição	Qtd. CBR900 RRN	RRP	RRR	RRS	RRT	RRV	Nº de série		Nota
		(7)	16016-MAS-670	Jogo de Parafuso	–	–	–	–	4	4			BR, SI
					–	–	–	–	–	4			CM
			16016-MAS-640	Jogo de Parafuso	–	–	–	–	4	4			SW
		8	16018-MZ1-790	Suporte Fiação	–	–	–	–	1	1			
		9	16019-MAS 600	Alavanca de Arranque	–	–	–	–	1	1			
		10	16023-MV9-670	Jogo, Cuba Bóia (Cilindro Nº 1 & 2)	2	2	2	2	–	–			
			16023-MAS-600	Jogo, Cuba Bóia (Cilindro Nº 1 & 2)	–	–	–	–	2	2			
		11	16028 MV4-000	Jogo de Parafuso	3	3	3	3	–	–			
			16028-MZ2-E00	Jogo de Parafuso	–	–	–	–	3	3			
		12	16029-MW0-600	Jogo de Parafuso	1	1	1	1	–	–			
			16029-MAS-600	Jogo de Parafuso	–	–	–	–	1	1			
		13	16037-MW0-600	Placa Válvula Agulha	4	4	4	4	–	–			
			16037-MZ2-E00	Placa Válvula Agulha	–	–	–	–	4	4			
		14	16046-MW0-600	Jogo Válvula de Partida	4	4	4	4	–	–			
			16046-MZ2-E00	Jogo Válvula de Partida	–	–	–	–	4	4			
		15	16050-MV9-670	Mola de Compressão	4	4	4	4	–	–			G, ND, 2G
					–	4	–	–	–	–			MX
			16050-MW0-640	Mola de Compressão	4	4	4	4	–	–			AR
					4	4	4	4	4	4			SW

M-18.1

Carburador
(Peças Componentes)

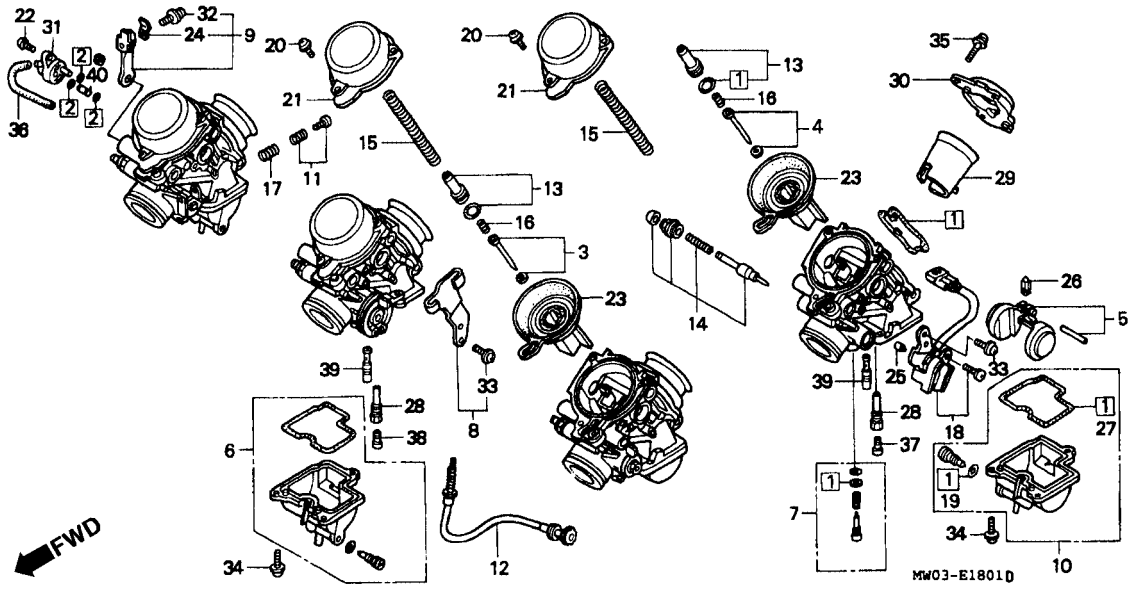

Item de serviço	T.M.O.	Ref. Nº	Nº da peça	Descrição	Qtd. CBR900 RRN	RRP	RRR	RRS	RRT	RRV	Nº de série		Nota
		(15)	16050-MW0-670	Mola de Compressão	4	4	4	4	4	4			CM, DE, E, ED, F, H, IT, SI, SP, U
					4	–	4	4	–	4			MX
					–	–	–	–	4	4			AR, BR, G, ND, SD
		16	16051-MV4-000	Mola de Compressão	4	4	4	4	4	4			
		17	16052-MV4-000	Mola de Compressão	3	3	3	3	–	–			
			16052-KG4-003	Mola de Compressão	–	–	–	–	3	3			
		18	16060-MAL-600	Sensor Comp. Acelerador	–	–	–	–	1	1			
		19	16075-GHB-640	Anel de Vedação, 1,3 x 4,3	–	–	–	–	4	4			
		20	16080-MV4-000	Parafuso-Arruela	12	12	12	12	12	12			
		21	16107-MW0-670	Tampa	4	4	4	4	4	4			
		22	16108-MW0-750	Parafuso	4	4	4	4	4	4			AR, SW
		23	16111-MW0-670	Pistão Comp. Vácuo	4	4	4	4	4	4			
		24	16119-MZ2-600	Suporte, Placa	–	–	–	–	1	1			
		25	16145-MZ2-780	Junção, Conector	–	–	–	–	1	1			
		26	16155-413-751	Válvula, Cuba	4	4	4	4	–	–			
			16155-MN9-004	Válvula, Cuba	–	–	–	–	4	4			
		27	16163-MZ5-920	Guarnição, Cuba Bóia	–	–	–	–	4	4			

M-18.1

Carburador
(Peças Componentes)

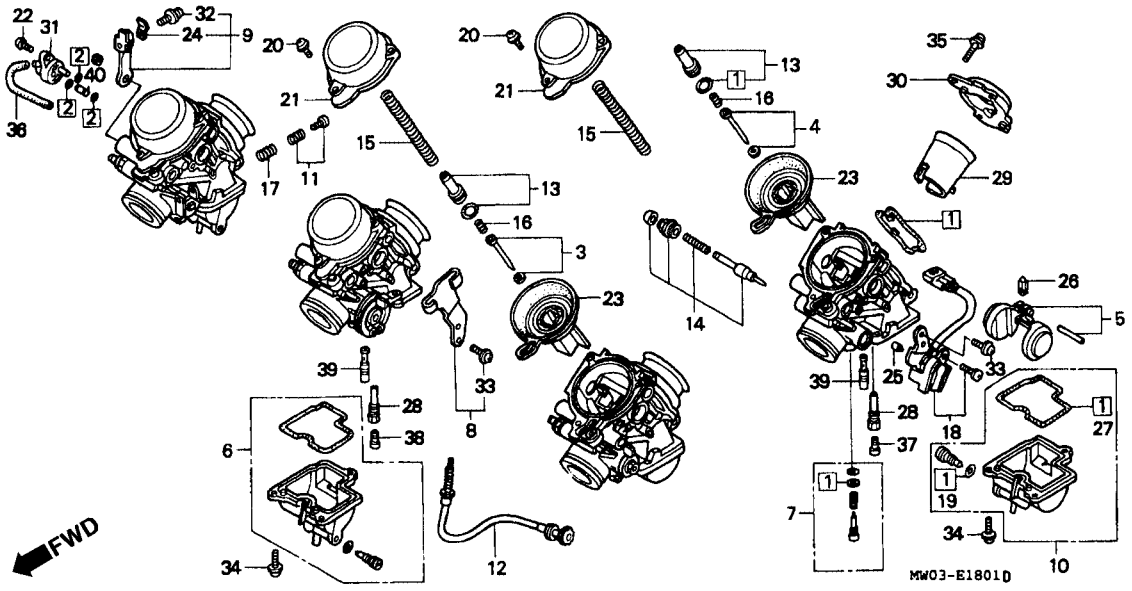

Item de serviço	T.M.O.	Ref. Nº	Nº da peça	Descrição	Qtd. CBR900 RRN	RRP	RRR	RRS	RRT	RRV	Nº de série		Nota
		28	16165-MW0-600	Pulverizador	4	4	4	4	4	4			
		29	16175-MW0-670	Pistão	4	4	4	4	4	4			
		30	16188-MW0-671	Placa Funil de Ar	–	–	–	–	1	1			
		31	16510-MW0-750	Válvula Mistura de Ar	4	4	4	4	4	4			AR, SW
		32	93892-04010-10	Parafuso-Arruela, 4 x 10	1	1	1	1	1	1			
		33	93892-05010-10	Parafuso-Arruela, 5 x 10	2	2	2	2	5	5			
		34	93892-05016-10	Parafuso-Arruela, 5 x 16	12	12	12	12	12	12			
		35	93893-04014-17	Parafuso-Arruela, 4 x 14	16	16	16	16	16	16			
		36	95005-35060-20	Tubo, 3,5 x 60 (95005-35001-20M)	4	4	4	4	4	4			AR, SW
		37	99101-393-1100	Gicleur Principal, # 110 (Cilindro Nº 1 & 4)	2	–	2	2	–	–			MX
			99101-393-1150	Gicleur Principal, # 115 (Cilindro Nº 1 & 4)	2	2	2	2	–	–			AR, CM, DE, E, ED, F, G, H, IT , ND, SI, SP, SW, U, 2G
					–	2	–	–	–	–			MX
			99101-GHB-1150	Gicleur Principal, # 115 (Cilindro Nº 1 & 4)	–	–	–	–	2	2			AR, BR, CM, E, ED, G, IT, MX, ND, SI, SW, U
			99101-GHB-1180	Gicleur Principal, # 118 (Cilindro Nº 1 & 4)	–	–	–	–	2	2			F, SD, SW
					–	–	–	–	–	2			AR, G, MX

M-18.1

Carburador
(Peças Componentes)

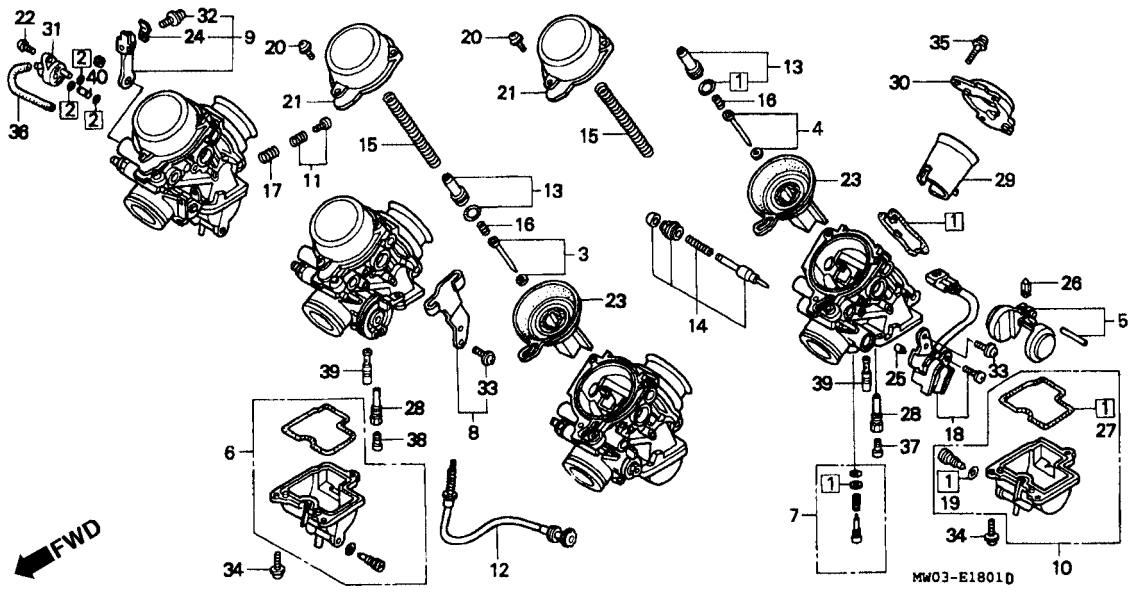

Item de serviço	T.M.O.	Ref. Nº	Nº da peça	Descrição	Qtd. CBR900 RRN	RRP	RRR	RRS	RRT	RRV	Nº de série		Nota
		38	99101-393-1100	Gicleur Principal, # 110 (Cilindro Nº 2 & 3)	2	–	2	2	–	–			MX
			99101-393-1150	Gicleur Principal, # 115 (Cilindro Nº 2 & 3)	2	2	2	2	–	–			AR, CM, DE, E, ED, F, G, H, IT, ND, SI, SP, SW, U, 2G
					–	2	–	–	–	–			MX
			99101-GHB-1180	Gicleur Principal, # 118 (Cilindro Nº 2 & 3)	–	–	–	–	2	2			AR, BR, G, MX, SI, SW
					–	–	–	–	–	2			CM, F, SD
			99101-GHB-1200	Gicleur Principal, # 120 (Cilindro Nº 2 & 3)	–	–	–	–	2	2			SD
			99101-MAS-1150	Gicleur Principal, # 115 (Cilindro Nº 2 & 3)	–	–	–	–	2	–			CM, F
					–	–	–	–	2	2			E, ED, IT, ND ,U
		39	99103-MT2-0400	Gicleur Marcha Lenta, # 40	4	4	4	4	4	4			AR, BR, CM, DE, E, ED, F, G, H, IT, MX, ND, SD, SI, SP, U, 2G
					4	4	4	4	–	–			SW
			99103-MT2-0380	Gicleur Marcha Lenta, # 38	–	–	–	–	4	4			SW
		40	99108-MW0-1152	Gicleur, # 115	4	–	–	–	–	–			AR, SW

M-18.1

Carburador
(Peças Componentes)

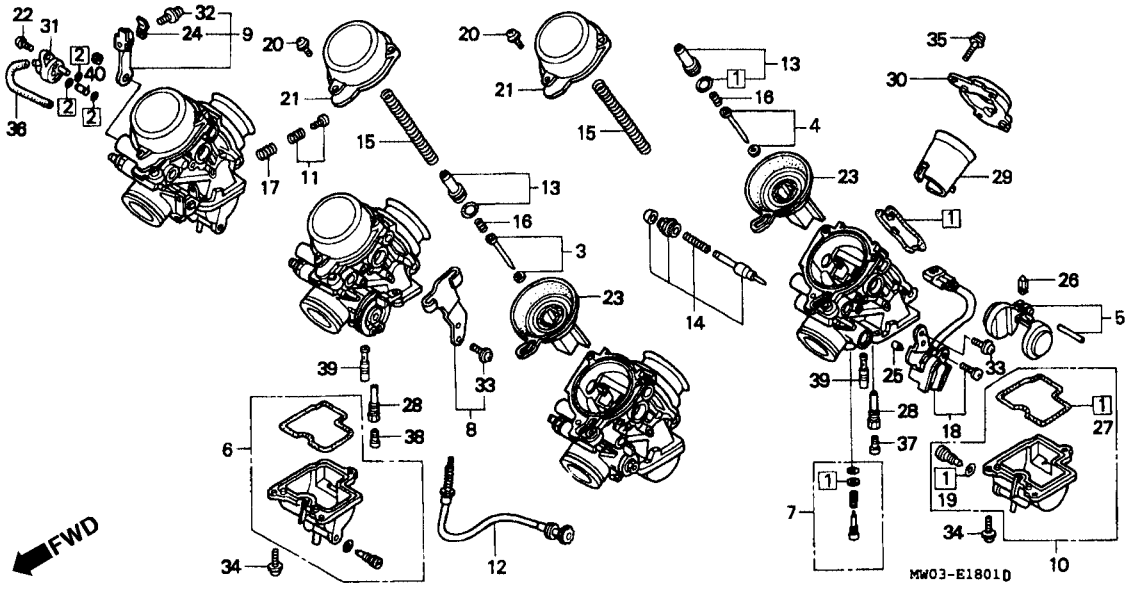

Item de serviço	T.M.O.	Ref. Nº	Nº da peça	Descrição	Qtd. CBR900 RRN	RRP	RRR	RRS	RRT	RRV	Nº de série		Nota
		(40)	99108-MW0-1150	Gicleur, # 115	–	4	4	4	4	4			AR
					–	4	4	4	–	–			SW
			99108-MY5-1150	Gicleur, # 115	–	–	–	–	4	4			SW

M-19

Válvula Sucção de Ar

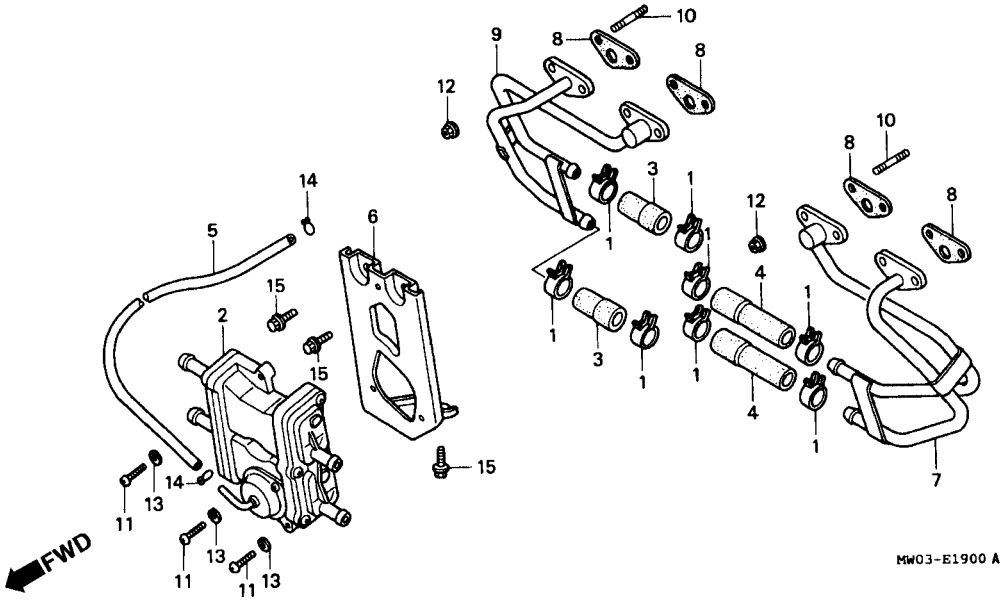

Item de serviço	T.M.O.
Válvula Comp., Sucção de Ar	0,6
Tubo Esquerdo	0,5
(Adicionar 0,2 por Unidade)	

Ref. Nº	Nº da peça	Descrição	Qtd. CBR900 RRN	RRP	RRR	RRS	RRT	RRV	Nº de série		Nota
1	16968-MC7-000	Presilha B, Mangueira	8	8	8	8	8	8	.....	.....	AR, SW
2	18600-MW0-750	Válvula Comp. Sucção de Ar	1	–	–	–	–	–		~5000122	AR
			1	–	–	–	–	–		~2002852	SW
	18600-MW0-751	Pulsador Secundário, Válvula Controle Injeção de Ar.	1	–	–	–	–	–	5000123~		AR
			1	–	–	–	–	–	2002853~		SW
			–	1	1	1	1	1	.....	.....	AR, SW
3	18614-MW0-750	Tubo Conexão	2	2	2	2	2	2	.....	.....	AR, SW
4	18616-MT3-730	Mangueira C, Válvula Sucção de Ar	2	2	2	2	2	2	.....	.....	AR, SW
5	18617-MW0-750	Tubo Controle Passagem	1	1	1	1	1	1	.....	.....	AR, SW
6	18625-MW0-750	Válvula	1	1	1	1	1	1	.....	.....	AR, SW
7	18640-MW0-750	Tubo Esquerdo Ar	1	1	1	1	1	1	.....	.....	AR, SW
8	18647-MW0-750	Junta, Tubo Passagem Ar	4	4	4	4	4	4	.....	.....	AR, SW
9	18650-MW0-750	Tubo Comp., Direito Ar	1	1	1	1	1	1	.....	.....	AR, SW
10	90033-MV9-770	Prisioneiro, 6 x 18	8	8	8	8	8	8	.....	.....	AR, SW
11	93500-05018-0A	Parafuso Phillips, 5 x 18	3	3	3	3	3	3	.....	.....	AR, SW
12	94050-06020	Porca Flange, 6 mm	8	8	8	8	8	8	.....	.....	AR, SW
13	94111-05000	Arruela, Vedação, 5 mm	3	3	3	3	3	3	.....	.....	AR, SW
14	95002-02080	Presilha Tubo (B8)	2	2	2	2	–	–	.....	.....	AR, SW
15	95701-06014-00	Parafuso Flange, 6 x 14	3	3	3	3	3	3	.....	.....	AR, SW

C-1

Farol
(CBR900RRN/RRP
Exceto IT/RRR/CM/SI)

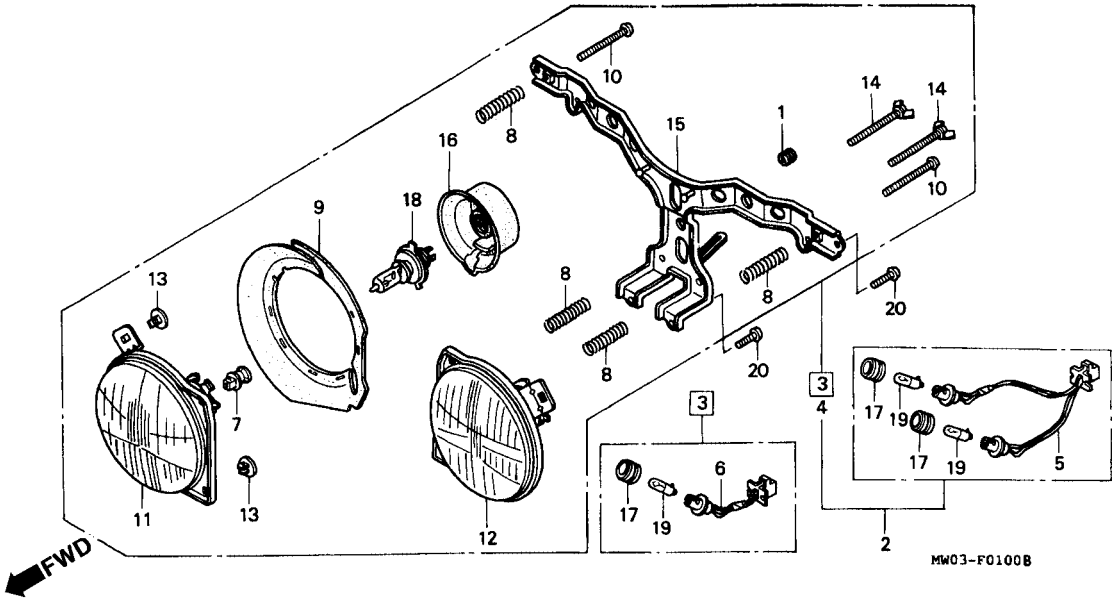

Item de serviço	T.M.O.	Ref. Nº	Nº da peça	Descrição	Qtd. CBR900 RRN	RRP	RRR	RRS	RRT	RRV	Nº de série		Nota
Farol Completo	0,5	1	19051-KA4-000	Bucha Fixação	1	1	–	–	–	–			AR, DE, E, ED, F, G, H, MX, ND, SP, SW, U, 2G
• Farol (Adicionar 0,1 por Unidade)													
Soquete Comp., Lanterna	0,2				1	1	1	–	–	–			CM, SI
Suporte Completo	0,6	2	33100-MW0-601	Farol Completo (12 V 60/55 W STANLEY)	1	1	–	–	–	–			E
Lâmpada, Farol	0,1		33100-MW0-661	Farol Completo (12 V 60/55 W STANLEY)	1	1	–	–	–	–			DE,SP
• Lâmpada, Lanterna		3	33100-MW0-611	Farol Completo (12 V 60/55 W STANLEY)	1	1	–	–	–	–			AR, ED, G, MX, ND, SW, 2G
					–	1	–	–	–	–			F
			33100-MW0-621	Farol Completo (12 V 60/55 W STANLEY)	1	–	–	–	–	–			F
			33100-MW0-681	Farol Completo (12 V 60/55 W STANLEY)	1	1	–	–	–	–			H
		4	33100-MW0-671	Farol Completo (12 V 60/55 W STANLEY)	1	1	1	–	–	–			CM,SI
					1	1	–	–	–	–			U
		5	33105-MW0-601	Soquete Comp. Lanterna	1	1	–	–	–	–			DE, E, SP
		6	33105-MW0-611	Soquete Comp. Lanterna	1	1	–	–	–	–			AR, ED, F, G, H, MX, ND, SW, 2G

C-1

Farol
(CBR900RRN/RRP
Exceto IT/RRR/CM/SI)

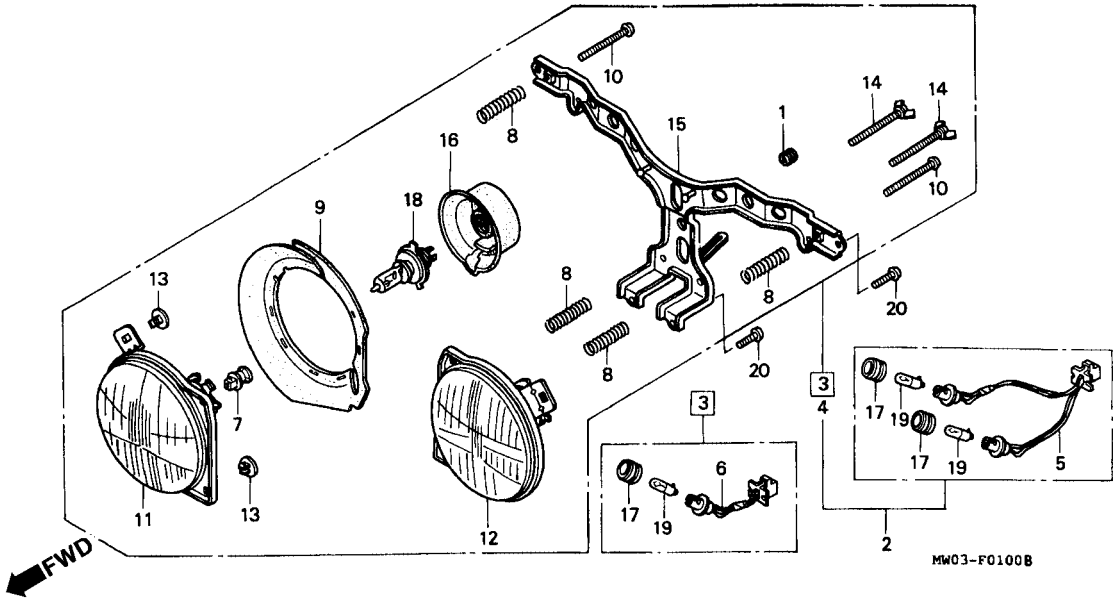

Item de serviço	T.M.O.	Ref. Nº	Nº da peça	Descrição	Qtd. CBR900 RRN	RRP	RRR	RRS	RRT	RRV	Nº de série		Nota
		7	33106-MW0-003	Parafuso Fixação	2	2	–	–	–	–			AR, DE, E, ED, F, G, H, MX, ND, SP, SW, U, 2G
					2	2	2	–	–	–			CM, SI
		8	33108-MJ0-003	Mola, Ajuste	4	4	–	–	–	–			AR, DE, E, ED, F, G, H, MX, ND, SP, SW, U, 2G
					4	4	4	–	–	–			CM, SI
		9	33110-MW0-601	Guarnição, Farol	2	2	–	–	–	–			AR, DE, E, ED, F, G, H, MX, ND, SP, SW, U, 2G
					2	2	2	–	–	–			CM, SI
		10	33114-MS8-871	Parafuso Ajuste	2	2	–	–	–	–			AR, DE, E, ED, F, G, H, MX, ND, SP, SW, U, 2G
					2	2	2	–	–	–			CM, SI

C-1

Farol
(CBR900RRN/RRP
Exceto IT/RRR/CM/SI)

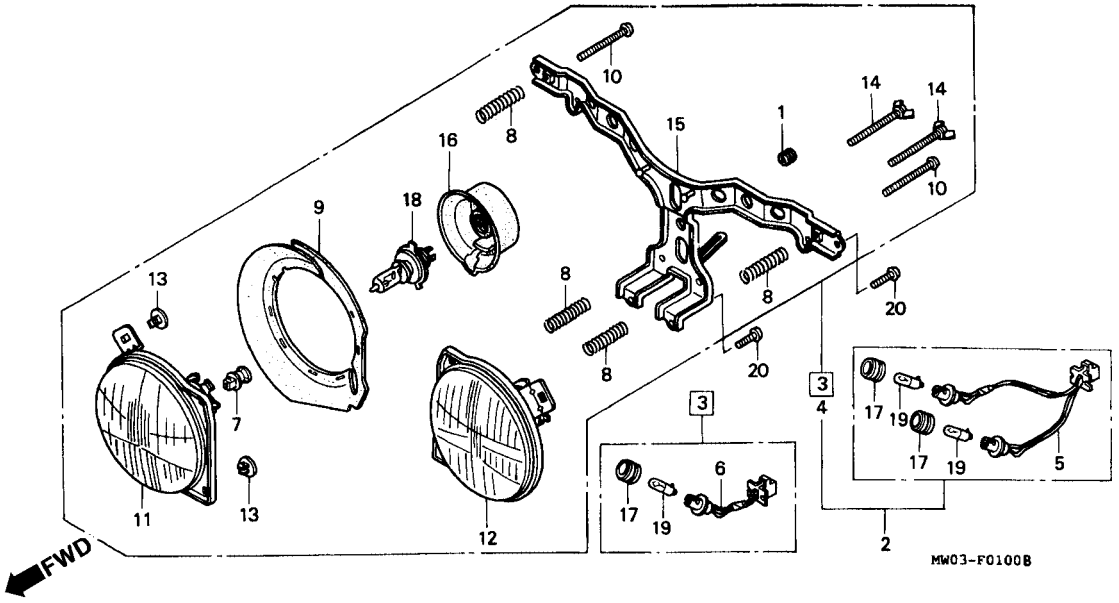

Item de serviço	T.M.O.	Ref. Nº	Nº da peça	Descrição	Qtd. CBR900 RRN	RRP	RRR	RRS	RRT	RRV	Nº de série		Nota
		11	33120-MW0-601	Farol, Direito	1	1	–	–	–	–			E
			33120-MW0-611	Farol, Direito	1	1	–	–	–	–			AR, ED, F, G, MX, ND, SW, 2G
			33120-MW0-661	Farol, Direito	1	1	–	–	–	–			DE, SP
			33120-MW0-671	Farol, Direito	1	1	1	–	–	–			CM, SI
					1	1	–	–	–	–			U
			33120-MW0-681	Farol, Direito	1	1	–	–	–	–			H
		12	33121-MW0-601	Farol, Esquerdo	1	1	–	–	–	–			E
			33121-MW0-611	Farol, Esquerdo	1	1	–	–	–	–			AR, DE, ED, F, G, H, MX, ND, SP, SW, 2G
			33121-MW0-671	Farol, Esquerdo	1	1	1	–	–	–			CM, SI
					1	1	–	–	–	–			U
		13	33135-MS8-611	Porca Especial	4	4	–	–	–	–			AR, DE, E, ED, F, G, H, MX, ND, SP, SW, U, 2G
					4	4	4	–	–	–			CM, SI

C-1

Farol
(CBR900RRN/RRP
Exceto IT/RRR/CM/SI)

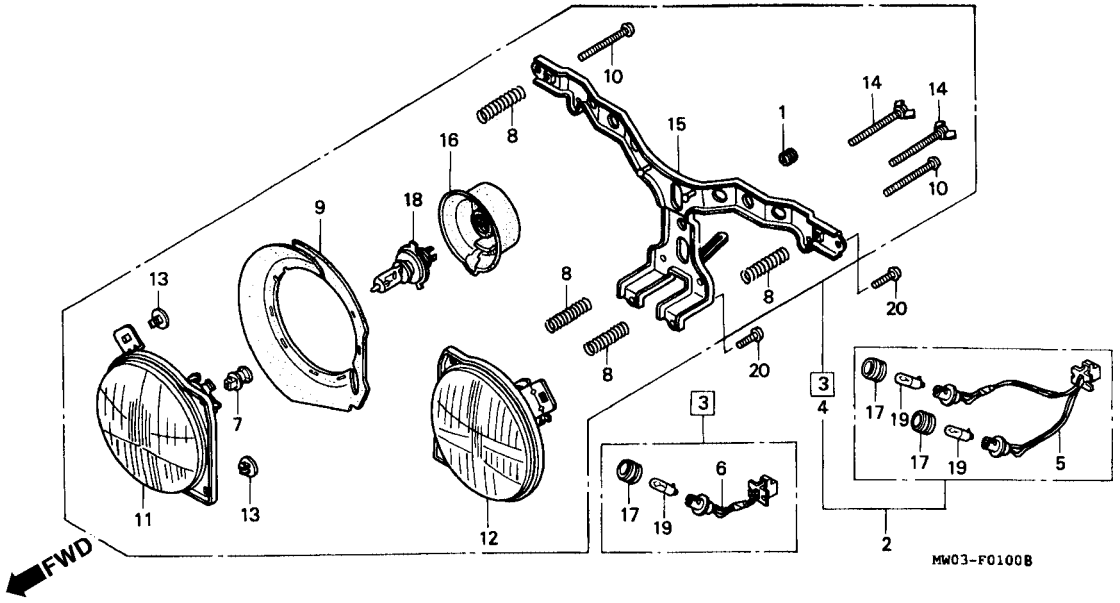

Item de serviço	T.M.O.	Ref. Nº	Nº da peça	Descrição	Qtd. CBR900 RRN	RRP	RRR	RRS	RRT	RRV	Nº de série		Nota
		14	33142-MM9-003	Parafuso Especial	2	2	–	–	–	–			AR, DE, E, ED, F, G, H, MX, ND, SP, SW, U, 2G
					2	2	2	–	–	–			CM, SI
		15	33155-MW0-601	Suporte Comp.	1	1	–	–	–	–			AR, DE, E, ED, F, G, H, MX, ND, SP, SW, U, 2G
					1	1	1	–	–	–			CM, SI
		16	33180-MJ0-010	Capa Borracha	2	2	–	–	–	–			AR, DE, E, ED, F, G, H, MX, ND, SP, SW, U, 2G
					2	2	2	–	–	–			CM, SI
		17	33905-371-601	Coxim Borracha	1	1	–	–	–	–			AR, ED, F, G, H, MX, ND, SW, 2G
					2	2	–	–	–	–			DE, E, SP

C-1

Farol
(CBR900RRN/RRP
Exceto IT/RRR/CM/SI)

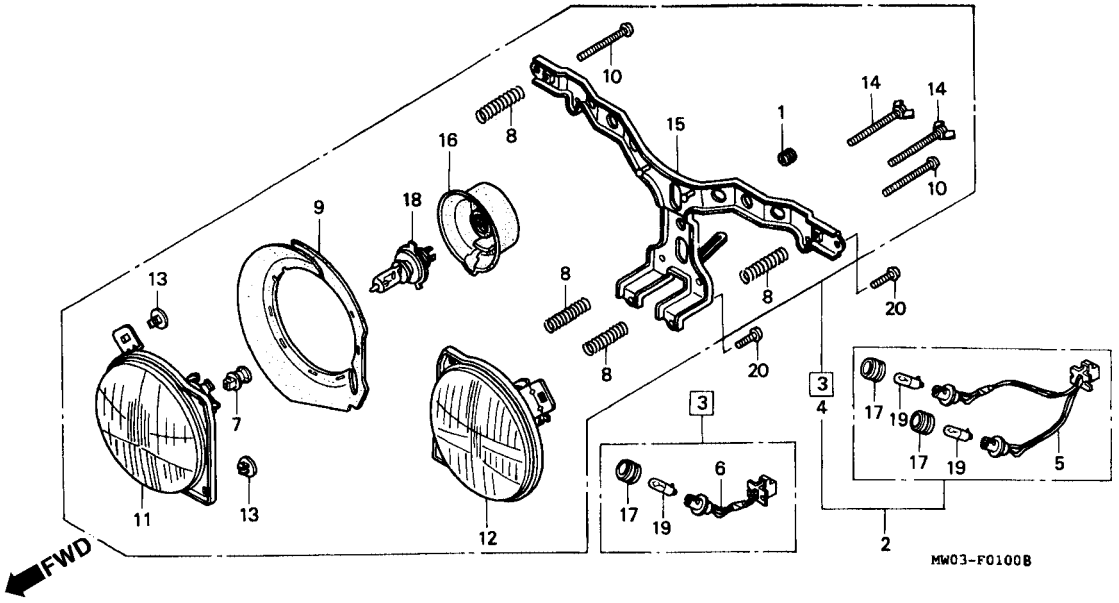

Item de serviço	T.M.O.	Ref. Nº	Nº da peça	Descrição	Qtd. CBR900 RRN	RRP	RRR	RRS	RRT	RRV	Nº de série		Nota
		18	34901-MC7-601	Lâmpada Farol (12 V 60/55 W)	2	2	–	–	–	–	.....	.....	AR, DE, E, ED, G, H, MX, ND, SP, SW, U, 2G
					2	2	2	–	–	–	.....	.....	CM, SI
					–	2	–	–	–	–	.....	.....	F
			34901-371-621	Lâmpada Farol (Phillips) (H4 JA12 V 60/55 W) (Amarelo)	2	–	–	–	–	–	.....	.....	F
		19	34903-388-611	Lâmpada Posição (12 V/4 W)	1	1	–	–	–	–	.....	.....	AR, ED, F, G, H, MX, ND, SW, 2G
					2	2	–	–	–	–	.....	.....	DE, E, SP
		20	93500-05008-0G	Parafuso Phillips, 5 x 8	4	4	–	–	–	–	.....	.....	AR, DE, E, ED, F, G, H, MX, ND, SP, SW, U, 2G
					4	4	4	–	–	–	.....	.....	CM, SI

C-1.1

Farol
(CBR900RRN/RRP-IT)

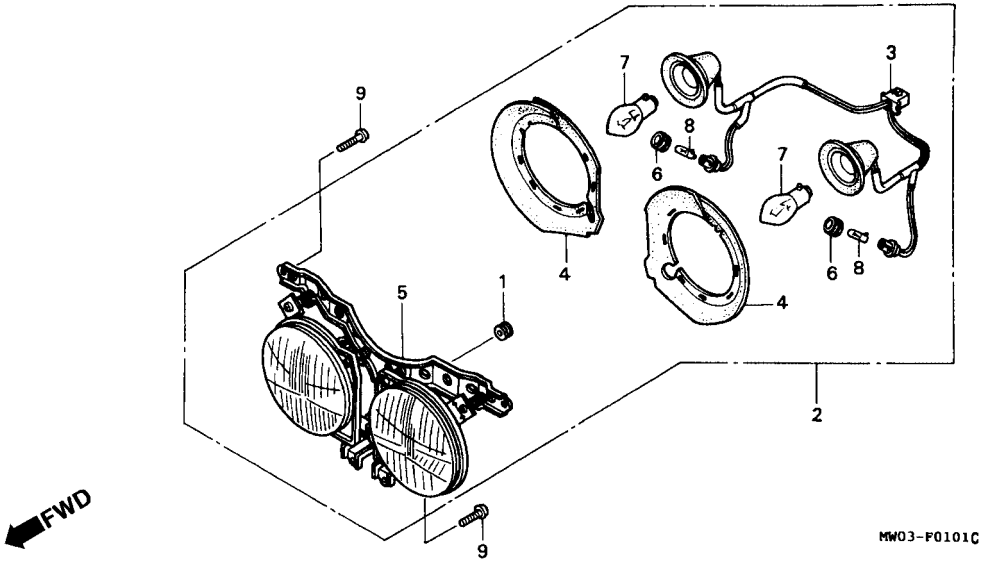

Item de serviço	T.M.O.
Farol Comp	0,5
• Farol	
Soquete Comp	0,4
Lâmpada, Farol	0,1
• Lâmpada do Farol	

Ref. Nº	Nº da peça	Descrição	Qtd. CBR900 RRN	RRP	RRR	RRS	RRT	RRV	Nº de série		Nota
1	19051-KA4-000	Coxim, Farol	1	1	–	–	–	–			IT
2	33100-MW0-691	Farol Comp. (12 V 35/35 W STANLEY)	1	1	–	–	–	–			IT
3	33105-MW0-691	Soquete Comp	1	1	–	–	–	–			IT
4	33110-MW0-601	Guarnição, Farol	2	2	–	–	–	–			IT
5	33110-MW0-691	Farol Comp	1	1	–	–	–	–			IT
6	33905-371-601	Coxim	2	2	–	–	–	–			IT
7	34901-388-611	Lâmpada Farol (12 V 35/35 W)	2	2	–	–	–	–			IT
8	34903-388-611	Lâmpada Farol (12 V/4 W)	2	2	–	–	–	–			IT
9	93500-05008-0G	Parafuso Phillips, 5 x 8	4	4	–	–	–	–			IT

C-1.2

Farol
(CBR900RRR
Exceto CM/SI/RRS ~ RRV)

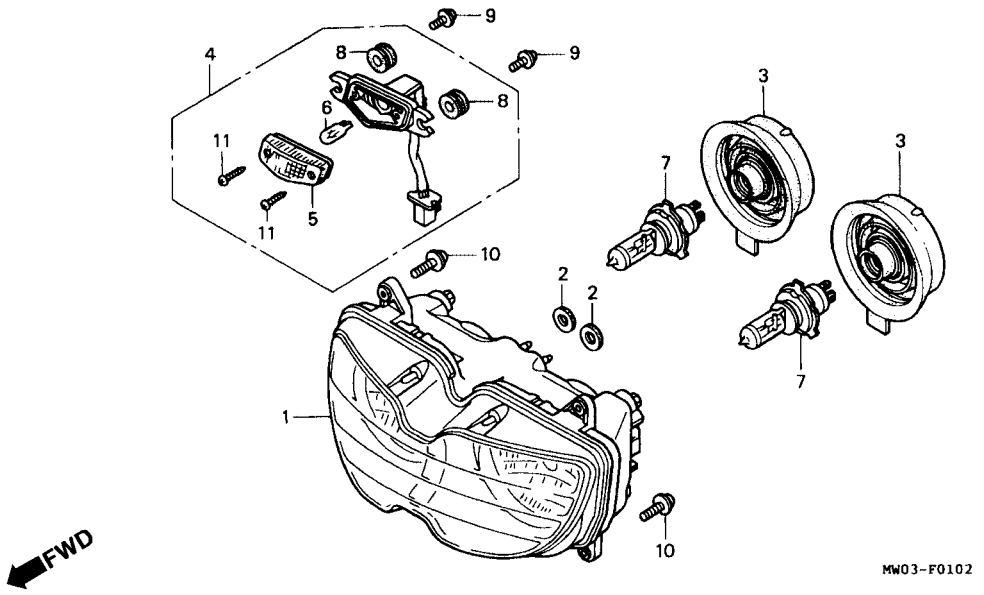

Item de serviço	T.M.O.	Ref. Nº	Nº da peça	Descrição	Qtd. CBR900 RRN	RRP	RRR	RRS	RRT	RRV	Nº de série	Nota
Unidade Farol	0,5	1	33101-MAE-601	Unidade Farol	–	–	1	–	–	–	....	E, MX
• Lâmpada Lanterna					–	–	–	1	–	–	~2351159	E
Lâmpada	0,1				–	–	–	1	–	–	~2351712	MX
• Lâmpada Farol			33101-MAE-612	Unidade Farol	–	–	1	–	–	–	....	AR, ED, F, G, H, ND, SP, SW, 2G
					–	–	–	1	–	–	~2351309	AR, G, H, ND, SW
					–	–	–	1	–	–	~2351434	ED, IT
					–	–	–	1	–	–	~2350300	F
					–	–	–	1	–	–	~0M300138	SP
			33101-MAE-671	Unidade Farol	–	–	1	–	–	–	....	U
					–	–	–	1	–	–	....	CM
					–	–	–	1	–	–	~SM300366	U
			33101-MAE-691	Unidade Farol	–	–	1	–	–	–	....	IT
			33101-MAE-602	Unidade Farol	–	–	–	1	–	–	2351160~	E
					–	–	–	1	–	–	2351713~	MX
					–	–	–	–	1	1	....	E, MX

C-1.2

Farol
(CBR900RRR
Exceto CM/SI/RRS ~ RRV)

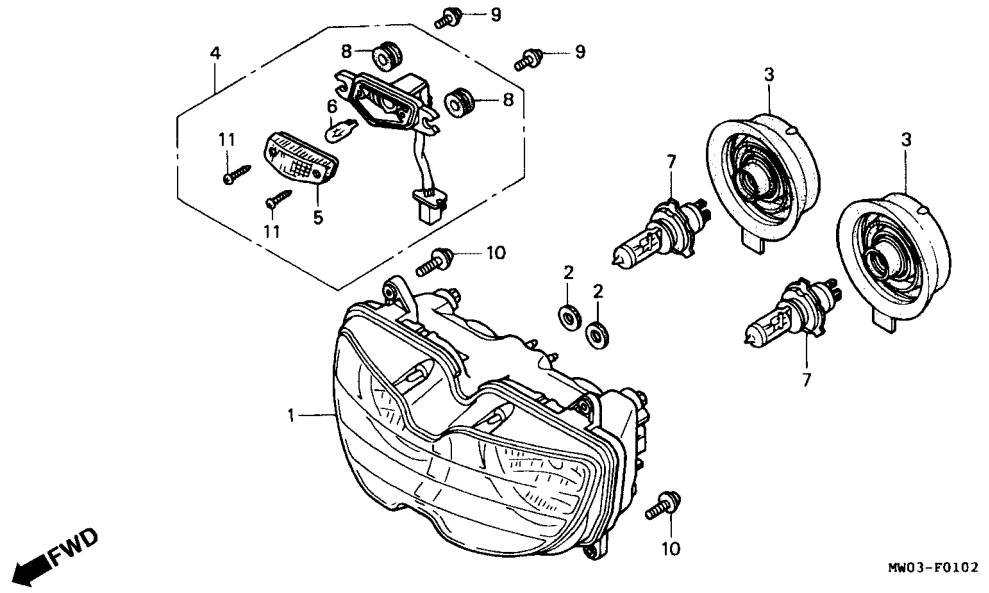

Item de serviço	T.M.O.	Ref. Nº	Nº da peça	Descrição	Qtd. CBR900 RRN	RRP	RRR	RRS	RRT	RRV	Nº de série	Nota
		(1)	33101-MAE-613	Unidade Farol	–	–	–	1	–	–	2351310~	AR, G, H, ND, SW
					–	–	–	1	–	–	2351435~	ED, IT
					–	–	–	1	–	–	2350301~	F
					–	–	–	1	–	–	0M300139~	SP
					–	–	–	1	–	–	....	2G
					–	–	–	–	1	1	....	AR, ED, F, G, IT, ND, SD, SW
			33101-MAE-672	Unidade Farol	–	–	–	1	1	1	....	BR, CM, SI
					–	–	–	1	–	–	SM300367~	U
					–	–	–	–	1	1	....	U
		2	33105-MAE-000	Borracha, Farol	–	–	2	2	2	2	....	AR, BR, E, ED, F, G, H, IT, MX, ND, SD, SP, SW, U, 2G
					–	–	–	2	2	2	....	CM, SI
		3	33112-MM5-601	Capa Borracha	–	–	2	2	2	2	....	AR, BR, E, ED, F, G, H, IT, MX, ND, SD, SP, SW, U, 2G
					–	–	–	2	2	2	....	CM, SI

C-1.2

Farol
(CBR900RRR
Exceto CM/SI/RRS ~ RRV)

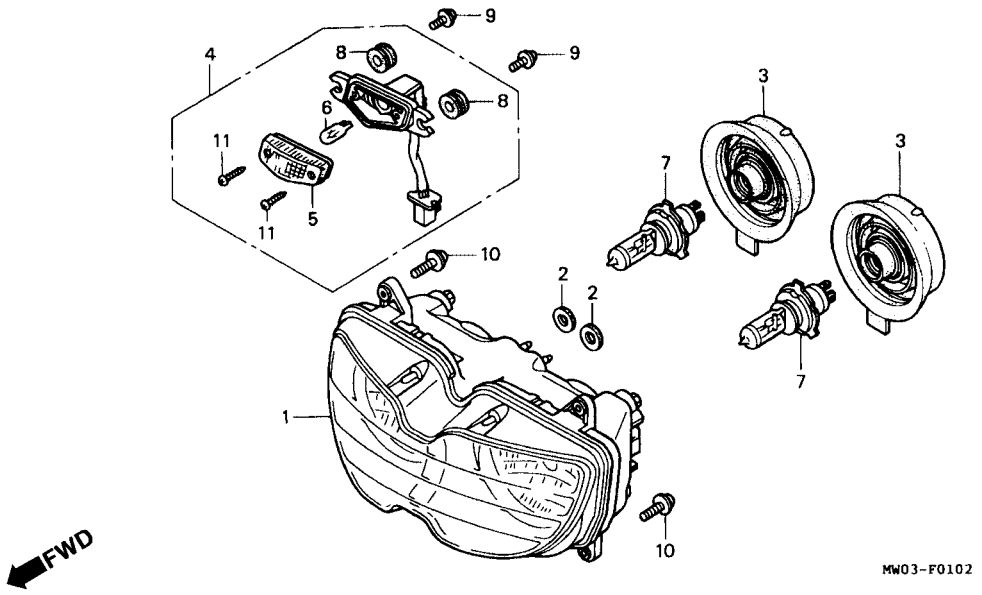

Item de serviço	T.M.O.	Ref. Nº	Nº da peça	Descrição	Qtd. CBR900 RRN	RRP	RRR	RRS	RRT	RRV	Nº de série		Nota
		4	33180-MAE-611	Lâmpada Posicionadora	–	–	1	1	1	1			AR, BR, E, ED, F, G, H, IT, MX, ND, SD, SP, SW, U, 2G
					–	–	–	1	1	1			CM, SI
		5	33181-MAE-611	Lente	–	–	1	1	1	1			AR, BR, E, ED, F, G, H, IT, MX, ND, SD, SP, SW, U, 2G
					–	–	–	1	1	1			CM, SI
		6	33301-SA0-741	Lâmpada (12 V/5 W) (STANLEY)	–	–	1	1	1	1			AR, BR, E, ED, F, G, H, IT, MX, ND, SD, SP, SW, U, 2G
					–	–	–	1	1	1			CM, SI
		7	34901-MC7-601	Lâmpada do Farol (12 V 60/55 W)	–	–	2	2	2	2			AR, E, ED, F, G, H, MX, ND, SD, SP, SW, 2G
					–	–	–	2	2	2			IT
			34901-MJ0-731	Lâmpada do Farol (12 V 35/35 W)	–	–	2	–	–	–			IT

C-1.2

Farol
(CBR900RRR
Exceto CM/SI/RRS ~ RRV)

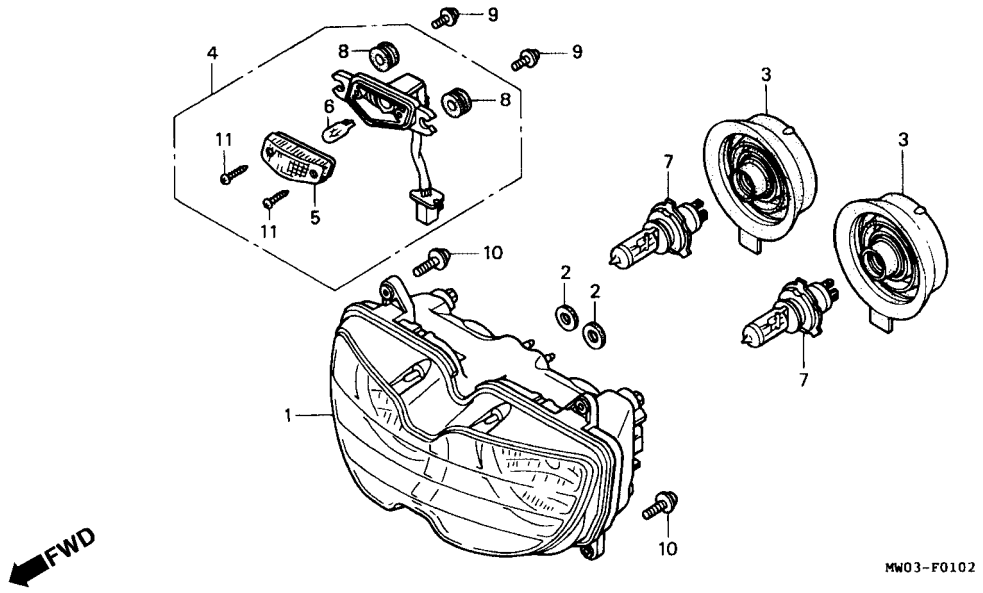

Item de serviço	T.M.O.	Ref. Nº	Nº da peça	Descrição	Qtd. CBR900 RRN	RRP	RRR	RRS	RRT	RRV	Nº de série		Nota
		(7)	34901-MS2-671	Lâmpada do Farol (12 V 45/45 W)	–	–	2	2	2	2			U
					–	–	–	2	2	2			BR, CM, SI
		8	80101-MAE-610	Coxim	–	–	2	2	2	2			AR, BR, E, ED, F, G, H, IT, MX, ND, SD, SP, SW, U, 2G
					–	–	–	2	2	2			CM, SI
		9	93894-05008-08	Parafuso-Arruela, 5 x 8	–	–	2	2	–	–			AR, E, ED, F, G, H, IT, MX, ND, SP, SW, U, 2G
					–	–	–	2	–	–			CM, SI
			93894-05008-07	Parafuso-Arruela, 5 x 8	–	–	–	–	2	2			
		10	93894-05018-07	Parafuso-Arruela, 5 x 18	–	–	4	4	4	4			AR, BR, E, ED, F, G, H, IT, MX, ND, SD, SP, SW, U, 2G
					–	–	–	4	4	4			CM, SI

C-1.2

Farol
(CBR900RRR
Exceto CM/SI/RRS ~ RRV)

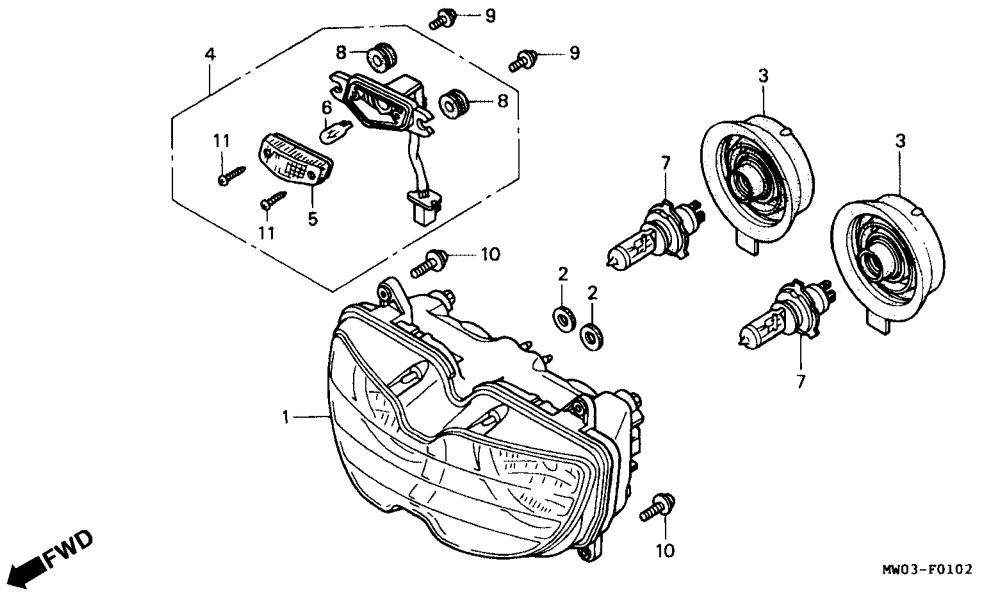

Item de serviço	T.M.O.	Ref. Nº	Nº da peça	Descrição	Qtd. CBR900 RRN	RRP	RRR	RRS	RRT	RRV	Nº de série		Nota
		11	93901-24310	Parafuso Phiilips, 4 x 12	–	–	2	2	2	2			AR, BR, E, ED, F, G, H, IT, MX, ND, SD, SP, SW, U, 2G
					–	–	–	2	2	2			CM, SI

C-2

Instrumentos
(CBR900RRN/RRP/RRR-CM/SI)

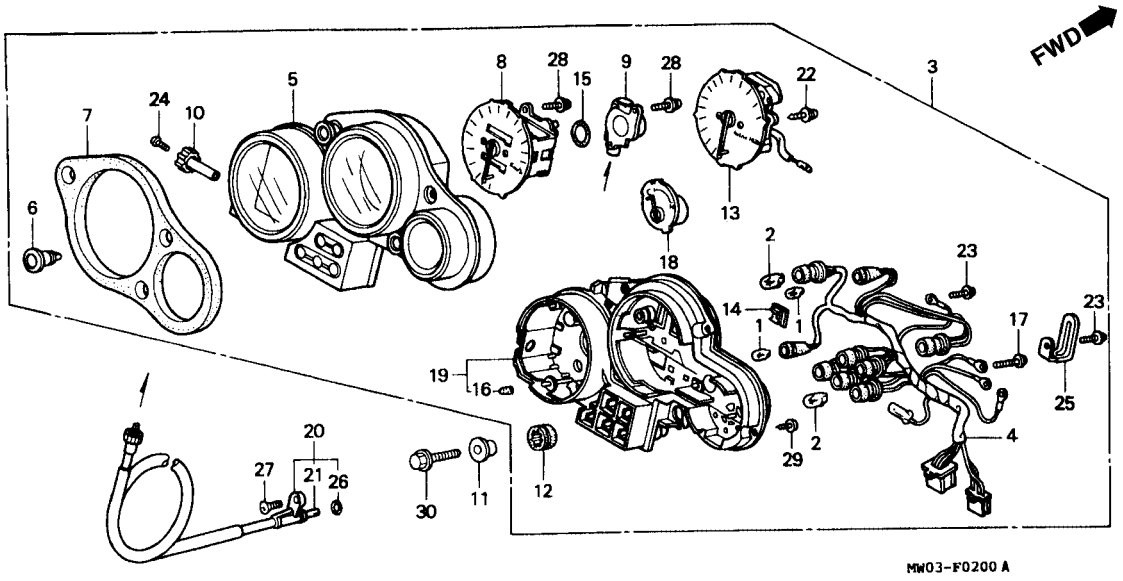

Item de serviço	T.M.O.	Ref. Nº	Nº da peça	Descrição	Qtd. CBR900 RRN	RRP	RRR	RRS	RRT	RRV	Nº de série		Nota
Instrumentos, Conj.	0,3	1	34907-KW3-003	Lâmpada Instrumentos (12 V/1,7 W) (STANLEY)	2	2	–	–	–	–			AR, DE, E, ED, F, G, H, IT, MX, ND, SP, SW, U, 2G
• Carcaça Superior, Instrumentos Soquete Comp.	0,5												
• Velocímetro													
• Carcaça Inferior					2	2	2	–	–	–			CM, SI
Guia, Velocímetro	0,2	2	34909-KW3-003	Lâmpada Instrumentos (12 V/1,7 W) (STANLEY)	7	7	–	–	–	–			AR, DE, E, ED, F, G, H, IT, MX, ND, SP, SW, U, 2G
Tacômetro	0,6												
• Medidor, Temperatura Cabo Comp., Velocímetro	0,1												
• Cabo Interno					7	7	7	–	–	–			CM, SI
		3	37100-MW0-601	Instrumentos, Conj.	1	1	–	–	–	–			E
			37100-MW0-611	Instrumentos, Conj. (KPH)	1	1	–	–	–	–			AR, DE, ED, F, G, H, IT, MX, ND, SP, U
			37100-MW0-641	Instrumentos, Conj. (KPH)	1	1	–	–	–	–			SW
			37100-MW0-651	Instrumentos, Conj.	1	1	–	–	–	–			2G
			37100-MW0-721	Instrumentos, Conj.	1	1	1	–	–	–			CM
		4	37105-MW0-003	Soquete Comp.	1	1	–	–	–	–			AR, DE, E, ED, F, G, H, IT, MX, ND, SP, SW, U, 2G
					1	1	1	–	–	–			CM, SI

C-2

Instrumentos
(CBR900RRN/RRP/RRR-CM/SI)

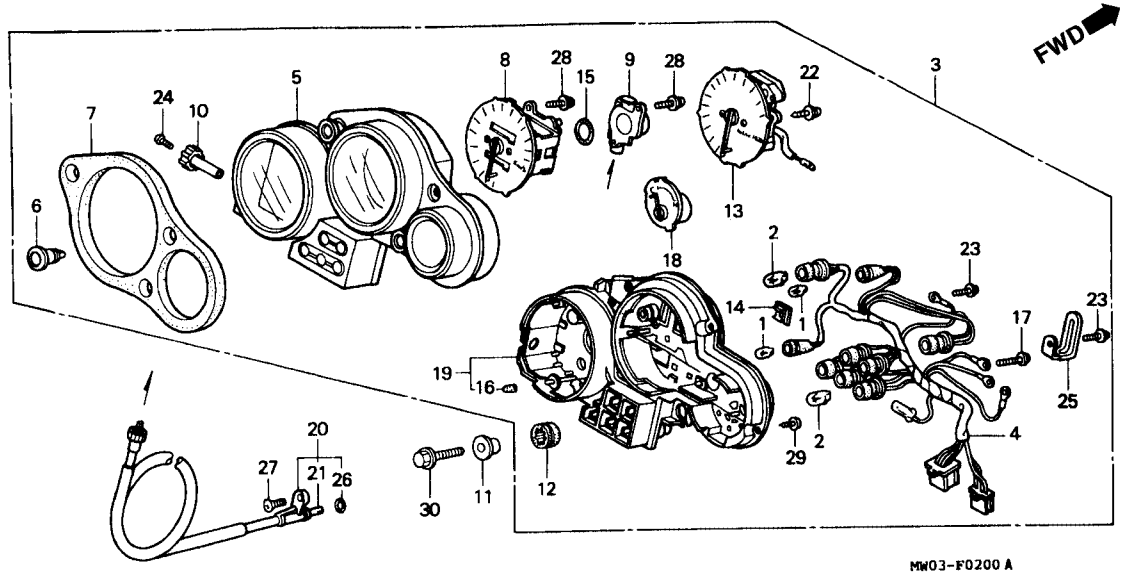

Item de serviço	T.M.O.	Ref. Nº	Nº da peça	Descrição	Qtd. CBR900 RRN	RRP	RRR	RRS	RRT	RRV	Nº de série		Nota
		5	37110-MW0-601	Carcaça Superior, Instrumentos	1	1	–	–	–	–			AR, DE, E, ED, F, G, H, IT, MX, ND, SP, SW, U, 2G
					–	–	1	–	–	–			SI
			37110-MW0-671	Carcaça Superior, Instrumentos	1	1	1	–	–	–			CM
		6	37112-KY1-003	Pino Fixação do Painel	1	1	–	–	–	–			AR, DE, E, ED, F, G, H, IT, MX, ND, SP, SW, U, 2G
					1	1	1	–	–	–			CM, SI
		7	37130-KV3-831	Painel	1	1	–	–	–	–			AR, DE, E, ED, F, G, H, IT, MX, ND, SP, SW, U, 2G
					1	1	1	–	–	–			CM, SI
		8	37200-MW0-601	Velocímeto Comp. (MPH)	1	1	–	–	–	–			E
			37200-MW0-611	Velocímeto Comp. (KPH)	1	1	–	–	–	–			AR, DE, ED, F, G, H, IT, MX, ND, SP, SW, U, 2G
					–	–	1	–	–	–			SI

C-2

Instrumentos
(CBR900RRN/RRP/RRR-CM/SI)

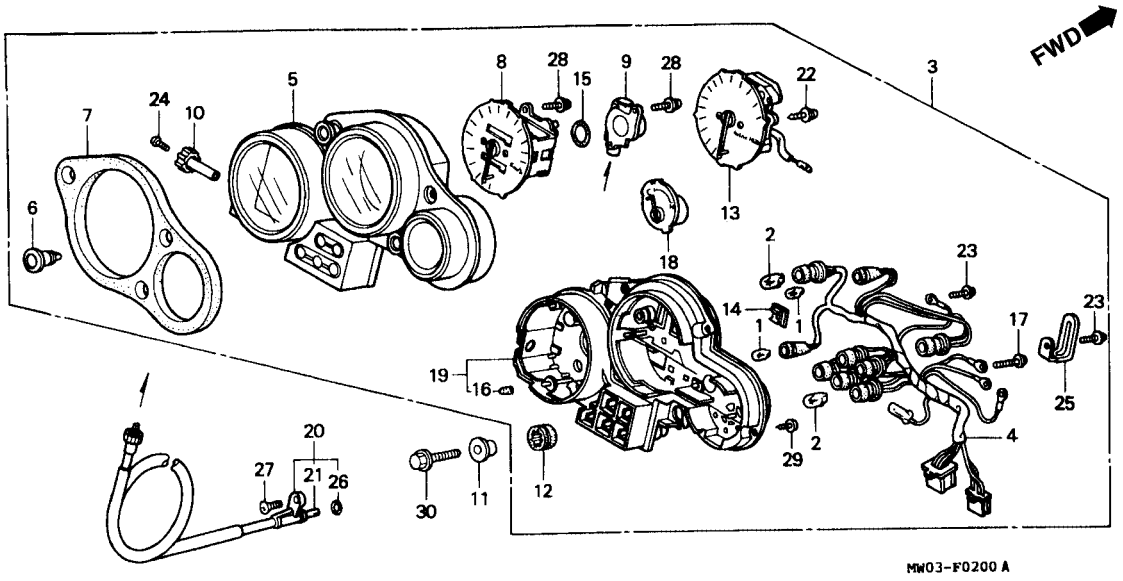

Item de serviço	T.M.O.	Ref. Nº	Nº da peça	Descrição	Qtd. CBR900 RRN	RRP	RRR	RRS	RRT	RRV	Nº de série		Nota
		(8)	37200-MW0-721	Velocímetro Comp. (KPH)	1	1	1	–	–	–			CM
		9	37211-MR7-008	Guia, Velocímetro	1	1	–	–	–	–			AR, DE, E, ED, F, G, H, IT, MX, ND, SP, SW, U, 2G
					1	1	1	–	–	–			CM, SI
		10	37220-445-008	Botão, Odômetro	1	1	–	–	–	–			AR, DE, E, ED, F, G, H, IT, MX, ND, SP, SW, U, 2G
					1	1	1	–	–	–			CM, SI
		11	37243-KV3-830	Bucha Fixação, Velocímetro	2	2	–	–	–	–			AR, DE, E, ED, F, G, H, IT, MX, ND, SP, SW, U, 2G
					2	2	2	–	–	–			CM, SI
		12	37244-MM4-000	Bucha Fixação, Velocímetro	2	2	–	–	–	–			AR, DE, E, ED, F, G, H, IT, MX, ND, SP, SW, U, 2G
					2	2	2	–	–	–			CM, SI

C-2

Instrumentos
(CBR900RRN/RRP/RRR-CM/SI)

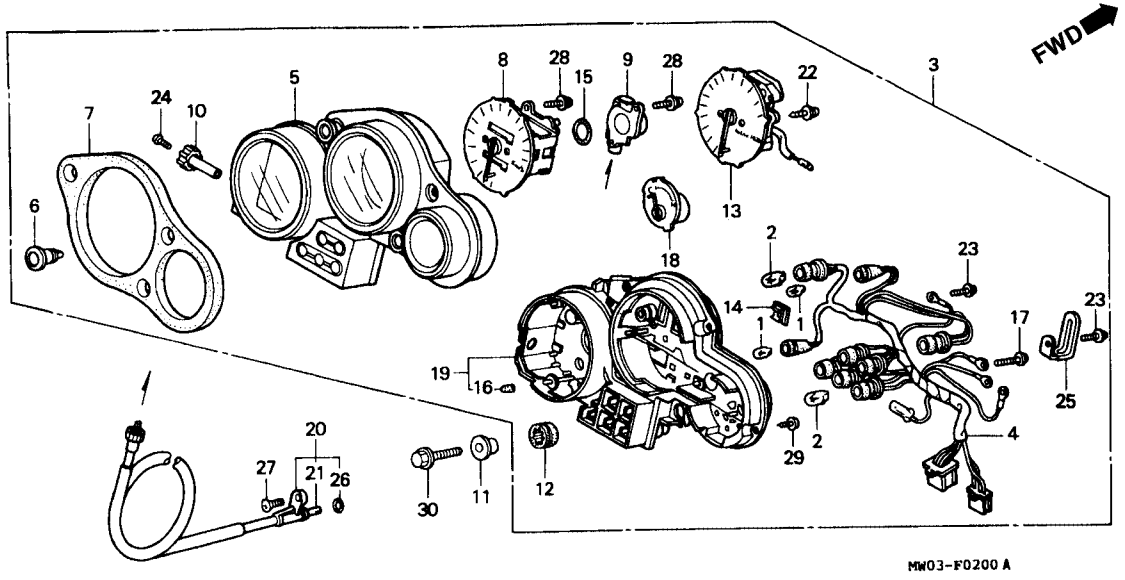

Item de serviço	T.M.O.	Ref. Nº	Nº da peça	Descrição	Qtd. CBR900 RRN	RRP	RRR	RRS	RRT	RRV	Nº de série		Nota
		13	37250-MW0-601	Tacômetro Comp	1	1	–	–	–	–			AR, DE, E, ED, F, G, H, IT, MX, ND, SP, U
					–	–	1	–	–	–			SI
			37250-MW0-641	Tacômetro Comp	1	1	–	–	–	–			SW
			37250-MW0-651	Tacômetro Comp	1	1	–	–	–	–			2G
			37250-MW0-671	Tacômetro Comp	1	1	1	–	–	–			CM
		14	37253-KV3-831	Tampa	1	1	–	–	–	–			AR, DE, E, ED, F, G, H, IT, MX, ND, SP, SW, U, 2G
					1	1	1	–	–	–			CM, SI
		15	37264-MR7-008	Guarnição	1	1	–	–	–	–			AR, DE, E, ED, F, G, H, IT, MX, ND, SP, SW, U, 2G
					1	1	1	–	–	–			CM, SI
		16	37304-198-901	Borracha Fixação	7	7	–	–	–	–			AR, DE, E, ED, F, G, H, IT, MX, ND, SP, SW, U, 2G
					7	7	7	–	–	–			CM, SI

C-2

Instrumentos
(CBR900RRN/RRP/RRR-CM/SI)

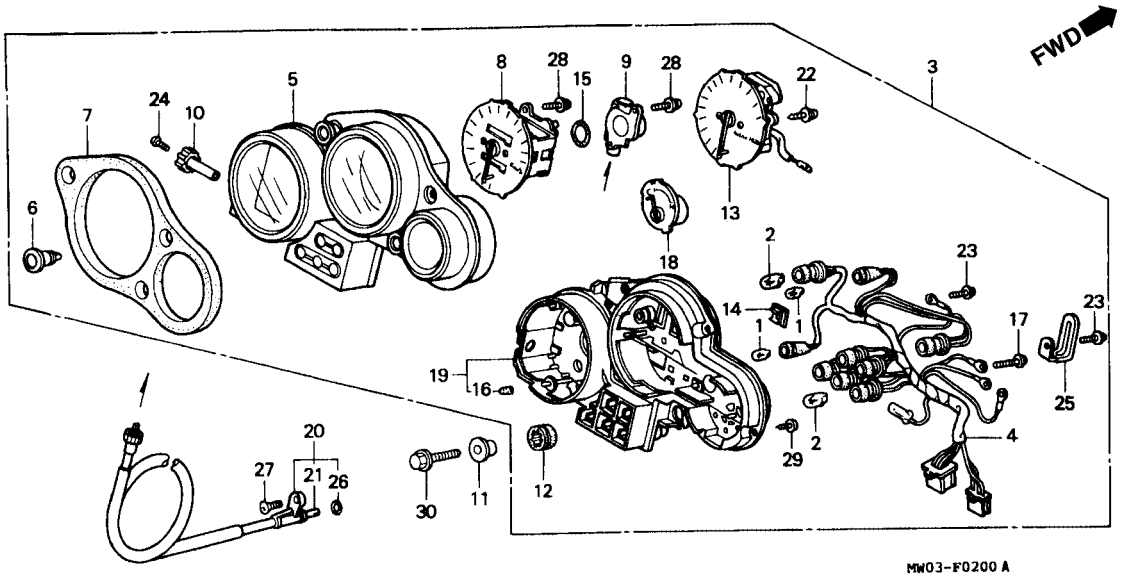

Item de serviço	T.M.O.	Ref. Nº	Nº da peça	Descrição	Qtd. CBR900 RRN	RRP	RRR	RRS	RRT	RRV	Nº de série		Nota
		17	37305-KE5-008	Parafuso-Arruela, 3 x 22	3	3	–	–	–	–			AR, DE, E, ED, F, G, H, IT, MX, ND, SP, SW, U, 2G
					3	3	3	–	–	–			CM, SI
		18	37400-MW0-003	Medidor Comp. Temperatura	1	1	–	–	–	–			AR, DE, E, ED, F, G, H, IT, MX, ND, SP, SW, U, 2G
					1	1	1	–	–	–			CM, SI
		19	37615-KV3-831	Carcaça Inferior	1	1	–	–	–	–			AR, DE, E, ED, F, G, H, IT, MX, ND, SP, SW, U, 2G
					1	1	1	–	–	–			CM, SI
		20	44830-MN4-000	Cabo Comp. Tacômetro	1	1	–	–	–	–			AR, DE, E, ED, F, G, H, IT, MX, ND, SP, SW, U, 2G
					1	1	1	–	–	–			CM, SI

C-2

Instrumentos
(CBR900RRN/RRP/RRR-CM/SI)

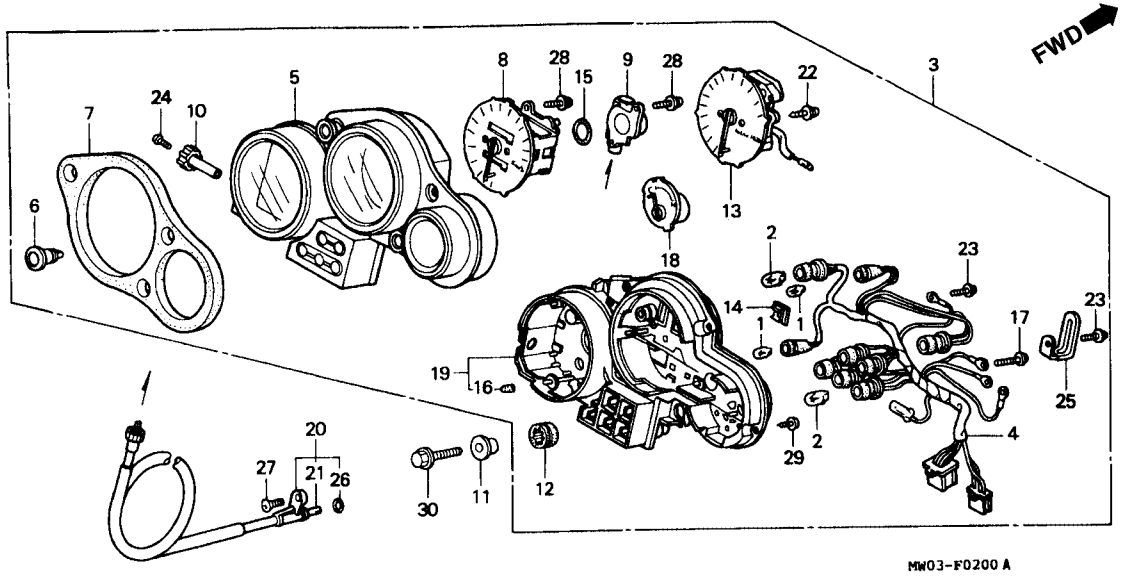

Item de serviço	T.M.O.	Ref. Nº	Nº da peça	Descrição	Qtd. CBR900 RRN	RRP	RRR	RRS	RRT	RRV	Nº de série		Nota
		21	44831-MN4-000	Cabo Interno	1	1	–	–	–	–			AR, DE, E, ED, F, G, H, IT, MX, ND, SP, SW, U, 2G
					1	1	1	–	–	–			CM, SI
		22	90101-MV4-008	Parafuso-Arruela, 4 x 22	2	2	–	–	–	–			AR, DE, E, ED, F, G, H, IT, MX, ND, SP, SW, U, 2G
					2	2	2	–	–	–			CM, SI
		23	90102-KY1-008	Parafuso-Arruela, 3 x 10	2	2	–	–	–	–			AR, DE, E, ED, F, G, H, IT, MX, ND, SP, SW, U, 2G
					2	2	2	–	–	–			CM, SI
		24	90158-KM7-911	Parafuso Phillips, 2 x 6	1	1	–	–	–	–			AR, DE, E, ED, F, G, H, IT, MX, ND, SP, SW, U, 2G
					1	1	1	–	–	–			CM, SI

C-2

Instrumentos
(CBR900RRN/RRP/RRR-CM/SI)

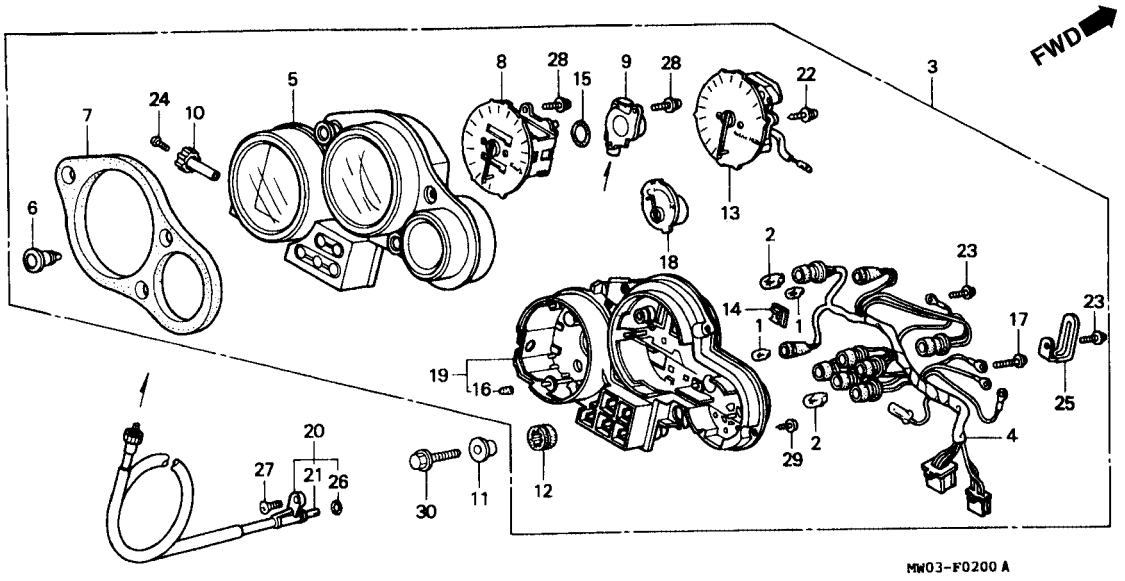

Item de serviço	T.M.O.	Ref. Nº	Nº da peça	Descrição	Qtd. CBR900 RRN	RRP	RRR	RRS	RRT	RRV	Nº de série		Nota
		25	90652-MV4-008	Presilha, 4 x 65	1	1	–	–	–	–			AR, DE, E, ED, F, G, H, IT, MX, ND, SP, SW, U, 2G
					1	1	1	–	–	–			CM, SI
		26	91301-027-000	Anel de Vedação, 6,8 x 1,9	1	1	–	–	–	–			AR, DE, E, ED, F, G, H, IT, MX, ND, SP, SW, U, 2G
					1	1	1	–	–	–			CM, SI
		27	93700-05020-0G	Parafuso Phillips, 5 x 20	1	1	–	–	–	–			AR, DE, E, ED, F, G, H, IT, MX, ND, SP, SW, U, 2G
					1	1	1	–	–	–			CM, SI
		28	93892-04014-10	Parafuso-Arruela, 4 x 14	4	4	–	–	–	–			AR, DE, E, ED, F, G, H, IT, MX, ND, SP, SW, U, 2G
					4	4	4	–	–	–			CM, SI

C-2

Instrumentos
(CBR900RRN/RRP/RRR-CM/SI)

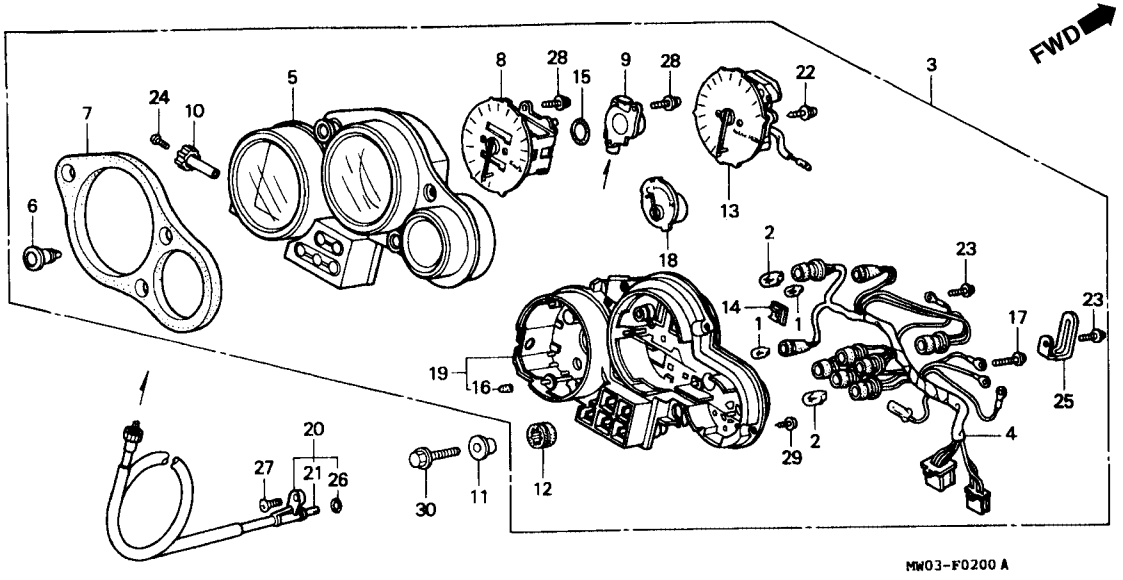

Item de serviço	T.M.O.	Ref. Nº	Nº da peça	Descrição	Qtd. CBR900 RRN	RRP	RRR	RRS	RRT	RRV	Nº de série		Nota
		29	93913-24480	Parafuso-Arruela, 4 x 16	8	8	–	–	–	–	.....	.....	AR, DE, E, ED, F, G, H, IT, MX, ND, SP, SW, U, 2G
					8	8	8	–	–	–	.....	.....	CM, SI
		30	96300-06022-07	Parafuso Flange, 6 x 22	2	2	–	–	–	–	.....	.....	AR, DE, E, ED, F, G, H, IT, MX, ND, SP, SW, U, 2G
					2	2	2	–	–	–	.....	.....	CM, SI

C-2.1

Instrumentos

(CBR900RRR
Exceto CM/SI/RRS ~ RRV)

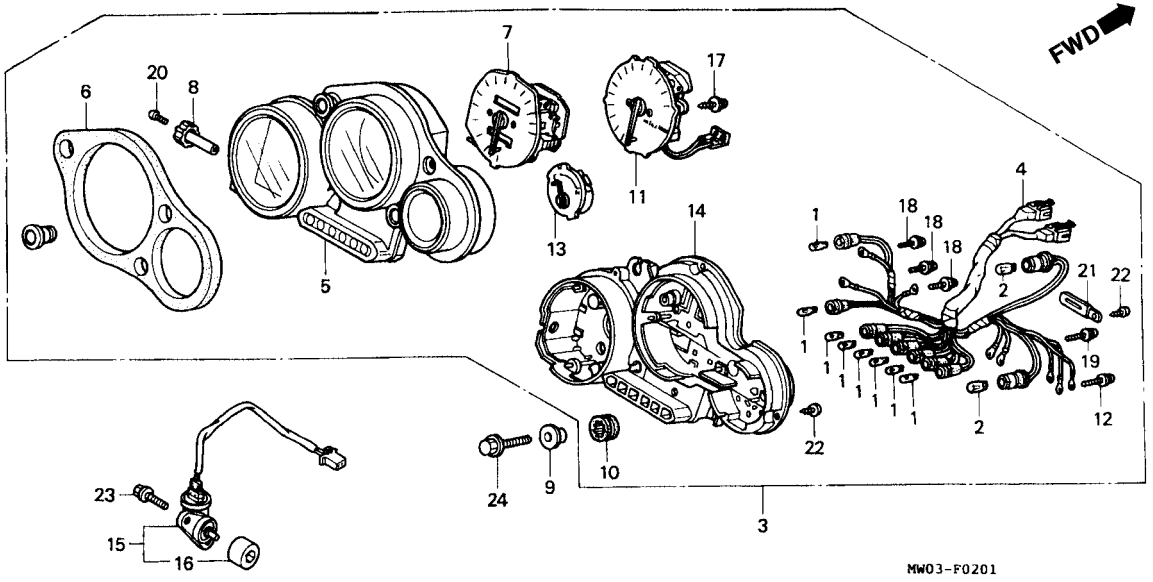

Item de serviço	T.M.O.	Ref. Nº	Nº da peça	Descrição	Qtd. CBR900 RRN	RRP	RRR	RRS	RRT	RRV	Nº de série		Nota
Instrumentos, Conj.	0,3	1	34908-MG9-951	Lâmpada, Instrumentos (12 V/1,7 W)	–	–	8	8	8	8			AR, BR, E, ED, F, G, H, IT, MX, SP, SW, U, 2G
• Carcaça, Superior													
• Sensor Comp., Velocímetro Soquete Comp.	0,5				–	–	–	8	8	8			CM, SI
• Velocímetro, Comp. Tacômetro Comp.	0,6	2	34909-KW3-003	Lâmpada, Instrumentos (12 V/1,7 W) (STANLEY)	–	–	2	2	2	2			AR, BR, E, ED, F, G, H, IT, MX, ND, SD, SP, SW, U, 2G
• Medidor, Temperatura Junção, Velocímetro	0,1				–	–	–	2	2	2			CM, SI
		3	37100-MAE-601	Instrumentos, Conj. (MPH/KPH)	–	–	1	1	–	–			E
			37100-MAE-611	Instrumentos, Conj. (KPH)	–	–	1	1	–	–			AR, ED, F, G, H, IT, MX, ND, SP, U
					–	–	–	1	–	–			SI
			37100-MAE-641	Instrumentos, Conj. (KPH)	–	–	1	1	–	–			SW
			37100-MAE-651	Instrumentos, Conj. (KPH)	–	–	1	1	–	–			2G
			37100-MAE-721	Instrumentos, Conj	–	–	–	1	–	–			CM
			37100-MAS-600	Instrumentos, Conj.	–	–	–	–	1	–			E

C-2.1

Instrumentos

(CBR900RRR
Exceto CM/SI/RRS ~ RRV)

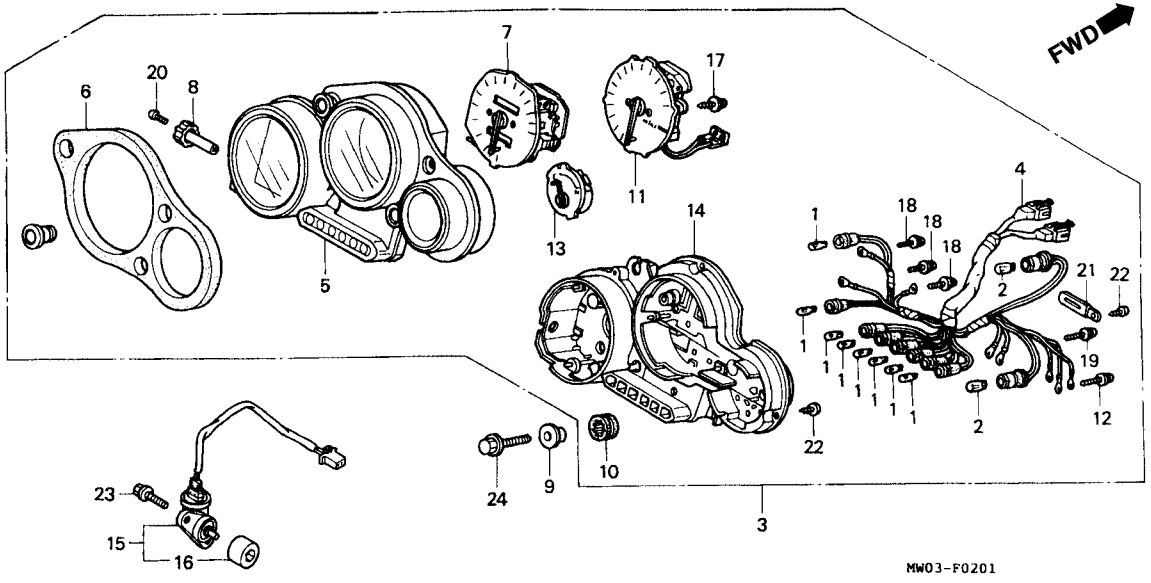

Item de serviço	T.M.O.	Ref. Nº	Nº da peça	Descrição	Qtd. CBR900 RRN	RRP	RRR	RRS	RRT	RRV	Nº de série		Nota
		(3)	37100-MAS-610	Instrumentos, Conj	–	–	–	–	1	–			AR, ED, F, G, IT, ND, SI
			37100-MAS-650	Instrumentos, Conj	–	–	–	–	1	–			SD
			37100-MAS-720	Instrumentos, Conj	–	–	–	–	1	–			CM
			37100-MAS-611	Instrumentos, Conj	–	–	–	–	1	1			U
					–	–	–	–	–	1			AR, ED, F, G, IT, MX, ND, SI
			37100-MAS-641	Instrumentos, Conj	–	–	–	–	1	1			SW
			37100-MAS-651	Instrumentos, Conj	–	–	–	–	–	1			SD
			37100-MAS-671	Instrumentos, Conj	–	–	–	–	1	–			BR
			37100-MAS-721	Instrumentos, Conj	–	–	–	–	–	1			CM
			37100-MAS-601	Instrumentos, Conj	–	–	–	–	–	1			E
		4	37105-MAE-611	Soquete Comp	–	–	1	1	1	1			AR, BR, E, ED, F, G, H, IT, MX, ND, SD, SP, SW, U, 2G
					–	–	–	1	1	1			CM, SI
		5	37110-MAE-601	Carcaça Superior	–	–	1	1	–	–			AR, E, ED, F, G, H, IT, MX, ND, SP, WP, SW, U, 2G
					–	–	–	1	–	–			SI

C-2.1

Instrumentos

(CBR900RRR
Exceto CM/SI/RRS ~ RRV)

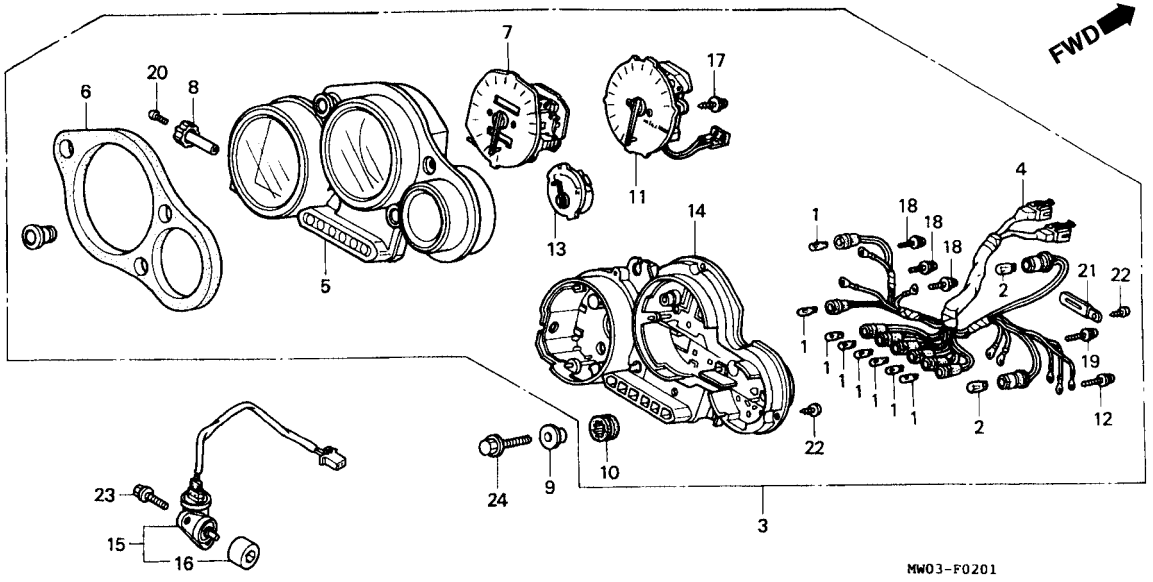

Item de serviço	T.M.O.	Ref. Nº	Nº da peça	Descrição	Qtd. CBR900 RRN	RRP	RRR	RRS	RRT	RRV	Nº de série		Nota
		(5)	37110-MAE-671	Carcaça Superior	–	–	–	1	–	–			CM
			37110-MAE-602	Carcaça Superior	–	–	–	–	1	1			AR, E, ED, F, G, IT, MX, ND, SD, SI, SW, U
			3711O-MAE-672	Carcaça Superior	–	–	–	–	1	1			BR, CM
		6	37130-MAE-611	Painel	–	–	1	1	1	1			AR, BR, E, ED, F, G, H, IT, MX, ND, SD, SW, U, 2G
					–	–	–	1	1	1			CM, SI
		7	37200-MAE-601	Velocímetro Comp. (MPH/KPH)	–	–	1	1	–	–			E
			37200-MAE-611	Velocímetro Comp. (KPH)	–	–	1	1	–	–			AR, ED, F, G, H, IT, MX, ND, SP, SW, U, 2G
					–	–	–	1	–	–			SI
			37200-MAE-721	Velocímetro Comp	–	–	–	1	–	–			CM
			37200-MAS-601	Velocímetro Comp	–	–	–	–	1	1			E
			37200-MAS-611	Velocímetro Comp	–	–	–	–	1	1			AR, ED, F, G, IT, MX, ND, SD, SI, SW, U

C-2.1

Instrumentos

(CBR900RRR
Exceto CM/SI/RRS ~ RRV)

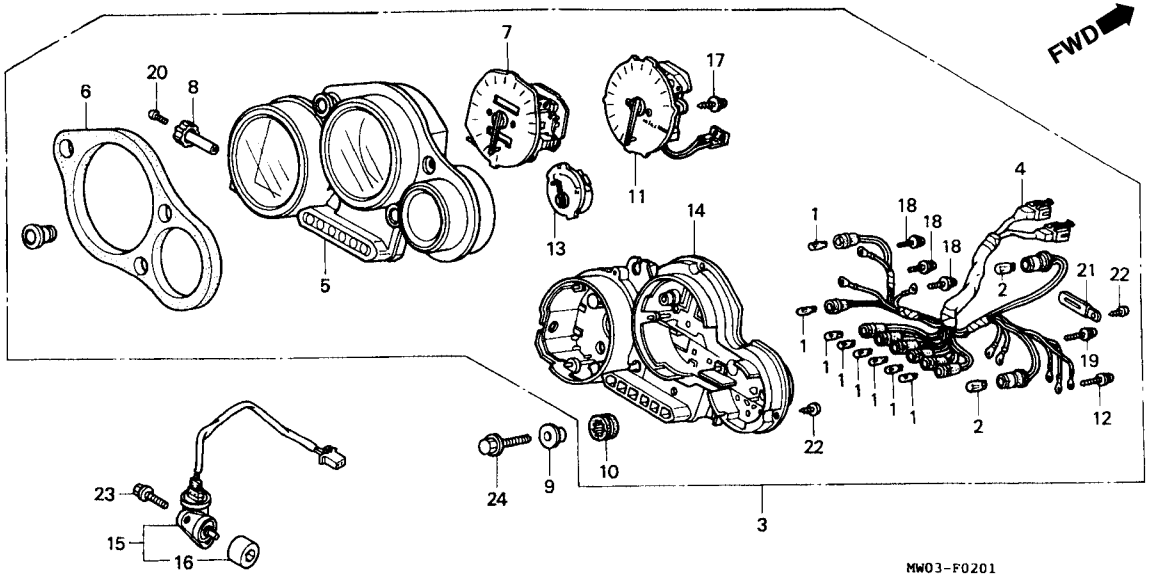

Item de serviço	T.M.O.	Ref. Nº	Nº da peça	Descrição	Qtd. CBR900 RRN	RRP	RRR	RRS	RRT	RRV	Nº de série		Nota
		(7)	37200-MAS-721	Velocímetro Comp	–	–	–	–	1	1			CM
			37200-MAS-671	Velocímetro Comp	–	–	–	–	1	–			BR
		8	37220-MA6-008	Botão, Odômetro	–	–	1	1	1	1			AR, BR, E, ED, F, G, H, IT, MX, ND, SD, SP, SW, U, 2G
					–	–	–	1	1	1			CM, SI
		9	37243-KV3-830	Bucha Fixação, Velocímetro	–	–	3	3	3	3			AR, BR, E, ED, F, G, H, IT, MX, ND, SD, SP, SW, U, 2G
					–	–	–	3	3	3			CM, SI
		10	37244-MM4-000	Borracha Fixação, Velocímetro	–	–	3	3	3	3			AR, BR, E, ED, F, G, H, IT, MX, ND, SD, SP, SW, U, 2G
					–	–	–	3	3	3			CM, SI
		11	37250-MAE-601	Tacômetro Comp	–	–	1	1	–	–			AR, E, ED, F, G, H, IT, MX, ND, SP, U,
					–	–	–	1	–	–			SI

C-2.1

Instrumentos

(CBR900RRR
Exceto CM/SI/RRS ~ RRV)

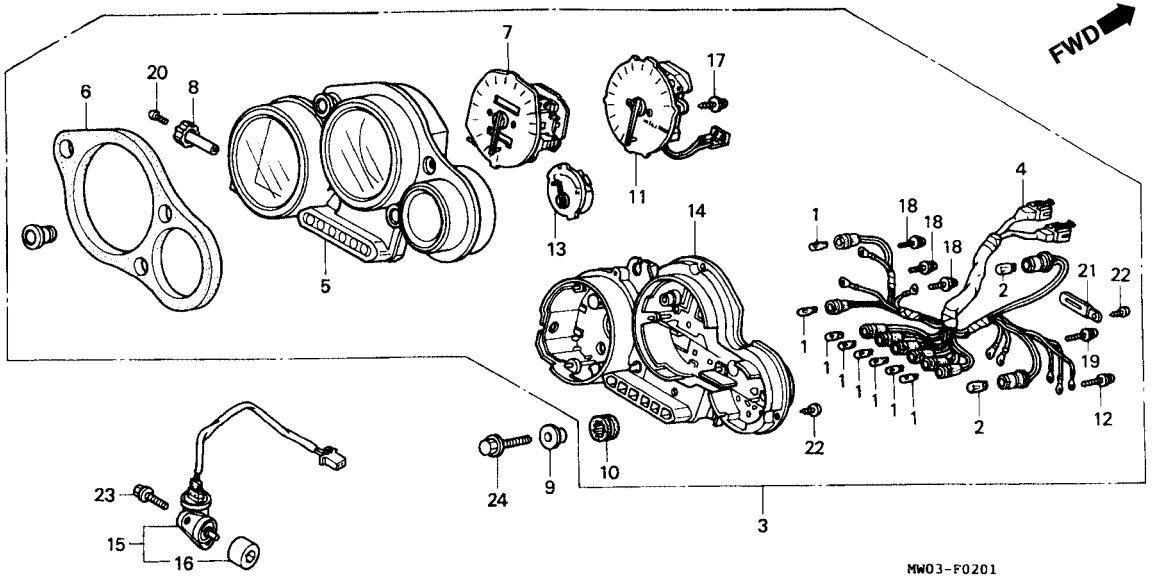

Item de serviço	T.M.O.	Ref. Nº	Nº da peça	Descrição	Qtd. CBR900 RRN	RRP	RRR	RRS	RRT	RRV	Nº de série		Nota
		(11)	37250-MAE-641	Tacômetro Comp	–	–	1	1	1	1			SW
			37250-MAE-651	Tacômetro Comp	–	–	1	1	1	1			SD, 2G
			37250-MAE-671	Tacômetro Comp	–	–	–	1	1	1			BR, CM
			37250-MAS-600	Tacômetro Comp	–	–	–	–	1	–			AR, E, ED, F, G, IT, ND, SI
			37250-MAS-601	Tacômetro Comp	–	–	–	–	1	1			U
					–	–	–	–	–	1			AR, E, ED, F, G, IT, MX, ND, SI
		12	37305-KE5-008	Parafuso Arruela, 3 x 22	–	–	3	3	3	3			AR, BR, E, ED, F, G, H, IT, MX, ND, SD, SP, SW, U, 2G
					–	–	–	3	3	3			CM, SI
		13	37400-MAE-601	Medidor Comp. Temperatura	–	–	1	1	–	–			AR, E, ED, F, G, H, IT, MX, ND, SP, SW, U, 2G
					–	–	–	1	–	–			CM, SI

C-2.1

Instrumentos

(CBR900RRR
Exceto CM/SI/RRS ~ RRV)

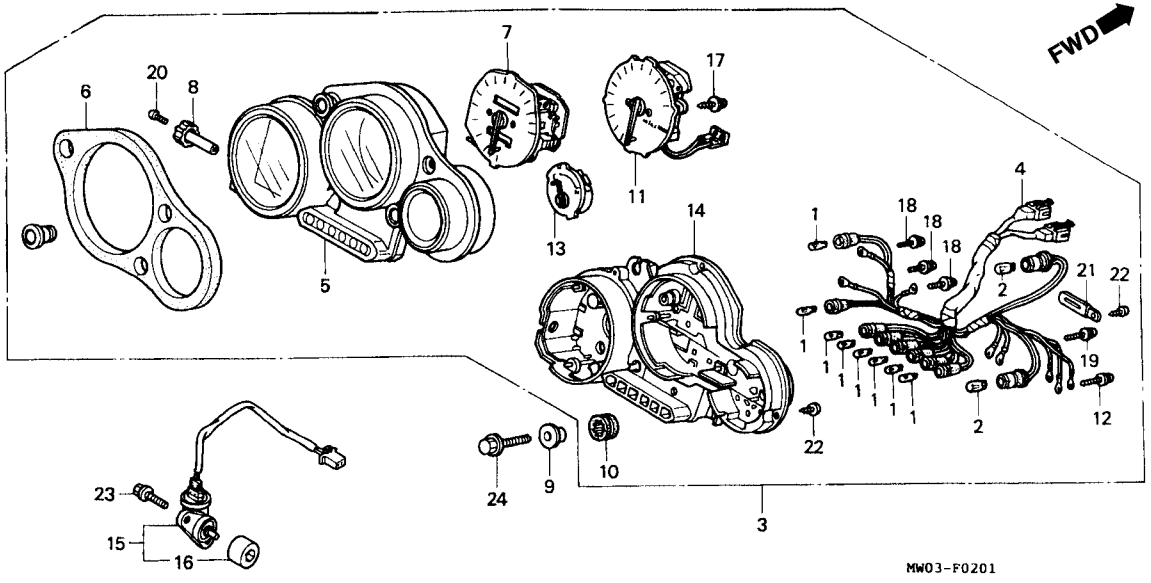

Item de serviço	T.M.O.	Ref. Nº	Nº da peça	Descrição	Qtd. CBR900 RRN	RRP	RRR	RRS	RRT	RRV	Nº de série		Nota
		(13)	37400-MAS-600	Medidor Comp. Temperatura	–	–	–	–	1	–			AR, CM, E, ED, F, G, IT, ND, SD, SI
			37400-MAS-601	Medidor Comp. Temperatura	–	–	–	–	1	1			BR, SW, U
					–	–	–	–	–	1			AR, CM, E, ED, F, G, IT, MX, ND, SD, SI
		14	37615-MAE-611	Carcaça, Superior	–	–	1	1	1	1			AR, BR, E, ED, F, G, H, IT, MX, ND, SD, SP, SW, U, 2G
					–	–	–	1	1	1			CM, SI
		15	37700-MAE-601	Sensor Comp. Velocímetro	–	–	1	1	1	1			BR, E
			37700-MAE-611	Sensor Comp. Velocímetro	–	–	1	1	1	1			AR, ED, F, G, H, IT, MX, ND, SD, SP, SW, U, 2G
					–	–	–	1	1	1			CM, SI

C-2.1

Instrumentos

(CBR900RRR
Exceto CM/SI/RRS ~ RRV)

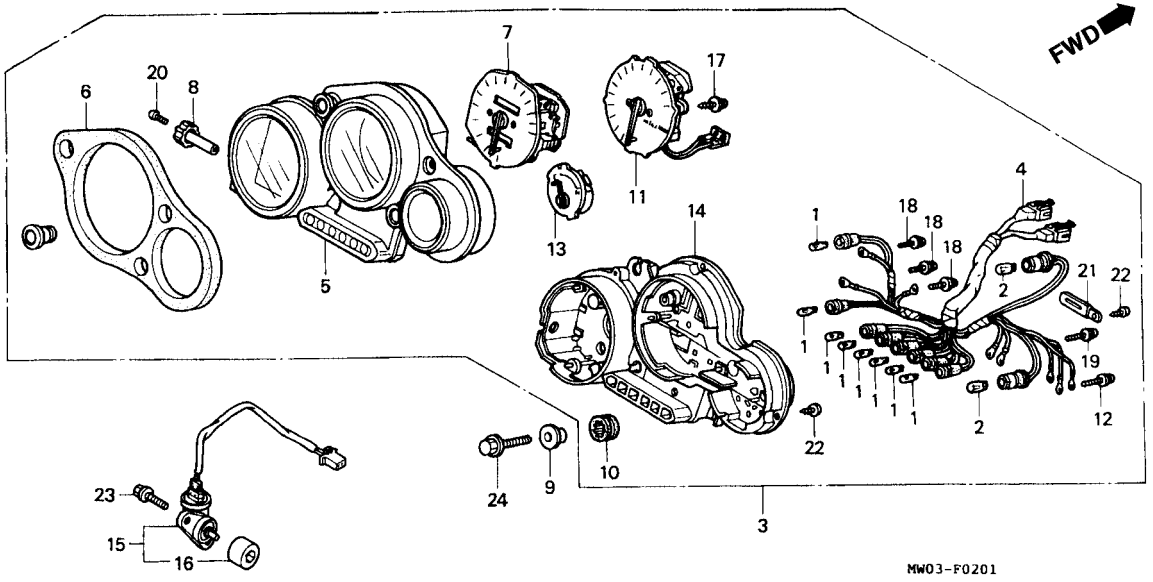

Item de serviço	T.M.O.	Ref. Nº	Nº da peça	Descrição	Qtd. CBR900 RRN	RRP	RRR	RRS	RRT	RRV	Nº de série		Nota
		16	44808-MR7-013	Junção, Velocímetro	–	–	1	1	1	1			AR, BR, E, ED, F, G, H, IT, MX, ND, SD, SP, SW, U, 2G
					–	–	–	1	1	1			CM, SI
		17	90101-MAE-611	Parafuso Fixação, 4 x 19	–	–	2	2	–	–			AR, E, ED, F, G, H, IT, MX, ND, SP, SW, U, 2G
					–	–	–	2	–	–			CM, SI
			90103-KV3-951	Parafuso Fixação, 4 x 19	–	–	–	–	2	2			
		18	90102-MAE-611	Parafuso Arruela, 3 x 18	–	–	3	3	3	3			AR, BR, E, ED, F, G, H, IT, MX, ND, SD, SP, SW, U, 2G
					–	–	–	3	3	3			CM, SI
		19	90108-GN2-008	Parafuso Arruela, 3 x 10	–	–	2	2	2	2			AR, BR, E, ED, F, G, H, IT, M, ND, SD, SW, U, 2G
					–	–	–	2	2	2			CM, SI

C-2.1

Instrumentos

(CBR900RRR
Exceto CM/SI/RRS ~ RRV)

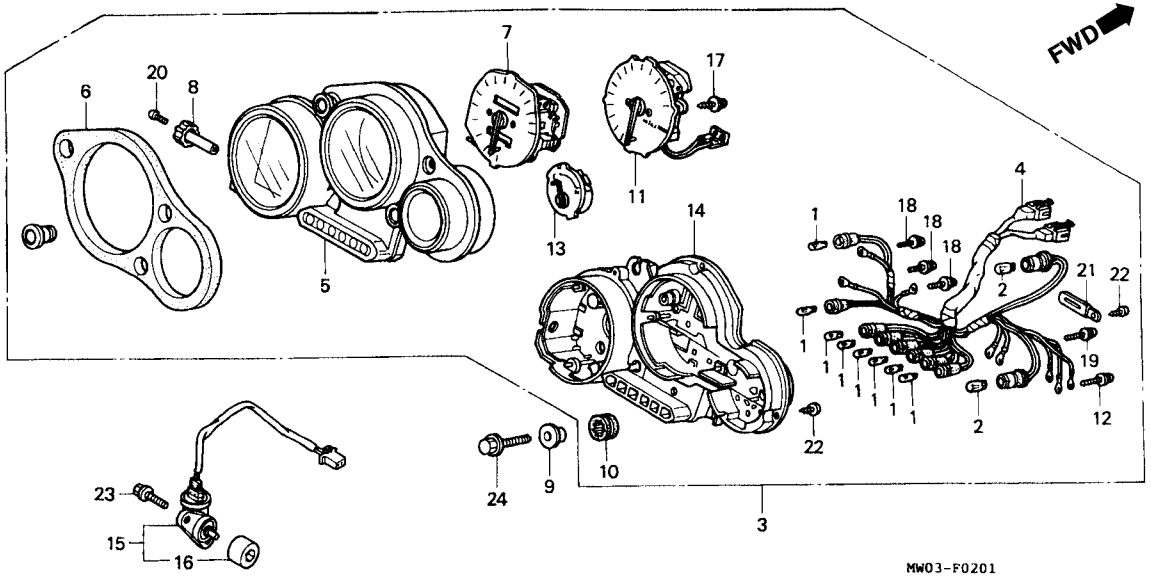

Item de serviço	T.M.O.	Ref. Nº	Nº da peça	Descrição	Qtd. CBR900 RRN	RRP	RRR	RRS	RRT	RRV	Nº de série		Nota
		20	90158-KM7-911	Parafuso Phillips, 2 x 6	–	–	1	1	1	1	.....	.....	AR, BR, E, ED, F, G, H, IT, MX, ND, SD, SP, SW, U, 2G
					–	–	–	1	1	1	.....	.....	CM, SI
		21	90652-MV4-008	Presilha, 4 x 65	–	–	1	1	1	–	.....	.....	AR, E, ED, F, G, H, IT, MX, ND, SD, SP, 2G
					–	–	1	1	–	–	.....	.....	SW, U
					–	–	–	1	1	–	.....	.....	CM, SI
			90651-KW3-670	Presilha	–	–	–	–	1	–	.....	.....	BR
					–	–	–	–	–	1	.....	.....	.....
		22	93903-24480	Parafuso Fixação, 4 x 16	–	–	6	6	6	6	.....	.....	AR, BR, E, ED, F, G, H, IT, MX, ND, SD, SP, SW, U, 2G
					–	–	–	6	6	6	.....	.....	CM, SI
		23	96001-06014-07	Parafuso Flange, 6 x 14	–	–	2	2	2	2	.....	.....	AR, BR, E, ED, F, G, H, IT, MX, ND, SP, SW, U, 2G
					–	–	–	2	2	2	.....	.....	CM, SI

C-2.1

Instrumentos

(CBR900RRR
Exceto CM/SI/RRS ~ RRV)

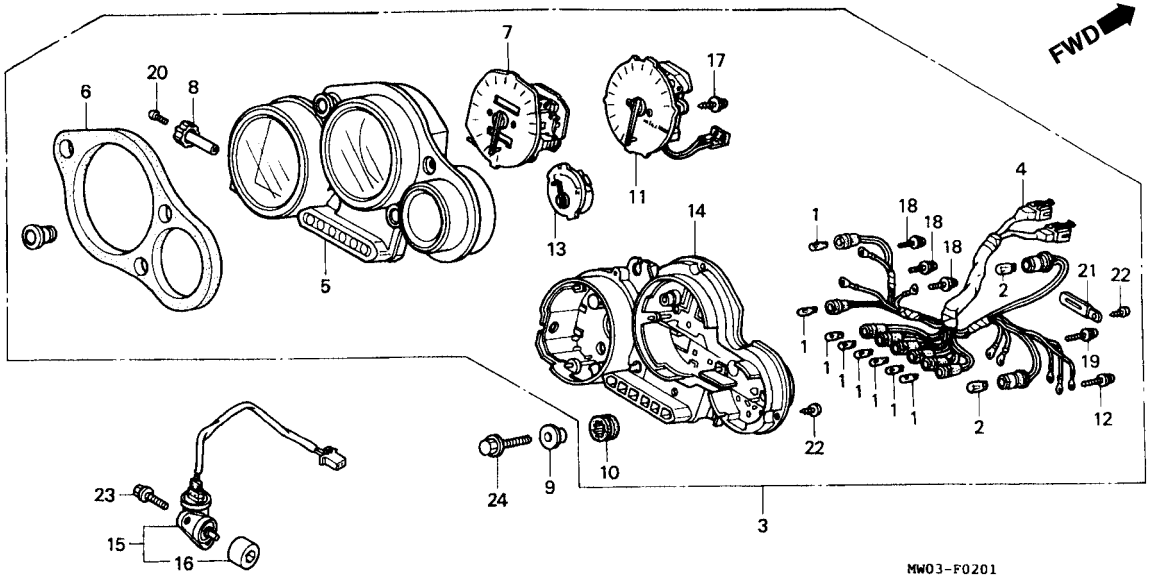

Item de serviço	T.M.O.	Ref. Nº	Nº da peça	Descrição	Qtd. CBR900 RRN	RRP	RRR	RRS	RRT	RRV	Nº de série		Nota
		24	96300-06022-07	Parafuso Flange, 6 x 22	–	–	3	3	3	3	.....	.....	AR, BR, E, ED, F, G, H, IT, MX, ND, SD, SP, SW, U, 2G
					–	–	–	3	3	3	.....	.....	CM, SI

C-3

Cabos • Interruptores

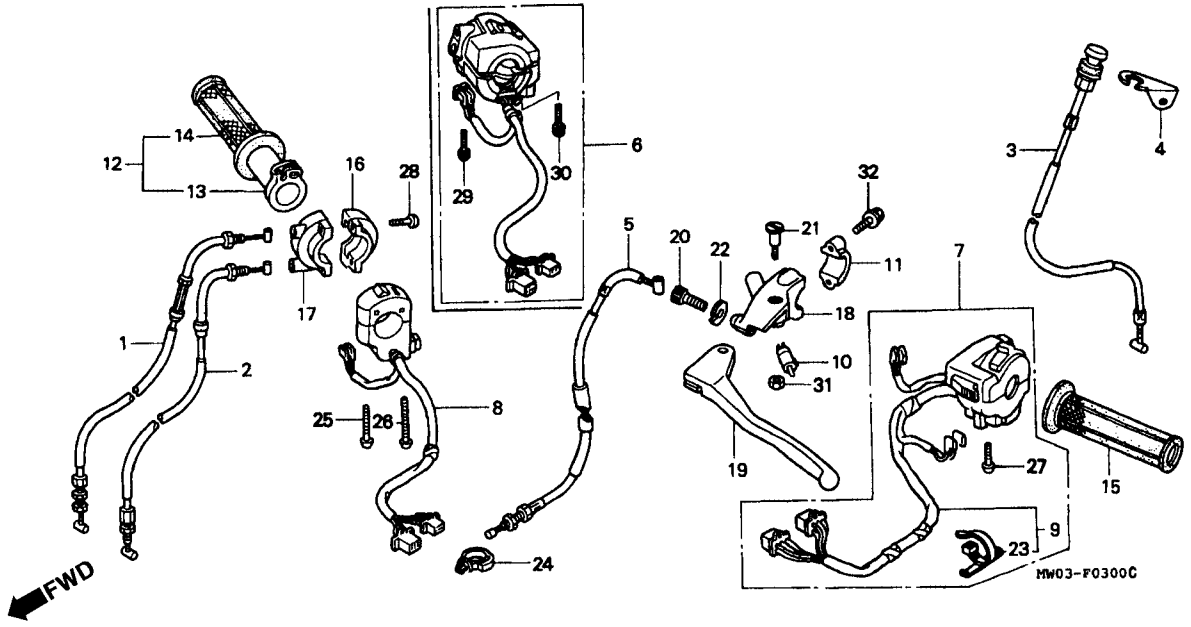

Item de serviço	T.M.O.	Ref. Nº	Nº da peça	Descrição	Qtd. CBR900 RRN	RRP	RRR	RRS	RRT	RRV	Nº de série		Nota
Cabo Comp., Acelerador	0,8	1	17910-MW0-000	Cabo Comp. A, Acelerador	1	1	1	1	–	–			
(Um ou Todos)			17910-MAS-000	Cabo Comp. A, Acelerador	–	–	–	–	1	1			
Cabo Comp., Afogador	0,4	2	17920-MW0-000	Cabo Comp. B, Acelerador	1	1	1	1	1	1			
• Manopla Dir., Completa		3	17950-MW0-000	Cabo Comp. Afogador	1	1	1	–	–	–			AR, DE, E, ED, F, G, H, IT, MX, ND, SP, SW, U, 2G
• Suporte Inferior, Cabo Acelerador													
Cabo Comp., Embreagem	0,3												
Interruptor Comp., Partida e Emergência	0,7												
(RRN/RRP/RRR/RRS 0,4)					1	1	1	1	–	–			CM, SI
Interruptor Comp., Sinalizador	0,5		17950-MAE-750	Cabo Comp. Afogador	–	–	–	1	–	–			AR, E, ED, F, G, H, IT, MX, ND, SP, SW, U, 2G
• Tubo Interno, Manopla Direita													
Interruptor Comp., Freio Dianteiro	0,2												
• Manopla Direita													
• Suporte Alavanca Esquerda			17950-MAS-000	Cabo Comp. Afogador	–	–	–	–	1	1			
Manopla Esquerda	0,1	4	17951-MV4-000	Suporte Cabo Afogador	1	1	1	1	1	1			
• Alavanca Comp., Embreagem		5	22870-MW0-000	Cabo Comp. Embreagem	1	1	–	–	–	–			AR, DE, E, ED, F, G, H, IT, MX, ND, SP, SW, U, 2G
					1	1	1	–	–	–			CM, SI

C-3

Cabos • Interruptores

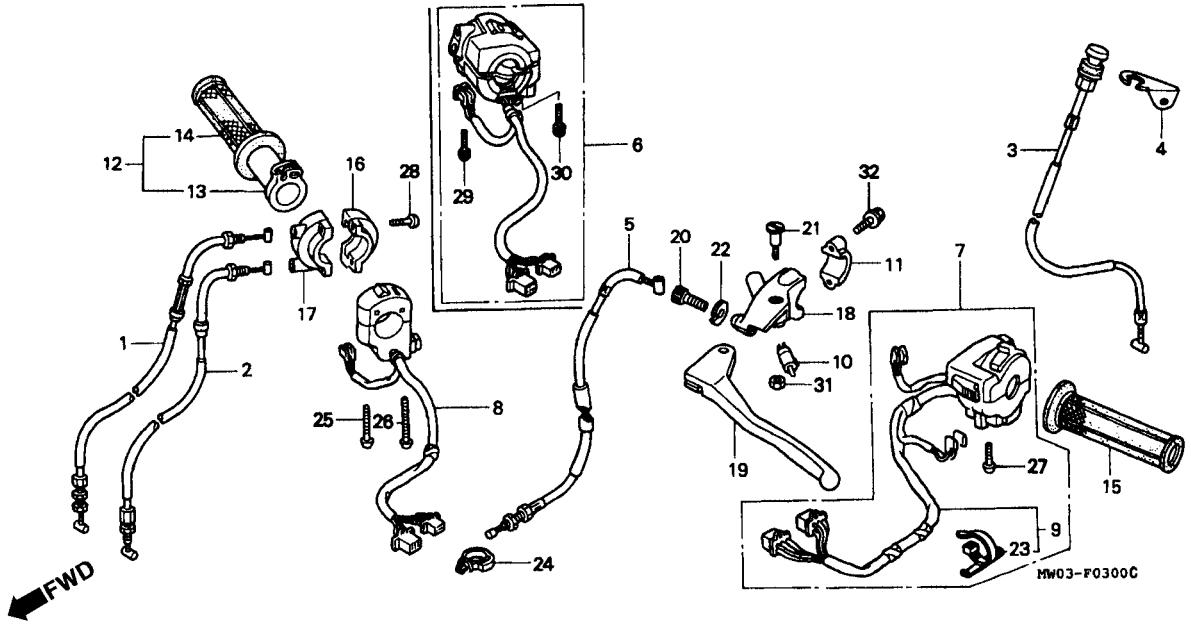

Item de serviço	T.M.O.	Ref. Nº	Nº da peça	Descrição	Qtd. CBR900 RRN	RRP	RRR	RRS	RRT	RRV	Nº de série		Nota
		(5)	22870-MAE-000	Cabo Comp. Embreagem	–	–	1	1	–	–			AR, E, ED, F, G, H, IT, MX, ND, SP, SW, U, 2G
					–	–	–	1	–	–			CM, SI
			22870-MAS-000	Cabo Comp. Embreagem	–	–	–	–	1	1			
		6	35013-MAS-600	Interruptor Comp. Partida e Emergência	–	–	–	–	1	1			AR, E, ED, F, G, IT, MX, ND, SD, SW
			35013-MAS-670	Interruptor Comp. Partida e Emergência	–	–	–	–	1	–			CM, SI
			35013-MAS-730	Interruptor Comp. Partida e Emergência	–	–	–	–	1	1			BR, U
					–	–	–	–	–	1			CM, SI
		7	35020-MAS-600	Interruptor Sinalizador, Conj.	–	–	–	–	1	1			AR, E, ED, F, G, IT, MX, ND, SD, SW
			35020-MAS-670	Interruptor Sinalizador, Conj	–	–	–	–	1	1			BR, CM, SI
			35020-MAS-730	Interruptor Sinalizador, Conj	–	–	–	–	1	1			U
		8	35130-MW0-600	Interruptor Comp. Partida	1	1	–	–	–	–			AR, DE, E, ED, F, G, H, IT, ND, SP, SW, 2G,
					–	1	–	–	–	–			MX

C-3

Cabos • Interruptores

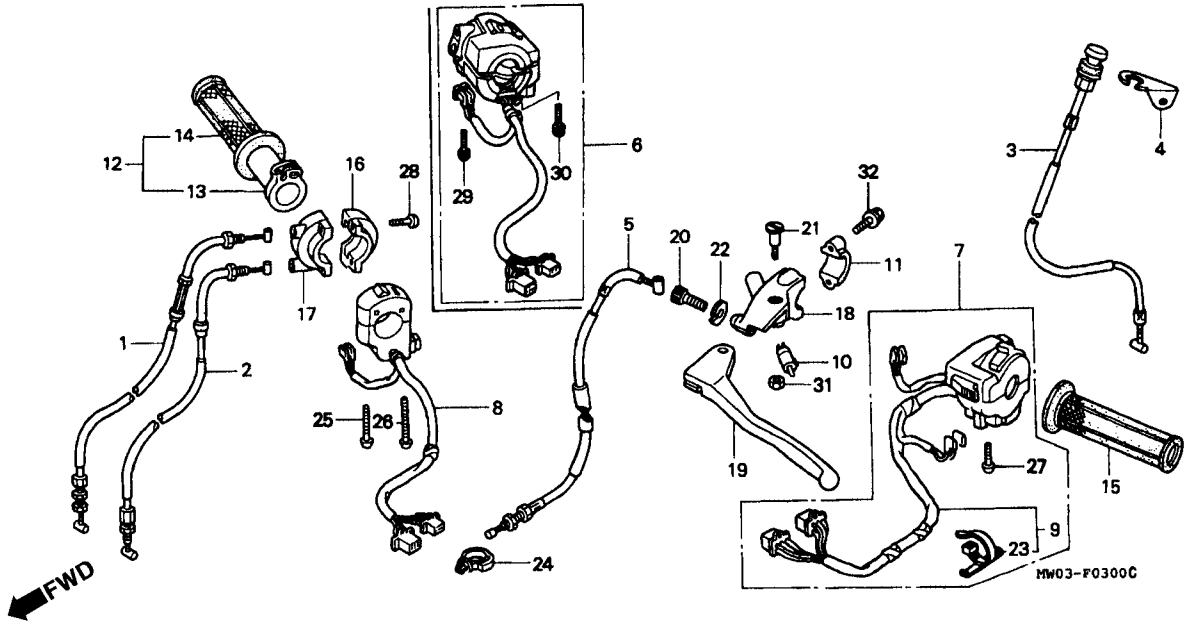

Item de serviço	T.M.O.	Ref. Nº	Nº da peça	Descrição	Qtd. CBR900 RRN	RRP	RRR	RRS	RRT	RRV	Nº de série		Nota
		(8)	35130-MW0-670	Interruptor Comp., Partida	1	1	1	–	–	–	.....	.....	CM, SI
					1	–	–	–	–	–	.....	.....	MX
					1	1	–	–	–	–	.....	.....	U
					–	–	–	1	–	–		~ SM300060	CM
			35130-MAE-730	Interruptor Comp., Partida	–	–	1	1	–	–	.....	.....	U
					–	–	–	1	–	–	SM300061~		CM
					–	–	–	1	–	–	.....	.....	SI
			35130-MAE-600	Interruptor Comp., Partida	–	–	1	1	–	–	.....	.....	AR, E, ED, F, G, H, IT, MX, ND, SP, SW, 2G
		9	35200-MW0-600	Interruptor Comp., Sinalizador	1	1	–	–	–	–	.....	.....	AR, DE, E, ED, F, H, IT, ND, SP, SW
					–	1	–	–	–	–	.....	.....	MX
			35200-MW0-610	Interruptor Comp., Sinalizador	1	1	–	–	–	–	.....	.....	G, 2G
			35200-MW0-670	Interruptor Comp., Sinalizador	1	1	1	–	–	–	.....	.....	CM, SI
					1	–	–	–	–	–	.....	.....	MX
			35200-MW0-730	Interruptor Comp., Sinalizador	1	1	–	–	–	–	.....	.....	U

C-3

Cabos • Interruptores

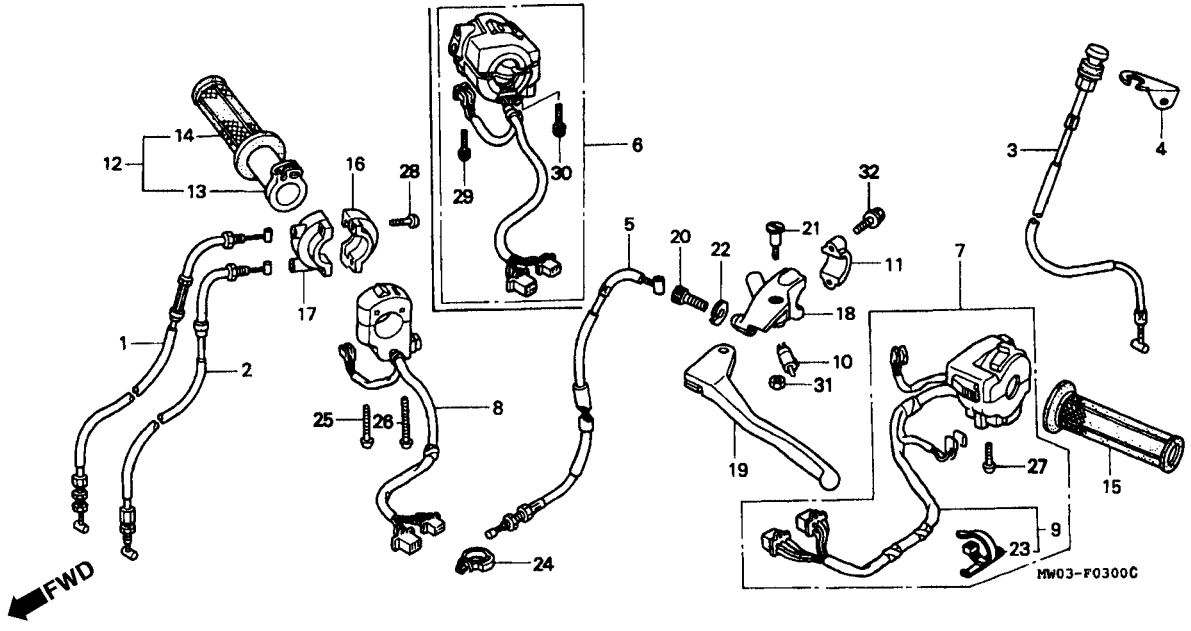

Item de serviço	T.M.O.	Ref. Nº	Nº da peça	Descrição	Qtd. CBR900 RRN	RRP	RRR	RRS	RRT	RRV	Nº de série		Nota
		(9)	35200-MAE-600	Interruptor Comp., Sinalizador	–	–	1	1	–	–			AR, E, ED, F, H, IT, MX, ND, SP, SW
			35200-MAE-610	Interruptor Comp., Sinalizador	–	–	1	1	–	–			G, 2G
			35200-MAE-730	Interruptor Comp., Sinalizador	–	–	1	1	–	–			U
			35200-MAE-670	Interruptor Comp., Sinalizador	–	–	–	1	–	–			CM, SI
		10	35330-413-003	Interruptor Comp., Freio Dianteiro	1	1	1	1	1	1			
		11	45517-166-006	Suporte Cilindro Mestre	1	1	1	1	1	1			
		12	53140-KY6-000	Manopla Direita, Comp	–	–	1	1	1	1			
		13	53141-ML7-000	Tubo Interno, Manopla Direita	1	1	–	–	–	–			
		14	53165-KT8-710	Manopla Direita	1	1	1	1	1	1			
		15	53166-KT8-710	Manopla Esquerda	1	1	1	1	1	1			
		16	53167-MV4-000	Suporte Superior, Cabo Acelerador	1	1	1	1	–	–			
		17	53168-MV4-000	Suporte Inferior, Cabo Acelerador	1	1	1	1	–	–			
		18	53172-KT8-710	Suporte Alavanca Esquerda	1	1	1	1	1	1			
		19	53178-KV3-000	Alavanca Comp. Embreagem	1	1	1	1	1	1			
		20	53192-312-000	Parafuso de Ajuste, Cabo Embreagem	1	1	1	1	1	1			
		21	90113-438-000	Parafuso de Articulação, Alavanca Esquerda	1	1	1	1	1	1			
		22	90321-MA6-750	Porca Recartilhada	1	1	1	1	1	1			
		23	91548-SA5-003	Presilha Fiação	1	1	1	1	1	1			

C-3

Cabos • Interruptores

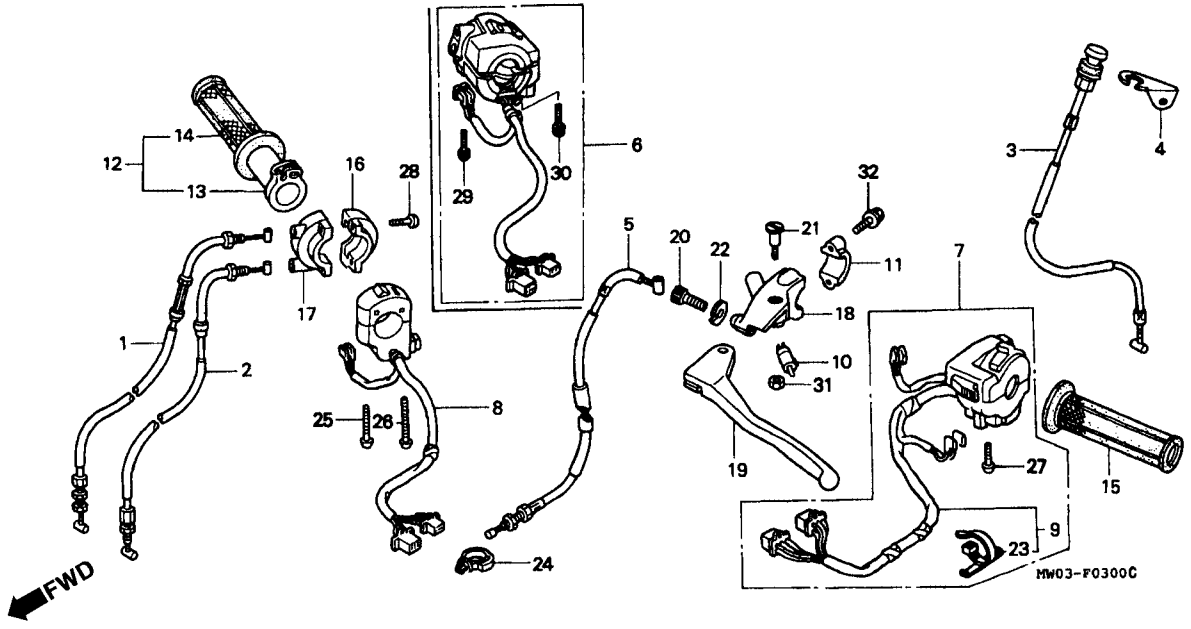

Item de serviço	T.M.O.	Ref. Nº	Nº da peça	Descrição	Qtd. CBR900 RRN	RRP	RRR	RRS	RRT	RRV	Nº de série		Nota
		24	91558-SD5-003	Presilha Fiação Principal (Preto)	1	1	–	–	–	–			AR, DE, E, ED, F, G, H, IT, MX, ND, SP, SW, U, 2G
					1	1	1	–	–	–			CM, SI
		25	93500-04032-0G	Parafuso Phillips, 4 x 32	1	1	1	1	–	–			
		26	93500-04045-0G	Parafuso Phillips, 4 x 45	1	1	1	1	–	–			
		27	93500-05020-0A	Parafuso Phillips, 5 x 20	2	2	2	2	2	2			
		28	93500-05022-0G	Parafuso Phillips, 5 x 22	2	2	2	2	–	–			
		29	93892-05020-07	Parafuso Arruela, 5 x 20	–	–	–	–	1	1			
		30	93892-05025-07	Parafuso Arruela, 5 x 25	–	–	–	–	1	1			
		31	94001-06000-0S	Porca Sextavada, 6 mm	1	1	1	1	1	1			
		32	96001-06022-07	Parafuso Flange, 6 x 22	2	2	2	2	2	2			

C-4

Cilindro Mestre Freio Dianteiro

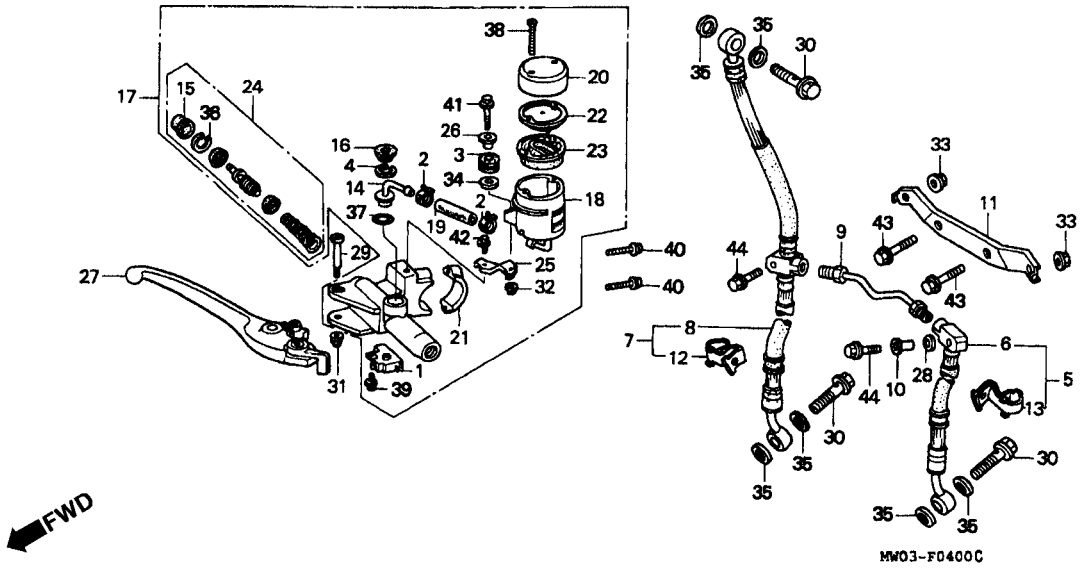

Item de serviço	T.M.O.	Ref. Nº	Nº da peça	Descrição	Qtd. CBR900 RRN	RRP	RRR	RRS	RRT	RRV	Nº de série		Nota
Interruptor Comp., Freio Dianteiro	0,1	1	35340-MM5-600	Interruptor Comp. Freio Dianteiro	1	1	1	1	1	1			
• Diafragma		2	43514-KS6-701	Presilha Mangueira, Cilindro Mestre	2	2	2	2	2	2			
• Alavanca Direita		3	43516-HA2-000	Coxim Fixação	1	1	1	1	1	1			
Mangueira do Freio	0,5	4	43517-KS6-701	Anel Elástico, Cilindro Mestre	1	1	1	1	1	1			
(Quando for Executada a Manutenção Completa o T.M.O. será 0,6)		5	45124-MAE-003	Mangueira, Esq. Freio Dianteiro	–	–	1	1	–	–			AR, E, ED, F, G, H, IT, MX, ND, SP, SW, U, 2G
• Tubo Conexão, Mangueira Freio					–	–	–	1	–	–			CM, SI
Conj. Cilindro Mestre Freio Dianteiro	0,4		45124-MAS-003	Mangueira, Esq. Freio Dianteiro	–	–	–	–	1	1			
• Jogo, Cilindro Mestre Reservatório, Fluido do Freio	0,2	6	45124-MW0-003	Mangueira, Esq. Freio Dianteiro	1	1	–	–	–	–			AR, DE, E, ED, F, G, H, IT, MX, ND, SP, SW, U, 2G
					1	1	1	–	–	–			CM, SI
		7	45125-MAE-003	Mangueira, Dir. Freio Dianteiro	–	–	1	1	–	–			AR, E, ED, F, G, H, IT, MX, ND, SP, SW, U, 2G
					–	–	–	1	–	–			CM, SI
			45125-MAS-003	Mangueira, Dir. Freio Dianteiro	–	–	–	–	1	1			

C-4

Cilindro Mestre Freio Dianteiro

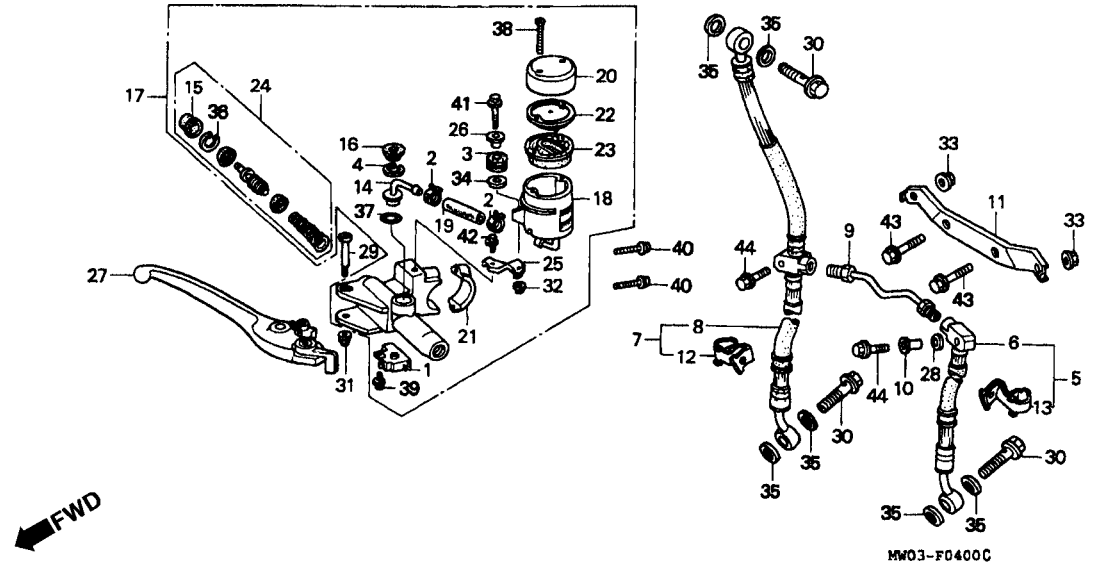

Item de serviço	T.M.O.	Ref. Nº	Nº da peça	Descrição	Qtd. CBR900 RRN	RRP	RRR	RRS	RRT	RRV	Nº de série		Nota
		8	45125-MW0-003	Mangueira Dir., Freio Dianteiro	1	1	–	–	–	–			AR, DE, E, ED, F, G, H, IT, MX, ND, SP, SW, U, 2G
					1	1	1	–	–	–			CM, SI
		9	45127-MW0-000	Tubo Conexão, Mangueira Freio	1	1	–	–	–	–			AR, DE, E, ED, F, G, H, IT, MX, ND, SP, SW, U, 2G
					1	1	1	–	–	–			CM, SI
			45127-MAE-000	Tubo Conexão, Mangueira Freio	–	–	1	1	1	1			AR, BR, E, ED, F, G, H, T, MX, ND, SD, SP, SW, U, 2G
					–	–	–	1	1	1			CM, SI
		10	45129-MAE-000	Bucha Conexão, Mangueira	–	–	1	1	1	1			AR, BR, E, ED, F, G, H, IT, MX, ND, SD, SP, SW, U, 2G
					–	–	–	1	1	1			CM, SI

C-4

Cilindro Mestre Freio Dianteiro

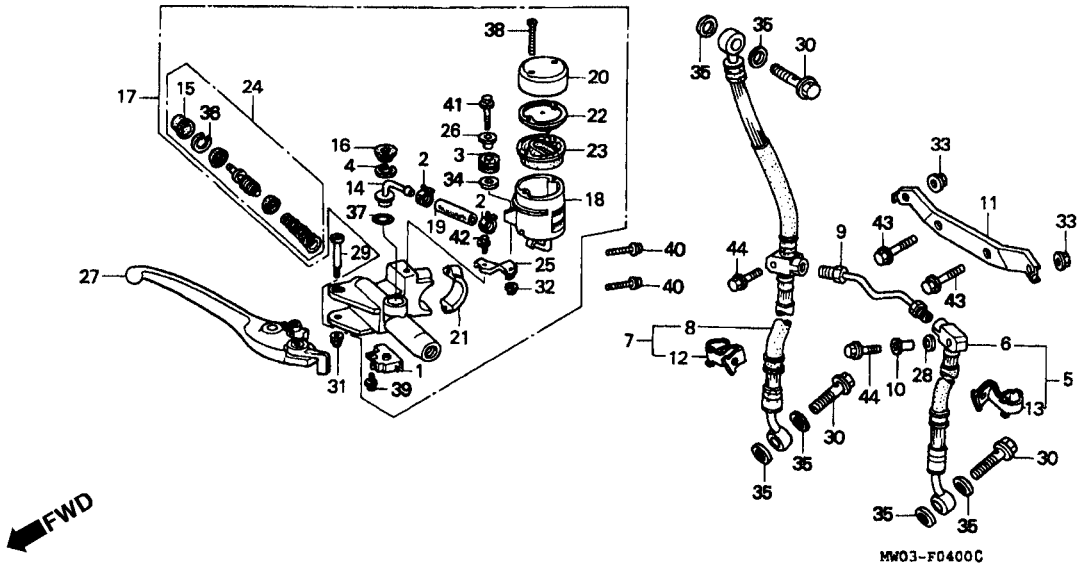

Item de serviço	T.M.O.	Ref. Nº	Nº da peça	Descrição	Qtd. CBR900 RRN	RRP	RRR	RRS	RRT	RRV	Nº de série		Nota
		11	45156-MW0-000	Suporte Comp. Freio Diant	1	1	–	–	–	–			AR, DE, E, ED, F, G, H, IT, MX, ND, SP, SW, U, 2G
					1	1	1	–	–	–			CM, SI
		12	45157-MAE-000	Presilha Direita, Mangueira de Freio	–	–	1	1	–	–			AR, E, ED, F, G, H, IT, MX, ND, SP, SW, U, 2G
					–	–	–	1	–	–			CM, SI
			45157-MAS-000	Presilha Direita, Mangueira de Freio	–	–	–	–	1	1			
		13	45158-MAE-000	Presilha Esquerda, Mangueira de Freio	–	–	1	1	–	–			AR, E, ED, F, G, H, IT, MX, ND, SP, SW, U, 2G
					–	–	–	1	–	–			CM, SI
			45158-MAS-000	Presilha Esquerda, Mangueira de Freio	–	–	–	–	1	1			
		14	45503-KV3-006	Conector Cilindro Mestre	1	1	1	1	1	1			
		15	45504-410-003	Capa Comp	1	1	1	1	1	1			
		16	45505-KV3-006	Tampa	1	1	1	1	1	1			
		17	45510-MW0-305	Conj. Cilindro Mestre, Freio Dianteiro	1	–	–	–	–	–			

C-4

Cilindro Mestre Freio Dianteiro

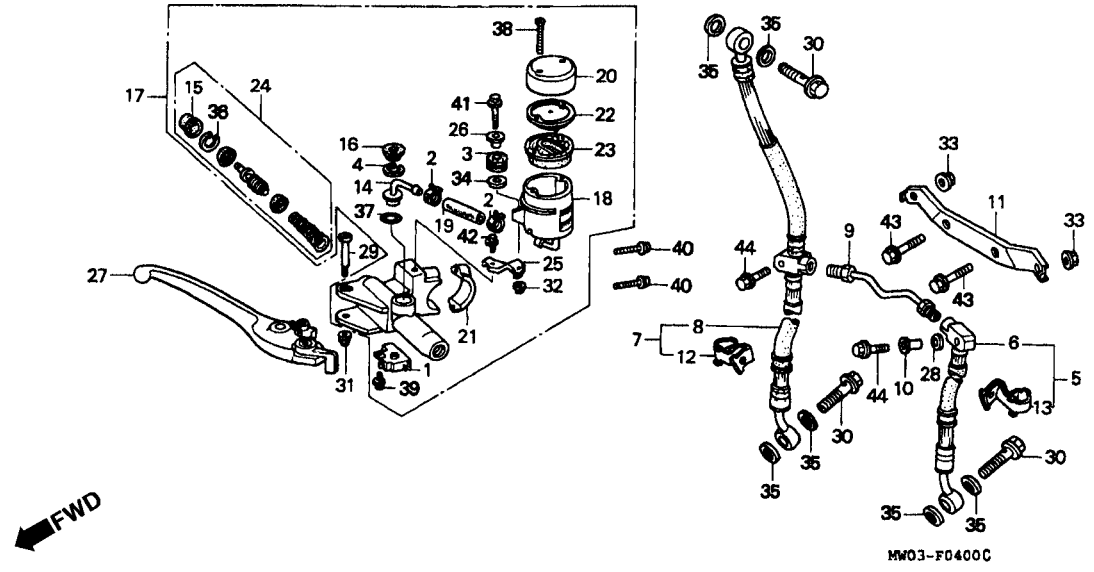

Item de serviço	T.M.O.	Ref. Nº	Nº da peça	Descrição	Qtd. CBR900 RRN	RRP	RRR	RRS	RRT	RRV	Nº de série		Nota
		(17)	45510-MW0-315	Conj. Cilindro Mestre, Freio Dianteiro (NISSIN)	–	1	1	1	–	–			
			45510-MAS-006	Conj. Cilindro Mestre, Freio Dianteiro	–	–	–	–	1	1			
		18	45511-KV3-016	Reservatório Fluído de Freio	1	1	1	1	1	1			
		19	45512-MW0-006	Mangueira, Cilindro Mestre	1	1	1	1	–	–			
			45512-MAS-006	Mangueira, Cilindro Mestre	–	–	–	–	1	1			
		20	45513-KV3-006	Tampa, Reservatório	1	1	1	1	1	1			
		21	45517-166-006	Suporte Cilindro Mestre	1	1	1	1	1	1			
		22	45518-KV3-006	Placa Diafragma	1	1	1	1	1	1			
		23	45520-KV3-006	Diafragma	1	1	1	1	1	1			
		24	45530-KV3-305	Jogo Cilindro Mestre	1	1	1	1	1	1			
		25	45550-KY2-006	Suporte Cilindro Mestre Dianteiro	1	1	1	1	–	–			
			45550-MAS-006	Suporte Cilindro Mestre Dianteiro	–	–	–	–	1	1			
		26	50324-425-010	Bucha, 6,3 x 13	1	1	1	1	1	1			
		27	53170-MW0-006	Alavanca Direita	1	1	1	1	1	1			
		28	77218-GB2-720	Borracha, Vedação	–	–	1	1	1	1			AR, BR, E, ED, F, G, H, IT, MX, ND, SD, SP, SW, U, 2G
					–	–	–	1	1	1			CM, SI
		29	90114-MA5-671	Parafuso de Articulação Alavanca	1	1	1	1	1	1			

C-4

Cilindro Mestre Freio Dianteiro

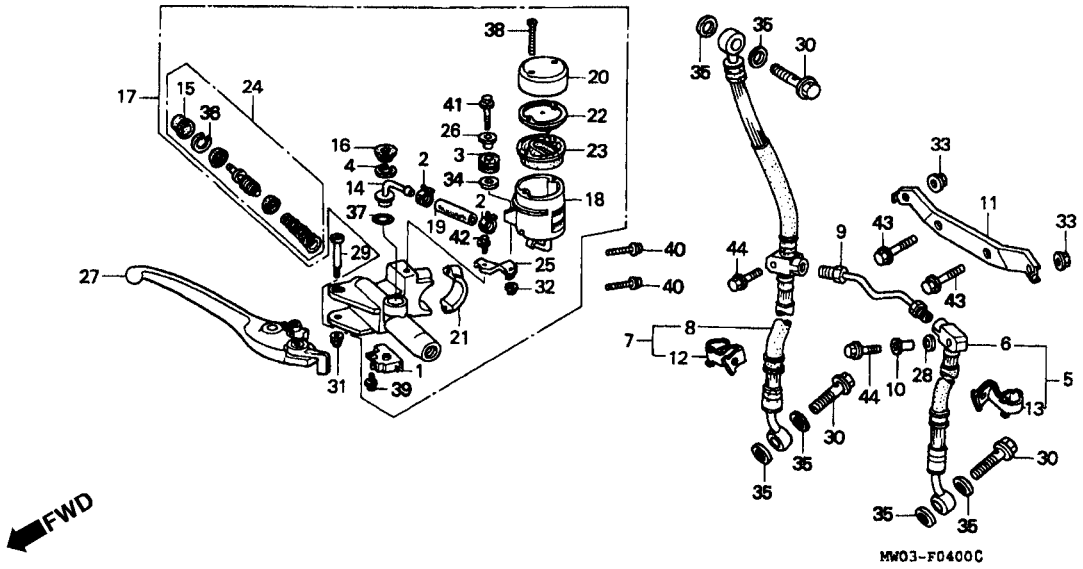

Item de serviço	T.M.O.	Ref. Nº	Nº da peça	Descrição	Qtd. CBR900 RRN	RRP	RRR	RRS	RRT	RRV	Nº de série		Nota
		30	90145-MS9-611	Anel de Vedação, 10 x 22	3	3	3	3	3	3			
		31	90201-415-000	Porca, 6 mm	1	1	1	1	1	1			
		32	90301-MG3-000	Porca U, 6 mm	1	1	1	1	1	1			
		33	90301-473-003	Porca U, 6 mm	2	2	–	–	–	–			AR, DE, E, ED, F, G, H, IT, MX, ND, SP, SW, U, 2G
					2	2	2	–	–	–			CM, SI
		34	90473-147-000	Arruela, 6 x 16	–	–	–	–	1	1			
		35	90545-300-000	Arruela, Parafuso Óleo	6	6	6	6	6	6			
		36	90651-MA5-671	Presilha	1	1	1	1	1	1			
		37	91212-422-006	Anel de Vedação 14,8 x 2,4	1	1	1	1	1	1			
		38	93600-04050-1G	Parafuso, 4 x 50	2	2	2	2	2	2			
		39	93893-04012-17	Parafuso Arruela, 4 x 12	1	1	1	1	1	1			
		40	96001-06022-07	Parafuso Flange, 6 x 22	2	2	2	2	2	2			
		41	96001-06025-07	Parafuso Flange, 6 x 25	1	1	1	1	–	–			
			96300-06028-07	Parafuso Flange, 6 x 28	–	–	–	–	1	1			
		42	96300-06012-07	Parafuso Flange, 6 x 12	1	1	1	1	–	–			
			90117-MR7-000	Parafuso Flange, 6 x 12	–	–	–	–	1	1			

C-4

Cilindro Mestre Freio Dianteiro

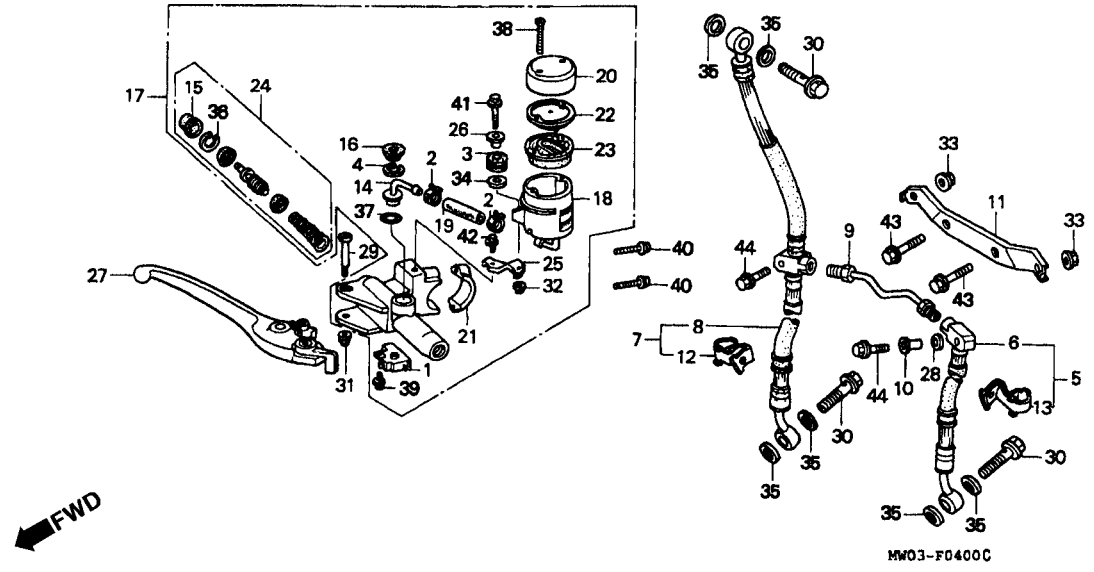

Item de serviço	T.M.O.	Ref. Nº	Nº da peça	Descrição	Qtd. CBR900 RRN	RRP	RRR	RRS	RRT	RRV	Nº de série		Nota
		43	96300-06022-07	Parafuso Flange, 6 x 22	2	2	–	–	–	–	.....	.....	AR, DE, E, ED, F, G, H, IT, MX, ND, SP, SW, U 2G
					2	2	2	–	–	–	.....	.....	CM, SI
		44	96300-06025-07	Parafuso Flange, 6 x 25	2	2	2	–	–	–	.....	.....	AR, CM, DE, ND, SI, 2G
					2	2	–	–	–	–	.....	.....	E, ED, F, G, H, IT, MX, SP, SW, U
					–	–	2	–	–	–		~2256021	E, ED, G, H, MX, SW
					–	–	2	–	–	–		~2201214	F
					–	–	2	–	–	–		~2255980	IT
					–	–	2	–	–	–		~0M200224	SP
					–	–	2	–	–	–		~ RM200220	U
			96300-060Z8-07	Parafuso Flange, 6 x 28	–	–	2	–	–	–	2256022~		E, ED, G, H, MX, SW
					–	–	2	–	–	–	2201215~		F

C-4

Cilindro Mestre Freio Dianteiro

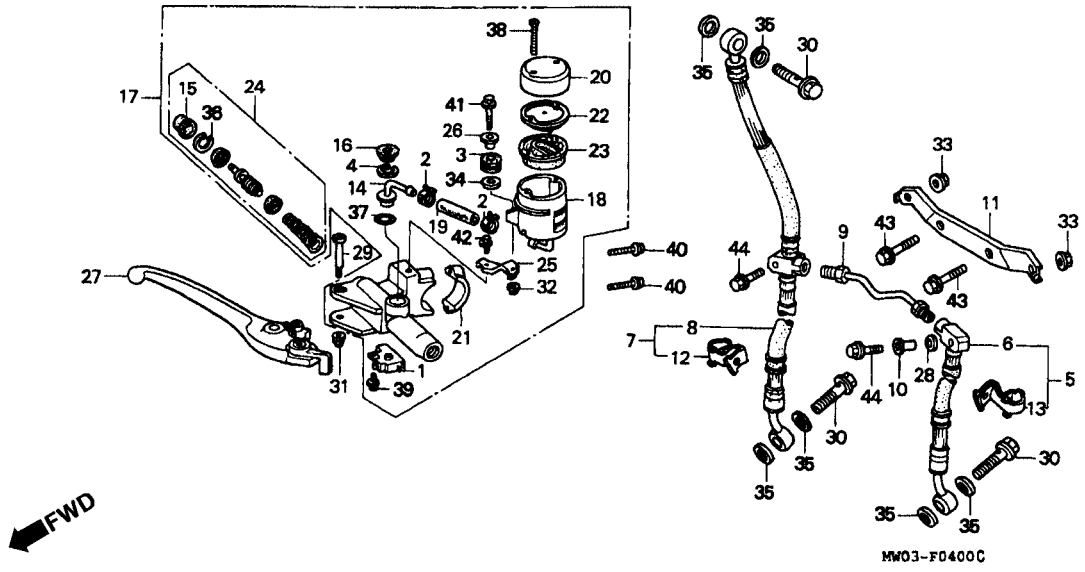

Item de serviço	T.M.O.	Ref. Nº	Nº da peça	Descrição	Qtd. CBR900 RRN	RRP	RRR	RRS	RRT	RRV	Nº de série	Nota
		(44)	96300-06028-07	Parafuso Flange, 6 x 28	–	–	2	–	–	–	2255981~	IT
					–	–	2	–	–	–	0M200225~	SP
					–	–	2	–	–	–	RM200221~	U
					–	–	–	2	2	2	.....	.....

C-5

Guidão • Mesa Superior

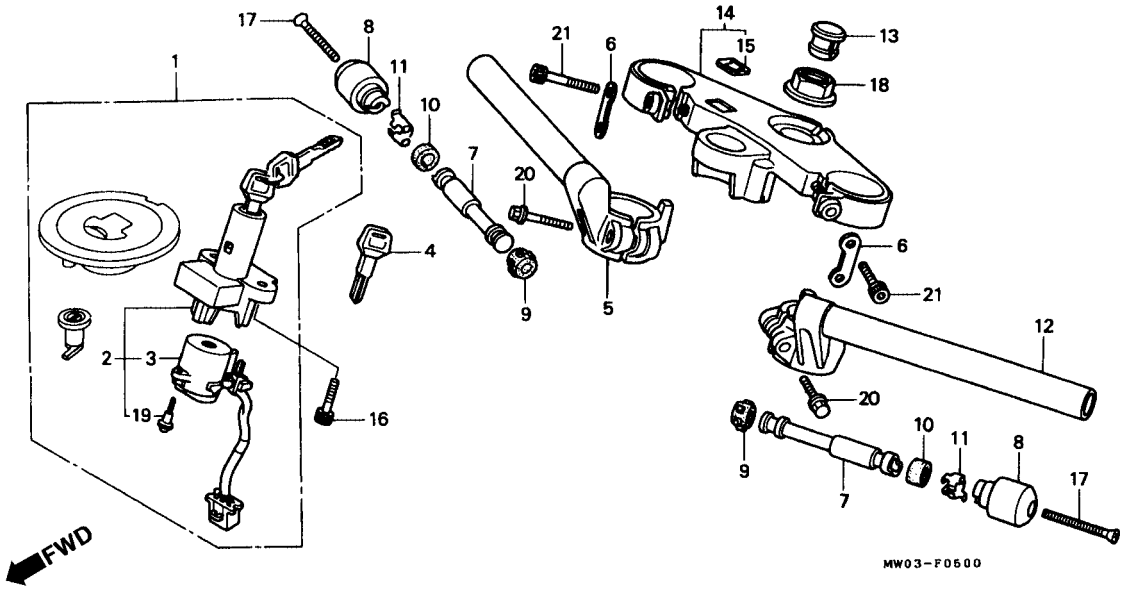

Item de serviço	T.M.O.
Jogo de Travas	0,8
Interruptor Ignição e Trava, Conj.	0,6
Base Comp. Contato	0,5
• Guidão Esquerdo	
Guidão Direito	0,4
• Mesa Superior, Guidão	
Peso B, Guidão	0,2

Ref. Nº	Nº da peça	Descrição	Qtd. CBR900 RRN	RRP	RRR	RRS	RRT	RRV	Nº de série		Nota
1	35010-MW0-600	Jogo de Travas	1	1	1	–	–	–			CM, DE, SI
			1	1	–	–	–	–			E, ED, F, H, IT, MX, SP, SW, U
	35010-MW0-610	Jogo de Travas	1	1	–	–	–	–			G, ND, 2G
	35010-MW0-701	Jogo de Travas	1	1	–	–	–	–			AR
	35010-MAE-600	Jogo de Travas	–	–	1	1	1	–			E, ED, F, H, IT, SP
			–	–	1	1	1	1			MX, U
			–	–	1	1	–	–			SW
			–	–	–	1	1	1			CM, SI
			–	–	–	–	1	–			AR, BR, G, ND, SD
	35010-MAE-610	Jogo de Travas	–	–	1	1	–	1			G, ND, 2G
			–	–	–	–	1	1			SW
			–	–	–	–	–	1			AR, E, ED, F, IT, SD
	35010-MAE-700	Jogo de Travas	–	–	1	1	–	–			AR
2	35100-MW0-601	Interruptor Ignição, Trava Conj	1	1	1	–	–	–			CM, DE, SI
			1	1	–	–	–	–			E, ED, F, H, IT, MX, SP, SW, U

C-5

Guidão • Mesa Superior

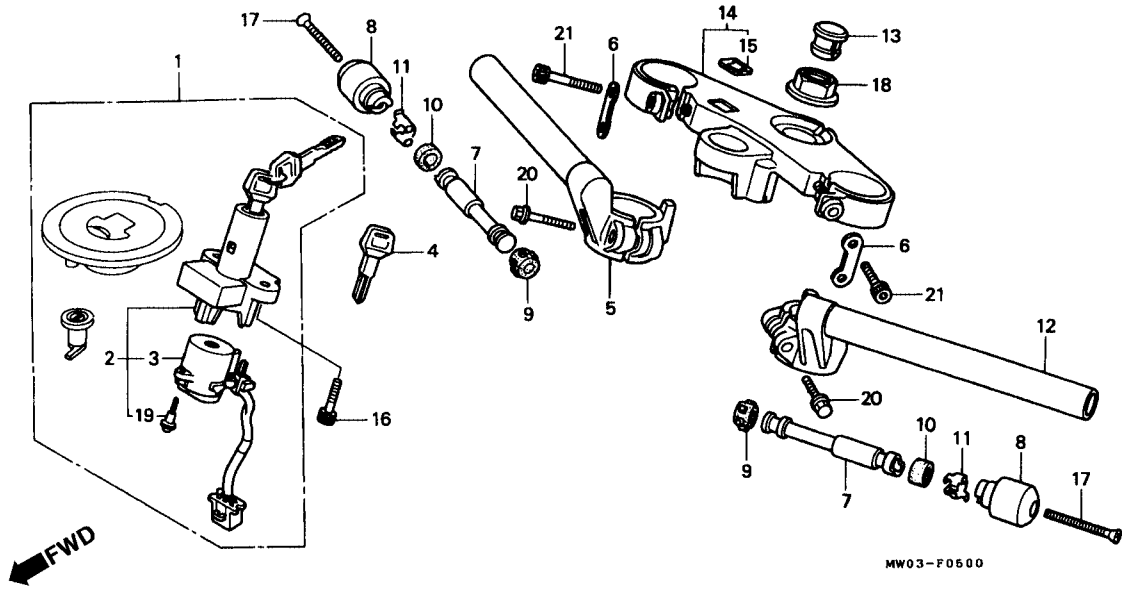

Item de serviço	T.M.O.	Ref. Nº	Nº da peça	Descrição	Qtd. CBR900 RRN	RRP	RRR	RRS	RRT	RRV	Nº de série		Nota
		(2)	35100-MW0-611	Interruptor Ignição, Trava, Conj	1	1	–	–	–	–			G, ND, 2G
			35100-MW0-702	Interruptor Ignição, Trava, Conj	1	1	–	–	–	–			AR
			35100-MAE-600	Interruptor Ignição, Trava, Conj	–	–	1	–	–	–			E, ED, F, H, IT, MX, SP, SW, U
					–	–	–	1	–	–		~SM300290	CM
					–	–	–	1	–	–		~2354667	E, ED, H, IT, MX, SW
					–	–	–	1	–	–		~2350558	F
					–	–	–	1	–	–		~0M300217	SP
					–	–	–	1	–	–		~SM300399	U
			35100-MAE-610	Interruptor Ignição, Trava, Conj	–	–	1	–	–	–			G, ND, 2G
					–	–	–	1	–	–		~2354106	G, ND
					–	–	–	1	–	–		~3300021	2G
			35100-MAE-700	Interruptor Ignição, Trava, Conj	–	–	1	1	–	–			AR
			35100-MAE-601	Interruptor Ignição, Trava, Conj	–	–	–	1	–	–	SM300291~		CM
					–	–	–	1	–	–	2354668~		E, ED, H, IT, MX, SW
					–	–	–	1	–	–	2350559~		F
					–	–	–	1	–	1			SI
					–	–	–	1	–	–	0M300218~		SP
					–	–	–	1	–	–	SM300400~		U
					–	–	–	–	1	1			BR, MX, U
					–	–	–	–	–	1			CM

C-5

Guidão • Mesa Superior

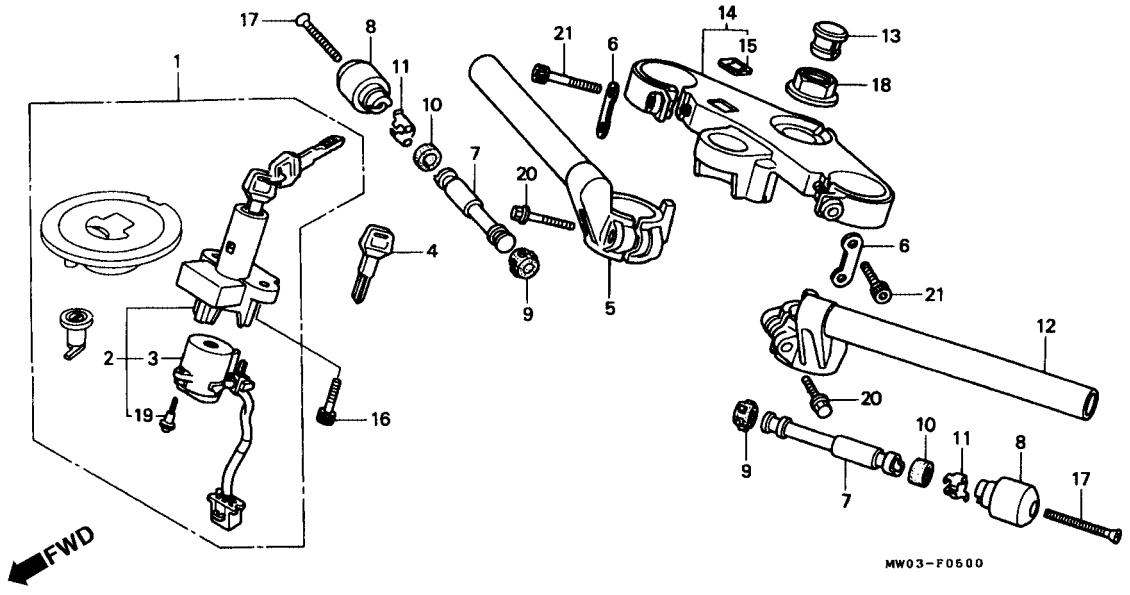

Item de serviço	T.M.O.	Ref. Nº	Nº da peça	Descrição	Qtd. CBR900 RRN	RRP	RRR	RRS	RRT	RRV	Nº de série		Nota
		(2)	35100-MAE-611	Interruptor Ignição, Trava, Conj	–	–	–	1	–	–	2354107	~	G, ND
					–	–	–	1	–	–	3300022	~	2G
					–	–	–	–	1	1			AR, E, ED, F, G, IT, ND, SD, SW
					–	–	–	–	1	–			CM, SI
		3	35101-MW0-601	Base Comp. Contato	1	1	1	–	–	–			CM, DE, SI
					1	1	–	–	–	–			E, ED, F, G, H, IT, MX, ND, SP, SW, U, 2G
			35101-MW0-702	Base Comp. Contato	1	1	–	–	–	–			AR
			35101-MAE-600	Base Comp. Contato	–	–	1	–	–	–			E, ED, F, G, H, IT, MX, ND, SP, SW, U, 2G
					–	–	–	1	–	–		~SM300290	CM
					–	–	–	1	–	–		~2354106	E, G, H, ND, SW
					–	–	–	1	–	–		~2354667	ED, IT, MX

C-5

Guidão • Mesa Superior

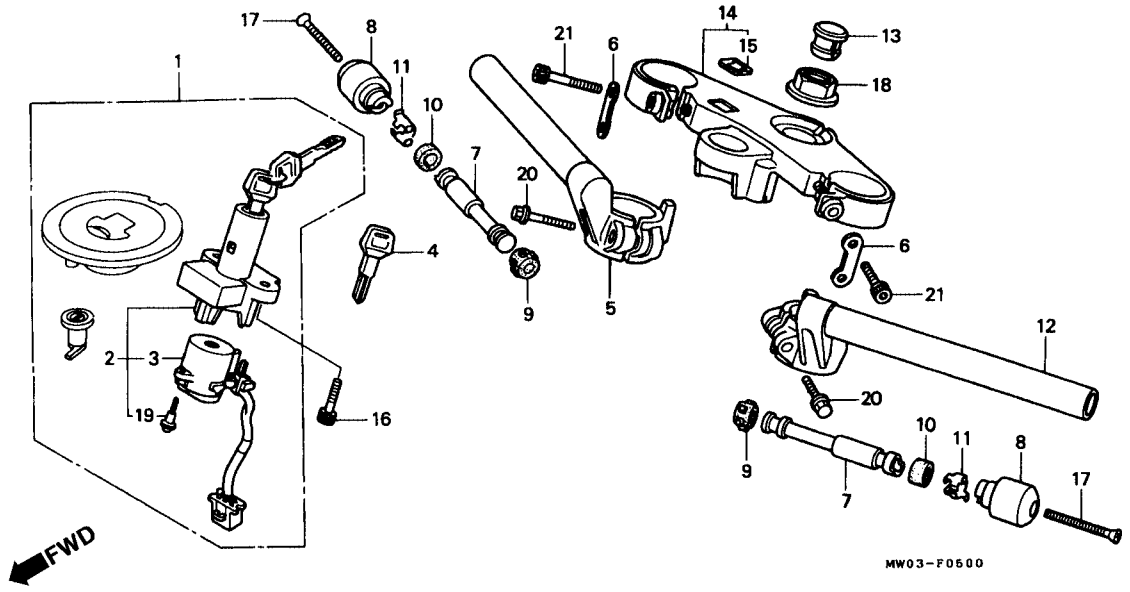

Item de serviço	T.M.O.	Ref. Nº	Nº da peça	Descrição	Qtd. CBR900 RRN	RRP	RRR	RRS	RRT	RRV	Nº de série	Nota
		(3)	35101-MAE-600	Base Comp. Contato.....	–	–	–	1	–	–	~2350558	F
					–	–	–	1	–	–	~0M300217	SP
					–	–	–	1	–	–	~SM300399	U
					–	–	–	1	–	–	~3300021	2G
			35101-MAE-700	Base Comp. Contato.....	–	–	1	1	–	–	....	AR
			35101-MAE-601	Base Comp. Contato.....	–	–	–	1	–	–	SM300291~	CM
					–	–	–	1	–	–	2354107~	E, G, H, ND, SW
					–	–	–	1	–	–	2354668~	ED, IT, MX
					–	–	–	1	–	–	2350559~	F
					–	–	–	1	1	1	....	SI
					–	–	–	1	–	–	0M300218~	SP
					–	–	–	1	–	–	SM300400~	U
					–	–	–	1	–	–	3300022~	2G
					–	–	–	–	1	1	....	AR, BR, CM, E, ED, F, G, IT, MX, ND, SD, SW, U

C-5

Guidão • Mesa Superior

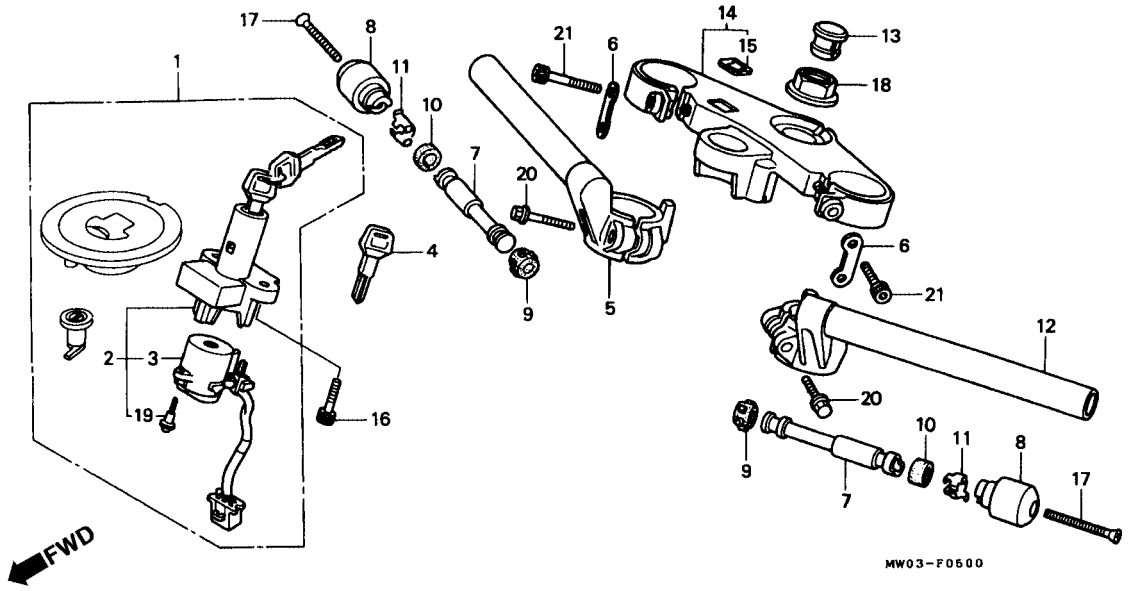

Item de serviço	T.M.O.	Ref. Nº	Nº da peça	Descrição	Qtd. CBR900 RRN	RRP	RRR	RRS	RRT	RRV	Nº de série		Nota
		4	35121-KW3-771	Chave (Tipo 1)	(1)	(1)	(1)	(1)	–	–			AR, CM, E, ED, F, H, IT, MX, SI, SP, SW, U
			35122-KW3-771	Chave (Tipo 2)	(1)	(1)	(1)	(1)	–	–			AR, CM, E, ED, F, H, IT, MX, SI, SP, SW, U
			35121-MN9-611	Chave	(1)	(1)	(1)	(1)	(1)	(1)			DE, G, ND, 2G
					–	–	–	–	(1)	(1)			AR, BR, CM, E, ED, F, IT, MX, SD, SI, SW, U
		5	53100-MW0-000	Guidão Direito	1	1	1	1	–	–			
			53100-MAS-000	Guidão Direito	–	–	–	–	1	1			
		6	53103-MW0-000	Placa de Fixação	2	2	2	2	2	2			
		7	53104-MV4-000	Peso B, Guidão	2	2	2	2	2	2			
		8	53105-MN4-000	Peso A, Guidão	2	2	2	2	2	2			
		9	53106-MJ0-000	Borracha A, Peso Guidão	2	2	2	2	2	2			
		10	53106-MV9-000	Borracha A, Peso Guidão	2	2	2	2	2	2			
		11	53108-MJ0-000	Anel Elástico	2	2	2	2	2	2			
		12	53150-MW0-000	Guidão, Esquerdo	1	1	1	1	–	–			
			53150-MAS-000	Guidão, Esquerdo	–	–	–	–	1	1			

C-5

Guidão • Mesa Superior

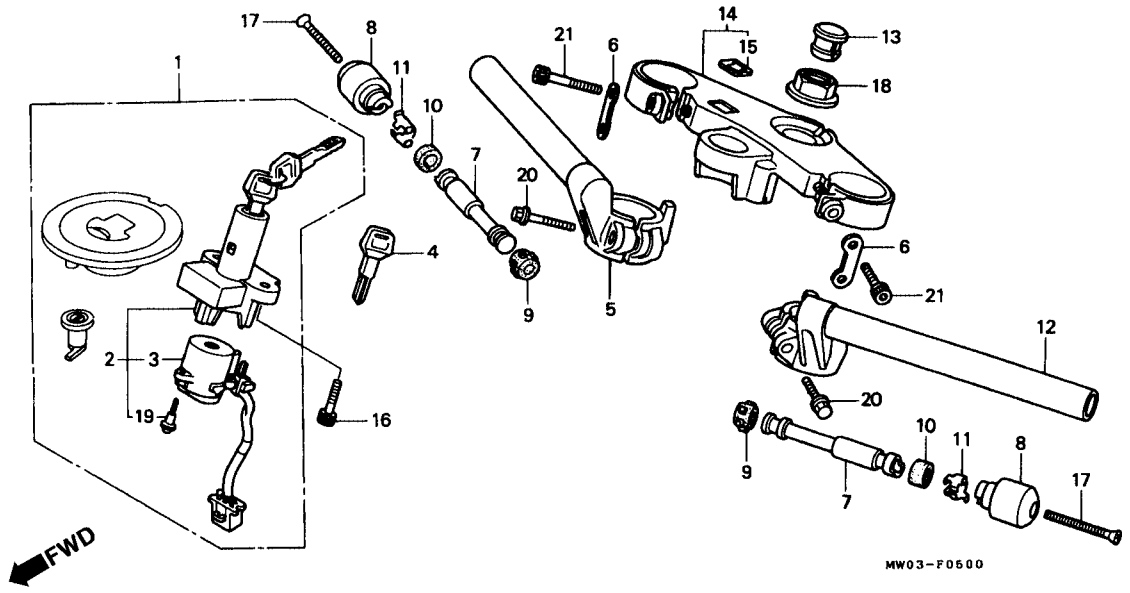

Item de serviço	T.M.O.	Ref. Nº	Nº da peça	Descrição	Qtd. CBR900 RRN	RRP	RRR	RRS	RRT	RRV	Nº de série		Nota
		13	53232-MJ4-670	Capa, Porca Mesa Superior	1	1	1	1	1	1			
		14	53300-MW0-000	Mesa Superior, Guidão	1	1	1	1	–	–			
			53300-MAS-000	Mesa Superior, Guidão	–	–	–	–	1	1			
		15	86150-MN8-300	Emblema, Asa	1	1	1	1	1	1			
		16	90100-MN8-910	Parafuso Allen, 8 mm	2	2	2	2	–	–			AR, DE, E, ED, F, H, IT, SP, SW
					2	2	2	2	2	2			BR, CM, MX, SI, U
			90100-MW6--610	Parafuso Allen	2	2	2	2	2	2			G, ND, 2G
					–	–	–	–	2	2			AR, E, ED, F, IT, SD, SW
		17	90191-MK4-000	Parafuso Phillips, 6 x 55	2	2	2	2	–	–			
			90191-KBG-000	Parafuso Phillips, 6 x 65	–	–	–	–	2	2			
		18	90304-MJ4-670	Porca, Coluna de Direção	1	1	1	1	1	1			
		19	91059-KY2-711	Parafuso Fixação, 3 x 16	3	3	3	3	3	3			
		20	96300-08040-07	Parafuso Flange, 8 x 40	2	2	2	2	2	2			
		21	96600-08040-07	Parafuso Allen, 8 x 40	2	2	2	2	–	–			
			96300-08040-07	Parafuso Flange, 8 x 40	–	–	–	–	2	2			

C-6

Coluna de Direção

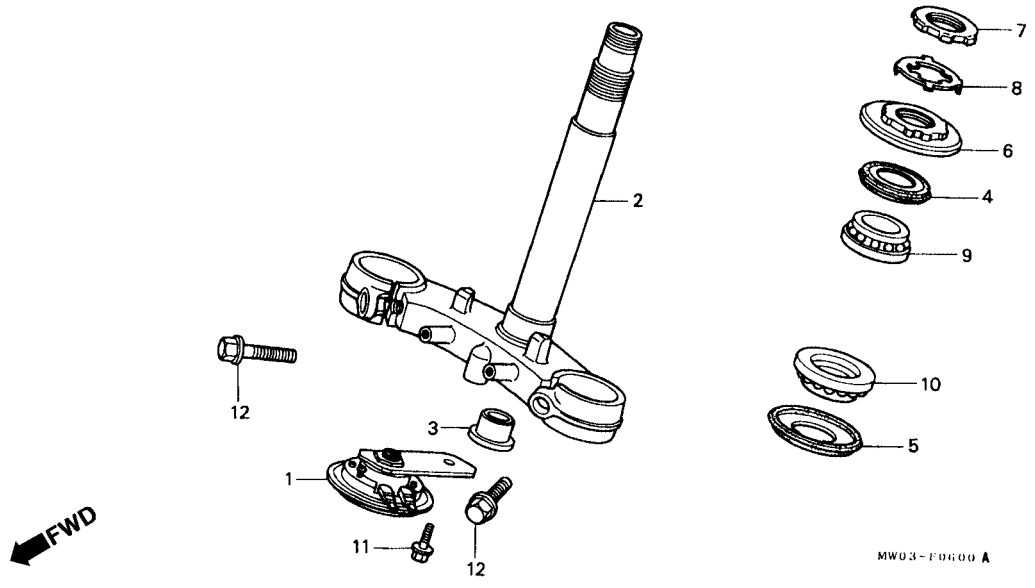

Item de serviço	T.M.O.
Buzina Comp	0,1
Coluna de Direção, Comp	1,5
Porca, Coluna de Direção	0,4
Rolamento Superior, Coluna Direção (Um ou Todos)	1,4

Ref. Nº	Nº da peça	Descrição	Qtd. CBR900 RRN	RRP	RRR	RRS	RRT	RRV	Nº de série		Nota
1	38110-KY4-008	Buzina Comp	1	1	–	–	–	–			AR, DE, E, ED, F, G, H, IT, MX, ND, SP, SW, U, 2G
			1	1	1	–	–	–			CM, SI
	38110-MR7-008	Buzina Comp	–	–	1	1	1	1			AR, BR, E, ED, F, G, H, SW, U, 2G
			–	–	–	1	1	1			CM, SI
2	53200-MW0-000	Coluna de Direção Comp	1	1	–	–	–	–			AR, DE, E, ED, F, G, H, IT, MX, ND, SP, SW, U, 2G
			1	1	1	–	–	–			CM, SI
	53200-MAE-000	Coluna de Direção Comp	–	–	1	1	–	–			AR, E, ED, F, G, H, IT, MX, ND, SP, SW, U, 2G
			–	–	–	1	–	–			CM SI
	53200-MAS-000	Coluna de Direção Comp	–	–	–	–	1	1			

C-6

Coluna de Direção

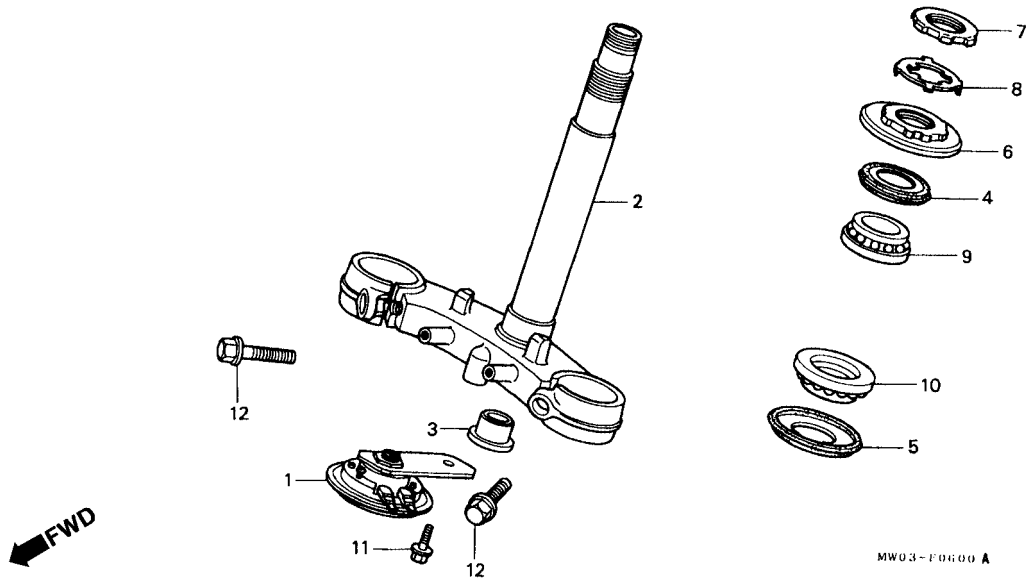

Item de serviço	T.M.O.	Ref. Nº	Nº da peça	Descrição	Qtd. CBR900 RRN	RRP	RRR	RRS	RRT	RRV	Nº de série		Nota
		3	53205-MT3-000	Bucha, Coluna de Direção	–	–	1	1	1	1			AR, BR, E, ED, F, G, H, IT, MX, ND, SD, SP, SW, U, 2G
					–	–	–	1	1	1			CM, SI
		4	53214-KA4-701	Retentor Coluna de Direção	1	1	1	1	1	1			
		5	53214-371-010	Retentor Coluna de Direção	1	1	1	1	1	1			
		6	53220-MW0-000	Porca Coluna de Direção	1	1	1	1	1	1			
		7	90302-425-830	Porca B, Coluna de Direção	1	1	1	1	1	1			
		8	90506-425-830	Arruela, Trava	1	1	1	1	1	1			
		9	91015-KT8-005	Rolamento Superior, Coluna de Direção (KOYO)	1	1	1	1	1	1			
		10	91016-KT8-005	Rolamento Inferior, Coluna de Direção (KOYO)	1	1	1	1	1	1			
		11	95701-08012-00	Parafuso Flange, 8 x 12	1	1	1	1	–	–			
			96300-08012-00	Parafuso Flange, 8 x 12	–	–	–	–	1	1			
		12	96400-10035-07	Parafuso Flange, 10 x 35	2	2	2	2	–	–			
			95701-10035-07	Parafuso Flange, 10 x 35	–	–	–	–	2	2			

C-7

Pára-lama Dianteiro
(CBR900RRN ~ RRS)

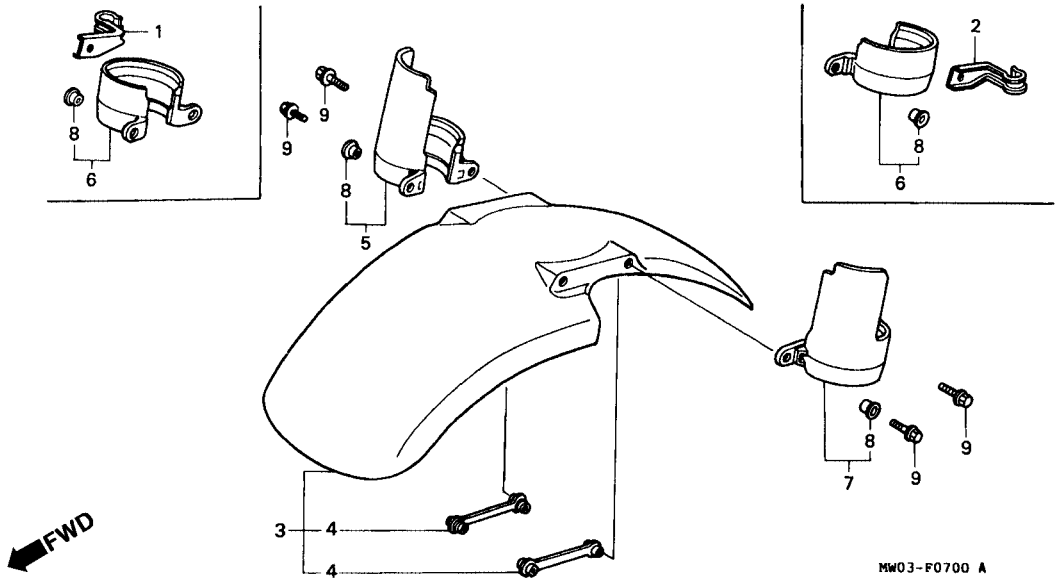

Item de serviço	T.M.O.	Ref. Nº	Nº da peça	Descrição	Qtd. CBR900 RRN	RRP	RRR	RRS	RRT	RRV	Nº de série		Nota
Pára-lama Dianteiro	0,1	1	45157-MW0-000	Presilha Direita, Mangueira de Freio	1	1	–	–	–	–			AR, DE, E, ED, F, G, H, IT, MX, ND, SP, SW, U, 2G
					1	1	1	–	–	–			CM, SI
		2	45158-MW0-000	Presilha Esquerda, Mangueira de Freio	1	1	–	–	–	–			AR, DE, E, ED, F, G, H, IT, MX, ND, SP, SW, U, 2G
					1	1	1	–	–	–			CM, SI
		3	61100-MW0-000ZA	Pára-lama Dianteiro, *NH-1*	1	1	–	–	–	–			AR, DE, E, ED, F, G, H, IT, MX, ND, SP, SW, U, 2G
					1	–	1	–	–	–			CM, SI
			61100-MW0-000ZB	Pára-lama Dianteiro, *PB-228*	1	–	1	–	–	–			AR, E, ED, F, G, H, IT, MX, ND, SP, SW, U, 2G
					1	–	–	–	–	–			CM
			61100-MW0-000ZC	Pára-lama Dianteiro, *PB-231*	–	1	–	–	–	–			CM

C-7

Pára-lama Dianteiro
(CBR900RRN ~ RRS)

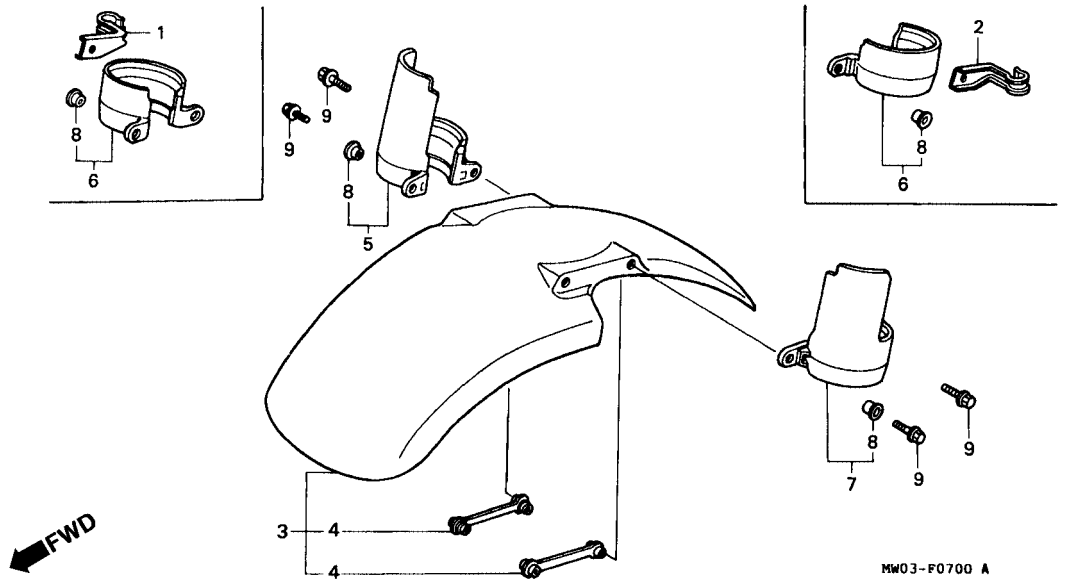

Item de serviço	T.M.O.	Ref. Nº	Nº da peça	Descrição	Qtd. CBR900 RRN	RRP	RRR	RRS	RRT	RRV	Nº de série		Nota
		(3)	61100-MW0-000ZD	Pára-lama Dianteiro, *NH-259M*	–	1	–	–	–	–	.....	.....	CM
			61100-MW0-000ZE	Pára-lama Dianteiro, *RP-144M*	–	1	–	–	–	–	.....	.....	AR, DE, E, ED, F, G, H, IT, MX, ND, SP, SW, U, 2G
			61100-MW0-000ZF	Pára-lama Dianteiro, *NH-343P*	–	–	1	1	–	–	.....	.....	AR, E, ED, F, G, H, IT, MX, ND, SP, SW, 2G
					–	–	–	1	–	–	.....	.....	U
			61100-MW0-000ZG	Pára-lama Dianteiro, *YR-125M*	–	–	1	1	–	–	.....	.....	AR, E, ED, F, G, H, IT, MX, ND, SP, SW, U, 2G
					–	–	–	1	–	–	.....	.....	CM
			61100-MW0-000ZH	Pára-lama Dianteiro, *P-9*	–	–	–	1	–	–	.....	.....	CM, SI
			61100-MW0-000ZJ	Pára-lama Dianteiro, *R-127	–	–	–	1	–	–	.....	.....	AR, E, ED, F, G, H, IT, MX, ND, SP, SW, U, 2G
		4	61101-MW0-000	Placa Pára-lama Dianteiro	2	2	2	2	–	–	.....	.....	.....
		5	61102-MAE-000	Suporte Pára-lama Dianteiro	–	–	1	1	–	–	.....	.....	AR, E, ED, F, G, H, IT, MX, ND, SP, SW, U, 2G
					–	–	–	1	–	–	.....	.....	CM, SI

C-7

Pára-lama Dianteiro
(CBR900RRN ~ RRS)

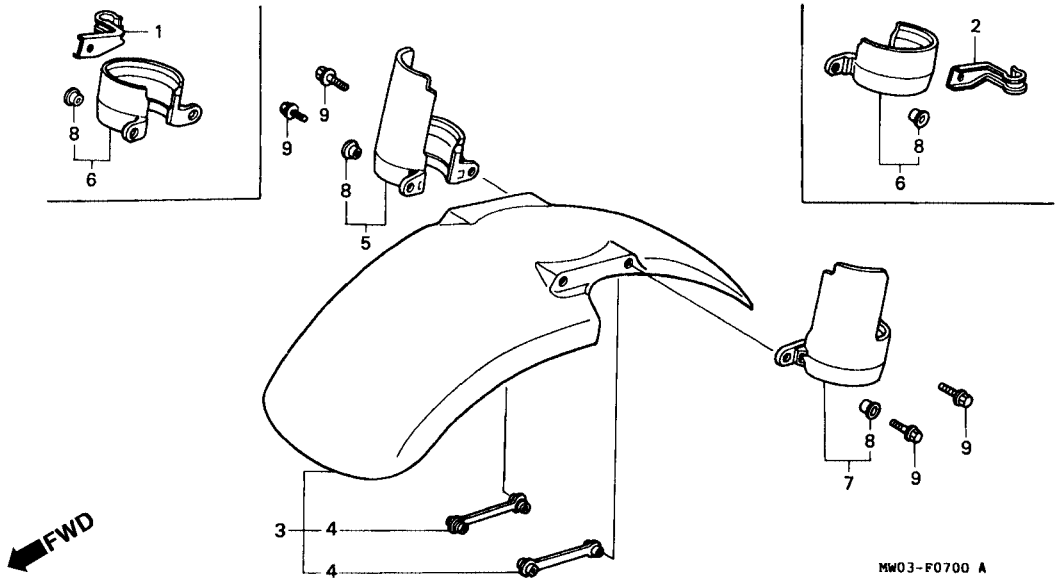

Item de serviço	T.M.O.	Ref. Nº	Nº da peça	Descrição	Qtd. CBR900 RRN	RRP	RRR	RRS	RRT	RRV	Nº de série		Nota
		6	61102-MW0-000	Suporte Pára-lama Dianteiro	2	2	–	–	–	–			AR, DE, E, ED, F, G, H, IT, MX, ND, SP, SW, U, 2G
					2	2	2	–	–	–			CM, SI
		7	61103-MAE-000	Suporte Pára-lama Dianteiro	–	–	1	1	–	–			AR, E, ED, F, G, H, IT, MX, ND, SP, SW, U, 2G
					–	–	–	1	–	–			CM, SI
		8	90522-028-000	Arruela, Fixação	4	4	–	–	–	–			AR, DE, E, ED, F, G, H, IT, MX, ND, SP, SW, U
					4	4	4	–	–	–			CM, SI, 2G
					–	–	4	–	–	–		~2256020	AR, E, G, H, MX, ND, SW
					–	–	4	–	–	–		~2255980	ED, IT
					–	–	4	–	–	–		~2201213	F
					–	–	4	–	–	–		~0M200223	SP
					–	–	4	–	–	–		~RM200219	U

C-7

Pára-lama Dianteiro
(CBR900RRN ~ RRS)

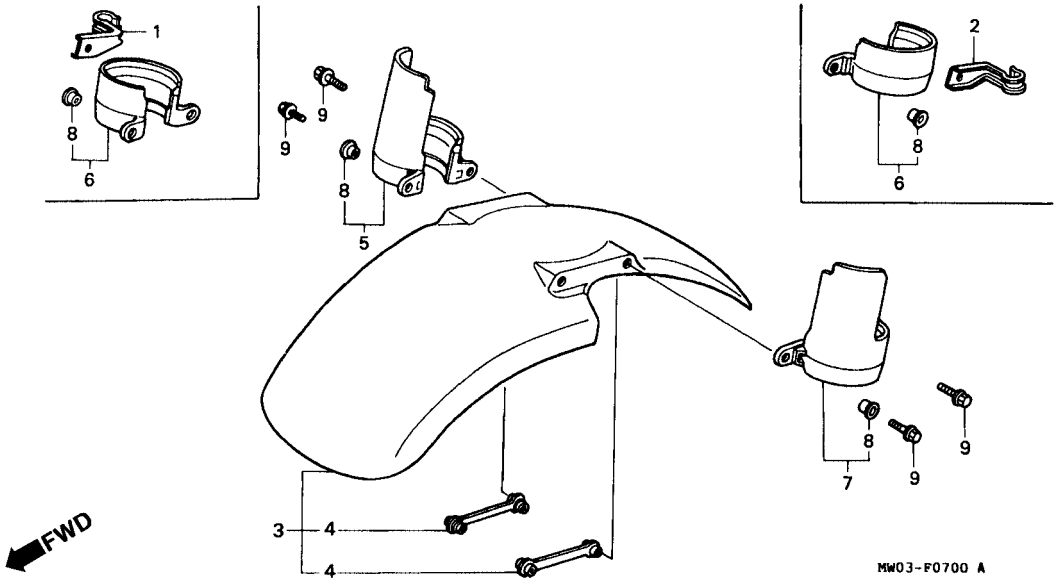

Item de serviço	T.M.O.	Ref. Nº	Nº da peça	Descrição	Qtd. CBR900 RRN	RRP	RRR	RRS	RRT	RRV	Nº de série	Nota
		(8)	84706-415-000	Arruela, Fixação	–	–	4	–	–	–	2256021~	AR, E, G, H, MX, ND, SW
					–	–	4	–	–	–	2255981~	ED, IT
					–	–	4	–	–	–	2201214~	F
					–	–	4	–	–	–	0M200224~	SP
					–	–	4	–	–	–	RM200220~	U
					–	–	–	4	–	–	.....	.....
		9	96300-06014-07	Parafuso Flange, 6 x 14	4	4	4	4	–	–	.....	.....

C-7.1

Pára-lama Dianteiro
(CBR900RRT/RRV)

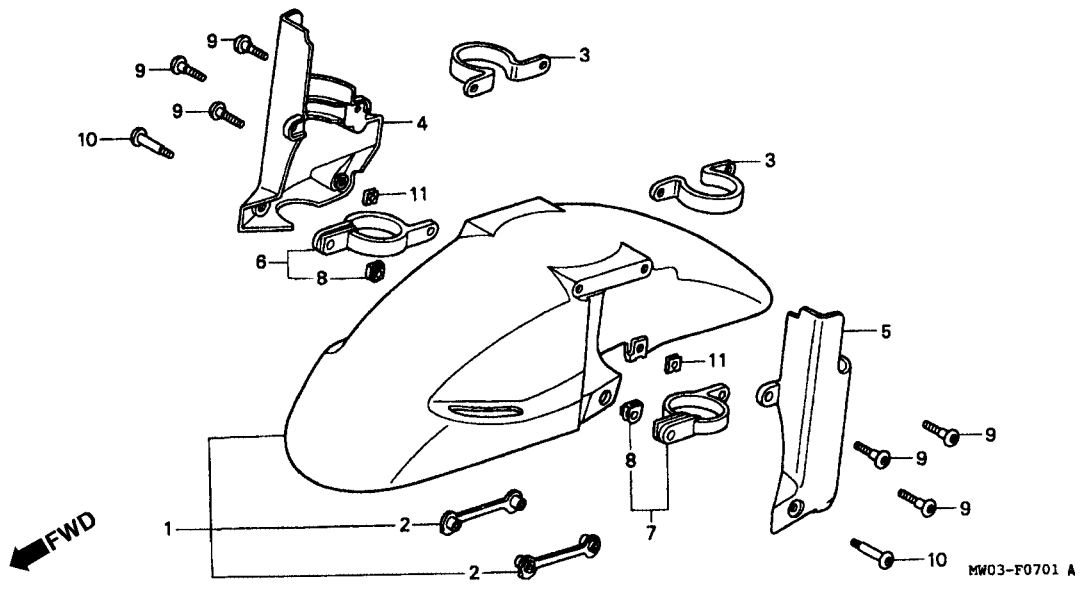

Item de serviço	T.M.O.
Pára-lama Dianteiro	0,2
Tampa Direita, Pára-lama Dianteiro	0,1
• Tampa Esquerda, Pára-lama Dianteiro	

Ref. Nº	Nº da peça	Descrição	Qtd. CBR900 RRN	RRP	RRR	RRS	RRT	RRV	Nº de série		Nota
1	61100-MAS-000ZA	Pára-lama Dianteiro Comp., *NH-254M*	–	–	–	–	–	1	.....	.....	AR, CM, E, ED, F, G, IT, ND, SD, SW, U
	61100-MAS-000ZB	Pára-lama Dianteiro Comp., *NH-1*	–	–	–	–	1	1	.....	.....	.....
	61100-MAS-000ZC	Pára-lama Dianteiro Comp., *P-9*	–	–	–	–	1	–	.....	.....	SI
	61100-MAS-000ZD	Pára-lama Dianteiro Comp., *R-158P *	–	–	–	–	1	1	.....	.....	SI
			–	–	–	–	–	1	.....	.....	CM, MX
	61100-MAS-000ZE	Pára-lama Dianteiro Comp., *R-127*	–	–	–	–	1	1	.....	.....	AR, CM, E, ED, F, G, IT, ND, SD, SW, U
2	61101-MAS-000	Placa Pára-lama Dianteiro	–	–	–	–	2	2	.....	.....	.....
3	61102-MAS-000ZB	Suporte A, Pára-lama Dianteiro, *NH-1*	–	–	–	–	2	2	.....	.....	.....
4	61105-MAS-000ZA	Tampa Direita, Pára-lama Dianteiro, *NH-196*	–	–	–	–	1	1	.....	.....	AR, CM, E, ED, F, G, IT, ND, SD, SW, U
	61105-MAS-000ZB	Tampa Direita, Pára-lama Dianteiro, *NH-1*	–	–	–	–	1	1	.....	.....	BR, SI
			–	–	–	–	–	1	.....	.....	AR, CM, E, ED, F, G, IT, MX, ND, SD, SW, U

C-7.1

Pára-lama Dianteiro
(CBR900RRT/RRV)

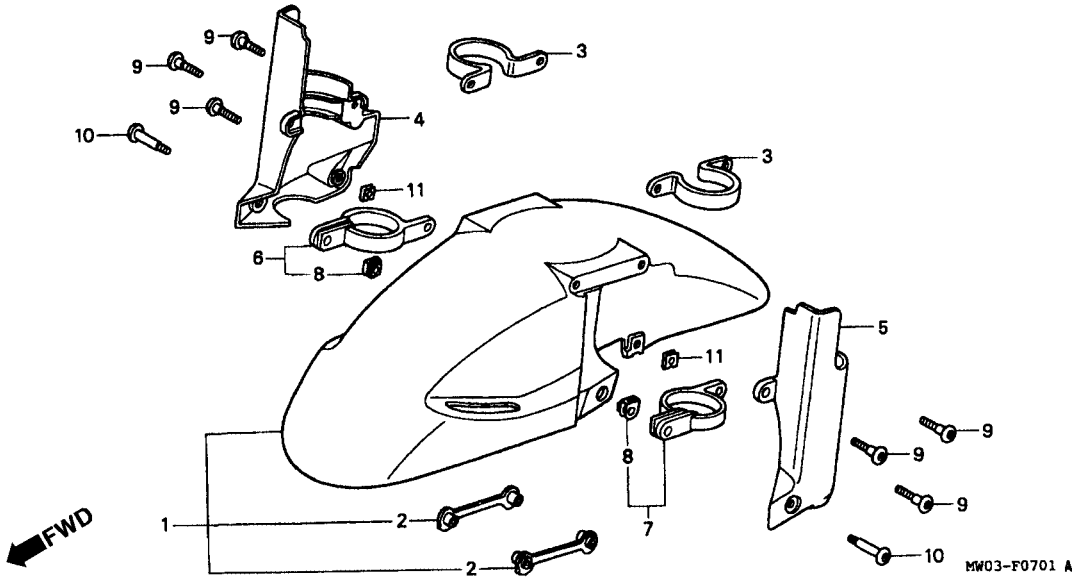

Item de serviço	T.M.O.	Ref. Nº	Nº da peça	Descrição	Qtd. CBR900 RRN	RRP	RRR	RRS	RRT	RRV	Nº de série		Nota
		5	61106-MAS-000ZA	Tampa Esquerda Pára-lama Dianteiro, *NH-196*	–	–	–	–	1	1			AR, CM, E, ED, F, G, IT, ND, SD, SW, U
			61106-MAS-000ZB	Tampa Esquerda Pára-lama Dianteiro, *NH-1*	–	–	–	–	1	1			BR, SI
					–	–	–	–	–	1			AR, CM, E, ED, F, G, IT, MX, ND, SD, SW, U
		6	61120-MAS-000	Suporte B, Direito, Pára-lama Dianteiro	–	–	–	–	1	1			
		7	61170-MAS-000	Suporte B, Esquerdo, Pára-lama Dianteiro	–	–	–	–	1	1			
		8	61317-KG0-000	Placa, Suporte	–	–	–	–	2	2			
		9	90104-MN4-000	Parafuso Especial, 6 x 19	–	–	–	–	6	6			
		10	90113-MAS-000	Parafuso Especial, 6 mm	–	–	–	–	2	2			
		11	90320-747-000	Porca Fixação, 6 mm	–	–	–	–	2	2			

C-8

Garfo Dianteiro

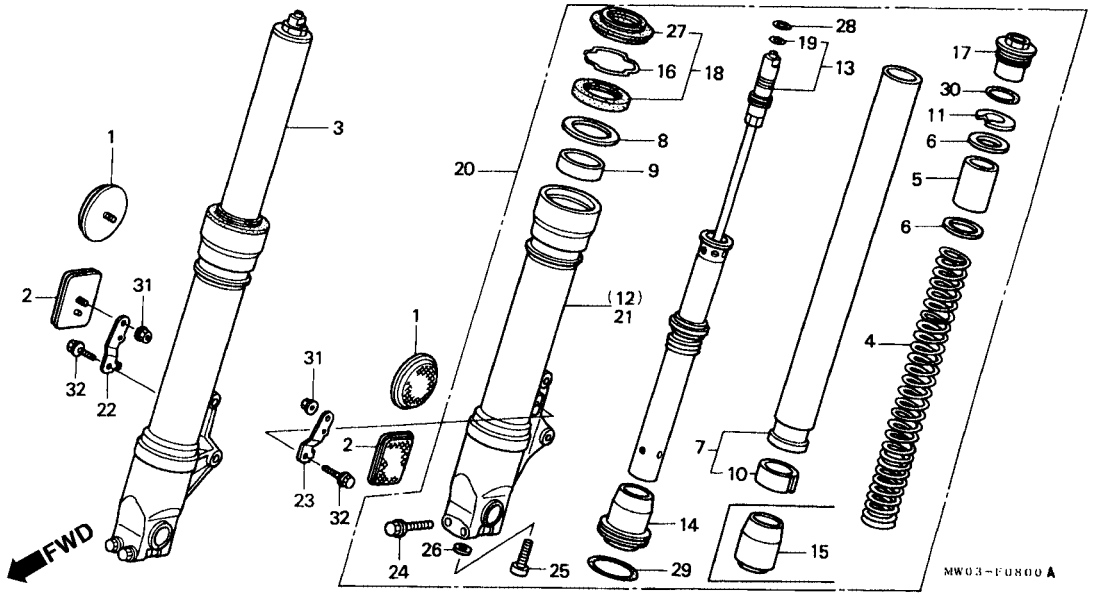

Item de serviço	T.M.O.	Ref. Nº	Nº da peça	Descrição	Qtd. CBR900 RRN	RRP	RRR	RRS	RRT	RRV	Nº de série		Nota
Garfo Dianteiro Direito	0,7	1	33741-KAK-971	Refletor Dianteiro	2	2	2	2	–	–			AR
(Adicionar 0,2 por Unidade)		2	33741-MB2-671	Refletor Dianteiro	2	2	2	2	2	2			BR, CM, SI
Mola Dianteira,Garfo	0,5	3	51400-MW0-003ZA	Garfo Dianteiro Direito (SHOWA) *TBROWN*	1	1	–	–	–	–			DE, E, ED, F, G, H, IT, MX, ND, SP, SW, U, 2G
(Adicionar 0,3 por Unidade)													
Cilindro Completo, Garfo Dianteiro	1,2												
(Adicionar 0,7 por Unidade)													
Cilindro Inferior Direito			51400-MW0-671ZA	Garfo Dianteiro Direito *TBROWN*	1	1	–	–	–	–			AR
• Garfo					1	–	–	–	–	–			CM
(Adicionar 0,7 por Unidade)			51400-MW0-671ZB	Garfo Dianteiro Direito *TSILVER*	–	1	1	–	–	–			CM, SI
Amortecedor Dianteiro	1,1		51400-MAE-003ZA	Garfo Dianteiro Direito *TBROWN*	–	–	1	1	–	–			E, ED, F, G, H, IT, MX, ND, SP, SW, U, 2G
(Adicionar 0,6 por Unidade)													
Anel de Vedação, Garfo Dianteiro													
(Adicionar 0,6 por Unidade)			51400-MAE-701ZA	Garfo Dianteiro Direito *TBROWN*	–	–	1	1	–	–			AR
					–	–	–	1	–	–			CM
			51400-MAE-701ZB	Garfo Dianteiro Direito *TSILVER*	–	–	–	1	–	–			CM, SI
			51400-MAS-003	Garfo Dianteiro Direito (SHOWA)	–	–	–	–	1	1			AR, E, ED, F, G, IT, MX, ND, SD, SW, U
			51400-MAS-671	Garfo Dianteiro Direito (SHOWA)	–	–	–	–	1	1			BR, CM, SI

C-8

Garfo Dianteiro

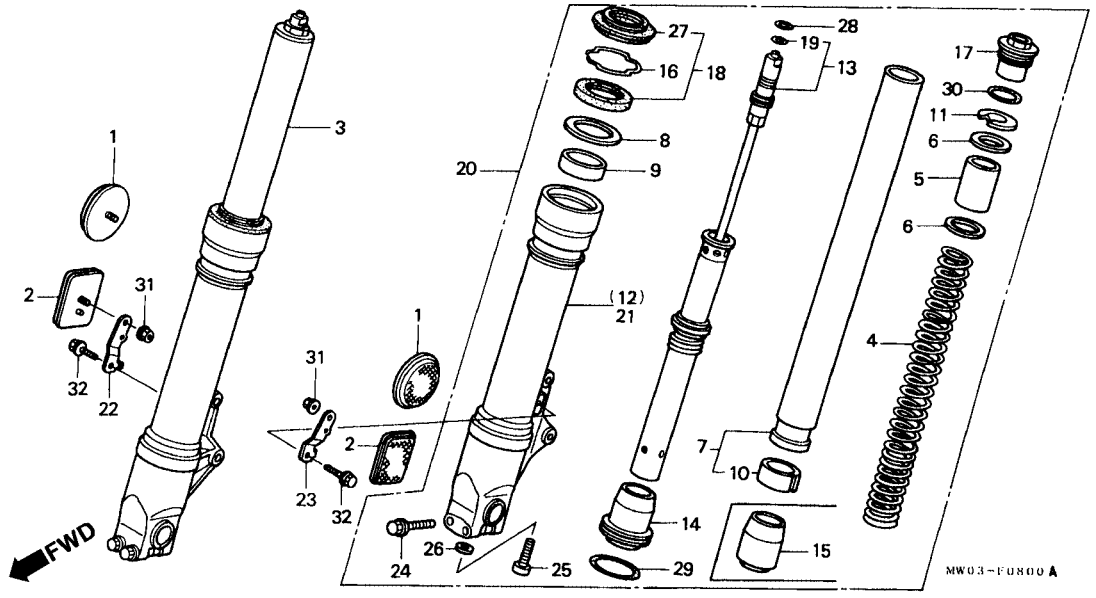

Item de serviço	T.M.O.	Ref. Nº	Nº da peça	Descrição	Qtd. CBR900 RRN	RRP	RRR	RRS	RRT	RRV	Nº de série		Nota
		4	51401-MW0-003	Mola Garfo Dianteiro (SHOWA)	2	2	–	–	–	–	.....	.....	AR, DE, E, ED, F, G, H, IT, MX, ND, SP, SW, U, 2G
					2	2	2	–	–	–	.....	.....	CM, SI
			51401-MAE-003	Mola Garfo Dianteiro	–	–	2	2	–	–	.....	.....	AR, E, ED, F, G, H, IT, MX, ND, SP, SW, U, 2G
					–	–	–	2	–	–	.....	.....	CM SI
			51401-MAS-003	Mola Garfo Dianteiro	–	–	–	–	2	2	.....	.....	.....
		5	51402-MW0-003	Bucha, Mola (SHOWA)	2	2	–	–	–	–	.....	.....	AR, DE, E, ED, F, G, H, IT, MX, ND, SP, SW, U, 2G
					2	2	2	–	–	–	.....	.....	CM, SI
			51403-MAE-003	Bucha, Mola	–	–	2	2	2	2	.....	.....	AR, BR, E, ED, F, G, H, IT, MX, ND, SD, SP, SW, U, 2G
					–	–	–	2	2	2	.....	.....	CM, SI

C-8

Garfo Dianteiro

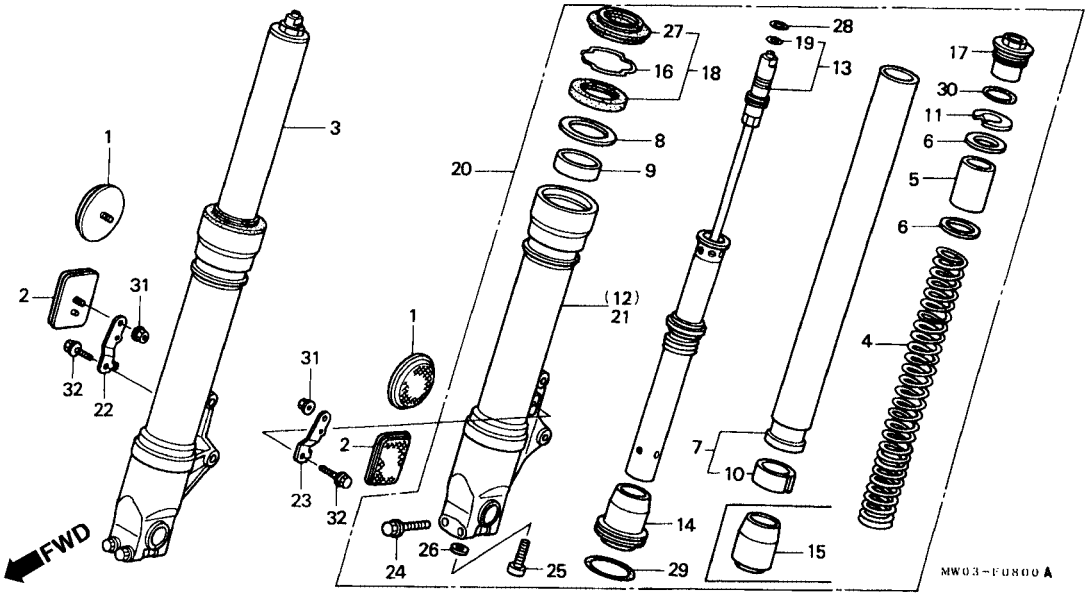

Item de serviço	T.M.O.	Ref. Nº	Nº da peça	Descrição	Qtd. CBR900 RRN	RRP	RRR	RRS	RRT	RRV	Nº de série		Nota
		6	51403-MW0-003	Placa Junção, Mola (SHOWA)	2	2	4	4	4	4	.....	.....	AR, BR, DE, E, ED, F, G, H, IT, MX, ND, SD, SP, SW, U, 2G
					2	2	2	4	4	4	.....	.....	CM, SI
		7	51410-MW0-003	Cilindro Comp. Garfo Dianteiro (SHOWA)	2	2	–	–	–	–	.....	.....	AR, DE, E, ED, F, G, H, IT, MX, ND, SP, SW, U, 2G
					2	2	2	–	–	–	.....	.....	CM, SI
			51410-MAE-003	Cilindro Comp. Garfo Dianteiro	–	–	2	2	2	2	.....	.....	AR, BR, E, ED, F, G, H, IT, MX, ND, SD, SP, SW, U, 2G
					–	–	–	2	2	2	.....	.....	CM, SI
		8	51412-KZ3-003	Anel Suporte, Garfo Dianteiro	2	2	2	2	2	2	.....	.....	.....
		9	51414-KZ3-701	Bucha, Guia	2	2	2	2	2	2	.....	.....	.....
		10	51415-KZ3-701	Bucha, Guia	2	2	2	2	2	2	.....	.....	.....

C-8

Garfo Dianteiro

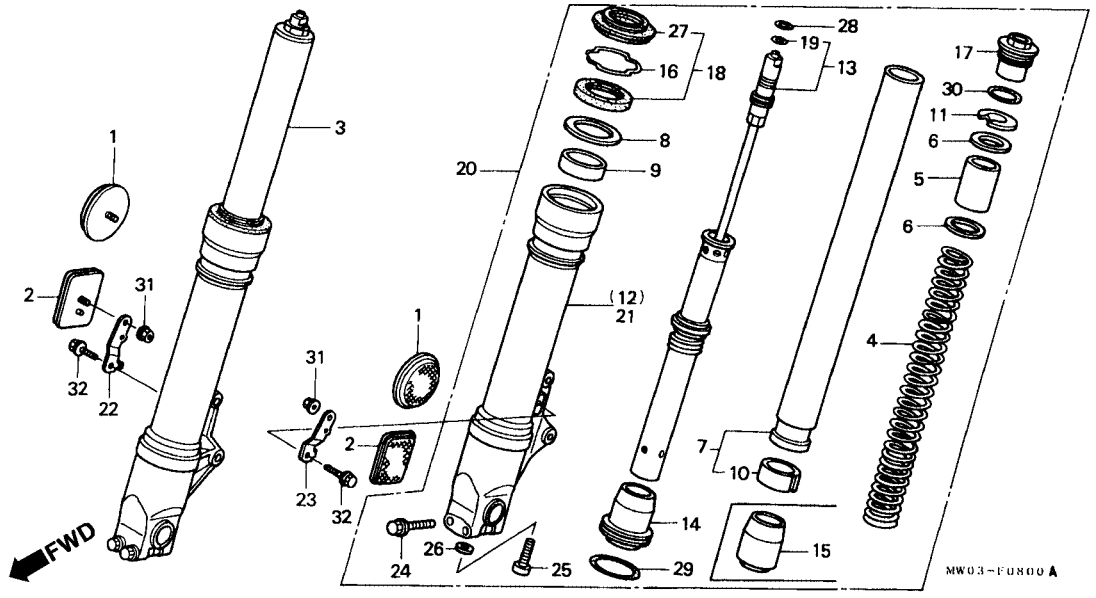

Item de serviço	T.M.O.	Ref. Nº	Nº da peça	Descrição	Qtd. CBR900 RRN	RRP	RRR	RRS	RRT	RRV	Nº de série		Nota
		11	51415-MW0-003	Assento, Mola (SHOWA)	2	2	–	–	–	–			AR, DE, E, ED, F, G, H, IT, MX, ND, SP, SW, U, 2G
					2	2	2	–	–	–			CM, SI
			51404-MR7-003	Assento, Mola	–	–	2	2	2	2			AR, BR, E, ED, F, G, H, IT, MX, ND, SD, SP, SW, U, 2G
					–	–	–	2	2	2			CM, SI
					–	–	–	–	–	1			CM, MX
					–	–	–	–	–	1			AR, CM, E, ED, F, G, IT, MX, ND, SD, SW, U
		12	51420-MW0-003ZA	Cilindro Inferior Direito, Garfo (SHOWA) *TBROWN*	1	1	–	–	–	–			DE, E, ED, F, G, H, IT, MX, ND, SP, SW, U, 2G
			51420-MW0-671ZA	Cilindro Inferior Direito, Garfo *TBROWN*	1	1	–	–	–	–			AR
					1	–	–	–	–	–			CM

C-8

Garfo Dianteiro

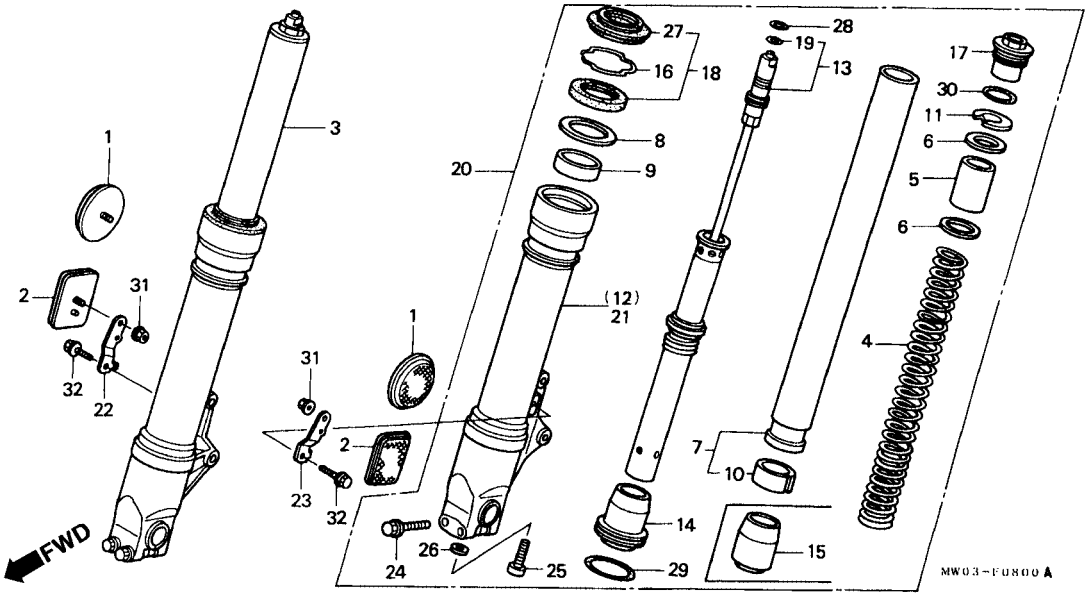

Item de serviço	T.M.O.	Ref. Nº	Nº da peça	Descrição	Qtd. CBR900 RRN	RRP	RRR	RRS	RRT	RRV	Nº de série		Nota
		(12)	51420-MW0-671ZB	Cilindro Inferior Direito, Garfo *TSILVER*	–	1	1	–	–	–	.....	.....	CM, SI
			51420-MAE-003ZA	Cilindro Inferior Direito, Garfo *TBROWN*	–	–	1	1	–	–	.....	.....	E, ED, F, G, H, IT, MX, ND, SP, SW, U, 2G
			51420-MAE-701ZA	Cilindro Inferior Direito, Garfo *TBROWN*	–	–	1	1	–	–	.....	.....	AR
					–	–	–	1	–	–	.....	.....	CM
			51420-MAE-701ZB	Cilindro Inferior Direito, Garfo *TSILVER*	–	–	–	1	–	–	.....	.....	CM, SI
			51420-MAS-003	Cilindro Inferior Direito, Garfo	–	–	–	–	1	1	.....	.....	AR, E, ED, F, G, IT, MX, ND, SD, SW, U,
			51420-MAS-671	Cilindro Inferior Direito, Garfo	–	–	–	–	1	1	.....	.....	BR, CM, SI
		13	51430-MW0-003	Amortecedor Comp. Dianteiro (SHOWA)	2	2	–	–	–	–	.....	.....	AR, DE, E, ED, F, G, HI, IT, MX, ND, SP, SW, U
					2	2	2	–	–	–	.....	.....	CM, SI

C-8

Garfo Dianteiro

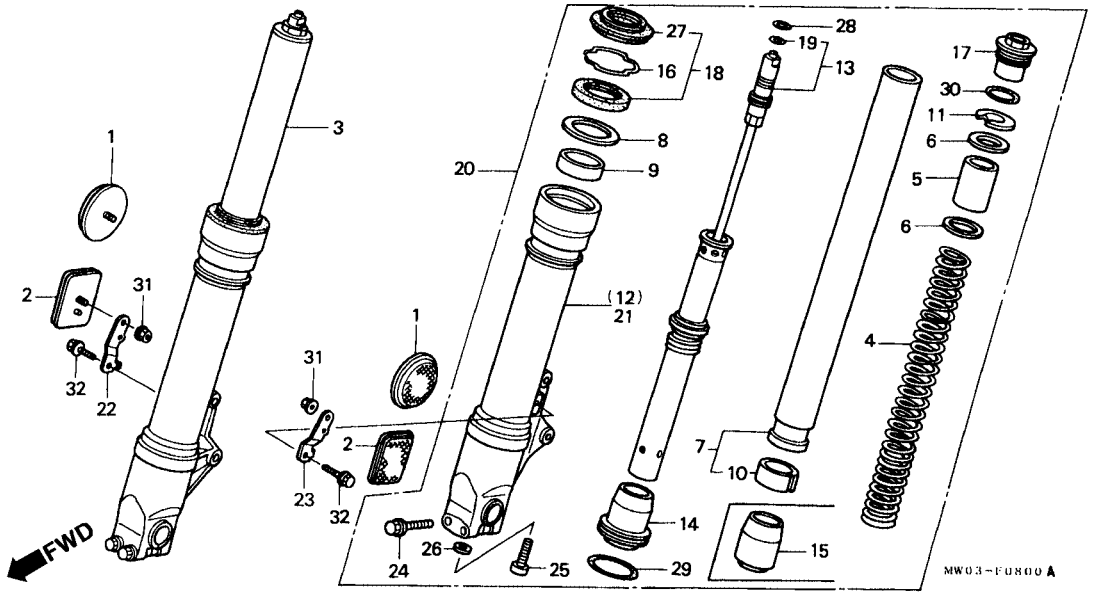

Item de serviço	T.M.O.	Ref. Nº	Nº da peça	Descrição	Qtd. CBR900 RRN	RRP	RRR	RRS	RRT	RRV	Nº de série		Nota
		(13)	51430-MAE-003	Amortecedor Comp. Dianteiro	–	–	2	2	–	–			AR, E, ED, F, G, H, IT, MX, ND, SP, SW, U, 2G
					–	–	–	2	–	–			CM, SI
			51430-MAS-003	Amortecedor Comp. Dianteiro	–	–	–	–	2	2			CM, SI
		14	51432-MAE-003	Parafuso, Amortecedor	–	–	2	2	2	2			AR, BR, E, ED, F, G, H, IT, MX, ND, SD, SP, SW, U, 2G
		15	51432-MW0-003	Parafuso, Amortecedor (SHOWA)	2	2	–	–	–	–			AR, DE, E, ED, F, G, H, IT, MX, ND, SP, SW, U
					2	2	2	–	–	–			CM, SI
		16	51447-KZ3-003	Retentor de Óleo	2	2	2	2	2	2			
		17	51454-MW0-003	Parafuso Garfo Dianteiro (SHOWA)	2	2	2	2	2	2			
		18	51490-MW0-003	Anel de Vedação, Garfo Dianteiro	2	2	2	2	2	2			
		19	51496-MR7-003	Etiqueta	2	2	2	2	2	2			
		20	51500-MW0-003ZA	Garfo Dianteiro Esquerdo (SHOWA) *TBROWN*	1	1	–	–	–	–			DE, E, ED, F, G, H, IT, MX, ND, SP, SW, U, 2G

C-8

Garfo Dianteiro

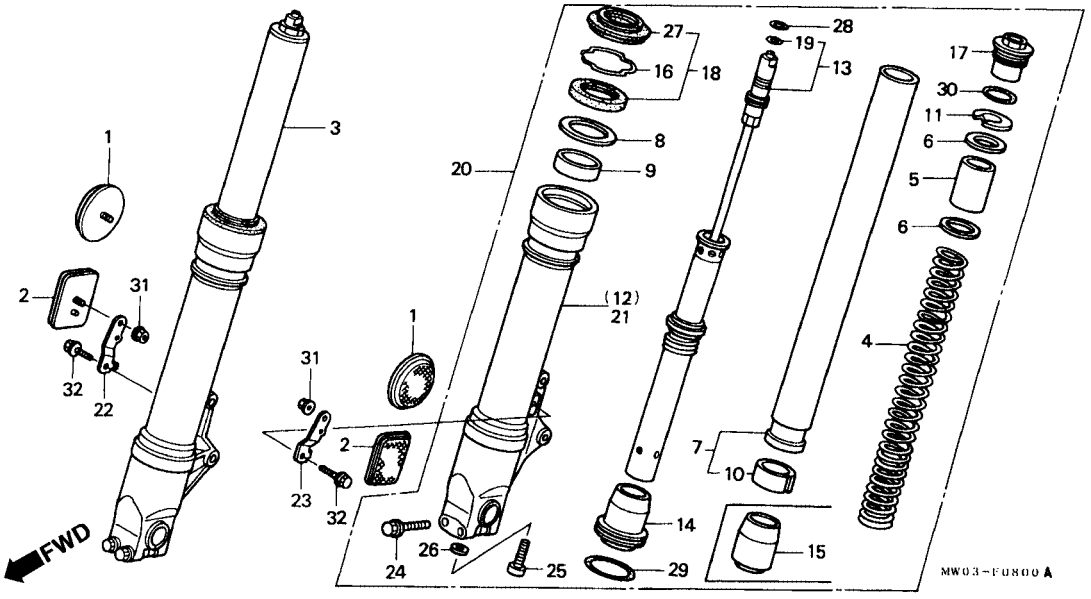

Item de serviço	T.M.O.	Ref. Nº	Nº da peça	Descrição	Qtd. CBR900 RRN	RRP	RRR	RRS	RRT	RRV	Nº de série		Nota
		(20)	51500-MW0-671ZA	Garfo Dianteiro Esquerdo *TBROWN*	1	1	–	–	–	–			AR
					1	–	–	–	–	–			CM
			51500-MW0-671ZB	Garfo Dianteiro Esquerdo *TSILVER*	–	1	1	–	–	–			CM, SI
			51500-MAE-003ZA	Garfo Dianteiro Esquerdo *TBROWN*	–	–	1	1	–	–			E, ED, F, G, H, IT, MX, ND, SP, SW, U, 2G
			51500-MAE-701ZA	Garfo Dianteiro Esquerdo *TBROWN*	–	–	1	1	–	–			AR
					–	–	–	1	–	–			CM
			51500-MAE-701ZB	Garfo Dianteiro Esquerdo *TSILVER*	–	–	–	1	–	–			CM, SI
			51500-MAS-003	Garfo Dianteiro Esquerdo (SHOWA)	–	–	–	–	1	1			AR, E, ED, F, G, IT, MX, ND, SD, SW, U
			51500-MAS-671	Garfo Dianteiro Esquerdo (SHOWA)	–	–	–	–	1	1			BR, CM, SI
		21	51520-MW0-003ZA	Cilindro Inferior Esquerdo, Garfo (SHOWA)	1	1	–	–	–	–			DE, E, ED, F, G, H, IT, MX, ND, SP, SW, U, 2G
			51520-MW0-671ZA	Cilindro Inferior Esquerdo, Garfo *TBROWN*	1	1	–	–	–	–			AR
					1	–	–	–	–	–			CM
			51520-MW0-671ZB	Cilindro Inferior Esquerdo, Garfo *TSILVER*	–	1	1	–	–	–			CM, SI

C-8

Garfo Dianteiro

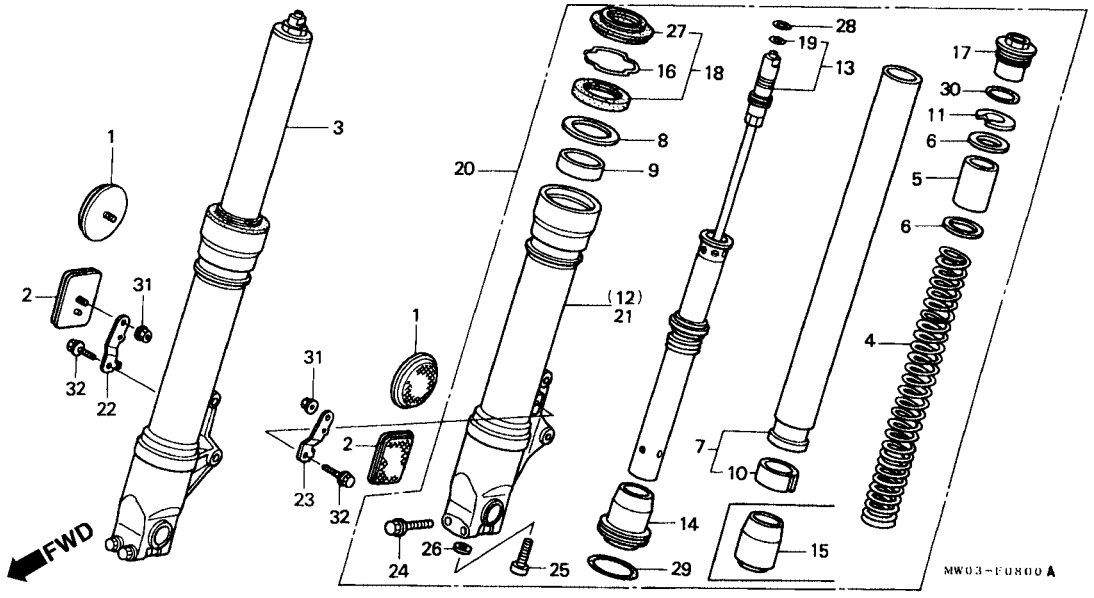

Item de serviço	T.M.O.	Ref. Nº	Nº da peça	Descrição	Qtd. CBR900 RRN	RRP	RRR	RRS	RRT	RRV	Nº de série		Nota
		(21)	51520-MAE-003ZA	Cilindro Inferior Esquerdo, Garfo *TBROWN*	–	–	1	1	–	–			E, ED, F, G, H, IT, MX, ND, SP, SW, U, 2G
			51520-MAE-701ZA	Cilindro Inferior Esquerdo, Garfo *TBROWN*	–	–	1	1	–	–			AR
					–	–	–	1	–	–			CM
			51520-MAE-701ZB	Cilindro Inferior Esquerdo, Garfo *TSILVER*	–	–	–	1	–	–			CM, SI
			51520-MAS-003	Cilindro Inferior Esquerdo, Garfo	–	–	–	–	1	1			AR, E, ED, F, G, IT, MX, ND, SD, SW, U
			51520-MAS-671	Cilindro Inferior Esquerdo, Garfo	–	–	–	–	1	1			BR, CM, SI
		22	61104-MW0-670	Suporte Direito Refletor	1	1	1	1	–	–			AR
					1	1	1	1	1	1			BR, CM, SI
		23	61105-MW0-670	Suporte Esquerdo Refletor	1	1	1	1	–	–			AR
					1	1	1	1	1	1			BR, CM, SI
		24	90109-MR7-000	Parafuso Flange, 8 x 45	4	4	4	4	4	4			
		25	90116-383-721	Parafuso Allen, 8 mm	2	2	–	–	–	–			AR, DE, E, ED, F, G, H, T, MX, ND, SP, SW, U
					2	2	2	–	–	–			CM, SI

C-8

Garfo Dianteiro

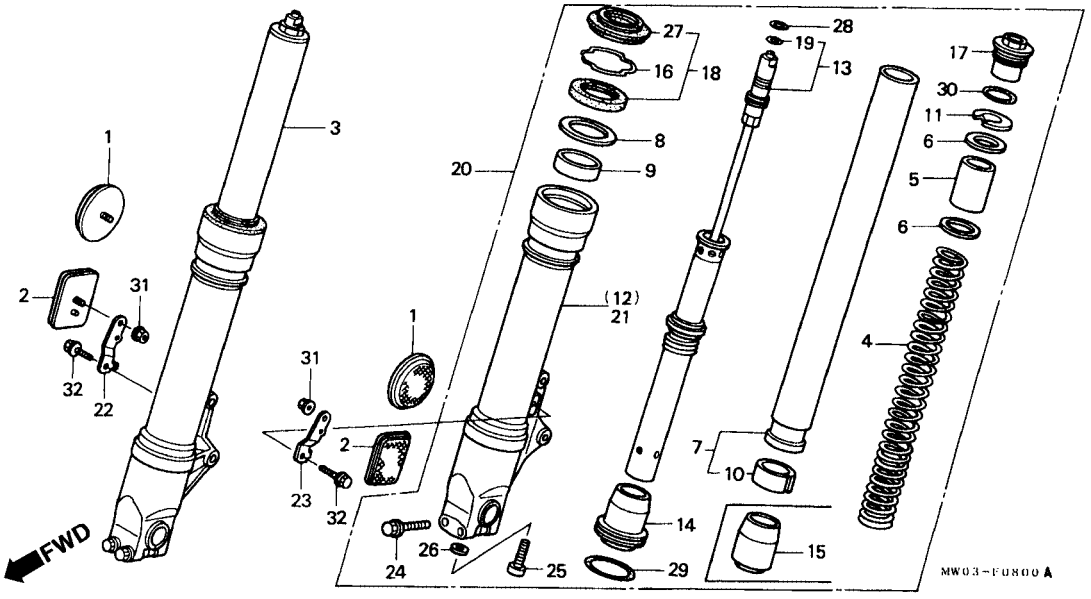

Item de serviço	T.M.O.	Ref. Nº	Nº da peça	Descrição	Qtd. CBR900 RRN	RRP	RRR	RRS	RRT	RRV	Nº de série		Nota
		(25)	90126-MR7-003	Parafuso Allen, 10 x 35	–	–	2	2	2	2			AR, BR, E, ED, F, G, H, IT, MX, ND, SD, SP, S W, U, 2G
					–	–	–	2	2	2			CM, SI
		26	90544-283-000	Arruela Especial, 8 mm	2	2	–	–	–	–			AR, DE, E, ED, F, G, H, IT, MX, ND, SP, SW, U
					2	2	2	–	–	–			CM, SI
			52442-KA3-711	Arruela Especial, 10 mm	–	–	2	2	2	2			AR, BR, E, ED, F, G, H, IT, MX, ND, SD, SP, SW, U, 2G
					–	–	–	2	2	2			CM, SI
		27	91254-KZ3-003	Retentor de Pó	2	2	2	2	2	2			
		28	91311-MR7-003	Anel de Vedação, 13,8 x 2,4	2	2	2	2	2	2			
		29	91351-MAE-003	Anel de Vedação, 43,5 x 2,0	–	–	2	2	2	2			AR, BR, E, ED, F, G, H, IT, MX, ND, SD, SP, SW, U, 2G
					–	–	–	2	2	2			CM, SI

C-8

Garfo Dianteiro

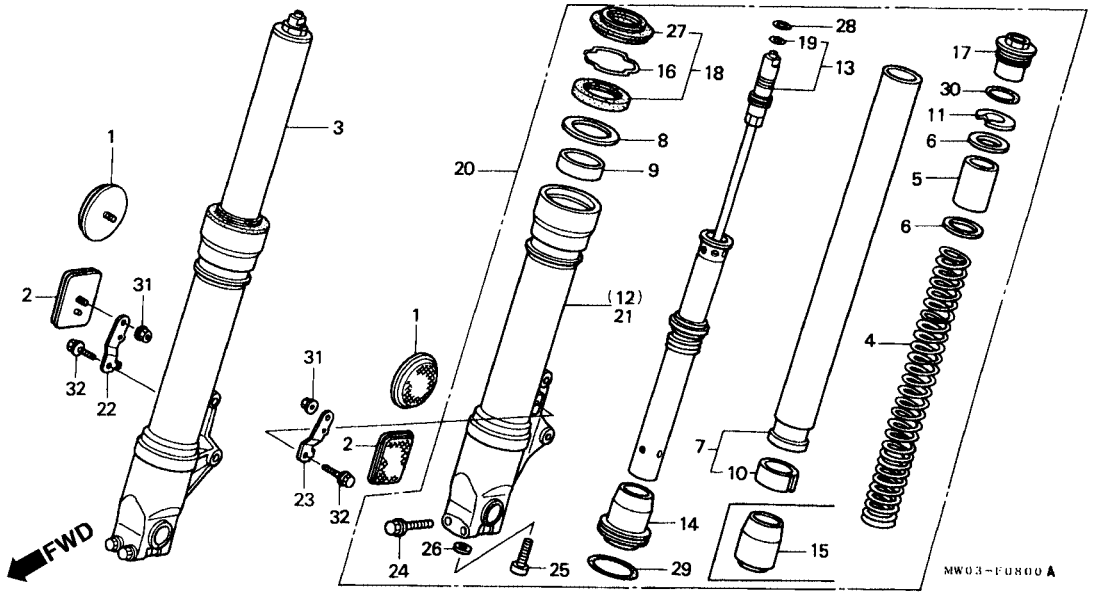

Item de serviço	T.M.O.	Ref. Nº	Nº da peça	Descrição	Qtd. CBR900 RRN	RRP	RRR	RRS	RRT	RRV	Nº de série		Nota
		30	91356-MW0-003	Anel de Vedação, 37,2 x 2,4 (SHOWA)	2	2	2	2	2	2			
		31	94050-05070	Porca Flange, 5 mm	2	2	2	2	2	2			BR, CM, SI
			94050-06070	Porca Flange, 6 mm	2	2	2	2	–	–			AR
		32	96300-0604-07	Parafuso Flange, 6 x 14	2	2	2	2	–	–			AR
					2	2	2	2	2	2			BR, CM, SI

C-9

Cáliper Freio Dianteiro

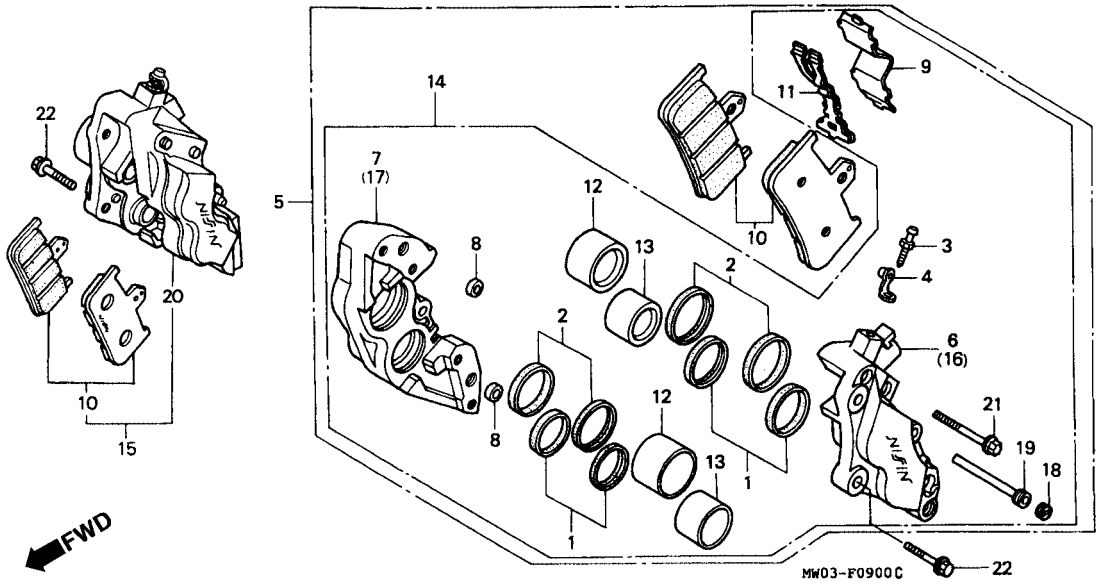

Item de serviço	T.M.O.	Ref. Nº	Nº da peça	Descrição	Qtd. CBR900 RRN	RRP	RRR	RRS	RRT	RRV	Nº de série		Nota
Cáliper Comp. Dianteiro	0,4	1	06431-MA3-405	Jogo Retentor, Pistão	4	–	–	–	–	–			
(Adicionar 0,2 por Unidade)			06451-KV3-406	Jogo Retentor, Pistão	–	4	4	4	4	4			
• Cáliper Esq. Freio Dianteiro		2	06451-166-405	Jogo Retentor, Pistão	4	–	–	–	–	–			
(Adicionar 0,2 por Unidade)			06451-KV3-405	Jogo Retentor, Pistão	–	4	4	4	4	4			
Cáliper A, Dianteiro	0,7	3	43352-568-003	Parafuso, Sangria	2	2	2	2	2	2			
(Adicionar 0,5 por Unidade)		4	43353-461-771	Capa, Parafuso de Sangria	2	2	2	2	2	2			
• Cáliper B, Dianteiro		5	45100-MW0-016	Cáliper Comp. Dianteiro Esquerdo (NISSIN)	1	–	–	–	–	–			
(Adicionar 0,5 por Unidade)			45100-MW0-026	Cáliper Comp. Dianteiro Esquerdo (NISSIN)	–	1	–	–	–	–			AR, DE, E, ED, F, G, H, IT, MX, ND, SP, SW, U, 2G
Pastilha Dianteira	0,2				–	1	1	–	–	–			CM, SI
Pistão	0,6		45100-MW0-036	Cáliper Comp. Dianteiro Esquerdo (NISSIN)	–	–	1	–	–	–			AR, E, ED, F, G, H, IT, MX, ND, SP, SW, U, 2G
(Adicionar 0,1 por Unidade)					–	–	–	1	–	–			CM, SI
(Adicionar Peça Relativa)		6	45101-MW0-006	Cáliper A Dianteiro Esquerdo (NISSIN)	1	1	–	–	–	–			
		7	45102-MW0-006	Cáliper B Dianteiro Esquerdo (NISSIN)	1	1	–	–	–	–			
		8	45103-MR7-006	Anel de Vedação	4	4	4	4	4	4			

C-9

Cáliper Freio Dianteiro

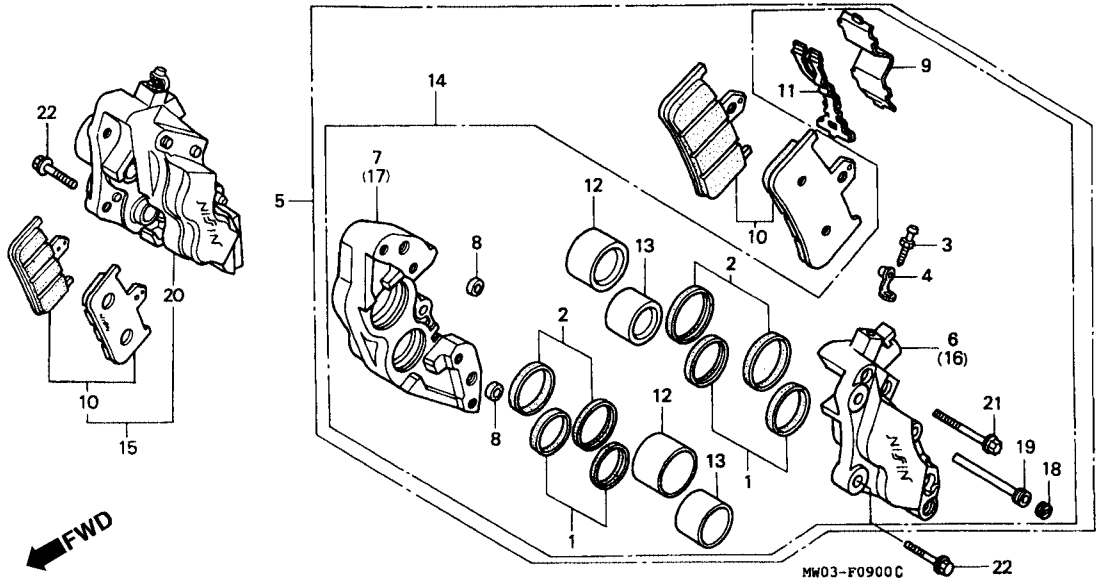

Item de serviço	T.M.O.	Ref. Nº	Nº da peça	Descrição	Qtd. CBR900 RRN	RRP	RRR	RRS	RRT	RRV	Nº de série		Nota
		8	45103-MR7-006	Anel de Vedação	4	4	4	4	4	4			
		9	45104-MR7-006	Tampa	2	2	2	2	2	2			
		10	45105-MW0-415	Pastilha Dianteira	2	2	2	2	–	–			
			06455-MAS-305	Pastilha Dianteira	–	–	–	–	2	2			
		11	45106-MW0-006	Mola, Pastilha (NISSIN)	2	–	–	–	–	–			
			45106-MW0-016	Mola, Pastilha	–	2	2	2	2	2			
		12	45117-MR7-006	Pistão A	4	4	4	4	4	4			
		13	45117-MW0-006	Pistão	4	4	4	4	4	4			
		14	45150-MW0-305	Cáliper Esquerdo Freio Dianteiro (NISSIN)	–	–	–	1	1	1			AR, BR, E, ED, F, G, H, IT, MX, ND, SD, SP, SW, U, 2G
					–	–	–	–	1	1			CM, SI
		15	45200-MW0-016	Cáliper Direito Freio Dianteiro (NISSIN)	1	–	–	–	–	–			
			45200-MW0-026	Cáliper Direito Freio Dianteiro (NISSIN)	–	1	–	–	–	–			AR, DE, E, ED, F, G, H, IT, MX, ND, SP, SW, U, 2G
					–	1	1	–	–	–			CM, SI

C-9

Cáliper Freio Dianteiro

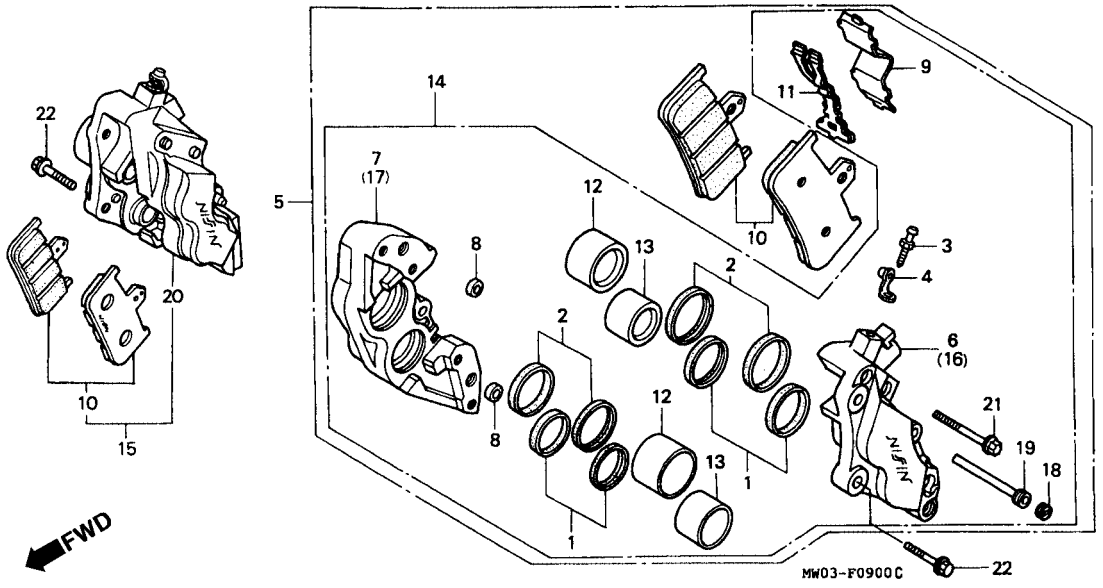

Item de serviço	T.M.O.	Ref. Nº	Nº da peça	Descrição	Qtd. CBR900 RRN	RRP	RRR	RRS	RRT	RRV	Nº de série		Nota
		(15)	45200-MW0-036	Cáliper Direito Freio Dianteiro (NISSIN)	–	–	1	–	–	–			AR, E, ED, F, G, H, IT, MX, ND, SP, SW, U, 2G
					–	–	–	1	–	–			CM, SI
		16	45201-MW0-006	Cáliper A Dianteiro Esquerdo (NISSIN)	1	1	–	–	–	–			
		17	45202-MW0-006	Cáliper B Dianteiro Direito (NISSIN)	1	1	–	–	–	–			
		18	45203-MG3-016	Plugue, Pino	2	2	2	2	2	2			
		19	45215-ML7-922	Pino, Alça	2	2	2	2	2	2			
		20	45250-MW0-305	Cáliper Direito Freio Dianteiro (NISSIN)	–	–	–	1	1	1			AR, BR, E, ED, F, G, H, SW, U, 2G
					–	–	–	–	1	1			CM, SI
		21	90107-KV3-701	Parafuso, Sextavado	8	8	8	8	8	8			
		22	90131-GAA-000	Parafuso Flange, 8 x 25	4	4	4	4	4	4			

C-10

Roda Dianteira
(RRN ~ RRS)

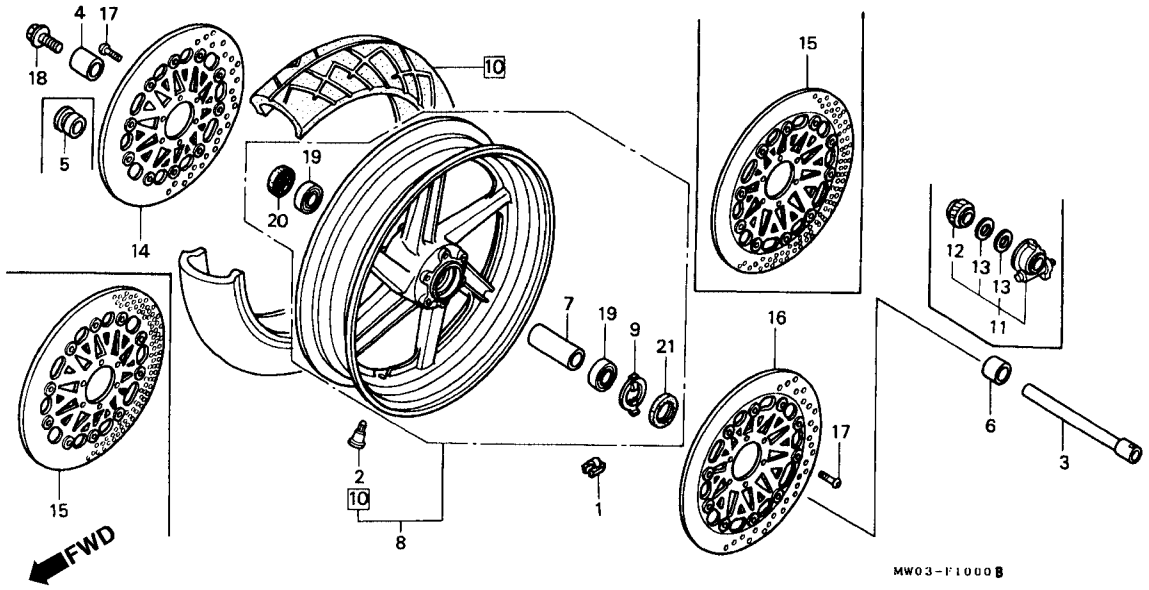

Item de serviço	T.M.O.	Ref. Nº	Nº da peça	Descrição	Qtd. CBR900 RRN	RRP	RRR	RRS	RRT	RRV	Nº de série		Nota
Peso Balanceador	0,9	1	42704-MB0-000	Peso, Balanceador (10G)	N	N	N	N	–	–			
Eixo Roda Dianteira	0,5		42705-MB0-000	Peso, Balanceador (20G)	N	N	N	N	–	–			
• Caixa, Engrenagem Velocímetro			42706-MB0-000	Peso, Balanceador (30G)	N	N	N	N	–	–			
Espaçador Roda Dianteira	0,7	2	42753-ML7-003	Válvula Aro (BS)	1	1	1	1	–	–			
• Rolamento Radial de Esferas, 6004 (Adicionar 0,1 por Unidade)			42753-MT4-00S	Válvula Aro (MICHELIN)	–	–	1	1	–	–			AR, E, F, IT, SP, SW
Roda Dianteira Comp	1,4				–	–	–	1	–	–			ED, H, ND
Pneu Dianteiro	1,3	3	44301-MW0-000	Eixo Roda, Dianteira	1	1	1	1	–	–			
Disco de Freio Dianteiro (Adicionar 0,1 por Unidade)	0,6	4	44311-MAE-000	Espaçador Lateral Direito, Roda Dianteira	–	–	1	1	–	–			AR, E, ED, F, G, H, IT, MX, ND, SP, SW, U, 2G
					–	–	–	1	–	–			CM, SI
		5	44311-ML7-000	Espaçador Roda Dianteira	1	1	–	–	–	–			AR, DE, E, ED, F, G, H, IT, MX, ND, SP, SW, U
					1	1	1	–	–	–			CM, SI
		6	44312-MAE-000	Espaçador Lateral Esquerdo, Roda Dianteira	–	–	1	1	–	–			AR, E, ED, F, G, H, IT, MX, ND, SP, SW, U, 2G
					–	–	–	1	–	–			CM, SI

C-10

Roda Dianteira
(RRN ~ RRS)

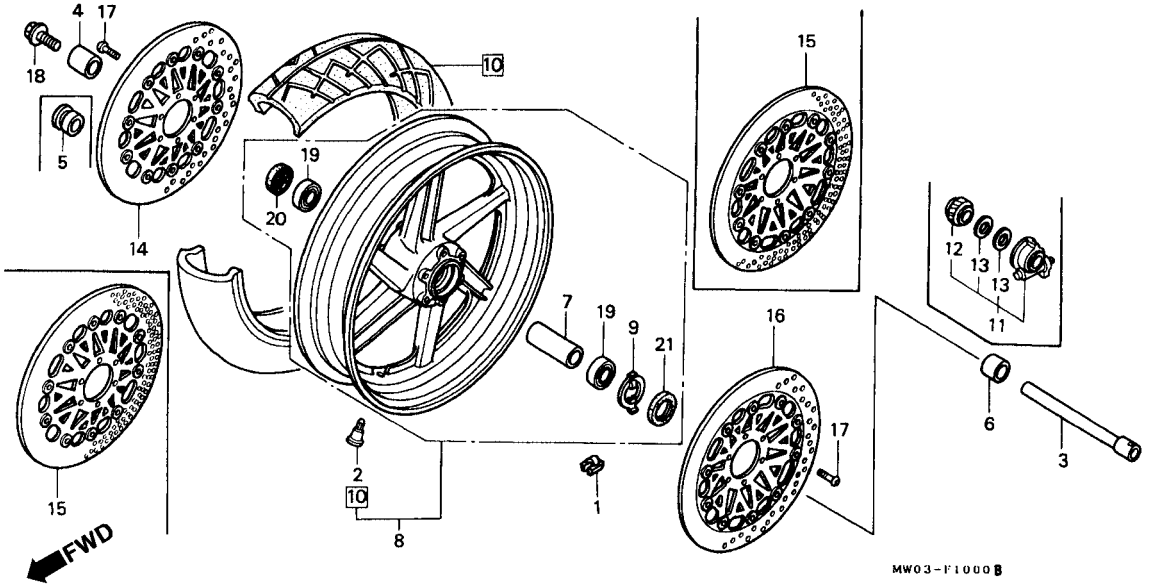

Item de serviço	T.M.O.	Ref. Nº	Nº da peça	Descrição	Qtd. CBR900 RRN	RRP	RRR	RRS	RRT	RRV	Nº de série		Nota
		7	44620-MW5-000	Espaçador, Roda Dianteira	1	1	–	–	–	–			AR, DE, E, ED, F, G, H, IT, MX, ND, SP, SW, U, 2G
					1	1	1	–	–	–			CM, SI
			44620-MR7-000	Espaçador, Roda Dianteira	–	–	1	1	–	–			AR, E, ED, F, G, H, IT, MX, ND, SP, SW, U, 2G
					–	–	–	1	–	–			CM, SI
		8	44650-MW0-405ZA	Roda Dianteira Comp., *NH-1*	1	1	–	–	–	–			AR, DE, E, ED, F, G, H, IT, MX, ND, SP, SW, U, 2G
					1	1	1	–	–	–			CM, SI
			44650-MW0-405ZB	Roda Dianteira Comp., *NH-196*	–	1	–	–	–	–			CM,
			44650-MAE-305ZA	Roda Dianteira Comp., *NH-1*	–	–	1	1	–	–			AR, E, ED, F, G, H, IT, MX, ND, SP, SW, U, 2G
					–	–	–	1	–	–			CM, SI

C-10

Roda Dianteira
(RRN ~ RRS)

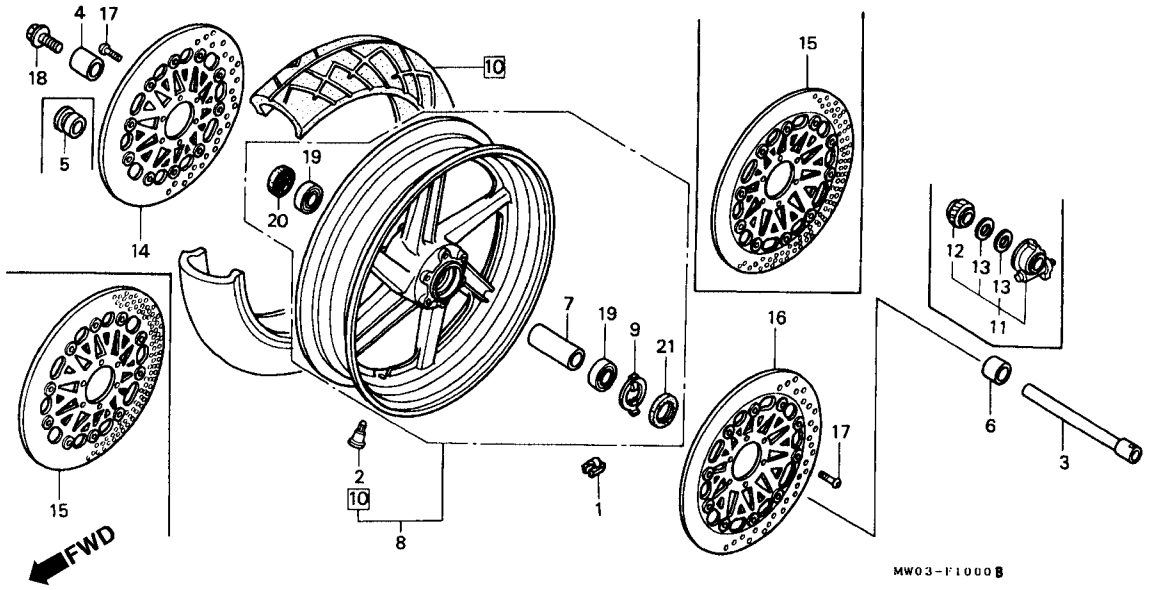

Item de serviço	T.M.O.	Ref. Nº	Nº da peça	Descrição	Qtd. CBR900 RRN	RRP	RRR	RRS	RRT	RRV	Nº de série		Nota
		9	44680-ML7-000	Fixador Caixa Engrenagem, Velocímetro	1	1	–	–	–	–			AR, DE, E, ED, F, G, H, IT, MX, ND, SP, SW, U, 2G
					1	1	1	–	–	–			CM, SI
		10	44710-MW0-003	Pneu Dianteiro (BS) (130/70ZR16 B50FG)	1	1	–	–	–	–			AR, DE, E, ED, F, G, H, IT, MX, ND, SP, SW, U, 2G
					1	1	1	–	–	–			CM, SI
			4710-MAE-003	Pneu Dianteiro (BS) (130/70ZR16 BT50F)	–	–	1	1	–	–			AR, E, ED, F, G, H, IT, MX, ND, SP, SW, U, 2G
					–	–	–	1	–	–			CM, SI
			44710-MAE-007	Pneu Dianteiro (MICHELIN) (130/70ZR16 TX11)	–	–	1	1	–	–			AR, E, F, IT, SP, SW
					–	–	–	1	–	–			ED, H, ND
		11	44800-ML7-691	Caixa Engrenagem, Velocímetro	1	1	–	–	–	–			AR, DE, E, ED, F, G, H, IT, MX, ND, SP, SW, U, 2G
					1	1	1	–	–	–			CM, SI

C-10

Roda Dianteira
(RRN ~ RRS)

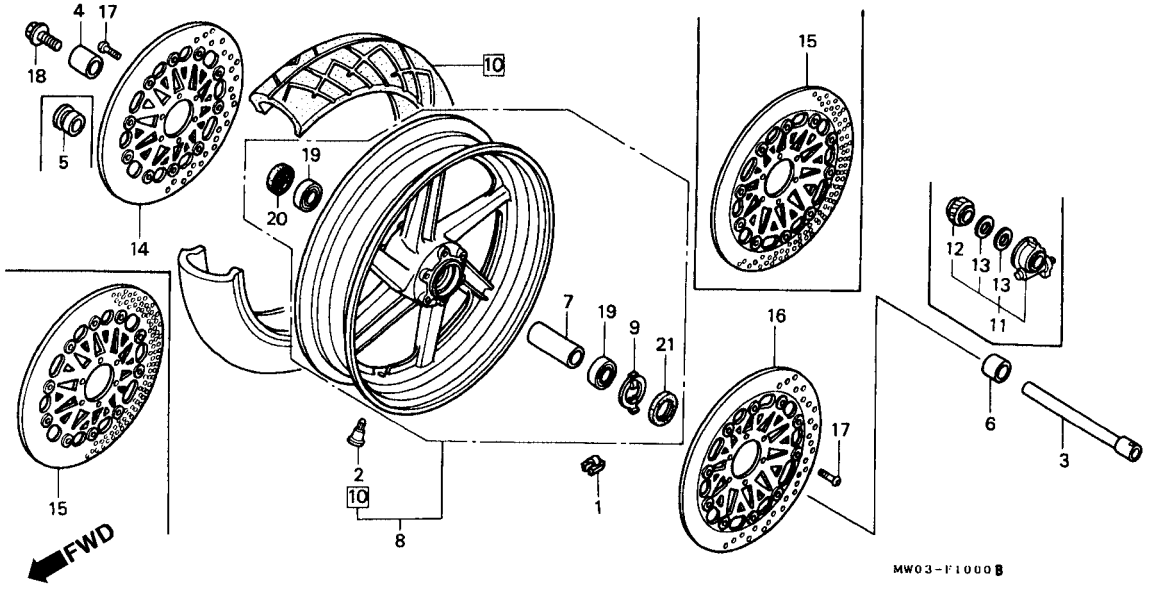

Item de serviço	T.M.O.	Ref. Nº	Nº da peça	Descrição	Qtd. CBR900 RRN	RRP	RRR	RRS	RRT	RRV	Nº de série		Nota
		12	44806-ML7-691	Engrenagem, Velocímetro	1	1	–	–	–	–			AR, DE, E, ED, F, G, H, IT, MX, ND, SP, SW, U, 2G
					1	1	1	–	–	–			CM, SI
		13	44809-ML7-003	Arruela, Engrenagem Velocímetro	2	2	–	–	–	–			AR, DE, E, ED, F, G, H, IT, MX, ND, SP, SW, U
					2	2	2	–	–	–			CM, SI
		14	45120-MAE-000	Disco de Freio Dianteiro Direito	–	–	1	1	–	–			AR, E, ED, F, G, H, IT, MX, ND, SP, SW, U, 2G
					–	–	–	1	–	–			CM, SI
		15	45120-MW0-003	Disco de Freio Dianteiro Direito	2	2	–	–	–	–			AR, DE, E, ED, F, G, H, IT, MX, ND, SP, SW, U, 2G
					2	2	2	–	–	–			CM, SI

C-10

Roda Dianteira
(RRN ~ RRS)

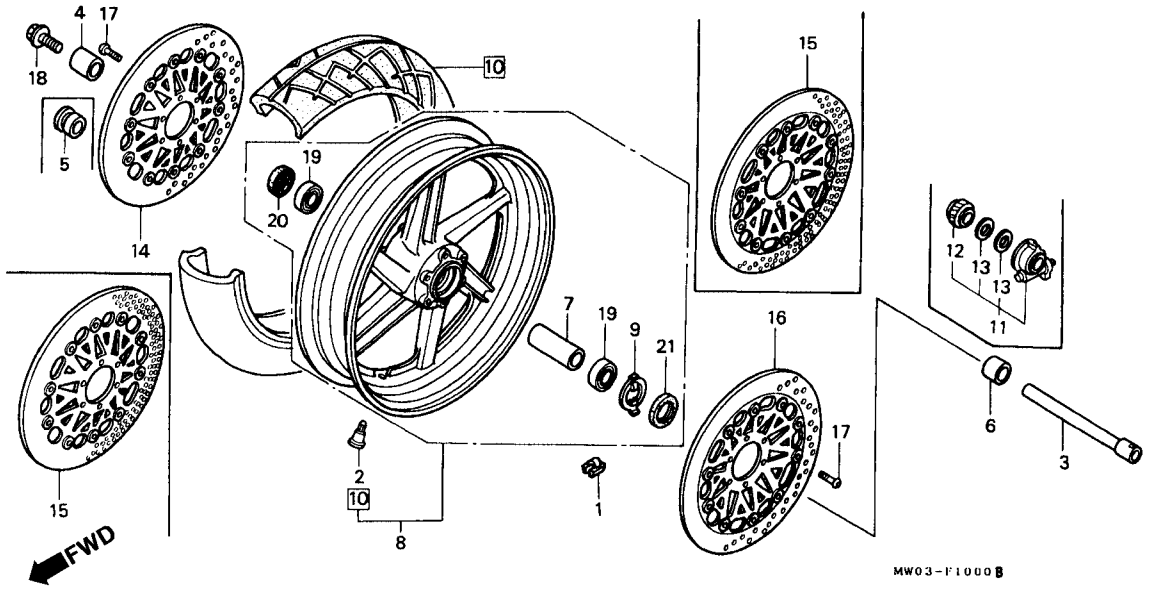

Item de serviço	T.M.O.	Ref. Nº	Nº da peça	Descrição	Qtd. CBR900 RRN	RRP	RRR	RRS	RRT	RRV	Nº de série		Nota
		16	45220-MAE-000	Disco de Freio Dianteiro Direito	–	–	1	1	–	–			AR, E, ED, F, G, H, IT, MX, ND, SP, SW, U, 2G
					–	–	–	1	–	–			CM, SI
		17	90105-KN5-000	Parafuso, Disco, 6 x 17	12	12	–	–	–	–			AR, DE, E, ED, F, G, H, IT, MX, ND, SP, SW, U
					12	12	12	–	–	–			CM, SI
			90105-KV3-851	Parafuso, Disco, 6 x 17 (DAIDO)	–	–	12	12	–	–			AR, E, ED, F, G, IT, MX, ND, SP, SW, U, 2G
					–	–	–	12	–	–			U, G
													CM, SI
		18	90305-ML7-000	Parafuso, Eixo Dianteiro	1	1	1	1	–	–			
		19	91054-MN8-741	Rolamento Radial de Esferas, 6004	2	2	2	2	–	–			
		20	91257-KA3-711	Retentor de Óleo, 28 x 42 x 8	1	1	1	1	–	–			
			91257-KA3-712	Retentor de Óleo, 28 x 42 x 8	1	1	–	–	–	–			
					–	–	1	–	–	–			SI

C-10

Roda Dianteira
(RRN ~ RRS)

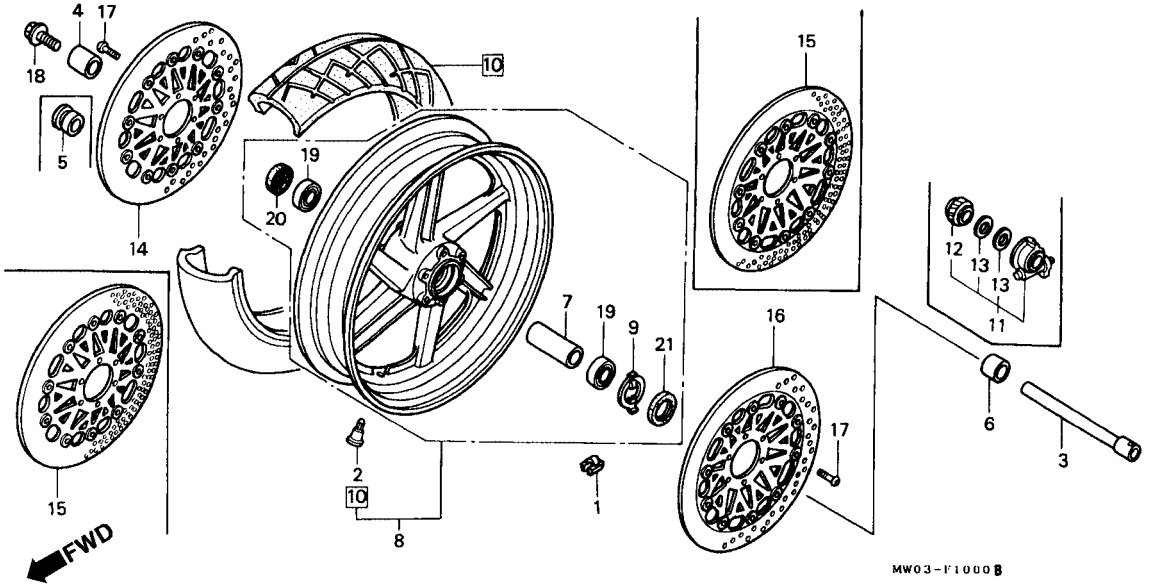

Item de serviço	T.M.O.	Ref. Nº	Nº da peça	Descrição	Qtd. CBR900 RRN	RRP	RRR	RRS	RRT	RRV	Nº de série		Nota
		21	91258-ML7-003	Retentor de Óleo, 45 x 55 x 5	1	1	–	–	–	–	.....	.....	AR, DE, E, ED, F, G, H, IT, MX, ND, SP, SW, V
					1	1	1	–	–	–	.....	.....	CM, SI
			91258-ML7-004	Retentor de Óleo, 45 x 55 x 5	1	1	–	–	–	–	.....	.....	.....
					–	–	1	–	–	–	.....	.....	SI
			91257-KA3-711	Retentor de Óleo, 28 x 42 x 8	–	–	1	1	–	–	.....	.....	AR, E, ED, F, G, H, IT, MX, ND, SP, SW, U, 2G
					–	–	–	1	–	–	.....	.....	CM, SI

C-10.1

Roda Dianteira
(CBR900RRT/RRV)

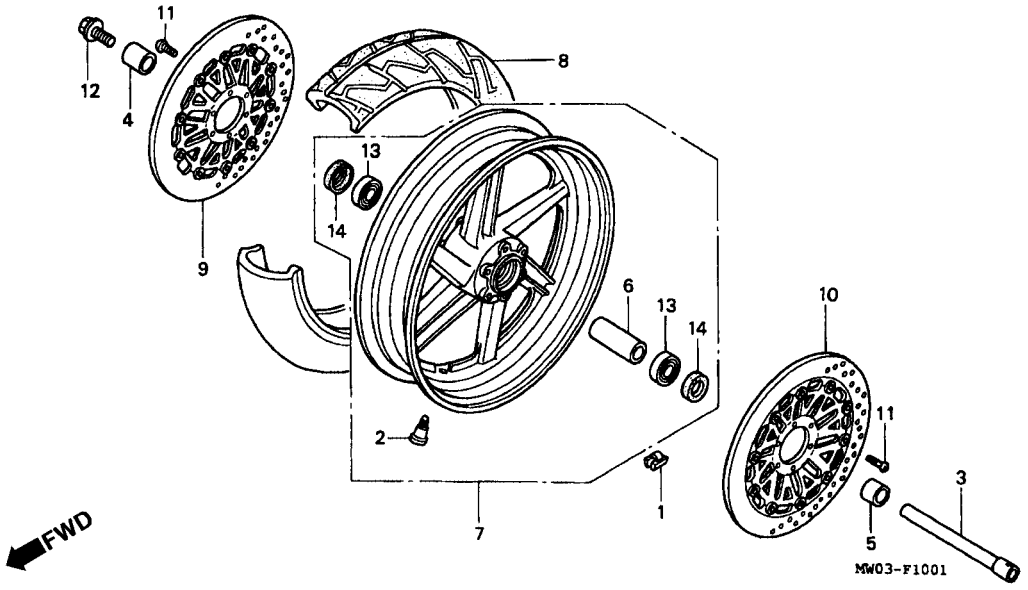

Item de serviço	T.M.O.
Peso Balanceador	0,9
Eixo, Roda Dianteira	0,5
Espaçador Eixo Dianteiro	0,7
• Rolamento Radial de Esferas, 6004 (Adicionar 0,1 por Unidade)	
Roda Dianteira	1,4
Pneu Dianteiro	1,3
Disco Comp. Freio Dianteiro (Adicionar 0,1 por Unidade)	0,6

Ref. Nº	Nº da peça	Descrição	Qtd. CBR900 RRN	RRP	RRR	RRS	RRT	RRV	Nº de série		Nota
1	42704-MB0-000	Peso Balanceador (10G)	–	–	–	–	N	N			
	42705-MB0-000	Peso Balanceador (20G)	–	–	–	–	N	N			
	42706-MB0-000	Peso Balanceador (30G)	–	–	–	–	N	N			
2	42753-ML7-003	Válvula do Aro (BS)	–	–	–	–	1	1			
	42753-MT4-005	Válvula do Aro (MICHELIN)	–	–	–	–	1	1			AR, E, ED, F, G, IT, ND, SD, SW, U
3	44301-MW0-000	Eixo Roda Dianteira	–	–	–	–	1	1			
4	44311-MAE-000	Espaçador Lateral Direito, Roda Dianteira	–	–	–	–	1	1			
5	44312-MAE-000	Espaçador Lateral Esquerdo, Roda Dianteira	–	–	–	–	1	1			
6	44620-MR7-000	Espaçador Eixo Dianteiro	–	–	–	–	1	1			
7	44650-MAE-305ZA	Roda Dianteira, *NH-1*	–	–	–	–	1	1			
8	44711-MAS-003	Pneu Dianteiro (BS) (130//70-ZR16 BT56F)	–	–	–	–	1	1			
	44711-MAS-007	Pneu Dianteiro (MICHELIN) (130/70-ZR16 TX15)	–	–	–	1	1				AR, E, ED, F, G, IT, ND, SD, SW, U
9	45120-MZ7-000	Disco Direito, Freio Dianteiro	–	–	–	–	1	1			
10	45Z20-M77-000	Disco Esquerdo, Freio Dianteiro	–	–	–	–	1	1			
11	90105-KV3-851	Parafuso, Disco 6 x 17 (DAIDO)	–	–	–	–	12	12			

C-10.1

Roda Dianteira
(CBR900RRT/RRV)

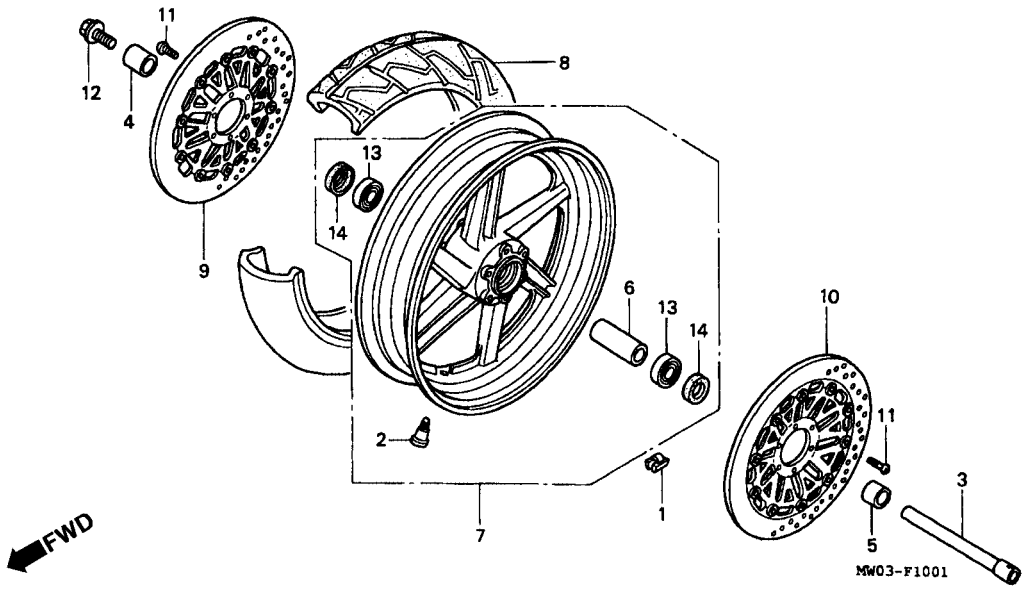

Item de serviço	T.M.O.	Ref. Nº	Nº da peça	Descrição	Qtd. CBR900 RRN	RRP	RRR	RRS	RRT	RRV	Nº de série		Nota
		12	90305-ML7-000	Parafuso, Disco	–	–	–	–	1	1			
		13	91054-MN8-741	Rolamento Radial de Esferas, 6004	–	–	–	–	2	2			
		14	91257-KA3-711	Retentor de Óleo, 28 x 42 x 8 (NOK)	–	–	–	–	2	2			

C-11

Cilindro Mestre Freio Dianteiro

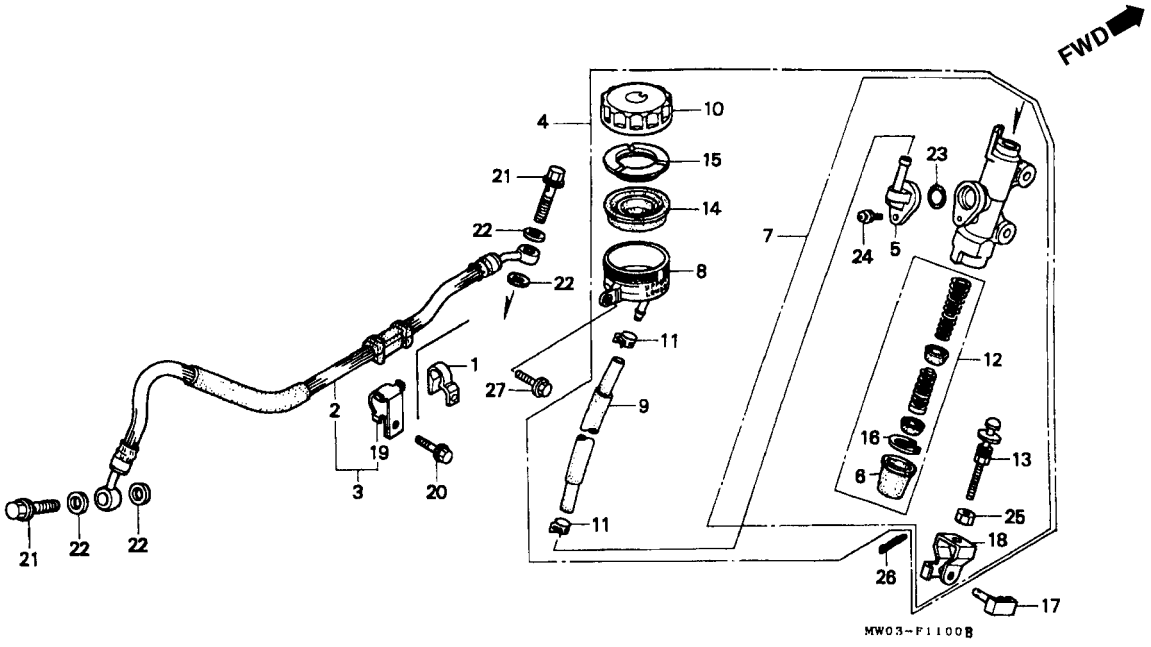

Item de serviço	T.M.O.	Ref. Nº	Nº da peça	Descrição	Qtd. CBR900 RRN	RRP	RRR	RRS	RRT	RRV	Nº de série		Nota
Mangueira, Freio Traseiro	0,4	1	43154-MAS-000	Presilha Mangueira de Freio Traseiro	–	–	–	–	1	1			
Cilindro Mestre Freio Traseiro, Comp.	0,5	2	43310-MAS-003	Mangueira Comp., Freio Traseiro	–	–	–	–	1	1			
• Pistão, Cilindro Mestre Freio Traseiro		3	43310-MW0-003	Mangueira, Freio Traseiro	1	1	1	1	–	–			
Reservatório, Fluído Freio	0,1	4	43500-MW0-006	Cilindro Mestre, Freio Traseiro, Comp. (NISSIN)	1	1	–	–	–	–			AR, DE, E, ED, F, G, H, IT, MX, ND, SP, SW, U, 2G
Mangueira, Cilindro Mestre	0,2				1	1	1	–	–	–			CM, SI
			43500-MAE-006	Cilindro Mestre Freio Traseiro, Comp	–	–	1	–	–	1			AR, E, ED, F, G, H, IT, MX, ND, SD, SP, SW, U, 2G
		5	43503-MR7-006	Conector	1	1	1	1	1	1			
		6	43504-MB2-006	Capa Comp.	1	1	1	1	1	1			
		7	43510-MAE-305	Cilindro Mestre Freio Traseiro	–	–	–	1	1	1			
		8	43511-MR7-016	Reservatório, Fluído Freio	1	1	1	1	1	1			
		9	43512-MW0-006	Mangueira, Cilindro Mestre	1	1	1	1	1	1			
		10	43513-MB4-672	Tampa Reservatório	1	1	–	–	–	–			AR, DE, E, ED, F, G, H, IT, MX, ND, SP, SW, U, 2G
					1	1	1	–	–	–			CM, SI

C-11

Cilindro Mestre Freio Dianteiro

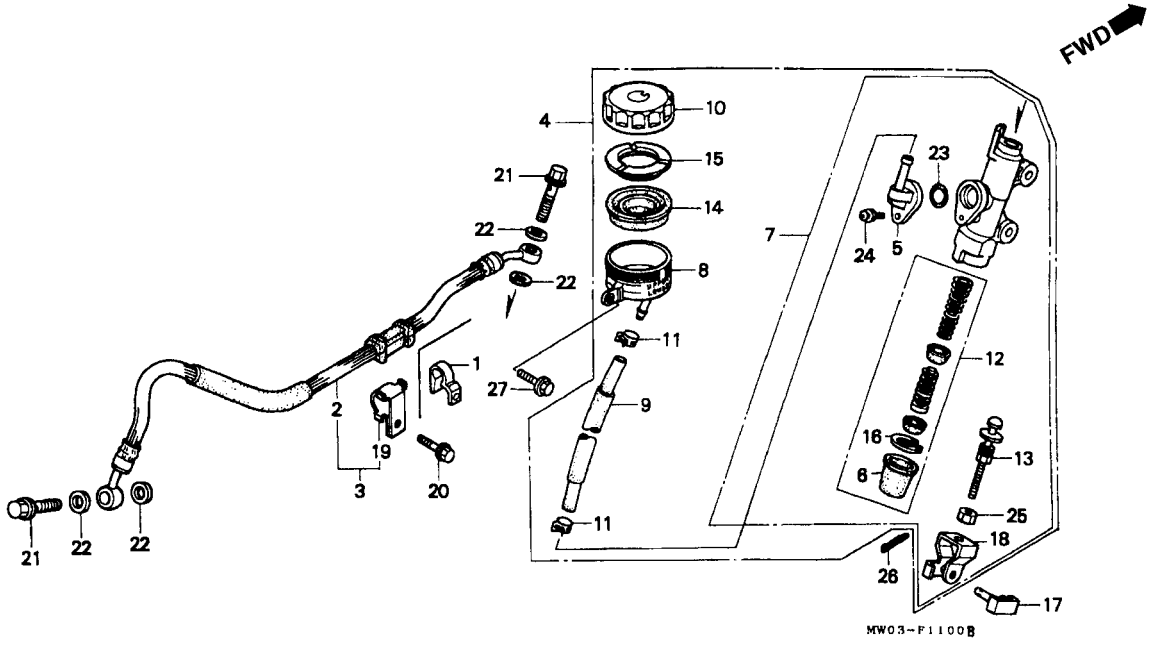

Item de serviço	T.M.O.	Ref. Nº	Nº da peça	Descrição	Qtd. CBR900 RRN	RRP	RRR	RRS	RRT	RRV	Nº de série		Nota
		(10)	43513-MY1-006	Tampa Reservatório	–	–	1	1	1	1	.....	.....	AR, BR, E, ED, F, G, H, IT, MX, ND, SD, SP, SW, U, 2G
					–	–	–	1	1	1	.....	.....	CM, SI
		11	43514-KS6-701	Presilha Mangueira Cilindro Mestre	2	2	2	2	2	2	.....	.....	.....
		12	43520-MG9-305	Conj. Pistão Cilindro Mestre Traseiro	1	1	1	1	1	1	.....	.....	.....
		13	43530-MW0-006	Vareta, Acionamento (NISSIN)	1	1	1	1	1	1	.....	.....	.....
		14	45520-300-000	Diafragma	1	1	1	1	1	1	.....	.....	.....
		15	45521-MJ6-006	Placa Diafragma	1	1	1	1	1	1	.....	.....	.....
		16	46182-500-013	Anel Elástico	1	1	1	1	1	1	.....	.....	
		17	46503-KW3-000	Pino, Vareta Freio	1	1	–	–	–	–	.....	.....	.....
					–	–	1	–	–	–		~RM200080	CM
					–	–	1	–	–	–	.....	.....	SI
			95015-54000	Pino D	–	–	1	1	1	1	.....	.....	AR, BR, E, ED, F, G, H, IT, MX, ND, SD, SP, SW, U, 2G
					–	–	1	–	–	–	RM200081~		CM
					–	–	–	1	1	1	.....	.....	CM, SI

C-11

Cilindro Mestre Freio Dianteiro

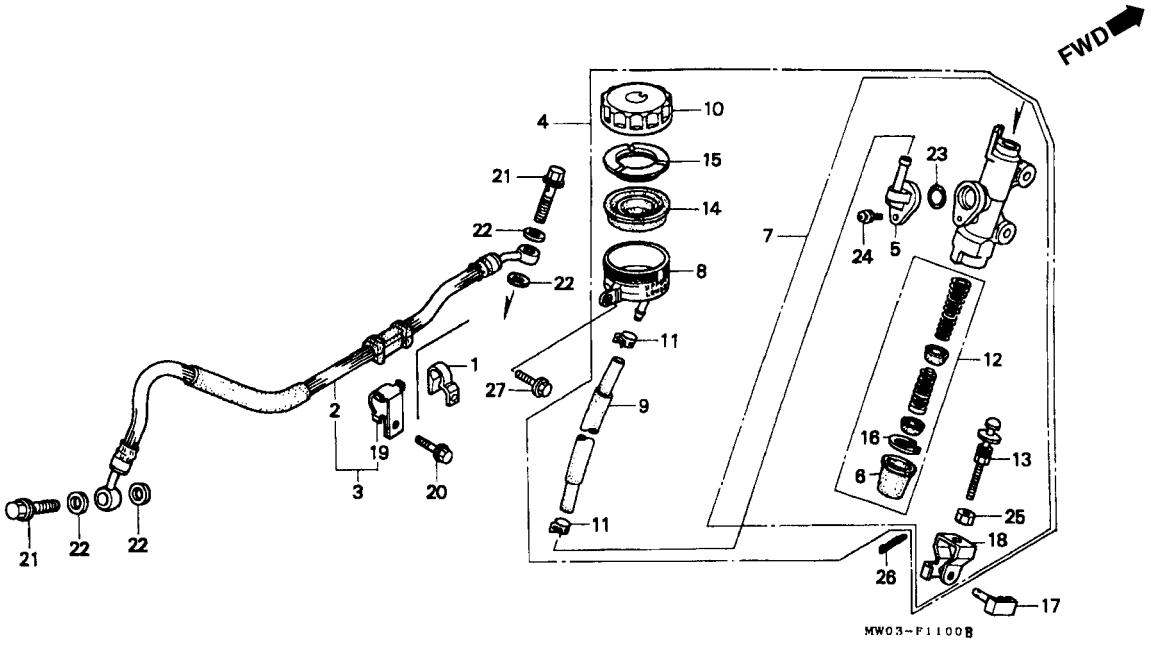

Item de serviço	T.M.O.	Ref. Nº	Nº da peça	Descrição	Qtd. CBR900 RRN	RRP	RRR	RRS	RRT	RRV	Nº de série		Nota
		18	46504-KV6-702	Junção Vareta Freio	1	1	1	1	1	1			
		19	52116-MS6-900	Presilha Mangueira de Freio	1	1	1	1	–	–			
		20	90102-KBA-900	Parafuso Flange, 6 x 20	1	1	1	1	–	–			
			90101-MAS-000	Parafuso Flange, 6 x 20	–	–	–	–	1	1			
		21	90145-MS9-611	Parafuso, Óleo, 10 x 22	2	2	2	2	2	2			
		22	90545-300-000	Arruela, Óleo	4	4	4	4	4	4			
		23	91212-422-006	Anel de Vedação 14,8 x 2,4	1	1	1	1	1	1			
		24	93893-04012-17	Parafuso Arruela, 4 x 12	1	1	1	1	1	1			
		25	94002-08000-0S	Porca Sextavada, 8 mm	1	1	1	1	1	1			
		26	94201-20120	Cupilha, 2,0 x 12	1	1	1	1	1	1			
		27	96001-06020-00	Parafuso Flange, 6 x 20	1	1	1	1	1	1			

C-12

Cáliper Freio Traseiro

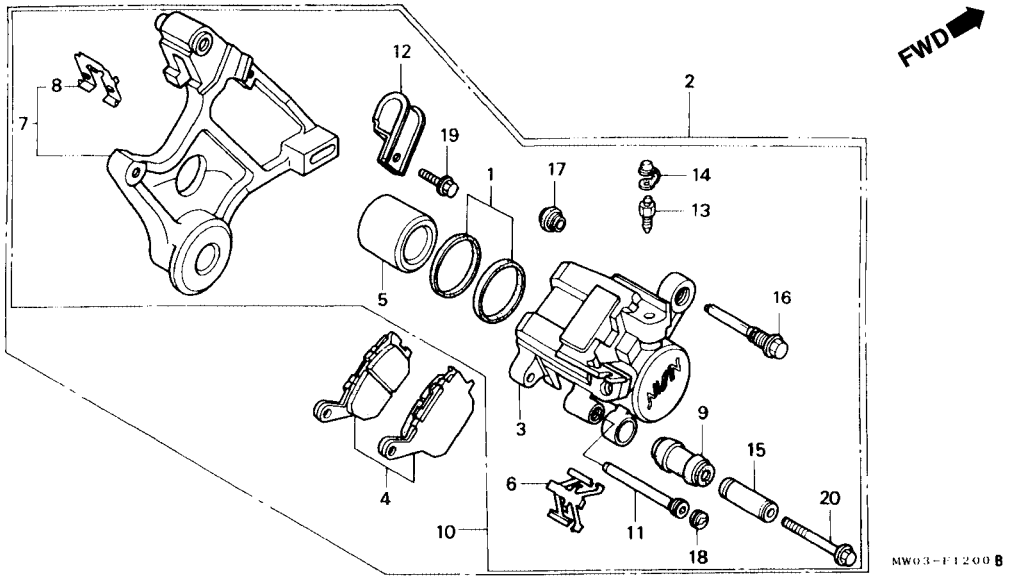

Item de serviço	T.M.O.	Ref. Nº	Nº da peça	Descrição	Qtd. CBR900 RRN	RRP	RRR	RRS	RRT	RRV	Nº de série		Nota
Cáliper, Freio Traseiro, Conj	0,8	1	06451-443-405	Jogo de Anéis, Pistão	1	1	1	1	1	1			
Cáliper Comp. Freio Traseiro	0,6	2	43100-MW0-006	Cáliper Freio Traseiro Conj. (NISSIN)	1	1	–	–	–	–			AR, DE, E, ED, F, G, H, IT, MX, ND, SP, SW, U, 2G
• Suporte, Comp. Freio Traseiro													
Pastilha Traseira	0,1												
Pistão	0,5												
(Inclui Peça Relativa)					1	1	1	–	–	–			CM, SI
			43100-MAE-006	Cáliper Freio Traseiro, Conj	–	–	1	–	–	–			AR, E, ED, F, G, H, IT, MX, ND, SP, SW, U, 2G
		3	43101-MV9-006	Cáliper Comp. Traseiro (NISSIN)	1	1	–	–	–	–			
		4	43105-MW0-405	Pastilha, Traseira	1	1	1	1	1	1			
		5	43107-KT7-761	Pistão	1	1	1	1	1	1			
		6	43108-KT7-761	Mola Pastilha	1	1	1	1	1	1			
		7	43110-MW0-006	Suporte Comp. Freio Traseiro	1	1	–	–	–	–			AR, DE, E, ED, F, G, H, IT, MX, ND, SP, SW, U, 2G
					1	1	1	–	–	–			CM, SI

C-12

Cáliper Freio Traseiro

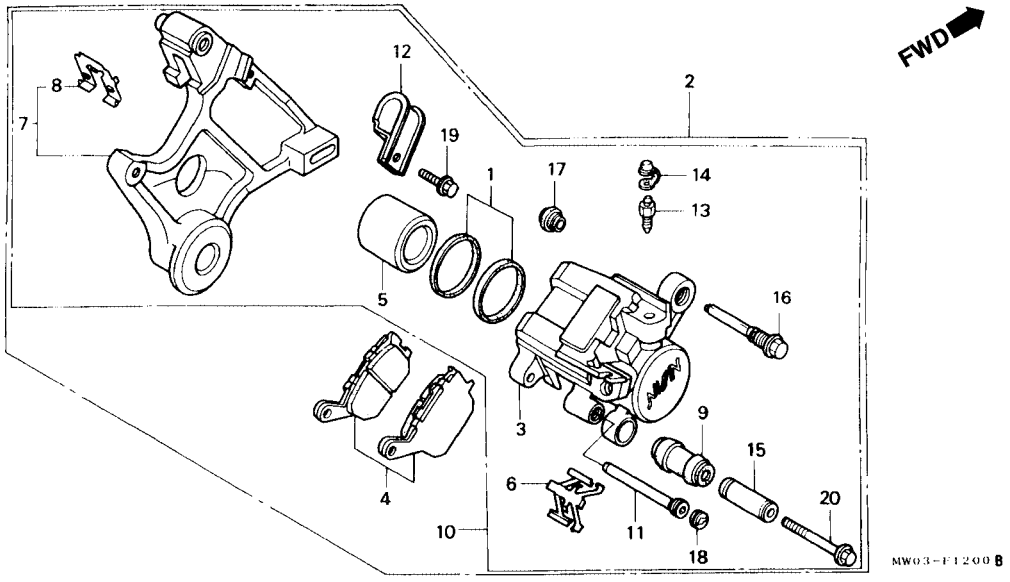

Item de serviço	T.M.O.	Ref. Nº	Nº da peça	Descrição	Qtd. CBR900 RRN	RRP	RRR	RRS	RRT	RRV	Nº de série		Nota
		(7)	43110-MAE-006	Suporte Comp. Freio Traseiro	–	–	1	1	1	1			AR, BR, E, ED, F, G, H, IT, MX, ND, SD, SP, SW, U, 2G
					–	–	–	1	1	1			CM, SI
		8	43112-MV9-006	Mola, Suporte Freio Traseiro	1	–	–	–	–	–			
			43112-MVV9-016	Mola, Suporte Freio Traseiro	–	1	1	1	1	1			
		9	43132-KT7-761	Capa	1	1	1	1	1	1			
		10	43150-MAE-305	Cáliper Freio, Traseiro (NISSIN)	–	–	–	1	1	1			
		11	43215-ML3-911	Pino, Alça	1	1	1	1	1	1			
		12	43350-KBV-000	Presilha Traseira, Mangueira de Freio	1	1	1	1	1	1			
		13	43352-568-003	Parafuso, Sangria	1	1	1	1	1	1			
		14	43353-461-771	Capa, Parafuso	1	1	1	1	1	1			
		15	45111-MA3-006	Pino Deslizante	1	1	1	1	1	1			
		16	45131-MN9-006	Parafuso do Pino	1	1	1	1	1	1			
		17	45133-MA3-006	Tampa B	1	1	1	1	1	1			
		18	45203-MG3-016	Plugue, Pino	1	1	1	1	1	1			
		19	90131-MR1-000	Parafuso Flange, 6 x 10	1	1	1	1	1	1			
		20	90180-MA3-006	Parafuso Flange, 8 x 49	1	1	1	1	1	1			

C-13

Roda Traseira

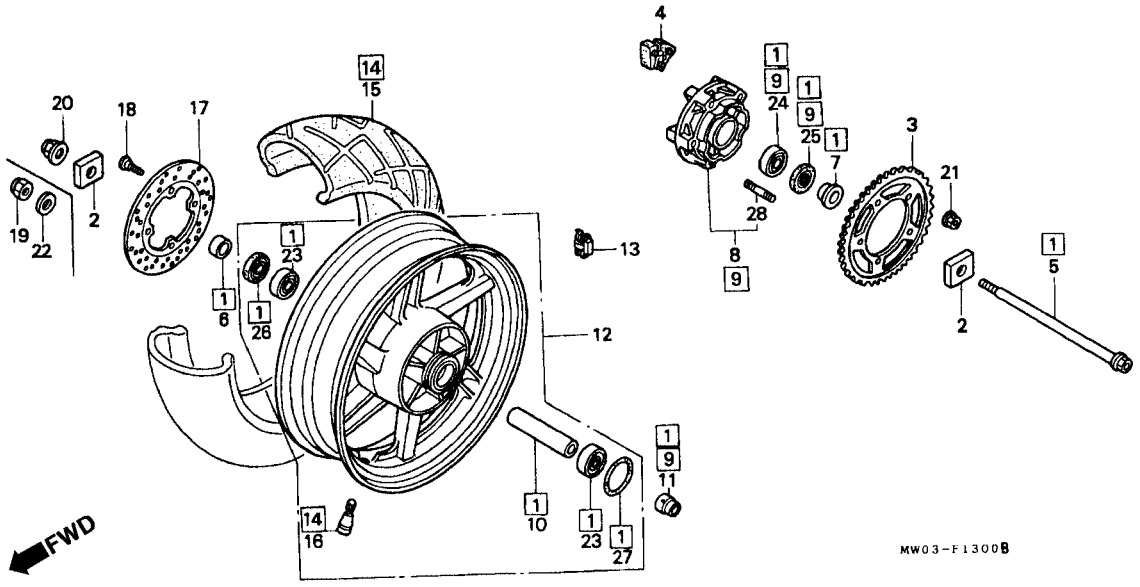

Item de serviço	T.M.O.
Coroa Comp	0,1
• Flange, Coroa	
• Espaçador, Eixo Trasiro	
• Disco Freio Traseiro	
• Rolamento Radial de Esferas	
(Adicionar 0,1 por Unidade)	
Coxim Roda Traseira	0,6
(Uma ou Todas)	
Eixo Traseiro	0,5
Flange da Coroa	0,8
Roda Traseira	1,5
Peso Balanceador	1,0
Pneu Traseiro	1,4

Ref. Nº	Nº da peça	Descrição	Qtd. CBR900 RRN	RRP	RRR	RRS	RRT	RRV	Nº de série		Nota
1	06423-MAE-305	Jogo Eixo Traseiro	1	1	1	1	1	1			AR, CM, DE, E, ED, F, G, H, IT, MX, ND, SD, SI, SP, 2G
			1	1	1	1	–	–			SW, U
2	40543-MW0-000	Ajustador Corrente	2	2	2	2	–	–			
3	41200-MW0-000	Coroa Comp. (42D)	1	1	1	1	–	–			AR, DE, E, ED, F, G, H, IT, ND, SP, SW, U, 2G
	41201-MV9-000	Coroa Comp. (43D)	1	1	1	1	–	–			CM, MX, SI
	41201-MAS-000	Coroa Comp. (42D)	–	–	–	–	1	1			AR, E, ED, F, G, IT, ND, SD, SW, U
	41201-MAS-670	Coroa Comp. (43D)	–	–	–	–	1	1			BR, CM, MX, SI
4	41241-MA6-000	Coxim Roda Traseira	5	5	5	5	5	5			
5	42301-MW0-000	Eixo Roda Traseira	1	1	1	–	–	–			
	42301-MW0-010	Eixo Roda Traseira	–	–	–	1	–	–			
	42301-MAS-000	Eixo Roda Traseira	–	–	–	–	1	1			

C-13

Roda Traseira

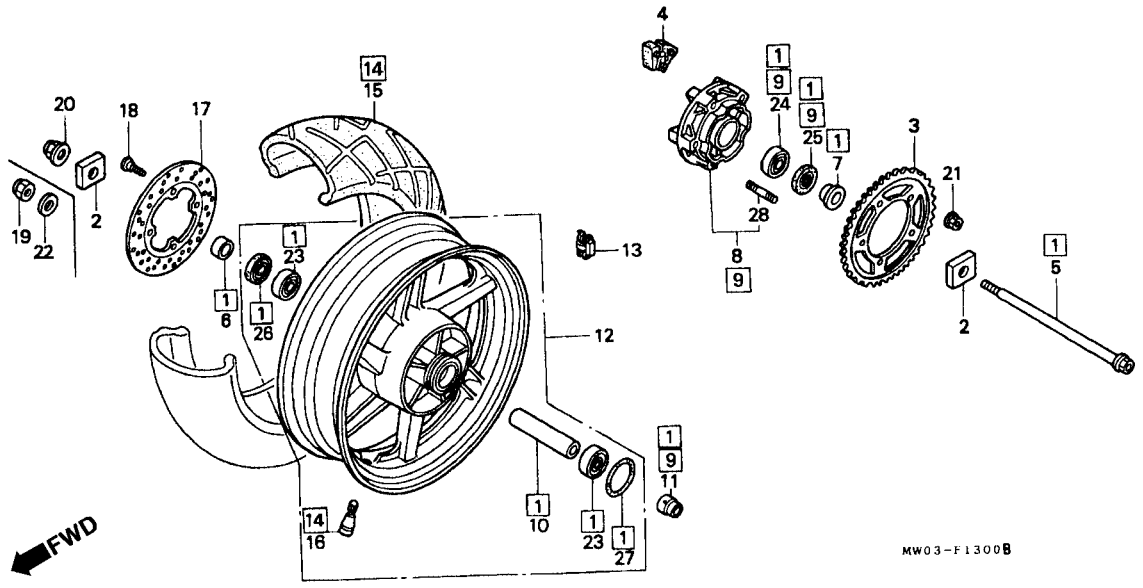

Item de serviço	T.M.O.	Ref. Nº	Nº da peça	Descrição	Qtd. CBR900 RRN	RRP	RRR	RRS	RRT	RRV	Nº de série		Nota
		6	42313-MT3-000	Espaçador Lateral, Roda Traseira	1	1	–	–	–	–			AR, DE, E, ED, F, G, H, IT, MX, ND, SP, SW, U, 2G
					1	1	1	–	–	–			CM, SI
			42312-MAE-000	Espaçador Lateral, Roda Traseira	–	–	1	–	–	–			AR, E, ED, F, G, H, IT, MX, ND, SP, SW, U, 2G
			42312-MAE-010	Espaçador Lateral, Roda Traseira	–	–	–	1	1	1			
		7	42313-MW0-000	Espaçador Roda Traseira	1	1	–	–	–	–			AR, DE, E, ED, F, G, H, I T, MX, ND, SP, SW, U, 2G
					1	1	1	–	–	–			CM, SI
			42313 MAE-000	Espaçador Roda Traseira	–	–	1	–	–	–			AR, E, ED, F, G, H, IT, MX, ND, SP, SW, U, 2G

C-13

Roda Traseira

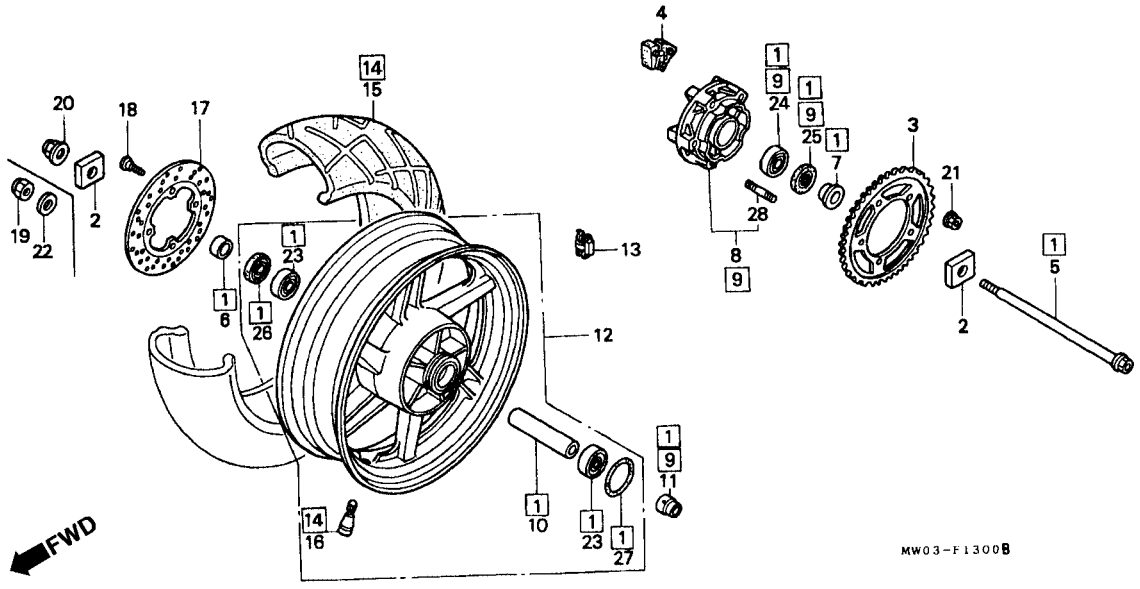

Item de serviço	T.M.O.	Ref. Nº	Nº da peça	Descrição	Qtd. CBR900 RRN	RRP	RRR	RRS	RRT	RRV	Nº de série		Nota
		(7)	42313-MAE-010	Espaçador Roda Traseira	–	–	–	1	1	–			AR, E, ED, F, G, H, IT, MX, ND, SD,SP, 2G
					–	–	–	1	–	–			CM, SI, SW, U
		8	42610-MV9-000	Flange Comp. Coroa	1	1	1	1	–	–			
		[9]	42615-MAS-000	Flange Coroa	–	–	–	–	1	1			
		10	42620-MW0-000	Espaçador Eixo Traseiro	1	1	1	–	–	–			
			42620-MW0-010	Espaçador Eixo Traseiro	–	–	–	1	1	1			
		11	42625-MV4-000	Espaçador B, Eixo Traseiro	1	1	1	1	–	–			
			42625-MAS-000	Espaçador B, Eixo Traseiro	–	–	–	–	1	1			
		12	42650-MW0-405ZA	Roda Traseira, *NH-1*	1	1	–	–	–	–			AR, DE, E, ED, F, G, H, IT, MX, ND, SP, SW, U, 2G
					1	1	1	–	–	–			CM, SI
			42650-MW0-405ZB	Roda Traseira, *NH-196*	–	1	–	–	–	–			CM
			42650-MAE-305ZA	Roda Traseira, *NH-1*	–	–	1	–	–	–			AR, E, ED, F, G, H, IT, MX, ND, SP, SW, U, 2G
			42650-MAE-315ZA	Roda Traseira, *NH-1*	–	–	–	1	–	–			

C-13

Roda Traseira

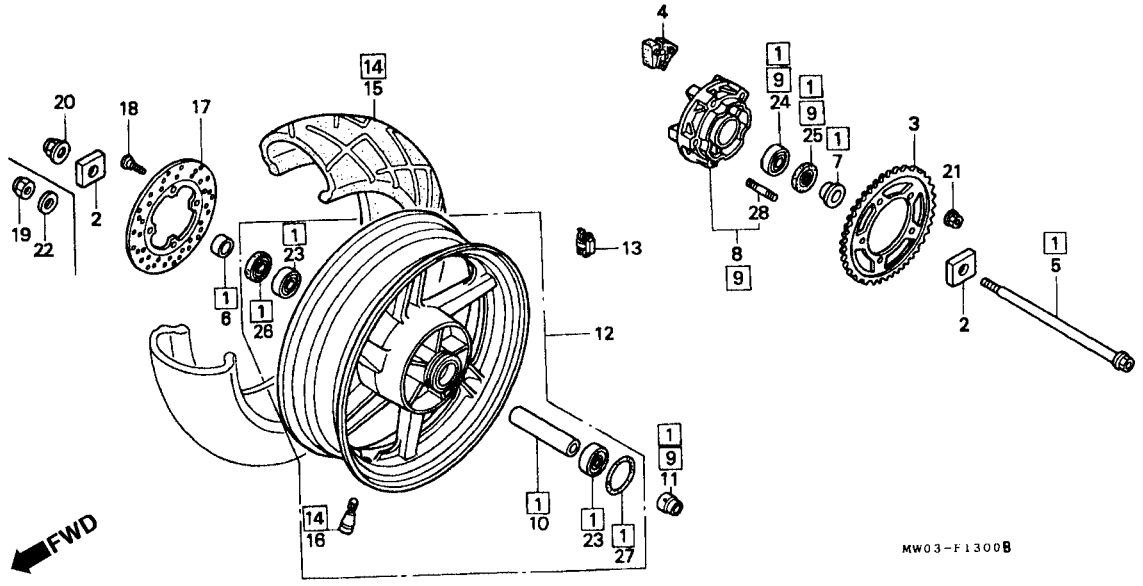

Item de serviço	T.M.O.	Ref. Nº	Nº da peça	Descrição	Qtd. CBR900 RRN	RRP	RRR	RRS	RRT	RRV	Nº de série		Nota
		(12)	42650-MAS-000ZA	Roda Traseira, *NH-1*	–	–	–	–	1	1			AR, E, ED, F, G, IT, ND, SD, SW, U, 2G
			42650-MAS-670ZA	Roda Traseira, *NH-1*	–	–	–	–	1	1			BR, CM, MX, SI
		13	42704-MB0-000	Peso, Balanceador (10 G)	N	N	N	N	N	N			
			42705-MB0-000	Peso, Balanceador (20 G)	N	N	N	N	N	N			
			42706-MB0-000	Peso, Balanceador (30 G)	N	N	N	N	N	N			
		14	42710-MW0-003	Pneu Traseiro (BS) (180/55 ZR17 B50RG)	1	1	–	–	–	–			AR, DE, E, ED, F, G, H, IT, MX, ND, SP, SW, U, 2G
					1	1	1	–	–	–			CM, SI
			42710-MAE-003	Pneu Traseiro (BS) (180/55 ZR17 BT50R)	–	–	1	1	–	–			AR, E, ED, F, G, H, IT, MX, ND, SP, SW, U, ZG
					–	–	–	1	–	–			CM, SI
			42710-MAE-007	Pneu Traseiro (MICHELIN) (180/55 ZR17 TX23)	–	–	1	1	–	–			AR, E, F, IT, SP, SW
					–	–	–	1	–	–			ED, H, ND

C-13

Roda Traseira

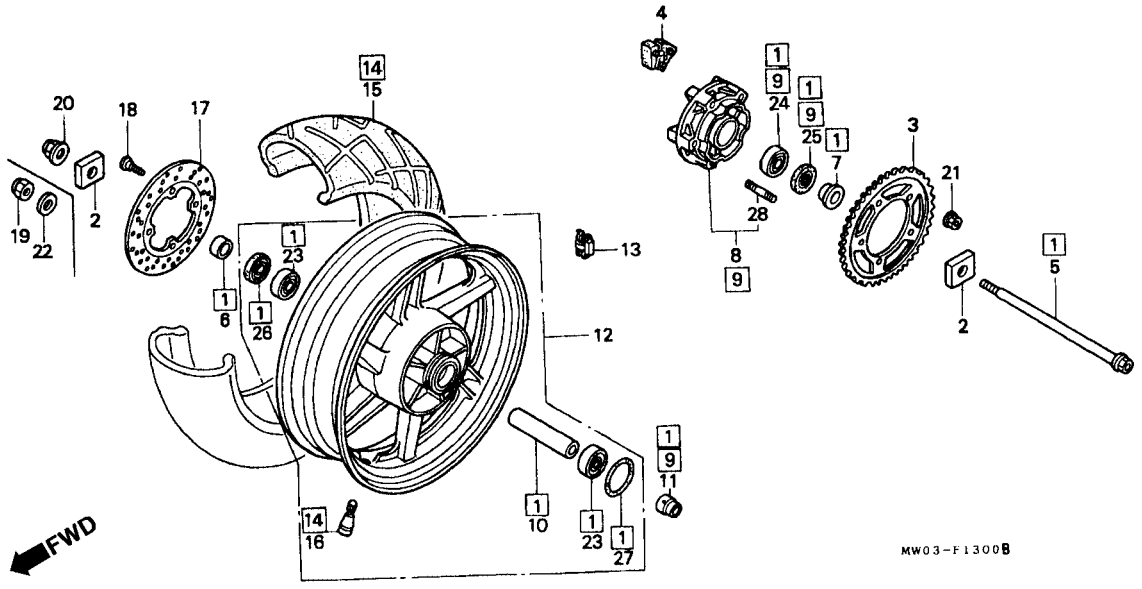

Item de serviço	T.M.O.	Ref. Nº	Nº da peça	Descrição	Qtd. CBR900 RRN	RRP	RRR	RRS	RRT	RRV	Nº de série		Nota
		15	42711-MAS-003	Pneu Traseiro (BS) (180//55-ZR17 BT56R)	–	–	–	–	1	1			
			42711-MAS-007	Pneu Traseiro (MICHELIN) (180/55-ZR17 TX25)	–	–	–	–	1	1			AR, E, ED, F, G, IT, ND, SD, SW, U
		16	42753-ML7-003	Válvula, Aro (BS)	1	1	1	1	1	1			
			42753-MT4-005	Válvula, Aro (MICHELIN)	–	–	1	1	1	1			AR, E, F, IT, SD, SP, SW
					–	–	–	1	1	1			ED, H, ND
					–	–	–	–	1	1			G, U
		17	43251-MV4-000	Disco Freio Traseiro	1	1	1	1	1	1			
		18	90105-MV9-003	Parafuso, Disco, 8 x 24	4	4	4	4	4	4			
		19	90305-KZ4-891	Porca U, 18 mm	–	–	–	–	1	1			
		20	90305-MB4-003	Porca U, 18 mm	1	1	1	1	–	–			
		21	90305-KF0-003	Porca Flange, 12 mm	5	5	5	5	5	5			
		22	90401-KZ4-890	Arruela, 18 x 32 x 2	–	–	–	–	1	–			AR, CM, SD, SI
			90401-MAS-000	Arruela, 20 x 31,5 x 2	–	–	–	–	1	1			BR, E, ED, F, G, IT, ND, SW, U
					–	–	–	–	–	1			AR, CM, MX, SD, SI

C-13

Roda Traseira

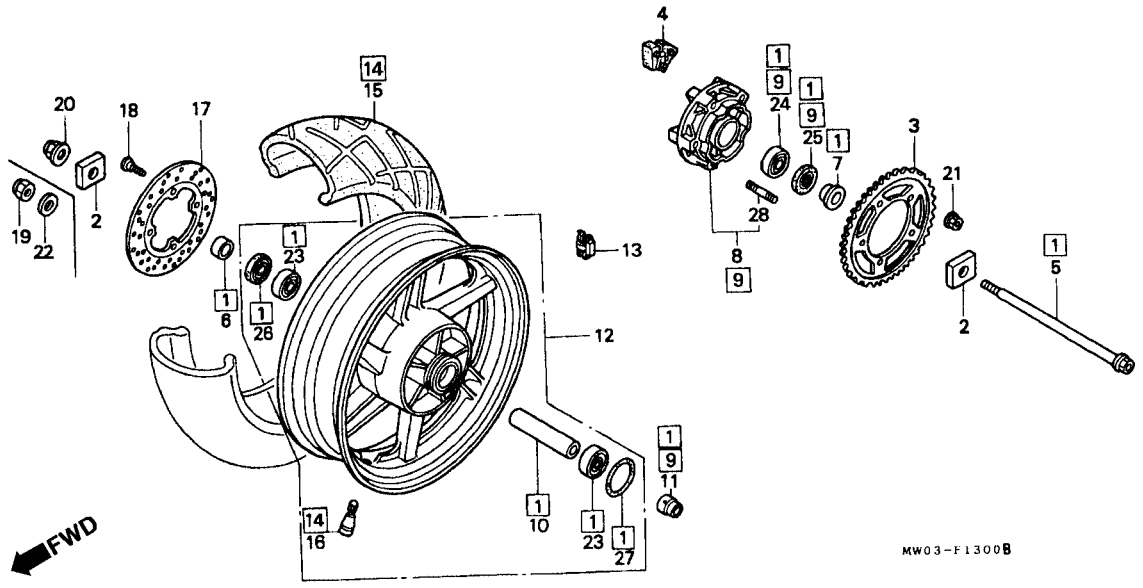

Item de serviço	T.M.O.	Ref. Nº	Nº da peça	Descrição	Qtd. CBR900 RRN	RRP	RRR	RRS	RRT	RRV	Nº de série		Nota
		23	91052-MT3-004	Rolamento Radial de Esferas, 6204UU (NSK)	2	2	–	–	–	–			AR, DE, E, ED, F, G, H, IT, MX, ND, SP, SW, U, 2G
					2	2	2	–	–	–			CM, SI
			91052-MAE-004	Rolamento Radial de Esferas, 6204UU	–	–	2	2	2	2			AR, BR, E, ED, F, G, H, IT, MX, ND, SD, SP, SW, U, 2G
					–	–	–	2	2	2			CM, SI
		24	91073-KV3-700	Rolamento Radial de Esferas, 62/22	1	1	–	–	–	–			AR, DE, E, ED, F, G, H, IT, MX, ND, SP, SW, U
					1	1	1	–	–	–			CM, SI
			91073-MV4-781	Rolamento Radial de Esferas, 62/22	–	–	1	–	–	–			AR, E, ED, F, G, H, IT, MX, ND, SP, SW, U, 2G
			91073-MV4-782	Rolamento Radial de Esferas, 62/22	–	–	–	1	–	–			
			91051-MAS-003	Rolamento Radial de Esferas, 63/22	–	–	–	–	1	1			

C-13

Roda Traseira

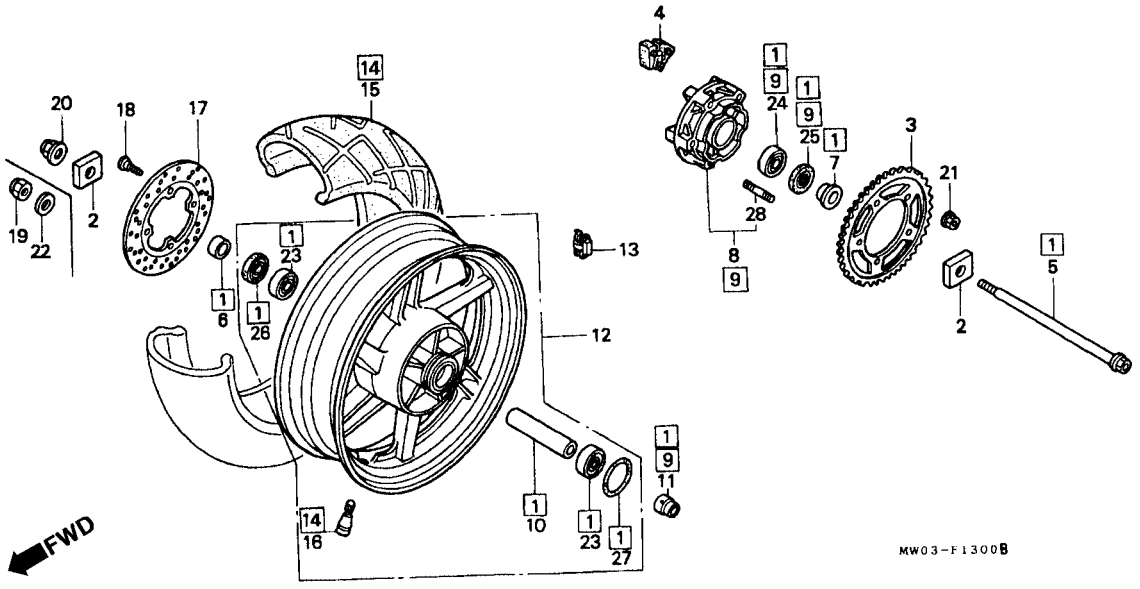

Item de serviço	T.M.O.	Ref. Nº	Nº da peça	Descrição	Qtd. CBR900 RRN	RRP	RRR	RRS	RRT	RRV	Nº de série		Nota
		25	91252-MV4-005	Retentor de Óleo, 30 x 50 x 6	1	1	–	–	–	–	.....	.....	AR, DE, E, ED, F, G, H, IT, MX, ND, SP, SW, U
					1	1	1	–	–	–	.....	.....	CM, SI
			91252-MAE-003	Retentor de Óleo, 30 x 50 x 7,5	–	–	1	1	–	–	.....	.....	AR, E, ED, F, G, H, IT, MX, ND, SP, SW, U, 2G
					–	–	–	1	–	–	.....	.....	CM, SI
			91252-MAS-003	Retentor de Óleo, 30 x 56 x 7,5	–	–	–	–	1	1	.....	.....	.....
		26	91253-443-761	Retentor de Óleo, 30 x 47 x 8	1	1	–	–	–	–	.....	.....	AR, DE, E, ED, F, G, H, IT, MX, ND, SP, SW, U, 2G
					1	1	1	–	–	–	.....	.....	CM, SI
			91253-443-762	Retentor de Óleo, 30 x 47 x 8	1	1	–	–	–	–	.....	.....	.....
			91253-MAE-003	Retentor de Óleo, 30 x 47 x 7,5	–	–	1	1	1	1	.....	.....	AR, BR, E, ED, F, G, H, IT, MX, ND, SD, S, SW, U, 2G
					–	–	–	1	1	1	.....	.....	CM, SI

C-13

Roda Traseira

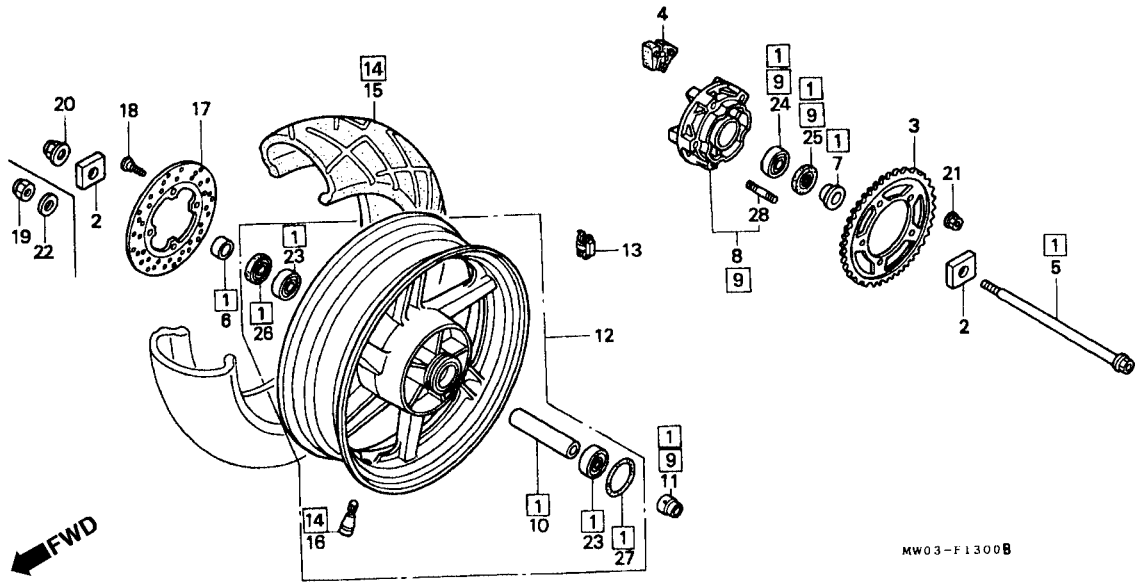

Item de serviço	T.M.O.	Ref. Nº	Nº da peça	Descrição	Qtd. CBR900 RRN	RRP	RRR	RRS	RRT	RRV	Nº de série		Nota
		27	91302-MA6-003	Anel de Vedação, 61 x 2	1	1	1	1	1	1			
		28	92918-12028-0E	Prisioneiro, 12 x 28	5	5	5	5	–	–			
			90102-MAS-000	Prisioneiro, 2,12 x 25	–	–	–	–	5	5			

C-14

Tanque de Combustível
(CBR900RRN ~ RRS)

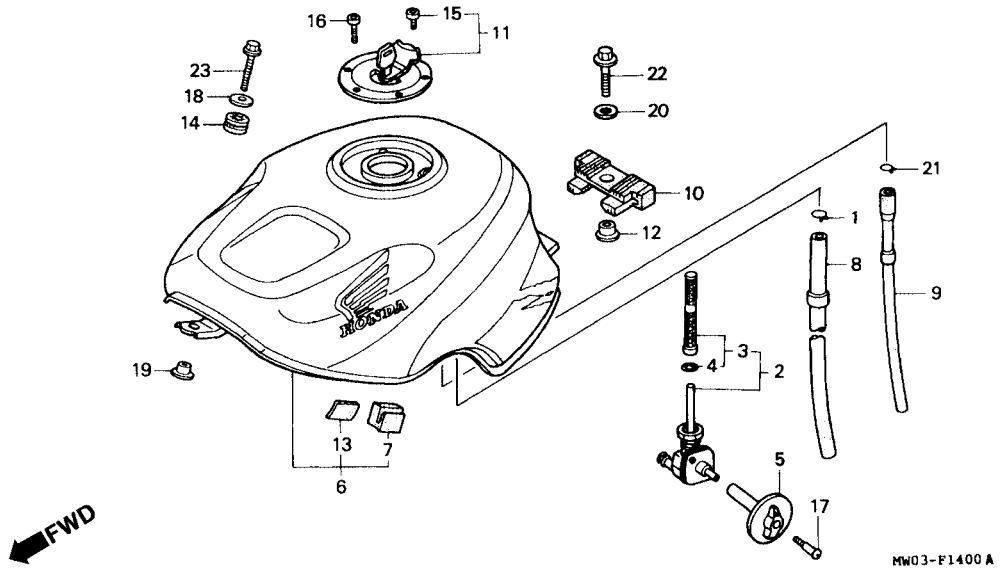

Item de serviço	T.M.O.
Registro de Combustível	0,3
• Jogo, Filtro de Combustível	
Tanque, Combustível	0,4
Filtro de Combustível	0,1

Tabela de Cores, Tanque Combustível (CBR900RRN)

Tipo	Cor Principal	Código/Cor
1	Branco	NH196H
2	Preto	NH1F

Ref. Nº	Nº da peça	Descrição	Qtd. CBR900 RRN	RRP	RRR	RRS	RRT	RRV	Nº de série		Nota
1	15771-551-000	Presilha,Tubo	1	1	1	1	–	–			
2	16950-MW0-670	Registro Combustível	1	–	–	–	–	–			
	16950-MW0-790	Registro Combustível	–	1	1	1	–	–			
3	16952-MW0-670	Jogo Filtro, Combustível	1	1	1	1	–	–			
4	16958-KM9-005	Anel de Vedação	1	1	1	1	–	–			
5	16965-MV9-000	Alavanca Registro Combustível	1	1	–	–	–	–			AR, DE, E, ED, F, G, H, IT, MX, ND, SP, SW, U, 2G
			1	1	1	–	–	–			CM, SI
	16963-MAE-000	Alavanca Registro Combustível	–	–	1	1	–	–			AR, E, ED, F, G, H, IT, MX, ND, SP, SW, U, 2G
			–	–	–	1	–	–			CM, SI
6	17505-MW0-600ZA	Tanque Combustível *Tipo 1*	1	–	–	–	–	–			
	17505-MW0-600ZB	Tanque Combustível *Tipo 2*	1	–	–	–	–	–			
	17505-MW0-670ZB	Tanque Combustível *Tipo 3*	–	1	–	–	–	–			CM
	17505-MW0-670ZC	Tanque Combustível *Tipo 4*	–	1	–	–	–	–			CM

C-14

Tanque de Combustível
(CBR900RRN ~ RRS)

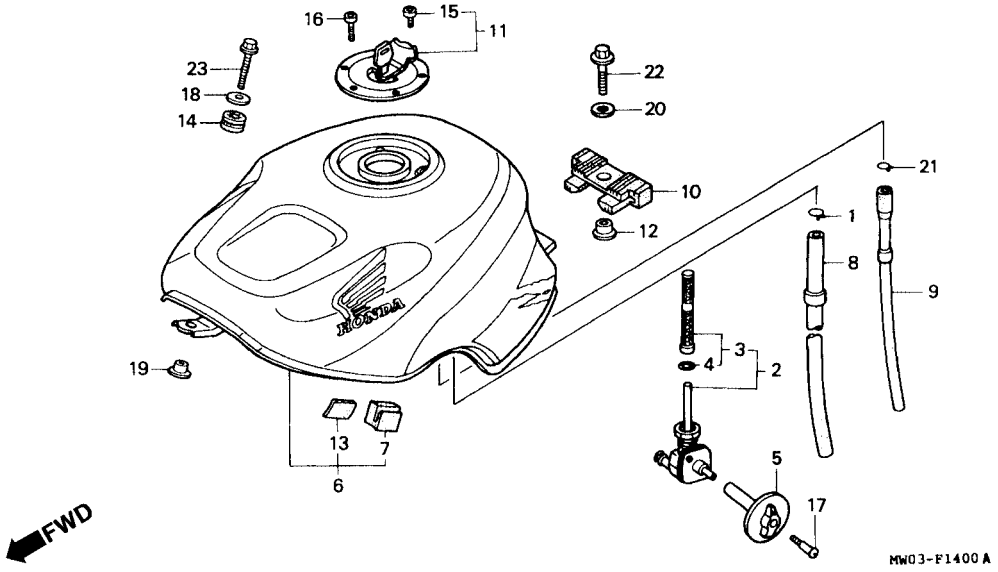

Item de serviço	T.M.O.	Ref. Nº	Nº da peça	Descrição	Qtd. CBR900 RRN	RRP	RRR	RRS	RRT	RRV	Nº de série		Nota
		(6)	17505-MW0-790ZA	Tanque Combustível *Tipo 5*	–	1	–	–	–	–	.....	.....	AR, DE, E, ED, F, G, H, IT, MX, ND, SP, SW, U, 2G
			17505-MW0-790ZB	Tanque Combustível *Tipo 6*	–	1	–	–	–	–	.....	.....	AR, DE, E, ED, F, G, H, IT, MX, ND, SP, SW,U, 2G
			17505-MW0-850ZA	Tanque Combustível *Tipo 7*	–	–	1	–	–	–	.....	.....	CM, SI
			17505-MW0-850ZB	Tanque Combustível *Tipo 8*	–	–	1	–	–	–	.....	.....	CM, SI
			17505-MAE-000ZA	Tanque Combustível *Tipo 1*	–	–	1	–	–	–	.....	.....	AR, E, ED, F, G, H, IT, MX, ND, SP, SW, U, 2G
			17505-MAE-000ZB	Tanque Combustível *Tipo 2*	–	–	1	–	–	–	.....	.....	AR, E, ED, F, G, H, IT, MX, ND, SP, SW, 2G

Tabela de Cores, Tanque Combustível (CBR900RRP)

Tipo	Cor Principal	Código/Cor
3	Branco	NH196H
4	Preto	NH1E
5	Branco	NH196I
6	Preto	NH1E

Tabela de Cores, Tanque Combustível (CBR900RRR-CM/SI)

Tipo	Cor Principal	Código/Cor
7	Branco	NH196B
8	Preto	NH1I

C-14

Tanque de Combustível
(CBR900RRN ~ RRS)

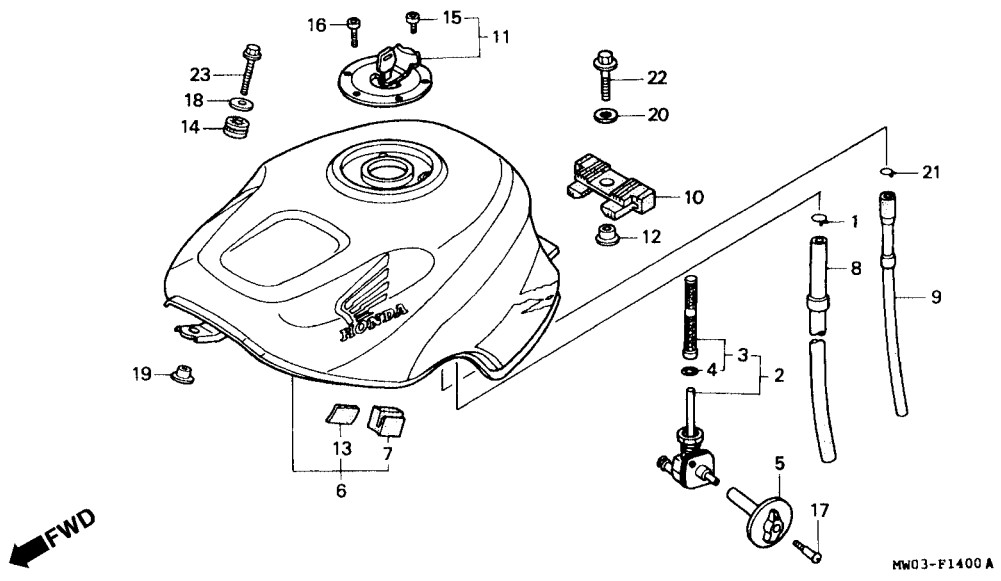

Tabela de Cores, Tanque Combustível (CBR900RRR-AR/E/ED/F/G/H/IT/MX/ND/SP/SW/U/ZG)

Tipo	Cor Principal	Código/Cor
1	Branco	NH196H
2	Preto Perolizado	NH343K
3	Bege Metálico	YR125K

(CBR900RRS)

Tipo	Cor Principal	Código/Cor
1	Branco	NH196I
2	Preto	NH1L
3	Bege Metálico	YR125K
4	Branco	NH196K
5	Preto Perolizado	NH343K

Ref. Nº	Nº da peça	Descrição	Qtd. CBR900 RRN	RRP	RRR	RRS	RRT	RRV	Nº de série		Nota
(6)	17505-MAE-000ZC	Tanque Combustível *Tipo 3*	–	–	1	1	–	–	.....	.....	AR, E, ED, F, G, H, IT, MX, ND, SP, SW, U, 2G
			–	–	–	1	–	–	.....	.....	CM
	17505-MAE-670ZA	Tanque Combustível *Tipo 1*	–	–	–	1	–	–	.....	.....	CM, SI
	17505-MAE-670ZB	Tanque Combustível *Tipo 2*	–	–	–	1	–	–	.....	.....	CM, SI
	17505-MAE-750ZA	Tanque Combustível *Tipo 4*	–	–	–	1	–	–	.....	.....	AR, E, ED, F, G,H, IT, MX, ND, SP, SW, U, 2G
	17505-MAE-750ZB	Tanque Combustível *Tipo 5*	–	–	–	1	–	–	.....	.....	AR, E, ED, F, G, H, IT, MX, ND, SP, SW, U, 2G
7	175166-MJ6-000	Coxim, Tanque	2	2	2	2	–	–	.....	.....	.....
8	17531-MW0-000	Tubo, Dreno	1	1	1	1	–	–	.....	.....	.....
9	17532-MW0-000	Tubo Respiro	1	1	1	1	–	–	.....	.....	.....
10	17613-MW4-000	Coxim Traseiro, Tanque Combustível	1	1	1	1	–	–	.....	.....	.....
11	17620-MT4-010	Tampa do Tanque	1	1	1	1	–	–	.....	.....	.....

C-14

Tanque de Combustível
(CBR900RRN ~ RRS)

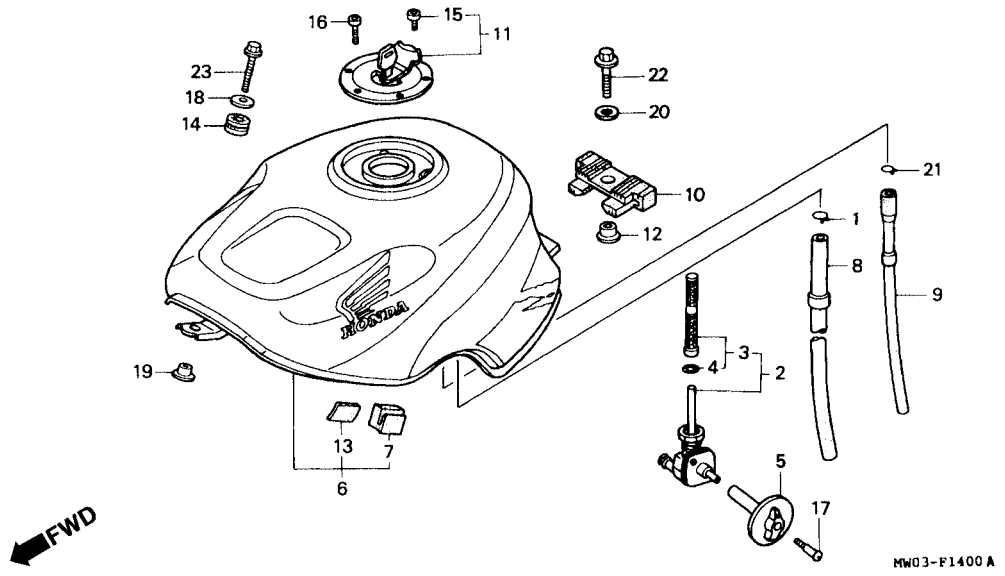

Item de serviço	T.M.O.	Ref. Nº	Nº da peça	Descrição	Qtd. CBR900 RRN	RRP	RRR	RRS	RRT	RRV	Nº de série		Nota
		12	80101-KB7-600	Bucha, 8 x 12	1	1	1	1	–	–			
		13	811214-MW0-300	Borracha Protetora	2	2	2	2	–	–			
		14	84703-425-000	Coxim Borracha	1	1	1	1	–	–			
		15	90073-MT4-000	Parafuso Allen, 4 x 6	4	4	4	4	-	–			
		16	90074-MT4-000	Parafuso Allen, 4 x 21	3	3	3	3	–	–			
		17	90116-KY6-000	Parafuso,Tampa Registro	1	1	1	1	–	–			
		18	90404-PD1-000	Arruela, Lisa, 22 x 6 x 1,6	1	1	1	1	–	–			
		19	90501-425-000	Bucha, 6,2 x 12	1	1	1	1	–	–			
		20	90521-259-000	Arruela, 8,5 mm	1	1	1	1	–	–			
		21	95002-02070	Presilha,Tubo (B7)	1	1	1	1	–	–			
		22	95701-08035-00	Parafuso Flange, 8 x 35	1	1	1	1	–	–			
		23	96001-06025-07	Parafuso Flange, 6 x 25	1	1	1	1	–	–			

C-14.1

Tanque de Combustível
(CBR900RRT/RRV)

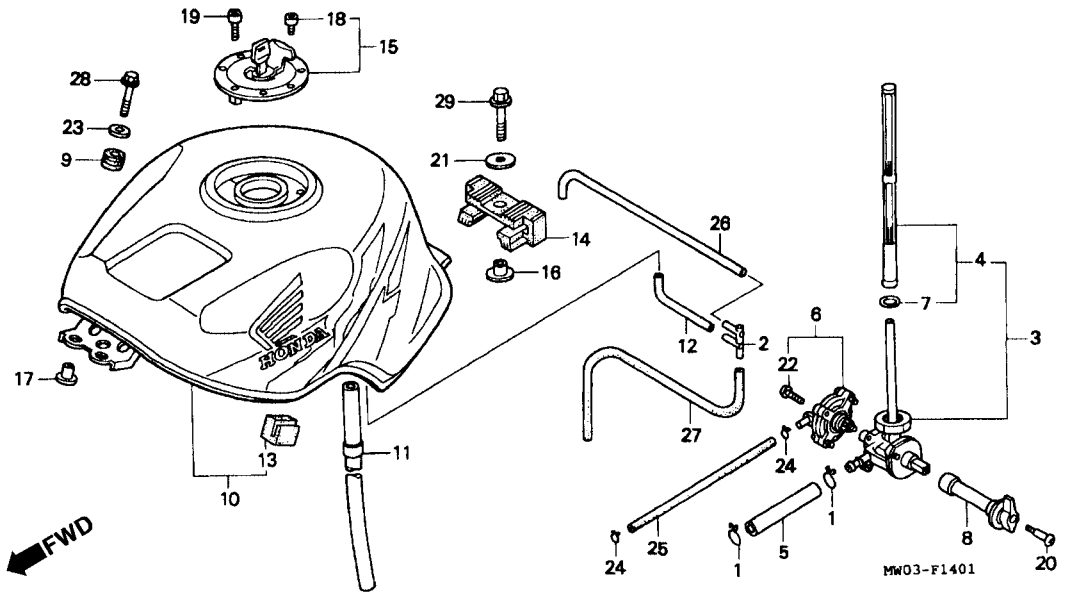

Item de serviço	T.M.O.
Registro de Combustível	0,3
• Tubo Combustível	
Tanque de Combustível	0,4
Filtro de Combustível	0,1

Ref. Nº	Nº da peça	Descrição	Qtd. CBR900 RRN	RRP	RRR	RRS	RRT	RRV	Nº de série		Nota
1	15707-634-000	Presilha Tubo	–	–	–	–	2	2			
2	16180-MT7-000	Junção	–	–	–	–	1	1			
3	16950-MAS-003	Registro Combustível	–	–	–	–	1	1			
4	16952-MAS-003	Jogo, Filtro Combustível	–	–	–	–	1	1			
5	16953-MAS-000	Tubo Combustível	–	–	–	–	1	1			
6	16953-MV9-000	Tampa Registro Combustível	–	–	–	–	1	1			
7	16958-KM9-005	Anel de Vedação	–	–	–	–	1	1			
8	16963-MAE-000	Alavanca Registro Combustível	–	–	–	–	1	1			
9	17245-107-010	Coxim, Parafuso	–	–	–	–	2	2			
10	17505-MAS-000ZA	Tanque Combustível *Tipo 3*	–	–	–	–	1	–			AR, CM, E, ED, F, G, IT, ND, SD, SW, U
	17505-MAS-000ZB	Tanque Combustível *Tipo 1*	–	–	–	–	1	–			AR, CM, E, ED, F, G, IT, ND, SD, SW, U,
	17505-MAS-000ZC	Tanque Combustível * Tipo 2*	–	–	–	–	1	–			AR, CM, E, ED, F, G, IT, ND, SD, SW, U
	17505-MAS-670ZC	Tanque Combustível *Tipo 1 1*	–	–	–	–	1	–			BR, SI
	17505-MAS-670ZD	Tanque Combustível *Tipo 3*	–	–	–	–	1	–			SI

C-14.1

Tanque de Combustível
(CBR900RRT/RRV)

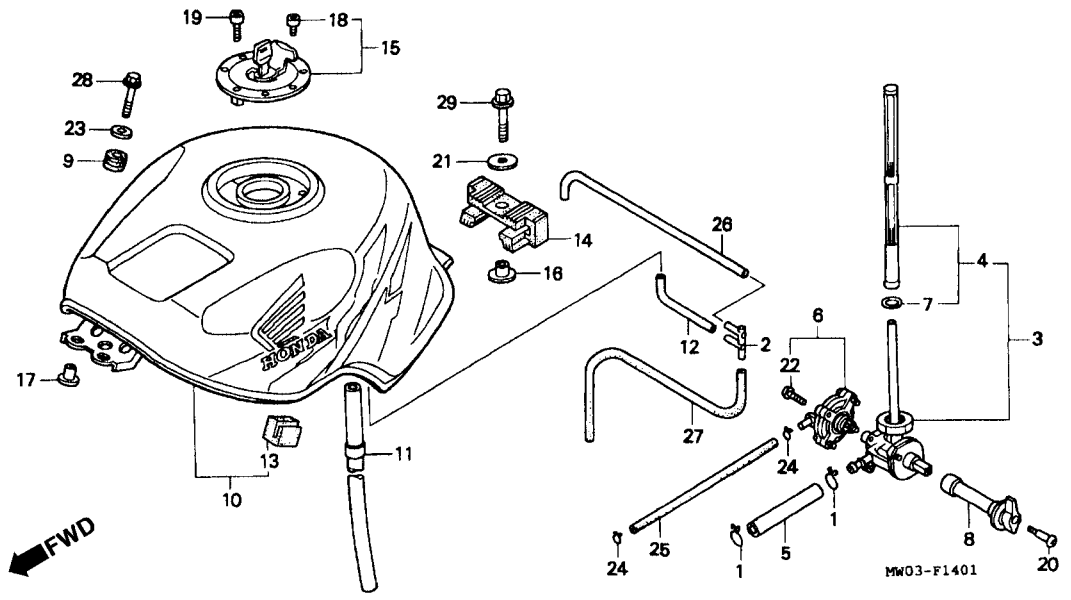

Item de serviço	T.M.O.	Ref. Nº	Nº da peça	Descrição	Qtd. CBR900 RRN	RRP	RRR	RRS	RRT	RRV	Nº de série		Nota
Tabela de Cores, Tanque Combustível (CBR900RRT-AR/CM/E/ED/F/G/IT/ND/SD/SW/U)		(10)	17505-MAS-780ZB	Tanque Combustível *Tipo 2 1*	–	–	–	–	1	1	.....	.....	SI
					–	–	–	–	–	1	.....	.....	CM, MX
			17505-MAS 750ZA	Tanque Combustível *Tipo 4*	–	–	–	–	–	1	.....	.....	AR, CM, E, ED, F, G, IT, ND, SD, SW, U
			17505-MAS-750ZB	Tanque Combustível *Tipo 5*.	–	–	–	–	–	1	.....	.....	AR, CM, E, ED, F, IT, ND, SD, SW, U, B
			17505-MAS-750ZC	Tanque Combustível *Tipo 6*	–	–	–	–	–	1	.....	.....	AR, E, ED, F, G, IT, ND, SD, SW, U, S
			17505-MAS-770ZA	Tanque Combustível *Tipo 1*	–	–	–	–	–	1	.....	.....	MX, SI
			17505-MAS-770ZB	Tanque Combustível *Tipo 5*	–	–	–	–	–	1	.....	.....	MX, SI
		11	17531-MW0-000	Tubo, Dreno	–	–	–	–	1	1	.....	.....	.....
		12	17532-MAS-000	Tubo, Respiro	–	–	–	–	1	1	.....	.....	.....
		13	17611-ML7-000	Coxim, Tanque	–	–	–	–	2	2	.....	.....	.....
		14	17613-MV4-000	Coxim Traseiro, Tanque	–	–	–	–	1	1	.....	.....	.....
		15	17620-MT4-010	Tampa, Tanque Combustível	–	–	–	–	1	1	.....	.....	.....
		16	80101-KB7-600	Bucha, 8 x 12	–	–	–	–	1	1	.....	.....	.....
		17	80109-367-690	Bucha, Tanque	–	–	–	–	4	4	.....	.....	.....

Tipo	Cor Principal	Código/Cor
1	Vermelho	R127A
2	Preto	NH1B
3	Cinza Metálico	NH254A

(CBR900RRS)

Tipo	Cor Principal	Código/Cor
1 1	Preto	NH1A
2	Vermelho	R158
3	Violeta Urano	P9Q

C-14.1

Tanque de Combustível
(CBR900RRT/RRV)

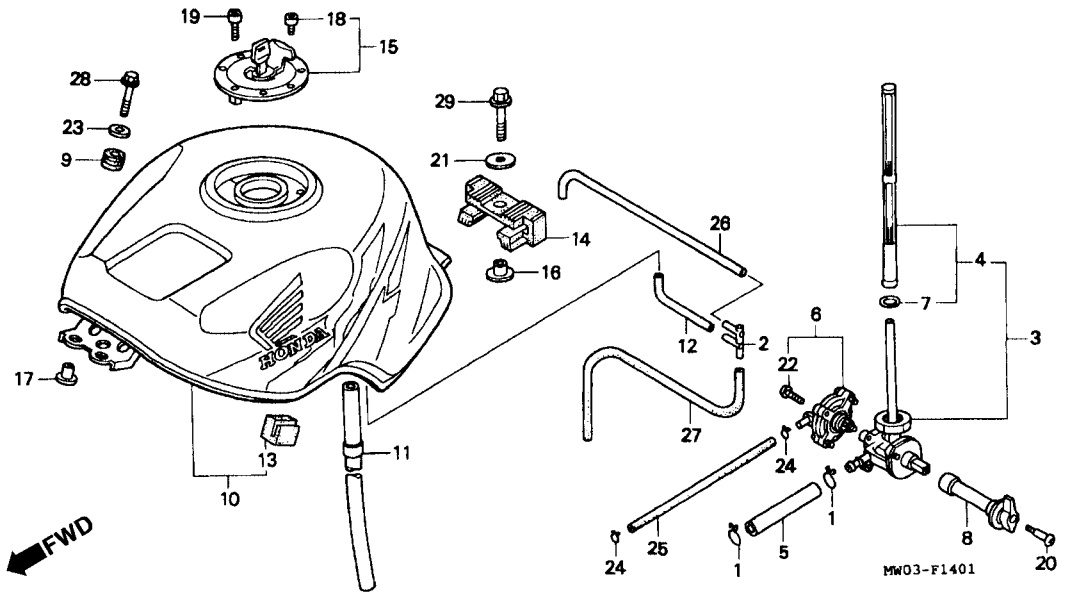

Tabela de Cores, Tanque Combustível (CBR900RRv)

Tipo	Cor Principal	Código/Cor
1	Preto	NH1D
2	Vermelho	R158
4	Branco	NH196K
5	Preto	NH1B/NH1Q
6	Amarelo Perolizado	Y140I

Ref. Nº	Nº da peça	Descrição	Qtd. CBR900 RRN	RRP	RRR	RRS	RRT	RRV	Nº de série		Nota
18	90073-MT4-000	Parafuso Allen, 4 x 6	–	–	–	–	4	4			
19	90074-MT4-000	Parafuso Allen, 4 x 21	–	–	–	–	3	3			
20	90116-KY6-000	Parafuso Alavanca Registro	–	–	–	–	1	1			
21	90521-259-000	Arruela, 8,5 mm	–	–	–	–	1	1			
22	93892-04016-18	Parafuso Arruela, 4 x 16	–	–	–	–	4	4			
23	94103-06700	Arruela, Lisa, 6 mm	–	–	–	–	2	2			
24	95002-02070	Presilha, Tubo (B7)	–	–	–	–	2	2			
25	95005-35250-20	Tubo, 3,5 x 250 (95005-35001-20M)	–	–	–	–	1	1			
26	95005-45450-20	Tubo, 4,5 x 450 (95005-45001-20M)	–	–	–	–	1	1			
27	95005-45610-20	Tubo, 4,5 x 610 (95005-45001-20M)	–	–	–	–	1	1			
28	96300-06040 07	Parafuso Flange, 6 x 40	–	–	–	–	2	2			
29	96300-08035-00	Parafuso Flange, 8 x 35	–	–	–	–	1	1			

C-15

Bomba de Combustível

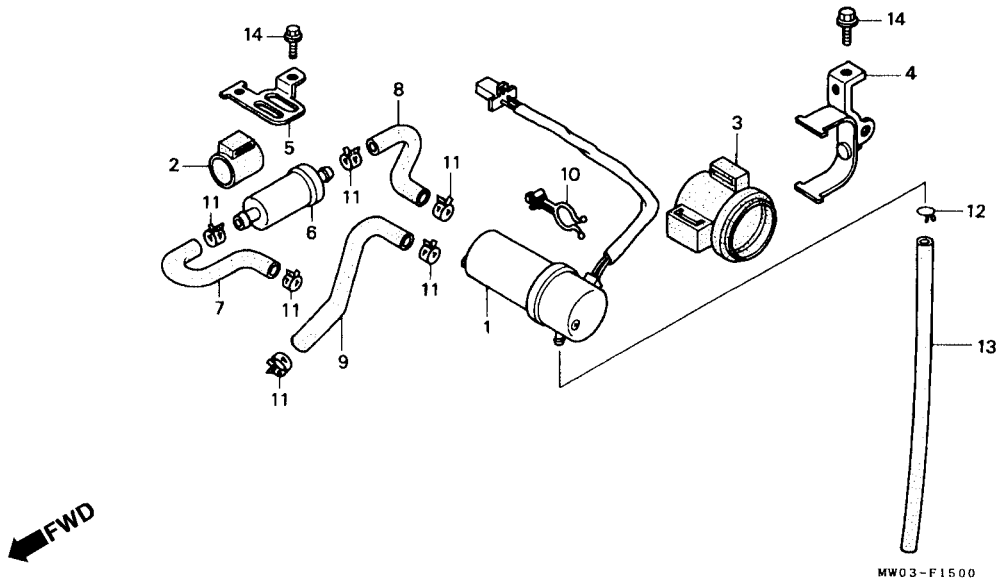

Item de serviço	T.M.O.
Bomba Comp. Combustível	0,6
Filtro de Combustível	0,3

Ref. Nº	Nº da peça	Descrição	Qtd. CBR900 RRN	RRP	RRR	RRS	RRT	RRV	Nº de série		Nota
1	16710-MW0-003	Bomba Comp. Combustível	1	1	1	1	–	–			
2	16711-MF2-000	Suporte, Bomba Combustível	1	1	1	1	–	–			
3	16711-ML7-000	Suporte, Bomba Combustível	1	1	1	1	–	–			
4	16711-MW0-000	Presilha Bomba Combustível	1	1	1	1	–	–			
5	16712-MW0-000	Presilha Filtro Combustível	1	1	1	1	–	–			
6	16900-MG8-003	Filtro Combustível	1	1	1	1	–	–			
7	16953-MW0-000	Mangueira A, Combustível	1	1	1	1	–	–			
8	16954-MW0-000	Mangueira B, Combustível	1	1	1	1	–	–			
9	16955-MW0-000	Mangueira C, Combustível	1	1	1	1	–	–			
10	90135-MW0-000	Presilha, Cabo	1	1	1	1	–	–			
11	90682-SA0-671	Presilha, Mangueira	6	6	6	6	–	–			
12	95002-50000	Presilha, Tubo (C9)	1	1	1	1	–	–			
13	95005-45300-20	Tubo, 4,5 x 300 (95005-45001-20M)	1	1	1	1	–	–			
14	95701-06012-00	Parafuso Flange, 6 x 12	2	2	2	–	–	–			
	95701-06014-00	Parafuso Flange, 6 x 14	–	–	–	2	–	–			

C-16

Assento

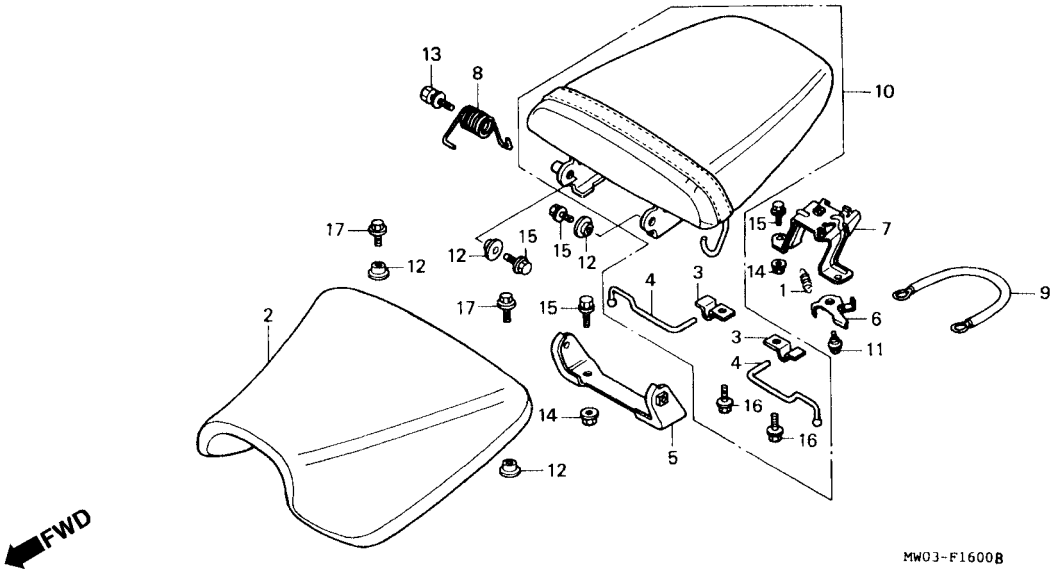

Item de serviço	T.M.O.	Ref. Nº	Nº da peça	Descrição	Qtd. CBR900 RRN	RRP	RRR	RRS	RRT	RRV	Nº de série		Nota
Assento	0,1	1	24641-166-000	Mola Trava Assento	1	1	1	1	1	1			
• Suporte, Trava		2	77100-MW0-000	Assento	1	1	1	1	1	1			
• Assento Comp.		3	77106-HB3-000	Suporte Assento	2	2	2	2	2	2			
Alavanca, Trava Assento	0,2	4	77205-MN8-000	Alavanca Assento	2	2	2	2	2	2			
		5	77231-KAZ-000	Suporte Inferior, Assento	1	1	1	1	1	1			
		6	77231-MW0-000	Alavanca, Trava Assento	1	1	–	–	–	–			AR, DE, E, ED, F, G, H, IT, MX, ND, SP, SW, U, 2G
					1	1	1	–	–	–			CM, SI
			77231-MAE-000	Alavanca, Trava Assento	–	–	1	1	1	1			AR, BR, E, ED, F, G, H, IT, MX, ND, SD, SP, SW, U, 2G
					–	–	–	1	1	1			CM, SI
		7	77232-MW0-000	Suporte, Trava	1	1	1	1	1	1			
		8	77233-MW0-000	Mola Assento	1	1	1	1	1	1			
		9	77236-MR8-000	Cabo, Trava Assento	1	1	1	1	1	1			IT

C-16

Assento

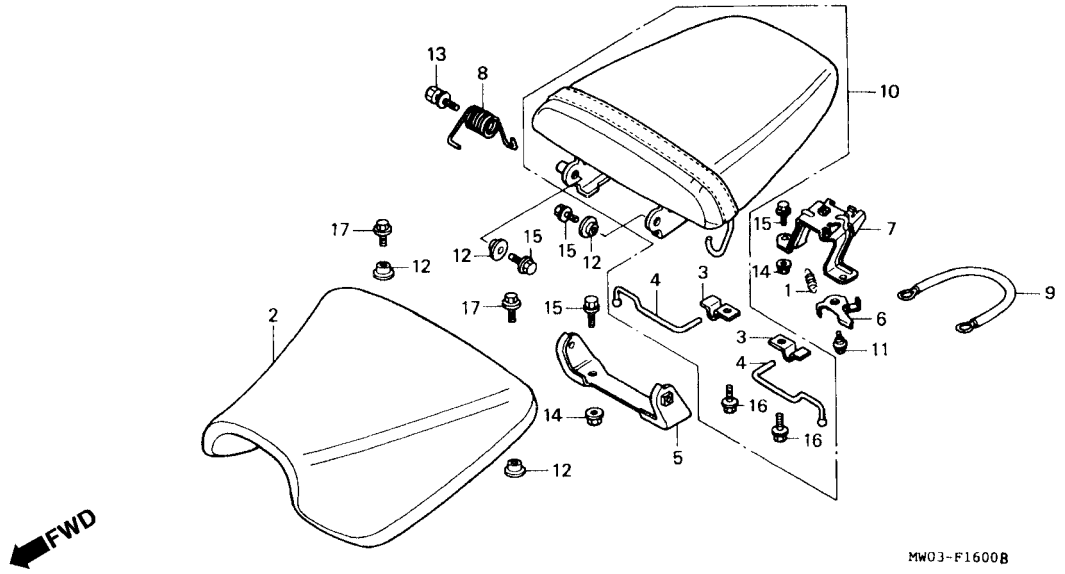

Item de serviço	T.M.O.	Ref. Nº	Nº da peça	Descrição	Qtd. CBR900 RRN	RRP	RRR	RRS	RRT	RRV	Nº de série		Nota
		10	77300-MW0-000ZA	Assento Comp., *NH-1L*	1	–	–	–	–	–			AR, E, ED, F, G, H, IT, MX, ND, SP, SW, U, 2G
					1	1	1	1	–	–			CM, SI
			77300-MW0-000ZD	Assento Comp., *PB-45L*	1	–	–	–	–	–			
			77300-MW0-790ZA	Assento Comp., *P-2L*	–	1	–	–	–	–			AR, DE, E, ED, F, G, H, IT, MX, ND, SP, SW, U, 2G
			77300-MW0-790ZC	Assento Comp., *PB-45L*	–	–	1	–	–	–			AR, E, ED, F, G, H, IT, MX, ND, SP, SW, U, 2G
			77300-MW0-790ZB	Assento Comp., *NH-1L*	–	–	1	1	1	1			AR, BR, E, ED, F, G, H, IT, MX, ND, SD, SP, SW, U, 2G
					–	–	–	–	1	1			CM, SI
		11	90105-GB6-920	Parafuso, Interruptor	1	1	1	1	1	1			

C-16

Assento

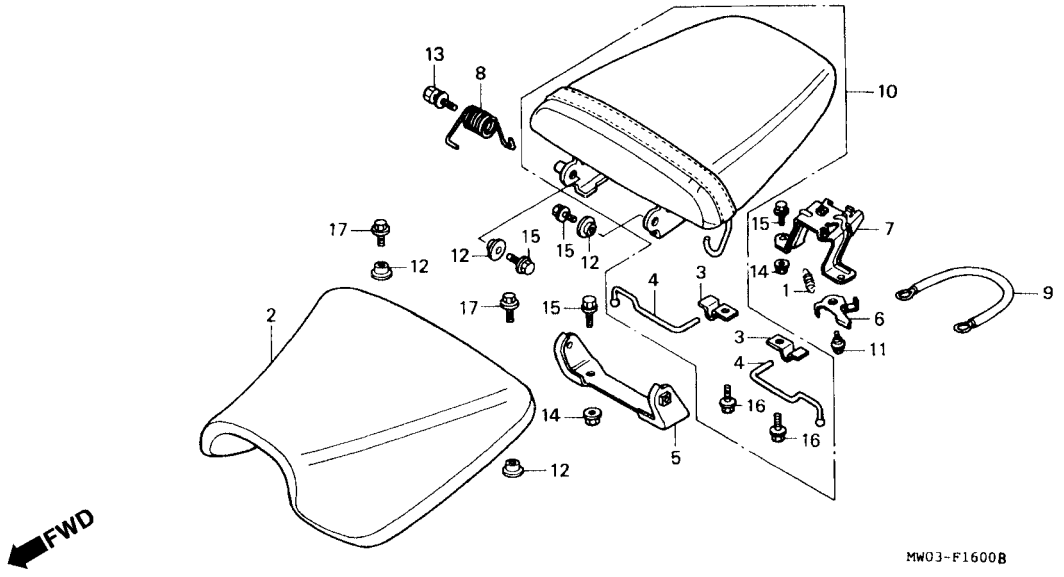

Item de serviço	T.M.O.	Ref. Nº	Nº da peça	Descrição	Qtd. CBR900 RRN	RRP	RRR	RRS	RRT	RRV	Nº de série		Nota
		12	90522-028-000	Arruela	4	4	4	4	4	4			
		13	93404-06012-00	Parafuso Arruela, 6 x 12	1	1	1	1	1	1			
		14	94050-06000	Parafuso Flange, 6 mm	4	4	4	4	4	4			
		15	95701-06012-00	Parafuso Flange, 6 x 12	6	6	6	6	–	–			
			96300-06012-00	Parafuso Flange, 6 x 12	–	–	–	–	6	6			
		16	95801-06012-08	Parafuso Flange, 6 x 12	2	2	2	2	2	2			
		17	95801-06020-00	Parafuso Flange, 6 x 20	2	2	2	2	–	–			
			96300-06020-00	Parafuso Flange, 6 x 20	–	–	–	–	2	2			

C-17

Tampa Lateral

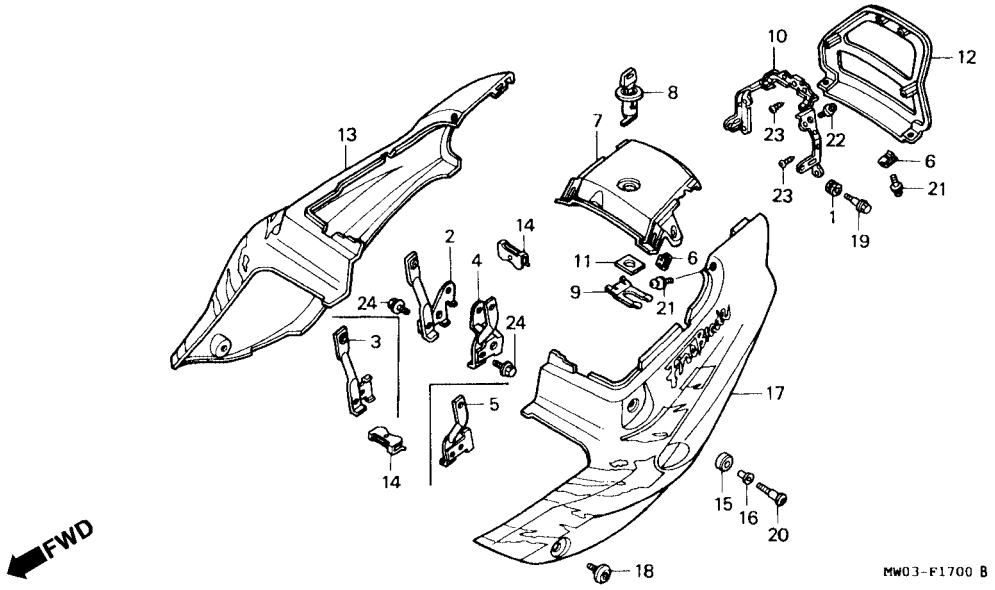

Item de serviço	T.M.O.	Ref. Nº	Nº da peça	Descrição	Qtd. CBR900 RRN	RRP	RRR	RRS	RRT	RRV	Nº de série		Nota
Tampa Traseira Comp	0,2	1	18320-196-000	Coxim A	2	2	2	2	2	2			
• Trava Assento		2	50201-MAE-000	Suporte Tampa Lateral Direita	–	–	1	1	1	1			AR, BR, E, ED, F, G, H, IT, MX, ND, SD, SP, SW, U, 2G
• Tampa Lateral Direita (Uma ou Todas) Suporte, Rabeta	0,3				–	–	–	1	1	1			CM, SI
• Tampa, Rabeta		3	50201-MW0-000	Suporte Tampa Lateral Direita	1	1	–	–	–	–			AR, DE, E, ED, F, G, H, IT, MX, ND, SP, SW, U, 2G
					1	1	1	–	–	–			CM, SI
		4	50202-MAE-000	Suporte Tampa Lateral Esquerda	–	–	1	1	1	1			AR, BR, E, ED, F, G, H, IT, MX, ND, SD, SP, SW, U, 2G
					–	–	–	1	1	1			CM, SI
		5	50202-MW0-000	Suporte Tampa Lateral Esquerda	1	1	–	–	–	–			AR, DE, E, ED, F, G, H, IT, MX, ND, SP, SW, U, 2G
					1	1	1	–	–	–			CM, SI

C-17

Tampa Lateral

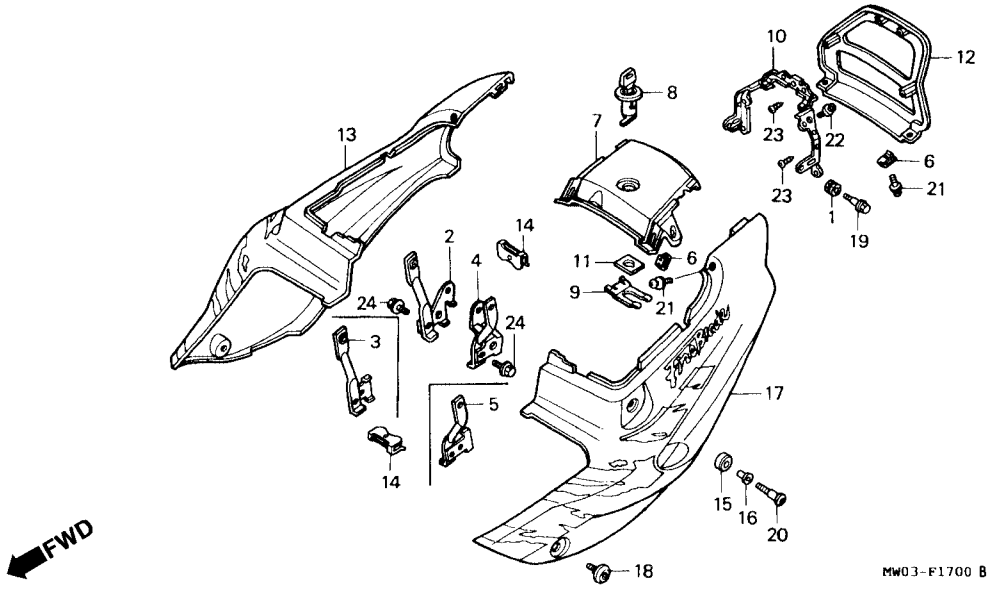

Item de serviço	T.M.O.	Ref. Nº	Nº da peça	Descrição	Qtd. CBR900 RRN	RRP	RRR	RRS	RRT	RRV	Nº de série		Nota
		6	64527-ML7-000	Porca Trava, 4 mm	4	4	4	4	4	4			
		7	77210-MW0-000ZA	Tampa Traseira Comp., *NH-1*	1	1	–	–	–	–			AR, DE, E, ED, F, G, H, IT, MX, ND, SP, SW, U, 2G
					1	–	1	1	–	–			CM, SI
			77210-MW0-000ZB	Tampa Traseira Comp., *NH-196*	1	1	1	1	–	–			AR, DE, E, ED, F, G, H, IT, MX, ND, SP, SW, U, 2G
					1	–	–	1	–	–			CM, SI
			77210-MW0-000ZC	Tampa Traseira Comp., *PB-231*	–	1	–	–	–	–			CM
			77210-MW0-000ZD	Tampa Traseira Comp., *NH-259M*	–	1	–	–	–	–			CM
			77210-MW0-000ZE	Tampa Traseira Comp., *P-9*	–	–	1	–	–	–			CM, SI
			77210-MW0-000ZF	Tampa Traseira Comp., *NH-343P*	–	–	1	1	–	–			AR, E, ED, F, G, H, IT, MX, ND, SP, SW, 2G
					–	–	–	1	–	–			U

C-17

Tampa Lateral

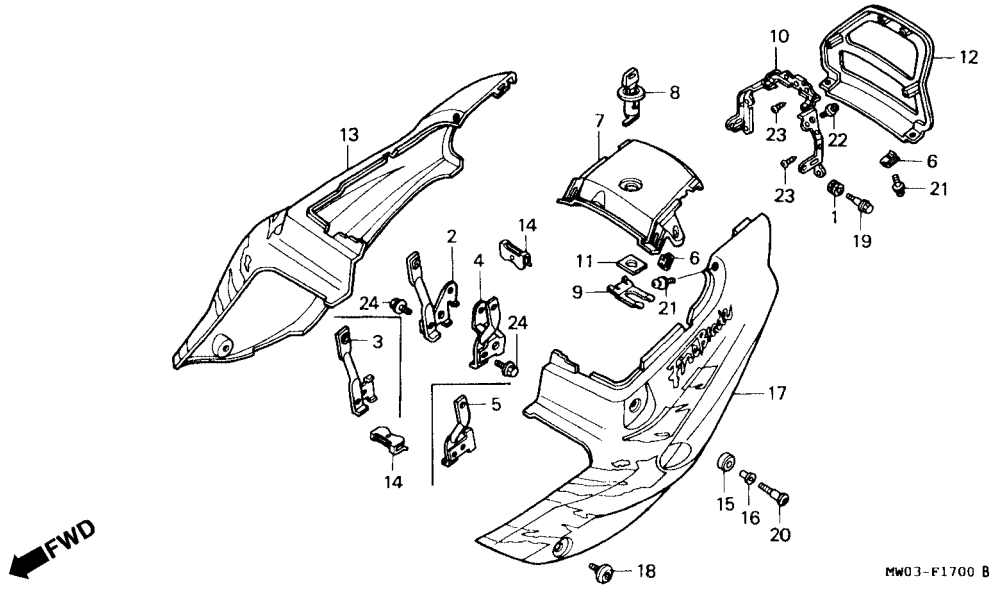

Item de serviço	T.M.O.

Tabela de Cores, Rabeta (CBR900RRN)

Tipo	Cor Principal	Código/Cor
1	Branco	NH196H
2	Preto	NH1F

(CBR900RRP)

Tipo	Cor Principal	Código/Cor
3	Branco	NH196H
4	Preto	NH1E
5	Branco	NH196I
6	Preto	NH1E

Ref. Nº	Nº da peça	Descrição	Qtd. CBR900 RRN	RRP	RRR	RRS	RRT	RRV	Nº de série		Nota
(7)	77210-MW0-000ZG	Tampa Traseira Comp., *YR-125M*	–	–	1	1	–	–			AR, E, ED, F, G, H, IT, MX, ND, SP, SW, U, 2G
			–	–	–	1	–	–			CM
	77210-MAS-000ZA	Tampa Traseira Comp., *NH-196*	–	–	–	–	1	1			
	77210-MAS-000ZB	Tampa Traseira Comp., *R-158P*	–	–	–	–	1	1			SI
			–	–	–	–	–	1			CM, MX
	77210-MAS-000ZC	Tampa Traseira Comp., *NH-105* (#15 #20)	–	–	–	–	1	–			AR, CM, E, ED, F, G, IT, ND, SD, SW, U
	77210-MAS-000ZD	Tampa Traseira Comp., *NH-217M*	–	–	–	–	–	1			AR, CM, E, ED, F, G, IT, ND, SD, SW, U
	77210-MAS-000ZE	Tampa Traseira Comp., *Y-140P*	–	–	–	–	–	1			AR, E, ED, F, G, IT, ND, SD, SW, U
	77210-MAS-000ZF	Tampa Traseira Comp., *NH-1*	–	–	–	–	–	1			MX, SI
8	77225-ME4-003	Trava Assento, Conj	1	1	1	1	1	1			
9	77226-KY2-700	Mola Trava Assento	1	1	1	1	1	1			

C-17

Tampa Lateral

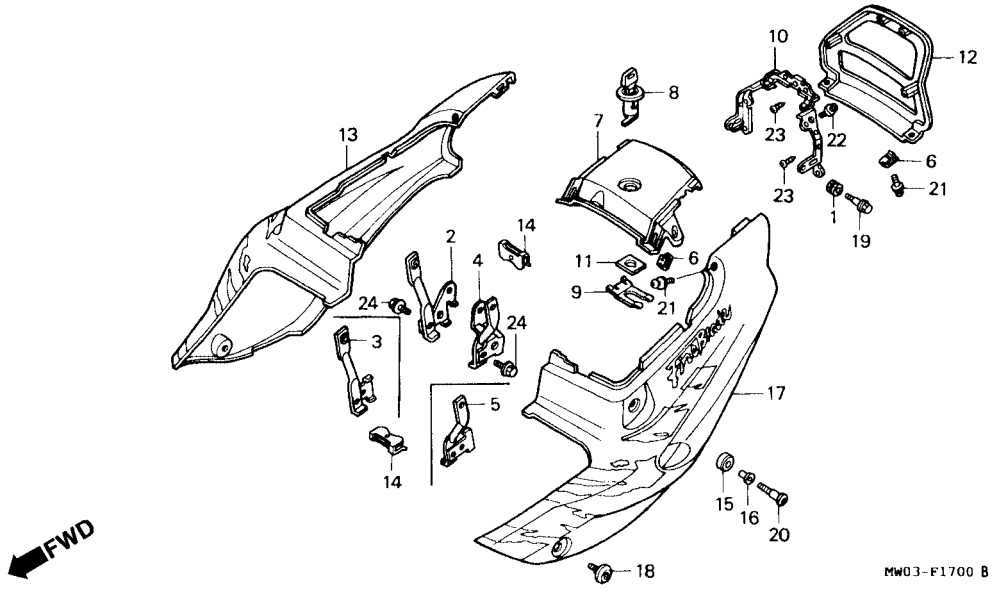

Item de serviço	T.M.O.	Ref. Nº	Nº da peça	Descrição	Qtd. CBR900 RRN	RRP	RRR	RRS	RRT	RRV	Nº de série		Nota
		10	77234-MW0-000	Suporte Rabeta	1	1	1	1	–	–			
			77234-MAS-000	Suporte Rabeta	–	–	–	–	1	1			
		11	77236-GW0-000	Arruela, Trava	1	1	1	1	1	1			
		12	77250-MW0-600ZA	Tampa, Rabeta *Tipo 1*	1	–	–	–	–	–			
			77250-MW0-600ZB	Tampa, Rabeta *Tipo 2*	1	–	–	–	–	–			
			77250-MW0-670ZB	Tampa, Rabeta *Tipo 3*	–	1	–	–	–	–			CM
			77250-MW0-670ZC	Tampa, Rabeta *Tipo 4*	–	1	–	–	–	–			CM
			77250-MW0-790ZA	Tampa, Rabeta *Tipo 5*	–	1	–	–	–	–			AR, DE, E, ED, F, G, H, IT, MX, ND, SP, SW, U, 2G
			77250-MW0-790ZB	Tampa, Rabeta *Tipo 6*	–	1	–	–	–	–			AR, DE, E, ED, F, G, H, IT, MX, ND, SP, SW, U, 2G
			77250-MW0-850ZA	Tampa, Rabeta *Tipo 7*	–	–	1	1	–	–			CM, SI
			77250-MW0-850ZB	Tampa, Rabeta *Tipo 8*	–	–	1	1	–	–			CM, SI
			77250-MAE-000ZA	Tampa, Rabeta *Tipo 1*	–	–	1	–	–	–			AR, E, ED, F, G, H, IT, MX, ND, SP, SW, U, 2G

Tabela de Cores, Rabeta (CBR900RRN/CM/SI)

Tipo	Cor Principal	Código/Cor
7	Branco	NH196B
8	Preto	NH1L

Tabela de Cores, Rabeta (CBR900RRR/AR/E/ED/F/G/H/IT/MX/ND/SP/SW/U/2G)

Tipo	Cor Principal	Código/Cor
1	Branco	NH196H
2	Preto Perolizado	NH343K
3	Bege Metálico	YR125K

(CBR900RRS)

Tipo	Cor Principal	Código/Cor
2	Preto Perolizado	NH343K
3	Bege Metálico	YR125K
4	Branco	NH196K
7	Branco	NH196I
8	Preto	NH1L

C-17

Tampa Lateral

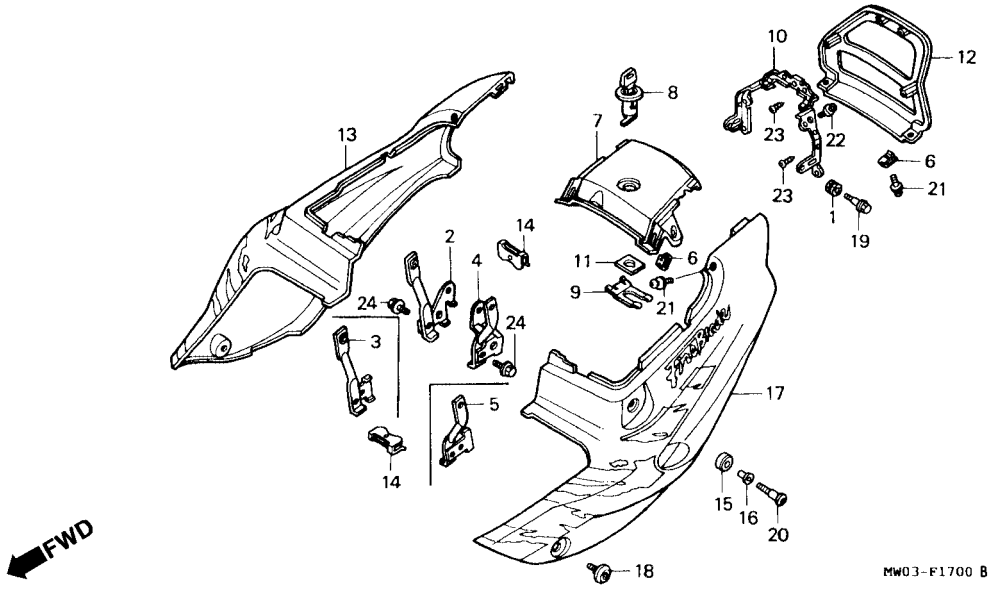

Item de serviço	T.M.O.	Ref. Nº	Nº da peça	Descrição	Qtd. CBR900 RRN	RRP	RRR	RRS	RRT	RRV	Nº de série		Nota
Tabela de Cores, Rabeta (CBR900RRT/AR/E/ED/F/G/IT/ND/SD/SW/W)		(12)	77250-MAE-000ZB	Tampa, Rabeta *Tipo 2*	–	–	1	1	–	–	.....	.....	AR, E, ED, F, G, H, IT, MX, ND, SP, SW, 2G
					–	–	–	1	–	–	.....	.....	U
			77250-MAE-000ZC	Tampa, Rabeta *Tipo 3*	–	–	1	1	–	–	.....	.....	AR, E, ED, F, G, H, IT, MX, ND, SP, SW, U, 2G
					–	–	–	1	–	–	.....	.....	CM
			77250-MAE-750ZA	Tampa, Rabeta *Tipo 4*	–	–	–	1	–	–	.....	.....	AR, E, ED, F, G, H, IT, MX, ND, SP, SW, U, 2G
			77250-MAS-000ZB	Tampa, Rabeta *Tipo 1*	–	–	–	–	1	–	.....	.....	AR, E, ED, F, G, IT, ND, SD, SW, U
					–	–	–	–	1	1	.....	.....	CM, MX
					–	–	–	–	–	1	.....	.....	SI

Tipo	Cor Principal	Código/Cor
1	Vermelho	R127A
2	Preto	NH1B
3	Cinza Metálico	NH254A

(CBR900RRT/BR, SI)

Tipo	Cor Principal	Código/Cor
4	Preto	NH1A
5	Vermelho	R158
4	Violeta Urano	P9Q

C-17

Tampa Lateral

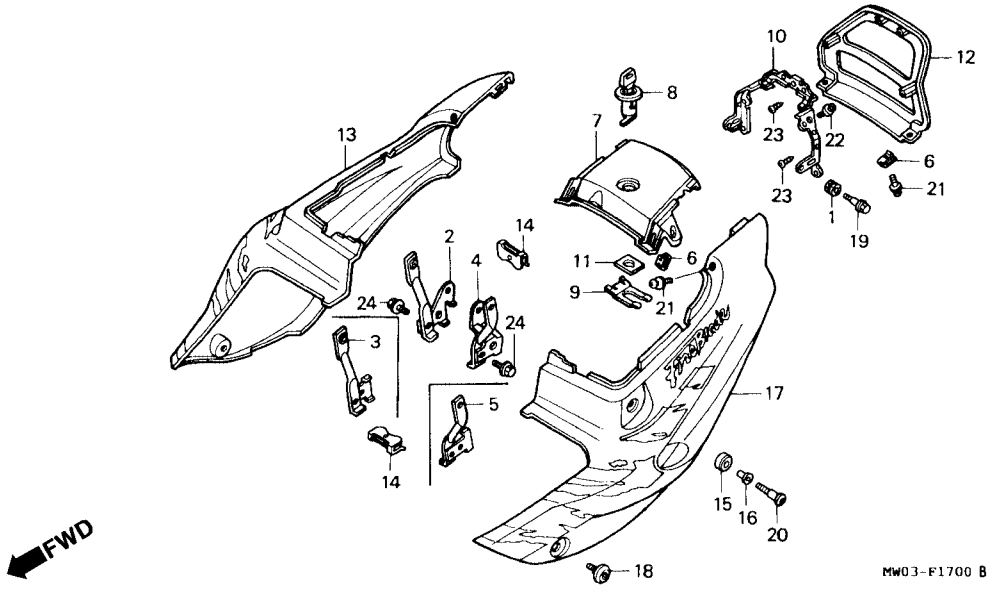

Item de serviço	T.M.O.	Ref. Nº	Nº da peça	Descrição	Qtd. CBR900 RRN	RRP	RRR	RRS	RRT	RRV	Nº de série		Nota
Tabela de Cores, Rabeta (CBR900RRv)		(12)	77250-MAS-000ZC	Tampa, Rabeta, *Tipo 2*	–	–	–	–	1	–			AR, CM, E, ED, F, G, IT, ND, SD, SW, U
			77250-MAS-000ZA	Tampa, Rabeta, *Tipo 3*	–	–	–	–	1	1			AR, CM, E, ED, F, G, IT, ND, SD, SW, U
			77250-MAS-670ZB	Tampa, Rabeta, *Tipo 4*	–	–	–	–	1	1			BR, SI
					–	–	–	–	–	1			AR, CM, E, ED, F, G, IT, MX, ND, SD, SW, U
			77250-MAS-780ZB	Tampa, Rabeta, *Tipo 5*	–	–	–	–	1	–			SI
		13	83600-MW0-600ZA	Tampa Lateral Direita, *Tipo 1*	1	–	–	–	–	–			
			83600-MW0-600ZB	Tampa Lateral Direita, *Tipo 2*	1	–	–	–	–	–			
			83600-MW0-670ZB	Tampa Lateral Direita, *Tipo 3*	–	1	–	–	–	–			CM
			83600-MW0-670ZC	Tampa Lateral Direita, *Tipo 4*	–	1	–	–	–	–			CM
			83600-MW0-790ZA	Tampa Lateral Direita, *Tipo 5*	–	1	–	–	–	–			AR, DE, E, ED, F, G, H, IT, MX, ND, SP, SW, U, 2G

Tipo	Cor Principal	Código/Cor
1	Vermelho	R158
3	Preto	NH1B
4	Preto Branco Amarelo Perolizado	NH1D NH1Q NH196K Y140I

C-17

Tampa Lateral

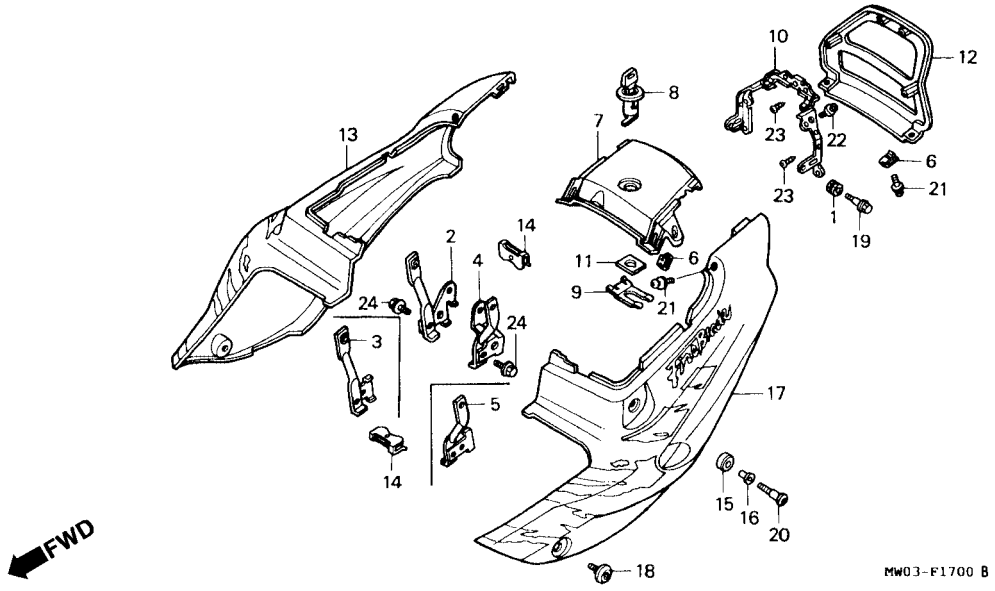

Item de serviço	T.M.O.	Ref. Nº	Nº da peça	Descrição	Qtd. CBR900 RRN	RRP	RRR	RRS	RRT	RRV	Nº de série		Nota
Tabela de Cores, Tampa Lateral (CBR900RRN)		(13)	83600 MW0-790ZB	Tampa Lateral Direita *Tipo 6*	–	1	–	–	–	–	.....	.....	AR, DE, E, ED, F, G, H, IT, MX, ND, SP, SW, U, 2G
			83600-MW0-850ZA	Tampa Lateral Direita *Tipo 7*	–	–	1	–	–	–	.....	.....	CM, SI
			83600-MW0-850ZB	Tampa Lateral Direita *Tipo 8*	–	–	1	–	–	–	.....	.....	CM, SI
			83600-MAE-000ZA	Tampa Lateral Direita *Tipo 1*	–	–	1	–	–	–	.....	.....	AR, E, ED, F, G, H, IT,MX, ND, SW, U, 2G
			83600-MAE-000ZB	Tampa Lateral Direita Tipo 2*	–	–	1	–	–	–	.....	.....	AR, E, ED, F, G, H, IT, MX, ND, SP, SW, 2G
			83600-MAE-000ZC	Tampa Lateral Direita *Tipo 3*	–	–	1	1	–	–	.....	.....	AR, E, ED, F, G, H, IT, MX, ND, SP, SW, U, 2G
					–	–	–	1	–	–	.....	.....	CM
			83600-MAE-670ZA	Tampa Lateral Direita *Tipo 1*	–	–	–	1	–	–	.....	.....	CM, SI

(CBR900RRN)

Tipo	Cor Principal	Código/Cor
1	Branco	NH196H
2	Preto	NH1F

(CBR900RRP)

Tipo	Cor Principal	Código/Cor
3	Branco	NH196H
4	Preto	NH1E
5	Branco	NH196I
6	Preto	NH1E

C-17

Tampa Lateral

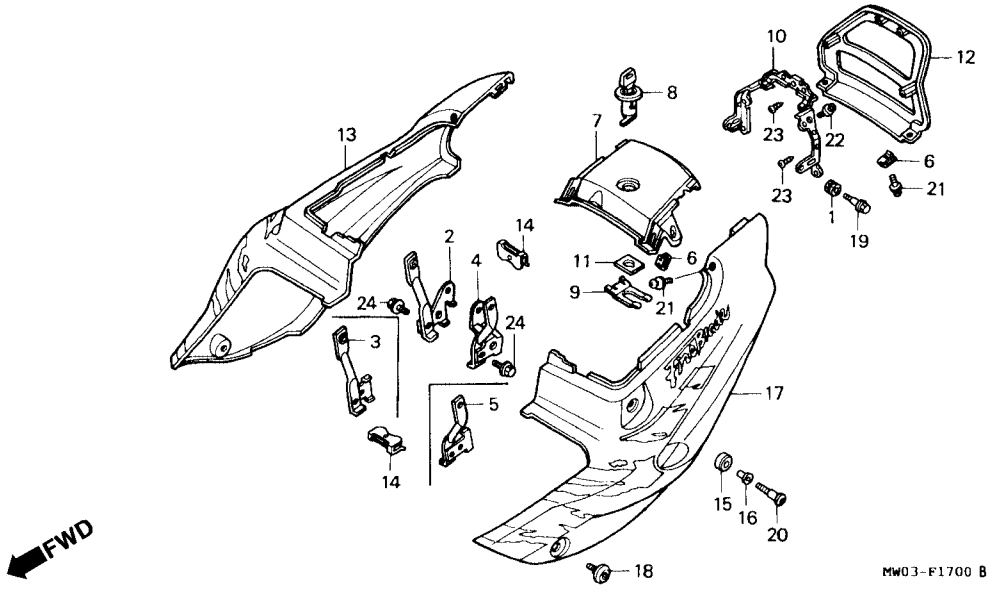

Item de serviço	T.M.O.	Ref. Nº	Nº da peça	Descrição	Qtd. CBR900 RRN	RRP	RRR	RRS	RRT	RRV	Nº de série		Nota
Tabela de Cores, Tampa Lateral (CBR900RRR-CM, SI)		(13)	83600-MAE-670ZB	Tampa Lateral Direita *Tipo 2*	–	–	–	1	–	–			CM, SI
			83600-MAE-750ZA	Tampa Lateral Direita *Tipo 4*	–	–	–	1	–	–			AR, E, ED, F, G, H, IT, MX, ND, SP, SW, U, 2G
			83600-MAE-750ZB	Tampa Lateral Direita *Tipo 5*	–	–	–	1	–	–			AR, E, ED, F, G, H, IT, MX, ND, SP, SW, U, 2G
			83600-MAS-000ZB	Tampa Lateral Direita *Tipo 1*	–	–	–	–	–	1			AR, CM, E, ED, F, G, IT, ND, SD, SW, U
			83600-MAS-000ZC	Tampa Lateral Direita *Tipo 2*	–	–	–	–	1	–			AR, CM, E, ED, F, G, IT, ND, SD, SW, U
			83600-MAS-000ZD	Tampa Lateral Direita *Tipo 3 1*	–	–	–	–	1	–			AR, CM, E, ED, F, G, IT, ND, SD, SW, U
			83600-MAS-670ZA	Tampa Lateral Direita *Tipo 1*	–	–	–	–	1	–			BR, SI
			83600-MAS-670ZC	Tampa Lateral Direita *Tipo 3*	–	–	–	–	1	–			SI

(CBR900RRR-CM, SI)

Tipo	Cor Principal	Código/Cor
7	Branco	NH196B
8	Preto	NH1I

(CBR900RRR/AR/E/ED/F/G/H/IT/MX/ND/SP/SW/U/2G)

Tipo	Cor Principal	Código/Cor
1	Branco	NH196H
2	Preto Perolizado	NH343K
3	Bege Metálico	YR125K

C-17

Tampa Lateral

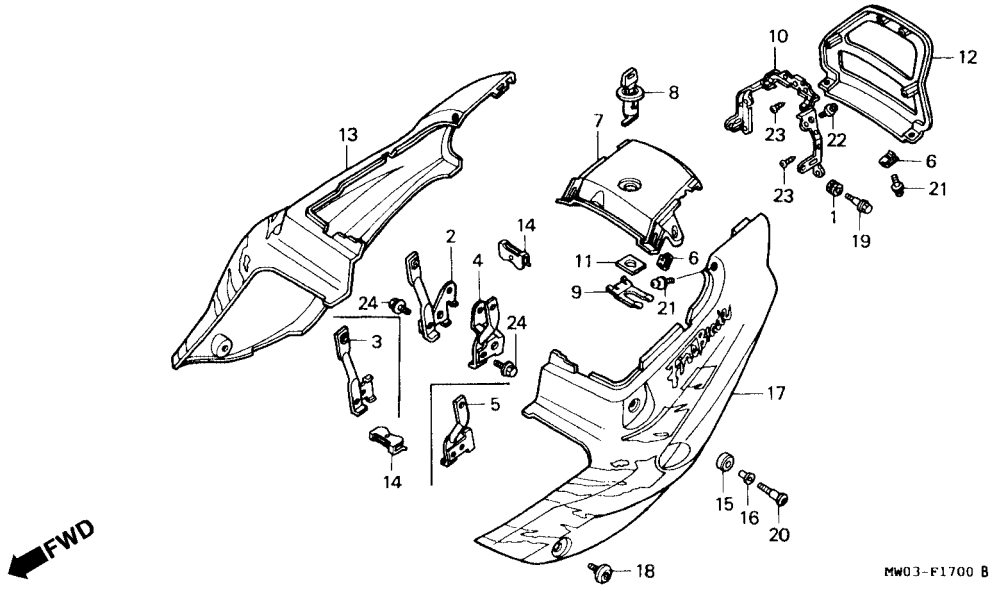

Item de serviço	T.M.O.	Ref. Nº	Nº da peça	Descrição	Qtd. CBR900 RRN	RRP	RRR	RRS	RRT	RRV	Nº de série		Nota
Tabela de Cores, Tampa Lateral (CBR900RRs)		(13)	83600-MAS-780ZB	Tampa Lateral Direita *Tipo 2*	–	–	–	–	1	1			SI
					–	–	–	–	–	1			CM, MX
			83600-MAS-750ZA	Tampa Lateral Direita *Tipo 4*	–	–	–	–	–	1			AR, CM, E, ED, F, G, IT, ND, SD, SW, U
			83600-MAS-750ZB	Tampa Lateral Direita *Tipo 5*	–	–	–	–	–	1			AR, CM, E, ED, F, G, IT, ND, SD, SW, U
			83600-MAS-750ZC	Tampa Lateral Direita *Tipo 6*	–	–	–	–	–	1			AR, E, ED, F, G, IT, ND, SD, SW, U
			83600-MAS-770ZA	Tampa Lateral Direita *Tipo 4*	–	–	–	–	–	1			SI
			83600-MAS-770ZB	Tampa Lateral Direita *Tipo 5*	–	–	–	–	–	1			SI
			83600-MAS-770ZC	Tampa Lateral Direita *Tipo 4 1*	–	–	–	–	–	1			MX
			83600-MAS-770ZD	Tampa Lateral Direita *Tipo 5 1*	–	–	–	–	–	1			MX
		14	83636-KY1-000	Presilha Tampa Lateral	2	2	2	2	2	2			
		15	83641-KY2-700	Espaçador Tampa Lateral	2	2	2	2	2	2			
		16	83642-KY2-700	Bucha Tampa Lateral	2	2	2	2	2	2			
		17	83700-MW0-600ZA	Tampa Lateral Esquerda *Tipo 1*	1	–	–	–	–	–			
			83700-MW0-600ZB	Tampa Lateral Esquerda *Tipo 2*	1	–	–	–	–	–			

Tipo	Cor Principal	Código/Cor
1	Branco	NH196I
2	Preto	NH1I
3	Bege Metálico	YR125K
4	Branco	NH196K
5	Preto Perolizado	NH343K

C-17

Tampa Lateral

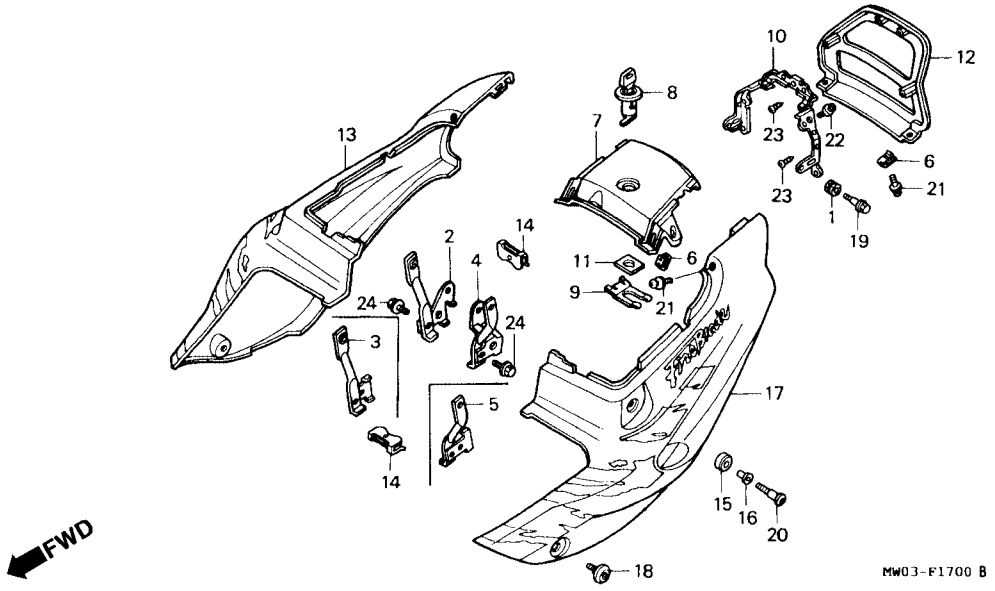

Item de serviço	T.M.O.	Ref. Nº	Nº da peça	Descrição	Qtd. CBR900 RRN	RRP	RRR	RRS	RRT	RRV	Nº de série		Nota
		(17)	83700-MW0-670ZB	Tampa Lateral Esquerda *Tipo 3*	–	1	–	–	–	–			CM
			83700-MW0-670ZC	Tampa Lateral Esquerda *Tipo 4*	–	1	–	–	–	–			CM
			83700-MW0-790ZA	Tampa Lateral Esquerda *Tipo 5*	–	1	–	–	–	–			AR, DE, E, ED, F, G, H, IT, MX, ND, SP, SW, U, 2G
			83700-MW0-790ZB	Tampa Lateral Esquerda *Tipo 6*	–	1	–	–	–	–			AR, DE, E, ED, F, G, H, IT, MX, ND, SP, SW, U, 2G
			83700-MW0-850ZA	Tampa Lateral Esquerda *Tipo 7*	–	–	1	–	–	–			CM, SI
			83700-MW0-850ZB	Tampa Lateral Esquerda *Tipo 8*	–	–	1	–	–	–			CM, SI
			83700-MAE-000ZA	Tampa Lateral Esquerda *Tipo 1*	–	–	1	–	–	–			AR, E, ED, F, G, H, IT, MX, ND, SP, SW, U, 2G
			83700-MAE-000ZB	Tampa Lateral Esquerda *Tipo 2*	–	–	1	–	–	–			AR, E, ED, F, G, H, IT, MX, ND, SP, SW, 2G

Tabela de Cores, Tampa Lateral (CBR900RRT/AR/CM/E/ED/F/G/IT/ND/SD/SW/W)

Tipo	Cor Principal	Código/Cor
1	Vermelho	R127A
2	Preto	NH1B
3 1	Cinza Metálico	NH254A

(CBR900RRT/BR/SI)

Tipo	Cor Principal	Código/Cor
1	Preto	NH1A
2	Vermelho	R158
3	Violeta	P9Q

C-17

Tampa Lateral

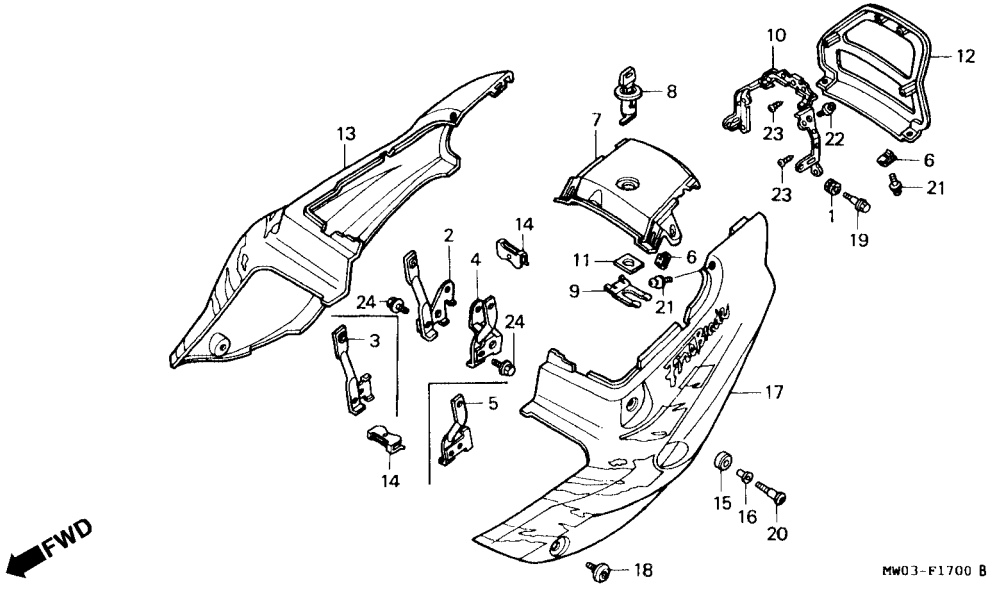

Item de serviço	T.M.O.	Ref. Nº	Nº da peça	Descrição	Qtd. CBR900 RRN	RRP	RRR	RRS	RRT	RRV	Nº de série		Nota
Tabela de Cores, Tampa Lateral (CBR900RRv)		(17)	83700-MAE-000ZC	Tampa Lateral Esquerda *Tipo 3*	–	–	1	1	–	–			AR, E, ED, F, G, H, IT, MX, ND, SP, SW, U, 2G
					–	–	–	1	–	–			CM
			83700-MAE-670ZA	Tampa Lateral Esquerda *Tipo 1*	–	–	–	1	–	–			CM, SI
			83700-MAE-670ZB	Tampa Lateral Esquerda *Tipo 2*	–	–	–	1	–	–			CM, SI
			83700-MAE-750ZA	Tampa Lateral Esquerda *Tipo 4*	–	–	–	1	–	–			AR, E, ED, F, G, H, IT, MX, ND, SP, SW, U, 2G
			83700-MAE-750ZB	Tampa Lateral Esquerda *Tipo 5*	–	–	–	1	–	–			AR, E, ED, F, G, H, IT, MX, ND, SP, SW, U, 2G
			83700-MAS-000ZB	Tampa Lateral Esquerda *Tipo 1*	–	–	–	–	1	–			AR, CM, E, ED, F, G, IT, ND, SD, SW, U
			83700-MAS-000ZC	Tampa Lateral Esquerda *Tipo 2*	–	–	–	–	1	–			AR, CM, E, ED, F, G, IT, ND, SD, SW, U

Tipo	Cor Principal	Código/Cor
2	Vermelho	R158
4	Preto Branco	NH1D NH196K
5	Preto	NH1B NH1Q
6	Amarelo Perolizado	Y-140I

C-17

Tampa Lateral

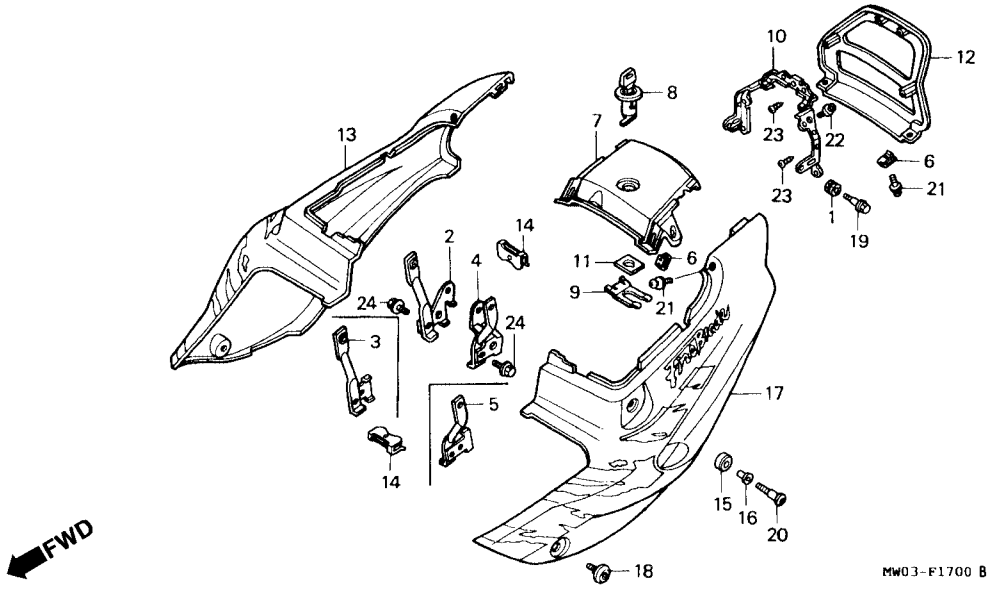

Item de serviço	T.M.O.	Ref. Nº	Nº da peça	Descrição	Qtd. CBR900 RRN	RRP	RRR	RRS	RRT	RRV	Nº de série		Nota
		(17)	83700-MAS-000ZD	Tampa Lateral Esquerda *Tipo 3	–	–	–	–	1	–			AR, CM, E, ED, F, G, IT, ND, SD, SW, U
			83700-MAS-670ZA	Tampa Lateral Esquerda *Tipo 1*	–	–	–	–	1	–			BR, SI
			83000-MAS-670ZC	Tampa Lateral Esquerda *Tipo 3*	–	–	–	–	1	–			SI
			83700-MAS-780ZB	Tampa Lateral Esquerda *Tipo 2*	–	–	–	–	1	1			SI
					–	–	–	–	–	1			CM, MX
			83700-MAS-750ZA	Tampa Lateral Esquerda *Tipo 4*	–	–	–	–	–	1			AR, CM, E, ED, F, G, IT, ND, SD, SW, U
			83700-MAS-750ZB	Tampa Lateral Esquerda *Tipo 5*	–	–	–	–	–	1			AR, CM, E, ED, F, G, IT, ND, SD, SW, U
			83700-MAS-750ZC	Tampa Lateral Esquerda *Tipo 6*	–	–	–	–	–	1			AR, E, ED, F, G, IT, ND, SD, SW, U
			83700-MAS-770ZA	Tampa Lateral Esquerda *Tipo 4*	–	–	–	–	–	1			SI
			83700-MAS-770ZB	Tampa Lateral Esquerda *Tipo 5*	–	–	–	–	–	1			SI
			83700-MAS 770ZC	Tampa Lateral Esquerda *Tipo 1*	–	–	–	–	–	1			MX
			83700-MAS-770ZD	Tampa Lateral Esquerda *Tipo 1*	–	–	–	–	–	1			MX

C-17

Tampa Lateral

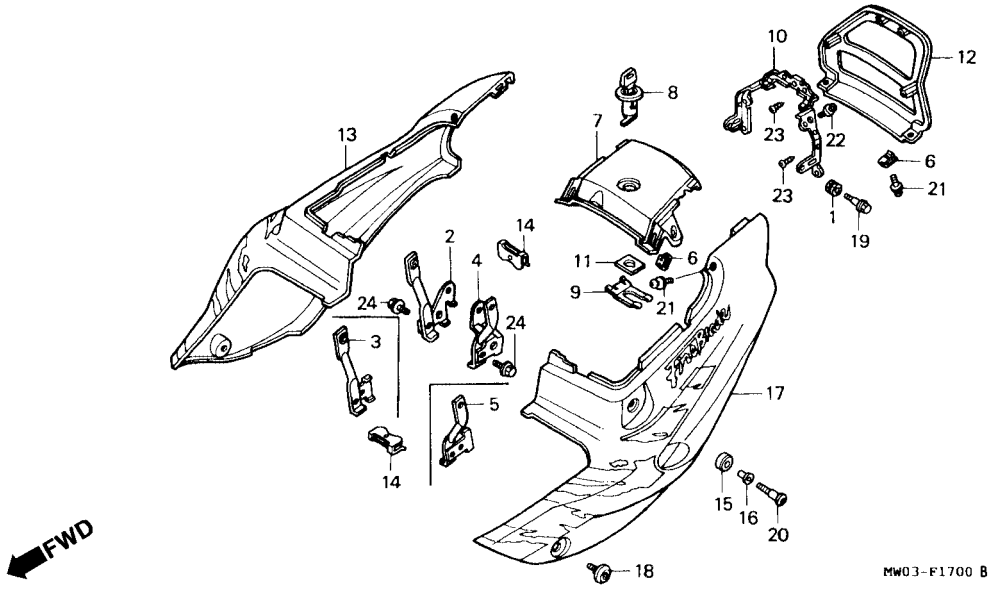

Item de serviço	T.M.O.	Ref. Nº	Nº da peça	Descrição	Qtd. CBR900 RRN	RRP	RRR	RRS	RRT	RRV	Nº de série		Nota
		18	90112-MT4-000	Parafuso Fixação	2	2	2	2	2	2			
		19	90113-GJ2-000	Parafuso Flange, 6 x 22	2	2	2	2	2	2			
		20	90116-KY2-700	Parafuso Fixação	2	2	2	2	2	2			
		21	93891-04012-07	Parafuso Arruela, 4 x 12	4	4	4	4	4	4			
		22	93894-04012-00	Parafuso Arruela, 4 x 12	2	2	2	2	2	2			
		23	93903-44220	Parafuso Fixação, 4 x 10	4	4	4	4	4	4			
		24	96300-06016-00	Parafuso Flange, 6 x 16	2	2	2	2	2	2			

C-18

Filtro de Ar

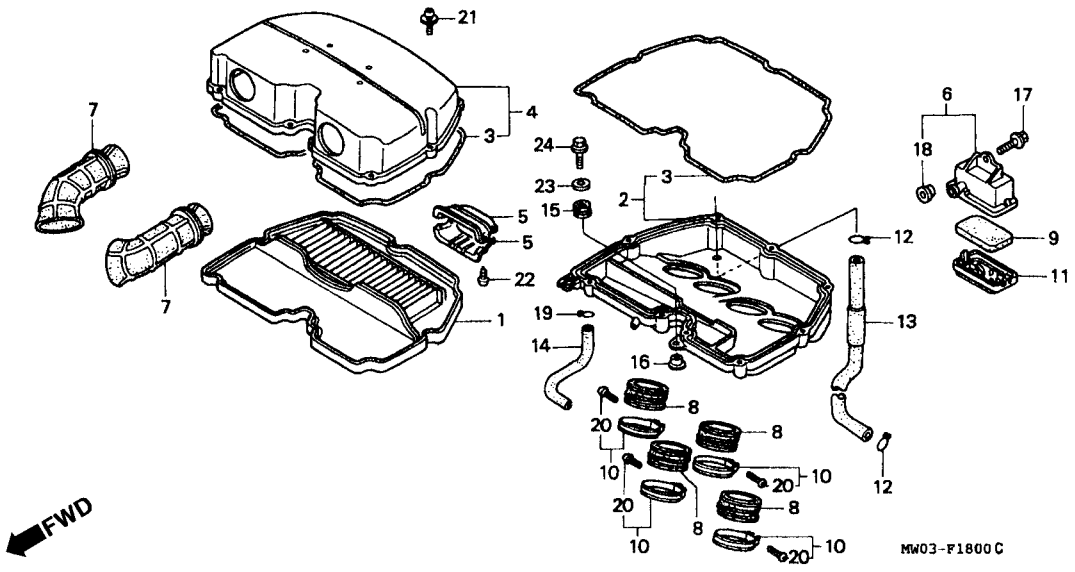

Item de serviço	T.M.O.	Ref. Nº	Nº da peça	Descrição	Qtd. CBR900 RRN	RRP	RRR	RRS	RRT	RRV	Nº de série		Nota
Filtro de Ar	0,3	1	17210-MW0-000	Filtro de Ar	1	1	1	1	1	1			
• Elemento Filtro de Ar (Inclue Peça Relativa)		2	17221-MW0-000	Tampa Inferior, Filtro de Ar	1	1	1	1	1	1			BR, DE, H, MX, SP, 2G
Tampa Carcaça, Filtro de Ar	0,6				1	1	1	1	–	1			CM, E, ED, F, G, IT, ND, SD, SI, U
Tampa Carcaça, Filtro de Ar Comp.	0,5												
Conduto Interno, Filtro de Ar	0,4												
(Adicionar 0,1 por Unidade)			17221-MW0-750	Tampa Inferior, Filtro de Ar	1	1	1	1	–	1			AR, SW
			17221-MAS-000	Tampa Inferior, Filtro de Ar	–	–	–	–	1	–			CM, E, ED, F, G, IT, ND, SD, SI, U
			17221-MAS-780	Tampa Inferior, Filtro de Ar	–	–	–	–	1	–			AR, SW
		3	17222-MW0-300	Guarnição, Tampa	2	2	2	2	2	2			
		4	17231-MW0-000	Tampa Carcaça, Filtro de Ar	1	1	1	1	1	1			
		5	17235-MW0-000	Conduto, Filtro de Ar	2	2	2	2	2	2			
		6	17251-KT8-000	Carcaça Filtro de Ar	1	1	1	1	1	1			
		7	17251-MW0-000	Condutor Interno, Filtro de Ar	2	2	2	2	2	2			
		8	17253-MW0-300	Tubo Conexão, Filtro de Ar	4	4	4	4	4	4			
		9	17254-KAZ-000	Elemento Filtro de Ar	1	1	1	1	1	1			
		10	17255-MN1-670	Presilha Coletor	4	4	4	4	4	4			
		11	17256-MM4-000	Tampa Carcaça Filtro de Ar	1	1	1	1	1	1			

C-18

Filtro de Ar

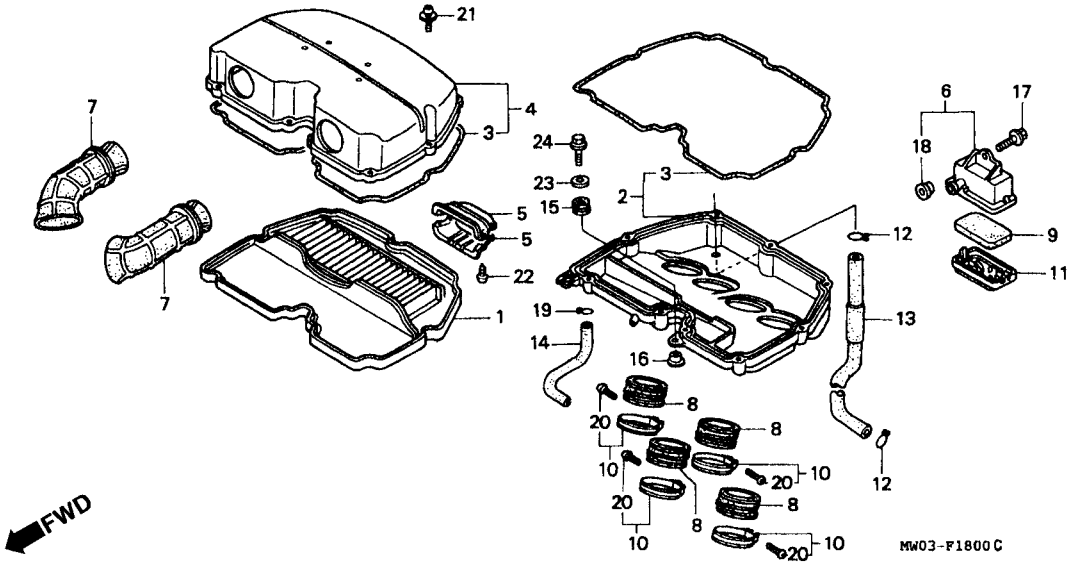

Item de serviço	T.M.O.	Ref. Nº	Nº da peça	Descrição	Qtd. CBR900 RRN	RRP	RRR	RRS	RRT	RRV	Nº de série		Nota
		12	17369-KB4-670	Presilha, Tubo	2	2	2	2	2	2			AR, SW
		13	17460-MW0-750	Mangueira, Sucção Ar	1	1	1	1	1	1			AR, SW
		14	17551-MW0-000	Tubo Respiro	1	1	1	1	1	1			
		15	80101-165-000	Coxim Traseiro	1	1	1	1	1	1			
		16	84706-163-670	Bucha Borracha	1	1	1	1	1	1			
		17	90001-GHB-630	Parafuso Flange, 6 x 16	1	1	1	1	1	1			
		18	90522-028-000	Arruela, Fixação	1	1	1	1	1	1			
		19	90646-651-000	Presilha Mangueira de Ar, 16 mm	1	1	1	1	1	1			
		20	93500-04025-0G	Parafuso Phillips, 4 x 25	4	4	4	4	4	4			
		21	93891-05016-07	Parafuso Arruela, 5 x 16	9	9	9	9	9	9			
		22	93913-24220	Parafuso Fixação, 4 x 12	4	4	4	4	4	4			
		23	94103-06000	Arruela, Lisa, 6 mm	1	–	–	–	–	–			
		24	95701-06018-00	Parafuso Flange, 6 x 18	1	1	1	1	–	–			
			96300-06018-00	Parafuso Flange, 6 x 18	–	–	–	–	1	1			

C-19

Escapamento

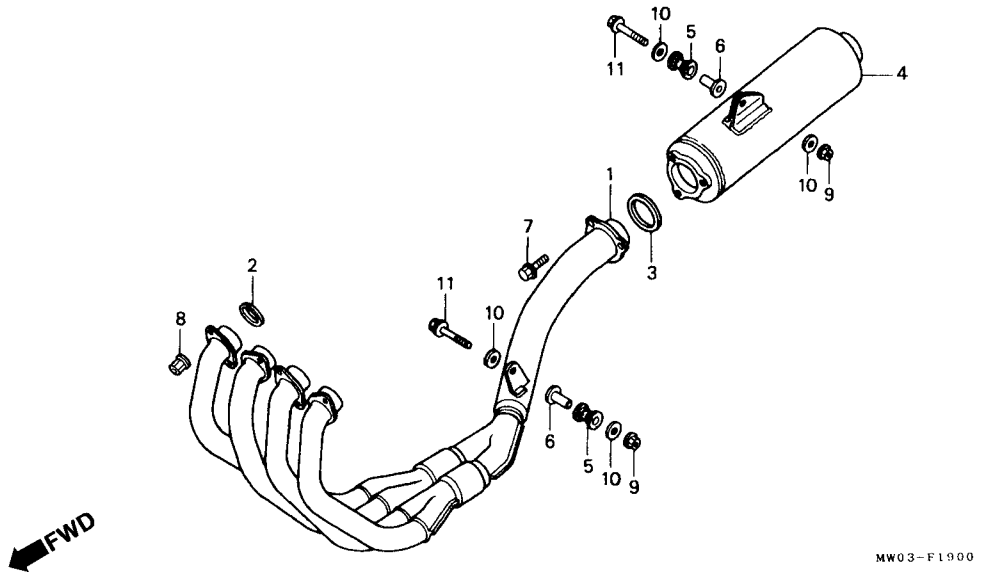

Item de serviço	T.M.O.	Ref. Nº	Nº da peça	Descrição	Qtd. CBR900 RRN	RRP	RRR	RRS	RRT	RRV	Nº de série		Nota
Tubo Comp., Escapamento	0,5	1	18150-MW0-003	Tubo Comp. Escapamento	1	1	1	1	–	–	.....	.....	CM, DE, E, ED, F, G, H, IT, MX, ND, SI, SP, U, 2G
Escapamento Comp	0,1		18150-MW0-750	Tubo Comp. Escapamento	1	1	1	1	–	–	.....	.....	AR, SW
			18150-MAS-003	Tubo Comp. Escapamento	–	–	–	–	1	1	.....	.....	BR, CM, E, ED, F, G, IT, MX, ND, SD, SI, U
			18150-MAS-780	Tubo Comp. Escapamento	–	–	–	–	1	1	.....	.....	AR, SW
		2	18291-MN4-920	Junção Tubo Escape	4	4	4	4	4	4	.....	.....	.....
		3	18292-MV4-000	Junção Escape	1	1	1	1	1	1	.....	.....	.....
		4	18310-MW0-003	Escapamento Comp	1	–	–	–	–	–	.....	.....	E, ED, G, H, IT, MX, ND, SP, U, 2G
			18310-MW0-670	Escapamento Comp	1	–	–	–	–	–	.....	.....	AR, CM, F, SW
			18310-MW0-790	Escapamento Comp	–	1	–	–	–	–	.....	.....	DE, E, ED, G, H, IT, MX, ND, SP, U, 2G
			18310-MW0-840	Escapamento Comp	–	1	–	–	–	–	.....	.....	AR, F, SW
					–	1	1	–	–	–	.....	.....	CM, SI

C-19

Escapamento

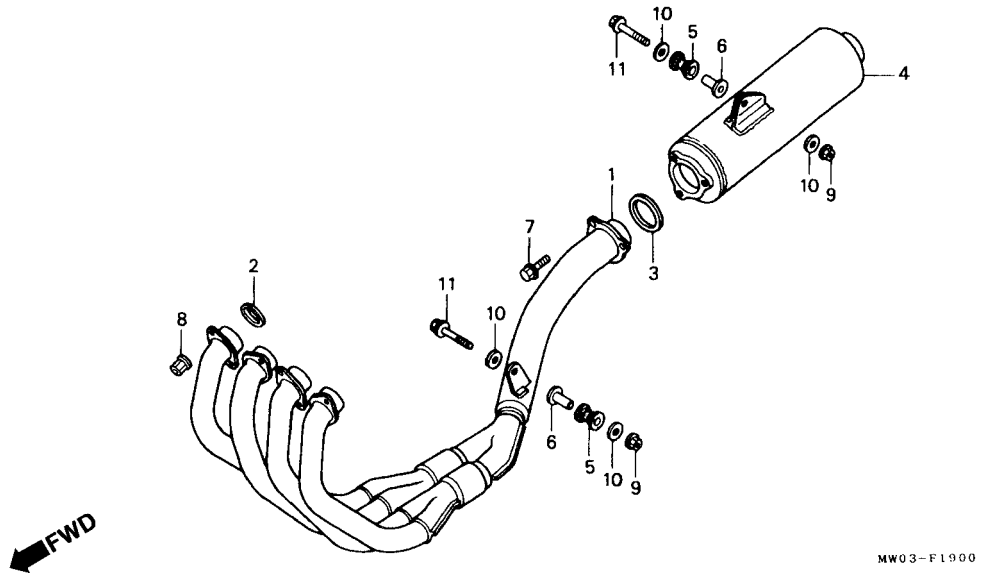

Item de serviço	T.M.O.	Ref. Nº	Nº da peça	Descrição	Qtd. CBR900 RRN	RRP	RRR	RRS	RRT	RRV	Nº de série		Nota
		(4)	18310-MAE-003	Escapamento Comp	–	–	1	1	–	–			ED, G, H, IT, MX, ND, SP, U, 2G
			18310-MAE-601	Escapamento Comp	–	–	1	1	–	–			E
			18310-MAE-620	Escapamento Comp	–	–	1	1	–	–			AR, F, SW
			18310-MAE-670	Escapamento Comp	–	–	–	1	–	–			CM, SI
			18310-MAS-003	Escapamento Comp	–	–	–	–	1	1			ED, G, IT, MX, ND, SD, U
			18310-MAS-600	Escapamento Comp	–	–	–	–	1	1			E
			18310-MAS-620	Escapamento Comp	–	–	–	–	1	1			AR, F, SW
			18310-MAS-670	Escapamento Comp	–	–	–	–	1	1			BR, CM, SI
		5	18421-MA6-000	Coxim, Escapamento	2	2	2	2	2	2			
		6	18422-MA6-000	Bucha Escapamento	2	2	2	2	2	2			
		7	90101-MW0-000	Parafuso Flange, 8 x 20	3	–	–	–	–	–			
			90101-MW0-790	Parafuso Flange, 8 x 20	–	3	3	3	3	3			
		8	90304-MM5-000	Porca Flange, 7 mm	8	8	8	8	8	8			
		9	94050-08070	Porca Flange, 8 mm	2	2	2	2	–	–			
			94050-08000	Porca Flange, 8 mm	–	–	–	–	2	2			
		10	94103-08700	Arruela Lisa, 8 mm	4	4	4	4	–	–			
			94103-08000	Arruela Lisa, 8 mm	–	–	–	–	4	4			

C-19

Escapamento

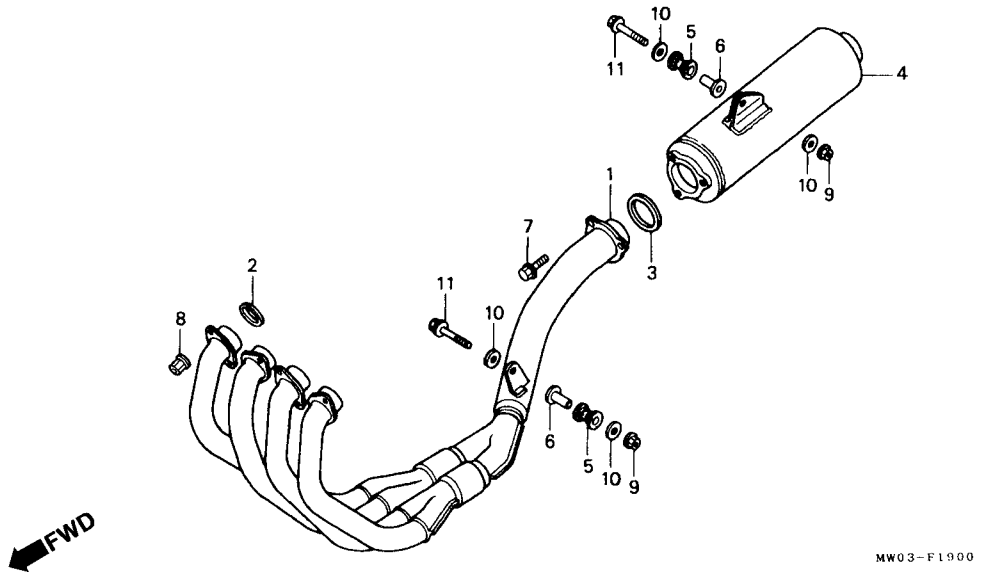

Item de serviço	T.M.O.	Ref. Nº	Nº da peça	Descrição	Qtd. CBR900 RRN	RRP	RRR	RRS	RRT	RRV	Nº de série		Nota
		11	96400-08050-07	Parafuso Flange, 8 x 50	2	2	2	2	–	–			
			96400-08050-00	Parafuso Flange, 8 x 50	–	–	–	–	2	2			

C-20

Pedal de Freio
• Pedal de Câmbio
(CBR900RRN/RRP/RRR-CM/SI)

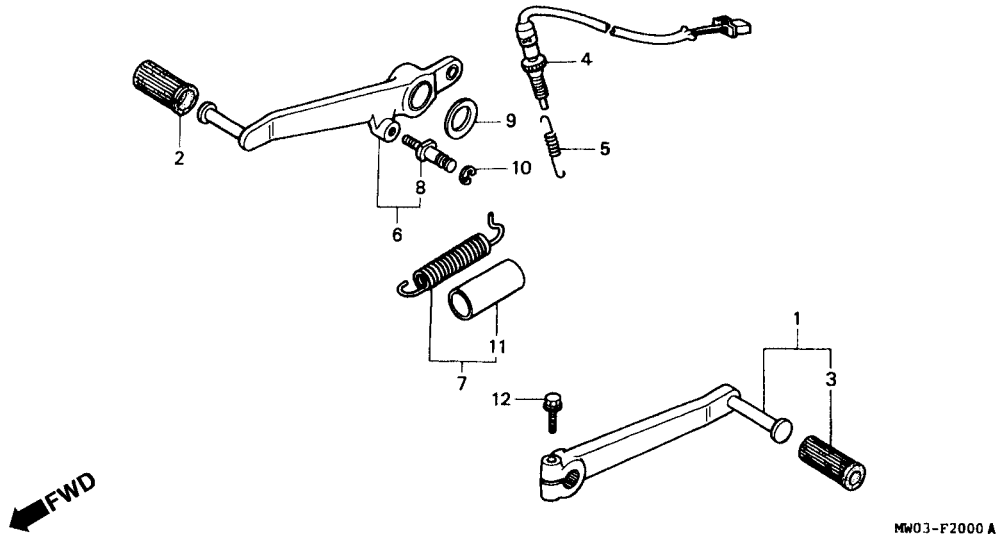

Item de serviço	T.M.O.
Pedal de Câmbio	0,1
• Mola Retorno, Pedal de Freio	
Interruptor Comp., Pedal de Freio	0,3
Pedal de Freio	0,2

Ref. Nº	Nº da peça	Descrição	Qtd. CBR900 RRN	RRP	RRR	RRS	RRT	RRV	Nº de série		Nota
1	24700-MW0-000	Pedal de Câmbio	1	–	–	–	–	–			
	24700-MW0-790	Pedal de Câmbio	–	1	–	–	–	–			AR, DE, E, ED, F, G, HI, IT, MX, ND, SP, SW, U, 2G
			–	1	1	–	–	–			CM, SI
2	24705-KY2-700	Borracha, Pedal de Câmbio	1	1	–	–	–	–			AR, DE, E, ED, F, G, H, IT, MX, ND, SP, SW, U, 2G
			1	1	1	–	–	–			CM, SI
3	24705-MR7-000	Borracha, Pedal de Câmbio	1	–	–	–	–	–			
	24781-KR3-770	Borracha, Pedal de Câmbio	–	1	–	–	–	–			AR, DE, E, ED, F, G, H, IT, MX, ND, SP, SW, U, 2G
			–	1	1	–	–	–			CM, SI
4	35350-MW0-600	Interruptor Comp. Pedal de Freio	1	1	–	–	–	–			AR, DE, E, ED, F, G, H, IT, MX, ND, SP, SW, U, 2G
			1	1	1	–	–	–			CM, SI

C-20

Pedal de Freio
• Pedal de Câmbio
(CBR900RRN/RRP/RRR-CM/SI)

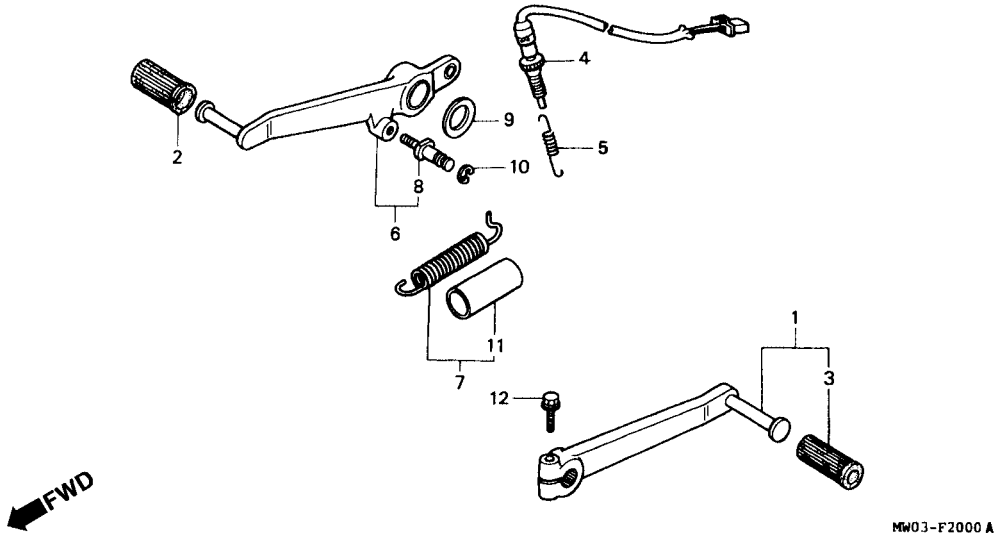

Item de serviço	T.M.O.	Ref. Nº	Nº da peça	Descrição	Qtd. CBR900 RRN	RRP	RRR	RRS	RRT	RRV	Nº de série		Nota
		5	35357-KY2-700	Mola Interruptor de Freio	1	1	–	–	–	–			AR, DE, E, ED, F, G, H, IT, MX, ND, SP, SW, U, 2G
					1	1	1	–	–	–			CM, SI
		6	46500 KY2-700	Pedal Comp. Freio	1	1	–	–	–	–			AR, DE, E, ED, F, G, H, IT, MX, ND, SP, SW, 2G
		7	46515-KY2-700	Mola Retorno Pedal de Freio	1	1	–	–	–	–			AR, DE, E, ED, F, G, H, IT, MX, ND, SP, SW, U, 2G
					1	1	1	–	–	–			CM, SI
		8	46520-KY2-700	Parafuso Articulação Pedal	1	1	–	–	–	–			AR, DE, E, ED, F, G, H, IT, MX, ND, SP, SW, U, 2G
					1	1	1	–	–	–			CM, SI

C-20

Pedal de Freio
• Pedal de Câmbio
(CBR900RRN/RRP/RRR-CM/SI)

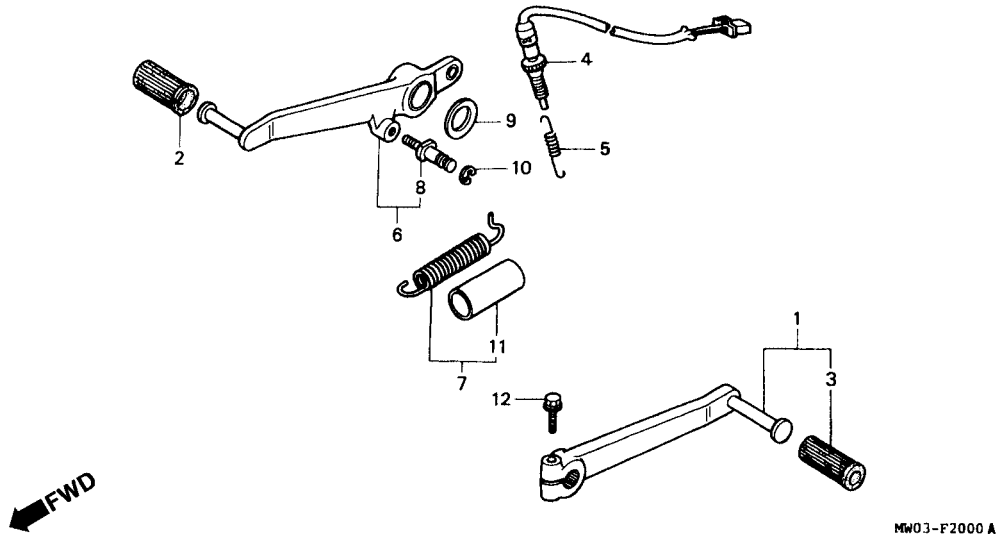

Item de serviço	T.M.O.	Ref. Nº	Nº da peça	Descrição	Qtd. CBR900 RRN	RRP	RRR	RRS	RRT	RRV	Nº de série		Nota
		9	90505-MR7-000	Arruela, 17,5 mm	1	1	–	–	–	–			AR, DE, E, ED, F, G, H, IT, MX, ND, SP, SW, U, 2G
					1	1	1	–	–	–			CM, SI
		10	94540-05018	Anel de Vedação, 5 mm	1	1	–	–	–	–			AR, DE, E, ED, F, G, H, IT, MX, ND, SP, SW, U, 2G
					1	1	1	–	–	–			CM, SI
		11	95003-43004-20	Tubo, 13 x 15 x 40 (95003-43001-10M)	1	1	–	–	–	–			AR, DE, E, ED, F, G, HI, IT, MX, ND, SP, SW, U, 2G
					1	1	1	–	–	–			CM, SI
		12	96300-06022-00	Parafuso Flange, 6 x 22	1	1	–	–	–	–			AR, DE, E, ED, F, G, H, IT, MX, ND, SP, SW, U, 2G
					1	1	1	–	–	–			CM, SI

C-20.1

Pedal de Freio
• Pedal de Câmbio

(CBR900RRR-Exceto CM, SI/RRS ~ RRV)

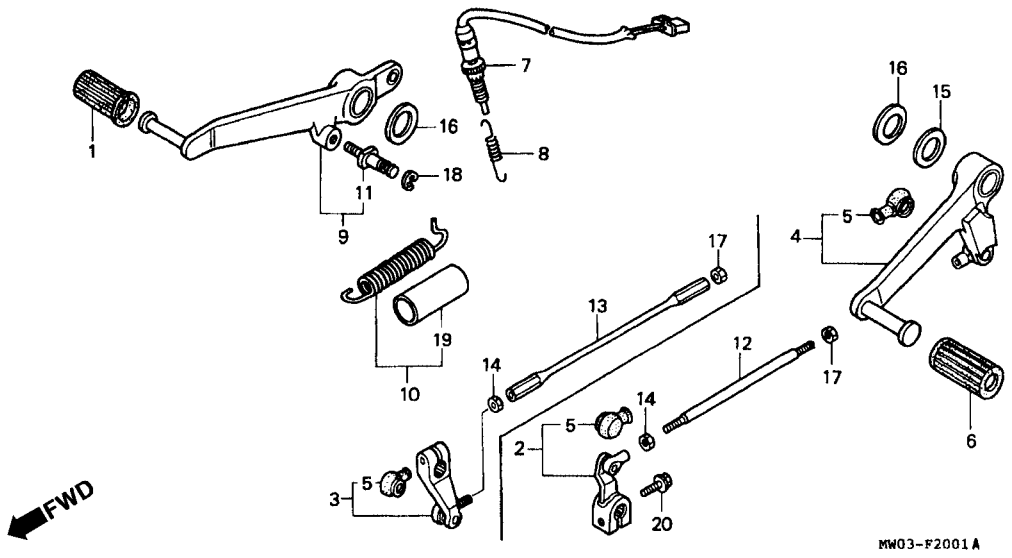

Item de serviço	T.M.O.	Ref. Nº	Nº da peça	Descrição	Qtd. CBR900 RRN	RRP	RRR	RRS	RRT	RRV	Nº de série		Nota
Braço Acionamento da Vareta	0,2	1	24705-KY2-700	Borracha Pedal de Câmbio	–	–	1	1	1	1	.....	.....	AR, BR, E, ED, F, G, H, IT, MX, ND, SD, SP, SW, U, 2G
					–	–	–	1	1	1	.....	.....	CM, SI
• Pedal Comp. Freio Pedal de Câmbio Comp.	0,1	2	24710-MAE-000	Braço Acionamento Vareta	–	–	1	1	–	–	.....	.....	AR, E, ED, F, G, H, IT, MX, ND, SP, SW, U, 2G
					–	–	–	1	–	–	.....	.....	CM, SI
		3	24710-MAS-000	Braço Acionamento Pedal	–	–	–	–	1	1	.....	.....	.....
• Mola Retorno, Pedal de Freio Interruptor Comp., Freio Traseiro	0,3	4	24720-MAE-000	Pedal de Câmbio Comp	–	–	1	1	–	–	.....	.....	AR, E, ED, F, G, H, IT, MX, ND, SP, SW, U, 2G
					–	–	–	1	–	–	.....	.....	CM, SI
			24720-MAS-000	Pedal de Câmbio Comp	–	–	–	–	1	1	.....	.....	.....
		5	24724-422-000	Capa Proteção, Pedal de Câmbio	–	–	2	2	2	2	.....	.....	AR, BR, E, ED, F, G, H, IT, MX, ND, SD, SP, SW, U, 2G
					–	–	–	2	2	2	.....	.....	CM, SI

C-20.1

Pedal de Freio
• Pedal de Câmbio

(CBR900RRR-Exceto CM, SI/RRS ~ RRV)

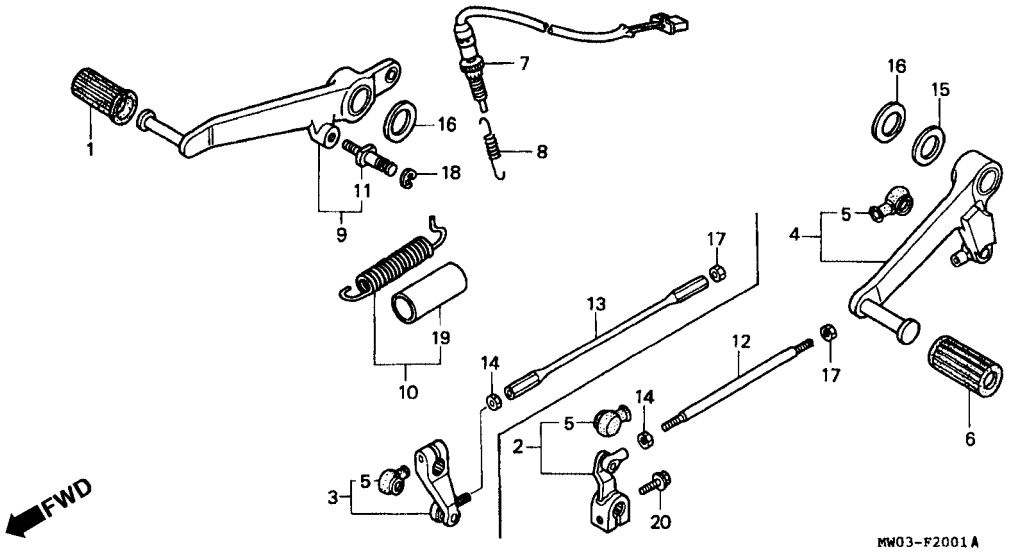

Item de serviço	T.M.O.	Ref. Nº	Nº da peça	Descrição	Qtd. CBR900 RRN	RRP	RRR	RRS	RRT	RRV	Nº de série		Nota
		6	24781-KR3-770	Borracha Pedal de Câmbio	–	–	1	1	1	1			AR, BR, E, ED, F, G, H, IT, MX, ND, SD, SP, SW, U, 2G
					–	–	–	1	1	1			CM, SI
		7	35350-MW0-600	Interruptor Comp. Pedal de Freio	–	–	1	1	1	1			AR, BR, E, ED, F, G, H, IT, MX, ND, SD, SP, SW, U, 2G
					–	–	–	1	1	1			CM, SI
		8	35357-KY2-700	Mola Interruptor Pedal	–	–	1	1	1	1			AR, BR, E, ED, F, G, H, IT, MX, ND, SD, SP, SW, U, 2G
					–	–	–	1	1	1			CM, SI
		9	46500-KY2-700	Pedal Comp., Freio	–	–	1	1	1	1			AR, BR, E, ED, F, G, H, IT, MX, ND, SD, SP, SW, U, 2G
					–	–	–	1	1	1			CM, SI

C-20.1

Pedal de Freio
• Pedal de Câmbio

(CBR900RRR-Exceto CM, SI/RRS ~ RRV)

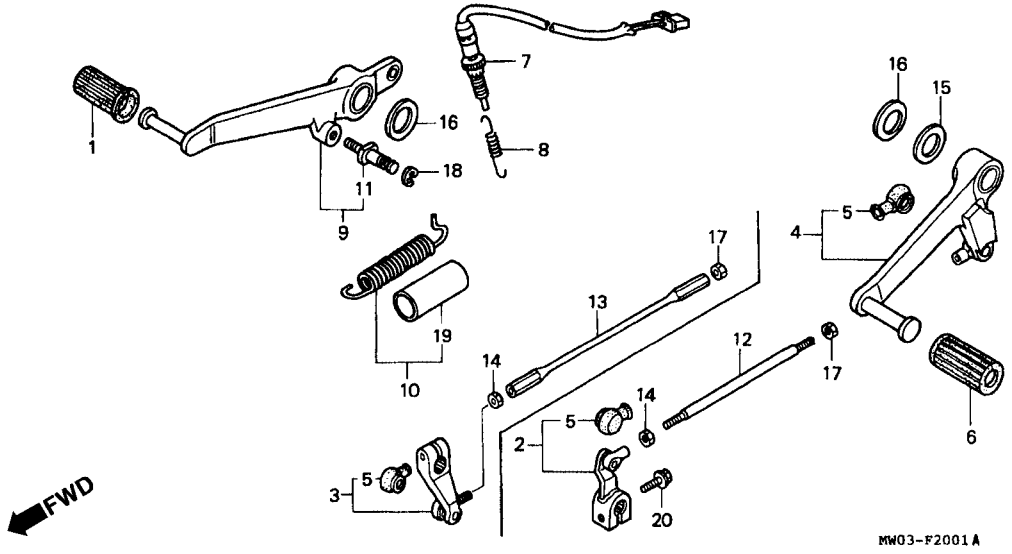

Item de serviço	T.M.O.	Ref. Nº	Nº da peça	Descrição	Qtd. CBR900 RRN	RRP	RRR	RRS	RRT	RRV	Nº de série		Nota
		10	46515-KY2-700	Mola Retorno, Pedal de Freio	–	–	1	1	1	1			AR, BR, E, ED, F, G, H, IT, MX, ND, SD, SP, SW, U, 2G
					–	–	–	1	1	1			CM, SI
		11	46520-KY2-700	Parafuso Articulação, Pedal de Freio	–	–	1	1	1	1			AR, BR, E,ED, F, G, H, IT, MX, ND, SD, SP, SW, U, 2G
					–	–	–	1	1	1			CM, SI
		12	90065-MAE-000	Vareta de Acionamento, Pedal de Câmbio	–	–	1	1					AR, E, ED, F, G, H, IT, MX, ND, SP, SW, U, 2G
					–	–	–	1	–	–			CM, SI
		13	90065-MW4-000	Vareta de Acionamento	–	–	–	–	1	1			
		14	90201-700-000	Porca Fixação, Vareta	–	–	1	1	1	1			AR, BR, E, ED, F, G, H, IT, MX, NO, SP, SW, U, 2G
					–	–	–	1	1	1			CM, SI

C-20.1

Pedal de Freio
• Pedal de Câmbio

(CBR900RRR-Exceto CM, SI/RRS ~ RRV)

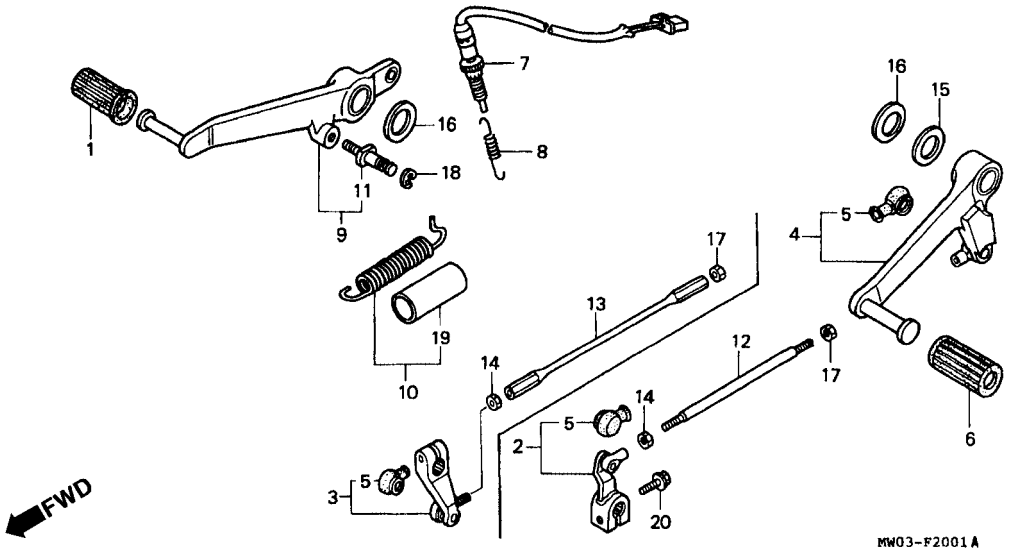

Item de serviço	T.M.O.	Ref. Nº	Nº da peça	Descrição	Qtd. CBR900 RRN	RRP	RRR	RRS	RRT	RRV	Nº de série		Nota
		15	90403-KV3-830	Arruela, Fixação, 17,2 mm	–	–	1	1	1	1			AR, BR, E, ED, F, G, H, IT, MX, ND, SD, SP, SW, U, 2G
					–	–	–	1	1	1			CM, SI
		16	90505 MR7-000	Arruela, 17,5 mm	–	–	2	2	2	2			AR, BR, E, ED, F, G, H, IT, MX, ND, SD, SP, SW, U, 2G
					–	–	–	2	2	2			CM, SI
		17	94002-06020-0S	Porca Sextavada, 6 mm	–	–	1	1	–	–			AR, E, ED, F, G, H, IT, MX, ND, SP, SW, U, 2G
					–	–	–	1	–	–			CM, SI
			94001-06020-0S	Porca Sextavada, 6 mm	–	–	–	–	1	1			
		18	94540-05018	Anel de Vedação, 5 mm	–	–	1	1	1	1			AR, BR, E, ED, F, G, H, IT, MX, ND, SD, SP, SW, U, 2G
					–	–	–	1	1	1			CM, SI

C-20.1

Pedal de Freio
• Pedal de Câmbio

(CBR900RRR-Exceto CM, SI/RRS ~ RRV)

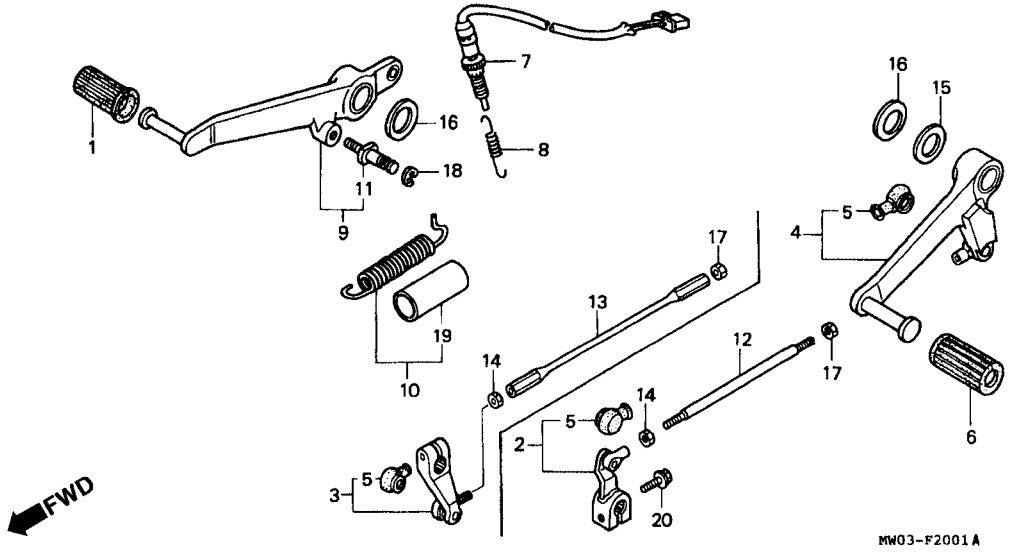

Item de serviço	T.M.O.	Ref. Nº	Nº da peça	Descrição	Qtd. CBR900 RRN	RRP	RRR	RRS	RRT	RRV	Nº de série		Nota
		19	95003-43004-20	Tubo, 13 x 15 x 40 (95003-43001-10M).....	–	–	1	1	1	1	.....	.....	AR, BR, E, ED, F, G, H, IT, MX, ND, SD, SP, SW, U, 2G
					–	–	–	1	1	1	.....	.....	CM, SI
		20	96300-06020-07	Parafuso Flange, 6 x 20	–	–	1	1	–	–	.....	.....	AR, E, ED, F, G, H, IT, MX, ND, SP, SW, U, 2G
					–	–	–	1	–	–	.....	.....	CM, SI
			96300-06020-00	Parafuso Flange, 6 x 20	–	–	–	–	1	1	.....	.....	.....

C-21

Pedal de Apoio
(CBR900RRN/RRP/RRR-CM/SI)

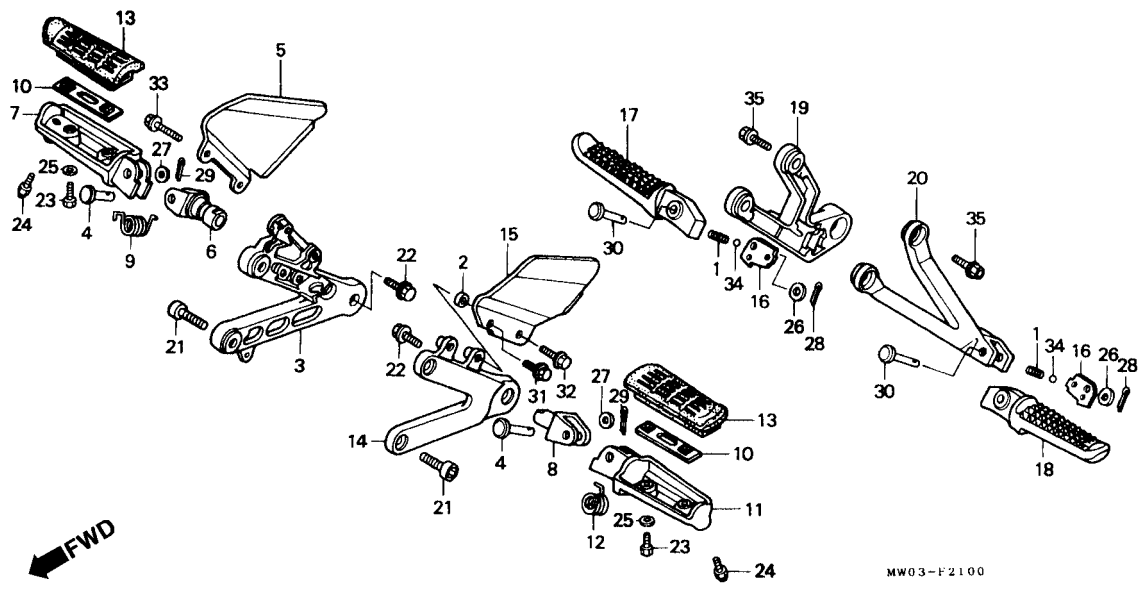

Item de serviço	T.M.O.	Ref. Nº	Nº da peça	Descrição	Qtd. CBR900 RRN	RRP	RRR	RRS	RRT	RRV	Nº de série		Nota
Suporte Direito, Pedal de Apoio	0,2	1	28333-300-000	Mola Retorno Pedal de Apoio	2	2	–	–	–	–			AR, DE, E, ED, F, G, H, IT, MX, ND, SP, SW, U, 2G
• Pedal de Apoio (Adicionar 0,1 por Unidade)													
• Suporte Esquerdo Pedal de Apoio													
• Pedal de Apoio Direito					2	2	2	–	–	–			CM, SI
• Pedal de Apoio Esquerdo		2	44835-167-830	Bucha	1	1	–	–	–	–			AR, DE, E, ED, F, G, H, IT, MX, ND, SP, SW, U, 2G
Suporte Pedal de Apoio Traseiro (Adicionar 0,2 por Unidade)	0,3				1	1	1	–	–	–			CM, SI
		3	50600-MW0-000	Suporte Direito Pedal de Apoio	1	1	–	–	–	–			AR, DE, E, ED, F, G, H, IT, MX, ND, SP, SW, U, 2G
					1	1	1	–	–	–			CM, SI
		4	50603-GS9-010	Pino, Pedal de Apoio	2	2	–	–	–	–			AR, DE, E, ED, F, G, H, IT, MX, ND, SP, SW, U, 2G
					2	2	2	–	–	–			CM, SI

C-21

Pedal de Apoio
(CBR900RRN/RRP/RRR-CM/SI)

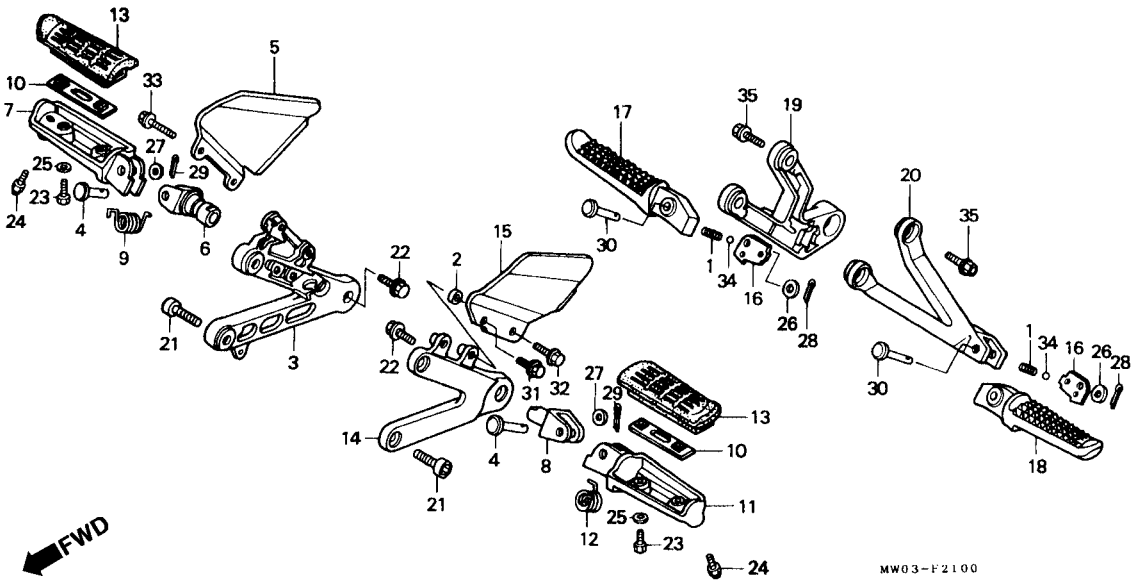

Item de serviço	T.M.O.	Ref. Nº	Nº da peça	Descrição	Qtd. CBR900 RRN	RRP	RRR	RRS	RRT	RRV	Nº de série		Nota
		5	50607-KY2-710	Protetor, Pedal de Apoio Direito	1	1	–	–	–	–			AR, DE, E, ED, F, G, H, IT, MX, ND, SP, SW, U, 2G
					1	1	1	–	–	–			CM, SI
		6	50612-KV3-770	Articulação, Pedal de Apoio	1	1	–	–	–	–			AR, DE, E, ED, F, G, H, IT, MX, ND, SP, SW, U, 2G
					1	1	1	–	–	–			CM, SI
		7	50612-MM5-000	Pedal de Apoio Direito	1	1	–	–	–	–			AR, DE, E, ED, F, G, H, IT, MX, ND, SP, SW, U, 2G
					1	1	1	–	–	–			CM, SI
		8	50612-MW0-000	Articulação, Pedal de Apoio Esquerdo	1	1	–	–	–	–			AR, DE, E, ED, F, G, H, IT, MX, ND, SP, SW, U, 2G
					1	1	1	–	–	–			CM, SI

C-21

Pedal de Apoio
(CBR900RRN/RRP/RRR-CM/SI)

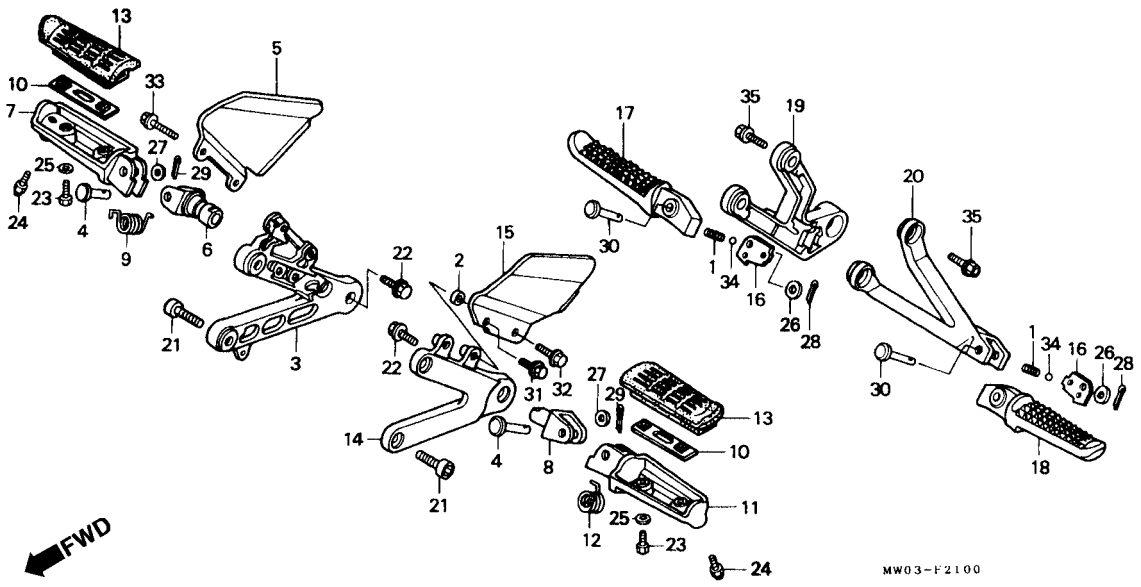

Item de serviço	T.M.O.	Ref. Nº	Nº da peça	Descrição	Qtd. CBR900 RRN	RRP	RRR	RRS	RRT	RRV	Nº de série		Nota
		9	50617-445-840	Mola de Retorno, Pedal de Apoio Direito	1	1	–	–	–	–			AR, DE, E, ED, F, G, H, IT, MX, ND, SP, SW, U, 2G
					1	1	1	–	–	–			CM, SI
		10	50619-MM5-000	Placa, Pedal de Apoio	2	2	–	–	–	–			AR, DE, E, ED, F, G, H, IT, MX, ND, SP, SW, U, 2G
					2	2	2	–	–	–			CM, SI
		11	50642-MM5-000	Pedal de Apoio Esquerdo	1	1	–	–	–	–			AR, DE, E, ED, F, G, H, IT, MX, ND, SP, SW, U, 2G
					1	1	1	–	–	–			CM, SI
		12	50644-445-840	Mola de Retorno, Pedal de Apoio Esquerdo	1	1	–	–	–	–			AR, DE, E, ED, F, G, H, IT, MX, ND, SP, SW, U, 2G
					1	1	1	–	–	–			CM, SI

C-21

Pedal de Apoio
(CBR900RRN/RRP/RRR-CM/SI)

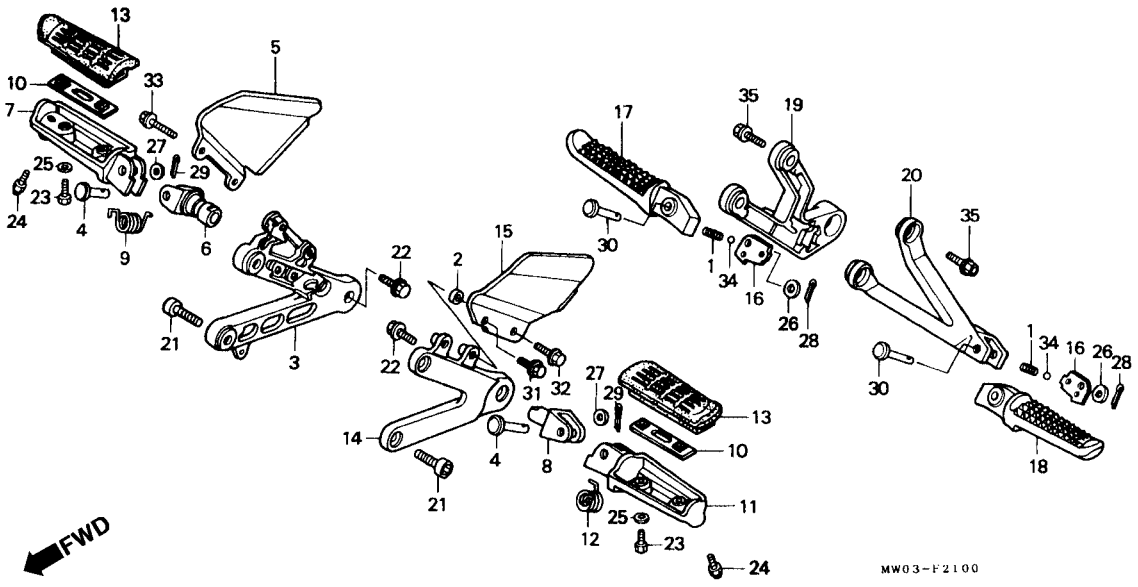

Item de serviço	T.M.O.	Ref. Nº	Nº da peça	Descrição	Qtd. CBR900 RRN	RRP	RRR	RRS	RRT	RRV	Nº de série		Nota
		13	50661-MV9-000	Borracha Pedal de Apoio	2	2	–	–	–	–			AR, DE, E, ED, F, G, H, IT, MX, ND, SP, SW, U, 2G
					2	2	2	–	–	–			CM, SI
		14	50700-MV4-000	Suporte Pedal de Apoio Esquerdo	1	1	–	–	–	–			AR, DE, E, ED, F, G, H, IT, MX, ND, SP, S W, U, 2G
					1	1	1	–	–	–			CM, SI
		15	50707-KY2-710	Protetor Pedal de Apoio Esquerdo	1	1	–	–	–	–			AR, DE, ED, F, G,H, IT, MX, ND, SP, SW, U, 2G
					1	1	1	–	–	–			CM, SI
		16	50718-KT7-761	Placa, Pedal de Apoio	2	2	–	–	–	–			AR, DE, E, ED, F, G, H, IT, MX, ND, SP, SW, U, 2G
					2	2	2	–	–	–			CM, SI

C-21

Pedal de Apoio
(CBR900RRN/RRP/RRR-CM/SI)

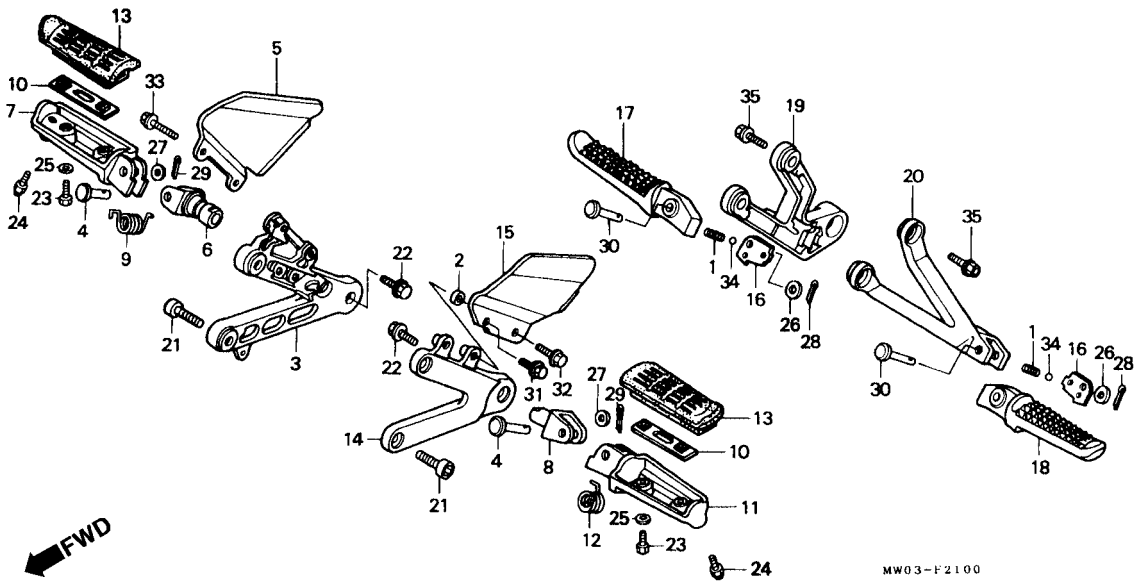

Item de serviço	T.M.O.	Ref. Nº	Nº da peça	Descrição	Qtd. CBR900 RRN	RRP	RRR	RRS	RRT	RRV	Nº de série		Nota
		17	50720-KT7-760	Pedal de Apoio Traseiro Direito	1	1	–	–	–	–			AR, DE, E, ED, F, G, H, IT, MX, ND, SP, SW, U, 2G
					1	1	1	–	–	–			CM, SI
		18	50730-KT7-760	Pedal de Apoio Traseiro Esquerdo	1	1	–	–	–	–			AR, DE, E, ED, F, G, H, IT, MX, ND, SP, SW, U, 2G
					1	1	1	–	–	–			CM, SI
		19	50750-MW0-000	Suporte Pedal de Apoio Traseiro Direito	1	1	–	–	–	–			AR, DE, E, ED, F, G, H, IT, MX, ND, SP, SW, U, 2G
					1	1	1	–	–	–			CM, SI
		20	50760-MW0-000	Suporte Pedal de Apoio Traseiro Esquerdo	1	1	–	–	–	–			AR, DE, E, ED, F, G, H, IT, MX, ND, SP, SW, U, 2G
					1	1	1	–	–	–			CM, SI

C-21

Pedal de Apoio
(CBR900RRN/RRP/RRR-CM/SI)

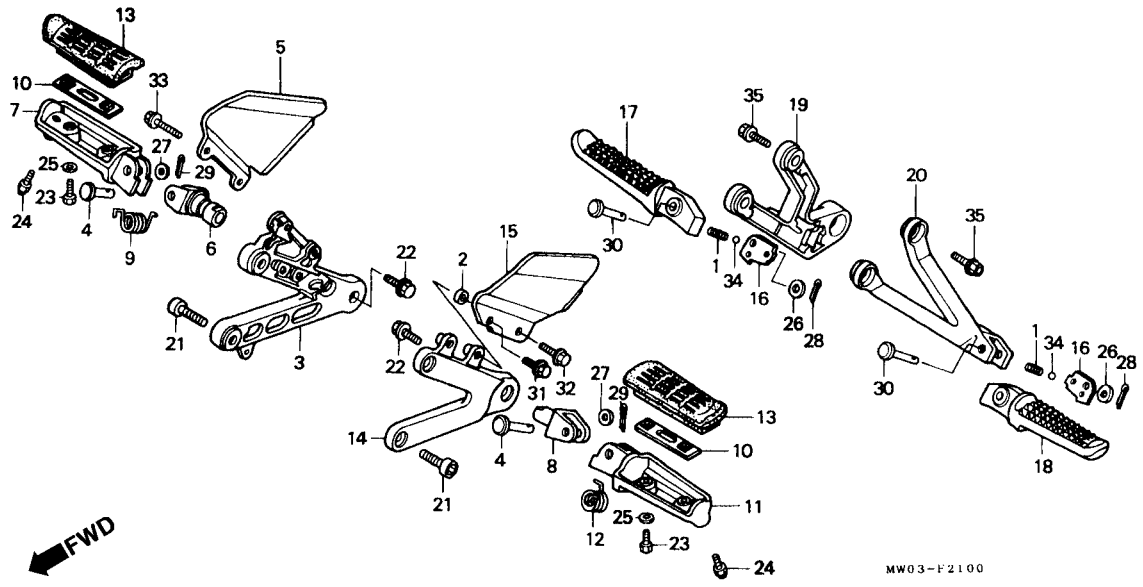

Item de serviço	T.M.O.	Ref. Nº	Nº da peça	Descrição	Qtd. CBR900 RRN	RRP	RRR	RRS	RRT	RRV	Nº de série		Nota
		21	90102-MN8-700	Parafuso Allen, 8 x 25	4	4	–	–	–	–	.....	.....	AR, DE, E, ED, F, G, H, IT, MX, ND, SP, SW, U, 2G
					4	4	4	–	–	–	.....	.....	CM, SI
		22	90102-MW0-000	Parafuso Flange, 10 x 20	2	2	–	–	–	–	.....	.....	AR, DE, E, ED, F,,G, H, IT, MX, ND, SP, SW, U, 2G
					2	2	2	–	–	–	.....	.....	CM, SI
		23	90115-MV9-000	Parafuso de Fixação Borracha	4	4	–	–	–	–	.....	.....	AR, DE, E, F, G, H, IT, MX, ND, SP, SW, U, 2G
					4	4	4	–	–	–	.....	.....	CM, SI
		24	92501-08010-0A	Parafuso, 8 x 10	2	2	–	–	–	–	.....	.....	AR, DE, E, ED, F, G, H, IT, MX, ND, SP, SW, U, 2G
					2	2	2	–	–	–	.....	.....	CM, SI

C-21

Pedal de Apoio
(CBR900RRN/RRP/RRR-CM/SI)

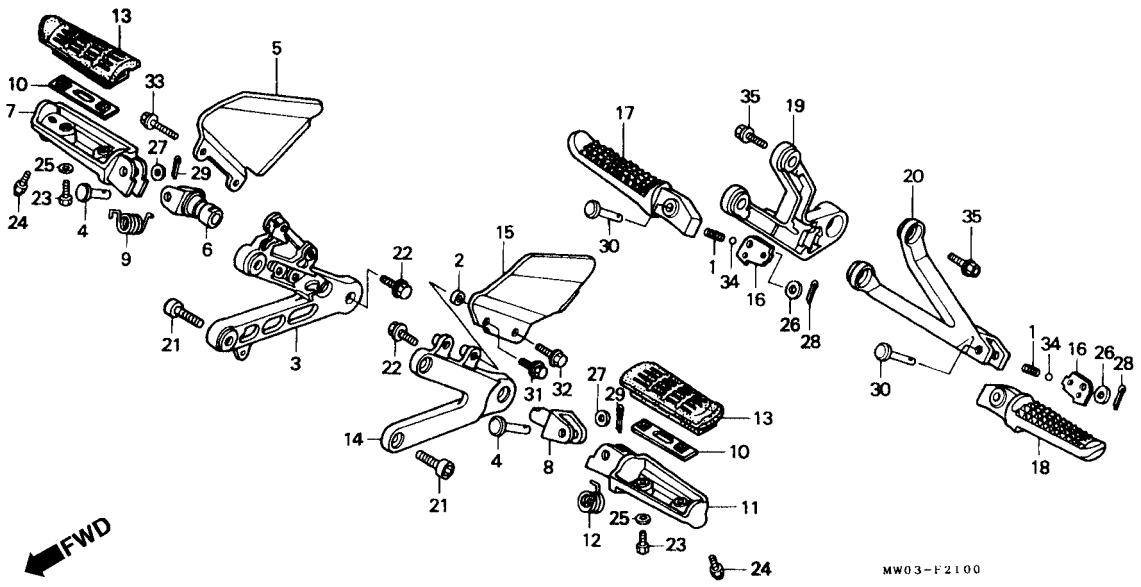

Item de serviço	T.M.O.	Ref. Nº	Nº da peça	Descrição	Qtd. CBR900 RRN	RRP	RRR	RRS	RRT	RRV	Nº de série		Nota
		25	94101-05000	Arruela Lisa, 5 mm	4	4	–	–	–	–			AR, DE, E, ED, F, G, H, IT, MX, ND, SP, SW, U, 2G
					4	4	4	–	–	–			CM, SI
		26	94101-06000	Arruela Lisa, 6 mm	2	2	–	–	–	–			AR, DE, E, ED, F, G, H, IT, MX, ND, SP, SW, U, 2G
					2	2	2	–	–	–			CM, SI
		27	94102-08000	Arruela Lisa, 8 mm	2	2	–	–	–	–			AR, DE, E, ED, F, G, H, IT, MX, ND, SP, SW, U, 2G
					2	2	2	–	–	–			CM, SI
		28	94201-16120	Cupilha, 1,6 x 12	2	2	–	–	–	–			AR, DE, E, ED, F, G, H, IT, MX, ND, SP, SW, U, 2G
					2	2	2	–	–	–			CM, SI

C-21

Pedal de Apoio
(CBR900RRN/RRP/RRR-CM/SI)

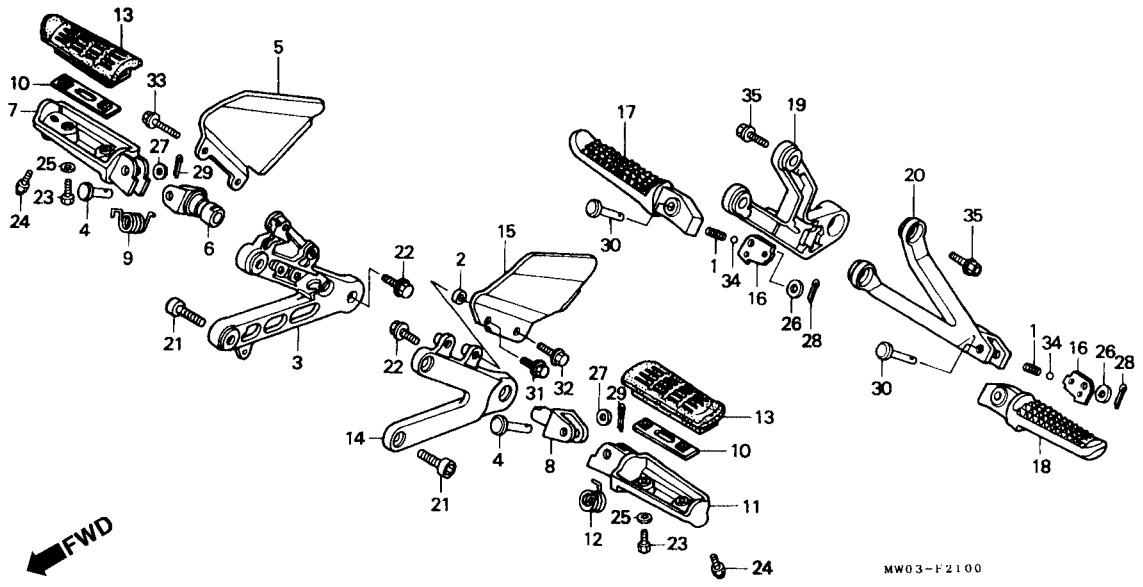

Item de serviço	T.M.O.	Ref. Nº	Nº da peça	Descrição	Qtd. CBR900 RRN	RRP	RRR	RRS	RRT	RRV	Nº de série		Nota
		29	94201-20150	Cupilha, 2,0 x 15	2	2	–	–	–	–	.....	.....	AR, BR, E, ED, F, G, H, IT, MX, ND, SD, SP, SW, U, 2G,
					2	2	2	–	–	–	.....	.....	CM, SI
		30	95015-83000	Pino C	2	2	–	–	–	–	.....	.....	AR, BR, E, ED, F, G, H, IT, MX, ND, SD, SP, SW, U, 2G
					2	2	2	–	–	–	.....	.....	CM, SI
		31	96001-06016-00	Parafuso Flange, 6 x 16	1	1	–	–	–	–	.....	.....	AR, BR, E, ED, F, G, H, IT, MX, ND, SD, SP, SW, U, 2G
					1	1	1	–	–	–	.....	.....	CM, SI
		32	96001-06022-00	Parafuso Flange, 6 x 22	1	1	–	–	–	–	.....	.....	AR, BR, E, ED, F, G, H, IT, MX, ND, SD, SP, SW, U, 2G
					1	1	1	–	–	–	.....	.....	CM, SI

C-21

Pedal de Apoio
(CBR900RRN/RRP/RRR-CM/SI)

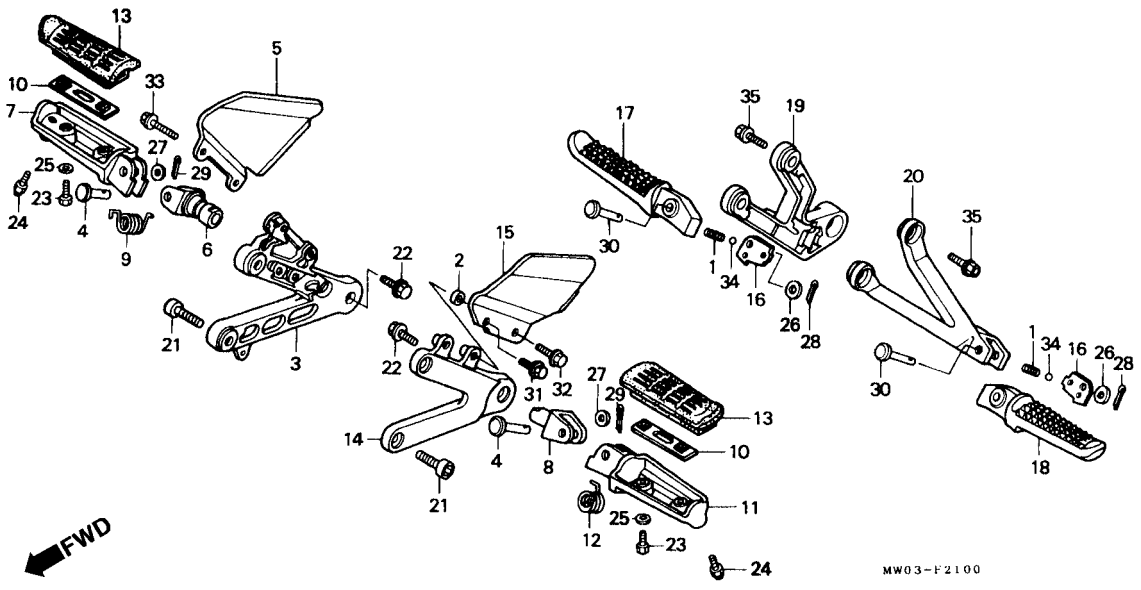

Item de serviço	T.M.O.	Ref. Nº	Nº da peça	Descrição	Qtd. CBR900 RRN	RRP	RRR	RRS	RRT	RRV	Nº de série		Nota
		33	96001-06028-00	Parafuso Flange, 6 x 28	2	2	–	–	–	–	.....	.....	AR, BR, E, ED, F, G, H, IT, MX, ND, SD, SP, SW, U, 2G
					2	2	2	–	–	–	.....	.....	CM, SI
		34	96211-08000	Esfera de Aço, # 8 (1/4)	2	2	–	–	–	–	.....	.....	AR, BR, E, ED, F, G, H, IT, MX, ND, SD, SP, SW, U, 2G
					2	2	2	–	–	–	.....	.....	CM, SI
		35	96400-08028-00	Parafuso Flange, 8 x 28	4	4	–	–	–	–	.....	.....	AR, BR, E, ED, F, G, H, IT, MX, ND, SD, SP, SW, U, 2G
					4	4	4	–	–	–	.....	.....	CM, SI

C-21.1

Pedal de Apoio

(CBR900RRN-Exceto CM, SI/RRS ~ RRV)

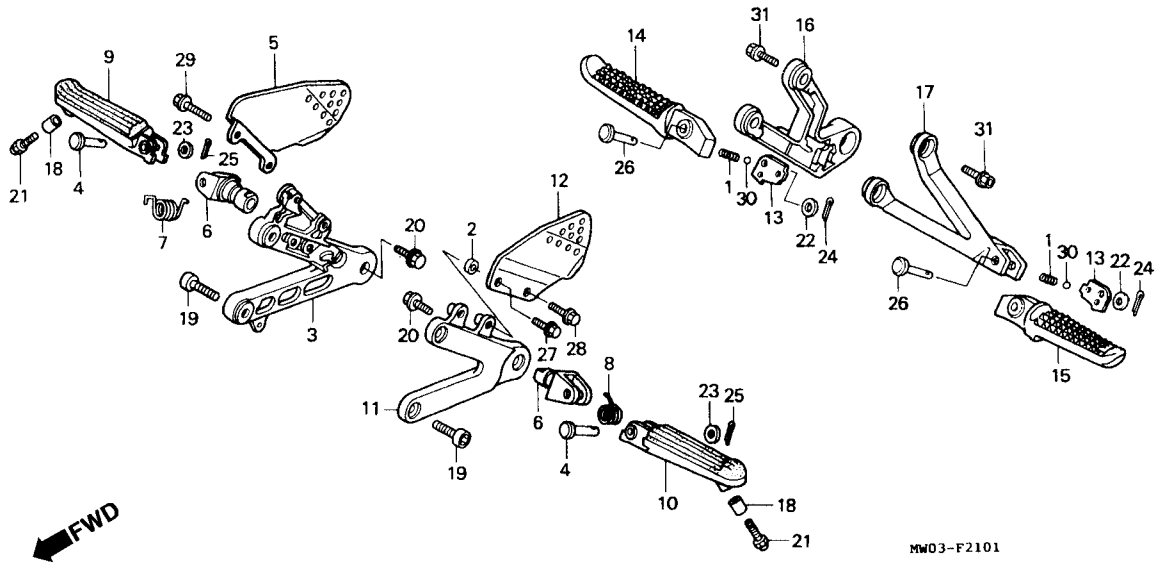

Item de serviço	T.M.O.	Ref. Nº	Nº da peça	Descrição	Qtd. CBR900 RRN	RRP	RRR	RRS	RRT	RRV	Nº de série		Nota
Suporte Direito Pedal de Apoio	0,2	1	28333-300-000	Mola Retorno, Pedal de Apoio	–	–	2	2	2	2	.....	.....	AR, DE, E, ED, F, G, H, IT, MX, ND, SP, SW, U, 2G
• Pedal de Apoio Direito	0,1				–	–	–	2	2	2	.....	.....	CM, SI
• Pedal de Apoio Esquerdo		2	44835-167-830	Bucha	–	–	1	1	1	1	.....	.....	AR, DE, E, ED, F, G, H, IT, MX, ND, SP, SW, U, 2G
• Suporte, Esquerdo Pedal					–	–	–	1	1	1	.....	.....	CM, SI
• Pedal de Apoio Traseiro Direito		3	50600-MW0-000	Suporte Direito, Pedal de Apoio	–	–	1	1	1	1	.....	.....	AR, DE, E, ED, F, G, H, IT, MX, ND, SP, SW, U, 2G
• Pedal de Apoio Traseiro Esquerdo					–	–	–	1	1	1	.....	.....	CM, SI
Suporte Pedal de Apoio Traseiro Direito (Adicionar 0,2 por Unidade)	0,3	4	50603-GS9-010	Pino, Pedal de Apoio	–	–	2	2	2	2	.....	.....	AR, DE, E, ED, F, G, H, IT, MX, ND, SP, SW, U, 2G
					–	–	–	2	2	2	.....	.....	CM, SI

C-21.1

Pedal de Apoio

(CBR900RRN-Exceto CM, SI/RRS ~ RRV)

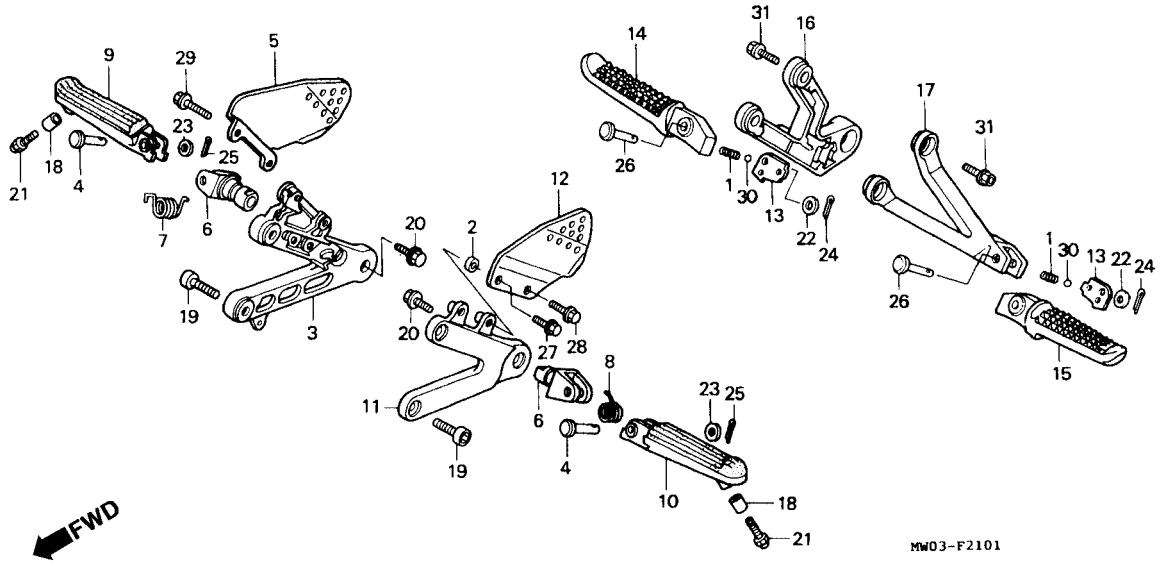

Item de serviço	T.M.O.	Ref. Nº	Nº da peça	Descrição	Qtd. CBR900 RRN	RRP	RRR	RRS	RRT	RRV	Nº de série		Nota
		5	50607-MAE-000	Protetor, Pedal de Apoio Direito	–	–	1	1	1	1			AR, DE, E, ED, F, G, H, IT, MX, ND, SP, SD, SW, U, 2G
					–	–	–	1	1	1			CM, SI
		6	50612-KV3-770	Articulação, Pedal de Apoio	–	–	2	2	–	–			AR, DE, E, ED, F, G, H, IT, MX, ND, SP, SW, U, 2G
					–	–	–	2	–	–			CM, SI
			50612-MAS-000	Articulação, Pedal de Apoio	–	–	–	–	2	2			AR, DE, E, ED, F, G, H, IT, MX, ND, SP, SW, U, 2G
		7	50612-445-840	Mola, Pedal de Apoio Direito	–	–	1	1	1	1			AR, DE, E, ED, F, G, H, IT, MX, ND, SP, SW, U, 2G
					–	–	–	1	1	1			CM, SI
		8	50644-445-840	Mola, Pedal de Apoio Esquerdo	1	1	–	–	–	–			AR, DE, E, ED, F, G, H, IT, MX, ND, SP, SW, U, 2G
					1	1	1	–	–	–			CM, SI

C-21.1

Pedal de Apoio

(CBR900RRN-Exceto CM, SI/RRS ~ RRV)

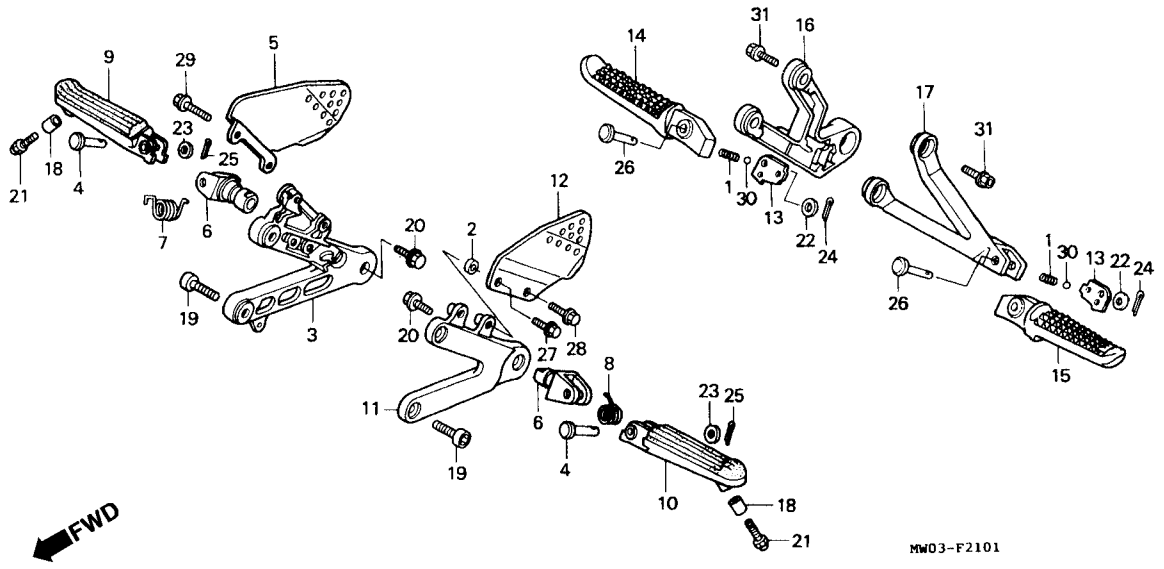

Item de serviço	T.M.O.	Ref. Nº	Nº da peça	Descrição	Qtd. CBR900 RRN	RRP	RRR	RRS	RRT	RRV	Nº de série		Nota
		9	50660-KV3-770	Pedal de Apoio Direito	–	–	1	1	1	1			AR, DE, E, ED, F, G, H, IT, MX, ND, SP, SW, U, 2G
					–	–	–	1	1	1			CM, SI
		10	50670-KV3-700	Pedal de Apoio Esquerdo	–	–	1	1	1	1			AR, DE, E, ED, F, G, H, IT, MX, ND, SP, SW, U, 2G
					–	–	–	1	1	1			CM, SI
		11	50700-MV4-000	Suporte, Pedal Apoio Esquerdo	–	–	1	1	1	1			AR, DE, E, ED, F, G, H, IT, MX, ND, SP, SW, U, 2G
					–	–	–	1	1	1			CM, SI

C-21.1

Pedal de Apoio

(CBR900RRN-Exceto CM, SI/RRS ~ RRV)

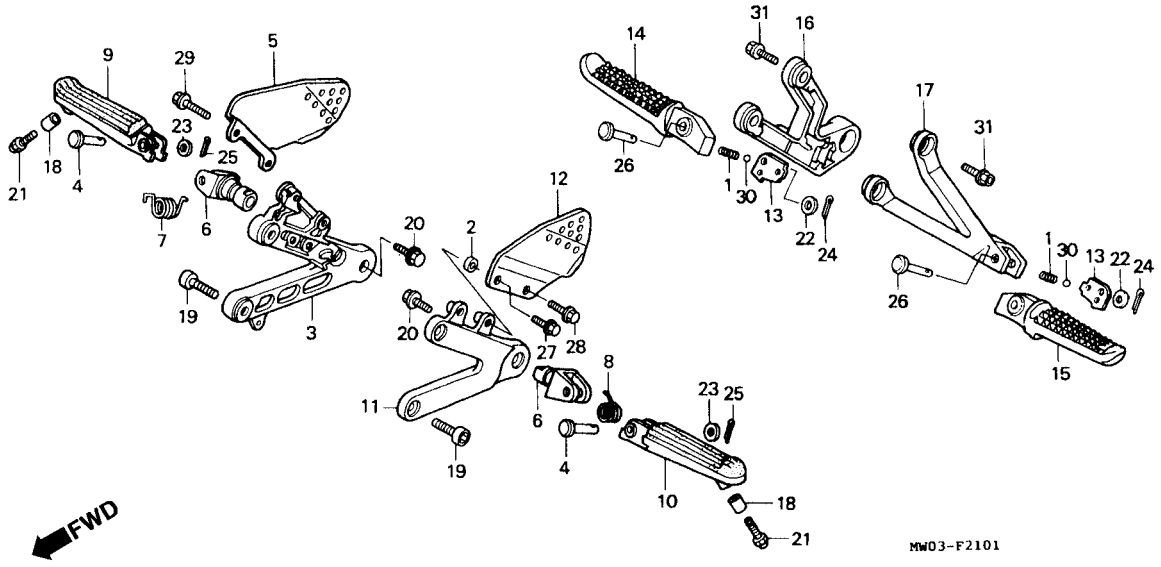

Item de serviço	T.M.O.	Ref. Nº	Nº da peça	Descrição	Qtd. CBR900 RRN	RRP	RRR	RRS	RRT	RRV	Nº de série		Nota
		12	50707-MAE-000	Protetor Esquerdo Pedal	–	–	1	1	1	1			AR, BR, E, ED, F, G, H, IT, MX, ND, SD, SP, SW, U, 2G
					–	–	–	1	1	1			CM, SI
		13	50718-KT7-761	Placa do Pedal	–	–	2	2	2	2			AR, BR, E, ED, F, G, H, IT, MX, ND, SD, SP, SW, U, 2G
					–	–	–	2	2	2			CM, SI
		14	50720-KT7-760	Pedal de Apoio Traseiro Direito	–	–	1	1	1	1			AR, BR, E, ED, F, G, H, IT, MX, ND, SD, SP, SW, U, 2G
					–	–	–	1	1	1			CM, SI
		15	50730-KT7-760	Pedal de Apoio Traseiro Esquerdo	–	–	1	1	1	1			AR, BR, E, ED, F, G, H, IT, MX, ND, SD, SP, SW, U, 2G
					–	–	–	1	1	1			CM, SI

C-21.1

Pedal de Apoio

(CBR900RRN-Exceto CM, SI/RRS ~ RRV)

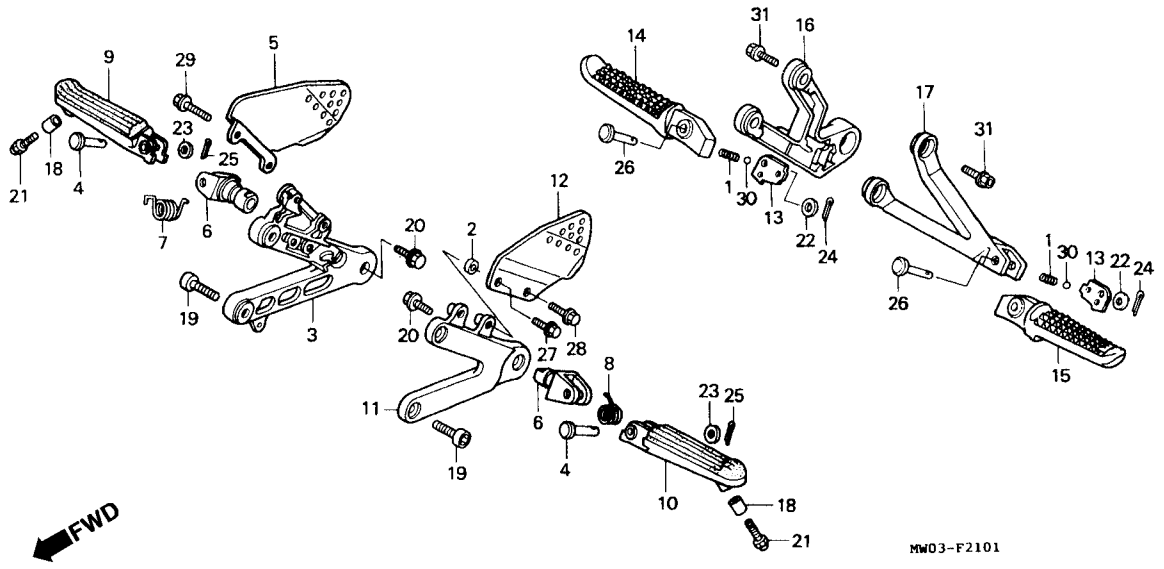

Item de serviço	T.M.O.	Ref. Nº	Nº da peça	Descrição	Qtd. CBR900 RRN	RRP	RRR	RRS	RRT	RRV	Nº de série		Nota
		16	50750-MW0-000	Suporte Pedal de Apoio Traseiro Direito	–	–	1	1	1	1			AR, BR, E, ED, F, G, H, IT, MX, ND, SD, SP, SW, U, 2G
					–	–	–	1	1	1			CM, SI
		17	50760-MW0-000	Suporte Pedal de Apoio Traseiro Esquerdo	–	–	1	1	1	1			AR, BR, E, ED, F, G, H, IT, MX, ND, SD, SP, SW, U, 2G
					–	–	–	1	1	1			CM, SI
		18	52486-074-000	Bucha Traseira	–	–	2	2	2	2			AR, BR, E, ED, F, G, H, IT, MX, ND, SD, SP, SW, U, 2G
					–	–	–	2	2	2			CM, SI
		19	90102-MN8-700	Parafuso Allen, 8 x 25	–	–	4	4	4	4			AR, BR, E, ED, F, G, H, IT, MX, ND, SD, SP, SW, U, 2G
					–	–	–	4	4	4			CM, SI

C-21.1

Pedal de Apoio

(CBR900RRN-Exceto CM, SI/RRS ~ RRV)

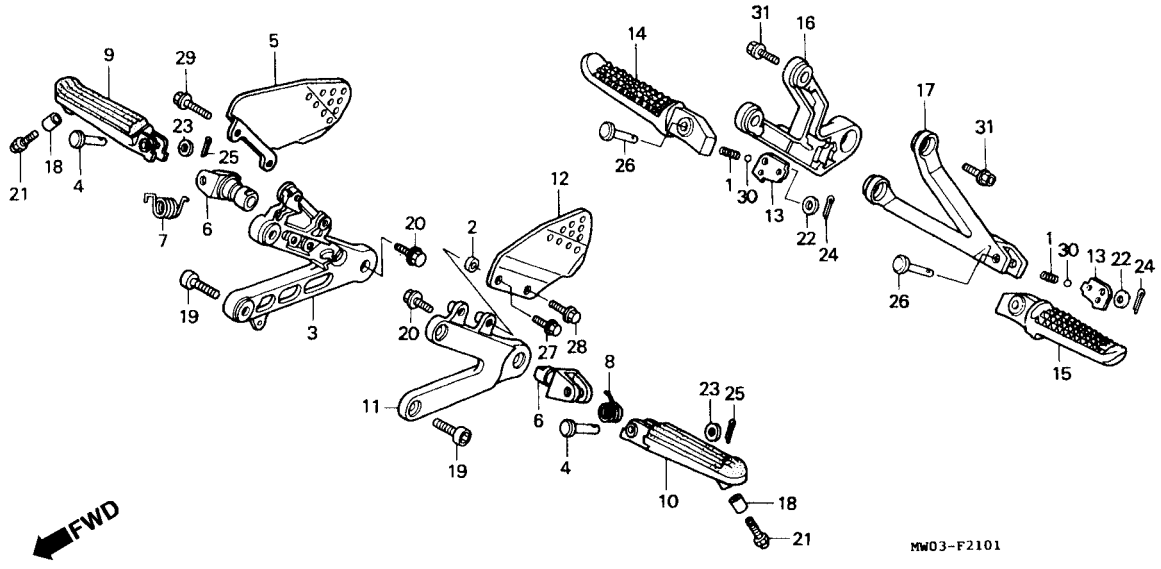

Item de serviço	T.M.O.	Ref. Nº	Nº da peça	Descrição	Qtd. CBR900 RRN	RRP	RRR	RRS	RRT	RRV	Nº de série		Nota
		20	90102-MW0-000	Parafuso Flange, 10 x 20	–	–	2	2	2	2			AR, BR, E, ED, F, G, H, IT, MX, ND, SD, SP, SW, U, 2G
					–	–	–	2	2	2			CM, SI
		21	92501-08030-0A	Capa Parafuso, 8 x 30	–	–	2	2	2	2			AR, BR, E, ED, F, G, H, IT, MX, ND, SD, SP, SW, U, 2G
					–	–	–	2	2	2			CM, SI
		22	94101-06000	Arruela Lisa, 6 mm	–	–	2	2	2	2			AR, BR, E, ED, F, G, H, IT, MX, ND, SD, SP, SW, U, 2G
					–	–	–	2	2	2			CM, SI
		23	94102-08000	Arruela Lisa, 8 mm	–	–	2	2	2	2			AR, BR, E, ED, F, G, H, IT, MX, ND, SD, SP, SW, U, 2G
					–	–	–	2	2	2			CM, SI

C-21.1

Pedal de Apoio

(CBR900RRN-Exceto CM, SI/RRS ~ RRV)

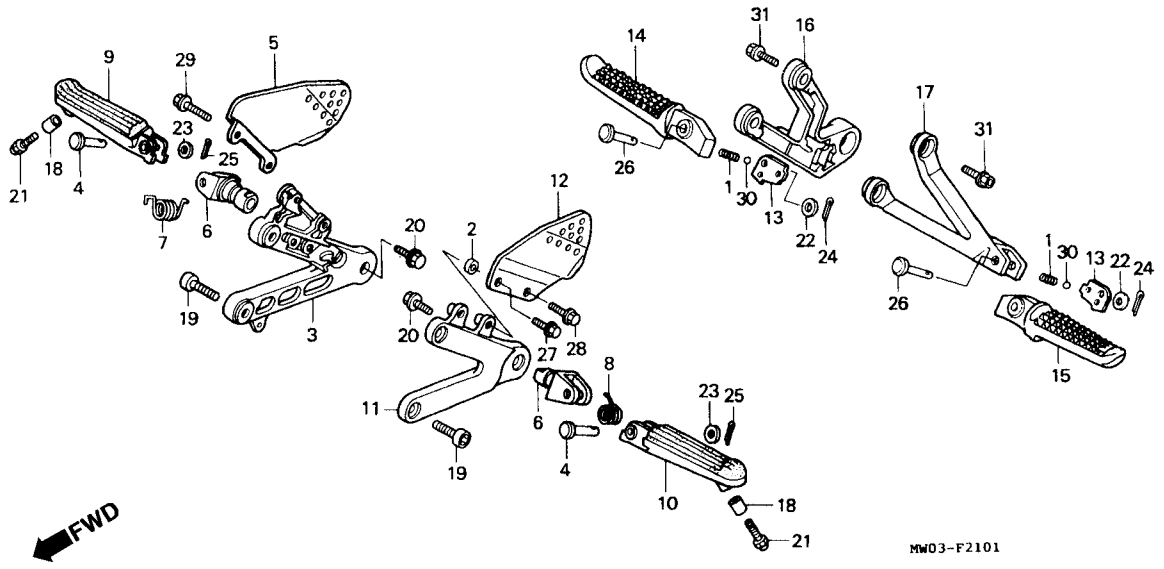

Item de serviço	T.M.O.	Ref. Nº	Nº da peça	Descrição	Qtd. CBR900 RRN	RRP	RRR	RRS	RRT	RRV	Nº de série		Nota
		24	94201-16120	Cupilha, 1,6 x 12	–	–	2	2	2	2	.....	.....	AR, BR, E, ED, F, G, H, IT, MX, ND, SD, SP, SW, U, 2G
					–	–	–	2	2	2	.....	.....	CM, SI
		25	94201-20150	Cupilha, 2,0 x 15	–	–	2	2	2	2	.....	.....	AR, BR, E, ED, F, G, H, IT, MX, ND, SD, SP, SW, U, 2G,
					–	–	–	2	2	2	.....	.....	CM, SI
		26	95015-83000	Pino C	–	–	2	2	2	2	.....	.....	AR, BR, E, ED, F, G, H, IT, MX, ND, SD, SP, SW, U, 2G
					–	–	–	2	2	2	.....	.....	CM, SI
		27	96001-06016-00	Parafuso Flange, 6 x 16	–	–	1	1	1	1	.....	.....	AR, BR, E, ED, F, G, H, IT, MX, ND, SD, SP, SW, U, 2G
					–	–	–	1	1	1	.....	.....	CM, SI

C-21.1

Pedal de Apoio

(CBR900RRN-Exceto CM, SI/RRS ~ RRV)

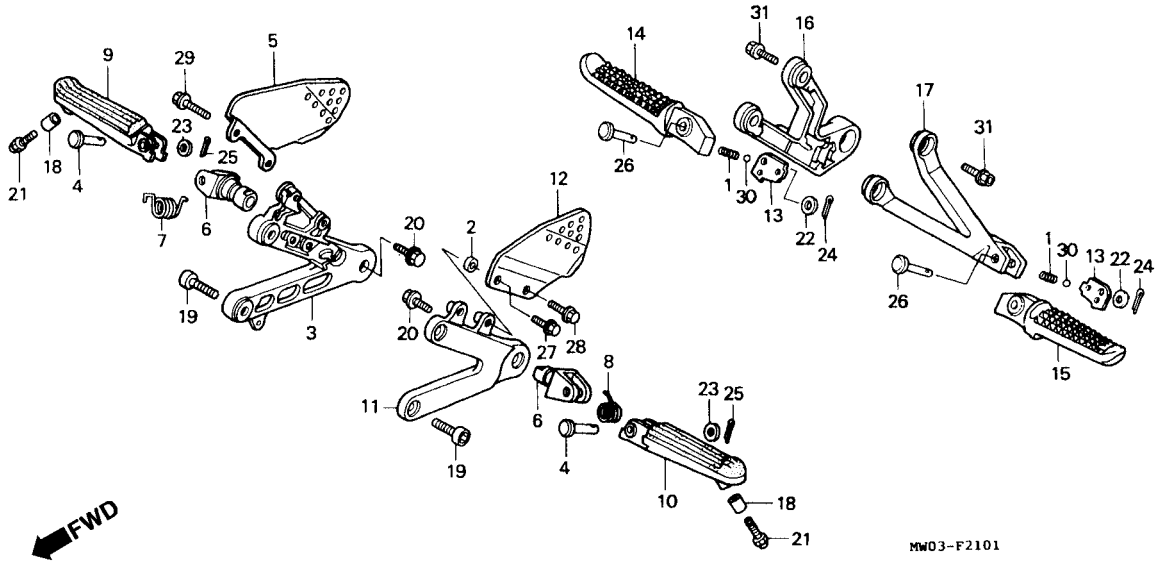

Item de serviço	T.M.O.	Ref. Nº	Nº da peça	Descrição	Qtd. CBR900 RRN	RRP	RRR	RRS	RRT	RRV	Nº de série		Nota
		28	96001-06022-00	Parafuso Flange, 6 x 22	–	–	1	1	1	1	.....	.....	AR, BR, E, ED, F, G, H, IT, MX, ND, SD, SP, SW, U, 2G
					–	–	–	1	1	1	.....	.....	CM, SI
		29	96001-06028-00	Parafuso Flange, 6 x 28	–	–	2	2	2	2	.....	.....	AR, BR, E, ED, F, G, H, IT, MX, ND, SD, SP, SW, U, 2G
					–	–	–	2	2	2	.....	.....	CM, SI
		30	96211-08000	Esfera de Aço, # 8 (1/4)	–	–	2	2	2	2	.....	.....	AR, BR, E, ED, F, G, H, IT, MX, ND, SD, SP, SW, U, 2G
					–	–	–	2	2	2	.....	.....	CM, SI
		31	96400-08028-00	Parafuso Flange, 8 x 28	–	–	4	4	4	4	.....	.....	AR, BR, E, ED, F, G, H, IT, MX, ND, SD, SP, SW, U, 2G
					–	–	–	4	4	4	.....	.....	CM, SI

C-22

Cavalete Lateral

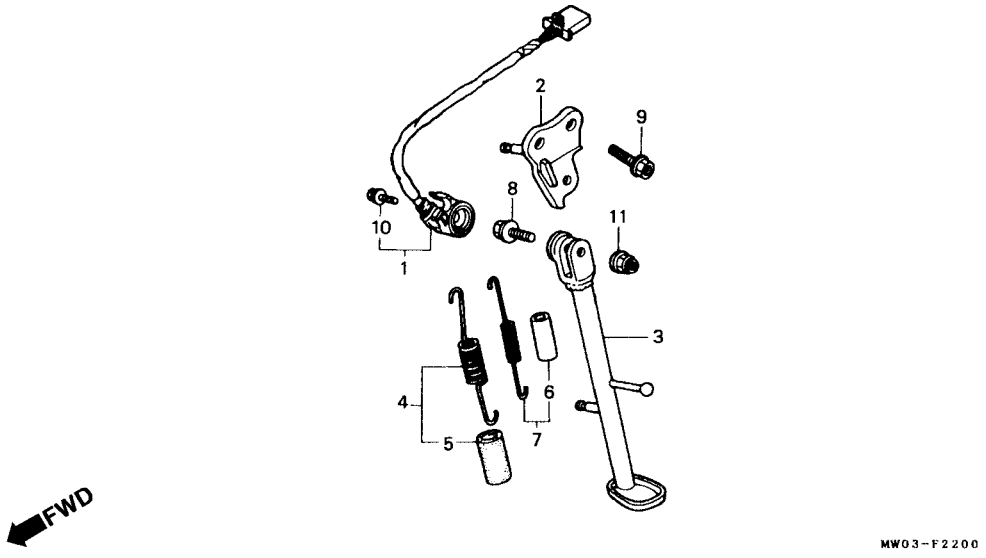

Item de serviço	T.M.O.
Interruptor Cavalete Lateral	0,3
• Suporte Cavalete Lateral	
• Cavalete Lateral	
Mola, Cavalete Lateral	0,1

Ref. Nº	Nº da peça	Descrição	Qtd. CBR900 RRN	RRP	RRR	RRS	RRT	RRV	Nº de série		Nota
1	35700-MV9-305	Interruptor, Cavalete Lateral	1	1	1	1	1	1			
2	50150-MW0-000	Suporte, Cavalete Lateral	1	1	1	1	1	1			
3	50530-MW0-000	Cavalete Lateral	1	1	1	1	1	1			
	50530-MAE-670	Cavalete Lateral	–	–	–	1	–	–			
	50530-MAS-000	Cavalete Lateral	–	–	–	–	1	1			
4	50540-MW0-000	Mola Externa, Cavalete Lateral	1	1	1	1	1	1			
5	50543-MT3-611	Tubo, Mola Cavalete Lateral	1	1	1	1	1	1			
6	50543-MV9-610	Tubo Interno, Mola Cavalete Lateral	1	1	1	1	1	1			G, 2G
			–	–	–	–	1	1			AR, E, ED, F, IT, ND, SD, SW
7	40543-MW0-610	Mola Interna, Cavalete Lateral	1	1	1	1	1	1			G, 2G
			–	–	–	–	1	1			AR, E, ED, F, IT, ND, SD, SW
8	90108-MK6-670	Parafuso de Fixação, Cavalete	1	1	1	1	1	1			
9	90133-MR8-000	Parafuso Flange, 10 x 32	2	2	2	2	2	2			
10	90147-MK6-671	Parafuso Especial, 6 x 16	1	1	1	1	1	1			
11	90203-MF9-710	Porca, Cavalete Lateral	1	1	1	1	1	1			

C-23

Garfo Traseiro

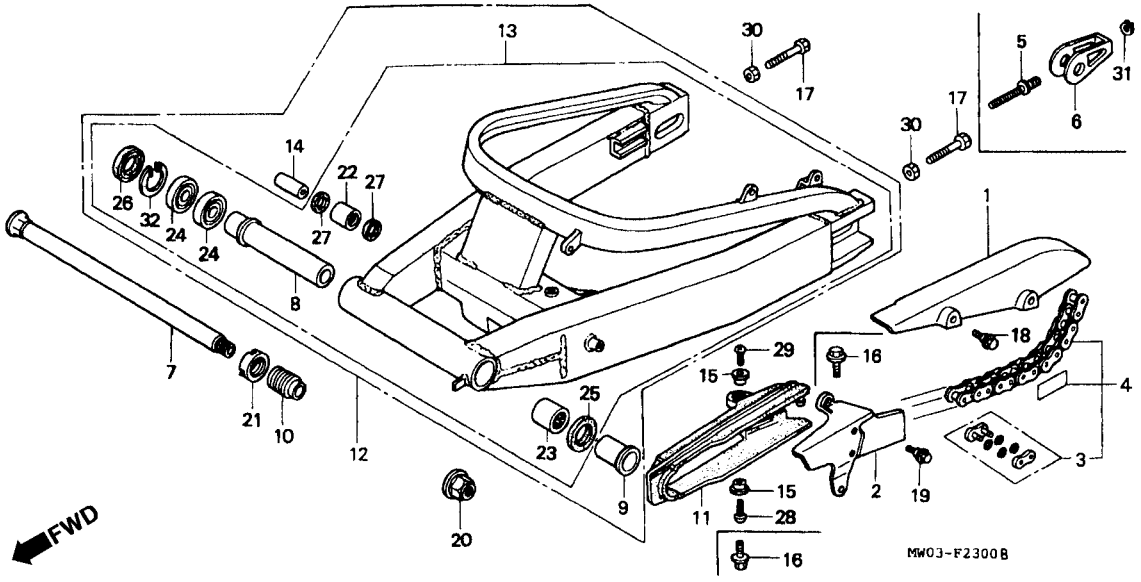

Item de serviço	T.M.O.
Protetor A, Corrente de Transmissão	0,1
• Protetor B, Corrente de Transmissão	
Corrente de Transmissão	0,5
Deslizador Corrente	0,4
Garfo Traseiro Comp.	1,6
• Garfo Traseiro	
• Rolamento Radial de Esferas,20 x 37 x 9	
Rolamento de Esferas	1,8

Ref. Nº	Nº da peça	Descrição	Qtd. CBR900 RRN	RRP	RRR	RRS	RRT	RRV	Nº de série		Nota
1	40510-KY2-700	Protetor A, Corrente de Transmissão	1	1	1	1	1	1			
2	40520-MW0-000	Protetor B, Corrente de Transmissão	1	1	1	1	1	1			
3	40535-MW0-305	Junção da Corrente (DAIDO)	1	1	1	1	–	–			
	40535-MW0-306	Junção da Corrente (RK EXCEL)	1	1	1	1	–	–			
	40545-MAS-003	Junção da Corrente (DAIDO)	–	–	–	–	1	1			
	40545-MAS-005	Junção da Corrente (RK EXCEL)	–	–	–	–	1	1			
4	40540-MW0-415	Corrente de Transmissão (RK EXCEL) (RK50MF0-108J-F)	1	1	–	–	–	–			AR, DE, E, ED, F, G, H, IT, MX, ND, SP, SW, U, 2G
			1	1	1	–	–	–			CM, SI
	40540-MW0-416	Corrente de Transmissão (DAIDO) (DID50V4-108YB)	1	1	–	–	–	–			AR, DE, E, ED, F, G, H, IT, MX, ND, SP, SW, U, 2G
			1	1	1	–	–	–			CM, SI
	06405-MAE-415	Corrente de Transmissão (RK50M F0Z1-102L-120L)	–	–	1	1	–	–			AR, E, ED, F, G, H, IT, MX, ND, SP, SW, U, 2G
			–	–	–	1	–	–			CM, SI

C-23

Garfo Traseiro

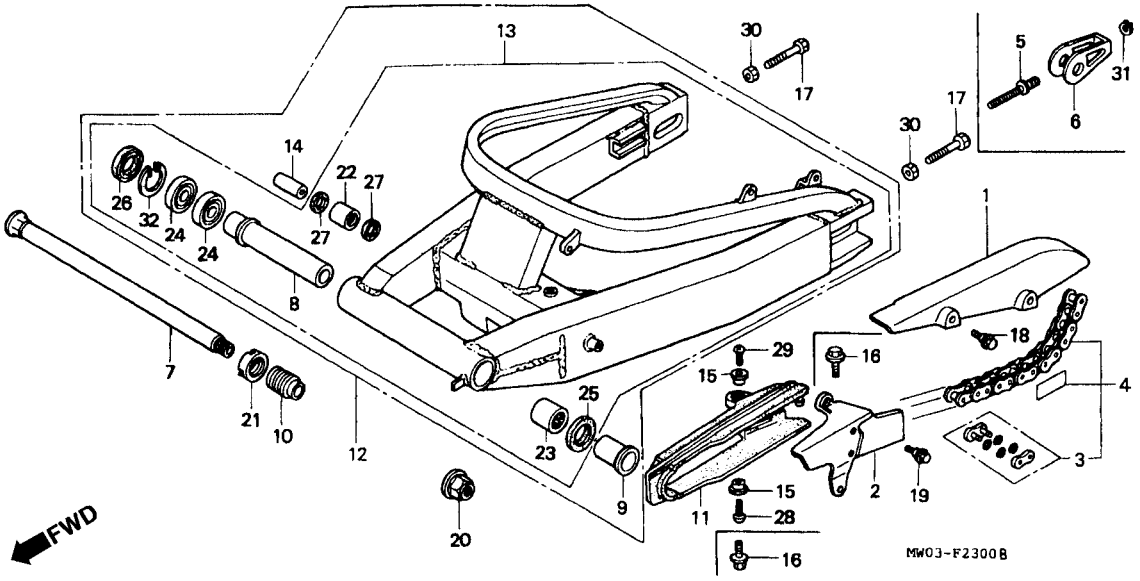

Item de serviço	T.M.O.
Número de Elos Montados na Fábrica	
CBR900RRR • RRS • RRT • RRV	108L

Ref. Nº	Nº da peça	Descrição	Qtd. CBR900 RRN	RRP	RRR	RRS	RRT	RRV	Nº de série		Nota
(4)	06405-MAE-416	Corrente de Transmissão (DID50V4-102L-120L)	–	–	1	1	–	–			AR, E, ED, F, G, H, IT, MX, ND, SP, SW, U, 2G
			–	–	–	1	–	–			CM, SI
	06405-MAS-003	Corrente de Transmissão (DID525HVGCB-102L-120L)	–	–	–	–	1	1			
	06405-MAS-005	Corrente de Transmissão (RKGB525R0ZI-102L-120L)	–	–	–	–	1	1			
5	40542-KV3-700	Parafuso de Ajuste Corrente	–	–	–	–	2	2			
6	40543-MAS-000	Ajustador Corrente	–	–	–	–	2	2			
7	52101-MW0-000	Parafuso Articulação, Garfo Traseiro	1	1	1	1	1	1			
8	52102-MW0-000	Espaçador Articulação, Garfo Traseiro	1	1	1	1	1	1			
9	52106-MR7-000	Bucha B	1	1	1	1	1	1			
10	52109-MR8-000	Parafuso Ajuste	1	1	1	1	1	1			
11	52170-MW0-000	Deslizador Corrente	1	1	1	1	1	1			
12	52200-MAS-000	Jogo, Garfo Traseiro	–	–	–	–	1	1			
13	52200-MW0-305	Garfo Traseiro Conj.	1	1	1	1	–	–			
14	52463-KV3-000	Bucha, Garfo Traseiro	1	1	1	1	1	1			
15	81312-GJ5-000	Bucha	2	2	2	2	2	2			
16	90105-MY9-000	Parafuso Flange, 6 x 18	–	–	–	–	2	2			
17	90106-KS6-700	Parafuso Sextavado, 8 x 49	2	2	2	2	–	–			

C-23

Garfo Traseiro

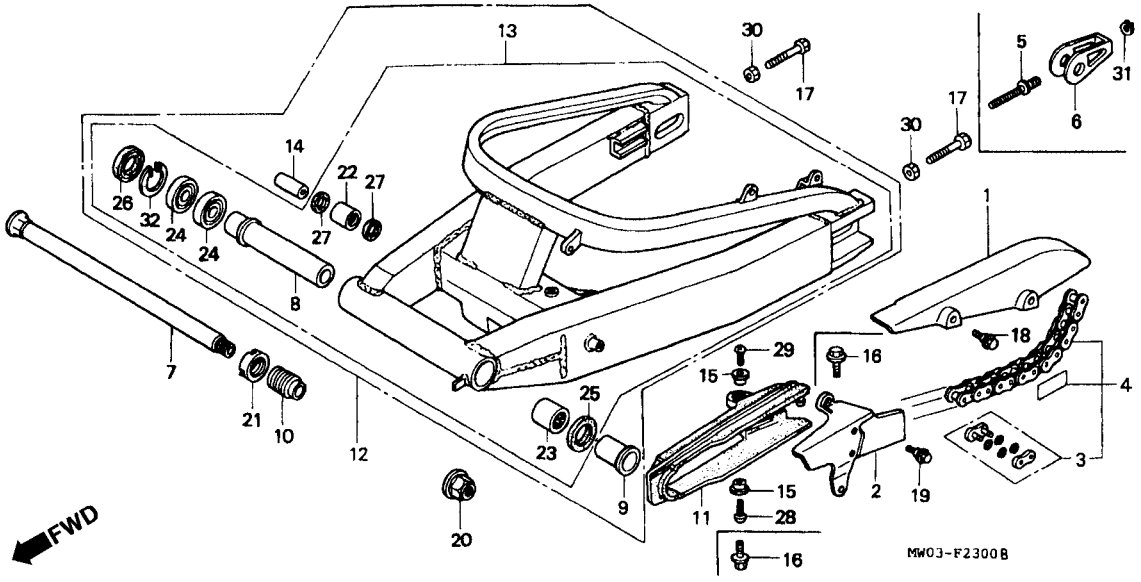

Item de serviço	T.M.O.	Ref. Nº	Nº da peça	Descrição	Qtd. CBR900 RRN	RRP	RRR	RRS	RRT	RRV	Nº de série		Nota
		18	90113-KY2-700	Parafuso Flange, 6 mm	2	2	2	2	–	–			
			90111-187-000	Parafuso Flange, 6 mm	–	–	–	–	2	2			
		19	90113-MW0-000	Parafuso Flange, 6 mm	2	2	2	2	2	2			
		20	90305-MB4-003	Porca U, 18 mm	1	1	1	1	1	1			
		21	90355-469-000	Porca, Eixo Garfo Traseiro	1	1	1	1	1	1			
		22	91071-KM4-004	Rolamento de Esferas, 17 x 24 x 25 (TOMSON)	1	1	1	1	1	1			
		23	91071-MR7-003	Rolamento de Esferas	1	1	1	1	1	1			
		24	91072-MR7-003	Rolamento Radial de Esferas, 20 x 37 x 9	2	2	2	2	2	2			
		25	91202-MR7-003	Retentor de Pó, 28 x 37 x 4	1	1	1	1	1	1			
		26	91214-MR7-003	Retentor de Pó, 26 x 37 x 5	1	1	1	1	1	1			
		27	91262-KV3-831	Retentor de Pó, 17 x 24 x 5 (ARAI)	2	2	2	2	2	2			
		28	93500-06014-0A	Parafuso Phillips, 6 x 14	1	1	1	1	–	–			
		29	93500-06020-0A	Parafuso Phillips, 6 x 20	1	1	1	1	–	–			
		30	94001-08000-0S	Porca Sextavada, 8 mm	2	2	2	2	–	–			
		31	94511-10000	Anel Elástico, 10 mm	–	–	–	–	2	2			
		32	94520-37000	Anel Elástico, 37 mm	1	1	1	1	1	1			

C-24

Amortecedor Traseiro

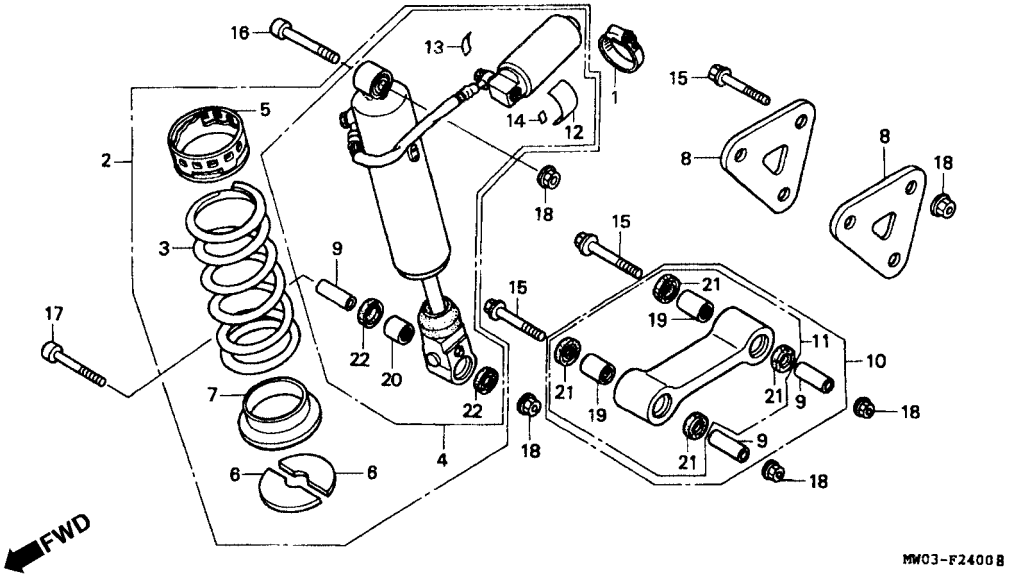

Item de serviço	T.M.O.	Ref. Nº	Nº da peça	Descrição	Qtd. CBR900 RRN	RRP	RRR	RRS	RRT	RRV	Nº de série		Nota
Amortecedor Traseiro, Conj.	0,6	1	50252-MW0-000	Presilha Amortecedor	1	1	1	1	1	1			
• Rolamento de Esferas, 17 x 24 x 25 (Adicionar 0,2 por Unidade) Mola do Amortecedor	0,8	2	52400-MW0-003	Amortecedor Traseiro (SHOWA)	1	–	–	–	–	–			CM, E, ED, G, H, IT, MX, ND, SP, SW, U, 2G
• Rolamento de Esferas 17 x 24 x 20 Amortecedor Traseiro	0,9		52400-MW0-621	Amortecedor Traseiro (SHOWA)	1	–	–	–	–	–			F
Suporte do Amortecedor (Um ou Todos)	0,4		52400-MW0-701	Amortecedor Traseiro (SHOWA)	1	–	–	–	–	–			AR
• Bucha, Amortecedor Traseiro			52400-MW0-013	Amortecedor Traseiro (SHOWA)	–	1	–	–	–	–			CM, DE, E, ED, G, H, IT, MX, ND, SP, SW, U, 2G
• Haste Conexão Amortecedor Traseiro Comp.													
• Haste Conexão Amortecedor			52400-MW0-622	Amortecedor Traseiro (SHOWA)	–	1	–	–	–	–			F
			52400-MW0-702	Amortecedor Traseiro (SHOWA)	–	1	–	–	–	–			AR
			52400-MAE-003ZA	Amortecedor Traseiro (SHOWA), *R-134*	–	–	1	1	–	–			E, ED, G, H, IT, MX, ND, SP, SW, U, 2G
					–	–	–	1	–	–			CM
			52400-MAE-621ZA	Amortecedor Traseiro, *R-134*	–	–	1	1	–	–			F
			52400-MAE-701ZA	Amortecedor Traseiro, *R-134*	–	–	1	1	–	–			AR
			52400-MW0-013ZA	Amortecedor Traseiro, *R-134*	–	–	1	–	–	–			CM, SI
			52400-MW0-013ZB	Amortecedor Traseiro, *Y-106*	–	–	1	–	–	–			CM, SI

C-24

Amortecedor Traseiro

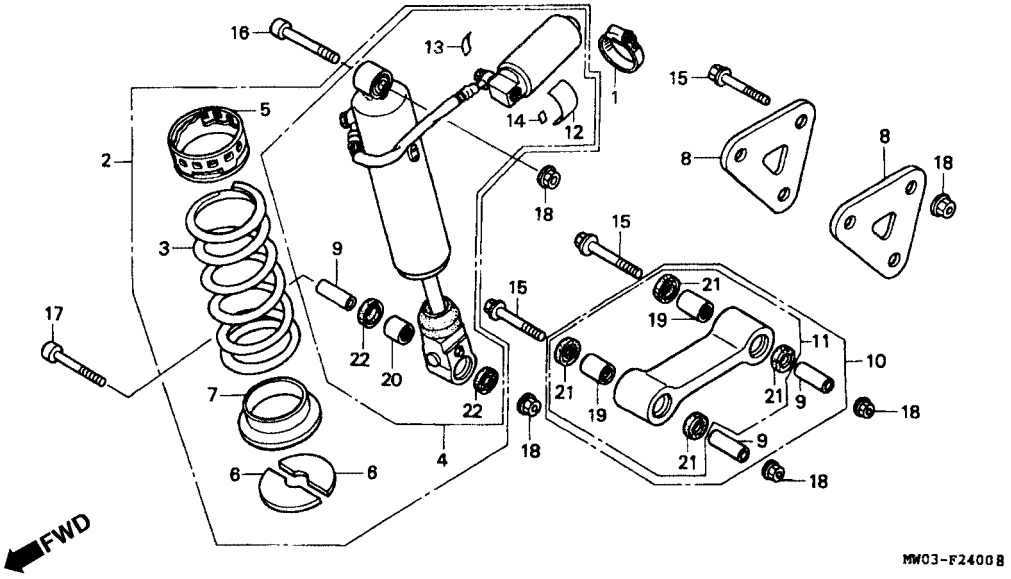

Item de serviço	T.M.O.	Ref. Nº	Nº da peça	Descrição	Qtd. CBR900 RRN	RRP	RRR	RRS	RRT	RRV	Nº de série		Nota
		(2)	52400-MAE-003ZB	Amortecedor Traseiro, *Y-106*	–	–	–	1	–	–			CM, SI
			52400-MAS-003ZA	Amortecedor Traseiro, *R-134*	–	–	–	–	1	1			AR, BR, CM, E, ED, G,IT, MX, ND, SD, SI, SW, U
			52400-MAS-003ZB	Amortecedor Traseiro, *Y-106*	–	–	–	–	–	1			AR, E, ED, G, IT, ND, SD, SW, U
			52400-MAS-621ZA	Amortecedor Traseiro, *R-134*	–	–	–	–	1	1			F
			52400-MAS-621ZB	Amortecedor Traseiro, *Y-106*	–	–	–	–	–	1			F
		3	52401-MW0-003	Mola Traseira, Amortecedor (SHOWA)	1	–	–	–	–	–			
		4	52409-MW0-305	Amortecedor Traseiro	1	–	–	–	–	–			CM, E, ED, G, H, IT, MX, ND, SP, SW, U, 2G
			52409-MW0-306	Amortecedor Traseiro	1	–	–	–	–	–			F
			52409-MW0-307	Amortecedor Traseiro	1	–	–	–	–	–			AR
		5	52422-KV0-003	Ajustador, Mola (SHOWA)	1	–	–	–	–	–			
		6	52424-KAF-901	Batente, Assento Mola (SHOWA)	2	–	–	–	–	–			
		7	52459-ML7-691	Assento C, Mola (SHOWA)	1	–	–	–	–	–			
		8	52461-MW0-000	Suporte Amortecedor	2	2	2	2	–	–			

C-24

Amortecedor Traseiro

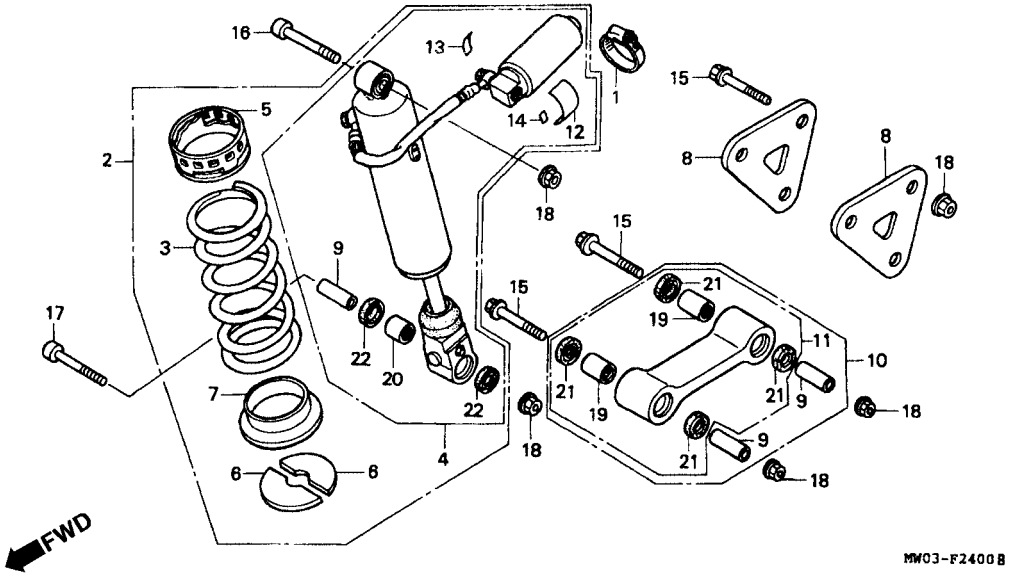

Item de serviço	T.M.O.	Ref. Nº	Nº da peça	Descrição	Qtd. CBR900 RRN	RRP	RRR	RRS	RRT	RRV	Nº de série		Nota
		(8)	52461-MAS-000	Suporte Amortecedor	–	–	–	–	2	2			
		9	52463-KV3-000	Bucha, Amortecedor Traseiro	3	2	2	2	2	2			
		10	52470-MW0-000	Haste Conexão, Amortecedor Traseiro, Comp.	1	1	1	1	–	–			
		11	52475-MAS-000	Haste Conexão, Amortecedor Traseiro	–	–	–	–	1	1			
		12	87516-MR7-721	Etiqueta Precaução, Amortecedor	1	–	–	–	–	–			AR, CM, E, ED, G, H, IT, MX, ND, SP, SW, U, 2G
			87516-MR7-740	Etiqueta Precaução, Amortecedor (Francês)	1	–	–	–	–	–			CM, F
			87516-KV6-610	Etiqueta Precaução, Amortecedor	–	1	1	1	1	1			AR, BR, CM, DE, E, ED, G, H, IT, MX, ND, SD, SI, SP, SW, U, 2G
			87516-KV6-630	Etiqueta Precaução, Amortecedor (Francês)	1	1	1	1	1	1			F
					–	–	–	1	1	1			CM
		13	87517-MW0-701	Etiqueta, Amortecedor (SHOWA)	1	1	1	1	–	–			AR
		14	87519-KV3-841	Etiqueta, Ajuste Amortecedor	1	1	1	1	1	1			
		15	90109-KE8-003	Parafuso Flange, 10 x 62	3	3	3	3	3	3			
		16	90110-KV3-700	Parafuso Allen, 10 x 66	1	1	1	1	–	–			

C-24

Amortecedor Traseiro

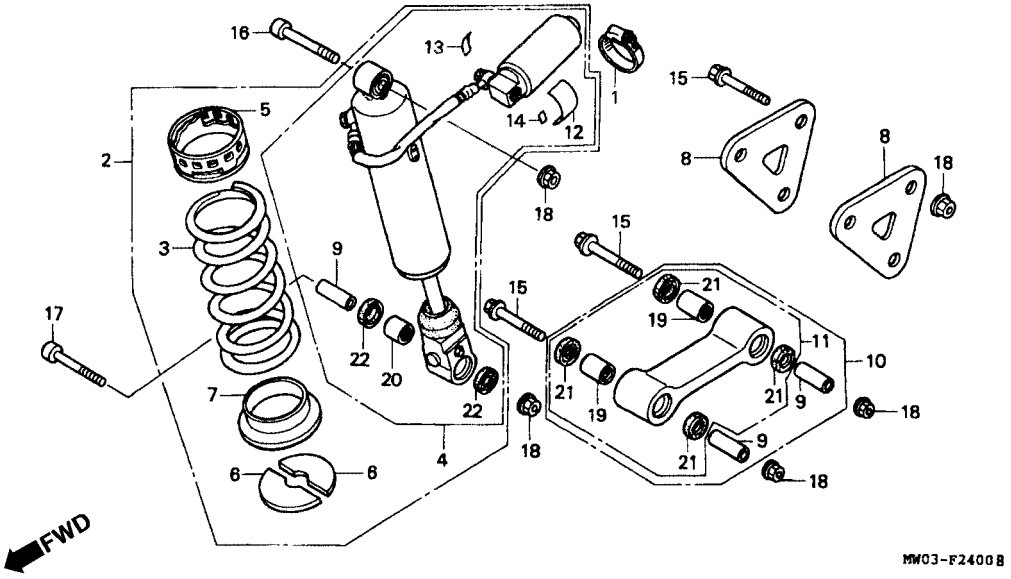

Item de serviço	T.M.O.	Ref. Nº	Nº da peça	Descrição	Qtd. CBR900 RRN	RRP	RRR	RRS	RRT	RRV	Nº de série		Nota
		(16)	90110-KY6-000	Parafuso Allen, 10 x 66	–	–	–	–	1	1			
		17	90110-ML7-000	Parafuso Allen, 10 x 55	1	1	1	1	1	1			
		18	90304-GE8-003	Porca Flange, 10 mm	5	5	5	5	5	5			
		19	91071-KM4-004	Rolamento de Esferas, 17 x 24 x 25	2	2	2	2	2	2			
			91072-MJ0-003	Rolamento de Esferas, 17 x 24 x 25	2	2	2	2	2	2			
		20	91072-KT7-003	Rolamento de Esferas, 17 x 24 x 20	1	–	–	–	–	–			
		21	91262-KV3-831	Retentor de Pó, 17 x 24 x 5	4	4	4	4	4	4			
		22	91262-MG7-005	Retentor de Óleo, 17 x 27 x 5	2	–	–	–	–	–			

C-25

Pára-lama

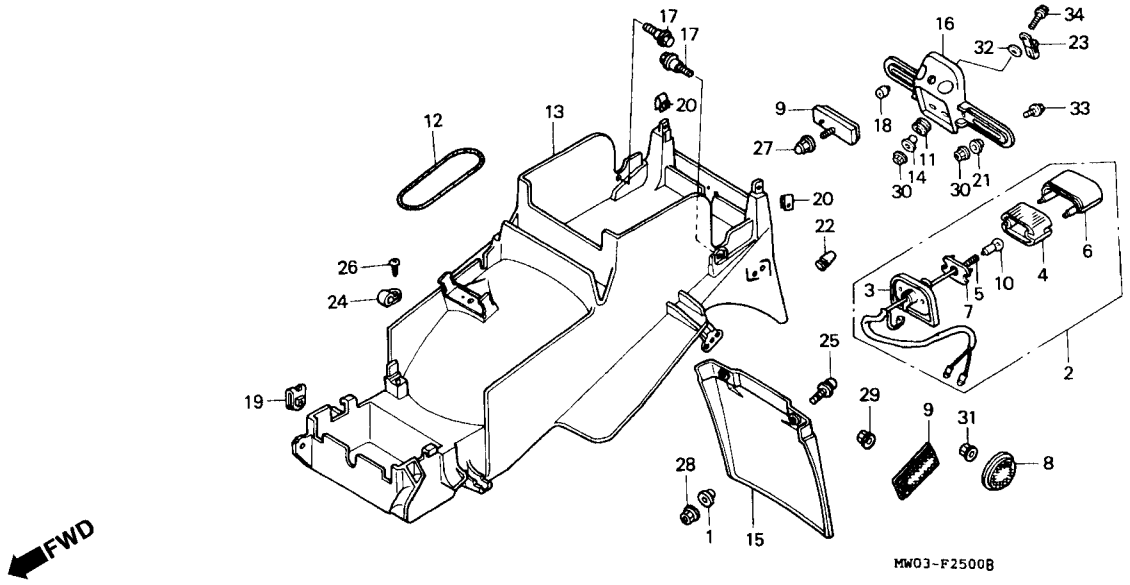

Item de serviço	T.M.O.	Ref. Nº	Nº da peça	Descrição	Qtd. CBR900 RRN	RRP	RRR	RRS	RRT	RRV	Nº de série		Nota
Lâmpada Lanterna Licença	0,3	1	33712-GC6-000	Bucha, Lanterna Traseira	2	2	2	2	2	2			AR, DE, G, ND, SD, SW, 2G
• Base Comp.													
• Fiação Lanterna Licença													
• Suporte, Placa Licença		2	33720-MV9-670	Lâmpada, Lanterna Licença	1	1	1	1	1	1			BR, CM, SI
Lâmpada, Licença	0,2	3	33721-MB2-003	Base Comp	1	1	1	1	1	1			BR, CM, SI
Pára-lama Traseiro	0,7	4	33722 MB1-013	Lente, Lanterna Licença	1	1	1	1	1	1			BR, CM, SI
		5	33725-MV9-670	Fiação, Lanterna Licença	1	1	1	1	1	1			BR, CM, SI
		6	33727-ME4-671	Tampa Lanterna	1	1	1	1	1	1			BR, CM, SI
		7	33729-MB1-003	Guarnição, Lente	1	1	1	1	1	1			BR, CM, SI
		8	33741-KAK-971	Refletor	2	2	2	2	–	–			AR
		9	33741-MS6-921	Refletor	1	1	1	1	1	1			AR, DE, E, ED, F, G, H, IT, MX, ND, SD, SP, SW, U, 2G
					3	3	3	3	3	3			BR, CM, SI
		10	34616-568-671	Lâmpada Lanterna (12 V/8 W)	1	1	1	1	1	1			BR, CM, SI
		11	61103-357-000	Coxim, Suporte Placa	2	2	2	2	2	2			BR, CM, SI
		12	64111-181-000	Presilha, Placa	–	–	1	1	1	1			AR, BR, E, ED, F, G, H, IT, MX, ND, SD, SP, SW, U, 2G
					–	–	–	1	1	1			CM, SI

C-25

Pára-lama

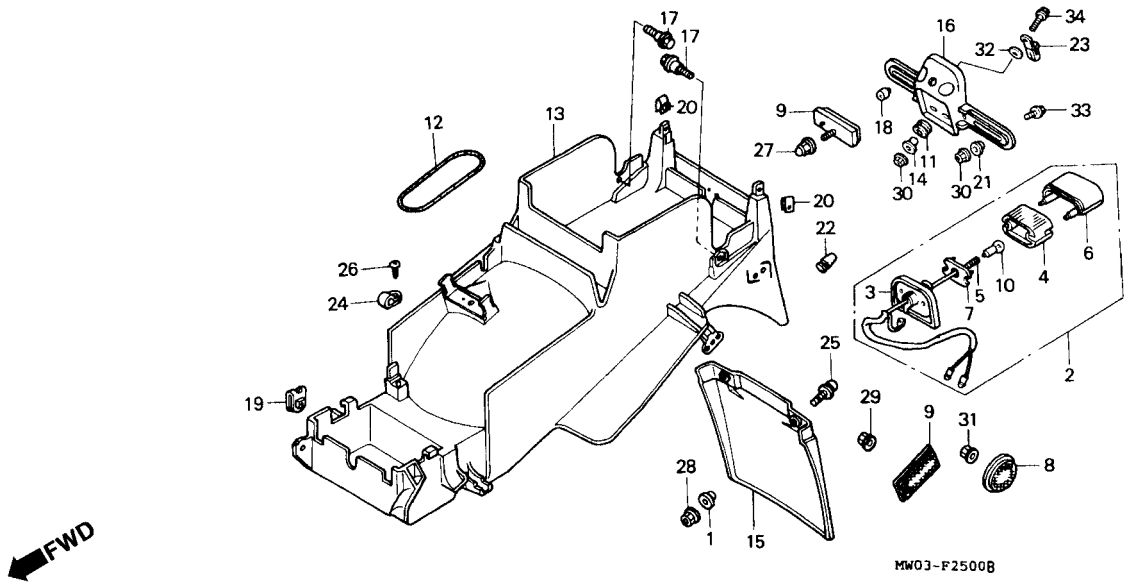

Item de serviço	T.M.O.	Ref. Nº	Nº da peça	Descrição	Qtd. CBR900 RRN	RRP	RRR	RRS	RRT	RRV	Nº de série		Nota
		13	80100-MW0-000	Pára-lama A Traseiro	1	1	1	–	–	–			CM, SI
			80100-MW0-600	Pára-lama A Traseiro	1	1	–	–	–	–			E, ED, F, H, IT, MX, SP, U
			80100-MW0-610	Pára-lama A Traseiro	1	1	–	–	–	–			DE, G, ND, SW, 2G
			80100-MW0-700	Pára-lama A Traseiro	1	1	–	–	–	–			AR
			80100-MAE-600	Pára-lama A Traseiro	–	–	1	1	–	–			E, ED, F, H, IT, MX, SP, U
			80100-MAE-610	Pára-lama A Traseiro	–	–	1	1	–	–			G, ND, SW, ZG
			80100-MAE-700	Pára-lama A Traseiro	–	–	1	1	–	–			AR
			80100-MAE-670	Pára-lama A Traseiro	–	–	–	1	–	–			CM, SI
			80100-MAS-600	Pára-lama A Traseiro	–	–	–	–	1	1			E, ED, F, IT, MX, U
			80100-MAS-610	Pára-lama A Traseiro	–	–	–	–	1	1			AR, G, ND, SD, SW
			80100-MAS-670	Pára-lama A Traseiro	–	–	–	–	1	1			BR, CM, SI
		14	80114-KE2-940	Bucha Pára-lama Traseiro	2	2	2	2	2	2			BR, CM, SI
		15	80121-MW0-610	Pára-barro Traseiro	1	1	1	1	1	1			AR, DE, G, ND, SD, SW, 2G

C-25

Pára-lama

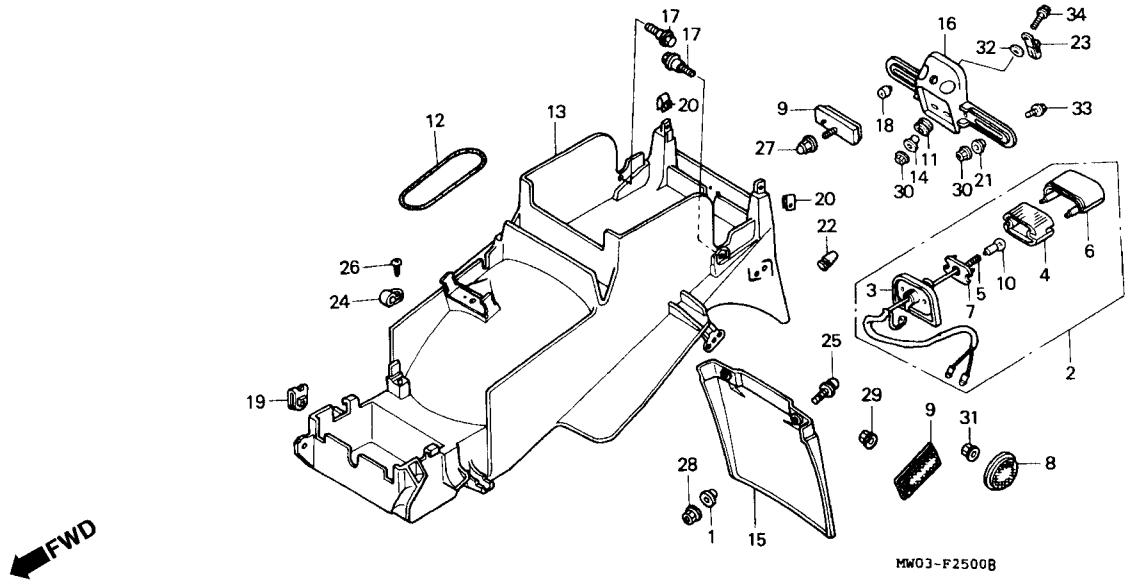

Item de serviço	T.M.O.	Ref. Nº	Nº da peça	Descrição	Qtd. CBR900 RRN	RRP	RRR	RRS	RRT	RRV	Nº de série		Nota
		16	84701-ML7-670	Suporte Placa	1	1	1	1	1	1			BR, CM, SI
		17	90003-GT8-600	Parafuso Especial	2	2	–	–	–	–			AR, DE, E, ED, F, G, H, IT, MX, ND, SP, SW, U, 2G
					2	2	2	–	–	–			CM, SI
			96001-06025-00	Parafuso Flange, 6 x 25	–	–	2	2	2	2			AR, BR, E, ED, F, G, H, IT, MX, ND, SD, SP, SW, U, 2G
					–	–	–	2	2	2			CM, SI
		18	90302-MB2-000	Porca Especial, 4 mm	2	2	2	2	2	2			BR, CM, SI
		19	90305-KT7-000	Porca Trava, 6 mm	1	1	1	1	1	1			
		20	90321-GS6-670	Porca Trava, 6 mm	2	2	2	2	2	2			
		21	90502-VA4-640	Arruela, 6 x 20	2	2	2	2	2	2			BR, CM, SI
		22	90899-422-610	Plugue, Cônico	1	1	1	1	1	1			BR, CM, SI
		23	91410-679-000	Presilha, 2 x 60	1	1	1	1	1	1			BR, CM, SI
		24	91475-SB6-000	Presilha Fiação (6,3 mm)	1	1	1	1	1	1			
		25	93894-05016-07	Parafuso Arruela, 5 x 16	2	2	2	2	2	2			AR, DE, G, ND, SD, SW, 2G

C-25

Pára-lama

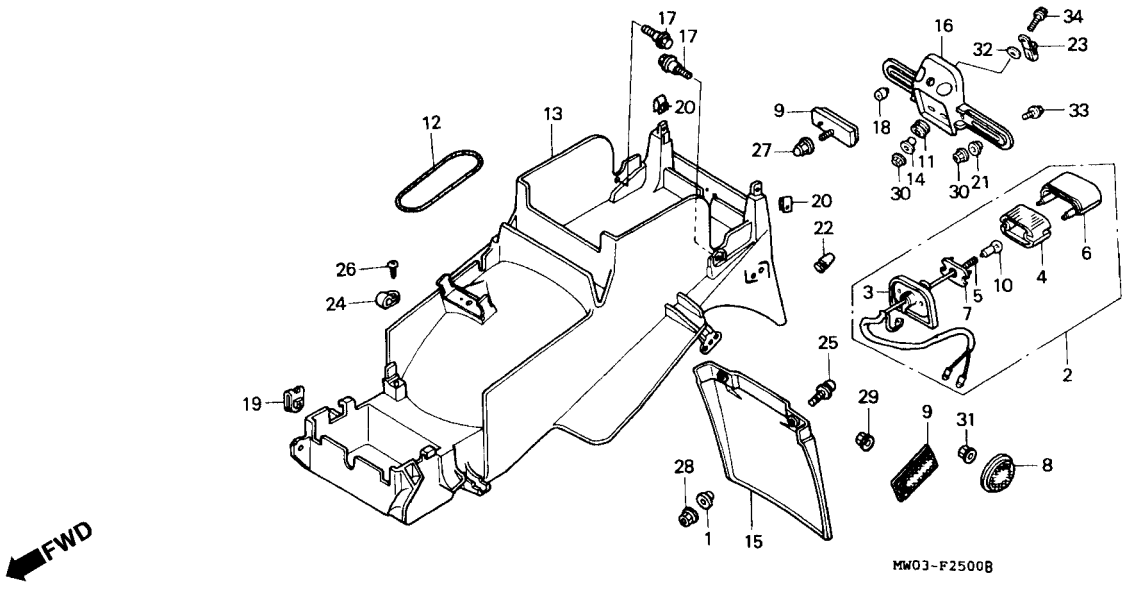

Item de serviço	T.M.O.	Ref. Nº	Nº da peça	Descrição	Qtd. CBR900 RRN	RRP	RRR	RRS	RRT	RRV	Nº de série		Nota
		26	93913-24120	Parafuso Fixação, 4 x 10	1	1	1	1	1	1			
		27	94021-05000-0S	Porca, 5 mm	1	1	1	1	1	1			
		28	94050-05000	Porca Flange, 5 mm	2	2	2	2	2	2			AR, DE, G, ND, SD, SW, 2G
		29	94050-05070	Porca Flange, 5 mm	2	2	2	2	2	2			BR, CM, SI
		30	94050-06000	Porca Flange, 6 mm	4	4	4	4	4	4			BR, CM, SI
		31	94050-06070	Porca Flange, 6 mm	2	2	2	2	–	–			AR
		32	94103-06000	Arruela Lisa, 6 mm	2	2	2	2	2	2			BR, CM, SI
		33	95701-06016-00	Parafuso Flange, 6 x 16	2	2	2	2	–	–			CM, SI
			96300-06016-00	Parafuso Flange, 6 x 16	–	–	–	–	2	2			BR, CM, SI
		34	95701-06025-08	Parafuso Flange, 6 x 25	2	2	2	2	–	–			CM, SI
			96300-06025-08	Parafuso Flange, 6 x 25	–	–	–	–	2	2			BR, CM, SI

C-26

Sinalizador
(CBR900RRN ~ RRS)

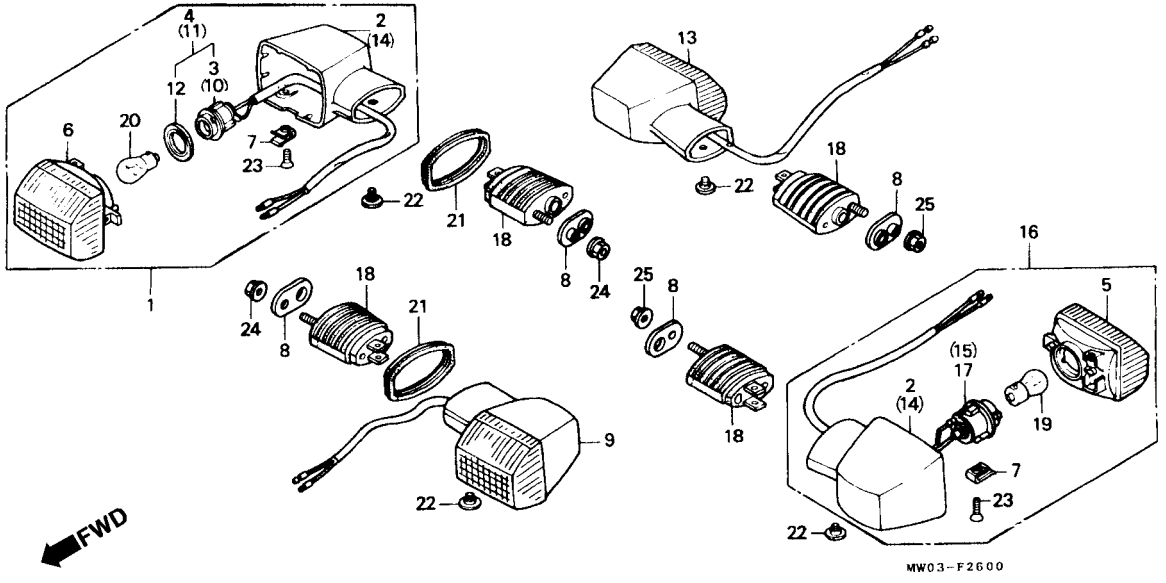

Item de serviço	T.M.O.	Ref. Nº	Nº da peça	Descrição	Qtd. CBR900 RRN	RRP	RRR	RRS	RRT	RRV	Nº de série		Nota
Sinalizador Dianteiro	0,2	1	33400-MS9-600	Sinalizador Dianteiro Direito (12 V/21 W)	1	1	1	1	–	–			AR, DE, E, ED, F, G, H, IT, MX, ND, SP, SW, U, 2G
(Adicionar 0,1 por Unidade)													
(Inclui Peça Relativa)													
• Sinalizador Traseiro													
(Adicionar 0,1 por Unidade)			33400-MW0-670	Sinalizador Dianteiro Direito (12 V 23/8 W)	1	1	1	1	–	–			CM, SI
(Inclui Peça Relativa)		2	33401-NB6-003	Carcaça Sinalizador Direito, *NH-1*	2	2	–	–	–	–			
Lâmpada, Sinalizador	0,1	3	33405-MS9-600	Soquete, Sinalizador Dianteiro Direito	1	1	–	–	–	–			AR, DE, E, ED, F, G, H, IT, MX, ND, SP, SW, U, 2G
Quando for Executado o Serviço na Unidade Completa o T.M.O. será 0,2)		4	33405-MW0-670	Soquete, Sinalizador Dianteiro Direito	1	1	–	–	–	–			CM
		5	33406-MB2-601	Lente Comp. Sinalizador	2	2	2	2	–	–			AR, DE, E, ED, F, G, H, IT, MX, ND, SP, SW, U, 2G
			33406-MB2-671	Lente Comp. Sinalizador	2	2	2	2	–	–			CM, SI
		6	33406-MB2-671	Lente Comp. Sinalizador	2	2	2	2	–	–			
		7	33407-MB2-003	Porca Especial	4	4	4	4	–	–			
		8	33409-MW0-000	Placa Sinaleira	4	4	4	4	–	–			

C-26

Sinalizador
(CBR900RRN ~ RRS)

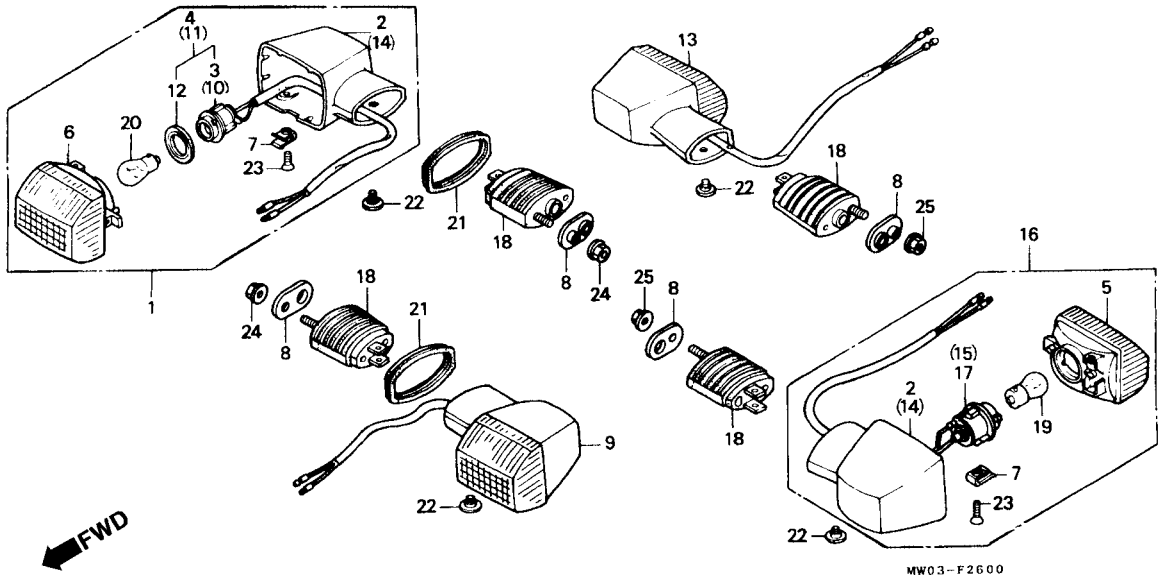

Item de serviço	T.M.O.	Ref. Nº	Nº da peça	Descrição	Qtd. CBR900 RRN	RRP	RRR	RRS	RRT	RRV	Nº de série		Nota
		9	33450-MS9-600	Sinalizador Dianteiro Esquerdo (12 V/21 W)	1	1	1	1	–	–			AR, DE, E, ED, F, G, H, IT, MX, ND, SP, SW, U
			33450-MW0-670	Sinalizador Dianteiro Esquerdo (12 V 23/8 W)	1	1	1	–	–	–			CM, SI
		10	33455-MS9-600	Soquete, Sinalizador Dianteiro Esquerdo	1	1	–	–	–	–			AR, DE, E, ED, F, G, H, IT, MX, ND, SP, SW, U
		11	33455-MW0-670	Soquete, Sinalizador Dianteiro Esquerdo	1	1	–	–	–	–			CM
		12	33518-MB2-003	Guarnição	2	2	2	2	–	–			CM, SI
		13	33600-MR7-720	Sinalizador Comp., Traseiro Direito (12 V/23 W)	1	1	1	1	–	–			CM, SI
			33600-MS9-600	Sinalizador Comp., Traseiro Direito (12 V/21 W)	1	1	1	1	–	–			AR, DE, E, ED, F, G, H, IT, MX, ND, SP, SW, U
		14	33601-MB9-600	Base Sinalizador	2	2	–	–	–	–			
		15	33605-ML7-601	Soquete Comp., Sinalizador Traseiro Direito	1	1	–	–	–	–			CM

C-26

Sinalizador
(CBR900RRN ~ RRS)

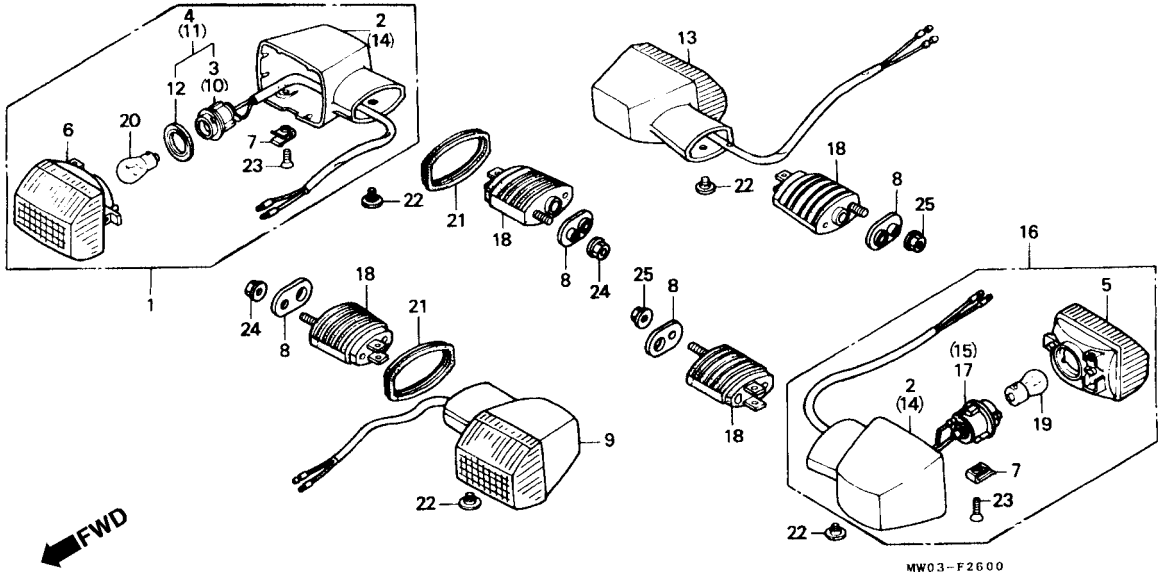

Item de serviço	T.M.O.	Ref. Nº	Nº da peça	Descrição	Qtd. CBR900 RRN	RRP	RRR	RRS	RRT	RRV	Nº de série		Nota
		(15)	33605-MS9-600	Soquete Comp., Sinalizador Traseiro Direito	1	1	–	–	–	–			AR, DE, E, ED, F, G, H, IT, MX, ND, SP, SW, U, 2G
		16	33650-MR7-720	Sinalizador Traseiro Esquerdo (12 V/23 W)	1	1	1	1	–	–			CM, SI
			33650-MR8-600	Sinalizador Traseiro Esquerdo (12 V/21 W)	1	1	1	1	–	–			AR, DE, E, ED, F, G, H, IT, MX, ND, SP, SW, U, 2G
		17	33655-ML7-671	Soquete Comp., Sinalizador Traseiro Esquerdo	1	1	–	–	–	–			CM
			33655-MR8-600	Soquete Comp., Sinalizador Traseiro Esquerdo	1	1	–	–	–	–			AR, DE, E, ED, F, G, H, IT, MX, ND, SP, SW, U, 2G
		18	33691-MB2-003	Suporte Sinalizador	4	4	4	4	–	–			
		19	34905-268-671	Lâmpada Sinalizador (12 V/23 W) (STANLEY)	2	2	2	2	–	–			CM, SI
			34908-634-611	Lâmpada Sinalizador (12 V/21 W) (ECE) (STANLEY)	2	2	2	2	–	–			AR, DE, E, ED, F, G, H, IT, MX, ND, SP, SW, U, 2G

C-26

Sinalizador
(CBR900RRN ~ RRS)

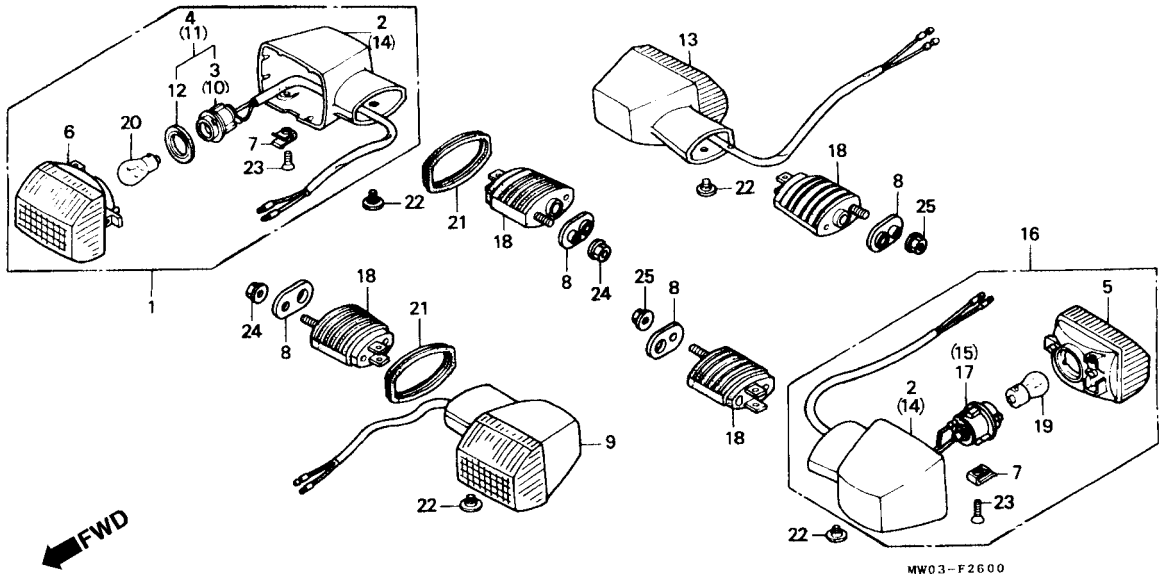

Item de serviço	T.M.O.	Ref. Nº	Nº da peça	Descrição	Qtd. CBR900 RRN	RRP	RRR	RRS	RRT	RRV	Nº de série		Nota
		20	34905-425-671	Lâmpada Sinalizador (12 V 23/8 W) (STANLEY)	2	2	2	2	–	–			CM, SI
			34908-634-611	Lâmpada Sinalizador (12 V/21 W) (ECE) (STANLEY)	2	2	2	2	–	–			AR, DE, E, ED, F, G, H, IT, MX, ND, SP, SW, U, 2G
		21	64136-ML7-600	Guarnição, Sinalizador Dianteiro	2	2	2	2	–	–			
		22	90380-MB2-000	Parafuso Especial, 6 x 8	4	4	4	4	–	–			
		23	93700-04012-1G	Parafuso Phillips, 4 x 2	4	4	4	4	–	–			
		24	94050-06070	Porca Flange, 6 mm	2	2	2	2	–	–			
		25	94050-06080	Porca Flange, 6 mm	2	2	2	2	–	–			

C-26.1

Sinalizador
(CBR900RRT/RRV)

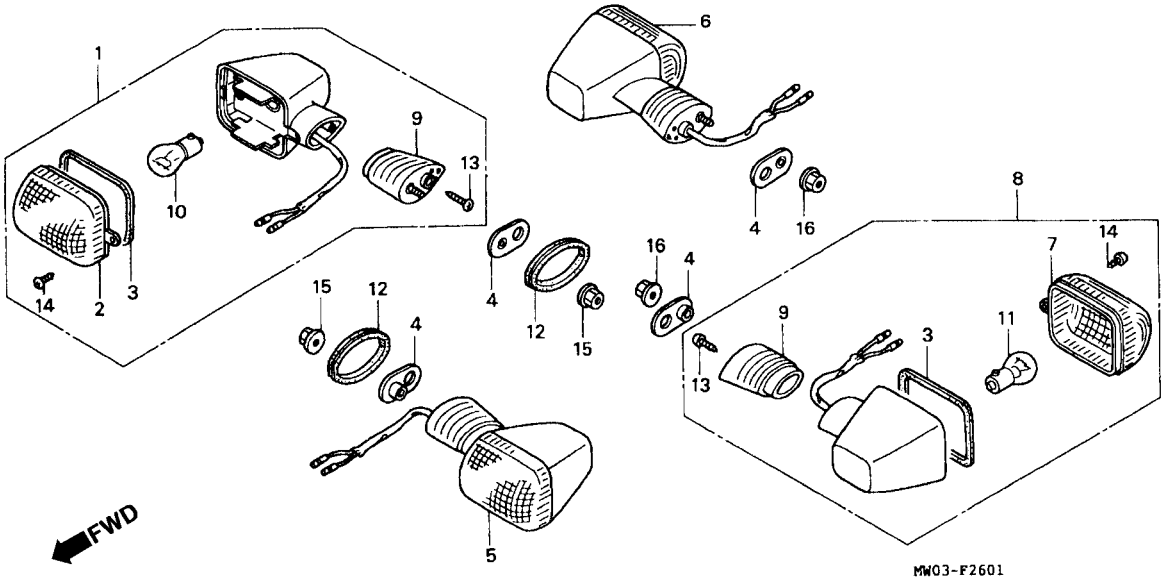

Item de serviço	T.M.O.	Ref. Nº	Nº da peça	Descrição	Qtd. CBR900 RRN	RRP	RRR	RRS	RRT	RRV	Nº de série		Nota
Sinalizador Dianteiro	0,2	1	33400-MAS-601	Sinalizador Comp. Dianteiro Direito (12 V/21 W)	–	–	–	–	1	1			AR, E, ED, F, G, IT, MX, ND, SD, SW, U
(Adicionar 0,1 por Unidade)													
(Inclui Peça Relativa)													
Sinalizador Traseiro			33400-MAS-671	Sinalizador Comp. Dianteiro Direito (12 V 23/8 W)	–	–	–	–	1	1			BR, CM, SI
(Adicionar 0,1 por Unidade)		2	33402-MAS-601	Lente, Sinalizador	–	–	–	–	2	2			
(Inclui Peça Relativa)		3	33407-MAS-601	Guarnição, Lente	–	–	–	–	4	4			
Lâmpada, Sinalizador	0,1	4	33409-MW0-000	Placa Fixação, Sinalizador	–	–	–	–	4	4			
Quando for Executada a Manutenção na Unidade o T.M.O. será 0,2)		5	33450-MAS-601	Sinalizador Comp. Esquerdo Dianteiro (12 V/21 W)	–	–	–	–	1	1			AR, E, ED, F, G, IT, MX, ND, SD, SW, U
			33450-MAS-671	Sinalizador Comp. Esquerdo Dianteiro (12 V 23/8 W)	–	–	–	–	1	1			BR, CM, SI
		6	33600-MAS-601	Sinalizador Comp. Direito Dianteiro (12 V/21 W)	–	–	–	–	1	1			AR, E, ED, F, G, IT, MX, ND, SD, SW, U
			33600-MAS-671	Sinalizador Comp. Direito Dianteiro (12 V/23 W)	–	–	–	–	1	1			BR, CM, SI
		7	33602-MAS-601	Lente Sinalizador	–	–	–	–	2	2			AR, E, ED, F, G, IT, N, MX, ND, SD, SW, U
			33402-MAS-601	Lente Sinalizador	–	–	–	–	2	2			BR, CM, SI

C-26.1

Sinalizador
(CBR900RRT/RRV)

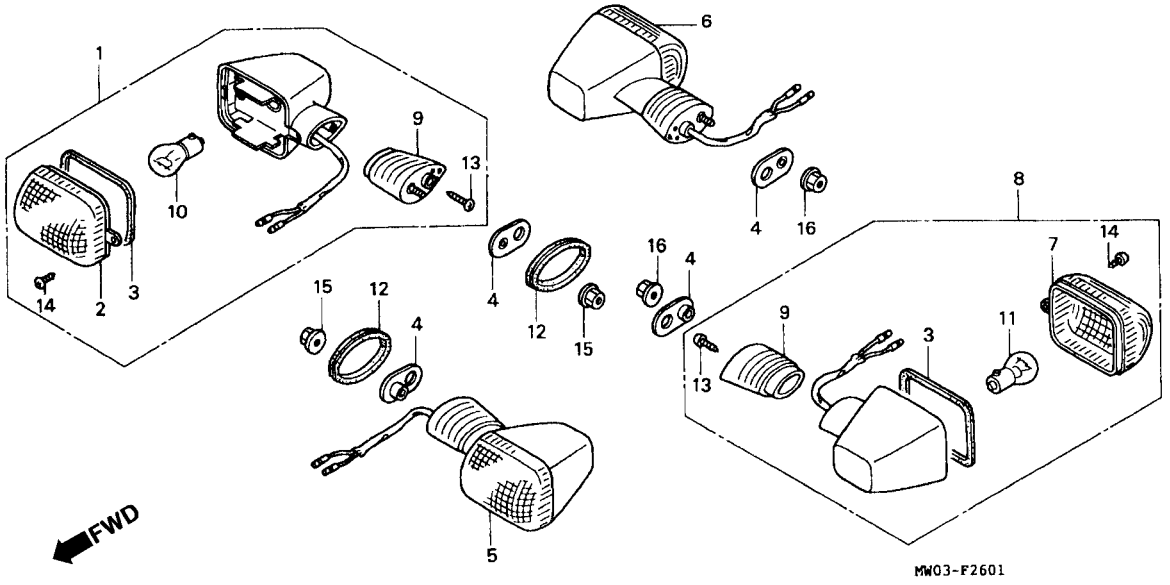

Item de serviço	T.M.O.	Ref. Nº	Nº da peça	Descrição	Qtd. CBR900 RRN	RRP	RRR	RRS	RRT	RRV	Nº de série		Nota
		8	33650-MAS-601	Sinalizador Comp. Traseiro Esquerdo (12 V/21 W)	–	–	–	–	1	1			AR, E, ED, F, G, IT, MX, ND, SD, SW, U
			33650-MAS-671	Sinalizador Comp. Traseiro Esquerdo (12 V/23 W)	–	–	–	–	1	1			BR, CM, SI
		9	33691-MAS-601	Suporte Sinalizador	–	–	–	–	4	4			AR, BR, E, ED, F, G, IT, MX, ND, SD, SW, U
					–	–	–	–	–	4			CM, SI
			33691-MAS-670	Suporte Sinalizador	–	–	–	–	4	–			CM, SI
		10	34905-MAS-601	Lâmpada, Sinalizador (12 V/21 W)	–	–	–	–	2	2			AR, E, ED, F, G, IT, MX, ND, SD, SW, U
			34905-MAS-671	Lâmpada, Sinalizador (12 V 23/8 W)	–	–	–	–	2	2			BR, CM, SI
		11	34905-MAS-601	Lâmpada, Sinalizador (12 V/21 W)	–	–	–	–	2	2			AR, E, ED, F, G, IT, MX, ND, SD, SW, U
			34906-MAS-671	Lâmpada, Sinalizador (12 V/23 W)	–	–	–	–	2	2			BR, CM, SI
		12	64136-ML7-600	Guarnição, Sinalizador Dianteiro	–	–	–	–	2	2			
		13	93901-34520	Parafuso Fixação, 4 x 20	–	–	–	–	4	4			
		14	93903-24280	Parafuso Fixação, 4 x 10	–	–	–	–	4	4			

C-26.1

Sinalizador
(CBR900RRT/RRV)

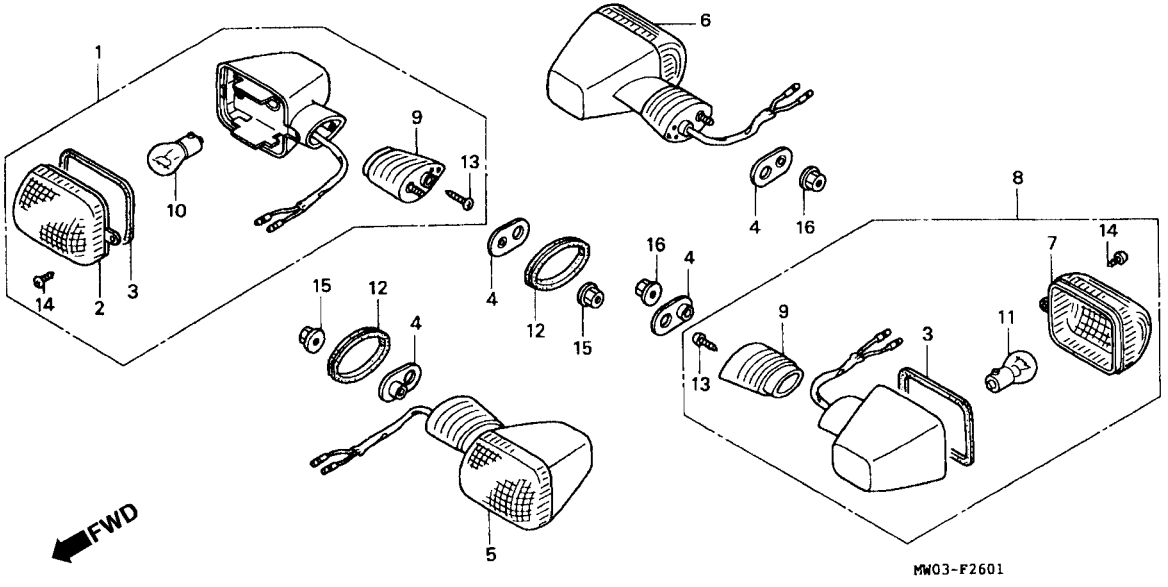

Item de serviço	T.M.O.	Ref. Nº	Nº da peça	Descrição	Qtd. CBR900 RRN	RRP	RRR	RRS	RRT	RRV	Nº de série		Nota
		15	94050-06070	Porca Flange, 6 mm	–	–	–	–	2	2			
		16	94050-06080	Porca Flange, 6 mm	–	–	–	–	2	2			

C-27

Lanterna Traseira

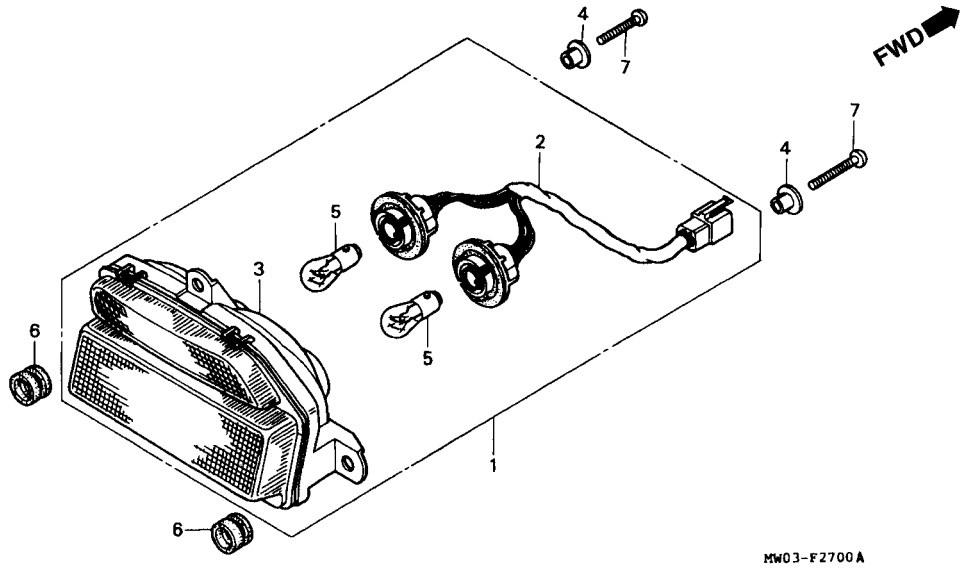

Item de serviço	T.M.O.	Ref. Nº	Nº da peça	Descrição	Qtd. CBR900 RRN	RRP	RRR	RRS	RRT	RRV	Nº de série		Nota
Lanterna Traseira Comp.	0,3	1	33701-MW0-601	Lanterna Traseira (12 V 21/5 W)	1	1	–	–	–	–			AR, DE, E, ED, F, G, H, IT, MX, ND, SP, SW, U
• Soquete Comp. Lanterna • Lanterna Traseira Lâmpada, Lanterna (Uma ou Todas)	0,1		33701-MW0-671	Lanterna Traseira (12 V 32/3CP)	1	1	–	–	–	–			
		2	33705-MW0-601	Soquete Comp. Lanterna	1	1	1	1	1	1			
		3	33706-MW0-601	Lanterna	1	1	1	1	1	1			AR, DE, E, ED, F, G, H, IT, MX, ND, SD, SP, SW, U, 2G
			33706-MW0-671	Lanterna	1	1	1	1	1	1			BR, CM, SI
		4	33707-MR8-000	Bucha Fixação, Lanterna	3	3	3	3	3	3			
		5	34906-425-771	Lâmpada Lanterna (12 V 32/3CP)	2	2	2	2	2	2			BR, CM, SI
			34906-447-711	Lâmpada Lanterna (12 V 21/5 W)	2	2	2	2	2	2			AR, DE, E, ED, F, G, H, IT, MX, ND, SD, SP, SW, U, 2G
		6	37244-MV9-601	Coxim, Lanterna	3	3	3	3	3	3			
		7	93500-05022-0A	Parafuso Phillips, 5 x 22	3	3	3	3	3	3			

C-28

Bateria

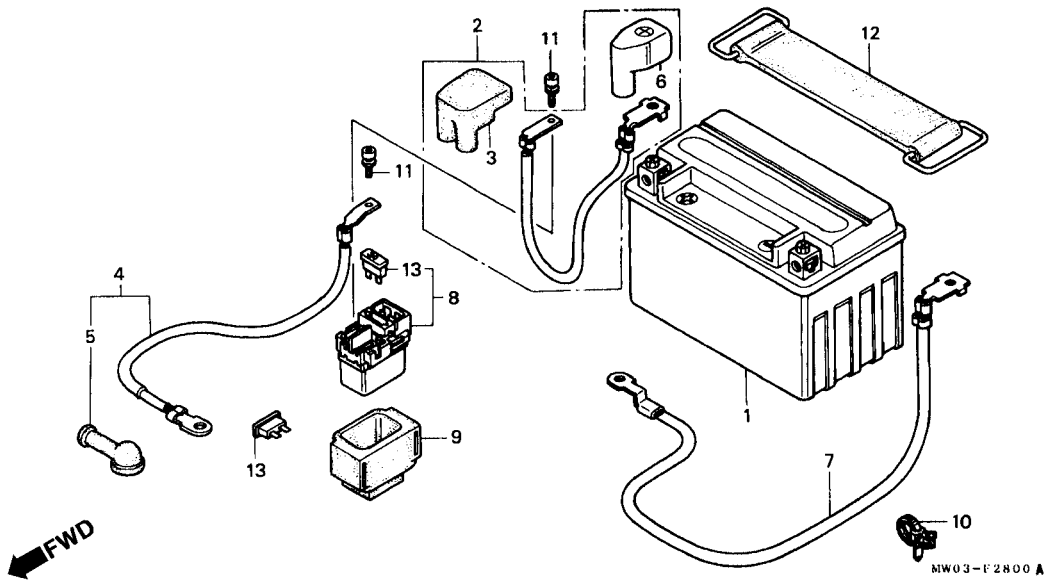

Item de serviço	T.M.O.	Ref. Nº	Nº da peça	Descrição	Qtd. CBR900 RRN	RRP	RRR	RRS	RRT	RRV	Nº de série	Nota
Bateria	0,2	1	31500-MN4-604	Bateria (YTX9-BS YUASA)	1	–	–	–	–	–	....	.....
Cabo de Partida	0,3		31500-MN4-605	Bateria (YTX9-BS YUASA)	–	1	–	–	–	–	~2107788	AR, DE, E, ED, G, H, IT, MX, ND, SW
• Cabo Terra												
Cabo Partida, Motor	0,4											
• Interruptor Comp.					–	1	–	–	–	–	....	CM, 2G
Magnético de Partida					–	1	–	–	–	–	~2101021	F
					–	1	–	–	–	–	~0M000571	SP
					–	1	–	–	–	–	~PM100296	U
			31500-MN4-677	Bateria (YTX9-BS YUASA)	–	1	–	–	–	–	2107789~2108829	AR, DE, E, ED, G, H, IT, MX, N, D, SW
					–	1	–	–	–	–	2101022~	F
					–	1	–	–	–	–	0M000572~	SP
					–	1	–	–	–	–	PM100297~	U
					–	–	1	–	–	–	~RM200080	CM
					–	–	1	–	–	–	~2200026	SI

C-28

Bateria

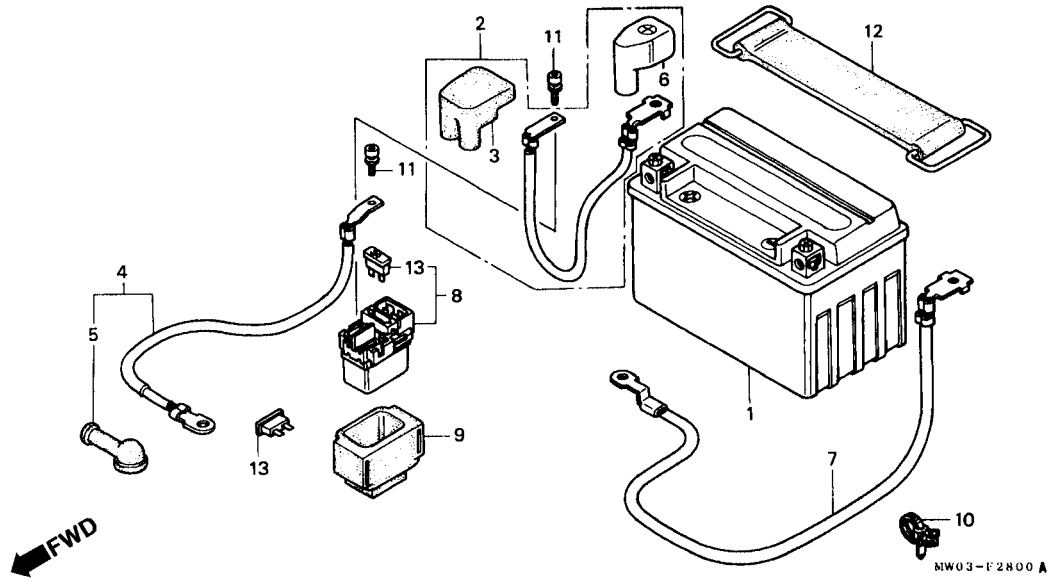

Item de serviço	T.M.O.	Ref. Nº	Nº da peça	Descrição	Qtd. CBR900 RRN	RRP	RRR	RRS	RRT	RRV	Nº de série	Nota
		(1)	31500-MN4-678	Bateria (YTX9-RS YUASA)	–	1	–	–	–	–	2108830 ~	AR, DE, E, ED, G, H, IT, MX, ND, SW
					–	–	1	1	1	1	....	AR, BR, E, ED, F, G, H, IT, MX, ND, SD, SP, SW, U, 2G
					–	–	1	–	–	–	RM200081~	CM
					–	–	1	–	–	–	2200027~	SI
					–	–	–	1	1	1	....	CM, SI
		2	32401-MW0-000	Cabo de Partida	1	1	1	1	1	1	....	.....
		3	32406-KAZ-000	Tampa Terminal de Partida	1	1	1	1	1	1	....	.....
		4	32410-MW0-000	Cabo, Motor de Partida	1	1	1	1	1	1	....	.....
		5	32411-253-000	Tampa, Cabo Motor de Partida	1	1	1	1	1	1	....	.....
		6	32414-MW0-000	Tampa, Terminal Bateria	1	1	1	1	1	1	....	.....
		7	32601-MW0-000	Cabo, Fio Terra	1	1	1	1	1	1	....	.....
		8	35850-MR5-007	Interruptor Comp. Magnético de Partida	1	1	1	1	1	1	....	.....
		9	35856-KBH-000	Suporte Magnético de Partida	1	1	1	1	1	1	....	.....

C-28

Bateria

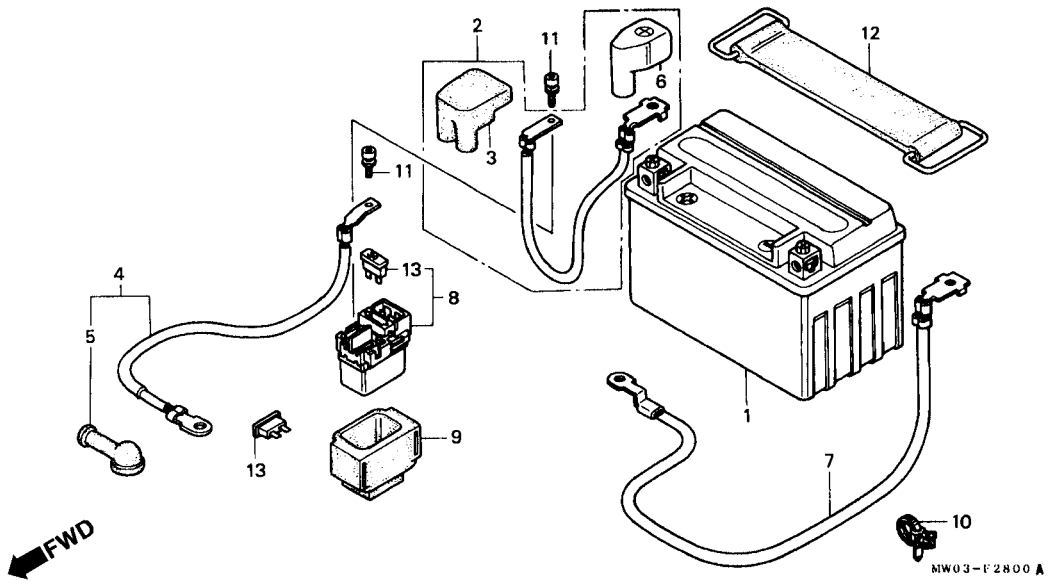

Item de serviço	T.M.O.	Ref. Nº	Nº da peça	Descrição	Qtd. CBR900 RRN	RRP	RRR	RRS	RRT	RRV	Nº de série		Nota
		10	53781-SE0-952	Presilha, Mangueira	1	1	1	1	1	–	.....	.....	AR, CM, DE, E, ED, F, G, H, IT, MX, ND, SD, SI, SP, 2G
					1	1	1	1	–	–	.....	.....	SW, U
			90652-HC4-003	Presilha, Fiação	–	–	–	–	1	1	.....	.....	BR, SW, U
					–	–	–	–	–	1	.....	.....	AR, CM, E, ED, F, G, IT, MX, ND, SD, SI
		11	90111-MR5-000	Parafuso Allen, 5 x 9	2	2	2	2	2	2	.....	.....	.....
		12	95012-17001	Presilha Fórmula 1, Bateria	1	1	1	1	1	1	.....	.....	.....
		13	98200-33000	Fusível (30 A)	2	2	2	2	2	2	.....	.....	.....

C-29

Fiação Principal
• Bobina de Ignição

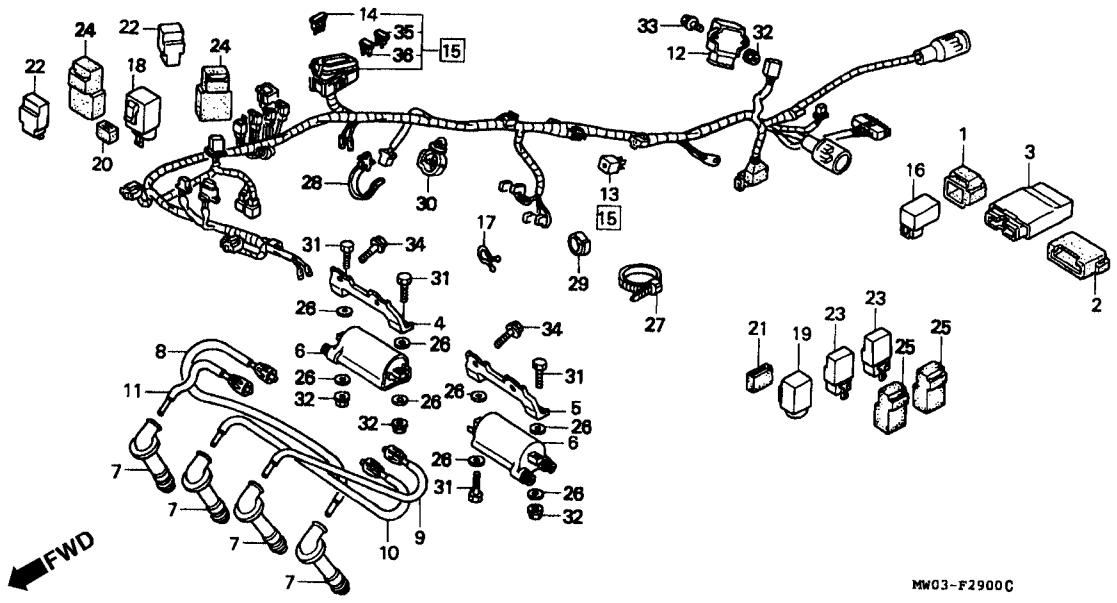

Item de serviço	T.M.O.
Módulo de Controle Ignição	0,5
• Regulador, Retificador	
• Retificador de Silício	
Bobina de Ignição	0,7
(Adicionar 0,2 por Unidade)	
Fiação Principal	1,6
Relê, Combustível	0,2
Relé, Sinalizador	0,1
Relé, Partida	0,3

Ref. Nº	Nº da peça	Descrição	Qtd. CBR900 RRN	RRP	RRR	RRS	RRT	RRV	Nº de série		Nota
1	30401-GA7-000	Suporte Unidade C.D.I.	1	1	1	1	–	–			
2	30405-MT6-000	Suporte Bobina de Ignição	1	1	1	1	–	–			
	30405-MS2-000	Suporte Bobina de Ignição	–	–	–	–	1	1			
3	30410-MW0-600	Módulo de Controle, Ignição	1	1	1	1	–	–			AR, CM, DE, E, ED, F, G, H, IT, MX, ND, SI, SP, U
	30410-MW0-640	Módulo de Controle, Ignição	1	1	1	1	–	–			SW
	30410-MW0-650	Módulo de Controle, Ignição	1	1	1	1	–	–			2G
	30410-MAS-621	Módulo de Controle, Ignição	–	–	–	–	1	1			F
	30410-MAS-651	Módulo de Controle, Ignição	–	–	–	–	1	1			SD
	30410-MAS-671	Módulo de Controle, Ignição	–	–	–	–	1	–			CM, SI
	30410-MAS-701	Módulo de Controle, Ignição	–	–	–	–	1	1			AR
	30410-MAS-602	Módulo de Controle, Ignição	–	–	–	–	1	1			E, ED, IT, ND, U
	30410-MAS-612	Módulo de Controle, Ignição	–	–	–	–	1	1			G
	30410-MAS-641	Módulo de Controle, Ignição	–	–	–	–	1	1			SW
	30410-MAS-781	Módulo de Controle, Ignição	–	–	–	–	1	1			BR, MX
4	30507-MW0-000	Suporte Direito, Bobina de Ignição	1	1	1	1	1	1			
5	30508-MW0-000	Suporte Esquerdo, Bobina de Ignição	1	–	–	–	–	–			

C-29

Fiação Principal
• Bobina de Ignição

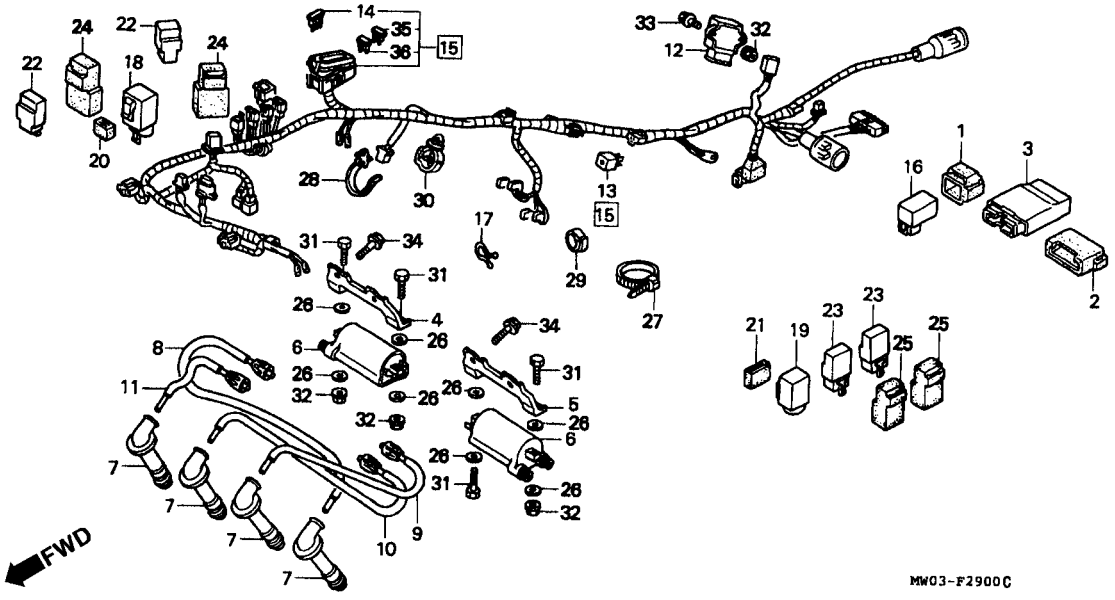

Item de serviço	T.M.O.	Ref. Nº	Nº da peça	Descrição	Qtd. CBR900 RRN	RRP	RRR	RRS	RRT	RRV	Nº de série		Nota
		(5)	30508-MW0-790	Suporte Esquerdo, Bobina de Ignição	–	1	1	1	1	1			
		6	30510-MW0-003	Bobina de Ignição	2	–	–	–	–	–			
			30510-KT7-023	Bobina de Ignição	–	2	2	2	2	2			
		7	30700-KY2-701	Capa, Supressor de Ruídos	4	4	4	4	4	4			
		8	30731-MW0-000	Fiação 1, Supressor de Ruídos	1	1	1	1	1	1			
		9	30732-MW0-000	Fiação 2, Supressor de Ruídos	1	1	1	1	1	1			
		10	30733-MW0-000	Fiação 3, Supressor de Ruídos	1	1	1	1	1	1			
		11	30734-MW0-000	Fiação 4, Supressor de Ruídos	1	1	1	1	–	–			
			30734-MAS-000	Fiação 4, Supressor de Ruídos	–	–	–	–	1	1			
		12	31600-MV4-000	Regulador, Retificador	1	1	1	1	1	1			
		13	31700-196-000	Retificador de Silício	1	1	1	1	–	–			
		14	31730-MAS-601	Diodo, Comp	–	–	–	–	1	1			
		15	32100-MW0-600	Fiação Principal	1	1	–	–	–	–			DE, E, SP
			32100-MW0-610	Fiação Principal	1	1	–	–	–	–			G
			32100-MW0-620	Fiação Principal	1	1	–	–	–	–			F
			32100-MW0-630	Fiação Principal	1	1	–	–	–	–			ED, H, MX, ND, SW
			32100-MW0-650	Fiação Principal	1	1	–	–	–	–			2G
			32100-MW0-670	Fiação Principal	1	1	1	–	–	–			CM, SI
			32100-MW0-690	Fiação Principal	1	1	–	–	–	–			IT

C-29

Fiação Principal
• Bobina de Ignição

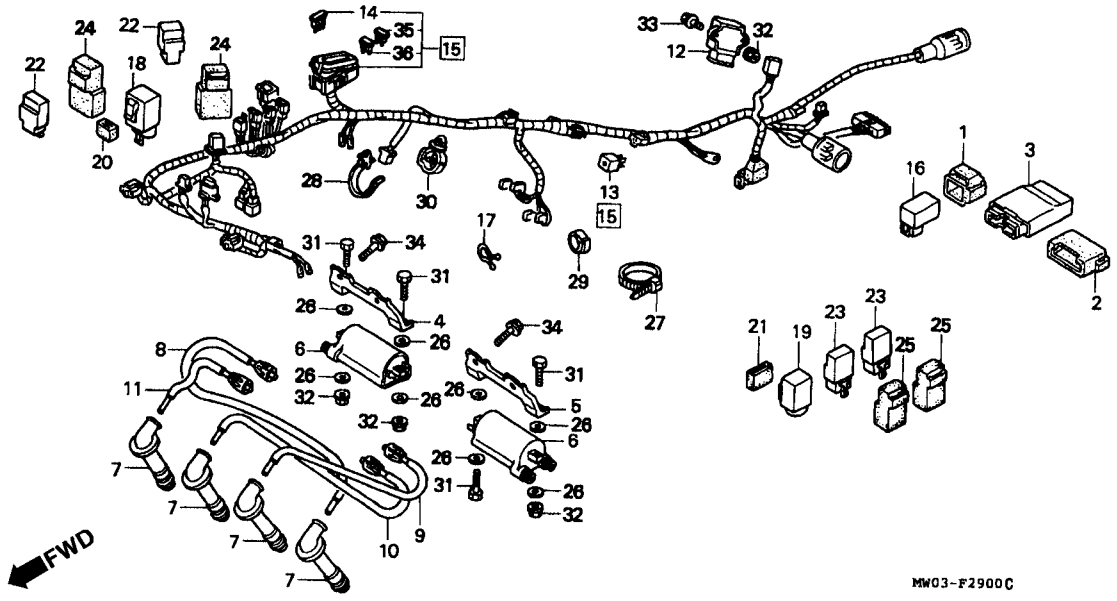

Item de serviço	T.M.O.	Ref. Nº	Nº da peça	Descrição	Qtd. CBR900 RRN	RRP	RRR	RRS	RRT	RRV	Nº de série		Nota
		(15)	32100-MW0-700	Fiação Principal	1	1	–	–	–	–			AR
			32100-MW0-730	Fiação Principal	1	1	–	–	–	–			U
			32100-MAE-600	Fiação Principal	–	–	1	–	–	–			MX
			32100-MAE-601	Fiação Principal	–	–	1	1	–	–			E
					–	–	–	1	–	–			MX
			32100-MAE-611	Fiação Principal	–	–	1	1	–	–			G
			32100-MAE-621	Fiação Principal	–	–	1	1	–	–			F
			32100-MAE-631	Fiação Principal	–	–	1	1	–	–			ED, H, IT, ND, SP, SW
			32100-MAE-651	Fiação Principal	–	–	1	1	–	–			2G
			32100-MAE-701	Fiação Principal	–	–	1	1	–	–			AR
			32100-MAE-731	Fiação Principal	–	–	1	1	–	–			U
			32100-MAE-671	Fiação Principal	–	–	–	1	–	–			CM, SI
			32100-MAS-600	Fiação Principal	–	–	–	–	1	1			E, MX
			32100-MAS-610	Fiação Principal	–	–	–	–	1	1			AR, ED, G, IT, ND, SW
			32100-MAS-620	Fiação Principal	–	–	–	–	1	1			F
			32100-MAS-650	Fiação Principal	–	–	–	–	1	1			SD
			32100-MAS-670	Fiação Principal	–	–	–	–	1	1			BR, CM, SI
			32100-MAS-730	Fiação Principal	–	–	–	–	1	1			U

C-29

Fiação Principal
• Bobina de Ignição

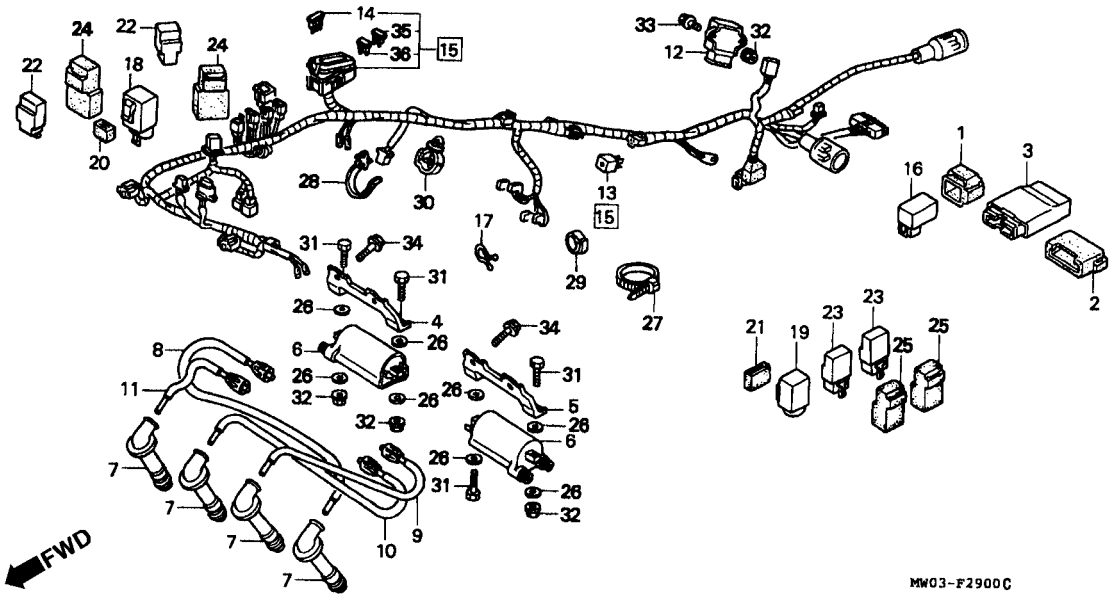

Item de serviço	T.M.O.	Ref. Nº	Nº da peça	Descrição	Qtd. CBR900 RRN	RRP	RRR	RRS	RRT	RRV	Nº de série		Nota
		16	36100-MM5-008	Relê, Combustível	1	1	1	1	–	–			
		17	36143-PM4-003	Presilha	1	1	–	–	–	–			AR, DE, E, ED, F, G, H, IT, MX, ND, SP, SW, U, 2G
					1	1	1	–	–	–			CM, SI
		18	38301-KK9-952	Relê, Sinaleira (MITSUBA)	1	1	–	–	–	–			AR, DE, E, ED, F, G, H, IT, MX, ND, SP, SW, U, 2G
					1	1	1	–	–	–			CM, SI
		19	38301-KK9-952	Relê, Sinaleira (MITSUBA)	–	–	1	1	1	1			AR, BR, E, ED, F, G, H, IT, MX, ND, SD, SP, SW, U, 2G
					–	–	–	1	1	1			CM, SI
		20	38306-KK4-000	Suporte Relê, Sinaleira	1	1	–	–	–	–			AR, DE, E, ED, F, G, H, IT, MX, ND, SP, SW, U, 2G
					1	1	1	–	–	–			CM, SI

C-29

Fiação Principal
• Bobina de Ignição

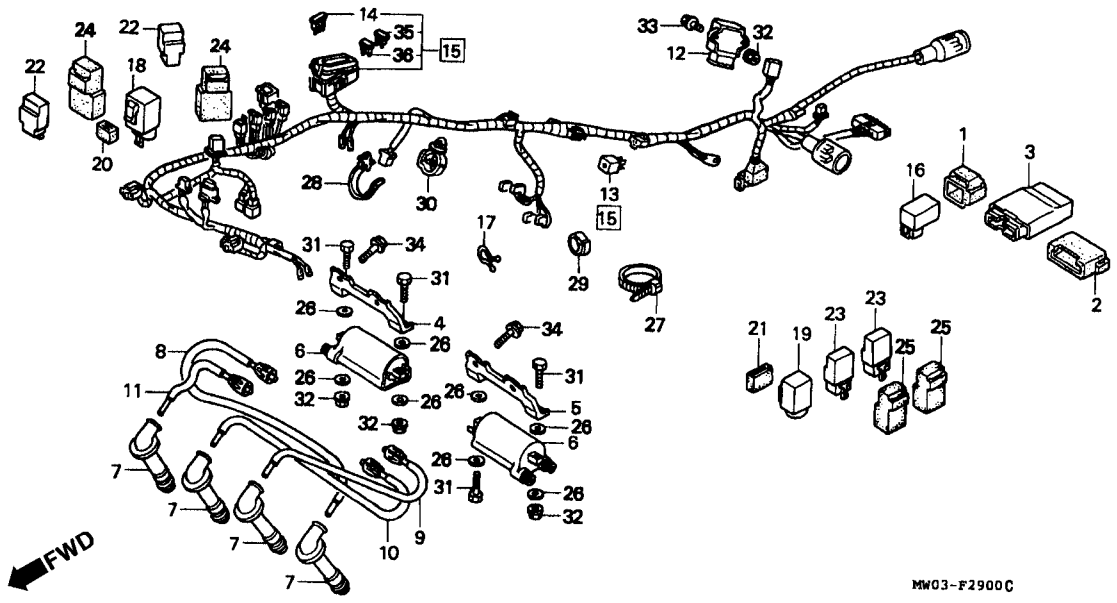

Item de serviço	T.M.O.	Ref. Nº	Nº da peça	Descrição	Qtd. CBR900 RRN	RRP	RRR	RRS	RRT	RRV	Nº de série		Nota
		21	38306-KK4-000	Suporte Relê, Sinaleira	–	–	1	1	1	1			AR, BR, E, ED, F, G, H, T, MX, ND, SD, SP, SW, U, 2G
					–	–	–	1	1	1			CM, SI
		22	38501-GN2-014	Relê Comp. Partida (MITSUBA)	1	1	–	–	–	–			AR, ED, F, H, MX, ND, SW
					2	2	2	–	–	–			CM, DE, SI
					2	2	–	–	–	–			E, G, SP, U, 2G
		23	38501-GN2-014	Relê Comp. Partida (MITSUBA)	–	–	1	1	2	2			AR, BR, ED, F, H, IT, MX, ND, SD, SW
					–	–	2	2	2	2			E, G, U, 2G
					–	–	2	1	–	–			SP
					–	–	–	2	2	2			CM, SI
		24	38506-GC7-611	Relê Comp. Partida (MITSUBA)	1	1	–	–	–	–			AR, ED, F, H, MX, ND, SW
					2	2	2	–	–	–			CM, DE, SI
					2	2	–	–	–	–			E, G, SP, U, 2G

C-29

Fiação Principal
• Bobina de Ignição

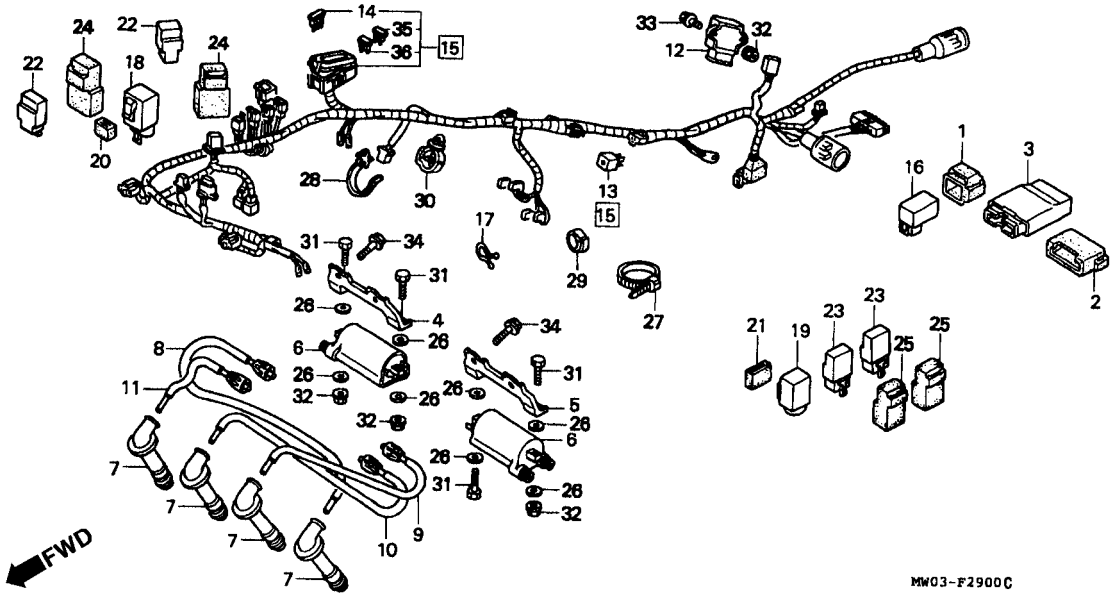

Item de serviço	T.M.O.	Ref. Nº	Nº da peça	Descrição	Qtd. CBR900 RRN	RRP	RRR	RRS	RRT	RRV	Nº de série		Nota
		25	38506-GC7-611	Relê Comp., Partida (MITSUBA)	–	–	1	1	2	2			AR, BR, ED, F, H, IT, MX, ND, SD, SW
					–	–	2	2	2	2			E, G, U, 2G
					–	–	2	1	–	–			SP
					–	–	–	2	2	2			CM, SI
		26	90441-706-000	Arruela Vedação, 6 mm	8	8	8	8	8	8			
		27	90650-KV6-003	Presilha Fiação	–	–	1	1	1	1			AR, BR, E, ED, F, G, H, IT, MX, ND, SD, SP, 2G
					–	–	1	1	–	1			SW, U
					–	–	–	1	1	1			CM, SI
		28	90672-SB2-003	Presilha Fiação, 105 mm (Preto)	–	–	–	–	1	1			
		29	90683-KJ2-003	Presilha Fiação	1	1	1	1	1	1			
		30	91558-SD5-003	Presilha Fiação (Preto)	1	1	1	1	1	1			
		31	92101-06020-4J	Parafuso Sextavado, 6 x 20	4	4	4	4	4	4			
		32	94050-06000	Porca Flange, 6 mm	5	5	5	5	5	5			
		33	95701-06016-00	Parafuso Flange, 6 x 16	2	2	2	2	–	–			
			96001-06016-00	Parafuso Flange, 6 x 16	–	–	–	–	2	2			

C-29

Fiação Principal
• Bobina de Ignição

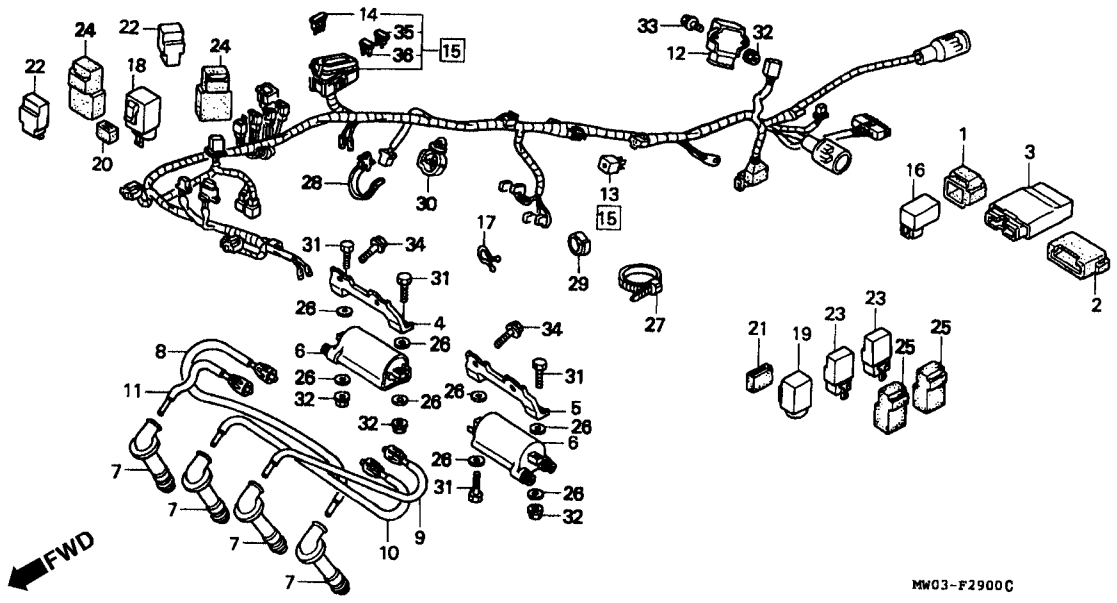

Item de serviço	T.M.O.	Ref. Nº	Nº da peça	Descrição	Qtd. CBR900 RRN	RRP	RRR	RRS	RRT	RRV	Nº de série		Nota
		34	95701-06020-08	Parafuso Flange, 6 x 20	4	4	4	4	–	–			
			96300-06020-08	Parafuso Flange, 6 x 20	–	–	–	–	4	4			
		35	98200-31000	Fusível (10 A)	5	5	5	5	–	–			AR, CM, DE, E, ED, F, H, IT, MX, ND, SI, SP, SW, U
					6	6	6	6	–	–			G, 2G
			98200-41000	Fusível (10 A)	–	–	–	–	5	5			
		36	98200-32000	Fusível (20 A)	2	2	2	2	–	–			
			98200-42000	Fusível (20 A)	–	–	–	–	2	2			

C-30

Chassi

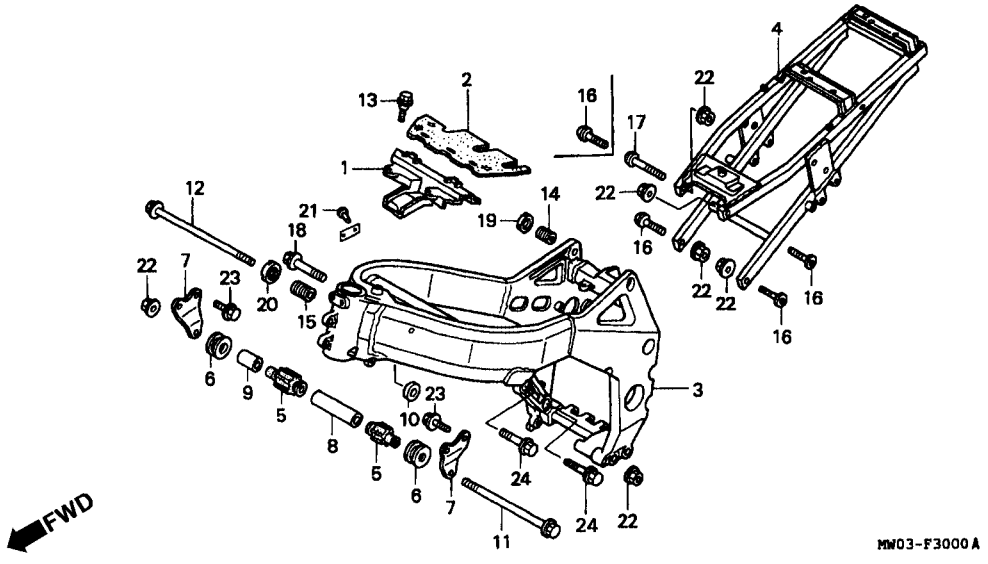

Item de serviço	T.M.O.	Ref. Nº	Nº da peça	Descrição	Qtd. CBR900 RRN	RRP	RRR	RRS	RRT	RRV	Nº de série		Nota
Chassi Comp.	*8,0	1	19125-MW0-000	Suporte Fixação	1	1	1	1	–	–			
Suporte Traseiro Assento	0,9		19125-MAS-000	Suporte A, Fixação	–	–	–	–	1	1			
		2	19126-MW0-000	Suporte B, Fixação	1	1	1	1	–	–			
			19126-MAS-000	Suporte B, Fixação	–	–	–	–	1	1			
		3	50100-MW0-000	Chassi, Comp.	1	1	1	1	–	–			
			50100-MAS-000	Chassi, Comp	–	–	–	–	1	1			
		4	50200-MW0-000	Suporte Traseiro, Assento	1	1	–	–	–	–			AR, DE, E, ED, F, G, H, IT, MX, ND, SP, SW, U, 2G
					1	1	1	–	–	–			CM, SI
			50200-MAE-000	Suporte Traseiro, Assento	–	–	1	1	–	–			AR, E, ED, F, G, H, IT, MX, ND, SP, SW, U, 2G
					–	–	–	1	–	–			CM, SI
			50200-MAS-000	Suporte Traseiro, Assento	–	–	–	–	1	1			
		5	50202-ME5-000	Bucha B	2	2	2	2	2	2			
		6	50203-MW0-000	Bucha B	2	2	2	2	2	2			
		7	50355-MW0-000	Placa Fixação, Motor	2	2	2	2	2	2			

C-30

Chassi

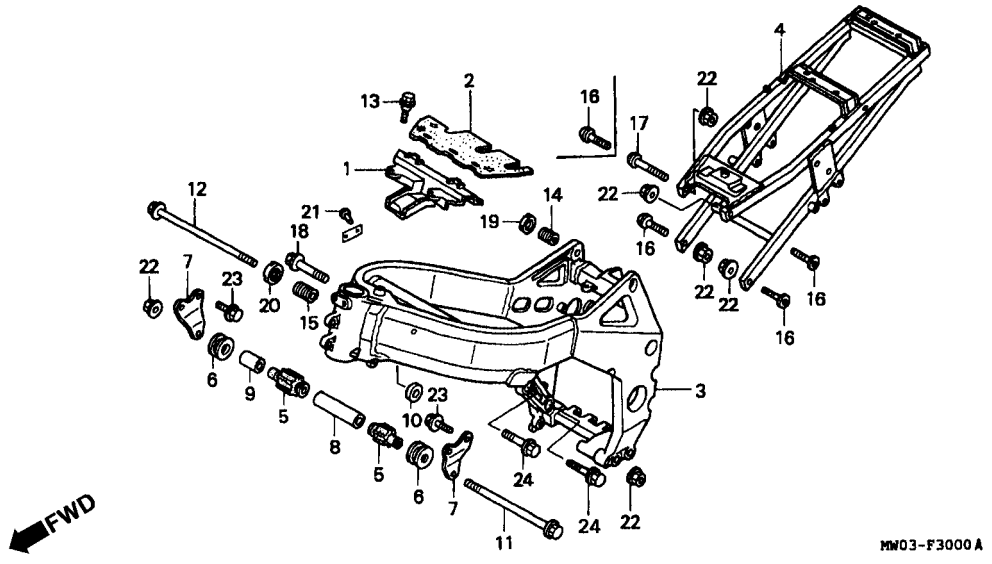

Item de serviço	T.M.O.	Ref. Nº	Nº da peça	Descrição	Qtd. CBR900 RRN	RRP	RRR	RRS	RRT	RRV	Nº de série		Nota
		8	50356-MW0-000	Bucha Superior, Fixação Motor	1	1	1	1	1	1			
		9	50357-MW0-000	Bucha Traseira Inferior, Fixação Motor	1	1	1	1	1	1			
		10	50358-MW0-000	Bucha Traseira Superior, Fixação Motor	1	1	1	1	1	1			
		11	90104-MW0-000	Parafuso Fixação Motor, 10 x 270	1	1	1	1	1	1			
		12	90105-MW0-000	Parafuso Fixação Motor, 10 x 285	1	1	1	1	1	1			
		13	90106-MM9-000	Parafuso Fixação, Pára-lama Dianteiro	2	2	2	2	2	2			
		14	90116-MW0-000	Parafuso, Ajuste, 20 x 18	1	1	1	1	–	–			
		15	90125-MR8-000	Parafuso Superior Traseiro de Ajuste	1	1	1	1	1	1			
		16	90152-MW0-000	Parafuso Allen,10 x 42	3	3	3	3	4	4			
		17	90153-MW0-000	Parafuso Allen, 10 x 52	1	1	1	1	–	–			
		18	90180-SF4-010	Parafuso Flange, 10 x 47	1	1	1	1	1	1			
		19	90201-MW0-000	Porca, Trava, 20 mm	1	1	1	1	–	–			
		20	90310-MR7-000	Porca, Trava, 22 x 2,0	1	1	1	1	1	1			
		21	90841-001-000	Parafuso, 1,8 x 5	2	2	2	2	2	2			AR, DE, E, ED, F, G, H, IT, ND, SD, SI, SP, SW, 2G
					2	2	2	–	2	2			U
					–	–	–	–	–	2			MX
		22	94050-10000	Porca Flange, 10 mm	6	6	6	6	6	6			
		23	96300-08022-00	Parafuso Flange, 8 x 22	4	4	4	4	–	–			

C-30

Chassi

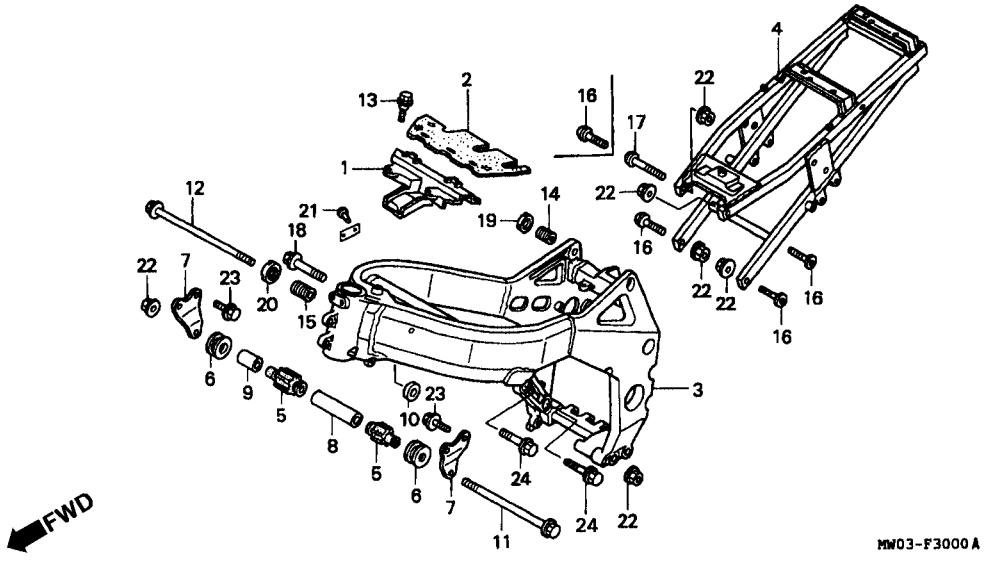

Item de serviço	T.M.O.	Ref. Nº	Nº da peça	Descrição	Qtd. CBR900 RRN	RRP	RRR	RRS	RRT	RRV	Nº de série		Nota
		(23)	90031-PC6-000	Parafuso Flange, 8 x 22	–	–	–	–	4	4			
		24	96300-10040-00	Parafuso Flange, 10 x 40	2	2	2	2	2	2			

C-31

Ferramentas

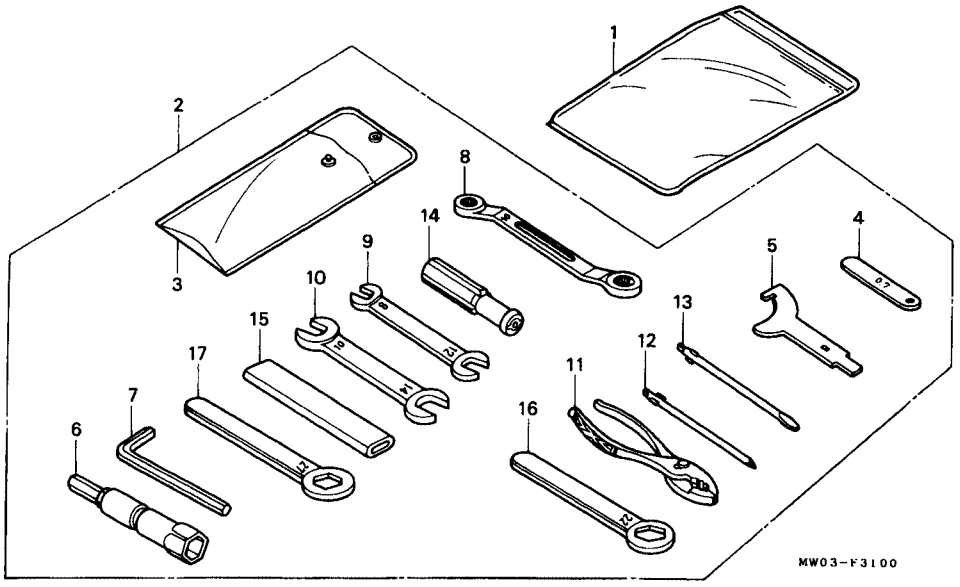

Item de serviço	T.M.O.	Ref. Nº	Nº da peça	Descrição	Qtd. CBR900 RRN	RRP	RRR	RRS	RRT	RRV	Nº de série		Nota
		1	77251-342-000	Bolsa Manual de Proprietário	1	1	1	1	1	1			
		2	89010-MW0-000	Jogo de Ferramentas	1	1	1	1	–	–			
			89010-MAS-000	Jogo de Ferramentas	–	–	–	–	1	1			
		3	89101-300-010	Bolsa Ferramentas	1	1	1	1	1	1			
		4	89103-371-000	Cálibre de Lâminas, 0,7 mm	1	1	1	1	1	1			
		5	89202-KY1-700	Chave de Regulagem	1	1	1	1	1	1			
		6	89216-KT7-000	Chave de Vela (P16)	1	1	1	1	–	–			
			89216-MT3-000	Chave de Vela (16,5)	–	–	–	–	1	1			
		7	89221-429-000	Chave Sextavada, 5 mm	1	1	1	1	1	1			
		8	89227-461-000	Chave de Boca, 10 x 12	1	1	1	1	1	1			
		9	99001-08120	Chave de Boca, 8 x 12	1	1	1	1	1	1			
		10	99001-10140	Chave de Boca, 10 x 14	1	1	1	1	1	1			
		11	99002-13500	Alicate, 135	1	1	1	1	1	1			
		12	99003-10000	Chave Phillips (Nº 2)	1	1	1	1	1	1			
		13	99003-30000	Chave de Fenda (Nº 2)	1	1	1	1	1	1			
		14	99003-50000	Cabo Chave Phillips/Fenda	1	1	1	1	1	1			
		15	99006-12000	Cabo Chave, 120 mm	1	1	1	1	1	1			
		16	99006-22000	Chave Sextavada, 22 mm	1	1	1	1	1	1			
		17	99006-27000	Chave Sextavada, 27 mm	1	1	1	1	1	1			

C-32

Radiador
(CBR900RRN/RRS)

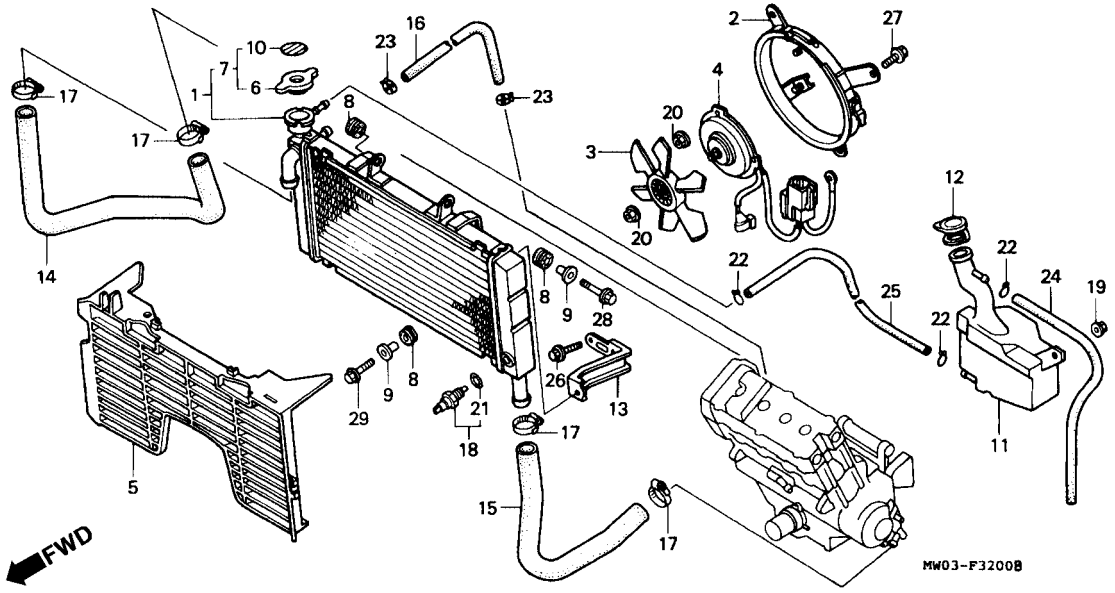

Item de serviço	T.M.O.
Radiador Comp.	0,8
Protetor Ventoinha	0,5
• Ventoinha	
• Tanque Reserva Radiador	
Motor Ventoinha, Conj.	0,6
• Mangueira, Superior Radiador	
• Mangueira, Inferior Radiador	
• Interruptor Comp. Termostato	

Ref. Nº	Nº da peça	Descrição	Qtd. CBR900 RRN	RRP	RRR	RRS	RRT	RRV	Nº de série		Nota
1	19010-MW0-003	Radiador Comp.	1	1	1	1	–	–			
2	19015-MW0-003	Protetor, Ventoinha	1	1	1	1	–	–			CM, DE, E, ED, F, G, H, IT, MX, ND, SI, SP, U, 2G
	19015-MW0-751	Protetor, Ventoinha	1	1	1	1	–	–			AR, SW
3	19020-MG8-003	Ventoinha	1	1	1	1	–	–			
4	19030-MW0-003	Motor Ventoinha, Conj.	1	1	1	1	–	–			
5	19032-MW0-000	Grade, Radiador	1	1	1	1	–	–			
6	19037-KV3-003	Tampa Radiador	1	1	–	–	–	–			
7	19045-MW0-003	Tampa Radiador, Conj.	1	–	–	–	–	–			
	19045-MV9-921	Tampa Radiador, Conj.	–	1	1	1	–	–			
8	19051-KA3-830	Coxim, Radiador	3	3	3	3	–	–			
9	19052-MN8-000	Bucha Fixação, Grade	2	2	2	2	–	–			
10	19055-MW0-003	Borracha, Vedação	1	–	–	–	–	–			
	19055-MV9-921	Borracha, Vedação	–	1	1	1	–	–			
	19055-MV9-881	Borracha, Vedação	–	–	–	1	–	–			CM
11	19101-MW0-000	Tanque Reserva, Radiador	1	1	1	1	–	–			
12	19104-MB0-700	Tampa, Bocal Reserva	1	1	1	1	–	–			

C-32

Radiador
(CBR900RRN/RRS)

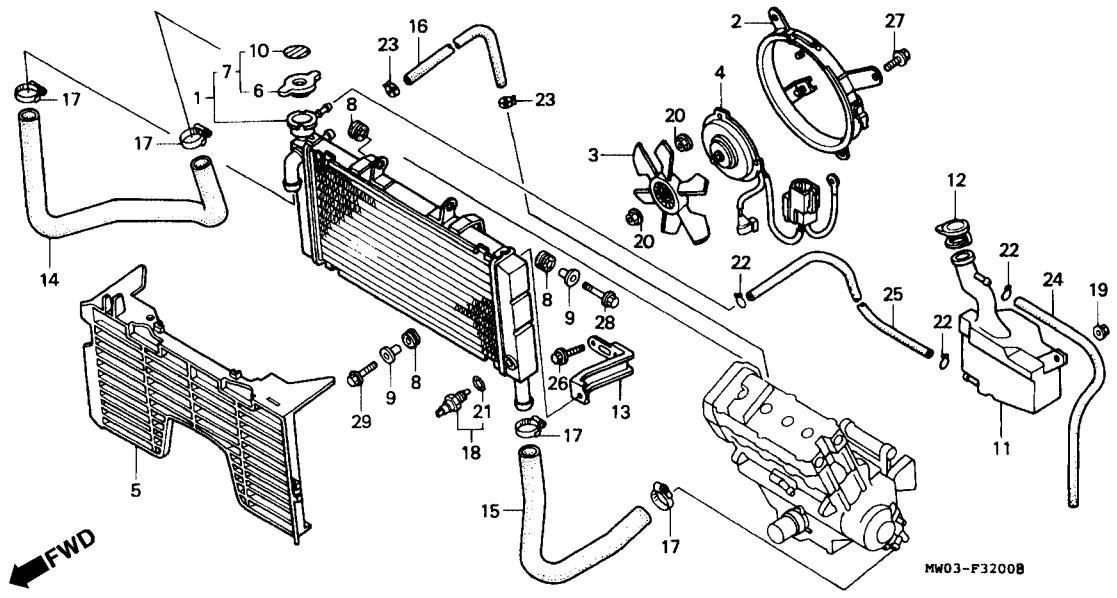

Item de serviço	T.M.O.	Ref. Nº	Nº da peça	Descrição	Qtd. CBR900 RRN	RRP	RRR	RRS	RRT	RRV	Nº de série		Nota
		13	19113-MW0-000	Suporte Esquerdo, Radiador	1	1	1	1	–	–			
		14	19501-MW0-000	Mangueira Superior, Radiador	1	1	–	–	–	–			AR, DE, E, ED, F, G, H, IT, MX, ND, SP, SW, U, 2G
					1	1	1	–	–	–			CM, SI
			19501-MAE-000	Mangueira Superior, Radiador	–	–	1	1	–	–			AR, E, ED, F, G, H, IT, MX, ND, SP, SW, U, 2G
					–	–	–	1	–	–			CM, SI
		15	19505-MW0-000	Mangueira Inferior, Radiador	1	1	1	1	–	–			
		16	19511-MW0-000	Tubo, Dreno	1	1	1	1	–	–			
		17	19516-GAG-003	Presilha Mangueira, 30-37 mm	4	4	4	4	–	–			
		18	37760-MT2-003	Interruptor Comp. Termostato	1	1	1	1	–	–			
		19	90302-187-000	Porca Flange, 6 mm	1	1	1	1	–	–			
		20	90315-MK3-003	Porca Trava, 5 mm	4	4	4	4	–	–			
		21	91307-611-000	Anel Vedação, 13,5 x 1,4	1	1	1	1	–	–			
		22	95002-02100	Presilha, Tubo (B10)	3	3	3	3	–	–			
		23	95002-41250-08	Presilha, Tubo (D12,5)	2	2	2	2	–	–			

C-32

Radiador
(CBR900RRN/RRS)

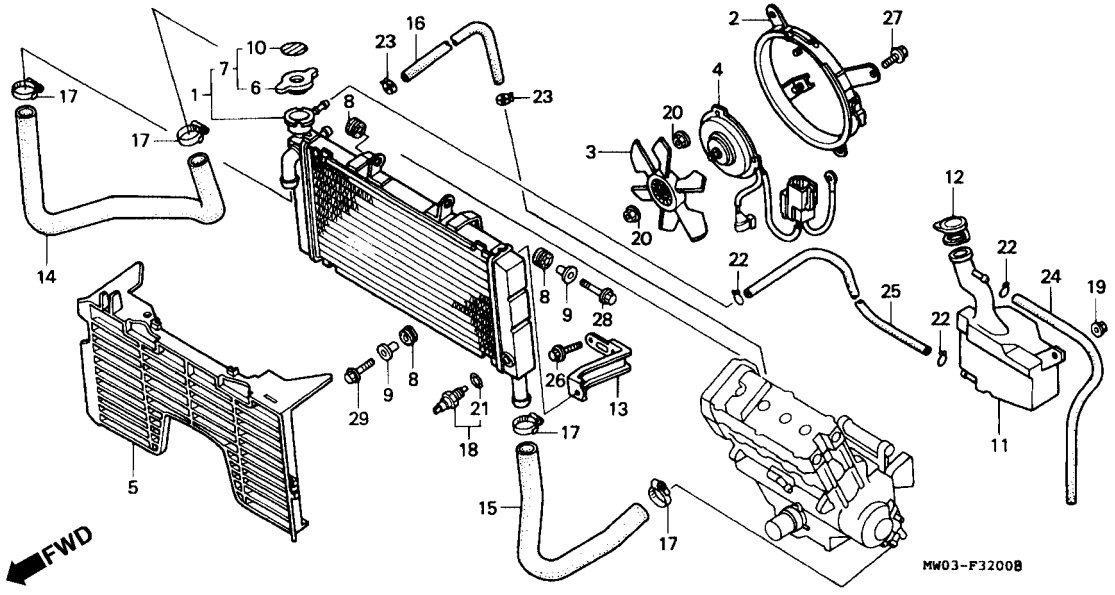

Item de serviço	T.M.O.	Ref. Nº	Nº da peça	Descrição	Qtd. CBR900 RRN	RRP	RRR	RRS	RRT	RRV	Nº de série		Nota
		24	95005-55450-20	Tubo, 5,3 x 450 (95005-55001-20M)	1	1	1	1	–	–			
		25	95005-55730-20	Tubo, 5,3 x 730 (95005-55001-20M)	1	1	1	1	–	–			
		26	95801-06014-00	Parafuso Flange, 6 x 14	2	2	2	2	–	–			CM, DE, E, ED, F, G, H, IT, MX, ND, SI, SP, U, 2G
		27	96001-06010-00	Parafuso Flange, 6 x 10	3	3	3	3	–	–			
		28	96001-06025-07	Parafuso Flange, 6 x 25	1	1	1	1	–	–			
		29	96300-06022-07	Parafuso Flange, 6 x 22	1	1	1	1	–	–			

C-32.1

Radiador
(CBR900RRT/RRV)

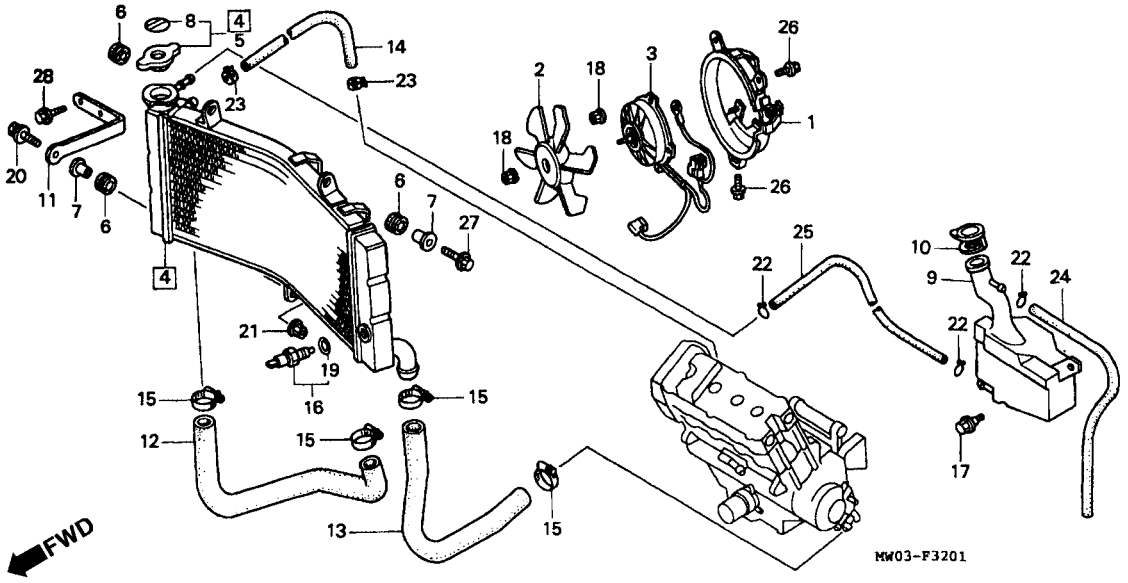

Item de serviço	T.M.O.
Radiador Comp.	0,8
Protetor Ventoinha	0,5
• Ventoinha	
• Tanque Reserva Radiador	
Motor Ventoinha, Conj	0,6
• Mangueira Superior Radiador	
• Mangueira Inferior Radiador	
• Interruptor Comp. Termostato	

Ref. Nº	Nº da peça	Descrição	Qtd. CBR900 RRN	RRP	RRR	RRS	RRT	RRV	Nº de série		Nota
1	190150-MAS-003	Protetor Ventoinha	–	–	–	–	1	1			BR, CM, E, ED, F, G, IT, MX, ND, SD, SI, U
	19015-MAS-781	Protetor Ventoinha	–	–	–	–	1	1			AR, SW
2	19020-MG8-003	Ventoinha	–	–	–	–	1	1			
3	19030-MAS-601	Motor Ventoinha, Conj.	–	–	–	–	1	1			
[4]	19040-MAS-003	Radiador	–	–	–	–	1	1			
5	19045-MZ1-621	Tampa, Radiador	–	–	–	–	1	1			
6	19051-KA3-830	Coxim Fixação, Radiador	–	–	–	–	3	3			
7	19052-MN8-000	Bucha Fixação, Radiador	–	–	–	–	2	2			
8	19055-MV9-881	Tampa Radiador (Inglês/Francês /Japonês)	–	–	–	–	1	1			
9	19101-MW0-000	Tanque Reserva, Radiador	–	–	–	–	1	1			
10	19104-MB0-700	Tampa Radiador, Reserva	–	–	–	–	1	1			
11	19113-MAS-000	Suporte Radiador	–	–	–	–	1	1			
12	19501-MAS-000	Mangueira Superior, Radiador	–	–	–	–	1	1			
13	19505-MAS-000	Mangueira Inferior, Radiador	–	–	–	–	1	1			
14	19511-MAS-000	Tubo, Dreno	–	–	–	–	1	1			
15	19516-GAG-003	Presilha, Mangueira, 30-37 mm	–	–	–	–	4	4			
16	37760-MT2-003	Interruptor, Termostato	–	–	–	–	1	1			
17	90111-162-000	Parafuso Flange, 6 mm	–	–	–	–	1	1			

C-32.1

Radiador
(CBR900RRT/RRV)

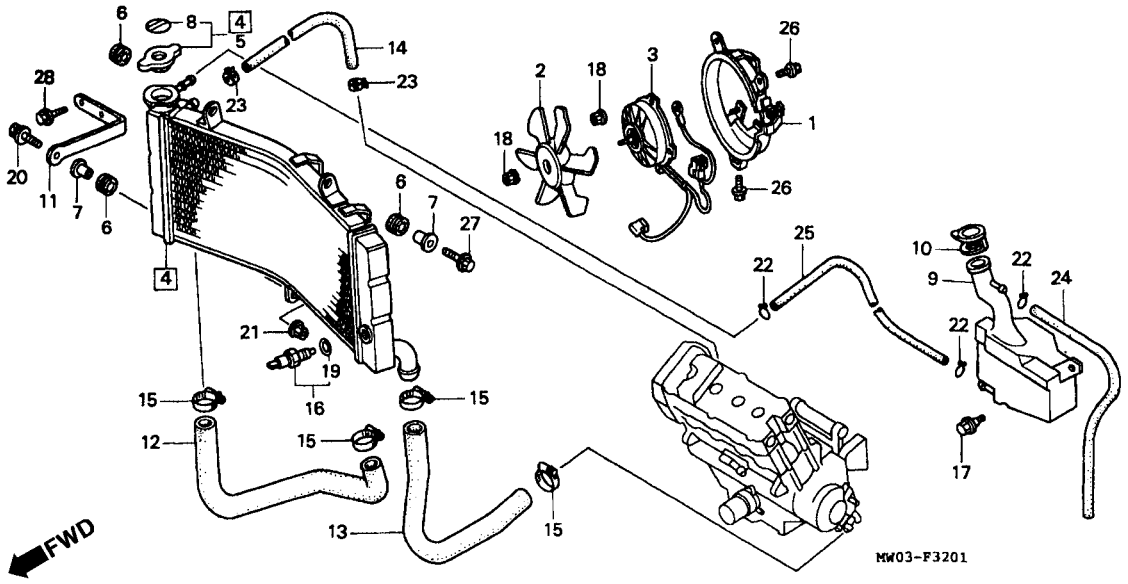

Item de serviço	T.M.O.	Ref. Nº	Nº da peça	Descrição	Qtd. CBR900 RRN	RRP	RRR	RRS	RRT	RRV	Nº de série		Nota
		18	90315-MK3-003	Porca, Trava, 5 mm	–	–	–	–	4	4			
		19	91307-611-000	Anel de Vedação, 13,5 x 1,4	–	–	–	–	1	1			
		20	93404-06028-00	Parafuso-Arruela, 6 x 28	–	–	–	–	1	1			
		21	94050-06000	Porca Flange, 6 mm	–	–	–	–	1	1			
		22	95002-02100	Presilha Tubo (B10)	–	–	–	–	3	3			
		23	95002-41250-08	Presilha Tubo (D12,5)	–	–	–	–	2	2			
		24	95005-55530-20	Tubo, 5,3 x 530 (95005-55001-20M)	–	–	–	–	1	1			
		25	95005-55750-20	Tubo, 5,3 x 750 (95005-55001-20M)	–	–	–	–	1	1			
		26	96001-06010-00	Parafuso Flange, 6 x 10	–	–	–	–	3	3			
		27	96001-06025-07	Parafuso Flange, 6 x 25	–	–	–	–	1	1			
		28	96300-06016-00	Parafuso Flange, 6 x 16	–	–	–	–	2	2			

C-33

Carenagem Superior
(CBR900RRN/RRP/RRR-CM/SI)

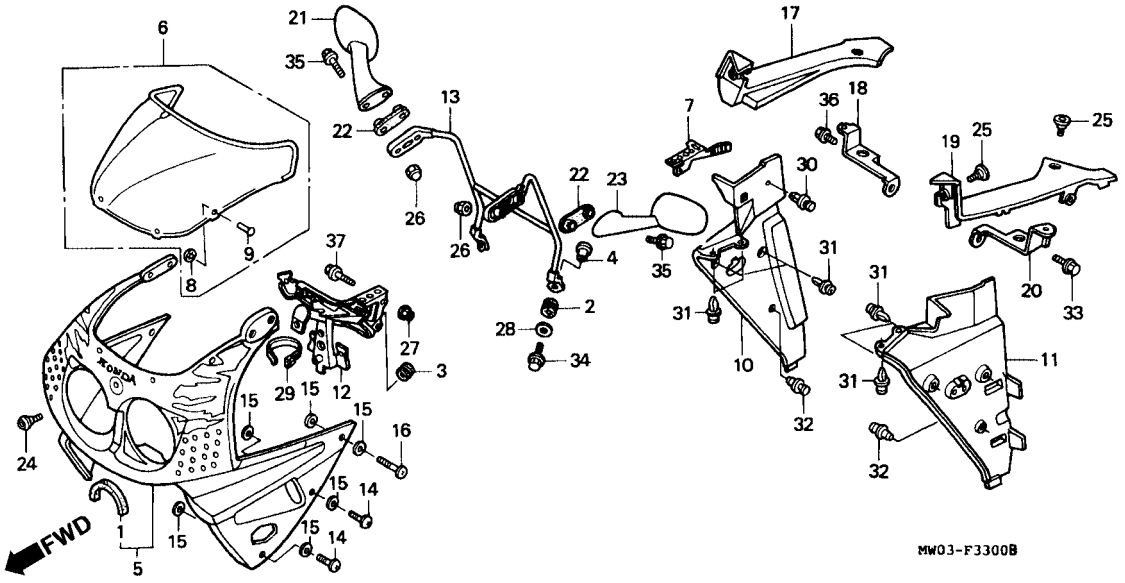

Item de serviço	T.M.O.	Ref. Nº	Nº da peça	Descrição	Qtd. CBR900 RRN	RRP	RRR	RRS	RRT	RRV	Nº de série		Nota
Carenagem Superior	0,8	1	33103-MW0-300	Guarnição, Farol	2	2	–	–	–	–			AR, DE, E, ED, F, G, H, IT, MX, ND, SP, SW, U, 2G
Pára-brisa	0,7												
• Suporte A, Carenagem Superior													
Suporte Carenagem Direita	0,3												
Suporte Carenagem Esquerda	0,2				2	2	2	–	–	–			CM, SI
• Suporte B, Carenagem Superior		2	33706-KW7-900	Coxim B, Fixação	2	2	–	–	–	–			AR, DE, E, ED, F, G, H, IT, MX, ND, SP, SW, U, 2G
Suporte Interno	0,1												
(Um ou Todos)					2	2	2	–	–	–			CM, SI
		3	37125-MR7-008	Coxim Fixação, Suporte Velocímetro	2	2	–	–	–	–			AR, DE, E, ED, F, G, H, IT, MX, ND, SP, SW, U, 2G
					2	2	2	–	–	–			CM, SI
		4	61104-422-000	Bucha, Montagem	2	2	–	–	–	–			AR, DE, E, ED, F, G, H, IT, MX, ND, SP, SW, U, 2G
					2	2	2	–	–	–			CM, SI

C-33

Carenagem Superior
(CBR900RRN/RRP/RRR-CM/SI)

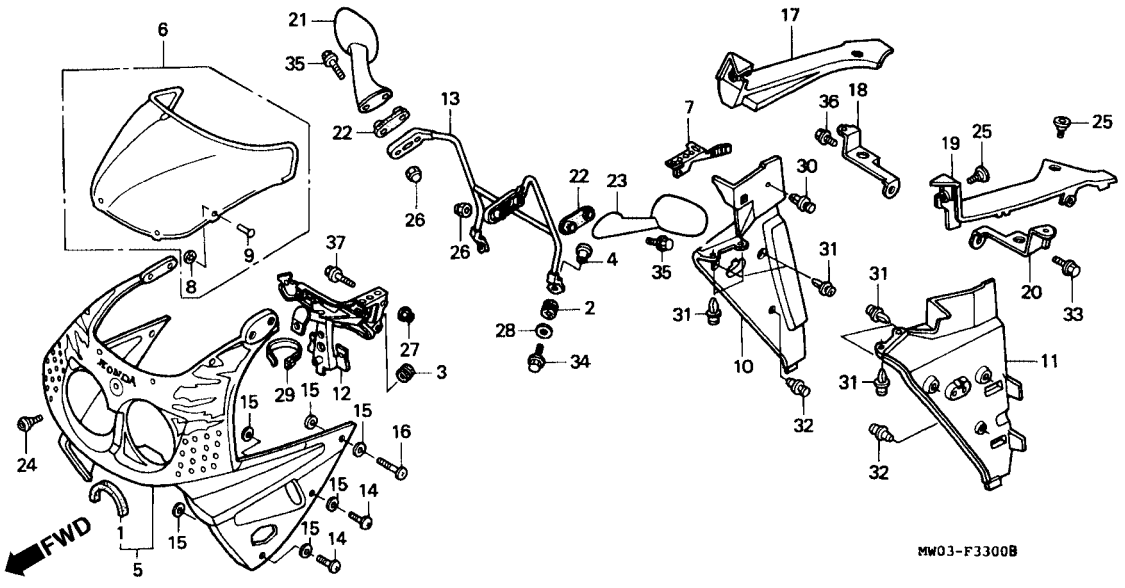

Item de serviço	T.M.O.

Tabela de Cores, Carenagem Superior (CBR900RRN)

Tipo	Cor Principal	Código/Cor
1	Branco	NH196H
2	Preto	NH1F

(CBR900RRP)

Tipo	Cor Principal	Código/Cor
3	Branco	NH196H
4	Preto	NH1E
5	Branco	NH196I
6	Preto	NH1E

Ref. Nº	Nº da peça	Descrição	Qtd. CBR900 RRN	RRP	RRR	RRS	RRT	RRV	Nº de série		Nota
5	64100-MW0-600ZA	Carenagem Superior, *Tipo 1*	1	–	–	–	–	–			
	64100-MW0-600ZB	Carenagem Superior, *Tipo 2*	1	–	–	–	–	–			
	64100-MW0-670ZB	Carenagem Superior, *Tipo 3*	–	1	–	–	–	–			CM
	64100-MW0-670ZC	Carenagem Superior, *Tipo 4*	–	1	–	–	–	–			CM
	64100-MW0-790ZA	Carenagem Superior, *Tipo 5*	–	1	–	–	–	–			AR, DE, E, ED, F, G, H, IT, MX, ND, SP, SW, U, 2G
	64100-MW0-790ZB	Carenagem Superior, *Tipo 6*	–	1	–	–	–	–			AR, DE, E, ED, F, G, H, IT, MX, ND, SP, SW, U, 2G
	64100-MW0-850ZA	Carenagem Superior, *Tipo 7*	–	–	1	–	–	–			CM, SI
	64100-MW0-850ZB	Carenagem Superior, *Tipo 8*	–	–	1	–	–	–			CM, SI
6	64110-MW0-305	Pára-brisa Comp	1	1	–	–	–	–			AR, DE, E, ED, H, IT, D, SP, SW, U
	64110-MW0-306	Pára-brisa Comp	1	1	–	–	–	–			G, 2G
	64110-MW0-307	Pára-brisa Comp	1	1	–	–	–	–			F
	64110-MW0-309	Pára-brisa Comp	1	1	–	–	–	–			MX

C-33

Carenagem Superior
(CBR900RRN/RRP/RRR-CM/SI)

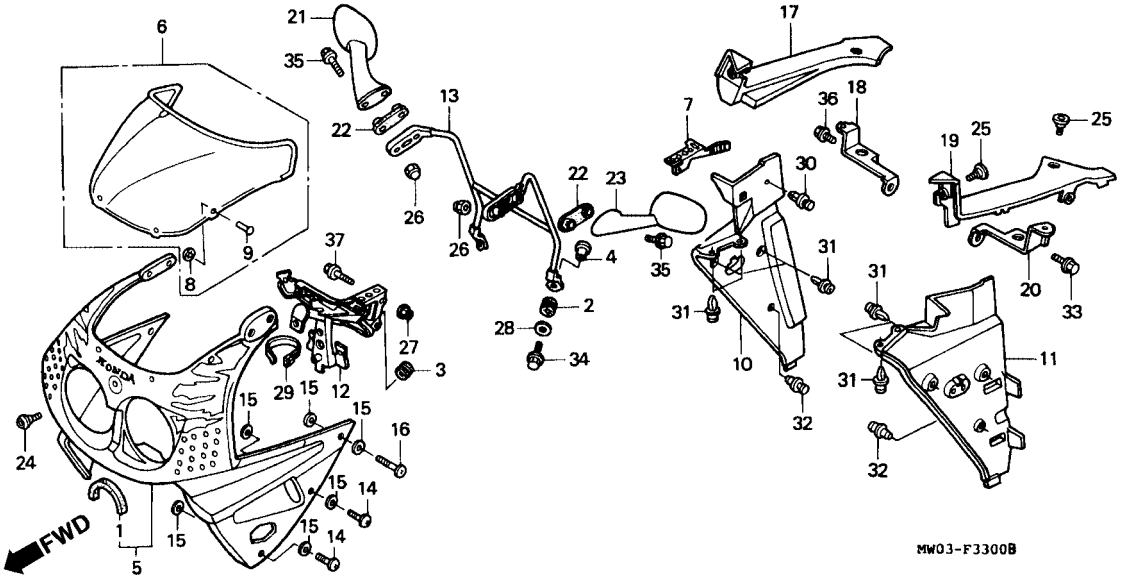

Item de serviço	T.M.O.	Ref. Nº	Nº da peça	Descrição	Qtd. CBR900 RRN	RRP	RRR	RRS	RRT	RRV	Nº de série		Nota
Tabela de Cores, Carenagem Superior (CBR900RRR - CM/SI)		(6)	64110-MW0-405	Pára-brisa Comp	–	–	1	–	–	–			SI
		7	64125-MW0-000	Alavanca	1	1	–	–	–	–			AR, DE, E, ED, F, G, H, IT, MX, ND, SP, SW, U, 2G
					1	1	1	–	–	–			CM, SI
		8	64206-MJ0-000	Porca Fixação, 4 mm	4	4	–	–	–	–			AR, DE, E, ED, F, G, H, IT, MX, ND, SP, SW, U, 2G
					4	4	4	–	–	–			CM, SI
		9	64206-ML0-700	Pino, Fixação	4	4	–	–	–	–			AR, DE, E, ED, F, G, H, IT, MX, ND, SP, SW, U, 2G
					4	4	4	–	–	–			CM, SI
		10	64325-MW0-000ZA	Suporte Carenagem, Direita *NH-1*	1	1	–	–	–	–			AR, DE, E, ED, F, G, H, IT, MX, ND, SP, SW, U, 2G
					1	1	1	–	–	–			CM

Tipo	Cor Principal	Código/Cor
7	Branco	NH196B
8	Preto	NH1I

C-33

Carenagem Superior
(CBR900RRN/RRP/RRR-CM/SI)

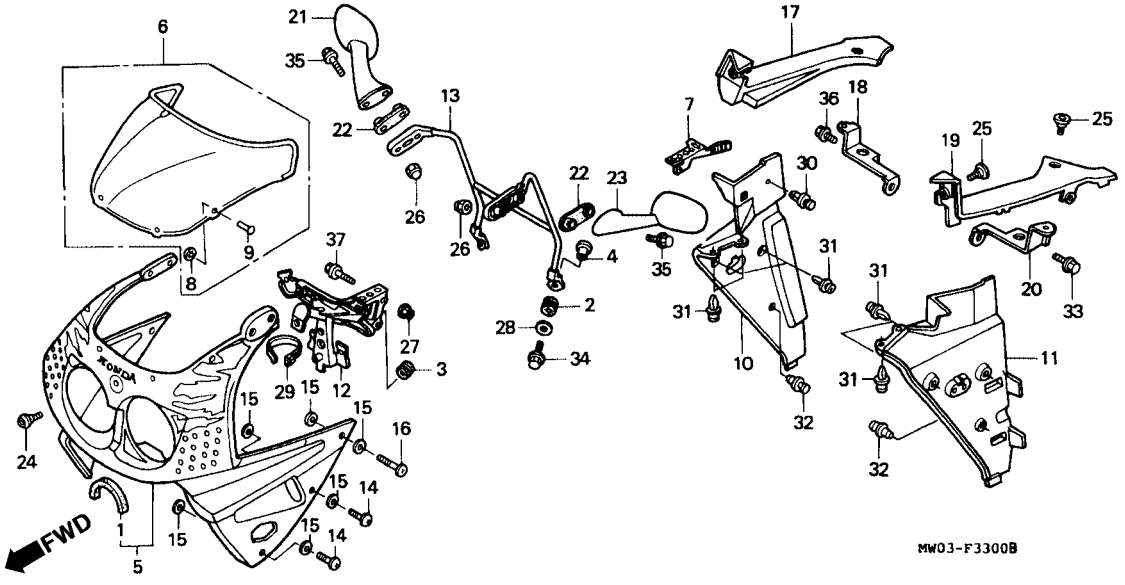

Item de serviço	T.M.O.	Ref. Nº	Nº da peça	Descrição	Qtd. CBR900 RRN	RRP	RRR	RRS	RRT	RRV	Nº de série		Nota
		(10)	64325-MW0-000ZB	Suporte Carenagem Direita, *NH-196*	1	1	–	–	–	–			AR, E, E, ED, F, G, IT, MX, ND, SP, SW, U, 2G
					1	1	1	–	–	–			CM
			64325-MW0-670ZA	Suporte Carenagem Direita, *NH-196*	–	–	1	–	–	–			SI
			64325-MW0-670ZB	Suporte Carenagem Direita, *NH-1*	–	–	1	–	–	–			SI
		11	64375-MW0-000ZA	Suporte Carenagem Esquerda, *NH-1*	1	1	–	–	–				AR, DE, R, ED, F, G H, IT, MX, ND, SP, SW, U, 2G
					1	1	1	–	–	–			CM
			64375-MW0-000ZB	Suporte Carenagem Esquerda, *NH-196*	1	1	–	–	–	–			AR, DE, E, ED, F, G, H, IT, MX, ND, SP, SW, U, 2G
					1	1	1	–	–	–			CM
			64375-MW0-670ZA	Suporte Carenagem Esquerda, *NH-196*	–	–	1	–	–	–			SI
			64375-MW0-670ZB	Suporte Carenagem Esquerda, *NH-1*	–	–	1	–	–	–			SI

C-33

Carenagem Superior
(CBR900RRN/RRP/RRR-CM/SI)

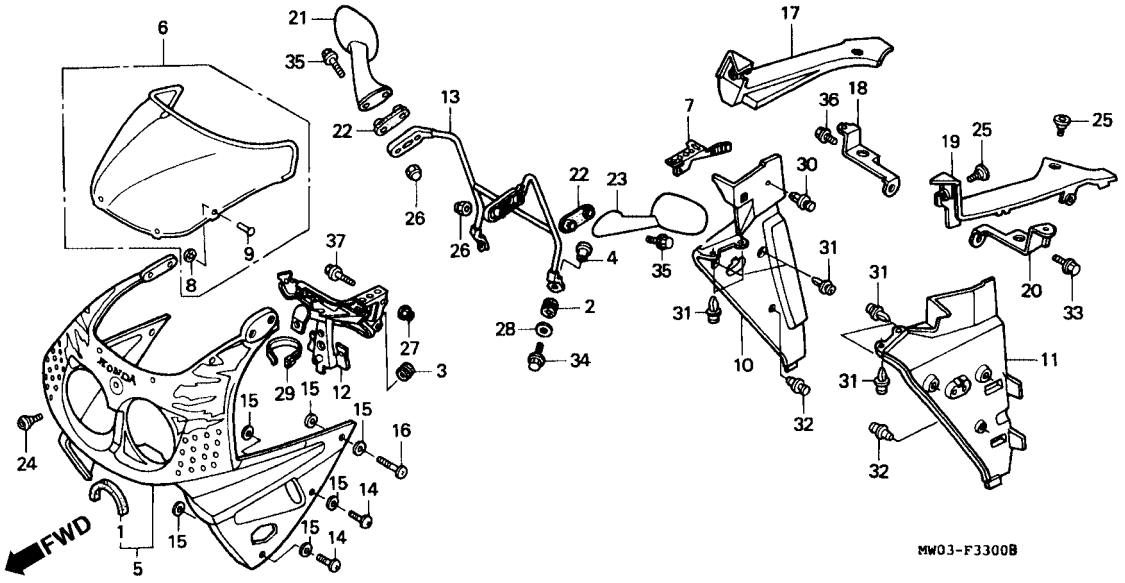

Item de serviço	T.M.O.	Ref. Nº	Nº da peça	Descrição	Qtd. CBR900 RRN	RRP	RRR	RRS	RRT	RRV	Nº de série		Nota
		12	64501-MW0-000	Suporte A, Carenagem Superior	1	1	–	–	–	–			AR, DE, E, ED, F, G ,H, IT, MX, ND,SP, SW, U, 2G
					1	1	1	–	–	–			CM, SI
		13	64502-MW0-000	Suporte A, Carenagem Superior	1	1	–	–	–	–			AR, DE, E, ED, F, G, H, IT, MX, ND, SP, SW, U, 2G
					1	1	1	–	–	–			CM, SI
		14	64507-MN4-000	Parafuso, 6 x 14	4	4	–	–	–	–			AR, DE, E, ED, F, G, H, IT, MX, ND, SP, SW, U, 2G
					4	4	4	–	–	–			CM, SI
		15	64509-KE8-700	Arruela Vedação, 6 mm	12	12	–	–	–	–			AR, DE, E, ED, F, G, IT, MX, ND, SP, SW, U
					12	12	12	–	–	–			CM, SI

C-33

Carenagem Superior
(CBR900RRN/RRP/RRR-CM/SI)

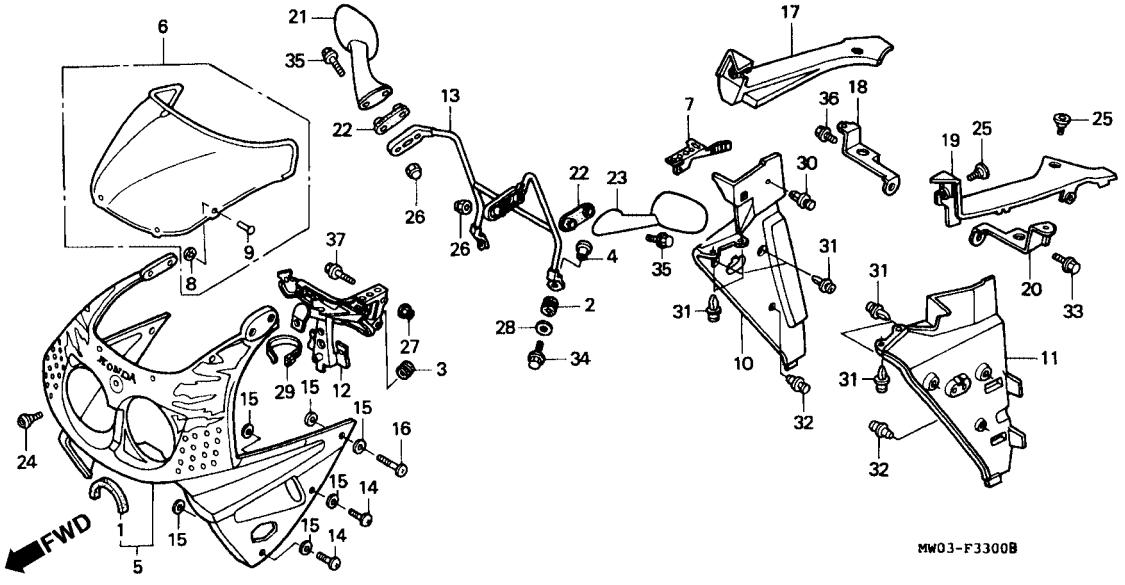

Item de serviço	T.M.O.	Ref. Nº	Nº da peça	Descrição	Qtd. CBR900 RRN	RRP	RRR	RRS	RRT	RRV	Nº de série		Nota
		16	64512-KV3-830	Parafuso, 6 x 22	2	2	–	–	–	–	.....	.....	AR, DE, E, ED, F, G, H, IT, MX, ND, SP, SW, U, 2G
					2	2	2	–	–	–	.....	.....	CM, SI
		17	64590-MW0-000	Suporte Interno Direito, Carenagem	1	1	–	–	–	–	.....	.....	AR, DE, E, ED, F, G, H, IT, MX, ND, P, SW, U
					1	1	1	–	–	–	.....	.....	CM, SI
		18	64591-MW0-000	Suporte Interno Direito	1	1	–	–	–	–	.....	.....	AR, DE, E, ED, F, G, IT, MX, ND, SP, SW, U
					1	1	1	–	–	–	.....	.....	CM, SI
		19	64595-MW-000	Suporte Interno Esquerdo, Carenagem	1	1	–	–	–	–	.....	.....	AR, DE, E, ED, F, G, H, IT, MX, ND, SP, SW, U
					1	1	1	–	–	–	.....	.....	CM, SI

C-33

Carenagem Superior
(CBR900RRN/RRP/RRR-CM/SI)

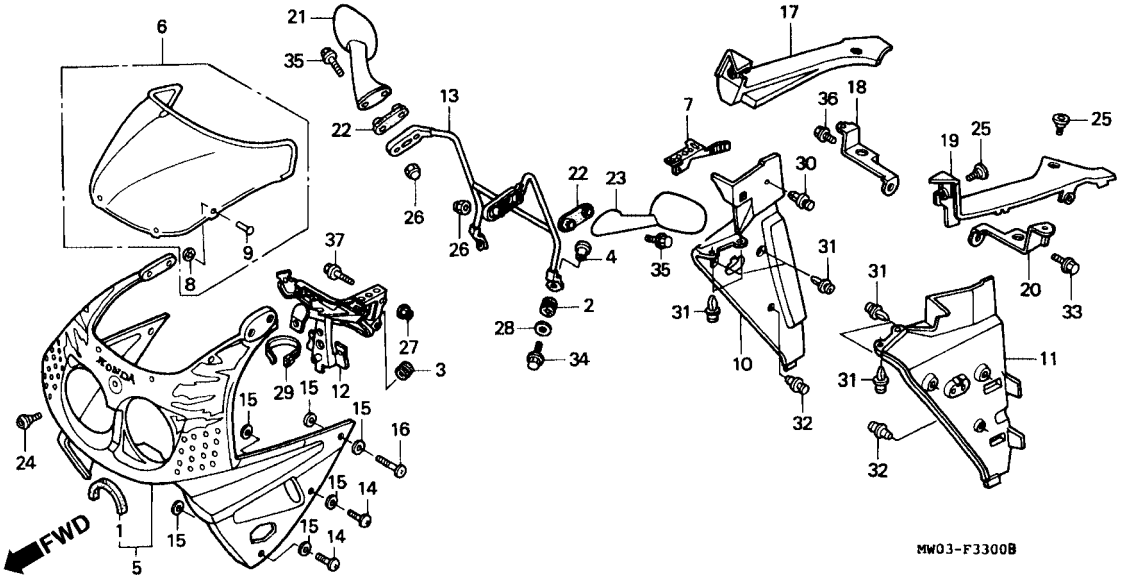

Item de serviço	T.M.O.	Ref. Nº	Nº da peça	Descrição	Qtd. CBR900 RRN	RRP	RRR	RRS	RRT	RRV	Nº de série		Nota
		20	64596-MW0-000	Suporte Interno Esquerdo	1	1	–	–	–	–	.....	.....	AR, DE, E, ED, F, G, H, IT, MX, ND, SP, SW, U, 2G
					1	1	1	–	–	–	.....	.....	CM, SI
		21	88110-MW0-003ZA	Espelho Retrovisor Direito, *NH-1R*	1	–	–	–	–	–	.....	.....	.....
			88110-MW0-791ZA	Espelho Retrovisor Direito, *NH-1*	-	1	–	–	–	–	.....	.....	AR, DE, E, ED, F, G, H, IT, MX, ND, SP, SW, U, 2G
					–	1	1	–	–	–	.....	.....	CM, SI
		22	88116-MW0-000	Guarnição Espelho Retrovisor	2	2	–	–	–	–	.....	.....	AR, DE, E, ED, F, G, H, IT, MX, ND, SP, SW, U, 2G
					2	2	2	–	–	–	.....	.....	CM, SI
		23	88120-MW0-003ZA	Espelho Retrovisor Esquerdo, *NH-1R*	1	–	–	–	–	–	.....	.....	.....
			88120-MW0-791ZA	Espelho Retrovisor Esquerdo, *NH-1*	–	1	–	–	–	–	.....	.....	AR, DE, E, ED, F, G, H, IT, MX, ND, SP, SW, U
					–	1	1	–	–	–	.....	.....	CM, SI

C-33

Carenagem Superior
(CBR900RRN/RRP/RRR-CM/SI)

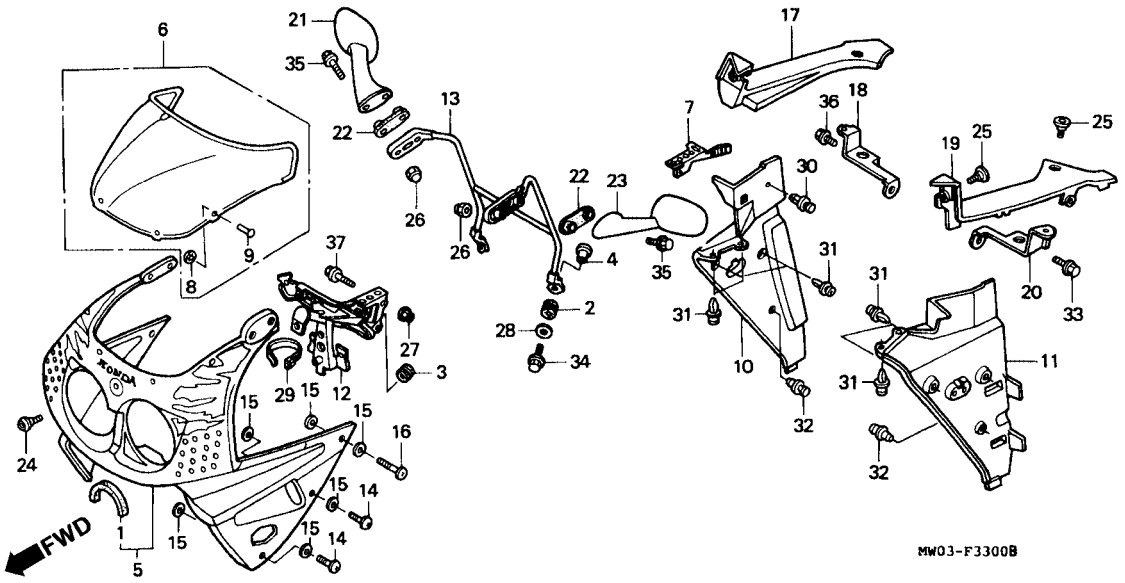

Item de serviço	T.M.O.	Ref. Nº	Nº da peça	Descrição	Qtd. CBR900 RRN	RRP	RRR	RRS	RRT	RRV	Nº de série		Nota
		24	90112-MT4-000	Parafuso Fixação, Carenagem	1	1	–	–	–	–			AR, DE, E, ED, F, G, H, IT, MX, ND, SP, SW, U, 2G
					1	1	1	–	–	–			CM, SI
		25	90113-MM5-000	Parafuso Phillips, 6 x 14	4	4	–	–	–	–			AR, DE, E, ED, F, G, H, IT, MX, ND, SP, SW, U, 2G
					4	4	4	–	–	–			CM, SI
		26	90201-428-900	Porca, 6 mm	4	4	–	–	–	–			AR, DE, E, ED, F, G, H, IT, MX, ND, SP, SW, U, 2G
					4	4	4	–	–	–			CM, SI
		27	90309-ML4-901	Porca Flange, 8 mm	2	2	–	–	–	–			AR, DE, E, ED, F, G, H, IT, MX, ND, SP, SW, U, 2G

C-33

Carenagem Superior
(CBR900RRN/RRP/RRR-CM/SI)

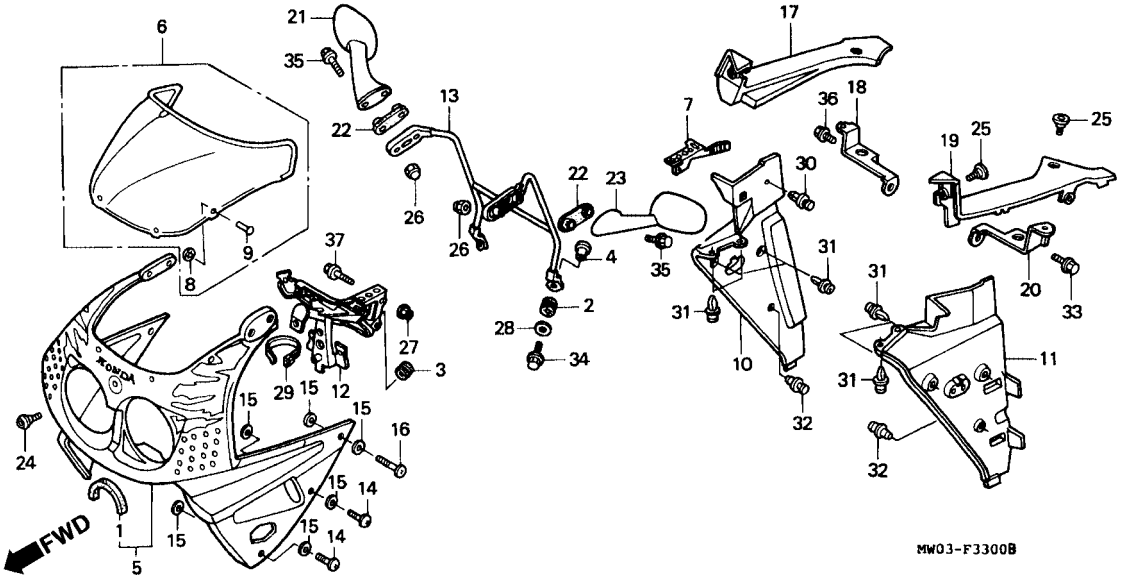

Item de serviço	T.M.O.	Ref. Nº	Nº da peça	Descrição	Qtd. CBR900 RRN	RRP	RRR	RRS	RRT	RRV	Nº de série		Nota
		28	90404-PD1-000	Arruela Lisa, 22 x 6 x 1,6	2	2	2	–	–	–			AR, ED, E, ED, F, G, H, IT, MX, ND, SP, SW, U, 2G
					2	2	2	–	–	–			CM, SI
		29	90650-KV6-003	Presilha Fiação	1	1	–	–	–	–			AR, ED, F, H, IT, MX, ND, SW
					1	–	–	–	–	–			CM, E, G, SP, U, 2G
		30	90657-SB0-003	Presilha	1	1	–	–	–	–			AR, DE, E, ED, F, G, H, IT, MX, ND, SP, SW, U, 2G
					1	1	1	–	–	–			CM, SI
		31	90683-GR1-003	Presilha Tampa	8	8	–	–	–	–			AR, DE, E, ED, F, G, H, IT, MX, ND, SP, SW, U
					8	8	8	–	–	–			CM, SI
		32	91549-SD5-010ZD	Presilha Suporte Carenagem, *NH-1R*	2	–	–	–	–	–			

C-33

Carenagem Superior
(CBR900RRN/RRP/RRR-CM/SI)

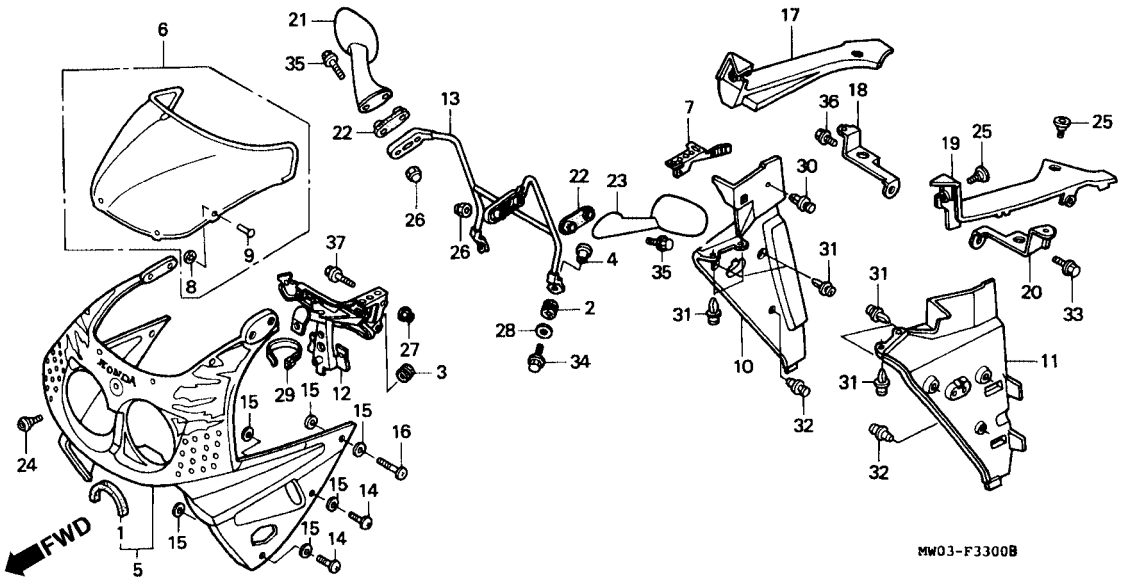

Item de serviço	T.M.O.	Ref. Nº	Nº da peça	Descrição	Qtd. CBR900 RRN	RRP	RRR	RRS	RRT	RRV	Nº de série		Nota
			91549-SDS-010ZE	Presilha Suporte Carenagem, *NH-1*	–	2	–	–	–	–			
			91549-MW0-790ZA	Presilha Suporte Carenagem, *NH-1*	–	–	2	–	–	–			CM, SI
		33	96001-06012-07	Parafuso Flange, 6 x 12	1	1	–	–	–	–			AR, DE, E, ED, F, G, H, IT, MX, ND, SW, U, 2G
					1	1	1	–	–	–			CM, SI
		34	96001-06028-07	Parafuso Flange, 6 x 28	2	2	–	–	–	–			AR, DE, E, ED, F, G, H, IT, MX, ND, SP, SW, U
					2	2	2	–	–	–			CM, SI
		35	96001-06032-00	Parafuso Flange, 6 x 32	4	4	–	–	–	–			AR, DE, E, ED, F, G, H, IT, MX, ND, SP, SW, U, 2G
					4	4	4	–	–	–			CM, SI
		36	96300-06012-08	Parafuso Flange, 6 x 12	1	1	–	–	–	–			AR, DE, E, ED, F, G, H, IT, MX, ND, SP, SW, U, 2G
					1	1	1	–	–	–			CM, SI

C-33

Carenagem Superior
(CBR900RRN/RRP/RRR-CM/SI)

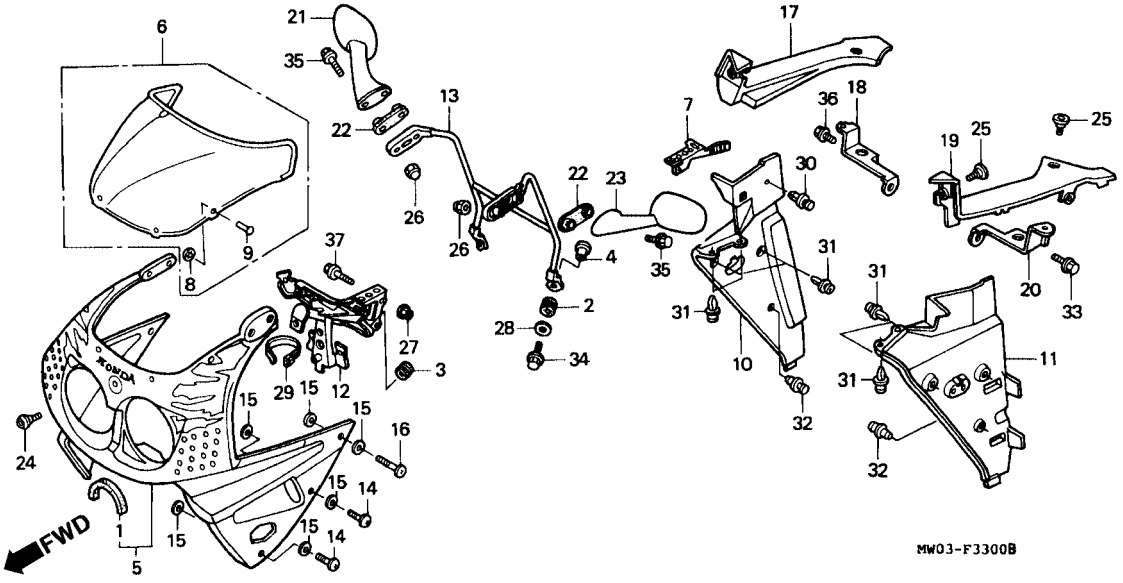

Item de serviço	T.M.O.	Ref. Nº	Nº da peça	Descrição	Qtd. CBR900 RRN	RRP	RRR	RRS	RRT	RRV	Nº de série		Nota
		37	96400-08032-07	Parafuso Flange, 8 x 32	2	2	–	–	–	–	.....	.....	AR, DE, E, ED, F, G, H, IT, MX, ND, SP, SW, U, 2G
					2	2	2	–	–	–	.....	.....	CM, SI

C-33.1

Carenagem Superior
(CBR900RRR - Exceto CM, SI/RRS ~ RRV)

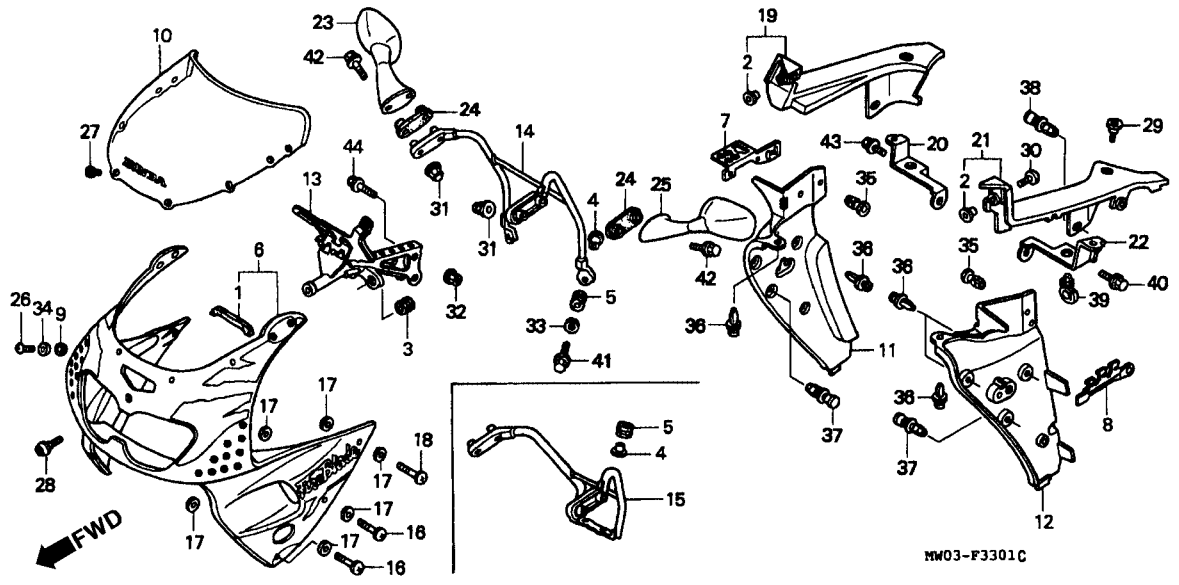

Item de serviço	T.M.O.	Ref. Nº	Nº da peça	Descrição	Qtd. CBR900 RRN	RRP	RRR	RRS	RRT	RRV	Nº de série		Nota
Carenagem Superior	0,8	1	19051-KA4-000	Bucha Fixação, Radiador	–	–	–	2	2	2			
Pára-brisa Comp	0,7	2	33186-MAE-300	Anel de Vedação	–	–	1	1	1	1			AR, BR, E, ED, F, G, H, IT, MX, ND, SD, SP, SW, U, 2G
• Suporte A, Carenagem Superior					–	–	–	1	1	1			CM, SI
Tampa Direita Carenagem	0,3	3	33745-GB6-970	Arruela, Refletor	–	–	2	2	2	2			AR, BR, E, ED, F, G, H, IT, MX, ND, SD, SP, SW, U, 2G
Tampa Esquerda Carenagem	0,2				–	–	–	2	2	2			CM, SI
• Suporte B, Carenagem Superior		4	61104-422-000	Bucha Fixação	–	–	2	2	–	–			AR, E, ED, F, G, H, IT, MX, ND, SP, SW, U, 2G
Painel Comp. Inferior Direito (Um ou Todos)	0,1				–	–	–	2	–	–			CM, SI
			80109-567-690	Bucha, C6,3	–	–	–	–	2	2			
		5	61304-415-000	Bucha Fixação, Farol	–	–	2	2	–	–			AR, E, ED, F, G, H, IT, MX, ND, SP, SW, U, 2G
					–	–	–	2	–	–			CM, SI

C-33.1

Carenagem Superior
(CBR900RRR - Exceto CM, SI/RRS ~ RRV)

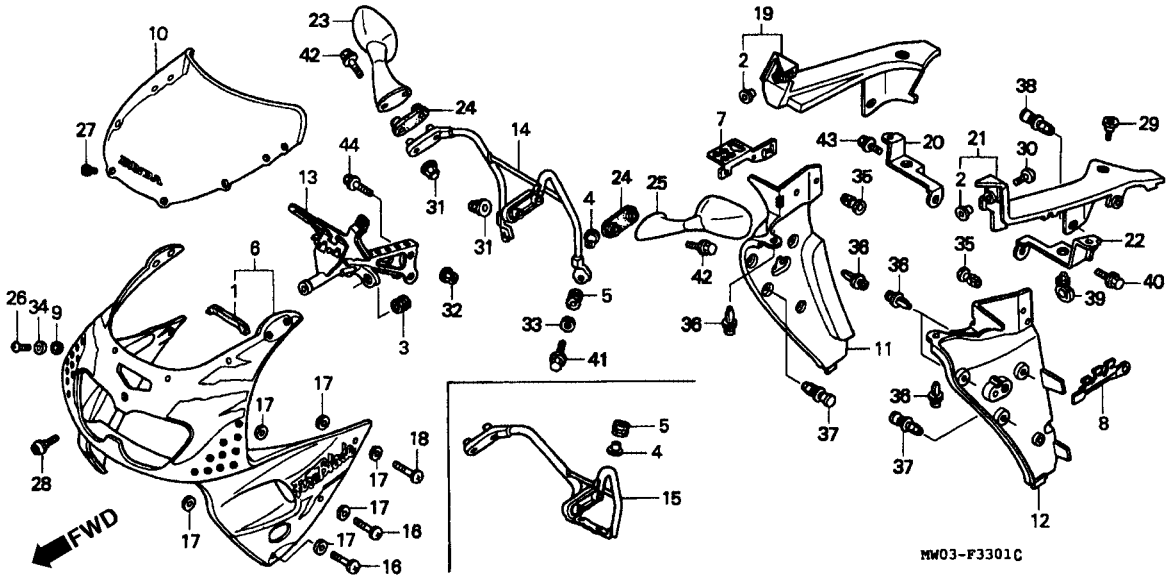

Item de serviço	T.M.O.	Ref. Nº	Nº da peça	Descrição	Qtd. CBR900 RRN	RRP	RRR	RRS	RRT	RRV	Nº de série		Nota
		(5)	64122-KV0-000	Bucha, B	–	–	–	–	2	2			
		6	64100-MAE-000ZA	Carenagem Superior, *Tipo 1*	–	–	1	–	–	–			AR, E, ED, F, G, H, IT, MX, ND, SP, SW, U, 2G
			64100-MAE-000ZB	Carenagem Superior, *Tipo 2*	–	–	1	–	–	–			AR, E, ED, F, G, H, IT, MX, ND, SP, SW, 2G
			64100-MAE-000ZC	Carenagem Superior, *Tipo 3*	–	–	1	1	–	–			AR, E, ED, F, G, H, IT, MX, ND, SP, SW, U, 2G
					–	–	–	1	–	–			CM
			64100-MAE-670ZA	Carenagem Superior, *Tipo 1*	–	–	–	1	–	–			CM, SI
			64100-MAE-670ZB	Carenagem Superior, *Tipo 2*	–	–	–	1	–	–			CM, SI
			64100-MAE-750ZA	Carenagem Superior, *Tipo 4*	–	–	–	1	–	–			AR, E, ED, F, G, H, IT, MX, ND, SP, SW, U, 2G

Tabela de Cores, Carenagem Superior (CBR900RRR - AR/E/ED/F/G/H/IT/MX/ND/SP/SW/W/2G)

Tipo	Cor Principal	Código/Cor
1	Branco	NH196H
2	Preto Perolizado	NH343K
3	Bege Metálico	YR125K

C-33.1

Carenagem Superior

(CBR900RRR - Exceto CM, SI/RRS ~ RRV)

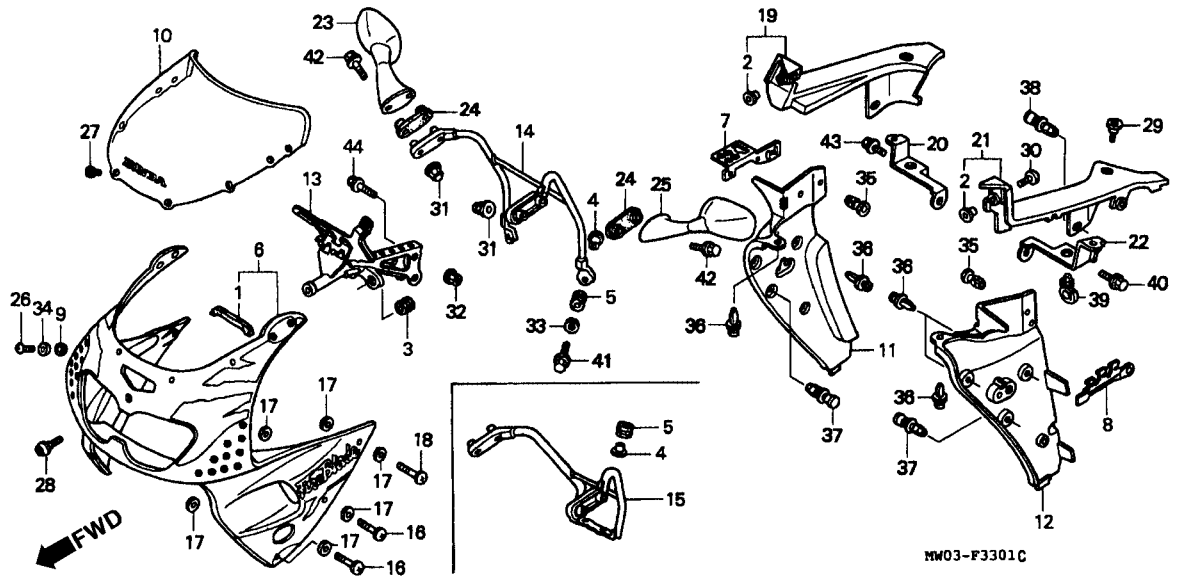

Item de serviço	T.M.O.	Ref. Nº	Nº da peça	Descrição	Qtd. CBR900 RRN	RRP	RRR	RRS	RRT	RRV	Nº de série		Nota
		(6)	64100-MAE-750ZB	Carenagem Superior, *Tipo 5*	–	–	–	1	–	–			AR, E, ED, F, G, H, IT, MX, ND, SP, SW, U, 2G
			64100-MAS-000ZA	Carenagem Superior, *Tipo 3*	–	–	–	–	1	–			AR, CM, E, ED, F, G, IT, ND, SD, SW, U
			64100-MAS-000ZB	Carenagem Superior, *Tipo 1*	–	–	–	–	1	–			AR, CM, E, ED, F, G, IT, ND, SD, SW, U
			64100-MAS-000ZC	Carenagem Superior, *Tipo 2*	–	–	–	–	1	–			AR, CM, E, ED, F, G, IT, ND, SD, SW, U
			64100-MAS-670ZC	Carenagem Superior, *Tipo 1 1*	–	–	–	–	1	–			BR, SI
			64100-MAS-670ZD	Carenagem Superior, *Tipo 3*	–	–	–	–	1	–			SI
			64100-MAS-780ZA	Carenagem Superior, *Tipo 2*	–	–	–	–	1	–			SI
			64100-MAS-750ZA	Carenagem Superior, *Tipo 4*	–	–	–	–	–	1			AR, CM, E, ED, F, G, IT, ND, SD, SW, U

Tabela de Cores, Carenagem Superior (CBR900RRs)

Tipo	Cor Principal	Código/Cor
1	Branco	NH196I
2	Preto	NH1I
3	Bege Metálico	YR125K
4	Branco	NH196K
5	Preto Perolizado	NH343K

C-33.1

Carenagem Superior

(CBR900RRR - Exceto CM, SI/RRS ~ RRV)

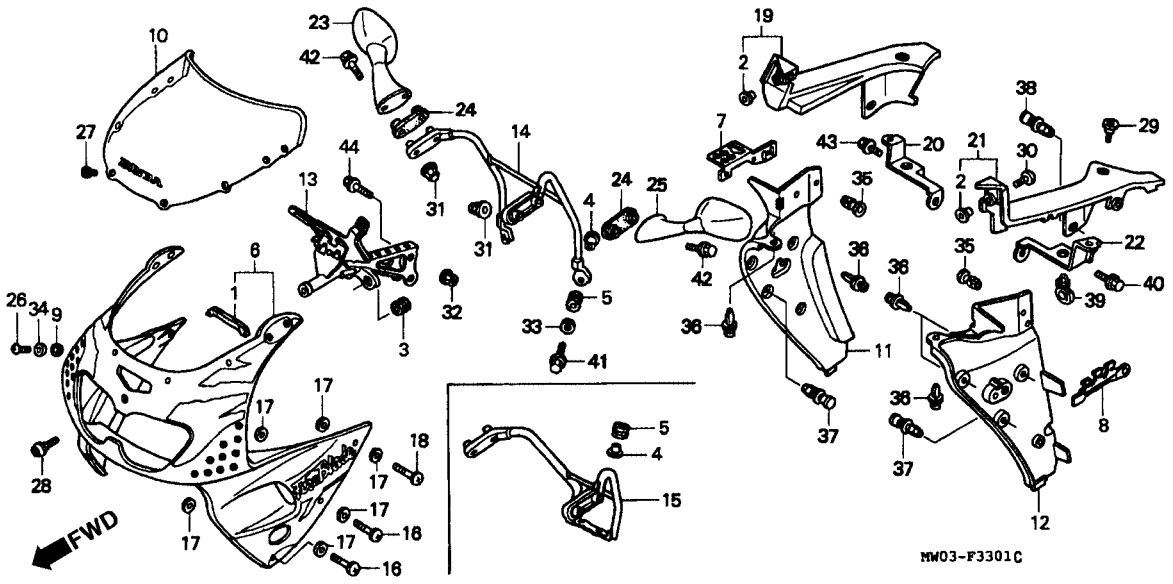

Item de serviço	T.M.O.

Tabela de Cores, Carenagem Superior (CBR900RRT-AR/CM/E/ED/F/G/IT/ND/SD/SW/U)

Tipo	Cor Principal	Código/Cor
1	Vermelho	R127A
2	Preto	NH1B
3	Cinza Metálico	NH254A

Tabela de Cores, Carenagem Superior (CBR900RRT - BR/SI)

Tipo	Cor Principal	Código/Cor
1 1	Preto	NH1A
2	Vermelho	R158
3	Vermelho	P9Q

Ref. Nº	Nº da peça	Descrição	Qtd. CBR900 RRN	RRP	RRR	RRS	RRT	RRV	Nº de série		Nota
(6)	64100-MAS-750ZB	Carenagem Superior, *Tipo 5*	–	–	–	–	–	1	.....	.....	AR, CM, E, ED, F, G, IT, ND, SD, SW, U
	64100-MAS-750ZC	Carenagem Superior, *Tipo 6*	–	–	–	–	–	1	.....	.....	AR, E, ED, F, G, IT, ND, SD, SW, U
	64100-MAS-770ZA	Carenagem Superior, *Tipo 4*	–	–	–	–	–	1	.....	.....	MX, SI
	64100-MAS-770ZB	Carenagem Superior, *Tipo 5*	–	–	–	–	–	1	.....	.....	MX, SI
	64100-MAS-790ZA	Carenagem Superior, *Tipo 6*	–	–	–	–	–	1	.....	.....	CM, MX, SI
7	64125-MAE-000	Alavanca	–	–	1	1	1	1	.....	.....	AR, BR, E, ED, F, G, H, IT, MX, ND, SD, SP, SW, U, 2G
			–	–	–	1	1	1	.....	.....	CM, SI
8	64130-MAE-000	Suporte, Relê	–	–	1	1	1	1	.....	.....	AR, BR, E, ED, F, G, H, IT, MX, ND, SP, SW, U, 2G
			–	–	–	1	1	1	.....	.....	CM, SI

C-33.1

Carenagem Superior

(CBR900RRR - Exceto CM, SI/RRS ~ RRV)

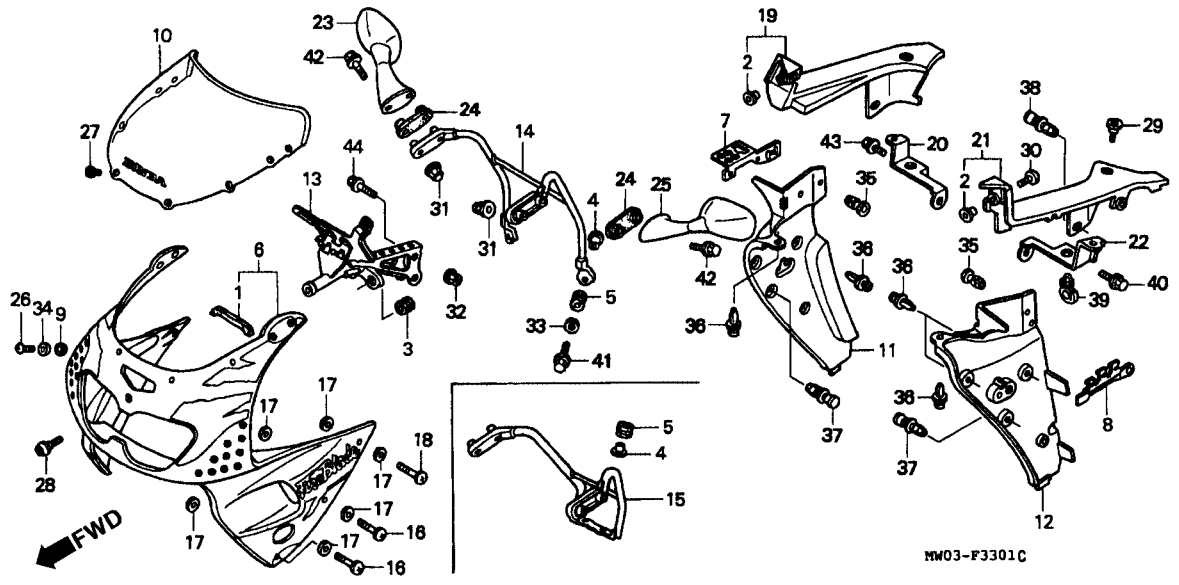

Item de serviço	T.M.O.

Tabela de Cores, Carenagem Superior (CBR900RRv)

Tipo	Cor Principal	Código/Cor
4	Branco Preto	NH196K NH1D
5	Preto	NH1B NH1Q
6	Vermelho Amarelo Perolizado	R158 Y140I

Ref. Nº	Nº da peça	Descrição	Qtd. CBR900 RRN	RRP	RRR	RRS	RRT	RRV	Nº de série		Nota
9	64205-166-610	Arruela, Fixação	–	–	4	4	4	4			AR, BR, E, ED, F, G, H, IT, MX, ND, SD, SP, SW, U, 2G
			–	–	–	4	4	4			CM, SI
10	64250-MAE 000ZA	Pára-brisa Comp., *Tipo 1*	–	–	1	1	–	–			AR, E, ED, F, H, IT, MX, ND, SP, SW, U
			–	–	–	1	–	–			G, 2G
	64250-MAE-000ZB	Pára-brisa Comp., *Tipo 2*	–	–	1	1	–	–			AR, E, ED, F, H, IT, MX, ND, SP, SW, U
			–	–	–	1	–	–			CM, G, 2G
	64250-MAE-610ZA	Pára-brisa Comp., *Tipo 1*	–	–	1	–	–	–			G, 2G
	64250-MAE-610ZB	Pára-brisa Comp., *Tipo 2*	–	–	1	–	–	–			G, 2G
	64250-MAE-750ZA	Pára-brisa Comp., *Tipo 3*	–	–	–	1	–	–			AR, E, ED, F, G, H, IT, MX, ND, SP, SW, U, 2G

C-33.1

Carenagem Superior

(CBR900RRR - Exceto CM, SI/RRS ~ RRV)

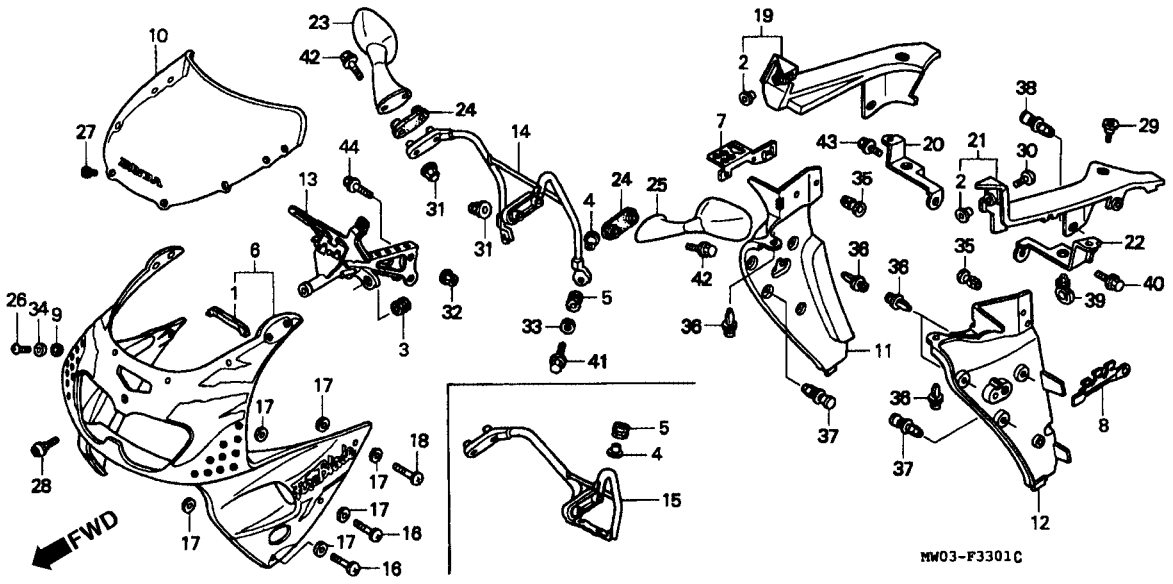

Item de serviço	T.M.O.	Ref. Nº	Nº da peça	Descrição	Qtd. CBR900 RRN	RRP	RRR	RRS	RRT	RRV	Nº de série		Nota
Tabela de Cores, Pára-brisa (CBR900RRR - AR/E/ED/F/G/H/IT/MX/ND/SP/SW/U/2G)		(10)	64200-MAE-000	Pára-brisa Comp	–	–	–	1	1	1			BR, SI
					–	–	–	1	–	1			CM
					–	–	–	–	–	1			AR, E, ED, F, G, IT, MX, ND, SD, SW, U
			64250 MAS-000ZA	Pára-brisa Comp., *Tipo 3*	–	–	–	–	1	–			AR, CM, E, ED, F, G, IT, ND, SD, SW, U
			64250-MAS-000ZB	Pára-brisa Comp., *Tipo 1*	–	–	–	–	1	1			AR, CM, E, ED, F, G, IT, ND, SD, SW, U
			64250-MAS-000ZC	Pára-brisa Comp., *Tipo 2*	–	–	–	–	1	1			AR, CM, E, ED, F, G, IT, ND, SD, SW, U
		11	64325-MAE-000ZA	Tampa Direita, Carenagem, *NH-196*	–	–	1	–	–	–			AR, E, ED, F, G, H, IT, MX, ND, SP, SW, U, 2G

Tipo	Cor Principal	Código/Cor
1	Branco	NH196H
2	Preto Perolizado	NH343K
	Bege Metálico	YR125K

C-33.1

Carenagem Superior

(CBR900RRR - Exceto CM, SI/RRS ~ RRV)

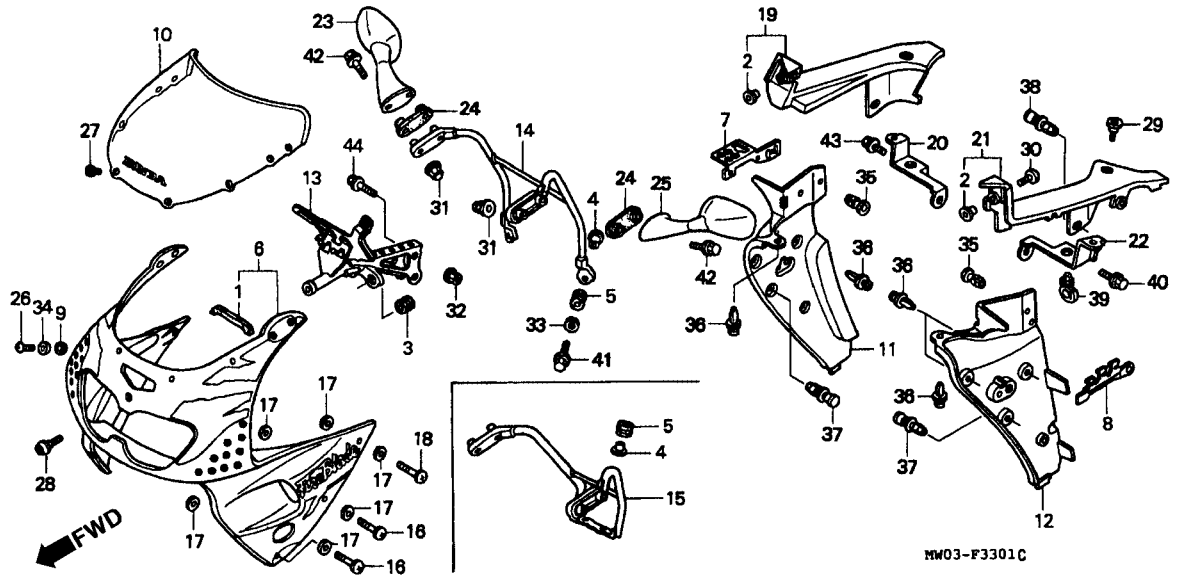

Item de serviço	T.M.O.	Ref. Nº	Nº da peça	Descrição	Qtd. CBR900 RRN	RRP	RRR	RRS	RRT	RRV	Nº de série		Nota
Tabela de Cores, Pára-brisa (CBR900RRs)		(11)	643Z5-MAE-000ZC	Tampa Direita, Carenagem, *YR-125M*	–	–	1	1	–	–			AR, E, ED, F, G, H, IT, MX, ND, SP, SW, U, 2G
					–	–	–	1	–	–			CM
			64325-MAE-000ZD	Tampa Direita, Carenagem, *NH-1	–	–	1	1	–	–			AR, E, ED, F, G, H, IT, MX, ND, SP, SW, 2G
					–	–	–	1	–	–			U
			64325-MAE-670ZA	Tampa Direita, Carenagem, *NH-1*	–	–	–	1	–	–			CM, SI
			64325-MAE-670ZB	Tampa Direita, Carenagem, *NH-196*	–	–	–	1	–	–			CM, SI
			64325-MAE-750ZB	Tampa Direita, Carenagem, *R-127*	–	–	–	1	–	–			AR, E, ED, F, G, H, IT, MX, ND, SP, SW, U, 2G
			64325-MAS-000ZB	Tampa Direita, Carenagem, *NH-1*	–	–	–	–	1	1			AR, E, ED, F, G, IT, ND, SD, SW, U
					–	–	–	–	1	–			CM

Tipo	Cor Principal	Código/Cor
1	Branco	NH196K
2	Bege Metálico	YR125K
3	Preto Perolizado	NH343K

C-33.1

Carenagem Superior
(CBR900RRR - Exceto CM, SI/RRS ~ RRV)

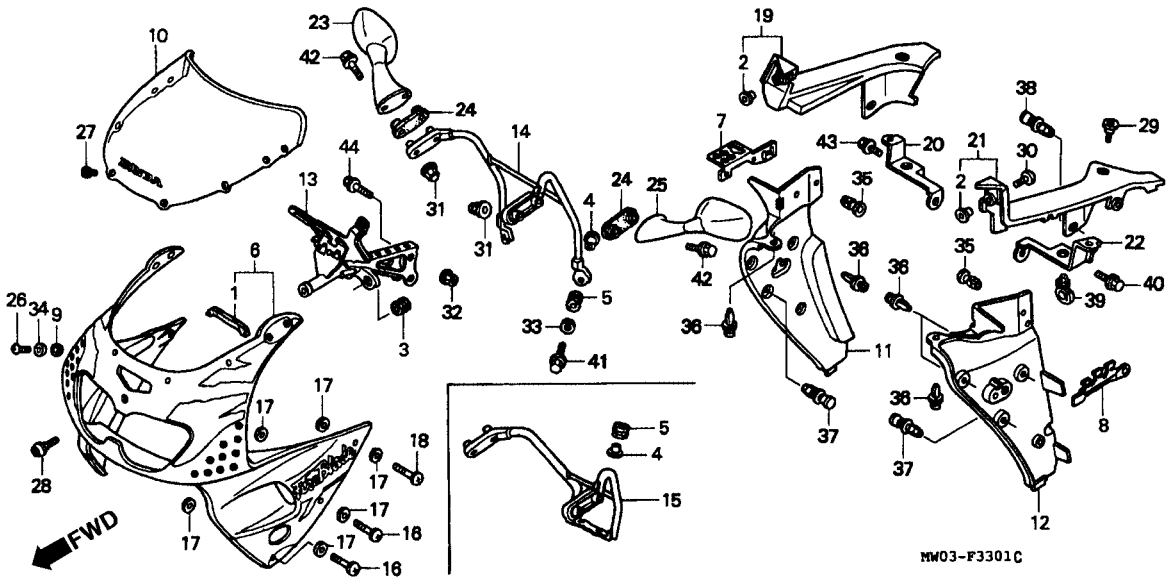

Item de serviço	T.M.O.
Tabela de Cores, Pára-brisa (CBR900RRT - AR/CM/E/ED/F/G/IT/ND/SD/SW/U)	

Tipo	Cor Principal	Código/Cor
1	Vermelho	R127A
2	Preto	NH1B
3	Cinza Metálico	NH254A

Ref. Nº	Nº da peça	Descrição	Qtd. CBR900 RRN	RRP	RRR	RRS	RRT	RRV	Nº de série		Nota
(11)	64325-MAS-670ZA	Tampa Direita, Carenagem, *NH-1*	–	–	–	–	1	1			BR, MX, SI
			–	–	–	–	–	1			CM
12	64375-MAE-000ZA	Tampa Esquerda, Carenagem, *NH-196*	–	–	1	–	–	–			AR, E, ED, F, G, H, IT, MX, ND, SP, SW, U, 2G
	64375-MAE-000ZC	Tampa Esquerda, Carenagem, *YR-125M*	–	–	1	1	–	–			AR, E, ED, F, G, H, IT, MX, ND, SP, SW, U, 2G
			–	–	–	1	–	–			CM
	64375-MAE-000ZD	Tampa Esquerda, Carenagem, *NH-1*	–	–	1	1	–	–			AR, E, ED, F, G, H, IT, MX, ND, SP, SW, 2G
			–	–	–	1	–	–			U
	64375-MAE-670ZA	Tampa Esquerda, Carenagem, *NH-1*	–	–	–	1	–	–			CM, SI
	64375-MAE-670ZB	Tampa Esquerda, Carenagem, *NH-196*	–	–	–	1	–	–			CM, SI

C-33.1

Carenagem Superior

(CBR900RRR - Exceto CM, SI/RRS ~ RRV)

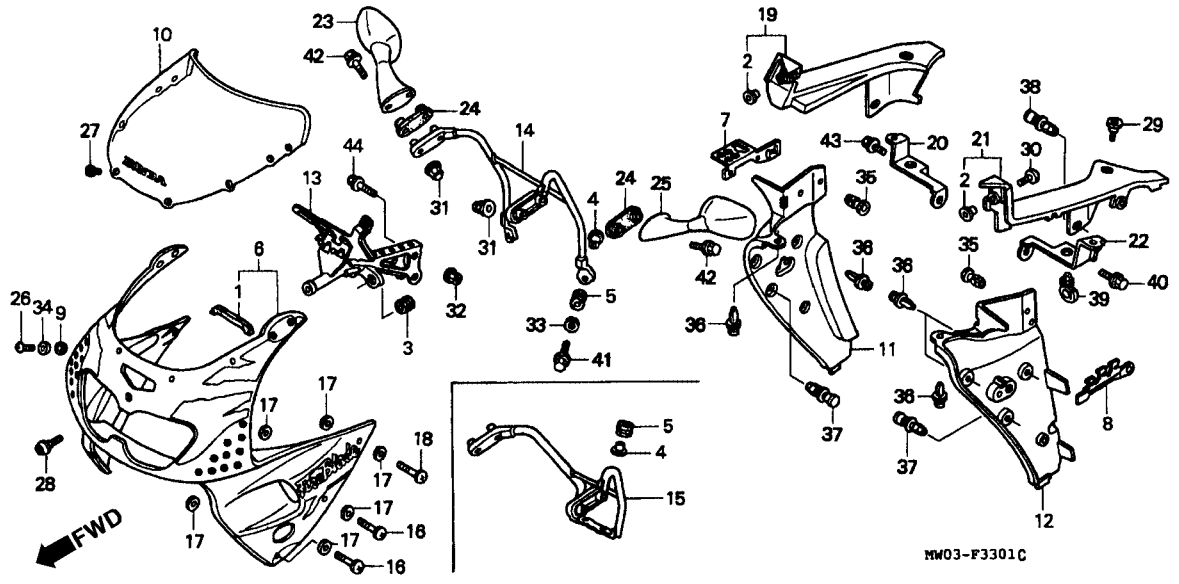

Item de serviço	T.M.O.	Ref. Nº	Nº da peça	Descrição	Qtd. CBR900 RRN	RRP	RRR	RRS	RRT	RRV	Nº de série		Nota
Tabela de Cores, Pára-brisa (CBR900RRv)		(12)	64375-MAE-750ZB	Tampa Esquerda, Carenagem, *R-127*	–	–	–	1	–	–	.....	.....	AR, E, ED, F, G, H, IT, MX, ND, SP, SW, U, 2G
			64375-MAS-000ZB	Tampa Esquerda, Carenagem, *NH-1*	–	–	–	–	1	1	.....	.....	AR, E, ED, F, G, IT, ND, SD, SW, U
					–	–	–	–	1	–	.....	.....	CM
			64375-MAS-670ZA	Tampa Esquerda, Carenagem, *NH-1*	–	–	–	–	1	1	.....	.....	BR, MX, SI
					–	–	–	–	–	1	.....	.....	CM
		13	64501-MAE-000	Suporte A, Carenagem Superior	–	–	1	1	1	1	.....	.....	AR, BR, E, ED, F, G, H, IT, MX, ND, SD, SP, SW, U, 2G
					–	–	–	1	1	1	.....	.....	CM, SI
		14	64502-MAE-000	Suporte B, Carenagem Superior	–	–	1	1	–	–	.....	.....	AR, E, ED, F, G, H, IT, MX, ND, SP, SW, U, 2G
					–	–	–	1	–	–	.....	.....	CM, SI

Tipo	Cor Principal	Código/Cor
1	Branco Amarelo Perolizado	NH196K Y140I
2	Preto	NH1B

C-33.1

Carenagem Superior

(CBR900RRR - Exceto CM, SI/RRS ~ RRV)

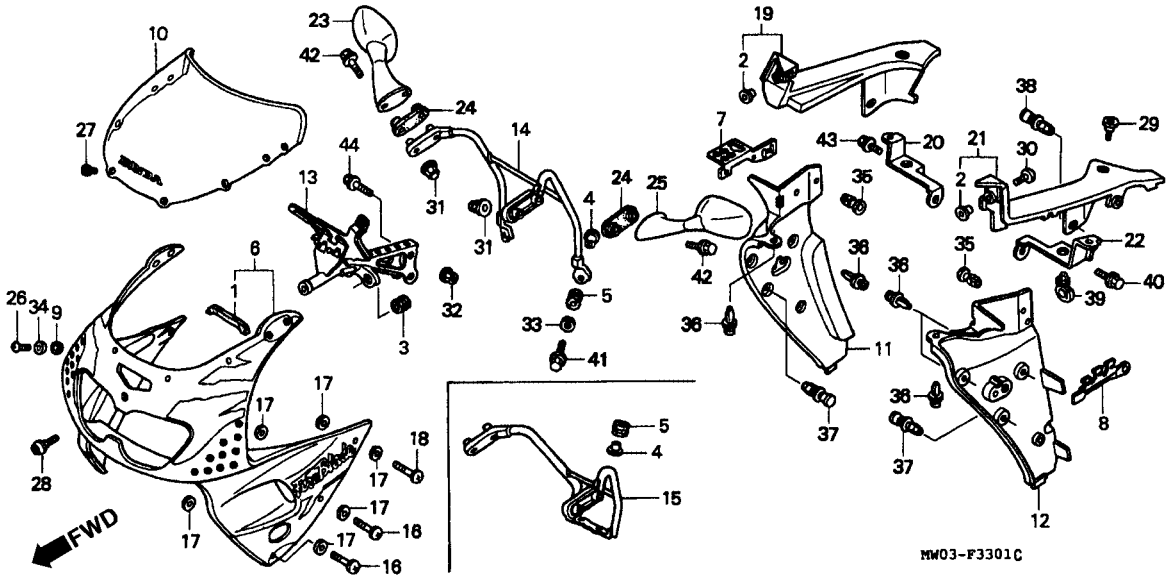

Item de serviço	T.M.O.	Ref. Nº	Nº da peça	Descrição	Qtd. CBR900 RRN	RRP	RRR	RRS	RRT	RRV	Nº de série		Nota
		15	64502-MAS-000	Suporte B, Carenagem Superior	–	–	–	–	1	1			
		16	64507-MN4-000	Parafuso, 6 x 14	–	–	4	4	4	4			AR, BR, E, ED, F, G, H, IT, MX, ND, SD, SP, SW, U, 2G
					–	–	–	4	4	4			CM, SI
		17	64509-KE8-700	Arruela de Vedação, 6 mm	–	–	12	12	12	12			AR, BR, E, ED, F, G, H, IT, MX, ND, SD, SP, SW, U, 2G
					–	–	–	12	12	12			CM, SI
		18	64512-KV3-830	Parafuso, 6 x 22	–	–	2	2	2	2			AR, BR, E, ED, F, G, H, IT, MX, ND, SD, SW, U, 2G
					–	–	–	2	2	2			CM, SI
		19	64590-MAE-000	Painel Comp. Inferior Direito	–	–	1	1	–	–			AR, E, ED, F, G, H, IT, MX, ND, SP, SW, U, 2G
					–	–	–	1	–	–			CM, SI

C-33.1

Carenagem Superior

(CBR900RRR - Exceto CM, SI/RRS ~ RRV)

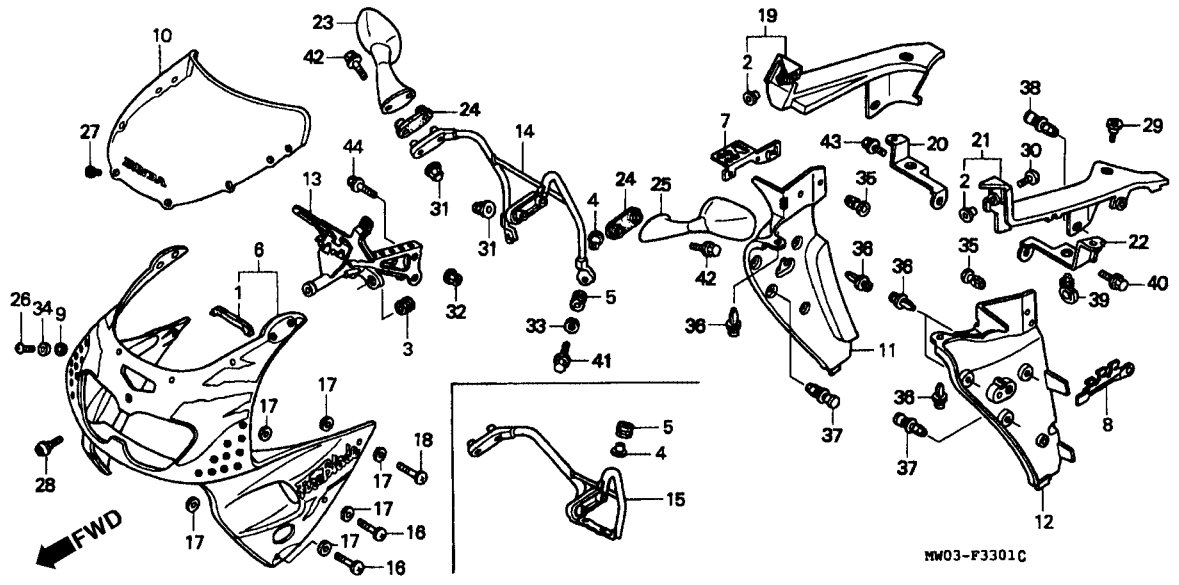

Item de serviço	T.M.O.	Ref. Nº	Nº da peça	Descrição	Qtd. CBR900 RRN	RRP	RRR	RRS	RRT	RRV	Nº de série		Nota
		(19)	64590-MAS-000	Painel Comp. Inferior Direito	–	–	–	–	1	1			
		20	64591-MW0-000	Suporte Inferior Direito, Painel	–	–	1	1	1	1			AR, BR, E, ED, F, G, H, IT, MX, ND, SD, SP, SW, U, 2G
					–	–	–	1	1	1			CM, SI
		21	64595-MAE-000	Painel Comp. Inferior Esquerdo	–	–	1	1	–	–			AR, E, ED, F, G, H, IT, MX, ND, SP, SW, U, 2G
					–	–	–	1	–	–			CM, SI
			64595-MAS-000	Painel Comp. Inferior Esquerdo	–	–	–	–	1	1			
		22	64596-MW0-000	Suporte Inferior Esquerdo, Painel	–	–	1	1	1	1			AR, BR, E, ED, F, G, H, IT, MX, ND, SD, SP, SW, U, 2G
					–	–	–	1	1	1			CM, SI
		23	88110-MW0-791ZA	Espelho Retrovisor Direito, *NH-1*	–	–	1	1	1	1			AR, BR, E, ED, F, G, H, IT, MX, ND, SD, SP, SW, U, 2G
					–	–	–	1	1	1			CM, SI

C-33.1

Carenagem Superior

(CBR900RRR - Exceto CM, SI/RRS ~ RRV)

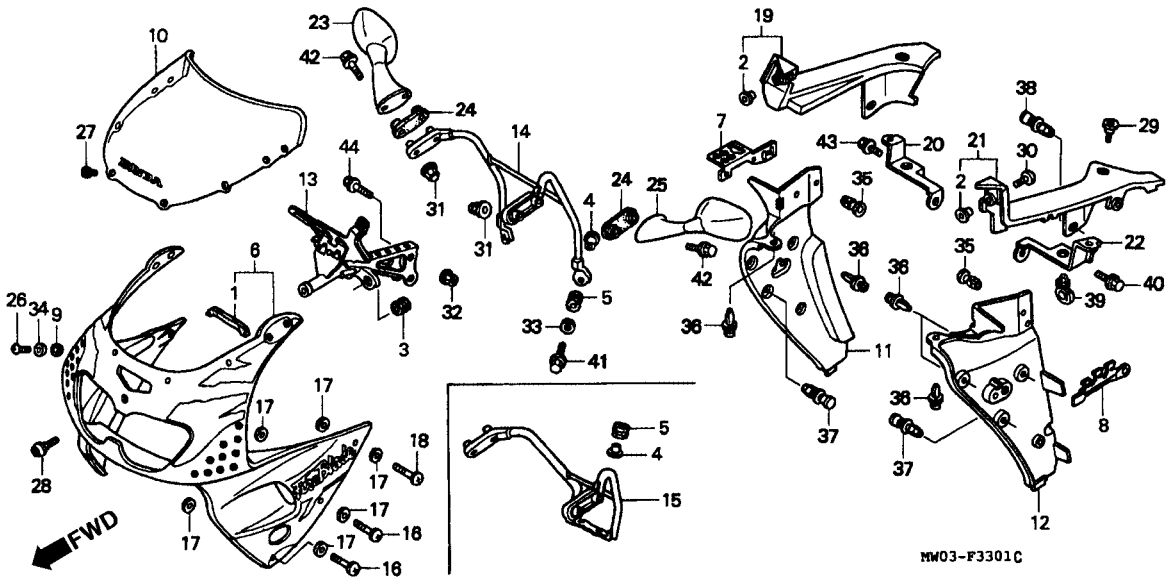

Item de serviço	T.M.O.	Ref. Nº	Nº da peça	Descrição	Qtd. CBR900 RRN	RRP	RRR	RRS	RRT	RRV	Nº de série		Nota
		24	88116-MW0-000	Guarnição, Espelho Retrovisor	–	–	2	2	2	2			AR, BR, E, ED, F, G, H, IT, MX, ND, SD, SW, U, 2G
					–	–	–	2	2	2			CM, SI
		25	88120-MW0-791ZA	Espelho Retrovisor Esquerdo, *NH-1*	–	–	1	1	1	1			AR, BR, E, ED, F, G, H, IT, MX, ND, SD, SP, SW, U, 2G
					–	–	–	1	1	1			CM, SI
		26	90109-SB6-000	Parafuso, 5 x 16	–	–	4	4	4	4			AR, BR, E, ED, F, G, IT, MX, ND, SD, SP, SW, U, 2G
					–	–	–	4	4	4			CM, SI
		27	90111-KW3-003	Porca Carenagem, 5 mm	–	–	4	4	4	4			AR, BR, E, ED, F, G, H, IT, MX, ND, SD, SP, SW, U, 2G
					–	–	–	4	4	4			CM, SI

C-33.1

Carenagem Superior

(CBR900RRR - Exceto CM, SI/RRS ~ RRV)

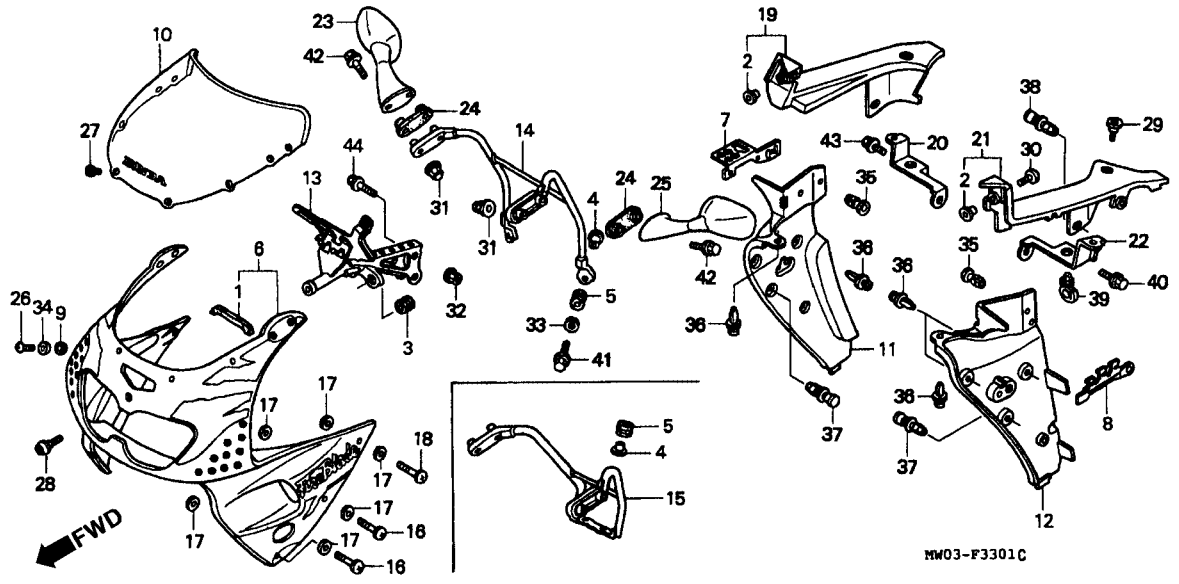

Item de serviço	T.M.O.	Ref. Nº	Nº da peça	Descrição	Qtd. CBR900 RRN	RRP	RRR	RRS	RRT	RRV	Nº de série		Nota
		28	90112-MT4-000	Parafuso Carenagem	–	–	1	1	1	1	.....	.....	AR, BR, E, ED, F, G, H, IT, MX, ND, SD, SP, SW ,U, 2G
					–	–	–	1	1	1	.....	.....	CM, SI
		29	90113-MM5-000	Parafuso Phillips, 6 x 14	–	–	2	2	2	2	.....	.....	AR, BR, E, ED, F, G, H, IT, MX, ND, SD, SP, SW, U, 2G
					–	–	–	2	2	2	.....	.....	CM, SI
		30	90118-MR1-000	Parafuso Phillips, 6 x 14	–	–	2	2	2	2	.....	.....	AR, BR, E, ED, F, G, H, IT, MX, ND, SD, SP, SW, U,2 G
					–	–	–	2	2	2	.....	.....	CM, SI
		31	90301-693-000	Porca, 6 mm	–	–	–	4	4	4	.....	.....	AR, BR, E, ED, F, G, H, IT, MX, ND, SD, SP, SW, U, 2G
					–	–	–	4	4	4	.....	.....	CM, SI

C-33.1

Carenagem Superior

(CBR900RRR - Exceto CM, SI/RRS ~ RRV)

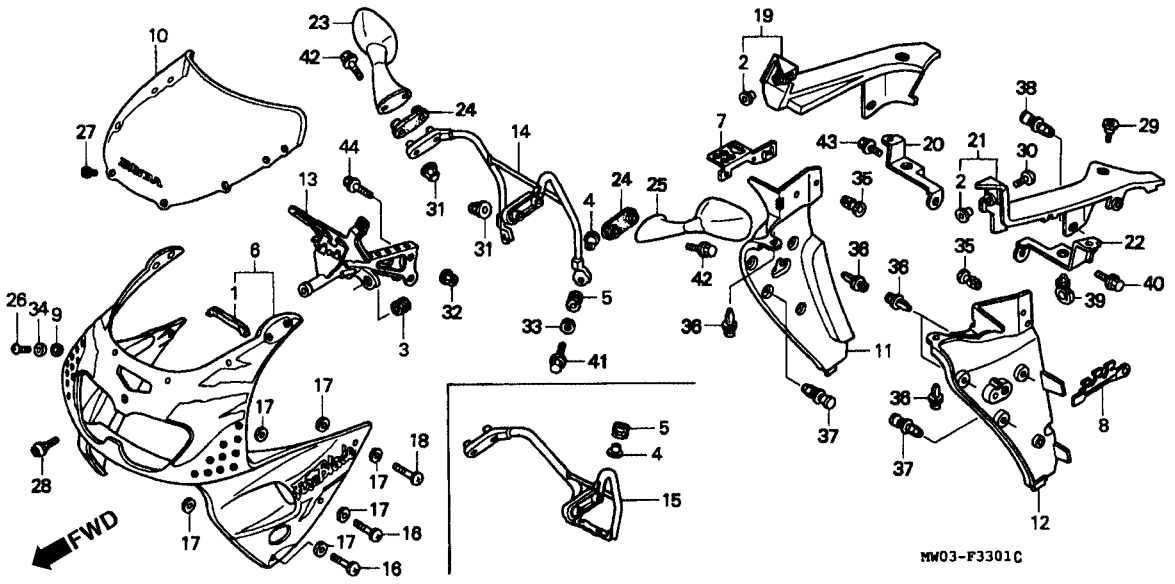

Item de serviço	T.M.O.	Ref. Nº	Nº da peça	Descrição	Qtd. CBR900 RRN	RRP	RRR	RRS	RRT	RRV	Nº de série		Nota
		32	90309-ML4-901	Porca Flange, 8 mm	–	–	2	2	2	2			AR, BR, E, ED, F, G, H, IT, MX, ND, SD, SP, SW, U, 2G
					–	–	–	2	2	2			CM, SI
		33	90404-PD1-000	Arruela Lisa, 22 x 6 x 1,6	–	–	2	2	2	2			AR, E, ED, F, G, H, IT, MX, ND, SP, SW, U, 2G
					–	–	–	2	–	–			CM, SI
		34	90504-964-000	Arruela Fixação, 5 mm	–	–	4	4	4	4			AR, BR, E, ED, F, G, H, I T, MX, ND, SD, SP, SW, U, 2G
					–	–	–	4	4	4			CM, SI
		35	90657-SB0-003	Presilha Fiação	–	–	2	2	2	2			AR, BR, E, ED, F, G, H, IT, MX, ND, SD, SP, SW, U, 2G
					–	–	–	2	2	2			CM, SI

C-33.1

Carenagem Superior

(CBR900RRR - Exceto CM, SI/RRS ~ RRV)

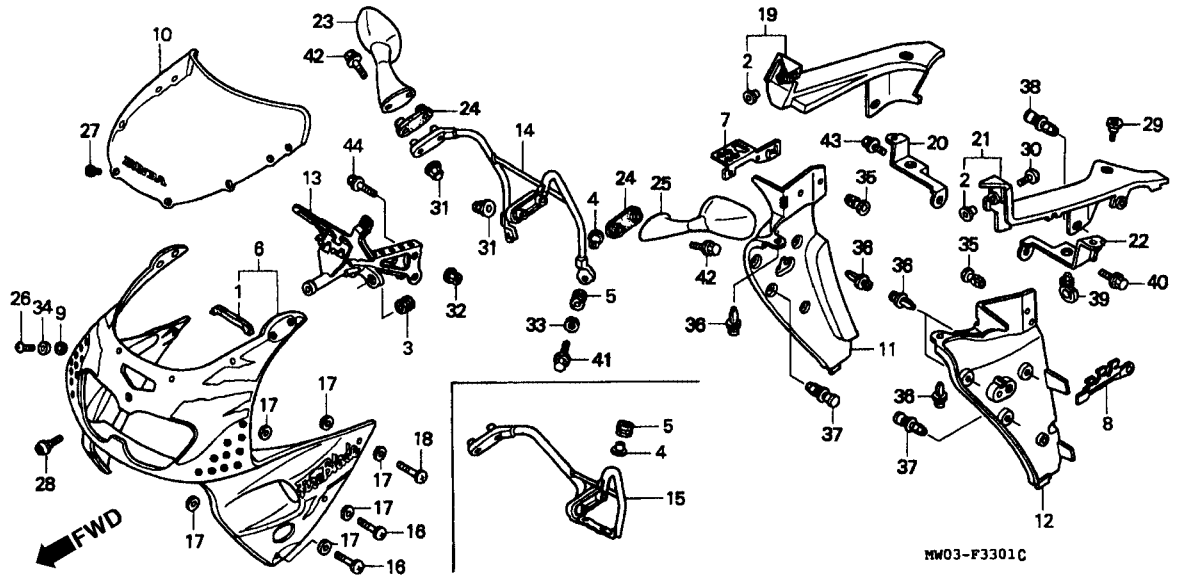

Item de serviço	T.M.O.	Ref. Nº	Nº da peça	Descrição	Qtd. CBR900 RRN	RRP	RRR	RRS	RRT	RRV	Nº de série		Nota
		36	90683-GR1-003	Presilha Chassi	–	–	8	8	8	8			AR, BR, E, ED, F, G, H, IT, MX, ND, SD, SP, SW, U, 2G
					–	–	–	8	8	8			CM, SI
		37	91549-MW0-790ZA	Presilha Fixação, Painel, *NH-1*	–	–	2	2	2	2			AR, BR, E, ED, F, G, H, IT, MX, ND, SD, SP, SW, U, 2G
					–	–	–	2	2	2			CM, SI
		38	91549-MW0-790ZA	Presilha Fixação, Painel, *NH-1*	–	–	2	2	2	2			AR, E, ED, F, G, H, IT, MX, ND, SP, SW, U, 2G
					–	–	–	2	–	–			CM, SI
			90657-SB0-003	Presilha	–	–	–	–	2	2			
		39	91558-SD5-003	Presilha Fiação	–	–	1	1	1	1			AR, BR, E, ED, F, G, H, IT, MX, ND, SD, SP, SW, U, 2G
					–	–	–	1	1	1			CM, SI

C-33.1

Carenagem Superior

(CBR900RRR - Exceto CM, SI/RRS ~ RRV)

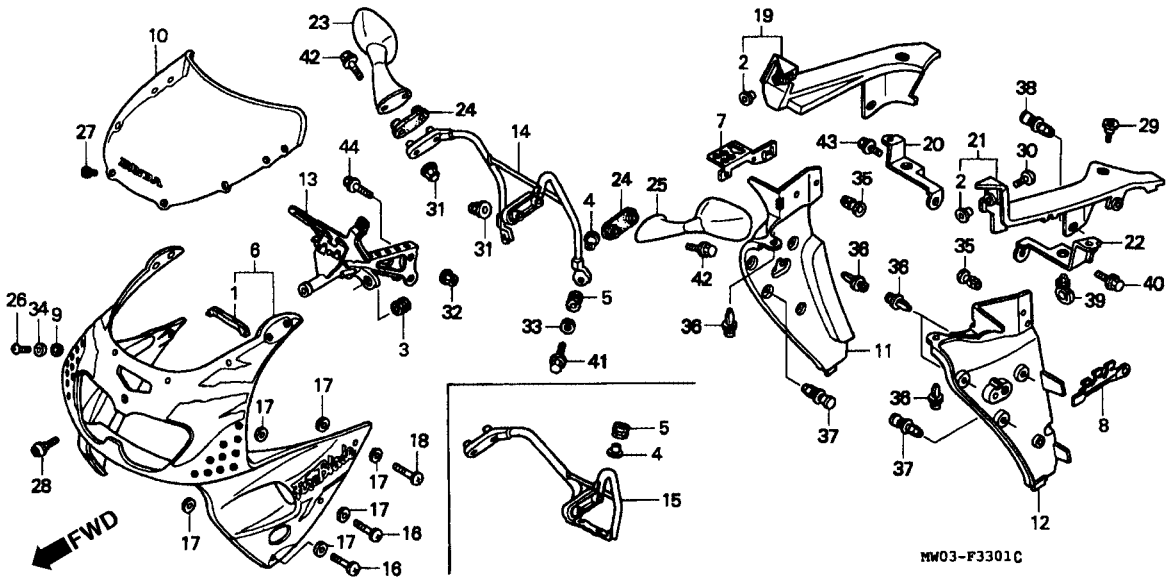

Item de serviço	T.M.O.	Ref. Nº	Nº da peça	Descrição	Qtd. CBR900 RRN	RRP	RRR	RRS	RRT	RRV	Nº de série		Nota
		40	96001-06012-07	Parafuso Flange, 6 x 12	–	–	1	1	1	1	.....	.....	AR, BR, E, ED, F, G, H, IT, MX, ND, SD, SP, SW, U, 2G
					–	–	–	1	1	1	.....	.....	CM, SI
		41	96001-06028-07	Parafuso Flange, 6 x 28	–	–	2	2	–	–	.....	.....	AR, E, ED, F, G, H, IT, MX, ND, SP, SW, U, 2G
					–	–	–	2	–	–	.....	.....	CM, SI
		42	96001-06035-00	Parafuso Flange, 6 x 35	–	–	4	4	–	–	.....	.....	AR, E, ED, F, G, H, IT, MX, ND, SP, SW, U, 2G
					–	–	–	4	–	–	.....	.....	CM, SI
			96001-06032-00	Parafuso Flange, 6 x 32	–	–	–	–	4	4	.....	.....	.....
		43	96300-06012-08	Parafuso Flange, 6 x 12	–	–	1	1	1	1	.....	.....	AR, BR, E, ED, F, G, H, IT, MX, ND, SD, SP, SW, U, 2G
					–	–	–	1	1	1	.....	.....	CM, SI

C-33.1

Carenagem Superior

(CBR900RRR - Exceto CM, SI/RRS ~ RRV)

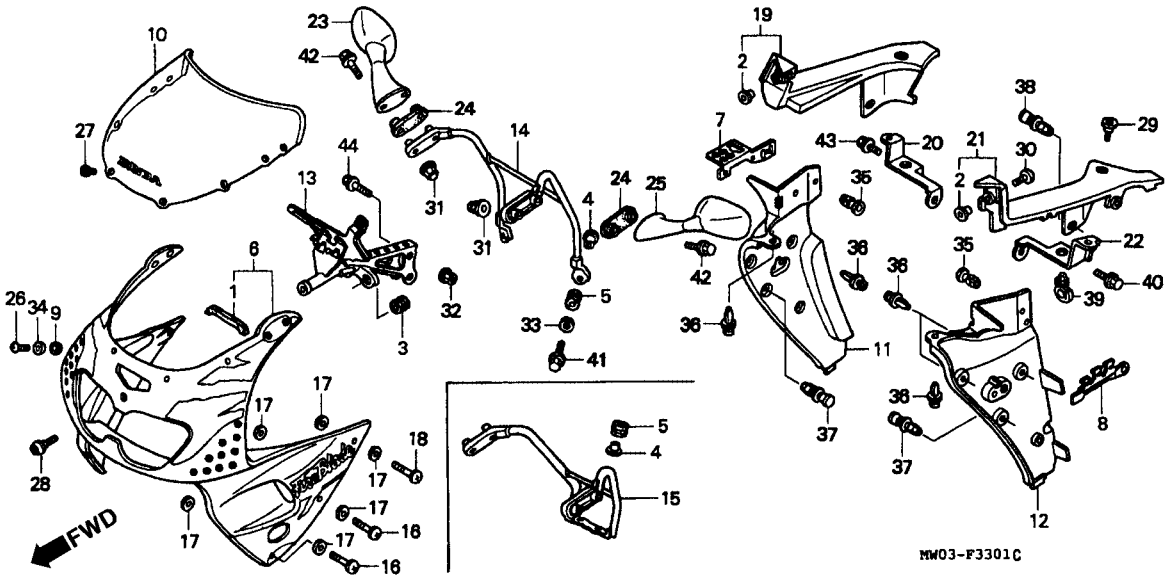

Item de serviço	T.M.O.	Ref. Nº	Nº da peça	Descrição	Qtd. CBR900 RRN	RRP	RRR	RRS	RRT	RRV	Nº de série		Nota
		44	96400-08032-07	Parafuso Flange, 8 x 32	–	–	2	2	2	2			AR, BR, E, ED, F, G, H, IT, MX, ND, SD, SP, SW, U, 2G
					–	–	–	2	2	2			CM, SI

C-34

Carenagem

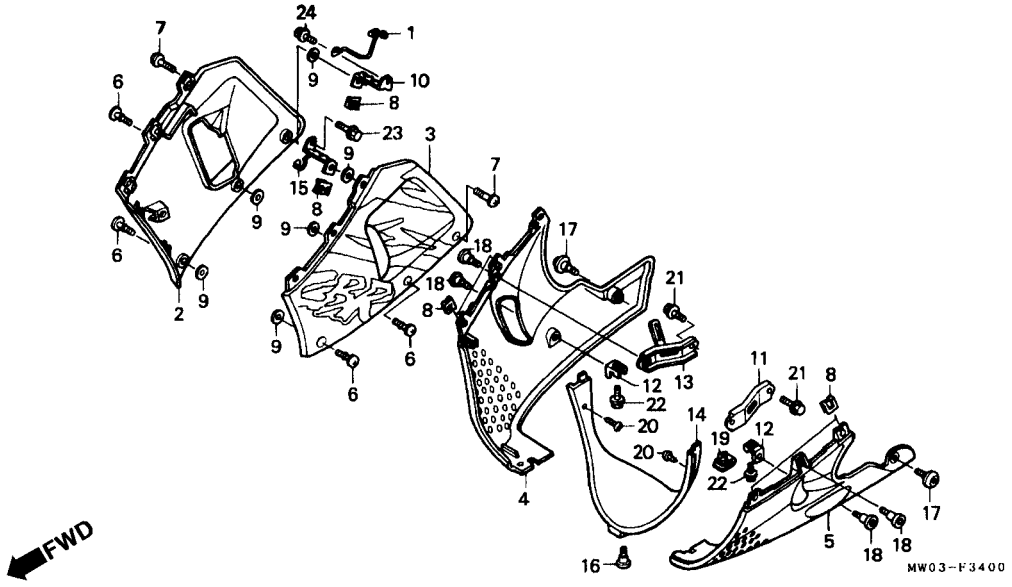

Item de serviço	T.M.O.
Tampa Direito, Carenagem	0,1
• Tampa Esquerda, Carenagem	
Carenagem Superior	0,3
(Uma ou Todas)	
Carenagem Inferior	0,2

Tabela de Cores, Tampa Carenagem (CBR900RRN)

Tipo	Cor Principal	Código/Cor
1	Branco	NH196H
2	Preto	NH1F

Ref. Nº	Nº da peça	Descrição	Qtd. CBR900 RRN	RRP	RRR	RRS	RRT	RRV	Nº de série		Nota
1	16961-MW0-000	Presilha Tubo, Passagem de Ar	1	1	1	1	1	1			
2	64300-MW0-600ZA	Tampa Direita, Carenagem, *Tipo 1*	1	–	–	–	–	–			
	64300-MW0-600ZB	Tampa Direita, Carenagem, *Tipo 2*	1	–	–	–	1	1			
	64300-MW0-670ZB	Tampa Direita, Carenagem, *Tipo 3*	–	1	–	–	–	–			CM
	64300-MW0-670ZD	Tampa Direita, Carenagem, *Tipo 4*	–	1	–	–	–	–			CM
	64300-MW0-790ZA	Tampa Direita, Carenagem, *Tipo 5*	–	1	–	–	–	–			AR, DE, E, ED, F, G, H, IT, MX, ND, SP, SW, U, 2G
	64300-MW0-790ZB	Tampa Direita, Carenagem, *Tipo 6*	–	1	–	–	–	–			AR, DE, E, ED, F, G, H, IT, MX, ND, SP, SW, U, 2G
	64300-MW0-850ZA	Tampa Direita, Carenagem, *Tipo 7*	–	–	1	–	–	–			CM, SI
	64300-MW0-850ZB	Tampa Direita, Carenagem, *Tipo 8*	–	–	1	–	–	–			CM, SI
	64300-MAE-000ZA	Tampa Direita, Carenagem, *Tipo 1*	–	–	1	–	–	–			AR, E, ED, F, G, H, IT, MX, ND, SP, SW, U, 2G

C-34

Carenagem

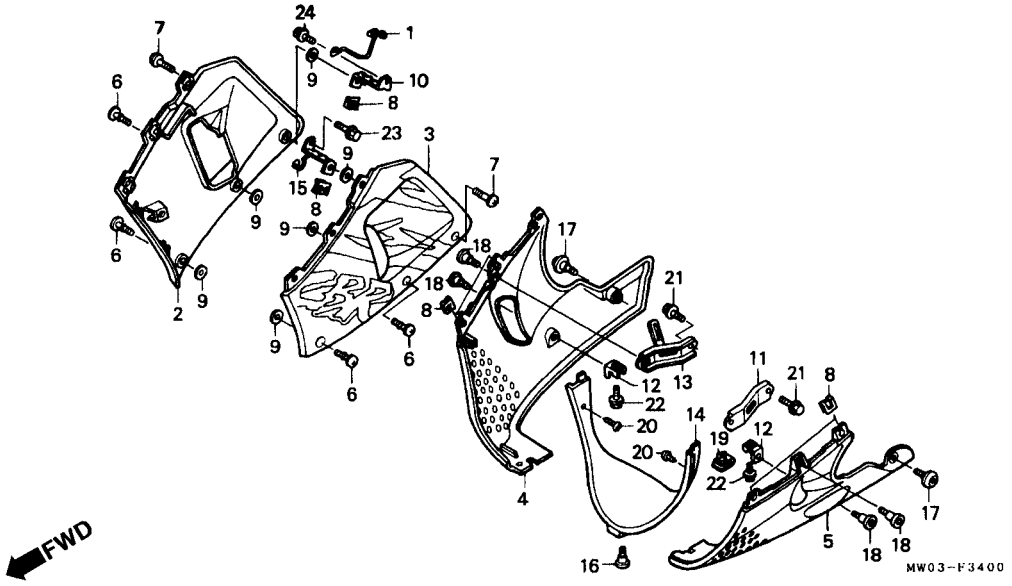

Item de serviço	T.M.O.	Ref. Nº	Nº da peça	Descrição	Qtd. CBR900 RRN	RRP	RRR	RRS	RRT	RRV	Nº de série		Nota
Tabela de Cores, Tampa da Carenagem (CBR900RRP)		(2)	64300-MAE-000ZC	Tampa Direita, Carenagem, *Tipo 3*	–	–	1	1	–	–			AR, E, ED, F, G, H, IT, MX, ND, SP, SW, U, 2G
					–	–	–	1	–	–			CM
			64300-MAE-000ZD	Tampa Direita, Carenagem, *Tipo 2*	–	–	1	–	–	–			AR, E, ED, F, G, H, IT, MX, ND, SP, SW, 2G
			64300-MAE-670ZA	Tampa Direita, Carenagem, *Tipo 1*	–	–	–	1	1	1			CM, SI
			64300-MAE-670ZC	Tampa Direita, Carenagem, *Tipo 2*	–	–	–	1	–	–			CM, SI
			64300-MAE-750ZA	Tampa Direita, Carenagem, *Tipo 4*	–	–	–	1	1	1			AR, E, ED, F, G, H, IT, MX, ND, SP, SW, U, 2G
			64300-MAE-750ZB	Tampa Direita, Carenagem, *Tipo 5*	–	–	–	1	–	–			AR, E, ED, F, G, H, IT, MX, ND, SP, SW, U, 2G
			64300-MAS-000ZB	Tampa Direita, Carenagem, *Tipo 1*	–	–	–	–	1	–			AR, CM, E, ED, F, G, IT, ND, SD, SW, U

(CBR900RRP)

Tipo	Cor Principal	Código/Cor
3	Branco	NH196H
4 1	Preto	NH1E
5	Branco	NH196I
6	Preto	NH1E

(CBR900RRR - CM/SI)

Tipo	Cor Principal	Código/Cor
7	Branco	NH196B
8	Preto	NH1I

C-34

Carenagem

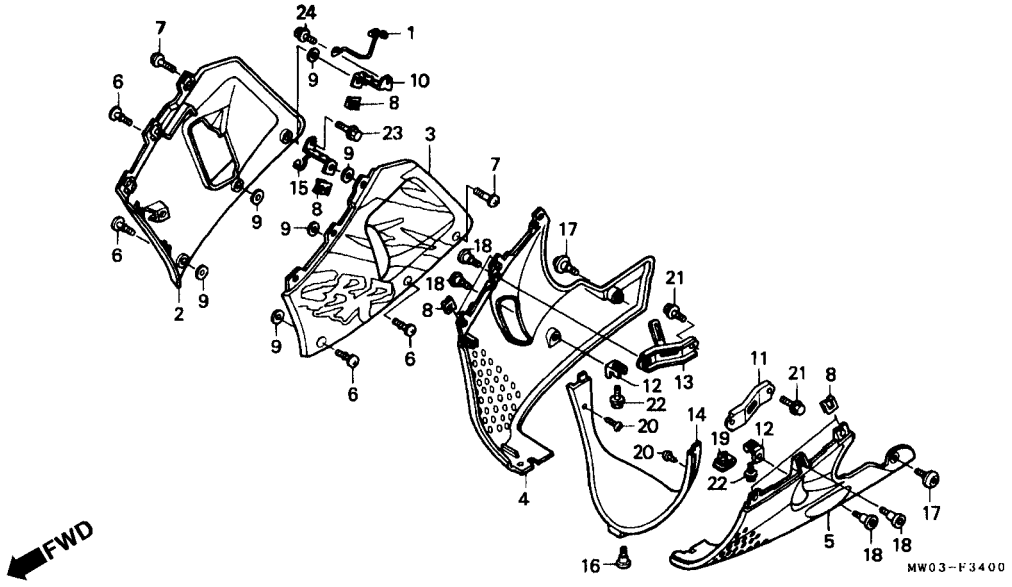

Item de serviço	T.M.O.	Ref. Nº	Nº da peça	Descrição	Qtd. CBR900 RRN	RRP	RRR	RRS	RRT	RRV	Nº de série		Nota
Tabela de Cores, Tampa da Carenagem (CBR900RRR - AR/E/ED/F/G/H/IT/MX/ND/SP/SW/U/2G)		(2)	64300-MAS-000ZC	Tampa Direita, Carenagem, *Tipo 2*	–	–	–	–	1	–			AR, CM, E, ED, F, G, IT, ND, SD, SW, U
			64300-MAS-000ZD	Tampa Direita, Carenagem, *Tipo 3 1*	–	–	–	–	1	–			AR, CM, E, ED, F, G, IT, ND, SD, SW, U
			64300-MAS-670ZA	Tampa Direita, Carenagem, *Tipo 1*	–	–	–	–	1	–			BR, SI
			64300-MAS-670ZC	Tampa Direita, Carenagem, *Tipo 3*	–	–	–	–	1	–			SI
			64300-MAS-780ZB	Tampa Direita, Carenagem, *Tipo 2*	–	–	–	–	1	–			SI
			64300-MAS-750ZA	Tampa Direita, Carenagem, *Tipo 4*	–	–	–	–	–	1			AR, CM, E, ED, F, G, IT, ND, SD, SW, U
			64300-MAS-750ZB	Tampa Direita, Carenagem, *Tipo 5*	–	–	–	–	–	1			AR, CM, E, ED, F, G, IT, ND, SD, SW, U
			64300-MAS-750ZC	Tampa Direita, Carenagem, *Tipo 6*	–	–	–	–	–	1			AR, E, ED, F, G, IT, ND, SD, SW, U
			64300-MAS-770ZA	Tampa Direita, Carenagem, *Tipo 4*	–	–	–	–	–	1			MX, SI
			64300-MAS-770ZB	Tampa Direita, Carenagem, *Tipo 5*	–	–	–	–	–	1			MX, SI
			64300-MAS-790ZA	Tampa Direita, Carenagem, *Tipo 6*	–	–	–	–	–	1			CM, MX, SI

Tipo	Cor Principal	Código/Cor
1	Branco	NH196H
2 1	Preto	NH343K
3	Bege Metálico	YR125K

C-34

Carenagem

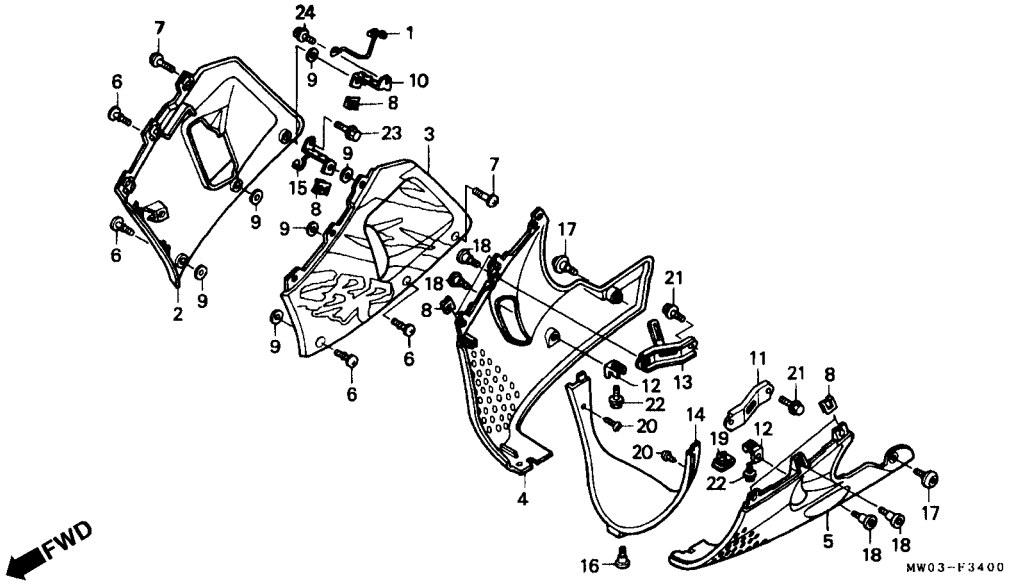

Item de serviço	T.M.O.	Ref. Nº	Nº da peça	Descrição	Qtd. CBR900 RRN	RRP	RRR	RRS	RRT	RRV	Nº de série		Nota
Tabela de Cores, Tampa Carenagem (CBR900RRs)		3	64350-MW0-600ZA	Tampa Esquerda, Carenagem, *Tipo 1*.....	1	–	–	–	–	–	.....	.....	.....
			64350-MW0-600ZB	Tampa Esquerda, Carenagem, *Tipo 2*.....	1	–	–	–	–	–	.....	.....	.....
			64350-MW0-670ZB	Tampa Esquerda, Carenagem, *Tipo 3*.....	–	1	–	–	–	–	.....	.....	CM
			64350-MW0-670ZD	Tampa Esquerda, Carenagem, *Tipo 1*.....	–	1	–	–	–	–	.....	.....	CM
			64350-MW0-790ZA	Tampa Esquerda, Carenagem, *Tipo 5*.....	–	1	–	–	–	–	.....	.....	AR, DE, E, ED, F, G, H, IT, MX, ND, SP, SW, U, 2G
			64350-MW0-790ZB	Tampa Esquerda, Carenagem, *Tipo 6*.....	–	1	–	–	–	–	.....	.....	AR, DE, E, ED, F, G, H, IT, MX, ND, SP, SW, U, 2G
			64350-MW0-850ZA	Tampa Esquerda, Carenagem, *Tipo 7*.....	–	–	1	–	–	–	.....	.....	CM, SI
			64350-MW0-850ZB	Tampa Esquerda, Carenagem, *Tipo 8*.....	–	–	1	–	–	–	.....	.....	CM, SI
			64350-MAE-000ZA	Tampa Esquerda, Carenagem, *Tipo 1*.....	–	–	1	–	–	–	.....	.....	AR, E, ED, F, G, H, IT, MX, ND, SP, SW, U, 2G
			64350-MAE-000ZC	Tampa Esquerda, Carenagem, *Tipo 3*.....	–	–	1	1	–	–	.....	.....	AR, E, ED, F, G, H, IT, MX, ND, SP, SW, U, 2G
					–	–	–	1	–	–	.....	.....	CM

Tipo	Cor Principal	Código/Cor
1	Branco	NH196I
2	Preto	NH1I
3	Bege Metálico	YR125K
4	Branco	NH196K
5	Preto Perolizado	NH343K

C-34

Carenagem

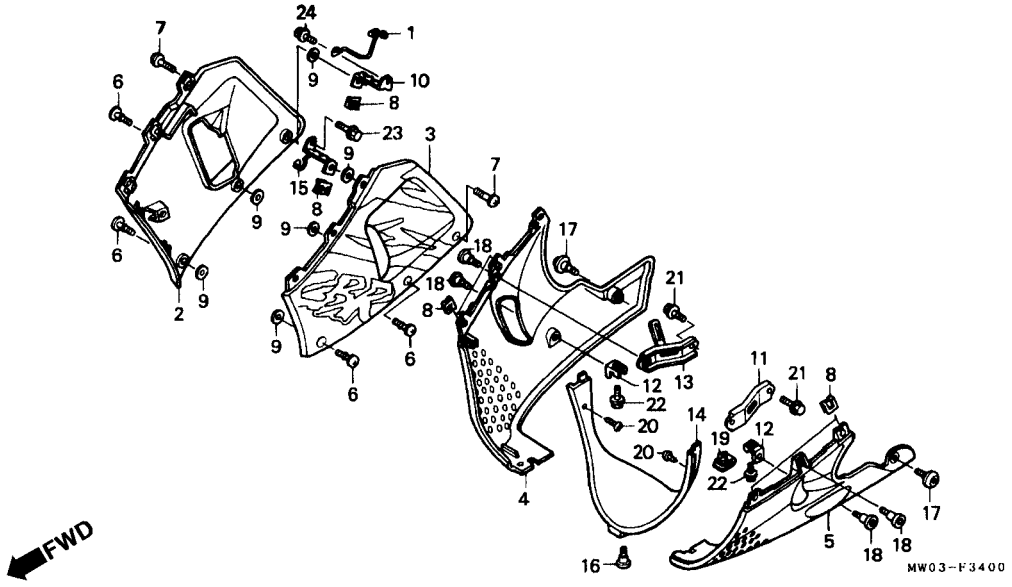

Tabela de Cores, Tampa Carenagem (CBR900RRT - AR/CM/E/ED/F/G/IT/ND/SD/SW/U)

Tipo	Cor Principal	Código/Cor
1	Vermelho	R127A
2	Preto	NH1B
3 1	Cinza Metálico	NH254A

(CBR900RRT - AR/CM/E/ED/F/G/IT/ND/SD/SW/U)

Tipo	Cor Principal	Código/Cor
1	Preto	NH1A
2	Vermelho	R158
3	Violeta	P9Q

Item de serviço	T.M.O.	Ref. Nº	Nº da peça	Descrição	Qtd. CBR900 RRN	RRP	RRR	RRS	RRT	RRV	Nº de série		Nota
		(3)	64350-MAE-000ZD	Tampa Esquerda, Carenagem, *Tipo 2 1*.....	–	–	1	–	–	–	.....	.....	AR, E, ED, F, G, H, IT, MX, ND, SP, SW
			64350-MAE-670ZA	Tampa Esquerda, Carenagem, *Tipo 1*.....	–	–	–	1	–	–	.....	.....	CM, SI
			64350-MAE-670ZC	Tampa Esquerda, Carenagem, *Tipo 2 1*.....	–	–	–	1	1	1	.....	.....	CM, SI
			64350-MAE-750ZA	Tampa Esquerda, Carenagem, *Tipo 4*.....	–	–	–	1	–	–	.....	.....	AR, E, ED, F, G, H, IT, MX, ND, SP, SW, U, 2G
			64350-MAE-750ZB	Tampa Esquerda, Carenagem, *Tipo 5*.....	–	–	–	1	–	–	.....	.....	AR, E, ED, F, G, H, IT, MX, ND, SP, SW, U, 2G
			64350-MAS-000ZB	Tampa Esquerda, Carenagem, *Tipo 1*.....	–	–	–	–	1	–	.....	.....	AR, CM, E, ED, F, G, IT, ND, SD, SW, U
			64350-MAS-000ZC	Tampa Esquerda, Carenagem, *Tipo 2*.....	–	–	–	–	1	–	.....	.....	AR, CM, E, ED, F, G, IT, ND, SD, SW, U
			64350-MAS-000ZD	Tampa Esquerda, Carenagem, *Tipo 3 1*.....	–	–	–	–	1	–	.....	.....	AR, CM, E, ED, F, G, IT, ND, SD, SW, U

C-34

Carenagem

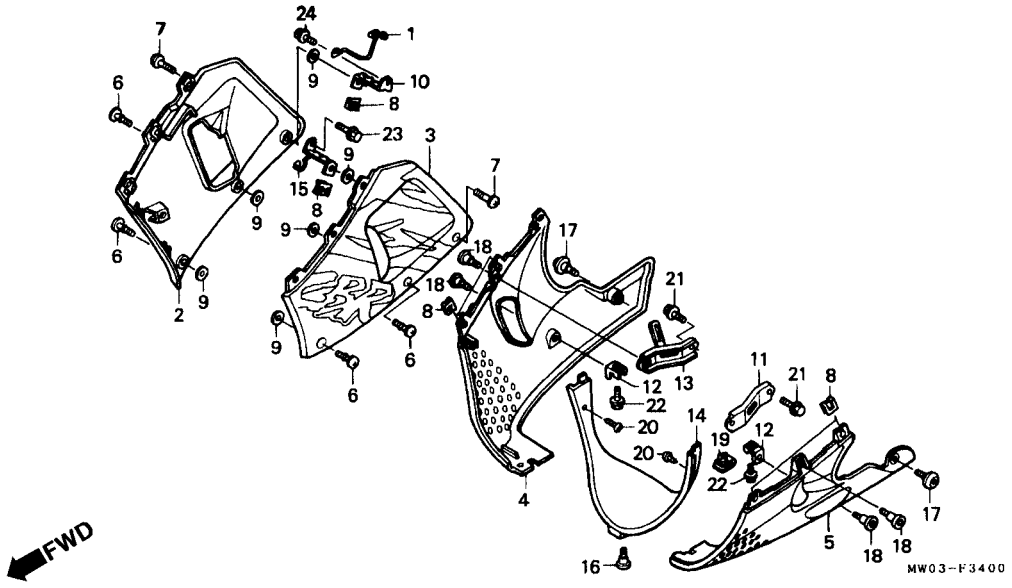

Item de serviço	T.M.O.	Ref. Nº	Nº da peça	Descrição	Qtd. CBR900 RRN	RRP	RRR	RRS	RRT	RRV	Nº de série		Nota
Tabela de Cores, Tampa Carenagem (CBR900RRv)		(3)	64350-MAS-670ZA	Tampa Esquerda, Carenagem, *Tipo 1*	–	–	–	–	1	–			BR, SI
			64350-MAS-670ZC	Tampa Esquerda, Carenagem, *Tipo 3*	–	–	–	–	1	–			SI
			64350-MAS-780ZB	Tampa Esquerda, Carenagem, *Tipo 2*	–	–	–	–	1	–			SI
			64350-MAS-750ZA	Tampa Esquerda, Carenagem, *Tipo 4*	–	–	–	–	–	1			AR, CM, E, ED, F, G, IT, N, SD, SW, U
			64350-MAS-750ZB	Tampa Esquerda, Carenagem, *Tipo 5*	–	–	–	–	–	1			AR, CM, E, ED, F, G, IT, ND, SD, SW, U
			64350-MAS-750ZC	Tampa Esquerda, Carenagem, *Tipo 6*	–	–	–	–	–	1			AR, E, ED, F, G, IT, ND, SD, SW, U
			64350-MAS-770ZA	Tampa Esquerda, Carenagem, *Tipo 4*	–	–	–	–	–	1			MX, SI
			64350-MAS-770ZB	Tampa Esquerda, Carenagem, *Tipo 5*	–	–	–	–	–	1			MX, SI
			64350-MAS-790ZA	Tampa Esquerda, Carenagem, *Tipo 6*	–	–	–	–	–	1			CM, MX, SI
		4	64400-MW0-600ZA	Tampa Direita, Carenagem, *Tipo 1*	1	–	–	–	–	–			
			64400-MW0-600ZB	Tampa Direita, Carenagem, *Tipo 2*	1	–	–	–	–	–			
			64400-MW0-670ZB	Tampa Direita, Carenagem, *Tipo 3*	–	1	–	–	–	–			CM
			64400-MW0-670ZC	Tampa Direita, Carenagem, *Tipo 4*	–	1	–	–	–	–			CM

Tipo	Cor Principal	Código/Cor
4	Branco Preto	NH196K NH1D
5	Preto	NH1B NH1Q
6	Vermelho Amarelo	R158 Y140I

C-34

Carenagem

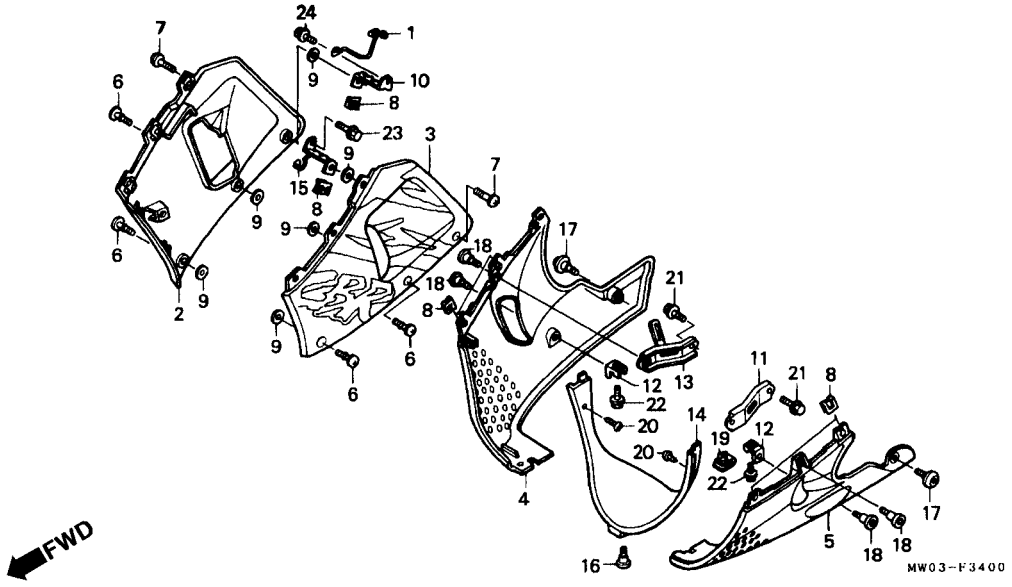

Tabela de Cores, Tampa Carenagem (CBR900RRN)

Tipo	Cor Principal	Código/Cor
1	Branco	NH196H
2	Preto	NH1F

Item de serviço	T.M.O.	Ref. Nº	Nº da peça	Descrição	Qtd. CBR900 RRN	RRP	RRR	RRS	RRT	RRV	Nº de série		Nota
		(4)	64400-MW0-790ZA	Tampa Direita, Carenagem, *Tipo 5*	–	1	–	–	–	–			AR, DE, E, ED, F, G, H, IT, MX, ND, SP, SW, U, 2G
			64400-MW0-790ZB	Tampa Direita, Carenagem, *Tipo 6*	–	1	–	–	–	–			AR, DE, E, ED, F, G, H, IT, MX, ND, SP, SW, U, 2G
			64400-MW0-850ZA	Tampa Direita, Carenagem, *Tipo 7*	–	–	1	–	–	–			CM, SI
			64400-MW0-850ZB	Tampa Direita, Carenagem, *Tipo 8*	–	–	1	–	–	–			CM, SI
			64400-MAE-000ZA	Tampa Direita, Carenagem, *Tipo 1*	–	–	1	–	–	–			AR, E, ED, F, G, H, IT, MX, ND, SP, SW, 2G
			64400-MAE-000ZB	Tampa Direita, Carenagem, *Tipo 2*	–	–	1	–	–	–			AR, E, ED, F, G, H, IT, MX, ND, SP, SW, 2G
			64400-MAE-000ZC	Tampa Direita, Carenagem, *Tipo 3*	–	–	1	1	–	–			AR, E, ED, F, G, H, IT, MX, ND, SP, SW, U, 2G
					–	–	–	1	–	–			CM

C-34

Carenagem

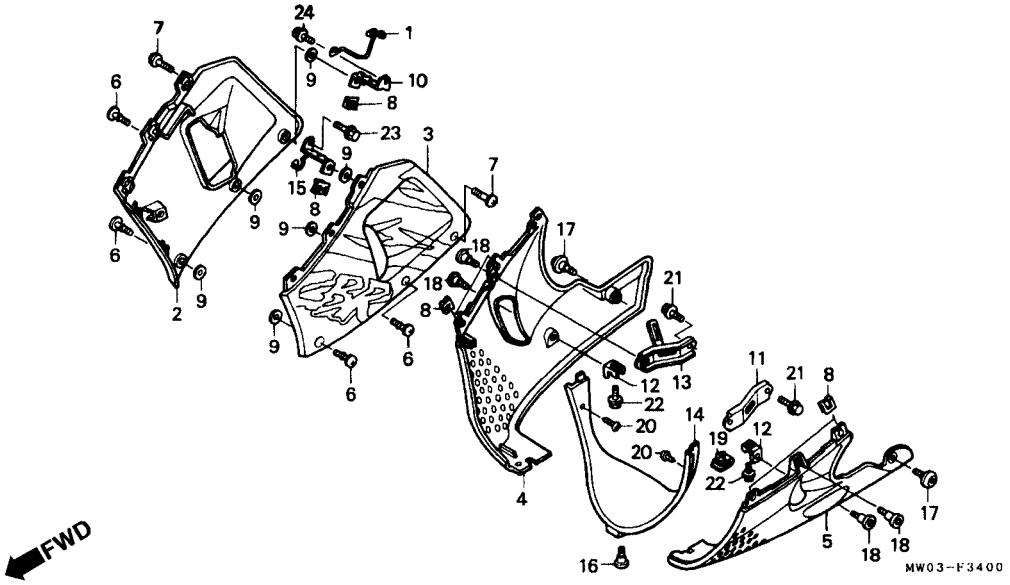

Item de serviço	T.M.O.	Ref. Nº	Nº da peça	Descrição	Qtd. CBR900 RRN	RRP	RRR	RRS	RRT	RRV	Nº de série		Nota
Tabela de Cores, Tampa da Carenagem (CBR900RRP)		(4)	64400-MAE-670ZA	Tampa Direita, Carenagem, *Tipo 1 1*	–	–	–	1	–	–			CM, SI
			64400-MAE-670ZB	Tampa Direita, Carenagem, *Tipo 2*	–	–	–	1	–	–			CM, SI
			64400-MAE-750ZA	Tampa Direita, Carenagem, *Tipo 4*	–	–	–	1	–	–			AR, E, ED, F, G, H, IT, MX, ND, SP, SW, U, 2G
			64400-MAE-750ZB	Tampa Direita, Carenagem, *Tipo 5*	–	–	–	1	–	–			AR, E, ED, F, G, H, IT, MX, ND, SP, SW, U, 2G
			64400-MAS-000ZB	Tampa Direita, Carenagem, *Tipo 1*	–	–	–	–	1	–			AR, CM, E, ED, F, G, IT, ND, SD, SW, U
			64400-MAS-000ZC	Tampa Direita, Carenagem, *Tipo 2*	–	–	–	–	1	–			AR, CM, E, ED, F, G, IT, ND, SD, SW, U
			64400-MAS-000ZD	Tampa Direita, Carenagem, *Tipo 3 1*	–	–	–	–	1	–			AR, CM, E, ED, F, G, IT, ND, SD, SW, U
			64400-MAS-670ZA	Tampa Direita, Carenagem, *Tipo 1*	–	–	–	–	1	–			BR, SI
			64400-MAS-670ZC	Tampa Direita, Carenagem, *Tipo 3*	–	–	–	–	1	1			SI
			64400-MAS-780ZB	Tampa Direita, Carenagem, *Tipo 2*	–	–	–	–	–	1			SI
					–	–	–	–	–	1			CM, MX

Tipo	Cor Principal	Código/Cor
3	Branco	NH196H
4	Preto	NH1E
5	Branco	NH196I
6	Preto	NH1E

C-34

Carenagem

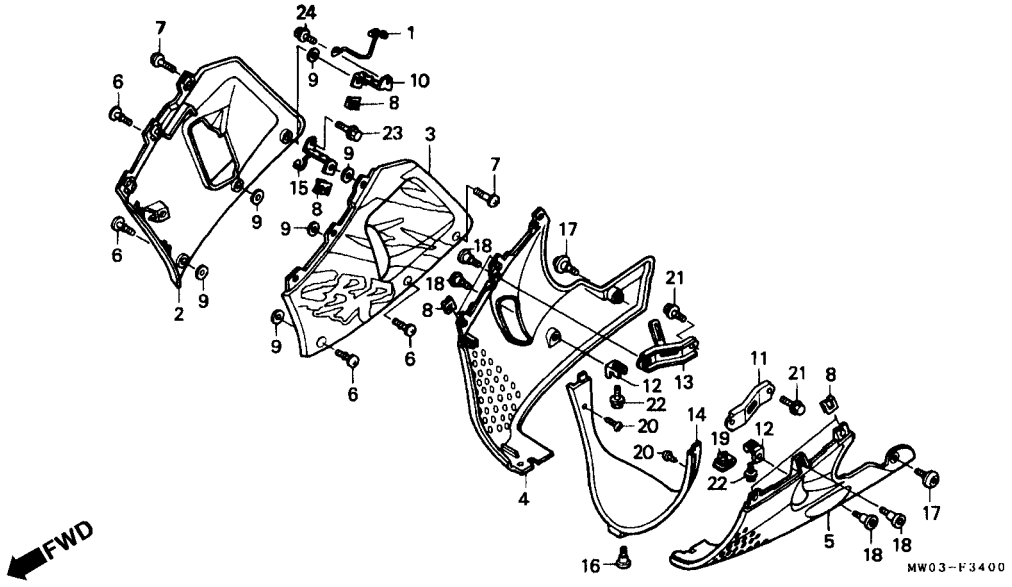

Tabela de Cores, Tampa da Carenagem (CBR900RRR - AR/E/ED/F/G/H/IT/MX/ND/SP/SW/U/2G)

Tipo	Cor Principal	Código/Cor
1	Branco	NH196H
2	Preto Perolizado	NH343K
3	Bege Metálico	YR125K

(CBR900RRR - CM/SI)

Tipo	Cor Principal	Código/Cor
7	Branco	NH196B
8	Preto	NH1I

Item de serviço	T.M.O.	Ref. Nº	Nº da peça	Descrição	Qtd. CBR900 RRN	RRP	RRR	RRS	RRT	RRV	Nº de série		Nota
		(4)	64400-MAS-750ZA	Tampa Direita, Carenagem, *Tipo 4*	–	–	–	–	–	1			AR, CM, E, ED, F, G, IT, ND, SD, SW, U
			64400-MAS-750ZB	Tampa Direita, Carenagem, *Tipo 5*	–	–	–	–	–	1			AR, CM, E, ED, F, G, IT, ND, SD, SW, U
			64400-MAS-750ZC	Tampa Direita, Carenagem, *Tipo 6*	–	–	–	–	–	1			AR, CM, E, ED, F, G, IT, ND, SD, SW, U
			64400-MAS-770ZA	Tampa Direita, Carenagem, *Tipo 4*	–	–	–	–	–	1			MX, SI
			64400-MAS-770ZB	Tampa Direita, Carenagem, *Tipo 5*	–	–	–	–	–	1			MX, SI
		5	64450-MW0-600ZA	Carenagem Inferior Esquerda, *Tipo 1*	1	–	–	–	–	–			
			64450-MW0-600ZB	Carenagem Inferior Esquerda, *Tipo 2*	1	–	–	–	–	–			
			64450-MW0-670ZB	Carenagem Inferior Esquerda, *Tipo 3*	–	1	–	–	–	–			CM
			64450-MW0-670ZC	Carenagem Inferior Esquerda, *Tipo 4*	–	1	–	–	–	–			CM
			64450-MW0-790ZA	Carenagem Inferior Esquerda, *Tipo 5*	–	1	–	–	–	–			AR, DE, E, ED, F, G, H, IT, MX, ND, SP, SW, U, 2G

C-34

Carenagem

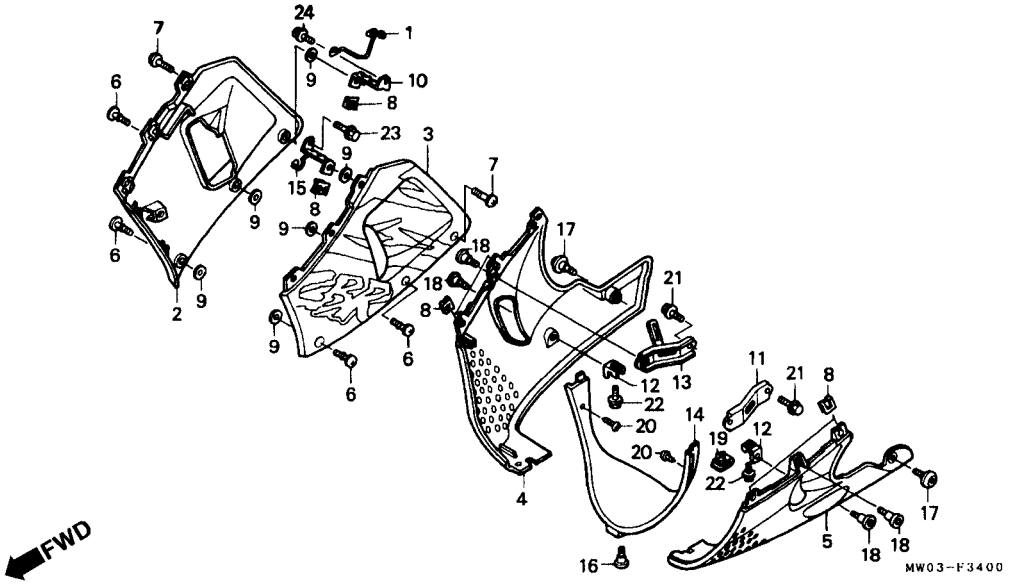

Item de serviço	T.M.O.	Ref. Nº	Nº da peça	Descrição	Qtd. CBR900 RRN	RRP	RRR	RRS	RRT	RRV	Nº de série		Nota
Tabela de Cores, Tampa Carenagem (CBR900RRs)		(5)	64450-MW0-790ZA	Carenagem Inferior Esquerda, *Tipo 6*	–	1	–	–	–	–			AR, DE, E, ED, F, G, H, IT, MX, ND, SP, SW, U, 2G
			64450-MW0-850ZA	Carenagem Inferior Esquerda, *Tipo 7*	–	–	1	–	–	–			CM, SI
			64450-MW0-850ZB	Carenagem Inferior Esquerda, *Tipo 8*	–	–	1	–	–	–			CM, SI
			64450-MAE-000ZA	Carenagem Inferior Esquerda, *Tipo 1*	–	–	1	–	–	–			AR, E, ED, F, G, H, IT, MX, ND, SP, SW, U, 2G
			64450-MAE-000ZB	Carenagem Inferior Esquerda, *Tipo 2*	–	–	1	–	–	–			AR, E, ED, F, G, H, IT, MX, ND, SP, SW, 2G
			64450-MAE-000ZC	Carenagem Inferior Esquerda, *Tipo 3*	–	–	1	1	–	–			AR, E, ED, F, G, H, IT, MX, ND, SP, SW, U, 2G, CM
					–	–	–	1	–	–			
			64450-MAE-670ZA	Carenagem Inferior Esquerda, *Tipo 1*	–	–	–	1	–	–			CM, SI
			64450-MAE-670ZB	Carenagem Inferior Esquerda, *Tipo 2*	–	–	–	1	–	–			CM, SI
			64450-MAE-750ZA	Carenagem Inferior Esquerda, *Tipo 4*	–	–	–	1	–	–			AR, E, ED, F, G, H, IT, MX, ND, SP, SW, U, 2G

Tipo	Cor Principal	Código/Cor
1	Branco	NH196I
2	Preto	NH1I
3	Bege Metálico	YR125K
4	Branco	NH196K
5	Preto Perolizado	NH343K

C-34

Carenagem

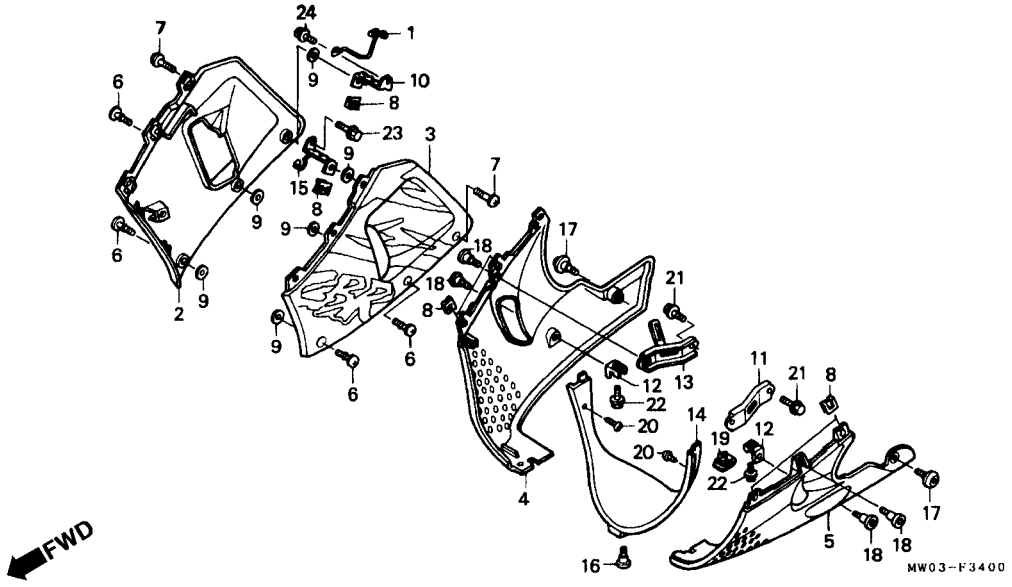

Item de serviço	T.M.O.

Tabela de Cores, Tampa Carenagem (CBR900RRT - AR/CM/E/ED/F/G/IT/ND/SD/SW/U)

Tipo	Cor Principal	Código/Cor
1	Vermelho	R127A
2	Preto	NH1B
3 1	Cinza Metálico	NH254A

(CBR900RRT - BR/SI)

Tipo	Cor Principal	Código/Cor
1	Preto	NH1A
2	Vermelho	R158
3	Violeta	P9Q

Ref. Nº	Nº da peça	Descrição	Qtd. CBR900 RRN	RRP	RRR	RRS	RRT	RRV	Nº de série		Nota
(5)	64450-MAE-750ZB	Carenagem Inferior Esquerda, *Tipo 5*.....	–	–	–	1	–	–	.....	.....	AR, E, ED, F, G, H, IT, MX, ND, SP, SW, U, 2G
	64450-MAS-000ZB	Carenagem Inferior Esquerda, *Tipo 1*.....	–	–	–	–	1	–	.....	.....	AR, CM, E, ED, F, G, IT, ND, SP, SW, U
	64450-MAS-000ZC	Carenagem Inferior Esquerda, *Tipo 2*.....	–	–	–	–	1	–	.....	.....	AR, CM, E, ED, F, G, IT, ND, SD, SW, U
	64450-MAS-000ZD	Carenagem Inferior Esquerda, *Tipo 3*.....	–	–	–		1	–	.....	.....	AR, CM, E, ED, F, G, IT, ND, SD, SW, U
	64450-MAS-670ZA	Carenagem Inferior Esquerda, *Tipo 1*.....	–	–	–	–	1	–	.....	.....	BR, SI
	64450-MAS-670ZC	Carenagem Inferior Esquerda, *Tipo 3*.....	–	–	–	–	1	–	.....	.....	SI
	64450-MAS-780ZB	Carenagem Inferior Esquerda, *Tipo 2*.....	–	–	–	–	1	1	.....	.....	SI
			–	–	–	–	–	1	.....	.....	CM, MX
	64450-MAS-750ZA	Carenagem Inferior Esquerda, *Tipo 4*.....	–	–	–	–	–	1	.....	.....	AR, CM, E, ED, F, G, IT, ND, SD, SW, U

C-34

Carenagem

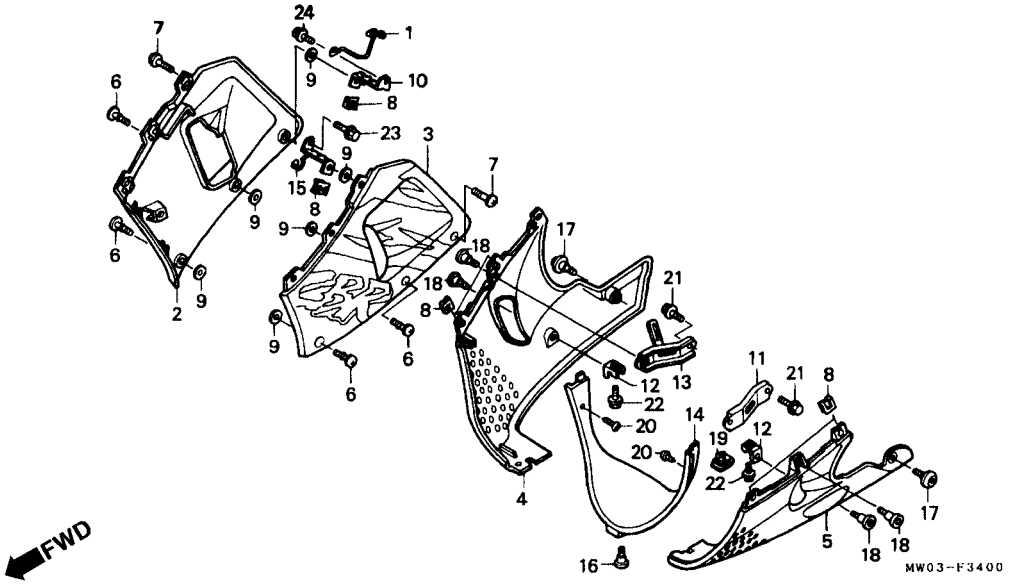

Tabela de Cores, Carenagem Inferior (CBR900RRU)

Tipo	Cor Principal	Código/Cor
2	Vermelho	R158
4	Preto Branco	NH1D NH196K
5	Preto	NH1B NH1Q
6	Amarelo Perolizado	Y140I

Ref. Nº	Nº da peça	Descrição	Qtd. CBR900 RRN	RRP	RRR	RRS	RRT	RRV	Nº de série		Nota
(5)	64450-MAS-750ZB	Carenagem Inferior Esquerda, *Tipo 5*	–	–	–	–	–	1			AR, CM, E, ED, F, G, IT, ND, SD, SW, U
	64450-MAS-750ZC	Carenagem Inferior Esquerda, *Tipo 6*	–	–	–	–	–	1			AR, E, ED, F, G, IT, ND, SD, SW, U
	64450-MAS-770ZA	Carenagem Inferior Esquerda, *Tipo 4*	–	–	–	–	–	1			MX, SI
	64450-MAS-770ZB	Carenagem Inferior Esquerda, *Tipo 5*	–	–	–	–	–	1			MS, XI
6	64507-MN4-000	Parafuso, 6 x 14	4	4	4	4	4	4			
7	64507-MW0-000	Parafuso, 6 x 16	2	2	2	2	2	2			
8	64508-KV3-000	Placa, Mola	6	6	6	6	6	6			
9	64509-KE8-700	Bucha, 6 mm	6	6	6	6	6	6			
10	64531-MW0-000	Suporte Direito, Tampa Carenagem	1	1	1	1	1	1			
11	64541-MW0-000	Suporte Esquerdo, Tampa Carenagem	1	1	1	1	1	1			
12	64542-MW0-000	Suporte Carenagem Central	2	2	2	2	2	2			AR, BR, DE, E, ED, F, G, H, IT, MX, ND, SD, SP, SW, U, 2G
			2	2	2	2	2	2			CM, SI
13	64546-MW0-000	Suporte Direito Superior, Carenagem	1	1	1	1	1	1			

C-34

Carenagem

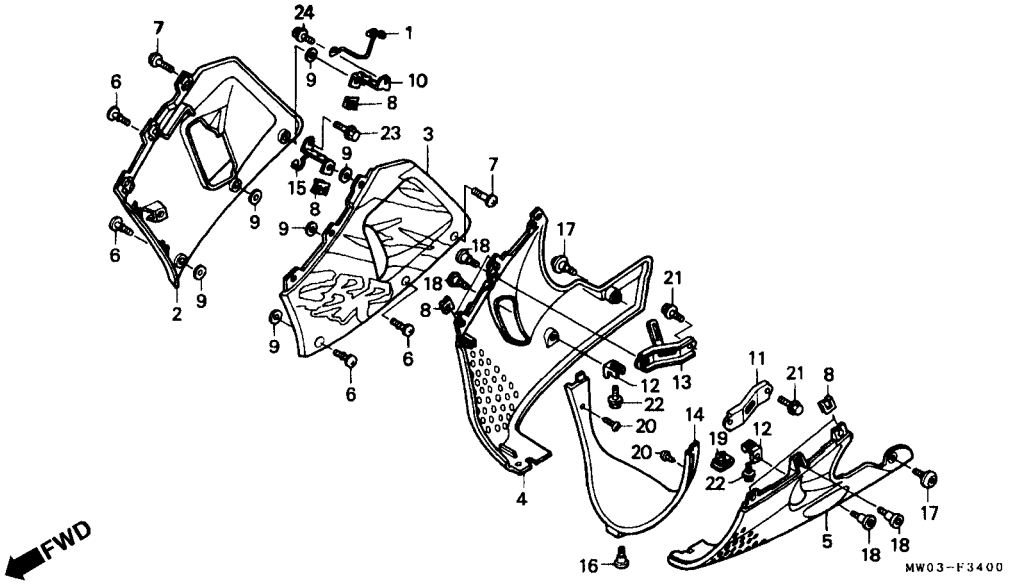

Item de serviço	T.M.O.	Ref. Nº	Nº da peça	Descrição	Qtd. CBR900 RRN	RRP	RRR	RRS	RRT	RRV	Nº de série		Nota
		14	64550-MW0-000	Suporte Inferior, Carenagem, *NH-1*	1	1	1	–	–	–			CM, DE
					1	1	–	–	–	–			E, ED, F, G, H, IT, MX, ND, SP, U, 2G
			64560-MW0-000ZB	Suporte Inferior, Carenagem, *NH-196*	1	1	1	–	–	–			CM, DE
					1	1	–	–	–	–			E, ED, F, G, H, IT, MX, ND, SP, U, 2G
			64560-MW0-640ZA	Suporte Inferior, Carenagem, *NH-1*	1	1	–	–	–	–			AR, SW
			64560-MW0-640ZB	Suporte Inferior, Carenagem, *NH-196*	1	1	–	–	–	–			AR, SW
			64560-MW0-670ZA	Suporte Inferior, Carenagem, *NH-196*	–	–	1	1	–	–			SI
					–	–	–	1	–	–			CM
			64560-MW0-670ZB	Suporte Inferior, Carenagem, *NH-1*	–	–	1	1	1	1			SI
					–	–	–	1	–	1			CM
					–	–	–	–	1	1			BR, MX
			64560-MAE-000ZA	Suporte Inferior, Carenagem, *NH1*	–	–	1	1	1	1			E, ED, F, G, H, IT, ND, SD, SP, 2G
					–	–	1	1	–	–			MX
					–	–	–	–	1	–			CM
					–	–	–	–	1	1			U

C-34

Carenagem

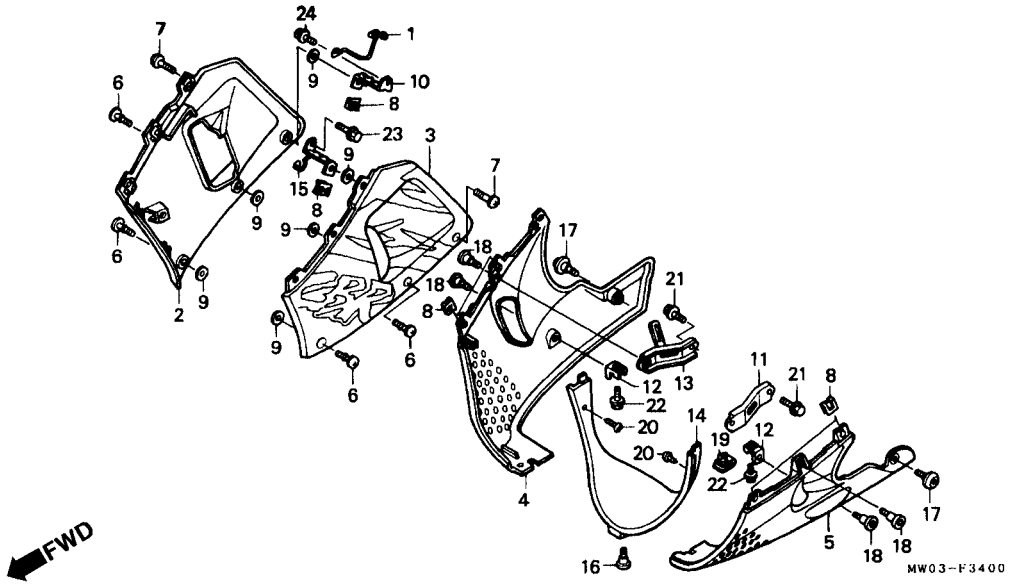

Item de serviço	T.M.O.	Ref. Nº	Nº da peça	Descrição	Qtd. CBR900 RRN	RRP	RRR	RRS	RRT	RRV	Nº de série		Nota
		(14)	64560-MAE-000ZB	Suporte Inferior, Carenagem, *NH-196*	–	–	1	–	–	–			ED, F, G, H, IT, MX, ND, SP, U, 2G
			64560-MAE-000ZC	Suporte Inferior, Carenagem, *YR-125M*	–	–	1	1	–	–			E, ED, F, G, H, IT, MX, ND, SP, U, 2G
					–	–	–	1	–	–			CM
			64560-MAE-640ZA	Suporte Inferior, Carenagem, *NH-1*	–	–	1	1	1	1			AR, SW
			64560-MAE-640ZB	Suporte Inferior, Carenagem, *NH-196*	–	–	1	–	–	–			AR, SW
			64560-MAE-640ZC	Suporte Inferior, Carenagem, *YR-125M*	–	–	1	1	–	–			AR, SW
			64560-MAE-750ZB	Suporte Inferior, Carenagem, *R-12*	–	–	–	1	–	–			ED, F, G, H, IT, MX, ND, SP, U, 2G
			64560-MAE-860ZB	Suporte Inferior, Carenagem, *R-127*	–	–	–	1	–	–			AR, SW
		15	64581-MW0-000	Suporte Esquerdo, Tampa Carenagem	1	1	–	–	–	–			AR, DE, E, ED, F, G, H, IT, MX, ND, SP, SW, U, 2G
					1	1	1	–	–	–			CM, SI

C-34

Carenagem

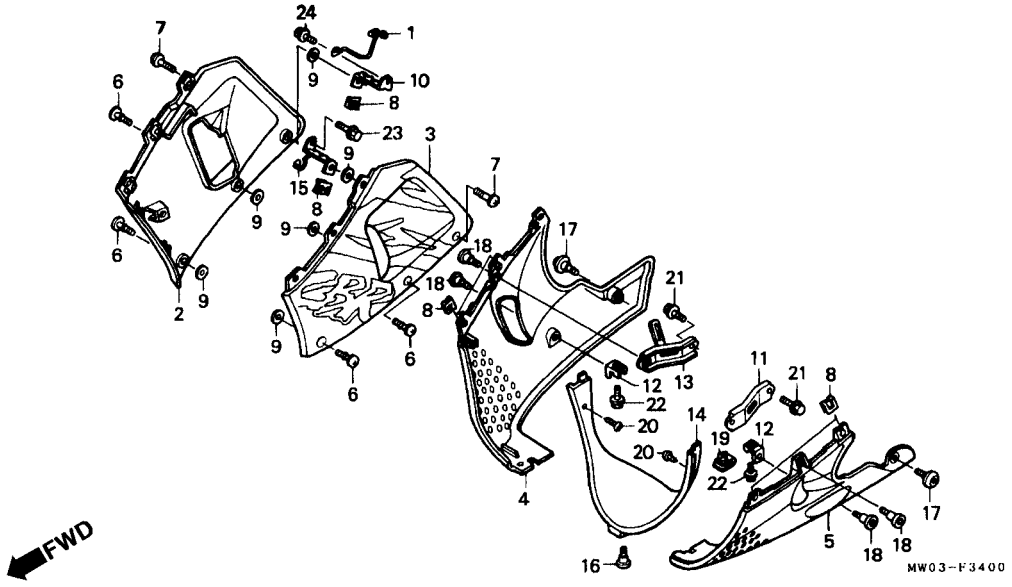

Item de serviço	T.M.O.	Ref. Nº	Nº da peça	Descrição	Qtd. CBR900 RRN	RRP	RRR	RRS	RRT	RRV	Nº de série		Nota
		(15)	64581-MAE-000	Suporte Esquerdo, Tampa Carenagem	–	–	1	1	1	1			AR, BR, E, ED, F, G, H, IT, MX, ND, SD, SP, SW, U, 2G
					–	–	–	1	1	1			CM, SI
		16	90104-MN4-000	Parafuso Especial, 6 x 19	1	1	1	1	1	1			
		17	90112-MT4-000	Parafuso Fixação, Carenagem	2	2	2	2	2	2			
		18	90113-MMS-000	Parafuso Phillips, 6 x 14	4	4	4	4	4	4			
		19	90321-MMS-000	Porca Trava, 6 mm	1	1	1	1	1	1			
		20	93903-24380	Parafuso Fixação, 4 x 12	2	2	2	2	2	2			
		21	95701-06012-00	Parafuso Flange, 6 x 12	2	2	2	2	–	–			
			96300-06012-00	Parafuso Flange, 6 x 12	–	–	–	–	2	2			
		22	95701-06020-00	Parafuso Flange, 6 x 20	2	2	2	2	2	1			AR, BR, DE, E, ED, F, G, H, IT, MX,D, SD, SP, SW, U, 2G
					2	2	2	2	2	2			CM, SI
		23	96300-06012-07	Parafuso Flange, 6 x 12	1	1	1	1	1	1			
		24	96300-06016-07	Parafuso Flange, 6 x 16	1	1	1	1	1	1			

C-35

Etiqueta de Precaução

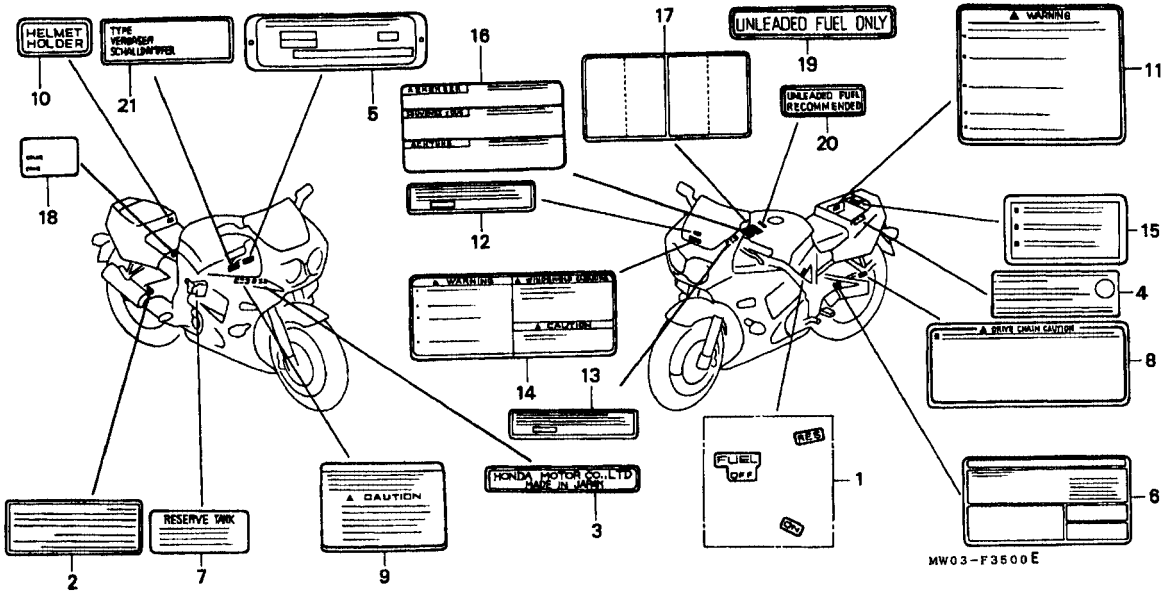

Item de serviço	T.M.O.	Ref. Nº	Nº da peça	Descrição	Qtd. CBR900 RRN	RRP	RRR	RRS	RRT	RRV	Nº de série		Nota
		1	16975-MW0-300	Etiqueta, Tanque Combustível	1	1	1	1	–	–			
			16975-MAS-300	Etiqueta, Tanque Combustível	–	–	–	–	1	1			
		2	30590-GBF-850	Etiqueta, Ignição	–	–	–	–	1	1			CM
		3	87125-041-680	Etiqueta Identificação	–	–	1	1	1	1			SI
		4	87139-463-670	Etiqueta, Altitude	—	–	–	–	(1)	–			BR
					–	–	–	–	–	(1)			CM
		5	87501-MW0-600	Etiqueta, Numeração	1	1	1	1	–	–			AR, DE, E, ED, G, H, IT, ND, SW, 2G
					1	1	1	–	–	–			U
			87501-MW0-620	Etiqueta, Numeração	1	1	1	1	–	–			F
			87501-MW0-660	Etiqueta, Numeração	1	1	1	1	–	–			SP
			87501-MAS-600	Etiqueta, Numeração	–	–	–	–	1	1			E, ED, IT, ND
			87501-MAS-620	Etiqueta, Numeração	–	–	–	–	1	1			F
			87501-MAS-650	Etiqueta, Numeração	–	–	–	–	1	1			SD
			87501-MAS-700	Etiqueta, Numeração	–	–	–	–	1	1			AR
			87501-MAS-405	Etiqueta, Numeração	–	–	–	–	1	1			G
			87501-MAS-640	Etiqueta, Numeração	–	–	–	–	1	1			SW
		6	87505-MW0-600	Etiqueta Precaução, Pneu	1	1	–	–	–	–			AR, DE, E, ED, G, H, IT, ND, SP, SW, U, ZG

C-35

Etiqueta de Precaução

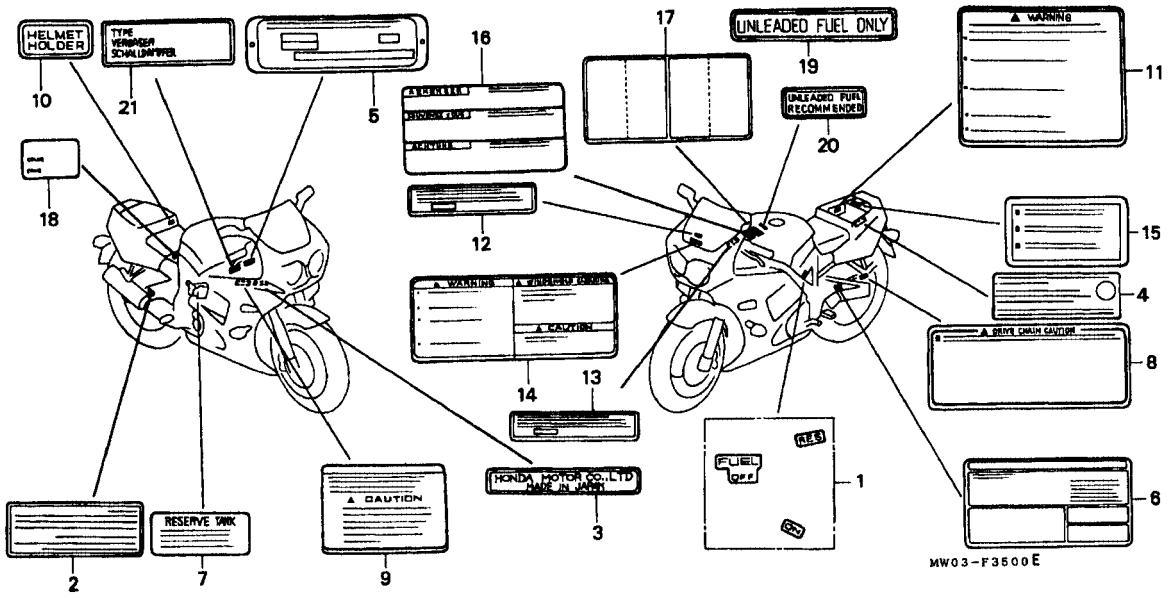

Item de serviço	T.M.O.	Ref. Nº	Nº da peça	Descrição	Qtd. CBR900 RRN	RRP	RRR	RRS	RRT	RRV	Nº de série		Nota
		(6)	87505-MW0-620	Etiqueta Precaução, Pneu	1	1	–	–	–	–			F
			87505-MW0-720	Etiqueta Precaução, Pneu	1	1	1	–	–	–			CM
			87505-MW0-740	Etiqueta Precaução, Pneu	1	1	1	–	–	–			CM
			87505-MW0-760	Etiqueta Precaução, Pneu	1	1	–	–	–	–			MX
			87505-MW0-670	Etiqueta Precaução, Pneu	–	–	1	1	1	1			SI
			87505-MAE-600	Etiqueta Precaução, Pneu	–	–	1	1	–	–			AR, E, ED, G, H, IT, ND, SP, SW, U, 2G
			87505-MAE-620	Etiqueta Precaução, Pneu	–	–	1	1	–	–			F
			87505-MAE-760	Etiqueta Precaução, Pneu	–	–	1	1	–	–			MX
			87505-MAE-670	Etiqueta Precaução, Pneu	–	–	–	1	1	1			SI
			87505-MAE-720	Etiqueta Precaução, Pneu	–	–	–	1	–	–			CM
			87505-MAE-740	Etiqueta Precaução, Pneu	–	–	–	1	–	–			CM
			87505-MAS-600	Etiqueta Precaução, Pneu	–	–	–	–	1	1			AR, E, ED, G, IT, ND, SD, SW, U
			87505-MAS-620	Etiqueta Precaução, Pneu	–	–	–	–	1	1			F
			87505-MAS-670	Etiqueta Precaução, Pneu	–	–	–	–	1	1			BR, SI
			87505-MAS-720	Etiqueta Precaução, Pneu	–	–	–	–	1	1			CM
			87505-MAS-740	Etiqueta Precaução, Pneu	–	–	–	–	1	1			CM

C-35

Etiqueta de Precaução

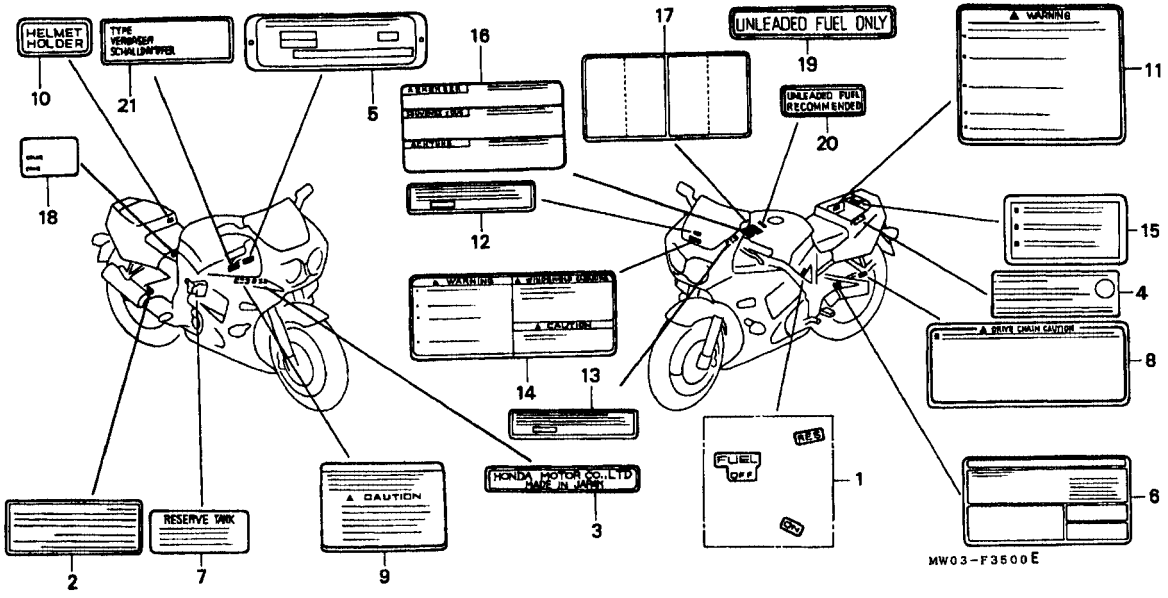

Item de serviço	T.M.O.	Ref. Nº	Nº da peça	Descrição	Qtd. CBR900 RRN	RRP	RRR	RRS	RRT	RRV	Nº de série		Nota
		(6)	87505-MAS-760	Etiqueta Precaução, Pneu	–	–	–	–	–	1			MX
		7	87507-MB4-670	Etiqueta, Reserva Tanque	1	1	–	–	–	–			AR, CM, DE, E, ED, G, H, IT, ND, SP, SW, U, 2G
			87507-431-620	Etiqueta, Reserva Tanque (Francês)	1	1	–	–	–	–			CM, F
			87513-MM5-900	Etiqueta, Reserva Tanque	1	1	–	–	–	–			MX
		8	87507-MW0-600	Etiqueta Precaução, Corrente	1	1	–	–	–	–			AR, CM, DE, E, ED, G, H, IT, ND, SP, SW, U, 2G
			87507-MW0-620	Etiqueta Precaução, Corrente	1	1	–	–	–	–			CM, F
			87507-MW0-760	Etiqueta Precaução, Corrente	1	1	–	–	–	–			MX
			87507-MZ1-620	Etiqueta Precaução, Corrente (Francês)	–	–	1	1	–	–			CM, F
			87507-MZ1-670	Etiqueta Precaução, Corrente	–	–	1	1	–	–			AR ,CM, E, ED, G, H, IT, ND, SI, SP, SW, U
			87507-KW2-970	Etiqueta Precaução, Corrente	–	–	1	1	–	–			MX

C-35

Etiqueta de Precaução

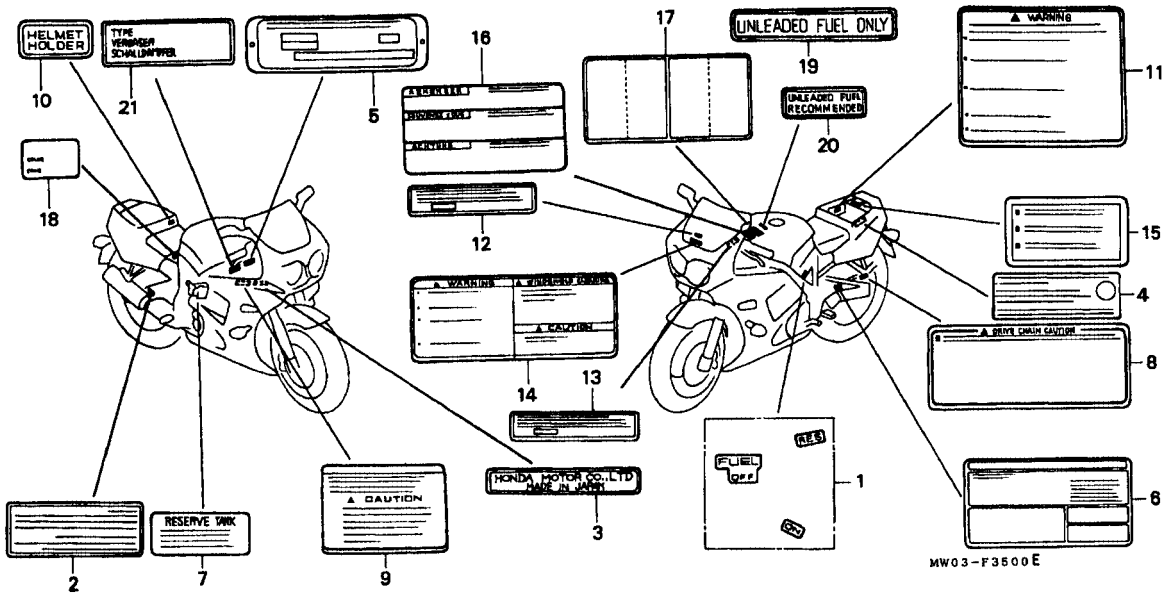

Item de serviço	T.M.O.	Ref. Nº	Nº da peça	Descrição	Qtd. CBR900 RRN	RRP	RRR	RRS	RRT	RRV	Nº de série		Nota
		(8)	87507-MW3-970	Etiqueta, Corrente de Transmissão	–	–	–	–	1	1			AR, BR, CM, E, ED, G, IT, ND, SD, SI, SW, U
			87507-MW3-980	Etiqueta, Corrente de Transmissão	–	–	–	–	1	1			CM, F
			87507-MAS-760	Etiqueta, Corrente de Transmissão	–	–	–	–	–	1			MX
		9	87508-MT2-300	Etiqueta, Radiador	1	1	–	–	–	–			AR, CM, DE, E, ED, G, H, IT, ND, SP, SW, U, 2G
			87508-MT2-620	Etiqueta, Radiador (Francês)	1	1	–	–	–	–			CM, F
			87509-MM5-900	Etiqueta, Radiador	1	1	–	–	–	–			MX
		10	87511-GV4-900	Etiqueta, Trava Capacete	1	1	–	–	–	–			MX
			87511-KV0-300	Etiqueta, Trava Capacete	1	1	–	–	–	–			AR, CM, DE, E, ED, G, H, IT, ND, SP, SW, U, 2G
			87511-MM8-620	Etiqueta, Trava Capacete	1	1	–	–	–	–			CM, F
			87511-MZ3-620	Etiqueta, Trava Capacete	–	–	1	1	1	–			CM, F
			87511-MW0-670ZA	Etiqueta, Trava Capacete	–	–	1	1	–	–			AR, E, ED, G, H, IT, ND, SP, SW, U, 2G
					–	–	–	1	–	–			CM, SI

C-35

Etiqueta de Precaução

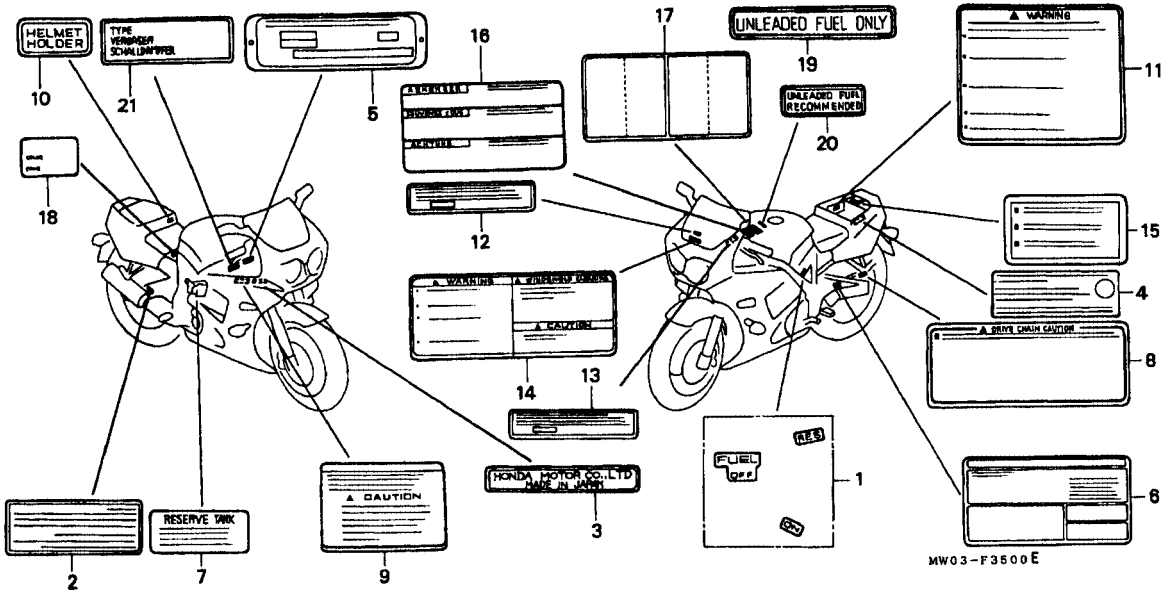

Item de serviço	T.M.O.	Ref. Nº	Nº da peça	Descrição	Qtd. CBR900 RRN	RRP	RRR	RRS	RRT	RRV	Nº de série		Nota
		(10)	87511-MM8-620	Etiqueta, Trava Capacete (Francês)	1	1	–	–	–	–			CM, F
			87511-MZ3-620	Etiqueta, Trava Capacete	–	–	1	1	1	–			CM, F
			87511-MW0-670ZA	Etiqueta, Trava Capacete, *Tipo 1*	–	–	1	1	–	–			AR, E, ED, G, H, IT, ND, SP, SW, U, 2G
					–	–	–	1	–	–			CM, SI
			87511-MW0-670ZB	Etiqueta, Trava Capacete, *Tipo 2*	–	–	1	1	–	–			AR, CM, E, ED, G, H, 2G
			87511-MAE-660ZA	Etiqueta, Trava Capacete, *Tipo 1*	–	–	1	1	–	–			MX
			87511-MAE-660ZB	Etiqueta, Trava Capacete, *Tipo 2*	–	–	1	1	–	–			MX
		11	87512-KB6-670	Etiqueta, Carga Acessórios	1	1	–	–	–	–			CM
			87512-MN8-900	Etiqueta, Carga Acessórios (Francês)	1	1	–	–	–	–			CM
			87512-MW0-600	Etiqueta, Carga Acessórios	1	1	1	1	–	–			AR, DE, E, ED, G, H, IT, ND, SP, SW, U, 2G
			87512-MW0-620	Etiqueta, Carga Acessórios	1	1	1	1	–	–			F
			87512-MW0-760	Etiqueta, Carga Acessórios	1	1	–	–	–	–			MX
			87512-MY3-670	Etiqueta, Carga Acessórios	–	–	1	1	1	1			BR, CM
			87512-MY3-710	Etiqueta, Carga Acessórios (Francês)	–	–	1	1	1	1			CM
			87512-GS7-950	Etiqueta, Carga Acessórios	–	–	1	1	–	1			

C-35

Etiqueta de Precaução

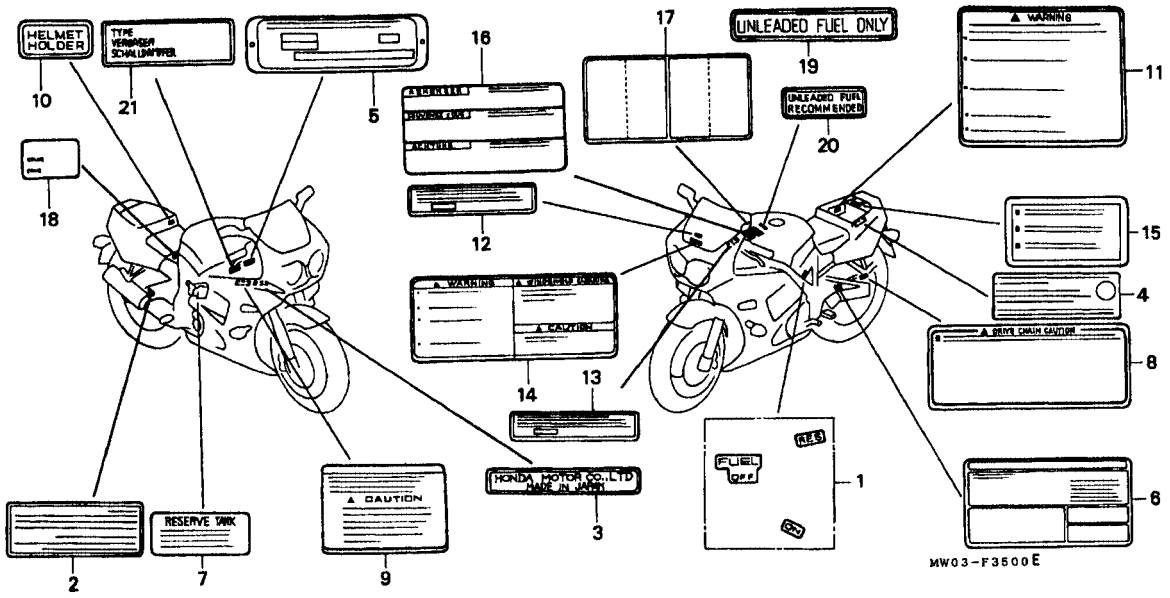

Item de serviço	T.M.O.	Ref. Nº	Nº da peça	Descrição	Qtd. CBR900 RRN	RRP	RRR	RRS	RRT	RRV	Nº de série		Nota
		(11)	87512-MAS-600	Etiqueta, Carga Acessórios	–	–	–	–	1	1	.....	.....	E, ED, G, IT, ND, SD, U
			87512-MAS-620	Etiqueta, Carga Acessórios	–	–	–	–	1	1	.....	.....	F
			87512-MAS-640	Etiqueta, Carga Acessórios	–	–	–	–	1	1	.....	.....	AR, SW
		12	87515-MW0-610	Etiqueta, Precaução	1	1	–	–	–	–	.....	.....	G, 2G
		13	87515-MW0-610	Etiqueta, Precaução	–	–	1	–	–	–	.....	.....	G, 2G
		14	87522-MM5-900	Etiqueta, Pára-brisa	1	1	–	–	–	–	.....	.....	MX
			87522-MT2-300	Etiqueta, Pára-brisa	1	1	–	–	–	–	.....	.....	AR, DE, E, ED, H, IT, ND, SP, SW, U
					1	1	1	–	–	–	.....	.....	CM
			87522-MT2-620	Etiqueta, Pára-brisa	1	1	–	–	–	–	.....	.....	CM, F
			87522-463-941	Etiqueta, Pára-brisa	1	1	–	–	–	–	.....	.....	G, 2G
		15	87523-MW0-600	Etiqueta, Limite de Carga	1	1	–	–	–	–	.....	.....	AR, DE, E, ED, F, G, H, IT, ND, SP, SW, U, 2G
					1	1	1	–	–	–	.....	.....	CM
			87523-MW0-670	Etiqueta, Limite de Carga	1	1	–	–	–	–	.....	.....	MX
					–	–	1	–	–	–	.....	.....	SI

C-35

Etiqueta de Precaução

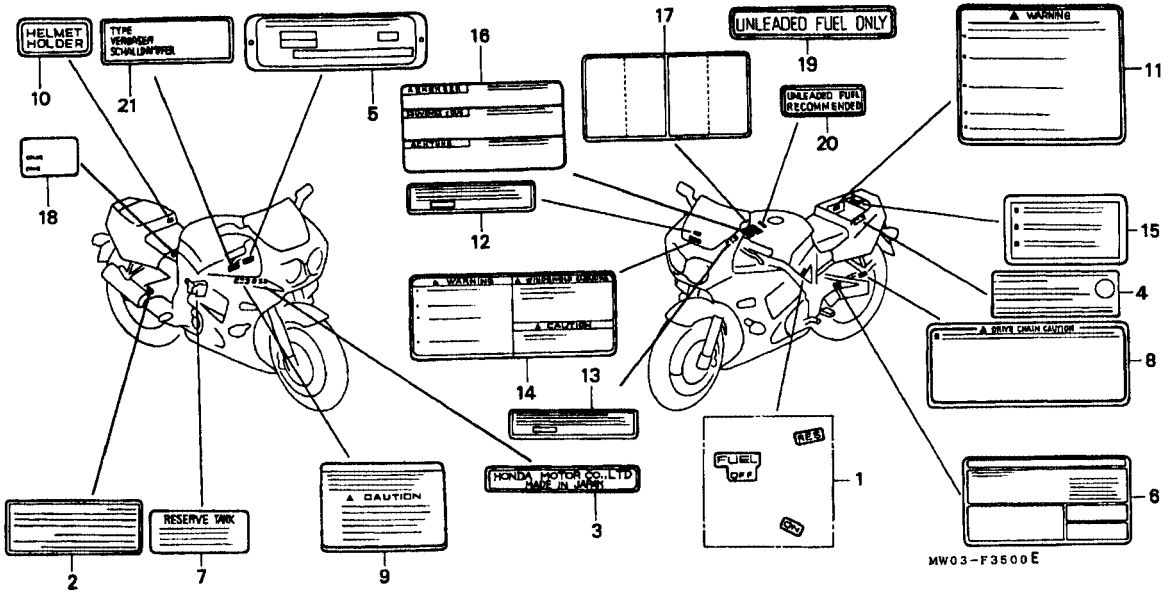

Item de serviço	T.M.O.	Ref. Nº	Nº da peça	Descrição	Qtd. CBR900 RRN	RRP	RRR	RRS	RRT	RRV	Nº de série		Nota
		(15)	87523-MZ3-300	Etiqueta, Limite de Carga	–	–	1	1	1	1			AR, BR, E, ED, G, H, IT, MX, ND, SD, SP, SW, U, 2G
					–	–	–	1	1	1			CM, SI
			87523-MZ3-620	Etiqueta, Limite de Carga	–	–	1	1	1	1			F
					–	–	–	1	1	1			CM
		16	87560-ME9-670ZA	Etiqueta de Precaução, *Tipo G*	1	1	–	–	–	–			AR, DE, E, ED, G, H, IT, ND, SP, SW, U, 2G
			87560-MM5-900ZA	Etiqueta de Precaução, *Tipo G*	1	1	–	–	–	–			MX
			87560-MT2-300ZB	Etiqueta de Precaução, *Tipo T*	1	1	–	–	–	–			CM
			87560-MT2-620ZB	Etiqueta de Precaução, *Tipo T*	1	1	–	–	–	–			CM
			87560-MT6-850	Etiqueta de Precaução (Francês)	1	1	–	–	–	–			F
			87560-MW0-670ZA	Etiqueta de Precaução, *Tipo 1*	–	–	1	–	–	–			CM, SI
			87560-MW0-670ZB	Etiqueta de Precaução, *Tipo 2*	–	–	1	1	1	–			BR, CM, SI
			87560-MY6-740ZA	Etiqueta de Precaução (Francês), *Tipo 1*	–	–	1	–	–	–			CM
			87560-MY6-740ZB	Etiqueta de Precaução (Francês), *Tipo 2*	–	–	1	1	1	–			CM
			87560-MZ0-670	Etiqueta de Precaução, *Tipo G*	–	–	–	–	–	1			CM, SI

C-35

Etiqueta de Precaução

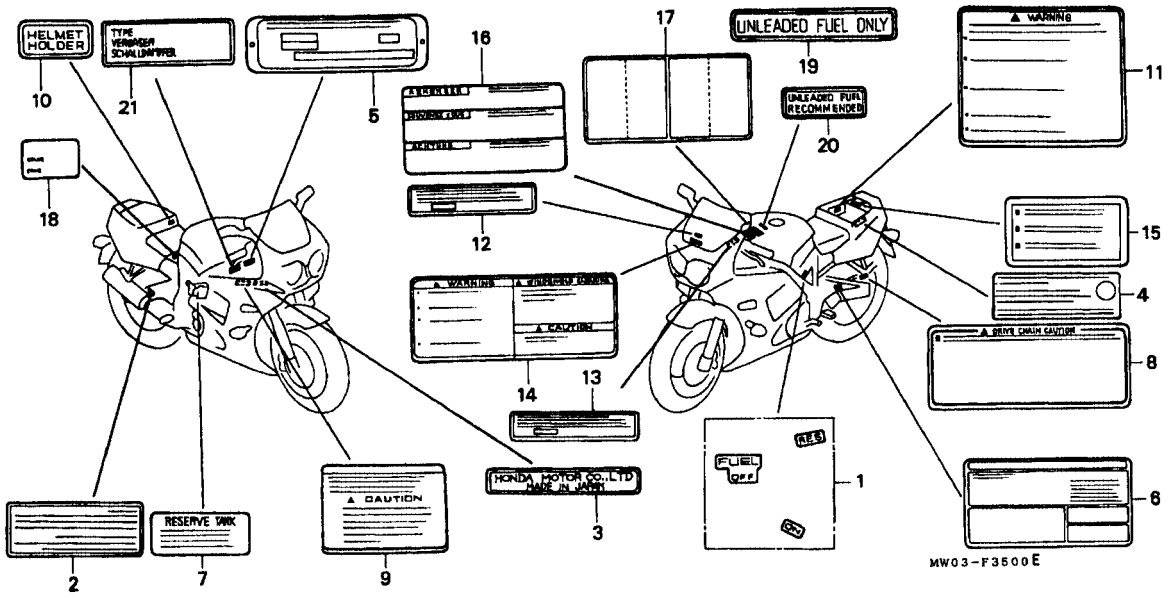

Item de serviço	T.M.O.	Ref. Nº	Nº da peça	Descrição	Qtd. CBR900 RRN	RRP	RRR	RRS	RRT	RRV	Nº de série		Nota
		(16)	87560-ME9-670ZA	Etiqueta Precaução, *Tipo G*	1	1	–	–	–	–			AR, DE, E, ED, G, H, IT, ND, SP, SW, U, 2G
			87560-MM5-900ZA	Etiqueta Precaução, *Tipo G*	1	1	–	–	–	–			MX
			87560-MT2-300ZB	Etiqueta Precaução,*Tipo T*	1	1	–	–	–	–			CM
			87560-MT2-620ZB	Etiqueta Precaução (Francês), *Tipo T*	1	1	–	–	–	–			CM
			87560-MT6-850	Etiqueta Precaução (Francês)	1	1	–	–	–	–			F
			87560-MW0-670ZA	Etiqueta Precaução, *Tipo 1*	–	–	1	–	–	–			CM, SI
			87560-MW0-670ZB	Etiqueta Precaução, *Tipo 2*	–	–	1	1	1	–			BR, CM, SI
			87560-MY6-740ZA	Etiqueta Precaução (Francês), *Tipo 11*	–	–	1	–	–	–			CM
			87560-MY6-740ZB	Etiqueta Precaução (Francês), *Tipo 2*	–	–	1	1	1	–			CM
			87560-MZ0-670	Etiqueta Precaução	–	–	–	–	–	1			CM, SI
			87560-MZ3-300ZA	Etiqueta Precaução, *Tipo 1*	–	–	1	–	–	–			AR, E, ED, F, G, H, IT, ND, SP, SW, U, 2G
			87560-MZ3-300ZB	Etiqueta Precaução, *Tipo 2*	–	–	1	1	1	–			AR, E, ED, F, G, H, IT, ND, SD, SP, SW, U, 2G
			87560-GV4-820ZA	Etiqueta Precaução, *Tipo 1*	–	–	1	–	–	–			MX

C-35

Etiqueta de Precaução

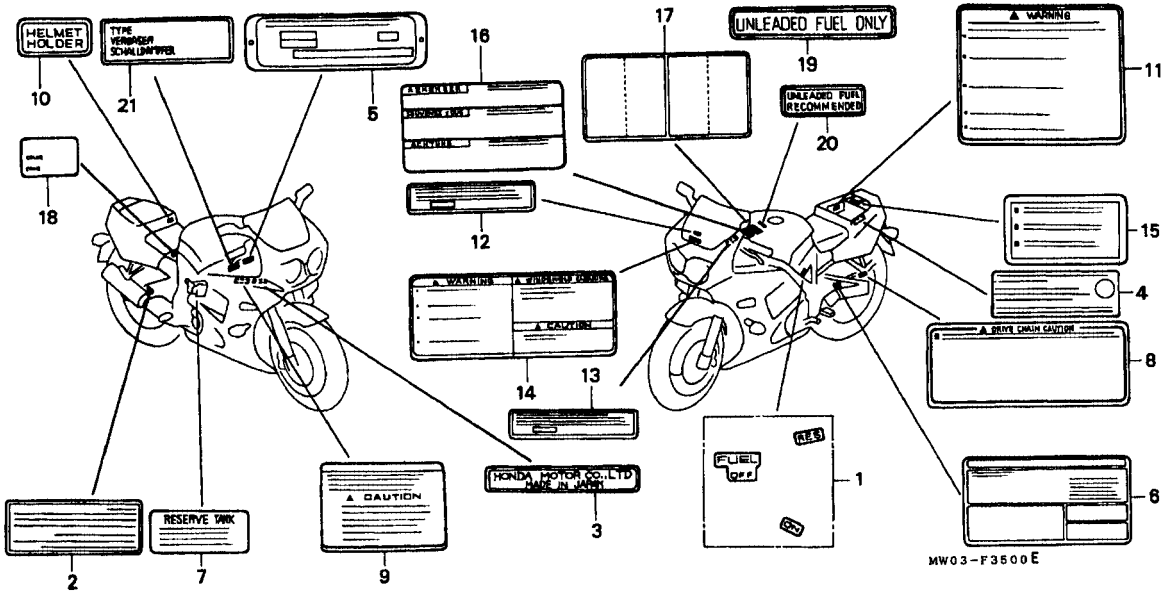

Item de serviço	T.M.O.	Ref. Nº	Nº da peça	Descrição	Qtd. CBR900 RRN	RRP	RRR	RRS	RRT	RRV	Nº de série		Nota
		(16)	87560-GV4-820ZB	Etiqueta Precaução, *Tipo 2*	–	–	1	1	–	–	.....	.....	MX
			87560-MZ0-740	Etiqueta Precaução (Francês)	–	–	–	–	–	1	.....	.....	CM
			87560-MZ0-610	Etiqueta Precaução	–	–	–	–	–	1	.....	.....	AR, E, ED, F, G, IT, MX, ND, SD, SW, U
		17	87560-MZ1-620	Etiqueta, Francês	–	–	1	1	1	1	.....	.....	F
					–	–	–	1	1	1	.....	.....	CM
		18	87565-MW0-600ZA	Etiqueta Cor, *Tipo 1* (NH-196H)	1	–	–	–	–	–	.....	.....	.....
			87565-MW0-600ZB	Etiqueta Cor, *Tipo 2* (NH-1F)	1	–	–	–	–	–	.....	.....	.....
			87565-MW0-790ZA	Etiqueta Cor, *Tipo 5* (NH-196)	1	–	–	–	–	–	.....	.....	AR, DE, E, ED, F, G, H, IT, MX, ND, SP, SW, U, 2G
			87565-MW0-790ZB	Etiqueta Cor, *Tipo 6* (NH-1)	–	1	–	–	–	–	.....	.....	AR, DE, E, ED, F, G, H, IT, MX, ND, SP, SW, U, 2G
			87565-MW0-950ZA	Etiqueta Cor, *Tipo 3* (NH-196B)	–	1	–	–	–	–	.....	.....	CM
			87565-MW0-950ZB	Etiqueta Cor, *Tipo 4* (NH-1I)	–	1	–	–	–	–	.....	.....	CM
			87565-MW0-850ZA	Etiqueta Cor, *Tipo 7* (NH-196B)	–	–	1	–	–	–	.....	.....	CM, SI

C-35

Etiqueta de Precaução

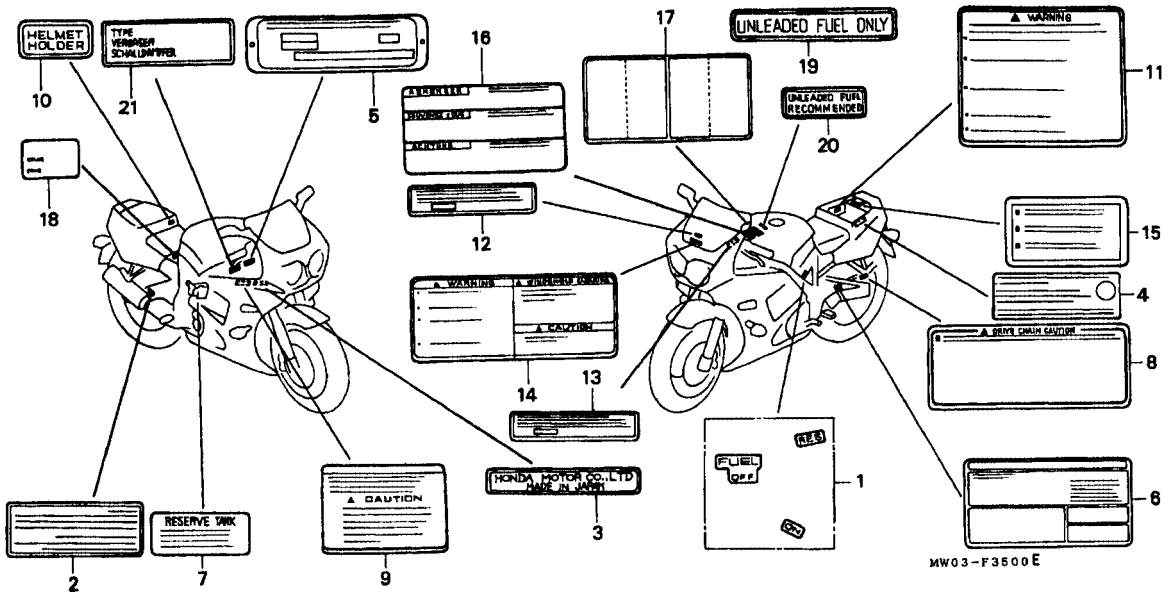

Item de serviço	T.M.O.	Ref. Nº	Nº da peça	Descrição	Qtd. CBR900 RRN	RRP	RRR	RRS	RRT	RRV	Nº de série		Nota
		(18)	87565-MW0-850ZB	Etiqueta Cor, *Tipo 8* (NH-1L)	–	–	1	–	–	–			CM, SI
			87565-MAE-600ZA	Etiqueta Cor, *Tipo 1* (NH-196H)	–	–	1	–	–	–			AR, E, ED, F, G, H, IT, MX, ND, SP, SW, U, 2G
			87565-MAE-600ZB	Etiqueta Cor, *Tipo 2* (NH-343K)	–	–	1	–	–	–			AR, E, ED, F, G, H, IT, MX, ND, SP, SW, 2G
			87565-MAE-600ZC	Etiqueta Cor, *Tipo 3* (YR-125K)	–	–	1	–	–	–			AR, E, ED, F, G, H, IT, MX, ND, SP, SW, U, 2G
			87565-MAE-670ZA	Etiqueta Cor, *Tipo 1* (NH-196I)	–	–	–	1	–	–			CM, SI
			87565-MAE-670ZB	Etiqueta Cor, *Tipo 2* (NH-1I)	–	–	–	1	–	–			CM, SI
			87565-MAE-670ZC	Etiqueta Cor, *Tipo 3* (YR-125K)	–	–	–	1	–	–			CM
			87565-MAE-750ZA	Etiqueta Cor, *Tipo 3* (YR-125K)	–	–	–	1	–	–			AR, E, ED, F, G, H, IT, MX, ND, SP, SW, U, 2G

C-35

Etiqueta de Precaução

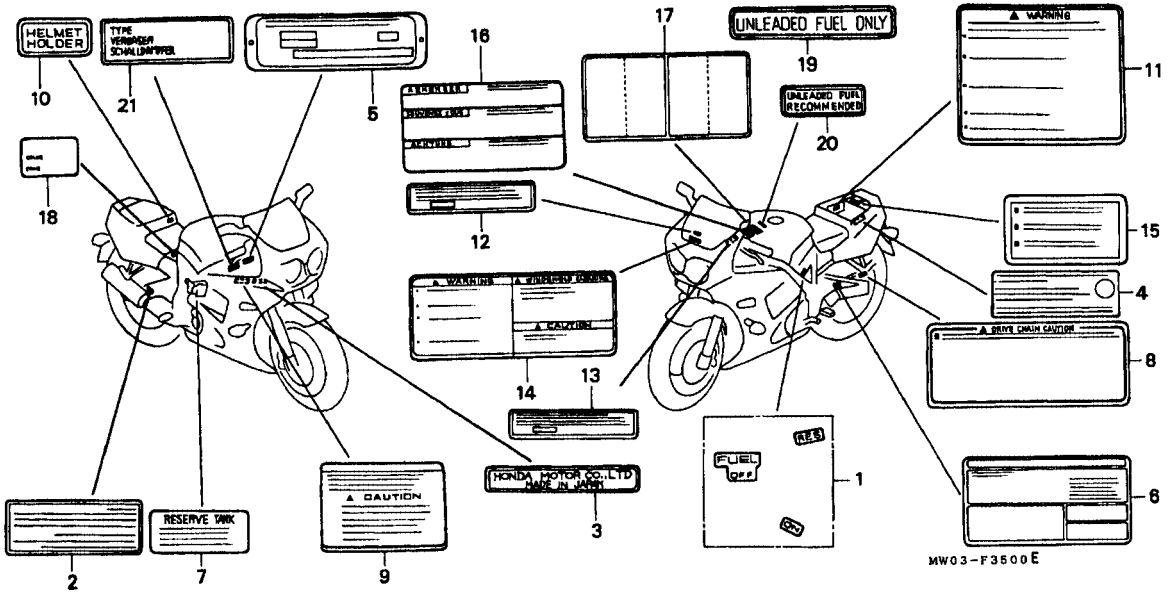

Item de serviço	T.M.O.	Ref. Nº	Nº da peça	Descrição	Qtd. CBR900 RRN	RRP	RRR	RRS	RRT	RRV	Nº de série		Nota
		(18)	87565-MAE-750ZB	Etiqueta Cor, *Tipo 4* (NH-196K)	–	–	–	1	–	–			AR, E, ED, F, G, H, IT, MX, ND, SP, SW, U, 2G
			87565-MAE-750ZC	Etiqueta Cor, *Tipo 5* (NH-343K)	–	–	–	1	–	–			AR, E, ED, F, G, H, IT, MX, ND, SP, SW, U, 2G
			87565-MAS-300ZA	Etiqueta Cor, *Tipo 1* (R-127A)	–	–	–	–	1	–			AR, CM, E, ED, F, G, IT, ND, SD, SW, U
			87565-MAS-300ZB	Etiqueta Cor, *Tipo 2* (NH-1B)	–	–	–	–	1	–			AR, CM, E, ED, F, G, IT, ND, SD, SW, U
			87565-MAS-300ZC	Etiqueta Cor, *Tipo 3* (NH-254A)	–	–	–	–	1	–			AR, CM, E, ED, F, G, IT, ND, SD, SW, U
			87565-MAS-670ZA	Etiqueta Cor, *Tipo 1* (NH-1A)	–	–	–	–	1	–			BR ,SI
			87565-MAS-670ZB	Etiqueta Cor, *Tipo 2* (R-158)	–	–	–	–	1	–			SI
			87565-MAS-670ZC	Etiqueta Cor, *Tipo 3* (P-9Q)	–	–	–	–	1	–			SI
			87565-MAS-770ZA	Etiqueta Cor, *Tipo 4* (NH-1D)	–	–	–	–	–	1			MX, SI

C-35

Etiqueta de Precaução

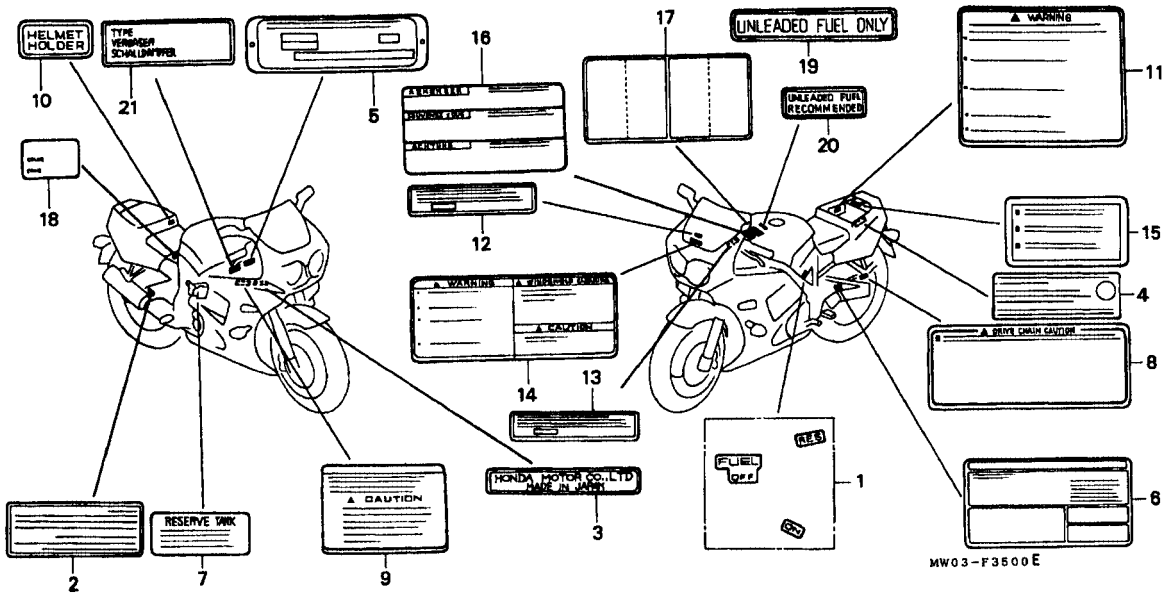

Item de serviço	T.M.O.	Ref. Nº	Nº da peça	Descrição	Qtd. CBR900 RRN	RRP	RRR	RRS	RRT	RRV	Nº de série		Nota
		(18)	87565-MAS-770ZB	Etiqueta Cor, *Tipo 5* (NH-1Q)	–	–	–	–	–	1			MX, SI
			87565-MAS-770ZC	Etiqueta Cor, *Tipo 6* (R-158)	–	–	–	–	–	1			MX, SI
			87565-MAS-920ZA	Etiqueta Cor, *Tipo 5* (NH-1B)	–	–	–	–	–	1			CM
			87565-MAS-920ZB	Etiqueta Cor, *Tipo 6* (R-158)	–	–	–	–	–	1			CM
			87565-MAS-920ZC	Etiqueta Cor, *Tipo 4* (NH-196K)	–	–	–	–	–	1			CM
			87565-MAS-750ZA	Etiqueta Cor, *Tipo 4* (NH-196)	–	–	–	–	–	1			AR, E, ED, F, G, IT
			87565-MAS-750ZB	Etiqueta Cor, *Tipo 5* (NH-1B)	–	–	–	–	–	1			AR, E, D, F, G, IT, ND, SD, SW, U
			87565-MAS-750ZC	Etiqueta Cor, *Tipo 6* (Y-140L)	–	–	–	–	–	1			AR, E, ED, F, G, IT, ND, SD, SW, U
		19	87586-MB6-870ZF	Etiqueta Combustível, *Tipo G*	1	1	1	1	1	1			U
		20	87586-MR6-670ZA	Etiqueta Combustível, *Tipo G*	1	1	1	1	1	1			BR, E, SI
			87586-MV9-761	Etiqueta Combustível	1	1	1	1	–	1			MX
		21	87591-MAE-700	Etiqueta Carburador	–	–	1	1	–	–			AR
			87591-MAS-700	Etiqueta Carburador	–	–	–	–	1	1			AR

C-36

Faixas • Emblemas
(CBR900RRN)

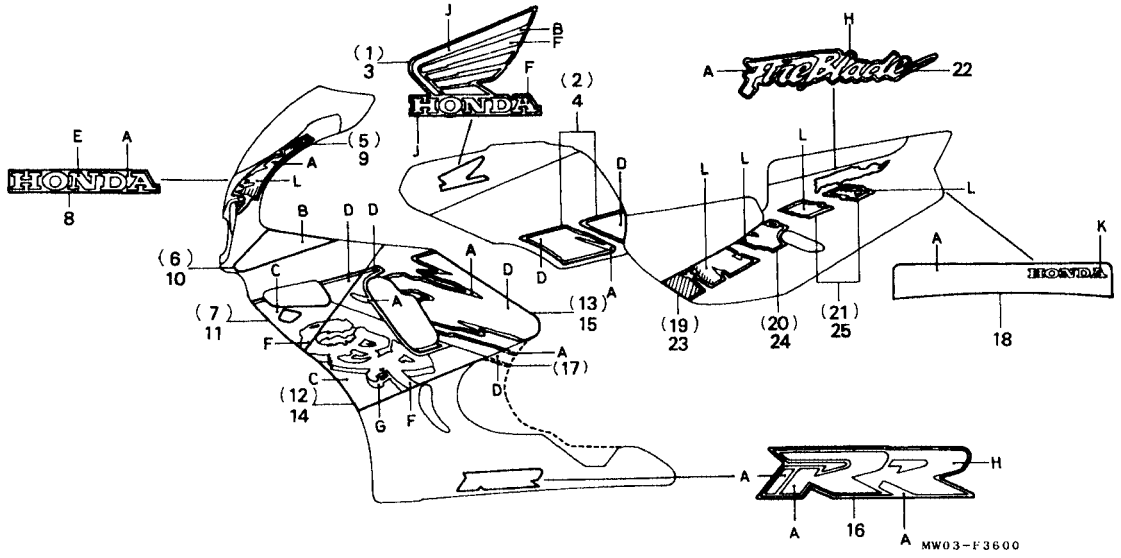

Item de serviço	T.M.O.

Tabela de Graduação

Tipo	Cor Principal \ Posição	1	
1	Branco (NH-196)	Vermelho	Laranja
2	Preto (NH-1)	Marrom Metálico	Laranja Metálico

Ref. Nº	Nº da peça	Descrição	Qtd. CBR900 RRN	RRP	RRR	RRS	RRT	RRV	Nº de série		Nota
1	17511-MW0-600ZA	Emblema Dir. Tanque Combustível, *Tipo 1*	1	–	–	–	–	–			
	17511-MW0-600ZB	Emblema Dir. Tanque Combustível, *Tipo 2*	1	–	–	–	–	–			
2	17512-MW0-600ZA	Faixa Dir. Tanque Combustível, *Tipo 1*	1	–	–	–	–	–			
	17512-MW0-600ZB	Faixa Dir. Tanque Combustível, *Tipo 2*	1	–	–	–	–	–			
3	17561-MW0-600ZA	Emblema Esq. Tanque Combustível, *Tipo 1*	1	–	–	–	–	–			
	17561-MW0-600ZB	Emblema Esq. Tanque Combustível, *Tipo 2*	1	–	–	–	–	–			
4	17562-MW0-600ZA	Faixa Esq. Tanque Combustível, *Tipo 1*	1	–	–	–	–	–			
	17562-MW0-600ZB	Faixa Esq. Tanque Combustível, *Tipo 2*	1	–	–	–	–	–			
5	64101-MW0-600ZA	Faixa Dir. Carenagem Superior, *Tipo 1*	1	–	–	–	–	–			
	64101-MW0-600ZB	Faixa Dir. Carenagem Superior, *Tipo 2*	1	–	–	–	–	–			
6	64102-MW0-600ZA	Faixa Dir. Carenagem Superior, *Tipo 1*	1	–	–	–	–	–			
	64102-MW0-600ZB	Faixa Dir. Carenagem Superior, *Tipo 2*	1	–	–	–	–	–			
7	64103-MW0-600ZA	Faixa C, Carenagem Superior, *Tipo 1*	1	–	–	–	–	–			
	64103-MW0-600ZB	Faixa C, Carenagem Superior, *Tipo 2*	1	–	–	–	–	–			

Tipo	Cor Principal \ Posição	A	B	C	D	E	F	G	H	J	K	L
1	Branco (NH-196)	Branco	Azul	Azul	Vermelho	Vermelho	Branco	Azul	Azul	Ouro	Preto	Graduação 1
2	Preto (NH-1)	Preto	Areia Metálica	Cinza Metálica	Areia Metálica	Laranja Metálica	Branco Perolizado	Preto	Laranja Metálica	Ouro	Laranja Metálica	Graduação1

C-36

Faixas • Emblemas
(CBR900RRN)

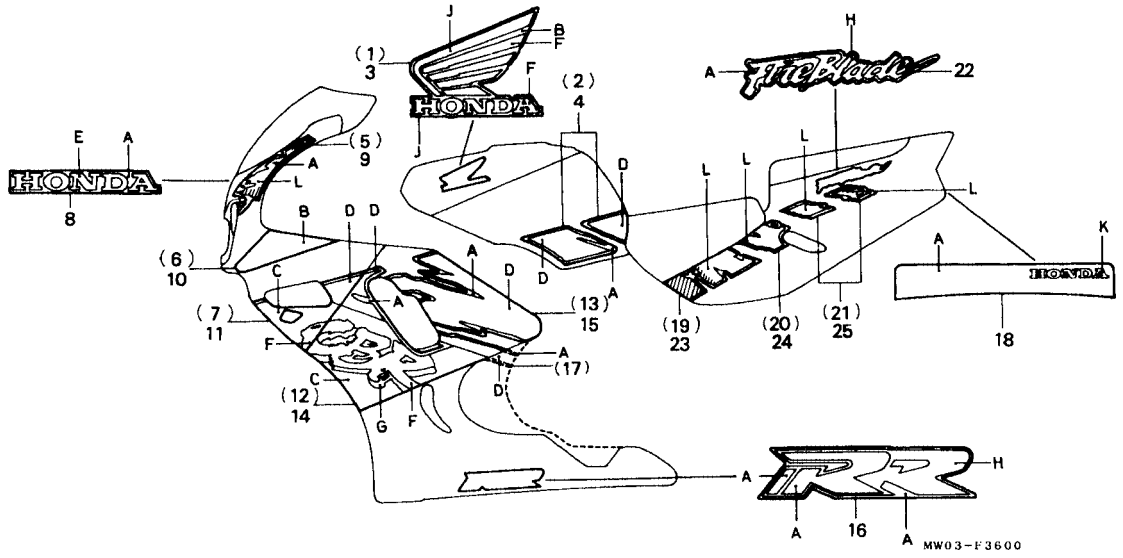

Item de serviço	T.M.O.	Ref. Nº	Nº da peça	Descrição	Qtd. CBR900 RRN	RRP	RRR	RRS	RRT	RRV	Nº de série		Nota
		8	64104-MW0-600ZA	Emblema Pára-brisa, *Tipo 1*	1	–	–	–	–	–			
			64104-MW0-600ZB	Emblema Pára-brisa, *Tipo 2*	1	–	–	–	–	–			
		9	64151-MW0-600ZA	Emblema A, Esq. Carenagem Superior, *Tipo 1*	1	–	–	–	–	–			
			64151-MW0-600ZB	Emblema A, Esq. Carenagem Superior, *Tipo 2*	1	–	–	–	–	–			
		10	64152-MW0-600ZA	Emblema B, Esq. Carenagem Superior, *Tipo 1*	1	–	–	–	–	–			
			64152-MW0-600ZB	Emblema B, Esq. Carenagem Superior, *Tipo 2*	1	–	–	–	–	–			
		11	64153-MW0-600ZA	Emblema C, Esq. Carenagem Superior, *Tipo 1*	1	–	–	–	–	–			
			64753-MW0-600ZB	Emblema C, Esq. Carenagem Superior, *Tipo 2*	1	–	–	–	–	–			
		12	64301-MW0-600ZA	Emblema A, Direito Tampa Carenagem, *Tipo 1*	1	–	–	–	–	–			
			64301-MW0-600ZB	Emblema A, Direito Tampa Carenagem, *Tipo 2*	1	–	–	–	–	–			
		13	64302-MW0-600ZA	Emblema B, Direito Tampa Carenagem, *Tipo 1*	1	–	–	–	–	–			
			64302-MW0-600ZB	Emblema B, Direito Tampa Carenagem, *Tipo 2*	1	–	–	–	–	–			
		14	64351-MW0-600ZA	Emblema A, Esquerdo Tampa Carenagem, *Tipo 1*	1	–	–	–	–	–			
			64351-MW0-600ZB	Emblema A, Esquerdo Tampa Carenagem, *Tipo 2*	1	–	–	–	–	–			
		15	64352-MW0-600ZA	Emblema B, Esquerdo Tampa Carenagem, *Tipo 1*	1	–	–	–	–	–			
			64352-MW0-600ZB	Emblema B, Esquerdo Tampa Carenagem, *Tipo 2*	1	–	–	–	–	–			
		16	64401-MW0-600ZA	Emblema Carenagem Inferior, *Tipo 1*	2	–	–	–	–	–			
			64401-MW0-600ZB	Emblema Carenagem Inferior, *Tipo 2*	2	–	–	–	–	–			
		17	64402 MW0 600ZA	Emblema Dir. Carenagem Inferior, *Tipo 1*	1	–	–	–	–				
			64402-MW0-600ZB	Emblema Dir. Carenagem Inferior, *Tipo 2*	1	–	–	–	–	–			

C-36

Faixas • Emblemas
(CBR900RRN)

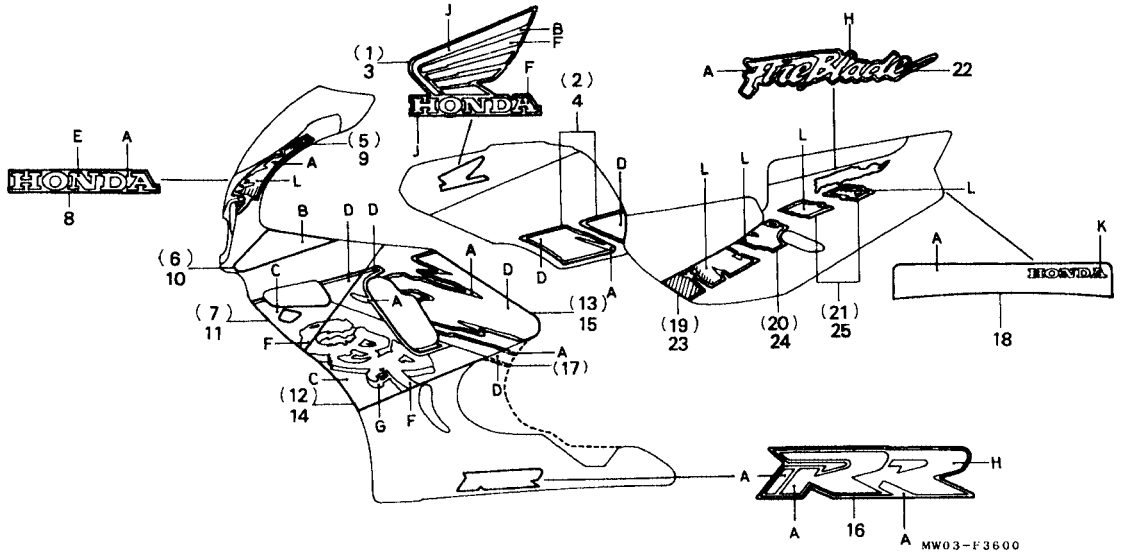

Item de serviço	T.M.O.	Ref. Nº	Nº da peça	Descrição	Qtd. CBR900 RRN	RRP	RRR	RRS	RRT	RRV	Nº de série		Nota
		18	77251-MW0-600ZA	Emblema Tampa Traseira, *Tipo 1*	1	–	–	–	–	–			
			77251-MW0-600ZB	Emblema Tampa Traseira, *Tipo 2*	1	–	–	–	–	–			
		19	83601-MW0-600ZA	Faixa A, Tampa Lateral Direita, *Tipo 1*	1	–	–	–	–	–			
			83601-MW0-600ZB	Faixa A, Tampa Lateral Direita, *Tipo 2*	1	–	–	–	–	–			
		20	83602-MW0-600ZA	Faixa B, Tampa Lateral Direita, *Tipo 1*	1	–	–	–	–	–			
			83602-MW0-600ZB	Faixa B, Tampa Lateral Direita, *Tipo 2*	1	–	–	–	–	–			
		21	83603-MW0-600ZA	Faixa C, Tampa Lateral Direita, *Tipo 1*	1	–	–	–	–	–			
			83603-MW0-600ZB	Faixa C, Tampa Lateral Direita, *Tipo 2*	1	–	–	–	–	–			
		22	83604-MW0-600ZA	Emblema Tampa Lateral, *Tipo 1*	2	–	–	–	–	–			
			83604-MW0-600ZB	Emblema Tampa Lateral, *Tipo 2*	2	–	–	–	–				
		23	83701-MW0-600ZA	Faixa A, Tampa Lateral Esquerda, *Tipo 1*	1	–	–	–	–	–			
			83701-MW0-600ZB	Faixa A, Tampa Lateral Esquerda, *Tipo 2*	1	–	–	–	–	–			
		24	83702-MW0-600ZA	Faixa B, Tampa Lateral Esquerda, *Tipo 1*	1	–	–	–	–	–			
			83702-MW0-600ZB	Faixa B, Tampa Lateral Esquerda, *Tipo 2*	1	–	–	–	–	–			
		25	83703-MW0-600ZA	Faixa C, Tampa Lateral Esquerda, *Tipo 1*	1	–	–	–	–	–			
			83703-MW0-600ZB	Faixa C, Tampa Lateral Esquerda, *Tipo 2*	1	–	–	–	–	–			

C-36.1

Faixas • Emblemas
(CBR900RRP-Exceto CM)

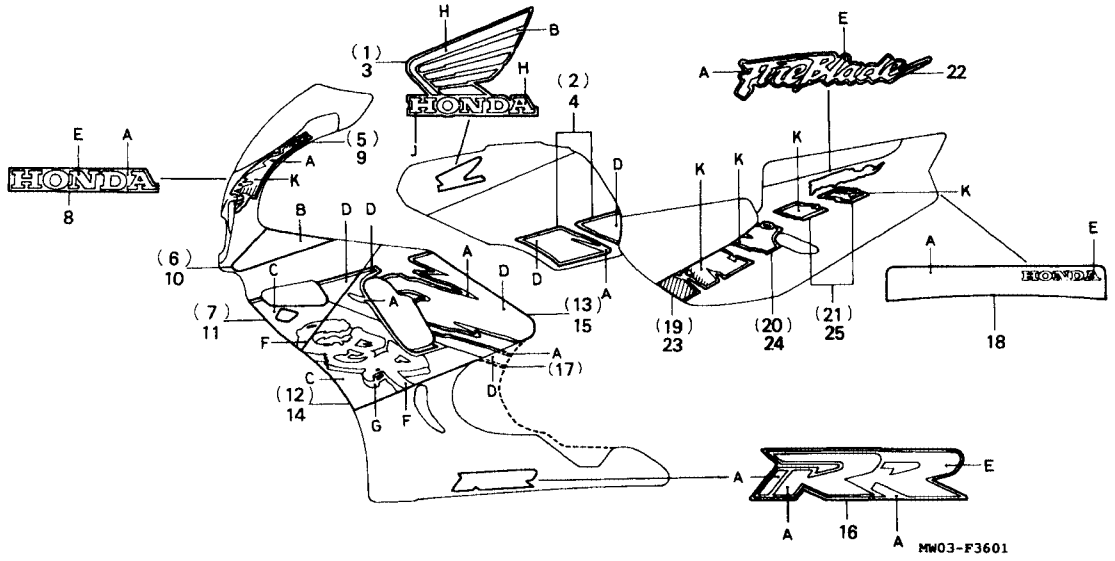

Item de serviço	T.M.O.

Tabela de Graduação

Tipo \ Posição / Cor Principal		1	
1	Branco (NH-196)	Vermelho	Violeta Metálica
2	Preto (NH-1)	Laranja	Prata Metálica

Ref. Nº	Nº da peça	Descrição	Qtd. CBR900 RRN	RRP	RRR	RRS	RRT	RRV	Nº de série		Nota
1	1751I-MW0-790ZA	Emblema Dir. Tanque Combustível, *Tipo 5*	–	1	–	–	–	–	.....	.....	AR, DE, E, ED, F, G, H, IT, MX, ND, SP, SW, U, 2G
	17511-MW0-790ZB	Emblema Dir. Tanque Combustível, *Tipo 6*	1	–	–	–	–	–	.....	.....	AR, DE, E, ED, F, G, H, IT, MX, ND, SP, SW, U, 2G
2	17512-MW0-790ZA	Faixa Dir. Tanque Combustível, *Tipo 5*	–	1	–	–	–	–	.....	.....	AR, DE,E, ED, F, G, H, IT, MX, ND, SP, SW, U, 2G
	17512-MW0-790ZB	Faixa Dir. Tanque Combustível, *Tipo 6*	–	1	–	–	–	–	.....	.....	AR, DE, E, ED, F, G, H, IT, MX, ND, SP, SW, U, 2G

Tipo \ Posição / Cor Principal		A	B	C	D	E	F	G	H	J	L
1	Branco (NH-196)	Branco	Violeta Metálica	Violeta Metálica	Vermelho	Violeta Metálica	Branco	Vermelho	Branco Perolizado	Ouro	Graduação 1
2	Preto (NH-1)	Preto	Prata Metálica	Violeta Metálica	Laranja	Prata Metálica	Prata Metálica	Preto	Branco Perolizado	Ouro	Graduação1

C-36.1

Faixas • Emblemas
(CBR900RRP-Exceto CM)

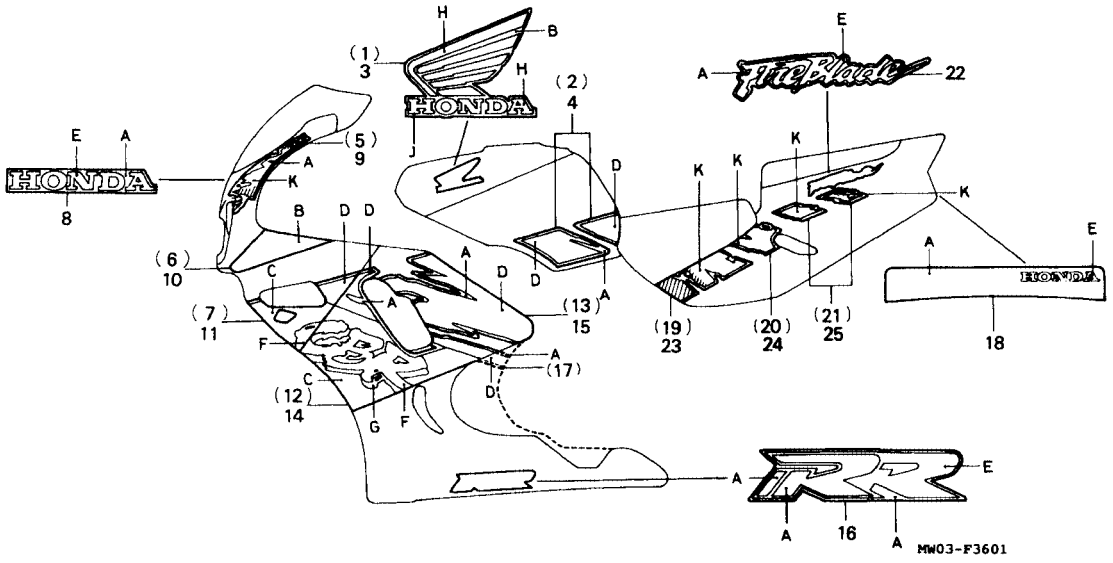

Item de serviço	T.M.O.	Ref. Nº	Nº da peça	Descrição	Qtd. CBR900 RRN	RRP	RRR	RRS	RRT	RRV	Nº de série		Nota
		3	17501-MW0-790ZA	Emblema Esq. Tanque Combustível, *Tipo 5*	–	1	–	–	–	–			AR, DE ,E, ED, F, G, H, IT, MX, ND, SP, SW, U, 2G
			17561-MW0-790ZB	Emblema Esq. Tanque Combustível, *Tipo 6*	–	1	–	–	–	–			AR, DE, E, ED, F, G, H, IT, MX, ND, SP, SW, U, 2G
		4	17562-MW0-790ZA	Faixa Esq. Tanque Combustível, *Tipo 5*	–	1	–	–	–	–			AR, DE, E, ED, F, G, H, IT, MX, ND, SP, SW, U, 2G
			17562-MW0-790ZB	Faixa Esq. Tanque Combustível, *Tipo 6*	–	1	–	–	–	–			AR, DE, E, ED, F, G, H, IT, MX, ND, SP, SW, U, 2G
		5	64101-MW0-790ZA	Faixa A Dir. Carenagem Superior, *Tipo 5*	–	1	–	–	–	–			AR, DE, E, ED, F, G, H, IT, MX, ND, SP, SW, U, 2G
			64101-MW0-790ZB	Faixa A Dir. Carenagem Superior, *Tipo 6*	–	1	–	–	–	–			AR, DE, E, ED, F, G, H, IT, MX, ND, SP, SW, U, 2G

C-36.1

Faixas • Emblemas
(CBR900RRP-Exceto CM)

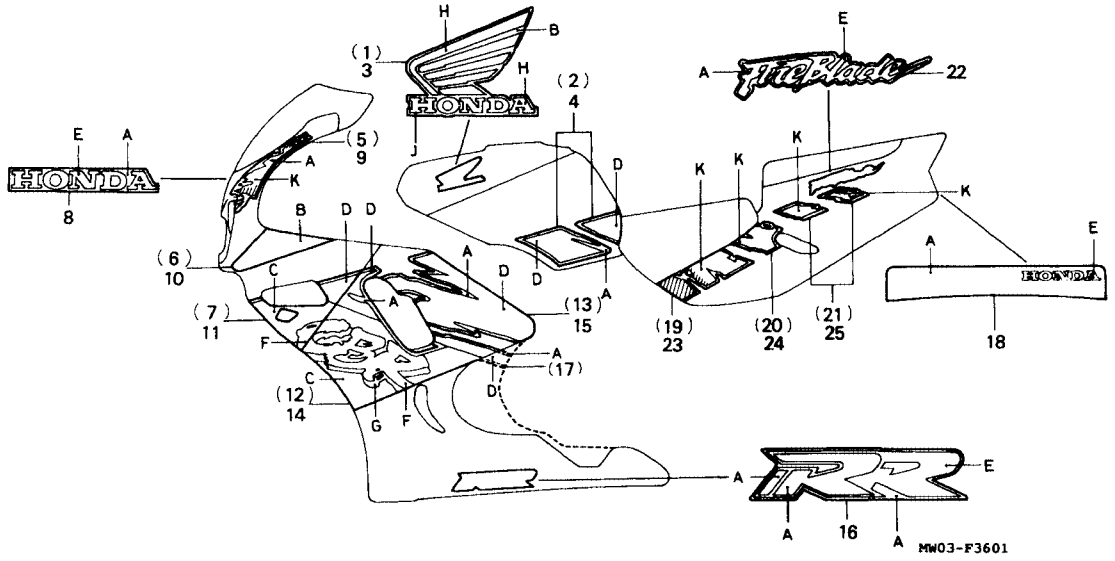

Item de serviço	T.M.O.	Ref. Nº	Nº da peça	Descrição	Qtd. CBR900 RRN	RRP	RRR	RRS	RRT	RRV	Nº de série		Nota
		6	64102-MW0-790ZA	Faixa B, Dir. Carenagem Superior, *Tipo 6*	–	1	–	–	–	–			AR, DE, E, ED, F, G, H, IT, MX, ND, SP, SW, U, 2G
			64102-MW0-790ZB	Faixa B, Dir. Carenagem Superior, *Tipo 6*	–	1	–	–	–	–			AR, DE, E', ED, F, G, H, IT, MX, ND, SP, SW, U, 2G
		7	64103-MW0-790ZA	Faixa C, Dir. Carenagem Superior, *Tipo 6*	1	–	–	–	–	–			AR, DE, E, ED, F, G, H, IT, MX, ND, SP, SW, U, 2G
			64103-MW0-790ZB	Faixa C, Dir. Carenagem Superior, *Tipo 6*	–	1	–	–	–	–			AR, DE, E, ED, F, G, H, IT, MX, ND, SP, SW, U, 2G
		8	64104-MW0-790ZA	Emblema Pára-brisa, *Tipo 5*	–	1	–	–	–	–			IT, MX, ND, SP, SW, U, 2G
			64104-MW0-790ZB	Emblema Pára-brisa, *Tipo 6*	–	1	–	–	–	–			IT, MX, ND, SP, SW ,U, 2G

C-36.1

Faixas • Emblemas
(CBR900RRP-Exceto CM)

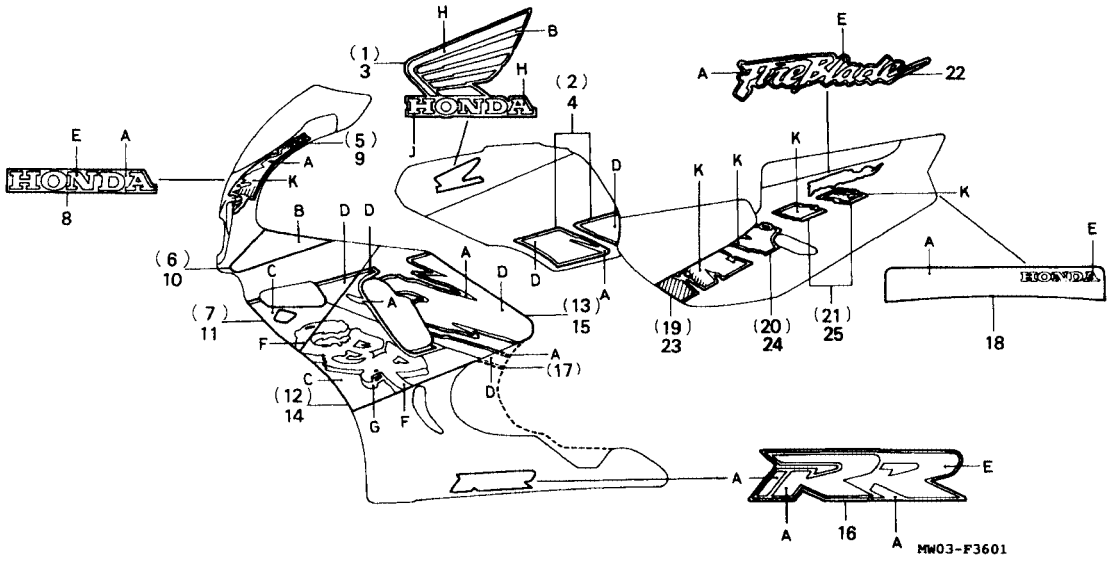

Item de serviço	T.M.O.	Ref. Nº	Nº da peça	Descrição	Qtd. CBR900 RRN	RRP	RRR	RRS	RRT	RRV	Nº de série		Nota
		9	64151-MW0-790ZA	Faixa A, Esq. Carenagem Superior, *Tipo 5*.....	–	1	–	–	–	–	.....	.....	AR, DE, E, ED, F, G, H, IT, MX, ND, SP, SW, U, 2G
			64151-MW0-790ZB	Faixa A, Esq. Carenagem Superior, *Tipo 6*.....	–	1	–	–	–	–	.....	.....	AR, DE, E, ED, F, G, H, IT, MX, ND, SP, SW, U, 2G
		10	64152-MW0-790ZA	Faixa B, Esq. Carenagem Superior, *Tipo 5*.....	–	1	–	–	–	–	.....	.....	AR, DE, E, ED, F, G, H, IT, MX, ND, SP, SW, U, 2G
			64152-MW0-790ZB	Faixa B, Esq. Carenagem Superior, *Tipo 6*.....	–	1	–	–	–	–	.....	.....	AR, DE, E, ED, F, G, H, IT, MX, ND, SP, SW, U, 2G
		11	64153-MW0-790ZA	Faixa C, Esq. Carenagem Superior, *Tipo 5*	–	1	–	–	–	–	.....	.....	AR, DE, E, ED, F, G, H, IT, MX, ND, SP, SW, U, 2G

C-36.1

Faixas • Emblemas
(CBR900RRP-Exceto CM)

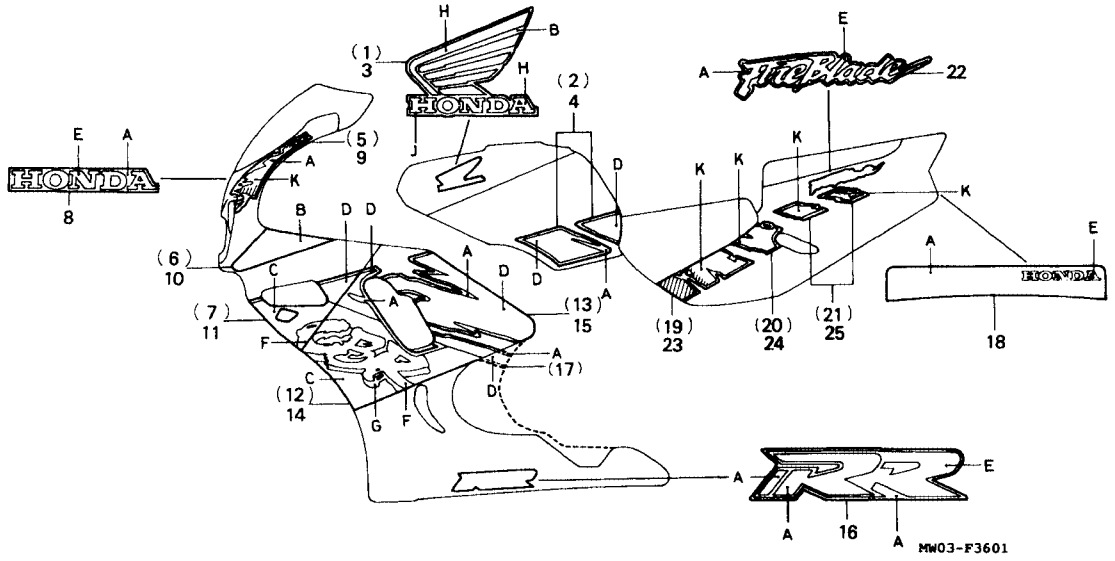

Item de serviço	T.M.O.	Ref. Nº	Nº da peça	Descrição	Qtd. CBR900 RRN	RRP	RRR	RRS	RRT	RRV	Nº de série		Nota
		(11)	64153-MW0-790ZB	Faixa, Esq. Carenagem Superior, *Tipo 6*	–	1	–	–	–	–			AR, DE, E, ED, F, G, H, IT, MX, ND, SP, SW, U, 2G
		12	64301-MW0-790ZA	Faixa A, Dir. Tampa Carenagem, *Tipo 5*	–	1	–	–	–	–			AR, DE, E, ED, F, G, H, IT, MX, ND, SP, SW, U, 2G
			64301-MW0-790ZB	Faixa A, Dir. Tampa Carenagem *Tipo 6*	–	1	–	–	–	–			AR, DE, E, ED, F, G, H, IT, MX, ND, SP, SW, U, 2G
		13	64302-MW0-790ZA	Faixa B, Dir. Tampa Carenagem, *Tipo 5*	–	1	–	–	–	–			AR, DE, E, ED, F, G, H, IT, MX, ND, SP, SW, U, 2G
			64302-MW0-790ZB	Faixa B, Dir. Tampa Carenagem, *Tipo 6*	–	1	–	–	–	–			AR, DE, E, ED, F, G, H, IT, MX, ND, SP, SW, U, 2G

C-36.1

Faixas • Emblemas

(CBR900RRP- Exceto CM)

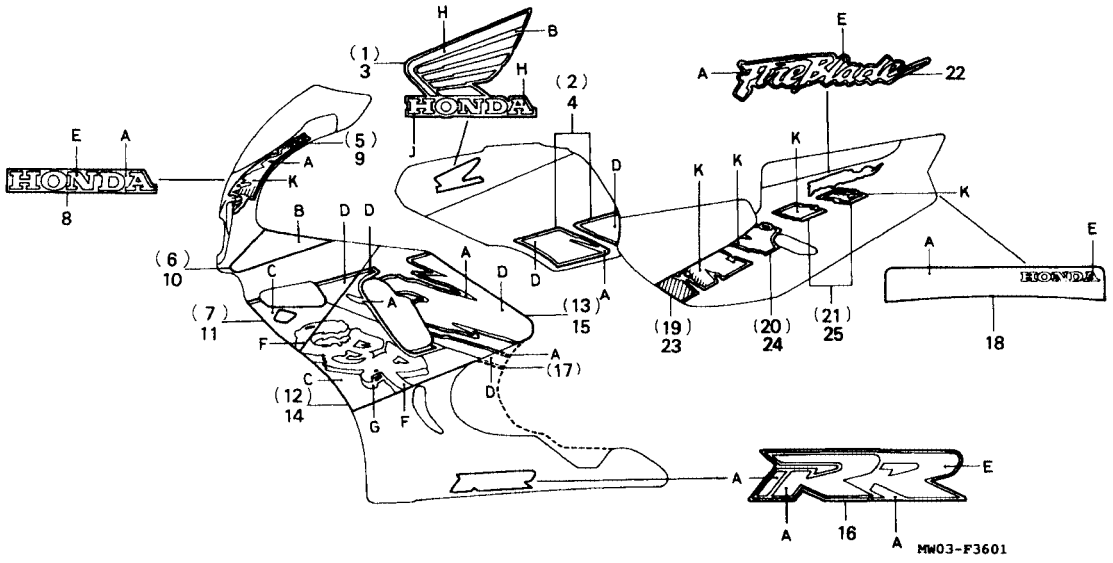

Item de serviço	T.M.O.	Ref. Nº	Nº da peça	Descrição	Qtd. CBR900 RRN	RRP	RRR	RRS	RRT	RRV	Nº de série		Nota
		14	64351-MW0-790ZA	Faixa A, Esq. Tampa Carenagem, *Tipo 5*	–	1	–	–	–	–			AR, DE, E, ED, F, G, H, IT, MX, ND, SP, SW, U, 2G
			64351-MW0-790ZB	Faixa A, Esq. Tampa Carenagem, *Tipo 6*	–	1	–	–	–	–			AR, DE, E, ED, F, G, H, IT, MX, ND, SP, SW, U, 2G
		15	64352-MW0-790ZA	Faixa B, Esq. Tampa Carenagem, *Tipo 5*	–	1	–	–	–	–			AR, DE, E, ED, F, G, H, IT, MX, ND, SP, SW, U, 2G
			64352-MW0-790ZB	Faixa B, Esq. Tampa Carenagem, *Tipo 6*	–	1	–	–	–	–			AR, DE, E, ED, F, G, H, IT, MX, ND, SP, SW, U, 2G
		16	64401-MW0-790ZA	Emblema Carenagem Inferior, *Tipo 5*	–	2	–	–	–	–			AR, DE, E, ED, F, G, H, IT, MX, ND, SP, SW, U, 2G

C-36.1

Faixas • Emblemas
(CBR900RRP-Exceto CM)

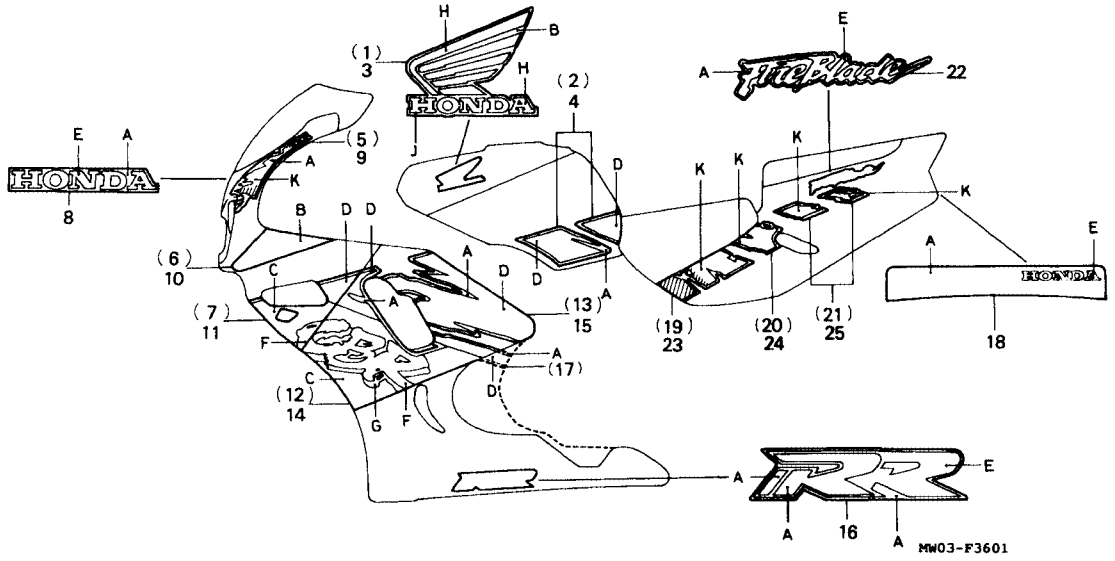

Item de serviço	T.M.O.	Ref. Nº	Nº da peça	Descrição	Qtd. CBR900 RRN	RRP	RRR	RRS	RRT	RRV	Nº de série		Nota
		(16)	64401-MW0-790ZB	Emblema Carenagem Inferior, *Tipo 6*	–	2	–	–	–	–			AR, DE, E, ED, F, G, H, IT, MX, ND, SP, SW, U, 2G
		17	64402-MW0-790ZA	Emblema Direito, Carenagem Inferior, *Tipo 5*	–	1	–	–	–	–			AR, DE, E, ED, F, G, H, IT, MX, ND, SP, SW, U, 2G
			64402-MW0-790ZB	Emblema Direito, Carenagem Inferior, *Tipo 6*	–	1	–	–	–	–			AR, DE, E, ED, F, G, H, IT, MX, ND, SP, SW, U, 2G
		18	77251-MW0-790ZA	Emblema Tampa Traseira, *Tipo 5*	–	1	–	–	–	–			AR, DE, E, ED, F, G, H, IT, MX, ND, SP, SW, U, 2G
			77251-MW0-790ZB	Emblema Tampa Traseira, *Tipo 6*	–	1	–	–	–	–			AR, DE, E, ED, F, G, H, IT, MX, ND, SP, SW, U, 2G

C-36.1

Faixas • Emblemas
(CBR900RRP-Exceto CM)

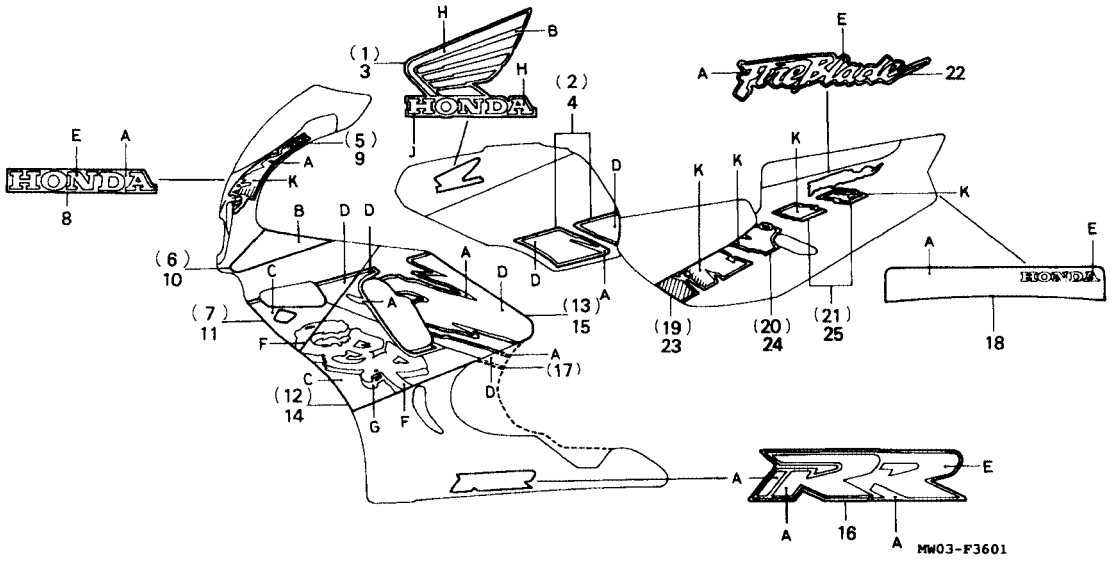

Item de serviço	T.M.O.	Ref. Nº	Nº da peça	Descrição	Qtd. CBR900 RRN	RRP	RRR	RRS	RRT	RRV	Nº de série		Nota
		19	83601-MW0-790ZA	Emblema A, Tampa Lateral Direita, *Tipo 5*	–	1	–	–	–	–			AR, DE, E, ED, F, G, H, IT, MX, ND, SP, SW, U, 2G
			83601-MW0-790ZB	Emblema A, Tampa Lateral Direita, *Tipo 6*	–	1	–	–	–	–			AR, DE, E, ED, F, G, H, IT, MX, ND, SP, SW, U, 2G
		20	83602-MW0-790ZA	Emblema B, Tampa Lateral Direita, *Tipo 5*	–	1	–	–	–	–			AR, DE, E, ED, F, G, H, IT, MX, ND, SP, SW, U, 2G
			83602-MW0-790ZB	Emblema B, Tampa Lateral Direita, *Tipo 6*	–	1	–	–	–	–			AR, DE, E, ED, F, G, H, IT, MX, ND, SP, SW, U, 2G
		21	83603-MW0-790ZA	Emblema C, Tampa Lateral Direita, *Tipo 5*	–	1	–	–	–	–			AR, DE, E, ED, F, G, H, IT, MX, ND, SP, SW, U, 2G

C-36.1

Faixas • Emblemas
(CBR900RRP-Exceto CM)

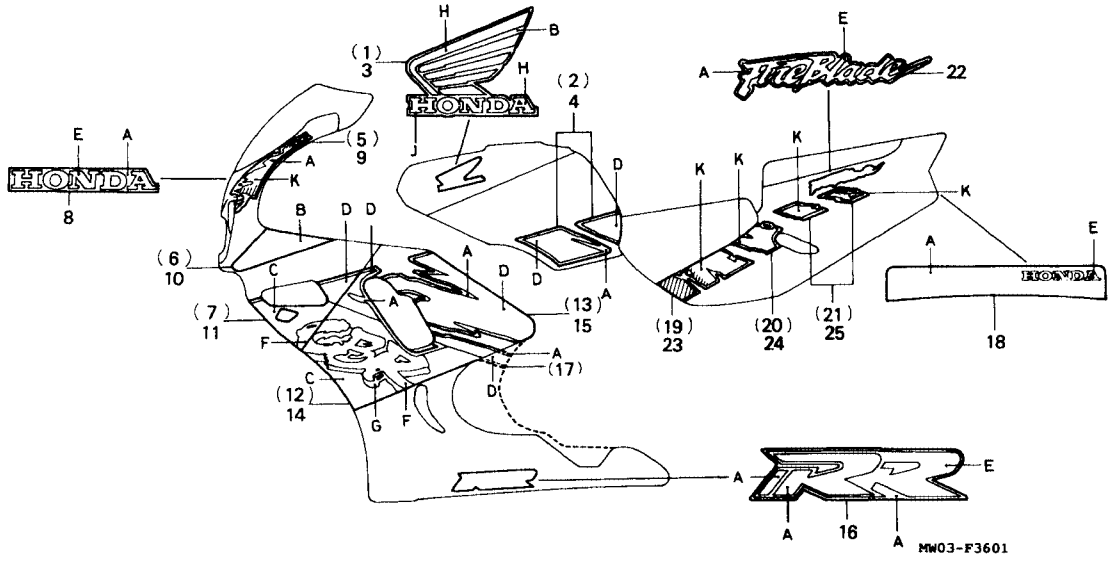

Item de serviço	T.M.O.	Ref. Nº	Nº da peça	Descrição	Qtd. CBR900 RRN	RRP	RRR	RRS	RRT	RRV	Nº de série		Nota
		(21)	83603-MW0-790ZB	Emblema C, Tampa Lateral Direita, *Tipo 6*	–	1	–	–	–	–			AR, DE, E, ED, F, G, H, IT, MX, ND, SP, SW, U, 2G
		22	83604-MW0-790ZA	Emblema Tampa Lateral, *Tipo 5*	–	2	–	–	–	–			AR, DE, E, ED, F, G, H, IT, MX, ND, SP, SW, U, 2G
			83604-MW0-790ZB	Emblema Tampa Lateral, *Tipo 6*	–	2	–	–	–	–			AR, DE, E, ED, F, G, H, IT, MX, ND, SP, SW, U, 2G
		23	83701-MW0-790ZA	Emblema A, Tampa Lateral Esquerda, *Tipo 5*	–	1	–	–	–	–			AR, DE, E, ED, F, G, H, IT, MX, ND, SP, SW, U, 2G
			83701-MW0-790ZB	Emblema A, Tampa Lateral Esquerda, *Tipo 6*	–	1	–	–	–	–			AR, DE, E, ED, F, G, H, IT, MX, ND, SP, SW, U, 2G

C-36.1

Faixas • Emblemas
(CBR900RRP-Exceto CM)

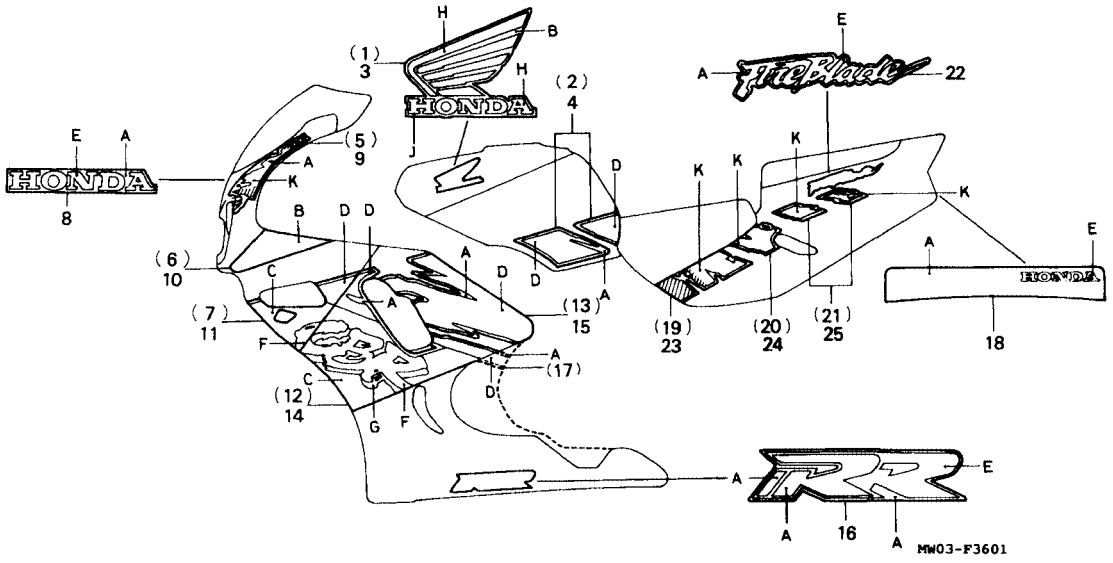

Item de serviço	T.M.O.	Ref. Nº	Nº da peça	Descrição	Qtd. CBR900 RRN	RRP	RRR	RRS	RRT	RRV	Nº de série		Nota
		24	83702-MW0-790ZA	Emblema B, Tampa Lateral Esquerda, *Tipo 5*	–	1	–	–	–	–			AR, DE, E, ED, F, G, H, IT, MX, ND, SP, SW, U, 2G
			83702-MW0-790ZB	Emblema B, Tampa Lateral Esquerda, *Tipo 6*	–	1	–	–	–	–			AR, DE, E, ED, F, G, H, IT, MX, ND, SP, SW, U, 2G
		25	58703-MW0-790ZA	Emblema C, Tampa Lateral Esquerda, *Tipo 5*	–	1	–	–	–	–			AR, DE, E, ED, F, G, H, IT, MX, ND, SP, SW, U, 2G
			83703-MW0-790ZB	Emblema C, Tampa Lateral Esquerda, *Tipo 6*	–	1	–	–	–	–			AR, DE, E, ED, F, G, H, IT, MX, ND, SP, SW, U, 2G

C-36.2

Faixas • Emblemas
(CBR900RRP-CM/RRR-CM/SI)

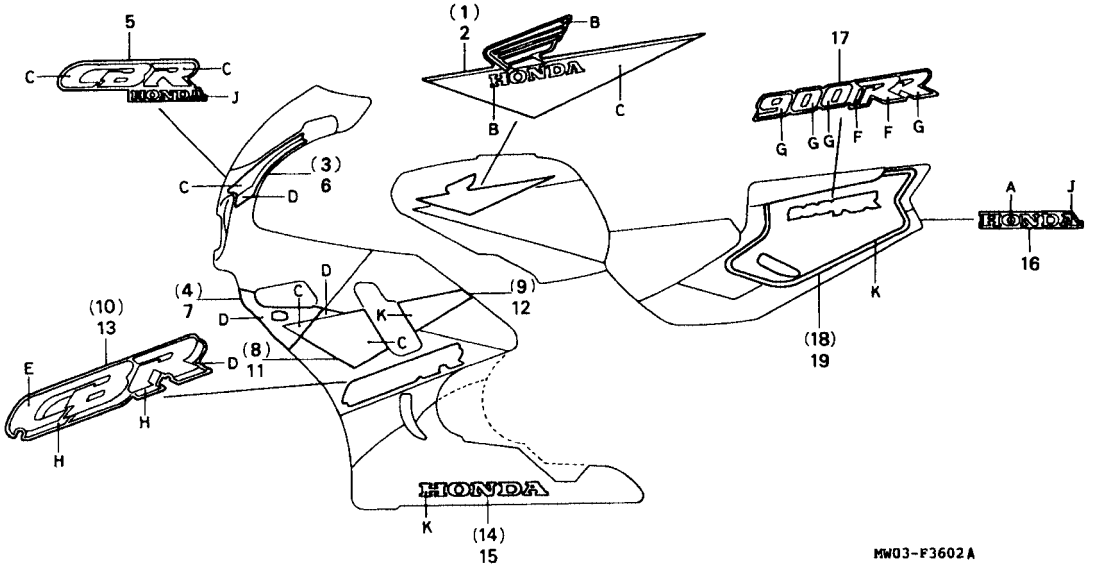

Item de serviço	T.M.O.	Ref. Nº	Nº da peça	Descrição	Qtd. CBR900 RRN	RRP	RRR	RRS	RRT	RRV	Nº de série		Nota
		1	17512-MW0-670ZB	Faixa Dir. Tanque Combustível, *Tipo 3*	–	1	–	–	–	–			CM
			17512-MW0-670ZC	Faixa Dir. Tanque Combustível, *Tipo 4*	1	–	–	–	–	–			CM
			17512-MW0-850ZA	Faixa Dir. Tanque Combustível, *Tipo 7*	–	–	1	–	–	–			CM, SI
			17512-MW0-850ZB	Faixa Dir. Tanque Combustível, *Tipo 8*	–	–	1	–	–	–			CM, SI
		2	17562-MW0-670ZB	Faixa Esq. Tanque Combustível, *Tipo 3*	–	1	–	–	–	–			CM
			17562-MW0-670ZC	Faixa Esq. Tanque Combustível, *Tipo 4*	–	1	–	–	–	–			CM
			17562-MW0-850ZA	Faixa Esq. Tanque Combustível, *Tipo 7*	–	1	–	–	–	–			CM, SI
			17562-MW0-850ZB	Faixa Esq. Tanque Combustível, *Tipo 8*	–	–	1	–	–	–			CM, SI
		3	64101-MW0-670ZB	Emblema A Dir., Carenagem Superior, *Tipo 3*	–	1	–	–	–	–			CM
			64101-MW0-670ZC	Emblema A Dir., Carenagem Superior, *Tipo 4*	–	1	–	–	–	–			CM
			64101-MW0-850ZA	Emblema A Dir., Carenagem Superior, *Tipo 7*	–	–	1	–	–	–			CM, SI
			64101-MW0-850ZB	Emblema A Dir., Carenagem Superior, *Tipo 8*	–	–	1	–	–	–			CM, SI
		4	64102-MW0-670ZB	Emblema B Dir., Carenagem Superior, *Tipo 3*	–	1	–	–	–				CM
			64102-MW0-670ZC	Emblema B Dir., Carenagem Superior, *Tipo 4*	–	1	–	–	–	–			CM
			64102-MW0-850ZA	Emblema B Dir., Carenagem Superior, *Tipo 7*	–	–	1	–	–	–			CM, SI
			64102-MW0-850ZB	Emblema B Dir., Carenagem Superior, *Tipo 8*	–	–	1	–	–	–			CM, SI
		5	64104-MW0-670ZB	Etiqueta, Carenagem Superior, *Tipo 3*	–	1	–	–	–	–			CM
			64104-MW0-670ZC	Etiqueta, Carenagem Superior, *Tipo 4*	–	1	–	–	–	–			CM
			64104-MW0-850ZA	Etiqueta, Carenagem Superior, *Tipo 7*	–	–	1	–	–	–			CM, SI
			64104-MW0-850ZB	Etiqueta, Carenagem Superior, *Tipo 8*	–	–	1	–	–	–			CM, SI

C-36.2

Faixas • Emblemas
(CBR900RRP-CM/RRR-CM/SI)

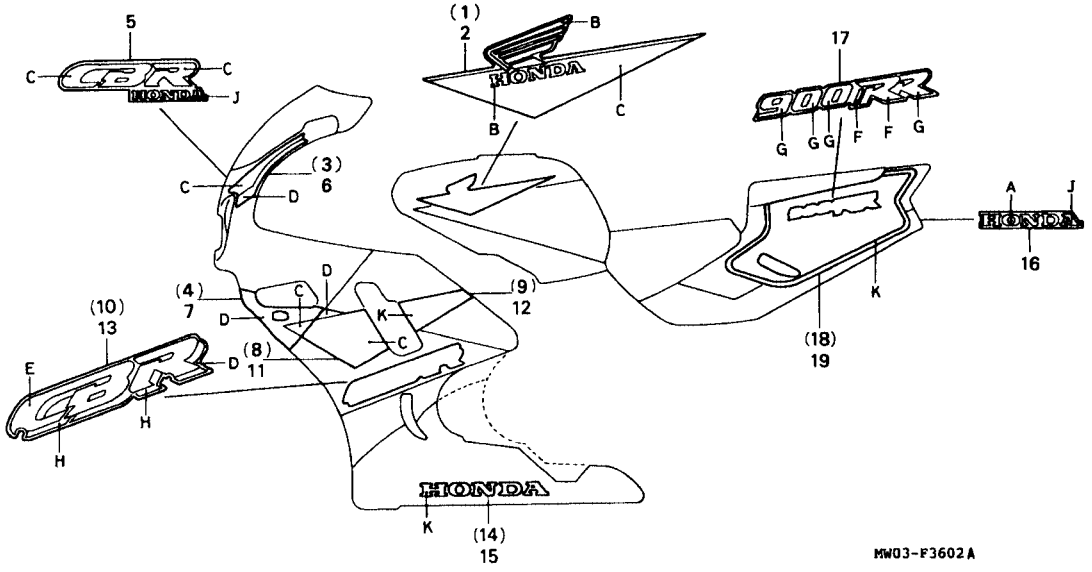

Item de serviço	T.M.O.	Ref. Nº	Nº da peça	Descrição	Qtd. CBR900 RRN	RRP	RRR	RRS	RRT	RRV	Nº de série		Nota
		6	64151-MW0-670ZB	Emblema A Esq., Carenagem Superior, *Tipo 3*	–	1	–	–	–	–			CM
			64151-MW0-670ZC	Emblema A Esq., Carenagem Superior, *Tipo 4*	–	1	–	–	–	–			CM
			64151-MW0-850ZA	Emblema A Esq., Carenagem Superior, *Tipo 7*	–	–	1	–	–	–			CM, SI
			64151-MW0-850ZB	Emblema A Esq., Carenagem Superior, *Tipo 8*	–	–	1	–	–	–			CM, SI
		7	64152-MW0-670ZB	Emblema B Esq., Carenagem Superior, *Tipo 3*	–	1	–	–	–	–			CM
			64152-MW0-670ZC	Emblema B Esq., Carenagem Superior, *Tipo 4*	–	1	–	–	–	–			CM
			64152-MW0-850ZA	Emblema B Esq., Carenagem Superior, *Tipo 7*	–	–	1	–	–	–			CM, SI
			64152-MW0-850ZB	Emblema B Esq., Carenagem Superior, *Tipo 8*	–	–	1	–	–	–			CM, SI
		8	64301-MW0-670ZB	Emblema A Dir., Tampa Carenagem, *Tipo 3*	–	1	–	–	–	–			CM
			64301-MW0-670ZC	Emblema A Dir., Tampa Carenagem, *Tipo 4*	–	1	–	–	–	–			CM
			64301-MW0-850ZA	Emblema A Dir., Tampa Carenagem, *Tipo 7*	–	–	1	–	–	–			CM, SI
			64301-MW0-850ZB	Emblema A Dir., Tampa Carenagem, *Tipo 8*	–	–	1	–	–	–			CM, SI
		9	64302-MW0-670ZB	Emblema B Dir., Tampa Carenagem, *Tipo 3*	–	1	1	–	–	–			CM, SI
			64302-MW0-850ZA	Emblema B Dir., Tampa Carenagem, *Tipo8*	–	–	1	–	–	–			CM, SI
		10	64303-MW0-670ZB	Etiqueta Direita Tampa Carenagem, *Tipo 3*	–	1	–	–	–	–			CM
			64303-MW0-670ZC	Etiqueta Direita Tampa Carenagem, *Tipo 4*	–	1	–	–	–	–			CM
			64303-MW0-850ZA	Etiqueta Direita Tampa Carenagem, *Tipo 7*	–	–	1	–	–	–			CM, SI
			64303-MW0-850ZB	Etiqueta Direita Tampa Carenagem, *Tipo 8*	–	–	1	–	–	–			CM, SI
		11	64351-MW0-670ZB	Emblema A Esq., Tampa Carenagem, *Tipo 3*	–	1	–	–	–	–			CM
			64351-MW0-670ZC	Emblema A Esq., Tampa Carenagem, *Tipo 4*	–	1	–	–	–	–			CM

C-36.2

Faixas • Emblemas
(CBR900RRP-CM/RRR-CM/SI)

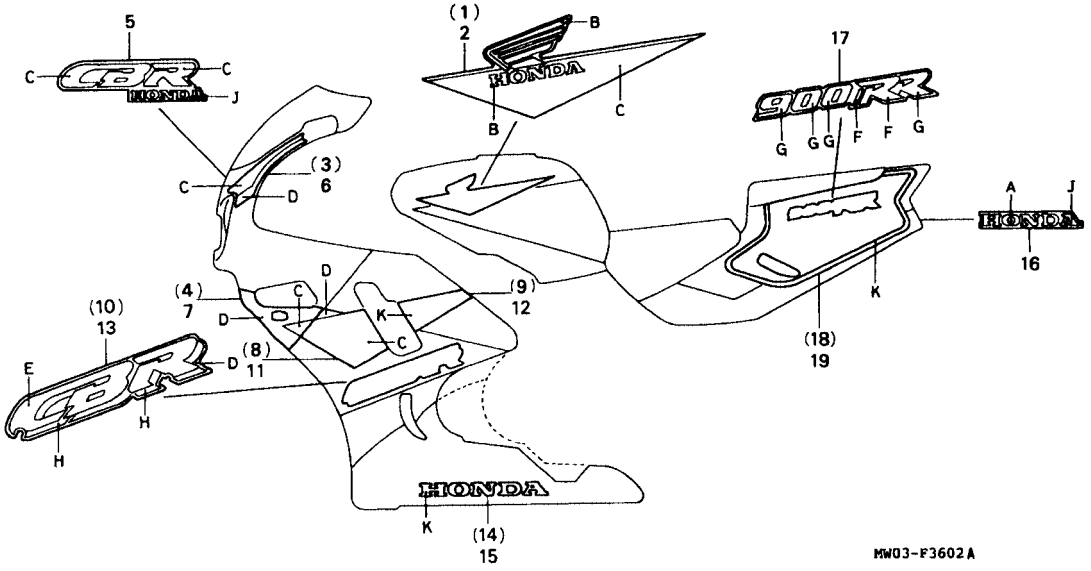

Item de serviço	T.M.O.	Ref. Nº	Nº da peça	Descrição	Qtd. CBR900 RRN	RRP	RRR	RRS	RRT	RRV	Nº de série		Nota
		(11)	64351-MW0-850ZA	Emblema A Esq., Tampa Carenagem, *Tipo 7*	–	–	1	–	–	–			CM, SI
			64351-MW0-850ZB	Emblema A Esq., Tampa Carenagem, *Tipo 8*	–	–	1	–	–	–			CM, SI
		12	64352-MW0-670ZB	Emblema B Esq., Tampa Carenagem, *Tipo 3*	–	1	1	–	–	–			CM, SI
			64352-MW0-850ZA	Emblema B Esq., Tampa Carenagem, *Tipo 8*	–	–	1	–	–	–			CM, SI
		13	64353-MW0-670ZB	Etiqueta Esq., Tampa Carenagem, *Tipo 3*	–	1	–	–	–	–			CM
			64353-MW0-670ZC	Etiqueta Esq., Tampa Carenagem, *Tipo 4*	–	1	–	–	–	–			CM
			64353-MW0-850ZA	Etiqueta Esq., Tampa Carenagem, *Tipo 7*	–	–	1	–	–	–			CM, SI
			64353-MW0-850ZB	Etiqueta Esq., Tampa Carenagem, *Tipo 8*	–	–	1	–	–	–			CM, SI
		14	64403-MW0-670ZB	Etiqueta Dir., Tampa Carenagem, *Tipo 3*	–	1	1	–	–	–			CM, SI
			64403-MW0-850ZA	Etiqueta Dir., Tampa Carenagem, *Tipo 8*	–	–	1	–	–	–			CM, SI
		15	64453-MW0-670ZB	Etiqueta Esq., Carenagem Inferior, *Tipo 3*	–	1	1	–	–	–			CM, SI
			64453-MW0-850ZA	Etiqueta Esq., Carenagem Inferior, *Tipo 8*	–	–	1	–	–	–			CM, SI
		16	77252-MW0-670ZB	Emblema Tampa Traseira, *Tipo 3*	–	1	–	–	–	–			CM
			77252-MW0-670ZC	Emblema Tampa Traseira, *Tipo 4*	–	1	–	–	–	–			CM
			77252-MW0-850ZA	Emblema Tampa Traseira, *Tipo 7*	–	–	1	–	–	–			CM, SI
			77252-MW0-850ZB	Emblema Tampa Traseira, *Tipo 8*	–	–	1	–	–	–			CM, SI
		17	83604-MW0-670ZB	Emblema Tampa Lateral, *Tipo 3*	–	2	–	–	–	–			CM
			83604-MW0-670ZC	Emblema Tampa Lateral, *Tipo 4*	–	2	–	–	–	–			CM
			83604-MW0-850ZA	Emblema Tampa Lateral, *Tipo 7*	–	–	2	–	–	–			CM, SI
			83604-MW0-850ZB	Emblema Tampa Lateral, *Tipo 8*	–	–	2	–	–	–			CM, SI

C-36.2

Faixas • Emblemas
(CBR900RRP-CM/RRR-CM/SI)

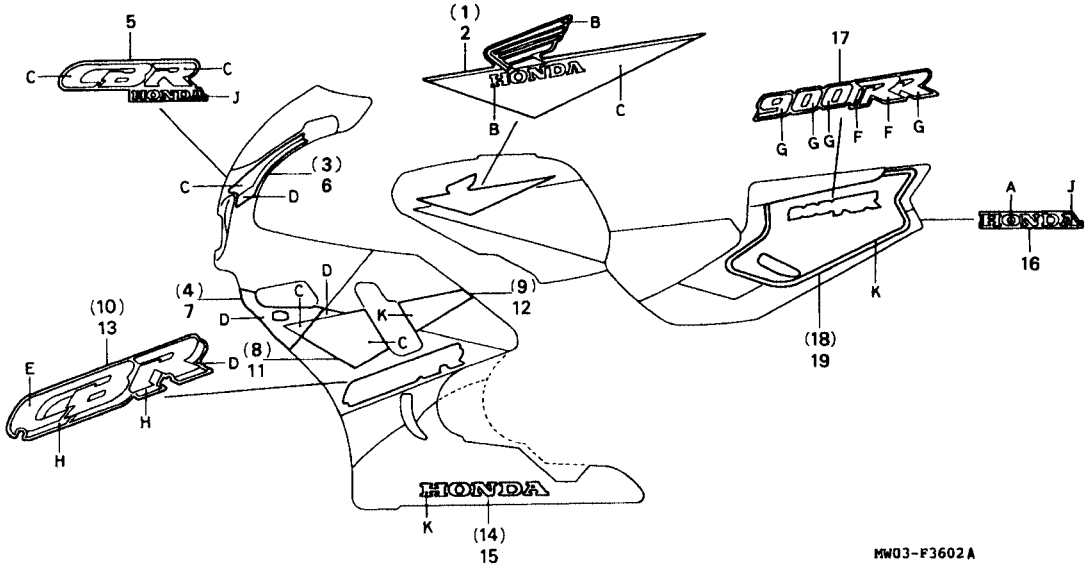

Item de serviço	T.M.O.	Ref. Nº	Nº da peça	Descrição	Qtd. CBR900 RRN	RRP	RRR	RRS	RRT	RRV	Nº de série		Nota
		18	83605-MW0-670ZB	Faixa Direita Tampa Lateral, *Tipo 3*	–	1	1	–	–	–			CM, SI
			83605-MW0-850ZA	Faixa Direita Tampa Lateral, *Tipo 8*	–	–	1	–	–	–			CM, SI
		19	83705-MW0-670ZB	Faixa Esquerda Tampa Lateral, *Tipo 3*	–	1	1	–	–	–			CM, SI
			83705-MW0-850ZA	Faixa Esquerda Tampa Lateral, *Tipo 8*	–	–	1	–	–	–			CM, SI

(CBR900RR$_P$-CM)

Tipo \ Posição / Cor Principal		K
3	Branco (NH-196) Preto (NH-1)	Vermelho

(CBR900RR$_R$-CM, SI)

Tipo \ Posição / Cor Principal		K
3	Branco (NH-196)	Vermelho
8	Preto (NH-1)	Amarelo

Tabela de Cores: Tanque, Carenagem Superior, Tampa de Carenagem, Tampa Lateral

Tipo \ Posição / Cor Principal		A	B	C	D	E	F	G	H	J
3	Branco (NH-196)	Branco	Azul	Vermelho	Azul	Branco	Azul	Vermelho	Vermelho	Azul
4	Preto (NH-1)	Preto	Prata Metálica	Vermelho	Prata Metálica	Branco	Vermelho	Prata Metálica	Vermelho	Prata Metálica

Tipo \ Posição / Cor Principal		A	B	C	D	E	F	G	H	J
7	Branco (NH-196)	Branco	Preto	Vermelho	Preto	Branco	Preto	Vermelho	Vermelho	Preto
8	Preto (NH-1)	Preto	Branco	Amarelo	Violeta	Branco	Amarelo	Branco	Amarelo	Violeta

C-36.3

Faixas • Emblemas

(CBR900RRR/RRS
Exceto CM/SI)

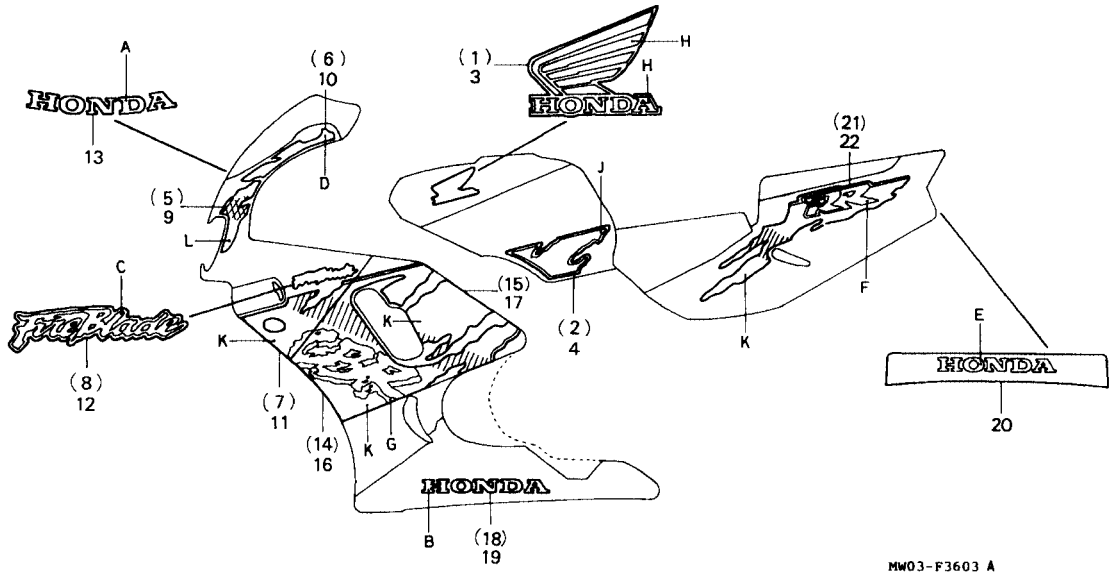

Item de serviço	T.M.O.	Ref. Nº	Nº da peça	Descrição	Qtd. CBR900 RRN	RRP	RRR	RRS	RRT	RRV	Nº de série		Nota
		1	17511-MAE-300ZA	Emblema Direito, Tanque Combustível, *Tipo 2*.....	–	–	1	–	–	–	.....	.....	AR, E, ED, F, G, H, IT, MX, ND, SP, SW, 2G
			17511-MAE-300ZB	Emblema Direito, Tanque Combustível, *Tipo 3*.....	–	–	1	1	–	–	.....	.....	AR, E, ED, F, G, H, IT, MX, ND, SP, SW, U, 2G
					–	–	–	1	–	–	.....	.....	CM
			17511-MW0-600ZA	Emblema Direito, Tanque Combustível, *Tipo 1*.....	–	–	1	–	–	–	.....	.....	AR, E, ED, F, G, H, IT, MX, ND, SP, SW, U, 2G
			17511-MAE-750ZA	Emblema Direito, Tanque Combustível, *Tipo 4*.....	–	–	–	1	–	–	.....	.....	AR, E, ED, F, G, H, IT, MX, ND, SP, SW, U, 2G
			17511-MAE-750ZB	Emblema Direito, Tanque Combustível, *Tipo 5*.....	–	–	–	1	–	–	.....	.....	AR, E, ED, F, G, H, IT, MX, ND, SP, SW, U, 2G

C-36.3

Faixas • Emblemas

(CBR900RRR/ RRS
Exceto CM/SI)

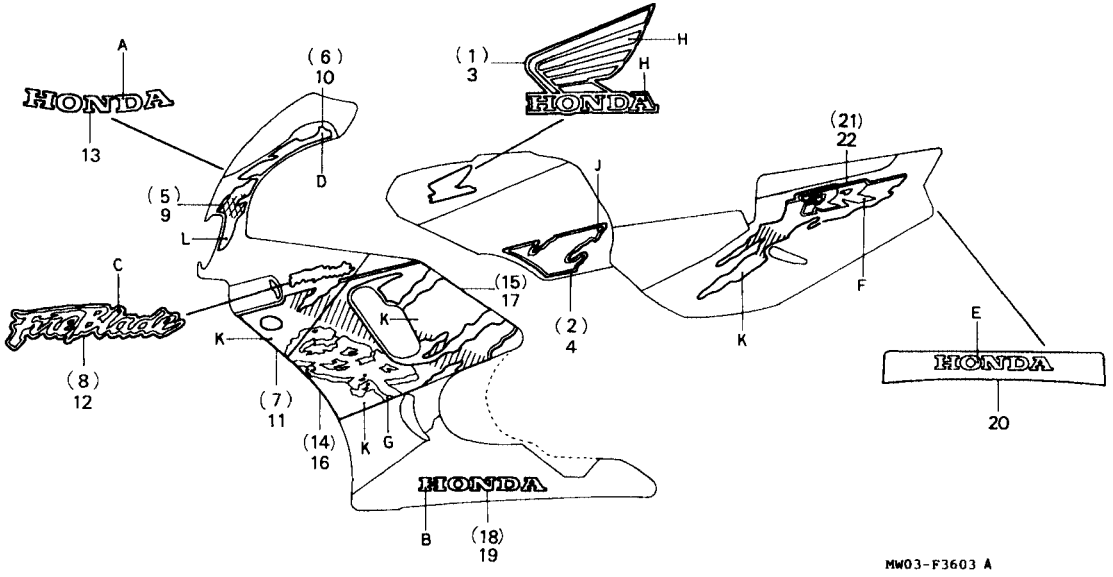

Item de serviço	T.M.O.	Ref. Nº	Nº da peça	Descrição	Qtd. CBR900 RRN	RRP	RRR	RRS	RRT	RRV	Nº de série		Nota
		2	17512-MAE-300ZA	Faixa Direita, Tanque Combustível, *Tipo 1*	–	–	1	–	–	–	.....	.....	AR, E, ED, F, G, H, IT, MX, ND, SP, SW, U, 2G
			17512-MAE-300ZB	Faixa Direita, Tanque Combustível, *Tipo 2*	–	–	1	1	–	–	.....	.....	AR, E, ED, F, G, H, IT, MX, ND, SP, SW, U, 2G
					–	–	–	1	–	–	.....	.....	U
			17512-MAE-300ZC	Faixa Direita, Tanque Combustível, *Tipo 3*	–	–	1	1	–	–	.....	.....	AR, E, ED, F, G, H, IT, MX, ND, SP, SW, U, 2G
					–	–	–	1	–	–	.....	.....	CM
			17512-MAE-750ZA	Faixa Direita, Tanque Combustível, *Tipo 4*	–	–	–	1	–	–	.....	.....	AR, E, ED, F, G, H, IT, MX, ND, SP, SW, U, 2G

C-36.3

Faixas • Emblemas

(CBR900RRR/RRS
Exceto CM/SI)

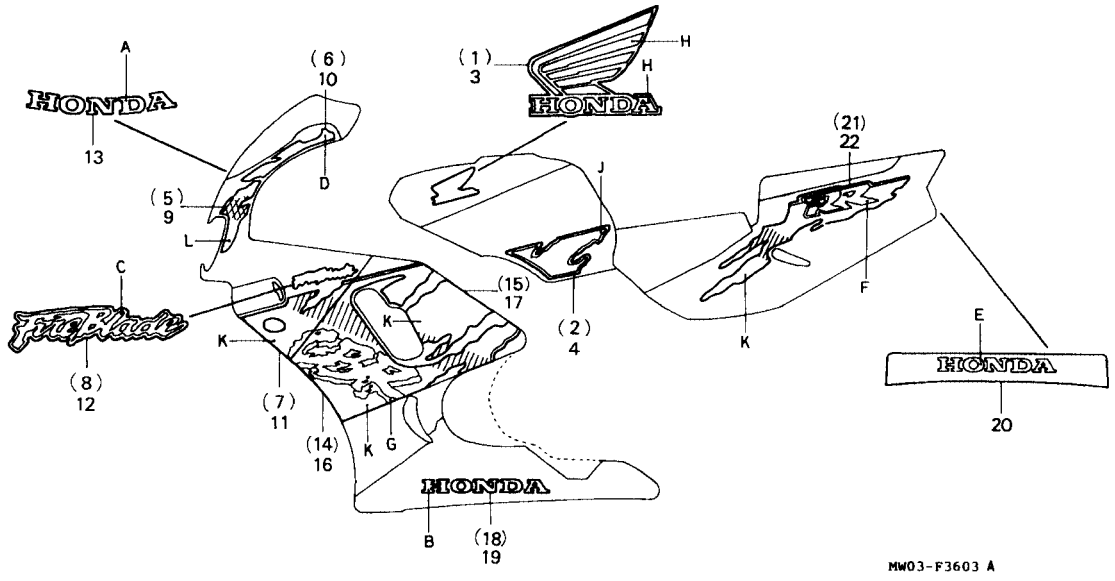

Item de serviço	T.M.O.	Ref. Nº	Nº da peça	Descrição	Qtd. CBR900 RRN	RRP	RRR	RRS	RRT	RRV	Nº de série		Nota
		3	17561-MAE-300ZA	Emblema Esquerdo, Tanque Combustível, *Tipo 2*	–	–	1	–	–	–	.....	.....	AR, E, ED, F, G, H, IT, MX, ND, SP, SW, 2G
			17561-MAE-300ZB	Emblema Esquerdo, Tanque Combustível, *Tipo 3*	–	–	1	1	–	–	.....	.....	AR, E, ED, F, G, H, IT, MX, ND, SP, SW, U, 2G
					–	–	–	1	–	–	.....	.....	CM
			17561-MW0-600ZA	Emblema Esquerdo, Tanque Combustível, *Tipo 1*	–	–	1	–	–	–	.....	.....	AR, E, ED, F, G, H, IT, MX, ND, SP, SW, U, 2G
			17561-MAE-750ZA	Emblema Esquerdo, Tanque Combustível, *Tipo 4*	–	–	–	1	–	–	.....	.....	AR, E, ED, F, G, H, IT, MX, ND, SP, SW, U, 2G
			17561-MAE-750ZB	Emblema Esquerdo, Tanque Combustível, *Tipo 5*	–	–	–	1	–	–	.....	.....	AR, E, ED, F, G, H, IT, MX, ND, SP, SW, U, 2G

C-36.3

Faxas • Emblemas

(CBR900RRR/RRS
Exceto CM/SI)

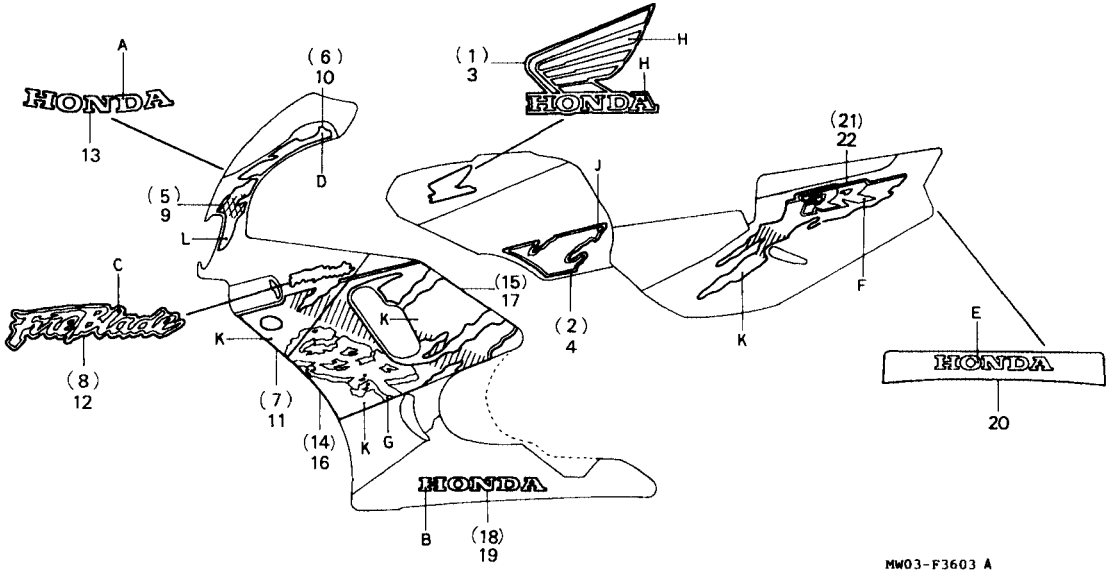

Item de serviço	T.M.O.	Ref. Nº	Nº da peça	Descrição	Qtd. CBR900 RRN	RRP	RRR	RRS	RRT	RRV	Nº de série		Nota
		4	17562-MAE-300ZA	Faixa Esquerda, Tanque Combustível, *Tipo 1*	–	–	1	–	–	–	.....	.....	AR ,E, ED, F, G, H, IT, MX, ND, SP, SW, U, 2G
			17562-MAE-300ZB	Faixa Esquerda, Tanque Combustível, *Tipo 2*	–	–	1	1	–	–	.....	.....	AR, E, ED, F, G, H, IT, MX, ND, SP, SW, U, 2G
					–	–	–	1	–	–	.....	.....	U
			17562-MAE-300ZC	Faixa Esquerda, Tanque Combustível, *Tipo 3*	–	–	1	1	–	–	.....	.....	AR, E, ED, F, G, H, IT, MX, ND, SP, SW, U, 2G
					–	–	–	1	–	–	.....	.....	CM
			17562-MAE-750ZA	Faixa Esquerda, Tanque Combustível, *Tipo 4*	–	–	–	1	–	–	.....	.....	AR, E, ED, F, G, H, IT, MX, ND, SP, SW, U, 2G

C-36.3

Faixas • Emblemas

(CBR900RRR/RRS
Exceto CM/SI)

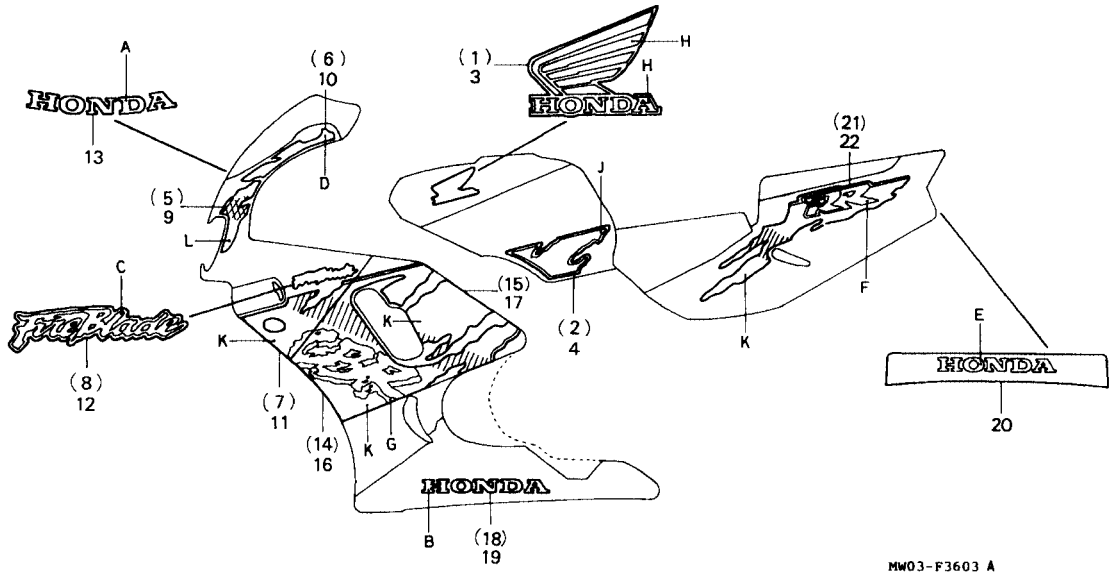

Item de serviço	T.M.O.	Ref. Nº	Nº da peça	Descrição	Qtd. CBR900 RRN	RRP	RRR	RRS	RRT	RRV	Nº de série		Nota
		5	64101-MAE-300ZA	Emblema A, Carenagem Inferior, *Tipo 1*.....	–	–	1	–	–	–	.....	.....	AR, E, ED, F, G, H, IT, MX, ND, SP, SW, U, 2G
			64101-MAE-300ZB	Emblema A, Carenagem Inferior, *Tipo 2*.....	–	–	1	1	–	–	.....	.....	AR, E, ED, F, G, H, IT, MX, ND, SP, SW, 2G
					–	–	–	1	–	–	.....	.....	U
			64101-MAE-300ZC	Emblema A, Carenagem Inferior, *Tipo 3*.....	–	–	1	1	–	–	.....	.....	AR, E, ED, F, G, H, IT, MX, ND, SP, SW, U, 2G
					–	–	–	1	–	–	.....	.....	CM
			64101-MAE-750ZA	Emblema A, Carenagem Inferior, *Tipo 4*.....	–	–	–	1	–	–	.....	.....	AR, E, ED, F, G, H, IT, MX, ND, SP, SW, U, 2G

C-36.3

Faixas • Emblemas

(CBR900RRR/ RRS
Exceto CM/SI)

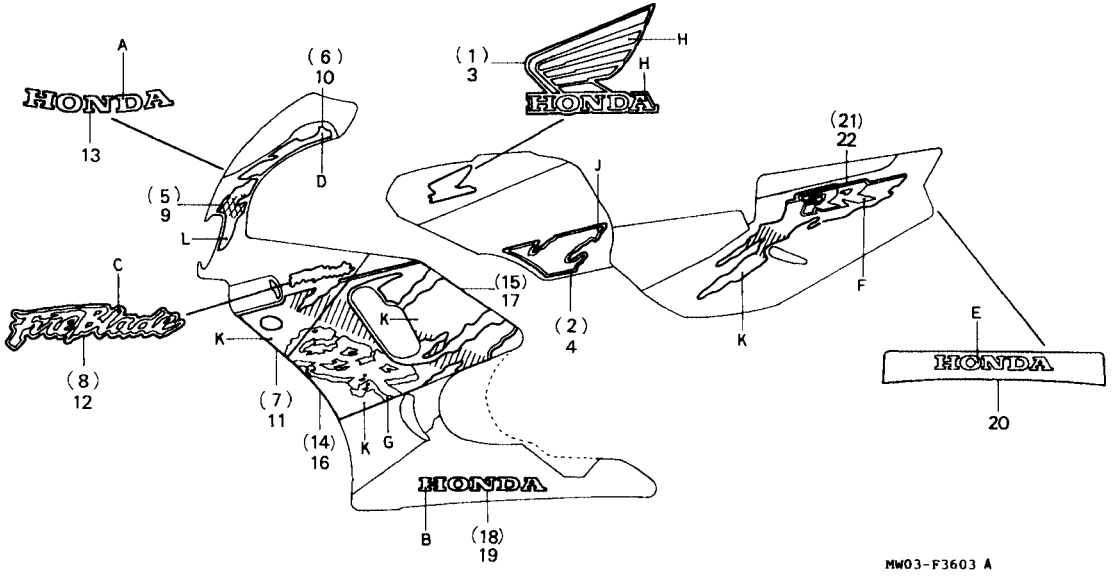

Item de serviço	T.M.O.	Ref. Nº	Nº da peça	Descrição	Qtd. CBR900 RRN	RRP	RRR	RRS	RRT	RRV	Nº de série		Nota
		6	64102-MAE-300ZA	Emblema B, Carenagem Inferior, *Tipo 1*.....	–	–	1	–	–	–	.....	.....	AR, E, ED, F, G, H, IT, MX, ND, SP, SW, U, 2G
			64102-MAE-300ZB	Emblema B, Carenagem Inferior, *Tipo 2*.....	–	–	1	1	–	–	.....	.....	AR, E, ED, F, G, H, IT, MX, ND, SP, SW, 2G
					–	–	–	1	–	–	.....	.....	U
			64102-MAE-300ZC	Emblema B, Carenagem Inferior, *Tipo 3*.....	–	–	1	1	–	–	.....	.....	AR, E, ED, F, G, H, IT, MX, ND, SP, SW, U, 2G
					–	–	–	1	–	–	.....	.....	CM
			64102-MAE-750ZA	Emblema B, Carenagem Inferior, *Tipo 4*.....	–	–	–	1	–	–	.....	.....	AR, E, ED, F, G, H, IT, MX, ND, SP, SW, U, 2G

C-36.3

Faixas • Emblemas

(CBR900RRR/RRS
Exceto CM/SI)

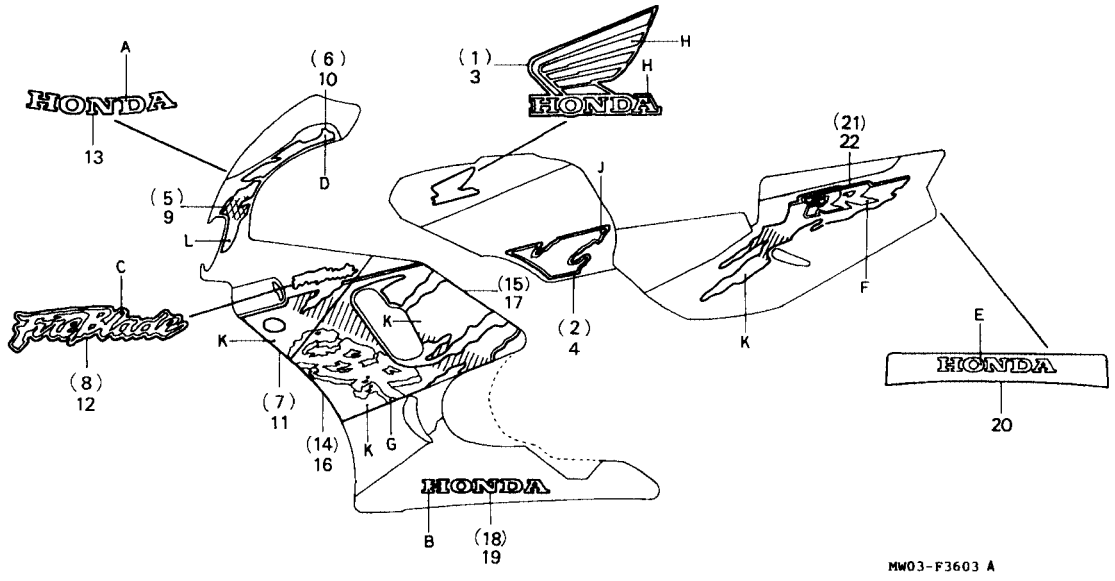

Item de serviço	T.M.O.	Ref. Nº	Nº da peça	Descrição	Qtd. CBR900 RRN	RRP	RRR	RRS	RRT	RRV	Nº de série		Nota
		7	64103-MAE-300ZA	Emblema C, Carenagem Inferior, *Tipo 1*	–	–	1	–	–	–	.....	.....	AR, E, ED, F, G, H, IT, MX, ND, SP, SW, U, 2G
			64103-MAE-300ZB	Emblema C, Carenagem Inferior, *Tipo 2*	–	–	1	–	–	–	.....	.....	AR, E, ED, F, G, H, IT, MX, ND, SP, SW, 2G
			64103-MAE-300ZC	Emblema C, Carenagem Inferior, *Tipo 3*	–	–	1	1	–	–	.....	.....	AR, E, ED, F, G, H, IT, MX, ND, SP, SW, U, 2G
					–	–	–	1	–	–	.....	.....	CM
			64103-MAE-750ZA	Emblema C, Carenagem Inferior, *Tipo 4*	–	–	–	1	–	–	.....	.....	AR, E, ED, F, G, H, IT, MX, ND, SP, SW, U, 2G
			64103-MAE-750ZB	Emblema C, Carenagem Inferior, *Tipo 5*	–	–	–	1	–	–	.....	.....	AR, E, ED, F, G, H, IT, MX, ND, SP, SW, U, 2G

C-36.3

Faxas • Emblemas

(CBR900RRR/RRS
Exceto CM/SI)

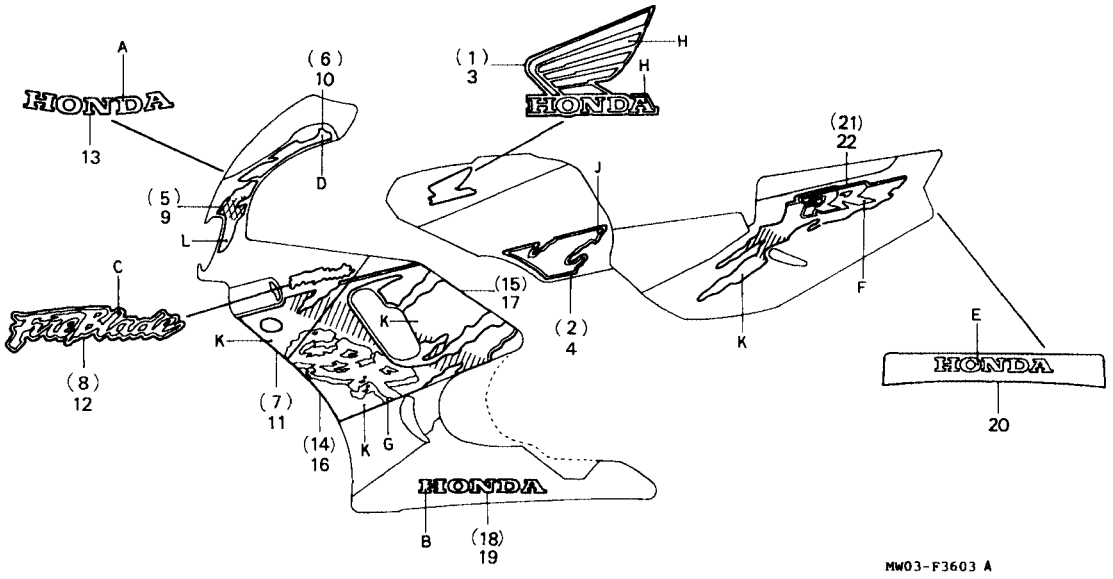

Item de serviço	T.M.O.	Ref. Nº	Nº da peça	Descrição	Qtd. CBR900 RRN	RRP	RRR	RRS	RRT	RRV	Nº de série		Nota
		8	64104-MAE-300ZA	Emblema Dir. Carenagem Superior, *Tipo 1*	–	–	1	–	–	–			AR, E, ED, F, G, H, IT, MX, ND, SP, SW, 2G
			64104-MAE-300ZB	Emblema Dir. Carenagem Superior, *Tipo 2*	–	–	1	1	–	–			AR, E, ED, F, G, H, IT, MX, ND, SP, SW, 2G
					–	–	–	1	–	–			U
			64104-MAE-300ZC	Emblema Dir. Carenagem Superior, *Tipo 3*	–	–	1	1	–	–			AR, E, ED, F, G, H, IT, MX, ND, SP, SW, U, 2G
					–	–	–	1	–	–			CM
			64104-MAE-750ZA	Emblema Dir. Carenagem Superior, *Tipo 4*	–	–	–	1	–	–			AR, E, ED, F, G, H, IT, MX, ND, SP, SW, U, 2G

C-36.3

Faixas • Emblemas

(CBR900RRR/RRS
Exceto CM/SI)

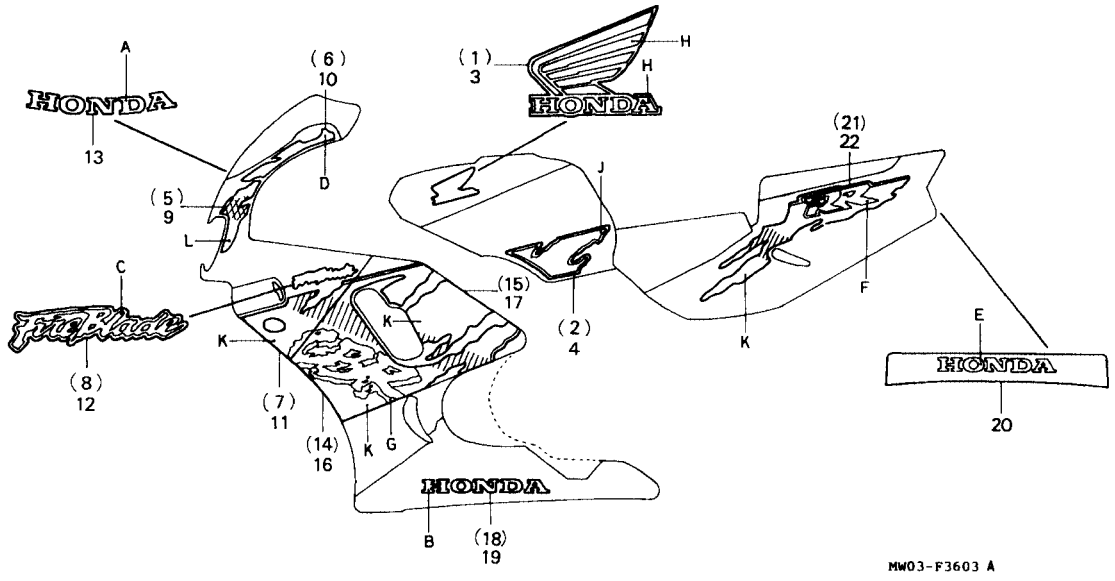

Item de serviço	T.M.O.	Ref. Nº	Nº da peça	Descrição	Qtd. CBR900 RRN	RRP	RRR	RRS	RRT	RRV	Nº de série		Nota
		9	64151-MAE-300ZA	Emblema A Esq., Carenagem Superior, *Tipo 1*	–	–	1	–	–	–			AR, E, ED, F, G, H, IT, MX, ND, SP, SW, U, 2G
			64151-MAE-300ZB	Emblema A Esq., Carenagem Superior, *Tipo 2*	–	–	1	1	–	–			AR, E, ED, F, G, H, IT, MX, ND, SP, SW, 2G
			64151-MAE-300ZC	Emblema A Esq., Carenagem Superior, *Tipo 3*	–	–	1	1	–	–			AR, E, ED, F, G, H, IT, MX, ND, SP, SW, U, 2G
					–	–	–	1	–	–			CM
			64151-MAE-750ZA	Emblema A Esq., Carenagem Superior, *Tipo 4*	–	–	–	1	–	–			AR, E, ED, F, G, H, IT, MX, ND, SP, SW, U, 2G
		10	64152-MAE-300ZA	Emblema B Esq., Carenagem Superior, *Tipo 1*	–	–	1	–	–	–			AR ,E ,ED, F, G, H, IT, MX, ND, SP, SW, U, 2G

C-36.3

Faixas • Emblemas

(CBR900RRR/RRS
Exceto CM/SI)

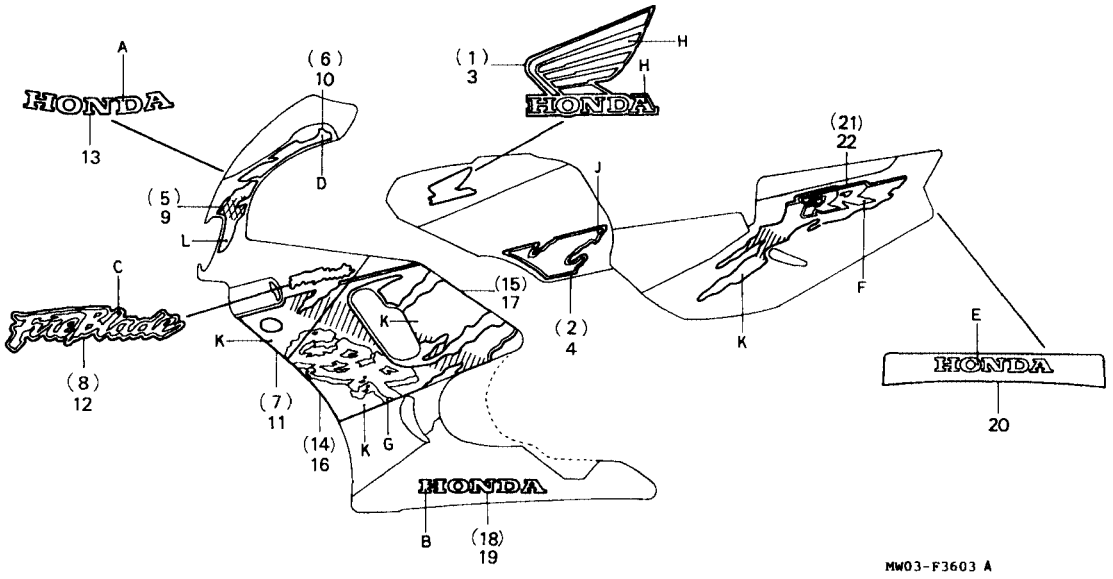

Item de serviço	T.M.O.	Ref. Nº	Nº da peça	Descrição	Qtd. CBR900 RRN	RRP	RRR	RRS	RRT	RRV	Nº de série		Nota
		(10)	64152-MAE-300ZB	Emblema B Esq., Carenagem Superior, *Tipo 2*	–	–	1	1	–	–			AR, E, ED, F, G, H, IT, MX, ND, SP, SW, 2G
					–	–	–	1	–	–			U
			64152-MAE-300ZC	Emblema B Esq., Carenagem Superior, *Tipo 3*	–	–	1	1	–	–			AR, E, ED, F, H, IT, MX, ND, SP, SW, U
					–	–	–	1	–	–			CM
			64152-MAE-750ZA	Emblema B Esq., Carenagem Superior, *Tipo 4*	–	–	–	1	–	–			AR, E, ED, F, G, H, IT, MX, ND, SP, SW, U, 2G
		11	64153-MAE-300ZA	Emblema C Esq., Carenagem Superior, *Tipo 1*	–	–	1	–	–	–			AR, E, ED, F, G, H, IT, MX, ND, SP, SW, U, 2G
			64153-MAE-300ZB	Emblema C Esq., Carenagem Superior, *Tipo 2*	–	–	1	–	–	–			AR, E, ED, F, G, H, IT, MX, ND, SP, SW, 2G

C-36.3

Faixas • Emblemas

(CBR900RRR/RRS
Exceto CM/SI)

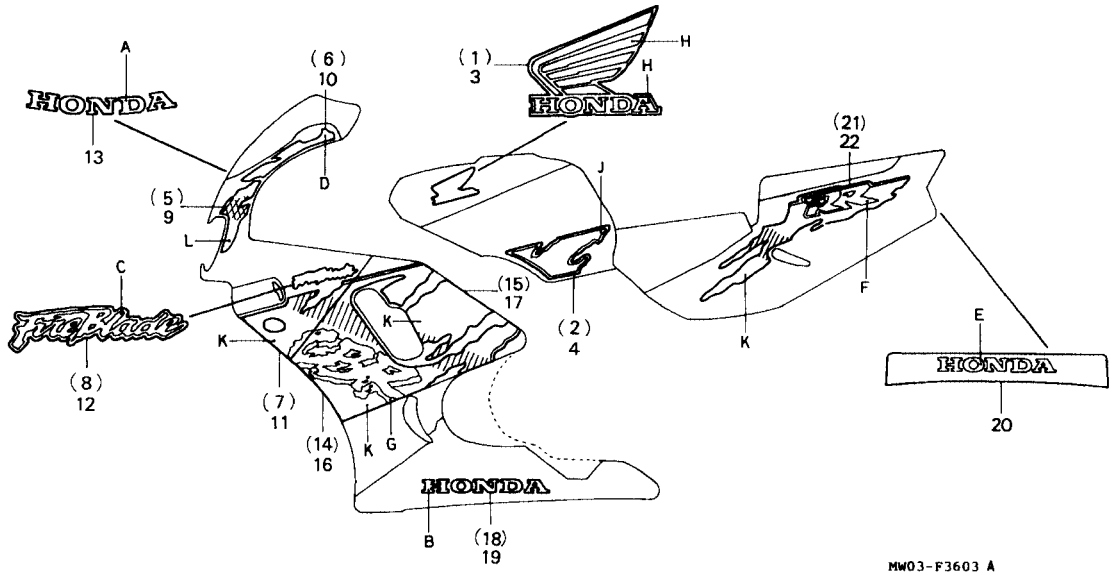

Item de serviço	T.M.O.	Ref. Nº	Nº da peça	Descrição	Qtd. CBR900 RRN	RRP	RRR	RRS	RRT	RRV	Nº de série		Nota
		(11)	64153-MAE-300ZC	Emblema C Esq., Carenagem Superior, *Tipo 3*	–	–	1	1	–	–			AR, E, ED, F, G, H, IT, MX, ND, SP, SW, U, 2G
					–	–	–	1	–	–			CM
			64153-MAE-750ZA	Emblema C Esq., Carenagem Superior, *Tipo 4*	–	–	–	1	–	–			AR, E, ED, F, G, H, IT, MX, ND, SP, SW, U, 2G
			64153-MAE-750ZB	Emblema C Esq., Carenagem Superior, *Tipo 5*	–	–	–	1	–	–			AR, E, ED, F, G, H, IT, MX, ND, SP, SW, U, 2G
		12	64154-MAE-300ZA	Emblema Esq., Carenagem Superior, *Tipo 1*	–	–	1	–	–	–			AR, E, ED, F, G, H, IT, MX, ND, SP, SW, U, 2G
			64154-MAE-300ZB	Emblema Esq., Carenagem Superior, *Tipo 2*	–	–	1	1	–	–			AR, E, ED, F, G, H, IT, MX, ND, SP, SW, 2G
					–	–	–	1	–	–			U

C-36.3

Faixas • Emblemas

(CBR900RRR/RRS
Exceto CM/SI)

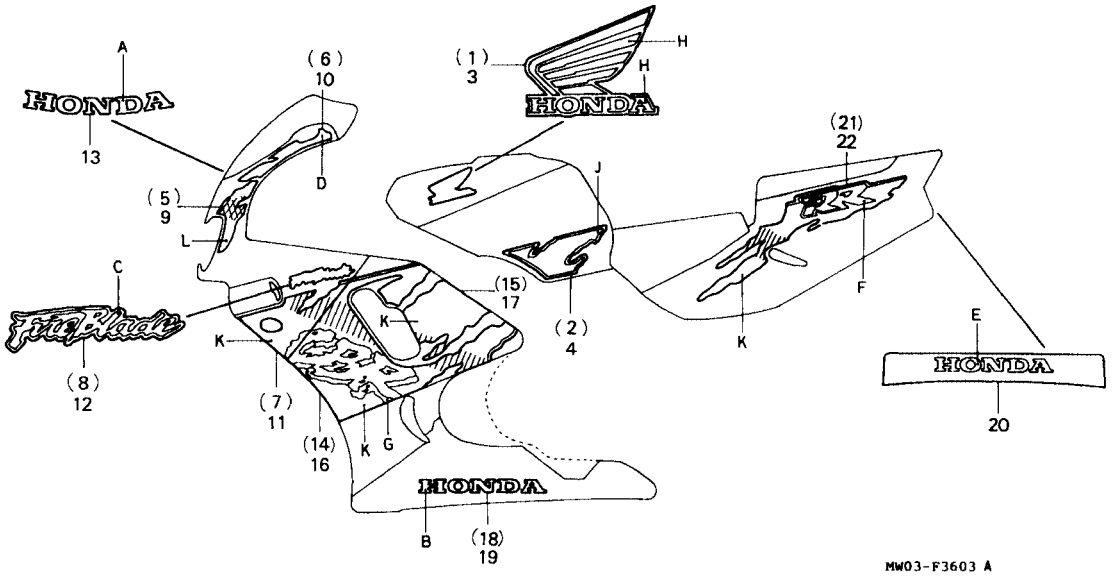

Item de serviço	T.M.O.	Ref. Nº	Nº da peça	Descrição	Qtd. CBR900 RRN	RRP	RRR	RRS	RRT	RRV	Nº de série		Nota
		(12)	64154-MAE-300ZC	Emblema Esq., Carenagem Superior, *Tipo 3*	–	–	1	1	–	–	.....	.....	AR, E, ED, F, G, H, IT, MX, ND, SP, SW, U, 2G
					–	–	–	1	–	–	.....	.....	CM
			64154-MAE-750ZA	Emblema Esq., Carenagem Superior, *Tipo 4*	–	–	–	1	–	–	.....	.....	AR, E, ED, F, G, H, IT, MX, ND, SP, SW, U, 2G
		13	64220-MAE-300ZA	Emblema Pára-Brisa, *Tipo 1*	–	–	1	1	–	–	.....	.....	AR, E, ED, F, G, H, IT, MX, ND, SP, SW, U, 2G
			64220-MAE-300ZB	Emblema Pára-Brisa, *Tipo 2*	–	–	1	1	–	–	.....	.....	AR, E, ED, F, G, H, IT, MX, ND, SP, SW, U, 2G
					–	–	–	1	–	–	.....	.....	CM

C-36.3

Faixas • Emblemas

(CBR900RRR/RRS
Exceto CM/SI)

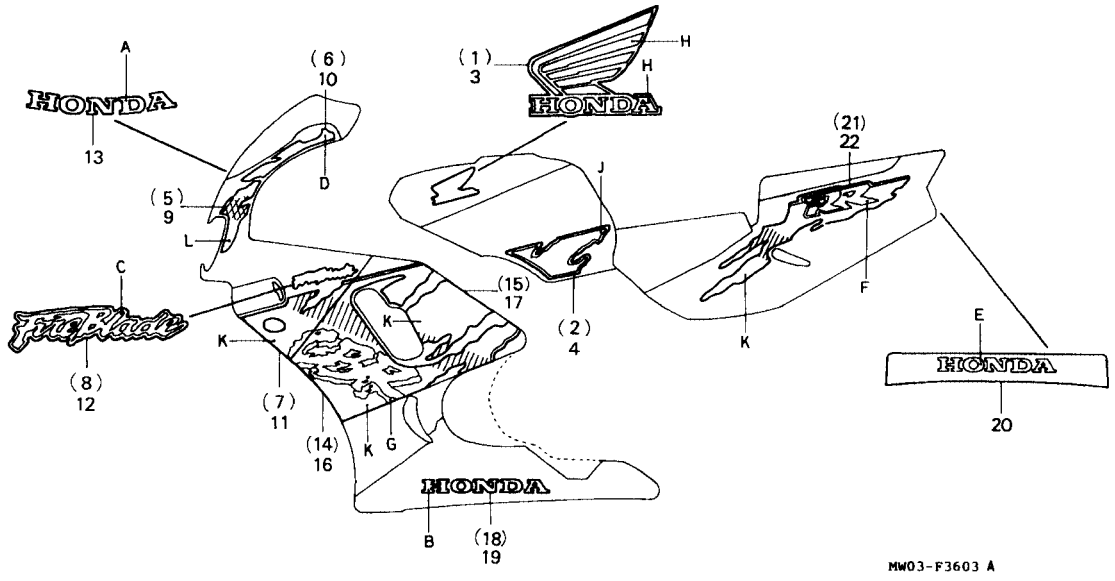

Item de serviço	T.M.O.	Ref. Nº	Nº da peça	Descrição	Qtd. CBR900 RRN	RRP	RRR	RRS	RRT	RRV	Nº de série		Nota
		(13)	64220-MAE-750ZA	Emblema Pára-Brisa, *Tipo 3*	–	–	–	1	–	–			AR, E, ED, F, G, H, IT, MX, ND, SP, SW, U, 2G
		14	64301-MAE-300ZA	Faixa A Dir., Tampa Carenagem, *Tipo 1*	–	–	1	–	–	–			AR, E, ED, F, G, H, IT, MX, ND, SP, SW, U, 2G
			64301-MAE-300ZC	Faixa A Dir., Tampa Carenagem, *Tipo 3*	–	–	1	1	–	–			AR, E, ED, F, G, H, IT, MX, ND, SP, SW, U, 2G
					–	–	–	1	–	–			CM
			64303-MAE-300ZA	Faixa A Dir., Tampa Carenagem, *Tipo 2*	–	–	1	–	–	–			AR, E, ED, F, G, H, IT, MX, ND, SP, SW, 2G
			64303-MAE-750ZA	Faixa A Dir., Tampa Carenagem, *Tipo 4*	–	–	–	1	–	–			AR, E, ED, F, G, H, IT, MX, ND, SP, SW, U, 2G

C-36.3

Faxas • Emblemas
(CBR900RRR/RRS
Exceto CM/SI)

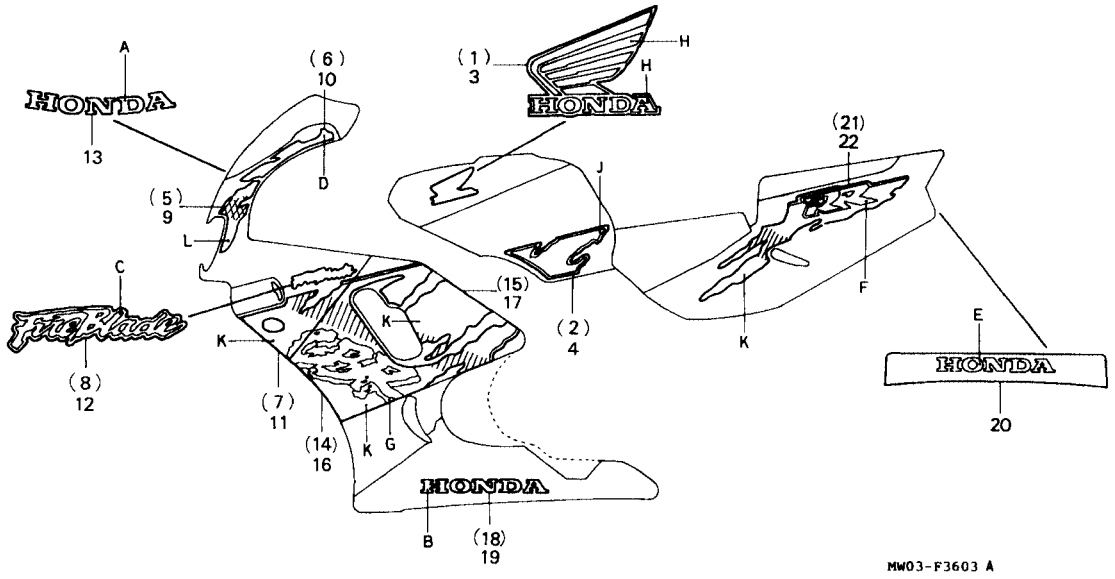

Item de serviço	T.M.O.	Ref. Nº	Nº da peça	Descrição	Qtd. CBR900 RRN	RRP	RRR	RRS	RRT	RRV	Nº de série		Nota
		(14)	64303-MAE-750ZB	Faixa A Dir., Tampa Carenagem, *Tipo 5*.....	–	–	–	1	–	–	.....	.....	AR, E, ED, F, G, H, IT, MX, ND, SP, SW, U, 2G
		15	64302-MAE-300ZA	Faixa B Dir., Tampa Carenagem, *Tipo 1*.....	–	–	1	–	–	–	.....	.....	AR, E, ED, F, G, H, IT, MX, ND, SP, SW, U, 2G
			64302-MAE-300ZB	Faixa B Dir., Tampa Carenagem, *Tipo 2*.....	–	–	1	1	–	–	.....	.....	AR, E, ED, F, G, H, IT, MX, ND, SP, SW, 2G
					–	–	–	–	1	–	.....	.....	U
			64302-MAE-300ZC	Faixa B Dir., Tampa Carenagem, *Tipo 3*.....	–	–	1	1	–	–	.....	.....	AR, E, ED, F, G, H, IT, MX, ND, SP, SW, U, 2G
					–	–	–	1	–	–	.....	.....	CM

C-36.3

Faixas • Emblemas

(CBR900RRR/RRS
Exceto CM/SI)

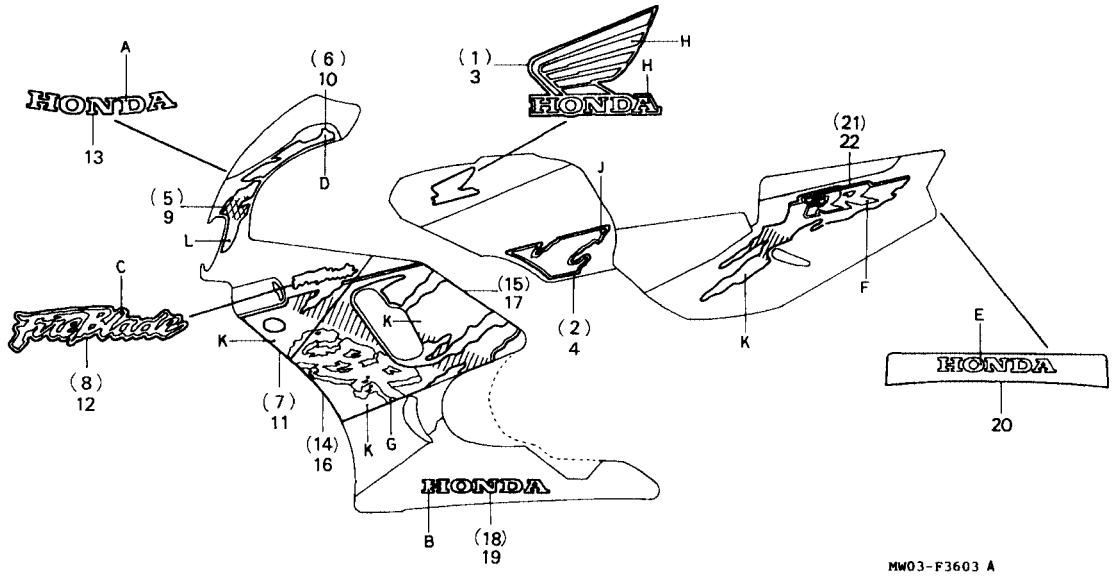

Item de serviço	T.M.O.	Ref. Nº	Nº da peça	Descrição	Qtd. CBR900 RRN	RRP	RRR	RRS	RRT	RRV	Nº de série		Nota
		(15)	64302-MAE-750ZA	Faixa B Dir., Tampa Carenagem, *Tipo 4*	–	–	–	1	–	–			AR, E, ED, F, G, H, IT, MX, ND, SP, SW, U, 2G
		16	64351-MAE-300ZA	Faixa A Esq., Tampa Carenagem, *Tipo 1*	–	–	1	–	–	–			AR, E, ED, F, G, H, IT, MX, ND, SP, SW, U, 2G
			64351-MAE-300ZC	Faixa A Esq., Tampa Carenagem, *Tipo 3*	–	–	1	1	–	–			AR, E, ED, F, G, H, IT, MX, ND, SP, SW, U, 2G
					–	–	–	1	–	–			CM
			64353-MAE-300ZA	Faixa A Esq. ,Tampa Carenagem, *Tipo 2*	–	–	1	–	–	–			AR, E, ED, F, G, H, IT, MX, ND, SP, SW, 2G
			64353-MAE-750ZA	Faixa A Esq., Tampa Carenagem, *Tipo 4*	–	–	–	1	–	–			AR, E, ED, F, G, H, IT, MX, ND, SP, SW, U, 2G

C-36.3

Faixas • Emblemas

(CBR900RRR/RRS
Exceto CM/SI)

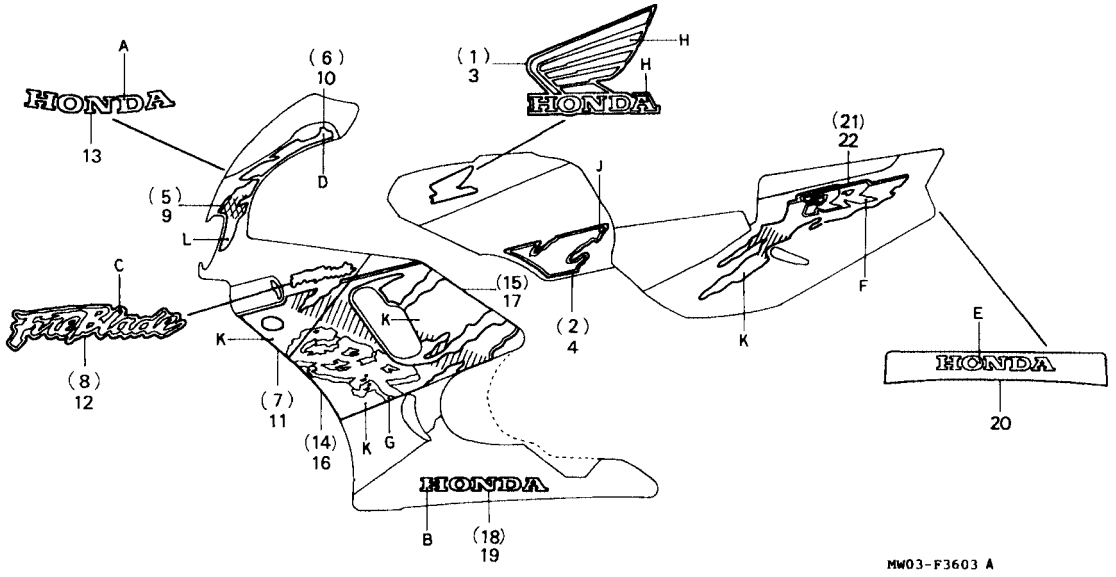

Item de serviço	T.M.O.	Ref. Nº	Nº da peça	Descrição	Qtd. CBR900 RRN	RRP	RRR	RRS	RRT	RRV	Nº de série		Nota
Tabela de Cores, Emblema, Pára-brisa (CBR900RR$_R$ - AR, E, ED, F, G, H, IT, MX, ND, SP, SW, U, 2G)		(16)	64353-MAE-750ZB	Faixa A Esq., Tampa Carenagem, *Tipo 5*	–	–	–	1	–	–	.....	.....	AR, E, ED, F, G, H, IT, MX, ND, SP, SW, U, 2G
		17	64352-MAE-300ZA	Faixa B Esq., Tampa Carenagem, *Tipo 1*	–	–	1	–	–	–	.....	.....	AR, E, ED, F, G, H, IT, MX, ND, SP, SW, U, 2G
			64352-MAE-300ZB	Faixa B Esq., Tampa Carenagem, *Tipo 2*	–	–	1	1	–	–	.....	.....	AR, E, ED, F, G, H, IT, MX, ND, SP, SW, 2G
					–	–	–	1	–	–	.....	.....	U
			64352-MAE-300ZC	Faixa B Esq., Tampa Carenagem, *Tipo 3*	–	–	1	1	–	–	.....	.....	AR, E, ED, F, G, H, IT, MX, ND, SP, SW, U, 2G
					–	–	–	1	–	–	.....	.....	CM
			64352-MAE-750ZA	Faixa B Esq., Tampa Carenagem, *Tipo 4*	–	–	–	1	–	–	.....	.....	AR, E, ED, F, G, H, IT, MX, ND, SP, SW, U, 2G

Tipo	Cor Principal \ Posição	A
1	Branco (NH-196)	Branco
2	Preto Perolizado (NH-343P) Bege Metálica (YR125M)	Vermelho

(CBR900RR$_S$ - AR, CM, E, ED, F, G, H, IT, MX, ND, SP, SW, U, 2G)

Tipo	Cor Principal \ Posição	A
1	Branco (NH-196)	Branco
2	Bege Metálica (YR125M)	Vermelho
3	Prata Perolizada (NH343P)	Prata Metálico

C-36.3

Faixas • Emblemas

(CBR900RRR/RRS
Exceto CM/SI)

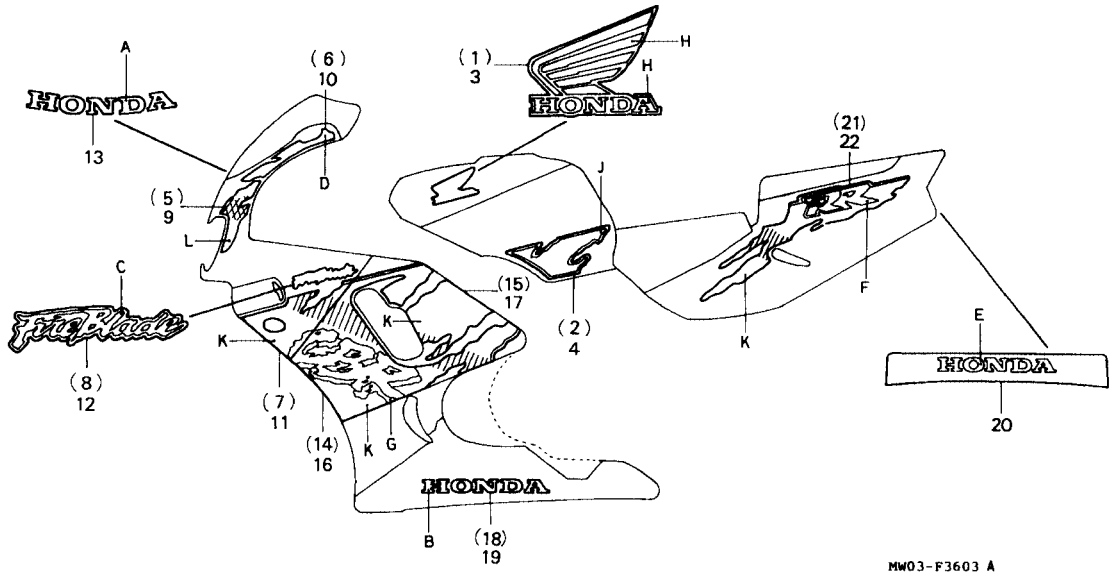

Item de serviço	T.M.O.	Ref. Nº	Nº da peça	Descrição	Qtd. CBR900 RRN	RRP	RRR	RRS	RRT	RRV	Nº de série		Nota
Tabela de Cores, Carenagem Inferior (CBR900RR$_R$-AR, E, ED, F, G, H, IT, MX, ND, SP, SW, U, 2G)		18	64403-MAE-300ZA	Emblema Dir., Carenagem Inferior, *Tipo 2*	–	–	1	–	–	–			AR, E, ED, F, G, H, IT, MX, ND, SP, SW, 2G
			64403-MAE-300ZB	Emblema Dir., Carenagem Inferior, *Tipo 3*	–	–	1	1	–	–			AR, E, ED, F, G, H, IT, MX, ND, SP, SW, U, 2G
					–	–	–	1	–	–			CM
			64403-MW0-670ZB	Emblema Dir., Carenagem Inferior, *Tipo 3*	–	–	1	–	–	–			AR, E, ED, F, G, H, IT, MX, ND, SP, SW, U, 2G
			64403-MAE-750ZA	Emblema Dir., Carenagem Inferior, *Tipo 4*	–	–	–	1	–	–			AR, E, ED, F, G, H, IT, MX, ND, SP, SW, U, 2G
			64403 MAE 750ZB	Emblema Dir., Carenagem Inferior, *Tipo 5*	–	–	–	1	–	–			AR, E, D, F, G, H, IT, MX, ND, SP, SW, U, 2G

Tipo	Cor Principal \ Posição	B
2	Preto Perolizado (NH-343P)	Vermelho Metálico
3 64403-MAE-300ZB 64453-MAE-300ZB	Bege Metálico (YM-125M)	Vermelho Canopus
3 64403-MW0-670ZB 64453-MW0-670ZB	Branco (NH-196)	Vermelho

C-36.3

Faixas • Emblemas

(CBR900RRR/RRS
Exceto CM/SI)

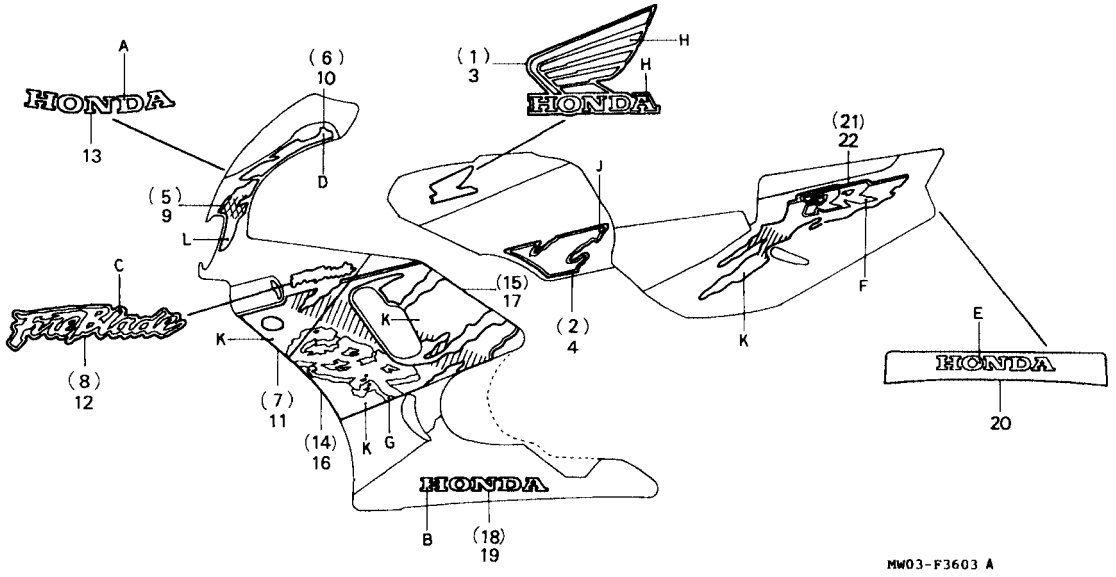

Item de serviço	T.M.O.	Ref. Nº	Nº da peça	Descrição	Qtd. CBR900 RRN	RRP	RRR	RRS	RRT	RRV	Nº de série		Nota
		19	64453-MAE-300ZA	Emblema Esq. Carenagem Inferior, *Tipo 2*.....	–	–	1	–	–	–	.....	.....	AR, E, ED, F, G, H, IT, MX, ND, SP, SW, 2G
			64453-MAE-300ZB	Emblema Esq. Carenagem Inferior, *Tipo 3*.....	–	–	1	1	–	–	.....	.....	AR, E, ED, F, G, H, IT, MX, ND, SP, SW, 2G
					–	–	–	1	–	–	.....	.....	CM
			64453-MW0-670ZB	Emblema Esq. Carenagem Inferior, *Tipo 3*.....	–	–	1	–	–	–	.....	.....	AR, E, ED, F, G, H, IT, MX, ND, SP, SW, U, 2G

Tabela de Cores: Tanque, Carenagem Superior, Tampa de Carenagem, Tampa Rabeta, Tampa Lateral (CBR900RRs - AR/CM/E/ED/F/G/H/IT/MX/ND/SP/SW/U/2G)

Tipo	Posição / Cor Principal	C	D	E	F	G	H	I	K	L
1	Branco (NH-196)	Azul	Vermelho	Azul	Azul	Vermelho	Branco	Vermelho	Graduação 1	Graduação 2
2	Preto (NH-343P)	Prata Metálica	Vermelho Metálico	Prata Metálica	Prata Metálica	Preto	Prata Metálica	Vermelho Metálico	Graduação 1	Graduação 2
3	Bege (YR-125M)	Vermelho	Laranja	Vermelho	Laranja	Vermelho	Vermelho	Vermelho	Graduação 1	Graduação 2

C-36.3

Faixas • Emblemas

(CBR900RRR/RRS
Exceto CM/SI)

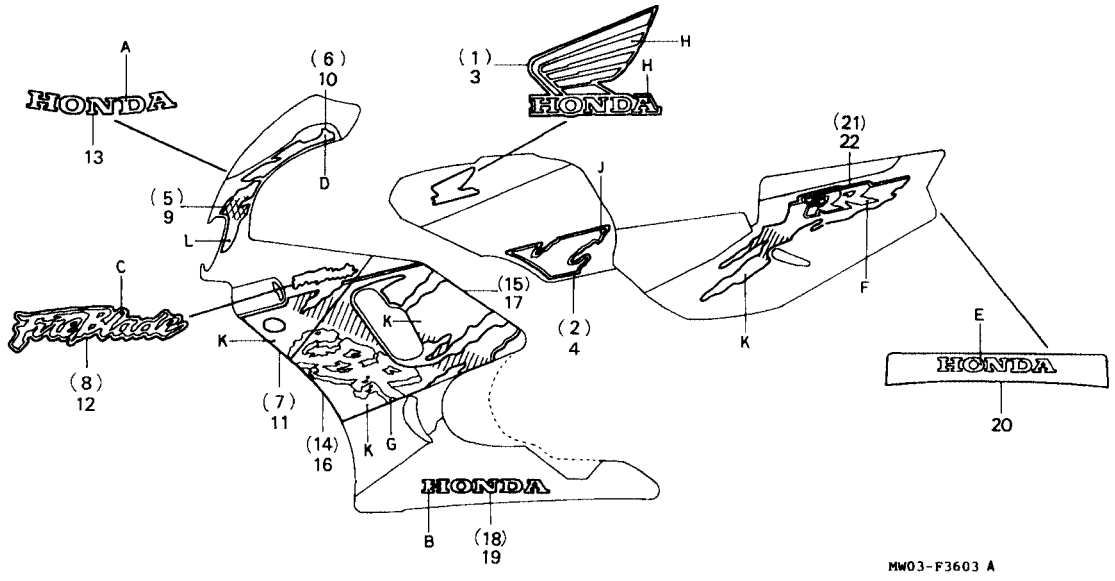

Tabela de Graduação
(CBR900RRR-AR/E/ED/F/G/H/IT/MX/ND/SP/SW/U/2G)

Tipo	Cor Principal \ Posição	1	2
1	Branco (NH-196)	Azul → Vermelho	Azul → Vermelho
2	Preto (NH-343P)	Cinza Metálico → Vermelho Metálico	Cinza Metálico → Vermelho Metálico
3	Bege (Y-125M)	Laranja → Vermelho Metálico	Vermelho Metálico → Laranja

Ref. Nº	Nº da peça	Descrição	Qtd. CBR900 RRN	RRP	RRR	RRS	RRT	RRV	Nº de série		Nota
(19)	64453-MAE-750ZA	Emblema Esq. Carenagem Inferior, *Tipo 4*	–	–	–	1	–	–			AR, E, ED, F, G, H, IT, MX, ND, SP, SW, U, 2G
	64453-MAE-750ZB	Emblema Esq. Carenagem Inferior, *Tipo 5*	–	–	–	1	–	–			AR, E, ED, F, G, H, IT, MX, ND, SP, SW, U, 2G
20	77251-MAE-300ZA	Emblema Tampa Traseira, *Tipo 1*	–	–	1	–	–	–			AR, E, ED, F, G, H, IT, MX, ND, SP, SW, U, 2G
	77251-MAE-300ZB	Emblema Tampa Traseira, *Tipo 2*	–	–	1	1	–	–			AR, E, ED, F, G, H, IT, MX, ND, SP, SW, 2G
			–	–	–	1	–	–			U
	77251-MAE-300ZC	Emblema Tampa Traseira, *Tipo 3*	–	–	1	1	–	–			AR, E, ED, F, G, H, IT, MX, ND, SP, SW, U, 26
			–	–	–	1	–	–			CM

C-36.3

Faixas • Emblemas

(CBR900RRR/RRS
Exceto CM/SI)

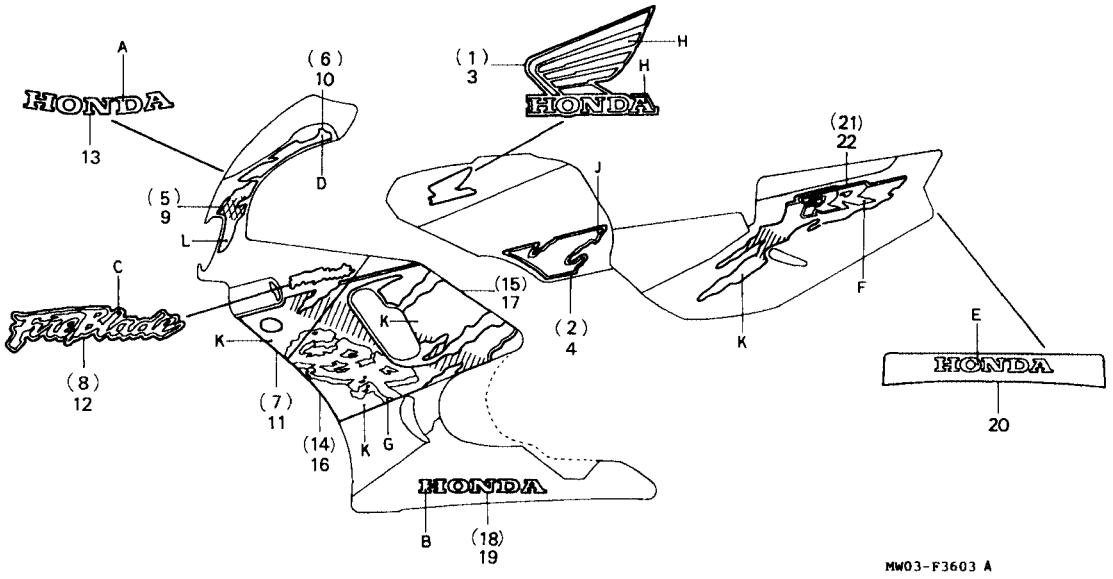

Item de serviço	T.M.O.	Ref. Nº	Nº da peça	Descrição	Qtd. CBR900 RRN	RRP	RRR	RRS	RRT	RRV	Nº de série		Nota
		(20)	77251-MAE-750ZA	Emblema Tampa Traseira, *Tipo 4*	–	–	–	1	–	–			AR, E, ED, F, G, H, IT, MX, ND, SP, SW, U, 2G
		21	83601-MAE-300ZA	Faixa Tampa Lateral Direita, *Tipo 1*	–	–	1	–	–	–			AR, E, ED, F, G, H, IT, MX, ND, SP, SW, U, 2G
			83601-MAE-300ZB	Faixa Tampa Lateral Direita, *Tipo 2*	–	–	1	–	–	–			AR, E, ED, F, G, H, IT, MX, ND, SP, SW, 2G

Tabela de Cores: Tanque, Carenagem Superior, Tampa de Carenagem, Tampa Rabeta, Tampa Lateral (CBR900RRs - AR/CM/E/ED/F/G/H/IT/MX/ND/SP/SW/U/2G)

Tipo	Posição / Cor Principal	B	C	D	E	F	G	H	J	K	L
1	Preto (NH-343P)	Prata Metálica	Prata Metálica	Vermelho Metálico	Prata Metálica	Amarelo	Preto	Prata	Vermelho	Graduação 1	Graduação 2
2	Bege (YR-125M)	Vermelho	Vermelho Metálico	Laranja	Vermelho Metálica	Amarelo	Vermelho	Vermelho Metálico	Vermelho	Graduação 1	Graduação 2
3	Branco (NH-196)	Vermelho	Laranja	Violeta	Azul	Azul	Azul	Branco	Violeta	Graduação 1	Graduação 2

C-36.3

Faixas • Emblemas

(CBR900RRR/RRS
Exceto CM/SI)

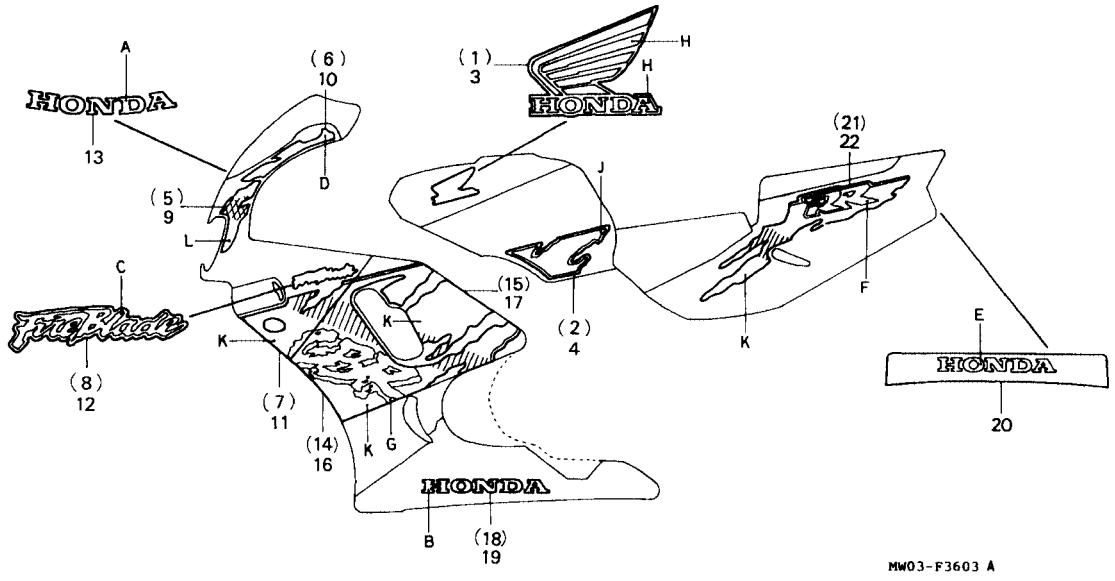

Item de serviço	T.M.O.	Ref. Nº	Nº da peça	Descrição	Qtd. CBR900 RRN	RRP	RRR	RRS	RRT	RRV	Nº de série		Nota
Tabela de Graduação, Cor CBR900RRS-AR/CM/E/ED/F/G/H/IT/MX/ND/SP/SW/U/2G)		(21)	83601-MAE-300ZC	Faixa Tampa Lateral Direita, *Tipo 3*	–	–	1	1	–	–	.....	.....	AR, E, ED, F, G, H, IT, MX, ND, SP, SW, U, 2G
					–	–	–	1	–	–	.....	.....	CM
			83601-MAE-750ZA	Faixa Tampa Lateral Direita, *Tipo 4*	–	–	–	1	–	–	.....	.....	AR, E, ED, F, G, H, IT, MX, ND, SP, SW, U, 2G
			83601-MAE-750ZB	Faixa Tampa Lateral Direita, *Tipo 5*	–	–	–	1	–	–	.....	.....	AR, E, ED, F, G, H, IT, MX, ND, SP, SW, U, 2G
		22	83701-MAE-300ZA	Faixa Tampa Lateral Esquerda, *Tipo 1*	–	–	1	–	–	–	.....	.....	AR, E, ED, F, G, H, IT, MX, ND, SP, SW, U, 2G
			83701-MAE-300ZB	Faixa Tampa Lateral Esquerda, *Tipo 2*	–	–	1	–	–	–	.....	.....	AR, E, ED, F, G, H, IT, MX, ND, SP, SW, 2G

Tipo	Cor Principal (Posição)	1	2
2,5	Preto Perolizado (NH-343P)	Cinza Metálico → Vermelho	Cinza Metálico → Vermelho Metálico
3	Bege Metálico (YR-125M)	Laranja → Vermelho	Vermelho Metálico → Laranja
4	Branco (NH-196)	Violeta → Vermelho	Azul → Violeta

C-36.3

Faxas • Emblemas

(CBR900RRR/RRS
Exceto CM/SI)

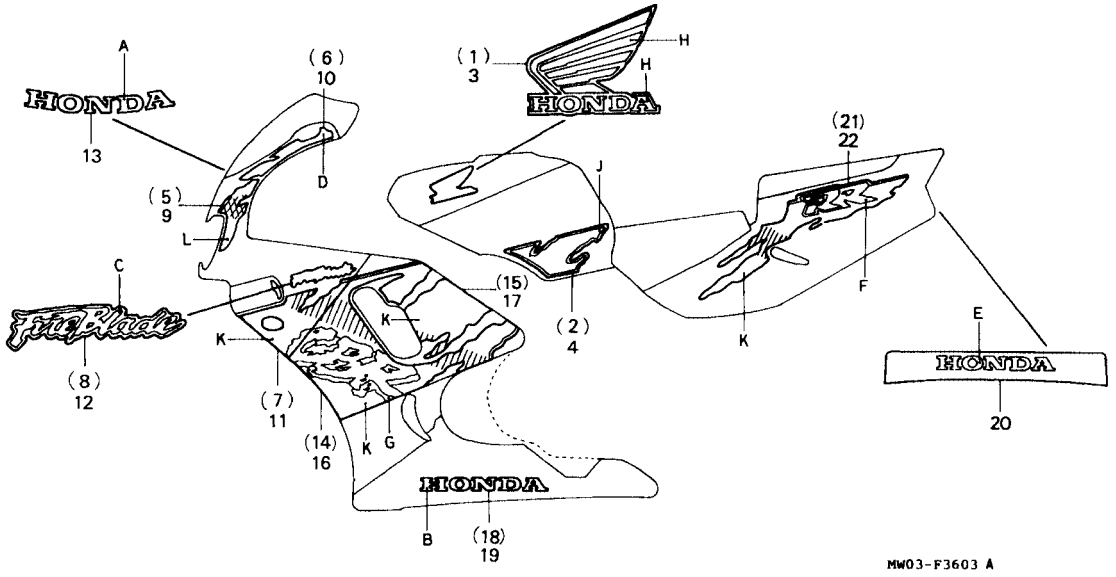

Item de serviço	T.M.O.	Ref. Nº	Nº da peça	Descrição	Qtd. CBR900 RRN	RRP	RRR	RRS	RRT	RRV	Nº de série		Nota
		(22)	83701-MAE-300ZC	Faixa Tampa Lateral Esquerda, *Tipo 3*	–	–	1	1	–	–	.....	.....	AR, E, ED, F, G, H, IT, MX, ND, SP, SW, 2G, H
					–	1	–	–	–	–	.....	.....	CM
			83701-MAE-750ZA	Faixa Tampa Lateral Esquerda, *Tipo 4*	–	–	–	1	–	–	.....	.....	AR, E, ED, F, G, H, IT, MX, ND, SP, SW, U, 2G
			83701-MAE-750ZB	Faixa Tampa Lateral Esquerda, *Tipo 5*	–	–	–	1	–	–	.....	.....	AR, E, ED, F, G, H, IT, MX, ND, SP, SW, U, 2G

C-36.4

Faixas • Emblemas
(CBR900RRS-CM/SI)

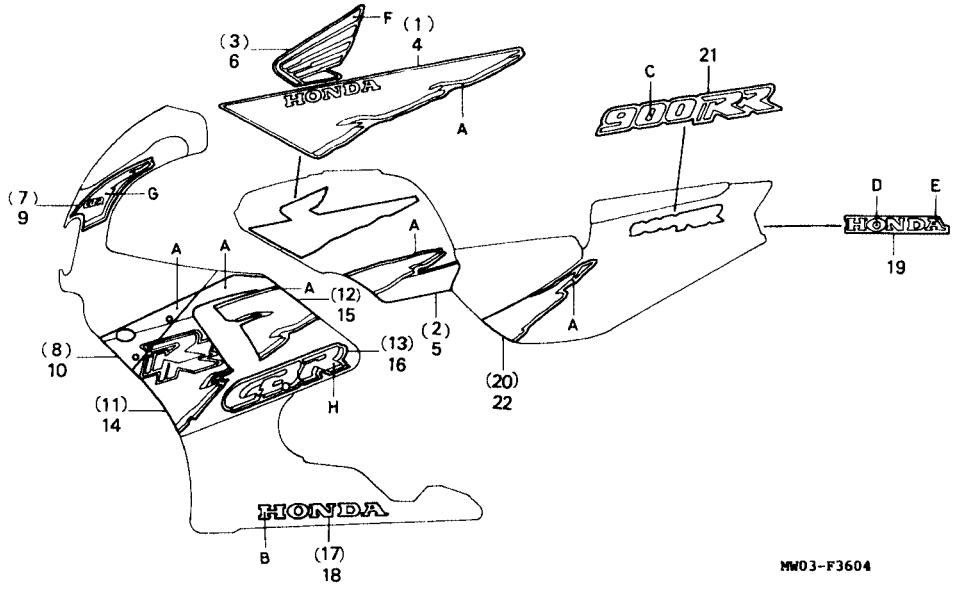

Item de serviço	T.M.O.	Ref. Nº	Nº da peça	Descrição	Qtd. CBR900 RRN	RRP	RRR	RRS	RRT	RRV	Nº de série		Nota
		1	17511-MAE-670ZA	Faixa A, Dir. Tanque Combustível, *Tipo 1*	–	–	–	1	–	–			CM, SI
			17511-MAE-670ZB	Faixa A, Dir. Tanque Combustível, *Tipo 2*	–	–	–	1	–	–			CM, SI
		2	17512-MAE-670ZA	Faixa B, Dir. Tanque Combustível, *Tipo 1*	–	–	–	1	–	–			CM, SI
			17512-MAE-670ZB	Faixa B, Dir. Tanque Combustível, *Tipo 2*	–	–	–	1	–	–			CM, SI
		3	17513-MAE-670ZA	Faixa C, Dir. Tanque Combustível, *Tipo 1*	–	–	–	1	–	–			CM, SI
		4	17561-MAE-670ZA	Faixa A Esq. Tanque Combustível, *Tipo 1*	–	–	–	1	–	–			CM, SI
			17561-MAE-670ZB	Faixa A Esq. Tanque Combustível, *Tipo 2*	–	–	–	1	–	–			CM, SI
		5	17562-MAE-670ZA	Faixa B Esq. Tanque Combustível, *Tipo 1*	–	–	–	1	–	–			CM, SI
			17562-MAE-670ZB	Faixa B Esq. Tanque Combustível, *Tipo 2*	–	–	–	1	–	–			CM, SI
		6	17563-MAE-670ZA	Faixa C Esq. Tanque Combustível, *Tipo 1*	–	–	–	1	–	–			CM, SI
		7	64101-MAE-670ZA	Faixa A Dir. Carenagem Superior, *Tipo 1*	–	–	–	1	–	–			CM, SI
		8	64102-MAE-670ZA	Faixa B Dir. Carenagem Superior, *Tipo 1*	–	–	–	1	–	–			CM, SI
			64102-MAE-670ZB	Faixa B Dir. Carenagem Superior, *Tipo 2*	–	–	–	1	–	–			CM, SI
		9	64151-MAE-670ZA	Faixa A Esq. Carenagem Superior, *Tipo 1*	–	–	–	1	–	–			CM, SI
		10	64152-MAE-670ZA	Faixa B Esq. Carenagem Superior, *Tipo 1*	–	–	–	1	–	–			CM, SI
			64152-MAE-670ZB	Faixa B Esq. Carenagem Superior, *Tipo 2*	–	–	–	1	–	–			CM, SI
		11	64301-MAE-670ZA	Faixa A Dir. Tampa Carenagem, *Tipo 1*	–	–	–	1	–	–			CM, SI
			64301-MAE-670ZB	Faixa A Dir. Tampa Carenagem, *Tipo 2*	–	–	–	1	–	–			CM, SI
		12	64302-MAE-670ZA	Faixa B Dir. Tampa Carenagem, *Tipo 1*	–	–	–	1	–	–			CM, SI
			64302-MAE-670ZB	Faixa B Dir. Tampa Carenagem, *Tipo 2*	–	–	–	1	–	–			CM, SI

C-36.4

Faixas • Emblemas
(CBR900RRS-CM/SI)

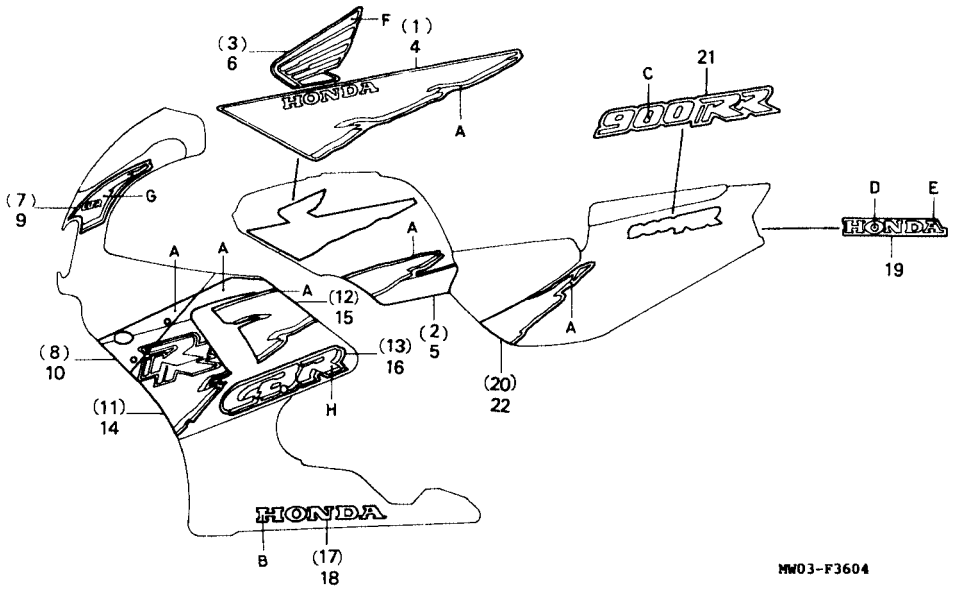

Item de serviço	T.M.O.

Tabela de Cores: Tanque, Carenagem Superior, Tampa de Carenagem, Tampa Rabeta, Tampa Lateral

Tipo	Cor Principal \ Posição	F	G	H
1,7	Branco (NH-196)			Branco
2,8	Preto (NH-1)	Preto	Amarelo	Violeta

Ref. Nº	Nº da peça	Descrição	Qtd. CBR900 RRN	RRP	RRR	RRS	RRT	RRV	Nº de série		Nota
13	64303-MAE-670ZA	Emblema Dir. Tampa Carenagem, *Tipo 1*	–	–	–	1	–	–			CM, SI
14	64351-MAE-670ZA	Faixa A Esq. Tampa Carenagem, *Tipo 1*	–	–	–	1	–	–			CM, SI
	64351-MAE-670ZB	Faixa A Esq. Tampa Carenagem, *Tipo 2*	–	–	–	1	–	–			CM, SI
15	64352-MAE-670ZA	Faixa B Esq. Tampa Carenagem, *Tipo 1*	–	–	–	1	–	–			CM, SI
	64352-MAE-670ZB	Faixa B Esq. Tampa Carenagem, *Tipo 2*	–	–	–	1	–	–			CM, SI
16	64353-MAE-670ZA	Emblema Esq. Tampa Carenagem, *Tipo 1*	–	–	–	1	–	–			CM, SI
17	64403-MAE-670ZA	Emblema Dir. Carenagem Inferior, *Tipo 1*	–	–	–	1	–	–			CM, SI
	64403-MAE-670ZB	Emblema Dir. Carenagem Inferior, *Tipo 2*	–	–	–	1	–	–			CM, SI
18	64453-MAE-670ZA	Emblema Esq. Carenagem Inferior, *Tipo 1*	–	–	–	1	–	–			CM, SI
	64453-MAE-670ZB	Emblema Esq. Carenagem Inferior, *Tipo 2*	–	–	–	1	–	–			CM, SI
19	77252-MW0-850ZA	Emblema Tampa Traseira, *Tipo 7*	–	–	–	1	–	–			CM, SI
	77252-MW0-850ZB	Emblema Tampa Traseira, *Tipo 8*	–	–	–	1	–	–			CM, SI
20	83601-MAE-670ZA	Faixa Tampa Lateral Direita, *Tipo 1*	–	–	–	1	–	–			CM, SI
	83601-MAE-670ZB	Faixa Tampa Lateral Direita, *Tipo 2*	–	–	–	1	–	–			CM, SI
21	83604-MAE-670ZA	Emblema Tampa Lateral, *Tipo 1*	–	–	–	2	–	–			CM, SI
	83604-MAE-670ZB	Emblema Tampa Lateral, *Tipo 2*	–	–	–	2	–	–			CM, SI
22	83701-MAE-670ZA	Faixa Tampa Lateral Esquerda, *Tipo 1*	–	–	–	1	–	–			CM, SI
	83701-MAE-670ZB	Faixa Tampa Lateral Esquerda, *Tipo 2*	–	–	–	1	–	–			CM, SI

Tabela de Cores: Tanque, Carenagem Superior, Tampa de Carenagem, Tampa Rabeta, Tampa Lateral

Tipo	Cor Principal \ Posição	A	B	C	D	E
1,7	Branco (NH-196)	Branco	Preto	Preto	Branco	Preto
2,8	Preto (NH-1)	Preto	Amarelo	Violeta	Preto	Branco

C-36.5

Faixas • Emblemas

(CBR900RRT-Exceto BR/SI)

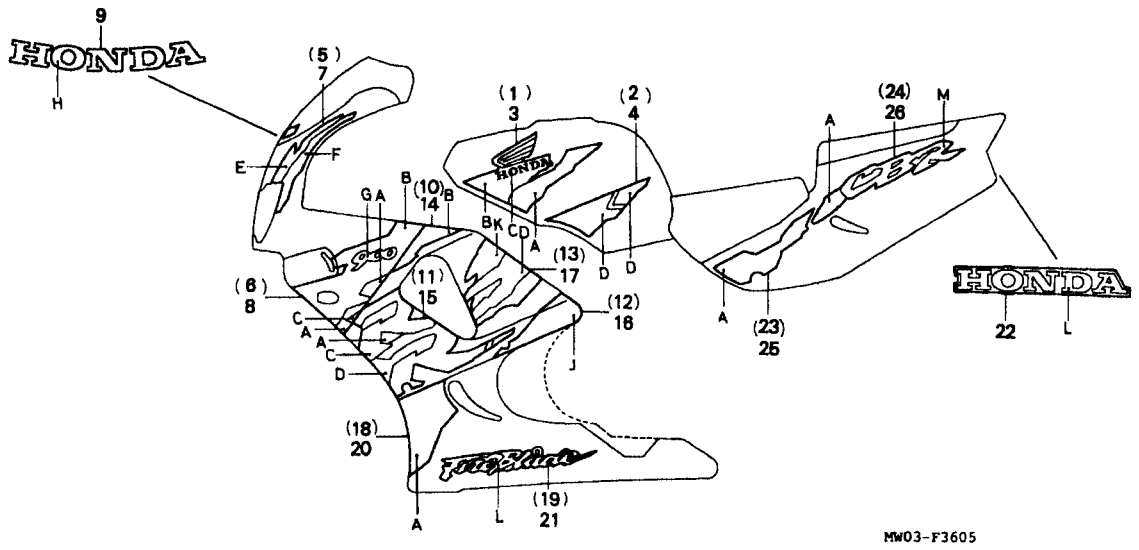

Item de serviço	T.M.O.	Ref. Nº	Nº da peça	Descrição	Qtd. CBR900 RRN	RRP	RRR	RRS	RRT	RRV	Nº de série		Nota
		1	17511- MA5 300ZB	Emblema A Dir. Tanque Combustível, *Tipo 1*	–	–	–	–	1	–			AR, CM, E, ED, F, G, IT, ND, SD, SW, U
			17511-MAS-300ZC	Emblema A Dir. Tanque Combustível, *Tipo 2*	–	–	–	–	1	–			AR, CM, E, ED, F, G, IT, ND, SD, SW, U
			17511-MAS-300ZA	Emblema A Dir. Tanque Combustível, *Tipo 3*	–	–	–	–	1	–			AR, CM, E, ED, F, G, IT, ND, SD, SW, U
		2	17512-MAS-300ZB	Emblema B Dir. Tanque Combustível, *Tipo 1*	–	–	–	–	1	–			AR, CM, E, ED, F, G, IT, ND, SD, SW, U
			17512-MAS-300ZC	Emblema B Dir. Tanque Combustível, *Tipo 2*	–	–	–	–	1	–			AR, CM, E, ED, F, G, IT, ND, SD, SW, U
			17512-MAS-300ZA	Emblema B Dir. Tanque Combustível, *Tipo 3*	–	–	–	–	1	–			AR, CM, E, ED, F, G, IT, ND, SD, SW, U

C-36.5

Faixas • Emblemas

(CBR900RRT-Exceto BR/SI)

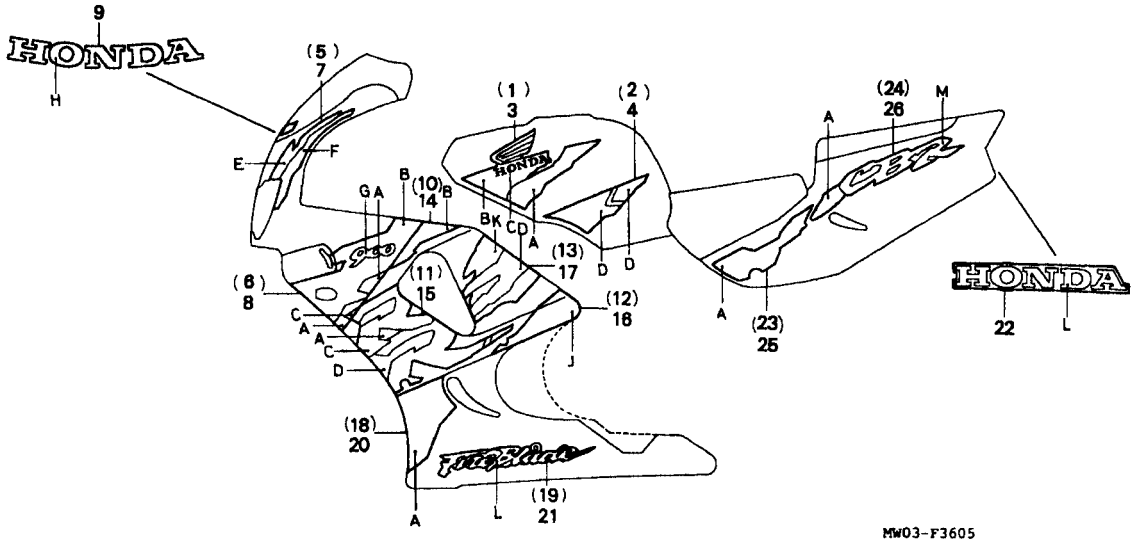

Item de serviço	T.M.O.	Ref. Nº	Nº da peça	Descrição	Qtd. CBR900 RRN	RRP	RRR	RRS	RRT	RRV	Nº de série		Nota
		3	17561-MAS-300ZB	Emblema A Esq. Tanque Combustível, *Tipo 1*	–	–	–	–	1	–	.....	.....	AR, CM, E, ED, F, G, IT, ND, SD, SW, U
			17561-MAS-300ZC	Emblema A Esq. Tanque Combustível, *Tipo 2*	–	–	–	–	1	–	.....	.....	AR, CM, E, ED, F, G, IT, ND, SD, SW, U
			17561-MAS-300ZA	Emblema A Esq. Tanque Combustível, *Tipo 3*	–	–	–	–	1	–	.....	.....	AR, CM, E, ED, F, G, IT, ND, SD, SW, U
		4	17562-MAS-300ZB	Emblema B Esq. Tanque Combustível, *Tipo 1*	–	–	–	–	1	–	.....	.....	AR, CM, E, ED, F, G, IT, ND, SD, SW, U
			17562-MAS-300ZC	Emblema B Esq. Tanque Combustível, *Tipo 2*	–	–	–	–	1	–	.....	.....	AR, CM, E, ED, F, G, IT, ND, SD, SW, U
			17562-MAS-300ZA	Emblema B Esq. Tanque Combustível, *Tipo 3*	–	–	–	–	1	–	.....	.....	AR, CM, E, ED, F, G, IT, ND, SD, SW, U
		5	64101-MAS-300ZB	Faixa A Dir. Carenagem Superior, *Tipo 1*	–	–	–	–	1	–	.....	.....	AR, CM, E, ED, F, G, IT, ND, SD, SW, U

C-36.5

Faixas • Emblemas

(CBR900RRT-Exceto BR/SI)

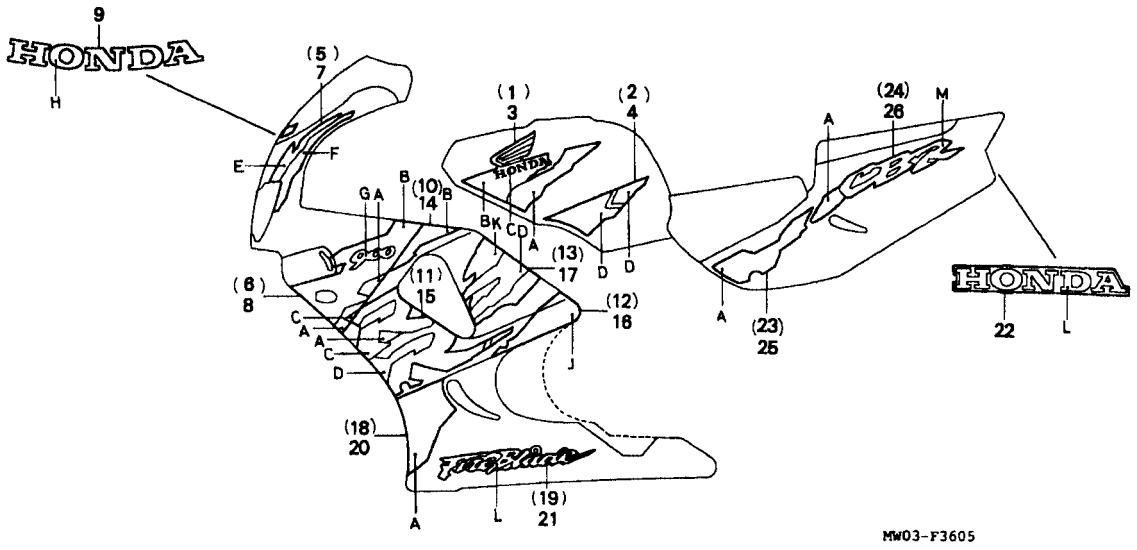

Item de serviço	T.M.O.	Ref. Nº	Nº da peça	Descrição	Qtd. CBR900 RRN	RRP	RRR	RRS	RRT	RRV	Nº de série		Nota
		(5)	64101-MAS-300ZC	Faixa A Dir. Carenagem Superior, *Tipo 2*	–	–	–	–	1	–			AR, CM, E, ED, F, G, IT, ND, SD, SW, U
			64101-MAS-300ZA	Faixa A Dir. Carenagem Superior, *Tipo 3*	–	–	–	–	1	–			AR, CM, E, ED, F, G, IT, ND, SD, SW, U
		6	64102-MAS-300ZB	Faixa B Dir. Carenagem Superior, *Tipo 1*	–	–	–	–	1	–			AR, CM, E, ED, F, G, IT, ND, SD, SW, U
			64102-MAS-300ZC	Faixa B Dir. Carenagem Superior, *Tipo 2*	–	–	–	–	1	–			AR, CM, E, ED, F, G, IT, ND, SD, SW, U
			64102-MAS-300ZA	Faixa B Dir. Carenagem Superior, *Tipo 3*	–	–	–	–	1	–			AR, CM, E, ED, F, G, IT, ND, SD, SW, U
		7	64151-MAS-300ZB	Faixa A Esq. Carenagem Superior, *Tipo 1*	–	–	–	–	1	–			AR, CM, E, ED, F, G, IT, ND, SD, SW, U

C-36.5

Faixas • Emblemas

(CBR900RRT-Exceto BR/SI)

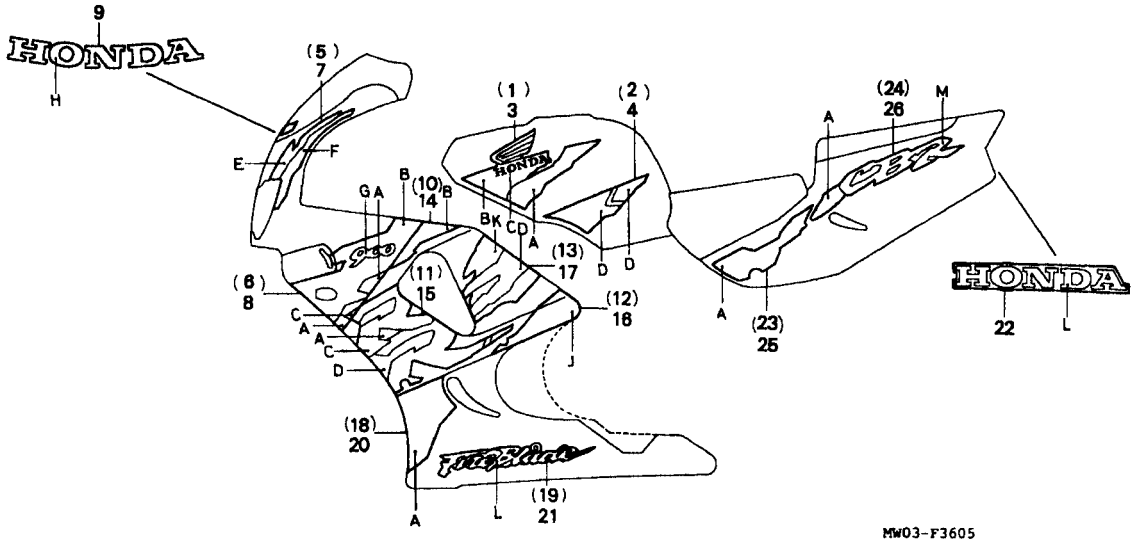

Item de serviço	T.M.O.	Ref. Nº	Nº da peça	Descrição	Qtd. CBR900 RRN	RRP	RRR	RRS	RRT	RRV	Nº de série		Nota
		(7)	64151-MAS-300ZC	Faixa A Esq. Carenagem Superior, *Tipo 2*	–	–	–	–	1	–	.....	.....	AR, CM, E, ED, F, G, IT, ND, SD, SW, U
			64151-MAS-300ZA	Faixa A Esq. Carenagem Superior, *Tipo 3*	–	–	–	–	1	–	.....	.....	AR, CM, E, ED, F, G, IT, ND, SD, SW, U
		8	64152-MAS-300ZB	Faixa B Esq. Carenagem Superior, *Tipo 1*	–	–	–	–	1	–	.....	.....	AR, CM, E, ED, F, G, IT, ND, SD, SW, U
			64152-MAS-300ZC	Faixa B Esq. Carenagem Superior, *Tipo 2*	–	–	–	–	1	–	.....	.....	AR, CM, E, ED, F, G, IT, ND, SD, SW, U
			64152-MAS-300ZA	Faixa B Esq. Carenagem Superior, *Tipo 3*.....	–	–	–	–	1	–	.....	.....	AR, CM, E, ED, F, G, IT, ND, SD, SW, U
		9	64220-MAS-300ZB	Emblema Pára-Brisa, *Tipo 1*	–	–	–	–	1	–	.....	.....	AR, CM, E, ED, F, G, IT, ND, SD, SW, U

C-36.5

Faixas • Emblemas

(CBR900RRT-Exceto BR/SI)

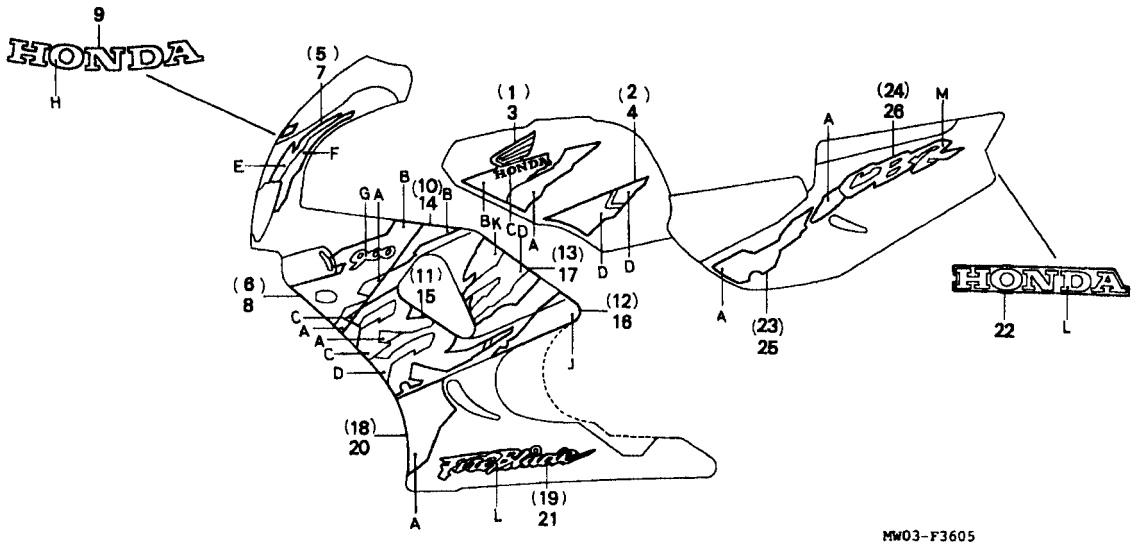

Item de serviço	T.M.O.	Ref. Nº	Nº da peça	Descrição	Qtd. CBR900 RRN	RRP	RRR	RRS	RRT	RRV	Nº de série		Nota
		(9)	64220-MAS-300ZC	Emblema Pára-Brisa, *Tipo 2*	–	–	–	–	1	–			AR, CM, E, ED, F, G, IT, ND, SD, SW, U
			64220-MAS-300ZA	Emblema Pára-Brisa, *Tipo 3*	–	–	–	–	1	–			AR, CM, E, ED, F, G, IT, ND, SD, SW, U
		10	64301-MAS-300ZB	Faixa A Dir. Tampa Carenagem, *Tipo 1*	–	–	–	–	1	–			AR, CM, E, ED, F, G, IT, ND, SD, SW, U
			64301-MAS-300ZC	Faixa A Dir. Tampa Carenagem, *Tipo 2*	–	–	–	–	1	–			AR, CM, E, ED, F, G, IT, ND, SD, SW, U
			64301-MAS-300ZA	Faixa A Dir. Tampa Carenagem, *Tipo 3*	–	–	–	–	1	–			AR, CM, E, ED, F, G, IT, ND, SD, SW, U
		11	64302-MAS 300ZB	Faixa B Dir. Tampa Carenagem, *Tipo 1*	–	–	–	–	1	–			AR, CM, E, ED, F, G, IT, ND, SD, SW, U
			64302-MAS-300ZC	Faixa B Dir. Tampa Carenagem, *Tipo 2*	–	–	–	–	1	–			AR, CM, E, ED, F, G, IT, ND, SD, SW, U

C-36.5

Faixas • Emblemas

(CBR900RRT-Exceto BR/SI)

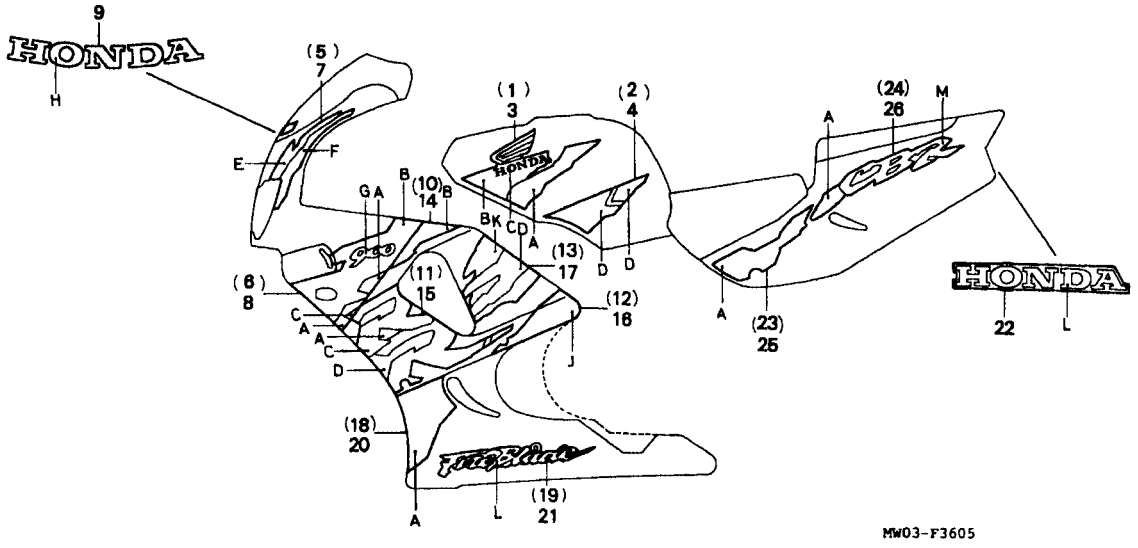

Item de serviço	T.M.O.	Ref. Nº	Nº da peça	Descrição	Qtd. CBR900 RRN	RRP	RRR	RRS	RRT	RRV	Nº de série		Nota
		(11)	64302-MAS-300ZA	Faixa B Dir. Tampa Carenagem, *Tipo 3*	–	–	–	–	1	–			AR, CM, E, ED, F, G, IT, ND, SD, SW, U
		12	64303-MAS-300ZB	Faixa C Dir. Tampa Carenagem, *Tipo 1*	–	–	–	–	1	–			AR, CM, E, ED, F, G, IT, ND, SD, SW, U
			64303-MAS-300ZC	Faixa C Dir. Tampa Carenagem, *Tipo 2*	–	–	–	–	1	–			AR, CM, E, ED, F, G, IT, ND, SD, SW, U
			64303-MAS-300ZA	Faixa C Dir. Tampa Carenagem, *Tipo 3*	–	–	–	–	1	–			AR, CM, E, ED, F, G, IT, ND, SD, SW, U
		13	64304-MAS-300ZB	Faixa D Dir. Tampa Carenagem, *Tipo 1*	–	–	–	–	1	–			AR, CM, E, ED, F, G, IT, ND, SD, SW, U
			64304-MAS-300ZC	Faixa D Dir. Tampa Carenagem, *Tipo 2*	–	–	–	–	1	–			AR, CM, E, ED, F, G, IT, ND, SD, SW, U
			64304-MAS-300ZA	Faixa D Dir. Tampa Carenagem, *Tipo 3*	–	–	–	–	1	–			AR, CM, E, ED, F, G, IT, ND, SD, SW, U

C-36.5

Faixas • Emblemas

(CBR900RRT-Exceto BR/SI)

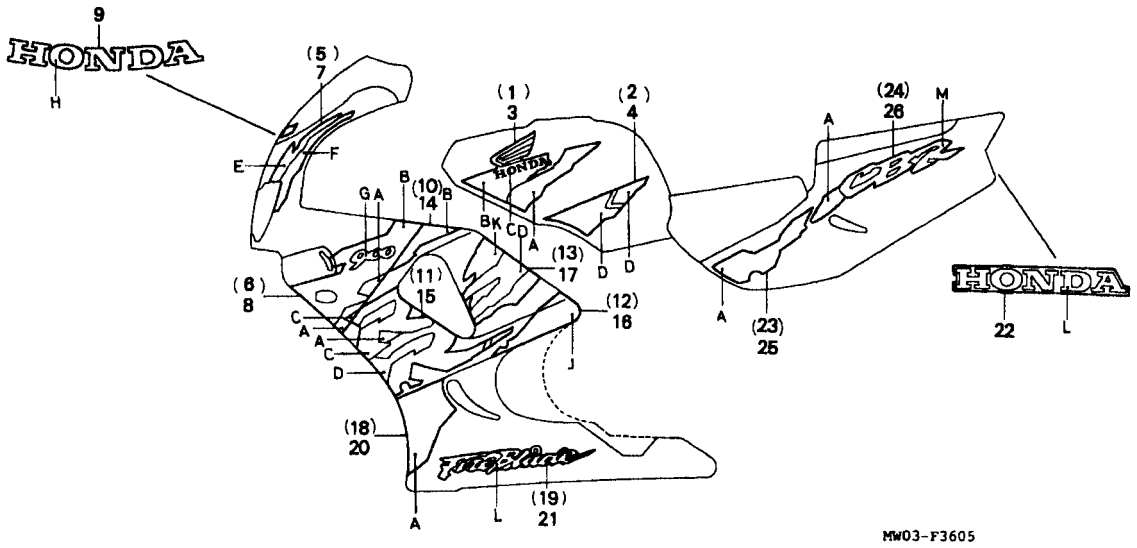

Item de serviço	T.M.O.	Ref. Nº	Nº da peça	Descrição	Qtd. CBR900 RRN	RRP	RRR	RRS	RRT	RRV	Nº de série		Nota
		14	64351-MAS-00ZB	Faixa A Esq. Tampa Carenagem, *Tipo 1*	–	–	–	–	1	–			AR, CM, E, ED, F, G, IT, ND, SD, SW, U
			64351-MAS-300ZC	Faixa A Esq. Tampa Carenagem, *Tipo 2*	–	–	–	–	1	–			AR, CM, E, ED, F, G, IT, ND, SD, SW, U
			64351-MAS-300ZA	Faixa A Esq. Tampa Carenagem, *Tipo 3*	–	–	–	–	1	–			AR, CM, E, ED, F, G, IT, ND, SD, SW, U
		15	64352-MAS-300ZB	Faixa B Esq. Tampa Carenagem, *Tipo 1*	–	–	–	–	1	–			AR, CM, E, ED, F, G, IT, ND, SD, SW, U
			64352-MAS-300ZC	Faixa B Esq. Tampa Carenagem, *Tipo 2*	–	–	–	–	1	–			AR, CM, E , ED, F, G, IT, ND, SD, SW, U
			64352-MAS-300ZA	Faixa B Esq. Tampa Carenagem, *Tipo 3*	–	–	–	–	1	–			AR, CM, E, ED, F, G, IT, ND, SD, SW, U
		16	64353-MAS-300ZB	Faixa C Esq. Tampa Carenagem, *Tipo 1*	–	–	–	–	1	–			AR, CM, E, ED, F, G, IT, ND, SD, SW,U

C-36.5

Faixas • Emblemas

(CBR900RRT-Exceto BR/SI)

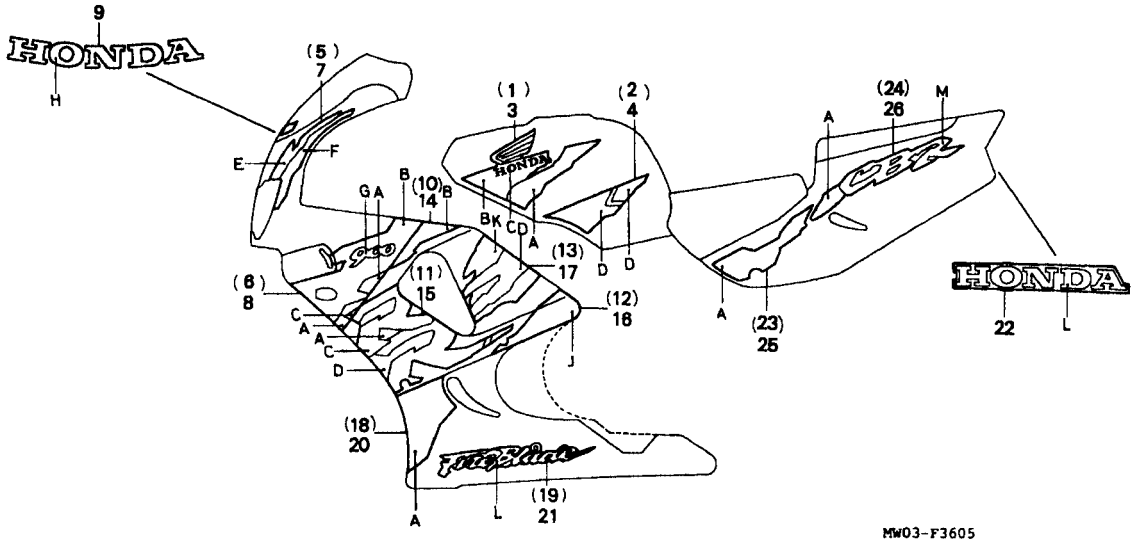

Item de serviço	T.M.O.	Ref. Nº	Nº da peça	Descrição	Qtd. CBR900 RRN	RRP	RRR	RRS	RRT	RRV	Nº de série		Nota
		(16)	64353-MAS-300ZC	Faixa C Esq. Tampa Carenagem, *Tipo 2*	–	–	–	–	1	–			AR, CM, E, ED, F, G, IT, ND, SD, SW, U
			64353-MAS-300ZA	Faixa C Esq. Tampa Carenagem, *Tipo 3*	–	–	–	–	1	–			AR, CM, E, ED, F, G, IT, ND, SD, SW, U
		17	64354-MAS-300ZB	Faixa D Esq. Tampa Carenagem, *Tipo 1*	–	–	–	–	1	–			AR, CM, E, ED, F, G, IT, ND, SD, SW, U
			64354-MAS-300ZC	Faixa D Esq. Tampa Carenagem, *Tipo 2*	–	–	–	–	1	–			AR, CM, E, ED, F, G, IT, ND, SD, SW,U
			64354-MAS-300ZA	Faixa D Esq. Tampa Carenagem, *Tipo 3*	–	–	–	–	1	–			AR, CM, E, ED, F, G, IT, ND, SD, SW, U
		18	64401-MAS-300ZB	Faixa Dir. Carenagem Inferior, *Tipo 1*	–	–	–	–	1	–			AR, CM, E, ED, F, G, IT, ND, SD, SW, U
			64401-MAS-300ZC	Faixa Dir. Carenagem Inferior, *Tipo 2*	–	–	–	–	1	–			AR, CM, E, ED, F, G, IT, ND, SD, SW, U

C-36.5

Faixas • Emblemas

(CBR900RRT-Exceto BR/SI)

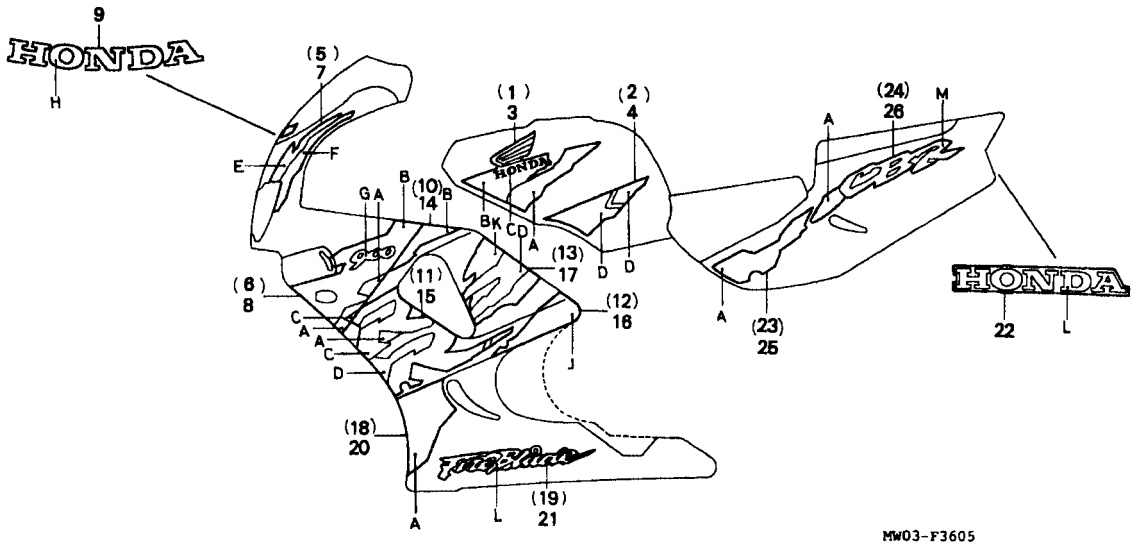

Item de serviço	T.M.O.	Ref. Nº	Nº da peça	Descrição	Qtd. CBR900 RRN	RRP	RRR	RRS	RRT	RRV	Nº de série		Nota
		(18)	64401-MAS-300ZA	Faixa Dir. Carenagem Inferior, *Tipo 3*	–	–	–	–	1	–			AR, CM, E, ED, F, G, IT, ND, SD, SW, U
		19	64403-MAS-300ZB	Emblema Dir. Carenagem Inferior, *Tipo 1*	–	–	–	–	1	–			AR, CM, E, ED, F, G, IT, ND, SD, SW, U
			64403-MAS-300ZC	Emblema Dir. Carenagem Inferior, *Tipo 2*	–	–	–	–	1	–			AR, CM, E, ED, F, G, IT, ND, SD, SW, U
			64403-MAS-300ZA	Emblema Dir. Carenagem Inferior, *Tipo 3*	–	–	–	–	1	–			AR, CM, E, ED, F, G, IT, ND, SD, SW, U
		20	64451-MAS-300ZB	Faixa Esq. Carenagem Inferior, *Tipo 1*	–	–	–	–	1	–			AR, CM, E, ED, F, G, IT, ND, SD, SW, U
			64451-MAS-300ZC	Faixa Esq. Carenagem Inferior, *Tipo 2*	–	–	–	–	1	–			AR, CM, E, ED, F, G, IT, ND, SD, SW, U

C-36.5

Faixas • Emblemas

(CBR900RRT-Exceto BR/SI)

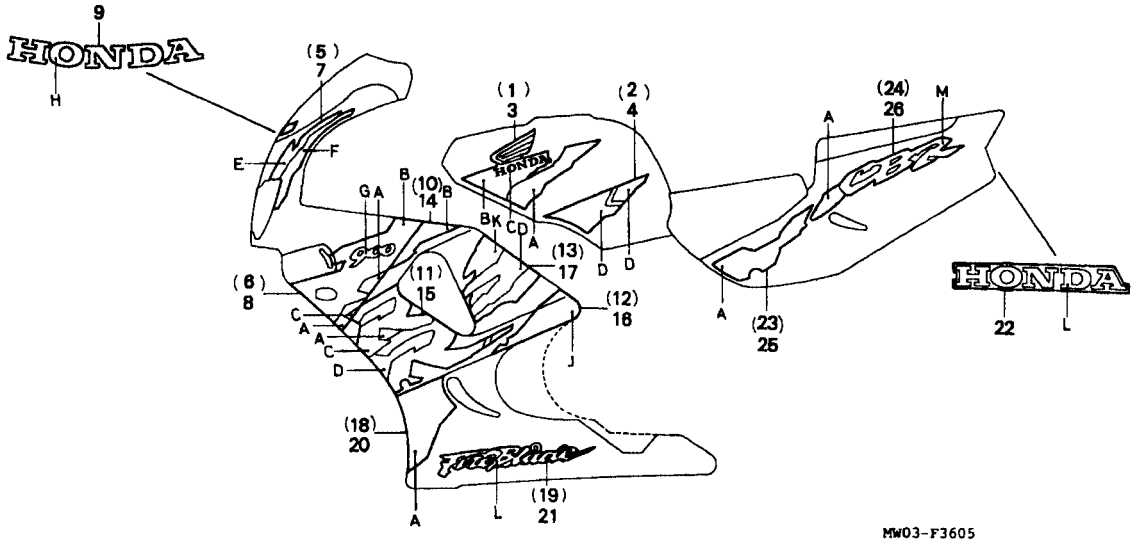

Item de serviço	T.M.O.	Ref. Nº	Nº da peça	Descrição	Qtd. CBR900 RRN	RRP	RRR	RRS	RRT	RRV	Nº de série		Nota
		(20)	64451-MAS-300ZA	Faixa Esq. Carenagem Inferior, *Tipo 1*	–	–	–	–	1	–			AR, CM, E, ED, F, G, IT, ND, SD, SW, U
		21	64453-MAS-300ZB	Emblema Esq. Carenagem Inferior, *Tipo 1*	–	–	–	–	1	–			AR, CM. E, ED, F, G, IT, ND, SD, SW, U
			64453-MAS-300ZC	Emblema Esq. Carenagem Inferior, *Tipo 2*	–	–	–	–	1	–			AR, CM, E, ED, F, G, IT, ND, SD, SW, U
			64453-MAS-300ZA	Emblema Esq. Carenagem Inferior, *Tipo 3*	–	–	–	–	1	–			AR, CM, E, ED, F, G, IT, ND, SD, SW, U
		22	77251-MAS-300ZB	Emblema Tampa Traseira, *Tipo 1*	–	–	–	–	1	–			AR, CM, E, ED, F, G, IT, ND, SD, SW, U
			77251-MAS-300ZC	Emblema Tampa Traseira, *Tipo 2*	–	–	–	–	1	–			AR, CM, E, ED, F, G, IT, ND, SD, SW, U
			77251-MAS-300ZA	Emblema Tampa Traseira, *Tipo 3*	–	–	–	–	1	–			AR, CM, E, ED, F, G, IT, ND, SD, SW, U

C-36.5

Faixas • Emblemas

(CBR900RRT-Exceto BR/SI)

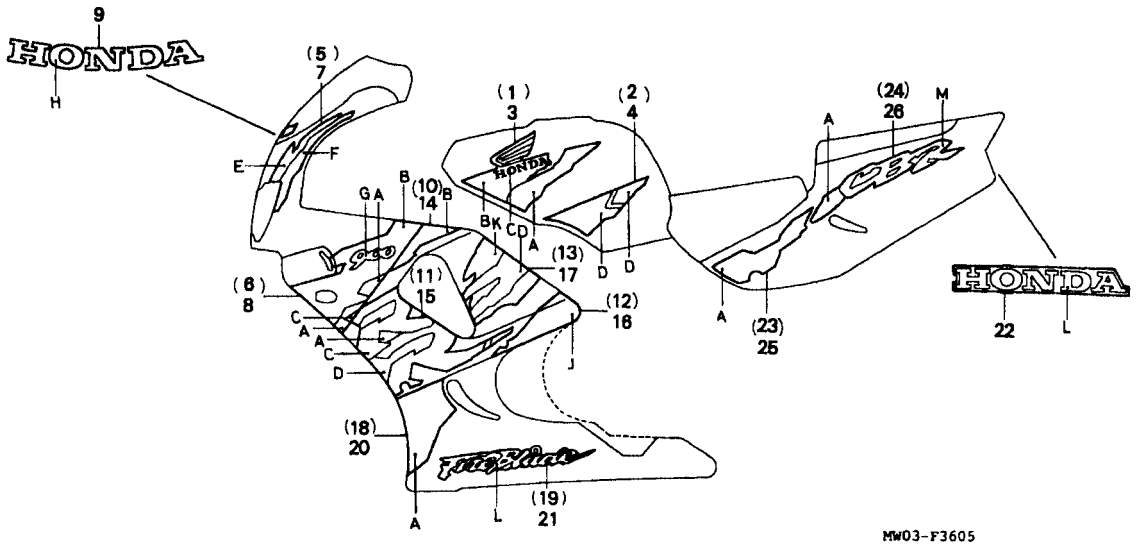

Item de serviço	T.M.O.	Ref. Nº	Nº da peça	Descrição	Qtd. CBR900 RRN	RRP	RRR	RRS	RRT	RRV	Nº de série		Nota
		23	83601-MAS-300ZB	Faixa Tampa Lateral Direita, *Tipo 1*	–	–	–	–	1	–			AR, CM, E, ED, F, G, IT, ND, SD, SW, U
			83601-MAS-300ZC	Faixa Tampa Lateral Direita, *Tipo 2*	–	–	–	–	1	–			AR, CM, E, ED, F, G, IT, ND, SD, SW, U
			83601-MAS-300ZA	Faixa Tampa Lateral Direita, *Tipo 3*	–	–	–	–	1	–			AR, CM, E, ED, F, G, IT, ND, SD, SW, U
		24	83602-MAS-300ZB	Faixa Tampa Lateral Direita, *Tipo 1*	–	–	–	–	1	–			AR, CM, E, ED, F, G, IT, ND, SD, SW, U
			83602-MAS-300ZC	Faixa Tampa Lateral Direita, *Tipo 2*	–	–	–	–	1	–			AR, CM, E, ED, F, G, IT, ND, SD, SW, U
			83602-MAS-300ZA	Faixa Tampa Lateral Direita, *Tipo 3*	–	–	–	–	1	–			AR, CM, E, ED, F, G, IT, ND, SD, SW, U
		25	83701-MAS-300ZB	Faixa Tampa Lateral Esquerda, *Tipo 1*	–	–	–	–	1	–			AR, CM, E, ED, F, G, IT, ND, SD, SW, U

C-36.5

Faixas • Emblemas

(CBR900RRT-Exceto BR/SI)

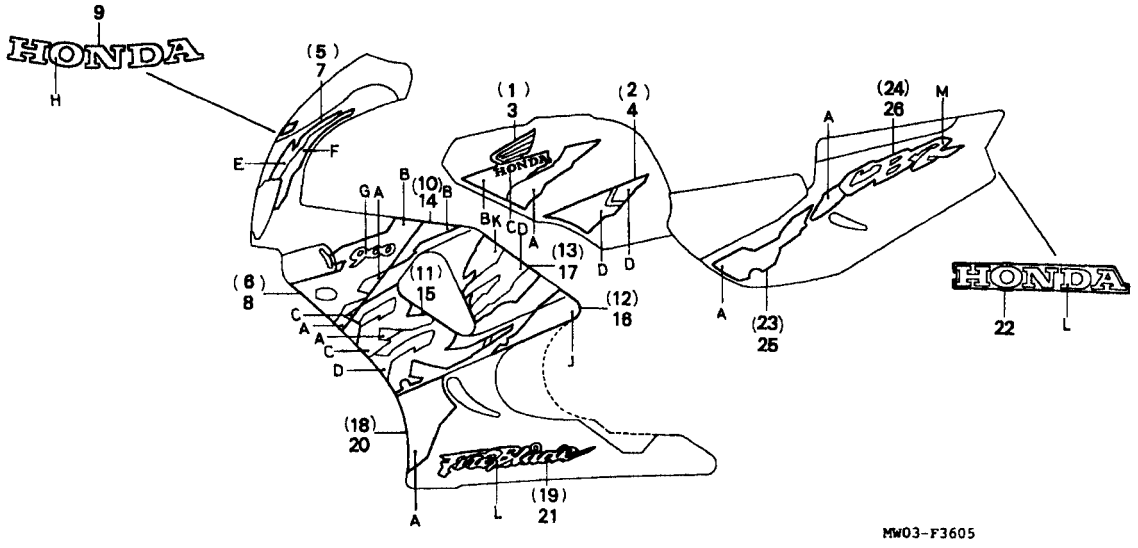

Item de serviço	T.M.O.	Ref. Nº	Nº da peça	Descrição	Qtd. CBR900 RRN	RRP	RRR	RRS	RRT	RRV	Nº de série		Nota
		(25)	83701-MAS-300ZC	Faixa Tampa Lateral Esquerda, *Tipo 2*	–	–	–	–	1	–			AR, CM, E, ED, F, G, IT, ND, SD, SW, U
			83701-MAS-300ZA	Faixa Tampa Lateral Esquerda, *Tipo 3*	–	–	–	–	1	–			AR, CM, E, ED, F, G, IT, ND, SD, SW, U
		26	83702-MAS-300ZB	Faixa Tampa Lateral Esquerda, *Tipo 1*	–	–	–	–	1	–			AR, CM, E, ED, F, G, IT, ND, SD, SW, U
			83702-MAS-300ZC	Faixa Tampa Lateral Esquerda, *Tipo 2*	–	–	–	–	1	–			AR, CM, E, ED, F, G, IT, ND, SD, SW, U
			83702-MAS-300ZA	Faixa Tampa Lateral Esquerda, *Tipo 3*	–	–	–	–	1	–			AR, CM, E, ED, F, G, IT, ND, SD, SW, U

Tabela de Cores: Faixas e Emblemas

Tipo	Cor Principal \ Posição	A	B	C	D	E	F	G	H	J	K	L	M
1	Vermelho (R-127)	Azul	Preto	Branco	Amarelo	Amarelo	Preto	Branco	Branco	Branco	Vermelho	Vermelho	Vermelho
2	Preto (NH-1)	Marrom	Amarelo	Prata Metálica	Prata Metálica	Amarelo	Marrom	Vermelho	Prata Metálica	Preto	Preto	Prata Metálica	Amarelo
3	Cinza (NH-254M)	Violeta	Preto	Branco	Laranja	Laranja	Violeta	Laranja	Cinza Metálica	Branco	Cinza Metálica	Cinza Metálica	Cinza Metálica

C-36.6

Faixas • Emblemas
(CBR900RRT-BR/SI)

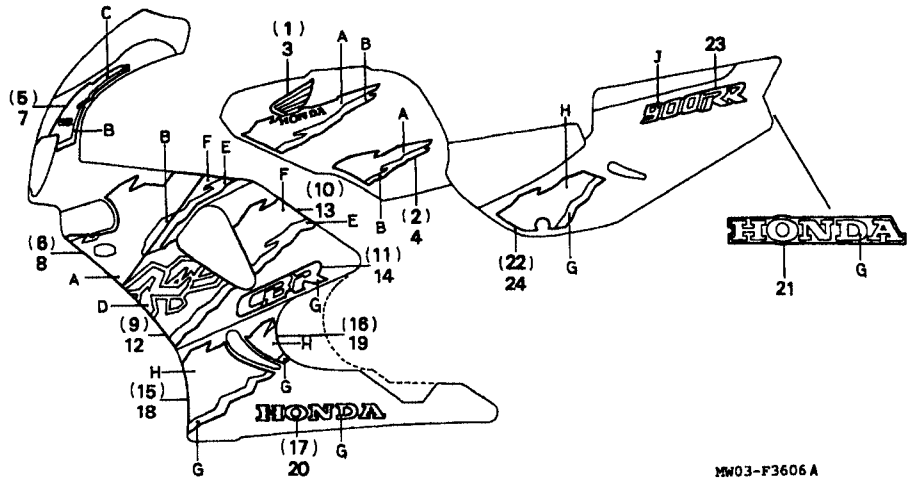

Item de serviço	T.M.O.	Ref. Nº	Nº da peça	Descrição	Qtd. CBR900 RRN	RRP	RRR	RRS	RRT	RRV	Nº de série		Nota
		1	17511-MAS-670ZA	Faixa A Dir. Tanque Combustível, *Tipo 1*	–	–	–	–	1	–			BR, SI
			17511-MAS-670ZC	Faixa A Dir. Tanque Combustível, *Tipo 3*	–	–	–	–	1	–			SI
		2	17512-MAS-670ZA	Faixa B Dir. Tanque Combustível, *Tipo 1*	–	–	–	–	1	–			BR, SI
			17512-MAS-670ZC	Faixa B Dir. Tanque Combustível, *Tipo 3*	–	–	–	–	1	–			SI
		3	17561-MAS-670ZA	Faixa A Esq. Tanque Combustível, *Tipo 1*	–	–	–	–	1	–			BR, SI
			17561-MAS-670ZC	Faixa A Esq. Tanque Combustível, *Tipo 3*	–	–	–	–	1	–			SI
		4	17562-MAS-670ZA	Faixa B Esq. Tanque Combustível, *Tipo 1*	–	–	–	–	1	–			BR, SI
			17562-MAS-670ZC	Faixa B Esq. Tanque Combustível, *Tipo 3*	–	–	–	–	1	–			SI
		5	64101-MAS-670ZA	Faixa A Dir. Carenagem Superior, *Tipo 1*	–	–	–	–	1	–			BR, SI
			64101-MAS-670ZC	Faixa A Dir. Carenagem Superior, *Tipo 3*	–	–	–	–	1	–			SI
		6	64102-MAS-670ZA	Faixa B Dir. Carenagem Superior, *Tipo 1*	–	–	–	–	1	–			BR, SI
			64102-MAS-670ZC	Faixa B Dir. Carenagem Superior, *Tipo 3*	–	–	–	–	1	–			SI
		7	64151-MAS-670ZA	Faixa A Esq.. Carenagem Superior, *Tipo 1*	–	–	–	–	1	–			BR, SI
			64151-MAS-670ZC	Faixa A Esq.. Carenagem Superior, *Tipo 3*	–	–	–	–	1	–			SI
		8	64152-MAS-670ZA	Faixa B Esq.. Carenagem Superior, *Tipo 1*	–	–	–	–	1	–			BR, SI
			64152-MAS-670ZC	Faixa B Esq.. Carenagem Superior, *Tipo 3*	–	–	–	–	1	–			SI
		9	64301-MAS-670ZA	Faixa A Dir. Tampa Carenagem, *Tipo 1*	–	–	–	–	1	–			BR, SI
			64301-MAS-670ZC	Faixa A Dir. Tampa Carenagem, *Tipo 3*	–	–	–	–	1	–			SI
		10	64302-MAS-670ZA	Faixa B Dir. Tampa Carenagem, *Tipo 1*	–	–	–	–	1	–			BR, SI
			64302-MAS-670ZC	Faixa B Dir. Tampa Carenagem, *Tipo 3*	–	–	–	–	1	–			SI

C-36.6

Faixas • Emblemas
(CBR900RRT-BR/SI)

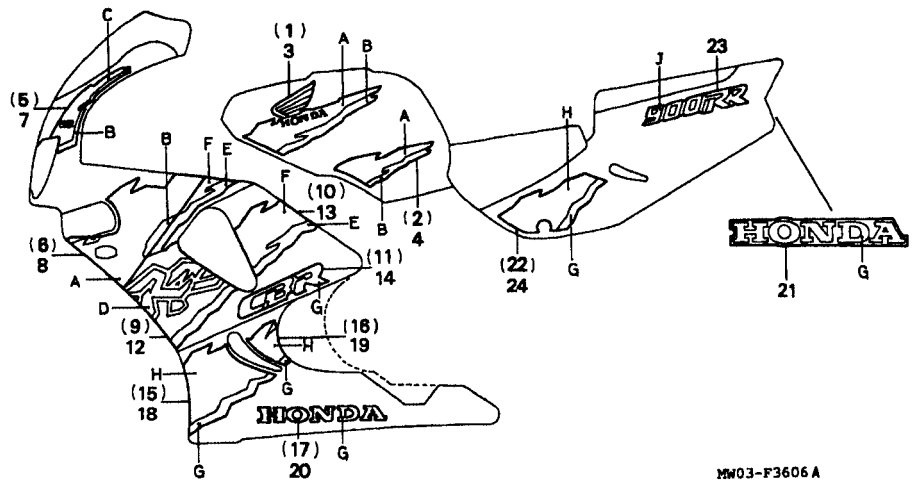

Item de serviço	T.M.O.	Ref. Nº	Nº da peça	Descrição	Qtd. CBR900 RRN	RRP	RRR	RRS	RRT	RRV	Nº de série		Nota
		11	64305-MAS-670ZA	Emblema Dir. Tampa Carenagem, *Tipo 1*	–	–	–	–	1	–			BR, SI
			64305-MAS-670ZC	Emblema Dir. Tampa Carenagem, *Tipo 3*	–	–	–	–	1	–			SI
		12	64351-MAS-670ZA	Faixa A Esq. Tampa Carenagem, *Tipo 1*	–	–	–	–	1	–			BR, SI
			64351-MAS-670ZC	Faixa A Esq. Tampa Carenagem, *Tipo 3*	–	–	–	–	1	–			SI
		13	64352-MAS-670ZA	Faixa B Esq. Tampa Carenagem, *Tipo 1*	–	–	–	–	1	–			BR, SI
			64352-MAS-870ZC	Faixa B Esq. Tampa Carenagem, *Tipo 3*	–	–	–	–	1	–			SI
		14	64355-MAS-670ZA	Emblema Esq. Tampa Carenagem, *Tipo 1*	–	–	–	–	1	–			BR, SI
			64355-MAS-670ZC	Emblema Esq. Tampa Carenagem, *Tipo 3*	–	–	–	–	1	–			SI
		15	64401-MAS-670ZA	Faixa A Dir. Carenagem Inferior, *Tipo 1*	–	–	–	–	1	–			BR, SI
			64401-MAS-670ZC	Faixa A Dir. Carenagem Inferior, *Tipo 3*	–	–	–	–	1	–			SI
		16	64402-MAS-670ZA	Faixa B Dir. Carenagem Inferior, *Tipo 1*	–	–	–	–	1	–			BR, SI
			64402-MAS-670ZC	Faixa B Dir. Carenagem Inferior, *Tipo 3*	–	–	–	–	1	–			SI
		17	64403-MAS-670ZA	Emblema Direito, Carenagem Inferior, *Tipo 1*	–	–	–	–	1	–			BR, SI
		18	64451-MAS-670ZA	Faixa A Esq. Carenagem Inferior, *Tipo 1*	–	–	–	–	1	–			BR, SI
			64451-MAS-670ZC	Faixa A Esq. Carenagem Inferior, *Tipo 3*	–	–	–	–	1	–			SI
		19	64452-MAS-670ZA	Faixa B Esq. Carenagem Inferior, *Tipo 1*	–	–	–	–	1	–			BR, SI
			64452-MAS-670ZC	Faixa B Esq. Carenagem Inferior, *Tipo 3*	–	–	–	–	1	–			SI
		20	64453-MAS-670ZA	Emblema Esq. Carenagem Inferior, *Tipo 1*	–	–	–	–	1	–			BR, SI
		21	77251-MAS-6707B	Emblema Tampa Traseira, *Tipo 4*	–	–	–	–	1	–			BR ,SI
		22	83601-MAS-670ZA	Faixa Tampa Lateral Direita, *Tipo 1*	–	–	–	–	1	–			BR, SI

C-36.6

Faixas • Emblemas
(CBR900RRT-BR/SI)

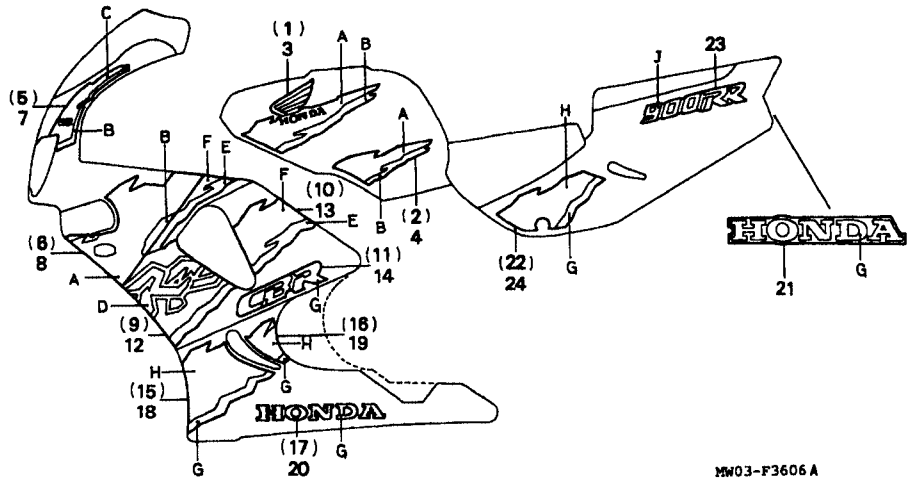

Item de serviço	T.M.O.	Ref. Nº	Nº da peça	Descrição	Qtd. CBR900 RRN	RRP	RRR	RRS	RRT	RRV	Nº de série		Nota
		(22)	83601-MAS-670ZC	Faixa Tampa Lateral Direita, *Tipo 3*	–	–	–	–	1	–			SI
		23	83602-MAS-670ZA	Emblema Tampa Lateral, *Tipo 1*	–	–	–	–	2	–			BR, SI
			83602-MAS-670ZC	Emblema Tampa Lateral, *Tipo 3*	–	–	–	–	2	–			SI
		24	83701-MAS-670ZA	Emblema Tampa Lateral Esquerda, *Tipo 1*	–	–	–	–	1	–			BR, SI
			83701-MAS-670ZC	Emblema Tampa Lateral Esquerda, *Tipo 3*	–	–	–	–	1	–			SI

Tabela de Cores, Tampa Traseira

Tipo	Cor Principal \ Posição	G
1 4	Preto (NH-1) Violeta (P-9)	Branco

Tabela de Cores: Faixas e Emblemas

Tipo	Cor Principal \ Posição	A	B	C	D	E	F	G	H	J
1	Preto (NH-1)	Vermelho	Branco	Vermelho	Preto	Branco	Vermelho	Branco	Vermelho	Vermelho
2	Violeta (P-9)	Branco	Verde	Violeta	Violeta	Verde	Branco	Branco	Amarelo	Verde

C-36.7

Emblema
(CBR900RRT-SI Tipo 2)

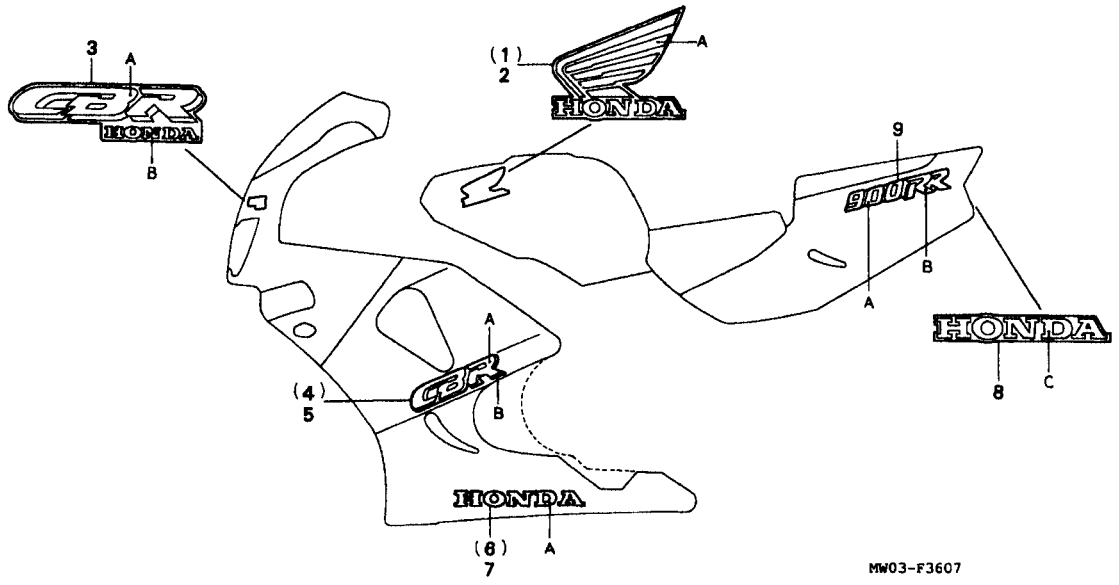

Item de serviço	T.M.O.	Ref. Nº	Nº da peça	Descrição	Qtd. CBR900 RRN	RRP	RRR	RRS	RRT	RRV	Nº de série		Nota
		1	17513-MAS-780ZB	Emblema Dir. Tanque Combustível, *Tipo 2*	–	–	–	–	1	–			SI
		2	17563-MAS-780ZB	Emblema Esq. Tanque Combustível, *Tipo 2*	–	–	–	–	1	–			SI
		3	64101-MAS-780ZA	Emblema Superior Carenagem, *Tipo 2*	–	–	–	–	1	–			SI
		4	64305-MAS-780ZB	Emblema Dir. Tampa Carenagem, *Tipo 2*	–	–	–	–	1	–			SI
		5	64355-MAS-780ZB	Emblema Esq. Tampa Carenagem, *Tipo 2*	–	–	–	–	1	–			SI
		6	64403-MAS-780ZB	Emblema Dir. Carenagem Inferior, *Tipo 2*	–	–	–	–	1	–			SI
		7	64453-MAS-780ZB	Emblema Esq. Carenagem Inferior, *Tipo 2*	–	–	–	–	1	–			SI
		8	77251-MAS-780ZB	Emblema Tampa Traseira, *Tipo 5*	–	–	–	–	1	–			SI
		9	83602-MAS-780ZB	Emblema Tampa Lateral, *Tipo 2*	–	–	–	–	1	–			SI

C-36.8

Faixas • Emblemas

(CBR900RRV-Exceto MX/S
Tipo 4, 5, 6)

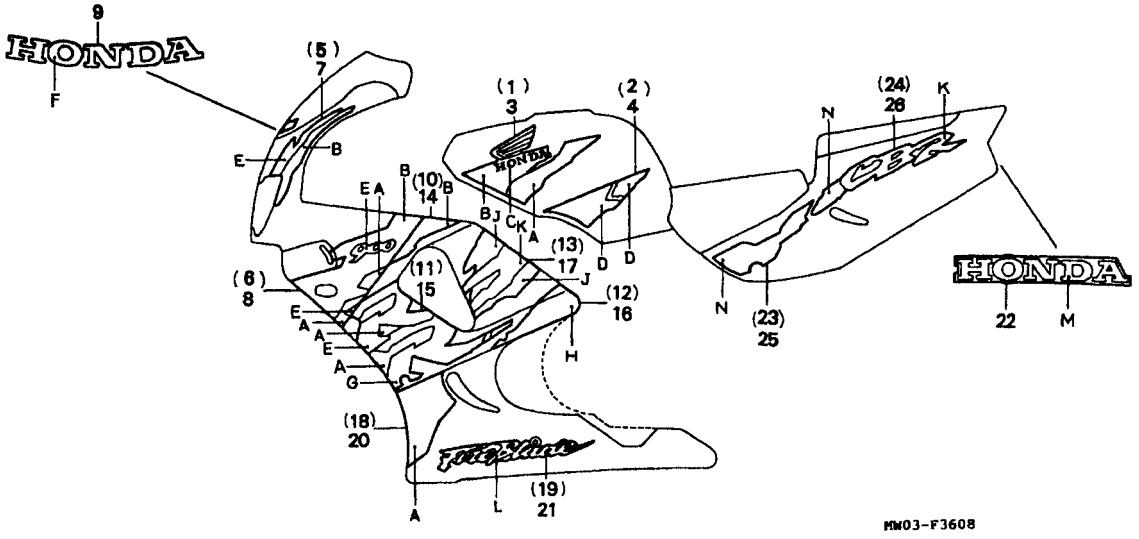

Item de serviço	T.M.O.	Ref. Nº	Nº da peça	Descrição	Qtd. CBR900 RRN	RRP	RRR	RRS	RRT	RRV	Nº de série		Nota
		1	17511-MAS-750ZA	Faixa A Dir. Tanque Combustível, *Tipo 4*	–	–	–	–	–	1			AR, CM, E, ED, F, G, IT, ND, SD, SW, U
			17511-MAS-750ZB	Faixa A Dir. Tanque Combustível, *Tipo 5*	–	–	–	–	–	1			AR, CM, E, ED , F, G, IT, ND, SD, SW, U
			17511-MAS 750ZC	Faixa A Dir. Tanque Combustível, *Tipo 6*	–	–	–	–	–	1			AR, CM, E, ED, F, G, IT, ND, SD, SW, U
		2	17512-MAS-750ZA	Faixa B Dir. Tanque Combustível, *Tipo 4*	–	–	–	–	–	1			AR, CM, E, ED, F, G, IT, ND, SD, SW, U
			17512-MAS-750ZB	Faixa B Dir. Tanque Combustível, *Tipo 5*	–	–	–	–	–	1			AR, CM, E, ED, F, G, IT, ND, SD, SW, U
			17512-MAS-750ZC	Faixa B Dir. Tanque Combustível, *Tipo 6*	–	–	–	–	–	1			AR, CM, E, ED, F, G, IT, ND, SD, SW, U
		3	17561-MAS-750ZA	Faixa A Esq. Tanque Combustível, *Tipo 4*	–	–	–	–	–	1			AR, CM, E, ED, F, G, IT, ND, SD, SW, U

Tabela de Cores Faixas

Tipo	Cor Principal \ Posição	A	B	C
2 5	Vermelho (R-158P)	Preto	Prata Metálica	Vermelho

C-36.8

Faixas • Emblemas

(CBR900RRV-Exceto MX/S
Tipo 4, 5, 6)

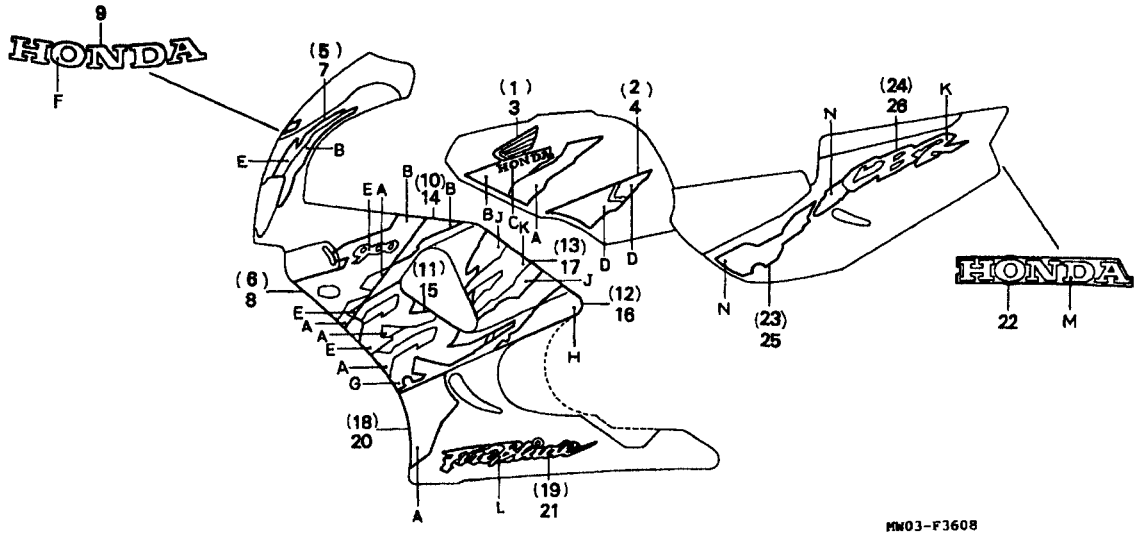

Item de serviço	T.M.O.	Ref. Nº	Nº da peça	Descrição	Qtd. CBR900 RRN	RRP	RRR	RRS	RRT	RRV	Nº de série		Nota
		(3)	17561-MAS-750ZB	Faixa A Esq. Tanque Combustível, *Tipo 5*	–	–	–	–	–	1			AR, CM, E, ED, F, G, IT, ND, SD, SW, U
			17561-MAS-750ZC	Faixa A Esq. Tanque Combustível, *Tipo 6*	–	–	–	–	–	1			AR, E, ED, F, G, IT, ND, SD, SW, U
		4	17562-MAS-750ZA	Faixa B Esq. Tanque Combustível, *Tipo 4*	–	–	–	–	–	1			AR, CM, E, ED, F, G, IT, ND, SD, SW, U
			17562-MAS-750ZB	Faixa B Esq. Tanque Combustível, *Tipo 5*	–	–	–	–	–	1			AR, CM, E, ED, F, G, IT, ND, SD, SW, U
			17562-MAS-750ZC	Faixa B Esq. Tanque Combustível, *Tipo 6*	–	–	–	–	–	1			AR, E, ED, F, G, IT, ND, SD, SW, U
		5	64101-MAS-750ZA	Faixa A Dir. Carenagem Superior, *Tipo 4*	–	–	–	–	–	1			AR, CM, E, ED, F, G, IT, ND, SD, SW, U
			64101-MAS-750ZB	Faixa A Dir. Carenagem Superior, *Tipo 5*	–	–	–	–	–	1			AR, CM, E, ED, F, G, IT, ND, SD, SW, U

C-36.8

Faixas • Emblemas

(CBR900RRV-Exceto MX/S
Tipo 4, 5, 6)

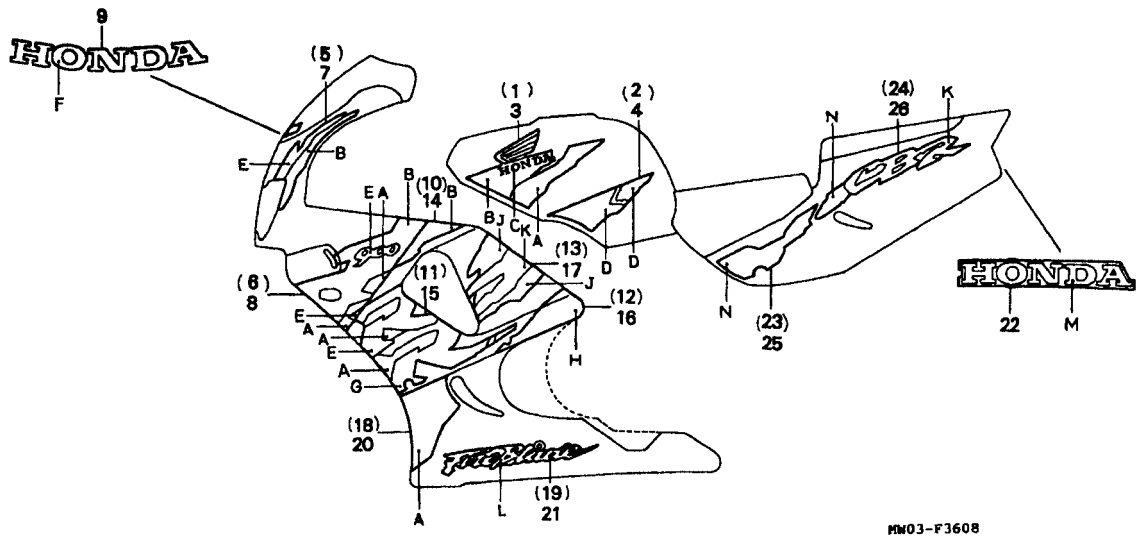

Item de serviço	T.M.O.	Ref. Nº	Nº da peça	Descrição	Qtd. CBR900 RRN	RRP	RRR	RRS	RRT	RRV	Nº de série		Nota
		(5)	64101-MAS-750ZC	Faixa A Dir., Carenagem Superior, *Tipo 6*	–	–	–	–	–	1			AR, E, ED, F, G, IT, ND, SD, SW, U
		6	64102-MAS-750ZA	Faixa B Esq. Carenagem Superior, *Tipo 4*	–	–	–	–	–	1			AR, CM, E, ED, F, G, IT, ND, SD, SW,U
			64102-MAS-750ZB	Faixa B Dir. Carenagem Superior, *Tipo 5*	–	–	–	–	–	1			AR, CM, E, ED, F, G, IT, ND, SD, SW, U
			64102-MAS-750ZC	Faixa B Dir. Carenagem Superior, *Tipo 6*	–	–	–	–	–	1			AR, E, ED, F, G, IT, ND, SD, SW, U
		7	64151-MAS-750ZA	Faixa A Esq. Carenagem Superior, *Tipo 4*	–	–	–	–	–	1			AR, CM, E, ED, F, G, IT, ND, SD, SW, U
			64151-MAS-7502B	Faixa A Esq. Carenagem Superior, *Tipo 5*	–	–	–	–	–	1			AR, CM, E, ED, F, G, IT, ND, SD, SW,U
			64151-MAS-750ZC	Faixa A Esq. Carenagem Superior, *Tipo 6*	–	–	–	–	–	1			AR, E, ED, F, G, IT, ND, SD, SW, U, M

C-36.8

Faxas • Emblemas

(CBR900RRV-Exceto MX/S
Tipo 4, 5, 6)

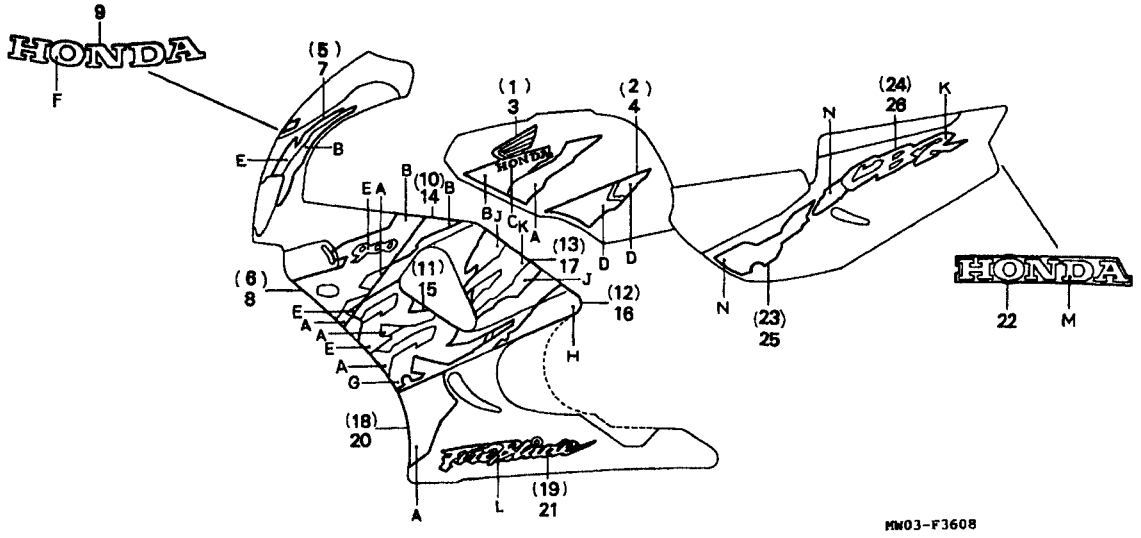

Item de serviço	T.M.O.	Ref. Nº	Nº da peça	Descrição	Qtd. CBR900 RRN	RRP	RRR	RRS	RRT	RRV	Nº de série		Nota
		8	64152-MAS-750ZA	Faixa B Esq., Carenagem Superior, *Tipo 4*	–	–	–	–	–	1			AR, CM, E, ED, F, G, IT, ND, SD, SW, U
			64152-MAS-750ZB	Faixa B Esq., Carenagem Superior, *Tipo 5*	–	–	–	–	–	1			AR, CM, E, ED, F, G, IT, ND, SD, SW, U
*			64152 MAS-750ZC	Faixa B Esq., Carenagem Superior, *Tipo 6*	–	–	–	–	–	1			AR, E, ED, F, G, IT, ND, SD, SW, U
*		9	64220-MAS-300ZB	Emblema Pára-Brisa, *Tipo 1*	–	–	–	–	–	1			AR, CM, E, ED, F, G, IT, ND, SD, SW, U
			64220-MAS-300ZC	Emblema Pára-Brisa, *Tipo 2*	–	–	–	–	–	1			AR, CM, E, ED, F, G, IT, ND, SD, SW, U
		10	64301-MAS-750ZA	Faixa A Dir., Tampa Carenagem, *Tipo 4*	–	–	–	–	–	1			AR, CM, E, ED, F, G, IT, ND, SD, SW, U
			64301-MAS-750ZB	Faixa A Dir., Tampa Carenagem, *Tipo 5*	–	–	–	–	–	1			AR, CM, E, ED, F, G, IT, ND, SD, SW, U

C-36.8

Faixas • Emblemas

(CBR900RRV-Exceto MX/S
Tipo 4, 5, 6)

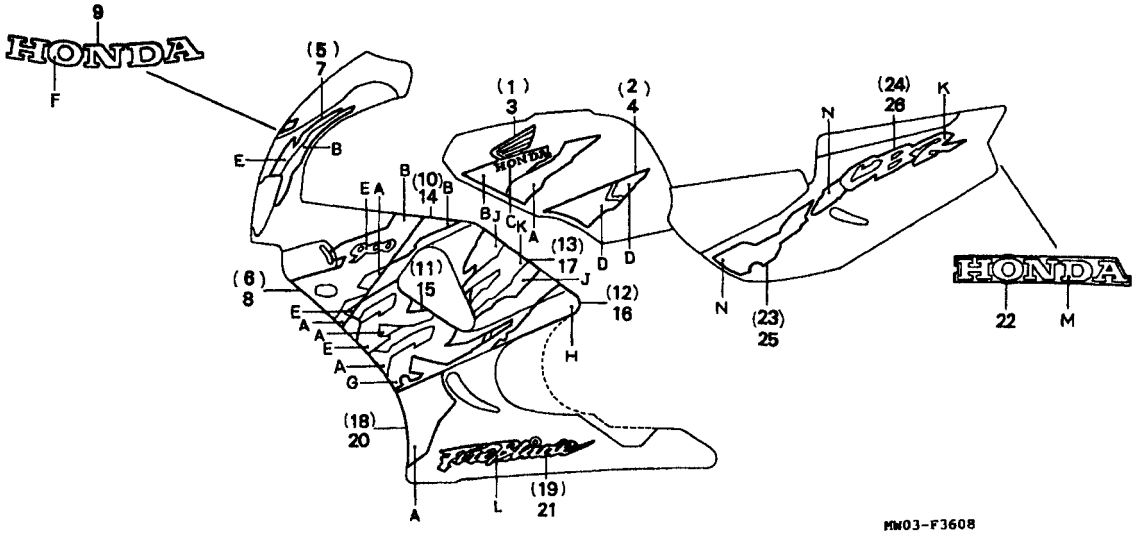

Item de serviço	T.M.O.	Ref. Nº	Nº da peça	Descrição	Qtd. CBR900 RRN	RRP	RRR	RRS	RRT	RRV	Nº de série		Nota
		(10)	64301-MAS-750ZC	Faixa A Dir., Tampa Carenagem, *Tipo 6*	–	–	–	–	–	1			AR, E, ED, F, G, IT, ND, SD, SW, U
		11	64302-MAS-750ZA	Faixa B Dir., Tampa Carenagem, *Tipo 4*	–	–	–	–	–	1			AR, CM, E, ED, F, G, IT, ND, SD, SW, U
			64302-MAS-750ZB	Faixa B Dir., Tampa Carenagem, *Tipo 5*	–	–	–	–	–	1			AR, CM, E, ED, F, G, IT, ND, SD, SW, U
			64302-MAS-750ZC	Faixa B Dir., Tampa Carenagem, *Tipo 6*	–	–	–	–	–	1			AR, E, ED, F, G, IT, ND, SD, SW, U
		12	64303-MAS-750ZA	Faixa C Dir., Tampa Carenagem, *Tipo 4*	–	–	–	–	–	1			AR, CM, E, ED, F, G, IT, ND, SD, SW, U
			64303-MAS-750ZB	Faixa C Dir., Tampa Carenagem, *Tipo 5*	–	–	–	–	–	1			AR, CM, E, ED, F, G, IT, ND, SD, SW,U
			64303-MAS-750ZC	Faixa C Dir., Tampa Carenagem, *Tipo 6*	–	–	–	–	–	1			AR, E, ED, F, G, IT, ND, SD, SW, U

C-36.8

Faixas • Emblemas

(CBR900RRV-Exceto MX/S
Tipo 4, 5, 6)

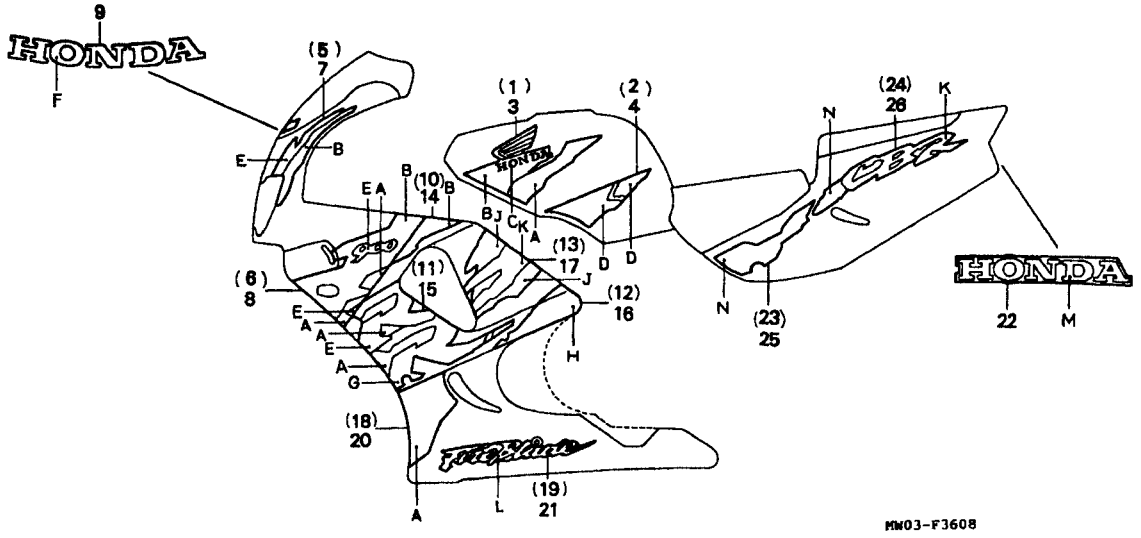

Item de serviço	T.M.O.	Ref. Nº	Nº da peça	Descrição	Qtd. CBR900 RRN	RRP	RRR	RRS	RRT	RRV	Nº de série		Nota
		13	64304-MAS-750ZA	Faixa D Dir., Tampa Carenagem, *Tipo 4*	–	–	–	–	–	1			AR, CM, E, ED, F, G, IT, ND, SD, SW, U
			64304-MAS-750ZB	Faixa D Dir., Tampa Carenagem, *Tipo 5*	–	–	–	–	–	1			AR, CM, E, ED, F, G, IT, ND, SD, SW, U
			64304-MAS-750ZC	Faixa D Dir., Tampa Carenagem, *Tipo 6*	–	–	–	–	–	1			AR, E, ED, F, G, IT, ND, SD, SW, U
		14	64351-MAS-750ZA	Faixa A Esq., Tampa Carenagem, *Tipo 4*	–	–	–	–	–	1			AR, CM, E, ED, F, G, IT, ND, SD, SW, U
			64351-MAS-750ZB	Faixa A Esq., Tampa Carenagem, *Tipo 5*	–	–	–	–	–	1			AR, CM, E, ED, F, G, IT, ND, SD, SW, U
			64351-MAS-750ZC	Faixa A Esq., Tampa Carenagem, *Tipo 6*	–	–	–	–	–	1			AR, E, ED, F, G, IT, ND, SD, SW, U

C-36.8

Faixas • Emblemas

(CBR900RRV-Exceto MX/S
Tipo 4, 5, 6)

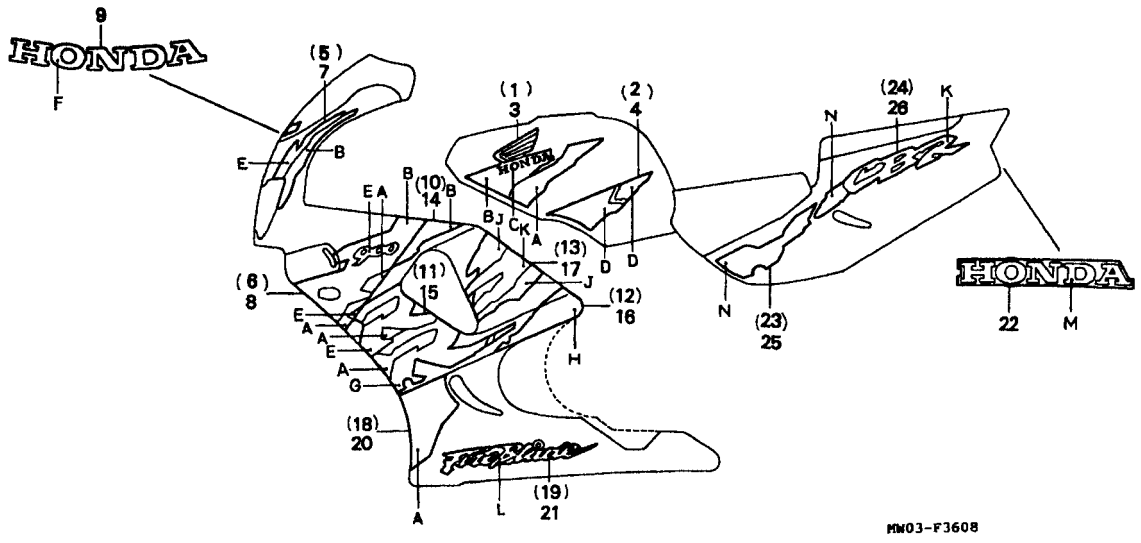

Item de serviço	T.M.O.	Ref. Nº	Nº da peça	Descrição	Qtd. CBR900 RRN	RRP	RRR	RRS	RRT	RRV	Nº de série		Nota
		15	64352-MAS-750ZA	Faixa B Esq. Tampa Carenagem, *Tipo 4*	–	–	–	–	–	1	.....	.....	AR, CM, E, ED, F, G, IT, ND, SD, SW, U
			64352-MAS-7S0ZB	Faixa B Esq. Tampa Carenagem, *Tipo 5*	–	–	–	–	–	1	.....	.....	AR, CM, E, ED, F, G, IT, ND, SD, SW, U
			64352-MAS-750ZC	Faixa B Esq. Tampa Carenagem, *Tipo 6*	–	–	–	–	–	1	.....	.....	AR, E, ED, F, G, IT, ND, SD, SW,U
		16	64353-MAS-750ZA	Faixa C Esq. Tampa Carenagem, *Tipo 4*	–	–	–	–	–	1	.....	.....	AR, CM, E, ED, F, G, IT, ND, SD, SW, U
			64353-MAS-750ZB	Faixa C Esq. Tampa Carenagem, *Tipo 5*	–	–	–	–	–	1	.....	.....	AR, CM, E, ED, F, G, IT, ND, SD, SW, U
			64353-MAS-750ZC	Faixa C Esq. Tampa Carenagem, *Tipo 6*	–	–	–	–	–	1	.....	.....	AR, E, ED, F, G, IT, ND, SD, SW, U

C-36.8

Faixas • Emblemas

(CBR900RRV-Exceto MX/S
Tipo 4, 5, 6)

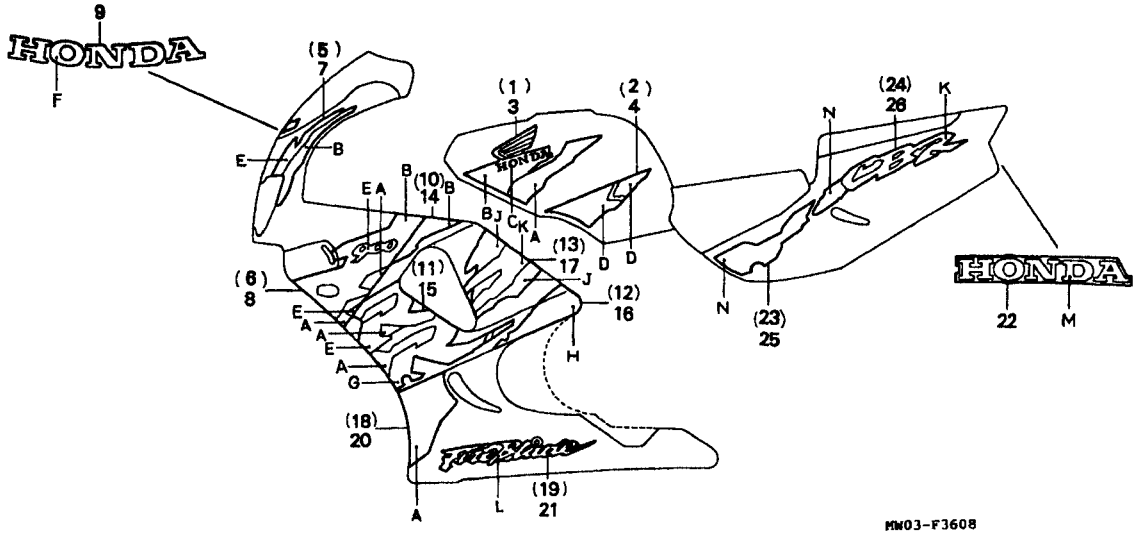

Item de serviço	T.M.O.	Ref. Nº	Nº da peça	Descrição	Qtd. CBR900 RRN	RRP	RRR	RRS	RRT	RRV	Nº de série		Nota
		17	64354-MAS-750ZA	Faixa D Esq. Tampa Carenagem, *Tipo 4*	–	–	–	–	–	1	.....	.....	AR, CM, E, ED, F, G, IT, ND, SD, SW, U
			64354-MAS-750ZB	Faixa D Esq. Tampa Carenagem, *Tipo 5*	–	–	–	–	–	1	.....	.....	AR, CM, E, ED, F, G, IT, ND, SD, SW, U
			64354-MAS-750ZC	Faixa D Esq. Tampa Carenagem, *Tipo 6*	–	–	–	–	–	1	.....	.....	AR, E, ED, F, G, IT, ND, SD, SW, U
		18	64401-MAS-750ZA	Faixa Dir. Carenagem Inferior, *Tipo 4*	–	–	–	–	–	1	.....	.....	AR, CM, E, ED, F, G, IT, ND, SD, SW,U
			64401-MAS-750ZB	Faixa Dir. Carenagem Inferior, *Tipo 5*	–	–	–	–		1	.....	.....	AR, CM, E, ED, F, G, IT, ND, SD, SW, U
			64401-MAS-750ZC	Faixa Dir. Carenagem Inferior, *Tipo 6*	–	–	–	–	–	1	.....	.....	AR, E, ED, F, G, IT, ND, SD, SW, U

C-36.8

Faixas • Emblemas

(CBR900RRV-Exceto MX/S
Tipo 4, 5, 6)

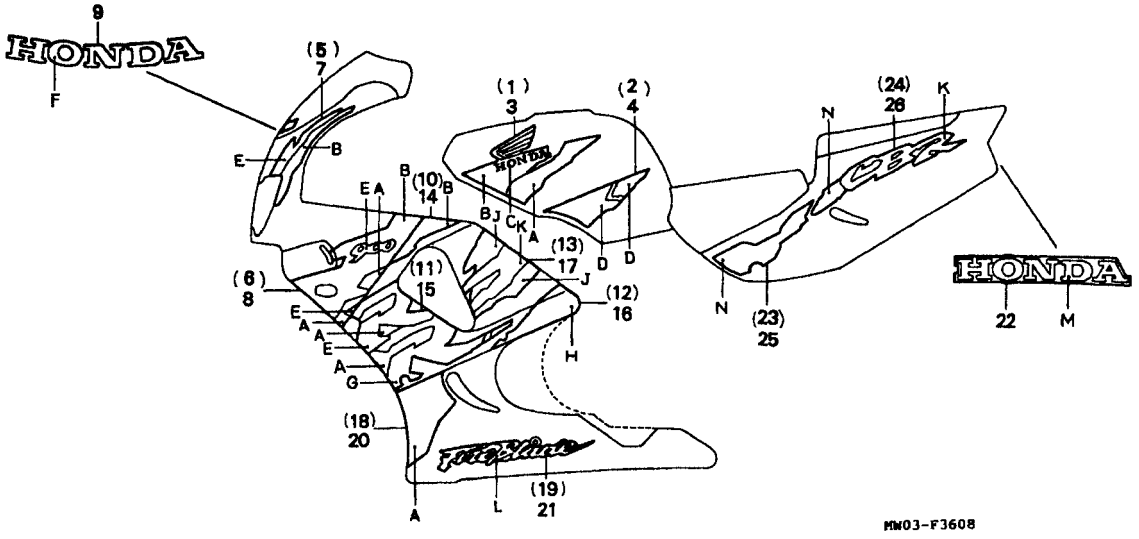

Item de serviço	T.M.O.	Ref. Nº	Nº da peça	Descrição	Qtd. CBR900 RRN	RRP	RRR	RRS	RRT	RRV	Nº de série		Nota
		19	64403-MAS-750ZA	Emblema Dir. Carenagem Inferior, *Tipo 4*	–	–	–	–	–	1	.....	.....	AR, CM, E, ED, F, G, IT, ND, SD, SW, U
			64403-MAS-750ZB	Emblema Dir. Carenagem Inferior, *Tipo 5*	–	–	–	–	–	1	.....	.....	AR, CM, E, ED, F, G, IT, ND, SD, SW,U
			64403-MAS-750ZC	Emblema Dir. Carenagem Inferior, *Tipo 6*	–	–	–	–	–	1	.....	.....	AR, E, ED, F, G, IT, ND, SD, SW, U
		20	64451-MAS-750ZA	Faixa Esq. Carenagem Inferior, *Tipo 4*	–	–	–	–	–	1	.....	.....	AR, CM, E, ED, F, G, IT, ND, SD, SW, U
			64451-MAS-750ZB	Faixa Esq. Carenagem Inferior, *Tipo 5*	–	–	–	–	–	1	.....	.....	AR, CM, E, ED, F, G, IT, ND, SD, SW, U
			64451-MAS-750ZC	Faixa Esq. Carenagem Inferior, *Tipo 6*	–	–	–	–	–	1	.....	.....	AR, E, ED, F, G, IT, ND, SD, SW, U

C-36.8

Faixas • Emblemas

(CBR900RRV-Exceto MX/S
Tipo 4, 5, 6)

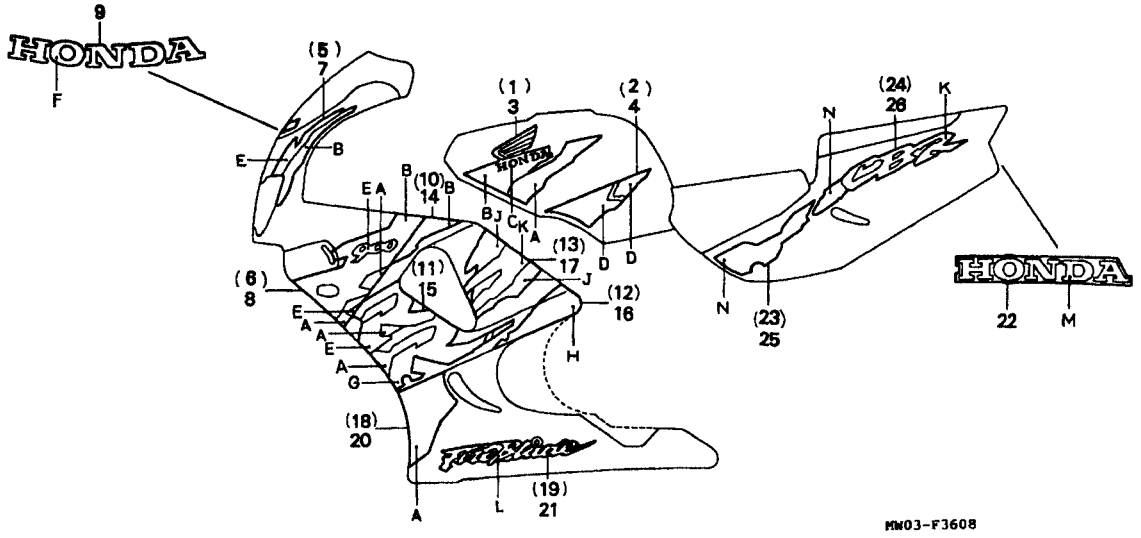

Item de serviço	T.M.O.	Ref. Nº	Nº da peça	Descrição	Qtd. CBR900 RRN	RRP	RRR	RRS	RRT	RRV	Nº de série		Nota
		21	64453-MAS-750ZA	Emblema Esq. Carenagem Inferior *Tipo 4*	–	–	–	–	–	1			AR, CM, E, ED, F, G, IT, ND, SD, SW, U
			64453-MAS-750ZB	Emblema Esq. Carenagem Inferior, *Tipo 5*	–	–	–	–	–	1			AR, CM, E, ED, F, G, IT, ND, SD, SW, U
			64453-MAS-750ZC	Emblema Esq. Carenagem Inferior, *Tipo 6*	–	–	–	–	–	1			AR, E, ED, F, G, IT, ND, SD, SW, U
		22	77251-MAS-300ZA	Emblema Tampa Traseira, *Tipo 3*	–	–	–	–	–	1			AR, CM, E, ED, F, G, IT, ND, SD, SW, U
			77251-MAS-6707B	Emblema Tampa Traseira, *Tipo 4*	–	–	–	–	–	1			AR, CM, E, ED, F, G, IT, ND, SD, SW, U
		23	83601-MAS-750ZA	Faixa Tampa Lateral Direita, *Tipo 4*	–	–	–	–	–	1			AR, CM, E, ED, F, G, IT, ND, SD, SW, U
			83601-MAS-750ZB	Faixa Tampa Lateral Direita, *Tipo 5*	–	–	–	–	–	1			AR, CM, E, ED, F, G, IT, ND, SD, SW, U

C-36.8

Faixas • Emblemas

(CBR900RRV-Exceto MX/S
Tipo 4, 5, 6)

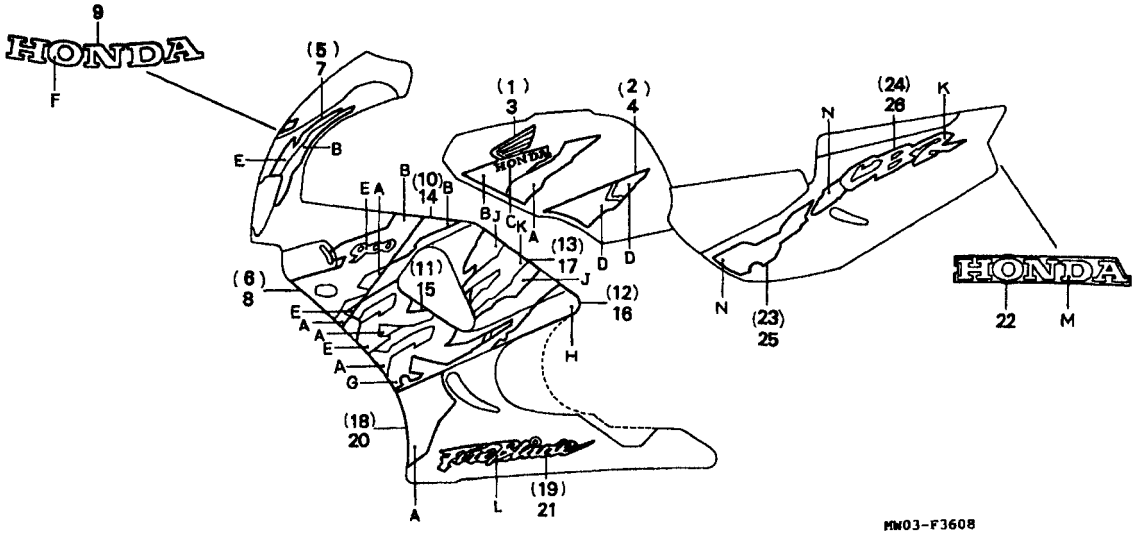

Item de serviço	T.M.O.	Ref. Nº	Nº da peça	Descrição	Qtd. CBR900 RRN	RRP	RRR	RRS	RRT	RRV	Nº de série		Nota
		(23)	83601-MAS-750ZC	Faixa Tampa Lateral Direita, *Tipo 6*	–	–	–	–	–	1	.....	.....	AR, E, ED, F, G, IT, ND, SD, SW, U
		24	83602-MAS-750ZA	Emblema Tampa Lateral Direita, *Tipo 4*	–	–	–	–	–	1	.....	.....	AR, CM, E, ED, F, G, IT, ND, SD, SW, U
			83602-MAS-750ZB	Emblema Tampa Lateral Direita, *Tipo 5*	–	–	–	–	–	1	.....	.....	AR, CM, E, D, F, G, IT, ND, SD, SW, U
			83602-MAS-750ZC	Emblema Tampa Lateral Direita, *Tipo 6*	–	–	–	–	–	1	.....	.....	AR, CM, E, ED, F, G, IT, ND, SD, SW, U
		25	83701-MAS-750ZA	Faixa Tampa Lateral Esquerda, *Tipo 4*	–	–	–	–	–	1	.....	.....	AR, CM, E, ED, F, G, IT, ND, SD, SW, U
			83701-MAS-750ZB	Faixa Tampa Lateral Esquerda, *Tipo 5*	–	–	–	–	–	1	.....	.....	AR, CM, E, ED, F, G, IT, ND, SD, SW, U
			83701-MAS-750ZC	Faixa Tampa Lateral Esquerda, *Tipo 6*	–	–	–	–	–	1	.....	.....	AR, E, ED, F, G, IT, ND, SD, SW, U

C-36.8

Faixas • Emblemas

(CBR900RRV-Exceto MX/S
Tipo 4, 5, 6)

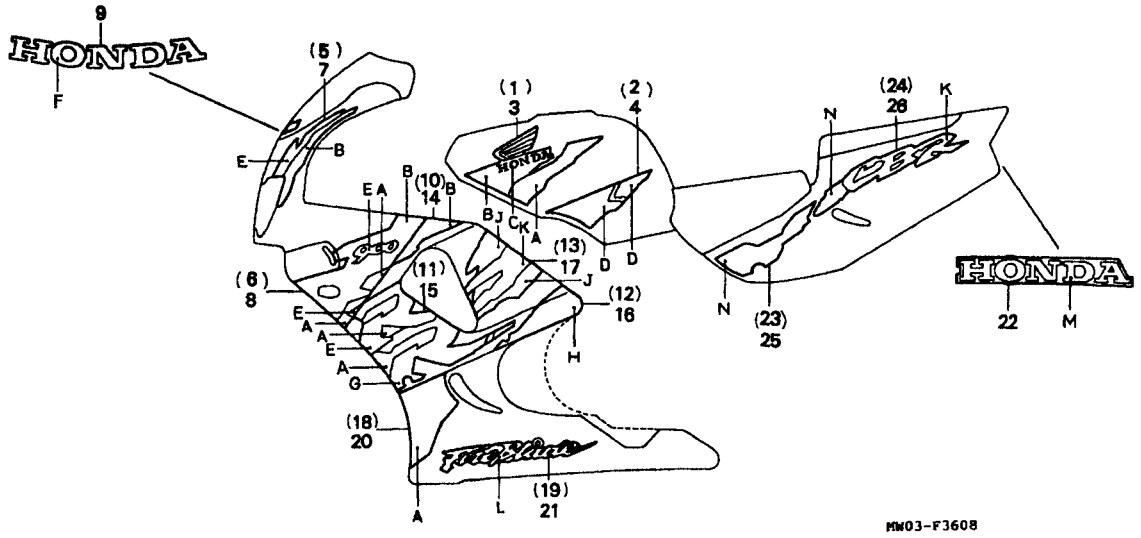

Item de serviço	T.M.O.	Ref. Nº	Nº da peça	Descrição	Qtd. CBR900 RRN	RRP	RRR	RRS	RRT	RRV	Nº de série		Nota
		26	83702-MAS-750ZA	Emblema Tampa Lateral Esquerda, *Tipo 4*	–	–	–	–	–	1	.....	.....	AR, CM, E, ED, F, G, IT, ND, SD, SW, U
			83702-MAS-750ZB	Emblema Tampa Lateral Esquerda, *Tipo 5*	–	–	–	–	–	1	.....	.....	AR, CM, E, ED, F, G, IT, ND, SD, SW, U
			83702-MAS-750ZC	Emblema Tampa Lateral Esquerda, *Tipo 6*	–	–	–	–	–	1	.....	.....	AR, E, ED, F, G, IT, ND, SD, SW, U

Tabela de Cores, Emblema, Pára-brisa

Tipo	Cor Principal \ Posição	F
1	Branco (NH-196)	Branco
2	Preto (NH-1) Amarelo (Y-140P)	Prata Metálica

Tabela de Cores: Faixas e Emblemas

Tipo	Cor Principal \ Posição	A	B	C	D	E	G	H	J	K	L	M	N
4	Branco (NH-196)	Vermelho Metálico	Preto	Prata Metálica	Violeta	Branco	Violeta	Preto	Branco	Azul	Branco	Branco	Vermelho
3	Preto (NH-1)	Preto Metálico	Preto	Marrom Metálico	Preto	Preto	Cinza Metálico	Preto	Preto	Preto	Preto	Cinza Metálico	Cinza Metálico
6	Amarelo (Y-140P)	Preto	Violeta	Branco	Magenta	Preto	Amarelo	Magenta	Amarelo	Branco	Branco	Cinza Metálica	Magenta

C-36.9

Faixas • Emblemas

(CBR900RRV-MX/SI
Tipo 4, 5)

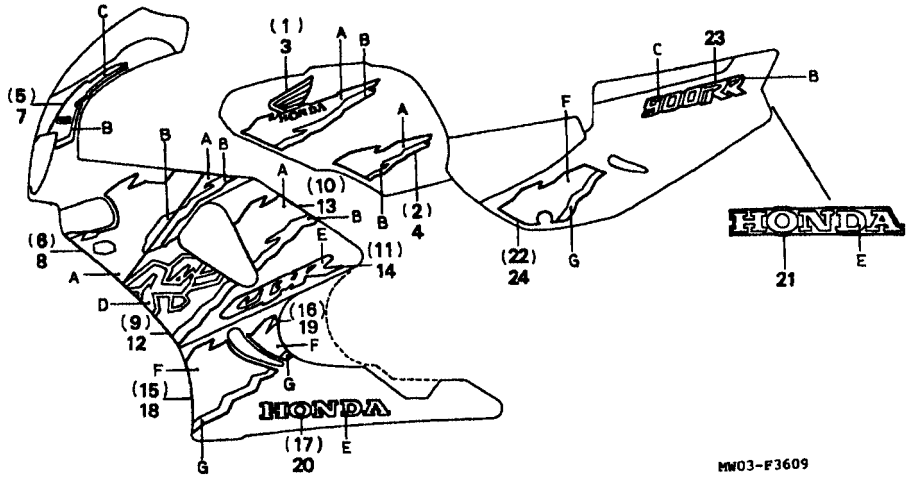

Item de serviço	T.M.O.	Ref. Nº	Nº da peça	Descrição	Qtd. CBR900 RRN	RRP	RRR	RRS	RRT	RRV	Nº de série		Nota
		1	17511-MAS-670ZA	Faixa A Dir., Tanque Combustível, *Tipo 1*	–	–	–	–	–	1			MX, SI
			17511-MAS-770ZA	Faixa A Dir., Tanque Combustível, *Tipo 5*	–	–	–	–	–	1			MK, SI
		2	17512-MAs-670ZA	Faixa B Dir., Tanque Combustível, *Tipo 1*	–	–	–	–	–	1			MX, SI
			17512-MAS-770ZA	Faixa B Dir., Tanque Combustível, *Tipo 5*	–	–	–	–	–	1			MX, SI
		3	17561-MAS-670ZA	Faixa A Esq., Tanque Combustível, *Tipo 1*	–	–	–	–	–	1			MX, SI
			17561-MAS-770ZA	Faixa A Esq., Tanque Combustível, *Tipo 5*	–	–	–	–	–	1			MX, SI
		4	17562-MAS-670ZA	Faixa B Esq., Tanque Combustível, *Tipo 1*	–	–	–	–	–	1			MX, SI
			17562-MAS-770ZA	Faixa B Esq., Tanque Combustível, *Tipo 5*	–	–	–	–	–	1			MX, SI
		5	64101-MAS-670ZA	Faixa A Dir., Carenagem Superior, *Tipo 1*	–	–	–	–	–	1			MX ,SI
			64101-MAS-770ZA	Faixa A Dir., Carenagem Superior, *Tipo 5*	–	–	–	–	–	1			MX, SI
		6	64102-MAS-670ZA	Faixa B Dir., Carenagem Superior, *Tipo 1*	–	–	–	–	–	1			MX, SI
			64102-MAS-770ZA	Faixa B Dir., Carenagem Superior, *Tipo 5*	–	–	–	–	–	1			MX, SI
		7	64151-MAS-770ZA	Faixa A Esq., Carenagem Superior, *Tipo 4*	–	–	–	–	–	1			MX, SI
			64151-MAS-770ZB	Faixa A Esq., Carenagem Superior, *Tipo 5*	–	–	–	–	–	1			MX, SI
		8	64152-MAS-670ZA	Faixa B Esq., Carenagem Superior, *Tipo 1*	–	–	–	–	–	1			MX, SI
			64152-MAS-770ZA	Faixa B Esq., Carenagem Superior, *Tipo 5*	–	–	–	–	–	1			MY, SI
		9	64301-MAS-770ZA	Faixa A Dir., Tampa Carenagem, *Tipo 4*	–	–	–	–	–	1			MX, SI
			64301-MAS-770ZB	Faixa A Dir., Tampa Carenagem, *Tipo 5*	–	–	–	–	–	1			MX, SI
		10	64302-MAS-670ZA	Faixa B Dir., Tampa Carenagem, *Tipo 1*	–	–	–	–	–	1			MX, SI
			64302-MAS-770ZA	Faixa B Dir., Tampa Carenagem, *Tipo 5*	–	–	–	–	–	1			MX, SI

C-36.9

Faixas • Emblemas

(CBR900RRV-MX/SI
Tipo 4, 5)

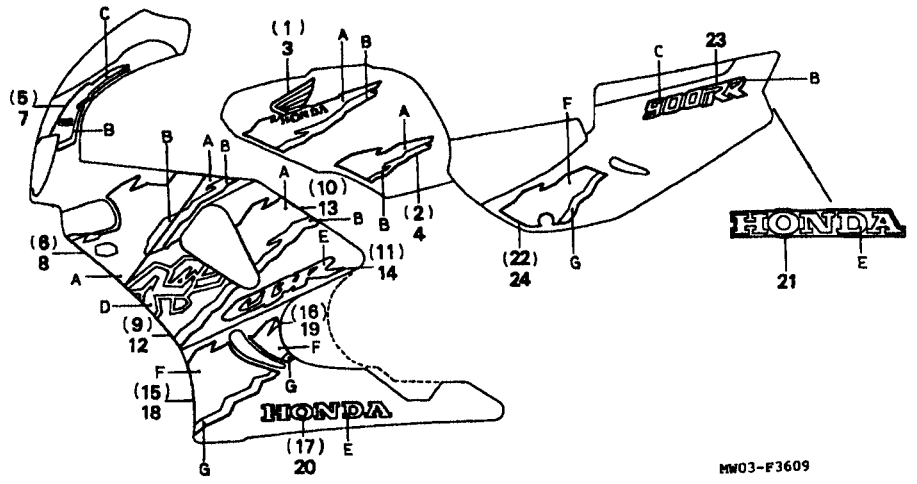

Item de serviço	T.M.O.	Ref. Nº	Nº da peça	Descrição	Qtd. CBR900 RRN	RRP	RRR	RRS	RRT	RRV	Nº de série		Nota
		11	64305-MAS-770ZA	Faixa Direita Tampa Carenagem, *Tipo 4*	–	–	–	–	–	1			MX, SI
		12	64351-MAS-770ZA	Faixa A Esq., Tampa Carenagem, *Tipo 4*	–	–	–	–	–	1			MX, SI
			64351-MAS-770ZB	Faixa A Esq., Tampa Carenagem, *Tipo 5*	–	–	–	–	–	1			MX ,SI
		13	64352-MAS-670ZA	Faixa B Esq., Tampa Carenagem, *Tipo 1*	–	–	–	–	–	1			MX, SI
			64352-MAS-770ZA	Faixa B Esq., Tampa Carenagem, *Tipo 5*	–	–	–	–	–	1			MX, SI
		14	64355-MAS-770ZA	Faixa Esq., Tampa Carenagem, *Tipo 4*	–	–	–	–	–	1			MX, SI
		15	64401-MAS-770ZA	Faixa A Dir., Carenagem Inferior, *Tipo 4*	–	–	–	–	–	1			MX ,SI
			64401-MAS-770ZB	Faixa A Dir., Carenagem Inferior, *Tipo 5*	–	–	–	–	–	1			MK, SI
		16	64402-MAS-770ZA	Faixa B Dir., Carenagem Inferior, *Tipo 4*	–	–	–	–	–	1			MX, SI
			64402-MAS-770ZB	Faixa B Dir., Carenagem Inferior, *Tipo 5*	–	–	–	–	–	1			MX, SI
		17	64403-MAS-670ZA	Emblema Dir., Carenagem Inferior, *Tipo 1*	–	–	–	–	–	1			MX, SI
		18	64451-MAS-770ZA	Faixa A Esq., Carenagem Inferior, *Tipo 4*	–	–	–	–	–	1			MX, SI
			64451-MAS-770ZB	Faixa A Esq., Carenagem Inferior, *Tipo 5*	–	–	–	–	–	1			MX, SI
		19	64452-MAS-770ZA	Faixa B Esq., Carenagem Inferior, *Tipo 4*	–	–	–	–	–	1			MX, SI
			64452-MAS-770ZB	Faixa B Esq., Carenagem Inferior, *Tipo 5*	–	–	–	–	–	1			MX, SI
		20	64453-MAS-670ZA	Emblema Esq., Carenagem Inferior, *Tipo 1*	–	–	–	–	–	1			MX, SI
		21	77251-MAS-670ZB	Emblema Tampa Traseira, *Tipo 4*	–	–	–	–	–	1			MX, SI
		22	83601-MAS-770ZA	Faixa Dir. Tampa Lateral, *Tipo 4*	–	–	–	–	–	1			MX, SI
			83601-MAS-770ZB	Faixa Dir. Tampa Lateral, *Tipo 5*	–	–	–	–	–	1			MX, SI
		23	83602-MAS-770ZA	Emblema Tampa Lateral, *Tipo 4*	–	–	–	–	–	1			MX, SI

C-36.9

Faixas • Emblemas

(CBR900RRV-MX/SI
Tipo 4, 5)

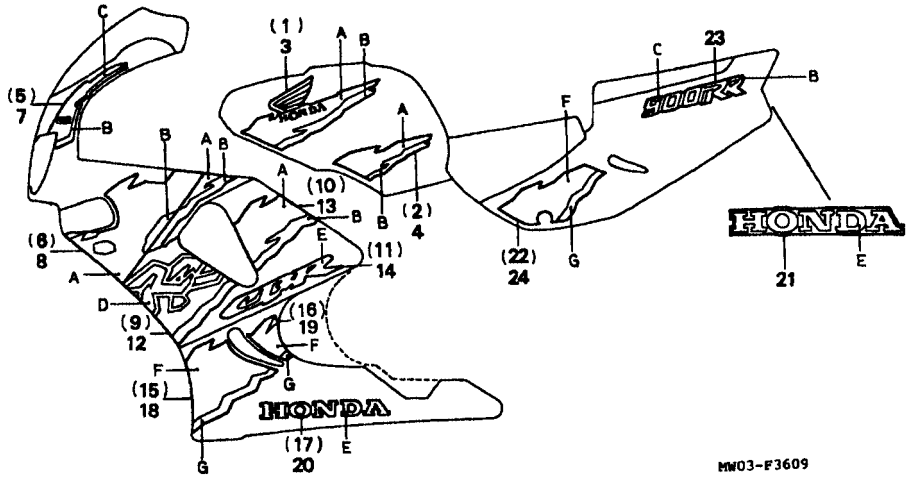

Item de serviço	T.M.O.	Ref. Nº	Nº da peça	Descrição	Qtd. CBR900 RRN	RRP	RRR	RRS	RRT	RRV	Nº de série		Nota
		(23)	83602-MAS-770ZB	Emblema Tampa Lateral, *Tipo 5*	–	–	–	–	–	2			MX, SI
		24	83701-MAS-770ZA	Faixa Tampa Lateral Esquerda, *Tipo 4*	–	–	–	–	–	1			MX, SI
			83701-MAS-770ZA	Faixa Tampa Lateral Esquerda, *Tipo 4*	–	–	–	–	–	1			MX, SI

Tabela de Cores, Tampa Carenagem, Carenagem Superior

Tipo	Cor Principal \ Posição	E
1 4	Preto (NH-1)	Branco

Tabela de Cores: Faixas

Tipo	Cor Principal \ Posição	A	B	C
1	Preto (NH-1)	Vermelho	Branco	Vermelho
5	Preto (NH-1)	Branco	Violeta	Preto

Tabela de Cores: Faixas, Tampa Lateral

Tipo	Cor Principal \ Posição	B	C	D	F	G
4	Preto (NH-1)	Branco	Vermelho	Cinza Metálica	Vermelho	Branco
5	Preto (NH-1)	Violeta	Preto	Preto	Amarelo	Branco

C-36.10

Emblemas
(CBR900RRV-CM/MX/SI
Tipo 6)

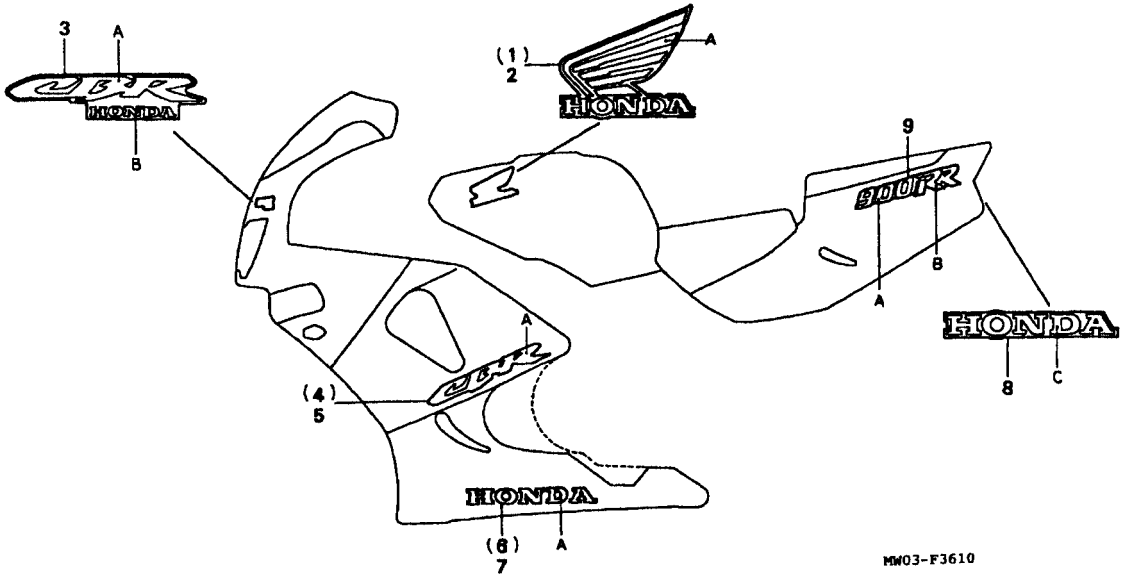

Item de serviço	T.M.O.	Ref. Nº	Nº da peça	Descrição	Qtd. CBR900 RRN	RRP	RRR	RRS	RRT	RRV	Nº de série		Nota
		1	17513-MAS-780ZB	Emblema Dir. Tanque Combustível, *Tipo 2*	–	–	–	–	–	1			CM, MX, SI
		2	17563-MAS-780ZB	Emblema Esq. Tanque Combustível, *Tipo 2*	–	–	–	–	–	1			CM, MX, SI
		3	64101-MAS-790ZA	Emblema Carenagem Superior, *Tipo 6*	–	–	–	–	–	1			CM, MX, SI
		4	64305-MAS-790ZA	Emblema Direito Tampa Carenagem, *Tipo 6*	–	–	–	–	–	1			CM, MX, SI
		5	64355-MAS-790ZA	Emblema Esquerdo Tampa Carenagem, *Tipo 6*	–	–	–	–	–	1			CM, MX, SI
		6	64403-MAS-780ZB	Emblema Dir., Carenagem Inferior, *Tipo 2*	–	–	–	–	–	1			CM, MX, SI
		7	64453-MAS-780ZB	Emblema Esq., Carenagem Inferior, *Tipo 2*	–	–	–	–	–	1			CM, MX, SI
		8	77251-MAS-300ZB	Emblema Tampa Traseira, *Tipo 1*	–	–	–	–	–	1			CM, MX, SI
		9	83602-MAS-780ZB	Emblema Tampa Lateral, *Tipo 2*	–	–	–	–	–	2			CM, MX, SI

Tabela de Cores: Emblema

Tipo \ Posição / Cor Principal	A	B	C
1 2 6	Vermelho (NH-196)	Preto	Prata Metálica	Vermelho

ÍNDICE DE NÚMERO DE PEÇAS

Nº da Peça	Nº do bloco
06000	
06131-MAS-010	M-14.1
06131-MAS-760	M-14.1
06132-MAS-010	M-14.1
06132-MAS-760	M-14.1
06135-MAS-000	M-14.1
06135-MAS-760	M-14.1
06405-MAE-415	C-23
06405-MAE-416	C-23
06405-MAS-003	C-23
06405-MAS-005	C-23
06423-MAE-305	C-13
06431-MA3-405	C-9
06451-166-405	C-9
06451-443-405	C-12
06451-KV3-405	C-9
06451-KV3-406	C-9
06455-MAS-305	C-9
11000	
11000-MAE-000	M-13
11000-MAS-000	M-13
11000-MW0-000	M-13
11103-MW0-000	M-13
11104-MW0-000	M-13
11210-MAE-000	M-12
11210-MW0-000	M-12
11311-MW0-000	M-5
11311-MW0-000	M-5.1
11321-MAS-000	M-8
11321-MW0-000	M-8
11330-MAS-000	M-5.1
11330-MW0-000	M-5
11332-ML7-000	M-5
11332-ML7-000	M-5.1
11333-MV9-670	M-9
11334-MAS-000	M-5.1
11350-MAE-000	M-10
11350-MV9-670	M-10
11355-MAE-000	M-10
11355-MW0-000	M-10
11371-MAS-000	M-5.1
11391-MV9-670	M-5
11391-MV9-670	M-5.1
11392-MV9-670	M-8
11393-MV9-670	M-5
11393-MV9-670	M-5.1
11394-MV9-670	M-12
12000	
12010-MAS-000	M-2
12010-MAS-780	M-2
12010-MW0-000	M-2
12010-MW0-750	M-2
12194-HC5-740	M-4
12204-MW0-305	M-2
12206-371-300	M-13
12207-MV9-670	M-2
12209-ML0-722	M-3
12209-ML0-722	M-3
12209-MZ5-003	M-3
12251-MAS-003	M-2
12251-MW0-003	M-2
12310-MAE-000	M-1
12310-MW0-000	M-1
12391-MW0-000	M-1
13000	
13011-MAS-315	M-14.1
13011-MT4-315	M-14
13021-MAS-315	M-14.1
13031-MT4-315	M-14
13051-MW0-305	M-14
13101-MAE-000	M-14
13101-MAE-760	M-14
13101-MAS-010	M-14.1
13101-MAS-760	M-14.1
13101-MW0-000	M-14
13101-MW0-760	M-14
13101-MW0-790	M-14
13102-MAS-000	M-14.1
13102-MAS-760	M-14.1
13103-MAE-305	M-14
13103-MAE-306	M-14
13103-MW0-305	M-14
13103-MW0-306	M-14
13103-MW0-315	M-14
13105-MAE-305	M-14
13105-MAS-000	M-14.1
13105-MAS-760	M-14.1
13105-MW0-305	M-14
13105-MW0-315	M-14
13111-MAS-000	M-14.1
13111-MW0-000	M-14
13111-MY5-600	M-14
13210-MAS-000	M-14.1
13210-MW0-000	M-14
13213-ML7-020	M-14
13213-ML7-020	M-14.1
13214-MAS-003	M-14.1
13214-MM4-000	M-14
13215-MAS-003	M-14.1
13215-ML7-000	M-14
13215-ML7-000	M-14.1
13215-MM4-000	M-14
13216-MAS-003	M-14.1
13216-MM4-000	M-14
13217-MAS-003	M-14.1
13217-MM4-000	M-14
13218-MAS-003	M-14.1
13218-MM4-000	M-14
13300-MAE-000	M-14
13300-MAS-000	M-14.1
13300-MW0-000	M-14
13302-MAS-000	M-14.1
13303-MAS-000	M-14.1
13304-MAS-000	M-14.1
13306-MAS-000	M-14.1
13313-MW0-003	M-14
13313-MW0-003	M-14.1
13314-MW0-003	M-14
13314-MW0-003	M-14.1
13315-MW0-003	M-14
13315-MW0-003	M-14.1
13316-MW0-003	M-14
13316-MW0-003	M-14.1
13317-MW0-003	M-14.1
13317-MW0-003	M-14
14000	
14110-MW0-000	M-3
14110-MW0-620	M-3
14110-MW0-750	M-3
14210-MW0-000	M-3
14210-MW0-750	M-3
14312-MV9-670	M-14
14312-MV9-670	M-14.1
14321-MW0-000	M-4
14401-MAE-003	M-4
14401-MAS-003	M-4
14401-MW0-003	M-4
14401-MW0-791	M-4
14510-MAE-000	M-4
14510-MAS-000	M-4
14510-MW0-000	M-4
14520-MAS-003	M-4
14520-MW0-003	M-4
14546-MW0-000	M-4
14620-MW0-003	M-4
14626-MV9-670	M-4
14711-MW0-000	M-3
14721-MW0-000	M-3
14731-MT4-000	M-3
14751-MW0-003	M-3
14751-MW0-004	M-3
14761-MW0-003	M-3
14761-MW0-004	M-3
14771-KW3-900	M-3
14775-MW0-000	M-3
14776-MW0-000	M-3
14781-ML0-720	M-3
14901-KT7-000	M-3
14901-KY7-013	M-3
14902-KT7-000	M-3
14902-KT7-013	M-3
14903-KT7-000	M-3
14903-KT7-013	M-3
14904-KT7-000	M-3
14904-KT7-013	M-3
14905-KT7-000	M-3
14905-KT7-013	M-3
14906-KT7-000	M-3
14906-KT7-013	M-3
14907-KT7-000	M-3
14907-KT7-013	M-3
14908-KT7-000	M-3
14908-KT7-013	M-3
14909-KT7-000	M-3
14909-KT7-013	M-3
14910-KT7-000	M-3
14910-KT7-013	M-3
14911-KT7-000	M-3
14911-KT7-013	M-3
14912-KT7-000	M-3
14912-KT7-013	M-3
14913-KT7-000	M-3
14913-KT7-013	M-3
14914-KT7-000	M-3
14914-KT7-013	M-3
14915-KT7-000	M-3
14915-KT7-013	M-3
14916-KT7-000	M-3
14916-KT7-013	M-3
14917-KT7-000	M-3
14917-KT7-013	M-3
14918-KT7-000	M-3
14918-KT7-013	M-3
14919-KT7-000	M-3
14919-KT7-013	M-3
14920-KT7-000	M-3
14920-KT7-013	M-3
14921-KT7-000	M-3
14921-KT7-013	M-3
14922-KT7-000	M-3
14922-KT7-013	M-3
14923-KT7-000	M-3
14923-KT7-013	M-3
14924-KT7-000	M-3
14924-KT7-013	M-3
14925-KT7-000	M-3
14925-KT7-013	M-3
14926-KT7-000	M-3
14926-KT7-013	M-3
14927-KT7-000	M-3
14927-KT7-013	M-3
14928-KT7-000	M-3
14928-KT7-013	M-3
14929-KT7-000	M-3
14929-KT7-013	M-3
14930-KT7-000	M-3
14930-KT7-013	M-3
14931-KT7-000	M-3
14931-KT7-013	M-3
14932-KT7-000	M-3
14932-KT7-013	M-3
14933-KT7-000	M-3
14933-KT7-013	M-3
14934-KT7-000	M-3
14934-KT7-013	M-3

ÍNDICE DE NÚMERO DE PEÇAS

Nº da Peça	Nº do bloco
14935-KT7-000	M-3
14935-KT7-013	M-3
14936-KT7-000	M-3
14936-KT7-013	M-3
14937-KT7-000	M-3
14937-KT7-013	M-3
14938-KT7-000	M-3
14938-KT7-013	M-3
14939-KT7-000	M-3
14939-KT7-013	M-3
14940-KT7-000	M-3
14940-KT7-013	M-3
14941-KT7-000	M-3
14941-KT7-013	M-3
14942-KT7-000	M-3
14942-KT7-013	M-3
14943-KT7-000	M-3
14943-KT7-013	M-3
14944-KT7-000	M-3
14944-KT7-013	M-3
14945-KT7-000	M-3
14945-KT7-013	M-3
14946-KT7-000	M-3
14946-KT7-013	M-3
14947-KT7-000	M-3
14947-KT7-013	M-3
14948-KT7-000	M-3
14948-KT7-013	M-3
14949-KT7-000	M-3
14949-KT7-013	M-3
14950-KT7-000	M-3
14950-KT7-013	M-3
14951-KT7-000	M-3
14951-KT7-013	M-3
14952-KT7-000	M-3
14952-KT7-013	M-3
14953-KT7-000	M-3
14953-KT7-013	M-3
14954-KT7-000	M-3
14954-KT7-013	M-3
14955-KT7-000	M-3
14955-KT7-013	M-3
14956-KT7-000	M-3
14956-KT7-013	M-3
14957-KT7-000	M-3
14957-KT7-013	M-3
14958-KT7-000	M-3
14958-KT7-013	M-3
14959-KT7-000	M-3
14959-KT7-013	M-3
14960-KT7-000	M-3
14960-KT7-013	M-3
14961-KT7-000	M-3
14961-KT7-013	M-3
14962-KT7-000	M-3
14962-KT7-013	M-3
14963-KT7-000	M-3
14963-KT7-013	M-3
14964-KT7-000	M-3
14964-KT7-013	M-3
14965-KT7-000	M-3
14965-KT7-013	M-3
15000	
15010-MW0-000	M-12
15100-MW0-000	M-12
15131-MAS-003	M-6
15131-MV9-671	M-6
15134-MV9-670	M-12
15140-ML0-003	M-12
15153-MAS-000	M-12
15153-MW0-000	M-12
15154-MM5-000	M-12
15220-MW0-000	M-12
15410-MM9-013	M-12
15515-KT8-000	M-13
15611-KY4-900	M-5.1
15650-MAE-000	M-5
15650-MW0-000	M-5
15700-MW0-003	M-12
15700-MW0-013	M-12
15707-634-000	C-14.1
15771-551-000	C-14
15772-292-010	M-18
16000	
16010-HM7-670	M-18.1
16010-MW0-600	M-18.1
16010-MW0-750	M-18.1
16010-MZ2-E00	M-18.1
16012-MAS-600	M-18.1
16012-MAS-620	M-18.1
16012-MAS-640	M-18.1
16012-MW0-600	M-18.1
16012-MW0-640	M-18.1
16012-MW0-640	M-18.1
16012-MW0-670	M-18.1
16013-MAS-600	M-18.1
16013-MV9-670	M-18.1
16015-MAS-600	M-18.1
16015-MW0-600	M-18.1
16016-MAS-640	M-18.1
16016-MAS-670	M-18.1
16016-MV9-600	M-18.1
16016-MV9-730	M-18.1
16016-MZ1-790	M-18.1
16016-MZ2-E00	M-18.1
16017-MAS-600	M-18
16018-MZ1-790	M-18.1
16019-MAS 600	M-18.1
16023-MAS-600	M-18.1
16023-MV9-670	M-18.1
16024-KAZ-000	M-18
16024-MV9-670	M-18
16024-MZ2-E00	M-18
16026-MW0-600	M-18
16026-MZ2-E00	M-18
16027-MAS-600	M-18.1
16027-MAS-620	M-18.1
16027-MW0-600	M-18.1
16027-MW0-640	M-18.1
16027-MW0-700	M-18.1
16028-MV4-000	M-18.1
16028-MZ2-E00	M-18.1
16029-MAS-600	M-18.1
16029-MW0-600	M-18.1
16037-MW0-600	M-18.1
16037-MZ2-E00	M-18.1
16038-KAZ-000	M-18
16038-MAS-600	M-18
16039-MV9-670	M-18
16039-MZ1-790	M-18
16040-MV4-000	M-18
16040-MZ1-790	M-18
16046-MW0-600	M-18.1
16046-MZ2-E00	M-18.1
16050-KM4-004	M-18
16050-MV9-670	M-18.1
16050-MW0-640	M-18.1
16050-MW0-670	M-18.1
16051-MV4-000	M-18.1
16052-KG4-003	M-18.1
16052-MV4-000	M-18.1
16053-MA6-003	M-18
16060-MAL-600	M-18.1
16075-GHB-640	M-18.1
16080-MV4-000	M-18.1
16081-KAZ-000	M-18
16083-MV9-670	M-18
16084-MW0-670	M-18
16085-MV4-000	M-18
16100-MAS-600	M-18
16100-MAS-610	M-18
16100-MAS-620	M-18
16100-MAS-640	M-18
16100-MAS-650	M-18
16100-MAS-670	M-18
16100-MAS-700	M-18
16100-MAS-760	M-18
16100-MW0-600	M-18
16100-MW0-610	M-18
16100-MW0-620	M-18
16100-MW0-640	M-18
16100-MW0-670	M-18
16100-MW0-700	M-18
16100-MW0-760	M-18
16101-MAS-600	M-18
16101-MAS-610	M-18
16101-MAS-620	M-18
16101-MAS-640	M-18
16101-MAS-650	M-18
16101-MAS-670	M-18
16101-MAS-700	M-18
16101-MAS-760	M-18
16101-MW0-600	M-18
16101-MW0-610	M-18
16101-MW0-620	M-18
16101-MW0-640	M-18
16101-MW0-670	M-18
16101-MW0-700	M-18
16101-MW0-760	M-18
16102-MAS-600	M-18
16102-MAS-610	M-18
16102-MAS-620	M-18
16102-MAS-640	M-18
16102-MAS-650	M-18
16102-MAS-670	M-18
16102-MAS-700	M-18
16102-MAS-760	M-18
16102-MW0-600	M-18
16102-MW0-610	M-18
16102-MW0-620	M-18
16102-MW0-640	M-18
16102-MW0-670	M-18
16102-MW0-700	M-18
16102-MW0-760	M-18
16103-MAS-600	M-18
16103-MAS-610	M-18
16103-MAS-620	M-18
16103-MAS-640	M-18
16103-MAS-650	M-18
16103-MAS-670	M-18
16103-MAS-700	M-18
16103-MAS-760	M-18
16103-MW0-600	M-18
16103-MW0-610	M-18
16103-MW0-620	M-18
16103-MW0-640	M-18
16103-MW0-670	M-18
16103-MW0-700	M-18
16103-MW0-760	M-18
16104-MAS-600	M-18
16104-MAS-610	M-18
16104-MAS-620	M-18
16104-MAS-640	M-18
16104-MAS-650	M-18
16104-MAS-670	M-18
16104 MAS-700	M-18
16104-MAS-760	M-18
16104-MW0-600	M-18
16104-MW0-610	M-18
16104-MW0-620	M-18
16104-MW0-640	M-18
16104-MW0-670	M-18
16104-MW0-700	M-18
16104-MW0-760	M-18
16107-MW0-670	M-18.1
16108-MW0-750	M-18.1
16111-MW0-670	M-18.1
16119-MZ2-600	M-18.1
16145-MZ2-780	M-18.1
16155-413-751	M-18.1

ÍNDICE DE NÚMERO DE PEÇAS

Nº da Peça	Nº do bloco
16155-MN9-004	M-18.1
16163-GHB-610	M-18
16163-MB3-671	M-18
16163-MZ5-920	M-18.1
16165-MW0-600	M-18.1
16172-MV9-670	M-18
16173-KAZ-000	M-18
16175-MW0-670	M-18.1
16178-MAS-600	M-18
16178-MV4-000	M-18
16180-MM5-601	M-18
16180-MT7-000	C-14.1
16188-MW0-671	M-18.1
16195-MV9-670	M-18
16198-MW0-600	M-18
16198-MW0-670	M-18
16199-MW0-600	M-18
16199-MW0-750	M-18
16202-657-300	M-18
16210-MAS-640	M-2
16210-MAS-790	M-2
16210-MW0-610	M-2
16210-MW0-640	M-2
16210-MW0-650	M-2
16210-MW0-790	M-2
16211-MW0-000	M-2
16214-MB0-000	M-2
16215-MV4-000	M-2
16217-MW0-000	M-2
16218-MW0-000	M-2
16219-MW0-000	M-2
16222-MV4-300	M-2
16510-MW0-750	M-18.1
16710-MW0-003	C-15
16711-MF2-000	C-15
16711-ML7-000	C-15
16711-MW0-000	C-15
16712-MW0-000	C-15
16900-MG8-003	C-15

Nº da Peça	Nº do bloco
16950-MAS-003	C-14.1
16950-MW0-670	C-14
16950-MW0-790	C-14
16952-MAS-003	C-14.1
16952-MW0-670	C-14
16953-MAS-000	C-14.1
16953-MV9-000	C-14.1
16953-MW0-000	C-15
16954-MW0-000	C-15
16955-MW0-000	C-15
16958-KM9-005	C-14
16958-KM9-005	C-14.1
16961-MW0-000	C-34
16963-MAE-000	C-14
16963-MAE-000	C-14.1
16965-MV9-000	C-14
16968-MC7-000	M-19
16975-MAS-300	C-35
16975-MW0-300	C-35
17000	
17193-MT2-000	M-18
17210-MW0-000	C-18
17221-MAS-000	C-18
17221-MAS-780	C-18
17221-MW0-000	C-18
17221-MW0-750	C-18
17222-MW0-300	C-18
17231-MW0-000	C-18
17235-MW0-000	C-18
17245-107-010	C-14.1
17251-KT8-000	C-18
17251-MW0-000	C-18
17253-MW0-300	C-18
17254-KAZ-000	C-18
17255-MN1-670	C-18
17256-MM4-000	C-18
17366-MJ0-000	M-18

Nº da Peça	Nº do bloco
17369-KB4-670	C-18
17460-MW0-750	C-18
17501-MW0-790ZA	C-14
17505-MAE-000ZA	C-14
17505-MAE-000ZB	C-14
17505-MAE-000ZC	C-14
17505-MAE-670ZA	C-14
17505-MAE-670ZB	C-14
17505-MAE-750ZA	C-14
17505-MAE-750ZB	C-14
17505-MAS-000ZA	C-14.1
17505-MAS-000ZB	C-14.1
17505-MAS-000ZC	C-14.1
17505-MAS-670ZC	C-14.1
17505-MAS-670ZD	C-14.1
17505-MAS 750ZA	C-14.1
17505-MAS-750ZB	C-14.1
17505-MAS-750ZC	C-14.1
17505-MAS-770ZA	C-14.1
17505-MAS-770ZB	C-14.1
17505-MAS-780ZB	C-14.1
17505-MW0-600ZA	C-14
17505-MW0-600ZB	C-14
17505-MW0-670ZB	C-14
17505-MW0-670ZC	C-14
17505-MW0-790ZA	C-14
17505-MW0-790ZB	C-14
17505-MW0-850ZA	C-14
17505-MW0-850ZB	C-14
17511-MAE-300ZA	C-36.3
17511-MAE-300ZB	C-36.3
17511-MAE-670ZA	C-36.4
17511-MAE-670ZB	C-36.4
17511-MAE-750ZA	C-36.3
17511-MAE-750ZB	C-36.3
17511-MAS-300ZA	C-36.5
17511- MAS-300ZB	C-36.5
17511-MAS-300ZC	C-36.5
17511-MAS-670ZA	C-36.6

Nº da Peça	Nº do bloco
17511-MAS-670ZA	C-36.9
17511-MAS-670ZC	C-36.6
17511-MAS-750ZA	C-36.8
17511-MAS-750ZB	C-36.8
17511-MAS-750ZC	C-36.8
17511-MAS-770ZA	C-36.9
17511-MW0-600ZA	C-36
17511-MW0-600ZA	C-36.3
17511-MW0-600ZB	C-36
17511-MW0-790ZA	C-36.1
17511-MW0-790ZB	C-36.1
17512-MAE-300ZA	C-36.3
17512-MAE-300ZB	C-36.3
17512-MAE-300ZC	C-36.3
17512-MAE-670ZA	C-36.4
17512-MAE-670ZB	C-36.4
17512-MAE-750ZA	C-36.3
17512-MAS-300ZB	C-36.5
17512-MAS-300ZC	C-36.5
17512-MAS-300ZA	C-36.5
17512-MAS-670ZA	C-36.6
17512-MAS-670ZA	C-36.9
17512-MAS-670ZC	C-36.6
17512-MAS-750ZA	C-36.8
17512-MAS-750ZB	C-36.8
17512-MAS-750ZC	C-36.8
17512-MAS-770ZA	C-36.9
17512-MW0-600ZA	C-36
17512-MW0-600ZB	C-36
17512-MW0-670ZB	C-36.2
17512-MW0-670ZC	C-36.2
17512-MW0-790ZA	C-36.1
17512-MW0-790ZB	C-36.1
17512-MW0-850ZA	C-36.2
17512-MW0-850ZB	C-36.2
17513-MAE-670ZA	C-36.4
17513-MAS-780ZB	C-36.10
17513-MAS-780ZB	C-36.7
17516-MJ6-000	C-14

Nº da Peça	Nº do bloco
17531-MW0-000	C-14
17531-MW0-000	C-14.1
17532-MAS-000	C-14.1
17532-MW0-000	C-14
17551-MW0-000	C-18
17561-MAE-300ZA	C-36.3
17561-MAE-300ZB	C-36.3
17561-MAE-670ZA	C-36.4
17561-MAE-670ZB	C-36.4
17561-MAE-750ZA	C-36.3
17561-MAE-750ZB	C-36.3
17561-MAS-300ZA	C-36.5
17561-MAS-300ZB	C-36.5
17561-MAS-300ZC	C-36.5
17561-MAS-670ZA	C-36.6
17561-MAS-670ZA	C-36.9
17561-MAS-670ZC	C-36.6
17561-MAS-750ZA	C-36.8
17561-MAS-750ZB	C-36.8
17561-MAS-750ZC	C-36.8
17561-MAS-770ZA	C-36.9
17561-MW0-600ZA	C-36
17561-MW0-600ZA	C-36.3
17561-MW0-600ZB	C-36
17561-MW0-790ZA	C-36.1
17561-MW0-790ZB	C-36.1
17562-MAE-300ZA	C-36.3
17562-MAE-300ZB	C-36.3
17562-MAE-300ZC	C-36.3
17562-MAE-670ZA	C-36.4
17562-MAE-670ZB	C-36.4
17562-MAE-750ZA	C-36.3
17562-MAS-300ZA	C-36.5
17562-MAS-300ZB	C-36.5
17562-MAS-300ZC	C-36.5
17562-MAS-670ZA	C-36.6
17562-MAS-670ZA	C-36.9
17562-MAS-670ZC	C-36.6
17562-MAS-750ZA	C-36.8

Nº da Peça	Nº do bloco
17562-MAS-750ZB	C-36.8
17562-MAS-750ZC	C-36.8
17562-MAS-770ZA	C-36.9
17562-MW0-600ZA	C-36
17562-MW0-600ZB	C-36
17562-MW0-670ZB	C-36.2
17562-MW0-670ZC	C-36.2
17562-MW0-790ZA	C-36.1
17562-MW0-790ZB	C-36.1
17562-MW0-850ZA	C-36.2
17562-MW0-850ZB	C-36.2
17563-MAE-670ZA	C-36.4
17563-MAS-780ZB	C-36.10
17563-MAS-780ZB	C-36.7
17611-ML7-000	C-14.1
17613-MV4-000	C-14.1
17613-MW4-000	C-14
17620-MT4-010	C-14
17620-MT4-010	C-14.1
17724-102-700	M-18
17910-MAS-000	C-3
17910-MW0-000	C-3
17920-MW0-000	C-3
17950-MAE-750	C-3
17950-MAS-000	C-3
17950-MW0-000	C-3
17951-MV4-000	C-3
18000	
18150-MAS-003	C-19
18150-MAS-780	C-19
18150-MW0-003	C-19
18150-MW0-750	C-19
18291-MN4-920	C-19
18292-MV4-000	C-19
18310-MAE-003	C-19
18310-MAE-601	C-19
18310-MAE-620	C-19

ÍNDICE DE NÚMERO DE PEÇAS

Nº da Peça	Nº do bloco
18310-MAE-670	C-19
18310-MAS-003	C-19
18310-MAS-600	C-19
18310-MAS-620	C-19
18310-MAS-670	C-19
18310-MW0-003	C-19
18310-MW0-670	C-19
18310-MW0-790	C-19
18310-MW0-840	C-19
18320-196-000	C-17
18421-MA6-000	C-19
18422-MA6-000	C-19
18600-MW0-750	M-19
18600-MW0-751	M-19
18614-MW0-750	M-19
18616-MT3-730	M-19
18617-MW0-750	M-19
18625-MW0-750	M-19
18640-MW0-750	M-19
18647-MW0-750	M-19
18650-MW0-750	M-19
19000	
19010-MW0-003	C-32
19015-MAS-003	C-32.1
19015-MAS-781	C-32.1
19015-MW0-003	C-32
19015-MW0-751	C-32
19020-MG8-003	C-32
19020-MG8-003	C-32.1
19030-MAS-601	C-32.1
19030-MW0-003	C-32
19032-MW0-000	C-32
19037-KV3-003	C-32
19040-MAS-003	C-32.1
19045-MV9-921	C-32
19045-MW0-003	C-32
19045-MZ1-621	C-32.1
19051-KA3-830	C-32
19051-KA3-830	C-32.1
19051-KA4-000	C-1
19051-KA4-000	C-1.1
19051-KA4-000	C-33.1
19052-MN8-000	C-32
19052-MN8-000	C-32.1
19055-MV9-881	C-32
19055-MV9-881	C-32.1
19055-MV9-921	C-32
19055-MW0-003	C-32
19063-MW0-000	M-10
19101-MW0-000	C-32
19101-MW0-000	C-32.1
19104-MB0-700	C-32
19104-MB0-700	C-32.1
19113-MAS-000	C-32.1
19113-MW0-000	C-32
19125-MAS-000	C-30
19125-MW0-000	C-30
19126-MAS-000	C-30
19126-MW0-000	C-30
19200-MW0-000	M-10
19200-MW0-010	M-10
19220-MW0-000	M-10
19220-MW0-305	M-10
19226-ML7-000	M-10
19300-ML7-003	M-17
19315-MAS-000	M-17
19315-MW0-000	M-17
19501-MAE-000	C-32
19501-MAS-000	C-32.1
19501-MW0-000	C-32
19505-KS6-700	M-10
19505-MAS-000	C-32.1
19505-MW0-000	C-32
19507-MAL-600	M-10
19507-MK4-620	M-10
19511-MAS-000	C-32.1
19511-MW0-000	C-32
19516-GAG-003	C-32
19516-GAG-003	C-32.1
19516-ML7-691	M-10
19521-MV9-670	M-10
19521-MW0-670	M-10
19525-MW0-000	M-10
19527-MW0-000	M-10
19528-MW0-000	M-10
19943-KT7-000	M-3
19943-KT7-013	M-3
19944-KT7-000	M-3
19944-KT7-013	M-3
19945-KT7-000	M-3
19945-KT7-013	M-3
22000	
22100-MAE-000	M-6
22100-MAS-000	M-6
22100-MW0-000	M-6
22116-MV9-660	M-6
22116-MV9-670	M-6
22117-MW0-000	M-6
22120-MAS-000	M-6
22120-MW0-000	M-6
22125-ML7-000	M-6
22201-MAE-000	M-6
22201-MAS-000	M-6
22201-MV4-000	M-6
22202-MAE-000	M-6
22202-MV8-920	M-6
22321-MAS-000	M-6
22321-MW0-000	M-6
22350-ML7-000	M-6
22401-MAS-000	M-6
22401-MS8-000	M-6
22402-MW0-000	M-6
22810-MAS-000	M-5.1
22810-MW0-000	M-5
22815-MW0-000	M-5
22815-MW0-000	M-5.1
22821-MAS-000	M-5.1
22821-MW0-000	M-5
22847-MAE-000	M-6
22847-MAS-000	M-6
22847-MW0-000	M-6
22870-MAE-000	C-3
22870-MAS-000	C-3
22870-MW0-000	C-3
23000	
23211-MAS-000	M-15
23211-MW0-000	M-15
23212-MV9-670	M-15
23220-MAS-000	M-15
23220-MW0-000	M-15
23421-MAS-000	M-15
23421-MW0-000	M-15
23431-MAS-000	M-15
23431-MW0-000	M-15
23441-MAS-000	M-15
23441-MW0-000	M-15
23442-MM4-000	M-15
23451-MAE-000	M-15
23451-MAS-000	M-15
23451-MW0-000	M-15
23451-MW0-790	M-15
23461-MAS-000	M-15
23461-MW0-000	M-15
23481-MAE-000	M-15
23481-MAS-000	M-15
23481-MW0-000	M-15
23482-MV9-670	M-15
23491-MAS-000	M-15
23491-MW0-000	M-15
23491-MW0-790	M-15
23495-MT7-000	M-15
23496-MM4-000	M-15
23501-MAE-000	M-15
23501-MAS-000	M-15
23501-MW0-000	M-15
23501-MW0-790	M-15
23511-MAS-000	M-15
23511-MW0-000	M-15
23511-MW0-790	M-15
23512-MR7-000	M-15
23512-MV9-670	M-15
23521-MAE-000	M-15
23521-MAS-000	M-15
23521-MW0-000	M-15
23521-MW0-790	M-15
23801-MAS-000	M-15
23801-ML7-920	M-15
24000	
24211-MAL-600	M-16
24211-MV9-670	M-16
24212-MAL-600	M-16
24212-MV9-670	M-16
24213-MAL-600	M-16
24213-MV9-670	M-16
24261-283-000	M-15
24310-MAS-000	M-16
24310-MW0-000	M-16
24310-MW0-790	M-16
24312-MV4-300	M-16
24315-MW0-791	M-16
24321-MAS-000	M-16
24321-MW0-000	M-16
24430-MW0-000	M-16
24435-MAE-000	M-16
24435-MW0-000	M-16
24610-MA5-000	M-16
24610-MW0-000	M-16
24610-MW0-010	M-16
24612-MAL-600	M-13
24641-166-000	C-16
24651-MAE-000	M-16
24651-MW0-000	M-16
24652-035-000	M-16
24655-MV9-670	M-16
24700-MW0-000	C-20
24700-MW0-790	C-20
24705-KY2-700	C-20
24705-KY2-700	C-20.1
24705-MR7-000	C-20
24710-MAE-000	C-20.1
24710-MAS-000	C-20.1
24720-MAE-000	C-20.1
24720-MAS-000	C-20.1
24724-422-000	C-20.1
24781-KR3-770	C-20
24781-KR3-770	C-20.1
28000	
28101-MV9-670	M-7
28102-ME9-000	M-7
28110-MV9-670	M-7
28120-MV9-671	M-7
28125-MV9-672	M-7
28333-300-000	C-21
28333-300-000	C-21.1
30000	
30291-MV9-671	M-5
30291-MV9-671	M-5.1
30300-MW0-003	M-5
30300-MW0-003	M-5.1
30401-GA7-000	C-29
30405-MS2-000	C-29
30405-MT6-000	C-29

ÍNDICE DE NÚMERO DE PEÇAS

Nº da Peça	Nº do bloco
30410-MAS-602	C-29
30410-MAS-612	C-29
30410-MAS-621	C-29
30410-MAS-641	C-29
30410-MAS-651	C-29
30410-MAS-671	C-29
30410-MAS-701	C-29
30410-MAS-781	C-29
30410-MW0-600	C-29
30410-MW0-640	C-29
30410-MW0-650	C-29
30507-MW0-000	C-29
30508-MW0-000	C-29
30508-MW0-790	C-29
30510-KT7-023	C-29
30510-MW0-003	C-29
30590-GBF-850	C-35
30700-KY2-701	C-29
30731-MW0-000	C-29
30732-MW0-000	C-29
30733-MW0-000	C-29
30734-MAS-000	C-29
30734-MW0-000	C-29
31000	
31110-MAS-004	M-9
31110-MW0-004	M-9
31120-MAS-004	M-9
31120-MW0-004	M-9
31200-MV9-671	M-11
31201-MR6-008	M-11
31203-MV9-671	M-11
31205-MV9-671	M-11
31206-MR6-008	M-11
31207-KS5-901	M-11
31500-MN4-604	C-28
31500-MN4-605	C-28
31500-MN4-677	C-28

Nº da Peça	Nº do bloco
31500-MN4-678	C-28
31600-MV4-000	C-29
31700-196-000	C-29
31730-MAS-601	C-29
32000	
32100-MAE-600	C-29
32100-MAE-601	C-29
32100-MAE-611	C-29
32100-MAE-621	C-29
32100-MAE-631	C-29
32100-MAE-651	C-29
32100-MAE-671	C-29
32100-MAE-701	C-29
32100-MAE-731	C-29
32100-MAS-600	C-29
32100-MAS-610	C-29
32100-MAS-620	C-29
32100-MAS-650	C-29
32100-MAS-670	C-29
32100-MAS-730	C-29
32100-MW0-600	C-29
32100-MW0-610	C-29
32100-MW0-620	C-29
32100-MW0-630	C-29
32100-MW0-650	C-29
32100-MW0-670	C-29
32100-MW0-690	C-29
32100-MW0-700	C-29
32100-MW0-730	C-29
32101-MAS-000	M-13
32101-MW0-000	M-13
32401-MW0-000	C-28
32406-KAZ-000	C-28
32410-MW0-000	C-28
32411-253-000	C-28
32414-MW0-000	C-28
32601-MW0-000	C-28

Nº da Peça	Nº do bloco
33000	
33100-MW0-601	C-1
33100-MW0-611	C-1
33100-MW0-621	C-1
33100-MW0-661	C-1
33100-MW0-671	C-1
33100-MW0-681	C-1
33100-MW0-691	C-1.1
33101-MAE-601	C-1.2
33101-MAE-602	C-1.2
33101-MAE-612	C-1.2
33101-MAE-613	C-1.2
33101-MAE-671	C-1.2
33101-MAE-672	C-1.2
33101-MAE-691	C-1.2
33103-MW0-300	C-33
33105-MAE-000	C-1.2
33105-MW0-601	C-1
33105-MW0-611	C-1
33105-MW0-691	C-1.1
33106-MW0-003	C-1
33108-MJ0-003	C-1
33110-MW0-601	C-1.1
33110-MW0-601	C-1
33110-MW0-691	C-1.1
33112-MM5-601	C-1.2
33114-MS8-871	C-1
33120-MW0-601	C-1
33120-MW0-611	C-1
33120-MW0-661	C-1
33120-MW0-671	C-1
33120-MW0-681	C-1
33121-MW0-601	C-1
33121-MW0-611	C-1
33121-MW0-671	C-1
33135-MS8-611	C-1
33142-MM9-003	C-1
33155-MW0-601	C-1

Nº da Peça	Nº do bloco
33180-MAE-611	C-1.2
33180-MJ0-010	C-1
33181-MAE-611	C-1.2
33186-MAE-300	C-33.1
33301-SA0-741	C-1.2
33400-MAS-601	C-26.1
33400-MAS-671	C-26.1
33400-MS9-600	C-26
33400-MW0-670	C-26
33401-MB6-003	C-26
33402-MAS-601	C-26.1
33402-MAS-601	C-26.1
33405-MS9-600	C-26
33405-MW0-670	C-26
33406-MB2-601	C-26
33406-MB2-671	C-26
33407-MAS-601	C-26.1
33407-MB2-003	C-26
33409-MW0-000	C-26
33409-MW0-000	C-26.1
33450-MAS-601	C-26.1
33450-MAS-671	C-26.1
33450-MS9-600	C-26
33450-MW0-670	C-26
33455-MS9-600	C-26
33455-MW0-670	C-26
33518-MB2-003	C-26
33600-MAS-601	C-26.1
33600-MAS-671	C-26.1
33600-MR7-720	C-26
33600-MS9-600	C-26
33601-MB6-003	C-26
33602-MAS-601	C-26.1
33605-ML7-601	C-26
33605-MS9-600	C-26
33650-MAS-601	C-26.1
33650-MAS-671	C-26.1
33650-MR7-720	C-26
33650-MR8-600	C-26

Nº da Peça	Nº do bloco
33655-ML7-671	C-26
33655-MR8-600	C-26
33691-MAS-601	C-26.1
33691-MAS-670	C-26.1
33691-MB2-003	C-26
33701-MW0-601	C-27
33701-MW0-671	C-27
33705-MW0-601	C-27
33706-KW7-900	C-33
33706-MW0-601	C-27
33706-MW0-671	C-27
33707-MR8-000	C-27
33712-GC6-000	C-25
33720-MV9-670	C-25
33721-MB2-003	C-25
33722-MB1-013	C-25
33725-MV9-670	C-25
33727-ME4-671	C-25
33729-MB1-003	C-25
33741-KAK-971	C-25
33741-KAK-971	C-8
33741-MB2-671	C-8
33741-MS6-921	C-25
33745-GB6-970	C-33.1
33905-371-601	C-1
33905-371-601	C-1.1
34000	
34616-568-671	C-25
34901-371-621	C-1
34901-388-611	C-1.1
34901-MC7-601	C-1
34901-MC7-601	C-1.2
34901-MJ0-731	C-1.2
34901-MJ6-731	C-1.2
34901-MS2-671	C-1.2
34903-388-611	C-1
34903-388-611	C-1.1

Nº da Peça	Nº do bloco
34905-268-671	C-26
34905-425-671	C-26
34905-MAS-601	C-26.1
34905-MAS-601	C-26.1
34905-MAS-671	C-26.1
34906-425-771	C-27
34906-447-711	C-27
34906-MAS-671	C-26.1
34907-KW3-003	C-2
34908-634-611	C-26
34908-634-611	C-26
34908-MG9-951	C-2.1
34909-KW3-003	C-2
34909-KW3-003	C-2.1
35000	
35010-MAE-600	C-5
35010-MAE-610	C-5
35010-MAE-700	C-5
35010-MW0-600	C-5
35010-MW0-610	C-5
35010-MW0-701	C-5
35013-MAS-600	C-3
35013-MAS-670	C-3
35013-MAS-730	C-3
35020-MAS-600	C-3
35020-MAS-670	C-3
35020-MAS-730	C-3
35100-MAE-600	C-5
35100-MAE-601	C-5
35100-MAE-610	C-5
35100-MAE-611	C-5
35100-MAE-700	C-5
35100-MW0-601	C-5
35100-MW0-611	C-5
35100-MW0-702	C-5
35101-MAE-600	C-5
35101-MAE-601	C-5

ÍNDICE DE NÚMERO DE PEÇAS

Nº da Peça	Nº do bloco
35101-MAE-700	C-5
35101-MW0-601	C-5
35101-MW0-702	C-5
35121-KW3-771	C-5
35121-MN9-611	C-5
35122-KW3-771	C-5
35130-MAE-600	C-3
35130-MAE-730	C-3
35130-MW0-600	C-3
35130-MW0-670	C-3
35200-MAE-600	C-3
35200-MAE-610	C-3
35200-MAE-670	C-3
35200-MAE-730	C-3
35200-MW0-600	C-3
35200-MW0-610	C-3
35200-MW0-670	C-3
35200-MW0-730	C-3
35330-413-003	C-3
35340-MM5-600	C-4
35350-MW0-600	C-20
35350-MW0-600	C-20.1
35357-KY2-700	C-20
35357-KY2-700	C-20.1
35500-MJ4-024	M-13
35600-KE8-003	M-13
35700-MV9-305	C-22
35850-MR5-007	C-28
35856-KBH-000	C-28
36000	
36100-MM5-008	C-29
36143-PM4-003	C-29
37000	
37100-MAE-601	C-2.1
37100-MAE-611	C-2.1
37100-MAE-641	C-2.1
37100-MAE-651	C-2.1
37100-MAE-721	C-2.1
37100-MAS-600	C-2.1
37100-MAS-601	C-2.1
37100-MAS-610	C-2.1
37100-MAS-611	C-2.1
37100-MAS-641	C-2.1
37100-MAS-650	C-2.1
37100-MAS-651	C-2.1
37100-MAS-671	C-2.1
37100-MAS-720	C-2.1
37100-MAS-721	C-2.1
37100-MW0-601	C-2
37100-MW0-611	C-2
37100-MW0-641	C-2
37100-MW0-651	C-2
37100-MW0-721	C-2
37105-MAE-611	C-2.1
37105-MW0-003	C-2
37110-MAE-601	C-2.1
37110-MAE-602	C-2.1
37110-MAE-671	C-2.1
37110-MW0-601	C-2
37110-MW0-671	C-2
37112-KY1-003	C-2
3711O-MAE-672	C-2.1
37125-MR7-008	C-33
37130-KV3-831	C-2
37130-MAE-611	C-2.1
37200-MAE-601	C-2.1
37200-MAE-611	C-2.1
37200-MAE-721	C-2.1
37200-MAS-601	C-2.1
37200-MAS-611	C-2.1
37200-MAS-671	C-2.1
37200-MAS-721	C-2.1
37200-MW0-601	C-2
37200-MW0-611	C-2
37200-MW0-721	C-2
37211-MR7-008	C-2
37220-445-008	C-2
37220-MA6-008	C-2.1
37243-KV3-830	C-2
37243-KV3-830	C-2.1
37244-MM4-000	C-2
37244-MM4-000	C-2.1
37244-MV9-601	C-27
37250-MAE-601	C-2.1
37250-MAE-641	C-2.1
37250-MAE-651	C-2.1
37250-MAE-671	C-2.1
37250-MAS-600	C-2.1
37250-MAS-601	C-2.1
37250-MW0-601	C-2
37250-MW0-641	C-2
37250-MW0-651	C-2
37250-MW0-671	C-2
37253-KV3-831	C-2
37264-MR7-008	C-2
37304-198-901	C-2
37305-KE5-008	C-2
37305-KE5-008	C-2.1
37400-MAE-601	C-2.1
37400-MAS-600	C-2.1
37400-MAS-601	C-2.1
37400-MW0-003	C-2
37615-KV3-831	C-2
37615-MAE-611	C-2.1
37700-MAE-601	C-2.1
37700-MAE-611	C-2.1
37750-PC1-004	M-17
37760-MT2-003	C-32
37760-MT2-003	C-32.1
38000	
38110-KY4-008	C-6
38110-MR7-008	C-6
38301-KK9-952	C-29
38306-KK4-000	C-29
38501-GN2-014	C-29
38506-GC7-611	C-29
40000	
40510-KY2-700	C-23
40520-MW0-000	C-23
40535-MW0-305	C-23
40535-MW0-306	C-23
40540-MW0-415	C-23
40540-MW0-416	C-23
40542-KV3-700	C-23
40543-MAS-000	C-23
40543-MW0-000	C-13
40545-MAS-003	C-23
40545-MAS-005	C-23
41000	
41200-MW0-000	C-13
41201-MAS-000	C-13
41201-MAS-670	C-13
41201-MV9-000	C-13
41241-MA6-000	C-13
42000	
42301-MAS-000	C-13
42301-MW0-000	C-13
42301-MW0-010	C-13
42312-MAE-000	C-13
42312-MAE-010	C-13
42313-MAE-000	C-13
42313-MAE-010	C-13
42313-MT3-000	C-13
42313-MW0-000	C-13
42610-MV9-000	C-13
42615-MAS-000	C-13
42620-MW0-000	C-13
42620-MW0-010	C-13
42625-MAS-000	C-13
42625-MV4-000	C-13
42650-MAE-305ZA	C-13
42650-MAE-315ZA	C-13
42650-MAS-000ZA	C-13
42650-MAS-670ZA	C-13
42650-MW0-405ZA	C-13
42650-MW0-405ZB	C-13
42704-MB0-000	C-10
42704-MB0-000	C-10.1
42704-MB0-000	C-13
42705-MB0-000	C-10
42705-MB0-000	C-10.1
42705-MB0-000	C-13
42706-MB0-000	C-10
42706-MB0-000	C-10.1
42706-MB0-000	C-13
42710-MAE-003	C-13
42710-MAE-007	C-13
42710-MW0-003	C-13
42711-MAS-003	C-13
42711-MAS-007	C-13
42753-ML7-003	C-10
42753-ML7-003	C-10.1
42753-ML7-003	C-13
42753-MT4-005	C-10.1
42753-MT4-005	C-13
42753-MT4-00S	C-10
43000	
43100-MAE-006	C-12
43100-MW0-006	C-12
43101-MV9-006	C-12
43105-MW0-405	C-12
43107-KT7-761	C-12
43108-KT7-761	C-12
43110-MAE-006	C-12
43110-MW0-006	C-12
43112-MV9-006	C-12
43112-MVV9-016	C-12
43132-KT7-761	C-12
43150-MAE-305	C-12
43154-MAS-000	C-11
43215-ML3-911	C-12
43251-MV4-000	C-13
43310-MAS-003	C-11
43310-MW0-003	C-11
43350-KBV-000	C-12
43352-568-003	C-12
43352-568-003	C-9
43353-461-771	C-12
43353-461-771	C-9
43500-MAE-006	C-11
43500-MW0-006	C-11
43503-MR7-006	C-11
43504-MB2-006	C-11
43510-MAE-305	C-11
43511-MR7-016	C-11
43512-MW0-006	C-11
43513-MB4-672	C-11
43513-MY1-006	C-11
43514-KS6-701	C-11
43514-KS6-701	C-4
43516-HA2-000	C-4
43517-KS6-701	C-4
43520-MG9-305	C-11
43530-MW0-006	C-11
44000	
44301-MW0-000	C-10
44301-MW0-000	C-10.1
44311-MAE-000	C-10
44311-MAE-000	C-10.1

ÍNDICE DE NÚMERO DE PEÇAS

Nº da Peça	Nº do bloco
44311-ML7-000	C-10
44312-MAE-000	C-10
44312-MAE-000	C-10.1
44620-MR7-000	C-10
44620-MR7-000	C-10.1
44620-MW5-000	C-10
44650-MAE-305ZA	C-10
44650-MAE-305ZA	C-10.1
44650-MW0-405ZA	C-10
44650-MW0-405ZB	C-10
44680-ML7-000	C-10
44710-MAE-003	C-10
44710-MAE-007	C-10
44710-MW0-003	C-10
44711-MAS-003	C-10.1
44711-MAS-007	C-10.1
44800-ML7-691	C-10
44806-ML7-691	C-10
44808-MR7-013	C-2.1
44809-ML7-003	C-10
44830-MN4-000	C-2
44831-MN4-000	C-2
44835-167-830	C-21
44835-167-830	C-21.1
45000	
45100-MW0-016	C-9
45100-MW0-026	C-9
45100-MW0-036	C-9
45101-MW0-006	C-9
45102-MW0-006	C-9
45103-MR7-006	C-9
45103-MR7-006	C-9
45104-MR7-006	C-9
45105-MW0-415	C-9
45106-MW0-006	C-9
45106-MW0-016	C-9
45111-MA3-006	C-12
45117-MR7-006	C-9
45117-MW0-006	C-9
45120-MAE-000	C-10
45120-MW0-003	C-10
45120-MZ7-000	C-10.1
45124-MAE-003	C-4
45124-MAS-003	C-4
45124-MW0-003	C-4
45125-MAE-003	C-4
45125-MAS-003	C-4
45125-MW0-003	C-4
45127-MAE-000	C-4
45127-MW0-000	C-4
45129-MAE-000	C-4
45131-MN9-006	C-12
45133-MA3-006	C-12
45150-MW0-305	C-9
45156-MW0-000	C-4
45157-MAE-000	C-4
45157-MAS-000	C-4
45157-MW0-000	C-7
45158-MAE-000	C-4
45158-MAS-000	C-4
45158-MW0-000	C-7
45200-MW0-016	C-9
45200-MW0-026	C-9
45200-MW0-036	C-9
45201-MW0-006	C-9
45202-MW0-006	C-9
45203-MG3-016	C-12
45203-MG3-016	C-9
45215-ML7-922	C-9
45220-MAE-000	C-10
45220-MZ7-000	C-10.1
45250-MW0-305	C-9
45503-KV3-006	C-4
45504-410-003	C-4
45505-KV3-006	C-4
45510-MAS-006	C-4
45510-MW0-305	C-4
45510-MW0-315	C-4
45511-KV3-016	C-4
45512-MAS-006	C-4
45512-MW0-006	C-4
45513-KV3-006	C-4
45517-166-006	C-3
45517-166-006	C-4
45518-KV3-006	C-4
45520-300-000	C-11
45520-KV3-006	C-4
45521-MJ6-006	C-11
45530-KV3-305	C-4
45550-KY2-006	C-4
45550-MAS-006	C-4
46000	
46182-500-013	C-11
46500-KY2-700	C-20
46500-KY2-700	C-20.1
46503-KW3-000	C-11
46504-KV6-702	C-11
46515-KY2-700	C-20
46515-KY2-700	C-20.1
46520-KY2-700	C-20
46520-KY2-700	C-20.1
50000	
50100-MAS-000	C-30
50100-MW0-000	C-30
50150-MW0-000	C-22
50200-MAE-000	C-30
50200-MAS-000	C-30
50200-MW0-000	C-30
50201-MAE-000	C-17
50201-MW0-000	C-17
50202-MAE-000	C-17
50202-ME5-000	C-30
50202-MW0-000	C-17
50203-MW0-000	C-30
50252-MW0-000	C-24
50324-425-010	C-4
50355-MW0-000	C-30
50356-MW0-000	C-30
50357-MW0-000	C-30
50358-MW0-000	C-30
50530-MAE-670	C-22
50530-MAS-000	C-22
50530-MW0-000	C-22
50540-MW0-000	C-22
50543-MT3-611	C-22
50543-MV9-610	C-22
50543- MW0-610	C-22
50600-MW0-000	C-21
50600-MW0-000	C-21.1
50603-GS9-010	C-21
50603-GS9-010	C-21.1
50607-KY2-710	C-21
50607-MAE-000	C-21.1
50612-KV3-770	C-21
50612-KV3-770	C-21.1
50612-MAS-000	C-21.1
50612-MM5-000	C-21
50612-MW0-000	C-21
50617-445-840	C-21
50612-445-840	C-21.1
50619-MM5-000	C-21
50642-MM5-000	C-21
50644-445-840	C-21
50644-445-840	C-21.1
50660-KV3-770	C-21.1
50661-MV9-000	C-21
50670-KV3-700	C-21.1
50700-MV4-000	C-21
50700-MV4-000	C-21.1
50707-KY2-710	C-21
50707-MAE-000	C-21.1
50718-KT7-761	C-21
50718-KT7-761	C-21.1
50720-KT7-760	C-21
50720-KT7-760	C-21.1
50730-KT7-760	C-21
50730-KT7-760	C-21.1
50750-MW0-000	C-21
50750-MW0-000	C-21.1
50760-MW0-000	C-21
50760-MW0-000	C-21.1
51000	
51400-MAE-003ZA	C-8
51400-MAE-701ZA	C-8
51400-MAE-701ZB	C-8
51400-MAS-003	C-8
51400-MAS-671	C-8
51400-MW0-003ZA	C-8
51400-MW0-671ZA	C-8
51400-MW0-671ZB	C-8
51401-MAE-003	C-8
51401-MAS-003	C-8
51401-MW0-003	C-8
51402-MW0-003	C-8
51403-MAE-003	C-8
51403-MW0-003	C-8
51404-MR7-003	C-8
51410-MAE-003	C-8
51410-MW0-003	C-8
51412-KZ3-003	C-8
51414-KZ3-701	C-8
51415-KZ3-701	C-8
51415-MW0-003	C-8
51420-MAE-003ZA	C-8
51420-MAE-701ZA	C-8
51420-MAE-701ZB	C-8
51420-MAS-003	C-8
51420-MAS-671	C-8
51420-MW0-003ZA	C-8
51420-MW0-671ZA	C-8
51420-MW0-671ZB	C-8
51430-MAE-003	C-8
51430-MAS-003	C-8
51430-MW0-003	C-8
51432-MAE-003	C-8
51432-MW0-003	C-8
51447-KZ3-003	C-8
51454-MW0-003	C-8
51490-MW0-003	C-8
51496-MR7-003	C-8
51500-MAE-003ZA	C-8
51500-MAE-701ZA	C-8
51500-MAE-701ZB	C-8
51500-MAS-003	C-8
51500-MAS-671	C-8
51500-MW0-003ZA	C-8
51500-MW0-671ZA	C-8
51500-MW0-671ZB	C-8
51520-MAE-003ZA	C-8
51520-MAE-701ZA	C-8
51520-MAE-701ZB	C-8
51520-MAS-003	C-8
51520-MAS-671	C-8
51520-MW0-003ZA	C-8
51520-MW0-671ZA	C-8
51520-MW0-671ZB	C-8
52000	
52101-MW0-000	C-23
52102-MW0-000	C-23
52106-MR7-000	C-23
52109-MR8-000	C-23
52116-MS6-900	C-11
52170-MW0-000	C-23
52200-MAS-000	C-23

ÍNDICE DE NÚMERO DE PEÇAS

Nº da Peça	Nº do bloco
52200-MW0-305	C-23
52400-MAE-003ZA	C-24
52400-MAE-003ZB	C-24
52400-MAE-621ZA	C-24
52400-MAE-701ZA	C-24
52400-MAS-003ZA	C-24
52400-MAS-003ZB	C-24
52400-MAS-621ZA	C-24
52400-MAS-621ZB	C-24
52400-MW0-003	C-24
52400-MW0-013	C-24
52400-MW0-013ZA	C-24
52400-MW0-013ZB	C-24
52400-MW0-621	C-24
52400-MW0-622	C-24
52400-MW0-701	C-24
52400-MW0-702	C-24
52401-MW0-003	C-24
52409-MW0-305	C-24
52409-MW0-306	C-24
52409-MW0-307	C-24
52422-KV0-003	C-24
52424-KAF-901	C-24
52442-KA3-711	C-8
52459-ML7-691	C-24
52461-MAS-000	C-24
52461-MW0-000	C-24
52463-KV3-000	C-23
52463-KV3-000	C-24
52470-MW0-000	C-24
52475-MAS-000	C-24
52486-074-000	C-21.1
53000	
53100-MAS-000	C-5
53100-MW0-000	C-5
53103-MW0-000	C-5
53104-MV4-000	C-5
53105-MN4-000	C-5
53106-MJ0-000	C-5
53106-MV9-000	C-5
53108-MJ0-000	C-5
53140-KY6-000	C-3
53141-ML7-000	C-3
53150-MAS-000	C-5
53150-MW0-000	C-5
53165-KT8-710	C-3
53166-KT8-710	C-3
53167-MV4-000	C-3
53168-MV4-000	C-3
53170-MW0-006	C-4
53172-KT8-710	C-3
53178-KV3-000	C-3
53192-312-000	C-3
53200-MAE-000	C-6
53200-MAS-000	C-6
53200-MW0-000	C-6
53205-MT3-000	C-6
53214-371-010	C-6
53214-KA4-701	C-6
53220-MW0-000	C-6
53232-MJ4-670	C-5
53300-MAS-000	C-5
53300-MW0-000	C-5
53781-SE0-952	C-28
58000	
58703-MW0-790ZA	C-36.1
61000	
61100-MAS-000ZA	C-7.1
61100-MAS-000ZB	C-7.1
61100-MAS-000ZC	C-7.1
61100-MAS-000ZD	C-7.1
61100-MAS-000ZE	C-7.1
61100-MW0-000ZA	C-7
61100-MW0-000ZB	C-7
61100-MW0-000ZC	C-7
61100-MW0-000ZD	C-7
61100-MW0-000ZE	C-7
61100-MW0-000ZF	C-7
61100-MW0-000ZG	C-7
61100-MW0-000ZH	C-7
61100-MW0-000ZJ	C-7
61101-MAS-000	C-7.1
61101-MW0-000	C-7
61102-MAE-000	C-7
61102-MAS-000ZB	C-7.1
61102-MW0-000	C-7
61103-357-000	C-25
61103-MAE-000	C-7
61104-422-000	C-33
61104-422-000	C-33.1
61104-MW0-670	C-8
61105-MAS-000ZA	C-7.1
61105-MAS-000ZB	C-7.1
61105-MW0-670	C-8
61106-MAS-000ZA	C-7.1
61106-MAS-000ZB	C-7.1
61120-MAS-000	C-7.1
61170-MAS-000	C-7.1
61304-415-000	C-33.1
61317-KG0-000	C-7.1
64000	
64100-MAE-000ZA	C-33.1
64100-MAE-000ZB	C-33.1
64100-MAE-000ZC	C-33.1
64100-MAE-670ZA	C-33.1
64100-MAE-670ZB	C-33.1
64100-MAE-750ZA	C-33.1
64100-MAE-750ZB	C-33.1
64100-MAS-000ZA	C-33.1
64100-MAS-000ZB	C-33.1
64100-MAS-000ZC	C-33.1
64100-MAS-670ZC	C-33.1
64100-MAS-670ZD	C-33.1
64100-MAS-750ZA	C-33.1
64100-MAS-750ZB	C-33.1
64100-MAS-750ZC	C-33.1
64100-MAS-770ZA	C-33.1
64100-MAS-770ZB	C-33.1
64100-MAS-780ZA	C-33.1
64100-MAS-790ZA	C-33.1
64100-MW0-600ZA	C-33
64100-MW0-600ZB	C-33
64100-MW0-670ZB	C-33
64100-MW0-670ZC	C-33
64100-MW0-790ZA	C-33
64100-MW0-790ZB	C-33
64100-MW0-850ZA	C-33
64100-MW0-850ZB	C-33
64101-MAE-300ZA	C-36.3
64101-MAE-300ZB	C-36.3
64101-MAE-300ZC	C-36.3
64101-MAE-670ZA	C-36.4
64101-MAE-750ZA	C-36.3
64101-MAS-300ZA	C-36.5
64101-MAS-300ZB	C-36.5
64101-MAS-300ZC	C-36.5
64101-MAS-670ZA	C-36.6
64101-MAS-670ZA	C-36.9
64101-MAS-670ZC	C-36.6
64101-MAS-750ZA	C-36.8
64101-MAS-750ZB	C-36.8
64101-MAS-750ZC	C-36.8
64101-MAS-770ZA	C-36.9
64101-MAS-780ZA	C-36.7
64101-MAS-790ZA	C-36.10
64101-MW0-600ZA	C-36
64101-MW0-600ZB	C-36
64101-MW0-670ZB	C-36.2
64101-MW0-670ZC	C-36.2
64101-MW0-790ZA	C-36.1
64101-MW0-790ZB	C-36.1
64101-MW0-850ZA	C-36.2
64101-MW0-850ZB	C-36.2
64102-MAE-300ZA	C-36.3
64102-MAE-300ZB	C-36.3
64102-MAE-300ZC	C-36.3
64102-MAE-670ZA	C-36.4
64102-MAE-670ZB	C-36.4
64102-MAE-750ZA	C-36.3
64102-MAS-300ZA	C-36.5
64102-MAS-300ZB	C-36.5
64102-MAS-300ZC	C-36.5
64102-MAS-670ZA	C-36.6
64102-MAS-670ZA	C-36.9
64102-MAS-670ZC	C-36.6
64102-MAS-750ZA	C-36.8
64102-MAS-750ZB	C-36.8
64102-MAS-750ZC	C-36.8
64102-MAS-770ZA	C-36.9
64102-MW0-600ZA	C-36
64102-MW0-600ZB	C-36
64102-MW0-670ZB	C-36.2
64102-MW0-670ZC	C-36.2
64102-MW0-790ZA	C-36.1
64102-MW0-790ZB	C-36.1
64102-MW0-850ZA	C-36.2
64102-MW0-850ZB	C-36.2
64103-MAE-300ZA	C-36.3
64103-MAE-300ZB	C-36.3
64103-MAE-300ZC	C-36.3
64103-MAE-750ZA	C-36.3
64103-MAE-750ZB	C-36.3
64103-MW0-600ZA	C-36
64103-MW0-600ZB	C-36
64103-MW0-790ZA	C-36.1
64103-MW0-790ZB	C-36.1
64104-MAE-300ZA	C-36.3
64104-MAE-300ZB	C-36.3
64104-MAE-300ZC	C-36.3
64104-MAE-750ZA	C-36.3
64104-MW0-600ZA	C-36
64104-MW0-600ZB	C-36
64104-MW0-670ZB	C-36.2
64104-MW0-670ZC	C-36.2
64104-MW0-790ZA	C-36.1
64104-MW0-790ZB	C-36.1
64104-MW0-850ZA	C-36.2
64104-MW0-850ZB	C-36.2
64110-MW0-305	C-33
64110-MW0-306	C-33
64110-MW0-307	C-33
64110-MW0-309	C-33
64110-MW0-405	C-33
64111-181-000	C-25
64122-KV0-000	C-33.1
64125-MAE-000	C-33.1
64125-MW0-000	C-33
64130-MAE-000	C-33.1
64136-ML7-600	C-26
64136-ML7-600	C-26.1
64151-MAE-300ZA	C-36.3
64151-MAE-300ZB	C-36.3
64151-MAE-300ZC	C-36.3
64151-MAE-670ZA	C-36.4
64151-MAE-750ZA	C-36.3
64151-MAS-300ZA	C-36.5
64151-MAS-300ZB	C-36.5
64151-MAS-300ZC	C-36.5
64151-MAS-670ZA	C-36.6
64151-MAS-670ZC	C-36.6
64151-MAS-750ZB	C-36.8
64151-MAS-750ZA	C-36.8
64151-MAS-750ZC	C-36.8
64151-MAS-770ZA	C-36.9
64151-MAS-770ZB	C-36.9
64151-MW0-600ZA	C-36

ÍNDICE DE NÚMERO DE PEÇAS

Nº da Peça	Nº do bloco
64151-MW0-600ZB	C-36
64151-MW0-670ZB	C-36.2
64151-MW0-670ZC	C-36.2
64151-MW0-790ZA	C-36.1
64151-MW0-790ZB	C-36.1
64151-MW0-850ZA	C-36.2
64151-MW0-850ZB	C-36.2
64152-MAE-300ZA	C-36.3
64152-MAE-300ZB	C-36.3
64152-MAE-300ZC	C-36.3
64152-MAE-670ZA	C-36.4
64152-MAE-670ZB	C-36.4
64152-MAE-750ZA	C-36.3
64152-MAS-300ZA	C-36.5
64152-MAS-300ZB	C-36.5
64152-MAS-300ZC	C-36.5
64152-MAS-670ZA	C-36.6
64152-MAS-670ZA	C-36.9
64152-MAS-670ZC	C-36.6
64152-MAS-750ZA	C-36.8
64152-MAS-750ZB	C-36.8
64152-MAS-750ZC	C-36.8
64152-MAS-770ZA	C-36.9
64152-MW0-600ZA	C-36
64152-MW0-600ZB	C-36
64152-MW0-670ZB	C-36.2
64152-MW0-670ZC	C-36.2
64153-MW0-600ZB	C-36
64152-MW0-790ZA	C-36.1
64152-MW0-790ZB	C-36.1
64152-MW0-850ZA	C-36.2
64152-MW0-850ZB	C-36.2
64153-MAE-300ZA	C-36.3
64153-MAE-300ZB	C-36.3
64153-MAE-300ZC	C-36.3
64153-MAE-750ZA	C-36.3
64153-MAE-750ZB	C-36.3
64153-MW0-600ZA	C-36
64153-MW0-790ZA	C-36.1

Nº da Peça	Nº do bloco
64153-MW0-790ZB	C-36.1
64154-MAE-300ZA	C-36.3
64154-MAE-300ZB	C-36.3
64154-MAE-300ZC	C-36.3
64154-MAE-750ZA	C-36.3
64200-MAE-000	C-33.1
64205-166-610	C-33.1
64206-MJ0-000	C-33
64206-ML0-700	C-33
64220-MAE-300ZA	C-36.3
64220-MAE-300ZB	C-36.3
64220-MAE-750ZA	C-36.3
64220-MAS-300ZA	C-36.5
64220-MAS-300ZB	C-36.5
64220-MAS-300ZB	C-36.8
64220-MAS-300ZC	C-36.5
64220-MAS-300ZC	C-36.8
64250-MAE-000ZA	C-33.1
64250-MAE-000ZB	C-33.1
64250-MAE-610ZA	C-33.1
64250-MAE-610ZB	C-33.1
64250-MAE-750ZA	C-33.1
64250-MAS-000ZA	C-33.1
64250-MAS-000ZB	C-33.1
64250-MAS-000ZC	C-33.1
64300-MAE-000ZA	C-34
64300-MAE-000ZC	C-34
64300-MAE-000ZD	C-34
64300-MAE-670ZA	C-34
64300-MAE-670ZC	C-34
64300-MAE-750ZA	C-34
64300-MAE-750ZB	C-34
64300-MAS-000ZB	C-34
64300-MAS-000ZC	C-34
64300-MAS-000ZD	C-34
64300-MAS-670ZA	C-34
64300-MAS-670ZC	C-34
64300-MAS-750ZA	C-34
64300-MAS-750ZB	C-34

Nº da Peça	Nº do bloco
64300-MAS-750ZC	C-34
64300-MAS-770ZA	C-34
64300-MAS-770ZB	C-34
64300-MAS-780ZB	C-34
64300-MAS-790ZA	C-34
64300-MW0-600ZA	C-34
64300-MW0-600ZB	C-34
64300-MW0-670ZB	C-34
64300-MW0-670ZD	C-34
64300-MW0-790ZA	C-34
64300-MW0-790ZB	C-34
64300-MW0-850ZA	C-34
64300-MW0-850ZB	C-34
64301-MAE-300ZA	C-36.3
64301-MAE-300ZC	C-36.3
64301-MAE-670ZA	C-36.4
64301-MAE-670ZB	C-36.4
64301-MAS-300ZA	C-36.5
64301-MAS-300ZB	C-36.5
64301-MAS-300ZC	C-36.5
64301-MAS-670ZA	C-36.6
64301-MAS-670ZC	C-36.6
64301-MAS-750ZA	C-36.8
64301-MAS-750ZB	C-36.8
64301-MAS-750ZC	C-36.8
64301-MAS-770ZA	C-36.9
64301-MAS-770ZB	C-36.9
64301-MW0-600ZA	C-36
64301-MW0-600ZB	C-36
64301-MW0-670ZB	C-36.2
64301-MW0-670ZC	C-36.2
64301-MW0-790ZA	C-36.1
64301-MW0-790ZB	C-36.1
64301-MW0-850ZA	C-36.2
64301-MW0-850ZB	C-36.2
64302-MAE-300ZA	C-36.3
64302-MAE-300ZB	C-36.3
64302-MAE-300ZC	C-36.3
64302-MAE-670ZA	C-36.4

Nº da Peça	Nº do bloco
64302-MAE-670ZB	C-36.4
64302-MAE-750ZA	C-36.3
64302-MAS-300ZA	C-36.5
64302-MAS-300ZB	C-36.5
64302-MAS-300ZC	C-36.5
64302-MAS-670ZA	C-36.6
64302-MAS-670ZA	C-36.9
64302-MAS-670ZC	C-36.6
64302-MAS-750ZA	C-36.8
64302-MAS-750ZB	C-36.8
64302-MAS-750ZC	C-36.8
64302-MAS-770ZA	C-36.9
64302-MW0-600ZA	C-36
64302-MW0-600ZB	C-36
64302-MW0-670ZB	C-36.2
64302-MW0-790ZA	C-36.1
64302-MW0-790ZB	C-36.1
64302-MW0-850ZA	C-36.2
64303-MAE-300ZA	C-36.3
64303-MAE-670ZA	C-36.4
64303-MAE-750ZA	C-36.3
64303-MAE-750ZB	C-36.3
64303-MAS-300ZA	C-36.5
64303-MAS-300ZB	C-36.5
64303-MAS-300ZC	C-36.5
64303-MAS-750ZA	C-36.8
64303-MAS-750ZB	C-36.8
64303-MAS-750ZC	C-36.8
64303-MW0-670ZB	C-36.2
64303-MW0-670ZC	C-36.2
64303-MW0-850ZA	C-36.2
64303-MW0-850ZB	C-36.2
64304-MAS-300ZA	C-36.5
64304-MAS-300ZB	C-36.5
64304-MAS-300ZC	C-36.5
64304-MAS-750ZA	C-36.8
64304-MAS-750ZB	C-36.8
64304-MAS-750ZC	C-36.8
64305-MAS-670ZA	C-36.6

Nº da Peça	Nº do bloco
64305-MAS-670ZC	C-36.6
64305-MAS-770ZA	C-36.9
64305-MAS-780ZB	C-36.7
64305-MAS-790ZA	C-36.10
64325-MAE-000ZA	C-33.1
64325-MAE-000ZC	C-33.1
64325-MAE-000ZD	C-33.1
64325-MAE-670ZA	C-33.1
64325-MAE-670ZB	C-33.1
64325-MAE-750ZB	C-33.1
64325-MAS-000ZB	C-33.1
64325-MAS-670ZA	C-33.1
64325-MW0-000ZA	C-33
64325-MW0-000ZB	C-33
64325-MW0-670ZA	C-33
64325-MW0-670ZB	C-33
64350-MAE-000ZA	C-34
64350-MAE-000ZC	C-34
64350-MAE-000ZD	C-34
64350-MAE-670ZA	C-34
64350-MAE-670ZC	C-34
64350-MAE-750ZA	C-34
64350-MAE-750ZB	C-34
64350-MAS-000ZB	C-34
64350-MAS-000ZC	C-34
64350-MAS-000ZD	C-34
64350-MAS-670ZA	C-34
64350-MAS-670ZC	C-34
64350-MAS-750ZA	C-34
64350-MAS-750ZB	C-34
64350-MAS-750ZC	C-34
64350-MAS-770ZA	C-34
64350-MAS-770ZB	C-34
64350-MAS-780ZB	C-34
64350-MAS-790ZA	C-34
64350-MW0-600ZA	C-34
64350-MW0-600ZB	C-34
64350-MW0-670ZB	C-34
64350-MW0-670ZD	C-34

Nº da Peça	Nº do bloco
64350-MW0-790ZA	C-34
64350-MW0-790ZB	C-34
64350-MW0-850ZA	C-34
64350-MW0-850ZB	C-34
64351-MAE-300ZA	C-36.3
64351-MAE-300ZC	C-36.3
64351-MAE-670ZA	C-36.4
64351-MAE-670ZB	C-36.4
64351-MAS-000ZB	C-36.5
64351-MAS-300ZA	C-36.5
64351-MAS-300ZC	C-36.5
64351-MAS-670ZA	C-36.6
64351-MAS-670ZC	C-36.6
64351-MAS-750ZA	C-36.8
64351-MAS-750ZB	C-36.8
64351-MAS-750ZC	C-36.8
64351-MAS-770ZA	C-36.9
64351-MAS-770ZB	C-36.9
64351-MW0-600ZA	C-36
64351-MW0-600ZB	C-36
64351-MW0-670ZB	C-36.2
64351-MW0-670ZC	C-36.2
64351-MW0-790ZA	C-36.1
64351-MW0-790ZB	C-36.1
64351-MW0-850ZA	C-36.2
64351-MW0-850ZB	C-36.2
64352-MAE-300ZA	C-36.3
64352-MAE-300ZB	C-36.3
64352-MAE-300ZC	C-36.3
64352-MAE-670ZA	C-36.4
64352-MAE-670ZB	C-36.4
64352-MAE-750ZA	C-36.3
64352-MAS-300ZA	C-36.5
64352-MAS-300ZB	C-36.5
64352-MAS-300ZC	C-36.5
64352-MAS-670ZA	C-36.6
64352-MAS-670ZA	C-36.9
64352-MAS-670ZC	C-36.9
64352-MAS-750ZA	C-36.8

ÍNDICE DE NÚMERO DE PEÇAS

Nº da Peça	Nº do bloco
64352-MAS-750ZC	C-36.8
64352-MAS-770ZA	C-36.9
64352-MAS-750ZB	C-36.8
64352-MAS-870ZC	C-36.6
64352-MW0-600ZA	C-36
64352-MW0-600ZB	C-36
64352-MW0-670ZB	C-36.2
64352-MW0-790ZA	C-36.1
64352-MW0-790ZB	C-36.1
64352-MW0-850ZA	C-36.2
64353-MAE-300ZA	C-36.3
64353-MAE-670ZA	C-36.4
64353-MAE-750ZA	C-36.3
64353-MAE-750ZB	C-36.3
64353-MAS-300ZA	C-36.5
64353-MAS-300ZB	C-36.5
64353-MAS-300ZC	C-36.5
64353-MAS-750ZA	C-36.8
64353-MAS-750ZB	C-36.8
64353-MAS-750ZC	C-36.8
64353-MW0-670ZB	C-36.2
64353-MW0-670ZC	C-36.2
64353-MW0-850ZA	C-36.2
64353-MW0-850ZB	C-36.2
64354-MAS-300ZA	C-36.5
64354-MAS-300ZB	C-36.5
64354-MAS-300ZC	C-36.5
64354-MAS-750ZA	C-36.8
64354-MAS-750ZB	C-36.8
64354-MAS-750ZC	C-36.8
64355-MAS-670ZA	C-36.6
64355-MAS-670ZC	C-36.6
64355-MAS-770ZA	C-36.9
64355-MAS-780ZB	C-36.7
64355-MAS-790ZA	C-36.10
64375-MAE-000ZA	C-33.1
64375-MAE-000ZC	C-33.1
64375-MAE-000ZD	C-33.1
64375-MAE-670ZA	C-33.1

Nº da Peça	Nº do bloco
64375-MAE-670ZB	C-33.1
64375-MAE-750ZB	C-33.1
64375-MAS-000ZB	C-33.1
64375-MAS-670ZA	C-33.1
64375-MW0-000ZA	C-33
64375-MW0-000ZB	C-33
64375-MW0-670ZA	C-33
64375-MW0-670ZB	C-33
64386-MS2-000	M-5.1
64400-MAE-000ZA	C-34
64400-MAE-000ZB	C-34
64400-MAE-000ZC	C-34
64400-MAE-670ZA	C-34
64400-MAE-670ZB	C-34
64400-MAE-750ZA	C-34
64400-MAE-750ZB	C-34
64400-MAS-000ZB	C-34
64400-MAS-000ZC	C-34
64400-MAS-000ZD	C-34
64400-MAS-670ZA	C-34
64400-MAS-670ZC	C-34
64400-MAS-750ZA	C-34
64400-MAS-750ZB	C-34
64400-MAS-750ZC	C-34
64400-MAS-770ZA	C-34
64400-MAS-770ZB	C-34
64400-MAS-780ZB	C-34
64400-MW0-600ZA	C-34
64400-MW0-600ZB	C-34
64400-MW0-670ZB	C-34
64400-MW0-670ZC	C-34
64400-MW0-790ZA	C-34
64400-MW0-790ZB	C-34
64400-MW0-850ZA	C-34
64400-MW0-850ZB	C-34
64401-MAS-300ZA	C-36.5
64401-MAS-300ZB	C-36.5
64401-MAS-300ZC	C-36.5
64401-MAS-670ZA	C-36.6

Nº da Peça	Nº do bloco
64401-MAS-670ZC	C-36.6
64401-MAS-750ZA	C-36.8
64401-MAS-750ZB	C-36.8
64401-MAS-750ZC	C-36.8
64401-MAS-770ZA	C-36.9
64401-MAS-770ZB	C-36.9
64401-MW0-600ZA	C-36
64401-MW0-600ZB	C-36
64401-MW0-790ZA	C-36.1
64401-MW0-790ZB	C-36.1
64402-MAS-670ZA	C-36.6
64402-MAS-670ZC	C-36.6
64402-MAS-770ZA	C-36.9
64402-MAS-770ZB	C-36.9
64402-MW0-600ZA	C-36
64402-MW0-600ZB	C-36
64402-MW0-790ZA	C-36.1
64402-MW0-790ZB	C-36.1
64403-MAE-300ZA	C-36.3
64403-MAE-300ZB	C-36.3
64403-MAE-670ZA	C-36.4
64403-MAE-670ZB	C-36.4
64403-MAE-750ZA	C-36.3
64403-MAE-750ZB	C-36.3
64403-MAS-300ZA	C-36.5
64403-MAS-300ZB	C-36.5
64403-MAS-300ZC	C-36.5
64403-MAS-670ZA	C-36.6
64403-MAS-670ZA	C-36.9
64403-MAS-750ZA	C-36.8
64403-MAS-750ZB	C-36.8
64403-MAS-750ZC	C-36.8
64403-MAS-780ZB	C-36.10
64403-MAS-780ZB	C-36.7
64403-MW0-670ZB	C-36.2
64403-MW0-670ZB	C-36.3
64403-MW0-850ZA	C-36.2
64450-MAE-000ZA	C-34
64450-MAE-000ZB	C-34

Nº da Peça	Nº do bloco
64450-MAE-000ZC	C-34
64450-MAE-670ZA	C-34
64450-MAE-670ZB	C-34
64450-MAE-750ZA	C-34
64450-MAE-750ZB	C-34
64450-MAS-000ZB	C-34
64450-MAS-000ZC	C-34
64450-MAS-000ZD	C-34
64450-MAS-670ZA	C-34
64450-MAS-670ZC	C-34
64450-MAS-750ZA	C-34
64450-MAS-750ZB	C-34
64450-MAS-750ZC	C-34
64450-MAS-770ZA	C-34
64450-MAS-770ZB	C-34
64450-MAS-780ZB	C-34
64450-MW0-600ZA	C-34
64450-MW0-600ZB	C-34
64450-MW0-670ZB	C-34
64450-MW0-670ZC	C-34
64450-MW0-790ZA	C-34
64450-MW0-790ZA	C-34
64450-MW0-850ZA	C-34
64450-MW0-850ZB	C-34
64451-MAS-300ZA	C-36.5
64451-MAS-300ZB	C-36.5
64451-MAS-300ZC	C-36.5
64451-MAS-670ZA	C-36.6
64451-MAS-670ZC	C-36.6
64451-MAS-750ZA	C-36.8
64451-MAS-750ZB	C-36.8
64451-MAS-750ZC	C-36.8
64451-MAS-770ZA	C-36.9
64451-MAS-770ZB	C-36.9
64452-MAS-670ZA	C-36.6
64452-MAS-670ZC	C-36.6
64452-MAS-770ZA	C-36.9
64452-MAS-770ZB	C-36.9
64453-MAE-300ZA	C-36.3

Nº da Peça	Nº do bloco
64453-MAE-300ZB	C-36.3
64453-MAE-670ZA	C-36.4
64453-MAE-670ZB	C-36.4
64453-MAE-750ZA	C-36.3
64453-MAE-750ZB	C-36.3
64453-MAS-300ZA	C-36.5
64453-MAS-300ZB	C-36.5
64453-MAS-300ZC	C-36.5
64453-MAS-670ZA	C-36.6
64453-MAS-670ZA	C-36.9
64453-MAS-750ZA	C-36.8
64453-MAS-750ZB	C-36.8
64453-MAS-750ZC	C-36.8
64453-MAS-780ZB	C-36.10
64453-MAS-780ZB	C-36.7
64453-MW0-670ZB	C-36.2
64453-MW0-670ZB	C-36.3
64453-MW0-850ZA	C-36.2
64501-MAE-000	C-33.1
64501-MW0-000	C-33
64502-MAE-000	C-33.1
64502-MAS-000	C-33.1
64502-MW0-000	C-33
64507-MN4-000	C-33
64507-MN4-000	C-33.1
64507-MN4-000	C-34
64507-MW0-000	C-34
64508-KV3-000	C-34
64509-KE8-700	C-33
64509-KE8-700	C-33.1
64509-KE8-700	C-34
64512-KV3-830	C-33
64512-KV3-830	C-33.1
64527-ML7-000	C-17
64531-MW0-000	C-34
64541-MW0-000	C-34
64542-MW0-000	C-34
64546-MW0-000	C-34
64550-MW0-000	C-34

Nº da Peça	Nº do bloco
64560-MAE-000ZA	C-34
64560-MAE-000ZB	C-34
64560-MAE-000ZC	C-34
64560-MAE-640ZA	C-34
64560-MAE-640ZB	C-34
64560-MAE-640ZC	C-34
64560-MAE-750ZB	C-34
64560-MAE-860ZB	C-34
64560-MW0-000ZA	C-34
64560-MW0-000ZB	C-34
64560-MW0-640ZA	C-34
64560-MW0-640ZB	C-34
64560-MW0-670ZA	C-34
64560-MW0-670ZB	C-34
64581-MAE-000	C-34
64581-MW0-000	C-34
64590-MAE-000	C-33.1
64590-MAS-000	C-33.1
64590-MW0-000	C-33
64591-MW0-000	C-33
64591-MW0-000	C-33.1
64595-MAE-000	C-33.1
64595-MAS-000	C-33.1
64595-MW0-000	C-33
64596-MW0-000	C-33
64596-MW0-000	C-33.1
64753-MW0-600ZB	C-36
77000	
77100-MW0-000	C-16
77106-HB3-000	C-16
77205-MN8-000	C-16
77210-MAS-000ZA	C-17
77210-MAS-000ZB	C-17
77210-MAS-000ZC	C-17
77210-MAS-000ZD	C-17
77210-MAS-000ZE	C-17
77210-MAS-000ZF	C-17

ÍNDICE DE NÚMERO DE PEÇAS

Nº da Peça	Nº do bloco
77210-MW0-000ZA	C-17
77210-MW0-000ZB	C-17
77210-MW0-000ZC	C-17
77210-MW0-000ZD	C-17
77210-MW0-000ZE	C-17
77210-MW0-000ZF	C-17
77210-MW0-000ZG	C-17
77218-GB2-720	C-4
77225-ME4-003	C-17
77226-KY2-700	C-17
77231-KAZ-000	C-16
77231-MAE-000	C-16
77231-MW0-000	C-16
77232-MW0-000	C-16
77233-MW0-000	C-16
77234-MAS-000	C-17
77234-MW0-000	C-17
77236-GW0-000	C-17
77236-MR8-000	C-16
77250-MAE-000ZA	C-17
77250-MAE-000ZB	C-17
77250-MAE-000ZC	C-17
77250-MAE-750ZA	C-17
77250-MAS-000ZA	C-17
77250-MAS-000ZB	C-17
77250-MAS-000ZC	C-17
77250-MAS-670ZB	C-17
77250-MAS-780ZB	C-17
77250-MW0-600ZA	C-17
77250-MW0-600ZB	C-17
77250-MW0-670ZB	C-17
77250-MW0-670ZC	C-17
77250-MW0-790ZA	C-17
77250-MW0-790ZB	C-17
77250-MW0-850ZA	C-17
77250-MW0-850ZB	C-17
77251-342-000	C-31
77251-MAE-300ZA	C-36.3
77251-MAE-300ZB	C-36.3
77251-MAE-300ZC	C-36.3
77251-MAE-750ZA	C-36.3
77251-MAS-300ZA	C-36.5
77251-MAS-300ZA	C-36.8
77251-MAS-300ZB	C-36.10
77251-MAS-300ZB	C-36.5
77251-MAS-300ZC	C-36.5
77251-MAS-6707B	C-36.6
77251-MAS-670ZB	C-36.8
77251-MAS-670ZB	C-36.9
77251-MAS-780ZB	C-36.7
77251-MW0-600ZA	C-36
77251-MW0-600ZB	C-36
77251-MW0-790ZA	C-36.1
77251-MW0-790ZB	C-36.1
77252-MW0-670ZB	C-36.2
77252-MW0-670ZC	C-36.2
77252-MW0-850ZA	C-36.2
77252-MW0-850ZA	C-36.4
77252-MW0-850ZB	C-36.2
77252-MW0-850ZB	C-36.4
77300-MW0-000ZA	C-16
77300-MW0-000ZD	C-16
77300-MW0-790ZA	C-16
77300-MW0-790ZB	C-16
77300-MW0-790ZC	C-16
80000	
80100-MAE-600	C-25
80100-MAE-610	C-25
80100-MAE-670	C-25
80100-MAE-700	C-25
80100-MAS-600	C-25
80100-MAS-610	C-25
80100-MAS-670	C-25
80100-MW0-000	C-25
80100-MW0-600	C-25
80100-MW0-610	C-25
80100-MW0-700	C-25
80101-165-000	C-18
80101-KB7-600	C-14
80101-KB7-600	C-14.1
80101-MAE-610	C-1.2
80109-367-690	C-14.1
80109-567-690	C-33.1
80114-KE2-940	C-25
80121-MW0-610	C-25
81000	
81214-MW0-300	C-14
81312-GJ5-000	C-23
83000	
83119-MG9-000	M-5.1
83600-MAE-000ZA	C-17
83600-MAE-000ZB	C-17
83600-MAE-000ZC	C-17
83600-MAE-670ZA	C-17
83600-MAE-670ZB	C-17
83600-MAE-750ZA	C-17
83600-MAE-750ZB	C-17
83600-MAS-000ZB	C-17
83600-MAS-000ZC	C-17
83600-MAS-000ZD	C-17
83600-MAS-670ZA	C-17
83600-MAS-670ZC	C-17
83600-MAS-750ZA	C-17
83600-MAS-750ZB	C-17
83600-MAS-750ZC	C-17
83600-MAS-770ZA	C-17
83600-MAS-770ZB	C-17
83600-MAS-770ZC	C-17
83600-MAS-770ZD	C-17
83600-MAS-780ZB	C-17
83600-MW0-600ZA	C-17
83600-MW0-600ZB	C-17
83600-MW0-670ZB	C-17
83600-MW0-670ZC	C-17
83600-MW0-790ZA	C-17
83600-MW0-790ZB	C-17
83600-MW0-850ZA	C-17
83600-MW0-850ZB	C-17
83601-MAE-300ZA	C-36.3
83601-MAE-300ZB	C-36.3
83601-MAE-300ZC	C-36.3
83601-MAE-670ZA	C-36.4
83601-MAE-670ZB	C-36.4
83601-MAE-750ZA	C-36.3
83601-MAE-750ZB	C-36.3
83601-MAS-300ZA	C-36.5
83601-MAS-300ZB	C-36.5
83601-MAS-300ZC	C-36.5
83601-MAS-670ZA	C-36.6
83601-MAS-670ZC	C-36.6
83601-MAS-750ZA	C-36.8
83601-MAS-750ZB	C-36.8
83601-MAS-750ZC	C-36.8
83601-MAS-770ZA	C-36.9
83601-MAS-770ZB	C-36.9
83601-MW0-600ZA	C-36
83601-MW0-600ZB	C-36
83601-MW0-790ZA	C-36.1
83601-MW0-790ZB	C-36.1
83602-MAS-300ZA	C-36.5
83602-MAS-300ZB	C-36.5
83602-MAS-300ZC	C-36.5
83602-MAS-670ZA	C-36.6
83602-MAS-670ZC	C-36.6
83602-MAS-750ZA	C-36.8
83602-MAS-750ZB	C-36.8
83602-MAS-750ZC	C-36.8
83602-MAS-770ZA	C-36.9
83602-MAS-770ZB	C-36.9
83602-MAS-780ZB	C-36.10
83602-MAS-780ZB	C-36.7
83602-MW0-600ZA	C-36
83602-MW0-600ZB	C-36
83602-MW0-790ZA	C-36.1
83602-MW0-790ZB	C-36.1
83603-MW0-600ZA	C-36
83603-MW0-600ZB	C-36
83603-MW0-790ZA	C-36.1
83603-MW0-790ZB	C-36.1
83604-MAE-670ZA	C-36.4
83604-MAE-670ZB	C-36.4
83604-MW0-600ZA	C-36
83604-MW0-600ZB	C-36
83604-MW0-670ZB	C-36.2
83604-MW0-670ZC	C-36.2
83604-MW0-790ZA	C-36.1
83604-MW0-790ZB	C-36.1
83604-MW0-850ZA	C-36.2
83604-MW0-850ZB	C-36.2
83605-MW0-670ZB	C-36.2
83605-MW0-850ZA	C-36.2
83636-KY1-000	C-17
83641-KY2-700	C-17
83642-KY2-700	C-17
83700-MAE-000ZA	C-17
83700-MAE-000ZB	C-17
83700-MAE-000ZC	C-17
83700-MAE-670ZA	C-17
83700-MAE-670ZB	C-17
83700-MAE-750ZA	C-17
83700-MAE-750ZB	C-17
83700-MAS-000ZB	C-17
83700-MAS-000ZC	C-17
83700-MAS-000ZD	C-17
83700-MAS-670ZA	C-17
83700-MAS-670ZC	C-17
83700-MAS-750ZA	C-17
83700-MAS-750ZB	C-17
83700-MAS-750ZC	C-17
83700-MAS-770ZA	C-17
83700-MAS-770ZB	C-17
83700-MAS 770ZC	C-17
83700-MAS-770ZD	C-17
83700-MAS-780ZB	C-17
83700-MW0-600ZA	C-17
83700-MW0-600ZB	C-17
83700-MW0-670ZB	C-17
83700-MW0-670ZC	C-17
83700-MW0-790ZA	C-17
83700-MW0-790ZB	C-17
83700-MW0-850ZA	C-17
83700-MW0-850ZB	C-17
83701-MAE-300ZA	C-36.3
83701-MAE-300ZB	C-36.3
83701-MAE-300ZC	C-36.3
83701-MAE-670ZA	C-36.4
83701-MAE-670ZB	C-36.4
83701-MAE-750ZA	C-36.3
83701-MAE-750ZB	C-36.3
83701-MAS-300ZA	C-36.5
83701-MAS-300ZB	C-36.5
83701-MAS-300ZC	C-36.5
83701-MAS-670ZA	C-36.6
83701-MAS-670ZC	C-36.6
83701-MAS-750ZA	C-36.8
83701-MAS-750ZB	C-36.8
83701-MAS-750ZC	C-36.8
83701-MAS-770ZA	C-36.9
83701-MAS-770ZB	C-36.9
83701-MW0-600ZA	C-36
83701-MW0-600ZB	C-36
83701-MW0-790ZA	C-36.1
83701-MW0-790ZB	C-36.1
83702-MAS-300ZA	C-36.5
83702-MAS-300ZB	C-36.5
83702-MAS-300ZC	C-36.5
83702-MAS-750ZA	C-36.8
83702-MAS-750ZB	C-36.8

ÍNDICE DE NÚMERO DE PEÇAS

Nº da Peça	Nº do bloco
83702-MAS-750ZC	C-36.8
83702-MW0-600ZA	C-36
83702-MW0-600ZB	C-36
83702-MW0-790ZA	C-36.1
83702-MW0-790ZB	C-36.1
83703-MW0-600ZA	C-36
83703-MW0-600ZB	C-36
83703-MW0-790ZB	C-36.1
83705-MW0-670ZB	C-36.2
83705-MW0-850ZA	C-36.2
84000	
84701-ML7-670	C-25
84703-425-000	C-14
84706-163-670	C-18
84706-415-000	C-7
86000	
86150-MN8-300	C-5
87000	
87125-041-680	C-35
87139-463-670	C-35
87501-MAS-405	C-35
87501-MAS-600	C-35
87501-MAS-620	C-35
87501-MAS-640	C-35
87501-MAS-650	C-35
87501-MAS-700	C-35
87501-MW0-600	C-35
87501-MW0-620	C-35
87501-MW0-660	C-35
87505-MAE-600	C-35
87505-MAE-620	C-35
87505-MAE-670	C-35
87505-MAE-720	C-35
87505-MAE-740	C-35
87505-MAE-760	C-35
87505-MAS-600	C-35
87505-MAS-620	C-35
87505-MAS-670	C-35
87505-MAS-720	C-35
87505-MAS-740	C-35
87505-MAS-760	C-35
87505-MW0-600	C-35
87505-MW0-620	C-35
87505-MW0-670	C-35
87505-MW0-720	C-35
87505-MW0-740	C-35
87505-MW0-760	C-35
87507-431-620	C-35
87507-KW2-970	C-35
87507-MAS-760	C-35
87507-MB4-670	C-35
87507-MW0-600	C-35
87507-MW0-620	C-35
87507-MW0-760	C-35
87507-MW3-970	C-35
87507-MW3-980	C-35
87507-MZ1-620	C-35
87507-MZ1-670	C-35
87508-MT2-300	C-35
87508-MT2-620	C-35
87509-MM5-900	C-35
87511-GV4-900	C-35
87511-KV0-300	C-35
87511-MAE-660ZA	C-35
87511-MAE-660ZB	C-35
87511-MM8-620	C-35
87511-MW0-670ZA	C-35
87511-MW0-670ZA	C-35
87511-MW0-670ZB	C-35
87511-MZ3-620	C-35
87512-GS7-950	C-35
87512-KB6-670	C-35
87512-MAS-600	C-35
87512-MAS-620	C-35
87512-MAS-640	C-35
87512-MN8-900	C-35
87512-MW0-600	C-35
87512-MW0-620	C-35
87512-MW0-760	C-35
87512-MY3-670	C-35
87512-MY3-710	C-35
87513-MM5-900	C-35
87515-MW0-610	C-35
87515-MW0-610	C-35
87516-KV6-610	C-24
87516-KV6-630	C-24
87516-MR7-721	C-24
87516-MR7-740	C-24
87517-MW0-701	C-24
87519-KV3-841	C-24
87522-463-941	C-35
87522-MM5-900	C-35
87522-MT2-300	C-35
87522-MT2-620	C-35
87523-MW0-600	C-35
87523-MW0-670	C-35
87523-MZ3-300	C-35
87523-MZ3-620	C-35
87560-GV4-820ZA	C-35
87560-GV4-820ZB	C-35
87560-ME9-670ZA	C-35
87560-MM5-900ZA	C-35
87560-MT2-300ZB	C-35
87560-MT2-620ZB	C-35
87560-MT6-850	C-35
87560-MW0-670ZA	C-35
87560-MW0-670ZB	C-35
87560-MY6-740ZA	C-35
87560-MY6-740ZB	C-35
87560-MZ0-610	C-35
87560-MZ0-670	C-35
87560-MZ0-740	C-35
87560-MZ1-620	C-35
87560-MZ3-300ZA	C-35
87560-MZ3-300ZB	C-35
87565-MAE-600ZA	C-35
87565-MAE-600ZB	C-35
87565-MAE-600ZC	C-35
87565-MAE-670ZA	C-35
87565-MAE-670ZB	C-35
87565-MAE-670ZC	C-35
87565-MAE-750ZA	C-35
87565-MAE-750ZB	C-35
87565-MAE-750ZC	C-35
87565-MAS-300ZA	C-35
87565-MAS-300ZB	C-35
87565-MAS-300ZC	C-35
87565-MAS-670ZA	C-35
87565-MAS-670ZB	C-35
87565-MAS-670ZC	C-35
87565-MAS-750ZA	C-35
87565-MAS-750ZB	C-35
87565-MAS-750ZC	C-35
87565-MAS-770ZA	C-35
87565-MAS-770ZB	C-35
87565-MAS-770ZC	C-35
87565-MAS-920ZA	C-35
87565-MAS-920ZB	C-35
87565-MAS-920ZC	C-35
87565-MW0-600ZA	C-35
87565-MW0-600ZB	C-35
87565-MW0-790ZA	C-35
87565-MW0-790ZB	C-35
87565-MW0-850ZA	C-35
87565-MW0-850ZB	C-35
87565-MW0-950ZA	C-35
87565-MW0-950ZB	C-35
87586-MB6-870ZF	C-35
87586-MR6-670ZA	C-35
87586-MV9-761	C-35
87591-MAE-700	C-35
87591-MAS-700	C-35
88000	
88110-MW0-003ZA	C-33
88110-MW0-791ZA	C-33
88110-MW0-791ZA	C-33.1
88116-MW0-000	C-33
88116-MW0-000	C-33.1
88120-MW0-003ZA	C-33
88120-MW0-791ZA	C-33
88120-MW0-791ZA	C-33.1
89000	
89010-MAS-000	C-31
89010-MW0-000	C-31
89101-300-010	C-31
89103-371-000	C-31
89202-KY1-700	C-31
89216-KT7-000	C-31
89216-MT3-000	C-31
89221-429-000	C-31
89227-461-000	C-31
90000	
90001-GHB-630	C-18
90001-GHB-670	M-4
90002-GHB-680	M-5
90002-GHB-680	M-8
90002-GHR-710	M-5
90002-GHB-720	M-10
90003-GT8-600	C-25
90004-GHB-600	M-4
90004-GHB-670	M-4
90005-GHB-680	M-5.1
90005-GHB-680	M-8
90005-GHB-710	M-5.1
90005-GHB-720	M-10
90007-MV9-671	M-2
90013-430-000	M-5
90013-430-000	M-5.1
90013-MW0-000	M-10
90014-MW0-003	M-13
90015-MW0-003	M-13
90016-KT7-000	M-2
90017-MA6-000	M-2
90017-MAL-600	M-1
90017-MV9-671	M-1
90019-MW0-000	M-12
90021-MM5-000	M-12
90022-MM5-000	M-6
90022-MW0-000	M-16
90022-MY5-600	M-16
90023-MV9-670	M-9
90024-MAS-000	M-6
90031-PC6-000	C-30
90033-MV9-770	M-19
90035-MM5-000	M-2
90037-422-003	M-15
90048-MAL-600	M-13
90048-MM5-000	M-13
90065-MAE-000	C-20.1
90065-MW4-000	C-20.1
90071-MB0-000	M-11
90073-MT4-000	C-14
90073-MT4-000	C-14.1
90074-MT4-000	C-14
90074-MT4-000	C-14.1
90082-HA0-000	M-4
90085-413-781	M-7
90085-MN4-000	M-7
90085-MN4-300	M-7
90085-MZ1-000	M-5.1
90089-MN8-000	M-2
90100-MN8-910	C-5

ÍNDICE DE NÚMERO DE PEÇAS

Nº da Peça	Nº do bloco
90100-MW6-610	C-5
90101-MAE-611	C-2.1
90101-MAS-000	C-11
90101-MV4-008	C-2
90101-MW0-000	C-19
90101-MW0-790	C-19
90102-KBA-900	C-11
90102-KY1-008	C-2
90102-MAE-611	C-2.1
90102-MAS-000	C-13
90102-MN8-700	C-21
90102-MN8-700	C-21.1
90102-MW0-000	C-21
90102-MW0-000	C-21.1
90103-KV3-951	C-2.1
90104-MN4-000	C-34
90104-MN4-000	C-7.1
90104-MW0-000	C-30
90105-GB6-920	C-16
90105-KN5-000	C-10
90105-KV3-851	C-10
90105-KV3-851	C-10.1
90105-MV9-003	C-13
90105-MW0-000	C-30
90105-MY9-000	C-23
90106-KS6-700	C-23
90106-MM9-000	C-30
90107-KV3-701	C-9
90108-GN2-008	C-2.1
90108-MK6-670	C-22
90109-KE8-003	C-24
90109-MR7-000	C-8
90109-SB6-000	C-33.1
90110-KV3-700	C-24
90110-KY6-000	C-24
90110-ML7-000	C-24
90111-162-000	C-32.1
90111-187-000	C-23
90111-KW3-003	C-33.1

Nº da Peça	Nº do bloco
90111-MR5-000	C-28
90112-MT4-000	C-17
90112-MT4-000	C-33
90112-MT4-000	C-33.1
90112-MT4-000	C-34
90113-438-000	C-3
90113-GJ2-000	C-17
90113-KY2-700	C-23
90113-MAS-000	C-7.1
90113-MM5-000	C-33
90113-MM5-000	C-33.1
90113-MM5-000	C-34
90113-MW0-000	C-23
90114-MA5-671	C-4
90115-MV9-000	C-21
90116-383-721	C-8
90116-KY2-700	C-17
90116-KY6-000	C-14
90116-KY6-000	C-14.1
90116-MW0-000	C-30
90117-MR7-000	C-4
90118-MR1-000	C-33.1
90121-MW0-000	M-10
90125-MR8-000	C-30
90126-MR7-003	C-8
90131-GAA-000	C-9
90131-MR1-000	C-12
90133-MR8-000	C-22
90135-MW0-000	C-15
90145-MS9-611	C-11
90145-MS9-611	C-4
90147-MK6-671	C-22
90152-MW0-000	C-30
90153-MW0-000	C-30
90158-KM7-911	C-2
90158-KM7-911	C-2.1
90180-MA3-006	C-12
90180-SF4-010	C-30
90191-KBG-000	C-5

Nº da Peça	Nº do bloco
90191-MK4-000	C-5
90201-415-000	C-4
90201-415-000	M-4
90201-428-900	C-33
90201-700-000	C-20.1
90201-MW0-000	C-30
90203-MF9-710	C-22
90231-MM5-000	M-6
90301-473-003	C-4
90301-693-000	C-33.1
90301-MG3-000	C-4
90302-187-000	C-32
90302-425-830	C-6
90302-MB2-000	C-25
90304-GE8-003	C-24
90304-MJ4-670	C-5
90304-MM5-000	C-19
90305-KF0-003	C-13
90305-KT7-000	C-25
90305-KZ4-891	C-13
90305-MB4-003	C-13
90305-MB4-003	C-23
90305-ML7-000	C-10
90305-ML7-000	C-10.1
90309-ML4-901	C-33
90309-ML4-901	C-33.1
90310-MR7-000	C-30
90315-MK3-003	C-32
90315-MK3-003	C-32.1
90320-747-000	C-7.1
90321-GS6-670	C-25
90321-MA6-750	C-3
90321-MM5-000	C-34
90355-469-000	C-23
90380-MB2-000	C-26
90401-KZ4-890	C-13
90401-MAS-000	C-13
90401-MW0-000	M-13
90403-KV3-830	C-20.1

Nº da Peça	Nº do bloco
90404-PD1-000	C-14
90404-PD1-000	C-33
90404-PD1-000	C-33.1
90405-KT7-000	M-5
90405-KT7-000	M-5.1
90405-KT7-000	M-9
90417-360-000	M-16
90432-MM5-000	M-6
90441-706-000	C-29
90441-MN5-000	M-13
90442-028-000	M-13
90442-397-000	M-4
90443-MJ6-000	M-13
90451-155-000	M-16
90451-KG4-000	M-6
90451-KY2-000	M-15
90452-323-000	M-2
90452-MR7-000	M-15
90456-MA6-000	M-15
90459-438-000	M-15
90459-MM4-000	M-6
90461-MW0-000	M-15
90462-MW0-000	M-15
90463-ML7-000	M-10
90463-ML7-000	M-13
90463-ML7-000	M-4
90463-MR7-000	M-15
90464-MR7-000	M-15
90469-ME5-000	M-15
90473-147-000	C-4
90501-425-000	C-14
90502-VA4-640	C-25
90504-964-000	C-33.1
90505-MR7-000	C-20
90505-MR7-000	C-20.1
90506-425-830	C-6
90521-259-000	C-14
90521-259-000	C-14.1
90522-028-000	C-16

Nº da Peça	Nº do bloco
90522-028-000	C-18
90522-028-000	C-7
90525-428-900	M-5.1
90529-KAE-000	M-5
90529-KAE-000	M-5.1
90543-MV9-670	M-1
90544-283-000	C-8
90545-300-000	C-11
90545-300-000	C-4
90545-MJ1-770	M-2
90559-MM4-000	M-15
90601-107-000	M-15
90601-KJ9-000	M-11
90601-MAS-000	M-14.1
90602-ML7-000	M15
90603-MN4-000	M-15
90646-657-000	C-18
90650-KV6-003	C-29
90650-KV6-003	C-33
90651-KW3-670	C-2.1
90651-MA5-671	C-4
90651-ZA8-900	M-10
90652-HC4-003	C-28
90652-MV4-008	C-2
90652-MV4-008	C-2.1
90657-SB0-003	C-33
90657-SB0-003	C-33.1
90657-SB0-003	C-33.1
90672-SB2-003	C-29
90682-SA0-671	C-15
90683-GR1-003	C-33
90683-GR1-003	C-33.1
90683-KJ2-003	C-29
90701-MV9-670	M-13
90741-413-000	M-14
90741-413-000	M-14.1
90841-001-000	C-30
90899-422-610	C-25

Nº da Peça	Nº do bloco
91000	
91001-MT7-003	M-15
91008-362-000	M-6
91008-374-003	M-16
91009-MAS-003	M-6
91015-KT8-005	C-6
91016-KT8-005	C-6
91021-MV9-671	M-14
91021-MV9-671	M-14.1
91023-MM4-003	M-15
91025-MW0-003	M-15
91026-MV9-671	M-6
91051-MAS-003	C-13
91052-MAE-004	C-13
91052-MT3-004	C-13
91054-MN8-741	C-10
91054-MN8-741	C-10.1
91059-KY2-711	C-5
91071-KM4-004	C-23
91071-KM4-004	C-24
91071-MR7-003	C-23
91072-KT7-003	C-24
91072-MJ0-003	C-24
91072-MR7-003	C-23
91073-KV3-700	C-13
91073-MV4-781	C-13
91073-MV4-782	C-13
91102-MM4-003	M-15
91106-KM1-013	M-13
91202-MR7-003	C-23
91203-KA4-771	M-13
91204-KK0-003	M-5
91204-KK0-003	M-5.1
91207-MW0-003	M-15
91212-422-006	C-11
91212-422-006	C-4
91214-MR7-003	C-23
91252-MAE-003	C-13

ÍNDICE DE NÚMERO DE PEÇAS

Nº da Peça	Nº do bloco
91252-MAS-003	C-13
91252-MV4-005	C-13
91253-443-761	C-13
91253-443-762	C-13
91253-MAE-003	C-13
91254-KZ3-003	C-8
91257-KA3-711	C-10
91257-KA3-711	C-10
91257-KA3-711	C-10.1
91257-KA3-712	C-10
91258-ML7-003	C-10
91258-ML7-004	C-10
91262-KV3-831	C-23
91262-KV3-831	C-24
91262-MG7-005	C-24
91301-027-000	C-2
91301-ML7-003	M-5
91301-ML7-003	M-5.1
91302-KE8-003	M-5
91302-KE8-003	M-5.1
91302-MA6-003	C-13
91302-MB0-013	M-10
91305-KK3-830	M-10
91307-611-000	C-32
91307-611-000	C-32.1
91309-425-003	M-11
91311-KE8-000	M-17
91311-MR7-003	C-8
91313-MB0-003	M-12
91315- PN1-000	M-13
91316-PE7-730	M-12
91320-MB0-000	M-11
91351-MAE-003	C-8
91356-MW0-003	C-8
91410-679-000	C-25
91475-SB6-000	C-25
91548-SA5-003	C-3
91549-MW0-790ZA	C-33
91549-MW0-790ZA	C-33.1
91549-MW0-790ZA	C-33.1
91549-SD5-010ZD	C-33
91549-SD5-010ZE	C-33
91558-SD5-003	C-29
91558-SD5-003	C-33.1
92000	
92101-06020-4J	C-29
92501-08010-0A	C-21
92501-08030-0A	C-21.1
92800-12000	M-12
92918-12028-0E	C-13
93000	
93404-06012-00	C-16
93404-06028-00	C-32.1
93500-04025-0G	C-18
93500-04032-0G	C-3
93500-04045-0G	C-3
93500-05008-0G	C-1
93500-05008-0G	C-1.1
93500-05018-0A	M-19
93500-05020-0A	C-3
93500-05022-0A	C-27
93500-05022-0G	C-3
93500-05032-0G	M-2
93500-06014-0A	C-23
93500-06020-0A	C-23
93600-04050-1G	C-4
93700-04012-1G	C-26
93700-05020-0G	C-2
93891-04012-07	C-17
93891-05016-07	C-18
93892-04010-10	M-18.1
93892-04014-10	C-2
93892-04016-18	C-14.1
93892-05010-10	M-18.1
93892-05016-10	M-18.1
93892-05020-07	C-3
93892-05025-07	C-3
93893-04012-17	C-11
93893-04012-17	C-4
93893-04014-17	M-18.1
93894-04012-00	C-17
93894-05008-07	C-1.2
93894-05008-08	C-1.2
93894-05016-07	C-25
93894-05018-07	C-1.2
93901-24310	C-1.2
93901-34520	C-26.1
93903-24280	C-26.1
93903-24380	C-34
93903-24480	C-2.1
93903-44220	C-17
93913-24120	C-25
93913-24220	C-18
93913-24480	C-2
94000	
94001-06000-0S	C-3
94001-06020-0S	C-20.1
94001-08000-0S	C-23
94002-06020-0S	C-20.1
94002-08000-0S	C-11
94021-05000-0S	C-25
94050-05000	C-25
94050-05000	M-18
94050-05070	C-25
94050-05070	C-8
94050-06000	C-16
94050-06000	C-25
94050-06000	C-29
94050-06000	C-32.1
94050-06000	M-18
94050-06020	M-19
94050-06070	C-25
94050-06070	C-26
94050-06070	C-26.1
94050-06070	C-8
94050-06080	C-26
94050-06080	C-26.1
94050-08000	C-19
94050-08070	C-19
94050-10000	C-30
94101-05000	C-21
94101-06000	C-21
94101-06000	C-21.1
94102-08000	C-21
94102-08000	C-21.1
94103-06000	C-18
94103-06000	C-25
94103-06700	C-14.1
94103-08000	C-19
94103-08700	C-19
94109-12000	M-12
94111-05000	M-19
94201-16120	C-21
94201-16120	C-21.1
94201-20120	C-11
94201-20150	C-21
94201-20150	C-21.1
94301-08140	M-5
94301-08140	M-5.1
94301-08200	M-2
94301-10160	M-2
94301-10160	M-8
94302-07120	M-14.1
94510-14000	M-16
94511-10000	C-23
94520-37000	C-23
94540-05018	C-20
94540-05018	C-20.1
94601-17000	M-14
94601-17000	M-14.1
95000	
95002-02070	C-14
95002-02070	C-14.1
95002-02070	M-2
95002-02080	M-19
95002-02100	C-32
95002-02100	C-32.1
95002-02130	M-18
95002-02139	M-18
95002-41000-08	M-10
95002-41250-08	C-32
95002-41250-08	C-32.1
95002-50000	C-15
95003-43004-20	C-20
95003-43004-20	C-20.1
95005-35060-20	M-18.1
95005-35250-20	C-14.1
95005-45300-20	C-15
95005-45450-20	C-14.1
95005-45610-20	C-14.1
95005-55450-20	C-32
95005-55530-20	C-32.1
95005-55730-20	C-32
95005-55750-20	C-32.1
95012-17001	C-28
95015-54000	C-11
95015-83000	C-21
95015-83000	C-21.1
95701-06010-00	M-4
95701-06012-00	C-15
95701-06012-00	C-16
95701-06012-00	C-34
95701-06014-00	C-15
95701-06014-00	M-13
95701-06014-00	M-15
95701-06014-00	M-16
95701-06014-00	M-19
95701-06014-00	M-4
95701-06014-00	M-5
95701-06014-00	M-5.1
95701-06016-00	C-25
95701-06016-00	C-29
95701-06018-00	C-18
95701-06020-00	C-34
95701-06020-08	C-29
95701-06025-08	C-25
95701-06028-00	M-11
95701-06032-00	M-12
95701-06035-00	M-13
95701-06040-00	M-12
95701-06055-00	M-13
95701-06065 00	M-13
95701-08012-00	C-6
95701-08035-00	C-14
95701-08065-00	M-13
95701-10035-07	C-6
95701-10065-00	M-13
95801-06012-08	C-16
95801-06014-00	C-32
95801-06020-00	C-16
95801-08032-00	M-4
96000	
96001-06010-00	C-32
96001-06010-00	C-32.1
96001-06012-07	C-33
96001-06012-07	C-33.1
96001-06014-07	C-2.1
96001-06016-00	C-21
96001-06016-00	C-21.1
96001-06016-00	C-29
96001-06020-00	C-11
96001-06022-00	C-21
96001-06022-00	C-21.1
96001-06022-00	M-17
96001-06022-07	C-3
96001-06022-07	C-4
96001-06025-00	C-25

ÍNDICE DE NÚMERO DE PEÇAS

Nº da Peça	Nº do bloco
96001-06025-00	M-10
96001-06025-07	C-14
96001-06025-07	C-32
96001-06025-07	C-32.1
96001-06025-07	C-4
96001-06025-07	M-10
96001-06028-00	C-21
96001-06028-00	C-21.1
96001-06028-07	C-33
96001-06028-07	C-33.1
96001-06032-00	C-33
96001-06032-00	C-33.1
96001-06035-00	C-33.1
96001-06035-07	M-10
96001-06045-00	M-2
96001-06075-07	M-10
96100-63053-00	M-15
96211-08000	C-21
96211-08000	C-21.1
96220-40080	M-16
96300-06012-00	C-16
96300-06012-00	C-34
96300-06012-07	C-34
96300-06012-07	C-4
96300-06012-08	C-33
96300-06012-08	C-33.1
96300-06014-07	C-7
96300-06016-00	C-17
96300-06016-00	C-25
96300-06016-00	C-32.1
96300-06016-07	C-34
96300-06018-00	C-18
96300-06020-00	C-16
96300-06020-00	C-20.1
96300-06020-07	C-20.1
96300-06020-08	C-29
96300-06022-00	C-20
96300-06022-07	C-2
96300-06022-07	C-2.1

Nº da Peça	Nº do bloco
96300-06022-07	C-32
96300-06022-07	C-4
96300-06025-07	C-4
96300-06025-08	C-25
96300-06028-07	C-4
96300-06028-07	C-4
96300-06028-07	C-4
96300-0604-07	C-8
96300-06040 07	C-14.1
96300-08012-00	C-6
96300-08022-00	C-30
96300-08035-00	C-14.1
96300-08040-07	C-5
96300-08040-07	C-5
96300-10040-00	C-30
96400-08028-00	C-21
96400-08028-00	C-21.1
96400-08032-07	C-33
96400-08032-07	C-33.1
96400-08050-00	C-19
96400-08050-07	C-19
96400-10035-07	C-6
96600-06012-00	M-9
96600-06032 00	M-9
96600-06040-00	M-9
96600-08020-10	M-16
96600-08040-07	C-5

98000

Nº da Peça	Nº do bloco
98059-58916	M-2
98059-58926	M-2
98059-59916	M-2
98059-59926	M-2
98200-31000	C-29
98200-32000	C-29
98200-33000	C-28
98200-41000	C-29
98200-42000	C-29

99000

Nº da Peça	Nº do bloco
99001-08120	C-31
99001-10140	C-31
99002-13500	C-31
99003-10000	C-31
99003-30000	C-31
99003-50000	C-31
99006-12000	C-31
99006-22000	C-31
99006-27000	C-31
99101-393-1100	M-18.1
99101-393-1150	M-18.1
99101-GHB-1150	M-18.1
99101-GHB-1180	M-18.1
/99101-GHB-1200	M-18.1
99101-MAS-1150	M-18.1
99103-MT2-0380	M-18.1
99103-MT2-0400	M-18.1
99108-MW0-1150	M-18.1
99108-MW0-1152	M-18.1
99108-MY5-1150	M-18.1

ÍNDICE DE NOME DE PEÇAS

Descrição	Nº do bloco	Nº de Ref.
A		
Acionador Tensor, Corrente Comando	M-4	6
Ajustador Corrente	C-13	2
Ajustador Corrente	C-23	6
Ajustador, Mola (SHOWA)	C-24	5
Alavanca	C-33	7
Alavanca	C-33.1	7
Alavanca Assento	C-16	4
Alavanca Comp. Embreagem	C-3	19
Alavanca Comp. Embreagem	M-5.1	9
Alavanca de Arranque	M-18.1	9
Alavanca Direita	C-4	27
Alavanca Registro Combustível	C-14	5
Alavanca Registro Combustível	C-14.1	8
Alavanca, Trava Assento	C-16	6
Alicate, 135	C-31	11
Amortecedor Comp. Dianteiro	C-8	13
Amortecedor Comp. Dianteiro (SHOWA)	C-8	13
Amortecedor Traseiro	C-24	4
Amortecedor Traseiro (SHOWA)	C-24	2
Amortecedor Traseiro (SHOWA), *R-134*	C-24	2
Amortecedor Traseiro, *R-134*	C-24	2
Amortecedor Traseiro, *Y-106*	C-24	2
Anel	M-11	6
Anel de Vedação	C-9	8
Anel de Vedação	C-14	4
Anel de Vedação	C-14.1	7
Anel de Vedação	C-33.1	2
Anel de Vedação	C-9	8
Anel de Vedação, 14,8 x 2,4	C-11	23
Anel de Vedação, 14,8 x 2,4	C-4	37
Anel de Vedação, 1,3 x 4,3	M-18.1	19
Anel de Vedação, 10 x 22	C-4	30
Anel de Vedação, 13,5 x 1,4	C-32.1	19
Anel de Vedação, 13,8 x 2,4	C-8	28
Anel de Vedação, 14,7 x 2,2	M-12	14
Anel de Vedação, 18 x 3	M-5	19
Anel de Vedação, 18 x 3	M-5.1	25
Anel de Vedação, 24,4 x 3,1 (ARAI)	M-11	9
Anel de Vedação, 32,95 x 2,62	M-10	20
Anel de Vedação, 37,2 x 2,4 (SHOWA)	C-8	30
Anel de Vedação, 43,5 x 2,0	C-8	29
Anel de Vedação, 47,5 x 2	M-17	4
Anel de Vedação, 48,1 x 3,6	M-5	18
Anel de Vedação, 48,1 x 3,6	M-5.1	24
Anel de Vedação, 5 mm	C-20	10
Anel de Vedação, 5 mm	C-20.1	18
Anel de Vedação, 5,2 x 1,9	M-13	21
Anel de Vedação, 6,8 x 1,9	C-2	26
Anel de Vedação, 60 x 2,5	M-10	21
Anel de Vedação, 61 x 2	C-13	27
Anel de Vedação, 62,4 x 3,1	M-12	15
Anel de Vedação, Garfo Dianteiro	C-8	18
Anel Elástico	C-11	16
Anel Elástico	C-5	11
Anel Elástico (42)	M-14.1	16
Anel Elástico, 10 mm	C-23	31
Anel Elástico, 14 mm	M-16	17
Anel Elástico, 25 mm	M-15	31
Anel Elástico, 28 mm	M-15	33
Anel Elástico, 37 mm	C-23	32
Anel Elástico, Cilindro Mestre	C-4	4
Anel Pressão, 62 mm	M-15	32
Anel Suporte, Garfo Dianteiro	C-8	8
Anel Vedação, 13,5 x 1,4	C-32	21
Arruela	C-16	12
Arruela Braço Seletor de Marchas	M-16	13
Arruela de Vedação, 20 mm	M-13	14
Arruela de Vedação, 6 mm	C-33.1	17
Arruela de Vedação, 6,5 mm	M-10	18
Arruela de Vedação, 6,5 mm	M-13	17
Arruela de Vedação, 8 mm	M-13	15
Arruela de Vedação, 9 mm	M-13	13
Arruela Entalhada, 25 mm	M-15	25
Arruela Entalhada, 28 mm	M-15	27
Arruela Especial, 10 mm	C-8	26
Arruela Especial, 22 mm	M-6	17
Arruela Especial, 8 mm	C-8	26
Arruela Fixação, 5 mm	C-33.1	34
Arruela Lisa, 22 x 6 x 1,6	C-33	28
Arruela Lisa, 22 x 6 x 1,6	C-33.1	33
Arruela Lisa, 5 mm	C-21	25
Arruela Lisa, 6 mm	C-21	26
Arruela Lisa, 6 mm	C-21.1	22
Arruela Lisa, 6 mm	C-25	32
Arruela Lisa, 6 mm	M-5.1	21
Arruela Lisa, 8 mm	C-19	10
Arruela Lisa, 8 mm	C-21	27
Arruela Lisa, 8 mm	C-21.1	23
Arruela Trava, 22 x 39 x 2	M-6	18
Arruela Trava, 25 mm	M-15	26
Arruela Vedação, 6 mm	C-29	26
Arruela Vedação, 6 mm	C-33	15
Arruela, 10,2 mm	M-15	24
Arruela, 10,5 x 27	M-5	15
Arruela, 10,5 x 27	M-5.1	20
Arruela, 10,5 x 27	M-9	5
Arruela, 12,5 x 23 x 1	M-5	16
Arruela, 12,5 x 23 x 1	M-5.1	22
Arruela, 14 mm	M-16	15
Arruela, 17,5 mm	C-20	9
Arruela, 17,5 mm	C-20.1	16
Arruela, 18 x 32 x 2	C-13	22
Arruela, 20 x 31,5 x 2	C-13	22
Arruela, 25 x 31 x 1,5	M-15	21
Arruela, 28 x 34 x 1,5	M-15	22
Arruela, 5 mm	M-2	17
Arruela, 6 x 16	C-4	34
Arruela, 6 x 20	C-25	21
Arruela, 60 x 25 x 2	M-6	19
Arruela, 8,5 mm	C-14	20
Arruela, 8,5 mm	C-14.1	21
Arruela, Drenagem Óleo, 12 mm	M-12	17
Arruela, Engrenagem Velocímetro	C-10	13
Arruela, Entalhada, 20 x 0,9	M-15	29
Arruela, Especial, 25 mm	M-15	23
Arruela, Fixação	C-18	18
Arruela, Fixação	C-33.1	9
Arruela, Fixação	C-7	8
Arruela, Fixação, 17,2 mm	C-20.1	15
Arruela, Lisa	M-18	14
Arruela, Lisa, 22 x 6 x 1,6	C-14	18

ÍNDICE DE NOME DE PEÇAS

Descrição	Nº do bloco	Nº de Ref.
Arruela, Lisa, 6 mm	C-14.1	23
Arruela, Lisa, 6 mm	C-18	23
Arruela, Neutro	M-13	16
Arruela, Óleo	C-11	22
Arruela, Parafuso Óleo	C-4	35
Arruela, Posicionador	M-16	14
Arruela, Refletor	C-33.1	3
Arruela, Trava	C-17	11
Arruela, Trava	C-6	8
Arruela, Trava, 28 mm	M-15	28
Arruela, Vedação	M-2	18
Arruela, Vedação, 5 mm	M-19	13
Arruela, Vedação, 6 mm	M-4	13
Arruela, Vedação, 6,5 mm	M-4	14
Articulação, Pedal de Apoio	C-21	6
Articulação, Pedal de Apoio	C-21.1	6
Articulação, Pedal de Apoio Esquerdo	C-21	8
Árvore de Comando, Admissão	M-3	3
Árvore de Comando, Escape	M-3	4
Árvore de Manivelas	M-14	8
Árvore de Manivelas	M-14.1	9
Árvore Principal Comp. Transmissão (11D)	M-15	1
Árvore Principal Comp. Transmissão (13D)	M-15	1
Árvore Secundária Comp. Transmissão	M-15	3
Assento	C-16	2
Assento C, Mola (SHOWA)	C-24	7
Assento Comp., *NH-1L*	C-16	10
Assento Comp., *P-2L*	C-16	10
Assento Comp., *PB-45L*	C-16	10
Assento Externo, Válvula	M-3	11
Assento Interno, Válvula	M-3	12
Assento, Mola	C-8	11
Assento, Mola (SHOWA)	C-8	11

B

Descrição	Nº do bloco	Nº de Ref.
Base Comp	C-25	3
Base Comp. Contato	C-5	3
Base Sinalizador	C-26	14
Batente, Assento Mola (SHOWA)	C-24	6
Bateria (YTX9-BS YUASA)	C-28	1
Biela, Comp	M-14	4
Biela, Jogo	M-14.1	5
Bobina de Ignição	C-29	6
Bolsa Ferramentas	C-31	3
Bolsa Manual de Proprietário	C-31	1
Bomba Água, Comp	M-10	5
Bomba Comp. Combustível	C-15	1
Bomba de Óleo	M-12	4
Borracha A, Peso Guidão	C-5	9
Borracha A, Peso Guidão	C-5	10
Borracha Fixação	C-2	16
Borracha Fixação, Velocímetro	C-2.1	10
Borracha Parafuso, Tampa	M-5.1	14
Borracha Pedal de Apoio	C-21	13
Borracha Pedal de Câmbio	C-20.1	1
Borracha Pedal de Câmbio	C-20.1	6
Borracha Protetora	C-14	13
Borracha, Farol	C-1.2	2
Borracha, Pedal de Câmbio	C-20	2
Borracha, Pedal de Câmbio	C-20	3
Borracha, Vedação	C-32	10
Borracha, Vedação	C-4	28
Botão, Odômetro	C-2	10
Botão, Odômetro	C-2.1	8
Braço Acionamento Embreagem	M-5	7
Braço Acionamento Pedal	C-20.1	3
Braço Acionamento Vareta	C-20.1	2
Bronzina A, Árvore de Manivelas (Preto)	M-14	9
Bronzina A, Árvore de Manivelas (Preto)	M-14.1	14
Bronzina A, Biela (Azul)	M-14	6
Bronzina A, Biela (Azul)	M-14.1	7
Bronzina B, Árvore de Manivelas (Marrom)	M-14	9
Bronzina B, Árvore de Manivelas (Marrom)	M-14.1	14
Bronzina B, Biela (Preto)	M-14	6
Bronzina B, Biela (Preto)	M-14.1	7
Bronzina C, Árvore de Manivelas (Verde)	M-14	9
Bronzina C, Árvore de Manivelas (Verde)	M-14.1	14
Bronzina C, Biela (Marrom)	M-14	6
Bronzina C, Biela (Marrom)	M-14.1	7
Bronzina D, Árvore de Manivelas (Amarelo)	M-14	9
Bronzina D, Árvore de Manivelas (Amarelo)	M-14.1	14
Bronzina D, Biela (Verde)	M-14	6
Bronzina D, Biela (Verde)	M-14.1	7
Bronzina E, Árvore de Manivelas (Rosa)	M-14	9
Bronzina E, Árvore de Manivelas (Rosa)	M-14.1	14
Bronzina E, Biela (Amarelo)	M-14	6
Bronzina E, Biela (Amarelo)	M-14.1	7
Bucha	C-21	2
Bucha	C-21.1	2
Bucha	C-23	15
Bucha	M-18	21
Bucha	M-18	30
Bucha B	C-30	5
Bucha B	C-30	6
Bucha Borracha	C-18	16
Bucha Conexão, Mangueira	C-4	10
Bucha Distanciadora	M-6	5
Bucha Escapamento	C-19	6
Bucha Fixação	C-1	1
Bucha Fixação	C-33.1	4
Bucha Fixação	M-18	22
Bucha Fixação, Farol	C-33.1	5
Bucha Fixação, Grade	C-32	9
Bucha Fixação, Lanterna	C-27	4
Bucha Fixação, Radiador	C-32.1	7
Bucha Fixação, Radiador	C-33.1	1
Bucha Fixação, Velocímetro	C-2	11
Bucha Fixação, Velocímetro	C-2	12
Bucha Fixação, Velocímetro	C-2.1	9
Bucha Pára-lama Traseiro	C-25	14
Bucha Superior, Fixação Motor	C-30	8
Bucha Tampa Lateral	C-17	16
Bucha Traseira	C-21.1	18
Bucha Traseira Inferior, Fixação Motor	C-30	9
Bucha Traseira Superior, Fixação Motor	C-30	10
Bucha, 25 x 14	M-15	13
Bucha, 25 x 15	M-15	13
Bucha, 25 x 16	M-15	16
Bucha, 25 x 28 x 13	M-15	16
Bucha, 28 mm	M-15	7
Bucha, 28 x 31 x 9	M-15	11
Bucha, 6 mm	C-34	9

ÍNDICE DE NOME DE PEÇAS

Descrição	Nº do bloco	Nº de Ref.
Bucha, 6,2 x 12	C-14	19
Bucha, 6,3 x 13	C-4	26
Bucha, 8 mm	M-4	9
Bucha, 8 x 12	C-14	12
Bucha, 8 x 12	C-14.1	16
Bucha, Amortecedor Traseiro	C-24	9
Bucha, B	C-23	9
Bucha, B	C-33.1	5
Bucha, C6,3	C-33.1	4
Bucha, Carcaça Embreagem	M-6	4
Bucha, Coluna de Direção	C-6	3
Bucha, Engrenagem Primária	M-14.1	10
Bucha, Garfo Traseiro	C-23	14
Bucha, Guia	C-8	9
Bucha, Guia	C-8	10
Bucha, Lanterna Traseira	C-25	1
Bucha, Mola	C-8	5
Bucha, Mola (SHOWA)	C-8	5
Bucha, Montagem	C-33	4
Bucha, Parafuso	M-5.1	15
Bucha, Tanque	C-14.1	17
Buzina Comp	C-6	1
C		
Cabeçote Comp	M-2	1
Cabo Chave Phillips/Fenda	C-31	14
Cabo Chave, 120 mm	C-31	15
Cabo Comp. Embreagem	C-3	5
Cabo Comp. A, Acelerador	C-3	1
Cabo Comp. Afogador	C-3	3
Cabo Comp. Afogador	C-3	3
Cabo Comp. B, Acelerador	C-3	2
Cabo Comp. Tacômetro	C-2	20
Cabo de Partida	C-28	2
Cabo Interno	C-2	21
Cabo, Fio Terra	C-28	7
Cabo, Motor de Partida	C-28	4
Cabo, Trava Assento	C-16	9
Caixa Engrenagem, Velocímetro	C-10	11
Cálibre de Lâminas, 0,7 mm	C-31	4
Cáliper A, Dianteiro Esquerdo (NISSIN)	C-9	6
Cáliper A, Dianteiro Esquerdo (NISSIN)	C-9	16
Cáliper B, Dianteiro Esquerdo (NISSIN)	C-9	7
Cáliper B, Dianteiro Direito (NISSIN)	C-9	17
Cáliper Comp. Dianteiro Esquerdo (NISSIN)	C-9	5
Cáliper Comp. Traseiro (NISSIN)	C-12	3
Cáliper Direito, Freio Dianteiro (NISSIN)	C-9	15
Cáliper Direito, Freio Dianteiro (NISSIN)	C-9	20
Cáliper Esquerdo, Freio Dianteiro (NISSIN)	C-9	14
Cáliper Freio Traseiro Conj. (NISSIN)	C-12	2
Cáliper Freio Traseiro, Conj	C-12	2
Cáliper Freio Traseiro (NISSIN)	C-12	10
Capa	C-12	9
Capa Borracha	C-1	16
Capa Borracha	C-1.2	3
Capa Comp	C-11	6
Capa Comp	C-4	15
Capa Parafuso, 8 x 30	C-21.1	21
Capa Proteção, Pedal de Câmbio	C-20.1	5
Capa, Mangueira	M-2	7
Capa, Parafuso	C-12	14
Capa, Parafuso de Sangria	C-9	4
Capa, Porca Mesa Superior	C-5	13
Capa, Porca, 6 mm	M-4	12
Capa, Supressor de Ruídos	C-29	7
Carburador Comp. (VP80B A)	M-18	15
Carburador Comp. (VP80C A)	M-18	15
Carburador Comp. (VP80E A)	M-18	15
Carburador Comp. (VP80F A)	M-18	15
Carburador Comp. (VP82A A)	M-18	15
Carburador Comp. (VP82B A)	M-18	15
Carburador Comp. (VP84A A)	M-18	15
Carburador Comp. (VP88A A)	M-18	15
Carburador Comp. (VP88B A)	M-18	15
Carburador Comp. (VP88C A)	M-18	15
Carburador Comp. (VP88D A)	M-18	15
Carburador Comp. (VP88F A)	M-18	15
Carburador Comp. (VP88G A)	M-18	15
Carburador Comp. (VP8AA A)	M-18	15
Carburador Comp. (VP8AB A)	M-18	15
Carburador Comp. 1	M-18	16
Carburador Comp. 2	M-18	17
Carburador Comp. 3	M-18	18
Carburador Comp. 4	M-18	19
Carcaça Embreagem de Partida	M-7	4
Carcaça Externa, Embreagem	M-6	2
Carcaça Externa, Embreagem	M-6	3
Carcaça Filtro de Ar	C-18	6
Carcaça Inferior	C-2	19
Carcaça Inferior	M-12	1
Carcaça Sinalizador Direito, *NH-1*	C-26	2
Carcaça Superior	C-2.1	5
Carcaça Superior, Instrumentos	C-2	5
Carcaça, Jogo	M-13	1
Carcaça, Superior	C-2.1	14
Carenagem Inferior Esquerda, *Tipo 1*	C-34	5
Carenagem Inferior Esquerda, *Tipo 2*	C-34	5
Carenagem Inferior Esquerda, *Tipo 3*	C-34	5
Carenagem Inferior Esquerda, *Tipo 4*	C-34	5
Carenagem Inferior Esquerda, *Tipo 5*	C-34	5
Carenagem Inferior Esquerda, *Tipo 6*	C-34	5
Carenagem Inferior Esquerda, *Tipo 6*	C-34	5
Carenagem Inferior Esquerda, *Tipo 7*	C-34	5
Carenagem Inferior Esquerda, *Tipo 8*	C-34	5
Carenagem Superior, *Tipo 1*	C-33	5
Carenagem Superior, *Tipo 1 1*	C-33.1	6
Carenagem Superior, *Tipo 1*	C-33.1	6
Carenagem Superior, *Tipo 2*	C-33	5
Carenagem Superior, *Tipo 2*	C-33.1	6
Carenagem Superior, *Tipo 3*	C-33	5
Carenagem Superior, *Tipo 3*	C-33.1	6
Carenagem Superior, *Tipo 4*	C-33	5
Carenagem Superior, *Tipo 4*	C-33.1	6
Carenagem Superior, *Tipo 5*	C-33	5
Carenagem Superior, *Tipo 5*	C-33.1	6
Carenagem Superior, *Tipo 6*	C-33	5
Carenagem Superior, *Tipo 6*	C-33.1	6
Carenagem Superior, *Tipo 7*	C-33	5
Carenagem Superior, *Tipo 8*	C-33	5
Cartucho Filtro de Óleo (TOYO ROKI)	M-12	10
Cavalete Lateral	C-22	3
Chassi, Comp	C-30	3

ÍNDICE DE NOME DE PEÇAS

Descrição	Nº do bloco	Nº de Ref.
Chave	C-5	4
Chave (Tipo 1)	C-5	4
Chave (Tipo 2)	C-5	4
Chave de Boca, 10 x 12	C-31	8
Chave de Boca, 10 x 14	C-31	10
Chave de Boca, 8 x 12	C-31	9
Chave de Fenda (Nº 2)	C-31	13
Chave de Regulagem	C-31	5
Chave de Vela (16,5)	C-31	6
Chave de Vela (P16)	C-31	6
Chave Phillips (Nº 2)	C-31	12
Chave Sextavada, 22 mm	C-31	16
Chave Sextavada, 27 mm	C-31	17
Chave Sextavada, 5 mm	C-31	7
Chaveta Meia Lua	M-14.1	17
Chaveta Válvula	M-3	13
Chaveta, Meia Lua	M-14	11
Cilindro Comp. Garfo Dianteiro	C-8	7
Cilindro Comp. Garfo Dianteiro (SHOWA)	C-8	7
Cilindro Inferior Direito, Garfo	C-8	12
Cilindro Inferior Direito, Garfo (SHOWA) *TBROWN*	C-8	12
Cilindro Inferior Direito, Garfo *TBROWN*	C-8	12
Cilindro Inferior Direito, Garfo *TSILVER*	C-8	12
Cilindro Inferior Esquerdo, Garfo	C-8	21
Cilindro Inferior Esquerdo, Garfo (SHOWA)	C-8	21
Cilindro Inferior Esquerdo, Garfo *TBROWN*	C-8	21
Cilindro Inferior Esquerdo, Garfo *TSILVER*	C-8	21
Cilindro Mestre Freio Traseiro	C-11	7
Cilindro Mestre Freio Traseiro, Comp	C-11	4
Cilindro Mestre, Freio Traseiro, Comp. (NISSIN)	C-11	4
Coletor, Carburador	M-2	5
Coluna de Direção Comp	C-6	2
Conduto, Filtro de Ar	C-18	5
Condutor Interno, Filtro de Ar	C-18	7
Conector	C-11	5
Conector Cilindro Mestre	C-4	14
Conj. Cilindro Mestre, Freio Dianteiro	C-4	17
Conj. Cilindro Mestre, Freio Dianteiro (NISSIN)	C-4	17
Conj. Pistão Cilindro Mestre Traseiro	C-11	12
Coroa Comp. (42D)	C-13	3
Coroa Comp. (43D)	C-13	3
Corrente Comando	M-4	3
Corrente Comando	M-4	3
Corrente de Transmissão (DAIDO) (DID50V4-108YB)	C-23	4
Corrente de Transmissão (DID50V4-102L-120L)	C-23	4
Corrente de Transmissão (DID525HVGCB-102L-120L)	C-23	4
Corrente de Transmissão (RK EXCEL) (RK50MF0-108J-F)	C-23	4
Corrente de Transmissão (RK50M F0Z1-102L-120L)	C-23	4
Corrente de Transmissão (RKGB525R0ZI-102L-120L)	C-23	4
Corrente, Bomba Óleo (25H-50)	M-12	6
Coxim	C-1.1	6
Coxim	C-1.2	8
Coxim A	C-17	1
Coxim B, Fixação	C-33	2
Coxim Borracha	C-1	17
Coxim Borracha	C-14	14
Coxim Fixação	C-4	3
Coxim Fixação, Radiador	C-32.1	6
Coxim Fixação, Suporte Velocímetro	C-33	3
Coxim Roda Traseira	C-13	4
Coxim Traseiro	C-18	15
Coxim Traseiro, Tanque	C-14.1	14
Coxim Traseiro, Tanque Combustível	C-14	10
Coxim, Escapamento	C-19	5
Coxim, Farol	C-1.1	1
Coxim, Lanterna	C-27	6
Coxim, Parafuso	C-14.1	9
Coxim, Radiador	C-32	8
Coxim, Suporte Placa	C-25	11
Coxim, Tanque	C-14	7
Coxim, Tanque	C-14.1	13
Cubo Central Comp. Embreagem	M-6	6
Cupilha, 1,6 x 12	C-21	28
Cupilha, 1,6 x 12	C-21.1	24
Cupilha, 2,0 x 12	C-11	26
Cupilha, 2,0 x 15	C-21	29
Cupilha, 2,0 x 15	C-21.1	25
D		
Deslizador Corrente	C-23	11
Diafragma	C-11	14
Diafragma	C-4	23
Diodo, Comp	C-29	14
Disco B Fricção, Embreagem	M-6	9
Disco de Freio Dianteiro Direito	C-10	14
Disco de Freio Dianteiro Direito	C-10	15
Disco de Freio Dianteiro Direito	C-10	16
Disco Direito, Freio Dianteiro	C-10.1	9
Disco Esquerdo, Freio Dianteiro	C-10.1	10
Disco Freio Traseiro	C-13	17
Disco Fricção, Embreagem	M-6	8
Disco Fricção, Embreagem	M-6	8
E		
Eixo Comp. Seletor de Marchas	M-16	9
Eixo Roda Dianteira	C-10.1	3
Eixo Roda Traseira	C-13	5
Eixo Roda, Dianteira	C-10	3
Eixo, Garfo Seletor	M-16	6
Elemento Filtro de Ar	C-18	9
Emblema A Dir. Tanque Combustível, *Tipo 1*	C-36.5	1
Emblema A Dir. Tanque Combustível, *Tipo 2*	C-36.5	1
Emblema A Dir. Tanque Combustível, *Tipo 3*	C-36.5	1
Emblema A Dir., Carenagem Superior, *Tipo 3*	C-36.2	3
Emblema A Dir., Carenagem Superior, *Tipo 4*	C-36.2	3
Emblema A Dir., Carenagem Superior, *Tipo 7*	C-36.2	3
Emblema A Dir., Carenagem Superior, *Tipo 8*	C-36.2	3
Emblema A Dir., Tampa Carenagem, *Tipo 3*	C-36.2	8
Emblema A Dir., Tampa Carenagem, *Tipo 4*	C-36.2	8
Emblema A Dir., Tampa Carenagem, *Tipo 7*	C-36.2	8
Emblema A Dir., Tampa Carenagem, *Tipo 8*	C-36.2	8
Emblema A Esq. Tanque Combustível, *Tipo 1*	C-36.5	3
Emblema A Esq. Tanque Combustível, *Tipo 2*	C-36.5	3
Emblema A Esq. Tanque Combustível, *Tipo 3*	C-36.5	3
Emblema A Esq., Carenagem Superior, *Tipo 1*	C-36.3	9
Emblema A Esq., Carenagem Superior, *Tipo 2*	C-36.3	9
Emblema A Esq., Carenagem Superior, *Tipo 3*	C-36.2	6

ÍNDICE DE NOME DE PEÇAS

Descrição	Nº do bloco	Nº de Ref.
Emblema A Esq., Carenagem Superior, *Tipo 3*	C-36.3	9
Emblema A Esq., Carenagem Superior, *Tipo 4*	C-36.2	6
Emblema A Esq., Carenagem Superior, *Tipo 4*	C-36.3	9
Emblema A Esq., Carenagem Superior, *Tipo 7*	C-36.2	6
Emblema A Esq., Carenagem Superior, *Tipo 8*	C-36.2	6
Emblema A Esq., Tampa Carenagem, *Tipo 3*	C-36.2	11
Emblema A Esq., Tampa Carenagem, *Tipo 4*	C-36.2	11
Emblema A Esq., Tampa Carenagem, *Tipo 7*	C-36.2	11
Emblema A Esq., Tampa Carenagem, *Tipo 8*	C-36.2	11
Emblema A, Carenagem Inferior, *Tipo 1*	C-36.3	5
Emblema A, Carenagem Inferior, *Tipo 2*	C-36.3	5
Emblema A, Carenagem Inferior, *Tipo 3*	C-36.3	5
Emblema A, Carenagem Inferior, *Tipo 4*	C-36.3	5
Emblema A, Direito Tampa Carenagem, *Tipo 1*	C-36	12
Emblema A, Direito Tampa Carenagem, *Tipo 2*	C-36	12
Emblema A, Esq. Carenagem Superior, *Tipo 1*	C-36	9
Emblema A, Esq. Carenagem Superior, *Tipo 2*	C-36	9
Emblema A, Esquerdo Tampa Carenagem, *Tipo 1*	C-36	14
Emblema A, Esquerdo Tampa Carenagem, *Tipo 2*	C-36	14
Emblema A, Tampa Lateral Direita, *Tipo 5*	C-36.1	19
Emblema A, Tampa Lateral Direita, *Tipo 6*	C-36.1	19
Emblema A, Tampa Lateral Esquerda, *Tipo 5*	C-36.1	23
Emblema A, Tampa Lateral Esquerda, *Tipo 6*	C-36.1	23
Emblema B Dir. Tanque Combustível, *Tipo 1*	C-36.5	2
Emblema B Dir. Tanque Combustível, *Tipo 2*	C-36.5	2
Emblema B Dir. Tanque Combustível, *Tipo 3*	C-36.5	2
Emblema B Dir., Carenagem Superior, *Tipo 3*	C-36.2	4
Emblema B Dir., Carenagem Superior, *Tipo 4*	C-36.2	4
Emblema B Dir., Carenagem Superior, *Tipo 7*	C-36.2	4
Emblema B Dir., Carenagem Superior, *Tipo 8*	C-36.2	4
Emblema B Dir., Tampa Carenagem, *Tipo 3*	C-36.2	9
Emblema B Dir., Tampa Carenagem, *Tipo 8*	C-36.2	9
Emblema B Esq. Tanque Combustível, *Tipo 1*	C-36.5	4
Emblema B Esq. Tanque Combustível, *Tipo 2*	C-36.5	4
Emblema B Esq. Tanque Combustível, *Tipo 3*	C-36.5	4
Emblema B Esq., Carenagem Superior, *Tipo 1*	C-36.3	10
Emblema B Esq., Carenagem Superior, *Tipo 2*	C-36.3	10
Emblema B Esq., Carenagem Superior, *Tipo 3*	C-36.2	7
Emblema B Esq., Carenagem Superior, *Tipo 3*	C-36.3	10
Emblema B Esq., Carenagem Superior, *Tipo 4*	C-36.2	7
Emblema B Esq., Carenagem Superior, *Tipo 4*	C-36.3	10
Emblema B Esq., Carenagem Superior, *Tipo 7*	C-36.2	7
Emblema B Esq., Carenagem Superior, *Tipo 8*	C-36.2	7
Emblema B Esq., Tampa Carenagem, *Tipo 3*	C-36.2	12
Emblema B Esq., Tampa Carenagem, *Tipo 8*	C-36.2	12
Emblema B, Carenagem Inferior, *Tipo 1*	C-36.3	6
Emblema B, Carenagem Inferior, *Tipo 2*	C-36.3	6
Emblema B, Carenagem Inferior, *Tipo 3*	C-36.3	6
Emblema B, Carenagem Inferior, *Tipo 4*	C-36.3	6
Emblema B, Direito Tampa Carenagem, *Tipo 1*	C-36	13
Emblema B, Direito Tampa Carenagem, *Tipo 2*	C-36	13
Emblema B, Esq. Carenagem Superior, *Tipo 1*	C-36	10
Emblema B, Esq. Carenagem Superior, *Tipo 2*	C-36	10
Emblema B, Esquerdo Tampa Carenagem, *Tipo 1*	C-36	15
Emblema B, Esquerdo Tampa Carenagem, *Tipo 2*	C-36	15
Emblema B, Tampa Lateral Direita, *Tipo 5*	C-36.1	20
Emblema B, Tampa Lateral Direita, *Tipo 6*	C-36.1	20
Emblema B, Tampa Lateral Esquerda, *Tipo 5*	C-36.1	24
Emblema B, Tampa Lateral Esquerda, *Tipo 6*	C-36.1	24
Emblema C Esq., Carenagem Superior, *Tipo 1*	C-36.3	11
Emblema C Esq., Carenagem Superior, *Tipo 2*	C-36.3	11
Emblema C Esq., Carenagem Superior, *Tipo 3*	C-36.3	11
Emblema C Esq., Carenagem Superior, *Tipo 4*	C-36.3	11
Emblema C Esq., Carenagem Superior, *Tipo 5*	C-36.3	11
Emblema C, Carenagem Inferior, *Tipo 1*	C-36.3	7
Emblema C, Carenagem Inferior, *Tipo 2*	C-36.3	7
Emblema C, Carenagem Inferior, *Tipo 3*	C-36.3	7
Emblema C, Carenagem Inferior, *Tipo 4*	C-36.3	7
Emblema C, Carenagem Inferior, *Tipo 5*	C-36.3	7
Emblema C, Esq. Carenagem Superior, *Tipo 1*	C-36	11
Emblema C, Esq. Carenagem Superior, *Tipo 2*	C-36	11
Emblema C, Tampa Lateral Direita, *Tipo 5*	C-36.1	21
Emblema C, Tampa Lateral Direita, *Tipo 6*	C-36.1	21
Emblema C, Tampa Lateral Esquerda, *Tipo 5*	C-36.1	25
Emblema C, Tampa Lateral Esquerda, *Tipo 6*	C-36.1	25
Emblema Carenagem Inferior, *Tipo 1*	C-36	16
Emblema Carenagem Inferior, *Tipo 2*	C-36	16
Emblema Carenagem Inferior, *Tipo 5*	C-36.1	16
Emblema Carenagem Inferior, *Tipo 6*	C-36.1	16
Emblema Carenagem Superior, *Tipo 6*	C-36.10	3
Emblema Dir. Carenagem Inferior, *Tipo 1*	C-36	17
Emblema Dir. Carenagem Inferior, *Tipo 1*	C-36.4	17
Emblema Dir. Carenagem Inferior, *Tipo 1*	C-36.5	19
Emblema Dir. Carenagem Inferior, *Tipo 2*	C-36	17
Emblema Dir. Carenagem Inferior, *Tipo 2*	C-36.4	17
Emblema Dir. Carenagem Inferior, *Tipo 2*	C-36.5	19
Emblema Dir. Carenagem Inferior, *Tipo 2*	C-36.7	6
Emblema Dir. Carenagem Inferior, *Tipo 3*	C-36.5	19
Emblema Dir. Carenagem Inferior, *Tipo 4*	C-36.8	19
Emblema Dir. Carenagem Inferior, *Tipo 5*	C-36.8	19
Emblema Dir. Carenagem Inferior, *Tipo 6*	C-36.8	19
Emblema Dir. Carenagem Superior, *Tipo 1*	C-36.3	8
Emblema Dir. Carenagem Superior, *Tipo 2*	C-36.3	8
Emblema Dir. Carenagem Superior, *Tipo 3*	C-36.3	8
Emblema Dir. Carenagem Superior, *Tipo 4*	C-36.3	8
Emblema Dir. Tampa Carenagem, *Tipo 1*	C-36.4	13
Emblema Dir. Tampa Carenagem, *Tipo 1*	C-36.6	11
Emblema Dir. Tampa Carenagem, *Tipo 2*	C-36.7	4
Emblema Dir. Tampa Carenagem, *Tipo 3*	C-36.6	11
Emblema Dir. Tanque Combustível, *Tipo 1*	C-36	1
Emblema Dir. Tanque Combustível, *Tipo 2*	C-36	1
Emblema Dir. Tanque Combustível, *Tipo 2*	C-36.10	1
Emblema Dir. Tanque Combustível, *Tipo 2*	C-36.7	1
Emblema Dir. Tanque Combustível, *Tipo 5*	C-36.1	1
Emblema Dir. Tanque Combustível, *Tipo 6*	C-36.1	1
Emblema Dir., Carenagem Inferior, *Tipo 1*	C-36.9	17
Emblema Dir., Carenagem Inferior, *Tipo 2*	C-36.10	6
Emblema Dir., Carenagem Inferior, *Tipo 2*	C-36.3	18
Emblema Dir., Carenagem Inferior, *Tipo 3*	C-36.3	18
Emblema Dir., Carenagem Inferior, *Tipo 3*	C-36.3	18
Emblema Dir., Carenagem Inferior, *Tipo 4*	C-36.3	18
Emblema Dir., Carenagem Inferior, *Tipo 5*	C-36.3	18
Emblema Direito Tampa Carenagem, *Tipo 6*	C-36.10	4
Emblema Direito, Carenagem Inferior, *Tipo 1*	C-36.6	17
Emblema Direito, Carenagem Inferior, *Tipo 5*	C-36.1	17
Emblema Direito, Carenagem Inferior, *Tipo 6*	C-36.1	17
Emblema Direito, Tanque Combustível, *Tipo 1*	C-36.3	1
Emblema Direito, Tanque Combustível, *Tipo 2*	C-36.3	1
Emblema Direito, Tanque Combustível, *Tipo 3*	C-36.3	1
Emblema Direito, Tanque Combustível, *Tipo 4*	C-36.3	1
Emblema Direito, Tanque Combustível, *Tipo 5*	C-36.3	1
Emblema Esq., Carenagem Inferior *Tipo 4*	C-36.8	21
Emblema Esq., Carenagem Inferior, *Tipo 1*	C-36.4	18

ÍNDICE DE NOME DE PEÇAS

Descrição	Nº do bloco	Nº de Ref.
Emblema Esq., Carenagem Inferior, *Tipo 1*	C-36.5	21
Emblema Esq., Carenagem Inferior, *Tipo 1*	C-36.6	20
Emblema Esq., Carenagem Inferior, *Tipo 2*	C-36.3	19
Emblema Esq., Carenagem Inferior, *Tipo 2*	C-36.4	18
Emblema Esq., Carenagem Inferior, *Tipo 2*	C-36.5	21
Emblema Esq., Carenagem Inferior, *Tipo 2*	C-36.7	7
Emblema Esq., Carenagem Inferior, *Tipo 3*	C-36.3	19
Emblema Esq., Carenagem Inferior, *Tipo 3*	C-36.5	21
Emblema Esq., Carenagem Inferior, *Tipo 4*	C-36.3	19
Emblema Esq., Carenagem Inferior, *Tipo 5*	C-36.3	19
Emblema Esq., Carenagem Inferior, *Tipo 5*	C-36.8	21
Emblema Esq., Carenagem Inferior, *Tipo 6*	C-36.8	21
Emblema Esq., Tampa Carenagem, *Tipo 1*	C-36.4	16
Emblema Esq., Tampa Carenagem, *Tipo 1*	C-36.6	14
Emblema Esq., Tampa Carenagem, *Tipo 2*	C-36.7	5
Emblema Esq., Tampa Carenagem, *Tipo 3*	C-36.6	14
Emblema Esq., Tanque Combustível, *Tipo 1*	C-36	3
Emblema Esq., Tanque Combustível, *Tipo 2*	C-36	3
Emblema Esq., Tanque Combustível, *Tipo 2*	C-36.10	2
Emblema Esq., Tanque Combustível, *Tipo 2*	C-36.7	2
Emblema Esq., Tanque Combustível, *Tipo 5*	C-36.1	3
Emblema Esq., Tanque Combustível, *Tipo 6*	C-36.1	3
Emblema Esq., Carenagem Inferior, *Tipo 1*	C-36.9	20
Emblema Esq., Carenagem Inferior, *Tipo 2*	C-36.10	7
Emblema Esq., Carenagem Superior, *Tipo 1*	C-36.3	12
Emblema Esq., Carenagem Superior, *Tipo 2*	C-36.3	12
Emblema Esq., Carenagem Superior, *Tipo 3*	C-36.3	12
Emblema Esq., Carenagem Superior, *Tipo 4*	C-36.3	12
Emblema Esquerdo Tampa Carenagem, *Tipo 6*	C-36.10	5
Emblema Esquerdo, Tanque Combustível, *Tipo 1*	C-36.3	3
Emblema Esquerdo, Tanque Combustível, *Tipo 2*	C-36.3	3
Emblema Esquerdo, Tanque Combustível, *Tipo 3*	C-36.3	3
Emblema Esquerdo, Tanque Combustível, *Tipo 4*	C-36.3	3
Emblema Esquerdo, Tanque Combustível, *Tipo 5*	C-36.3	3
Emblema Pára-brisa, *Tipo 1*	C-36	8
Emblema Pára-Brisa, *Tipo 1*	C-36.3	13
Emblema Pára-Brisa, *Tipo 1*	C-36.5	9
Emblema Pára-Brisa, *Tipo 1*	C-36.8	9
Emblema Pára-brisa, *Tipo 2*	C-36	8
Emblema Pára-Brisa, *Tipo 2*	C-36.3	13
Emblema Pára-Brisa, *Tipo 2*	C-36.5	9
Emblema Pára-Brisa, *Tipo 2*	C-36.8	9
Emblema Pára-Brisa, *Tipo 3*	C-36.3	13
Emblema Pára-Brisa, *Tipo 3*	C-36.5	9
Emblema Pára-brisa, *Tipo 5*	C-36.1	8
Emblema Pára-brisa, *Tipo 6*	C-36.1	8
Emblema Superior Carenagem, *Tipo 2*	C-36.7	3
Emblema Tampa Lateral Direita, *Tipo 4*	C-36.8	24
Emblema Tampa Lateral Direita, *Tipo 5*	C-36.8	24
Emblema Tampa Lateral Direita, *Tipo 6*	C-36.8	24
Emblema Tampa Lateral Esquerda, *Tipo 1*	C-36.6	24
Emblema Tampa Lateral Esquerda, *Tipo 3*	C-36.6	24
Emblema Tampa Lateral Esquerda, *Tipo 4*	C-36.8	26
Emblema Tampa Lateral Esquerda, *Tipo 5*	C-36.8	26
Emblema Tampa Lateral Esquerda, *Tipo 6*	C-36.8	26
Emblema Tampa Lateral, *Tipo 1*	C-36	22
Emblema Tampa Lateral, *Tipo 1*	C-36.4	21
Emblema Tampa Lateral, *Tipo 1*	C-36.6	23
Emblema Tampa Lateral, *Tipo 2*	C-36	22
Emblema Tampa Lateral, *Tipo 2*	C-36.10	9
Emblema Tampa Lateral, *Tipo 2*	C-36.4	21
Emblema Tampa Lateral, *Tipo 2*	C-36.7	9
Emblema Tampa Lateral, *Tipo 3*	C-36.2	17
Emblema Tampa Lateral, *Tipo 3*	C-36.6	23
Emblema Tampa Lateral, *Tipo 4*	C-36.2	17
Emblema Tampa Lateral, *Tipo 4*	C-36.9	23
Emblema Tampa Lateral, *Tipo 5*	C-36.1	22
Emblema Tampa Lateral, *Tipo 5*	C-36.9	23
Emblema Tampa Lateral, *Tipo 6*	C-36.1	22
Emblema Tampa Lateral, *Tipo 7*	C-36.2	17
Emblema Tampa Lateral, *Tipo 8*	C-36.2	17
Emblema Tampa Traseira, *Tipo 1*	C-36	18
Emblema Tampa Traseira, *Tipo 1*	C-36.10	8
Emblema Tampa Traseira, *Tipo 1*	C-36.3	20
Emblema Tampa Traseira, *Tipo 1*	C-36.5	22
Emblema Tampa Traseira, *Tipo 2*	C-36	18
Emblema Tampa Traseira, *Tipo 2*	C-36.3	20
Emblema Tampa Traseira, *Tipo 2*	C-36.5	22
Emblema Tampa Traseira, *Tipo 3*	C-36.2	16
Emblema Tampa Traseira, *Tipo 3*	C-36.3	20
Emblema Tampa Traseira, *Tipo 3*	C-36.5	22
Emblema Tampa Traseira, *Tipo 3*	C-36.8	22
Emblema Tampa Traseira, *Tipo 4*	C-36.2	16
Emblema Tampa Traseira, *Tipo 4*	C-36.3	20
Emblema Tampa Traseira, *Tipo 4*	C-36.6	21
Emblema Tampa Traseira, *Tipo 4*	C-36.8	22
Emblema Tampa Traseira, *Tipo 4*	C-36.9	21
Emblema Tampa Traseira, *Tipo 5*	C-36.1	18
Emblema Tampa Traseira, *Tipo 5*	C-36.7	8
Emblema Tampa Traseira, *Tipo 6*	C-36.1	18
Emblema Tampa Traseira, *Tipo 7*	C-36.2	16
Emblema Tampa Traseira, *Tipo 7*	C-36.4	19
Emblema Tampa Traseira, *Tipo 8*	C-36.2	16
Emblema Tampa Traseira, *Tipo 8*	C-36.4	19
Emblema, Asa	C-5	15
Embreagem Unidirecional de Partida	M-7	4
Engrenagem Bomba Óleo (26D)	M-12	5
Engrenagem Comando (34D)	M-4	2
Engrenagem Comp. Partida (47D)	M-7	3
Engrenagem Distribuição (17D)	M-14	10
Engrenagem Distribuição (17D)	M-14.1	15
Engrenagem Primária	M-14.1	11
Engrenagem Principal 2ª (15D)	M-15	5
Engrenagem Principal 2ª (16D)	M-15	5
Engrenagem Redução, Partida (47D/10D)	M-7	1
Engrenagem Secundária 1º (30D)	M-15	4
Engrenagem Secundária 1º (36D)	M-15	4
Engrenagem Secundária 2ª (29D)	M-15	6
Engrenagem Secundária 2ª (32D)	M-15	6
Engrenagem, Bomba de Óleo (25D)	M-6	1
Engrenagem, Principal 3º & 4º (15D/20D)	M-15	8
Engrenagem, Principal 3º & 4º (19D/20D)	M-15	8
Engrenagem, Principal 5º (19D)	M-15	12
Engrenagem, Principal 5º (20D)	M-15	12
Engrenagem, Principal 6º (18D)	M-15	15
Engrenagem, Principal 6º (23D)	M-15	15
Engrenagem, Principal 6º (27D)	M-15	17
Engrenagem, Secundária (24D)	M-15	14
Engrenagem, Secundária 3º (24D)	M-15	9
Engrenagem, Secundária 3º (30D)	M-15	9
Engrenagem, Secundária 4º (28D)	M-15	10
Engrenagem, Secundária 5º (25D)	M-15	13
Engrenagem, Secundária 6º (21D)	M-15	17

ÍNDICE DE NOME DE PEÇAS

Descrição	Nº do bloco	Nº de Ref.
Engrenagem, Secundária 6º (27D)	M-15	17
Engrenagem, Velocímetro	C-10	12
Escapamento Comp	C-19	4
Escovas, Jogo	M-11	2
Esfera de Aço, # 8 (1/4)	C-21	34
Esfera de Aço, # 8 (1/4)	C-21.1	30
Espaçador Articulação, Garfo Traseiro	C-23	8
Espaçador B, Eixo Traseiro	C-13	11
Espaçador Eixo Dianteiro	C-10.1	6
Espaçador Eixo Traseiro	C-13	10
Espaçador Lateral Direito, Roda Dianteira	C-10	4
Espaçador Lateral Direito, Roda Dianteira	C-10.1	4
Espaçador Lateral Esquerdo, Roda Dianteira	C-10	6
Espaçador Lateral Esquerdo, Roda Dianteira	C-10.1	5
Espaçador Lateral, Roda Traseira	C-13	6
Espaçador Roda Dianteira	C-10	5
Espaçador Roda Traseira	C-13	7
Espaçador Roda Traseira	C-13	7
Espaçador Roda Traseira	C-13	7
Espaçador Tampa Lateral	C-17	15
Espaçador, Roda Dianteira	C-10	7
Espelho Retrovisor Direito, *NH-1*	C-33	21
Espelho Retrovisor Direito, *NH-1*	C-33.1	23
Espelho Retrovisor Direito, *NH-1R*	C-33	21
Espelho Retrovisor Esquerdo, *NH-1*	C-33	23
Espelho Retrovisor Esquerdo, *NH-1*	C-33.1	25
Espelho Retrovisor Esquerdo, *NH-1R*	C-33	23
Estator Comp	M-9	3
Etiqueta	C-8	19
Etiqueta Direita Tampa Carenagem, *Tipo 3*	C-36.2	10
Etiqueta Direita Tampa Carenagem, *Tipo 4*	C-36.2	10
Etiqueta Direita Tampa Carenagem, *Tipo 7*	C-36.2	10
Etiqueta Direita Tampa Carenagem, *Tipo 8*	C-36.2	10
Etiqueta Precaução, *Tipo 1*	C-35	16
Etiqueta Precaução, *Tipo 2*	C-35	16
Etiqueta Carburador	C-35	21
Etiqueta Combustível	C-35	20
Etiqueta Combustível, *Tipo G*	C-35	19
Etiqueta Combustível, *Tipo G*	C-35	20
Etiqueta Cor, *Tipo 1* (NH-196H)	C-35	18
Etiqueta Cor, *Tipo 1* (NH-1A)	C-35	18
Etiqueta Cor, *Tipo 1* (R-127A)	C-35	18
Etiqueta Cor, *Tipo 2* (NH-1B)	C-35	18
Etiqueta Cor, *Tipo 2* (NH-1F)	C-35	18
Etiqueta Cor, *Tipo 2* (NH-1I)	C-35	18
Etiqueta Cor, *Tipo 2* (NH-343K)	C-35	18
Etiqueta Cor, *Tipo 2* (R-158)	C-35	18
Etiqueta Cor, *Tipo 3* (NH-196B)	C-35	18
Etiqueta Cor, *Tipo 3* (NH-254A)	C-35	18
Etiqueta Cor, *Tipo 3* (P-9Q)	C-35	18
Etiqueta Cor, *Tipo 3* (YR-125K)	C-35	18
Etiqueta Cor, *Tipo 4* (NH-196)	C-35	18
Etiqueta Cor, *Tipo 4* (NH-196K)	C-35	18
Etiqueta Cor, *Tipo 4* (NH-1D)	C-35	18
Etiqueta Cor, *Tipo 4* (NH-1I)	C-35	18
Etiqueta Cor, *Tipo 5* (NH-196)	C-35	18
Etiqueta Cor, *Tipo 5* (NH-1B)	C-35	18
Etiqueta Cor, *Tipo 5* (NH-1Q)	C-35	18
Etiqueta Cor, *Tipo 5* (NH-343K)	C-35	18
Etiqueta Cor, *Tipo 6* (NH-1)	C-35	18
Etiqueta Cor, *Tipo 6* (R-158)	C-35	18
Etiqueta Cor, *Tipo 6* (Y-140L)	C-35	18
Etiqueta Cor, *Tipo 7* (NH-196B)	C-35	18
Etiqueta Cor, *Tipo 8* (NH-1L)	C-35	18
Etiqueta de Precaução (Francês)	C-35	16
Etiqueta de Precaução (Francês), *Tipo 1*	C-35	16
Etiqueta de Precaução (Francês), *Tipo 2*	C-35	16
Etiqueta de Precaução, *Tipo 1*	C-35	16
Etiqueta de Precaução, *Tipo 2*	C-35	16
Etiqueta de Precaução, *Tipo G*	C-35	16
Etiqueta de Precaução, *Tipo T*	C-35	16
Etiqueta Dir., Tampa Carenagem, *Tipo 3*	C-36.2	14
Etiqueta Dir., Tampa Carenagem, *Tipo 8*	C-36.2	14
Etiqueta Esq., Carenagem Inferior, *Tipo 3*	C-36.2	15
Etiqueta Esq., Carenagem Inferior, *Tipo 8*	C-36.2	15
Etiqueta Esq., Tampa Carenagem, *Tipo 3*	C-36.2	13
Etiqueta Esq., Tampa Carenagem, *Tipo 4*	C-36.2	13
Etiqueta Esq., Tampa Carenagem, *Tipo 7*	C-36.2	13
Etiqueta Esq., Tampa Carenagem, *Tipo 8*	C-36.2	13
Etiqueta Identificação	C-35	3
Etiqueta Precaução	C-35	16
Etiqueta Precaução (Francês)	C-35	16
Etiqueta Precaução (Francês), *Tipo 11*	C-35	16
Etiqueta Precaução (Francês), *Tipo 2*	C-35	16
Etiqueta Precaução (Francês), *Tipo T*	C-35	16
Etiqueta Precaução, *Tipo 1*	C-35	16
Etiqueta Precaução, *Tipo 2*	C-35	16
Etiqueta Precaução, *Tipo G*	C-35	16
Etiqueta Precaução, Amortecedor	C-24	12
Etiqueta Precaução, Amortecedor (Francês)	C-24	12
Etiqueta Precaução, Corrente	C-35	8
Etiqueta Precaução, Corrente (Francês)	C-35	8
Etiqueta Precaução, Pneu	C-35	6
Etiqueta Precaução, *Tipo T*	C-35	16
Etiqueta, Ajuste Amortecedor	C-24	14
Etiqueta, Altitude	C-35	4
Etiqueta, Amortecedor (SHOWA)	C-24	13
Etiqueta, Carenagem Superior, *Tipo 3*	C-36.2	5
Etiqueta, Carenagem Superior, *Tipo 4*	C-36.2	5
Etiqueta, Carenagem Superior, *Tipo 7*	C-36.2	5
Etiqueta, Carenagem Superior, *Tipo 8*	C-36.2	5
Etiqueta, Carga Acessórios	C-35	11
Etiqueta, Carga Acessórios (Francês)	C-35	11
Etiqueta, Corrente de Transmissão	C-35	8
Etiqueta, Francês	C-35	17
Etiqueta, Ignição	C-35	2
Etiqueta, Limite de Carga	C-35	15
Etiqueta, Numeração	C-35	5
Etiqueta, Pára-brisa	C-35	14
Etiqueta, Precaução	C-35	12
Etiqueta, Precaução	C-35	13
Etiqueta, Radiador	C-35	9
Etiqueta, Radiador (Francês)	C-35	9
Etiqueta, Reserva Tanque	C-35	7
Etiqueta, Reserva Tanque (Francês)	C-35	7
Etiqueta, Tanque Combustível	C-35	1
Etiqueta, Trava Capacete	C-35	10
Etiqueta, Trava Capacete (Francês)	C-35	10
Etiqueta, Trava Capacete, *Tipo 1*	C-35	10
Etiqueta, Trava Capacete, *Tipo 2*	C-35	10
Excêntrico Posicionador	M-16	5

ÍNDICE DE NOME DE PEÇAS

Descrição	Nº do bloco	Nº de Ref.
F		
Faixa B Esq., Tampa Carenagem, *Tipo 4*	C-36.8	15
Faixa B Esq., Tampa Carenagem, *Tipo 5*	C-36.8	15
Faixa B Esq., Tampa Carenagem, *Tipo 6*	C-36.8	15
Faixa C Esq., Tampa Carenagem, *Tipo 4*	C-36.8	16
Faixa C Esq., Tampa Carenagem, *Tipo 5*	C-36.8	16
Faixa C Esq., Tampa Carenagem, *Tipo 6*	C-36.8	16
Faixa D Esq., Tampa Carenagem, *Tipo 4*	C-36.8	17
Faixa D Esq., Tampa Carenagem, *Tipo 5*	C-36.8	17
Faixa D Esq., Tampa Carenagem, *Tipo 6*	C-36.8	17
Faixa A Dir., Carenagem Inferior, *Tipo 1*	C-36.6	15
Faixa A Dir., Carenagem Inferior, *Tipo 3*	C-36.6	15
Faixa A Dir., Carenagem Superior, *Tipo 1*	C-36.4	7
Faixa A Dir., Carenagem Superior, *Tipo 1*	C-36.5	5
Faixa A Dir., Carenagem Superior, *Tipo 1*	C-36.6	5
Faixa A Dir., Carenagem Superior, *Tipo 2*	C-36.5	5
Faixa A Dir., Carenagem Superior, *Tipo 3*	C-36.5	5
Faixa A Dir., Carenagem Superior, *Tipo 3*	C-36.6	5
Faixa A Dir., Carenagem Superior, *Tipo 4*	C-36.8	5
Faixa A Dir., Carenagem Superior, *Tipo 5*	C-36.1	5
Faixa A Dir., Carenagem Superior, *Tipo 5*	C-36.8	5
Faixa A Dir., Carenagem Superior, *Tipo 6*	C-36.1	5
Faixa A Dir., Tampa Carenagem, *Tipo 1*	C-36.4	11
Faixa A Dir., Tampa Carenagem, *Tipo 1*	C-36.5	10
Faixa A Dir., Tampa Carenagem, *Tipo 1*	C-36.6	9
Faixa A Dir., Tampa Carenagem, *Tipo 2*	C-36.4	11
Faixa A Dir., Tampa Carenagem, *Tipo 2*	C-36.5	10
Faixa A Dir., Tampa Carenagem, *Tipo 3*	C-36.5	10
Faixa A Dir., Tampa Carenagem, *Tipo 3*	C-36.6	9
Faixa A Dir., Tanque Combustível, *Tipo 1*	C-36.6	1
Faixa A Dir., Tanque Combustível, *Tipo 3*	C-36.6	1
Faixa A Dir., Tanque Combustível, *Tipo 4*	C-36.8	1
Faixa A Dir., Tanque Combustível, *Tipo 5*	C-36.8	1
Faixa A Dir., Tanque Combustível, *Tipo 6*	C-36.8	1
Faixa A Dir., Carenagem Inferior, *Tipo 4*	C-36.9	15
Faixa A Dir., Carenagem Inferior, *Tipo 5*	C-36.9	15
Faixa A Dir., Carenagem Superior, *Tipo 1*	C-36.9	5
Faixa A Dir., Carenagem Superior, *Tipo 5*	C-36.9	5
Faixa A Dir., Carenagem Superior, *Tipo 6*	C-36.8	5
Faixa A Dir., Tampa Carenagem, *Tipo 1*	C-36.3	14
Faixa A Dir., Tampa Carenagem, *Tipo 2*	C-36.3	14
Faixa A Dir., Tampa Carenagem, *Tipo 3*	C-36.3	14
Faixa A Dir., Tampa Carenagem, *Tipo 4*	C-36.3	14
Faixa A Dir., Tampa Carenagem, *Tipo 4*	C-36.8	10
Faixa A Dir., Tampa Carenagem, *Tipo 4*	C-36.9	9
Faixa A Dir., Tampa Carenagem, *Tipo 5*	C-36.3	14
Faixa A Dir., Tampa Carenagem, *Tipo 5*	C-36.8	10
Faixa A Dir., Tampa Carenagem, *Tipo 5*	C-36.9	9
Faixa A Dir., Tampa Carenagem, *Tipo 6*	C-36.8	10
Faixa A Dir., Tanque Combustível, *Tipo 1*	C-36.9	1
Faixa A Dir., Tanque Combustível, *Tipo 5*	C-36.9	1
Faixa A Esq., Carenagem Inferior, *Tipo 1*	C-36.6	18
Faixa A Esq., Carenagem Inferior, *Tipo 3*	C-36.6	18
Faixa A Esq., Carenagem Superior, *Tipo 1*	C-36.4	9
Faixa A Esq., Carenagem Superior, *Tipo 1*	C-36.5	7
Faixa A Esq., Carenagem Superior, *Tipo 2*	C-36.5	7
Faixa A Esq., Carenagem Superior, *Tipo 3*	C-36.5	7
Faixa A Esq., Carenagem Superior, *Tipo 4*	C-36.8	7
Faixa A Esq., Carenagem Superior, *Tipo 5*	C-36.8	7
Faixa A Esq., Carenagem Superior, *Tipo 6*	C-36.8	7
Faixa A Esq., Tampa Carenagem, *Tipo 1*	C-36.4	14
Faixa A Esq., Tampa Carenagem, *Tipo 1*	C-36.5	14
Faixa A Esq., Tampa Carenagem, *Tipo 1*	C-36.6	12
Faixa A Esq., Tampa Carenagem, *Tipo 2*	C-36.4	14
Faixa A Esq., Tampa Carenagem, *Tipo 2*	C-36.5	14
Faixa A Esq., Tampa Carenagem, *Tipo 3*	C-36.5	14
Faixa A Esq., Tampa Carenagem, *Tipo 3*	C-36.6	12
Faixa A Esq., Tanque Combustível, *Tipo 1*	C-36.4	4
Faixa A Esq., Tanque Combustível, *Tipo 1*	C-36.6	3
Faixa A Esq., Tanque Combustível, *Tipo 2*	C-36.4	4
Faixa A Esq., Tanque Combustível, *Tipo 3*	C-36.6	3
Faixa A Esq., Tanque Combustível, *Tipo 4*	C-36.8	3
Faixa A Esq., Tanque Combustível, *Tipo 5*	C-36.8	3
Faixa A Esq., Tanque Combustível, *Tipo 6*	C-36.8	3
Faixa A Esq., Carenagem Inferior, *Tipo 4*	C-36.9	18
Faixa A Esq., Carenagem Inferior, *Tipo 5*	C-36.9	18
Faixa A Esq., Carenagem Superior, *Tipo 4*	C-36.9	7
Faixa A Esq., Carenagem Superior, *Tipo 5*	C-36.9	7
Faixa A Esq., Tampa Carenagem, *Tipo 1*	C-36.3	16
Faixa A Esq., Tampa Carenagem, *Tipo 2*	C-36.3	16
Faixa A Esq., Tampa Carenagem, *Tipo 3*	C-36.3	16
Faixa A Esq., Tampa Carenagem, *Tipo 4*	C-36.3	16
Faixa A Esq., Tampa Carenagem, *Tipo 4*	C-36.8	14
Faixa A Esq., Tampa Carenagem, *Tipo 4*	C-36.9	12
Faixa A Esq., Tampa Carenagem, *Tipo 5*	C-36.3	16
Faixa A Esq., Tampa Carenagem, *Tipo 5*	C-36.8	14
Faixa A Esq., Tampa Carenagem, *Tipo 5*	C-36.9	12
Faixa A Esq., Tampa Carenagem, *Tipo 6*	C-36.8	14
Faixa A Esq., Tanque Combustível, *Tipo 1*	C-36.9	3
Faixa A Esq., Tanque Combustível, *Tipo 5*	C-36.9	3
Faixa A Esq.. Carenagem Superior, *Tipo 1*	C-36.6	7
Faixa A Esq., Carenagem Superior, *Tipo 3*	C-36.6	7
Faixa A, Dir., Tampa Carenagem, *Tipo 6*	C-36.1	12
Faixa A, Dir., Tampa Carenagem, *Tipo 5*	C-36.1	12
Faixa A, Dir., Tanque Combustível, *Tipo 1*	C-36.4	1
Faixa A, Dir., Tanque Combustível, *Tipo 2*	C-36.4	1
Faixa A, Esq., Carenagem Superior, *Tipo 5*	C-36.1	9
Faixa A, Esq., Carenagem Superior, *Tipo 6*	C-36.1	9
Faixa A, Esq., Tampa Carenagem, *Tipo 5*	C-36.1	14
Faixa A, Esq., Tampa Carenagem, *Tipo 6*	C-36.1	14
Faixa A, Tampa Lateral Direita, *Tipo 1*	C-36	19
Faixa A, Tampa Lateral Direita, *Tipo 2*	C-36	19
Faixa A, Tampa Lateral Esquerda, *Tipo 1*	C-36	23
Faixa A, Tampa Lateral Esquerda, *Tipo 2*	C-36	23
Faixa B Dir., Carenagem Inferior, *Tipo 1*	C-36.6	16
Faixa B Dir., Carenagem Inferior, *Tipo 3*	C-36.6	16
Faixa B Dir., Carenagem Superior, *Tipo 1*	C-36.4	8
Faixa B Dir., Carenagem Superior, *Tipo 1*	C-36.5	6
Faixa B Dir., Carenagem Superior, *Tipo 1*	C-36.6	6
Faixa B Dir., Carenagem Superior, *Tipo 2*	C-36.4	8
Faixa B Dir., Carenagem Superior, *Tipo 2*	C-36.5	6
Faixa B Dir., Carenagem Superior, *Tipo 3*	C-36.5	6
Faixa B Dir., Carenagem Superior, *Tipo 3*	C-36.6	6
Faixa B Dir., Carenagem Superior, *Tipo 5*	C-36.8	6
Faixa B Dir., Carenagem Superior, *Tipo 6*	C-36.8	6
Faixa B Dir., Tampa Carenagem, *Tipo 1*	C-36.4	12
Faixa B Dir., Tampa Carenagem, *Tipo 1*	C-36.5	11
Faixa B Dir., Tampa Carenagem, *Tipo 1*	C-36.6	10
Faixa B Dir., Tampa Carenagem, *Tipo 2*	C-36.4	12
Faixa B Dir., Tampa Carenagem, *Tipo 2*	C-36.5	11
Faixa B Dir., Tampa Carenagem, *Tipo 3*	C-36.5	11
Faixa B Dir., Tampa Carenagem, *Tipo 3*	C-36.6	10

ÍNDICE DE NOME DE PEÇAS

Descrição	Nº do bloco	Nº de Ref.
Faixa B Dir., Tanque Combustível, *Tipo 1*	C-36.6	2
Faixa B Dir., Tanque Combustível, *Tipo 3*	C-36.6	2
Faixa B Dir., Tanque Combustível, *Tipo 4*	C-36.8	2
Faixa B Dir., Tanque Combustível, *Tipo 5*	C-36.8	2
Faixa B Dir., Tanque Combustível, *Tipo 6*	C-36.8	2
Faixa B Dir., Carenagem Inferior, *Tipo 4*	C-36.9	16
Faixa B Dir., Carenagem Inferior, *Tipo 5*	C-36.9	16
Faixa B Dir., Carenagem Superior, *Tipo 1*	C-36.9	6
Faixa B Dir., Carenagem Superior, *Tipo 5*	C-36.9	6
Faixa B Dir., Tampa Carenagem, *Tipo 1*	C-36.3	15
Faixa B Dir., Tampa Carenagem, *Tipo 1*	C-36.9	10
Faixa B Dir., Tampa Carenagem, *Tipo 2*	C-36.3	15
Faixa B Dir., Tampa Carenagem, *Tipo 3*	C-36.3	15
Faixa B Dir., Tampa Carenagem, *Tipo 4*	C-36.3	15
Faixa B Dir., Tampa Carenagem, *Tipo 4*	C-36.8	11
Faixa B Dir., Tampa Carenagem, *Tipo 5*	C-36.8	11
Faixa B Dir., Tampa Carenagem, *Tipo 5*	C-36.9	10
Faixa B Dir., Tampa Carenagem, *Tipo 6*	C-36.8	11
Faixa B Dir., Tanque Combustível, *Tipo 1*	C-36.9	2
Faixa B Dir., Tanque Combustível, *Tipo 5*	C-36.9	2
Faixa B Esq., Carenagem Inferior, *Tipo 1*	C-36.6	19
Faixa B Esq., Carenagem Inferior, *Tipo 3*	C-36.6	19
Faixa B Esq., Carenagem Superior, *Tipo 1*	C-36.4	10
Faixa B Esq., Carenagem Superior, *Tipo 1*	C-36.5	8
Faixa B Esq., Carenagem Superior, *Tipo 2*	C-36.4	10
Faixa B Esq., Carenagem Superior, *Tipo 2*	C-36.5	8
Faixa B Esq., Carenagem Superior, *Tipo 3*	C-36.5	8
Faixa B Esq., Carenagem Superior, *Tipo 4*	C-36.8	6
Faixa B Esq., Tampa Carenagem, *Tipo 1*	C-36.4	15
Faixa B Esq., Tampa Carenagem, *Tipo 1*	C-36.5	15
Faixa B Esq., Tampa Carenagem, *Tipo 1*	C-36.6	13
Faixa B Esq., Tampa Carenagem, *Tipo 2*	C-36.4	15
Faixa B Esq., Tampa Carenagem, *Tipo 2*	C-36.5	15
Faixa B Esq., Tampa Carenagem, *Tipo 3*	C-36.5	15
Faixa B Esq., Tampa Carenagem, *Tipo 3*	C-36.6	13
Faixa B Esq., Tanque Combustível, *Tipo 1*	C-36.4	5
Faixa B Esq., Tanque Combustível, *Tipo 1*	C-36.6	4
Faixa B Esq., Tanque Combustível, *Tipo 2*	C-36.4	5
Faixa B Esq., Tanque Combustível, *Tipo 3*	C-36.6	4
Faixa B Esq., Tanque Combustível, *Tipo 4*	C-36.8	4
Faixa B Esq., Tanque Combustível, *Tipo 5*	C-36.8	4
Faixa B Esq., Tanque Combustível, *Tipo 6*	C-36.8	4
Faixa B Esq., Carenagem Inferior, *Tipo 4*	C-36.9	19
Faixa B Esq., Carenagem Inferior, *Tipo 5*	C-36.9	19
Faixa B Esq., Carenagem Superior, *Tipo 1*	C-36.9	8
Faixa B Esq., Carenagem Superior, *Tipo 4*	C-36.8	8
Faixa B Esq., Carenagem Superior, *Tipo 5*	C-36.8	8
Faixa B Esq., Carenagem Superior, *Tipo 5*	C-36.9	8
Faixa B Esq., Carenagem Superior, *Tipo 6*	C-36.8	8
Faixa B Esq., Tampa Carenagem, *Tipo 1*	C-36.3	17
Faixa B Esq., Tampa Carenagem, *Tipo 1*	C-36.9	13
Faixa B Esq., Tampa Carenagem, *Tipo 2*	C-36.3	17
Faixa B Esq., Tampa Carenagem, *Tipo 3*	C-36.3	17
Faixa B Esq., Tampa Carenagem, *Tipo 4*	C-36.3	17
Faixa B Esq., Tampa Carenagem, *Tipo 5*	C-36.9	13
Faixa B Esq., Tanque Combustível, *Tipo 1*	C-36.9	4
Faixa B Esq., Tanque Combustível, *Tipo 5*	C-36.9	4
Faixa B Esq., Carenagem Superior, *Tipo 1*	C-36.6	8
Faixa B Esq., Carenagem Superior, *Tipo 3*	C-36.6	8
Faixa B Dir., Carenagem Superior, *Tipo 6*	C-36.1	6
Faixa B Dir., Tampa Carenagem, *Tipo 5*	C-36.1	13
Faixa B Dir., Tampa Carenagem, *Tipo 6*	C-36.1	13
Faixa B Dir., Tanque Combustível, *Tipo 1*	C-36.4	2
Faixa B Dir., Tanque Combustível, *Tipo 2*	C-36.4	2
Faixa B Esq., Carenagem Superior, *Tipo 5*	C-36.1	10
Faixa B Esq., Carenagem Superior, *Tipo 6*	C-36.1	10
Faixa B Esq., Tampa Carenagem, *Tipo 5*	C-36.1	15
Faixa B Esq., Tampa Carenagem, *Tipo 6*	C-36.1	15
Faixa B, Tampa Lateral Direita, *Tipo 1*	C-36	20
Faixa B, Tampa Lateral Direita, *Tipo 2*	C-36	20
Faixa B, Tampa Lateral Esquerda, *Tipo 1*	C-36	24
Faixa B, Tampa Lateral Esquerda, *Tipo 2*	C-36	24
Faixa C Dir., Tampa Carenagem, *Tipo 1*	C-36.5	12
Faixa C Dir., Tampa Carenagem, *Tipo 2*	C-36.5	12
Faixa C Dir., Tampa Carenagem, *Tipo 3*	C-36.5	12
Faixa C Dir., Tampa Carenagem, *Tipo 4*	C-36.8	12
Faixa C Dir., Tampa Carenagem, *Tipo 5*	C-36.8	12
Faixa C Dir., Tampa Carenagem, *Tipo 6*	C-36.8	12
Faixa C Esq., Tampa Carenagem, *Tipo 1*	C-36.5	16
Faixa C Esq., Tampa Carenagem, *Tipo 2*	C-36.5	16
Faixa C Esq., Tampa Carenagem, *Tipo 3*	C-36.5	16
Faixa C Esq., Tanque Combustível, *Tipo 1*	C-36.4	6
Faixa C, Carenagem Superior, *Tipo 1*	C-36	7
Faixa C, Carenagem Superior, *Tipo 2*	C-36	7
Faixa C Dir., Carenagem Superior, *Tipo 6*	C-36.1	7
Faixa C Dir., Tanque Combustível, *Tipo 1*	C-36.4	3
Faixa C Esq., Carenagem Superior, *Tipo 5*	C-36.1	11
Faixa C, Tampa Lateral Direita, *Tipo 1*	C-36	21
Faixa C, Tampa Lateral Direita, *Tipo 2*	C-36	21
Faixa C, Tampa Lateral Esquerda, *Tipo 1*	C-36	25
Faixa C, Tampa Lateral Esquerda, *Tipo 2*	C-36	25
Faixa D Dir., Tampa Carenagem, *Tipo 1*	C-36.5	13
Faixa D Dir., Tampa Carenagem, *Tipo 2*	C-36.5	13
Faixa D Dir., Tampa Carenagem, *Tipo 3*	C-36.5	13
Faixa D Dir., Tampa Carenagem, *Tipo 4*	C-36.8	13
Faixa D Dir., Tampa Carenagem, *Tipo 5*	C-36.8	13
Faixa D Dir., Tampa Carenagem, *Tipo 6*	C-36.8	13
Faixa D Esq., Tampa Carenagem, *Tipo 1*	C-36.5	17
Faixa D Esq., Tampa Carenagem, *Tipo 2*	C-36.5	17
Faixa D Esq., Tampa Carenagem, *Tipo 3*	C-36.5	17
Faixa Dir., Carenagem Inferior, *Tipo 1*	C-36.5	18
Faixa Dir., Carenagem Inferior, *Tipo 2*	C-36.5	18
Faixa Dir., Carenagem Inferior, *Tipo 3*	C-36.5	18
Faixa Dir., Carenagem Inferior, *Tipo 4*	C-36.8	18
Faixa Dir., Carenagem Inferior, *Tipo 5*	C-36.8	18
Faixa Dir., Carenagem Inferior, *Tipo 6*	C-36.8	18
Faixa Dir., Carenagem Superior, *Tipo 1*	C-36	5
Faixa Dir., Carenagem Superior, *Tipo 1*	C-36	6
Faixa Dir., Carenagem Superior, *Tipo 2*	C-36	5
Faixa Dir., Carenagem Superior, *Tipo 2*	C-36	6
Faixa Dir., Tampa Lateral, *Tipo 4*	C-36.9	22
Faixa Dir., Tampa Lateral, *Tipo 5*	C-36.9	22
Faixa Dir., Tanque Combustível, *Tipo 1*	C-36	2
Faixa Dir., Tanque Combustível, *Tipo 2*	C-36	2
Faixa Dir., Tanque Combustível, *Tipo 3*	C-36.2	1
Faixa Dir., Tanque Combustível, *Tipo 4*	C-36.2	1
Faixa Dir., Tanque Combustível, *Tipo 5*	C-36.1	2
Faixa Dir., Tanque Combustível, *Tipo 6*	C-36.1	2
Faixa Dir., Tanque Combustível, *Tipo 7*	C-36.2	1
Faixa Dir., Tanque Combustível, *Tipo 8*	C-36.2	1
Faixa Direita, Tampa Carenagem, *Tipo 4*	C-36.9	11
Faixa Direita, Tampa Lateral, *Tipo 3*	C-36.2	18
Faixa Direita, Tampa Lateral, *Tipo 8*	C-36.2	18

ÍNDICE DE NOME DE PEÇAS

Descrição	Nº do bloco	Nº de Ref.
Faixa Direita, Tanque Combustível, *Tipo 1*	C-36.3	2
Faixa Direita, Tanque Combustível, *Tipo 2*	C-36.3	2
Faixa Direita, Tanque Combustível, *Tipo 3*	C-36.3	2
Faixa Direita, Tanque Combustível, *Tipo 4*	C-36.3	2
Faixa Esq., Carenagem Inferior, *Tipo 1*	C-36.5	20
Faixa Esq., Carenagem Inferior, *Tipo 2*	C-36.5	20
Faixa Esq., Carenagem Inferior, *Tipo 4*	C-36.8	20
Faixa Esq., Carenagem Inferior, *Tipo 5*	C-36.8	20
Faixa Esq., Carenagem Inferior, *Tipo 6*	C-36.8	20
Faixa Esq., Tanque Combustível, *Tipo 1*	C-36	4
Faixa Esq., Tanque Combustível, *Tipo 2*	C-36	4
Faixa Esq., Tanque Combustível, *Tipo 3*	C-36.2	2
Faixa Esq., Tanque Combustível, *Tipo 4*	C-36.2	2
Faixa Esq., Tanque Combustível, *Tipo 5*	C-36.1	4
Faixa Esq., Tanque Combustível, *Tipo 6*	C-36.1	4
Faixa Esq., Tanque Combustível, *Tipo 7*	C-36.2	2
Faixa Esq., Tanque Combustível, *Tipo 8*	C-36.2	2
Faixa Esq., Tampa Carenagem, *Tipo 4*	C-36.9	14
Faixa Esquerda, Tampa Lateral, *Tipo 3*	C-36.2	19
Faixa Esquerda, Tampa Lateral, *Tipo 8*	C-36.2	19
Faixa Esquerda, Tanque Combustível, *Tipo 1*	C-36.3	4
Faixa Esquerda, Tanque Combustível, *Tipo 2*	C-36.3	4
Faixa Esquerda, Tanque Combustível, *Tipo 3*	C-36.3	4
Faixa Esquerda, Tanque Combustível, *Tipo 4*	C-36.3	4
Faixa Tampa Lateral Direita, *Tipo 1*	C-36.3	21
Faixa Tampa Lateral Direita, *Tipo 1*	C-36.4	20
Faixa Tampa Lateral Direita, *Tipo 1*	C-36.5	23
Faixa Tampa Lateral Direita, *Tipo 1*	C-36.5	24
Faixa Tampa Lateral Direita, *Tipo 1*	C-36.6	22
Faixa Tampa Lateral Direita, *Tipo 2*	C-36.3	21
Faixa Tampa Lateral Direita, *Tipo 2*	C-36.4	20
Faixa Tampa Lateral Direita, *Tipo 2*	C-36.5	23
Faixa Tampa Lateral Direita, *Tipo 2*	C-36.5	24
Faixa Tampa Lateral Direita, *Tipo 3*	C-36.3	21
Faixa Tampa Lateral Direita, *Tipo 3*	C-36.5	23
Faixa Tampa Lateral Direita, *Tipo 3*	C-36.5	24
Faixa Tampa Lateral Direita, *Tipo 3*	C-36.6	22
Faixa Tampa Lateral Direita, *Tipo 4*	C-36.3	21
Faixa Tampa Lateral Direita, *Tipo 4*	C-36.8	23
Faixa Tampa Lateral Direita, *Tipo 5*	C-36.3	21
Faixa Tampa Lateral Direita, *Tipo 5*	C-36.8	23
Faixa Tampa Lateral Direita, *Tipo 6*	C-36.8	23
Faixa Tampa Lateral Esquerda, *Tipo 1*	C-36.3	22
Faixa Tampa Lateral Esquerda, *Tipo 1*	C-36.4	22
Faixa Tampa Lateral Esquerda, *Tipo 1*	C-36.5	25
Faixa Tampa Lateral Esquerda, *Tipo 1*	C-36.5	26
Faixa Tampa Lateral Esquerda, *Tipo 2*	C-36.3	22
Faixa Tampa Lateral Esquerda, *Tipo 2*	C-36.4	22
Faixa Tampa Lateral Esquerda, *Tipo 2*	C-36.5	25
Faixa Tampa Lateral Esquerda, *Tipo 2*	C-36.5	26
Faixa Tampa Lateral Esquerda, *Tipo 3*	C-36.3	22
Faixa Tampa Lateral Esquerda, *Tipo 3*	C-36.5	25
Faixa Tampa Lateral Esquerda, *Tipo 3*	C-36.5	26
Faixa Tampa Lateral Esquerda, *Tipo 4*	C-36.3	22
Faixa Tampa Lateral Esquerda, *Tipo 4*	C-36.8	25
Faixa Tampa Lateral Esquerda, *Tipo 4*	C-36.9	24
Faixa Tampa Lateral Esquerda, *Tipo 5*	C-36.3	22
Faixa Tampa Lateral Esquerda, *Tipo 5*	C-36.8	25
Faixa Tampa Lateral Esquerda, *Tipo 6*	C-36.8	25
Faixa Esq., Carenagem Superior, *Tipo 6*	C-36.1	11
Farol Comp	C-1.1	5
Farol Comp. (12 V 35/35 W STANLEY)	C-1.1	2
Farol Completo (12 V 60/55 W STANLEY)	C-1	2
Farol Completo (12 V 60/55 W STANLEY)	C-1	3
Farol Completo (12 V 60/55 W STANLEY)	C-1	4
Farol, Direito	C-1	11
Farol, Esquerdo	C-1	12
Fiação 1, Supressor de Ruídos	C-29	8
Fiação 2, Supressor de Ruídos	C-29	9
Fiação 3, Supressor de Ruídos	C-29	10
Fiação 4, Supressor de Ruídos	C-29	11
Fiação Principal	C-29	15
Fiação, Lanterna Licença	C-25	5
Filtro Combustível	C-15	6
Filtro de Ar	C-18	1
Filtro Óleo Comp	M-12	3
Fixador Caixa Engrenagem, Velocímetro	C-10	9
Flange Comp. Coroa	C-13	8
Flange Coroa	C-13	9
Fusível (10 A)	C-29	35
Fusível (20 A)	C-29	36
Fusível (30 A)	C-28	13

G

Descrição	Nº do bloco	Nº de Ref.
Garfo Dianteiro Direito (SHOWA)	C-8	3
Garfo Dianteiro Direito (SHOWA) *TBROWN*	C-8	3
Garfo Dianteiro Direito *TBROWN*	C-8	3
Garfo Dianteiro Direito *TSILVER*	C-8	3
Garfo Dianteiro Esquerdo (SHOWA)	C-8	20
Garfo Dianteiro Esquerdo (SHOWA) *TBROWN*	C-8	20
Garfo Dianteiro Esquerdo *TBROWN*	C-8	20
Garfo Dianteiro Esquerdo *TSILVER*	C-8	20
Garfo Seletor Central	M-16	2
Garfo Seletor Direito	M-16	1
Garfo Seletor Esquerdo	M-16	3
Garfo Traseiro Conj.	C-23	13
Gerador Comp	M-9	2
Gicleur Marcha Lenta, # 38	M-18.1	39
Gicleur Marcha Lenta, # 40	M-18.1	39
Gicleur Principal, # 110 (Cilindro Nº 1 & 4)	M-18.1	37
Gicleur Principal, # 110 (Cilindro Nº 2 & 3)	M-18.1	38
Gicleur Principal, # 115 (Cilindro Nº 1 & 4)	M-18.1	37
Gicleur Principal, # 115 (Cilindro Nº 2 & 3)	M-18.1	38
Gicleur Principal, # 118 (Cilindro Nº 1 & 4)	M-18.1	37
Gicleur Principal, # 118 (Cilindro Nº 2 & 3)	M-18.1	38
Gicleur Principal, # 120 (Cilindro Nº 2 & 3)	M-18.1	38
Gicleur, # 115	M-18.1	40
Grade, Radiador	C-32	5
Guarnição	C-2	15
Guarnição	C-26	12
Guarnição	M-1	4
Guarnição	M-12	8
Guarnição, Espelho Retrovisor	C-33	22
Guarnição, Cuba Bóia	M-18.1	27
Guarnição, Espelho Retrovisor	C-33.1	24
Guarnição, Farol	C-1	9
Guarnição, Farol	C-1.1	4
Guarnição, Farol	C-33	1
Guarnição, Lente	C-25	7
Guarnição, Lente	C-26.1	3
Guarnição, Sinalizador Dianteiro	C-26	21
Guarnição, Sinalizador Dianteiro	C-26.1	12
Guarnição, Tampa	C-18	3
Guarnição, Tampa Embreagem	M-5.1	4

ÍNDICE DE NOME DE PEÇAS

Descrição	Nº do bloco	Nº de Ref.
Guia A, Corrente Comando	M-4	8
Guia B, Corrente Comando	M-4	7
Guia de Válvula	M-2	2
Guia, Velocímetro	C-2	9
Guidão Direito	C-5	5
Guidão Esquerdo	C-5	12
H		
Haste Conexão, Amortecedor Traseiro	C-24	11
Haste Conexão, Amortecedor Traseiro, Comp	C-24	10
Haste, Acionamento Embreagem	M-6	14
I		
Instrumentos, Conj	C-2	3
Instrumentos, Conj	C-2.1	3
Instrumentos, Conj. (KPH)	C-2	3
Instrumentos, Conj. (KPH)	C-2.1	3
Instrumentos, Conj. (MPH/KPH)	C-2.1	3
Interruptor Comp., Partida e Emergência	C-3	6
Interruptor Comp., Freio Dianteiro	C-4	1
Interruptor Comp., Magnético de Partida	C-28	8
Interruptor Comp., Neutro	M-13	9
Interruptor Comp., Pedal de Freio	C-20	4
Interruptor Comp., Pedal de Freio	C-20.1	7
Interruptor Comp., Pressão de Óleo (ND)	M-13	8
Interruptor Comp., Termostato	C-32	18
Interruptor Comp., Freio Dianteiro	C-3	10
Interruptor Comp., Partida	C-3	8
Interruptor Comp., Partida	C-3	8
Interruptor Comp., Sinalizador	C-3	9
Interruptor Ignição, Trava, Conj	C-5	2
Interruptor Sinalizador, Conj	C-3	7
Interruptor, Cavalete Lateral	C-22	1
Interruptor, Termostato	C-32.1	16
J		
Jogo, Cilindro Mestre	C-4	24
Jogo, Cuba Bóia (Cilindro Nº 3 & 4)	M-18.1	6
Jogo de Anéis, Pistão	C-12	1
Jogo de Anéis, Pistão (0,25)	M-14.1	2
Jogo de Anéis, Pistão (0,50)	M-14	1
Jogo de Anéis, Pistão (1,00)	M-14	1
Jogo de Anéis, Pistão (RIKEN)	M-14	1
Jogo de Anéis, Pistão (STD)	M-14.1	2
Jogo de Ferramentas	C-31	2
Jogo de Juntas	M-18.1	2
Jogo de Juntas, A	M-18.1	1
Jogo de Juntas, D	M-18.1	2
Jogo de Parafuso	M-18.1	7
Jogo de Parafuso	M-18.1	11
Jogo de Parafuso	M-18.1	12
Jogo de Travas	C-5	1
Jogo, Eixo Traseiro	C-13	1
Jogo, Filtro Combustível	C-14	3
Jogo, Junção Combustível	M-18	6
Jogo, Juntas, B	M-18	8
Jogo, Juntas, C	M-18	7
Jogo, Retentor, Pistão	C-9	1
Jogo, Retentor, Pistão	C-9	2
Jogo, Válvula Agulha (Cilindro Nº 1 & 4)	M-18.1	4
Jogo, Válvula Agulha (Cilindro Nº 2 & 3)	M-18.1	3
Jogo, Válvula de Partida	M-18.1	14
Jogo, Bóia	M-18.1	5
Jogo, Cuba Bóia (Cilindro Nº 1 & 2)	M-18.1	10
Jogo, Filtro Combustível	C-14.1	4
Jogo, Garfo Traseiro	C-23	12
Junção	C-14.1	2
Junção	M-18	3
Junção da Corrente (DAIDO)	C-23	3
Junção da Corrente (RK EXCEL)	C-23	3
Junção Escape	C-19	3
Junção T	M-18	24
Junção, Tubo Escape	C-19	2
Junção, Vareta Freio	C-11	18
Junção, Conector	M-18.1	25
Junção, Jogo	M-18	4
Junção, Jogo	M-18	5
Junção, Mangueira	M-10	4
Junção, Mangueira	M-2	3
Junção, Mangueira	M-2	6
Junção, Velocímetro	C-2.1	16
Junta da Carcaça	M-12	2
Junta do Cabeçote	M-2	4
Junta T	M-18	31
Junta, Acionador Tensor	M-4	1
Junta, Cabeçote	M-1	2
Junta, Tampa Bomba Água	M-10	7
Junta, Tampa Embreagem	M-5	5
Junta, Tampa Lateral Direita	M-5.1	7
Junta, Tampa Lateral Esquerda	M-8	3
Junta, Tampa Pulsador	M-5	4
Junta, Tampa Pulsador	M-5.1	6
Junta, Tubo Passagem Ar	M-19	8
L		
Lâmpada (12 V/5 W) (STANLEY)	C-1.2	6
Lâmpada do Farol (12 V 35/35 W)	C-1.2	7
Lâmpada do Farol (12 V 45/45 W)	C-1.2	7
Lâmpada do Farol (12 V 60/55 W)	C-1.2	7
Lâmpada do Farol (12 V 35/35 W)	C-1.1	7
Lâmpada do Farol (12 V 60/55 W)	C-1	18
Lâmpada do Farol (12 V/4 W)	C-1.1	8
Lâmpada do Farol (Phillips) (H4 JA12 V 60/55 W) (Amarelo)	C-1	18
Lâmpada Instrumentos (12 V/1,7 W) (STANLEY)	C-2	1
Lâmpada Instrumentos (12 V/1,7 W) (STANLEY)	C-2	2
Lâmpada Lanterna (12 V 21/5 W)	C-27	5
Lâmpada Lanterna (12 V 32/3CP)	C-27	5
Lâmpada Lanterna (12 V/8 W)	C-25	10
Lâmpada Posição (12 V/4 W)	C-1	19
Lâmpada Posicionadora	C-1.2	4
Lâmpada Sinalizador (12 V 23/8 W) (STANLEY)	C-26	20
Lâmpada Sinalizador (12 V/21 W) (ECE) (STANLEY)	C-26	19
Lâmpada Sinalizador (12 V/21 W) (ECE) (STANLEY)	C-26	20
Lâmpada Sinalizador (12 V/23 W) (STANLEY)	C-26	19
Lâmpada, Instrumentos (12 V/1,7 W)	C-2.1	1
Lâmpada, Instrumentos (12 V/1,7 W) (STANLEY)	C-2.1	2
Lâmpada, Lanterna Licença	C-25	2

ÍNDICE DE NOME DE PEÇAS

Descrição	Nº do bloco	Nº de Ref.
Lâmpada, Sinalizador (12 V 23/8 W)	C-26.1	10
Lâmpada, Sinalizador (12 V/21 W)	C-26.1	10
Lâmpada, Sinalizador (12 V/21 W)	C-26.1	11
Lâmpada, Sinalizador (12 V/23 W)	C-26.1	11
Lanterna	C-27	3
Lanterna Traseira (12 V 21/5 W)	C-27	1
Lanterna Traseira (12 V 32/3CP)	C-27	1
Lente	C-1.2	5
Lente Comp., Sinalizador	C-26	5
Lente Comp., Sinalizador	C-26	6
Lente, Sinalizador	C-26.1	7
Lente, Lanterna Licença	C-25	4
Lente, Sinalizador	C-26.1	2
M		
Mangueira A, Combustível	C-15	7
Mangueira B, Combustível	C-15	8
Mangueira C, Combustível	C-15	9
Mangueira C, Válvula Sucção de Ar	M-19	4
Mangueira Comp., Freio Traseiro	C-11	2
Mangueira Dir., Freio Dianteiro	C-4	8
Mangueira Inferior, Radiador	C-32	15
Mangueira Inferior, Radiador	C-32.1	13
Mangueira Superior, Radiador	C-32	14
Mangueira Superior, Radiador	C-32.1	12
Mangueira, A	M-10	12
Mangueira, C	M-10	13
Mangueira, Cilindro Mestre	C-11	9
Mangueira, Cilindro Mestre	C-4	19
Mangueira, D	M-10	14
Mangueira, Dir. Freio Dianteiro	C-4	7
Mangueira, Esq. Freio Dianteiro	C-4	5
Mangueira, Esq. Freio Dianteiro	C-4	6
Mangueira, Freio Traseiro	C-11	3
Mangueira, Sucção Ar	C-18	13
Manopla Direita	C-3	14
Manopla Direita, Comp	C-3	12
Manopla Esquerda	C-3	15
Medidor Comp. Temperatura	C-2	18
Medidor Comp. Temperatura	C-2.1	13
Medidor Nível de Óleo	M-5	6
Mesa Superior, Guidão	C-5	14
Módulo de Controle, Ignição	C-29	3
Mola	M-18	10
Mola, Assento	C-16	8
Mola de Compressão	M-18	9
Mola de Compressão	M-18.1	15
Mola de Compressão	M-18.1	16
Mola de Compressão	M-18.1	17
Mola de Retorno, Pedal de Apoio Direito	C-21	9
Mola de Retorno, Pedal de Apoio Esquerdo	C-21	12
Mola Externa, Cavalete Lateral	C-22	4
Mola Externa, Válvula	M-3	8
Mola, Garfo Dianteiro	C-8	4
Mola, Garfo Dianteiro (SHOWA)	C-8	4
Mola Interna, Cavalete Lateral	C-22	7
Mola Interna, Válvula	M-3	9
Mola, Interruptor de Freio	C-20	5
Mola, Interruptor Pedal	C-20.1	8
Mola, Pastilha	C-12	6
Mola, Posicionador de Marchas	M-16	8
Mola Retorno, Pedal de Apoio	C-21	1
Mola Retorno, Pedal de Freio	C-20	7
Mola Retorno, Pedal de Apoio	C-21.1	1
Mola Retorno, Pedal de Freio	C-20.1	10
Mola Retorno, Sistema Seletor	M-16	10
Mola Traseira, Amortecedor (SHOWA)	C-24	3
Mola, Trava Assento	C-16	1
Mola, Trava Assento	C-17	9
Mola, Ajuste	C-1	8
Mola, Alavanca Embreagem	M-5.1	10
Mola, Amortecedora	M-14.1	13
Mola, Braço Acionamento Embreagem	M-5	8
Mola, Embreagem	M-6	12
Mola, Engrenagem Fricção	M-14.1	12
Mola, Judder	M-6	7
Mola, Judder	M-6	13
Mola, Pastilha	C-9	11
Mola, Pastilha (NISSIN)	C-9	11
Mola, Pedal de Apoio Direito	C-21.1	7
Mola, Pedal de Apoio Esquerdo	C-21.1	8
Mola, Suporte Freio Traseiro	C-12	8
Motor de Partida, Comp. (MITSUBA)	M-11	1
Motor Ventoinha, Conj	C-32	4
Motor Ventoinha, Conj	C-32.1	3
P		
Painel	C-2	7
Painel	C-2.1	6
Painel Comp. Inferior Direito	C-33.1	19
Painel Comp. Inferior Esquerdo	C-33.1	21
Pára-barro Traseiro	C-25	15
Pára-brisa Comp	C-33.1	10
Pára-brisa Comp., *Tipo 1*	C-33.1	10
Pára-brisa Comp., *Tipo 2*	C-33.1	10
Pára-brisa Comp., *Tipo 3*	C-33.1	10
Pára-lama A Traseiro	C-25	13
Pára-lama Dianteiro Comp., *NH-1*	C-7.1	1
Pára-lama Dianteiro Comp., *NH-254M*	C-7.1	1
Pára-lama Dianteiro Comp., *P-9*	C-7.1	1
Pára-lama Dianteiro Comp., *R-127*	C-7.1	1
Pára-lama Dianteiro Comp., *R-158P *	C-7.1	1
Pára-lama Dianteiro, *NH-1*	C-7	3
Pára-lama Dianteiro, *NH-259M*	C-7	3
Pára-lama Dianteiro, *NH-343P*	C-7	3
Pára-lama Dianteiro, *P-9*	C-7	3
Pára-lama Dianteiro, *PB-228*	C-7	3
Pára-lama Dianteiro, *PB-231*	C-7	3
Pára-lama Dianteiro, *R-127	C-7	3
Pára-lama Dianteiro, *RP-144M*	C-7	3
Pára-lama Dianteiro, *YR-125M*	C-7	3
Parafuso	M-18	12
Parafuso	M-18	13
Parafuso	M-18.1	22
Parafuso Ajuste	C-1	10
Parafuso Ajuste	C-23	10
Parafuso, Alavanca Registro	C-14.1	20
Parafuso Allen	C-5	16
Parafuso Allen, 10 x 35	C-8	25
Parafuso Allen, 10 x 52	C-30	17
Parafuso Allen, 10 x 55	C-24	17

ÍNDICE DE NOME DE PEÇAS

Descrição	Nº do bloco	Nº de Ref.
Parafuso Allen, 10 x 66	C-24	16
Parafuso Allen, 4 x 21	C-14	16
Parafuso Allen, 4 x 21	C-14.1	19
Parafuso Allen, 4 x 6	C-14	15
Parafuso Allen, 4 x 6	C-14.1	18
Parafuso Allen, 5 x 8	M-2	16
Parafuso Allen, 5 x 9	C-28	11
Parafuso Allen, 6 mm	M-7	5
Parafuso Allen, 6 x 12	M-9	6
Parafuso Allen, 6 x 14	M-7	5
Parafuso Allen, 6 x 32	M-9	7
Parafuso Allen, 6 x 40	M-9	7
Parafuso Allen, 8 mm	C-5	16
Parafuso Allen, 8 mm	C-8	25
Parafuso Allen, 8 x 20	M-16	20
Parafuso Allen, 8 x 25	C-21	21
Parafuso Allen, 8 x 25	C-21.1	19
Parafuso Allen, 8 x 40	C-5	21
Parafuso Allen, 9 x 95	M-2	12
Parafuso Allen,10 x 42	C-30	16
Parafuso Arruela, 3 x 10	C-2.1	19
Parafuso Arruela, 3 x 18	C-2.1	18
Parafuso Arruela, 3 x 22	C-2.1	12
Parafuso Arruela, 4 x 12	C-11	24
Parafuso Arruela, 4 x 12	C-17	21
Parafuso Arruela, 4 x 12	C-17	22
Parafuso Arruela, 4 x 12	C-4	39
Parafuso Arruela, 4 x 16	C-14.1	22
Parafuso Arruela, 5 x 16	C-18	21
Parafuso Arruela, 5 x 16	C-25	25
Parafuso Arruela, 5 x 20	C-3	29
Parafuso Arruela, 5 x 25	C-3	30
Parafuso Arruela, 6 x 12	C-16	13
Parafuso, Articulação Pedal	C-20	8
Parafuso, Articulação, Garfo Traseiro	C-23	7
Parafuso, Articulação, Pedal de Freio	C-20.1	11
Parafuso, Cabeçote	M-1	3
Parafuso, Carenagem	C-33.1	28
Parafuso da Biela	M-14	5
Parafuso da Biela	M-14.1	6
Parafuso de Ajuste Corrente	C-23	5
Parafuso de Ajuste, Cabo Embreagem	C-3	20
Parafuso de Articulação Alavanca	C-4	29
Parafuso de Articulação, Alavanca Esquerda	C-3	21
Parafuso de Fixação	M-11	4
Parafuso de Fixação Borracha	C-21	23
Parafuso de Fixação Posicionador	M-16	13
Parafuso de Fixação, Cavalete	C-22	8
Parafuso de Vedação, 18 mm	M-13	4
Parafuso de Vedação, 20 mm	M-13	12
Parafuso do Pino	C-12	16
Parafuso, Drenagem Óleo, 12 mm	M-12	16
Parafuso Especial	C-1	14
Parafuso Especial	C-25	17
Parafuso Especial, 10 mm	M-15	20
Parafuso Especial, 10 x 25	M-5	14
Parafuso Especial, 10 x 25	M-5.1	18
Parafuso Especial, 6 mm	C-7.1	10
Parafuso Especial, 6 x 16	C-22	10
Parafuso Especial, 6 x 17	M-5.1	19
Parafuso Especial, 6 x 19	C-34	16
Parafuso Especial, 6 x 19	C-7.1	9
Parafuso Especial, 6 x 8	C-26	22
Parafuso Fixação	C-1	7
Parafuso Fixação	C-17	18
Parafuso Fixação	C-17	20
Parafuso Fixação Motor, 10 x 270	C-30	11
Parafuso Fixação Motor, 10 x 285	C-30	12
Parafuso Fixação, 3 x 16	C-5	19
Parafuso Fixação, 4 x 10	C-17	23
Parafuso Fixação, 4 x 10	C-25	26
Parafuso Fixação, 4 x 10	C-26.1	14
Parafuso Fixação, 4 x 12	C-18	22
Parafuso Fixação, 4 x 12	C-34	20
Parafuso Fixação, 4 x 16	C-2.1	22
Parafuso Fixação, 4 x 19	C-2.1	17
Parafuso Fixação, 4 x 20	C-26.1	13
Parafuso Fixação, Carenagem	C-33	24
Parafuso Fixação, Carenagem	C-34	17
Parafuso Fixação, Cartucho	M-12	12
Parafuso Fixação, Pára-lama Dianteiro	C-30	13
Parafuso Flange, 10 mm	M-9	4
Parafuso Flange, 10 x 20	C-21	22
Parafuso Flange, 10 x 20	C-21.1	20
Parafuso Flange, 10 x 32	C-22	9
Parafuso Flange, 10 x 35	C-6	12
Parafuso Flange, 10 x 40	C-30	24
Parafuso Flange, 10 x 47	C-30	18
Parafuso Flange, 10 x 62	C-24	15
Parafuso Flange, 10 x 65	M-13	27
Parafuso Flange, 6 mm	C-16	14
Parafuso Flange, 6 mm	C-23	18
Parafuso Flange, 6 mm	C-23	19
Parafuso Flange, 6 mm	C-32.1	17
Parafuso Flange, 6 x 10	C-12	19
Parafuso Flange, 6 x 10	C-32	27
Parafuso Flange, 6 x 10	C-32.1	26
Parafuso Flange, 6 x 10	M-4	15
Parafuso Flange, 6 x 12	C-15	14
Parafuso Flange, 6 x 12	C-16	15
Parafuso Flange, 6 x 12	C-16	15
Parafuso Flange, 6 x 12	C-33	33
Parafuso Flange, 6 x 12	C-33	36
Parafuso Flange, 6 x 12	C-33.1	40
Parafuso Flange, 6 x 12	C-33.1	43
Parafuso Flange, 6 x 12	C-34	21
Parafuso Flange, 6 x 12	C-34	23
Parafuso Flange, 6 x 12	C-4	42
Parafuso Flange, 6 x 12	M-10	16
Parafuso Flange, 6 x 14	C-15	14
Parafuso Flange, 6 x 14	C-2.1	23
Parafuso Flange, 6 x 14	C-32	26
Parafuso Flange, 6 x 14	C-7	9
Parafuso Flange, 6 x 14	C-8	32
Parafuso Flange, 6 x 14	M-13	22
Parafuso Flange, 6 x 14	M-15	38
Parafuso Flange, 6 x 14	M-16	18
Parafuso Flange, 6 x 14	M-19	15
Parafuso Flange, 6 x 14	M-4	16
Parafuso Flange, 6 x 14	M-5	21
Parafuso Flange, 6 x 14	M-5.1	27
Parafuso Flange, 6 x 16	C-17	24
Parafuso Flange, 6 x 16	C-18	17

ÍNDICE DE NOME DE PEÇAS

Descrição	Nº do bloco	Nº de Ref.
Parafuso Flange, 6 x 16	C-21	31
Parafuso Flange, 6 x 16	C-21.1	27
Parafuso Flange, 6 x 16	C-25	33
Parafuso Flange, 6 x 16	C-29	33
Parafuso Flange, 6 x 16	C-32.1	28
Parafuso Flange, 6 x 16	C-34	24
Parafuso Flange, 6 x 18	C-18	24
Parafuso Flange, 6 x 18	C-23	16
Parafuso Flange, 6 x 20	C-11	20
Parafuso Flange, 6 x 20	C-11	27
Parafuso Flange, 6 x 20	C-16	17
Parafuso Flange, 6 x 20	C-20.1	20
Parafuso Flange, 6 x 20	C-29	34
Parafuso Flange, 6 x 20	C-34	22
Parafuso Flange, 6 x 22	C-17	19
Parafuso Flange, 6 x 22	C-2	30
Parafuso Flange, 6 x 22	C-2.1	24
Parafuso Flange, 6 x 22	C-20	12
Parafuso Flange, 6 x 22	C-21	32
Parafuso Flange, 6 x 22	C-21.1	28
Parafuso Flange, 6 x 22	C-3	32
Parafuso Flange, 6 x 22	C-32	29
Parafuso Flange, 6 x 22	C-4	40
Parafuso Flange, 6 x 22	C-4	43
Parafuso Flange, 6 x 22	M-17	5
Parafuso Flange, 6 x 25	C-14	23
Parafuso Flange, 6 x 25	C-25	17
Parafuso Flange, 6 x 25	C-25	34
Parafuso Flange, 6 x 25	C-32	28
Parafuso Flange, 6 x 25	C-32.1	27
Parafuso Flange, 6 x 25	C-4	41
Parafuso Flange, 6 x 25	C-4	44
Parafuso Flange, 6 x 25	M-10	17
Parafuso Flange, 6 x 25	M-10	23
Parafuso Flange, 6 x 25	M-10	24
Parafuso Flange, 6 x 25	M-4	10
Parafuso Flange, 6 x 28	C-21	33
Parafuso Flange, 6 x 28	C-21.1	29
Parafuso Flange, 6 x 28	C-33	34
Parafuso Flange, 6 x 28	C-33.1	41
Parafuso Flange, 6 x 28	C-4	41
Parafuso Flange, 6 x 28	C-4	44
Parafuso Flange, 6 x 28	M-11	11
Parafuso Flange, 6 x 28	M-5.1	16
Parafuso Flange, 6 x 28	M-8	4
Parafuso Flange, 6 x 28	M-5	12
Parafuso Flange, 6 x 32	C-33	35
Parafuso Flange, 6 x 32	C-33.1	42
Parafuso Flange, 6 x 32	M-12	18
Parafuso Flange, 6 x 35	C-33.1	42
Parafuso Flange, 6 x 35	M-10	25
Parafuso Flange, 6 x 35	M-13	23
Parafuso Flange, 6 x 37	M-2	13
Parafuso Flange, 6 x 40	C-14.1	28
Parafuso Flange, 6 x 40	M-12	19
Parafuso Flange, 6 x 40	M-5	13
Parafuso Flange, 6 x 40	M-5.1	17
Parafuso Flange, 6 x 45	M-10	15
Parafuso Flange, 6 x 45	M-2	23
Parafuso Flange, 6 x 45,5	M-2	14
Parafuso Flange, 6 x 55	M-13	24
Parafuso Flange, 6 x 65	M-13	25
Parafuso Flange, 6 x 75	M-10	26
Parafuso Flange, 7 x 10,5	M-4	11
Parafuso Flange, 8 x 12	C-6	11
Parafuso Flange, 8 x 20	C-19	7
Parafuso Flange, 8 x 22	C-30	23
Parafuso Flange, 8 x 25	C-9	22
Parafuso Flange, 8 x 28	C-21	35
Parafuso Flange, 8 x 28	C-21.1	31
Parafuso Flange, 8 x 32	C-33	37
Parafuso Flange, 8 x 32	C-33.1	44
Parafuso Flange, 8 x 32	M-4	17
Parafuso Flange, 8 x 35	C-14	22
Parafuso Flange, 8 x 35	C-14.1	29
Parafuso Flange, 8 x 40	C-5	20
Parafuso Flange, 8 x 40	C-5	21
Parafuso Flange, 8 x 45	C-8	24
Parafuso Flange, 8 x 49	C-12	20
Parafuso Flange, 8 x 50	C-19	11
Parafuso Flange, 8 x 65	M-13	26
Parafuso Flange, 9 x 110	M-13	11
Parafuso Flange, 9 x 90	M-13	10
Parafuso Garfo Dianteiro (SHOWA)	C-8	17
Parafuso Phiilips, 4 x 12	C-1.2	11
Parafuso Phillips, 2 x 6	C-2	24
Parafuso Phillips, 2 x 6	C-2.1	20
Parafuso Phillips, 4 x 2	C-26	23
Parafuso Phillips, 4 x 25	C-18	20
Parafuso Phillips, 4 x 32	C-3	25
Parafuso Phillips, 4 x 45	C-3	26
Parafuso Phillips, 4 x 8	M-18	11
Parafuso Phillips, 5 x 18	M-19	11
Parafuso Phillips, 5 x 20	C-2	27
Parafuso Phillips, 5 x 20	C-3	27
Parafuso Phillips, 5 x 22	C-27	7
Parafuso Phillips, 5 x 22	C-3	28
Parafuso Phillips, 5 x 32	M-2	19
Parafuso Phillips, 5 x 8	C-1	20
Parafuso Phillips, 5 x 8	C-1.1	9
Parafuso Phillips, 6 x 14	C-23	28
Parafuso Phillips, 6 x 14	C-33	25
Parafuso Phillips, 6 x 14	C-33.1	29
Parafuso Phillips, 6 x 14	C-33.1	30
Parafuso Phillips, 6 x 14	C-34	18
Parafuso Phillips, 6 x 20	C-23	29
Parafuso Phillips, 6 x 55	C-5	17
Parafuso Phillips, 6 x 65	C-5	17
Parafuso Sextavado, 6 x 20	C-29	31
Parafuso Sextavado, 8 x 49	C-23	17
Parafuso Superior, Traseiro de Ajuste	C-30	15
Parafuso, 1,8 x 5	C-30	21
Parafuso, 4 x 50	C-4	38
Parafuso, 5 x 16	C-33.1	26
Parafuso, 6 x 14	C-33	14
Parafuso, 6 x 14	C-33.1	16
Parafuso, 6 x 14	C-34	6
Parafuso, 6 x 16	C-34	7
Parafuso, 6 x 22	C-33	16
Parafuso, 6 x 22	C-33.1	18
Parafuso, 8 x 10	C-21	24
Parafuso, Ajuste, 20 x 18	C-30	14
Parafuso, Amortecedor	C-8	14

ÍNDICE DE NOME DE PEÇAS

Descrição	Nº do bloco	Nº de Ref.
Parafuso, Amortecedor (SHOWA)	C-8	15
Parafuso, Disco	C-10.1	12
Parafuso, Disco 6 x 17 (DAIDO)	C-10.1	11
Parafuso, Disco, 6 x 17	C-10	17
Parafuso, Disco, 6 x 17 (DAIDO)	C-10	17
Parafuso, Disco, 8 x 24	C-13	18
Parafuso, Eixo Dianteiro	C-10	18
Parafuso, Interruptor	C-16	11
Parafuso, Óleo, 10 x 22	C-11	21
Parafuso, Sangria	C-12	13
Parafuso, Sangria	C-9	3
Parafuso, Sextavado	C-9	21
Parafuso,Tampa Registro	C-14	17
Parafuso-Arruela	M-18.1	20
Parafuso-Arruela, 3 x 10	C-2	23
Parafuso-Arruela, 3 x 22	C-2	17
Parafuso-Arruela, 4 x 10	M-18.1	32
Parafuso-Arruela, 4 x 14	C-2	28
Parafuso-Arruela, 4 x 14	M-18.1	35
Parafuso-Arruela, 4 x 16	C-2	29
Parafuso-Arruela, 4 x 22	C-2	22
Parafuso-Arruela, 5 x 10	M-18.1	33
Parafuso-Arruela, 5 x 16	M-18.1	34
Parafuso-Arruela, 5 x 18	C-1.2	10
Parafuso-Arruela, 5 x 8	C-1.2	9
Parafuso-Arruela, 6 mm	M-11	7
Parafuso-Arruela, 6 x 12	M-12	13
Parafuso-Arruela, 6 x 25	M-6	15
Parafuso-Arruela, 6 x 28	C-32.1	20
Parafuso-Arruela, 6 x 28	M-6	15
Pastilha Dianteira	C-9	10
Pastilha Traseira	C-12	4
Pedal Comp., Freio	C-20	6
Pedal Comp., Freio	C-20.1	9
Pedal de Apoio Direito	C-21	7
Pedal de Apoio Direito	C-21.1	9
Pedal de Apoio Esquerdo	C-21	11
Pedal de Apoio Esquerdo	C-21.1	10
Pedal de Apoio Traseiro Direito	C-21	17
Pedal de Apoio Traseiro Direito	C-21.1	14
Pedal de Apoio Traseiro Esquerdo	C-21	18
Pedal de Apoio Traseiro Esquerdo	C-21.1	15
Pedal de Câmbio	C-20	1
Pedal de Câmbio Comp	C-20.1	4
Peso A, Guidão	C-5	8
Peso B, Guidão	C-5	7
Peso, Balanceador (10 G)	C-10.1	1
Peso, Balanceador (20 G)	C-10.1	1
Peso, Balanceador (30 G)	C-10.1	1
Peso, Balanceador (10 G)	C-13	13
Peso, Balanceador (10 G)	C-10	1
Peso, Balanceador (20 G)	C-13	13
Peso, Balanceador (20 G)	C-10	1
Peso, Balanceador (30 G)	C-13	13
Peso, Balanceador (30 G)	C-10	1
Pinhão, Transmissão (16 D)	M-15	18
Pino D	C-11	17
Pino Deslizante	C-12	15
Pino do Pistão	M-14	3
Pino do Pistão	M-14.1	4
Pino Fixação do Painel	C-2	6
Pino Guia	M-18	23
Pino Guia, 1,2 mm	M-13	3
Pino Guia, 1,2 mm	M-13	5
Pino Guia, 10 x 16	M-13	18
Pino Guia, 10 x 16	M-2	21
Pino Guia, 10 x 16	M-8	5
Pino Guia, 7 x 12	M-14.1	19
Pino Guia, 7,9 x 20	M-18	23
Pino Guia, 8 x 14	M-5	20
Pino Guia, 8 x 14	M-5.1	26
Pino Guia, 8 x 20	M-2	20
Pino Guia, Garfo	M-15	19
Pino Retorno, Braço	M-16	11
Pino, 10 x 44	M-7	2
Pino, Alça	C-12	11
Pino, Alça	C-9	19
Pino, C	C-21	30
Pino, C	C-21.1	26
Pino, Fixação	C-33	9
Pino, Pedal de Apoio	C-21	4
Pino, Pedal de Apoio	C-21.1	4
Pino, Vareta Freio	C-11	17
Pistão	C-12	5
Pistão	C-9	13
Pistão	M-14	2
Pistão	M-18.1	29
Pistão (0,25)	M-14.1	3
Pistão (0,50)	M-14	2
Pistão (1,00)	M-14	2
Pistão A	C-9	12
Pistão A (Cilindro Nº 1 & 4)	M-14.1	3
Pistão A (STD) (Cilindro nº 1 & 4)	M-14.1	3
Pistão B (Cilindro Nº 2 & 3)	M-14.1	3
Pistão B (STD) (Cilindro Nº 2 & 3)	M-14.1	3
Pistão Comp., Vácuo	M-18.1	23
Pistão, Jogo (0,25)	M-14.1	1
Pistão, Jogo A (STD) (Cilindro nº 1 & 4)	M-14.1	1
Pistão, Jogo B (STD) (Cilindro nº 2 & 3)	M-14.1	1
Placa de Fixação	C-5	6
Placa, Diafragma	C-11	15
Placa, Diafragma	C-4	22
Placa do Pedal	C-21.1	13
Placa, Eixo	M-16	12
Placa Fixação, Motor	C-30	7
Placa Fixação, Rolamento	M-15	2
Placa Fixação, Sinalizador	C-26.1	4
Placa Funil de Ar	M-18.1	30
Placa Guia, Corrente de Transmissão	M-10	3
Placa Junção, Mola (SHOWA)	C-8	6
Placa, Pára-lama Dianteiro	C-7	4
Placa, Pára-lama Dianteiro	C-7.1	2
Placa, Rolamento	M-15	30
Placa, Sinaleira	C-26	8
Placa, Válvula Agulha	M-18.1	13
Placa, Cabo Embreagem	M-5	9
Placa, Fixação	M-13	6
Placa, Mola	C-34	8
Placa, Pedal de Apoio	C-21	10
Placa, Pedal de Apoio	C-21	16
Placa, Suporte	C-7.1	8
Platô, Embreagem	M-6	10
Platô, Pressão Embreagem	M-6	11

ÍNDICE DE NOME DE PEÇAS

Descrição	Nº do bloco	Nº de Ref.
Plugue, Cônico	C-25	22
Plugue, Pino	C-12	18
Plugue, Pino	C-9	18
Plugue, Vedação	M-13	2
Pneu Dianteiro (BS) (130//70-ZR16 BT56F)	C-10.1	8
Pneu Dianteiro (BS) (130/70ZR16 B50FG)	C-10	10
Pneu Dianteiro (BS) (130/70ZR16 BT50F)	C-10	10
Pneu Dianteiro (MICHELIN) (130/70-ZR16 TX15)	C-10.1	8
Pneu Dianteiro (MICHELIN) (130/70ZR16 TX11)	C-10	10
Pneu Traseiro (BS) (180//55-ZR17 BT56R)	C-13	15
Pneu Traseiro (BS) (180/55 ZR17 B50RG)	C-13	14
Pneu Traseiro (BS) (180/55 ZR17 BT50R)	C-13	14
Pneu Traseiro (MICHELIN) (180/55 ZR17 TX23)	C-13	14
Pneu Traseiro (MICHELIN) (180/55-ZR17 TX25)	C-13	15
Porca Auto Travante, 22 mm	M-6	16
Porca B, Coluna de Direção	C-6	7
Porca Carenagem, 5 mm	C-33.1	27
Porca da Biela	M-14	7
Porca Especial	C-1	13
Porca Especial	C-26	7
Porca Especial, 4 mm	C-25	18
Porca Fixação, 4 mm	C-33	8
Porca Fixação, 6 mm	C-7.1	11
Porca Fixação, Vareta	C-20.1	14
Porca Flange, 10 mm	C-24	18
Porca Flange, 10 mm	C-30	22
Porca Flange, 12 mm	C-13	21
Porca Flange, 5 mm	C-25	28
Porca Flange, 5 mm	C-25	29
Porca Flange, 5 mm	C-8	31
Porca Flange, 5 mm	M-18	34
Porca Flange, 6 mm	C-25	30
Porca Flange, 6 mm	C-25	31
Porca Flange, 6 mm	C-26	24
Porca Flange, 6 mm	C-26	25
Porca Flange, 6 mm	C-26.1	15
Porca Flange, 6 mm	C-26.1	16
Porca Flange, 6 mm	C-29	32
Porca Flange, 6 mm	C-32	19
Porca Flange, 6 mm	C-32.1	21
Porca Flange, 6 mm	C-8	31
Porca Flange, 6 mm	M-18	35
Porca Flange, 6 mm	M-19	12
Porca Flange, 7 mm	C-19	8
Porca Flange, 8 mm	C-19	9
Porca Flange, 8 mm	C-19	9
Porca Flange, 8 mm	C-33	27
Porca Flange, 8 mm	C-33.1	32
Porca Recartilhada	C-3	22
Porca Sextavada, 6 mm	C-20.1	17
Porca Sextavada, 6 mm	C-3	31
Porca Sextavada, 8 mm	C-11	25
Porca Sextavada, 8 mm	C-23	30
Porca Trava, 4 mm	C-17	6
Porca Trava, 5 mm	C-32	20
Porca Trava, 5 mm	M-2	11
Porca Trava, 6 mm	C-25	19
Porca Trava, 6 mm	C-25	20
Porca Trava, 6 mm	C-34	19
Porca U, 18 mm	C-13	19
Porca U, 18 mm	C-13	20
Porca U, 18 mm	C-23	20
Porca U, 6 mm	C-4	32
Porca U, 6 mm	C-4	33
Porca, 5 mm	C-25	27
Porca, 6 mm	C-33	26
Porca, 6 mm	C-33.1	31
Porca, 6 mm	C-4	31
Porca, Cavalete Lateral	C-22	11
Porca, Coluna de Direção	C-5	18
Porca, Coluna de Direção	C-6	6
Porca, Eixo Garfo Traseiro	C-23	21
Porca, Parafuso Biela	M-14.1	8
Porca, Trava, 20 mm	C-30	19
Porca, Trava, 22 x 2,0	C-30	20
Porca, Trava, 5 mm	C-32.1	18
Posicionador Comp., Tambor Seletor	M-16	7
Prato da Mola	M-3	10
Presilha	C-2.1	21
Presilha	C-29	17
Presilha	C-33	30
Presilha	C-33.1	38
Presilha	C-4	36
Presilha A, Coletor	M-2	8
Presilha A, Mangueira Água	M-10	8
Presilha Amortecedor	C-24	1
Presilha B, Coletor	M-2	9
Presilha B, Mangueira	M-19	1
Presilha B, Tubo	M-18	32
Presilha, Bomba Combustível	C-15	4
Presilha C, Coletor	M-2	10
Presilha, Chassi	C-33.1	36
Presilha, Coletor	C-18	10
Presilha Direita, Mangueira de Freio	C-4	12
Presilha Direita, Mangueira de Freio	C-7	1
Presilha Esquerda, Mangueira de Freio	C-4	13
Presilha Esquerda, Mangueira de Freio	C-7	2
Presilha, Fiação	C-29	27
Presilha, Fiação	C-29	29
Presilha, Fiação	C-3	23
Presilha, Fiação	C-33	29
Presilha, Fiação	C-33.1	35
Presilha, Fiação	C-33.1	39
Presilha, Fiação (6,3 mm)	C-25	24
Presilha, Fiação (Preto)	C-29	30
Presilha, Fiação, 105 mm (Preto)	C-29	28
Presilha, Fiação, Gerador	M-9	1
Presilha, Filtro Combustível	C-15	5
Presilha, Fixação, Painel, *NH-1*	C-33.1	37
Presilha, Fixação, Painel, *NH-1*	C-33.1	38
Presilha, Fórmula 1, Bateria	C-28	12
Presilha, Mangueira Cilindro Mestre	C-11	11
Presilha, Mangueira de Ar, 16 mm	C-18	19
Presilha, Mangueira de Freio	C-11	19
Presilha, Mangueira de Freio Traseiro	C-11	1
Presilha, Mangueira Tanque	M-18	33
Presilha, Mangueira, 30-37 mm	C-32	17
Presilha, Mangueira, Cilindro Mestre	C-4	2
Presilha, Pino, Pistão, 17 mm	M-14.1	20
Presilha, Suporte Carenagem, *NH-1*	C-33	32
Presilha, Suporte Carenagem, *NH-1R*	C-33	32
Presilha, Tampa	C-33	31
Presilha, Tampa Lateral	C-17	14

ÍNDICE DE NOME DE PEÇAS

Descrição	Nº do bloco	Nº de Ref.
Presilha Traseira, Mangueira de Freio	C-12	12
Presilha, Tubo	C-14.1	1
Presilha, Tubo	M-18	20
Presilha, Tubo (B10)	C-32.1	22
Presilha, Tubo (B12,5)	M-18	36
Presilha, Tubo (B8)	M-19	14
Presilha, Tubo (D10)	M-10	22
Presilha, Tubo (D12,5)	C-32.1	23
Presilha, Tubo, 65	M-18	20
Presilha Tubo, Passagem de Ar	C-34	1
Presilha, 2 x 60	C-25	23
Presilha, 4 x 50	M-11	8
Presilha, 4 x 65	C-2	25
Presilha, 4 x 65	C-2.1	21
Presilha, Cabo	C-15	10
Presilha, Fiação	C-28	10
Presilha, Mangueira	C-15	11
Presilha, Mangueira	C-28	10
Presilha, Mangueira	M-10	9
Presilha, Mangueira	M-18	1
Presilha, Mangueira, 24-32 mm	M-10	10
Presilha, Mangueira, 30-37 mm	C-32.1	15
Presilha, Placa	C-25	12
Presilha, Tubo	C-14	1
Presilha, Tubo	C-18	12
Presilha, Tubo (B10)	C-32	22
Presilha, Tubo (B7)	C-14.1	24
Presilha, Tubo (B7)	M-2	22
Presilha, Tubo (C9)	C-15	12
Presilha, Tubo (D12,5)	C-32	23
Presilha, Tubo Combustível	M-10	19
Presilha,Tubo (B7)	C-14	21
Prisioneiro, 12 x 28	C-13	28
Prisioneiro, 2,12 x 25	C-13	28
Prisioneiro, 6 x 18	M-19	10
Prisioneiro, 8 x 24	M-2	15
Protetor A, Corrente de Transmissão	C-23	1
Protetor B, Corrente de Transmissão	C-23	2
Protetor Esquerdo, Pedal	C-21.1	12
Protetor, Pedal de Apoio Esquerdo	C-21	15
Protetor Ventoinha	C-32.1	1
Protetor, Pedal de Apoio Direito	C-21	5
Protetor, Pedal de Apoio Direito	C-21.1	5
Protetor, Ventoinha	C-32	2
Protetor, Ventoinha	C-32	2
Pulsador Comp., Gerador	M-5.1	13
Pulsador Comp., Gerador	M-5	11
Pulsador Secundário, Válvula Controle Injeção de Ar	M-19	2
Pulsador, Rotor	M-5.1	12
Pulverizador	M-18.1	28
R		
Radiador	C-32.1	4
Radiador Comp	C-32	1
Radiador Comp. Óleo	M-12	11
Refletor	C-25	8
Refletor	C-25	9
Refletor Dianteiro	C-8	1
Refletor Dianteiro	C-8	2
Registro Combustível	C-14	2
Registro Combustível	C-14.1	3
Regulador, Retificador	C-29	12
Relê Comp. Partida (MITSUBA)	C-29	24
Relê Comp. Partida (MITSUBA)	C-29	22
Relê Comp. Partida (MITSUBA)	C-29	23
Relê Comp., Partida (MITSUBA)	C-29	25
Relê, Combustível	C-29	16
Relê, Sinaleira (MITSUBA)	C-29	19
Relê, Sinaleira (MITSUBA)	C-29	18
Reservatório, Fluído de Freio	C-4	18
Reservatório, Fluído Freio	C-11	8
Retentor de Óleo	C-8	16
Retentor de Óleo	M-11	10
Retentor de Óleo 12 x 18 x 5	M-5.1	23
Retentor de Óleo, 12 x 18 x 5	M-5	17
Retentor de Óleo, 14 x 22 x 5 (NOK)	M-13	20
Retentor de Óleo, 17 x 27 x 5	C-24	22
Retentor de Óleo, 28 x 42 x 8	C-10	20
Retentor de Óleo, 28 x 42 x 8	C-10	21
Retentor de Óleo, 28 x 42 x 8 (NOK)	C-10.1	14
Retentor de Óleo, 30 x 47 x 7,5	C-13	26
Retentor de Óleo, 30 x 47 x 8	C-13	26
Retentor de Óleo, 30 x 50 x 6	C-13	25
Retentor de Óleo, 30 x 50 x 7,5	C-13	25
Retentor de Óleo, 40 x 62 x 8,4	M-15	37
Retentor de Óleo, 45 x 55 x 5	C-10	21
Retentor de Pó	C-8	27
Retentor de Pó, 17 x 24 x 5	C-24	21
Retentor de Pó, 17 x 24 x 5 (ARAI)	C-23	27
Retentor de Pó, 26 x 37 x 5	C-23	26
Retentor de Pó, 28 x 37 x 4	C-23	25
Retentor, Haste Válvula	M-3	2
Retentor, Haste Válvula (ARAI)	M-3	1
Retentor, Haste Válvula (ARAI)	M-3	2
Retentor, Coluna de Direção	C-6	4
Retentor, Coluna de Direção	C-6	5
Retificador de Silício	C-29	13
Roda Dianteira Comp., *NH-1*	C-10	8
Roda Dianteira Comp., *NH-196*	C-10	8
Roda Dianteira, *NH-1*	C-10.1	7
Roda Traseira, *NH-1*	C-13	12
Roda Traseira, *NH-196*	C-13	12
Rolamento de Agulhas, 28 x 41 x 21	M-14	12
Rolamento de Agulhas, 28 x 41 x 21	M-14.1	18
Rolamento de Esferas	C-23	23
Rolamento de Esferas, 14 x 22 x 16	M-13	19
Rolamento de Esferas, 17 x 24 x 20	C-24	20
Rolamento de Esferas, 17 x 24 x 25	C-24	19
Rolamento de Esferas, 17 x 24 x 25	C-24	19
Rolamento de Esferas, 17 x 24 x 25 (TOMSON)	C-23	22
Rolamento de Esferas, 20 mm (NTN)	M-15	35
Rolamento de Esferas, 20 x 24 x 10	M-15	36
Rolamento de Esferas, 20 x 34 x 16,8 (TOYO)	M-15	34
Rolamento de Esferas, 35 x 42 x 23	M-6	21
Rolamento Inferior, Coluna de Direção (KOYO)	C-6	10
Rolamento Radial de Esferas, (6305)	M-15	39
Rolamento Radial de Esferas, 16003	M-6	20
Rolamento Radial de Esferas, 16005	M-16	16
Rolamento Radial de Esferas, 20 x 37 x 9	C-23	24
Rolamento Radial de Esferas, 6004	C-10	19
Rolamento Radial de Esferas, 6004	C-10.1	13
Rolamento Radial de Esferas, 62/22	C-13	24

ÍNDICE DE NOME DE PEÇAS

Descrição	Nº do bloco	Nº de Ref.
Rolamento Radial de Esferas, 6204UU	C-13	23
Rolamento Radial de Esferas, 6204UU (NSK)	C-13	23
Rolamento Radial de Esferas, 63/22	C-13	24
Rolamento Superior, Coluna de Direção (KOYO)	C-6	9
Rolete, 4 x 8	M-16	19
Rotor da Válvula (1,200)	M-3	14
Rotor da Válvula (1,325)	M-3	14
Rotor da Válvula (1,350)	M-3	14
Rotor da Válvula (1,375)	M-3	14
Rotor da Válvula (1,400)	M-3	14
Rotor da Válvula (1,425)	M-3	14
Rotor da Válvula (1,450)	M-3	14
Rotor da Válvula (1,475)	M-3	14
Rotor da Válvula (1,500)	M-3	14
Rotor da Válvula (1,525)	M-3	14
Rotor da Válvula (1,550)	M-3	14
Rotor da Válvula (1,575)	M-3	14
Rotor da Válvula (1,600)	M-3	14
Rotor da Válvula (1,625)	M-3	14
Rotor da Válvula (1,650)	M-3	14
Rotor da Válvula (1,675)	M-3	14
Rotor da Válvula (1,700)	M-3	14
Rotor da Válvula (1,725)	M-3	14
Rotor da Válvula (1,750)	M-3	14
Rotor da Válvula (1,775)	M-3	14
Rotor da Válvula (1,800)	M-3	14
Rotor da Válvula (1,825)	M-3	14
Rotor da Válvula (1,850)	M-3	14
Rotor da Válvula (1,875)	M-3	14
Rotor da Válvula (1,900)	M-3	14
Rotor da Válvula (1,925)	M-3	14
Rotor da Válvula (1,950)	M-3	14
Rotor da Válvula (1,975)	M-3	14
Rotor da Válvula (2,000)	M-3	14
Rotor da Válvula (2,025)	M-3	14
Rotor da Válvula (2,050)	M-3	14
Rotor da Válvula (2,075)	M-3	14
Rotor da Válvula (2,100)	M-3	14
Rotor da Válvula (2,125)	M-3	14
Rotor da Válvula (2,150)	M-3	14
Rotor da Válvula (2,175)	M-3	14
Rotor da Válvula (2,200)	M-3	14
Rotor da Válvula (2,225)	M-3	14
Rotor da Válvula (2,250)	M-3	14
Rotor da Válvula (2,275)	M-3	14
Rotor da Válvula (2,300)	M-3	14
Rotor da Válvula (2,325)	M-3	14
Rotor da Válvula (2,350)	M-3	14
Rotor da Válvula (2,375)	M-3	14
Rotor da Válvula (2,400)	M-3	14
Rotor da Válvula (2,425)	M-3	14
Rotor da Válvula (2,450)	M-3	14
Rotor da Válvula (2,475)	M-3	14
Rotor da Válvula (2,500)	M-3	14
Rotor da Válvula (2,525)	M-3	14
Rotor da Válvula (2,550)	M-3	14
Rotor da Válvula (2,575)	M-3	14
Rotor da Válvula (2,600)	M-3	14
Rotor da Válvula (2,625)	M-3	14
Rotor da Válvula (2,650)	M-3	14
Rotor da Válvula (2,675)	M-3	14
Rotor da Válvula (2,700)	M-3	14
Rotor da Válvula (2,725)	M-3	14
Rotor da Válvula (2,750)	M-3	14
Rotor da Válvula (2,775)	M-3	14
Rotor da Válvula (2,800)	M-3	14
Rotor Pulsador	M-5	10
S		
Sensor Comp., Acelerador	M-18.1	18
Sensor Comp., Velocímetro	C-2.1	15
Sinalizador Comp., Dianteiro Direito (12 V 23/8 W)	C-26.1	1
Sinalizador Comp., Dianteiro Direito (12 V/21 W)	C-26.1	1
Sinalizador Comp., Direito Dianteiro (12 V/21 W)	C-26.1	6
Sinalizador Comp., Direito Dianteiro (12 V/23 W)	C-26.1	6
Sinalizador Comp., Esq. Dianteiro (12 V 23/8 W)	C-26.1	5
Sinalizador Comp., Esq. Dianteiro (12 V/21 W)	C-26.1	5
Sinalizador Comp., Traseiro Esquerdo (12 V/21 W)	C-26.1	8
Sinalizador Comp., Traseiro Esquerdo (12 V/23 W)	C-26.1	8
Sinalizador Comp., Traseiro Direito (12 V/21 W)	C-26	13
Sinalizador Comp., Traseiro Direito (12 V/23 W)	C-26	13
Sinalizador Dianteiro Direito (12 V 23/8 W)	C-26	1
Sinalizador Dianteiro Direito (12 V/21 W)	C-26	1
Sinalizador Dianteiro Esquerdo (12 V 23/8 W)	C-26	9
Sinalizador Dianteiro Esquerdo (12 V/21 W)	C-26	9
Sinalizador Traseiro Esquerdo (12 V/21 W)	C-26	16
Sinalizador Traseiro Esquerdo (12 V/23 W)	C-26	16
Soquete Comp	C-1.1	3
Soquete Comp	C-2	4
Soquete Comp	C-2.1	4
Soquete Comp., Lanterna	C-1	5
Soquete Comp., Lanterna	C-1	6
Soquete Comp., Lanterna	C-27	2
Soquete Comp., Sinalizador Traseiro Direito	C-26	15
Soquete Comp., Sinalizador Traseiro Esquerdo	C-26	17
Soquete, Sinalizador Dianteiro Direito	C-26	3
Soquete, Sinalizador Dianteiro Direito	C-26	4
Soquete, Sinalizador Dianteiro Esquerdo	C-26	10
Soquete, Sinalizador Dianteiro Esquerdo	C-26	11
Sub Fiação, A	M-13	7
Suporte	M-18	2
Suporte A, Carenagem Superior	C-33	12
Suporte A, Carenagem Superior	C-33	13
Suporte A, Carenagem Superior	C-33.1	13
Suporte A, Fixação	C-30	1
Suporte A, Pára-lama Dianteiro, *NH-1*	C-7.1	3
Suporte, Alavanca Esquerda	C-3	18
Suporte, Amortecedor	C-24	8
Suporte, Assento	C-16	3
Suporte B, Carenagem Superior	C-33.1	14
Suporte B, Carenagem Superior	C-33.1	15
Suporte B Direito, Pára-lama Dianteiro	C-7.1	6
Suporte B Esquerdo, Pára-lama Dianteiro	C-7.1	7
Suporte B, Fixação	C-30	2
Suporte, Bobina de Ignição	C-29	2
Suporte, Cabo Afogador	C-3	4
Suporte, Carenagem Central	C-34	12
Suporte, Carenagem Direita, *NH-1*	C-33	10
Suporte, Carenagem Direita, *NH-196*	C-33	10
Suporte, Carenagem Esquerda, *NH-1*	C-33	11
Suporte, Carenagem Esquerda, *NH-196*	C-33	11
Suporte, Cilindro Mestre	C-3	11

ÍNDICE DE NOME DE PEÇAS

Descrição	Nº do bloco	Nº de Ref.
Suporte, Cilindro Mestre	C-4	21
Suporte, Cilindro Mestre Dianteiro	C-4	25
Suporte Comp	C-1	15
Suporte Comp., Freio Diant	C-4	11
Suporte Comp., Freio Traseiro	C-12	7
Suporte das Escovas	M-11	5
Suporte Direito, Pedal de Apoio	C-21	3
Suporte Direito, Refletor	C-8	22
Suporte Direito Superior, Carenagem	C-34	13
Suporte Direito, Bobina de Ignição	C-29	4
Suporte Direito, Pedal de Apoio	C-21.1	3
Suporte Direito, Tampa Carenagem	C-34	10
Suporte Esquerdo Refletor	C-8	23
Suporte Esquerdo, Bobina de Ignição	C-29	5
Suporte Esquerdo, Radiador	C-32	13
Suporte Esquerdo, Tampa Carenagem	C-34	11
Suporte Esquerdo, Tampa Carenagem	C-34	15
Suporte Fiação	M-18.1	8
Suporte Fixação	C-30	1
Suporte Inferior Direito, Painel	C-33.1	20
Suporte Inferior Esquerdo, Painel	C-33.1	22
Suporte Inferior, Assento	C-16	5
Suporte Inferior, Cabo Acelerador	C-3	17
Suporte Inferior, Carenagem, *NH-1*	C-34	14
Suporte Inferior, Carenagem, *NH-196*	C-34	14
Suporte Inferior, Carenagem, *NH1*	C-34	14
Suporte Inferior, Carenagem, *R-12*	C-34	14
Suporte Inferior, Carenagem, *R-127*	C-34	14
Suporte Inferior, Carenagem, *YR-125M*	C-34	14
Suporte Interno Direito	C-33	18
Suporte Interno Direito, Carenagem	C-33	17
Suporte Interno Esquerdo	C-33	20
Suporte Interno Esquerdo, Carenagem	C-33	19
Suporte Magnético de Partida	C-28	9
Suporte, Pára-lama Dianteiro	C-7	5
Suporte, Pára-lama Dianteiro	C-7	6
Suporte, Pára-lama Dianteiro	C-7	7
Suporte, Pedal de Apoio Esquerdo	C-21	14
Suporte, Pedal de Apoio Traseiro Direito	C-21	19
Suporte, Pedal de Apoio Traseiro Direito	C-21.1	16
Suporte, Pedal de Apoio Traseiro Esquerdo	C-21	20
Suporte, Pedal de Apoio Traseiro Esquerdo	C-21.1	17
Suporte, Placa	C-25	16
Suporte, Rabeta	C-17	10
Suporte, Rabeta	C-17	10
Suporte, Radiador	C-32.1	11
Suporte, Relê, Sinaleira	C-29	20
Suporte, Relê, Sinaleira	C-29	21
Suporte, Sinalizador	C-26	18
Suporte, Sinalizador	C-26.1	9
Suporte, Sinalizador	C-26.1	9
Suporte Superior, Cabo Acelerador	C-3	16
Suporte, Tampa Lateral Direita	C-17	2
Suporte, Tampa Lateral Direita	C-17	3
Suporte, Tampa Lateral Esquerda	C-17	4
Suporte, Tampa Lateral Esquerda	C-17	5
Suporte Traseiro, Assento	C-30	4
Suporte Traseiro, Assento	C-30	4
Suporte Traseiro, Assento	C-30	4
Suporte, Unidade C.D.I	C-29	1
Suporte, Bomba Combustível	C-15	2
Suporte, Bomba Combustível	C-15	3
Suporte, Cabo Embreagem	M-5.1	11
Suporte, Cavalete Lateral	C-22	2
Suporte, Pedal Apoio Esquerdo	C-21.1	11
Suporte, Placa	M-18.1	24
Suporte, Relê	C-33.1	8
Suporte, Trava	C-16	7
T		
Tacômetro Comp	C-2	13
Tacômetro Comp	C-2.1	11
Tambor Seletor Comp	M-16	4
Tampa	C-2	14
Tampa	C-4	16
Tampa	C-9	9
Tampa	M-18.1	21
Tampa, B	C-12	17
Tampa Cabeçote	M-1	1
Tampa Carcaça, Filtro de Ar	C-18	11
Tampa Carcaça, Filtro de Ar	C-18	4
Tampa Central	M-5.1	5
Tampa Comp., Embreagem	M-5.1	2
Tampa Comp., Embreagem	M-5	2
Tampa Direita, Carenagem, *NH-1*	C-33.1	11
Tampa Direita, Carenagem, *NH-196*	C-33.1	11
Tampa Direita, Carenagem, *R-127*	C-33.1	11
Tampa Direita, Carenagem, *Tipo 1 1*	C-34	4
Tampa Direita, Carenagem, *Tipo 1*	C-34	2
Tampa Direita, Carenagem, *Tipo 2*	C-34	2
Tampa Direita, Carenagem, *Tipo 2*	C-34	4
Tampa Direita, Carenagem, *Tipo 3 1*	C-34	2
Tampa Direita, Carenagem, *Tipo 3 1*	C-34	4
Tampa Direita, Carenagem, *Tipo 3*	C-34	2
Tampa Direita, Carenagem, *Tipo 3*	C-34	4
Tampa Direita, Carenagem, *Tipo 4*	C-34	2
Tampa Direita, Carenagem, *Tipo 4*	C-34	4
Tampa Direita, Carenagem, *Tipo 5*	C-34	2
Tampa Direita, Carenagem, *Tipo 5*	C-34	4
Tampa Direita, Carenagem, *Tipo 6*	C-34	2
Tampa Direita, Carenagem, *Tipo 6*	C-34	4
Tampa Direita, Carenagem, *Tipo 7*	C-34	2
Tampa Direita, Carenagem, *Tipo 7*	C-34	4
Tampa Direita, Carenagem, *Tipo 8*	C-34	2
Tampa Direita, Carenagem, *Tipo 8*	C-34	4
Tampa Direita, Carenagem, *YR-125M*	C-33.1	11
Tampa Direita, Pára-lama Dianteiro, *NH-1*	C-7.1	4
Tampa Direita, Pára-lama Dianteiro, *NH-196*	C-7.1	4
Tampa do Tanque	C-14	11
Tampa Esquerda Pára-lama Dianteiro, *NH-1*	C-7.1	5
Tampa Esquerda Pára-lama Dianteiro, *NH-196*	C-7.1	5
Tampa Esquerda, Carenagem, *NH-1*	C-33.1	12
Tampa Esquerda, Carenagem, *NH-1*	C-33.1	12
Tampa Esquerda, Carenagem, *NH-196*	C-33.1	12
Tampa Esquerda, Carenagem, *R-127*	C-33.1	12
Tampa Esquerda, Carenagem, *Tipo 1*	C-34	3
Tampa Esquerda, Carenagem, *Tipo 2 1*	C-34	3
Tampa Esquerda, Carenagem, *Tipo 2*	C-34	3
Tampa Esquerda, Carenagem, *Tipo 3 1*	C-34	3
Tampa Esquerda, Carenagem, *Tipo 3*	C-34	3
Tampa Esquerda, Carenagem, *Tipo 4*	C-34	3
Tampa Esquerda, Carenagem, *Tipo 5*	C-34	3

ÍNDICE DE NOME DE PEÇAS

Descrição	Nº do bloco	Nº de Ref.
Tampa Esquerda, Carenagem, *Tipo 6*	C-34	3
Tampa Esquerda, Carenagem, *Tipo 7*	C-34	3
Tampa Esquerda, Carenagem, *Tipo 8*	C-34	3
Tampa Esquerda, Carenagem, *YR-125M*	C-33.1	12
Tampa Inferior, Filtro de Ar	C-18	2
Tampa, Lanterna	C-25	6
Tampa Lateral Direita, *Tipo 1*	C-17	13
Tampa Lateral Direita, *Tipo 2*	C-17	13
Tampa Lateral Direita, *Tipo 3 1*	C-17	13
Tampa Lateral Direita, *Tipo 3*	C-17	13
Tampa Lateral Direita, *Tipo 4 1*	C-17	13
Tampa Lateral Direita, *Tipo 4*	C-17	13
Tampa Lateral Direita, *Tipo 4*	C-17	13
Tampa Lateral Direita, *Tipo 5 1*	C-17	13
Tampa Lateral Direita, *Tipo 5*	C-17	13
Tampa Lateral Direita, *Tipo 6*	C-17	13
Tampa Lateral Direita, *Tipo 7*	C-17	13
Tampa Lateral Direita, Tipo 2*	C-17	13
Tampa Lateral Direita; *Tipo 8*	C-17	13
Tampa Lateral Esquerda	M-8	1
Tampa Lateral Esquerda	M-8	2
Tampa Lateral Esquerda, *Tipo 1*	C-17	17
Tampa Lateral Esquerda, *Tipo 2*	C-17	17
Tampa Lateral Esquerda, *Tipo 3	C-17	17
Tampa Lateral Esquerda, *Tipo 4*	C-17	17
Tampa Lateral Esquerda, *Tipo 5*	C-17	17
Tampa Lateral Esquerda, *Tipo 6*	C-17	17
Tampa Lateral Esquerda, *Tipo 7*	C-17	17
Tampa Lateral Esquerda, *Tipo 8*	C-17	17
Tampa, Pulsador	M-5	1
Tampa, Pulsador	M-5.1	1
Tampa, Radiador	C-32	6
Tampa, Radiador (Inglês/Francês /Japonês)	C-32.1	8
Tampa, Radiador, Conj	C-32	7
Tampa, Radiador, Reserva	C-32.1	10
Tampa, Registro Combustível	C-14.1	6
Tampa, Reservatório	C-11	10
Tampa, Terminal de Partida	C-28	3
Tampa Traseira	M-11	3
Tampa Traseira Comp., *NH-1*	C-17	7
Tampa Traseira Comp., *NH-105* (# 15/# 20)	C-17	7
Tampa Traseira Comp., *NH-196*	C-17	7
Tampa Traseira Comp., *NH-217M*	C-17	7
Tampa Traseira Comp., *NH-259M*	C-17	7
Tampa Traseira Comp., *NH-343P*	C-17	7
Tampa Traseira Comp., *P-9*	C-17	7
Tampa Traseira Comp., *PB-231*	C-17	7
Tampa Traseira Comp., *R-158P*	C-17	7
Tampa Traseira Comp., *Y-140P*	C-17	7
Tampa Traseira Comp., *YR-125M*	C-17	7
Tampa Traseira Esquerda	M-10	1
Tampa Traseira Esquerda	M-10	2
Tampa, 45 mm	M-5	3
Tampa, 45 mm	M-5.1	3
Tampa, Bocal Abastecimento	M-5.1	8
Tampa, Bocal Reserva	C-32	12
Tampa, Bomba Água	M-10	6
Tampa, Cabo Motor de Partida	C-28	5
Tampa, Rabeta *Tipo 1*	C-17	12
Tampa, Rabeta *Tipo 2*	C-17	12
Tampa, Rabeta *Tipo 3*	C-17	12
Tampa, Rabeta *Tipo 4*	C-17	12
Tampa, Rabeta *Tipo 5*	C-17	12
Tampa, Rabeta *Tipo 6*	C-17	12
Tampa, Rabeta *Tipo 7*	C-17	12
Tampa, Rabeta *Tipo 8*	C-17	12
Tampa, Rabeta, *Tipo 2*	C-17	12
Tampa, Rabeta, *Tipo 3*	C-17	12
Tampa, Rabeta, *Tipo 4*	C-17	12
Tampa, Rabeta, *Tipo 5*	C-17	12
Tampa, Radiador	C-32.1	5
Tampa, Reservatório	C-4	20
Tampa, Tanque Combustível	C-14.1	15
Tampa, Terminal Bateria	C-28	6
Tampa, Termostato	M-17	2
Tanque Combustível, * Tipo 2*	C-14.1	10
Tanque Combustível, *Tipo 1 1*	C-14.1	10
Tanque Combustível, *Tipo 1*	C-14	6
Tanque Combustível, *Tipo 1*	C-14.1	10
Tanque Combustível, *Tipo 2 1*	C-14.1	10
Tanque Combustível, *Tipo 2*	C-14	6
Tanque Combustível, *Tipo 3*	C-14	6
Tanque Combustível, *Tipo 3*	C-14.1	10
Tanque Combustível, *Tipo 4*	C-14	6
Tanque Combustível, *Tipo 4*	C-14.1	10
Tanque Combustível, *Tipo 5*	C-14	6
Tanque Combustível, *Tipo 5*	C-14.1	10
Tanque Combustível, *Tipo 6*	C-14	6
Tanque Combustível, *Tipo 6*	C-14.1	10
Tanque Combustível, *Tipo 7*	C-14	6
Tanque Combustível, *Tipo 8*	C-14	6
Tanque Reserva, Radiador	C-32	11
Tanque Reserva, Radiador	C-32.1	9
Tela, Filtro de Óleo	M-12	7
Tensor, Corrente Comando	M-4	4
Tensor, Corrente Comando	M-4	5
Termostato Comp	M-17	1
Trava, Assento, Conj	C-17	8
Trava, Pino Pistão, 17 mm	M-14	13
Tubo	M-18	26
Tubo	M-18	27
Tubo	M-18	28
Tubo	M-18	29
Tubo Combustível	C-14.1	5
Tubo Comp., Escapamento	C-19	1
Tubo Comp., Escapamento	C-19	1
Tubo Comp., Escapamento	C-19	1
Tubo Comp., Escapamento	C-19	1
Tubo Comp., Direito Ar	M-19	9
Tubo Conexão	M-19	3
Tubo Conexão, Filtro de Ar	C-18	8
Tubo Conexão, Mangueira Freio	C-4	9
Tubo Conexão, Mangueira Freio	C-4	9
Tubo Controle Passagem	M-19	5
Tubo Esquerdo, Ar	M-19	7
Tubo Interno, Manopla Direita	C-3	13
Tubo Interno, Mola Cavalete Lateral	C-22	6
Tubo Respiro	C-14	9
Tubo Respiro	C-18	14
Tubo, 13 x 15 x 40 (95003-43001-10M)	C-20	11
Tubo, 13 x 15 x 40 (95003-43001-10M)	C-20.1	19
Tubo, 3,5 x 250 (95005-35001-20M)	C-14.1	25
Tubo, 3,5 x 60 (95005-35001-20M)	M-18.1	36

ÍNDICE DE NOME DE PEÇAS

Descrição	Nº do bloco	Nº de Ref.
Tubo, 4,5 x 300 (95005-45001-20M)	C-15	13
Tubo, 4,5 x 450 (95005-45001-20M)	C-14.1	26
Tubo, 4,5 x 610 (95005-45001-20M)	C-14.1	27
Tubo, 5,3 x 450 (95005-55001-20M)	C-32	24
Tubo, 5,3 x 530 (95005-55001-20M)	C-32.1	24
Tubo, 5,3 x 730 (95005-55001-20M)	C-32	25
Tubo, 5,3 x 750 (95005-55001-20M)	C-32.1	25
Tubo, Bomba Água	M-10	11
Tubo, Bomba Água	M-10	11
Tubo, Combustível	M-18	25
Tubo, Dreno	C-14	8
Tubo, Dreno	C-14.1	11
Tubo, Dreno	C-32	16
Tubo, Dreno	C-32.1	14
Tubo, Mola Cavalete Lateral	C-22	5
Tubo, Respiro	C-14.1	12
Tucho da Válvula	M-3	7

U

Descrição	Nº do bloco	Nº de Ref.
Unidade Farol	C-1.2	1
Unidade Farol	C-1.2	1
Unidade Farol	C-1.2	1
Unidade Farol	C-1.2	1
Unidade Farol	C-1.2	1
Unidade Farol	C-1.2	1
Unidade Farol	C-1.2	1
Unidade Térmica (ND)	M-17	3

V

Descrição	Nº do bloco	Nº de Ref.
Válvula	M-19	6
Válvula Aro (BS)	C-10	2
Válvula Aro (MICHELIN)	C-10	2
Válvula Comp., Respiro	M-12	9
Válvula Comp., Sucção de Ar	M-19	2
Válvula de Admissão	M-3	5
Válvula de Escape	M-3	6
Válvula do Aro (BS)	C-10.1	2
Válvula do Aro (MICHELIN)	C-10.1	2
Válvula, Mistura de Ar	M-18.1	31
Válvula, Aro (BS)	C-13	16
Válvula, Aro (MICHELIN)	C-13	16
Válvula, Cuba	M-18.1	26
Válvula, Cuba	M-18.1	26
Vareta de Acionamento	C-20.1	13
Vareta de Acionamento, Pedal de Câmbio	C-20.1	12
Vareta, Acionamento (NISSIN)	C-11	13
Vela de Ignição (CR8EH9) (NGK)	M-2	24
Vela de Ignição (CR9EH9) (NGK)	M-2	24
Vela de Ignição (U24FER9) (ND)	M-2	24
Vela de Ignição (U27FER9) (ND)	M-2	24
Velocímeto Comp. (KPH)	C-2	8
Velocímeto Comp. (MPH)	C-2	8
Velocímetro Comp	C-2.1	7
Velocímetro Comp	C-2.1	7
Velocímetro Comp	C-2.1	7
Velocímetro Comp	C-2.1	7
Velocímetro Comp	C-2.1	7
Velocímetro Comp. (KPH)	C-2	8
Velocímetro Comp. (KPH)	C-2.1	7
Velocímetro Comp. (MPH/KPH)	C-2.1	7
Ventoinha	C-32	3
Ventoinha	C-32.1	2

00X1B-MW0-481

IMPRESSO NO BRASIL

A06009710