Tabela de Chassi

X

Modelo	Ano	Portas	Versão	Área	Fabric.	Transm.	Chassi	No. Motor
XRE	2024		XRE 300A SAHARA	BR	BRA		9C2ND172 *RR000001 - RR099999	ND17E *R000001 ~
XRE	2024		XRE 300A SAHARA	2BR	BRA		9C2ND173 *RR100001 - RR199999	ND17E *R100001 ~
XRE	2024		XRE 300A SAHARA	3BR	BRA		9C2ND174 *RR200001 - RR299999	ND17E *R200001 ~
XRE	2024		XRE 300AW SAHARA	BR	BRA		9C2ND172 *RR100001 - RR199999	ND17E *R100001 ~

Tabela de cores completa X

Modelo	Nome da cor	Imagem ilustrativa
Modelo 2024	*NH196* Branco Ross Relação de peças	

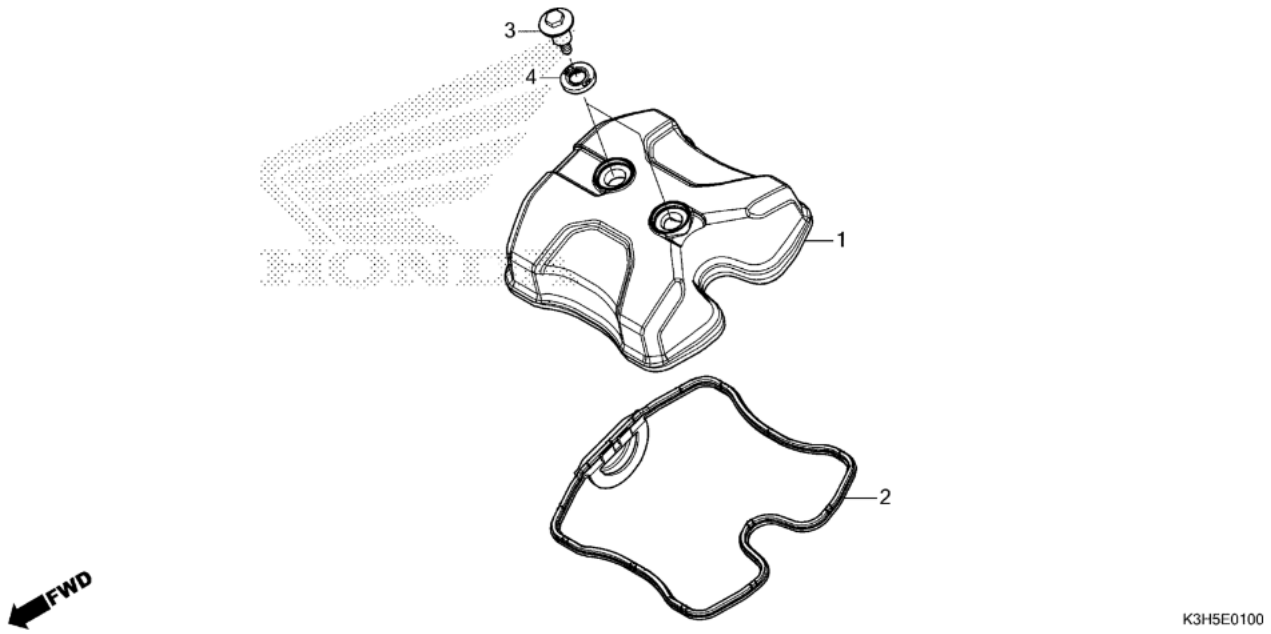

Ref.	Código da Peça	Descrição	Qtd	INMETRO	Modif.
001	12311K2KB00	TAMPA, CABEÇOTE	001		
002	12391K2KD00	JUNTA, TAMPA CABEÇOTE	001		
003	90003KFG000	PARAFUSO, LATERAL ESQUERDA	002		
004	90543MV9670	BORRACHA, FIXAÇÃO	002		

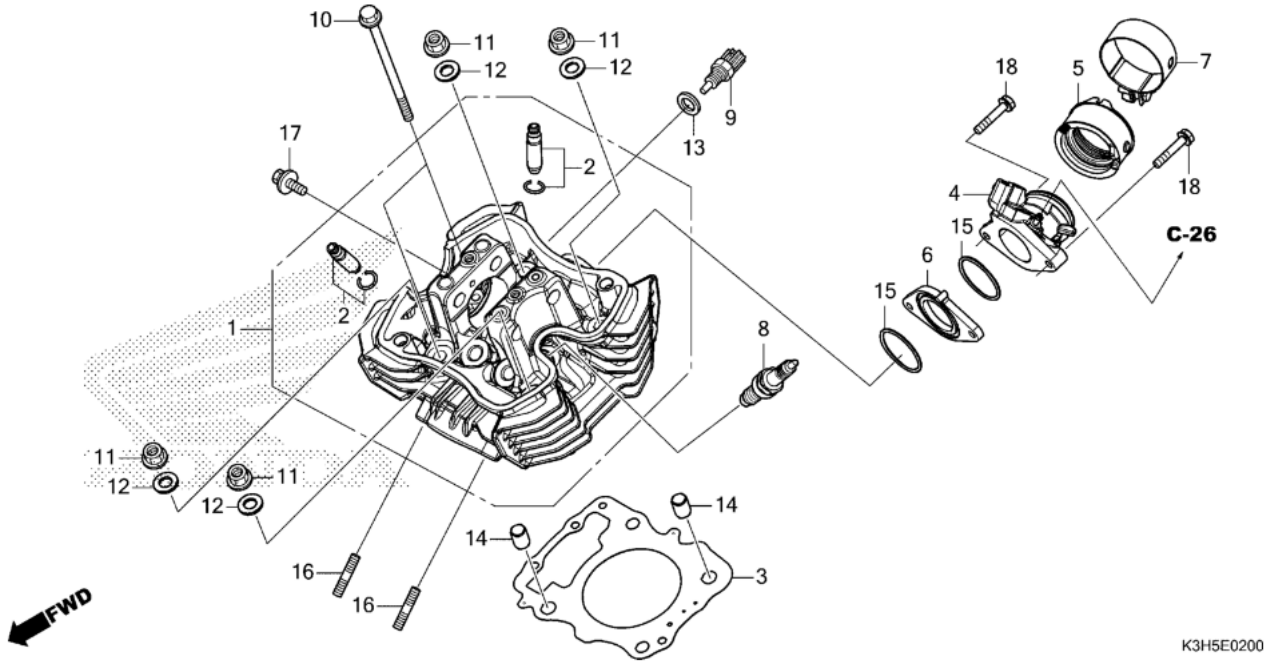

Ref.	Código da Peça	Descrição	Qtd	INMETRO	Modif.
001	12200K3HB00	CABEÇOTE	001		
002	12204K2K306	GUIA CONJ., VÁLVULA (O.S.)	004		
003	12251K2KD01	JUNTA, CABEÇOTE	001		
004	17110K3HB00	TUBO COMP., ADMISSÃO	001		
005	17112K2KD00	ISOLADOR, CORPO ACELERADOR	001		
006	17119K2KD00	ISOLADOR, TUBO ADMISSÃO	001		
007	17255K2KD00	PRESILHA, ISOLADOR	001		
008	31907KWTD21	VELA, IGNIÇÃO (NGK) (SILMAR7D9DS)	001		
009	37750K0PD01	SENSOR CONJ., TEMPERATURA ÓLEO (PANASONIC)	001		
010	90001K31900	PARAFUSO, FLANGE, 6X120	002		
011	90204K87A30	PORCA, FLANGE, 10MM	004		
012	90401K31900	ARRUELA, 10MM	004		
013	90443KSSB30	ARRUELA, VEDAÇÃO, 10MM	001		
014	90701K31900	PINO, GUIA, 12X16	002		
015	91305K31900	ANEL, VEDAÇÃO, 38X2,4	002		
016	92900080223E	PRISIONEIRO, 8X22	002		
017	934040601600	PARAFUSO-ARRUELA, 6X16	001		
018	958010603200	PARAFUSO, FLANGE, 6X32	002		

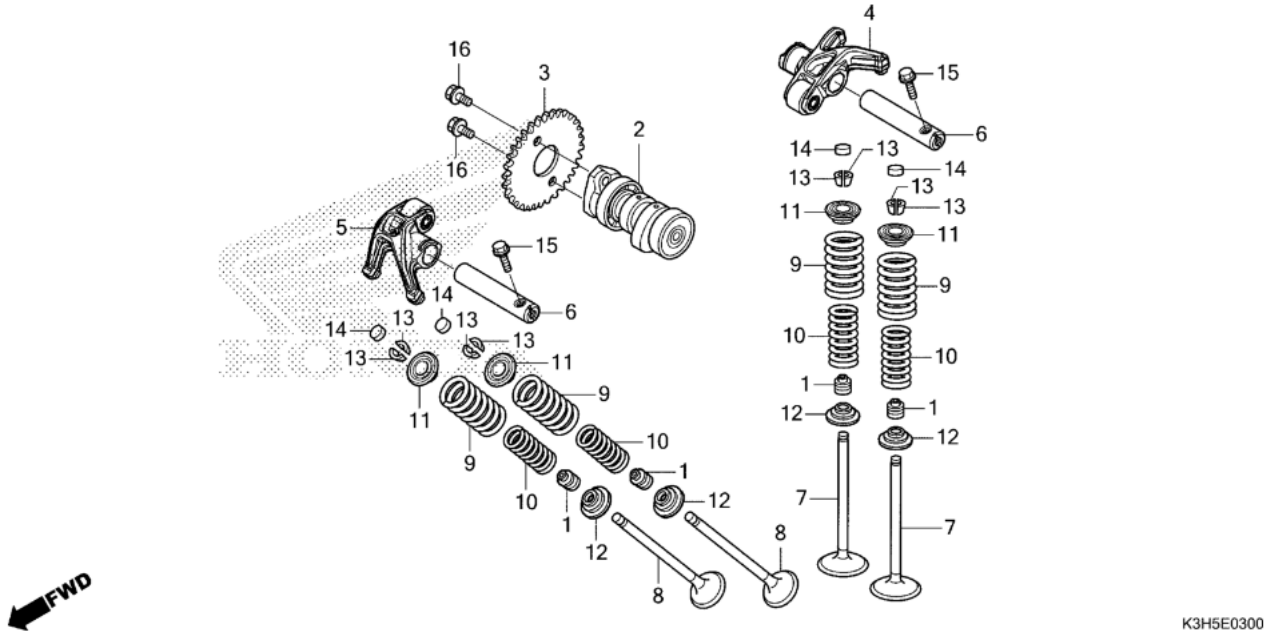

Ref.	Código da Peça	Descrição	Qtd	INMETRO	Modif.
001	12209GB4681	RETENTOR, ÓLEO HASTE VÁLVULAS (NOK)	004		
002	14100K2KB00	ÁRVORE COMANDO COMP.	001		
003	14321K31900	PINHÃO, COMANDO (34D)	001		
004	14430K2KD00	BALANCIM COMP., VÁLVULA ADMISSÃO	001		
005	14440K2KD00	BALANCIM COMP., VÁLVULA ESCAPE	001		
006	14451K31900	EIXO, BALANCIM	002		
007	14711K2KB00	VÁLVULA, ADMISSÃO	002		
008	14721K2KB00	VÁLVULA, ESCAPE	002		
009	14751K2KB00	MOLA EXTERNA, VÁLVULA	004		
010	14761K2KB00	MOLA INTERNA, VÁLVULA	004		
011	14771K2KB00	RETENTOR, MOLA VÁLVULA	004		
012	14777K2KD00	ASSENTO, MOLA VÁLVULA	004		
013	14781MAT000	CHAVETA, VÁLVULA	008		
014	14901KT7013	CALÇO, AJUSTE (1,200)	004		
014	14902KT7013	CALÇO, AJUSTE (1,225)	004		
014	14903KT7013	CALÇO, AJUSTE (1,250)	004		
014	14904KT7013	CALÇO, AJUSTE (1,275)	004		
014	14905KT7013	CALÇO, AJUSTE (1,300)	004		
014	14906KT7013	CALÇO, AJUSTE (1,325)	004		
014	14907KT7013	CALÇO, AJUSTE (1,350)	004		
014	14908KT7013	CALÇO, AJUSTE (1,375)	004		
014	14909KT7013	CALÇO, AJUSTE (1,400)	004		
014	14910KT7013	CALÇO, AJUSTE (1,425)	004		
014	14911KT7013	CALÇO, AJUSTE (1,450)	004		
014	14912KT7013	CALÇO, AJUSTE (1,475)	004		

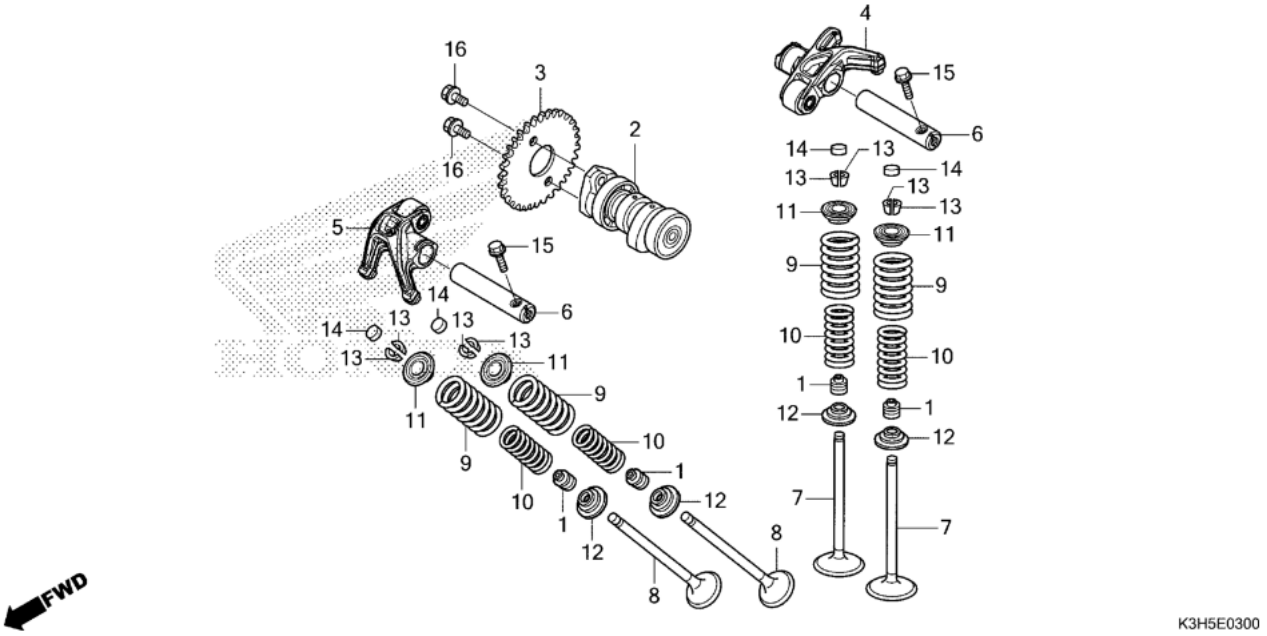

Ref.	Código da Peça	Descrição	Qtd	INMETRO	Modif.
014	14913KT7013	CALÇO, AJUSTE (1,500)	004		
014	14914KT7013	CALÇO, AJUSTE (1,525)	004		
014	14915KT7013	CALÇO, AJUSTE (1,550)	004		
014	14916KT7013	CALÇO, AJUSTE (1,575)	004		
014	14917KT7013	CALÇO, AJUSTE (1,600)	004		
014	14918KT7013	CALÇO, AJUSTE (1,625)	004		
014	14919KT7013	CALÇO, AJUSTE (1,650)	004		
014	14920KT7013	CALÇO, AJUSTE (1,675)	004		
014	14921KT7013	CALÇO, AJUSTE (1,700)	004		
014	14922KT7013	CALÇO, AJUSTE (1,725)	004		
014	14923KT7013	CALÇO, AJUSTE (1,750)	004		
014	14924KT7013	CALÇO, AJUSTE (1,775)	004		
014	14925KT7013	CALÇO, AJUSTE (1,800)	004		
014	14926KT7013	CALÇO, AJUSTE (1,825)	004		
014	14927KT7013	CALÇO, AJUSTE (1,850)	004		
014	14928KT7013	CALÇO, AJUSTE (1,875)	004		
014	14929KT7013	CALÇO, AJUSTE (1,900)	004		
014	14930KT7013	CALÇO, AJUSTE (1,925)	004		
014	14931KT7013	CALÇO, AJUSTE (1,950)	004		
014	14932KT7013	CALÇO, AJUSTE (1,975)	004		
014	14933KT7013	CALÇO, AJUSTE (2,000)	004		
014	14934KT7013	CALÇO, AJUSTE (2,025)	004		
014	14935KT7013	CALÇO, AJUSTE (2,050)	004		
014	14936KT7013	CALÇO, AJUSTE (2,075)	004		
014	14937KT7013	CALÇO, AJUSTE (2,100)	004		

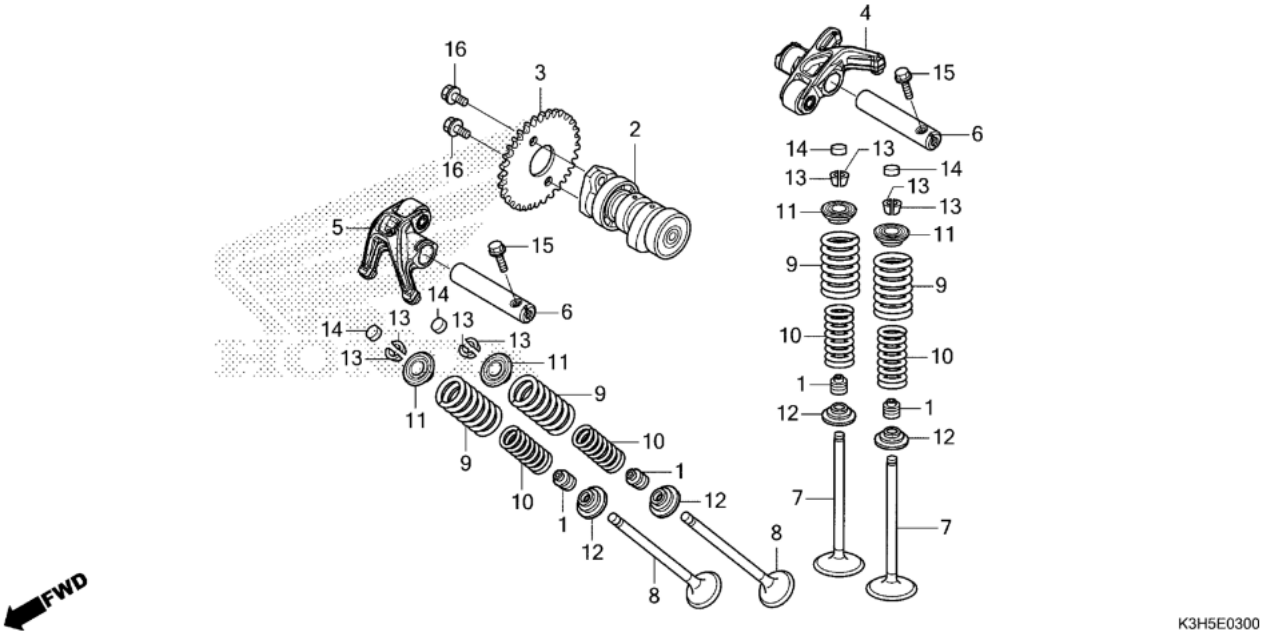

Ref.	Código da Peça	Descrição	Qtd	INMETRO	Modif.
014	14938KT7013	CALÇO, AJUSTE (2,125)	004		
014	14939KT7013	CALÇO, AJUSTE (2,150)	004		
014	14940KT7013	CALÇO, AJUSTE (2,175)	004		
014	14941KT7013	CALÇO, AJUSTE (2,200)	004		
014	14942KT7013	CALÇO, AJUSTE (2,225)	004		
014	14943KT7013	CALÇO, AJUSTE (2,250)	004		
014	14944KT7013	CALÇO, AJUSTE (2,275)	004		
014	14945KT7013	CALÇO, AJUSTE (2,300)	004		
014	14946KT7013	CALÇO, AJUSTE (2,325)	004		
014	14947KT7013	CALÇO, AJUSTE (2,350)	004		
014	14948KT7013	CALÇO, AJUSTE (2,375)	004		
014	14949KT7013	CALÇO, AJUSTE (2,400)	004		
014	14950KT7013	CALÇO, AJUSTE (2,425)	004		
014	14951KT7013	CALÇO, AJUSTE (2,450)	004		
014	14952KT7013	CALÇO, AJUSTE (2,475)	004		
014	14953KT7013	CALÇO, AJUSTE (2,500)	004		
014	14954KT7013	CALÇO, AJUSTE (2,525)	004		
014	14955KT7013	CALÇO, AJUSTE (2,550)	004		
014	14956KT7013	CALÇO, AJUSTE (2,575)	004		
014	14957KT7013	CALÇO, AJUSTE (2,600)	004		
014	14958KT7013	CALÇO, AJUSTE (2,625)	004		
014	14959KT7013	CALÇO, AJUSTE (2,650)	004		
014	14960KT7013	CALÇO, AJUSTE (2,675)	004		
014	14961KT7013	CALÇO, AJUSTE (2,700)	004		
014	14962KT7013	CALÇO, AJUSTE (2,725)	004		

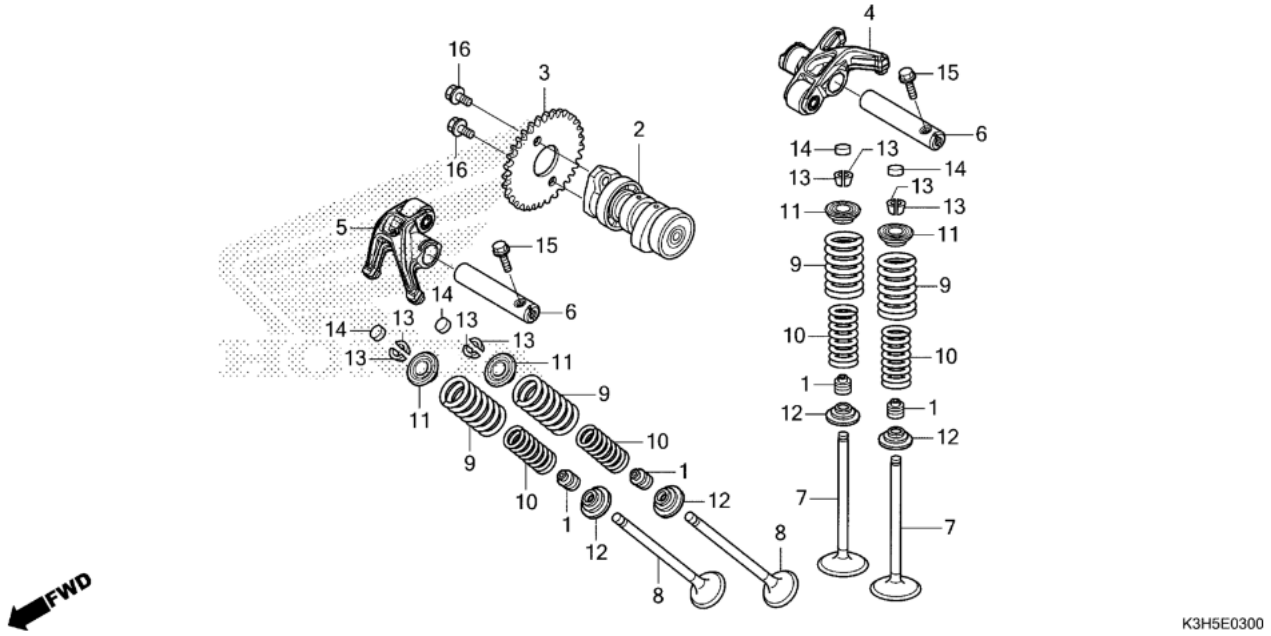

Ref.	Código da Peça	Descrição	Qtd	INMETRO	Modif.
014	14963KT7013	CALÇO, AJUSTE (2,750)	004		
014	14964KT7013	CALÇO, AJUSTE (2,775)	004		
014	14965KT7013	CALÇO, AJUSTE (2,800)	004		
014	14966KT7013	CALÇO, AJUSTE (2,825)	004		
014	14967KT7013	CALÇO, AJUSTE (2,850)	004		
014	14968KT7013	CALÇO, AJUSTE (2,875)	004		
014	14969KT7013	CALÇO, AJUSTE (2,900)	004		
015	90002K31900	PARAFUSO, FLANGE, 5X18	002		
016	90083K31900	PARAFUSO, TRAVA, 6MM	002		

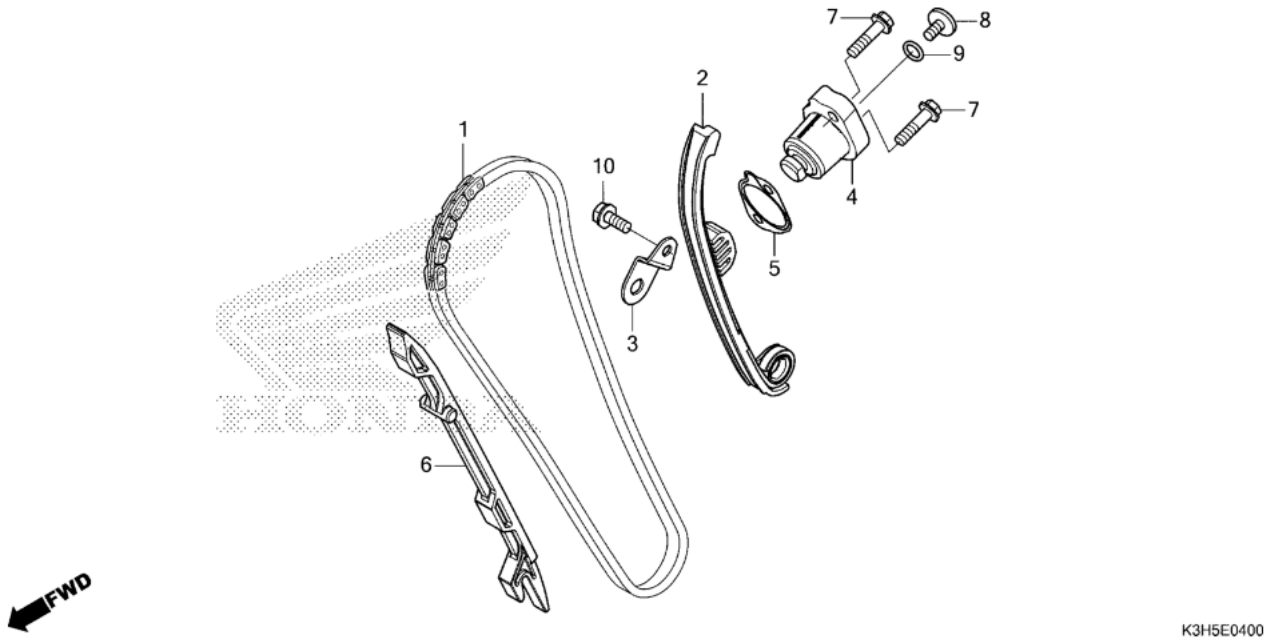

Ref.	Código da Peça	Descrição	Qtd	INMETRO	Modif.
001	14401K2KB01	CORRENTE, COMANDO (DAIDO) (DID SCZ-0407 SV-102LE)	001		
002	14510K2KD00	TENSOR COMP., CORRENTE COMANDO	001		
003	14515K31900	PLACA, FIXAÇÃO TENSOR	001		
004	14520K2KB01	ACIONADOR CONJ., TENSOR	001		
005	14560K2KD01	JUNTA, ACIONADOR TENSOR	001		
006	14611K31900	GUIA, CORRENTE COMANDO	001		
007	90004GHB660	PARAFUSO, FLANGE, 6X22 (NSHF)	002		
008	90005K15900	PARAFUSO, PHILLIPS, 6X6	001		
009	91306KRM840	ANEL, VEDAÇÃO 1,5X9,5	001		
010	957010601400	PARAFUSO, FLANGE, 6X14	001		M

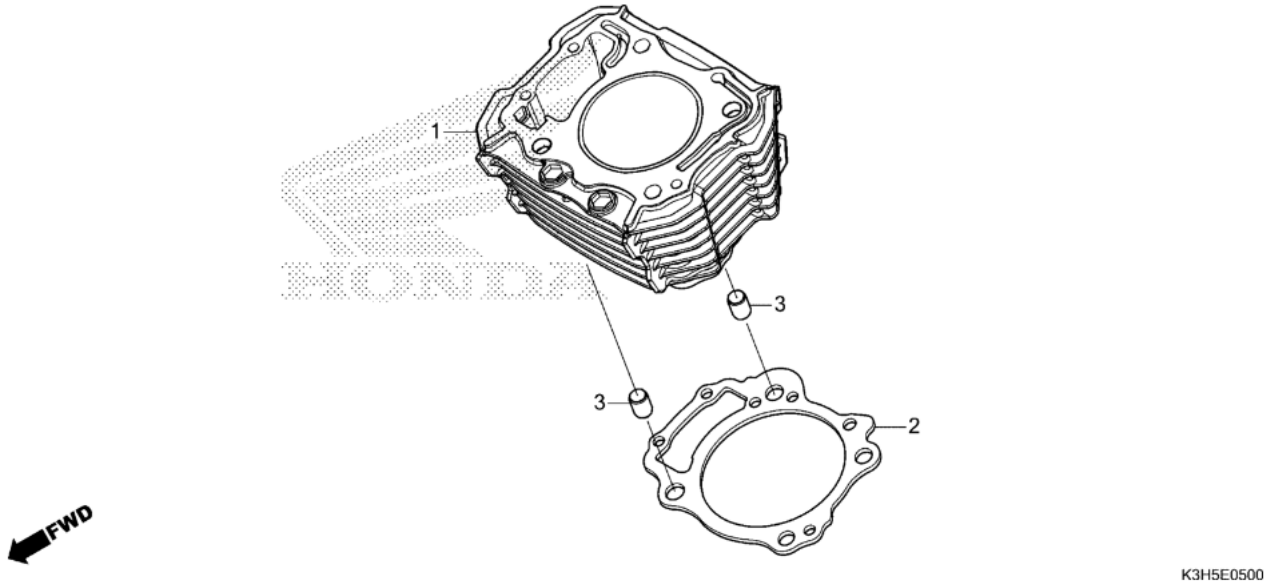

Ref.	Código da Peça	Descrição	Qtd	INMETRO	Modif.
001	12100K2KB00	CILINDRO COMP.	001		
002	12191K2KD00	JUNTA, CILINDRO	001		
003	90701K31900	PINO, GUIA, 12X16	002		

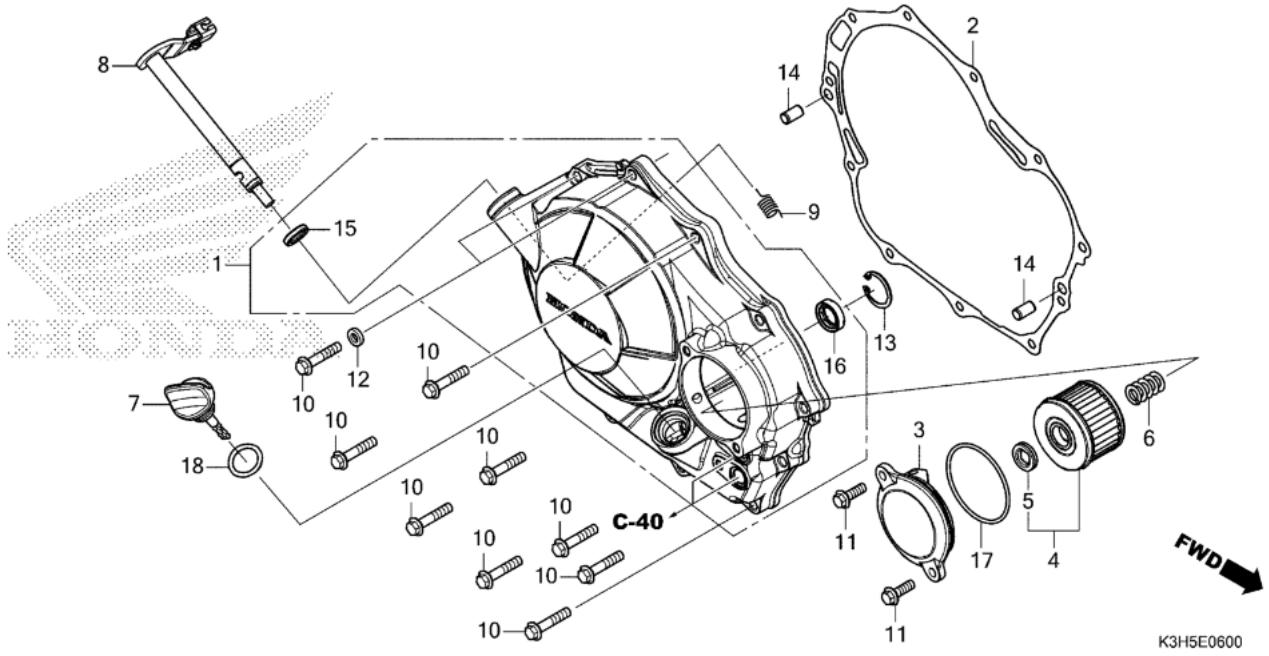

Ref.	Código da Peça	Descrição	Qtd	INMETRO	Modif.
001	11330K2KB00	TAMPA COMP., LATERAL DIREITA	001		
002	11394K2KD01	JUNTA, TAMPA LATERAL DIREITA	001		
003	15411K2KB00	TAMPA, FILTRO ÓLEO	001		
004	15412HM5A10	ELEMENTO, FILTRO ÓLEO	001		
005	15413MC8000	COXIM, FILTRO	001		
006	15414KF0000	MOLA, FIXAÇÃO ELEMENTO FILTRO ÓLEO	001		
007	15651K3HB00	MEDIDOR, NÍVEL ÓLEO	001		
008	22810K3HB00	ALAVANCA COMP., EMBREAGEM	001		
009	22815KM7700	MOLA, ALAVANCA EMBREAGEM	001		
010	90001KPH690	PARAFUSO, FLANGE, 6X30	011		
011	90004GHB640	PARAFUSO, FLANGE, 6X18 (NSHF)	002		
012	90401K3HB00	ARRUELA, LISA, 6MM	002		
013	90601KPF900	ANEL ELÁSTICO, INTERNO, 24MM	001		
014	90702KRM840	PINO, GUIA, 8X14	002		
015	91202KSP911	RETENTOR, ÓLEO, 12X18X4	001		
016	91203KPED51	RETENTOR, ÓLEO, 14X22X5	001		
017	91302KPF960	ANEL, VEDAÇÃO, 54X2,4	001		
018	91307KRM840	ANEL, VEDAÇÃO, 18X3	001		

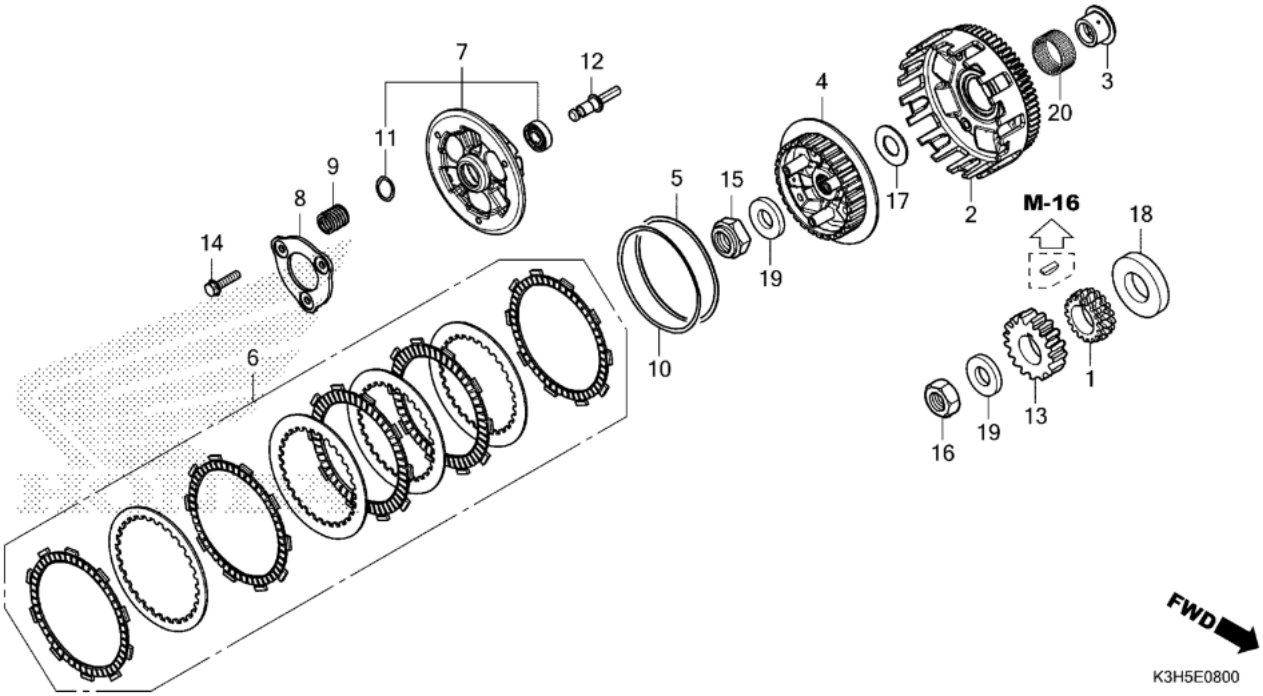

Ref.	Código da Peça	Descrição	Qtd	INMETRO	Modif.
001	14311K31900	PINHÃO, DISTRIBUIÇÃO (17D)	001		
002	22100K2KB01	CARCAÇA EXTERNA COMP., EMBREAGEM (61D)	001		
003	22116K31900	GUIA, EXTERNA EMBREAGEM	001		
004	22121K87A31	CUBO, EMBREAGEM	001		
005	22125ML7000	ASSENTO, MOLA JUDDER	001		
006	22210K2K305	DISCO EMBREAGEM, JOGO	001		
007	22350K87A31	PLACA COMP., PRESSÃO EMBREAGEM	001		
008	22361K0Z901	PLACA, FIXAÇÃO	001		
009	22401K87A31	MOLA, EMBREAGEM	003		
010	22402K87A31	MOLA, JUDDER	001		
011	22425MJPG51	ASSENTO, MOLA EMBREAGEM	003		
012	22847K2KD00	HASTE, ACIONADOR EMBREAGEM	001		
013	23121K2KD00	ENGRENAGEM, MOTORA PRIMÁRIA (23D)	001		
014	90050KFL850	PARAFUSO, FLANGE ESPECIAL, 6X25	003		
015	90201KYJ900	PORCA, ESPECIAL, 16MM	001		
016	90235K31900	PORCA, TRAVA, 16MM	001		
017	90404KVK900	ARRUELA, 20X40X2	001		
018	90434K2KD00	ARRUELA, 19MM	001		
019	90434KPS900	ARRUELA, 16MM	002		
020	91012PZ4003	ROLAMENTO, AGULHAS, 28X33X16,8 (NTN)	001		

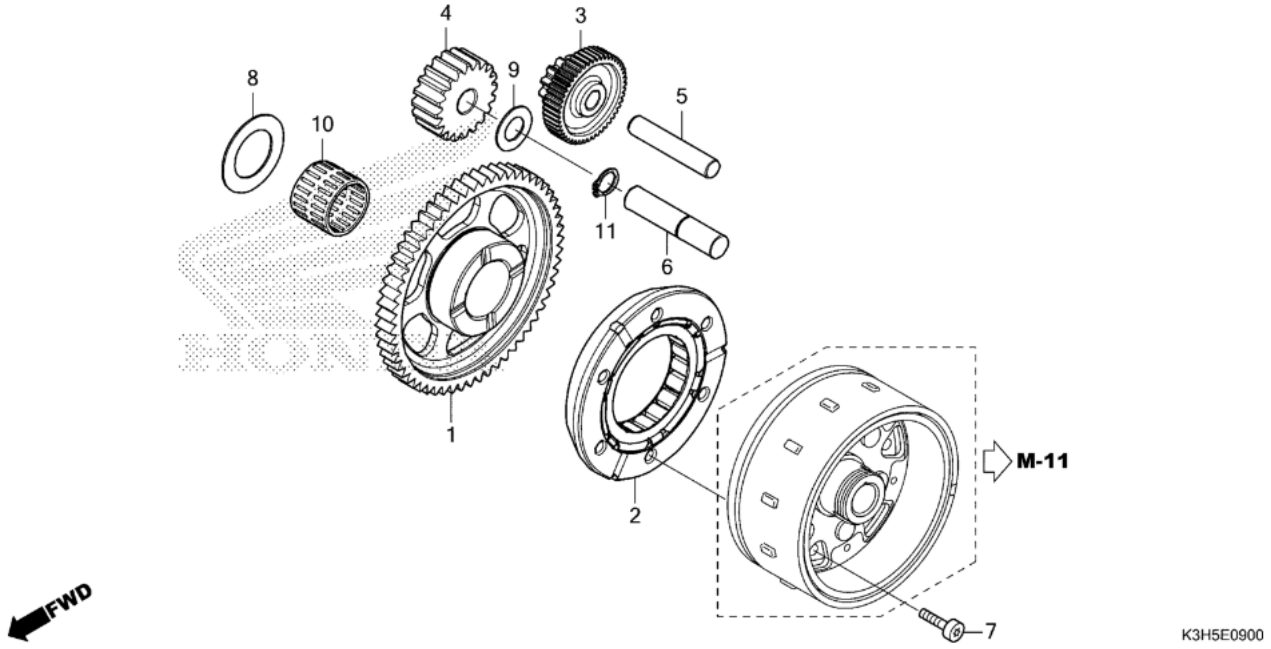

Ref.	Código da Peça	Descrição	Qtd	INMETRO	Modif.
001	28111K2KD00	ENGRENAGEM, MOVIDA PARTIDA (59D)	001		
002	28125K2KD01	CARCAÇA EXTERNA COMP., EMBREAGEM PARTIDA	001		
003	28131K2KD00	ENGRENAGEM, REDUÇÃO PARTIDA (11D/48D)	001		
004	28141K2KD00	ENGRENAGEM, INTERMEDIÁRIA PARTIDA (20D)	001		
005	28151K2KD00	EIXO, REDUÇÃO PARTIDA	001		
006	28161K2KD00	EIXO, INTERMEDIÁRIO PARTIDA	001		
007	90085K2KD00	PARAFUSO, ALLEN, 7MM	006		
008	90407K31900	ARRUELA, ENCOSTO, 26MM	001		
009	90461K2KD00	ARRUELA, ENCOSTO, 13X24X1	001		
010	91102KR0003	ROLAMENTO, AGULHAS, 26X31X24 (NTN)	001		
011	9451013000	ANEL ELÁSTICO, EXTERNO, 13MM	001		

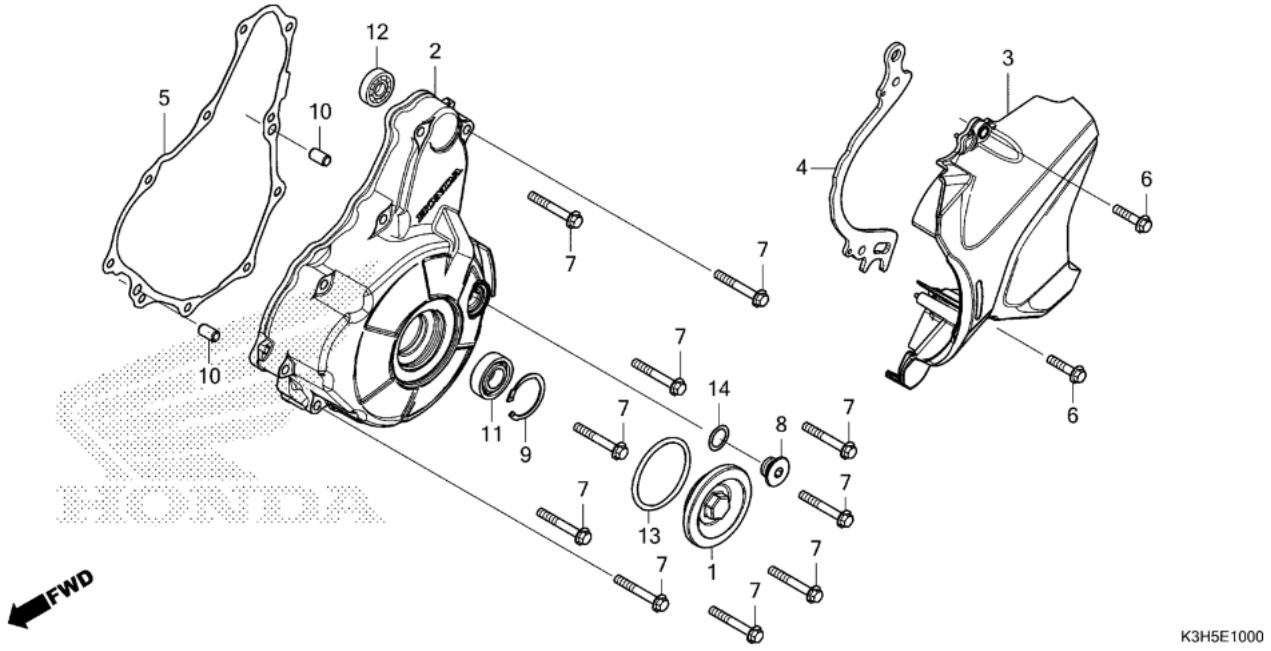

Ref.	Código da Peça	Descrição	Qtd	INMETRO	Modif.
001	11332K2KB00	TAMPA, 45MM	001		
002	11341K2KB00	TAMPA, LATERAL ESQUERDA	001		
003	11361K3HB00	TAMPA, TRASEIRA ESQUERDA	001		
004	11363K2KD00	GUIA, CORRENTE TRANSMISSÃO	001		
005	11395K2KD01	JUNTA, TAMPA LATERAL ESQUERDA	001		
006	90004GHB670	PARAFUSO, FLANGE, 6X25 (NSHF)	002		
007	90004GHB710	PARAFUSO, FLANGE, 6X40 (NSHF)	010		
008	90084KPS900	CAPA, 14MM	001		
009	90601K0LD00	ANEL ELÁSTICO, INTERNO, 32MM	001		
010	90702KRM840	PINO, GUIA, 8X14	002		
011	91005KSE671	ROLAMENTO, RADIAL ESFERAS ESPECIAL, 6002	001		
012	91011GCED62	ROLAMENTO, RADIAL ESFERAS, 6000	001		
013	91301ML7003	ANEL, VEDAÇÃO, 48,1X3,6 (ARAI)	001		
014	91303KRM840	ANEL, VEDAÇÃO 13,8X2,5	001		

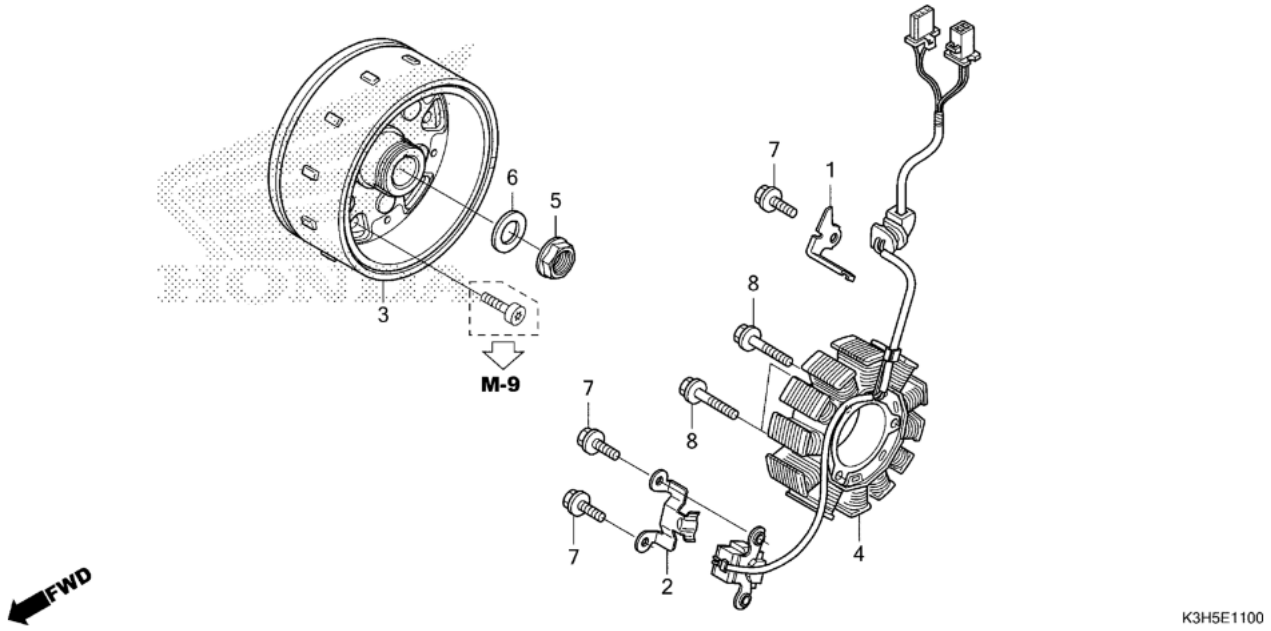

Ref.	Código da Peça	Descrição	Qtd	INMETRO	Modif.
001	11345K2KD00	BRAÇADEIRA, FIAÇÃO GERADOR C.A.	001		
002	11346K31900	BRAÇADEIRA, FIAÇÃO PULSADOR	001		
003	31110K2KD01	VOLANTE COMP.	001		
004	31120K3HB02	ESTATOR COMP.	001		
005	90201K2KD00	PORCA, FLANGE, 18MM	001		
006	90403K2KD00	ARRUELA, 18,2X31X3	001		
007	960010601600	PARAFUSO, FLANGE, 6X16	003		
008	960010602800	PARAFUSO, FLANGE, 6X28	003		

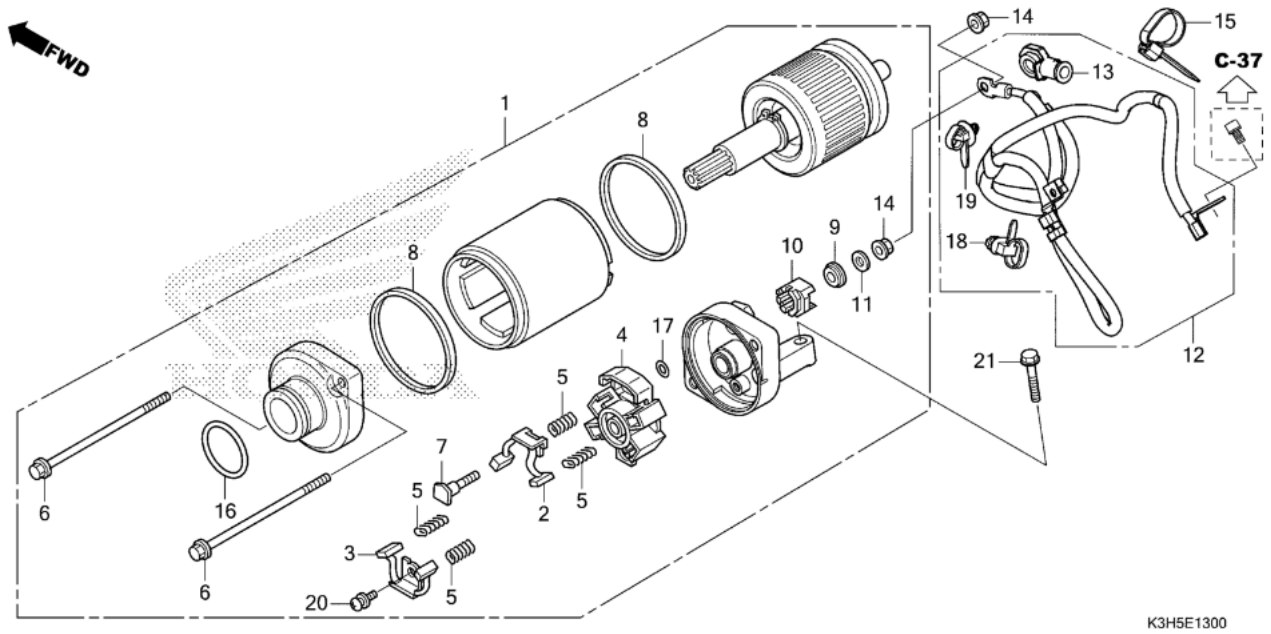

Ref.	Código da Peça	Descrição	Qtd	INMETRO	Modif.
001	31200K2KB01	MOTOR PARTIDA, CONJ. (MITSUBA)	001		
002	31201MEW921	ESCOVAS CARBONO A, JOGO	001		
003	31202MEW921	ESCOVAS CARBONO B, JOGO	001		
004	31203MEW921	SUPORTE, ESCOVAS	001		
005	31204MEW921	MOLA, ESCOVAS CARBONO	004		
006	31205HP5601	PARAFUSO, FIXAÇÃO	002		
007	31206MEW921	PARAFUSO, TERMINAL	001		
008	31207HP5601	ANEL	002		
009	31208MEW921	ISOLADOR	001		
010	31209MEW921	LIMITADOR, TERMINAL	001		
011	31210MEW921	ARRUELA	001		
012	32410K3HB00	CABO, PARTIDA & TERRA	001		
013	32411MEW920	TAMPA, TERMINAL MOTOR PARTIDA	001		
014	90071MB0000	PORCA-ARRUELA, 6MM	002		
015	90652KT1771	PRESILHA, CABO (PRETO)	001		
016	91309425003	ANEL, VEDAÇÃO, 24,4X3,1 (ARAI)	001		
017	91320MB0000	ANEL, VEDAÇÃO, 4X2	001		
018	91540TAA003	PRESILHA, FIAÇÃO (PRETO) (159MM)	001		
019	91541S0A003	PRESILHA, FIAÇÃO (PRETO) (145MM)	001		
020	938920501208	PARAFUSO-ARRUELA, 5X12	001		
021	957010602500	PARAFUSO, FLANGE, 6X25	002		

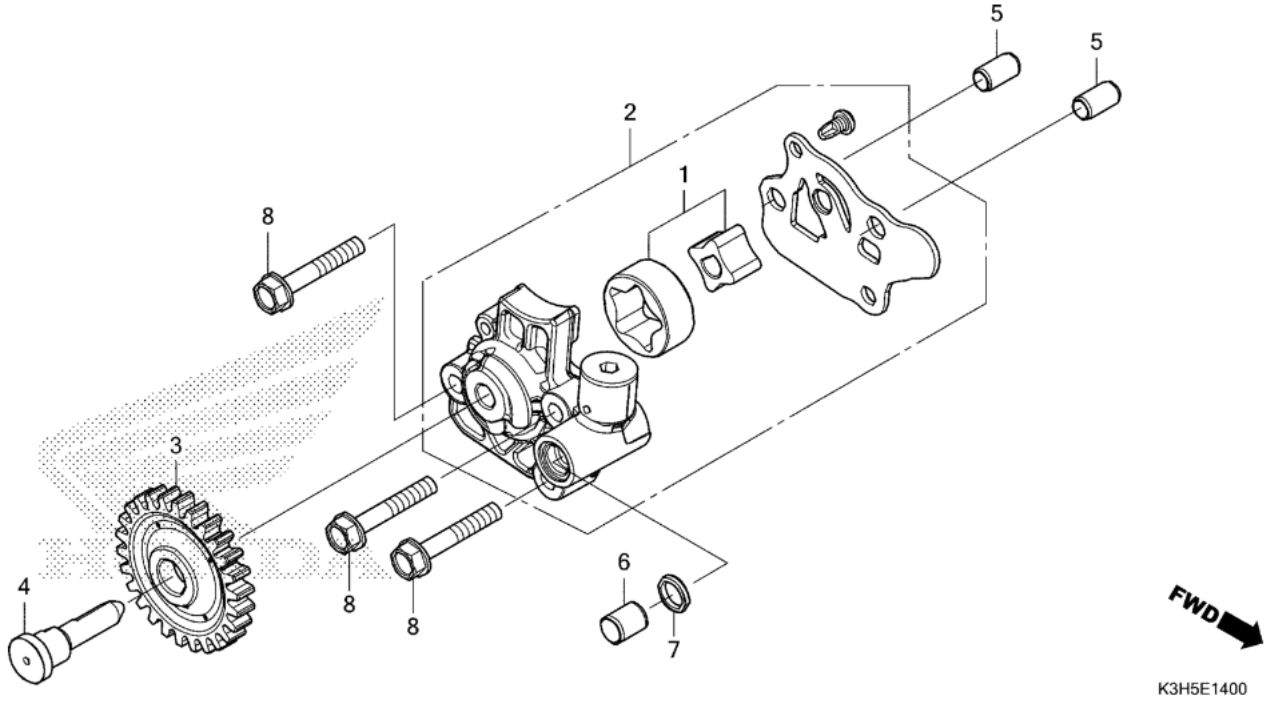

Ref.	Código da Peça	Descrição	Qtd	INMETRO	Modif.
001	15021KWTD20	ROTOR JOGO, BOMBA ÓLEO	001		
002	15100K2KB00	BOMBA ÓLEO, CONJ.	001		
003	15130K2KD00	ENGRENAGEM COMP., MOVIDA BOMBA ÓLEO (26D)	001		
004	15141K2KD00	EIXO, BOMBA ÓLEO	001		
005	90702KRM840	PINO, GUIA, 8X14	002		
006	90703KRM840	PINO, GUIA, 10X12	001		S
007	91303KPF960	JUNTA, BORRACHA	001		
008	957010603500	PARAFUSO, FLANGE, 6X35	003		

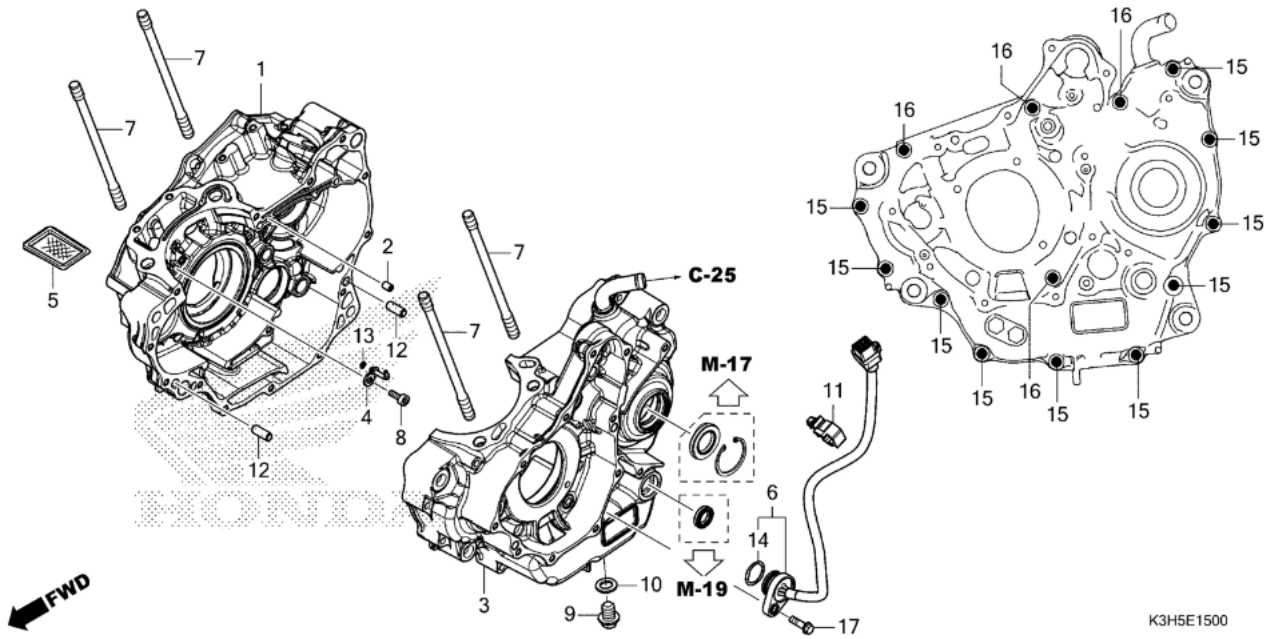

Ref.	Código da Peça	Descrição	Qtd	INMETRO	Modif.
001	11100K2KB10	CARCAÇA MOTOR COMP., DIREITA	001		
002	11133K2KD00	ORIFÍCIO, 1,5MM	001		
003	11200K3HB00	CARCAÇA MOTOR COMP., ESQUERDA	001		
004	15201K2KD01	PULVERIZADOR COMP., PISTÃO	001		
005	15421K31900	TELA, FILTRO ÓLEO	001		
006	35759K3HB01	JUNÇÃO CONJ., INTERRUPTOR CÂMBIO	001		
007	90032K31900	PRISIONEIRO (10X182)	004		
008	90085KSP901	PARAFUSO, ALLEN, 6MM	001		
009	90131KRM840	PARAFUSO, PLUGUE DRENAGEM, 12MM	001		
010	90407259000	GUARNIÇÃO, REGISTRO DRENAGEM, 12,5X20	001		
011	90652MGSD31	PRESILHA	001		
012	90704K0LD00	PINO, GUIA, 8X20	002		
013	91305K0JN00	ANEL, VEDAÇÃO, 3,8X1,4	001		
014	91305K0ND00	ANEL, VEDAÇÃO, 19,4X2,3	001		
015	957010604000	PARAFUSO, FLANGE, 6X40	010		
016	957010607000	PARAFUSO, FLANGE, 6X70	004		
017	960010602000	PARAFUSO, FLANGE, 6X20	001		

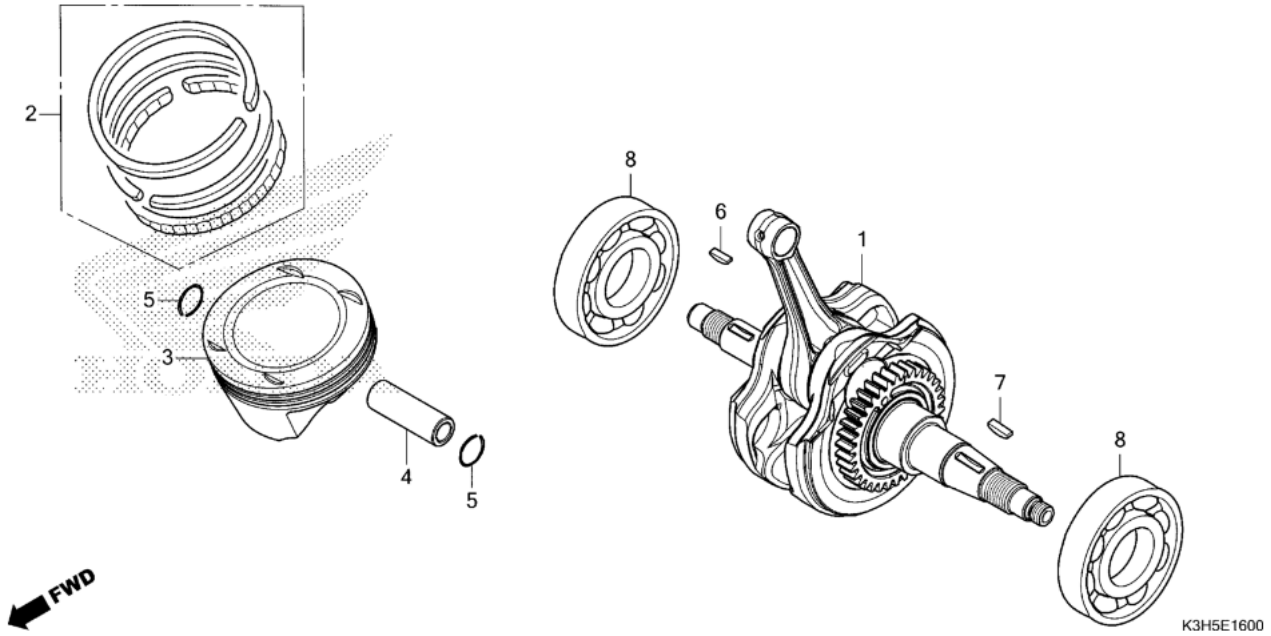

Ref.	Código da Peça	Descrição	Qtd	INMETRO	Modif.
001	13000K2KB00	ÁRVORE MANIVELAS, COMP.	001		
002	13011K2K305	ANÉIS PISTÃO, JOGO (STD.)	001		
003	13101K2KD00	PISTÃO (STD.)	001		
004	13111K31900	PINO, PISTÃO	001		
005	13112KPF960	TRAVA, PINO PISTÃO, 17MM	002		
006	90741KGH900	CHAVE, WOODRUFF, 4MM	001		
007	90741KVK900	CHAVE, WOODRUFF, 25X14X4,6	001		
008	91001K31901	ROLAMENTO, RADIAL ESFERAS, 35X76X18 (NSK)	002		

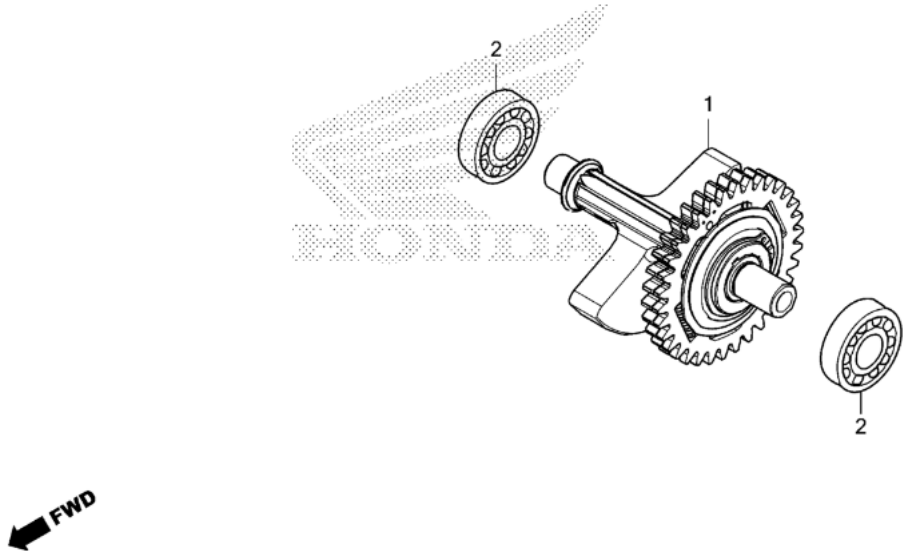

Ref.	Código da Peça	Descrição	Qtd	INMETRO	Modif.
001	13400K2KB00	EIXO CONJ., BALANCEIRO (34D)	001		
002	91002KPF901	ROLAMENTO, RADIAL ESFERAS, 13X37X12	002		

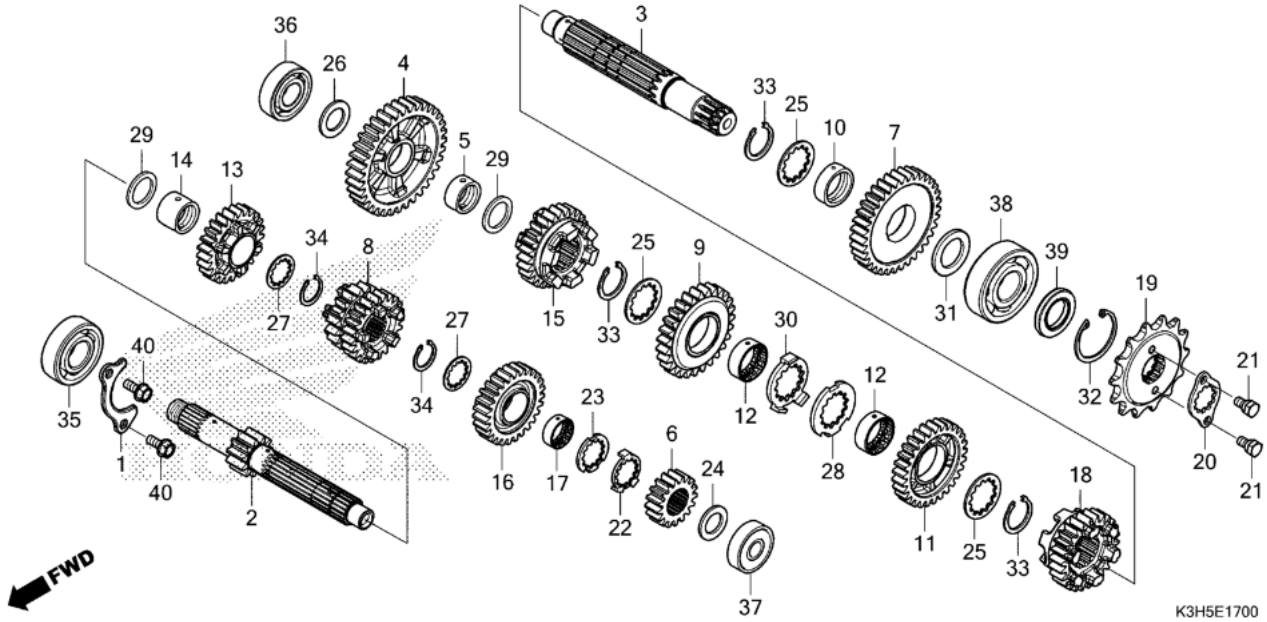

Ref.	Código da Peça	Descrição	Qtd	INMETRO	Modif.
001	11215K31900	PLACA, FIXAÇÃO ROLAMENTO	001		
002	23211K2KD00	ÁRVORE PRINCIPAL (11D)	001		
003	23221K2KD00	ÁRVORE, SECUNDÁRIA	001		
004	23411K2KD00	ENGRENAGEM, SECUNDÁRIA 1ª (36D)	001		
005	23412K2KD00	ESPAÇADOR, 20X23X10,5	001		
006	23421K2KD00	ENGRENAGEM, PRINCIPAL 2ª (17D)	001		
007	23431K2KD00	ENGRENAGEM, SECUNDÁRIA 2ª (35D)	001		
008	23441K2KD00	ENGRENAGEM, PRINCIPAL 3ª & 4ª (18D/23D)	001		
009	23451K2KD00	ENGRENAGEM, SECUNDÁRIA 3ª (27D)	001		
010	23452K2KD00	ESPAÇADOR, 25X28X10	001		
011	23461K2KD00	ENGRENAGEM, SECUNDÁRIA 4ª (29D)	001		
012	23462K2KD00	BUCHA, ENTALHADA, 25X9	002		
013	23481K2KD00	ENGRENAGEM, PRINCIPAL 5ª (25D)	001		
014	23482K2KD00	BUCHA, 20X23X17,4	001		
015	23491K2KD00	ENGRENAGEM, SECUNDÁRIA 5ª (27D)	001		
016	23501K2KD00	ENGRENAGEM, PRINCIPAL 6ª (27D)	001		
017	23502KVK900	BUCHA, ENTALHADA, 23MM	001		
017	23502K2KD00	BUCHA, ENTALHADA, 23MM	001		
018	23511K2KD00	ENGRENAGEM, SECUNDÁRIA 6ª (26D)	001		
019	23801K2KB00	PINHÃO, TRANSMISSÃO (14D)	001		
020	23802KYJ900	PLACA, FIXAÇÃO	001		
021	90084041000	PARAFUSO, FIXAÇÃO PINHÃO TRANSMISSÃO	002		
022	90401KVK900	ARRUELA, TRAVA, 20X19X1,0	001		
022	90401K2KD00	ARRUELA, TRAVA, 20X19X1,0	001		
023	90402KVK900	ARRUELA, ENCOSTO, 20X19X1,0	001		

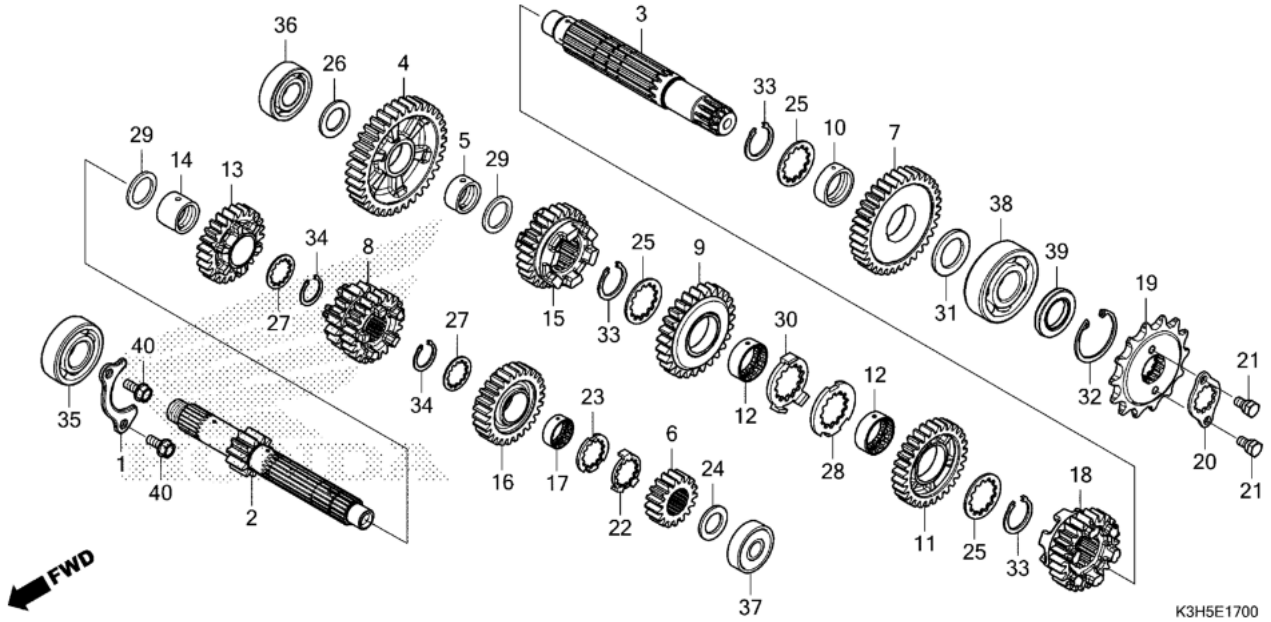

Ref.	Código da Peça	Descrição	Qtd	INMETRO	Modif.
023	90402K2KD00	ARRUELA, ENCOSTO, 20X19X1,0	001		
024	90451K2KD00	ARRUELA, ESPECIAL, 15MM	001		
024	90452K31900	ARRUELA, 15X25X1,0	001		
025	90452K2KD00	ARRUELA, ENTALHADA, 25X31X1,0	003		
026	90453K2KD00	ARRUELA, ESPECIAL, 17MM	001		
026	90453K31900	ARRUELA, 17X28X1,0	001		
027	90453KVS900	ARRUELA, ENTALHADA, 20MM	002		
027	90457K2KD00	ARRUELA, ENTALHADA, 20MM	002		
028	90454K2KD00	ARRUELA, ENTALHADA, 25X42X1,6	001		
029	90454KPS900	ARRUELA B, ENCOSTO, 20MM	002		
030	90455K2KD00	ARRUELA, TRAVA, 25MM	001		
031	90456K2KD00	ARRUELA B, ENCOSTO, 22MM	001		
032	90601K31900	ANEL ELÁSTICO, INTERNO, 37MM	001		
033	90602K2KD00	ANEL ELÁSTICO, EXTERNO, 25MM	003		
034	90605KVS900	ANEL AJUSTE, 20MM	002		
035	91003K31901	ROLAMENTO, RADIAL ESFERAS, 6204 (NSK)	001		
036	91004K31901	ROLAMENTO, RADIAL ESFERAS, 6203(U) (NSK)	001		
037	91005K31901	ROLAMENTO, RADIAL ESFERAS, 6202U (FAG)	001		
038	91005KYJ901	ROLAMENTO, RADIAL ESFERAS (63/22)	001		
039	91207KYJ711	RETENTOR, ÓLEO, 22X36X5	001		
040	957010601400	PARAFUSO, FLANGE, 6X14	002		M

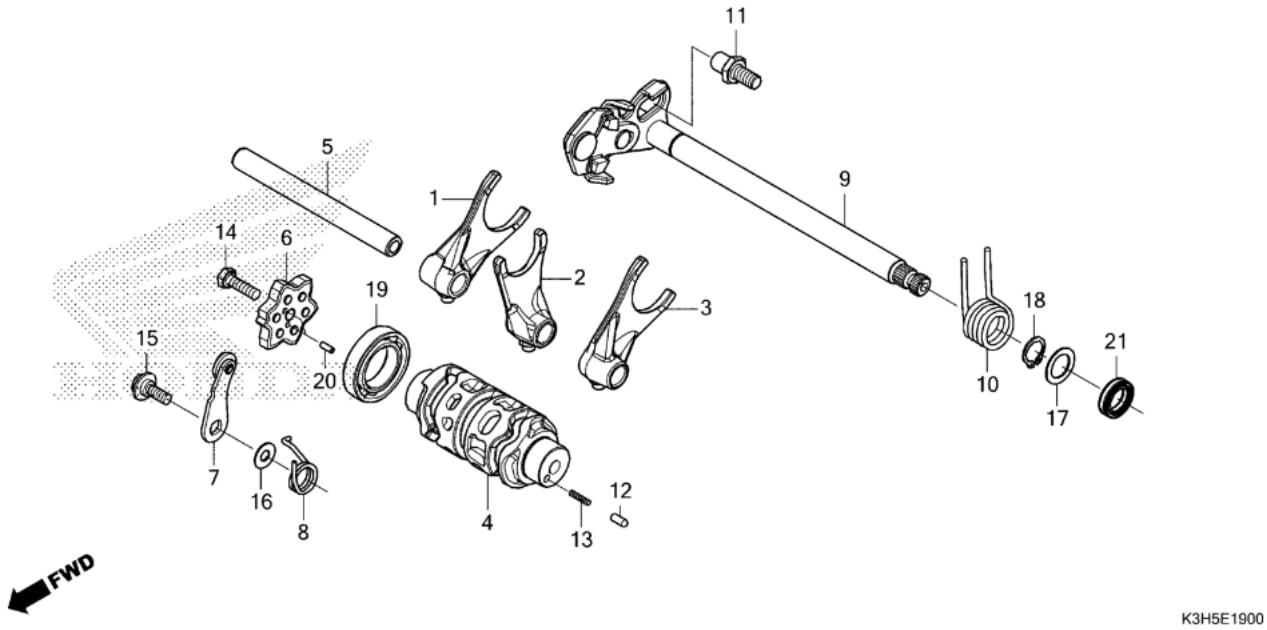

Ref.	Código da Peça	Descrição	Qtd	INMETRO	Modif.
001	24211K2KB00	GARFO, DIREITO SELETOR MARCHAS	001		
002	24212K2KB00	GARFO, CENTRAL SELETOR MARCHAS	001		
003	24213K2KB00	GARFO, ESQUERDO SELETOR MARCHAS	001		
004	24301K2KD00	TAMBOR, SELETOR MARCHAS	001		
005	24321KYJ900	EIXO, GARFO SELETOR	001		
006	24410KTT900	EXCÊNTRICO COMP., POSICIONADOR MARCHAS	001		
007	24430KTT900	POSICIONADOR COMP., TAMBOR SELETOR	001		
008	24435K31900	MOLA, POSICIONADOR TAMBOR	001		
009	24610K2KD00	EIXO COMP., SELETOR MARCHAS	001		
010	24651KRM840	MOLA, RETORNO SELETOR MARCHAS	001		
011	24652KRM840	PINO, MOLA RETORNO SELETOR	001		
012	35751KPH900	CAPA, INTERRUPTOR CÂMBIO	001		
013	35752KRM840	MOLA, INTERRUPTOR CÂMBIO	001		
014	90003KVS900	PARAFUSO, SEXTAVADO, 6X20	001		
015	90022KRM840	PARAFUSO, PIVÔ FIXAÇÃO POSICIONADOR	001		
016	90417KRM840	ARRUELA, POSICIONADOR TAMBOR	001		
017	90457KRM840	ARRUELA, 14MM	001		
018	90606KRM840	ANEL ELÁSTICO, EXTERNO, 14MM	001		
019	91009K31901	ROLAMENTO, RADIAL ESFERAS, 6905 (NSK)	001		
020	91112KRH900	ROLETE, 3X8,5	002		
021	91203KSP911	RETENTOR, ÓLEO, 14X22X5 (ARAI)	001		

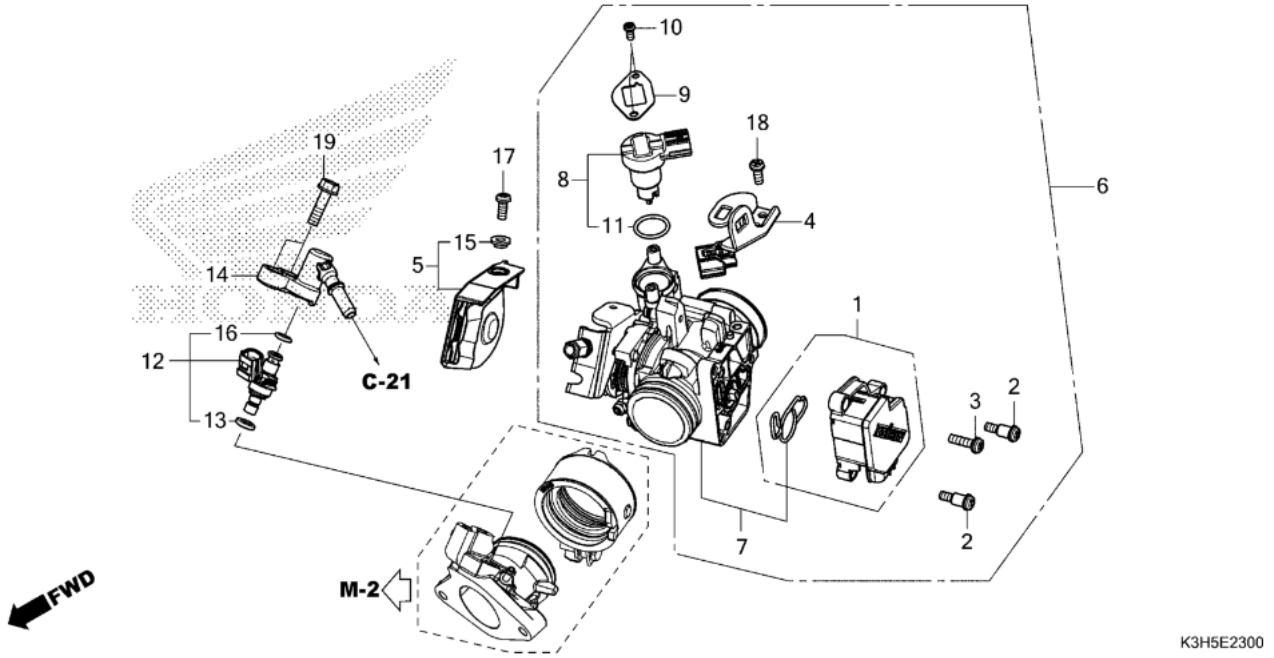

Ref.	Código da Peça	Descrição	Qtd	INMETRO	Modif.
001	16060K31601	SENSOR, JOGO	001		
002	16081KYJ901	PARAFUSO, TORX, 5X8,7	002		
003	16082KYJ901	PARAFUSO, TORX, 5X17	001		
004	16196K3HB01	SUPORTE, FIAÇÃO	001		
005	16305K3HB00	TAMPA COMP., CORPO ACELERADOR	001		
006	16400K3HB01	CORPO CONJ., ACELERADOR (GQB5A A)	001		
007	16410K3HB01	CORPO, CONJ.	001		
008	16430K31901	VÁLVULA JOGO, CONTROLE AR MARCHA LENTA	001		
009	16432HP5601	PLACA, VÁLVULA CONTROLE AR MARCHA LENTA	001		
010	16433HN8A61	PARAFUSO, TORX	002		
011	16435HN8A61	ANEL, VEDAÇÃO, 17,8X1,9	001		
012	16450KVKB22	INJETOR CONJ., COMBUSTÍVEL	001		
013	16472KPCD50	ANEL, VEDAÇÃO	001		
014	17560K2KB00	JUNÇÃO COMP., INJETOR	001		
015	61106K62B00	BUCHA, TAMPA CARCAÇA ACELERADOR	001		
016	91301GGLJ01	ANEL, VEDAÇÃO 6,3X2,2	001		
017	93500050120A	PARAFUSO, PHILLIPS, 5X12	001		
018	93500050121H	PARAFUSO, PHILLIPS, 5X12	001		S
019	957010602200	PARAFUSO, FLANGE, 6X22	002		

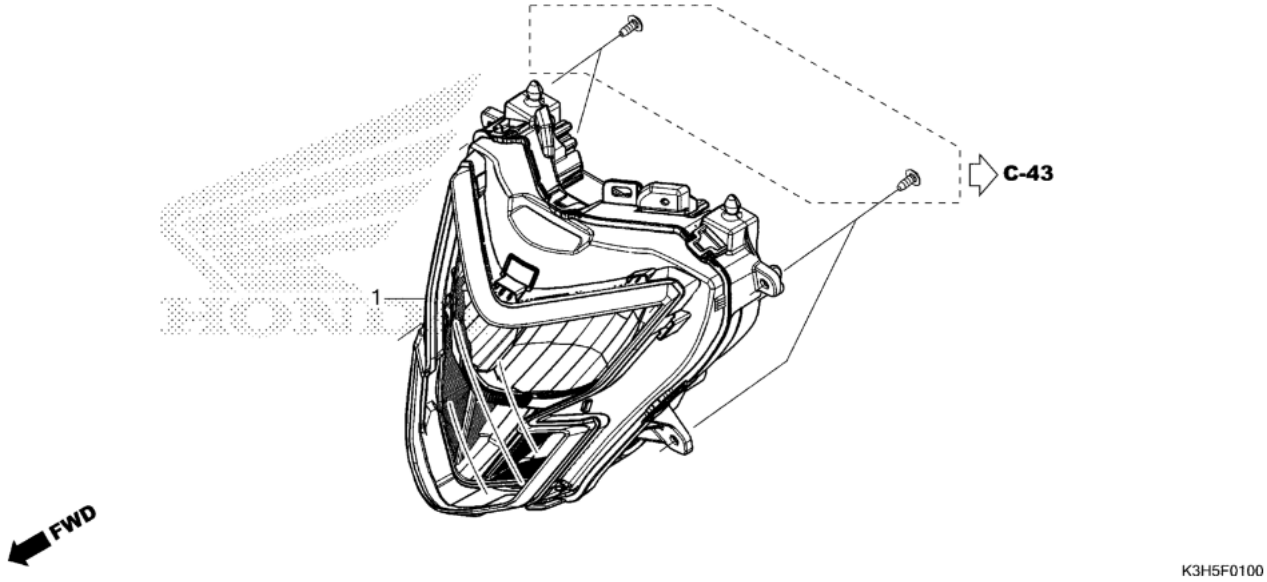

Ref.	Código da Peça	Descrição	Qtd	INMETRO	Modif.
001	33100K3HB01	FAROL CONJ.	001		

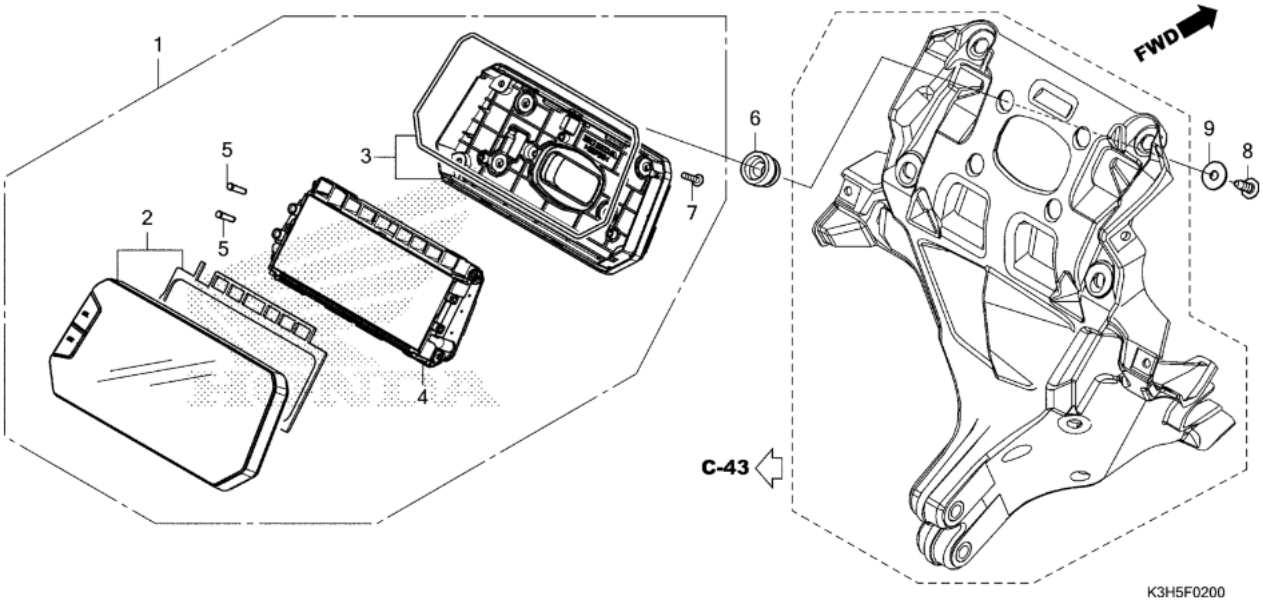

Ref.	Código da Peça	Descrição	Qtd	INMETRO	Modif.
001	37100K3HB01	INSTRUMENTOS CONJ., PAINEL (KPH)	001		
002	37110K3HB01	CARCAÇA CONJ., SUPERIOR	001		
003	37120K2KB01	CARCAÇA CONJ., INFERIOR	001		
004	37130K3HB01	INSTRUMENTOS COMP., LCD (KPH)	001		
005	37205K2KB01	TRAVA, SUPERIOR	002		
006	37215KZZ900	COXIM, FIXAÇÃO INSTRUMENTOS	004		
007	37605MKHD01	PARAFUSO, FIXAÇÃO, 3X14	005		
008	9391325380	PARAFUSO, FIXAÇÃO, 5X14 (PO)	004		
009	9410305700	ARRUELA, LISA, 5MM	004		

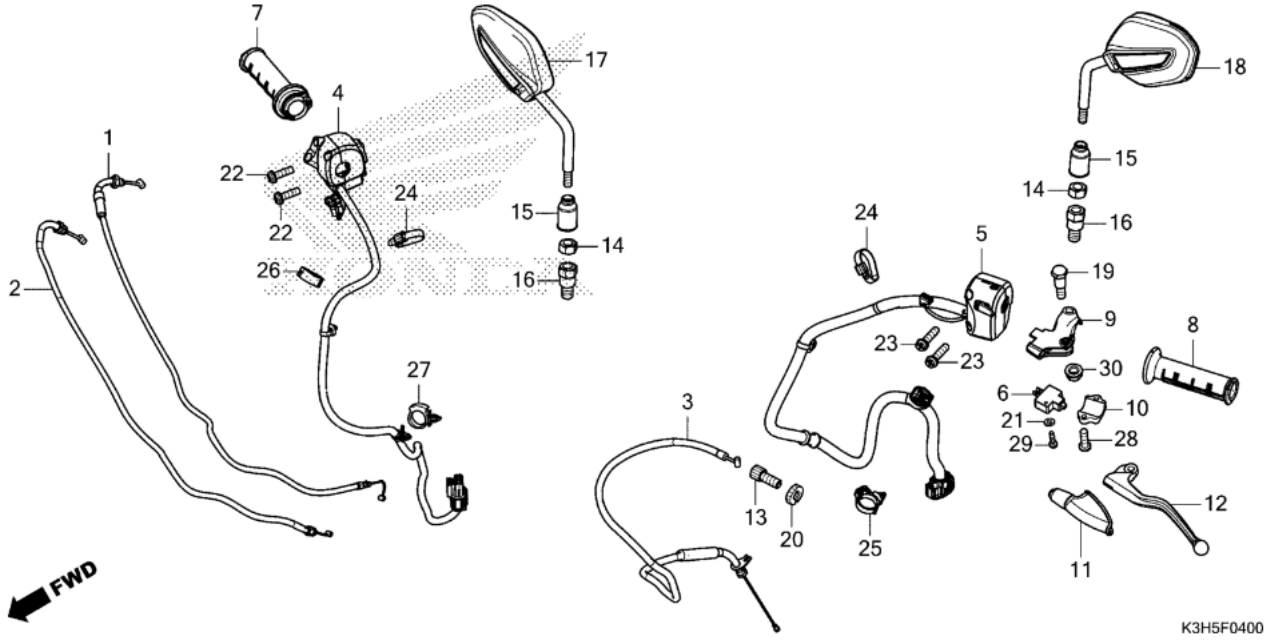

Ref.	Código da Peça	Descrição	Qtd	INMETRO	Modif.
001	17910K3HB01	CABO A COMP., ACELERADOR	001		
002	17920K3HB01	CABO B COMP., ACELERADOR	001		
003	22870K3HB01	CABO COMP., EMBREAGEM	001		
004	35130K3HB01	INTERRUPTOR CONJ., PARTIDA & PARADA MOTOR & EMERGÊNCIA	001		
005	35200K3HB01	INTERRUPTOR CONJ., SINALIZADOR	001		
006	35330KRE851	INTERRUPTOR CONJ., EMBREAGEM	001		
007	53140KWTD20	MANOPLA COMP., ACELERADOR	001		
008	53166KREG00	MANOPLA, ESQUERDA	001		
009	53172KRHD20	SUPORTE, SUPERIOR ALAVANCA ESQUERDA	001		
010	53174KRHD20	SUPORTE, INFERIOR ALAVANCA ESQUERDA	001		
011	53177KPS730	CAPA, ALAVANCA ESQUERDA	001		
012	53178KRHD20	ALAVANCA, ESQUERDA GUIDÃO	001		
013	53192203000	PARAFUSO, AJUSTE CABO EMBREAGEM	001		
014	88113KVSM20	PORCA, SEXTAVADA, 10MM (ROSCA INVERTIDA)	002		
015	88114KFN950	CAPA, PORCA TRAVA	002		
016	88114KVSM20	PARAFUSO, ADAPTADOR, 10MM	002		
017	88210K3HB02	ESPELHO RETROVISOR COMP., DIREITO	001		
018	88220K3HB02	ESPELHO RETROVISOR COMP., ESQUERDO	001		
019	90113HA6770	PARAFUSO PIVÔ, ALAVANCA MANOPLA	001		
020	90322KRM860	PORCA, FIXAÇÃO	001		
021	90501KPEB40	ARRUELA, PRESSÃO, 3MM	001		
022	90508KZZ900	PARAFUSO-ARRUELA, 5X16	002		
023	90508MGED00	PARAFUSO-ARRUELA, 5X25	002		
024	90650KW3000	PRESILHA, CABO	002		
025	90652HC4003	BRAÇADEIRA, FIAÇÃO	001		

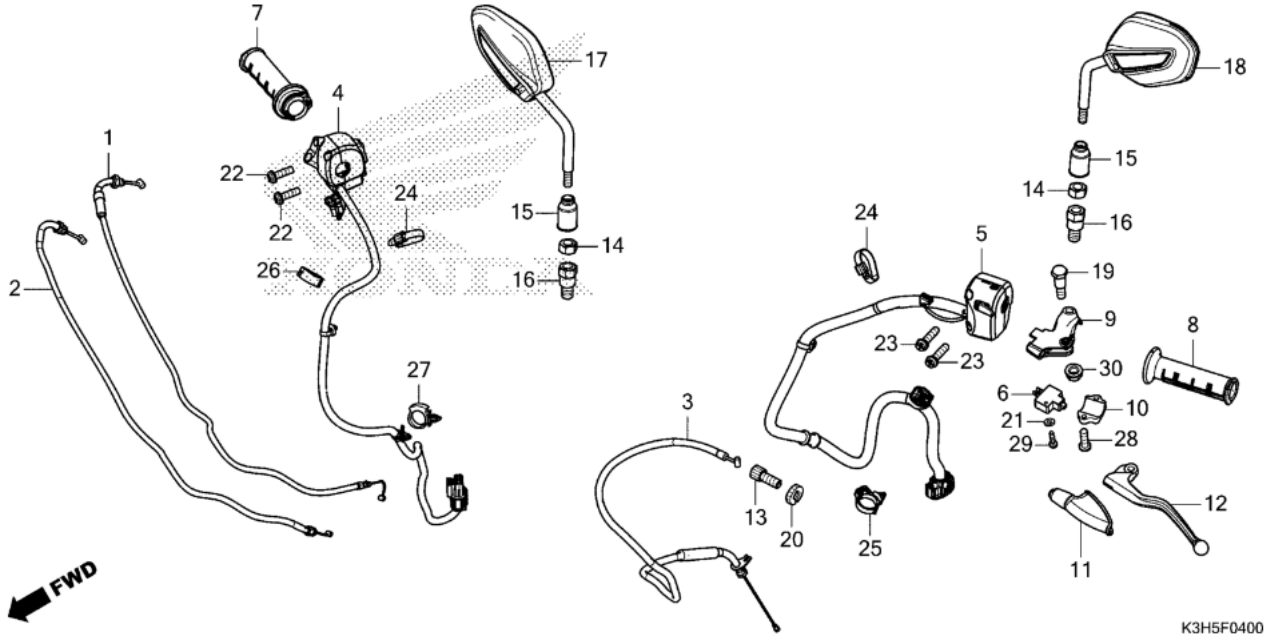

Ref.	Código da Peça	Descrição	Qtd	INMETRO	Modif.
026	90683KJ2003	PRESILHA, FIAÇÃO PRINCIPAL	001		
027	90684ZA0601	PRESILHA, FIAÇÃO	001		
028	93500050160G	PARAFUSO, PHILLIPS, 5X16	002		
029	9390132320	PARAFUSO, FIXAÇÃO, 3X12	001		
030	9405006000	PORCA, FLANGE, 6MM	001		M

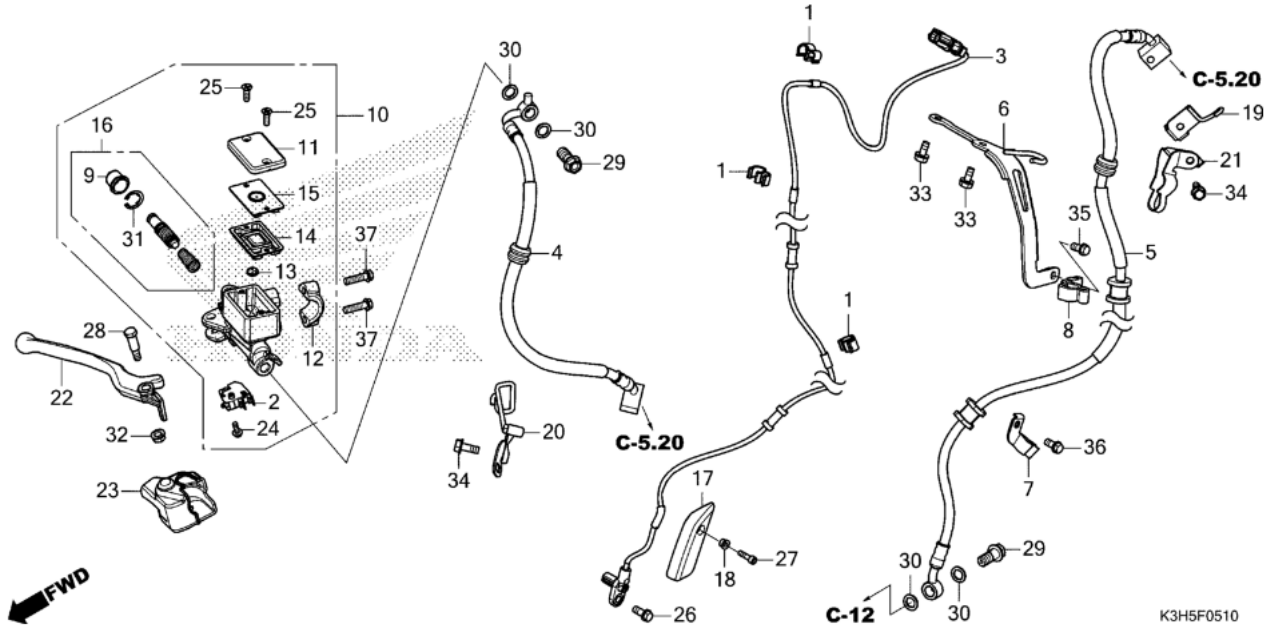

Ref.	Código da Peça	Descrição	Qtd	INMETRO	Modif.
001	11152KS4003	BRAÇADEIRA, TUBO	003		
002	35340MGSD31	INTERRUPTOR CONJ., FREIO DIANTEIRO	001		
003	38520K3HB01	SENSOR, VELOCIDADE RODA DIANTEIRA	001		
004	45125K3HB01	MANGUEIRA A COMP., FREIO DIANTEIRO	001		
005	45126K3HB01	MANGUEIRA B COMP., FREIO DIANTEIRO	001		
006	45156KWTFB0	BRAÇADEIRA A, MANGUEIRA FREIO DIANTEIRO	001		
007	45157K3HB00	BRAÇADEIRA C, MANGUEIRA FREIO DIANTEIRO	001		
008	45158KWT920	BRAÇADEIRA B, MANGUEIRA FREIO DIANTEIRO	001		
009	45504410003	COIFA, COMP.	001		
010	45510K3HB01	CILINDRO MESTRE SUBCONJ., FREIO DIANTEIRO	001		
011	45513MCG006	TAMPA, CILINDRO MESTRE	001		
012	45517166006	SUPORTE, CILINDRO MESTRE	001		
013	45518MG3016	SEPARADOR COMP.	001		
014	45520GE2006	DIAFRAGMA	001		
015	45521K21901	PLACA, DIAFRAGMA	001		
016	45530KVK961	CILINDRO MESTRE, CONJ.	001		
017	45710KWTFB1	TAMPA, SENSOR VELOCIDADE DIANTEIRO	001		
018	45711KWTFB0	BUCHA, FIXAÇÃO TAMPA SENSOR VELOCIDADE DIANTEIRO	001		
019	50190K3HB00	GUIA COMP., EMBREAGEM	001		
020	50191K3HB00	GUIA COMP., CABO ACELERADOR	001		
021	50192K3HB00	BRAÇADEIRA, FIAÇÃO ESQUERDA	001		
022	53175KV2900	ALAVANCA, DIREITA GUIDÃO	001		
023	53176KJ1701	CAPA, ALAVANCA DIREITA	001		
024	90101KRMR80	PARAFUSO-ARRUELA, 4X12	001		
025	90104KRMR80	PARAFUSO, CABEÇA CHATA, 4X12	002		

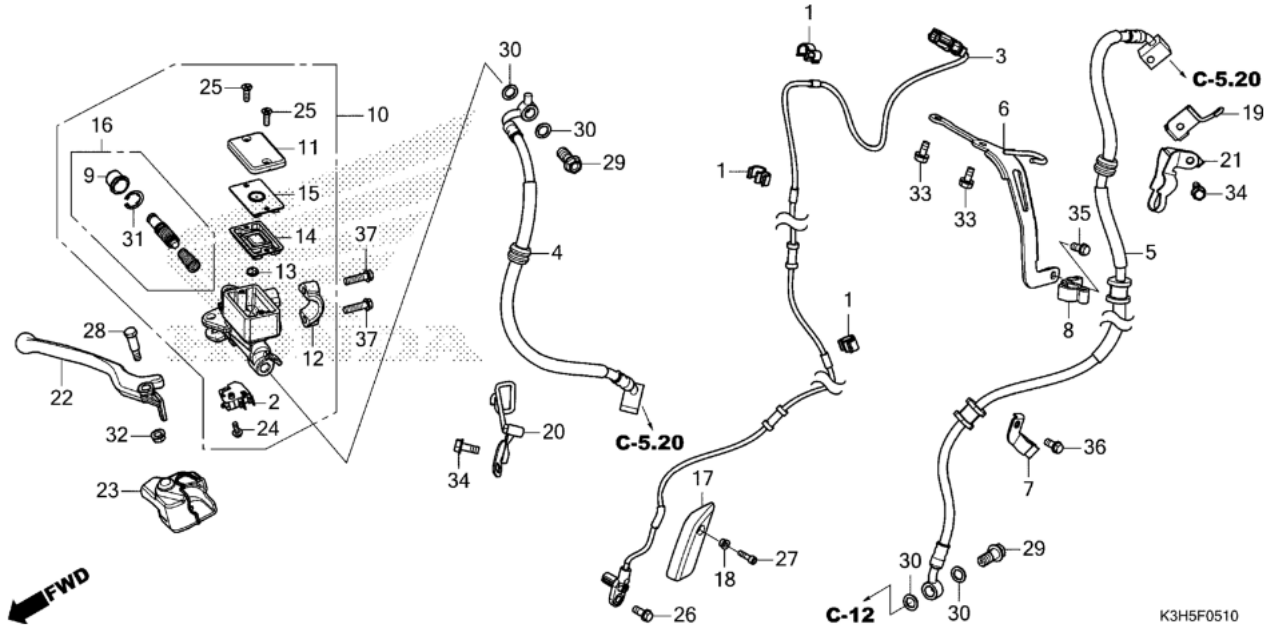

Ref.	Código da Peça	Descrição	Qtd	INMETRO	Modif.
026	90106K68900	PARAFUSO, FLANGE, 6X14	001		
027	90106KWTFB0	PARAFUSO, ALLEN, 6X22	001		
028	90114KBZ900	PARAFUSO, ALAVANCA	001		
029	90145KVSM30	PARAFUSO, ÓLEO, 10X22 (SAGA)	002		
030	90545300000	ARRUELA, PARAFUSO ÓLEO	004		
031	90651MA5671	ANEL ELÁSTICO	001		
032	9405006000	PORCA, FLANGE, 6MM	001		M
033	957010601207	PARAFUSO, FLANGE, 6X12	002		M
034	957010601600	PARAFUSO, FLANGE, 6X16	002		
035	960010601207	PARAFUSO, FLANGE, 6X12	001		
036	960010601407	PARAFUSO, FLANGE, 6X14	001		
037	960010602207	PARAFUSO, FLANGE, 6X22	002		

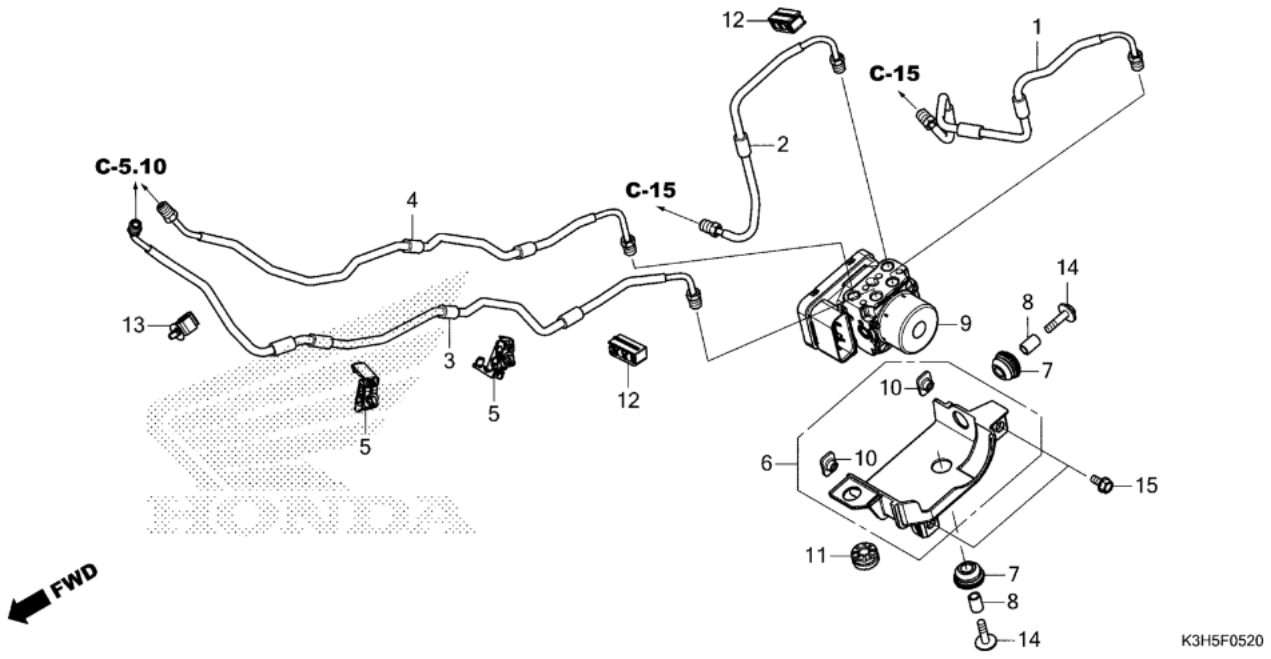

Ref.	Código da Peça	Descrição	Qtd	INMETRO	Modif.
001	43312K3HB00	TUBO A COMP., FREIO TRASEIRO	001		
002	43313K3HB00	TUBO B COMP., FREIO TRASEIRO	001		
003	45128K3HB00	TUBO A COMP., FREIO DIANTEIRO	001		
004	45129K3HB00	TUBO B COMP., FREIO DIANTEIRO	001		
005	46392TF0003	PRESILHA, TUBO FREIO	002		
006	50730K3HB00	CAIXA, MODULADOR ABS	001		
007	57101MERD21	BUCHA, FIXAÇÃO	002		
008	57103SDA003	BUCHA	002		
009	57110K3HB01	MODULADOR CONJ.	001		
010	61304HB3003	PORCA, ESPECIAL, 6MM	002		
011	84703425000	COXIM, FIXAÇÃO LANTERNA TRASEIRA	001		
012	90661KVKB11	PRESILHA, TUBO FREIO (6,9X2)	002		
013	90661MGSD71	BRAÇADEIRA, TUBO FREIO (7,0)	001		
014	934040602500	PARAFUSO-ARRUELA, 6X25	002		
015	957010601200	PARAFUSO, FLANGE, 6X12	002		

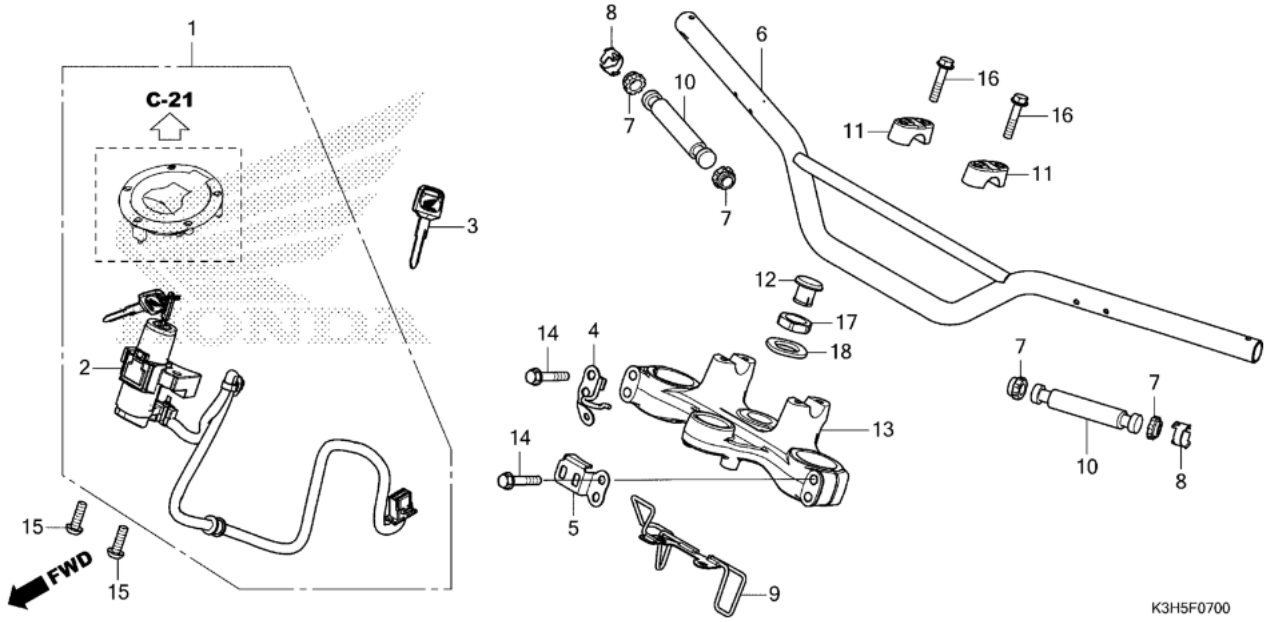

Ref.	Código da Peça	Descrição	Qtd	INMETRO	Modif.
001	35010K3HB00	CHAVES, JOGO	001		
002	35100K3HB01	INTERRUPTOR CONJ., IGNIÇÃO & TRAVA	001		
003	35127KPF960	CHAVE, VIRGEM	(1)		
004	45463KWTFB0	GUIA COMP., MANGUEIRA FREIO DIANTEIRO	001		
005	50204KWTFB0	SUPORTE B, BRAÇADEIRA FIAÇÃO	001		
006	53100K3HB00	GUIDÃO	001		
007	53106KR3000	COXIM A, PESO GUIDÃO	004		
008	53108KR3770	ANEL ELÁSTICO, PESO GUIDÃO	002		
009	53111K3HB00	GUIA COMP., CABO ACELERADOR	001		
010	53113K3HB00	PESO, GUIDÃO	002		
011	53131KBB950ZM	SUPORTE, SUPERIOR *NH105* (PRETO FOSCO (#15-#20))	002		
012	53208KCH900	CAPA, COLUNA DIREÇÃO	001		
013	53230K3HB00	MESA, SUPERIOR	001		
014	90103KB7000	PARAFUSO, FLANGE, 8X45	004		
015	90107MBG000	PARAFUSO, UNIDIRECIONAL, 8MM	002		
016	90111362000	PARAFUSO, FLANGE, 8X36	004		
017	90304KRM860	PORCA, COLUNA DIREÇÃO	001		
018	90503KRM860	ARRUELA, COLUNA DIREÇÃO	001		

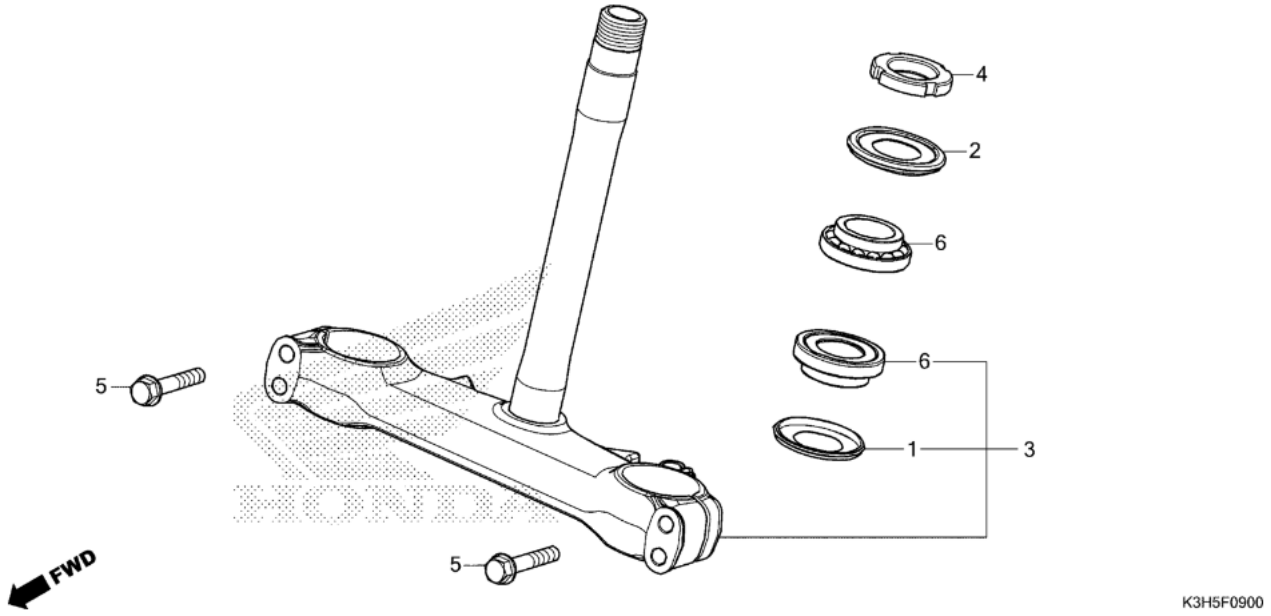

Ref.	Código da Peça	Descrição	Qtd	INMETRO	Modif.
001	53214KA4701	RETENTOR PÓ, COLUNA DIREÇÃO (ARAI)	001		
002	53214KZZ901	RETENTOR PÓ, SUPERIOR DIREÇÃO	001		
003	53219K3HB00	COLUNA DIREÇÃO, SUBCONJ.	001		
004	53229KPE900	PORCA, SUPERIOR COLUNA DIREÇÃO	001		
005	90105MGR670	PARAFUSO, FLANGE, 8X45	004		
006	91051KREB01	ROLAMENTO, COLUNA DIREÇÃO	002		

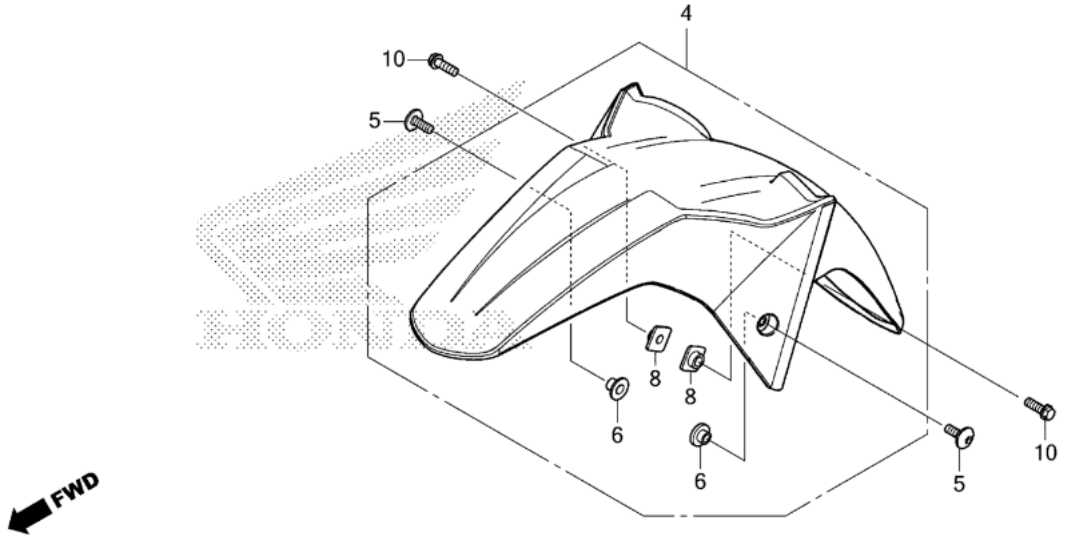

K3H5F1000

Ref.	Código da Peça	Descrição	Qtd	INMETRO	Modif.
004	61210KWTFB0	PARA-LAMA INFERIOR DIANTEIRO, COMP.	001		
005	90105KWTFB0	PARAFUSO, PHILLIPS, 6X16	002		
006	90127KF0770	BUCHA, 6X4	002		
008	90302MCZ000	PORCA, ESPECIAL, 6MM	002		
010	960010601807	PARAFUSO, FLANGE, 6X18	002		

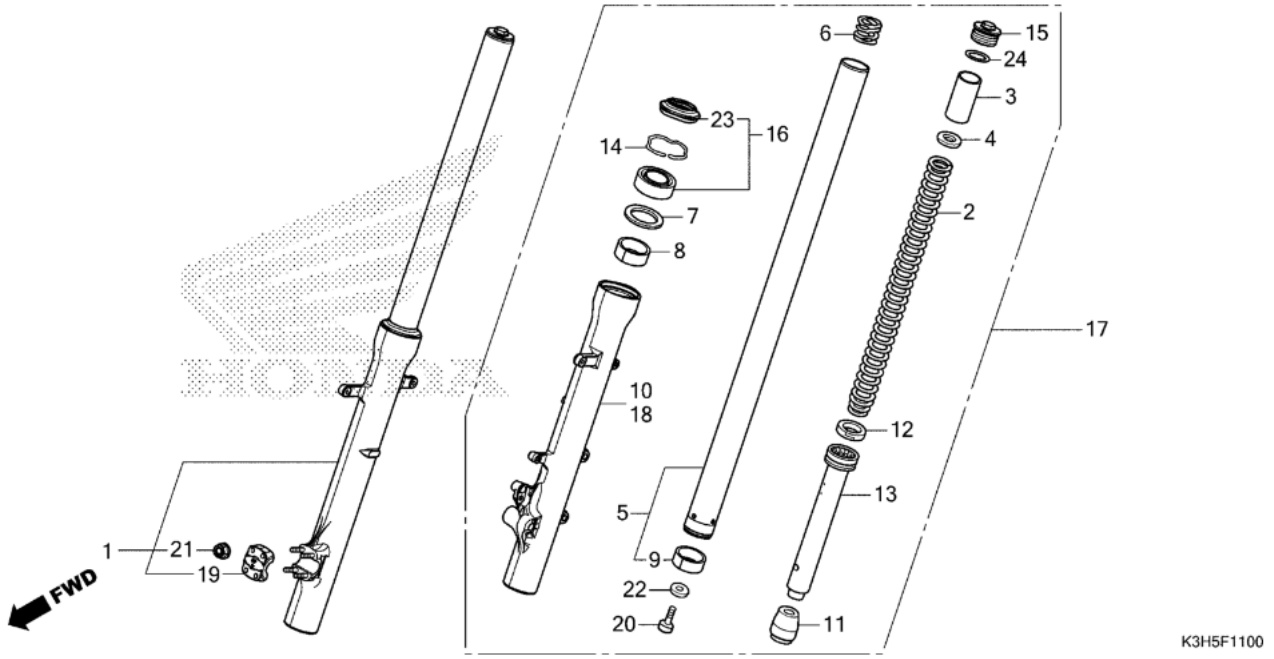

Ref.	Código da Peça	Descrição	Qtd	INMETRO	Modif.
001	51400K3HB01	GARFO CONJ., DIANTEIRO DIREITO (SHOWA)	001		
002	51401K3HB01	MOLA, GARFO DIANTEIRO	002		
003	51402MV8901	BUCHA, MOLA	002		
004	51403KF0003	ASSENTO, MOLA (SHOWA)	002		
005	51410K3HB01	CILINDRO COMP., GARFO DIANTEIRO	002		
006	51411K99A01	MOLA, RETORNO	002		
007	51412MB4003	ANEL, APOIO (SHOWA)	002		
008	51414MFJA51	BUCHA, GUIA	002		
009	51415K99A01	BUCHA, DESLIZANTE	002		
010	51420K3HB01	CILINDRO COMP., INFERIOR DIREITO	001		
011	51432MV4003	RETENTOR, ÓLEO	002		
012	51437MM5003	ANEL, PISTÃO	002		
013	51440K3HB01	TUBO, ASSENTO	002		
014	51447MCG003	ANEL, LIMITADOR RETENTOR ÓLEO	002		
015	51454MM9671	PARAFUSO, GARFO DIANTEIRO	002		
016	51490KWT901	RETENTOR JOGO, GARFO DIANTEIRO	002		
017	51500K3HB01	GARFO CONJ., DIANTEIRO ESQUERDO (SHOWA)	001		
018	51521K3HB01	CILINDRO, INFERIOR ESQUERDO	001		
019	51634K3HB01	SUPORTE, EIXO	001		
020	90116KV3701	PARAFUSO, ALLEN, 8MM (SHOWA)	002		
021	90301473003	PORCA, U, 6MM	004		
022	90544439930	GUARNIÇÃO (SHOWA)	002		
023	91254MM8003	RETENTOR, PÓ	002		
024	91356KF0003	ANEL, VEDAÇÃO, 33,2X2,4	002		

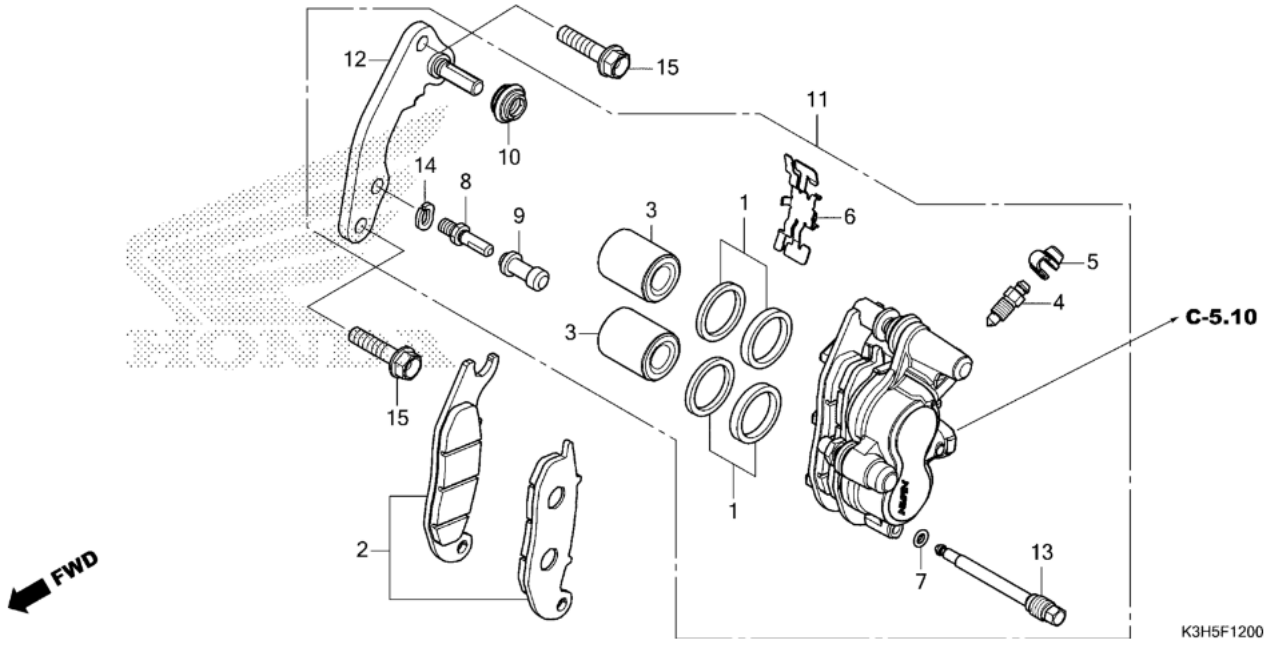

Ref.	Código da Peça	Descrição	Qtd	INMETRO	Modif.
001	06431MA3405	RETENTOR JOGO, PISTÃO	002		
002	06455K84902	PASTILHA JOGO, FREIO DIANTEIRO (NISSIN)	001		
003	43107MBG006	PISTÃO, 27X27	002		
004	43352568003	PARAFUSO, SANGRIA (NISSIN)	001		
005	43353461771	CAPA, SANGRIA	001		
006	45108KPH951	MOLA, PASTILHA	001		
007	45111MAJG41	ANEL, LIMITADOR	001		
008	45131GZ0006	PARAFUSO, PINO	001		
009	45132166016	COIFA, PINO (NISSIN)	001		
010	45133MA3006	COIFA B	001		
011	45150K3HB01	CÁLIPER SUBCONJ., DIANTEIRO ESQUERDO	001		
012	45190K3HB01	SUPORTE SUBCONJ., CÁLIPER DIANTEIRO	001		
013	45215KPH951	PINO, SUPORTE	001		
014	45216166006	ARRUELA, ONDULADA	001		
015	90131K3HB00	PARAFUSO, FLANGE, 8X32	002		

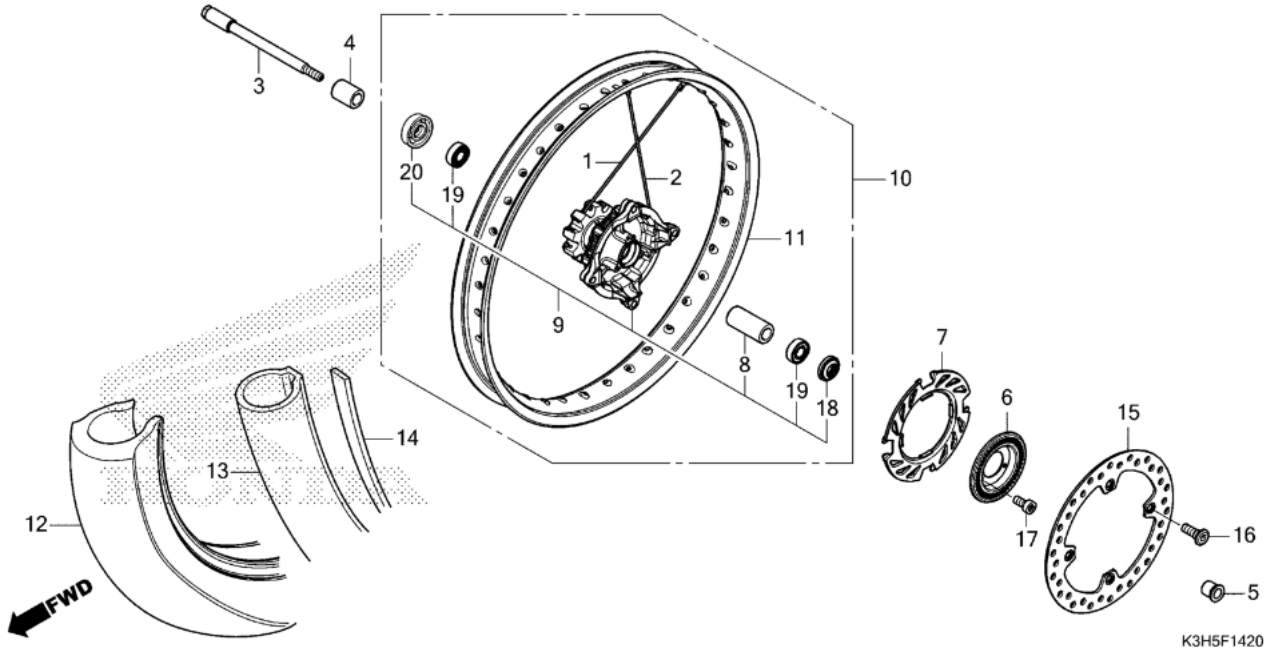

Ref.	Código da Peça	Descrição	Qtd	INMETRO	Modif.
001	06440K3HB00	RAIO A JOGO, DIANTEIRO (A10X249) (LADO DIREITO)	018		
002	06441K3HB00	RAIO B JOGO, DIANTEIRO (A10X245) (LADO ESQUERDO)	018		
003	44301K99A00	EIXO, RODA DIANTEIRA	001		
004	44311KWTFB0	ESPAÇADOR, LATERAL RODA DIANTEIRA	001		
005	44312KWTFB0	ESPAÇADOR, LATERAL RODA DIANTEIRA ESQUERDA	001		
006	44515KWT920	ANEL, PULSADOR DIANTEIRO	001		
007	44610KWT920	CAPA, CUBO DIANTEIRO	001		
008	44620MG3000	ESPAÇADOR, RODA DIANTEIRA	001		
009	44635K3HB00	CUBO SUBCONJ., DIANTEIRO	001		
010	44650K3HB00	RODA DIANTEIRA, SUBCONJ.	001		
011	44701K3HB01	ARO, RODA DIANTEIRA	001		
012	44711K3HB01	PNEU, DIANTEIRO (METZELER) (90/90-21 M/C 54S M S)	001		
013	44712KPE901	CÂMARA, PNEU (METZELER)	001		
014	44713MAN622	PROTETOR, CÂMARA (PIRELLI)	001		
015	45351K3HB01	DISCO, FREIO DIANTEIRO	001		
016	90105MK5010	PARAFUSO, DISCO, 8X22	004		
017	90131KPB751	PARAFUSO, TORX, 5X10	003		
018	90755229003	RETENTOR, ÓLEO, 21X37X7 (ARAI)	001		
019	91014KPS731	ROLAMENTO, RADIAL ESFERAS, 6202U (NACHI)	002		
019	91014KPS732	ROLAMENTO, RADIAL ESFERAS, 6202U (NSK)	002		
020	91254KA3832	RETENTOR PÓ, 22X50X5 (ARAI)	001		

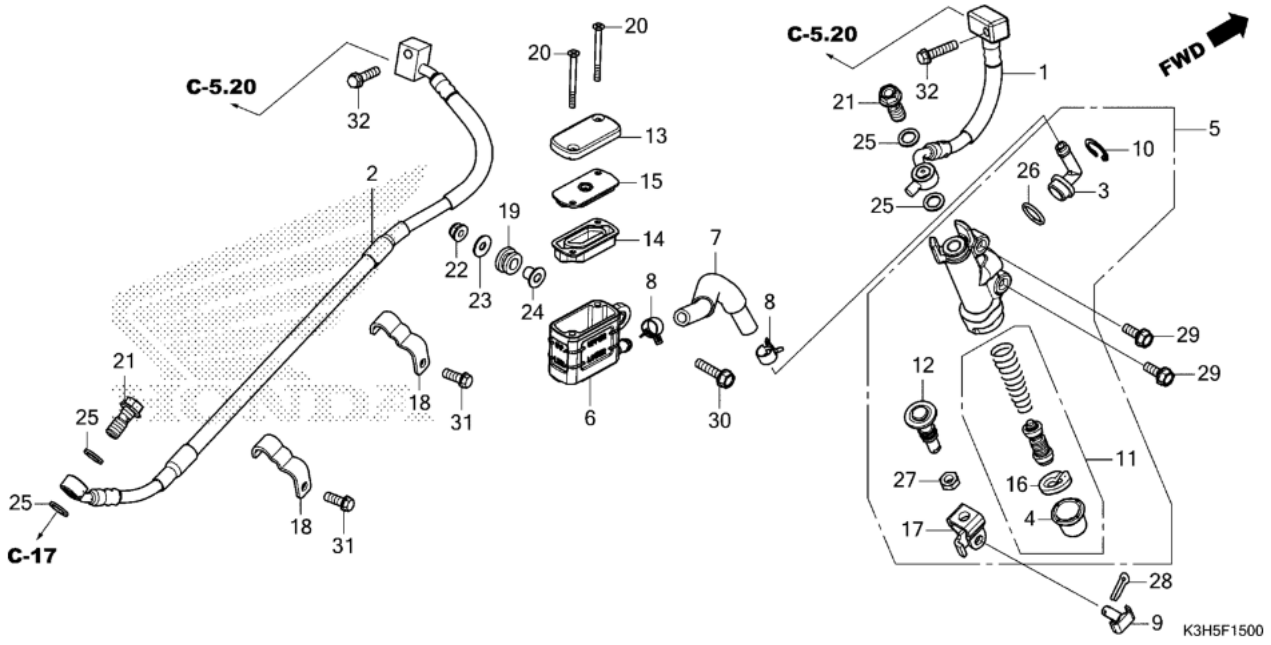

Ref.	Código da Peça	Descrição	Qtd	INMETRO	Modif.
001	43310K3HB01	MANGUEIRA A COMP., FREIO TRASEIRO	001		
002	43311K3HB01	MANGUEIRA B COMP., FREIO TRASEIRO	001		
003	43503KS6701	CONECTOR, CILINDRO MESTRE	001		
004	43504MB2006	COIFA, COMP.	001		
005	43510K3HB01	CILINDRO MESTRE FREIO TRASEIRO, SUBCONJ.	001		
006	43511KSSJ31	RESERVATÓRIO COMP., ÓLEO CILINDRO MESTRE	001		
007	43512K3HB01	MANGUEIRA COMP., CILINDRO MESTRE FREIO TRASEIRO	001		
008	43514KS6701	BRAÇADEIRA, MANGUEIRA ÓLEO CILINDRO MESTRE	002		
009	43515K31600	PINO D, JUNÇÃO	001		
010	43517KS6701	ANEL ELÁSTICO, CILINDRO MESTRE TRASEIRO	001		
011	43520MJ6315	PISTÃO JOGO, CILINDRO MESTRE (NISSIN)	001		
012	43530KZZ901	HASTE COMP., ACIONAMENTO	001		
013	45513K3HB01	TAMPA, CILINDRO MESTRE	001		
014	45520GW0911	DIAFRAGMA	001		
015	45521GW0911	PLACA, DIAFRAGMA	001		
016	46182MELD21	ANEL ELÁSTICO	001		
017	46504KV6702	JUNÇÃO, VARETA FREIO	001		
018	52114K3HB00	GUIA A, MANGUEIRA FREIO TRASEIRO	002		
019	61105KRY900	COXIM, FIXAÇÃO PARA-LAMA DIANTEIRO	001		
020	90140KZZ901	PARAFUSO, CABEÇA CHATA, 4X45	002		
021	90145KVSM30	PARAFUSO, ÓLEO, 10X22 (SAGA)	002		
022	90301KGH901	PORCA, U, 6MM (FUJI SEIMITSU)	001		
023	90485286000	ARRUELA, 6MM	001		
024	90501K2KD00	BUCHA, RESERVATÓRIO CILINDRO MESTRE TRASEIRO	001		
025	90545300000	ARRUELA, PARAFUSO ÓLEO	004		

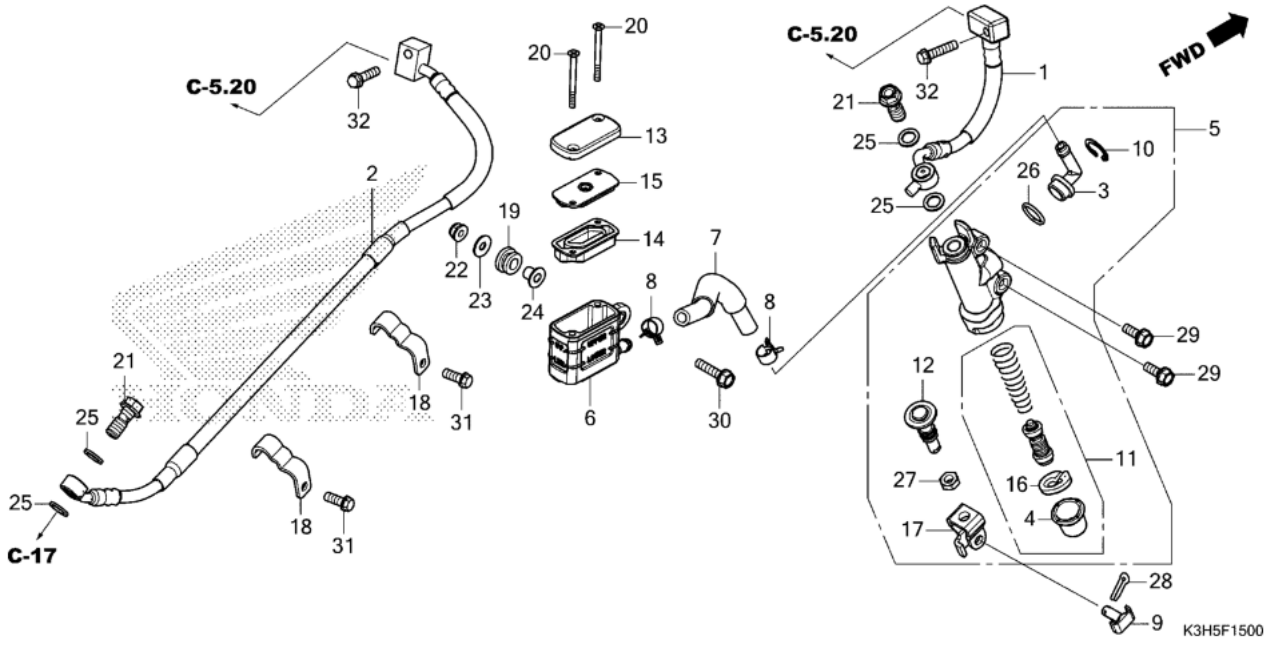

Ref.	Código da Peça	Descrição	Qtd	INMETRO	Modif.
026	91212422006	ANEL, VEDAÇÃO, 14,8X2,4	001		
027	94002080000S	PORCA, SEXTAVADA, 8MM	001		S
028	9420120120	CUPILHA, 2,0X12	001		
029	957010601607	PARAFUSO, FLANGE, 6X16	002		
030	957010602508	PARAFUSO, FLANGE, 6X25	001		
031	960010601607	PARAFUSO, FLANGE, 6X16	002		
032	960010602500	PARAFUSO, FLANGE, 6X25	002		

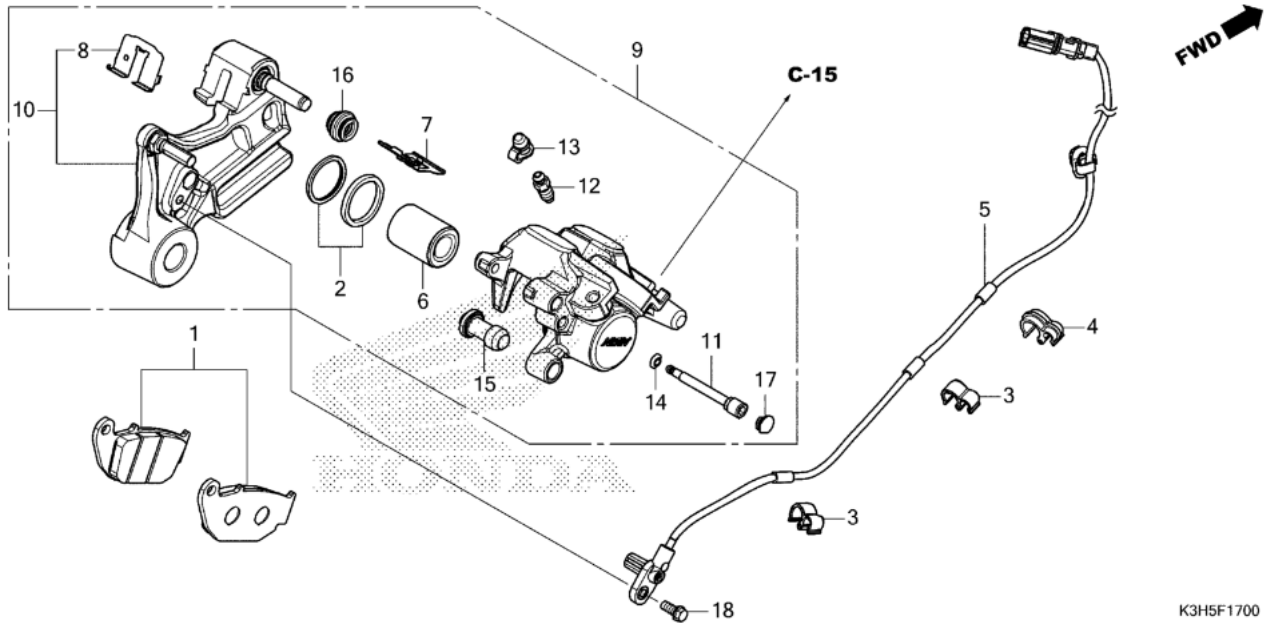

Ref.	Código da Peça	Descrição	Qtd	INMETRO	Modif.
001	06435KREG32	PASTILHA JOGO, FREIO TRASEIRO	001		
002	06451MA7405	RETENTOR JOGO, PISTÃO	001		
003	11152KS4003	BRAÇADEIRA, TUBO	002		
004	17368KV7671	BRAÇADEIRA, TUBO	001		
005	38510K3HB01	SENSOR, VELOCIDADE RODA TRASEIRA	001		
006	43107MA7006	PISTÃO	001		
007	43108KSPB51	MOLA, PASTILHA (NISSIN)	001		
008	43112KZZ901	RETENTOR	001		
009	43150KWTFB1	CÁLIPER SUBCONJ., TRASEIRO	001		
010	43190KWTFB1	SUPORTE SUBCONJ., TRASEIRO	001		
011	43215KGH901	PINO, SUPORTE	001		
012	43352568003	PARAFUSO, SANGRIA (NISSIN)	001		
013	43353461771	CAPA, SANGRIA	001		
014	45111MAJG41	ANEL, LIMITADOR	001		
015	45132166016	COIFA, PINO (NISSIN)	001		
016	45133MA3006	COIFA B	001		
017	45203MCC006	PLUGUE, PINO	001		
018	90106K68900	PARAFUSO, FLANGE, 6X14	001		

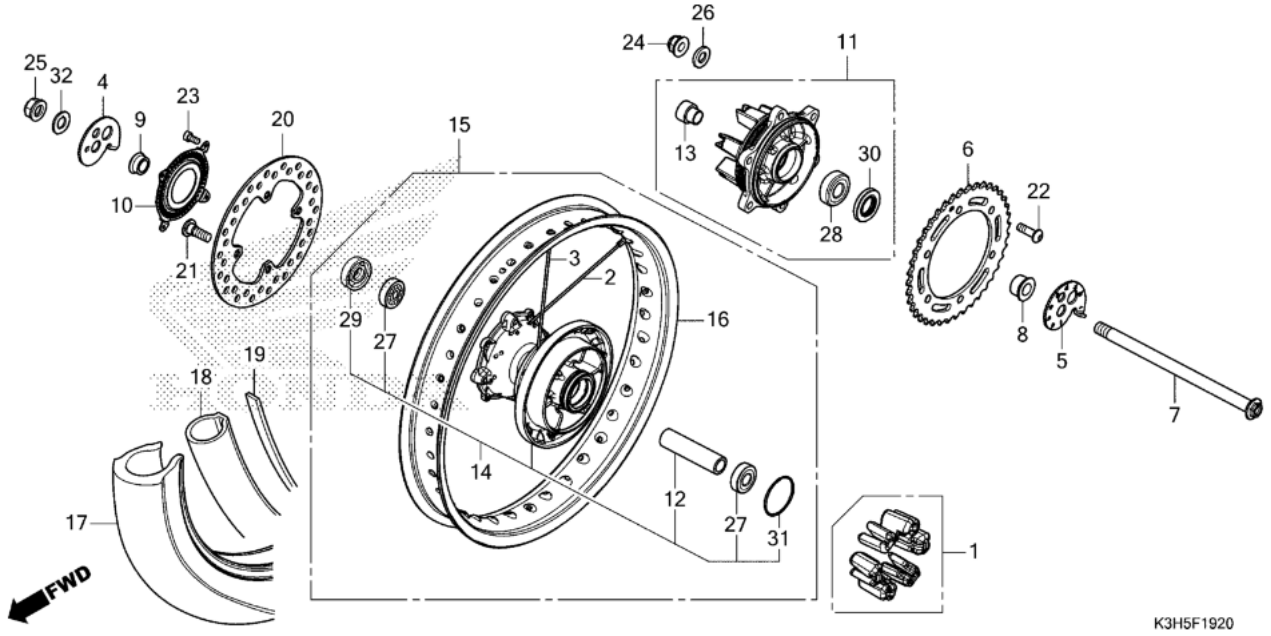

Ref.	Código da Peça	Descrição	Qtd	INMETRO	Modif.
001	06410MAN910	AMORTECEDOR JOGO, RODA	001		
002	06420K3HB00	RAIO A JOGO, TRASEIRO (A10X188) (LADO DIREITO)	018		
003	06421K3HB00	RAIO B JOGO, TRASEIRO (A10X171) (LADO ESQUERDO)	018		
004	40544KPS730	AJUSTADOR, DIREITO CORRENTE	001		
005	40545KPS730	AJUSTADOR, ESQUERDO CORRENTE	001		
006	41201K3HB00	COROA, TRANSMISSÃO (40D)	001		
007	42301K3HB00	EIXO, RODA TRASEIRA	001		
008	42311KWTFB0	ESPAÇADOR, LATERAL RODA TRASEIRA ESQUERDA	001		
009	42312KWTFB0	ESPAÇADOR, LATERAL RODA TRASEIRA DIREITA	001		
010	42515KWT920	ANEL, PULSADOR TRASEIRO	001		
011	42615K3HB00	FLANGE SUBCONJ., TRANSMISSÃO TRASEIRA	001		
012	42620KPE730	ESPAÇADOR, EIXO TRASEIRO	001		
013	42625MC4000	ESPAÇADOR B, EIXO TRASEIRO	001		
014	42635K3HB00	CUBO SUBCONJ., TRASEIRO	001		
015	42650K3HB00	RODA TRASEIRA, SUBCONJ.	001		
016	42701K3HB01	ARO, RODA TRASEIRA	001		
017	42711K3HB01	PNEU, TRASEIRO (METZELER) (120/80-18 M/C 62S M S)	001		
018	42712KPE901	CÂMARA, PNEU (METZELER)	001		
019	42713KW8901	PROTETOR, CÂMARA (PIRELLI)(1,85-18)	001		
020	43251K3HB01	DISCO, FREIO TRASEIRO	001		
021	90105MK5010	PARAFUSO, DISCO, 8X22	004		
022	90128MM9000	PARAFUSO, FIXAÇÃO PINHÃO	006		
023	90131KPB751	PARAFUSO, TORX, 5X10	004		
024	90304GA6003	PORCA, EIXO, 10MM	006		
025	90306KCJ951	PORCA, U, 16MM	001		

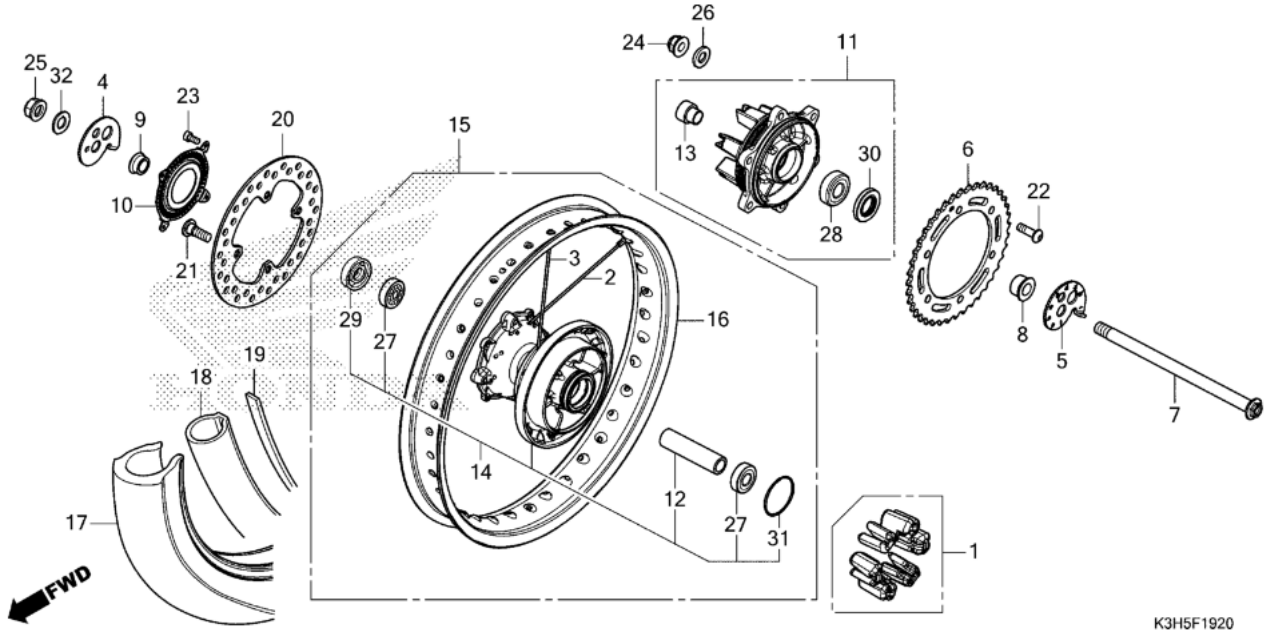

Ref.	Código da Peça	Descrição	Qtd	INMETRO	Modif.
026	90465MM9000	ARRUELA, 10MM	006		
027	91013KPS731	ROLAMENTO, RADIAL ESFERAS, 6203U (NACHI)	002		
027	91013KPS732	ROLAMENTO, RADIAL ESFERAS, 6203U (NSK)	002		
028	91013MCG901	ROLAMENTO, RADIAL ESFERAS, 6204(UU) (FUJIKOSHI)	001		
029	91252KCY671	RETENTOR, ÓLEO, 25X40X7	001		
030	91252MC4013	RETENTOR, ÓLEO, 28X47,2X7 (ARAI)	001		
031	91302317700	ANEL, VEDAÇÃO, 54X2	001		
032	9410116800	ARRUELA, LISA, 16MM	001		

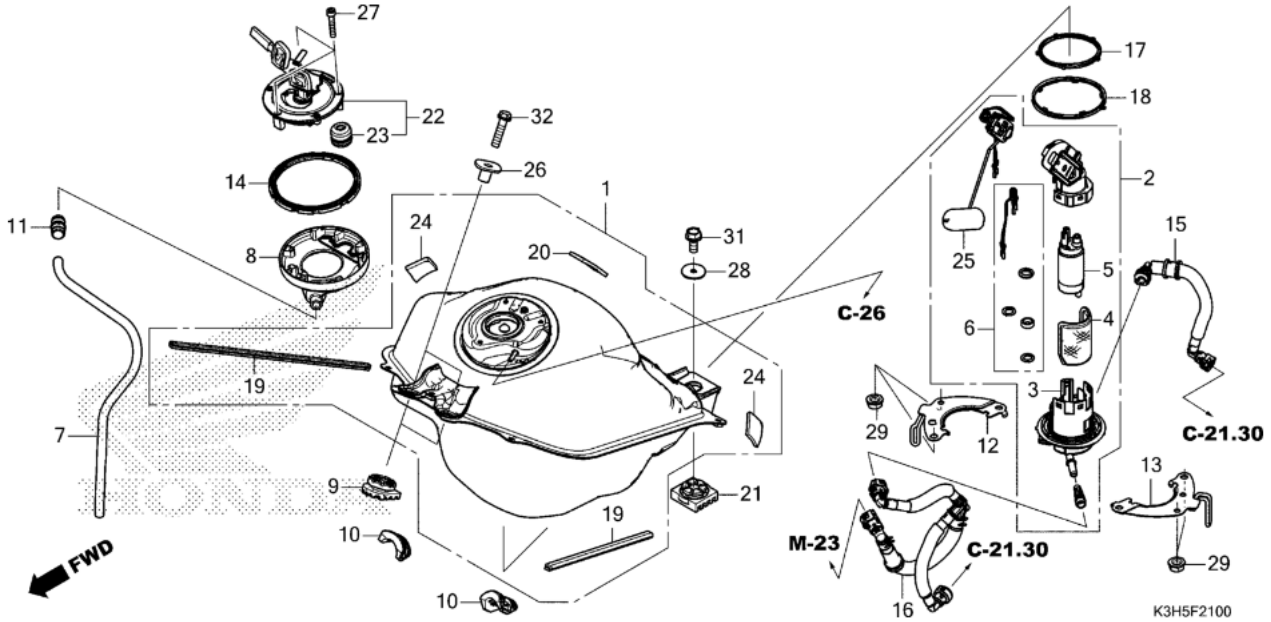

Ref.	Código da Peça	Descrição	Qtd	INMETRO	Modif.
001	06170K3HB00	TANQUE JOGO, COMBUSTÍVEL	001		
002	16700K3HB01	BOMBA UNIDADE, COMBUSTÍVEL	001		
003	16701KVSJ01	FLANGE, UNIDADE	001		
004	16705KVSF01	FILTRO	001		
005	16710K2KB01	BOMBA CONJ., COMBUSTÍVEL	001		
006	16799KVSF02	ANEL, VEDAÇÃO JOGO	001		
007	17412K3HB00	TUBO, DRENAGEM BANDEJA COMBUSTÍVEL	001		
008	17507K3HB00	BANDEJA, COMBUSTÍVEL	001		
009	17508K3HB00	COXIM, DIANTEIRO TANQUE COMBUSTÍVEL	002		
010	17522K99A00	BUCHA, FIXAÇÃO TANQUE	002		
011	17525KBN900	JUNÇÃO, TUBO COMBUSTÍVEL	001		
012	17527K3HB00	PLACA A COMP., FIXAÇÃO	001		
013	17537K3HB00	PLACA B COMP., FIXAÇÃO	001		
014	17545K2KD00	COXIM, TAMPA TANQUE	001		
015	17570K3HB01	MANGUEIRA A COMP., ABASTECIMENTO COMBUSTÍVEL	001		
016	17571K3HB01	MANGUEIRA B COMP., ABASTECIMENTO COMBUSTÍVEL	001		
017	17572GHB612	JUNTA, BOMBA COMBUSTÍVEL	001		
018	17573KPNA71	RETENTOR, PÓ	001		
019	17611K3HB00	BORRACHA, TANQUE COMBUSTÍVEL	002		
020	17612K3HB00	COXIM, TANQUE COMBUSTÍVEL	001		
021	17613KFB010	COXIM, TRASEIRO TANQUE COMBUSTÍVEL	001		
022	17620KVSJ02	TAMPA COMP., ABASTECIMENTO COMBUSTÍVEL	001		
023	17621KREG02	RETENTOR, RESPIRO	001		
024	31503K1SB30	COXIM A	002		
025	37800K3HB01	UNIDADE COMBUSTÍVEL	001		

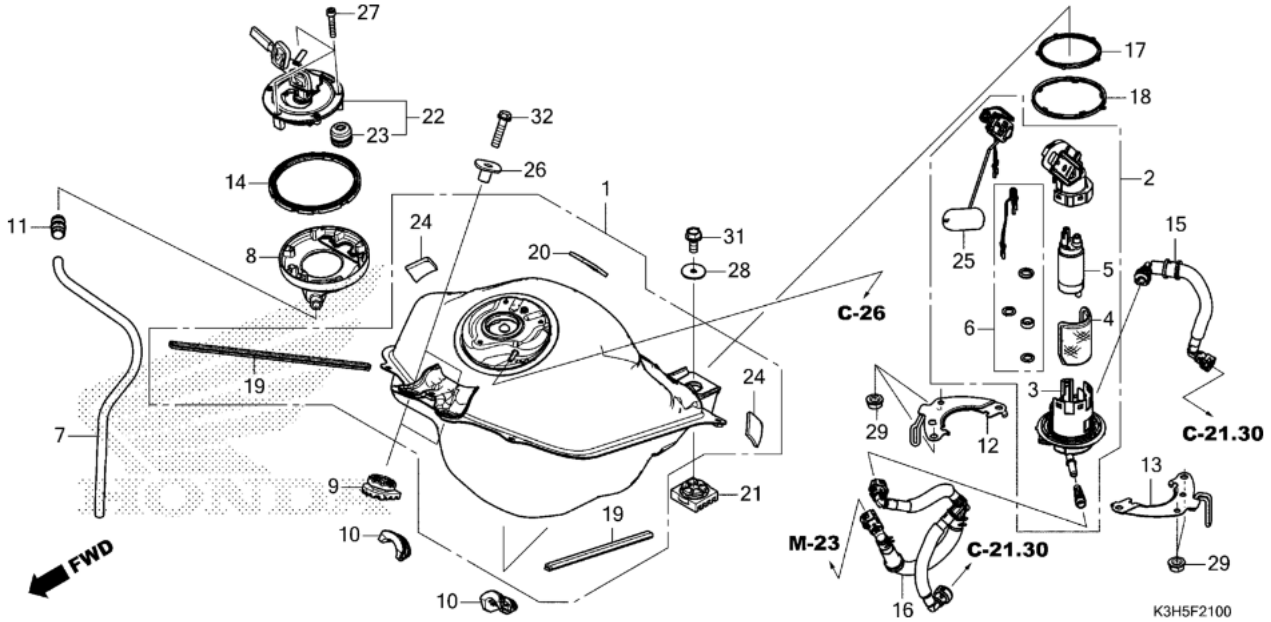

Ref.	Código da Peça	Descrição	Qtd	INMETRO	Modif.
026	61104K3HB00	BUCHA, DIANTEIRA FIXAÇÃO TANQUE COMBUSTÍVEL	002		
027	90110MGPD60	PARAFUSO, ALLEN, 4X24 (SUS)	003		
028	90136428870	ARRUELA, FIXAÇÃO TANQUE	001		
029	9405006000	PORCA, FLANGE, 6MM	004		M
031	957010601400	PARAFUSO, FLANGE, 6X14	001		M
032	960010602507	PARAFUSO, FLANGE, 6X25	002		

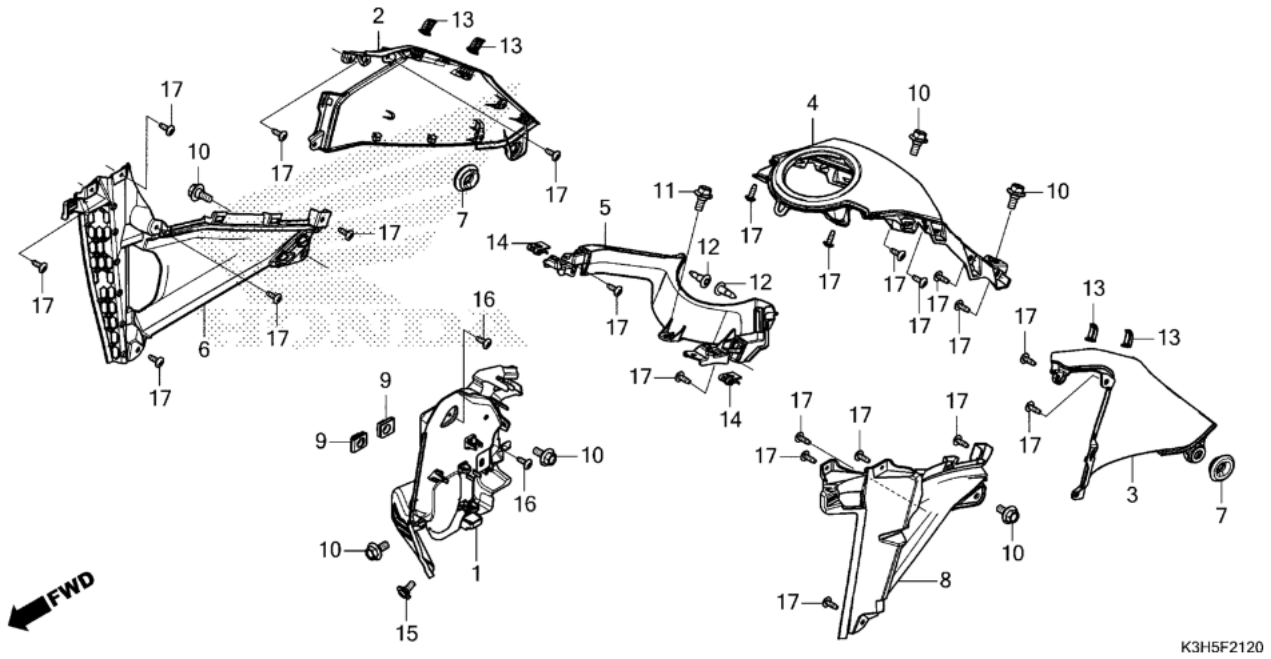

Ref.	Código da Peça	Descrição	Qtd	INMETRO	Modif.
001	38775K3HB00	CAIXA, UNIDADE CONTROLE ELÉTRICO	001		
002	64410K3HB00ZB	TAMPA, DIREITA TANQUE COMBUSTÍVEL *NH196* (BRANCO ROSS)	001		
003	64420K3HB00ZB	TAMPA, ESQUERDA TANQUE COMBUSTÍVEL *NH196* (BRANCO ROSS)	001		
004	64430K3HB00ZC	TAMPA, CENTRAL TANQUE COMBUSTÍVEL *NH1* (PRETO)	001		
005	64440K3HB00	TAMPA, DIANTEIRA TANQUE COMBUSTÍVEL.	001		
006	83520K3HB00	TAMPA, LATERAL DIANTEIRA DIREITA	001		
007	83551GE2000	BUCHA, CARCAÇA FILTRO AR	002		
008	83620K3HB00	TAMPA, LATERAL DIANTEIRA ESQUERDA	001		
009	84707KWT900	PORCA, PRESILHA, 6MM	002		
010	90111162000	PARAFUSO, FLANGE, 6MM	006		
011	90111187000	PARAFUSO, FLANGE, 6MM	001		
012	90116SP0003	PRESILHA, RETENTOR PARA-CHOQUE	002		
013	90651K14A31	ARRUELA, BORRACHA (6MM)	004		
014	90677KRM860	PORCA, PRESILHA, 5MM	002		
015	91509KRM860	PARAFUSO, PHILLIPS, 5X11,5	001		
016	9390324320	PARAFUSO, FIXAÇÃO, 4X12	002		
017	9390324380	PARAFUSO, FIXAÇÃO, 4X12	022		

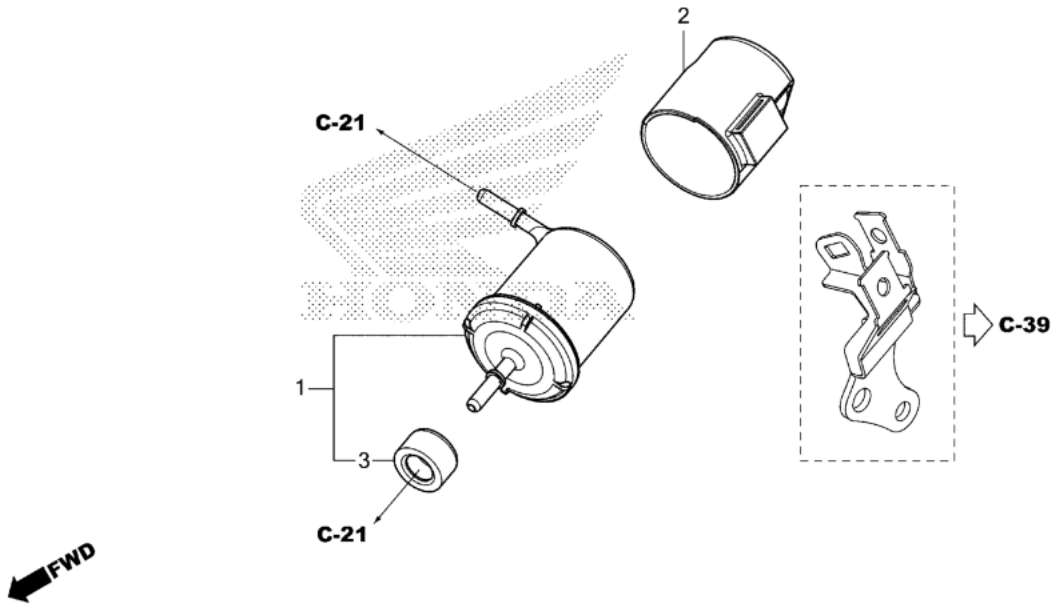

K3H5F2130

Ref.	Código da Peça	Descrição	Qtd	INMETRO	Modif.
001	16910KVKB22	FILTRO COMP., COMBUSTÍVEL	001		
002	16930K3HB00	BORRACHA, FILTRO COMBUSTÍVEL	001		
003	17579KVSJ00	TAMPA, CONECTOR	001		

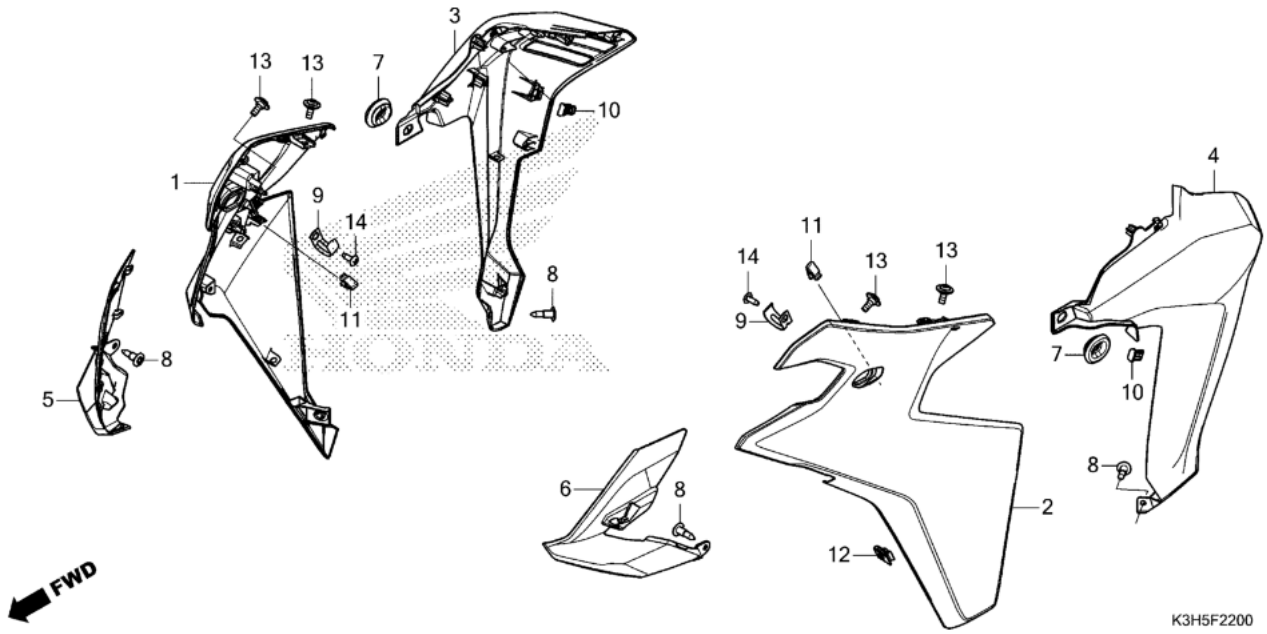

Ref.	Código da Peça	Descrição	Qtd	INMETRO	Modif.
001	17545K3HB00ZD	CARENAGEM, DIANTEIRA DIREITA (WOL) *NH196* (BRANCO ROSS)	001		
002	17555K3HB00ZD	CARENAGEM, DIANTEIRA ESQUERDA (WOL) *NH196* (BRANCO ROSS)	001		
003	17660K3HB00ZA	CARENAGEM JOGO, TRASEIRA DIREITA (WL) *TIPO2*	001		
004	17670K3HB00ZA	CARENAGEM JOGO, TRASEIRA ESQUERDA (WL) *TIPO2*	001		
005	61305K3HB00ZB	TAMPA, LATERAL DIANTEIRA DIREITA *NH1* (PRETO)	001		
006	61306K3HB00ZB	TAMPA, LATERAL DIANTEIRA ESQUERDA *NH1* (PRETO)	001		
007	83551GE2000	BUCHA, CARCAÇA FILTRO AR	002		
008	90116SP0003	PRESILHA, RETENTOR PARA-CHOQUE	004		
009	90601KJ9000	PRESILHA, 4X50	002		
010	90651K14A31	ARRUELA, BORRACHA (6MM)	002		
011	90666K59A11	PRESILHA, AJUSTE (PO)	002		
012	90677KRM860	PORCA, PRESILHA, 5MM	001		
013	91509KRM860	PARAFUSO, PHILLIPS, 5X11,5	004		
014	9390324380	PARAFUSO, FIXAÇÃO, 4X12	002		

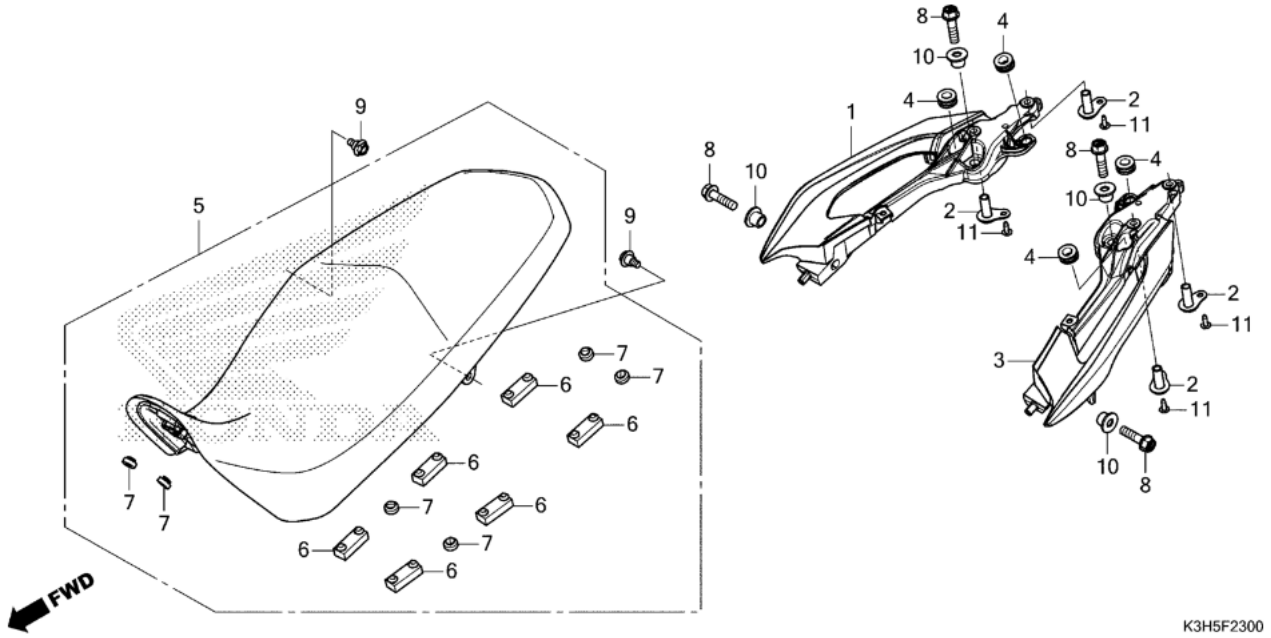

Ref.	Código da Peça	Descrição	Qtd	INMETRO	Modif.
001	50315KWTFB0ZB	ALÇA, TRASEIRA DIREITA *NH312M* (CINZA CYNOS FOSCO METÁLICO)	001		
002	50316KREG00	PLACA, PORCA	004		
003	50335KWTFB0ZB	ALÇA, TRASEIRA ESQUERDA *NH312M* (CINZA CYNOS FOSCO METÁLICO)	001		
004	61104KRM860	COXIM, FIXAÇÃO PARA-LAMA DIANTEIRO	004		
005	77200K3HB00ZB	ASSENTO COMP., DUPLO *TIPO1*	001		
006	77205286000	COXIM B, FIXAÇÃO ASSENTO	006		
007	77110KA3730	BUCHA, FIXAÇÃO ASSENTO	006		
008	90003KREG00	PARAFUSO, FLANGE, 8X30	004		
009	90101KWTFB0	PARAFUSO, FLANGE, 6X14,5	002		
010	90103K3HB00	ESPAÇADOR, 8,5X10	004		
011	9390324320	PARAFUSO, FIXAÇÃO, 4X12	004		

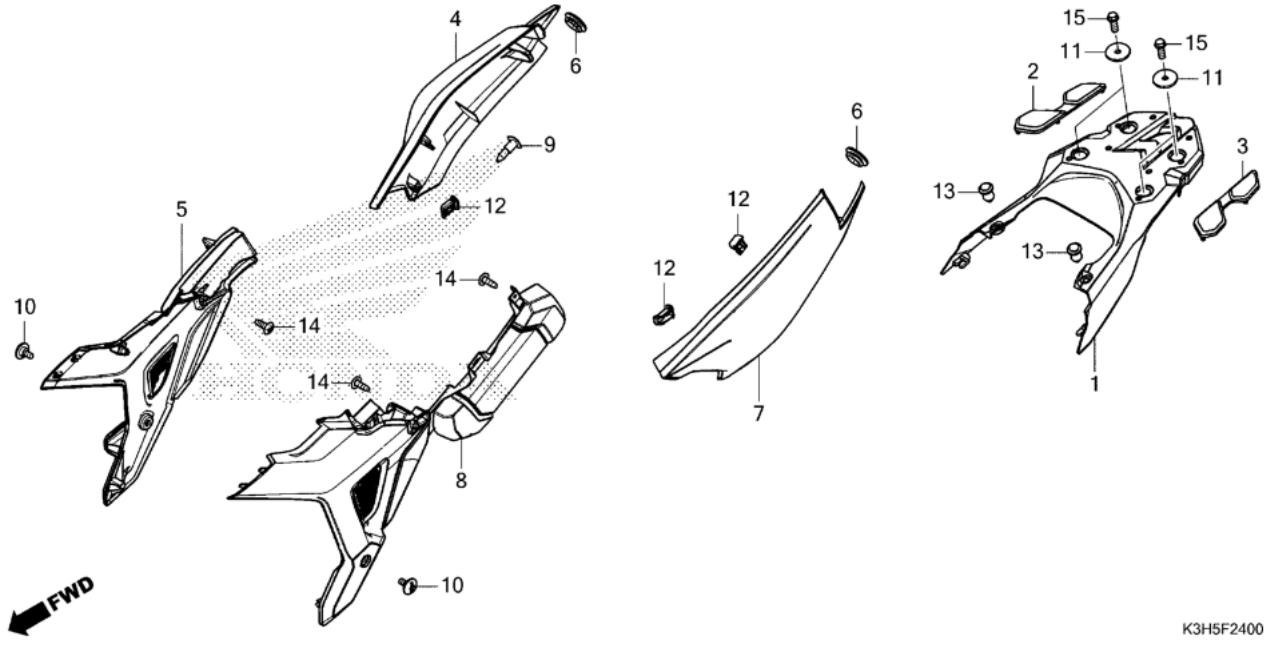

Ref.	Código da Peça	Descrição	Qtd	INMETRO	Modif.
001	80200KWTFB0	RABETA	001		
002	81301KWTFB0	COXIM, RABETA DIREITA	001		
003	81302KWTFB0	COXIM, RABETA ESQUERDA	001		
004	83510K3HB00ZC	TAMPA, LATERAL TRASEIRA DIREITA *NH196* (BRANCO ROSS)	001		
005	83501K3HB00	TAMPA, INTERMEDIÁRIA LATERAL DIREITA	001		
006	83551GE2000	BUCHA, CARCAÇA FILTRO AR	002		
007	83610K3HB00ZC	TAMPA, LATERAL TRASEIRA ESQUERDA *NH196* (BRANCO ROSS)	001		
008	83601K3HB00	TAMPA, INTERMEDIÁRIA LATERAL ESQUERDA	001		
009	90116SP0003	PRESILHA, RETENTOR PARA-CHOQUE	001		
010	90124KVS600	PARAFUSO, TAMPA LATERAL	002		
011	90504KRM860	ARRUELA, LISA, 6MM	004		
012	90651K14A31	ARRUELA, BORRACHA (6MM)	003		
013	90653HC4900	PRESILHA, DEFLETOR LAMA	002		
014	9390324320	PARAFUSO, FIXAÇÃO, 4X12	003		
015	960010601600	PARAFUSO, FLANGE, 6X16	004		

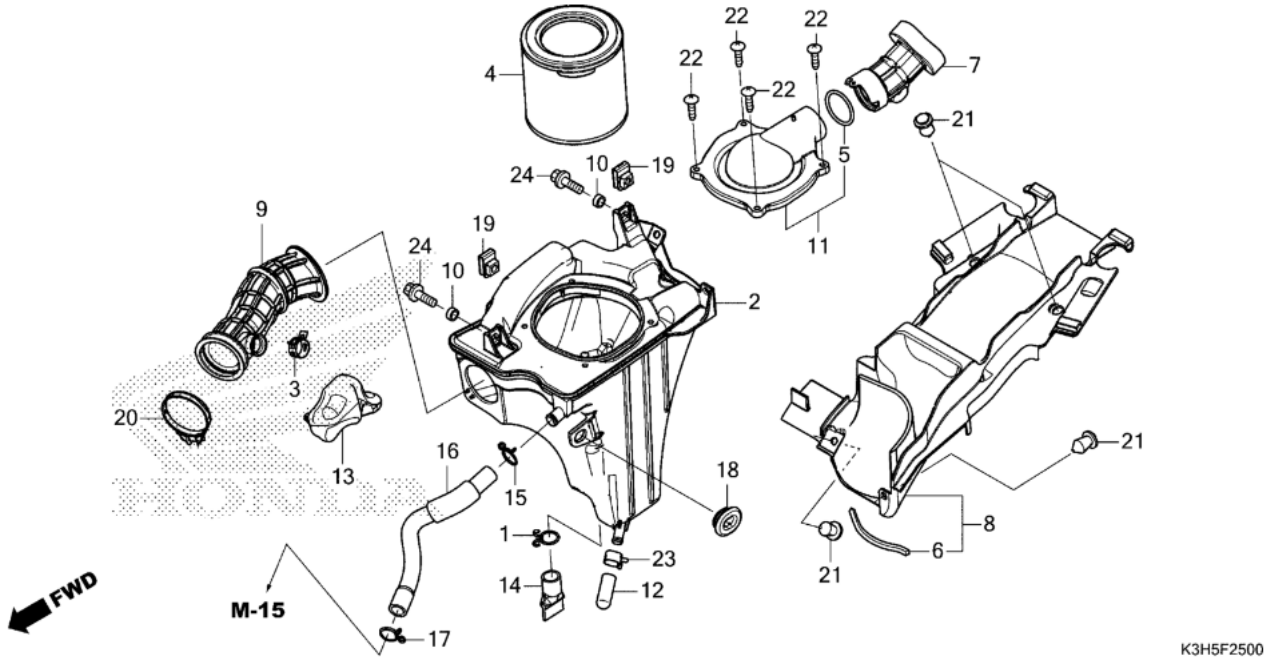

Ref.	Código da Peça	Descrição	Qtd	INMETRO	Modif.
001	15707KPEB00	PRESILHA, TUBO DRENAGEM ÓLEO	001		
002	17206K3HB00	CARCAÇA COMP., FILTRO AR	001		
003	17209K2KD00	BRAÇADEIRA, RESSONADOR	001		
004	17211K3HB00	ELEMENTO COMP., FILTRO AR	001		
005	17214K3HB00	RETENTOR, TAMPA FILTRO AR	001		
006	17217K3HB00	RETENTOR, TAMPA DUTO	001		
007	17219K3HB00	DUTO, ADMISSÃO	001		
008	17220K3HB00	TAMPA COMP., DUTO	001		
009	17222K3HB00	TUBO, CONEXÃO FILTRO AR	001		
010	17223KVSF30	BUCHA, FILTRO AR	002		
011	17235K3HB00	TAMPA SUBCONJ., FILTRO AR	001		
012	17261K3HB00	TUBO, DRENAGEM	001		
013	17311K3HB00	RESSONADOR	001		
014	17358HA0680	TUBO, DRENO	001		
015	17369KB4670	PRESILHA, TUBO RESPIRO	001		
016	17371K3HB00	TUBO, RESPIRO	001		
017	17724102700	PRESILHA, MANGUEIRA TANQUE SECUNDÁRIO	001		
018	83551KRHD20	COXIM, TAMPA LATERAL	001		
019	90311KVSF30	PORCA, PRESILHA, 6MM	002		
020	90652K31900	PRESILHA, TUBO CONEXÃO FILTRO AR (52)	001		
021	90653HC4900	PRESILHA, DEFLETOR LAMA	004		
022	9390325480	PARAFUSO, FIXAÇÃO, 5X20	004		
023	950024120008	BRAÇADEIRA, TUBO (D12)	001		
024	957010601600	PARAFUSO, FLANGE, 6X16	002		

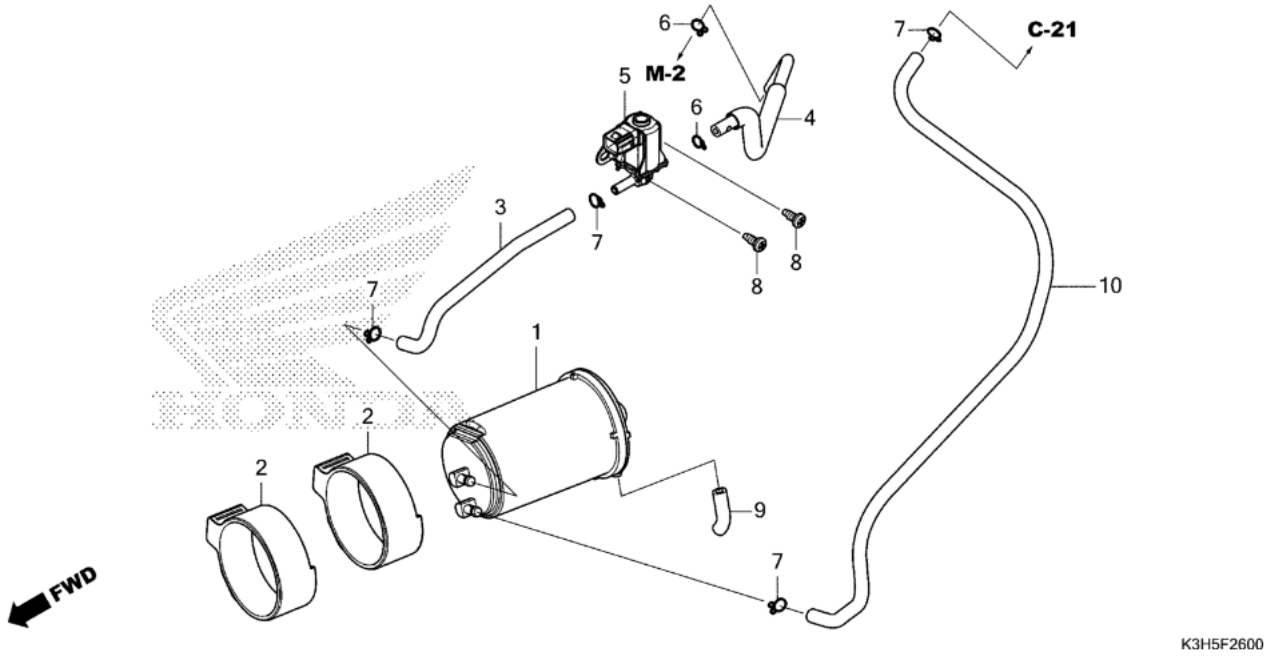

Ref.	Código da Peça	Descrição	Qtd	INMETRO	Modif.
001	17310K3HB01	CÂNISTER COMP.	001		
002	17314K2KD00	BORRACHA, FIXAÇÃO CÂNISTER	002		
003	17414K3HB00	TUBO A, PURGA	001		
004	17415K3HB00	TUBO B, PURGA	001		
005	36162K0ND02	VÁLVULA, SOLENÓIDE CONTROLE PURGA	001		
006	90651KWPF00	PRESILHA, TUBO (B7)	002		
007	90652KWPF00	PRESILHA, TUBO (B8)	004		
008	9390135210	PARAFUSO, FIXAÇÃO, 5X12	002		
009	950014503040	TUBO, COMBUSTÍVEL 4,5X30 (95001-45001-60M)	001		
010	950014556040	TUBO, COMBUSTÍVEL 4,5X560 (95001-45001-60M)	001		

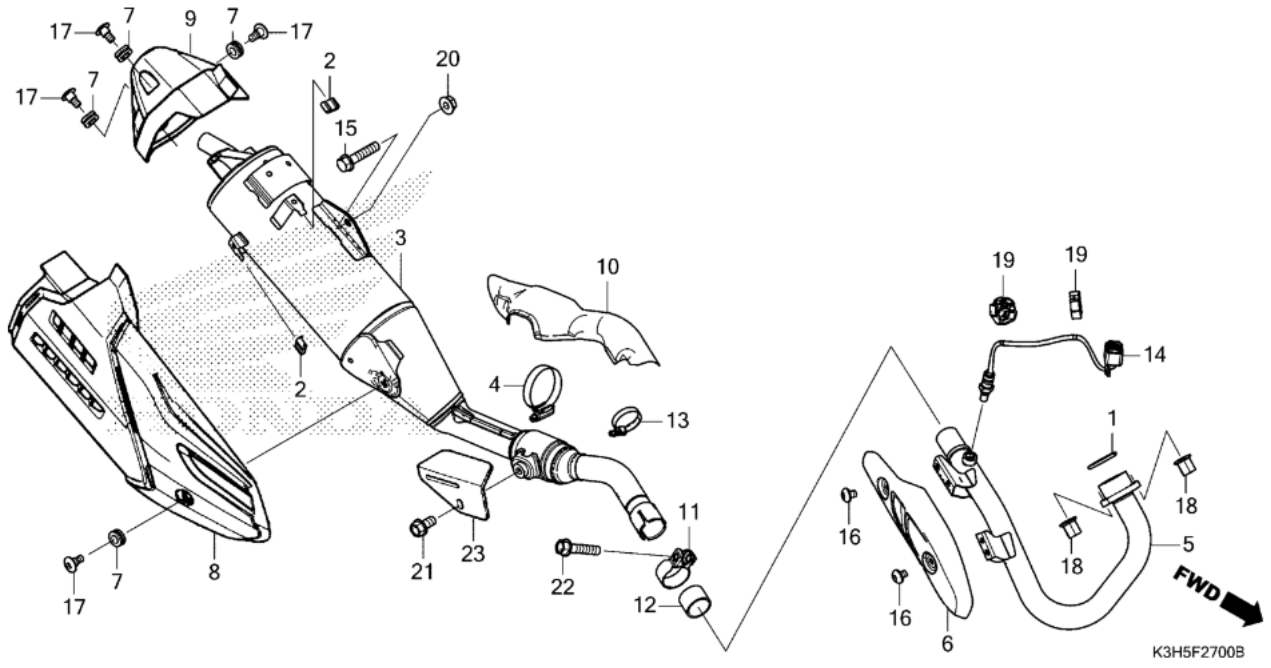

Ref.	Código da Peça	Descrição	Qtd	INMETRO	Modif.
001	18291MM5860	JUNTA, TUBO ESCAPE	001		
002	18293KVSJ00	COXIM, PROTETOR	002		
003	18310K3HB10	SILENCIOSO COMP.	001		
004	18315HL6A00	PRESILHA, TAMPA SILENCIOSO (50-70)	001		
005	18320K3HB00	TUBO, ESCAPE	001		
006	18325K3HB00	PROTETOR, TUBO ESCAPE	001		
007	18345K15920	BUCHA, FIXAÇÃO	004		
008	18355K3HB01	PROTETOR, SILENCIOSO	001		
009	18356K3HB01	TAMPA, CAPA SILENCIOSO	001		
010	18360K3HB00	PROTETOR, DIANTEIRO	001		
011	18373K3HB00	PRESILHA, TUBO ESCAPE	001		
012	18391ML8000	GUARNIÇÃO, SILENCIOSO	001		
013	19509MM5003	BRAÇADEIRA, MANGUEIRA RADIADOR	001		
014	36531K3HB01	SENSOR, OXIGÊNIO	001		
015	90101KWT900	PARAFUSO, FLANGE, 8X38	001		
016	90108KWT900	PARAFUSO, ESPECIAL, 6X8	002		
017	90113MM5000	PARAFUSO, PHILLIPS, 6X14	004		
018	90301KWB600	PORCA, FLANGE, 8MM	002		
019	90690MEF800	BRAÇADEIRA, FIAÇÃO	002		
020	9405008000	PORCA, FLANGE, 8MM	001		M
021	957010801607	PARAFUSO, FLANGE, 8X16	001		M
022	957010803800	PARAFUSO, FLANGE, 8X38	001		
023	50211K3HB00	PROTETOR, TÉRMICO	001		

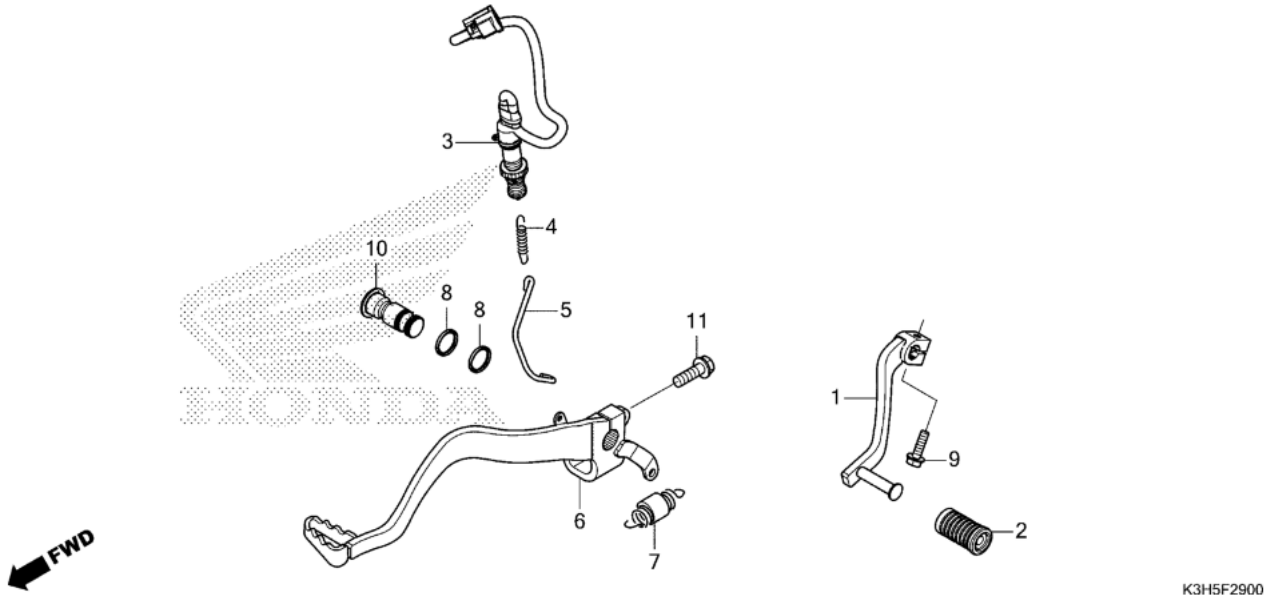

Ref.	Código da Peça	Descrição	Qtd	INMETRO	Modif.
001	24710K3HB00	PEDAL COMP., CÂMBIO	001		
002	24781MCG600	COXIM, PEDAL CÂMBIO	001		
003	35350K3HB01	INTERRUPTOR CONJ., FREIO TRASEIRO	001		
004	35357K3HB00	MOLA, INTERRUPTOR FREIO	001		
005	35358K3HB00	VARETA, INTERRUPTOR FREIO	001		
006	46500K3HB00	PEDAL COMP., FREIO	001		
007	46511K99A00	MOLA CONJ., PEDAL FREIO TRASEIRO	001		
008	46525KK0003	RETENTOR PÓ, 17X20X2,5	002		
009	90010ML0720	PARAFUSO, FLANGE, 6X20	001		
010	90101KW8900	EIXO, FREIO TRASEIRO	001		
011	90131KGH900	PARAFUSO, FLANGE, 8X26	001		

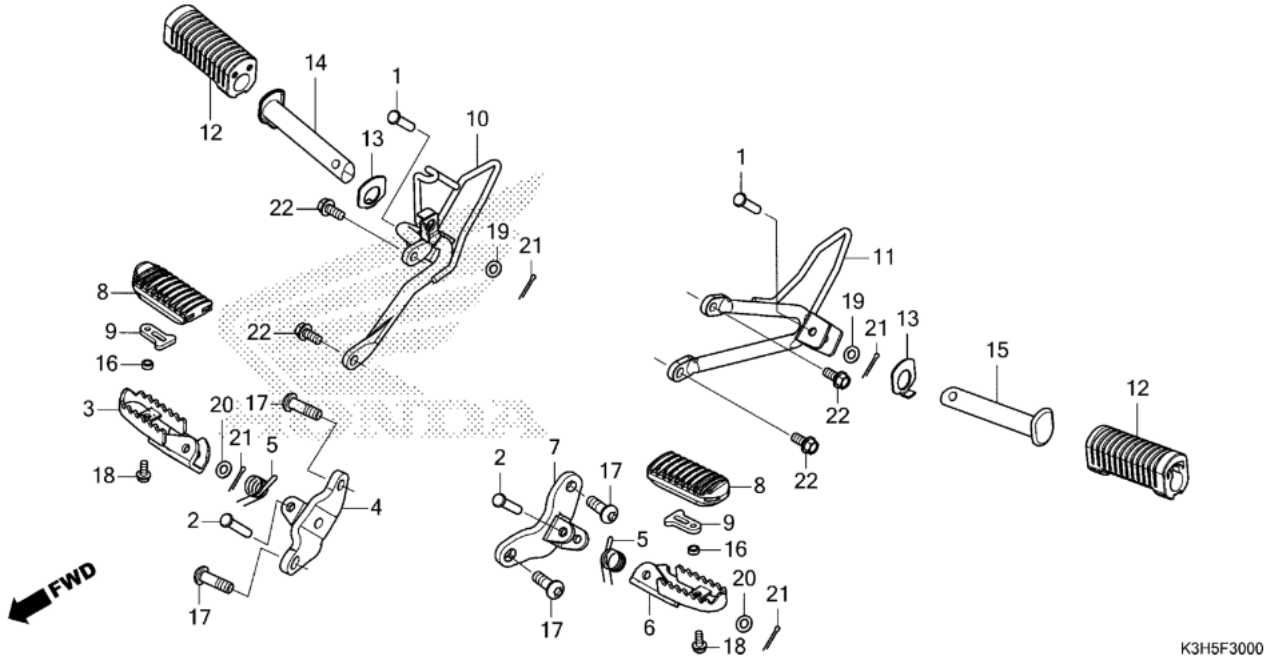

Ref.	Código da Peça	Descrição	Qtd	INMETRO	Modif.
001	50603KEJ900	PINO, ARTICULAÇÃO PEDAL APOIO	002		
002	50603KPS900	PINO, ARTICULAÇÃO PEDAL APOIO	002		
003	50612KREG00	PEDAL APOIO COMP., DIREITO	001		
004	50615K3HB00	BRAÇO COMP., PEDAL APOIO DIREITO	001		
005	50617466000	MOLA, RETORNO PEDAL	002		
006	50642KREG00	PEDAL APOIO COMP., ESQUERDO	001		
007	50645K3HB00	BRAÇO COMP., PEDAL APOIO ESQUERDO	001		
008	50661KREG00	COXIM, PEDAL APOIO	002		
009	50662K3HB00	PLACA, FIXAÇÃO BORRACHA PEDAL	002		
010	50701K3HB00	SUPORTE COMP., PEDAL APOIO TRASEIRO DIREITO	001		
011	50706K3HB00	SUPORTE COMP., PEDAL APOIO TRASEIRO ESQUERDO	001		
012	50710KGA940	BORRACHA, PEDAL APOIO TRASEIRO	002		
013	50711KRM860	PLACA, PEDAL APOIO TRASEIRO	002		
014	50713KREB00	PEDAL APOIO, TRASEIRO DIREITO	001		
015	50714KREB00	PEDAL APOIO, TRASEIRO ESQUERDO	001		
016	52156KAS900	BUCHA, 6,5X4	002		
017	90105K99A00	PARAFUSO, SUPORTE PEDAL APOIO	004		
018	90112GW3000	PARAFUSO, FLANGE, 6X14	002		
019	9410108000	ARRUELA, LISA, 8MM	002		
020	9410208000	ARRUELA, LISA, 8MM	002		
021	9420120150	CUPILHA, 2,0X15	004		
022	957010801807	PARAFUSO, FLANGE, 8X18	004		

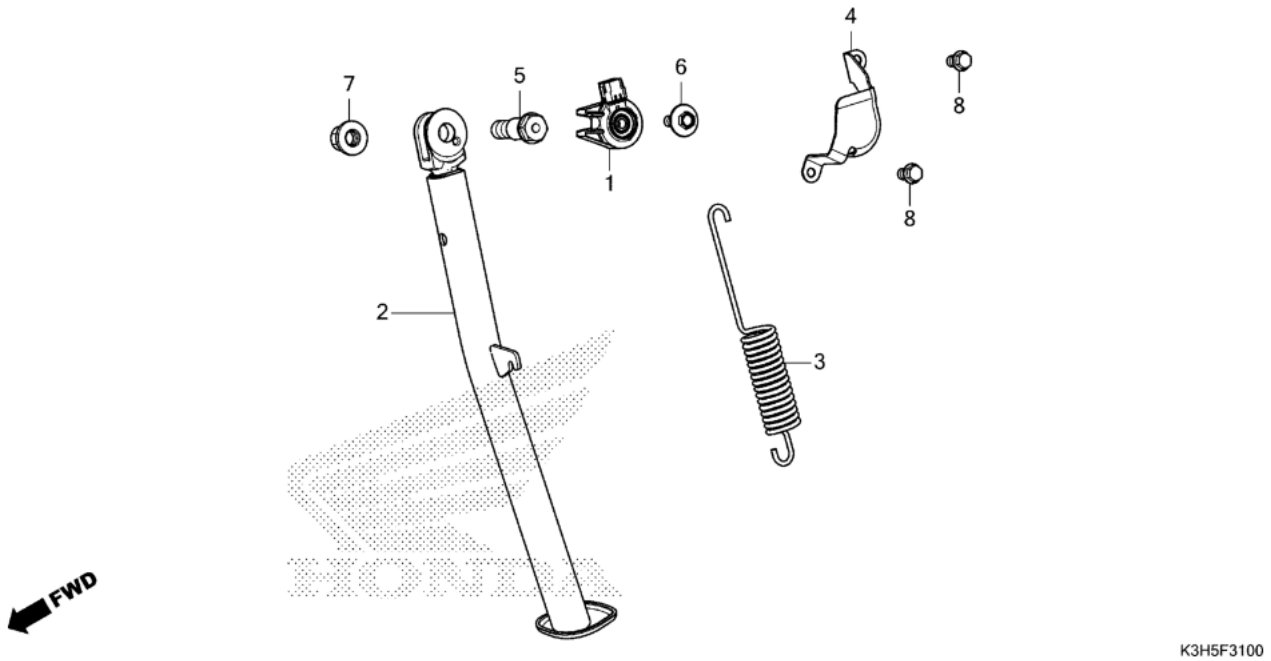

Ref.	Código da Peça	Descrição	Qtd	INMETRO	Modif.
001	35700K0JN01	INTERRUPTOR CONJ., CAVALETE LATERAL (ALPS)	001		
002	50530K3HB00	CAVALETE COMP., LATERAL	001		
003	50541KZZJ00	MOLA, CAVALETE LATERAL	001		
004	50547K3HB00	TAMPA, INTERR UPTOR CAVALETE LATERAL	001		
005	90108MK6670	PARAFUSO, PIVÔ CAVALETE LATERAL	001		
006	90147MCE950	PARAFUSO, ESPECIAL, 6X16	001		
007	90304K2KD00	PORCA, CAVALETE LATERAL	001		
008	960010601007	PARAFUSO, FLANGE, 6X10	002		

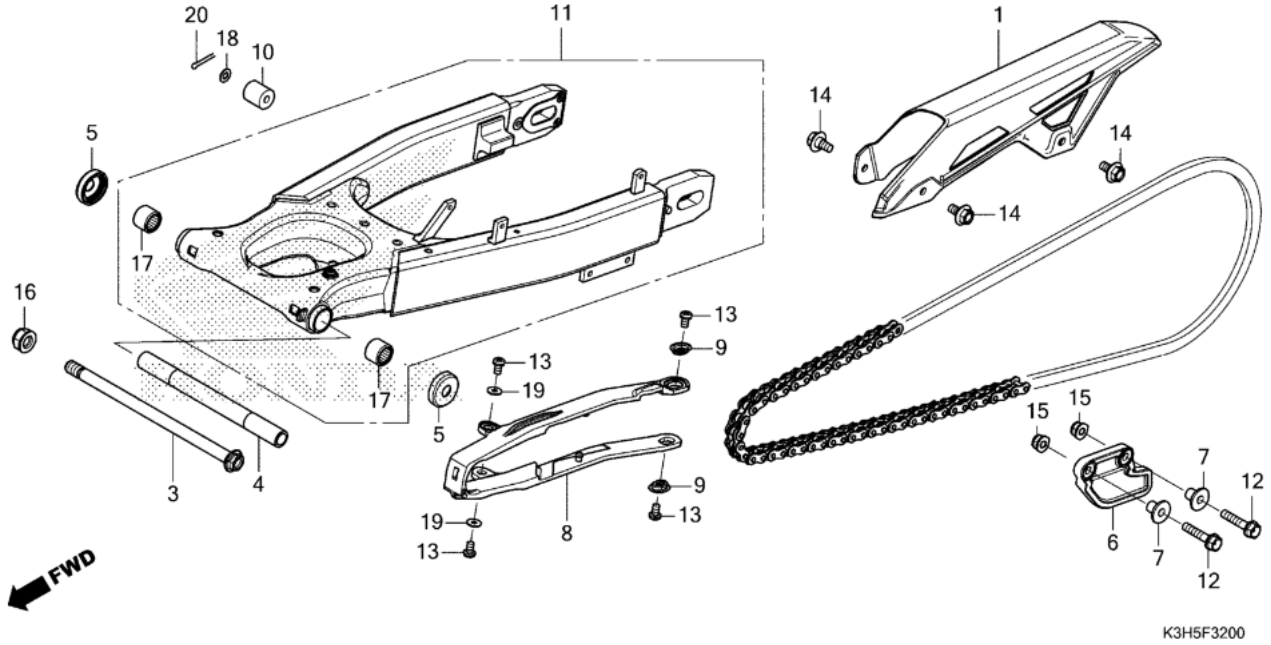

Ref.	Código da Peça	Descrição	Qtd	INMETRO	Modif.
001	40510K3HB00	CARCAÇA, CORRENTE TRANSMISSÃO	001		
003	52101K99A00	PARAFUSO, GARFO TRASEIRO	001		
004	52141K99A00	ESPAÇADOR CENTRAL	001		
005	52144356005	CAPA, RETENTOR PÓ GARFO TRASEIRO (NOK)	002		
006	52156KB7000	PROTETOR, CORRENTE	001		
007	52159KB7000	BUCHA, PROTETOR CORRENTE	002		
008	52170K3HB00	DESLIZADOR, CORRENTE	001		
009	52171KR6000	ARRUELA, DESLIZADOR CORRENTE	002		
010	52175KPS900	ROLETE, SUPERIOR CORRENTE	001		
011	52200K3HB00	GARFO TRASEIRO, SUBCONJ.	001		
012	90103KPEB40	PARAFUSO, FLANGE, 6X28	002		
013	90115KPS900	PARAFUSO, PHILLIPS, 5X8	004		
014	90116KSS900	PARAFUSO, FLANGE, 6MM	003		
015	90301KGH901	PORCA, U, 6MM (FUJI SEIMITSU)	002		
016	90305KCJ951	PORCA, U, 14MM (FUJI SEIMITSU)	001		
017	91070KPE901	ROLAMENTO, AGULHAS, 20X26X20	002		
018	9410208000	ARRUELA, LISA, 8MM	001		
019	9410305700	ARRUELA, LISA, 5MM	002		
020	9420120150	CUPILHA, 2,0X15	001		

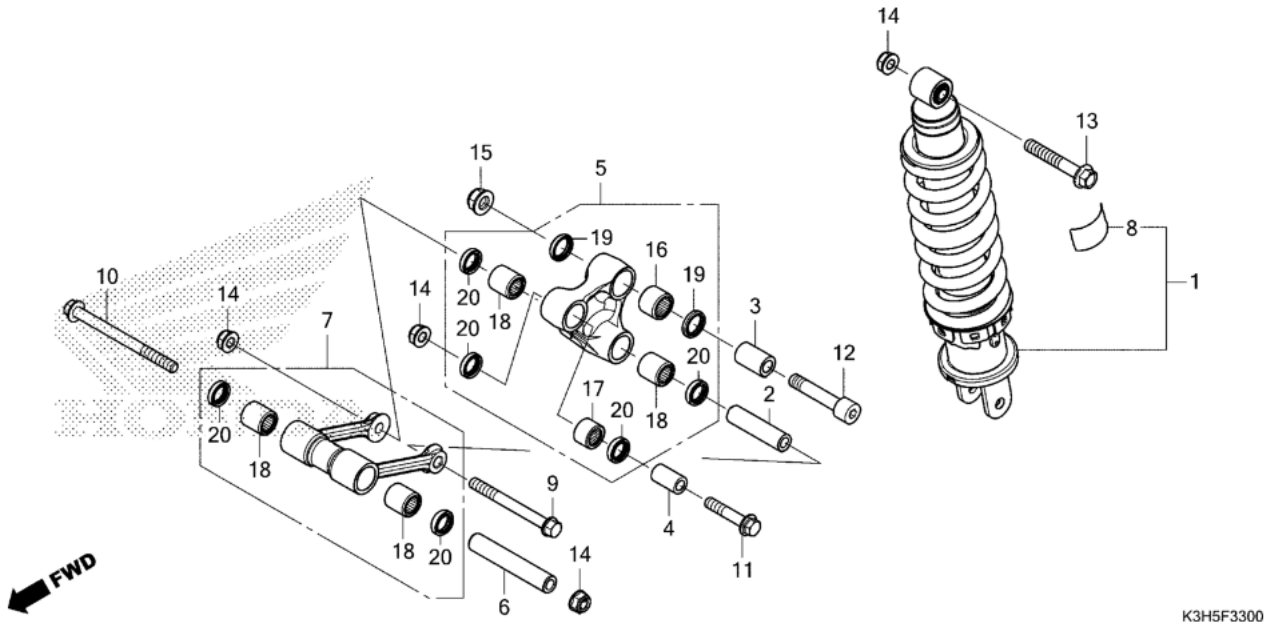

Ref.	Código da Peça	Descrição	Qtd	INMETRO	Modif.
001	52400K3HB01	AMORTECEDOR TRASEIRO, CONJ. (SHOWA)	001		
002	52462KPS900	BUCHA A, BRAÇO AMORTECEDOR	001		
003	52463KPE900	BUCHA B, BRAÇO AMORTECEDOR	001		
004	52464KPE900	BUCHA C, BRAÇO AMORTECEDOR	001		
005	52465K3HB00	BRAÇO SUBCONJ., AMORTECEDOR	001		
006	52472K99A00	BUCHA, CONEXÃO HASTE	001		
007	52475K3HB00	BRAÇO OSCILANTE SUBCONJ., AMORTECEDOR	001		
008	87516KFC900	ETIQUETA PRECAUÇÃO, AMORTECEDOR TRASEIRO (POR TUGUÊS)	001		
009	90101KPS900	PARAFUSO, FLANGE, 10X100	001		
010	90102K99A00	PARAFUSO, FLANGE, 10X128	001		
011	90107K99A00	PARAFUSO, FLANGE, 10X52	001		
012	90128KPE900	PARAFUSO, ALLEN, 12X64	001		
013	90157KB7940	PARAFUSO, FLANGE, 10X65	001		
014	90304KGH901	PORCA, U, 10MM	004		
015	90306KGH901	PORCA, U, 12MM (FUJI SEIMITSU)	001		
016	91071KPE901	ROLAMENTO, AGULHAS, 20X26X20	001		
017	91072KPE901	ROLAMENTO, AGULHAS, 17X24X17	001		
018	91073KPE901	ROLAMENTO, AGULHAS, 17X24X25	004		
019	91254KS6003	RETENTOR PÓ, 20X26X4,5 (ARAI)	002		
020	91262KV3831	RETENTOR PÓ, 17X24X5 (ARAI)	006		

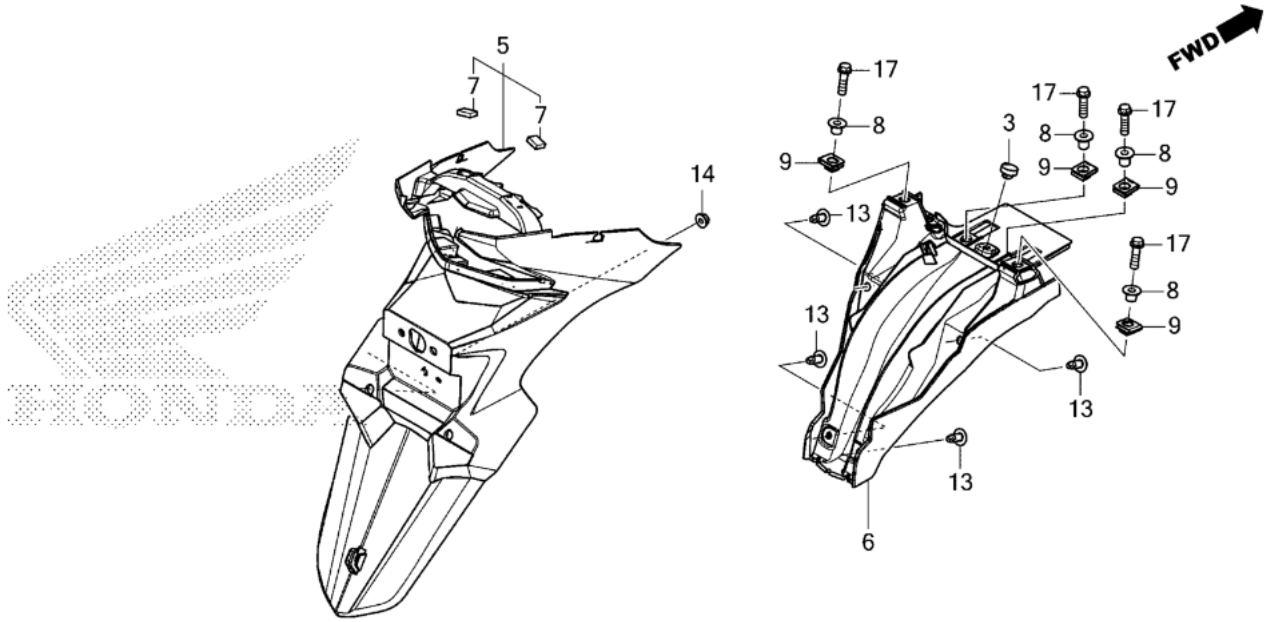

K3H5F3400

Ref.	Código da Peça	Descrição	Qtd	INMETRO	Modif.
002	33741KREE31	REFLETOR, TRASEIRO	001		
003	50352GS6000	COXIM, LIMITADOR	001		
005	84700KWTFB0ZA	BASE JOGO, PLACA LICENÇA (WL) *TIPO1*	001		
006	84702KWTFB0	SUPORTE,INTERNO PLACA LICENÇA	001		
007	84703KWTFB0	BORRACHA A	002		
008	84706KWT900	BUCHA, SUPORTE	004		
009	84707KWT900	PORCA, PRESILHA, 6MM	004		
013	9390325280	PARAFUSO, FIXAÇÃO, 5X12	004		
014	9405005000	PORCA, FLANGE, 5MM	001		
017	960010602200	PARAFUSO, FLANGE, 6X22	004		

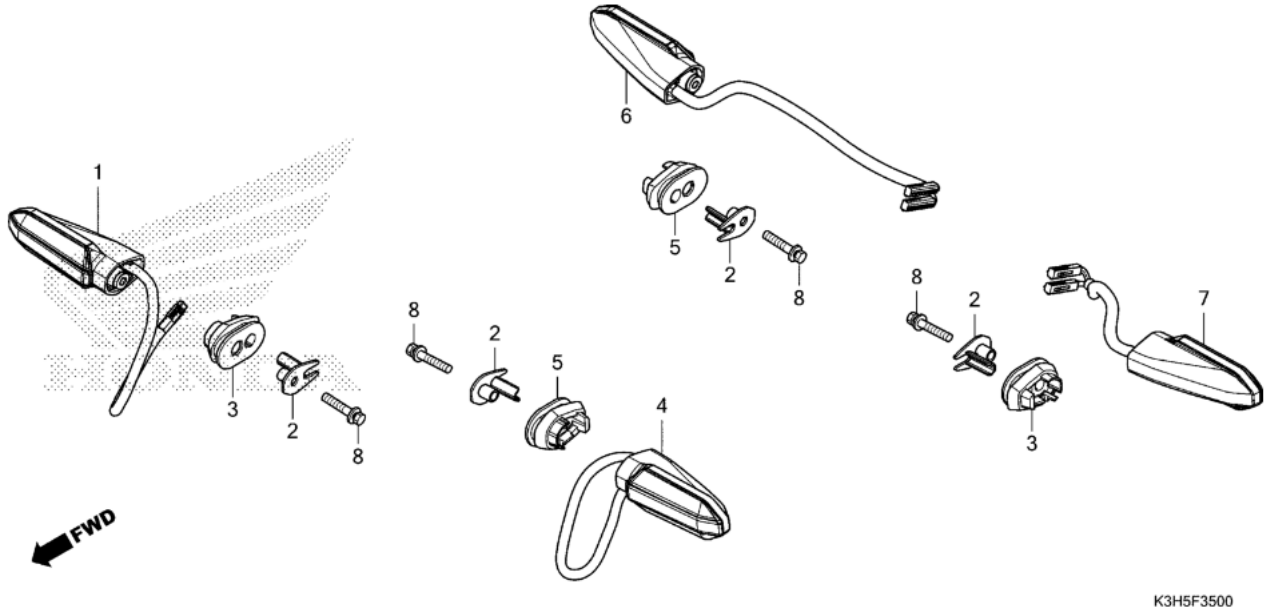

Ref.	Código da Peça	Descrição	Qtd	INMETRO	Modif.
001	33400K3HB01	SINALIZADOR CONJ., DIANTEIRO DIREITO	001		
002	33411K2KB00	BUCHA, SINALIZADOR	004		
003	33416KZZJ00	COXIM, FIXAÇÃO SINALIZADOR DIREITO (A40) (DIANTEIRO DIREITO/TRASEIRO ESQUERDO)	002		
004	33450K3HB01	SINALIZADOR CONJ., DIANTEIRO ESQUERDO	001		
005	33456KZZJ00	COXIM, FIXAÇÃO SINALIZADOR ESQUERDO (B40) (DIANTEIRO ESQUERDO/TRASEIRO DIREITO)	002		
006	33600K2KA01	SINALIZADOR CONJ., TRASEIRO DIREITO	001		
007	33650K2KA01	SINALIZADOR CONJ., TRASEIRO ESQUERDO	001		
008	934110502500	PARAFUSO-ARRUELA, 5X25	004		

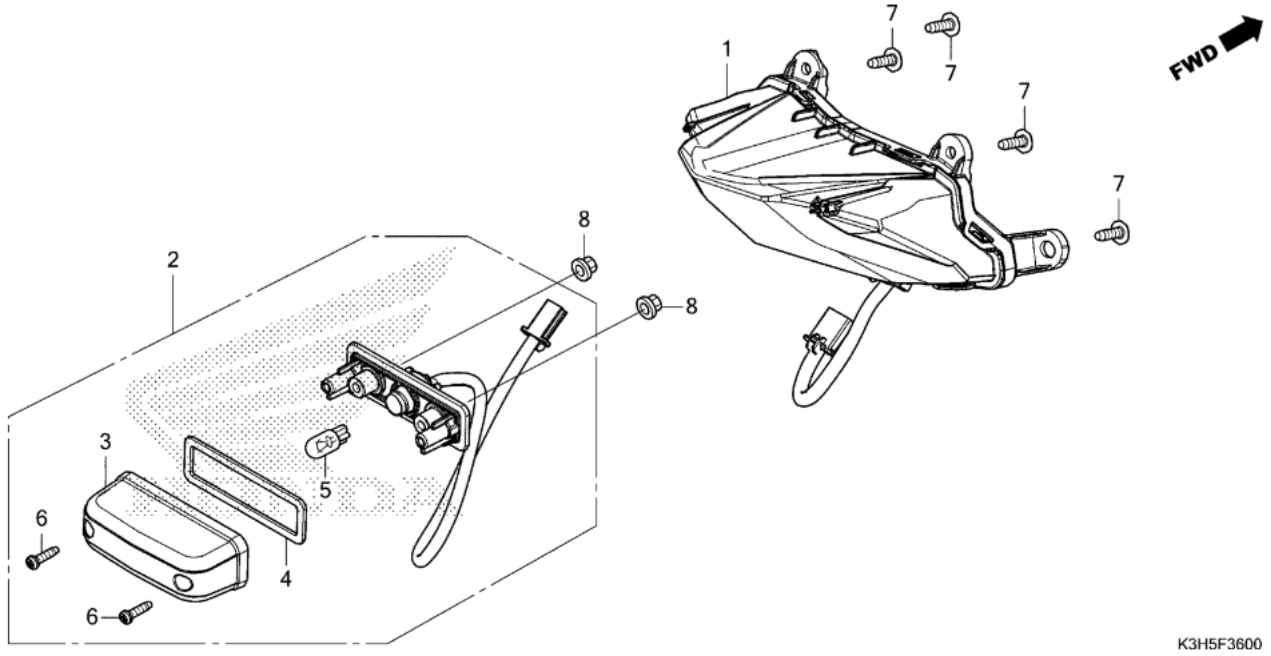

Ref.	Código da Peça	Descrição	Qtd	INMETRO	Modif.
001	33701KWTFB1	UNIDADE, LANTERNA TRASEIRA	001		
002	33720KWTFB1	LUZ CONJ., LICENÇA	001		
003	33722KREE31	COBERTURA COMP., LICENÇA	001		
004	33729KREE31	GUARNIÇÃO, LENTE	001		
005	34903K0NE01	LÂMPADA, LICENÇA (12V 5W) (W5W) (LIFE ELEX)	001		
006	9390124480	PARAFUSO, FIXAÇÃO, 4X16	002		
007	9390325320	PARAFUSO, FIXAÇÃO, 5X16	004		
008	9405005000	PORCA, FLANGE, 5MM	002		

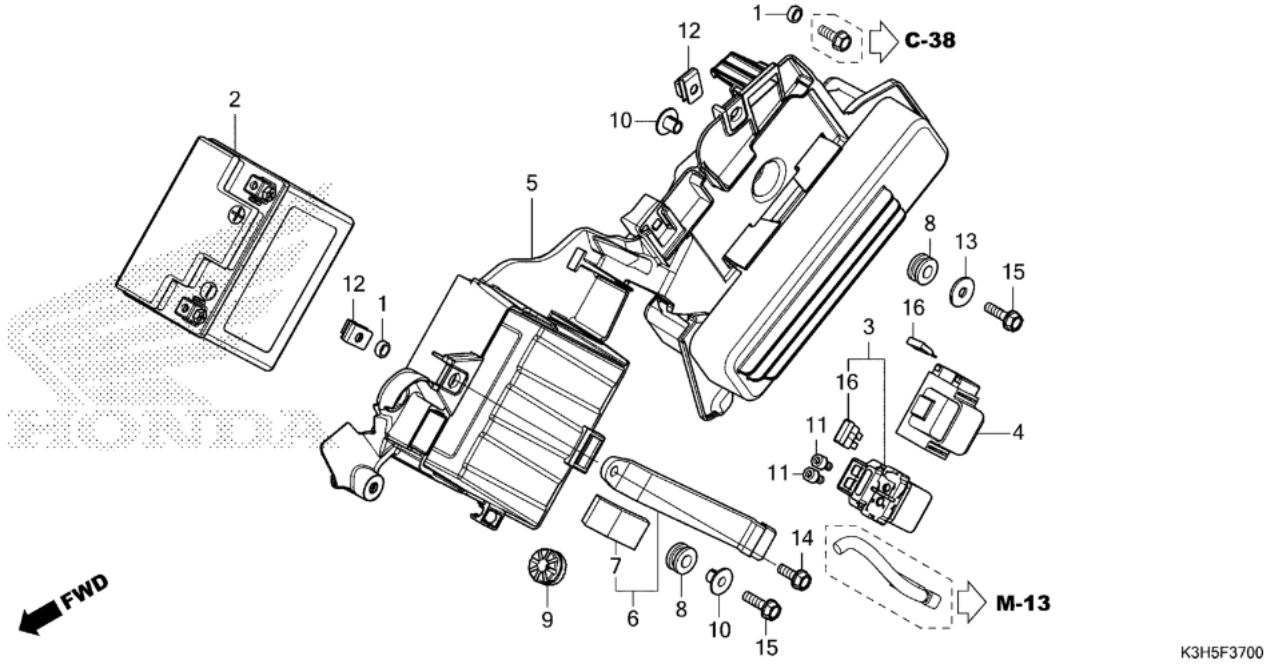

Ref.	Código da Peça	Descrição	Qtd	INMETRO	Modif.
001	17223KVSF30	BUCHA, FILTRO AR	002		
002	31500KRMB26	BATERIA (DTZ6) (JOHNSON CONTROLS)	001		
003	35850KL8740	INTERRUPTOR CONJ., MAGNÉTICO PARTIDA	001		
004	35856KVS600	COXIM	001		
005	50325K3HB00	CAIXA, BATERIA	001		
006	50381K31900	PRESILHA, BATERIA	001		
007	50385KVS750	COXIM B, BATERIA	001		
008	80101165000	COXIM, PARA-LAMA TRASEIRO	002		
009	84703425000	COXIM, FIXAÇÃO LANTERNA TRASEIRA	001		
010	90001961670	BUCHA, FIXAÇÃO LATERAL	002		
011	90111KVSB50	PARAFUSO, ALLEN, 5X9	002		
012	90311KVSF30	PORCA, PRESILHA, 6MM	002		
013	9410306000	ARRUELA, LISA, 6MM	001		
014	957010601600	PARAFUSO, FLANGE, 6X16	001		
015	957010602000	PARAFUSO, FLANGE, 6X20	002		
016	9820032000	FUSÍVEL (20A)	002		

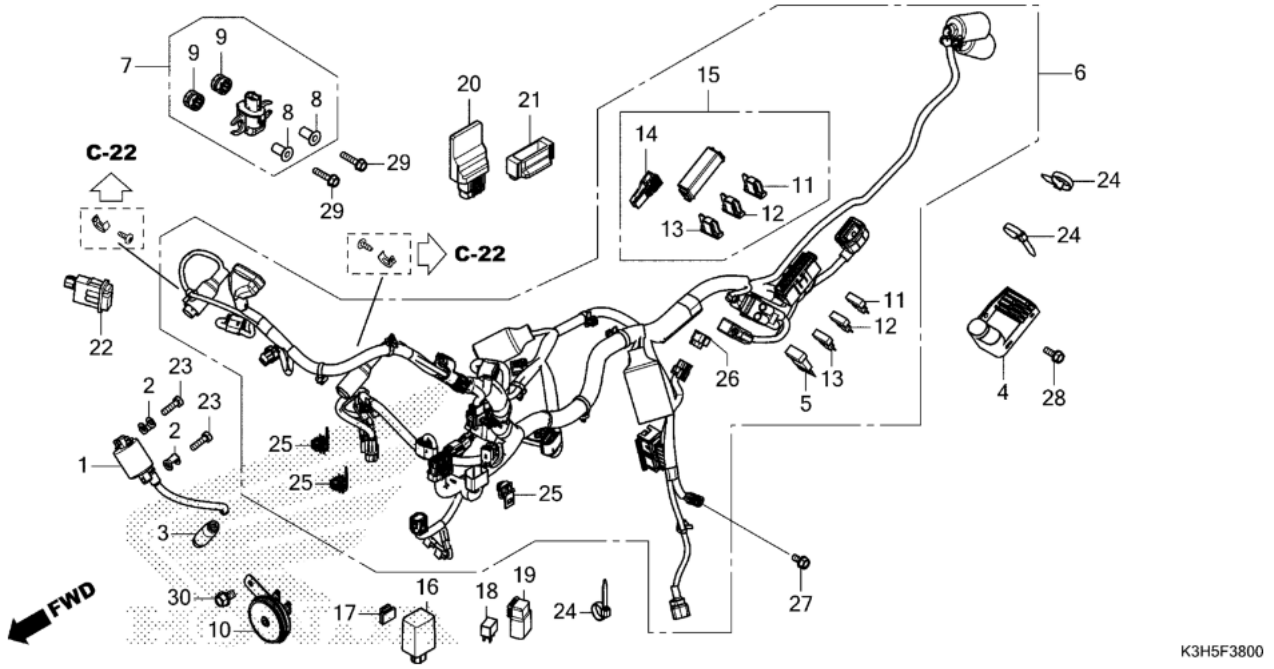

Ref.	Código da Peça	Descrição	Qtd	INMETRO	Modif.
001	30500K3HB01	BOBINA IGNIÇÃO, CONJ.	001		
002	30520K3HB00	ESPAÇADOR, BOBINA IGNIÇÃO	002		
003	30700K2KD01	SUPRESSOR RUÍDOS, CONJ.	001		
004	31600K2KD01	REGULADOR COMP., RETIFICADOR	001		
005	31730MAS601	DIODO CONJ., TRIFÁSICO (SUMITOMO)	001		
006	32100K3HB00	FIAÇÃO, PRINCIPAL	001		
007	35160KVSJ01	SENSOR CONJ., ÂNGULO	001		
008	35162KVSJ00	BUCHA	002		
009	35163KREG00	BUCHA	002		
010	38110MEF003	BUZINA, COMP. (AGUDA)	001		
011	38221SNAA31	FUSÍVEL (7,5A)	005		
012	38221SNAA41	FUSÍVEL (10A)	002		
013	38221SNAA61	FUSÍVEL (20A)	003		
014	38235SNAA01	SACADOR, FUSÍVEL	001		
015	38255K3HB01	TAMPA, CAIXA FUSÍVEL	001		
016	38301MKJD01	RELÉ COMP., SINALIZADOR (LED)	001		
017	38306GE7000	SUPORTE, RELÉ SINALIZADOR	001		
018	38501KSSB31	RELÉ COMP. (MICRO ISO 4P)	001		
019	38506KVS600	SUPORTE, RELÉ	001		
020	38770K3HB03	UNIDADE PGM-FI	001		
021	38771KSSC01	COXIM, UNIDADE PGM-FI	001		
022	38940K3HB01	UNIDADE CARREGAMENTO, USB	001		
023	90102KVSJ00	PARAFUSO, SEXTAVADO, 6X20	002		
024	90652KT1771	PRESILHA, CABO (PRETO)	003		
025	91535TA0003	PRESILHA, ADAPTADOR (MARROM ESCURO)	003		

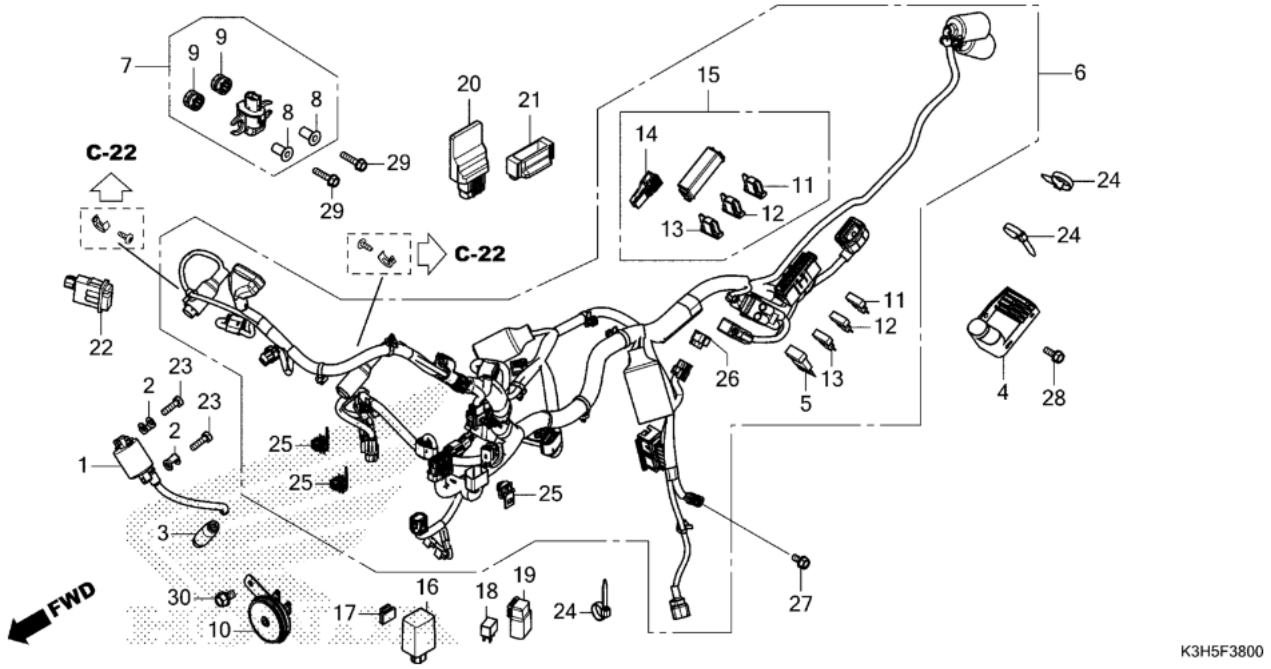

Ref.	Código da Peça	Descrição	Qtd	INMETRO	Modif.
026	91771MKKH11	CAPA (6P) (VERMELHO)	001		
027	957010601200	PARAFUSO, FLANGE, 6X12	001		
028	957010601600	PARAFUSO, FLANGE, 6X16	001		
029	957010602500	PARAFUSO, FLANGE, 6X25	002		
030	957010801200	PARAFUSO, FLANGE, 8X12	001		

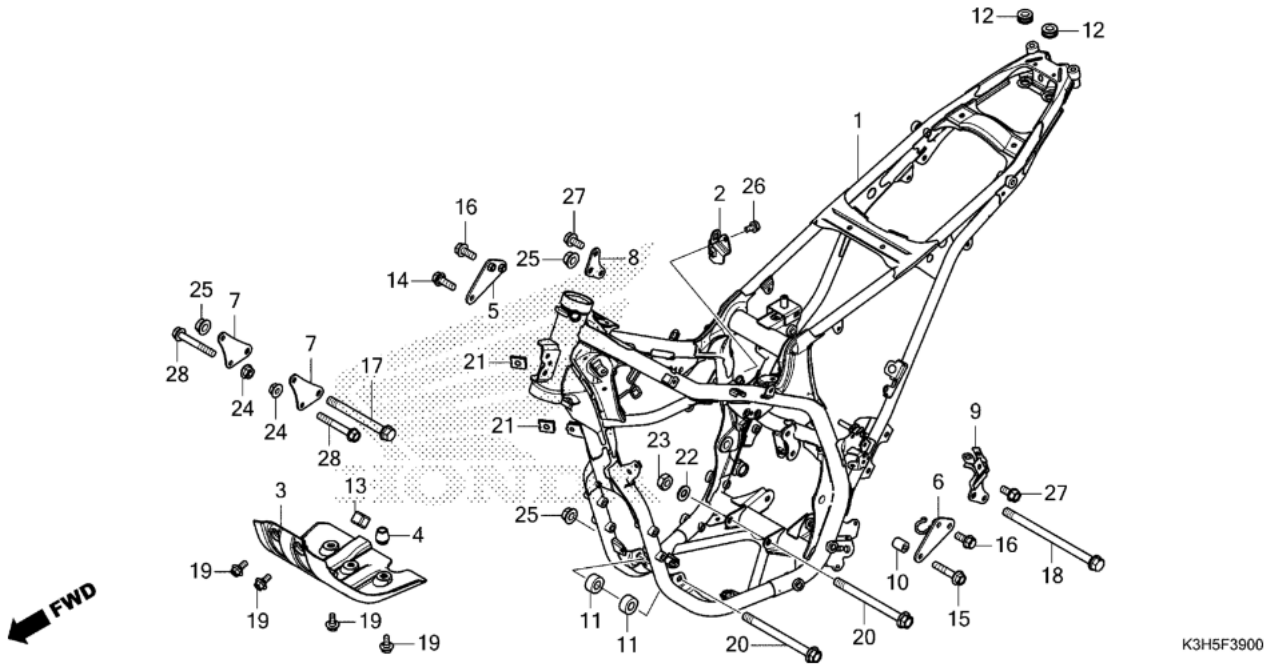

Ref.	Código da Peça	Descrição	Qtd	INMETRO	Modif.
001	50100K3HB00ZA	CHASSI, COMP. *NH1* (PRETO)	001		
002	50193K3HB00	SUPORTE, MANGUEIRA FREIO TRASEIRO	001		
005	50531K3HB00	PLACA, SUPORTE DIREITO	001		
006	50532K3HB00	PLACA, SUPORTE ESQUERDO	001		
007	50533K3HB00	PLACA, DIANTEIRA FIXAÇÃO MOTOR	002		
008	50535K99A00	PLACA, TRASEIRA SUPERIOR FIXAÇÃO MOTOR	001		
009	50536K3HB00	PLACA COMP., SUPERIOR TRASEIRA ESQUERDA FIXAÇÃO MOTOR	001		
010	50538K3HB00	BUCHA, ESQUERDA FIXAÇÃO MOTOR	001		
011	50539K3HB00	BUCHA, INFERIOR DIANTEIRA FIXAÇÃO MOTOR	002		
012	61104KRM860	COXIM, FIXAÇÃO PARA-LAMA DIANTEIRO	002		
014	90101K99A00	PARAFUSO, FLANGE, 8X22	001		
015	90103K99A00	PARAFUSO, FLANGE, 8X38	001		
016	90103MEB670	PARAFUSO, FLANGE, 8X18	004		
017	90109K99A00	PARAFUSO, FLANGE, 10X95	001		
018	90110K99A00	PARAFUSO, FLANGE, 10X150	001		
020	90181K99A00	PARAFUSO, FLANGE, 10X113	002		
021	90201KPR901	PORCA, PRESILHA, 6MM	002		
022	90401K31900	ARRUELA, 10MM	001		
023	9403010200	PORCA, SEXTAVADA, 10MM	001		
024	9405008000	PORCA, FLANGE, 8MM	004		M
025	9405010000	PORCA, FLANGE, 10MM	003		
026	957010601000	PARAFUSO, FLANGE, 6X10	001		
027	957010801600	PARAFUSO, FLANGE, 8X16	004		
028	958010805500	PARAFUSO, FLANGE, 8X55	004		

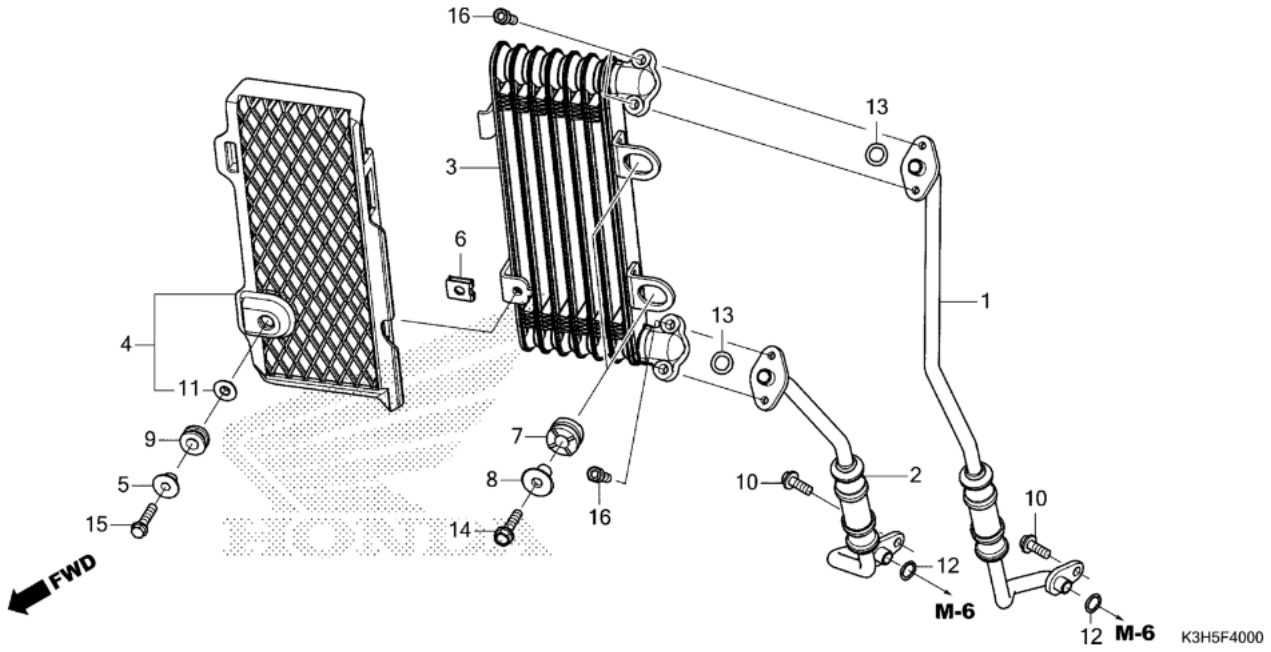

Ref.	Código da Peça	Descrição	Qtd	INMETRO	Modif.
001	15510K3HB00	MANGUEIRA A, ÓLEO	001		
002	15520K3HB00	MANGUEIRA B, ÓLEO	001		
003	15600K3HB01	RADIADOR COMP., ÓLEO	001		
004	15630K3HB00	GRADE, RADIADOR ÓLEO	001		
005	17690KWT900	BUCHA, CARENAGEM INFERIOR	001		
006	19014KEA003	PORCA, FIXAÇÃO (6MM)	001		
007	19051KA3830	COXIM, FIXAÇÃO RADIADOR	002		
008	19052MGH640	BUCHA, FIXAÇÃO RADIADOR	002		
009	80101165000	COXIM, PARA-LAMA TRASEIRO	001		
010	90004GHB630	PARAFUSO, FLANGE, 6X16 (NSHF)	002		
011	90127KF0770	BUCHA, 6X4	001		
012	91305KPF850	ANEL, VEDAÇÃO, 9,8X1,9	002		
013	91314KPF850	ANEL, VEDAÇÃO, 10X2,6	002		
014	957010602500	PARAFUSO, FLANGE, 6X25	002		
015	960010602500	PARAFUSO, FLANGE, 6X25	001		
016	966000602000	PARAFUSO, ALLEN, 6X20	004		

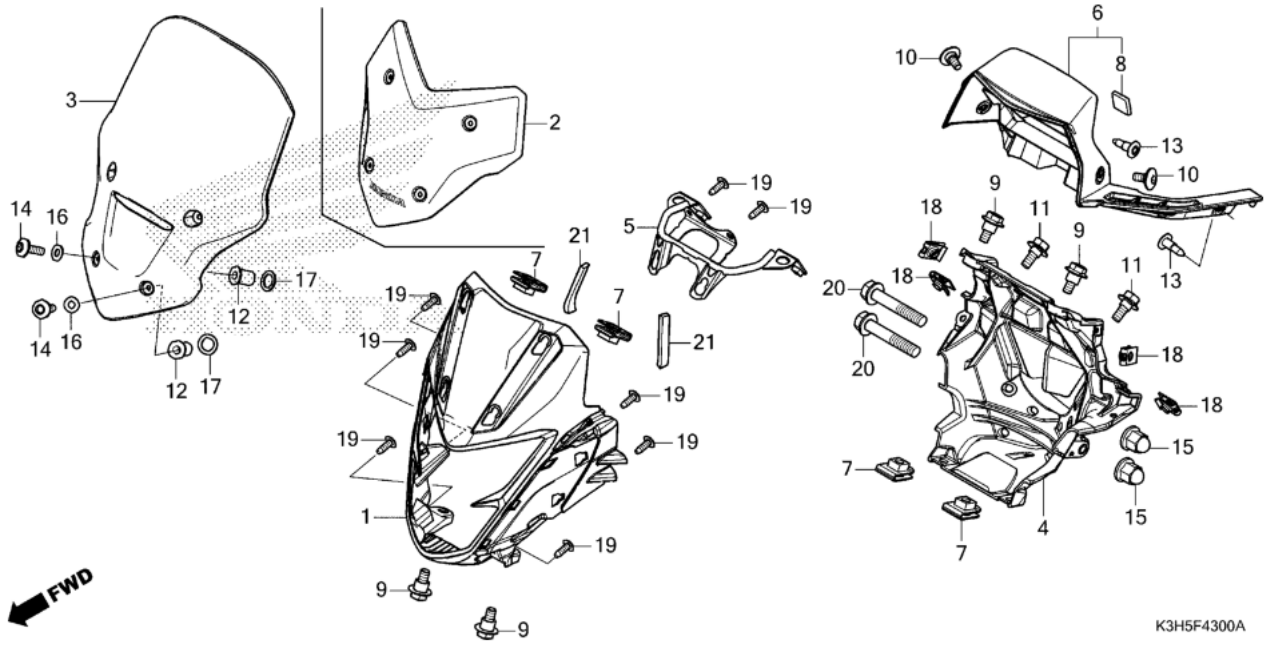

Ref.	Código da Peça	Descrição	Qtd	INMETRO	Modif.
001	61301K3HB00ZA	DEFLETOR, DIANTEIRO *NH1* (PRETO)	001		
004	61310K3HB00	SUPORTE COMP., CARENAGEM DIANTEIRA	001		
006	64200K3HB00	TAMPA CONJ., INSTRUMENTOS	001		
007	84707KWT900	PORCA, PRESILHA, 6MM	004		
008	86150GFC902	EMBLEMA (UEHARA)	001		
009	90101KWTFB0	PARAFUSO, FLANGE, 6X14,5	004		
010	90104KWTFB0	PARAFUSO, PHILLIPS, 5X12	002		
012	90111KW3003	PORCA, FIXAÇÃO CARENAGEM, 5MM	004		
013	90116SP0003	PRESILHA, RETENTOR PARA-CHOQUE	002		
014	90134MJED00	PARAFUSO, PHILLIPS, 5X16	004		
015	90304ME1670	PORCA, CEGA, 8MM	002		
016	90504964000	ARRUELA, ENCOSTO, 5MM	004		
017	90507ZV1000	ARRUELA, NYLON, 9MM	004		
018	90677KRM860	PORCA, PRESILHA, 5MM	004		
020	958010804500	PARAFUSO, FLANGE, 8X45	002		
021	61303K3HB00	COXIM, DEFLETOR DIANTEIRO	002		

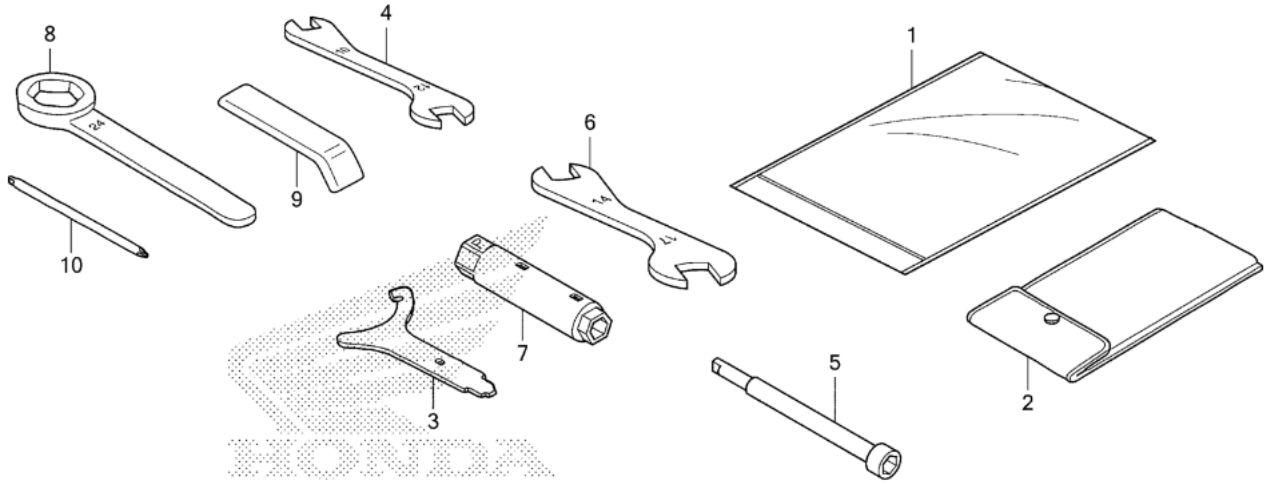

Ref.	Código da Peça	Descrição	Qtd	INMETRO	Modif.
001	77251GFM970	BOLSA, MANUAL	001		
002	83501KRMB91	BOLSA, FERRAMENTAS (160MM)	001		
003	89202KV0000	CHAVE, ESPECIAL	001		
004	89211KRMB91	CHAVE, BOCA, 10X12	001		
005	89211MJ0950	CHAVE, VELAS (8MM)	(1)		
006	89212KRMB91	CHAVE, BOCA, 14X17	001		
007	89216K31900	CHAVE, VELAS (14)	(1)		
008	89218KVK840	CHAVE, BOCA, 24MM	001		
009	89219KSVJ00	CABO, CHAVE BOCA	001		
010	89222KVK901	CHAVE, PHILLIPS 1	(1)		

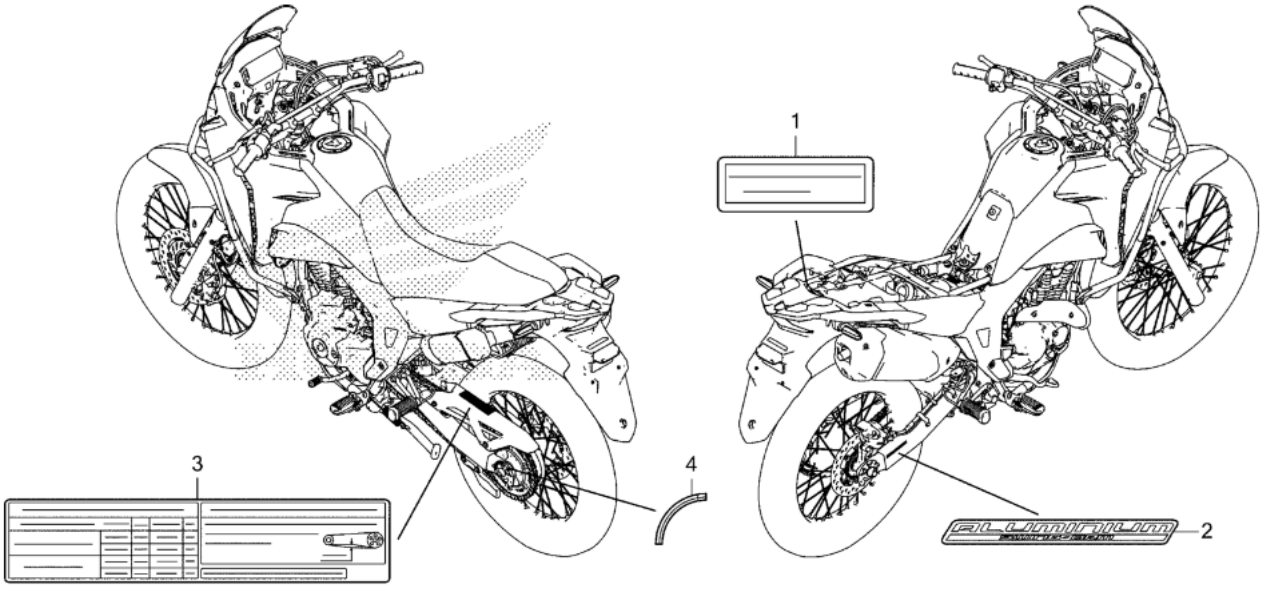

Ref.	Código da Peça	Descrição	Qtd	INMETRO	Modif.
001	81220KREB00	ETIQUETA, BAGAGEIRO TRASEIRO (PORTUGUÊS)	001		
002	86521K3HB00ZA	EMBLEMA, GARFO TRASEIRO *TIPO1*	001		
003	87505K3HB00	ETIQUETA, PNEU E CORRENTE TRANSMISSÃO (PORTUGUÊS)	001		
004	87508K3HB00	ETIQUETA, AJUSTADOR CORRENTE	001		

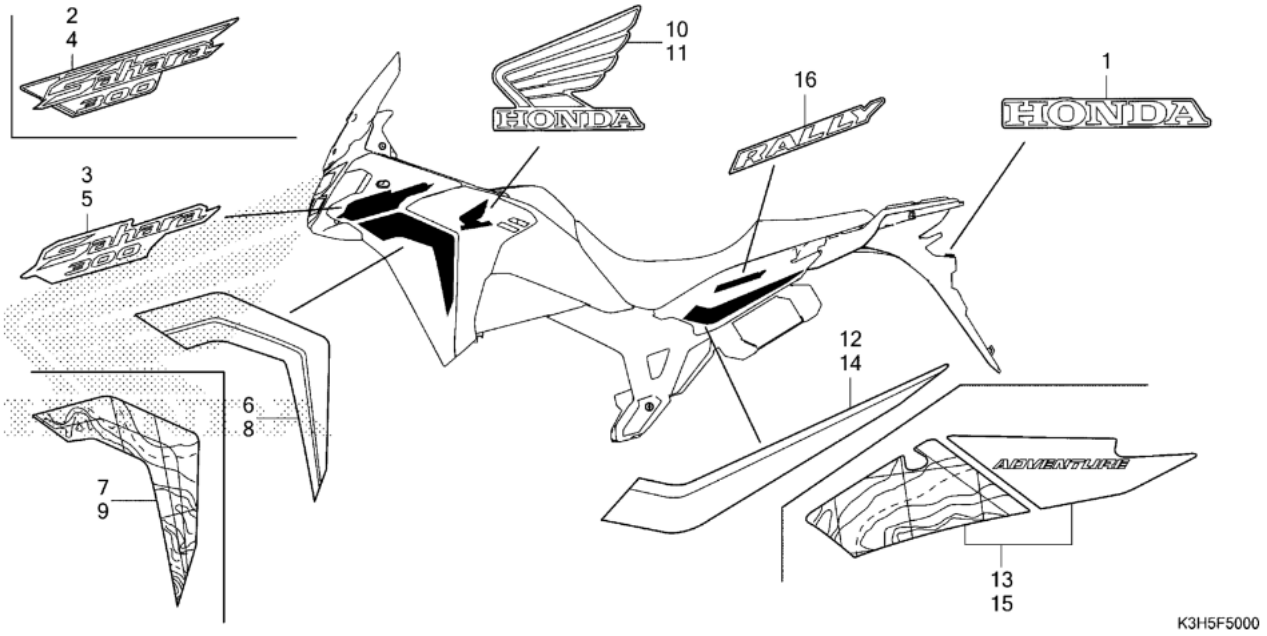

Ref.	Código da Peça	Descrição	Qtd	INMETRO	Modif.
001	86102KWTFB0ZA	EMBLEMA, HONDA (75 MM) *TIPO1*	001		
010	86201K3HB00ZA	EMBLEMA, ASA DIREITA (70 MM) *TIPO2*	001		
011	86202K3HB00ZA	EMBLEMA, ASA ESQUERDA (70 MM) *TIPO2*	001		