HONDA

X-ADV750

X-ADV750H
X-ADV750J
X-ADV750K
X-ADV750L
X-ADV750M

CATÁLOGO DE PEÇAS

2

Moto Honda da Amazônia Ltda. – 2021

00X1B-MKHH-002

Catálogo de Peças
00X1B-MKHH-002
Draft
13MKHH03
Atualizado com
NP 001/ 003/ 004/
005/ 012/ 015/
016/ 017/ 018/
019/ 020
01/11/2021
6HS

ÍNDICE

INSTRUÇÕES 1

GRUPO DO MOTOR 2

GRUPO DO CHASSI 3

ÍNDICE DE NÚMERO DE PEÇAS 4

NHB53P Branco Glare Perolizado

NHA30M Prata Digital Metálico

Modelo 2017

R380 Vermelho Grand Prix

NHB54P Branco Glare Fosco Perolizado

Modelo 2018

NH389M Prata Bullet Fosco

NHA30M Prata Digital Metálico

R381C Vermelho Candy Chromosphere

Modelo 2018

R380 Vermelho Grand Prix

NH389M Prata Bullet Fosco

Modelo 2019/2020

R380 Vermelho Grand Prix

NH389M Prata Bullet Fosco

Modelo 2021

Instruções para o Uso do Catálogo de Peças

- **Este Catálogo de Peças descreve todas as peças de reposição, bem como o tempo de Mão de Obra (T.M.O.) para os modelos X-ADV750.**
- **Este Catálogo de Peças foi elaborado com base nas últimas informações disponíveis até 1º de Novembro de 2021.**
- **Especifique sempre o Nº completo da peça quando for efetuar um pedido de peças.**
- **Verifique sempre o número, modelo, tipo, série, cor, marca, tamanho, que se fizer necessário antes de fazer o pedido de peças.**
- **Observe sempre que as ilustrações permitem localizar uma determinada parte do chassi ou do motor, podendo diferenciar da sua forma original.**
- **Informe-se sobre a versão atualizada do catálogo de peças através do site www.hondaposvenda.com.br.**

Índice

- Instruções para o Uso do Catálogo de Peças 1
- Como Localizar as Informações sobre as Peças 2
- Estrutura do Catálogo de Peças 3
- Quando Utilizar as Peças 4
- Abreviaturas Utilizadas neste Catálogo de Peças 4
- Como Localizar o Bloco de Peças e os Números de Série 5
- Localização da Etiqueta de Cores 5
- Modelos, Códigos de Área e Números de Série Aplicáveis 6
- Etiqueta de Cores 7
- Tabela de Cores 8
- Composição do Número de Identificação do Veículo (V.I.N.) 24
- Mangueira de Combustível, Mangueiras de Aplicação Geral e Mangueira de Vinil 25
- Composição do Número de Identificação das Mangueiras 28
- Instruções para o Uso do Tempo de Mão de Obra (T.M.O.) 29
- Índice Ilustrado - Grupo do Motor 34
- Índice Ilustrado - Grupo do Chassi 37
- Índice de Número de Peças 143

Como Localizar as Informações sobre as Peças

Ⓐ Referência com o Índice Ilustrado

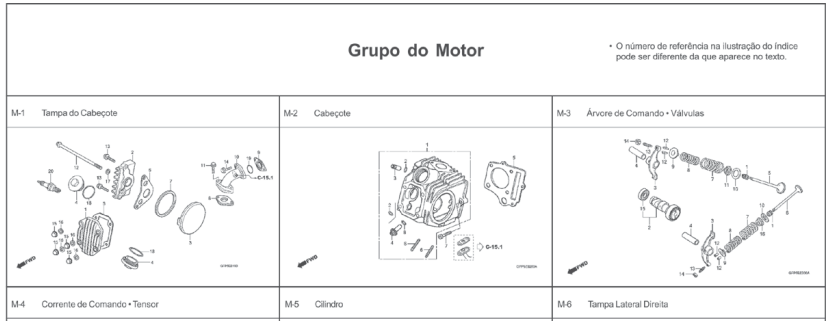

Ⓑ Referência com o Índice de Número de Peças

ÍNDICE DE NÚMERO DE PEÇAS

Nº da Peça	Nº do Bloco
06000	
06420-GFP-900	C-11
06421-GFP-900	C-11
06430-GCE-900	C-10
06430-GCE-900	C-8
06440-GFP-900	C-9
06441-GFP-900	C-9
06530-GBG-B20	C-5
06531-GBG-B20	C-5
06531-GCE-F20	C-5
11000	
11100-GCE-900	M-11
11191-GCE-900	M-11
11200-GCE-D60	M-11
11330-GFP-900	M-6
11341-GFP-900	M-9
11394-GW8-680	M-6
12000	
12101-GFP-900	M-5
12101-GFP-B00	M-5
12191-GFP-B00	M-5
12191-GS4-761	M-5
12200-GFP-900	M-2
12200-GFP-B00	M-2
12209-GB4-681	M-3
12209-GBG-900	M-3
12213-KRM-840	M-2
12237-GFP-305	M-2
12245-KEV-305	M-2
12251-KST-941	M-2
12301-GB6-910	M-1
12301-GB6-911	M-1
12331-GB0-910	M-1
12341-GB6-910	M-1
12361-035-000	M-1

Nº da Peça	Nº do Bloco
13000	
13000-GFP-900	M-12
13000-GFP-B00	M-12
13011-GFP-900	M-12
13021-GFP-900	M-12
13031-GFP-900	M-12
13041-GFP-900	M-12
13051-GFP-900	M-12
13101-GFP-900	M-12
13102-GFP-900	M-12
13103-GFP-900	M-12
13104-GFP-900	M-12
13105-GFP-900	M-12
13111-087-000	M-12
13115-GN5-910	M-12
14000	
14100-GFP-900	M-3
14100-GFP-B00	M-3
14311-KEV-900	M-12
14321-GBG-900	M-4
14321-GFP-B00	M-4
14401-178-003	M-4
14431-035-020	M-3
14451-035-000	M-3
14500-035-020	M-4
14502-086-000	M-4
14531-035-000	M-4
14541-GB4-681	M-4
14550-GB0-911	M-4
14566-086-030	M-4
14610-086-010	M-4
14615-035-010	M-4
14670-035-030	M-4
14675-178-000	M-4
14711-GFP-900	M-3
14721-GFP-900	M-3
14751-GN5-911	M-3

Bloco No.

C-6

Para-lama Dianteiro

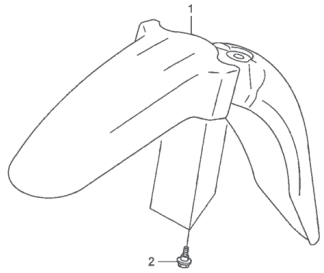

Ref. No.

Ref. Nº	N.O.S.	Item de serviço	T.M.O.
1	4131B7	Pára-lama, Dianteiro	0,1

Ref. Nº	Nº da peça	Descrição	Qtd. POP100 7	8	9	Nº de série		Tipo
1	61100-GFP-900ZA	Pára-lama, Dianteiro						
		NH1 ..... Preto	1	1	1			
	61100-GFP-900ZB	*PB362R* ..... Azul Buliti-R	1	–	–			
	61100-GFP-900ZC	*R286R* ..... Vermelho Caucaia	1	1	–			
	61100-GFP-900ZD	*Y197R* ..... Amarelo Trancoso-R	1	1	–			
	61100-GFP-900ZE	*PB337R* ..... Azul Penedo	–	1	1			
	61100-GFP-900ZF	*NHA57R* ..... Cinza Cloudia R	–	–	1			
	61100-GFP-900ZG	*R304R* ..... Vermelho Clívia-R	–	–	1			
2	90111-162-000	Parafuso, Flange, 6mm	3	3	3			

122 **Página No.**

24.07.08

Estrutura do Catálogo de Peças

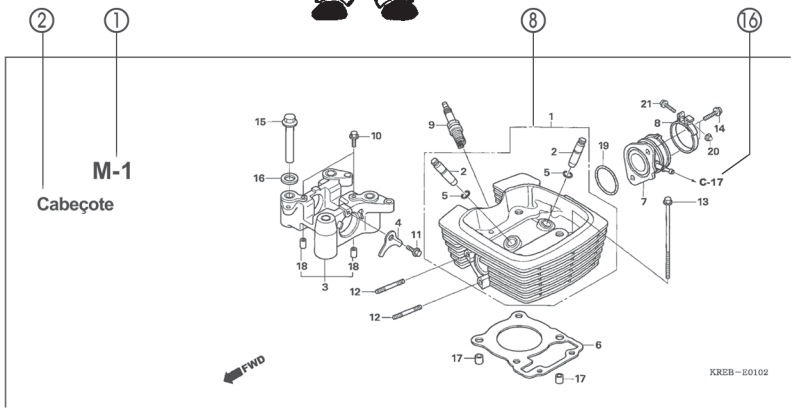

Ref. Nº	N.O.S.	Item de serviço	T.M.O.	Ref. Nº	Nº da peça	Descrição	Qtd. POP100 7	8	9	Nº de série		Tipo
4	811175	Cabo, Trava Assento	0,1	1	18327-KAE-000	Bucha, Traseira Câmara (8,5x15)	2	2	2			
5	4131E8	Trava, Assento: Lateral Traseira	0,1	2	61104-GCE-E40	Bucha, Pára-lama Dianteiro	2	2	2			
6	4131E4	Assento: Duplo	0,1	3	77151-KW3-000	Mola, Trava Assento	1	–	–			BR
13	4121K9	Tampa, Trava Assento	0,1		77151-MB1-870		1	–	–			2LA,3LA
15	4131F2	Chave, Trava Assento	0,2				–	1	1			
				4	77156-GFP-900	Cabo, Trava Assento	1	1	1			
				5	77160-GFP-900	Suporte Comp., Trava Assento	1	1	–			
					77160-GFP-B00		–	–	1			
				6	77200-GFP-900ZB	Assento Conj., Duplo						
					NHA08L	Cinza Itaipu	1	–	–			
					77200-GFP-900ZD	*RA08L* Vermelho Urucum	1	–	–			
					77200-GFP-910ZA	*NH1L* Preto	–	1	1			
				7	77201-GFP-900	Suporte, Dobradiça Assento	1	1	1			
				8	94001-05070-0S	Presilha, Fiação (Preto) (145mm)	1	1	1			

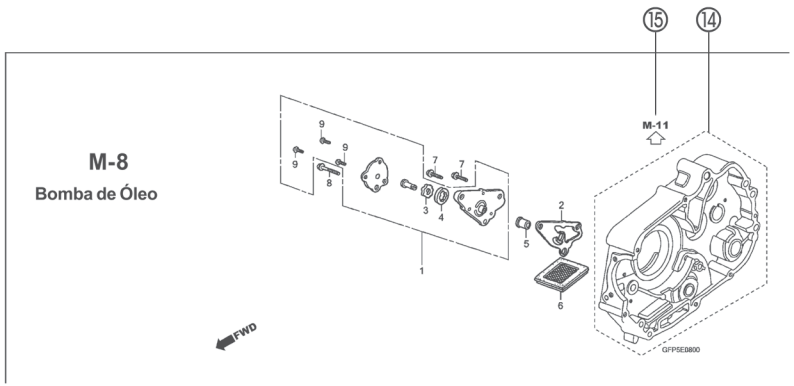

① Número do Bloco
- O número do bloco é oferecido (no lugar do nº da página) para ajudar na consulta da peça com o nº ou nome da peça.

② Nome do Bloco

③ Item de Serviço / Tempo de Mão de Obra (T.M.O.)

④ Número de Referência
- Os números de título descritos entre parênteses indicam que a informação continua da página anterior.

⑤ Número da Peça

⑥ Descrição

⑦ Código de Cores HONDA

⑧ Conjuntos
- As peças cujas figuras estejam delimitadas por linhas pontilhadas são disponíveis em conjunto completo. (As peças componentes do conjunto também são comercializadas individualmente).

⑨ Descrição de Cores

⑩ Nota
As notas são apresentadas entre parênteses na coluna do nome da peça.

⑪ Quantidade Utilizada na Motocicleta
- Quando aparecem entre parênteses indicam peças opcionais.
- Quando indicadas com a letra "N" deve-se utilizar a quantidade que for necessária.
- Indica o número de peças utilizadas no bloco.

⑫ Número de Série

⑬ Tipo
- Quando a coluna tipo se encontra em branco significa que as peças são aplicáveis a todos os tipos.

⑭
- Peças circundadas por uma linha pontilhada estão incluídas em blocos diferentes.

⑮
- A flecha vazada indica o Nº do bloco onde a peça incluída na linha se encontra.

⑯
- A flecha sólida indica o Nº do bloco com o qual a peça em questão está conectada.

Quando Utilizar as Peças

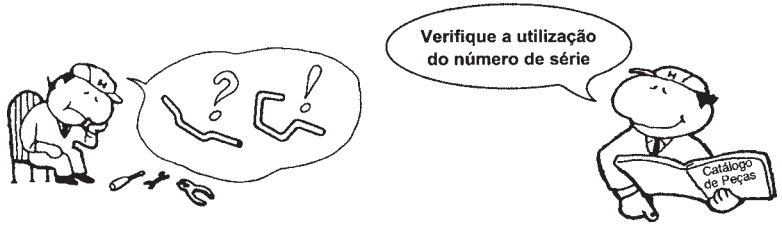

Ref. Nº	Nº da peça	Descrição	Qtd. CBR900 RRN	RRP	RRR	RRS	RRT	RRV	Nº de série
1	33101-MAE-601	Unidade Farol "NH-285" Cinza	–	–	1	–	–	–	
			–	–	–	1	–	–	~ 2351159
			–	–	–	1	–	–	~ 2351712
	33101-MAE-612	Unidade Farol "NH-283" Cinza	–	–	1	–	–	–	
		(Precaução Durante a Instalação)							
			–	–	–	1	–	–	~ 2351309
			–	–	–	1	–	–	~ 2351434
			–	–	–	1	–	–	~ 2350300
			–	–	–	1	–	–	~ OM300138
	33101-MAE-671	Unidade Farol "NH-1" Preto	–	–	1	–	–	–	
			–	–	–	1	–	–	
			–	–	–	1	–	–	~ SM300356
	33101-MAE-691	Unidade Farol	–	–	1	–	–	–	
	33101-MAE-602	Unidade Farol	–	–	–	1	–	–	2351160 ~
			–	–	–	1	–	–	2351713 ~
			–	–	–	–	1	1	

O número de Série foi utilizado desde o modelo inicial

Quando a numeração do Chassi aparece do lado esquerdo da coluna significa que a utilização da peça se aplica a partir deste número do chassi (2351160)

Quando a numeração do Chassi aparece do lado direito da coluna significa que a utilização da peça se aplica até este número do chassi (2351159)

Abreviaturas Utilizadas neste Catálogo de Peças

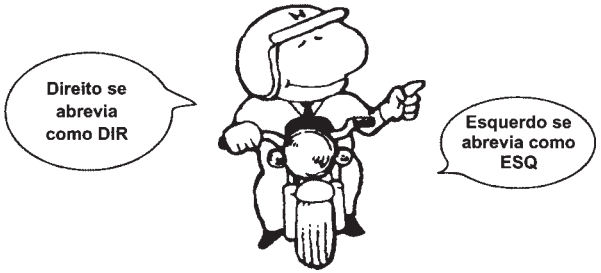

* "Esq" e "Dir" na descrição de uma peça significa o lado Esquerdo e o lado Direito considerando-se que esteja sobre o assento da motocicleta.

• No Catálogo de peças utilizam-se as seguintes abreviaturas:

Conj. ..... Conjunto
Comp. ..... Completo
Dir. ..... Direito
Esq. ..... Esquerdo
STD ..... Standard
mm ..... Milímetro
G ..... Grama
D (22D) ..... Dente (22 dentes)
A ..... Ampére
V ..... Volt
W ..... Watt
C.A. ..... Corrente Alternada
C.C. ..... Corrente Contínua
ADM ..... Admissão
ESC ..... Escape
DIANT. ..... Dianteira
TRAS. ..... Traseira
SEX ..... Sextavado
LAT ..... Lateral
TRANS ..... Transmissão
PRIM ..... Primário
SEC ..... Secundário
MPH ..... Milhas por Hora
Km/h ..... Quilômetro por Hora
L.E.D. ..... Diodo Emissor de Luz
C.D.I. ..... Unidade Descarga Capacitiva
1LA ..... República Dominicana, El Salvador Venezuela, Guatemala, Guiana (Mercosul: Argentina, Paraguai, Uruguai)
MIX ..... Moto Mix Brasil
2LA ..... Colômbia, México
3LA ..... América Latina
AR ..... Argentina
M ..... Motor de Partida

Como Localizar o Bloco de Peças e os Números de Série

Bloco de Peças	Peças do Motor M-1 ~	Peças do Corpo do Acelerador M-23 ~	Peças do Chassi C-1 ~
Números Necessários	Número de Série do Motor	Número de Série do Corpo do Acelerador	Número de Série do Chassi
Pontos de Localização	①	②	③

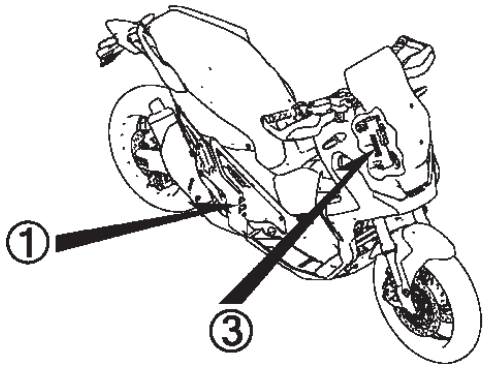

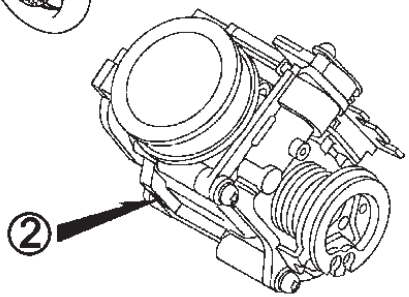

Localização da Etiqueta de Cores

Peças Coloridas	
Etiqueta de Cores	
④	

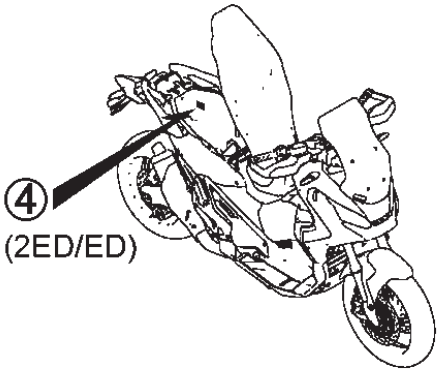

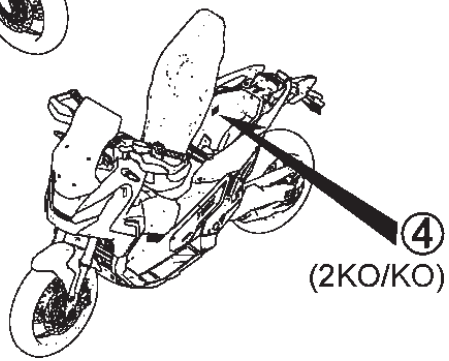

Modelos, Códigos de Área e Números de Série Aplicáveis

Os Modelos, Códigos de Área, Tipos e os Números de Série Aplicáveis podem ser identificados conforme tabela abaixo.
As peças com código de área são exclusivas dos países designados.
Se os códigos de área não estiverem listados, as peças são de uso comum.

Modelo	Código de Área	Tipo	Nº de Série Aplicável do Motor	Nº de Série Aplicável do Chassi	Nº de Série Aplicável do Corpo do Acelerador
X-ADV750$_H$	2BR	Brasil	RC88E-6100001~6199999	JH2RC953*HK000001~HK099999	GQ3UB A
	BR				
X-ADV750$_J$	2BR	Brasil	RC88E-6200001~6299999	JH2RC953*JK100001~JK199999	GQ3UB A
	BR				
X-ADV750$_K$	2BR	Brasil	RC88E-6300001~	JH2RC953*KK200001~	GQ3UB A
	BR				
X-ADV750$_L$	2BR	Brasil	RC88E-6300001~	JH2RC953*LK300001~	GQ3UB A
	BR				
X-ADV750$_M$	2BR	Brasil	RC88E-6300001~	JH2RC953*MK300001~	GQ3UB A
	BR				

* Para identificação do número do carburador/corpo do acelerador, somente a parte sublinhada deverá ser usada para registro.

GQ3UB[A] KC ア

Etiqueta de Cores

- Ao solicitar as peças, verifique o nome, a cor principal e o código observando a “ETIQUETA DE CORES” na motocicleta.
- Ao solicitar as peças coloridas, utilize a Tabela de Cores conforme instruções de utilização do Catálogo de Peças.

VFR800FIW

COR **R-157**
CÓDIGO **R157**

Nº	Modelo		VFR800FIW			
	Cor Principal		Prata Sparking Metálico NH-295M	Preto Mute Metálico NH-359M	Nº de identificação do Bloco	Nº de ref.
	Código de Cor		NH295	NH359		
	Nome das Peças Coloridas	Nº Peça Básico				
1						
2						
3						
4						
5						
6						
7						
8						
9						
10						
11						
12						
13						

Tabela de Cores

• Ao solicitar as peças coloridas consulte a tabela abaixo, verifique a cor principal da motocicleta e utilize o número de peça básico adicionando o código de cor relativo.

X-ADV750 (X-ADV750$_H$) 2BR

Nº	Modelo		X-ADV750$_H$		
	Cor Principal		Branco Glare Perolizado NH-B53P	Nº de identificação do Bloco	Nº de ref.
	Código de Cor		NHB53		
	Nome das Peças Coloridas	Nº Peça Básico			
1	Braço, Articulação Inferior Esquerda	64790-MKH-D00	ZB	C-42	14
2	Braço, Pedal Apoio Traseiro Esquerdo	50712-MKH-D00	ZB	C-30.10	5
3	Braço, Articulação Superior Esquerda	64780-MKH-D00	ZB	C-42	12
4	Braço, Articulação Inferior Direita	64740-MKH-D00	ZB	C-42	7
5	Braço, Pedal Apoio Traseiro Direito	50711-MKH-D00	ZB	C-30.10	4
6	Braço, Articulação Superior Direita	64730-MKH-D00	ZB	C-42	6
7	Tampa, Superior Suporte Para-lama	80102-MKH-D00	ZB	C-34	6
8	Tampa, Para-lama Dianteiro	61110-MKH-D00	ZC	C-10	5
9	Tampa, Interna	64150-MKH-D00	ZB	C-43	4
10	Tampa, Saia Esquerda	64460-MKH-D00	ZB	C-30	13
11	Tampa, Frontal	64230-MKH-D00	ZA	C-43	7
12	Tampa, Saia Direita	64410-MKH-D00	ZB	C-30	9
13	Carenagem Conj., Lateral Esquerda	64372-MKH-D10	ZA	C-24	7
14	Carenagem Conj., Lateral Direita	64322-MKH-D10	ZA	C-24	2
15	Rabeta Jogo, Esquerda	77245-MKH-D10	ZA	C-23.10	5
16	Carenagem Jogo, Lateral Traseira Esquerda	64381-MKH-D10	ZA	C-24	9
17	Rabeta Jogo, Direita	77205-MKH-D11	ZA	C-23.10	3
18	Carenagem Jogo, Lateral Traseira Direita	64331-MKH-D10	ZA	C-24	5
19	Carenagem Jogo, Superior	64210-MKH-D10	ZA	C-43	5
20	Carenagem, Lateral Dianteira Esquerda	64360-MKH-D00	ZA	C-43	14
21	Carenagem, Lateral Dianteira Direita	64310-MKH-D00	ZA	C-43	11
22	Duto, Ar Esquerdo	64290-MKH-D00	ZB	C-43	10
23	Duto, Ar Direito	64280-MKH-D00	ZB	C-43	9
24	Manopla, Freio Manual	47150-MKH-D00	ZD	C-17.20	10

Tabela de Cores

• Ao solicitar as peças coloridas consulte a tabela abaixo, verifique a cor principal da motocicleta e utilize o número de peça básico adicionando o código de cor relativo.

X-ADV750 (X-ADV750$_H$) 2BR

Nº	Modelo		X-ADV750$_H$		
	Cor Principal		Branco Glare Perolizado NH-B53P	Nº de identificação do Bloco	Nº de ref.
	Código de Cor		NHB53		
	Nome das Peças Coloridas	Nº Peça Básico			
25	Alça, Traseira Esquerda	77340-MKH-D00	ZB	C-23.10	17
26	Alça, Traseira Direita	77330-MKH-D00	ZB	C-23.10	16
27	Protetor, Esquerdo Ponta Eixo	53185-MJP-G60	ZB	C-7.10	2
28	Protetor, Direito Ponta Eixo	53180-MJP-G60	ZB	C-7.10	1
29	Suporte, Pedal Apoio Traseiro Esquerdo	50750-MKH-D00	ZB	C-30.10	11
30	Suporte, Pedal Apoio Traseiro Direito	50650-MKH-D00	ZB	C-30.10	3
31	Emblema, HONDA	86103-MKH-D00	ZA	C-50	1
32	Assento Comp., Duplo	77200-MKH-D01	ZB	C-23	8
33	Suporte, Inferior Radiador	19516-MJH-Y00	ZB	C-41	23
34	Faixa A, Carenagem Lateral Esquerda	86642-MKH-D10	ZA	C-50	4
35	Faixa A, Carenagem Lateral Direita	86641-MKH-D10	ZA	C-50	3
36	Faixa B, Carenagem Lateral Esquerda	86644-MKH-D10	ZA	C-50	6
37	Faixa B, Carenagem Lateral Direita	86643-MKH-D10	ZA	C-50	5
38	Faixa, Esquerda Rabeta	86771-MKH-D10	ZA	C-50	10
39	Faixa, Lateral Esquerda Rabeta	86646-MKH-D10	ZA	C-50	8
40	Faixa, Direita Rabeta	86770-MKH-D10	ZA	C-50	9
41	Faixa, Lateral Direita Rabeta	86645-MKH-D10	ZA	C-50	7
42	Faixa, Carenagem Superior	86640-MKH-D10	ZA	C-50	2
43	Para-brisa, Jogo	64100-MKH-D00	ZA	C-42	2

Voltar

Tabela de Cores

• Ao solicitar as peças coloridas consulte a tabela abaixo, verifique a cor principal da motocicleta e utilize o número de peça básico adicionando o código de cor relativo.

X-ADV750 (X-ADV750$_H$) BR

Nº	Modelo		X-ADV750$_H$		
	Cor Principal		Prata Digital Metálico NH-A30M	Nº de identificação do Bloco	Nº de ref.
	Código de Cor		NHA30		
	Nome das Peças Coloridas	Nº Peça Básico			
1	Braço, Articulação Inferior Esquerda	64790-MKH-D00	ZA	C-42	14
2	Braço, Pedal Apoio Traseiro Esquerdo	50712-MKH-D00	ZC	C-30.10	5
3	Braço, Articulação Superior Esquerda	64780-MKH-D00	ZA	C-42	12
4	Braço, Articulação Inferior Direita	64740-MKH-D00	ZA	C-42	7
5	Braço, Pedal Apoio Traseiro Direito	50711-MKH-D00	ZC	C-30.10	4
6	Braço, Articulação Superior Direita	64730-MKH-D00	ZA	C-42	6
7	Tampa, Superior Suporte Para-lama	80102-MKH-D00	ZA	C-34	6
8	Tampa, Para-lama Dianteiro	61110-MKH-D00	ZD	C-10	5
9	Tampa, Interna	64150-MKH-D00	ZA	C-43	4
10	Tampa, Saia Esquerda	64460-MKH-D00	ZA	C-30	13
11	Tampa, Frontal	64230-MKH-D00	ZA	C-43	7
12	Tampa, Saia Direita	64410-MKH-D00	ZA	C-30	9
13	Carenagem Conj., Lateral Esquerda	64372-MKH-D00	ZB	C-24	6
14	Carenagem Conj., Lateral Direita	64322-MKH-D00	ZB	C-24	1
15	Carenagem, Lateral Dianteira Esquerda	64360-MKH-D00	ZA	C-43	14
16	Rabeta, Esquerda	77250-MKH-D00	ZC	C-23.10	6
17	Carenagem, Lateral Traseira Esquerda	64380-MKH-D00	ZC	C-24	8
18	Carenagem, Lateral Dianteira Direita	64310-MKH-D00	ZA	C-43	11
19	Rabeta, Direita	77220-MKH-D01	ZC	C-23.10	4
20	Carenagem, Lateral Traseira Direita	64330-MKH-D00	ZC	C-24	4
21	Carenagem, Superior	64220-MKH-D00	ZD	C-43	6
22	Duto, Ar Esquerdo	64290-MKH-D00	ZA	C-43	10
23	Duto, Ar Direito	64280-MKH-D00	ZA	C-43	9
24	Manopla, Freio Manual	47150-MKH-D00	ZB	C-17.20	10

Tabela de Cores

• Ao solicitar as peças coloridas consulte a tabela abaixo, verifique a cor principal da motocicleta e utilize o número de peça básico adicionando o código de cor relativo.

X-ADV750 (X-ADV750$_H$) BR

Nº	Modelo		X-ADV750$_H$		
	Cor Principal		Prata Digital Metálico NH-A30M	Nº de identificação do Bloco	Nº de ref.
	Código de Cor		NHA30		
	Nome das Peças Coloridas	Nº Peça Básico			
25	Alça, Traseira Esquerda	77340-MKH-D00	ZA	C-23.10	17
26	Alça, Traseira Direita	77330-MKH-D00	ZA	C-23.10	16
27	Protetor, Esquerdo Ponta Eixo	53185-MJP-G60	ZB	C-7.10	2
28	Protetor, Direito Ponta Eixo	53180-MJP-G60	ZB	C-7.10	1
29	Suporte, Pedal Apoio Traseiro Esquerdo	50750-MKH-D00	ZC	C-30.10	11
30	Suporte, Pedal Apoio Traseiro Direito	50650-MKH-D00	ZC	C-30.10	3
31	Emblema, HONDA	86103-MKH-D00	ZA	C-50	1
32	Assento Comp., Duplo	77200-MKH-D01	ZB	C-23	8
33	Suporte, Inferior Radiador	19516-MJH-Y00	ZB	C-41	23
34	Para-brisa, Jogo	64100-MKH-D00	ZA	C-42	2

Voltar

Tabela de Cores

• Ao solicitar as peças coloridas consulte a tabela abaixo, verifique a cor principal da motocicleta e utilize o número de peça básico adicionando o código de cor relativo.

X-ADV750 (X-ADV750$_J$) 2BR

Nº	Modelo		X-ADV750$_J$			
	Cor Principal		Vermelho Grand Prix R-380	Branco Glare Fosco Perolizado NH-B54P	Nº de identificação do Bloco	Nº de ref.
	Código de Cor		R380	NHB54		
	Nome das Peças Coloridas	Nº Peça Básico				
1	Braço, Articulação Inferior Esquerda	64790-MKH-D00	ZB	ZB	C-42	14
2	Braço, Pedal Apoio Traseiro Esquerdo	50712-MKH-D00	ZB	ZB	C-30.10	5
3	Braço, Articulação Superior Esquerda	64780-MKH-D00	ZB	ZB	C-42	12
4	Braço, Articulação Inferior Direita	64740-MKH-D00	ZB	ZB	C-42	7
5	Braço, Pedal Apoio Traseiro Direito	50711-MKH-D00	ZB	ZB	C-30.10	4
6	Braço, Articulação Superior Direita	64730-MKH-D00	ZB	ZB	C-42	6
7	Tampa, Superior Suporte Para-lama	80102-MKH-D00	ZB	ZB	C-34	6
8	Tampa, Para-lama Dianteiro	61110-MKH-D00	ZF	ZG	C-10	5
9	Tampa, Interna	64150-MKH-D00	ZB	ZB	C-43	4
10	Tampa, Saia Esquerda	64460-MKH-D00	ZB	ZB	C-30	13
11	Tampa, Frontal	64230-MKH-D00	ZA	ZA	C-43	7
12	Tampa, Saia Direita	64410-MKH-D00	ZB	ZB	C-30	9
13	Carenagem Conj., Lateral Esquerda	64372-MKH-D30	ZB	ZA	C-24	7
14	Carenagem Conj., Lateral Direita	64322-MKH-D30	ZB	ZA	C-24	2
15	Rabeta Jogo, Esquerda	77245-MKH-D30	ZB	ZA	C-23.10	5
16	Carenagem Jogo, Lateral Traseira Esquerda	64381-MKH-D30	ZB	ZA	C-24	9
17	Rabeta Jogo, Direita	77205-MKH-D30	ZB	ZA	C-23.10	3
18	Carenagem Jogo, Lateral Traseira Direita	64331-MKH-D30	ZB	ZA	C-24	5
19	Carenagem Jogo, Superior	64210-MKH-D30	ZB	ZA	C-43	5
20	Carenagem, Lateral Dianteira Esquerda	64360-MKH-D00	ZA	ZA	C-43	14
21	Carenagem, Lateral Dianteira Direita	64310-MKH-D00	ZA	ZA	C-43	11
22	Duto, Ar Esquerdo	64290-MKH-D00	ZB	ZB	C-43	10

Tabela de Cores

• Ao solicitar as peças coloridas consulte a tabela abaixo, verifique a cor principal da motocicleta e utilize o número de peça básico adicionando o código de cor relativo.

X-ADV750 (X-ADV750$_J$) 2BR

Nº	Modelo		X-ADV750$_J$			
	Cor Principal		Vermelho Grand Prix R-380	Branco Glare Fosco Perolizado NH-B54P	Nº de identificação do Bloco	Nº de ref.
	Código de Cor		R380	NHB54		
	Nome das Peças Coloridas	Nº Peça Básico				
23	Duto, Ar Direito	64280-MKH-D00	ZB	ZB	C-43	9
24	Manopla, Freio Manual	47150-MKH-D00	ZF	ZG	C-17.20	10
25	Alça, Traseira Esquerda	77340-MKH-D00	ZB	ZB	C-23.10	17
26	Alça, Traseira Direita	77330-MKH-D00	ZB	ZB	C-23.10	16
27	Protetor, Esquerdo Ponta Eixo	53185-MJP-G60	ZB	ZB	C-7.10	2
28	Protetor, Direito Ponta Eixo	53180-MJP-G60	ZB	ZB	C-7.10	1
29	Suporte, Pedal Apoio Traseiro Esquerdo	50750-MKH-D00	ZB	ZB	C-30.10	11
30	Suporte, Pedal Apoio Traseiro Direito	50650-MKH-D00	ZB	ZB	C-30.10	3
31	Emblema, HONDA	86103-MKH-D00	ZA	ZA	C-50	1
32	Assento Comp., Duplo	77200-MKH-D01	ZA	ZB	C-23	8
33	Suporte, Inferior Radiador	19516-MJH-Y00	ZB	ZB	C-41	23
34	Faixa A, Carenagem Lateral Esquerda	86642-MKH-D30	ZB	ZA	C-50	4
35	Faixa A, Carenagem Lateral Direita	86641-MKH-D30	ZB	ZA	C-50	3
36	Faixa B, Carenagem Lateral Esquerda	86644-MKH-D30	ZB	ZA	C-50	6
37	Faixa B, Carenagem Lateral Direita	86643-MKH-D30	ZB	ZA	C-50	5
38	Faixa, Esquerda Rabeta	86771-MKH-D30	ZB	ZA	C-50	10
39	Faixa, Lateral Esquerda Rabeta	86646-MKH-D30	ZB	ZA	C-50	8
40	Faixa, Direita Rabeta	86770-MKH-D30	ZB	ZA	C-50	9
41	Faixa, Lateral Direita Rabeta	86645-MKH-D30	ZB	ZA	C-50	7
42	Faixa, Carenagem Superior	86640-MKH-D30	ZB	ZA	C-50	2
43	Para-brisa, Jogo	64100-MKH-D00	ZA	ZA	C-42	2

Tabela de Cores

• Ao solicitar as peças coloridas consulte a tabela abaixo, verifique a cor principal da motocicleta e utilize o número de peça básico adicionando o código de cor relativo.

X-ADV750 (X-ADV750$_J$) BR

Nº	Modelo		X-ADV750$_J$				
	Cor Principal		Prata Digital Metálico NH-A30M	Prata Bullet Fosco NH-389M	Vermelho Candy Chromosphere R-381C	Nº de identificação do Bloco	Nº de ref.
	Código de Cor		NHA30	NH389	R381		
	Nome das Peças Coloridas	Nº Peça Básico					
1	Braço, Articulação Inferior Esquerda	64790-MKH-D00	ZA	ZA	ZA	C-42	14
2	Braço, Pedal Apoio Traseiro Esquerdo	50712-MKH-D00	ZC	ZC	ZC	C-30.10	5
3	Braço, Articulação Superior Esquerda	64780-MKH-D00	ZA	ZA	ZA	C-42	12
4	Braço, Articulação Inferior Direita	64740-MKH-D00	ZA	ZA	ZA	C-42	7
5	Braço, Pedal Apoio Traseiro Direito	50711-MKH-D00	ZC	ZC	ZC	C-30.10	4
6	Braço, Articulação Superior Direita	64730-MKH-D00	ZA	ZA	ZA	C-42	6
7	Tampa, Superior Suporte Para-lama	80102-MKH-D00	ZA	ZA	ZA	C-34	6
8	Tampa, Para-lama Dianteiro	61110-MKH-D00	ZD	ZB	ZE	C-10	5
9	Tampa, Interna	64150-MKH-D00	ZA	ZA	ZA	C-43	4
10	Tampa, Saia Esquerda	64460-MKH-D00	ZA	ZA	ZA	C-30	13
11	Tampa, Frontal	64230-MKH-D00	ZA	ZA	ZA	C-43	7
12	Tampa, Saia Direita	64410-MKH-D00	ZA	ZA	ZA	C-30	9
13	Carenagem Conj., Lateral Esquerda	64372-MKH-D00	ZB	ZA	ZC	C-24	6
14	Carenagem Conj., Lateral Direita	64322-MKH-D00	ZB	ZA	ZC	C-24	1
15	Carenagem, Lateral Dianteira Esquerda	64360-MKH-D00	ZA	ZA	ZA	C-43	14
16	Rabeta, Esquerda	77250-MKH-D00	ZC	ZA	ZD	C-23.10	6
17	Carenagem, Lateral Traseira Esquerda	64380-MKH-D00	ZC	ZA	ZD	C-24	8
18	Carenagem, Lateral Dianteira Direita	64310-MKH-D00	ZA	ZA	ZA	C-43	11
19	Rabeta, Direita	77220-MKH-D01	ZC	ZA	ZD	C-23.10	4
20	Carenagem, Lateral Traseira Direita	64330-MKH-D00	ZC	ZA	ZD	C-24	4
21	Carenagem, Superior	64220-MKH-D00	ZD	ZB	ZE	C-43	6
22	Duto, Ar Esquerdo	64290-MKH-D00	ZA	ZA	ZA	C-43	10

Tabela de Cores

• Ao solicitar as peças coloridas consulte a tabela abaixo, verifique a cor principal da motocicleta e utilize o número de peça básico adicionando o código de cor relativo.

X-ADV750 (X-ADV750$_J$) BR

Nº	Modelo		X-ADV750$_J$				
	Cor Principal		Prata Digital Metálico NH-A30M	Prata Bullet Fosco NH-389M	Vermelho Candy Chromosphere R-381C	Nº de identificação do Bloco	Nº de ref.
	Código de Cor		NHA30	NH389	R381		
	Nome das Peças Coloridas	Nº Peça Básico					
23	Duto, Ar Direito	64280-MKH-D00	ZA	ZA	ZA	C-43	9
24	Manopla, Freio Manual	47150-MKH-D00	ZB	ZA	ZE	C-17.20	10
25	Alça, Traseira Esquerda	77340-MKH-D00	ZA	ZA	ZA	C-23.10	17
26	Alça, Traseira Direita	77330-MKH-D00	ZA	ZA	ZA	C-23.10	16
27	Protetor, Esquerdo Ponta Eixo	53185-MJP-G60	ZB	ZB	ZB	C-7.10	2
28	Protetor, Direito Ponta Eixo	53180-MJP-G60	ZB	ZB	ZB	C-7.10	1
29	Suporte, Pedal Apoio Traseiro Esquerdo	50750-MKH-D00	ZC	ZC	ZC	C-30.10	11
30	Suporte, Pedal Apoio Traseiro Direito	50650-MKH-D00	ZC	ZC	ZC	C-30.10	3
31	Emblema, HONDA	86103-MKH-D00	ZA	ZA	ZA	C-50	1
32	Assento Comp., Duplo	77200-MKH-D01	ZB	ZB	ZB	C-23	8
33	Suporte, Inferior Radiador	19516-MJH-Y00	ZB	ZB	ZB	C-41	23
34	Para-brisa, Jogo	64100-MKH-D00	ZA	ZA	ZA	C-42	2

Tabela de Cores

• Ao solicitar as peças coloridas consulte a tabela abaixo, verifique a cor principal da motocicleta e utilize o número de peça básico adicionando o código de cor relativo.

X-ADV750 (X-ADV750$_{K/L}$) 2BR

Nº	Modelo		X-ADV750$_{K/L}$		
	Cor Principal		Vermelho Grand Prix R-380	Nº de identificação do Bloco	Nº de ref.
	Código de Cor		R380		
	Nome das Peças Coloridas	Nº Peça Básico			
1	Braço, Articulação Inferior Esquerda	64790-MKH-D00	ZB	C-42	14
2	Braço, Pedal Apoio Traseiro Esquerdo	50712-MKH-D00	ZB	C-30.10	5
3	Braço, Articulação Superior Esquerda	64780-MKH-D00	ZB	C-42	12
4	Braço, Articulação Inferior Direita	64740-MKH-D00	ZB	C-42	7
5	Braço, Pedal Apoio Traseiro Direito	50711-MKH-D00	ZB	C-30.10	4
6	Braço, Articulação Superior Direita	64730-MKH-D00	ZB	C-42	6
7	Tampa, Superior Suporte Para-lama	80102-MKH-D00	ZB	C-34	6
8	Tampa, Para-lama Dianteiro	61110-MKH-D00	ZF	C-10	5
9	Tampa, Interna	64150-MKH-D00	ZB	C-43	4
10	Tampa, Saia Esquerda	64460-MKH-D00	ZB	C-30	13
11	Tampa, Frontal	64230-MKH-D00	ZA	C-43	7
12	Tampa, Saia Direita	64410-MKH-D00	ZB	C-30	9
13	Carenagem Conj., Lateral Esquerda	64372-MKH-D70	ZB	C-24	7
14	Carenagem Conj., Lateral Direita	64322-MKH-D70	ZB	C-24	2
15	Rabeta Jogo, Esquerda	77245-MKH-D70	ZB	C-23.10	5
16	Carenagem Jogo, Lateral Traseira Esquerda	64381-MKH-D70	ZB	C-24	9
17	Rabeta Jogo, Direita	77205-MKH-D70	ZB	C-23.10	3
18	Carenagem Jogo, Lateral Traseira Direita	64331-MKH-D70	ZB	C-24	5
19	Carenagem Jogo, Superior	64210-MKH-D70	ZB	C-43	5
20	Carenagem, Lateral Dianteira Esquerda	64360-MKH-D00	ZA	C-43	14
21	Carenagem, Lateral Dianteira Direita	64310-MKH-D00	ZA	C-43	11
22	Duto, Ar Esquerdo	64290-MKH-D00	ZB	C-43	10
23	Duto, Ar Direito	64280-MKH-D00	ZB	C-43	9
24	Manopla, Freio Manual	47150-MKH-D00	ZF	C-17.20	10

Tabela de Cores

• Ao solicitar as peças coloridas consulte a tabela abaixo, verifique a cor principal da motocicleta e utilize o número de peça básico adicionando o código de cor relativo.

X-ADV750 (X-ADV750$_{K/L}$)2BR

Nº	Modelo		X-ADV750$_{K/L}$		
	Cor Principal		Vermelho Grand Prix R-380	Nº de identificação do Bloco	Nº de ref.
	Código de Cor		R380		
	Nome das Peças Coloridas	Nº Peça Básico			
25	Alça, Traseira Esquerda	77340-MKH-D00	ZB	C-23.10	17
26	Alça, Traseira Direita	77330-MKH-D00	ZB	C-23.10	16
27	Protetor, Esquerdo Ponta Eixo	53185-MJP-G60	ZB	C-7.10	2
28	Protetor, Direito Ponta Eixo	53180-MJP-G60	ZB	C-7.10	1
29	Suporte, Pedal Apoio Traseiro Esquerdo	50750-MKH-D00	ZB	C-30.10	11
30	Suporte, Pedal Apoio Traseiro Direito	50650-MKH-D00	ZB	C-30.10	3
31	Emblema, HONDA	86103-MKH-D00	ZA	C-50	1
32	Assento Comp., Duplo	77200-MKH-D02	ZB	C-23	8
33	Suporte, Inferior Radiador	19516-MJH-Y00	ZB	C-41	23
34	Faixa A, Carenagem Lateral Esquerda	86642-MKH-D70	ZB	C-50	4
35	Faixa A, Carenagem Lateral Direita	86641-MKH-D70	ZB	C-50	3
36	Faixa B, Carenagem Lateral Esquerda	86644-MKH-D70	ZB	C-50	6
37	Faixa B, Carenagem Lateral Direita	86643-MKH-D70	ZB	C-50	5
38	Faixa, Esquerda Rabeta	86771-MKH-D70	ZB	C-50	10
39	Faixa, Lateral Esquerda Rabeta	86646-MKH-D70	ZB	C-50	8
40	Faixa, Direita Rabeta	86770-MKH-D70	ZB	C-50	9
41	Faixa, Lateral Direita Rabeta	86645-MKH-D70	ZB	C-50	7
42	Faixa, Carenagem Superior	86640-MKH-D70	ZB	C-50	2
43	Para-brisa, Jogo	64100-MKH-D00	ZA	C-42	2

Tabela de Cores

• Ao solicitar as peças coloridas consulte a tabela abaixo, verifique a cor principal da motocicleta e utilize o número de peça básico adicionando o código de cor relativo.

X-ADV750 (X-ADV750$_{K/L}$) BR

Nº	Modelo		X-ADV750$_{K/L}$		
	Cor Principal		Prata Bullet Fosco NH-389M	Nº de identificação do Bloco	Nº de ref.
	Código de Cor		NH3891		
	Nome das Peças Coloridas	Nº Peça Básico			
1	Braço, Articulação Inferior Esquerda	64790-MKH-D00	ZA	C-42	14
2	Braço, Pedal Apoio Traseiro Esquerdo	50712-MKH-D00	ZC	C-30.10	5
3	Braço, Articulação Superior Esquerda	64780-MKH-D00	ZA	C-42	12
4	Braço, Articulação Inferior Direita	64740-MKH-D00	ZA	C-42	7
5	Braço, Pedal Apoio Traseiro Direito	50711-MKH-D00	ZC	C-30.10	4
6	Braço, Articulação Superior Direita	64730-MKH-D00	ZA	C-42	6
7	Tampa, Superior Suporte Para-lama	80102-MKH-D00	ZA	C-34	6
8	Tampa, Para-lama Dianteiro	61110-MKH-D00	ZB	C-10	5
9	Tampa, Interna	64150-MKH-D00	ZA	C-43	4
10	Tampa, Saia Esquerda	64460-MKH-D00	ZA	C-30	13
11	Tampa, Frontal	64230-MKH-D00	ZA	C-43	7
12	Tampa, Saia Direita	64410-MKH-D00	ZA	C-30	9
13	Carenagem Conj., Lateral Esquerda	64372-MKH-D00	ZA	C-24	6
14	Carenagem Conj., Lateral Direita	64322-MKH-D00	ZA	C-24	1
15	Carenagem, Lateral Dianteira Esquerda	64360-MKH-D00	ZA	C-43	14
16	Rabeta, Esquerda	77250-MKH-D00	ZA	C-23.10	6
17	Carenagem, Lateral Traseira Esquerda	64380-MKH-D00	ZA	C-24	8
18	Carenagem, Lateral Dianteira Direita	64310-MKH-D00	ZA	C-43	11
19	Rabeta, Direita	77220-MKH-D01	ZA	C-23.10	4
20	Carenagem, Lateral Traseira Direita	64330-MKH-D00	ZA	C-24	4
21	Carenagem, Superior	64220-MKH-D00	ZB	C-43	6
22	Duto, Ar Esquerdo	64290-MKH-D00	ZA	C-43	10
23	Duto, Ar Direito	64280-MKH-D00	ZA	C-43	9
24	Manopla, Freio Manual	47150-MKH-D00	ZA	C-17.20	10

Tabela de Cores

• Ao solicitar as peças coloridas consulte a tabela abaixo, verifique a cor principal da motocicleta e utilize o número de peça básico adicionando o código de cor relativo.

X-ADV750 (X-ADV750$_{K/L}$) BR

Nº	Modelo		X-ADV750$_{K/L}$		
	Cor Principal		Prata Bullet Fosco NH-389M	Nº de identificação do Bloco	Nº de ref.
	Código de Cor		NH3891		
	Nome das Peças Coloridas	Nº Peça Básico			
25	Alça, Traseira Esquerda	77340-MKH-D00	ZA	C-23.10	17
26	Alça, Traseira Direita	77330-MKH-D00	ZA	C-23.10	16
27	Protetor, Esquerdo Ponta Eixo	53185-MJP-G60	ZB	C-7.10	2
28	Protetor, Direito Ponta Eixo	53180-MJP-G60	ZB	C-7.10	1
29	Suporte, Pedal Apoio Traseiro Esquerdo	50750-MKH-D00	ZC	C-30.10	11
30	Suporte, Pedal Apoio Traseiro Direito	50650-MKH-D00	ZC	C-30.10	3
31	Emblema, HONDA	86103-MKH-D00	ZA	C-50	1
32	Assento Comp., Duplo	77200-MKH-D02	ZB	C-23	8
33	Suporte, Inferior Radiador	19516-MJH-Y00	ZB	C-41	23
34	Para-brisa, Jogo	64100-MKH-D00	ZA	C-42	2

Tabela de Cores

• Ao solicitar as peças coloridas consulte a tabela abaixo, verifique a cor principal da motocicleta e utilize o número de peça básico adicionando o código de cor relativo.

X-ADV750 (X-ADV750$_M$) 2BR

Nº	Modelo		X-ADV750$_M$		
	Cor Principal		Vermelho Grand Prix R-380	Nº de identificação do Bloco	Nº de ref.
	Código de Cor		R380		
	Nome das Peças Coloridas	Nº Peça Básico			
1	Braço, Articulação Inferior Esquerda	64790-MKH-D00	ZB	C-42	14
2	Braço, Pedal Apoio Traseiro Esquerdo	50712-MKH-D00	ZB	C-30.10	5
3	Braço, Articulação Superior Esquerda	64780-MKH-D00	ZB	C-42	12
4	Braço, Articulação Inferior Direita	64740-MKH-D00	ZB	C-42	7
5	Braço, Pedal Apoio Traseiro Direito	50711-MKH-D00	ZB	C-30.10	4
6	Braço, Articulação Superior Direita	64730-MKH-D00	ZB	C-42	6
7	Tampa, Superior Suporte Para-lama	80102-MKH-D00	ZB	C-34	6
8	Tampa, Para-lama Dianteiro	61110-MKH-D00	ZF	C-10	5
9	Tampa, Interna	64150-MKH-D00	ZB	C-43	4
10	Tampa, Saia Esquerda	64460-MKH-D00	ZB	C-30	13
11	Tampa, Frontal	64230-MKH-D00	ZA	C-43	7
12	Tampa, Saia Direita	64410-MKH-D00	ZB	C-30	9
13	Carenagem Conj., Lateral Esquerda	64372-MKH-D70	ZB	C-24	7
14	Carenagem Conj., Lateral Direita	64322-MKH-D70	ZB	C-24	2
15	Rabeta Jogo, Esquerda	77245-MKH-D70	ZB	C-23.10	5
16	Carenagem Jogo, Lateral Traseira Esquerda	64381-MKH-D70	ZB	C-24	9
17	Rabeta Jogo, Direita	77205-MKH-D70	ZB	C-23.10	3
18	Carenagem Jogo, Lateral Traseira Direita	64331-MKH-D70	ZB	C-24	5
19	Carenagem Jogo, Superior	64210-MKH-D70	ZB	C-43	5
20	Carenagem, Lateral Dianteira Esquerda	64360-MKH-D00	ZA	C-43	14
21	Carenagem, Lateral Dianteira Direita	64310-MKH-D00	ZA	C-43	11
22	Duto, Ar Esquerdo	64290-MKH-D00	ZB	C-43	10
23	Duto, Ar Direito	64280-MKH-D00	ZB	C-43	9
24	Manopla, Freio Manual	47150-MKH-D00	ZF	C-17.20	10

Tabela de Cores

• Ao solicitar as peças coloridas consulte a tabela abaixo, verifique a cor principal da motocicleta e utilize o número de peça básico adicionando o código de cor relativo.

X-ADV750 (X-ADV750$_M$) 2BR

Nº	Modelo		X-ADV750$_M$		
	Cor Principal		Vermelho Grand Prix R-380	Nº de identificação do Bloco	Nº de ref.
	Código de Cor		R380		
	Nome das Peças Coloridas	Nº Peça Básico			
25	Alça, Traseira Esquerda	77340-MKH-D00	ZB	C-23.10	17
26	Alça, Traseira Direita	77330-MKH-D00	ZB	C-23.10	16
27	Protetor, Esquerdo Ponta Eixo	53185-MJP-G60	ZB	C-7.10	2
28	Protetor, Direito Ponta Eixo	53180-MJP-G60	ZB	C-7.10	1
29	Suporte, Pedal Apoio Traseiro Esquerdo	50750-MKH-D00	ZB	C-30.10	11
30	Suporte, Pedal Apoio Traseiro Direito	50650-MKH-D00	ZB	C-30.10	3
31	Emblema, HONDA	86103-MKH-D00	ZA	C-50	1
32	Assento Comp., Duplo	77200-MKH-D02	ZB	C-23	8
33	Suporte, Inferior Radiador	19516-MJH-Y00	ZB	C-41	23
34	Faixa A, Carenagem Lateral Esquerda	86642-MKH-D70	ZB	C-50	4
35	Faixa A, Carenagem Lateral Direita	86641-MKH-D70	ZB	C-50	3
36	Faixa B, Carenagem Lateral Esquerda	86644-MKH-D70	ZB	C-50	6
37	Faixa B, Carenagem Lateral Direita	86643-MKH-D70	ZB	C-50	5
38	Faixa, Esquerda Rabeta	86771-MKH-D70	ZB	C-50	10
39	Faixa, Lateral Esquerda Rabeta	86646-MKH-D70	ZB	C-50	8
40	Faixa, Direita Rabeta	86770-MKH-D70	ZB	C-50	9
41	Faixa, Lateral Direita Rabeta	86645-MKH-D70	ZB	C-50	7
42	Faixa, Carenagem Superior	86640-MKH-D70	ZB	C-50	2
43	Para-brisa, Jogo	64100-MKH-D00	ZA	C-42	2

Tabela de Cores

• Ao solicitar as peças coloridas consulte a tabela abaixo, verifique a cor principal da motocicleta e utilize o número de peça básico adicionando o código de cor relativo.

X-ADV750 (X-ADV750$_M$) BR

Nº	Modelo		X-ADV750$_M$		
	Cor Principal		Prata Bullet Fosco NH-389M	Nº de identificação do Bloco	Nº de ref.
	Código de Cor		NH3891		
	Nome das Peças Coloridas	Nº Peça Básico			
1	Braço, Articulação Inferior Esquerda	64790-MKH-D00	ZA	C-42	14
2	Braço, Pedal Apoio Traseiro Esquerdo	50712-MKH-D00	ZC	C-30.10	5
3	Braço, Articulação Superior Esquerda	64780-MKH-D00	ZA	C-42	12
4	Braço, Articulação Inferior Direita	64740-MKH-D00	ZA	C-42	7
5	Braço, Pedal Apoio Traseiro Direito	50711-MKH-D00	ZC	C-30.10	4
6	Braço, Articulação Superior Direita	64730-MKH-D00	ZA	C-42	6
7	Tampa, Superior Suporte Para-lama	80102-MKH-D00	ZA	C-34	6
8	Tampa, Para-lama Dianteiro	61110-MKH-D00	ZB	C-10	5
9	Tampa, Interna	64150-MKH-D00	ZA	C-43	4
10	Tampa, Saia Esquerda	64460-MKH-D00	ZA	C-30	13
11	Tampa, Frontal	64230-MKH-D00	ZA	C-43	7
12	Tampa, Saia Direita	64410-MKH-D00	ZA	C-30	9
13	Carenagem Conj., Lateral Esquerda	64372-MKH-D00	ZA	C-24	6
14	Carenagem Conj., Lateral Direita	64322-MKH-D00	ZA	C-24	1
15	Carenagem, Lateral Dianteira Esquerda	SIDE 64360-MKH-D00	ZA	C-43	14
16	Rabeta, Esquerda	77250-MKH-D00	ZA	C-23.10	6
17	Carenagem, Lateral Traseira Esquerda	64380-MKH-D00	ZA	C-24	8
18	Carenagem, Lateral Dianteira Direita	64310-MKH-D00	ZA	C-43	11
19	Rabeta, Direita	77220-MKH-D01	ZA	C-23.10	4
20	Carenagem, Lateral Traseira Direita	64330-MKH-D00	ZA	C-24	4
21	Carenagem, Superior	64220-MKH-D00	ZB	C-43	6
22	Duto, Ar Esquerdo	64290-MKH-D00	ZA	C-43	10
23	Duto, Ar Direito	64280-MKH-D00	ZA	C-43	9
24	Manopla, Freio Manual	47150-MKH-D00	ZA	C-17.20	10

Tabela de Cores

• Ao solicitar as peças coloridas consulte a tabela abaixo, verifique a cor principal da motocicleta e utilize o número de peça básico adicionando o código de cor relativo.

X-ADV750 (X-ADV750$_M$) BR

Nº	Modelo		X-ADV750$_M$		
	Cor Principal		Prata Bullet Fosco NH-389M	Nº de identificação do Bloco	Nº de ref.
	Código de Cor		NH3891		
	Nome das Peças Coloridas	Nº Peça Básico			
25	Alça, Traseira Esquerda	77340-MKH-D00	ZA	C-23.10	17
26	Alça, Traseira Direita	77330-MKH-D00	ZA	C-23.10	16
27	Protetor, Esquerdo Ponta Eixo	53185-MJP-G60	ZB	C-7.10	2
28	Protetor, Direito Ponta Eixo	53180-MJP-G60	ZB	C-7.10	1
29	Suporte, Pedal Apoio Traseiro Esquerdo	50750-MKH-D00	ZC	C-30.10	11
30	Suporte, Pedal Apoio Traseiro Direito	50650-MKH-D00	ZC	C-30.10	3
31	Emblema, HONDA	86103-MKH-D00	ZA	C-50	1
32	Assento Comp., Duplo	77200-MKH-D02	ZB	C-23	8
33	Suporte, Inferior Radiador	19516-MJH-Y00	ZB	C-41	23
34	Para-brisa, Jogo	64100-MKH-D00	ZA	C-42	2

Composição do Número de Identificação do Veículo (V.I.N.)

Exemplo: 9 C 2 J C 3 0 1 _ 0YR _ 0 0 0 0 0 1

Número Sequencial de Produção

Código de Fábrica

A .... Ohio U.S.A
B .... Alost Bélgica
C .... Saitama Japão
D .... Guadalajara México
E .... Montesa Espanha
F .... Atessa Itália
K .... Kumamoto Japão
M .... Hamamatsu Japão
R .... Manaus Brasil
S .... Susuka Japão
T .... Tochigi Japão
4 .... Carolina do Sul U.S.A

Ano do Modelo

Exemplo: K....1989 L....1990 M....1991 N....1992 X....1999 Y....2000 (Exceto as letras I.O Q.U) 1....2001 2....2002 3....2003
4....2004 5....2005 6....2006 7....2007 8....2008 9....2009 A....2010 B....2011 C....2012 D....2013 E....2014
F....2015 G....2016 H....2017

Dígito de Controle

Código de Descrição do Veículo

Exemplo: PE04....XR600R RC30....CFR750R JC301....CG125TITAN • KS JC302....CG125TITAN • ES JC303....CG125 • CARGO

Marca e Tipo de Veículo

JH2 ..... HONDA Motocicleta Fabricada no Japão
1HF ..... HONDA Motocicleta Fabricada nos Estados Unidos da América
YC1 ..... HONDA Motocicleta Fabricada na Bélgica
9C2 ..... HONDA Motocicleta Fabricada no Brasil
3H1 ..... HONDA Motocicleta Fabricada no México
VTM ..... HONDA Motocicleta Fabricada na Espanha
ZDC ..... HONDA Motocicleta Fabricada na Itália
JH3 ..... HONDA Motocicleta Fabricada no Japão
478 ..... HONDA Motocicleta Fabricada nos Estados Unidos da América

Mangueira de Combustível, Mangueiras de Aplicação Geral e Mangueira de Vinil

- As “peças padronizadas das mangueiras de combustível”, as “mangueiras de aplicação geral” e as “mangueiras de vinil” podem ser fornecidas sem embalagem (granel) em forma de bobinas.
- Quando necessitar efetuar o pedido destas “mangueiras”, verifique no Catálogo de Peças o código da “mangueira padrão” e em seguida coloque entre parênteses o código da “mangueira sem embalagem (granel)” relativa utilizando a tabela abaixo.
  (O comprimento padrão das “mangueiras sem embalagem (granel)” é de 1 metro. As mangueiras indicadas com o símbolo < > também estão disponíveis com as medidas de 3 e 8 metros).
- Quando necessitar de troca, corte a mangueira sem embalagem (granel) na medida especificada. Esta medida pode ser verificada no nome da peça (verifique no Manual de Serviços ou nas instruções que acompanham as mangueiras sem embalagem (granel) os procedimentos para o corte e instalação).
- A relação abaixo especifica o código das mangueiras padrão e as respectivas mangueiras sem embalagem (granel) e suas medidas. Certifique-se de que estes números sejam aplicados somente para as peças de reposição relacionadas.

Mangueiras de Combustível / Tubos			
Número de Peça Padrão	Número de Peça sem Embalagem (granel)	Peça sem Embalagem (granel)	
		Diâmetro Interno (mm)	Comprimento (m)
95001-30xxx-2x	95001-30001-20M	3,0	1
95001-30xxx-3x	95001-30001-30M	3,0	1
95001-30xxx-4x	95001-30001-40M	3,0	1
95001-35xxx-2x	95001-35001-50M <95001-35003-50M>	3,5	1 3
95001-35xxx-3x	95001-35001-60M <95001-35003-60M>	3,5	1 3
95001-35xxx-4x	95001-35001-60M <95001-35003-60M>	3,5	1 3
95001-35xxx-5x	95001-35001-50M <95001-35003-50M>	3,5	1 3
95001-35xxx-6x	95001-35001-60M <95001-35003-60M>	3,5	1 3
95001-45xxx-2x	95001-45001-50M <95001-45003-50M>	4,5	1 3
95001-45xxx-3x	95001-45001-60M <95001-45003-60M> <95001-45008-60M>	4,5	1 3 8
95001-45xxx-4x	95001-45001-60M <95001-45003-60M> <95001-45008-60M>	4,5	1 3 8
95001-45xxx-5x	95001-45001-50M <95001-45003-50M>	4,5	1 3
95001-45xxx-6x	95001-45001-60M <95001-45003-60M> <95001-45008-60M>	4,5	1 3 8
95001-55xxx-2x	95001-55001-50M <95001-55003-50M> <95001-55008-50M>	5,5	1 3 8

Mangueiras de Combustível / Tubos			
Número de Peça Padrão	Número de Peça sem Embalagem (granel)	Peça sem Embalagem (granel)	
		Diâmetro Interno (mm)	Comprimento (m)
95001-55xxx-3x	95001-55001-60M <95001-55003-60M> <95001-55008-60M>	5,5	1 3 8
95001-55xxx-4x	95001-55001-60M <95001-55003-60M> <95001-55008-60M>	5,5	1 3 8
95001-55xxx-5x	95001-55001-50M <95001-55003-50M> <95001-55008-50M>	5,5	1 3 8
95001-55xxx-6x	95001-55001-60M <95001-55003-60M> <95001-55008-60M>	5,5	1 3 8
95001-75xxx-2x	95001-75001-50M <95001-75003-50M>	7,5	1 3
95001-75xxx-3x	95001-75001-60M <95001-75003-60M> <95001-75008-60M>	7,5	1 3 8
95001-75xxx-4x	95001-75001-60M <95001-75003-60M> <95001-75008-60M>	7,5	1 3 8
95001-75xxx-5x	95001-75001-50M <95001-75003-50M>	7,5	1 3
95001-75xxx-6x	95001-75001-60M <95001-75003-60M> <95001-75008-60M>	7,5	1 3 8
95001-80xxx-2x	95001-80001-50M	8,0	1
95001-80xxx-3x	95001-80001-60M	8,0	1
95001-80xxx-4x	95001-80001-60M	8,0	1
95001-80xxx-5x	95001-80001-50M	8,0	1
95001-80xxx-6x	95001-80001-60M	8,0	1

CUIDADO

É PERIGOSO confundir uma “Mangueira de Combustível” com a “Mangueira de Aplicação Geral” ou com a “Mangueira de Vinil”. Cada “Mangueira” tem sua utilização apropriada.
Nunca utilize uma “Mangueira de Aplicação Geral” ou a “Mangueira de Vinil” no lugar de uma “Mangueira de Combustível” ou vice-versa.
Use sempre a mangueira sem embalagem (granel) especificada, utilizando as instruções de corte e instalação dos Manuais de Serviços e das instruções que são fornecidas juntamente com a embalagem.

Mangueira de Combustível, Mangueiras de Aplicação Geral e Mangueira de Vinil

Mangueira de Vinil				
Número de Peça Padrão	Número de Peça sem Embalagem (granel)	Peça sem Embalagem (granel)		
		Diâmetro Interno (mm)	Diâmetro Externo (mm)	Comprimento (m)
95003-01xxx-3x	95003-01001-60M <95003-01003-60M>	2,9	6,8	1 3
95003-01xxx-60	95003-01001-60M <95003-01003-60M>	2,9	6,8	1 3
95003-03xxx-3x	95003-03001-60M <95003-03003-60M>	3,0	6,0	1 3
95003-03xxx-60	95003-03001-60M <95003-03003-60M>	3,0	6,0	1 3
95003-05xxx-3x	95003-05001-60M <95003-05003-60M> <95003-05008-60M>	3,5	6,5	1 3 8
95003-05xxx-60	95003-05001-60M <95003-05003-60M> <95003-05008-60M>	3,5	6,5	1 3 8
95003-07xxx-1x	95003-07001-10M <95003-07003-10M> <95003-07008-10M>	4,0	7,0	1 3 8
95003-07xxx-20	95003-07001-10M <95003-07003-10M> <95003-07008-10M>	4,0	7,0	1 3 8
95003-07xxx-3x	95003-07001-60M <95003-07003-60M> <95003-07008-60M>	4,0	7,0	1 3 8
95003-07xxx-60	95003-07001-60M <95003-07003-60M> <95003-07008-60M>	4,0	7,0	1 3 8
95003-07xxx-7x	95003-07001-70M <95003-07003-70M> <95003-07008-70M>	4,0	7,0	1 3 8
95003-08xxx-1x	95003-08001-10M <95003-08003-10M> <95003-08008-10M>	4,5	6,5	1 3 8
95003-09xxx-3x	95003-09001-60M <95003-09003-60M>	4,5	8,0	1 3
95003-09xxx-60	95003-09001-60M <95003-09003-60M>	4,5	8,0	1 3
95003-10xxx-1x	95003-10001-10M <95003-10003-10M>	5,0	8,0	1 3
95003-10xxx-20	95003-10001-10M <95003-10003-10M>	5,0	8,0	1 3
95003-10xxx-3x	95003-10001-60M <95003-10003-60M>	5,0	8,0	1 3
95003-10xxx-60	95003-10001-60M <95003-10003-60M>	5,0	8,0	1 3
95003-11xxx-3x	95003-11001-60M <95003-11003-60M> <95003-11008-60M>	5,0	9,0	1 3 8
95003-11xxx-60	95003-11001-60M <95003-11003-60M> <95003-11008-60M>	5,0	9,0	1 3 8
95003-12xxx-1x	95003-12001-10M <95003-12003-10M> <95003-12008-10M>	5,0	7,0	1 3 8
95003-12xxx-20	95003-12001-10M <95003-12003-10M> <95003-12008-10M>	5,0	7,0	1 3 8

Mangueira de Vinil				
Número de Peça Padrão	Número de Peça sem Embalagem (granel)	Peça sem Embalagem (granel)		
		Diâmetro Interno (mm)	Diâmetro Externo (mm)	Comprimento (m)
95003-14xxx-1x	95003-14001-10M <95003-14003-10M>	6,0	9,0	1 3
95003-14xxx-20	95003-14001-10M <95003-14003-10M>	6,0	9,0	1 3
95003-14xxx-3x	95003-14001-60M <95003-14003-60M>	6,0	9,0	1 3
95003-17xxx-1x	95003-17001-10M <95003-17003-10M>	7,0	9,0	1 3
95003-19xxx-1x	95003-19001-10M <95003-19003-10M> <95003-19008-10M>	7,0	11,0	1 3 8
95003-19xxx-20	95003-19001-10M <95003-19003-10M> <95003-19008-10M>	7,0	11,0	1 3 8
95003-19xxx-3x	95003-19001-60M <95003-19003-60M> <95003-19008-60M>	7,0	11,0	1 3 8
95003-19xxx-60	95003-19001-60M <95003-19003-60M> <95003-19008-60M>	7,0	11,0	1 3 8
95003-21xxx-1x	95003-21001-10M <95003-21003-10M>	8,0	9,0	1 3
95003-21xxx-20	95003-21001-10M <95003-21003-10M>	8,0	9,0	1 3
95003-23xxx-1x	95003-23001-10M <95003-23003-10M>	8,0	12,0	1 3
95003-23xxx-20	95003-23001-10M <95003-23003-10M>	8,0	12,0	1 3
95003-23xxx-3x	95003-23001-60M <95003-23003-60M> <95003-23008-60M>	8,0	12,0	1 3 8
95003-23xxx-60	95003-23001-60M <95003-23003-60M> <95003-23008-60M>	8,0	12,0	1 3 8
95003-25xxx-1x	95003-25001-10M <95003-25003-10M>	9,0	11,0	1 3
95003-25xxx-20	95003-25001-10M <95003-25003-10M>	9,0	11,0	1 3
95003-25xxx-3x	95003-25001-60M <95003-25003-60M>	9,0	11,0	1 3
95003-25xxx-7x	95003-25001-70M <95003-25003-70M>	9,0	11,0	1 3
95003-27xxx-1x	95003-27001-10M <95003-27003-10M>	9,0	13,0	1 3
95003-27xxx-20	95003-27001-10M <95003-27003-10M>	9,0	13,0	1 3
95003-27xxx-3x	95003-27001-60M <95003-27003-60M>	9,0	13,0	1 3
95003-27xxx-60	95003-27001-60M <95003-27003-60M>	9,0	13,0	1 3
95003-33xxx-1x	95003-33001-10M <95003-33003-10M>	10,0	14,0	1 3
95003-33xxx-20	95003-33001-10M <95003-33003-10M>	10,0	14,0	1 3

Mangueira de Vinil				
Número de Peça Padrão	Número de Peça sem Embalagem (granel)	Peça sem Embalagem (granel)		
		Diâmetro Interno (mm)	Diâmetro Externo (mm)	Comprimento (m)
95003-36xxx-1x	95003-36001-10M <95003-36003-10M> <95003-36008-10M>	11,0	13,0	1 3 8
95003-36xxx-20	95003-36001-10M <95003-36003-10M> <95003-36008-10M>	11,0	13,0	1 3 8
95003-37xxx-3x	95003-37001-60M <95003-37003-60M>	11,0	15,0	1 3
95003-37xxx-60	95003-37001-60M <95003-37003-60M>	11,0	15,0	1 3
95003-38xxx-1x	95003-38001-10M <95003-38003-10M>	12,0	13,0	1 3
95003-38xxx-20	95003-38001-10M <95003-38003-10M>	12,0	13,0	1 3
95003-39xxx-1x	95003-39001-10M <95003-39003-10M>	12,0	14,0	1 3
95003-39xxx-20	95003-39001-10M <95003-39003-10M>	12,0	14,0	1 3
95003-40xxx-20	95003-40001-10M <95003-40003-10M>	12,0	16,0	1 3
95003-40xxx-3x	95003-40001-60M <95003-40003-60M>	12,0	16,0	1 3
95003-40xxx-60	95003-40001-60M <95003-40003-60M>	12,0	16,0	1 3
95003-43xxx-1x	95003-43001-10M <95003-43003-10M> <95003-43008-10M>	13,0	15,0	1 3 8
95003-43xxx-20	95003-43001-10M <95003-43003-10M> <95003-43008-10M>	13,0	15,0	1 3 8
95003-45xxx-1x	95003-45001-10M <95003-45003-10M> <95003-45008-10M>	14,0	18,0	1 3 8
95003-45xxx-20	95003-45001-10M <95003-45003-10M> <95003-45008-10M>	14,0	18,0	1 3 8
95003-50xxx-1x	95003-50001-10M <95003-50003-10M>	16,0	19,0	1 3
95003-50xxx-20	95003-50001-10M <95003-50003-10M>	16,0	19,0	1 3
95003-50xxx-3x	95003-50001-60M <95003-50003-60M>	16,0	19,0	1 3
95003-55xxx-1x	95003-55001-10M <95003-55003-10M>	17,5	20,5	1 3
95003-55xxx-20	95003-55001-10M <95003-55003-10M>	17,5	20,5	1 3
95003-60xxx-1x	95003-60001-10M <95003-60003-10M>	22,0	27,0	1 3
95003-60xxx-20	95003-60001-10M <95003-60003-10M>	22,0	27,0	1 3
95003-60xxx-3x	95003-60001-60M <95003-60003-60M>	22,0	27,0	1 3
95003-60xxx-60	95003-60001-60M <95003-60003-60M>	22,0	27,0	1 3

CUIDADO

É PERIGOSO confundir uma "Mangueira de Combustível" com a "Mangueira de Aplicação Geral" ou com a "Mangueira de Vinil". Cada "Mangueira" tem sua utilização apropriada. Nunca utilize uma "Mangueira de Aplicação Geral" ou a "Mangueira de Vinil" no lugar de uma "Mangueira de Combustível" ou vice-versa.
Use sempre a mangueira sem embalagem (granel) especificada, utilizando as instruções de corte e instalação dos Manuais de Serviços e das instruções que são fornecidas juntamente com a embalagem.

Mangueira de Combustível, Mangueiras de Aplicação Geral e Mangueira de Vinil

Mangueiras de Aplicação Geral			
Número de Peça Padrão	Número de Peça sem Embalagem (granel)	Peça sem Embalagem (granel)	
		Diâmetro Interno (mm)	Comprimento (m)
95005-11xxx-3x	95005-11001-30M	11,0	1
95005-11xxx-5x	95005-11001-50M	11,0	1
95005-12xxx-1x	95005-12001-10M <95005-12003-10M>	12,0	1 3
95005-12xxx-2x	95005-12001-20M	12,0	1
95005-12xxx-3x	95005-12001-30M	12,0	1
95005-12xxx-5x	95005-12001-50M	12,0	1
95005-14xxx-1x	95005-14001-10M	14,0	1
95005-14xxx-2x	95005-14001-20M <95005-14003-20M>	14,0	1 3
95005-14xxx-3x	95005-14001-30M	14,0	1
95005-14xxx-5x	95005-14001-50M	14,0	1
95005-17xxx-1x	95005-17001-10M	17,0	1
95005-17xxx-2x	95005-17001-20M	17,0	1
95005-17xxx-3x	95005-17001-30M	17,0	1
95005-17xxx-5x	95005-17001-50M	17,0	1
95005-30xxx-3x	95005-30001-30M	3,0	1
95005-30xxx-5x	95005-30001-50M	3,0	1
95005-35xxx-1x	95005-35001-10M <95005-35003-10M> <95005-35008-10M>	3,5	1 3 8
95005-35xxx-2x	95005-35001-20M	3,5	1
95005-35xxx-3x	95005-35001-30M	3,5	1
95005-35xxx-4x	95005-35001-10M <95005-35003-10M> <95005-35008-10M>	3,5	1 3 8
95005-35xxx-5x	95005-35001-50M	3,5	1
95005-45xxx-1x	95005-45001-10M <95005-45003-10M> <95005-45008-10M>	4,5	1 3 8
95005-45xxx-2x	95005-45001-20M	4,5	1
95005-45xxx-3x	95005-45001-30M	4,5	1

Mangueiras de Aplicação Geral			
Número de Peça Padrão	Número de Peça sem Embalagem (granel)	Peça sem Embalagem (granel)	
		Diâmetro Interno (mm)	Comprimento (m)
95005-45xxx-4x	95005-45001-10M <95005-45003-10M> <95005-45008-10M>	4,5	1 3 8
95005-45xxx-5x	95005-45001-50M	4,5	1
95005-50xxx-3x	95005-50001-30M <95005-50003-30M>	5,0	1 3
95005-50xxx-5x	95005-50001-50M	5,0	1
95005-55xxx-1x	95005-55001-10M <95005-55003-10M> <95005-55008-10M>	5,3	1 3 8
95005-55xxx-2x	95005-55001-20M <95005-55003-20M>	5,3	1 3
95005-55xxx-4x	95005-55001-10M <95005-55003-10M> <95005-55008-10M>	5,3	1 3 8
95005-65xxx-1x	95005-65001-10M <95005-65003-10M>	6,5	1 3
95005-65xxx-2x	95005-65001-20M	6,5	1
95005-70xxx-3x	95005-70001-30M <95005-70003-30M>	7,0	1 3
95005-70xxx-5x	95005-70001-50M	7,0	1
95005-75xxx-1x	95005-75001-10M <95005-75003-10M>	7,3	1 3
95005-75xxx-2x	95005-75001-20M	7,3	1
95005-80xxx-1x	95005-80001-10M <95005-80003-10M>	8,0	1 3
95005-80xxx-2x	95005-80001-20M	8,0	1
95005-80xxx-3x	95005-80001-30M	8,0	1
95005-80xxx-5x	95005-80001-50M	8,0	1
95005-91xxx-3x	95005-91001-30M	12,0	1
95005-91xxx-5x	95005-91001-50M	12,0	1
95005-92xxx-3x	95005-92001-30M	12,0	1
95005-92xxx-5x	95005-92001-50M	12,0	1

NOTA: X é mostrado para representar os números e letras omitidas do alfabeto romano.

CUIDADO

É PERIGOSO confundir uma "Mangueira de Combustível" com a "Mangueira de Aplicação Geral" ou com a "Mangueira de Vinil". Cada "Mangueira" tem sua utilização apropriada.
Nunca utilize uma "Mangueira de Aplicação Geral" ou a "Mangueira de Vinil" no lugar de uma "Mangueira de Combustível" ou vice-versa.
Use sempre a mangueira sem embalagem (granel) especificada, utilizando as instruções de corte e instalação dos Manuais de Serviços e das instruções que são fornecidas juntamente com a embalagem.

Voltar

Composição do Número de Identificação das Mangueiras

Exemplo: 9 5 0 0 1 - 7 5 0 0 1 - 5 0 M

- M — Número de Peça sem Embalar: Refere-se a Peça sem Embalar
- 0 — Código da Marca (Tipo de Mangueira) (Mangueira de Combustível e Mangueira de Aplicação Geral)
  Código de Troca (para Mangueira Adicionada); (Mangueira de Vinil)
  • Indica a marca do número ou a Sequência de Troca. O código para a peça sem embalar deve ser estritamente 0 (Zero).
- 5 — Tipos de Código:
  - Mangueira de Combustível
    - 2: Trançada Exterior Vermelha (Somente com 3 mm de diâmetro Interno)
    - 5: Trançada Interior Preta
    - 3: Vermelha (Somente 3 mm de diâmetro Interno)
    - 4: Cinza com faixa Vermelha (Somente com 3 mm de diâmetro Interno)
    - 6: Preta
  - Mangueira de Vinil
    - 1: Transparente
    - 2: Preta
    - 3: Vermelho Claro
    - 6: Vermelho Claro
    - 7: Preto Pálido
  - Mangueira de Aplicação Geral
    - 1: Cinza
    - 2: Cinza
    - 3: Preta
    - 5: Preta
- 0 0 1 — Comprimento:
  - 001: 1 m (Padrão)
  - 003: 3 m
  - 008: 8 m
- 7 5 — Código de Diâmetro Interno (Mangueira de Combustível e Mangueira de Aplicação Geral)

30: 3,0 mm	11: 11 mm
35: 3,5 mm	91: 12 (Diâmetro Externo de 15) mm
45: 4,5 mm	92: 12 (Diâmetro Externo de 16) mm
50: 5,0 mm	12: 12 (Diâmetro Externo de 17) mm
55: 5,3 mm, 5,5 mm	14: 14 mm
65: 6,5 mm	17: 17 mm
70: 7,0 mm	
75: 7,3 mm, 7,5 mm	
80: 8,0 mm	

- 1 — Código de Diâmetro Externo / Interno (Mangueira de Vinil)

01: DI 2,9, DE 6,8 mm	14: DI 6,0, DE 9,0 mm	37: DI 11,0, DE 15,0 mm
03: DI 3,0, DE 6,0 mm	17: DI 7,0, DE 9,0 mm	38: DI 12,0, DE 13,0 mm
05: DI 3,5, DE 6,5 mm	19: DI 7,0, DE 11,0 mm	39: DI 12,0, DE 14,0 mm
07: DI 4,0, DE 7,0 mm	21: DI 8,0, DE 9,0 mm	40: DI 12,0, DE 16,0 mm
08: DI 4,5, DE 6,5 mm	23: DI 8,0, DE 12,0 mm	43: DI 13,0, DE 15,0 mm
09: DI 4,5, DE 8,0 mm	25: DI 9,0, DE 11,0 mm	45: DI 14,0, DE 18,0 mm
12: DI 5,0, DE 7,0 mm	27: DI 9,0, DE 13,0 mm	50: DI 16,0, DE 19,0 mm
10: DI 5,0, DE 8,0 mm	33: DI 10,0, DE 14,0 mm	55: DI 17,5, DE 20,5 mm
11: DI 5,0, DE 9,0 mm	36: DI 11,0, DE 13,0 mm	60: DI 22,0, DE 27,0 mm

- 9 — Tipo de Mangueira:
  - 1: Mangueira de Combustível
  - 3: Mangueira de Vinil
  - 5: Mangueira de Aplicação Geral

Instruções para o Uso do Tempo de Mão de Obra (T.M.O.)

O tempo de Mão de Obra (T.M.O.) significa o tempo necessário para a realização de um serviço, o qual é mencionado neste catálogo para ajudar as Concessionárias a controlar o processo de trabalho real e calcular o tempo de serviço, utilizando-o como um guia.

Ajuste do Sistema T.M.O.

- Tempo de Serviço
  - Remoção, Desmontagem/ Montagem, Instalação
  - Verificação, Medição, Ajuste, Confirmação
  - Diagnóstico (Sistema Elétrico)
  - Inspeção Completa
- Tempo Variável
  - Preparação
    (Verificação do processo, Preparação das ferramentas especiais necessárias ao serviço)
  - Trabalhos relacionados (Transferência de motocicletas)

* O tempo variável é obtido multiplicando-se o tempo de serviço pelo coeficiente especificado.

Instruções para o Uso do Catálogo

Os itens de serviço mostrados no texto estão relacionados com o tempo de trabalho e as peças comercializadas para reparo, conforme sua especificação. Outros itens de serviço representativos, os quais não utilizam peças para reparos (remoção/ instalação, ajuste, verificação/ medição e outros) estão relacionados na introdução, classificados de acordo com o assunto.

Ajuste do T.M.O.

- O Sistema Decimal (em unidade 0,1) é utilizado para obter o T.M.O. simplificando o cálculo global.
  Exemplo: (0,1) ⇒ 6 minutos, (0,2) ⇒ 12 minutos
  [Custo por hora de trabalho] x [T.M.O.] = [Cálculo global]
- O T.M.O. é calculado manualmente.
- Os itens de serviço e o T.M.O. podem ser modificados dependendo do desenvolvimento de ferramentas, equipamentos de serviço e da melhoria dos procedimentos.

Procedimento de Trabalho

- O procedimento de trabalho é determinado através do tempo de serviço juntamente com o método especificado no Manual de Serviço, portanto, consulte-o quando necessário.
- Os procedimentos de trabalho que permitem ser executados num tempo reduzido, preservam a segurança do trabalho e a garantia do produto dos itens não mencionados no Manual de Serviço.
- O trabalho é executado por apenas um mecânico. Quando dois ou mais mecânicos são necessários, o cálculo do tempo real é efetuado de acordo com o número de pessoas.
- Para avaliar o conhecimento dos mecânicos, a HONDA utiliza como padrão, mecânicos com três anos de experiência no reparo de suas motocicletas.
- As ferramentas especiais e os equipamentos de serviço utilizados para obter o T.M.O. estão especificados no Manual de Serviços e publicações técnicas emitidas sobre o tema.

Itens de Serviço que não apresentam T.M.O.

- Peças e acessórios não mencionados neste Catálogo.
- Áreas com deterioração pelo tempo de uso ou danos (quebras, rachaduras) durante uso em condições normais.
- Serviços que podem ser executados com apenas um ajuste.
- Serviços raramente executados (exemplo: problemas com causas extremamente simples e frequência de uso).

* Faça o cálculo global baseado no tempo de serviço real quando o serviço não apresenta T.M.O.

Serviços não incluídos no T.M.O.

- Óleo e drenagem de fluido, tempo de espera para desaquecimento, etc.
- Serviços adicionais que envolvam remoção/ instalação de equipamentos externos.
- Tempo de serviço utilizado com visitas ao cliente, realização de negociações e a entrega da motocicleta.
- Tempo necessário com a requisição e a entrega de peças.
- Custos referentes à graxa, agente adesivo, etc., utilizados no serviço.

Explicação do T.M.O. utilizando um exemplo (O exemplo pode ser diferente dos itens apresentados)

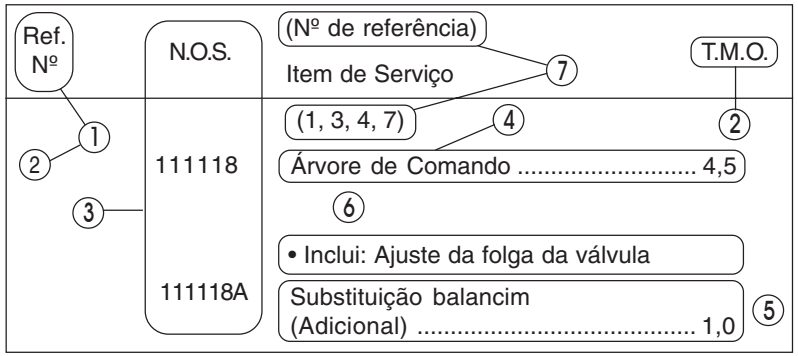

① O Nº de Referência da peça na ilustração indica a localização da peça a ser substituída.

② T.M.O. é a abreviatura de Tempo de Mão de Obra e indica o tempo de serviço padrão necessário para a execução do serviço.

③ N.O.S. é a abreviatura do Número de Operação de Serviço, e classifica os itens de serviço de acordo com o código de unidade de trabalho.

O mesmo código de serviço é utilizado independentemente dos modelos.

O serviço padrão é apresentado com 6 dígitos e o serviço adicional com 7 dígitos.

④ Indica a substituição da árvore de comando e o T.M.O. 4,5.

⑤ Indica T.M.O. 1,0 que será acrescentado quando um serviço adicional (substituição do balancim) é executado em conjunto com a substituição da árvore de comando.

⑥ Indica a descrição dos serviços incluídos no item de serviço.

⑦ Indica o Nº de referência cujo serviço e tempo do mesmo são iguais ao T.M.O. 4,5 para a árvore de comando.

(A aplicação da área é limitada aos itens de serviço que não possuem identificação N.O.S. dentro de um mesmo bloco.)

Como designar o item de serviço utilizando o exemplo (substituição da árvore de comando)

Abra a página do bloco onde a ilustração da árvore de comando é mostrada.

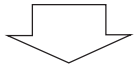

Procure a árvore de comando na ilustração, o item de serviço especificado e o T.M.O. relacionado com o Nº de referência.

Voltar

Símbolo de indicação dos itens de serviço relacionados que continuam na página seguinte

Ref. Nº	N.O.S.	(Nº de referência) Item de Serviço	T.M.O.
2	111118	**Árvore de Comando**	4,5
	•	•	•
	•	•	•
+			

Símbolo de indicação na última linha

Indicação do bloco sem informação do T.M.O.

Ref. Nº	N.O.S.	(Nº de referência) Item de Serviço	T.M.O.
		Sem Informação	–

• Código N.O.S.

1	11	1	18	A
a	b	c	d	e

a) Código da categoria ..... Motor

b) Localização/ código da função .... Motor superior

c) Código de serviço ..... Substituição

d) Número sequencial de serviço .... (Código da unidade é mostrado através de letras)

..... árvore de comando (Sem regra padrão do código)

e) Código adicional ..... substituição do balancim (Sem regra padrão do código)

1	11	1	18	A
a		c		

a) Códigos da categoria e classificação

Código	Categoria
1	Motor
2	Transmissão
3	Combustível e Escapamento
4	Chassi e Carcaça
5	Direção/ Suspensão
6	Elétrica
7	Rodas/ Freios
8	Controles/ Instrumentos
9	–
0	–

c) Códigos de serviço e classificação

Código	Categoria de Serviço
1	Substituição, Remoção/ Instalação, Troca
2	Revisão
3	Ajuste, Balanceamento
4	(Serviços relacionados à Pintura: Camada Superior)
5	Teste, Inspeção/ Diagnóstico, Medição, Verificação
6	(Serviços relacionados à Revisão: Recondicionamento)
7	(Serviços relacionados à Revisão: Reapertos)
8	(Retífica)
9	(Serviços relacionados à Pintura: Acabamento)
0	Reparo, Limpeza, Sangria de Ar

Principais itens de serviço sem a utilização de peças adicionais
(1) Remoção/ Instalação, (2) Ajuste, (3) Verificação/ Medição,
(4) Revisão, (5) Outros Serviços

M: Motor, C: Chassi

* SERVIÇOS EXCETO SUBSTITUIÇÃO DE PEÇAS

(1) Remoção e instalação

Relacione as peças removidas da motocicleta com a descrição

	N.O.S.	DESCRIÇÃO	T.M.O.
M	1101E5	**Motor Conj. Remoção/ Instalação** Inclui: Todos os ajustes necessários	6,3
	3111D5	**Corpo do Acelerador Conj. Remoção/ Instalação**	1,1
	1101E6	**Carcaça do Motor, Desmontagem** Inclui: Remoção e instalação do motor	8,2
C	1151E6	**Radiador Conj. Remoção/ Instalação**	1,8

(2) Ajuste

	N.O.S.	DESCRIÇÃO	T.M.O.
M	1113A0	**Folga da Válvula - Ajuste** Nota: Para 1 motocicleta	2,2
C	6163A0	**Farol - Alinhamento**	0,1
	2133A0	**Corrente da Transmissão - Ajuste**	0,1
	7103A1	**Roda Dianteira - Balanceamento**	0,6
	7103A2	**Roda Traseira - Balanceamento**	0,7
	7113A2	**Freio de Estacionamento - Ajuste**	0,6
	3113A3	**Acelerador, Funcionamento - Ajuste**	0,1

(3) Verificação, Medição

	N.O.S.	DESCRIÇÃO	T.M.O.
M	1115A0	**Compressão, Pressão - Medição**	1,2
	6145A0	**Ponto de Ignição - Verificação**	1,0
C	6105A0	**Bateria - Carga** Inclui: No caso de bateria não selada, verifique o nível do eletrólito e carga	0,2

(5) Outros Serviços

	N.O.S.	DESCRIÇÃO	T.M.O.
M	1130A2	**Filtro de Óleo - Limpeza**	1,4
C	2125A0	**Aprendizado de Inicialização da Embreagem**	0,1
	7110A0	**Freio Dianteiro - Sangria de ar**	0,2
	7110A1	**Freio Traseiro - Sangria de ar**	0,2
	1151E7	**Líquido de Arrefecimento, Radiador - Troca**	1,1
	6155A0	**Memorização da Chave Inteligente**	0,5
	6185A0	**Atualização ECM/PCM**	0,3

Grupo do Motor

• O número de referência na ilustração do índice pode ser diferente do que aparece no texto.

M-1 Tampa do Cabeçote

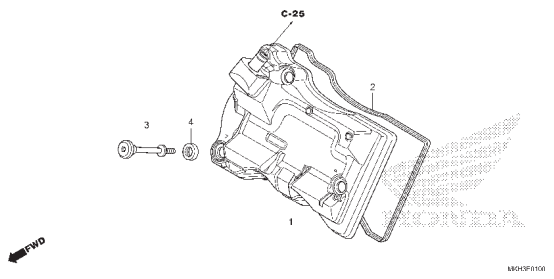

M-2 Cabeçote

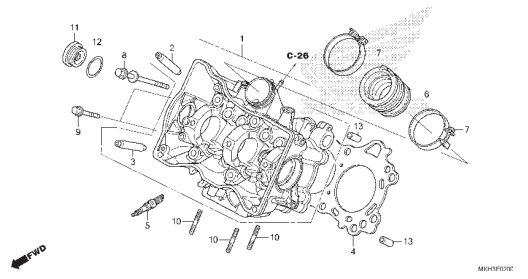

M-3 Árvore de Comando • Válvulas

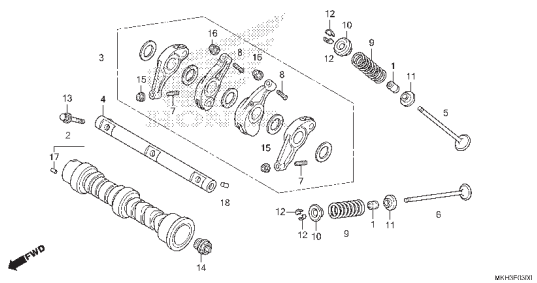

M-4 Corrente de Comando • Tensor

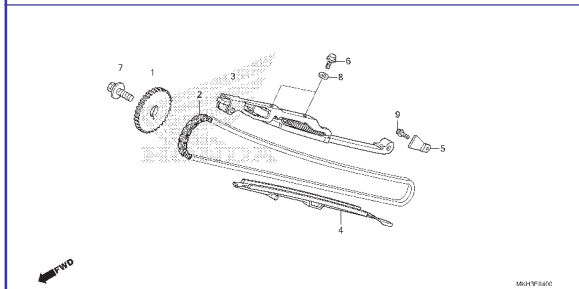

M-6 Tampa Lateral Direita

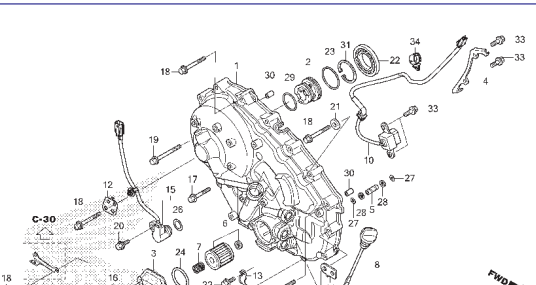

M-8 Embreagem

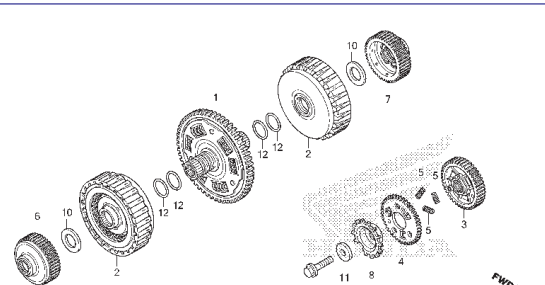

M-9 Embreagem de Partida

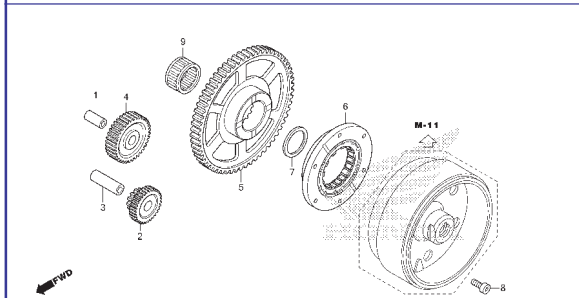

M-10 Tampa do Gerador C.A.

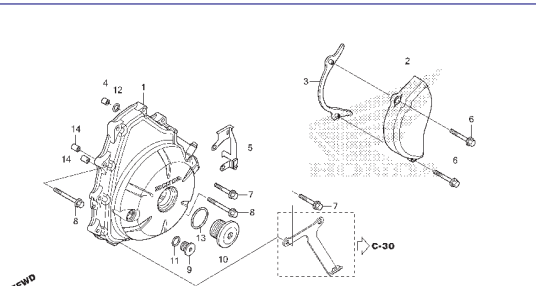

M-11 Gerador

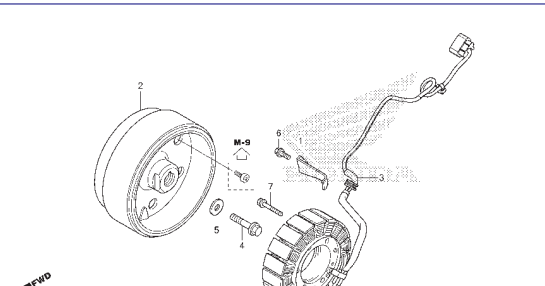

Grupo do Motor

• O número de referência na ilustração do índice pode ser diferente do que aparece no texto.

M-12 Bomba d' Água

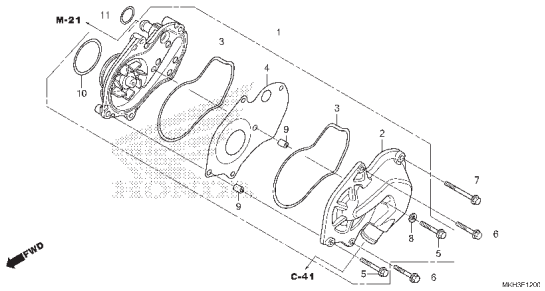

M-13 Motor de Partida

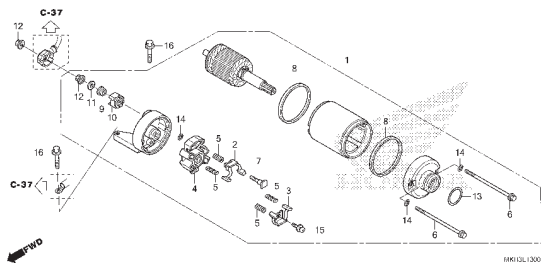

M-14 Cárter • Bomba de Óleo

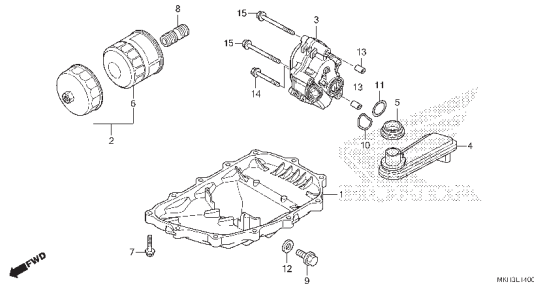

M-15 Carcaça do Motor

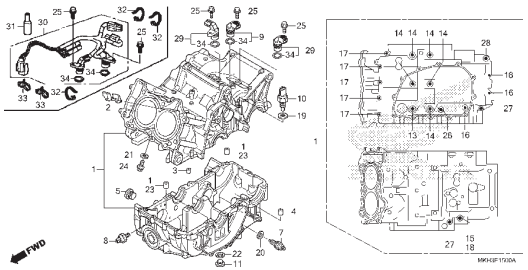

M-16 Árvore de Manivelas • Pistão

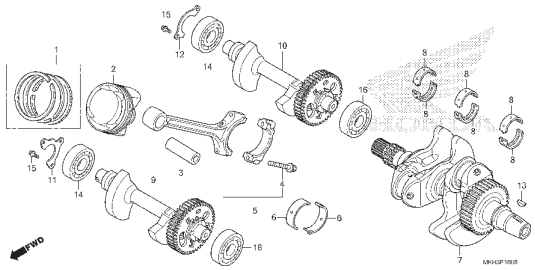

M-17.10 Transmissão (Árvore Principal)

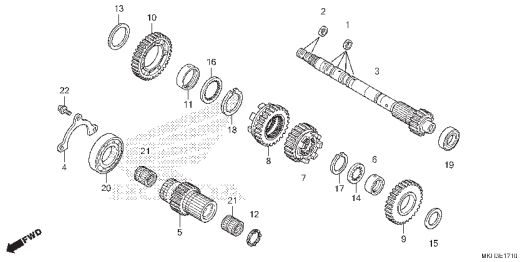

M-17.20 Transmissão (Árvore Secundária)

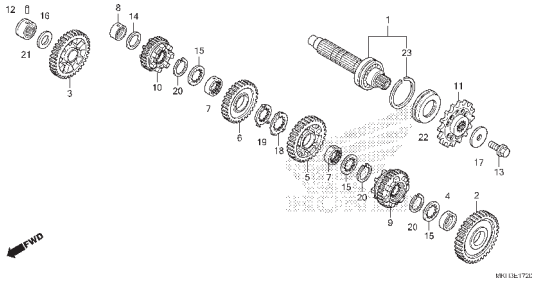

M-19 Tambor Seletor de Marchas

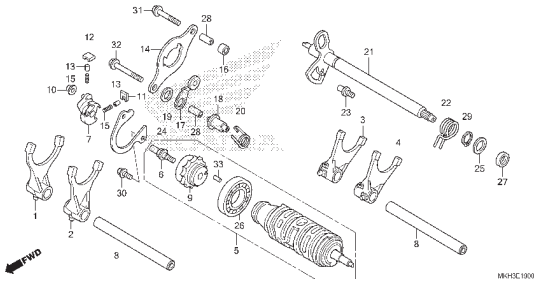

M-21 Termostato

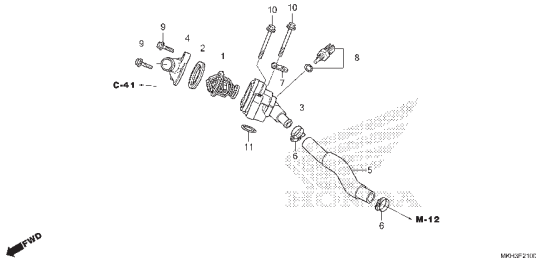

Grupo do Motor

• O número de referência na ilustração do índice pode ser diferente do que aparece no texto.

M-23 Corpo do Acelerador	M-25 Solenóide Linear	M-26 Engrenagem de Redução
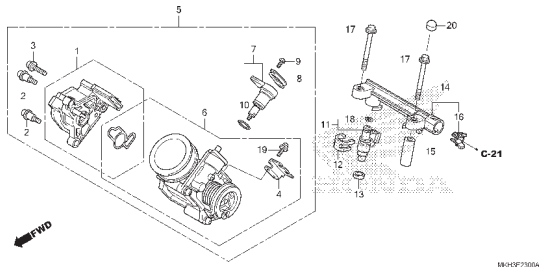	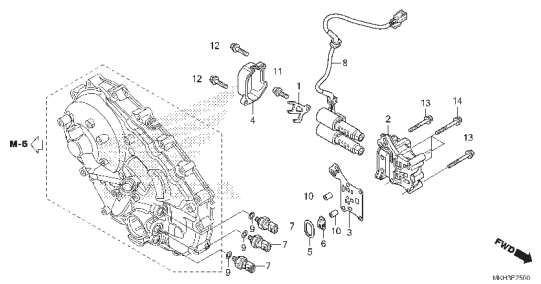	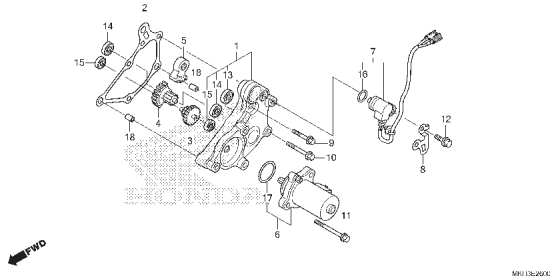

Grupo do Chassi

• O número de referência na ilustração do índice pode ser diferente do que aparece no texto.

C-1 Farol

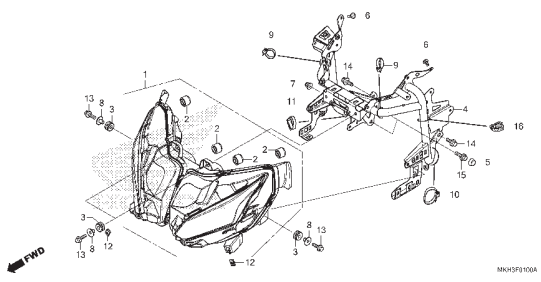

C-2 Instrumentos

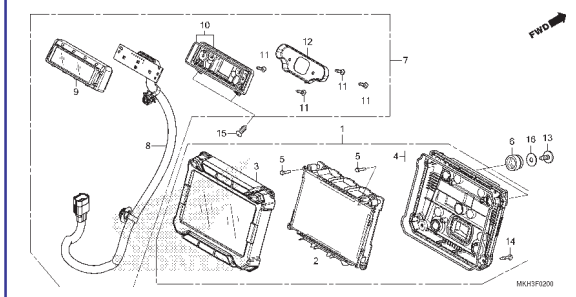

C-3 Espelho

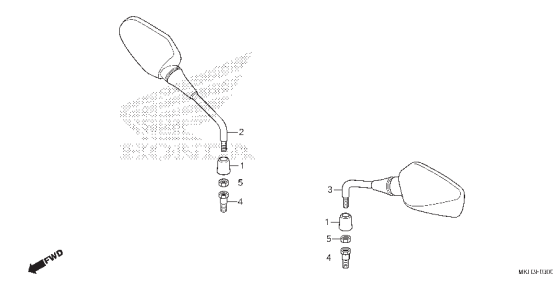

C-4 Interruptores • Cabos

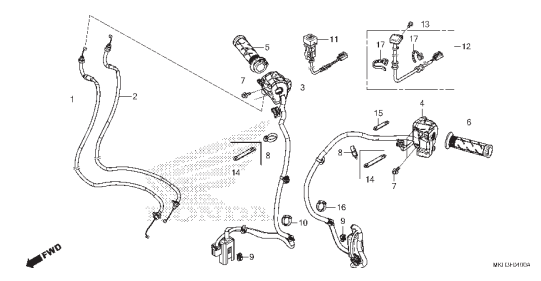

C-5.10 Cilindro Mestre do Freio Dianteiro

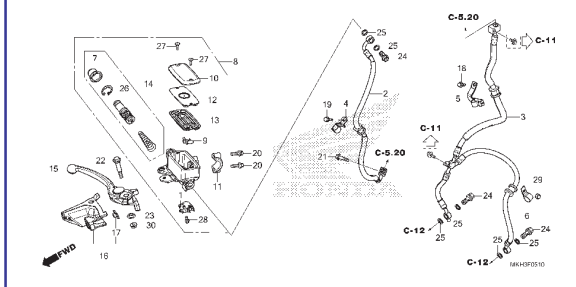

C-5.20 Modulador ABS

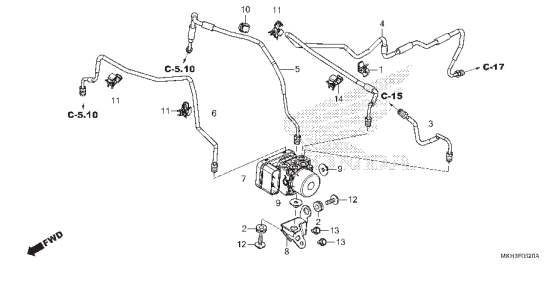

C-7 Guidão • Mesa Superior

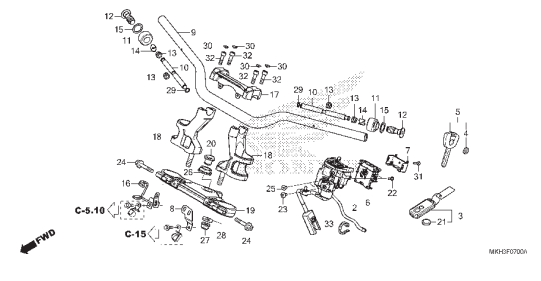

C-7.10 Protetor da Ponta de Eixo

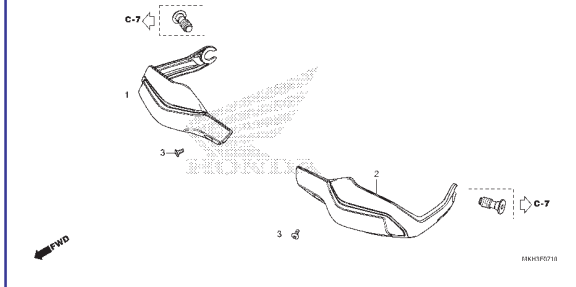

C-9 Coluna de Direção

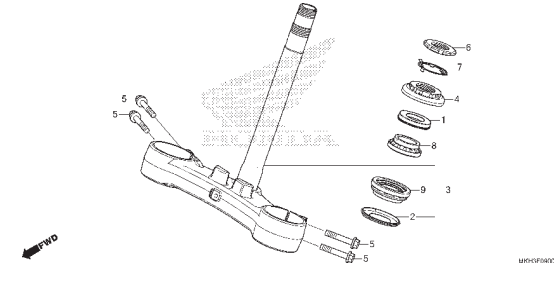

Grupo do Chassi

• O número de referência na ilustração do índice pode ser diferente do que aparece no texto.

C-10 Para-lama Dianteiro

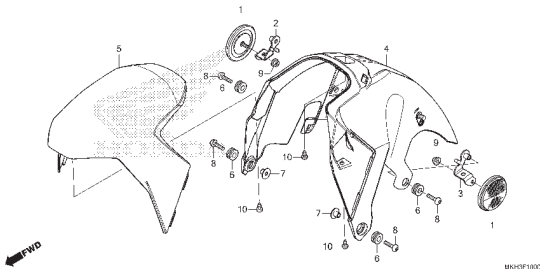

C-11 Garfo Dianteiro

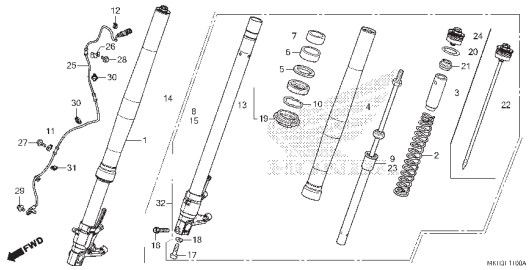

C-12 Cáliper do Freio Dianteiro

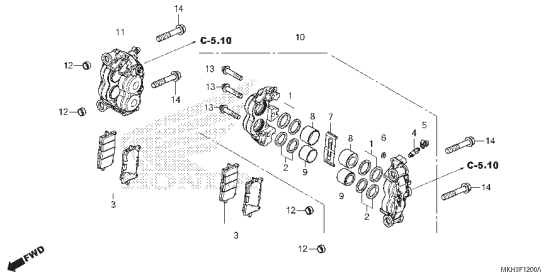

C-14.20 Roda Dianteira

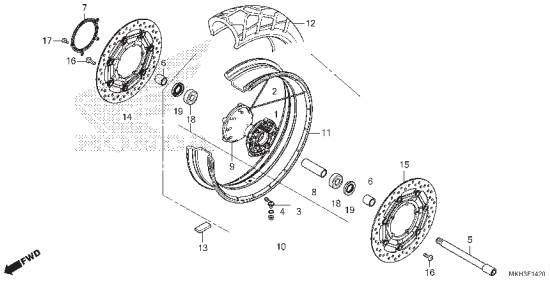

C-15 Cilindro Mestre do Freio Traseiro

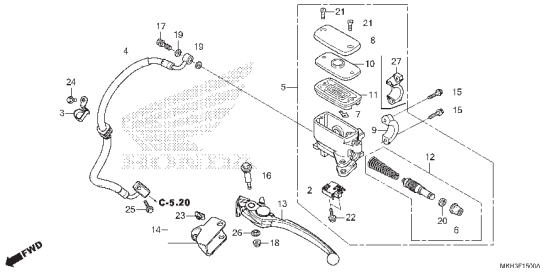

C-17 Cáliper do Freio Traseiro

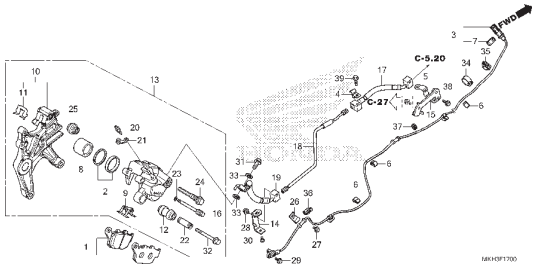

C-17.10 Cáliper do Freio Estacionamento

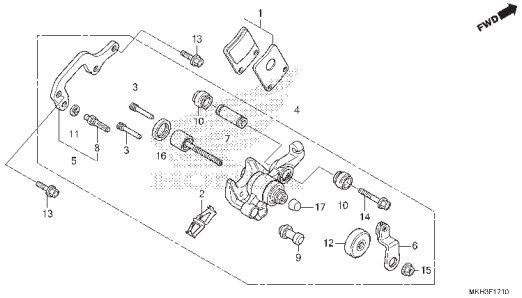

C-17.20 Alavanca do Freio de Estacionamento

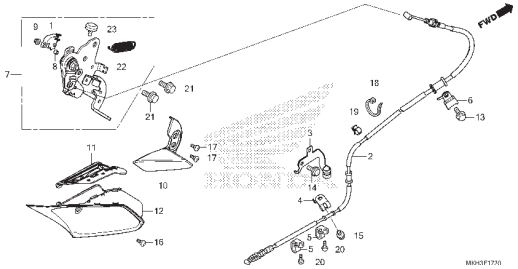

C-19.20 Roda Traseira

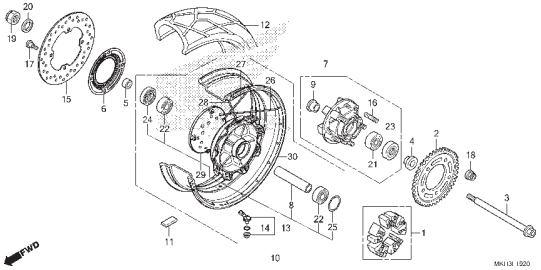

Voltar

Grupo do Chassi

• O número de referência na ilustração do índice pode ser diferente do que aparece no texto.

C-21 Tanque de Combustível • Bomba de Combustível

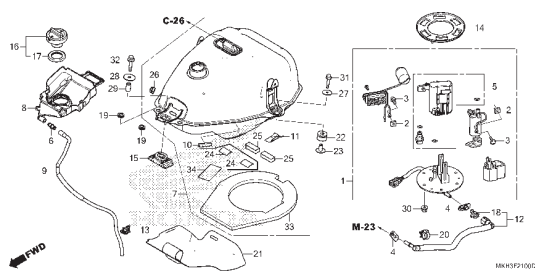

C-23 Assento

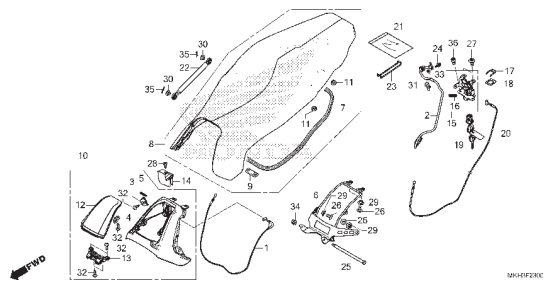

C-23.10 Rabeta

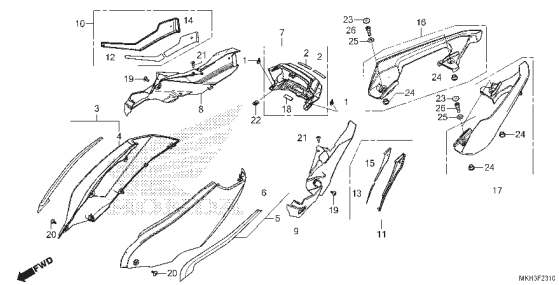

C-24 Carenagem Lateral

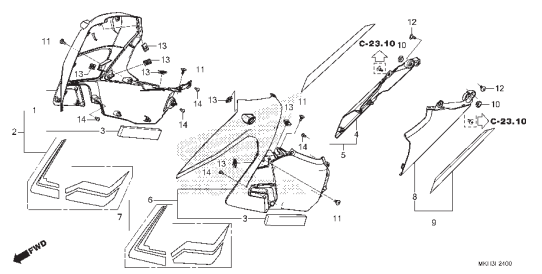

C-25 Filtro de Ar

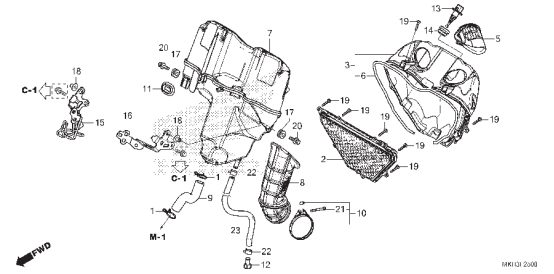

C-26 Cânister

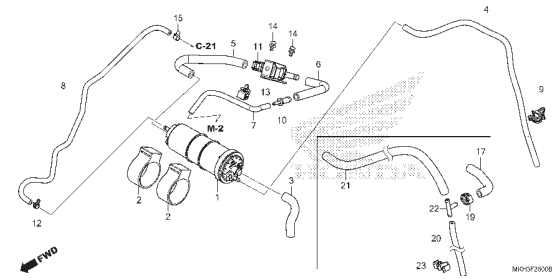

C-27 Escapamento

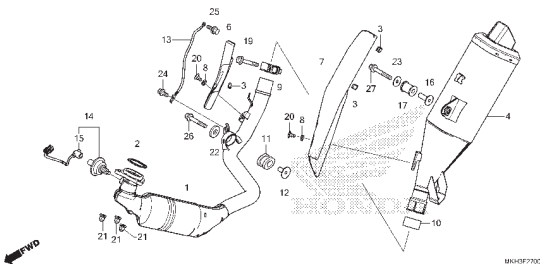

C-30 Pedal do Assoalho

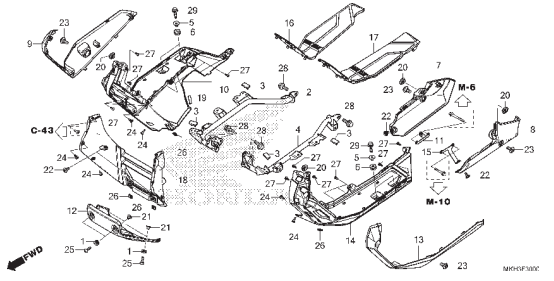

C-30.10 Pedal de Apoio Traseiro

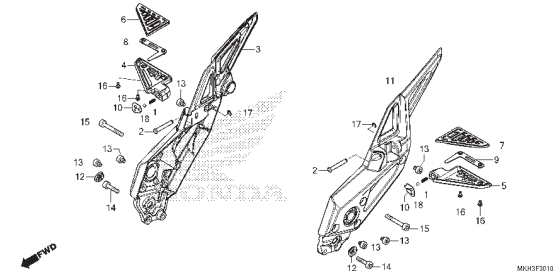

Voltar

Grupo do Chassi

• O número de referência na ilustração do índice pode ser diferente do que aparece no texto.

C-30.20 Painel, Pedal

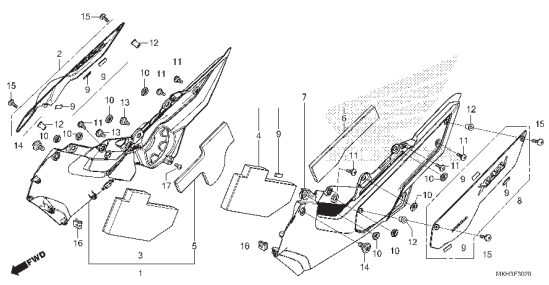

C-31 Cavalete

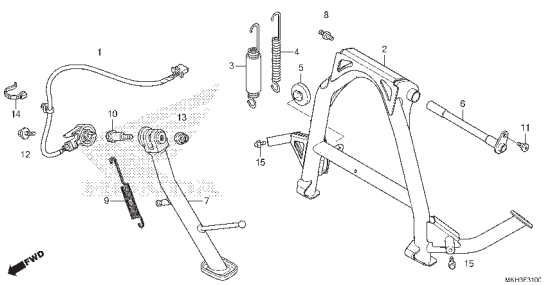

C-32 Garfo Traseiro

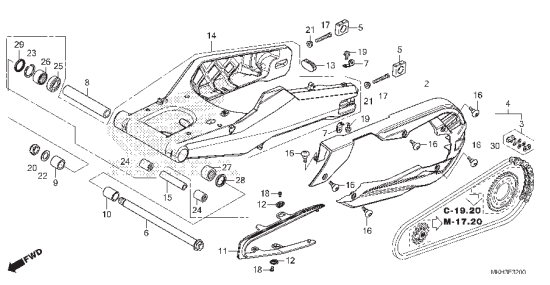

C-33 Amortecedor Traseiro

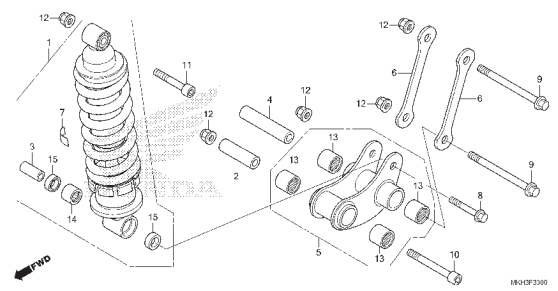

C-34 Para-lama Traseiro

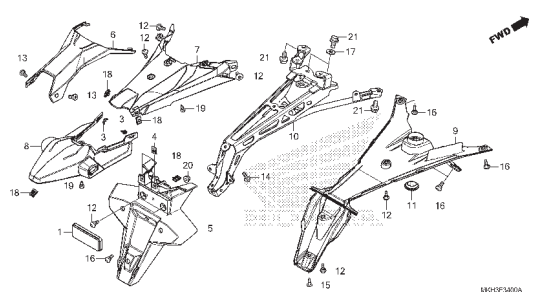

C-35 Sinalizador

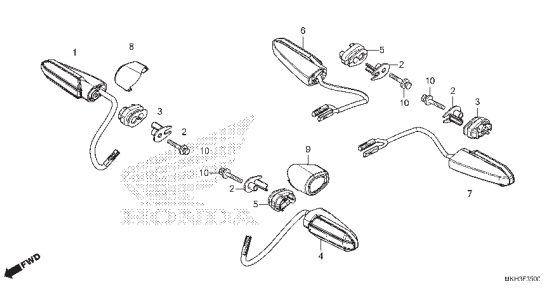

C-36 Lanterna Traseira

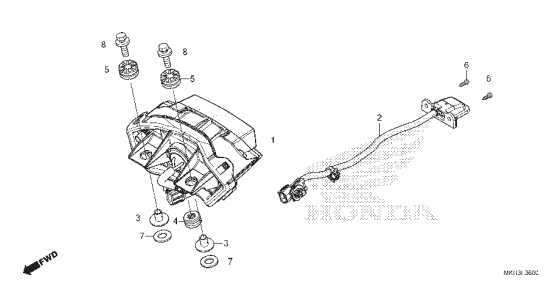

C-37 Bateria

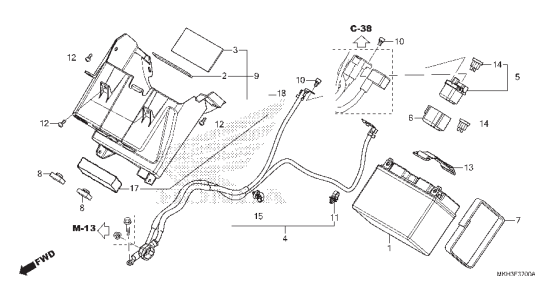

C-38 Fiação Principal

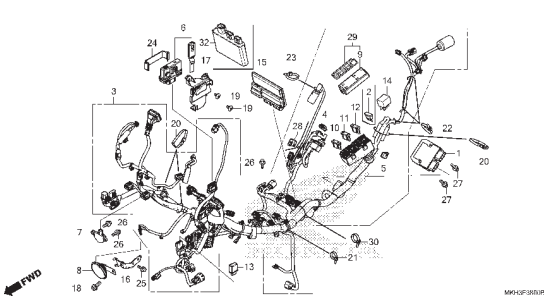

Voltar

Grupo do Chassi

• O número de referência na ilustração do índice pode ser diferente do que aparece no texto.

C-38.20 Bobina de Ignição

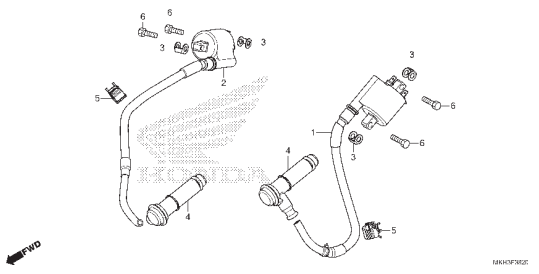

C-39 Chassi

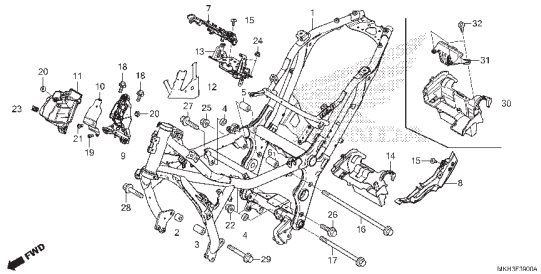

C-41 Radiador

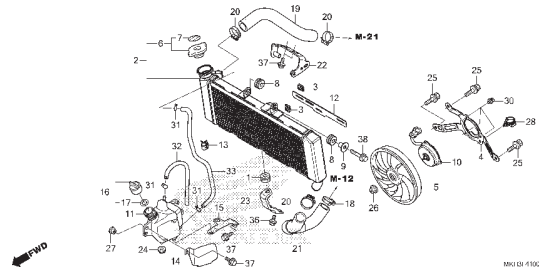

C-42 Para-brisa

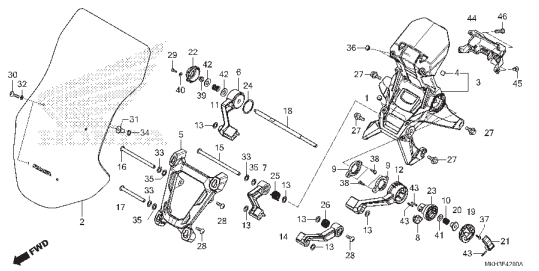

C-43 Carenagem Superior

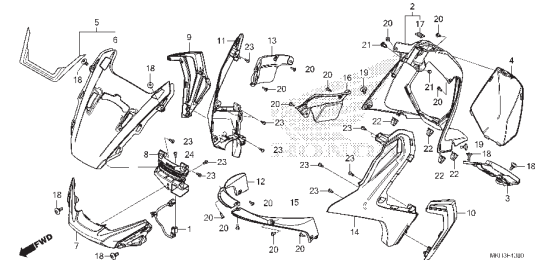

C-44.10 Compartimento de Bagagem

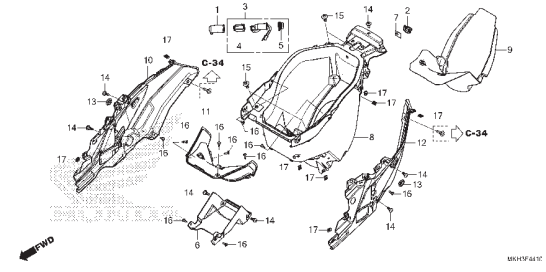

C-48 Ferramentas

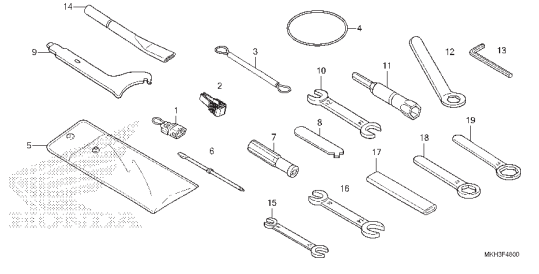

C-49 Etiquetas de Precaução

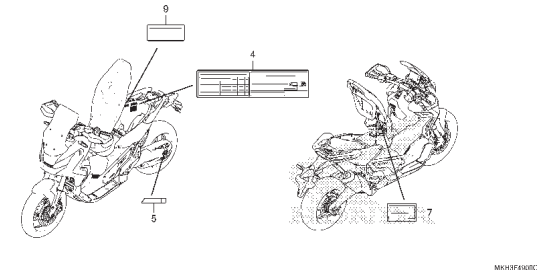

C-50 Emblemas • Faixas

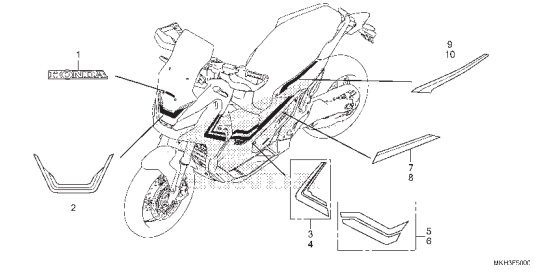

Voltar

M-1

Tampa do Cabeçote

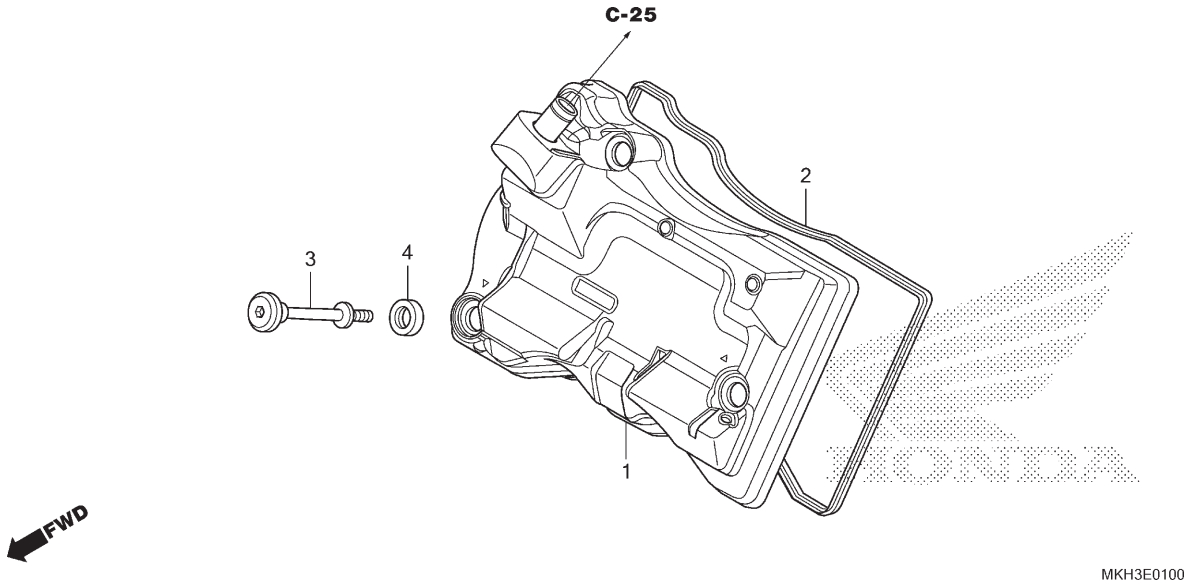

Ref. Nº	N.O.S.	Item de serviço	T.M.O.
1	1111C4	Tampa, Cabeçote	1,6
2	1111D2	Junta, Tampa Cabeçote	1,6

Ref. Nº	Nº da peça	Descrição	Qtd. ADV 750 H	J	K	L/M	Nº de série		Tipo
1	12300-MKA-D30	Tampa Comp., Cabeçote	1	1	1	1	.....	.....	.....
2	12391-MGS-D30	Junta, Tampa Cabeçote	1	1	1	1	.....	.....	.....
3	90017-MGS-D30	Parafuso, Tampa Cabeçote	3	3	3	3	.....	.....	.....
4	90543-MV9-670	Borracha, Fixação	3	3	3	3	.....	.....	.....

Voltar

M-2

Cabeçote

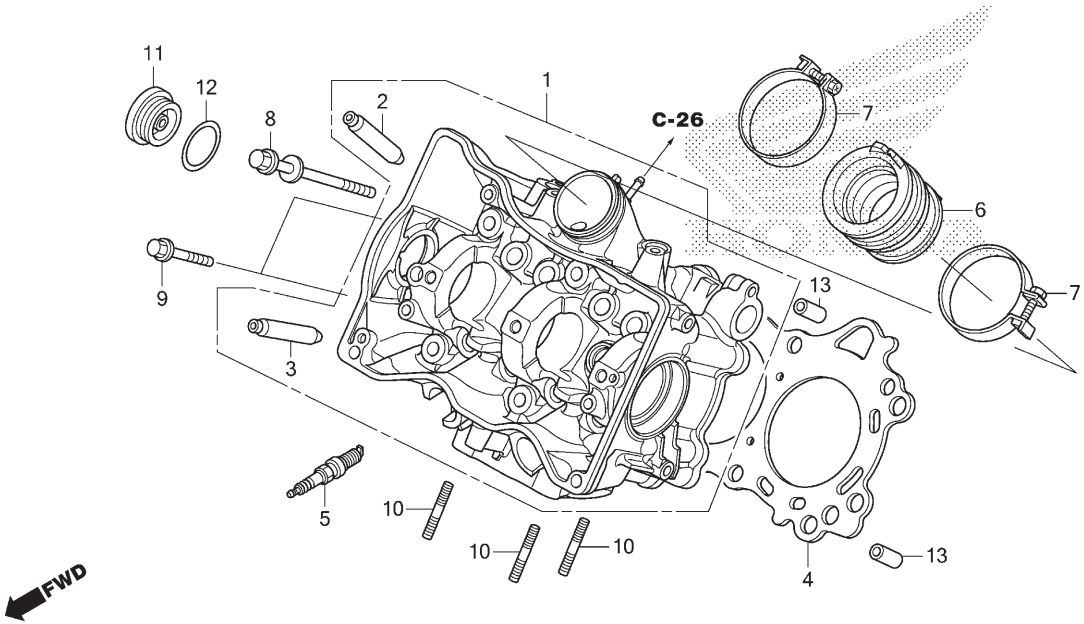

Ref. Nº	N.O.S.	Item de serviço	T.M.O.
1	111106	Cabeçote	9,0
		• Inclui: Remoção e instalação do motor	
		• Inclui: Ajuste da válvula e retífica	
2	1111L9	Guia, Válvula Admissão (Uma)	7,8
		• Inclui: Remoção e instalação do motor	
		• Inclui: Alargamento	
		• Inclui: Ajuste da válvula e retífica	
	1111L9A	• Substituição de todas as guias da válvula de admissão adicionar	0,9
3	1111M0	Guia, Válvula Escape (Uma)	7,8
		• Inclui: Remoção e instalação do motor	
		• Inclui: Alargamento	
		• Inclui: Ajuste da válvula e retífica	
	1111M0A	• Substituição de todas as guias da válvula de escape adicionar	0,9
	1111M9	Guia, Válvula: Para 1 motocicleta	9,9
		• Inclui: Remoção e instalação do motor	
		• Inclui: Alargamento	
		• Inclui: Ajuste da válvula e retífica	
+			

Ref. Nº	Nº da peça	Descrição	Qtd. ADV 750 H	J	K	L/M	Nº de série		Tipo
1	12200-MJL-T20	Cabeçote	1	1	1	1			
2	12204-MJH-305	Guia, Válvula Admissão (O.S.)	4	4	4	4			
3	12205-MGS-305	Guia, Válvula Escape (O.S.)	4	4	4	4			
4	12251-MJH-Y01	Junta, Cabeçote	1	1	1	1			
5	12290-RSH-003	Vela, Ignição (IFR6G-11K)	2	2	2	2			
6	16211-MGS-D30	Isolador, Corpo Acelerador	1	1	1	1			
7	16218-MGS-D30	Presilha, Isolador	2	2	2	2			
8	90007-MGS-D31	Parafuso-arruela, 9x130	6	6	6	6			
9	90010-GHB-700	Parafuso, Flange, 6x35	2	2	–	–			
	90022-GHB-720		–	–	2	2			
10	90023-MGS-D30	Prisioneiro, 8x26	3	3	3	3			
11	90087-MGS-D30	Tampa, 36mm	1	1	1	1			
12	91303-KK3-830	Anel, Vedação, 35x3 (ARAI)	1	1	1	1			
13	94301-12200	Pino, Guia, 12x20	2	2	2	2			

M-2

Cabeçote

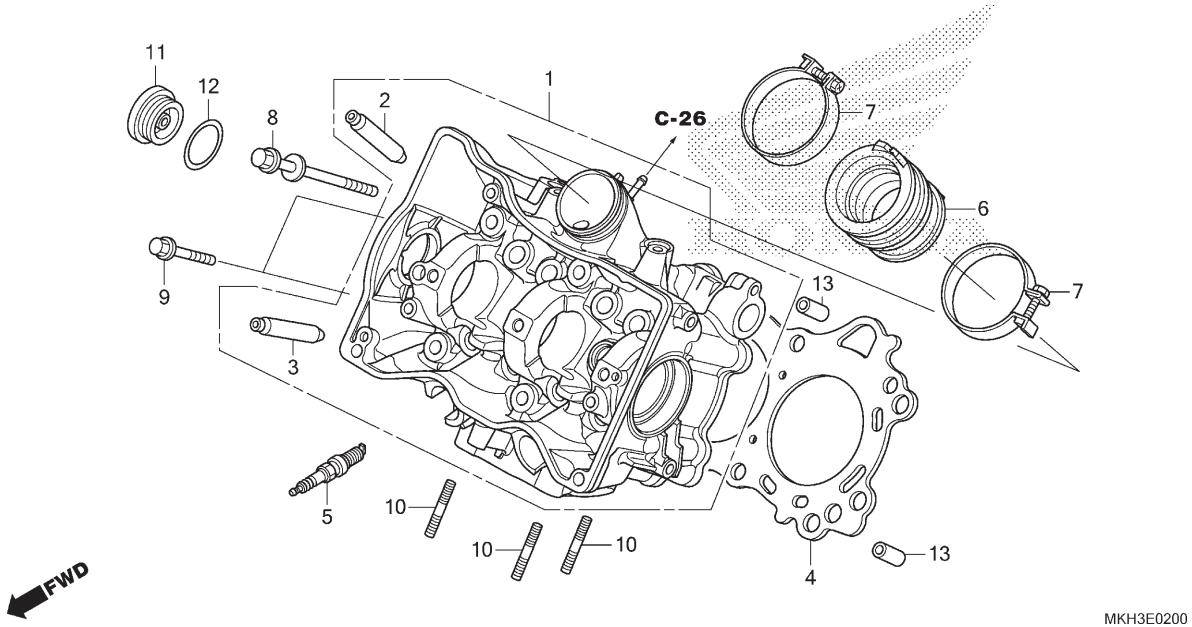

Ref. Nº	N.O.S.	Item de serviço	T.M.O.
4	111115	Junta, Cabeçote	6,9
		• Inclui: Remoção e instalação do motor	
5	614130	Vela, Ignição	0,2
	6141B2	Vela, Ignição: Para 1 motocicleta	0,3
6	311131	Isolador, Corpo Acelerador/ Carburador	1,1

Ref. Nº	Nº da peça	Descrição	Qtd. ADV 750 H	J	K	L/M	Nº de série	Tipo

Voltar

M-3

Árvore de Comando • Válvulas

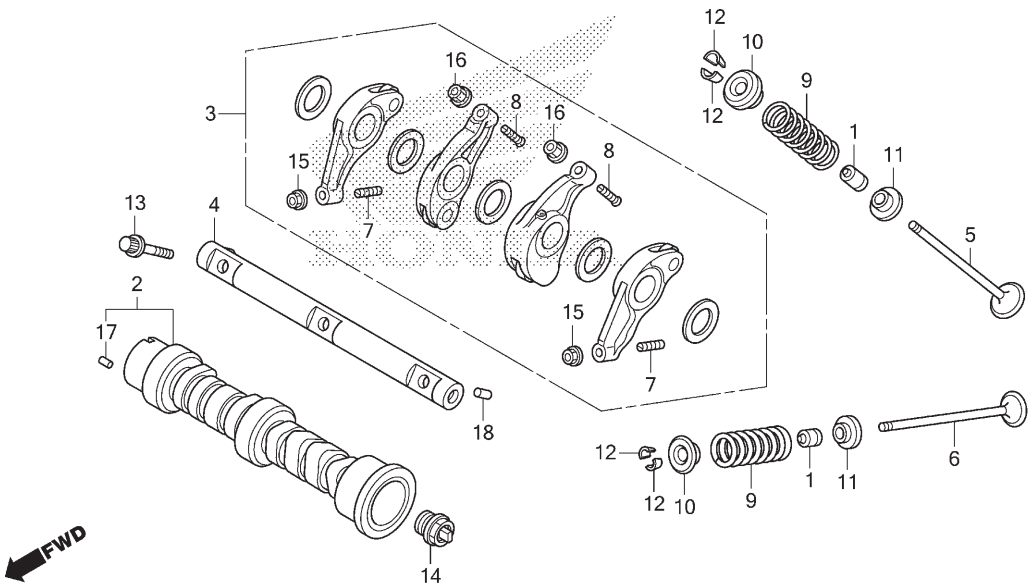

Ref. Nº	N.O.S.	Item de serviço	T.M.O.
2	111118	Árvore Comando	7,3
		• Inclui: Remoção e instalação do motor	
		• Inclui: Ajuste da válvula	
3	1111GX	Balancim, Válvula	2,6
		• Inclui: Ajuste da válvula	
	1111L8	Balancim, Válvula: Para 1 motocicleta	2,6
		• Inclui: Ajuste da válvula	
5	1111N0	Válvula, Admissão (Uma)	7,3
		• Inclui: Remoção e instalação do motor	
		• Inclui: Retífica	
	1111N0A	• Substituição de todas as válvulas de admissão adicionar	0,6
6	1111N1	Válvula, Escape (Uma)	7,3
		• Inclui: Remoção e instalação do motor	
		• Inclui: Retífica	
	1111N1A	• Substituição de todas as válvulas de escape adicionar	0,6
	1111P0	Válvula: Para 1 motocicleta	8,7
		• Inclui: Remoção e instalação do motor	
		• Inclui: Retífica	
+			

Ref. Nº	Nº da peça	Descrição	Qtd. ADV 750 H	J	K	L/M	Nº de série		Tipo
1	12209-MA6-003	Retentor, Óleo Haste Válvulas (ARAI)	8	8	8	8			
2	14110-MGS-D30	Árvore Comando Comp.	1	1	1	1			
3	14620-MKA-D30	Balancim Conj.	2	2	2	2			
4	14630-MGS-D30	Eixo Comp., Balancim	1	1	1	1			
5	14711-MGS-D30	Válvula, Admissão	4	4	4	4			
6	14721-MGS-D30	Válvula, Escape	4	4	4	4			
7	14744-MKA-D30	Parafuso, Ajuste	4	4	4	4			
8	14744-PM3-000	Parafuso, Ajuste	4	4	4	4			
9	14751-MGS-D30	Mola, Válvula (NIPPON HATSUJO)	8	–	–	–			
	14751-MKH-D21	Mola, Válvula (CHUO HATSUJO)	–	8	8	8			
10	14771-KRM-840	Retentor, Mola Válvula	8	8	8	8			
11	14775-MGS-D30	Assento, Mola Válvula	8	8	8	8			
12	14781-MA6-000	Chaveta, Válvula	16	16	16	16			
13	90006-PWC-003	Parafuso, Eixo Balancim	3	3	3	3			
14	90048-MGS-D30	Capa, Árvore Comando, 20 mm	1	1	1	1			
15	90206-MKA-D30	Porca, Ajuste	4	4	4	4			
16	90206-PM3-004	Porca, Ajuste (TOKAI TRW)	4	4	4	4			
17	90703-PWA-003	Pino, Guia, 2,5x10	1	1	1	1			
18	94303-05080	Pino, Guia, 5x8	1	1	1	1			

M-3

Árvore de Comando • Válvulas

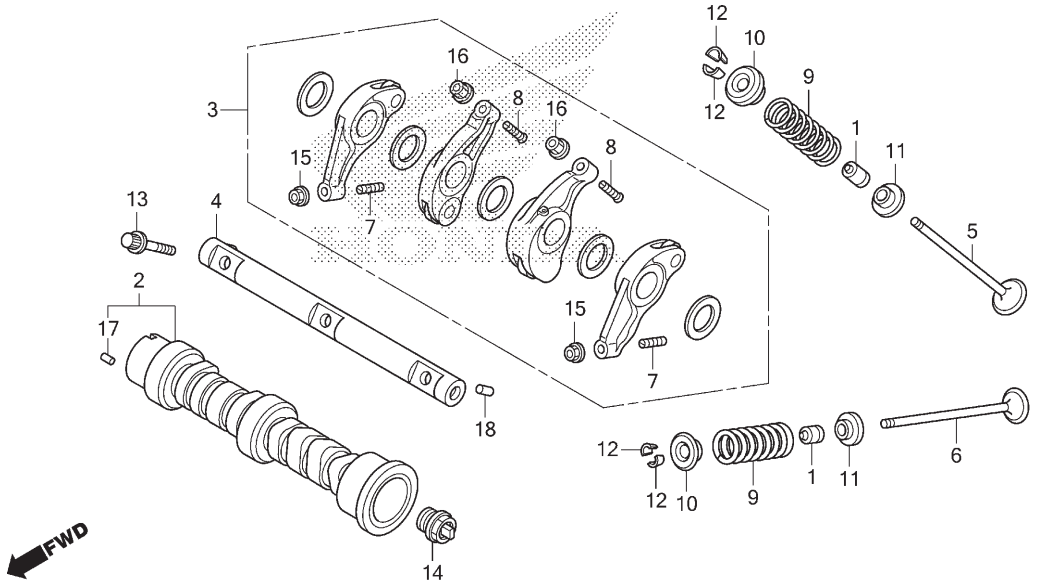

Ref. Nº	N.O.S.	Item de serviço	T.M.O.
9		(1,10,11,12)	
	1111P2	Mola e/ou Retentor Haste, Válvula Admissão (Uma)	7,1
		• Inclui: Remoção e instalação do motor	
	1111P2A	• Substituição de todas as molas de admissão adicionar	0,3
	1111P3	Mola e/ou Retentor Haste, Válvula Escape (Uma)	7,1
		• Inclui: Remoção e instalação do motor	
	1111P3A	• Substituição de todas as molas de escape adicionar	0,3
	1111Q2	Mola e/ou Retentor Haste, Válvula: Para 1 motocicleta	7,8
		• Inclui: Remoção e instalação do motor	

Ref. Nº	Nº da peça	Descrição	Qtd. ADV 750 H	J	K	L/M	Nº de série	Tipo

Voltar

M-4

Corrente de Comando • Tensor

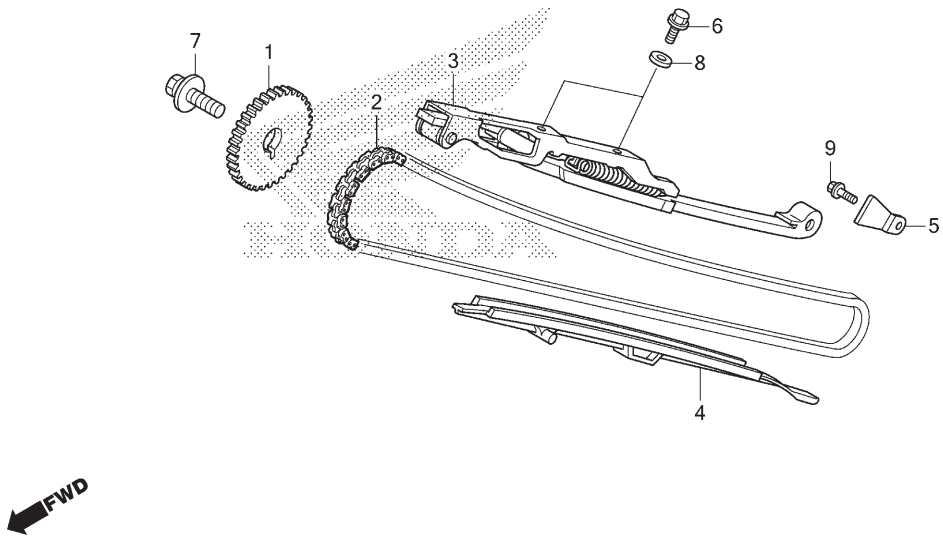

Ref. Nº	N.O.S.	Item de serviço	T.M.O.
1	1111Q4	Pinhão, Comando	6,5
		• Inclui: Remoção e instalação do motor	
2	110140	Corrente, Comando	6,7
		• Inclui: Remoção e instalação do motor	
3	111130	Tensor, Corrente Comando	2,7
4	111139	Guia, Corrente Comando	6,9
		• Inclui: Remoção e instalação do motor	

Ref. Nº	Nº da peça	Descrição	Qtd. ADV 750 H	J	K	L/M	Nº de série		Tipo
1	14321-MGS-D30	Pinhão, Comando (34D)	1	1	1	1			
2	14401-MGS-D31	Corrente, Comando (114 Elos) (DAIDO) (SCH-0409 SV)	1	1	1	1			
3	14510-MGS-D30	Tensor Comp., Corrente Comando	1	–	–	–			
	14510-MKH-D20		–	1	1	1			
4	14530-MGS-D30	Guia, Corrente Comando	1	1	1	1			
5	14623-MBA-000	Placa, Fixação Tensor	1	1	1	1			
6	90001-MZ8-U40	Parafuso, Flange, 6x18	2	2	2	2			
7	90031-PV0-003	Parafuso-arruela, 10x30	1	1	1	1			
8	90488-425-000	Arruela, Vedação, 6mm	2	2	2	2			
9	95701-06014-00	Parafuso, Flange, 6x14	1	1	1	1			

M-6

Tampa Lateral Direita

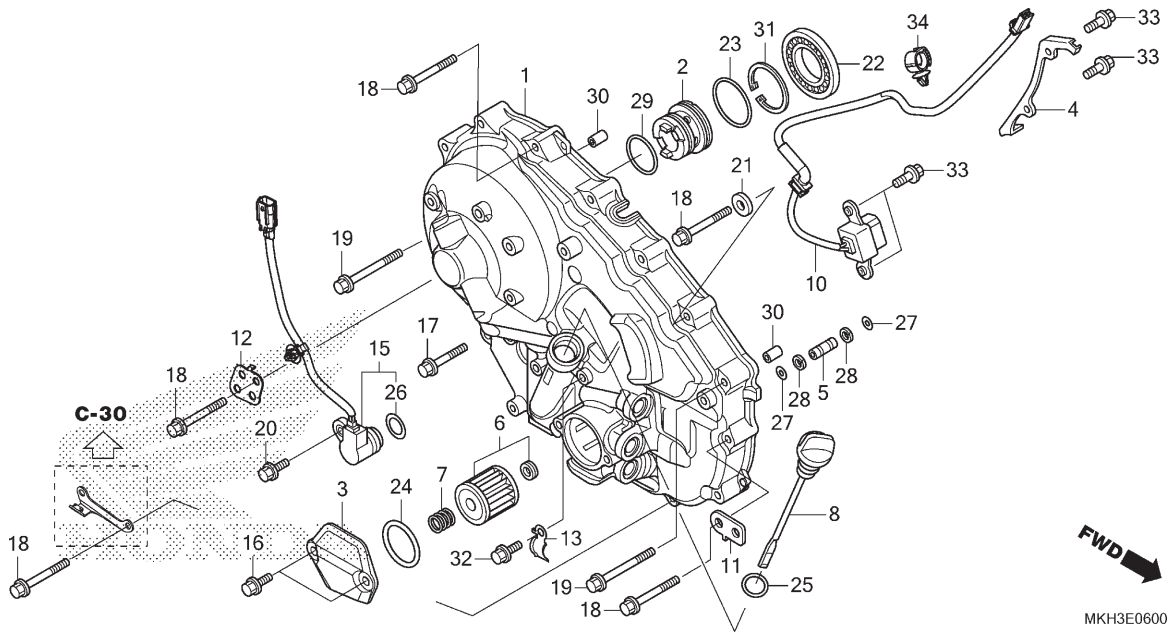

Ref. Nº	N.O.S.	Item de serviço	T.M.O.
1	110159	Tampa, Lateral: Direita	2,6
2		(23,29)	
	2121P7	Bucha, Guia Óleo	2,2
6		(3,7,24)	
	113127	Elemento, Filtro Óleo	0,2
10	614110	Gerador, Pulsos Ignição	2,3
15		(26)	
	6171F7	Sensor, Ângulo Eixo Seletor Marchas	0,9
22	2121P6	Rolamento, Embreagem Dupla Transmissão	2,1

Ref. Nº	Nº da peça	Descrição	Qtd. ADV 750 H	J	K	L/M	Nº de série		Tipo
1	11330-MKH-D00	Tampa Comp., Lateral Direita	1	1	1	1			
2	11332-MGS-D20	Bucha, Guia Óleo	1	1	1	1			
3	11337-MGS-D40	Tampa, Filtro Óleo	1	1	1	1			
4	11339-MGS-D20	Braçadeira, Fiação Solenóide	1	1	1	1			
5	15104-MGS-D20	Tubo, Passagem Óleo	1	1	1	1			
6	15412-MGS-D21	Elemento, Filtro Óleo	1	1	1	1			
7	15414-MEB-670	Mola, Filtro Óleo	1	1	1	1			
8	15650-MGS-D20	Medidor, Nível Óleo	1	1	1	1			
10	30300-MGS-D21	Gerador Conj., Pulsos (TOYO)	1	1	1	1			
11	32157-MFJ-D00	Suporte, Presilha Fiação	1	1	1	1			
12	32158-MJM-D00	Suporte, Presilha Fiação	1	1	1	1			
13	32172-MGS-D70	Suporte, Fiação	1	1	1	1			
15	38810-MKH-D01	Sensor Conj., Ângulo (40 graus)	1	1	1	1			
16	90006-GHB-630	Parafuso, Flange, 6x16 (NSHF)	2	2	–	–			
	90027-GHB-640	Parafuso, Flange, 6x16	–	–	2	2			
17	90006-GHB-680	Parafuso, Flange, 6x28 (NSHF)	1	1	–	–			
	90027-GHB-690	Parafuso, Flange, 6x28	–	–	1	1			
18	90006-GHB-710	Parafuso, Flange, 6x40 (NSHF)	13	13	–	–			
	90027-GHB-740	Parafuso, Flange, 6x40	–	–	13	13			

M-6

Tampa Lateral Direita

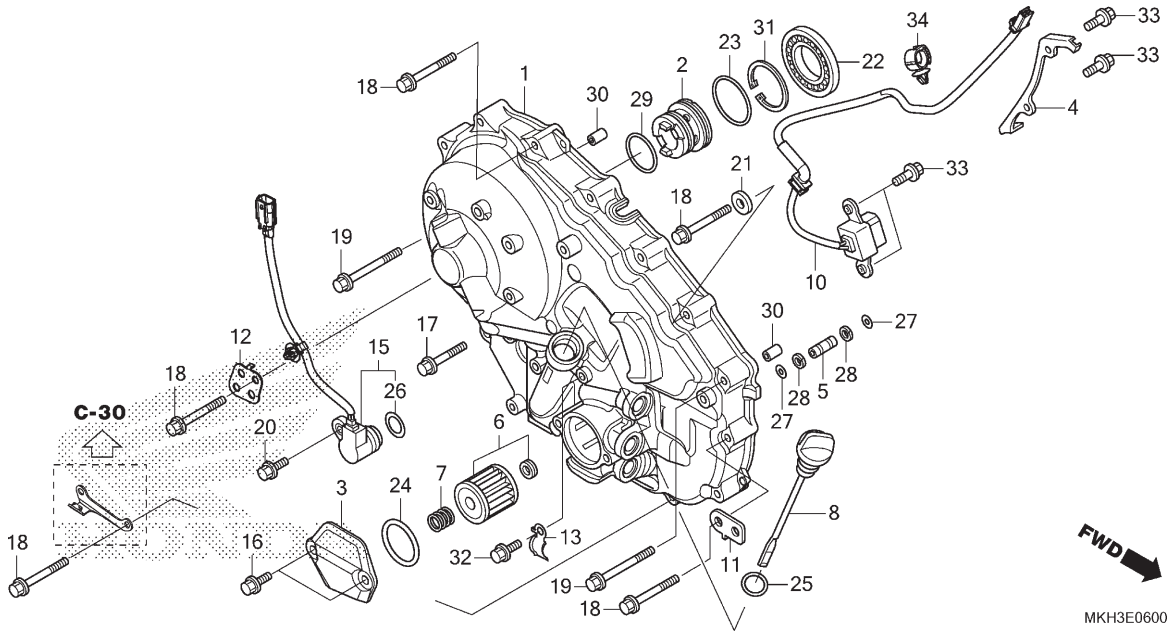

Ref. Nº	N.O.S.	Item de serviço	T.M.O.	Ref. Nº	Nº da peça	Descrição	Qtd. ADV 750 H	J	K	L/M	Nº de série		Tipo
				19	90006-GHB-730	Parafuso, Flange, 6x50 (NSHF)	2	2	–	–			
					90027-GHB-760	Parafuso, Flange, 6x50	–	–	2	2			
				20	90011-MGE-D00	Parafuso, Trava, 6mm	1	1	1	1			
				21	90488-425-000	Arruela, Vedação, 6mm	1	1	1	1			
				22	91029-MGS-D21	Rolamento, Radial Esferas, 40x68x7,5	1	1	1	1			
				23	91302-MGS-D20	Anel, Vedação, 35x2,2	1	1	1	1			
				24	91302-PA9-003	Anel, Vedação, 39,8x2,2 (ARAI)	1	1	1	1			
				25	91307-035-000	Anel, Vedação 18x3	1	1	1	1			
				26	91310-MGE-D01	Anel, Vedação 16,5x2,5	1	1	1	1			
				27	91311-RFH-003	Anel, Vedação, 7,7x1,9	2	2	2	2			
				28	91315-MGS-D20	Anel, Apoio, 8x11	2	2	2	2			
				29	91344-PC9-004	Anel, Vedação, 29x2,4 (NOK)	1	1	1	1			
				30	94301-08200	Pino, Guia, 8x20	2	2	2	2			
				31	94520-40150	Anel Elástico, Interno, 40	1	1	1	1			
				32	95701-06014-08	Parafuso, Flange, 6x14	1	1	1	1			
				33	95701-06016-00	Parafuso, Flange, 6x16	4	4	4	4			
				34	90683-SA0-003	Presilha, Fiação Principal, 25mm	1	1	1	1			

Voltar

M-8

Embreagem

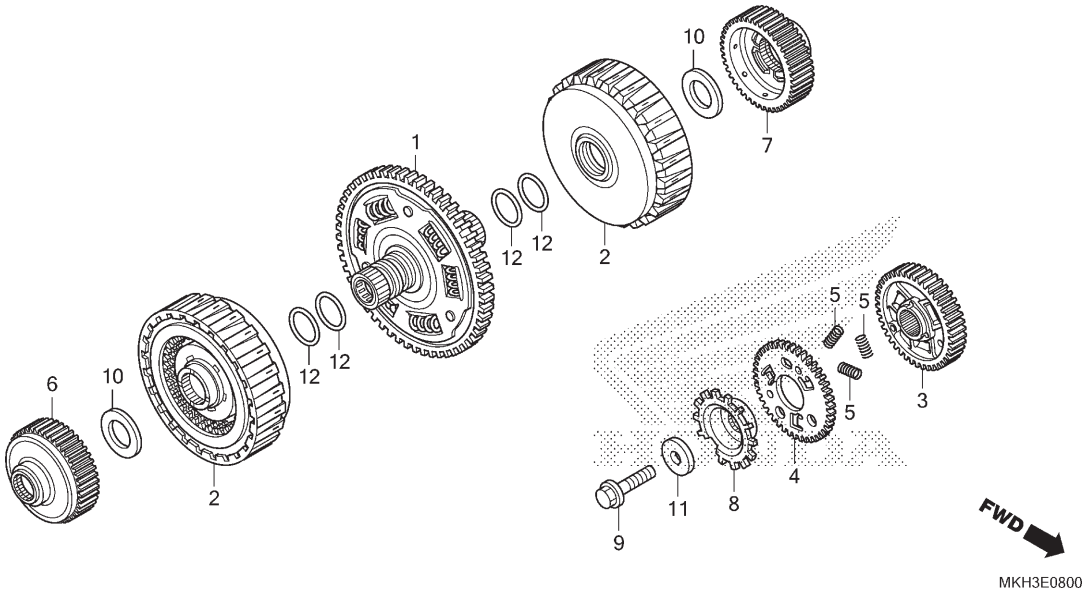

Ref. Nº	N.O.S.	Item de serviço	T.M.O.
1	211100	Engrenagem, Movida Primária	2,5
2		(12)	
	2121P5	Embreagem Conj.	2,5
		• Nota: Mesmo tempo para duas unidades	
3		(4,5)	
	211105	Engrenagem, Motora Primária	2,2
6		(7)	
	2121N3	Guia, Embreagem	2,5
		• Nota: Mesmo tempo para duas unidades	
8	614111	Rotor, Pulsador	2,2

Ref. Nº	Nº da peça	Descrição	Qtd. ADV 750 H	J	K	L/M	Nº de série		Tipo
1	22100-MKA-D51	Engrenagem Comp., Movida Primária (73D)	1	1	1	1	.....	.....	.....
2	22500-MKA-D51	Embreagem, Conj.	2	2	2	2	.....	.....	.....
3	23103-MGS-D20	Engrenagem, Motora Primária (38D)	1	1	1	1	.....	.....	.....
4	23104-MGS-D20	Engrenagem Secundária, Primária (38D)	1	1	1	1	.....	.....	.....
5	23115-MW4-000	Mola, Amortecedor Primário	3	3	3	3	.....	.....	.....
6	23405-MKA-D50	Guia, Engrenagem 1ª Embreagem (44D)	1	1	1	1	.....	.....	.....
7	23406-MGS-D20	Guia, Engrenagem 2ª Embreagem (44D)	1	1	1	1	.....	.....	.....
8	30291-MGS-D20	Rotor, Pulsador	1	1	1	1	.....	.....	.....
9	90023-MBW-000	Parafuso, Flange, 10mm	1	1	1	1	.....	.....	.....
10	90403-MGS-D20	Arruela, 27,5x48x2	2	2	2	2	.....	.....	.....
11	90414-MGE-D00	Arruela, 10,5x36x4	1	1	1	1	.....	.....	.....
12	91302-PS5-003	Anel, Vedação, 33,6x2,2	4	4	4	4	.....	.....	.....

M-9

Embreagem de Partida

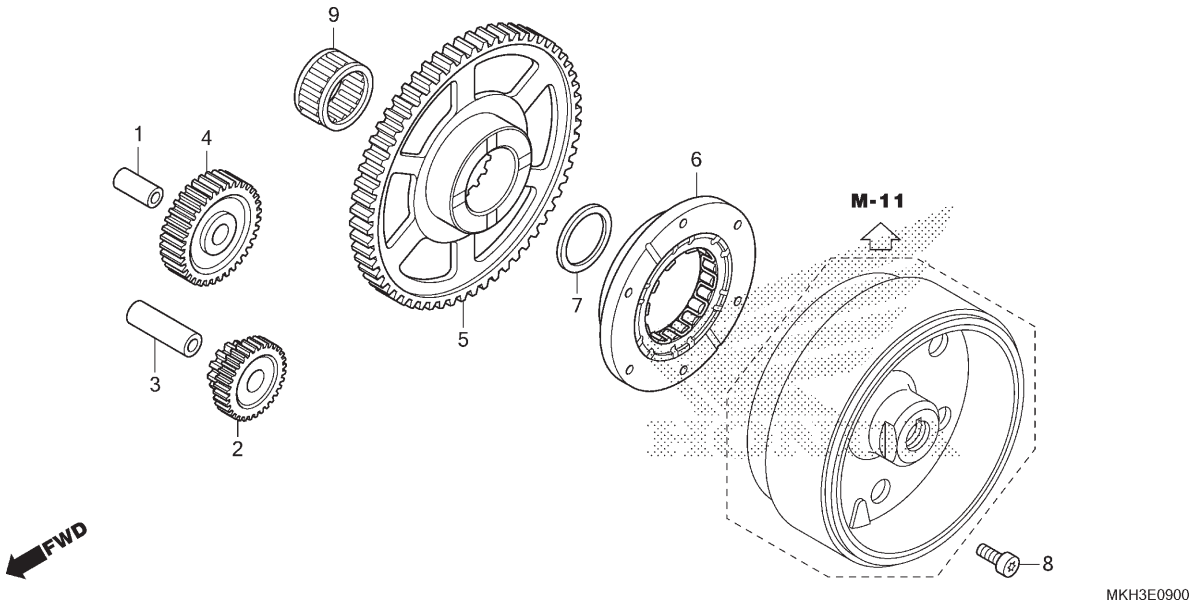

Ref. Nº	N.O.S.	Item de serviço	T.M.O.
2	612125	Engrenagem, Redução Partida	3,2
4	612135	Engrenagem, Intermediária Partida ...	3,2
5		(9)	
	612120	Engrenagem, Movida Partida	3,4
6	612131	Carcaça Externa, Embreagem Partida	3,5

Ref. Nº	Nº da peça	Descrição	Qtd. ADV 750 H	J	K	L/M	Nº de série		Tipo
1	13111-122-000	Pino, Pistão, 10x33	1	1	1	1	.....	.....	.....
2	28101-MGS-D30	Engrenagem, Redução Partida (39D/12D)	1	1	1	1	.....	.....	.....
3	28102-ME9-000	Pino, 10x44	1	1	1	1	.....	.....	.....
4	28106-MGS-D30	Engrenagem, Partida (51D)	1	1	1	1	.....	.....	.....
5	28110-MGS-D30	Engrenagem, Movida Partida (88D)	1	1	1	1	.....	.....	.....
6	28125-MM9-014	Carcaça Externa Comp., Embreagem Partida	1	1	1	1	.....	.....	.....
7	41641-HC5-000	Calço K, Carcaça Diferencial (1,00)	1	1	1	1	.....	.....	.....
8	90010-MAY-000	Parafuso, Allen, 8mm	6	6	6	6	.....	.....	.....
9	91008-MGS-D31	Rolamento, Agulhas, 30x37x20	1	1	1	1	.....	.....	.....

Voltar

M-10

Tampa do Gerador C.A.

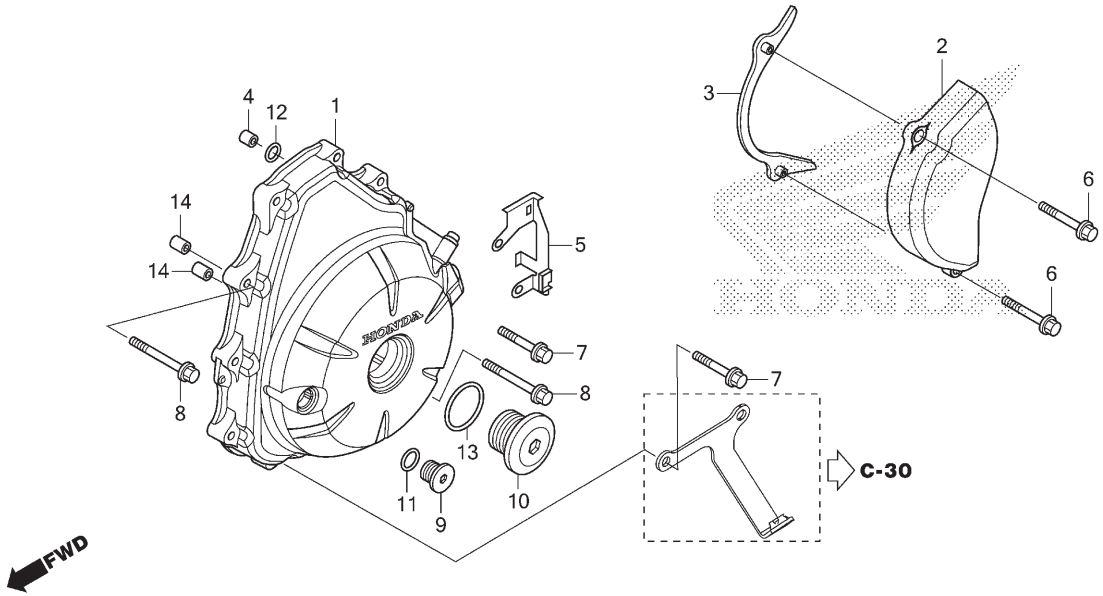

Ref. Nº	N.O.S.	Item de serviço	T.M.O.
1	1101B1	Tampa, Alternador	3,3
2	1101B0	Tampa, Lateral: Traseira Esquerda	0,7

Ref. Nº	Nº da peça	Descrição	Qtd. ADV 750 H	J	K	L/M	Nº de série		Tipo
1	11320-MKA-D20	Tampa Comp., Gerador C.A.	1	1	1	1			
2	11351-MJS-J20	Tampa, Traseira Esquerda	1	1	1	1			
3	11355-MJL-D30	Placa Comp., Guia Corrente Transmissão	1	1	1	1			
4	15516-MGS-D30	Orifício, 0,8mm	1	1	1	1			
5	32153-MGS-D30	Guia, Tampa Traseira Esquerda	1	1	1	1			
6	90006-GHB-670	Parafuso, Flange, 6x25 (NSHF)	2	2	–	–			
	90027-GHB-680	Parafuso, Flange, 6x25	–	–	2	2			
7	90006-GHB-680	Parafuso, Flange, 6x28 (NSHF)	9	9	–	–			
	90027-GHB-690	Parafuso, Flange, 6x28	–	–	9	9			
8	90006-GHB-700	Parafuso, Flange, 6x35 (NSHF)	2	2	–	–			
	90027-GHB-720	Parafuso, Flange, 6x35	–	–	2	2			
9	90084-MN8-010	Capa, 14mm	1	1	1	1			
10	90087-MR1-000	Tampa, 30mm	1	1	1	1			
11	91303-377-000	Anel, Vedação 13,8X2,5	1	1	1	1			
12	91313-393-003	Anel, Vedação, 7,8x2,2 (ARAI)	1	1	1	1			
13	91344-PC9-004	Anel, Vedação, 29x2,4 (NOK)	1	1	1	1			
14	94301-08140	Pino, Guia, 8x14	2	2	2	2			

M-11

Gerador

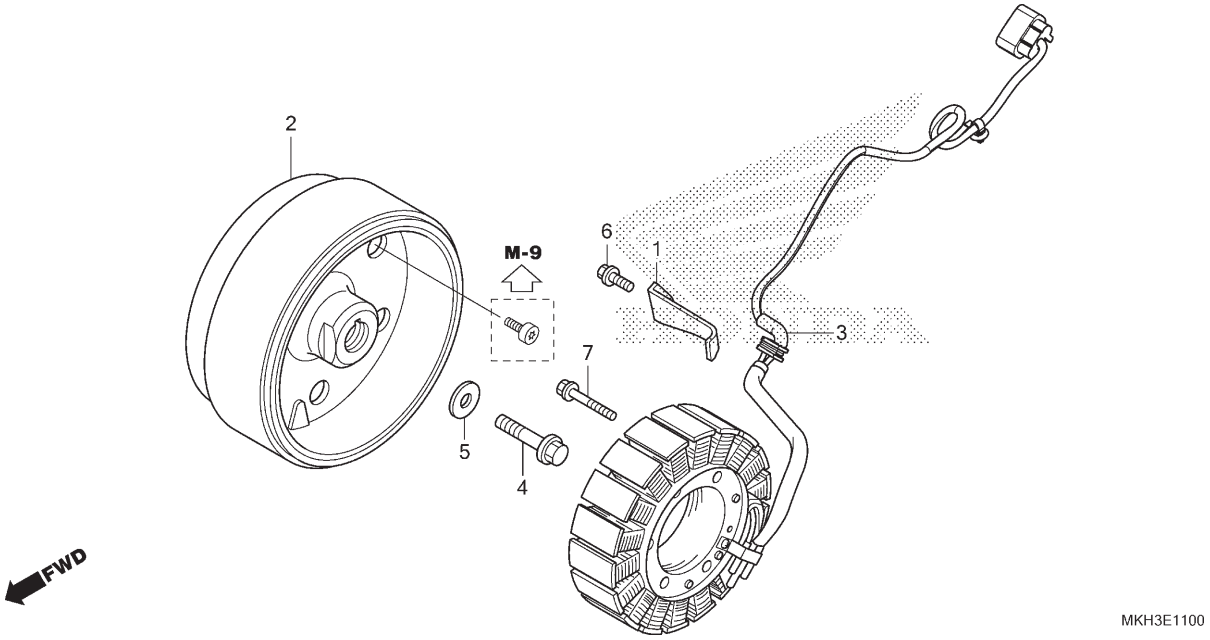

Ref. Nº	N.O.S.	Item de serviço	T.M.O.
2	613105	Rotor ou Volante	3,5
3	6131A3	Estator	3,5

Ref. Nº	Nº da peça	Descrição	Qtd. ADV 750 H	J	K	L/M	Nº de série		Tipo
1	11333-MGS-D30	Braçadeira, Fiação Gerador C.A.	1	1	1	1	.....	.....	.....
2	31110-MGS-D31	Volante Comp. (MITSUBA)	1	1	1	1	.....	.....	.....
3	31120-MKH-D01	Estator Comp.	1	1	1	1	.....	.....	.....
4	90025-MEW-920	Parafuso, Flange, 12x50 (UBS)	1	1	1	1	.....	.....	.....
5	90403-MEW-920	Arruela, 12,5x34x5	1	1	1	1	.....	.....	.....
6	96001-06014-00	Parafuso, Flange, 6x14	1	1	1	1	.....	.....	.....
7	96001-06040-00	Parafuso, Flange, 6x40	4	4	4	4	.....	.....	.....

Voltar

M-12

Bomba d' Água

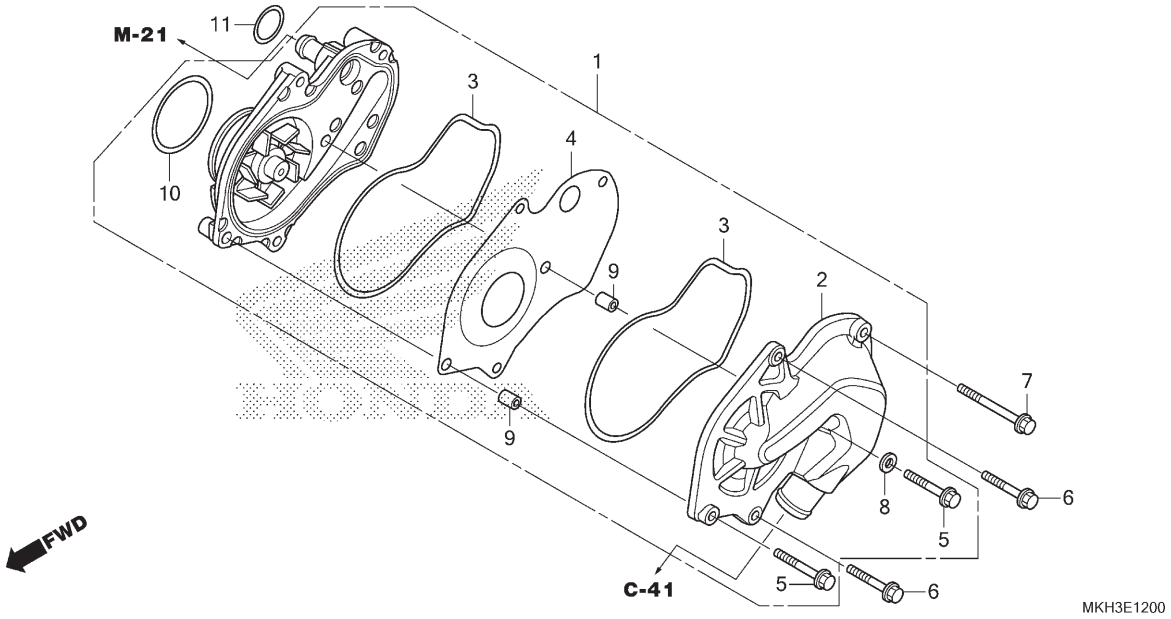

Ref. Nº	N.O.S.	Item de serviço	T.M.O.
1		(11)	
	114103	Bomba Conj., Água	1,8
2	1141B0	Tampa, Bomba Água	1,8
3		(4)	
	1141B1	Junta, Tampa Bomba Água	1,8
		• Nota: Mesmo tempo para duas unidades	
10	1141E1	Anel, Vedação, Bomba Água	1,8

Ref. Nº	Nº da peça	Descrição	Qtd. ADV 750 H	J	K	L/M	Nº de série		Tipo
1	19200-MGS-D20	Bomba Conj., Água	1	1	1	1			
2	19221-MGS-D20	Tampa, Bomba Água	1	1	1	1			
3	19226-MGS-D30	Junta, Corpo Bomba Água	2	2	2	2			
4	19231-MGS-D30	Placa, Bomba Água	1	1	1	1			
5	90006-GHB-690	Parafuso, Flange, 6x32 (NSHF)	2	2	2	2			
6	90006-GHB-700	Parafuso, Flange, 6x35 (NSHF)	2	2	2	2			
7	90006-GHB-730	Parafuso, Flange, 6x50 (NSHF)	1	1	1	1			
8	90406-MGS-D30	Arruela, Vedação, 6,5mm	1	1	1	1			
	90463-ML7-000		1	1	1	1			
9	90704-MGS-D30	Pino, Guia, 8x10	2	2	2	2			
10	91301-MGS-D30	Anel, Vedação, 48x2,6	1	1	1	1			
11	91306-ZY3-003	Anel, Vedação, 23,5x2	1	1	1	1			

Voltar

M-13

Motor de Partida

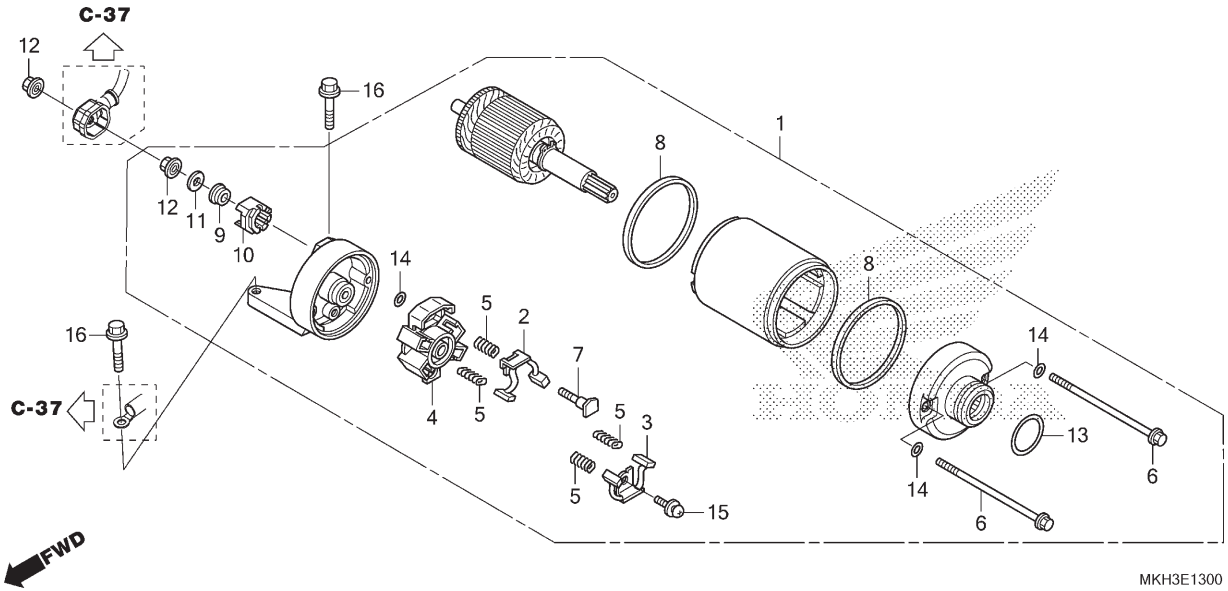

Ref. Nº	N.O.S.	Item de serviço	T.M.O.
1		(13)	
	612105	Motor, Partida	1,5
2		(3,4,5,8)	
	6121A4	Terminal, Escovas (Partida)	1,6
		• Nota: Mesmo tempo para duas unidades	

Ref. Nº	Nº da peça	Descrição	Qtd. ADV 750 H	J	K	L/M	Nº de série		Tipo
1	31200-MJL-D21	Motor Partida, Conj. (MITSUBA)	1	1	1	1	.....	.....	.....
2	31201-MEW-921	Escovas Carbono A, Jogo	1	1	1	1	.....	.....	.....
3	31202-MEW-921	Escovas Carbono B, Jogo	1	1	1	1	.....	.....	.....
4	31203-MEW-921	Suporte, Escovas	1	1	1	1	.....	.....	.....
5	31204-MEW-921	Mola, Escovas Carbono	4	4	4	4	.....	.....	.....
6	31205-MEW-921	Parafuso, Fixação	2	2	2	2	.....	.....	.....
7	31206-MEW-921	Parafuso, Terminal	1	1	1	1	.....	.....	.....
8	31207-KS5-901	Anel	2	2	2	2	.....	.....	.....
9	31208-MEW-921	Isolador	1	1	1	1	.....	.....	.....
10	31209-MEW-921	Limitador, Terminal	1	1	1	1	.....	.....	.....
11	31210-MEW-921	Arruela	1	1	1	1	.....	.....	.....
12	90071-MB0-000	Porca-arruela, 6mm	2	2	2	2	.....	.....	.....
13	91309-425-003	Anel, Vedação, 24,4x3,1 (ARAI)	1	1	1	1	.....	.....	.....
14	91320-MB0-000	Anel, Vedação, 4x2	3	3	3	3	.....	.....	.....
15	93892-05012-08	Parafuso-arruela, 5x12	1	1	1	1	.....	.....	.....
16	95801-06025-00	Parafuso, Flange, 6x25	2	2	2	2	.....	.....	.....

Voltar

M-14

Cárter • Bomba de Óleo

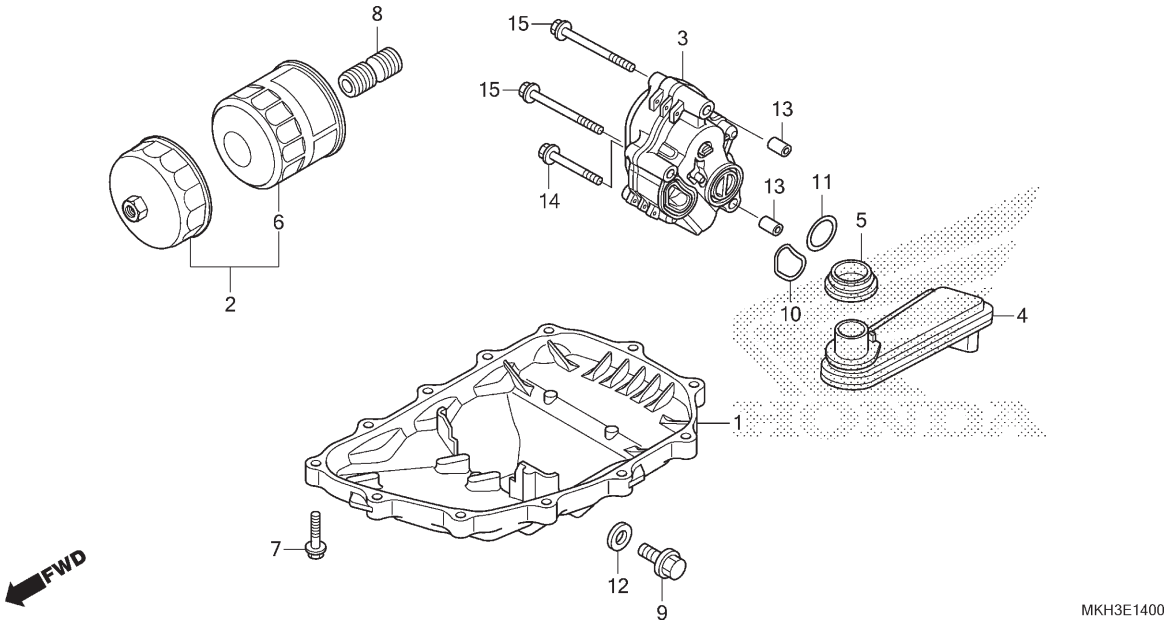

Ref. Nº	N.O.S.	Item de serviço	T.M.O.
1	113145	Cárter e/ou Junta	1,4
3		(10,11)	
	113105	Bomba Óleo, Conj.	2,2
4		(5)	
	1131B6	Filtro, Óleo	1,4
6		(2)	
	113180	Cartucho, Filtro Óleo	0,3

Ref. Nº	Nº da peça	Descrição	Qtd. ADV 750 H	J	K	L/M	Nº de série		Tipo
1	11210-MJL-D20	Cárter	1	1	1	1			
2	15010-MCE-H51	Filtro Óleo, Jogo	(1)	(1)	(1)	(1)			
	15010-MKR-305		(1)	(1)	(1)	–			
3	15100-MGS-D20	Bomba Óleo, Conj.	1	1	1	1			
4	15150-MGS-D30	Filtro Comp., Óleo	1	1	1	1			
5	15154-MAT-000	Guarnição, Filtro Óleo	1	1	1	1			
6	15410-MFJ-D01	Cartucho, Filtro Óleo (TOYO ROKI)	1	1	1	–			
	15410-MFJ-D02	Cartucho, Filtro Óleo (WAKO FILTER)	(1)	(1)	(1)	(1)			
7	90006-GHB-680	Parafuso, Flange, 6x28 (NSHF)	12	12	–	–			
	90027-GHB-690	Parafuso, Flange, 6x28	–	–	12	12			
8	90019-MB0-000	Prisioneiro, Filtro Óleo	1	1	1	1			
9	90131-883-000	Parafuso, Plugue Drenagem, 12x15	1	1	1	1			
10	91301-MEE-003	Anel, Vedação, 32x1,7	1	1	1	1			
11	91307-PY4-003	Anel, Vedação, 24,5x1,9	1	1	1	1			
12	94109-12000	Arruela, Plugue Drenagem, 12mm	1	1	1	1			
13	94301-08140	Pino, Guia, 8x14	2	2	2	2			
14	95701-06055-00	Parafuso, Flange, 6x55	1	1	1	1			
15	95701-06075-00	Parafuso, Flange, 6x75	2	2	2	2			

Voltar

M-15

Carcaça do Motor

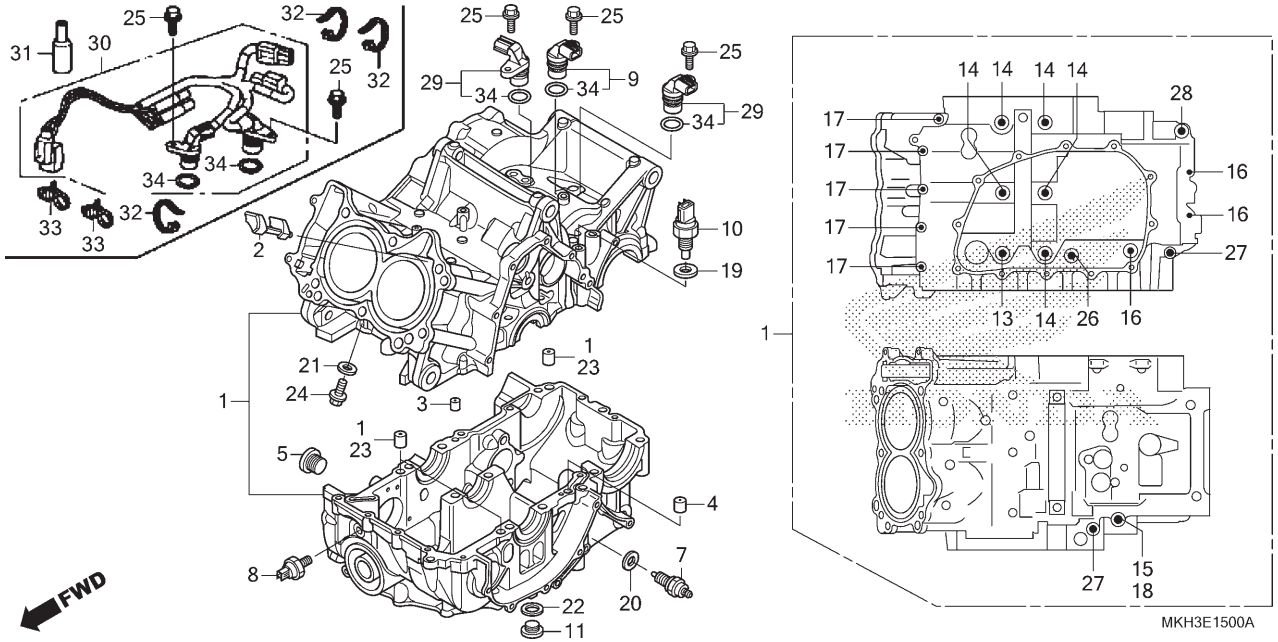

Ref. Nº	N.O.S.	Item de serviço	T.M.O.
1	110105	Carcaça, Motor	10,0
		• Inclui: Remoção e instalação do motor	
7	6151B8	Interruptor, Ponto Morto	1,1
8	615160	Interruptor, Pressão Óleo	1,1
9		(29,34)	
	617198	Sensor, Velocímetro	1,3
	6171F8	Sensor, Árvore Principal: Interno	1,3
	6171F9	Sensor, Árvore Principal: Externo	1,3
10	617151	Sensor, Temperatura Óleo	1,3
30		(34)	
	6171K0	Sensor, Árvore Principal	1,3

Ref. Nº	Nº da peça	Descrição	Qtd. ADV 750 H	J	K	L/M	Nº de série		Tipo
1	11000-MKA-D20	Carcaça, Motor	1	1	1	1			
2	11103-MGS-D31	Placa, Divisória	1	1	1	1			
3	11207-MFL-000	Orifício, 1,1mm	1	1	1	1			
4	11207-MGS-D30	Orifício, 1,5mm	1	1	1	1			
5	12208-PR3-000	Parafuso, Vedação, 20mm	1	1	1	1			
7	35600-MFJ-D01	Interruptor Conj., Ponto Morto	1	1	1	1			
8	37241-RNA-A01	Interruptor Conj., Pressão Óleo	1	1	1	1			
9	37700-K48-A01	Sensor Conj., Velocidade	1	1	1	1			
10	37750-KPH-701	Sensor Conj., Óleo Termostato (PANASONIC)	1	1	1	1			
11	90002-RGA-000	Parafuso, Vedação, 12x8	1	1	1	1			
13	90015-MGS-D31	Parafuso, Flange, 9x150	1	1	1	1			
14	90016-MFA-D01	Parafuso, Flange, 9x125	5	5	5	5			
15	90021-MGS-D30	Parafuso, Flange, 8x100	1	1	1	1			
16	90021-MJL-D30	Parafuso, Especial, 6x45	3	3	3	3			
17	90022-MJL-D30	Parafuso, Especial, 6x32	5	5	5	5			
18	90442-028-000	Arruela, Vedação, 8mm	1	1	1	1			
19	90443-MB0-000	Arruela, Vedação, 10,2mm	1	1	1	1			
20	90443-MJ6-000	Arruela, Ponto Morto	1	1	1	1			

Voltar

M-15

Carcaça do Motor

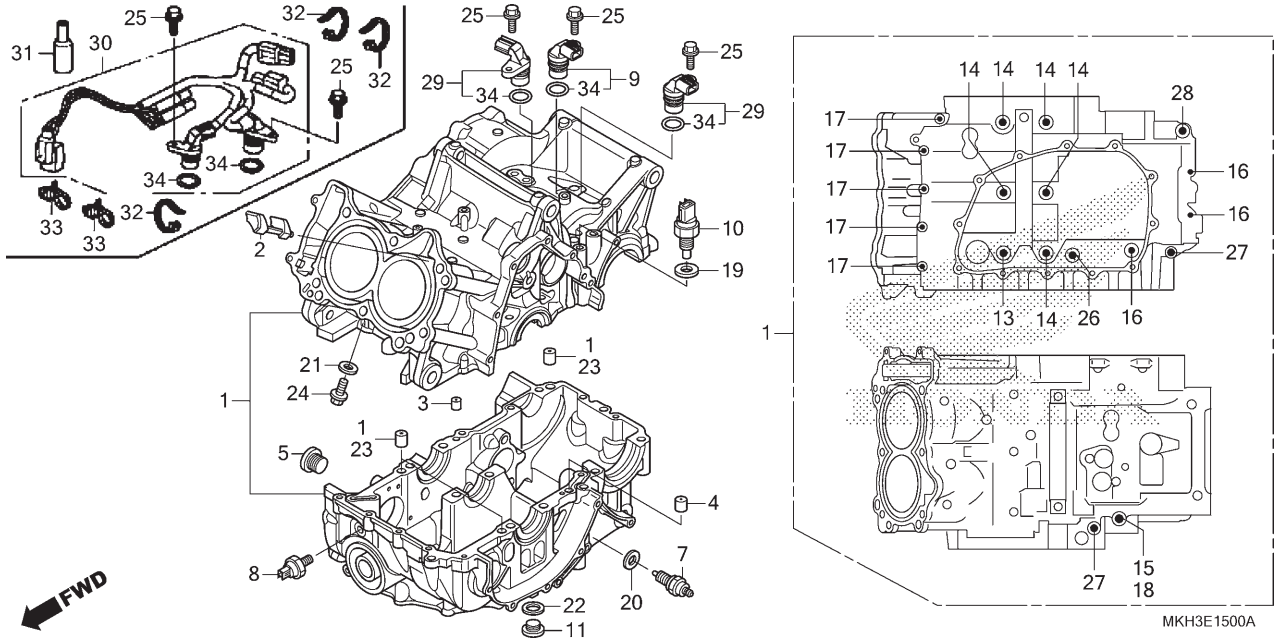

Ref. Nº	N.O.S.	Item de serviço	T.M.O.

Ref. Nº	Nº da peça	Descrição	Qtd. ADV 750 H	J	K	L/M	Nº de série		Tipo
21	90463-ML7-000	Arruela, Vedação, 6,5mm	1	1	1	1			
22	90545-KF0-000	Arruela, 12mm	1	1	1	1			
23	90701-MV9-670	Pino, Guia, 10x16	3	3	3	3			
24	95701-06012-00	Parafuso, Flange, 6x12	1	1	1	1			
25	95701-06018-00	Parafuso, Flange, 6x18	3	3	3	3			
26	95701-08045-00	Parafuso, Flange, 8x45	1	1	1	1			
27	95701-08070-00	Parafuso, Flange, 8x70	2	2	2	2			
28	95701-10070-00	Parafuso, Flange, 10x70	1	1	1	1			
29	37700-K48-A01	Sensor Conj., Velocidade	2	2	–	–			
	37700-MKH-D21		–	–	2	2			
30	37701-MKH-D20	Sensor Conj., Velocidade	1	1	–	–			
31	32108-MM8-680	Capa, Conector Fiação Principal	1	1	–	–			
32	90651-KV6-003	Presilha, Cabo, 165mm (Preto)	3	3	–	–			
33	91531-SR3-003	Suporte, Adaptador (Natural) (128,6mm)	2	2	–	–			
34	91303-MKH-D21	Anel, Vedação B	3	3	3	3			

Voltar

M-16

Árvore de Manivelas • Pistão

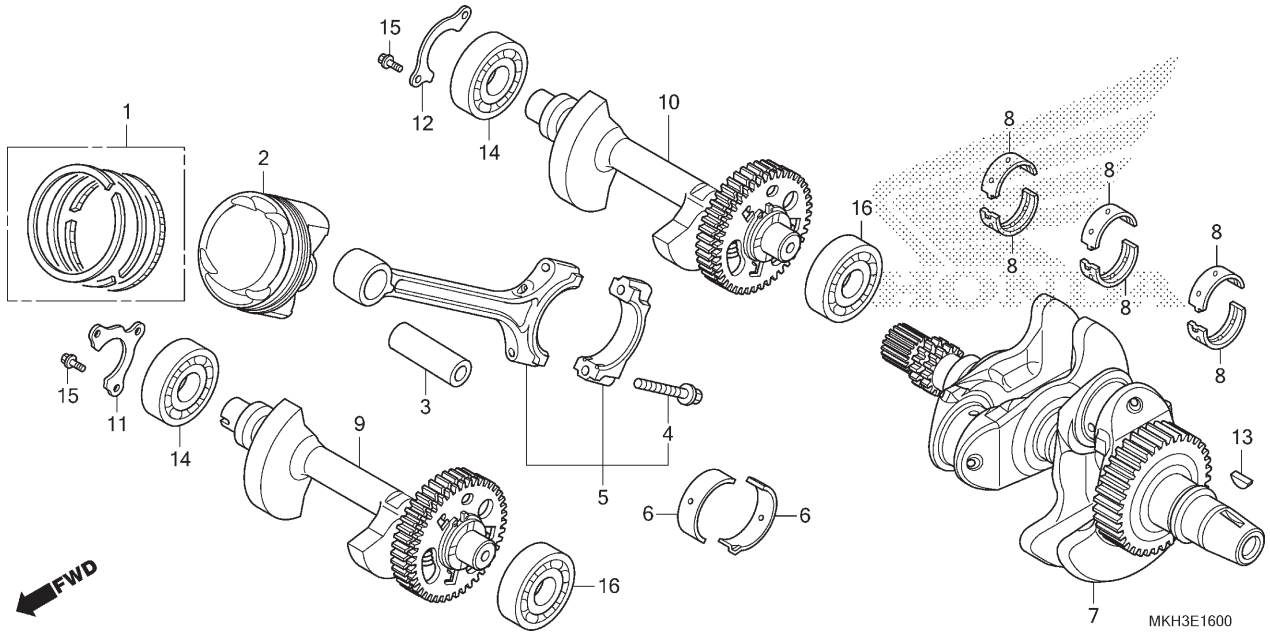

Ref. Nº	N.O.S.	Item de serviço	T.M.O.
2		(1,3,5,6)	
	1111T9	Pistão e/ou Anéis, Jogo e/ou Bronzina e/ou Biela	8,8
		• Inclui: Remoção e instalação do motor	
		• Inclui: Inspeção/ Medição/Limpeza	
	1111X9	Pistão e/ou Anéis, Jogo e/ou Bronzina e/ou Biela: Para 1 motocicleta	9,3
		• Inclui: Remoção e instalação do motor	
		• Inclui: Inspeção/ Medição/Limpeza	
7	1101B5	Árvore de Manivelas	9,3
		• Inclui: Remoção e instalação do motor	
8	110125	Bronzina, Árvore Manivelas	8,9
		• Inclui: Remoção e instalação do motor	
		• Nota: Mesmo tempo para duas unidades ou mais	
9	1101B9	Eixo, Balanceiro: Dianteiro	8,3
		• Inclui: Remoção e instalação do motor	
+			

Ref. Nº	Nº da peça	Descrição	Qtd. ADV 750 H	J	K	L/M	Nº de série		Tipo
1	13011-MJH-305	Anéis Pistão, Jogo (STD.) (RIKEN)	2	2	2	2			
	13021-MJL-D30	Anéis Pistão, Jogo (O.S. 0,25)	(2)	–	–	–			
			–	(2)	(2)	(2)			
2	13101-MJH-Y00	Pistão	2	2	2	2			
	13102-MJL-D30	Pistão (O.S. 0,25)	(2)	–	–	–			
			–	(2)	(2)	(2)			
3	13111-PWA-000	Pino, Pistão	2	2	2	2			
4	13204-PWA-003	Parafuso, Biela	4	4	4	4			
5	13210-RB0-000	Biela Comp.	2	2	2	2			
6	13211-PWA-003	Bronzina A, Biela (Azul) (DAIDO)	4	4	4	4			
	13212-PWA-003	Bronzina B, Biela (Preto) (DAIDO)	4	4	4	4			
	13213-PWA-003	Bronzina C, Biela (Marrom) (DAIDO)	4	4	4	4			
	13214-PWA-003	Bronzina D, Biela (Verde) (DAIDO)	4	4	4	4			
	13215-PWA-003	Bronzina E, Biela (Amarelo) (DAIDO)	4	4	4	4			
	13216-PWA-003	Bronzina F, Biela (Rosa) (DAIDO)	4	4	4	4			
	13217-PWA-003	Bronzina G, Biela (Vermelho) (DAIDO)	4	4	4	4			
	13218-PWA-003	Bronzina H, Biela (Branco) (DAIDO)	4	4	4	4			
7	13300-MJL-D30	Árvore Manivelas, Comp.	1	1	1	1			
8	13313-MGS-D31	Bronzina A, Árvore Manivelas	6	6	6	6			
	13314-MGS-D31	Bronzina B, Árvore Manivelas	6	6	6	6			
	13315-MGS-D31	Bronzina C, Árvore Manivelas	6	6	6	6			
	13316-MGS-D31	Bronzina D, Árvore Manivelas	6	6	6	6			
	13317-MGS-D31	Bronzina E, Árvore Manivelas	6	6	6	6			

Voltar

M-16

Árvore de Manivelas • Pistão

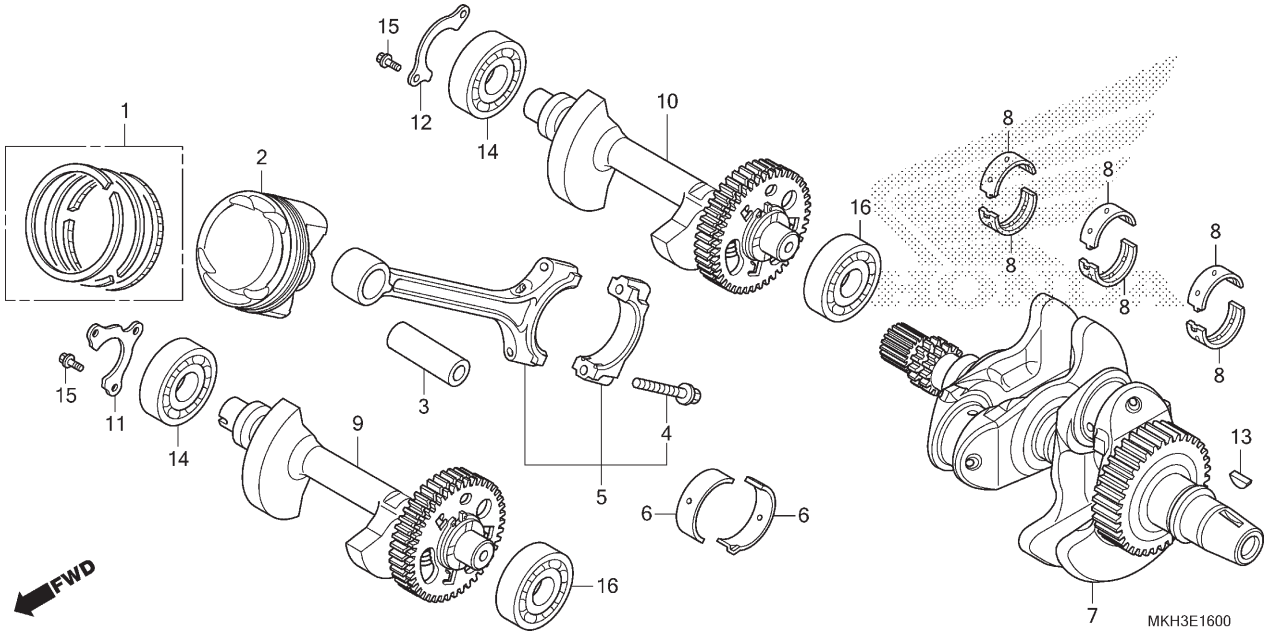

Ref. Nº	N.O.S.	Item de serviço	T.M.O.
10	1101B8	Eixo, Balanceiro: Traseiro ..... • Inclui: Remoção e instalação do motor	8,4
	1101C0	Eixo, Balanceiro: Ambos ..... • Inclui: Remoção e instalação do motor	8,5
14	1101W6	Rolamento, Eixo Balanceiro: Dianteiro Direito ..... • Inclui: Remoção e instalação do motor	8,3
	1101W9	Rolamento, Eixo Balanceiro: Traseiro Direito ..... • Inclui: Remoção e instalação do motor	8,4
16	1101W5	Rolamento, Eixo Balanceiro: Dianteiro Esquerdo ..... • Inclui: Remoção e instalação do motor	8,5
	1101W7	Rolamento, Eixo Balanceiro: Dianteiro Ambos ..... • Inclui: Remoção e instalação do motor	8,5
	1101W8	Rolamento, Eixo Balanceiro: Traseiro Esquerdo ..... • Inclui: Remoção e instalação do motor	8,8

Ref. Nº	Nº da peça	Descrição	Qtd. ADV 750 H	J	K	L/M	Nº de série		Tipo
9	13410-MJL-D30	Eixo Comp., Balanceiro Dianteiro	1	1	1	1	.....	.....	.....
10	13420-MJL-D30	Eixo Comp., Balanceiro Traseiro	1	1	1	1	.....	.....	.....
11	13481-MGS-D30	Placa, Jogo Rolamento Balanceiro	1	1	1	1	.....	.....	.....
12	13491-MJL-D30	Placa, Jogo Rolamento Balanceiro (Traseiro)	1	1	1	1	.....	.....	.....
13	90741-413-000	Chave, Woodruff, 25x14	1	1	1	1	.....	.....	.....
14	91003-MGS-D31	Rolamento, Radial Esferas (63/22)	2	2	2	2	.....	.....	.....
15	95701-06014-00	Parafuso, Flange, 6x14	5	5	5	5	.....	.....	.....
16	96100-62040-00	Rolamento, Radial Esferas, 6204	2	2	2	2	.....	.....	.....

Voltar

M-16

Árvore de Manivelas • Pistão

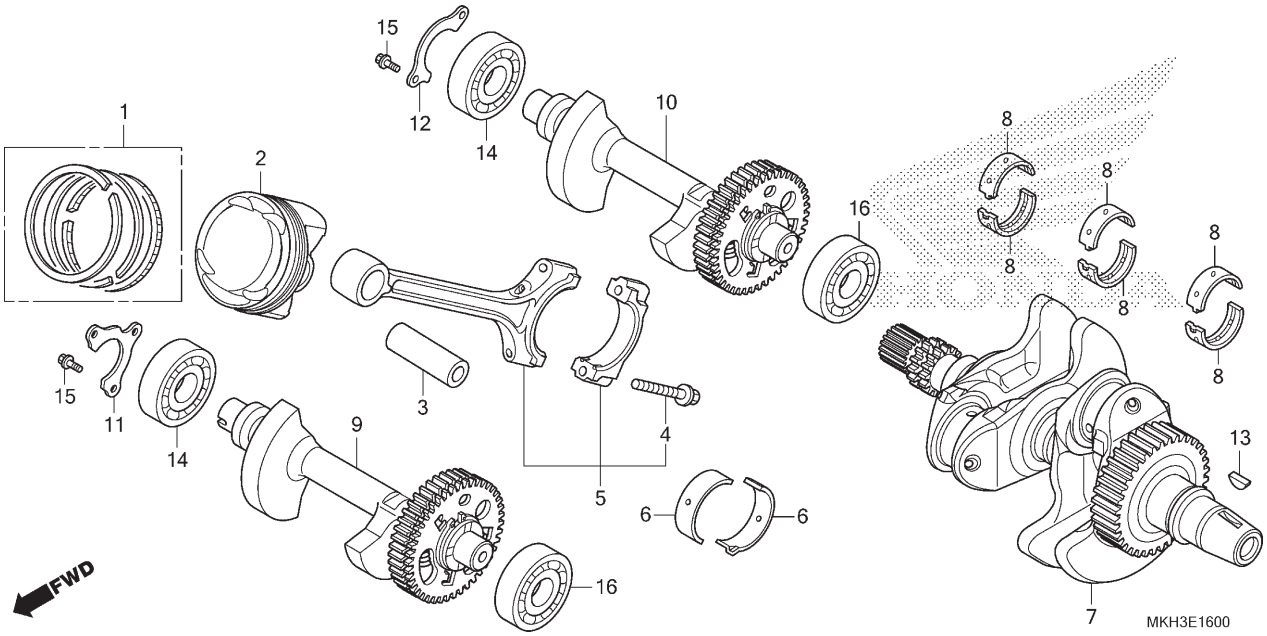

Ref. Nº	N.O.S.	Item de serviço	T.M.O.
+ 16	1101X0	Rolamento, Eixo Balanceiro: Traseiro Ambos ..... • Inclui: Remoção e instalação do motor	8,8
	1101N2	Rolamento, Eixo Balanceiro: Para 1 motocicleta ..... • Inclui: Remoção e instalação do motor	9,2

Ref. Nº	Nº da peça	Descrição	Qtd. ADV 750 H	J	K	L/M	Nº de série	Tipo

Voltar

M-17.10

Transmissão (Árvore Principal)

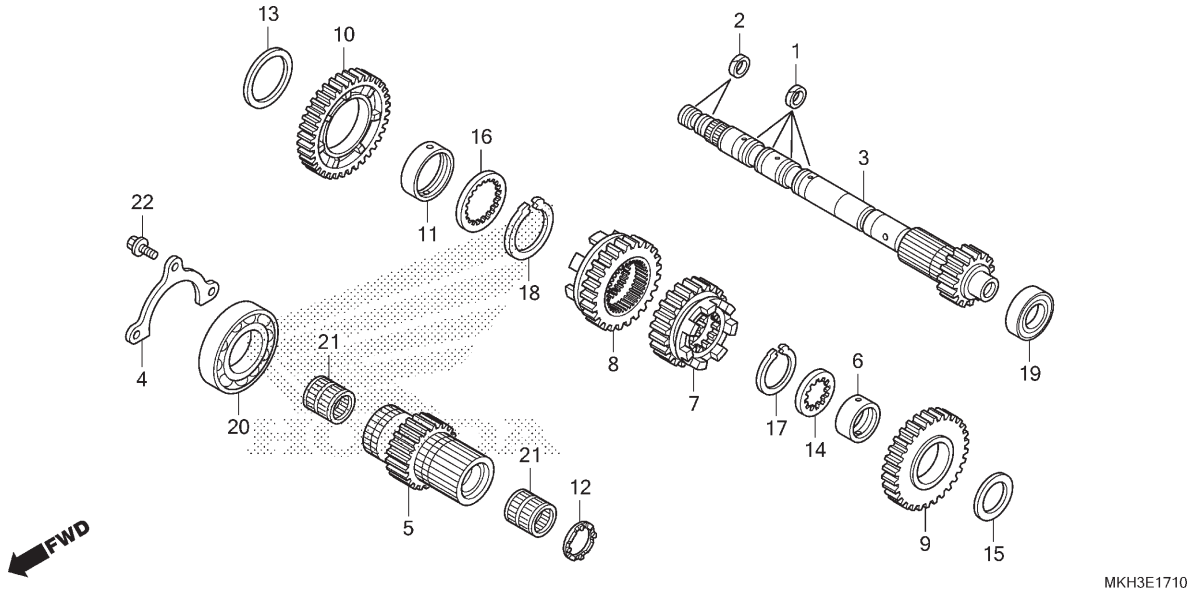

Ref. Nº	N.O.S.	Item de serviço	T.M.O.
3		(5,7,8,9,10,21)	
	210141	Árvore Principal, Transmissão	8,4
		• Inclui: Remoção e instalação do motor	
	210141A	• Substituição da árvore secundária adicionar	0,2
19	2101C2	Rolamento, Árvore Principal: Esquerdo	8,7
		• Inclui: Remoção e instalação do motor	
20	2101C5	Rolamento, Árvore Principal: Direito	8,2
		• Inclui: Remoção e instalação do motor	
	2101C6	Rolamento, Árvore Principal: Ambos	8,7
		• Inclui: Remoção e instalação do motor	
	2101D4	Rolamento, Árvore Principal e Secundária: Todos	8,7
		• Inclui: Remoção e instalação do motor	

Ref. Nº	Nº da peça	Descrição	Qtd. ADV 750 H	J	K	L/M	Nº de série		Tipo
1	22814-PFL-003	Anel, Vedação, 26mm	4	4	4	4			
2	22814-RGC-003	Anel, Vedação, (21,2mm)	2	2	2	2			
3	23210-MJL-D50	Árvore Principal Comp., Interna	1	1	1	1			
4	23212-MGS-D30	Placa, Fixação Rolamento Árvore Principal	1	1	1	1			
5	23231-MKA-D50	Árvore Principal, Externa (21D)	1	1	1	1			
6	23442-MS2-610	Bucha, 30x11,2	1	1	1	1			
7	23451-MKA-D50	Engrenagem, Principal 3ª (22D)	1	1	1	1			
8	23471-MKA-D50	Engrenagem, Principal 4ª (25D)	1	1	1	1			
9	23491-MKA-D50	Engrenagem, Principal 5ª (30D)	1	1	1	1			
10	23511-MKA-A50	Engrenagem, Principal 6ª (37D)	1	1	1	1			
11	23512-MGS-D20	Espaçador, 40x43x10	1	1	1	1			
12	90401-MJL-D50	Arruela, Especial	1	1	1	1			
13	90403-MK2-300	Arruela	1	1	1	1			
14	90452-MAT-000	Arruela, Entalhada, 30x36x1,5	1	1	1	1			
15	90458-MAT-E00	Arruela, Encosto, 30,5mm	1	1	1	1			
16	90493-MGE-D00	Arruela, Entalhada, 40mm	1	1	1	1			
17	90604-MM5-000	Anel Elástico, 30mm	1	1	1	1			

Voltar

M-17.10

Transmissão (Árvore Principal)

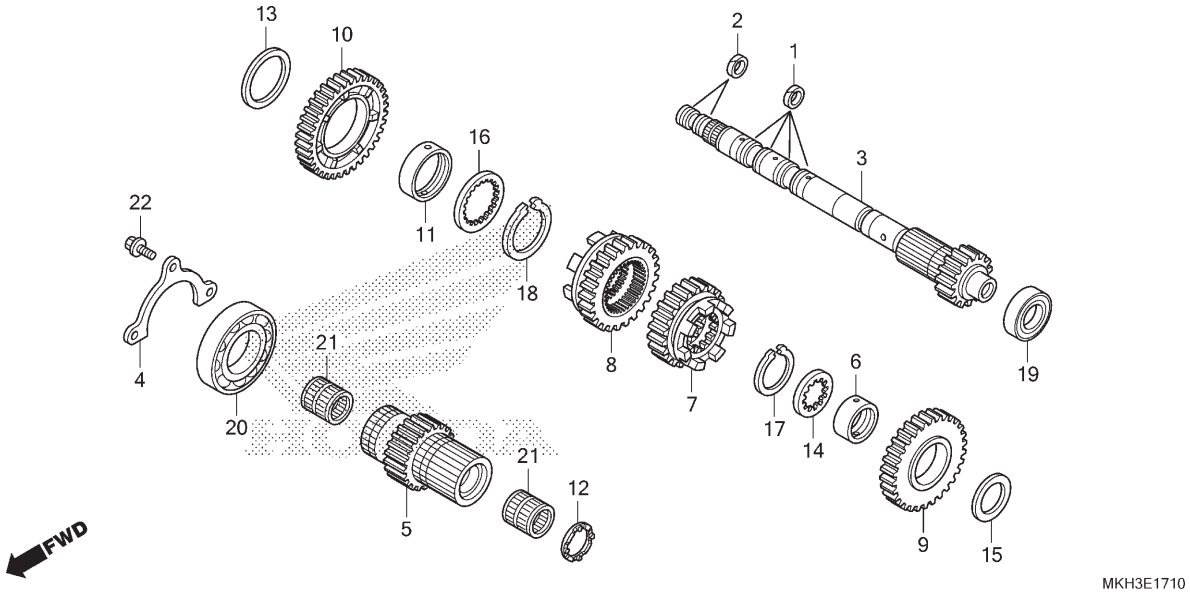

Ref. Nº	N.O.S.	Item de serviço	T.M.O.	Ref. Nº	Nº da peça	Descrição	Qtd. ADV 750 H	J	K	L/M	Nº de série		Tipo
				18	90605-MGE-D00	Anel Elástico, 40mm	1	1	1	1	.....	.....	.....
				19	91006-MGS-D31	Rolamento, Radial Esferas, 6204U	1	1	1	1	.....	.....	.....
				20	91023-MGS-D21	Rolamento, Radial Esferas, 6008	1	1	1	1	.....	.....	.....
				21	91104-PL9-008	Rolamento, Agulhas, 26x31x22 (NTN) ...	2	2	2	2	.....	.....	.....
				22	95701-06014-00	Parafuso, Flange, 6x14	3	3	3	3	.....	.....	.....

Voltar

M-17.20

Transmissão (Árvore Secundária)

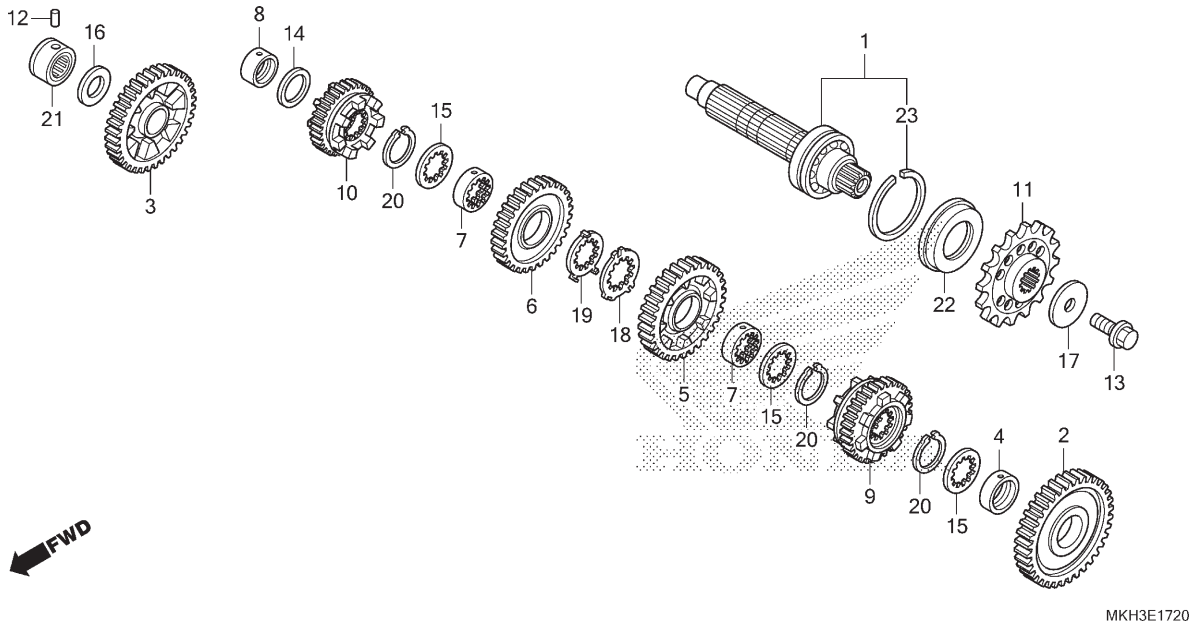

Ref. Nº	N.O.S.	Item de serviço	T.M.O.
1		(2,3,5,6,9,10)	
	210142	Árvore Secundária, Transmissão	8,4
		• Inclui: Remoção e instalação do motor	
	210142A	• Substituição da árvore principal adicionar	0,2
11	213135	Pinhão, Transmissão	0,9
21	2101C8	Rolamento, Árvore Secundária: Direito	8,2
		• Inclui: Remoção e instalação do motor	
	2101D4	Rolamento, Árvore Principal e Secundária: Todos	8,7
		• Inclui: Remoção e instalação do motor	
22	2101G7	Retentor Óleo, Árvore Secundária: Esquerdo	8,2
		• Inclui: Remoção e instalação do motor	

Ref. Nº	Nº da peça	Descrição	Qtd. ADV 750 H	J	K	L/M	Nº de série		Tipo
1	23220-MKA-D50	Árvore, Secundária Comp.	1	1	1	1			
2	23421-MKA-D50	Engrenagem, Secundária 1ª (40D)	1	1	1	1			
3	23441-MKA-D50	Engrenagem, Secundária 2ª (40D)	1	1	1	1			
4	23442-ML7-000	Bucha, 28mm	1	1	1	1			
5	23461-MKA-D50	Engrenagem, Secundária 3ª (32D)	1	1	1	1			
6	23481-MKA-D50	Engrenagem, Secundária 4ª (30D)	1	1	1	1			
7	23482-MV9-670	Bucha, Entalhada, 28x31x9	2	2	2	2			
8	23495-KY1-000	Bucha, 22x13	1	1	1	1			
9	23501-MKA-D50	Engrenagem, Secundária 5ª (31D)	1	1	1	1			
10	23521-MKA-A50	Engrenagem, Secundária 6ª (31D)	1	1	1	1			
11	23801-MJS-J20	Pinhão, Transmissão (17D)	1	1	1	1			
12	24261-283-000	Pino, Guia Garfo Seletor Marchas	1	1	1	1			
13	90037-422-003	Parafuso, Especial, 10mm	1	1	1	1			
14	90452-KZ4-000	Arruela, Encosto, 22x30x1	1	1	1	1			
15	90452-MR7-000	Arruela, Entalhada, 28x34x1,5	3	3	3	3			
16	90458-292-000	Arruela, Encosto, 20mm	1	1	1	1			
17	90459-438-000	Arruela, 10,2mm	1	1	1	1			
18	90463-MR7-000	Arruela, Entalhada, 28mm	1	1	1	1			

M-17.20

Transmissão (Árvore Secundária)

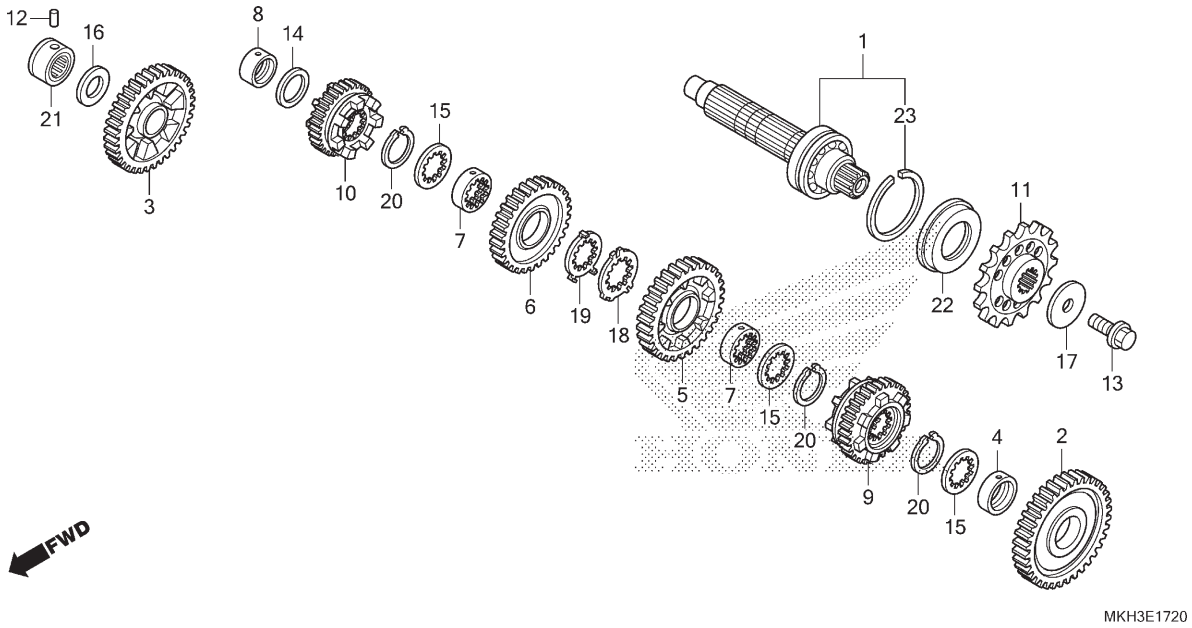

Ref. Nº	N.O.S.	Item de serviço	T.M.O.

Ref. Nº	Nº da peça	Descrição	Qtd. ADV 750 H	J	K	L/M	Nº de série		Tipo
19	90464-MR7-000	Arruela, Trava, 28mm	1	1	1	1			
20	90603-MN4-000	Anel Elástico, 28mm	3	3	3	3			
21	91022-KT7-003	Rolamento, Agulhas, 20mm (NTN)	1	–	–	–			
	91022-MJE-DB1		–	1	1	1			
22	91207-KT8-003	Retentor, Óleo, 34x62x8	1	1	1	1			
23	94560-62200	Anel Elástico, 62mm	1	1	1	1			

Voltar

M-19

Tambor Seletor de Marchas

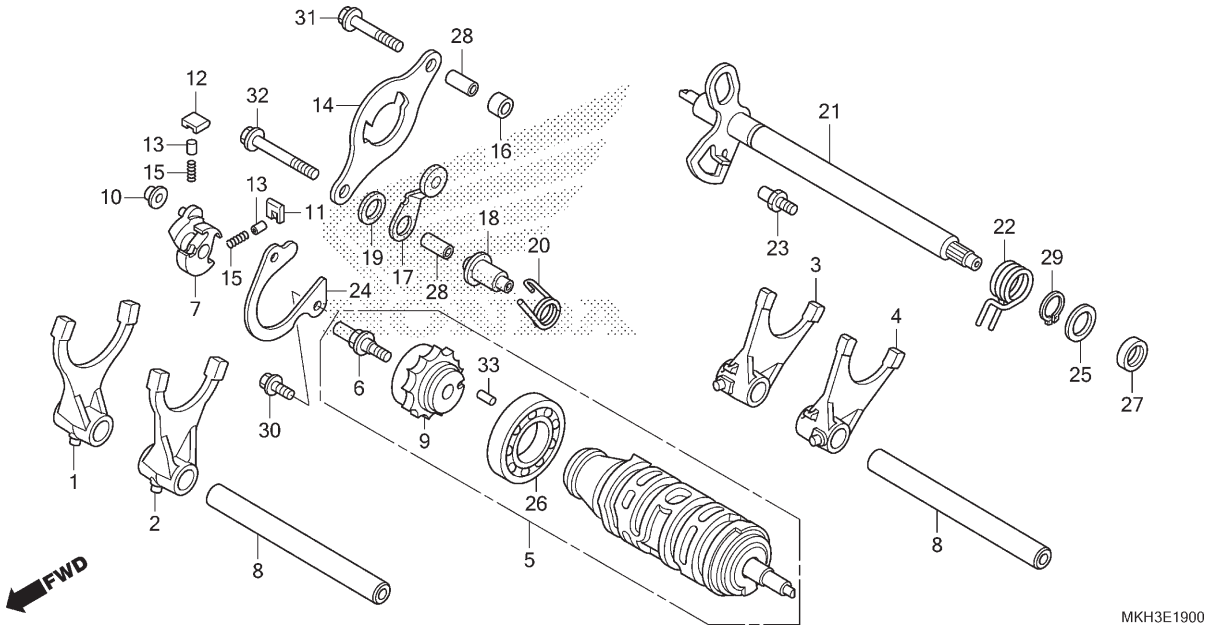

Ref. Nº	N.O.S.	Item de serviço	T.M.O.
1		(2,3,4)	
	210112	Garfo, Seletor Marchas	8,2
		• Inclui: Remoção e instalação do motor	
		• Nota: Mesmo tempo para duas unidades ou mais	
5	2101A9	Tambor, Seletor Marchas	8,2
		• Inclui: Remoção e instalação do motor	
7		(11,12,13,15)	
	2101B3	Tambor, Seletor Marchas	2,8
9	2101B2	Excêntrico, Seletor Marchas	3,0
17		(20)	
	210125	Posicionador ou Mola, Tambor Seletor	3,0
21		(22)	
	210122	Eixo, Seletor Marchas	2,8
27	1101F9	Retentor, Óleo, Seletor Marchas	2,8

Ref. Nº	Nº da peça	Descrição	Qtd. ADV 750 H	J	K	L/M	Nº de série		Tipo
1	24211-MGS-D20	Garfo, Direito Seletor Marchas (Principal)	1	1	1	1			
2	24212-MKA-D50	Garfo, Esquerdo Seletor Marchas (Principal)	1	1	1	1			
3	24213-MGS-D20	Garfo, Direito Seletor Marchas (Secundário)	1	1	1	1			
4	24214-MGS-D20	Garfo, Esquerdo Seletor Marchas (Secundário)	1	1	1	1			
5	24310-MGS-D22	Tambor Conj., Seletor Marchas	1	1	1	1			
6	24315-HL4-000	Pino, Seletor	1	1	1	1			
7	24321-KT8-030	Tambor, Seletor	1	1	1	1			
8	24321-MAS-000	Eixo, Garfo Seletor	2	2	2	2			
9	24322-MGE-D01	Excêntrico, Seletor Marchas	1	1	1	1			
10	24322-MM4-000	Bucha, Seletor	1	1	1	1			
11	24324-KA3-711	Lingueta A, Catraca	1	1	1	1			
12	24325-KA3-711	Lingueta B, Catraca	1	1	1	1			
13	24326-KBH-901	Palheta, Lingueta	2	2	2	2			
14	24328-MGS-D20	Placa, Guia Câmbio	1	1	1	1			
15	24329-KA3-740	Mola, Palheta Lingueta	2	2	2	2			

M-19

Tambor Seletor de Marchas

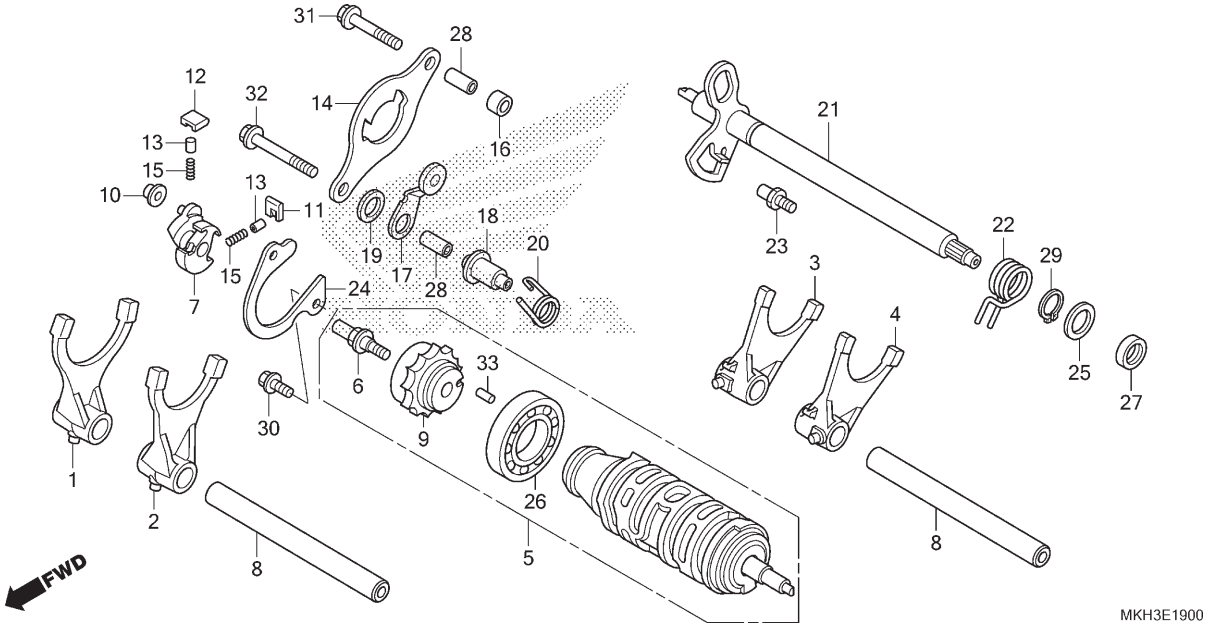

Ref. Nº	N.O.S.	Item de serviço	T.M.O.	Ref. Nº	Nº da peça	Descrição	Qtd. ADV 750 H	J	K	L/M	Nº de série		Tipo
				16	24329-MGS-D20	Espaçador, Placa Guia	1	1	1	1			
				17	24430-MGE-000	Posicionador Comp., Tambor	1	1	1	1			
				18	24434-MGS-D20	Bucha, Excêntrico Posicionador Tambor Seletor	1	1	1	1			
				19	24435-MGE-000	Bucha, Lateral Posicionador Tambor	1	1	1	1			
				20	24435-MGS-D20	Mola, Posicionador Tambor Seletor	1	1	1	1			
				21	24610-MGS-D20	Eixo Comp., Seletor Marchas	1	1	1	1			
				22	24651-MGS-D20	Mola, Retorno Seletor Marchas	1	1	1	1			
				23	24652-HA0-000	Pino, Mola Retorno Seletor Marchas	1	1	1	1			
				24	24655-MGS-D30	Placa, Fixação Rolamento Tambor Seletor Marchas	1	1	1	1			
				25	90433-KE1-000	Arruela, 14mm	1	1	1	1			
				26	91007-MGS-D21	Rolamento, Radial Esferas, 25x47x8	1	1	1	1			
				27	91203-KK3-830	Retentor, Óleo, 14x22x5	1	1	1	1			
				28	94301-08200	Pino, Guia, 8x20	2	2	2	2			
				29	94510-14000	Anel Elástico, Externo, 14mm	1	1	1	1			
				30	95701-06014-00	Parafuso, Flange, 6x14	2	2	2	2			
				31	95701-06035-00	Parafuso, Flange, 6x35	1	1	1	1			
				32	95701-06055-00	Parafuso, Flange, 6x55	1	1	1	1			
				33	96220-40080	Rolete, 4x8	1	1	1	1			

Voltar

M-21

Termostato

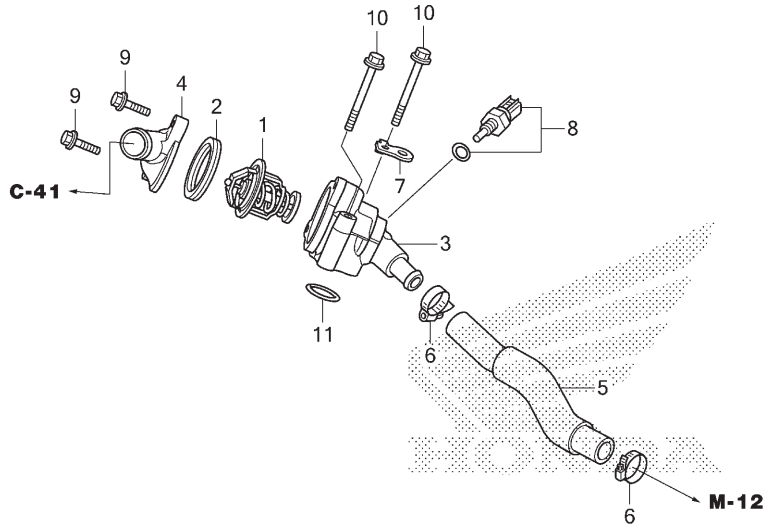

MKH3E2100

Ref. Nº	N.O.S.	Item de serviço	T.M.O.
1	114116	Termostato	2,2
3	114117	Carcaça, Termostato	2,1
4		(2)	
	1141B3	Tampa, Termostato	2,1
5	1141B4	Mangueira, Derivação Água	2,1
8	6171A9	Sensor, Temperatura Água	2,1

Ref. Nº	Nº da peça	Descrição	Qtd. ADV 750 H	J	K	L/M	Nº de série		Tipo
1	19300-MCJ-003	Termostato (FUJI BELLOWS)	1	1	1	1			
2	19305-KV3-010	Coxim, Termostato	1	1	1	1			
3	19310-MJS-J20	Carcaça Comp., Termostato	1	1	1	1			
4	19316-MJS-J20	Tampa, Termostato	1	1	1	1			
5	19322-MGS-D30	Mangueira, Derivação Água	1	1	1	1			
6	19504-KY1-003	Braçadeira, Mangueira Água, 25mm	2	2	2	2			
7	32150-MGS-D20	Suporte, Fiação	1	1	1	1			
8	37870-MGS-D31	Sensor Conj., Temperatura Água	1	1	1	1			
9	90006-GHB-660	Parafuso, Flange, 6x22 (NSHF)	2	2	–	–			
	90027-GHB-670	Parafuso, Flange, 6x22	–	–	2	2			
10	90006-GHB-740	Parafuso, Flange, 6x55 (NSHF)	2	2	–	–			
	90027-GHB-770	Parafuso, Flange, 6x55	–	–	2	2			
11	91356-425-003	Anel, Vedação 30mm	1	1	1	1			

Voltar

M-23

Corpo do Acelerador

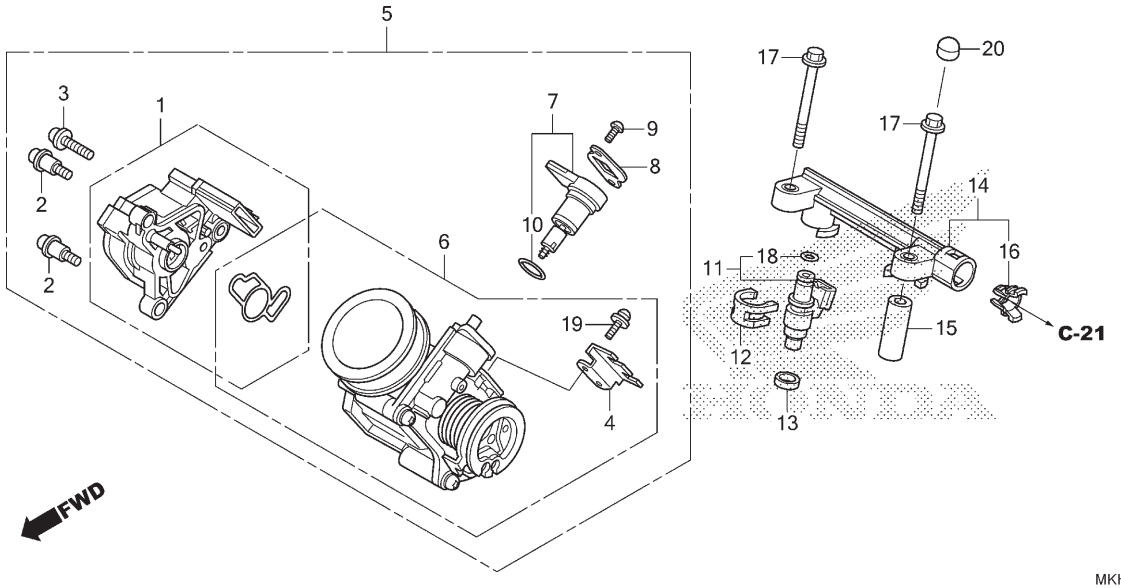

MKH3E2300A

Ref. Nº	N.O.S.	Item de serviço	T.M.O.
1	617115	Sensor, Acelerador	1,3
5	311132	Corpo Conj., Acelerador	1,2
6	311130	Corpo, Acelerador	1,3
7		(10)	
	3111N5	Válvula, Controle Ar Marcha Lenta	1,0
11		(13,18)	
	311145	Injetor, Combustível	1,6
	311145G	• Substituição de 1 injetor adicionar	0,1
14	311140	Tubo, Combustível	1,4

Ref. Nº	Nº da peça	Descrição	Qtd. ADV 750 H	J	K	L/M	Nº de série		Tipo
1	16060-MKH-D01	Sensor, Jogo	1	1	1	1			
2	16081-KYJ-901	Parafuso, Torx, 5X8,7	2	2	2	2			
3	16082-KYJ-901	Parafuso, Torx, 5x17	1	1	1	1			
4	16169-MGS-D31	Suporte, Cabo	1	1	1	1			
5	16400-MKH-D01	Corpo Conj., Acelerador (GQ3UB A)	1	1	1	1			
6	16410-MGS-D31	Corpo, Conj.	1	1	1	1			
7	16430-MGS-D31	Válvula Jogo, Controle Ar Marcha Lenta	1	1	1	1			
8	16432-MFE-641	Placa, Válvula Controle Ar Marcha Lenta	1	1	1	1			
9	16433-HN8-A61	Parafuso, Torx	2	2	2	2			
10	16435-HN8-A61	Anel, Vedação, 17,8x1,9	1	1	1	1			
11	16450-MFA-D02	Injetor Conj., Combustível	2	2	2	2			
12	16451-MFL-000	Presilha, Injetor	2	2	2	2			
13	16472-MGS-D30	Anel, Vedação Injetor	2	2	2	2			
14	16640-MGS-D31	Tubo Comp., Combustível	1	1	1	1			
15	16647-MGS-D30	Bucha, Tubo Combustível	2	2	2	2			
16	17711-MGE-003	Retentor	1	1	1	1			
17	90005-MGS-D30	Parafuso, Flange, 6x55	2	2	2	2			
18	91301-P7A-004	Anel, Vedação 7,8x1,9	2	2	2	2			
19	93892-05012-18	Parafuso-arruela, 5x12	2	2	2	2			
20	90082-ZW4-H01	Capa, Parafuso, 6mm	1	1	1	1			

Voltar

M-25

Solenóide Linear

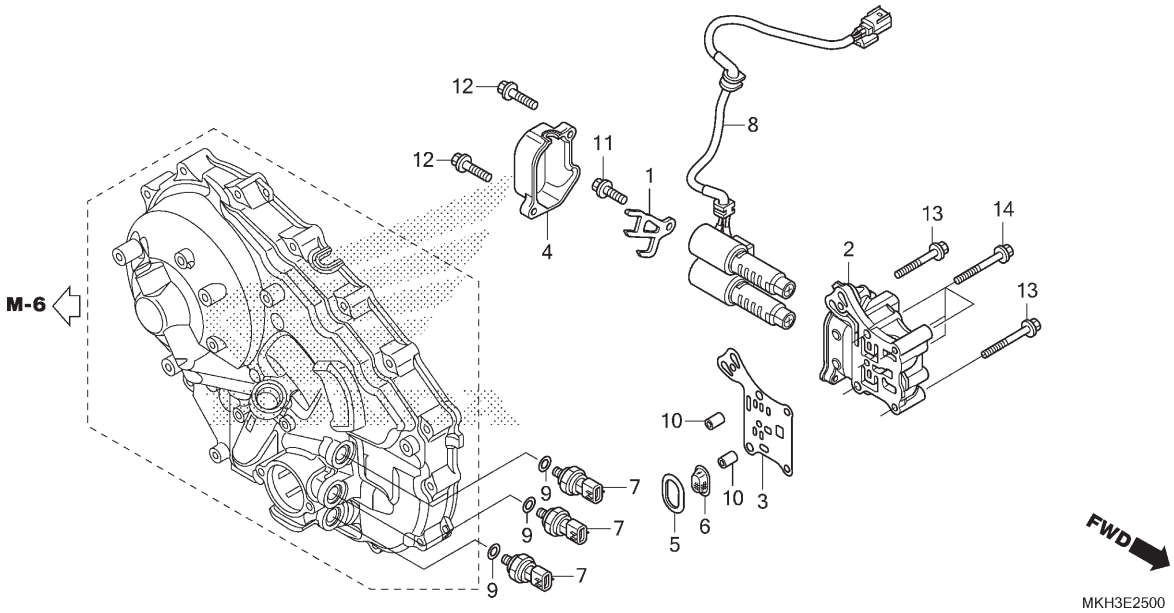

Ref. Nº	N.O.S.	Item de serviço	T.M.O.
2		(3,4,5,6)	
	2101S1	Corpo, Válvula Solenóide	2,2
7		(9)	
	6171G0	Sensor, Pressão Óleo	0,9
	6171G0A	• Substituição de 1 sensor de pressão de óleo adicionar	0,1
	6171G0B	• Substituição de 2 sensor de pressão de óleo adicionar	0,2
8	2101F6	Válvula, Solenóide Linear	2,3

Ref. Nº	Nº da peça	Descrição	Qtd. ADV 750 H	J	K	L/M	Nº de série		Tipo
1	11338-MGS-D20	Placa, Limitadora Solenóide	1	1	1	1			
2	11361-MGS-D20	Corpo, Solenóide Linear	1	1	1	1			
3	11362-MGS-D20	Placa, Separadora	1	1	1	1			
4	11363-MGS-D20	Tampa, Solenóide Linear	1	1	1	1			
5	11371-MGS-D20	Guarnição, Base	1	1	1	1			
6	11372-MGS-D20	Filtro Comp., Válvula	1	1	1	1			
7	28660-RFH-013	Sensor Conj., Pressão Óleo	3	3	3	3			
8	38610-MGS-D21	Solenóide Conj., Linear	1	1	1	1			
9	91301-MEH-003	Anel, Vedação, 13x1,5	3	3	3	3			
10	94301-08100	Pino, Guia, 8x10	2	2	2	2			
11	95701-06016-00	Parafuso, Flange, 6x16	1	1	1	1			
12	95701-06025-00	Parafuso, Flange, 6x25	2	2	2	2			
13	95701-06045-00	Parafuso, Flange, 6x45	2	2	2	2			
14	95701-06055-00	Parafuso, Flange, 6x55	4	4	4	4			

M-26

Engrenagem de Redução

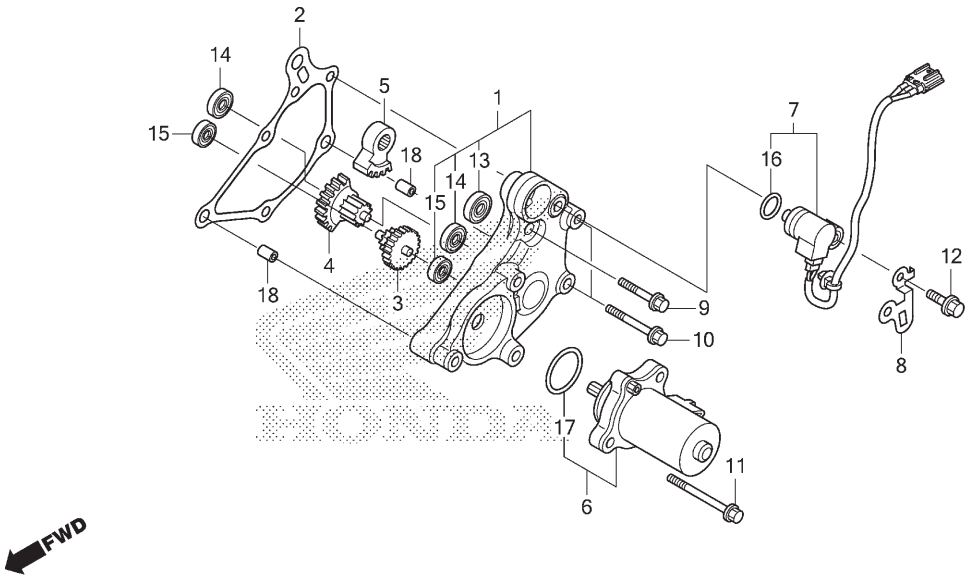

Ref. Nº	N.O.S.	Item de serviço	T.M.O.
1		(2)	
	2101D7	Tampa, Engrenagem Redução	0,9
3		(4,5)	
	110111	Engrenagem, Redução	0,9
		• Nota: Mesmo tempo para duas unidades ou mais	
6		(17)	
	2101B8	Motor, Controle Seletor Marchas	0,9
7		(16)	
	6171F6	Sensor, Faixa Transmissão	0,9
13		(14,15)	
	2101G6	Rolamento, Engrenagem Redução: Esquerdo	1,1
	2101G6A	• Substituição de 1 rolamento adicionar	0,1
	2101K7	Rolamento, Engrenagem Redução: Direito	1,1
	2101K7A	• Substituição de 1 rolamento adicionar	0,1
	2101E0	Rolamento, Engrenagem Redução: Para 1 motocicleta	1,5

Ref. Nº	Nº da peça	Descrição	Qtd. ADV 750 H	J	K	L/M	Nº de série		Tipo
1	11520-MGS-D20	Tampa Comp., Engrenagem Redução	1	1	1	1			
2	11523-MGS-D20	Junta, Tampa Engrenagem Redução	1	1	1	1			
3	24615-MGE-D01	Engrenagem, Redução (45D/7D)	1	1	1	1			
4	24616-MGS-D21	Engrenagem, Redução (32D/13D)	1	1	1	1			
5	24617-MGE-D01	Engrenagem, Redução (42D)	1	1	1	1			
6	31300-KVZ-631	Motor Conj., Controle Razão	1	1	1	1			
7	38800-MKH-D01	Sensor Conj., Ângulo (350 graus)	1	1	1	1			
8	38815-MGS-D20	Suporte, Fiação Sensor Ângulo	1	1	1	1			
9	90001-MGS-D20	Parafuso, Flange, 6x28	1	1	1	1			
10	90002-MGS-D20	Parafuso, Flange, 6x40	2	2	2	2			
11	90003-MGS-D20	Parafuso, Flange, 6x60	3	3	3	3			
12	90011-MGE-D00	Parafuso, Trava, 6mm	1	1	1	1			
13	91025-MGS-D21	Rolamento, Radial Esferas, 699ZZ	1	1	1	1			
14	91026-MGS-D21	Rolamento, Radial Esferas, 607ZZ	2	2	2	2			
15	91027-MGS-D21	Rolamento, Radial Esferas, 696ZZ	2	2	2	2			
16	91310-MGE-D01	Anel, Vedação 16,5x2,5	1	1	1	1			
17	91351-HM8-A51	Anel Vedação, Controle Motor	1	1	1	1			
18	94301-08100	Pino, Guia, 8x10	2	2	2	2			

C-1

Farol

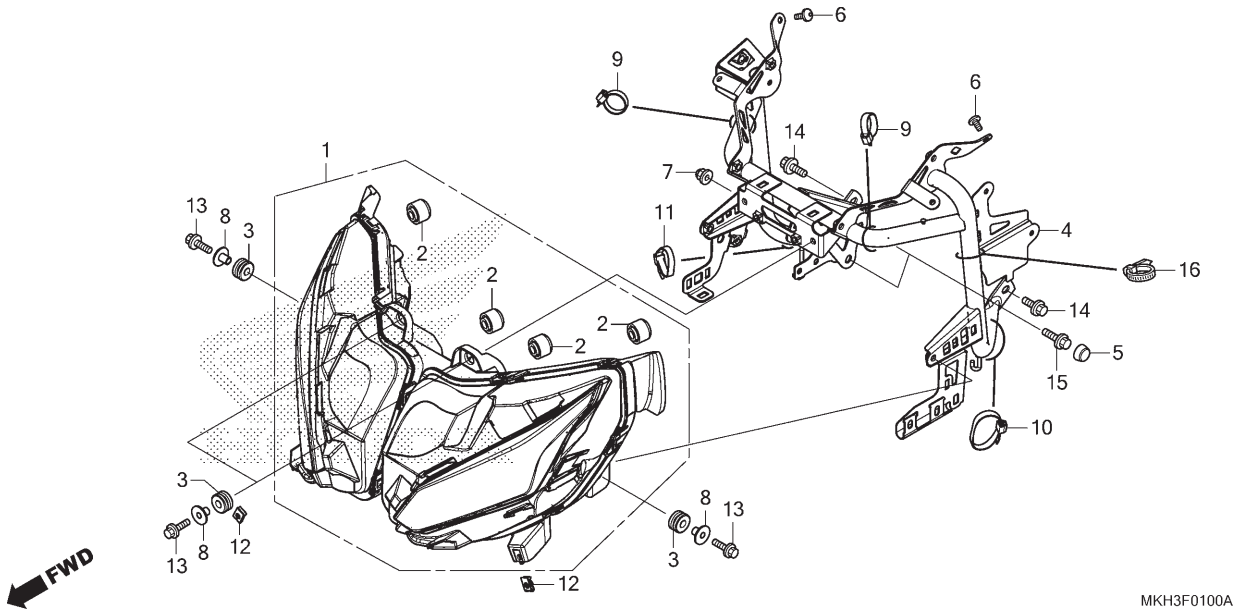

Ref. Nº	N.O.S.	Item de serviço	T.M.O.
1	616115	Farol Conj.	1,2
4	411105	Suporte, Tampa Dianteira	1,7

Ref. Nº	Nº da peça	Descrição	Qtd. ADV 750 H	J	K	L/M	Nº de série		Tipo
1	33100-MKH-D01	Farol Conj.	1	–	–	–			
	33100-MKH-C01		–	1	–	–			
	33100-MKH-C01		–	–	1	1			
2	33113-MEE-D01	Tubo, CP	4	4	4	4			
3	61103-MJP-G50	Coxim, Farol	4	4	4	4			
4	64501-MKH-D00	Suporte Comp., Carenagem Dianteira	1	1	1	1			
5	90082-ZY6-003	Capa, Parafuso, 8mm	2	2	2	2			
6	90113-MCJ-000	Parafuso, Phillips, 5x15	2	2	2	2			
7	90161-MM8-000	Porca, Flange Cega, 8mm	1	1	1	1			
8	90501-GR2-000	Bucha, 6,2x11	4	4	4	4			
9	90650-KV6-003	Presilha, Cabo, 95mm	2	2	–	–			
	90652-KT1-771	Presilha, Cabo (Preto)	–	–	2	2			
10	90651-KV6-003	Presilha, Cabo, 165mm (Preto)	1	1	1	1			
11	90652-KT1-771	Presilha, Cabo (Preto)	1	1	1	1			
12	90677-KAN-961	Porca, Presilha, 5mm	2	2	2	2			
13	95701-06025-08	Parafuso, Flange, 6x25	4	4	4	4			
14	95701-08018-08	Parafuso, Flange, 8x18	2	2	2	2			
15	95701-08025-08	Parafuso, Flange, 8x25	2	2	2	2			
16	90652-KT1-771	Presilha, Cabo (Preto)	–	–	1	1			

Voltar

C-2

Instrumentos

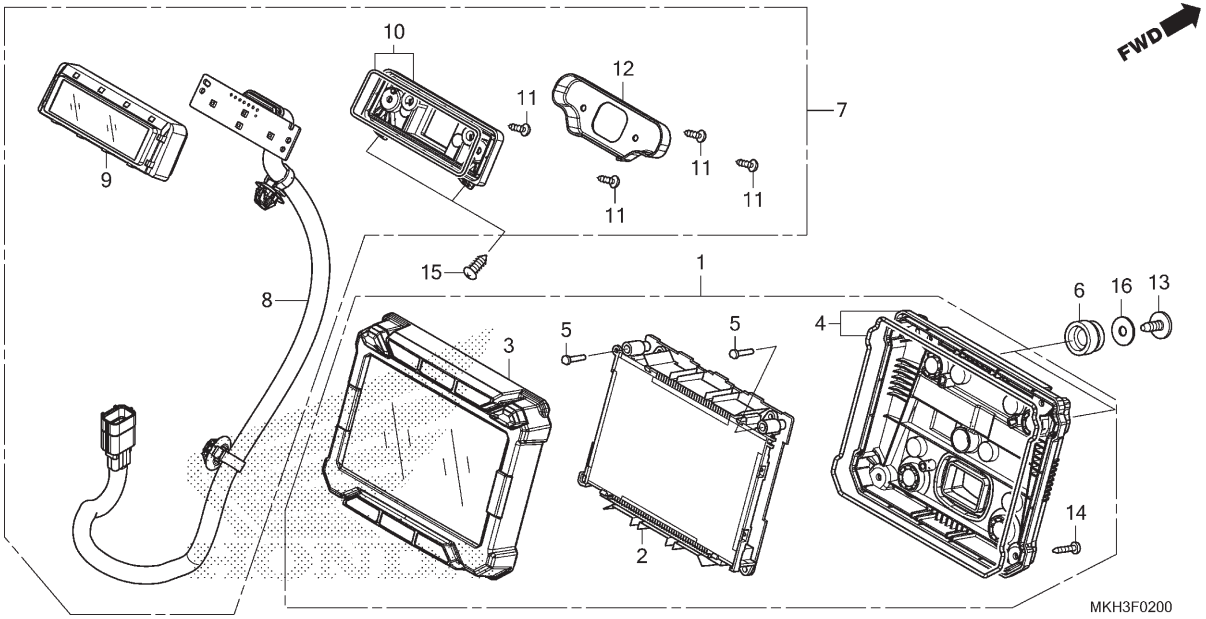

Ref. Nº	N.O.S.	Item de serviço	T.M.O.
1	8121A1	Instrumentos Conj., Painel	0,3
2	8121A2	Instrumentos, Painel	0,3
3	8121B7	Lentes, Instrumentos	0,2
4	8121B5	Carcaça, Instrumentos: Inferior	0,2
7	8121D9	Caixa Conj., Indicador Piloto	0,6
8	812196	Indicador, L.E.D	0,7
9	8121G9	Caixa, Piloto: Superior	0,6
10	8121H0	Caixa, Piloto: Inferior	0,6
12	8121E0	Tampa, Caixa Indicadora Piloto	0,6

Ref. Nº	Nº da peça	Descrição	Qtd. ADV 750 H	J	K	L/M	Nº de série		Tipo
1	37100-MKH-B01	Instrumentos Conj., Painel (KPH)	1	–	–	–			
	37100-MKH-B21	Instrumentos Conj., Painel (KPH)	–	1	1	1			
2	37101-MKH-B01	Medidor Comp., LCD	1	–	–	–			
	37101-MKH-B21		–	1	1	1			
3	37102-MKH-D01	Carcaça Conj., Superior	1	–	–	–			
	37102-MKH-D21		–	1	1	1			
4	37103-MKH-D01	Carcaça Conj., Inferior	1	1	1	1			
5	37105-MGH-641	Trava, Superior	2	2	2	2			
6	37215-MGC-N40	Coxim, Fixação Instrumentos	4	4	4	4			
7	37600-MKH-D02	Caixa Conj., Indicador	1	–	–	–			
	37600-MKH-D21		–	1	1	1			
8	37601-MKH-D01	Indicador Comp.	1	–	–	–			
	37601-MKH-D21		–	1	1	1			
9	37602-MKH-D01	Carcaça Comp., Superior	1	1	1	1			
10	37603-MKH-D01	Carcaça Comp., Inferior	1	1	1	1			
11	37605-MKH-D01	Parafuso, Fixação, 3x14	4	4	4	4			
12	37606-MKH-D01	Suporte	1	1	1	1			
13	90102-MKH-D00	Parafuso, Fixação Especial, 5x14	4	4	4	4			
14	93903-22580	Parafuso, Fixação, 3x20	5	5	5	5			
15	93913-25320	Parafuso, Fixação, 5x14 (PO)	2	2	2	2			
16	94103-05700	Arruela, Lisa, 5mm	4	4	4	4			

Voltar

C-3

Espelho

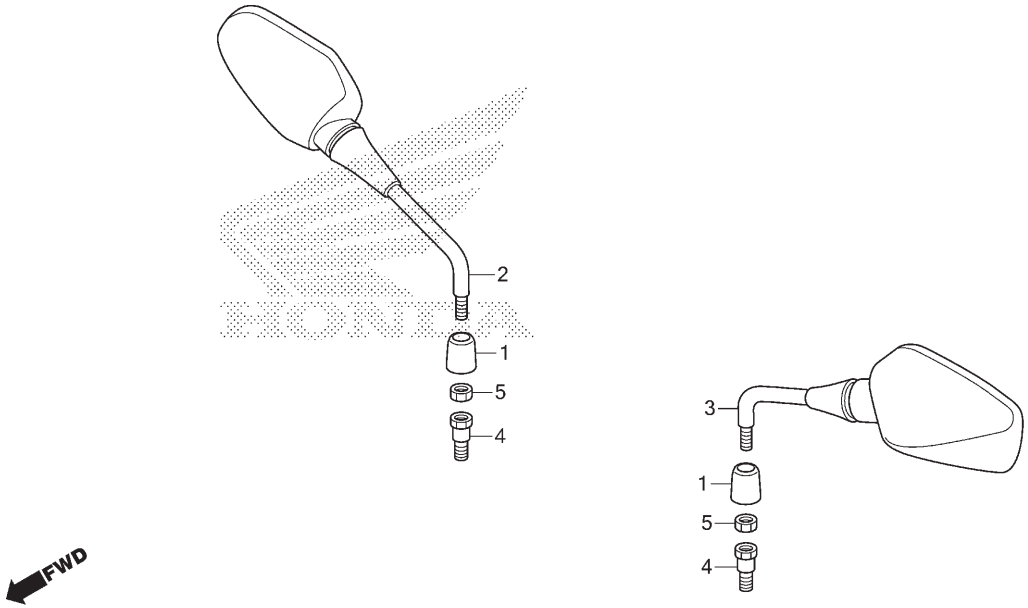

Ref. Nº	N.O.S.	Item de serviço	T.M.O.
Sem Informação			–

Ref. Nº	Nº da peça	Descrição	Qtd. ADV 750 H	J	K	L/M	Nº de série		Tipo
1	88130-MFG-D00	Capa, Porca Trava	2	2	2	2			
2	88210-MGS-D30	Espelho Retrovisor Comp., Direito	1	1	1	1			
3	88220-MGS-D30	Espelho Retrovisor Comp., Esquerdo	1	1	1	1			
4	90130-MGS-D31	Parafuso, Adaptador, 10mm	2	2	2	2			
5	90310-MGS-D31	Porca, Sextavada, 10mm (Rosca Invertida)	2	2	2	2			

Voltar

C-4

Interruptores • Cabos

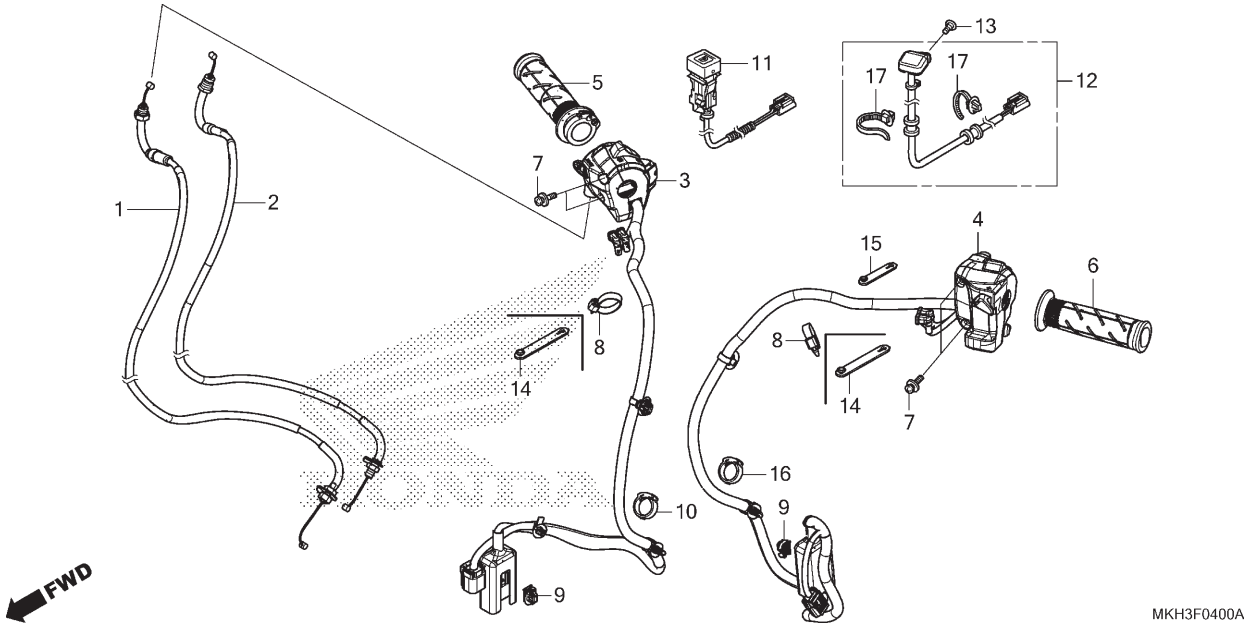

Ref. Nº	N.O.S.	Item de serviço	T.M.O.
1		(2)	
	811100	Cabo, Acelerador	1,3
		• Nota: Mesmo tempo para duas unidades	
3	615120	Interruptor, Corte Ignição	1,3
4	615118	Interruptor, Sinalizador	0,7
5	810150	Manopla, Acelerador	0,7
6	8101C0	Manopla: Esquerda	0,1
11	6151L4	Interruptor, Modo G	0,7
12	6151L8	Interruptor, Controle Torque	0,6

Ref. Nº	Nº da peça	Descrição	Qtd. ADV 750 H	J	K	L/M	Nº de série		Tipo
1	17910-MKH-D01	Cabo A Comp., Acelerador	1	1	1	1			
2	17920-MKH-D01	Cabo B Comp., Acelerador	1	1	1	1			
3	35130-MKH-D01	Interruptor Conj., Parada Motor & Modo D-N	1	1	1	1			
4	35200-MKH-D02	Interruptor Conj., Sinalizador & Mudança Manual	1	–	–	–			
	35200-MKH-D02		–	1	1	1			
5	53140-MGS-D30	Manopla Comp., Acelerador	1	1	1	1			
6	53150-MGS-D30	Manopla, Esquerda	1	1	1	1			
7	90508-MGS-D30	Parafuso-arruela, 5x16	4	4	4	4			
8	90650-KV6-003	Presilha, Cabo, 95mm	2	–	–	–			
9	91534-SWA-003	Presilha, Adaptador (Cinza Escuro)	2	2	2	2			
10	90683-KJ2-003	Presilha, Fiação Principal	1	1	1	1			
11	35240-MKH-D21	Interruptor Conj., G	–	1	1	1			
12	35360-MKH-D21	Interruptor Conj., Controle Torque	–	1	1	1			
13	90150-MKH-D20	Parafuso, Especial, 5x13	–	1	1	1			
14	90651-MKH-D20	Cinta, Borracha (70)	–	2	2	2			
15	90652-MKH-D20	Cinta, Borracha (50)	–	1	1	1			
16	90683-KJ2-003	Presilha, Fiação Principal	–	1	1	1			
17	91540-S7S-003	Presilha, Fiação (Preto) (157,7mm)	–	2	2	2			

Voltar

C-5.10

Cilindro Mestre do Freio Dianteiro

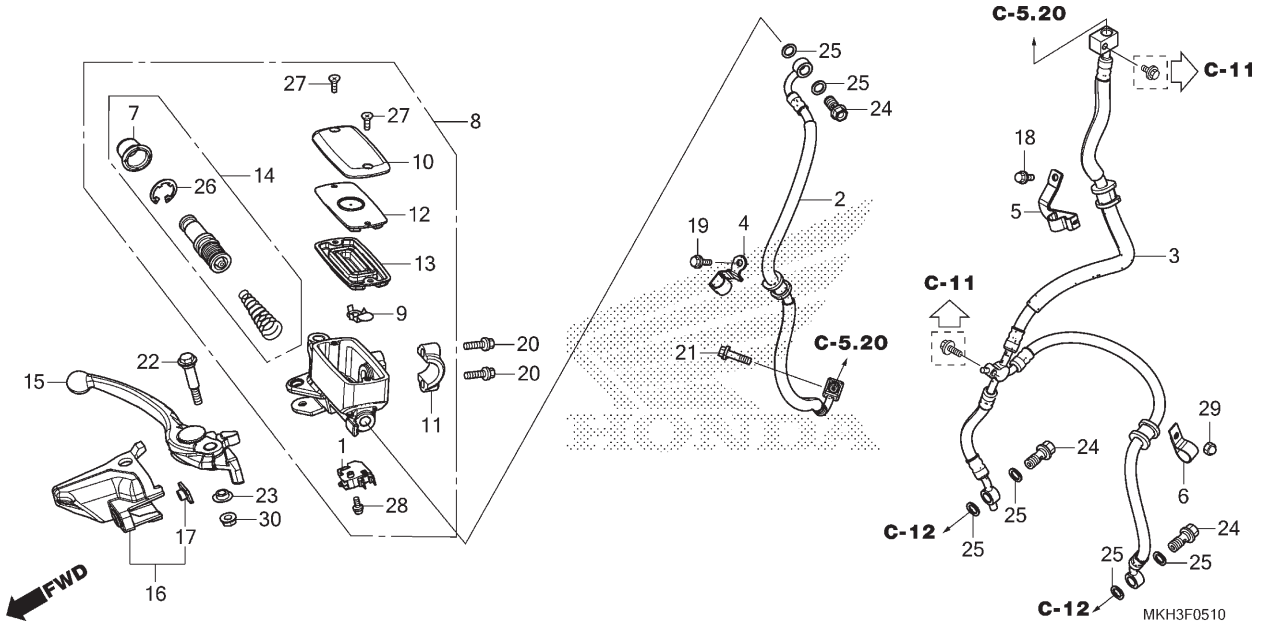

Ref. Nº	N.O.S.	Item de serviço	T.M.O.
1	6151B2	Interruptor, Freio Dianteiro	0,2
	6151B6	Interruptor, Freio: Ambos	0,3
2	712127	Mangueira A, Freio Dianteiro	1,2
		• Inclui: Sangria dos freios	
3	7121L5	Mangueira D, Freio Dianteiro	1,4
		• Inclui: Sangria dos freios	
8	712105	Cilindro Mestre, Freio Dianteiro	0,5
		• Inclui: Sangria dos freios	
13	7121G6	Diafragma, Cilindro Mestre Freio Dianteiro	0,1
14	7121G9	Pistão Jogo, Cilindro Mestre Freio Dianteiro	0,5
		• Inclui: Sangria dos freios	
15		(16)	
	8101C7	Alavanca, Manopla: Direita	0,1
	8101F5	Alavanca, Manopla: Ambas	0,2

Ref. Nº	Nº da peça	Descrição	Qtd. ADV 750 H	J	K	L/M	Nº de série		Tipo
1	35340-MGS-D31	Interruptor Conj., Freio Dianteiro	1	1	1	1			
2	45125-MKH-D01	Mangueira A Comp., Freio Dianteiro	1	1	1	1			
3	45128-MKH-D01	Mangueira D Comp., Freio Dianteiro	1	1	1	1			
4	45155-MKH-D00	Braçadeira A, Mangueira Freio Dianteiro	1	1	1	1			
5	45156-MKH-D00	Braçadeira B, Mangueira Freio Dianteiro	1	1	1	1			
6	45158-MEE-D00	Braçadeira A, Mangueira Freio Dianteiro	1	1	1	1			
7	45504-410-003	Coifa, Comp.	1	1	1	1			
8	45510-MGH-641	Cilindro Mestre Subconj., Dianteiro (NISSIN)	1	1	1	1			
9	45512-MA6-006	Protetor	1	1	1	1			
10	45513-MM5-016	Tampa, Cilindro Mestre (NISSIN)	1	1	1	1			
11	45517-166-006	Suporte, Cilindro Mestre	1	1	1	1			
12	45518-MM5-006	Placa, Diafragma	1	1	1	1			
13	45520-MM5-006	Diafragma	1	1	1	1			
14	45530-MA4-671	Cilindro Mestre, Conj.	1	1	1	1			
15	53170-MEJ-016	Alavanca Conj., Manopla Direita	1	1	1	1			
16	53191-MJP-G60	Suporte Comp., Ponta Eixo Direita	1	1	1	1			
17	61304-HB3-003	Porca, Especial, 6mm	1	1	1	1			

Voltar

C-5.10

Cilindro Mestre do Freio Dianteiro

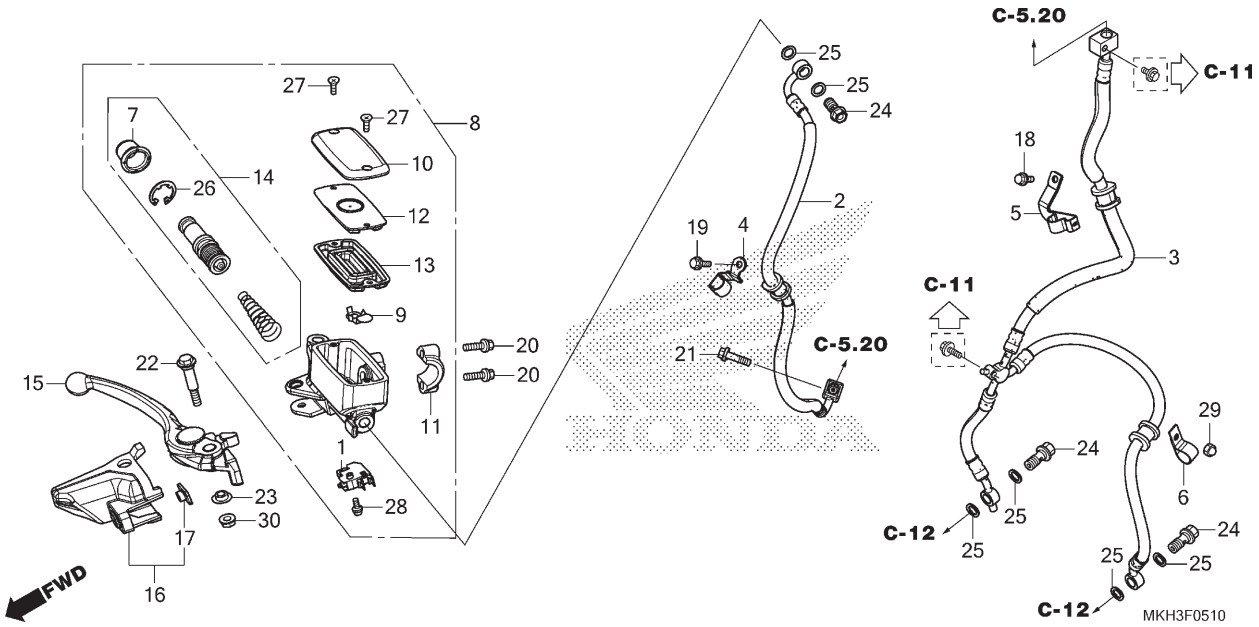

Ref. Nº	N.O.S.	Item de serviço	T.M.O.	Ref. Nº	Nº da peça	Descrição	Qtd. ADV 750 H	J	K	L/M	Nº de série		Tipo
				18	90013-GHB-610	Parafuso, Flange, 6x12	1	1	1	1			
				19	90013-GHB-620	Parafuso, Flange, 6x14	1	1	1	1			
				20	90013-GHB-660	Parafuso, Flange, 6x22	2	2	2	2			
				21	90013-GHB-670	Parafuso, Flange, 6x25	1	1	1	1			
				22	90114-MGH-641	Parafuso, Alavanca Manopla	1	1	1	1			
				23	90127-KF0-770	Bucha, 6x4	1	1	1	1			
				24	90145-MS9-612	Parafuso, Óleo, 10x22 (SAGA)	3	3	3	3			
				25	90545-300-000	Arruela, Parafuso Óleo	6	6	6	6			
				26	90651-MA5-671	Anel Elástico	1	1	1	1			
				27	93600-04012-1G	Parafuso, Cabeça Chata, 4x12	2	2	2	2			
				28	93893-04012-17	Parafuso-arruela, 4x12	1	1	1	1			
				29	94021-06070-0S	Porca, Cega, 6mm	1	1	1	1			
				30	94050-06000	Porca, Flange, 6mm	1	1	1	1			

Voltar

C-5.20

Modulador ABS

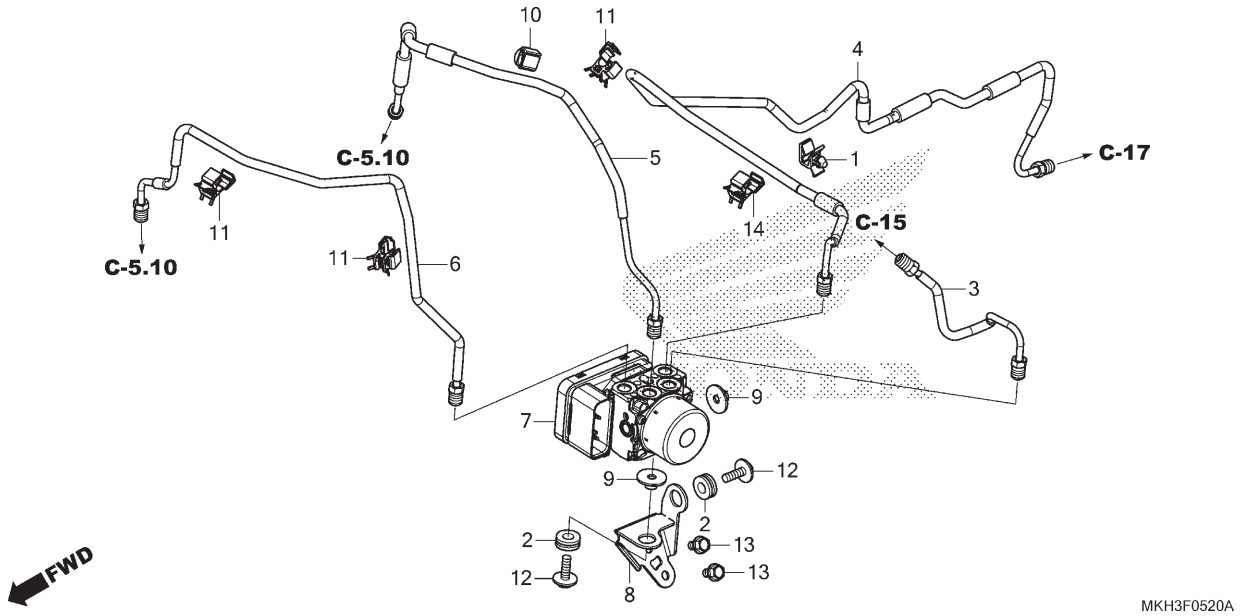

Ref. Nº	N.O.S.	Item de serviço	T.M.O.
3	7121D8	Tubo B, Freio Traseiro	2,0
		• Inclui: Sangria dos freios	
4	7121D9	Tubo C, Freio Traseiro	2,1
		• Inclui: Sangria dos freios	
5	7121C8	Tubo B, Freio Dianteiro	1,3
		• Inclui: Sangria dos freios	
6	7121C9	Tubo C, Freio Dianteiro	1,3
		• Inclui: Sangria dos freios	
7		(8)	
	7111H1	Modulador, ABS	1,1
		• Inclui: Sangria dos freios	

Ref. Nº	Nº da peça	Descrição	Qtd. ADV 750 H	J	K	L/M	Nº de série		Tipo
1	17915-SL0-003	Presilha, Fiação Acelerador	1	1	1	1			
2	18316-KFT-620	Coxim, Protetor	2	2	2	2			
3	43311-MKH-D00	Tubo B Comp., Freio Traseiro	1	1	1	1			
4	43312-MKH-D00	Tubo C Comp., Freio Traseiro	1	–	–	–			
	43312-MKH-D20		–	1	1	1			
5	45126-MKH-D00	Tubo B Comp., Freio Dianteiro	1	1	1	1			
6	45127-MKH-D00	Tubo C Comp., Freio Dianteiro	1	1	1	1			
7	57110-MKH-D01	Modulador Conj.	1	–	–	–			
	57110-MKH-D21		–	1	1	1			
8	57120-MKH-D00	Suporte, Modulador ABS	1	1	1	1			
9	90175-MCT-640	Bucha, Tanque Combustível	2	2	2	2			
10	90661-MGS-D71	Braçadeira, Tubo Freio (7,0)	1	1	1	1			
11	90662-MGS-D81	Braçadeira, Tubo Freio (7,0)	3	3	3	3			
12	93404-06020-08	Parafuso-arruela, 6x20	2	2	2	2			
13	95701-06010-08	Parafuso, Flange, 6x10	2	2	2	2			
14	90662-MGS-D81	Braçadeira, Tubo Freio (7,0)	–	1	1	1			

Voltar

C-7

Guidão • Mesa Superior

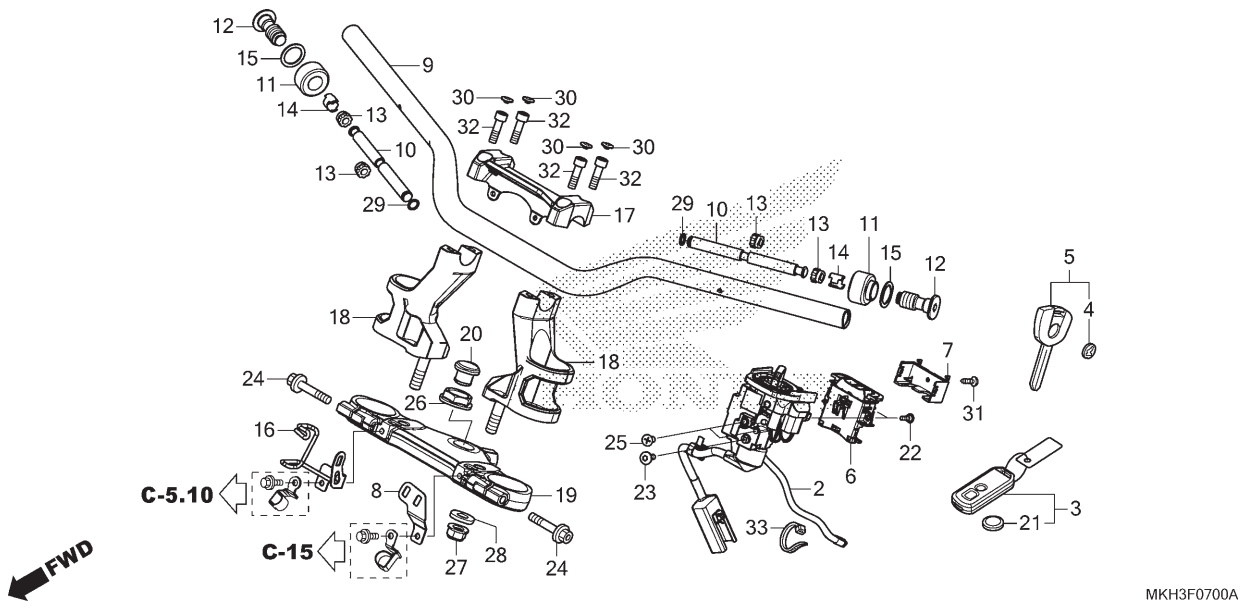

Ref. Nº	N.O.S.	Item de serviço	T.M.O.
2	6151K9	Interruptor, Trava Guidão	1,3
6	6151E8	Interruptor, Assento e Caixa	1,0
9	810100	Guidão	0,5
10		(13,29)	
	8101D6	Peso B, Guidão: Esquerdo	0,1
	8101D7	Peso B, Guidão: Direito	0,1
	8101D8	Peso B, Guidão: Ambos	0,1
18	8101B9	Suporte, Manopla: Inferior	0,3
	8101B9A	• Substituição de 1 suporte da manopla adicionar	0,1
19	510110	Mesa, Superior	1,5

Ref. Nº	Nº da peça	Descrição	Qtd. ADV 750 H	J	K	L/M	Nº de série		Tipo
2	35101-MKH-D01	Interruptor Comp., Trava Guidão	1	1	–	–			
	35101-MKH-D61		–	–	1	1			
3	35111-MKH-B01	FOB Conj.	1	2	2	–			
	35111-MKH-B02		–	–	–	2			
4	35113-MJE-D00	Emblema, Chave	(2)	(2)	(2)	(2)			
5	35121-MJE-A02	Chave, Virgem	(1)	(1)	(1)	(1)			
6	35190-MKH-D01	Interruptor Conj., Tampa Combustível e Dispositivo Abertura Assento	1	1	1	1			
7	35191-MKH-D01	Tampa, Cabo	1	1	1	1			
8	35202-MKH-D00	Braçadeira, Fiação	1	–	–	–			
	35202-MKH-D20		–	1	1	1			
9	53100-MKH-D10	Guidão	1	1	–	–			2BR
	53100-MKH-D00		1	1	–	–			BR
			–	–	1	1			
10	53104-MJP-G50	Peso B, Guidão	2	2	2	2			
11	53105-MJP-G50	Peso A, Guidão	2	2	2	2			
12	53106-MJP-G50	Parafuso, Peso Guidão	2	2	2	2			
13	53107-MJP-G50	Coxim, Peso Guidão	4	4	4	4			
14	53108-MJP-G50	Anel Elástico, Peso Guidão	2	2	2	2			
15	53109-MJP-G50	Borracha, Protetora Ponta de Eixo	2	2	2	2			

Voltar

C-7

Guidão • Mesa Superior

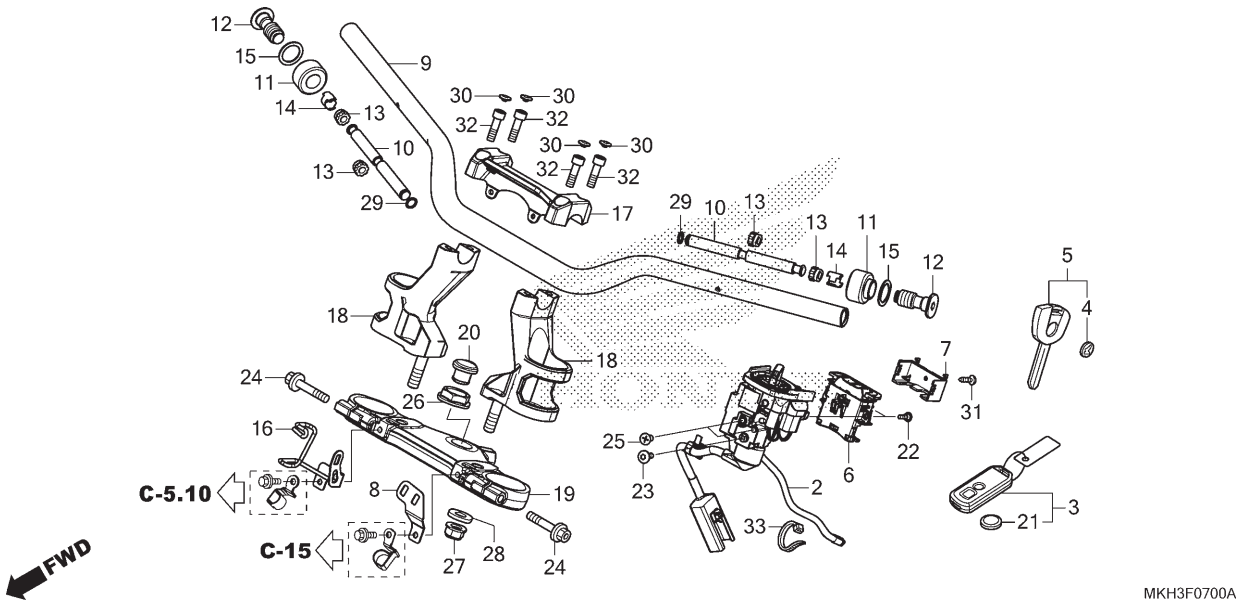

Ref. Nº	N.O.S.	Item de serviço	T.M.O.

Ref. Nº	Nº da peça	Descrição	Qtd. ADV 750 H	J	K	L/M	Nº de série		Tipo
16	53111-MKH-D00	Braçadeira, Cabo	1	–	–	–			
	53111-MKH-D20		–	1	1	1			
17	53131-MKH-D00	Suporte, Superior Manopla	1	1	1	1			
18	53132-MKH-D00	Suporte, Inferior Manopla	2	2	2	2			
19	53230-MKH-D00	Mesa, Superior	1	1	1	1			
20	53232-MJ4-670	Capa, Porca Coluna Direção	1	1	1	1			
21	72148-S04-000	Bateria (CR2032)	1	–	–	–			
			–	2	2	2			
22	90101-MT4-000	Parafuso, Fixação Para-brisa	2	2	2	2			
23	90113-MCJ-000	Parafuso, Phillips, 5x15	1	1	1	1			
24	90145-MGH-640	Parafuso, Flange, 8x45	2	2	2	2			
25	90164-028-000	Parafuso Cabeça Chata, Trava-U, 6x12	2	2	2	2			
26	90304-MCF-000	Porca, Flange Coluna Direção	1	1	1	1			
27	90306-KF0-003	Porca, Flange, 12mm (FUSE RASHI)	2	2	2	2			
28	90452-GM6-000	Arruela, Lisa, 12mm	2	2	2	2			
29	91305-GE1-920	Anel, Vedação, 9x1,8	2	2	2	2			
30	91456-MW3-600	Capa, Parafuso Allen, 8mm	4	4	4	4			
31	93901-24320	Parafuso, Fixação, 4x12	1	1	1	1			
32	96600-08028-00	Parafuso, Allen, 8x28	4	4	4	4			
33	90652-KT1-771	Presilha, Cabo (Preto)	–	–	1	1			

Voltar

C-7.10

Protetor da Ponta de Eixo

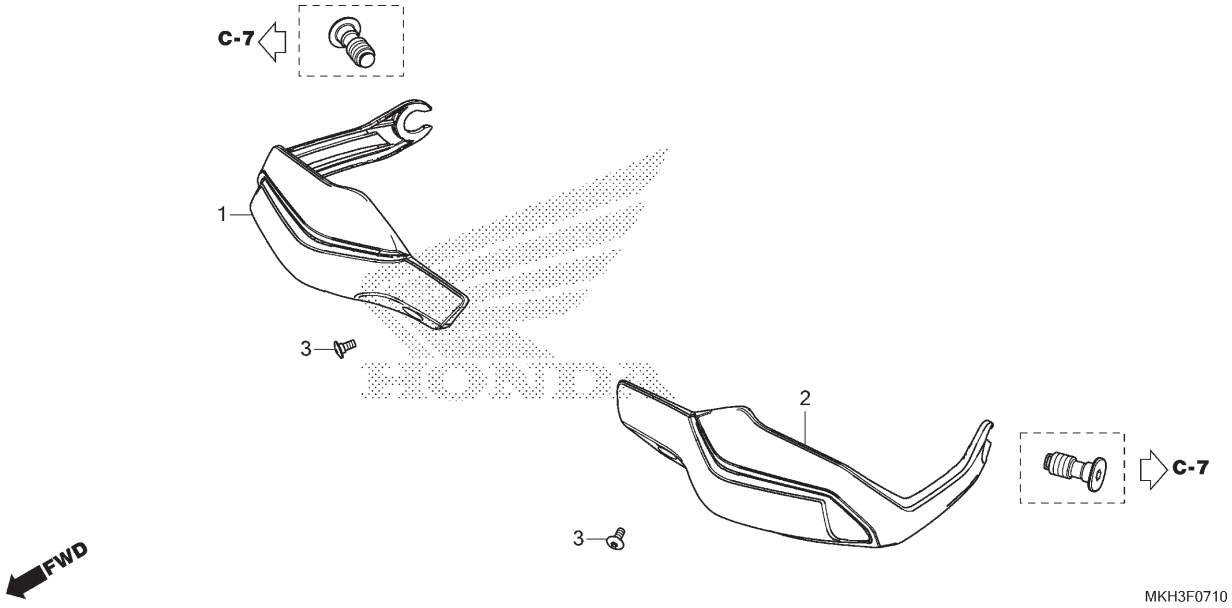

Ref. Nº	N.O.S.	Item de serviço	T.M.O.
1	8101E3	Protetor, Ponta Eixo: Direito	0,1
2	8101E2	Protetor, Ponta Eixo: Esquerdo	0,1

Ref. Nº	Nº da peça	Descrição	Qtd. ADV 750 H	J	K	L/M	Nº de série		Tipo
1	53180-MJP-G60ZB	Protetor, Direito Ponta Eixo							
		NH1 ..... Preto	1	1	1	1	.....	.....	.....
2	53185-MJP-G60ZB	Protetor, Esquerdo Ponta Eixo							
		NH1 ..... Preto	1	1	1	1	.....	.....	.....
3	90106-MCW-D00	Parafuso, Phillips, 6x14	2	2	2	2	.....	.....	.....

Voltar

C-9

Coluna de Direção

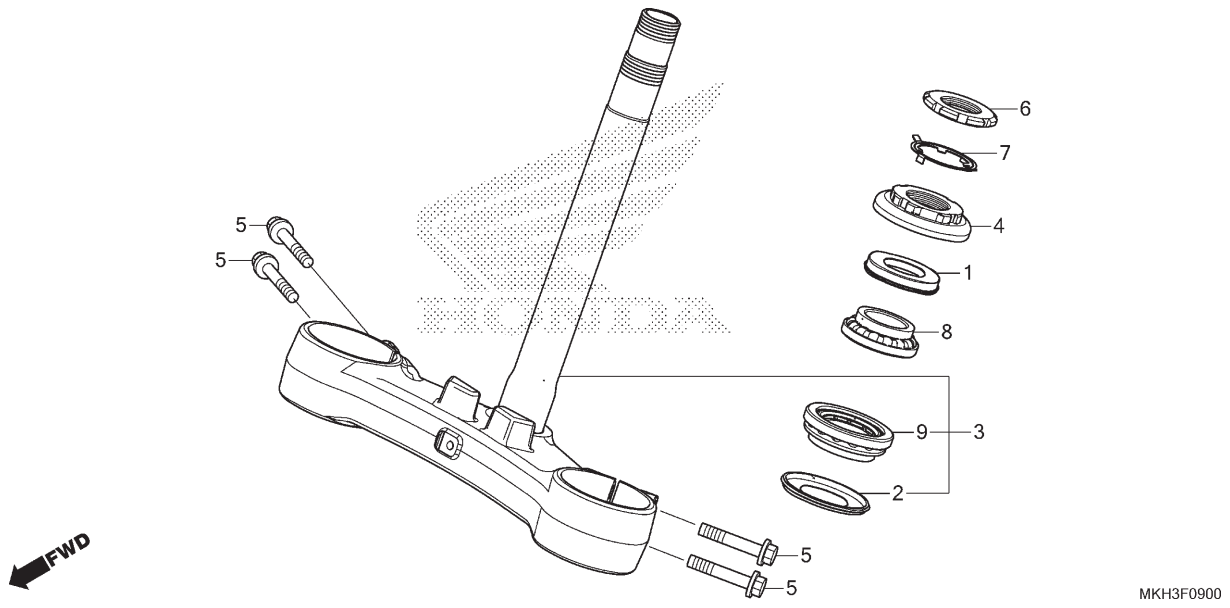

Ref. Nº	N.O.S.	Item de serviço	T.M.O.
3	510100	Coluna ou Eixo Conj., Direção	2,4
4		(1)	
	5101B2	Porca, Superior Coluna Direção	2,2
8	5101B6	Rolamento, Coluna Direção: Superior	2,4
9		(2)	
	5101B7	Rolamento, Coluna Direção: Inferior .	2,6
	5101C7	Rolamento, Coluna Direção: Ambos .	2,6

Ref. Nº	Nº da peça	Descrição	Qtd. ADV 750 H	J	K	L/M	Nº de série		Tipo
1	53213-MB4-771	Retentor Pó, Superior Direção (ARAI)	1	1	1	1	.....	.....	.....
2	53214-371-010	Retentor Pó, Coluna Direção	1	1	1	1	.....	.....	.....
3	53219-MKH-D00	Coluna Direção, Subconj.	1	1	1	1	.....	.....	.....
4	53220-422-000	Porca, Superior Coluna Direção	1	1	1	1	.....	.....	.....
5	90134-MEE-D00	Parafuso, 8x42	4	4	4	4	.....	.....	.....
6	90302-425-830	Porca B, Superior Coluna Direção	1	1	1	1	.....	.....	.....
7	90506-425-830	Arruela, Trava	1	1	1	1	.....	.....	.....
8	91015-KT8-005	Rolamento, Superior Coluna Direção (KOYO)	1	1	1	1	.....	.....	.....
9	91016-KT8-005	Rolamento, Inferior Coluna Direção (KOYO)	1	1	1	1	.....	.....	.....

Voltar

C-10

Para-lama Dianteiro

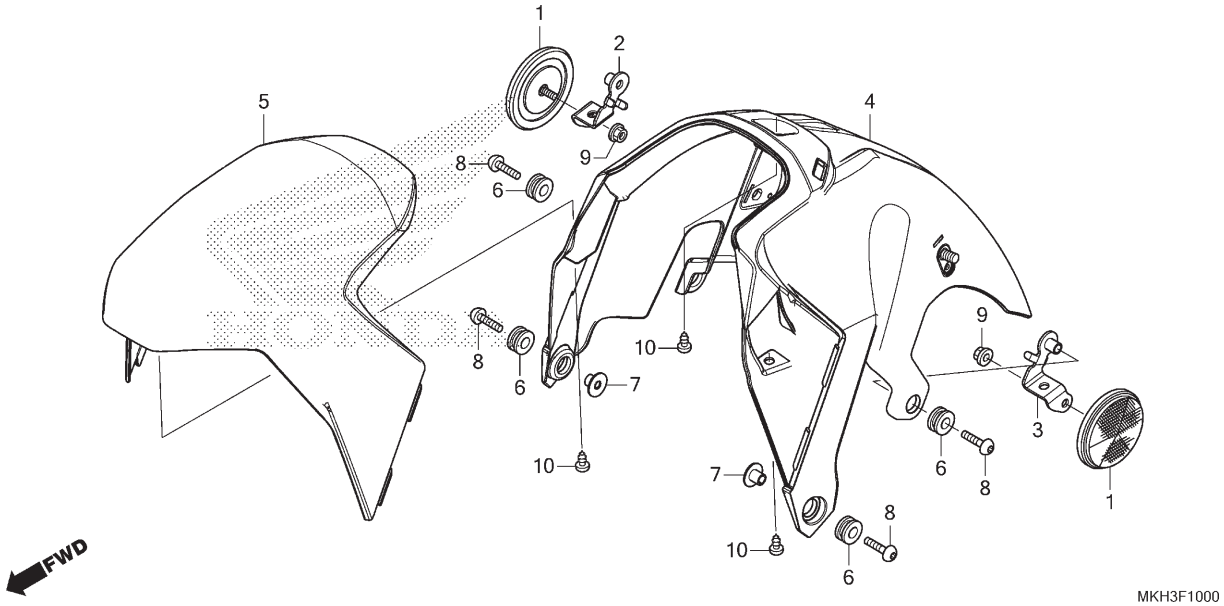

Ref. Nº	N.O.S.	Item de serviço	T.M.O.
4		(5)	
	4131B7	Para-lama, Dianteiro	0,2

Ref. Nº	Nº da peça	Descrição	Qtd. ADV 750 H	J	K	L/M	Nº de série		Tipo
1	33741-KAK-971	Refletor, Dianteiro (Âmbar)	2	2	2	2	.....	.....	.....
2	33742-MKH-D00	Suporte, Refletor Dianteiro Direito	1	1	1	1	.....	.....	.....
3	33743-MKH-D00	Suporte, Refletor Dianteiro Esquerdo	1	1	1	1	.....	.....	.....
4	61100-MKH-D00	Para-lama Dianteiro, Comp.	1	1	1	1	.....	.....	.....
5	61110-MKH-D00ZD	Tampa, Para-lama Dianteiro							
		NHA30M ..... Prata Digital Metálico	1	1	–	–	.....	.....	BR
	61110-MKH-D00ZC	*NHB53P* ..... Branco Glare Perolizado	1	–	–	–	.....	.....	2BR
	61110-MKH-D00ZF	*R380* ..... Vermelho Grand Prix	–	1	1	1	.....	.....	2BR
	61110-MKH-D00ZG	*NHB54P*Branco Glare Fosco Perolizado	–	1	–	–	.....	.....	2BR
	61110-MKH-D00ZE	*R381C* Vermelho Candy Chromosphere	–	1	–	–	.....	.....	BR
	61110-MKH-D00ZB	*NH389M* ..... Prata Bullet Fosco	–	1	1	1	.....	.....	BR
6	80101-165-000	Coxim, Para-lama Traseiro	4	4	4	4	.....	.....	.....
7	84706-163-670	Bucha, Fixação Lanterna Traseira	2	2	2	2	.....	.....	.....
8	90118-MEL-000	Parafuso, Phillips, 6x20	4	4	4	4	.....	.....	.....
9	90301-473-003	Porca, U, 6mm (FUSE RASHI)	2	2	2	2	.....	.....	.....
10	93903-242J0	Parafuso, Fixação, 4x10	3	3	3	3	.....	.....	.....

Voltar

C-11

Garfo Dianteiro

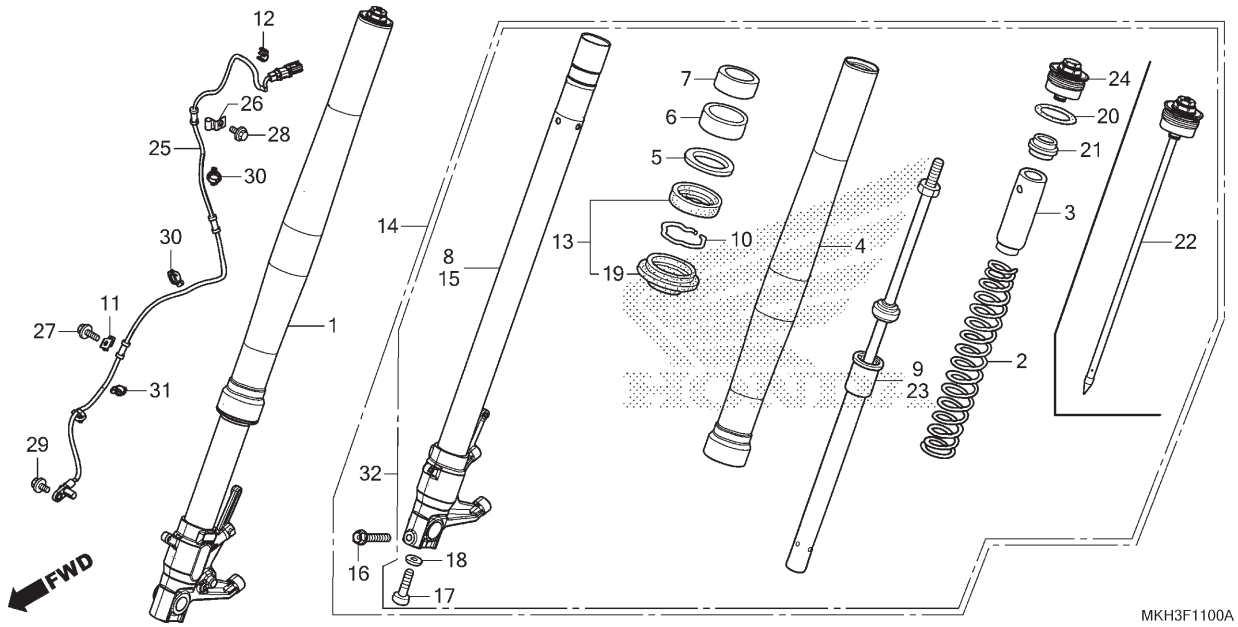

Ref. Nº	N.O.S.	Item de serviço	T.M.O.
1	5111C3	Garfo Conj., Dianteiro: Direito	0,9
2		(20,22,24)	
	5111C5	Mola, Garfo Dianteiro: Esquerda	1,1
	5111C6	Mola, Garfo Dianteiro: Direita	1,1
	5111C7	Mola, Garfo Dianteiro: Ambas	1,6
4	5111C8	Cilindro, Externo: Esquerdo	1,6
	5111C9	Cilindro, Externo: Direito	1,6
	5111D0	Cilindro, Externo: Ambos	2,6
8		(6,7)	
	5111D5	Cilindro, Deslizante: Direito	1,6
9	5111D9	Amortecedor, Garfo Dianteiro: Direito	1,5
13	5111E7	Retentor Jogo, Garfo Dianteiro: Esquerdo	1,5
	5111E8	Retentor Jogo, Garfo Dianteiro: Direito	1,5
	5111E9	Retentor Jogo, Garfo Dianteiro: Ambos	2,4
14		(32)	
	5111C2	Garfo Conj., Dianteiro: Esquerdo	0,9
	5111C4	Garfo Conj., Dianteiro: Ambos	1,2
15		(6,7)	
	5111D4	Cilindro, Deslizante: Esquerdo	1,6
	5111D6	Cilindro, Deslizante: Ambos	2,6
+			

Ref. Nº	Nº da peça	Descrição	Qtd. ADV 750 H	J	K	L/M	Nº de série		Tipo
1	51400-MKH-D01	Garfo Conj., Dianteiro Direito (SHOWA)	1	1	–	–			
	51400-MKH-D61		–	–	1	1			
2	51401-MKH-D01	Mola, Garfo Dianteiro	2	2	–	–			
	51401-MKH-D61		–	–	2	2			
3	51403-MFG-D01	Bucha, Mola	2	2	2	2			
4	51410-MKH-D01	Cilindro, Externo	2	2	–	–			
	51410-MKH-D61		–	–	2	2			
5	51412-MB4-003	Anel, Apoio (SHOWA)	2	2	2	2			
6	51414-MFJ-A51	Bucha, Guia	2	2	2	2			
7	51415-MFJ-A51	Bucha, Deslizante	2	2	2	2			
8	51425-MKH-D01	Cilindro Comp., Deslizante Direito	1	1	1	1			
9	51430-MKH-D01	Amortecedor Comp., Dianteiro Direito	1	1	1	1			
10	51447-KA4-711	Anel, Limitador Retentor Óleo (SHOWA)	2	2	2	2			
11	38514-MKH-D00	Braçadeira B, Fiação Sensor	1	1	1	1			
12	38516-MJN-A11	Braçadeira, Fiação ABS	1	1	1	1			
13	51490-MKA-D81	Retentor Jogo, Garfo Dianteiro	2	2	2	2			
14	51500-MKH-D01	Garfo Conj., Dianteiro Esquerdo (SHOWA)	1	1	–	–			
15	51525-MKH-D01	Cilindro Comp., Deslizante Esquerdo	1	1	1	1			
16	90109-MR7-000	Parafuso, Flange, 8x45	1	1	1	1			

Voltar

C-11

Garfo Dianteiro

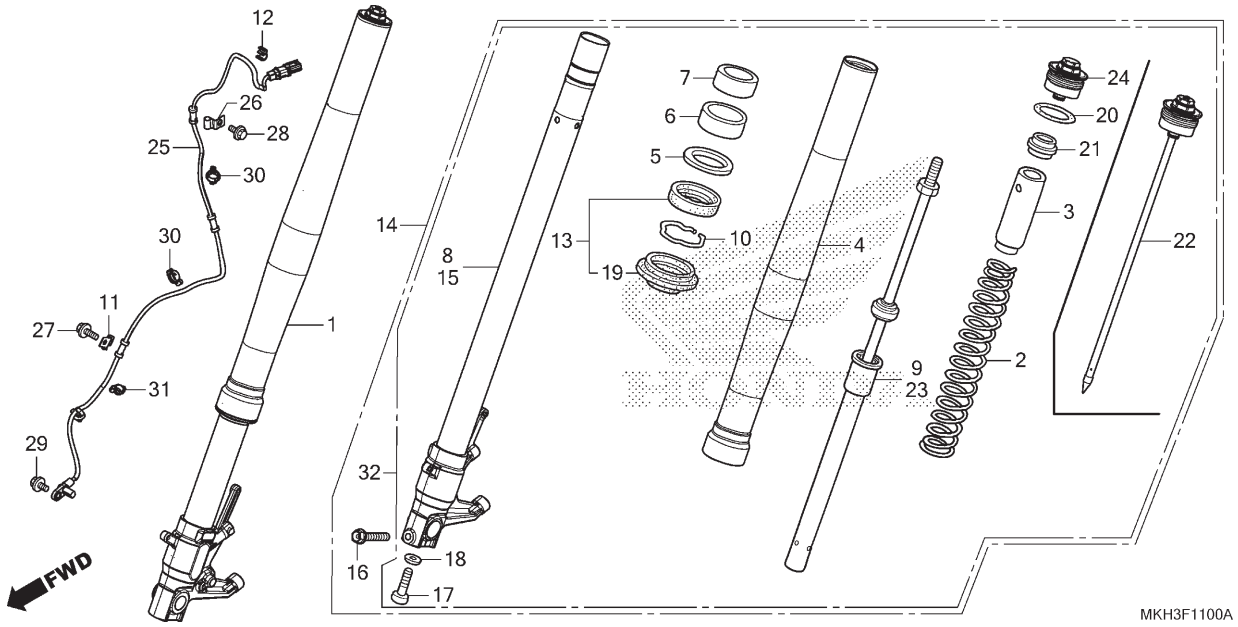

Ref. Nº	N.O.S.	Item de serviço	T.M.O.
23	5111D8	Amortecedor, Garfo Dianteiro: Esquerdo	1,5
	5111E0	Amortecedor, Garfo Dianteiro: Ambos	2,4
25	617196	Sensor, Velocidade Roda: Dianteiro	1,3

Ref. Nº	Nº da peça	Descrição	Qtd. ADV 750 H	J	K	L/M	Nº de série		Tipo
17	90116-088-931	Parafuso, Allen, 8x22	2	2	2	2			
18	90544-283-000	Arruela, Especial, 8mm (SHOWA)	2	2	2	2			
19	91251-MKA-D81	Retentor, Pó (SHOWA)	2	2	2	2			
20	91258-MEE-D01	Anel, Vedação, 39,7x2,4	2	2	2	2			
21	51406-MW4-003	Limitador, Assento Mola	2	2	2	2			
22	51450-MKH-D01	Parafuso Comp., Garfo Dianteiro (Direito)	1	1	1	1			
23	51530-MKH-D01	Amortecedor Comp., Dianteiro Esquerdo	1	1	1	1			
24	51550-MKH-D01	Parafuso Comp., Garfo Dianteiro (Esquerdo)	1	1	1	1			
25	38520-MKH-D01	Sensor, Velocidade Roda Dianteira	1	1	1	1			
26	45157-MEJ-J00	Braçadeira A, Fiação Sensor	1	1	1	1			
27	90011-GHB-650	Parafuso, Flange, 6x20	1	1	1	1			
28	90013-GHB-620	Parafuso, Flange, 6x14	1	1	1	1			
29	90117-MJP-G60	Parafuso, Flange, 6x14	1	1	1	1			
30	90690-MCA-003	Presilha, Cabo, 14mm	2	2	2	2			
31	90690-MJE-D11	Presilha, Cabo, 10mm	1	1	1	1			
32	51500-MKH-D61	Garfo Conj., Dianteiro Esquerdo (SHOWA)	–	–	1	1			

C-12

Cáliper do Freio Dianteiro

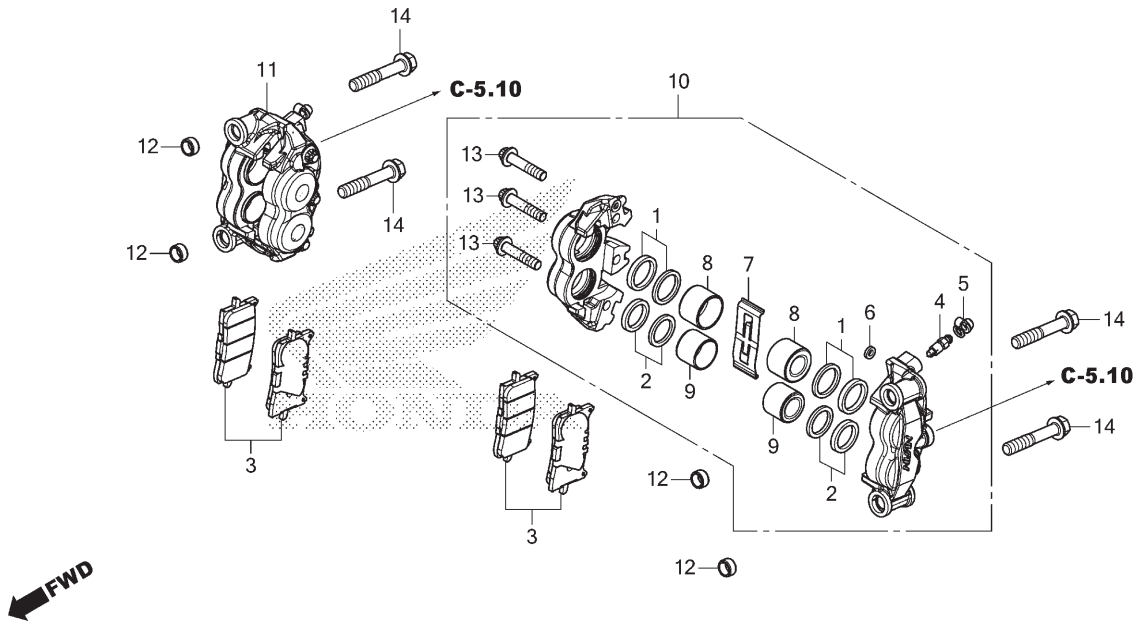

Ref. Nº	N.O.S.	Item de serviço	T.M.O.
3	7111A0	Sapata (Pastilha) Jogo, Freio: Dianteiro Esquerdo	0,1
	7111A1	Sapata (Pastilha) Jogo, Freio: Dianteiro Direito	0,1
	7111A2	Sapata (Pastilha) Jogo, Freio: Dianteiro Ambos	0,2
8		(1,2,9)	
	7111D2	Pistão, Cáliper Freio Dianteiro: Esquerdo	0,6
		• Inclui: Sangria dos freios	
		• Nota: Mesmo tempo para duas unidades ou mais	
	7111D3	Pistão, Cáliper Freio Dianteiro: Direito	0,6
		• Inclui: Sangria dos freios	
		• Nota: Mesmo tempo para duas unidades ou mais	
	7111D4	Pistão, Cáliper Freio Dianteiro: Ambos	1,0
		• Inclui: Sangria dos freios	
10	7111B5	Cáliper, Freio Dianteiro: Esquerdo	0,3
		• Inclui: Sangria dos freios	
11	7111B6	Cáliper, Freio Dianteiro: Direito	0,3
		• Inclui: Sangria dos freios	
	7111B7	Cáliper, Freio Dianteiro: Ambos	0,4
		• Inclui: Sangria dos freios	

Ref. Nº	Nº da peça	Descrição	Qtd. ADV 750 H	J	K	L/M	Nº de série		Tipo
1	06451-MCZ-006	Retentor Jogo, Pistão	4	4	4	4			
2	06452-MCZ-006	Retentor Jogo, Pistão	4	4	4	4			
3	06455-MKH-D01	Pastilha Jogo, Freio Dianteiro	2	2	2	2			
4	43352-568-003	Parafuso, Sangria (NISSIN)	2	2	2	2			
5	43353-461-771	Capa, Sangria	2	2	2	2			
6	45103-MR7-006	Retentor, Junção	2	2	2	2			
7	45106-MJP-G51	Mola, Pastilha	2	2	2	2			
8	45107-MJP-G51	Pistão A	4	4	4	4			
9	45117-MJP-G51	Pistão B	4	4	4	4			
10	45150-MJP-G51	Cáliper Subconj., Dianteiro Esquerdo (NISSIN)	1	1	1	1			
11	45250-MJP-G51	Cáliper Subconj., Dianteiro Direito (NISSIN)	1	1	1	1			
12	51497-MEL-000	Espaçador, Garfo Dianteiro	4	4	4	4			
13	90104-MJP-G51	Parafuso, Torx, 8x38	6	6	6	6			
14	90123-MJP-G50	Parafuso, Flange, 10x57	4	4	4	4			

C-14.20

Roda Dianteira

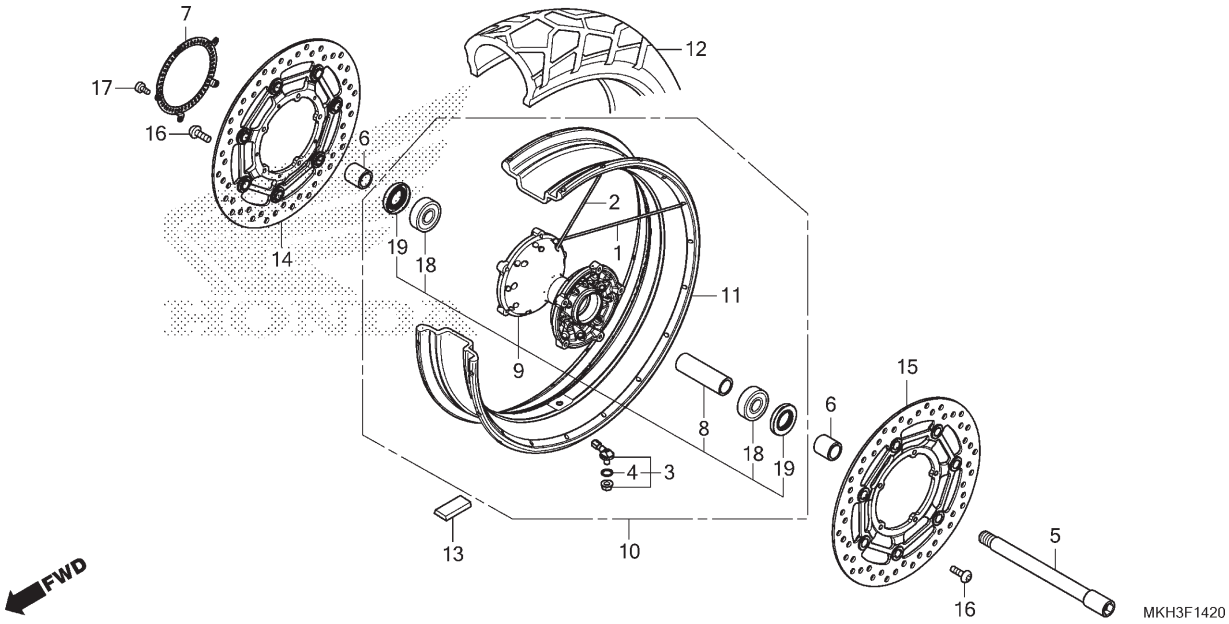

Ref. Nº	N.O.S.	Item de serviço	T.M.O.
3		(4)	
	7101K1	Válvula, Fixação: Dianteira	0,9
		• Inclui: Balanceamento	
5		(19)	
	710151	Eixo, Roda Dianteira	0,3
7	7101B0	Anel, Pulsador: Dianteiro	0,4
9	710103	Cubo, Roda Dianteira	2,4
		• Inclui: Balanceamento	
10	7101D4	Roda Dianteira	1,0
		• Inclui: Balanceamento	
11		(1,2)	
	710109	Aro, Roda: Dianteiro	2,5
		• Inclui: Balanceamento	
12	710139	Pneu Dianteiro (Um)	0,9
		• Inclui: Balanceamento	
13	7101A6	Contrapeso, Balanceiro: Dianteiro	0,6
14	7111D8	Disco, Freio Dianteiro: Direito	0,4
15	7111D7	Disco, Freio Dianteiro: Esquerdo	0,4
	7111D9	Disco, Freio Dianteiro: Ambos	0,5
18	710115	Rolamento, Roda Dianteira (Um)	0,5
	710115G	• Substituição de 1 rolamento adicionar	0,1

Ref. Nº	Nº da peça	Descrição	Qtd. ADV 750 H	J	K	L/M	Nº de série		Tipo
1	06440-MKH-D00	Raio A Dianteiro, Jogo (A9x210)	18	18	18	18			
2	06441-MKH-D00	Raio B Dianteiro, Jogo (A9x218)	18	18	18	18			
3	42755-MKA-D81	Válvula Conj., Fixação	1	1	1	1			
4	42758-MKA-D81	Anel, Vedação	1	1	1	1			
5	44301-MKH-D00	Eixo, Roda Dianteira	1	–	–	–			
	44301-MKH-D20		–	1	1	1			
6	44311-MKH-D00	Espaçador, Lateral Roda Dianteira	2	2	2	2			
7	44515-MKH-D00	Anel, Pulsador Dianteiro	1	1	1	1			
8	44620-MGS-D10	Espaçador, Eixo Dianteiro	1	1	1	1			
9	44635-MKH-D00	Cubo Subconj., Dianteiro	1	1	1	1			
10	44650-MKH-D00	Roda Dianteira, Subconj.	1	1	1	1			
11	44701-MKH-D01	Aro, Roda Dianteira	1	1	1	1			
12	44711-MKH-D01	Pneu, Dianteiro (BS) (120/70R17 M/C 58H)	1	1	1	1			
13	44721-MGC-003	Contrapeso, Balanceiro (10G)	N	–	–	–			
	44722-MGC-003	Contrapeso, Balanceiro (15G)	N	–	–	–			
	44723-MGC-003	Contrapeso, Balanceiro (20G)	N	–	–	–			
	44721-MGH-H21	Contrapeso, Balanceiro (10G)	–	N	N	N			
	44722-MGH-H21	Contrapeso, Balanceiro (15G)	–	N	N	N			
	44723-MGH-H21	Contrapeso, Balanceiro (20G)	–	N	N	N			

Voltar

C-14.20

Roda Dianteira

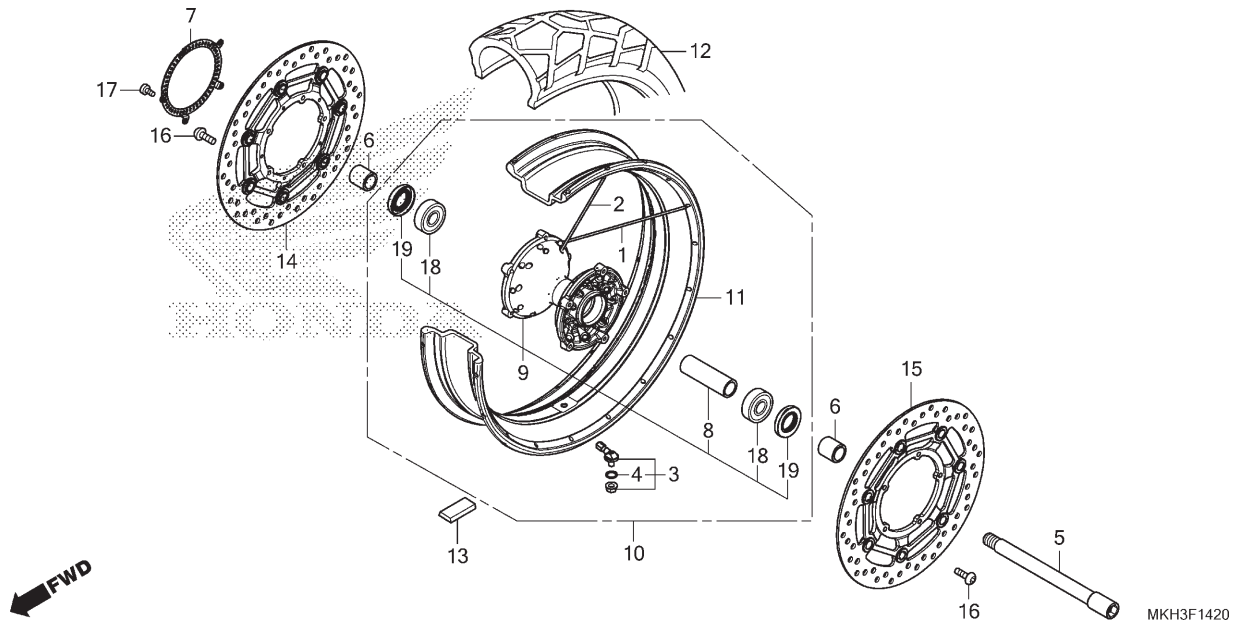

Ref. Nº	N.O.S.	Item de serviço	T.M.O.	Ref. Nº	Nº da peça	Descrição	Qtd. ADV 750 H	J	K	L/M	Nº de série		Tipo
				14	45120-MKH-D01	Disco Comp., Freio Dianteiro Direito	1	1	–	–	.....	.....	.....
					45120-MKH-D61	.....	–	–	1	1	.....	.....	.....
				15	45220-MKH-D01	Disco Comp., Freio Dianteiro Esquerdo .	1	1	–	–	.....	.....	.....
					45220-MKH-D61	.....	–	–	1	1	.....	.....	.....
				16	90106-MBB-000	Parafuso, Disco, 6x17	10	10	10	10	.....	.....	.....
				17	90131-MGE-000	Parafuso, Torx, 5x8	5	5	–	–	.....	.....	.....
					90131-MJM-D30	Parafuso, Torx, 5x10	–	–	5	5	.....	.....	.....
				18	91053-MGS-D31	Rolamento, Radial Esferas, 6204UU	2	2	2	2	.....	.....	.....
				19	91252-MC4-013	Retentor, Óleo, 28x47,2x7 (ARAI)	2	2	2	2	.....	.....	.....

Voltar

C-15

Cilindro Mestre do Freio Traseiro

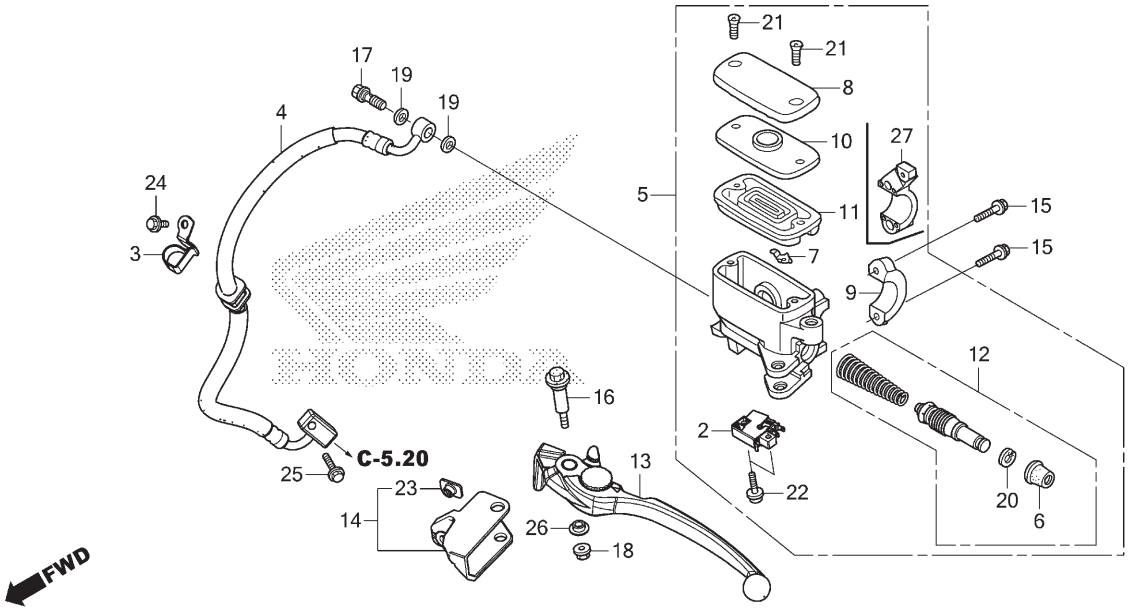

Ref. Nº	N.O.S.	Item de serviço	T.M.O.
2	6151B3	Interruptor, Freio Traseiro:	
		Alavanca Lateral	0,2
	6151B6	Interruptor, Freio: Ambos	0,3
4	712180	Mangueira A, Freio Traseiro	2,0
		• Inclui: Sangria dos freios	
5	712125	Cilindro Mestre, Freio Traseiro	0,5
		• Inclui: Sangria dos freios	
11	7121G7	Diafragma, Cilindro Mestre	
		Freio Traseiro	0,1
12	7121H0	Pistão Jogo, Cilindro Mestre	
		Freio Traseiro	0,5
		• Inclui: Sangria dos freios	
13		(14)	
	8101C6	Alavanca, Manopla: Esquerda	0,1
	8101F5	Alavanca, Manopla: Ambas	0,2

Ref. Nº	Nº da peça	Descrição	Qtd. ADV 750 H	J	K	L/M	Nº de série		Tipo
2	35341-MGS-D71	Interruptor Comp., Freio Traseiro	1	1	1	1			
3	43155-MKH-D00	Braçadeira A, Mangueira Freio Traseiro	1	1	1	1			
4	43310-MKH-D01	Mangueira A Comp., Freio Traseiro	1	1	1	1			
5	43510-MGS-D71	Cilindro Mestre Traseiro, Subconj.	1	–	–	–			
	43510-MKH-D21		–	1	1	1			
6	45504-410-003	Coifa, Comp.	1	1	1	1			
7	45512-MA6-006	Protetor	1	1	1	1			
8	45513-MM5-016	Tampa, Cilindro Mestre (NISSIN)	1	1	1	1			
9	45517-166-006	Suporte, Cilindro Mestre	1	–	–	–			
10	45518-MM5-006	Placa, Diafragma	1	1	1	1			
11	45520-MM5-006	Diafragma	1	1	1	1			
12	45530-471-831	Cilindro Mestre, Conj.	1	1	1	1			
13	53180-MJL-D71	Alavanca Conj., Manopla Esquerda	1	1	1	1			
14	53196-MKH-D00	Suporte Comp., Ponta Eixo Esquerda	1	1	1	1			
15	90013-GHB-660	Parafuso, Flange, 6x22	2	2	2	2			
16	90114-MGH-641	Parafuso, Alavanca Manopla	1	1	1	1			
17	90145-MS9-612	Parafuso, Óleo, 10x22 (SAGA)	1	1	1	1			
18	94050-06000	Porca, Flange, 6mm	1	1	1	1			
19	90545-300-000	Arruela, Parafuso Óleo	2	2	2	2			
20	90651-MA5-671	Anel Elástico	1	1	1	1			

Voltar

C-15

Cilindro Mestre do Freio Traseiro

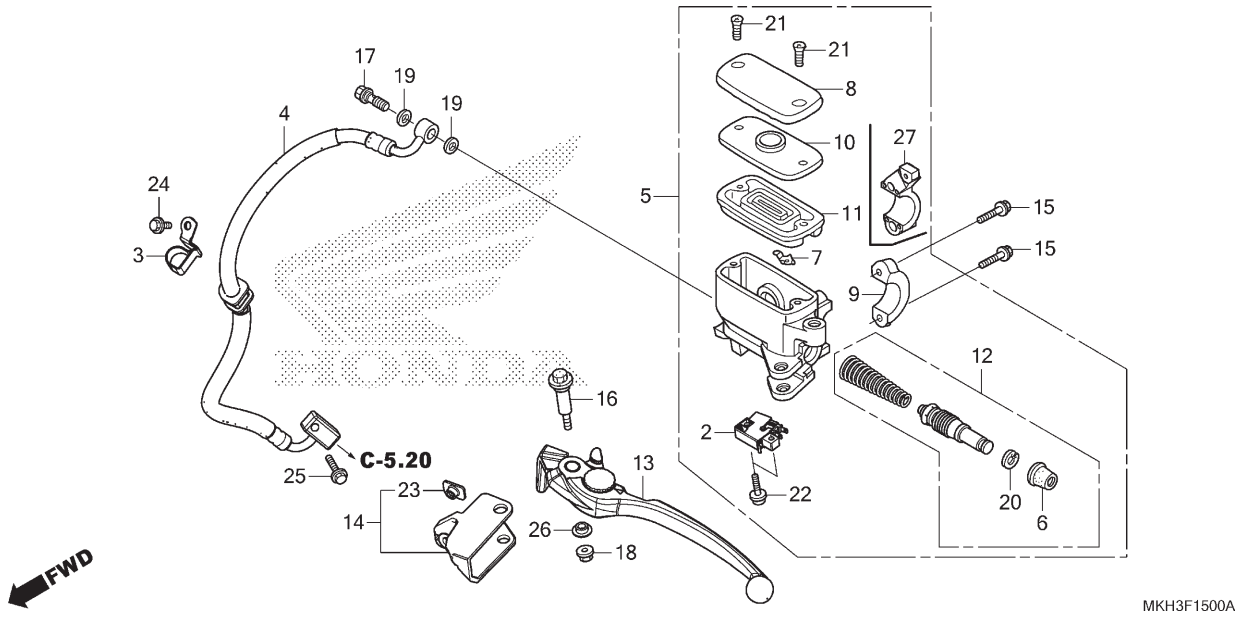

Ref. Nº	N.O.S.	Item de serviço	T.M.O.

Ref. Nº	Nº da peça	Descrição	Qtd. ADV 750 H	J	K	L/M	Nº de série		Tipo
21	93600-04012-1G	Parafuso, Cabeça Chata, 4x12	2	2	2	2			
22	93893-04016-17	Parafuso-arruela, 4x16	2	2	2	2			
23	61304-HB3-003	Porca, Especial, 6mm	1	1	1	1			
24	90013-GHB-620	Parafuso, Flange, 6x14	1	1	1	1			
25	90013-GHB-670	Parafuso, Flange, 6x25	1	1	1	1			
26	90127-KF0-770	Bucha, 6x4	1	1	1	1			
27	45517-MKH-D21	Suporte, Cilindro Mestre	–	1	1	1			

Voltar

C-17

Cáliper do Freio Traseiro

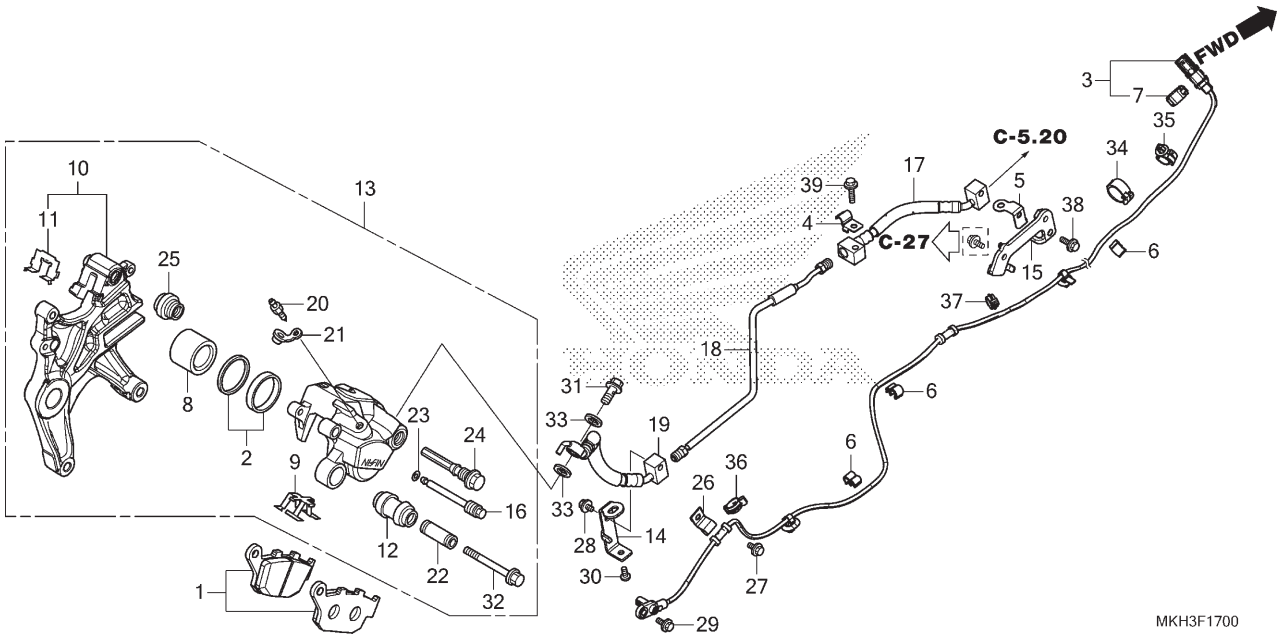

Ref. Nº	N.O.S.	Item de serviço	T.M.O.
1	711140	Sapata (Pastilha) Jogo, Freio: Traseiro	0,1
3	617197	Sensor, Velocidade Roda: Traseiro	2,4
8		(2)	
	7111D5	Pistão, Cáliper Freio Traseiro • Inclui: Sangria dos freios	0,5
10	7111C1	Suporte, Cáliper Traseiro	0,5
13	711155	Cáliper, Freio Traseiro • Inclui: Sangria dos freios	0,6
17	7121B2	Mangueira D, Freio Traseiro • Inclui: Sangria dos freios	2,1
18	7121E0	Tubo E, Freio Traseiro • Inclui: Sangria dos freios	1,5
19	7121B3	Mangueira F, Freio Traseiro • Inclui: Sangria dos freios	0,6

Ref. Nº	Nº da peça	Descrição	Qtd. ADV 750 H	J	K	L/M	Nº de série		Tipo
1	06435-MGS-D32	Pastilha Jogo, Freio Traseiro	1	1	1	1			
2	06451-443-405	Retentor Jogo, Pistão	1	1	1	1			
3	38510-MKH-D01	Sensor, Velocidade Roda Traseira	1	1	1	1			
4	38514-MEJ-J00	Braçadeira B, Fiação Sensor	1	1	1	1			
5	38515-MGS-D70	Suporte, Cabo Sensor	1	1	1	1			
6	38516-MJN-A11	Braçadeira, Fiação ABS	3	3	3	3			
7	42524-T5A-003	Presilha, Adaptador (Azul Escuro)	1	1	1	1			
8	43107-KT7-761	Pistão	1	1	1	1			
9	43108-MBB-006	Mola, Pastilha	1	1	1	1			
10	43110-MKH-D01	Suporte Comp., Traseiro	1	1	1	1			
11	43112-MFF-D01	Retentor	1	1	1	1			
12	43132-KT7-761	Coifa, Luva	1	1	1	1			
13	43150-MKH-D01	Cáliper Subconj., Traseiro (NISSIN)	1	1	1	1			
14	43157-MKH-D00	Suporte C, Freio Traseiro	1	1	1	1			
15	43160-MGS-D70	Suporte, Mangueira Freio Traseiro	1	1	1	1			
16	43215-KZ4-J41	Pino, Suporte	1	1	1	1			
17	43313-MKH-D01	Mangueira D Comp., Freio Traseiro	1	1	1	1			
18	43314-MKH-D00	Tubo E Comp., Freio Traseiro	1	1	1	1			
19	43315-MKH-D01	Mangueira F Comp., Freio Traseiro	1	1	1	1			
20	43352-568-003	Parafuso, Sangria (NISSIN)	1	1	1	1			

C-17

Cáliper do Freio Traseiro

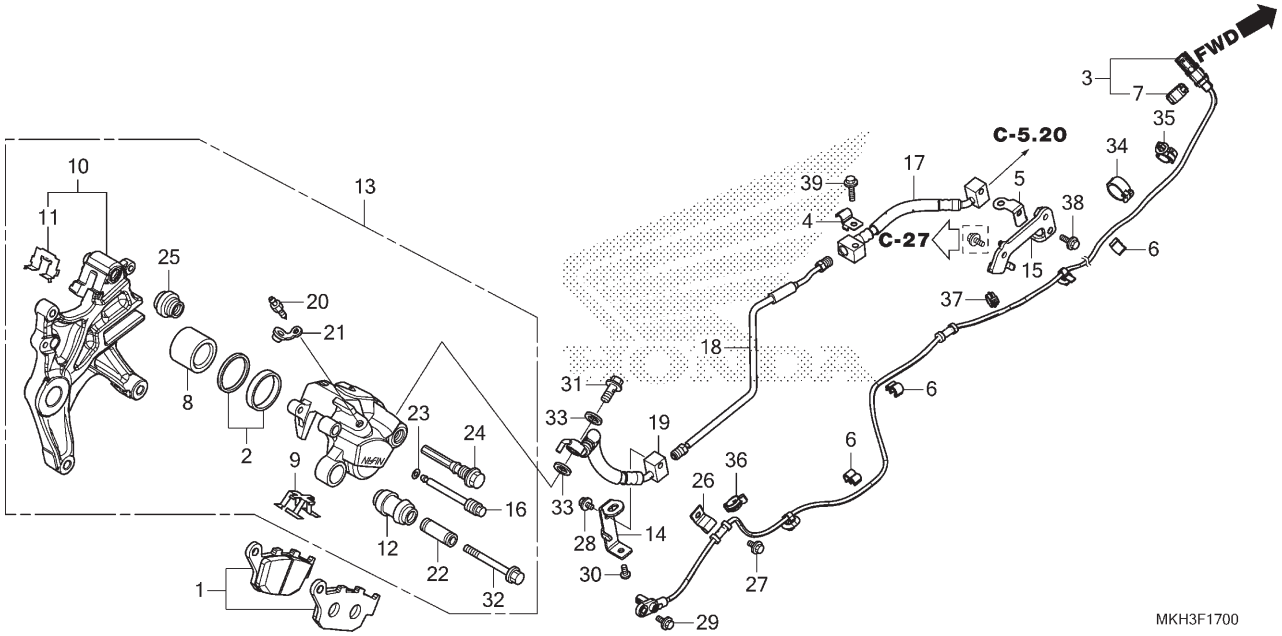

Ref. Nº	N.O.S.	Item de serviço	T.M.O.

Ref. Nº	Nº da peça	Descrição	Qtd. ADV 750 H	J	K	L/M	Nº de série		Tipo
21	43353-461-771	Capa, Sangria	1	1	1	1			
22	45111-MA3-006	Luva	1	1	1	1			
23	45111-MAJ-G41	Anel, Limitador	1	1	1	1			
24	45131-MN9-006	Parafuso, Pino	1	1	1	1			
25	45133-MA3-006	Coifa B	1	1	1	1			
26	45157-MKH-D00	Braçadeira A, Fiação Sensor	1	1	1	1			
27	90013-GHB-600	Parafuso, Flange, 6x10	1	1	1	1			
28	90013-GHB-610	Parafuso, Flange, 6x12	1	1	1	1			
29	90117-MJP-G60	Parafuso, Flange, 6x14	1	1	1	1			
30	90118-KV3-830	Parafuso, Phillips, 6x14	1	1	1	1			
31	90145-MS9-612	Parafuso, Óleo, 10x22 (SAGA)	1	1	1	1			
32	90180-MN8-006	Parafuso, Flange, 8x49	1	1	1	1			
33	90545-300-000	Arruela, Parafuso Óleo	2	2	2	2			
34	90683-KJ2-003	Presilha, Fiação Principal	1	1	1	1			
35	90683-SA0-003	Presilha, Fiação Principal, 25mm	1	1	1	1			
36	90690-MCA-003	Presilha, Cabo, 14mm	1	1	1	1			
37	90690-MGS-D81	Presilha, Cabo, 12mm	1	1	1	1			
38	96001-06016-00	Parafuso, Flange, 6x16	1	1	1	1			
39	96001-06028-07	Parafuso, Flange, 6x28	1	1	1	1			

Voltar

C-17.10

Cáliper do Freio Estacionamento

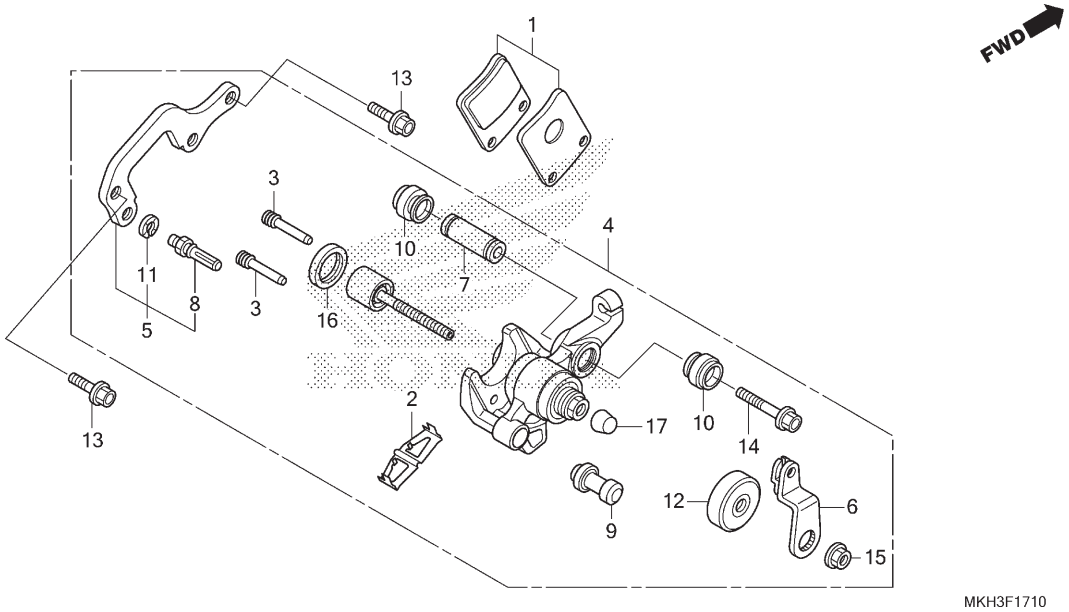

Ref. Nº	N.O.S.	Item de serviço	T.M.O.
1	7111A3	Sapata (Pastilha) Jogo, Freio: Estacionamento	0,7
4	7111B8	Cáliper, Freio Estacionamento	0,7
5	7111C2	Suporte, Cáliper Freio Estacionamento	0,7
6	7111G8	Braço, Freio Secundário: Traseiro	0,7

Ref. Nº	Nº da peça	Descrição	Qtd. ADV 750 H	J	K	L/M	Nº de série		Tipo
1	06436-MCT-016	Pastilha Jogo, Freio Estacionamento	1	1	1	1			
2	43208-MCT-006	Mola, Pastilha	1	1	1	1			
3	43215-MCT-006	Pino, Suporte	2	2	2	2			
4	43250-MKH-D01	Cáliper Subconj., Freio Estacionamento	1	1	1	1			
5	43290-MKA-D51	Suporte Subconj., Freio Estacionamento	1	1	1	1			
6	43362-MGS-D71	Braço	1	1	1	1			
7	45111-MCT-006	Luva	1	1	1	1			
8	45131-GZ0-006	Parafuso, Pino	1	1	1	1			
9	45132-166-016	Coifa, Pino (NISSIN)	1	1	1	1			
10	45133-166-016	Coifa, Pino	2	2	2	2			
11	45216-166-006	Arruela, Ondulada	1	1	1	1			
12	46184-611-000	Retentor Pó, Cilindro Mestre	1	1	1	1			
13	90101-MGS-D70	Parafuso, Flange, 8x28	2	2	2	2			
14	90180-MGS-D71	Parafuso, Flange, 8x42	1	1	1	1			
15	90313-HE0-006	Porca-arruela, 8mm	1	1	1	1			
16	91208-PF5-005	Retentor Pó, 20x25x4 (NOK)	1	1	1	1			
17	43353-SD5-003	Capa, Parafuso Sangria	1	1	1	1			

C-17.20

Alavanca do Freio de Estacionamento

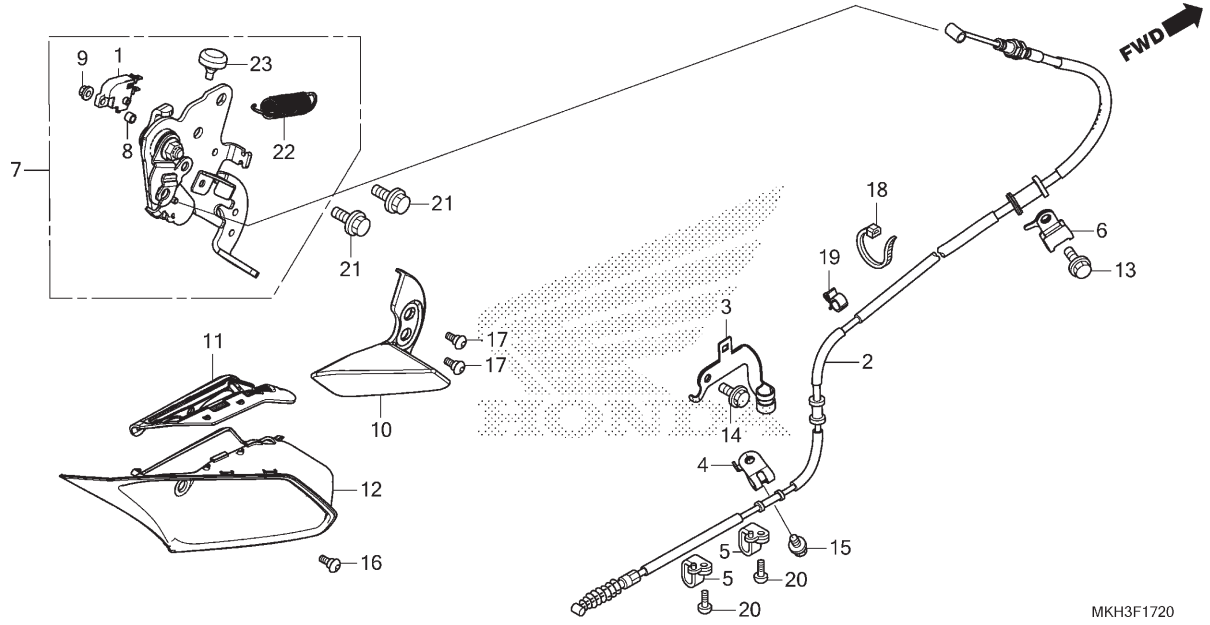

Ref. Nº	N.O.S.	Item de serviço	T.M.O.
1	6151E1	Interruptor, Freio Estacionamento Indicador	0,8
2	8111B0	Cabo, Freio Estacionamento	1,0
7	810170	Alavanca, Trava Estacionamento	0,7
10	7111G7	Manopla, Freio Manual	0,1
12	7111A4	Cobertura, Alavanca Estacionamento	0,1

Ref. Nº	Nº da peça	Descrição	Qtd. ADV 750 H	J	K	L/M	Nº de série		Tipo
1	35340-MGS-D31	Interruptor Conj., Freio Dianteiro	1	1	1	1			
2	43450-MKH-D01	Cabo Comp., Freio Estacionamento	1	1	1	1			
3	43451-MKH-D00	Braçadeira A, Freio Estacionamento	1	1	1	1			
4	43452-MKH-D00	Braçadeira B, Freio Estacionamento	1	1	1	1			
5	43456-MGS-D70	Guia, Freio Estacionamento	2	2	2	2			
6	43462-KVZ-630	Braçadeira B, Cabo Estacionamento	1	1	1	1			
7	47105-MKH-D01	Freio Comp., Manopla	1	1	1	1			
8	47109-MGS-D70	Bucha, Suporte Interruptor	1	1	1	1			
9	47110-MGS-D70	Porca, Nylon, 4mm	1	1	1	1			
10	47150-MKH-D00ZB	Manopla, Freio Manual							
		NHA30M Prata Digital Metálico	1	1	–	–			BR
	47150-MKH-D00ZD	*NHB53P* Branco Glare Perolizado	1	–	–	–			2BR
	47150-MKH-D00ZF	*R380* Vermelho Grand Prix	–	1	1	1			2BR
	47150-MKH-D00ZG	*NHB54P* Branco Glare Fosco Perolizado	–	1	–	–			2BR
	47150-MKH-D00ZE	*R381C* Vermelho Candy Chromosphere	–	1	–	–			BR
	47150-MKH-D00ZA	*NH389M* Prata Bullet Fosco	–	1	1	1			BR
11	64374-MKH-D00	Borracha, Cobertura Freio Estacionamento	1	1	1	1			
12	64385-MKH-D00	Cobertura, Freio Estacionamento	1	1	1	1			

C-17.20

Alavanca do Freio de Estacionamento

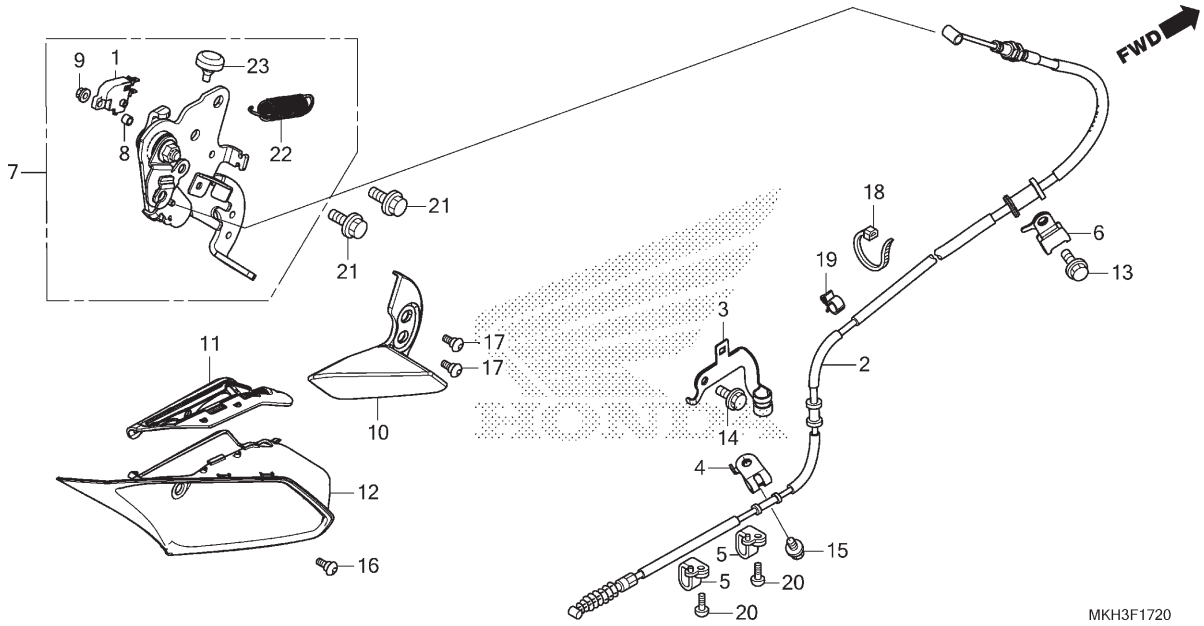

Ref. Nº	N.O.S.	Item de serviço	T.M.O.	Ref. Nº	Nº da peça	Descrição	Qtd. ADV 750 H	J	K	L/M	Nº de série		Tipo
				13	90013-GHB-600	Parafuso, Flange, 6x10	1	1	1	1			
				14	90013-GHB-620	Parafuso, Flange, 6x14	1	1	1	1			
				15	90101-MKH-D00	Parafuso, Flange, 6x12	1	1	1	1			
				16	90102-MKA-D80	Parafuso, Especial, 5x14	1	1	1	1			
				17	90106-MBY-000	Parafuso, Especial, 5x12	2	2	2	2			
				18	90651-KV6-003	Presilha, Cabo, 165mm (Preto)	1	1	1	1			
				19	90682-MGS-D41	Presilha, Cabo	1	1	1	1			
				20	93500-05012-0G	Parafuso, Phillips, 5x12	2	2	2	2			
				21	95701-08016-00	Parafuso, Flange, 8x16	2	2	2	2			
				22	46514-KW3-670	Mola, Pedal Freio	1	1	1	1			
				23	50505-GA7-730	Coxim, Limitador Cavalete	1	1	1	1			

Voltar

C-19.20

Roda Traseira

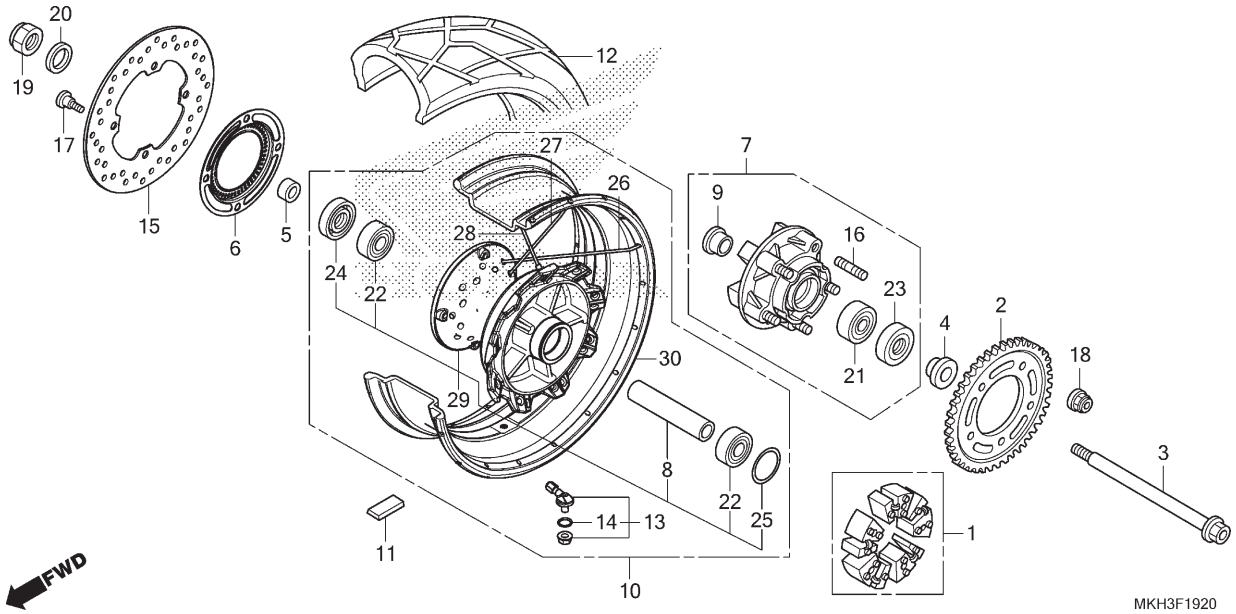

Ref. Nº	N.O.S.	Item de serviço	T.M.O.
1		(25)	
	710157	Amortecedor, Roda Traseira	0,4
2	7101A0	Coroa, Transmissão	0,5
3		(23,24)	
	710160	Eixo, Roda Traseira	0,4
6	7101B1	Anel, Pulsador: Traseiro	0,5
7	7101A5	Flange Conj., Transmissão	0,5
10	710118	Roda Traseira	1,1
		• Inclui: Balanceamento	
11	7101E1	Contrapeso, Balanceiro: Traseiro	0,7
12	710142	Pneu Traseiro (Um)	1,0
		• Inclui: Balanceamento	
13		(14)	
	7101K2	Válvula, Fixação: Traseira	1,0
		• Inclui: Balanceamento	
15	711145	Disco, Freio Traseiro	0,5
21	7101D1	Rolamento, Flange Transmissão	0,6
22	710133	Rolamento, Roda Traseira (Um)	0,6
	710133G	• Substituição de 1 rolamento adicionar	0,1
29	710121	Cubo, Roda Traseira	2,5
		• Inclui: Balanceamento	
30		(26,27,28)	
	710127	Aro, Roda: Traseira	2,6
		• Inclui: Balanceamento	

Ref. Nº	Nº da peça	Descrição	Qtd. ADV 750 H	J	K	L/M	Nº de série		Tipo
1	06410-MGS-D30	Amortecedor Jogo, Roda	1	1	1	1			
2	41201-MKH-B00	Coroa, Transmissão (37D)	1	–	–	–			
	41201-MKH-B20	Coroa, Transmissão (37D)	–	1	1	1			
3	42301-MKH-D00	Eixo, Roda Traseira	1	1	1	1			
4	42311-MGS-D10	Espaçador, Lateral Roda Traseira Esquerda	1	1	1	1			
5	42312-MGS-D10	Bucha, Lateral Freio Traseiro	1	1	1	1			
6	42515-MGZ-J10	Anel, Pulsador Traseiro	1	1	1	1			
7	42615-MGS-D30	Flange Subconj., Transmissão Traseira	1	1	1	1			
8	42620-MGS-D10	Espaçador, Eixo Traseiro	1	1	1	1			
9	42625-MGS-D30	Espaçador B, Roda Traseira	1	1	1	1			
10	42650-MKH-D01	Roda Traseira, Subconj.	1	1	1	1			
11	44721-MGC-003	Contrapeso, Balanceiro (10G)	N	–	–	–			
	44722-MGC-003	Contrapeso, Balanceiro (15G)	N	–	–	–			
	44723-MGC-003	Contrapeso, Balanceiro (20G)	N	–	–	–			
	44721-MGH-H21	Contrapeso, Balanceiro (10G)	–	N	N	N			
	44722-MGH-H21	Contrapeso, Balanceiro (15G)	–	N	N	N			
	44723-MGH-H21	Contrapeso, Balanceiro (20G)	–	N	N	N			
12	42711-MKH-D01	Pneu, Traseiro (BS) (160/60R15 M/C 67H)	1	1	1	1			

C-19.20

Roda Traseira

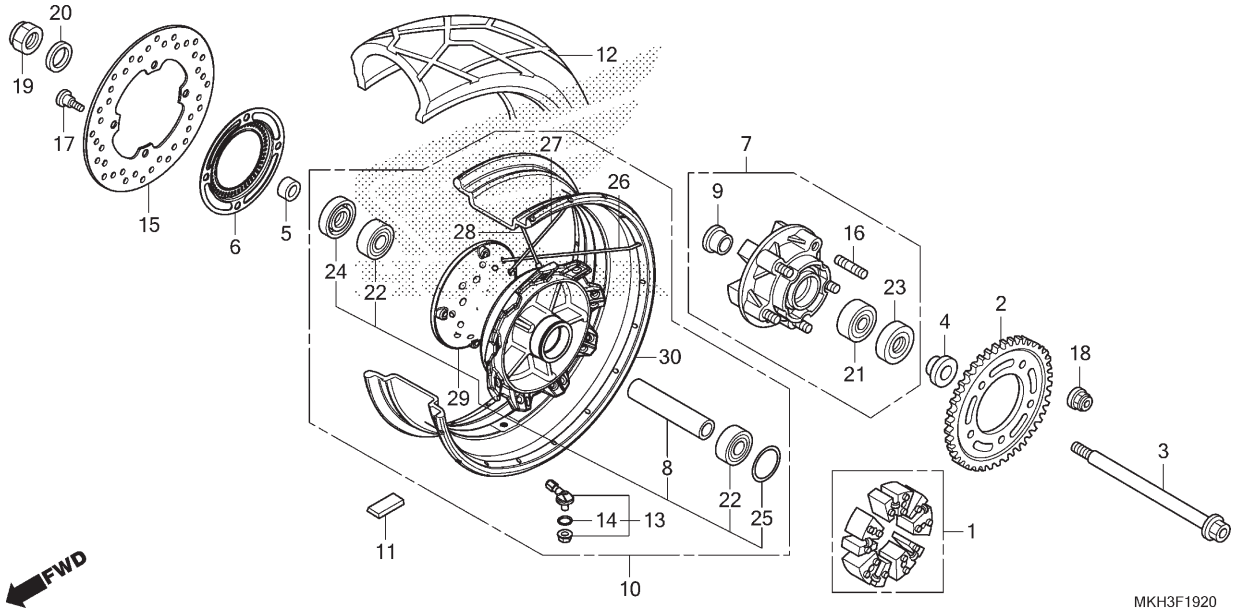

Ref. Nº	N.O.S.	Item de serviço	T.M.O.	Ref. Nº	Nº da peça	Descrição	Qtd. ADV 750 H	J	K	L/M	Nº de série		Tipo
				13	42755-MKA-D81	Válvula Conj., Fixação	1	1	1	1			
				14	42758-MKA-D81	Anel, Vedação	1	1	1	1			
				15	43251-MFG-D01	Disco, Freio Traseiro	1	1	–	–			
					43251-MER-R61		–	–	1	1			
				16	90102-MAS-000	Prisioneiro, 12x25	5	5	5	5			
				17	90105-MBB-000	Parafuso, Disco Freio, 8x24	4	4	4	4			
				18	90306-KF0-003	Porca, Flange, 12mm (FUSE RASHI)	5	5	5	5			
				19	90306-MCS-G01	Porca, U, 18mm	1	1	1	1			
				20	90401-KZ4-890	Arruela, 18x32x2	1	1	1	1			
				21	91051-MGS-D31	Rolamento, Esferas Angular, 22x50x15	1	1	1	1			
				22	91053-MGS-D31	Rolamento, Radial Esferas, 6204UU	2	2	2	2			
				23	91251-MGS-D31	Retentor Pó, 30x50x7	1	1	1	1			
				24	91253-MAE-003	Retentor Pó, 30x47x7,5	1	1	1	1			
				25	91351-MGS-D30	Anel, Vedação, 55x2	1	1	1	1			
				26	06420-MKH-D01	Raio Traseiro A, Jogo (#9x206)	9	9	9	9			
				27	06421-MKH-D01	Raio B Traseiro, Jogo (#9x215,5)	9	9	9	9			
				28	06422-MKH-D01	Raio C Traseiro, Jogo (#9x166)	18	18	18	18			
				29	42635-MKH-D01	Cubo Subconj., Traseiro	1	1	1	1			
				30	42701-MKH-D01	Aro, Roda Traseira	1	1	1	1			

C-21

Tanque de Combustível • Bomba de Combustível

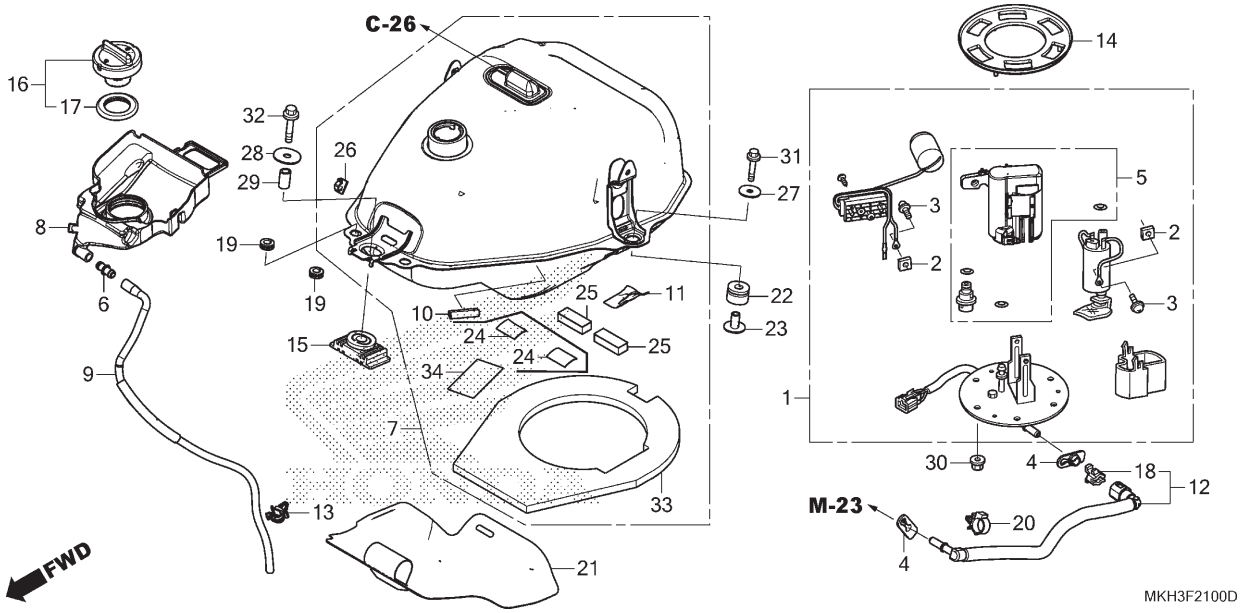

Ref. Nº	N.O.S.	Item de serviço	T.M.O.
1		(14)	
	310120	Bomba Conj., Combustível	1,3
5	3101C7	Filtro, Combustível	1,4
7	310100	Tanque, Combustível	1,2
12	310162	Mangueira, Abastecimento Combustível	1,5

Ref. Nº	Nº da peça	Descrição	Qtd. ADV 750 H	J	K	L/M	Nº de série		Tipo
1	16700-MKH-D01	Bomba Conj., Combustível	1	–	–	–			
	16700-MKH-D21		–	1	1	1			
2	16711-MGS-D31	Limitador	2	2	2	2			
3	16712-MGS-D31	Parafuso 4x6,6	2	2	2	2			
4	16719-MEW-920	Amortecedor, Conector	2	2	2	2			
5	16730-MKA-D82	Filtro Conj., Combustível	1	1	1	1			
6	17359-419-670	Junção, Tubo Respiro	1	1	1	1			
7	17500-MKH-D00	Tanque Jogo, Combustível	1	–	–	–			
	17500-MKH-D20		–	1	1	1			
8	17507-MKH-D00	Suporte, Tanque Combustível	1	1	1	1			
9	17508-MKH-D00	Tubo, Drenagem	1	1	1	1			
10	17518-MFN-D00	Acabamento, Tanque Combustível	2	2	2	2			
11	17518-MY9-690	Protetor	1	1	1	1			
12	17526-MKH-D01	Mangueira Comp., Abastecimento Combustível	1	1	1	1			
13	17532-MGS-D31	Presilha	1	1	1	1			
14	17574-MGS-D30	Guarnição, Base	1	1	1	1			
15	17613-KY1-000	Coxim, Traseiro Tanque Combustível (Para Dianteiro)	1	1	1	1			
16	17620-KFR-840	Tampa Comp., Abastecimento Combustível	1	1	1	–			
	17620-KFR-841		–	–	–	1			

C-21

Tanque de Combustível • Bomba de Combustível

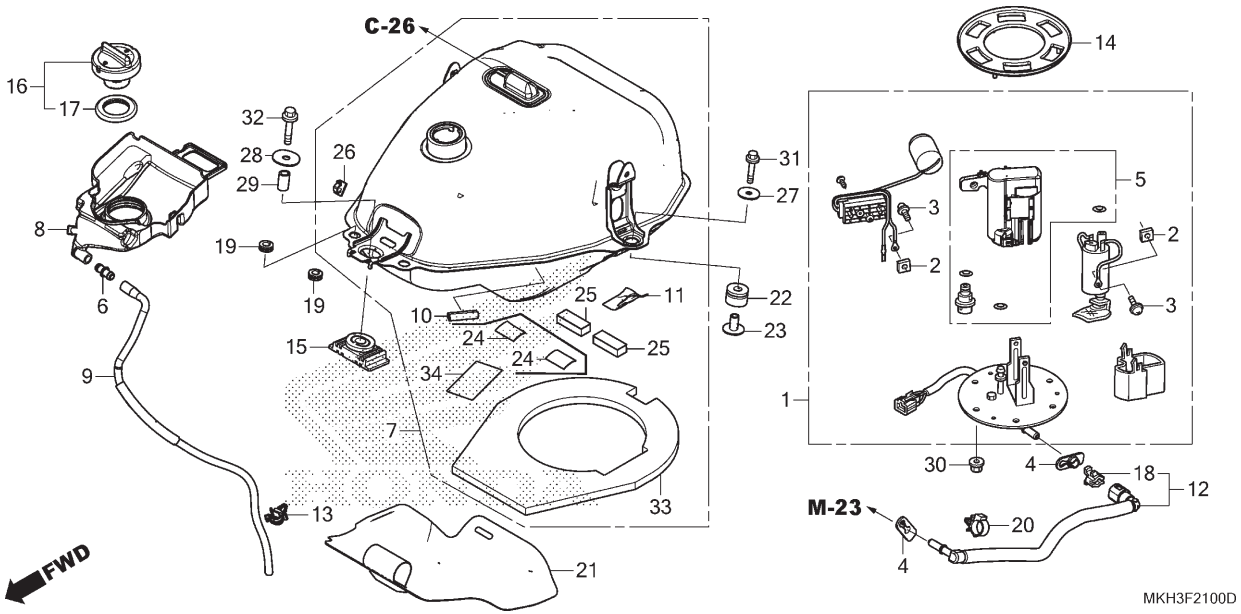

Ref. Nº	N.O.S.	Item de serviço	T.M.O.

Ref. Nº	Nº da peça	Descrição	Qtd. ADV 750 H	J	K	L/M	Nº de série		Tipo
17	17632-383-831	Guarnição, Tampa Tanque Combustível	1	1	1	–			
	17632-383-832		–	–	–	1			
18	17711-MGE-003	Retentor	1	1	1	1			
19	18357-MKH-D00	Borracha, Fixação Tubo	2	2	2	2			
20	53781-SE0-952	Presilha, Mangueira Retorno	1	1	1	1			
21	64352-MKH-D00	Borracha, Protetor Tanque	1	–	–	–			
	64352-MKH-D20		–	1	1	1			
22	77206-464-000	Bucha, Fixação Assento	2	2	2	2			
23	77207-464-000	Bucha, Fixação Assento	2	2	2	2			
24	81214-MT3-300	Coxim, Protetor	2	–	–	–			
25	83702-HP1-A00	Coxim, Dianteiro Tampa Tanque	2	2	2	2			
26	83705-MZ7-300	Presilha, Fiação	1	1	1	1			
27	90404-GE2-760	Arruela, Lisa, 6mm	2	2	2	2			
28	90501-819-000	Arruela, 8mm	1	1	1	1			
29	90513-MAT-000	Bucha, 8x20	1	1	1	1			
30	94050-06080	Porca, Flange, 6mm	6	6	6	6			
31	95701-06032-07	Parafuso, Flange, 6x32	2	2	2	2			
32	95701-08032-07	Parafuso, Flange, 8x32	1	1	1	1			
33	17513-MKH-D00	Protetor, Inferior Tanque Combustível	1	1	1	1			
34	17556-MEL-300	Filme A, Protetor	1	1	1	1			

C-23

Assento

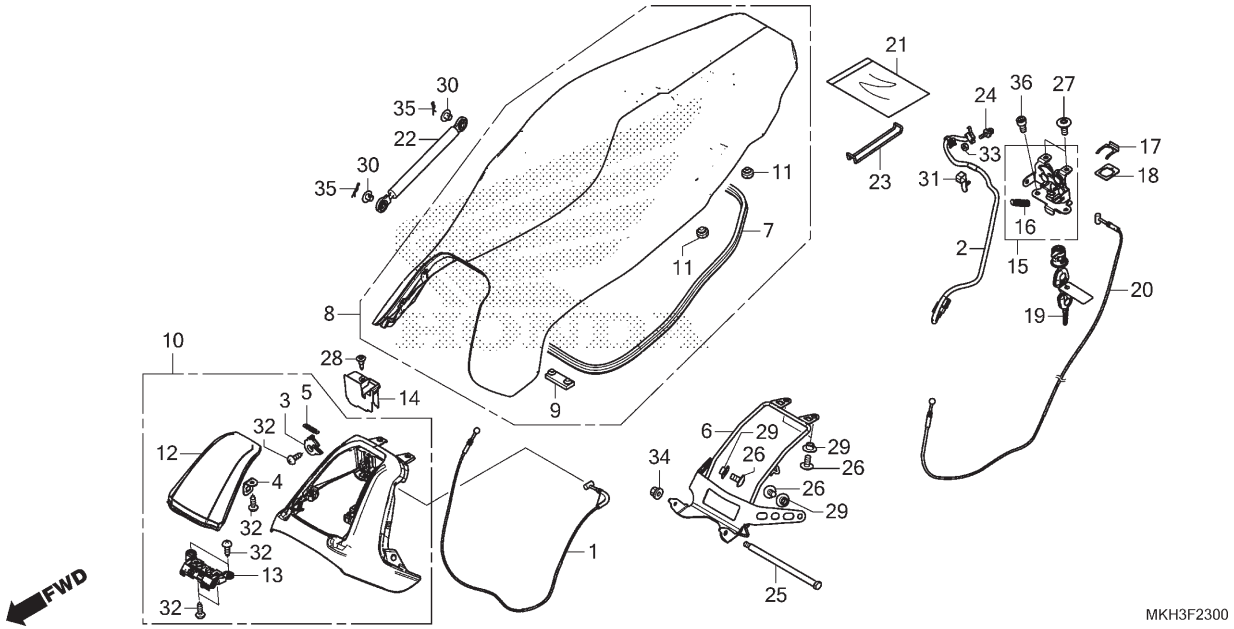

Ref. Nº	N.O.S.	Item de serviço	T.M.O.
1	8111B6	Cabo, Tampa Combustível	1,0
2	6151A0	Interruptor, Luz Compartimento Bagagem	2,7
6	4131P0	Dobradiça, Assento	1,0
8	4131E4	Assento: Duplo	1,0
10	4131LN	Tampa, Assento	1,0
12		(13)	
	3101B8	Tampa, Combustível	0,1
15	4131E8	Trava, Assento: Lateral Traseira	2,6
19	4131F2	Chave, Trava Assento	2,5
20	811175	Cabo, Trava Assento	2,6
22	4131K2	Amortecedor, Dispositivo Abertura Assento	0,2

Ref. Nº	Nº da peça	Descrição	Qtd. ADV 750 H	J	K	L/M	Nº de série		Tipo
1	17520-MKH-D01	Cabo Comp., Tampa Tanque	1	1	1	1			
2	35370-MKH-D01	Interruptor Conj., Lâmpada Bagagem	1	1	1	1			
3	64428-MCA-000	Excêntrico A, Trava Tampa Porta-objetos	1	1	1	1			
4	64431-MCA-000	Placa, Trava Porta-objetos	1	1	1	1			
5	64436-MCA-000	Mola, Excêntrico Trava Porta-objetos	1	1	1	1			
6	77110-MKH-D00	Dobradiça, Assento	1	1	1	1			
7	77115-MKH-D00	Coxim, Retentor	1	1	1	1			
8	77200-MKH-D01ZA	Assento Comp., Duplo							
		Tipo2	–	1	–	–			2BR
	77200-MKH-D01ZB	*Tipo1*	1	1	–	–			
	77200-MKH-D02ZB	*Tipo1*	–	–	1	1			
9	77204-312-000	Coxim, Fixação Assento	2	2	2	2			
10	77214-MKH-D00	Tampa Conj., Combustível	1	1	1	1			
11	77215-KW7-900	Coxim C, Fixação Assento	4	4	4	4			
12	77215-MKH-D00	Tampa, Combustível	1	1	1	1			
13	77225-MKH-D01	Dobradiça Conj., Tampa Combustível	1	1	1	1			
14	77229-MKH-D00	Tampa, Trava	1	1	1	1			
15	77230-MKH-D00	Trava Comp., Assento	1	1	1	1			
16	77234-KYZ-900	Mola, Trava Assento	1	1	1	1			
17	77235-MJE-D00	Placa, Fixação Chave	1	1	1	1			

C-23

Assento

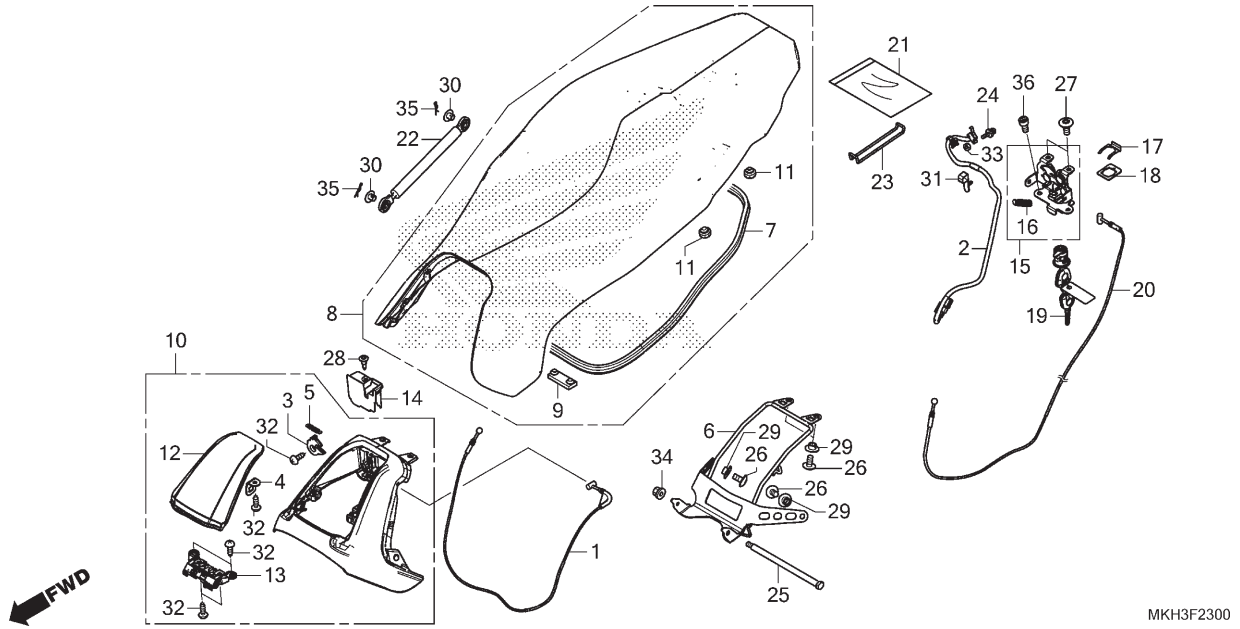

Ref. Nº	N.O.S.	Item de serviço	T.M.O.	Ref. Nº	Nº da peça	Descrição	Qtd. ADV 750 H	J	K	L/M	Nº de série		Tipo
				18	77236-MGP-D60	Arruela, Trava Assento	1	1	1	1			
				19	77239-MKH-D02	Chave, Trava Assento (WAVE)	1	1	1	1			
				20	77242-MKH-D01	Cabo Comp., Trava Assento	1	1	1	1			
				21	77251-GR1-000	Bolsa, Manual	1	1	1	1			
				22	83590-MCT-003	Amortecedor, Dispositivo Abertura	1	1	1	1			
				23	83606-KWS-901	Presilha, Ferramentas	1	1	1	1			
				24	90103-MKH-D00	Parafuso, Especial, 3x14	1	1	1	1			
				25	90105-MCT-000	Parafuso, Dobradiça Assento	1	1	1	1			
				26	90106-MAV-000	Parafuso, Phillips, 6x12	4	4	4	4			
				27	90114-MAC-780	Parafuso, Tampa Disco Dianteiro	2	2	2	2			
				28	90116-SP0-003	Presilha, Retentor Para-choque	1	1	1	1			
				29	90129-463-770	Bucha, Fixação Refletor	4	4	4	4			
				30	90501-124-000	Arruela, Fixação Tampa Dianteira	2	2	2	2			
				31	90676-HC0-000	Presilha, Cabo	1	1	1	1			
				32	93903-24280	Parafuso, Fixação, 4x10	6	6	6	6			
				33	94001-03080-0S	Porca, Sextavada, 3mm	1	1	1	1			
				34	94050-06080	Porca, Flange, 6mm	1	1	1	1			
				35	94251-06000	Pino, Trava, 6mm	2	2	2	2			
				36	96600-06012-00	Parafuso, Allen, 6x12	2	2	2	2			

C-23.10

Rabeta

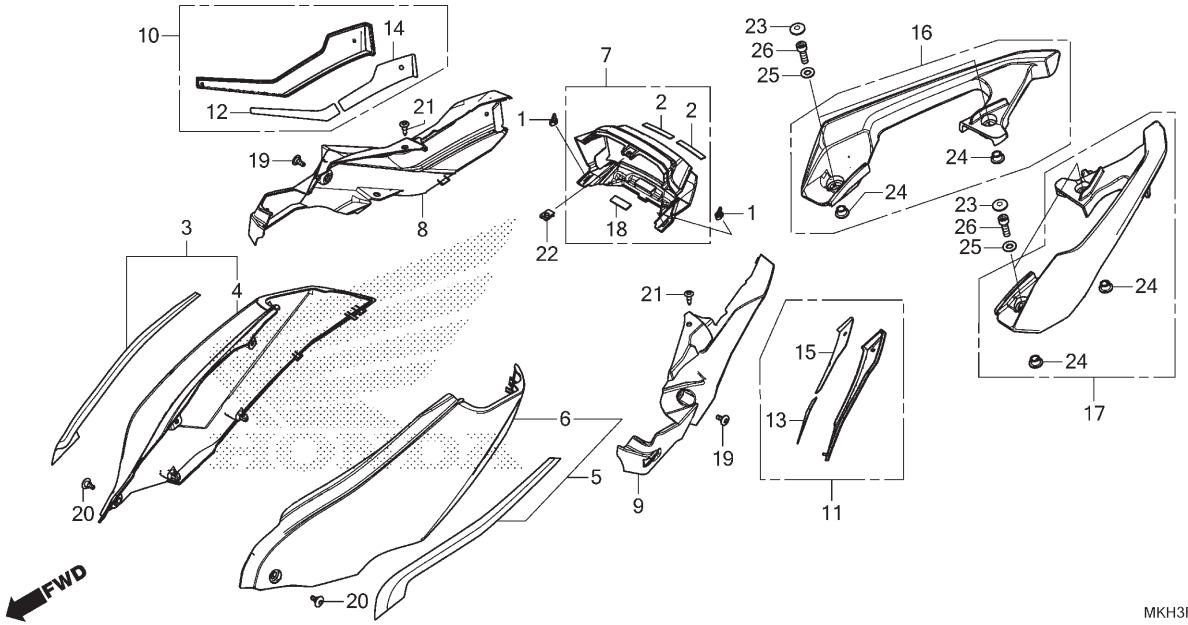

Ref. Nº	N.O.S.	Item de serviço	T.M.O.
3		(4)	
	4111X7	Carenagem, Traseira: Direita	0,1
5		(6)	
	4111X6	Carenagem, Traseira: Esquerda	0,1
	4111X8	Carenagem, Traseira: Ambas	0,2
7	4111K7	Rabeta, Central	0,7
8		(10)	
	4111CQ	Tampa, Lateral: Superior Direita	0,3
9		(11)	
	4111CP	Tampa, Lateral: Superior Esquerda ...	0,3
	4111CR	Tampa, Lateral: Superior Ambas	0,5
16	4131F4	Alça, Traseira: Direita	0,1
17	4131F3	Alça, Traseira: Esquerda	0,1
	4131F5	Alça, Traseira: Ambas	0,1

Ref. Nº	Nº da peça	Descrição	Qtd. ADV 750 H	J	K	L/M	Nº de série		Tipo
1	64213-MJN-A01	Presilha, Torcida	2	2	2	2	.....	.....	.....
2	64215-MFP-900	Coxim, Carenagem Central Dianteira					.....	.....	
		(Para Traseiro)	2	2	2	2	.....	.....	.....
3	77205-MKH-D11ZA	Rabeta Jogo, Direita (WL)							
		NHB53P ..... Branco Glare Perolizado	1	–	–	–	.....	.....	2BR
	77205-MKH-D30ZA	*NHB54P*Branco Glare Fosco Perolizado	–	1	–	–	.....	.....	2BR
	77205-MKH-D30ZB	*R380* ..... Vermelho Grand Prix	–	1	–	–	.....	.....	2BR
	77205-MKH-D70ZB	*R380* ..... Vermelho Grand Prix	–	–	1	1	.....	.....	2BR
4	77220-MKH-D01ZC	Rabeta, Direita							
		NHA30M ..... Prata Digital Metálico	1	–	–	–	.....	.....	BR
	77220-MKH-D01ZD	*R381C* Vermelho Candy Chromosphere	–	1	–	–	.....	.....	BR
	77220-MKH-D01ZC	*NHA30M* ..... Prata Digital Metálico	–	1	–	–	.....	.....	BR
	77220-MKH-D01ZA	*NH389M* ..... Prata Bullet Fosco	–	1	–	–	.....	.....	BR
	77220-MKH-D01ZA	*NH389M* ..... Prata Bullet Fosco	–	–	1	1	.....	.....	BR
5	77245-MKH-D10ZA	Rabeta Jogo, Esquerda (WL)							
		NHB53P ..... Branco Glare Perolizado	1	–	–	–	.....	.....	2BR
	77245-MKH-D30ZA	*NHB54P*Branco Glare Fosco Perolizado	–	1	–	–	.....	.....	2BR
	77245-MKH-D30ZB	*R380* ..... Vermelho Grand Prix	–	1	–	–	.....	.....	2BR
	77245-MKH-D70ZB	*R380* ..... Vermelho Grand Prix	–	–	1	1	.....	.....	2BR
6	77250-MKH-D00ZC	Rabeta, Esquerda							
		NHA30M ..... Prata Digital Metálico	1	1	–	–	.....	.....	BR
	77250-MKH-D00ZD	*R381C* Vermelho Candy Chromosphere	–	1	–	–	.....	.....	BR
	77250-MKH-D00ZA	*NH389M* ..... Prata Bullet Fosco	–	1	1	1	.....	.....	BR
7	77260-MKH-D00	Carenagem Comp., Central Traseira	1	1	1	1	.....	.....	.....

Voltar

C-23.10

Rabeta

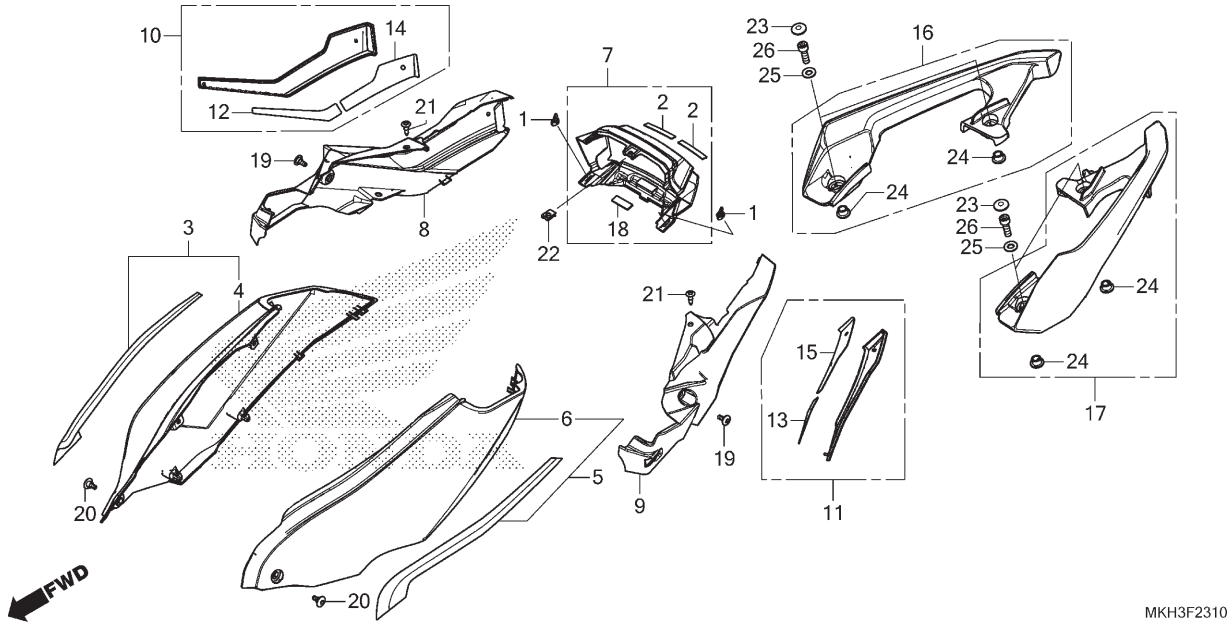

Ref. Nº	N.O.S.	Item de serviço	T.M.O.	Ref. Nº	Nº da peça	Descrição	Qtd. ADV 750 H	J	K	L/M	Nº de série		Tipo
				8	77271-MKH-D00	Rabeta, Central Direita	1	1	1	1			
				9	77272-MKH-D00	Rabeta, Central Esquerda	1	1	1	1			
				10	77273-MKH-D00	Painel, Central Traseiro Direito	1	1	1	1			
				11	77274-MKH-D00	Painel, Central Traseiro Esquerdo	1	1	1	1			
				12	77275-MKH-D00	Cinta A, Painel Direito	1	1	1	1			
				13	77276-MKH-D00	Cinta A, Painel Esquerdo	1	1	1	1			
				14	77277-MKH-D00	Cinta B, Painel Direito	1	1	1	1			
				15	77278-MKH-D00	Cinta B, Painel Esquerdo	1	1	1	1			
				16	77330-MKH-D00ZB	Alça, Traseira Direita							
						NHA86M Preto Ballistic Fosco Metálico	1	1	1	1			2BR
					77330-MKH-D00ZA	*NHB73M* ... Prata Alpha Fosco Metálico	1	1	1	1			BR
				17	77340-MKH-D00ZB	Alça, Traseira Esquerda							
						NHA86M Preto Ballistic Fosco Metálico	1	1	1	1			2BR
					77340-MKH-D00ZA	*NHB73M* ... Prata Alpha Fosco Metálico	1	1	1	1			BR
				18	80129-MEG-000	Bucha, Chassi Traseiro	1	1	1	1			
				19	90102-MKA-D80	Parafuso, Especial, 5x14	2	2	2	2			
				20	90113-MCA-A80	Parafuso, Especial, 5x14	2	2	2	2			
				21	90116-SP0-003	Presilha, Retentor Para-choque	2	2	2	2			
				22	90677-KAN-961	Porca, Presilha, 5mm	1	1	1	1			
				23	91456-MCW-D01	Capa, Parafuso Allen, 8mm	4	4	4	4			
				24	91501-MGS-D30	Bucha	4	4	4	4			
				25	94101-08800	Arruela, Lisa, 8mm	4	4	4	4			
				26	96700-08025-00	Parafuso, Allen, 8x25	4	4	4	4			

Voltar

C-24

Carenagem Lateral

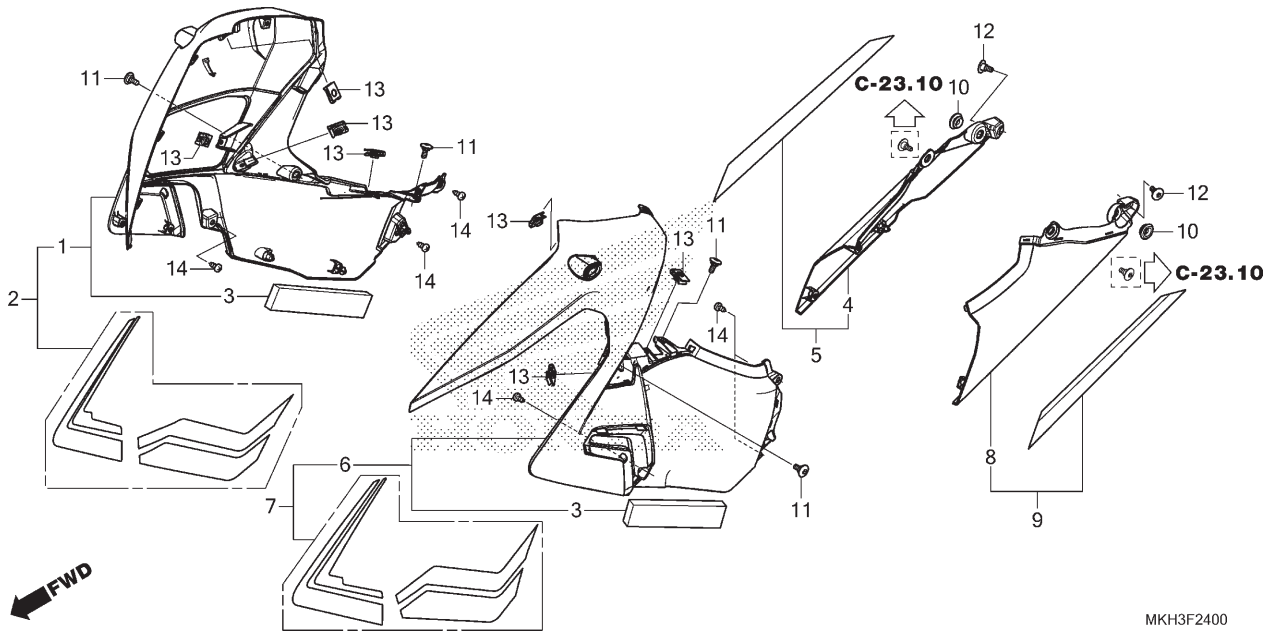

Ref. Nº	N.O.S.	Item de serviço	T.M.O.
2		(1)	
	4111D1	Carenagem, Lateral: Direita	0,6
5		(4)	
	4131LM	Tampa, Lateral: Traseira Direita	0,5
7		(6)	
	4111D0	Carenagem, Lateral: Esquerda	0,6
	4111D2	Carenagem, Lateral: Ambas	1,1
9		(8)	
	4131HL	Tampa, Lateral: Traseira Esquerda ...	0,5
	4131NP	Tampa, Lateral: Traseira Ambas	0,8

Ref. Nº	Nº da peça	Descrição	Qtd. ADV 750 H	J	K	L/M	Nº de série		Tipo
1	64322-MKH-D00ZB	Carenagem Conj., Lateral Direita							
		NHA30M ..... Prata Digital Metálico	1	1	–	–	.....	.....	BR
	64322-MKH-D00ZC	*R381C* Vermelho Candy Chromosphere	–	1	–	–	.....	.....	BR
	64322-MKH-D00ZA	*NH389M* ..... Prata Bullet Fosco	–	1	1	1	.....	.....	BR
2	64322-MKH-D10ZA	Carenagem Conj., Lateral Direita (WL)							
		NHB53P ..... Branco Glare Perolizado	1	–	–	–	.....	.....	2BR
	64322-MKH-D30ZA	*NHB54P*Branco Glare Fosco Perolizado	–	1	–	–	.....	.....	2BR
	64322-MKH-D30ZB	*R380* ..... Vermelho Grand Prix	–	1	–	–	.....	.....	2BR
	64322-MKH-D70ZB	*R380* ..... Vermelho Grand Prix	–	–	1	1	.....	.....	2BR
3	64323-MKH-D00	Protetor, Carenagem Lateral	2	2	2	2	.....	.....	.....
4	64330-MKH-D00ZC	Carenagem, Lateral Traseira Direita							
		NHA30M ..... Prata Digital Metálico	1	1	–	–	.....	.....	BR
	64330-MKH-D00ZD	*R381C* Vermelho Candy Chromosphere	–	1	–	–	.....	.....	BR
	64330-MKH-D00ZA	*NH389M* ..... Prata Bullet Fosco	–	1	1	1	.....	.....	BR
5	64331-MKH-D10ZA	Carenagem Jogo, Lateral Traseira Direita (WL)							
		NHB53P ..... Branco Glare Perolizado	1	–	–	–	.....	.....	2BR
	64331-MKH-D30ZA	*NHB54P*Branco Glare Fosco Perolizado	–	1	–	–	.....	.....	2BR
	64331-MKH-D30ZB	*R380* ..... Vermelho Grand Prix	–	1	–	–	.....	.....	2BR
	64331-MKH-D70ZB	*R380* ..... Vermelho Grand Prix	–	–	1	1	.....	.....	2BR
6	64372-MKH-D00ZB	Carenagem Conj., Lateral Esquerda							
		NHA30M ..... Prata Digital Metálico	1	1	–	–	.....	.....	BR
	64372-MKH-D00ZC	*R381C* Vermelho Candy Chromosphere	–	1	–	–	.....	.....	BR
	64372-MKH-D00ZA	*NH389M* ..... Prata Bullet Fosco	–	1	1	1	.....	.....	BR

C-24

Carenagem Lateral

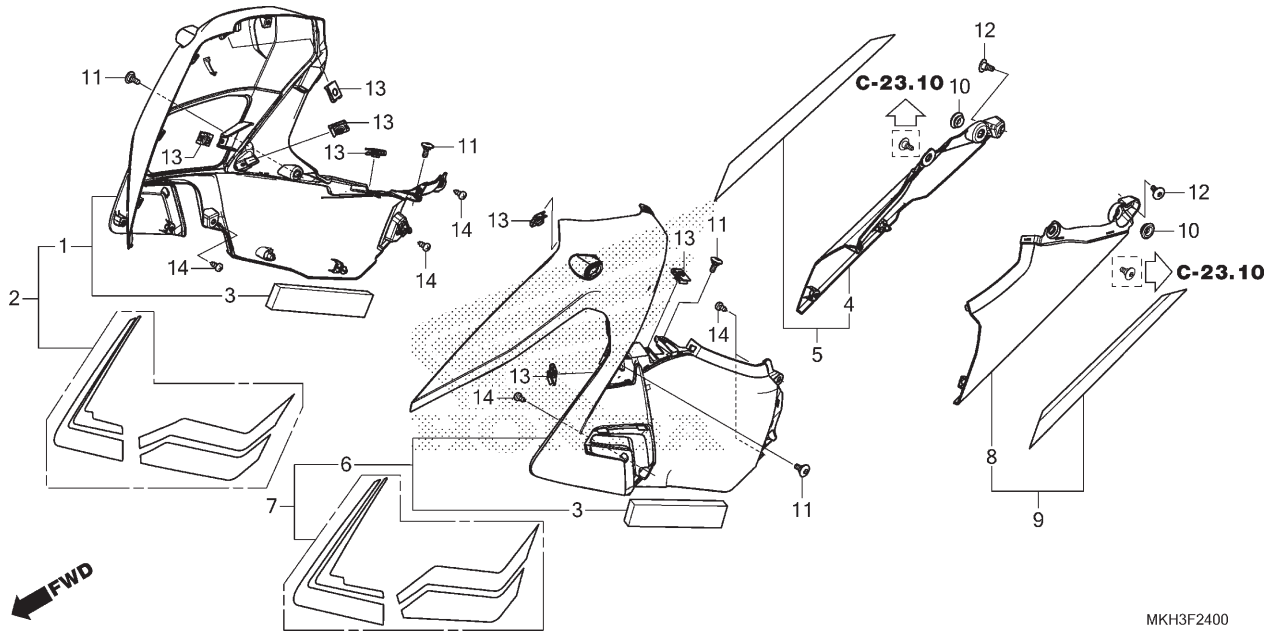

Ref. Nº	N.O.S.	Item de serviço	T.M.O.	Ref. Nº	Nº da peça	Descrição	Qtd. ADV 750 H	J	K	L/M	Nº de série		Tipo
				7	64372-MKH-D10ZA	Carenagem Conj., Lateral Esquerda (WL)							
						NHB53P ..... Branco Glare Perolizado	1	–	–	–	.....	.....	2BR
					64372-MKH-D30ZA	*NHB54P* Branco Glare Fosco Perolizado	–	1	–	–	.....	.....	2BR
					64372-MKH-D30ZB	*R380* ..... Vermelho Grand Prix	–	1	–	–	.....	.....	2BR
					64372-MKH-D70ZB	*R380* ..... Vermelho Grand Prix	–	–	1	1	.....	.....	2BR
				8	64380-MKH-D00ZC	Carenagem, Lateral Traseira Esquerda							
						NHA30M ..... Prata Digital Metálico	1	1	–	–	.....	.....	BR
					64380-MKH-D00ZD	*R381C* Vermelho Candy Chromosphere	–	1	–	–	.....	.....	BR
					64380-MKH-D00ZA	*NH389M* ..... Prata Bullet Fosco	–	1	1	1	.....	.....	BR
				9	64381-MKH-D10ZA	Carenagem Jogo, Lateral Traseira Esquerda (WL)							
						NHB53P ..... Branco Glare Perolizado	1	–	–	–	.....	.....	2BR
					64381-MKH-D30ZA	*NHB54P* Branco Glare Fosco Perolizado	–	1	–	–	.....	.....	2BR
					64381-MKH-D30ZB	*R380* ..... Vermelho Grand Prix	–	1	–	–	.....	.....	2BR
					64381-MKH-D70ZB	*R380* ..... Vermelho Grand Prix	–	–	1	1	.....	.....	2BR
				10	83504-GE0-000	Coxim, Tampa Traseira	2	2	2	2	.....	.....	.....
				11	90102-MKA-D80	Parafuso, Especial, 5x14	4	4	4	4	.....	.....	.....
				12	90113-MCA-A80	Parafuso, Especial, 5x14	2	2	2	2	.....	.....	.....
				13	90677-KAN-961	Porca, Presilha, 5mm	7	7	7	7	.....	.....	.....
				14	93903-24220	Parafuso, Fixação, 4x10	6	6	6	6	.....	.....	.....

Voltar

C-25

Filtro de Ar

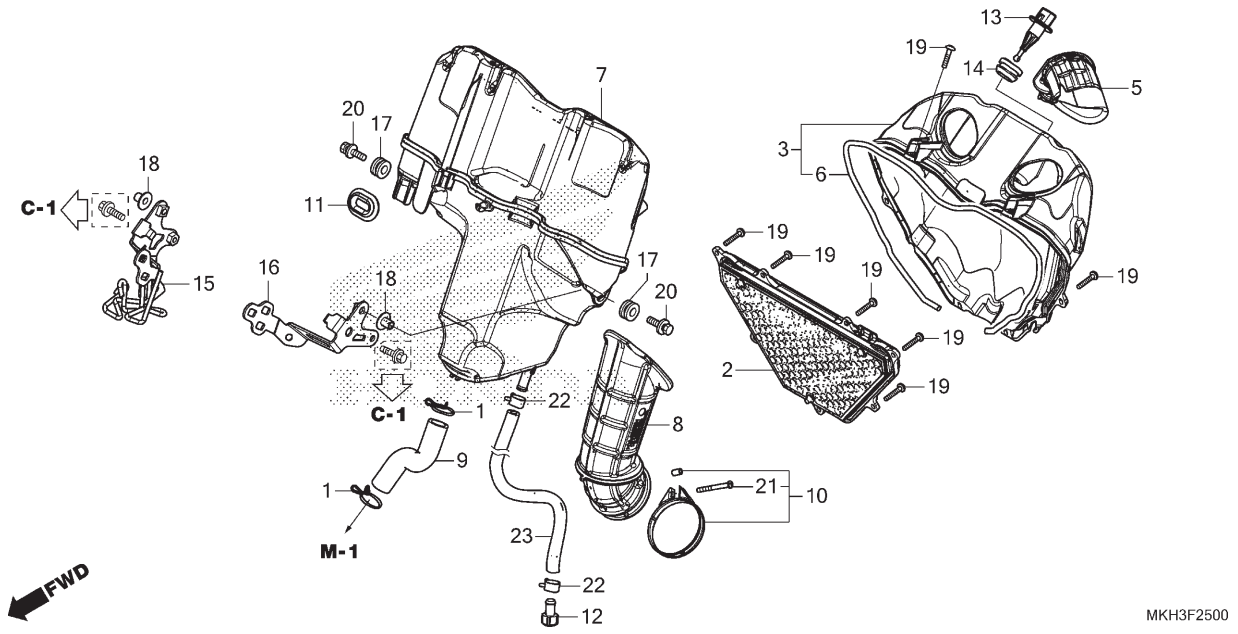

Ref. Nº	N.O.S.	Item de serviço	T.M.O.
2		(6)	
	312105	Elemento, Filtro Ar	0,3
3		(4,5)	
	312102	Tampa, Carcaça Filtro Ar	0,2
7	3121A5	Carcaça, Filtro Ar	1,0
8	3121B6	Tubo, Conexão Filtro Ar	1,0
13	617120	Sensor, Temperatura Ar	0,3

Ref. Nº	Nº da peça	Descrição	Qtd. ADV 750 H	J	K	L/M	Nº de série		Tipo
1	15772-GB5-670	Presilha, Tubo Drenagem (B20)	2	2	2	2			
2	17210-MKH-D00	Elemento Comp., Filtro Ar	1	1	1	1			
3	17221-MKH-B01	Tampa Comp., Filtro Ar	1	1	1	1			
5	17223-MKH-D00	Duto, Filtro Ar Esquerdo	1	1	1	1			
6	17224-MKH-D00	Retentor A, Filtro Ar	1	1	1	1			
7	17231-MKH-D00	Carcaça Comp., Filtro Ar	1	1	1	1			
8	17232-MKH-D00	Tubo, Conexão Filtro Ar	1	1	1	1			
9	17233-MKH-D00	Tubo, Respiro	1	1	1	1			
10	17235-MKH-D00	Presilha, Tubo Conexão Filtro Ar (56)	1	1	1	1			
11	17247-303-000	Bucha A, Carcaça Filtro Ar	1	1	1	1			
12	17370-419-700	Plugue, Tubo Respiro	1	1	1	1			
13	37880-MCA-003	Sensor Conj., Temperatura Ar	1	1	1	1			
14	37881-MCA-003	Bucha, Sensor TA	1	1	1	1			
15	50235-MKH-D00	Suporte Comp., Filtro Ar Direito	1	1	1	1			
16	50236-MKH-D00	Suporte, Carcaça Filtro Ar Esquerda	1	–	–	–			
	50236-MKH-D20		–	1	1	1			
17	83545-KCJ-690	Coxim, Tampa Lateral	2	2	2	2			

Voltar

C-25

Filtro de Ar

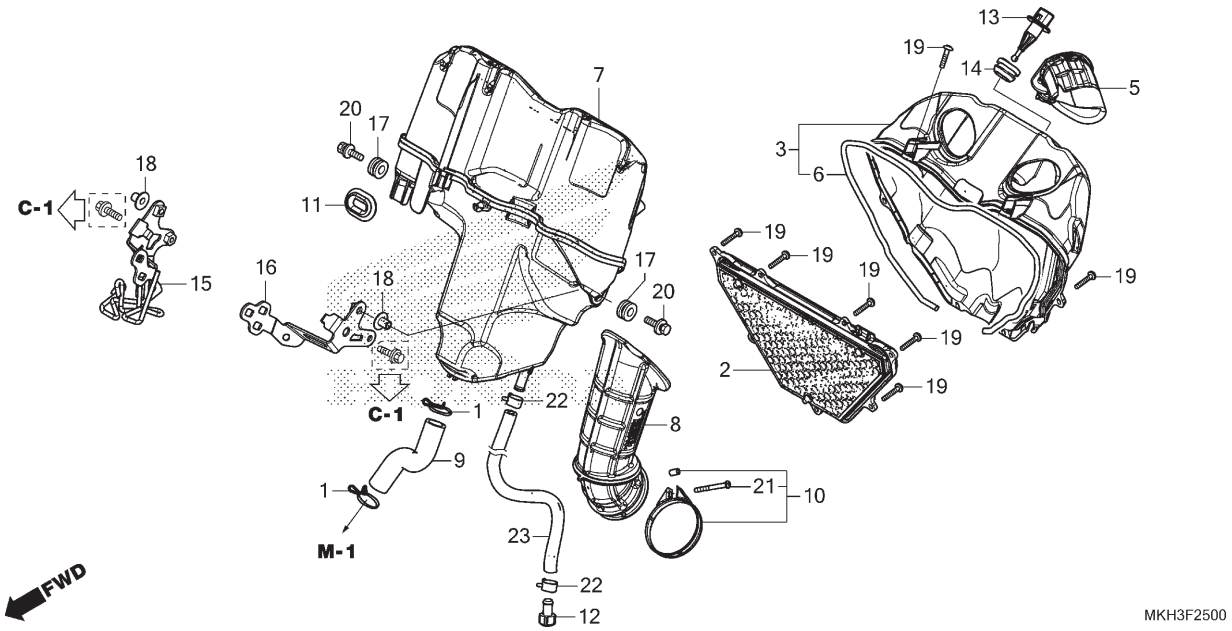

Ref. Nº	N.O.S.	Item de serviço	T.M.O.

Ref. Nº	Nº da peça	Descrição	Qtd. ADV 750 H	J	K	L/M	Nº de série		Tipo
18	83601-357-000	Bucha, Fixação Tampa	2	2	2	2	.....	.....	.....
19	90105-MFJ-D00	Parafuso, Fixação, 4x18 (DELTA PT)	13	13	13	13	.....	.....	.....
20	93404-06020-08	Parafuso-arruela, 6x20	2	2	2	2	.....	.....	.....
21	93500-04035-0G	Parafuso, Phillips, 4x35	1	1	1	1	.....	.....	.....
22	95002-41200-08	Braçadeira, Tubo (D12)	2	2	2	2	.....	.....	.....
23	95003-23048-60	Tubo, Vinil, 8x12x480	1	1	1	1	.....	.....	.....

Voltar

C-26

Cânister

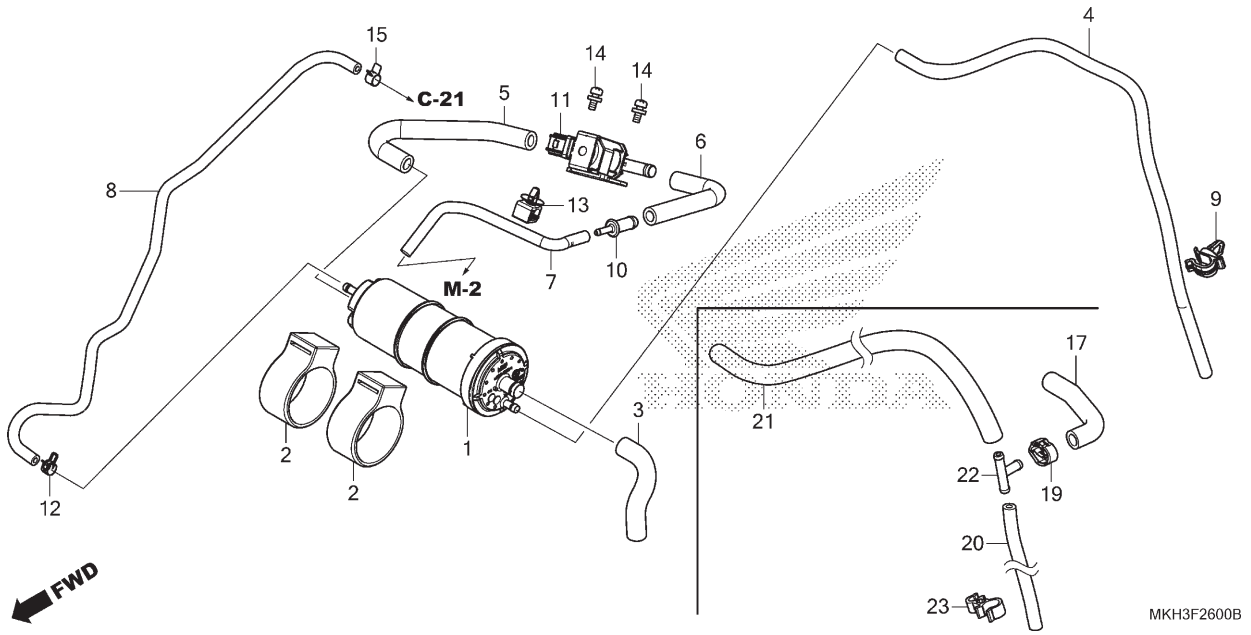

Ref. Nº	N.O.S.	Item de serviço	T.M.O.
1	3141A4	Cânister	1,3
11	3141A9	Válvula, Controle Purga	1,4

Ref. Nº	Nº da peça	Descrição	Qtd. ADV 750 H	J	K	L/M	Nº de série		Tipo
1	17310-MKF-D41	Cânister Comp.	1	1	1	1			
2	17311-GFM-K00	Borracha, Fixação Cânister	2	2	2	2			
3	17411-MKH-D00	Tubo, Ar Externo Cânister	1	–	–	–			
4	17412-MKH-D00	Tubo, Drenagem Cânister	1	1	1	1			
5	17413-MKH-D00	Tubo, Cânister - Válvula Controle Purga	1	1	1	1			
6	17414-MKH-D00	Tubo, Junção Solenóide Controle Purga	1	1	1	1			
7	17415-MKH-D00	Tubo, Junção Cabeçote	1	1	1	1			
8	17530-MKH-D00	Tubo, Carga	1	1	1	1			
9	17532-MGS-D31	Presilha	1	1	1	1			
10	19126-KM1-010	Junção, Tubo	1	1	1	1			
11	36162-MKA-D81	Válvula, Solenóide Controle Purga	1	1	1	1			
12	90652-KSJ-A21	Braçadeira, Tubo (8,0)	1	1	1	1			
13	90661-MGS-D71	Braçadeira, Tubo Freio (7,0)	1	1	1	1			
14	93892-05010-08	Parafuso-arruela, 5x10	2	2	2	2			
15	95002-40730-08	Braçadeira, Tubo (D7,3)	1	1	1	1			
17	17411-MJF-A00	Tubo, Ar Externo Cânister	–	1	1	1			
19	90690-MEF-800	Braçadeira, Fiação	–	1	1	1			

Voltar

C-26

Cânister

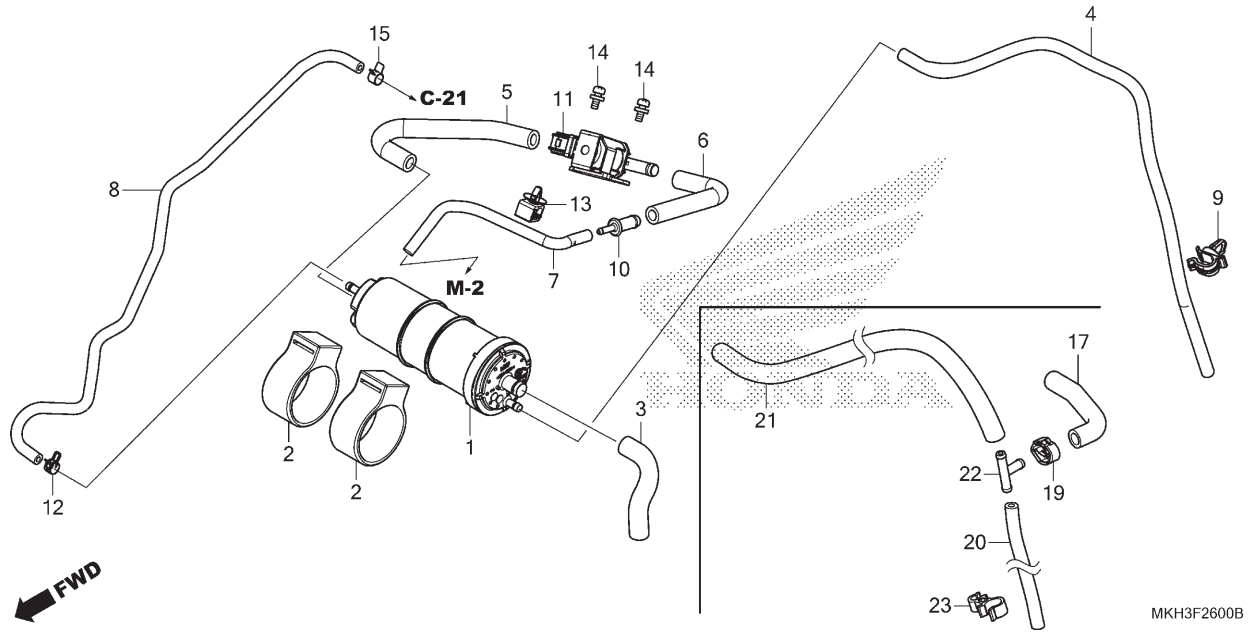

Ref. Nº	N.O.S.	Item de serviço	T.M.O.

Ref. Nº	Nº da peça	Descrição	Qtd. ADV 750 H	J	K	L/M	Nº de série		Tipo
20	95005-80290-20	Tubo, 8X290 (95005-80001-20M)	–	1	–	–	.....	.....	.....
	95005-80290-20	Tubo, 8X290 (95005-80001-20M)	–	–	1	1	.....	.....	.....
21	95005-80270-20	Tubo, 8X270 (95005-80001-20M)	–	1	1	1	.....	.....	.....
22	17373-KC1-J10	Junção, Três Vias Respiro	–	1	1	1	.....	.....	.....
23	91580-SL0-A01	Braçadeira, Tubo Condensador	–	1	1	1	.....	.....	.....

Voltar

C-27

Escapamento

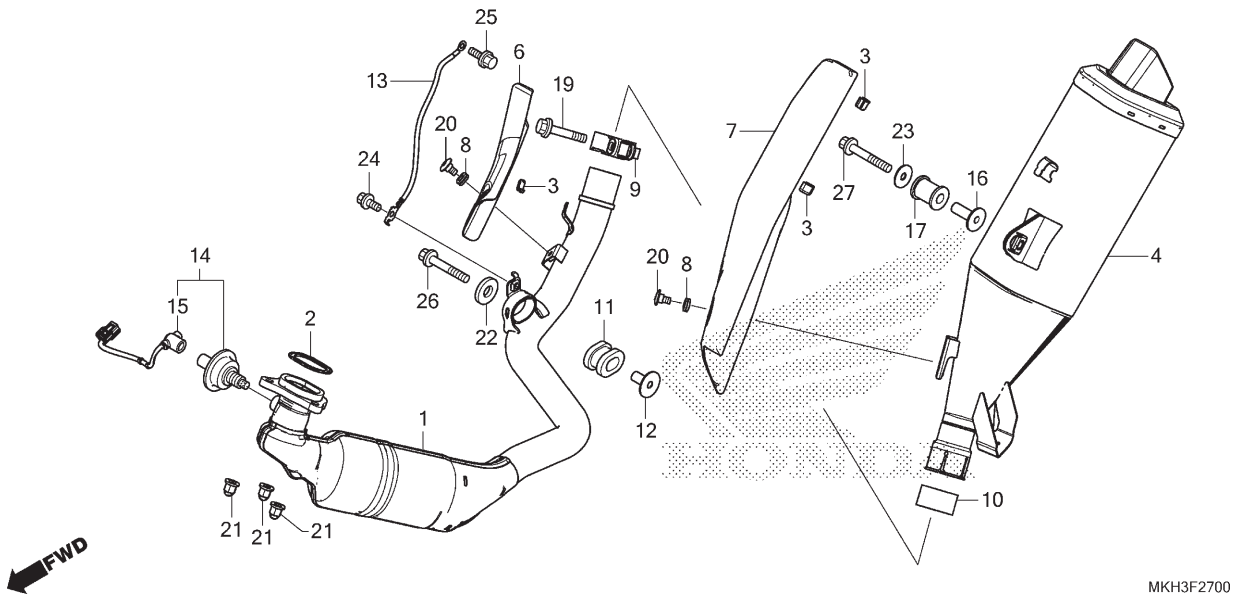

Ref. Nº	N.O.S.	Item de serviço	T.M.O.
1	313110	Tubo, Escape	1,1
2	3131B4	Junta, Tubo Escape	1,1
4	313120	Silencioso	0,1
5	313121	Protetor, Silencioso	0,1
6	313125	Protetor, Tubo Escape	0,1
7	4111X4	Tampa, Silencioso	0,1
10	3131C4	Junta, Silencioso	0,1
13	6111E9	Cabo, Terra	1,0
14	617121	Sensor, Oxigênio	1,1
15	6111P8	Fiação Secundária, Sensor Oxigênio	1,0

Ref. Nº	Nº da peça	Descrição	Qtd. ADV 750 H	J	K	L/M	Nº de série		Tipo
1	18150-MKH-D01	Tubo Comp., Escape	1	–	–	–			
	18150-MKH-D02		–	1	1	1			
2	18291-MGS-D31	Junta, Tubo Escape	1	1	1	1			
3	18293-MCA-A20	Coxim, Protetor	3	3	3	3			
4	18310-MKH-B01	Silencioso Comp.	1	1	1	1			
6	18340-MKH-D01	Protetor, Tubo Escape	1	1	1	1			
7	18342-MKH-D01	Tampa, Silencioso	1	1	1	1			
8	18345-MBT-610	Coxim, Fixação Protetor	2	2	2	2			
9	18374-413-000	Presilha, Silencioso Dianteiro Esquerdo	1	1	1	1			
10	18392-MK4-000	Guarnição, Silencioso	1	1	1	1			
11	18422-MFJ-D10	Coxim, Fixação Tubo Escape	1	1	1	1			
12	18423-MGS-D30	Bucha, Fixação Tubo Escape	1	1	1	1			
13	32200-MGS-D30	Fiação Secundária, Sensor Oxigênio	1	1	1	1			
14	36532-MKH-D01	Sensor, Oxigênio	1	1	1	1			
15	36533-MKH-D01	Fiação Comp., Sensor Oxigênio	1	1	1	1			
16	50607-KK6-000	Bucha, Fixação	1	1	1	1			
17	50608-KV0-000	Bucha, Fixação Silencioso	1	1	1	1			
19	90103-KCM-620	Parafuso, Flange, 8x35	1	1	1	1			
20	90113-GFP-B00	Parafuso, Phillips, 6x12	2	2	2	2			

Voltar

C-27

Escapamento

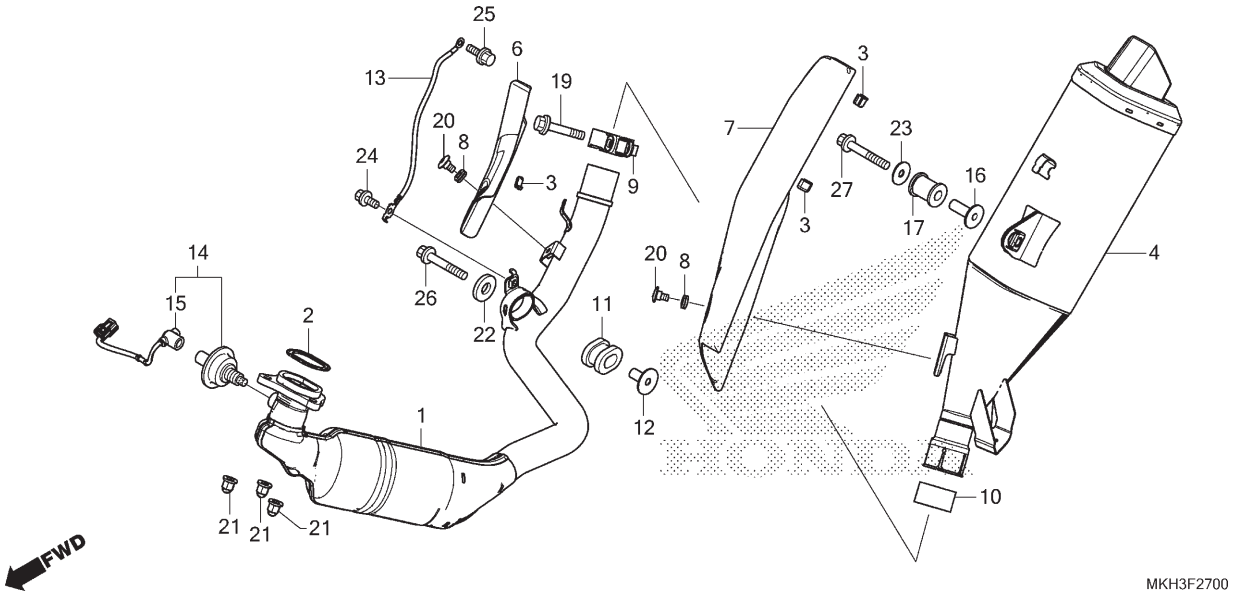

Ref. Nº	N.O.S.	Item de serviço	T.M.O.

Ref. Nº	Nº da peça	Descrição	Qtd. ADV 750 H	J	K	L/M	Nº de série		Tipo
21	90304-ME1-670	Porca, Cega, 8mm	3	3	3	3			
22	90501-819-000	Arruela, 8mm	1	1	1	1			
23	90534-MV4-000	Arruela, 8,5x28	1	1	1	1			
24	95701-06012-08	Parafuso, Flange, 6x12	1	1	1	1			
25	95701-06014-07	Parafuso, Flange, 6x14	1	1	1	1			
26	96300-08045-04	Parafuso, Flange, 8x45	1	1	1	1			
27	96300-08050-00	Parafuso, Flange, 8x50	1	1	1	1			

Voltar

C-30

Pedal do Assoalho

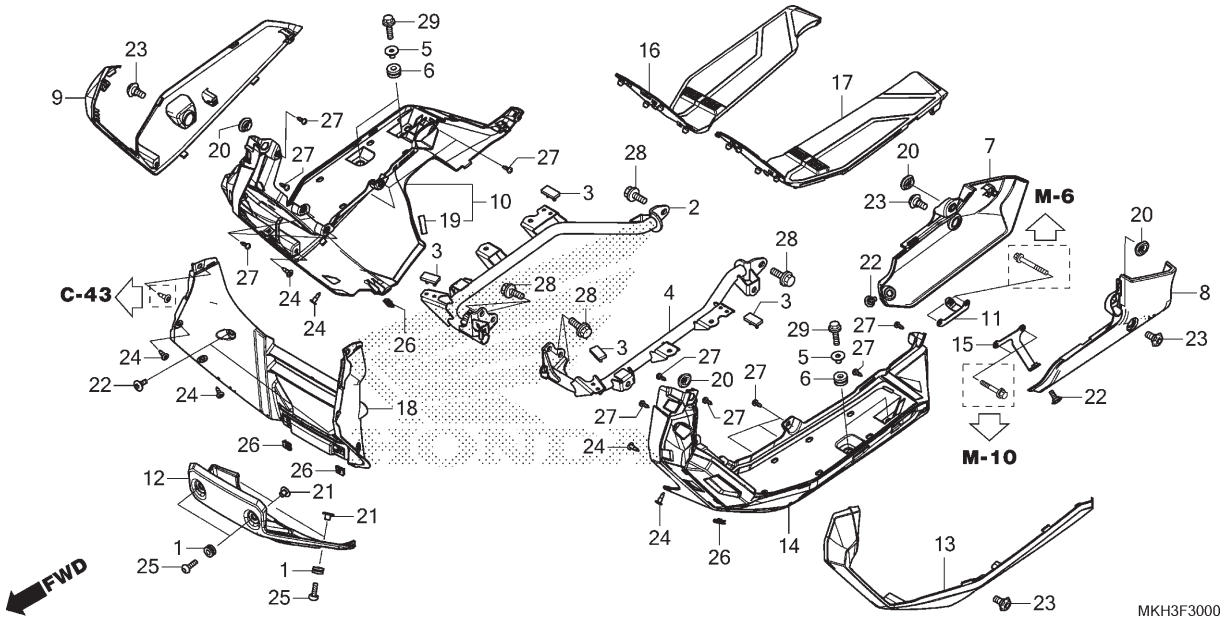

Ref. Nº	N.O.S.	Item de serviço	T.M.O.
2	4101D2	Suporte, Assoalho: Direito	0,8
4	4101D1	Suporte, Assoalho: Esquerdo	0,8
	4101P3	Suporte, Assoalho: Ambos	1,4
7	4111D7	Carenagem, Inferior: Direita	0,8
8	4111D6	Carenagem, Inferior: Esquerda	0,7
	4111H1	Carenagem, Inferior: Ambas	1,3
9	4111CT	Tampa, Lateral: Inferior Direita	0,8
10	4111A6	Saia, Assoalho: Direito	0,9
12	410135	Placa, Patinamento	0,1
13	4111CS	Tampa, Lateral: Inferior Esquerda	0,8
	4111CU	Tampa, Lateral: Inferior Ambas	1,4
14	4111A5	Saia, Assoalho: Esquerdo	0,8
	4111N5	Saia, Assoalho: Ambos	1,5
16	4151A1	Protetor, Assoalho: Direito	0,1
17	4151A0	Protetor, Assoalho: Esquerdo	0,1
	4151B7	Protetor, Assoalho: Ambos	0,1
18	4111X2	Carenagem, Inferior	0,3

Ref. Nº	Nº da peça	Descrição	Qtd. ADV 750 H	J	K	L/M	Nº de série		Tipo
1	17622-GB7-900	Borracha	4	4	4	4			
2	50610-MKH-D00	Suporte Comp., Direito Assoalho	1	1	1	1			
3	50615-MGS-D70	Borracha, Pedal Assoalho	4	4	4	4			
4	50620-MKH-D00	Suporte Comp., Esquerdo Assoalho	1	1	1	1			
5	61104-422-000	Bucha, Fixação	4	4	4	4			
6	64216-GJ2-730	Coxim, Fixação Para-brisa	4	4	4	4			
7	64300-MKH-D00	Carenagem, Inferior Direita	1	1	1	1			
8	64400-MKH-D00	Carenagem, Inferior Esquerda	1	1	1	1			
9	64410-MKH-D00ZB	Tampa, Saia Direita							
		NHA86M Preto Ballistic Fosco Metálico	1	1	1	1			2BR
	64410-MKH-D00ZA	*NHB73M* ... Prata Alpha Fosco Metálico	1	1	1	1			BR
10	64420-MKH-D00	Saia Comp., Direita Assoalho	1	1	1	1			
11	64421-MKH-D00	Suporte, Carenagem Inferior Direita	1	1	1	1			
12	64440-MKH-D00	Placa, Patinamento	1	1	1	1			
13	64460-MKH-D00ZB	Tampa, Saia Esquerda							
		NHA86M Preto Ballistic Fosco Metálico	1	1	1	1			2BR
	64460-MKH-D00ZA	*NHB73M* ... Prata Alpha Fosco Metálico	1	1	1	1			BR
14	64470-MKH-D00	Saia Comp., Esquerda Assoalho	1	1	1	1			
15	64471-MKH-D00	Suporte, Carenagem Inferior Esquerda	1	1	1	1			

C-30

Pedal do Assoalho

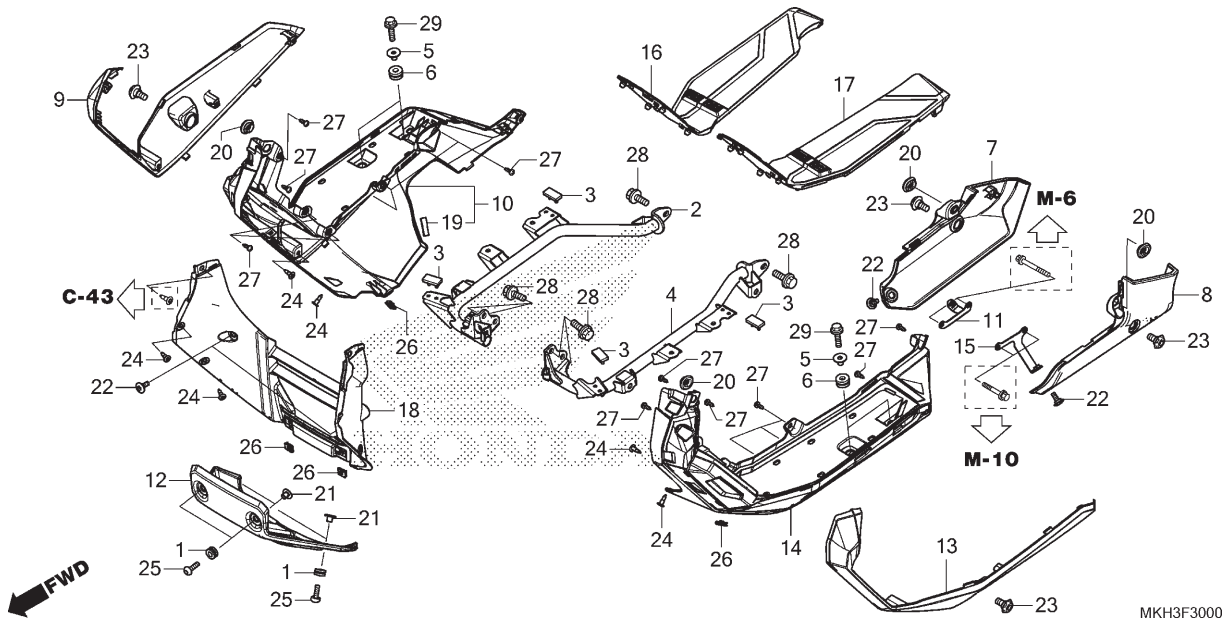

Ref. Nº	N.O.S.	Item de serviço	T.M.O.

Ref. Nº	Nº da peça	Descrição	Qtd. ADV 750 H	J	K	L/M	Nº de série		Tipo
16	64540-MKH-D00	Protetor, Direito Assoalho	1	1	1	1			
17	64590-MKH-D00	Protetor, Esquerdo Assoalho	1	1	1	1			
18	64900-MKH-D00	Tampa Comp., Inferior Dianteira	1	1	1	1			
19	80129-MEG-000	Bucha, Chassi Traseiro	1	1	1	1			
20	83551-GE2-000	Bucha, Carcaça Filtro Ar	4	4	4	4			
21	84706-163-670	Bucha, Fixação Lanterna Traseira	4	4	4	4			
22	90102-MKA-D80	Parafuso, Especial, 5x14	4	4	4	4			
23	90115-MKH-D00	Parafuso, Especial, 8x12	4	4	4	4			
24	90116-SP0-003	Presilha, Retentor Para-choque	8	8	8	8			
25	90118-MJP-G50	Parafuso, Phillips, 5x20 (SUS)	4	4	4	4			
26	90677-KAN-961	Porca, Presilha, 5mm	4	4	4	4			
27	93903-24220	Parafuso, Fixação, 4x10	15	15	15	15			
28	95701-08020-08	Parafuso, Flange, 8x20	6	6	6	6			
29	95801-06025-08	Parafuso, Flange, 6x25	4	4	4	4			

Voltar

C-30.10

Pedal de Apoio Traseiro

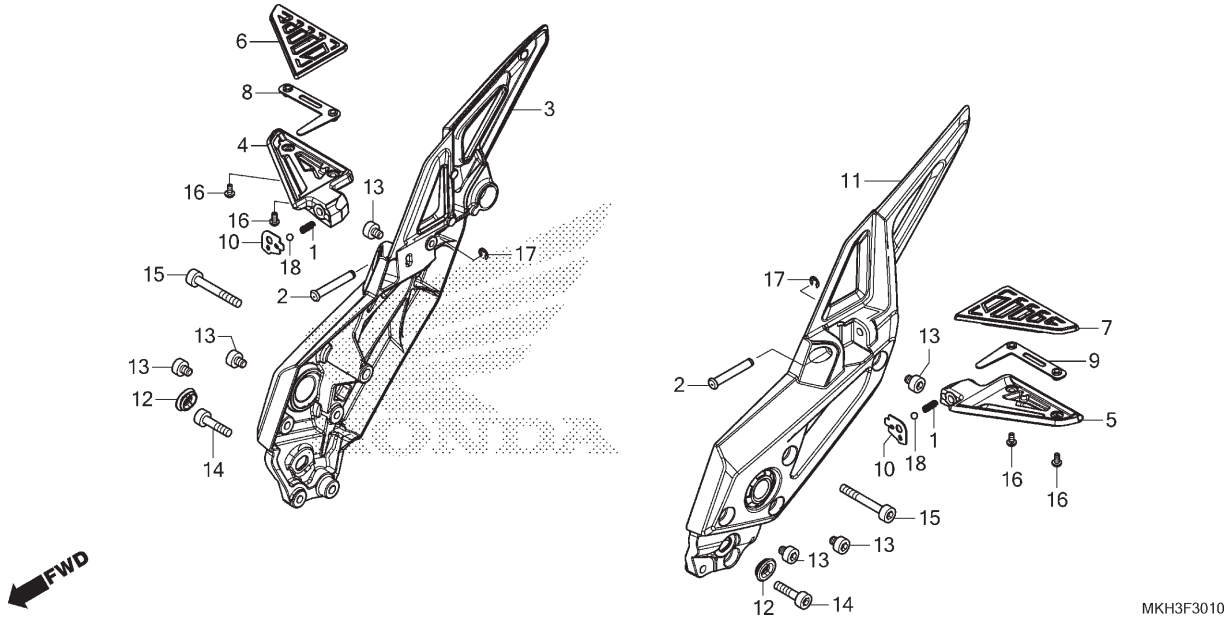

Ref. Nº	N.O.S.	Item de serviço	T.M.O.
3	4101N2	Suporte, Pedal Apoio: Direito	0,9
4	4101C8	Pedal Apoio Traseiro: Direito	0,9
5	4101C7	Pedal Apoio Traseiro: Esquerdo	0,9
	4101P4	Pedal Apoio Traseiro: Ambos	1,6
6	4101DY	Coxim, Pedal Apoio Traseiro: Direito	0,1
7	4101DX	Coxim, Pedal Apoio Traseiro: Esquerdo	0,1
	4101DZ	Coxim, Pedal Apoio Traseiro: Ambos	0,1
11	4101N1	Suporte, Pedal Apoio: Esquerdo	0,9
	4101N6	Suporte, Pedal Apoio: Ambos	1,6

Ref. Nº	Nº da peça	Descrição	Qtd. ADV 750 H	J	K	L/M	Nº de série		Tipo
1	28333-300-000	Mola, Limitador Partida	2	2	2	2	.....	.....	.....
2	50639-MKH-D00	Pino, Pedal Apoio	2	2	2	2	.....	.....	.....
3	50650-MKH-D00ZB	Suporte, Pedal Apoio Traseiro Direito							
		NHA86M Preto Ballistic Fosco Metálico	1	1	1	1	.....	.....	2BR
	50650-MKH-D00ZC	*NH460M* ..... Prata Omega Metálico	1	1	1	1	.....	.....	BR
4	50711-MKH-D00ZB	Braço, Pedal Apoio Traseiro Direito							
		NHA86M Preto Ballistic Fosco Metálico	1	1	1	1	.....	.....	2BR
	50711-MKH-D00ZC	*NH460M* ..... Prata Omega Metálico	1	1	1	1	.....	.....	BR
5	50712-MKH-D00ZB	Braço, Pedal Apoio Traseiro Esquerdo							
		NHA86M Preto Ballistic Fosco Metálico	1	1	1	1	.....	.....	2BR
	50712-MKH-D00ZC	*NH460M* ..... Prata Omega Metálico	1	1	1	1	.....	.....	BR
6	50715-MKH-D00	Coxim, Pedal Apoio Traseiro Direito	1	1	1	1	.....	.....	.....
7	50716-MKH-D00	Coxim, Pedal Apoio Traseiro Esquerdo ..	1	1	1	1	.....	.....	.....
8	50717-MKH-D00	Placa, Pedal Apoio Traseiro Direito	1	1	1	1	.....	.....	.....
9	50718-MKH-D00	Placa, Pedal Apoio Traseiro Esquerdo ...	1	1	1	1	.....	.....	.....
10	50718-MN8-000	Placa, Pedal Apoio Traseiro	2	2	2	2	.....	.....	.....
11	50750-MKH-D00ZB	Suporte, Pedal Apoio Traseiro Esquerdo							
		NHA86M Preto Ballistic Fosco Metálico	1	1	1	1	.....	.....	2BR
	50750-MKH-D00ZC	*NH460M* ..... Prata Omega Metálico	1	1	1	1	.....	.....	BR

Voltar

C-30.10

Pedal de Apoio Traseiro

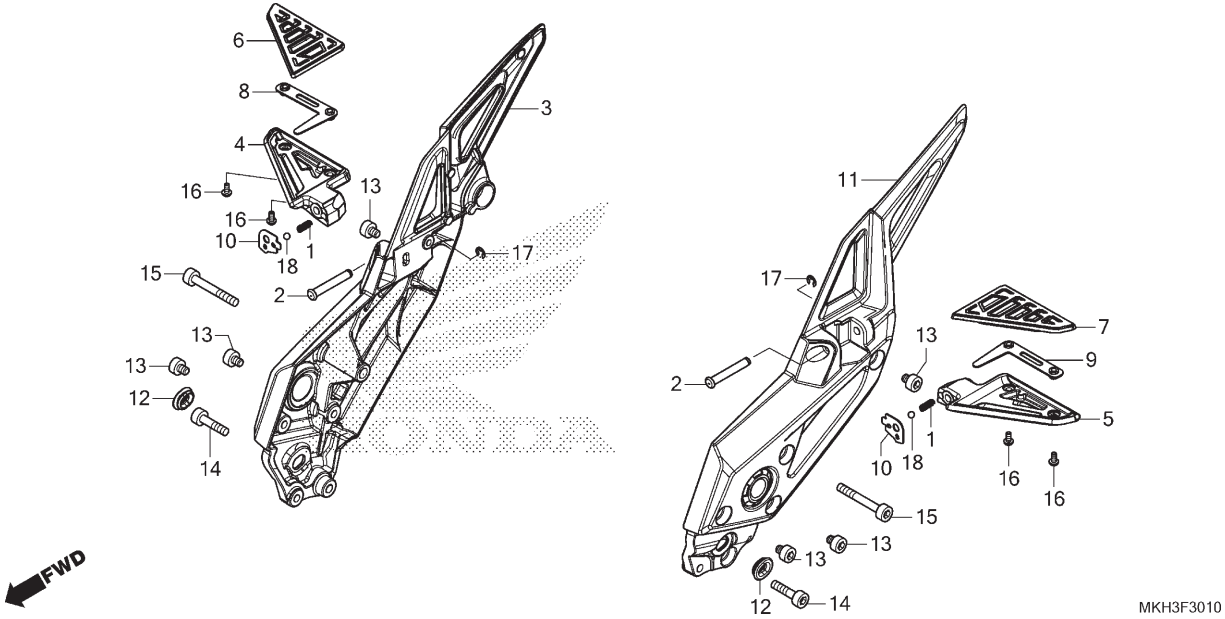

Ref. Nº	N.O.S.	Item de serviço	T.M.O.

Ref. Nº	Nº da peça	Descrição	Qtd. ADV 750 H	J	K	L/M	Nº de série		Tipo
12	64266-MG9-770	Bucha, Painel Alto-falante	2	2	2	2	.....	.....	.....
13	90108-MGS-D70	Parafuso, Especial, 8x10	6	6	6	6	.....	.....	.....
14	90112-MBR-J10	Parafuso, Allen, 8x34	2	2	2	2	.....	.....	.....
15	90112-MKH-D00	Parafuso, Allen, 8x60	2	2	2	2	.....	.....	.....
16	90119-MKH-D00	Parafuso, Especial, 5x10	4	4	4	4	.....	.....	.....
17	94540-06018	Anel, Vedação E, 6mm	2	2	2	2	.....	.....	.....
18	96211-08000	Esferas, Aço, #8 (1/4)	2	2	2	2	.....	.....	.....

Voltar

C-30.20

Painel, Pedal

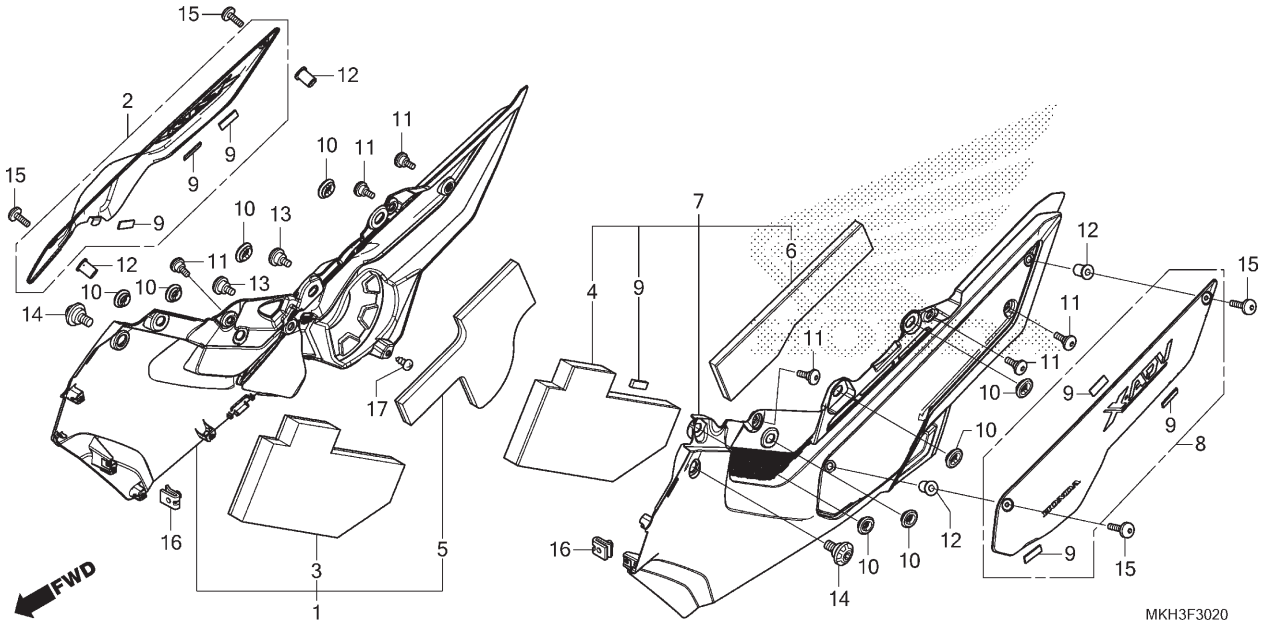

Ref. Nº	N.O.S.	Item de serviço	T.M.O.
1	4131K4	Painel, Lateral Carcaça: Direito	0,8
2	4101V6	Tampa, Placa Secundária: Direita	0,1
7	4131K3	Painel, Lateral Carcaça: Esquerdo	0,8
	4131K5	Painel, Lateral Carcaça: Ambos	1,3
8	4101V5	Tampa, Placa Secundária: Esquerda	0,1
	4101V7	Tampa, Placa Secundária: Ambas	0,1

Ref. Nº	Nº da peça	Descrição	Qtd. ADV 750 H	J	K	L/M	Nº de série		Tipo
1	64500-MKH-D00	Painel Conj., Pedal Direito	1	1	1	1			
2	64505-MKH-D00	Placa Comp., Direita (ADV)	1	1	1	1			
3	64536-MKH-D00	Protetor A, Pedal Direito Assoalho	1	1	1	1			
4	64537-MKH-D00	Protetor A, Pedal Esquerdo Assoalho	1	1	1	1			
5	64538-MKH-D00	Protetor B, Pedal Direito Assoalho	1	1	1	1			
6	64539-MKH-D00	Protetor B, Pedal Esquerdo Assoalho	1	1	1	1			
7	64550-MKH-D00	Painel Conj., Pedal Esquerdo	1	1	1	1			
8	64555-MKH-D00	Placa Comp., Esquerda (ADV)	1	1	1	1			
9	80129-MEG-000	Bucha, Chassi Traseiro	7	7	7	7			
10	83551-GE2-000	Bucha, Carcaça Filtro Ar	8	8	8	8			
11	90102-MKA-D80	Parafuso, Especial, 5x14	6	6	6	6			
12	90111-MFL-D01	Porca, 5mm	4	4	4	4			
13	90114-MGE-D00	Parafuso, Especial, 6x15	2	2	2	2			
14	90115-MKH-D00	Parafuso, Especial, 8x12	2	2	2	2			
15	90118-MJP-G50	Parafuso, Phillips, 5x20 (SUS)	4	4	4	4			
16	90677-KAN-961	Porca, Presilha, 5mm	2	2	2	2			
17	93903-24220	Parafuso, Fixação, 4x10	1	1	1	1			

C-31

Cavalete

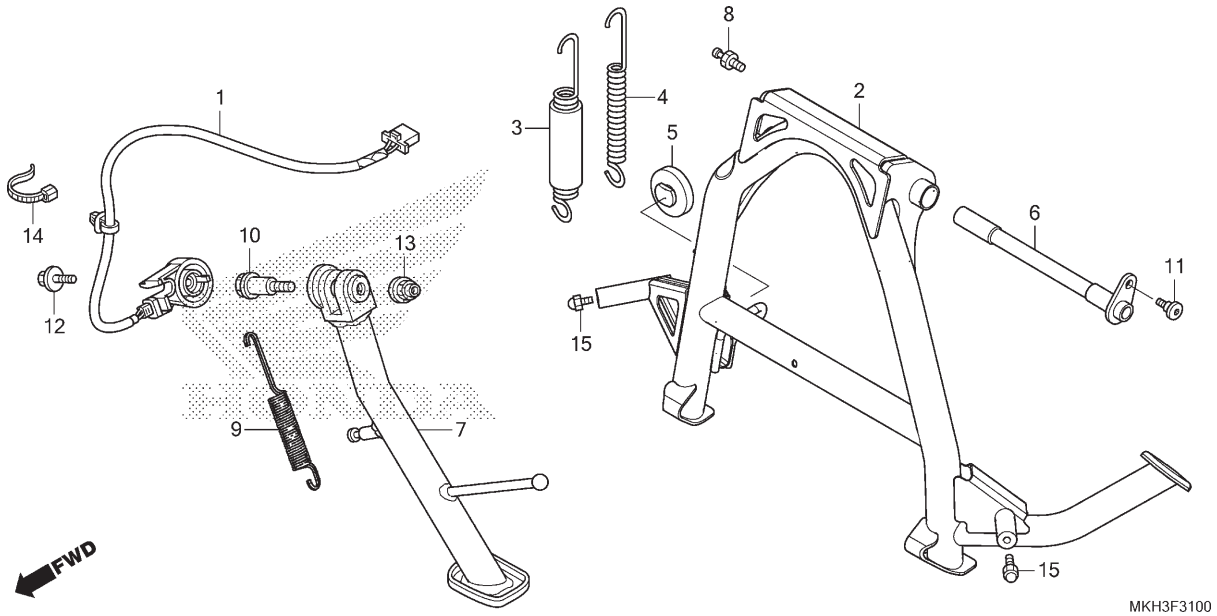

Ref. Nº	N.O.S.	Item de serviço	T.M.O.
1	615195	Interruptor, Cavalete Lateral	1,0
2		(6)	
	410175	Cavalete, Principal	0,3
3		(4)	
	410176	Mola, Cavalete Principal	0,2
		• Nota: Mesmo tempo para duas unidades	
7	410180	Cavalete Lateral	0,2
9	410182	Mola, Cavalete Lateral	0,1

Ref. Nº	Nº da peça	Descrição	Qtd. ADV 750 H	J	K	L/M	Nº de série		Tipo
1	35700-MKH-D01	Interruptor Conj., Cavalete Lateral	1	1	1	1			
2	50500-MKH-D00	Cavalete Principal, Comp.	1	1	1	1			
3	50520-MGS-D70	Mola Conj., Cavalete Principal	1	1	1	1			
4	50523-MGS-D70	Mola Secundária, Cavalete Principal	1	1	1	1			
5	50524-MN8-000	Coxim, Limitador Cavalete	1	1	1	1			
6	50526-MGS-D70	Tubo, Cavalete Principal	1	1	1	1			
7	50530-MKH-D00	Cavalete Lateral, Comp.	1	1	1	1			
8	50538-MGS-D70	Gancho, Mola Cavalete Principal	1	1	1	1			
9	50540-MFL-000	Mola, Cavalete Lateral	1	1	1	1			
10	90108-MK6-670	Parafuso, Pivô Cavalete Lateral	1	1	1	1			
11	90114-MAC-780	Parafuso, Tampa Disco Dianteiro	1	1	1	1			
12	90147-MCE-950	Parafuso, Especial, 6x16	1	1	1	1			
13	90203-MF9-710	Porca, Cavalete Lateral	1	1	1	1			
14	90650-KV6-003	Presilha, Cabo, 95mm	1	1	1	1			
15	92501-06010-0G	Parafuso, Cego, 6x10	2	2	2	2			

C-32

Garfo Traseiro

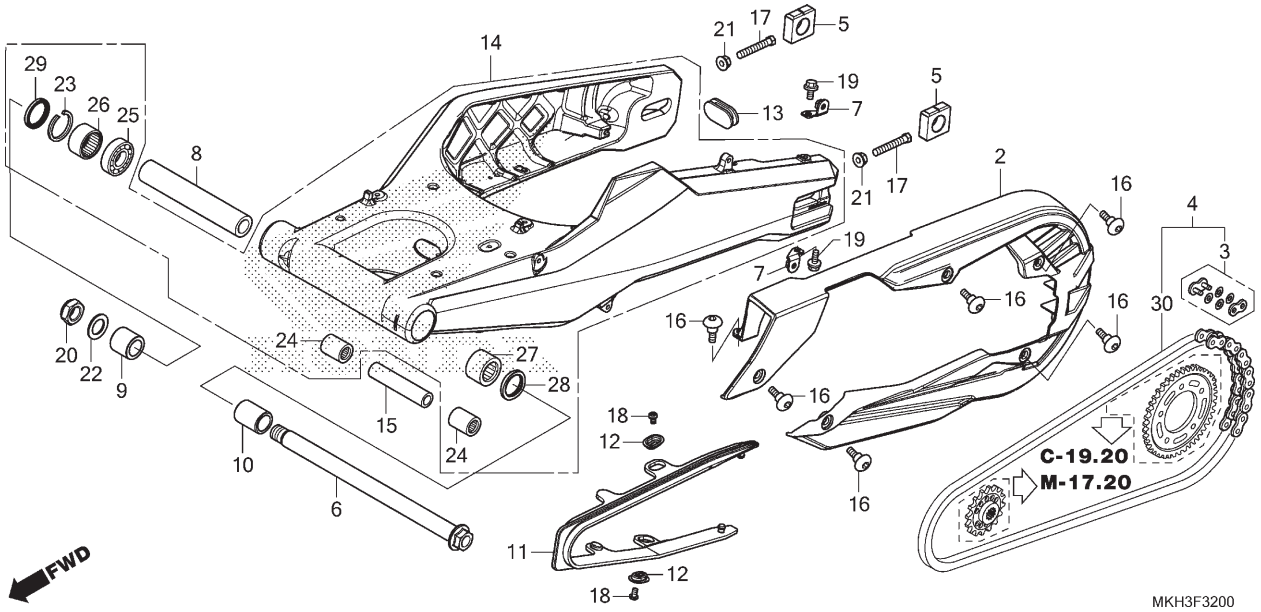

Ref. Nº	N.O.S.	Item de serviço	T.M.O.
1	2131G4	Corrente Transmissão, Jogo	1,7
2	410195	Carcaça, Corrente Transmissão	0,1
4	213165	Corrente, Transmissão	0,6
11	4101E5	Deslizador, Corrente	2,9
14	5121B0	Garfo Traseiro, Conj.	2,9
24	5121G9	Rolamento, Articulação Amortecedor Traseiro Placa	3,0
	5121G9B	• Substituição de 1 rolamento adicionar	0,1
25		(26)	
	5121C9	Rolamento, Garfo Traseiro: Direito • Nota: Mesmo tempo para duas unidades	3,0
27	5121C8	Rolamento, Garfo Traseiro: Esquerdo	3,2
	5121D0	Rolamento, Garfo Traseiro: Ambos	3,2
30	2131M1	Corrente, Transmissão (Sem fim)	2,8

Ref. Nº	Nº da peça	Descrição	Qtd. ADV 750 H	J	K	L/M	Nº de série		Tipo
2	40510-MKH-D00	Carcaça, Corrente Transmissão	1	1	1	1			
3	40545-MGS-D31	Junção, Corrente Transmissão (DAIDO)	1	1	1	1			
	40531-MJF-A02	Junção, Corrente Transmissão (RK EXCEL)	1	1	1	1			
4	40540-MGS-D31	Corrente, Transmissão (DAIDO) (DID520V0-120ZB) (Elo Padrão 118 Elos)	1	1	1	1			
	40540-MJF-A02	Corrente, Transmissão (RK520KHO-120LJFZ) (Elo Padrão 118 Elos)	1	1	1	1			
5	42305-MJL-D70	Bucha, Eixo Traseiro	2	2	2	2			
6	52101-MGS-D30	Parafuso, Garfo Traseiro	1	1	1	1			
7	52121-MKH-D00	Suporte, Capa Corrente	2	2	2	2			
8	52141-MGS-D10	Espaçador Central	1	1	1	1			
9	52142-MGS-D10	Espaçador, Direito	1	1	1	1			
10	52143-MGS-D10	Espaçador, Esquerdo	1	1	1	1			
11	52170-MKH-D00	Deslizador, Corrente	1	1	1	1			
12	52171-KR6-000	Arruela, Deslizador Corrente	2	2	2	2			
13	52175-MJL-D70	Capa, Garfo Traseiro	1	1	1	1			
14	52200-MKH-D00	Garfo Traseiro, Subconj.	1	1	–	–			
	52200-MKH-D60		–	–	1	1			

Voltar

C-32

Garfo Traseiro

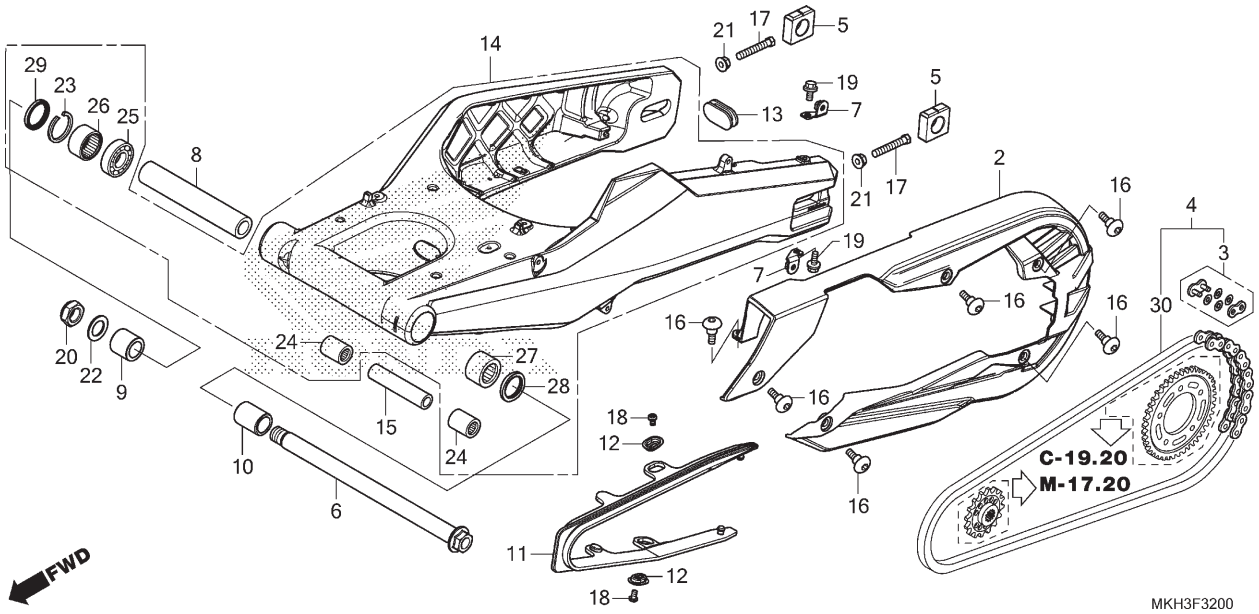

Ref. Nº	N.O.S.	Item de serviço	T.M.O.	Ref. Nº	Nº da peça	Descrição	Qtd. ADV 750 H	J	K	L/M	Nº de série		Tipo
				15	52463-MGS-D10	Bucha B, Braço Amortecedor	1	1	1	1			
				16	90106-MKH-D00	Parafuso, Phillips, 6x11	6	6	6	6			
				17	90106-MCF-D00	Parafuso, Sextavado, 8x50	2	2	2	2			
				18	90115-KV3-700	Parafuso, Phillips, 5x8	2	2	2	2			
				19	90102-MW3-600	Parafuso, Flange, 6x10	2	2	2	2			
				20	90306-MCS-G01	Porca, U, 18mm	1	1	1	1			
				21	90309-357-000	Porca, Sextavada, 8mm	2	2	2	2			
				22	90401-KZ4-890	Arruela, 18x32x2	1	1	1	1			
				23	90651-MEW-920	Anel Elástico, Interno (37)	1	1	1	1			
				24	91052-MGS-D31	Rolamento, Agulhas, 17x24x30	2	2	2	2			
				25	91054-MGS-D31	Rolamento, Radial Esferas, 20x37x9	1	1	1	1			
				26	91055-MGS-D31	Rolamento, Agulhas, 30x37x20	1	1	1	1			
				27	91071-MR7-003	Rolamento, Agulhas	1	1	1	1			
				28	91202-MR7-003	Retentor Pó, 28x37x4	1	1	1	1			
				29	91253-KZ3-861	Retentor Pó, 30x37x4	1	1	1	1			
				30	40530-MKH-D01	Corrente, Transmissão (DID520V0-118LE)	1	1	1	1			

Voltar

C-33

Amortecedor Traseiro

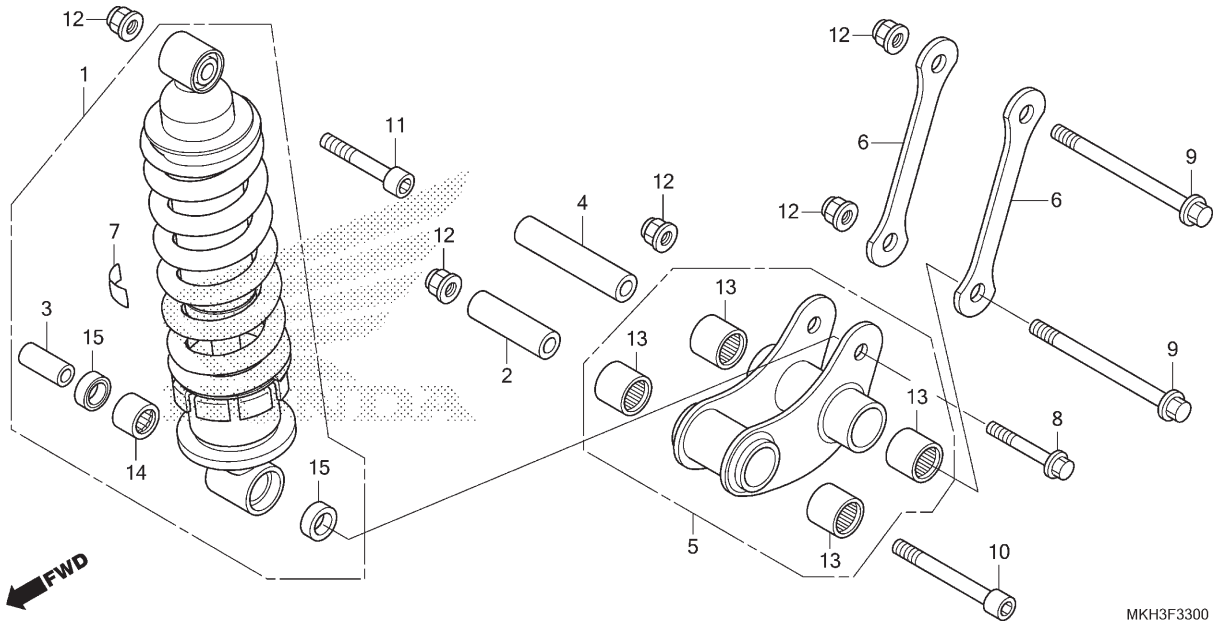

Ref. Nº	N.O.S.	Item de serviço	T.M.O.
1	512115	Amortecedor Traseiro, Conj.	2,4
5	512140	Braço, Amortecedor	0,2
6	5121C4	Placa, Articulação Amortecedor Traseiro	0,2
		• Nota: Mesmo tempo para duas unidades	
13	512146	Rolamento, Braço Amortecedor	0,4
	512146A	• Substituição de 1 rolamento adicionar	0,1
	5121D3	Rolamento, Braço Amortecedor: Para 1 motocicleta	0,7
14	5121D1	Rolamento, Amortecedor Traseiro	2,6

Ref. Nº	Nº da peça	Descrição	Qtd. ADV 750 H	J	K	L/M	Nº de série		Tipo
1	52400-MKH-B01	Amortecedor Traseiro, Conj. (SHOWA)	1	1	1	1			
2	52462-MGS-D10	Bucha A, Braço Amortecedor	1	1	1	1			
3	52463-MAL-G00	Bucha, Braço Amortecedor	1	1	1	1			
4	52463-MGS-D10	Bucha B, Braço Amortecedor	1	1	1	1			
5	52465-MKH-D00	Braço Subconj., Amortecedor	1	1	1	1			
6	52471-MKH-D00	Placa, Braço Amortecedor	2	2	2	2			
7	87516-KFC-900	Etiqueta Precaução, Amortecedor Traseiro (Português)	1	1	1	1			
8	90101-MBB-000	Parafuso, Flange, 10x62	1	1	1	1			
9	90102-MGS-D30	Parafuso, Flange, 10x115	2	2	2	2			
10	90110-MGS-D30	Parafuso, Allen, 10x88	1	1	1	1			
11	90111-MGS-D30	Parafuso, Allen, 10x52	1	1	1	1			
12	90304-GE8-003	Porca, U, 10mm (FUSE RASHI)	5	5	5	5			
13	91052-MGS-D31	Rolamento, Agulhas, 17x24x30	4	4	4	4			
14	91071-KV3-005	Rolamento, Agulhas (KOYO)	1	1	1	1			
15	91262-KV3-831	Retentor Pó, 17x24x5 (ARAI)	2	2	2	2			

Voltar

C-34

Para-lama Traseiro

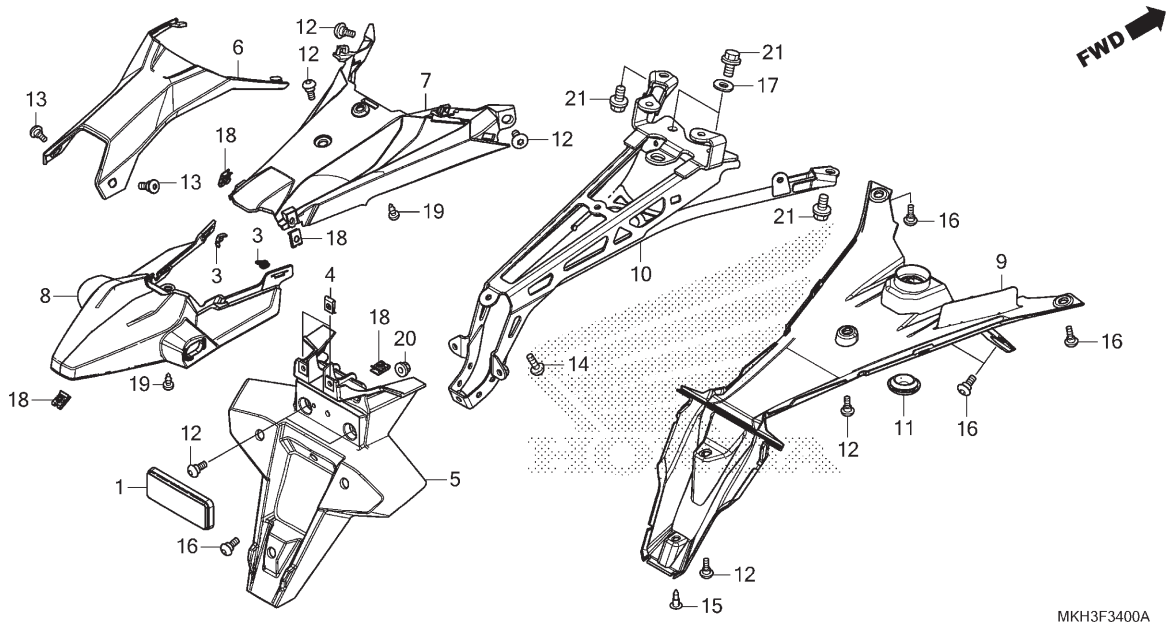

Ref. Nº	N.O.S.	Item de serviço	T.M.O.
5	413105	Para-lama A, Traseiro	0,3
6	4131T9	Para-lama, Traseiro: Superior	0,3
7	4131U0	Para-lama, Traseiro: Inferior	0,7
8	6161P5	Tampa, Luz Licença	0,3
9	413110	Para-lama B, Traseiro	0,1
10	4131M7	Suporte, Para-lama Traseiro	2,7

Ref. Nº	Nº da peça	Descrição	Qtd. ADV 750 H	J	K	L/M	Nº de série		Tipo
1	33741-MS6-921	Refletor (STANLEY)	1	1	1	1			
3	64213-MJN-A01	Presilha, Torcida	2	2	2	2			
4	66871-KY2-700	Porca, Carenagem Superior	2	2	2	2			
5	80100-MKH-D00	Para-lama A, Traseiro	1	1	1	1			
6	80102-MKH-D00ZB	Tampa, Superior Suporte Para-lama							
		NHA86M Preto Ballistic Fosco Metálico	1	1	1	1			2BR
	80102-MKH-D00ZA	*NHB73M* ... Prata Alpha Fosco Metálico	1	1	1	1			BR
7	80103-MKH-D00	Tampa, Inferior Suporte Para-lama	1	1	1	1			
8	80104-MKH-D00	Tampa, Luz Licença	1	1	1	1			
9	80105-MKH-D00	Para-lama B, Traseiro	1	1	1	1			
10	80115-MKH-D00	Suporte Comp., Para-lama	1	1	1	1			
11	82871-671-000	Bucha, Orifício Drenagem, 25mm	1	1	1	1			
12	90102-MKA-D80	Parafuso, Especial, 5x14	7	7	7	7			
13	90106-MBY-000	Parafuso, Especial, 5x12	2	2	2	2			
14	90113-MCJ-000	Parafuso, Phillips, 5x15	1	1	1	1			
15	90116-SP0-003	Presilha, Retentor Para-choque	1	1	1	1			
16	90117-MJK-N20	Parafuso, Especial, 5x14	5	5	5	5			

Voltar

C-34

Para-lama Traseiro

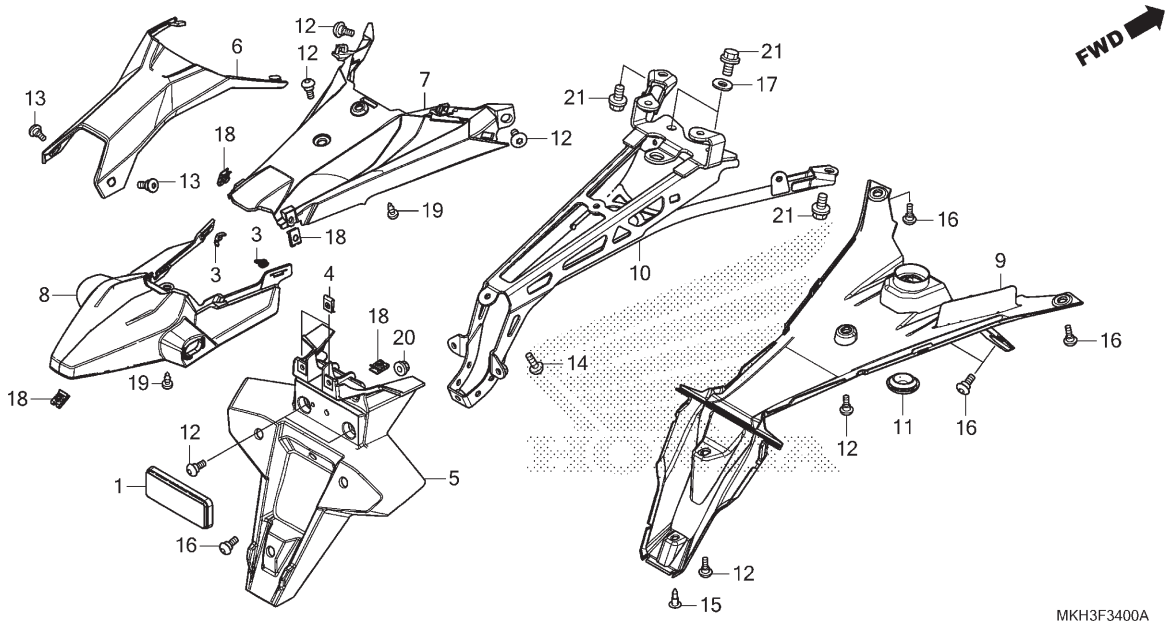

Ref. Nº	N.O.S.	Item de serviço	T.M.O.	Ref. Nº	Nº da peça	Descrição	Qtd. ADV 750 H	J	K	L/M	Nº de série		Tipo
				17	90526-GB0-930	Arruela, 8,5x20	2	2	2	2			
				18	90677-KAN-961	Porca, Presilha, 5mm	4	4	4	4			
				19	93903-24280	Parafuso, Fixação, 4x10	2	2	2	2			
				20	94050-05080	Porca, Flange, 5mm	1	1	1	1			
				21	95701-08014-08	Parafuso, Flange, 8x14	4	4	4	4			

Voltar

C-35

Sinalizador

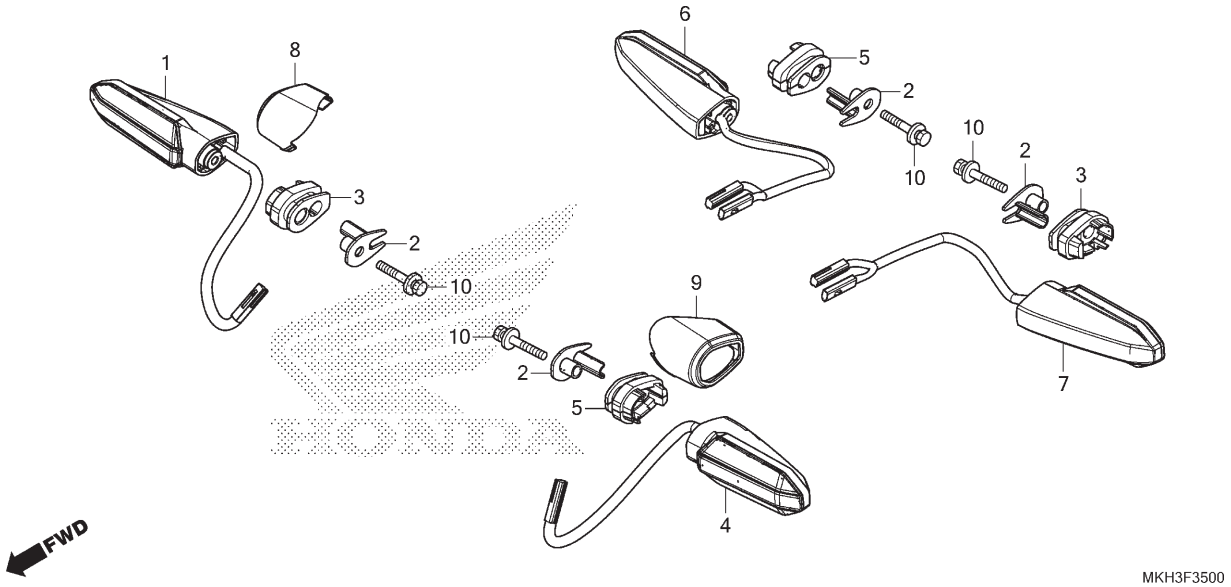

Ref. Nº	N.O.S.	Item de serviço	T.M.O.
1		(8)	
	6161C4	Sinalizador: Dianteiro Direito	0,6
4		(9)	
	6161C3	Sinalizador: Dianteiro Esquerdo	0,6
	6161C5	Sinalizador: Dianteiro Ambos	1,0
6	6161C7	Sinalizador: Traseiro Direito	0,4
7	6161C6	Sinalizador: Traseiro Esquerdo	0,4
	6161C8	Sinalizador: Traseiro Ambos	0,5

Ref. Nº	Nº da peça	Descrição	Qtd. ADV 750 H	J	K	L/M	Nº de série		Tipo
1	33400-MKH-D01	Sinalizador Conj., Dianteiro Direito	1	1	1	1	.....	.....	.....
2	33411-MKH-D00	Bucha, Sinalizador	4	4	4	4	.....	.....	.....
3	33412-MKH-D00	Coxim, Fixação Sinalizador Direito (Dianteiro Direito/Traseiro Esquerdo)	2	2	2	2	.....	.....	.....
4	33450-MKH-D01	Sinalizador Conj., Dianteiro Esquerdo	1	1	1	1	.....	.....	.....
5	33452-MKH-D00	Coxim, Fixação Sinalizador Esquerdo (Dianteiro Esquerdo/Traseiro Direito)	2	2	2	2	.....	.....	.....
6	33600-MKH-D01	Sinalizador Conj., Traseiro Direito	1	1	1	1	.....	.....	.....
7	33650-MKH-D01	Sinalizador Conj., Traseiro Esquerdo	1	1	1	1	.....	.....	.....
8	64321-MKH-D00	Tampa, Sinalizador Direito	1	1	1	1	.....	.....	.....
9	64371-MKH-D00	Tampa, Sinalizador Esquerdo	1	1	1	1	.....	.....	.....
10	90123-MKH-D00	Parafuso-arruela, Especial, 5x25	4	4	4	4	.....	.....	.....

Voltar

C-36

Lanterna Traseira

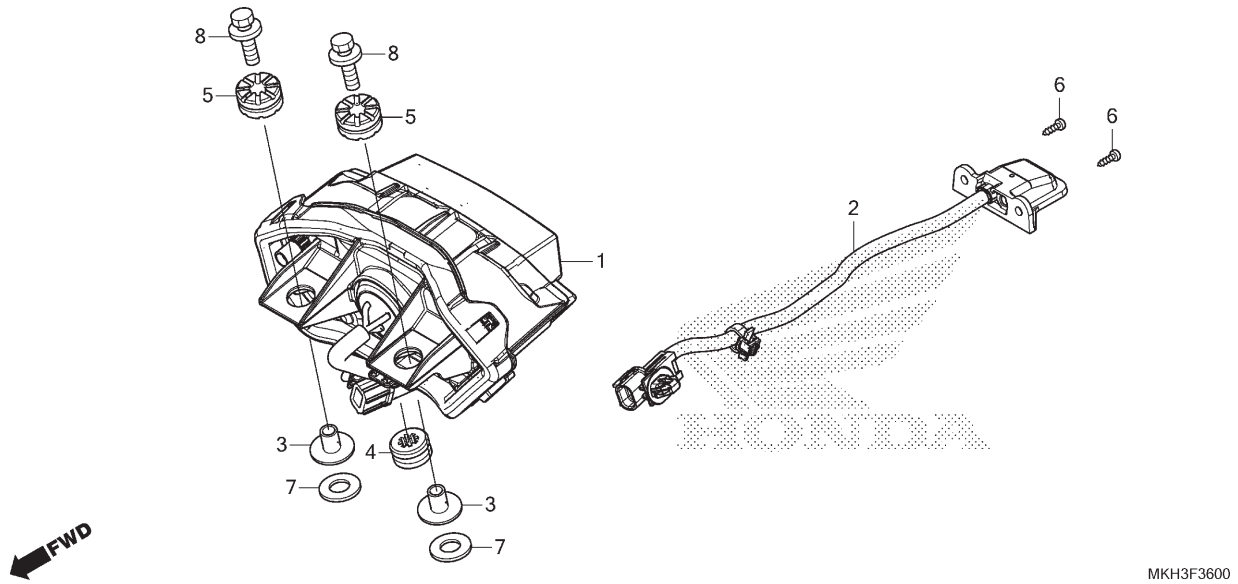

Ref. Nº	N.O.S.	Item de serviço	T.M.O.
1	6161D5	Unidade, Lanterna Traseira	0,7
2	6161D8	Luz, Licença	0,4

Ref. Nº	Nº da peça	Descrição	Qtd. ADV 750 H	J	K	L/M	Nº de série		Tipo
1	33701-MKH-D01	Unidade, Lanterna Traseira	1	–	–	–			
	33701-MKH-C02		–	1	–	–			
	33701-MKH-C02		–	–	1	1			
2	33720-MKH-D01	Luz Conj., Licença	1	1	1	1			
3	61104-MA6-720	Bucha	2	2	2	2			
4	61304-415-000	Bucha, Fixação Carcaça Farol	1	1	1	1			
5	84703-425-000	Coxim, Fixação Lanterna Traseira	2	2	2	2			
6	90120-MJK-N20	Parafuso, Fixação, 4x12	2	2	2	2			
7	90525-030-000	Arruela B, Fixação Suporte	2	2	2	2			
8	93404-06025-08	Parafuso-arruela, 6x25	2	2	2	2			

Voltar

C-37

Bateria

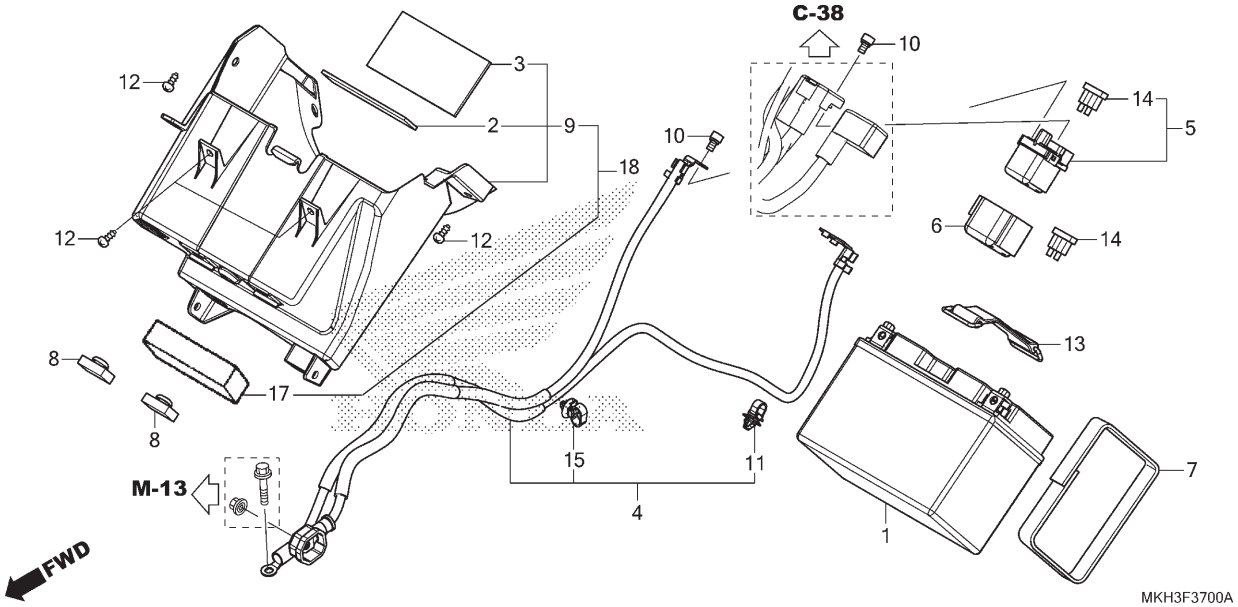

Ref. Nº	N.O.S.	Item de serviço	T.M.O.
1	610100	Bateria	0,2
4	6121E3	Cabo, Partida & Terra	2,1
5	615113	Interruptor, Magnético Partida	0,2
9	410185	Caixa, Bateria	2,4

Ref. Nº	Nº da peça	Descrição	Qtd. ADV 750 H	J	K	L/M	Nº de série		Tipo
1	31500-MEG-B24	Bateria (YTZ14S) (GS YUASA)	1	1	1	1			
2	31511-088-740	Coxim, Fixação Bateria	1	1	1	1			
3	31511-107-300	Borracha, Amortecedora Bateria	1	1	1	1			
4	32410-MKH-D00	Cabo, Partida & Terra	1	–	–	–			
	32410-MKH-D20		–	1	–	–			
	32410-MKH-D60		–	–	1	1		~ 6303654	
	32410-MKH-D61		–	–	1	1	6303655	~	
5	35850-MT4-003	Interruptor Conj., Magnético Partida	1	1	1	1			
6	35856-MBG-003	Coxim	1	1	1	1			
7	50328-KSV-J00	Cinta, Bateria	1	1	1	1			
8	50352-KE1-000	Coxim, Limitador	2	2	2	2			
9	81250-MKH-D00	Caixa, Bateria	1	1	–	–			
10	90111-MR5-000	Parafuso, Allen, 5x9	2	2	2	2			
11	91540-TA0-003	Presilha, Fiação (Natural) (100,1mm)	1	1	1	1			
12	93903-25280	Parafuso, Fixação, 5x12	4	4	4	4			
13	95012-12001	Presilha B1, Bateria	1	1	1	1			
14	98200-33000	Fusível (30A)	2	2	2	2			
15	91540-TA0-003	Presilha, Fiação (Natural) (100,1mm)	1	–	–	–			
	91541-S0A-003	Presilha, Fiação (Preto) (145mm)	–	1	1	1			
17	83550-MGE-000	Protetor B, Térmico Uretano Direito	–	–	1	1			
18	81250-MKH-D60	Caixa, Bateria	–	–	1	1		~ 6303654	

C-38

Fiação Principal

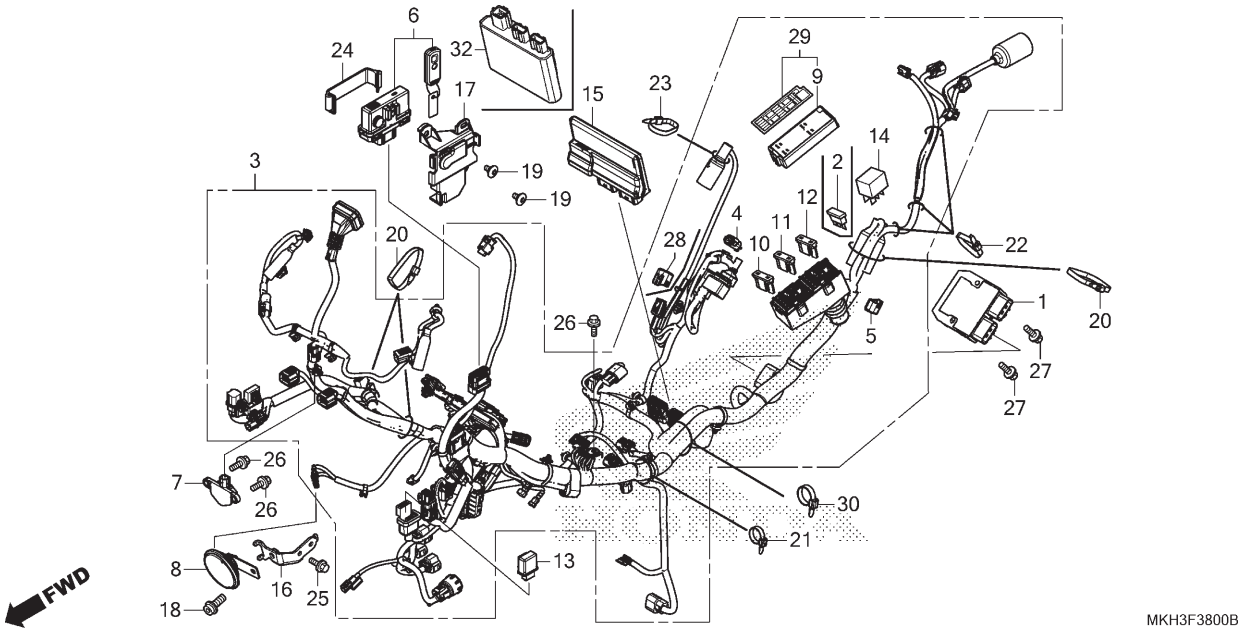

Ref. Nº	N.O.S.	Item de serviço	T.M.O.
1	6131B2	Regulador, Retificador	0,4
2	6131B4	Diodo, Trifásico	0,2
3	611100	Fiação, Principal	4,8
6	6181D3	Unidade Controle, Inteligente	1,0
7	617125	Sensor, Ângulo	1,2
8	616169	Buzina	0,2
13	6111C3	Relé, Sinalizador	0,6
14	6111C5	Relé, Partida	0,2
	6111D9	Relé, Controle Ventoinha	0,2
	6111E0	Relé, Corte Combustível	0,2
	6111U6	Relé, Opcional	0,2
15		(32)	
	6181C6	Módulo de Controle de Força (PCM)	1,9

Ref. Nº	Nº da peça	Descrição	Qtd. ADV 750 H	J	K	L/M	Nº de série		Tipo
1	31600-MJF-A01	Regulador Comp., Retificador	1	1	1	1			
2	31730-MAS-601	Diodo Conj., Trifásico (SUMITOMO)	1	1	1	1			
3	32100-MKH-B02	Fiação, Principal	1	–	–	–			
	32100-MKH-B20		–	1	–	–			
	32100-MKH-B43		–	–	1	1			
4	32605-KCW-J91	Capa (2P) (Azul)	1	1	1	1			
5	32606-GEV-761	Capa (4P) (Vermelho)	1	1	1	1			
6	35140-MKH-B01	Unidade Controle, Inteligente	1	1	–	–			
	35140-MKH-B41		–	–	1	–			
	35140-MKH-B42		–	–	–	1			
7	35160-MGS-D31	Sensor Conj., Ângulo	1	1	1	1			
8	38110-MKH-B01	Buzina, Comp. (Aguda)	1	1	1	1			
9	38201-MGS-D31	Tampa, Caixa de Energia	1	–	–	–			
10	38221-SNA-A31	Fusível (7,5A)	8	8	8	8			
11	38221-SNA-A51	Fusível (15A)	3	3	3	3			
12	38221-SNA-A81	Fusível (30A)	4	4	4	4			
13	38301-KZZ-J01	Relé Comp., Sinalizador (LED)	1	1	1	1			
14	38501-MEL-003	Relé Conj., Potência (MICRO ISO 4P)	4	4	4	4			
15	38770-MKH-B01	Unidade PGM-FI	1	–	–	–			
16	50156-MKH-D00	Suporte, Buzina	1	1	1	1			
17	64520-MKH-D00	Tampa, Unidade Controle	1	1	1	1			

Voltar

C-38

Fiação Principal

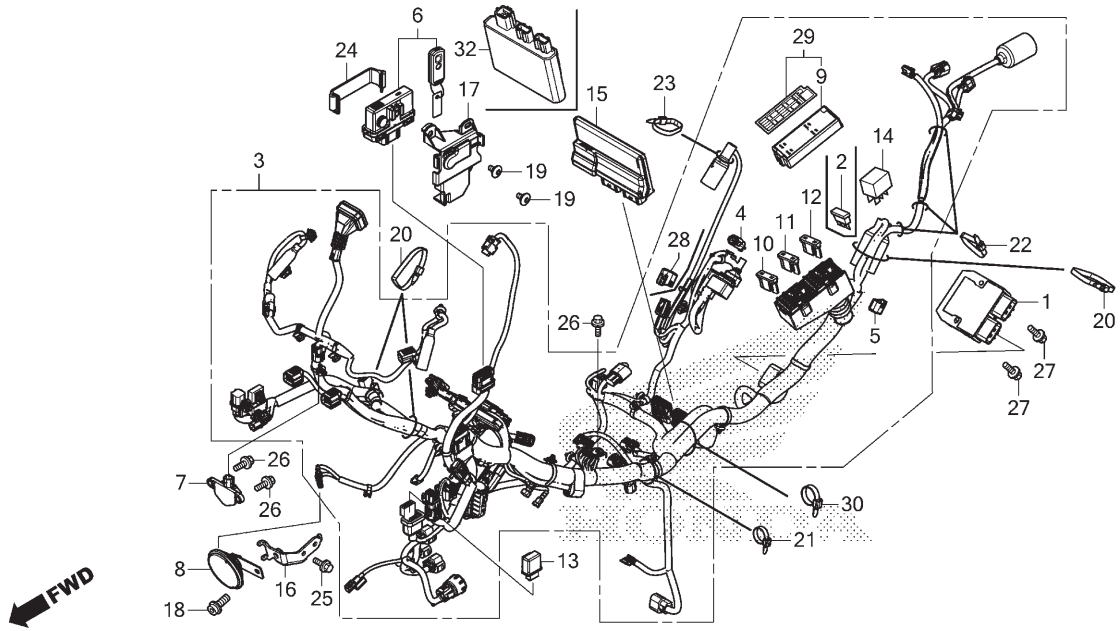

Ref. Nº	N.O.S.	Item de serviço	T.M.O.	Ref. Nº	Nº da peça	Descrição	Qtd. ADV 750 H	J	K	L/M	Nº de série		Tipo
				18	90107-MKH-D00	Parafuso Torx, Flange, 8x20	1	–	–	–			
					95701-08020-07	Parafuso, Flange, 8x20	–	1	1	1			
				19	90122-MJK-N20	Parafuso, Especial, 5x11	2	2	2	2			
				20	90620-SB2-003	Presilha, Fiação Principal	3	3	3	3			
				21	90650-KW3-000	Presilha, Cabo	1	1	1	1			
				22	90651-KV6-003	Presilha, Cabo, 165mm (Preto)	3	3	3	3			
				23	90652-KT1-771	Presilha, Cabo (Preto)	1	1	1	1			
				24	95012-13001	Presilha B2, Bateria	1	1	1	1			
				25	95701-06014-07	Parafuso, Flange, 6x14	1	1	1	1			
				26	95701-06014-08	Parafuso, Flange, 6x14	3	3	3	3			
				27	95701-06022-08	Parafuso, Flange, 6x22	2	2	2	2			
				28	32606-MEL-D01	Capa (6P) (Natural)	–	1	1	1			
				29	38255-MKH-D20	Tampa Comp., Superior	–	1	1	1			
				30	90679-SG9-E01	Presilha, Mangueira Sucção (Preto)	–	1	1	1			
				32	38770-MKH-B21	Unidade PGM-FI	–	1	–	–			
							–	–	1	–		~KK200261	
					38770-MKH-B22		–	–	–	1			
							–	–	1	–	KK200262 ~		

Voltar

C-38.20

Bobina de Ignição

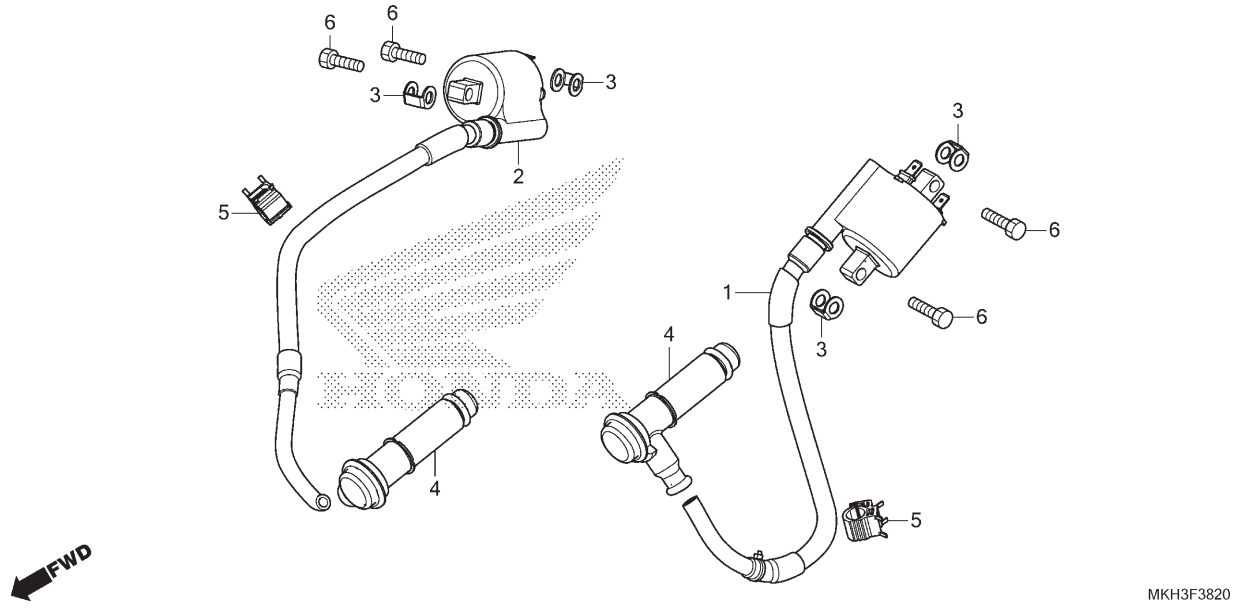

Ref. Nº	N.O.S.	Item de serviço	T.M.O.
1	6141C8	Bobina, Ignição: Esquerda	1,0
2	6141C9	Bobina, Ignição: Direita	1,0
	6141A5	Bobina, Ignição: Para 1 motocicleta .	1,8
4	6141E3	Supressor Ruídos	0,4
	6141E4	Capa, Supressor Ruídos: Para 1 motocicleta	0,5

Ref. Nº	Nº da peça	Descrição	Qtd. ADV 750 H	J	K	L/M	Nº de série		Tipo
1	30511-MKH-D01	Bobina Ignição, Comp. (1)	1	1	1	1	.....	.....	.....
2	30512-MKH-D01	Bobina Ignição, Comp. (2)	1	1	1	1	.....	.....	.....
3	30520-GFM-900	Espaçador, Bobina Ignição	4	4	4	4	.....	.....	.....
4	30700-MGS-D31	Supressor Ruídos, Conj.	2	2	2	2	.....	.....	.....
5	90690-GHB-641	Presilha, Cabo, 10mm	2	2	2	2	.....	.....	.....
6	92101-06022-4J	Parafuso, Sextavado, 6x22	4	4	4	4	.....	.....	.....

Voltar

C-39

Chassi

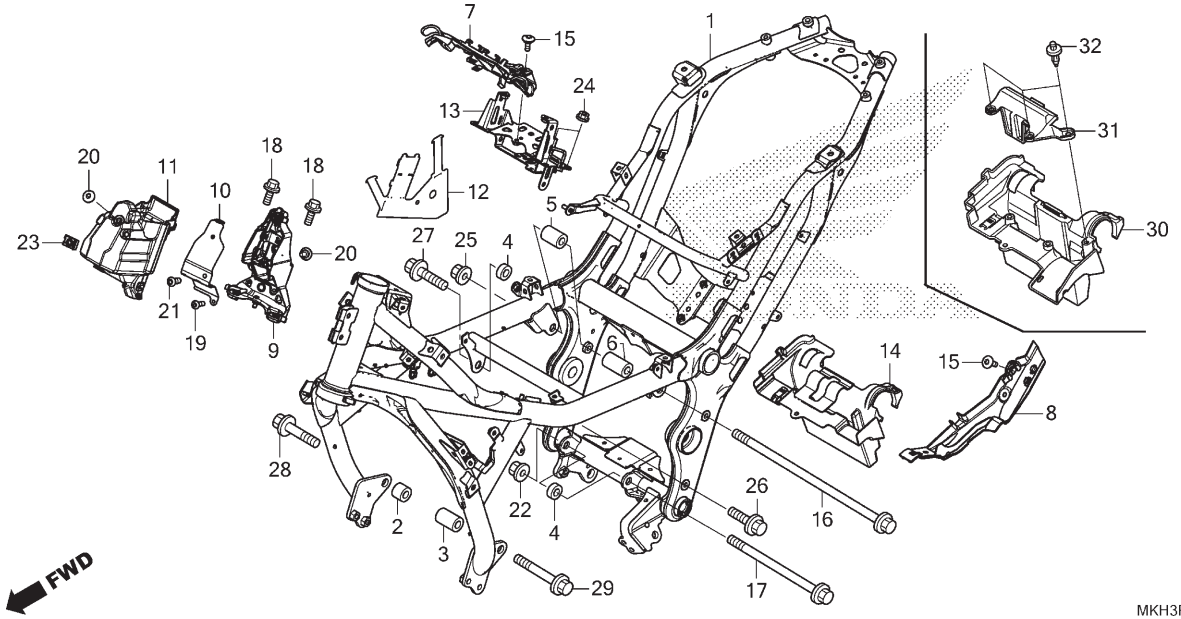

Ref. Nº	N.O.S.	Item de serviço	T.M.O.
1	410100	Chassi	11,0
		• Inclui: Remoção e instalação do motor	
9	4101EG	Articulação, Limitadora Guidão	1,2
13	4131E6	Suporte, Dobradiça Assento	1,4
14		(30)	
	4101CQ	Caixa, Unidade	1,8

Ref. Nº	Nº da peça	Descrição	Qtd. ADV 750 H	J	K	L/M	Nº de série		Tipo
1	50100-MKH-D00	Chassi, Comp.	1	–	–	–			
	50100-MKH-D20		–	1	1	1			
2	50191-MGS-D10	Bucha A, Direita Suporte Motor	1	1	1	1			
3	50192-MGS-D10	Bucha A, Esquerda Suporte Motor	1	1	1	1			
4	50193-MGS-D10	Bucha B, Fixação Motor	2	2	2	2			
5	50194-MGS-D10	Bucha C, Direita Suporte Motor	1	1	1	1			
6	50195-MGS-D10	Bucha C, Suporte Motor Esquerdo	1	1	1	1			
7	50270-MKH-D00	Suporte, Adaptador	1	1	1	1			
8	50275-MKH-D00	Protetor, Fiação Principal	1	1	1	1			
9	50300-MKH-D00	Articulação Limitadora Comp., Guidão	1	1	1	1			
10	50309-MKH-D00	Tampa Comp., Articulação Dianteira	1	1	1	1			
11	64145-MKH-D00	Tampa, Limitadora Guidão	1	1	1	1			
12	64452-MKH-D00	Coxim, Protetor Térmico	1	1	1	1			
13	77120-MKH-D00	Suporte Comp., Dobradiça Assento	1	1	1	1			
14	81220-MKH-D00	Caixa, Unidade PGM-FI	1	–	–	–			
15	90102-MKA-D80	Parafuso, Especial, 5x14	2	2	2	2			
16	90103-MGS-D30	Parafuso, Flange, 12x276	1	1	1	1			
17	90104-MGS-D30	Parafuso, Flange, 12x168	1	1	1	1			

C-39

Chassi

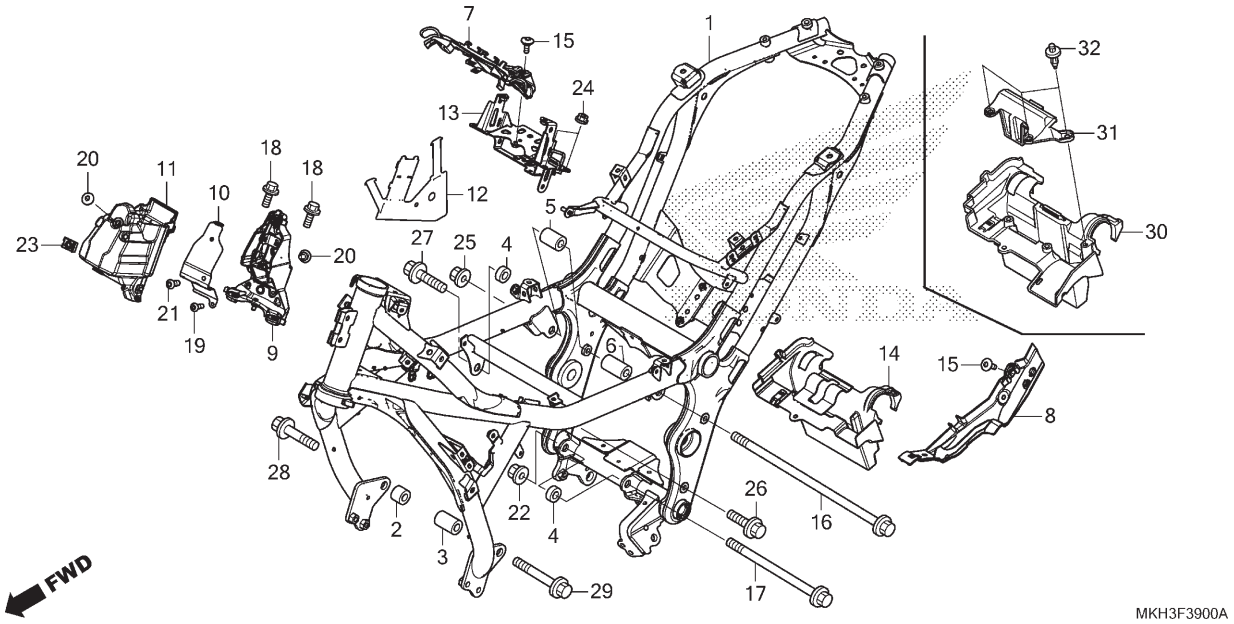

Ref. Nº	N.O.S.	Item de serviço	T.M.O.

Ref. Nº	Nº da peça	Descrição	Qtd. ADV 750 H	J	K	L/M	Nº de série		Tipo
18	90115-HA7-670	Parafuso, Flange, 8x20	2	2	2	2			
19	90118-MBW-000	Parafuso, Especial, 5x14	1	1	1	1			
20	90122-MJK-N20	Parafuso, Especial, 5x11	2	2	2	2			
21	90130-MEE-000	Parafuso, Allen, 6x13	1	1	1	1			
22	90364-MEJ-000	Porca, Flange, 12mm	1	1	1	1			
23	90677-KAN-T00	Porca, Presilha, 5mm	1	1	–	–			
	90677-KAN-961		–	–	1	1			
24	94050-06080	Porca, Flange, 6mm	4	4	4	4			
25	94050-12000	Porca, Flange, 12mm	1	1	1	1			
26	95701-12035-08	Parafuso, Flange, 12x35	1	1	1	1			
27	95701-12045-08	Parafuso, Flange, 12x45	1	1	1	1			
28	95701-12055-08	Parafuso, Flange, 12x55	1	1	1	1			
29	95701-12080-08	Parafuso, Flange, 12x80	1	1	1	1			
30	81220-MKH-D20	Caixa, Unidade PGM-FI	–	1	1	1			
31	81221-MKH-D20	Tampa, Unidade PGM-FI	–	1	1	1			
32	90116-SP0-003	Presilha, Retentor Para-choque	–	3	3	3			

Voltar

C-41

Radiador

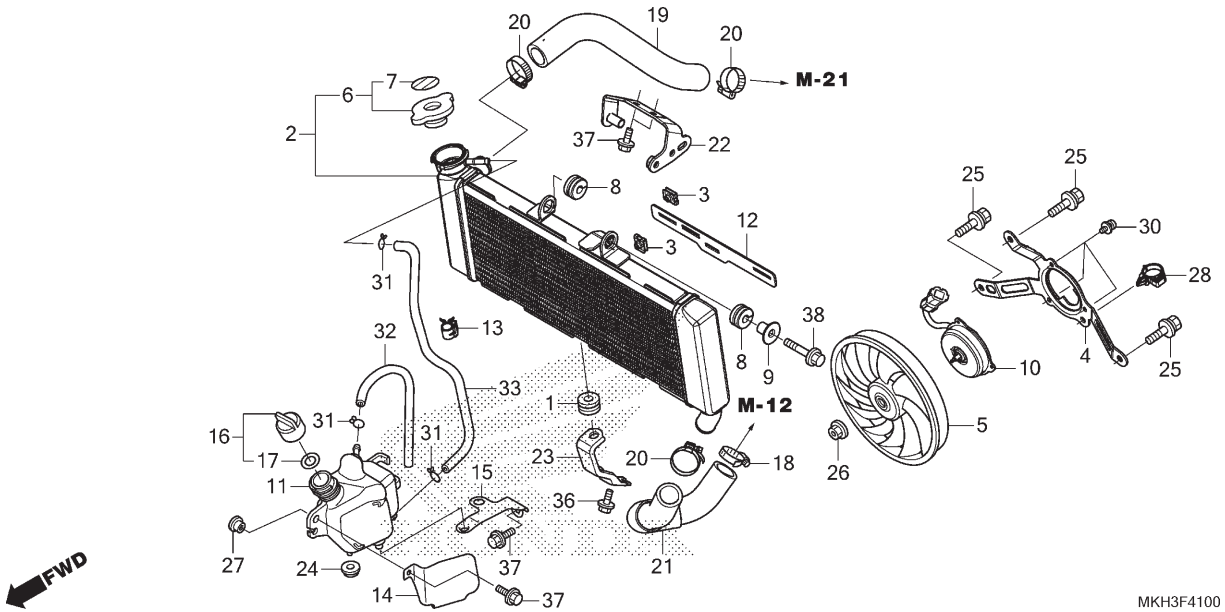

Ref. Nº	N.O.S.	Item de serviço	T.M.O.
2	1151C3	Radiador	1,8
4	115125	Carenagem, Radiador	1,9
5	1151A6	Ventoinha	1,9
6	1151B8	Tampa, Radiador	0,5
10	1151A7	Motor, Ventoinha	2,0
11	115110	Tanque, Reserva Radiador	1,0
19	115103	Mangueira, Radiador: Superior	1,2
21	115104	Mangueira, Radiador: Inferior	1,7
33	1151E5	Tubo, Tanque Reserva Radiador	0,9

Ref. Nº	Nº da peça	Descrição	Qtd. ADV 750 H	J	K	L/M	Nº de série		Tipo
1	17622-GB7-900	Borracha	1	1	1	1			
2	19010-MKH-B01	Radiador Comp.	1	1	1	1			
3	19014-KEA-003	Porca, Fixação (6mm)	2	2	2	2			
4	19016-MKH-D01	Carenagem, Radiador	1	1	1	1			
5	19020-KVZ-631	Ventoinha, Comp.	1	1	1	1			
6	19037-KZZ-D31	Tampa Comp., Radiador (T.RAD)	1	–	–	–			
	19037-KZR-E01	Tampa Comp., Radiador (T.RAD)	–	1	1	1			
7	19055-KZR-E01	Etiqueta, Tampa Radiador (T.RAD) (Português/Espanhol)	1	1	1	1			
8	19051-MGS-D30	Coxim, Fixação Radiador	2	2	2	2			
9	19052-MGH-640	Bucha, Fixação Radiador	1	1	1	1			
10	19080-MKH-D01	Motor Conj., Ventoinha	1	1	1	1			
11	19101-MGS-D70	Tanque, Reserva Radiador	1	1	1	1			
12	19516-MKH-D00	Coxim, Inferior Radiador	1	1	1	1			
13	90690-GHB-641	Presilha, Cabo, 10mm	1	1	1	1			
14	19103-MGS-D70	Protetor, Tanque Reserva	1	1	1	1			
15	19104-MGS-D70	Suporte, Inferior Tanque Reserva	1	1	1	1			
16	19106-GET-000	Tampa Conj., Tanque Reserva	1	1	1	1			
17	19107-GET-000	Guarnição, Tanque Reserva	1	1	1	1			

Voltar

C-41

Radiador

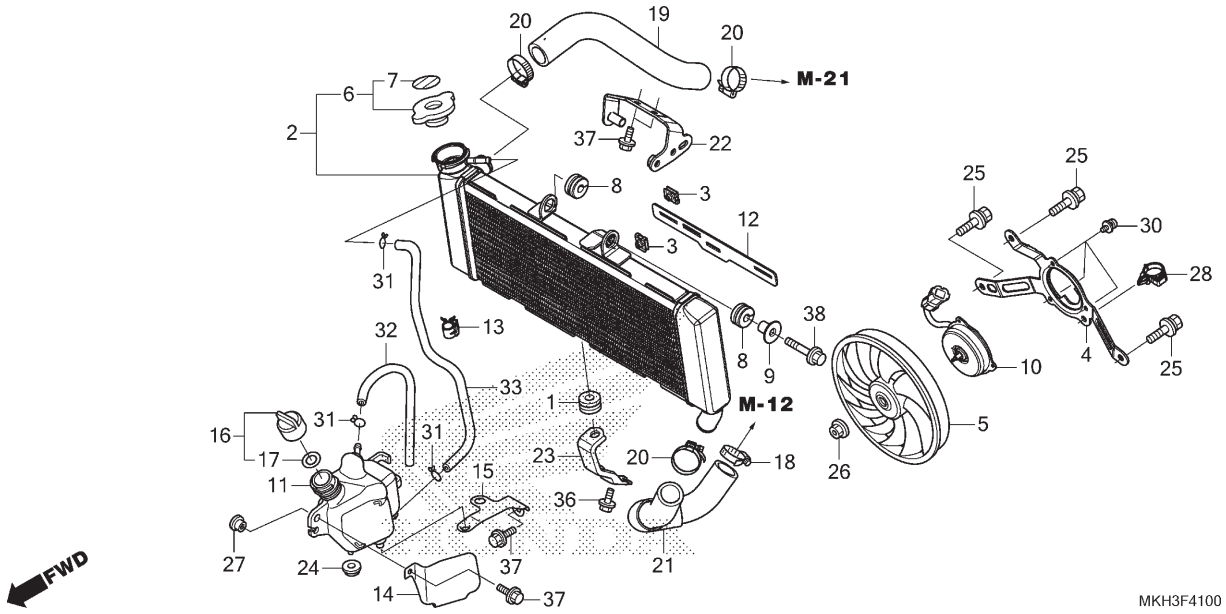

Ref. Nº	N.O.S.	Item de serviço	T.M.O.

Ref. Nº	Nº da peça	Descrição	Qtd. ADV 750 H	J	K	L/M	Nº de série		Tipo
18	19504-MGP-000	Braçadeira, Mangueira Água, 35mm	1	1	1	1			
19	19505-MKH-D00	Mangueira, Superior Radiador	1	1	1	1			
20	19505-ML3-770	Braçadeira, Mangueira Água	3	3	3	3			
21	19506-MKH-D00	Mangueira, Inferior Radiador	1	1	1	1			
22	19515-MKH-D00	Suporte, Superior Radiador	1	–	–	–			
	19515-MKH-D20		–	1	1	1			
23	19516-MJH-Y00ZB	Suporte, Inferior Radiador *NH1* Preto	1	1	1	1			
24	64315-GB4-000	Bucha, Tampa Superior	1	1	1	1			
25	90120-GHB-601	Parafuso-arruela, 6x12	3	3	3	3			
26	90315-MFL-003	Porca, Flange, 3mm	1	1	1	1			
27	90522-028-000	Arruela, Fixação Capa Corrente	1	1	1	1			
28	90652-HC4-003	Braçadeira, Fiação	1	1	1	1			
30	93891-04006-07	Parafuso-arruela, 4x6	3	3	3	3			
31	95002-02100	Presilha, Tubo (B10)	3	3	3	3			
32	95005-55250-20	Tubo, 5,3x250 (95005-55001-20M)	1	1	1	1			
33	95005-55600-20	Tubo, 5,3x600 (95005-55001-20M)	1	1	1	1			
36	95701-06014-02	Parafuso, Flange, 6x14	1	1	1	1			
37	95701-06014-08	Parafuso, Flange, 6x14	4	4	4	4			
38	95701-06028-07	Parafuso, Flange, 6x28	1	1	1	1			

C-42

Para-brisa

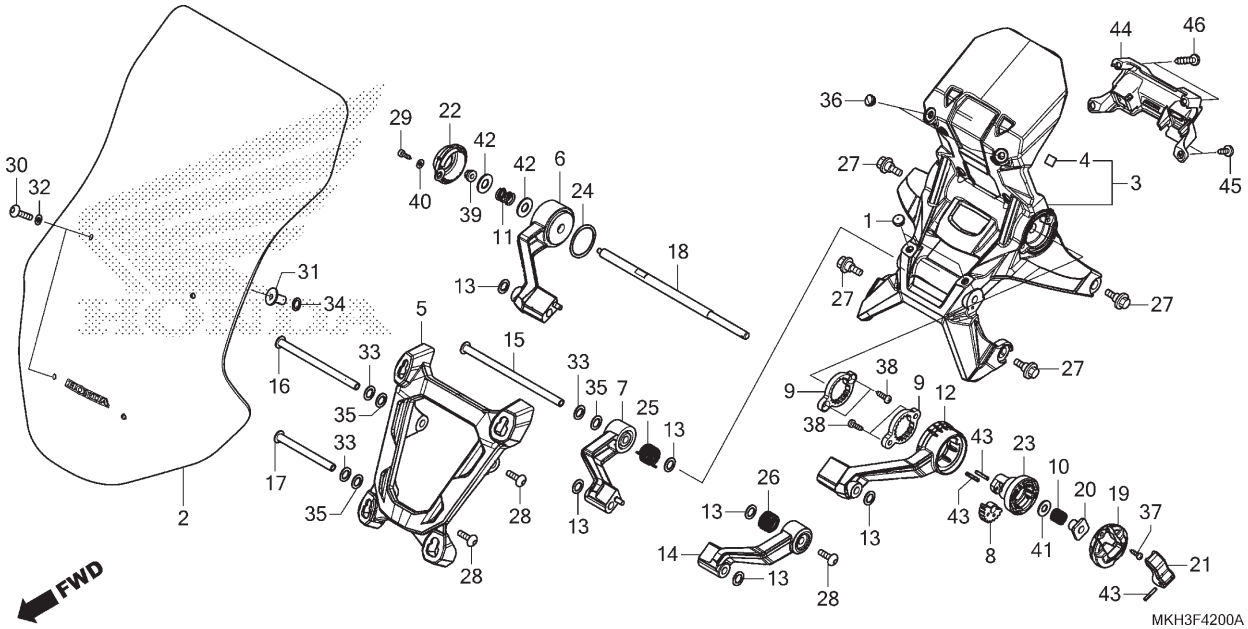

Ref. Nº	N.O.S.	Item de serviço	T.M.O.
2	411115	Para-brisa, Jogo	0,1
3	4111A9	Suporte, Para-brisa	1,3
5	4111A8	Suporte, Para-brisa	0,2
6	4111K4	Articulação, Ajuste: Direita	0,3
7		(25)	
	4111DR	Articulação, Ajuste: Inferior Direita	0,3
12		(9)	
	4111K3	Articulação, Ajuste: Esquerda	0,3
	4111K5	Articulação, Ajuste: Ambas	0,3
14		(26)	
	4111DQ	Articulação, Ajuste: Inferior Esquerda	0,3
	4111DS	Articulação, Ajuste: Inferior Ambas	0,3
21		(8,18,19,23)	
	4111DD	Alavanca, Ajuste	0,2

Ref. Nº	Nº da peça	Descrição	Qtd. ADV 750 H	J	K	L/M	Nº de série		Tipo
1	53125-174-670	Plugue, Tampa Inferior Manopla	2	2	2	2			
2	64100-MKH-D00ZA	Para-brisa, Jogo (WL)							
		Tipo1	1	1	1	1			
3	64710-MKH-D00	Suporte, Tela Ajuste	1	1	1	1			
4	64711-MKH-D00	Coxim, Suporte Tela	2	2	2	2			
5	64720-MKH-D00	Suporte, Tela	1	–	–	–		~ HK000025	
	64720-MKH-D01		1	–	–	–	HK000026 ~		
			–	1	1	1			
6	64730-MKH-D00ZB	Braço, Articulação Superior Direita							
		NHA86M Preto Ballistic Fosco Metálico	1	1	1	1			2BR
	64730-MKH-D00ZA	*NHB73M* ... Prata Alpha Fosco Metálico	1	1	1	1			BR
7	64740-MKH-D00ZB	Braço, Articulação Inferior Direita							
		NHA86M Preto Ballistic Fosco Metálico	1	1	1	1			2BR
	64740-MKH-D00ZA	*NHB73M* ... Prata Alpha Fosco Metálico	1	1	1	1			BR
8	64750-MKH-D00	Engrenagem A, Tela	1	1	1	1			
9	64755-MKH-D00	Engrenagem B, Tela	2	2	2	2			
10	64760-MKH-D00	Mola, Engrenagem	1	1	1	1			
11	64762-MKH-D00	Mola B, Engrenagem	1	1	1	1			
12	64780-MKH-D00ZB	Braço, Articulação Superior Esquerda							
		NHA86M Preto Ballistic Fosco Metálico	1	1	1	1			2BR
	64780-MKH-D00ZA	*NHB73M* ... Prata Alpha Fosco Metálico	1	1	1	1			BR

C-42

Para-brisa

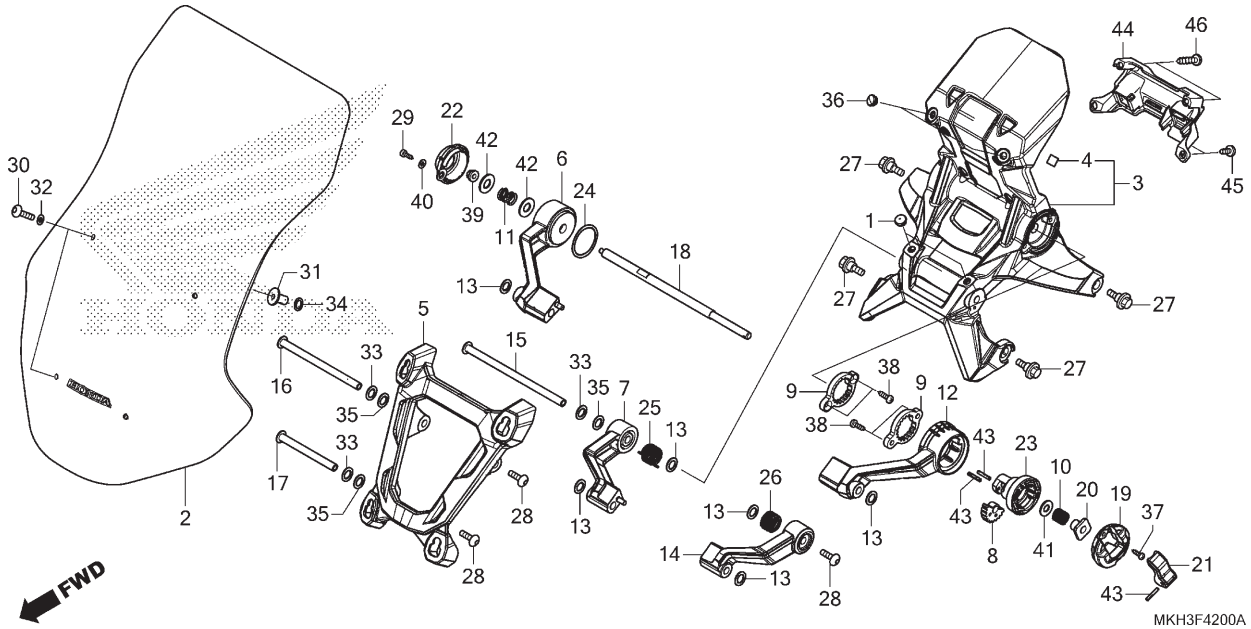

Ref. Nº	N.O.S.	Item de serviço	T.M.O.	Ref. Nº	Nº da peça	Descrição	Qtd. ADV 750 H	J	K	L/M	Nº de série		Tipo
				13	64790-MGH-H20	Arruela	6	6	6	6			
				14	64790-MKH-D00ZB	Braço, Articulação Inferior Esquerda							
						NHA86M Preto Ballistic Fosco Metálico	1	1	1	1			2BR
					64790-MKH-D00ZA	*NHB73M* ... Prata Alpha Fosco Metálico	1	1	1	1			BR
				15	64810-MKH-D00	Eixo A (5x150)	1	1	1	1			
				16	64820-MKH-D00	Eixo B (5x121)	1	1	1	1			
				17	64830-MKH-D00	Eixo C (5x85)	1	1	1	1			
				18	64840-MKH-D00	Eixo, Engrenagem	1	–	–	–			
					64840-MKH-D20		–	1	1	1			
				19	64850-MKH-D00	Tampa A	1	1	1	1			
				20	64861-MKH-D00	Bucha, Tela Ajuste	1	1	1	1			
				21	64870-MKH-D00	Alavanca, Tela Ajuste	1	1	1	1			
				22	64875-MKH-D00	Tampa B	1	1	1	1			
				23	64876-MKH-D00	Suporte, Alavanca Ajuste	1	1	1	1			
				24	64880-MKH-D00	Arruela A	1	1	1	1			
				25	64890-MKH-D00	Mola, Articulação Inferior Direita	1	1	1	1			
				26	64895-MKH-D00	Mola, Articulação Inferior Esquerda	1	1	1	1			
				27	90001-MFE-670	Parafuso, Especial, 6x16	4	4	4	4			
				28	90104-MKH-D00	Parafuso, Phillips, 5x15	3	3	3	3			

C-42

Para-brisa

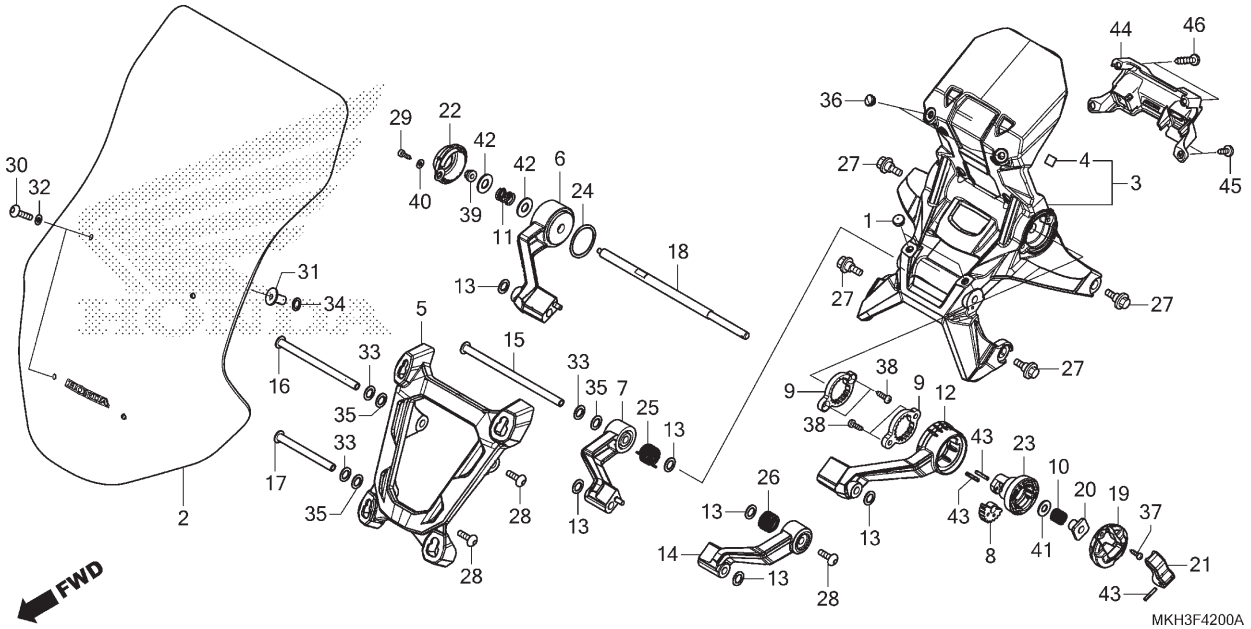

Ref. Nº	N.O.S.	Item de serviço	T.M.O.	Ref. Nº	Nº da peça	Descrição	Qtd. ADV 750 H	J	K	L/M	Nº de série		Tipo
				29	90116-MFG-G40	Parafuso, Fixação, 4x10	1	1	1	1			
				30	90118-MJP-G50	Parafuso, Phillips, 5x20 (SUS)	4	4	4	4			
				31	90156-GZ4-670	Porca, 5mm	4	4	4	4			
				32	90504-964-000	Arruela, Encosto, 5mm	4	4	4	4			
				33	90505-GEM-J90	Arruela, Ondulada	3	3	3	3			
				34	90507-ZV1-000	Arruela, Nylon, 9mm	4	4	4	4			
				35	90516-HW3-670	Arruela, Encosto, 8mm	3	3	3	3			
				36	90572-KV3-300	Bucha, Fixação Separador	2	2	2	2			
				37	93903-243G0	Parafuso, Fixação, 4x12	1	1	1	1			
				38	93905-253J0	Parafuso, Fixação, 5x16	4	4	4	4			
				39	94050-05020	Porca, Flange, 5mm	1	1	1	1			
				40	94101-04700	Arruela, Lisa, 4mm	1	1	1	1			
				41	94101-08200	Arruela, Lisa, 8mm	1	1	1	1			
				42	94101-10200	Arruela, Lisa, 10mm	2	2	2	2			
				43	94305-30183	Pino, Pressão, 3x18	3	3	3	3			
				44	64227-MKH-D20	Tampa, Interruptor	–	1	1	1			
				45	93903-24280	Parafuso, Fixação, 4x10	–	2	2	2			
				46	93903-24880	Parafuso, Fixação, 4x35	–	2	–	–			
					93903-24780	Parafuso, Fixação, 4x30	–	–	2	2			

Voltar

C-43

Carenagem Superior

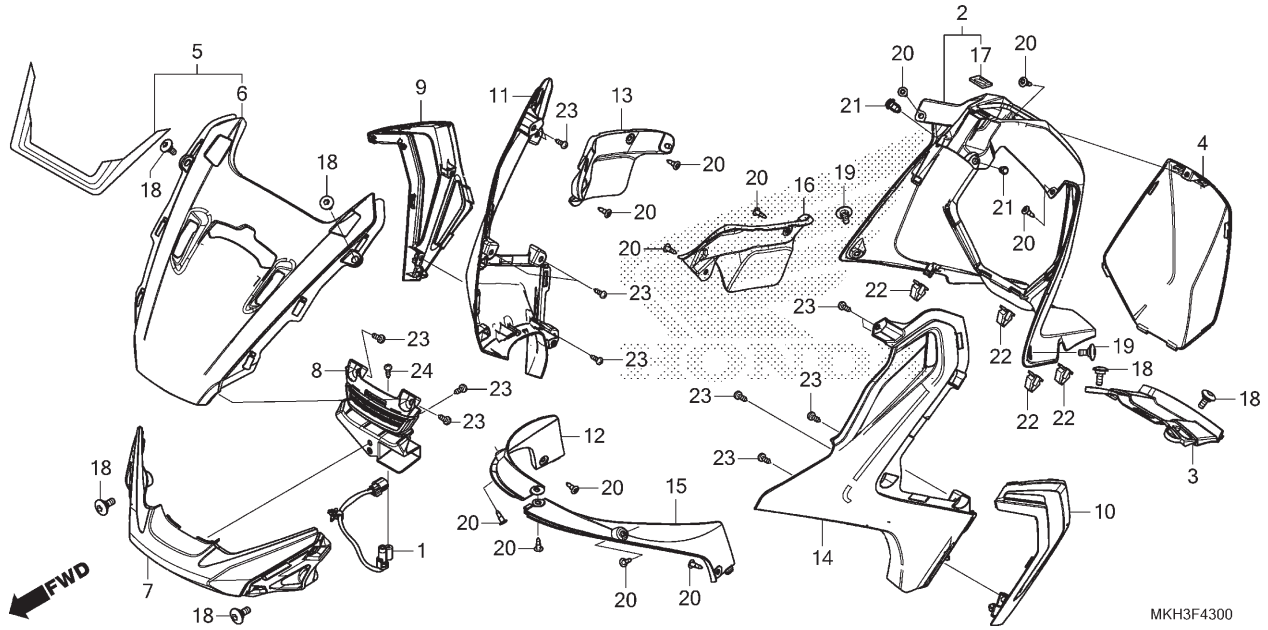

Ref. Nº	N.O.S.	Item de serviço	T.M.O.
1	617166	Sensor, Temperatura Ar Externo	1,1
2	4111B5	Carenagem: Central	0,2
3	4111G7	Carenagem, Inferior Interna	0,2
4	411150	Painel, Interno	0,2
5		(6)	
	4111B4	Carenagem, Superior	1,0
7	4111E3	Tampa, Dianteira	1,0
8	4111F8	Grade, Dianteira	1,0
9	4111L1	Duto, Ar: Direito	0,5
10	4111L0	Duto, Ar: Esquerdo	0,5
	4111L2	Duto, Ar: Ambos	0,9
11	4111L5	Carenagem, Dianteira: Direita	0,5
12	4111D9	Carenagem, Interna: Direita	0,1
13	4111BT	Carenagem, Superior Interna: Direita	0,1
14	4111L4	Carenagem, Dianteira: Esquerda	0,5
	4111L6	Carenagem, Dianteira: Ambas	0,9
15	4111D8	Carenagem, Interna: Esquerda	0,1
	4111E0	Carenagem, Interna: Ambas	0,1
16	4111BU	Carenagem, Superior Interna: Esquerda	0,1
	4111BV	Carenagem, Superior Interna: Ambas	0,1

Ref. Nº	Nº da peça	Descrição	Qtd. ADV 750 H	J	K	L/M	Nº de série		Tipo
1	37880-MKH-D01	Sensor, Temperatura Ar Externo	1	1	1	1	.....	.....	.....
2	64120-MKH-D00	Carenagem Conj., Superior (Interna)	1	1	1	1	.....	.....	.....
3	64135-MKH-D00	Carenagem, Inferior Interna	1	1	1	1	.....	.....	.....
4	64150-MKH-D00ZB	Tampa, Interna							
		NHA86M Preto Ballistic Fosco Metálico	1	1	1	1	.....	.....	2BR
	64150-MKH-D00ZA	*NHB73M* ... Prata Alpha Fosco Metálico	1	1	1	1	.....	.....	BR
5	64210-MKH-D10ZA	Carenagem Jogo, Superior (WL)							
		NHB53P ..... Branco Glare Perolizado	1	–	–	–	.....	.....	2BR
	64210-MKH-D30ZA	*NHB54P*Branco Glare Fosco Perolizado	–	1	–	–	.....	.....	2BR
	64210-MKH-D30ZB	*R380* ..... Vermelho Grand Prix	–	1	–	–	.....	.....	2BR
	64210-MKH-D70ZB	*R380* ..... Vermelho Grand Prix	–	–	1	1	.....	.....	2BR
6	64220-MKH-D00ZD	Carenagem, Superior							
		NHA30M ..... Prata Digital Metálico	1	1	–	–	.....	.....	BR
	64220-MKH-D00ZE	*R381C* Vermelho Candy Chromosphere	–	1	–	–	.....	.....	BR
	64220-MKH-D00ZB	*NH389M* ..... Prata Bullet Fosco	–	1	1	1	.....	.....	BR
7	64230-MKH-D00ZA	Tampa, Frontal							
		NHA86M Preto Ballistic Fosco Metálico	1	1	1	1	.....	.....	.....
8	64235-MKH-D00	Grade, Duto	1	1	1	1	.....	.....	.....
9	64280-MKH-D00ZB	Duto, Ar Direito							
		NHA86M Preto Ballistic Fosco Metálico	1	1	1	1	.....	.....	2BR
	64280-MKH-D00ZA	*NHB73M* ... Prata Alpha Fosco Metálico	1	1	1	1	.....	.....	BR

C-43

Carenagem Superior

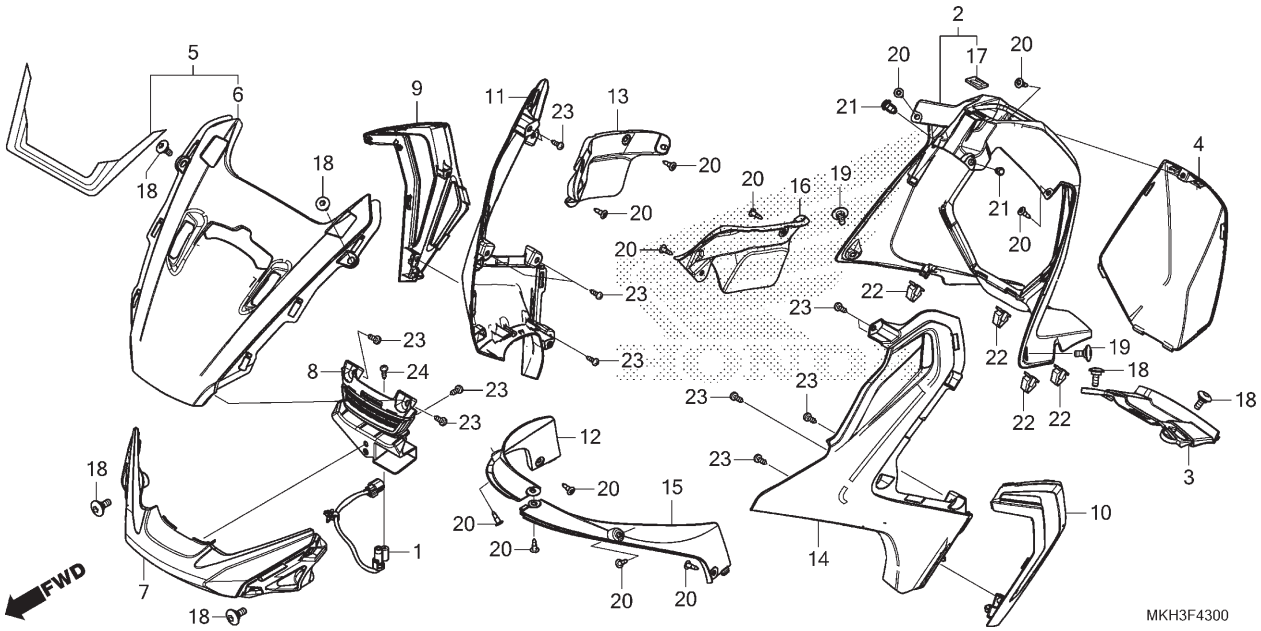

Ref. Nº	N.O.S.	Item de serviço	T.M.O.

Ref. Nº	Nº da peça	Descrição	Qtd. ADV 750 H	J	K	L/M	Nº de série		Tipo
10	64290-MKH-D00ZB	Duto, Ar Esquerdo							
		NHA86M Preto Ballistic Fosco Metálico	1	1	1	1	.....	.....	2BR
	64290-MKH-D00ZA	*NHB73M* ... Prata Alpha Fosco Metálico	1	1	1	1	.....	.....	BR
11	64310-MKH-D00ZA	Carenagem, Lateral Dianteira Direita							
		NHA86M Preto Ballistic Fosco Metálico	1	1	1	1	.....	.....	.....
12	64315-MKH-D00	Painel, Interno Direito	1	1	1	1	.....	.....	.....
13	64325-MKH-D00	Painel, Interno Direito (Superior)	1	1	1	1	.....	.....	.....
14	64360-MKH-D00ZA	Carenagem, Lateral Dianteira Esquerda							
		NHA86M Preto Ballistic Fosco Metálico	1	1	1	1	.....	.....	.....
15	64365-MKH-D00	Painel, Interno Esquerdo	1	1	1	1	.....	.....	.....
16	64375-MKH-D01	Painel, Interno Esquerdo (Superior)	1	1	1	1	.....	.....	.....
17	86150-KPG-901	Emblema (MARUI)	1	1	1	1	.....	.....	.....
18	90102-MKA-D80	Parafuso, Especial, 5x14	6	6	6	6	.....	.....	.....
19	90106-MBY-000	Parafuso, Especial, 5x12	2	2	2	2	.....	.....	.....
20	90116-SP0-003	Presilha, Retentor Para-choque	12	12	12	12	.....	.....	.....
21	90657-SB0-003	Presilha, Dispositivo Protetor	2	2	2	2	.....	.....	.....
22	90666-SDA-A01	Presilha, Ajuste (PO) (Natural)	4	4	4	4	.....	.....	.....
23	93903-24220	Parafuso, Fixação, 4x10	13	13	13	13	.....	.....	.....
24	93913-24280	Parafuso, Fixação, 4x12 (PO)	1	1	1	1	.....	.....	.....

C-44.10

Compartimento de Bagagem

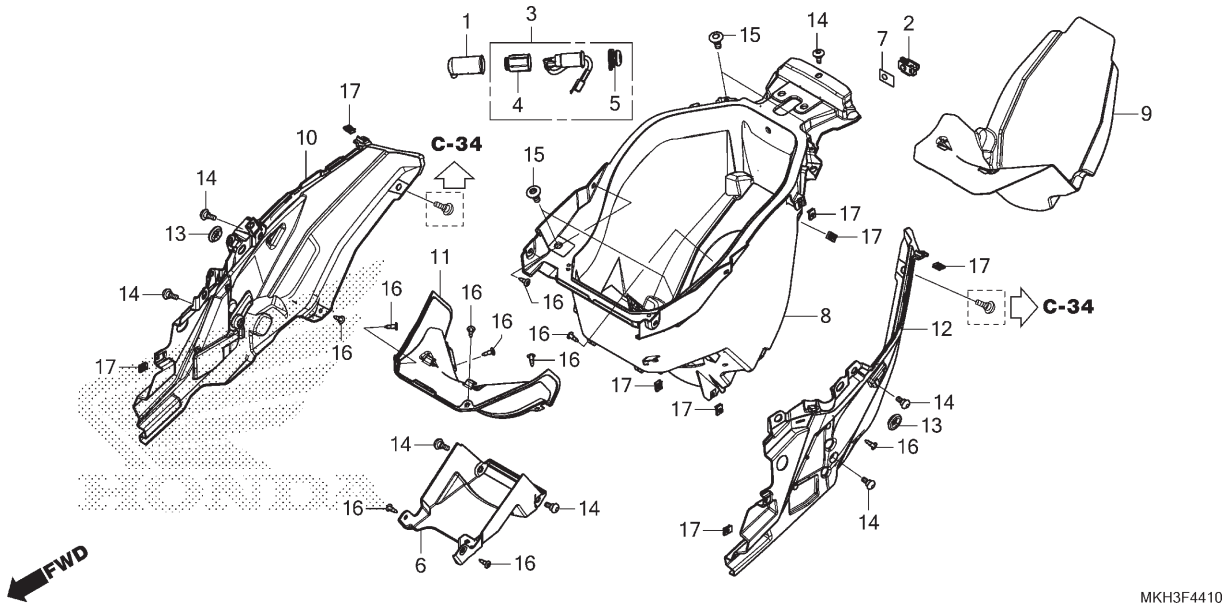

Ref. Nº	N.O.S.	Item de serviço	T.M.O.
2	6161F1	Luz, Compartimento de Bagagem	2,4
3	8121A0	Soquete, Acessórios	1,2
6	413111	Para-lama C, Traseiro	0,1
8	412102	Compartimento, Bagagem	2,5
10	4101C2	Tampa, Placa: Direita	1,0
11	413185	Tampa, Manutenção	0,1
12	4101C1	Tampa, Placa: Esquerda	1,0
	4101M5	Tampa, Placa: Ambas	1,7

Ref. Nº	Nº da peça	Descrição	Qtd. ADV 750 H	J	K	L/M	Nº de série		Tipo
1	32109-MCT-690	Tampa, Soquete Acessórios	1	1	1	1			
2	34260-MKH-D01	Luz Conj., Compartimento Bagagem	1	1	1	1			
3	39600-MKH-D00	Soquete Conj., Acessórios	1	1	1	1			
4	39621-S01-A01	Tampa, Soquete	1	1	1	1			
5	39623-KTW-B00	Capa, Soquete	1	1	1	1			
6	80106-MKH-D00	Para-lama C, Traseiro	1	1	1	1			
7	81211-MKH-D00	Fita, Dupla Face	1	1	1	1			
8	81212-MKH-D00	Compartimento, Bagagem	1	1	1	1			
9	81271-MKH-D00	Carpete, Compartimento Bagagem	1	1	1	1			
10	81310-MKH-D00	Tampa, Direita Compartimento Bagagem	1	1	1	1			
11	81350-MKH-D00	Tampa, Manutenção	1	1	1	1			
12	81360-MKH-D00	Tampa, Esquerda Compartimento Bagagem	1	1	1	1			
13	83551-GE2-000	Bucha, Carcaça Filtro Ar	2	2	2	2			
14	90102-MKA-D80	Parafuso, Especial, 5x14	7	7	7	7			
15	90114-MAC-780	Parafuso, Tampa Disco Dianteiro	4	4	4	4			
16	90116-SP0-003	Presilha, Retentor Para-choque	12	12	12	12			
17	90677-KAN-961	Porca, Presilha, 5mm	10	10	10	10			

Voltar

C-48

Ferramentas

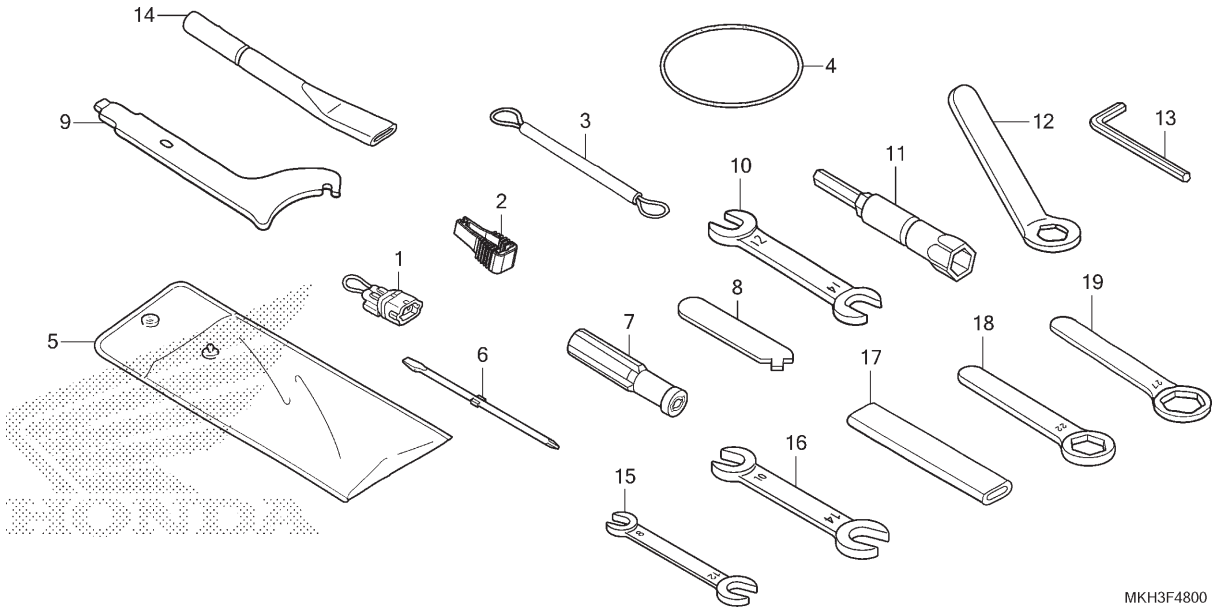

Ref. Nº	N.O.S.	Item de serviço	T.M.O.
Sem Informação			–

Ref. Nº	Nº da peça	Descrição	Qtd. ADV 750 H	J	K	L/M	Nº de série		Tipo
1	35102-KVZ-630	Adaptador, Modo de Entrada	1	1	1	1			
2	38235-TA0-A01	Sacador, Fusível	1	1	1	1			
3	77236-KEA-000	Cabo, Fixação Capacete	1	1	1	1			
4	80123-GN5-900	Presilha, Ferramentas	1	1	1	1			
5	89101-MC7-000	Bolsa, Ferramentas	1	1	1	1			
6	89102-538-000	Chave, Fenda (Nº 2 + -)	1	1	1	1			
7	89103-538-000	Cabo	1	1	1	1			
8	89103-MGP-D00	Ajustador	1	1	1	1			
9	89202-KV0-000	Chave, Especial	1	1	1	1			
10	89216-KB7-000	Chave, Boca, 12x14	1	1	1	1			
11	89216-MGS-D30	Chave, Velas (P16)	(1)	(1)	(1)	(1)			
12	89217-965-000	Chave, Boca, 19mm	1	1	1	1			
13	89221-429-000	Chave, Allen, 5mm	1	1	1	1			
14	89256-MT4-000	Cabo, Chave Roda Traseira	1	1	1	1			
15	99001-08120	Chave, Boca, 8x12	(1)	(1)	(1)	(1)			
16	99001-10140	Chave, Boca, 10x14	1	1	1	1			
17	99006-12000	Cabo, Chave Boca, 12mm	(1)	(1)	(1)	(1)			
18	99006-22000	Chave, Boca, 22mm	(1)	(1)	(1)	(1)			
19	99006-27000	Chave, Boca, 27mm	(1)	(1)	(1)	(1)			

Voltar

C-49

Etiquetas de Precaução

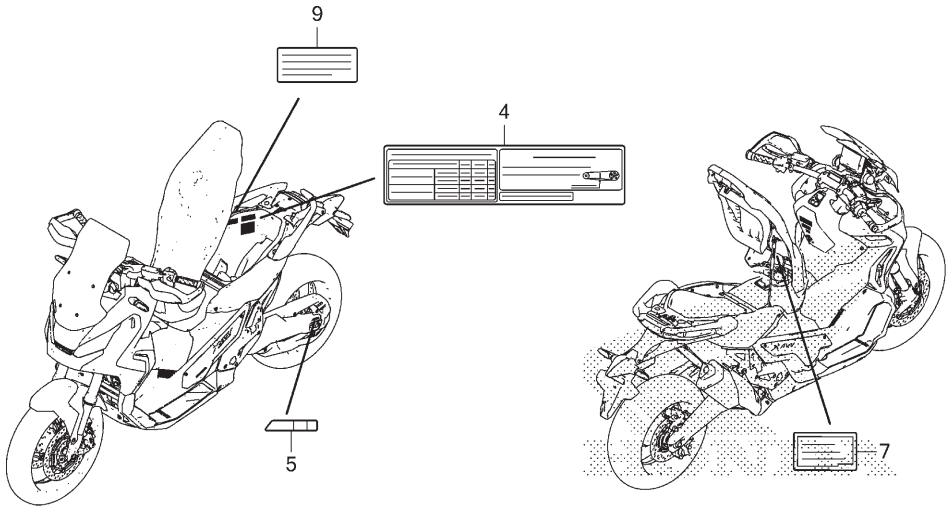

MKH3F4900C

Ref. Nº	N.O.S.	Item de serviço	T.M.O.
Sem Informação			–

Ref. Nº	Nº da peça	Descrição	Qtd. ADV 750 H	J	K	L/M	Nº de série		Tipo
4	87505-MKH-B00	Etiqueta, Pneu e Corrente Transmissão (Português)	1	1	1	1			
5	87508-MJJ-D31	Etiqueta, Ajustador Corrente	1	1	1	1			
7	87516-KFC-900	Etiqueta Precaução, Amortecedor Traseiro (Português)	1	1	1	1			
9	87520-MGS-H80	Etiqueta, Limite de Carga (5,0)	1	1	1	1			

Voltar

C-50

Emblemas • Faixas

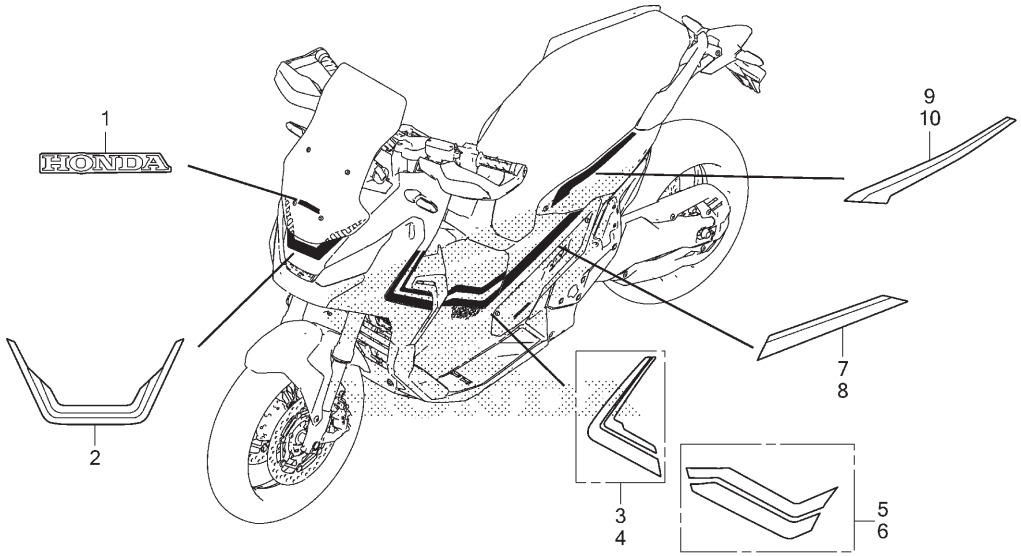

Ref. Nº	N.O.S.	Item de serviço	T.M.O.
Sem Informação			–

Ref. Nº	Nº da peça	Descrição	Qtd. ADV 750 H	J	K	L/M	Nº de série		Tipo
1	86103-MKH-D00ZA	Emblema, HONDA (60 mm)							
		Tipo1	1	1	1	1			
2	86640-MKH-D10ZA	Faixa, Carenagem Superior							
		Tipo2	1	–	–	–			2BR
	86640-MKH-D30ZA	*Tipo2*	–	1	–	–			2BR
	86640-MKH-D30ZB	*Tipo1*	–	1	–	–			2BR
	86640-MKH-D70ZB	*Tipo1*	–	–	1	1			2BR
3	86641-MKH-D10ZA	Faixa A, Carenagem Lateral Direita							
		Tipo2	1	–	–	–			2BR
	86641-MKH-D30ZA	*Tipo2*	–	1	–	–			2BR
	86641-MKH-D30ZB	*Tipo1*	–	1	–	–			2BR
	86641-MKH-D70ZB	*Tipo1*	–	–	1	1			2BR
4	86642-MKH-D10ZA	Faixa A, Carenagem Lateral Esquerda							
		Tipo2	1	–	–	–			2BR
	86642-MKH-D30ZA	*Tipo2*	–	1	–	–			2BR
	86642-MKH-D30ZB	*Tipo1*	–	1	–	–			2BR
	86642-MKH-D70ZB	*Tipo1*	–	–	1	1			2BR
5	86643-MKH-D10ZA	Faixa B, Carenagem Lateral Direita							
		Tipo2	1	–	–	–			2BR
	86643-MKH-D30ZA	*Tipo2*	–	1	–	–			2BR
	86643-MKH-D30ZB	*Tipo1*	–	1	–	–			2BR
	86643-MKH-D70ZB	*Tipo1*	–	–	1	1			2BR

C-50

Emblemas • Faixas

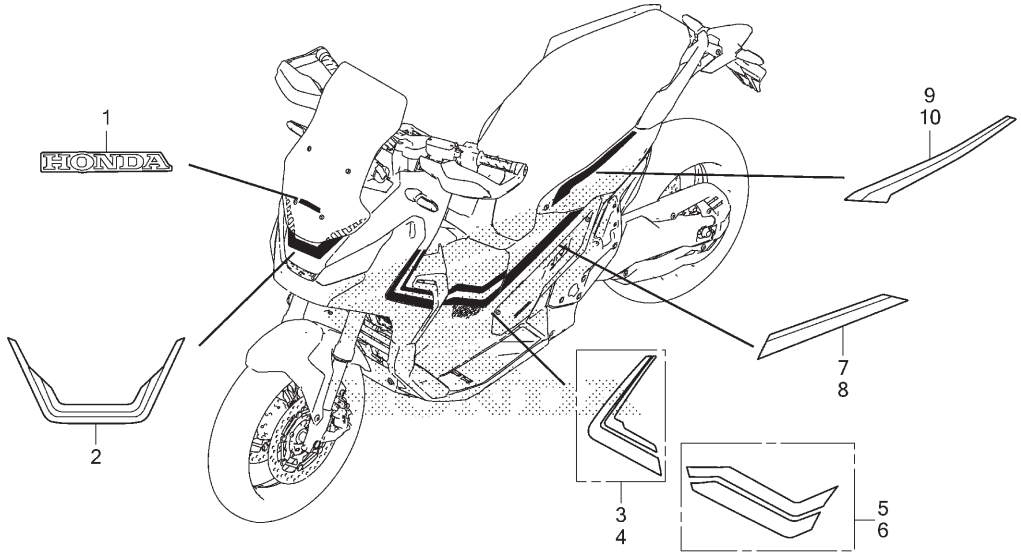

MKH3F5000

Ref. Nº	N.O.S.	Item de serviço	T.M.O.

Ref. Nº	Nº da peça	Descrição	Qtd. ADV 750 H	J	K	L/M	Nº de série		Tipo
6	86644-MKH-D10ZA	Faixa B, Carenagem Lateral Esquerda							
		Tipo2	1	–	–	–			2BR
	86644-MKH-D30ZA	*Tipo2*	–	1	–	–			2BR
	86644-MKH-D30ZB	*Tipo1*	–	1	–	–			2BR
	86644-MKH-D70ZB	*Tipo1*	–	–	1	1			2BR
7	86645-MKH-D10ZA	Faixa, Lateral Direita Rabeta							
		Tipo2	1	–	–	–			2BR
	86645-MKH-D30ZA	*Tipo2*	–	1	–	–			2BR
	86645-MKH-D30ZB	*Tipo1*	–	1	–	–			2BR
	86645-MKH-D70ZB	*Tipo1*	–	–	1	1			2BR
8	86646-MKH-D10ZA	Faixa, Lateral Esquerda Rabeta							
		Tipo2	1	–	–	–			2BR
	86646-MKH-D30ZA	*Tipo2*	–	1	–	–			2BR
	86646-MKH-D30ZB	*Tipo1*	–	1	–	–			2BR
	86646-MKH-D70ZB	*Tipo1*	–	–	1	1			2BR
9	86770-MKH-D10ZA	Faixa, Direita Rabeta							
		Tipo2	1	–	–	–			2BR
	86770-MKH-D30ZA	*Tipo2*	–	1	–	–			2BR
	86770-MKH-D30ZB	*Tipo1*	–	1	–	–			2BR
	86770-MKH-D70ZB	*Tipo1*	–	–	1	1			2BR
10	86771-MKH-D10ZA	Faixa, Esquerda Rabeta							
		Tipo2	1	–	–	–			2BR
	86771-MKH-D30ZA	*Tipo2*	–	1	–	–			2BR
	86771-MKH-D30ZB	*Tipo1*	–	1	–	–			2BR
	86771-MKH-D70ZB	*Tipo1*	–	–	1	1			2BR

Voltar

ÍNDICE DE NÚMERO DE PEÇAS

Nº da Peça	Nº do bloco
06000	
06410-MGS-D30	C-19.20
06420-MKH-D01	C-19.20
06421-MKH-D01	C-19.20
06422-MKH-D01	C-19.20
06435-MGS-D32	C-17
06436-MCT-016	C-17.10
06440-MKH-D00	C-14.20
06441-MKH-D00	C-14.20
06451-443-405	C-17
06451-MCZ-006	C-12
06452-MCZ-006	C-12
06455-MKH-D01	C-12
11000	
11000-MKA-D20	M-15
11103-MGS-D31	M-15
11207-MFL-000	M-15
11207-MGS-D30	M-15
11210-MJL-D20	M-14
11320-MKA-D20	M-10
11330-MKH-D00	M-6
11332-MGS-D20	M-6
11333-MGS-D30	M-11
11337-MGS-D40	M-6
11338-MGS-D20	M-25
11339-MGS-D20	M-6
11351-MJS-J20	M-10
11355-MJL-D30	M-10
11361-MGS-D20	M-25
11362-MGS-D20	M-25
11363-MGS-D20	M-25
11371-MGS-D20	M-25
11372-MGS-D20	M-25
11520-MGS-D20	M-26
11523-MGS-D20	M-26
12000	
12200-MJL-T20	M-2
12204-MJH-305	M-2
12205-MGS-305	M-2
12208-PR3-000	M-15
12209-MA6-003	M-3
12251-MJH-Y01	M-2
12290-RSH-003	M-2
12300-MKA-D30	M-1
12391-MGS-D30	M-1
13000	
13011-MJH-305	M-16
13021-MJL-D30	M-16
13101-MJH-Y00	M-16
13102-MJL-D30	M-16
13111-122-000	M-9
13111-PWA-000	M-16
13204-PWA-003	M-16
13210-RB0-000	M-16
13211-PWA-003	M-16
13212-PWA-003	M-16
13213-PWA-003	M-16
13214-PWA-003	M-16
13215-PWA-003	M-16
13216-PWA-003	M-16
13217-PWA-003	M-16
13218-PWA-003	M-16
13300-MJL-D30	M-16
13313-MGS-D31	M-16
13314-MGS-D31	M-16
13315-MGS-D31	M-16
13316-MGS-D31	M-16
13317-MGS-D31	M-16
13410-MJL-D30	M-16
13420-MJL-D30	M-16
13481-MGS-D30	M-16
13491-MJL-D30	M-16
14000	
14110-MGS-D30	M-3
14321-MGS-D30	M-4
14401-MGS-D31	M-4
14510-MGS-D30	M-4
14510-MKH-D20	M-4
14530-MGS-D30	M-4
14620-MKA-D30	M-3
14623-MBA-000	M-4
14630-MGS-D30	M-3
14711-MGS-D30	M-3
14721-MGS-D30	M-3
14744-MKA-D30	M-3
14744-PM3-000	M-3
14751-MGS-D30	M-3
14751-MKH-D21	M-3
14771-KRM-840	M-3
14775-MGS-D30	M-3
14781-MA6-000	M-3
15000	
15010-MCE-H51	M-14
15010-MKR-305	M-14
15100-MGS-D20	M-14
15104-MGS-D20	M-6
15150-MGS-D30	M-14
15154-MAT-000	M-14
15410-MFJ-D01	M-14
15410-MFJ-D02	M-14
15412-MGS-D21	M-6
15414-MEB-670	M-6
15516-MGS-D30	M-10
15650-MGS-D20	M-6
15772-GB5-670	C-25
16000	
16060-MKH-D01	M-23
16081-KYJ-901	M-23
16082-KYJ-901	M-23
16169-MGS-D31	M-23
16211-MGS-D30	M-2
16218-MGS-D30	M-2
16400-MKH-D01	M-23
16410-MGS-D31	M-23
16430-MGS-D31	M-23
16432-MFE-641	M-23
16433-HN8-A61	M-23
16435-HN8-A61	M-23
16450-MFA-D02	M-23
16451-MFL-000	M-23
16472-MGS-D30	M-23
16640-MGS-D31	M-23
16647-MGS-D30	M-23
16700-MKH-D01	C-21
16700-MKH-D21	C-21
16711-MGS-D31	C-21
16712-MGS-D31	C-21
16719-MEW-920	C-21
16730-MKA-D82	C-21
17000	
17210-MKH-D00	C-25
17221-MKH-B01	C-25
17223-MKH-D00	C-25
17224-MKH-D00	C-25
17231-MKH-D00	C-25
17232-MKH-D00	C-25
17233-MKH-D00	C-25
17235-MKH-D00	C-25
17247-303-000	C-25
17310-MKF-D41	C-26
17311-GFM-K00	C-26
17359-419-670	C-21
17370-419-700	C-25
17373-KC1-J10	C-26
17411-MJF-A00	C-26
17411-MKH-D00	C-26
17412-MKH-D00	C-26
17413-MKH-D00	C-26
17414-MKH-D00	C-26
17415-MKH-D00	C-26
17500-MKH-D00	C-21
17500-MKH-D20	C-21
17507-MKH-D00	C-21
17508-MKH-D00	C-21
17513-MKH-D00	C-21
17518-MFN-D00	C-21
17518-MY9-690	C-21
17520-MKH-D01	C-23
17526-MKH-D01	C-21
17530-MKH-D00	C-26
17532-MGS-D31	C-21
17532-MGS-D31	C-26
17556-MEL-300	C-21
17574-MGS-D30	C-21
17613-KY1-000	C-21
17620-KFR-840	C-21
17620-KFR-841	C-21
17622-GB7-900	C-30
17622-GB7-900	C-41
17632-383-831	C-21
17632-383-832	C-21
17711-MGE-003	M-23
17711-MGE-003	C-21
17910-MKH-D01	C-4
17915-SL0-003	C-5.20
17920-MKH-D01	C-4
18000	
18150-MKH-D01	C-27
18150-MKH-D02	C-27
18291-MGS-D31	C-27
18293-MCA-A20	C-27
18310-MKH-B01	C-27
18316-KFT-620	C-5.20
18340-MKH-D01	C-27
18342-MKH-D01	C-27
18345-MBT-610	C-27
18357-MKH-D00	C-21
18374-413-000	C-27
18392-MK4-000	C-27
18422-MFJ-D10	C-27
18423-MGS-D30	C-27
19000	
19010-MKH-B01	C-41
19014-KEA-003	C-41
19016-MKH-D01	C-41
19020-KVZ-631	C-41
19037-KZR-E01	C-41
19037-KZZ-D31	C-41
19051-MGS-D30	C-41
19052-MGH-640	C-41
19055-KZR-E01	C-41
19080-MKH-D01	C-41
19101-MGS-D70	C-41
19103-MGS-D70	C-41
19104-MGS-D70	C-41
19106-GET-000	C-41
19107-GET-000	C-41
19126-KM1-010	C-26
19200-MGS-D20	M-12
19221-MGS-D20	M-12
19226-MGS-D30	M-12
19231-MGS-D30	M-12
19300-MCJ-003	M-21
19305-KV3-010	M-21
19310-MJS-J20	M-21
19316-MJS-J20	M-21
19322-MGS-D30	M-21
19504-KY1-003	M-21
19504-MGP-000	C-41
19505-MKH-D00	C-41
19505-ML3-770	C-41
19506-MKH-D00	C-41
19515-MKH-D00	C-41
19515-MKH-D20	C-41
19516-MJH-Y00ZB	C-41
19516-MKH-D00	C-41
22000	
22100-MKA-D51	M-8
22500-MKA-D51	M-8
22814-PFL-003	M-17.10
22814-RGC-003	M-17.10
23000	
23103-MGS-D20	M-8
23104-MGS-D20	M-8
23115-MW4-000	M-8
23210-MJL-D50	M-17.10
23212-MGS-D30	M-17.10
23220-MKA-D50	M-17.20
23231-MKA-D50	M-17.10

ÍNDICE DE NÚMERO DE PEÇAS

Nº da Peça	Nº do bloco
23405-MKA-D50	M-8
23406-MGS-D20	M-8
23421-MKA-D50	M-17.20
23441-MKA-D50	M-17.20
23442-ML7-000	M-17.20
23442-MS2-610	M-17.10
23451-MKA-D50	M-17.10
23461-MKA-D50	M-17.20
23471-MKA-D50	M-17.10
23481-MKA-D50	M-17.20
23482-MV9-670	M-17.20
23491-MKA-D50	M-17.10
23495-KY1-000	M-17.20
23501-MKA-D50	M-17.20
23511-MKA-A50	M-17.10
23512-MGS-D20	M-17.10
23521-MKA-A50	M-17.20
23801-MJS-J20	M-17.20
24000	
24211-MGS-D20	M-19
24212-MKA-D50	M-19
24213-MGS-D20	M-19
24214-MGS-D20	M-19
24261-283-000	M-17.20
24310-MGS-D22	M-19
24315-HL4-000	M-19
24321-KT8-030	M-19
24321-MAS-000	M-19
24322-MGE-D01	M-19
24322-MM4-000	M-19
24324-KA3-711	M-19
24325-KA3-711	M-19
24326-KBH-901	M-19
24328-MGS-D20	M-19
24329-KA3-740	M-19
24329-MGS-D20	M-19
24430-MGE-000	M-19
24434-MGS-D20	M-19
24435-MGE-000	M-19
24435-MGS-D20	M-19
24610-MGS-D20	M-19
24615-MGE-D01	M-26
24616-MGS-D21	M-26
24617-MGE-D01	M-26
24651-MGS-D20	M-19
24652-HA0-000	M-19
24655-MGS-D30	M-19
28000	
28101-MGS-D30	M-9
28102-ME9-000	M-9
28106-MGS-D30	M-9
28110-MGS-D30	M-9
28125-MM9-014	M-9
28333-300-000	C-30.10
28660-RFH-013	M-25
30000	
30291-MGS-D20	M-8
30300-MGS-D21	M-6
30511-MKH-D01	C-38.20
30512-MKH-D01	C-38.20
30520-GFM-900	C-38.20
30700-MGS-D31	C-38.20
31000	
31110-MGS-D31	M-11
31120-MKH-D01	M-11
31200-MJL-D21	M-13
31201-MEW-921	M-13
31202-MEW-921	M-13
31203-MEW-921	M-13
31204-MEW-921	M-13
31205-MEW-921	M-13
31206-MEW-921	M-13
31207-KS5-901	M-13
31208-MEW-921	M-13
31209-MEW-921	M-13
31210-MEW-921	M-13
31300-KVZ-631	M-26
31500-MEG-B24	C-37
31511-088-740	C-37
31511-107-300	C-37
31600-MJF-A01	C-38
31730-MAS-601	C-38
32000	
32100-MKH-B02	C-38
32100-MKH-B20	C-38
32100-MKH-B43	C-38
32108-MM8-680	M-15
32109-MCT-690	C-44.10
32150-MGS-D20	M-21
32153-MGS-D30	M-10
32157-MFJ-D00	M-6
32158-MJM-D00	M-6
32172-MGS-D70	M-6
32200-MGS-D30	C-27
32410-MKH-D00	C-37
32410-MKH-D20	C-37
32410-MKH-D60	C-37
32410-MKH-D61	C-37
32605-KCW-J91	C-38
32606-GEV-761	C-38
32606-MEL-D01	C-38
33000	
33100-MKH-C01	C-1
33100-MKH-C01	C-1
33100-MKH-D01	C-1
33113-MEE-D01	C-1
33400-MKH-D01	C-35
33411-MKH-D00	C-35
33412-MKH-D00	C-35
33450-MKH-D01	C-35
33452-MKH-D00	C-35
33600-MKH-D01	C-35
33650-MKH-D01	C-35
33701-MKH-C02	C-36
33701-MKH-C02	C-36
33701-MKH-D01	C-36
33720-MKH-D01	C-36
33741-KAK-971	C-10
33741-MS6-921	C-34
33742-MKH-D00	C-10
33743-MKH-D00	C-10
34000	
34260-MKH-D01	C-44.10
35000	
35101-MKH-D01	C-7
35101-MKH-D61	C-7
35102-KVZ-630	C-48
35111-MKH-B01	C-7
35111-MKH-B02	C-7
35113-MJE-D00	C-7
35121-MJE-A02	C-7
35130-MKH-D01	C-4
35140-MKH-B01	C-38
35140-MKH-B41	C-38
35140-MKH-B42	C-38
35160-MGS-D31	C-38
35190-MKH-D01	C-7
35191-MKH-D01	C-7
35200-MKH-D02	C-4
35200-MKH-D02	C-4
35202-MKH-D00	C-7
35202-MKH-D20	C-7
35240-MKH-D21	C-4
35340-MGS-D31	C-5.10
35340-MGS-D31	C-17.20
35341-MGS-D71	C-15
35360-MKH-D21	C-4
35370-MKH-D01	C-23
35600-MFJ-D01	M-15
35700-MKH-D01	C-31
35850-MT4-003	C-37
35856-MBG-003	C-37
36000	
36162-MKA-D81	C-26
36532-MKH-D01	C-27
36533-MKH-D01	C-27
37000	
37100-MKH-B01	C-2
37100-MKH-B21	C-2
37101-MKH-B01	C-2
37101-MKH-B21	C-2
37102-MKH-D01	C-2
37102-MKH-D21	C-2
37103-MKH-D01	C-2
37105-MGH-641	C-2
37215-MGC-N40	C-2
37241-RNA-A01	M-15
37600-MKH-D02	C-2
37600-MKH-D21	C-2
37601-MKH-D01	C-2
37601-MKH-D21	C-2
37602-MKH-D01	C-2
37603-MKH-D01	C-2
37605-MKH-D01	C-2
37606-MKH-D01	C-2
37700-K48-A01	M-15
37700-K48-A01	M-15
37700-MKH-D21	M-15
37701-MKH-D20	M-15
37750-KPH-701	M-15
37870-MGS-D31	M-21
37880-MCA-003	C-25
37880-MKH-D01	C-43
37881-MCA-003	C-25
38000	
38110-MKH-B01	C-38
38201-MGS-D31	C-38
38221-SNA-A31	C-38
38221-SNA-A51	C-38
38221-SNA-A81	C-38
38235-TA0-A01	C-48
38255-MKH-D20	C-38
38301-KZZ-J01	C-38
38501-MEL-003	C-38
38510-MKH-D01	C-17
38514-MEJ-J00	C-17
38514-MKH-D00	C-11
38515-MGS-D70	C-17
38516-MJN-A11	C-11
38516-MJN-A11	C-17
38520-MKH-D01	C-11
38610-MGS-D21	M-25
38770-MKH-B01	C-38
38770-MKH-B21	C-38
38770-MKH-B22	C-38
38800-MKH-D01	M-26
38810-MKH-D01	M-6
38815-MGS-D20	M-26
39000	
39600-MKH-D00	C-44.10
39621-S01-A01	C-44.10
39623-KTW-B00	C-44.10
40000	
40510-MKH-D00	C-32
40530-MKH-D01	C-32
40531-MJF-A02	C-32
40540-MGS-D31	C-32
40540-MJF-A02	C-32
40545-MGS-D31	C-32
41000	
41201-MKH-B00	C-19.20
41201-MKH-B20	C-19.20
41641-HC5-000	M-9
42000	
42301-MKH-D00	C-19.20
42305-MJL-D70	C-32
42311-MGS-D10	C-19.20
42312-MGS-D10	C-19.20
42515-MGZ-J10	C-19.20
42524-T5A-003	C-17
42615-MGS-D30	C-19.20
42620-MGS-D10	C-19.20
42625-MGS-D30	C-19.20

Voltar

ÍNDICE DE NÚMERO DE PEÇAS

Nº da Peça	Nº do bloco
42635-MKH-D01	C-19.20
42650-MKH-D01	C-19.20
42701-MKH-D01	C-19.20
42711-MKH-D01	C-19.20
42755-MKA-D81	C-14.20
42755-MKA-D81	C-19.20
42758-MKA-D81	C-14.20
42758-MKA-D81	C-19.20
43000	
43107-KT7-761	C-17
43108-MBB-006	C-17
43110-MKH-D01	C-17
43112-MFF-D01	C-17
43132-KT7-761	C-17
43150-MKH-D01	C-17
43155-MKH-D00	C-15
43157-MKH-D00	C-17
43160-MGS-D70	C-17
43208-MCT-006	C-17.10
43215-KZ4-J41	C-17
43215-MCT-006	C-17.10
43250-MKH-D01	C-17.10
43251-MER-R61	C-19.20
43251-MFG-D01	C-19.20
43290-MKA-D51	C-17.10
43310-MKH-D01	C-15
43311-MKH-D00	C-5.20
43312-MKH-D00	C-5.20
43312-MKH-D20	C-5.20
43313-MKH-D01	C-17
43314-MKH-D00	C-17
43315-MKH-D01	C-17
43352-568-003	C-12
43352-568-003	C-17
43353-461-771	C-12
43353-461-771	C-17
43353-SD5-003	C-17.10
43362-MGS-D71	C-17.10
43450-MKH-D01	C-17.20
43451-MKH-D00	C-17.20
43452-MKH-D00	C-17.20
43456-MGS-D70	C-17.20
43462-KVZ-630	C-17.20
43510-MGS-D71	C-15
43510-MKH-D21	C-15
44000	
44301-MKH-D00	C-14.20
44301-MKH-D20	C-14.20
44311-MKH-D00	C-14.20
44515-MKH-D00	C-14.20
44620-MGS-D10	C-14.20
44635-MKH-D00	C-14.20
44650-MKH-D00	C-14.20
44701-MKH-D01	C-14.20
44711-MKH-D01	C-14.20
44721-MGC-003	C-14.20
44721-MGC-003	C-19.20
44721-MGH-H21	C-14.20
44721-MGH-H21	C-19.20
44722-MGC-003	C-14.20
44722-MGC-003	C-19.20
44722-MGH-H21	C-14.20
44722-MGH-H21	C-19.20
44723-MGC-003	C-14.20
44723-MGC-003	C-19.20
44723-MGH-H21	C-14.20
44723-MGH-H21	C-19.20
45000	
45103-MR7-006	C-12
45106-MJP-G51	C-12
45107-MJP-G51	C-12
45111-MA3-006	C-17
45111-MAJ-G41	C-17
45111-MCT-006	C-17.10
45117-MJP-G51	C-12
45120-MKH-D01	C-14.20
45120-MKH-D61	C-14.20
45125-MKH-D01	C-5.10
45126-MKH-D00	C-5.20
45127-MKH-D00	C-5.20
45128-MKH-D01	C-5.10
45131-GZ0-006	C-17.10
45131-MN9-006	C-17
45132-166-016	C-17.10
45133-166-016	C-17.10
45133-MA3-006	C-17
45150-MJP-G51	C-12
45155-MKH-D00	C-5.10
45156-MKH-D00	C-5.10
45157-MEJ-J00	C-11
45157-MKH-D00	C-17
45158-MEE-D00	C-5.10
45216-166-006	C-17.10
45220-MKH-D01	C-14.20
45220-MKH-D61	C-14.20
45250-MJP-G51	C-12
45504-410-003	C-5.10
45504-410-003	C-15
45510-MGH-641	C-5.10
45512-MA6-006	C-5.10
45512-MA6-006	C-15
45513-MM5-016	C-5.10
45513-MM5-016	C-15
45517-166-006	C-5.10
45517-166-006	C-15
45517-MKH-D21	C-15
45518-MM5-006	C-5.10
45518-MM5-006	C-15
45520-MM5-006	C-5.10
45520-MM5-006	C-15
45530-471-831	C-15
45530-MA4-671	C-5.10
46000	
46184-611-000	C-17.10
46514-KW3-670	C-17.20
47000	
47105-MKH-D01	C-17.20
47109-MGS-D70	C-17.20
47110-MGS-D70	C-17.20
47150-MKH-D00ZA	C-17.20
47150-MKH-D00ZB	C-17.20
47150-MKH-D00ZD	C-17.20
47150-MKH-D00ZE	C-17.20
47150-MKH-D00ZF	C-17.20
47150-MKH-D00ZG	C-17.20
50000	
50100-MKH-D00	C-39
50100-MKH-D20	C-39
50156-MKH-D00	C-38
50191-MGS-D10	C-39
50192-MGS-D10	C-39
50193-MGS-D10	C-39
50194-MGS-D10	C-39
50195-MGS-D10	C-39
50235-MKH-D00	C-25
50236-MKH-D00	C-25
50236-MKH-D20	C-25
50270-MKH-D00	C-39
50275-MKH-D00	C-39
50300-MKH-D00	C-39
50309-MKH-D00	C-39
50328-KSV-J00	C-37
50352-KE1-000	C-37
50500-MKH-D00	C-31
50505-GA7-730	C-17.20
50520-MGS-D70	C-31
50523-MGS-D70	C-31
50524-MN8-000	C-31
50526-MGS-D70	C-31
50530-MKH-D00	C-31
50538-MGS-D70	C-31
50540-MFL-000	C-31
50607-KK6-000	C-27
50608-KV0-000	C-27
50610-MKH-D00	C-30
50615-MGS-D70	C-30
50620-MKH-D00	C-30
50639-MKH-D00	C-30.10
50650-MKH-D00ZB	C-30.10
50650-MKH-D00ZC	C-30.10
50711-MKH-D00ZB	C-30.10
50711-MKH-D00ZC	C-30.10
50712-MKH-D00ZB	C-30.10
50712-MKH-D00ZC	C-30.10
50715-MKH-D00	C-30.10
50716-MKH-D00	C-30.10
50717-MKH-D00	C-30.10
50718-MKH-D00	C-30.10
50718-MN8-000	C-30.10
50750-MKH-D00ZB	C-30.10
50750-MKH-D00ZC	C-30.10
51000	
51400-MKH-D01	C-11
51400-MKH-D61	C-11
51401-MKH-D01	C-11
51401-MKH-D61	C-11
51403-MFG-D01	C-11
51406-MW4-003	C-11
51410-MKH-D01	C-11
51410-MKH-D61	C-11
51412-MB4-003	C-11
51414-MFJ-A51	C-11
51415-MFJ-A51	C-11
51425-MKH-D01	C-11
51430-MKH-D01	C-11
51447-KA4-711	C-11
51450-MKH-D01	C-11
51490-MKA-D81	C-11
51497-MEL-000	C-12
51500-MKH-D01	C-11
51500-MKH-D61	C-11
51525-MKH-D01	C-11
51530-MKH-D01	C-11
51550-MKH-D01	C-11
52000	
52101-MGS-D30	C-32
52121-MKH-D00	C-32
52141-MGS-D10	C-32
52142-MGS-D10	C-32
52143-MGS-D10	C-32
52170-MKH-D00	C-32
52171-KR6-000	C-32
52175-MJL-D70	C-32
52200-MKH-D00	C-32
52200-MKH-D60	C-32
52400-MKH-B01	C-33
52462-MGS-D10	C-33
52463-MAL-G00	C-33
52463-MGS-D10	C-32
52463-MGS-D10	C-33
52465-MKH-D00	C-33
52471-MKH-D00	C-33
53000	
53100-MKH-D00	C-7
53100-MKH-D10	C-7
53104-MJP-G50	C-7
53105-MJP-G50	C-7
53106-MJP-G50	C-7
53107-MJP-G50	C-7
53108-MJP-G50	C-7
53109-MJP-G50	C-7
53111-MKH-D00	C-7
53111-MKH-D20	C-7
53125-174-670	C-42
53131-MKH-D00	C-7
53132-MKH-D00	C-7
53140-MGS-D30	C-4
53150-MGS-D30	C-4
53170-MEJ-016	C-5.10
53180-MJL-D71	C-15
53180-MJP-G60ZB	C-7.10
53185-MJP-G60ZB	C-7.10
53191-MJP-G60	C-5.10
53196-MKH-D00	C-15
53213-MB4-771	C-9
53214-371-010	C-9
53219-MKH-D00	C-9
53220-422-000	C-9
53230-MKH-D00	C-7
53232-MJ4-670	C-7
53781-SE0-952	C-21

Voltar

ÍNDICE DE NÚMERO DE PEÇAS

Nº da Peça	Nº do bloco
57000	
57110-MKH-D01	C-5.20
57110-MKH-D21	C-5.20
57120-MKH-D00	C-5.20
61000	
61100-MKH-D00	C-10
61103-MJP-G50	C-1
61104-422-000	C-30
61104-MA6-720	C-36
61110-MKH-D00ZB	C-10
61110-MKH-D00ZC	C-10
61110-MKH-D00ZD	C-10
61110-MKH-D00ZE	C-10
61110-MKH-D00ZF	C-10
61110-MKH-D00ZG	C-10
61304-415-000	C-36
61304-HB3-003	C-5.10
61304-HB3-003	C-15
64000	
64100-MKH-D00ZA	C-42
64120-MKH-D00	C-43
64135-MKH-D00	C-43
64145-MKH-D00	C-39
64150-MKH-D00ZA	C-43
64150-MKH-D00ZB	C-43
64210-MKH-D10ZA	C-43
64210-MKH-D30ZA	C-43
64210-MKH-D30ZB	C-43
64210-MKH-D70ZB	C-43
64213-MJN-A01	C-23.10
64213-MJN-A01	C-34
64215-MFP-900	C-23.10
64216-GJ2-730	C-30
64220-MKH-D00ZB	C-43
64220-MKH-D00ZD	C-43
64220-MKH-D00ZE	C-43
64227-MKH-D20	C-42
64230-MKH-D00ZA	C-43
64235-MKH-D00	C-43
64266-MG9-770	C-30.10
64280-MKH-D00ZA	C-43
64280-MKH-D00ZB	C-43
64290-MKH-D00ZA	C-43
64290-MKH-D00ZB	C-43
64300-MKH-D00	C-30
64310-MKH-D00ZA	C-43
64315-GB4-000	C-41
64315-MKH-D00	C-43
64321-MKH-D00	C-35
64322-MKH-D00ZA	C-24
64322-MKH-D00ZB	C-24
64322-MKH-D00ZC	C-24
64322-MKH-D10ZA	C-24
64322-MKH-D30ZA	C-24
64322-MKH-D30ZB	C-24
64322-MKH-D70ZB	C-24
64323-MKH-D00	C-24
64325-MKH-D00	C-43
64330-MKH-D00ZA	C-24
64330-MKH-D00ZC	C-24
64330-MKH-D00ZD	C-24
64331-MKH-D10ZA	C-24
64331-MKH-D30ZA	C-24
64331-MKH-D30ZB	C-24
64331-MKH-D70ZB	C-24
64352-MKH-D00	C-21
64352-MKH-D20	C-21
64360-MKH-D00ZA	C-43
64365-MKH-D00	C-43
64371-MKH-D00	C-35
64372-MKH-D00ZA	C-24
64372-MKH-D00ZB	C-24
64372-MKH-D00ZC	C-24
64372-MKH-D10ZA	C-24
64372-MKH-D30ZA	C-24
64372-MKH-D30ZB	C-24
64372-MKH-D70ZB	C-24
64374-MKH-D00	C-17.20
64375-MKH-D01	C-43
64380-MKH-D00ZA	C-24
64380-MKH-D00ZC	C-24
64380-MKH-D00ZD	C-24
64381-MKH-D10ZA	C-24
64381-MKH-D30ZA	C-24
64381-MKH-D30ZB	C-24
64381-MKH-D70ZB	C-24
64385-MKH-D00	C-17.20
64400-MKH-D00	C-30
64410-MKH-D00ZA	C-30
64410-MKH-D00ZB	C-30
64420-MKH-D00	C-30
64421-MKH-D00	C-30
64428-MCA-000	C-23
64431-MCA-000	C-23
64436-MCA-000	C-23
64440-MKH-D00	C-30
64452-MKH-D00	C-39
64460-MKH-D00ZA	C-30
64460-MKH-D00ZB	C-30
64470-MKH-D00	C-30
64471-MKH-D00	C-30
64500-MKH-D00	C-30.20
64501-MKH-D00	C-1
64505-MKH-D00	C-30.20
64520-MKH-D00	C-38
64536-MKH-D00	C-30.20
64537-MKH-D00	C-30.20
64538-MKH-D00	C-30.20
64539-MKH-D00	C-30.20
64540-MKH-D00	C-30
64550-MKH-D00	C-30.20
64555-MKH-D00	C-30.20
64590-MKH-D00	C-30
64710-MKH-D00	C-42
64711-MKH-D00	C-42
64720-MKH-D00	C-42
64720-MKH-D01	C-42
64730-MKH-D00ZA	C-42
64730-MKH-D00ZB	C-42
64740-MKH-D00ZA	C-42
64740-MKH-D00ZB	C-42
64750-MKH-D00	C-42
64755-MKH-D00	C-42
64760-MKH-D00	C-42
64762-MKH-D00	C-42
64780-MKH-D00ZA	C-42
64780-MKH-D00ZB	C-42
64790-MGH-H20	C-42
64790-MKH-D00ZA	C-42
64790-MKH-D00ZB	C-42
64810-MKH-D00	C-42
64820-MKH-D00	C-42
64830-MKH-D00	C-42
64840-MKH-D00	C-42
64840-MKH-D20	C-42
64850-MKH-D00	C-42
64861-MKH-D00	C-42
64870-MKH-D00	C-42
64875-MKH-D00	C-42
64876-MKH-D00	C-42
64880-MKH-D00	C-42
64890-MKH-D00	C-42
64895-MKH-D00	C-42
64900-MKH-D00	C-30
66000	
66871-KY2-700	C-34
72000	
72148-S04-000	C-7
77000	
77110-MKH-D00	C-23
77115-MKH-D00	C-23
77120-MKH-D00	C-39
77200-MKH-D01ZA	C-23
77200-MKH-D01ZB	C-23
77200-MKH-D02ZB	C-23
77204-312-000	C-23
77205-MKH-D11ZA	C-23.10
77205-MKH-D30ZA	C-23.10
77205-MKH-D30ZB	C-23.10
77205-MKH-D70ZB	C-23.10
77206-464-000	C-21
77207-464-000	C-21
77214-MKH-D00	C-23
77215-KW7-900	C-23
77215-MKH-D00	C-23
77220-MKH-D01ZA	C-23.10
77220-MKH-D01ZA	C-23.10
77220-MKH-D01ZC	C-23.10
77220-MKH-D01ZC	C-23.10
77220-MKH-D01ZD	C-23.10
77225-MKH-D01	C-23
77229-MKH-D00	C-23
77230-MKH-D00	C-23
77234-KYZ-900	C-23
77235-MJE-D00	C-23
77236-KEA-000	C-48
77236-MGP-D60	C-23
77239-MKH-D02	C-23
77242-MKH-D01	C-23
77245-MKH-D10ZA	C-23.10
77245-MKH-D30ZA	C-23.10
77245-MKH-D30ZB	C-23.10
77245-MKH-D70ZB	C-23.10
77250-MKH-D00ZA	C-23.10
77250-MKH-D00ZC	C-23.10
77250-MKH-D00ZD	C-23.10
77251-GR1-000	C-23
77260-MKH-D00	C-23.10
77271-MKH-D00	C-23.10
77272-MKH-D00	C-23.10
77273-MKH-D00	C-23.10
77274-MKH-D00	C-23.10
77275-MKH-D00	C-23.10
77276-MKH-D00	C-23.10
77277-MKH-D00	C-23.10
77278-MKH-D00	C-23.10
77330-MKH-D00ZA	C-23.10
77330-MKH-D00ZB	C-23.10
77340-MKH-D00ZA	C-23.10
77340-MKH-D00ZB	C-23.10
80000	
80100-MKH-D00	C-34
80101-165-000	C-10
80102-MKH-D00ZA	C-34
80102-MKH-D00ZB	C-34
80103-MKH-D00	C-34
80104-MKH-D00	C-34
80105-MKH-D00	C-34
80106-MKH-D00	C-44.10
80115-MKH-D00	C-34
80123-GN5-900	C-48
80129-MEG-000	C-23.10
80129-MEG-000	C-30
80129-MEG-000	C-30.20
81000	
81211-MKH-D00	C-44.10
81212-MKH-D00	C-44.10
81214-MT3-300	C-21
81220-MKH-D00	C-39
81220-MKH-D20	C-39
81221-MKH-D20	C-39
81250-MKH-D00	C-37
81250-MKH-D60	C-37
81271-MKH-D00	C-44.10
81310-MKH-D00	C-44.10
81350-MKH-D00	C-44.10
81360-MKH-D00	C-44.10
82000	
82871-671-000	C-34
83000	
83504-GE0-000	C-24
83545-KCJ-690	C-25
83550-MGE-000	C-37
83551-GE2-000	C-30
83551-GE2-000	C-30.20
83551-GE2-000	C-44.10
83590-MCT-003	C-23
83601-357-000	C-25
83606-KWS-901	C-23
83702-HP1-A00	C-21
83705-MZ7-300	C-21

ÍNDICE DE NÚMERO DE PEÇAS

Nº da Peça	Nº do bloco
84000	
84703-425-000	C-36
84706-163-670	C-10
84706-163-670	C-30
86000	
86103-MKH-D00ZA	C-50
86150-KPG-901	C-43
86640-MKH-D10ZA	C-50
86640-MKH-D30ZA	C-50
86640-MKH-D30ZB	C-50
86640-MKH-D70ZB	C-50
86641-MKH-D10ZA	C-50
86641-MKH-D30ZA	C-50
86641-MKH-D30ZB	C-50
86641-MKH-D70ZB	C-50
86642-MKH-D10ZA	C-50
86642-MKH-D30ZA	C-50
86642-MKH-D30ZB	C-50
86642-MKH-D70ZB	C-50
86643-MKH-D10ZA	C-50
86643-MKH-D30ZA	C-50
86643-MKH-D30ZB	C-50
86643-MKH-D70ZB	C-50
86644-MKH-D10ZA	C-50
86644-MKH-D30ZA	C-50
86644-MKH-D30ZB	C-50
86644-MKH-D70ZB	C-50
86645-MKH-D10ZA	C-50
86645-MKH-D30ZA	C-50
86645-MKH-D30ZB	C-50
86645-MKH-D70ZB	C-50
86646-MKH-D10ZA	C-50
86646-MKH-D30ZA	C-50
86646-MKH-D30ZB	C-50
86646-MKH-D70ZB	C-50
86770-MKH-D10ZA	C-50
86770-MKH-D30ZA	C-50
86770-MKH-D30ZB	C-50
86770-MKH-D70ZB	C-50
86771-MKH-D10ZA	C-50
86771-MKH-D30ZA	C-50
86771-MKH-D30ZB	C-50
86771-MKH-D70ZB	C-50
87000	
87505-MKH-B00	C-49
87508-MJJ-D31	C-49
87516-KFC-900	C-33
87516-KFC-900	C-49
87520-MGS-H80	C-49
88000	
88130-MFG-D00	C-3
88210-MGS-D30	C-3
88220-MGS-D30	C-3
89000	
89101-MC7-000	C-48
89102-538-000	C-48
89103-538-000	C-48
89103-MGP-D00	C-48
89202-KV0-000	C-48
89216-KB7-000	C-48
89216-MGS-D30	C-48
89217-965-000	C-48
89221-429-000	C-48
89256-MT4-000	C-48
90000	
90001-MFE-670	C-42
90001-MGS-D20	M-26
90001-MZ8-U40	M-4
90002-MGS-D20	M-26
90002-RGA-000	M-15
90003-MGS-D20	M-26
90005-MGS-D30	M-23
90006-GHB-630	M-6
90006-GHB-660	M-21
90006-GHB-670	M-10
90006-GHB-680	M-6
90006-GHB-680	M-10
90006-GHB-680	M-14
90006-GHB-690	M-12
90006-GHB-700	M-10
90006-GHB-700	M-12
90006-GHB-710	M-6
90006-GHB-730	M-6
90006-GHB-730	M-12
90006-GHB-740	M-21
90006-PWC-003	M-3
90007-MGS-D31	M-2
90010-GHB-700	M-2
90010-MAY-000	M-9
90011-GHB-650	C-11
90011-MGE-D00	M-6
90011-MGE-D00	M-26
90013-GHB-600	C-17
90013-GHB-600	C-17.20
90013-GHB-610	C-5.10
90013-GHB-610	C-17
90013-GHB-620	C-5.10
90013-GHB-620	C-11
90013-GHB-620	C-15
90013-GHB-620	C-17.20
90013-GHB-660	C-5.10
90013-GHB-660	C-15
90013-GHB-670	C-5.10
90013-GHB-670	C-15
90015-MGS-D31	M-15
90016-MFA-D01	M-15
90017-MGS-D30	M-1
90019-MB0-000	M-14
90021-MGS-D30	M-15
90021-MJL-D30	M-15
90022-GHB-720	M-2
90022-MJL-D30	M-15
90023-MBW-000	M-8
90023-MGS-D30	M-2
90025-MEW-920	M-11
90027-GHB-640	M-6
90027-GHB-670	M-21
90027-GHB-680	M-10
90027-GHB-690	M-6
90027-GHB-690	M-10
90027-GHB-690	M-14
90027-GHB-720	M-10
90027-GHB-740	M-6
90027-GHB-760	M-6
90027-GHB-770	M-21
90031-PV0-003	M-4
90037-422-003	M-17.20
90048-MGS-D30	M-3
90071-MB0-000	M-13
90082-ZW4-H01	M-23
90082-ZY6-003	C-1
90084-MN8-010	M-10
90087-MGS-D30	M-2
90087-MR1-000	M-10
90101-MBB-000	C-33
90101-MGS-D70	C-17.10
90101-MKH-D00	C-17.20
90101-MT4-000	C-7
90102-MAS-000	C-19.20
90102-MGS-D30	C-33
90102-MKA-D80	C-17.20
90102-MKA-D80	C-23.10
90102-MKA-D80	C-24
90102-MKA-D80	C-30
90102-MKA-D80	C-30.20
90102-MKA-D80	C-34
90102-MKA-D80	C-39
90102-MKA-D80	C-43
90102-MKA-D80	C-44.10
90102-MKH-D00	C-2
90102-MW3-600	C-32
90103-KCM-620	C-27
90103-MGS-D30	C-39
90103-MKH-D00	C-23
90104-MGS-D30	C-39
90104-MJP-G51	C-12
90104-MKH-D00	C-42
90105-MBB-000	C-19.20
90105-MCT-000	C-23
90105-MFJ-D00	C-25
90106-MAV-000	C-23
90106-MBB-000	C-14.20
90106-MBY-000	C-17.20
90106-MBY-000	C-34
90106-MBY-000	C-43
90106-MCF-D00	C-32
90106-MCW-D00	C-7.10
90106-MKH-D00	C-32
90107-MKH-D00	C-38
90108-MGS-D70	C-30.10
90108-MK6-670	C-31
90109-MR7-000	C-11
90110-MGS-D30	C-33
90111-MFL-D01	C-30.20
90111-MGS-D30	C-33
90111-MR5-000	C-37
90112-MBR-J10	C-30.10
90112-MKH-D00	C-30.10
90113-GFP-B00	C-27
90113-MCA-A80	C-23.10
90113-MCA-A80	C-24
90113-MCJ-000	C-1
90113-MCJ-000	C-7
90113-MCJ-000	C-34
90114-MAC-780	C-23
90114-MAC-780	C-31
90114-MAC-780	C-44.10
90114-MGE-D00	C-30.20
90114-MGH-641	C-5.10
90114-MGH-641	C-15
90115-HA7-670	C-39
90115-KV3-700	C-32
90115-MKH-D00	C-30
90115-MKH-D00	C-30.20
90116-088-931	C-11
90116-MFG-G40	C-42
90116-SP0-003	C-23
90116-SP0-003	C-23.10
90116-SP0-003	C-30
90116-SP0-003	C-34
90116-SP0-003	C-39
90116-SP0-003	C-43
90116-SP0-003	C-44.10
90117-MJK-N20	C-34
90117-MJP-G60	C-11
90117-MJP-G60	C-17
90118-KV3-830	C-17
90118-MBW-000	C-39
90118-MEL-000	C-10
90118-MJP-G50	C-30
90118-MJP-G50	C-30.20
90118-MJP-G50	C-42
90119-MKH-D00	C-30.10
90120-GHB-601	C-41
90120-MJK-N20	C-36
90122-MJK-N20	C-38
90122-MJK-N20	C-39
90123-MJP-G50	C-12
90123-MKH-D00	C-35
90127-KF0-770	C-5.10
90127-KF0-770	C-15
90129-463-770	C-23
90130-MEE-000	C-39
90130-MGS-D31	C-3
90131-883-000	M-14
90131-MGE-000	C-14.20
90131-MJM-D30	C-14.20
90134-MEE-D00	C-9
90145-MGH-640	C-7
90145-MS9-612	C-5.10
90145-MS9-612	C-15
90145-MS9-612	C-17
90147-MCE-950	C-31
90150-MKH-D20	C-4
90156-GZ4-670	C-42
90161-MM8-000	C-1
90164-028-000	C-7
90175-MCT-640	C-5.20
90180-MGS-D71	C-17.10
90180-MN8-006	C-17
90203-MF9-710	C-31
90206-MKA-D30	M-3
90206-PM3-004	M-3
90301-473-003	C-10
90302-425-830	C-9
90304-GE8-003	C-33
90304-MCF-000	C-7

Voltar

ÍNDICE DE NÚMERO DE PEÇAS

Nº da Peça	Nº do bloco
90304-ME1-670	C-27
90306-KF0-003	C-7
90306-KF0-003	C-19.20
90306-MCS-G01	C-19.20
90306-MCS-G01	C-32
90309-357-000	C-32
90310-MGS-D31	C-3
90313-HE0-006	C-17.10
90315-MFL-003	C-41
90364-MEJ-000	C-39
90401-KZ4-890	C-19.20
90401-KZ4-890	C-32
90401-MJL-D50	M-17.10
90403-MEW-920	M-11
90403-MGS-D20	M-8
90403-MK2-300	M-17.10
90404-GE2-760	C-21
90406-MGS-D30	M-12
90414-MGE-D00	M-8
90433-KE1-000	M-19
90442-028-000	M-15
90443-MB0-000	M-15
90443-MJ6-000	M-15
90452-GM6-000	C-7
90452-KZ4-000	M-17.20
90452-MAT-000	M-17.10
90452-MR7-000	M-17.20
90458-292-000	M-17.20
90458-MAT-E00	M-17.10
90459-438-000	M-17.20
90463-ML7-000	M-12
90463-ML7-000	M-15
90463-MR7-000	M-17.20
90464-MR7-000	M-17.20
90488-425-000	M-4
90488-425-000	M-6
90493-MGE-D00	M-17.10
90501-124-000	C-23
90501-819-000	C-21
90501-819-000	C-27
90501-GR2-000	C-1
90504-964-000	C-42
90505-GEM-J90	C-42
90506-425-830	C-9
90507-ZV1-000	C-42
90508-MGS-D30	C-4
90513-MAT-000	C-21
90516-HW3-670	C-42
90522-028-000	C-41
90525-030-000	C-36
90526-GB0-930	C-34
90534-MV4-000	C-27
90543-MV9-670	M-1
90544-283-000	C-11
90545-300-000	C-5.10
90545-300-000	C-15
90545-300-000	C-17
90545-KF0-000	M-15
90572-KV3-300	C-42
90603-MN4-000	M-17.20
90604-MM5-000	M-17.10
90605-MGE-D00	M-17.10
90620-SB2-003	C-38
90650-KV6-003	C-1
90650-KV6-003	C-4
90650-KV6-003	C-31
90650-KW3-000	C-38
90651-KV6-003	C-1
90651-KV6-003	C-17.20
90651-KV6-003	C-38
90651-KV6-003	M-15
90651-MA5-671	C-5.10
90651-MA5-671	C-15
90651-MEW-920	C-32
90651-MKH-D20	C-4
90652-HC4-003	C-41
90652-KSJ-A21	C-26
90652-KT1-771	C-1
90652-KT1-771	C-1
90652-KT1-771	C-1
90652-KT1-771	C-7
90652-KT1-771	C-38
90652-MKH-D20	C-4
90657-SB0-003	C-43
90661-MGS-D71	C-5.20
90661-MGS-D71	C-26
90662-MGS-D81	C-5.20
90662-MGS-D81	C-5.20
90666-SDA-A01	C-43
90676-HC0-000	C-23
90677-KAN-961	C-1
90677-KAN-961	C-23.10
90677-KAN-961	C-24
90677-KAN-961	C-30
90677-KAN-961	C-30.20
90677-KAN-961	C-34
90677-KAN-961	C-39
90677-KAN-961	C-44.10
90677-KAN-T00	C-39
90679-SG9-E01	C-38
90682-MGS-D41	C-17.20
90683-KJ2-003	C-4
90683-KJ2-003	C-4
90683-KJ2-003	C-17
90683-SA0-003	M-6
90683-SA0-003	C-17
90690-GHB-641	C-38.20
90690-GHB-641	C-41
90690-MCA-003	C-11
90690-MCA-003	C-17
90690-MEF-800	C-26
90690-MGS-D81	C-17
90690-MJE-D11	C-11
90701-MV9-670	M-15
90703-PWA-003	M-3
90704-MGS-D30	M-12
90741-413-000	M-16
91000	
91003-MGS-D31	M-16
91006-MGS-D31	M-17.10
91007-MGS-D21	M-19
91008-MGS-D31	M-9
91015-KT8-005	C-9
91016-KT8-005	C-9
91022-KT7-003	M-17.20
91022-MJE-DB1	M-17.20
91023-MGS-D21	M-17.10
91025-MGS-D21	M-26
91026-MGS-D21	M-26
91027-MGS-D21	M-26
91029-MGS-D21	M-6
91051-MGS-D31	C-19.20
91052-MGS-D31	C-32
91052-MGS-D31	C-33
91053-MGS-D31	C-14.20
91053-MGS-D31	C-19.20
91054-MGS-D31	C-32
91055-MGS-D31	C-32
91071-KV3-005	C-33
91071-MR7-003	C-32
91104-PL9-008	M-17.10
91202-MR7-003	C-32
91203-KK3-830	M-19
91207-KT8-003	M-17.20
91208-PF5-005	C-17.10
91251-MGS-D31	C-19.20
91251-MKA-D81	C-11
91252-MC4-013	C-14.20
91253-KZ3-861	C-32
91253-MAE-003	C-19.20
91258-MEE-D01	C-11
91262-KV3-831	C-33
91301-MEE-003	M-14
91301-MEH-003	M-25
91301-MGS-D30	M-12
91301-P7A-004	M-23
91302-MGS-D20	M-6
91302-PA9-003	M-6
91302-PS5-003	M-8
91303-377-000	M-10
91303-KK3-830	M-2
91303-MKH-D21	M-15
91305-GE1-920	C-7
91306-ZY3-003	M-12
91307-035-000	M-6
91307-PY4-003	M-14
91309-425-003	M-13
91310-MGE-D01	M-6
91310-MGE-D01	M-26
91311-RFH-003	M-6
91313-393-003	M-10
91315-MGS-D20	M-6
91320-MB0-000	M-13
91344-PC9-004	M-6
91344-PC9-004	M-10
91351-HM8-A51	M-26
91351-MGS-D30	C-19.20
91356-425-003	M-21
91456-MCW-D01	C-23.10
91456-MW3-600	C-7
91501-MGS-D30	C-23.10
91531-SR3-003	M-15
91534-SWA-003	C-4
91540-S7S-003	C-4
91540-TA0-003	C-37
91540-TA0-003	C-37
91541-S0A-003	C-37
91580-SL0-A01	C-26
92000	
92101-06022-4J	C-38.20
92501-06010-0G	C-31
93000	
93404-06020-08	C-5.20
93404-06020-08	C-25
93404-06025-08	C-36
93500-04035-0G	C-25
93500-05012-0G	C-17.20
93600-04012-1G	C-5.10
93600-04012-1G	C-15
93891-04006-07	C-41
93892-05010-08	C-26
93892-05012-08	M-13
93892-05012-18	M-23
93893-04012-17	C-5.10
93893-04016-17	C-15
93901-24320	C-7
93903-22580	C-2
93903-24220	C-24
93903-24220	C-30
93903-24220	C-30.20
93903-24220	C-43
93903-24280	C-23
93903-24280	C-34
93903-24280	C-42
93903-242J0	C-10
93903-243G0	C-42
93903-24780	C-42
93903-24880	C-42
93903-25280	C-37
93905-253J0	C-42
93913-24280	C-43
93913-25320	C-2
94000	
94001-03080-0S	C-23
94021-06070-0S	C-5.10
94050-05020	C-42
94050-05080	C-34
94050-06000	C-5.10
94050-06000	C-15
94050-06080	C-21
94050-06080	C-23
94050-06080	C-39
94050-12000	C-39
94101-04700	C-42
94101-08200	C-42
94101-08800	C-23.10
94101-10200	C-42
94103-05700	C-2
94109-12000	M-14
94251-06000	C-23
94301-08100	M-25
94301-08100	M-26
94301-08140	M-10
94301-08140	M-14
94301-08200	M-6
94301-08200	M-19
94301-12200	M-2
94303-05080	M-3
94305-30183	C-42
94510-14000	M-19
94520-40150	M-6
94540-06018	C-30.10
94560-62200	M-17.20

Voltar

ÍNDICE DE NÚMERO DE PEÇAS

Nº da Peça	Nº do bloco
95000	
95002-02100	C-41
95002-40730-08	C-26
95002-41200-08	C-25
95003-23048-60	C-25
95005-55250-20	C-41
95005-55600-20	C-41
95005-80270-20	C-26
95005-80290-20	C-26
95005-80290-20	C-26
95012-12001	C-37
95012-13001	C-38
95701-06010-08	C-5.20
95701-06012-00	M-15
95701-06012-08	C-27
95701-06014-00	M-4
95701-06014-00	M-16
95701-06014-00	M-17.10
95701-06014-00	M-19
95701-06014-02	C-41
95701-06014-07	C-27
95701-06014-07	C-38
95701-06014-08	M-6
95701-06014-08	C-38
95701-06014-08	C-41
95701-06016-00	M-6
95701-06016-00	M-25
95701-06018-00	M-15
95701-06022-08	C-38
95701-06025-00	M-25
95701-06025-08	C-1
95701-06028-07	C-41
95701-06032-07	C-21
95701-06035-00	M-19
95701-06045-00	M-25
95701-06055-00	M-14
95701-06055-00	M-19
95701-06055-00	M-25
95701-06075-00	M-14
95701-08014-08	C-34
95701-08016-00	C-17.20
95701-08018-08	C-1
95701-08020-07	C-38
95701-08020-08	C-30
95701-08025-08	C-1
95701-08032-07	C-21
95701-08045-00	M-15
95701-08070-00	M-15
95701-10070-00	M-15
95701-12035-08	C-39
95701-12045-08	C-39
95701-12055-08	C-39
95701-12080-08	C-39
95801-06025-00	M-13
95801-06025-08	C-30
96000	
96001-06014-00	M-11
96001-06016-00	C-17
96001-06028-07	C-17
96001-06040-00	M-11
96100-62040-00	M-16
96211-08000	C-30.10
96220-40080	M-19
96300-08045-04	C-27
96300-08050-00	C-27
96600-06012-00	C-23
96600-08028-00	C-7
96700-08025-00	C-23.10
98000	
98200-33000	C-37
99000	
99001-08120	C-48
99001-10140	C-48
99006-12000	C-48
99006-22000	C-48
99006-27000	C-48

HONDA

The Power of Dreams

Publicado pela Moto Honda da Amazônia Ltda.
Setor Publicações Técnicas