HONDA

XRE190A

XRE190AG
XRE190AH
XRE190AJ

CATÁLOGO DE PEÇAS

1

Moto Honda da Amazônia Ltda. – 2017

00X1B-K68F-001

ÍNDICE

INSTRUÇÕES 1

GRUPO DO MOTOR 2

GRUPO DO CHASSI 3

ÍNDICE DE NÚMERO DE PEÇAS 4

Catálogo de Peças
00X1B-K68F-001
Draft
15K68GB2
Atualizado com
NP 004/ 005
27/11/2017
6HS

PROIBIDA A REPRODUÇÃO E DISTRIBUIÇÃO

1010913 - Matsuo - MM - JT

© Moto Honda da Amazônia Ltda.
Todos os direitos reservados.

***R358P* Vermelho Marrakesh Perolizado**

***NHB47P* Preto Basalto Perolizado**

***GY151P* Verde Lizard Perolizado**

Modelo 2016/2017

PROIBIDA DUPLICAÇÃO
10109.3 - Ma

© Moto Honda da Amazônia Ltda.
Todos os direitos reservados.

***R-358P* Vermelho Marrakesh Perolizado**

***NH-A37M* Prata Twister Fosco Metálico**

***GY-151P* Verde Lizard Perolizado**

Modelo 2018

PROIBIDA A REPRODUÇÃO

© Moto Honda da Amazônia Ltda.
Todos os direitos reservados.

Instruções para o Uso do Catálogo de Peças

- **Este Catálogo de Peças descreve todas as peças de reposição, bem como o tempo de Mão de Obra (T.M.O.) para os modelos XRE190A.**
- **Este Catálogo de Peças foi elaborado com base nas últimas informações disponíveis até 27 de Novembro de 2017.**
- **Especifique sempre o Nº completo da peça quando for efetuar um pedido de peças.**
- **Verifique sempre o número, modelo, tipo, série, cor, marca, tamanho, que se fizer necessário antes de fazer o pedido de peças.**
- **Observe sempre que as ilustrações permitem localizar uma determinada parte do chassi ou do motor, podendo diferenciar da sua forma original.**
- **Informe-se sobre a versão atualizada do catálogo de peças através do site www.hondaposvenda.com.br.**

Índice

- Instruções para o Uso do Catálogo de Peças 1
- Como Localizar as Informações sobre as Peças 2
- Estrutura do Catálogo de Peças 3
- Quando Utilizar as Peças 4
- Abreviaturas Utilizadas neste Catálogo de Peças 4
- Como Localizar o Bloco de Peças e os Números de Série 5
- Localização da Etiqueta de Cores 5
- Modelos, Códigos de Área e Números de Série Aplicáveis 6
- Etiqueta de Cores 7
- Tabela de Cores 8
- Composição do Número de Identificação do Veículo (V.I.N.) 12
- Mangueira de Combustível, Mangueiras de Aplicação Geral e Mangueira de Vinil 13
- Composição do Número de Identificação das Mangueiras 16
- Instruções para o Uso do Tempo de Mão de Obra (T.M.O.) 17
- Índice Ilustrado - Grupo do Motor 22
- Índice Ilustrado - Grupo do Chassi 24
- Índice de Número de Peças 101

PROIBIDA A REPRODUÇÃO E DISTRIBUIÇÃO
1010913 - Matsuo - MM JT

© Moto Honda da Amazônia Ltda.
Todos os direitos reservados.

Voltar

Como Localizar as Informações sobre as Peças

Ⓐ Referência com o Índice Ilustrado

Grupo do Motor

• O número de referência na ilustração do índice pode ser diferente da que aparece no texto.

M-1 Tampa do Cabeçote	M-2 Cabeçote	M-3 Árvore de Comando • Válvulas
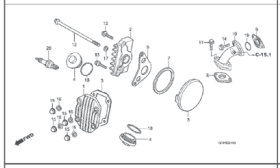	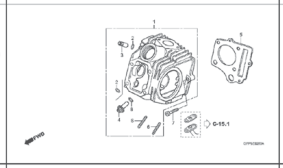	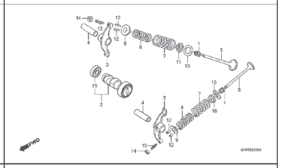
M-4 Corrente de Comando • Tensor	M-5 Cilindro	M-6 Tampa Lateral Direita

Ⓑ Referência com o Índice de Número de Peças

ÍNDICE DE NÚMERO DE PEÇAS

Nº da Peça	Nº do Bloco	Nº da Peça	Nº do Bloco
06000		**13000**	
06420-GFP-900	C-11	13000-GFP-900	M-12
06421-GFP-900	C-11	13000-GFP-B00	M-12
06430-GCE-900	C-10	13011-GFP-900	M-12
06430-GCE-900	C-8	13021-GFP-900	M-12
06440-GFP-900	C-9	13031-GFP-900	M-12
06441-GFP-900	C-9	13041-GFP-900	M-12
06530-GBG-B20	C-5	13051-GFP-900	M-12
06531-GBG-B20	C-5	13101-GFP-900	M-12
06531-GCE-F20	C-5	13102-GFP-900	M-12
		13103-GFP-900	M-12
11000		13104-GFP-900	M-12
		13105-GFP-900	M-12
11100-GCE-900	M-11	13111-087-000	M-12
11191-GCE-900	M-11	13115-GN5-910	M-12
11200-GCE-D60	M-11		
11330-GFP-900	M-6	**14000**	
11341-GFP-900	M-9		
11394-GW8-680	M-6	14100-GFP-900	M-3
		14100-GFP-B00	M-3
12000		14311-KEV-900	M-12
		14321-GBG-900	M-4
12101-GFP-900	M-5	14321-GFP-B00	M-4
12101-GFP-B00	M-5	14401-178-003	M-4
12191-GFP-B00	M-5	14431-035-020	M-3
12191-GS4-761	M-5	14451-035-000	M-3
12200-GFP-900	M-2	14500-035-020	M-4
12200-GFP-B00	M-2	14502-086-000	M-4
12209-GB4-681	M-3	14531-035-000	M-4
12209-GBG-900	M-3	14541-GB4-681	M-4
12213-KRM-840	M-2	14550-GB0-911	M-4
12237-GFP-305	M-2	14566-086-030	M-4
12245-KEV-305	M-2	14610-086-010	M-4
12251-KST-941	M-2	14615-035-010	M-4
12301-GB6-910	M-1	14670-035-030	M-4
12301-GB6-911	M-1	14675-178-000	M-4
12331-GB0-910	M-1	14711-GFP-900	M-3
12341-GB6-910	M-1	14721-GFP-900	M-3
12361-035-000	M-1	14751-GN5-911	M-3

Bloco No.

C-6

Para-lama Dianteiro

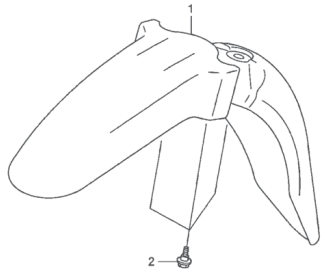

FWD

Ref. No.

Ref. Nº	N.O.S.	Item de serviço	T.M.O.
1	4131B7	Pára-lama, Dianteiro	0,1

Ref. Nº	Nº da peça	Descrição	Qtd. POP100 7	8	9	Nº de série		Tipo
1	61100-GFP-900ZA	Pára-lama, Dianteiro						
		NH1 ..... Preto	1	1	1	.....	.....	.....
	61100-GFP-900ZB	*PB362R* ..... Azul Buliti-R	1	–	–	.....	.....	.....
	61100-GFP-900ZC	*R286R* ..... Vermelho Caucaia	1	1	–	.....	.....	.....
	61100-GFP-900ZD	*Y197R* ..... Amarelo Trancoso-R	1	1	–	.....	.....	.....
	61100-GFP-900ZE	*PB337R* ..... Azul Penedo	–	1	1	.....	.....	.....
	61100-GFP-900ZF	*NHA57R* ..... Cinza Cloudia R	–	–	1	.....	.....	.....
	61100-GFP-900ZG	*R304R* ..... Vermelho Clívia-R	–	–	1	.....	.....	.....
2	90111-162-000	Parafuso, Flange, 6mm	3	3	3	.....	.....	.....

122

Página No.

24.07.08

© Moto Honda da Amazônia Ltda.
Todos os direitos reservados.

Estrutura do Catálogo de Peças

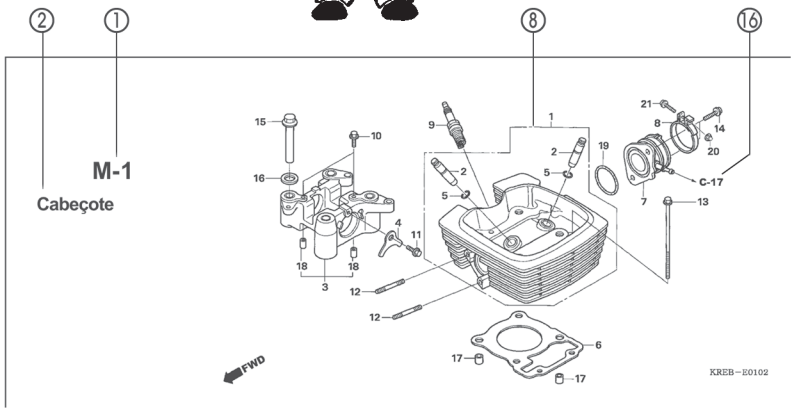

Ref. Nº	N.O.S.	Item de serviço	T.M.O.	Ref. Nº	Nº da peça	Descrição	Qtd. POP100 7	8	9	Nº de série		Tipo
4	811175	Cabo, Trava Assento	0,1	1	18327-KAE-000	Bucha, Traseira Câmara (8,5x15)	2	2	2			
5	4131E8	Trava, Assento: Lateral Traseira	0,1	2	61104-GCE-E40	Bucha, Pára-lama Dianteiro	2	2	2			
6	4131E4	Assento: Duplo	0,1	3	77151-KW3-000	Mola, Trava Assento	1	–	–			BR
13	4121K9	Tampa, Trava Assento	0,1		77151-MB1-870		1	–	–			2LA,3LA
15	4131F2	Chave, Trava Assento	0,2				–	1	1			
				4	77156-GFP-900	Cabo, Trava Assento	1	1	1			
				5	77160-GFP-900	Suporte Comp., Trava Assento	1	1	–			
					77160-GFP-B00		–	–	1			
				6	77200-GFP-900ZB	Assento Conj., Duplo						
					NHA08L	Cinza Itaipu	1	–	–			
					77200-GFP-900ZD	*RA08L* Vermelho Urucum	1	–	–			
					77200-GFP-910ZA	*NH1L* Preto	–	1	1			
				7	77201-GFP-900	Suporte, Dobradiça Assento	1	1	1			
				8	94001-05070-0S	Presilha, Fiação (Preto) (145mm)	1	1	1			

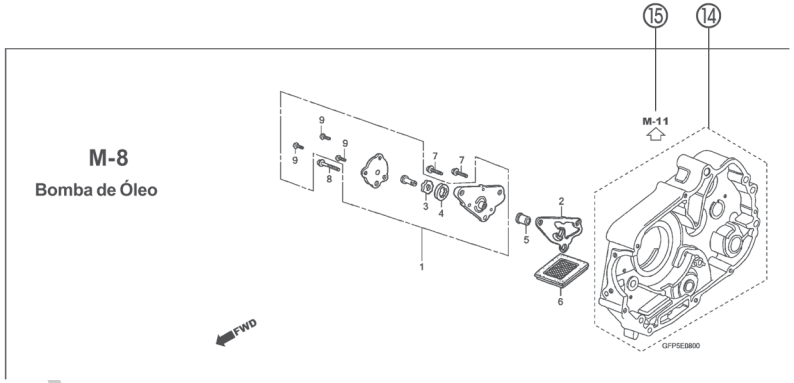

① **Número do Bloco**
- O número do bloco é oferecido (no lugar do nº da página) para ajudar na consulta da peça com o nº ou nome da peça.

② **Nome do Bloco**

③ **Item de Serviço / Tempo de Mão de Obra (T.M.O.)**

④ **Número de Referência**
- Os números de título descritos entre parênteses indicam que a informação continua da página anterior.

⑤ **Número da Peça**

⑥ **Descrição**

⑦ **Código de Cores HONDA**

⑧ **Conjuntos**
- As peças cujas figuras estejam delimitadas por linhas pontilhadas são disponíveis em conjunto completo. (As peças componentes do conjunto também são comercializadas individualmente).

⑨ **Descrição de Cores**

⑩ **Nota**
As notas são apresentadas entre parênteses na coluna do nome da peça.

⑪ **Quantidade Utilizada na Motocicleta**
- Quando aparecem entre parênteses indicam peças opcionais.
- Quando indicadas com a letra "N" deve-se utilizar a quantidade que for necessária.
- Indica o número de peças utilizadas no bloco.

⑫ **Número de Série**

⑬ **Tipo**
- Quando a coluna tipo se encontra em branco significa que as peças são aplicáveis a todos os tipos.

⑭ ⬚
- Peças circundadas por uma linha pontilhada ⬚ estão incluídas em blocos diferentes.

⑮ ⇦
- A flecha vazada ⇦ indica o Nº do bloco onde a peça incluída na linha ⬚ se encontra.

⑯ ←
- A flecha sólida ← indica o Nº do bloco com o qual a peça em questão está conectada.

DISTRIBUIÇÃO E DISTRIBUIÇÃO
Matsuo - MM - JT

© Moto Honda da Amazônia Ltda.
Todos os direitos reservados.

Quando Utilizar as Peças

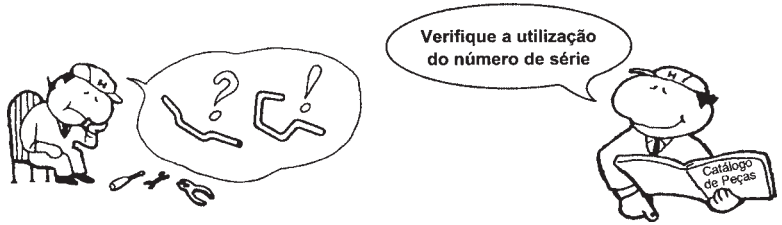

Ref. Nº	Nº da peça	Descrição	Qtd. CBR900 RRN	RRP	RRR	RRS	RRT	RRV	Nº de série
1	33101-MAE-601	Unidade Farol "NH-285" Cinza	–	–	1	–	–	–	
			–	–	–	1	–	–	~ 2351159
			–	–	–	1	–	–	~ 2351712
	33101-MAE-612	Unidade Farol "NH-283" Cinza	–	–	1	–	–	–	
		(Precaução Durante a Instalação)							
			–	–	–	1	–	–	~ 2351309
			–	–	–	1	–	–	~ 2351434
			–	–	–	1	–	–	~ 2350300
			–	–	–	1	–	–	~ OM300138
	33101-MAE-671	Unidade Farol "NH-1" Preto	–	–	1	–	–	–	
			–	–	–	1	–	–	
			–	–	–	1	–	–	~ SM300356
	33101-MAE-691	Unidade Farol	–	–	1	–	–	–	
	33101-MAE-602	Unidade Farol	–	–	–	1	–	–	2351160 ~
			–	–	–	1	–	–	2351713 ~
			–	–	–	–	1	1	

O número de Série foi utilizado desde o modelo inicial

Quando a numeração do Chassi aparece do lado esquerdo da coluna significa que a utilização da peça se aplica a partir deste número do chassi (2351160)

Quando a numeração do Chassi aparece do lado direito da coluna significa que a utilização da peça se aplica até este número do chassi (2351159)

Abreviaturas Utilizadas neste Catálogo de Peças

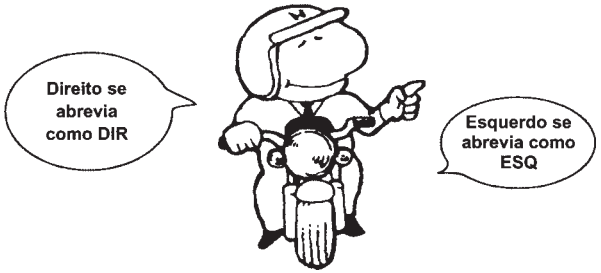

* "Esq" e "Dir" na descrição de uma peça significa o lado Esquerdo e o lado Direito considerando-se que esteja sobre o assento da motocicleta.

• No Catálogo de peças utilizam-se as seguintes abreviaturas:

Conj. ..... Conjunto
Comp. ..... Completo
Dir. ..... Direito
Esq. ..... Esquerdo
STD ..... Standard
mm ..... Milímetro
G ..... Grama
D (22D) ..... Dente (22 dentes)
A ..... Ampére
V ..... Volt
W ..... Watt
C.A. ..... Corrente Alternada
C.C. ..... Corrente Contínua
ADM ..... Admissão
ESC ..... Escape
DIANT. ..... Dianteira
TRAS. ..... Traseira
SEX ..... Sextavado
LAT ..... Lateral
TRANS ..... Transmissão
PRIM ..... Primário
SEC ..... Secundário
MPH ..... Milhas por Hora
Km/h ..... Quilômetro por Hora
L.E.D. ..... Diodo Emissor de Luz
C.D.I. ..... Unidade Descarga Capacitiva
1LA ..... República Dominicana, El Salvador Venezuela, Guatemala, Guiana (Mercosul: Argentina, Paraguai, Uruguai)
MIX ..... Moto Mix Brasil
2LA ..... Colômbia, México
3LA ..... América Latina
AR ..... Argentina
M ..... Motor de Partida

PROIBIDA A REPRODUÇÃO E DISTRIBUIÇÃO
1010913 - Hatsuo - MIM - JF

© Moto Honda da Amazônia Ltda.
Todos os direitos reservados.

Como Localizar o Bloco de Peças e os Números de Série

Bloco de Peças	Peças do Motor M-1 ~	Peças do Corpo do Acelerador M-23~	Peças do Chassi C-1 ~
Números Necessários	Número de Série do Motor	Número de Série do Corpo do Acelerador	Número de Série do Chassi
Pontos de Localização	①	②	③

Localização da Etiqueta de Cores

Peças Coloridas	
Etiqueta de Cores	
④	

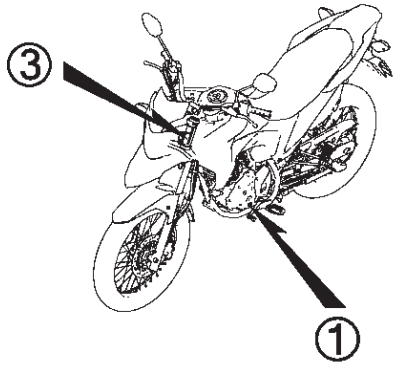

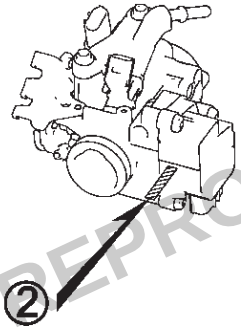

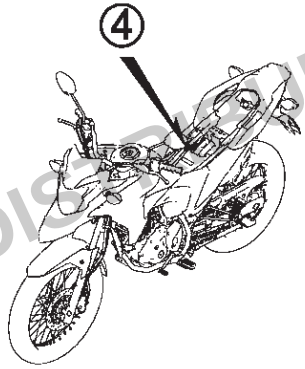

PROIBIDA A REPRODUÇÃO E DISTRIBUIÇÃO
1010913 - Matsuo - MM - JT

© Moto Honda da Amazônia Ltda.
Todos os direitos reservados.

Modelos, Códigos de Área e Números de Série Aplicáveis

Os Modelos, Códigos de Área, Tipos e os Números de Série Aplicáveis podem ser identificados conforme tabela abaixo.
As peças com código de área são exclusivas dos países designados.
Se os códigos de área não estiverem listados, as peças são de uso comum.

Modelo	Código de Área	Tipo	Nº de Série Aplicável do Motor	Nº de Série Aplicável do Chassi	Nº de Série Aplicável do Corpo do Acelerador
XRE190A$_G$	BR	Brasil	MD41E0G000001~H099999	9C2MD4100GR000001~HR099999	GQ1MA A
XRE190A$_H$	BR	Brasil	MD41E0G000001~H099999	9C2MD4100GR000001~HR099999	GQ1MA A
XRE190A$_J$	BR	Brasil	MD41E0J000001~	9C2MD4100JR000001~	GQ1QA A

* Para identificação do número do carburador/corpo do acelerador, somente a parte sublinhada deverá ser usada para registro.

GQ1MA[A] KC ア

PROIBIDA A REPRODUÇÃO E DISTRIBUIÇÃO
1010913 - Matsuo - MM - JT

© Moto Honda da Amazônia Ltda.
Todos os direitos reservados.

Etiqueta de Cores

- Ao solicitar as peças, verifique o nome, a cor principal e o código observando a “ETIQUETA DE CORES” na motocicleta.
- Ao solicitar as peças coloridas, utilize a Tabela de Cores conforme instruções de utilização do Catálogo de Peças.

VFR800FIW

COR **R-157**
CÓDIGO **R157**

Nº	Modelo		VFR800FIW			
	Cor Principal		Prata Sparking Metálico NH-295M	Preto Mute Metálico NH-359M	Nº de identificação do Bloco	Nº de ref.
	Código de Cor		NH295	NH359		
	Nome das Peças Coloridas	Nº Peça Básico				
1						
2						
3						
4						
5						
6						
7						
8						
9						
10						
11						
12						
13						

PROIBIDA A REPRODUÇÃO E DISTRIBUIÇÃO
1010913 - Matsuo - MM - JT

© Moto Honda da Amazônia Ltda.
Todos os direitos reservados.

Tabela de Cores

• Ao solicitar as peças coloridas consulte a tabela abaixo, verifique a cor principal da motocicleta e utilize o número de peça básico adicionando o código de cor relativo.

XRE190A (XRE190A$_{G/H}$) BR

Nº	Modelo		XRE190A$_{G/H}$				
	Cor Principal		Verde Lizard Perolizado GY-151P	Preto Basalto Perolizado NH-B47P	Vermelho Marrakesh Perolizado R-358P	Nº de identificação do Bloco	Nº de ref.
	Código de Cor		GY151	NHB47	R358		
	Nome das Peças Coloridas	Nº Peça Básico					
1	Chassi, Comp.	50100-K68-900	ZA	ZA	ZA	C-39	1
2	Tampa Jogo, Lateral Traseira Esquerda	83600-K68-900	ZA	ZB	ZC	C-24	3
3	Tampa Jogo, Lateral Traseira Direita	83500-K68-900	ZA	ZB	ZC	C-24	1
4	Rabeta, Jogo	80200-K68-900	ZA	ZA	ZA	C-23.10	7
5	Para-lama Inferior Dianteiro, Jogo	61200-K68-900	ZA	ZA	ZA	C-10	2
6	Para-lama, Superior	61100-K68-900	ZA	ZA	ZA	C-43	3
7	Guarnição, Defletor Esquerdo	61303-K68-900	ZC	ZB	ZA	C-43	9
8	Guarnição, Defletor Direito	61302-K68-900	ZC	ZB	ZA	C-43	8
9	Alça, Traseira Esquerda	50325-KRE-G00	ZA	ZA	ZA	C-23.10	3
10	Alça, Traseira Direita	50315-KRE-G00	ZA	ZA	ZA	C-23.10	1
11	Suporte, Superior	53131-KBB-950	ZA	ZA	ZA	C-7	7
12	Tampa, Manutenção Lanterna Traseira	80201-K68-900	ZA	ZA	ZA	C-23.10	8
13	Emblemas	86101-K68-900	ZA	ZA	ZA	C-50	1
14	Emblemas	86102-K68-900	ZA	ZA	ZA	C-50	2
15	Emblemas	86861-KVS-F00	ZA	ZA	ZA	C-50	6
16	Emblema, ABS	86611-MGZ-B30	ZB	ZB	ZB	C-50	5
17	Emblema, Carenagem Dianteira Esquerda	86173-K68-900	ZA	ZB	ZC	C-50	4
18	Emblema, Carenagem Dianteira Direita	86172-K68-900	ZA	ZB	ZC	C-50	3
19	Silencioso Conj.	18300-K68-900	ZA	ZA	ZA	C-27	6
20	Guidão Comp.	53100-K68-900	ZA	ZA	ZA	C-7	6
21	Protetor, Silencioso	18355-K68-900	ZA	ZA	ZA	C-27	10
22	Carenagem Jogo, Dianteira Esquerda	17545-K68-900	ZA	ZB	ZC	C-22	3

PROIBIDA A REPRODUÇÃO E DISTRIBUIÇÃO
1010913 - Matsuo - MM - 37

© Moto Honda da Amazônia Ltda.
Todos os direitos reservados.

Tabela de Cores

• Ao solicitar as peças coloridas consulte a tabela abaixo, verifique a cor principal da motocicleta e utilize o número de peça básico adicionando o código de cor relativo.

XRE190A (XRE190A$_{G/H}$) BR

Nº	Modelo		XRE190A$_{G/H}$				
	Cor Principal		Verde Lizard Perolizado GY-151P	Preto Basalto Perolizado NH-B47P	Vermelho Marrakesh Perolizado R-358P	Nº de identificação do Bloco	Nº de ref.
	Código de Cor		GY151	NHB47	R358		
	Nome das Peças Coloridas	Nº Peça Básico					
23	Carenagem Jogo, Dianteira Direita	17540-K68-900	ZA	ZB	ZC	C-22	2
24	Carenagem, Traseira Esquerda	17665-K68-900	ZA	ZA	ZA	C-22	6
25	Carenagem, Traseira Direita	17660-K68-900	ZA	ZA	ZA	C-22	5
26	Garfo Traseiro, Subconj.	52200-KRE-G30	ZB	ZB	ZB	C-32	15
27	Tanque Jogo, Combustível	06170-K68-900	ZC	ZB	ZA	C-21	1
28	Defletor Jogo, Dianteiro	61300-K68-900	ZA	ZA	ZA	C-43	7

PROIBIDA A REPRODUÇÃO E DISTRIBUIÇÃO
1010913 - Matsuo - MM - JT

© Moto Honda da Amazônia Ltda.
Todos os direitos reservados.

Tabela de Cores

• Ao solicitar as peças coloridas consulte a tabela abaixo, verifique a cor principal da motocicleta e utilize o número de peça básico adicionando o código de cor relativo.

XRE190A (XRE190A$_J$) BR

Nº	Modelo		XRE190A$_J$				
	Cor Principal		Verde Lizard Perolizado GY-151P	Prata Twister Fosco Metálico NH-A37M	Vermelho Marrakesh Perolizado R-358P	Nº de identificação do Bloco	Nº de ref.
	Código de Cor		GY151	NHA37	R358		
	Nome das Peças Coloridas	Nº Peça Básico					
1	Chassi, Comp.	50100-K68-900	ZA	ZA	ZA	C-39	1
2	Tampa Jogo, Lateral Traseira Esquerda	83600-K68-700	ZA	ZB	ZC	C-24	4
3	Tampa Jogo, Lateral Traseira Direita	83500-K68-700	ZA	ZB	ZC	C-24	1
4	Rabeta, Jogo	80200-K68-900	ZA	ZA	ZA	C-23.10	7
5	Para-lama Inferior Dianteiro, Jogo	61200-K68-900	ZA	ZA	ZA	C-10	2
6	Para-lama, Superior	61100-K68-900	ZA	ZA	ZA	C-43	3
7	Guarnição, Defletor Esquerdo	61303-K68-900	ZC	ZE	ZA	C-43	9
8	Guarnição, Defletor Direito	61302-K68-900	ZC	ZE	ZA	C-43	8
9	Alça, Traseira Esquerda	50325-KRE-G00	ZB	ZB	ZB	C-23.10	3
10	Alça, Traseira Direita	50315-KRE-G00	ZB	ZB	ZB	C-23.10	1
11	Suporte, Superior	53131-KBB-950	ZA	ZA	ZA	C-7	7
12	Tampa, Manutenção Lanterna Traseira	80201-K68-900	ZA	ZA	ZA	C-23.10	8
13	Emblema	86101-K68-900	ZA	ZA	ZA	C-50.1	1
14	Emblema	86102-K68-900	ZA	ZA	ZA	C-50.1	2
15	Emblema, ABS	86611-MGZ-B30	ZB	ZB	ZB	C-50.1	5
16	Silencioso Conj.	18300-K68-900	ZB	ZB	ZB	C-27	6
17	Guidão Comp.	53100-K68-900	ZA	ZA	ZA	C-7	6
18	Protetor, Silencioso	18355-K68-900	ZA	ZA	ZA	C-27	10
19	Carenagem Jogo, Dianteira Esquerda	17545-K68-710	ZA	ZB	ZC	C-22	3
20	Carenagem Jogo, Dianteira Direita	17540-K68-710	ZA	ZB	ZC	C-22	2
21	Carenagem, Traseira Esquerda	17665-K68-900	ZA	ZA	ZA	C-22	6
22	Carenagem, Traseira Direita	17660-K68-900	ZA	ZA	ZA	C-22	5

PROIBIDA A REPRODUÇÃO E DISTRIBUIÇÃO
1010913 - Matsuo - MM - 37

© Moto Honda da Amazônia Ltda.
Todos os direitos reservados.

Tabela de Cores

• Ao solicitar as peças coloridas consulte a tabela abaixo, verifique a cor principal da motocicleta e utilize o número de peça básico adicionando o código de cor relativo.

XRE190A (XRE190A$_J$) BR

Nº	Modelo		XRE190A$_J$				
	Cor Principal		Verde Lizard Perolizado GY-151P	Prata Twister Fosco Metálico NH-A37M	Vermelho Marrakesh Perolizado R-358P	Nº de identificação do Bloco	Nº de ref.
	Código de Cor		GY151	NHA37	R358		
	Nome das Peças Coloridas	Nº Peça Básico					
23	Faixa, Carenagem Dianteira Esquerda	86175-K68-700	ZA	ZB	ZC	C-50.1	4
24	Faixa, Tampa Lateral Traseira Esquerda	86832-K68-700	ZA	ZB	ZC	C-50.1	7
25	Faixa, Carenagem Dianteira Direita	86174-K68-700	ZA	ZB	ZC	C-50.1	3
26	Faixa, Tampa Lateral Traseira Direita	86831-K68-700	ZA	ZB	ZC	C-50.1	6
27	Garfo Traseiro, Subconj.	52200-KRE-G30	ZC	ZC	ZC	C-32	15
28	Tanque Jogo, Combustível	06170-K68-900	ZE	ZE	ZE	C-21	1
29	Defletor Jogo, Dianteiro	61300-K68-900	ZA	ZA	ZA	C-43	7

PROIBIDA A REPRODUÇÃO E DISTRIBUIÇÃO
1010913 - Matsuo - MM - JT

© Moto Honda da Amazônia Ltda.
Todos os direitos reservados.

Composição do Número de Identificação do Veículo (V.I.N.)

Exemplo: 9 C 2 J C 3 0 1 _ 0YR _ 0 0 0 0 0 1

Número Sequencial de Produção

Código de Fábrica

A .... Ohio U.S.A
B .... Alost Bélgica
C .... Saitama Japão
D .... Guadalajara México
E .... Montesa Espanha
F .... Atessa Itália
K .... Kumamoto Japão
M .... Hamamatsu Japão
R .... Manaus Brasil
S .... Susuka Japão
T .... Tochigi Japão
4 .... Carolina do Sul U.S.A

Ano do Modelo

Exemplo: K....1989 L....1990 M....1991 N....1992 X....1999 Y....2000 (Exceto as letras I.O Q.U) 1....2001 2....2002 3....2003
4....2004 5....2005 6....2006 7....2007 8....2008 9....2009 A....2010 B....2011 C....2012 D....2013 E....2014
F....2015 G....2016 H....2017

Dígito de Controle

Código de Descrição do Veículo

Exemplo: PE04....XR600R RC30....CFR750R JC301....CG125TITAN • KS JC302....CG125TITAN • ES JC303....CG125 • CARGO

Marca e Tipo de Veículo

JH2 ..... HONDA Motocicleta Fabricada no Japão
1HF ..... HONDA Motocicleta Fabricada nos Estados Unidos da América
YC1 ..... HONDA Motocicleta Fabricada na Bélgica
9C2 ..... HONDA Motocicleta Fabricada no Brasil
3H1 ..... HONDA Motocicleta Fabricada no México
VTM ..... HONDA Motocicleta Fabricada na Espanha
ZDC ..... HONDA Motocicleta Fabricada na Itália
JH3 ..... HONDA Motocicleta Fabricada no Japão
478 ..... HONDA Motocicleta Fabricada nos Estados Unidos da América

PROIBIDA A REPRODUÇÃO E DISTRIBUIÇÃO
1010913 - Matsuo - MM - JT

© Moto Honda da Amazônia Ltda.
Todos os direitos reservados.

Mangueira de Combustível, Mangueiras de Aplicação Geral e Mangueira de Vinil

- As “peças padronizadas das mangueiras de combustível”, as “mangueiras de aplicação geral” e as “mangueiras de vinil” podem ser fornecidas sem embalagem (granel) em forma de bobinas.
- Quando necessitar efetuar o pedido destas “mangueiras”, verifique no Catálogo de Peças o código da “mangueira padrão” e em seguida coloque entre parênteses o código da “mangueira sem embalagem (granel)” relativa utilizando a tabela abaixo.
  (O comprimento padrão das “mangueiras sem embalagem (granel)” é de 1 metro. As mangueiras indicadas com o símbolo < > também estão disponíveis com as medidas de 3 e 8 metros).
- Quando necessitar de troca, corte a mangueira sem embalagem (granel) na medida especificada. Esta medida pode ser verificada no nome da peça (verifique no Manual de Serviços ou nas instruções que acompanham as mangueiras sem embalagem (granel) os procedimentos para o corte e instalação).
- A relação abaixo especifica o código das mangueiras padrão e as respectivas mangueiras sem embalagem (granel) e suas medidas. Certifique-se de que estes números sejam aplicados somente para as peças de reposição relacionadas.

Mangueiras de Combustível / Tubos			
Número de Peça Padrão	Número de Peça sem Embalagem (granel)	Peça sem Embalagem (granel)	
		Diâmetro Interno (mm)	Comprimento (m)
95001-30xxx-2x	95001-30001-20M	3,0	1
95001-30xxx-3x	95001-30001-30M	3,0	1
95001-30xxx-4x	95001-30001-40M	3,0	1
95001-35xxx-2x	95001-35001-50M <95001-35003-50M>	3,5	1 3
95001-35xxx-3x	95001-35001-60M <95001-35003-60M>	3,5	1 3
95001-35xxx-4x	95001-35001-60M <95001-35003-60M>	3,5	1 3
95001-35xxx-5x	95001-35001-50M <95001-35003-50M>	3,5	1 3
95001-35xxx-6x	95001-35001-60M <95001-35003-60M>	3,5	1 3
95001-45xxx-2x	95001-45001-50M <95001-45003-50M>	4,5	1 3
95001-45xxx-3x	95001-45001-60M <95001-45003-60M> <95001-45008-60M>	4,5	1 3 8
95001-45xxx-4x	95001-45001-60M <95001-45003-60M> <95001-45008-60M>	4,5	1 3 8
95001-45xxx-5x	95001-45001-50M <95001-45003-50M>	4,5	1 3
95001-45xxx-6x	95001-45001-60M <95001-45003-60M> <95001-45008-60M>	4,5	1 3 8
95001-55xxx-2x	95001-55001-50M <95001-55003-50M> <95001-55008-50M>	5,5	1 3 8

Mangueiras de Combustível / Tubos			
Número de Peça Padrão	Número de Peça sem Embalagem (granel)	Peça sem Embalagem (granel)	
		Diâmetro Interno (mm)	Comprimento (m)
95001-55xxx-3x	95001-55001-60M <95001-55003-60M> <95001-55008-60M>	5,5	1 3 8
95001-55xxx-4x	95001-55001-60M <95001-55003-60M> <95001-55008-60M>	5,5	1 3 8
95001-55xxx-5x	95001-55001-50M <95001-55003-50M> <95001-55008-50M>	5,5	1 3 8
95001-55xxx-6x	95001-55001-60M <95001-55003-60M> <95001-55008-60M>	5,5	1 3 8
95001-75xxx-2x	95001-75001-50M <95001-75003-50M>	7,5	1 3
95001-75xxx-3x	95001-75001-60M <95001-75003-60M> <95001-75008-60M>	7,5	1 3 8
95001-75xxx-4x	95001-75001-60M <95001-75003-60M> <95001-75008-60M>	7,5	1 3 8
95001-75xxx-5x	95001-75001-50M <95001-75003-50M>	7,5	1 3
95001-75xxx-6x	95001-75001-60M <95001-75003-60M> <95001-75008-60M>	7,5	1 3 8
95001-80xxx-2x	95001-80001-50M	8,0	1
95001-80xxx-3x	95001-80001-60M	8,0	1
95001-80xxx-4x	95001-80001-60M	8,0	1
95001-80xxx-5x	95001-80001-50M	8,0	1
95001-80xxx-6x	95001-80001-60M	8,0	1

CUIDADO

É PERIGOSO confundir uma “Mangueira de Combustível” com a “Mangueira de Aplicação Geral” ou com a “Mangueira de Vinil”. Cada “Mangueira” tem sua utilização apropriada.
Nunca utilize uma “Mangueira de Aplicação Geral” ou a “Mangueira de Vinil” no lugar de uma “Mangueira de Combustível” ou vice-versa.
Use sempre a mangueira sem embalagem (granel) especificada, utilizando as instruções de corte e instalação dos Manuais de Serviços e das instruções que são fornecidas juntamente com a embalagem.

PROIBIDA A REPRODUÇÃO E DISTRIBUIÇÃO
1010913 - Matsuo - 2017

© Moto Honda da Amazônia Ltda.
Todos os direitos reservados.

Mangueira de Combustível, Mangueiras de Aplicação Geral e Mangueira de Vinil

Mangueira de Vinil				
Número de Peça Padrão	Número de Peça sem Embalagem (granel)	Peça sem Embalagem (granel)		
		Diâmetro Interno (mm)	Diâmetro Externo (mm)	Comprimento (m)
95003-01xxx-3x	95003-01001-60M <95003-01003-60M>	2,9	6,8	1 3
95003-01xxx-60	95003-01001-60M <95003-01003-60M>	2,9	6,8	1 3
95003-03xxx-3x	95003-03001-60M <95003-03003-60M>	3,0	6,0	1 3
95003-03xxx-60	95003-03001-60M <95003-03003-60M>	3,0	6,0	1 3
95003-05xxx-3x	95003-05001-60M <95003-05003-60M> <95003-05008-60M>	3,5	6,5	1 3 8
95003-05xxx-60	95003-05001-60M <95003-05003-60M> <95003-05008-60M>	3,5	6,5	1 3 8
95003-07xxx-1x	95003-07001-10M <95003-07003-10M> <95003-07008-10M>	4,0	7,0	1 3 8
95003-07xxx-20	95003-07001-10M <95003-07003-10M> <95003-07008-10M>	4,0	7,0	1 3 8
95003-07xxx-3x	95003-07001-60M <95003-07003-60M> <95003-07008-60M>	4,0	7,0	1 3 8
95003-07xxx-60	95003-07001-60M <95003-07003-60M> <95003-07008-60M>	4,0	7,0	1 3 8
95003-07xxx-7x	95003-07001-70M <95003-07003-70M> <95003-07008-70M>	4,0	7,0	1 3 8
95003-08xxx-1x	95003-08001-10M <95003-08003-10M> <95003-08008-10M>	4,5	6,5	1 3 8
95003-09xxx-3x	95003-09001-60M <95003-09003-60M>	4,5	8,0	1 3
95003-09xxx-60	95003-09001-60M <95003-09003-60M>	4,5	8,0	1 3
95003-10xxx-1x	95003-10001-10M <95003-10003-10M>	5,0	8,0	1 3
95003-10xxx-20	95003-10001-10M <95003-10003-10M>	5,0	8,0	1 3
95003-10xxx-3x	95003-10001-60M <95003-10003-60M>	5,0	8,0	1 3
95003-10xxx-60	95003-10001-60M <95003-10003-60M>	5,0	8,0	1 3
95003-11xxx-3x	95003-11001-60M <95003-11003-60M> <95003-11008-60M>	5,0	9,0	1 3 8
95003-11xxx-60	95003-11001-60M <95003-11003-60M> <95003-11008-60M>	5,0	9,0	1 3 8
95003-12xxx-1x	95003-12001-10M <95003-12003-10M> <95003-12008-10M>	5,0	7,0	1 3 8
95003-12xxx-20	95003-12001-10M <95003-12003-10M> <95003-12008-10M>	5,0	7,0	1 3 8

Mangueira de Vinil				
Número de Peça Padrão	Número de Peça sem Embalagem (granel)	Peça sem Embalagem (granel)		
		Diâmetro Interno (mm)	Diâmetro Externo (mm)	Comprimento (m)
95003-14xxx-1x	95003-14001-10M <95003-14003-10M>	6,0	9,0	1 3
95003-14xxx-20	95003-14001-10M <95003-14003-10M>	6,0	9,0	1 3
95003-14xxx-3x	95003-14001-60M <95003-14003-60M>	6,0	9,0	1 3
95003-17xxx-1x	95003-17001-10M <95003-17003-10M>	7,0	9,0	1 3
95003-19xxx-1x	95003-19001-10M <95003-19003-10M> <95003-19008-10M>	7,0	11,0	1 3 8
95003-19xxx-20	95003-19001-10M <95003-19003-10M> <95003-19008-10M>	7,0	11,0	1 3 8
95003-19xxx-3x	95003-19001-60M <95003-19003-60M> <95003-19008-60M>	7,0	11,0	1 3 8
95003-19xxx-60	95003-19001-60M <95003-19003-60M> <95003-19008-60M>	7,0	11,0	1 3 8
95003-21xxx-1x	95003-21001-10M <95003-21003-10M>	8,0	9,0	1 3
95003-21xxx-20	95003-21001-10M <95003-21003-10M>	8,0	9,0	1 3
95003-23xxx-1x	95003-23001-10M <95003-23003-10M>	8,0	12,0	1 3
95003-23xxx-20	95003-23001-10M <95003-23003-10M>	8,0	12,0	1 3
95003-23xxx-3x	95003-23001-60M <95003-23003-60M> <95003-23008-60M>	8,0	12,0	1 3 8
95003-23xxx-60	95003-23001-60M <95003-23003-60M> <95003-23008-60M>	8,0	12,0	1 3 8
95003-25xxx-1x	95003-25001-10M <95003-25003-10M>	9,0	11,0	1 3
95003-25xxx-20	95003-25001-10M <95003-25003-10M>	9,0	11,0	1 3
95003-25xxx-3x	95003-25001-60M <95003-25003-60M>	9,0	11,0	1 3
95003-25xxx-7x	95003-25001-70M <95003-25003-70M>	9,0	11,0	1 3
95003-27xxx-1x	95003-27001-10M <95003-27003-10M>	9,0	13,0	1 3
95003-27xxx-20	95003-27001-10M <95003-27003-10M>	9,0	13,0	1 3
95003-27xxx-3x	95003-27001-60M <95003-27003-60M>	9,0	13,0	1 3
95003-27xxx-60	95003-27001-60M <95003-27003-60M>	9,0	13,0	1 3
95003-33xxx-1x	95003-33001-10M <95003-33003-10M>	10,0	14,0	1 3
95003-33xxx-20	95003-33001-10M <95003-33003-10M>	10,0	14,0	1 3

Mangueira de Vinil				
Número de Peça Padrão	Número de Peça sem Embalagem (granel)	Peça sem Embalagem (granel)		
		Diâmetro Interno (mm)	Diâmetro Externo (mm)	Comprimento (m)
95003-36xxx-1x	95003-36001-10M <95003-36003-10M> <95003-36008-10M>	11,0	13,0	1 3 8
95003-36xxx-20	95003-36001-10M <95003-36003-10M> <95003-36008-10M>	11,0	13,0	1 3 8
95003-37xxx-3x	95003-37001-60M <95003-37003-60M>	11,0	15,0	1 3
95003-37xxx-60	95003-37001-60M <95003-37003-60M>	11,0	15,0	1 3
95003-38xxx-1x	95003-38001-10M <95003-38003-10M>	12,0	13,0	1 3
95003-38xxx-20	95003-38001-10M <95003-38003-10M>	12,0	13,0	1 3
95003-39xxx-1x	95003-39001-10M <95003-39003-10M>	12,0	14,0	1 3
95003-39xxx-20	95003-39001-10M <95003-39003-10M>	12,0	14,0	1 3
95003-40xxx-20	95003-40001-10M <95003-40003-10M>	12,0	16,0	1 3
95003-40xxx-3x	95003-40001-60M <95003-40003-60M>	12,0	16,0	1 3
95003-40xxx-60	95003-40001-60M <95003-40003-60M>	12,0	16,0	1 3
95003-43xxx-1x	95003-43001-10M <95003-43003-10M> <95003-43008-10M>	13,0	15,0	1 3 8
95003-43xxx-20	95003-43001-10M <95003-43003-10M> <95003-43008-10M>	13,0	15,0	1 3 8
95003-45xxx-1x	95003-45001-10M <95003-45003-10M> <95003-45008-10M>	14,0	18,0	1 3 8
95003-45xxx-20	95003-45001-10M <95003-45003-10M> <95003-45008-10M>	14,0	18,0	1 3 8
95003-50xxx-1x	95003-50001-10M <95003-50003-10M>	16,0	19,0	1 3
95003-50xxx-20	95003-50001-10M <95003-50003-10M>	16,0	19,0	1 3
95003-50xxx-3x	95003-50001-60M <95003-50003-60M>	16,0	19,0	1 3
95003-55xxx-1x	95003-55001-10M <95003-55003-10M>	17,5	20,5	1 3
95003-55xxx-20	95003-55001-10M <95003-55003-10M>	17,5	20,5	1 3
95003-60xxx-1x	95003-60001-10M <95003-60003-10M>	22,0	27,0	1 3
95003-60xxx-20	95003-60001-10M <95003-60003-10M>	22,0	27,0	1 3
95003-60xxx-3x	95003-60001-60M <95003-60003-60M>	22,0	27,0	1 3
95003-60xxx-60	95003-60001-60M <95003-60003-60M>	22,0	27,0	1 3

PROIBIDA A REPRODUÇÃO E DISTRIBUIÇÃO
1010913 - Matsuo - MM - 17

CUIDADO

É PERIGOSO confundir uma "Mangueira de Combustível" com a "Mangueira de Aplicação Geral" ou com a "Mangueira de Vinil". Cada "Mangueira" tem sua utilização apropriada.
Nunca utilize uma "Mangueira de Aplicação Geral" ou a "Mangueira de Vinil" no lugar de uma "Mangueira de Combustível" ou vice-versa.
Use sempre a mangueira sem embalagem (granel) especificada, utilizando as instruções de corte e instalação dos Manuais de Serviços e das instruções que são fornecidas juntamente com a embalagem.

© Moto Honda da Amazônia Ltda.
Todos os direitos reservados.

Mangueira de Combustível, Mangueiras de Aplicação Geral e Mangueira de Vinil

Mangueiras de Aplicação Geral			
Número de Peça Padrão	Número de Peça sem Embalagem (granel)	Peça sem Embalagem (granel)	
		Diâmetro Interno (mm)	Comprimento (m)
95005-11xxx-3x	95005-11001-30M	11,0	1
95005-11xxx-5x	95005-11001-50M	11,0	1
95005-12xxx-1x	95005-12001-10M <95005-12003-10M>	12,0	1 3
95005-12xxx-2x	95005-12001-20M	12,0	1
95005-12xxx-3x	95005-12001-30M	12,0	1
95005-12xxx-5x	95005-12001-50M	12,0	1
95005-14xxx-1x	95005-14001-10M	14,0	1
95005-14xxx-2x	95005-14001-20M <95005-14003-20M>	14,0	1 3
95005-14xxx-3x	95005-14001-30M	14,0	1
95005-14xxx-5x	95005-14001-50M	14,0	1
95005-17xxx-1x	95005-17001-10M	17,0	1
95005-17xxx-2x	95005-17001-20M	17,0	1
95005-17xxx-3x	95005-17001-30M	17,0	1
95005-17xxx-5x	95005-17001-50M	17,0	1
95005-30xxx-3x	95005-30001-30M	3,0	1
95005-30xxx-5x	95005-30001-50M	3,0	1
95005-35xxx-1x	95005-35001-10M <95005-35003-10M> <95005-35008-10M>	3,5	1 3 8
95005-35xxx-2x	95005-35001-20M	3,5	1
95005-35xxx-3x	95005-35001-30M	3,5	1
95005-35xxx-4x	95005-35001-10M <95005-35003-10M> <95005-35008-10M>	3,5	1 3 8
95005-35xxx-5x	95005-35001-50M	3,5	1
95005-45xxx-1x	95005-45001-10M <95005-45003-10M> <95005-45008-10M>	4,5	1 3 8
95005-45xxx-2x	95005-45001-20M	4,5	1
95005-45xxx-3x	95005-45001-30M	4,5	1

Mangueiras de Aplicação Geral			
Número de Peça Padrão	Número de Peça sem Embalagem (granel)	Peça sem Embalagem (granel)	
		Diâmetro Interno (mm)	Comprimento (m)
95005-45xxx-4x	95005-45001-10M <95005-45003-10M> <95005-45008-10M>	4,5	1 3 8
95005-45xxx-5x	95005-45001-50M	4,5	1
95005-50xxx-3x	95005-50001-30M <95005-50003-30M>	5,0	1 3
95005-50xxx-5x	95005-50001-50M	5,0	1
95005-55xxx-1x	95005-55001-10M <95005-55003-10M> <95005-55008-10M>	5,3	1 3 8
95005-55xxx-2x	95005-55001-20M <95005-55003-20M>	5,3	1 3
95005-55xxx-4x	95005-55001-10M <95005-55003-10M> <95005-55008-10M>	5,3	1 3 8
95005-65xxx-1x	95005-65001-10M <95005-65003-10M>	6,5	1 3
95005-65xxx-2x	95005-65001-20M	6,5	1
95005-70xxx-3x	95005-70001-30M <95005-70003-30M>	7,0	1 3
95005-70xxx-5x	95005-70001-50M	7,0	1
95005-75xxx-1x	95005-75001-10M <95005-75003-10M>	7,3	1 3
95005-75xxx-2x	95005-75001-20M	7,3	1
95005-80xxx-1x	95005-80001-10M <95005-80003-10M>	8,0	1 3
95005-80xxx-2x	95005-80001-20M	8,0	1
95005-80xxx-3x	95005-80001-30M	8,0	1
95005-80xxx-5x	95005-80001-50M	8,0	1
95005-91xxx-3x	95005-91001-30M	12,0	1
95005-91xxx-5x	95005-91001-50M	12,0	1
95005-92xxx-3x	95005-92001-30M	12,0	1
95005-92xxx-5x	95005-92001-50M	12,0	1

NOTA: X é mostrado para representar os números e letras omitidas do alfabeto romano.

CUIDADO

É PERIGOSO confundir uma "Mangueira de Combustível" com a "Mangueira de Aplicação Geral" ou com a "Mangueira de Vinil". Cada "Mangueira" tem sua utilização apropriada.
Nunca utilize uma "Mangueira de Aplicação Geral" ou a "Mangueira de Vinil" no lugar de uma "Mangueira de Combustível" ou vice-versa.
Use sempre a mangueira sem embalagem (granel) especificada, utilizando as instruções de corte e instalação dos Manuais de Serviços e das instruções que são fornecidas juntamente com a embalagem.

PROIBIDA A REPRODUÇÃO E DISTRIBUIÇÃO
101027 - Matsuo - MM - JT

© Moto Honda da Amazônia Ltda.
Todos os direitos reservados.

Composição do Número de Identificação das Mangueiras

Exemplo: 9 5 0 0 1 - 7 5 0 0 1 - 5 0 M

- M — Número de Peça sem Embalar: Refere-se a Peça sem Embalar
- 0 — Código da Marca (Tipo de Mangueira) (Mangueira de Combustível e Mangueira de Aplicação Geral)
  Código de Troca (para Mangueira Adicionada); (Mangueira de Vinil)
  - Indica a marca do número ou a Sequência de Troca. O código para a peça sem embalar deve ser estritamente 0 (Zero).
- 5 — Tipos de Código:
  - Mangueira de Combustível
    - 2: Trançada Exterior Vermelha (Somente com 3 mm de diâmetro Interno)
    - 5: Trançada Interior Preta
    - 3: Vermelha (Somente 3 mm de diâmetro Interno)
    - 4: Cinza com faixa Vermelha (Somente com 3 mm de diâmetro Interno)
    - 6: Preta
  - Mangueira de Vinil
    - 1: Transparente
    - 2: Preta
    - 3: Vermelho Claro
    - 6: Vermelho Claro
    - 7: Preto Pálido
  - Mangueira de Aplicação Geral
    - 1: Cinza
    - 2: Cinza
    - 3: Preta
    - 5: Preta
- 0 0 1 — Comprimento:
  - 001: 1 m (Padrão)
  - 003: 3 m
  - 008: 8 m
- 7 5 — Código de Diâmetro Interno (Mangueira de Combustível e Mangueira de Aplicação Geral)
  - 30: 3,0 mm
  - 35: 3,5 mm
  - 45: 4,5 mm
  - 50: 5,0 mm
  - 55: 5,3 mm, 5,5 mm
  - 65: 6,5 mm
  - 70: 7,0 mm
  - 75: 7,3 mm, 7,5 mm
  - 80: 8,0 mm
  - 11: 11 mm
  - 91: 12 (Diâmetro Externo de 15) mm
  - 92: 12 (Diâmetro Externo de 16) mm
  - 12: 12 (Diâmetro Externo de 17) mm
  - 14: 14 mm
  - 17: 17 mm
- 7 5 — Código de Diâmetro Externo / Interno (Mangueira de Vinil)
  - 01: DI 2,9, DE 6,8 mm
  - 03: DI 3,0, DE 6,0 mm
  - 05: DI 3,5, DE 6,5 mm
  - 07: DI 4,0, DE 7,0 mm
  - 08: DI 4,5, DE 6,5 mm
  - 09: DI 4,5, DE 8,0 mm
  - 12: DI 5,0, DE 7,0 mm
  - 10: DI 5,0, DE 8,0 mm
  - 11: DI 5,0, DE 9,0 mm
  - 14: DI 6,0, DE 9,0 mm
  - 17: DI 7,0, DE 9,0 mm
  - 19: DI 7,0, DE 11,0 mm
  - 21: DI 8,0, DE 9,0 mm
  - 23: DI 8,0, DE 12,0 mm
  - 25: DI 9,0, DE 11,0 mm
  - 27: DI 9,0, DE 13,0 mm
  - 33: DI 10,0, DE 14,0 mm
  - 36: DI 11,0, DE 13,0 mm
  - 37: DI 11,0, DE 15,0 mm
  - 38: DI 12,0, DE 13,0 mm
  - 39: DI 12,0, DE 14,0 mm
  - 40: DI 12,0, DE 16,0 mm
  - 43: DI 13,0, DE 15,0 mm
  - 45: DI 14,0, DE 18,0 mm
  - 50: DI 16,0, DE 19,0 mm
  - 55: DI 17,5, DE 20,5 mm
  - 60: DI 22,0, DE 27,0 mm
- 9 — Tipo de Mangueira:
  - 1: Mangueira de Combustível
  - 3: Mangueira de Vinil
  - 5: Mangueira de Aplicação Geral

PROIBIDA A REPRODUÇÃO E DISTRIBUIÇÃO
20110913 - MARCIO - MAL JT

© Moto Honda da Amazônia Ltda.
Todos os direitos reservados.

Instruções para o Uso do Tempo de Mão de Obra (T.M.O.)

O tempo de Mão de Obra (T.M.O.) significa o tempo necessário para a realização de um serviço, o qual é mencionado neste catálogo para ajudar as Concessionárias a controlar o processo de trabalho real e calcular o tempo de serviço, utilizando-o como um guia.

Ajuste do Sistema T.M.O.

- Tempo de Serviço
  - Remoção, Desmontagem/ Montagem, Instalação
  - Verificação, Medição, Ajuste, Confirmação
  - Diagnóstico (Sistema Elétrico)
  - Inspeção Completa
- Tempo Variável
  - Preparação
    (Verificação do processo, Preparação das ferramentas especiais necessárias ao serviço)
  - Trabalhos relacionados (Transferência de motocicletas)

* O tempo variável é obtido multiplicando-se o tempo de serviço pelo coeficiente especificado.

Instruções para o Uso do Catálogo

Os itens de serviço mostrados no texto estão relacionados com o tempo de trabalho e as peças comercializadas para reparo, conforme sua especificação. Outros itens de serviço representativos, os quais não utilizam peças para reparos (remoção/ instalação, ajuste, verificação/ medição e outros) estão relacionados na introdução, classificados de acordo com o assunto.

Ajuste do T.M.O.

- O Sistema Decimal (em unidade 0,1) é utilizado para obter o T.M.O. simplificando o cálculo global.
  Exemplo: (0,1) ⇒ 6 minutos, (0,2) ⇒ 12 minutos
  [Custo por hora de trabalho] x [T.M.O.] = [Cálculo global]
- O T.M.O. é calculado manualmente.
- Os itens de serviço e o T.M.O. podem ser modificados dependendo do desenvolvimento de ferramentas, equipamentos de serviço e da melhoria dos procedimentos.

PROIBIDA A REPRODUÇÃO E DISTRIBUIÇÃO
1010913 - Matsuo - MM - JT

© Moto Honda da Amazônia Ltda.
Todos os direitos reservados.

Procedimento de Trabalho

- O procedimento de trabalho é determinado através do tempo de serviço juntamente com o método especificado no Manual de Serviço, portanto, consulte-o quando necessário.
- Os procedimentos de trabalho que permitem ser executados num tempo reduzido, preservam a segurança do trabalho e a garantia do produto dos itens não mencionados no Manual de Serviço.
- O trabalho é executado por apenas um mecânico. Quando dois ou mais mecânicos são necessários, o cálculo do tempo real é efetuado de acordo com o número de pessoas.
- Para avaliar o conhecimento dos mecânicos, a HONDA utiliza como padrão, mecânicos com três anos de experiência no reparo de suas motocicletas.
- As ferramentas especiais e os equipamentos de serviço utilizados para obter o T.M.O. estão especificados no Manual de Serviços e publicações técnicas emitidas sobre o tema.

Itens de Serviço que não apresentam T.M.O.

- Peças e acessórios não mencionados neste Catálogo.
- Áreas com deterioração pelo tempo de uso ou danos (quebras, rachaduras) durante uso em condições normais.
- Serviços que podem ser executados com apenas um ajuste.
- Serviços raramente executados (exemplo: problemas com causas extremamente simples e frequência de uso).

* Faça o cálculo global baseado no tempo de serviço real quando o serviço não apresenta T.M.O.

Serviços não incluídos no T.M.O.

- Óleo e drenagem de fluido, tempo de espera para desaquecimento, etc.
- Serviços adicionais que envolvam remoção/ instalação de equipamentos externos.
- Tempo de serviço utilizado com visitas ao cliente, realização de negociações e a entrega da motocicleta.
- Tempo necessário com a requisição e a entrega de peças.
- Custos referentes à graxa, agente adesivo, etc., utilizados no serviço.

PROIBIDA A REPRODUÇÃO E DISTRIBUIÇÃO
1010913 - Matsuo - MM - JT

© Moto Honda da Amazônia Ltda.
Todos os direitos reservados.

Explicação do T.M.O. utilizando um exemplo (O exemplo pode ser diferente dos itens apresentados)

Ref. Nº	N.O.S.	(Nº de referência) Item de Serviço	T.M.O.
① ② ③	111118	(1, 3, 4, 7) ④ Árvore de Comando ..... 4,5 ⑥	②
	111118A	• Inclui: Ajuste da folga da válvula Substituição balancim (Adicional) 1,0	⑤

① O Nº de Referência da peça na ilustração indica a localização da peça a ser substituída.

② T.M.O. é a abreviatura de Tempo de Mão de Obra e indica o tempo de serviço padrão necessário para a execução do serviço.

③ N.O.S. é a abreviatura do Número de Operação de Serviço, e classifica os itens de serviço de acordo com o código de unidade de trabalho.

O mesmo código de serviço é utilizado independentemente dos modelos.

O serviço padrão é apresentado com 6 dígitos e o serviço adicional com 7 dígitos.

④ Indica a substituição da árvore de comando e o T.M.O. 4,5.

⑤ Indica T.M.O. 1,0 que será acrescentado quando um serviço adicional (substituição do balancim) é executado em conjunto com a substituição da árvore de comando.

⑥ Indica a descrição dos serviços incluídos no item de serviço.

⑦ Indica o Nº de referência cujo serviço e tempo do mesmo são iguais ao T.M.O. 4,5 para a árvore de comando.

(A aplicação da área é limitada aos itens de serviço que não possuem identificação N.O.S. dentro de um mesmo bloco.)

Como designar o item de serviço utilizando o exemplo (substituição da árvore de comando)

Abra a página do bloco onde a ilustração da árvore de comando é mostrada.

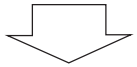

Procure a árvore de comando na ilustração, o item de serviço especificado e o T.M.O. relacionado com o Nº de referência.

PROIBIDA A REPRODUÇÃO E DISTRIBUIÇÃO
1010913 - Matsuo - MM - JT

© Moto Honda da Amazônia Ltda.
Todos os direitos reservados.

Voltar

Símbolo de indicação dos itens de serviço relacionados que continuam na página seguinte

Ref. Nº	N.O.S.	(Nº de referência) Item de Serviço	T.M.O.
2	111118	**Árvore de Comando**	4,5
	•	•	•
	•	•	•
+			

Símbolo de indicação na última linha

Indicação do bloco sem informação do T.M.O.

Ref. Nº	N.O.S.	(Nº de referência) Item de Serviço	T.M.O.
		Sem Informação	–

• Código N.O.S.

1	11	1	18	A
a	b	c	d	e

a) Código da categoria ..... Motor

b) Localização/ código da função .... Motor superior

c) Código de serviço ..... Substituição

d) Número sequencial de serviço .... (Código da unidade é mostrado através de letras)

..... árvore de comando (Sem regra padrão do código)

e) Código adicional ..... substituição do balancim (Sem regra padrão do código)

1	11	1	18	A
a		c		

a) Códigos da categoria e classificação

Código	Categoria
1	Motor
2	Transmissão
3	Combustível e Escapamento
4	Chassi e Carcaça
5	Direção/ Suspensão
6	Elétrica
7	Rodas/ Freios
8	Controles/ Instrumentos
9	–
0	–

c) Códigos de serviço e classificação

Código	Categoria de Serviço
1	Substituição, Remoção/ Instalação, Troca
2	Revisão
3	Ajuste, Balanceamento
4	(Serviços relacionados à Pintura: Camada Superior)
5	Teste, Inspeção/ Diagnóstico, Medição, Verificação
6	(Serviços relacionados à Revisão: Recondicionamento)
7	(Serviços relacionados à Revisão: Reapertos)
8	(Retífica)
9	(Serviços relacionados à Pintura: Acabamento)
0	Reparo, Limpeza, Sangria de Ar

PROIBIDA A REPRODUÇÃO E DISTRIBUIÇÃO
1010913 - Matsuo - MM - JP

© Moto Honda da Amazônia Ltda.
Todos os direitos reservados.

Principais itens de serviço sem a utilização de peças adicionais
(1) Remoção/ Instalação, (2) Ajuste, (3) Verificação/ Medição,
(4) Revisão, (5) Outros Serviços

M: Motor, C: Chassi

* SERVIÇOS EXCETO SUBSTITUIÇÃO DE PEÇAS

(1) Remoção e instalação

Relacione as peças removidas da motocicleta com a descrição

	N.O.S.	DESCRIÇÃO	T.M.O.
M	1101E5	**Motor Comp. Remoção/ Instalação** Inclui: Todos os ajustes necessários	2,5
	3111D5	**Corpo do Acelerador Comp. Remoção/ Instalação**	0,5
	1101E6	**Carcaça do Motor, Desmontagem** Inclui: Remoção e instalação do motor	4,5

(2) Ajuste

	N.O.S.	DESCRIÇÃO	T.M.O.
M	2123A0	**Embreagem, Ajuste** Inclui: Ajuste alavanca, embreagem	0,1
	6143A1	**Vela de Ignição - Ajuste/ Limpeza**	0,1
	1113A0	**Folga da Válvula - Ajuste** NOTA: Para 1 motocicleta	0,5
C	6163A0	**Farol - Alinhamento**	0,1
	2133A0	**Corrente da Transmissão - Ajuste**	0,1
	3113A3	**Acelerador, Funcionamento - Ajuste**	0,1

(3) Verificação, Medição

	N.O.S.	DESCRIÇÃO	T.M.O.
M	1115A0	**Compressão, Pressão - Medição**	0,2
	6145A0	**Ponto de Ignição - Verificação**	0,2
C	6105A0	**Bateria - Carga** Inclui: No caso de bateria não selada, verifique o nível do eletrólito e carga	0,2

(5) Outros Serviços

	N.O.S.	DESCRIÇÃO	T.M.O.
M	1130A1	**Tela Filtro de Óleo - Limpeza**	0,4
C	7110A0	**Freio Dianteiro - Sangria de ar**	0,2
	7110A1	**Freio Traseiro - Sangria de ar**	0,2

PROIBIDA A REPRODUÇÃO E DISTRIBUIÇÃO
1010913 - Matsuo - MM - JT

© Moto Honda da Amazônia Ltda.
Todos os direitos reservados.

Grupo do Motor

• O número de referência na ilustração do índice pode ser diferente do que aparece no texto.

M-1 Tampa do Cabeçote

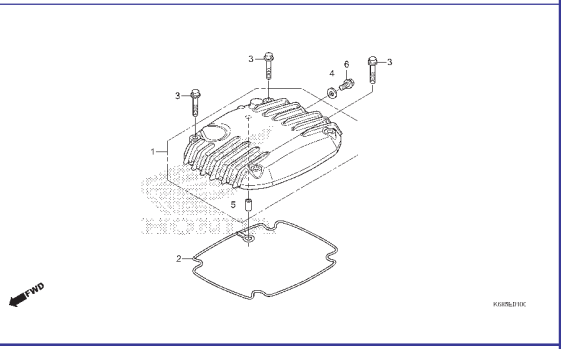

M-2 Cabeçote

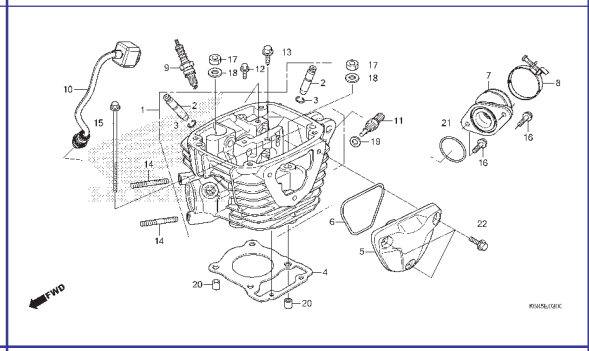

M-3 Árvore de Comando • Válvulas

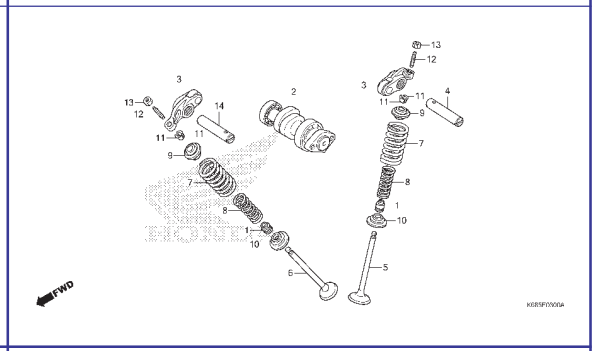

M-4 Corrente de Comando • Tensor

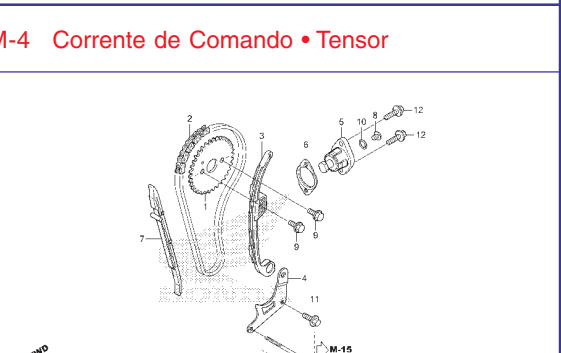

M-5 Cilindro

M-6 Tampa Lateral Direita

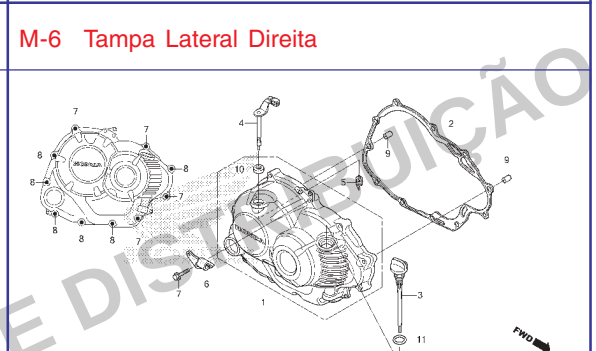

M-8 Embreagem

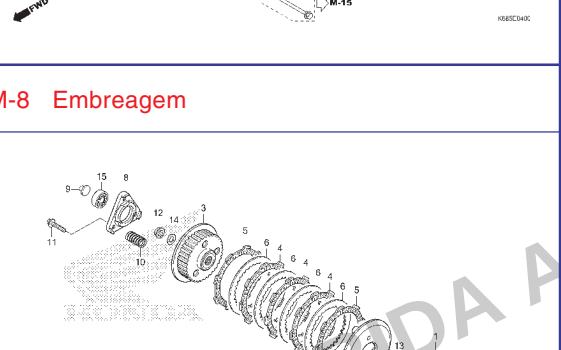

M-9 Embreagem de Partida

M-10 Tampa Lateral Esquerda

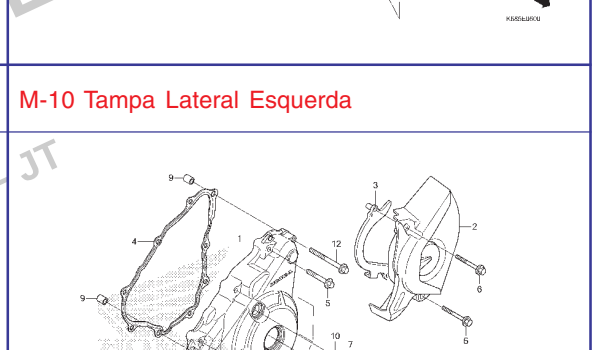

PROIBIDA A REPRODUÇÃO E DISTRIBUIÇÃO
10109 Matsuo - MM - JT

© Moto Honda da Amazônia Ltda.
Todos os direitos reservados.

Grupo do Motor

• O número de referência na ilustração do índice pode ser diferente do que aparece no texto.

M-11 Gerador

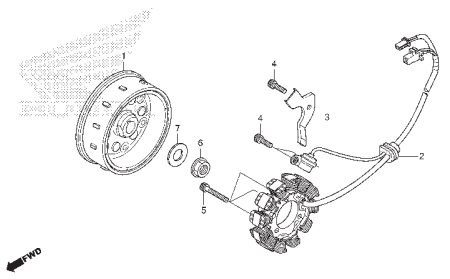

M-13 Motor de Partida

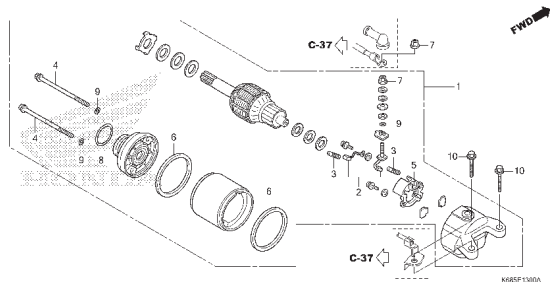

M-14 Bomba de Óleo

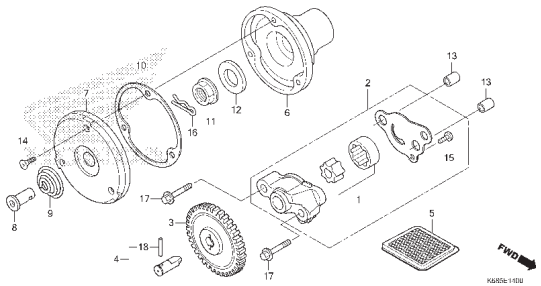

M-15 Carcaça do Motor

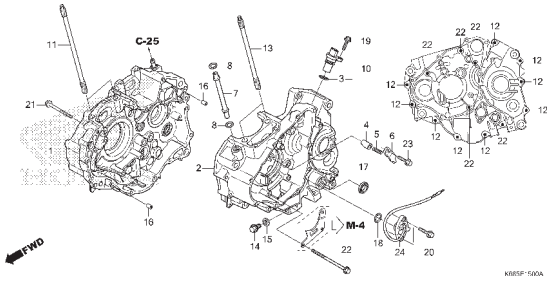

M-16 Árvore de Manivelas • Pistão

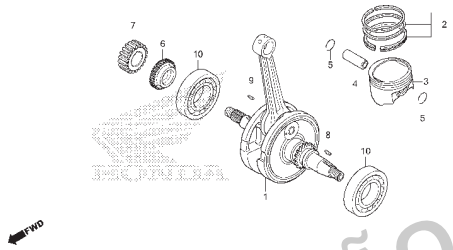

M-16.10 Eixo do Balanceiro

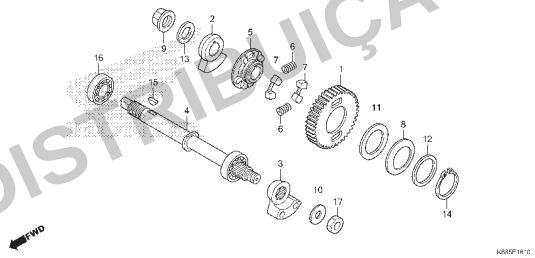

M-17 Transmissão

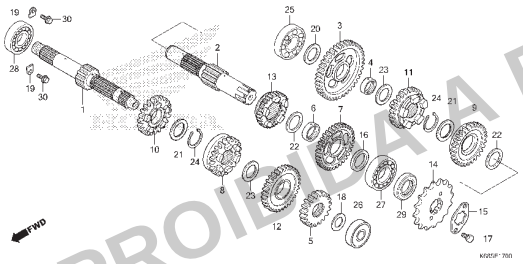

M-19 Tambor Seletor de Marchas

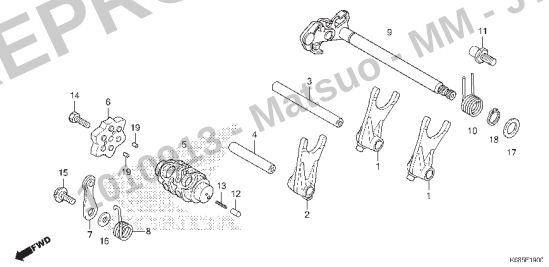

M-23 Corpo do Acelerador

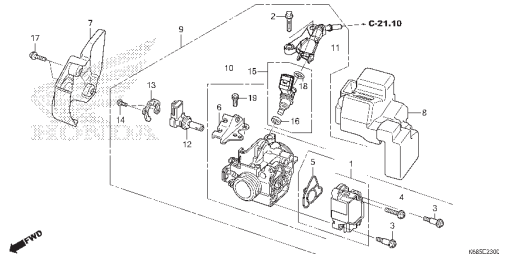

PROIBIDA A REPRODUÇÃO E DISTRIBUIÇÃO
010948 - Matsuo - MM - JT

© Moto Honda da Amazônia Ltda.
Todos os direitos reservados.

Grupo do Chassi

• O número de referência na ilustração do índice pode ser diferente do que aparece no texto.

C-1 Farol

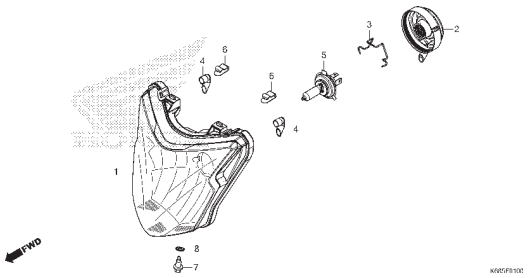

C-2 Instrumentos

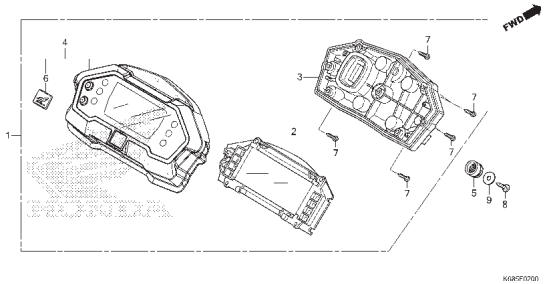

C-4 Alavancas • Interruptores • Cabos

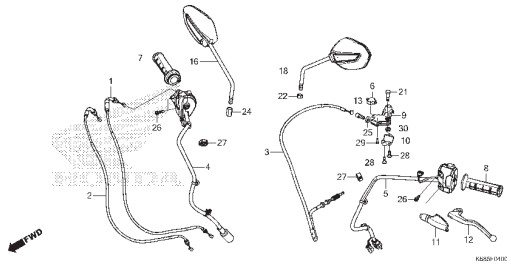

C-5 Cilindro Mestre do Freio Dianteiro

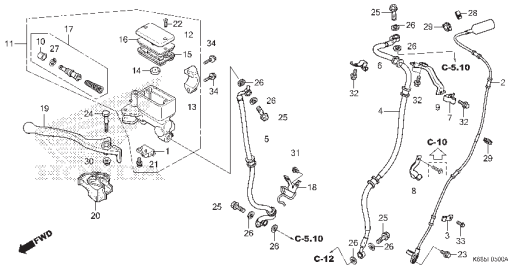

C-5.10 Modulador ABS

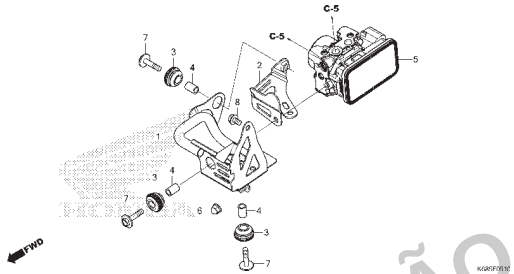

C-7 Guidão • Mesa Superior

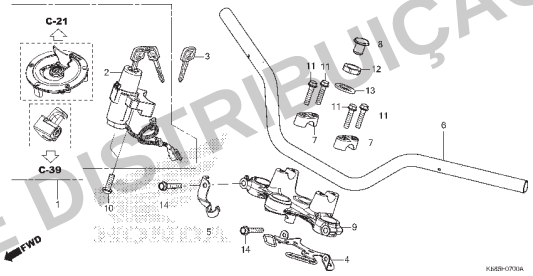

C-9 Coluna de Direção

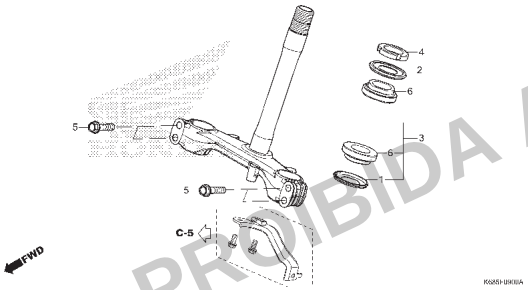

C-10 Para-lama Dianteiro

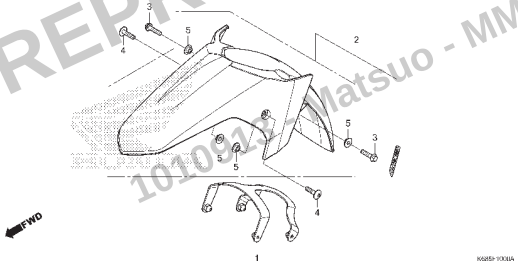

C-11 Garfo Dianteiro

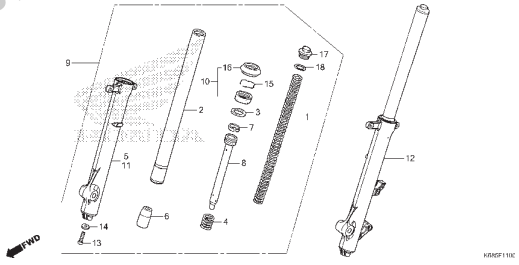

PROIBIDA A REPRODUÇÃO E DISTRIBUIÇÃO
1010413 HatSuo - MM - JT

© Moto Honda da Amazônia Ltda.
Todos os direitos reservados.

Grupo do Chassi

• O número de referência na ilustração do índice pode ser diferente do que aparece no texto.

C-12 Cáliper do Freio Dianteiro

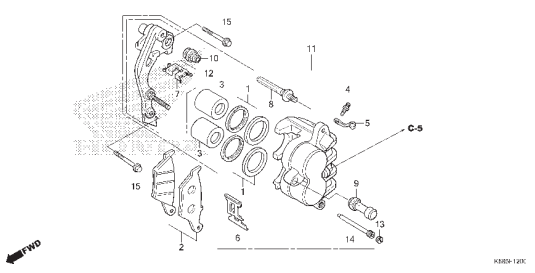

C-14.20 Roda Dianteira

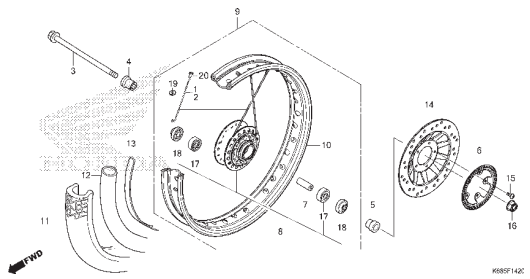

C-15 Cilindro Mestre do Freio Traseiro

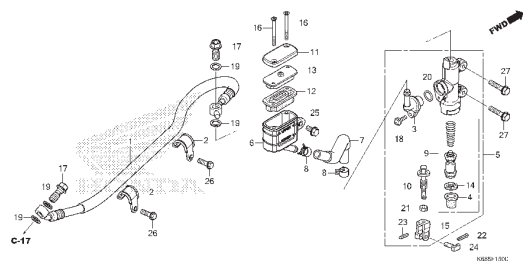

C-17 Cáliper do Freio Traseiro

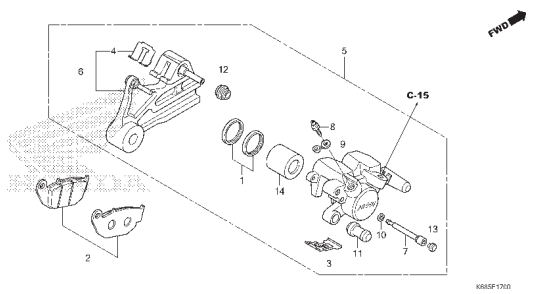

C-19.20 Roda Traseira

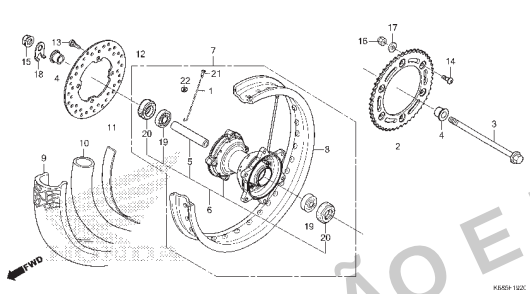

C-21 Tanque de Combustível

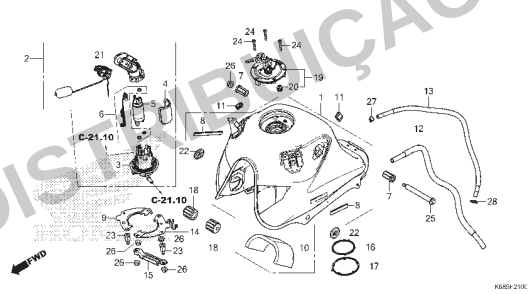

C-21.10 Filtro de Combustível

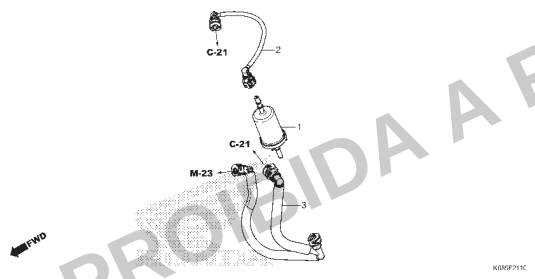

C-22 Carenagem

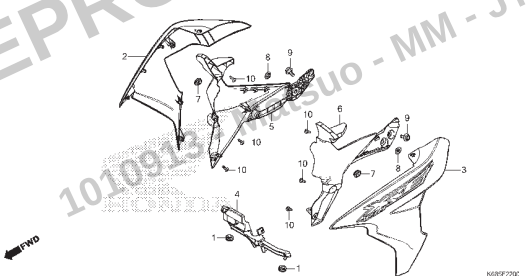

C-23 Assento

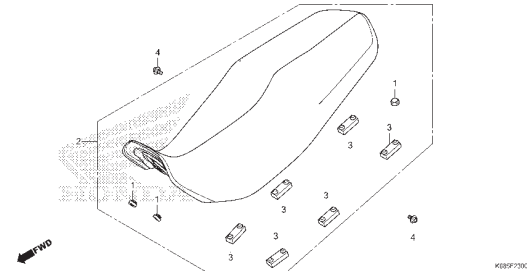

PROIBIDA A REPRODUÇÃO E DISTRIBUIÇÃO
1010913 - Matsuo - MM - JT

© Moto Honda da Amazônia Ltda.
Todos os direitos reservados.

Grupo do Chassi

• O número de referência na ilustração do índice pode ser diferente do que aparece no texto.

C-23.10 Rabeta

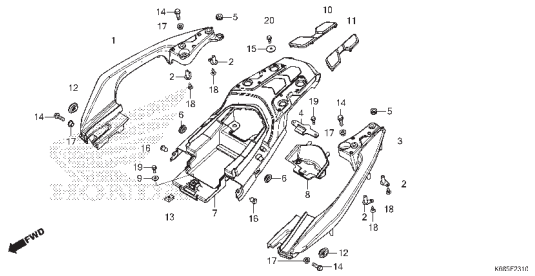

C-24 Tampa Lateral

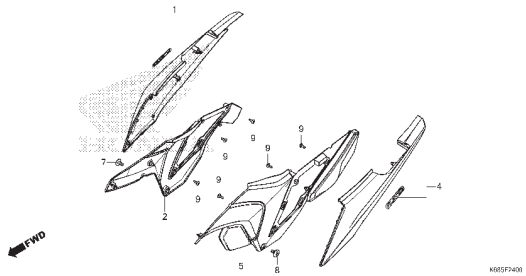

C-25 Filtro de Ar

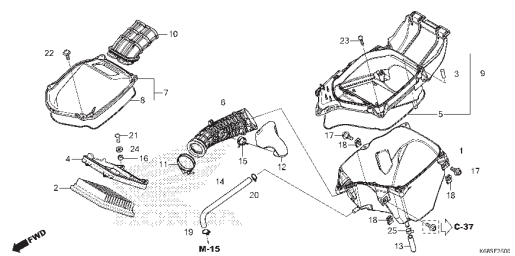

C-27 Escapamento

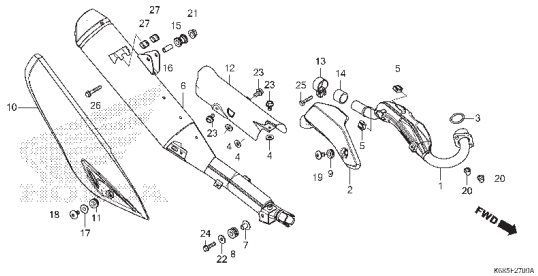

C-29 Pedal

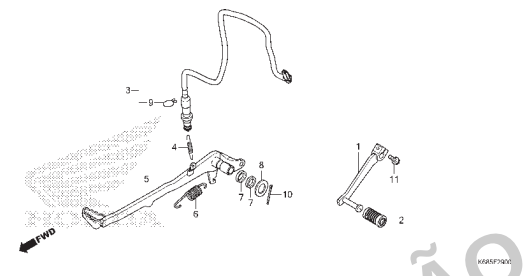

C-30 Pedal de Apoio

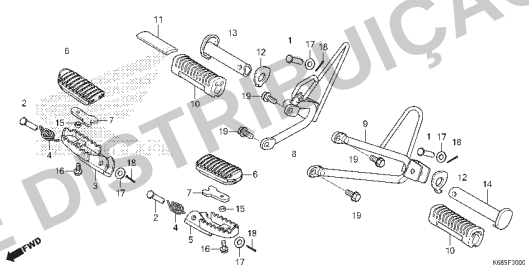

C-31 Cavalete Lateral

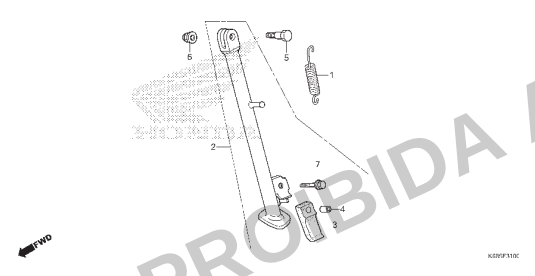

C-32 Garfo Traseiro

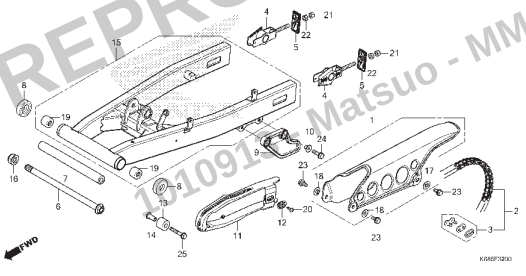

C-33 Amortecedor Traseiro

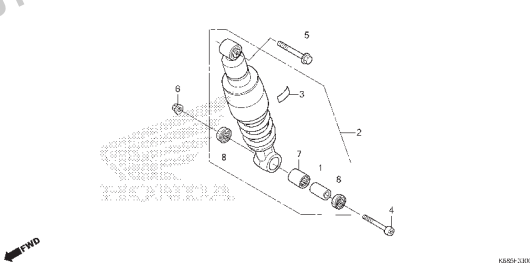

PROIBIDA A REPRODUÇÃO E DISTRIBUIÇÃO
1510917 - Matsuo - MM - JT

© Moto Honda da Amazônia Ltda.
Todos os direitos reservados.

Grupo do Chassi

• O número de referência na ilustração do índice pode ser diferente do que aparece no texto.

C-34 Suporte da Placa de Licença

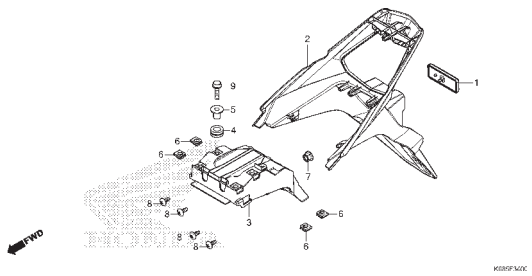

C-35 Sinalizador

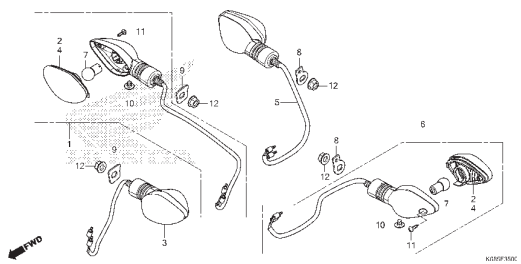

C-36 Lanterna Traseira

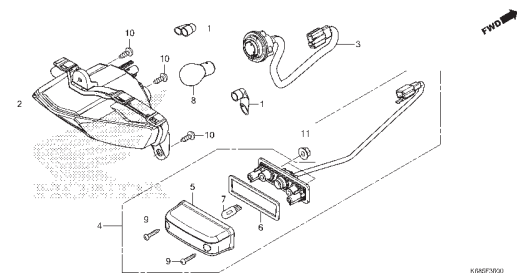

C-37 Bateria

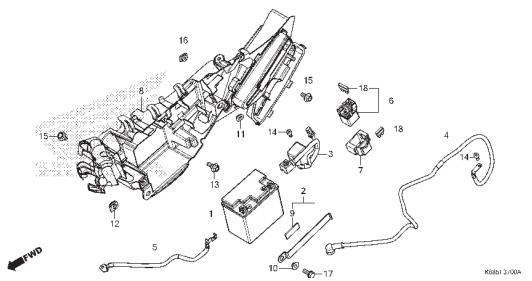

C-38 Fiação Principal

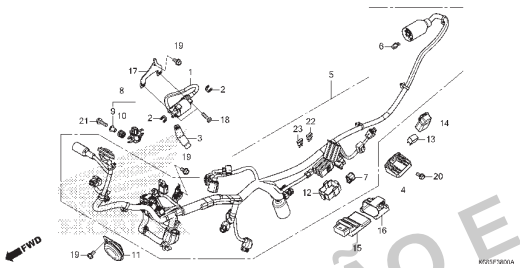

C-39 Chassi

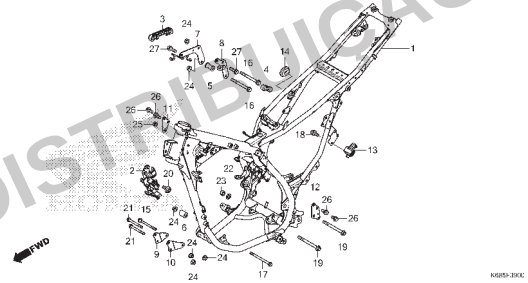

C-43 Para-lama Superior • Defletor Dianteiro

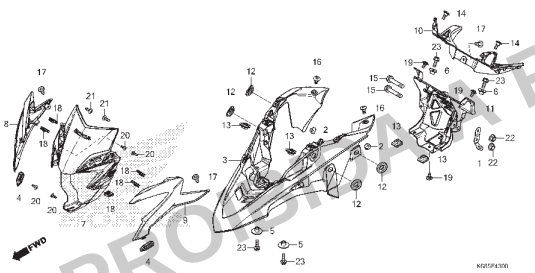

C-48 Ferramentas

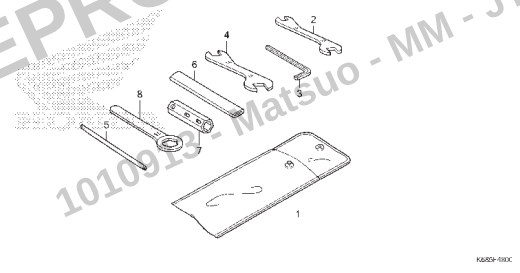

C-49 Etiquetas de Precaução

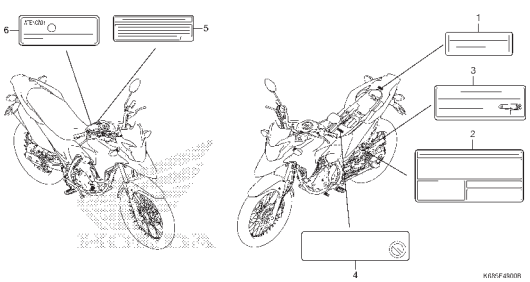

PROIBIDA A REPRODUÇÃO E DISTRIBUIÇÃO
1010913 - Matsuo - MM - JT

© Moto Honda da Amazônia Ltda.
Todos os direitos reservados.

Grupo do Chassi

• O número de referência na ilustração do índice pode ser diferente do que aparece no texto.

C-50 Emblemas (1)	C-50.1 Emblemas (2)	
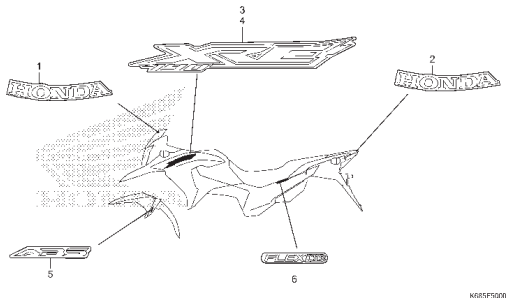	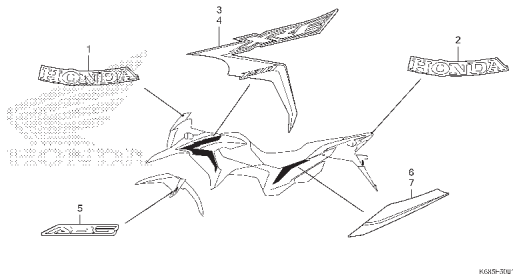	

PROIBIDA A REPRODUÇÃO E DISTRIBUIÇÃO
1010913 - Matsuo - MM - JT

© Moto Honda da Amazônia Ltda.
Todos os direitos reservados.

M-1

Tampa do Cabeçote

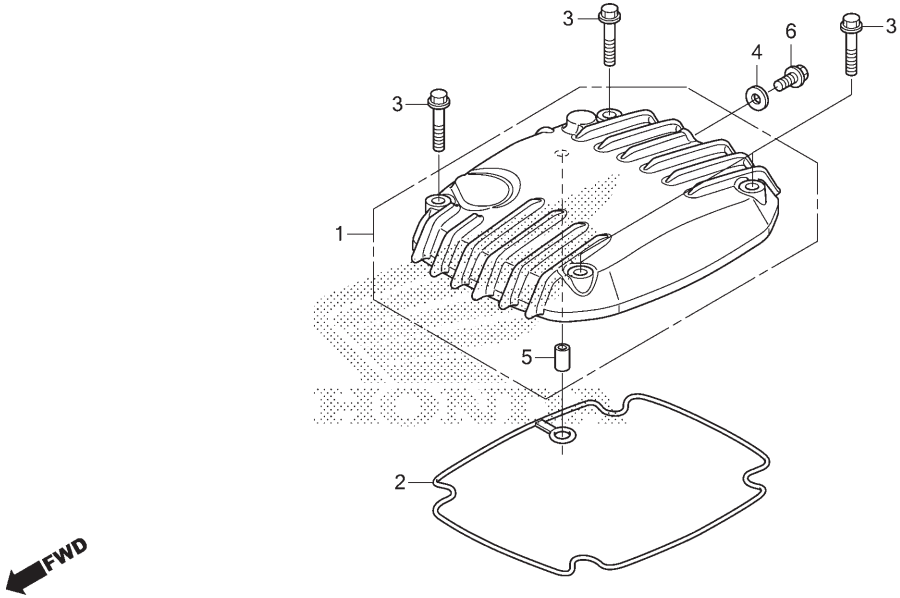

Ref. Nº	N.O.S.	Item de serviço	T.M.O.
1	1111C4	Tampa, Cabeçote	0,3
2	1111D2	Junta, Tampa Cabeçote	0,3

Ref. Nº	Nº da peça	Descrição	Qtd. XRE190A G/H	Qtd. XRE190A J	Nº de série		Tipo
1	12310-KRE-G00	Tampa Comp., Cabeçote	1	1			
2	12391-KRE-G02	Junta, Tampa Cabeçote	1	1			
3	90042-KVS-740	Parafuso, Flange, 6x35	4	4			
	96001-06035-00		4	4			
4	90463-KRM-840	Arruela, Vedação, 6,2x12x1,2	1	1			
5	94301-07120	Pino A, Guia, 7x12	1	1			
6	96001-06012-00	Parafuso, Flange, 6x12	1	1			

PROIBIDA A REPRODUÇÃO E DISTRIBUIÇÃO
1010913 - Matsuo - MM - JT

© Moto Honda da Amazônia Ltda.
Todos os direitos reservados.

M-2

Cabeçote

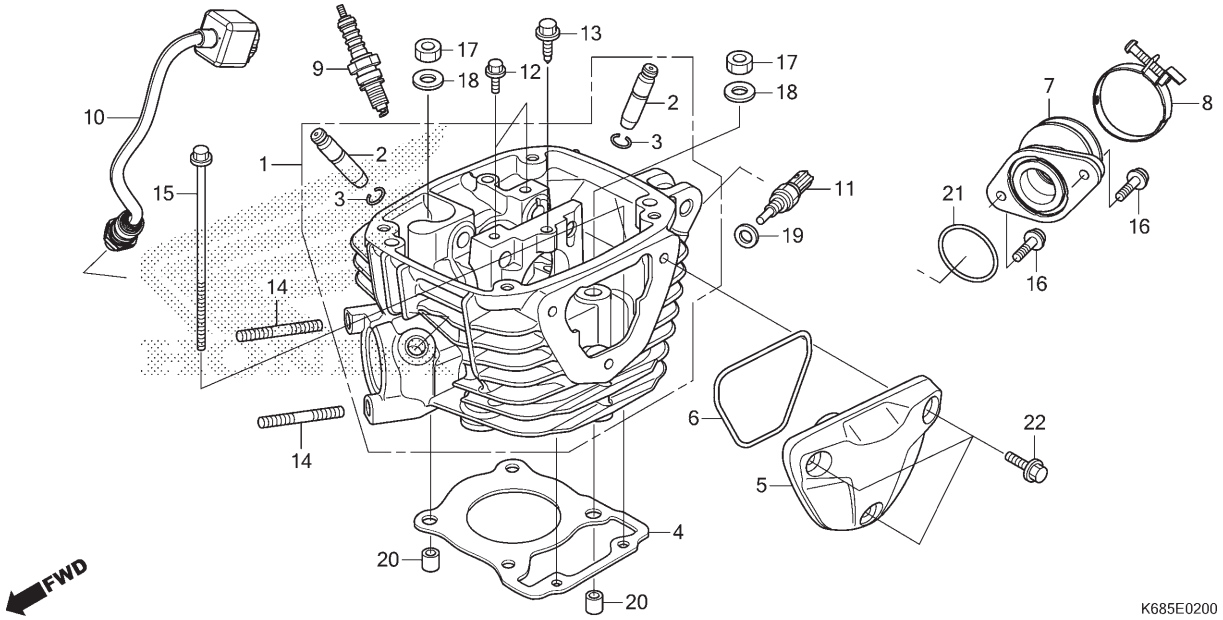

Ref. Nº	N.O.S.	Item de serviço	T.M.O.
1	111106	Cabeçote	2,7
		• Inclui: Ajuste da válvula e retífica	
2	1111L9	Guia, Válvula Admissão (Uma)	2,8
		• Inclui: Alargamento	
		• Inclui: Ajuste da válvula e retífica	
	1111M0	Guia, Válvula Escape (Uma)	2,8
		• Inclui: Alargamento	
		• Inclui: Ajuste da válvula e retífica	
	1111M9	Guia, Válvula: Para 1 motocicleta	3,1
		• Inclui: Alargamento	
		• Inclui: Ajuste da válvula e retífica	
4	111115	Junta, Cabeçote	2,0
5		(6)	
	1111C5	Tampa, Cabeçote: Esquerdo	0,1
7		(21)	
	311131	Isolador, Corpo Acelerador/ Carburador	0,5
9	614130	Vela, Ignição	0,2
10	617121	Sensor, Oxigênio	0,2
11	617151	Sensor, Temperatura Óleo	0,2

Ref. Nº	Nº da peça	Descrição	Qtd. XRE190A G/H	Qtd. XRE190A J	Nº de série	Tipo
1	12200-K68-900	Cabeçote	1	1		
2	12204-KVS-P00	Guia, Válvula (O.S.)	2	2		
3	12213-KSP-910	Presilha, Guia Válvula	2	2		
4	12251-K70-601	Junta, Cabeçote	1	1		
	12252-K70-600	Junta, Cabeçote (O.S.)	(1)	(1)		
5	12341-KRE-G00	Tampa, Cabeçote Lado Esquerdo	1	1		
6	12395-KRE-G00	Anel, Vedação 72,8x2,0	1	1		
7	16210-K68-900	Isolador Comp., Corpo Acelerador	1	1		
8	16219-K68-900	Presilha, Isolador	1	1		
9	31916-KRM-841	Vela, Ignição (CPR8EA-9)(NGK)	1	1		
10	36531-K68-901	Sensor, Oxigênio	1	1		
11	37750-KPH-701	Sensor Conj., Óleo Termostato (PANASONIC)	1	1		
12	90002-KRM-840	Parafuso, Flange, 5x14	2	2		
13	90014-KRE-G00	Parafuso, Especial, 6x21	1	1		
14	90035-KRM-840	Prisioneiro, 8x22	2	2		
	92900-08022-0E		2	2		
15	90036-KRE-G00	Parafuso, Flange, 6x110	2	2		

PROIBIDA A REPRODUÇÃO E DISTRIBUIÇÃO
1010913 - Matsuo - MM - JT

© Moto Honda da Amazônia Ltda.
Todos os direitos reservados.

M-2

Cabeçote

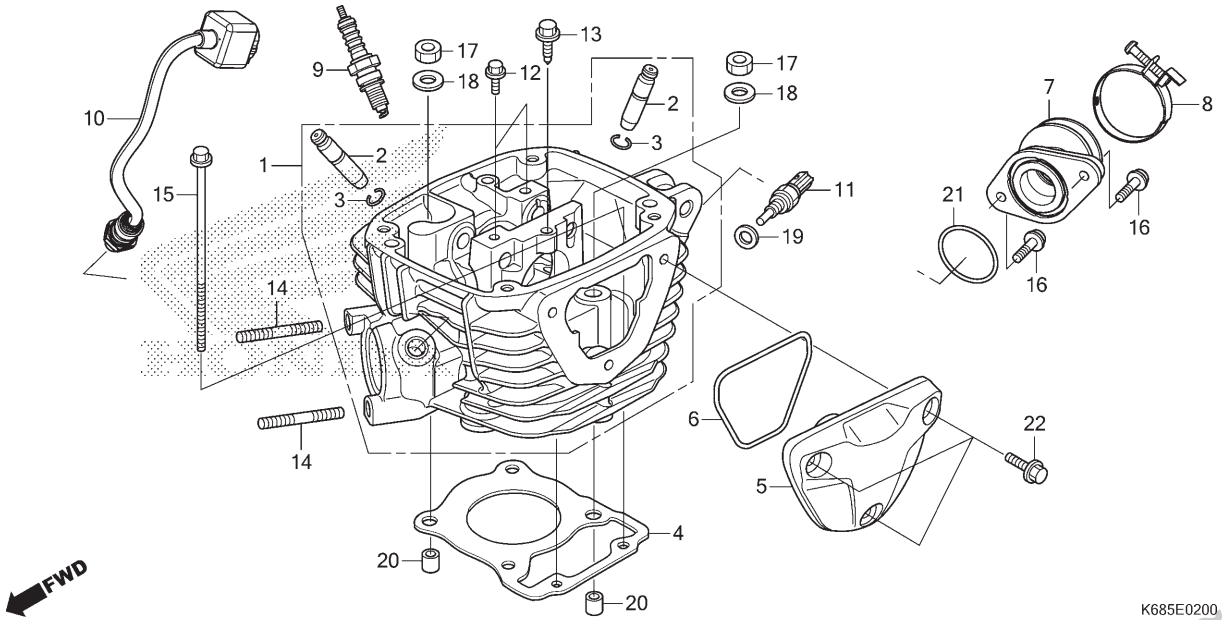

Ref. Nº	N.O.S.	Item de serviço	T.M.O.

Ref. Nº	Nº da peça	Descrição	Qtd. XRE190A G/H	Qtd. XRE190A J	Nº de série		Tipo
16	90091-KRM-840	Parafuso, Allen Flange, 6x22	2	2			
17	90201-KRE-G00	Porca, Trava, 9mm	4	4			
18	90404-KRE-G00	Arruela, 9,2x19x2,3	4	4			
19	90443-KSS-B30	Arruela, Vedação, 10mm	1	1			
20	90701-KRE-G00	Pino Guia, Especial, 10x12	2	2			
21	91304-KRM-840	Anel, Vedação 33,5x3,0	1	1			
22	96001-06022-00	Parafuso, Flange, 6x22	3	3			

PROIBIDA A REPRODUÇÃO E DISTRIBUIÇÃO
1010913 - Matsuo - MM - JT

© Moto Honda da Amazônia Ltda.
Todos os direitos reservados.

M-3

Árvore de Comando • Válvulas

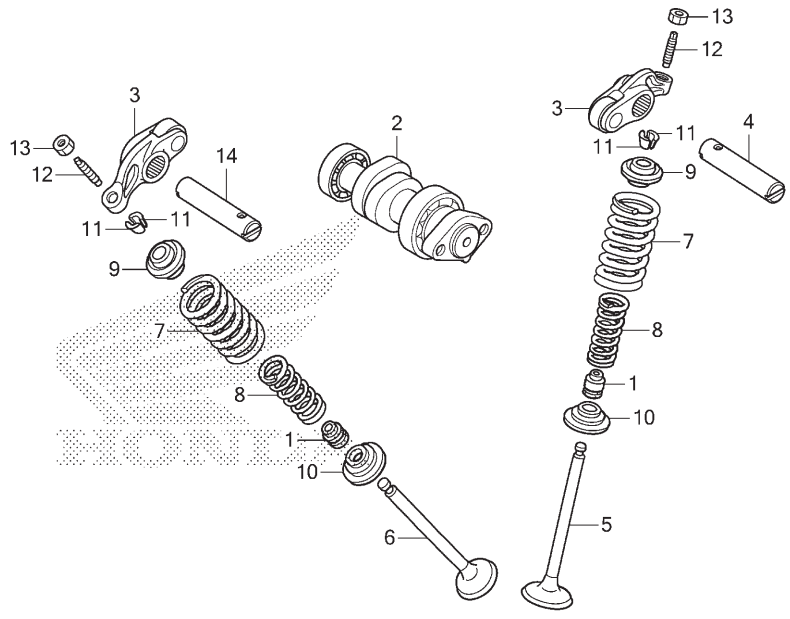

Ref. Nº	N.O.S.	Item de serviço	T.M.O.
2	111118	Árvore Comando	0,8
		• Inclui: Ajuste da válvula	
3		(4,14)	
	1111K8	Balancim, Válvula Admissão (Um)	0,8
		• Inclui: Ajuste da válvula	
	1111K9	Balancim, Válvula Escape (Um)	0,8
		• Inclui: Ajuste da válvula	
	1111L8	Balancim, Válvula:	
		Para 1 motocicleta	0,8
		• Inclui: Ajuste da válvula	
5	1111N0	Válvula, Admissão (Uma)	2,3
		• Inclui: Retífica	
6	1111N1	Válvula, Escape (Uma)	2,3
		• Inclui: Retífica	
	1111P0	Válvula: Para 1 motocicleta	2,5
		• Inclui: Retífica	
7		(1,8,9,10,11)	
	1111P2	Mola e/ou Retentor Haste,	
		Válvula Admissão (Uma)	2,1
	1111P3	Mola e/ou Retentor Haste,	
		Válvula Escape (Uma)	2,1
	1111Q2	Mola Válvula e/ou Retentor Haste:	
		Para 1 motocicleta	2,3

Ref. Nº	Nº da peça	Descrição	Qtd. XRE190A G/H	Qtd. XRE190A J	Nº de série	Tipo
1	12209-GB4-681	Retentor, Óleo Haste Válvulas (NOK)	2	2		
2	14100-K68-900	Árvore Comando Comp.	1	1		
3	14430-KRE-G00	Balancim Comp., Válvula	2	2		
4	14451-K68-900	Eixo, Balancim Admissão	1	1		
5	14711-K70-600	Válvula, Admissão	1	1		
6	14721-K70-600	Válvula, Escape	1	1		
7	14751-KRE-G00	Mola Externa, Válvula	2	2		
8	14761-KRE-G00	Mola Interna, Válvula	2	2		
9	14771-KRE-G00	Retentor, Mola Válvula	2	2		
10	14777-KRE-G00	Assento, Mola Válvula	2	2		
11	14781-MA6-000	Chaveta, Válvula	4	4		
12	90012-KK3-830	Parafuso, Ajuste	2	2		
13	90206-250-000	Porca, Ajuste	2	2		
14	14452-K68-900	Eixo, Balancim Escape	1	1		

PROIBIDA A REPRODUÇÃO E DISTRIBUIÇÃO
1010913 - Matsuo - MM - JT

© Moto Honda da Amazônia Ltda.
Todos os direitos reservados.

M-4

Corrente de Comando • Tensor

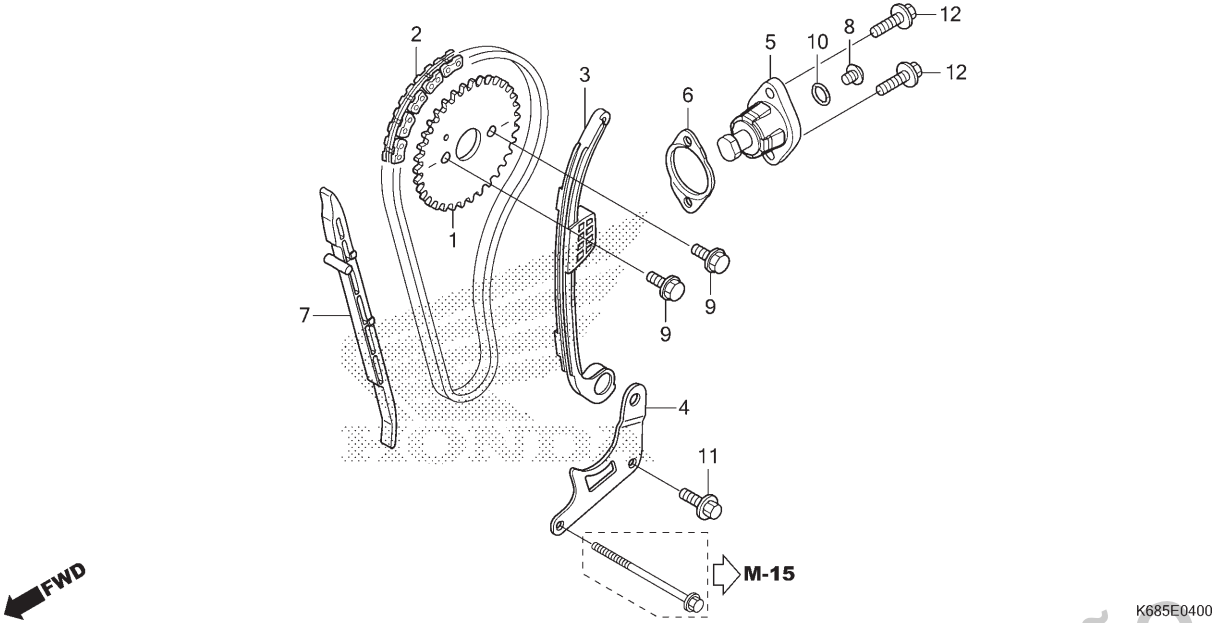

Ref. Nº	N.O.S.	Item de serviço	T.M.O.
1	1111Q4	Pinhão, Comando	0,6
2	110140	Corrente, Comando	1,1
3	111130	Tensor, Corrente Comando	1,0
5		(6)	
	111133	Acionador, Tensor	0,2
7	111139	Guia, Corrente Comando	2,0

Ref. Nº	Nº da peça	Descrição	Qtd. XRE190A G/H	Qtd. XRE190A J	Nº de série		Tipo
1	14321-KRM-840	Pinhão, Comando (34D)	1	1			
2	14401-KRE-G01	Corrente, Comando (98 Elos) (DAIDO)	1	1			
3	14510-KRE-G00	Tensor Conj., Corrente Comando	1	1			
4	14515-KRE-G00	Placa, Fixação Tensor	1	1			
5	14520-KRE-G01	Acionador Conj., Tensor	1	1			
6	14560-KRM-840	Junta, Acionador Tensor	1	1			
7	14611-KRE-G00	Guia, Corrente Comando	1	1			
8	90005-K15-900	Parafuso, Phillips, 6x6	1	1			
9	90083-KRM-840	Parafuso, Trava, 5mm	2	2			
10	91306-KRM-840	Anel, Vedação, 1,5x9,5	1	1			
11	95701-06016-00	Parafuso, Flange, 6x16	1	1			
12	96001-06022-00	Parafuso, Flange, 6x22	2	2			

PROIBIDA A REPRODUÇÃO E DISTRIBUIÇÃO
1010913 - Matsuo - MM - JT

© Moto Honda da Amazônia Ltda.
Todos os direitos reservados.

M-5

Cilindro

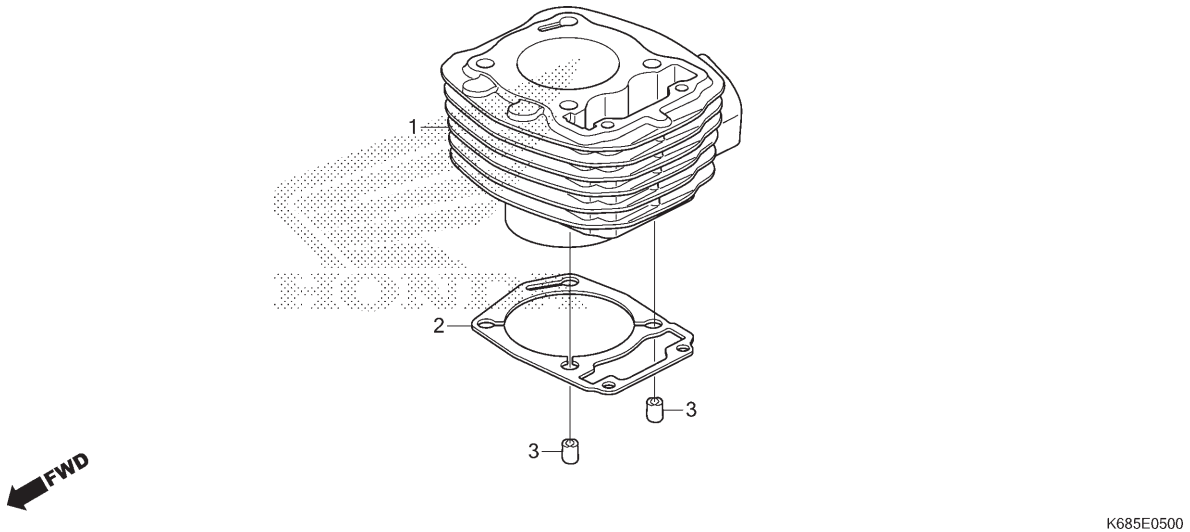

Ref. Nº	N.O.S.	Item de serviço	T.M.O.
1	1111A5	Cilindro	2,2
2	111102	Junta, Cilindro	2,1

Ref. Nº	Nº da peça	Descrição	Qtd. XRE190A G/H	Qtd. XRE190A J	Nº de série	Tipo
1	12100-K68-900	Cilindro Comp.	1	1		
2	12191-KRE-G00	Junta, Cilindro	1	1		
3	90701-KRE-G00	Pino Guia, Especial, 10x12	2	2		

Voltar

PROIBIDA A REPRODUÇÃO E DISTRIBUIÇÃO
1010913 - Matsuo - MM - JT

© Moto Honda da Amazônia Ltda.
Todos os direitos reservados.

M-6

Tampa Lateral Direita

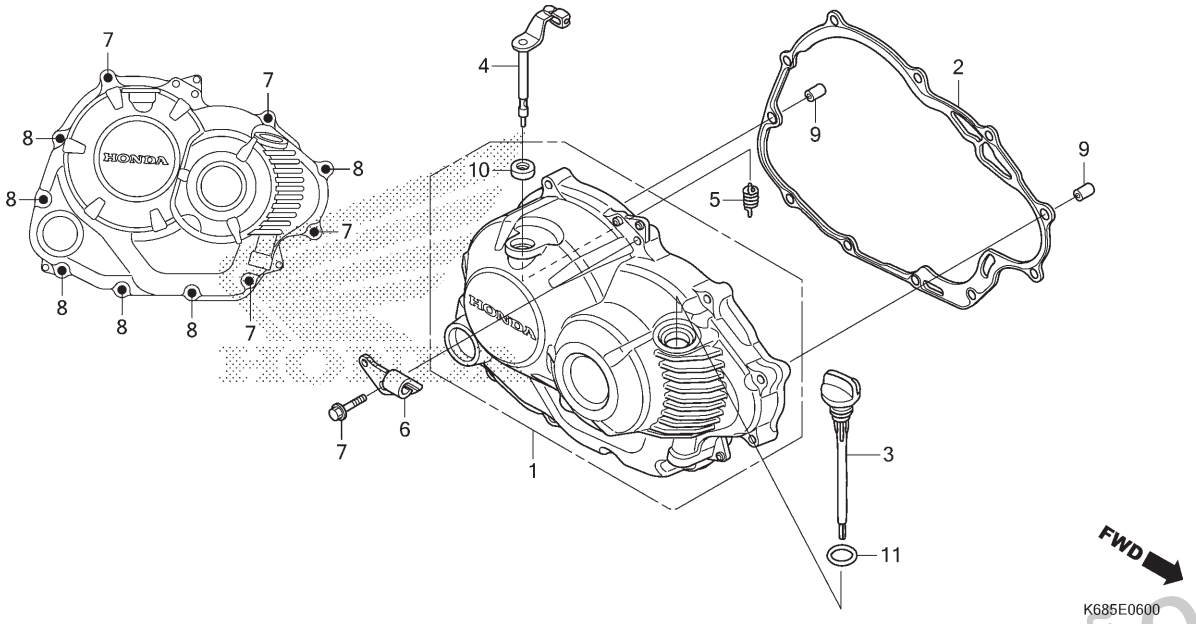

Ref. Nº	N.O.S.	Item de serviço	T.M.O.
1	110159	Tampa, Lateral: Direita	0,4
2	110158	Junta, Tampa Lateral: Direita	0,4
4		(5,10)	
	2121A7	Alavanca, Embreagem	0,4

Ref. Nº	Nº da peça	Descrição	Qtd. XRE190A G/H	Qtd. XRE190A J	Nº de série		Tipo
1	11300-K68-900	Tampa Conj., Lateral Direita	1	1			
2	11393-KRE-G01	Junta, Tampa Direita	1	1			
3	15651-K68-900	Medidor, Nível Óleo	1	1			
4	22810-KRE-G00	Alavanca Comp., Embreagem	1	1			
5	22815-KM7-700	Mola, Alavanca Embreagem	1	1			
6	22821-KRE-G00	Suporte, Cabo Embreagem	1	1			
7	90041-KVS-740	Parafuso, Flange, 6x30	5	5			
	96001-06030-00		5	5			
8	90043-KVS-740	Parafuso, Flange, 6x40	6	6			
	96001-06040-00		6	6			
9	90702-KRM-840	Pino, Guia, 8x14	2	2			
10	91202-KRM-841	Retentor, Óleo, 12x18x4	1	1			
	91202-KSP-911		1	1			
11	91307-KRM-840	Anel, Vedação 18x3	1	1			

PROIBIDA A REPRODUÇÃO E DISTRIBUIÇÃO
1010913 - Matsuo - MM - JT

© Moto Honda da Amazônia Ltda.
Todos os direitos reservados.

M-8

Embreagem

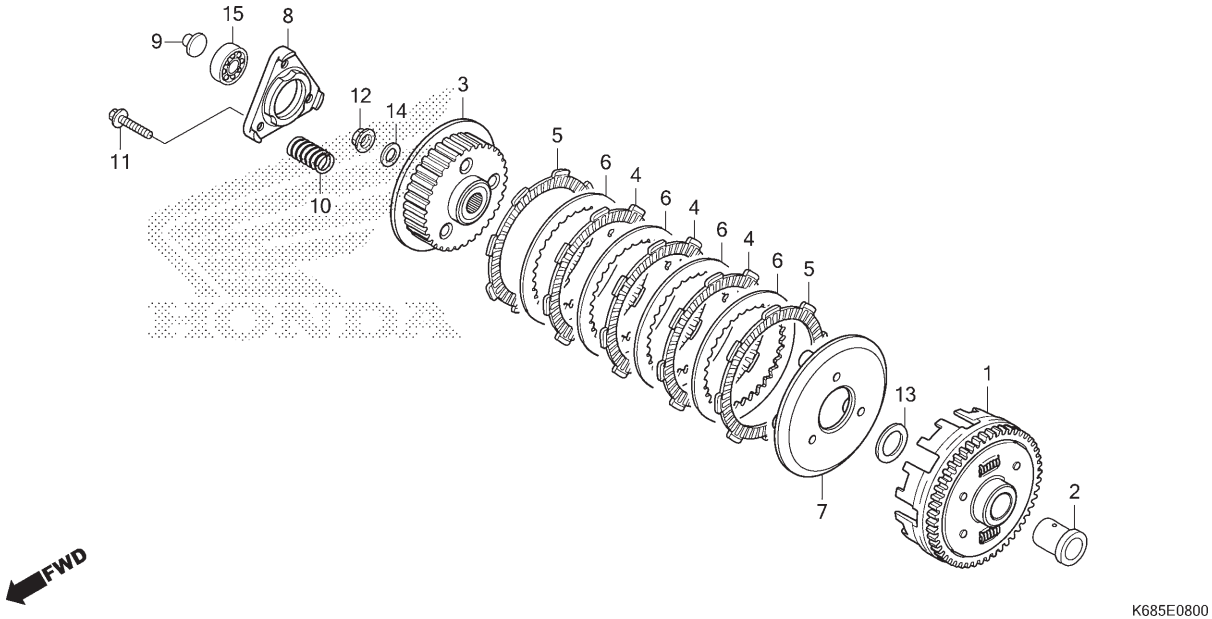

Ref. Nº	N.O.S.	Item de serviço	T.M.O.
1	2121A0	Carcaça Externa, Embreagem	0,8
3	212112	Cubo, Embreagem	0,8
4		(5,6,7)	
	2121A1	Disco, Fricção Embreagem	0,8
		• Nota: Mesmo tempo para duas unidades ou mais	
8	2121A4	Placa, Acionador Embreagem	0,5
9	2121B6	Haste, Acionador Embreagem	0,4
10	212107	Mola, Embreagem	0,5
		• Nota: Mesmo tempo para duas unidades ou mais	
15	2121B4	Rolamento, Acionador Embreagem	0,4

Ref. Nº	Nº da peça	Descrição	Qtd. XRE190A G/H	Qtd. XRE190A J	Nº de série	Tipo
1	22100-KRE-G00	Externa Comp., Embreagem (69D)	1	1		
2	22115-KRE-G00	Guia, Externa Embreagem	1	1		
3	22120-KVS-J01	Cubo, Embreagem	1	1		
4	22201-KPM-850	Disco, Fricção Embreagem (4x8x45)	3	3		
5	22201-KRE-G01	Disco, Fricção Embreagem (F.C.C.)	2	2		
6	22321-KPS-900	Placa, Embreagem	4	4		
7	22355-KVS-J01	Placa, Pressão Embreagem	1	1		
8	22361-KVS-J01	Placa, Acionador Embreagem	1	1		
9	22366-KRM-840	Haste, Acionador Embreagem	1	1		
10	22401-KVS-J01	Mola, Embreagem	3	3		
11	90050-KFL-850	Parafuso, Flange Especial, 6x25	3	3		
12	90202-KRM-840	Porca, Flange Especial, 14mm	1	1		
13	90401-KRM-B10	Arruela, Lisa, 17mm	1	1		
	90401-KVS-740		1	1		
14	90501-KPT-A00	Arruela, 14,1x29x2,8	1	1		
15	91013-KRM-840	Rolamento, Radial Esferas, 6003	1	1		

PROIBIDA A REPRODUÇÃO E DISTRIBUIÇÃO
1010913 - Matsuo - MM - JT

© Moto Honda da Amazônia Ltda.
Todos os direitos reservados.

M-9

Embreagem de Partida

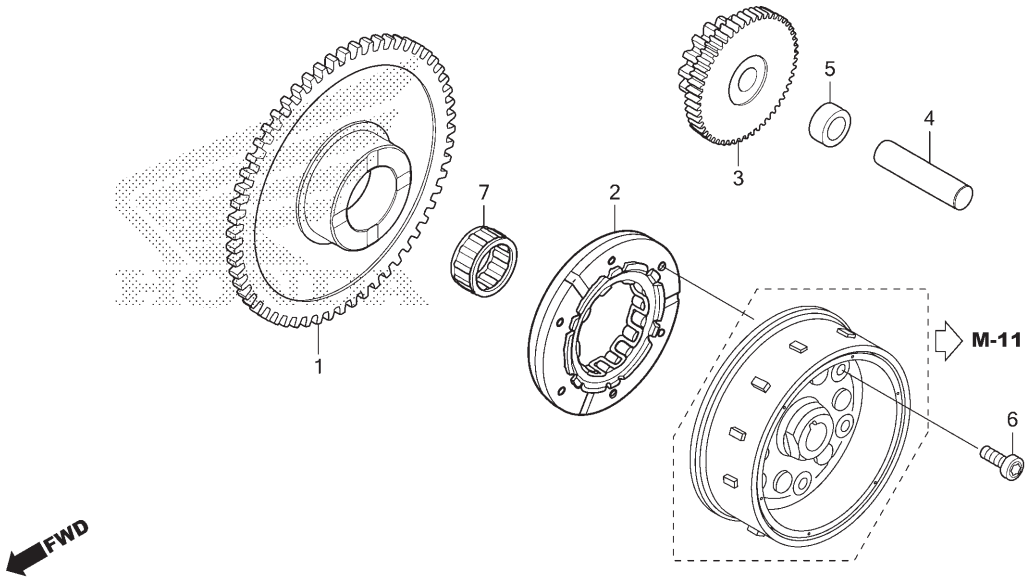

Ref. Nº	N.O.S.	Item de serviço	T.M.O.
1		(7)	
	612120	Engrenagem, Movida Partida	0,5
2	6121A2	Embreagem, Unidirecional Partida	0,6
3	612125	Engrenagem, Redução Partida	0,5

Ref. Nº	Nº da peça	Descrição	Qtd. XRE190A G/H	Qtd. XRE190A J	Nº de série		Tipo
1	28110-KRE-G00	Engrenagem, Movida Partida (62D)	1	1	.....	.....	.....
2	28125-K31-901	Carcaça Externa Comp., Embreagem Partida	1	1	.....	.....	.....
3	28131-KRE-G01	Engrenagem, Redução Partida (14/60D)	1	1	.....	.....	.....
4	28132-KN6-930	Eixo, Engrenagem Redução	1	1	.....	.....	.....
5	28133-KRM-850	Bucha, Redução Partida	1	1	.....	.....	.....
6	90085-KRM-850	Parafuso, Allen, 6mm	6	6	.....	.....	.....
7	91071-KRM-870	Rolamento, Agulhas, 22x29x16,8	1	1	.....	.....	.....
	91104-KTT-901	.....	1	1	.....	.....	.....

PROIBIDA A REPRODUÇÃO E DISTRIBUIÇÃO
1010913 - Matsuo - MM - JT

© Moto Honda da Amazônia Ltda.
Todos os direitos reservados.

M-10

Tampa Lateral Esquerda

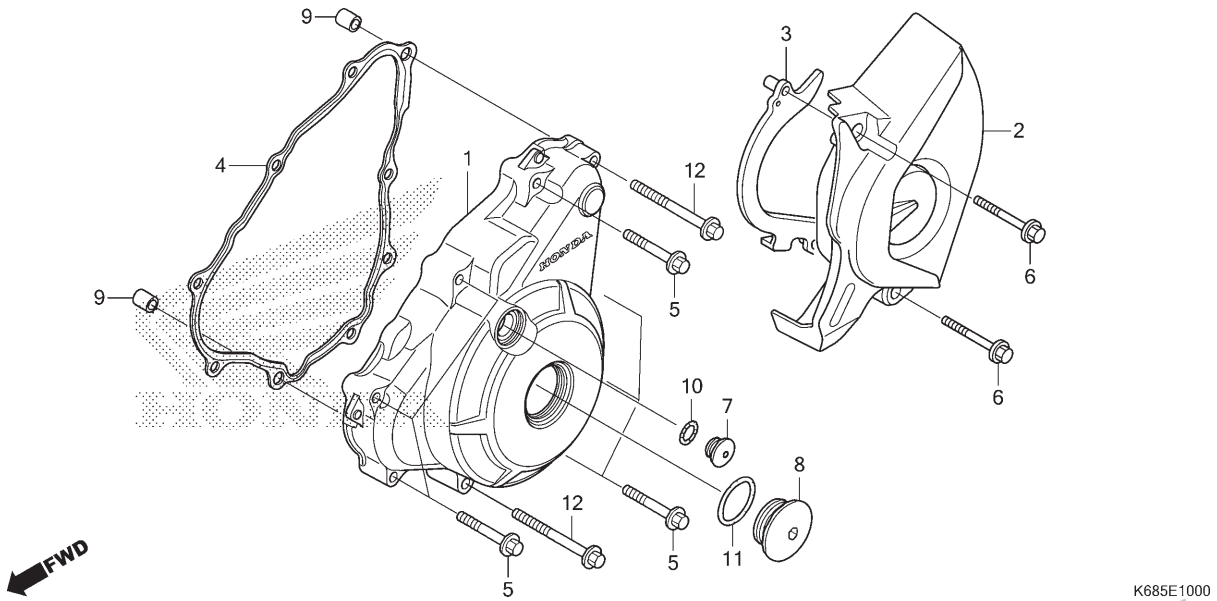

Ref. Nº	N.O.S.	Item de serviço	T.M.O.
1	1101A6	Tampa, Lateral: Esquerda	0,5
2	1101B0	Tampa, Lateral: Traseira Esquerda	0,1
4	1101A3	Junta, Tampa Lateral: Esquerda	0,4

Ref. Nº	Nº da peça	Descrição	Qtd. XRE190A G/H	Qtd. XRE190A J	Nº de série	Tipo
1	11341-K68-900	Tampa, Lateral Esquerda	1	1		
2	11361-K68-900	Tampa, Traseira Esquerda	1	1		
3	11365-KRE-G00	Guia Comp., Corrente Transmissão	1	1		
4	11395-KRE-G01	Junta, Tampa Esquerda	1	1		
5	90042-KVS-740	Parafuso, Flange, 6x35	7	7		
	96001-06035-00		7	7		
6	90043-KVS-740	Parafuso, Flange, 6x40	2	2		
	96001-06040-00		2	2		
7	90084-KPS-900	Tampa, 14mm	1	1		
8	90087-KRM-840	Capa, 32mm	1	1		
9	90702-KRM-840	Pino, Guia, 8x14	2	2		
10	91303-KRM-840	Anel, Vedação 13,8X2,5	1	1		
11	91305-KRM-840	Anel, Vedação 31,7x2,4	1	1		
12	96001-06045-00	Parafuso, Flange, 6x45	2	2		

PROIBIDA A REPRODUÇÃO E DISTRIBUIÇÃO
1010913 - Matsuo - MM - JT

© Moto Honda da Amazônia Ltda.
Todos os direitos reservados.

M-11

Gerador

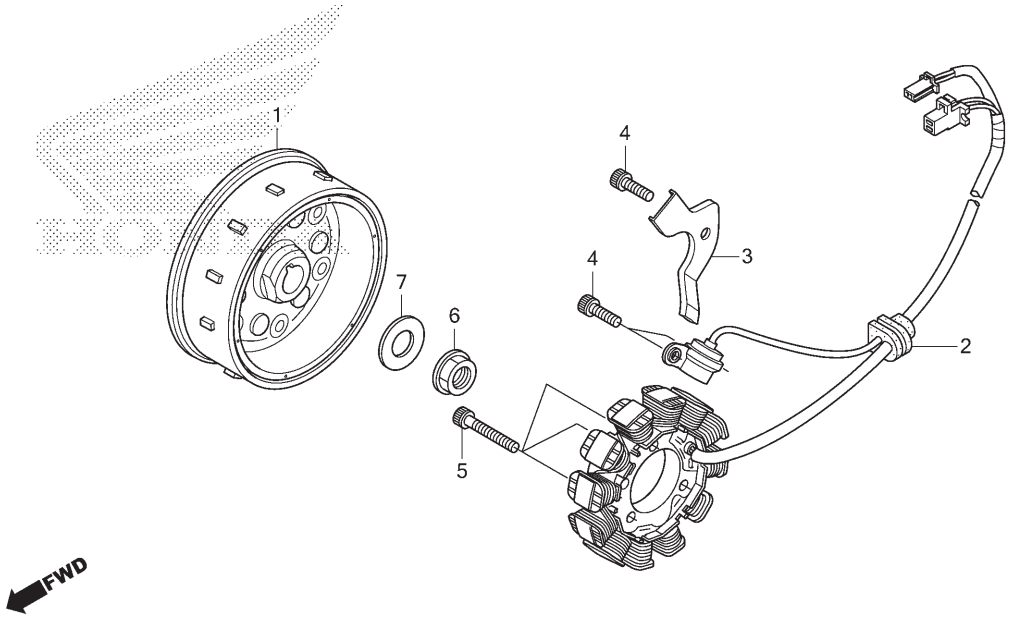

Ref. Nº	N.O.S.	Item de serviço	T.M.O.
1	613105	Rotor ou Volante	0,6
2	6131A3	Estator	0,7

Ref. Nº	Nº da peça	Descrição	Qtd. XRE190A G/H	Qtd. XRE190A J	Nº de série		Tipo
1	31110-KRE-H81	Volante Comp. (MITSUBA)	1	1			
2	31120-K68-901	Estator Comp.	1	1			
3	32111-KRE-G00	Braçadeira, Fiação Gerador C.A.	1	1			
4	90009-KRM-840	Parafuso, Allen, 6x16	3	3			
	96600-06016-00		3	3			
5	90010-KRM-840	Parafuso, Allen, 6x22	3	3			
	96600-06022-00		3	3			
6	90201-KRM-840	Porca, Flange, 14mm	1	1			
7	90501-KPT-A00	Arruela, 14,1x29x2,8	1	1			

PROIBIDA A REPRODUÇÃO E DISTRIBUIÇÃO
1010913 - Matsuo - MM - JT

© Moto Honda da Amazônia Ltda.
Todos os direitos reservados.

M-13

Motor de Partida

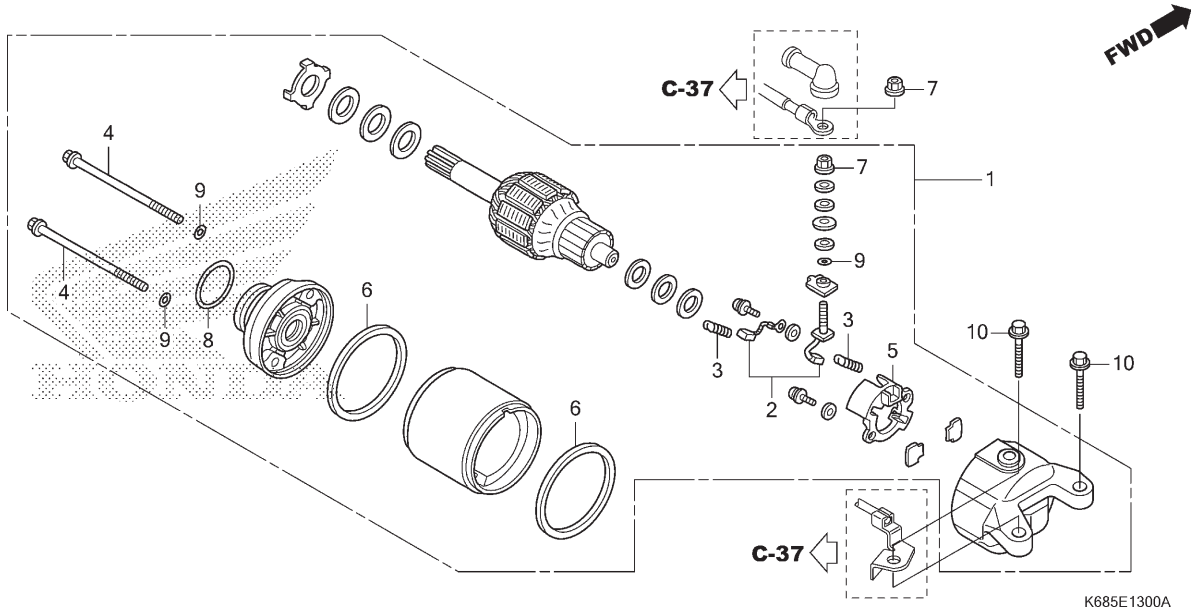

Ref. Nº	N.O.S.	Item de serviço	T.M.O.
1		(8)	
	612105	Motor, Partida	0,4
2		(3,6)	
	6121A4	Terminal, Escovas (Partida)	0,6
5	6121A5	Suporte, Escovas (Partida)	0,6

Ref. Nº	Nº da peça	Descrição	Qtd. XRE190A G/H	Qtd. XRE190A J	Nº de série		Tipo
1	31200-K68-901	Motor Partida, Conj.	1	1			
2	31201-KVS-J01	Terminal Escovas, Jogo	1	1			
3	31204-KG8-004	Mola, Escovas Carbono	2	2			
4	31205-KPT-A01	Parafuso, Fixação	2	2			
5	31206-KPH-881	Suporte, Escovas	1	1			
6	31207-MBE-008	Anel	2	2			
7	90071-MB0-000	Porca-arruela, 6mm	2	2			
8	91309-425-003	Anel, Vedação, 24,4x3,1 (ARAI)	1	1			
9	91320-MB0-000	Anel, Vedação 4x2	3	3			
10	95701-06025-00	Parafuso, Flange, 6x25	2	2			

PROIBIDA A REPRODUÇÃO E DISTRIBUIÇÃO
1010913 - Matsuo - MM - JT

© Moto Honda da Amazônia Ltda.
Todos os direitos reservados.

M-14

Bomba de Óleo

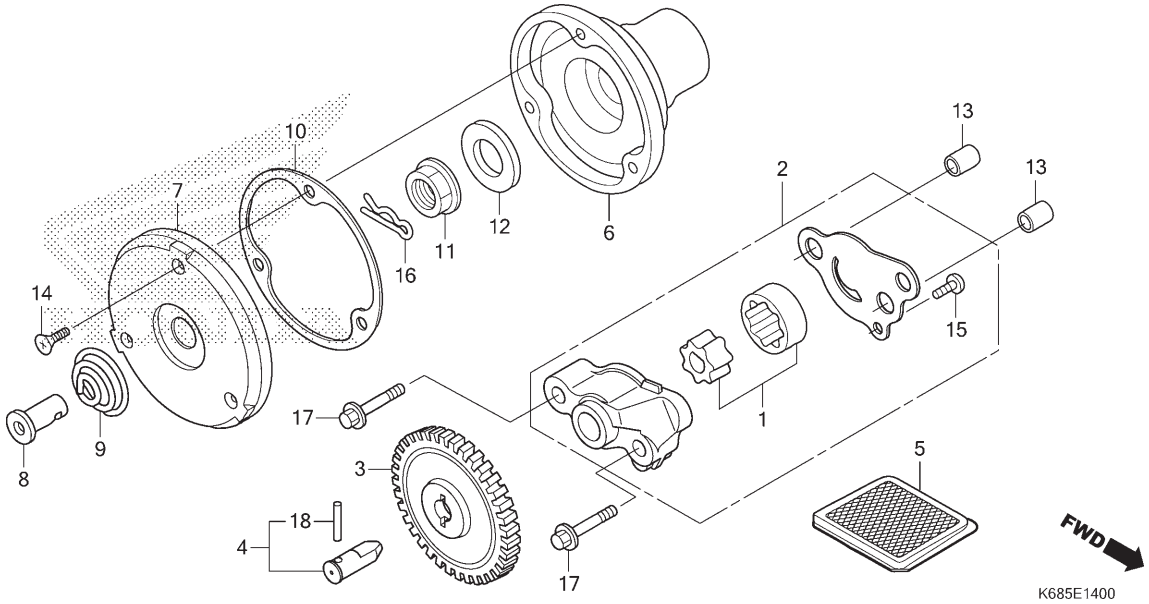

Ref. Nº	N.O.S.	Item de serviço	T.M.O.
2		(1)	
	113105	Bomba Óleo, Conj.	0,5
3	1131C4	Engrenagem, Movida Bomba Óleo	0,4
5	1131B5	Tela, Filtro Óleo	0,4
6	1101L0	Rotor, Filtro Óleo	0,5
7	1101L1	Capa, Rotor Filtro Óleo	0,5

Ref. Nº	Nº da peça	Descrição	Qtd. XRE190A G/H	Qtd. XRE190A J	Nº de série		Tipo
1	15021-KRE-G00	Rotor Jogo A, Bomba Óleo	1	1			
	15022-KRE-G00	Rotor Jogo B, Bomba Óleo	1	1			
2	15100-KRE-G00	Bomba Óleo, Conj.	1	1			
3	15133-KRE-G00	Engrenagem, Movida Bomba Óleo (33D)	1	1			
4	15135-KRE-G00	Eixo Comp., Bomba Óleo	1	1			
5	15421-KSP-910	Tela, Filtro Óleo	1	1			
6	15430-KRE-G00	Rotor, Filtro Óleo	1	1			
7	15436-KRM-840	Capa, Rotor Filtro Óleo	1	1			
8	15441-KCS-650	Passagem, Óleo	1	1			
9	15446-107-000	Mola, Passagem Óleo	1	1			
10	15459-KWK-900	Junta, Capa Filtro Óleo	1	1			
11	90202-KRM-840	Porca, Flange Especial, 14mm	1	1			
12	90501-KPT-A00	Arruela, 14,1x29x2,8	1	1			
13	90702-KRM-840	Pino, Guia, 8x14	2	2			
14	93700-05012-0A	Parafuso, Oval, 5x12	3	3			
15	93901-34120	Parafuso, Fixação, 4x8	1	1			
16	94251-08000	Pino, Trava, 8mm	1	1			
17	95701-06035-00	Parafuso, Flange, 6x35	2	2			
18	96220-30168	Rolete, 3x16,8	1	1			

PROIBIDA A REPRODUÇÃO E DISTRIBUIÇÃO
10/01/23 - Matsuo - MM - JT

© Moto Honda da Amazônia Ltda.
Todos os direitos reservados.

M-15

Carcaça do Motor

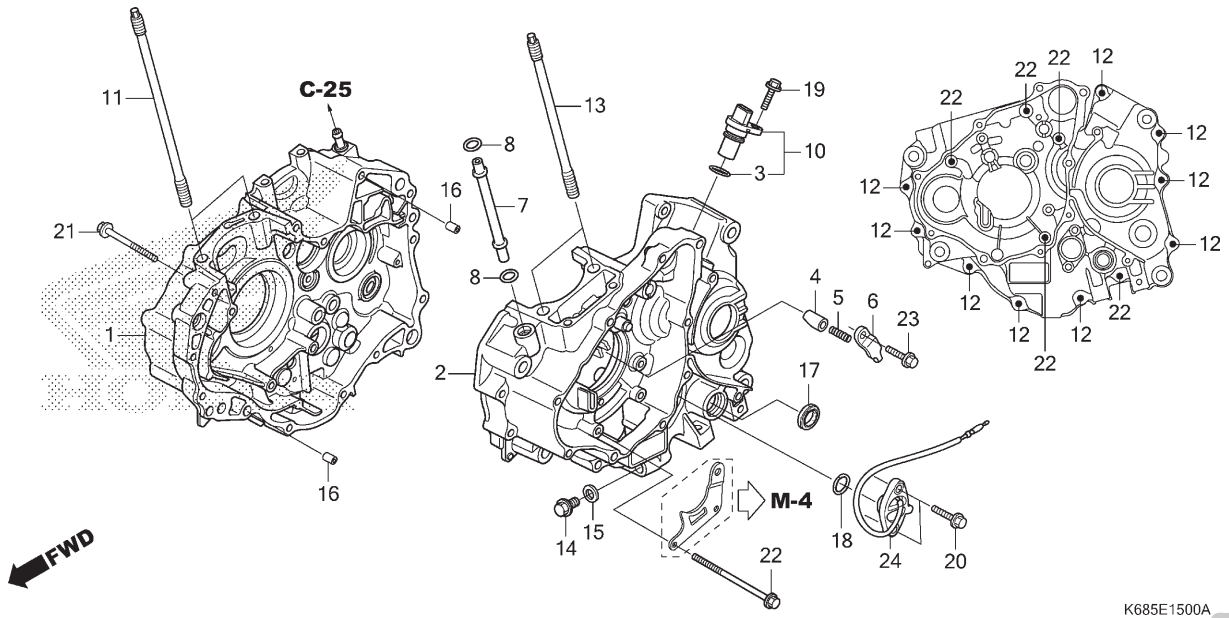

Ref. Nº	N.O.S.	Item de serviço	T.M.O.
1	110120	Carcaça Motor: Direita	5,5
		• Inclui: Remoção e instalação do motor	
2	110115	Carcaça Motor: Esquerda	5,2
		• Inclui: Remoção e instalação do motor	
	1101A2	Carcaça Motor: Ambas	6,4
		• Inclui: Remoção e instalação do motor	
7		(8)	
	1131A4	Tubo, Passagem Óleo	2,0
10		(3)	
	617198	Sensor, Velocímetro	0,2
17	1101F9	Retentor, Óleo, Seletor Marchas	0,8
24	6151B8	Interruptor, Ponto Morto	0,4

Ref. Nº	Nº da peça	Descrição	Qtd. XRE190A G/H	Qtd. XRE190A J	Nº de série	Tipo
1	11100-KRE-G00	Carcaça Motor Comp., Direita	1	1		
2	11200-K68-900	Carcaça Motor Comp., Esquerda	1	1		
3	11203-PWA-003	Anel, Vedação, 17,8x2,4 (NOK)	1	1		
4	11215-K70-600	Plugue, Acionamento Rolamento	1	1		
5	11216-KRM-840	Mola, Acionamento Rolamento	1	1		
6	11217-KRM-840	Placa, Acionamento Rolamento	1	1		
7	15311-K70-600	Tubo, Passagem Óleo	1	1		
8	15312-K70-600	Anel, Vedação 9,6x2,6	2	2		
10	37700-KRE-G01	Sensor Conj., Velocidade (TDK-EPC)	1	1		
11	90031-KRE-G00	Prisioneiro A, Cilindro, 204,5mm	2	2		
12	90031-KVS-740	Parafuso, Flange, 6x40	9	9		
	95701-06040-00		9	9		
13	90032-KRE-G00	Prisioneiro B, Cilindro, 168,5mm	2	2		
14	90131-KRM-840	Parafuso, Plugue Drenagem, 12mm	1	1		
15	90401-KRM-R20	Arruela, Plugue Drenagem, 12mm	1	1		
16	90702-KRM-840	Pino, Guia, 8x14	2	2		
17	91203-KRM-841	Retentor, Óleo, 14x22x5	1	1		
	91203-KSP-911	Retentor, Óleo, 14x22x5 (ARAI)	1	1		

PROIBIDA A REPRODUÇÃO E DISTRIBUIÇÃO
1010915 - Matsuo - MM - JT

© Moto Honda da Amazônia Ltda.
Todos os direitos reservados.

M-15

Carcaça do Motor

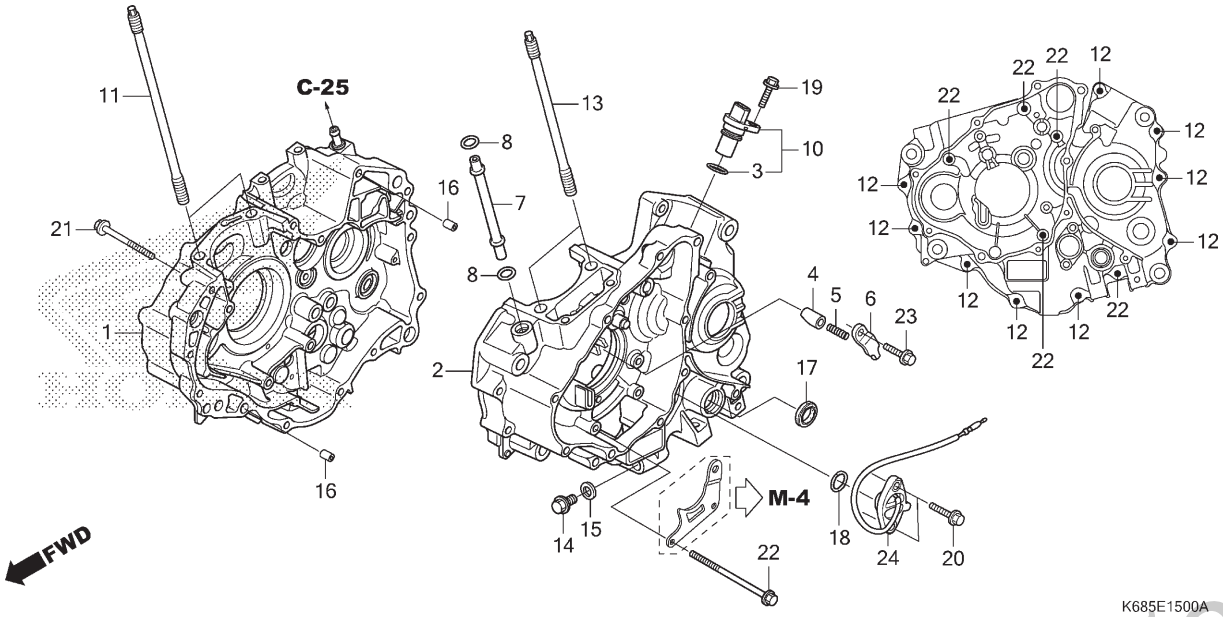

Ref. Nº	N.O.S.	Item de serviço	T.M.O.

Ref. Nº	Nº da peça	Descrição	Qtd. XRE190A G/H	Qtd. XRE190A J	Nº de série		Tipo
18	91305-KPH-900	Anel, Vedação, 19,4x2,3	1	1			
19	95701-06018-00	Parafuso, Flange, 6x18	1	1			
20	95701-06020-00	Parafuso, Flange, 6x20	2	2			
21	95701-06045-00	Parafuso, Flange, 6x45	1	1			
22	95701-06070-00	Parafuso, Flange, 6x70	6	6			
23	96001-06016-00	Parafuso, Flange, 6x16	1	1			
24	35759-KRE-G01	Junção Conj., Interruptor Ponto Morto	1	1			

PROIBIDA A REPRODUÇÃO E DISTRIBUIÇÃO
1010913 - Matsuo - MM - JT

© Moto Honda da Amazônia Ltda.
Todos os direitos reservados.

M-16

Árvore de Manivelas • Pistão

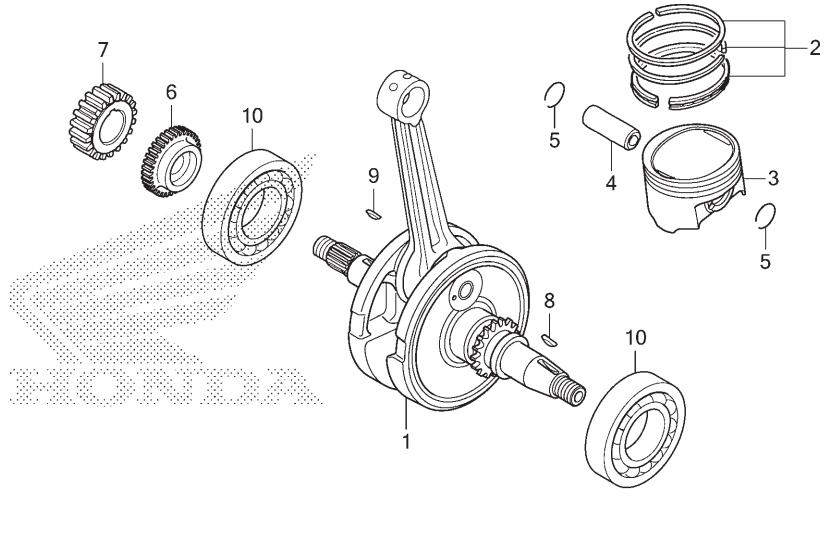

Ref. Nº	N.O.S.	Item de serviço	T.M.O.
1	1101B5	Árvore de Manivelas	4,7
		• Inclui: Remoção e instalação do motor	
3		(2,4,5)	
	111103	Anel Pistão e/ou Pistão (Um)	2,3
6	110183	Engrenagem, Motora Balanceiro	0,8
7	211105	Engrenagem, Motora Primária	0,8
10	1101B6	Rolamento, Árvore Manivelas: Esquerda	4,7
		• Inclui: Remoção e instalação do motor	
	1101B7	Rolamento, Árvore Manivelas: Direita	4,9
		• Inclui: Remoção e instalação do motor	
	1101G0	Rolamento, Árvore Manivelas: Ambas	5,1
		• Inclui: Remoção e instalação do motor	

Ref. Nº	Nº da peça	Descrição	Qtd. XRE190A G/H	Qtd. XRE190A J	Nº de série	Tipo
1	13000-K68-900	Árvore Manivelas, Comp.	1	1		
2	13011-K70-600	Anéis Pistão, Jogo (STD.) (RIKEN)	1	1		
	13021-K70-600	Anéis Pistão, Jogo (0,25) (RIKEN)	(1)	(1)		
	13031-K70-600	Anéis Pistão, Jogo (0,50) (RIKEN)	(1)	(1)		
	13041-K70-600	Anéis Pistão, Jogo (0,75) (RIKEN)	(1)	(1)		
	13051-K70-600	Anéis Pistão, Jogo (1,00) (RIKEN)	(1)	(1)		
3	13101-K68-900	Pistão (STD.)	1	1		
	13102-K68-900	Pistão (0,25)	(1)	(1)		
	13103-K68-900	Pistão (0,50)	(1)	(1)		
	13104-K68-900	Pistão (0,75)	(1)	(1)		
	13105-K68-900	Pistão (1,00)	(1)	(1)		
4	13111-K68-900	Pino, Pistão	1	1		
5	13112-KRM-840	Trava, Pino Pistão, 14mm	2	2		
6	13411-K68-900	Engrenagem, Motora Balanceiro (41D)	1	1		
7	23121-KRE-G00	Engrenagem, Motora Primária (22D)	1	1		
8	90741-KFB-000	Chave, Woodruff, 4mm	1	1		
9	90741-KGH-900	Chave, Woodruff, 4mm	1	1		
10	91001-K70-601	Rolamento, Radial Esferas, 35x72x15	2	2		

PROIBIDA A REPRODUÇÃO E DISTRIBUIÇÃO
1010913 - Matsuo - MM - JT

© Moto Honda da Amazônia Ltda.
Todos os direitos reservados.

M-16.10

Eixo do Balanceiro

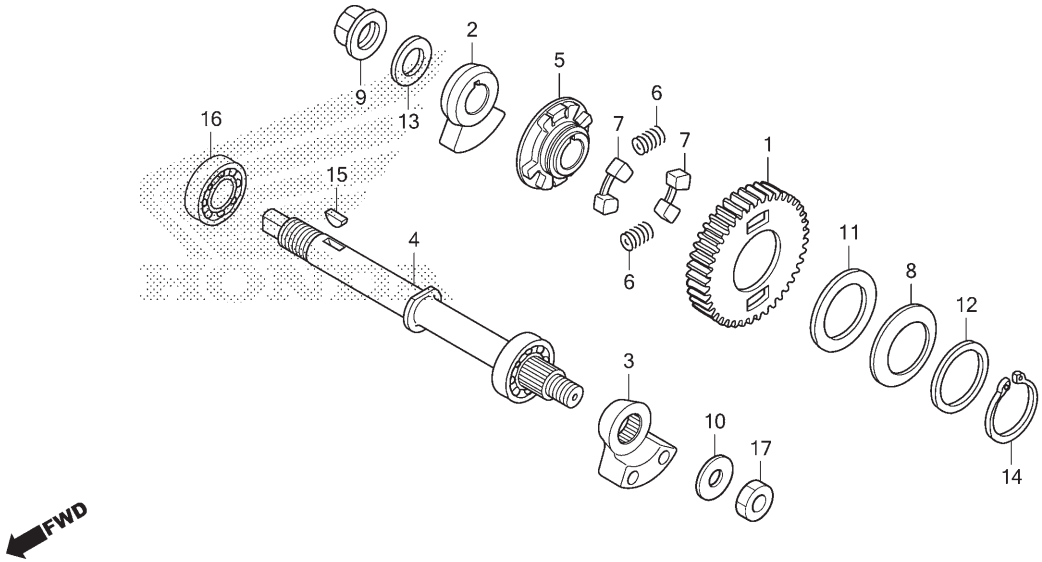

Ref. Nº	N.O.S.	Item de serviço	T.M.O.
1		(5,6,7)	
	1101L5	Engrenagem, Movida Balanceiro	0,6
4	110185	Eixo, Balanceiro	4,6
		• Inclui: Remoção e instalação do motor	
16	1101G4	Rolamento, Eixo Balanceiro: Direito	4,8
		• Inclui: Remoção e instalação do motor	

Ref. Nº	Nº da peça	Descrição	Qtd. XRE190A G/H	Qtd. XRE190A J	Nº de série		Tipo
1	13422-K68-900	Engrenagem, Movida Balanceiro (41D)	1	1			
2	13423-K68-900	Contrapeso A, Balanceiro	1	1			
3	13424-K68-900	Contrapeso B, Balanceiro	1	1			
4	13425-K68-900	Eixo Comp., Balanceiro	1	1			
5	13426-KRE-G01	Bucha, Engrenagem Movida Balanceiro	1	1			
6	13427-KRM-840	Mola, Amortecedor	2	2			
7	13428-K70-600	Coxim, Amortecedor	2	2			
8	13538-KRM-840	Mola, Encosto	1	1			
9	90202-KRM-840	Porca, Flange Especial, 14mm	1	1			
10	90401-KRE-G00	Arruela, 12,2x24x2,6	1	1			
11	90403-KRM-840	Arruela, 28,1x45x1,4	1	1			
12	90458-KRE-G00	Arruela, Encosto, 28,2x36x1,0	1	1			
13	90501-KPT-A00	Arruela, 14,1x29x2,8	1	1			
14	90604-KRM-840	Anel Elástico, Externo, 28mm	1	1			
	94510-28000		1	1			
15	90741-KGH-900	Chave, Woodruff, 4mm	1	1			
16	91004-K70-601	Rolamento, Radial Esferas, 6202 SPL	1	1			
17	94002-12200-0S	Porca, Sextavada, 12mm	1	1			

PROIBIDA A REPRODUÇÃO E DISTRIBUIÇÃO
1010013 - Matsuo - MM - JT

© Moto Honda da Amazônia Ltda.
Todos os direitos reservados.

M-17

Transmissão

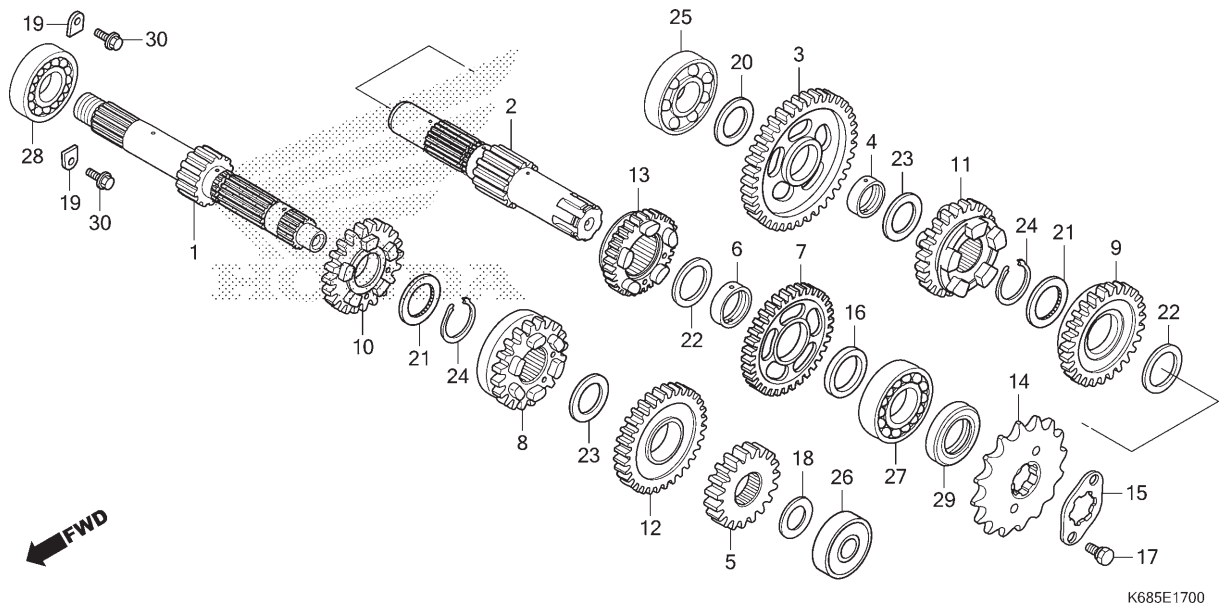

Ref. Nº	N.O.S.	Item de serviço	T.M.O.
1		(5,8,10,12)	
	210141	Árvore Principal, Transmissão	4,8
		• Inclui: Remoção e instalação do motor	
	210141A	• Substituição da árvore secundária adicionar	0,2
2		(3,7,9,11,13)	
	210142	Árvore Secundária, Transmissão	4,8
		• Inclui: Remoção e instalação do motor	
	210142A	• Substituição da árvore principal adicionar	0,2
14	213135	Pinhão, Transmissão	0,3
25	2101C8	Rolamento, Árvore Secundária: Direito	4,9
		• Inclui: Remoção e instalação do motor	
26	2101C2	Rolamento, Árvore Principal: Esquerdo	4,7
		• Inclui: Remoção e instalação do motor	
+			

Ref. Nº	Nº da peça	Descrição	Qtd. XRE190A G/H	Qtd. XRE190A J	Nº de série	Tipo
1	23210-KRE-G00	Árvore Principal, Comp. (14D)	1	1		
2	23221-KRE-G00	Árvore, Secundária	1	1		
3	23421-KRE-G00	Engrenagem, Secundária 1ª (39D)	1	1		
4	23427-KRM-840	Bucha, 17x20,5x8,0	1	1		
5	23431-K38-900	Engrenagem, Principal 2ª (19D)	1	1		
6	23432-KRM-840	Bucha, 20mm	1	1		
7	23441-K38-900	Engrenagem, Secundária 2ª (34D)	1	1		
8	23451-K68-900	Engrenagem, Principal 3ª (19D)	1	1		
9	23461-K68-900	Engrenagem, Secundária 3ª (26D)	1	1		
10	23471-K68-900	Engrenagem, Principal 4ª (22D)	1	1		
11	23481-K68-900	Engrenagem, Secundária 4ª (24D)	1	1		
12	23491-K68-900	Engrenagem, Principal 5ª (28D)	1	1		
13	23501-K68-900	Engrenagem, Secundária 5ª (26D)	1	1		
14	23801-KWF-940	Pinhão, Transmissão (16D)	1	1		
15	23811-KR3-600	Placa A2, Fixação	1	1		
16	23911-KRE-G00	Bucha, 20mm	1	1		
17	90011-KPT-A00	Parafuso, Sextavado, 6x10	2	2		
18	90412-KPH-900	Arruela, Especial, 12x23	1	1		

PROIBIDA A REPRODUÇÃO E DISTRIBUIÇÃO
1010913 - Matsuo - MM - JT

© Moto Honda da Amazônia Ltda.
Todos os direitos reservados.

M-17

Transmissão

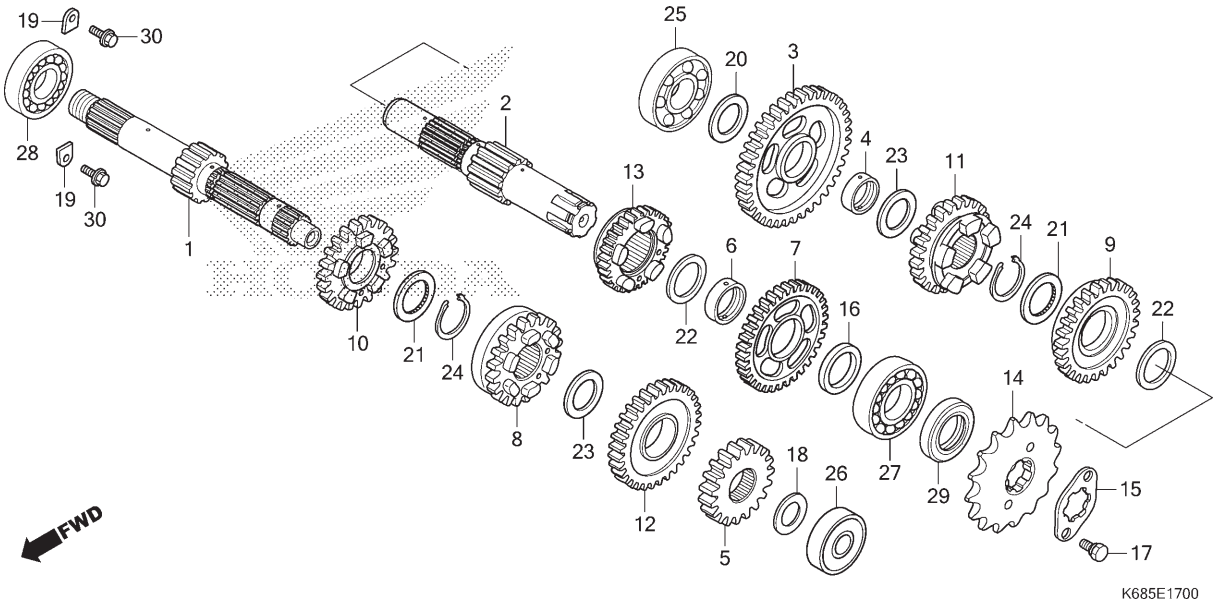

Ref. Nº	N.O.S.	Item de serviço	T.M.O.
27	2101C7	Rolamento, Árvore Secundária: Esquerdo	4,7
		• Inclui: Remoção e instalação do motor	
	2101C9	Rolamento, Árvore Secundária: Ambos	5,1
		• Inclui: Remoção e instalação do motor	
28	2101C5	Rolamento, Árvore Principal: Direito	4,9
		• Inclui: Remoção e instalação do motor	
	2101C6	Rolamento, Árvore Principal: Ambos	5,1
		• Inclui: Remoção e instalação do motor	
	2101D4	Rolamento, Árvore Principal e Árvore Secundária: Todos	5,3
		• Inclui: Remoção e instalação do motor	
29	2101G7	Retentor, Óleo, Árvore Secundária: Esquerdo	4,6
		• Inclui: Remoção e instalação do motor	

Ref. Nº	Nº da peça	Descrição	Qtd. XRE190A G/H	Qtd. XRE190A J	Nº de série		Tipo
19	90441-KRM-840	Placa, Suporte Rolamento	2	2			
20	90451-KRE-G00	Arruela, Especial (17mm)	1	1			
21	90453-KVS-900	Arruela, Entalhada, 20mm	2	2			
	90453-KVX-600		2	2			
22	90454-KPS-900	Arruela B, Encosto, 20mm	2	2			
23	90458-KVS-900	Arruela, Encosto, 17mm	2	2			
24	90605-KVS-900	Anel Ajuste, 20mm	2	2			
25	91003-KRE-G01	Rolamento, Radial Esferas, 17x42x12 (NSK)	1	1			
26	91005-KRE-G01	Rolamento, Radial Esferas, 6201 (U)	1	1			
27	91006-KRE-G01	Rolamento, Radial Esferas, 6304 (NSK)	1	1			
28	91015-KRM-841	Rolamento, Radial Esferas, 6203(C3) (FUJIKOSHI)	1	1			
29	91216-KRM-841	Retentor, Óleo, 20x34x7	1	1			
	91216-KSP-911	Retentor, Óleo, 20x34x7(ARAI)	1	1			
30	95701-06016-00	Parafuso, Flange, 6x16	2	2			

PROIBIDA A REPRODUÇÃO E DISTRIBUIÇÃO
1010913 - Matsuo - MM - JT

© Moto Honda da Amazônia Ltda.
Todos os direitos reservados.

M-19

Tambor Seletor de Marchas

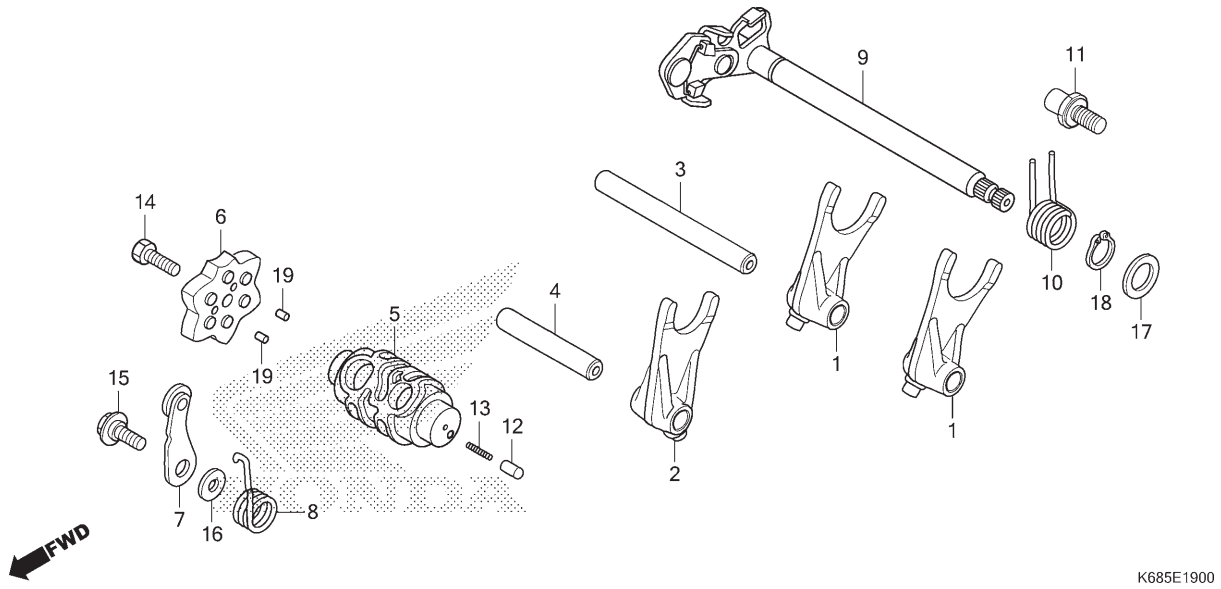

Ref. Nº	N.O.S.	Item de serviço	T.M.O.
1		(2)	
	210112	Garfo, Seletor Marchas	4,5
		• Inclui: Remoção e instalação do motor	
		• Nota: Mesmo tempo para duas unidades ou mais	
5	2101A9	Tambor, Seletor Marchas	4,6
		• Inclui: Remoção e instalação do motor	
6	2101D6	Excêntrico, Posicionador Marchas	0,8
7		(8)	
	210125	Posicionador ou Mola, Tambor Seletor	0,8
9		(10)	
	210122	Eixo, Seletor Marchas	0,8

Ref. Nº	Nº da peça	Descrição	Qtd. XRE190A G/H	Qtd. XRE190A J	Nº de série	Tipo
1	24211-KPT-A00	Garfo, Seletor Marchas	2	2		
2	24212-KRE-G00	Garfo, Central Seletor Marchas	1	1		
3	24241-KRM-840	Eixo A, Garfo Seletor	1	1		
4	24242-KRM-840	Eixo B, Garfo Seletor	1	1		
5	24301-KRE-G00	Tambor, Seletor Marchas	1	1		
6	24410-KSP-860	Excêntrico Comp., Posicionador Marchas	1	1		
	24410-KTT-900		1	1		
7	24430-KRM-B10	Posicionador Comp., Tambor Seletor	1	1		
8	24436-KRM-840	Mola, Posicionador Tambor Seletor	1	1		
9	24610-KRE-G00	Eixo Comp., Seletor Marchas	1	1		
10	24651-KRM-840	Mola, Retorno Seletor Marchas	1	1		
11	24652-KRM-840	Pino, Mola Retorno Seletor	1	1		
12	35751-KPH-900	Capa, Interruptor Câmbio	1	1		
13	35752-KRM-840	Mola, Interruptor Câmbio	1	1		
14	90003-KVS-900	Parafuso, Sextavado, 6x20	1	1		
15	90022-KRM-840	Parafuso, Pivô Fixação Posicionador	1	1		
16	90417-KRM-840	Arruela, Posicionador Tambor	1	1		
17	90457-KRM-840	Arruela, 14mm	1	1		
18	90606-KRM-840	Anel Elástico, Externo, 14mm	1	1		
19	96220-30085	Rolete, 3x8,5	2	2		

PROIBIDA A REPRODUÇÃO E DISTRIBUIÇÃO
Impresso - Mateus - MM - JT

© Moto Honda da Amazônia Ltda.
Todos os direitos reservados.

M-23

Corpo do Acelerador

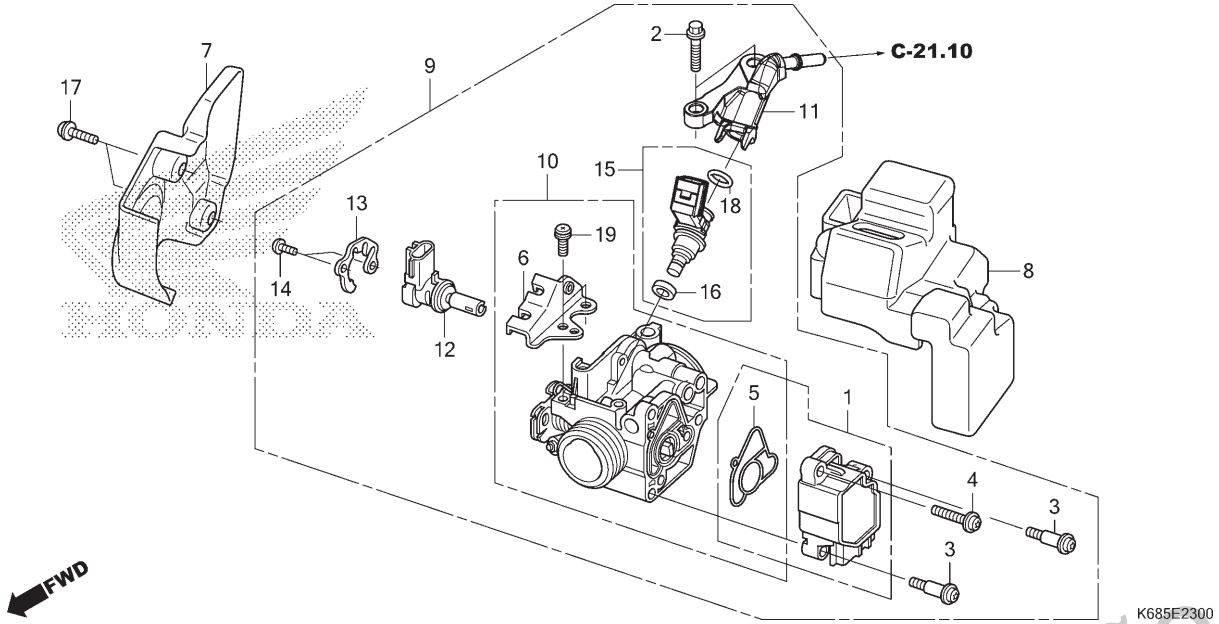

Ref. Nº	N.O.S.	Item de serviço	T.M.O.
1		(5)	
	617115	Sensor, Acelerador	0,7
9	311132	Corpo Conj., Acelerador	0,6
10	311130	Corpo, Acelerador	0,6
12	3111N5	Válvula, Controle Ar Marcha Lenta	0,7
15		(11,16,18)	
	311145	Injetor, Combustível	0,5

Ref. Nº	Nº da peça	Descrição	Qtd. XRE190A G/H	Qtd. XRE190A J	Nº de série		Tipo
1	16060-K68-901	Sensor, Jogo	1	1			
2	16080-KPH-701	Parafuso, Flange, 5x20	2	2			
3	16081-KPH-701	Parafuso, Torx, 5X8,7	2	2			
4	16082-KPH-701	Parafuso, Torx, 5x17	1	1			
5	16083-KTR-941	Anel Vedação, Corpo Acelerador	1	1			
6	16169-KVS-F01	Suporte, Cabo	1	1			
7	16305-K68-900	Tampa, Corpo Acelerador	1	1			
8	16306-K68-900	Coxim, Corpo Acelerador	1	1			
9	16400-K68-901	Corpo Conj., Acelerador (GQ1MA A)	1	1			
10	16410-K68-901	Corpo, Conj.	1	1			
11	16422-K68-901	Junção, Injetor	1	1			
12	16430-GFM-902	Válvula Conj., Controle Ar Marcha Lenta	1	1			
13	16432-GFM-901	Placa, Válvula Controle Ar Marcha Lenta	1	1			
14	16433-HN8-A61	Parafuso, Torx	2	2			
15	16450-K68-901	Injetor Conj., Combustível	1	1			
16	16472-KPC-D50	Anel, Vedação	1	1			
17	90102-KRE-710	Parafuso-arruela, 5x14	2	2			
18	91301-GGL-J01	Anel, Vedação, 6,3x2,2	1	1			
19	93892-05012-18	Parafuso-arruela, 5x12	2	2			

PROIBIDA A REPRODUÇÃO E DISTRIBUIÇÃO
10/11/2023 - Matsuo - MM - JT

© Moto Honda da Amazônia Ltda.
Todos os direitos reservados.

C-1

Farol

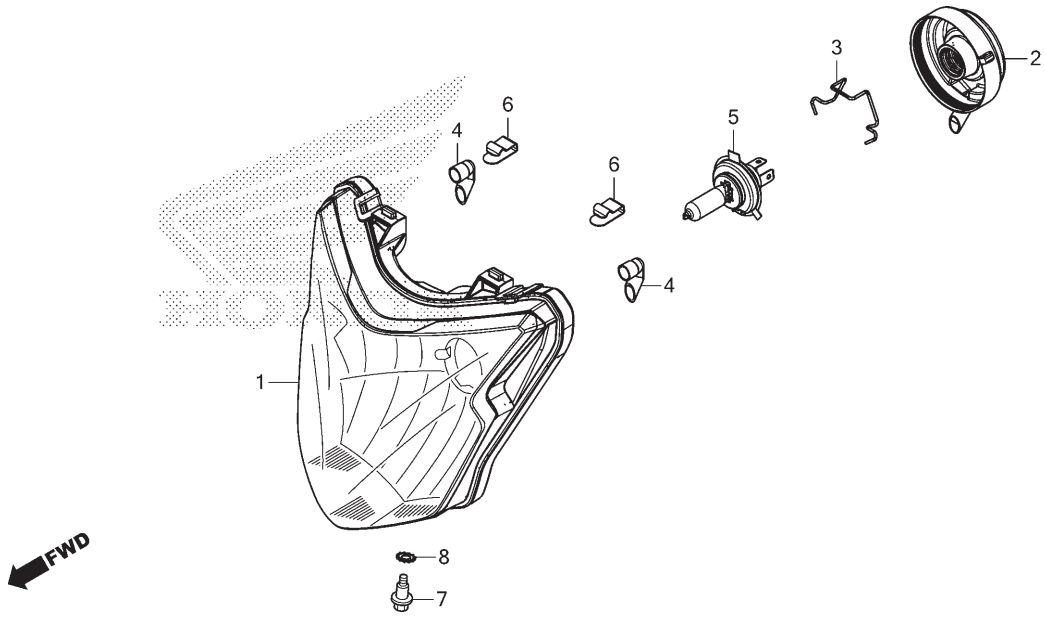

Ref. Nº	N.O.S.	Item de serviço	T.M.O.
1	6161A7	Farol Comp.	0,3
5		(2)	
	616118	Lâmpada, Farol	0,2

Ref. Nº	Nº da peça	Descrição	Qtd. XRE190A G/H	Qtd. XRE190A J	Nº de série		Tipo
1	33110-K68-902	Farol Comp.	1	–			
	33110-K68-903		–	1			
2	33112-KRE-E31	Capa, Borracha	1	1			
3	33113-KRM-851	Mola, Ajuste Farol	1	1			
4	33113-KVS-600	Tubo, CP	2	2			
5	34901-KTE-740	Lâmpada, Farol (HS1) (12V 35/35W) (PHILIPS)	1	1			
6	53209-GAH-000	Presilha, Farol	2	2			
7	90104-K68-900	Parafuso, Ajuste	1	1			
8	90307-GAZ-980	Arruela, Trava, 6mm	1	1			

PROIBIDA A REPRODUÇÃO E DISTRIBUIÇÃO
1010913 - Matsuo - MM - JT

© Moto Honda da Amazônia Ltda.
Todos os direitos reservados.

C-2

Instrumentos

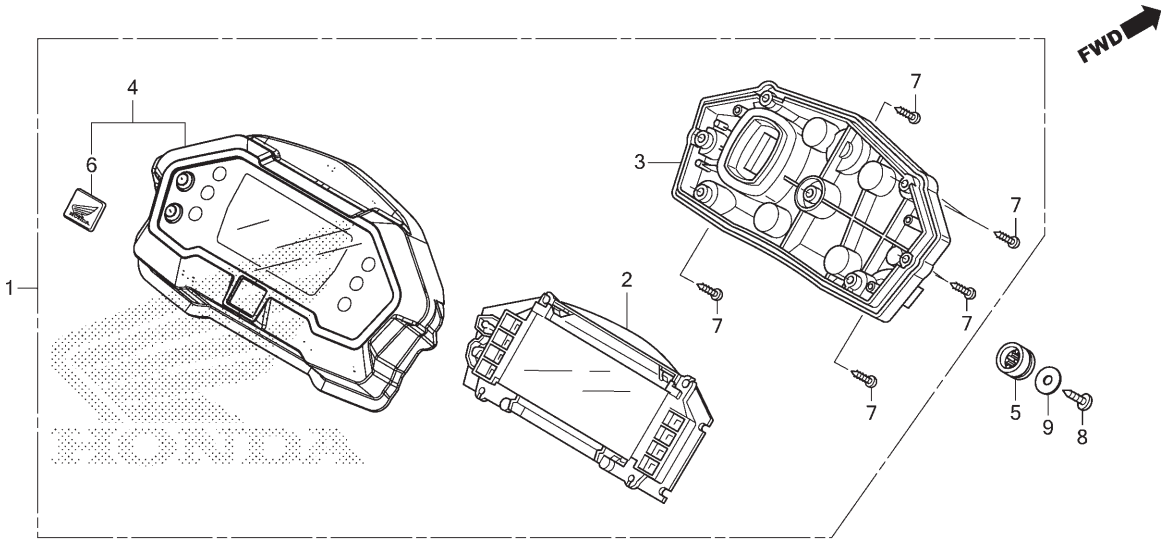

Ref. Nº	N.O.S.	Item de serviço	T.M.O.
1	8121A1	Instrumentos Conj., Painel	0,3
2	8121A2	Instrumentos, Painel	0,4
3	8121B3	Carcaça, Instrumentos	0,3
4	8121E3	Tampa, Instrumentos	0,3

Ref. Nº	Nº da peça	Descrição	Qtd. XRE190A G/H	Qtd. XRE190A J	Nº de série		Tipo
1	37000-K68-900	Instrumentos Jogo, Painel	1	1			
2	37101-K68-901	Instrumentos Conj. (LCD)	1	1			
3	37103-K31-901	Carcaça Comp., Inferior	1	1			
4	37125-K68-900	Tampa Comp., Superior	1	1			
5	37244-KVK-900	Bucha, Fixação Instrumentos	3	3			
6	86150-KPG-902	Emblema (UEHARA)	1	1			
7	93903-22520	Parafuso, Fixação, 3x20	7	7			
8	93913-25320	Parafuso, Fixação, 5x14 (PO)	3	3			
9	94103-05700	Arruela, Lisa, 5mm	3	3			

PROIBIDA A REPRODUÇÃO E DISTRIBUIÇÃO
1010913 - Matsuo - MM - JT

© Moto Honda da Amazônia Ltda.
Todos os direitos reservados.

C-4

Alavancas • Interruptores • Cabos

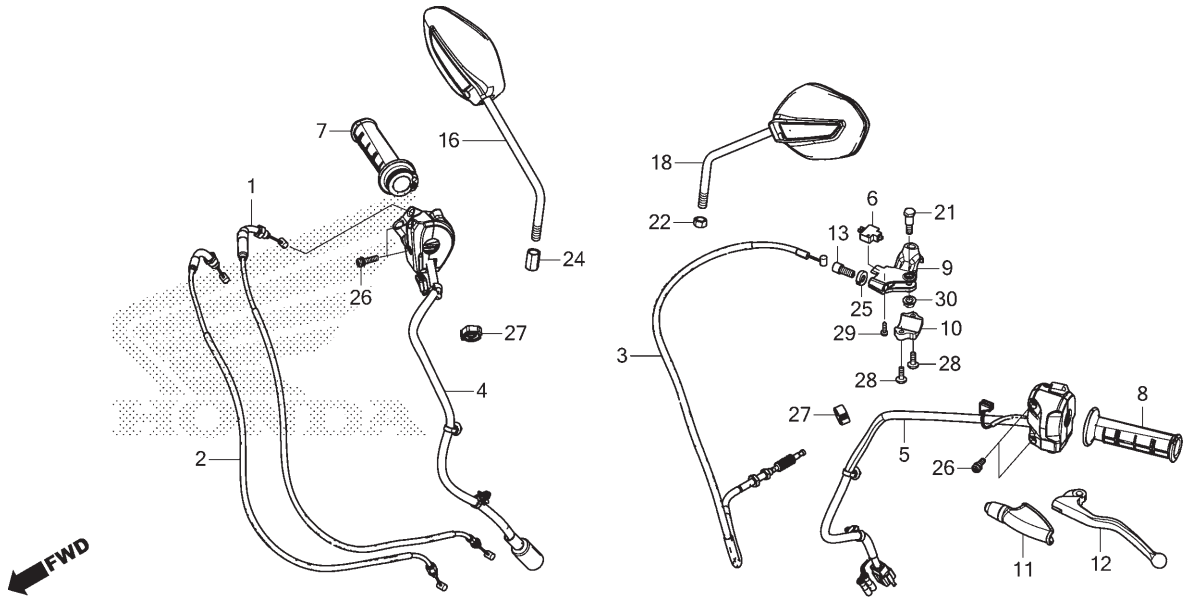

Ref. Nº	N.O.S.	Item de serviço	T.M.O.
1		(2)	
	811100	Cabo, Acelerador	0,4
		• Nota: Mesmo tempo para duas unidades	
3	811115	Cabo, Embreagem	0,3
4	615120	Interruptor, Corte Ignição	0,5
5	615118	Interruptor, Sinalizador	0,3
6	6151A9	Interruptor, Embreagem	0,2
7	810150	Manopla, Acelerador	0,3
8	8101C0	Manopla: Esquerda	0,1
9	8101C8	Suporte, Alavanca Manopla: Esquerda	0,3
12	8101C6	Alavanca, Manopla: Esquerda	0,1
	8101F5	Alavanca, Manopla: Ambas	0,2

Ref. Nº	Nº da peça	Descrição	Qtd. XRE190A G/H	Qtd. XRE190A J	Nº de série	Tipo
1	17910-K68-901	Cabo A Comp., Acelerador	1	1		
2	17920-K68-901	Cabo B Comp., Acelerador	1	1		
3	22870-K68-901	Cabo Comp., Embreagem	1	1		
4	35130-K68-901	Interruptor Conj., Parada Motor	1	1		
5	35200-K68-901	Interruptor Conj., Sinalizador	1	1		
6	35330-KRE-851	Interruptor Conj., Embreagem	1	1		
7	53140-KRE-G00	Manopla Comp., Acelerador	1	1		
8	53166-KRE-G00	Manopla, Esquerda	1	1		
9	53172-KRH-D20	Suporte, Superior Alavanca Esquerda	1	1		
10	53174-KRH-D20	Suporte, Inferior Alavanca Esquerda	1	1		
11	53177-KPS-730	Capa, Alavanca Esquerda	1	1		
12	53178-KRH-D20	Alavanca, Esquerda Guidão	1	1		
13	53192-KRM-860	Parafuso, Ajuste Cabo	1	1		
14	88114-KWN-900	Capa, Espelho	–	2		
15	88115-KWN-900	Capa, Porca Trava	–	2		
16	88210-KVS-F11	Espelho Retrovisor Comp., Direito	1	–		
17	88210-KWN-900	Espelho Retrovisor Comp., Direito	–	1		
18	88220-KVS-F11	Espelho Retrovisor Comp., Esquerdo	1	–		
19	88220-KWN-900	Espelho Retrovisor Comp., Esquerdo	–	1		
20	90103-KZR-701	Parafuso B, Adaptador, 10mm	–	2		

PROIBIDA A REPRODUÇÃO E DISTRIBUIÇÃO
10.09.03 - Katsuo - MM - JT

© Moto Honda da Amazônia Ltda.
Todos os direitos reservados.

C-4

Alavancas • Interruptores • Cabos

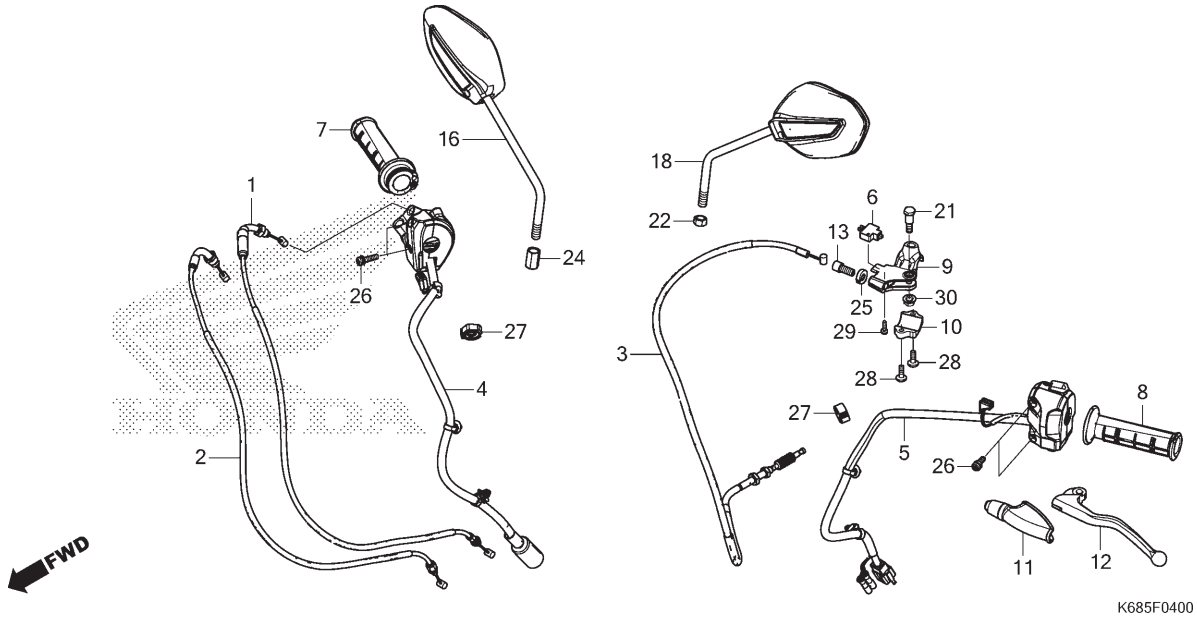

Ref. Nº	N.O.S.	Item de serviço	T.M.O.

Ref. Nº	Nº da peça	Descrição	Qtd. XRE190A G/H	Qtd. XRE190A J	Nº de série		Tipo
21	90113-HA6-770	Parafuso Pivô, Alavanca Manopla	1	1			
22	90301-KVS-F10	Porca, Sextavada, 10mm	1	–			
23	90301-KWW-640	Porca, Sextavada, 10mm (Rosca Invertida)	–	2			
24	90314-KFM-900	Porca, Trava	1	–			
25	90322-KRM-860	Porca, Fixação	1	1			
26	90507-MGE-640	Parafuso-arruela, 5x20	4	4			
27	90690-MEF-800	Braçadeira, Fiação	2	2			
28	93500-05016-0G	Parafuso, Phillips, 5x16	2	2			
29	93901-32320	Parafuso, Fixação, 3x12	1	1			
30	94050-06000	Porca, Flange, 6mm	1	1			

PROIBIDA A REPRODUÇÃO E DISTRIBUIÇÃO
1010913 - Matsuo - MM - JT

© Moto Honda da Amazônia Ltda.
Todos os direitos reservados.

C-5

Cilindro Mestre do Freio Dianteiro

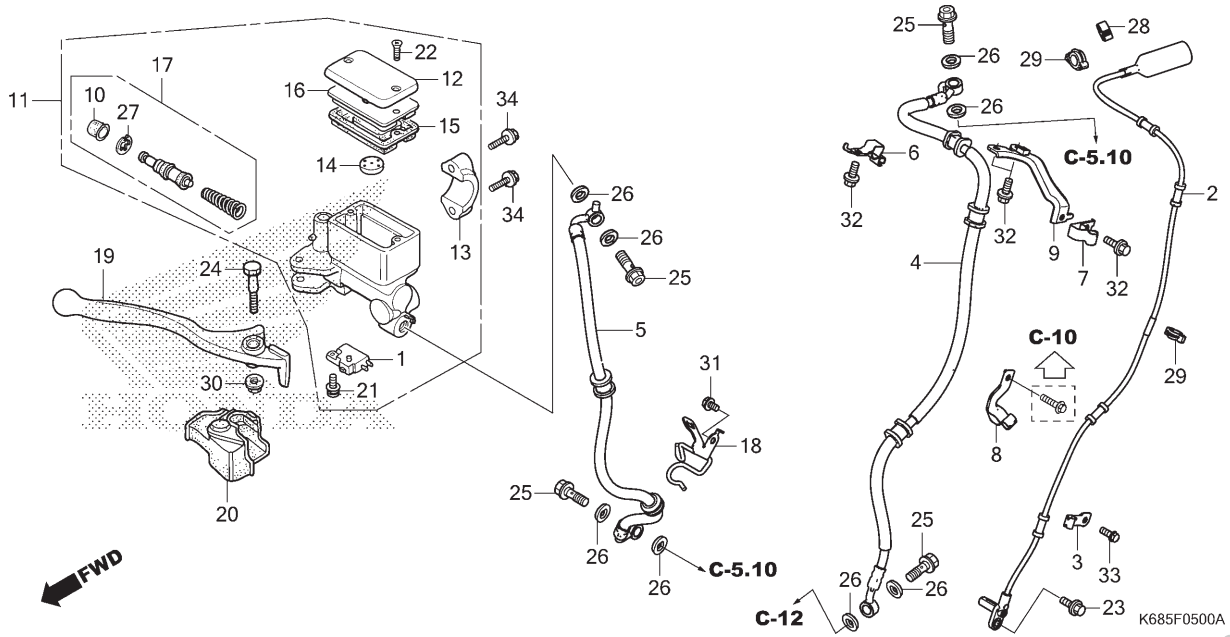

Ref. Nº	N.O.S.	Item de serviço	T.M.O.
1	6151B2	Interruptor, Freio Dianteiro	0,2
2	617196	Sensor, Velocidade Roda: Dianteiro	0,2
4	712127	Mangueira A, Freio Dianteiro	0,5
		• Inclui: Sangria dos freios	
5	712128	Mangueira B, Freio Dianteiro	0,3
		• Inclui: Sangria dos freios	
11	712105	Cilindro Mestre, Freio Dianteiro	0,4
		• Inclui: Sangria dos freios	
15	7121G6	Diafragma, Cilindro Mestre Freio Dianteiro	0,1
17	7121G9	Pistão Jogo, Cilindro Mestre Freio Dianteiro	0,4
		• Inclui: Sangria dos freios	
19	8101C7	Alavanca, Manopla: Direita	0,1
	8101F5	Alavanca, Manopla: Ambas	0,2

Ref. Nº	Nº da peça	Descrição	Qtd. XRE190A G/H	Qtd. XRE190A J	Nº de série	Tipo
1	35340-MA5-671	Interruptor Conj., Freio Dianteiro	1	1		
2	38520-K68-901	Sensor, Velocidade Roda Dianteira	1	1		
3	38521-K68-900	Suporte, Fiação ABS	1	1		
4	45125-K68-901	Mangueira A Comp., Freio Dianteiro	1	1		
5	45126-K68-901	Mangueira B Comp., Freio Dianteiro	1	1		
6	45156-K68-900	Braçadeira A, Mangueira Freio Dianteiro	1	1		
7	45157-K68-900	Braçadeira C, Mangueira Freio Dianteiro	1	1		
8	45158-K68-900	Braçadeira B, Mangueira Freio Dianteiro	1	1		
9	45160-K68-900	Suporte Comp., Braçadeira	1	1		
10	45504-410-003	Coifa, Comp.	1	1		
11	45510-K68-901	Cilindro Mestre Subconj., Freio Dianteiro	1	1		
12	45513-KV2-901	Tampa, Cilindro Mestre	1	1		
13	45517-166-006	Suporte, Cilindro Mestre	1	1		
14	45518-MG3-016	Separador Comp.	1	1		
15	45520-MG7-006	Diafragma	1	1		
16	45521-HA2-006	Placa, Diafragma	1	1		
17	45530-KVK-961	Cilindro Mestre, Conj.	1	1		

PROIBIDA A REPRODUÇÃO E DISTRIBUIÇÃO
20110913 - Matsuo - MM - JT

© Moto Honda da Amazônia Ltda.
Todos os direitos reservados.

C-5

Cilindro Mestre do Freio Dianteiro

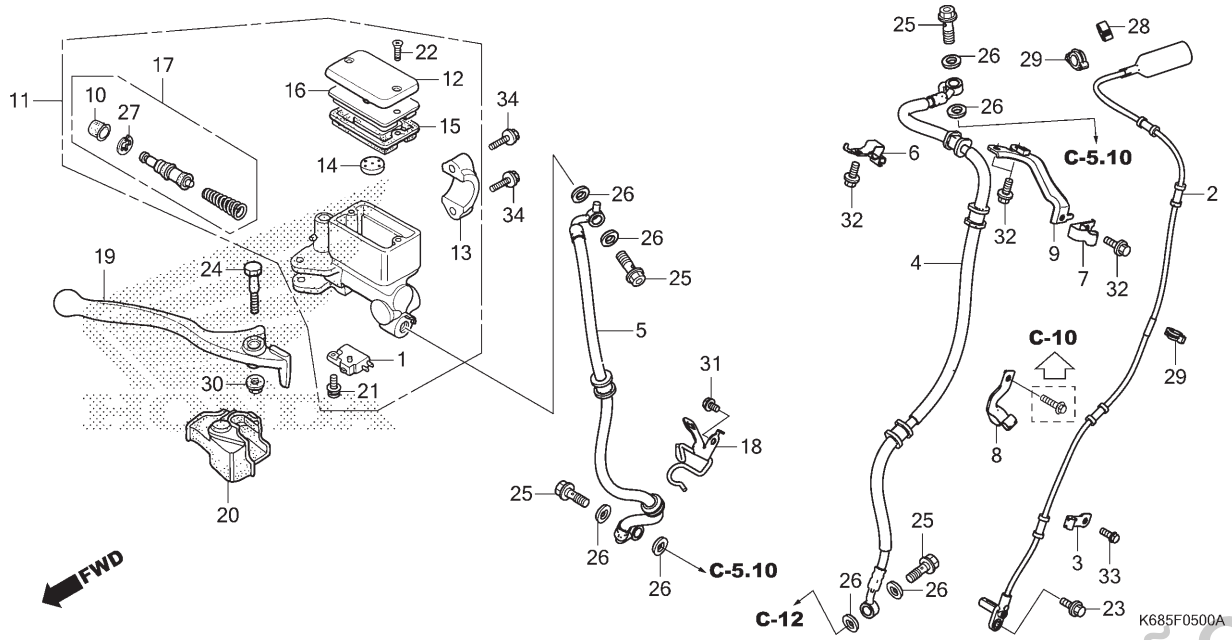

Ref. Nº	N.O.S.	Item de serviço	T.M.O.	Ref. Nº	Nº da peça	Descrição	Qtd. XRE190A G/H	Qtd. XRE190A J	Nº de série		Tipo
				18	50184-K68-900	Guia Comp., Cabo Dianteiro	1	1			
				19	53175-KV2-900	Alavanca, Direita Guidão	1	1			
				20	53176-KJ1-701	Capa, Alavanca Direita	1	1			
				21	90101-KRM-R80	Parafuso-arruela, 4x12	1	1			
				22	90104-KRM-R80	Parafuso, Cabeça Chata, 4x12	2	2			
				23	90105-K68-900	Parafuso, Flange, 6x14	1	–			
					90106-K68-900		–	1			
				24	90114-HB5-671	Parafuso Pivô, Alavanca Manopla	1	1			
				25	90145-MS9-612	Parafuso, Óleo, 10x22	4	4			
					90145-GW3-981		–	4			
				26	90545-300-000	Arruela, Parafuso Óleo	8	8			
				27	90651-MA5-671	Anel Elástico	1	1			
				28	90690-MEF-800	Braçadeira, Fiação	1	1			
				29	90690-MGS-D81	Presilha, Cabo, 12mm	2	2			
				30	94050-06000	Porca, Flange, 6mm	1	1			
				31	95701-06010-00	Parafuso, Flange, 6x10	1	1			
				32	96001-06012-00	Parafuso, Flange, 6x12	4	4			
				33	96001-06016-00	Parafuso, Flange, 6x16	1	1			
				34	96001-06022-07	Parafuso, Flange, 6x22	2	2			

PROIBIDA A REPRODUÇÃO E DISTRIBUIÇÃO
1010934 - Katsuo - MM - JT

© Moto Honda da Amazônia Ltda.
Todos os direitos reservados.

C-5.10

Modulador ABS

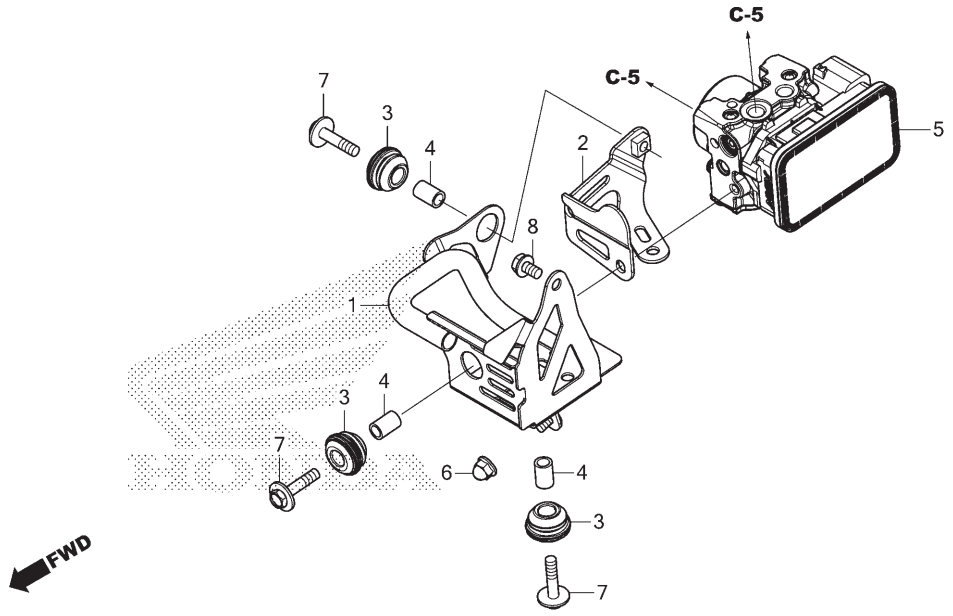

Ref. Nº	N.O.S.	Item de serviço	T.M.O.
1	7111J8	Suporte, Modulador ABS	0,1
	7111Q7	Suporte, Modulador ABS (A)	0,2
		• Nota: Tipo ABS	
5	7111H1	Modulador, ABS	0,5
		• Inclui: Sangria dos freios	

Ref. Nº	Nº da peça	Descrição	Qtd. XRE190A G/H	Qtd. XRE190A J	Nº de série	Tipo
1	50730-K68-900	Suporte Comp., Unidade ABS	1	1		
2	50731-K68-900	Suporte, Interno Modulador ABS	1	1		
3	57101-MER-D21	Borracha, Fixação	3	3		
4	57103-SDA-003	Bucha	3	3		
5	57110-K68-901	Modulador Conj.	1	1		
6	90201-428-900	Porca, Cega, 6mm	1	1		
7	93404-06030-00	Parafuso-arruela, 6x30	3	3		
8	95701-06010-07	Parafuso, Flange, 6x10	1	1		

PROIBIDA A REPRODUÇÃO E DISTRIBUIÇÃO
1010913 - Matsuo - MM - JT

© Moto Honda da Amazônia Ltda.
Todos os direitos reservados.

C-7

Guidão • Mesa Superior

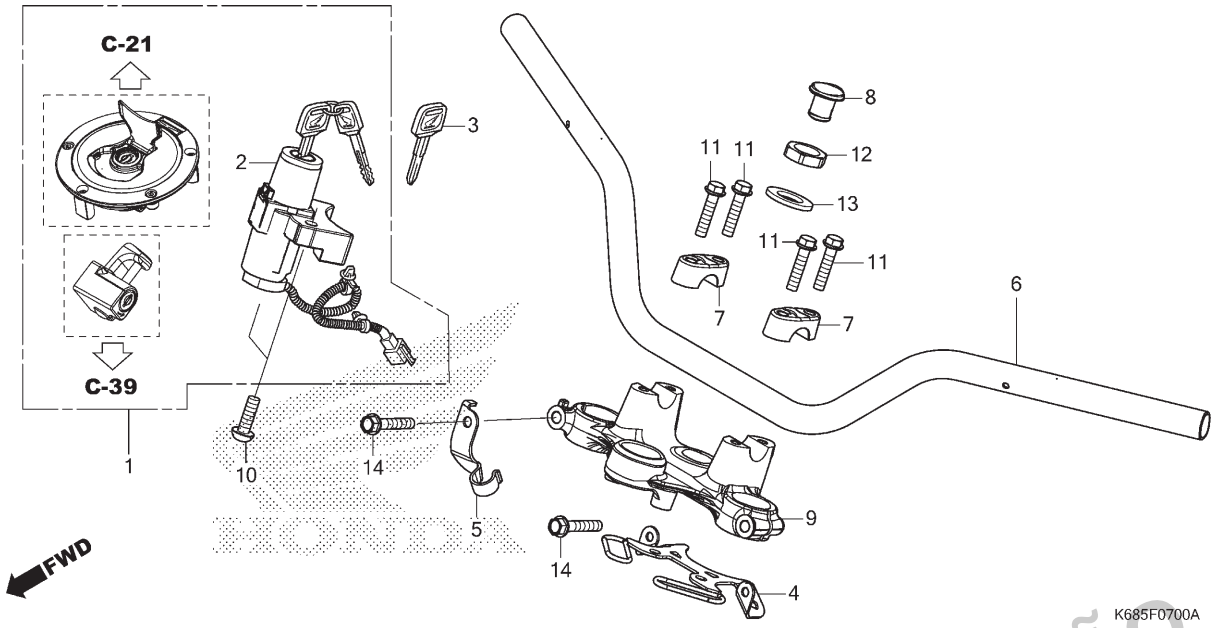

Ref. Nº	N.O.S.	Item de serviço	T.M.O.
1	6151A1	Chaves, Jogo	1,7
2	615145	Interruptor, Ignição & Trava	1,4
6	810100	Guidão	0,7
9	510110	Mesa, Superior	1,3

Ref. Nº	Nº da peça	Descrição	Qtd. XRE190A G/H	Qtd. XRE190A J	Nº de série		Tipo
1	35010-K68-900	Chaves, Jogo	1	1			
2	35100-K68-901	Interruptor Conj., Ignição & Trava	1	1			
3	35127-KPF-960	Chave, Virgem	(1)	(1)			
4	45150-K68-900	Guia Comp., Cabo Acelerador	1	1			
5	45463-K68-900	Guia Comp., Mangueira Freio Dianteiro	1	1			
6	53100-K68-900ZA	Guidão Comp. *NH146M* Prata Accurate Metálico	1	1			
7	53131-KBB-950ZA	Suporte, Superior *NH146M* Prata Accurate Metálico	2	2			
8	53208-KCH-900	Capa, Coluna Direção	1	1			
9	53230-K68-900	Mesa, Superior	1	1			
10	90107-MBG-000	Parafuso, Unidirecional, 8mm	2	2			
11	90112-KRM-860	Parafuso, Flange, 8x36	4	4			
12	90304-KRM-860	Porca, Coluna Direção	1	1			
13	90503-KRM-860	Arruela, Coluna Direção	1	1			
14	95701-08045-00	Parafuso, Flange, 8x45	2	2			

PROIBIDA A REPRODUÇÃO E DISTRIBUIÇÃO
1010913 - Matsuo - MM - JT

© Moto Honda da Amazônia Ltda.
Todos os direitos reservados.

C-9

Coluna de Direção

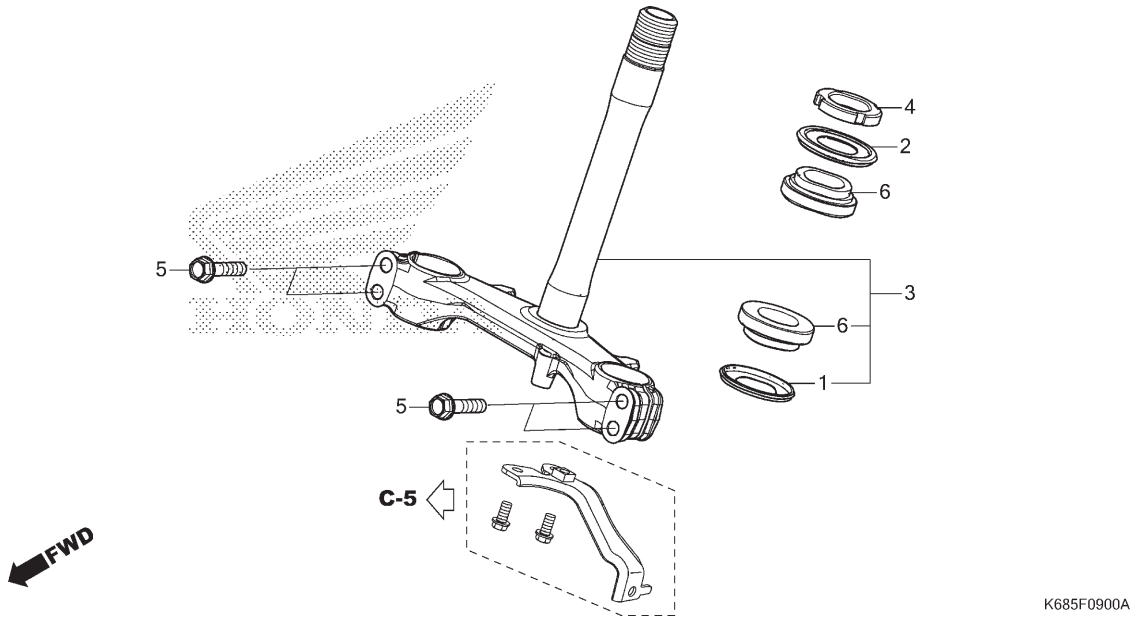

Ref. Nº	N.O.S.	Item de serviço	T.M.O.
3	510100	Coluna ou Eixo Conj., Direção	1,8
4		(2)	
	5101B2	Porca, Superior Coluna Direção	1,6
6		(1)	
	5101B6	Rolamento, Coluna Direção: Superior	1,8
	5101B7	Rolamento, Coluna Direção: Inferior	2,0
	5101C7	Rolamento, Coluna Direção: Ambos	2,0

Ref. Nº	Nº da peça	Descrição	Qtd. XRE190A G/H	Qtd. XRE190A J	Nº de série	Tipo
1	53214-KA4-701	Retentor Pó, Coluna Direção (ARAI)	1	1		
2	53214-KZZ-901	Retentor Pó, Superior Direção	1	1		
3	53219-K68-900	Coluna Direção, Subconj.	1	1		
4	53229-KPE-900	Porca, Superior Coluna Direção	1	1		
5	90104-KRE-B00	Parafuso, Flange, 8x35	4	4		
6	91051-KRE-B01	Rolamento, Coluna Direção	2	2		

PROIBIDA A REPRODUÇÃO E DISTRIBUIÇÃO
1010913 - Matsuo - MM - JT

© Moto Honda da Amazônia Ltda.
Todos os direitos reservados.

C-10

Para-lama Dianteiro

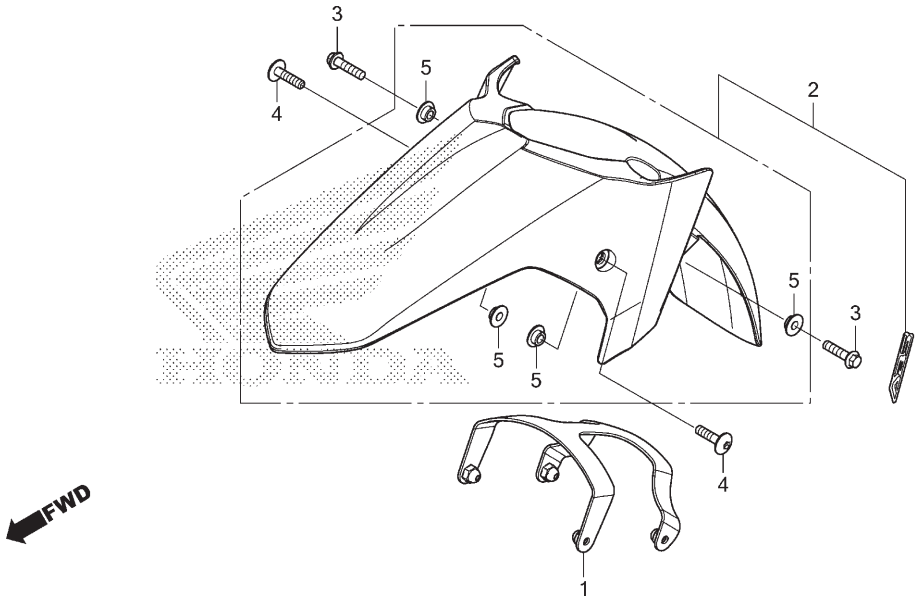

Ref. Nº	N.O.S.	Item de serviço	T.M.O.
2		(1)	
	4131B7	Para-lama, Dianteiro	0,1

Ref. Nº	Nº da peça	Descrição	Qtd. XRE190A G/H	Qtd. XRE190A J	Nº de série	Tipo
1	61102-K68-900	Suporte, Para-lama Dianteiro	1	1	.....	.....
2	61200-K68-900ZA	Para-lama Inferior Dianteiro, Jogo (WL) *Tipo2*	1	1	.....	.....
3	90004-GHB-670	Parafuso, Flange, 6x25 (NSHF)	2	2	.....	.....
4	90102-K68-900	Parafuso, Phillips, 6x25	2	2	.....	.....
5	90127-KF0-770	Bucha, 6x4	4	4	.....	.....

PROIBIDA A REPRODUÇÃO E DISTRIBUIÇÃO
1010913 - Matsuo - MM - JT

© Moto Honda da Amazônia Ltda.
Todos os direitos reservados.

C-11

Garfo Dianteiro

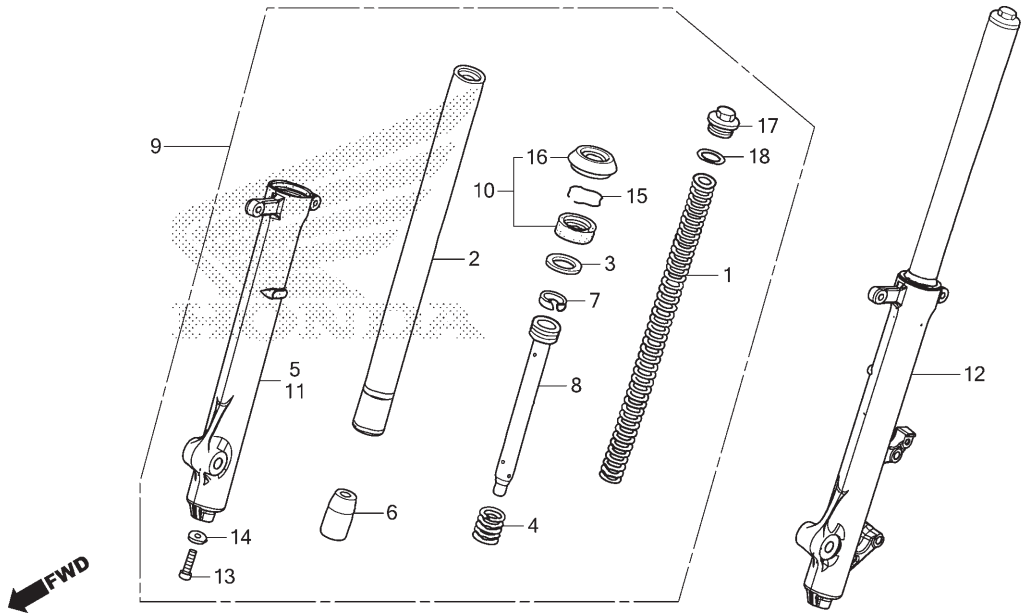

Ref. Nº	N.O.S.	Item de serviço	T.M.O.
1	5111C5	Mola, Garfo Dianteiro: Esquerda	0,4
	5111C6	Mola, Garfo Dianteiro: Direita	0,4
	5111C7	Mola, Garfo Dianteiro: Ambas	0,6
2		(4,6,7,8)	
	5111G2	Cilindro, Garfo Dianteiro: Esquerdo	0,5
	5111G3	Cilindro, Garfo Dianteiro: Direito	0,5
	5111G4	Cilindro, Garfo Dianteiro: Ambos	0,8
5	5111D2	Cilindro, Inferior: Direito	0,6
9	5111C3	Garfo Conj., Dianteiro: Direito	0,3
10	5111E7	Retentor Jogo, Garfo Dianteiro: Esquerdo	0,6
	5111E8	Retentor Jogo, Garfo Dianteiro: Direito	0,6
	5111E9	Retentor Jogo, Garfo Dianteiro: Ambos	1,0
11	5111D1	Cilindro, Inferior: Esquerdo	0,6
	5111D3	Cilindro, Inferior: Ambos	1,0
12	5111C2	Garfo Conj., Dianteiro: Esquerdo	0,3
	5111C4	Garfo Conj., Dianteiro: Ambos	0,4

Ref. Nº	Nº da peça	Descrição	Qtd. XRE190A G/H	Qtd. XRE190A J	Nº de série	Tipo
1	51401-K68-901	Mola, Garfo Dianteiro	2	2		
2	51410-KRE-851	Cilindro Comp., Garfo Dianteiro	2	2		
3	51412-KK4-003	Anel, Apoio	2	2		
4	51412-KRE-901	Mola, Retorno Dianteiro	2	2		
5	51430-K68-901	Cilindro Jogo, Inferior Direito	1	1		
6	51432-388-003	Pino, Trava Óleo	2	2		
7	51437-KBG-003	Anel, Pistão (SHOWA)	2	2		
8	51440-KRE-B01	Tubo, Assento	2	2		
9	51480-K68-901	Garfo Subconj., Dianteiro Direito (SHOWA)	1	1		
10	51490-KRM-852	Retentor Jogo, Garfo Dianteiro	2	2		
11	51530-K68-901	Cilindro Jogo, Inferior Esquerdo	1	1		
12	51580-K68-901	Garfo Subconj., Dianteiro Esquerdo (SHOWA)	1	1		
13	90116-383-721	Parafuso, Allen, 8x27	2	2		
14	90544-439-930	Guarnição (SHOWA)	2	2		
15	90601-354-000	Anel, Limitador Retentor Óleo	2	2		
16	91254-GAA-003	Retentor, Pó	2	2		
17	94605-27101	Parafuso D1, Garfo	2	2		
18	94608-50000	Anel, Vedação 23x2,8	2	2		

PROIBIDA A REPRODUÇÃO E DISTRIBUIÇÃO
10/01/2013 - Matsuo - MM - JT

© Moto Honda da Amazônia Ltda.
Todos os direitos reservados.

C-12

Cáliper do Freio Dianteiro

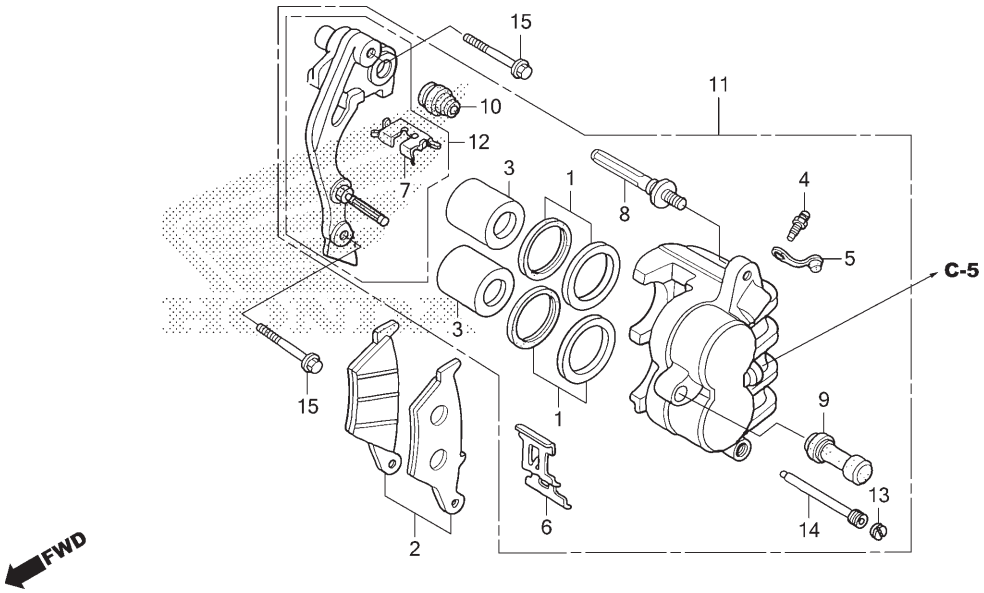

Ref. Nº	N.O.S.	Item de serviço	T.M.O.
2	711115	Sapata (Pastilha) Jogo, Freio: Dianteiro	0,1
3		(1)	
	7111D1	Pistão, Cáliper Freio Dianteiro	0,5
		• Inclui: Sangria dos freios	
		• Nota: Mesmo tempo para duas unidades	
11	711130	Cáliper, Freio Dianteiro	0,4
		• Inclui: Sangria dos freios	
12	7111G0	Suporte, Cáliper Dianteiro	0,2

Ref. Nº	Nº da peça	Descrição	Qtd. XRE190A G/H	Qtd. XRE190A J	Nº de série		Tipo
1	06431-MA3-405	Retentor Jogo, Pistão	2	2			
2	06455-KBB-405	Pastilha Jogo, Freio Dianteiro	1	1			
3	43107-MAJ-G41	Pistão, 27x31	2	2			
4	43352-568-003	Parafuso, Sangria (NISSIN)	1	1			
5	43353-461-771	Capa, Sangria	1	1			
6	45108-KW8-901	Mola, Pastilha	1	1			
7	45112-KS6-701	Retentor	1	1			
8	45131-HA5-672	Parafuso A, Pino	1	1			
9	45132-166-016	Coifa, Pino (NISSIN)	1	1			
10	45133-MA3-006	Coifa B	1	1			
11	45150-KRH-D21	Cáliper Subconj., Dianteiro Esquerdo (NISSIN)	1	1			
12	45190-KCZ-J71	Suporte Subconj., Dianteiro Esquerdo	1	1			
13	45203-MG3-016	Plugue, Pino	1	1			
14	45215-ML7-922	Pino, Suporte	1	1			
15	90131-MS6-900	Parafuso, Flange, 8x40	2	2			

PROIBIDA A REPRODUÇÃO E DISTRIBUIÇÃO
1010913 - Matsuo - MM - JT

© Moto Honda da Amazônia Ltda.
Todos os direitos reservados.

C-14.20

Roda Dianteira

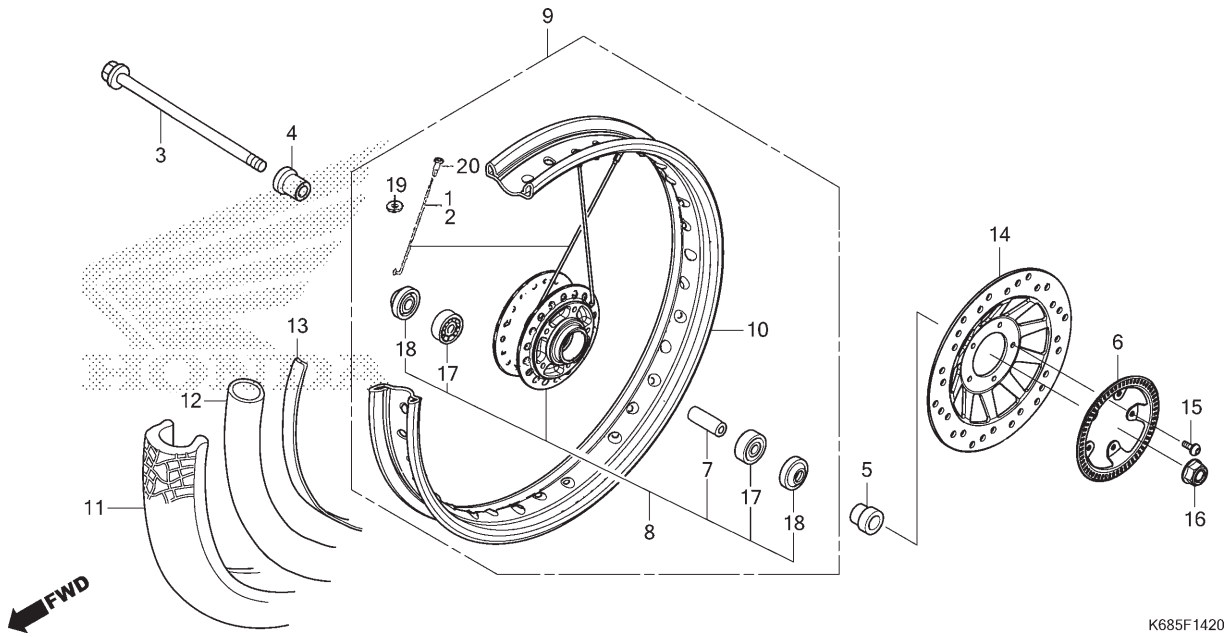

Ref. Nº	N.O.S.	Item de serviço	T.M.O.
3		(18)	
	710151	Eixo, Roda Dianteira	0,2
6	7101B0	Anel, Pulsador: Dianteiro	0,3
8		(1,2)	
	710103	Cubo, Roda Dianteira	2,3
9	7101D4	Roda Dianteira	0,8
10	710109	Aro, Roda: Dianteiro	2,2
11		(12,13)	
	7101J8	Câmara e/ou Pneu Dianteiro (Uma)	0,7
14	711120	Disco, Freio Dianteiro	0,3
17	710115	Rolamento, Roda Dianteira (Um)	0,4
	710115G	• Substituição de 1 rolamento adicionar	0,1

Ref. Nº	Nº da peça	Descrição	Qtd. XRE190A G/H	Qtd. XRE190A J	Nº de série	Tipo
1	44604-KRE-790	Raio B9x210	18	18		
2	06441-KRE-G00	Raio A10x207	18	18		
3	44301-KRE-900	Eixo, Roda Dianteira	1	1		
4	44311-KRE-G00	Espaçador, Roda Dianteira (Lateral Direita)	1	1		
5	44312-KRE-920	Espaçador, Roda Dianteira (Lateral Esquerda)	1	1		
6	44515-K68-900	Anel, Pulsador Dianteiro	1	1		
7	44620-400-000	Espaçador, Eixo Dianteiro	1	1		
8	44635-KRE-G00	Cubo Subconj., Dianteiro	1	1		
9	44650-K68-900	Roda Dianteira, Subconj.	1	1		
10	44701-K68-900	Aro, Roda Dianteira	1	1		
11	44711-K13-901	Pneu, Dianteiro (LEVORIN) (90/90-19 M/C 52P)	1	1		
	44711-KFT-623	Pneu, Dianteiro (PIRELLI) (90/90-19 M/C 52P) (MT60)	1	–		
	44711-KFT-625		–	1		
12	44712-K13-901	Câmara, Pneu (LEVORIN) (FOR 90/90-19)	1	1		
	44712-KFT-621	Câmara, Pneu (PIRELLI) (90/90-19 M/C)	1	1		

PROIBIDA A REPRODUÇÃO E DISTRIBUIÇÃO
10/08/13 - Matsuo - MM - JT

© Moto Honda da Amazônia Ltda.
Todos os direitos reservados.

C-14.20

Roda Dianteira

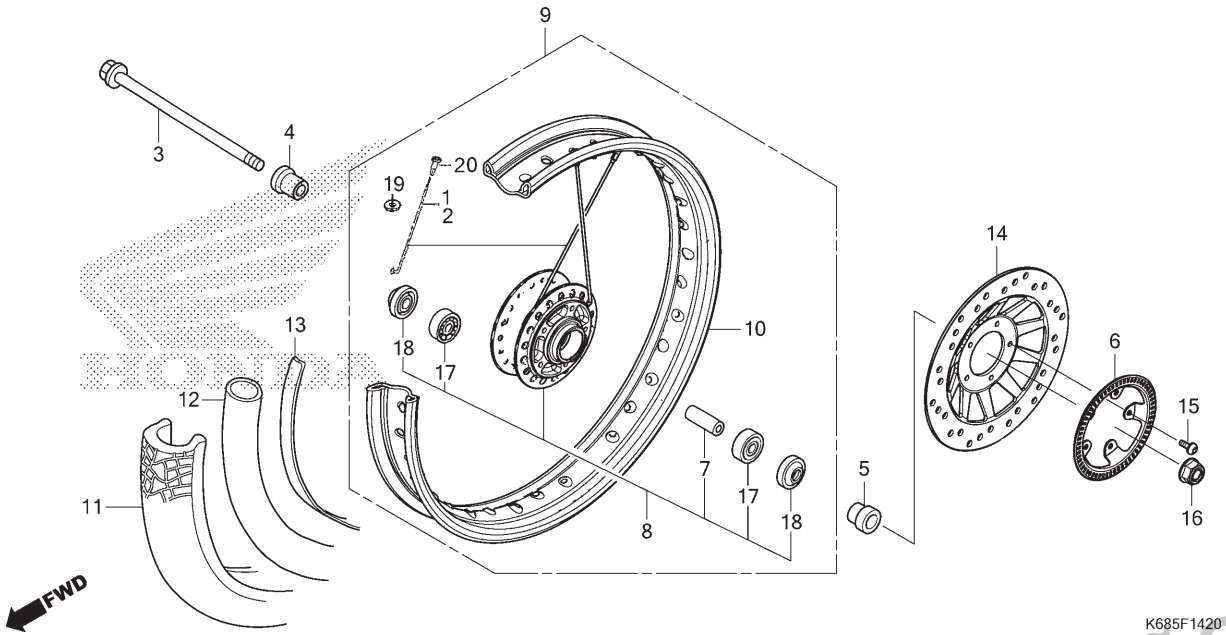

Ref. Nº	N.O.S.	Item de serviço	T.M.O.

Ref. Nº	Nº da peça	Descrição	Qtd. XRE190A G/H	Qtd. XRE190A J	Nº de série		Tipo
13	44713-KFT-621	Protetor, Câmara (PIRELLI) (19X1,85) ...	1	1	.....	.....	.....
14	45351-KRE-G00	Disco, Freio Dianteiro	1	1	.....	.....	.....
15	90106-MBB-000	Parafuso, Disco, 6x17	5	5	.....	.....	.....
16	90306-KGH-901	Porca, U, 12mm (FUJI SEIMITSU)	1	1	.....	.....	.....
17	91055-KVS-F01	Rolamento, Radial Esferas (6301U L) (FUJIKOSHI)	2	2	.....	.....	.....
	91055-KVS-F02	Rolamento, Radial Esferas (6301U L) (NSK)	2	2	.....	.....	.....
18	91251-KPH-901	Retentor Pó, 21x37x7 (ARAI)	2	2	.....	.....	.....
19	90501-KRE-850	Arruela	36	36	.....	.....	.....
20	97000-45200	Niple	36	36	.....	.....	.....

PROIBIDA A REPRODUÇÃO E DISTRIBUIÇÃO
1010913 - Matsuo - MM - JT

© Moto Honda da Amazônia Ltda.
Todos os direitos reservados.

C-15

Cilindro Mestre do Freio Traseiro

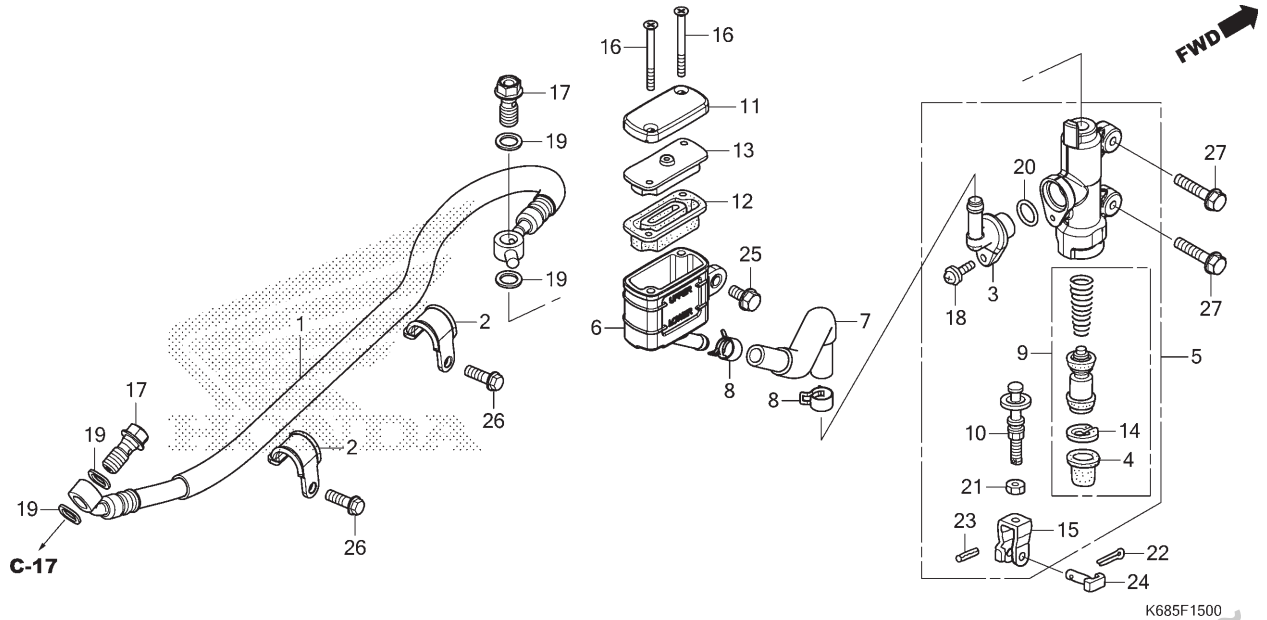

Ref. Nº	N.O.S.	Item de serviço	T.M.O.
1	712130	Mangueira, Freio Traseiro	0,7
		• Inclui: Sangria dos freios	
5	712125	Cilindro Mestre, Freio Traseiro	0,5
		• Inclui: Sangria dos freios	
6	7121F6	Reservatório, Óleo Cilindro Mestre Traseiro	0,3
		• Inclui: Sangria dos freios	
7	7121C2	Mangueira, Reservatório Óleo Cilindro Mestre Traseiro	0,4
		• Inclui: Sangria dos freios	
9	7121H0	Pistão Jogo, Cilindro Mestre Freio Traseiro	0,5
		• Inclui: Sangria dos freios	
12	7121G7	Diafragma, Cilindro Mestre Freio Traseiro	0,1
20	7121W2	Anel Vedação, Cilindro Mestre Freio Traseiro	0,3
		• Inclui: Sangria dos freios	

Ref. Nº	Nº da peça	Descrição	Qtd. XRE190A G/H	Qtd. XRE190A J	Nº de série	Tipo
1	43310-KRE-G31	Mangueira Comp., Freio Traseiro	1	1		
2	43468-KRE-G30	Guia, Mangueira Freio Traseiro	2	2		
3	43503-MER-D01	Conector, Cilindro Mestre	1	1		
4	43504-MB2-006	Coifa, Comp.	1	1		
5	43510-K15-901	Cilindro Mestre Subconj., Freio Traseiro (NISSIN)	1	1		
6	43511-KVS-F31	Reservatório Comp., Óleo	1	1		
7	43512-KRE-G31	Mangueira Comp., Cilindro Mestre Traseiro	1	1		
8	43514-KS6-701	Braçadeira, Mangueira Óleo Cilindro Mestre	2	2		
9	43520-MJ6-315	Pistão Jogo, Cilindro Mestre (NISSIN)	1	1		
10	43530-MV9-006	Haste Comp., Acionamento	1	1		
11	45513-KSS-951	Tampa, Cilindro Mestre	1	1		
12	45520-GW0-911	Diafragma	1	1		
13	45521-GW0-911	Placa, Diafragma	1	1		
14	46182-MEL-D21	Anel Elástico	1	1		
15	46504-KV6-702	Junção, Vareta Freio	1	1		

PROIBIDA A REPRODUÇÃO E DISTRIBUIÇÃO
1010913 - Matsuo - MM - JT

© Moto Honda da Amazônia Ltda.
Todos os direitos reservados.

C-15

Cilindro Mestre do Freio Traseiro

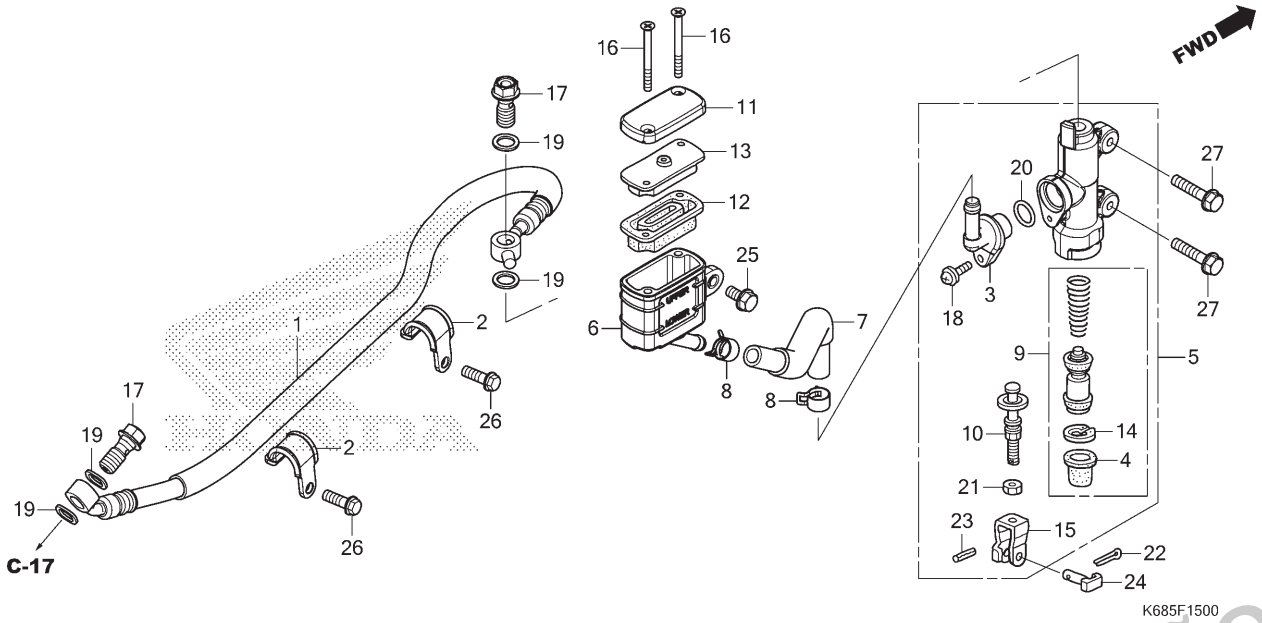

Ref. Nº	N.O.S.	Item de serviço	T.M.O.	Ref. Nº	Nº da peça	Descrição	Qtd. XRE190A G/H	Qtd. XRE190A J	Nº de série		Tipo
				16	90140-KZZ-901	Parafuso, Cabeça Chata, 4x45	2	2			
				17	90145-MS9-612	Parafuso, Óleo, 10x22	2	2			
					90145-GW3-981		–	2			
				18	90508-K21-921	Parafuso-arruela, 4x12	1	1			
				19	90545-300-000	Arruela, Parafuso Óleo	4	4			
				20	91212-422-006	Anel, Vedação 14,8x2,4	1	1			
				21	94002-08000-0S	Porca, Sextavada, 8mm	1	1			
				22	94201-20150	Cupilha, 2,0x15	1	1			
				23	94305-20102	Pino, Pressão, 2x10	1	1			
				24	95015-54000	Pino D, Junção	1	1			
				25	96001-06014-07	Parafuso, Flange, 6x14	1	1			
				26	96001-06016-07	Parafuso, Flange, 6x16	2	2			
				27	96001-06020-07	Parafuso, Flange, 6x20	2	2			

PROIBIDA A REPRODUÇÃO E DISTRIBUIÇÃO
1010913 - Matsuo - MM - JK

© Moto Honda da Amazônia Ltda.
Todos os direitos reservados.

C-17

Cáliper do Freio Traseiro

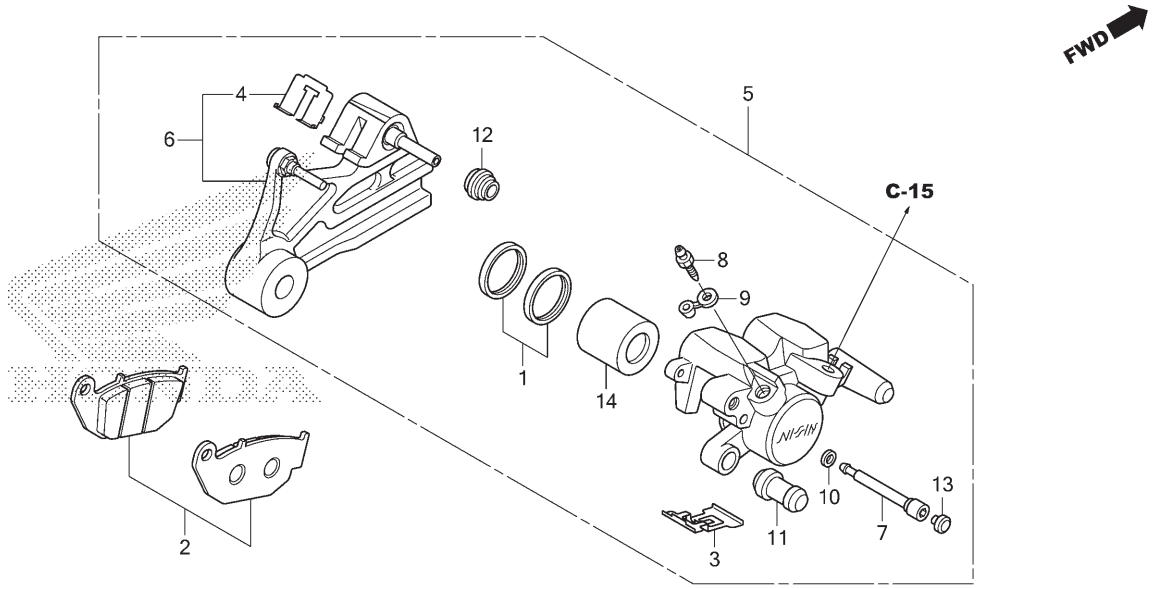

Ref. Nº	N.O.S.	Item de serviço	T.M.O.
2	711140	Sapata (Pastilha) Jogo, Freio: Traseiro	0,1
5	711155	Cáliper, Freio Traseiro • Inclui: Sangria dos freios	0,6
6	7111C1	Suporte, Cáliper Traseiro (1)	0,3
14	7111D5	Pistão, Cáliper Freio Traseiro • Inclui: Sangria dos freios	0,7

Ref. Nº	Nº da peça	Descrição	Qtd. XRE190A G/H	Qtd. XRE190A J	Nº de série	Tipo
1	06431-MA3-405	Retentor Jogo, Pistão	1	1		
2	06435-KRE-G31	Pastilha Jogo, Freio Traseiro	1	1		
3	43108-KSP-B51	Mola, Pastilha (NISSIN)	1	1		
4	43112-KSP-B01	Retentor	1	1		
5	43150-KRE-G31	Cáliper Subconj., Traseiro	1	1		
6	43190-KRE-G31	Suporte Subconj., Traseiro	1	1		
7	43215-KGH-901	Pino, Suporte	1	1		
8	43352-568-003	Parafuso, Sangria (NISSIN)	1	1		
9	43353-461-771	Capa, Sangria	1	1		
10	45111-MAJ-G41	Anel, Limitador	1	1		
11	45132-166-016	Coifa, Pino (NISSIN)	1	1		
12	45133-MA3-006	Coifa B	1	1		
13	45203-MCC-006	Plugue, Pino	1	1		
14	45218-MAJ-G41	Pistão B, 27x35	1	1		

PROIBIDA A REPRODUÇÃO E DISTRIBUIÇÃO
1010913 - Matsuo - MM - JT

© Moto Honda da Amazônia Ltda.
Todos os direitos reservados.

C-19.20

Roda Traseira

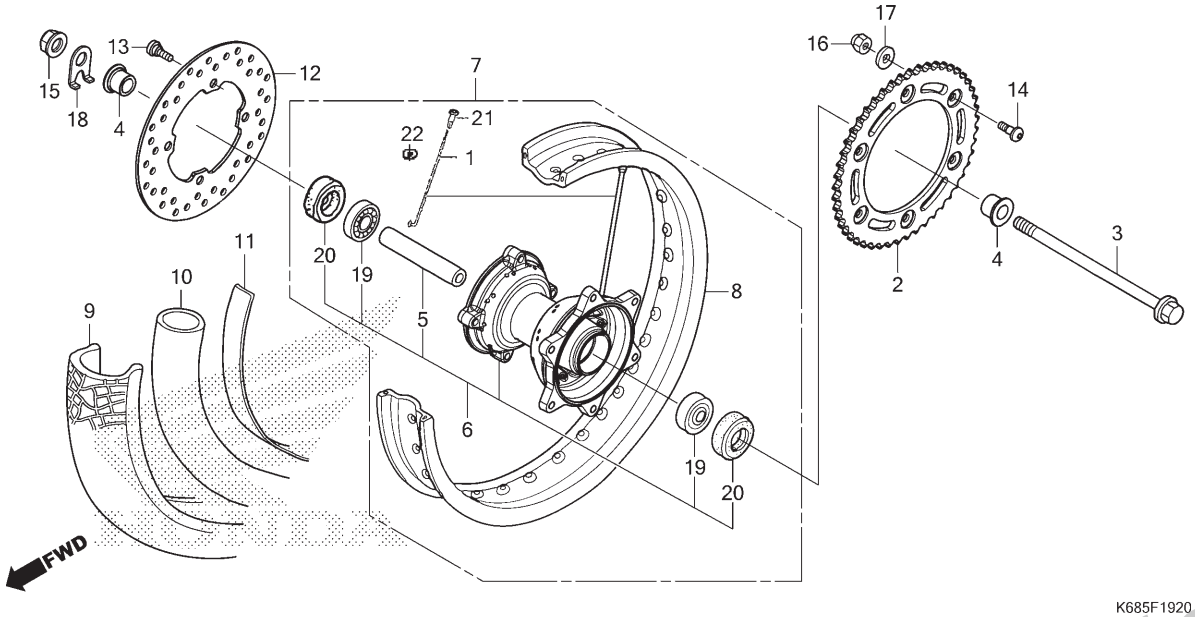

Ref. Nº	N.O.S.	Item de serviço	T.M.O.
2	7101A0	Coroa, Transmissão	0,4
3		(20)	
	710160	Eixo, Roda Traseira	0,3
6		(1)	
	710121	Cubo, Roda Traseira	2,4
7	710118	Roda Traseira	0,9
8	710127	Aro, Roda: Traseira	2,3
9		(10,11)	
	7101J9	Câmara e/ou Pneu Traseiro (Uma)	0,8
12	711145	Disco, Freio Traseiro	0,4
19	710133	Rolamento, Roda Traseira (Um)	0,5
	710133G	• Substituição de 1 rolamento adicionar	0,1

Ref. Nº	Nº da peça	Descrição	Qtd. XRE190A G/H	Qtd. XRE190A J	Nº de série		Tipo
1	42604-KRE-G30	Raio A10x177	36	36			
2	41201-KRE-G00	Coroa, Transmissão (48D)	1	1			
3	42301-KRE-G30	Eixo, Roda Traseira	1	1			
4	42312-KPS-900	Espaçador, Roda Traseira	2	2			
5	42620-KPE-730	Espaçador, Eixo Traseiro	1	1			
6	42635-K68-900	Cubo Subconj., Traseiro	1	1			
7	42650-K68-900	Roda Traseira, Subconj.	1	1			
8	42701-K68-900	Aro, Roda Traseira	1	1			
9	42711-K13-901	Pneu, Traseiro (LEVORIN) (110/90-17 M/C 60P)	1	1			
	42711-KFT-623	Pneu, Traseiro (PIRELLI) (110/90-17 M/C 60P) (MT60)	1	–			
	42711-KFT-625		–	1			
10	42712-K13-901	Câmara, Pneu (LEVORIN) (FOR 110/90-17)	1	1			
	42712-MAN-622	Câmara, Pneu (PIRELLI) (110/90-17 M/C)	1	1			
11	42713-KB7-901	Protetor, Câmara (PIRELLI) (17X2,15)	1	1			

PROIBIDA A REPRODUÇÃO E DISTRIBUIÇÃO
1010913 - Matsuo - MM - JT

© Moto Honda da Amazônia Ltda.
Todos os direitos reservados.

C-19.20

Roda Traseira

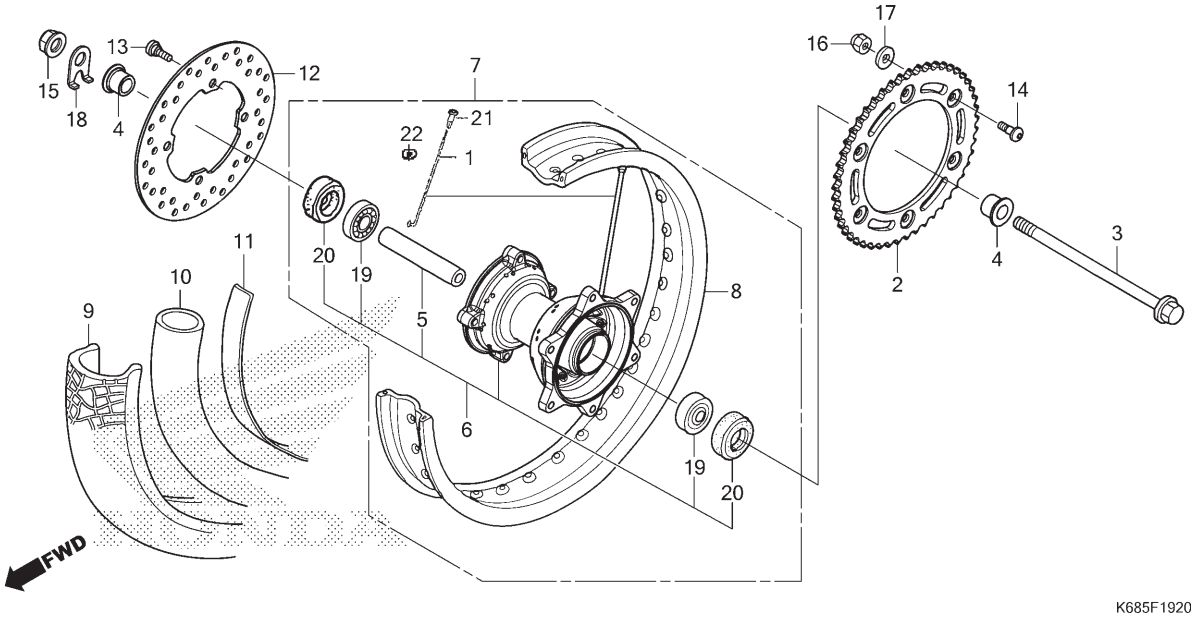

Ref. Nº	N.O.S.	Item de serviço	T.M.O.	Ref. Nº	Nº da peça	Descrição	Qtd. XRE190A G/H	Qtd. XRE190A J	Nº de série		Tipo
				12	43251-KCJ-672	Disco, Freio Traseiro (SUNSTAR)	1	–			
					43251-KRE-K00	Disco, Freio Traseiro	–	1			
				13	90105-KSP-930	Parafuso, Disco, 8x22	4	4			
					90105-MK5-010		4	4			
				14	90125-KZJ-900	Parafuso, Fixação Pinhão	6	6			
				15	90306-KCJ-951	Porca, U, 16mm	1	1			
				16	90309-KPH-971	Porca, U, 8mm (FUJI SEIMITSU)	6	6			
					90309-ML3-791	Porca, U, 8mm (FUSE RASHI)	–	6			
				17	90465-MC4-000	Arruela, 8mm	6	6			
				18	90559-KY7-000	Arruela, Eixo Traseiro	1	1			
				19	91051-K68-901	Rolamento, Radial Esferas, 6303U L (NACHI)	2	2			
				20	91253-033-003	Retentor, Óleo, 25x47x6,5	2	2			
				21	97000-45200	Niple	36	36			
				22	90501-KRE-850	Arruela	36	36			

PROIBIDA A REPRODUÇÃO E DISTRIBUIÇÃO
1010913 - Matsuo - MM - JT

© Moto Honda da Amazônia Ltda.
Todos os direitos reservados.

C-21

Tanque de Combustível

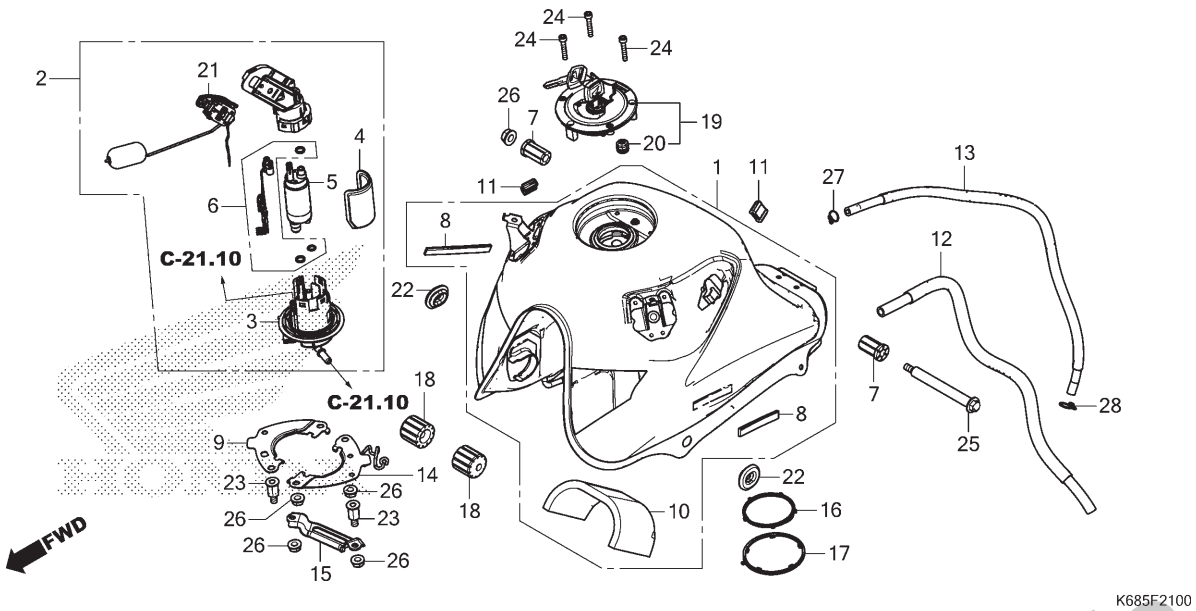

Ref. Nº	N.O.S.	Item de serviço	T.M.O.
1	310100	Tanque, Combustível	0,7
2		(16,17)	
	310120	Bomba Conj., Combustível	0,8
4	3101C7	Filtro, Combustível	0,8
5		(6)	
	3101A0	Bomba, Combustível	0,9
19		(20)	
	3101C1	Tampa, Trava Tanque Combustível	0,1
21	617105	Unidade Emissora, Tanque Combustível	0,8

Ref. Nº	Nº da peça	Descrição	Qtd. XRE190A G/H	Qtd. XRE190A J	Nº de série		Tipo
1	06170-K68-900ZA	Tanque Jogo, Combustível					
		R358P Vermelho Marrakesh Perolizado	1	–			
	06170-K68-900ZB	*NHB47P* Preto Basalto Perolizado	1	–			
	06170-K68-900ZC	*GY151P* Verde Lizard Perolizado	1	–			
	06170-K68-900ZE	*NH1* Preto	–	1			
2	16700-K68-901	Unidade Conj., Bomba Combustível	1	1			
3	16701-KVS-J01	Flange, Unidade	1	1			
4	16705-KVS-F01	Filtro	1	1			
5	16710-K31-901	Bomba Conj., Combustível	1	1			
6	16799-KVS-F01	Anel, Vedação Jogo	1	1			
7	17506-KRE-G00	Coxim, Traseiro Tanque Combustível	2	2			
8	17519-KRE-B00	Coxim	2	2			
9	17526-KVS-J00	Placa, Fixação Direita	1	1			
10	17529-KRE-G00	Protetor, Tanque Combustível	1	1			
11	17529-KZJ-900	Coxim, Fixação Carenagem	2	2			
12	17530-KRE-G00	Tubo, Drenagem	1	1			
13	17531-KRE-G00	Tubo, Respiro Tanque Combustível	1	1			
14	17535-K68-900	Placa Comp., Fixação Esquerda	1	1			
15	17538-K68-900	Suporte, Bomba Combustível	1	1			

PROIBIDA A REPRODUÇÃO E DISTRIBUIÇÃO
1010913 - ARQUIVO - MM - JT

© Moto Honda da Amazônia Ltda.
Todos os direitos reservados.

C-21

Tanque de Combustível

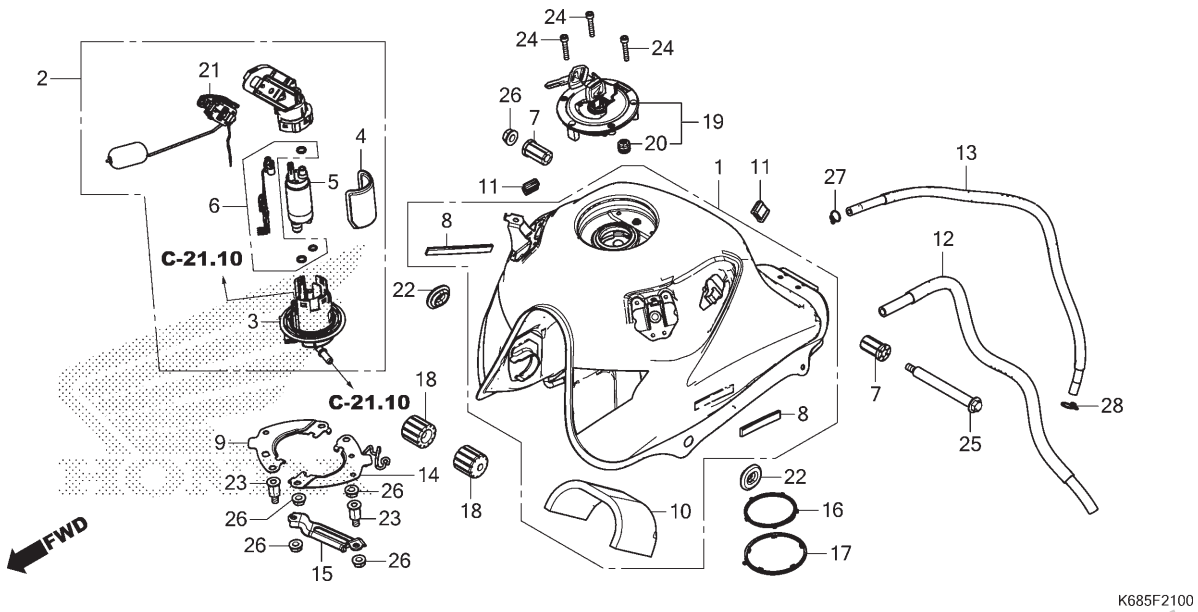

Ref. Nº	N.O.S.	Item de serviço	T.M.O.

Ref. Nº	Nº da peça	Descrição	Qtd. XRE190A G/H	Qtd. XRE190A J	Nº de série	Tipo
16	17572-K15-900	Junta, Bomba Combustível	1	1		
17	17573-K15-900	Retentor, Pó	1	1		
18	17611-KRE-G00	Coxim, Dianteiro Tanque Combustível	2	2		
19	17620-KRE-G01	Tampa Comp., Abastecimento Combustível	1	1		
20	17621-KRE-G01	Retentor, Respiro	1	1		
21	37800-K68-901	Unidade Combustível	1	1		
22	83551-300-000	Bucha, Carcaça Filtro Ar	2	2		
23	90101-KVS-J00	Parafuso, Especial, 6mm	2	2		
24	90110-MGP-D60	Parafuso, Allen, 4x24 (SUS)	3	3		
25	90112-KRE-G00	Parafuso, Especial, 6mm	1	1		
26	94050-06000	Porca, Flange, 6mm	5	5		
27	95002-02100	Presilha, Tubo (B10)	1	1		
28	95002-02120	Presilha, Tubo (B12)	1	1		

PROIBIDA A REPRODUÇÃO E DISTRIBUIÇÃO
1010913 - Matsuo - MM - JT

© Moto Honda da Amazônia Ltda.
Todos os direitos reservados.

C-21.10

Filtro de Combustível

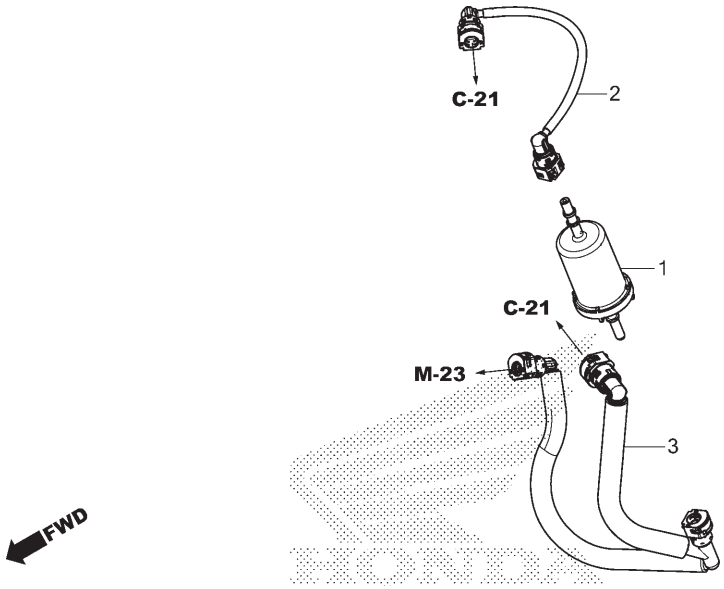

Ref. Nº	N.O.S.	Item de serviço	T.M.O.
1	3101G5	Filtro, Combustível (A)	0,4
2	3101G2	Mangueira A, Abastecimento Combustível	0,6
3	3101G3	Mangueira B, Abastecimento Combustível	0,5

Ref. Nº	Nº da peça	Descrição	Qtd. XRE190A G/H	Qtd. XRE190A J	Nº de série	Tipo
1	16910-KVS-611	Filtro Comp., Combustível	1	1		
2	17570-K68-901	Mangueira A Comp., Abastecimento Combustível	1	1		
3	17571-K68-901	Mangueira B Comp., Abastecimento Combustível	1	1		

PROIBIDA A REPRODUÇÃO E DISTRIBUIÇÃO
1010913 - Matsuo - MM - JT

© Moto Honda da Amazônia Ltda.
Todos os direitos reservados.

C-22

Carenagem

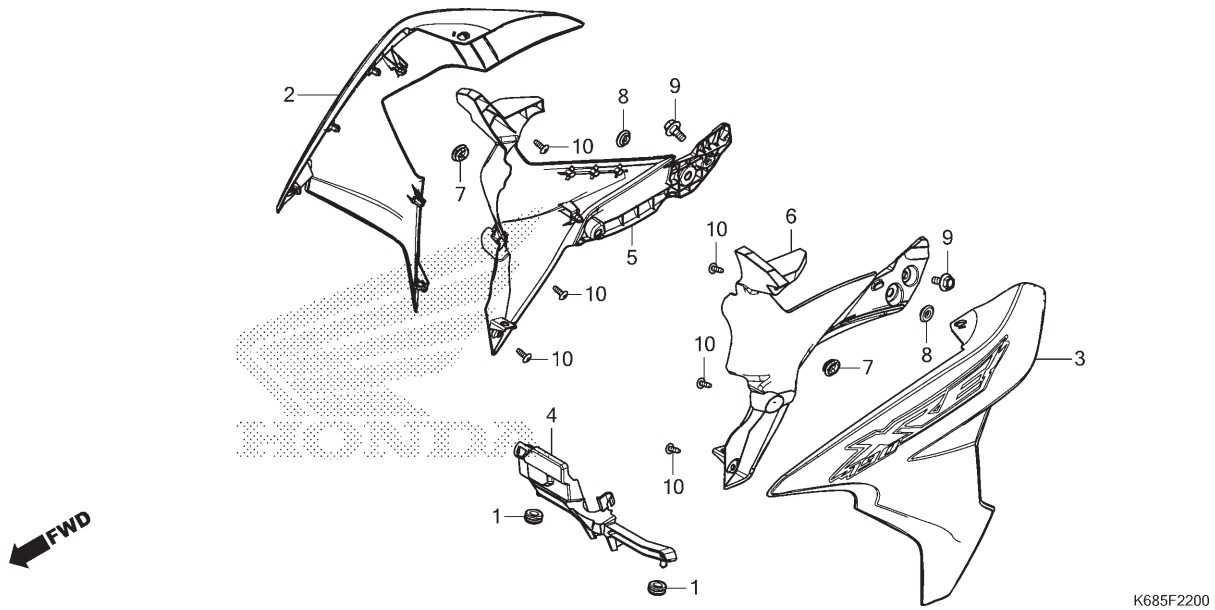

Ref. Nº	N.O.S.	Item de serviço	T.M.O.
2	4111CB	Carenagem: Superior Direita	0,2
3	4111CA	Carenagem: Superior Esquerda	0,2
	4111CC	Carenagem: Superior Ambas	0,3
4	4131GN	Carenagem, Central	0,1
5	4111BX	Carenagem: Direita	0,2
6	4111BW	Carenagem: Esquerda	0,2
	4111BY	Carenagem: Ambas	0,3

Ref. Nº	Nº da peça	Descrição	Qtd. XRE190A G/H	Qtd. XRE190A J	Nº de série	Tipo
1	11344-MB0-000	Bucha A, Tampa Traseira (8x16x6,6)	2	2		
2	17540-K68-900ZA	Carenagem Jogo, Dianteira Direita (WL)				
		GY151P Verde Lizard Perolizado	1	–		
	17540-K68-900ZB	*NHB47P* Preto Basalto Perolizado	1	–		
	17540-K68-900ZC	*R358P* Vermelho Marrakesh Perolizado	1	–		
	17540-K68-710ZA	*GY151P* Verde Lizard Perolizado	–	1		
	17540-K68-710ZB	*NH-A37M* Prata Twister Fosco Metálico	–	1		
	17540-K68-710ZC	*R358P* Vermelho Marrakesh Perolizado	–	1		
3	17545-K68-900ZA	Carenagem Jogo, Dianteira Esquerda (WL)				
		GY151P Verde Lizard Perolizado	1	–		
	17545-K68-900ZB	*NHB47P* Preto Basalto Perolizado	1	–		
	17545-K68-900ZC	*R358P* Vermelho Marrakesh Perolizado	1	–		
	17545-K68-710ZA	*GY151P* Verde Lizard Perolizado	–	1		
	17545-K68-710ZB	*NH-A37M* Prata Twister Fosco Metálico	–	1		
	17545-K68-710ZC	*R358P* Vermelho Marrakesh Perolizado	–	1		
4	17560-K68-900	Carenagem, Central	1	1		
5	17660-K68-900ZA	Carenagem, Traseira Direita				
		NH312M . Cinza Cynos Fosco Metálico	1	1		
6	17665-K68-900ZA	Carenagem, Traseira Esquerda				
		NH312M . Cinza Cynos Fosco Metálico	1	1		
7	64413-KSS-C00	Coxim, Tampa Carenagem	2	2		
8	83551-376-000	Coxim, Tampa Lateral	2	2		
9	90118-KRM-860	Parafuso, Flange, 6mm	2	2		
10	93903-24320	Parafuso, Fixação, 4x12	6	6		

PROIBIDA A REPRODUÇÃO E DISTRIBUIÇÃO
Andre Mitsuo - MM - JT

© Moto Honda da Amazônia Ltda.
Todos os direitos reservados.

C-23

Assento

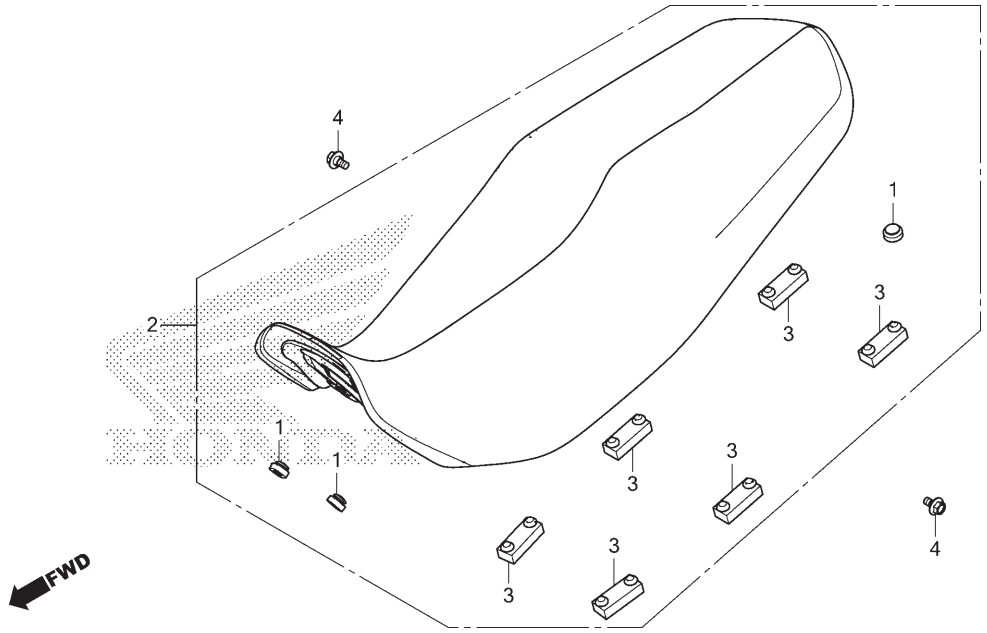

Ref. Nº	N.O.S.	Item de serviço	T.M.O.
2	413150	Assento	0,2

Ref. Nº	Nº da peça	Descrição	Qtd. XRE190A G/H	Qtd. XRE190A J	Nº de série	Tipo
1	77110-KA3-730	Bucha, Fixação Assento	3	3		
2	77200-K68-900	Assento Comp., Duplo	1	1		
3	77205-286-000	Coxim B, Fixação Assento	6	6		
4	90118-KRM-860	Parafuso, Flange, 6mm	2	2		

PROIBIDA A REPRODUÇÃO E DISTRIBUIÇÃO
1010913 - Matsuo - MM - JT

© Moto Honda da Amazônia Ltda.
Todos os direitos reservados.

C-23.10

Rabeta

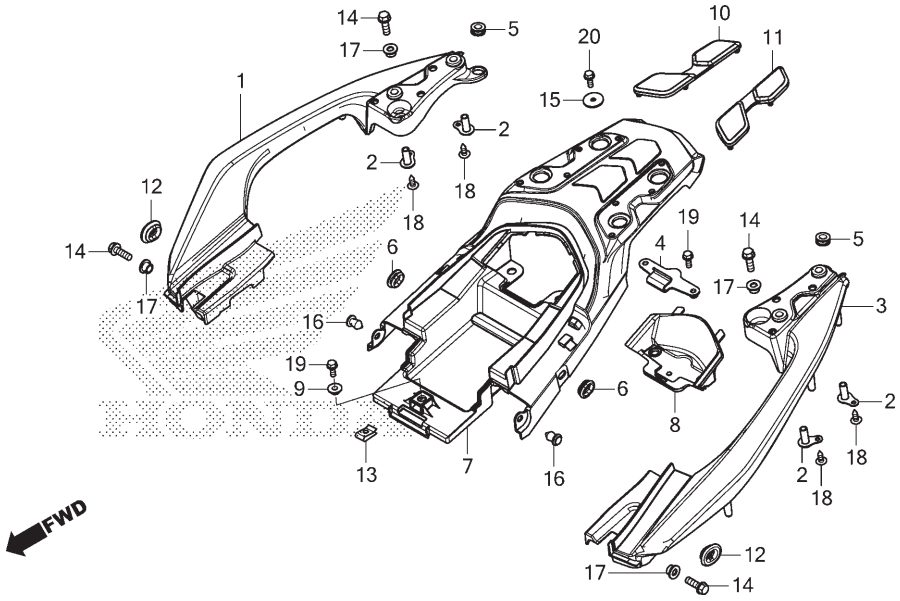

Ref. Nº	N.O.S.	Item de serviço	T.M.O.
1	4131F4	Alça, Traseira: Direita	0,4
3	4131F3	Alça, Traseira: Esquerda	0,4
	4131F5	Alça, Traseira: Ambas	0,4
7	411135	Rabeta	0,2
8	4111Y6	Tampa, Manutenção Interna	0,2

Ref. Nº	Nº da peça	Descrição	Qtd. XRE190A G/H	Qtd. XRE190A J	Nº de série	Tipo
1	50315-KRE-G00ZA	Alça, Traseira Direita				
		NH146M ..... Prata Accurate Metálico	1	–		
	50315-KRE-G00ZB	*NH312M* . Cinza Cynos Fosco Metálico	–	1		
2	50316-KRE-G00	Placa, Porca	4	4		
3	50325-KRE-G00ZA	Alça, Traseira Esquerda				
		NH146M ..... Prata Accurate Metálico	1	–		
	50325-KRE-G00ZB	*NH312M* . Cinza Cynos Fosco Metálico	–	1		
4	50410-KRE-G00	Gancho, Assento Traseiro	1	1		
5	61104-KRM-860	Coxim, Fixação Para-lama Dianteiro (Para Traseiro)	2	2		
6	64413-KSS-C00	Coxim, Tampa Carenagem	2	2		
7	80200-K68-900ZA	Carenagem Jogo, Traseira (WL) *Tipo1*	1	1		
8	80201-K68-900ZA	Tampa, Manutenção Lanterna Traseira *NH1* ..... Preto	1	1		
9	80205-KRE-G00	Bucha, Fixação Carenagem Traseira	1	1		
10	81301-KRE-B00	Coxim, Rabeta Direita	1	1		
11	81302-KRE-B00	Coxim, Rabeta Esquerda	1	1		
12	83551-GE2-000	Bucha, Carcaça Filtro Ar	2	2		
13	84707-KWT-900	Porca, Presilha, 6mm	1	1		

PROIBIDA A REPRODUÇÃO E DISTRIBUIÇÃO
1010013 - Matsuo - MM - JT

© Moto Honda da Amazônia Ltda.
Todos os direitos reservados.

C-23.10

Rabeta

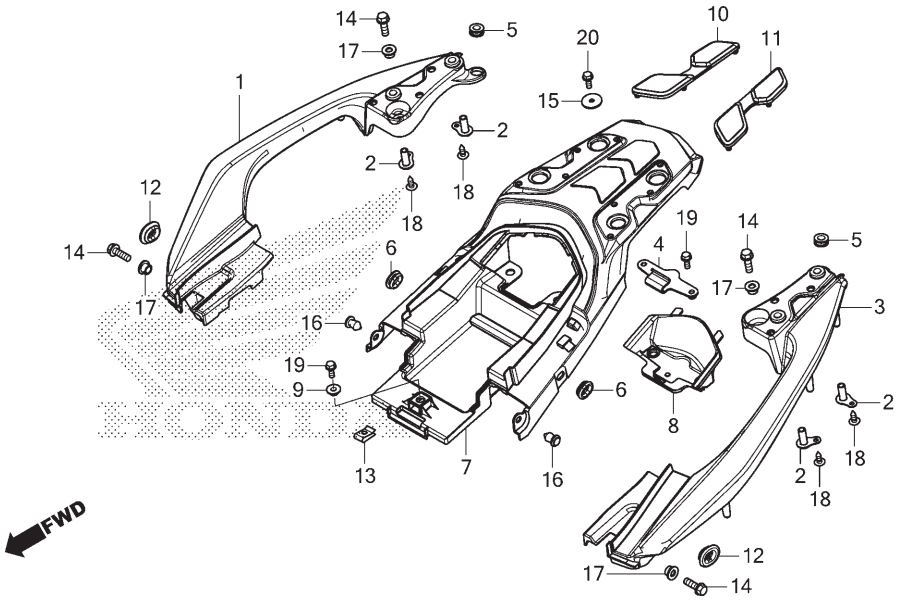

Ref. Nº	N.O.S.	Item de serviço	T.M.O.

Ref. Nº	Nº da peça	Descrição	Qtd. XRE190A G/H	Qtd. XRE190A J	Nº de série		Tipo
14	90003-P8A-A00	Parafuso, Flange, 8x30	4	4			
15	90504-KRM-860	Arruela, Lisa, 6mm	4	4			
16	90653-HC4-900	Presilha, Defletor Lama	2	2			
17	91501-MGS-D30	Bucha	4	4			
18	93903-24320	Parafuso, Fixação, 4x12	4	4			
19	95701-06016-00	Parafuso, Flange, 6x16	3	3			
20	96001-06012-00	Parafuso, Flange, 6x12	4	4			

PROIBIDA A REPRODUÇÃO E DISTRIBUIÇÃO
1010913 - Matsuo - MM - JT

© Moto Honda da Amazônia Ltda.
Todos os direitos reservados.

C-24

Tampa Lateral

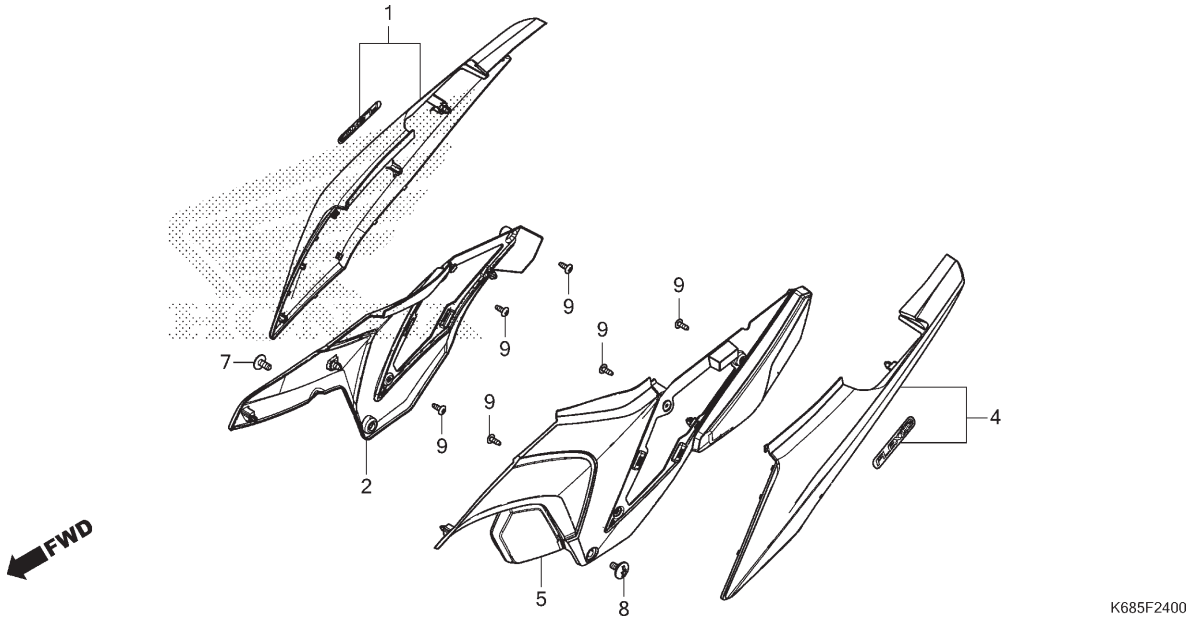

Ref. Nº	N.O.S.	Item de serviço	T.M.O.
1		(3)	
	4131LM	Tampa, Lateral: Traseira Direita	0,1
2	4131HK	Tampa, Lateral: Dianteira Direita	0,1
4		(6)	
	4131HL	Tampa, Lateral: Traseira Esquerda	0,1
	4131NP	Tampa, Lateral: Traseira Ambas	0,2
5	4131HJ	Tampa, Lateral: Dianteira Esquerda	0,1
	4131LS	Tampa, Lateral: Dianteira Ambas	0,2

Ref. Nº	Nº da peça	Descrição	Qtd. XRE190A G/H	Qtd. XRE190A J	Nº de série	Tipo
1	83500-K68-900ZA	Tampa Jogo, Lateral Traseira Direita (WL)				
		GY151P Verde Lizard Perolizado	1	–		
	83500-K68-900ZB	*NHB47P* Preto Basalto Perolizado	1	–		
	83500-K68-900ZC	*R358P* Vermelho Marrakesh Perolizado	1	–		
	83500-K68-700ZA	*GY151P* Verde Lizard Perolizado	–	1		
	83500-K68-700ZB	*NH-A37M* Prata Twister Fosco Metálico	–	1		
	83500-K68-700ZC	*R358P* Vermelho Marrakesh Perolizado	–	1		
2	83501-K68-900	Tampa, Lateral Dianteira Direita	1	1		
4	83600-K68-900ZA	Tampa Jogo, Lateral Traseira Esquerda (WL)				
		GY151P Verde Lizard Perolizado	1	–		
	83600-K68-900ZB	*NHB47P* Preto Basalto Perolizado	1	–		
	83600-K68-900ZC	*R358P* Vermelho Marrakesh Perolizado	1	–		
	83600-K68-700ZA	*GY151P* Verde Lizard Perolizado	–	1		
	83600-K68-700ZB	*NH-A37M* Prata Twister Fosco Metálico	–	1		
	83600-K68-700ZC	*R358P* Vermelho Marrakesh Perolizado	–	1		
5	83601-K68-900	Tampa, Lateral Dianteira Esquerda	1	1		
7	90107-KRE-B00	Parafuso, Especial, 6x14	1	1		
8	90124-KVS-600	Parafuso, Tampa Lateral	1	1		
9	93903-24320	Parafuso, Fixação, 4x12	6	6		

PROIBIDA A REPRODUÇÃO E DISTRIBUIÇÃO
101601 - Matsuo - MM - JT

© Moto Honda da Amazônia Ltda.
Todos os direitos reservados.

C-25

Filtro de Ar

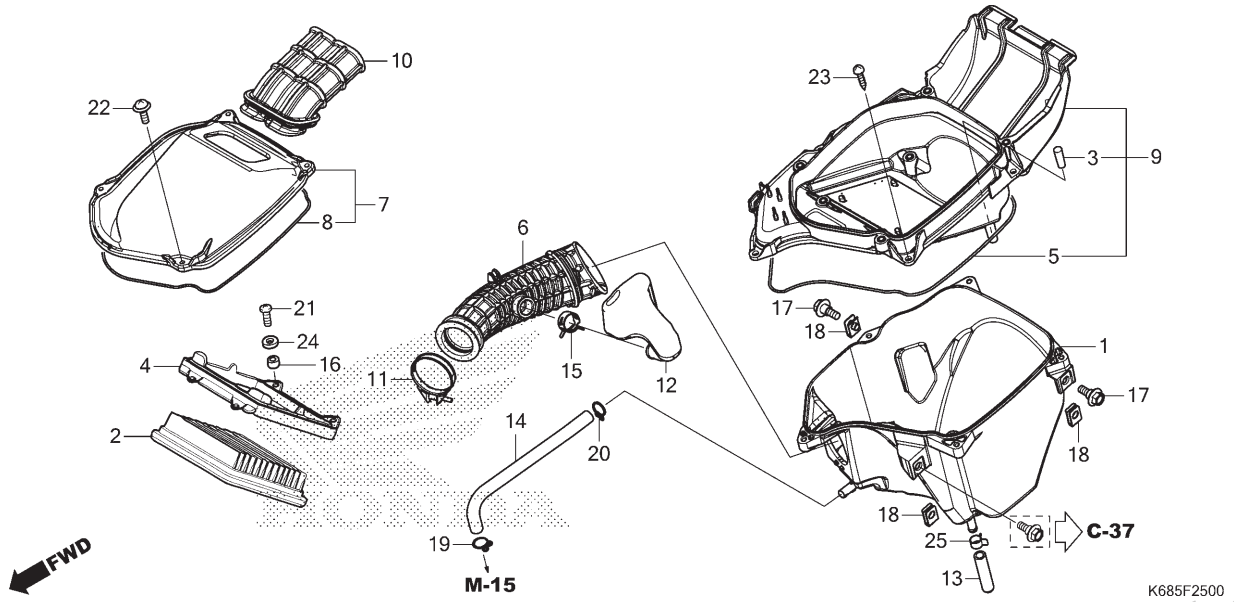

Ref. Nº	N.O.S.	Item de serviço	T.M.O.
1	3121A5	Carcaça, Filtro Ar	0,8
2	312105	Elemento, Filtro Ar	0,2
6	3121B6	Tubo, Conexão Filtro Ar	0,8
7		(10)	
	312102	Tampa, Carcaça Filtro Ar	0,2
9	3121D0	Carcaça, Filtro Ar: Intermediária	0,7
12	3121C1	Ressonador	0,8

Ref. Nº	Nº da peça	Descrição	Qtd. XRE190A G/H	Qtd. XRE190A J	Nº de série		Tipo
1	17215-KRE-G00	Carcaça, Filtro Ar	1	1			
2	17211-KWG-B00	Elemento, Filtro Ar	1	1			
3	17212-MCG-000	Filtro	1	1			
4	17218-KRE-900	Carcaça, Elemento Filtro Ar	1	1			
5	17219-KRE-900	Retentor, Filtro Ar	1	1			
6	17222-K68-900	Tubo, Conexão Filtro Ar	1	1			
7	17225-KRE-900	Tampa Subconj., Filtro Ar	1	1			
8	17229-KRE-900	Retentor, Filtro Ar (DIRTY)	1	1			
9	17235-KRE-G00	Separador Subconj., Filtro Ar	1	1			
10	17240-KRE-B00	Duto, Admissão	1	1			
11	17256-K68-900	Presilha, Tubo Conexão Filtro Ar (50)	1	1			
12	17311-KRE-G00	Ressonador	1	1			
13	17363-KRE-B00	Tubo, Respiro Drenagem	1	1			
14	17373-K68-900	Tubo, Respiro	1	1			
15	19509-KRE-G01	Braçadeira, Ressonador	1	1			
16	33609-GK4-620	Bucha, Sinalizador Dianteiro	4	4			
17	90111-147-000	Parafuso, Flange, 6mm	2	2			
18	90311-KPS-900	Porca, Presilha, 6mm	3	3			
19	90651-KRM-860	Presilha, Tubo (B14)	1	1			
20	90661-GHB-610	Braçadeira B, Tubo, 12,5mm	1	1			

PROIBIDA A REPRODUÇÃO E DISTRIBUIÇÃO
10/08/18 Matsuo - MM - JT

© Moto Honda da Amazônia Ltda.
Todos os direitos reservados.

C-25

Filtro de Ar

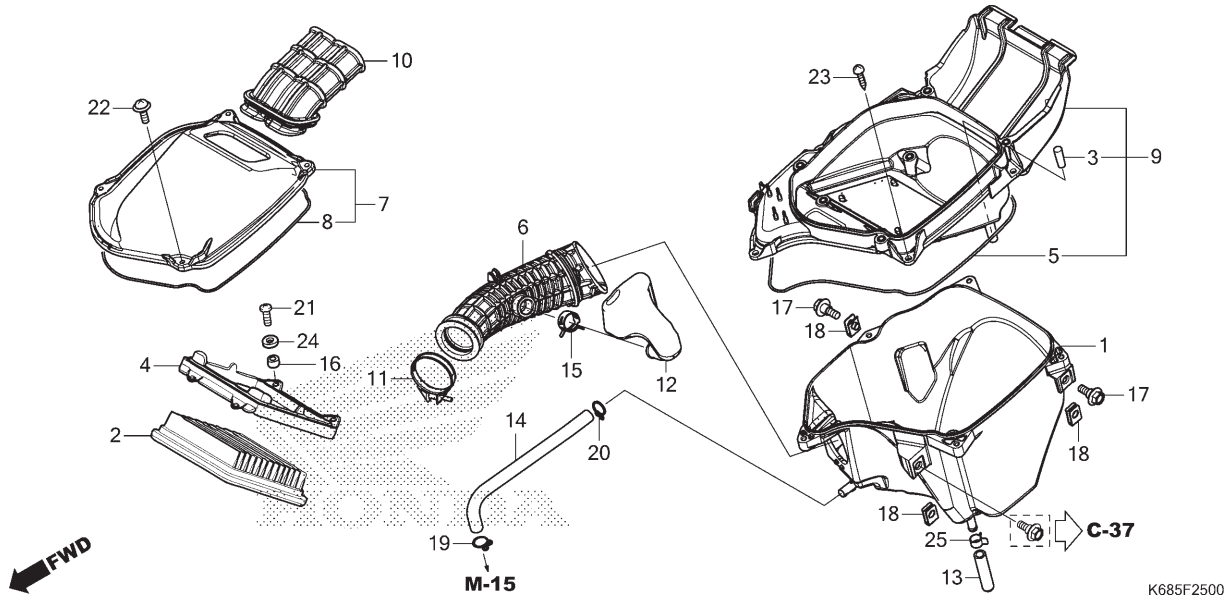

Ref. Nº	N.O.S.	Item de serviço	T.M.O.

Ref. Nº	Nº da peça	Descrição	Qtd. XRE190A G/H	Qtd. XRE190A J	Nº de série	Tipo
21	93500-05010-0A	Parafuso, Phillips, 5x10	4	4		
22	93891-05014-18	Parafuso-arruela, 5x14	4	4		
23	93903-25320	Parafuso, Fixação, 5x16	5	5		
24	94101-05000	Arruela, Lisa, 5mm	4	4		
25	95002-41050-00	Braçadeira, Tubo (D10,5)	1	1		

PROIBIDA A REPRODUÇÃO E DISTRIBUIÇÃO
1010913 - Matsuo - MM - JT

© Moto Honda da Amazônia Ltda.
Todos os direitos reservados.

C-27

Escapamento

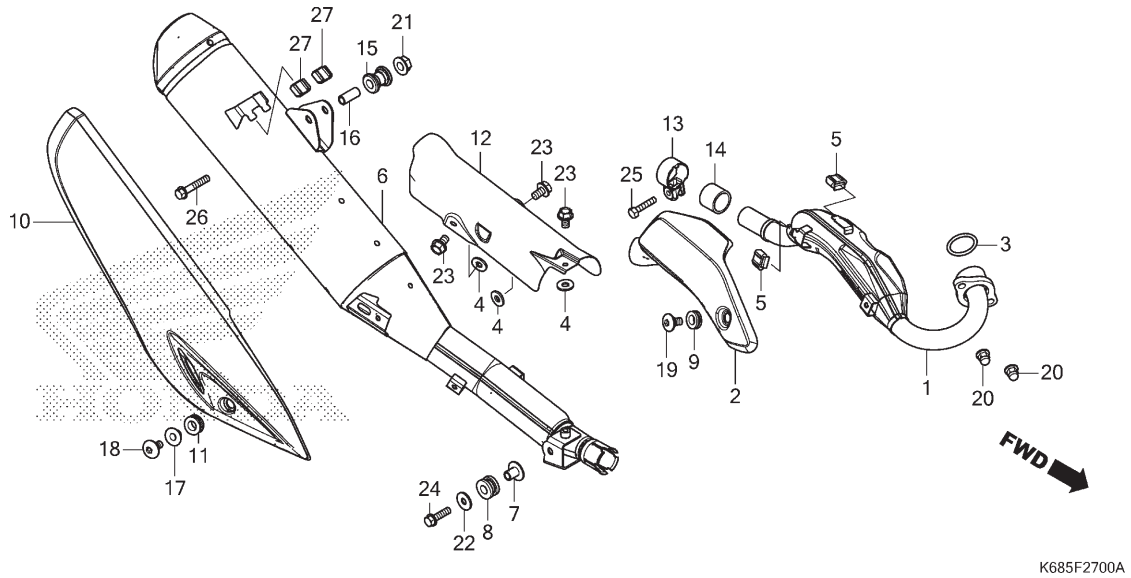

Ref. Nº	N.O.S.	Item de serviço	T.M.O.
1	313110	Tubo, Escape	0,2
2	3131A6	Protetor, Tubo Escape	0,1
3	3131B4	Junta, Tubo Escape	0,2
6	313120	Silencioso	0,3
10	3131G8	Protetor, Silencioso: Traseiro	0,1
12	313121	Protetor, Silencioso	0,3
14	3131C4	Junta, Silencioso	0,2

Ref. Nº	Nº da peça	Descrição	Qtd. XRE190A G/H	Qtd. XRE190A J	Nº de série		Tipo
1	18150-KRE-G00	Tubo Comp., Escape	1	1			
2	18155-KRE-G00	Tampa Comp., Tubo Escape	1	1			
3	18291-KGA-E00	Junta, Tubo Escape	1	1			
4	18292-KBR-000	Guarnição, Protetor	3	3			
5	18293-KVS-J00	Coxim, Protetor	2	2			
	18293-MCA-A20		2	2			
6	18300-K68-900ZA	Silencioso Conj.					
		NH131M Prata Starlight Metálico	1	–			
	18300-K68-900ZB	*NH312M* . Cinza Cynos Fosco Metálico	–	1			
7	18327-KRH-D20	Bucha, Traseira Câmara (8,5x15)	1	1			
8	18328-KRH-D20	Bucha, Fixação Traseira Câmara	1	1			
9	18345-MBT-610	Coxim, Fixação Protetor	1	1			
10	18355-K68-900ZA	Protetor, Silencioso					
		NH312M . Cinza Cynos Fosco Metálico	1	1			
11	18357-MCG-000	Coxim, Fixação Protetor	1	1			
12	18360-KRE-G00	Protetor, Dianteiro	1	1			
13	18371-KRE-G00	Presilha, Silencioso	1	1			
14	18391-HB7-000	Guarnição, Silencioso	1	1			
15	18421-KFB-000	Bucha, Fixação Silencioso	1	1			

PROIBIDA A REPRODUÇÃO E DISTRIBUIÇÃO
1010916 Hatsuo - MM - JT

© Moto Honda da Amazônia Ltda.
Todos os direitos reservados.

C-27

Escapamento

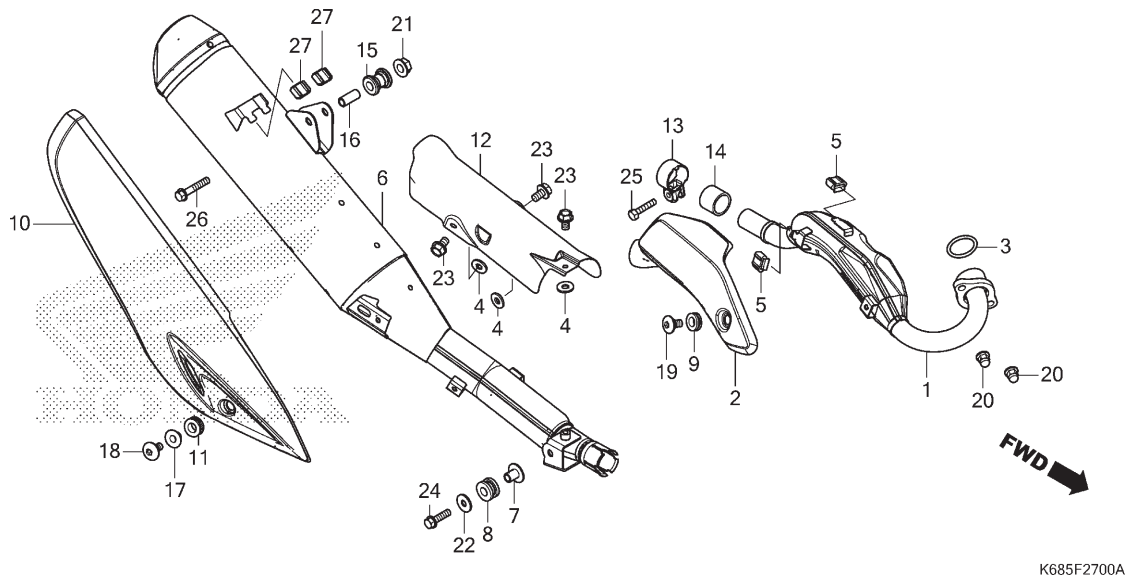

Ref. Nº	N.O.S.	Item de serviço	T.M.O.

Ref. Nº	Nº da peça	Descrição	Qtd. XRE190A G/H	Qtd. XRE190A J	Nº de série	Tipo
16	18422-KFB-000	Bucha, Fixação Silencioso	1	1		
17	83119-MG9-000	Bucha, Fixação Trava	1	1		
18	90107-KRE-B00	Parafuso, Especial, 6x14	1	1		
19	90113-GFP-B00	Parafuso, Phillips, 6x12	1	1		
20	90308-KRM-860	Porca, Cega, Sextavada, 8mm	2	2		
21	94050-08000	Porca, Flange, 8mm	1	1		
22	94103-08700	Arruela, Lisa, 8mm	1	1		
23	95701-06010-07	Parafuso, Flange, 6x10	3	3		
24	95701-08030-07	Parafuso, Flange, 8x30	1	1		
25	95701-08032-00	Parafuso, Flange, 8x32	1	1		
26	95701-08045-00	Parafuso, Flange, 8x45	1	1		
27	18293-MCA-A20	Coxim, Protetor	2	2		
	18293-KVS-J00		2	–		

PROIBIDA A REPRODUÇÃO E DISTRIBUIÇÃO
1010913 - Matsuo - MM - JT

© Moto Honda da Amazônia Ltda.
Todos os direitos reservados.

C-29

Pedal

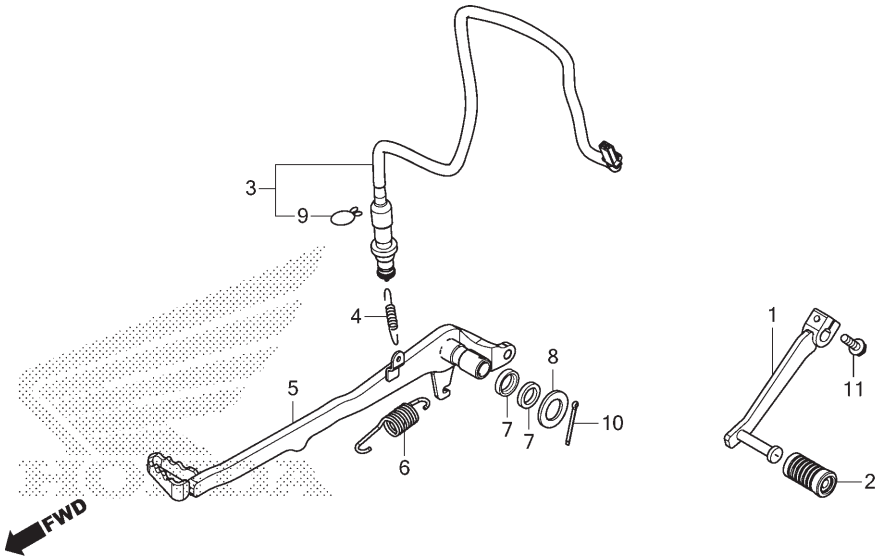

K685F2900

Ref. Nº	N.O.S.	Item de serviço	T.M.O.
1	4101A1	Pedal, Câmbio	0,1
3	6151B5	Interruptor, Freio Traseiro: Pedal Lateral	0,3
5	810160	Pedal, Freio Traseiro	0,2

Ref. Nº	Nº da peça	Descrição	Qtd. XRE190A G/H	Qtd. XRE190A J	Nº de série		Tipo
1	24710-KRE-G00	Pedal Comp., Câmbio	1	1			
2	24781-KRM-860	Coxim, Pedal Câmbio	1	1			
3	35350-KRE-G02	Interruptor Conj., Freio Traseiro	1	–			
	35350-KRE-K01		–	1			
4	35357-KVS-F30	Mola, Interruptor Freio	1	1			
5	46500-KRE-G30	Pedal Comp., Freio	1	1			
6	46514-KRE-G30	Mola, Pedal Freio	1	1			
7	46525-KK0-003	Retentor Pó, 17x20x2,5	2	2			
8	90501-KRE-900	Arruela	1	1			
9	90601-KAF-003	Presilha, Tampa Interruptor	1	–			
10	94201-30280	Cupilha, 3,0x28	1	1			
11	95701-06020-07	Parafuso, Flange, 6x20	1	1			

PROIBIDA A REPRODUÇÃO E DISTRIBUIÇÃO
1010913 - Matsuo - MM - JT

© Moto Honda da Amazônia Ltda.
Todos os direitos reservados.

C-30

Pedal de Apoio

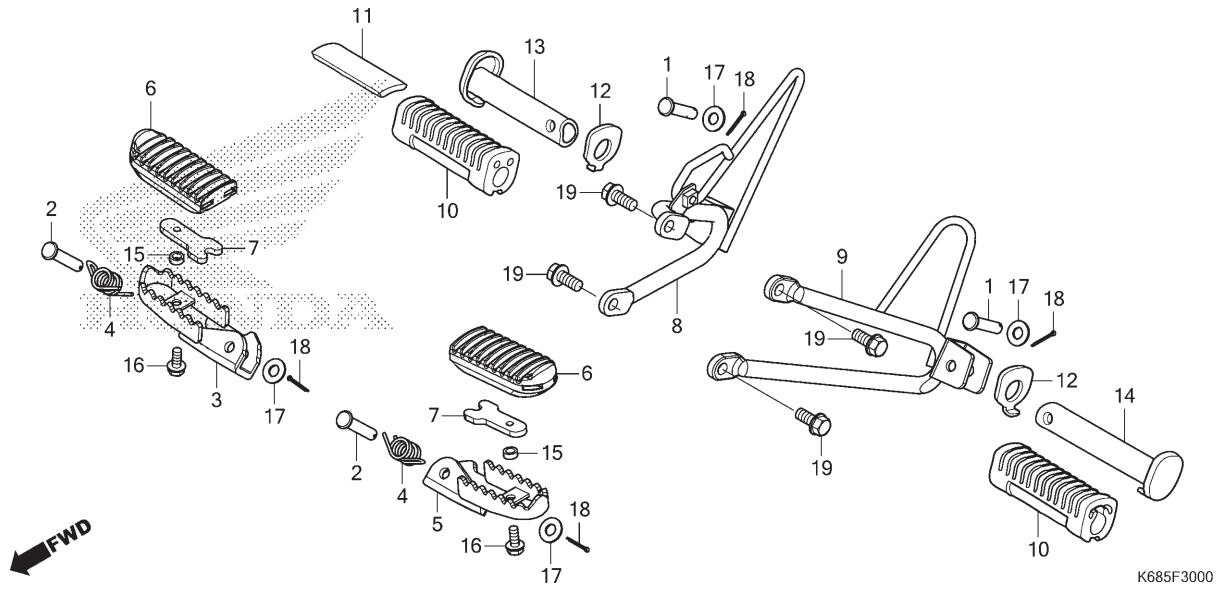

Ref. Nº	N.O.S.	Item de serviço	T.M.O.
3	4101C6	Pedal Apoio: Direito	0,2
5	4101C5	Pedal Apoio: Esquerdo	0,2
	4101J1	Pedal Apoio: Ambos	0,3
6	4101D3	Coxim, Pedal Apoio: Esquerdo	0,1
	4101D4	Coxim, Pedal Apoio: Direito	0,1
	4101L8	Coxim, Pedal Apoio: Ambos	0,1
8	4101D0	Suporte, Pedal Apoio Traseiro: Direito	0,1
9	4101C9	Suporte, Pedal Apoio Traseiro: Esquerdo	0,1
	4101K4	Suporte, Pedal Apoio Traseiro: Ambos	0,2
10	4101DX	Coxim, Pedal Apoio Traseiro: Esquerdo	0,1
	4101DY	Coxim, Pedal Apoio Traseiro: Direito	0,1
	4101DZ	Coxim, Pedal Apoio Traseiro: Ambos	0,2
13	4101C8	Pedal Apoio Traseiro: Direito	0,1
14	4101C7	Pedal Apoio Traseiro: Esquerdo	0,1
	4101P4	Pedal Apoio Traseiro: Ambos	0,2

Ref. Nº	Nº da peça	Descrição	Qtd. XRE190A G/H	Qtd. XRE190A J	Nº de série	Tipo
1	50603-KEJ-900	Pino, Articulação Pedal Apoio	2	2		
2	50603-KPS-900	Pino, Articulação Pedal Apoio	2	2		
3	50612-KRE-G00	Pedal Apoio Comp., Direito	1	1		
4	50617-466-000	Mola, Retorno Pedal	2	2		
5	50642-KRE-G00	Pedal Apoio Comp., Esquerdo	1	1		
6	50661-KRE-G00	Coxim, Pedal Apoio	2	2		
7	50662-KRE-G00	Placa, Fixação Borracha Pedal	2	2		
8	50701-K68-900	Suporte Comp., Pedal Apoio Traseiro Direito	1	1		
9	50706-KRE-G00	Suporte Comp., Pedal Apoio Traseiro Esquerdo	1	1		
10	50710-KGA-940	Borracha, Pedal Apoio Traseiro	2	2		
11	50711-KGA-940	Peso, Pedal Apoio Traseiro	1	1		
12	50711-KRM-860	Placa, Pedal Apoio Traseiro	2	2		
13	50713-KRE-B00	Pedal Apoio, Traseiro Direito	1	1		
14	50714-KRE-B00	Pedal Apoio, Traseiro Esquerdo	1	1		
15	52156-KAS-900	Bucha, 6,5x4	2	2		
16	90112-GW3-000	Parafuso, Flange, 6x14	2	2		
17	94101-08000	Arruela, Lisa, 8mm	4	4		
18	94201-20150	Cupilha, 2,0x15	4	4		
19	95701-08018-07	Parafuso, Flange, 8x18	4	4		

PROIBIDA A REPRODUÇÃO E DISTRIBUIÇÃO
Impresso - Matsuo - MM - JT

© Moto Honda da Amazônia Ltda.
Todos os direitos reservados.

C-31

Cavalete Lateral

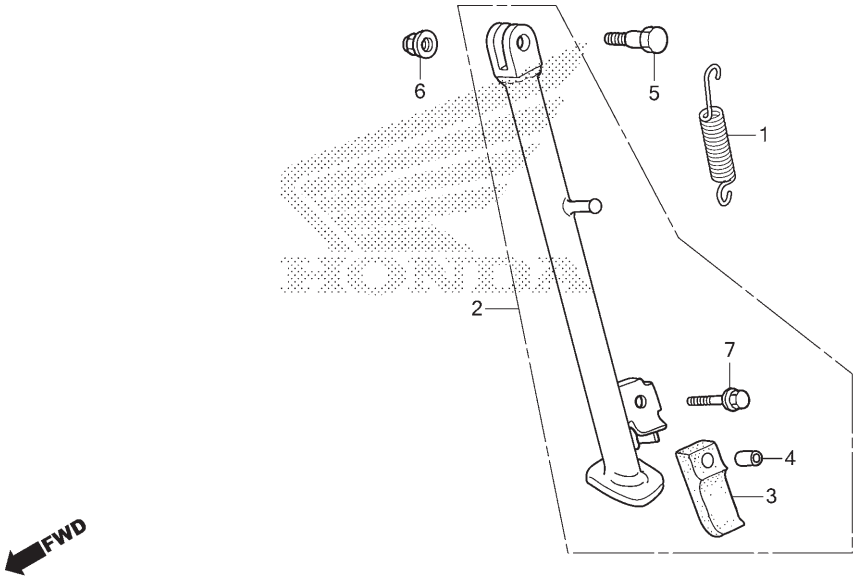

Ref. Nº	N.O.S.	Item de serviço	T.M.O.
1	410182	Mola, Cavalete Lateral	0,1
2	410180	Cavalete Lateral	0,2

Ref. Nº	Nº da peça	Descrição	Qtd. XRE190A G/H	Qtd. XRE190A J	Nº de série		Tipo
1	50535-KPF-850	Mola, Cavalete Lateral	1	1			
2	50540-KRE-E30	Cavalete Lateral, Conj.	1	1			
3	50548-KRM-860	Coxim, Cavalete	1	1			
4	50549-356-700	Bucha, Fixação Cavalete	1	1			
5	90108-KRE-E30	Parafuso, Pivô Cavalete Lateral	1	1			
6	90304-KGH-901	Porca, U, 10mm	1	1			
7	95701-06025-07	Parafuso, Flange, 6x25	1	1			

PROIBIDA A REPRODUÇÃO E DISTRIBUIÇÃO
1010913 - Matsuo - MM - JT

© Moto Honda da Amazônia Ltda.
Todos os direitos reservados.

C-32

Garfo Traseiro

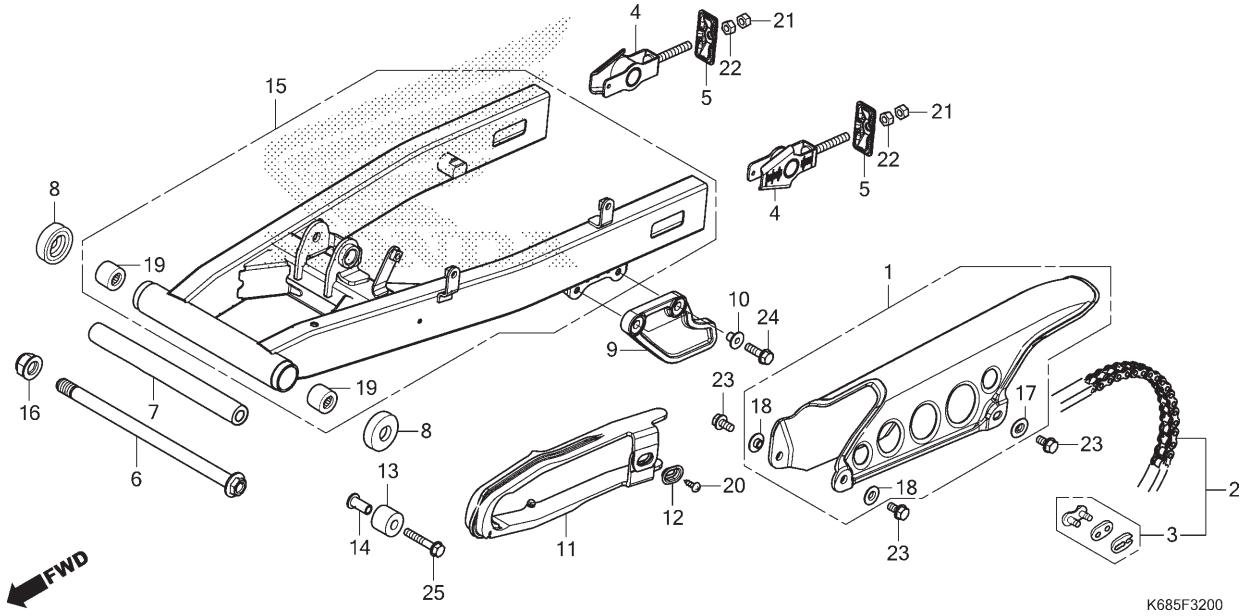

Ref. Nº	N.O.S.	Item de serviço	T.M.O.
1	410195	Carcaça, Corrente Transmissão	0,1
2	213165	Corrente, Transmissão	0,2
9	4101J3	Protetor, Corrente	0,1
11	4101E5	Deslizador, Corrente	0,3
13	4101E4	Rolete, Tensor Corrente	0,1
15	5121B0	Garfo Traseiro, Conj.	0,7
19	5121C8	Rolamento, Garfo Traseiro: Esquerdo	0,8
	5121C9	Rolamento, Garfo Traseiro: Direito	0,8
	5121D0	Rolamento, Garfo Traseiro: Ambos	1,0

Ref. Nº	Nº da peça	Descrição	Qtd. XRE190A G/H	Qtd. XRE190A J	Nº de série	Tipo
1	40510-MCG-000	Carcaça, Corrente Transmissão	1	1		
2	40530-KRE-L41	Corrente, Transmissão (DID) (428HX-128RB)	1	1		
3	40531-KGA-A81	Junção, Corrente Transmissão	1	1		
4	40543-KRE-A70	Ajustador Comp., Corrente	2	2		
5	40546-KW8-900	Capa, Extremidade Garfo Traseiro	2	2		
6	52101-KPS-900	Parafuso, Garfo Traseiro	1	1		
7	52141-KPS-900	Espaçador, Central Garfo Traseiro	1	1		
8	52144-GE2-005	Capa, Retentor Pó Garfo Traseiro (NOK)	2	2		
	52144-KGA-K61		2	2		
9	52156-KRE-900	Protetor, Corrente	1	1		
10	52159-KB7-000	Bucha, Protetor Corrente	2	2		
11	52170-KRH-660	Deslizador, Corrente	1	1		
12	52171-KR6-000	Arruela, Deslizador Corrente	1	1		
13	52175-KRE-900	Rolete, Corrente	1	1		
14	52176-KRE-900	Bucha, Rolete Corrente	1	1		
15	52200-KRE-G30ZB	Garfo Traseiro, Subconj. *NHB78M* Prata Armor Metálico	1	–		
	52200-KRE-G30ZC	*NHB46M* Cinza Chumbo Fosco Metálico	–	1		

PROIBIDA A REPRODUÇÃO E DISTRIBUIÇÃO
1010012 - Matsuo - MM - JT

© Moto Honda da Amazônia Ltda.
Todos os direitos reservados.

C-32

Garfo Traseiro

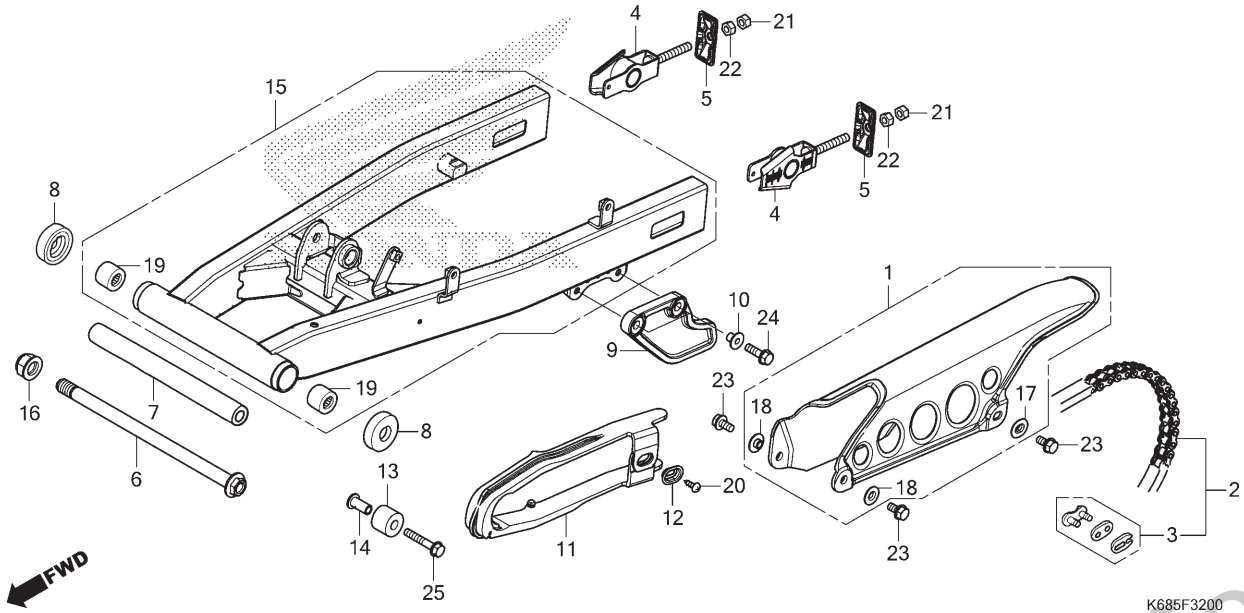

Ref. Nº	N.O.S.	Item de serviço	T.M.O.	Ref. Nº	Nº da peça	Descrição	Qtd. XRE190A G/H	Qtd. XRE190A J	Nº de série		Tipo
				16	90305-KCJ-951	Porca, U, 14mm (FUJI SEIMITSU)	1	1			
				17	90501-KGA-E00	Arruela, 6x9	1	1			
				18	90512-300-000	Arruela, 6x20	2	2			
				19	91070-KPE-901	Rolamento, Agulhas, 20x26x20	2	2			
				20	93901-25080	Parafuso, Fixação, 5x8	1	1			
				21	94002-08000-0S	Porca, Sextavada, 8mm	2	2			
				22	94030-08000	Porca, Sextavada, 8mm	2	2			
				23	95701-06012-00	Parafuso, Flange, 6x12	3	3			
				24	95701-06020-00	Parafuso, Flange, 6x20	2	2			
				25	95701-06035-00	Parafuso, Flange, 6x35	1	1			

PROIBIDA A REPRODUÇÃO E DISTRIBUIÇÃO
1010913 - Matsuo - MM - JT

© Moto Honda da Amazônia Ltda.
Todos os direitos reservados.

C-33

Amortecedor Traseiro

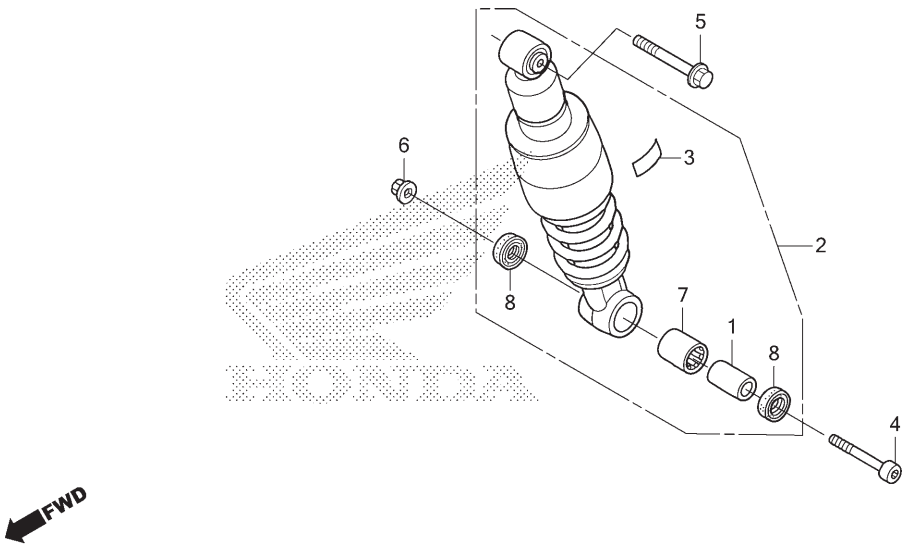

Ref. Nº	N.O.S.	Item de serviço	T.M.O.
2	512115	Amortecedor Traseiro, Conj.	0,3
7	5121D1	Rolamento, Amortecedor Traseiro	0,5

Ref. Nº	Nº da peça	Descrição	Qtd. XRE190A G/H	Qtd. XRE190A J	Nº de série		Tipo
1	52463-MAL-G00	Bucha, Braço Amortecedor	1	1			
2	52490-KRE-B01	Amortecedor Traseiro, Conj. (SHOWA)	1	1			
3	87516-KFC-900	Etiqueta Precaução, Amortecedor Traseiro (Português)	1	1			
4	90107-MBL-610	Parafuso, Allen, 10x57	1	1			
5	90154-KRE-G00	Parafuso, Flange, 10x55	1	1			
6	90304-KGH-901	Porca, U, 10mm	1	1			
7	91072-KT7-003	Rolamento, Agulhas, 17x24x20 (NTN)	1	1			
8	91262-KV3-831	Retentor Pó, 17x24x5 (ARAI)	2	2			

PROIBIDA A REPRODUÇÃO E DISTRIBUIÇÃO
1010913 - Matsuo - MM - JT

© Moto Honda da Amazônia Ltda.
Todos os direitos reservados.

C-34

Suporte da Placa de Licença

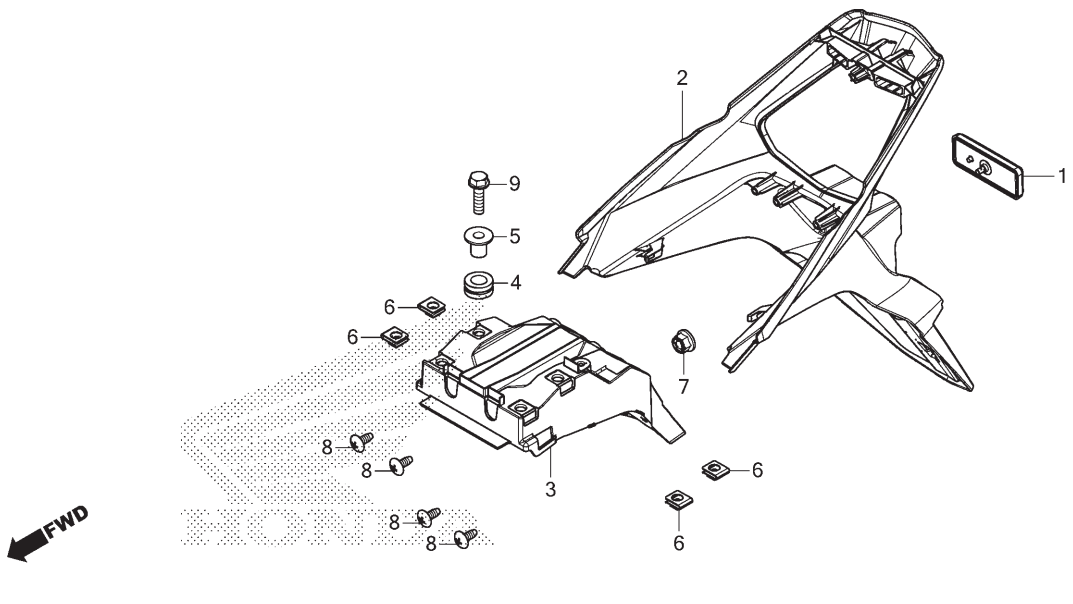

Ref. Nº	N.O.S.	Item de serviço	T.M.O.
2	4131K7	Suporte, Placa Licença	0,5
3	4131Y1	Suporte, Placa Licença	0,4

Ref. Nº	Nº da peça	Descrição	Qtd. XRE190A G/H	Qtd. XRE190A J	Nº de série		Tipo
1	33741-KRE-E31	Refletor, Traseiro	1	1			
2	84701-K68-900	Suporte, Placa Licença	1	1			
3	84702-KRE-G00	Suporte,Interno Placa Licença	1	1			
4	84705-KWT-900	Borracha, Suporte	4	4			
5	84706-KRE-G00	Bucha, Suporte	4	4			
6	84707-KWT-900	Porca, Presilha, 6mm	4	4			
7	90301-MG8-000	Porca, Flange, 5mm (FUSE RASHI)	1	1			
8	93903-25220	Parafuso, Fixação, 5x12	4	4			
9	95701-06022-00	Parafuso, Flange, 6x22	4	4			

PROIBIDA A REPRODUÇÃO E DISTRIBUIÇÃO
1010913 - Matsuo - MM - JT

© Moto Honda da Amazônia Ltda.
Todos os direitos reservados.

C-35

Sinalizador

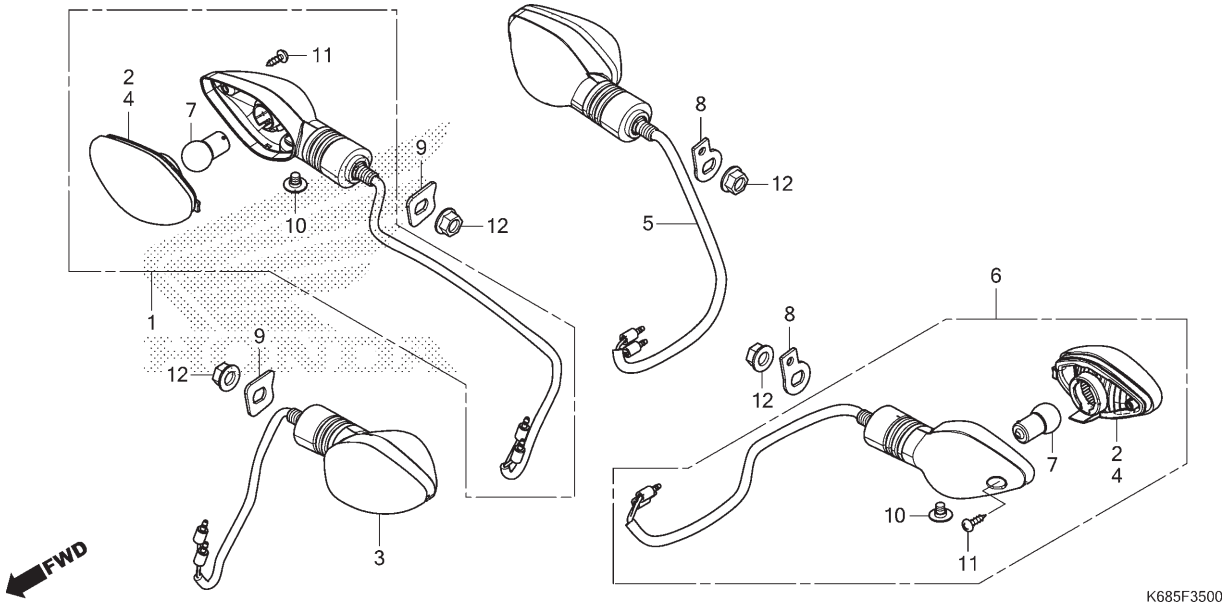

Ref. Nº	N.O.S.	Item de serviço	T.M.O.
1	6161C4	Sinalizador: Dianteiro Direito	0,3
3	6161C3	Sinalizador: Dianteiro Esquerdo	0,3
	6161C5	Sinalizador: Dianteiro Ambos	0,5
5	6161C7	Sinalizador: Traseiro Direito	0,5
6	6161C6	Sinalizador: Traseiro Esquerdo	0,5
	6161C8	Sinalizador: Traseiro Ambos	0,6
7		(2,4)	
	616133	Lâmpada, Sinalizador: Dianteira • Nota: Mesmo tempo para duas unidades	0,1
	616139	Lâmpada, Sinalizador: Traseira • Nota: Mesmo tempo para duas unidades	0,1
	6161G0	Lâmpada, Sinalizador: Para 1 motocicleta	0,2

Ref. Nº	Nº da peça	Descrição	Qtd. XRE190A G/H	Qtd. XRE190A J	Nº de série	Tipo
1	33400-KRE-G01	Sinalizador Conj., Dianteiro Direito (12V 10W)	1	1		
2	33403-KRE-E31	Lentes Comp., Sinalizador Direito (Dianteiro Direito/Traseiro Esquerdo)	2	2		
3	33450-K68-901	Sinalizador Conj., Dianteiro Esquerdo (12V 10W)	1	1		
4	33453-KRE-E31	Lentes Comp., Sinalizador Esquerdo (Dianteiro Esquerdo/Traseiro Direito)	2	2		
5	33600-KRE-G01	Sinalizador Conj., Traseiro Direito (12V 10W)	1	1		
6	33650-KRE-G01	Sinalizador Conj., Traseiro Esquerdo (12V 10W)	1	1		
7	34903-KRE-E31	Lâmpada, Sinalizador (12V 10W) (LIFE ELEX) (Âmbar)	4	4		
	34910-KWW-C01	Lâmpada, Sinalizador (12V 10W) (Âmbar) (STANLEY)	4	4		
8	50330-KRE-G00	Placa, Fixação Sinalizador Traseiro	2	2		
9	61315-K68-900	Placa, Fixação Sinalizador Dianteiro	2	2		
10	90380-KGA-E00	Parafuso, Especial, 6x8	4	4		
11	93901-24380	Parafuso, Fixação, 4x12	4	4		
12	94050-10000	Porca, Flange, 10mm	4	4		

PROIBIDA A REPRODUÇÃO E DISTRIBUIÇÃO
10/05/2013 - Matsuo - MM - JT

© Moto Honda da Amazônia Ltda.
Todos os direitos reservados.

C-36

Lanterna Traseira

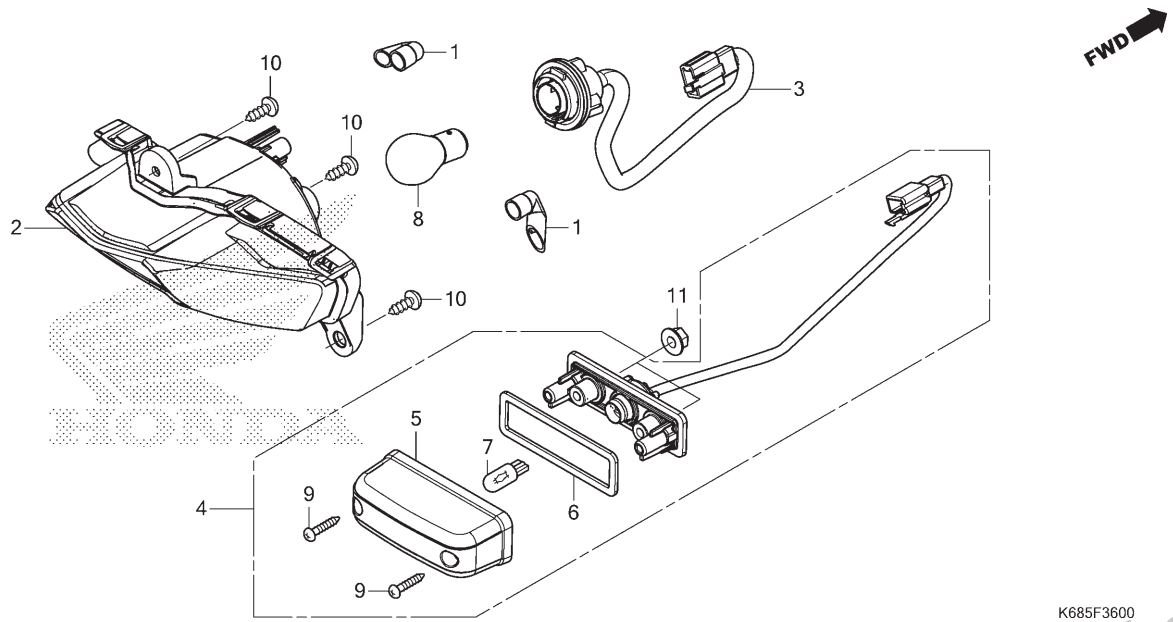

Ref. Nº	N.O.S.	Item de serviço	T.M.O.
2	6161E2	Base, Lanterna Traseira	0,4
3	6161E7	Soquete, Lanterna Traseira	0,3
4	6161D8	Luz, Licença	0,5
7		(5,6)	
	6161F3	Lâmpada, Luz Licença	0,1
8	6161G1	Lâmpada, Lanterna Traseira	0,2

Ref. Nº	Nº da peça	Descrição	Qtd. XRE190A G/H	Qtd. XRE190A J	Nº de série		Tipo
1	33113-KVS-600	Tubo, CP	2	2			
2	33702-K68-901	Base Comp., Lanterna Traseira	1	–		~HR017146	BR
	33702-K68-902		1	–	HR017147 ~		BR
			–	1			
3	33703-KRE-G01	Fiação Comp., Lanterna Traseira e Freio	1	1			
4	33720-KRE-G01	Luz Conj., Licença (12V 5W)	1	1			
5	33722-KRE-E31	Tampa Comp., Licença	1	1			
6	33729-KRE-E31	Guarnição, Lente	1	1			
7	34903-K29-902	Lâmpada, Licença (12V 5W) (W5W) (LIFE ELEX)	1	1			
8	34906-K29-901	Lâmpada, Lanterna Traseira (P21/5W)	1	1			
9	93901-24480	Parafuso, Fixação, 4x16	2	2			
10	93903-25220	Parafuso, Fixação, 5x12	3	3			
11	94050-05080	Porca, Flange, 5mm	2	2			

PROIBIDA A REPRODUÇÃO E DISTRIBUIÇÃO
1010913 - Matsuo - MM - JT

© Moto Honda da Amazônia Ltda.
Todos os direitos reservados.

C-37

Bateria

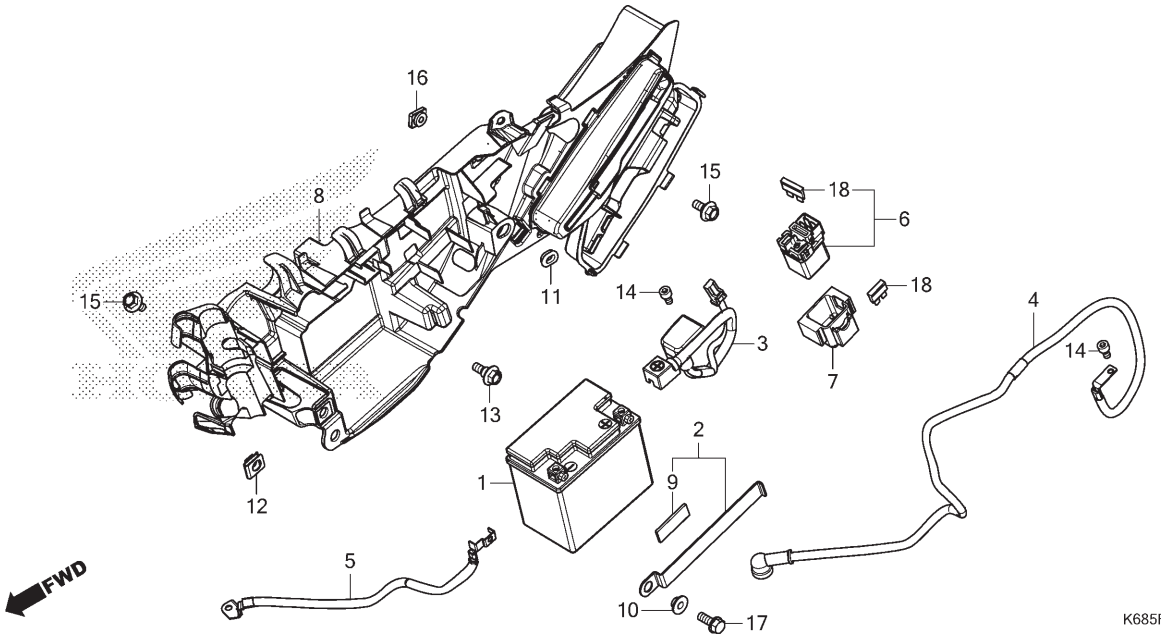

Ref. Nº	N.O.S.	Item de serviço	T.M.O.
1	610100	Bateria	0,2
3	610105	Cabo, Positivo Bateria	0,2
4	612115	Cabo, Motor Partida	0,5
5	610110	Cabo, Negativo Bateria	0,3
6	615113	Interruptor, Magnético Partida	0,2
8	410185	Caixa, Bateria	0,4

Ref. Nº	Nº da peça	Descrição	Qtd. XRE190A G/H	Qtd. XRE190A J	Nº de série	Tipo
1	31500-KRM-B25	Bateria (DTZ6) (JOHNSON CONTROLS)	1	–		
	31500-KRM-B26		–	1		
2	31501-K68-900	Presilha Comp., Bateria	1	1		
3	32401-K68-900	Cabo, Bateria Magnético Partida	1	1		
4	32410-K68-900	Cabo, Motor Partida	1	–		
	32410-K68-700		–	1		
5	32601-KRE-G00	Cabo, Terra Bateria	1	1		
6	35850-KCN-003	Interruptor Conj., Magnético Partida	1	1		
7	35856-KRE-B00	Coxim	1	1		
8	50385-K68-900	Caixa, Bateria	1	1		
9	50385-KVS-750	Coxim B, Bateria	1	1		
10	80205-KRE-G00	Bucha, Fixação Carenagem Traseira	1	1		
11	83551-GE2-000	Bucha, Carcaça Filtro Ar	1	1		
12	84707-KWT-900	Porca, Presilha, 6mm	1	1		
13	90111-147-000	Parafuso, Flange, 6mm	1	1		
14	90111-KVS-B50	Parafuso, Allen, 5x9	2	2		
15	90118-KRM-860	Parafuso, Flange, 6mm	2	2		
16	90302-KRE-G00	Porca, Especial, 6mm	1	1		
17	95701-06016-00	Parafuso, Flange, 6x16	1	1		
18	98200-31500	Fusível (15A)	2	2		

PROIBIDA A REPRODUÇÃO E DISTRIBUIÇÃO
Jun 2013 - Matsuo - MM - JT

© Moto Honda da Amazônia Ltda.
Todos os direitos reservados.

C-38

Fiação Principal

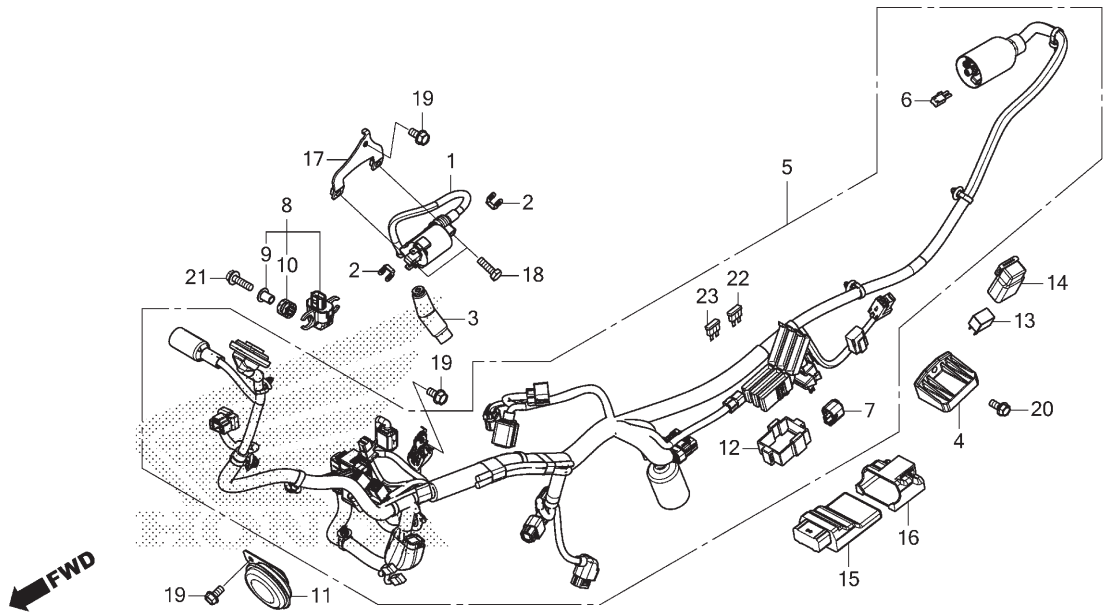

Ref. Nº	N.O.S.	Item de serviço	T.M.O.
1	614105	Bobina, Ignição	0,8
3	6141E3	Supressor Ruídos	0,2
4	6131B2	Regulador, Retificador	0,3
5	611100	Fiação, Principal	1,3
6	6131E0	Diodo	0,3
8	617125	Sensor, Ângulo	0,7
11	616169	Buzina	0,2
13	6111G1	Relé, Bomba Combustível	0,2
15	618135	Módulo Controle Motor (ECM)	0,3

Ref. Nº	Nº da peça	Descrição	Qtd. XRE190A G/H	Qtd. XRE190A J	Nº de série		Tipo
1	30510-K68-901	Bobina Ignição, Comp.	1	1			
2	30520-ML7-000	Espaçador, Bobina Ignição	2	2			
3	30700-K13-901	Supressor Ruídos, Conj.	1	1			
4	31600-KVS-J02	Regulador Comp., Retificador	1	–			
	31600-KVS-M21		–	1			
5	32100-K68-900	Fiação, Principal	1	1			
6	32146-S84-003	Conector, Diodo (2P)(3A)	1	1			
7	32606-GEV-761	Capa (4P) (Vermelho)	1	1			
8	35160-KRE-G01	Sensor Conj., Ângulo	1	1			
9	35162-KRE-G00	Bucha	2	2			
10	35163-KRE-G00	Bucha	2	2			
11	38110-KRE-G01	Buzina, Comp. (Aguda)	1	1			
12	38201-K68-900	Suporte, Caixa Fusíveis (MINI 2P)	1	1			
13	38501-KSS-B31	Relé Comp. (MICRO ISO 4P)	1	1			
14	38506-KVS-600	Suporte, Relé	1	1			
15	38770-K68-901	Unidade PGM-FI	1	1			
16	38771-KRE-G01	Coxim, Unidade PGM-FI	1	1			
17	50201-K68-900	Suporte, Bobina Ignição	1	1			

PROIBIDA A REPRODUÇÃO E DISTRIBUIÇÃO
1010915 - Matsuo - MM - JT

© Moto Honda da Amazônia Ltda.
Todos os direitos reservados.

C-38

Fiação Principal

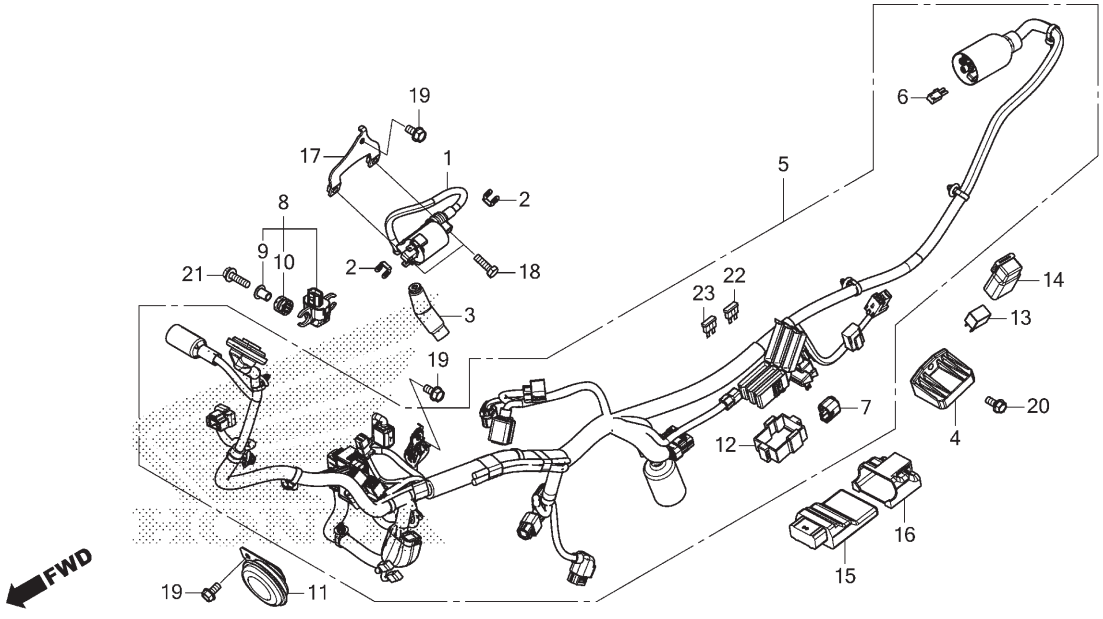

Ref. Nº	N.O.S.	Item de serviço	T.M.O.

Ref. Nº	Nº da peça	Descrição	Qtd. XRE190A G/H	Qtd. XRE190A J	Nº de série	Tipo
18	90102-KVS-J00	Parafuso, Sextavado, 6x20	2	2		
	92101-06020-4J		2	2		
19	95701-06012-00	Parafuso, Flange, 6x12	3	3		
20	95701-06014-00	Parafuso, Flange, 6x14	1	1		
21	95701-06022-00	Parafuso, Flange, 6x22	2	2		
22	98200-41000	Fusível (10A)	5	5		
23	98200-43000	Fusível (30A)	2	2		

PROIBIDA A REPRODUÇÃO E DISTRIBUIÇÃO
1010913 - Matsuo - MM - JT

© Moto Honda da Amazônia Ltda.
Todos os direitos reservados.

C-39

Chassi

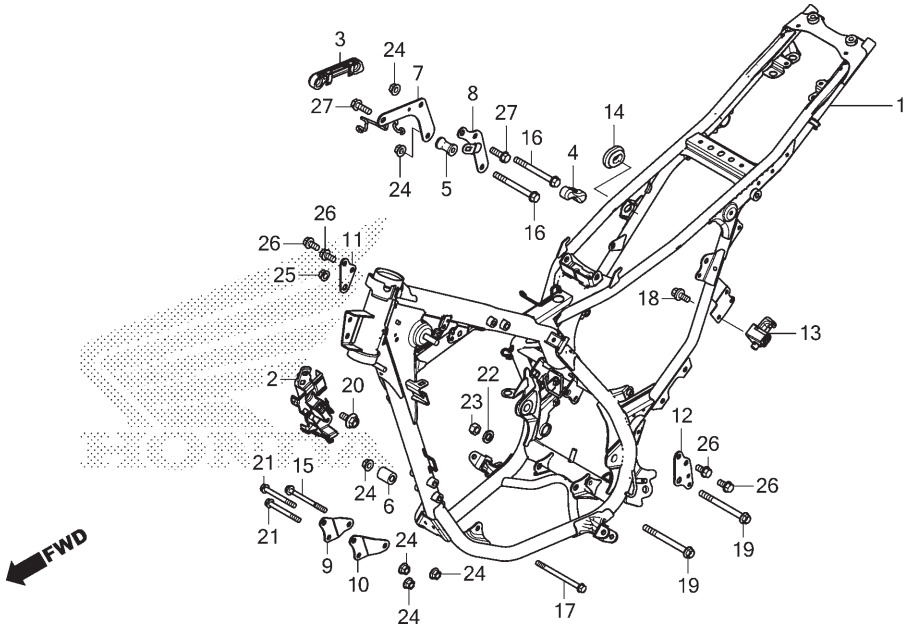

Ref. Nº	N.O.S.	Item de serviço	T.M.O.
1	410100	Chassi	7,1
		• Inclui: Remoção e instalação do motor	
13	410197	Trava, Capacete	0,2

Ref. Nº	Nº da peça	Descrição	Qtd. XRE190A G/H	Qtd. XRE190A J	Nº de série		Tipo
1	50100-K68-900ZA	Chassi, Comp.					
		NH1 Preto	1	1			
2	50202-K68-900	Suporte, Adaptador	1	1			
3	50211-KRE-G00	Borracha, Direita Protetor Tanque	1	1			
4	50212-KPS-900	Borracha, Protetor Tanque	1	1			
5	50311-KRE-G00	Bucha, Fixação Motor	1	1			
6	50312-KRE-G00	Bucha, Dianteira Fixação Motor	1	1			
7	50531-K68-900	Placa, Direita Fixação Motor	1	1			
8	50532-KRE-G00	Placa, Suporte Esquerdo	1	1			
9	50533-KRE-G00	Placa, Dianteira Direita Fixação Motor	1	1			
10	50534-KRE-G00	Placa, Dianteira Esquerda Fixação Motor	1	1			
11	50535-KRE-G00	Placa, Traseira Direita Superior Fixação Motor	1	1			
12	50536-KRE-G00	Placa, Traseira Esquerda Fixação Motor	1	1			
13	50710-KVS-901	Suporte Conj., Capacete	1	1			
14	83551-GE2-000	Bucha, Carcaça Filtro Ar	1	1			
15	90024-MV9-670	Parafuso, Flange, 8x88	1	1			

PROIBIDA A REPRODUÇÃO E DISTRIBUIÇÃO
1010913 - Marsuo - MM - JT

© Moto Honda da Amazônia Ltda.
Todos os direitos reservados.

C-39

Chassi

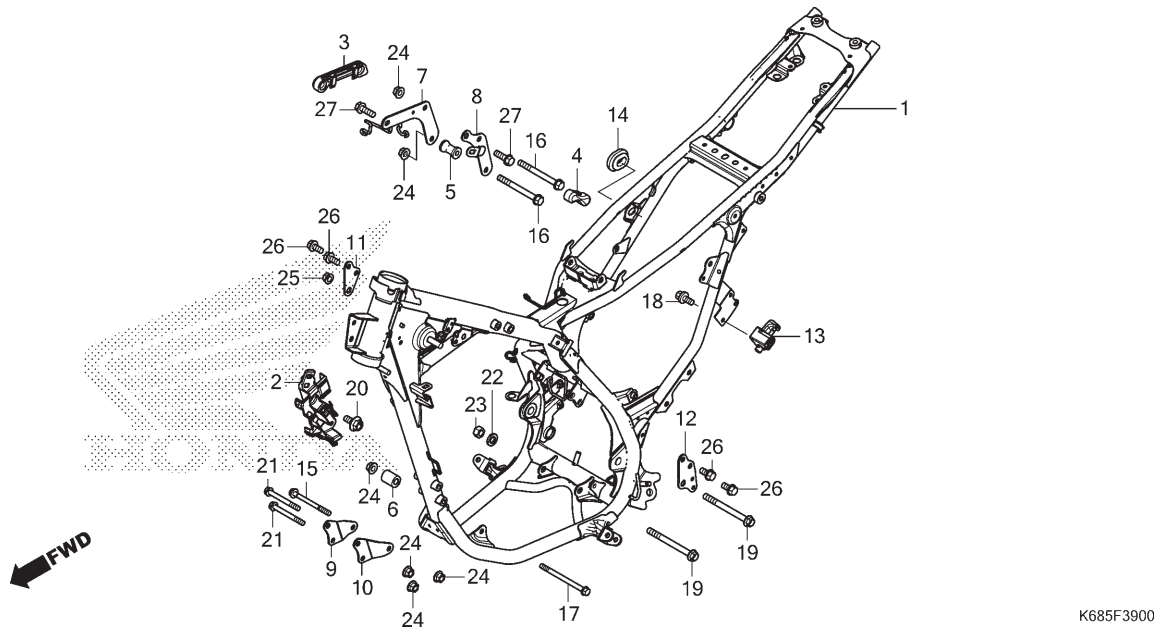

Ref. Nº	N.O.S.	Item de serviço	T.M.O.	Ref. Nº	Nº da peça	Descrição	Qtd. XRE190A G/H	Qtd. XRE190A J	Nº de série		Tipo
				16	90101-KRE-G00	Parafuso, Flange, 8x80	2	2			
				17	90102-KRE-G00	Parafuso, Flange, 8x110	1	1			
				18	90105-KGA-B00	Parafuso, Unidirecional, 6x10	1	1			
				19	90105-MG3-000	Parafuso, Flange, 10x110	2	2			
				20	90118-KRM-860	Parafuso, Flange, 6mm	1	1			
				21	90154-KB7-700	Parafuso, Flange, 8x73	2	2			
				22	90441-MT3-000	Arruela, 10mm	1	1			
				23	94030-10200	Porca, Sextavada, 10mm	1	1			
				24	94050-08000	Porca, Flange, 8mm	6	6			
				25	94050-10000	Porca, Flange, 10mm	1	1			
				26	95701-08016-00	Parafuso, Flange, 8x16	4	4			
				27	95701-08025-00	Parafuso, Flange, 8x25	2	2			

PROIBIDA A REPRODUÇÃO E DISTRIBUIÇÃO
1010913 - Matsuo - MM - JT

© Moto Honda da Amazônia Ltda.
Todos os direitos reservados.

C-43

Para-lama Superior • Defletor Dianteiro

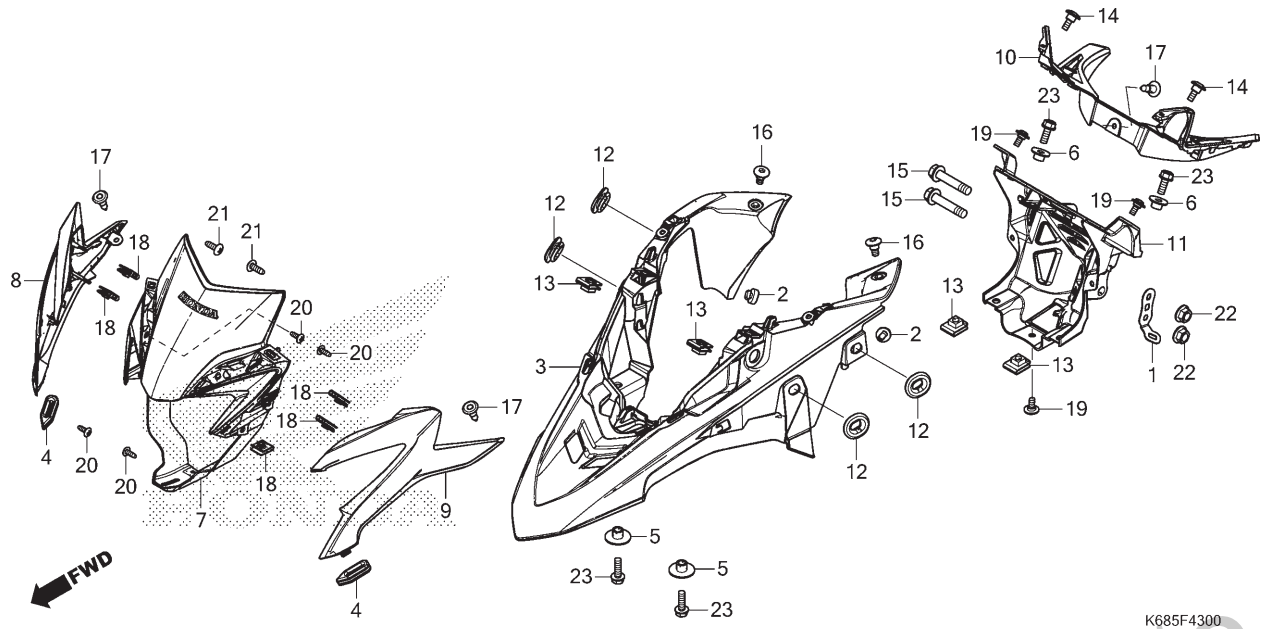

Ref. Nº	N.O.S.	Item de serviço	T.M.O.
3	4131T2	Para-lama (A), Dianteiro	0,5
7	4111E3	Tampa, Dianteira	0,4
8	4111AR	Guarnição, Tampa Dianteira: Direita	0,3
9	4111AQ	Guarnição, Tampa Dianteira: Esquerda	0,3
	4111AS	Guarnição, Tampa Dianteira: Ambas	0,4
10	812140	Painel, Instrumentos	0,1
11	411105	Suporte, Tampa Dianteira	0,6

Ref. Nº	Nº da peça	Descrição	Qtd. XRE190A G/H	Qtd. XRE190A J	Nº de série		Tipo
1	50203-K68-900	Suporte, Braçadeira Fiação	1	1			
2	50352-GS6-000	Coxim, Limitador	2	2			
3	61100-K68-900ZA	Para-lama, Superior					
		NH1 Preto	1	1			
4	61101-K68-900	Coxim, Fixação Guarnição	2	2			
5	61104-KPS-760	Bucha, Fixação Para-lama	2	2			
6	61105-KPF-910	Bucha, Montagem Para-lama Dianteiro	2	2			
7	61300-K68-900ZA	Defletor Jogo, Dianteiro (WL)					
		Tipo1	1	1			
8	61302-K68-900ZA	Guarnição, Defletor Direito					
		R358P Vermelho Marrakesh Perolizado	1	1			
	61302-K68-900ZC	*GY151P* Verde Lizard Perolizado	1	1			
	61302-K68-900ZB	*NHB47P* Preto Basalto Perolizado	1	–			
	61302-K68-900ZE	*NHA37M* Prata Twister Fosco Metálico	–	1			
9	61303-K68-900ZA	Guarnição, Defletor Esquerdo					
		R358P Vermelho Marrakesh Perolizado	1	1			
	61303-K68-900ZC	*GY151P* Verde Lizard Perolizado	1	1			
	61303-K68-900ZB	*NHB47P* Preto Basalto Perolizado	1	–			
	61303-K68-900ZE	*NHA37M* Prata Twister Fosco Metálico	–	1			
10	61304-K68-900	Painel, Instrumentos	1	1			

PROIBIDA A REPRODUÇÃO E DISTRIBUIÇÃO
1010915 - Versão MM - JT

© Moto Honda da Amazônia Ltda.
Todos os direitos reservados.

C-43

Para-lama Superior • Defletor Dianteiro

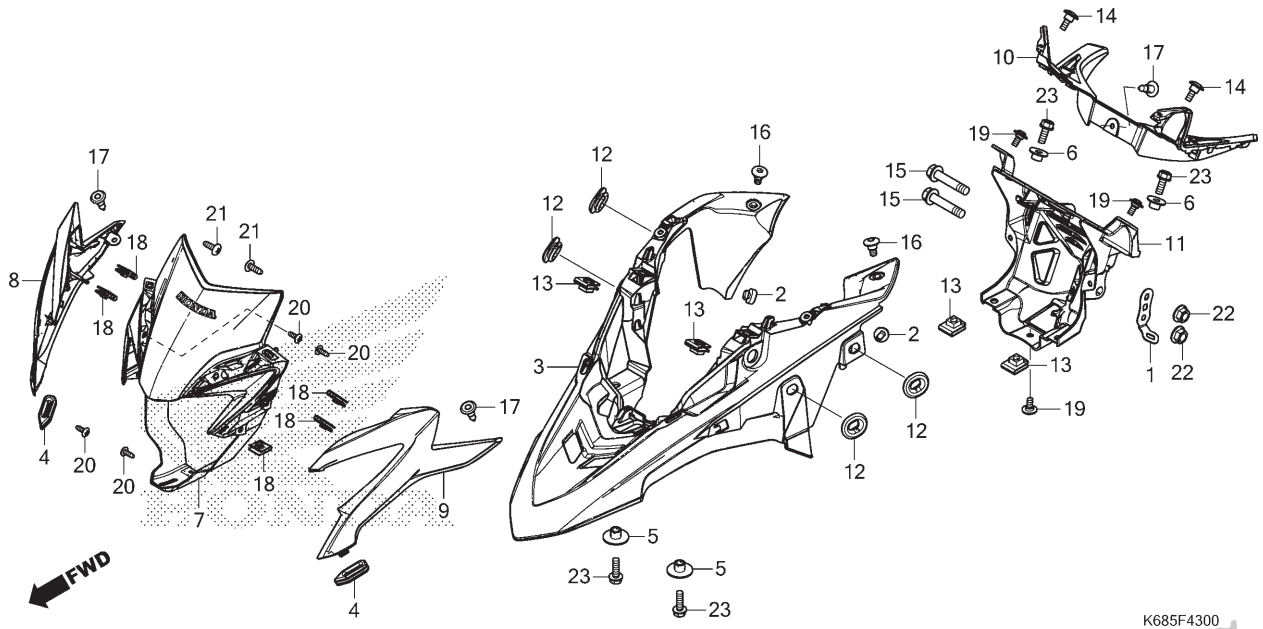

Ref. Nº	N.O.S.	Item de serviço	T.M.O.

Ref. Nº	Nº da peça	Descrição	Qtd. XRE190A G/H	Qtd. XRE190A J	Nº de série		Tipo
11	61310-K68-900	Suporte Comp., Carenagem Dianteira	1	1			
12	83551-GE2-000	Bucha, Carcaça Filtro Ar	4	4			
13	84707-KWT-900	Porca, Presilha, 6mm	4	4			
14	90101-K68-900	Parafuso, Phillips, 5x15,5	2	2			
15	90103-K68-900	Parafuso, Flange, 8x40	2	2			
16	90114-KWL-000	Parafuso, Especial, 6x14	2	2			
17	90116-KWT-900	Rebite, 7mm	3	3			
18	90320-GC3-000	Porca, Pressão, 5mm	5	5			
19	91509-KRM-860	Parafuso, Phillips, 5x11,5	3	3			
20	93903-24320	Parafuso, Fixação, 4x12	4	4			
21	93903-25320	Parafuso, Fixação, 5x16	2	2			
22	94050-08000	Porca, Flange, 8mm	2	2			
23	95701-06020-00	Parafuso, Flange, 6x20	4	4			

PROIBIDA A REPRODUÇÃO E DISTRIBUIÇÃO
1010913 - Matsuo - MM - JT

© Moto Honda da Amazônia Ltda.
Todos os direitos reservados.

C-48

Ferramentas

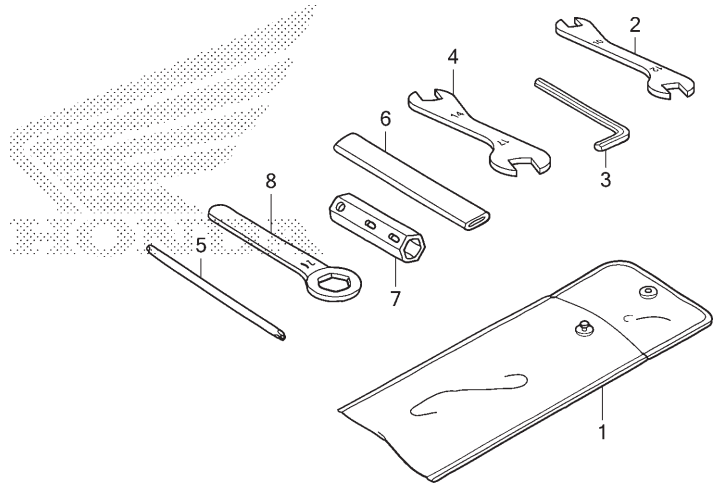

K685F4800

Ref. Nº	N.O.S.	Item de serviço	T.M.O.
Sem Informação			–

Ref. Nº	Nº da peça	Descrição	Qtd. XRE190A G/H	Qtd. XRE190A J	Nº de série	Tipo
1	83501-KRM-B91	Bolsa, Ferramentas (160mm)	1	1		
2	89211-KRM-B91	Chave, Boca, 10x12	1	1		
3	89212-KRE-B01	Chave, Allen, 5mm	1	1		
4	89212-KRM-B91	Chave, Boca, 14x17	1	1		
5	89213-KRM-B91	Chave, Phillips 1	1	1		
6	89215-KRM-B91	Cabo, Chave Boca, 120mm	(1)	(1)		
7	89216-KRE-G00	Chave, Vela Ignição	1	1		
8	89218-KRE-B01	Chave, Boca, 24mm	(1)	(1)		

PROIBIDA A REPRODUÇÃO E DISTRIBUIÇÃO
1010913 - Matsuo - MM - JT

© Moto Honda da Amazônia Ltda.
Todos os direitos reservados.

C-49

Etiquetas de Precaução

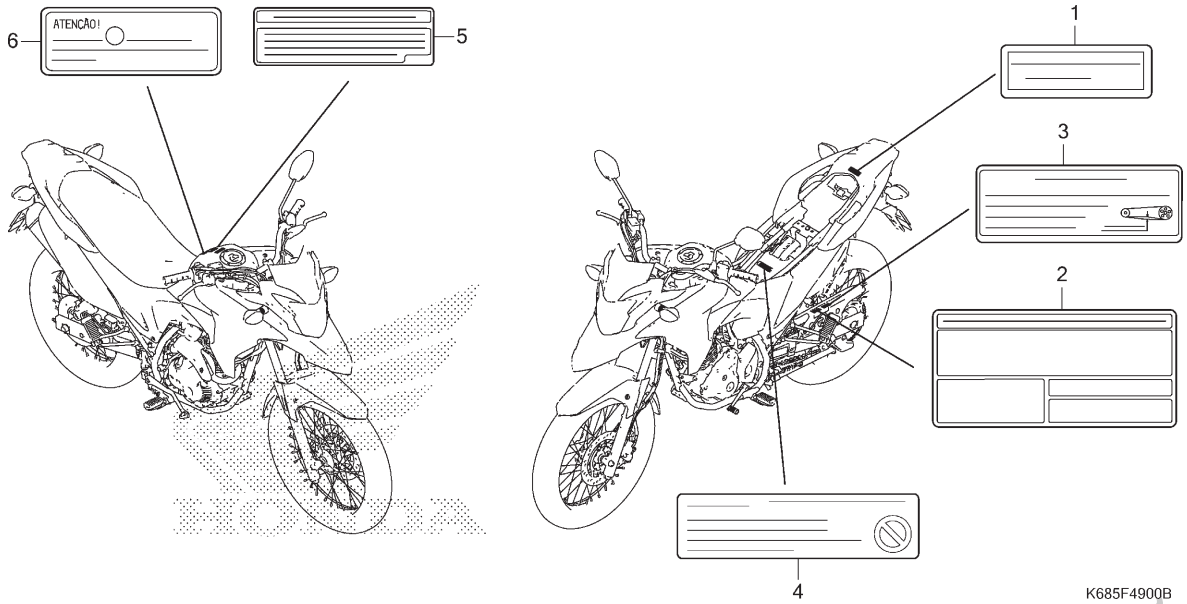

Ref. Nº	N.O.S.	Item de serviço	T.M.O.
Sem Informação			–

Ref. Nº	Nº da peça	Descrição	Qtd. XRE190A G/H	Qtd. XRE190A J	Nº de série		Tipo
1	81220-KRE-B00	Etiqueta, Bagageiro Traseiro (Português)	1	1			
2	87505-KRE-G00	Etiqueta, Pneu (Português)	1	1			
3	87507-MZ8-M90	Etiqueta, Corrente Transmissão (Português)	1	1			
4	87509-KWG-B00	Etiqueta, Advertência Elemento Filtro Ar (Português)	1	1			
5	87514-K68-900	Etiqueta, Informação ABS (Português)	1	1			
6	87560-KVS-F00	Etiqueta, Injeção Mistura Combustível (Português)	1	1			

PROIBIDA A REPRODUÇÃO E DISTRIBUIÇÃO
1010913 - Matsuo - MM - JT

© Moto Honda da Amazônia Ltda.
Todos os direitos reservados.

C-50

Emblemas (1)

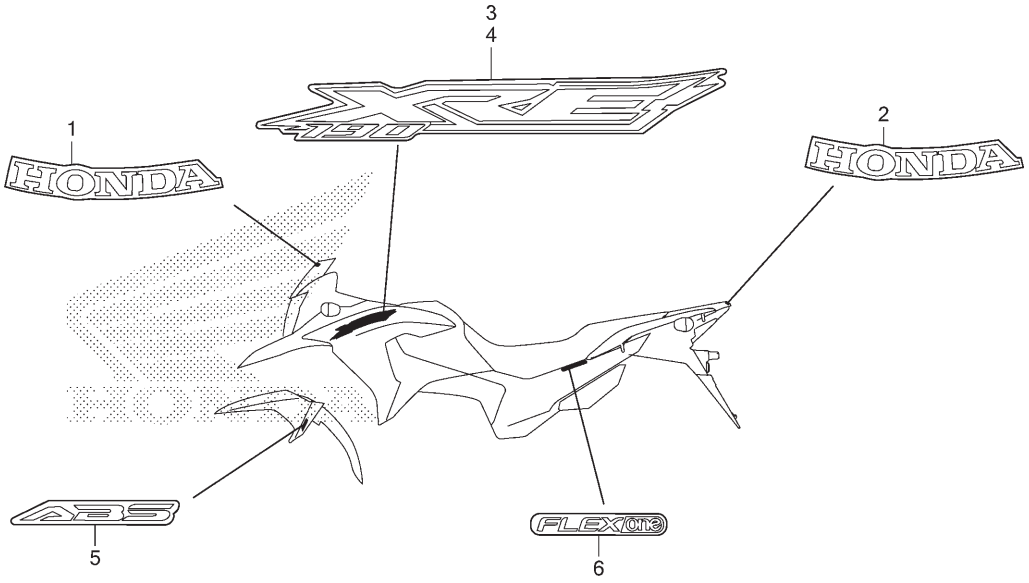

Ref. Nº	N.O.S.	Item de serviço	T.M.O.
Sem Informação			–

Ref. Nº	Nº da peça	Descrição	Qtd. XRE190A G/H	Qtd. XRE190A J	Nº de série		Tipo
1	86101-K68-900ZA	Emblema (HONDA) (75 mm)					
		Tipo1	1	–			
2	86102-K68-900ZA	Emblema (HONDA) (75 mm)					
		Tipo1	1	–			
3	86172-K68-900ZA	Emblema, Carenagem Dianteira Direita					
		Tipo3	1	–			
	86172-K68-900ZB	*Tipo2*	1	–			
	86172-K68-900ZC	*Tipo1*	1	–			
4	86173-K68-900ZA	Emblema, Carenagem Dianteira Esquerda					
		Tipo3	1	–			
	86173-K68-900ZB	*Tipo2*	1	–			
	86173-K68-900ZC	*Tipo1*	1	–			
5	86611-MGZ-B30ZB	Emblema, ABS					
		Tipo2	2	–			
6	86861-KVS-F00ZA	Emblema (Flex)					
		Tipo1	2	–			

PROIBIDA A REPRODUÇÃO E DISTRIBUIÇÃO
1010913 - Matsuo - MM - JT

© Moto Honda da Amazônia Ltda.
Todos os direitos reservados.

C-50.1

Emblemas (2)

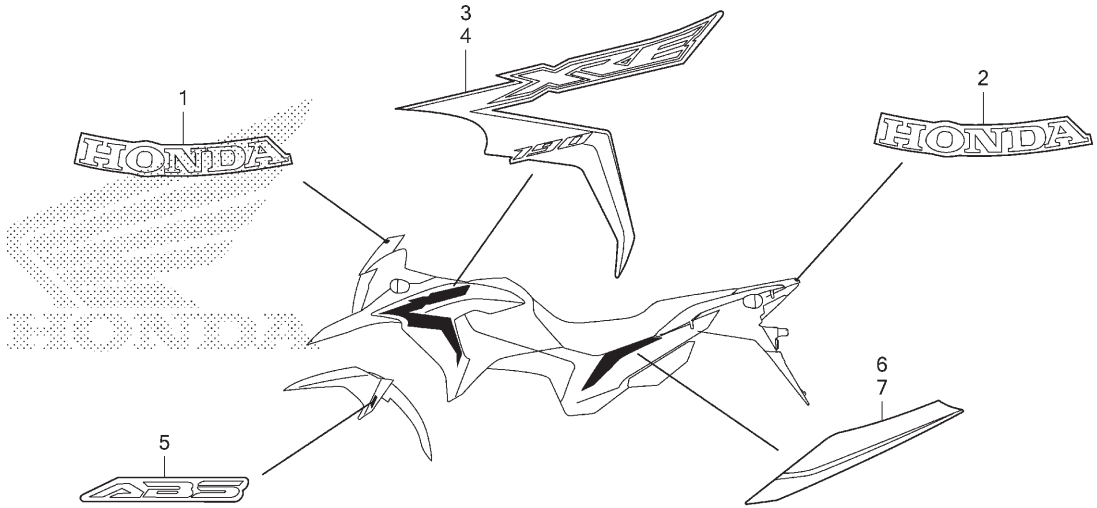

K685F5001

Ref. Nº	N.O.S.	Item de serviço	T.M.O.
Sem Informação			–

Ref. Nº	Nº da peça	Descrição	Qtd. XRE190A G/H	Qtd. XRE190A J	Nº de série	Tipo
1	86101-K68-900ZA	Emblema (HONDA) (75 mm)				
		Tipo1	–	1		
2	86102-K68-900ZA	Emblema (HONDA) (75 mm)				
		Tipo1	–	1		
3	86174-K68-700ZA	Faixa, Carenagem Dianteira Direita				
		Tipo3	–	1		
	86174-K68-700ZB	*Tipo2*	–	1		
	86174-K68-700ZC	*Tipo1*	–	1		
4	86175-K68-700ZA	Faixa, Carenagem Dianteira Esquerda				
		Tipo3	–	1		
	86175-K68-700ZB	*Tipo2*	–	1		
	86175-K68-700ZC	*Tipo1*	–	1		
5	86611-MGZ-B30ZB	Emblema, ABS				
		Tipo2	–	2		
6	86831-K68-700ZA	Faixa, Tampa Lateral Traseira Direita				
		Tipo3	–	1		
	86831-K68-700ZB	*Tipo2*	–	1		
	86831-K68-700ZC	*Tipo1*	–	1		
7	86832-K68-700ZA	Faixa, Tampa Lateral Traseira Esquerda				
		Tipo3	–	1		
	86832-K68-700ZB	*Tipo2*	–	1		
	86832-K68-700ZC	*Tipo1*	–	1		

PROIBIDA A REPRODUÇÃO E DISTRIBUIÇÃO
1010913 - Matsuo - MM - JT

© Moto Honda da Amazônia Ltda.
Todos os direitos reservados.

ÍNDICE DE NÚMERO DE PEÇAS

Nº da Peça	Nº do bloco
06000	
06170-K68-900ZA	C-21
06170-K68-900ZB	C-21
06170-K68-900ZC	C-21
06170-K68-900ZE	C-21
06431-MA3-405	C-12
06431-MA3-405	C-17
06435-KRE-G31	C-17
06455-KBB-405	C-12
11000	
11100-KRE-G00	M-15
11200-K68-900	M-15
11203-PWA-003	M-15
11215-K70-600	M-15
11216-KRM-840	M-15
11217-KRM-840	M-15
11300-K68-900	M-6
11341-K68-900	M-10
11344-MB0-000	C-22
11361-K68-900	M-10
11365-KRE-G00	M-10
11393-KRE-G01	M-6
11395-KRE-G01	M-10
12000	
12100-K68-900	M-5
12191-KRE-G00	M-5
12200-K68-900	M-2
12204-KVS-P00	M-2
12209-GB4-681	M-3
12213-KSP-910	M-2
12251-K70-601	M-2
12252-K70-600	M-2
12310-KRE-G00	M-1
12341-KRE-G00	M-2
12391-KRE-G02	M-1
12395-KRE-G00	M-2
13000	
13000-K68-900	M-16
13011-K70-600	M-16
13021-K70-600	M-16
13031-K70-600	M-16
13041-K70-600	M-16
13051-K70-600	M-16
13101-K68-900	M-16
13102-K68-900	M-16
13103-K68-900	M-16
13104-K68-900	M-16
13105-K68-900	M-16
13111-K68-900	M-16
13112-KRM-840	M-16
13411-K68-900	M-16
13422-K68-900	M-16.10
13423-K68-900	M-16.10
13424-K68-900	M-16.10
13425-K68-900	M-16.10
13426-KRE-G01	M-16.10
13427-KRM-840	M-16.10
13428-K70-600	M-16.10
13538-KRM-840	M-16.10
14000	
14100-K68-900	M-3
14321-KRM-840	M-4
14401-KRE-G01	M-4
14430-KRE-G00	M-3
14451-K68-900	M-3
14452-K68-900	M-3
14510-KRE-G00	M-4
14515-KRE-G00	M-4
14520-KRE-G01	M-4
14560-KRM-840	M-4
14611-KRE-G00	M-4
14711-K70-600	M-3
14721-K70-600	M-3
14751-KRE-G00	M-3
14761-KRE-G00	M-3
14771-KRE-G00	M-3
14777-KRE-G00	M-3
14781-MA6-000	M-3
15000	
15021-KRE-G00	M-14
15022-KRE-G00	M-14
15100-KRE-G00	M-14
15133-KRE-G00	M-14
15135-KRE-G00	M-14
15311-K70-600	M-15
15312-K70-600	M-15
15421-KSP-910	M-14
15430-KRE-G00	M-14
15436-KRM-840	M-14
15441-KCS-650	M-14
15446-107-000	M-14
15459-KWK-900	M-14
15651-K68-900	M-6
16000	
16060-K68-901	M-23
16080-KPH-701	M-23
16081-KPH-701	M-23
16082-KPH-701	M-23
16083-KTR-941	M-23
16169-KVS-F01	M-23
16210-K68-900	M-2
16219-K68-900	M-2
16305-K68-900	M-23
16306-K68-900	M-23
16400-K68-901	M-23
16410-K68-901	M-23
16422-K68-901	M-23
16430-GFM-902	M-23
16432-GFM-901	M-23
16433-HN8-A61	M-23
16450-K68-901	M-23
16472-KPC-D50	M-23
16700-K68-901	C-21
16701-KVS-J01	C-21
16705-KVS-F01	C-21
16710-K31-901	C-21
16799-KVS-F01	C-21
16910-KVS-611	C-21.10
17000	
17211-KWG-B00	C-25
17212-MCG-000	C-25
17215-KRE-G00	C-25
17218-KRE-900	C-25
17219-KRE-900	C-25
17222-K68-900	C-25
17225-KRE-900	C-25
17229-KRE-900	C-25
17235-KRE-G00	C-25
17240-KRE-B00	C-25
17256-K68-900	C-25
17311-KRE-G00	C-25
17363-KRE-B00	C-25
17373-K68-900	C-25
17506-KRE-G00	C-21
17519-KRE-B00	C-21
17526-KVS-J00	C-21
17529-KRE-G00	C-21
17529-KZJ-900	C-21
17530-KRE-G00	C-21
17531-KRE-G00	C-21
17535-K68-900	C-21
17538-K68-900	C-21
17540-K68-710ZA	C-22
17540-K68-710ZB	C-22
17540-K68-710ZC	C-22
17540-K68-900ZA	C-22
17540-K68-900ZB	C-22
17540-K68-900ZC	C-22
17545-K68-710ZA	C-22
17545-K68-710ZB	C-22
17545-K68-710ZC	C-22
17545-K68-900ZA	C-22
17545-K68-900ZB	C-22
17545-K68-900ZC	C-22
17560-K68-900	C-22
17570-K68-901	C-21.10
17571-K68-901	C-21.10
17572-K15-900	C-21
17573-K15-900	C-21
17611-KRE-G00	C-21
17620-KRE-G01	C-21
17621-KRE-G01	C-21
17660-K68-900ZA	C-22
17665-K68-900ZA	C-22
17910-K68-901	C-4
17920-K68-901	C-4
18000	
18150-KRE-G00	C-27
18155-KRE-G00	C-27
18291-KGA-E00	C-27
18292-KBR-000	C-27
18293-KVS-J00	C-27
18293-KVS-J00	C-27
18293-MCA-A20	C-27
18293-MCA-A20	C-27
18300-K68-900ZA	C-27
18300-K68-900ZB	C-27
18327-KRH-D20	C-27
18328-KRH-D20	C-27
18345-MBT-610	C-27
18355-K68-900ZA	C-27
18357-MCG-000	C-27
18360-KRE-G00	C-27
18371-KRE-G00	C-27
18391-HB7-000	C-27
18421-KFB-000	C-27
18422-KFB-000	C-27
19000	
19509-KRE-G01	C-25
22000	
22100-KRE-G00	M-8
22115-KRE-G00	M-8
22120-KVS-J01	M-8
22201-KPM-850	M-8
22201-KRE-G01	M-8
22321-KPS-900	M-8
22355-KVS-J01	M-8
22361-KVS-J01	M-8
22366-KRM-840	M-8
22401-KVS-J01	M-8
22810-KRE-G00	M-6
22815-KM7-700	M-6
22821-KRE-G00	M-6
22870-K68-901	C-4
23000	
23121-KRE-G00	M-16
23210-KRE-G00	M-17
23221-KRE-G00	M-17
23421-KRE-G00	M-17
23427-KRM-840	M-17
23431-K38-900	M-17
23432-KRM-840	M-17
23441-K38-900	M-17
23451-K68-900	M-17
23461-K68-900	M-17
23471-K68-900	M-17
23481-K68-900	M-17
23491-K68-900	M-17
23501-K68-900	M-17
23801-KWF-940	M-17
23811-KR3-600	M-17
23911-KRE-G00	M-17
24000	
24211-KPT-A00	M-19
24212-KRE-G00	M-19
24241-KRM-840	M-19
24242-KRM-840	M-19
24301-KRE-G00	M-19
24410-KSP-860	M-19
24410-KTT-900	M-19
24430-KRM-B10	M-19
24436-KRM-840	M-19

PROIBIDA A REPRODUÇÃO E DISTRIBUIÇÃO
20/09/23 - Matsuo - IVM - JT

© Moto Honda da Amazônia Ltda.
Todos os direitos reservados.

ÍNDICE DE NÚMERO DE PEÇAS

Nº da Peça	Nº do bloco
24610-KRE-G00	M-19
24651-KRM-840	M-19
24652-KRM-840	M-19
24710-KRE-G00	C-29
24781-KRM-860	C-29
28000	
28110-KRE-G00	M-9
28125-K31-901	M-9
28131-KRE-G01	M-9
28132-KN6-930	M-9
28133-KRM-850	M-9
30000	
30510-K68-901	C-38
30520-ML7-000	C-38
30700-K13-901	C-38
31000	
31110-KRE-H81	M-11
31120-K68-901	M-11
31200-K68-901	M-13
31201-KVS-J01	M-13
31204-KG8-004	M-13
31205-KPT-A01	M-13
31206-KPH-881	M-13
31207-MBE-008	M-13
31500-KRM-B25	C-37
31500-KRM-B26	C-37
31501-K68-900	C-37
31600-KVS-J02	C-38
31600-KVS-M21	C-38
31916-KRM-841	M-2
32000	
32100-K68-900	C-38
32111-KRE-G00	M-11
32146-S84-003	C-38
32401-K68-900	C-37
32410-K68-700	C-37
32410-K68-900	C-37
32601-KRE-G00	C-37
32606-GEV-761	C-38
33000	
33110-K68-902	C-1
33110-K68-903	C-1
33112-KRE-E31	C-1
33113-KRM-851	C-1
33113-KVS-600	C-1
33113-KVS-600	C-36
33400-KRE-G01	C-35
33403-KRE-E31	C-35
33450-K68-901	C-35
33453-KRE-E31	C-35
33600-KRE-G01	C-35
33609-GK4-620	C-25
33650-KRE-G01	C-35
33702-K68-901	C-36
33702-K68-902	C-36
33703-KRE-G01	C-36
33720-KRE-G01	C-36
33722-KRE-E31	C-36
33729-KRE-E31	C-36
33741-KRE-E31	C-34
34000	
34901-KTE-740	C-1
34903-K29-902	C-36
34903-KRE-E31	C-35
34906-K29-901	C-36
34910-KWW-C01	C-35
35000	
35010-K68-900	C-7
35100-K68-901	C-7
35127-KPF-960	C-7
35130-K68-901	C-4
35160-KRE-G01	C-38
35162-KRE-G00	C-38
35163-KRE-G00	C-38
35200-K68-901	C-4
35330-KRE-851	C-4
35340-MA5-671	C-5
35350-KRE-G02	C-29
35350-KRE-K01	C-29
35357-KVS-F30	C-29
35751-KPH-900	M-19
35752-KRM-840	M-19
35759-KRE-G01	M-15
35850-KCN-003	C-37
35856-KRE-B00	C-37
36000	
36531-K68-901	M-2
37000	
37000-K68-900	C-2
37101-K68-901	C-2
37103-K31-901	C-2
37125-K68-900	C-2
37244-KVK-900	C-2
37700-KRE-G01	M-15
37750-KPH-701	M-2
37800-K68-901	C-21
38000	
38110-KRE-G01	C-38
38201-K68-900	C-38
38501-KSS-B31	C-38
38506-KVS-600	C-38
38520-K68-901	C-5
38521-K68-900	C-5
38770-K68-901	C-38
38771-KRE-G01	C-38
40000	
40510-MCG-000	C-32
40530-KRE-L41	C-32
40531-KGA-A81	C-32
40543-KRE-A70	C-32
40546-KW8-900	C-32
41000	
41201-KRE-G00	C-19.20
42000	
42301-KRE-G30	C-19.20
42312-KPS-900	C-19.20
42604-KRE-G30	C-19.20
42620-KPE-730	C-19.20
42635-K68-900	C-19.20
42650-K68-900	C-19.20
42701-K68-900	C-19.20
42711-K13-901	C-19.20
42711-KFT-623	C-19.20
42711-KFT-625	C-19.20
42712-K13-901	C-19.20
42712-MAN-622	C-19.20
42713-KB7-901	C-19.20
43000	
43107-MAJ-G41	C-12
43108-KSP-B51	C-17
43112-KSP-B01	C-17
43150-KRE-G31	C-17
43190-KRE-G31	C-17
43215-KGH-901	C-17
43251-KCJ-672	C-19.20
43251-KRE-K00	C-19.20
43310-KRE-G31	C-15
43352-568-003	C-12
43352-568-003	C-17
43353-461-771	C-12
43353-461-771	C-17
43468-KRE-G30	C-15
43503-MER-D01	C-15
43504-MB2-006	C-15
43510-K15-901	C-15
43511-KVS-F31	C-15
43512-KRE-G31	C-15
43514-KS6-701	C-15
43520-MJ6-315	C-15
43530-MV9-006	C-15
44000	
44301-KRE-900	C-14.20
44311-KRE-G00	C-14.20
44312-KRE-920	C-14.20
44515-K68-900	C-14.20
44604-KRE-790	C-14.20
44605-KRE-G00	C-14.20
44620-400-000	C-14.20
44635-KRE-G00	C-14.20
44650-K68-900	C-14.20
44701-K68-900	C-14.20
44711-K13-901	C-14.20
44711-KFT-623	C-14.20
44711-KFT-625	C-14.20
44712-K13-901	C-14.20
44712-KFT-621	C-14.20
44713-KFT-621	C-14.20
45000	
45108-KW8-901	C-12
45111-MAJ-G41	C-17
45112-KS6-701	C-12
45125-K68-901	C-5
45126-K68-901	C-5
45131-HA5-672	C-12
45132-166-016	C-12
45132-166-016	C-17
45133-MA3-006	C-12
45133-MA3-006	C-17
45150-K68-900	C-7
45150-KRH-D21	C-12
45156-K68-900	C-5
45157-K68-900	C-5
45158-K68-900	C-5
45160-K68-900	C-5
45190-KCZ-J71	C-12
45203-MCC-006	C-17
45203-MG3-016	C-12
45215-ML7-922	C-12
45218-MAJ-G41	C-17
45351-KRE-G00	C-14.20
45463-K68-900	C-7
45504-410-003	C-5
45510-K68-901	C-5
45513-KSS-951	C-15
45513-KV2-901	C-5
45517-166-006	C-5
45518-MG3-016	C-5
45520-GW0-911	C-15
45520-MG7-006	C-5
45521-GW0-911	C-15
45521-HA2-006	C-5
45530-KVK-961	C-5
46000	
46182-MEL-D21	C-15
46500-KRE-G30	C-29
46504-KV6-702	C-15
46514-KRE-G30	C-29
46525-KK0-003	C-29
50000	
50100-K68-900ZA	C-39
50184-K68-900	C-5
50201-K68-900	C-38
50202-K68-900	C-39
50203-K68-900	C-43
50211-KRE-G00	C-39
50212-KPS-900	C-39
50311-KRE-G00	C-39
50312-KRE-G00	C-39
50315-KRE-G00ZA	C-23.10
50315-KRE-G00ZB	C-23.10

PROIBIDA A REPRODUÇÃO E DISTRIBUIÇÃO
1010913 - MOISÉS MM - JT

Voltar
4

© Moto Honda da Amazônia Ltda.
Todos os direitos reservados.

ÍNDICE DE NÚMERO DE PEÇAS

Nº da Peça	Nº do bloco
50316-KRE-G00	C-23.10
50325-KRE-G00ZA	C-23.10
50325-KRE-G00ZB	C-23.10
50330-KRE-G00	C-35
50352-GS6-000	C-43
50385-K68-900	C-37
50385-KVS-750	C-37
50410-KRE-G00	C-23.10
50531-K68-900	C-39
50532-KRE-G00	C-39
50533-KRE-G00	C-39
50534-KRE-G00	C-39
50535-KPF-850	C-31
50535-KRE-G00	C-39
50536-KRE-G00	C-39
50540-KRE-E30	C-31
50548-KRM-860	C-31
50549-356-700	C-31
50603-KEJ-900	C-30
50603-KPS-900	C-30
50612-KRE-G00	C-30
50617-466-000	C-30
50642-KRE-G00	C-30
50661-KRE-G00	C-30
50662-KRE-G00	C-30
50701-K68-900	C-30
50706-KRE-G00	C-30
50710-KGA-940	C-30
50710-KVS-901	C-39
50711-KGA-940	C-30
50711-KRM-860	C-30
50713-KRE-B00	C-30
50714-KRE-B00	C-30
50730-K68-900	C-5.10
50731-K68-900	C-5.10
51000	
51401-K68-901	C-11
51410-KRE-851	C-11
51412-KK4-003	C-11
51412-KRE-901	C-11
51430-K68-901	C-11
51432-388-003	C-11
51437-KBG-003	C-11
51440-KRE-B01	C-11
51480-K68-901	C-11
51490-KRM-852	C-11
51530-K68-901	C-11
51580-K68-901	C-11
52000	
52101-KPS-900	C-32
52141-KPS-900	C-32
52144-GE2-005	C-32
52144-KGA-K61	C-32
52156-KAS-900	C-30
52156-KRE-900	C-32
52159-KB7-000	C-32
52170-KRH-660	C-32
52171-KR6-000	C-32
52175-KRE-900	C-32
52176-KRE-900	C-32
52200-KRE-G30ZB	C-32
52200-KRE-G30ZC	C-32
52463-MAL-G00	C-33
52490-KRE-B01	C-33
53000	
53100-K68-900ZA	C-7
53131-KBB-950ZA	C-7
53140-KRE-G00	C-4
53166-KRE-G00	C-4
53172-KRH-D20	C-4
53174-KRH-D20	C-4
53175-KV2-900	C-5
53176-KJ1-701	C-5
53177-KPS-730	C-4
53178-KRH-D20	C-4
53192-KRM-860	C-4
53208-KCH-900	C-7
53209-GAH-000	C-1
53214-KA4-701	C-9
53214-KZZ-901	C-9
53219-K68-900	C-9
53229-KPE-900	C-9
53230-K68-900	C-7
57000	
57101-MER-D21	C-5.10
57103-SDA-003	C-5.10
57110-K68-901	C-5.10
61000	
61100-K68-900ZA	C-43
61101-K68-900	C-43
61102-K68-900	C-10
61104-KPS-760	C-43
61104-KRM-860	C-23.10
61105-KPF-910	C-43
61200-K68-900ZA	C-10
61300-K68-900ZA	C-43
61302-K68-900ZA	C-43
61302-K68-900ZB	C-43
61302-K68-900ZC	C-43
61302-K68-900ZE	C-43
61303-K68-900ZA	C-43
61303-K68-900ZB	C-43
61303-K68-900ZC	C-43
61303-K68-900ZE	C-43
61304-K68-900	C-43
61310-K68-900	C-43
61315-K68-900	C-35
64000	
64413-KSS-C00	C-22
64413-KSS-C00	C-23.10
77000	
77110-KA3-730	C-23
77200-K68-900	C-23
77205-286-000	C-23
80000	
80200-K68-900ZA	C-23.10
80201-K68-900ZA	C-23.10
80205-KRE-G00	C-23.10
80205-KRE-G00	C-37
81000	
81220-KRE-B00	C-49
81301-KRE-B00	C-23.10
81302-KRE-B00	C-23.10
83000	
83119-MG9-000	C-27
83500-K68-700ZA	C-24
83500-K68-700ZB	C-24
83500-K68-700ZC	C-24
83500-K68-900ZA	C-24
83500-K68-900ZB	C-24
83500-K68-900ZC	C-24
83501-K68-900	C-24
83501-KRM-B91	C-48
83551-300-000	C-21
83551-376-000	C-22
83551-GE2-000	C-23.10
83551-GE2-000	C-37
83551-GE2-000	C-39
83551-GE2-000	C-43
83600-K68-700ZA	C-24
83600-K68-700ZB	C-24
83600-K68-700ZC	C-24
83600-K68-900ZA	C-24
83600-K68-900ZB	C-24
83600-K68-900ZC	C-24
83601-K68-900	C-24
84000	
84701-K68-900	C-34
84702-KRE-G00	C-34
84705-KWT-900	C-34
84706-KRE-G00	C-34
84707-KWT-900	C-23.10
84707-KWT-900	C-34
84707-KWT-900	C-37
84707-KWT-900	C-43
86000	
86101-K68-900ZA	C-50
86101-K68-900ZA	C-50.1
86102-K68-900ZA	C-50
86102-K68-900ZA	C-50.1
86150-KPG-902	C-2
86172-K68-900ZA	C-50
86172-K68-900ZB	C-50
86172-K68-900ZC	C-50
86173-K68-900ZA	C-50
86173-K68-900ZB	C-50
86173-K68-900ZC	C-50
86174-K68-700ZA	C-50.1
86174-K68-700ZB	C-50.1
86174-K68-700ZC	C-50.1
86175-K68-700ZA	C-50.1
86175-K68-700ZB	C-50.1
86175-K68-700ZC	C-50.1
86611-MGZ-B30ZB	C-50
86611-MGZ-B30ZB	C-50.1
86831-K68-700ZA	C-50.1
86831-K68-700ZB	C-50.1
86831-K68-700ZC	C-50.1
86832-K68-700ZA	C-50.1
86832-K68-700ZB	C-50.1
86832-K68-700ZC	C-50.1
86861-KVS-F00ZA	C-50
87000	
87505-KRE-G00	C-49
87507-MZ8-M90	C-49
87509-KWG-B00	C-49
87514-K68-900	C-49
87516-KFC-900	C-33
87560-KVS-F00	C-49
88000	
88114-KWN-900	C-4
88115-KWN-900	C-4
88210-KVS-F11	C-4
88210-KWN-900	C-4
88220-KVS-F11	C-4
88220-KWN-900	C-4
89000	
89211-KRM-B91	C-48
89212-KRE-B01	C-48
89212-KRM-B91	C-48
89213-KRM-B91	C-48
89215-KRM-B91	C-48
89216-KRE-G00	C-48
89218-KRE-B01	C-48
90000	
90002-KRM-840	M-2
90003-KVS-900	M-19
90003-P8A-A00	C-23.10
90004-GHB-670	C-10
90005-K15-900	M-4
90009-KRM-840	M-11
90010-KRM-840	M-11
90011-KPT-A00	M-17
90012-KK3-830	M-3
90014-KRE-G00	M-2
90022-KRM-840	M-19
90024-MV9-670	C-39
90031-KRE-G00	M-15
90031-KVS-740	M-15
90032-KRE-G00	M-15
90035-KRM-840	M-2
90036-KRE-G00	M-2
90041-KVS-740	M-6
90042-KVS-740	M-1
90042-KVS-740	M-10
90043-KVS-740	M-6
90043-KVS-740	M-10

PROIBIDA A REPRODUÇÃO E DISTRIBUIÇÃO
1010913 - Matsuo - JM - JT

© Moto Honda da Amazônia Ltda.
Todos os direitos reservados.

ÍNDICE DE NÚMERO DE PEÇAS

Nº da Peça	Nº do bloco
90050-KFL-850	M-8
90071-MB0-000	M-13
90083-KRM-840	M-4
90084-KPS-900	M-10
90085-KRM-850	M-9
90087-KRM-840	M-10
90091-KRM-840	M-2
90101-K68-900	C-43
90101-KRE-G00	C-39
90101-KRM-R80	C-5
90101-KVS-J00	C-21
90102-K68-900	C-10
90102-KRE-710	M-23
90102-KRE-G00	C-39
90102-KVS-J00	C-38
90103-K68-900	C-43
90103-KZR-701	C-4
90104-K68-900	C-1
90104-KRE-B00	C-9
90104-KRM-R80	C-5
90105-K68-900	C-5
90105-KGA-B00	C-39
90105-KSP-930	C-19.20
90105-MG3-000	C-39
90105-MK5-010	C-19.20
90106-K68-900	C-5
90106-MBB-000	C-14.20
90107-KRE-B00	C-24
90107-KRE-B00	C-27
90107-MBG-000	C-7
90107-MBL-610	C-33
90108-KRE-E30	C-31
90110-MGP-D60	C-21
90111-147-000	C-25
90111-147-000	C-37
90111-KVS-B50	C-37
90112-GW3-000	C-30
90112-KRE-G00	C-21
90112-KRM-860	C-7
90113-GFP-B00	C-27
90113-HA6-770	C-4
90114-HB5-671	C-5
90114-KWL-000	C-43

Nº da Peça	Nº do bloco
90116-383-721	C-11
90116-KWT-900	C-43
90118-KRM-860	C-22
90118-KRM-860	C-23
90118-KRM-860	C-37
90118-KRM-860	C-39
90124-KVS-600	C-24
90125-KZJ-900	C-19.20
90127-KF0-770	C-10
90131-KRM-840	M-15
90131-MS6-900	C-12
90140-KZZ-901	C-15
90145-GW3-981	C-5
90145-GW3-981	C-15
90145-MS9-612	C-5
90145-MS9-612	C-15
90154-KB7-700	C-39
90154-KRE-G00	C-33
90201-428-900	C-5.10
90201-KRE-G00	M-2
90201-KRM-840	M-11
90202-KRM-840	M-8
90202-KRM-840	M-14
90202-KRM-840	M-16.10
90206-250-000	M-3
90301-KVS-F10	C-4
90301-KWW-640	C-4
90301-MG8-000	C-34
90302-KRE-G00	C-37
90304-KGH-901	C-31
90304-KGH-901	C-33
90304-KRM-860	C-7
90305-KCJ-951	C-32
90306-KCJ-951	C-19.20
90306-KGH-901	C-14.20
90307-GAZ-980	C-1
90308-KRM-860	C-27
90309-KPH-971	C-19.20
90309-ML3-791	C-19.20
90311-KPS-900	C-25
90314-KFM-900	C-4
90320-GC3-000	C-43
90322-KRM-860	C-4

Nº da Peça	Nº do bloco
90380-KGA-E00	C-35
90401-KRE-G00	M-16.10
90401-KRM-B10	M-8
90401-KRM-R20	M-15
90401-KVS-740	M-8
90403-KRM-840	M-16.10
90404-KRE-G00	M-2
90412-KPH-900	M-17
90417-KRM-840	M-19
90441-KRM-840	M-17
90441-MT3-000	C-39
90443-KSS-B30	M-2
90451-KRE-G00	M-17
90453-KVS-900	M-17
90453-KVX-600	M-17
90454-KPS-900	M-17
90457-KRM-840	M-19
90458-KRE-G00	M-16.10
90458-KVS-900	M-17
90463-KRM-840	M-1
90465-MC4-000	C-19.20
90501-KGA-E00	C-32
90501-KPT-A00	M-8
90501-KPT-A00	M-11
90501-KPT-A00	M-14
90501-KPT-A00	M-16.10
90501-KRE-850	C-14.20
90501-KRE-850	C-19.20
90501-KRE-900	C-29
90503-KRM-860	C-7
90504-KRM-860	C-23.10
90507-MGE-640	C-4
90508-K21-921	C-15
90512-300-000	C-32
90544-439-930	C-11
90545-300-000	C-5
90545-300-000	C-15
90559-KY7-000	C-19.20
90601-354-000	C-11
90601-KAF-003	C-29
90604-KRM-840	M-16.10
90605-KVS-900	M-17
90606-KRM-840	M-19

Nº da Peça	Nº do bloco
90651-KRM-860	C-25
90651-MA5-671	C-5
90653-HC4-900	C-23.10
90661-GHB-610	C-25
90690-MEF-800	C-4
90690-MEF-800	C-5
90690-MGS-D81	C-5
90701-KRE-G00	M-2
90701-KRE-G00	M-5
90702-KRM-840	M-6
90702-KRM-840	M-10
90702-KRM-840	M-14
90702-KRM-840	M-15
90741-KFB-000	M-16
90741-KGH-900	M-16
90741-KGH-900	M-16.10
91000	
91001-K70-601	M-16
91003-KRE-G01	M-17
91004-K70-601	M-16.10
91005-KRE-G01	M-17
91006-KRE-G01	M-17
91013-KRM-840	M-8
91015-KRM-841	M-17
91051-K68-901	C-19.20
91051-KRE-B01	C-9
91055-KVS-F01	C-14.20
91055-KVS-F02	C-14.20
91070-KPE-901	C-32
91071-KRM-870	M-9
91072-KT7-003	C-33
91104-KTT-901	M-9
91202-KRM-841	M-6
91202-KSP-911	M-6
91203-KRM-841	M-15
91203-KSP-911	M-15
91212-422-006	C-15
91216-KRM-841	M-17
91216-KSP-911	M-17

Nº da Peça	Nº do bloco
91251-KPH-901	C-14.20
91253-033-003	C-19.20
91254-GAA-003	C-11
91262-KV3-831	C-33
91301-GGL-J01	M-23
91303-KRM-840	M-10
91304-KRM-840	M-2
91305-KPH-900	M-15
91305-KRM-840	M-10
91306-KRM-840	M-4
91307-KRM-840	M-6
91309-425-003	M-13
91320-MB0-000	M-13
91501-MGS-D30	C-23.10
91509-KRM-860	C-43
92000	
92101-06020-4J	C-38
92900-08022-0E	M-2
93000	
93404-06030-00	C-5.10
93500-05010-0A	C-25
93500-05016-0G	C-4
93700-05012-0A	M-14
93891-05014-18	C-25
93892-05012-18	M-23
93901-24380	C-35
93901-24480	C-36
93901-25080	C-32
93901-32320	C-4
93901-34120	M-14
93903-22520	C-2
93903-24320	C-22
93903-24320	C-23.10
93903-24320	C-24
93903-24320	C-43
93903-25220	C-34
93903-25220	C-36
93903-25320	C-25

Nº da Peça	Nº do bloco
93903-25320	C-43
93913-25320	C-2
94000	
94002-08000-0S	C-15
94002-08000-0S	C-32
94002-12200-0S	M-16.10
94030-08000	C-32
94030-10200	C-39
94050-05080	C-36
94050-06000	C-4
94050-06000	C-5
94050-06000	C-21
94050-08000	C-27
94050-08000	C-39
94050-08000	C-43
94050-10000	C-35
94050-10000	C-39
94101-05000	C-25
94101-08000	C-30
94103-05700	C-2
94103-08700	C-27
94201-20150	C-15
94201-20150	C-30
94201-30280	C-29
94251-08000	M-14
94301-07120	M-1
94305-20102	C-15
94510-28000	M-16.10
94605-27101	C-11
94608-50000	C-11
95000	
95002-02100	C-21
95002-02120	C-21
95002-41050-00	C-25
95015-54000	C-15
95701-06010-00	C-5
95701-06010-07	C-5.10
95701-06010-07	C-27
95701-06012-00	C-32

PROIBIDA A REPRODUÇÃO E DISTRIBUIÇÃO
1010913 - Marsio MM - JT

Voltar
4

© Moto Honda da Amazônia Ltda.
Todos os direitos reservados.

ÍNDICE DE NÚMERO DE PEÇAS

Nº da Peça	Nº do bloco
95701-06012-00	C-38
95701-06014-00	C-38
95701-06016-00	M-4
95701-06016-00	M-17
95701-06016-00	C-23.10
95701-06016-00	C-37
95701-06018-00	M-15
95701-06020-00	M-15
95701-06020-00	C-32
95701-06020-00	C-43
95701-06020-07	C-29
95701-06022-00	C-34
95701-06022-00	C-38
95701-06025-00	M-13
95701-06025-07	C-31
95701-06035-00	M-14
95701-06035-00	C-32
95701-06040-00	M-15
95701-06045-00	M-15
95701-06070-00	M-15
95701-08016-00	C-39
95701-08018-07	C-30
95701-08025-00	C-39
95701-08030-07	C-27
95701-08032-00	C-27
95701-08045-00	C-7
95701-08045-00	C-27
96000	
96001-06012-00	M-1
96001-06012-00	C-5
96001-06012-00	C-23.10
96001-06014-07	C-15
96001-06016-00	M-15
96001-06016-00	C-5
96001-06016-07	C-15
96001-06020-07	C-15
96001-06022-00	M-2
96001-06022-00	M-4
96001-06022-07	C-5
96001-06030-00	M-6
96001-06035-00	M-1
96001-06035-00	M-10
96001-06040-00	M-6
96001-06040-00	M-10
96001-06045-00	M-10
96220-30085	M-19
96220-30168	M-14
96600-06016-00	M-11
96600-06022-00	M-11
97000	
97000-45200	C-14.20
97000-45200	C-19.20
98000	
98200-31500	C-37
98200-41000	C-38
98200-43000	C-38

PROIBIDA A REPRODUÇÃO E DISTRIBUIÇÃO
1010913 - Matsuo - MM - JT

© Moto Honda da Amazônia Ltda.
Todos os direitos reservados.

HONDA

The Power of Dreams

Publicado pela Moto Honda da Amazônia Ltda.
Setor Publicações Técnicas