HONDA

NXR160ESD / NXR160EDD / NXR160ES

NXR160ESDF
NXR160EDDF
NXR160EDDG
NXR160EDDH
NXR160EDDJ
NXR160EDDK
NXR160ESG
NXR160ESH

CATÁLOGO DE PEÇAS

5

Moto Honda da Amazônia Ltda. – 2020

00X1B-KREZ-005

Catálogo de Peças
00X1B-KREZ-005
Draft
15KREFB3
Atualizado com
NP 007
16/07/2020
6HS

PROIBIDA A REPRODUÇÃO E DISTRIBUIÇÃO
1010913 - Matsuo - MM - JT

ÍNDICE

INSTRUÇÕES 1

GRUPO DO MOTOR 2

GRUPO DO CHASSI 3

ÍNDICE DE NÚMERO DE PEÇAS 4

© Moto Honda da Amazônia Ltda.
Todos os direitos reservados.

NXR160EDD

NH-1 Preto

NH-196 Branco Ross

R-134 Vermelho Fighting

Modelo 2015

PROIBIDA REPRODUÇÃO
10109

© Moto Honda da Amazônia Ltda.
Todos os direitos reservados.

NXR160ESD

NH-1 Preto

NH-196 Branco Ross

R-134 Vermelho Fighting

Modelo 2015

PROIBIDA
10109
Ma
UÇÃO

© Moto Honda da Amazônia Ltda.
Todos os direitos reservados.

NXR160EDD

NH-1 Preto

NH-196 Branco Ross

R-134 Vermelho Fighting

Modelo 2016

PROIBIDA DISTRIBUIÇÃO
10103 3 - Mats

© Moto Honda da Amazônia Ltda.
Todos os direitos reservados.

NXR160ES

NH-1 Preto

R-134 Vermelho Fighting

PROIBIDA A REPRODUÇÃO
1010913 - Matsuo - MM - JT

Modelo 2016

© Moto Honda da Amazônia Ltda.
Todos os direitos reservados.

NXR160EDD

B-229R Azul Tijuca

R-134 Vermelho Fighting

PROIBIDA A REPRODUÇÃO

1010913 - Matsuo - MM - JT

Modelo 2017

© Moto Honda da Amazônia Ltda.
Todos os direitos reservados.

NH-196 Branco Ross

NH-1 Preto

PROIBIDA A REPRODUÇÃO
1010913 - Matsuo - MM - JT

Modelo 2017

© Moto Honda da Amazônia Ltda.
Todos os direitos reservados.

NXR160EDD

***B-229R* Azul Tijuca-R**

***R-134* Vermelho Fighting**

***YR-288R* Laranja Canoa-R**

Modelo 2018

PROIBIDA DIVULGAÇÃO
10109 - Mat

© Moto Honda da Amazônia Ltda.
Todos os direitos reservados.

NXR160EDD

B-229R Azul Tijuca-R

NH-196 Branco Ross

R-134 Vermelho Fighting

YR-288R Laranja Canoa-R

Modelo 2019

PROIBIDA REPRODUÇÃO DISTRIBUIÇÃO
10123 - Matsuo

© Moto Honda da Amazônia Ltda.
Todos os direitos reservados.

Instruções para o Uso do Catálogo de Peças

- **Este Catálogo de Peças descreve todas as peças de reposição, bem como o tempo de Mão de Obra (T.M.O.) para os modelos NXR160ESD / NXR160EDD / NXR160ES.**
- **Este Catálogo de Peças foi elaborado com base nas últimas informações disponíveis até 16 de Julho de 2020.**
- **Especifique sempre o Nº completo da peça quando for efetuar um pedido de peças.**
- **Verifique sempre o número, modelo, tipo, série, cor, marca, tamanho, que se fizer necessário antes de fazer o pedido de peças.**
- **Observe sempre que as ilustrações permitem localizar uma determinada parte do chassi ou do motor, podendo diferenciar da sua forma original.**
- **Informe-se sobre a versão atualizada do catálogo de peças através do site www.hondaposvenda.com.br.**

Índice

- Instruções para o Uso do Catálogo de Peças 1
- Como Localizar as Informações sobre as Peças 2
- Estrutura do Catálogo de Peças 3
- Quando Utilizar as Peças 4
- Abreviaturas Utilizadas neste Catálogo de Peças 4
- Como Localizar o Bloco de Peças e os Números de Série 5
- Modelos, Códigos de Área e Números de Série Aplicáveis 6
- Tabela de Cores 7
- Composição do Número de Identificação do Veículo (V.I.N.) 23
- Mangueira de Combustível, Mangueiras de Aplicação Geral e Mangueira de Vinil 24
- Composição do Número de Identificação das Mangueiras 27
- Instruções para o Uso do Tempo de Mão de Obra (T.M.O.) 28
- Índice Ilustrado - Grupo do Motor 33
- Índice Ilustrado - Grupo do Chassi 35
- Índice de Número de Peças 134

PROIBIDA A REPRODUÇÃO E DISTRIBUIÇÃO
1010913 - Matsuo - MM - JT

© Moto Honda da Amazônia Ltda.
Todos os direitos reservados.

Voltar

Como Localizar as Informações sobre as Peças

Ⓐ Referência com o Índice Ilustrado

Grupo do Motor

• O número de referência na ilustração do índice pode ser diferente da que aparece no texto.

M-1 Tampa do Cabeçote	M-2 Cabeçote	M-3 Árvore de Comando • Válvulas
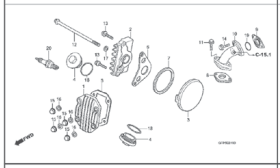	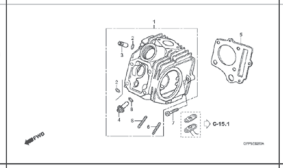	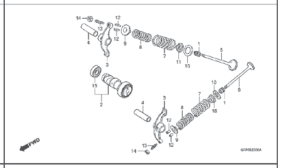
M-4 Corrente de Comando • Tensor	M-5 Cilindro	M-6 Tampa Lateral Direita

Ⓑ Referência com o Índice de Número de Peças

ÍNDICE DE NÚMERO DE PEÇAS

Nº da Peça	Nº do Bloco	Nº da Peça	Nº do Bloco
06000		**13000**	
06420-GFP-900	C-11	13000-GFP-900	M-12
06421-GFP-900	C-11	13000-GFP-B00	M-12
06430-GCE-900	C-10	13011-GFP-900	M-12
06430-GCE-900	C-8	13021-GFP-900	M-12
06440-GFP-900	C-9	13031-GFP-900	M-12
06441-GFP-900	C-9	13041-GFP-900	M-12
06530-GBG-B20	C-5	13051-GFP-900	M-12
06531-GBG-B20	C-5	13101-GFP-900	M-12
06531-GCE-F20	C-5	13102-GFP-900	M-12
		13103-GFP-900	M-12
11000		13104-GFP-900	M-12
		13105-GFP-900	M-12
11100-GCE-900	M-11	13111-087-000	M-12
11191-GCE-900	M-11	13115-GN5-910	M-12
11200-GCE-D60	M-11		
11330-GFP-900	M-6	**14000**	
11341-GFP-900	M-9		
11394-GW8-680	M-6	14100-GFP-900	M-3
		14100-GFP-B00	M-3
12000		14311-KEV-900	M-12
		14321-GBG-900	M-4
12101-GFP-900	M-5	14321-GFP-B00	M-4
12101-GFP-B00	M-5	14401-178-003	M-4
12191-GFP-B00	M-5	14431-035-020	M-3
12191-GS4-761	M-5	14451-035-000	M-3
12200-GFP-900	M-2	14500-035-020	M-4
12200-GFP-B00	M-2	14502-086-000	M-4
12209-GB4-681	M-3	14531-035-000	M-4
12209-GBG-900	M-3	14541-GB4-681	M-4
12213-KRM-840	M-2	14550-GB0-911	M-4
12237-GFP-305	M-2	14566-086-030	M-4
12245-KEV-305	M-2	14610-086-010	M-4
12251-KST-941	M-2	14615-035-010	M-4
12301-GB6-910	M-1	14670-035-030	M-4
12301-GB6-911	M-1	14675-178-000	M-4
12331-GB0-910	M-1	14711-GFP-900	M-3
12341-GB6-910	M-1	14721-GFP-900	M-3
12361-035-000	M-1	14751-GN5-911	M-3

Bloco No.

C-6

Para-lama Dianteiro

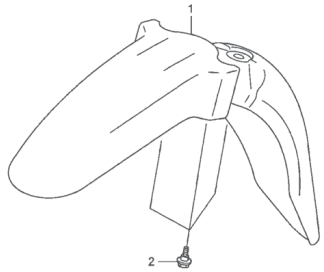

FWD

Ref. No.

Ref. Nº	N.O.S.	Item de serviço	T.M.O.
1	4131B7	Pára-lama, Dianteiro	0,1

Ref. Nº	Nº da peça	Descrição	Qtd. POP100 7	8	9	Nº de série	Tipo
1	61100-GFP-900ZA	Pára-lama, Dianteiro					
		NH1 ..... Preto	1	1	1	.....	.....
	61100-GFP-900ZB	*PB362R* ..... Azul Buliti-R	1	–	–	.....	.....
	61100-GFP-900ZC	*R286R* ..... Vermelho Caucaia	1	1	–	.....	.....
	61100-GFP-900ZD	*Y197R* ..... Amarelo Trancoso-R	1	1	–	.....	.....
	61100-GFP-900ZE	*PB337R* ..... Azul Penedo	–	1	1	.....	.....
	61100-GFP-900ZF	*NHA57R* ..... Cinza Cloudia R	–	–	1	.....	.....
	61100-GFP-900ZG	*R304R* ..... Vermelho Clivia-R	–	–	1	.....	.....
2	90111-162-000	Parafuso, Flange, 6mm	3	3	3	.....	.....

122

Página No.

24.07.08

© Moto Honda da Amazônia Ltda.
Todos os direitos reservados.

Estrutura do Catálogo de Peças

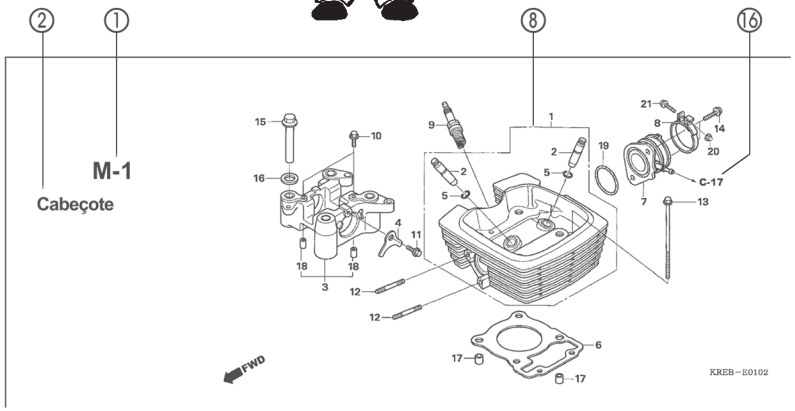

Ref. Nº	N.O.S.	Item de serviço	T.M.O.	Ref. Nº	Nº da peça	Descrição	Qtd. POP100 7	8	9	Nº de série		Tipo
4	811175	Cabo, Trava Assento	0,1	1	18327-KAE-000	Bucha, Traseira Câmara (8,5x15)	2	2	2			
5	4131E8	Trava, Assento: Lateral Traseira	0,1	2	61104-GCE-E40	Bucha, Pára-lama Dianteiro	2	2	2			
6	4131E4	Assento: Duplo	0,1	3	77151-KW3-000	Mola, Trava Assento	1	–	–			BR
13	4121K9	Tampa, Trava Assento	0,1		77151-MB1-870		1	–	–			2LA,3LA
15	4131F2	Chave, Trava Assento	0,2				–	1	1			
				4	77156-GFP-900	Cabo, Trava Assento	1	1	1			
				5	77160-GFP-900	Suporte Comp., Trava Assento	1	1	–			
					77160-GFP-B00		–	–	1			
				6	77200-GFP-900ZB	Assento Conj., Duplo						
					NHA08L	Cinza Itaipu	1	–	–			
					77200-GFP-900ZD *RA08L*	Vermelho Urucum	1	–	–			
					77200-GFP-910ZA *NH1L*	Preto	–	1	1			
				7	77201-GFP-900	Suporte, Dobradiça Assento	1	1	1			
				8	94001-05070-0S	Presilha, Fiação (Preto) (145mm)	1	1	1			

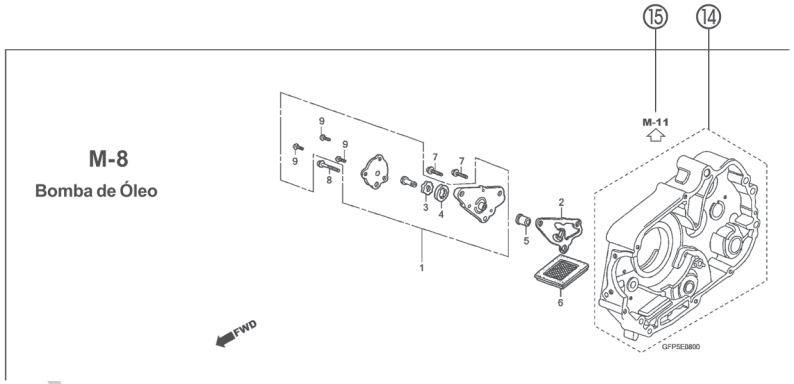

① **Número do Bloco**
- O número do bloco é oferecido (no lugar do nº da página) para ajudar na consulta da peça com o nº ou nome da peça.

② **Nome do Bloco**

③ **Item de Serviço / Tempo de Mão de Obra (T.M.O.)**

④ **Número de Referência**
- Os números de título descritos entre parênteses indicam que a informação continua da página anterior.

⑤ **Número da Peça**

⑥ **Descrição**

⑦ **Código de Cores HONDA**

⑧ **Conjuntos**
- As peças cujas figuras estejam delimitadas por linhas pontilhadas são disponíveis em conjunto completo. (As peças componentes do conjunto também são comercializadas individualmente).

⑨ **Descrição de Cores**

⑩ **Nota**
As notas são apresentadas entre parênteses na coluna do nome da peça.

⑪ **Quantidade Utilizada na Motocicleta**
- Quando aparecem entre parênteses indicam peças opcionais.
- Quando indicadas com a letra "N" deve-se utilizar a quantidade que for necessária.
- Indica o número de peças utilizadas no bloco.

⑫ **Número de Série**

⑬ **Tipo**
- Quando a coluna tipo se encontra em branco significa que as peças são aplicáveis a todos os tipos.

⑭ ⬚
- Peças circundadas por uma linha pontilhada ⬚ estão incluídas em blocos diferentes.

⑮ ⇦
- A flecha vazada ⇦ indica o Nº do bloco onde a peça incluída na linha ⬚ se encontra.

⑯ ←
- A flecha sólida ← indica o Nº do bloco com o qual a peça em questão está conectada.

UÇÃO E DISTRIBUIÇÃO
Matsu - MM - JT

© Moto Honda da Amazônia Ltda.
Todos os direitos reservados.

Quando Utilizar as Peças

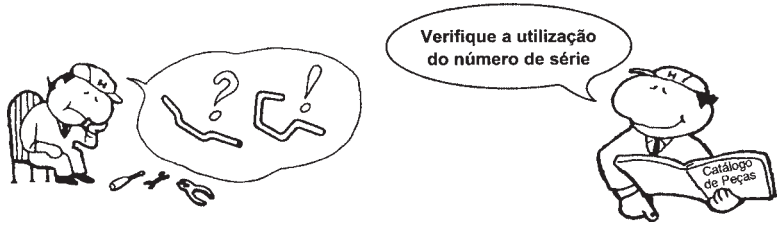

Ref. Nº	Nº da peça	Descrição	Qtd. CBR900 RRN	RRP	RRR	RRS	RRT	RRV	Nº de série
1	33101-MAE-601	Unidade Farol "NH-285" Cinza	–	–	1	–	–	–	
			–	–	–	1	–	–	~ 2351159
			–	–	–	1	–	–	~ 2351712
	33101-MAE-612	Unidade Farol "NH-283" Cinza	–	–	1	–	–	–	
		(Precaução Durante a Instalação)							
			–	–	–	1	–	–	~ 2351309
			–	–	–	1	–	–	~ 2351434
			–	–	–	1	–	–	~ 2350300
			–	–	–	1	–	–	~ OM300138
	33101-MAE-671	Unidade Farol "NH-1" Preto	–	–	1	–	–	–	
			–	–	–	1	–	–	
			–	–	–	1	–	–	~ SM300356
	33101-MAE-691	Unidade Farol	–	–	1	–	–	–	
	33101-MAE-602	Unidade Farol	–	–	–	1	–	–	2351160 ~
			–	–	–	1	–	–	2351713 ~
			–	–	–	–	1	1	

O número de Série foi utilizado desde o modelo inicial

Quando a numeração do Chassi aparece do lado esquerdo da coluna significa que a utilização da peça se aplica a partir deste número do chassi (2351160)

Quando a numeração do Chassi aparece do lado direito da coluna significa que a utilização da peça se aplica até este número do chassi (2351159)

Abreviaturas Utilizadas neste Catálogo de Peças

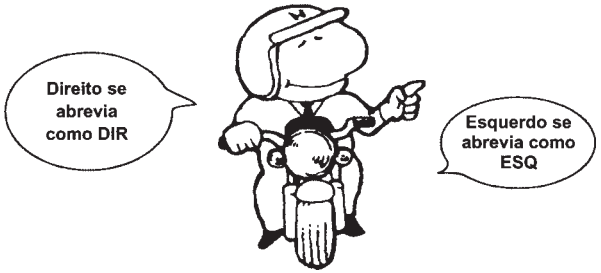

* "Esq" e "Dir" na descrição de uma peça significa o lado Esquerdo e o lado Direito considerando-se que esteja sobre o assento da motocicleta.

• No Catálogo de peças utilizam-se as seguintes abreviaturas:

Conj. ..... Conjunto
Comp. ..... Completo
Dir. ..... Direito
Esq. ..... Esquerdo
STD ..... Standard
mm ..... Milímetro
G ..... Grama
D (22D) ..... Dente (22 dentes)
A ..... Ampére
V ..... Volt
W ..... Watt
C.A. ..... Corrente Alternada
C.C. ..... Corrente Contínua
ADM ..... Admissão
ESC ..... Escape
DIANT. ..... Dianteira
TRAS. ..... Traseira
SEX ..... Sextavado
LAT ..... Lateral
TRANS ..... Transmissão
PRIM ..... Primário
SEC ..... Secundário
MPH ..... Milhas por Hora
Km/h ..... Quilômetro por Hora
L.E.D. ..... Diodo Emissor de Luz
C.D.I. ..... Unidade Descarga Capacitiva
1LA ..... República Dominicana, El Salvador Venezuela, Guatemala, Guiana (Mercosul: Argentina, Paraguai, Uruguai)
MIX ..... Moto Mix Brasil
2LA ..... Colômbia, México
3LA ..... América Latina
AR ..... Argentina
M ..... Motor de Partida

PROIBIDA A REPRODUÇÃO E DISTRIBUIÇÃO
1010913 - Hatsuo - MIM - JF

© Moto Honda da Amazônia Ltda.
Todos os direitos reservados.

Como Localizar o Bloco de Peças e os Números de Série

Bloco de Peças	Peças do Motor M-1 ~	Peças do Corpo do Acelerador M-23 ~	Peças do Chassi C-1 ~
Números Necessários	Número de Série do Motor	Número de Série do Corpo do Acelerador	Número de Série do Chassi
Pontos de Localização	①	②	③

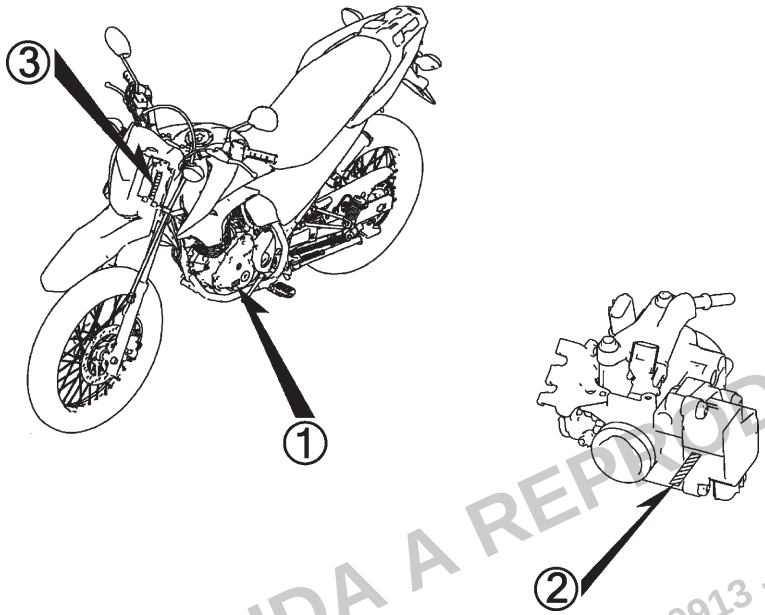

PROIBIDA A REPRODUÇÃO E DISTRIBUIÇÃO
1010913 - Matsuo - MM - JT

© Moto Honda da Amazônia Ltda.
Todos os direitos reservados.

Modelos, Códigos de Área e Números de Série Aplicáveis

Os Modelos, Códigos de Área, Tipos e os Números de Série Aplicáveis podem ser identificados conforme tabela abaixo.
As peças com código de área são exclusivas dos países designados.
Se os códigos de área não estiverem listados, as peças são de uso comum.

Modelo	Código de Área	Tipo	Nº de Série Aplicável do Motor	Nº de Série Aplicável do Chassi	Nº de Série Aplicável do Corpo do Acelerador
NXR160ESD$_F$	2BR	Brasil	KD08EF000001~F099999	9C2KD080*FR000001~FR099999	GQMRA A
NXR160EDD$_F$	2BR	Brasil	KD08EF400001~F499999	9C2KD081*FR400001~FR499999	
NXR160EDD$_G$	2BR	Brasil	KD08EG200001~G299999	9C2KD081*GR200001~GR299999	
NXR160EDD$_H$	2BR	Brasil	KD08EH400001~H499999	9C2KD081*HR400001~HR499999	
NXR160EDD$_J$	2BR	Brasil	KD08E1J000001~	9C2KD081*JR000001~	M5B A
NXR160EDD$_K$	2BR	Brasil	KD08E1K000001~	9C2KD081*KR000001~	M5B A
NXR160ES$_G$	2BR	Brasil	KD10EG000001~G099999	9C2KD100*GR000001~GR099999	GQMYA A
NXR160ES$_H$	2BR	Brasil	KD10EH000001~H099999	9C2KD100*HR000001~HR099999	GQMYA A

* Para identificação do número do carburador/corpo do acelerador, somente a parte sublinhada deverá ser usada para registro.

GQMRA A KC ア

PROIBIDA A REPRODUÇÃO E DISTRIBUIÇÃO
1010913 - Matsuo - MM - JT

© Moto Honda da Amazônia Ltda.
Todos os direitos reservados.

Tabela de Cores

• Ao solicitar as peças coloridas consulte a tabela abaixo, verifique a cor principal da motocicleta e utilize o número de peça básico adicionando o código de cor relativo.

NXR160ESD (NXR160ESD$_F$)

Nº	Modelo		NXR160ESD$_F$				
	Cor Principal		Preto NH-1	Branco Ross NH-196	Vermelho Fighting R-134	Nº de identificação do Bloco	Nº de ref.
	Código de Cor		NH1	NH196	R134		
	Nome das Peças Coloridas	Nº Peça Básico					
1	Chassi, Comp.	50100-KRE-G00	ZA	ZA	ZA	C-39	1
2	Tampa Jogo, Lateral Esquerda	83600-KRE-G00	ZC	ZA	ZB	C-24	3
3	Tampa Jogo, Lateral Direita	83500-KRE-G00	ZC	ZA	ZB	C-24	1
4	Rabeta	80200-KRE-G00	ZB	ZA	ZA	C-23.10	6
5	Para-lama, Dianteiro	61100-KRE-E30	ZB	ZF	ZD	C-10	1
6	Alça, Traseira Esquerda	50325-KRE-G00	ZA	ZA	ZA	C-23.10	3
7	Alça, Traseira Direita	50315-KRE-G00	ZA	ZA	ZA	C-23.10	1
8	Suporte, Superior	53131-KBB-950	ZG	ZG	ZG	C-7	6
9	Tampa, Manutenção Lanterna Traseira	80201-KRE-G00	ZB	ZA	ZA	C-23.10	7
10	Emblemas	86861-KRE-G00	ZA	ZA	ZA	C-50	6
11	Emblema, HONDA	86101-KRE-G00	ZA	ZA	ZA	C-50	1
12	Emblema, Tampa Lateral Esquerda	86832-KRE-G00	ZC	ZA	ZB	C-50	5
13	Emblema, Asa Esquerda	86202-KRE-G00	ZC	ZA	ZB	C-50	3
14	Emblema, Tampa Lateral Direita	86831-KRE-G00	ZC	ZA	ZB	C-50	4
15	Emblema, Asa Direita	86201-KRE-G00	ZC	ZA	ZB	C-50	2
16	Silencioso Conj.	18300-KRE-G00	ZA	ZA	ZA	C-27	6
17	Painel Comp., Freio Traseiro	43100-KPS-900	ZA	ZA	ZA	C-18	2
18	Guidão	53100-KRE-G00	ZA	ZA	ZA	C-7	5
19	Protetor, Silencioso	18355-KRE-G00	ZA	ZA	ZA	C-27	10
20	Assento Comp., Duplo	77200-KRE-G00	ZA	ZA	ZA	C-23	3

PROIBIDA A REPRODUÇÃO E DISTRIBUIÇÃO
1010913 - Matsuo - MM - JT

© Moto Honda da Amazônia Ltda.
Todos os direitos reservados.

Tabela de Cores

• Ao solicitar as peças coloridas consulte a tabela abaixo, verifique a cor principal da motocicleta e utilize o número de peça básico adicionando o código de cor relativo.

NXR160ESD (NXR160ESD$_F$)

Nº	Modelo		NXR160ESD$_F$				
	Cor Principal		Preto NH-1	Branco Ross NH-196	Vermelho Fighting R-134	Nº de identificação do Bloco	Nº de ref.
	Código de Cor		NH1	NH196	R134		
	Nome das Peças Coloridas	Nº Peça Básico					
21	Carenagem Jogo A, Esquerda Tanque	19200-KRE-G00	ZC	ZA	ZB	C-22	5
22	Carenagem Jogo A, Direita Tanque	19100-KRE-G00	ZC	ZA	ZB	C-22	4
23	Garfo Traseiro, Subconj.	52200-KRE-G00	ZA	ZA	ZA	C-32	15
24	Tanque Jogo, Combustível	06170-KRE-G00	ZA	ZA	ZA	C-21	1
25	Defletor Jogo, Dianteiro	61300-KRE-G00	ZA	ZA	ZA	C-43	5
26	Defletor, Dianteiro	61301-KRE-G00	ZB	ZA	ZA	C-43	6

PROIBIDA A REPRODUÇÃO E DISTRIBUIÇÃO
1010913 - Matsuo - MM - JT

© Moto Honda da Amazônia Ltda.
Todos os direitos reservados.

Tabela de Cores

• Ao solicitar as peças coloridas consulte a tabela abaixo, verifique a cor principal da motocicleta e utilize o número de peça básico adicionando o código de cor relativo.

NXR160EDD (NXR160EDD$_F$)

Nº	Modelo		NXR160EDD$_F$				
	Cor Principal		Preto NH-1	Branco Ross NH-196	Vermelho Fighting R-134	Nº de identificação do Bloco	Nº de ref.
	Código de Cor		NH1	NH196	R134		
	Nome das Peças Coloridas	Nº Peça Básico					
1	Chassi, Comp.	50100-KRE-G30	ZA	ZA	ZA	C-39	1
2	Tampa Jogo, Lateral Esquerda	83600-KRE-G00	ZC	ZA	ZB	C-24	3
3	Tampa Jogo, Lateral Direita	83500-KRE-G00	ZC	ZA	ZB	C-24	1
4	Rabeta	80200-KRE-G00	ZB	ZA	ZA	C-23.10	6
5	Para-lama, Dianteiro	61100-KRE-E30	ZB	ZF	ZD	C-10	1
6	Alça, Traseira Esquerda	50325-KRE-G00	ZA	ZA	ZA	C-23.10	3
7	Alça, Traseira Direita	50315-KRE-G00	ZA	ZA	ZA	C-23.10	1
8	Suporte, Superior	53131-KBB-950	ZG	ZG	ZG	C-7	6
9	Tampa, Manutenção Lanterna Traseira	80201-KRE-G00	ZB	ZA	ZA	C-23.10	7
10	Emblemas	86861-KRE-G00	ZA	ZA	ZA	C-50	6
11	Emblema, HONDA	86101-KRE-G00	ZA	ZA	ZA	C-50	1
12	Emblema, Tampa Lateral Esquerda	86832-KRE-G00	ZC	ZA	ZB	C-50	5
13	Emblema, Asa Esquerda	86202-KRE-G00	ZC	ZA	ZB	C-50	3
14	Emblema, Tampa Lateral Direita	86831-KRE-G00	ZC	ZA	ZB	C-50	4
15	Emblema, Asa Direita	86201-KRE-G00	ZC	ZA	ZB	C-50	2
16	Silencioso Conj.	18300-KRE-G00	ZA	ZA	ZA	C-27	6
17	Guidão	53100-KRE-G00	ZA	ZA	ZA	C-7	5
18	Protetor, Silencioso	18355-KRE-G00	ZA	ZA	ZA	C-27	10
19	Assento Comp., Duplo	77200-KRE-G00	ZA	ZA	ZA	C-23	3
20	Carenagem Jogo A, Esquerda Tanque	19200-KRE-G00	ZC	ZA	ZB	C-22	5

PROIBIDA A REPRODUÇÃO E DISTRIBUIÇÃO
1010913 - Matsuo - MM - JT

© Moto Honda da Amazônia Ltda.
Todos os direitos reservados.

Tabela de Cores

• Ao solicitar as peças coloridas consulte a tabela abaixo, verifique a cor principal da motocicleta e utilize o número de peça básico adicionando o código de cor relativo.

NXR160EDD (NXR160EDD$_F$)

Nº	Modelo		NXR160EDD$_F$				
	Cor Principal		Preto NH-1	Branco Ross NH-196	Vermelho Fighting R-134	Nº de identificação do Bloco	Nº de ref.
	Código de Cor		NH1	NH196	R134		
	Nome das Peças Coloridas	Nº Peça Básico					
21	Carenagem Jogo A, Direita Tanque	19100-KRE-G00	ZC	ZA	ZB	C-22	4
22	Garfo Traseiro, Subconj.	52200-KRE-G30	ZA	ZA	ZA	C-32	15
23	Tanque Jogo, Combustível	06170-KRE-G00	ZA	ZA	ZA	C-21	1
24	Defletor Jogo, Dianteiro	61300-KRE-G00	ZA	ZA	ZA	C-43	5
25	Defletor, Dianteiro	61301-KRE-G00	ZB	ZA	ZA	C-43	6

PROIBIDA A REPRODUÇÃO E DISTRIBUIÇÃO
1010913 - Matsuo - MM - JT

© Moto Honda da Amazônia Ltda.
Todos os direitos reservados.

Tabela de Cores

• Ao solicitar as peças coloridas consulte a tabela abaixo, verifique a cor principal da motocicleta e utilize o número de peça básico adicionando o código de cor relativo.

NXR160EDD (NXR160EDD$_G$)

Nº	Modelo		NXR160EDD$_G$				
	Cor Principal		Preto NH-1	Branco Ross NH-196	Vermelho Fighting R-134	Nº de identificação do Bloco	Nº de ref.
	Código de Cor		NH1	NH196	R134		
	Nome das Peças Coloridas	Nº Peça Básico					
1	Chassi, Comp.	50100-KRE-G30	ZA	ZA	ZA	C-39	1
2	Tampa Jogo, Lateral Esquerda	83600-KRE-G00	ZA	ZA	ZA	C-24	3
3	Tampa Jogo, Lateral Direita	83500-KRE-G00	ZA	ZA	ZA	C-24	1
4	Rabeta	80200-KRE-G00	ZB	ZA	ZC	C-23.10	6
5	Para-lama, Dianteiro	61100-KRE-E30	ZB	ZF	ZD	C-10	1
6	Alça, Traseira Esquerda	50325-KRE-G00	ZB	ZB	ZB	C-23.10	3
7	Alça, Traseira Direita	50315-KRE-G00	ZB	ZB	ZB	C-23.10	1
8	Suporte, Superior	53131-KBB-950	ZG	ZG	ZG	C-7	6
9	Tampa, Manutenção Lanterna Traseira	80201-KRE-G00	ZB	ZA	ZC	C-23.10	7
10	Emblemas	86861-KRE-G00	ZA	ZA	ZA	C-50	6
11	Emblema, HONDA	86101-KRE-G00	ZA	ZA	ZA	C-50	1
12	Emblema, Tampa Lateral Esquerda	86832-KRE-G00	ZA	ZA	ZA	C-50	5
13	Emblema, Asa Esquerda	86202-KRE-G00	ZC	ZA	ZB	C-50	3
14	Emblema, Tampa Lateral Direita	86831-KRE-G00	ZA	ZA	ZA	C-50	4
15	Emblema, Asa Direita	86201-KRE-G00	ZC	ZA	ZB	C-50	2
16	Silencioso Conj.	18300-KRE-G00	ZA	ZA	ZA	C-27	6
17	Guidão	53100-KRE-G01	ZA	ZA	ZA	C-7	5
18	Protetor, Silencioso	18355-KRE-G00	ZA	ZA	ZA	C-27	10
19	Assento Comp., Duplo	77200-KRE-G00	ZA	ZA	ZA	C-23	3
20	Carenagem Jogo A, Esquerda Tanque	19200-KRE-G00	ZC	ZA	ZB	C-22	5

PROIBIDA A REPRODUÇÃO E DISTRIBUIÇÃO
1010913 - Matsuo - MM - JT

© Moto Honda da Amazônia Ltda.
Todos os direitos reservados.

Tabela de Cores

• Ao solicitar as peças coloridas consulte a tabela abaixo, verifique a cor principal da motocicleta e utilize o número de peça básico adicionando o código de cor relativo.

NXR160EDD (NXR160EDD$_G$)

Nº	Modelo		NXR160EDD$_G$				
	Cor Principal		Preto NH-1	Branco Ross NH-196	Vermelho Fighting R-134	Nº de identificação do Bloco	Nº de ref.
	Código de Cor		NH1	NH196	R134		
	Nome das Peças Coloridas	Nº Peça Básico					
21	Carenagem Jogo A, Direita Tanque	19100-KRE-G00	ZC	ZA	ZB	C-22	4
22	Garfo Traseiro, Subconj.	52200-KRE-G30	ZB	ZB	ZB	C-32	15
23	Defletor Jogo, Dianteiro	61300-KRE-G00	ZA	ZA	ZA	C-43	5
24	Defletor, Dianteiro	61301-KRE-G00	ZB	ZA	ZC	C-43	6

PROIBIDA A REPRODUÇÃO E DISTRIBUIÇÃO
1010913 - Matsuo - MM - JT

© Moto Honda da Amazônia Ltda.
Todos os direitos reservados.

Tabela de Cores

• Ao solicitar as peças coloridas consulte a tabela abaixo, verifique a cor principal da motocicleta e utilize o número de peça básico adicionando o código de cor relativo.

NXR160ES (NXR160ES$_G$)

Nº	Modelo		NXR160ES$_G$			
	Cor Principal		Preto NH-1	Vermelho Fighting R-134	Nº de identificação do Bloco	Nº de ref.
	Código de Cor		NH1	R134		
	Nome das Peças Coloridas	Nº Peça Básico				
1	Chassi, Comp.	50100-KRE-H80	ZA	ZA	C-39	1
2	Tampa Jogo, Lateral Esquerda	83600-KRE-H80	ZB	ZA	C-24	3
3	Tampa Jogo, Lateral Direita	83500-KRE-H80	ZB	ZA	C-24	1
4	Rabeta	80200-KRE-G00	ZB	ZA	C-23.10	6
5	Para-lama, Dianteiro	61100-KRE-E30	ZB	ZD	C-10	1
6	Alça, Traseira Esquerda	50325-KRE-G00	ZA	ZA	C-23.10	3
7	Alça, Traseira Direita	50315-KRE-G00	ZA	ZA	C-23.10	1
8	Suporte, Superior	53131-KBB-950	ZG	ZG	C-7	6
9	Tampa, Manutenção Lanterna Traseira	80201-KRE-G00	ZB	ZA	C-23.10	7
10	Emblema, HONDA	86101-KRE-G00	ZA	ZA	C-50	1
11	Emblema, Asa Esquerda	86202-KRE-G00	ZC	ZB	C-50	3
12	Emblema, Asa Direita	86201-KRE-G00	ZC	ZB	C-50	2
13	Emblema, Tampa Lateral	86831-KRE-H80	ZB	ZA	C-50	7
14	Silencioso Conj.	18300-KRE-H80	ZA	ZA	C-27	6
15	Painel Comp., Freio Traseiro	43100-KPS-900	ZA	ZA	C-18	2
16	Painel Secundário Comp., Freio Dianteiro	45010-KRE-H80	ZA	ZA	C-13	4
17	Guidão	53100-KRE-G01	ZB	ZB	C-7	5
18	Protetor, Silencioso	18355-KRE-G00	ZA	ZA	C-27	10
19	Assento Comp., Duplo	77200-KRE-G00	ZA	ZA	C-23	3
20	Carenagem Jogo A, Esquerda Tanque	19200-KRE-G00	ZC	ZB	C-22	5

PROIBIDA A REPRODUÇÃO E DISTRIBUIÇÃO
1010913 - Matsuo - MM - JT

© Moto Honda da Amazônia Ltda.
Todos os direitos reservados.

Tabela de Cores

• Ao solicitar as peças coloridas consulte a tabela abaixo, verifique a cor principal da motocicleta e utilize o número de peça básico adicionando o código de cor relativo.

NXR160ES (NXR160ES$_G$)

Nº	Modelo		NXR160ES$_G$			
	Cor Principal		Preto NH-1	Vermelho Fighting R-134	Nº de identificação do Bloco	Nº de ref.
	Código de Cor		NH1	R134		
	Nome das Peças Coloridas	Nº Peça Básico				
21	Carenagem Jogo A, Direita Tanque	19100-KRE-G00	ZC	ZB	C-22	4
22	Garfo Traseiro, Subconj.	52200-KRE-H80	ZA	ZA	C-32	15
23	Tanque Jogo, Combustível	17540-KRE-H80	ZA	ZA	C-21.1	14
24	Defletor Jogo, Dianteiro	61300-KRE-G00	ZA	ZA	C-43	5
25	Defletor, Dianteiro	61301-KRE-G00	ZB	ZA	C-43	6

PROIBIDA A REPRODUÇÃO E DISTRIBUIÇÃO
1010913 - Matsuo - MM - JT

© Moto Honda da Amazônia Ltda.
Todos os direitos reservados.

Tabela de Cores

• Ao solicitar as peças coloridas consulte a tabela abaixo, verifique a cor principal da motocicleta e utilize o número de peça básico adicionando o código de cor relativo.

NXR160EDD (NXR160EDD$_H$)

Nº	Modelo		NXR160EDD$_H$			
	Cor Principal		Azul Tijuca B-229R	Vermelho Fighting R-134	Nº de identificação do Bloco	Nº de ref.
	Código de Cor		B229R	R134		
	Nome das Peças Coloridas	Nº Peça Básico				
1	Chassi, Comp.	50100-KRE-G30	ZA	ZA	C-39	1
2	Tampa Jogo, Lateral Esquerda	83600-KRE-J50	ZA	ZB	C-24	3
3	Tampa Jogo, Lateral Direita	83500-KRE-J50	ZA	ZB	C-24	1
4	Rabeta	80200-KRE-G00	ZD	ZC	C-23.10	6
5	Para-lama, Dianteiro	61100-KRE-E30	ZG	ZD	C-10	1
6	Alça, Traseira Esquerda	50325-KRE-G00	ZB	ZB	C-23.10	3
7	Alça, Traseira Direita	50315-KRE-G00	ZB	ZB	C-23.10	1
8	Suporte, Superior	53131-KBB-950	ZG	ZG	C-7	6
9	Tampa, Manutenção Lanterna Traseira	80201-KRE-G00	ZD	ZC	C-23.10	7
10	Emblema	86861-KRE-G00	ZA	ZA	C-50	6
11	Emblema, HONDA	86101-KRE-G00	ZA	ZA	C-50	1
12	Emblema, Tampa Lateral Esquerda	86832-KRE-J50	ZA	ZB	C-50	5
13	Emblema, Asa Esquerda	86202-KRE-G00	–	ZB	C-50	3
14	Emblema, Asa Esquerda	86202-KRE-J50	ZA	–	C-50	3
15	Emblema, Tampa Lateral Direita	86831-KRE-J50	ZA	ZB	C-50	4
16	Emblema, Asa Direita	86201-KRE-G00	–	ZB	C-50	2
17	Emblema, Asa Direita	86201-KRE-J50	ZA	–	C-50	2
18	Silencioso Conj.	18300-KRE-G00	ZA	ZA	C-27	6
19	Guidão	53100-KRE-G01	ZA	ZA	C-7	5
20	Protetor, Silencioso	18355-KRE-G00	ZA	ZA	C-27	10

PROIBIDA A REPRODUÇÃO E DISTRIBUIÇÃO
1010913 - Matsuo - MM - JT

© Moto Honda da Amazônia Ltda.
Todos os direitos reservados.

Tabela de Cores

• Ao solicitar as peças coloridas consulte a tabela abaixo, verifique a cor principal da motocicleta e utilize o número de peça básico adicionando o código de cor relativo.

NXR160EDD (NXR160EDD$_H$)

Nº	Modelo		NXR160EDD$_H$			
	Cor Principal		Azul Tijuca B-229R	Vermelho Fighting R-134	Nº de identificação do Bloco	Nº de ref.
	Código de Cor		B229R	R134		
	Nome das Peças Coloridas	Nº Peça Básico				
21	Assento Comp., Duplo	77200-KRE-G00	ZA	ZA	C-23	3
22	Carenagem Jogo A, Esquerda Tanque	19200-KRE-J50	ZA	ZC	C-22	5
23	Carenagem Jogo A, Direita Tanque	19100-KRE-J50	ZA	ZC	C-22	4
24	Garfo Traseiro, Subconj.	52200-KRE-G30	ZC	ZC	C-32	15
25	Tanque Jogo, Combustível	06170-KRE-G00	ZB	ZB	C-21	1
26	Defletor Jogo, Dianteiro	61300-KRE-G00	ZA	ZA	C-43	5
27	Defletor, Dianteiro	61301-KRE-G00	ZA	ZA	C-43	6

PROIBIDA A REPRODUÇÃO E DISTRIBUIÇÃO
1010913 - Matsuo - MM - JT

© Moto Honda da Amazônia Ltda.
Todos os direitos reservados.

Tabela de Cores

• Ao solicitar as peças coloridas consulte a tabela abaixo, verifique a cor principal da motocicleta e utilize o número de peça básico adicionando o código de cor relativo.

NXR160ES (NXR160ES$_H$)

Nº	Modelo		NXR160ES$_H$			
	Cor Principal		Preto NH-1	Branco Ross NH-196	Nº de identificação do Bloco	Nº de ref.
	Código de Cor		NH1	NH196		
	Nome das Peças Coloridas	Nº Peça Básico				
1	Chassi, Comp.	50100-KRE-H80	ZA	ZA	C-39	1
2	Tampa Jogo, Lateral Esquerda	83600-KRE-J40	ZA	ZA	C-24	3
3	Tampa Jogo, Lateral Direita	83500-KRE-J40	ZA	ZA	C-24	1
4	Rabeta	80200-KRE-G00	ZB	ZB	C-23.10	6
5	Para-lama, Dianteiro	61100-KRE-E30	ZB	ZF	C-10	1
6	Alça, Traseira Esquerda	50325-KRE-G00	ZB	ZB	C-23.10	3
7	Alça, Traseira Direita	50315-KRE-G00	ZB	ZB	C-23.10	1
8	Suporte, Superior	53131-KBB-950	ZG	ZG	C-7	6
9	Tampa, Manutenção Lanterna Traseira	80201-KRE-G00	ZB	ZB	C-23.10	7
10	Emblema, HONDA	86101-KRE-G00	ZA	ZA	C-50	1
11	Emblema, Asa Esquerda	86202-KRE-J50	ZC	ZB	C-50	3
12	Emblema, Asa Direita	86201-KRE-J50	ZC	ZB	C-50	2
13	Emblema, Tampa Lateral	86831-KRE-J40	ZA	ZA	C-50	7
14	Silencioso Conj.	18300-KRE-H80	ZA	ZA	C-27	6
15	Painel Comp., Freio Traseiro	43100-KPS-900	ZA	ZA	C-18	2
16	Painel Secundário Comp., Freio Dianteiro	45010-KRE-H80	ZA	ZA	C-13	4
17	Guidão	53100-KRE-G01	ZB	ZB	C-7	5
18	Protetor, Silencioso	18355-KRE-G00	ZA	ZA	C-27	10
19	Assento Comp., Duplo	77200-KRE-G00	ZA	ZA	C-23	3
20	Carenagem Jogo A, Esquerda Tanque	19200-KRE-J50	ZD	ZB	C-22	5

PROIBIDA A REPRODUÇÃO E DISTRIBUIÇÃO
1010913 - Matsuo - MM - JT

© Moto Honda da Amazônia Ltda.
Todos os direitos reservados.

Tabela de Cores

• Ao solicitar as peças coloridas consulte a tabela abaixo, verifique a cor principal da motocicleta e utilize o número de peça básico adicionando o código de cor relativo.

NXR160ES (NXR160ES$_H$)

Nº	Modelo		NXR160ES$_H$			
	Cor Principal		Preto NH-1	Branco Ross NH-196	Nº de identificação do Bloco	Nº de ref.
	Código de Cor		NH1	NH196		
	Nome das Peças Coloridas	Nº Peça Básico				
21	Carenagem Jogo A, Direita Tanque	19100-KRE-J50	ZD	ZB	C-22	4
22	Garfo Traseiro, Subconj.	52200-KRE-H80	ZB	ZB	C-32	15
23	Tanque Jogo, Combustível	17540-KRE-H80	ZA	ZA	C-21.1	14
24	Defletor Jogo, Dianteiro	61300-KRE-G00	ZA	ZA	C-43	5
25	Defletor, Dianteiro	61301-KRE-G00	ZB	ZA	C-43	6

PROIBIDA A REPRODUÇÃO E DISTRIBUIÇÃO
1010913 - Matsuo - MM - JT

© Moto Honda da Amazônia Ltda.
Todos os direitos reservados.

Tabela de Cores

• Ao solicitar as peças coloridas consulte a tabela abaixo, verifique a cor principal da motocicleta e utilize o número de peça básico adicionando o código de cor relativo.

NXR160EDD (NXR160EDD$_J$)

Nº	Modelo		NXR160EDD$_J$				
	Cor Principal		Azul Tijuca-R B-229R	Vermelho Fighting R-134	Laranja Canoa-R YR-288R	Nº de identificação do Bloco	Nº de ref.
	Código de Cor		B229	R134	YR288		
	Nome das Peças Coloridas	Nº Peça Básico					
1	Chassi, Comp.	50100-KRE-K00	ZA	ZA	ZA	C-39	1
2	Tampa Jogo, Lateral Esquerda	83600-KRE-K00	ZB	ZC	ZA	C-24	3
3	Tampa Jogo, Lateral Direita	83500-KRE-K00	ZB	ZC	ZA	C-24	1
4	Rabeta	80200-KRE-G00	ZD	ZC	ZE	C-23.10	6
5	Para-lama, Dianteiro	61100-KRE-K00	ZC	ZB	ZA	C-10	1
6	Alça, Traseira Esquerda	50325-KRE-G00	ZB	ZB	ZC	C-23.10	3
7	Alça, Traseira Direita	50315-KRE-G00	ZB	ZB	ZC	C-23.10	1
8	Suporte, Superior	53131-KBB-950	ZG	ZG	ZG	C-7	6
9	Tampa, Manutenção Lanterna Traseira	80201-KRE-G00	ZD	ZC	ZE	C-23.10	7
10	Emblema, HONDA	86101-KRE-G00	ZA	ZA	ZA	C-50	1
11	Emblema, Esquerdo Tanque Combustível	86172-KRE-K00	ZB	ZA	ZC	C-50	9
12	Emblema, Esquerdo Carenagem Tanque	86192-KRE-K00	ZB	ZC	ZA	C-50	11
13	Emblema, Asa Esquerda	86202-KRE-G00	–	–	ZA	C-50	3
14	Emblema, Asa Esquerda	86202-KVS-J20	ZC	ZC	–	C-50	3
15	Emblema, Direito Tanque Combustível	86171-KRE-K00	ZB	ZA	ZC	C-50	8
16	Emblema, Direito Carenagem Tanque	86191-KRE-K00	ZB	ZC	ZA	C-50	10
17	Emblema, Asa Direita	86201-KRE-G00	–	–	ZA	C-50	2
18	Emblema, Asa Direita	86201-KVS-J20	ZC	ZC	–	C-50	2
19	Silencioso Conj.	18300-KRE-H80	ZA	ZA	ZA	C-27	6
20	Guidão	53100-KRE-G01	ZA	ZA	ZA	C-7	5

PROIBIDA A REPRODUÇÃO E DISTRIBUIÇÃO
1010913 - Matsuo - MM - JT

© Moto Honda da Amazônia Ltda.
Todos os direitos reservados.

Tabela de Cores

• Ao solicitar as peças coloridas consulte a tabela abaixo, verifique a cor principal da motocicleta e utilize o número de peça básico adicionando o código de cor relativo.

NXR160EDD (NXR160EDD$_J$)

Nº	Modelo		NXR160EDD$_J$				
	Cor Principal		Azul Tijuca-R B-229R	Vermelho Fighting R-134	Laranja Canoa-R YR-288R	Nº de identificação do Bloco	Nº de ref.
	Código de Cor		B229	R134	YR288		
	Nome das Peças Coloridas	Nº Peça Básico					
21	Protetor, Silencioso	18355-KRE-G00	ZA	ZA	ZA	C-27	10
22	Assento Comp., Duplo	77200-KRE-G00	ZA	ZA	ZA	C-23	3
23	Carenagem Jogo A, Esquerda Tanque	19200-KRE-K00	ZB	ZC	ZA	C-22	5
24	Carenagem Jogo A, Direita Tanque	19100-KRE-K00	ZB	ZC	ZA	C-22	4
25	Faixa, Tampa Lateral Esquerda	86832-KRE-K00	ZB	ZC	ZA	C-50	13
26	Faixa, Tampa Lateral Direita	86831-KRE-K00	ZB	ZC	ZA	C-50	12
27	Garfo Traseiro, Subconj.	52200-KRE-G30	ZD	ZD	ZD	C-32	15
28	Tanque Jogo, Combustível	06170-KRE-K00	ZB	ZC	ZA	C-21.2	1
29	Defletor Jogo, Dianteiro	61300-KRE-G00	ZA	ZA	ZA	C-43	5
30	Defletor, Dianteiro	61301-KRE-G00	ZB	ZB	ZA	C-43	6

PROIBIDA A REPRODUÇÃO E DISTRIBUIÇÃO
1010913 - Matsuo - MM - JT

© Moto Honda da Amazônia Ltda.
Todos os direitos reservados.

Tabela de Cores

• Ao solicitar as peças coloridas consulte a tabela abaixo, verifique a cor principal da motocicleta e utilize o número de peça básico adicionando o código de cor relativo.

NXR160EDD (NXR160EDD$_K$)

Nº	Modelo		NXR160EDD$_K$					
	Cor Principal		Azul Tijuca-R B-229R	Branco Ross NH-196	Vermelho Fighting R-134	Laranja Canoa-R YR-288R	Nº de identificação do Bloco	Nº de ref.
	Código de Cor		B229	NH196	R134	YR288		
	Nome das Peças Coloridas	Nº Peça Básico						
1	Chassi, Comp.	50100-KRE-K00	ZA	ZA	ZA	ZA	C-39	1
2	Tampa Jogo, Lateral Esquerda	83600-KRE-K00	ZB	–	ZC	ZA	C-24	3
3	Tampa Jogo, Lateral Esquerda	83600-KRE-K10	–	ZC	–	–	C-24	3
4	Tampa Jogo, Lateral Direita	83500-KRE-K00	ZB	–	ZC	ZA	C-24	1
5	Tampa Jogo, Lateral Direita	83500-KRE-K10	–	ZC	–	–	C-24	1
6	Rabeta	80200-KRE-G00	ZD	ZC	ZC	ZE	C-23.10	6
7	Para-lama, Dianteiro	61100-KRE-K00	ZC	ZB	ZB	ZA	C-10	1
8	Alça, Traseira Esquerda	50325-KRE-G00	ZB	ZC	ZB	ZB	C-23.10	3
9	Alça, Traseira Direita	50315-KRE-G00	ZB	ZC	ZB	ZB	C-23.10	1
10	Suporte, Superior	53131-KBB-950	ZG	ZG	ZG	ZG	C-7	6
11	Tampa, Manutenção Lanterna Traseira	80201-KRE-G00	ZD	ZC	ZC	ZE	C-23.10	7
12	Emblema, HONDA	86101-KRE-G00	ZA	ZA	ZA	ZA	C-50	1
13	Emblema, Esquerdo Tanque Combustível	86172-KRE-K10	ZC	ZA	ZC	ZB	C-50	9
14	Emblema, Esquerdo Carenagem Tanque	86192-KRE-K10	ZC	ZA	ZD	ZB	C-50	11
15	Emblema, Asa Esquerda	86202-KRE-K10	ZB	ZA	ZB	ZA	C-50	3
16	Emblema, Direito Tanque Combustível	86171-KRE-K10	ZC	ZA	ZC	ZB	C-50	8
17	Emblema, Direito Carenagem Tanque	86191-KRE-K10	ZC	ZA	ZD	ZB	C-50	10
18	Emblema, Asa Direita	86201-KRE-K10	ZB	ZA	ZB	ZA	C-50	2
19	Silencioso Conj.	18300-KRE-H80	ZA	ZA	ZA	ZA	C-27	6
20	Guidão	53100-KRE-G01	ZA	ZA	ZA	ZA	C-7	5
21	Protetor, Silencioso	18355-KRE-G00	ZA	ZA	ZA	ZA	C-27	10
22	Assento Comp., Duplo	77200-KRE-G00	ZA	ZA	ZA	ZA	C-23	3

PROIBIDA A REPRODUÇÃO E DISTRIBUIÇÃO
1010913 - Matsuo - MM - JT

© Moto Honda da Amazônia Ltda.
Todos os direitos reservados.

Tabela de Cores

• Ao solicitar as peças coloridas consulte a tabela abaixo, verifique a cor principal da motocicleta e utilize o número de peça básico adicionando o código de cor relativo.

NXR160EDD (NXR160EDD$_K$)

Nº	Modelo		NXR160EDD$_K$					
	Cor Principal		Azul Tijuca-R B-229R	Branco Ross NH-196	Vermelho Fighting R-134	Laranja Canoa-R YR-288R	Nº de identificação do Bloco	Nº de ref.
	Código de Cor		B229	NH196	R134	YR288		
	Nome das Peças Coloridas	Nº Peça Básico						
23	Carenagem Jogo A, Esquerda Tanque	19200-KRE-K10	ZC	ZA	ZD	ZB	C-22	5
24	Carenagem Jogo A, Direita Tanque	19100-KRE-K10	ZC	ZA	ZD	ZB	C-22	4
25	Faixa, Tampa Lateral Esquerda	86832-KRE-K00	ZB	–	ZC	ZA	C-50	13
26	Faixa, Tampa Lateral Esquerda	86831-KRE-K10	–	ZB	–	–	C-50	13
27	Faixa, Tampa Lateral Direita	86832-KRE-K00	ZB	–	ZC	ZA	C-50	12
28	Faixa, Tampa Lateral Direita	86831-KRE-K10	–	ZB	–	–	C-50	12
29	Garfo Traseiro, Subconj.	52200-KRE-G30	ZD	ZD	ZD	ZD	C-32	15
30	Tanque Jogo, Combustível	06170-KRE-K10	ZC	ZA	ZC	ZB	C-21.2	1
31	Defletor Jogo, Dianteiro	61300-KRE-G00	ZA	ZA	ZA	ZA	C-43	5
32	Defletor, Dianteiro	61301-KRE-G00	ZE	ZA	ZC	ZD	C-43	6

PROIBIDA A REPRODUÇÃO E DISTRIBUIÇÃO
1010913 - Matsuo - MM - JT

© Moto Honda da Amazônia Ltda.
Todos os direitos reservados.

Composição do Número de Identificação do Veículo (V.I.N.)

Exemplo: 9 C 2 J C 3 0 1 0YR 0 0 0 0 0 1

Número Sequencial de Produção

Código de Fábrica

A .... Ohio U.S.A
B .... Alost Bélgica
C .... Saitama Japão
D .... Guadalajara México
E .... Montesa Espanha
F .... Atessa Itália
K .... Kumamoto Japão
M .... Hamamatsu Japão
R .... Manaus Brasil
S .... Susuka Japão
T .... Tochigi Japão
4 .... Carolina do Sul U.S.A

Ano do Modelo

Exemplo: K....1989 L....1990 M....1991 N....1992 X....1999 Y....2000 (Exceto as letras I.O Q.U) 1....2001 2....2002 3....2003
4....2004 5....2005 6....2006 7....2007 8....2008 9....2009 A....2010 B....2011 C....2012 D....2013 E....2014
F....2015 G....2016 H....2017

Dígito de Controle

Código de Descrição do Veículo

Exemplo: PE04....XR600R RC30....CFR750R JC301....CG125TITAN • KS JC302....CG125TITAN • ES JC303....CG125 • CARGO

Marca e Tipo de Veículo

JH2 ..... HONDA Motocicleta Fabricada no Japão
1HF ..... HONDA Motocicleta Fabricada nos Estados Unidos da América
YC1 ..... HONDA Motocicleta Fabricada na Bélgica
9C2 ..... HONDA Motocicleta Fabricada no Brasil
3H1 ..... HONDA Motocicleta Fabricada no México
VTM ..... HONDA Motocicleta Fabricada na Espanha
ZDC ..... HONDA Motocicleta Fabricada na Itália
JH3 ..... HONDA Motocicleta Fabricada no Japão
478 ..... HONDA Motocicleta Fabricada nos Estados Unidos da América

PROIBIDA A REPRODUÇÃO E DISTRIBUIÇÃO
1010913 - Matsuo - MM - JT

© Moto Honda da Amazônia Ltda.
Todos os direitos reservados.

Mangueira de Combustível, Mangueiras de Aplicação Geral e Mangueira de Vinil

- As “peças padronizadas das mangueiras de combustível”, as “mangueiras de aplicação geral” e as “mangueiras de vinil” podem ser fornecidas sem embalagem (granel) em forma de bobinas.
- Quando necessitar efetuar o pedido destas “mangueiras”, verifique no Catálogo de Peças o código da “mangueira padrão” e em seguida coloque entre parênteses o código da “mangueira sem embalagem (granel)” relativa utilizando a tabela abaixo.
  (O comprimento padrão das “mangueiras sem embalagem (granel)” é de 1 metro. As mangueiras indicadas com o símbolo < > também estão disponíveis com as medidas de 3 e 8 metros).
- Quando necessitar de troca, corte a mangueira sem embalagem (granel) na medida especificada. Esta medida pode ser verificada no nome da peça (verifique no Manual de Serviços ou nas instruções que acompanham as mangueiras sem embalagem (granel) os procedimentos para o corte e instalação).
- A relação abaixo especifica o código das mangueiras padrão e as respectivas mangueiras sem embalagem (granel) e suas medidas. Certifique-se de que estes números sejam aplicados somente para as peças de reposição relacionadas.

Mangueiras de Combustível / Tubos			
Número de Peça Padrão	Número de Peça sem Embalagem (granel)	Peça sem Embalagem (granel)	
		Diâmetro Interno (mm)	Comprimento (m)
95001-30xxx-2x	95001-30001-20M	3,0	1
95001-30xxx-3x	95001-30001-30M	3,0	1
95001-30xxx-4x	95001-30001-40M	3,0	1
95001-35xxx-2x	95001-35001-50M <95001-35003-50M>	3,5	1 3
95001-35xxx-3x	95001-35001-60M <95001-35003-60M>	3,5	1 3
95001-35xxx-4x	95001-35001-60M <95001-35003-60M>	3,5	1 3
95001-35xxx-5x	95001-35001-50M <95001-35003-50M>	3,5	1 3
95001-35xxx-6x	95001-35001-60M <95001-35003-60M>	3,5	1 3
95001-45xxx-2x	95001-45001-50M <95001-45003-50M>	4,5	1 3
95001-45xxx-3x	95001-45001-60M <95001-45003-60M> <95001-45008-60M>	4,5	1 3 8
95001-45xxx-4x	95001-45001-60M <95001-45003-60M> <95001-45008-60M>	4,5	1 3 8
95001-45xxx-5x	95001-45001-50M <95001-45003-50M>	4,5	1 3
95001-45xxx-6x	95001-45001-60M <95001-45003-60M> <95001-45008-60M>	4,5	1 3 8
95001-55xxx-2x	95001-55001-50M <95001-55003-50M> <95001-55008-50M>	5,5	1 3 8

Mangueiras de Combustível / Tubos			
Número de Peça Padrão	Número de Peça sem Embalagem (granel)	Peça sem Embalagem (granel)	
		Diâmetro Interno (mm)	Comprimento (m)
95001-55xxx-3x	95001-55001-60M <95001-55003-60M> <95001-55008-60M>	5,5	1 3 8
95001-55xxx-4x	95001-55001-60M <95001-55003-60M> <95001-55008-60M>	5,5	1 3 8
95001-55xxx-5x	95001-55001-50M <95001-55003-50M> <95001-55008-50M>	5,5	1 3 8
95001-55xxx-6x	95001-55001-60M <95001-55003-60M> <95001-55008-60M>	5,5	1 3 8
95001-75xxx-2x	95001-75001-50M <95001-75003-50M>	7,5	1 3
95001-75xxx-3x	95001-75001-60M <95001-75003-60M> <95001-75008-60M>	7,5	1 3 8
95001-75xxx-4x	95001-75001-60M <95001-75003-60M> <95001-75008-60M>	7,5	1 3 8
95001-75xxx-5x	95001-75001-50M <95001-75003-50M>	7,5	1 3
95001-75xxx-6x	95001-75001-60M <95001-75003-60M> <95001-75008-60M>	7,5	1 3 8
95001-80xxx-2x	95001-80001-50M	8,0	1
95001-80xxx-3x	95001-80001-60M	8,0	1
95001-80xxx-4x	95001-80001-60M	8,0	1
95001-80xxx-5x	95001-80001-50M	8,0	1
95001-80xxx-6x	95001-80001-60M	8,0	1

CUIDADO

É PERIGOSO confundir uma “Mangueira de Combustível” com a “Mangueira de Aplicação Geral” ou com a “Mangueira de Vinil”. Cada “Mangueira” tem sua utilização apropriada.
Nunca utilize uma “Mangueira de Aplicação Geral” ou a “Mangueira de Vinil” no lugar de uma “Mangueira de Combustível” ou vice-versa.
Use sempre a mangueira sem embalagem (granel) especificada, utilizando as instruções de corte e instalação dos Manuais de Serviços e das instruções que são fornecidas juntamente com a embalagem.

PROIBIDA A REPRODUÇÃO E DISTRIBUIÇÃO
1010913 - Mats - JM - JT

© Moto Honda da Amazônia Ltda.
Todos os direitos reservados.

Mangueira de Combustível, Mangueiras de Aplicação Geral e Mangueira de Vinil

Mangueira de Vinil				
Número de Peça Padrão	Número de Peça sem Embalagem (granel)	Peça sem Embalagem (granel)		
		Diâmetro Interno (mm)	Diâmetro Externo (mm)	Comprimento (m)
95003-01xxx-3x	95003-01001-60M <95003-01003-60M>	2,9	6,8	1 3
95003-01xxx-60	95003-01001-60M <95003-01003-60M>	2,9	6,8	1 3
95003-03xxx-3x	95003-03001-60M <95003-03003-60M>	3,0	6,0	1 3
95003-03xxx-60	95003-03001-60M <95003-03003-60M>	3,0	6,0	1 3
95003-05xxx-3x	95003-05001-60M <95003-05003-60M> <95003-05008-60M>	3,5	6,5	1 3 8
95003-05xxx-60	95003-05001-60M <95003-05003-60M> <95003-05008-60M>	3,5	6,5	1 3 8
95003-07xxx-1x	95003-07001-10M <95003-07003-10M> <95003-07008-10M>	4,0	7,0	1 3 8
95003-07xxx-20	95003-07001-10M <95003-07003-10M> <95003-07008-10M>	4,0	7,0	1 3 8
95003-07xxx-3x	95003-07001-60M <95003-07003-60M> <95003-07008-60M>	4,0	7,0	1 3 8
95003-07xxx-60	95003-07001-60M <95003-07003-60M> <95003-07008-60M>	4,0	7,0	1 3 8
95003-07xxx-7x	95003-07001-70M <95003-07003-70M> <95003-07008-70M>	4,0	7,0	1 3 8
95003-08xxx-1x	95003-08001-10M <95003-08003-10M> <95003-08008-10M>	4,5	6,5	1 3 8
95003-09xxx-3x	95003-09001-60M <95003-09003-60M>	4,5	8,0	1 3
95003-09xxx-60	95003-09001-60M <95003-09003-60M>	4,5	8,0	1 3
95003-10xxx-1x	95003-10001-10M <95003-10003-10M>	5,0	8,0	1 3
95003-10xxx-20	95003-10001-10M <95003-10003-10M>	5,0	8,0	1 3
95003-10xxx-3x	95003-10001-60M <95003-10003-60M>	5,0	8,0	1 3
95003-10xxx-60	95003-10001-60M <95003-10003-60M>	5,0	8,0	1 3
95003-11xxx-3x	95003-11001-60M <95003-11003-60M> <95003-11008-60M>	5,0	9,0	1 3 8
95003-11xxx-60	95003-11001-60M <95003-11003-60M> <95003-11008-60M>	5,0	9,0	1 3 8
95003-12xxx-1x	95003-12001-10M <95003-12003-10M> <95003-12008-10M>	5,0	7,0	1 3 8
95003-12xxx-20	95003-12001-10M <95003-12003-10M> <95003-12008-10M>	5,0	7,0	1 3 8

Mangueira de Vinil				
Número de Peça Padrão	Número de Peça sem Embalagem (granel)	Peça sem Embalagem (granel)		
		Diâmetro Interno (mm)	Diâmetro Externo (mm)	Comprimento (m)
95003-14xxx-1x	95003-14001-10M <95003-14003-10M>	6,0	9,0	1 3
95003-14xxx-20	95003-14001-10M <95003-14003-10M>	6,0	9,0	1 3
95003-14xxx-3x	95003-14001-60M <95003-14003-60M>	6,0	9,0	1 3
95003-17xxx-1x	95003-17001-10M <95003-17003-10M>	7,0	9,0	1 3
95003-19xxx-1x	95003-19001-10M <95003-19003-10M> <95003-19008-10M>	7,0	11,0	1 3 8
95003-19xxx-20	95003-19001-10M <95003-19003-10M> <95003-19008-10M>	7,0	11,0	1 3 8
95003-19xxx-3x	95003-19001-60M <95003-19003-60M> <95003-19008-60M>	7,0	11,0	1 3 8
95003-19xxx-60	95003-19001-60M <95003-19003-60M> <95003-19008-60M>	7,0	11,0	1 3 8
95003-21xxx-1x	95003-21001-10M <95003-21003-10M>	8,0	9,0	1 3
95003-21xxx-20	95003-21001-10M <95003-21003-10M>	8,0	9,0	1 3
95003-23xxx-1x	95003-23001-10M <95003-23003-10M>	8,0	12,0	1 3
95003-23xxx-20	95003-23001-10M <95003-23003-10M>	8,0	12,0	1 3
95003-23xxx-3x	95003-23001-60M <95003-23003-60M> <95003-23008-60M>	8,0	12,0	1 3 8
95003-23xxx-60	95003-23001-60M <95003-23003-60M> <95003-23008-60M>	8,0	12,0	1 3 8
95003-25xxx-1x	95003-25001-10M <95003-25003-10M>	9,0	11,0	1 3
95003-25xxx-20	95003-25001-10M <95003-25003-10M>	9,0	11,0	1 3
95003-25xxx-3x	95003-25001-60M <95003-25003-60M>	9,0	11,0	1 3
95003-25xxx-7x	95003-25001-70M <95003-25003-70M>	9,0	11,0	1 3
95003-27xxx-1x	95003-27001-10M <95003-27003-10M>	9,0	13,0	1 3
95003-27xxx-20	95003-27001-10M <95003-27003-10M>	9,0	13,0	1 3
95003-27xxx-3x	95003-27001-60M <95003-27003-60M>	9,0	13,0	1 3
95003-27xxx-60	95003-27001-60M <95003-27003-60M>	9,0	13,0	1 3
95003-33xxx-1x	95003-33001-10M <95003-33003-10M>	10,0	14,0	1 3
95003-33xxx-20	95003-33001-10M <95003-33003-10M>	10,0	14,0	1 3

Mangueira de Vinil				
Número de Peça Padrão	Número de Peça sem Embalagem (granel)	Peça sem Embalagem (granel)		
		Diâmetro Interno (mm)	Diâmetro Externo (mm)	Comprimento (m)
95003-36xxx-1x	95003-36001-10M <95003-36003-10M> <95003-36008-10M>	11,0	13,0	1 3 8
95003-36xxx-20	95003-36001-10M <95003-36003-10M> <95003-36008-10M>	11,0	13,0	1 3 8
95003-37xxx-3x	95003-37001-60M <95003-37003-60M>	11,0	15,0	1 3
95003-37xxx-60	95003-37001-60M <95003-37003-60M>	11,0	15,0	1 3
95003-38xxx-1x	95003-38001-10M <95003-38003-10M>	12,0	13,0	1 3
95003-38xxx-20	95003-38001-10M <95003-38003-10M>	12,0	13,0	1 3
95003-39xxx-1x	95003-39001-10M <95003-39003-10M>	12,0	14,0	1 3
95003-39xxx-20	95003-39001-10M <95003-39003-10M>	12,0	14,0	1 3
95003-40xxx-20	95003-40001-10M <95003-40003-10M>	12,0	16,0	1 3
95003-40xxx-3x	95003-40001-60M <95003-40003-60M>	12,0	16,0	1 3
95003-40xxx-60	95003-40001-60M <95003-40003-60M>	12,0	16,0	1 3
95003-43xxx-1x	95003-43001-10M <95003-43003-10M> <95003-43008-10M>	13,0	15,0	1 3 8
95003-43xxx-20	95003-43001-10M <95003-43003-10M> <95003-43008-10M>	13,0	15,0	1 3 8
95003-45xxx-1x	95003-45001-10M <95003-45003-10M> <95003-45008-10M>	14,0	18,0	1 3 8
95003-45xxx-20	95003-45001-10M <95003-45003-10M> <95003-45008-10M>	14,0	18,0	1 3 8
95003-50xxx-1x	95003-50001-10M <95003-50003-10M>	16,0	19,0	1 3
95003-50xxx-20	95003-50001-10M <95003-50003-10M>	16,0	19,0	1 3
95003-50xxx-3x	95003-50001-60M <95003-50003-60M>	16,0	19,0	1 3
95003-55xxx-1x	95003-55001-10M <95003-55003-10M>	17,5	20,5	1 3
95003-55xxx-20	95003-55001-10M <95003-55003-10M>	17,5	20,5	1 3
95003-60xxx-1x	95003-60001-10M <95003-60003-10M>	22,0	27,0	1 3
95003-60xxx-20	95003-60001-10M <95003-60003-10M>	22,0	27,0	1 3
95003-60xxx-3x	95003-60001-60M <95003-60003-60M>	22,0	27,0	1 3
95003-60xxx-60	95003-60001-60M <95003-60003-60M>	22,0	27,0	1 3

CUIDADO

É PERIGOSO confundir uma "Mangueira de Combustível" com a "Mangueira de Aplicação Geral" ou com a "Mangueira de Vinil". Cada "Mangueira" tem sua utilização apropriada.
Nunca utilize uma "Mangueira de Aplicação Geral" ou a "Mangueira de Vinil" no lugar de uma "Mangueira de Combustível" ou vice-versa.
Use sempre a mangueira sem embalagem (granel) especificada, utilizando as instruções de corte e instalação dos Manuais de Serviços e das instruções que são fornecidas juntamente com a embalagem.

PROIBIDA A REPRODUÇÃO E DISTRIBUIÇÃO
1010913 - Matsuo - M/M - JT

© Moto Honda da Amazônia Ltda.
Todos os direitos reservados.

Mangueira de Combustível, Mangueiras de Aplicação Geral e Mangueira de Vinil

Mangueiras de Aplicação Geral			
Número de Peça Padrão	Número de Peça sem Embalagem (granel)	Peça sem Embalagem (granel)	
		Diâmetro Interno (mm)	Comprimento (m)
95005-11xxx-3x	95005-11001-30M	11,0	1
95005-11xxx-5x	95005-11001-50M	11,0	1
95005-12xxx-1x	95005-12001-10M <95005-12003-10M>	12,0	1 3
95005-12xxx-2x	95005-12001-20M	12,0	1
95005-12xxx-3x	95005-12001-30M	12,0	1
95005-12xxx-5x	95005-12001-50M	12,0	1
95005-14xxx-1x	95005-14001-10M	14,0	1
95005-14xxx-2x	95005-14001-20M <95005-14003-20M>	14,0	1 3
95005-14xxx-3x	95005-14001-30M	14,0	1
95005-14xxx-5x	95005-14001-50M	14,0	1
95005-17xxx-1x	95005-17001-10M	17,0	1
95005-17xxx-2x	95005-17001-20M	17,0	1
95005-17xxx-3x	95005-17001-30M	17,0	1
95005-17xxx-5x	95005-17001-50M	17,0	1
95005-30xxx-3x	95005-30001-30M	3,0	1
95005-30xxx-5x	95005-30001-50M	3,0	1
95005-35xxx-1x	95005-35001-10M <95005-35003-10M> <95005-35008-10M>	3,5	1 3 8
95005-35xxx-2x	95005-35001-20M	3,5	1
95005-35xxx-3x	95005-35001-30M	3,5	1
95005-35xxx-4x	95005-35001-10M <95005-35003-10M> <95005-35008-10M>	3,5	1 3 8
95005-35xxx-5x	95005-35001-50M	3,5	1
95005-45xxx-1x	95005-45001-10M <95005-45003-10M> <95005-45008-10M>	4,5	1 3 8
95005-45xxx-2x	95005-45001-20M	4,5	1
95005-45xxx-3x	95005-45001-30M	4,5	1

Mangueiras de Aplicação Geral			
Número de Peça Padrão	Número de Peça sem Embalagem (granel)	Peça sem Embalagem (granel)	
		Diâmetro Interno (mm)	Comprimento (m)
95005-45xxx-4x	95005-45001-10M <95005-45003-10M> <95005-45008-10M>	4,5	1 3 8
95005-45xxx-5x	95005-45001-50M	4,5	1
95005-50xxx-3x	95005-50001-30M <95005-50003-30M>	5,0	1 3
95005-50xxx-5x	95005-50001-50M	5,0	1
95005-55xxx-1x	95005-55001-10M <95005-55003-10M> <95005-55008-10M>	5,3	1 3 8
95005-55xxx-2x	95005-55001-20M <95005-55003-20M>	5,3	1 3
95005-55xxx-4x	95005-55001-10M <95005-55003-10M> <95005-55008-10M>	5,3	1 3 8
95005-65xxx-1x	95005-65001-10M <95005-65003-10M>	6,5	1 3
95005-65xxx-2x	95005-65001-20M	6,5	1
95005-70xxx-3x	95005-70001-30M <95005-70003-30M>	7,0	1 3
95005-70xxx-5x	95005-70001-50M	7,0	1
95005-75xxx-1x	95005-75001-10M <95005-75003-10M>	7,3	1 3
95005-75xxx-2x	95005-75001-20M	7,3	1
95005-80xxx-1x	95005-80001-10M <95005-80003-10M>	8,0	1 3
95005-80xxx-2x	95005-80001-20M	8,0	1
95005-80xxx-3x	95005-80001-30M	8,0	1
95005-80xxx-5x	95005-80001-50M	8,0	1
95005-91xxx-3x	95005-91001-30M	12,0	1
95005-91xxx-5x	95005-91001-50M	12,0	1
95005-92xxx-3x	95005-92001-30M	12,0	1
95005-92xxx-5x	95005-92001-50M	12,0	1

NOTA: X é mostrado para representar os números e letras omitidas do alfabeto romano.

CUIDADO

É PERIGOSO confundir uma "Mangueira de Combustível" com a "Mangueira de Aplicação Geral" ou com a "Mangueira de Vinil". Cada "Mangueira" tem sua utilização apropriada.
Nunca utilize uma "Mangueira de Aplicação Geral" ou a "Mangueira de Vinil" no lugar de uma "Mangueira de Combustível" ou vice-versa.
Use sempre a mangueira sem embalagem (granel) especificada, utilizando as instruções de corte e instalação dos Manuais de Serviços e das instruções que são fornecidas juntamente com a embalagem.

PROIBIDA A REPRODUÇÃO E DISTRIBUIÇÃO
16/06/20 - Matsuo - MM - JT

© Moto Honda da Amazônia Ltda.
Todos os direitos reservados.

Composição do Número de Identificação das Mangueiras

Exemplo: 9 5 0 0 1 - 7 5 0 0 1 - 5 0 M

- M — Número de Peça sem Embalar: Refere-se a Peça sem Embalar
- 0 — Código da Marca (Tipo de Mangueira) (Mangueira de Combustível e Mangueira de Aplicação Geral)
  Código de Troca (para Mangueira Adicionada); (Mangueira de Vinil)
  • Indica a marca do número ou a Sequência de Troca. O código para a peça sem embalar deve ser estritamente 0 (Zero).
- 5 — Tipos de Código:
  - Mangueira de Combustível
    - 2: Trançada Exterior Vermelha (Somente com 3 mm de diâmetro Interno)
    - 5: Trançada Interior Preta
    - 3: Vermelha (Somente 3 mm de diâmetro Interno)
    - 4: Cinza com faixa Vermelha (Somente com 3 mm de diâmetro Interno)
    - 6: Preta
  - Mangueira de Vinil
    - 1: Transparente
    - 2: Preta
    - 3: Vermelho Claro
    - 6: Vermelho Claro
    - 7: Preto Pálido
  - Mangueira de Aplicação Geral
    - 1: Cinza
    - 2: Cinza
    - 3: Preta
    - 5: Preta
- 0 1 — Comprimento:
  - 001: 1 m (Padrão)
  - 003: 3 m
  - 008: 8 m
- 7 5 — Código de Diâmetro Interno (Mangueira de Combustível e Mangueira de Aplicação Geral)
  - 30: 3,0 mm
  - 35: 3,5 mm
  - 45: 4,5 mm
  - 50: 5,0 mm
  - 55: 5,3 mm, 5,5 mm
  - 65: 6,5 mm
  - 70: 7,0 mm
  - 75: 7,3 mm, 7,5 mm
  - 80: 8,0 mm
  - 11: 11 mm
  - 91: 12 (Diâmetro Externo de 15) mm
  - 92: 12 (Diâmetro Externo de 16) mm
  - 12: 12 (Diâmetro Externo de 17) mm
  - 14: 14 mm
  - 17: 17 mm
  - Código de Diâmetro Externo / Interno (Mangueira de Vinil)
    - 01: DI 2,9, DE 6,8 mm
    - 03: DI 3,0, DE 6,0 mm
    - 05: DI 3,5, DE 6,5 mm
    - 07: DI 4,0, DE 7,0 mm
    - 08: DI 4,5, DE 6,5 mm
    - 09: DI 4,5, DE 8,0 mm
    - 12: DI 5,0, DE 7,0 mm
    - 10: DI 5,0, DE 8,0 mm
    - 11: DI 5,0, DE 9,0 mm
    - 14: DI 6,0, DE 9,0 mm
    - 17: DI 7,0, DE 9,0 mm
    - 19: DI 7,0, DE 11,0 mm
    - 21: DI 8,0, DE 9,0 mm
    - 23: DI 8,0, DE 12,0 mm
    - 25: DI 9,0, DE 11,0 mm
    - 27: DI 9,0, DE 13,0 mm
    - 33: DI 10,0, DE 14,0 mm
    - 36: DI 11,0, DE 13,0 mm
    - 37: DI 11,0, DE 15,0 mm
    - 38: DI 12,0, DE 13,0 mm
    - 39: DI 12,0, DE 14,0 mm
    - 40: DI 12,0, DE 16,0 mm
    - 43: DI 13,0, DE 15,0 mm
    - 45: DI 14,0, DE 18,0 mm
    - 50: DI 16,0, DE 19,0 mm
    - 55: DI 17,5, DE 20,5 mm
    - 60: DI 22,0, DE 27,0 mm
- 9 — Tipo de Mangueira:
  - 1: Mangueira de Combustível
  - 3: Mangueira de Vinil
  - 5: Mangueira de Aplicação Geral

PROIBIDA A REPRODUÇÃO E DISTRIBUIÇÃO
1010913 - Matsuo - MHL - 1.0

© Moto Honda da Amazônia Ltda.
Todos os direitos reservados.

Instruções para o Uso do Tempo de Mão de Obra (T.M.O.)

O tempo de Mão de Obra (T.M.O.) significa o tempo necessário para a realização de um serviço, o qual é mencionado neste catálogo para ajudar as Concessionárias a controlar o processo de trabalho real e calcular o tempo de serviço, utilizando-o como um guia.

Ajuste do Sistema T.M.O.

- Tempo de Serviço
  - Remoção, Desmontagem/ Montagem, Instalação
  - Verificação, Medição, Ajuste, Confirmação
  - Diagnóstico (Sistema Elétrico)
  - Inspeção Completa
- Tempo Variável
  - Preparação
    (Verificação do processo, Preparação das ferramentas especiais necessárias ao serviço)
  - Trabalhos relacionados (Transferência de motocicletas)

* O tempo variável é obtido multiplicando-se o tempo de serviço pelo coeficiente especificado.

Instruções para o Uso do Catálogo

Os itens de serviço mostrados no texto estão relacionados com o tempo de trabalho e as peças comercializadas para reparo, conforme sua especificação. Outros itens de serviço representativos, os quais não utilizam peças para reparos (remoção/ instalação, ajuste, verificação/ medição e outros) estão relacionados na introdução, classificados de acordo com o assunto.

Ajuste do T.M.O.

- O Sistema Decimal (em unidade 0,1) é utilizado para obter o T.M.O. simplificando o cálculo global.
  Exemplo: (0,1) ⇒ 6 minutos, (0,2) ⇒ 12 minutos
  [Custo por hora de trabalho] x [T.M.O.] = [Cálculo global]
- O T.M.O. é calculado manualmente.
- Os itens de serviço e o T.M.O. podem ser modificados dependendo do desenvolvimento de ferramentas, equipamentos de serviço e da melhoria dos procedimentos.

PROIBIDA A REPRODUÇÃO E DISTRIBUIÇÃO
1010913 - Matsuo - MM - JT

© Moto Honda da Amazônia Ltda.
Todos os direitos reservados.

Procedimento de Trabalho

- O procedimento de trabalho é determinado através do tempo de serviço juntamente com o método especificado no Manual de Serviço, portanto, consulte-o quando necessário.
- Os procedimentos de trabalho que permitem ser executados num tempo reduzido, preservam a segurança do trabalho e a garantia do produto dos itens não mencionados no Manual de Serviço.
- O trabalho é executado por apenas um mecânico. Quando dois ou mais mecânicos são necessários, o cálculo do tempo real é efetuado de acordo com o número de pessoas.
- Para avaliar o conhecimento dos mecânicos, a HONDA utiliza como padrão, mecânicos com três anos de experiência no reparo de suas motocicletas.
- As ferramentas especiais e os equipamentos de serviço utilizados para obter o T.M.O. estão especificados no Manual de Serviços e publicações técnicas emitidas sobre o tema.

Itens de Serviço que não apresentam T.M.O.

- Peças e acessórios não mencionados neste Catálogo.
- Áreas com deterioração pelo tempo de uso ou danos (quebras, rachaduras) durante uso em condições normais.
- Serviços que podem ser executados com apenas um ajuste.
- Serviços raramente executados (exemplo: problemas com causas extremamente simples e frequência de uso).

* Faça o cálculo global baseado no tempo de serviço real quando o serviço não apresenta T.M.O.

Serviços não incluídos no T.M.O.

- Óleo e drenagem de fluido, tempo de espera para desaquecimento, etc.
- Serviços adicionais que envolvam remoção/ instalação de equipamentos externos.
- Tempo de serviço utilizado com visitas ao cliente, realização de negociações e a entrega da motocicleta.
- Tempo necessário com a requisição e a entrega de peças.
- Custos referentes à graxa, agente adesivo, etc., utilizados no serviço.

PROIBIDA A REPRODUÇÃO E DISTRIBUIÇÃO
1010913 - Matsuo - MM - JT

© Moto Honda da Amazônia Ltda.
Todos os direitos reservados.

Explicação do T.M.O. utilizando um exemplo (O exemplo pode ser diferente dos itens apresentados)

Ref. Nº	N.O.S.	(Nº de referência) Item de Serviço	T.M.O.
① ② ③	111118	(1, 3, 4, 7) ④ Árvore de Comando ..... 4,5 ⑥	②
	111118A	• Inclui: Ajuste da folga da válvula Substituição balancim (Adicional) 1,0	⑤

⑦

① O Nº de Referência da peça na ilustração indica a localização da peça a ser substituída.

② T.M.O. é a abreviatura de Tempo de Mão de Obra e indica o tempo de serviço padrão necessário para a execução do serviço.

③ N.O.S. é a abreviatura do Número de Operação de Serviço, e classifica os itens de serviço de acordo com o código de unidade de trabalho.

O mesmo código de serviço é utilizado independentemente dos modelos.

O serviço padrão é apresentado com 6 dígitos e o serviço adicional com 7 dígitos.

④ Indica a substituição da árvore de comando e o T.M.O. 4,5.

⑤ Indica T.M.O. 1,0 que será acrescentado quando um serviço adicional (substituição do balancim) é executado em conjunto com a substituição da árvore de comando.

⑥ Indica a descrição dos serviços incluídos no item de serviço.

⑦ Indica o Nº de referência cujo serviço e tempo do mesmo são iguais ao T.M.O. 4,5 para a árvore de comando.

(A aplicação da área é limitada aos itens de serviço que não possuem identificação N.O.S. dentro de um mesmo bloco.)

Como designar o item de serviço utilizando o exemplo (substituição da árvore de comando)

Abra a página do bloco onde a ilustração da árvore de comando é mostrada.

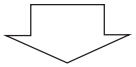

Procure a árvore de comando na ilustração, o item de serviço especificado e o T.M.O. relacionado com o Nº de referência.

PROIBIDA A REPRODUÇÃO E DISTRIBUIÇÃO
1010913 - Matsuo - MM - JT

© Moto Honda da Amazônia Ltda.
Todos os direitos reservados.

Símbolo de indicação dos itens de serviço relacionados que continuam na página seguinte

Ref. Nº	N.O.S.	(Nº de referência) Item de Serviço	T.M.O.
2	111118	**Árvore de Comando**	4,5
	•	•	•
	•	•	•
+			

Símbolo de indicação na última linha

Indicação do bloco sem informação do T.M.O.

Ref. Nº	N.O.S.	(Nº de referência) Item de Serviço	T.M.O.
		Sem Informação	–

• Código N.O.S.

1	11	1	18	A
a	b	c	d	e

a) Código da categoria ..... Motor

b) Localização/ código da função .... Motor superior

c) Código de serviço ..... Substituição

d) Número sequencial de serviço .... (Código da unidade é mostrado através de letras)
..... árvore de comando (Sem regra padrão do código)

e) Código adicional ..... substituição do balancim (Sem regra padrão do código)

1	11	1	18	A
a		c		

a) Códigos da categoria e classificação

Código	Categoria
1	Motor
2	Transmissão
3	Combustível e Escapamento
4	Chassi e Carcaça
5	Direção/ Suspensão
6	Elétrica
7	Rodas/ Freios
8	Controles/ Instrumentos
9	–
0	–

c) Códigos de serviço e classificação

Código	Categoria de Serviço
1	Substituição, Remoção/ Instalação, Troca
2	Revisão
3	Ajuste, Balanceamento
4	(Serviços relacionados à Pintura: Camada Superior)
5	Teste, Inspeção/ Diagnóstico, Medição, Verificação
6	(Serviços relacionados à Revisão: Recondicionamento)
7	(Serviços relacionados à Revisão: Reapertos)
8	(Retífica)
9	(Serviços relacionados à Pintura: Acabamento)
0	Reparo, Limpeza, Sangria de Ar

PROIBIDA A REPRODUÇÃO E DISTRIBUIÇÃO
20110913 - Matsuo - MHA - JT

© Moto Honda da Amazônia Ltda.
Todos os direitos reservados.

Principais itens de serviço sem a utilização de peças adicionais
(1) Remoção/ Instalação, (2) Ajuste, (3) Verificação/ Medição,
(4) Revisão, (5) Outros Serviços

M: Motor, C: Chassi

* SERVIÇOS EXCETO SUBSTITUIÇÃO DE PEÇAS

(1) Remoção e instalação

Relacione as peças removidas da motocicleta com a descrição

	N.O.S.	DESCRIÇÃO	T.M.O.
M	1101E5	**Motor Conj. Remoção/ Instalação** Inclui: Todos os ajustes necessários	2,6
	3111D5	**Corpo do Acelerador Conj. Remoção/ Instalação**	0,5
	1101E6	**Carcaça do Motor, Desmontagem** Inclui: Remoção e instalação do motor	4,6

(2) Ajuste

	N.O.S.	DESCRIÇÃO	T.M.O.
M	2123A0	**Embreagem, Ajuste**	0,1
	6143A1	**Vela de Ignição - Ajuste/ Limpeza** NOTA: Para 1 motocicleta	0,1
	1113A0	**Folga da Válvula - Ajuste** NOTA: Para 1 motocicleta	0,6
C	6163A0	**Farol - Alinhamento**	0,1
	2133A0	**Corrente da Transmissão - Ajuste**	0,1
	7113A0	**Freio Dianteiro - Ajuste** Exclui: Ajuste da sapata de freio dianteiro	0,1
	7113A1	**Freio Traseiro - Ajuste** Exclui: Ajuste da sapata de freio traseiro	0,1
	3113A3	**Acelerador, Funcionamento - Ajuste**	0,1

(3) Inspeção, Medição

	N.O.S.	DESCRIÇÃO	T.M.O.
M	1115A0	**Compressão, Pressão - Medição**	0,2
	6145A0	**Ponto de Ignição - Inspeção**	0,2
C	6105A0	**Bateria - Verificação do nível do eletrólito e carga**	0,2

(5) Outros Serviços

	N.O.S.	DESCRIÇÃO	T.M.O.
M	1130A1	**Tela do Filtro de Óleo - Limpeza**	0,4
C	7110A0	**Freio Dianteiro - Sangria de ar**	0,2
	7110A1	**Freio Traseiro - Sangria de ar**	0,2

PROIBIDA A REPRODUÇÃO E DISTRIBUIÇÃO
1010913 - Matsuo - MM - JT

© Moto Honda da Amazônia Ltda.
Todos os direitos reservados.

Grupo do Motor

• O número de referência na ilustração do índice pode ser diferente do que aparece no texto.

M-1 Tampa do Cabeçote

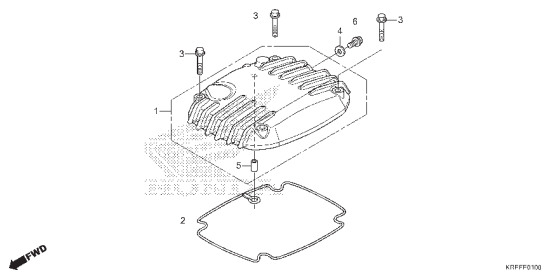

M-2 Cabeçote

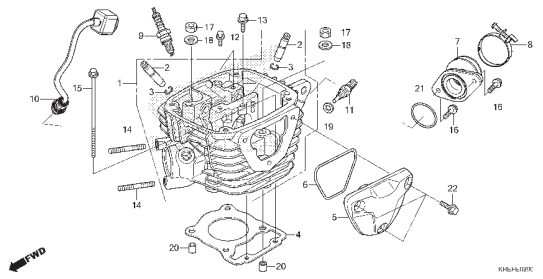

M-3 Árvore de Comando • Válvulas

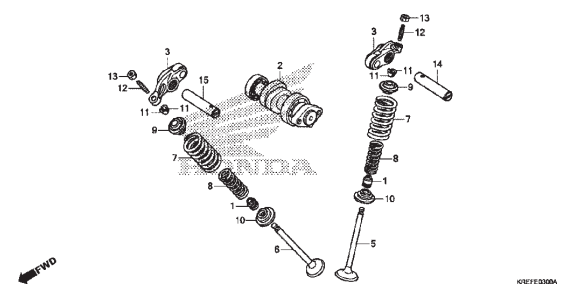

M-4 Corrente de Comando • Tensor

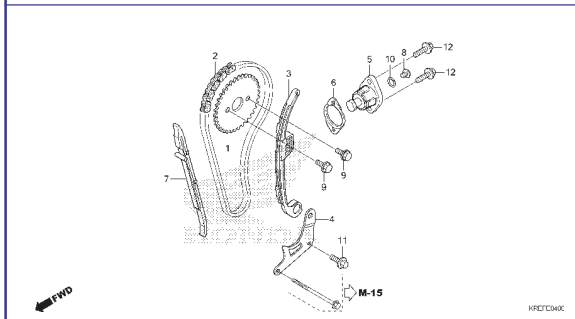

M-5 Cilindro

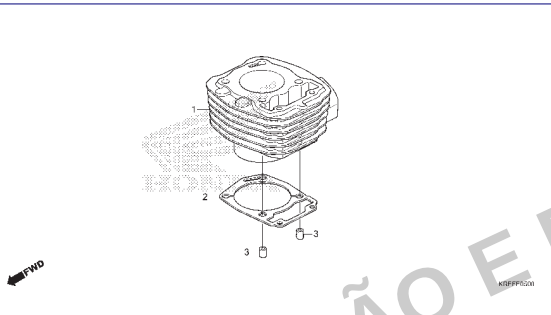

M-6 Tampa Lateral Direita

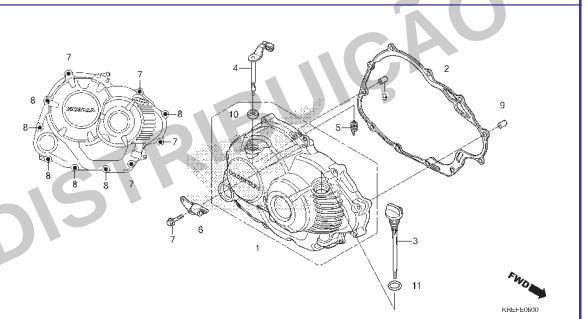

M-8 Embreagem

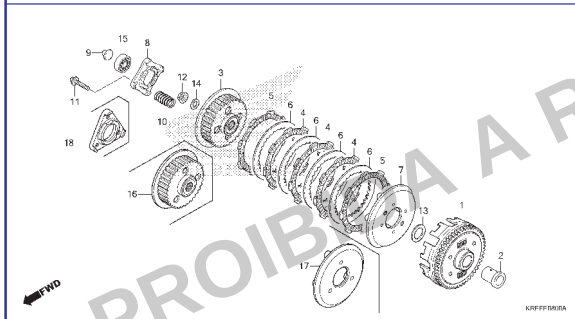

M-9 Embreagem Unidirecional

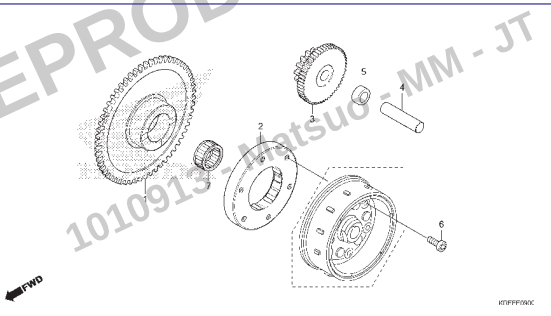

M-10 Tampa Lateral Esquerda

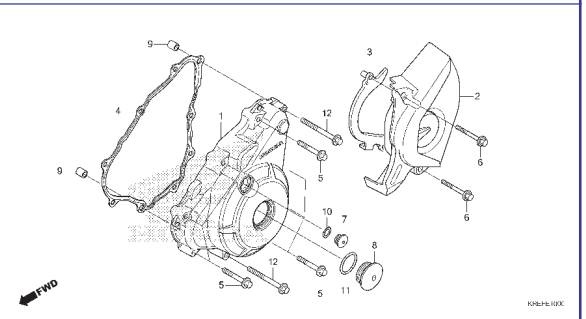

PROIBIDA A REPRODUÇÃO E DISTRIBUIÇÃO
1010913 - Hatsuo - MM - JT

© Moto Honda da Amazônia Ltda.
Todos os direitos reservados.

Grupo do Motor

• O número de referência na ilustração do índice pode ser diferente do que aparece no texto.

M-11 Gerador

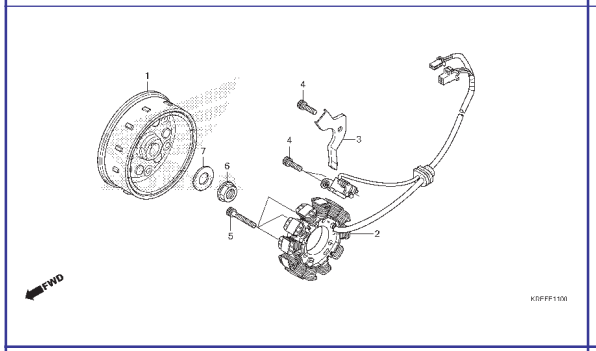

M-13 Motor de Partida

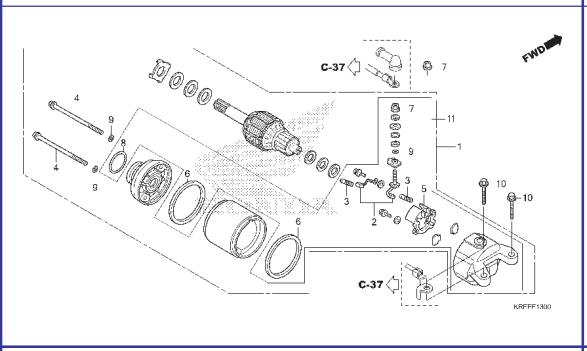

M-14 Bomba de Óleo

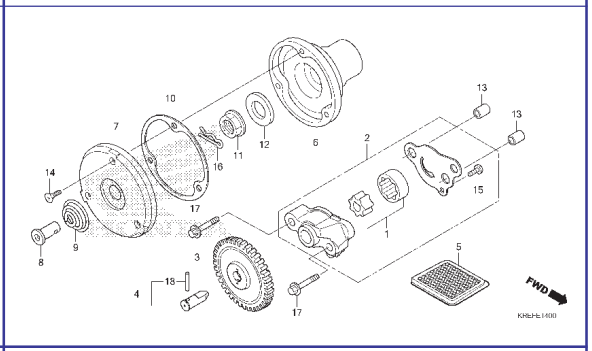

M-15 Carcaça do Motor

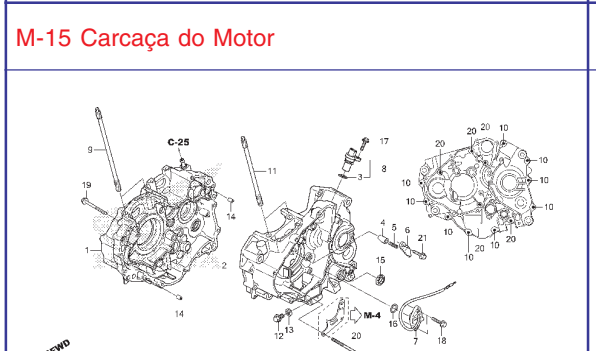

M-16 Árvore de Manivelas • Pistão

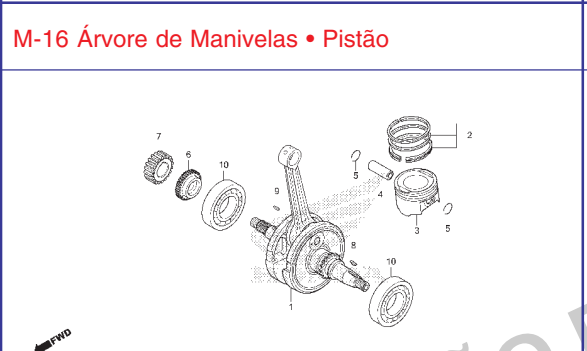

M-16.10 Eixo do Balanceiro

M-17 Transmissão

M-19 Tambor Seletor de Marchas

M-23 Corpo do Acelerador

PROIBIDA A REPRODUÇÃO E DISTRIBUIÇÃO
10.0013 - Matsuo - MM - JT

© Moto Honda da Amazônia Ltda.
Todos os direitos reservados.

Grupo do Chassi

• O número de referência na ilustração do índice pode ser diferente do que aparece no texto.

C-1 Farol

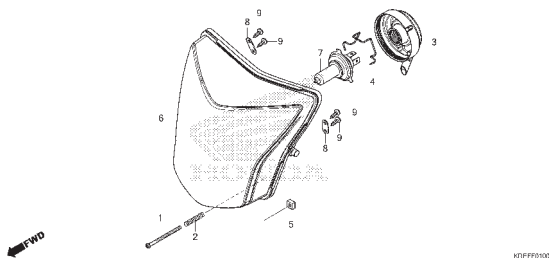

C-2 Instrumentos

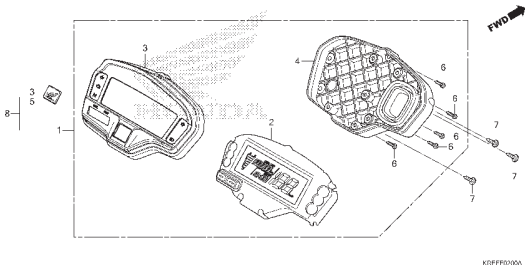

C-3 Espelho

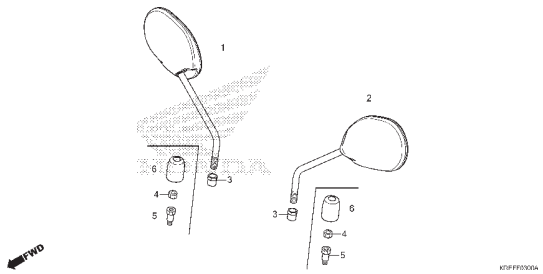

C-4 Alavancas • Interruptores • Cabos (NXR160ESD • EDD)

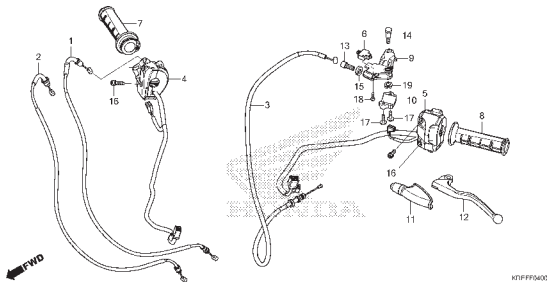

C-4.1 Alavancas • Interruptores • Cabos (NXR160ES)

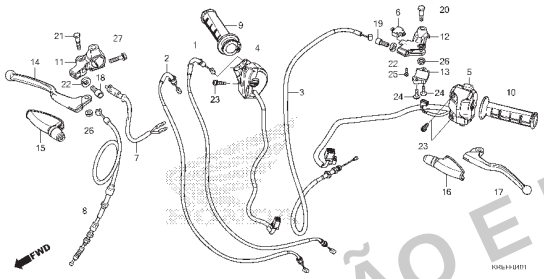

C-5 Cilindro Mestre do Freio Dianteiro (NXR160ESD/EDDF-H)

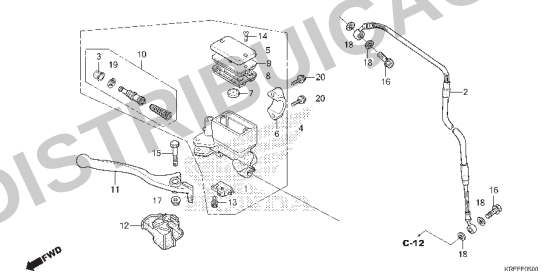

C-5.10 Cilindro Mestre do Freio Dianteiro (NXR160EDDJ,K)

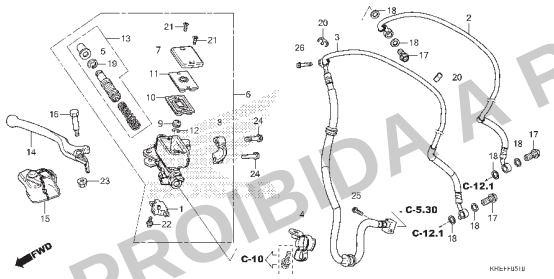

C-5.30 Mangueira de Freio • Tubo de Freio

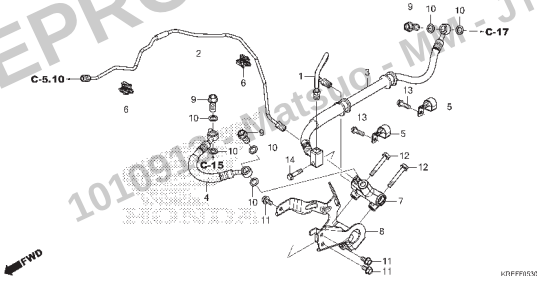

C-7 Guidão • Mesa Superior

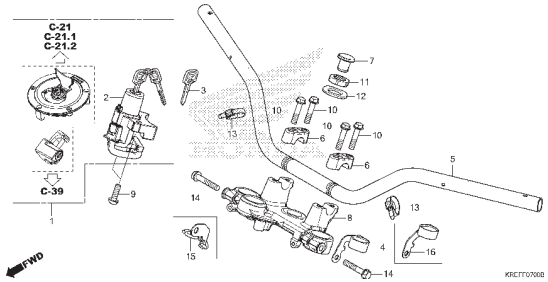

PROIBIDA A REPRODUÇÃO E DISTRIBUIÇÃO
1010910 - Matheus - MK - JT

© Moto Honda da Amazônia Ltda.
Todos os direitos reservados.

Grupo do Chassi

• O número de referência na ilustração do índice pode ser diferente do que aparece no texto.

C-9 Coluna de Direção

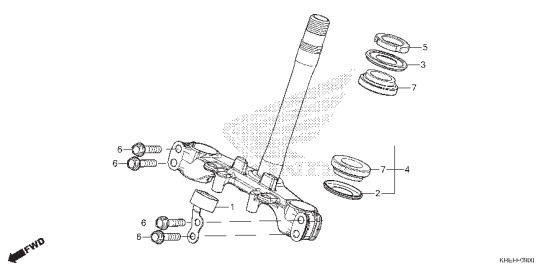

C-10 Para-lama Dianteiro

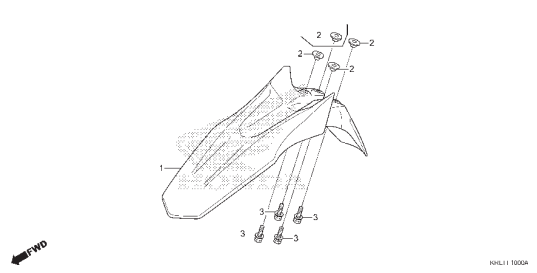

C-11 Garfo Dianteiro

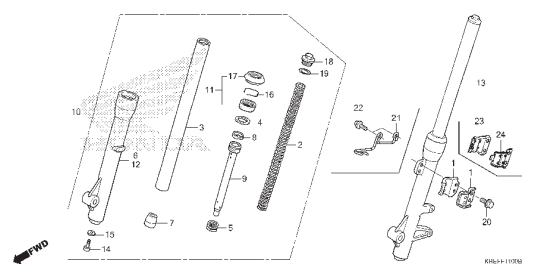

C-12 Cáliper do Freio Dianteiro (NXR160ESD/EDDF-H)

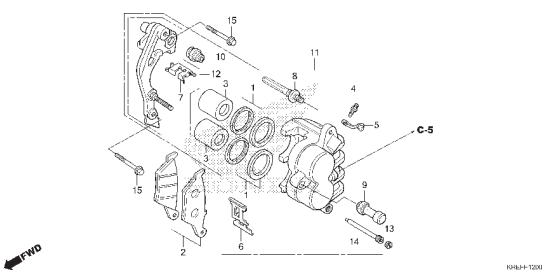

C-12.1 Cáliper do Freio Dianteiro (NXR160EDDJ,K)

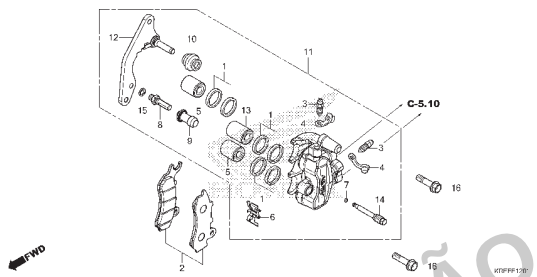

C-13 Painel do Freio Dianteiro

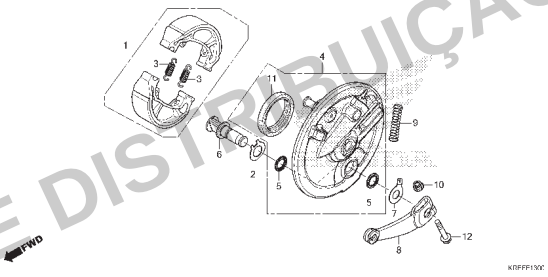

C-14.10 Roda Dianteira (Raio • Freio a Tambor)

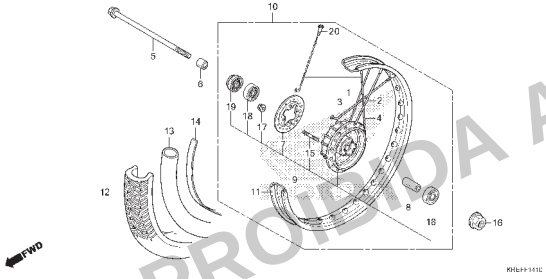

C-14.20 Roda Dianteira (Raio • Freio a Disco)

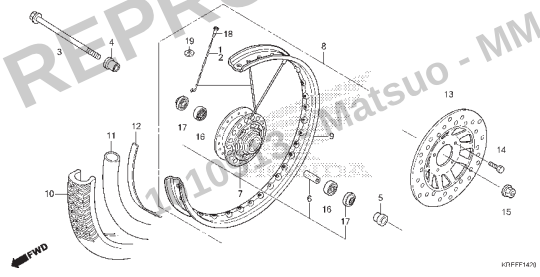

C-15 Cilindro Mestre do Freio Traseiro

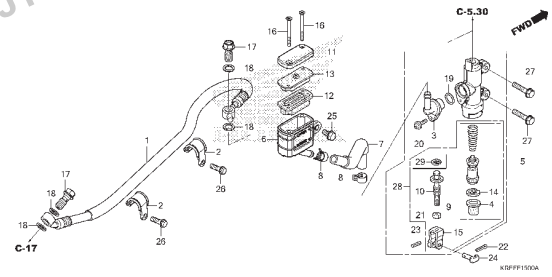

PROIBIDA A REPRODUÇÃO E DISTRIBUIÇÃO
11/10/23 - Matsuo - MM - JT

© Moto Honda da Amazônia Ltda.
Todos os direitos reservados.

Grupo do Chassi

• O número de referência na ilustração do índice pode ser diferente do que aparece no texto.

C-17 Cáliper do Freio Traseiro

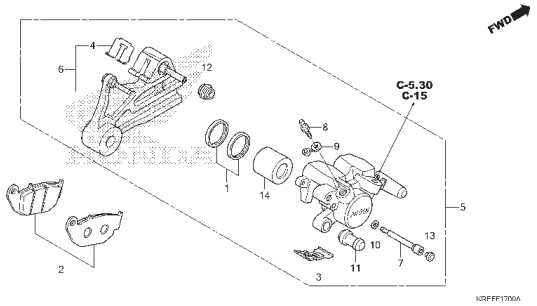

C-18 Painel do Freio Traseiro

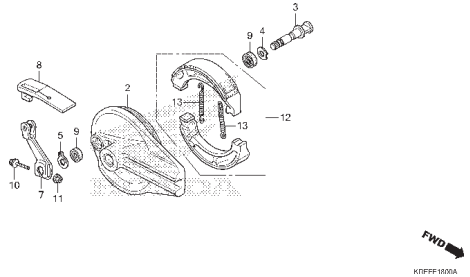

C-19.10 Roda Traseira (Freio a Tambor)

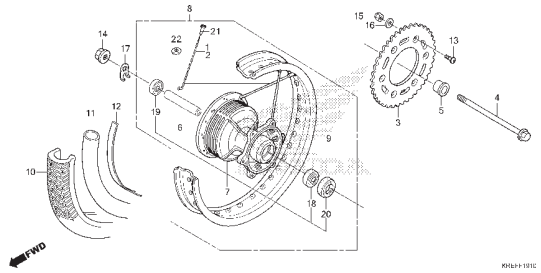

C-19.20 Roda Traseira (Freio a Disco)

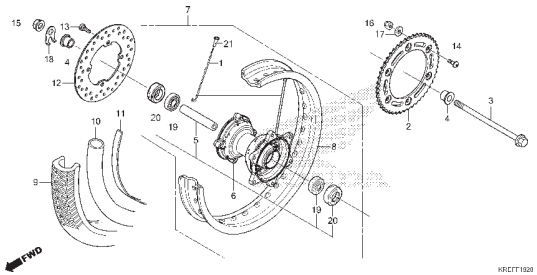

C-21 Tanque de Combustível (NXR160ESD • EDDF-H)

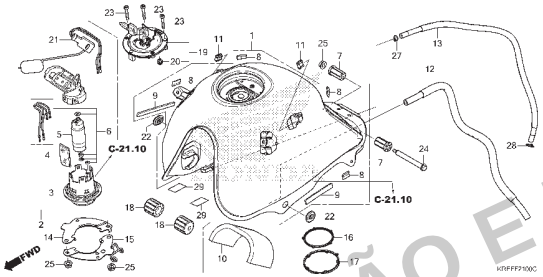

C-21.1 Tanque de Combustível (NXR160ES)

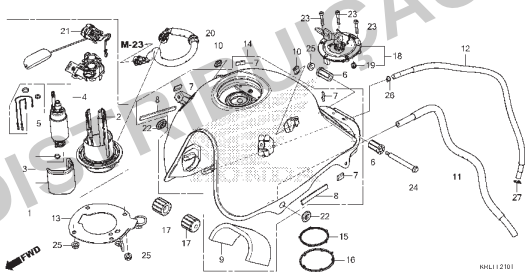

C-21.2 Tanque de Combustível (NXR160EDDJ,K)

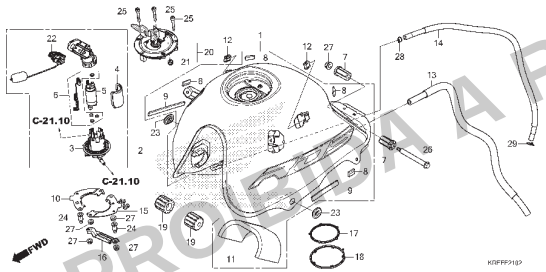

C-21.10 Filtro de Combustível • Regulador de Pressão

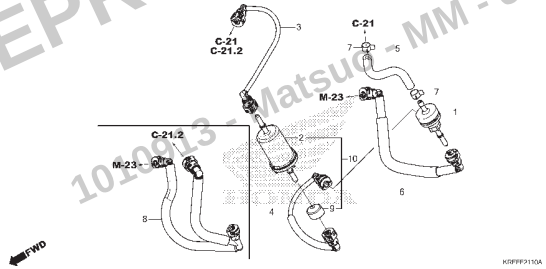

C-22 Carenagem

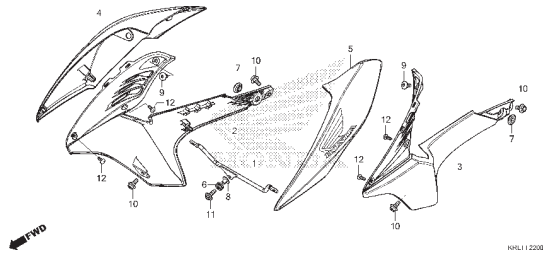

PROIBIDA A REPRODUÇÃO E DISTRIBUIÇÃO
1010213 - Matsuo - MM - JT

© Moto Honda da Amazônia Ltda.
Todos os direitos reservados.

Grupo do Chassi

• O número de referência na ilustração do índice pode ser diferente do que aparece no texto.

C-23 Assento

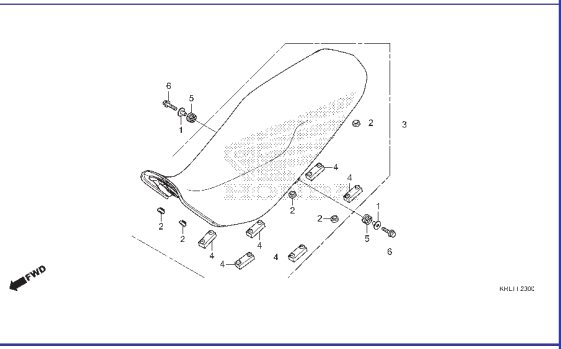

C-23.10 Rabeta

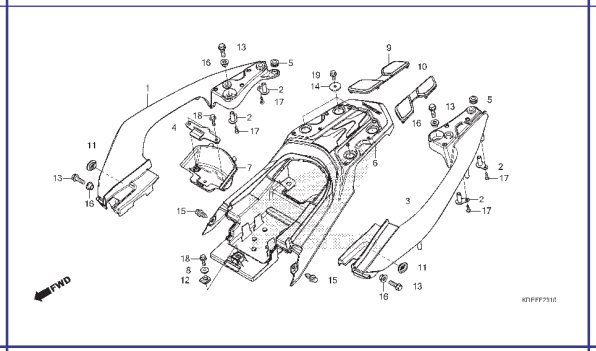

C-24 Tampa Lateral

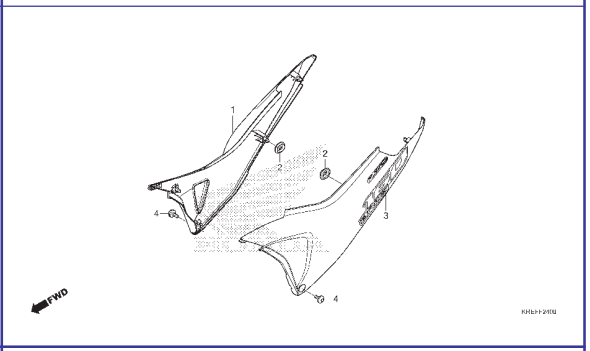

C-25 Filtro de Ar

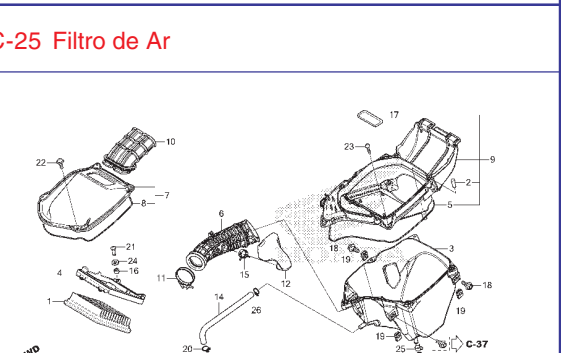

C-27 Escapamento

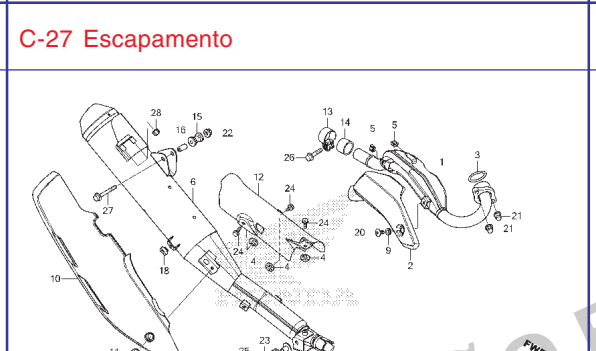

C-29 Pedal (Freio a Tambor)

C-29.1 Pedal (Freio a Disco)

C-30 Pedal de Apoio

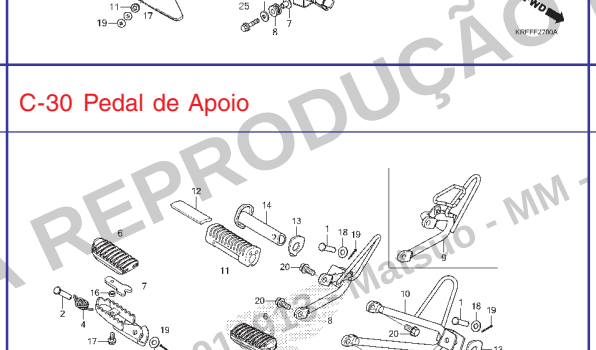

C-31 Cavalete

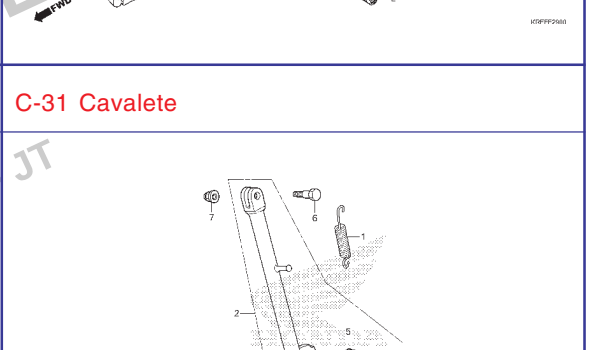

PROIBIDA A REPRODUÇÃO E DISTRIBUIÇÃO
10/10/2016 - Matsuo - MM - JT

© Moto Honda da Amazônia Ltda.
Todos os direitos reservados.

Grupo do Chassi

• O número de referência na ilustração do índice pode ser diferente do que aparece no texto.

C-32 Garfo Traseiro

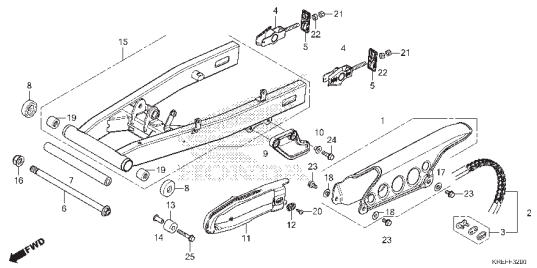

C-33 Amortecedor Traseiro

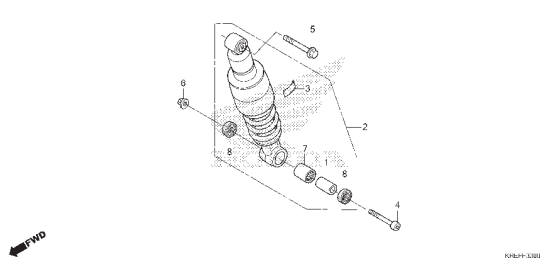

C-34 Para-lama Traseiro

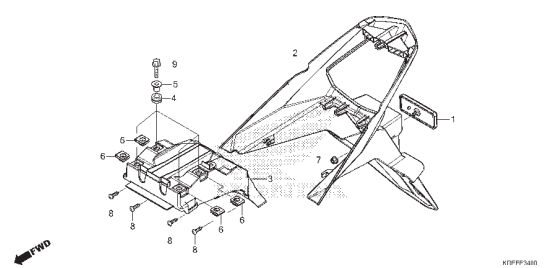

C-35 Sinalizador

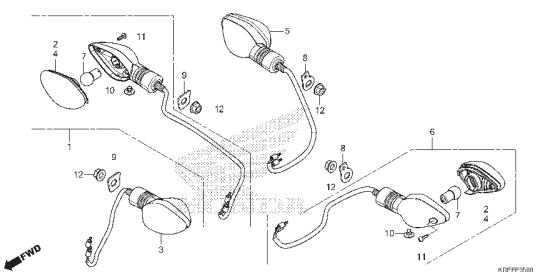

C-36 Lanterna Traseira

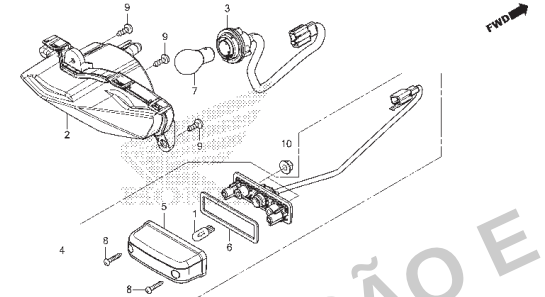

C-37 Bateria

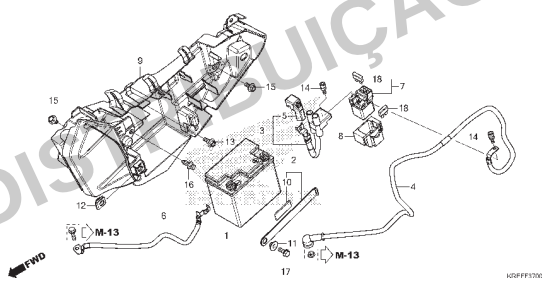

C-38 Fiação Principal

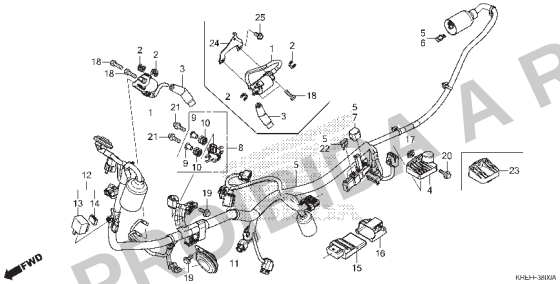

C-39 Chassi

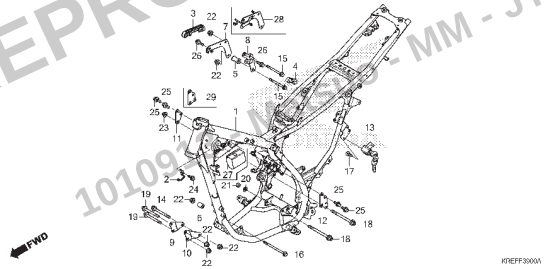

C-43 Carenagem Dianteira

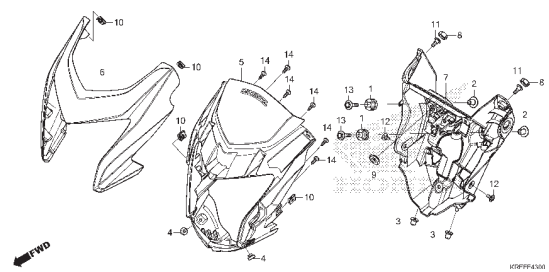

PROIBIDA A REPRODUÇÃO E DISTRIBUIÇÃO
10109 - MARCIO - MM - JT

© Moto Honda da Amazônia Ltda.
Todos os direitos reservados.

Grupo do Chassi

• O número de referência na ilustração do índice pode ser diferente do que aparece no texto.

C-48 Ferramentas

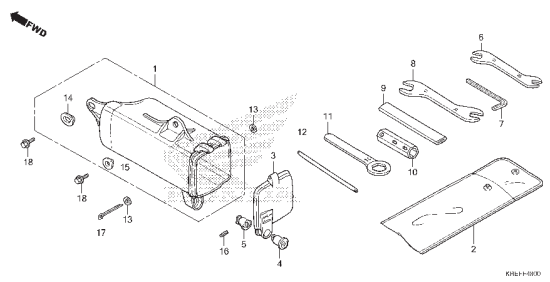

C-49 Etiquetas de Precaução

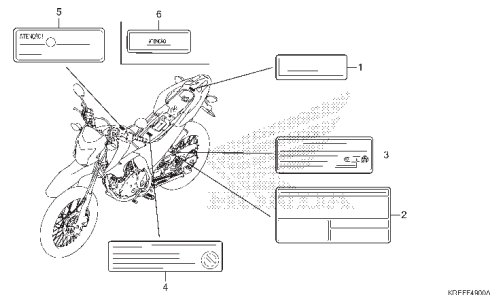

C-50 Emblemas

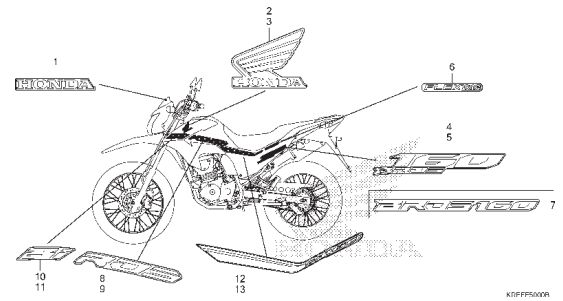

PROIBIDA A REPRODUÇÃO E DISTRIBUIÇÃO
1010913 - Matsuo - MM - JT

© Moto Honda da Amazônia Ltda.
Todos os direitos reservados.

M-1

Tampa do Cabeçote

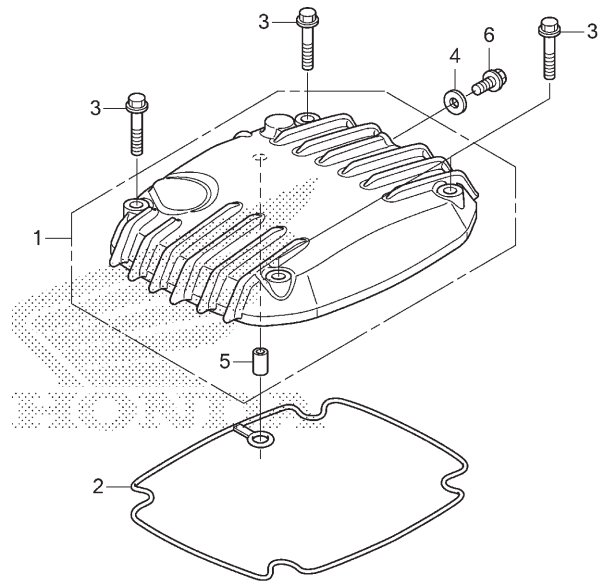

Ref. Nº	N.O.S.	Item de serviço	T.M.O.
1	1111C4	Tampa, Cabeçote	0,4
2	1111D2	Junta, Tampa Cabeçote	0,4

Ref. Nº	Nº da peça	Descrição	Qtd. NXR160 ESD F	EDD F	EDD G	ES G	EDD H	ES H	EDD J	EDD K	Nº de série		Tipo
1	12310-KRE-G00	Tampa Comp., Cabeçote	1	1	1	1	1	1	1	1	.....	.....	.....
2	12391-KRE-G02	Junta, Tampa Cabeçote	1	1	1	1	1	1	1	1	.....	.....	.....
3	90042-KVS-740	Parafuso, Flange, 6x35	4	4	4	4	4	4	4	4	.....	.....	.....
	96001-06035-00	.....	4	4	4	4	4	4	4	4	.....	.....	.....
4	90463-KRM-840	Arruela, Vedação, 6,2x12x1,2	1	1	1	1	1	1	1	1	.....	.....	.....
5	94301-07120	Pino A, Guia, 7x12	1	1	1	1	1	1	1	1	.....	.....	.....
6	96001-06012-00	Parafuso, Flange, 6x12	1	1	1	1	1	1	1	1	.....	.....	.....

PROIBIDA A REPRODUÇÃO E DISTRIBUIÇÃO
1010913 - Matsuo - MM - JT

© Moto Honda da Amazônia Ltda.
Todos os direitos reservados.

M-2

Cabeçote

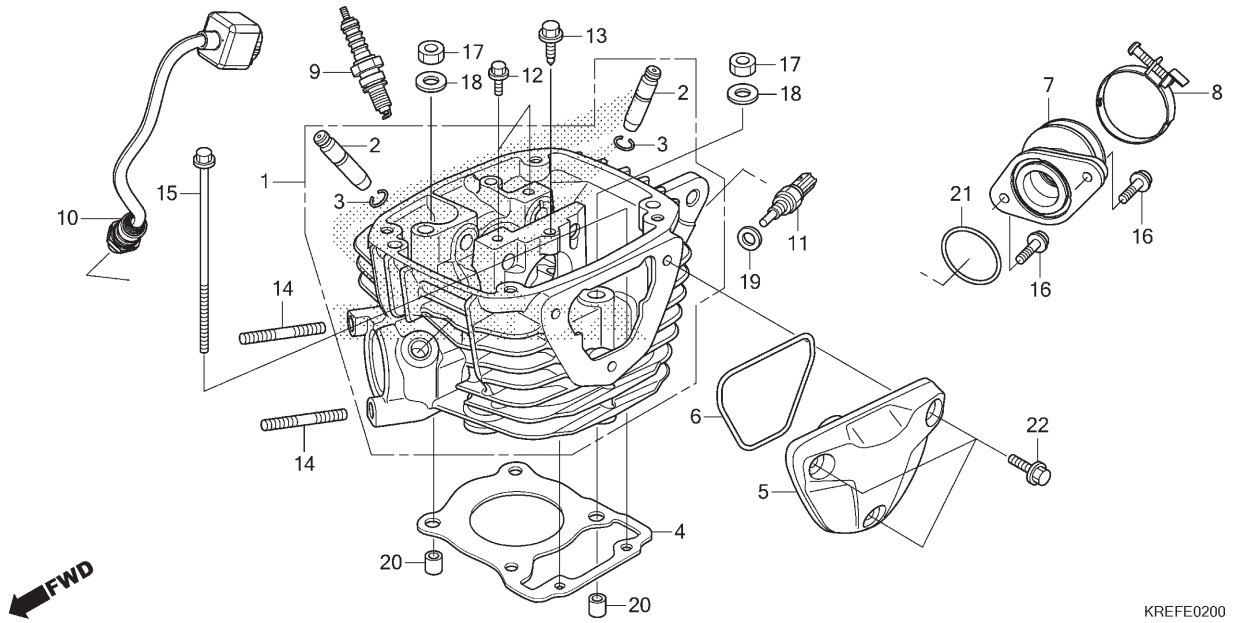

Ref. Nº	N.O.S.	Item de serviço	T.M.O.
1	111106	Cabeçote	2,8
		• Inclui: Ajuste da válvula e retífica	
2	1111L9	Guia, Válvula Admissão (Uma)	2,9
		• Inclui: Alargamento	
		• Inclui: Ajuste da válvula e retífica	
	1111M0	Guia, Válvula Escape (Uma)	2,9
		• Inclui: Alargamento	
		• Inclui: Ajuste da válvula e retífica	
	1111M9	Guia, Válvula: Para 1 motocicleta	3,2
		• Inclui: Alargamento	
		• Inclui: Ajuste da válvula e retífica	
4	111115	Junta, Cabeçote	2,1
5		(6)	
	1111C5	Tampa, Cabeçote: Esquerdo	0,2
7		(21)	
	311131	Isolador, Corpo Acelerador/ Carburador	0,5
9	614130	Vela, Ignição	0,1
10	617121	Sensor, Oxigênio	0,2
11	617151	Sensor, Temperatura Óleo	0,2

Ref. Nº	Nº da peça	Descrição	Qtd. NXR160 ESD F	EDD F	EDD G	ES G	EDD H	ES H	EDD J	EDD K	Nº de série		Tipo
1	12200-KRE-G00	Cabeçote	1	1	1	1	1	1	1	1			
2	12204-KRE-P00	Guia, Válvula (O.S.)	2	2	2	2	2	2	–	–			
	12204-KVS-P00		–	–	–	2	–	2	2	2			
3	12213-KSP-910	Presilha, Guia Válvula	2	2	2	2	2	2	2	2			
4	12251-KRE-G01	Junta, Cabeçote	1	1	1	1	1	1	1	1			
5	12341-KRE-G00	Tampa, Lateral Esquerda Cabeçote	1	1	1	1	1	1	1	1			
6	12395-KRE-G00	Anel, Vedação, 72,8x2,0	1	1	1	1	1	1	1	1			
7	16210-KRE-G00	Isolador Comp., Corpo Acelerador	1	1	1	1	1	1	1	1			
8	16219-KRE-G00	Presilha, Isolador	1	1	1	1	1	1	1	1			
9	31916-KRM-841	Vela, Ignição (CPR8EA-9)(NGK)	1	1	1	1	1	1	1	1			
10	36531-KRE-G01	Sensor, Oxigênio	1	1	1	–	1	–	–	–			
	36531-KRE-K01		–	–	–	–	–	–	1	1			
	36532-KRE-H81		–	–	–	1	–	1	–	–			
11	37750-KPH-701	Sensor Conj., Óleo Termostato (PANASONIC)	1	1	1	1	1	1	–	–			
	37750-K16-A21	Sensor Conj., Óleo Termostato (MITSUBISHI)	–	–	–	–	–	–	1	1			
12	90002-KRM-840	Parafuso, Flange, 5x14	2	2	2	2	2	2	2	2			
13	90014-KRE-G00	Parafuso, Especial, 6x21	1	1	1	1	1	1	1	1			
14	90035-KRM-840	Prisioneiro, 8x22	2	2	2	2	2	2	2	2			
	92900-08022-0E		2	2	2	2	2	2	2	2			
15	90036-KRE-G00	Parafuso, Flange, 6x110	2	2	2	2	2	2	2	2			

PROIBIDA A REPRODUÇÃO E DISTRIBUIÇÃO
1010915 - Matsuo - MM - JT

© Moto Honda da Amazônia Ltda.
Todos os direitos reservados.

M-2

Cabeçote

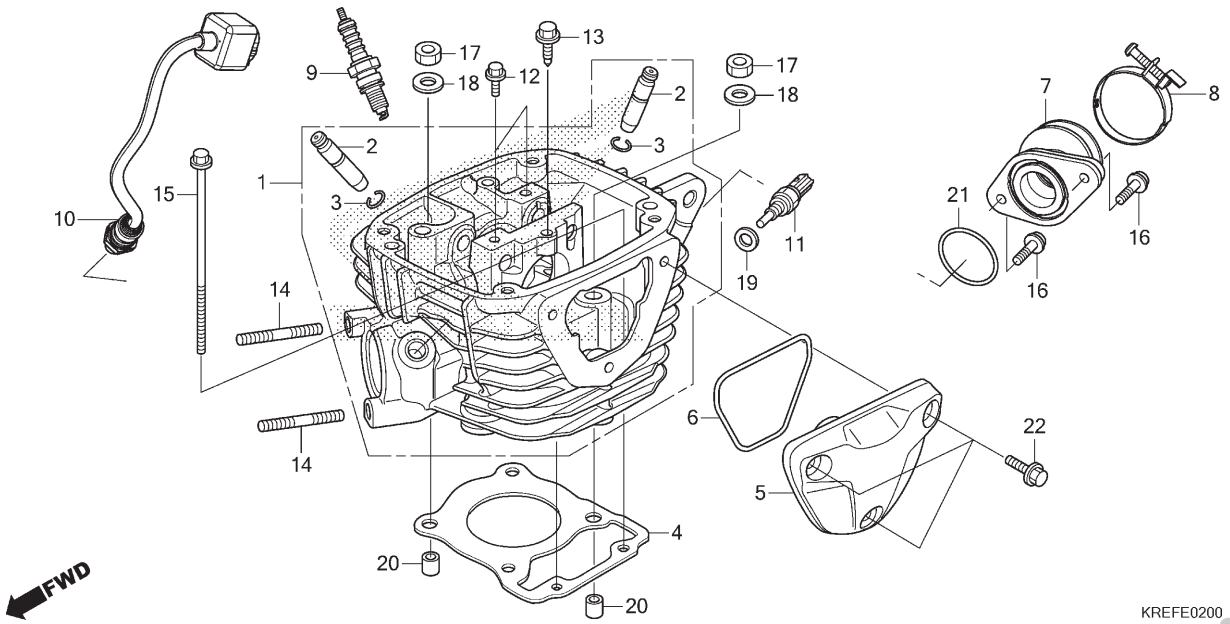

Ref. Nº	N.O.S.	Item de serviço	T.M.O.	Ref. Nº	Nº da peça	Descrição	Qtd. NXR160 ESD F	EDD F	EDD G	ES G	EDD H	ES H	EDD J	EDD K	Nº de série		Tipo
				16	90091-KRM-840	Parafuso, Allen Flange, 6x22	2	2	2	2	2	2	2	2	.....	.....	.....
				17	90201-KRE-G00	Porca, Trava, 9mm	4	4	4	4	4	4	4	4	.....	.....	.....
				18	90404-KRE-G00	Arruela, 9,2x19x2,3	4	4	4	4	4	4	4	4	.....	.....	.....
				19	90443-KSS-B30	Arruela, Vedação, 10mm	1	1	1	1	1	1	1	1	.....	.....	.....
				20	90701-KRE-G00	Pino Guia, Especial, 10x12	2	2	2	2	2	2	2	2	.....	.....	.....
				21	91304-KRM-840	Anel, Vedação 33,5x3,0	1	1	1	1	1	1	1	1	.....	.....	.....
				22	96001-06022-00	Parafuso, Flange, 6x22	3	3	3	3	3	3	3	3	.....	.....	.....

PROIBIDA A REPRODUÇÃO E DISTRIBUIÇÃO
1010913 - Matsuo - MM - JT

© Moto Honda da Amazônia Ltda.
Todos os direitos reservados.

M-3

Árvore de Comando • Válvulas

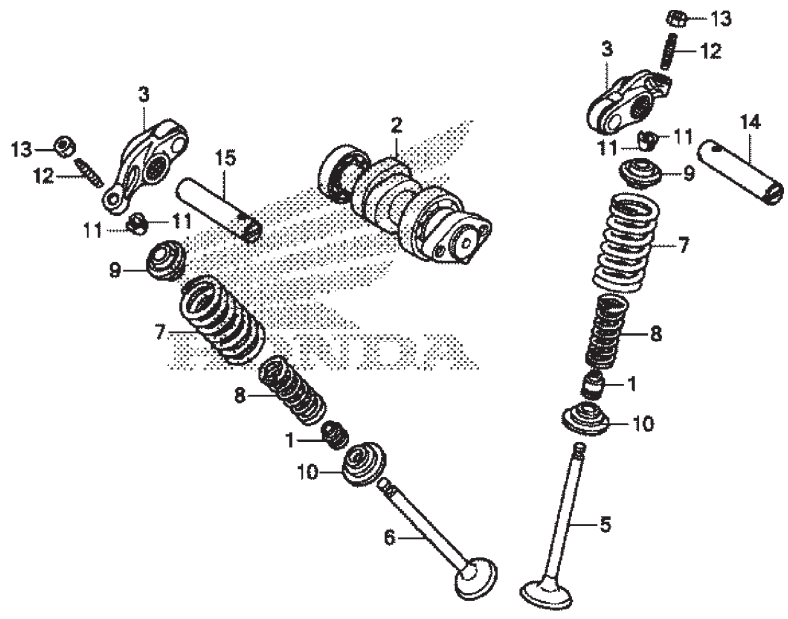

Ref. Nº	N.O.S.	Item de serviço	T.M.O.
2	111118	Árvore Comando	0,9
		• Inclui: Ajuste da válvula	
3		(4, 14, 15)	
	1111K8	Balancim, Válvula Admissão (Um)	0,9
		• Inclui: Ajuste da válvula	
	1111K9	Balancim, Válvula Escape (Um)	0,9
		• Inclui: Ajuste da válvula	
	1111L8	Balancim, Válvula:	
		Para 1 motocicleta	0,9
		• Inclui: Ajuste da válvula	
5	1111N0	Válvula, Admissão (Uma)	2,4
		• Inclui: Retífica	
6	1111N1	Válvula, Escape (Uma)	2,4
		• Inclui: Retífica	
	1111P0	Válvula: Para 1 motocicleta	2,6
		• Inclui: Retífica	
7		(1,8,9,10,11)	
	1111P2	Mola e/ou Retentor Haste, Válvula Admissão (Uma)	2,2
	1111P3	Mola e/ou Retentor Haste, Válvula Escape (Uma)	2,2
	1111Q2	Mola Válvula e/ou Retentor Haste: Para 1 motocicleta	2,4

Ref. Nº	Nº da peça	Descrição	Qtd. NXR160 ESD F	EDD F	EDD G	ES G	EDD H	ES H	EDD J	EDD K	Nº de série		Tipo
1	12209-GB4-681	Retentor, Óleo Haste Válvulas (NOK)	2	2	2	2	2	2	2	2			
2	14100-KRE-G00	Árvore Comando Comp.	1	1	1	1	1	1	1	1			
3	14430-KRE-G00	Balancim Comp., Válvula	2	2	2	2	2	2	2	2			
5	14711-KRE-G00	Válvula, Admissão	1	1	1	1	1	1	1	1			
6	14721-KRE-G00	Válvula, Escape	1	1	1	1	1	1	1	1			
7	14751-KRE-G00	Mola Externa, Válvula	2	2	2	2	2	2	2	2			
8	14761-KRE-G00	Mola Interna, Válvula	2	2	2	2	2	2	2	2			
9	14771-KRE-G00	Retentor, Mola Válvula	2	2	2	2	2	2	2	2			
10	14777-KRE-G00	Assento, Mola Válvula	2	2	2	2	2	2	2	2			
11	14781-MA6-000	Chaveta, Válvula	4	4	4	4	4	4	4	4			
12	90012-KK3-830	Parafuso, Ajuste	2	2	2	2	2	2	2	2			
13	90206-250-000	Porca, Ajuste	2	2	2	2	2	2	2	2			
14	14451-K68-900	Eixo, Balancim Admissão	1	1	1	1	1	1	1	1			
15	14452-K68-900	Eixo, Balancim Escape	1	1	1	1	1	1	1	1			

PROIBIDA A REPRODUÇÃO E DISTRIBUIÇÃO
1010913 - Matsuo - MM - JT

© Moto Honda da Amazônia Ltda.
Todos os direitos reservados.

M-4

Corrente de Comando • Tensor

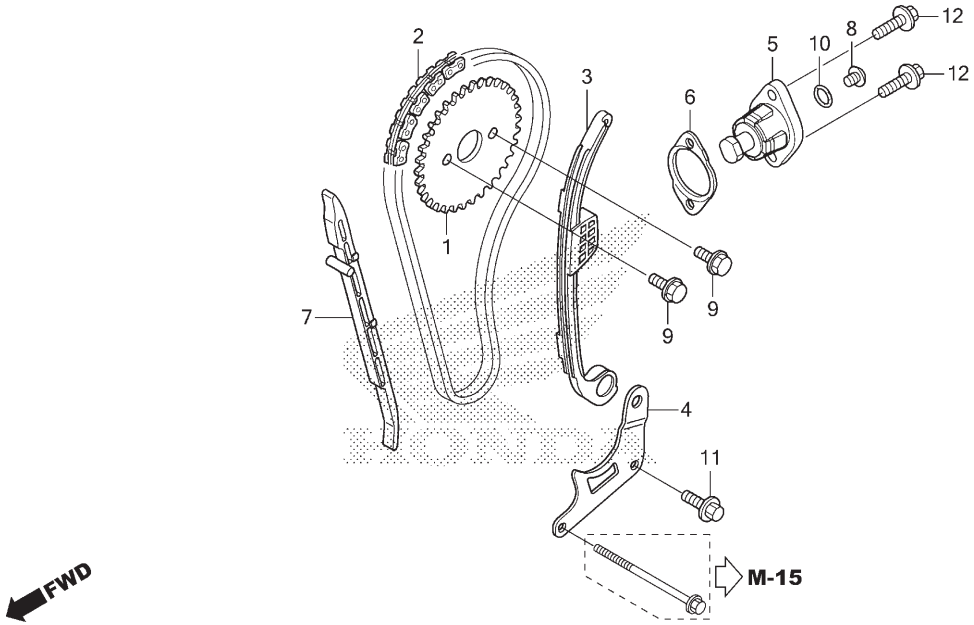

Ref. Nº	N.O.S.	Item de serviço	T.M.O.
1	1111Q4	Pinhão, Comando	0,7
2	110140	Corrente, Comando	1,2
3	111130	Tensor, Corrente Comando	1,1
5		(6)	
	111133	Acionador, Tensor	0,2
7	111139	Guia, Corrente Comando	2,1

Ref. Nº	Nº da peça	Descrição	Qtd. NXR160 ESD F	EDD F	EDD G	ES G	EDD H	ES H	EDD J	EDD K	Nº de série		Tipo
1	14321-KRM-840	Pinhão, Comando (34D)	1	1	1	1	1	1	1	1			
2	14401-KRE-G01	Corrente, Comando (98 Elos) (DAIDO)	1	1	1	1	1	1	–	–			
	14401-K70-601	Corrente, Comando (DID SCZ-0404 SV-98LE)	–	–	–	–	–	–	1	1			
3	14510-KRE-G00	Tensor Conj., Corrente Comando	1	1	1	1	1	1	1	1			
4	14515-KRE-G00	Placa, Fixação Tensor	1	1	1	1	1	1	1	1			
5	14520-KRE-G01	Acionador Conj., Tensor	1	1	1	1	1	1	1	1			
6	14560-KRM-840	Junta, Acionador Tensor	1	1	1	1	1	1	1	1			
7	14611-KRE-G00	Guia, Corrente Comando	1	1	1	1	1	1	1	1			
8	90005-KRE-G00	Parafuso, Phillips, 6x6	1	1	–	–	–	–	–	–			
	90005-K15-900		–	–	1	1	1	1	1	1			
9	90083-KRM-840	Parafuso, Trava, 5mm	2	2	2	2	2	2	2	2			
10	91306-KRM-840	Anel, Vedação 1,5x9,5	1	1	1	1	1	1	1	1			
11	95701-06016-00	Parafuso, Flange, 6x16	1	1	1	1	1	1	1	1			
12	96001-06022-00	Parafuso, Flange, 6x22	2	2	2	2	2	2	2	2			

PROIBIDA A REPRODUÇÃO E DISTRIBUIÇÃO
1010913 - Matsuo - MM - JT

© Moto Honda da Amazônia Ltda.
Todos os direitos reservados.

M-5

Cilindro

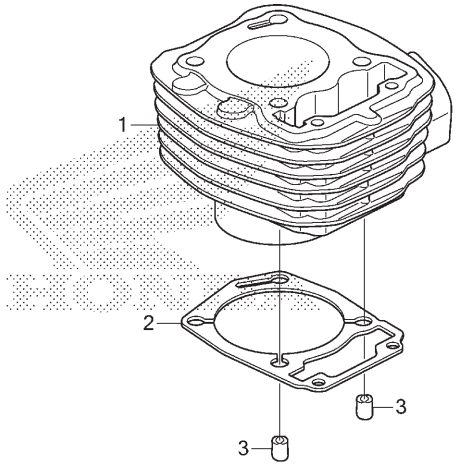

KREFE0500

Ref. Nº	N.O.S.	Item de serviço	T.M.O.
1	1111A5	Cilindro	2,3
2	111102	Junta, Cilindro	2,2

Ref. Nº	Nº da peça	Descrição	Qtd. NXR160 ESD F	EDD F	EDD G	ES G	EDD H	ES H	EDD J	EDD K	Nº de série		Tipo
1	12100-KRE-G00	Cilindro Comp.	1	1	1	1	1	1	1	1	.....	.....	.....
2	12191-KRE-G00	Junta, Cilindro	1	1	1	1	1	1	1	1	.....	.....	.....
3	90701-KRE-G00	Pino Guia, Especial, 10x12	2	2	2	2	2	2	2	2	.....	.....	.....

PROIBIDA A REPRODUÇÃO E DISTRIBUIÇÃO
1010913 - Matsuo - MM - JT

© Moto Honda da Amazônia Ltda.
Todos os direitos reservados.

M-6

Tampa Lateral Direita

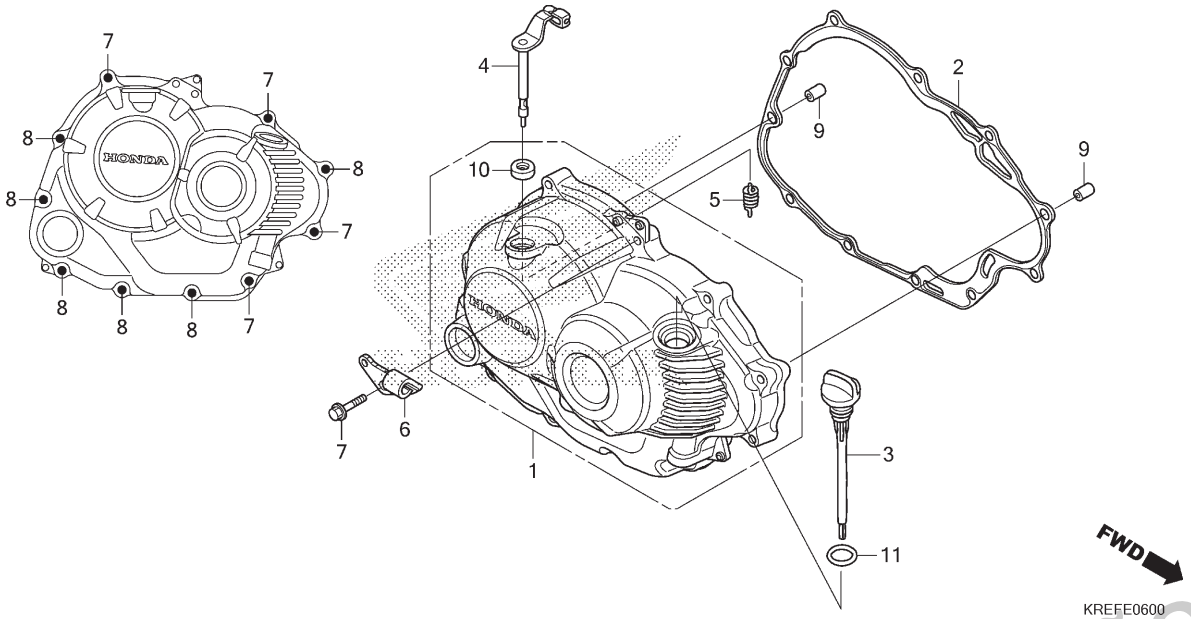

Ref. Nº	N.O.S.	Item de serviço	T.M.O.
1	110159	Tampa, Lateral: Direita	0,4
2	110158	Junta, Tampa Lateral: Direita	0,4
4		(5,10)	
	2121A7	Alavanca, Embreagem	0,4

Ref. Nº	Nº da peça	Descrição	Qtd. NXR160 ESD F	EDD F	EDD G	ES G	EDD H	ES H	EDD J	EDD K	Nº de série		Tipo
1	11300-KRE-G00	Tampa Conj., Lateral Direita	1	1	1	1	1	1	1	1			
2	11393-KRE-G01	Junta, Tampa Direita	1	1	1	1	1	1	1	1			
	11393-KVS-M21		–	–	–	–	–	–	1	1			
3	15651-KRE-G00	Medidor, Nível Óleo	1	1	1	1	1	1	1	1			
4	22810-KRE-G00	Alavanca Comp., Embreagem	1	1	1	1	1	1	1	1			
5	22815-KM7-700	Mola, Alavanca Embreagem	1	1	1	1	1	1	1	1			
6	22821-KRE-G00	Suporte, Cabo Embreagem	1	1	1	1	1	1	1	1			
7	90041-KVS-740	Parafuso, Flange, 6x30	5	5	5	5	5	5	5	5			
	96001-06030-00		5	5	5	5	5	5	5	5			
8	90043-KVS-740	Parafuso, Flange, 6x40	6	6	6	6	6	6	6	6			
	96001-06040-00		6	6	6	6	6	6	6	6			
9	90702-KRM-840	Pino, Guia, 8x14	2	2	2	2	2	2	2	2			
10	91202-KRM-841	Retentor, Óleo, 12x18x4	1	1	1	1	1	1	1	1			
	91202-KSP-911		1	1	1	1	1	1	1	1			
11	91307-KRM-840	Anel, Vedação 18x3	1	1	1	1	1	1	1	1			

PROIBIDA A REPRODUÇÃO E DISTRIBUIÇÃO
1010913 - Matsuo - MM - JT

© Moto Honda da Amazônia Ltda.
Todos os direitos reservados.

M-8

Embreagem

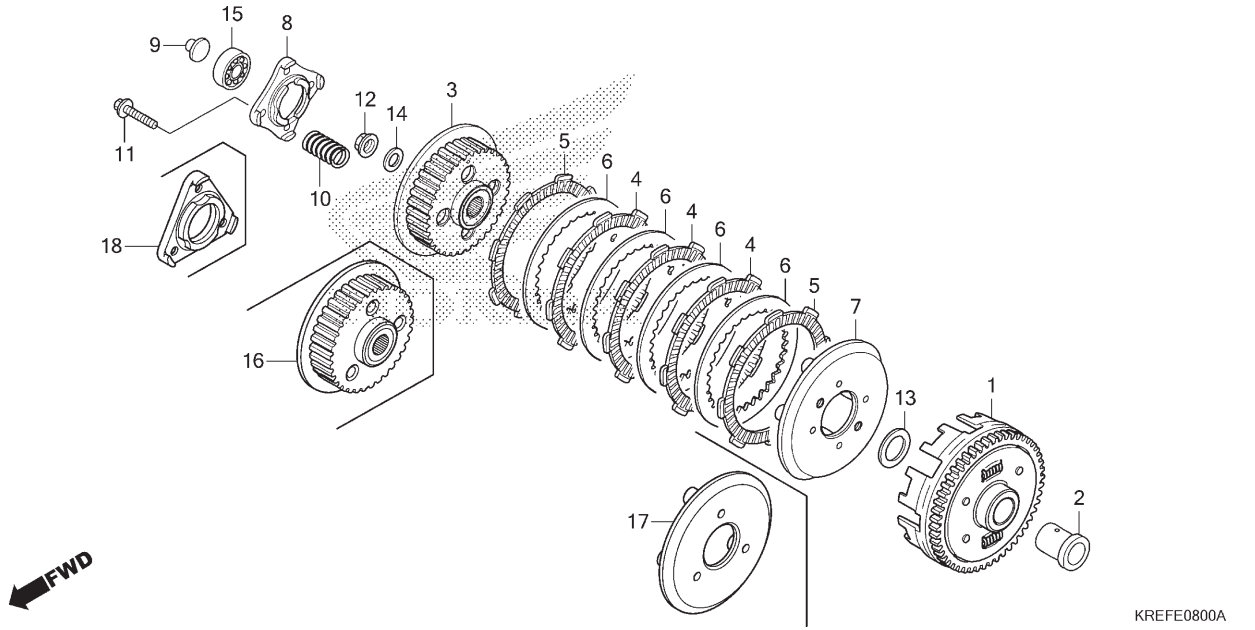

Ref. Nº	N.O.S.	Item de serviço	T.M.O.
1	2121A0	Carcaça Externa, Embreagem	0,8
3		(16)	
	212112	Cubo, Embreagem	0,8
4		(5,6,7,17)	
	2121A1	Disco, Fricção Embreagem	0,8
		• Nota: Mesmo tempo para duas unidades ou mais	
8		(18)	
	2121A4	Placa, Acionador Embreagem	0,5
9	2121B6	Haste, Acionador Embreagem	0,4
10	212107	Mola, Embreagem	0,5
		• Nota: Mesmo tempo para duas unidades ou mais	
15	2121B4	Rolamento, Acionador Embreagem	0,4

Ref. Nº	Nº da peça	Descrição	Qtd. NXR160 ESD F	EDD F	EDD G	ES G	EDD H	ES H	EDD J	EDD K	Nº de série		Tipo
1	22100-KRE-G00	Externa Comp., Embreagem (69D)	1	1	1	1	1	1	1	1			
2	22115-KRE-G00	Guia, Externa Embreagem	1	1	1	1	1	1	1	1			
3	22120-KRM-840	Cubo, Embreagem	1	1	1	–	1	–	–	–			
4	22201-KPM-850	Disco, Fricção Embreagem (4x8x45)	3	3	3	3	3	3	3	3			
5	22201-KRE-G01	Disco, Fricção Embreagem (F.C.C.)	2	2	2	2	2	2	–	–			
	22201-KVS-M21	Disco, Fricção Embreagem (4x8x48)	–	–	–	–	–	–	2	2			
6	22321-KPS-900	Placa, Embreagem	4	4	4	4	4	4	4	4			
7	22355-KRM-840	Placa, Pressão Embreagem	1	1	1	–	1	–	–	–			
8	22361-KPK-900	Placa, Acionador Embreagem	1	1	1	–	1	–	–	–			
9	22366-KRM-840	Haste, Acionador Embreagem	1	1	1	1	1	1	1	1			
10	22401-KRM-840	Mola, Embreagem	4	4	4	–	4	–	–	–			
	22401-KVS-J01		–	–	–	3	–	3	3	3			
11	90050-KFL-850	Parafuso, Flange Especial, 6x25	4	4	4	3	4	3	3	3			
12	90202-KRM-840	Porca, Flange Especial, 14mm	1	1	1	1	1	1	1	1			
13	90401-KRM-B10	Arruela, Lisa, 17mm	1	1	1	1	1	1	1	1			
	90401-KVS-740		1	1	1	1	1	1	1	1			
14	90501-KPT-A00	Arruela, 14,1x29x2,8	1	1	1	1	1	1	1	1			
15	91013-KRM-840	Rolamento, Radial Esferas, 6003	1	1	1	1	1	1	1	1			
16	22120-KVS-J01	Cubo, Embreagem	–	–	–	1	–	1	1	1			
17	22355-KVS-J01	Placa, Pressão Embreagem	–	–	–	1	–	1	1	1			
18	22361-KVS-J01	Placa, Acionador Embreagem	–	–	–	1	–	1	1	1			

PROIBIDA A REPRODUÇÃO E DISTRIBUIÇÃO
Jun 2013 - Matsuo - MM - JT

© Moto Honda da Amazônia Ltda.
Todos os direitos reservados.

M-9

Embreagem Unidirecional

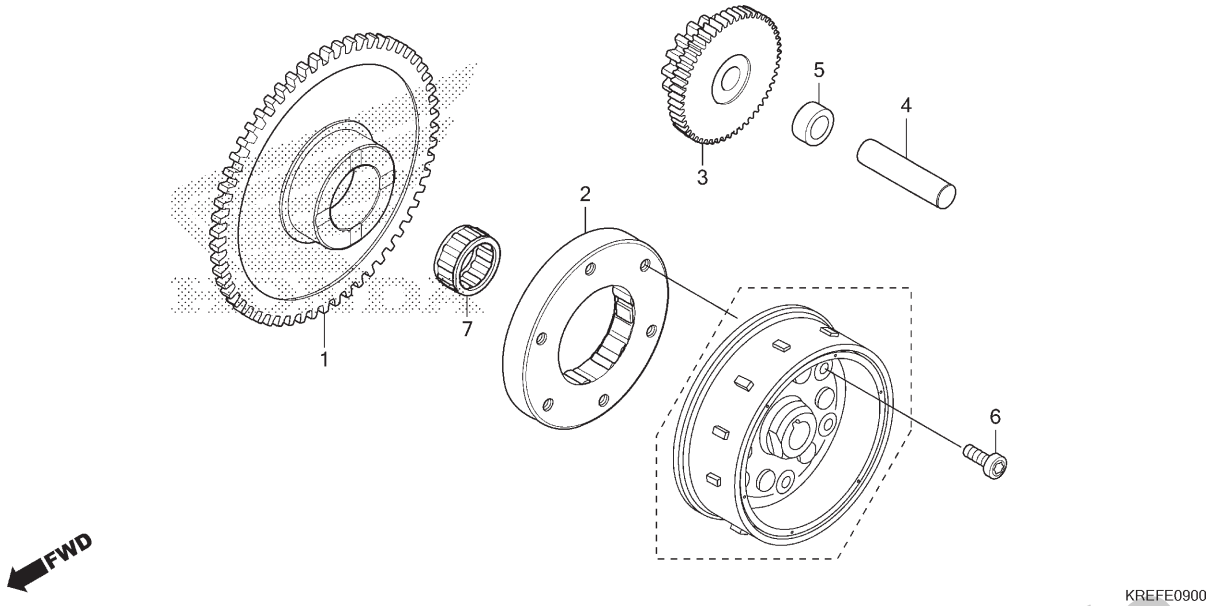

Ref. Nº	N.O.S.	Item de serviço	T.M.O.
1		(7)	
	612120	Engrenagem, Movida Partida	0,5
2	6121A2	Embreagem, Unidirecional Partida	0,6
3	612125	Engrenagem, Redução Partida	0,5

Ref. Nº	Nº da peça	Descrição	Qtd. NXR160 ESD F	EDD F	EDD G	ES G	EDD H	ES H	EDD J	EDD K	Nº de série		Tipo
1	28110-KRE-G00	Engrenagem, Movida Partida (62D)	1	1	1	1	1	1	1	1	.....	.....	.....
2	28120-KWB-921	Embreagem Conj., Unidirecional (KYUSHU MUSASHI SEIMITSU)	1	1	1	1	1	1	1	1	.....	.....	.....
3	28131-KRE-G01	Engrenagem, Redução Partida (14/60D)	1	1	1	1	1	1	1	1	.....	.....	.....
4	28132-KN6-930	Eixo, Engrenagem Redução	1	1	1	1	1	1	1	1	.....	.....	.....
5	28133-KRM-850	Bucha, Redução Partida	1	1	1	1	1	1	1	1	.....	.....	.....
6	90085-KRM-850	Parafuso, Allen, 6mm	6	6	6	6	6	–	6	6	.....	.....	.....
	90085-KSP-901	.....	–	–	–	–	–	6	–	–	.....	.....	.....
	90085-KTC-920	Parafuso, Allen, 6x14	–	–	–	–	–	6	–	–	.....	.....	.....
7	91071-KRM-870	Rolamento, Agulhas, 22x29x16,8	1	1	1	1	1	1	1	1	.....	.....	.....
	91104-KTT-901	.....	1	1	1	1	1	1	1	1	.....	.....	.....

PROIBIDA A REPRODUÇÃO E DISTRIBUIÇÃO
1010913 - Matsuo - MM - JT

© Moto Honda da Amazônia Ltda.
Todos os direitos reservados.

M-10

Tampa Lateral Esquerda

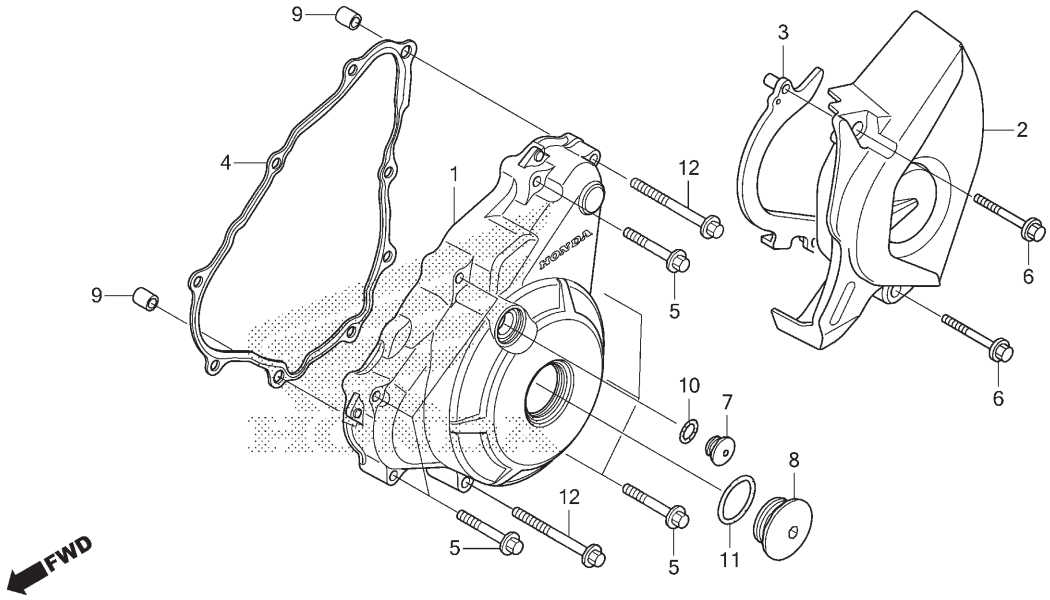

Ref. Nº	N.O.S.	Item de serviço	T.M.O.
1	1101A6	Tampa, Lateral: Esquerda	0,5
2	1101B0	Tampa, Lateral: Traseira Esquerda	0,1
4	1101A3	Junta, Tampa Lateral: Esquerda	0,4

Ref. Nº	Nº da peça	Descrição	Qtd. NXR160 ESD F	EDD F	EDD G	ES G	EDD H	ES H	EDD J	EDD K	Nº de série		Tipo
1	11341-KRE-G00	Tampa, Lateral Esquerda	1	–	–	–	–	–	–	–			
			–	1	–	–	–	–	–	–		~F452316	
	11341-KRE-G01		–	1	–	–	–	–	–	–	F452317	~	
			–	–	1	1	1	1	1	1			
2	11361-KRE-G00	Tampa, Traseira Esquerda	1	1	1	1	1	1	1	1			
3	11365-KRE-G00	Guia Comp., Corrente Transmissão	1	1	1	1	1	1	1	1			
4	11395-KRE-G01	Junta, Tampa Esquerda	1	1	1	1	1	1	1	1			
	11395-KVS-M21		–	–	–	–	–	–	1	1			
5	90042-KVS-740	Parafuso, Flange, 6x35	7	7	7	7	7	7	7	7			
	96001-06035-00		7	7	7	7	7	7	7	7			
6	90043-KVS-740	Parafuso, Flange, 6x40	2	2	2	2	2	2	2	2			
	96001-06040-00		2	2	2	2	2	2	2	2			
7	90084-KPS-900	Capa, 14mm	1	1	1	1	1	1	1	1			
8	90087-KRM-840	Tampa, 32mm	1	1	1	1	1	1	1	1			
9	90702-KRM-840	Pino, Guia, 8x14	2	2	2	2	2	2	2	2			
10	91303-KRM-840	Anel, Vedação 13,8X2,5	1	1	1	1	1	1	1	1			
11	91305-KRM-840	Anel, Vedação, 31,7x2,4	1	1	1	1	1	1	1	1			
12	96001-06045-00	Parafuso, Flange, 6x45	2	2	2	2	2	2	2	2			

PROIBIDA A REPRODUÇÃO E DISTRIBUIÇÃO
1010913 - Matsuo - MM - JT

© Moto Honda da Amazônia Ltda.
Todos os direitos reservados.

M-11

Gerador

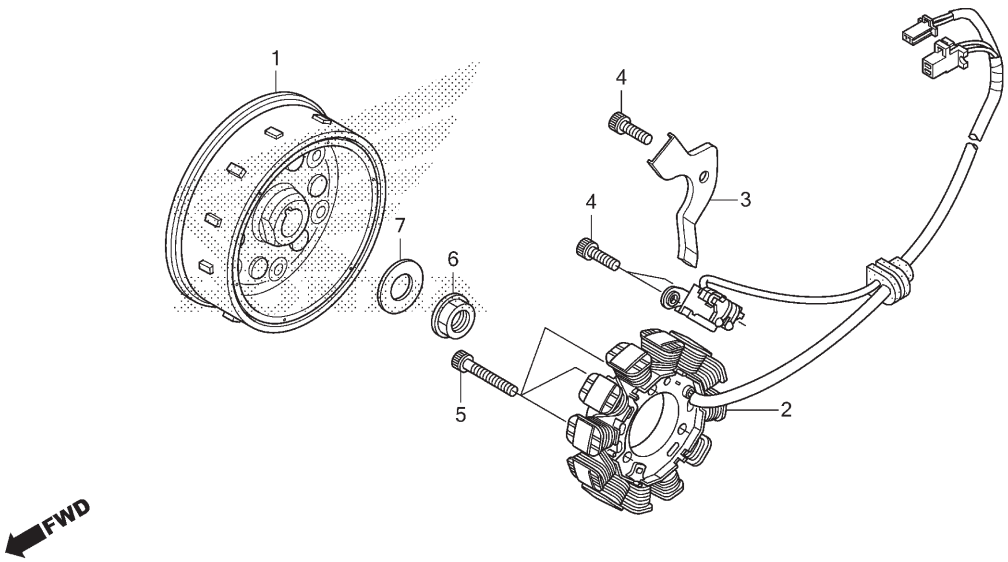

Ref. Nº	N.O.S.	Item de serviço	T.M.O.
1	613105	Rotor ou Volante	0,6
2	6131A3	Estator	0,7

Ref. Nº	Nº da peça	Descrição	Qtd. NXR160 ESD F	EDD F	EDD G	ES G	EDD H	ES H	EDD J	EDD K	Nº de série		Tipo
1	31110-KRE-G01	Volante Comp. (DENSO)	1	1	1	–	1	–	–	–			
	31110-KVS-J01	Volante Comp.	–	–	–	–	–	–	1	1			
	31110-KRE-H81	Volante Comp. (MITSUBA)	–	–	–	1	–	1	–	–			
2	31120-KRE-G01	Estator Comp. (DENSO)	1	1	1	–	1	–	–	–			
	31120-KRE-K01	Estator Comp.	–	–	–	–	–	–	1	1			
	31120-KRE-H81	Estator Comp. (MITSUBA)	–	–	–	1	–	1	–	–			
3	32111-KRE-G00	Braçadeira, Fiação Gerador C.A.	1	1	1	1	1	1	1	1			
4	90009-KRM-840	Parafuso, Allen, 6x16	3	3	3	3	3	3	3	3			
	96600-06016-00		3	3	3	3	3	3	3	3			
5	90010-KRM-840	Parafuso, Allen, 6x22	3	3	3	3	3	3	3	3			
	96600-06022-00		3	3	3	3	3	3	3	3			
6	90201-KRM-840	Porca, Flange, 14mm	1	1	1	1	1	1	1	1			
7	90501-KPT-A00	Arruela, 14,1x29x2,8	1	1	1	1	1	1	1	1			

PROIBIDA A REPRODUÇÃO E DISTRIBUIÇÃO
1010913 - Matsuo - MM - JT

© Moto Honda da Amazônia Ltda.
Todos os direitos reservados.

M-13

Motor de Partida

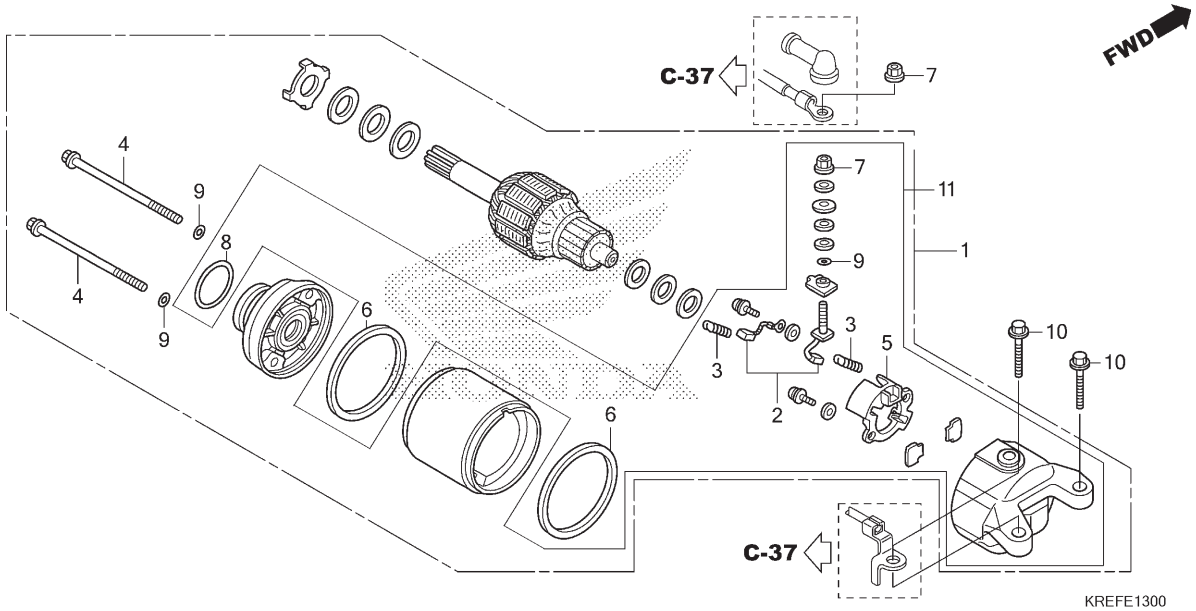

Ref. Nº	N.O.S.	Item de serviço	T.M.O.
1		(8)	
	612105	Motor, Partida	0,5
2		(3,6)	
	6121A4	Terminal, Escovas (Partida)	0,7
5	6121A5	Suporte, Escovas (Partida)	0,7

Ref. Nº	Nº da peça	Descrição	Qtd. NXR160 ESD F	EDD F	EDD G	ES G	EDD H	ES H	EDD J	EDD K	Nº de série		Tipo
1	31200-KRE-G01	Motor Partida, Conj. (MITSUBA)	1	1	1	–	–	–	–	–			
	31200-KVS-J01		–	–	–	1	1	1	1	1			
2	31201-KPT-A01	Terminal Escovas, Jogo	1	1	1	–	–	–	–	–			
	31201-KVS-J01		–	–	–	1	1	1	1	1			
3	31204-KG8-004	Mola, Escovas Carbono	2	2	2	2	2	2	2	2			
4	31205-KPT-A01	Parafuso, Fixação	2	2	2	2	2	2	2	2			
5	31206-KPH-881	Suporte, Escovas	1	1	1	1	1	1	1	1			
6	31207-MBE-008	Anel	2	2	2	2	2	2	2	2			
7	90071-MB0-000	Porca-arruela, 6mm	2	2	2	2	2	2	2	2			
8	91309-425-003	Anel, Vedação, 24,4x3,1 (ARAI)	1	1	1	1	1	1	1	1			
9	91320-MB0-000	Anel, Vedação 4x2	3	3	3	3	3	3	3	3			
10	95701-06025-00	Parafuso, Flange, 6x25	2	2	2	2	2	2	2	2			
11	0631A-KRE-G00	Suporte Motor Partida, Jogo	1	1	1	–	–	–	–	–			
	0631A-KVS-J00		–	–	–	1	1	1	1	1			

PROIBIDA A REPRODUÇÃO E DISTRIBUIÇÃO
1010913 - Matsuo - MM - JT

© Moto Honda da Amazônia Ltda.
Todos os direitos reservados.

M-14

Bomba de Óleo

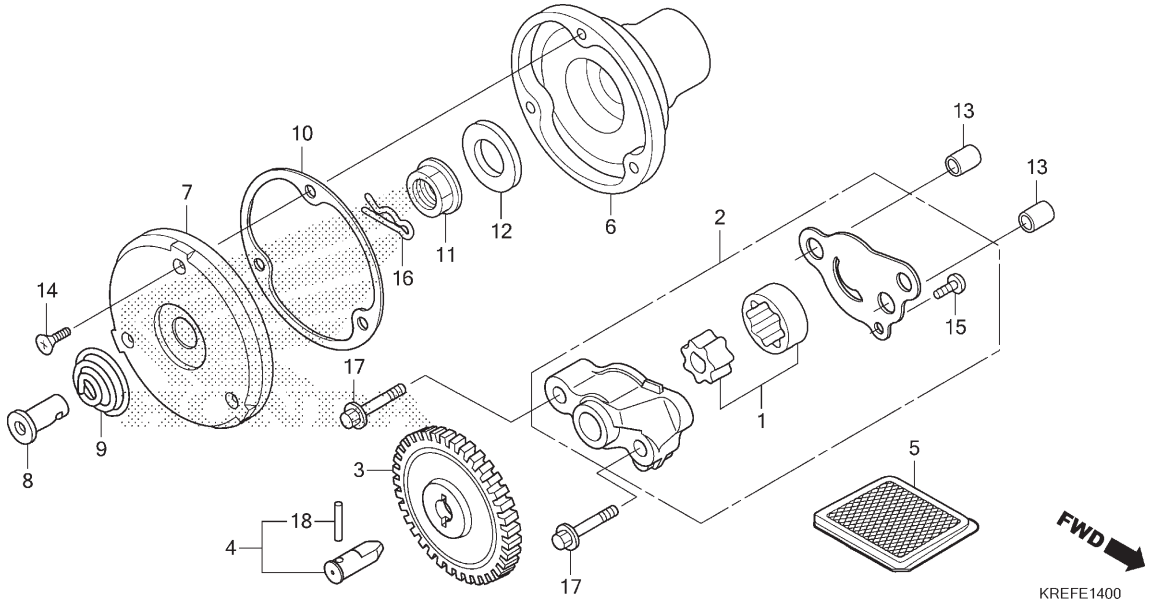

Ref. Nº	N.O.S.	Item de serviço	T.M.O.
2		(1)	
	113105	Bomba Óleo, Conj.	0,5
3	1131C4	Engrenagem, Movida Bomba Óleo	0,4
5	1131B5	Tela, Filtro Óleo	0,4
6	1101L0	Rotor, Filtro Óleo	0,5
7	1101L1	Capa, Rotor Filtro Óleo	0,5

Ref. Nº	Nº da peça	Descrição	Qtd. NXR160 ESD F	EDD F	EDD G	ES G	EDD H	ES H	EDD J	EDD K	Nº de série		Tipo
1	15021-KRE-G00	Rotor A Jogo, Bomba Óleo	1	1	1	1	1	1	1	1			
	15022-KRE-G00	Rotor B Jogo, Bomba Óleo	1	1	1	1	1	1	1	1			
2	15100-KRE-G00	Bomba Óleo, Conj.	1	1	1	1	1	1	–	–			
	15100-KVS-M20		–	–	–	–	–	–	1	1			
3	15133-KRE-G00	Engrenagem, Movida Bomba Óleo (33D)	1	1	1	1	1	1	1	1			
4	15135-KRE-G00	Eixo Comp., Bomba Óleo	1	1	1	1	1	1	1	1			
5	15421-KSP-910	Tela, Filtro Óleo	1	1	1	1	1	1	1	1			
6	15430-KRE-G00	Rotor, Filtro Óleo	1	1	1	1	1	1	1	1			
7	15436-KRM-840	Capa, Rotor Filtro Óleo	1	1	1	1	1	1	1	1			
8	15441-KCS-650	Passagem, Óleo	1	1	1	1	1	1	1	1			
9	15446-107-000	Mola, Passagem Óleo	1	1	1	1	1	1	1	1			
10	15459-KWK-900	Junta, Capa Filtro Óleo	1	1	1	1	1	1	1	1			
11	90202-KRM-840	Porca, Flange Especial, 14mm	1	1	1	1	1	1	1	1			
12	90501-KPT-A00	Arruela, 14,1x29x2,8	1	1	1	1	1	1	1	1			
13	90702-KRM-840	Pino, Guia, 8x14	2	2	2	2	2	2	2	2			
14	93700-05012-0A	Parafuso, Oval, 5x12	3	3	3	3	3	3	3	3			
15	93901-34120	Parafuso, Fixação, 4x8	1	1	1	1	1	1	1	1			
16	94251-08000	Pino, Trava, 8mm	1	1	1	1	1	1	1	1			
17	95701-06035-00	Parafuso, Flange, 6x35	2	2	2	2	2	2	2	2			
18	96220-30168	Rolete, 3x16,8	1	1	1	1	1	1	1	1			

PROIBIDA A REPRODUÇÃO E DISTRIBUIÇÃO
10/10/23 - Matsuo - MM - JT

© Moto Honda da Amazônia Ltda.
Todos os direitos reservados.

M-15

Carcaça do Motor

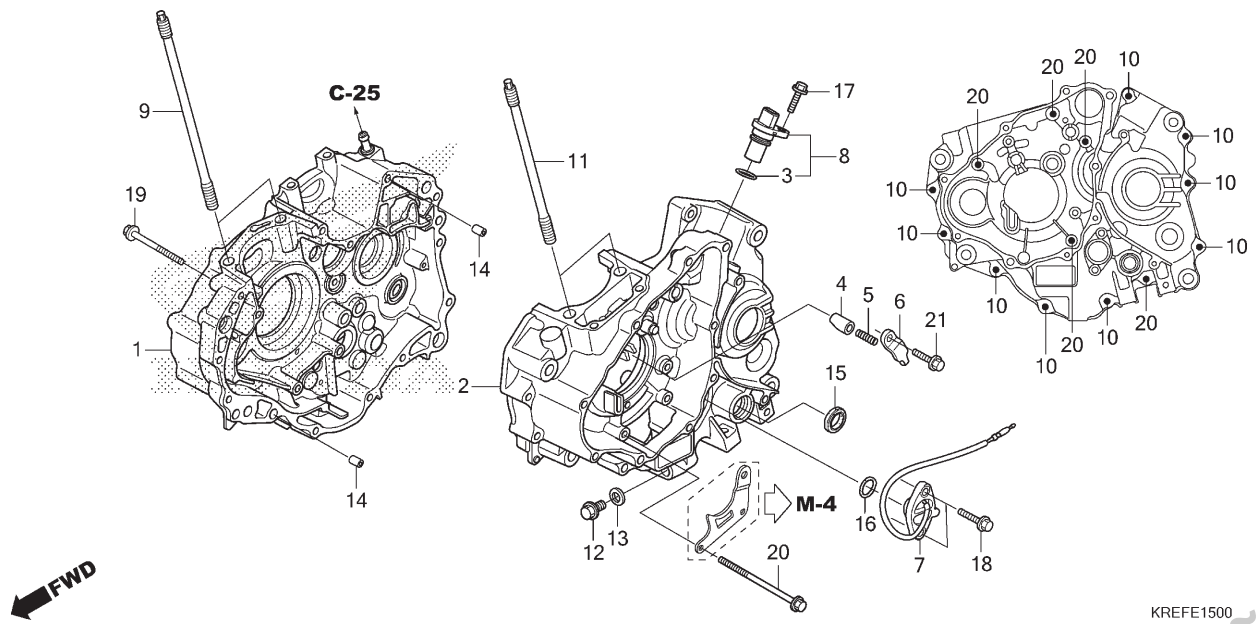

Ref. Nº	N.O.S.	Item de serviço	T.M.O.
1	110120	Carcaça Motor: Direita	5,6
		• Inclui: Remoção e instalação do motor	
2	110115	Carcaça Motor: Esquerda	5,3
		• Inclui: Remoção e instalação do motor	
	1101A2	Carcaça Motor: Ambas	6,5
		• Inclui: Remoção e instalação do motor	
7		(16)	
	6151B8	Interruptor, Ponto Morto	0,4
8		(3)	
	617198	Sensor, Velocímetro	0,2
15	1101F9	Retentor, Óleo, Seletor Marchas	0,8

Ref. Nº	Nº da peça	Descrição	Qtd. NXR160 ESD F	EDD F	EDD G	ES G	EDD H	ES H	EDD J	EDD K	Nº de série		Tipo
1	11100-KRE-G00	Carcaça Motor Comp., Direita	1	1	1	1	1	1	1	1	.....	.....	.....
2	11200-KRE-G00	Carcaça Motor Comp., Esquerda	1	1	1	1	1	1	1	1	.....	.....	.....
3	11203-PWA-003	Anel, Vedação, 17,8x2,4 (NOK)	1	1	1	1	1	1	1	1	.....	.....	.....
4	11215-KRM-840	Plugue, Acionamento Rolamento	1	1	1	1	1	1	1	1	.....	.....	.....
5	11216-KRM-840	Mola, Acionamento Rolamento	1	1	1	1	1	1	1	1	.....	.....	.....
6	11217-KRM-840	Placa, Acionamento Rolamento	1	1	1	1	1	1	1	1	.....	.....	.....
7	35759-KRE-G01	Interruptor Conj., Ponto Morto	1	1	1	1	1	1	1	1	.....	.....	.....
8	37700-KRE-G01	Sensor Conj., Velocidade (TDK-EPC)	1	1	1	1	1	1	1	1	.....	.....	.....
9	90031-KRE-G00	Prisioneiro A, Cilindro, 204,5mm	2	2	2	2	2	2	2	2	.....	.....	.....
10	90031-KVS-740	Parafuso, Flange, 6x40	9	9	9	9	9	9	9	9	.....	.....	.....
	95701-06040-00	.....	9	9	9	9	9	9	9	9	.....	.....	.....
11	90032-KRE-G00	Prisioneiro B, Cilindro, 168,5mm	2	2	2	2	2	2	2	2	.....	.....	.....
12	90131-KRM-840	Parafuso, Plugue Drenagem, 12mm	1	1	1	1	1	1	1	1	.....	.....	.....
13	90401-KRM-R20	Arruela, Plugue Drenagem, 12mm	1	1	1	1	1	1	1	1	.....	.....	.....
14	90702-KRM-840	Pino, Guia, 8x14	2	2	2	2	2	2	2	2	.....	.....	.....
15	91203-KRM-841	Retentor, Óleo, 14x22x5	1	1	1	1	1	1	1	1	.....	.....	.....
	91203-KSP-911	Retentor, Óleo, 14x22x5 (ARAI)	1	1	1	1	1	1	1	1	.....	.....	.....
16	91305-KPH-900	Anel, Vedação, 19,4x2,3	1	1	1	1	1	1	1	1	.....	.....	.....
17	95701-06018-00	Parafuso, Flange, 6x18	1	1	1	1	1	1	1	1	.....	.....	.....
18	95701-06020-00	Parafuso, Flange, 6x20	2	2	2	2	2	2	2	2	.....	.....	.....
19	95701-06045-00	Parafuso, Flange, 6x45	1	1	1	1	1	1	1	1	.....	.....	.....
20	95701-06070-00	Parafuso, Flange, 6x70	6	6	6	6	6	6	6	6	.....	.....	.....
21	96001-06016-00	Parafuso, Flange, 6x16	1	1	1	1	1	1	1	1	.....	.....	.....

PROIBIDA A REPRODUÇÃO E DISTRIBUIÇÃO
10.01 - Matsuo - MM - JT

© Moto Honda da Amazônia Ltda.
Todos os direitos reservados.

M-16

Árvore de Manivelas • Pistão

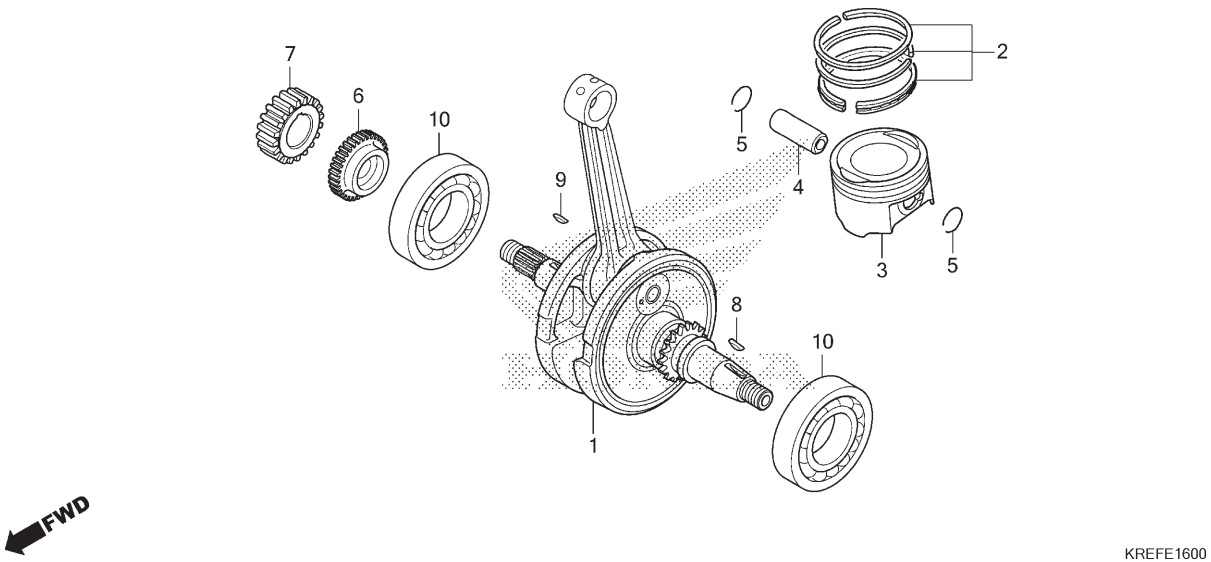

Ref. Nº	N.O.S.	Item de serviço	T.M.O.
1	1101B5	Árvore de Manivelas	4,8
		• Inclui: Remoção e instalação do motor	
3		(2,4,5)	
	111103	Anel Pistão e/ou Pistão (Um)	2,4
6	110183	Engrenagem, Motora Balanceiro	0,8
7	211105	Engrenagem, Motora Primária	0,8
10	1101B6	Rolamento, Árvore Manivelas: Esquerda	4,8
		• Inclui: Remoção e instalação do motor	
	1101B7	Rolamento, Árvore Manivelas: Direita	5,0
		• Inclui: Remoção e instalação do motor	
	1101G0	Rolamento, Árvore Manivelas: Ambas	5,2
		• Inclui: Remoção e instalação do motor	

Ref. Nº	Nº da peça	Descrição	Qtd. NXR160 ESD F	EDD F	EDD G	ES G	EDD H	ES H	EDD J	EDD K	Nº de série		Tipo
1	13000-KRE-G00	Árvore Manivelas, Comp.	1	1	1	–	1	–	–	–			
	13000-KVS-J00		–	–	–	1	–	1	1	1			
2	13011-KRE-G00	Anéis Pistão, Jogo (STD.) (RIKEN)	1	1	1	1	1	1	1	1			
	13021-KRE-G00	Anéis Pistão, Jogo (0,25) (RIKEN)	(1)	(1)	(1)	(1)	(1)	(1)	(1)	(1)			
	13031-KRE-G00	Anéis Pistão, Jogo (0,50) (RIKEN)	(1)	(1)	(1)	(1)	(1)	(1)	(1)	(1)			
	13041-KRE-G00	Anéis Pistão, Jogo (0,75) (RIKEN)	(1)	(1)	(1)	(1)	(1)	(1)	(1)	(1)			
	13051-KRE-G00	Anéis Pistão, Jogo (1,00) (RIKEN)	(1)	(1)	(1)	(1)	(1)	(1)	(1)	(1)			
3	13101-KRE-G00	Pistão (STD.)	1	1	1	1	1	1	1	1			
	13102-KRE-G00	Pistão (0,25)	(1)	(1)	(1)	(1)	(1)	(1)	(1)	(1)			
	13103-KRE-G00	Pistão (0,50)	(1)	(1)	(1)	(1)	(1)	(1)	(1)	(1)			
	13104-KRE-G00	Pistão (0,75)	(1)	(1)	(1)	(1)	(1)	(1)	(1)	(1)			
	13105-KRE-G00	Pistão (1,00)	(1)	(1)	(1)	(1)	(1)	(1)	(1)	(1)			
4	13111-KRM-840	Pino, Pistão	1	1	1	1	1	1	1	1			
5	13112-KRM-840	Trava, Pino Pistão, 14mm	2	2	2	2	2	2	2	2			
6	13411-KRE-G00	Engrenagem, Motora Balanceiro (41D)	1	1	1	1	1	1	1	1			
7	23121-KRE-G00	Engrenagem, Motora Primária (22D)	1	1	1	1	1	1	1	1			
8	90741-KFB-000	Chave, Woodruff, 4mm	1	1	1	1	1	1	1	1			
9	90741-KGH-900	Chave, Woodruff, 4mm	1	1	1	1	1	1	1	1			
10	91001-KRE-G01	Rolamento, Radial Esferas, 35x72x15 (FUJIKOSHI)	2	2	2	2	2	2	2	2			

PROIBIDA A REPRODUÇÃO E DISTRIBUIÇÃO
1010913 Matsuo - MM - JT

© Moto Honda da Amazônia Ltda.
Todos os direitos reservados.

M-16.10

Eixo do Balanceiro

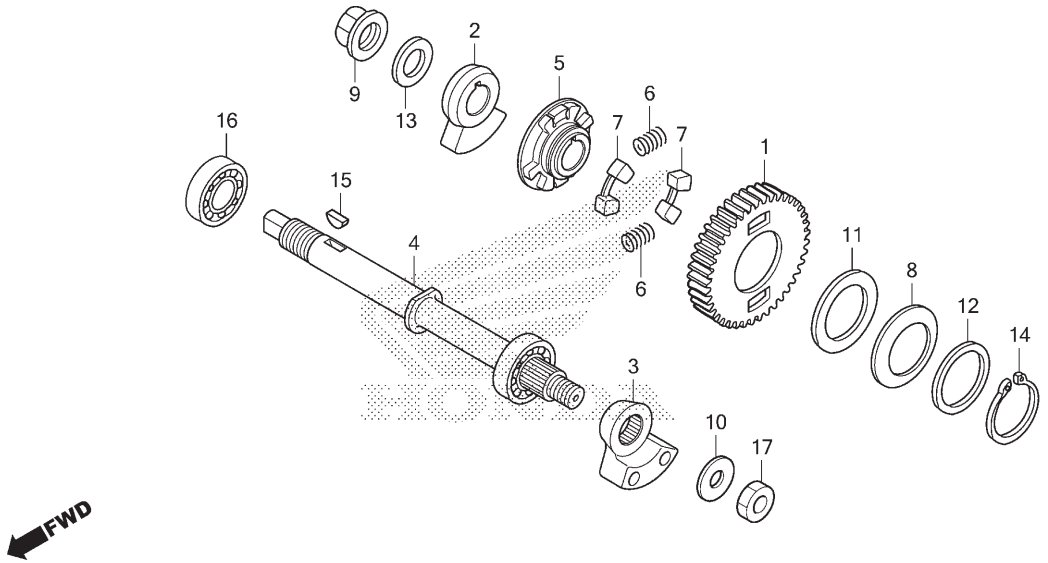

Ref. Nº	N.O.S.	Item de serviço	T.M.O.
1		(5,6,7)	
	1101L5	Engrenagem, Movida Balanceiro	0,6
4	110185	Eixo, Balanceiro	4,7
		• Inclui: Remoção e instalação do motor	
16	1101G4	Rolamento, Eixo Balanceiro: Direito	4,9
		• Inclui: Remoção e instalação do motor	

Ref. Nº	Nº da peça	Descrição	Qtd. NXR160 ESD F	EDD F	EDD G	ES G	EDD H	ES H	EDD J	EDD K	Nº de série		Tipo
1	13422-KRE-G00	Engrenagem, Movida Balanceiro (41D)	1	1	1	1	1	1	1	1			
2	13423-KRE-G00	Contrapeso A, Balanceiro	1	1	1	1	1	1	1	1			
3	13424-KRE-G00	Contrapeso B, Balanceiro	1	1	1	1	1	1	–	–			
	13424-KVS-M20		–	–	–	–	–	–	1	1			
4	13425-KRE-G00	Eixo Comp., Balanceiro	1	1	1	1	1	1	1	1			
5	13426-KRE-G01	Bucha, Engrenagem Movida Balanceiro	1	1	1	1	1	1	1	1			
6	13427-KRM-840	Mola, Amortecedor	2	2	2	2	2	2	2	2			
7	13428-KRM-840	Coxim, Amortecedor	2	2	2	2	2	2	2	2			
8	13538-KRM-840	Mola, Encosto	1	1	1	1	1	1	1	1			
9	90202-KRM-840	Porca, Flange Especial, 14mm	1	1	1	1	1	1	1	1			
10	90401-KRE-G00	Arruela, 12,2x24x2,6	1	1	1	1	1	1	1	1			
11	90403-KRM-840	Arruela, 28,1x45x1,4	1	1	1	1	1	1	1	1			
12	90458-KRE-G00	Arruela, Encosto, 28,2x36x1,0	1	1	1	1	1	1	1	1			
13	90501-KPT-A00	Arruela, 14,1x29x2,8	1	1	1	1	1	1	1	1			
14	90604-KRM-840	Anel Elástico, Externo, 28mm	1	1	1	1	1	1	1	1			
	94510-28000		1	1	1	1	1	1	1	1			
15	90741-KGH-900	Chave, Woodruff, 4mm	1	1	1	1	1	1	1	1			
16	91004-KRE-G01	Rolamento, Radial Esferas Especial, 6202 (NSK)	1	1	1	1	1	1	1	1			
17	94002-12200-0S	Porca, Sextavada, 12mm	1	1	1	1	1	1	1	1			

PROIBIDA A REPRODUÇÃO E DISTRIBUIÇÃO
10/09/19 - Matsuo - MM - JT

© Moto Honda da Amazônia Ltda.
Todos os direitos reservados.

M-17

Transmissão

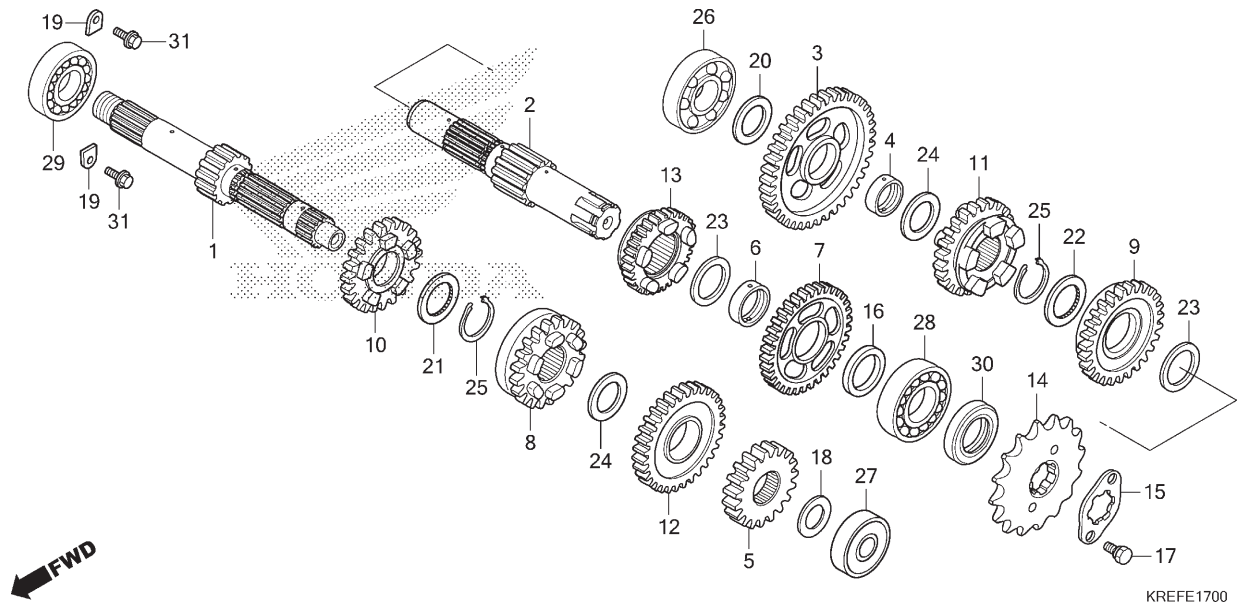

Ref. Nº	N.O.S.	Item de serviço	T.M.O.
1		(5,8,10,12)	
	210141	Árvore Principal, Transmissão	4,9
		• Inclui: Remoção e instalação do motor	
	210141A	• Substituição da árvore secundária adicionar	0,2
2		(3,7,9,11,13)	
	210142	Árvore Secundária, Transmissão	4,9
		• Inclui: Remoção e instalação do motor	
	210142A	• Substituição da árvore principal adicionar	0,2
14	213135	Pinhão, Transmissão	0,3
26	2101C8	Rolamento, Árvore Secundária: Direito	5,0
		• Inclui: Remoção e instalação do motor	
27	2101C2	Rolamento, Árvore Principal: Esquerdo	4,8
		• Inclui: Remoção e instalação do motor	
28	2101C7	Rolamento, Árvore Secundária: Esquerdo	4,8
		• Inclui: Remoção e instalação do motor	
+			

Ref. Nº	Nº da peça	Descrição	Qtd. NXR160 ESD F	EDD F	EDD G	ES G	EDD H	ES H	EDD J	EDD K	Nº de série		Tipo
1	23210-KRE-G00	Árvore Principal, Comp. (14D)	1	1	1	1	1	1	–	–			
	23210-KVS-M20		–	–	–	–	–	–	1	1			
2	23221-KRE-G00	Árvore, Secundária	1	1	1	1	1	1	–	–			
	23221-KRE-K00		–	–	–	–	–	–	1	1			
3	23421-KRE-G00	Engrenagem, Secundária 1ª (39D)	1	1	1	1	1	1	1	1			
4	23427-KRM-840	Bucha, 17x20,5X8,0	1	1	1	1	1	1	1	1			
5	23431-KRE-B00	Engrenagem, Principal 2ª (16D)	1	1	1	1	1	1	1	1			
6	23432-KRM-840	Bucha, 20mm	1	1	1	1	1	1	1	1			
7	23441-KRE-G00	Engrenagem, Secundária 2ª (30D)	1	1	1	1	1	1	1	1			
8	23451-KRE-G00	Engrenagem, Principal 3ª (19D)	1	1	1	1	1	1	1	1			
9	23461-KRE-G00	Engrenagem, Secundária 3ª (27D)	1	1	1	1	1	1	1	1			
10	23471-KRE-G00	Engrenagem, Principal 4ª (22D)	1	1	1	1	1	1	1	1			
11	23481-KRE-G00	Engrenagem, Secundária 4ª (25D)	1	1	1	1	1	1	1	1			
12	23491-KRE-G00	Engrenagem, Principal 5ª (27D)	1	1	1	1	1	1	1	1			
13	23501-KRE-G00	Engrenagem, Secundária 5ª (26D)	1	1	1	1	1	1	1	1			
14	23801-KWF-940	Pinhão, Transmissão (16D)	1	1	1	1	1	1	1	1			
15	23811-KR3-600	Placa A2, Fixação	1	1	1	1	1	1	1	1			
16	23911-KRE-G00	Bucha, 20mm	1	1	1	1	1	1	1	1			
17	90011-KPT-A00	Parafuso, Sextavado, 6x10	2	2	2	2	2	2	2	2			
18	90412-KPH-900	Arruela, Especial, 12x23	1	1	1	1	1	1	1	1			
19	90441-KRM-840	Placa, Suporte Rolamento	2	2	2	2	2	2	2	2			
20	90451-KRE-G00	Arruela, Especial, (17mm)	1	1	1	1	1	1	1	1			

PROIBIDA A REPRODUÇÃO E DISTRIBUIÇÃO
100083 - Matsuo - MM - JT

© Moto Honda da Amazônia Ltda.
Todos os direitos reservados.

M-17

Transmissão

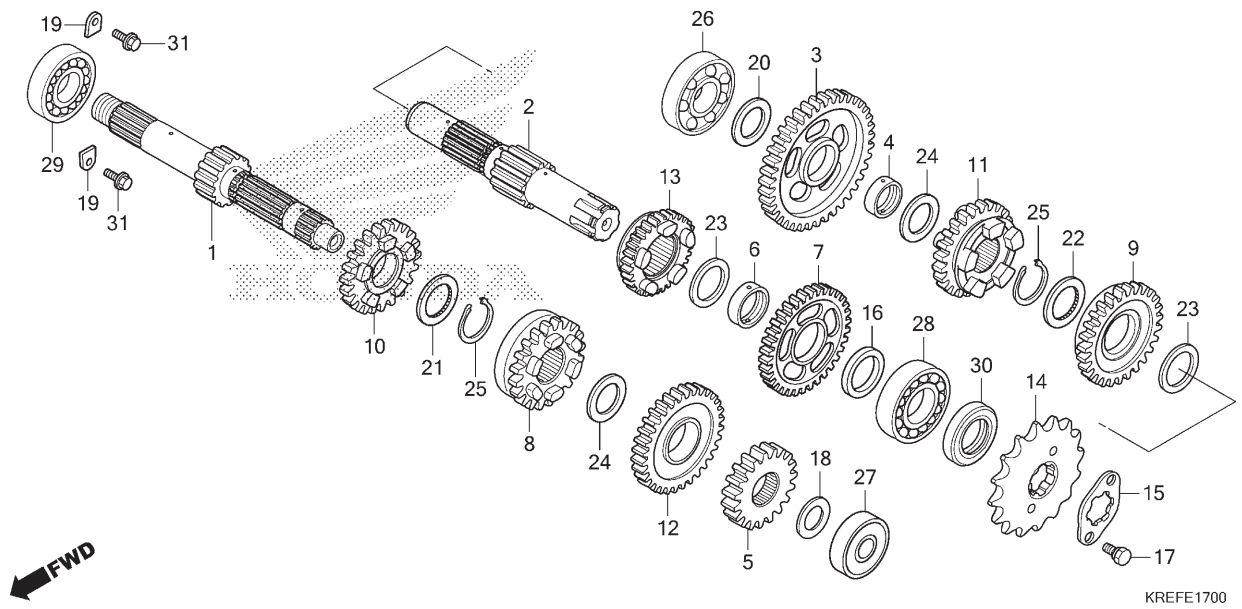

Ref. Nº	N.O.S.	Item de serviço	T.M.O.
+			
28			
	2101C9	Rolamento, Árvore Secundária: Ambos	5,2
		• Inclui: Remoção e instalação do motor	
29	2101C5	Rolamento, Árvore Principal: Direito	5,0
		• Inclui: Remoção e instalação do motor	
	2101C6	Rolamento, Árvore Principal: Ambos	5,2
		• Inclui: Remoção e instalação do motor	
	2101D4	Rolamento, Árvore Principal e Árvore Secundária: Todos	5,4
		• Inclui: Remoção e instalação do motor	
30	2101G7	Retentor, Óleo, Árvore Secundária: Esquerdo	4,7
		• Inclui: Remoção e instalação do motor	

Ref. Nº	Nº da peça	Descrição	Qtd. NXR160 ESD F	EDD F	EDD G	ES G	EDD H	ES H	EDD J	EDD K	Nº de série		Tipo
21	90453-KVS-900	Arruela, Entalhada, 20mm	1	1	1	1	1	1	1	1			
	90453-KVX-600		1	1	1	1	1	1	1	1			
22	90453-KVS-900	Arruela, Entalhada, 20mm	1	1	1	1	1	1	1	1			
23	90454-KPS-900	Arruela B, Encosto, 20mm	2	2	2	2	2	2	2	2			
24	90458-KVS-900	Arruela, Encosto, 17mm	2	2	2	2	2	2	2	2			
25	90605-KVS-900	Anel Ajuste, 20mm	2	2	2	2	2	2	2	2			
26	91003-KRE-G01	Rolamento, Radial Esferas, 17x42x12 (NSK)	1	1	1	1	1	1	1	1			
27	91005-KRE-G01	Rolamento, Radial Esferas, 6201 (U)	1	1	1	1	1	1	1	1			
28	91006-KRE-G01	Rolamento, Radial Esferas, 6304 (NSK)	1	1	1	1	1	1	1	1			
29	91015-KRM-841	Rolamento, Radial Esferas, 6203(C3) (FUJIKOSHI)	1	1	1	1	1	1	1	1			
30	91216-KRM-841	Retentor, Óleo, 20x34x7	1	1	1	1	1	1	1	1			
	91216-KSP-911	Retentor, Óleo, 20x34x7(ARAI)	1	1	1	1	1	1	1	1			
31	95701-06016-00	Parafuso, Flange, 6x16	2	2	2	2	2	2	2	2			

PROIBIDA A REPRODUÇÃO E DISTRIBUIÇÃO
1010913 - Matsuo - MM - JT

© Moto Honda da Amazônia Ltda.
Todos os direitos reservados.

M-19

Tambor Seletor de Marchas

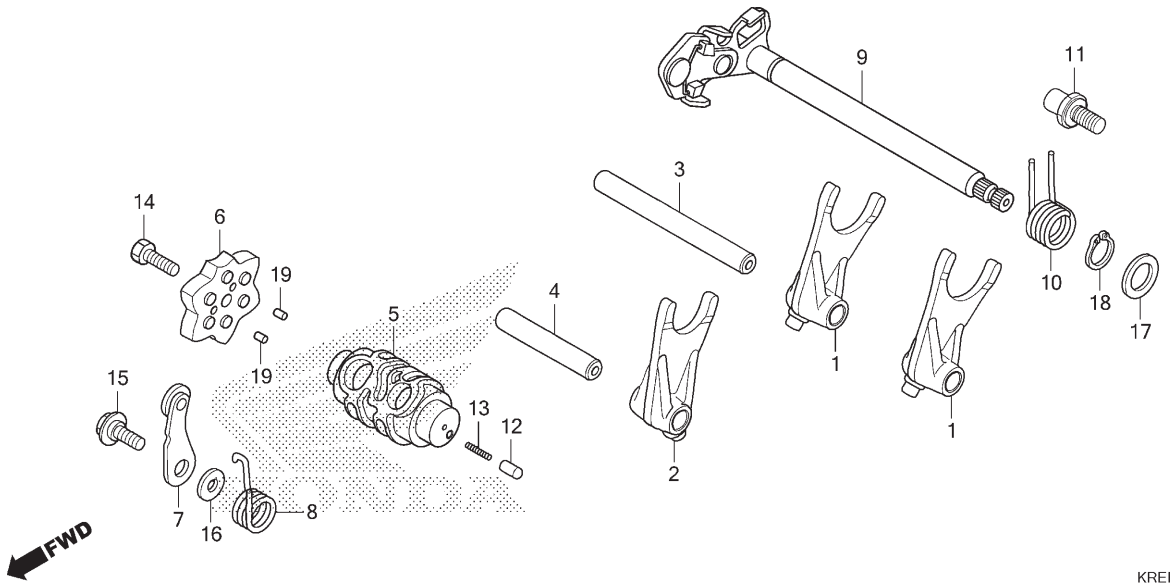

Ref. Nº	N.O.S.	Item de serviço	T.M.O.
1		(2)	
	210112	Garfo, Seletor Marchas	4,6
		• Inclui: Remoção e instalação do motor	
		• Nota: Mesmo tempo para duas unidades ou mais	
5	2101A9	Tambor, Seletor Marchas	4,7
		• Inclui: Remoção e instalação do motor	
6	2101D6	Excêntrico, Posicionador Marchas	0,8
7		(8)	
	210125	Posicionador ou Mola, Tambor Seletor	0,8
9		(10)	
	210122	Eixo, Seletor Marchas	0,8

Ref. Nº	Nº da peça	Descrição	Qtd. NXR160 ESD F	EDD F	EDD G	ES G	EDD H	ES H	EDD J	EDD K	Nº de série		Tipo
1	24211-KPT-A00	Garfo, Seletor Marchas	2	2	2	2	2	2	2	2			
2	24212-KRE-G00	Garfo, Central Seletor Marchas	1	1	1	1	1	1	1	1			
3	24241-KRM-840	Eixo A, Garfo Seletor	1	1	1	1	1	1	1	1			
4	24242-KRM-840	Eixo B, Garfo Seletor	1	1	1	1	1	1	1	1			
5	24301-KRE-G00	Tambor, Seletor Marchas	1	1	1	1	1	1	1	1			
6	24410-KSP-860	Excêntrico Comp., Posicionador Marchas	1	1	1	1	1	1	1	1			
	24410-KTT-900		1	1	1	1	1	1	1	1			
7	24430-KRM-B10	Posicionador Comp., Tambor Seletor	1	1	1	1	1	1	1	1			
8	24436-KRM-840	Mola, Posicionador Tambor Seletor	1	1	1	1	1	1	1	1			
9	24610-KRE-G00	Eixo Comp., Seletor Marchas	1	1	1	1	1	1	1	1			
10	24651-KRM-840	Mola, Retorno Seletor Marchas	1	1	1	1	1	1	1	1			
11	24652-KRM-840	Pino, Mola Retorno Seletor	1	1	1	1	1	1	1	1			
12	35751-KPH-900	Capa, Interruptor Câmbio	1	1	1	1	1	1	1	1			
13	35752-KRM-840	Mola, Interruptor Câmbio	1	1	1	1	1	1	1	1			
14	90003-KVS-900	Parafuso, Sextavado, 6x20	1	1	1	1	1	1	1	1			
15	90022-KRM-840	Parafuso, Pivô Fixação Posicionador	1	1	1	1	1	1	1	1			
16	90417-KRM-840	Arruela, Posicionador Tambor	1	1	1	1	1	1	1	1			
17	90457-KRM-840	Arruela, 14mm	1	1	1	1	1	1	1	1			
18	90606-KRM-840	Anel Elástico, Externo, 14mm	1	1	1	1	1	1	1	1			
19	96220-30085	Rolete, 3x8,5	2	2	2	2	2	2	2	2			

PROIBIDA A REPRODUÇÃO E DISTRIBUIÇÃO
10/04/2013 - Marcio - MM - JT

© Moto Honda da Amazônia Ltda.
Todos os direitos reservados.

M-23

Corpo do Acelerador

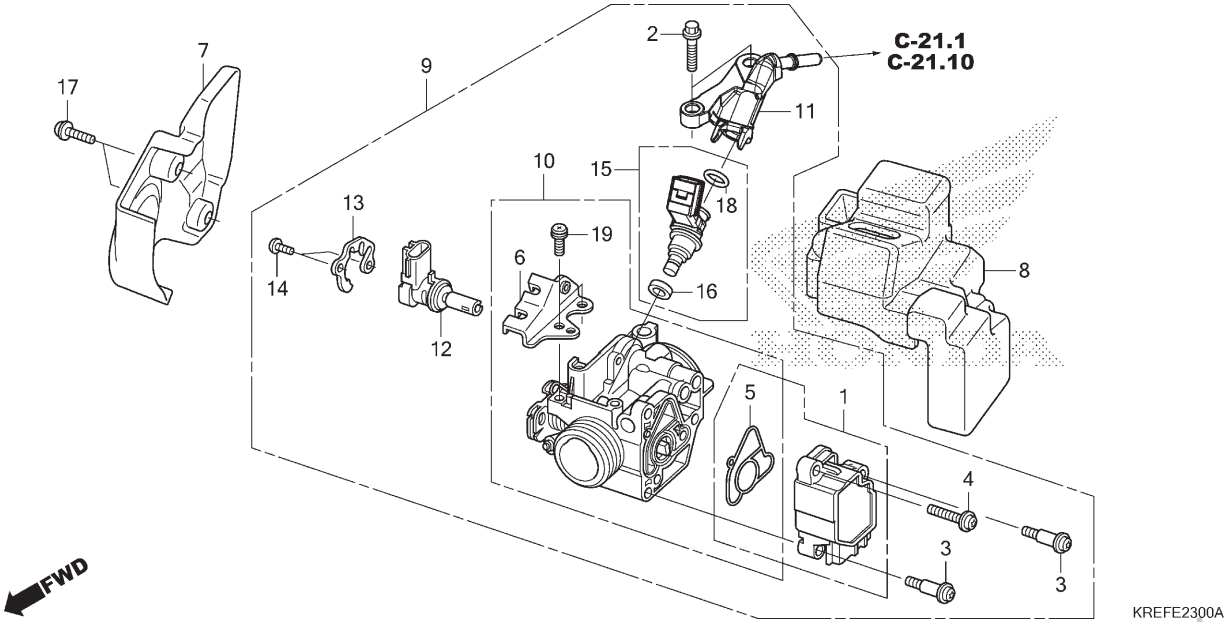

Ref. Nº	N.O.S.	Item de serviço	T.M.O.
1		(5)	
	617115	Sensor, Acelerador	0,6
9	311132	Corpo Conj., Acelerador	0,5
10	311130	Corpo, Acelerador	0,6
12	3111N5	Válvula, Controle Ar Marcha Lenta	0,6
15		(11,16,18)	
	311145	Injetor, Combustível	0,6

Ref. Nº	Nº da peça	Descrição	Qtd. NXR160 ESD F	EDD F	EDD G	ES G	EDD H	ES H	EDD J	EDD K	Nº de série		Tipo
1	16060-KVS-901	Sensor, Jogo	1	1	1	1	1	1	–	–			
	16060-KRE-K01		–	–	–	–	–	–	1	1			
2	16080-KPH-701	Parafuso, Flange, 5x20	2	2	2	2	2	2	2	2			
3	16081-KPH-701	Parafuso, Torx, 5X8,7	2	2	2	2	2	2	–	–			
	16081-KYJ-901		–	–	–	–	–	–	2	2			
4	16082-KPH-701	Parafuso, Torx, 5x17	1	1	1	1	1	1	–	–			
	16082-KYJ-901		–	–	–	–	–	–	1	1			
5	16083-KTR-941	Anel Vedação, Corpo Acelerador	1	1	1	1	1	1	1	1			
6	16169-KVS-F01	Suporte, Cabo	1	1	1	1	1	1	1	1			
7	16305-KVS-F00	Tampa, Corpo Acelerador	1	1	1	1	1	1	1	1			
8	16306-KRE-G00	Coxim, Corpo Acelerador	1	1	1	1	1	1	1	1			
9	16400-KRE-G01	Corpo Acelerador, Conj. (GQMRA A)	1	1	1	–	1	–	–	–			
	16400-KRE-K01	Corpo Acelerador, Conj. (M5B A)	–	–	–	–	–	–	1	1			
	16400-KRE-H81	Corpo Acelerador, Conj. (GQMYA A)	–	–	–	1	–	1	–	–			
10	16410-KRE-G01	Corpo, Conj.	1	1	1	–	1	–	–	–			
	16410-KRE-K01		–	–	–	–	–	–	1	1			
	16410-KRE-H81		–	–	–	1	–	1	–	–			
11	16422-KRE-G01	Junção, Injetor	1	1	1	1	1	1	1	1			
12	16430-GFM-902	Válvula Conj., Controle Ar Marcha Lenta	1	1	1	1	1	1	1	1			

PROIBIDA A REPRODUÇÃO E DISTRIBUIÇÃO
1010915 - Matsuo - MM - JT

© Moto Honda da Amazônia Ltda.
Todos os direitos reservados.

M-23

Corpo do Acelerador

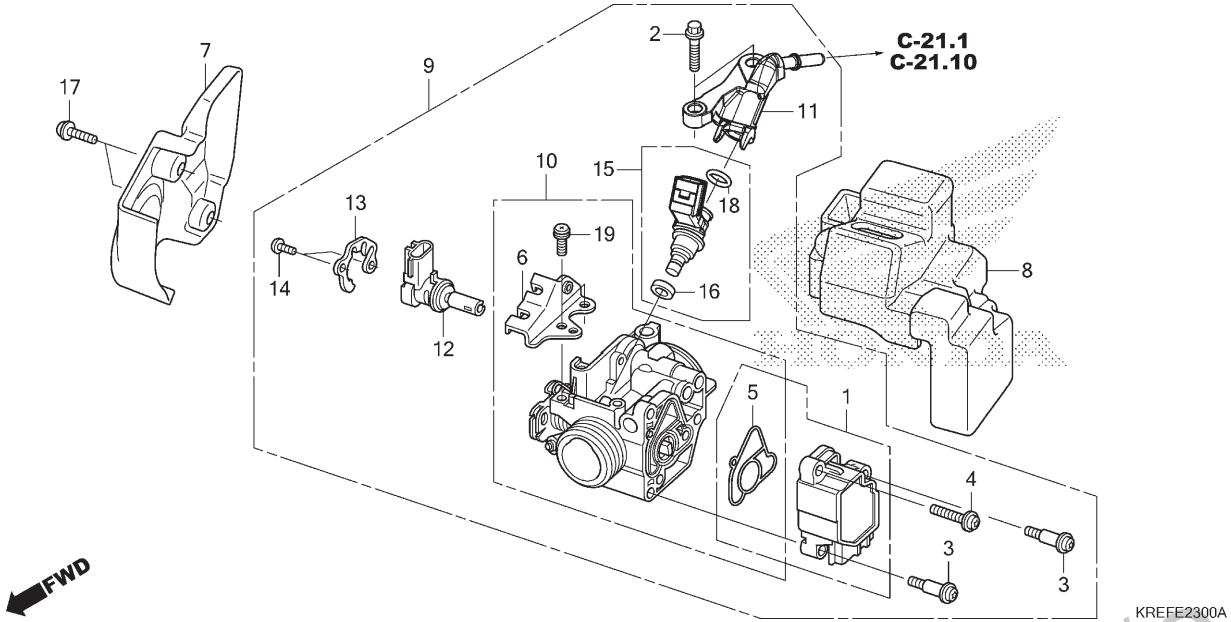

Ref. Nº	N.O.S.	Item de serviço	T.M.O.

Ref. Nº	Nº da peça	Descrição	Qtd. NXR160 ESD F	EDD F	EDD G	ES G	EDD H	ES H	EDD J	EDD K	Nº de série		Tipo
13	16432-GFM-901	Placa, Válvula Controle Ar Marcha Lenta	1	1	1	1	1	1	1	1			
14	16433-HN8-A61	Parafuso, Torx	2	2	2	2	2	2	2	2			
15	16450-KVS-F01	Injetor Conj., Combustível	1	1	1	–	1	–	–	–			
	16450-KVS-J01		–	–	–	–	–	–	1	1			
	16450-KRE-H81		–	–	–	1	–	1	–	–			
16	16472-KPC-D50	Anel, Vedação	1	1	1	1	1	1	1	1			
17	90102-KRE-710	Parafuso-arruela, 5x14	2	2	2	2	2	2	2	2			
18	91301-GGL-J01	Anel, Vedação 6,3x2,2	1	1	1	1	1	1	1	1			
19	93892-05012-18	Parafuso-arruela, 5x12	2	2	2	2	2	2	2	2			

PROIBIDA A REPRODUÇÃO E DISTRIBUIÇÃO
1010913 - Matsuo - MM - JT

© Moto Honda da Amazônia Ltda.
Todos os direitos reservados.

C-1

Farol

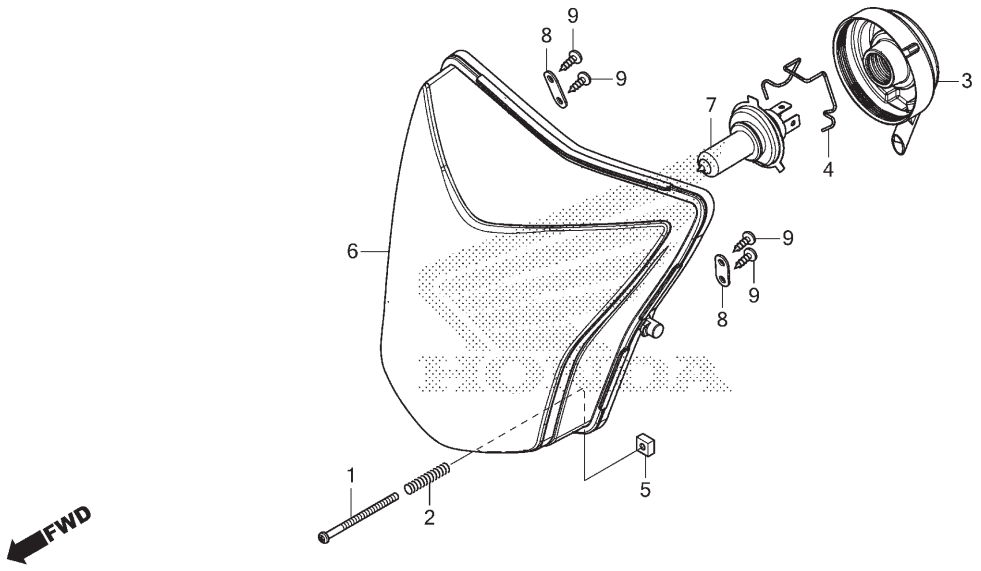

Ref. Nº	N.O.S.	Item de serviço	T.M.O.
6	6161A7	Farol Comp.	0,3
7		(3)	
	616118	Lâmpada, Farol	0,2

Ref. Nº	Nº da peça	Descrição	Qtd. NXR160 ESD F	EDD F	EDD G	ES G	EDD H	ES H	EDD J	EDD K	Nº de série		Tipo
1	33103-MFC-640	Parafuso, Phillips, 4x60	1	1	1	1	1	1	1	1			
2	33107-KRE-E30	Mola, Ajuste Farol	1	1	1	1	1	1	1	1			
3	33112-KRE-E31	Capa, Borracha	1	1	1	1	1	1	1	1			
4	33113-KRM-851	Mola, Ajuste Farol	1	1	1	1	1	1	1	1			
5	33117-KBR-730	Porca, Ajuste Farol	1	1	1	1	1	1	1	1			
6	33120-KRE-G01	Farol Comp.	1	1	1	1	1	1	1	1			
7	34901-KTE-740	Lâmpada, Farol (HS1) (12V 35/35W) (PHILIPS)	1	1	1	1	1	1	1	1			
8	61302-KPY-970	Placa, Farol	2	2	2	2	2	2	2	2			
9	93913-24220	Parafuso, Fixação, 4x12	4	4	4	4	4	4	4	4			

PROIBIDA A REPRODUÇÃO E DISTRIBUIÇÃO
1010913 - Matsuo - MM - JT

© Moto Honda da Amazônia Ltda.
Todos os direitos reservados.

C-2

Instrumentos

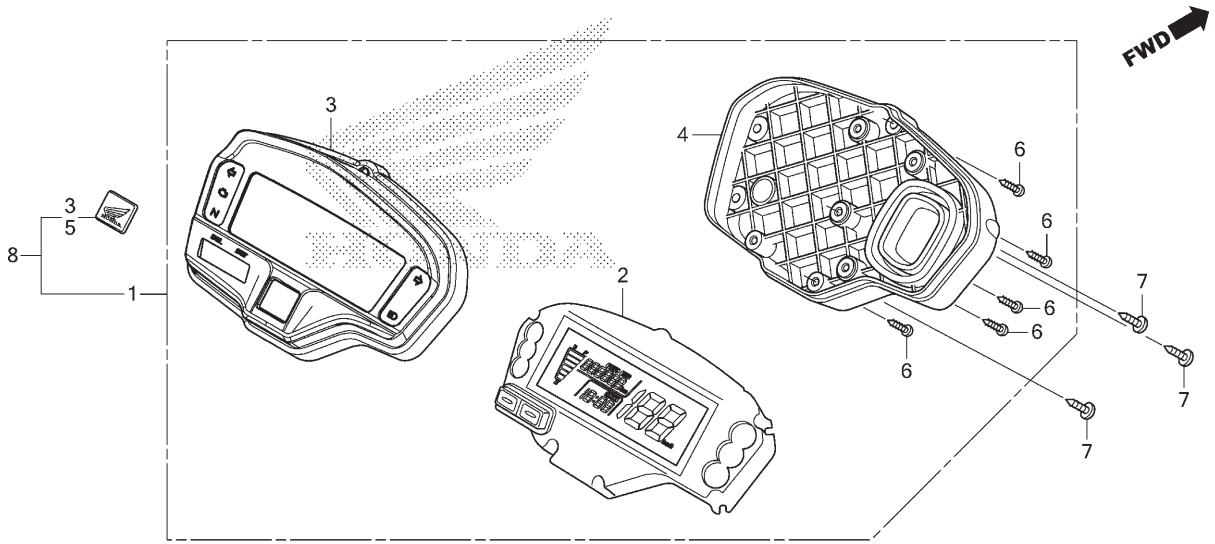

Ref. Nº	N.O.S.	Item de serviço	T.M.O.
1		(8)	
	8121A1	Instrumentos Conj., Painel	0,3
2	8121A2	Instrumentos, Painel	0,4
3	8121E3	Tampa, Instrumentos	0,3
4	8121B3	Carcaça, Instrumentos	0,3

Ref. Nº	Nº da peça	Descrição	Qtd. NXR160 ESD F	EDD F	EDD G	ES G	EDD H	ES H	EDD J	EDD K	Nº de série		Tipo
1	37100-KRE-G01	Instrumentos Conj., Painel (KPH)	1	1	1	–	1	–	–	–			
2	37110-KRE-G01	Instrumentos Comp., LCD (KPH)	1	1	1	–	1	–	–	–			
	37110-KRE-K01		–	–	–	–	–	–	1	1			
	37110-KRE-H81		–	–	–	1	–	1	–	–			
3	37125-KRE-G00	Tampa Comp., Superior	1	1	1	1	1	1	1	1			
4	37620-KRE-G01	Carcaça Conj., Inferior	1	1	1	–	1	–	1	1			
	37620-KRE-H81		–	–	–	1	–	1	–	–			
5	86150-KPG-902	Emblema (UEHARA)	1	1	1	1	1	1	1	1			
	86150-KPG-901	Emblema (MARUI)	–	–	–	1	–	1	1	1			
6	90314-KVS-F22	Parafuso, Fixação, 3x14	8	8	8	8	8	8	8	8			
7	93903-25320	Parafuso, Fixação, 5x16	3	3	3	3	3	3	3	3			
8	37000-KRE-K00	Instrumentos Jogo, Painel	–	–	–	–	–	–	1	1			
	37000-KRE-H80		–	–	–	1	–	1	–	–			

PROIBIDA A REPRODUÇÃO E DISTRIBUIÇÃO
1010913 - Matsuo - MM - JT

© Moto Honda da Amazônia Ltda.
Todos os direitos reservados.

C-3

Espelho

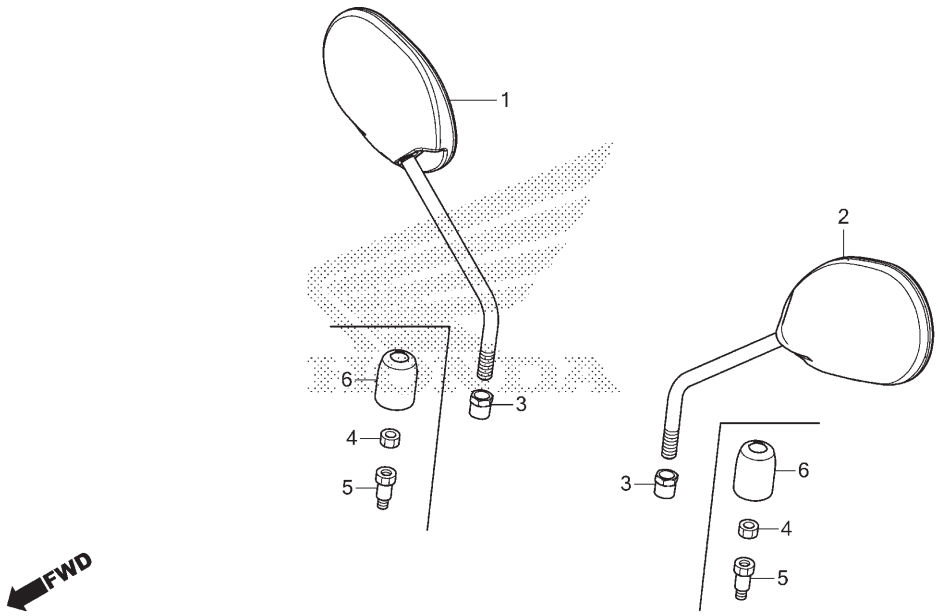

Ref. Nº	N.O.S.	Item de serviço	T.M.O.
Sem Informação			–

Ref. Nº	Nº da peça	Descrição	Qtd. NXR160 ESD F	EDD F	EDD G	ES G	EDD H	ES H	EDD J	EDD K	Nº de série		Tipo
1	88210-KRE-B01	Espelho Retrovisor Comp., Direito	1	1	1	1	1	1	–	–			
	88210-KRE-K01		–	–	–	–	–	–	1	1			
2	88220-KRE-B01	Espelho Retrovisor Comp., Esquerdo	1	1	1	1	1	1	–	–			
	88220-KRE-K01		–	–	–	–	–	–	1	1			
3	90314-KRE-G00	Porca, Trava	2	2	2	2	2	2	–	–			
4	88113-KVS-M20	Porca, Sextavada, 10mm (Rosca Invertida)	–	–	–	–	–	–	2	2			
5	88114-KVS-M20	Parafuso, Adaptador, 10mm	–	–	–	–	–	–	2	2			
6	88115-KWN-980	Capa, Porca Trava	–	–	–	–	–	–	2	2			

PROIBIDA A REPRODUÇÃO E DISTRIBUIÇÃO
1010913 - Matsuo - MM - JT

© Moto Honda da Amazônia Ltda.
Todos os direitos reservados.

C-4

Alavancas • Interruptores • Cabos (NXR160ESD/EDD)

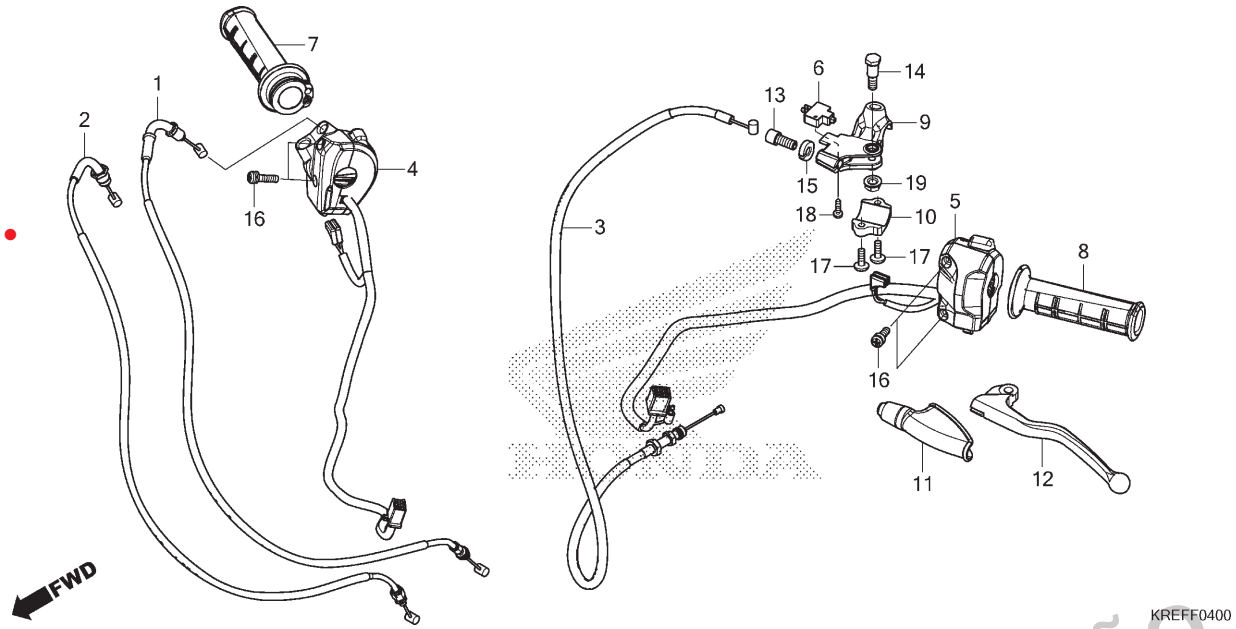

Ref. Nº	N.O.S.	Item de serviço	T.M.O.
1		(2)	
	811100	Cabo, Acelerador	0,3
		• Nota: Mesmo tempo para duas unidades	
3	811115	Cabo, Embreagem	0,2
4	615120	Interruptor, Corte Ignição	0,7
5	615118	Interruptor, Sinalizador	0,6
6	6151A9	Interruptor, Embreagem	0,2
7	810150	Manopla, Acelerador	0,3
8	8101C0	Manopla: Esquerda	0,1
9	8101C8	Suporte, Alavanca Manopla: Esquerda	0,3
12	8101C6	Alavanca, Manopla: Esquerda	0,1
	8101F5	Alavanca, Manopla: Ambas	0,2

Ref. Nº	Nº da peça	Descrição	Qtd. NXR160 ESD F	EDD F	EDD G	ES G	EDD H	ES H	EDD J	EDD K	Nº de série		Tipo
1	17910-KRE-G01	Cabo A Comp., Acelerador	1	1	1	–	1	–	1	–			
	17910-KRE-G02	Cabo A Comp., Acelerador (SORETTO)	–	–	–	–	–	–	–	1			
2	17920-KRE-G01	Cabo B Comp., Acelerador	1	1	1	–	1	–	1	–			
	17920-KRE-G02	Cabo B Comp., Acelerador (SORETTO)	–	–	–	–	–	–	–	1			
3	22870-KRE-G01	Cabo Comp., Embreagem	1	1	1	–	1	–	1	1			
4	35130-KRE-G01	Interruptor Conj., Partida & Parada Motor	1	1	1	–	1	–	1	1			
5	35200-KRE-G01	Interruptor Conj., Sinalizador	1	1	–	–	–	–	–	–			
	35200-KRE-H81		–	–	1	–	1	–	1	1			
6	35330-KRE-851	Interruptor Conj., Embreagem	1	1	1	–	1	–	1	1			
7	53140-KRE-G00	Manopla Comp., Acelerador	1	1	1	–	1	–	1	1			
8	53166-KRE-G00	Manopla, Esquerda	1	1	1	–	1	–	1	1			
9	53172-KRH-D20	Suporte, Superior Alavanca Esquerda	1	1	1	–	1	–	1	1			
10	53174-KRH-D20	Suporte, Inferior Alavanca Esquerda	1	1	1	–	1	–	1	1			
11	53177-KPS-730	Capa, Alavanca Esquerda	1	1	1	–	1	–	1	1			
12	53178-KRH-D20	Alavanca, Esquerda Guidão	1	1	1	–	1	–	1	1			
13	53192-KRM-860	Parafuso, Ajuste Cabo	1	1	1	–	1	–	1	1			
14	90113-HA6-770	Parafuso Pivô, Alavanca Manopla	1	1	1	–	1	–	1	1			
15	90322-KRM-860	Porca, Fixação	1	1	1	–	1	–	1	1			
16	90507-MGE-640	Parafuso-arruela, 5x20	4	4	4	–	4	–	4	4			
17	93500-05016-0G	Parafuso, Phillips, 5x16	2	2	2	–	2	–	2	2			
18	93901-32320	Parafuso, Fixação, 3x12	1	1	1	–	1	–	1	1			
19	94050-06000	Porca, Flange, 6mm	1	1	1	–	1	–	1	1			

PROIBIDA A REPRODUÇÃO E DISTRIBUIÇÃO
10/09/13 - Matsuo - MM - JT

© Moto Honda da Amazônia Ltda.
Todos os direitos reservados.

C-4.1

Alavancas • Interruptores • Cabos (NXR160ES)

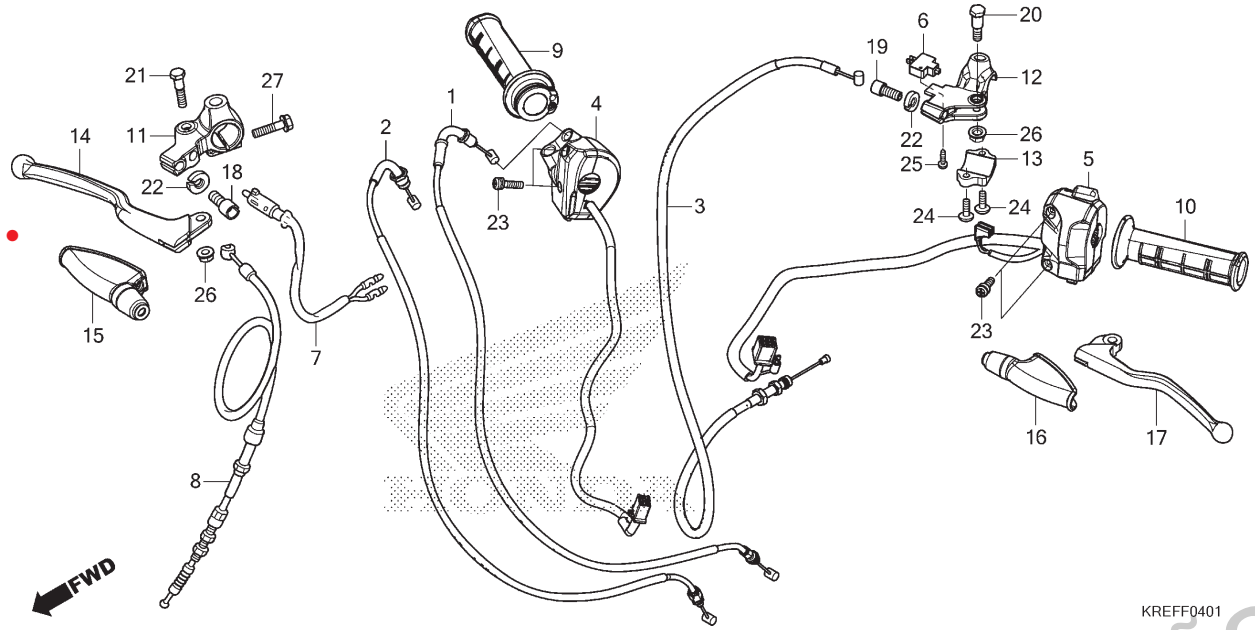

Ref. Nº	N.O.S.	Item de serviço	T.M.O.
1		(2)	
	811100	Cabo, Acelerador	0,3
		• Nota: Mesmo tempo para duas unidades	
3	811115	Cabo, Embreagem	0,2
4	615116	Interruptor, Partida	0,7
5	615118	Interruptor, Sinalizador	0,6
6	6151A9	Interruptor, Embreagem	0,2
7	6151B2	Interruptor, Freio Dianteiro	0,3
8	811125	Cabo, Freio Dianteiro	0,2
9	810150	Manopla, Acelerador	0,3
10	8101C0	Manopla: Esquerda	0,1
11	8101C9	Suporte, Alavanca Manopla: Direito	0,5
12	8101C8	Suporte, Alavanca Manopla: Esquerda	0,3
	8101D0	Suporte, Alavanca Manopla: Ambos	0,8
14	8101C7	Alavanca, Manopla: Direita	0,1
17	8101C6	Alavanca, Manopla: Esquerda	0,1
	8101F5	Alavanca, Manopla: Ambas	0,2

Ref. Nº	Nº da peça	Descrição	Qtd. NXR160 ESD F	EDD F	EDD G	ES G	EDD H	ES H	EDD J	EDD K	Nº de série		Tipo
1	17910-KRE-G01	Cabo A Comp., Acelerador	–	–	–	1	–	1	–	–			
2	17920-KRE-G01	Cabo B Comp., Acelerador	–	–	–	1	–	1	–	–			
3	22870-KRE-G01	Cabo Comp., Embreagem	–	–	–	1	–	1	–	–			
4	35150-KRE-H81	Interruptor Conj., Partida	–	–	–	1	–	1	–	–			
5	35200-KRE-H81	Interruptor Conj., Sinalizador	–	–	–	1	–	1	–	–			
6	35330-KRE-851	Interruptor Conj., Embreagem	–	–	–	1	–	1	–	–			
7	35340-KRE-H81	Interruptor Conj., Freio Dianteiro	–	–	–	1	–	1	–	–			
8	45450-KRE-A80	Cabo Comp., Freio Dianteiro	–	–	–	1	–	1	–	–			
9	53140-KRE-G00	Manopla Comp., Acelerador	–	–	–	1	–	1	–	–			
10	53166-KRE-G00	Manopla, Esquerda	–	–	–	1	–	1	–	–			
11	53171-KB7-000	Suporte, Superior Alavanca Direita	–	–	–	1	–	1	–	–			
12	53172-KRH-D20	Suporte, Superior Alavanca Esquerda	–	–	–	1	–	1	–	–			
13	53174-KRH-D20	Suporte, Inferior Alavanca Esquerda	–	–	–	1	–	1	–	–			
14	53175-KB7-000	Alavanca, Direita Guidão	–	–	–	1	–	1	–	–			
15	53176-428-010	Capa, Alavanca Direita	–	–	–	1	–	1	–	–			
16	53177-KPS-730	Capa, Alavanca Esquerda	–	–	–	1	–	1	–	–			
17	53178-KRH-D20	Alavanca, Esquerda Guidão	–	–	–	1	–	1	–	–			
18	53192-KCH-750	Parafuso, Ajuste Cabo Embreagem	–	–	–	1	–	1	–	–			
19	53192-KRM-860	Parafuso, Ajuste Cabo	–	–	–	1	–	1	–	–			
20	90113-HA6-770	Parafuso Pivô, Alavanca Manopla	–	–	–	1	–	1	–	–			

PROIBIDA A REPRODUÇÃO E DISTRIBUIÇÃO
16.07.20 Matsuo - MM - JT

© Moto Honda da Amazônia Ltda.
Todos os direitos reservados.

C-4.1

Alavancas • Interruptores • Cabos (NXR160ES)

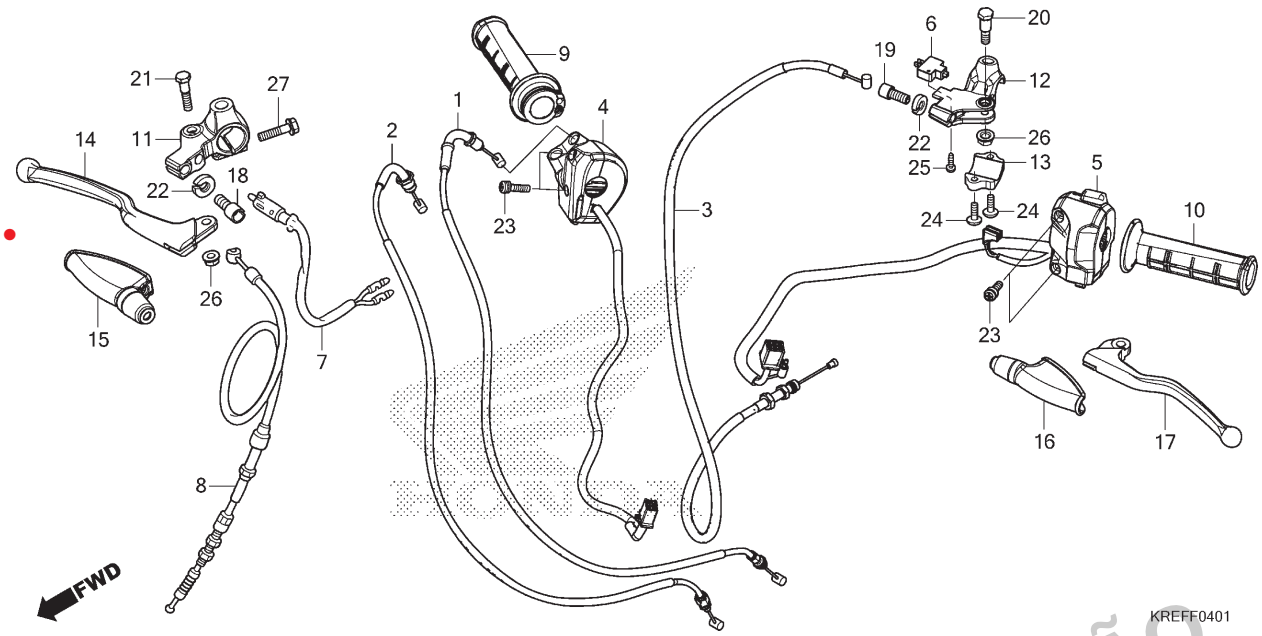

Ref. Nº	N.O.S.	Item de serviço	T.M.O.

Ref. Nº	Nº da peça	Descrição	Qtd. NXR160 ESD F	EDD F	EDD G	ES G	EDD H	ES H	EDD J	EDD K	Nº de série		Tipo
21	90114-KFC-900	Parafuso Pivô, Alavanca Manopla	–	–	–	1	–	1	–	–	.....	.....	.....
22	90322-KRM-860	Porca, Fixação	–	–	–	2	–	2	–	–	.....	.....	.....
23	90507-MGE-640	Parafuso-arruela, 5x20	–	–	–	4	–	4	–	–	.....	.....	.....
24	93500-05016-0G	Parafuso, Phillips, 5x16	–	–	–	2	–	2	–	–	.....	.....	.....
25	93901-32320	Parafuso, Fixação, 3x12	–	–	–	1	–	1	–	–	.....	.....	.....
26	94050-06000	Porca, Flange, 6mm	–	–	–	2	–	2	–	–	.....	.....	.....
27	95701-06025-07	Parafuso, Flange, 6x25	–	–	–	1	–	1	–	–	.....	.....	.....

PROIBIDA A REPRODUÇÃO E DISTRIBUIÇÃO
1010913 - Matsuo - MM - JT

© Moto Honda da Amazônia Ltda.
Todos os direitos reservados.

C-5

Cilindro Mestre do Freio Dianteiro (NXR160ESD/EDDF-H)

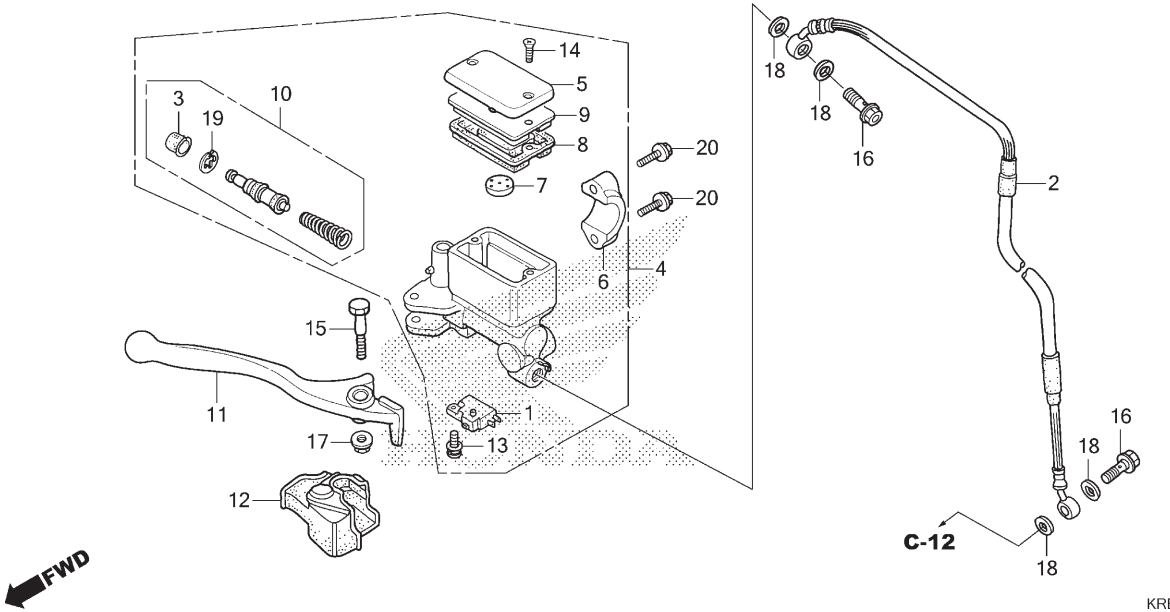

Ref. Nº	N.O.S.	Item de serviço	T.M.O.
1	6151B2	Interruptor, Freio Dianteiro	0,2
2	7121A0	Mangueira, Freio Dianteiro	0,4
		• Inclui: Sangria dos freios	
4	712105	Cilindro Mestre, Freio Dianteiro	0,4
		• Inclui: Sangria dos freios	
8	7121G6	Diafragma, Cilindro Mestre Freio Dianteiro	0,1
10	7121G9	Pistão Jogo, Cilindro Mestre Freio Dianteiro	0,4
		• Inclui: Sangria dos freios	
11	8101C7	Alavanca, Manopla: Direita	0,1
	8101F5	Alavanca, Manopla: Ambas	0,2

Ref. Nº	Nº da peça	Descrição	Qtd. NXR160 ESD F	EDD F	EDD G	ES G	EDD H	ES H	EDD J	EDD K	Nº de série		Tipo
1	35340-MA5-671	Interruptor Conj., Freio Dianteiro	1	1	1	–	1	–	–	–			
2	45125-KRE-G01	Mangueira Comp., Freio Dianteiro	1	1	1	–	1	–	–	–			
3	45504-410-003	Coifa, Comp.	1	1	1	–	1	–	–	–			
4	45510-KRE-A71	Cilindro Mestre Dianteiro, Subconj.	1	1	1	–	1	–	–	–			
5	45513-KV2-901	Tampa, Cilindro Mestre	1	1	1	–	1	–	–	–			
6	45517-166-006	Suporte, Cilindro Mestre	1	1	1	–	1	–	–	–			
7	45518-MG3-016	Separador Comp.	1	1	1	–	1	–	–	–			
8	45520-MG7-006	Diafragma	1	1	1	–	1	–	–	–			
9	45521-HA2-006	Placa, Diafragma	1	1	1	–	1	–	–	–			
10	45530-KWT-901	Cilindro Mestre, Conj.	1	1	1	–	1	–	–	–			
11	53175-KV2-900	Alavanca, Direita Guidão	1	1	1	–	1	–	–	–			
12	53176-KJ1-701	Capa, Alavanca Direita	1	1	1	–	1	–	–	–			
13	90101-KRM-R80	Parafuso-arruela, 4x12	1	1	1	–	1	–	–	–			
14	90104-KRM-R80	Parafuso, Cabeça Chata, 4x12	2	2	2	–	2	–	–	–			
15	90114-HB5-671	Parafuso Pivô, Alavanca Manopla	1	1	1	–	1	–	–	–			
16	90145-MS9-612	Parafuso, Óleo, 10x22	2	2	2	–	2	–	–	–			
17	94050-06000	Porca, Flange, 6mm	1	1	1	–	1	–	–	–			
18	90545-300-000	Arruela, Parafuso Óleo	4	4	4	–	4	–	–	–			
19	90651-MA5-671	Anel Elástico	1	1	1	–	1	–	–	–			
20	96001-06022-07	Parafuso, Flange, 6x22	2	2	2	–	2	–	–	–			

PROIBIDA A REPRODUÇÃO E DISTRIBUIÇÃO
10.09.13 - Matsuo - MM - JT

© Moto Honda da Amazônia Ltda.
Todos os direitos reservados.

C-5.10

Cilindro Mestre do Freio Dianteiro (NXR160EDDJ,K)

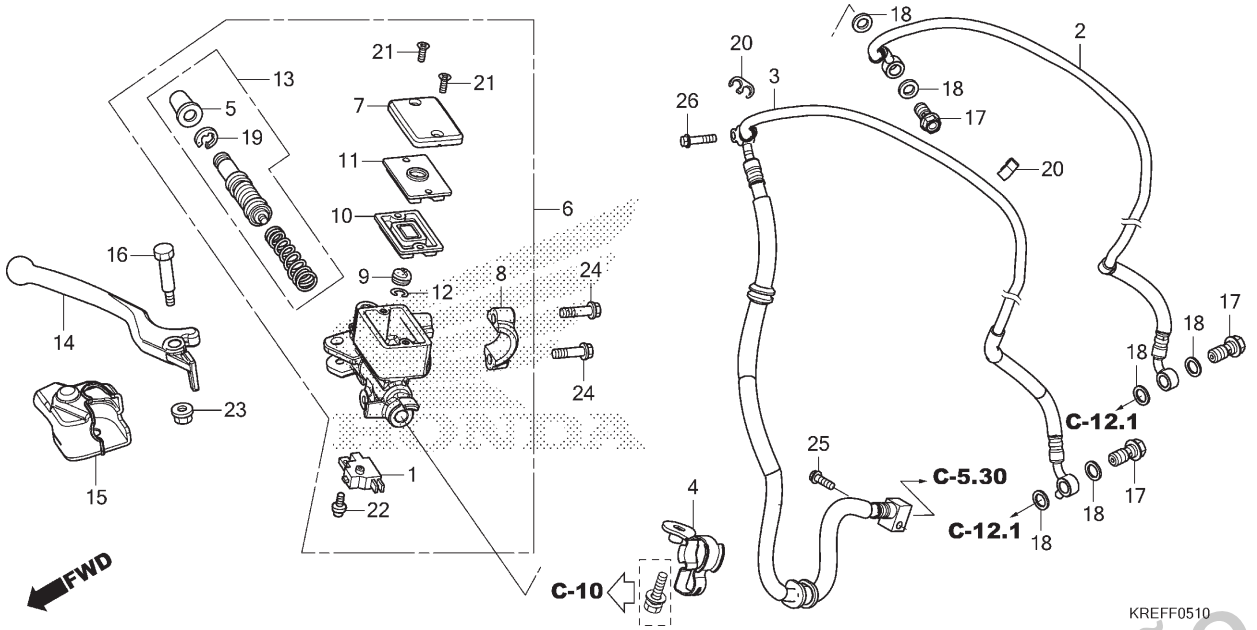

Ref. Nº	N.O.S.	Item de serviço	T.M.O.
1	6151B2	Interruptor, Freio Dianteiro	0,2
2	7121A0	Mangueira, Freio Dianteiro	0,4
		• Inclui: Sangria dos freios	
3	7121J1	Mangueira, Secundária Freio Dianteiro	0,6
		• Inclui: Sangria dos freios	
6	712105	Cilindro Mestre, Freio Dianteiro	0,4
		• Inclui: Sangria dos freios	
10	7121G6	Diafragma, Cilindro Mestre Freio Dianteiro	0,1
13	7121G9	Pistão Jogo, Cilindro Mestre Freio Dianteiro	0,4
		• Inclui: Sangria dos freios	
14	8101C7	Alavanca, Manopla: Direita	0,1
	8101F5	Alavanca, Manopla: Ambas	0,2

Ref. Nº	Nº da peça	Descrição	Qtd. NXR160 ESD F	EDD F	EDD G	ES G	EDD H	ES H	EDD J	EDD K	Nº de série		Tipo
1	35340-KWB-601	Interruptor Conj., Freio Dianteiro	–	–	–	–	–	–	1	1			
2	45125-KRE-K01	Mangueira Comp., Freio Dianteiro	–	–	–	–	–	–	1	1			
3	45126-KRE-K01	Mangueira Comp., Intermediária Freio	–	–	–	–	–	–	1	1			
4	45480-KRE-K00	Braçadeira Comp., Mangueira Freio Dianteiro	–	–	–	–	–	–	1	1			
5	45504-410-003	Coifa, Comp.	–	–	–	–	–	–	1	1			
6	45510-KRE-K01	Cilindro Mestre Dianteiro, Subconj.	–	–	–	–	–	–	1	1			
7	45513-KV2-901	Tampa, Cilindro Mestre	–	–	–	–	–	–	1	1			
8	45517-166-006	Suporte, Cilindro Mestre	–	–	–	–	–	–	1	1			
9	45518-KA3-731	Separador Comp.	–	–	–	–	–	–	1	1			
10	45520-GE2-006	Diafragma	–	–	–	–	–	–	1	1			
11	45521-K21-901	Placa, Diafragma	–	–	–	–	–	–	1	1			
12	45523-KA3-731	Anel	–	–	–	–	–	–	1	1			
13	45530-KVS-M21	Cilindro Mestre, Conj. Dianteiro	–	–	–	–	–	–	1	1			
14	53175-KV2-900	Alavanca, Direita Guidão	–	–	–	–	–	–	1	1			
15	53176-KJ1-701	Capa, Alavanca Direita	–	–	–	–	–	–	1	1			
16	90114-KGH-900	Parafuso Pivô, Alavanca Manopla	–	–	–	–	–	–	1	1			
17	90145-MS9-612	Parafuso, Óleo, 10x22	–	–	–	–	–	–	3	3			
18	90545-300-000	Arruela, Parafuso Óleo	–	–	–	–	–	–	6	6			
19	90651-K03-M61	Anel Elástico, Interno, 18,8	–	–	–	–	–	–	1	1			
20	90658-ZA0-930	Presilha, Cabo Alta Tensão	–	–	–	–	–	–	2	2			

PROIBIDA A REPRODUÇÃO E DISTRIBUIÇÃO
10/06/20 Watsuo - MM - JT

© Moto Honda da Amazônia Ltda.
Todos os direitos reservados.

C-5.10

Cilindro Mestre do Freio Dianteiro (NXR160EDDJ,K)

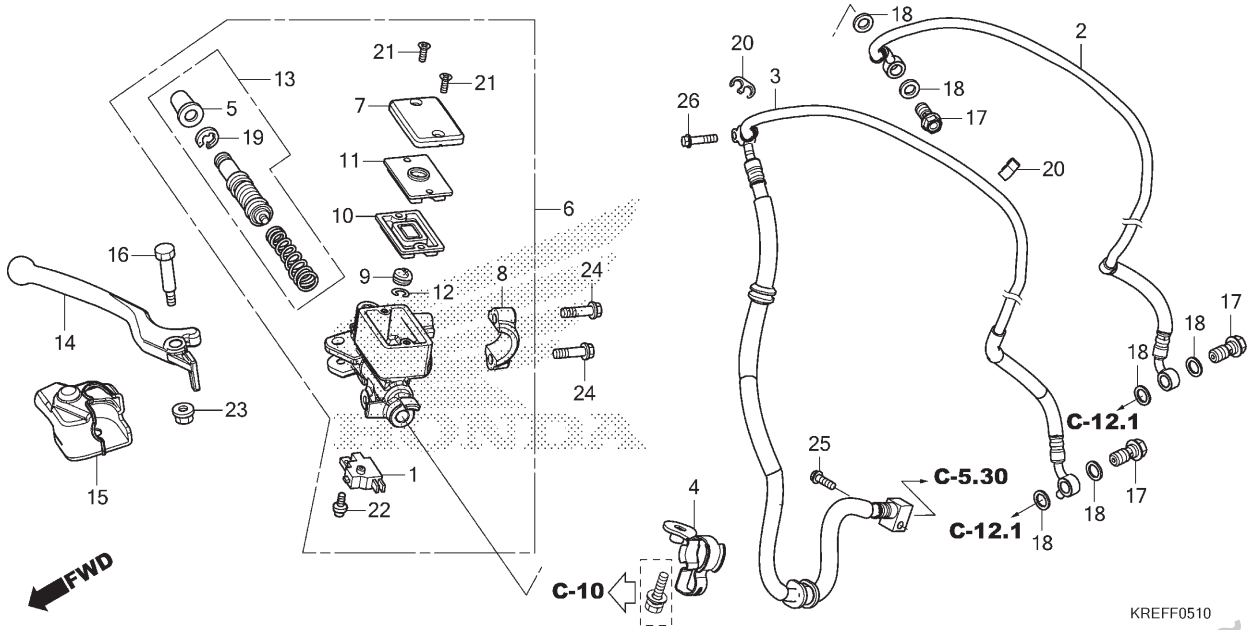

Ref. Nº	N.O.S.	Item de serviço	T.M.O.

Ref. Nº	Nº da peça	Descrição	Qtd. NXR160 ESD F	EDD F	EDD G	ES G	EDD H	ES H	EDD J	EDD K	Nº de série		Tipo
21	93600-04012-1G	Parafuso, Cabeça Chata, 4x12	–	–	–	–	–	–	2	2			
22	93893-04012-17	Parafuso-arruela, 4x12	–	–	–	–	–	–	1	1			
23	94050-06000	Porca, Flange, 6mm	–	–	–	–	–	–	1	1			
24	96001-06022-07	Parafuso, Flange, 6x22	–	–	–	–	–	–	2	2			
25	96001-06025-00	Parafuso, Flange, 6x25	–	–	–	–	–	–	1	1			
26	96001-06025-07	Parafuso, Flange, 6x25	–	–	–	–	–	–	1	1			

PROIBIDA A REPRODUÇÃO E DISTRIBUIÇÃO
1010913 - Matsuo - MM - JT

© Moto Honda da Amazônia Ltda.
Todos os direitos reservados.

C-5.30

Mangueira de Freio • Tubo de Freio

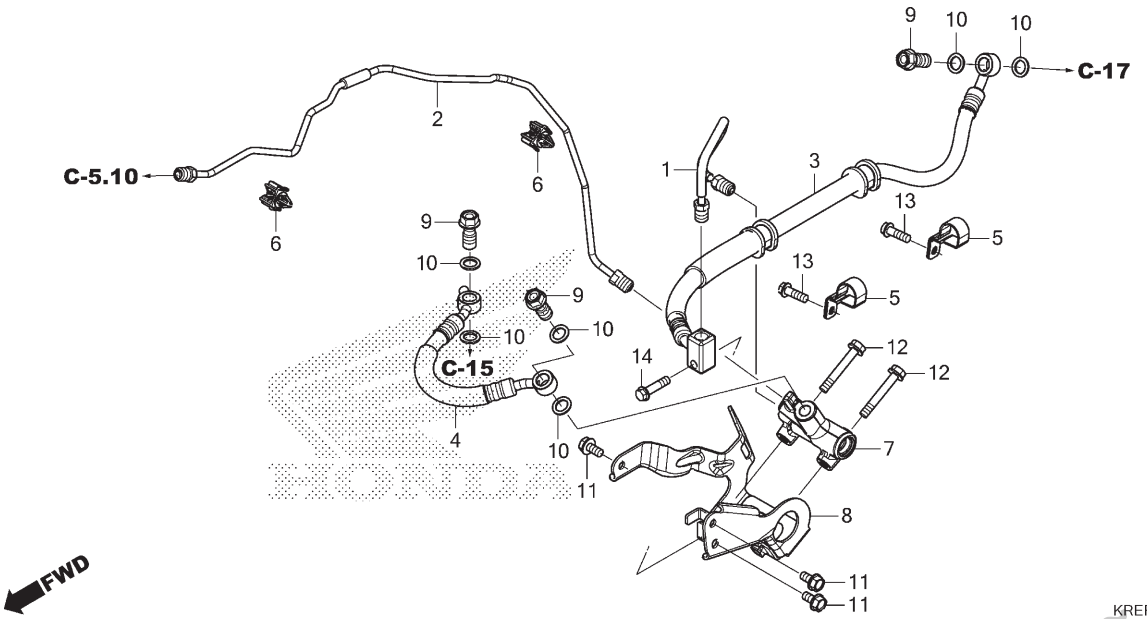

Ref. Nº	N.O.S.	Item de serviço	T.M.O.
1	7121C6	Mangueira, Freio Traseiro	0,6
		• Inclui: Sangria dos freios	
2	7111H4	Mangueira, Secundária Freio Dianteiro	1,3
		• Inclui: Sangria dos freios	
3	7121K7	Mangueira, Freio Traseiro (A)	1,1
		• Inclui: Sangria dos freios	
4	7121J3	Mangueira, Secundária Freio Traseiro	0,5
		• Inclui: Sangria dos freios	
7	7121H2	Valve, Controle Proporção	1,0
		• Inclui: Sangria dos freios	

Ref. Nº	Nº da peça	Descrição	Qtd. NXR160 ESD F	EDD F	EDD G	ES G	EDD H	ES H	EDD J	EDD K	Nº de série		Tipo
1	43131-KRE-K00	Tubo Comp., Freio Traseiro	–	–	–	–	–	–	1	1			
2	43132-KRE-K00	Tubo Comp., Freio	–	–	–	–	–	–	1	1			
3	43310-KRE-K01	Mangueira Comp., Freio Traseiro	–	–	–	–	–	–	1	1			
4	43311-KRE-K01	Mangueira Comp., PCV Freio	–	–	–	–	–	–	1	1			
5	43461-KRE-K00	Braçadeira A, Mangueira Freio Traseiro	–	–	–	–	–	–	2	2			
6	46394-S04-003	Presilha A	–	–	–	–	–	–	2	2			
7	46400-KRE-K01	PCV Conj.	–	–	–	–	–	–	1	1			
8	46410-KRE-K00	Suporte Comp., PCV	–	–	–	–	–	–	1	1			
9	90145-MS9-612	Parafuso, Óleo, 10x22	–	–	–	–	–	–	3	3			
10	90545-300-000	Arruela, Parafuso Óleo	–	–	–	–	–	–	6	6			
11	95701-06012-07	Parafuso, Flange, 6x12	–	–	–	–	–	–	3	3			
12	95701-06040-00	Parafuso, Flange, 6x40	–	–	–	–	–	–	2	2			
13	96001-06016-07	Parafuso, Flange, 6x16	–	–	–	–	–	–	2	2			
14	96001-06025-00	Parafuso, Flange, 6x25	–	–	–	–	–	–	1	1			

PROIBIDA A REPRODUÇÃO E DISTRIBUIÇÃO
1010913 - Matsuo - MM - JT

© Moto Honda da Amazônia Ltda.
Todos os direitos reservados.

C-7

Guidão • Mesa Superior

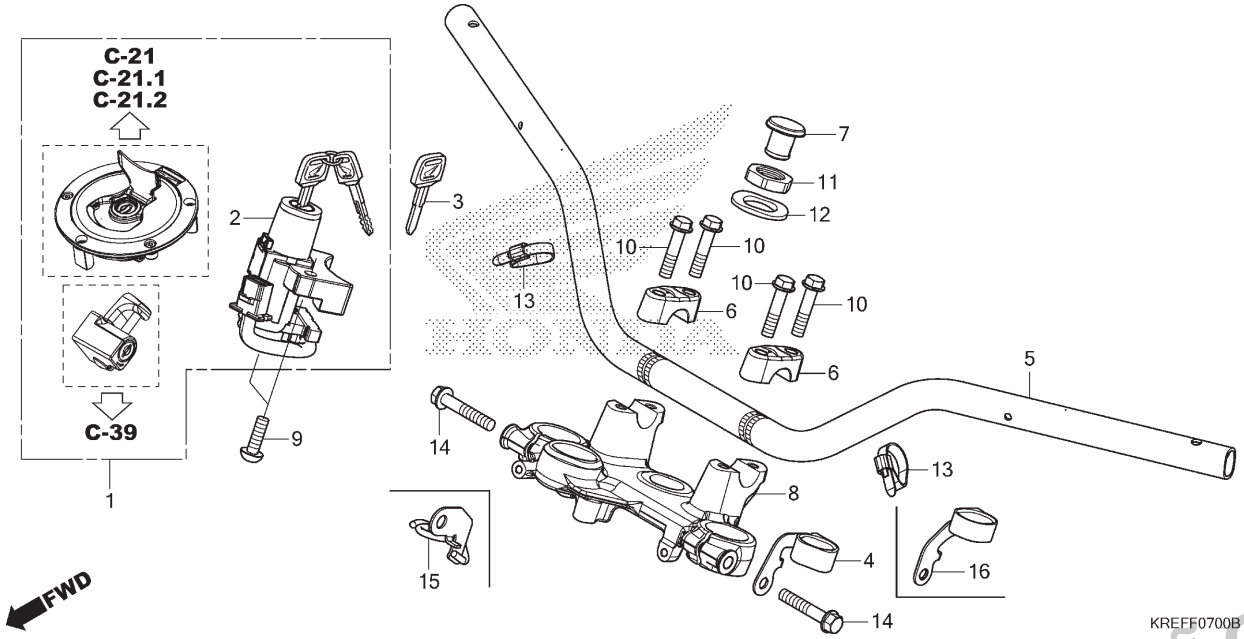

Ref. Nº	N.O.S.	Item de serviço	T.M.O.
1	6151A1	Chaves, Jogo	1,6
2	615145	Interruptor, Ignição & Trava	1,3
5	810100	Guidão	0,7
8	510110	Mesa, Superior	1,2

Ref. Nº	Nº da peça	Descrição	Qtd. NXR160 ESD F	EDD F	EDD G	ES G	EDD H	ES H	EDD J	EDD K	Nº de série		Tipo
1	35010-KRE-G00	Chaves, Jogo	1	1	1	1	1	1	–	–			
	35010-KRE-K00		–	–	–	–	–	–	1	1			
2	35100-KRE-G01	Interruptor Conj., Ignição & Trava	1	1	1	1	1	1	–	–			
	35100-KRE-K01		–	–	–	–	–	–	1	1			
3	35127-KPF-960	Chave, Virgem	(1)	(1)	(1)	(1)	(1)	(1)	(1)	(1)			
4	45470-KRE-G00	Guia Comp., Mangueira Freio (Superior)	1	1	1	1	1	1	–	–			
5	53100-KRE-G00ZA	Guidão *NH146M* Prata Accurate Metálico	1	1	–	–	–	–	–	–			
			–	–	1	–	–	–	–	–		~GR403758	
	53100-KRE-G01ZA	*NH146M* Prata Accurate Metálico	–	–	1	–	–	–	–	–	GR403759 ~		
			–	–	–	–	1	–	1	1			
	53100-KRE-G01ZB	*NH1* Preto	–	–	–	1	–	1	–	–			
6	53131-KBB-950ZG	Suporte, Superior *NH303M* Cinza Axis Fosco Metálico	2	2	2	2	2	2	2	2			
7	53208-KCH-900	Capa, Coluna Direção	1	1	1	1	1	1	1	1			
8	53230-KRE-G00	Mesa, Superior	1	1	1	1	1	1	1	1			
9	90107-MBG-000	Parafuso, Unidirecional, 8mm	2	2	2	2	2	2	2	2			
10	90112-KRM-860	Parafuso, Flange, 8x36	4	4	4	4	4	4	4	4			

PROIBIDA A REPRODUÇÃO E DISTRIBUIÇÃO
1010913 - Matsuo - MM - JT

© Moto Honda da Amazônia Ltda.
Todos os direitos reservados.

C-7

Guidão • Mesa Superior

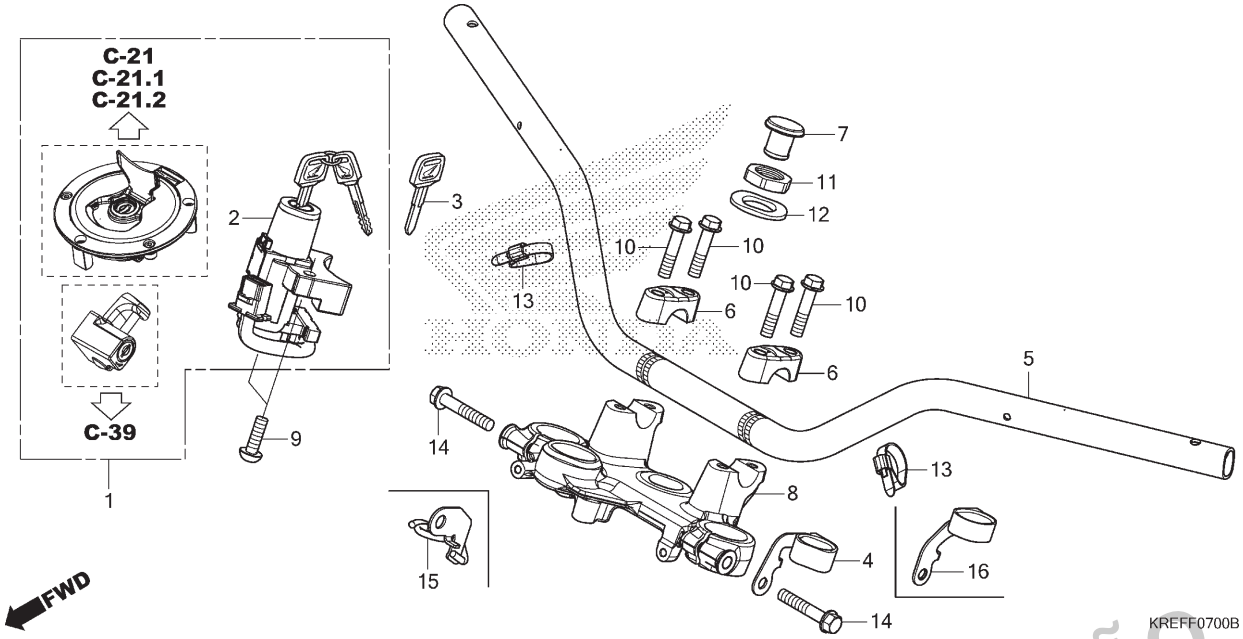

Ref. Nº	N.O.S.	Item de serviço	T.M.O.	Ref. Nº	Nº da peça	Descrição	Qtd. NXR160 ESD F	EDD F	EDD G	ES G	EDD H	ES H	EDD J	EDD K	Nº de série		Tipo
				11	90304-KRM-860	Porca, Coluna Direção	1	1	1	1	1	1	1	1			
				12	90503-KRM-860	Arruela, Coluna Direção	1	1	1	1	1	1	1	1			
				13	90650-KW3-000	Presilha, Cabo	2	2	2	2	2	2	2	2			
				14	95701-08040-00	Parafuso, Flange, 8x40	2	2	2	2	2	2	2	2			
				15	45463-KRE-K00	Guia Comp., Mangueira Freio Dianteiro	–	–	–	–	–	–	1	1			
				16	45470-KRE-K00	Guia Comp., Mangueira Freio (Superior)	–	–	–	–	–	–	1	1			

PROIBIDA A REPRODUÇÃO E DISTRIBUIÇÃO
1010913 - Matsuo - MM - JT

© Moto Honda da Amazônia Ltda.
Todos os direitos reservados.

C-9

Coluna de Direção

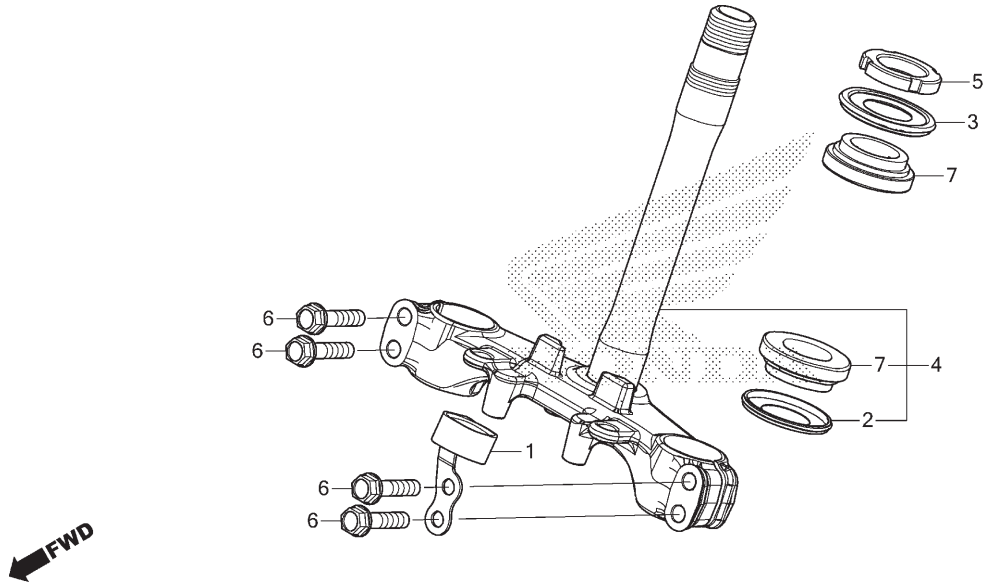

KREFF0900

Ref. Nº	N.O.S.	Item de serviço	T.M.O.
4	510100	Coluna ou Eixo Conj., Direção	1,7
5		(3)	
	5101B2	Porca, Superior Coluna Direção	1,5
7		(2)	
	5101B6	Rolamento, Coluna Direção: Superior	1,7
	5101B7	Rolamento, Coluna Direção: Inferior	1,9
	5101C7	Rolamento, Coluna Direção: Ambos .	1,9

Ref. Nº	Nº da peça	Descrição	Qtd. NXR160 ESD F	EDD F	EDD G	ES G	EDD H	ES H	EDD J	EDD K	Nº de série		Tipo
1	45460-KRE-G00	Guia Comp., Inferior Mangueira Freio	1	1	1	1	1	1	–	–	.....	.....	.....
	45460-KRE-K00	.....	–	–	–	–	–	–	1	1	.....	.....	.....
2	53214-KA4-701	Retentor Pó, Coluna Direção (ARAI)	1	1	1	1	1	1	1	1	.....	.....	.....
3	53214-KZZ-901	Retentor Pó, Superior Direção	1	1	1	1	1	1	1	1	.....	.....	.....
4	53219-KRE-G00	Coluna Direção, Subconj.	1	1	–	1	–	–	–	–	.....	.....	.....
	53219-KRE-J10	.....	–	–	1	–	–	–	–	–	.....	.....	.....
	53219-KRE-J50	.....	–	–	–	–	1	1	1	1	.....	.....	.....
5	53229-KPE-900	Porca, Superior Coluna Direção	1	1	1	1	1	1	1	1	.....	.....	.....
6	90104-KRE-B00	Parafuso, Flange, 8x35	4	4	4	4	4	4	4	4	.....	.....	.....
7	91051-KRE-B01	Rolamento, Coluna Direção	2	2	2	2	2	2	2	2	.....	.....	.....

PROIBIDA A REPRODUÇÃO E DISTRIBUIÇÃO
1010913 - Matsuo - MM - JT

© Moto Honda da Amazônia Ltda.
Todos os direitos reservados.

C-10

Para-lama Dianteiro

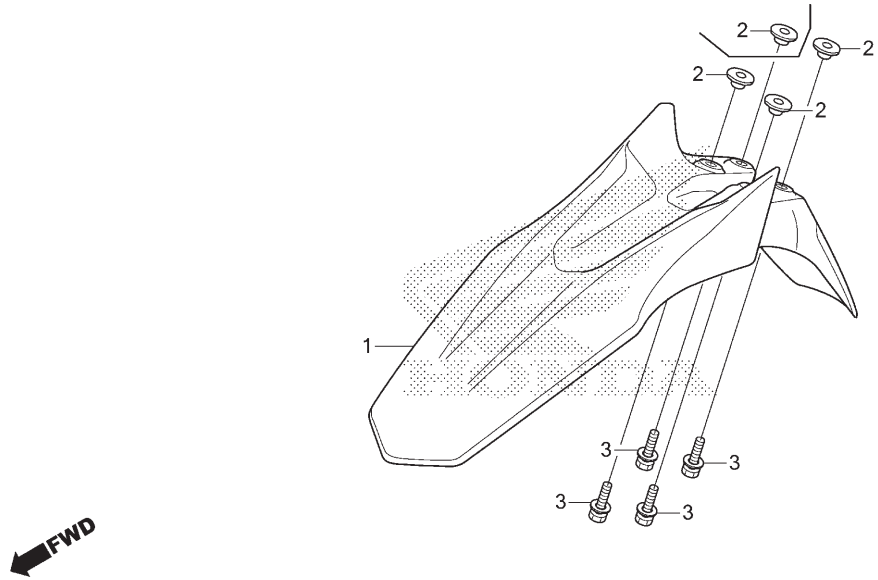

Ref. Nº	N.O.S.	Item de serviço	T.M.O.
1	4131B7	Para-lama, Dianteiro	0,2

Ref. Nº	Nº da peça	Descrição	Qtd. NXR160 ESD F	EDD F	EDD G	ES G	EDD H	ES H	EDD J	EDD K	Nº de série		Tipo
1	61100-KRE-E30ZD	Para-lama, Dianteiro											
		R134 ..... Vermelho Fighting	1	1	1	1	1	–	–	–	.....	.....	.....
	61100-KRE-E30ZB	*NH1* ..... Preto	1	1	1	1	–	1	–	–	.....	.....	.....
	61100-KRE-E30ZF	*NH196* ..... Branco Ross	1	1	1	–	–	1	–	–	.....	.....	.....
	61100-KRE-E30ZG	*B229R* ..... Azul Tijuca	–	–	–	–	1	–	–	–	.....	.....	.....
	61100-KRE-K00ZA	*YR288R* ..... Laranja Canoa-R	–	–	–	–	–	–	1	1	.....	.....	.....
	61100-KRE-K00ZB	*R134* ..... Vermelho Fighting	–	–	–	–	–	–	1	1	.....	.....	.....
	61100-KRE-K00ZC	*B229R* ..... Azul Tijuca-R	–	–	–	–	–	–	1	1	.....	.....	.....
2	61104-KPS-760	Bucha, Fixação Para-lama	4	4	4	4	4	4	3	3	.....	.....	.....
3	93404-06025-00	Parafuso-arruela, 6x25	4	4	4	4	4	4	4	4	.....	.....	.....

PROIBIDA A REPRODUÇÃO E DISTRIBUIÇÃO
1010913 - Matsuo - MM - JT

© Moto Honda da Amazônia Ltda.
Todos os direitos reservados.

C-11

Garfo Dianteiro

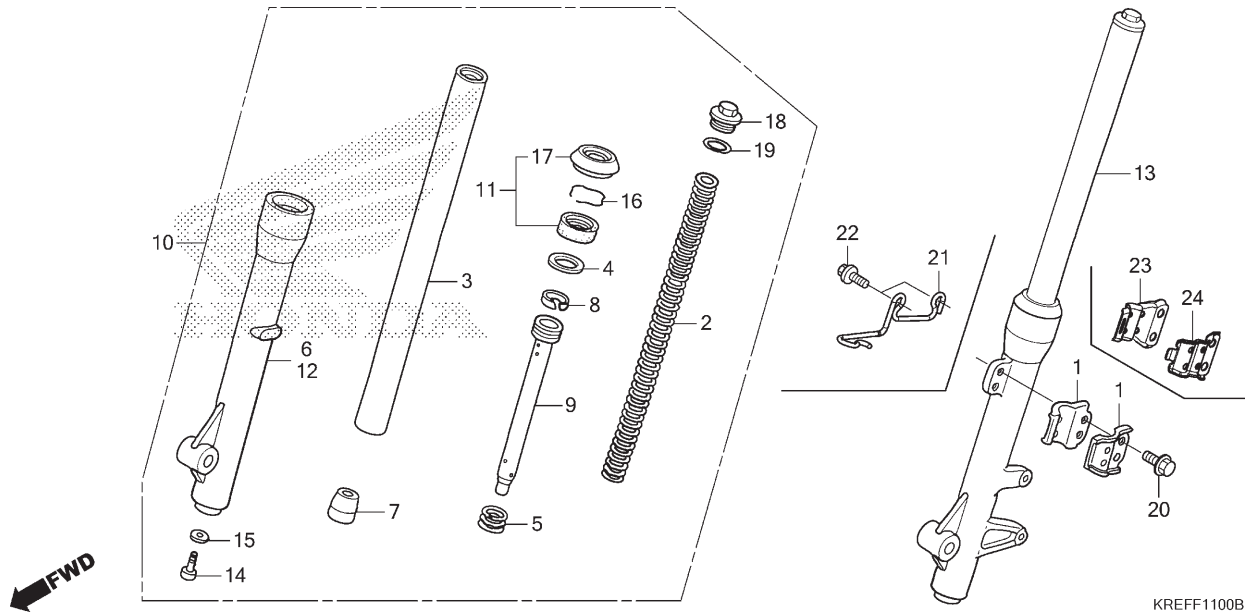

Ref. Nº	N.O.S.	Item de serviço	T.M.O.
2	5111C5	Mola, Garfo Dianteiro: Esquerda	0,4
	5111C6	Mola, Garfo Dianteiro: Direita	0,4
	5111C7	Mola, Garfo Dianteiro: Ambas	0,6
3		(5,7,8,9)	
	5111G2	Cilindro, Garfo Dianteiro: Esquerdo	0,5
	5111G3	Cilindro, Garfo Dianteiro: Direito	0,5
	5111G4	Cilindro, Garfo Dianteiro: Ambos	0,8
6	5111D2	Cilindro, Inferior: Direito	0,6
10	5111C3	Garfo Conj., Dianteiro: Direito	0,3
11	5111E7	Retentor Jogo, Garfo Dianteiro: Esquerdo	0,6
	5111E8	Retentor Jogo, Garfo Dianteiro: Direito	0,6
	5111E9	Retentor Jogo, Garfo Dianteiro: Ambos	1,0
12	5111D1	Cilindro, Inferior: Esquerdo	0,6
	5111D3	Cilindro, Inferior: Ambos	1,0
13	5111C2	Garfo Conj., Dianteiro: Esquerdo	0,3
	5111C4	Garfo Conj., Dianteiro: Ambos	0,4

Ref. Nº	Nº da peça	Descrição	Qtd. NXR160 ESD F	EDD F	EDD G	ES G	EDD H	ES H	EDD J	EDD K	Nº de série		Tipo
1	45461-KPS-900	Braçadeira A, Mangueira Freio	2	2	2	–	2	–	–	–			
2	51401-KRE-851	Mola, Garfo Dianteiro	2	2	2	2	2	2	–	–			
	51401-KRE-K01		–	–	–	–	–	–	2	2			
3	51410-KRE-851	Cilindro Comp., Garfo Dianteiro	2	2	2	2	2	2	2	2			
4	51412-KK4-003	Anel, Apoio	2	2	2	2	2	2	2	2			
5	51412-KRE-901	Mola, Retorno Dianteiro	2	2	2	2	2	2	2	2			
6	51430-KRE-B01	Cilindro Comp., Inferior Direito	1	1	1	–	1	–	–	–			
	51430-KRE-K01		–	–	–	–	–	–	1	1			
	51430-KRE-B11		–	–	–	1	–	1	–	–			
7	51432-388-003	Pino, Trava Óleo	2	2	2	2	2	2	2	2			
8	51437-KBG-003	Anel, Pistão (SHOWA)	2	2	2	2	2	2	2	2			
9	51440-KRE-B01	Tubo, Assento	2	2	2	2	2	2	2	2			
10	51480-KRE-B01	Garfo Subconj., Dianteiro Direito	1	1	1	–	1	–	–	–			
	51480-KRE-K01		–	–	–	–	–	–	1	1			
	51480-KRE-B11		–	–	–	1	–	1	–	–			
11	51490-KRM-852	Retentor Jogo, Garfo Dianteiro	2	2	2	2	2	2	2	2			
12	51530-KRE-B01	Cilindro Comp., Inferior Esquerdo	1	1	1	–	1	–	–	–			
	51530-KRE-K01		–	–	–	–	–	–	1	1			
	51530-KRE-B11		–	–	–	1	–	1	–	–			
13	51580-KRE-B01	Garfo Subconj., Dianteiro Esquerdo	1	1	1	–	1	–	–	–			
	51580-KRE-K01		–	–	–	–	–	–	1	1			
	51580-KRE-B11		–	–	–	1	–	1	–	–			

PROIBIDA A REPRODUÇÃO E DISTRIBUIÇÃO
1010913 - Matsuo - MM - JT

© Moto Honda da Amazônia Ltda.
Todos os direitos reservados.

C-11

Garfo Dianteiro

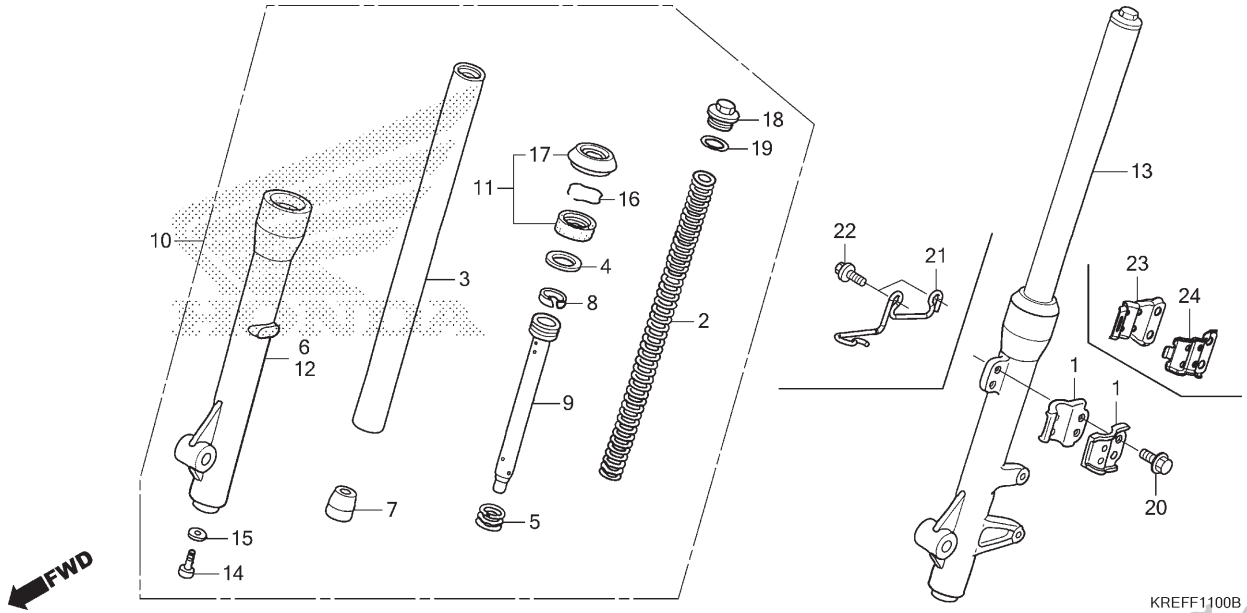

Ref. Nº	N.O.S.	Item de serviço	T.M.O.

Ref. Nº	Nº da peça	Descrição	Qtd. NXR160 ESD F	EDD F	EDD G	ES G	EDD H	ES H	EDD J	EDD K	Nº de série		Tipo
14	90116-383-721	Parafuso, Allen, 8x27	2	2	2	2	2	2	2	2			
15	90544-439-930	Guarnição (SHOWA)	2	2	2	2	2	2	2	2			
16	90601-354-000	Anel, Limitador Retentor Óleo	2	2	2	2	2	2	2	2			
17	91254-GAA-003	Retentor, Pó	2	2	2	2	2	2	2	2			
18	94605-27101	Parafuso D1, Garfo	2	2	2	2	2	2	2	2			
19	94608-50000	Anel, Vedação 23x2,8	2	2	2	2	2	2	2	2			
20	96001-06016-00	Parafuso, Flange, 6x16	2	2	2	–	2	–	2	2			
21	45158-KRE-H80	Guia, Cabo Freio	–	–	–	1	–	1	–	–			
22	95701-06016-00	Parafuso, Flange, 6x16	–	–	–	2	–	2	–	–			
23	45461-KRE-K00	Braçadeira A, Mangueira Freio	–	–	–	–	–	–	1	1			
24	45462-KRE-K00	Braçadeira B, Mangueira Freio	–	–	–	–	–	–	1	1			

PROIBIDA A REPRODUÇÃO E DISTRIBUIÇÃO
1010913 - Matsuo - MM - JT

© Moto Honda da Amazônia Ltda.
Todos os direitos reservados.

C-12

Cáliper do Freio Dianteiro (NXR160ESD/EDDF-H)

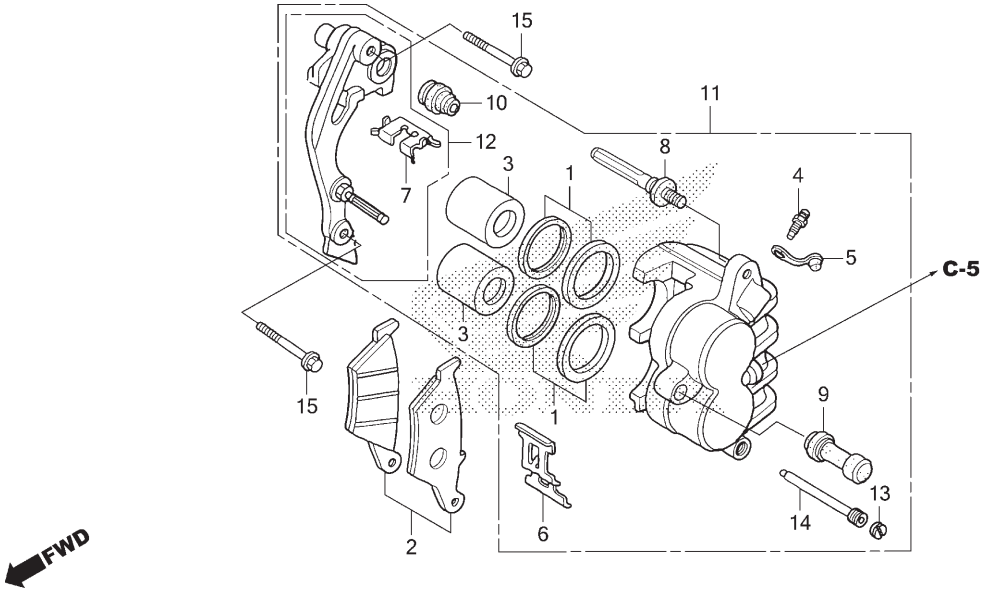

Ref. Nº	N.O.S.	Item de serviço	T.M.O.
2	711115	Sapata (Pastilha) Jogo, Freio: Dianteiro	0,1
3		(1)	
	7111D1	Pistão, Cáliper Freio Dianteiro • Inclui: Sangria dos freios • Nota: Mesmo tempo para duas unidades	0,5
11	711130	Cáliper, Freio Dianteiro • Inclui: Sangria dos freios	0,4
12	7111G0	Suporte, Cáliper Dianteiro	0,2

Ref. Nº	Nº da peça	Descrição	Qtd. NXR160 ESD F	EDD F	EDD G	ES G	EDD H	ES H	EDD J	EDD K	Nº de série		Tipo
1	06431-MA3-405	Retentor Jogo, Pistão	2	2	2	–	2	–	–	–			
2	06455-KHA-942	Pastilha Jogo, Freio Dianteiro	1	1	1	–	1	–	–	–			
3	43107-MAJ-G41	Pistão, 27x31	2	2	2	–	2	–	–	–			
4	43352-568-003	Parafuso, Sangria (NISSIN)	1	1	1	–	1	–	–	–			
5	43353-461-771	Capa, Sangria	1	1	1	–	1	–	–	–			
6	45108-KW8-901	Mola, Pastilha	1	1	1	–	1	–	–	–			
7	45112-KS6-701	Retentor	1	1	1	–	1	–	–	–			
8	45131-HA5-672	Parafuso A, Pino	1	1	1	–	1	–	–	–			
9	45132-166-016	Coifa, Pino (NISSIN)	1	1	1	–	1	–	–	–			
10	45133-MA3-006	Coifa B	1	1	1	–	1	–	–	–			
11	45150-KRH-D21	Cáliper Subconj., Dianteiro Esquerdo (NISSIN)	1	1	1	–	1	–	–	–			
12	45190-KCZ-J71	Suporte Subconj., Dianteiro Esquerdo	1	1	1	–	1	–	–	–			
13	45203-MG3-016	Plugue, Pino	1	1	1	–	1	–	–	–			
14	45215-ML7-922	Pino, Suporte	1	1	1	–	1	–	–	–			
15	90131-MS6-900	Parafuso, Flange, 8x40	2	2	2	–	2	–	–	–			

PROIBIDA A REPRODUÇÃO E DISTRIBUIÇÃO
1010913 - Matsuo - MM - JT

© Moto Honda da Amazônia Ltda.
Todos os direitos reservados.

C-12.1

Cáliper do Freio Dianteiro (NXR160EDDJ,K)

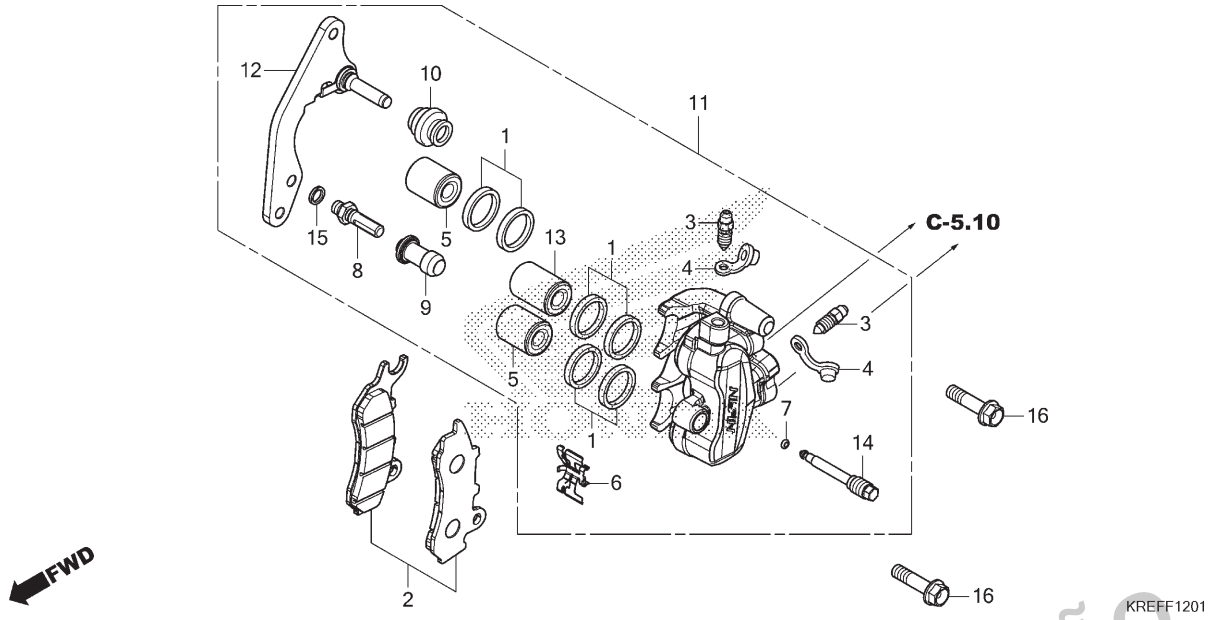

Ref. Nº	N.O.S.	Item de serviço	T.M.O.
2	711115	Sapata (Pastilha) Jogo, Freio: Dianteiro	0,1
5		(1,13)	
	7111Q2	Pistão, Cáliper Freio Dianteiro (A)	0,8
		• Inclui: Sangria dos freios	
		• Nota: Mesmo tempo para duas unidades ou mais	
11	7111Q3	Cáliper, Freio Dianteiro (A)	0,6
		• Inclui: Sangria dos freios	
12	7111G0	Suporte, Cáliper Dianteiro	0,2

Ref. Nº	Nº da peça	Descrição	Qtd. NXR160 ESD F	EDD F	EDD G	ES G	EDD H	ES H	EDD J	EDD K	Nº de série		Tipo
1	06451-MZ2-405	Retentor Jogo, Pistão	–	–	–	–	–	–	3	3			
2	06455-KRE-K01	Pastilha Jogo, Freio Dianteiro	–	–	–	–	–	–	1	1			
3	43352-568-003	Parafuso, Sangria (NISSIN)	–	–	–	–	–	–	2	2			
4	43353-461-771	Capa, Sangria	–	–	–	–	–	–	2	2			
5	45107-KPN-E21	Pistão A, 22 (NISSIN)	–	–	–	–	–	–	2	2			
6	45108-KPN-E21	Mola, Pastilha (NISSIN)	–	–	–	–	–	–	1	1			
7	45111-MAJ-G41	Anel, Limitador	–	–	–	–	–	–	1	1			
8	45131-GZ0-006	Parafuso, Pino	–	–	–	–	–	–	1	1			
9	45132-166-016	Coifa, Pino (NISSIN)	–	–	–	–	–	–	1	1			
10	45133-MA3-006	Coifa B	–	–	–	–	–	–	1	1			
11	45150-KRE-K01	Cáliper Subconj., Dianteiro Esquerdo	–	–	–	–	–	–	1	1			
12	45190-KRE-K01	Suporte Subconj., Dianteiro Esquerdo	–	–	–	–	–	–	1	1			
13	45207-KPN-E21	Pistão B, 22 (NISSIN)	–	–	–	–	–	–	1	1			
14	45215-KPH-951	Pino, Suporte	–	–	–	–	–	–	1	1			
15	45216-166-006	Arruela, Ondulada	–	–	–	–	–	–	1	1			
16	90131-KZZ-900	Parafuso, Flange, 8x32	–	–	–	–	–	–	2	2			

PROIBIDA A REPRODUÇÃO E DISTRIBUIÇÃO
1010913 - Matsuo - MM - JT

© Moto Honda da Amazônia Ltda.
Todos os direitos reservados.

C-13

Painel do Freio Dianteiro

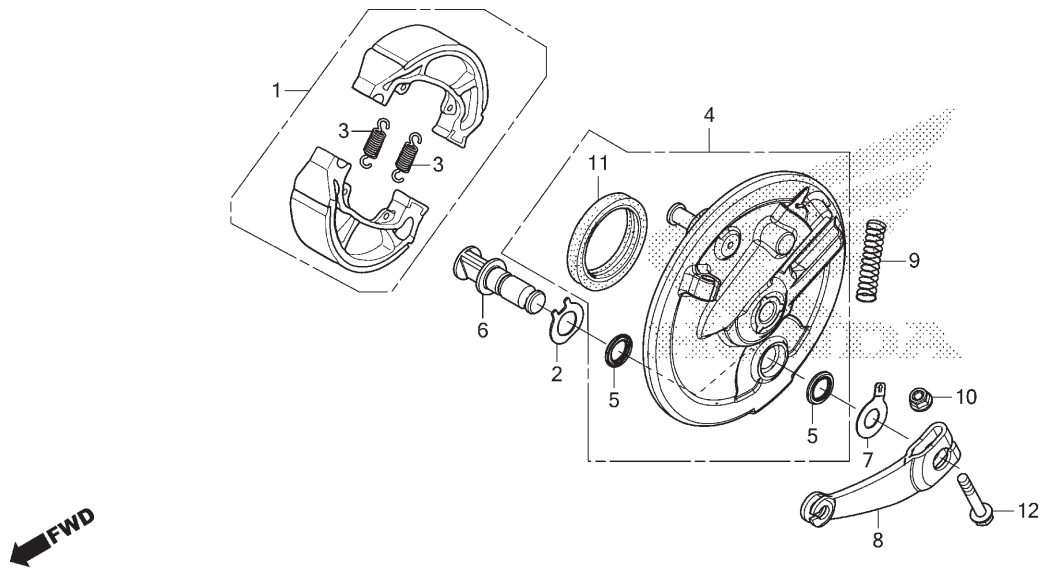

Ref. Nº	N.O.S.	Item de serviço	T.M.O.
1	711115	Sapata (Pastilha) Jogo, Freio: Dianteiro	0,4
4		(6)	
	7111D0	Painel, Freio Dianteiro	0,4
8	7111C3	Braço, Freio: Dianteiro	0,1
11	7111E6	Retentor Pó, Painel Freio Dianteiro	0,3

Ref. Nº	Nº da peça	Descrição	Qtd. NXR160 ESD F	EDD F	EDD G	ES G	EDD H	ES H	EDD J	EDD K	Nº de série		Tipo
1	06430-GBJ-K20	Sapata Jogo, Freio	–	–	–	1	–	1	–	–			
2	43142-KAS-890	Assento, Comando Freio Traseiro	–	–	–	1	–	1	–	–			
3	43151-329-000	Mola, Sapata Freio	–	–	–	2	–	2	–	–			
4	45010-KRE-H80ZA	Painel Secundário Comp., Freio Dianteiro *NH109MS* Prata Shot Especial Metálico	–	–	–	1	–	1	–	–			
5	45134-KB7-005	Retentor Pó, Comando Freio (NOK)	–	–	–	2	–	2	–	–			
6	45141-KFC-790	Comando, Freio Dianteiro	–	–	–	1	–	1	–	–			
7	45145-437-970	Indicador, Freio Dianteiro	–	–	–	1	–	1	–	–			
8	45410-KRE-900	Braço, Freio Dianteiro	–	–	–	1	–	1	–	–			
9	45454-360-010	Mola, Cabo Freio Dianteiro	–	–	–	1	–	1	–	–			
10	90301-473-003	Porca, U, 6mm (FUSE RASHI)	–	–	–	1	–	1	–	–			
11	91251-121-003	Retentor, Óleo, 47x60x7 (ARAI)	–	–	–	1	–	1	–	–			
	91251-361-005	Retentor, Óleo, 47x60x7 (NOK)	–	–	–	1	–	1	–	–			
12	95701-06035-00	Parafuso, Flange, 6x35	–	–	–	1	–	1	–	–			

PROIBIDA A REPRODUÇÃO E DISTRIBUIÇÃO
1010913 - Matsuo - MM - JT

© Moto Honda da Amazônia Ltda.
Todos os direitos reservados.

C-14.10

Roda Dianteira (Raio • Freio a Tambor)

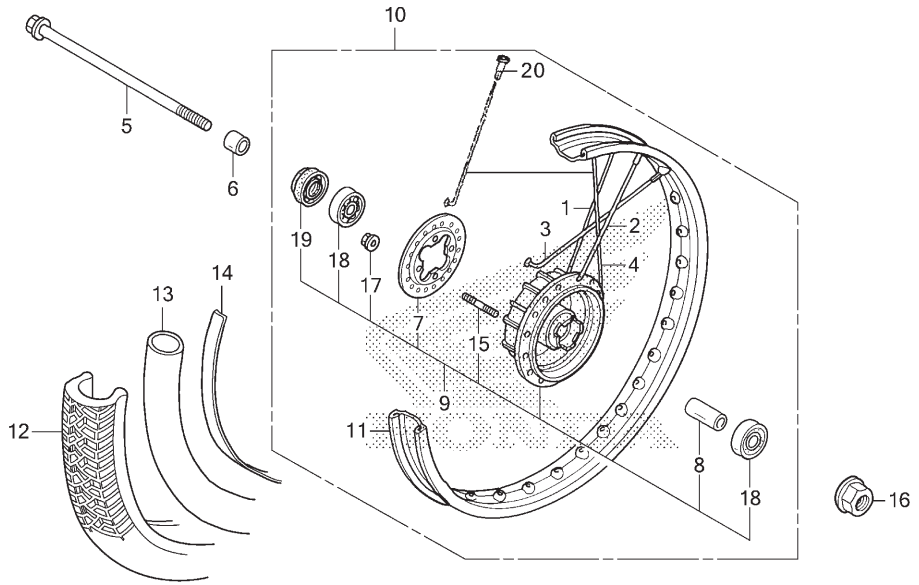

Ref. Nº	N.O.S.	Item de serviço	T.M.O.
5	710151	Eixo, Roda Dianteira	0,2
9		(1,2,3,4)	
	710103	Cubo, Roda Dianteira	2,3
10	7101G2	Roda Dianteira (A)	0,7
11	710109	Aro, Roda: Dianteiro	2,2
12		(13,14)	
	7101J8	Câmara e/ou Pneu Dianteiro (Uma)	0,7
18	710115	Rolamento, Roda Dianteira (Um)	0,4
	710115G	• Substituição de 1 rolamento adicionar	0,1
19	7101D2	Retentor Óleo, Cubo Dianteiro	0,3

Ref. Nº	Nº da peça	Descrição	ESD F	EDD F	EDD G	Qtd. NXR160 ES G	EDD H	ES H	EDD J	EDD K	Nº de série		Tipo
1	44604-KRE-790	Raio B, Jogo (9x210) (Externo Direito)	–	–	–	9	–	9	–	–			
2	44605-KRE-790	Raio B, Jogo (9x199) (Externo Esquerdo)	–	–	–	9	–	9	–	–			
3	44606-KRE-790	Raio B, Jogo (9x210) (Interno Direito)	–	–	–	9	–	9	–	–			
4	44607-KRE-790	Raio B, Jogo (9x199,5) (Interno Esquerdo)	–	–	–	9	–	9	–	–			
5	44301-KRE-900	Eixo, Roda Dianteira	–	–	–	1	–	1	–	–			
6	44311-KRE-790	Espaçador, Roda Dianteira	–	–	–	1	–	1	–	–			
7	44604-KRE-900	Flange, Raio Dianteiro	–	–	–	1	–	1	–	–			
8	44620-KRE-790	Espaçador, Roda Dianteira	–	–	–	1	–	1	–	–			
9	44635-KRE-A80	Cubo Subconj., Dianteiro	–	–	–	1	–	1	–	–			
10	44650-KRE-A80	Roda Dianteira, Subconj.	–	–	–	1	–	1	–	–			
11	44701-KRE-900	Aro, Roda Dianteira	–	–	–	1	–	1	–	–			
12	44711-K13-901	Pneu, Dianteiro (LEVORIN) (90/90-19 M/C 52P)	–	–	–	1	–	1	–	–			
	44711-KFT-623	Pneu, Dianteiro (PIRELLI) (90/90-19 M/C 52P) (MT60)	–	–	–	1	–	1	–	–			
13	44712-K13-901	Câmara, Pneu (LEVORIN) (FOR 90/90-19)	–	–	–	1	–	1	–	–			
	44712-KFT-621	Câmara, Pneu (PIRELLI) (90/90-19 M/C)	–	–	–	1	–	1	–	–			

PROIBIDA A REPRODUÇÃO E DISTRIBUIÇÃO
10.07.19 - TAKASUO - MM - JT

© Moto Honda da Amazônia Ltda.
Todos os direitos reservados.

C-14.10

Roda Dianteira
(Raio • Freio a Tambor)

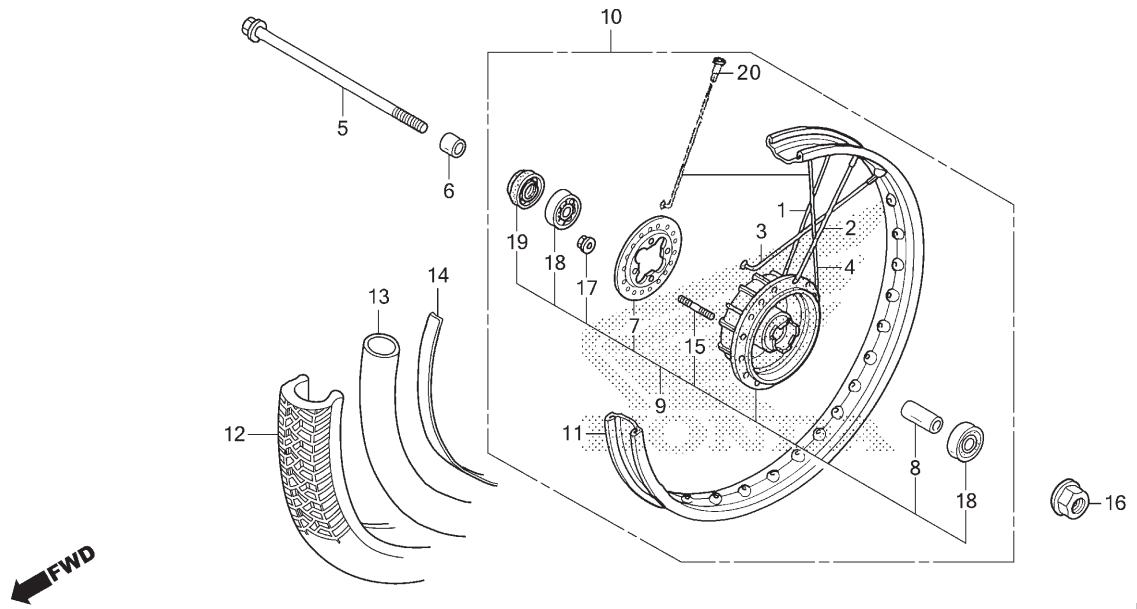

Ref. Nº	N.O.S.	Item de serviço	T.M.O.

Ref. Nº	Nº da peça	Descrição	Qtd. NXR160 ESD F	EDD F	EDD G	ES G	EDD H	ES H	EDD J	EDD K	Nº de série		Tipo
14	44713-KFT-621	Protetor, Câmara (PIRELLI) (19X1,85) ...	–	–	–	1	–	1	–	–	.....	.....	.....
15	90135-107-720	Prisioneiro, 6x28	–	–	–	4	–	4	–	–	.....	.....	.....
16	90306-KGH-901	Porca, U, 12mm (FUJI SEIMITSU)	–	–	–	1	–	1	–	–	.....	.....	.....
17	90352-KRE-900	Porca, Especial	–	–	–	4	–	4	–	–	.....	.....	.....
18	91053-KSS-901	Rolamento, Radial Esferas, 6301U (FUJIKOSHI)	–	–	–	2	–	2	–	–	.....	.....	.....
	91053-KSS-902	Rolamento, Radial Esferas, 6301U (NSK)	–	–	–	2	–	2	–	–	.....	.....	.....
	96140-63010-10	Rolamento, Radial Esferas, 6301U	–	–	–	2	–	2	–	–	.....	.....	.....
19	91251-KPH-901	Retentor Pó, 21x37x7 (ARAI)	–	–	–	1	–	1	–	–	.....	.....	.....
20	97000-45200	Niple	–	–	–	36	–	36	–	–	.....	.....	.....

PROIBIDA A REPRODUÇÃO E DISTRIBUIÇÃO
1010913 - Matsuo - MM - JT

© Moto Honda da Amazônia Ltda.
Todos os direitos reservados.

C-14.20

Roda Dianteira (Raio • Freio a Disco)

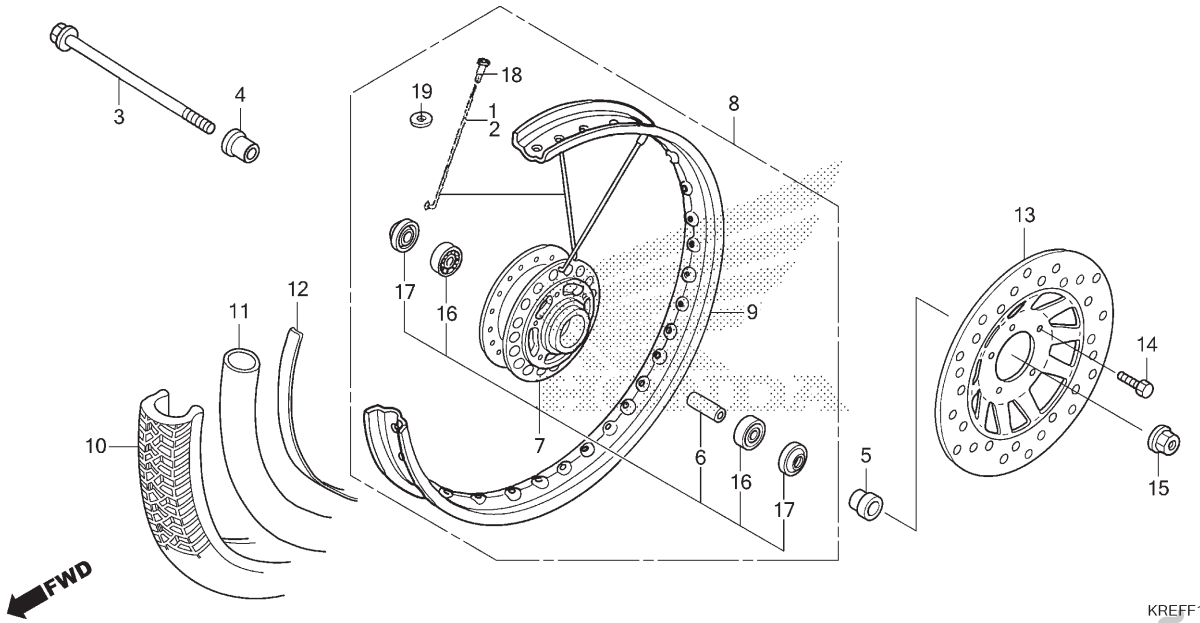

Ref. Nº	N.O.S.	Item de serviço	T.M.O.
3		(17)	
	710151	Eixo, Roda Dianteira	0,2
7		(1,2)	
	710103	Cubo, Roda Dianteira	2,3
8	7101D4	Roda Dianteira	0,8
9	710109	Aro, Roda: Dianteiro	2,2
10		(11,12)	
	7101J8	Câmara e/ou Pneu Dianteiro (Uma)	0,7
13	711120	Disco, Freio Dianteiro	0,3
16	710115	Rolamento, Roda Dianteira (Um)	0,4
	710115G	• Substituição de 1 rolamento adicionar	0,1

Ref. Nº	Nº da peça	Descrição	Qtd. NXR160 ESD F	EDD F	EDD G	ES G	EDD H	ES H	EDD J	EDD K	Nº de série		Tipo
1	44604-KRE-G00	Raio A, Jogo 10X206 (Externo)	18	18	18	–	18	–	18	18			
2	44605-KRE-G00	Raio A, Jogo 10x207 (Interno)	18	18	18	–	18	–	18	18			
3	44301-KRE-900	Eixo, Roda Dianteira	1	1	1	–	1	–	1	1			
4	44311-KRE-G00	Espaçador, Roda Dianteira	1	1	1	–	1	–	1	1			
5	44312-KRE-920	Espaçador, Roda Dianteira	1	1	1	–	1	–	1	1			
6	44620-400-000	Espaçador, Eixo Dianteiro	1	1	1	–	1	–	1	1			
7	44635-KRE-G00	Cubo Subconj., Dianteiro	1	1	1	–	1	–	1	1			
8	44650-KRE-G00	Roda Dianteira, Subconj.	1	1	1	–	1	–	1	1			
9	44701-KRE-920	Aro, Roda Dianteira	1	1	1	–	1	–	1	1			
10	44711-K13-901	Pneu, Dianteiro (LEVORIN) (90/90-19 M/C 52P)	1	1	1	–	1	–	1	1			
	44711-KFT-623	Pneu, Dianteiro (PIRELLI) (90/90-19 M/C 52P) (MT60)	1	1	1	–	–	–	–	–			
11	44712-K13-901	Câmara, Pneu (LEVORIN) (FOR 90/90-19)	1	1	1	–	1	–	1	1			
	44712-KFT-621	Câmara, Pneu (PIRELLI) (90/90-19 M/C)	1	1	1	–	1	–	1	1			
12	44713-KFT-621	Protetor, Câmara (PIRELLI) (19X1,85)	1	1	1	–	1	–	1	1			

PROIBIDA A REPRODUÇÃO E DISTRIBUIÇÃO
1010913 - Maçon - MM - JT

© Moto Honda da Amazônia Ltda.
Todos os direitos reservados.

C-14.20

Roda Dianteira (Raio • Freio a Disco)

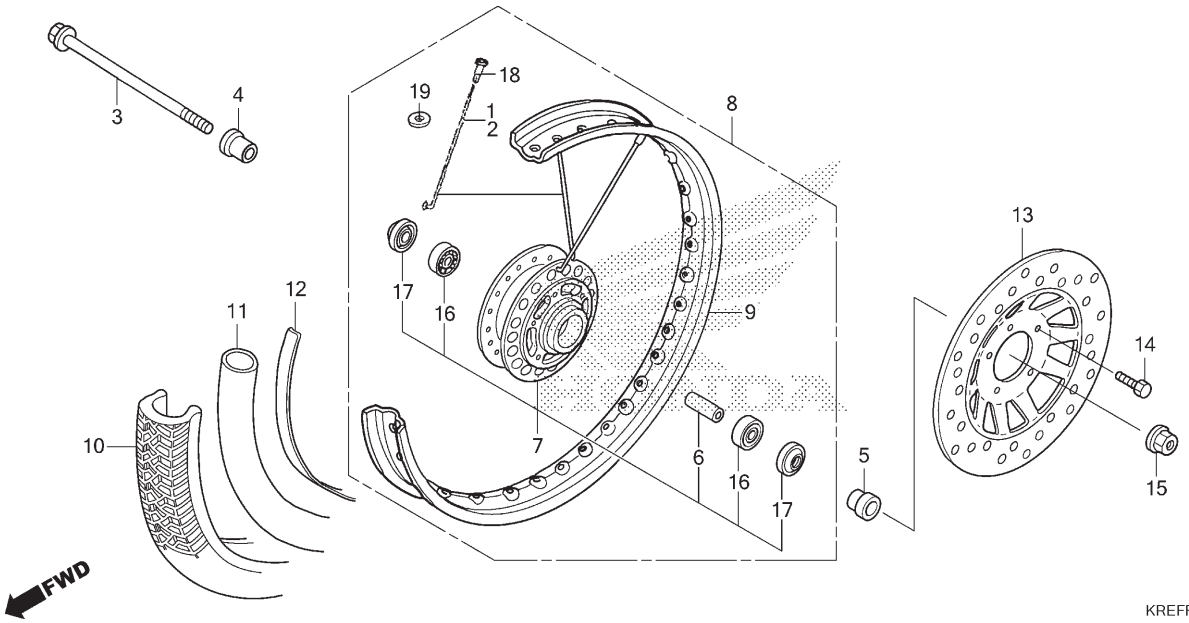

Ref. Nº	N.O.S.	Item de serviço	T.M.O.

Ref. Nº	Nº da peça	Descrição	Qtd. NXR160 ESD F	EDD F	EDD G	ES G	EDD H	ES H	EDD J	EDD K	Nº de série		Tipo
13	45351-KRE-G00	Disco, Freio Dianteiro	1	1	–	–	–	–	–	–	.....	.....	.....
	45351-KRE-J10	.....	–	–	1	–	1	–	1	1	.....	.....	.....
14	90105-KAE-870	Parafuso, Disco, 6x17	5	5	5	–	5	–	5	5	.....	.....	.....
15	90306-KF0-003	Porca, Flange, 12mm (FUSE RASHI)	1	1	1	–	1	–	–	–	.....	.....	.....
	90306-KGH-901	Porca, U, 12mm (FUJI SEIMITSU)	–	–	–	–	–	–	1	1	.....	.....	.....
16	91055-KVS-F01	Rolamento, Radial Esferas (6301U L) (FUJIKOSHI)	2	2	2	–	2	–	2	2	.....	.....	.....
	91055-KVS-F02	Rolamento, Radial Esferas (6301U L) (NSK)	2	2	2	–	2	–	2	2	.....	.....	.....
17	91251-KPH-901	Retentor Pó, 21x37x7 (ARAI)	2	2	2	–	2	–	2	2	.....	.....	.....
18	42608-KRM-860	Niple	36	36	36	–	36	–	36	36	.....	.....	.....

PROIBIDA A REPRODUÇÃO E DISTRIBUIÇÃO
1010913 - Matsuo - MM - JT

© Moto Honda da Amazônia Ltda.
Todos os direitos reservados.

C-15

Cilindro Mestre do Freio Traseiro

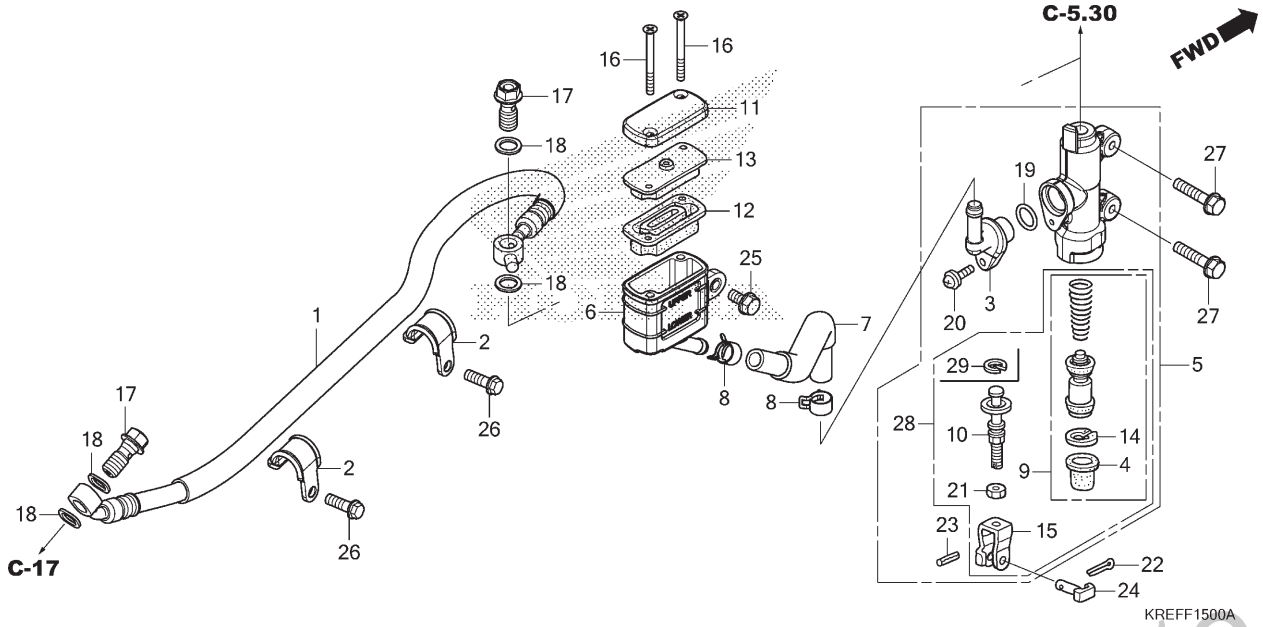

Ref. Nº	N.O.S.	Item de serviço	T.M.O.
1	712130	Mangueira, Freio Traseiro	0,7
		• Inclui: Sangria dos freios	
5	712125	Cilindro Mestre, Freio Traseiro	0,5
		• Inclui: Sangria dos freios	
6	7121F6	Reservatório, Óleo Cilindro Mestre Traseiro	0,3
		• Inclui: Sangria dos freios	
7	7121C2	Mangueira, Reservatório Óleo Cilindro Mestre Traseiro	0,4
		• Inclui: Sangria dos freios	
9	7121H0	Pistão Jogo, Cilindro Mestre Freio Traseiro	0,5
		• Inclui: Sangria dos freios	
12	7121G7	Diafragma, Cilindro Mestre Freio Traseiro	0,1
19	7121W2	Anel Vedação, Cilindro Mestre Freio Traseiro	0,3
		• Inclui: Sangria dos freios	

Ref. Nº	Nº da peça	Descrição	Qtd. ESD F	EDD F	EDD G	NXR160 ES G	EDD H	ES H	EDD J	EDD K	Nº de série		Tipo
1	43310-KRE-G31	Mangueira Comp., Freio Traseiro	–	1	1	–	1	–	–	–			
2	43468-KRE-G30	Guia, Mangueira Freio Traseiro	–	2	2	–	2	–	–	–			
3	43503-MER-D01	Conector, Cilindro Mestre	–	1	1	–	1	–	1	1			
4	43504-MB2-006	Coifa, Comp.	–	1	1	–	1	–	1	1			
5	43510-K15-901	Cilindro Mestre Subconj., Freio Traseiro (NISSIN)	–	1	1	–	1	–	–	–			
	43510-KRE-K01	Cilindro Mestre Freio Traseiro, Subconj.	–	–	–	–	–	–	1	1			
6	43511-KVS-F31	Reservatório Comp., Óleo	–	1	1	–	1	–	1	1			
7	43512-KRE-G31	Mangueira Comp., Cilindro Mestre Traseiro	–	1	1	–	1	–	1	1			
8	43514-KS6-701	Braçadeira, Mangueira Óleo Cilindro Mestre	–	2	2	–	2	–	2	2			
9	43520-MJ6-315	Pistão Jogo, Cilindro Mestre (NISSIN)	–	1	1	–	1	–	–	–			
10	43530-MV9-006	Haste Comp., Acionamento	–	1	1	–	1	–	–	–			
	43530-MCV-006		–	–	–	–	–	–	1	1			
11	45513-KSS-951	Tampa, Cilindro Mestre	–	1	1	–	1	–	1	1			
12	45520-GW0-911	Diafragma	–	1	1	–	1	–	1	1			
13	45521-GW0-911	Placa, Diafragma	–	1	1	–	1	–	1	1			
14	46182-MEL-D21	Anel Elástico	–	1	1	–	1	–	1	1			
15	46504-KV6-702	Junção, Vareta Freio	–	1	1	–	1	–	1	1			

PROIBIDA A REPRODUÇÃO E DISTRIBUIÇÃO
1010013 - Matsuo - MM - JT

© Moto Honda da Amazônia Ltda.
Todos os direitos reservados.

C-15

Cilindro Mestre do Freio Traseiro

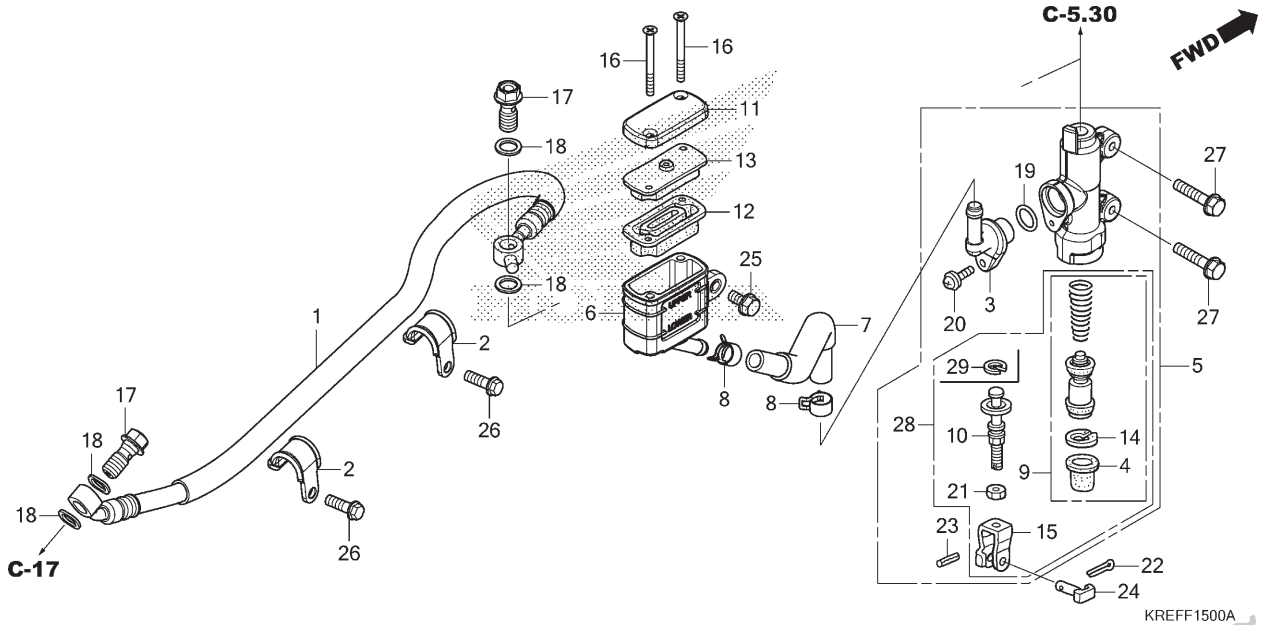

Ref. Nº	N.O.S.	Item de serviço	T.M.O.

Ref. Nº	Nº da peça	Descrição	Qtd. NXR160 ESD F	EDD F	EDD G	ES G	EDD H	ES H	EDD J	EDD K	Nº de série		Tipo
16	90140-KZZ-901	Parafuso, Cabeça Chata, 4x45	–	2	2	–	2	–	2	2			
17	90145-MS9-612	Parafuso, Óleo, 10x22	–	2	2	–	2	–	–	–			
18	90545-300-000	Arruela, Parafuso Óleo	–	4	4	–	4	–	–	–			
19	91212-422-006	Anel, Vedação, 14,8x2,4	–	1	1	–	1	–	1	1			
20	90508-K21-921	Parafuso-arruela, 4x12	–	1	1	–	1	–	–	–			
	90101-KRM-R80		–	–	–	–	–	–	1	1			
21	94002-08000-0S	Porca, Sextavada, 8mm	–	1	1	–	1	–	1	1			
22	94201-20150	Cupilha, 2,0x15	–	1	1	–	1	–	1	1			
23	94305-20102	Pino, Pressão, 2x10	–	1	1	–	1	–	1	1			
24	95015-54000	Pino D, Junção	–	1	1	–	1	–	1	1			
25	96001-06014-07	Parafuso, Flange, 6x14	–	1	1	–	1	–	1	1			
26	96001-06016-07	Parafuso, Flange, 6x16	–	2	2	–	2	–	–	–			
27	96001-06020-07	Parafuso, Flange, 6x20	–	2	2	–	2	–	2	2			
28	43520-KRE-K01	Pistão Jogo, Cilindro Mestre	–	–	–	–	–	–	1	1			
29	90651-MBG-006	Anel Elástico, Pistão	–	–	–	–	–	–	1	1			

PROIBIDA A REPRODUÇÃO E DISTRIBUIÇÃO
1010913 - Matsuo - MM - JT

Voltar

© Moto Honda da Amazônia Ltda.
Todos os direitos reservados.

C-17

Cáliper do Freio Traseiro

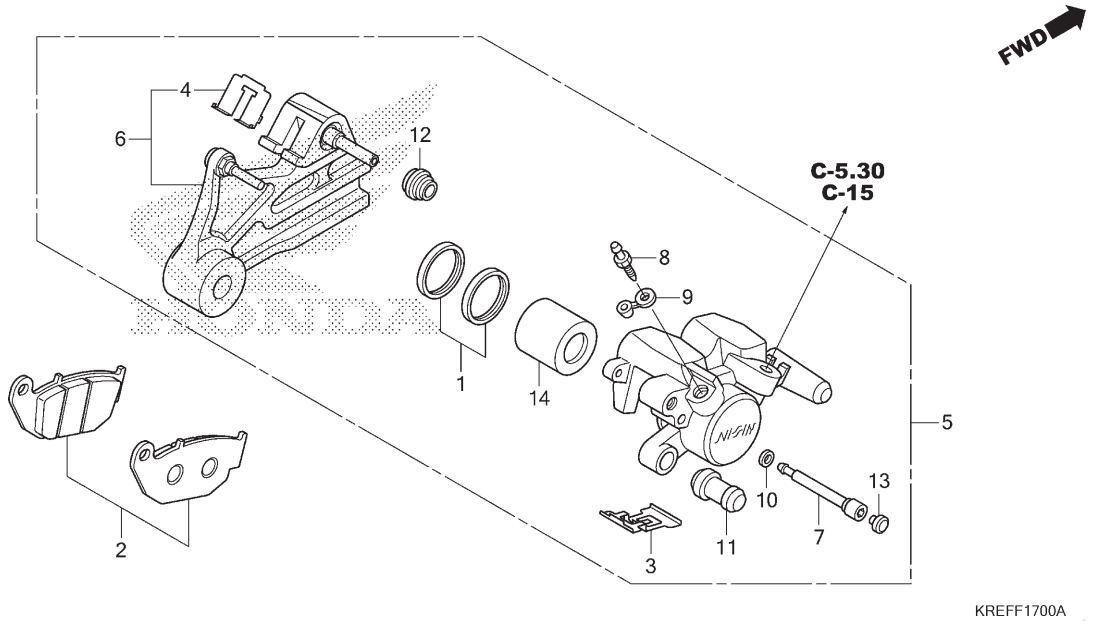

Ref. Nº	N.O.S.	Item de serviço	T.M.O.
2	711140	Sapata (Pastilha) Jogo, Freio: Traseiro	0,1
5	711155	Cáliper, Freio Traseiro • Inclui: Sangria dos freios	0,6
6	7111C1	Suporte, Cáliper Traseiro	0,3
14		(1)	
	7111D5	Pistão, Cáliper Freio Traseiro • Inclui: Sangria dos freios	0,7

Ref. Nº	Nº da peça	Descrição	Qtd. NXR160 ESD F	EDD F	EDD G	ES G	EDD H	ES H	EDD J	EDD K	Nº de série		Tipo
1	06431-MA3-405	Retentor Jogo, Pistão	–	1	1	–	1	–	–	–			
	06451-MA7-405		–	–	–	–	–	–	1	1			
2	06435-KRE-G31	Pastilha Jogo, Freio Traseiro	–	1	1	–	1	–	1	1			
3	43108-KSP-B51	Mola, Pastilha (NISSIN)	–	1	1	–	1	–	1	1			
4	43112-KSP-B01	Retentor	–	1	1	–	1	–	1	1			
5	43150-KRE-G31	Cáliper Subconj., Traseiro	–	1	1	–	1	–	–	–			
	43150-KRE-K01		–	–	–	–	–	–	1	1			
6	43190-KRE-G31	Suporte Subconj., Traseiro	–	1	1	–	1	–	1	1			
7	43215-KGH-901	Pino, Suporte	–	1	1	–	1	–	1	1			
8	43352-568-003	Parafuso, Sangria (NISSIN)	–	1	1	–	1	–	1	1			
9	43353-461-771	Capa, Sangria	–	1	1	–	1	–	1	1			
10	45111-MAJ-G41	Anel, Limitador	–	1	1	–	1	–	1	1			
11	45132-166-016	Coifa, Pino (NISSIN)	–	1	1	–	1	–	1	1			
12	45133-MA3-006	Coifa B	–	1	1	–	1	–	1	1			
13	45203-MCC-006	Plugue, Pino	–	1	1	–	1	–	1	1			
14	45218-MAJ-G41	Pistão B, 27x35	–	1	1	–	1	–	–	–			
	43107-MA7-006	Pistão	–	–	–	–	–	–	1	1			

PROIBIDA A REPRODUÇÃO E DISTRIBUIÇÃO
1010913 - Matsuo - MM - JT

© Moto Honda da Amazônia Ltda.
Todos os direitos reservados.

C-18

Painel do Freio Traseiro

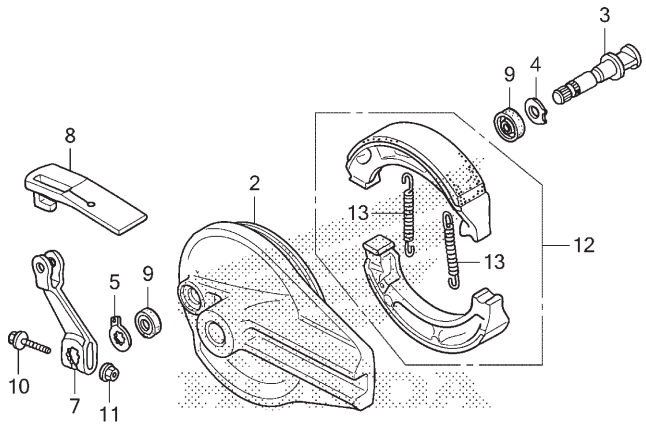

KREFF1800A

Ref. Nº	N.O.S.	Item de serviço	T.M.O.
2	7111A9	Painel, Freio Traseiro	0,5
3	7111B4	Comando, Freio: Traseiro	0,5
7	7111C4	Braço, Freio: Traseiro	0,4
12	711140	Sapata (Pastilha) Jogo, Freio: Traseiro	0,4

Ref. Nº	Nº da peça	Descrição	Qtd. NXR160 ESD F	EDD F	EDD G	ES G	EDD H	ES H	EDD J	EDD K	Nº de série		Tipo
2	43100-KPS-900ZA	Painel Comp., Freio Traseiro *NH109MS* Prata Shot Especial Metálico	1	–	–	1	–	1	–	–			
3	43141-KFC-790	Comando, Freio Traseiro	1	–	–	1	–	1	–	–			
4	43142-KPS-900	Assento, Comando Freio Traseiro	1	–	–	1	–	1	–	–			
5	43145-KB7-000	Indicador, Freio Traseiro	1	–	–	1	–	1	–	–			
7	43410-KPS-900	Braço, Freio Traseiro	1	–	–	1	–	1	–	–			
8	43411-KHA-940	Tampa, Braço Freio Traseiro	1	–	–	1	–	1	–	–			
9	45134-KB7-005	Retentor Pó, Comando Freio (NOK)	2	–	–	2	–	2	–	–			
10	95701-06035-00	Parafuso, Flange, 6x35	1	–	–	1	–	1	–	–			
11	90301-473-003	Porca, U, 6mm (FUSE RASHI)	1	–	–	1	–	1	–	–			
12	06430-GCE-F20	Sapata Jogo, Freio (JB)	1	–	–	1	–	1	–	–			
13	43151-110-000	Mola, Sapata Freio	2	–	–	2	–	2	–	–			

PROIBIDA A REPRODUÇÃO E DISTRIBUIÇÃO
1010913 - Matsuo - MM - JT

© Moto Honda da Amazônia Ltda.
Todos os direitos reservados.

C-19.10

Roda Traseira (Freio a Tambor)

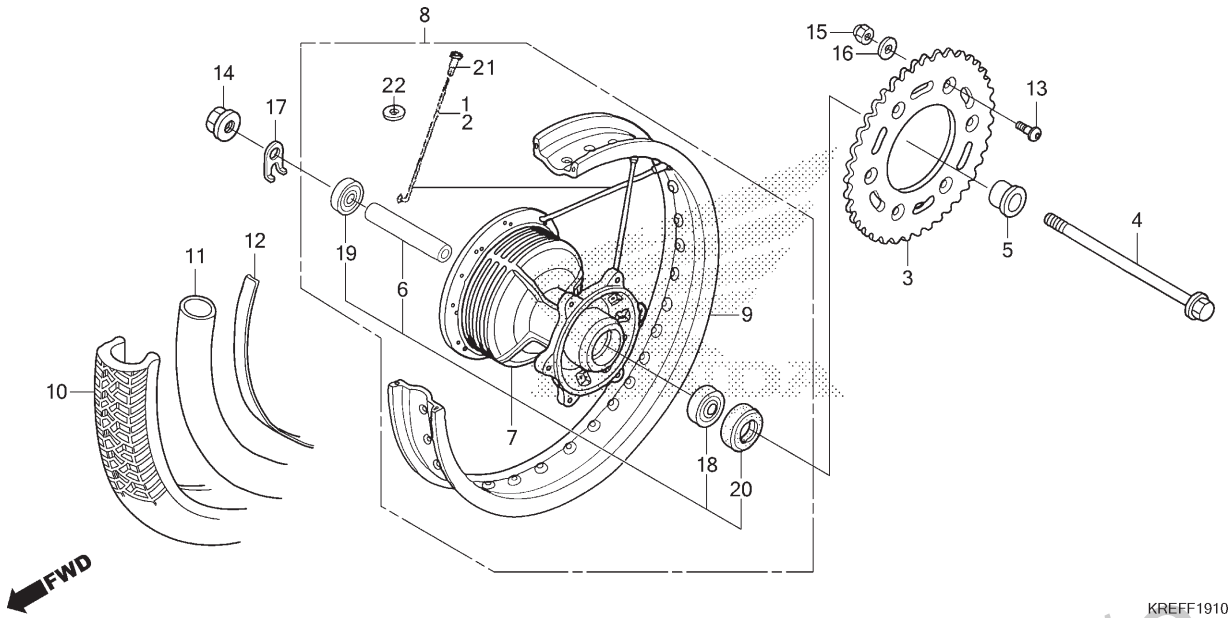

Ref. Nº	N.O.S.	Item de serviço	T.M.O.
3	7101A0	Coroa, Transmissão	0,4
4		(20)	
	710160	Eixo, Roda Traseira	0,3
7		(1,2)	
	710121	Cubo, Roda Traseira	2,4
8	710118	Roda Traseira	0,9
9	710127	Aro, Roda: Traseira	2,3
10		(11,12)	
	7101J9	Câmara e/ou Pneu Traseiro (Uma)	0,8
18		(19)	
	710133	Rolamento, Roda Traseira (Um)	0,5
	710133G	• Substituição de 1 rolamento adicionar	0,1

Ref. Nº	Nº da peça	Descrição	Qtd. NXR160 ESD F	EDD F	EDD G	ES G	EDD H	ES H	EDD J	EDD K	Nº de série		Tipo
1	42604-KRE-850	Raio A, Jogo (10x166) (Lado Direito)	18	–	–	18	–	18	–	–			
2	42605-KRE-A70	Raio A, Jogo (10x182) (Lado Esquerdo)	18	–	–	18	–	18	–	–			
3	41201-KRE-G00	Coroa, Transmissão (48D)	1	–	–	1	–	1	–	–			
4	42301-KRE-900	Eixo, Roda Traseira	1	–	–	1	–	1	–	–			
5	42312-KPS-900	Espaçador, Roda Traseira	1	–	–	1	–	1	–	–			
6	42620-KPS-900	Espaçador, Eixo Traseiro	1	–	–	1	–	1	–	–			
7	42635-KRE-G00	Cubo Subconj., Traseiro	1	–	–	1	–	1	–	–			
8	42650-KRE-G00	Roda Traseira, Subconj.	1	–	–	1	–	1	–	–			
9	42701-KRE-A70	Aro, Roda Traseira	1	–	–	1	–	1	–	–			
10	42711-K13-901	Pneu, Traseiro (LEVORIN) (110/90-17 M/C 60P)	1	–	–	1	–	1	–	–			
	42711-KFT-623	Pneu, Traseiro (PIRELLI) (110/90-17 M/C 60P) (MT60)	1	–	–	1	–	–	–	–			
11	42712-K13-901	Câmara, Pneu (LEVORIN) (FOR 110/90-17)	1	–	–	1	–	1	–	–			
	42712-MAN-622	Câmara, Pneu (PIRELLI) (110/90-17 M/C)	1	–	–	1	–	1	–	–			
12	42713-KB7-901	Protetor, Câmara (PIRELLI) (17X2,15)	1	–	–	1	–	1	–	–			

PROIBIDA A REPRODUÇÃO E DISTRIBUIÇÃO
1010913 - Katsuo - MM - JT

© Moto Honda da Amazônia Ltda.
Todos os direitos reservados.

C-19.10

Roda Traseira (Freio a Tambor)

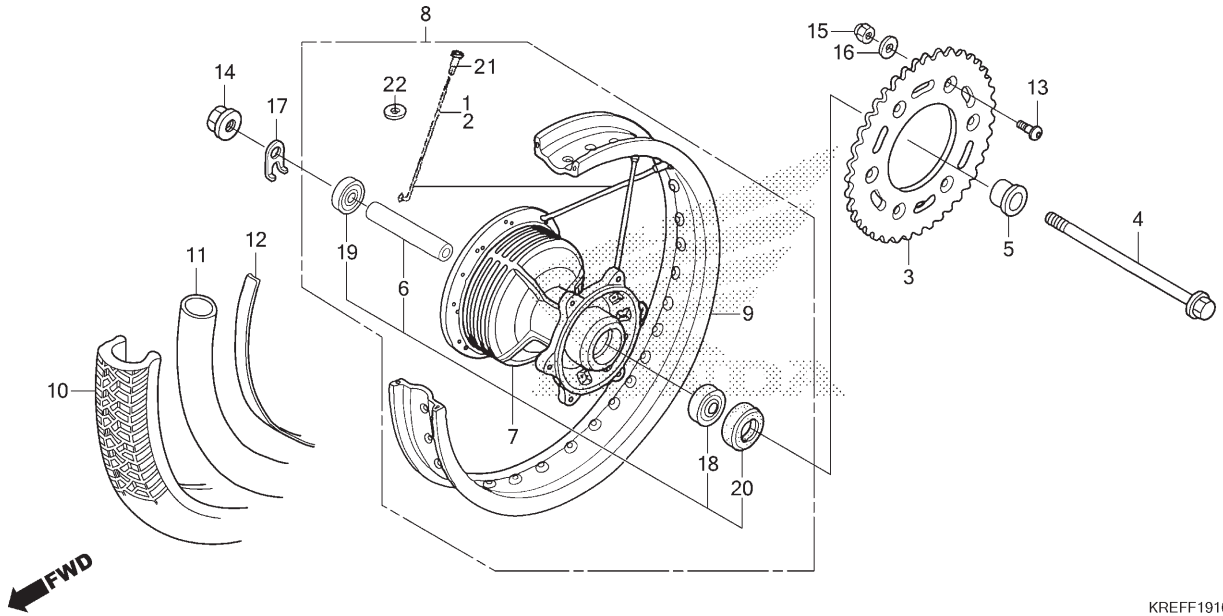

Ref. Nº	N.O.S.	Item de serviço	T.M.O.

Ref. Nº	Nº da peça	Descrição	Qtd. NXR160 ESD F	EDD F	EDD G	ES G	EDD H	ES H	EDD J	EDD K	Nº de série		Tipo
13	90125-KZJ-900	Parafuso, Fixação Pinhão	6	–	–	6	–	6	–	–			
14	90305-ME5-003	Porca, Flange, 16mm	1	–	–	–	–	–	–	–			
	90306-KCJ-951	Porca, U, 16mm	–	–	–	1	–	1	–	–			
15	90309-ML3-791	Porca, U, 8mm (FUSE RASHI)	6	–	–	–	–	–	–	–			
	90309-KPH-971	Porca, U, 8mm (FUJI SEIMITSU)	–	–	–	6	–	6	–	–			
16	90465-MC4-000	Arruela, 8mm	6	–	–	6	–	6	–	–			
17	90559-KY7-000	Arruela, Eixo Traseiro	1	–	–	1	–	1	–	–			
18	91051-KPS-731	Rolamento, Radial Esferas, 6303U (NACHI)	1	–	–	1	–	1	–	–			
	91051-KPS-732	Rolamento, Radial Esferas, 6303U (NSK)	1	–	–	1	–	1	–	–			
19	91053-MAY-003	Rolamento, Radial Esferas, 6203UU	1	–	–	1	–	1	–	–			
20	91253-033-003	Retentor, Óleo, 25x47x6,5	1	–	–	1	–	1	–	–			
21	42608-KRM-860	Niple	36	–	–	36	–	36	–	–			

PROIBIDA A REPRODUÇÃO E DISTRIBUIÇÃO
1010913 - Matsuo - MM - JT

© Moto Honda da Amazônia Ltda.
Todos os direitos reservados.

C-19.20

Roda Traseira (Freio a Disco)

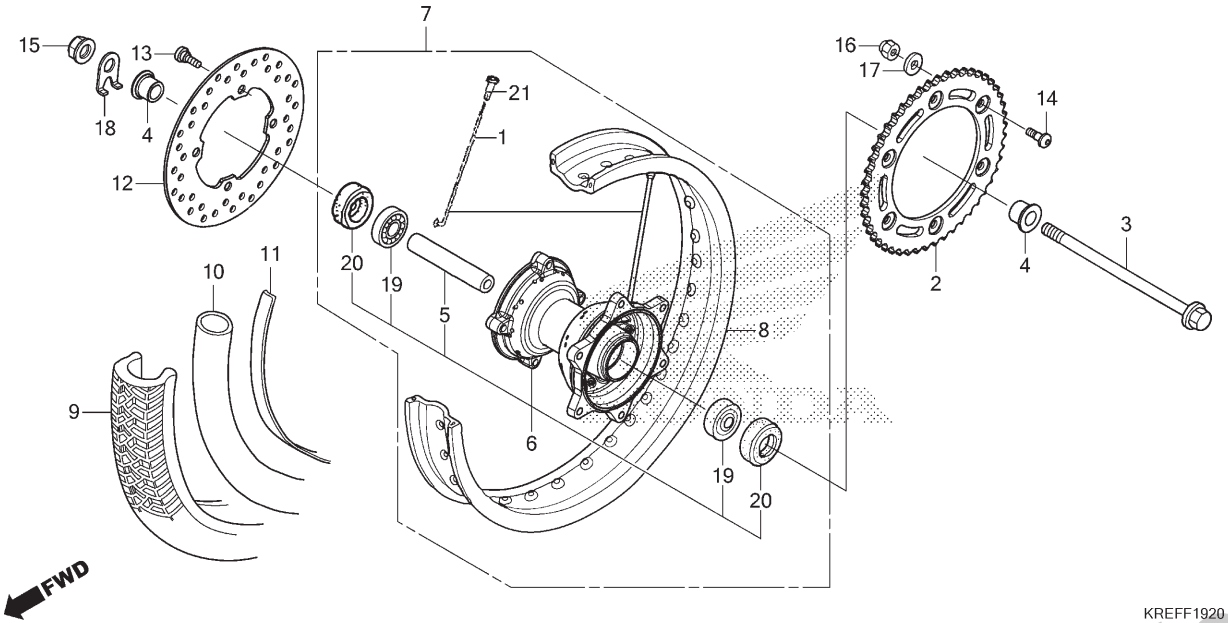

Ref. Nº	N.O.S.	Item de serviço	T.M.O.
2	7101A0	Coroa, Transmissão	0,4
3		(20)	
	710160	Eixo, Roda Traseira	0,3
6		(1)	
	710121	Cubo, Roda Traseira	2,4
7	710118	Roda Traseira	0,9
8	710127	Aro, Roda: Traseira	2,3
9		(10,11)	
	7101J9	Câmara e/ou Pneu Traseiro (Uma)	0,8
12	711145	Disco, Freio Traseiro	0,4
19	710133	Rolamento, Roda Traseira (Um)	0,5
	710133G	• Substituição de 1 rolamento adicionar	0,1

Ref. Nº	Nº da peça	Descrição	Qtd. NXR160 ESD F	EDD F	EDD G	ES G	EDD H	ES H	EDD J	EDD K	Nº de série		Tipo
1	42604-KRE-G30	Raio A, Jogo 10X177	–	36	36	–	36	–	36	36			
2	41201-KRE-G00	Coroa, Transmissão (48D)	–	1	1	–	1	–	1	1			
3	42301-KRE-G30	Eixo, Roda Traseira	–	1	1	–	1	–	1	1			
4	42312-KPS-900	Espaçador, Roda Traseira	–	2	2	–	2	–	2	2			
5	42620-KPE-730	Espaçador, Eixo Traseiro	–	1	1	–	1	–	1	1			
6	42635-KRE-G30	Cubo Subconj., Traseiro	–	1	1	–	1	–	1	1			
7	42650-KRE-G30	Roda Traseira, Subconj.	–	1	1	–	1	–	1	1			
8	42701-KRE-G30	Aro, Roda Traseira	–	1	1	–	1	–	1	1			
9	42711-K13-901	Pneu, Traseiro (LEVORIN) (110/90-17 M/C 60P)	–	1	1	–	1	–	1	1			
	42711-KFT-623	Pneu, Traseiro (PIRELLI) (110/90-17 M/C 60P) (MT60)	–	1	1	–	–	–	–	–			
10	42712-K13-901	Câmara, Pneu (LEVORIN) (FOR 110/90-17)	–	1	1	–	1	–	1	1			
	42712-MAN-622	Câmara, Pneu (PIRELLI) (110/90-17 M/C)	–	1	1	–	1	–	1	1			
11	42713-KB7-901	Protetor, Câmara (PIRELLI) (17X2,15)	–	1	1	–	1	–	1	1			
12	43251-KCJ-672	Disco, Freio Traseiro (SUNSTAR)	–	1	1	–	1	–	–	–			
	43251-KRE-K00	Disco, Freio Traseiro	–	–	–	–	–	–	1	1			

PROIBIDA A REPRODUÇÃO E DISTRIBUIÇÃO
1010913 - MANUAL - MM - JT

© Moto Honda da Amazônia Ltda.
Todos os direitos reservados.

C-19.20

Roda Traseira (Disco)

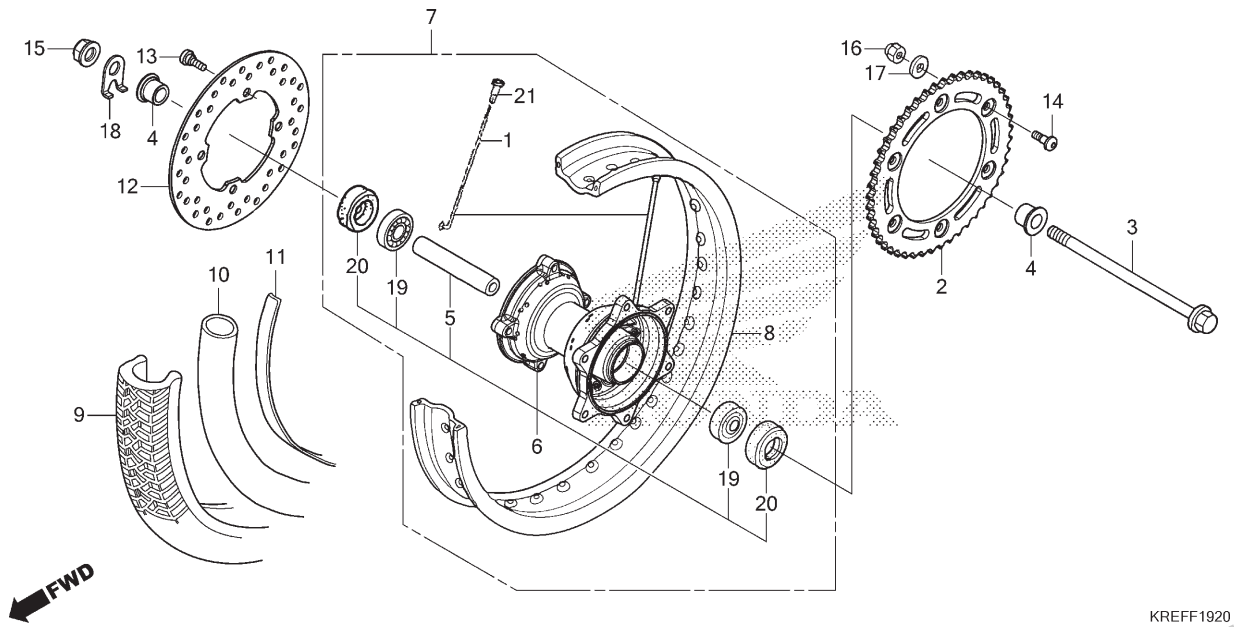

Ref. Nº	N.O.S.	Item de serviço	T.M.O.

Ref. Nº	Nº da peça	Descrição	Qtd. NXR160 ESD F	EDD F	EDD G	ES G	EDD H	ES H	EDD J	EDD K	Nº de série		Tipo
13	90105-MK5-010	Parafuso, Disco, 8x22	–	4	4	–	4	–	4	4			
	90105-KSP-930		–	–	–	–	–	–	4	4			
14	90125-KZJ-900	Parafuso, Fixação Pinhão	–	6	6	–	6	–	6	6			
15	90305-ME5-003	Porca, Flange, 16mm	–	1	1	–	1	–	1	1			
	90306-KCJ-951	Porca, U, 16mm	–	–	–	–	–	–	1	1			
16	90309-ML3-791	Porca, U, 8mm (FUSE RASHI)	–	6	6	–	6	–	6	6			
17	90465-MC4-000	Arruela, 8mm	–	6	6	–	6	–	6	6			
18	90559-KY7-000	Arruela, Eixo Traseiro	–	1	1	–	1	–	1	1			
19	91051-KPS-731	Rolamento, Radial Esferas, 6303U (NACHI)	–	2	2	–	2	–	2	2			
	91051-KPS-732	Rolamento, Radial Esferas, 6303U (NSK)	–	2	2	–	2	–	2	2			
20	91253-033-003	Retentor, Óleo, 25x47x6,5	–	2	2	–	2	–	2	2			
21	42608-KRM-860	Niple	–	36	36	–	36	–	36	36			
22	90501-KRE-850	Arruela	–	36	36	–	36	–	36	36			

PROIBIDA A REPRODUÇÃO E DISTRIBUIÇÃO
1010913 - Matsuo - MM - JT

© Moto Honda da Amazônia Ltda.
Todos os direitos reservados.

C-21

Tanque de Combustível (NXR160ESD • EDDF-H)

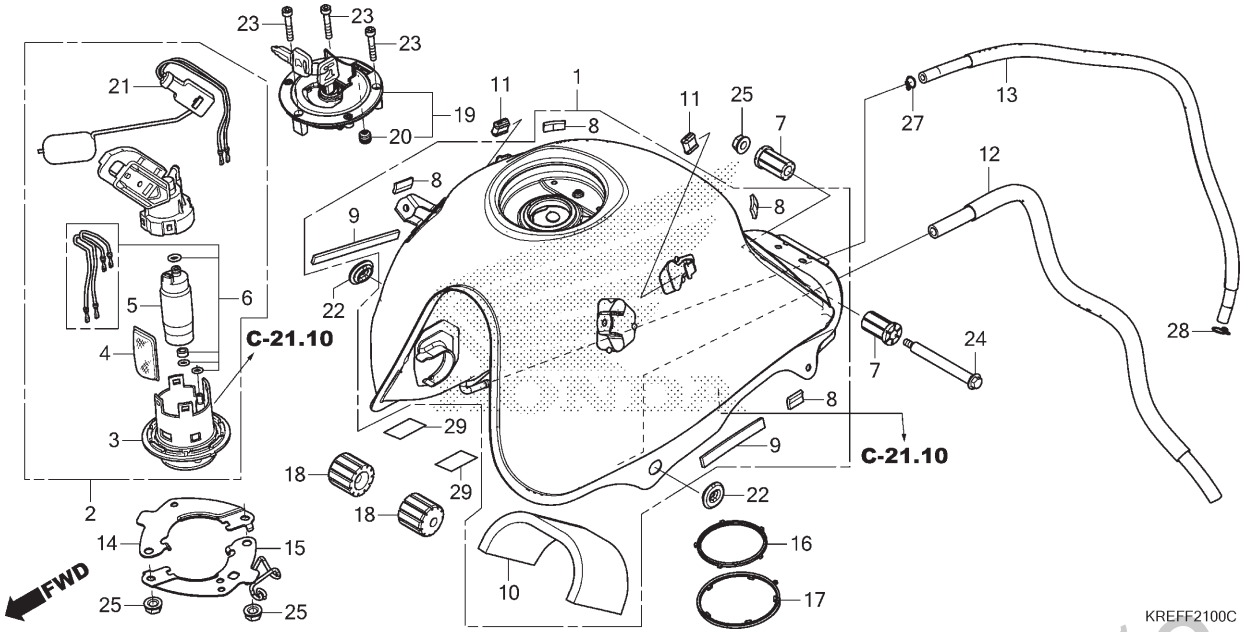

Ref. Nº	N.O.S.	Item de serviço	T.M.O.
1	310100	Tanque, Combustível	0,9
2		(16,17)	
	310120	Bomba Conj., Combustível	0,8
4	3101C7	Filtro, Combustível	0,9
5		(6)	
	3101A0	Bomba, Combustível	0,9
19		(20)	
	3101C1	Tampa, Trava Tanque Combustível	0,1
21	617105	Unidade Emissora, Tanque Combustível	0,9

Ref. Nº	Nº da peça	Descrição	Qtd. NXR160 ESD F	EDD F	EDD G	ES G	EDD H	ES H	EDD J	EDD K	Nº de série		Tipo
1	06170-KRE-G00ZA	Tanque Jogo, Combustível											
		NH1 Preto	1	1	1	–	–	–	–	–			
	06170-KRE-G00ZB	*NH196* Branco Ross	–	–	–	–	1	–	–	–			
2	16700-KRE-G01	Bomba Conj., Combustível	1	1	–	–	–	–	–	–			
			–	–	1	–	–	–	–	–		~GR443535	
	16700-KRE-G02		–	–	1	–	–	–	–	–	GR443536 ~		
			–	–	–	–	1	–	–	–			
3	16701-KVS-F01	Flange, Unidade	1	1	1	–	1	–	–	–			
4	16705-KVS-F01	Filtro	1	1	1	–	1	–	–	–			
5	16710-KVS-F02	Bomba Conj., Combustível	1	1	–	–	–	–	–	–			
			–	–	1	–	–	–	–	–		~GR443535	
	16710-KVS-J01		–	–	1	–	–	–	–	–	GR443536 ~		
			–	–	–	–	1	–	–	–			
6	16799-KVS-F01	Anel, Vedação Jogo	1	1	1	–	1	–	–	–			
7	17506-KRE-G00	Coxim, Traseiro Tanque Combustível	2	2	2	–	2	–	–	–			
8	17518-KRE-900	Coxim	4	4	4	–	4	–	–	–			
9	17519-KRE-B00	Coxim	2	2	2	–	2	–	–	–			
10	17529-KRE-G00	Protetor, Tanque Combustível	1	1	1	–	1	–	–	–			
11	17529-KZJ-900	Coxim, Fixação Carenagem	2	2	2	–	2	–	–	–			
12	17530-KRE-G00	Tubo, Drenagem	1	1	1	–	1	–	–	–			
13	17531-KRE-G00	Tubo, Respiro Tanque Combustível	1	1	1	–	1	–	–	–			

PROIBIDA A REPRODUÇÃO E DISTRIBUIÇÃO
10/10/13 - Marcuo - MM - JT

© Moto Honda da Amazônia Ltda.
Todos os direitos reservados.

C-21

Tanque de Combustível (NXR160ESD • EDDF-H)

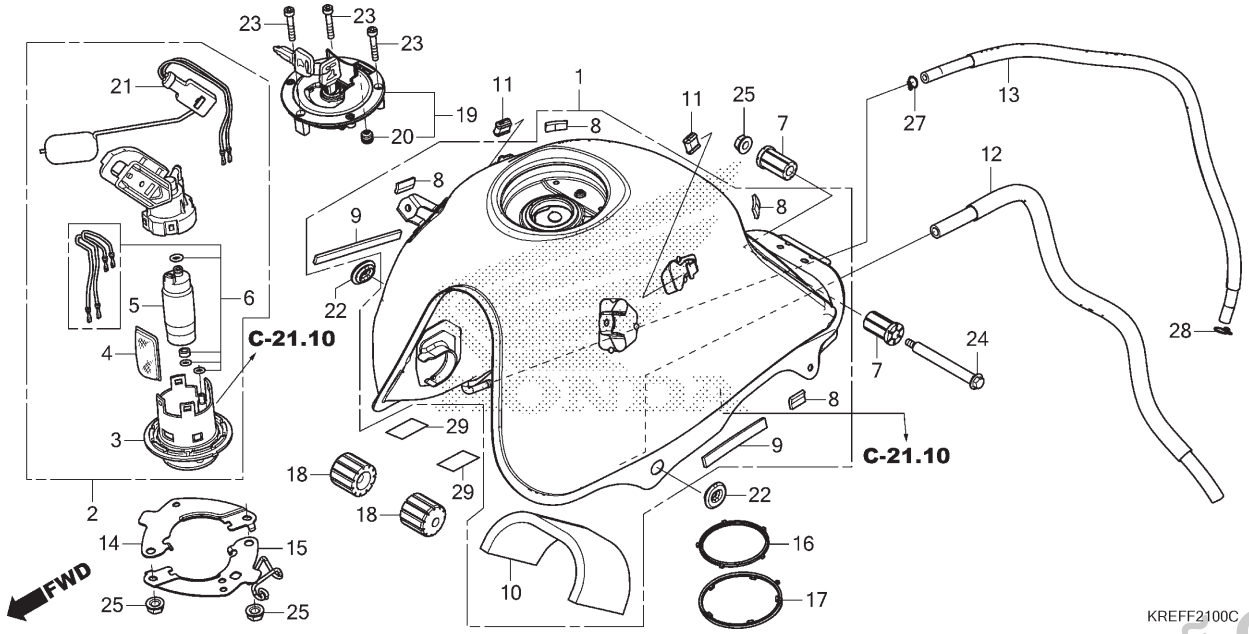

Ref. Nº	N.O.S.	Item de serviço	T.M.O.	Ref. Nº	Nº da peça	Descrição	Qtd. NXR160 ESD F	EDD F	EDD G	ES G	EDD H	ES H	EDD J	EDD K	Nº de série		Tipo
				14	17534-KRE-G00	Placa, Fixação Direita	1	1	1	–	1	–	–	–			
				15	17535-KRE-G00	Placa Comp., Fixação Esquerda	1	1	1	–	1	–	–	–			
				16	17572-K15-900	Junta, Bomba Combustível	1	1	1	–	1	–	–	–			
				17	17573-K15-900	Retentor, Pó	1	1	1	–	1	–	–	–			
				18	17611-KRE-G00	Coxim, Dianteiro Tanque Combustível	2	2	2	–	2	–	–	–			
				19	17620-KRE-G01	Tampa Comp., Abastecimento Combustível	1	1	1	–	1	–	–	–			
				20	17621-KRE-G01	Retentor, Respiro	1	1	1	–	1	–	–	–			
				21	37800-KRE-G01	Unidade Combustível	1	1	1	–	1	–	–	–			
				22	83551-300-000	Bucha, Carcaça Filtro Ar	2	2	2	–	2	–	–	–			
				23	90110-MGP-D60	Parafuso, Allen, 4x24 (SUS)	3	3	3	–	3	–	–	–			
				24	90112-KRE-G00	Parafuso, Especial, 6mm	1	1	1	–	1	–	–	–			
				25	94050-06000	Porca, Flange, 6mm	5	5	5	–	5	–	–	–			
				27	95002-02100	Presilha, Tubo (B10)	1	1	1	–	1	–	–	–			
				28	95002-02120	Presilha, Tubo (B12)	1	1	1	–	1	–	–	–			
				29	17516-KSS-C00	Fita, Protetora	2	2	–	–	–	–	–	–			

PROIBIDA A REPRODUÇÃO E DISTRIBUIÇÃO
1010913 - Matsuo - MM - JT

© Moto Honda da Amazônia Ltda.
Todos os direitos reservados.

C-21.1

Tanque de Combustível (NXR160ES)

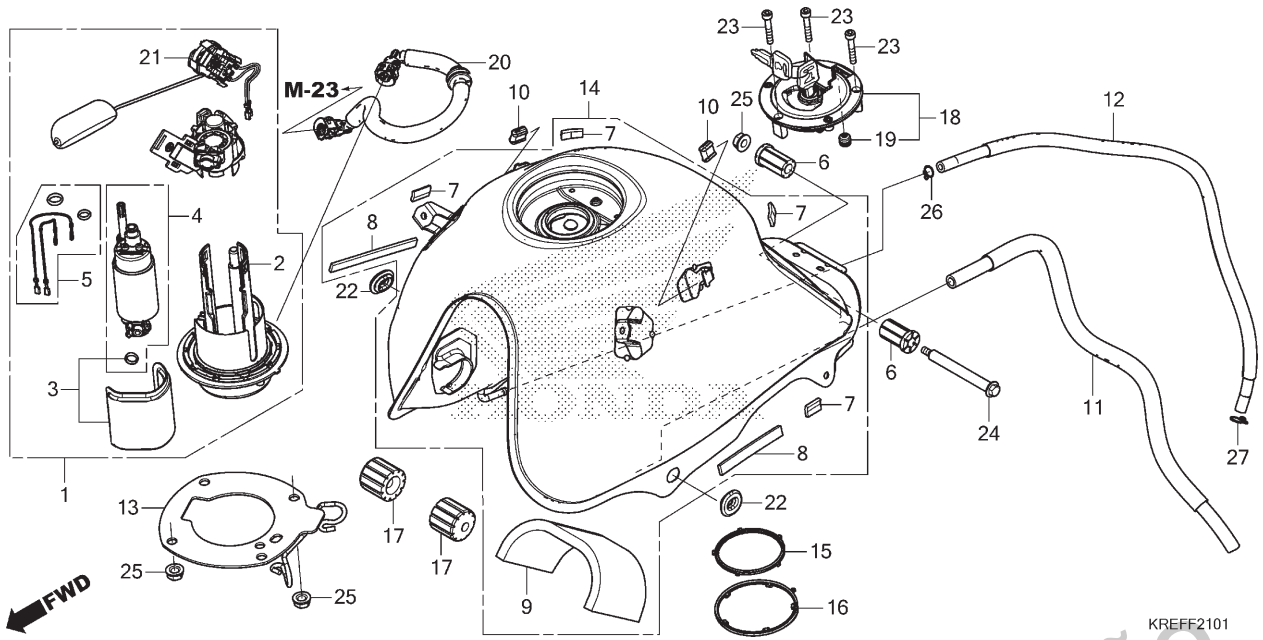

Ref. Nº	N.O.S.	Item de serviço	T.M.O.
1		(15,16)	
	310120	Bomba Conj., Combustível	0,8
3	3101H2	Filtro, Combustível (B)	0,8
4		(5)	
	3101A0	Bomba, Combustível	0,9
14	310100	Tanque, Combustível	0,9
18		(19)	
	3101C1	Tampa, Trava Tanque Combustível	0,1
20	3101E5	Mangueira, Abastecimento Combustível (A)	0,6
21	6171D8	Unidade Emissora, Tanque Combustível (A)	0,8

Ref. Nº	Nº da peça	Descrição	Qtd. NXR160 ESD F	EDD F	EDD G	ES G	EDD H	ES H	EDD J	EDD K	Nº de série		Tipo
1	16700-KRE-H81	Bomba Conj., Combustível	–	–	–	1	–	1	–	–			
2	16701-KRE-H81	Base Comp., Módulo Bomba Abastecimento Combustível	–	–	–	1	–	1	–	–			
3	16707-KRE-H81	Filtro, Jogo	–	–	–	1	–	1	–	–			
4	16797-KRE-H81	Bomba Jogo	–	–	–	1	–	1	–	–			
5	16798-KRE-H81	Anel, Vedação Jogo	–	–	–	1	–	1	–	–			
6	17506-KRE-G00	Coxim, Traseiro Tanque Combustível	–	–	–	2	–	2	–	–			
7	17518-KRE-900	Coxim	–	–	–	4	–	4	–	–			
8	17519-KRE-B00	Coxim	–	–	–	2	–	2	–	–			
9	17529-KRE-G00	Protetor, Tanque Combustível	–	–	–	1	–	1	–	–			
10	17529-KZJ-900	Coxim, Fixação Carenagem	–	–	–	2	–	2	–	–			
11	17530-KRE-G00	Tubo, Drenagem	–	–	–	1	–	1	–	–			
12	17531-KRE-G00	Tubo, Respiro Tanque Combustível	–	–	–	1	–	1	–	–			
13	17534-KRE-H80	Placa, Fixação	–	–	–	1	–	1	–	–			
14	17540-KRE-H80ZA	Tanque Jogo, Combustível *NH1* Preto	–	–	–	1	–	1	–	–			
15	17572-K15-900	Junta, Bomba Combustível	–	–	–	1	–	1	–	–			
16	17573-K15-900	Retentor, Pó	–	–	–	1	–	1	–	–			
17	17611-KRE-G00	Coxim, Dianteiro Tanque Combustível	–	–	–	2	–	2	–	–			
18	17620-KRE-G01	Tampa Comp., Abastecimento Combustível	–	–	–	1	–	1	–	–			

PROIBIDA A REPRODUÇÃO E DISTRIBUIÇÃO
1/06/13 - Matsuo - MM - JT

© Moto Honda da Amazônia Ltda.
Todos os direitos reservados.

C-21.1

Tanque de Combustível (NXR160ES)

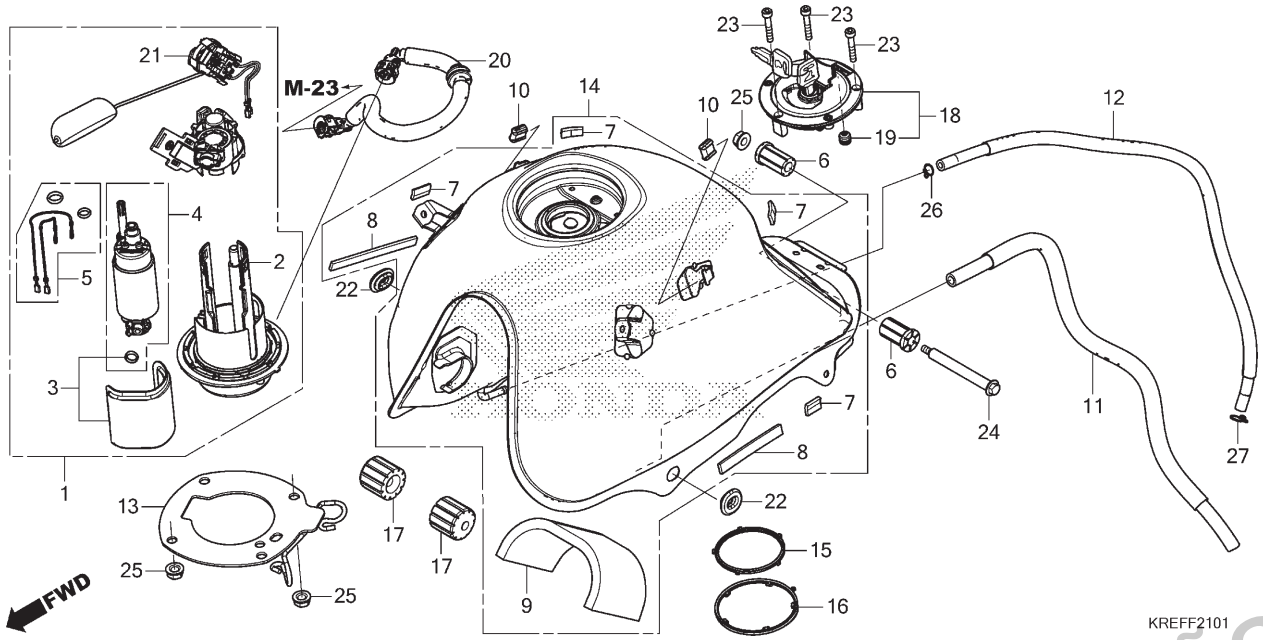

Ref. Nº	N.O.S.	Item de serviço	T.M.O.

Ref. Nº	Nº da peça	Descrição	Qtd. NXR160 ESD F	EDD F	EDD G	ES G	EDD H	ES H	EDD J	EDD K	Nº de série		Tipo
19	17621-KRE-G01	Retentor, Respiro	–	–	–	1	–	1	–	–			
20	17650-KRE-H81	Mangueira Comp., Abastecimento Combustível	–	–	–	1	–	1	–	–			
21	37800-KRE-H81	Unidade Combustível	–	–	–	1	–	1	–	–			
22	83551-300-000	Bucha, Carcaça Filtro Ar	–	–	–	2	–	2	–	–			
23	90110-MGP-D60	Parafuso, Allen, 4x24 (SUS)	–	–	–	3	–	3	–	–			
24	90112-KRE-G00	Parafuso, Especial, 6mm	–	–	–	1	–	1	–	–			
25	94050-06000	Porca, Flange, 6mm	–	–	–	5	–	5	–	–			
26	95002-02100	Presilha, Tubo (B10)	–	–	–	1	–	1	–	–			
27	95002-02120	Presilha, Tubo (B12)	–	–	–	1	–	1	–	–			

PROIBIDA A REPRODUÇÃO E DISTRIBUIÇÃO
1010913 - Matsuo - MM - JT

© Moto Honda da Amazônia Ltda.
Todos os direitos reservados.

C-21.2

Tanque de Combustível (NXR160EDDJ,K)

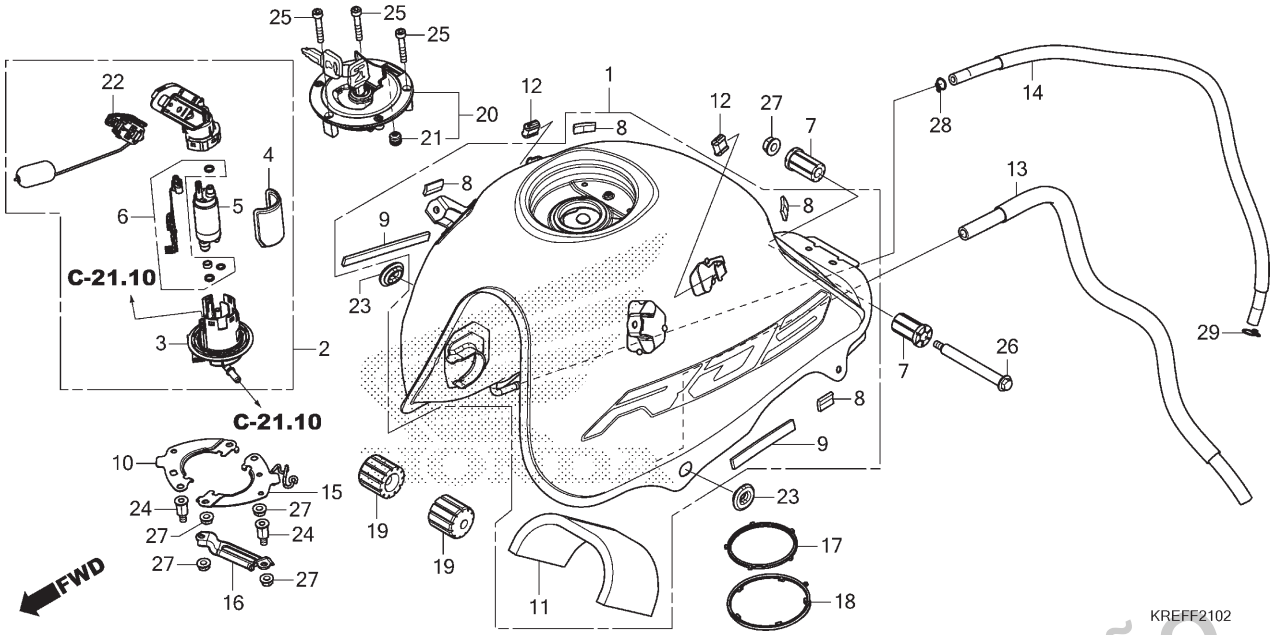

Ref. Nº	N.O.S.	Item de serviço	T.M.O.
1	310100	Tanque, Combustível	0,9
2		(17,18)	
	310120	Bomba Conj., Combustível	0,8
4	3101C7	Filtro, Combustível	0,9
5		(6)	
	3101A0	Bomba, Combustível	0,9
20		(21)	
	3101C1	Tampa, Trava Tanque Combustível	0,1
22	617105	Unidade Emissora, Tanque Combustível	0,9

Ref. Nº	Nº da peça	Descrição	Qtd. NXR160 ESD F	EDD F	EDD G	ES G	EDD H	ES H	EDD J	EDD K	Nº de série		Tipo
1	06170-KRE-K00ZA	Tanque Jogo, Combustível (WL)											
		YR-288R Laranja Canoa-R	–	–	–	–	–	–	1	–			
	06170-KRE-K00ZB	*B-229R* Azul Tijuca-R	–	–	–	–	–	–	1	–			
	06170-KRE-K00ZC	*R-134* Vermelho Fighting	–	–	–	–	–	–	1	–			
	06170-KRE-K10ZA	*NH-196* Branco Ross	–	–	–	–	–	–	–	1			
	06170-KRE-K10ZB	*YR-288R* Laranja Canoa-R	–	–	–	–	–	–	–	1			
	06170-KRE-K10ZC	*Tipo1*	–	–	–	–	–	–	–	1			
2	16700-KRE-K01	Bomba Conj., Combustível	–	–	–	–	–	–	1	1			
3	16701-KVS-J01	Flange, Unidade	–	–	–	–	–	–	1	1			
4	16705-KVS-F01	Filtro	–	–	–	–	–	–	1	1			
5	16710-KVS-J01	Bomba Conj., Combustível	–	–	–	–	–	–	1	1			
6	16799-KVS-F01	Anel, Vedação Jogo	–	–	–	–	–	–	1	1			
7	17506-KRE-G00	Coxim, Traseiro Tanque Combustível	–	–	–	–	–	–	2	2			
8	17518-KRE-900	Coxim	–	–	–	–	–	–	4	4			
9	17519-KRE-B00	Coxim	–	–	–	–	–	–	2	2			
10	17526-KVS-J00	Placa, Fixação Direita	–	–	–	–	–	–	1	1			
11	17529-KRE-G00	Protetor, Tanque Combustível	–	–	–	–	–	–	2	2			
12	17529-KZJ-900	Coxim, Fixação Carenagem	–	–	–	–	–	–	2	2			
13	17530-KRE-G00	Tubo, Drenagem	–	–	–	–	–	–	1	1			

PROIBIDA A REPRODUÇÃO E DISTRIBUIÇÃO
1010915 - Matsuo - MM - JT

© Moto Honda da Amazônia Ltda.
Todos os direitos reservados.

C-21.2

Tanque de Combustível (NXR160EDDJ,K)

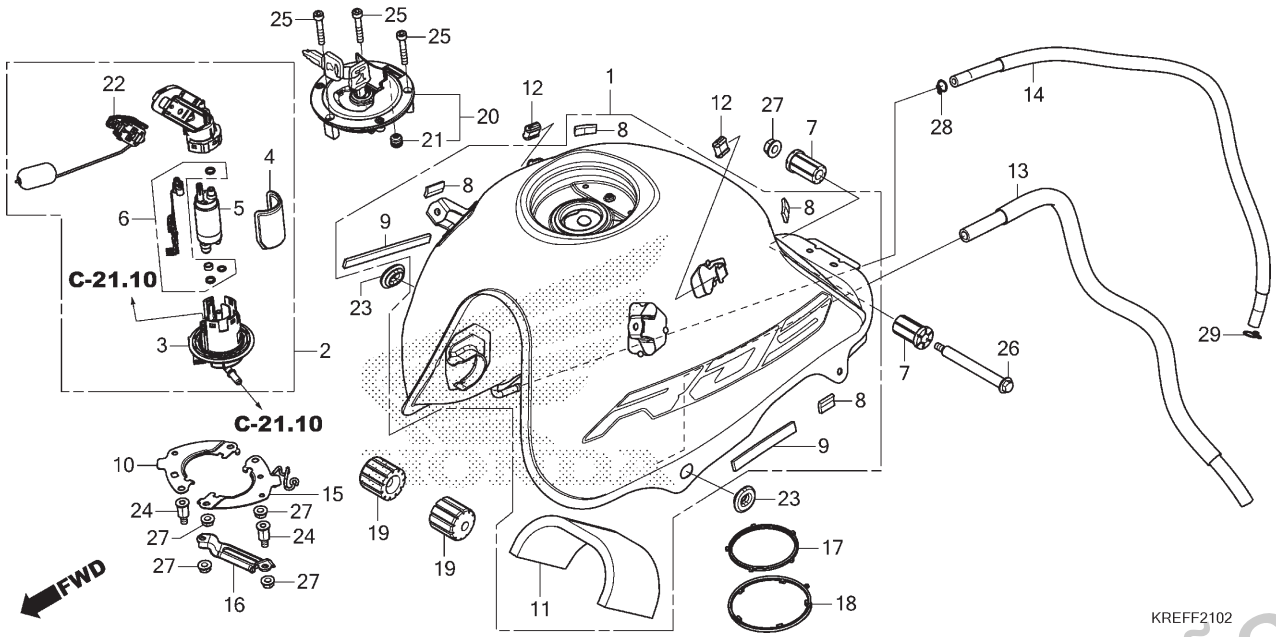

Ref. Nº	N.O.S.	Item de serviço	T.M.O.	Ref. Nº	Nº da peça	Descrição	Qtd. NXR160 ESD F	EDD F	EDD G	ES G	EDD H	ES H	EDD J	EDD K	Nº de série		Tipo
				14	17531-KRE-G00	Tubo, Respiro Tanque Combustível	–	–	–	–	–	–	1	1			
				15	17535-K68-900	Placa Comp., Fixação Esquerda	–	–	–	–	–	–	1	1			
				16	17538-K68-900	Suporte, Bomba Combustível	–	–	–	–	–	–	1	1			
				17	17572-K15-900	Junta, Bomba Combustível	–	–	–	–	–	–	1	1			
				18	17573-K15-900	Retentor, Pó	–	–	–	–	–	–	1	1			
				19	17611-KRE-G00	Coxim, Dianteiro Tanque Combustível	–	–	–	–	–	–	2	2			
				20	17620-KRE-G01	Tampa Comp., Abastecimento Combustível	–	–	–	–	–	–	1	1			
				21	17621-KRE-G01	Retentor, Respiro	–	–	–	–	–	–	1	1			
				22	37800-KRE-K01	Unidade Combustível	–	–	–	–	–	–	1	1			
				23	83551-300-000	Bucha, Carcaça Filtro Ar	–	–	–	–	–	–	2	2			
				24	90101-KVS-J00	Parafuso, Especial, 6mm	–	–	–	–	–	–	2	2			
				25	90110-MGP-D60	Parafuso, Allen, 4x24 (SUS)	–	–	–	–	–	–	3	3			
				26	90112-KRE-G00	Parafuso, Especial, 6mm	–	–	–	–	–	–	1	1			
				27	94050-06000	Porca, Flange, 6mm	–	–	–	–	–	–	5	5			
				28	95002-02100	Presilha, Tubo (B10)	–	–	–	–	–	–	1	1			
				29	95002-02120	Presilha, Tubo (B12)	–	–	–	–	–	–	1	1			

PROIBIDA A REPRODUÇÃO E DISTRIBUIÇÃO
1010913 - Matsuo - MM - JT

© Moto Honda da Amazônia Ltda.
Todos os direitos reservados.

C-21.10

Filtro de Combustível • Regulador de Pressão

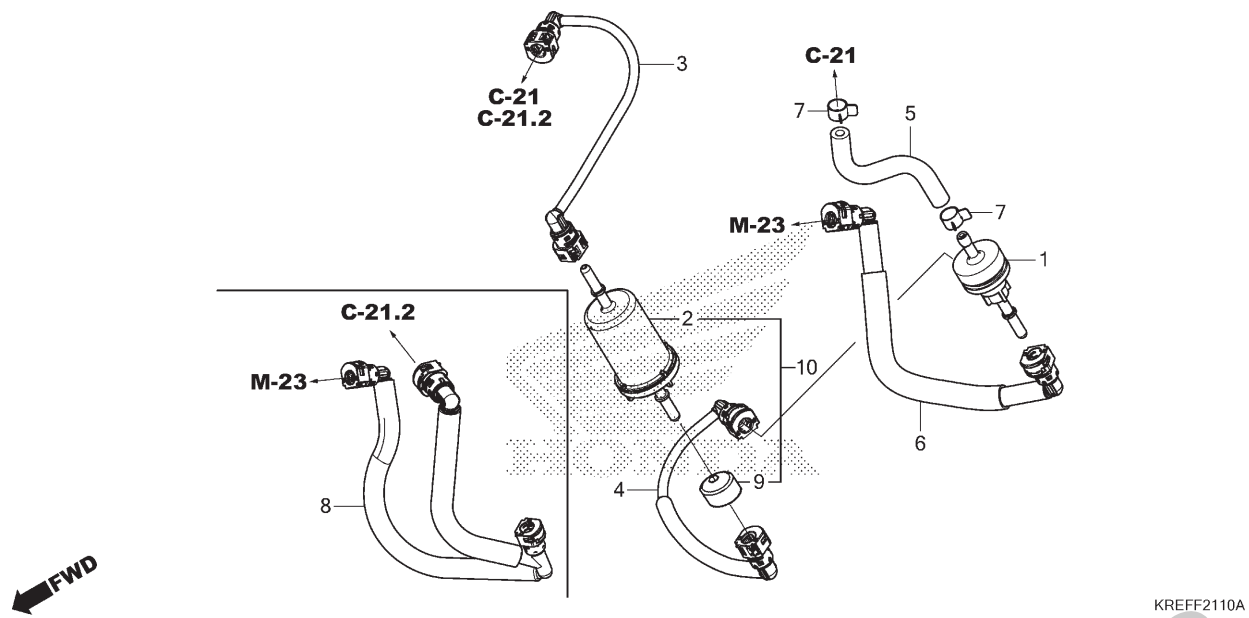

Ref. Nº	N.O.S.	Item de serviço	T.M.O.
1	310125	Regulador, Pressão Combustível	1,0
2	3101G5	Filtro, Combustível (A)	0,3
3	3101C2	Mangueira, Abastecimento Combustível: Primária	0,6
4	3101C3	Mangueira, Abastecimento Combustível: Secundária	1,0
5	310165	Mangueira, Retorno Combustível	0,6
6	310162	Mangueira, Abastecimento Combustível	0,3
8	3101G3	Mangueira B, Abastecimento Combustível	0,4

Ref. Nº	Nº da peça	Descrição	Qtd. NXR160 ESD F	EDD F	EDD G	ES G	EDD H	ES H	EDD J	EDD K	Nº de série		Tipo
1	16710-KRE-R01	Unidade Regulador, Pressão	1	1	1	–	1	–	–	–			
2	16910-KVS-611	Filtro Comp., Combustível	1	1	1	–	1	–	–	–			
3	17570-KRE-G01	Mangueira A Comp., Abastecimento Combustível	1	1	1	–	1	–	–	–			
	17570-K68-901		–	–	–	–	–	–	1	1			
4	17571-KRE-G01	Mangueira B Comp., Abastecimento Combustível	1	1	1	–	1	–	–	–			
5	17572-KRE-G01	Mangueira, Retorno Combustível	1	1	1	–	1	–	–	–			
6	17573-KRE-G01	Mangueira C Comp., Abastecimento Combustível	1	1	1	–	1	–	–	–			
7	95002-41050-00	Braçadeira, Tubo (D10,5)	2	2	2	–	2	–	–	–			
8	17571-K68-901	Mangueira B Comp., Abastecimento Combustível	–	–	–	–	–	–	1	1			
9	17579-KVS-J00	Tampa, Conector	–	–	–	–	–	–	1	1			
10	16910-KVS-305	Filtro Jogo, Combustível	–	–	–	–	–	–	1	1			

PROIBIDA A REPRODUÇÃO E DISTRIBUIÇÃO
1010913 - Matsuo - MM - JT

© Moto Honda da Amazônia Ltda.
Todos os direitos reservados.

C-22

Carenagem

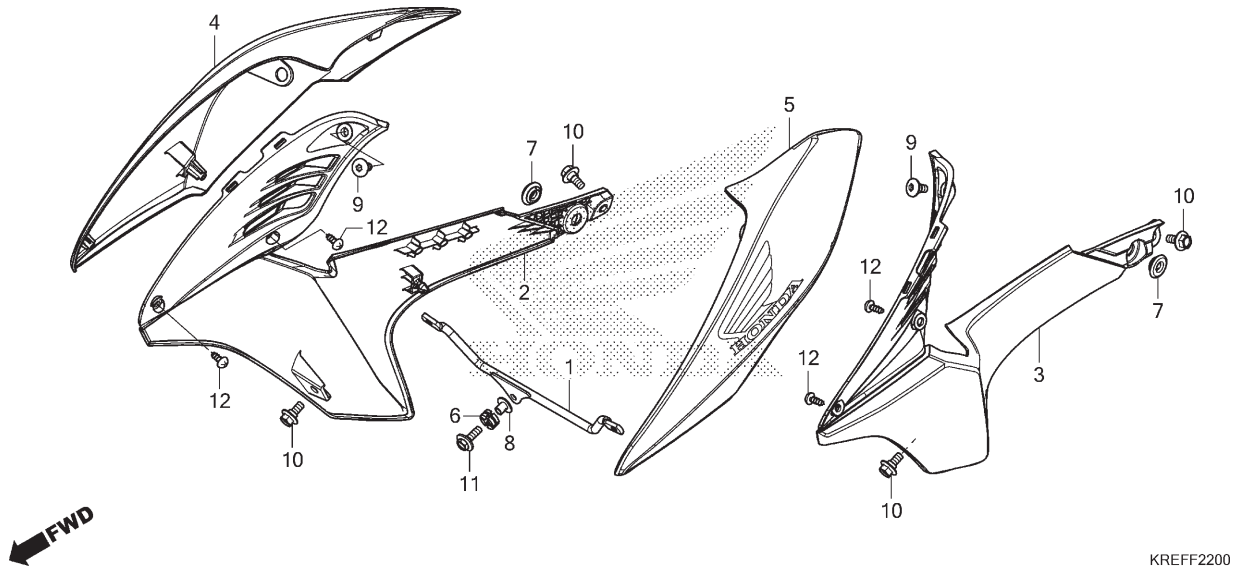

Ref. Nº	N.O.S.	Item de serviço	T.M.O.
2	4111BX	Carenagem: Direita	0,2
3	4111BW	Carenagem: Esquerda	0,2
	4111BY	Carenagem: Ambas	0,3
4	4111CB	Carenagem: Superior Direita	0,2
5	4111CA	Carenagem: Superior Esquerda	0,2
	4111CC	Carenagem: Superior Ambas	0,3

Ref. Nº	Nº da peça	Descrição	Qtd. NXR160 ESD F	EDD F	EDD G	ES G	EDD H	ES H	EDD J	EDD K	Nº de série		Tipo
1	19040-KRE-G00	Junção, Carenagem	1	1	1	1	1	1	1	1			
2	19055-KRE-G00	Carenagem B, Direita Tanque	1	1	1	1	1	1	1	1			
3	19065-KRE-G00	Carenagem B, Esquerda Tanque	1	1	1	1	1	1	1	1			
4	19100-KRE-G00ZB	Carenagem Jogo A, Direita Tanque (WL)											
		R134 Vermelho Fighting	1	1	1	1	–	–	–	–			
	19100-KRE-G00ZC	*NH1* Preto	1	1	1	1	–	–	–	–			
	19100-KRE-G00ZA	*NH196* Branco Ross	1	1	1	–	–	–	–	–			
	19100-KRE-J50ZA	*B229R* Azul Tijuca	–	–	–	–	1	–	–	–			
	19100-KRE-J50ZC	*R134* Vermelho Fighting	–	–	–	–	1	–	–	–			
	19100-KRE-K00ZA	*YR-288R* Laranja Canoa-R	–	–	–	–	–	–	1	–			
	19100-KRE-K00ZB	*B-229R* Azul Tijuca-R	–	–	–	–	–	–	1	–			
	19100-KRE-K00ZC	*R-134* Vermelho Fighting	–	–	–	–	–	–	1	–			
	19100-KRE-J50ZB	*NH196* Branco Ross	–	–	–	–	–	1	–	–			
	19100-KRE-J50ZD	**NH1* Preto	–	–	–	–	–	1	–	–			
	19100-KRE-K10ZA	*NH-196* Branco Ross	–	–	–	–	–	–	–	1			
	19100-KRE-K10ZB	*YR-288R* Laranja Canoa-R	–	–	–	–	–	–	–	1			
	19100-KRE-K10ZC	*B-229R* Azul Tijuca-R	–	–	–	–	–	–	–	1			
	19100-KRE-K10ZD	*R-134* Vermelho Fighting	–	–	–	–	–	–	–	1			
5	19200-KRE-G00ZB	Carenagem Jogo A, Esquerda Tanque (WL)											
		R134 Vermelho Fighting	1	1	1	1	–	–	–	–			
	19200-KRE-G00ZC	*NH1* Preto	1	1	1	1	–	–	–	–			
	19200-KRE-G00ZA	*NH196* Branco Ross	1	1	1	–	–	–	–	–			

PROIBIDA A REPRODUÇÃO E DISTRIBUIÇÃO
1010913 - Março - MM - JT

© Moto Honda da Amazônia Ltda.
Todos os direitos reservados.

C-22

Carenagem

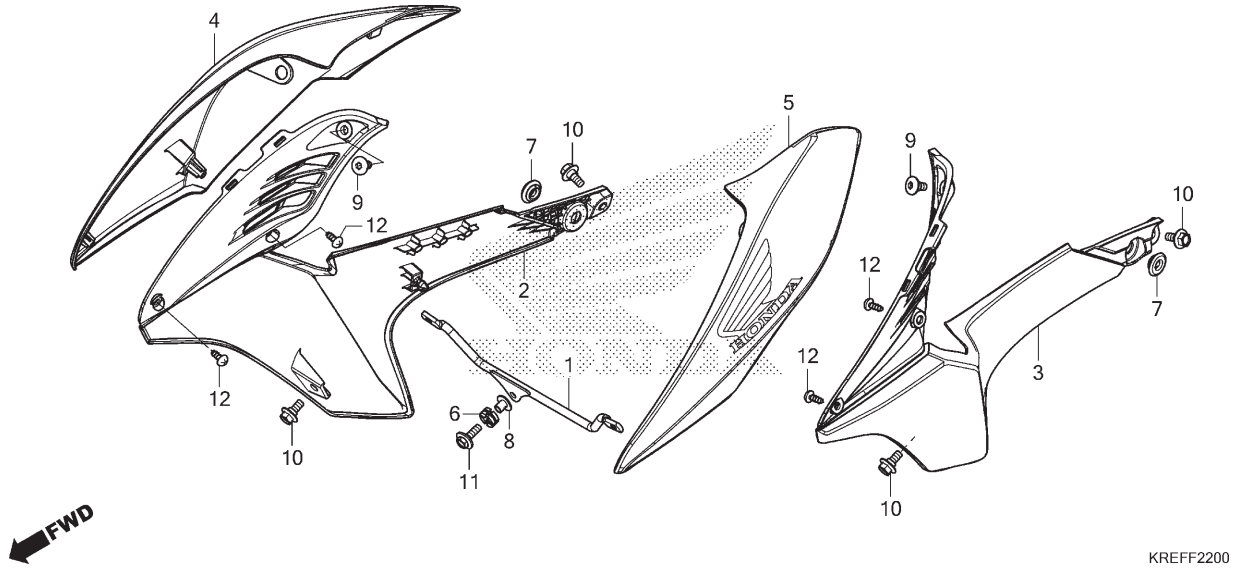

Ref. Nº	N.O.S.	Item de serviço	T.M.O.

Ref. Nº	Nº da peça	Descrição	Qtd. NXR160 ESD F	EDD F	EDD G	ES G	EDD H	ES H	EDD J	EDD K	Nº de série		Tipo
5)	19200-KRE-J50ZA	Carenagem Jogo A, Esquerda											
		Tanque (WL)											
		B229R ..... Azul Tijuca	–	–	–	–	1	–	–	–	.....	.....	.....
	19200-KRE-J50ZC	*R134* ..... Vermelho Fighting	–	–	–	–	1	–	–	–	.....	.....	.....
	19200-KRE-K00ZA	*YR-288R* ..... Laranja Canoa-R	–	–	–	–	–	–	1	–	.....	.....	.....
	19200-KRE-K00ZB	*B-229R* ..... Azul Tijuca-R	–	–	–	–	–	–	1	–	.....	.....	.....
	19200-KRE-K00ZC	*R-134* ..... Vermelho Fighting	–	–	–	–	–	–	1	–	.....	.....	.....
	19200-KRE-J50ZB	*NH196* ..... Branco Ross	–	–	–	–	–	1	–	–	.....	.....	.....
	19200-KRE-J50ZD	*NH1* ..... Preto	–	–	–	–	–	1	–	–	.....	.....	.....
	19200-KRE-K10ZA	*NH-196* ..... Branco Ross	–	–	–	–	–	–	–	1	.....	.....	.....
	19200-KRE-K10ZB	*YR-288R* ..... Laranja Canoa-R	–	–	–	–	–	–	–	1	.....	.....	.....
	19200-KRE-K10ZC	*B-229R* ..... Azul Tijuca-R	–	–	–	–	–	–	–	1	.....	.....	.....
	19200-KRE-K10ZD	*R-134* ..... Vermelho Fighting	–	–	–	–	–	–	–	1	.....	.....	.....
6	37101-GT5-000	Borracha, Velocímetro	1	1	1	1	1	1	1	1	.....	.....	.....
7	83551-376-000	Coxim, Tampa Lateral	2	2	2	2	2	2	2	2	.....	.....	.....
8	90001-961-670	Bucha, Fixação Lateral	1	1	1	1	1	1	–	–	.....	.....	.....
	84706-163-670	Bucha, Fixação Lanterna Traseira	–	–	–	–	–	–	1	1	.....	.....	.....
9	90114-KWL-000	Parafuso, Especial, 6x14	2	2	2	2	2	2	–	–	.....	.....	.....
	90114-KRE-K00	.....	–	–	–	–	–	–	2	2	.....	.....	.....
10	90118-KRM-860	Parafuso, Flange, 6mm	4	4	4	4	4	4	4	4	.....	.....	.....
11	93404-06020-07	Parafuso-arruela, 6x20	1	1	1	1	1	1	–	–	.....	.....	.....
	93404-06020-08	.....	–	–	–	–	–	–	1	1	.....	.....	.....
12	93903-24380	Parafuso, Fixação, 4x12	4	4	4	4	4	4	–	–	.....	.....	.....
	93903-24320	.....	–	–	–	–	–	–	4	4	.....	.....	.....

PROIBIDA A REPRODUÇÃO E DISTRIBUIÇÃO
1010913 - Mateus - MM - JT

© Moto Honda da Amazônia Ltda.
Todos os direitos reservados.

C-23

Assento

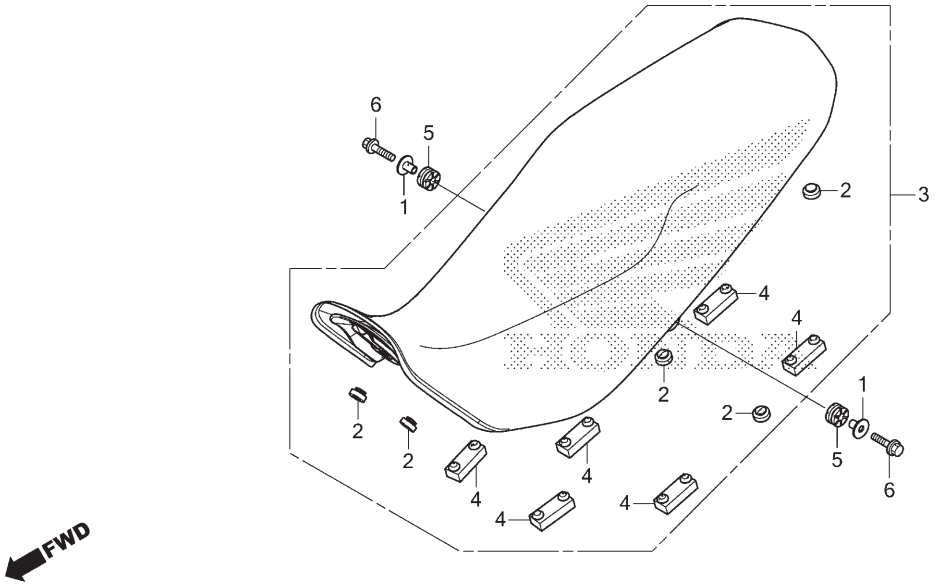

KREFF2300

Ref. Nº	N.O.S.	Item de serviço	T.M.O.
3	413150	Assento	0,2

Ref. Nº	Nº da peça	Descrição	Qtd. NXR160 ESD F	EDD F	EDD G	ES G	EDD H	ES H	EDD J	EDD K	Nº de série		Tipo
1	33706-KRH-D20	Bucha, Fixação Lanterna Traseira	2	2	2	2	2	2	2	2			
2	77110-KA3-730	Bucha, Fixação Assento	5	5	5	5	5	5	5	5			
3	77200-KRE-G00ZA	Assento Comp., Duplo *Tipo1*	1	1	1	1	1	1	1	1			
4	77205-286-000	Coxim B, Fixação Assento	6	6	6	6	6	6	6	6			
5	80112-KRH-D20	Coxim, Lanterna Traseira	2	2	2	2	2	2	2	2			
6	95701-06025-00	Parafuso, Flange, 6x25	2	2	2	2	2	2	2	2			

PROIBIDA A REPRODUÇÃO E DISTRIBUIÇÃO
1010913 - Matsuo - MM - JT

© Moto Honda da Amazônia Ltda.
Todos os direitos reservados.

C-23.10

Rabeta

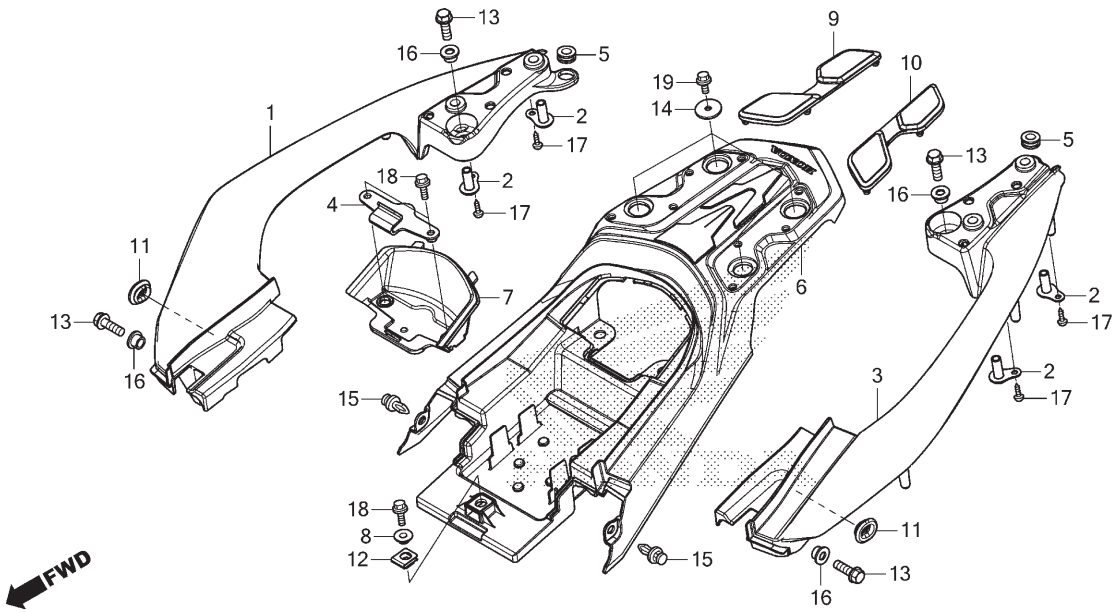

Ref. Nº	N.O.S.	Item de serviço	T.M.O.
1	4131F4	Alça, Traseira: Direita	0,4
3	4131F3	Alça, Traseira: Esquerda	0,4
	4131F5	Alça, Traseira: Ambas	0,6
6	411135	Rabeta	0,3
7	4111Y6	Tampa, Manutenção Interna	0,2

Ref. Nº	Nº da peça	Descrição	Qtd. NXR160 ESD F	EDD F	EDD G	ES G	EDD H	ES H	EDD J	EDD K	Nº de série		Tipo
1	50315-KRE-G00ZA	Alça, Traseira Direita											
		NH146M ..... Prata Accurate Metálico	1	1	–	1	–	–	–	–	.....	.....	.....
	50315-KRE-G00ZB	*NH312M* . Cinza Cynos Fosco Metálico	–	–	1	–	1	1	1	1	.....	.....	.....
	50315-KRE-G00ZC	*NH196* ..... Branco Ross	–	–	–	–	–	–	1	1	.....	.....	.....
2	50316-KRE-G00	Placa, Porca	4	4	4	4	4	4	4	4	.....	.....	.....
3	50325-KRE-G00ZA	Alça, Traseira Esquerda											
		NH146M ..... Prata Accurate Metálico	1	1	–	1	–	–	–	–	.....	.....	.....
	50325-KRE-G00ZB	*NH312M* . Cinza Cynos Fosco Metálico	–	–	1	–	1	1	1	1	.....	.....	.....
	50325-KRE-G00ZC	*NH196* ..... Branco Ross	–	–	–	–	–	–	1	1	.....	.....	.....
4	50410-KRE-G00	Gancho, Assento Traseiro	1	1	1	1	1	1	1	1	.....	.....	.....
5	61104-KRM-860	Coxim, Fixação Para-lama Dianteiro	2	2	2	2	2	2	2	2	.....	.....	.....
6	80200-KRE-G00ZB	Rabeta											
		NH1 ..... Preto	1	1	1	1	–	1	–	–	.....	.....	.....
	80200-KRE-G00ZA	*NH196* ..... Branco Ross	1	1	1	1	–	–	–	–	.....	.....	.....
	80200-KRE-G00ZC	*R134* ..... Vermelho Fighting	–	–	1	–	1	–	1	1	.....	.....	.....
	80200-KRE-G00ZD	*B229R* ..... Azul Tijuca	–	–	–	–	1	–	1	1	.....	.....	.....
	80200-KRE-G00ZE	*YR288R* ..... Laranja Canoa-R	–	–	–	–	–	–	1	1	.....	.....	.....
7	80201-KRE-G00ZB	Tampa, Manutenção Lanterna Traseira											
		NH1 ..... Preto	1	1	1	1	–	1	–	–	.....	.....	.....
	80201-KRE-G00ZA	*NH196* ..... Branco Ross	1	1	1	1	–	–	–	–	.....	.....	.....
	80201-KRE-G00ZC	*R134* ..... Vermelho Fighting	–	–	1	–	1	–	1	1	.....	.....	.....
	80201-KRE-G00ZD	*B229R* ..... Azul Tijuca	–	–	–	–	1	–	1	1	.....	.....	.....
	80201-KRE-G00ZE	*YR288R* ..... Laranja Canoa-R	–	–	–	–	–	–	1	1	.....	.....	.....

PROIBIDA A REPRODUÇÃO E DISTRIBUIÇÃO
16/01/2013 - Matrix - MM - JT

© Moto Honda da Amazônia Ltda.
Todos os direitos reservados.

C-23.10

Rabeta

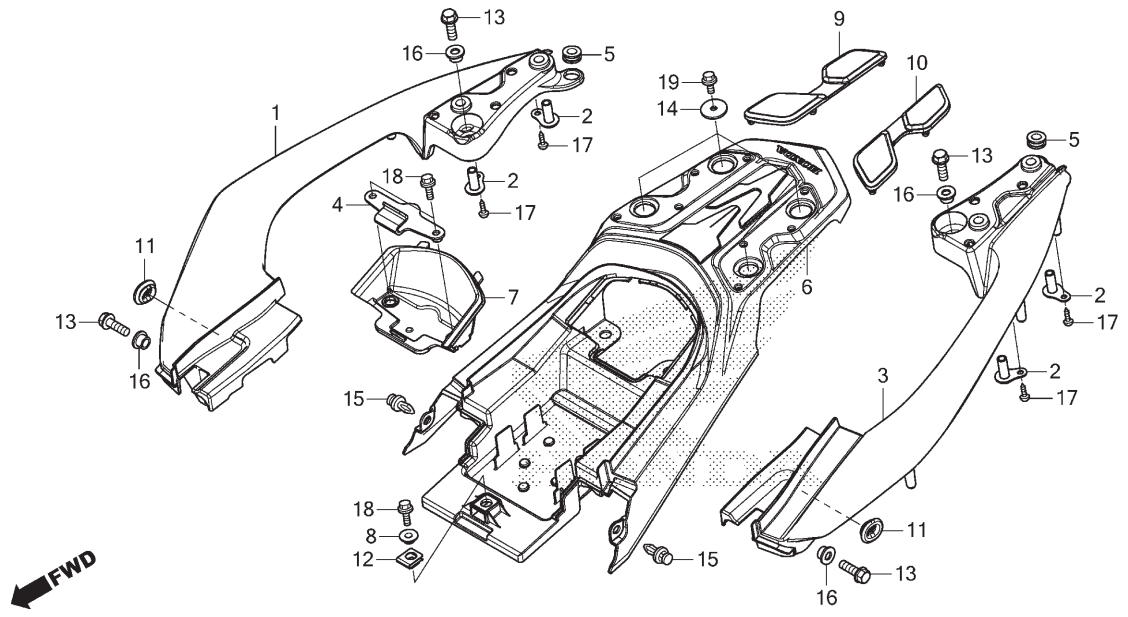

Ref. Nº	N.O.S.	Item de serviço	T.M.O.

Ref. Nº	Nº da peça	Descrição	Qtd. NXR160 ESD F	EDD F	EDD G	ES G	EDD H	ES H	EDD J	EDD K	Nº de série		Tipo
8	80205-KRE-G00	Bucha, Fixação Carenagem Traseira	1	1	1	1	1	1	1	1			
9	81301-KRE-B00	Coxim, Rabeta Direita	1	1	1	1	1	1	1	1			
10	81302-KRE-B00	Coxim, Rabeta Esquerda	1	1	1	1	1	1	1	1			
11	83551-GE2-000	Bucha, Carcaça Filtro Ar	2	2	2	2	2	2	2	2			
12	84707-KWT-900	Porca, Presilha, 6mm	1	1	1	1	1	1	1	1			
13	90003-P8A-A00	Parafuso, Flange, 8x30	4	4	4	4	4	4	–	–			
	90003-KRE-G00		–	–	–	–	–	–	4	4			
14	90504-KRM-860	Arruela, Lisa, 6mm	4	4	4	4	4	4	4	4			
15	90653-HC4-900	Presilha, Defletor Lama	2	2	2	2	2	2	2	2			
16	91501-MGS-D30	Bucha	4	4	4	4	4	4	4	4			
17	93903-24320	Parafuso, Fixação, 4x12	4	4	4	4	4	4	4	4			
18	95701-06016-00	Parafuso, Flange, 6x16	3	3	3	3	3	3	3	3			
19	96001-06012-00	Parafuso, Flange, 6x12	4	4	4	4	4	4	4	4			

PROIBIDA A REPRODUÇÃO E DISTRIBUIÇÃO
1010913 - Matsuo - MM - JT

© Moto Honda da Amazônia Ltda.
Todos os direitos reservados.

C-24

Tampa Lateral

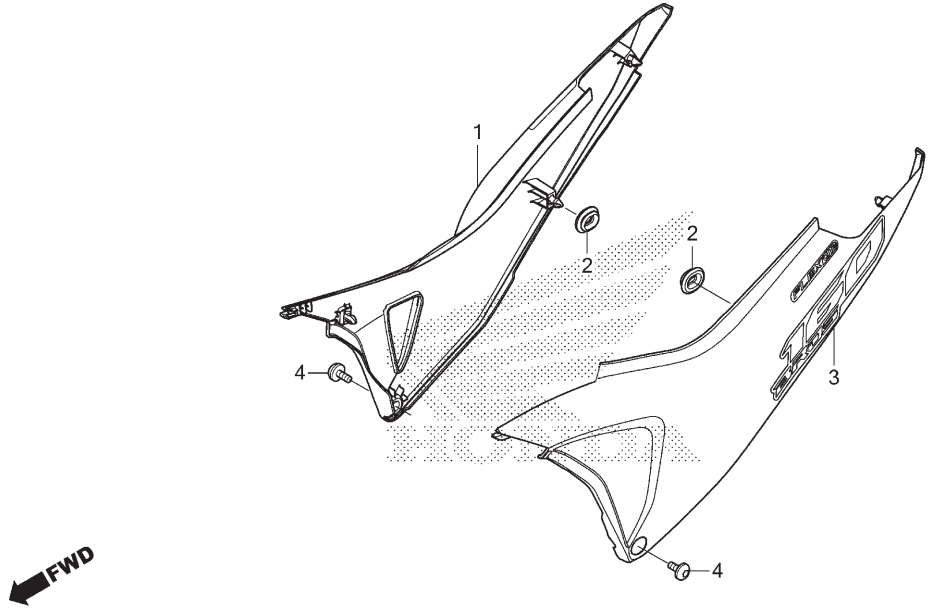

Ref. Nº	N.O.S.	Item de serviço	T.M.O.
1	4111H9	Tampa, Lateral: Direita	0,1
3	4111H8	Tampa, Lateral: Esquerda	0,1
	4111J0	Tampa, Lateral: Ambas	0,1

Ref. Nº	Nº da peça	Descrição	Qtd. NXR160 ESD F	EDD F	EDD G	ES G	EDD H	ES H	EDD J	EDD K	Nº de série		Tipo
1	83500-KRE-G00ZA	Tampa Jogo, Lateral Direita (WL)											
		NH196 Branco Ross	1	1	1	–	–	–	–	–			
	83500-KRE-G00ZB	*R134* Vermelho Fighting	1	1	–	–	–	–	–	–			
	83500-KRE-G00ZC	*NH1* Preto	1	1	–	–	–	–	–	–			
	83500-KRE-J50ZA	*B229R* Azul Tijuca	–	–	–	–	1	–	–	–			
	83500-KRE-J50ZB	*R134* Vermelho Fighting	–	–	–	–	1	–	–	–			
	83500-KRE-K00ZA	*YR-288R* Laranja Canoa-R	–	–	–	–	–	–	1	1			
	83500-KRE-K00ZB	*B-229R* Azul Tijuca-R	–	–	–	–	–	–	1	1			
	83500-KRE-K00ZC	*R-134* Vermelho Fighting	–	–	–	–	–	–	1	1			
	83500-KRE-H80ZA	*R134* Vermelho Fighting	–	–	–	1	–	–	–	–			
	83500-KRE-H80ZB	*NH1* Preto	–	–	–	1	–	–	–	–			
	83500-KRE-J40ZA	*NH1* Preto	–	–	–	–	–	1	–	–			
	83500-KRE-K10ZC	*NH-196* Branco Ross	–	–	–	–	–	–	–	1			
2	83551-GE2-000	Bucha, Carcaça Filtro Ar	2	2	2	2	2	2	2	2			
3	83600-KRE-G00ZA	Tampa Jogo, Lateral Esquerda (WL)											
		NH196 Branco Ross	1	1	1	–	–	–	–	–			
	83600-KRE-G00ZB	*R134* Vermelho Fighting	1	1	–	–	–	–	–	–			
	83600-KRE-G00ZC	*NH1* Preto	1	1	–	–	–	–	–	–			
	83600-KRE-J50ZA	*B229R* Azul Tijuca	–	–	–	–	1	–	–	–			
	83600-KRE-J50ZB	*R134* Vermelho Fighting	–	–	–	–	1	–	–	–			
	83600-KRE-K00ZA	*YR-288R* Laranja Canoa-R	–	–	–	–	–	–	1	1			
	83600-KRE-K00ZB	*B-229R* Azul Tijuca-R	–	–	–	–	–	–	1	1			

PROIBIDA A REPRODUÇÃO E DISTRIBUIÇÃO
10105213 - MATSUO - MM - JT

© Moto Honda da Amazônia Ltda.
Todos os direitos reservados.

C-24

Tampa Lateral

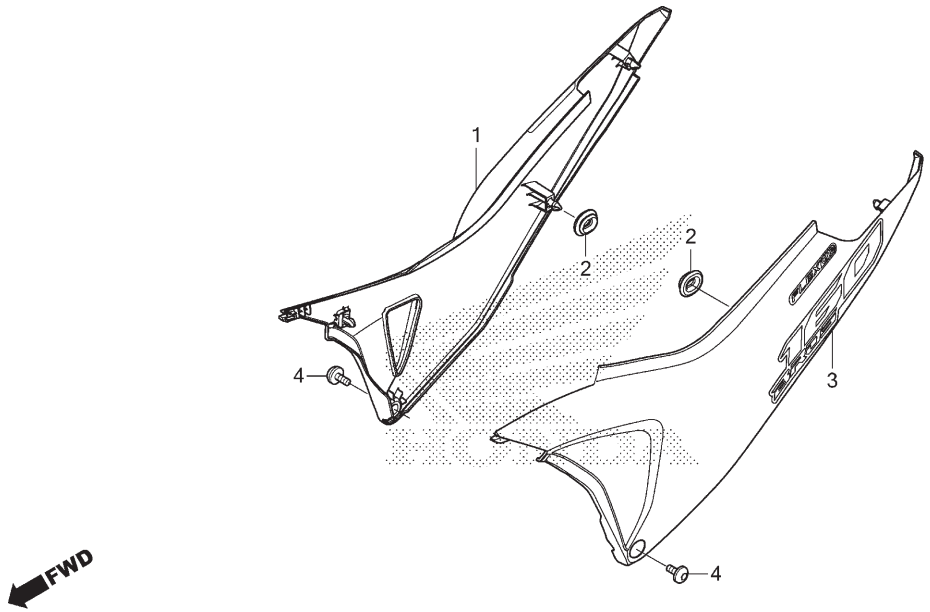

Ref. Nº	N.O.S.	Item de serviço	T.M.O.	Ref. Nº	Nº da peça	Descrição	Qtd. NXR160 ESD F	EDD F	EDD G	ES G	EDD H	ES H	EDD J	EDD K	Nº de série		Tipo
				3)	83600-KRE-K00ZC	Tampa Jogo, Lateral Esquerda (WL)											
						R-134 ..... Vermelho Fighting	–	–	–	–	–	–	1	1	.....	.....	.....
					83600-KRE-H80ZA	*R134* ..... Vermelho Fighting	–	–	–	1	–	–	–	–	.....	.....	.....
					83600-KRE-H80ZB	*NH1* ..... Preto	–	–	–	1	–	–	–	–	.....	.....	.....
					83600-KRE-J40ZA	*NH1* ..... Preto	–	–	–	–	–	1	–	–	.....	.....	.....
					83600-KRE-K10ZC	*NH-196* ..... Branco Ross	–	–	–	–	–	–	–	1	.....	.....	.....
				4	90107-KRE-B00	Parafuso, Especial, 6x14	2	2	2	2	2	2	2	2	.....	.....	.....

PROIBIDA A REPRODUÇÃO E DISTRIBUIÇÃO
1010913 - Matsuo - MM - JT

© Moto Honda da Amazônia Ltda.
Todos os direitos reservados.

C-25

Filtro de Ar

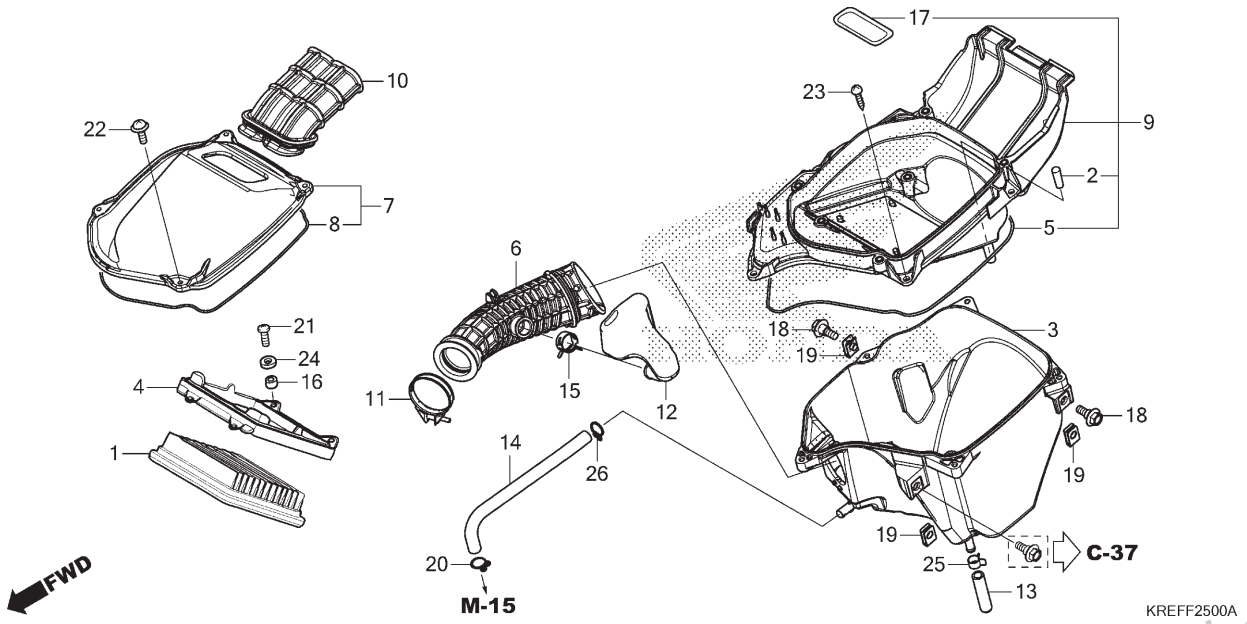

Ref. Nº	N.O.S.	Item de serviço	T.M.O.
1	312105	Elemento, Filtro Ar	0,3
3	3121A5	Carcaça, Filtro Ar	1,6
6	3121B6	Tubo, Conexão Filtro Ar	1,6
7		(10)	
	312102	Tampa, Carcaça Filtro Ar	0,3
9	3121D0	Carcaça, Filtro Ar: Intermediária	1,5
12	3121C1	Ressonador	1,4

Ref. Nº	Nº da peça	Descrição	Qtd. NXR160 ESD F	EDD F	EDD G	ES G	EDD H	ES H	EDD J	EDD K	Nº de série		Tipo
1	17211-KWG-B00	Elemento, Filtro Ar	1	1	1	1	1	1	1	1			
2	17212-MCG-000	Filtro	1	1	1	1	1	1	1	1			
3	17215-KRE-G00	Carcaça Subconj., Filtro Ar	1	1	1	1	1	1	1	1			
4	17218-KRE-900	Carcaça, Elemento Filtro Ar	1	1	1	1	1	1	1	1			
5	17219-KRE-900	Retentor, Filtro Ar	1	1	1	1	1	1	1	1			
6	17222-KRE-G00	Tubo, Conexão Filtro Ar	1	1	1	1	1	1	1	1			
7	17225-KRE-900	Tampa Subconj., Filtro Ar	1	1	1	1	1	1	1	1			
8	17229-KRE-900	Retentor, Filtro Ar (DIRTY)	1	1	1	1	1	1	1	1			
9	17235-KRE-G00	Separador Subconj., Filtro Ar	1	1	1	1	1	1	1	1			
10	17240-KRE-B00	Duto, Admissão	1	1	1	1	1	1	1	1			
11	17256-KRE-G00	Presilha, Tubo Conexão Filtro Ar (44mm)	1	1	1	1	1	1	1	1			
12	17311-KRE-G00	Ressonador	1	1	1	1	1	1	1	1			
13	17363-KRE-B00	Tubo, Respiro Drenagem	1	1	1	1	1	1	1	1			
14	17373-KRE-G00	Tubo, Respiro	1	1	1	1	1	1	–	–			
	17373-K68-900		–	–	–	–	–	–	1	1			
15	19509-KRE-G01	Braçadeira, Ressonador	1	1	1	1	1	1	1	1			
16	33609-GK4-620	Bucha, Sinalizador Dianteiro	4	4	4	4	4	4	4	4			
17	87512-KRE-850	Etiqueta, Fixação Elemento Filtro Ar	1	1	1	1	1	1	1	1			

PROIBIDA A REPRODUÇÃO E DISTRIBUIÇÃO
1010910 - Matsuo - MM - JT

© Moto Honda da Amazônia Ltda.
Todos os direitos reservados.

C-25

Filtro de Ar

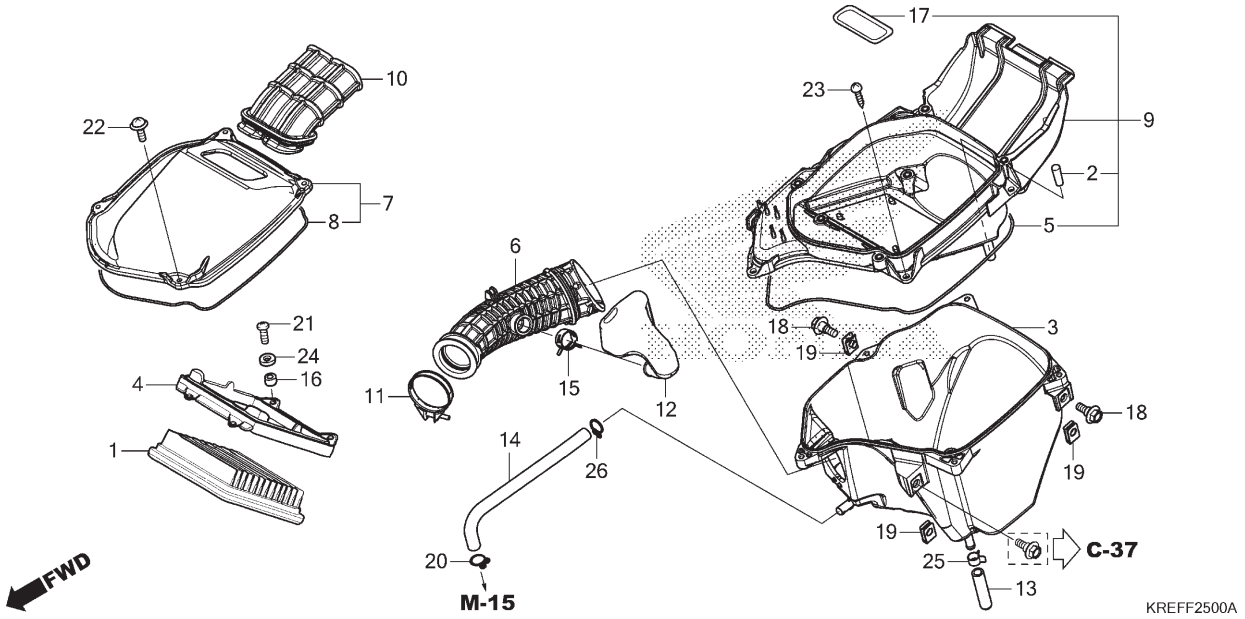

Ref. Nº	N.O.S.	Item de serviço	T.M.O.	Ref. Nº	Nº da peça	Descrição	Qtd. NXR160 ESD F	EDD F	EDD G	ES G	EDD H	ES H	EDD J	EDD K	Nº de série		Tipo
				18	90111-147-000	Parafuso, Flange, 6mm	2	2	2	2	2	2	2	2			
				19	90311-KPS-900	Porca, Presilha, 6mm	3	3	3	3	3	3	3	3			
				20	90651-KRM-860	Presilha, Tubo (B14)	1	1	1	1	1	1	1	1			
				21	93500-05010-0A	Parafuso, Phillips, 5x10	4	4	4	4	4	4	4	4			
				22	93891-05014-18	Parafuso-arruela, 5x14	4	4	4	4	4	4	4	4			
				23	93903-25320	Parafuso, Fixação, 5x16	5	5	5	5	5	5	5	5			
				24	94101-05000	Arruela, Lisa, 5mm	4	4	4	4	4	4	4	4			
				25	95002-41050-00	Braçadeira, Tubo (D10,5)	1	1	1	1	1	1	1	1			
				26	90661-GHB-610	Braçadeira B, Tubo, 12,5mm	1	1	1	1	1	1	1	1			

PROIBIDA A REPRODUÇÃO E DISTRIBUIÇÃO
1010913 - Matsuo - MM - JT

© Moto Honda da Amazônia Ltda.
Todos os direitos reservados.

C-27

Escapamento

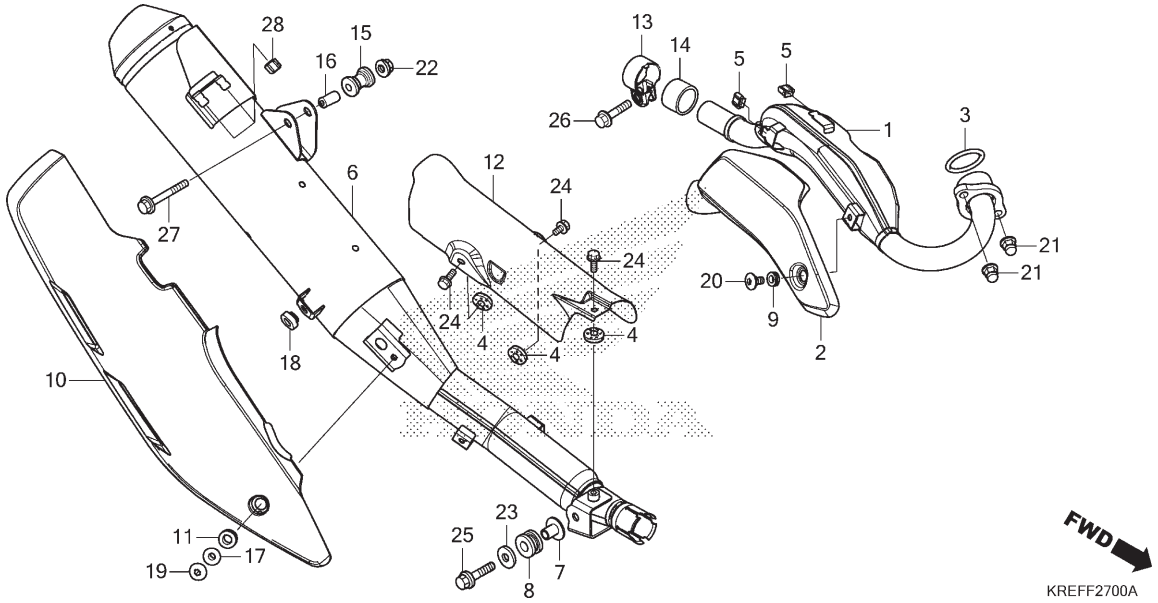

Ref. Nº	N.O.S.	Item de serviço	T.M.O.
1	313110	Tubo, Escape	0,2
2	3131A6	Protetor, Tubo Escape	0,1
3	3131B4	Junta, Tubo Escape	0,2
6	313120	Silencioso	0,3
10	3131G8	Protetor, Silencioso: Traseiro	0,1
12	313121	Protetor, Silencioso	0,3
14	3131C4	Junta, Silencioso	0,2

Ref. Nº	Nº da peça	Descrição	Qtd. NXR160 ESD F	EDD F	EDD G	ES G	EDD H	ES H	EDD J	EDD K	Nº de série		Tipo
1	18150-KRE-G00	Tubo Comp., Escape	1	1	1	1	1	1	1	1			
2	18155-KRE-G00	Tampa Comp., Tubo Escape	1	1	1	1	1	1	1	1			
3	18291-KGA-E00	Junta, Tubo Escape	1	1	1	1	1	1	1	1			
4	18292-KBR-000	Guarnição, Protetor	3	3	3	3	3	3	3	3			
5	18293-KVS-J00	Coxim, Protetor	2	2	2	2	2	2	2	2			
	18293-MCA-A20		2	2	2	2	2	2	2	2			
6	18300-KRE-G00ZA	Silencioso Conj.											
		NH131M Prata Starlight Metálico	1	1	1	–	1	–	–	–			
	18300-KRE-H80ZA	Silencioso Conj.											
		NH131M Prata Starlight Metálico	–	–	–	1	–	1	1	1			
7	18327-KRH-D20	Bucha, Traseira Câmara (8,5x15)	1	1	1	1	1	1	1	1			
8	18328-KRH-D20	Bucha, Fixação Traseira Câmara	1	1	1	1	1	1	1	1			
9	18345-MBT-610	Coxim, Fixação Protetor	1	1	1	1	1	1	1	1			
10	18355-KRE-G00ZA	Protetor, Silencioso											
		NH105 Preto Fosco (#15-#20)	1	1	1	1	1	1	1	1			
11	18357-MCG-000	Coxim, Fixação Protetor	1	1	1	1	1	1	1	1			
12	18360-KRE-G00	Protetor, Dianteiro	1	1	1	1	1	1	1	1			
13	18371-KRE-G00	Presilha, Silencioso	1	1	1	1	1	1	1	1			
14	18391-HB7-000	Guarnição, Silencioso	1	1	1	1	1	1	1	1			
15	18421-KFB-000	Bucha, Fixação Silencioso	1	1	1	1	1	1	1	1			

PROIBIDA A REPRODUÇÃO E DISTRIBUIÇÃO
1010025 Matsuo - MM - JT

© Moto Honda da Amazônia Ltda.
Todos os direitos reservados.

C-27

Escapamento

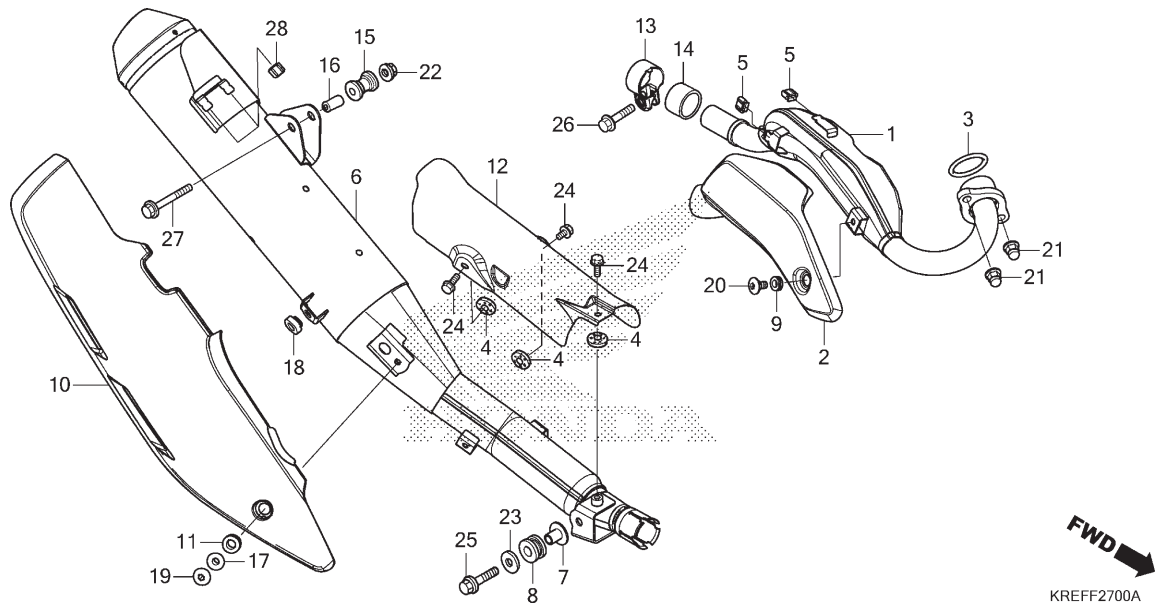

Ref. Nº	N.O.S.	Item de serviço	T.M.O.	Ref. Nº	Nº da peça	Descrição	Qtd. NXR160 ESD F	EDD F	EDD G	ES G	EDD H	ES H	EDD J	EDD K	Nº de série		Tipo
				16	18422-KFB-000	Bucha, Fixação Silencioso	1	1	1	1	1	1	1	1			
				17	83119-MG9-000	Bucha, Fixação Trava	1	1	1	1	1	1	1	1			
				18	83512-KPS-730	Coxim, Tampa Lateral	1	1	1	1	1	1	1	1			
				19	90107-KRE-B00	Parafuso, Especial, 6x14	1	1	1	1	1	1	1	1			
				20	90113-GFP-B00	Parafuso, Phillips, 6x12	1	1	1	1	1	1	1	1			
				21	90308-KRM-860	Porca, Cega, Sextavada, 8mm	2	2	2	2	2	2	2	2			
				22	94050-08000	Porca, Flange, 8mm	1	1	1	1	1	1	1	1			
				23	94103-08700	Arruela, Lisa, 8mm	1	1	1	1	1	1	1	1			
				24	95701-06010-07	Parafuso, Flange, 6x10	3	3	3	3	3	3	3	3			
				25	95701-08030-07	Parafuso, Flange, 8x30	1	1	1	1	1	1	1	1			
				26	95701-08032-00	Parafuso, Flange, 8x32	1	1	1	1	1	1	–	–			
					95701-08030-00	Parafuso, Flange, 8x30	–	–	–	–	–	–	1	1			
				27	95701-08045-00	Parafuso, Flange, 8x45	1	1	1	1	1	1	1	1			
				28	18293-MCA-A20	Coxim, Protetor	2	2	2	2	2	2	2	2			
					18293-KVS-J00		2	2	2	2	2	2	–	–			

PROIBIDA A REPRODUÇÃO E DISTRIBUIÇÃO
1010913 - Matsuo - MM - JT

© Moto Honda da Amazônia Ltda.
Todos os direitos reservados.

C-29

Pedal (Freio a Tambor)

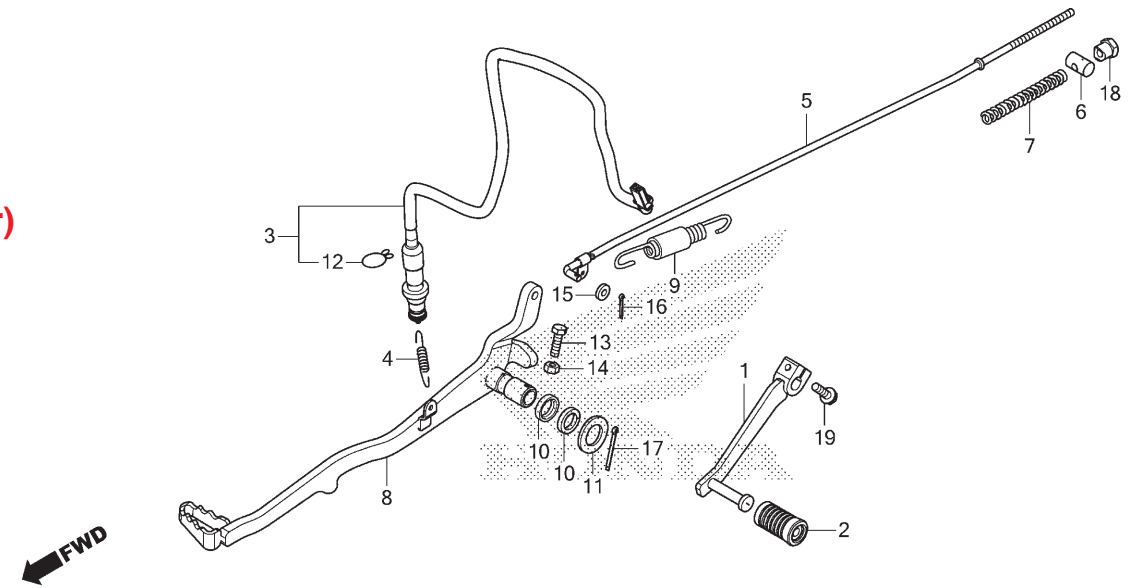

Ref. Nº	N.O.S.	Item de serviço	T.M.O.
1	4101A1	Pedal, Câmbio	0,1
3	6151B5	Interruptor, Freio Traseiro: Pedal Lateral	0,4
5	811135	Vareta, Freio Traseiro	0,3
8	810160	Pedal, Freio Traseiro	0,3

Ref. Nº	Nº da peça	Descrição	Qtd. NXR160 ESD F	EDD F	EDD G	ES G	EDD H	ES H	EDD J	EDD K	Nº de série		Tipo
1	24710-KRE-G00	Pedal Comp., Câmbio	1	–	–	1	–	1	–	–			
2	24781-KRM-860	Coxim, Pedal Câmbio	1	–	–	1	–	1	–	–			
3	35350-KRE-G02	Interruptor Conj., Freio Traseiro	1	–	–	1	–	1	–	–			
4	35357-KVS-F30	Mola, Interruptor Freio	1	–	–	1	–	1	–	–			
5	43451-KRE-G00	Vareta Comp., Freio Traseiro	1	–	–	1	–	1	–	–			
6	43453-KGA-K00	Junção B, Braço Freio	1	–	–	1	–	1	–	–			
7	43472-KGA-K00	Mola A, Vareta Freio	1	–	–	1	–	1	–	–			
8	46500-KRE-G00	Pedal Comp., Freio	1	–	–	1	–	1	–	–			
9	46513-KRE-G00	Mola Jogo, Pedal Freio	1	–	–	1	–	1	–	–			
10	46525-KK0-003	Retentor Pó, 17x20x2,5	2	–	–	2	–	2	–	–			
11	90501-KRE-900	Arruela	1	–	–	1	–	1	–	–			
12	90601-KAF-003	Presilha, Tampa Interruptor	1	–	–	1	–	1	–	–			
13	92101-06020-0A	Parafuso, Sextavado, 6x20	1	–	–	1	–	1	–	–			
14	94001-06000-0S	Porca, Sextavada, 6mm	1	–	–	1	–	1	–	–			
15	94101-05000	Arruela, Lisa, 5mm	1	–	–	1	–	1	–	–			
16	94201-20120	Cupilha, 2,0x12	1	–	–	1	–	1	–	–			
17	94201-30280	Cupilha, 3,0x28	1	–	–	1	–	1	–	–			
18	43459-GN5-760	Porca, Ajuste Vareta Freio	1	–	–	1	–	1	–	–			
	95015-42000	Porca B, Ajuste Vareta Freio	1	–	–	1	–	1	–	–			
19	95701-06020-07	Parafuso, Flange, 6x20	1	–	–	1	–	1	–	–			

PROIBIDA A REPRODUÇÃO E DISTRIBUIÇÃO
10/08/15 - Matsuo - MM - JT

© Moto Honda da Amazônia Ltda.
Todos os direitos reservados.

C-29.1

Pedal (Freio a Disco)

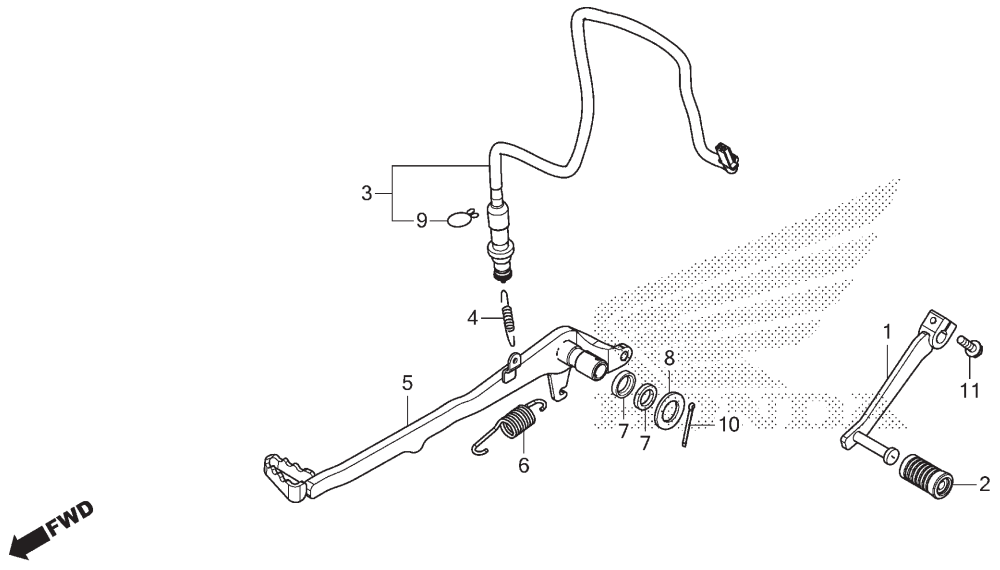

Ref. Nº	N.O.S.	Item de serviço	T.M.O.
1	4101A1	Pedal, Câmbio	0,1
3	6151B5	Interruptor, Freio Traseiro: Pedal Lateral	0,4
5	8101F3	Pedal, Freio Traseiro (A)	0,2

Ref. Nº	Nº da peça	Descrição	Qtd. NXR160 ESD F	EDD F	EDD G	ES G	EDD H	ES H	EDD J	EDD K	Nº de série		Tipo
1	24710-KRE-G00	Pedal Comp., Câmbio	–	1	1	–	1	–	1	1			
2	24781-KRM-860	Coxim, Pedal Câmbio	–	1	1	–	1	–	1	1			
3	35350-KRE-G01	Interruptor Conj., Freio Traseiro	–	1	–	–	–	–	–	–			
			–	–	1	–	–	–	–	–		~GR401585	
	35350-KRE-G02		–	–	1	–	–	–	–	–	GR401586 ~		
			–	–	–	–	1	–	–	–			
	35350-KRE-K01		–	–	–	–	–	–	1	1			
4	35357-KVS-F30	Mola, Interruptor Freio	–	1	1	–	1	–	1	1			
5	46500-KRE-G30	Pedal Comp., Freio	–	1	1	–	1	–	1	1			
6	46514-KRE-G30	Mola, Pedal Freio	–	1	1	–	1	–	–	–			
	46513-KRE-K00	Mola Jogo, Pedal Freio	–	–	–	–	–	–	1	1			
7	46525-KK0-003	Retentor Pó, 17x20x2,5	–	2	2	–	2	–	2	2			
8	90501-KRE-900	Arruela	–	1	1	–	1	–	1	1			
9	90601-KAF-003	Presilha, Tampa Interruptor	–	1	1	–	1	–	–	–			
10	94201-30280	Cupilha, 3,0x28	–	1	1	–	1	–	1	1			
11	95701-06020-07	Parafuso, Flange, 6x20	–	1	1	–	1	–	1	1			

PROIBIDA A REPRODUÇÃO E DISTRIBUIÇÃO
1010913 - Matsuo - MM - JT

© Moto Honda da Amazônia Ltda.
Todos os direitos reservados.

C-30

Pedal de Apoio

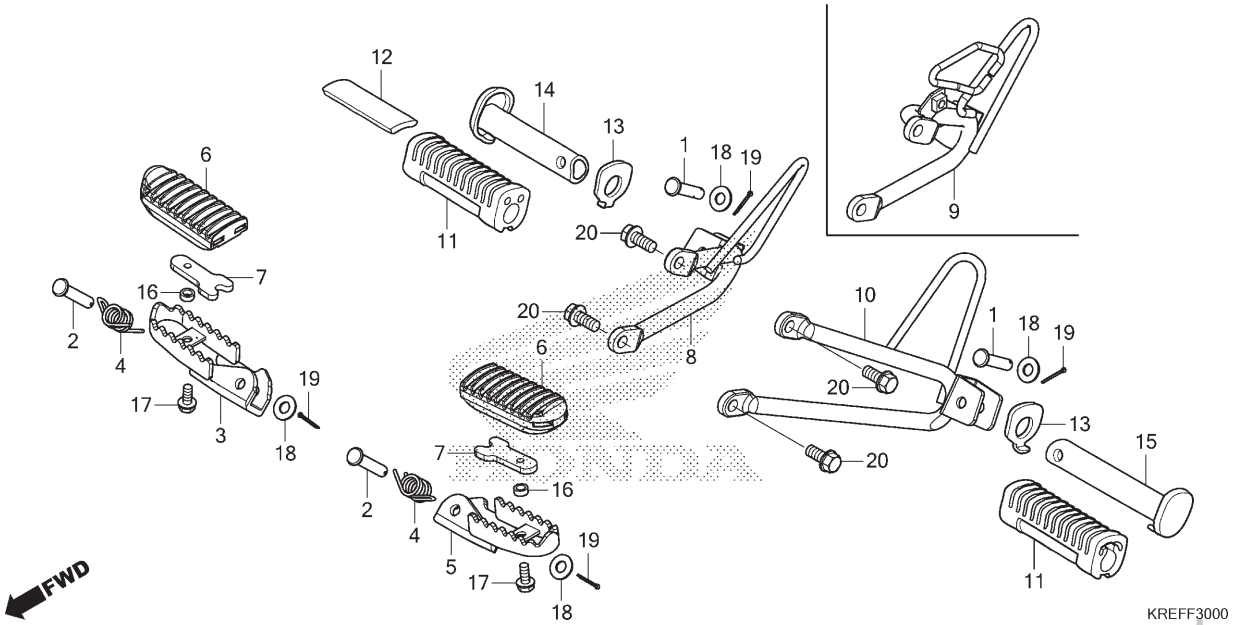

Ref. Nº	N.O.S.	Item de serviço	T.M.O.
3	4101C6	Pedal Apoio: Direito	0,2
5	4101C5	Pedal Apoio: Esquerdo	0,2
	4101J1	Pedal Apoio: Ambos	0,3
6	4101D3	Coxim, Pedal Apoio: Esquerdo	0,1
	4101D4	Coxim, Pedal Apoio: Direito	0,1
	4101L8	Coxim, Pedal Apoio: Ambos	0,1
8		(9)	
	4101D0	Suporte, Pedal Apoio Traseiro: Direito	0,1
10	4101C9	Suporte, Pedal Apoio Traseiro: Esquerdo	0,1
	4101K4	Suporte, Pedal Apoio Traseiro: Ambos	0,2
11	4101DX	Coxim, Pedal Apoio Traseiro: Esquerdo	0,1
	4101DY	Coxim, Pedal Apoio Traseiro: Direito	0,1
	4101DZ	Coxim, Pedal Apoio Traseiro: Ambos	0,2
14	4101C8	Pedal Apoio Traseiro: Direito	0,1
15	4101C7	Pedal Apoio Traseiro: Esquerdo	0,1
	4101P4	Pedal Apoio Traseiro: Ambos	0,2

Ref. Nº	Nº da peça	Descrição	Qtd. NXR160 ESD F	EDD F	EDD G	ES G	EDD H	ES H	EDD J	EDD K	Nº de série		Tipo
1	50603-KEJ-900	Pino, Articulação Pedal Apoio	2	2	2	2	2	2	2	2			
2	50603-KPS-900	Pino, Articulação Pedal Apoio	2	2	2	2	2	2	2	2			
3	50612-KRE-G00	Pedal Apoio Comp., Direito	1	1	1	1	1	1	1	1			
4	50617-466-000	Mola, Retorno Pedal	2	2	2	2	2	2	2	2			
5	50642-KRE-G00	Pedal Apoio Comp., Esquerdo	1	1	1	1	1	1	1	1			
6	50661-KRE-G00	Coxim, Pedal Apoio	2	2	2	2	2	2	2	2			
7	50662-KRE-G00	Placa, Fixação Borracha Pedal	2	2	2	2	2	2	2	2			
8	50701-KRE-G00	Suporte Comp., Pedal Apoio Traseiro Direito	1	–	–	1	–	1	–	–			
9	50701-KRE-G30	Suporte Comp., Pedal Apoio Traseiro Direito	–	1	1	–	1	–	1	1			
10	50706-KRE-G00	Suporte Comp., Pedal Apoio Traseiro Esquerdo	1	1	1	1	1	1	1	1			
11	50710-KGA-940	Borracha, Pedal Apoio Traseiro	2	2	2	2	2	2	2	2			
12	50711-KGA-940	Peso, Pedal Apoio Traseiro	1	1	1	1	1	1	1	1			
13	50711-KRM-860	Placa, Pedal Apoio Traseiro	2	2	2	2	2	2	2	2			
14	50713-KRE-B00	Pedal Apoio, Traseiro Direito	1	1	1	1	1	1	1	1			
15	50714-KRE-B00	Pedal Apoio, Traseiro Esquerdo	1	1	1	1	1	1	1	1			
16	52156-KAS-900	Bucha, 6,5x4	2	2	2	2	2	2	2	2			
17	90112-GW3-000	Parafuso, Flange, 6x14	2	2	2	2	2	2	2	2			
18	94101-08000	Arruela, Lisa, 8mm	4	4	4	4	4	4	4	4			
19	94201-20150	Cupilha, 2,0x15	4	4	4	4	4	4	4	4			
20	95701-08018-07	Parafuso, Flange, 8x18	4	4	4	4	4	4	4	4			

PROIBIDA A REPRODUÇÃO E DISTRIBUIÇÃO
10/09/13 - Matsuo - MM - JT

© Moto Honda da Amazônia Ltda.
Todos os direitos reservados.

C-31

Cavalete

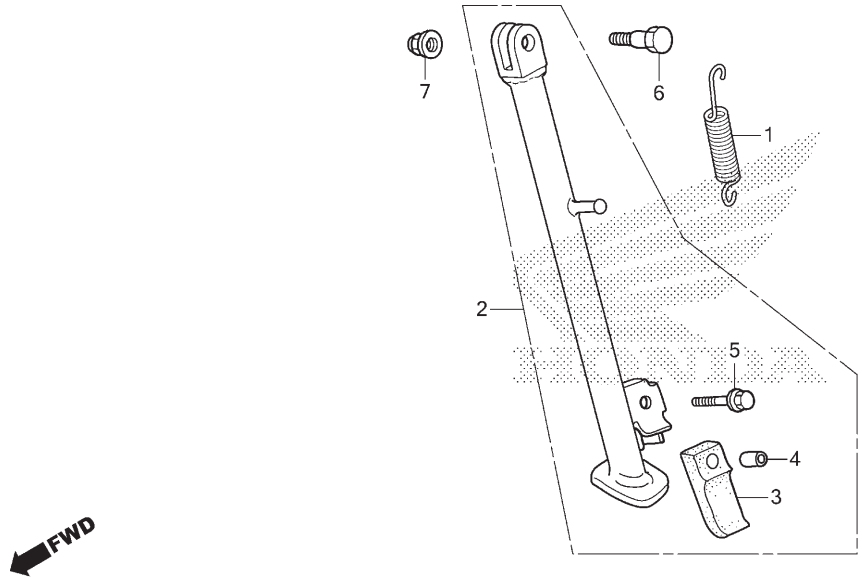

Ref. Nº	N.O.S.	Item de serviço	T.M.O.
1	410182	Mola, Cavalete Lateral	0,1
2	410180	Cavalete Lateral	0,2

Ref. Nº	Nº da peça	Descrição	Qtd. NXR160 ESD F	EDD F	EDD G	ES G	EDD H	ES H	EDD J	EDD K	Nº de série		Tipo
1	50535-KPF-850	Mola, Cavalete Lateral	1	1	1	1	1	1	1	1	.....	.....	.....
2	50540-KRE-E30	Cavalete Lateral, Conj.	1	1	1	1	1	1	1	1	.....	.....	.....
3	50548-KRM-860	Coxim, Cavalete	1	1	1	1	1	1	1	1	.....	.....	.....
4	50549-356-700	Bucha, Fixação Cavalete	1	1	1	1	1	1	1	1	.....	.....	.....
5	95701-06025-07	Parafuso, Flange, 6x25	1	1	1	1	1	1	1	1	.....	.....	.....
6	90108-KRE-E30	Parafuso, Pivô Cavalete Lateral	1	1	1	1	1	1	1	1	.....	.....	.....
7	90304-GE8-003	Porca, U, 10mm (FUSE RASHI)	1	1	1	–	1	–	1	1	.....	.....	.....
	90304-KGH-901	Porca, U, 10mm	–	–	–	1	–	1	1	1	.....	.....	.....

PROIBIDA A REPRODUÇÃO E DISTRIBUIÇÃO
1010913 - Matsuo - MM - JT

© Moto Honda da Amazônia Ltda.
Todos os direitos reservados.

C-32

Garfo Traseiro

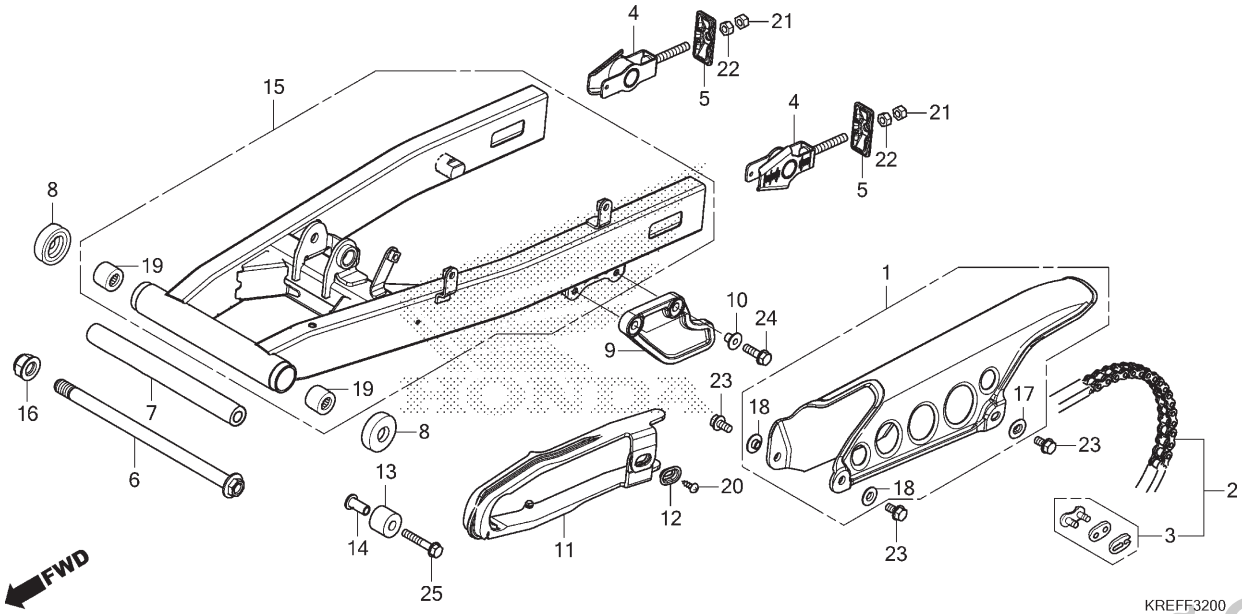

Ref. Nº	N.O.S.	Item de serviço	T.M.O.
1	410195	Carcaça, Corrente Transmissão	0,1
2	213165	Corrente, Transmissão	0,2
9	4101J3	Protetor, Corrente	0,1
11	4101E5	Deslizador, Corrente	0,3
13	4101E4	Rolete, Tensor Corrente	0,1
15	5121B0	Garfo Traseiro, Conj.	0,7
19	5121C8	Rolamento, Garfo Traseiro: Esquerdo	0,8
	5121C9	Rolamento, Garfo Traseiro: Direito	0,8
	5121D0	Rolamento, Garfo Traseiro: Ambos	1,0

Ref. Nº	Nº da peça	Descrição	Qtd. NXR160 ESD F	EDD F	EDD G	ES G	EDD H	ES H	EDD J	EDD K	Nº de série		Tipo
1	40510-MCG-000	Carcaça, Corrente Transmissão	1	1	1	1	1	1	1	1			
2	40530-KRE-L41	Corrente, Transmissão (DID) (428HX-128RB)	1	1	1	–	1	–	1	1			
	40540-KRE-H82	Corrente, Transmissão (RK) (RK428HSB-128RJ)	–	–	–	1	–	1	–	–			
3	40531-KGA-A81	Junção, Corrente Transmissão	1	1	1	–	1	–	1	1			
	40541-KRE-H82		–	–	–	1	–	1	–	–			
4	40543-KRE-A70	Ajustador Comp., Corrente	2	2	2	2	2	2	2	2			
5	40546-KW8-900	Capa, Extremidade Garfo Traseiro	2	2	2	2	2	2	2	2			
6	52101-KPS-900	Parafuso, Garfo Traseiro	1	1	1	1	1	1	1	1			
7	52141-KPS-900	Espaçador, Central Garfo Traseiro	1	1	1	1	1	1	1	1			
8	52144-GE2-005	Capa, Retentor Pó Garfo Traseiro (NOK)	2	2	2	2	2	2	2	2			
	52144-KGA-K61		2	2	2	2	2	2	2	2			
9	52156-KRE-900	Protetor, Corrente	1	1	1	1	1	1	1	1			
10	52159-KB7-000	Bucha, Protetor Corrente	2	2	2	2	2	2	2	2			
11	52170-KRH-660	Deslizador, Corrente	1	1	1	1	1	1	1	1			
12	52171-KR6-000	Arruela, Deslizador Corrente	1	1	1	1	1	1	1	1			
13	52175-KRE-900	Rolete, Corrente	1	1	1	1	1	1	1	1			

PROIBIDA A REPRODUÇÃO E DISTRIBUIÇÃO
1010915 - Matsuo - MM - JK

© Moto Honda da Amazônia Ltda.
Todos os direitos reservados.

C-32

Garfo Traseiro

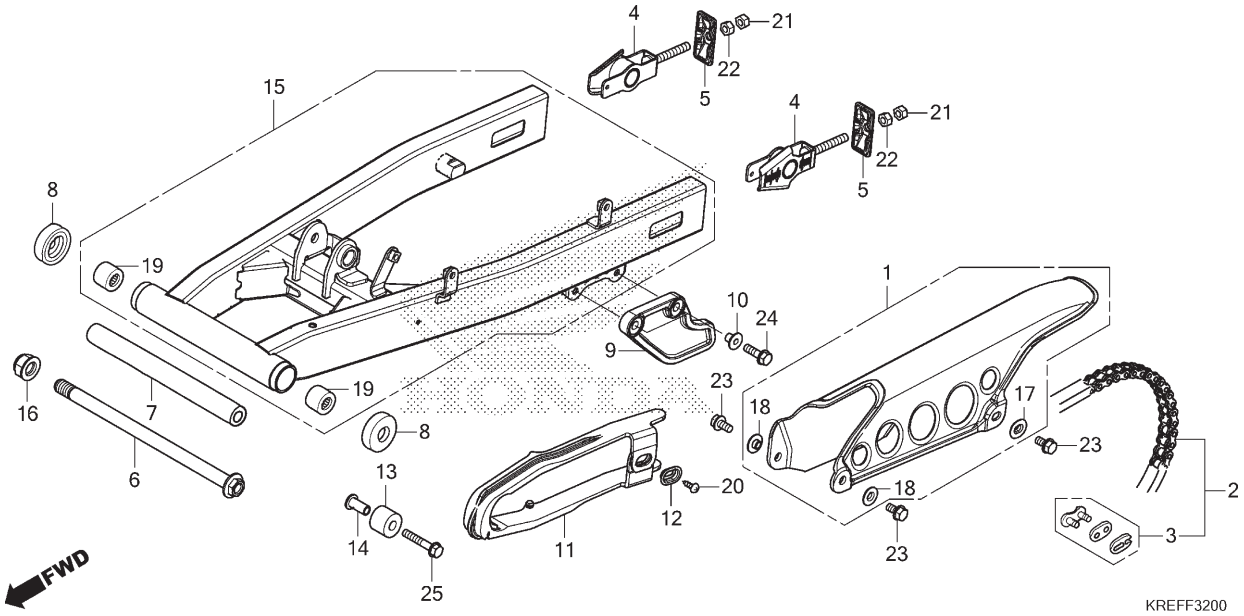

Ref. Nº	N.O.S.	Item de serviço	T.M.O.

Ref. Nº	Nº da peça	Descrição	Qtd. NXR160 ESD F	EDD F	EDD G	ES G	EDD H	ES H	EDD J	EDD K	Nº de série		Tipo
14	52176-KRE-900	Bucha, Rolete Corrente	1	1	1	1	1	1	1	1			
15	52200-KRE-G00ZA	Garfo Traseiro, Subconj.											
		NH146M Prata Accurate Metálico	1	–	–	–	–	–	–	–			
	52200-KRE-G30ZB	*NHB78M* Prata Armor Metálico	–	1	1	–	–	–	–	–			
	52200-KRE-G30ZC	*NHB46M* Cinza Chumbo Fosco Metálico	–	–	–	–	1	–	–	–			
	52200-KRE-G30ZD	*NH1* Preto	–	–	–	–	–	–	1	1			
	52200-KRE-H80ZA	*NHB78M* Prata Armor Metálico	–	–	–	1	–	–	–	–			
	52200-KRE-H80ZB	*NH105* Preto Fosco (#15-#20)	–	–	–	–	–	1	–	–			
16	90305-GE8-003	Porca, U, 14mm	1	1	1	–	1	–	1	1			
	90305-KCJ-951	Porca, U, 14mm (FUJI SEIMITSU)	–	–	–	1	–	1	1	1			
17	90501-KGA-E00	Arruela, 6x9	1	1	1	1	1	1	1	1			
18	90512-300-000	Arruela, 6x20	2	2	2	2	2	2	2	2			
19	91070-KPE-901	Rolamento, Agulhas, 20x26x20	2	2	2	2	2	2	2	2			
20	93901-25080	Parafuso, Fixação, 5x8	1	1	1	1	1	1	1	1			
21	94002-08000-0S	Porca, Sextavada, 8mm	2	2	2	2	2	2	2	2			
22	94030-08000	Porca, Sextavada, 8mm	2	2	2	2	2	2	2	2			
23	95701-06012-00	Parafuso, Flange, 6x12	3	3	3	3	3	3	3	3			
24	95701-06020-00	Parafuso, Flange, 6x20	2	2	2	2	2	2	2	2			
25	95701-06035-00	Parafuso, Flange, 6x35	1	1	1	1	1	1	1	1			

PROIBIDA A REPRODUÇÃO E DISTRIBUIÇÃO
1010918 - Matsuo - MM - JT

© Moto Honda da Amazônia Ltda.
Todos os direitos reservados.

C-33

Amortecedor Traseiro

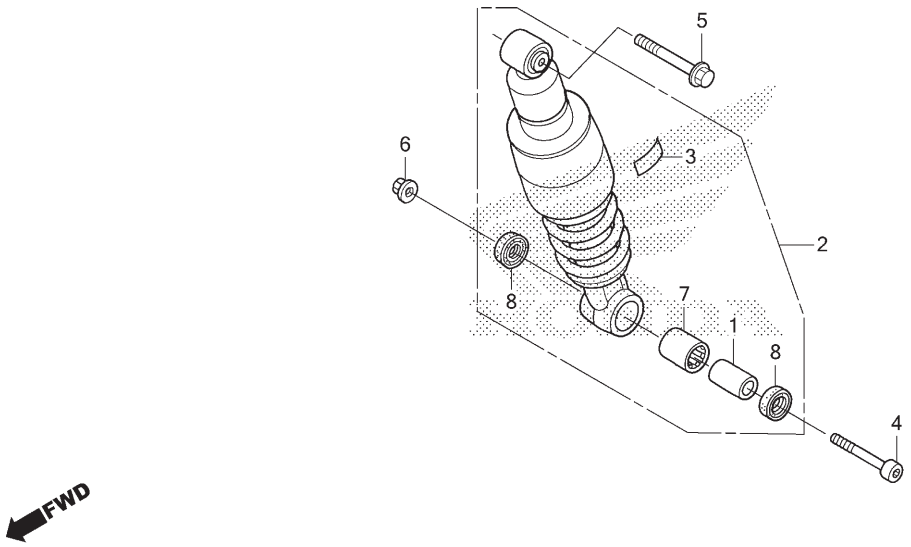

Ref. Nº	N.O.S.	Item de serviço	T.M.O.
2	512115	Amortecedor Traseiro, Conj.	0,4
7	5121D1	Rolamento, Amortecedor Traseiro	0,6

Ref. Nº	Nº da peça	Descrição	Qtd. NXR160 ESD F	EDD F	EDD G	ES G	EDD H	ES H	EDD J	EDD K	Nº de série		Tipo
1	52463-MAL-G00	Bucha, Braço Amortecedor	1	1	1	1	1	1	1	1			
2	52490-KRE-B01	Amortecedor Traseiro, Conj. (SHOWA)	1	1	1	1	1	1	1	1			
3	87516-KFC-900	Etiqueta Precaução, Amortecedor Traseiro (Português)	1	1	1	1	1	1	1	1			
4	90107-MBL-610	Parafuso, Allen, 10x57	1	1	1	1	1	1	1	1			
5	90154-KRE-G00	Parafuso, Flange, 10x55	1	1	1	1	1	1	1	1			
6	90304-GE8-003	Porca, U, 10mm (FUSE RASHI)	1	1	1	–	1	–	1	1			
	90304-KGH-901	Porca, U, 10mm	–	–	–	1	–	1	1	1			
7	91072-KT7-003	Rolamento, Agulhas, 17x24x20 (NTN)	1	1	1	1	1	1	1	1			
8	91262-KV3-831	Retentor Pó, 17x24x5 (ARAI)	2	2	2	2	2	2	2	2			

PROIBIDA A REPRODUÇÃO E DISTRIBUIÇÃO
1010913 - Matsuo - MM - JT

© Moto Honda da Amazônia Ltda.
Todos os direitos reservados.

C-34

Para-lama Traseiro

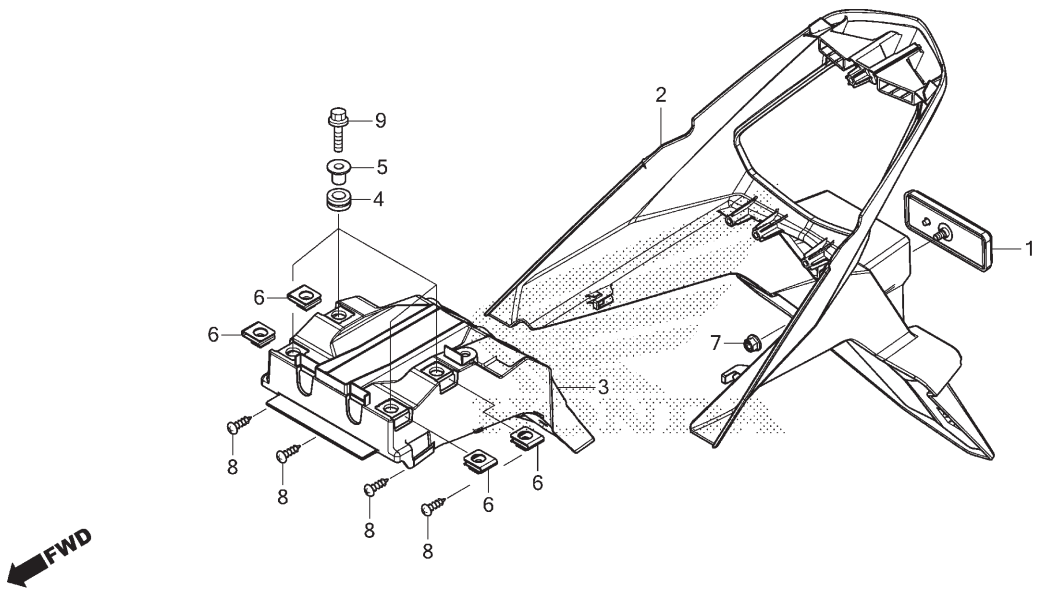

Ref. Nº	N.O.S.	Item de serviço	T.M.O.
2	4131K7	Suporte, Placa Licença	0,5
3	4131Y1	Suporte, Placa Licença	0,5

Ref. Nº	Nº da peça	Descrição	Qtd. NXR160 ESD F	EDD F	EDD G	ES G	EDD H	ES H	EDD J	EDD K	Nº de série		Tipo
1	33741-KRE-E31	Refletor, Traseiro	1	1	1	1	1	1	1	1	.....	.....	.....
2	84701-KRE-G00	Suporte, Placa Licença	1	1	1	1	1	1	1	1	.....	.....	.....
3	84702-KRE-G00	Suporte,Interno Placa Licença	1	1	1	1	1	1	1	1	.....	.....	.....
4	84705-KWT-900	Borracha, Suporte	4	4	4	4	4	4	4	4	.....	.....	.....
5	84706-KRE-G00	Bucha, Suporte	4	4	4	4	4	4	4	4	.....	.....	.....
6	84707-KWT-900	Porca, Presilha, 6mm	4	4	4	4	4	4	4	4	.....	.....	.....
7	90301-MG8-000	Porca, Flange, 5mm (FUSE RASHI)	1	1	1	1	1	1	–	–	.....	.....	.....
	94050-05000	Porca, Flange, 5mm	–	–	–	–	–	–	1	1	.....	.....	.....
8	93903-25280	Parafuso, Fixação, 5x12	4	4	4	4	4	4	–	–	.....	.....	.....
	93903-25220	.....	–	–	–	–	–	–	4	4	.....	.....	.....
9	95701-06022-00	Parafuso, Flange, 6x22	4	4	4	4	4	4	4	4	.....	.....	.....

PROIBIDA A REPRODUÇÃO E DISTRIBUIÇÃO
1010913 - Matsuo - MM - JT

© Moto Honda da Amazônia Ltda.
Todos os direitos reservados.

C-35

Sinalizador

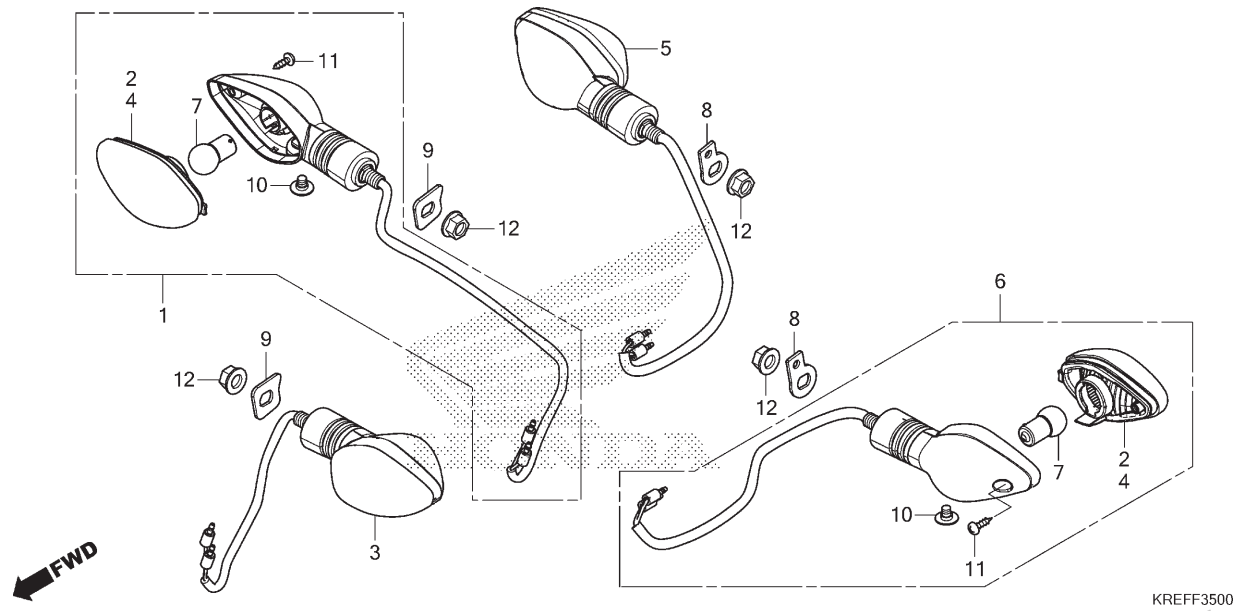

Ref. Nº	N.O.S.	Item de serviço	T.M.O.
1	6161C4	Sinalizador: Dianteiro Direito	0,2
3	6161C3	Sinalizador: Dianteiro Esquerdo	0,2
	6161C5	Sinalizador: Dianteiro Ambos	0,3
5	6161C7	Sinalizador: Traseiro Direito	0,3
6	6161C6	Sinalizador: Traseiro Esquerdo	0,3
	6161C8	Sinalizador: Traseiro Ambos	0,4
7		(2,4)	
	616133	Lâmpada, Sinalizador: Dianteira	0,1
		• Nota: Mesmo tempo para duas unidades	
	616139	Lâmpada, Sinalizador: Traseira	0,1
		• Nota: Mesmo tempo para duas unidades	
	6161G0	Lâmpada, Sinalizador: Para 1 motocicleta	0,2

Ref. Nº	Nº da peça	Descrição	Qtd. NXR160 ESD F	EDD F	EDD G	ES G	EDD H	ES H	EDD J	EDD K	Nº de série		Tipo
1	33400-KRE-G01	Sinalizador Conj., Dianteiro Direito (12V 10W)	1	1	1	–	1	–	1	1			
	33400-KRE-H81		–	–	–	1	–	1	–	–			
2	33403-KRE-E31	Lentes Comp., Direita (Dianteiro Direito/Traseiro Esquerdo)	2	2	2	–	2	–	2	2			
	33403-KWG-A21	(Dianteiro Direito/Traseiro Esquerdo)	–	–	–	2	–	2	–	–			
3	33450-KRE-G01	Sinalizador Conj., Dianteiro Esquerdo (12V 10W)	1	1	1	–	1	–	1	1			
	33450-KRE-H81		–	–	–	1	–	1	–	–			
4	33453-KRE-E31	Lentes Comp., Sinalizador Esquerdo (Dianteiro Esquerdo/Traseiro Direito)	2	2	2	–	2	–	2	2			
	33453-KWG-A21	(Dianteiro Esquerdo/Traseiro Direito)	–	–	–	2	–	2	–	–			
5	33600-KRE-G01	Sinalizador Conj., Traseiro Direito (12V 10W)	1	1	1	–	1	–	1	1			
	33600-KRE-H81		–	–	–	1	–	1	–	–			
6	33650-KRE-G01	Sinalizador Conj., Traseiro Esquerdo (12V 10W)	1	1	1	–	1	–	1	1			
	33650-KRE-H81		–	–	–	1	–	1	–	–			

PROIBIDA A REPRODUÇÃO E DISTRIBUIÇÃO
1010913 - Matsuo - MM - JT

© Moto Honda da Amazônia Ltda.
Todos os direitos reservados.

C-35

Sinalizador

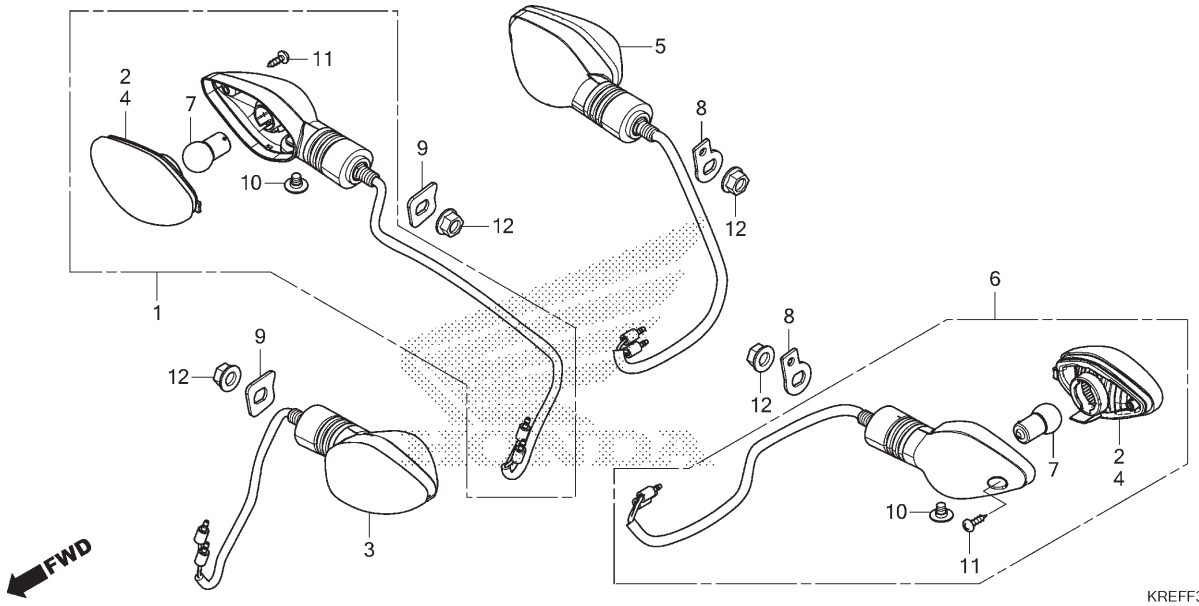

Ref. Nº	N.O.S.	Item de serviço	T.M.O.

Ref. Nº	Nº da peça	Descrição	Qtd. NXR160 ESD F	EDD F	EDD G	ES G	EDD H	ES H	EDD J	EDD K	Nº de série		Tipo
7	34903-KRE-E31	Lâmpada, Sinalizador (12V 10W) (LIFE ELEX) (Âmbar)	4	4	4	–	4	–	4	4			
	34910-KWW-C01	Lâmpada, Sinalizador (12V 10W) (Âmbar) (STANLEY)	4	4	4	–	4	–	4	4			
	34904-KWG-A21	Lâmpada, Sinalizador (R10W)	–	–	–	4	–	4	–	–			
8	50330-KRE-G00	Placa, Fixação Sinalizador Traseiro	2	2	2	2	2	2	2	2			
9	61315-KRE-G00	Placa, Fixação Sinalizador Dianteiro	2	2	2	2	2	2	2	2			
10	90380-KGA-E00	Parafuso, Especial, 6x8	4	4	4	4	4	4	4	4			
11	93901-24380	Parafuso, Fixação, 4x12	4	4	4	4	4	4	4	4			
12	94050-10000	Porca, Flange, 10mm	4	4	4	4	4	4	4	4			

PROIBIDA A REPRODUÇÃO E DISTRIBUIÇÃO
1010913 - Matsuo - MM - JT

© Moto Honda da Amazônia Ltda.
Todos os direitos reservados.

C-36

Lanterna Traseira

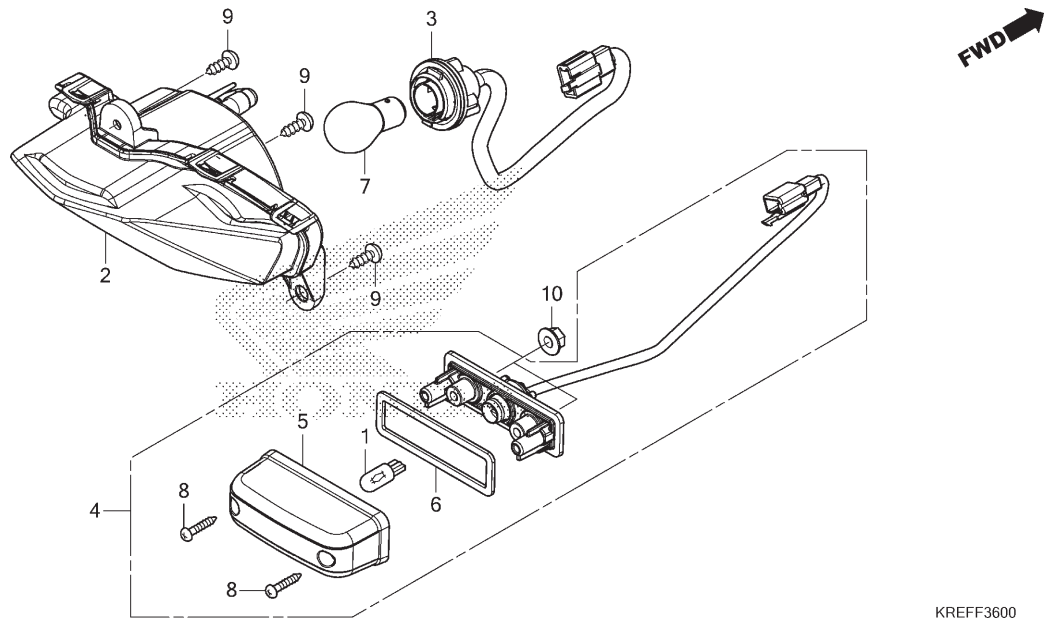

Ref. Nº	N.O.S.	Item de serviço	T.M.O.
1		(5,6)	
	6161F3	Lâmpada, Luz Licença	0,1
2	6161E2	Base, Lanterna Traseira	0,5
3	6161E7	Soquete, Lanterna Traseira	0,2
4	6161D8	Luz, Licença	0,5
7	6161G1	Lâmpada, Lanterna Traseira	0,2

Ref. Nº	Nº da peça	Descrição	Qtd. NXR160 ESD F	EDD F	EDD G	ES G	EDD H	ES H	EDD J	EDD K	Nº de série		Tipo
1	34903-K29-902	Lâmpada, Licença (12V 5W) (W5W)(LIFE ELEX)	1	1	1	1	1	1	1	1			
2	33702-KRE-G01	Base Comp., Lanterna Traseira	1	1	1	1	1	1	1	1			
3	33703-KRE-G01	Fiação Comp., Lanterna Traseira e Freio	1	1	1	1	1	1	1	1			
4	33720-KRE-G01	Luz Conj., Licença (12V 5W)	1	1	1	1	1	1	1	1			
5	33722-KRE-E31	Tampa Comp., Licença	1	1	1	1	1	1	1	1			
6	33729-KRE-E31	Guarnição, Lente	1	1	1	1	1	1	1	1			
7	34906-K29-901	Lâmpada, Lanterna Traseira (P21/5W)	1	1	1	1	1	1	1	1			
8	93901-24480	Parafuso, Fixação, 4x16	2	2	2	2	2	2	2	2			
9	93903-25220	Parafuso, Fixação, 5x12	3	3	3	3	3	3	3	3			
10	94050-05080	Porca, Flange, 5mm	2	2	2	2	2	2	–	–			
	94050-05000		–	–	–	–	–	–	2	2			

PROIBIDA A REPRODUÇÃO E DISTRIBUIÇÃO
1010913 - Matsuo - MM - JT

© Moto Honda da Amazônia Ltda.
Todos os direitos reservados.

C-37

Bateria

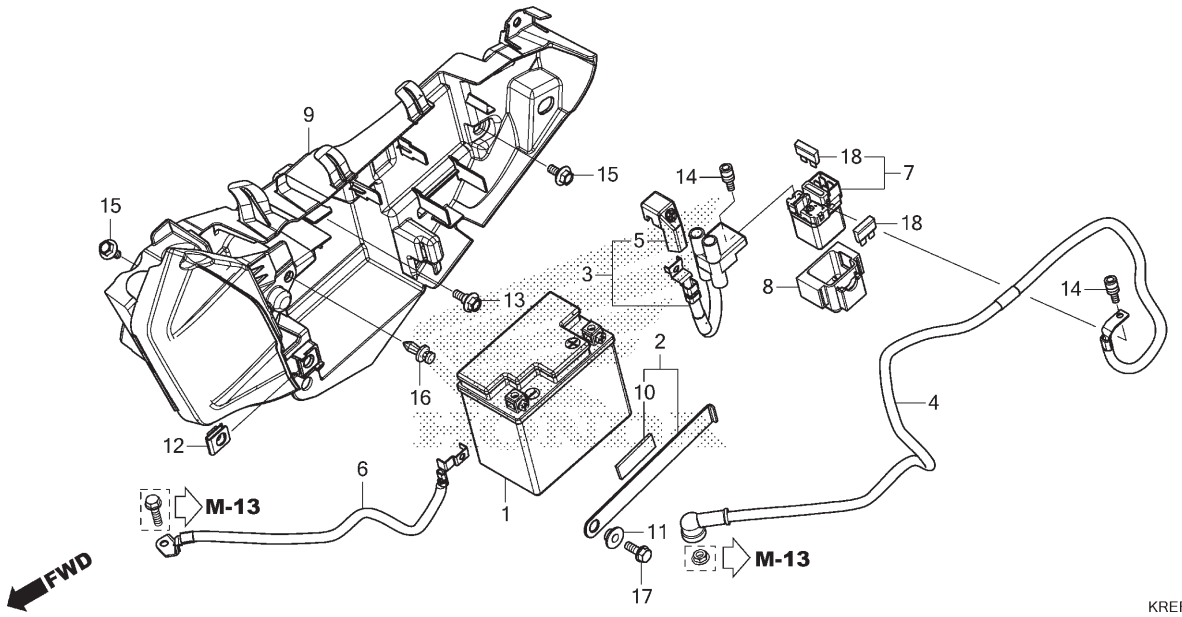

Ref. Nº	N.O.S.	Item de serviço	T.M.O.
1	610100	Bateria	0,2
3	610105	Cabo, Positivo Bateria	0,2
4	612115	Cabo, Motor Partida	1,0
6	610110	Cabo, Negativo Bateria	0,3
7	615113	Interruptor, Magnético Partida	0,3
9	410185	Caixa, Bateria	1,0

Ref. Nº	Nº da peça	Descrição	Qtd. NXR160 ESD F	EDD F	EDD G	ES G	EDD H	ES H	EDD J	EDD K	Nº de série		Tipo
1	31500-GFP-906	Bateria Conj. (DTZ5)	1	1	1	1	1	1	1	1			
2	31501-KRE-G00	Presilha, Bateria	1	1	1	1	1	1	1	1			
3	32401-KRE-G00	Cabo, Bateria Magnético Partida	1	1	1	1	1	–	–	–			
	32401-KRE-K00		–	–	–	–	–	–	1	1			
4	32410-KRE-G00	Cabo, Motor Partida	1	1	1	1	1	1	–	–			
	32410-KRE-K00		–	–	–	–	–	–	1	1			
5	32412-KVK-900	Tampa, Terminal Bateria	1	1	1	1	1	1	1	1			
6	32601-KRE-G00	Cabo, Terra Bateria	1	1	1	1	1	1	1	1			
7	35850-KK6-740	Interruptor Conj., Magnético Partida	1	1	1	1	1	1	1	1			
8	35856-KRE-B00	Coxim	1	1	1	1	1	1	1	1			
9	50385-KRE-G00	Caixa, Bateria	1	1	1	1	1	1	–	–			
	50385-KRE-K00		–	–	–	–	–	–	1	1			
10	50385-KVS-750	Coxim B, Bateria	1	1	1	1	1	1	1	1			
11	80205-KRE-G00	Bucha, Fixação Carenagem Traseira	1	1	1	1	1	1	1	1			
12	84707-KWT-900	Porca, Presilha, 6mm	1	1	1	1	1	1	1	1			
13	90111-147-000	Parafuso, Flange, 6mm	1	1	1	1	1	1	1	1			
14	90111-KVS-B50	Parafuso, Allen, 5x9	2	2	2	2	2	2	2	2			
15	90118-KRM-860	Parafuso, Flange, 6mm	2	2	2	2	2	2	2	2			
16	90653-HC4-900	Presilha, Defletor Lama	1	1	1	1	1	1	1	1			
17	95701-06016-00	Parafuso, Flange, 6x16	1	1	1	1	1	1	1	1			
18	98200-31500	Fusível (15A)	2	2	2	2	2	2	2	2			

PROIBIDA A REPRODUÇÃO E DISTRIBUIÇÃO
Jun/2013 - Matsuo - MM - JT

© Moto Honda da Amazônia Ltda.
Todos os direitos reservados.

C-38

Fiação Principal

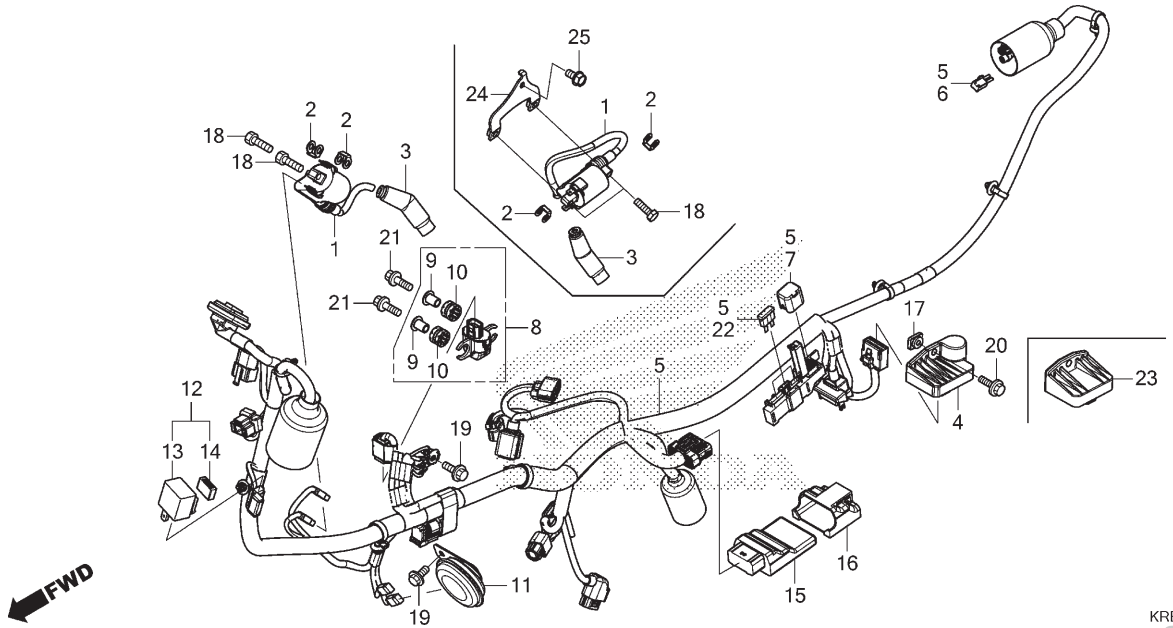

Ref. Nº	N.O.S.	Item de serviço	T.M.O.
1	614105	Bobina, Ignição	0,3
3	6141E3	Supressor Ruídos	0,2
4		(23)	
	6131B2	Regulador, Retificador	0,3
5	611100	Fiação, Principal	1,4
6	6131E0	Diodo	0,3
		• Nota: Lado da caixa de relés	
8	617125	Sensor, Ângulo	0,8
11	616169	Buzina	0,1
12		(13)	
	6111C3	Relé, Sinalizador	0,2
15	618135	Módulo Controle Motor (ECM)	0,3

Ref. Nº	Nº da peça	Descrição	Qtd. NXR160 ESD F	EDD F	EDD G	ES G	EDD H	ES H	EDD J	EDD K	Nº de série		Tipo
1	30510-KRE-G01	Bobina Ignição, Comp.	1	1	1	1	1	1	–	–			
	30510-K68-901		–	–	–	–	–	–	1	1			
2	30520-ML7-000	Espaçador, Bobina Ignição	2	2	2	2	2	2	2	2			
3	30700-K13-901	Supressor Ruídos, Conj.	1	1	1	1	1	1	1	1			
4	31600-KRE-G01	Regulador Comp., Retificador (SHINDENGEN)	1	1	1	1	1	1	–	–			
5	32100-KRE-G00	Fiação, Principal	1	1	1	–	1	–	–	–			
	32100-KRE-K00		–	–	–	–	–	–	1	1			
	32100-KRE-H80		–	–	–	1	–	1	–	–			
6	32146-S84-003	Conector, Diodo (2P)(3A)	1	1	1	1	1	1	1	1			
7	32606-GEV-761	Capa (4P) (Vermelho)	1	1	1	1	1	1	1	1			
8	35160-KRE-G01	Sensor Conj., Ângulo	1	1	1	1	1	1	1	1			
9	35162-KRE-G00	Bucha	2	2	2	2	2	2	2	2			
10	35163-KRE-G00	Bucha	2	2	2	2	2	2	2	2			
11	38110-KRE-G01	Buzina, Comp. (Aguda)	1	1	1	1	1	1	1	1			
12	38300-KPH-881	Relé Conj., Sinalizador	1	1	1	1	1	1	–	–			
13	38301-KPH-881	Relé Comp., Sinalizador (MITSUBA)	1	1	1	1	1	1	–	–			
14	38306-KK4-000	Suporte, Relé Sinalizador (MITSUBA)	1	1	1	1	1	1	–	–			
15	38770-KRE-G01	Unidade PGM-FI	1	1	1	–	1	–	–	–			
	38770-KRE-K01		–	–	–	–	–	–	1	1			
	38770-KRE-H81		–	–	–	1	–	1	–	–			

PROIBIDA A REPRODUÇÃO E DISTRIBUIÇÃO
1010915 - ARQUIVO - MM - JT

© Moto Honda da Amazônia Ltda.
Todos os direitos reservados.

C-38

Fiação Principal

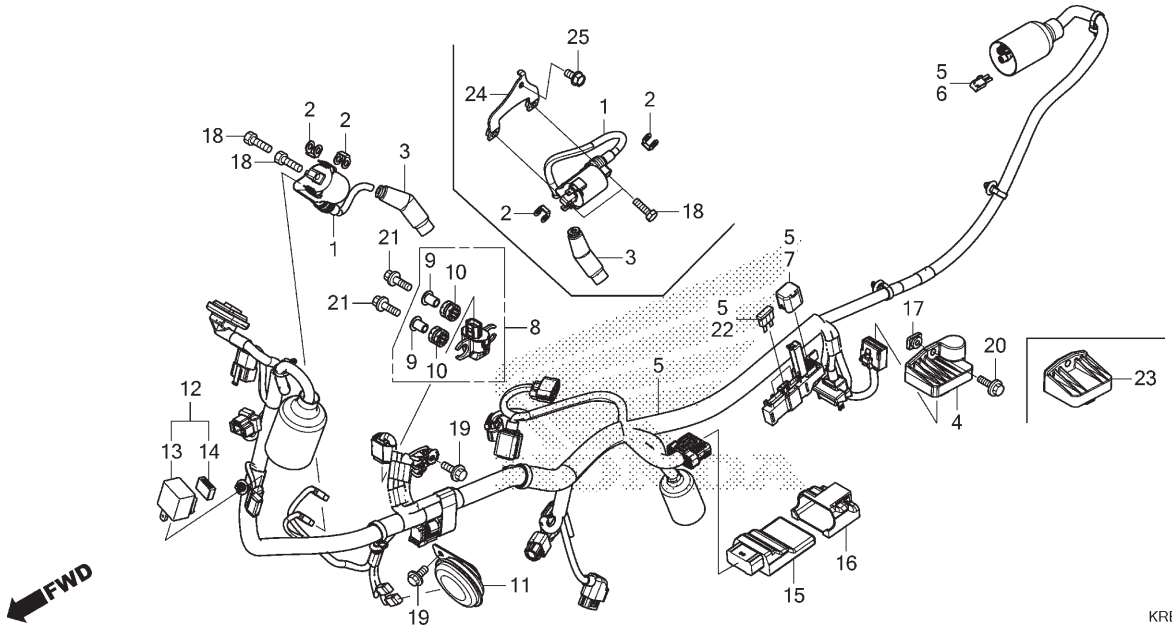

Ref. Nº	N.O.S.	Item de serviço	T.M.O.	Ref. Nº	Nº da peça	Descrição	Qtd. NXR160 ESD F	EDD F	EDD G	ES G	EDD H	ES H	EDD J	EDD K	Nº de série		Tipo
				16	38771-KRE-G01	Coxim, Unidade PGM-FI	1	1	1	1	1	1	1	1			
				17	90302-KRE-G00	Porca, Especial, 6mm	1	1	1	1	1	1	1	1			
				18	90102-KVS-J00	Parafuso, Sextavado, 6x20	2	2	2	2	2	2	2	2			
					92101-06020-4J		2	2	2	2	2	2	2	2			
				19	95701-06012-00	Parafuso, Flange, 6x12	2	2	2	2	2	2	2	2			
				20	95701-06014-00	Parafuso, Flange, 6x14	1	1	1	1	1	1	1	1			
				21	95701-06022-00	Parafuso, Flange, 6x22	2	2	2	2	2	2	2	2			
				22	98200-41000	Fusível (10A)	3	3	3	2	3	2	–	–			
					98200-40750	Fusível (7,5A)	–	–	–	–	–	–	3	3			
				23	31600-KRE-K01	Regulador Comp., Retificador	–	–	–	–	–	–	1	1			
				24	50201-K68-900	Suporte, Bobina Ignição	–	–	–	–	–	–	1	1			
				25	95701-06012-00	Parafuso, Flange, 6x12	–	–	–	–	–	–	1	1			

PROIBIDA A REPRODUÇÃO E DISTRIBUIÇÃO
1010913 - Matsuo - MM - JT

© Moto Honda da Amazônia Ltda.
Todos os direitos reservados.

C-39

Chassi

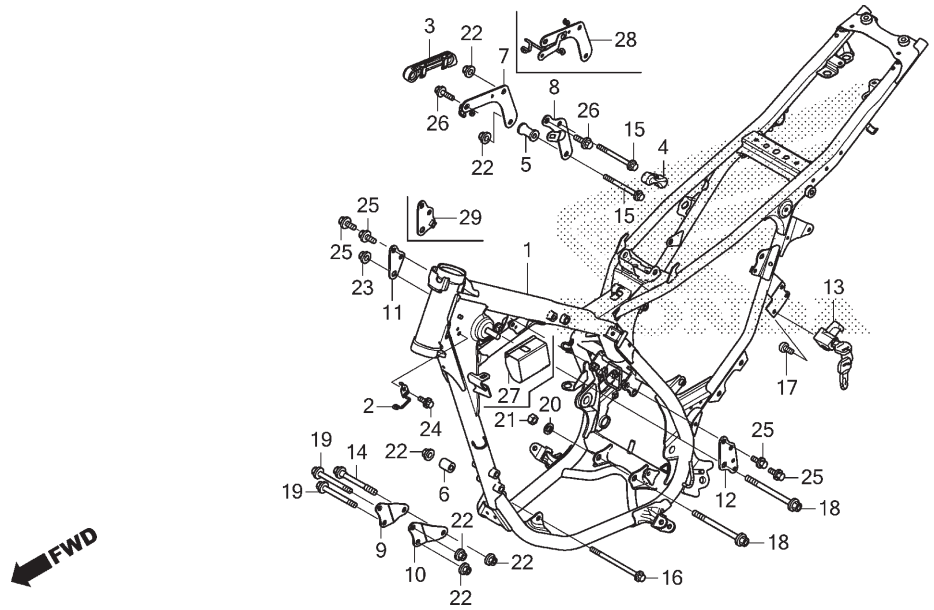

Ref. Nº	N.O.S.	Item de serviço	T.M.O.
1	410100	Chassi	7,1
		• Inclui: Remoção e instalação do motor	
13	410197	Trava, Capacete	0,2

Ref. Nº	Nº da peça	Descrição	Qtd. NXR160 ESD F	EDD F	EDD G	ES G	EDD H	ES H	EDD J	EDD K	Nº de série		Tipo
1	50100-KRE-G00ZA	Chassi, Comp.											
		NHB46M Cinza Chumbo Fosco Metálico	1	–	–	–	–	–	–	–			
	50100-KRE-G30ZA	*NHB46M* Cinza Chumbo Fosco Metálico	–	1	1	–	1	–	–	–			
	50100-KRE-K00ZA	*NH1* Preto	–	–	–	–	–	–	1	1			
	50100-KRE-H80ZA	*NH1* Preto	–	–	–	1	–	1	–	–			
2	50195-KRE-G00	Guia Comp., Cabo Embreagem	1	1	1	1	1	1	1	1			
3	50211-KRE-G00	Borracha, Direita Protetor Tanque	1	1	1	1	1	1	1	1			
4	50212-KPS-900	Borracha, Protetor Tanque	1	1	1	1	1	1	1	1			
5	50311-KRE-G00	Bucha, Fixação Motor	1	1	1	1	1	1	1	1			
6	50312-KRE-G00	Bucha, Dianteira Fixação Motor	1	1	1	1	1	1	1	1			
7	50531-KRE-G00	Placa, Suporte Direito	1	1	1	1	1	1	–	–			
8	50532-KRE-G00	Placa, Suporte Esquerdo	1	1	1	1	1	1	1	1			
9	50533-KRE-G00	Placa, Dianteira Direita Fixação Motor	1	1	1	1	1	1	1	1			
10	50534-KRE-G00	Placa, Dianteira Esquerda Fixação Motor	1	1	1	1	1	1	1	1			
11	50535-KRE-G00	Placa, Traseira Direita Superior Fixação Motor	1	1	1	1	1	1	–	–			
12	50536-KRE-G00	Placa, Traseira Esquerda Fixação Motor	1	1	1	1	1	1	–	–			
	50536-KRE-K00	Placa, Superior Traseira Esquerda Fixação Motor	–	–	–	–	–	–	1	1			

PROIBIDA A REPRODUÇÃO E DISTRIBUIÇÃO
1010013 - Versão - MM - JT

© Moto Honda da Amazônia Ltda.
Todos os direitos reservados.

C-39

Chassi

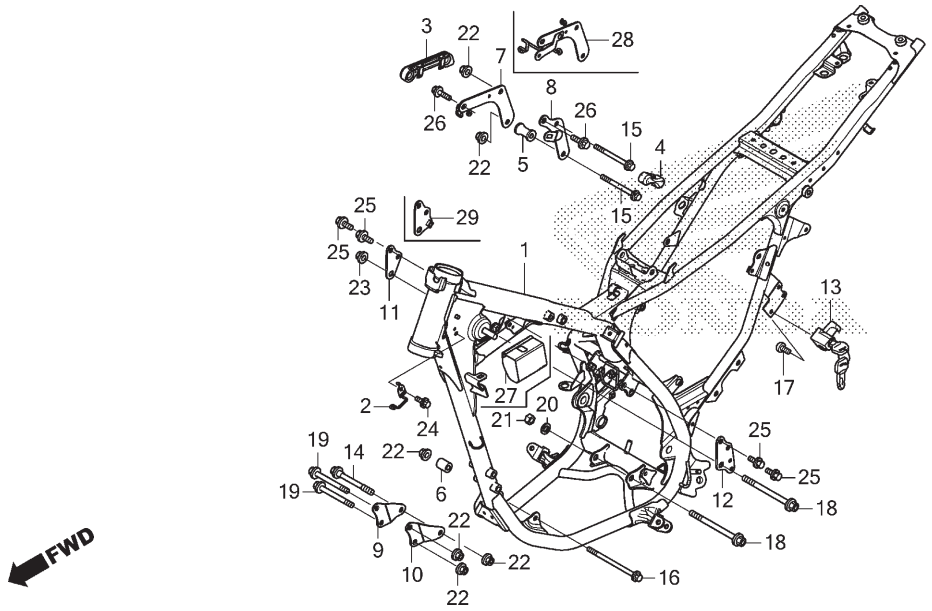

Ref. Nº	N.O.S.	Item de serviço	T.M.O.

Ref. Nº	Nº da peça	Descrição	Qtd. NXR160 ESD F	EDD F	EDD G	ES G	EDD H	ES H	EDD J	EDD K	Nº de série		Tipo
13	50710-KVS-901	Suporte Conj., Capacete	1	1	1	1	1	1	1	1			
14	90024-MV9-670	Parafuso, Flange, 8x88	1	1	1	1	1	1	1	1			
15	90101-KRE-G00	Parafuso, Flange, 8x80	2	2	2	2	2	2	2	2			
16	90102-KRE-G00	Parafuso, Flange, 8x110	1	1	1	1	1	1	1	1			
17	90105-KGA-B00	Parafuso, Unidirecional, 6x10	1	1	1	1	1	1	1	1			
18	90105-MG3-000	Parafuso, Flange, 10x110	2	2	2	2	2	2	2	2			
19	90154-KB7-700	Parafuso, Flange, 8x73	2	2	2	2	2	2	2	2			
20	90441-MT3-000	Arruela, 10mm	1	1	1	1	1	1	1	1			
21	94030-10200	Porca, Sextavada, 10mm	1	1	1	1	1	1	1	1			
22	94050-08000	Porca, Flange, 8mm	6	6	6	6	6	6	6	6			
23	94050-10000	Porca, Flange, 10mm	1	1	1	1	1	1	1	1			
24	95701-06010-00	Parafuso, Flange, 6x10	1	1	1	1	1	1	1	1			
25	95701-08016-00	Parafuso, Flange, 8x16	4	4	4	4	4	4	4	4			
26	95701-08025-00	Parafuso, Flange, 8x25	2	2	2	2	2	2	2	2			
27	32800-K79-E00	Borracha, Sensor	–	–	–	–	–	–	1	1			
28	50531-KRE-K00	Placa, Suporte Direito	–	–	–	–	–	–	1	1			
29	50535-KRE-K00	Placa, Traseira Direita Superior Fixação Motor	–	–	–	–	–	–	1	1			

PROIBIDA A REPRODUÇÃO E DISTRIBUIÇÃO
1010913 - Matsuo - MM - JT

© Moto Honda da Amazônia Ltda.
Todos os direitos reservados.

C-43

Carenagem Dianteira

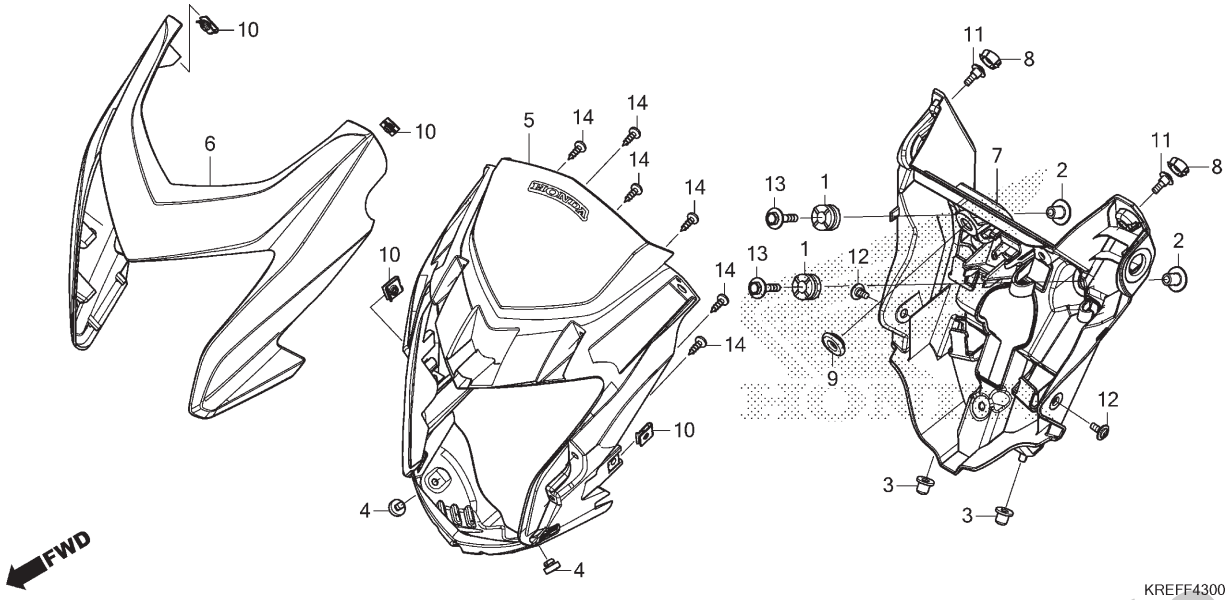

Ref. Nº	N.O.S.	Item de serviço	T.M.O.
5	4111R9	Defletor, Dianteiro Interno	0,4
6	4111BZ	Defletor: Dianteiro	0,4
7	413135	Cobertura, Farol	0,3

Ref. Nº	Nº da peça	Descrição	Qtd. NXR160 ESD F	EDD F	EDD G	ES G	EDD H	ES H	EDD J	EDD K	Nº de série		Tipo
1	19051-KRE-G00	Borracha, Defletor	2	2	2	2	2	2	2	2			
2	19052-MGH-640	Bucha, Fixação Radiador	2	2	2	2	2	2	2	2			
3	19113-MB1-870	Coxim, Fixação Radiador	2	2	2	2	2	2	2	2			
4	50352-GS6-000	Coxim, Limitador	2	2	2	2	2	2	2	2			
5	61300-KRE-G00ZA	Defletor Jogo, Dianteiro (WL)											
		Tipo1	1	1	1	1	1	1	1	1			
6	61301-KRE-G00ZA	Defletor, Dianteiro											
		NH196 Branco Ross	1	1	1	1	1	1	1	1			
	61301-KRE-G00ZB	*NH1* Preto	1	1	1	1	–	1	1	–			
	61301-KRE-G00ZC	*R134* Vermelho Fighting	–	–	1	–	–	–	–	1			
	61301-KRE-G00ZD	*YR-288R* Laranja Canoa-R	–	–	–	–	–	–	–	1			
	61301-KRE-G00ZE	*B-229R* Azul Tijuca-R	–	–	–	–	–	–	–	1			
7	61310-KRE-G00	Cobertura, Traseira Farol	1	1	1	1	1	1	–	–			
	61310-KRE-K00		–	–	–	–	–	–	1	1			
8	61312-KRE-G00	Plugue	2	2	2	2	2	2	2	2			
9	83551-376-000	Coxim, Tampa Lateral	1	1	1	1	1	1	1	1			
10	90320-GC3-000	Porca, Pressão, 5mm	4	4	4	4	4	4	4	4			
11	91508-KSS-900	Parafuso, Phillips, 5x10	2	2	2	2	2	2	2	2			
12	91509-KRM-860	Parafuso, Phillips, 5x11,5	2	2	2	2	2	2	2	2			
13	93404-06028-00	Parafuso-arruela, 6x28	2	2	2	2	2	2	2	2			
14	93913-24220	Parafuso, Fixação, 4x12	6	6	6	6	6	6	6	6			

PROIBIDA A REPRODUÇÃO E DISTRIBUIÇÃO
10/04/01 - Matsuo - MM - JT

© Moto Honda da Amazônia Ltda.
Todos os direitos reservados.

C-48

Ferramentas

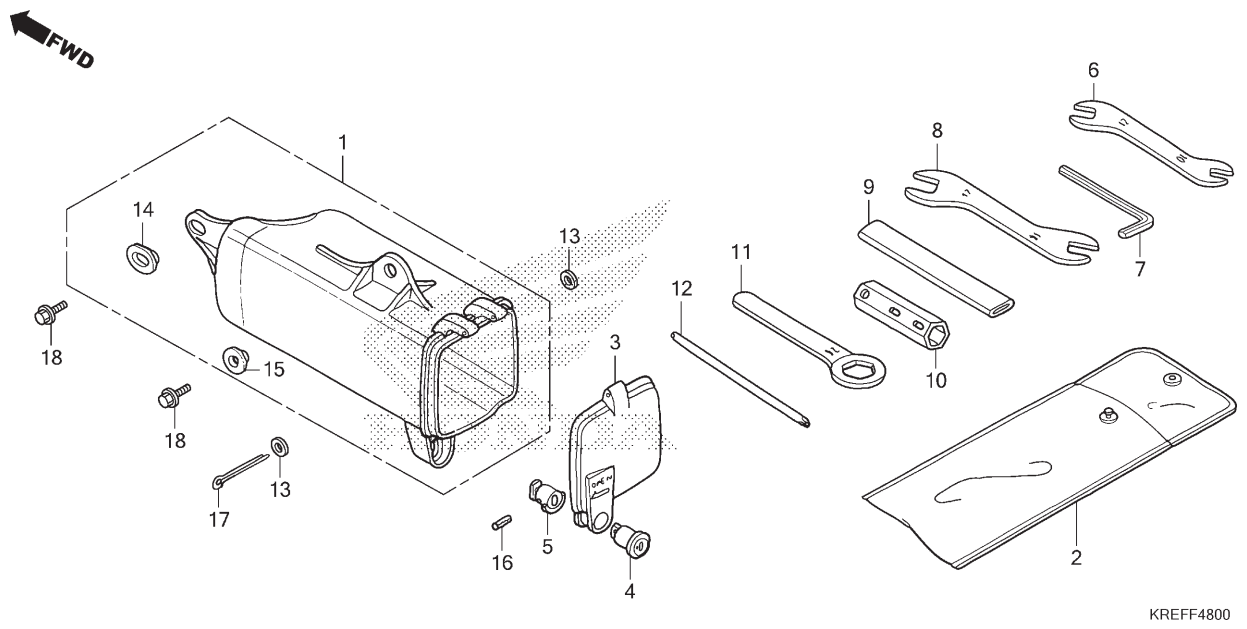

Ref. Nº	N.O.S.	Item de serviço	T.M.O.
1	410190	Caixa ou Bolsa, Ferramentas	0,1
3	4101B1	Tampa, Caixa Ferramentas	0,2

Ref. Nº	Nº da peça	Descrição	Qtd. NXR160 ESD F	EDD F	EDD G	ES G	EDD H	ES H	EDD J	EDD K	Nº de série		Tipo
1	83501-KB7-000	Caixa, Ferramentas	1	1	1	1	1	1	1	1			
2	83501-KRM-B91	Bolsa, Ferramentas (160mm)	1	1	1	1	1	1	1	1			
3	83504-KB7-000	Tampa, Caixa Ferramentas	1	1	1	1	1	1	1	1			
4	83507-422-000	Cilindro, Chave	1	1	1	1	1	1	1	1			
5	83508-438-000	Limitador, Cilindro Chave	1	1	1	1	1	1	1	1			
	83508-MR4-900		1	1	1	1	1	1	1	1			
6	89211-KRM-B91	Chave, Boca, 10x12	1	1	1	1	1	1	1	1			
7	89212-KRE-B01	Chave, Allen, 5mm	1	1	1	1	1	1	1	1			
8	89212-KRM-B91	Chave, Boca, 14x17	1	1	1	1	1	1	1	1			
9	89215-KRM-B91	Cabo, Chave Boca, 120mm	1	1	1	1	1	1	1	1			
10	89216-KRE-G00	Chave, Vela Ignição	1	1	1	1	1	1	1	1			
11	89218-KRE-B01	Chave, Boca, 24mm	1	1	1	1	1	1	1	1			
12	89222-KVK-901	Chave, Phillips 1	1	1	1	1	1	1	1	1			
13	94101-03000	Arruela, Lisa, 3mm	2	2	2	2	2	2	2	2			
14	90501-KGA-E00	Arruela, 6x9	1	1	1	1	1	1	1	1			
15	90512-300-000	Arruela, 6x20	1	1	1	1	1	1	1	1			
16	90751-KGA-K00	Pino, Pressão, 2x14	1	1	1	1	1	1	1	1			
	91501-MR4-900		1	1	1	1	1	1	1	1			
17	94201-30450	Cupilha, 3,0x45	1	1	1	1	1	1	1	1			
18	95701-06012-00	Parafuso, Flange, 6x12	2	2	2	2	2	2	2	2			

PROIBIDA A REPRODUÇÃO E DISTRIBUIÇÃO
1000913 - Matsuo - MM - JT

© Moto Honda da Amazônia Ltda.
Todos os direitos reservados.

C-49

Etiquetas de Precaução

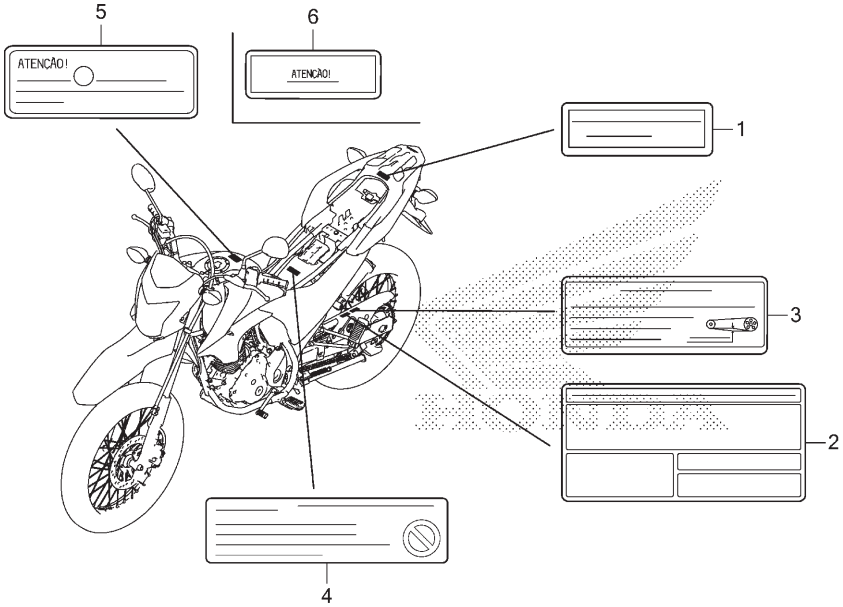

Ref. Nº	N.O.S.	Item de serviço	T.M.O.
Sem Informação			–

Ref. Nº	Nº da peça	Descrição	Qtd. NXR160 ESD F	EDD F	EDD G	ES G	EDD H	ES H	EDD J	EDD K	Nº de série		Tipo
1	81220-KRE-B00	Etiqueta, Bagageiro Traseiro (Português)	1	1	1	1	1	1	1	1			
2	87505-KRE-G00	Etiqueta, Pneu (Português)	1	1	1	1	1	1	1	1			
3	87507-MZ8-M90	Etiqueta, Corrente Transmissão (Português)	1	1	1	1	1	1	1	1			
4	87509-KWG-B00	Etiqueta, Advertência Elemento Filtro Ar (Português)	1	1	1	1	1	1	1	1			
5	87560-KVS-F00	Etiqueta, Injeção Mistura Combustível (Português)	1	1	1	–	1	–	1	1			
6	87586-KRE-H80	Etiqueta, Combustível	–	–	–	1	–	1	–	–			

PROIBIDA A REPRODUÇÃO E DISTRIBUIÇÃO
1010913 - Matsuo - MM - JT

© Moto Honda da Amazônia Ltda.
Todos os direitos reservados.

C-50

Emblemas

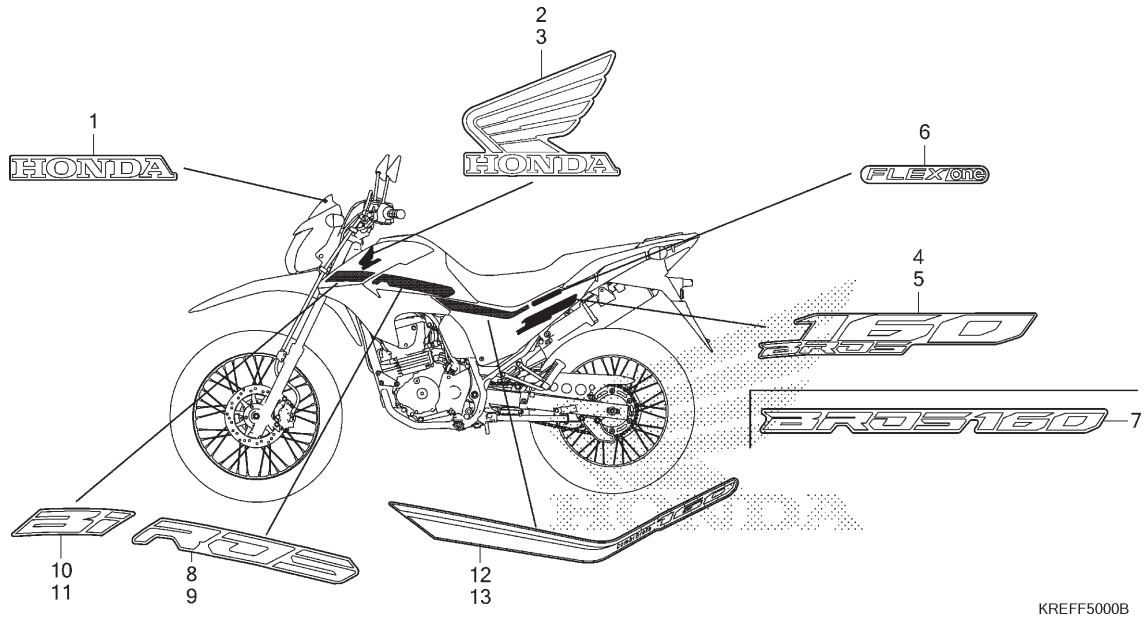

Ref. Nº	N.O.S.	Item de serviço	T.M.O.
Sem Informação			–

Ref. Nº	Nº da peça	Descrição	Qtd. NXR160 ESD F	EDD F	EDD G	ES G	EDD H	ES H	EDD J	EDD K	Nº de série		Tipo
1	86101-KRE-G00ZA	Emblema, HONDA (70 mm)											
		Tipo1	1	1	1	1	1	1	1	1			
2	86201-KRE-G00ZB	Emblema, Asa Direita (85 mm)											
		Tipo2	1	1	1	1	1	–	–	–			
	86201-KRE-G00ZA	*Tipo3*	1	1	1	–	–	–	1	–			
	86201-KRE-G00ZC	*Tipo1*	1	1	1	1	–	–	–	–			
	86201-KRE-J50ZA	*Tipo3*	–	–	–	–	1	–	–	–			
	86201-KVS-J20ZC	*Tipo1*	–	–	–	–	–	–	1	–			
	86201-KRE-J50ZB	*Tipo2*	–	–	–	–	–	1	–	–			
	86201-KRE-J50ZC	*Tipo1*	–	–	–	–	–	1	–	–			
	86201-KRE-K10ZA	*Tipo2*	–	–	–	–	–	–	–	1			
	86201-KRE-K10ZB	*Tipo1*	–	–	–	–	–	–	–	1			
3	86202-KRE-G00ZB	Emblema, Asa Esquerda (85 mm)											
		Tipo2	1	1	1	1	1	–	–	–			
	86202-KRE-G00ZA	*Tipo3*	1	1	1	–	–	–	1	–			
	86202-KRE-G00ZC	*Tipo1*	1	1	1	1	–	–	–	–			
	86202-KRE-J50ZA	*Tipo3*	–	–	–	–	1	–	–	–			
	86202-KVS-J20ZC	*Tipo1*	–	–	–	–	–	–	1	–			
	86202-KRE-J50ZB	*Tipo2*	–	–	–	–	–	1	–	–			
	86202-KRE-J50ZC	*Tipo1*	–	–	–	–	–	1	–	–			
	86202-KRE-K10ZA	*Tipo2*	–	–	–	–	–	–	–	1			
	86202-KRE-K10ZB	*Tipo1*	–	–	–	–	–	–	–	1			

PROIBIDA A REPRODUÇÃO E DISTRIBUIÇÃO
1010913 - Matsuo - MM - JT

© Moto Honda da Amazônia Ltda.
Todos os direitos reservados.

C-50

Emblemas

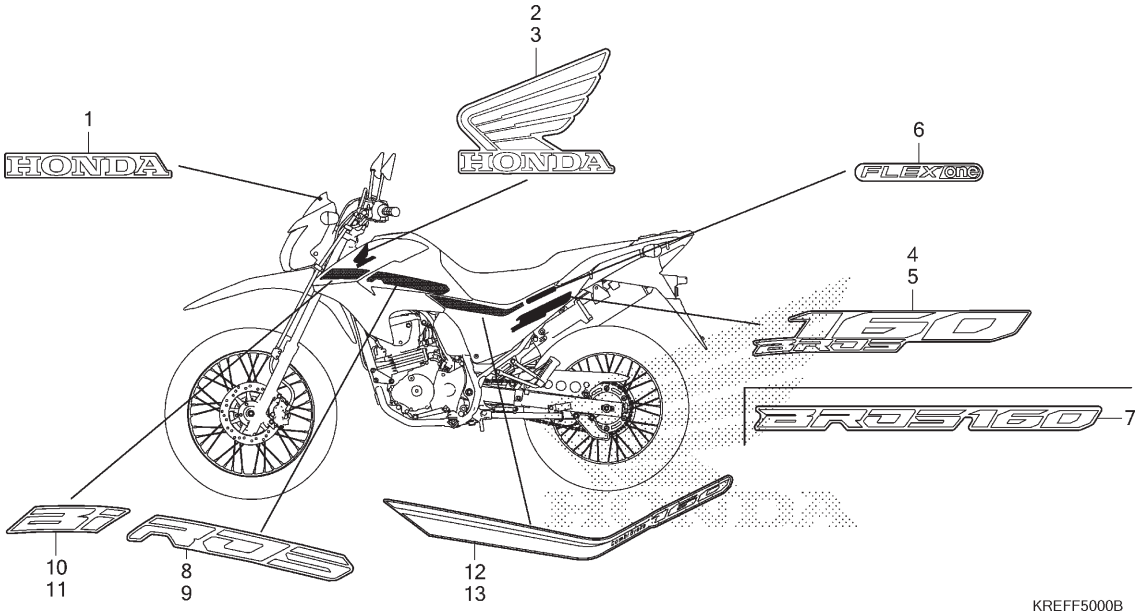

Ref. Nº	N.O.S.	Item de serviço	T.M.O.

Ref. Nº	Nº da peça	Descrição	ESD F	EDD F	EDD G	Qtd. NXR160 ES G	EDD H	ES H	EDD J	EDD K	Nº de série		Tipo
4	86831-KRE-G00ZA	Emblema, Tampa Lateral Direita											
		Tipo3	1	1	1	–	–	–	–	–			
	86831-KRE-G00ZB	*Tipo2*	1	1	–	–	–	–	–	–			
	86831-KRE-G00ZC	*Tipo1*	1	1	–	–	–	–	–	–			
	86831-KRE-J50ZA	*Tipo2*	–	–	–	–	1	–	–	–			
	86831-KRE-J50ZB	*Tipo1*	–	–	–	–	1	–	–	–			
5	86832-KRE-G00ZA	Emblema, Tampa Lateral Esquerda											
		Tipo3	1	1	1	–	–	–	–	–			
	86832-KRE-G00ZB	*Tipo2*	1	1	–	–	–	–	–	–			
	86832-KRE-G00ZC	*Tipo1*	1	1	–	–	–	–	–	–			
	86832-KRE-J50ZA	*Tipo2*	–	–	–	–	1	–	–	–			
	86832-KRE-J50ZB	*Tipo1*	–	–	–	–	1	–	–	–			
6	86861-KRE-G00ZA	Emblema (Flex)											
		Tipo1	2	2	2	–	2	–	–	–			
7	86831-KRE-H80ZA	Emblema, Tampa Lateral											
		Tipo2	–	–	–	2	–	–	–	–			
	86831-KRE-H80ZB	*Tipo1*	–	–	–	2	–	–	–	–			
	86831-KRE-J40ZA	*Tipo1*	–	–	–	–	–	2	–	–			

PROIBIDA A REPRODUÇÃO E DISTRIBUIÇÃO
1010913 - Matsuo - MM - JT

© Moto Honda da Amazônia Ltda.
Todos os direitos reservados.

C-50

Emblemas

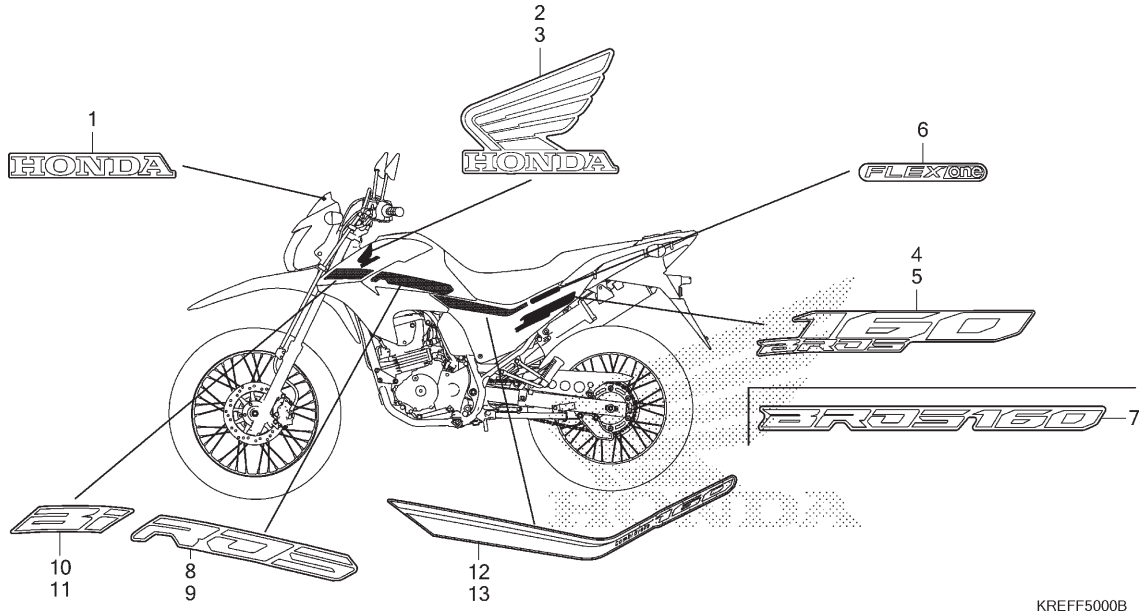

Ref. Nº	N.O.S.	Item de serviço	T.M.O.	Ref. Nº	Nº da peça	Descrição	Qtd. NXR160 ESD F	EDD F	EDD G	ES G	EDD H	ES H	EDD J	EDD K	Nº de série		Tipo
				8	86171-KRE-K00ZA	Emblema, Direito Tanque Combustível *Tipo1*	–	–	–	–	–	–	1	–			
					86171-KRE-K00ZB	*Tipo2*	–	–	–	–	–	–	1	–			
					86171-KRE-K00ZC	*Tipo3*	–	–	–	–	–	–	1	–			
					86171-KRE-K10ZA	*Tipo3*	–	–	–	–	–	–	–	1			
					86171-KRE-K10ZB	*Tipo2*	–	–	–	–	–	–	–	1			
					86171-KRE-K10ZC	*Tipo1*	–	–	–	–	–	–	–	1			
				9	86172-KRE-K00ZA	Emblema, Esquerdo Tanque Combustível *Tipo1*	–	–	–	–	–	–	1	–			
					86172-KRE-K00ZB	*Tipo2*	–	–	–	–	–	–	1	–			
					86172-KRE-K00ZC	*Tipo3*	–	–	–	–	–	–	1	–			
					86172-KRE-K10ZA	*Tipo3*	–	–	–	–	–	–	–	1			
					86172-KRE-K10ZB	*Tipo2*	–	–	–	–	–	–	–	1			
					86172-KRE-K10ZC	*Tipo1*	–	–	–	–	–	–	–	1			
				10	86191-KRE-K00ZA	Emblema, Direito Carenagem Tanque *Tipo3*	–	–	–	–	–	–	1	–			
					86191-KRE-K00ZB	*Tipo2*	–	–	–	–	–	–	1	–			
					86191-KRE-K00ZC	*Tipo1*	–	–	–	–	–	–	1	–			
					86191-KRE-K10ZA	*Tipo4*	–	–	–	–	–	–	–	1			
					86191-KRE-K10ZB	*Tipo3*	–	–	–	–	–	–	–	1			
					86191-KRE-K10ZC	*Tipo2*	–	–	–	–	–	–	–	1			
					86191-KRE-K10ZD	*Tipo1*	–	–	–	–	–	–	–	1			

PROIBIDA A REPRODUÇÃO E DISTRIBUIÇÃO
1010913 - Matsuo - MM - JT

© Moto Honda da Amazônia Ltda.
Todos os direitos reservados.

C-50

Emblemas

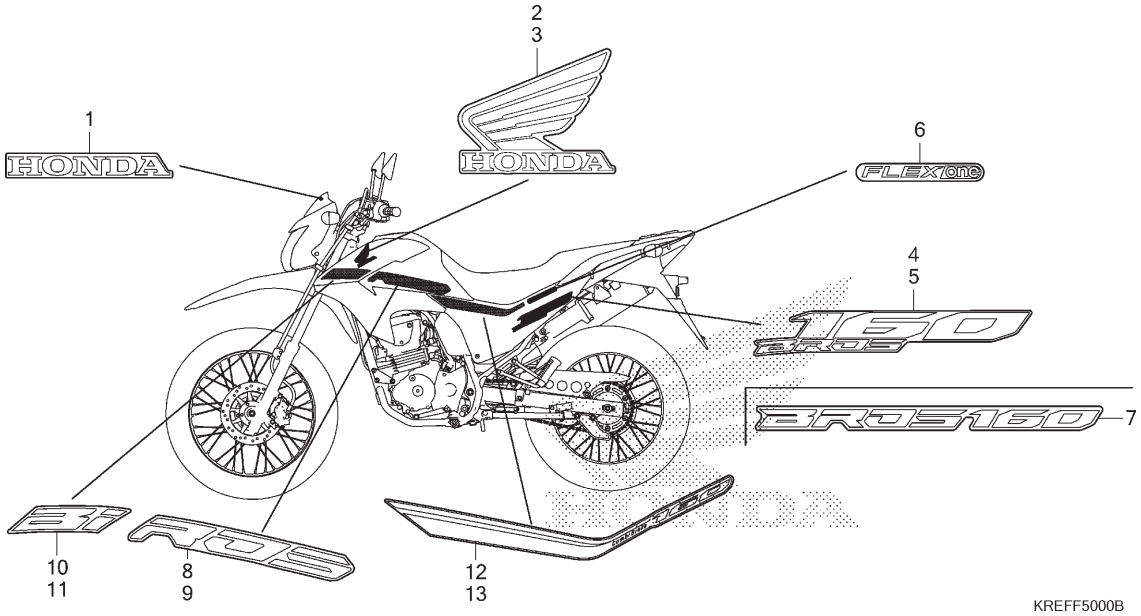

Ref. Nº	N.O.S.	Item de serviço	T.M.O.

Ref. Nº	Nº da peça	Descrição	ESD F	EDD F	EDD G	ES G	EDD H	ES H	EDD J	EDD K	Nº de série		Tipo
			Qtd. NXR160										
11	86192-KRE-K00ZA	Emblema, Esquerdo Carenagem Tanque											
		Tipo3	–	–	–	–	–	–	1	–			
	86192-KRE-K00ZB	*Tipo2*	–	–	–	–	–	–	1	–			
	86192-KRE-K00ZC	*Tipo1*	–	–	–	–	–	–	1	–			
	86192-KRE-K10ZA	*Tipo4*	–	–	–	–	–	–	–	1			
	86192-KRE-K10ZB	*Tipo3*	–	–	–	–	–	–	–	1			
	86192-KRE-K10ZC	*Tipo2*	–	–	–	–	–	–	–	1			
	86192-KRE-K10ZD	*Tipo1*	–	–	–	–	–	–	–	1			
12	86831-KRE-K00ZA	Faixa, Tampa Lateral Direita											
		Tipo3	–	–	–	–	–	–	1	–			
	86831-KRE-K00ZB	*Tipo2*	–	–	–	–	–	–	1	–			
	86831-KRE-K00ZC	*Tipo1*	–	–	–	–	–	–	1	–			
	86831-KRE-K10ZB	*Tipo1*	–	–	–	–	–	–	–	1			
13	86832-KRE-K00ZA	Faixa, Tampa Lateral Esquerda											
		Tipo3	–	–	–	–	–	–	1	–			
	86832-KRE-K00ZB	*Tipo2*	–	–	–	–	–	–	1	–			
	86832-KRE-K00ZC	*Tipo1*	–	–	–	–	–	–	1	–			
	86832-KRE-K10ZB	*Tipo1*	–	–	–	–	–	–	–	1			

PROIBIDA A REPRODUÇÃO E DISTRIBUIÇÃO
1010913 - Matsuo - MM - JT

© Moto Honda da Amazônia Ltda.
Todos os direitos reservados.

ÍNDICE DE NÚMERO DE PEÇAS

Nº da Peça	Nº do bloco
06000	
06170-KRE-G00ZA	C-21
06170-KRE-G00ZB	C-21
06170-KRE-K00ZA	C-21.2
06170-KRE-K00ZB	C-21.2
06170-KRE-K00ZC	C-21.2
06170-KRE-K10ZA	C-21.2
06170-KRE-K10ZB	C-21.2
06170-KRE-K10ZC	C-21.2
0631A-KRE-G00	M-13
0631A-KVS-J00	M-13
06430-GBJ-K20	C-13
06430-GCE-F20	C-18
06431-MA3-405	C-12
06431-MA3-405	C-17
06435-KRE-G31	C-17
06451-MA7-405	C-17
06451-MZ2-405	C-12.1
06455-KHA-942	C-12
06455-KRE-K01	C-12.1
11000	
11100-KRE-G00	M-15
11200-KRE-G00	M-15
11203-PWA-003	M-15
11215-KRM-840	M-15
11216-KRM-840	M-15
11217-KRM-840	M-15
11300-KRE-G00	M-6
11341-KRE-G00	M-10
11341-KRE-G01	M-10
11361-KRE-G00	M-10
11365-KRE-G00	M-10
11393-KRE-G01	M-6
11393-KVS-M21	M-6
11395-KRE-G01	M-10
11395-KVS-M21	M-10
12000	
12100-KRE-G00	M-5
12191-KRE-G00	M-5
12200-KRE-G00	M-2
12204-KRE-P00	M-2
12204-KVS-P00	M-2
12209-GB4-681	M-3
12213-KSP-910	M-2
12251-KRE-G01	M-2
12310-KRE-G00	M-1
12341-KRE-G00	M-2
12391-KRE-G02	M-1
12395-KRE-G00	M-2
13000	
13000-KRE-G00	M-16
13000-KVS-J00	M-16
13011-KRE-G00	M-16
13021-KRE-G00	M-16
13031-KRE-G00	M-16
13041-KRE-G00	M-16
13051-KRE-G00	M-16
13101-KRE-G00	M-16
13102-KRE-G00	M-16
13103-KRE-G00	M-16
13104-KRE-G00	M-16
13105-KRE-G00	M-16
13111-KRM-840	M-16
13112-KRM-840	M-16
13411-KRE-G00	M-16
13422-KRE-G00	M-16.10
13423-KRE-G00	M-16.10
13424-KRE-G00	M-16.10
13424-KVS-M20	M-16.10
13425-KRE-G00	M-16.10
13426-KRE-G01	M-16.10
13427-KRM-840	M-16.10
13428-KRM-840	M-16.10
13538-KRM-840	M-16.10
14000	
14100-KRE-G00	M-3
14321-KRM-840	M-4
14401-K70-601	M-4
14401-KRE-G01	M-4
14430-KRE-G00	M-3
14451-K68-900	M-3
14452-K68-900	M-3
14510-KRE-G00	M-4
14515-KRE-G00	M-4
14520-KRE-G01	M-4
14560-KRM-840	M-4
14611-KRE-G00	M-4
14711-KRE-G00	M-3
14721-KRE-G00	M-3
14751-KRE-G00	M-3
14761-KRE-G00	M-3
14771-KRE-G00	M-3
14777-KRE-G00	M-3
14781-MA6-000	M-3
15000	
15021-KRE-G00	M-14
15022-KRE-G00	M-14
15100-KRE-G00	M-14
15100-KVS-M20	M-14
15133-KRE-G00	M-14
15135-KRE-G00	M-14
15421-KSP-910	M-14
15430-KRE-G00	M-14
15436-KRM-840	M-14
15441-KCS-650	M-14
15446-107-000	M-14
15459-KWK-900	M-14
15651-KRE-G00	M-6
16000	
16060-KRE-K01	M-23
16060-KVS-901	M-23
16080-KPH-701	M-23
16081-KPH-701	M-23
16081-KYJ-901	M-23
16082-KPH-701	M-23
16082-KYJ-901	M-23
16083-KTR-941	M-23
16169-KVS-F01	M-23
16210-KRE-G00	M-2
16219-KRE-G00	M-2
16305-KVS-F00	M-23
16306-KRE-G00	M-23
16400-KRE-G01	M-23
16400-KRE-H81	M-23
16400-KRE-K01	M-23
16410-KRE-G01	M-23
16410-KRE-H81	M-23
16410-KRE-K01	M-23
16422-KRE-G01	M-23
16430-GFM-902	M-23
16432-GFM-901	M-23
16433-HN8-A61	M-23
16450-KRE-H81	M-23
16450-KVS-F01	M-23
16450-KVS-J01	M-23
16472-KPC-D50	M-23
16700-KRE-G01	C-21
16700-KRE-G02	C-21
16700-KRE-H81	C-21.1
16700-KRE-K01	C-21.2
16701-KRE-H81	C-21.1
16701-KVS-F01	C-21
16701-KVS-J01	C-21.2
16705-KVS-F01	C-21
16705-KVS-F01	C-21.2
16707-KRE-H81	C-21.1
16710-KRE-R01	C-21.10
16710-KVS-F02	C-21
16710-KVS-J01	C-21
16710-KVS-J01	C-21.2
16797-KRE-H81	C-21.1
16798-KRE-H81	C-21.1
16799-KVS-F01	C-21
16799-KVS-F01	C-21.2
16910-KVS-305	C-21.10
16910-KVS-611	C-21.10
17000	
17211-KWG-B00	C-25
17212-MCG-000	C-25
17215-KRE-G00	C-25
17218-KRE-900	C-25
17219-KRE-900	C-25
17222-KRE-G00	C-25
17225-KRE-900	C-25
17229-KRE-900	C-25
17235-KRE-G00	C-25
17240-KRE-B00	C-25
17256-KRE-G00	C-25
17311-KRE-G00	C-25
17363-KRE-B00	C-25
17373-K68-900	C-25
17373-KRE-G00	C-25
17506-KRE-G00	C-21
17506-KRE-G00	C-21.1
17506-KRE-G00	C-21.2
17516-KSS-C00	C-21
17518-KRE-900	C-21
17518-KRE-900	C-21.1
17518-KRE-900	C-21.2
17519-KRE-B00	C-21
17519-KRE-B00	C-21.1
17519-KRE-B00	C-21.2
17526-KVS-J00	C-21.2
17529-KRE-G00	C-21
17529-KRE-G00	C-21.1
17529-KRE-G00	C-21.2
17529-KZJ-900	C-21
17529-KZJ-900	C-21.1
17529-KZJ-900	C-21.2
17530-KRE-G00	C-21
17530-KRE-G00	C-21.1
17530-KRE-G00	C-21.2
17531-KRE-G00	C-21
17531-KRE-G00	C-21.1
17531-KRE-G00	C-21.2
17534-KRE-G00	C-21
17534-KRE-H80	C-21.1
17535-K68-900	C-21.2
17535-KRE-G00	C-21
17538-K68-900	C-21.2
17540-KRE-H80ZA	C-21.1
17570-K68-901	C-21.10
17570-KRE-G01	C-21.10
17571-K68-901	C-21.10
17571-KRE-G01	C-21.10
17572-K15-900	C-21
17572-K15-900	C-21.1
17572-K15-900	C-21.2
17572-KRE-G01	C-21.10
17573-K15-900	C-21
17573-K15-900	C-21.1
17573-K15-900	C-21.2
17573-KRE-G01	C-21.10
17579-KVS-J00	C-21.10
17611-KRE-G00	C-21
17611-KRE-G00	C-21.1
17611-KRE-G00	C-21.2
17620-KRE-G01	C-21
17620-KRE-G01	C-21.1
17620-KRE-G01	C-21.2
17621-KRE-G01	C-21
17621-KRE-G01	C-21.1
17621-KRE-G01	C-21.2
17650-KRE-H81	C-21.1
17910-KRE-G01	C-4
17910-KRE-G01	C-4.1
17910-KRE-G02	C-4
17920-KRE-G01	C-4
17920-KRE-G01	C-4.1
17920-KRE-G02	C-4
18000	
18150-KRE-G00	C-27
18155-KRE-G00	C-27
18291-KGA-E00	C-27
18292-KBR-000	C-27
18293-KVS-J00	C-27
18293-KVS-J00	C-27
18293-MCA-A20	C-27
18293-MCA-A20	C-27
18300-KRE-G00ZA	C-27
18300-KRE-H80ZA	C-27
18327-KRH-D20	C-27
18328-KRH-D20	C-27

PROIBIDA A REPRODUÇÃO E DISTRIBUIÇÃO
1010913 - MARCIO - MM - JT

© Moto Honda da Amazônia Ltda.
Todos os direitos reservados.

ÍNDICE DE NÚMERO DE PEÇAS

Nº da Peça	Nº do bloco
18345-MBT-610	C-27
18355-KRE-G00ZA	C-27
18357-MCG-000	C-27
18360-KRE-G00	C-27
18371-KRE-G00	C-27
18391-HB7-000	C-27
18421-KFB-000	C-27
18422-KFB-000	C-27
19000	
19040-KRE-G00	C-22
19051-KRE-G00	C-43
19052-MGH-640	C-43
19055-KRE-G00	C-22
19065-KRE-G00	C-22
19100-KRE-G00ZA	C-22
19100-KRE-G00ZB	C-22
19100-KRE-G00ZC	C-22
19100-KRE-J50ZA	C-22
19100-KRE-J50ZB	C-22
19100-KRE-J50ZC	C-22
19100-KRE-J50ZD	C-22
19100-KRE-K00ZA	C-22
19100-KRE-K00ZB	C-22
19100-KRE-K00ZC	C-22
19100-KRE-K10ZA	C-22
19100-KRE-K10ZB	C-22
19100-KRE-K10ZC	C-22
19100-KRE-K10ZD	C-22
19113-MB1-870	C-43
19200-KRE-G00ZA	C-22
19200-KRE-G00ZB	C-22
19200-KRE-G00ZC	C-22
19200-KRE-J50ZA	C-22
19200-KRE-J50ZB	C-22
19200-KRE-J50ZC	C-22
19200-KRE-J50ZD	C-22
19200-KRE-K00ZA	C-22
19200-KRE-K00ZB	C-22
19200-KRE-K00ZC	C-22
19200-KRE-K10ZA	C-22
19200-KRE-K10ZB	C-22
19200-KRE-K10ZC	C-22
19200-KRE-K10ZD	C-22
19509-KRE-G01	C-25
22000	
22100-KRE-G00	M-8
22115-KRE-G00	M-8
22120-KRM-840	M-8
22120-KVS-J01	M-8
22201-KPM-850	M-8
22201-KRE-G01	M-8
22201-KVS-M21	M-8
22321-KPS-900	M-8
22355-KRM-840	M-8
22355-KVS-J01	M-8
22361-KPK-900	M-8
22361-KVS-J01	M-8
22366-KRM-840	M-8
22401-KRM-840	M-8
22401-KVS-J01	M-8
22810-KRE-G00	M-6
22815-KM7-700	M-6
22821-KRE-G00	M-6
22870-KRE-G01	C-4
22870-KRE-G01	C-4.1
23000	
23121-KRE-G00	M-16
23210-KRE-G00	M-17
23210-KVS-M20	M-17
23221-KRE-G00	M-17
23221-KRE-K00	M-17
23421-KRE-G00	M-17
23427-KRM-840	M-17
23431-KRE-B00	M-17
23432-KRM-840	M-17
23441-KRE-G00	M-17
23451-KRE-G00	M-17
23461-KRE-G00	M-17
23471-KRE-G00	M-17
23481-KRE-G00	M-17
23491-KRE-G00	M-17
23501-KRE-G00	M-17
23801-KWF-940	M-17
23811-KR3-600	M-17
23911-KRE-G00	M-17
24000	
24211-KPT-A00	M-19
24212-KRE-G00	M-19
24241-KRM-840	M-19
24242-KRM-840	M-19
24301-KRE-G00	M-19
24410-KSP-860	M-19
24410-KTT-900	M-19
24430-KRM-B10	M-19
24436-KRM-840	M-19
24610-KRE-G00	M-19
24651-KRM-840	M-19
24652-KRM-840	M-19
24710-KRE-G00	C-29
24710-KRE-G00	C-29.1
24781-KRM-860	C-29
24781-KRM-860	C-29.1
28000	
28110-KRE-G00	M-9
28120-KWB-921	M-9
28131-KRE-G01	M-9
28132-KN6-930	M-9
28133-KRM-850	M-9
30000	
30510-K68-901	C-38
30510-KRE-G01	C-38
30520-ML7-000	C-38
30700-K13-901	C-38
31000	
31110-KRE-G01	M-11
31110-KRE-H81	M-11
31110-KVS-J01	M-11
31120-KRE-G01	M-11
31120-KRE-H81	M-11
31120-KRE-K01	M-11
31200-KRE-G01	M-13
31200-KVS-J01	M-13
31201-KPT-A01	M-13
31201-KVS-J01	M-13
31204-KG8-004	M-13
31205-KPT-A01	M-13
31206-KPH-881	M-13
31207-MBE-008	M-13
31500-GFP-906	C-37
31501-KRE-G00	C-37
31600-KRE-G01	C-38
31600-KRE-K01	C-38
31916-KRM-841	M-2
32000	
32100-KRE-G00	C-38
32100-KRE-H80	C-38
32100-KRE-K00	C-38
32111-KRE-G00	M-11
32146-S84-003	C-38
32401-KRE-G00	C-37
32401-KRE-K00	C-37
32410-KRE-G00	C-37
32410-KRE-K00	C-37
32412-KVK-900	C-37
32601-KRE-G00	C-37
32606-GEV-761	C-38
32800-K79-E00	C-39
33000	
33103-MFC-640	C-1
33107-KRE-E30	C-1
33112-KRE-E31	C-1
33113-KRM-851	C-1
33117-KBR-730	C-1
33120-KRE-G01	C-1
33400-KRE-G01	C-35
33400-KRE-H81	C-35
33403-KRE-E31	C-35
33403-KWG-A21	C-35
33450-KRE-G01	C-35
33450-KRE-H81	C-35
33453-KRE-E31	C-35
33453-KWG-A21	C-35
33600-KRE-G01	C-35
33600-KRE-H81	C-35
33609-GK4-620	C-25
33650-KRE-G01	C-35
33650-KRE-H81	C-35
33702-KRE-G01	C-36
33703-KRE-G01	C-36
33706-KRH-D20	C-23
33720-KRE-G01	C-36
33722-KRE-E31	C-36
33729-KRE-E31	C-36
33741-KRE-E31	C-34
34000	
34901-KTE-740	C-1
34903-K29-902	C-36
34903-KRE-E31	C-35
34904-KWG-A21	C-35
34906-K29-901	C-36
34910-KWW-C01	C-35
35000	
35010-KRE-G00	C-7
35010-KRE-K00	C-7
35100-KRE-G01	C-7
35100-KRE-K01	C-7
35127-KPF-960	C-7
35130-KRE-G01	C-4
35150-KRE-H81	C-4.1
35160-KRE-G01	C-38
35162-KRE-G00	C-38
35163-KRE-G00	C-38
35200-KRE-G01	C-4
35200-KRE-H81	C-4
35200-KRE-H81	C-4.1
35330-KRE-851	C-4
35330-KRE-851	C-4.1
35340-KRE-H81	C-4.1
35340-KWB-601	C-5.10
35340-MA5-671	C-5
35350-KRE-G01	C-29.1
35350-KRE-G02	C-29
35350-KRE-G02	C-29.1
35350-KRE-K01	C-29.1
35357-KVS-F30	C-29
35357-KVS-F30	C-29.1
35751-KPH-900	M-19
35752-KRM-840	M-19
35759-KRE-G01	M-15
35850-KK6-740	C-37
35856-KRE-B00	C-37
36000	
36531-KRE-G01	M-2
36531-KRE-K01	M-2
36532-KRE-H81	M-2
37000	
37000-KRE-H80	C-2
37000-KRE-K00	C-2
37100-KRE-G01	C-2
37101-GT5-000	C-22
37110-KRE-G01	C-2
37110-KRE-H81	C-2
37110-KRE-K01	C-2
37125-KRE-G00	C-2
37620-KRE-G01	C-2
37620-KRE-H81	C-2
37700-KRE-G01	M-15
37750-K16-A21	M-2
37750-KPH-701	M-2
37800-KRE-G01	C-21

PROIBIDA A REPRODUÇÃO E DISTRIBUIÇÃO
1010913 - Matsuo - MM JT

© Moto Honda da Amazônia Ltda.
Todos os direitos reservados.

ÍNDICE DE NÚMERO DE PEÇAS

Nº da Peça	Nº do bloco
37800-KRE-H81	C-21.1
37800-KRE-K01	C-21.2
38000	
38110-KRE-G01	C-38
38300-KPH-881	C-38
38301-KPH-881	C-38
38306-KK4-000	C-38
38770-KRE-G01	C-38
38770-KRE-H81	C-38
38770-KRE-K01	C-38
38771-KRE-G01	C-38
40000	
40510-MCG-000	C-32
40530-KRE-L41	C-32
40531-KGA-A81	C-32
40540-KRE-H82	C-32
40541-KRE-H82	C-32
40543-KRE-A70	C-32
40546-KW8-900	C-32
41000	
41201-KRE-G00	C-19.10
41201-KRE-G00	C-19.20
42000	
42301-KRE-900	C-19.10
42301-KRE-G30	C-19.20
42312-KPS-900	C-19.10
42312-KPS-900	C-19.20
42604-KRE-850	C-19.10
42604-KRE-G30	C-19.20
42605-KRE-A70	C-19.10
42608-KRM-860	C-14.20
42608-KRM-860	C-19.10
42608-KRM-860	C-19.20
42620-KPE-730	C-19.20
42620-KPS-900	C-19.10
42635-KRE-G00	C-19.10
42635-KRE-G30	C-19.20
42650-KRE-G00	C-19.10
42650-KRE-G30	C-19.20
42701-KRE-A70	C-19.10
42701-KRE-G30	C-19.20
42711-K13-901	C-19.10
42711-K13-901	C-19.20
42711-KFT-623	C-19.10
42711-KFT-623	C-19.20
42712-K13-901	C-19.10
42712-K13-901	C-19.20
42712-MAN-622	C-19.10
42712-MAN-622	C-19.20
42713-KB7-901	C-19.10
42713-KB7-901	C-19.20
43000	
43100-KPS-900ZA	C-18
43107-MA7-006	C-17
43107-MAJ-G41	C-12
43108-KSP-B51	C-17
43112-KSP-B01	C-17
43131-KRE-K00	C-5.30
43132-KRE-K00	C-5.30
43141-KFC-790	C-18
43142-KAS-890	C-13
43142-KPS-900	C-18
43145-KB7-000	C-18
43150-KRE-G31	C-17
43150-KRE-K01	C-17
43151-110-000	C-18
43151-329-000	C-13
43190-KRE-G31	C-17
43215-KGH-901	C-17
43251-KCJ-672	C-19.20
43251-KRE-K00	C-19.20
43310-KRE-G31	C-15
43310-KRE-K01	C-5.30
43311-KRE-K01	C-5.30
43352-568-003	C-12
43352-568-003	C-12.1
43352-568-003	C-17
43353-461-771	C-12
43353-461-771	C-12.1
43353-461-771	C-17
43410-KPS-900	C-18
43411-KHA-940	C-18
43451-KRE-G00	C-29
43453-KGA-K00	C-29
43459-GN5-760	C-29
43461-KRE-K00	C-5.30
43468-KRE-G30	C-15
43472-KGA-K00	C-29
43503-MER-D01	C-15
43504-MB2-006	C-15
43510-K15-901	C-15
43510-KRE-K01	C-15
43511-KVS-F31	C-15
43512-KRE-G31	C-15
43514-KS6-701	C-15
43520-KRE-K01	C-15
43520-MJ6-315	C-15
43530-MCV-006	C-15
43530-MV9-006	C-15
44000	
44301-KRE-900	C-14.10
44301-KRE-900	C-14.20
44311-KRE-790	C-14.10
44311-KRE-G00	C-14.20
44312-KRE-920	C-14.20
44604-KRE-790	C-14.10
44604-KRE-900	C-14.10
44604-KRE-G00	C-14.20
44605-KRE-790	C-14.10
44605-KRE-G00	C-14.20
44606-KRE-790	C-14.10
44607-KRE-790	C-14.10
44620-400-000	C-14.20
44620-KRE-790	C-14.10
44635-KRE-A80	C-14.10
44635-KRE-G00	C-14.20
44650-KRE-A80	C-14.10
44650-KRE-G00	C-14.20
44701-KRE-900	C-14.10
44701-KRE-920	C-14.20
44711-K13-901	C-14.10
44711-K13-901	C-14.20
44711-KFT-623	C-14.10
44711-KFT-623	C-14.20
44712-K13-901	C-14.10
44712-K13-901	C-14.20
44712-KFT-621	C-14.10
44712-KFT-621	C-14.20
44713-KFT-621	C-14.10
44713-KFT-621	C-14.20
45000	
45010-KRE-H80ZA	C-13
45107-KPN-E21	C-12.1
45108-KPN-E21	C-12.1
45108-KW8-901	C-12
45111-MAJ-G41	C-12.1
45111-MAJ-G41	C-17
45112-KS6-701	C-12
45125-KRE-G01	C-5
45125-KRE-K01	C-5.10
45126-KRE-K01	C-5.10
45131-GZ0-006	C-12.1
45131-HA5-672	C-12
45132-166-016	C-12
45132-166-016	C-12.1
45132-166-016	C-17
45133-MA3-006	C-12
45133-MA3-006	C-12.1
45133-MA3-006	C-17
45134-KB7-005	C-13
45134-KB7-005	C-18
45141-KFC-790	C-13
45145-437-970	C-13
45150-KRE-K01	C-12.1
45150-KRH-D21	C-12
45158-KRE-H80	C-11
45190-KCZ-J71	C-12
45190-KRE-K01	C-12.1
45203-MCC-006	C-17
45203-MG3-016	C-12
45207-KPN-E21	C-12.1
45215-KPH-951	C-12.1
45215-ML7-922	C-12
45216-166-006	C-12.1
45218-MAJ-G41	C-17
45351-KRE-G00	C-14.20
45351-KRE-J10	C-14.20
45410-KRE-900	C-13
45450-KRE-A80	C-4.1
45454-360-010	C-13
45460-KRE-G00	C-9
45460-KRE-K00	C-9
45461-KPS-900	C-11
45461-KRE-K00	C-11
45462-KRE-K00	C-11
45463-KRE-K00	C-7
45470-KRE-G00	C-7
45470-KRE-K00	C-7
45480-KRE-K00	C-5.10
45504-410-003	C-5
45504-410-003	C-5.10
45510-KRE-A71	C-5
45510-KRE-K01	C-5.10
45513-KSS-951	C-15
45513-KV2-901	C-5
45513-KV2-901	C-5.10
45517-166-006	C-5
45517-166-006	C-5.10
45518-KA3-731	C-5.10
45518-MG3-016	C-5
45520-GE2-006	C-5.10
45520-GW0-911	C-15
45520-MG7-006	C-5
45521-GW0-911	C-15
45521-HA2-006	C-5
45521-K21-901	C-5.10
45523-KA3-731	C-5.10
45530-KVS-M21	C-5.10
45530-KWT-901	C-5
46000	
46182-MEL-D21	C-15
46394-S04-003	C-5.30
46400-KRE-K01	C-5.30
46410-KRE-K00	C-5.30
46500-KRE-G00	C-29
46500-KRE-G30	C-29.1
46504-KV6-702	C-15
46513-KRE-G00	C-29
46513-KRE-K00	C-29.1
46514-KRE-G30	C-29.1
46525-KK0-003	C-29
46525-KK0-003	C-29.1
50000	
50100-KRE-G00ZA	C-39
50100-KRE-G30ZA	C-39
50100-KRE-H80ZA	C-39
50100-KRE-K00ZA	C-39
50195-KRE-G00	C-39
50201-K68-900	C-38
50211-KRE-G00	C-39
50212-KPS-900	C-39
50311-KRE-G00	C-39
50312-KRE-G00	C-39
50315-KRE-G00ZA	C-23.10
50315-KRE-G00ZB	C-23.10
50315-KRE-G00ZC	C-23.10
50316-KRE-G00	C-23.10
50325-KRE-G00ZA	C-23.10
50325-KRE-G00ZB	C-23.10
50325-KRE-G00ZC	C-23.10
50330-KRE-G00	C-35
50352-GS6-000	C-43
50385-KRE-G00	C-37
50385-KRE-K00	C-37
50385-KVS-750	C-37
50410-KRE-G00	C-23.10
50531-KRE-G00	C-39
50531-KRE-K00	C-39
50532-KRE-G00	C-39

PROIBIDA A REPRODUÇÃO E DISTRIBUIÇÃO
1010913 - Maisvo MM - JT

© Moto Honda da Amazônia Ltda.
Todos os direitos reservados.

ÍNDICE DE NÚMERO DE PEÇAS

Nº da Peça	Nº do bloco
50533-KRE-G00	C-39
50534-KRE-G00	C-39
50535-KPF-850	C-31
50535-KRE-G00	C-39
50535-KRE-K00	C-39
50536-KRE-G00	C-39
50536-KRE-K00	C-39
50540-KRE-E30	C-31
50548-KRM-860	C-31
50549-356-700	C-31
50603-KEJ-900	C-30
50603-KPS-900	C-30
50612-KRE-G00	C-30
50617-466-000	C-30
50642-KRE-G00	C-30
50661-KRE-G00	C-30
50662-KRE-G00	C-30
50701-KRE-G00	C-30
50701-KRE-G30	C-30
50706-KRE-G00	C-30
50710-KGA-940	C-30
50710-KVS-901	C-39
50711-KGA-940	C-30
50711-KRM-860	C-30
50713-KRE-B00	C-30
50714-KRE-B00	C-30
51000	
51401-KRE-851	C-11
51401-KRE-K01	C-11
51410-KRE-851	C-11
51412-KK4-003	C-11
51412-KRE-901	C-11
51430-KRE-B01	C-11
51430-KRE-B11	C-11
51430-KRE-K01	C-11
51432-388-003	C-11
51437-KBG-003	C-11
51440-KRE-B01	C-11
51480-KRE-B01	C-11
51480-KRE-B11	C-11
51480-KRE-K01	C-11
51490-KRM-852	C-11
51530-KRE-B01	C-11
51530-KRE-B11	C-11
51530-KRE-K01	C-11
51580-KRE-B01	C-11
51580-KRE-B11	C-11
51580-KRE-K01	C-11
52000	
52101-KPS-900	C-32
52141-KPS-900	C-32
52144-GE2-005	C-32
52144-KGA-K61	C-32
52156-KAS-900	C-30
52156-KRE-900	C-32
52159-KB7-000	C-32
52170-KRH-660	C-32
52171-KR6-000	C-32
52175-KRE-900	C-32
52176-KRE-900	C-32
52200-KRE-G00ZA	C-32
52200-KRE-G30ZB	C-32
52200-KRE-G30ZC	C-32
52200-KRE-G30ZD	C-32
52200-KRE-H80ZA	C-32
52200-KRE-H80ZB	C-32
52463-MAL-G00	C-33
52490-KRE-B01	C-33
53000	
53100-KRE-G00ZA	C-7
53100-KRE-G01ZA	C-7
53100-KRE-G01ZB	C-7
53131-KBB-950ZG	C-7
53140-KRE-G00	C-4
53140-KRE-G00	C-4.1
53166-KRE-G00	C-4
53166-KRE-G00	C-4.1
53171-KB7-000	C-4.1
53172-KRH-D20	C-4
53172-KRH-D20	C-4.1
53174-KRH-D20	C-4
53174-KRH-D20	C-4.1
53175-KB7-000	C-4.1
53175-KV2-900	C-5
53175-KV2-900	C-5.10
53176-428-010	C-4.1
53176-KJ1-701	C-5
53176-KJ1-701	C-5.10
53177-KPS-730	C-4
53177-KPS-730	C-4.1
53178-KRH-D20	C-4
53178-KRH-D20	C-4.1
53192-KCH-750	C-4.1
53192-KRM-860	C-4
53192-KRM-860	C-4.1
53208-KCH-900	C-7
53214-KA4-701	C-9
53214-KZZ-901	C-9
53219-KRE-G00	C-9
53219-KRE-J10	C-9
53219-KRE-J50	C-9
53229-KPE-900	C-9
53230-KRE-G00	C-7
61000	
61100-KRE-E30ZB	C-10
61100-KRE-E30ZD	C-10
61100-KRE-E30ZF	C-10
61100-KRE-E30ZG	C-10
61100-KRE-K00ZA	C-10
61100-KRE-K00ZB	C-10
61100-KRE-K00ZC	C-10
61104-KPS-760	C-10
61104-KRM-860	C-23.10
61300-KRE-G00ZA	C-43
61301-KRE-G00ZA	C-43
61301-KRE-G00ZB	C-43
61301-KRE-G00ZC	C-43
61301-KRE-G00ZD	C-43
61301-KRE-G00ZE	C-43
61302-KPY-970	C-1
61310-KRE-G00	C-43
61310-KRE-K00	C-43
61312-KRE-G00	C-43
61315-KRE-G00	C-35
77000	
77110-KA3-730	C-23
77200-KRE-G00ZA	C-23
77205-286-000	C-23
80000	
80112-KRH-D20	C-23
80200-KRE-G00ZA	C-23.10
80200-KRE-G00ZB	C-23.10
80200-KRE-G00ZC	C-23.10
80200-KRE-G00ZD	C-23.10
80200-KRE-G00ZE	C-23.10
80201-KRE-G00ZA	C-23.10
80201-KRE-G00ZB	C-23.10
80201-KRE-G00ZC	C-23.10
80201-KRE-G00ZD	C-23.10
80201-KRE-G00ZE	C-23.10
80205-KRE-G00	C-23.10
80205-KRE-G00	C-37
81000	
81220-KRE-B00	C-49
81301-KRE-B00	C-23.10
81302-KRE-B00	C-23.10
83000	
83119-MG9-000	C-27
83500-KRE-G00ZA	C-24
83500-KRE-G00ZB	C-24
83500-KRE-G00ZC	C-24
83500-KRE-H80ZA	C-24
83500-KRE-H80ZB	C-24
83500-KRE-J40ZA	C-24
83500-KRE-J50ZA	C-24
83500-KRE-J50ZB	C-24
83500-KRE-K00ZA	C-24
83500-KRE-K00ZB	C-24
83500-KRE-K00ZC	C-24
83500-KRE-K10ZC	C-24
83501-KB7-000	C-48
83501-KRM-B91	C-48
83504-KB7-000	C-48
83507-422-000	C-48
83508-438-000	C-48
83508-MR4-900	C-48
83512-KPS-730	C-27
83551-300-000	C-21
83551-300-000	C-21.1
83551-300-000	C-21.2
83551-376-000	C-22
83551-376-000	C-43
83551-GE2-000	C-23.10
83551-GE2-000	C-24
83600-KRE-G00ZA	C-24
83600-KRE-G00ZB	C-24
83600-KRE-G00ZC	C-24
83600-KRE-H80ZA	C-24
83600-KRE-H80ZB	C-24
83600-KRE-J40ZA	C-24
83600-KRE-J50ZA	C-24
83600-KRE-J50ZB	C-24
83600-KRE-K00ZA	C-24
83600-KRE-K00ZB	C-24
83600-KRE-K00ZC	C-24
83600-KRE-K10ZC	C-24
84000	
84701-KRE-G00	C-34
84702-KRE-G00	C-34
84705-KWT-900	C-34
84706-163-670	C-22
84706-KRE-G00	C-34
84707-KWT-900	C-23.10
84707-KWT-900	C-34
84707-KWT-900	C-37
86000	
86101-KRE-G00ZA	C-50
86150-KPG-901	C-2
86150-KPG-902	C-2
86171-KRE-K00ZA	C-50
86171-KRE-K00ZB	C-50
86171-KRE-K00ZC	C-50
86171-KRE-K10ZA	C-50
86171-KRE-K10ZB	C-50
86171-KRE-K10ZC	C-50
86172-KRE-K00ZA	C-50
86172-KRE-K00ZB	C-50
86172-KRE-K00ZC	C-50
86172-KRE-K10ZA	C-50
86172-KRE-K10ZB	C-50
86172-KRE-K10ZC	C-50
86191-KRE-K00ZA	C-50
86191-KRE-K00ZB	C-50
86191-KRE-K00ZC	C-50
86191-KRE-K10ZA	C-50
86191-KRE-K10ZB	C-50
86191-KRE-K10ZC	C-50
86191-KRE-K10ZD	C-50
86192-KRE-K00ZA	C-50
86192-KRE-K00ZB	C-50
86192-KRE-K00ZC	C-50
86192-KRE-K10ZA	C-50
86192-KRE-K10ZB	C-50
86192-KRE-K10ZC	C-50
86192-KRE-K10ZD	C-50
86201-KRE-G00ZA	C-50
86201-KRE-G00ZB	C-50
86201-KRE-G00ZC	C-50
86201-KRE-J50ZA	C-50
86201-KRE-J50ZB	C-50
86201-KRE-J50ZC	C-50
86201-KRE-K10ZA	C-50
86201-KRE-K10ZB	C-50
86201-KVS-J20ZC	C-50
86202-KRE-G00ZA	C-50
86202-KRE-G00ZB	C-50
86202-KRE-G00ZC	C-50

PROIBIDA A REPRODUÇÃO E DISTRIBUIÇÃO
20/09/23 - Matsuo - MM - JT

© Moto Honda da Amazônia Ltda.
Todos os direitos reservados.

ÍNDICE DE NÚMERO DE PEÇAS

Nº da Peça	Nº do bloco
86202-KRE-J50ZA	C-50
86202-KRE-J50ZB	C-50
86202-KRE-J50ZC	C-50
86202-KRE-K10ZA	C-50
86202-KRE-K10ZB	C-50
86202-KVS-J20ZC	C-50
86831-KRE-G00ZA	C-50
86831-KRE-G00ZB	C-50
86831-KRE-G00ZC	C-50
86831-KRE-H80ZA	C-50
86831-KRE-H80ZB	C-50
86831-KRE-J40ZA	C-50
86831-KRE-J50ZA	C-50
86831-KRE-J50ZB	C-50
86831-KRE-K00ZA	C-50
86831-KRE-K00ZB	C-50
86831-KRE-K00ZC	C-50
86831-KRE-K10ZB	C-50
86832-KRE-G00ZA	C-50
86832-KRE-G00ZB	C-50
86832-KRE-G00ZC	C-50
86832-KRE-J50ZA	C-50
86832-KRE-J50ZB	C-50
86832-KRE-K00ZA	C-50
86832-KRE-K00ZB	C-50
86832-KRE-K00ZC	C-50
86832-KRE-K10ZB	C-50
86861-KRE-G00ZA	C-50
87000	
87505-KRE-G00	C-49
87507-MZ8-M90	C-49
87509-KWG-B00	C-49
87512-KRE-850	C-25
87516-KFC-900	C-33
87560-KVS-F00	C-49
87586-KRE-H80	C-49
88000	
88113-KVS-M20	C-3
88114-KVS-M20	C-3
88115-KWN-980	C-3
88210-KRE-B01	C-3
88210-KRE-K01	C-3
88220-KRE-B01	C-3
88220-KRE-K01	C-3
89000	
89211-KRM-B91	C-48
89212-KRE-B01	C-48
89212-KRM-B91	C-48
89215-KRM-B91	C-48
89216-KRE-G00	C-48
89218-KRE-B01	C-48
89222-KVK-901	C-48
90000	
90001-961-670	C-22
90002-KRM-840	M-2
90003-KRE-G00	C-23.10
90003-KVS-900	M-19
90003-P8A-A00	C-23.10
90005-K15-900	M-4
90005-KRE-G00	M-4
90009-KRM-840	M-11
90010-KRM-840	M-11
90011-KPT-A00	M-17
90012-KK3-830	M-3
90014-KRE-G00	M-2
90022-KRM-840	M-19
90024-MV9-670	C-39
90031-KRE-G00	M-15
90031-KVS-740	M-15
90032-KRE-G00	M-15
90035-KRM-840	M-2
90036-KRE-G00	M-2
90041-KVS-740	M-6
90042-KVS-740	M-1
90042-KVS-740	M-10
90043-KVS-740	M-6
90043-KVS-740	M-10
90050-KFL-850	M-8
90071-MB0-000	M-13
90083-KRM-840	M-4
90084-KPS-900	M-10
90085-KRM-850	M-9
90085-KSP-901	M-9
90085-KTC-920	M-9
90087-KRM-840	M-10
90091-KRM-840	M-2
90101-KRE-G00	C-39
90101-KRM-R80	C-5
90101-KRM-R80	C-15
90101-KVS-J00	C-21.2
90102-KRE-710	M-23
90102-KRE-G00	C-39
90102-KVS-J00	C-38
90104-KRE-B00	C-9
90104-KRM-R80	C-5
90105-KAE-870	C-14.20
90105-KGA-B00	C-39
90105-KSP-930	C-19.20
90105-MG3-000	C-39
90105-MK5-010	C-19.20
90107-KRE-B00	C-24
90107-KRE-B00	C-27
90107-MBG-000	C-7
90107-MBL-610	C-33
90108-KRE-E30	C-31
90110-MGP-D60	C-21
90110-MGP-D60	C-21.1
90110-MGP-D60	C-21.2
90111-147-000	C-25
90111-147-000	C-37
90111-KVS-B50	C-37
90112-GW3-000	C-30
90112-KRE-G00	C-21
90112-KRE-G00	C-21.1
90112-KRE-G00	C-21.2
90112-KRM-860	C-7
90113-GFP-B00	C-27
90113-HA6-770	C-4
90113-HA6-770	C-4.1
90114-HB5-671	C-5
90114-KFC-900	C-4.1
90114-KGH-900	C-5.10
90114-KRE-K00	C-22
90114-KWL-000	C-22
90116-383-721	C-11
90118-KRM-860	C-22
90118-KRM-860	C-37
90125-KZJ-900	C-19.10
90125-KZJ-900	C-19.20
90131-KRM-840	M-15
90131-KZZ-900	C-12.1
90131-MS6-900	C-12
90135-107-720	C-14.10
90140-KZZ-901	C-15
90145-MS9-612	C-5
90145-MS9-612	C-5.10
90145-MS9-612	C-5.30
90145-MS9-612	C-15
90154-KB7-700	C-39
90154-KRE-G00	C-33
90201-KRE-G00	M-2
90201-KRM-840	M-11
90202-KRM-840	M-8
90202-KRM-840	M-14
90202-KRM-840	M-16.10
90206-250-000	M-3
90301-473-003	C-13
90301-473-003	C-18
90301-MG8-000	C-34
90302-KRE-G00	C-38
90304-GE8-003	C-31
90304-GE8-003	C-33
90304-KGH-901	C-31
90304-KGH-901	C-33
90304-KRM-860	C-7
90305-GE8-003	C-32
90305-KCJ-951	C-32
90305-ME5-003	C-19.10
90305-ME5-003	C-19.20
90306-KCJ-951	C-19.10
90306-KCJ-951	C-19.20
90306-KF0-003	C-14.20
90306-KGH-901	C-14.10
90306-KGH-901	C-14.20
90308-KRM-860	C-27
90309-KPH-971	C-19.10
90309-ML3-791	C-19.10
90309-ML3-791	C-19.20
90311-KPS-900	C-25
90314-KRE-G00	C-3
90314-KVS-F22	C-2
90320-GC3-000	C-43
90322-KRM-860	C-4
90322-KRM-860	C-4.1
90352-KRE-900	C-14.10
90380-KGA-E00	C-35
90401-KRE-G00	M-16.10
90401-KRM-B10	M-8
90401-KRM-R20	M-15
90401-KVS-740	M-8
90403-KRM-840	M-16.10
90404-KRE-G00	M-2
90412-KPH-900	M-17
90417-KRM-840	M-19
90441-KRM-840	M-17
90441-MT3-000	C-39
90443-KSS-B30	M-2
90451-KRE-G00	M-17
90453-KVS-900	M-17
90453-KVS-900	M-17
90453-KVX-600	M-17
90454-KPS-900	M-17
90457-KRM-840	M-19
90458-KRE-G00	M-16.10
90458-KVS-900	M-17
90463-KRM-840	M-1
90465-MC4-000	C-19.10
90465-MC4-000	C-19.20
90501-KGA-E00	C-32
90501-KGA-E00	C-48
90501-KPT-A00	M-8
90501-KPT-A00	M-11
90501-KPT-A00	M-14
90501-KPT-A00	M-16.10
90501-KRE-850	C-19.20
90501-KRE-900	C-29
90501-KRE-900	C-29.1
90503-KRM-860	C-7
90504-KRM-860	C-23.10
90507-MGE-640	C-4
90507-MGE-640	C-4.1
90508-K21-921	C-15
90512-300-000	C-32
90512-300-000	C-48
90544-439-930	C-11
90545-300-000	C-5
90545-300-000	C-5.10
90545-300-000	C-5.30
90545-300-000	C-15
90559-KY7-000	C-19.10
90559-KY7-000	C-19.20
90601-354-000	C-11
90601-KAF-003	C-29
90601-KAF-003	C-29.1
90604-KRM-840	M-16.10
90605-KVS-900	M-17
90606-KRM-840	M-19
90650-KW3-000	C-7
90651-K03-M61	C-5.10
90651-KRM-860	C-25
90651-MA5-671	C-5
90651-MBG-006	C-15
90653-HC4-900	C-23.10
90653-HC4-900	C-37
90658-ZA0-930	C-5.10
90661-GHB-610	C-25
90701-KRE-G00	M-2
90701-KRE-G00	M-5
90702-KRM-840	M-6
90702-KRM-840	M-10
90702-KRM-840	M-14
90702-KRM-840	M-15
90741-KFB-000	M-16
90741-KGH-900	M-16
90741-KGH-900	M-16.10
90751-KGA-K00	C-48
91000	
91001-KRE-G01	M-16

PROIBIDA A REPRODUÇÃO E DISTRIBUIÇÃO
1010913 - Marcio - MM - JT

© Moto Honda da Amazônia Ltda.
Todos os direitos reservados.

ÍNDICE DE NÚMERO DE PEÇAS

Nº da Peça	Nº do bloco
91003-KRE-G01	M-17
91004-KRE-G01	M-16.10
91005-KRE-G01	M-17
91006-KRE-G01	M-17
91013-KRM-840	M-8
91015-KRM-841	M-17
91051-KPS-731	C-19.10
91051-KPS-731	C-19.20
91051-KPS-732	C-19.10
91051-KPS-732	C-19.20
91051-KRE-B01	C-9
91053-KSS-901	C-14.10
91053-KSS-902	C-14.10
91053-MAY-003	C-19.10
91055-KVS-F01	C-14.20
91055-KVS-F02	C-14.20
91070-KPE-901	C-32
91071-KRM-870	M-9
91072-KT7-003	C-33
91104-KTT-901	M-9
91202-KRM-841	M-6
91202-KSP-911	M-6
91203-KRM-841	M-15
91203-KSP-911	M-15
91212-422-006	C-15
91216-KRM-841	M-17
91216-KSP-911	M-17
91251-121-003	C-13
91251-361-005	C-13
91251-KPH-901	C-14.10
91251-KPH-901	C-14.20
91253-033-003	C-19.10
91253-033-003	C-19.20
91254-GAA-003	C-11
91262-KV3-831	C-33
91301-GGL-J01	M-23
91303-KRM-840	M-10
91304-KRM-840	M-2
91305-KPH-900	M-15
91305-KRM-840	M-10
91306-KRM-840	M-4
91307-KRM-840	M-6
91309-425-003	M-13
91320-MB0-000	M-13
91501-MGS-D30	C-23.10
91501-MR4-900	C-48
91508-KSS-900	C-43
91509-KRM-860	C-43
92000	
92101-06020-0A	C-29
92101-06020-4J	C-38
92900-08022-0E	M-2
93000	
93404-06020-07	C-22
93404-06020-08	C-22
93404-06025-00	C-10
93404-06028-00	C-43
93500-05010-0A	C-25
93500-05016-0G	C-4
93500-05016-0G	C-4.1
93600-04012-1G	C-5.10
93700-05012-0A	M-14
93891-05014-18	C-25
93892-05012-18	M-23
93893-04012-17	C-5.10
93901-24380	C-35
93901-24480	C-36
93901-25080	C-32
93901-32320	C-4
93901-32320	C-4.1
93901-34120	M-14
93903-24320	C-22
93903-24320	C-23.10
93903-24380	C-22
93903-25220	C-34
93903-25220	C-36
93903-25280	C-34
93903-25320	C-2
93903-25320	C-25
93913-24220	C-1
93913-24220	C-43
94000	
94001-06000-0S	C-29
94002-08000-0S	C-15
94002-08000-0S	C-32
94002-12200-0S	M-16.10
94030-08000	C-32
94030-10200	C-39
94050-05000	C-34
94050-05000	C-36
94050-05080	C-36
94050-06000	C-4
94050-06000	C-4.1
94050-06000	C-5
94050-06000	C-5.10
94050-06000	C-21
94050-06000	C-21.1
94050-06000	C-21.2
94050-08000	C-27
94050-08000	C-39
94050-10000	C-35
94050-10000	C-39
94101-03000	C-48
94101-05000	C-25
94101-05000	C-29
94101-08000	C-30
94103-08700	C-27
94201-20120	C-29
94201-20150	C-15
94201-20150	C-30
94201-30280	C-29
94201-30280	C-29.1
94201-30450	C-48
94251-08000	M-14
94301-07120	M-1
94305-20102	C-15
94510-28000	M-16.10
94605-27101	C-11
94608-50000	C-11
95000	
95002-02100	C-21
95002-02100	C-21.1
95002-02100	C-21.2
95002-02120	C-21
95002-02120	C-21.1
95002-02120	C-21.2
95002-41050-00	C-21.10
95002-41050-00	C-25
95015-42000	C-29
95015-54000	C-15
95701-06010-00	C-39
95701-06010-07	C-27
95701-06012-00	C-32
95701-06012-00	C-38
95701-06012-00	C-38
95701-06012-00	C-48
95701-06012-07	C-5.30
95701-06014-00	C-38
95701-06016-00	M-4
95701-06016-00	M-17
95701-06016-00	C-11
95701-06016-00	C-23.10
95701-06016-00	C-37
95701-06018-00	M-15
95701-06020-00	M-15
95701-06020-00	C-32
95701-06020-07	C-29
95701-06020-07	C-29.1
95701-06022-00	C-34
95701-06022-00	C-38
95701-06025-00	M-13
95701-06025-00	C-23
95701-06025-07	C-4.1
95701-06025-07	C-31
95701-06035-00	M-14
95701-06035-00	C-13
95701-06035-00	C-18
95701-06035-00	C-32
95701-06040-00	M-15
95701-06040-00	C-5.30
95701-06045-00	M-15
95701-06070-00	M-15
95701-08016-00	C-39
95701-08018-07	C-30
95701-08025-00	C-39
95701-08030-00	C-27
95701-08030-07	C-27
95701-08032-00	C-27
95701-08040-00	C-7
95701-08045-00	C-27
96000	
96001-06012-00	M-1
96001-06012-00	C-23.10
96001-06014-07	C-15
96001-06016-00	M-15
96001-06016-00	C-11
96001-06016-07	C-5.30
96001-06016-07	C-15
96001-06020-07	C-15
96001-06022-00	M-2
96001-06022-00	M-4
96001-06022-07	C-5
96001-06022-07	C-5.10
96001-06025-00	C-5.10
96001-06025-00	C-5.30
96001-06025-07	C-5.10
96001-06030-00	M-6
96001-06035-00	M-1
96001-06035-00	M-10
96001-06040-00	M-6
96001-06040-00	M-10
96001-06045-00	M-10
96140-63010-10	C-14.10
96220-30085	M-19
96220-30168	M-14
96600-06016-00	M-11
96600-06022-00	M-11
97000	
97000-45200	C-14.10
98000	
98200-31500	C-37
98200-40750	C-38
98200-41000	C-38

PROIBIDA A REPRODUÇÃO E DISTRIBUIÇÃO
1010913 - Mateus - MM JT

Voltar
4

© Moto Honda da Amazônia Ltda.
Todos os direitos reservados.

HONDA

The Power of Dreams

Publicado pela Moto Honda da Amazônia Ltda.
Setor Publicações Técnicas