HONDA

CB650F / CB650FA

CB650F$_F$
CB650FA$_F$
CB650FA$_H$
CB650FA$_J$
CB650FA$_K$

CATÁLOGO DE PEÇAS

5

Moto Honda da Amazônia Ltda. – 2022

00X1B-MJEP (NK)-005

ÍNDICE

INSTRUÇÕES 1

GRUPO DO MOTOR 2

GRUPO DO CHASSI 3

ÍNDICE DE NÚMERO DE PEÇAS 4

Catálogo de Peças
00X1B-MJEP (NK)-005
Draft
15MJEF23
Atualizado com
NP 004/ 005/ 015
14/07/2022
6HS

PROIBIDA A REPRODUÇÃO E DISTRIBUIÇÃO
1111111 - Honda Unidade Sumaré - Bruno Pereira Ramos

© Moto Honda da Amazônia Ltda.
Todos os direitos reservados.

NH-B64M Cinza Crow Fosco Metálico

NH-196 Branco Ross

PROIBIDA A REPRODUÇÃO
1111111 - Honda Unidade Sumaré - Bruno Pereira Ramos

Modelo 2015

© Moto Honda da Amazônia Ltda.
Todos os direitos reservados.

R-320P Vermelho Siena Perolizado

NH-B47P Preto Basalto Perolizado

PROIBIDA A REPRODU
1111111 - Honda Unidade Sumaré - Bruno Pereira

Modelo 2017

© Moto Honda da Amazônia Ltda.
Todos os direitos reservados.

R334 Vermelho Victory

PB379P Azul Caraiva Perolizado

PROIBIDA A REPRODU
1111111 - Honda Unidade Sumaré - Bruno Pereira

Modelo 2018

© Moto Honda da Amazônia Ltda.
Todos os direitos reservados.

NHB47 Preto Basalto Perolizado

R334 Vermelho Victory

YR361 Laranja Bedouin

Modelo 2019

PROIBIDA
1111111 - Honda Unidade Su

© Moto Honda da Amazônia Ltda.
Todos os direitos reservados.

Instruções para o Uso do Catálogo de Peças

- **Este Catálogo de Peças descreve todas as peças de reposição, bem como o tempo de Mão de Obra (T.M.O.) para os modelos CB650F / CB650FA.**
- **Este Catálogo de Peças foi elaborado com base nas últimas informações disponíveis até 14 de Julho de 2022.**
- **Especifique sempre o Nº completo da peça quando for efetuar um pedido de peças.**
- **Verifique sempre o número, modelo, tipo, série, cor, marca, tamanho, que se fizer necessário antes de fazer o pedido de peças.**
- **Observe sempre que as ilustrações permitem localizar uma determinada parte do chassi ou do motor, podendo diferenciar da sua forma original.**
- **Informe-se sobre a versão atualizada do catálogo de peças através do site www.hondaposvenda.com.br.**

Índice

- Instruções para o Uso do Catálogo de Peças 1
- Como Localizar as Informações sobre as Peças 2
- Estrutura do Catálogo de Peças 3
- Quando Utilizar as Peças 4
- Abreviaturas Utilizadas neste Catálogo de Peças 4
- Como Localizar o Bloco de Peças e os Números de Série 5
- Modelos, Códigos de Área e Números de Série Aplicáveis 6
- Tabela de Cores 7
- Composição do Número de Identificação do Veículo (V.I.N.) 19
- Mangueira de Combustível, Mangueiras de Aplicação Geral e Mangueira de Vinil 20
- Composição do Número de Identificação das Mangueiras 23
- Instruções para o Uso do Tempo de Mão de Obra (T.M.O.) 24
- Índice Ilustrado - Grupo do Motor 29
- Índice Ilustrado - Grupo do Chassi 31
- Índice de Número de Peças 148

PROIBIDA A REPRODUÇÃO E DISTRIBUIÇÃO
1111111 - Honda Unidade Sumaré - Bruno Pereira Ramos

© Moto Honda da Amazônia Ltda.
Todos os direitos reservados.

Como Localizar as Informações sobre as Peças

Ⓐ Referência com o Índice Ilustrado

Grupo do Motor

• O número de referência na ilustração do índice pode ser diferente da que aparece no texto.

M-1 Tampa do Cabeçote	M-2 Cabeçote	M-3 Árvore de Comando • Válvulas
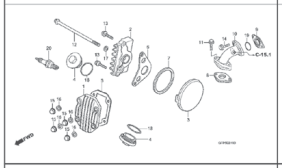	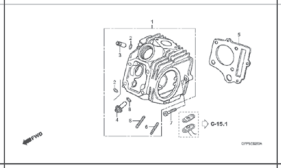	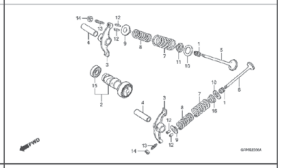
M-4 Corrente de Comando • Tensor	M-5 Cilindro	M-6 Tampa Lateral Direita

Ⓑ Referência com o Índice de Número de Peças

ÍNDICE DE NÚMERO DE PEÇAS

Nº da Peça	Nº do Bloco	Nº da Peça	Nº do Bloco
06000		**13000**	
06420-GFP-900	C-11	13000-GFP-900	M-12
06421-GFP-900	C-11	13000-GFP-B00	M-12
06430-GCE-900	C-10	13011-GFP-900	M-12
06430-GCE-900	C-8	13021-GFP-900	M-12
06440-GFP-900	C-9	13031-GFP-900	M-12
06441-GFP-900	C-9	13041-GFP-900	M-12
06530-GBG-B20	C-5	13051-GFP-900	M-12
06531-GBG-B20	C-5	13101-GFP-900	M-12
06531-GCE-F20	C-5	13102-GFP-900	M-12
		13103-GFP-900	M-12
11000		13104-GFP-900	M-12
		13105-GFP-900	M-12
11100-GCE-900	M-11	13111-087-000	M-12
11191-GCE-900	M-11	13115-GN5-910	M-12
11200-GCE-D60	M-11		
11330-GFP-900	M-6	**14000**	
11341-GFP-900	M-9		
11394-GW8-680	M-6	14100-GFP-900	M-3
		14100-GFP-B00	M-3
12000		14311-KEV-900	M-12
		14321-GBG-900	M-4
12101-GFP-900	M-5	14321-GFP-B00	M-4
12101-GFP-B00	M-5	14401-178-003	M-4
12191-GFP-B00	M-5	14431-035-020	M-3
12191-GS4-761	M-5	14451-035-000	M-3
12200-GFP-900	M-2	14500-035-020	M-4
12200-GFP-B00	M-2	14502-086-000	M-4
12209-GB4-681	M-3	14531-035-000	M-4
12209-GBG-900	M-3	14541-GB4-681	M-4
12213-KRM-840	M-2	14550-GB0-911	M-4
12237-GFP-305	M-2	14566-086-030	M-4
12245-KEV-305	M-2	14610-086-010	M-4
12251-KST-941	M-2	14615-035-010	M-4
12301-GB6-910	M-1	14670-035-030	M-4
12301-GB6-911	M-1	14675-178-000	M-4
12331-GB0-910	M-1	14711-GFP-900	M-3
12341-GB6-910	M-1	14721-GFP-900	M-3
12361-035-000	M-1	14751-GN5-911	M-3

Bloco No.

C-6

Para-lama Dianteiro

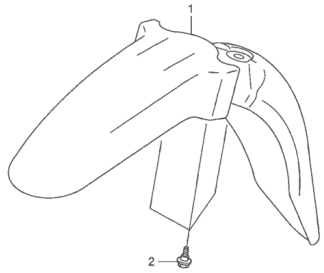

FWD

Ref. No.

Ref. Nº	N.O.S.	Item de serviço	T.M.O.	Ref. Nº	Nº da peça	Descrição	Qtd. POP100 7	8	9	Nº de série		Tipo
1	4131B7	Pára-lama, Dianteiro	0,1	1	61100-GFP-900ZA	Pára-lama, Dianteiro						
						NH1 Preto	1	1	1			
					61100-GFP-900ZB	*PB362R* Azul Buliti-R	1	–	–			
					61100-GFP-900ZC	*R286R* Vermelho Caucaia	1	1	–			
					61100-GFP-900ZD	*Y197R* Amarelo Trancoso-R	1	1	–			
					61100-GFP-900ZE	*PB337R* Azul Penedo	–	1	1			
					61100-GFP-900ZF	*NHA57R* Cinza Cloudia R	–	–	1			
					61100-GFP-900ZG	*R304R* Vermelho Clivia-R	–	–	1			
				2	90111-162-000	Parafuso, Flange, 6mm	3	3	3			

122

Página No.

24.07.08

© Moto Honda da Amazônia Ltda.
Todos os direitos reservados.

Estrutura do Catálogo de Peças

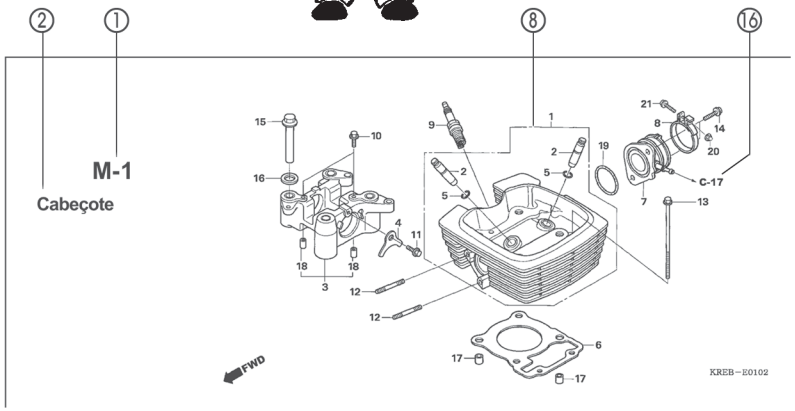

Ref. Nº	N.O.S.	Item de serviço	T.M.O.	Ref. Nº	Nº da peça	Descrição	Qtd. POP100 7	8	9	Nº de série		Tipo
4	811175	Cabo, Trava Assento	0,1	1	18327-KAE-000	Bucha, Traseira Câmara (8,5x15)	2	2	2			
5	4131E8	Trava, Assento: Lateral Traseira	0,1	2	61104-GCE-E40	Bucha, Pára-lama Dianteiro	2	2	2			
6	4131E4	Assento: Duplo	0,1	3	77151-KW3-000	Mola, Trava Assento	1	–	–			BR
13	4121K9	Tampa, Trava Assento	0,1		77151-MB1-870		1	–	–			2LA,3LA
15	4131F2	Chave, Trava Assento	0,2				–	1	1			
				4	77156-GFP-900	Cabo, Trava Assento	1	1	1			
				5	77160-GFP-900	Suporte Comp., Trava Assento	1	1	–			
					77160-GFP-B00		–	–	1			
				6	77200-GFP-900ZB	Assento Conj., Duplo						
					NHA08L	Cinza Itaipu	1	–	–			
					77200-GFP-900ZD *RA08L*	Vermelho Urucum	1	–	–			
					77200-GFP-910ZA *NH1L*	Preto	–	1	1			
				7	77201-GFP-900	Suporte, Dobradiça Assento	1	1	1			
				8	94001-05070-0S	Presilha, Fiação (Preto) (145mm)	1	1	1			

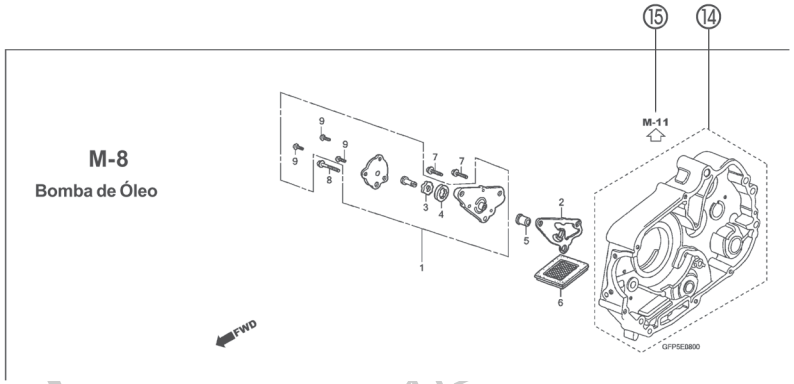

① **Número do Bloco**
- O número do bloco é oferecido (no lugar do nº da página) para ajudar na consulta da peça com o nº ou nome da peça.

② **Nome do Bloco**

③ **Item de Serviço / Tempo de Mão de Obra (T.M.O.)**

④ **Número de Referência**
- Os números de título descritos entre parênteses indicam que a informação continua da página anterior.

⑤ **Número da Peça**

⑥ **Descrição**

⑦ **Código de Cores HONDA**

⑧ **Conjuntos**
- As peças cujas figuras estejam delimitadas por linhas pontilhadas são disponíveis em conjunto completo. (As peças componentes do conjunto também são comercializadas individualmente).

⑨ **Descrição de Cores**

⑩ **Nota**
As notas são apresentadas entre parênteses na coluna do nome da peça.

⑪ **Quantidade Utilizada na Motocicleta**
- Quando aparecem entre parênteses indicam peças opcionais.
- Quando indicadas com a letra "N" deve-se utilizar a quantidade que for necessária.
- Indica o número de peças utilizadas no bloco.

⑫ **Número de Série**

⑬ **Tipo**
- Quando a coluna tipo se encontra em branco significa que as peças são aplicáveis a todos os tipos.

⑭
- Peças circundadas por uma linha pontilhada estão incluídas em blocos diferentes.

⑮
- A flecha vazada indica o Nº do bloco onde a peça incluída na linha se encontra.

⑯
- A flecha sólida indica o Nº do bloco com o qual a peça em questão está conectada.

DISTRIBUIÇÃO E DISTRIBUIÇÃO
Sumaia Bruno Pereira Ramos

© Moto Honda da Amazônia Ltda.
Todos os direitos reservados.

Quando Utilizar as Peças

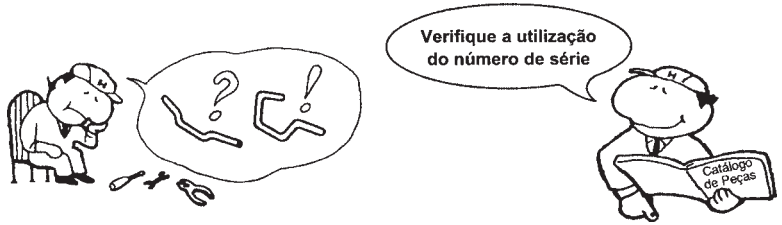

Ref. Nº	Nº da peça	Descrição	Qtd. CBR900 RRN	RRP	RRR	RRS	RRT	RRV	Nº de série
1	33101-MAE-601	Unidade Farol "NH-285" Cinza	–	–	1	–	–	–	
			–	–	–	1	–	–	~ 2351159
			–	–	–	1	–	–	~ 2351712
	33101-MAE-612	Unidade Farol "NH-283" Cinza	–	–	1	–	–	–	
		(Precaução Durante a Instalação)							
			–	–	–	1	–	–	~ 2351309
			–	–	–	1	–	–	~ 2351434
			–	–	–	1	–	–	~ 2350300
			–	–	–	1	–	–	~ OM300138
	33101-MAE-671	Unidade Farol "NH-1" Preto	–	–	1	–	–	–	
			–	–	–	1	–	–	
			–	–	–	1	–	–	~ SM300356
	33101-MAE-691	Unidade Farol	–	–	1	–	–	–	
	33101-MAE-602	Unidade Farol	–	–	–	1	–	–	2351160 ~
			–	–	–	1	–	–	2351713 ~
			–	–	–	–	1	1	

O número de Série foi utilizado desde o modelo inicial

Quando a numeração do Chassi aparece do lado esquerdo da coluna significa que a utilização da peça se aplica a partir deste número do chassi (2351160)

Quando a numeração do Chassi aparece do lado direito da coluna significa que a utilização da peça se aplica até este número do chassi (2351159)

Abreviaturas Utilizadas neste Catálogo de Peças

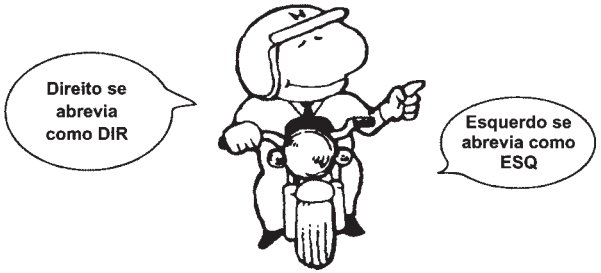

* "Esq" e "Dir" na descrição de uma peça significa o lado Esquerdo e o lado Direito considerando-se que esteja sobre o assento da motocicleta.

• No Catálogo de peças utilizam-se as seguintes abreviaturas:

Conj. ..... Conjunto
Comp. ..... Completo
Dir. ..... Direito
Esq. ..... Esquerdo
STD ..... Standard
mm ..... Milímetro
G ..... Grama
D (22D) ..... Dente (22 dentes)
A ..... Ampére
V ..... Volt
W ..... Watt
C.A. ..... Corrente Alternada
C.C. ..... Corrente Contínua
ADM ..... Admissão
ESC ..... Escape
DIANT. ..... Dianteira
TRAS. ..... Traseira
SEX ..... Sextavado
LAT ..... Lateral
TRANS ..... Transmissão
PRIM ..... Primário
SEC ..... Secundário
MPH ..... Milhas por Hora
Km/h ..... Quilômetro por Hora
L.E.D. ..... Diodo Emissor de Luz
C.D.I. ..... Unidade Descarga Capacitiva
1LA ..... República Dominicana, El Salvador Venezuela, Guatemala, Guiana (Mercosul: Argentina, Paraguai, Uruguai)
MIX ..... Moto Mix Brasil
2LA ..... Colômbia, México
3LA ..... América Latina
AR ..... Argentina
M ..... Motor de Partida

PROIBIDA A REPRODUÇÃO E DISTRIBUIÇÃO
1111111 - Honda Unidade Sumaré - Bruno Teixeira Ramos

© Moto Honda da Amazônia Ltda.
Todos os direitos reservados.

Como Localizar o Bloco de Peças e os Números de Série

Bloco de Peças	Peças do Motor M-1 ~	Peças do Corpo do Acelerador M-18 ~	Peças do Chassi C-1 ~
Números Necessários	Número de Série do Motor	Número de Série do Corpo do Acelerador	Número de Série do Chassi
Pontos de Localização	①	②	③

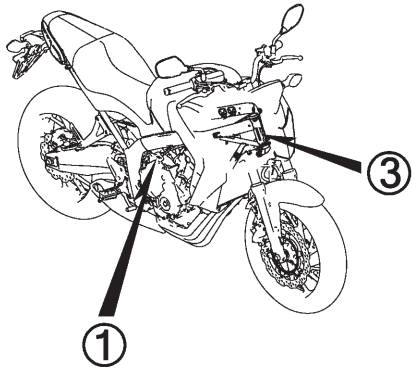

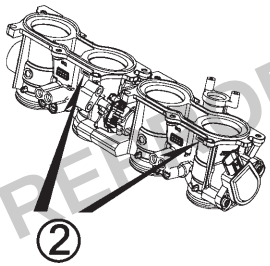

PROIBIDA A REPRODUÇÃO E DISTRIBUIÇÃO
1111111 - Honda Unidade Sumaré - Bruno Pereira Ramos

© Moto Honda da Amazônia Ltda.
Todos os direitos reservados.

Modelos, Códigos de Área e Números de Série Aplicáveis

Os Modelos, Códigos de Área, Tipos e os Números de Série Aplicáveis podem ser identificados conforme tabela abaixo.
As peças com código de área são exclusivas dos países designados.
Se os códigos de área não estiverem listados, as peças são de uso comum.

Modelo	Código de Área	Tipo	Nº de Série Aplicável do Motor	Nº de Série Aplicável do Chassi	Nº de Série Aplicável do Corpo do Acelerador
$CB650F_F$	BR	Brasil	RC77E0F000001~999999	9C2RC770*FR000001~FR999999	GQ8GA A
$CB650FA_F$	3BR	Brasil	RC77E1F500001~599999	9C2RC7710FR500001~FR599999	
	BR	Brasil	RC77E1F000001~999999	9C2RC771*FR000001~FR999999	
$CB650FA_H$	3BR	Brasil	RC77E1H500001~599999	9C2RC771*HR500001~HR599999	GQ8GB A
	BR	Brasil	RC77E1H000001~099999	9C2RC771*HR000001~HR099999	
$CB650FA_J$	2BR	Brasil	RC77E1J000001~099999	9C2RC771*JR000001~HR099999	
$CB650FA_K$	2BR	Brasil	RC77E1K000001~	9C2RC771*KR000001~	

* Para identificação do número do corpo do acelerador, somente a parte sublinhada deverá ser usada para registro.

GQ8GA[A] KC ア

PROIBIDA A REPRODUÇÃO E DISTRIBUIÇÃO
1111111 - Honda Unidade Sumaré - Bruno Pereira Ramos

© Moto Honda da Amazônia Ltda.
Todos os direitos reservados.

Tabela de Cores

• Ao solicitar as peças coloridas consulte a tabela abaixo, verifique a cor principal da motocicleta e utilize o número de peça básico adicionando o código de cor relativo.

CB650F (CB650F$_F$) BR

Nº	Modelo		CB650F$_F$		
	Cor Principal		Cinza Crow Fosco Metálico NH-B64M	Nº de identificação do Bloco	Nº de ref.
	Código de Cor		NHB64		
	Nome das Peças Coloridas	Nº Peça Básico			
1	Chassi Conj.	50010-MJE-309	ZA	C-31	4
2	Tampa Conj., Lateral Esquerda	83600-MJE-B00	ZB	C-17	8
3	Tampa Conj., Lateral Direita	83500-MJE-B00	ZB	C-17	5
4	Cobertura, Esquerda Farol	64251-MJE-D40	ZN	C-33	14
5	Cobertura, Direita Farol	64241-MJE-D40	ZN	C-33	12
6	Carenagem Conj., Central Traseira	77250-MJE-B00	ZA	C-16	14
7	Para-lama, Dianteiro	61101-MJE-D00	ZR	C-8	1
8	Suporte Conj., Superior Manopla	53130-MGS-D30	ZB	C-6	14
9	Emblema, HONDA	86102-MJE-B00	ZA	C-37	1
10	Emblema, Asa Esquerda	86202-MJE-B00	ZC	C-37	5
11	Emblema, Asa Direita	86201-MJE-B00	ZC	C-37	4
12	Assento Conj., Duplo	77200-MJE-D01	ZA	C-16	3
13	Carenagem A Jogo, Esquerda	64410-MJE-B40	ZA	C-34	6
14	Carenagem A Jogo, Direita	64310-MJE-B40	ZA	C-34	3
15	Faixa A, Esquerda Carenagem	86642-MJE-B40	ZA	C-37	9
16	Faixa A, Direita Carenagem	86641-MJE-B40	ZA	C-37	7
17	Tanque Conj., Combustível	17500-MJE-B40	ZA	C-15	7
18	Roda Dianteira, Subconj.	44650-MJE-D00	ZA	C-11	6
19	Roda Traseira, Subconj.	42650-MJE-D00	ZA	C-14	10

PROIBIDA A REPRODUÇÃO E DISTRIBUIÇÃO
1111111 - Honda Unidade Sumaré - Bruno Pereira Ramos

© Moto Honda da Amazônia Ltda.
Todos os direitos reservados.

Tabela de Cores

• Ao solicitar as peças coloridas consulte a tabela abaixo, verifique a cor principal da motocicleta e utilize o número de peça básico adicionando o código de cor relativo.

CB650FA ($CB650FA_F$) 3BR

Nº	Modelo		$CB650FA_F$		
	Cor Principal		Branco Ross NH-196	Nº de identificação do Bloco	Nº de ref.
	Código de Cor		NH196K		
	Nome das Peças Coloridas	Nº Peça Básico			
1	Chassi Conj.	50010-MJE-309	ZA	C-31	4
2	Tampa Conj., Lateral Esquerda	83600-MJE-B70	ZA	C-17	7
3	Tampa Conj., Lateral Direita	83500-MJE-B70	ZA	C-17	4
4	Cobertura Jogo, Esquerda Farol	64250-MJE-B70	ZA	C-33	13
5	Cobertura Jogo, Direita Farol	64240-MJE-B70	ZA	C-33	11
6	Carenagem Conj., Central Traseira	77250-MJE-B00	ZA	C-16	14
7	Para-lama Dianteiro, Jogo	61110-MJE-B10	ZA	C-8	6
8	Suporte Conj., Superior Manopla	53130-MGS-D30	ZB	C-6	14
9	Emblema, ABS	86611-MGZ-B30	ZB	C-37	6
10	Emblema, HONDA	86102-MJE-B00	ZA	C-37	1
11	Emblema, Asa Esquerda	86202-MJE-B70	ZA	C-37	5
12	Emblema, Asa Direita	86201-MJE-B70	ZA	C-37	4
13	Assento Conj., Duplo	77200-MJE-D01	ZA	C-16	3
14	Carenagem A Jogo, Esquerda	64410-MJE-B70	ZA	C-34	6
15	Carenagem A Jogo, Direita	64310-MJE-B70	ZA	C-34	3
16	Faixa A, Esquerda Carenagem	86644-MJE-B70	ZA	C-37	9
17	Faixa A, Direita Carenagem	86643-MJE-B70	ZA	C-37	7
18	Faixa, Esquerda Tanque Combustível	86172-MJE-B70	ZA	C-37	3
19	Faixa, Cobertura Farol Esquerdo	86642-MJE-B70	ZA	C-37	10
20	Faixa, Tampa Lateral Esquerda	86832-MJE-B70	ZA	C-37	12

PROIBIDA A REPRODUÇÃO E DISTRIBUIÇÃO
1111111 - Honda Unidade Sumaré - Bruno Pereira Ramos

© Moto Honda da Amazônia Ltda.
Todos os direitos reservados.

Tabela de Cores

• Ao solicitar as peças coloridas consulte a tabela abaixo, verifique a cor principal da motocicleta e utilize o número de peça básico adicionando o código de cor relativo.

CB650FA (CB650FA$_F$) 3BR

Nº	Modelo		CB650FA$_F$		
	Cor Principal		Branco Ross NH-196	Nº de identificação do Bloco	Nº de ref.
	Código de Cor		NH196K		
	Nome das Peças Coloridas	Nº Peça Básico			
21	Faixa, Direita Tanque Combustível	86171-MJE-B70	ZA	C-37	2
22	Faixa, Cobertura Farol Direito	86641-MJE-B70	ZA	C-37	8
23	Faixa, Tampa Lateral Direita	86831-MJE-B70	ZA	C-37	11
24	Tanque Conj., Combustível	17500-MJE-B70	ZA	C-15	7
25	Roda Dianteira, Subconj.	44650-MJE-D00	ZC	C-11	6
26	Roda Traseira, Subconj.	42650-MJE-D10	ZB	C-14	10

PROIBIDA A REPRODUÇÃO E DISTRIBUIÇÃO
1111111 - Honda Unidade Sumaré - Bruno Pereira Ramos

© Moto Honda da Amazônia Ltda.
Todos os direitos reservados.

Voltar

Tabela de Cores

• Ao solicitar as peças coloridas consulte a tabela abaixo, verifique a cor principal da motocicleta e utilize o número de peça básico adicionando o código de cor relativo.

CB650FA ($CB650FA_F$) BR

Nº	Modelo		$CB650FA_F$		
	Cor Principal		Cinza Crow Fosco Metálico NH-B64M	Nº de identificação do Bloco	Nº de ref.
	Código de Cor		NHB64		
	Nome das Peças Coloridas	Nº Peça Básico			
1	Chassi Conj.	50010-MJE-309	ZA	C-31	4
2	Tampa Conj., Lateral Esquerda	83600-MJE-B00	ZB	C-17	8
3	Tampa Conj., Lateral Direita	83500-MJE-B00	ZB	C-17	5
4	Cobertura, Esquerda Farol	64251-MJE-D40	ZN	C-33	14
5	Cobertura, Direita Farol	64241-MJE-D40	ZN	C-33	12
6	Carenagem Conj., Central Traseira	77250-MJE-B00	ZA	C-16	14
7	Para-lama Dianteiro, Jogo	61110-MJE-B10	ZC	C-8	6
8	Suporte Conj., Superior Manopla	53130-MGS-D30	ZB	C-6	14
9	Emblema, ABS	86611-MGZ-B30	ZA	C-37	6
10	Emblema, HONDA	86102-MJE-B00	ZA	C-37	1
11	Emblema, Asa Esquerda	86202-MJE-B00	ZC	C-37	5
12	Emblema, Asa Direita	86201-MJE-B00	ZC	C-37	4
13	Assento Conj., Duplo	77200-MJE-D01	ZA	C-16	3
14	Carenagem A Jogo, Esquerda	64410-MJE-B40	ZA	C-34	6
15	Carenagem A Jogo, Direita	64310-MJE-B40	ZA	C-34	3
16	Faixa A, Esquerda Carenagem	86642-MJE-B40	ZA	C-37	9
17	Faixa A, Direita Carenagem	86641-MJE-B40	ZA	C-37	7
18	Tanque Conj., Combustível	17500-MJE-B40	ZA	C-15	7
19	Roda Dianteira, Subconj.	44650-MJE-D00	ZA	C-11	6
20	Roda Traseira, Subconj.	42650-MJE-D10	ZA	C-14	10

PROIBIDA A REPRODUÇÃO E DISTRIBUIÇÃO
1111111 - Honda Unidade Sumaré - Bruno Pereira Ramos

© Moto Honda da Amazônia Ltda.
Todos os direitos reservados.

Tabela de Cores

• Ao solicitar as peças coloridas consulte a tabela abaixo, verifique a cor principal da motocicleta e utilize o número de peça básico adicionando o código de cor relativo.

CB650FA ($CB650FA_H$) 3BR

Nº	Modelo		$CB650FA_H$		
	Cor Principal		Vermelho Siena Perolizado R-320P	Nº de identificação do Bloco	Nº de ref.
	Código de Cor		R320		
	Nome das Peças Coloridas	Nº Peça Básico			
1	Chassi Conj.	50010-MJE-406	ZA	C-31	4
2	Tampa Conj., Lateral Esquerda	83600-MJE-B20	ZA	C-17	7
3	Tampa Conj., Lateral Direita	83500-MJE-B20	ZA	C-17	4
4	Cobertura Jogo, Esquerda Farol	64250-MJE-B80	ZA	C-33	13
5	Cobertura Jogo, Direita Farol	64240-MJE-B80	ZA	C-33	11
6	Carenagem Conj., Central Traseira	77250-MJE-B00	ZA	C-16	14
7	Para-lama Dianteiro, Jogo	61110-MJE-B20	ZA	C-8	6
8	Suporte Conj., Superior Manopla	53130-MGS-D30	ZB	C-6	14
9	Emblema, ABS	86611-MGZ-B30	ZC	C-37.1	5
10	Emblema, HONDA	86102-MJE-B00	ZA	C-37.1	1
11	Emblema, Asa Esquerda	86202-MJE-B20	ZA	C-37.1	4
12	Emblema, Asa Direita	86201-MJE-B20	ZA	C-37.1	3
13	Assento Conj., Duplo	77200-MJE-D01	ZA	C-16	3
14	Carenagem A Jogo, Esquerda	64410-MJE-B80	ZA	C-34	6
15	Carenagem A Jogo, Direita	64310-MJE-B80	ZA	C-34	3
16	Faixa A, Esquerda Carenagem	86644-MJE-B80	ZA	C-37.1	10
17	Faixa A, Direita Carenagem	86643-MJE-B80	ZA	C-37.1	9
18	Faixa, Para-lama Dianteiro	86612-MJE-B20	ZA	C-37.1	6
19	Faixa, Tanque Combustível	86171-MJE-B20	ZA	C-37.1	2
20	Faixa, Cobertura Farol Esquerdo	86642-MJE-B80	ZA	C-37.1	8

PROIBIDA A REPRODUÇÃO E DISTRIBUIÇÃO
1111111 - Honda Unidade Sumaré - Bruno Pereira Ramos

© Moto Honda da Amazônia Ltda.
Todos os direitos reservados.

Tabela de Cores

• Ao solicitar as peças coloridas consulte a tabela abaixo, verifique a cor principal da motocicleta e utilize o número de peça básico adicionando o código de cor relativo.

CB650FA ($CB650FA_H$) 3BR

Nº	Modelo		$CB650FA_H$		
	Cor Principal		Vermelho Siena Perolizado R-320P	Nº de identificação do Bloco	Nº de ref.
	Código de Cor		R320		
	Nome das Peças Coloridas	Nº Peça Básico			
21	Faixa, Tampa Lateral Esquerda	86832-MJE-B20	ZA	C-37.1	12
22	Faixa, Cobertura Farol Direito	86641-MJE-B80	ZA	C-37.1	7
23	Faixa, Tampa Lateral Direita	86831-MJE-B20	ZA	C-37.1	11
24	Tanque Conj., Combustível	17500-MJE-B80	ZA	C-15	7
25	Roda Dianteira, Subconj.	44650-MJE-D01	ZC	C-11	6
26	Roda Traseira, Subconj.	42650-MJE-D11	ZB	C-14	10

PROIBIDA A REPRODUÇÃO E DISTRIBUIÇÃO
1111111 - Honda Unidade Sumaré - Bruno Pereira Ramos

© Moto Honda da Amazônia Ltda.
Todos os direitos reservados.

Tabela de Cores

• Ao solicitar as peças coloridas consulte a tabela abaixo, verifique a cor principal da motocicleta e utilize o número de peça básico adicionando o código de cor relativo.

CB650FA (CB650FA$_H$) BR

Nº	Modelo		CB650FA$_H$		
	Cor Principal		Preto Basalto Perolizado NH-B47P	Nº de identificação do Bloco	Nº de ref.
	Código de Cor		NHB47		
	Nome das Peças Coloridas	Nº Peça Básico			
1	Chassi Conj.	50010-MJE-406	ZA	C-31	4
2	Tampa Conj., Lateral Esquerda	83600-MJE-B20	ZB	C-17	7
3	Tampa Conj., Lateral Direita	83500-MJE-B20	ZB	C-17	4
4	Cobertura Jogo, Esquerda Farol	64250-MJE-B80	ZB	C-33	13
5	Cobertura Jogo, Direita Farol	64240-MJE-B80	ZB	C-33	11
6	Carenagem Conj., Central Traseira	77250-MJE-B00	ZA	C-16	14
7	Para-lama Dianteiro, Jogo	61110-MJE-B20	ZB	C-8	6
8	Suporte Conj., Superior Manopla	53130-MGS-D30	ZB	C-6	14
9	Emblema, ABS	86611-MGZ-B30	ZB	C-37.1	5
10	Emblema, HONDA	86102-MJE-B00	ZA	C-37.1	1
11	Emblema, Asa Esquerda	86202-MJE-B20	ZB	C-37.1	4
12	Emblema, Asa Direita	86201-MJE-B20	ZB	C-37.1	3
13	Assento Conj., Duplo	77200-MJE-D01	ZA	C-16	3
14	Carenagem A Jogo, Esquerda	64410-MJE-B80	ZB	C-34	6
15	Carenagem A Jogo, Direita	64310-MJE-B80	ZB	C-34	3
16	Faixa A, Esquerda Carenagem	86644-MJE-B80	ZB	C-37.1	10
17	Faixa A, Direita Carenagem	86643-MJE-B80	ZB	C-37.1	9
18	Faixa, Para-lama Dianteiro	86612-MJE-B20	ZB	C-37.1	6
19	Faixa, Tanque Combustível	86171-MJE-B20	ZB	C-37.1	2
20	Faixa, Cobertura Farol Esquerdo	86642-MJE-B80	ZB	C-37.1	8

PROIBIDA A REPRODUÇÃO E DISTRIBUIÇÃO
1111111 - Honda Unidade Sumaré - Bruno Pereira Ramos

© Moto Honda da Amazônia Ltda.
Todos os direitos reservados.

Tabela de Cores

• Ao solicitar as peças coloridas consulte a tabela abaixo, verifique a cor principal da motocicleta e utilize o número de peça básico adicionando o código de cor relativo.

CB650FA ($CB650FA_H$) BR

Nº	Modelo		$CB650FA_H$		
	Cor Principal		Preto Basalto Perolizado NH-B47P	Nº de identificação do Bloco	Nº de ref.
	Código de Cor		NHB47		
	Nome das Peças Coloridas	Nº Peça Básico			
21	Faixa, Tampa Lateral Esquerda	86832-MJE-B20	ZB	C-37.1	12
22	Faixa, Cobertura Farol Direito	86641-MJE-B80	ZB	C-37.1	7
23	Faixa, Tampa Lateral Direita	86831-MJE-B20	ZB	C-37.1	11
24	Tanque Conj., Combustível	17500-MJE-B80	ZB	C-15	7
25	Roda Dianteira, Subconj.	44650-MJE-D01	ZA	C-11	6
26	Roda Traseira, Subconj.	42650-MJE-D11	ZA	C-14	10

PROIBIDA A REPRODUÇÃO E DISTRIBUIÇÃO
1111111 - Honda Unidade Sumaré - Bruno Pereira Ramos

© Moto Honda da Amazônia Ltda.
Todos os direitos reservados.

Tabela de Cores

• Ao solicitar as peças coloridas consulte a tabela abaixo, verifique a cor principal da motocicleta e utilize o número de peça básico adicionando o código de cor relativo.

CB650FA (CB650FA$_J$) 2BR

Nº	Modelo		CB650FA$_J$			
	Cor Principal		Azul Caraiva Perolizado PB-379P	Vermelho Victory R-334	Nº de identificação do Bloco	Nº de ref.
	Código de Cor		PB379	R334		
	Nome das Peças Coloridas	Nº Peça Básico				
1	Chassi Conj.	50010-MJE-406	ZA	ZA	C-31	4
2	Tampa Conj., Lateral Esquerda	83600-MJE-BH0	ZA	ZB	C-17	7
3	Tampa Conj., Lateral Direita	83500-MJE-BH0	ZA	ZB	C-17	4
4	Carenagem A, Dianteira Esquerda	64251-MJE-DF0	ZG	ZF	C-33.1	10
5	Carenagem A, Dianteira Direita	64241-MJE-DF0	ZG	ZF	C-33.1	9
6	Carenagem Conj., Central Traseira	77250-MJE-B00	ZA	ZA	C-16	14
7	Carenagem B, Dianteira Esquerda	64291-MJE-DF0	ZC	ZC	C-33.1	14
8	Carenagem B, Dianteira Direita	64281-MJE-DF0	ZC	ZC	C-33.1	13
9	Para-lama Dianteiro, Jogo	61110-MJE-BH0	ZA	ZB	C-8	6
10	Suporte Conj., Superior Manopla	53130-MGS-D30	ZB	ZB	C-6	14
11	Emblema	86611-MJE-BD0	–	ZA	C-37.2	6
12	Emblema, ABS	86611-MGZ-B30	ZB	–	C-37.2	6
13	Emblema, HONDA	86102-MJE-B00	ZA	ZA	C-37.2	1
14	Emblema, Asa Esquerda	86202-MJE-BD0	ZA	ZB	C-37.2	5
15	Emblema, Asa Direita	86201-MJE-BD0	ZA	ZB	C-37.2	4
16	Assento Conj., Duplo	77200-MJE-DB0	ZA	ZA	C-16	3
17	Carenagem A Conj., Esquerda	64400-MJE-BH0	ZA	ZB	C-34.1	8
18	Carenagem A Conj., Direita	64300-MJE-BH0	ZA	ZB	C-34.1	4
19	Faixa A, Tanque Combustível	86173-MJE-BD0	ZB	ZA	C-37.2	2
20	Faixa A, Esquerda Carenagem A	86642-MJE-BH0	ZA	ZB	C-37.2	10

PROIBIDA A REPRODUÇÃO E DISTRIBUIÇÃO
1111111 - Honda Unidade Sumaré - Bruno Pereira Ramos

© Moto Honda da Amazônia Ltda.
Todos os direitos reservados.

Tabela de Cores

• Ao solicitar as peças coloridas consulte a tabela abaixo, verifique a cor principal da motocicleta e utilize o número de peça básico adicionando o código de cor relativo.

CB650FA (CB650FA$_J$) 2BR

Nº	Modelo		CB650FA$_J$			
	Cor Principal		Azul Caraiva Perolizado PB-379P	Vermelho Victory R-334	Nº de identificação do Bloco	Nº de ref.
	Código de Cor		PB379	R334		
	Nome das Peças Coloridas	Nº Peça Básico				
21	Faixa A, Tampa Lateral Esquerda	86832-MJE-BH0	ZA	ZB	C-37.2	14
22	Faixa A, Direita Carenagem A	86641-MJE-BH0	ZA	ZB	C-37.2	9
23	Faixa A, Tampa Lateral Direita	86831-MJE-BH0	ZA	ZB	C-37.2	13
24	Faixa B, Tanque Combustível	86174-MJE-BD0	ZB	ZA	C-37.2	3
25	Faixa B, Esquerda Carenagem A	86644-MJE-BH0	ZA	ZB	C-37.2	12
26	Faixa B, Tampa Lateral Esquerda	86834-MJE-BH0	ZA	ZB	C-37.2	16
27	Faixa B, Direita Carenagem A	86643-MJE-BH0	ZA	ZB	C-37.2	11
28	Faixa B, Tampa Lateral Direita	86833-MJE-BH0	ZA	ZB	C-37.2	15
29	Faixa, Esquerda Para-lama Dianteiro	86613-MJE-BH0	ZA	ZB	C-37.2	8
30	Faixa, Direita Para-lama Dianteiro	86612-MJE-BH0	ZA	ZB	C-37.2	7
31	Tanque Conj., Combustível	17500-MJE-BH0	ZA	ZB	C-15	7
32	Roda Dianteira, Subconj.	44650-MJE-DB0	ZA	ZA	C-11	6
33	Roda Traseira, Subconj.	42650-MJE-DB0	ZA	ZA	C-14	10

PROIBIDA A REPRODUÇÃO E DISTRIBUIÇÃO
1111111 - Honda Unidade Sumaré - Bruno Pereira Ramos

© Moto Honda da Amazônia Ltda.
Todos os direitos reservados.

Tabela de Cores

• Ao solicitar as peças coloridas consulte a tabela abaixo, verifique a cor principal da motocicleta e utilize o número de peça básico adicionando o código de cor relativo.

CB650FA (CB650FA$_K$) 2BR

Nº	Modelo		CB650FA$_K$				
	Cor Principal		Preto Basalto Perolizado NH-B47P	Vermelho Victory R-334	Laranja Bedouin YR-361	Nº de identificação do Bloco	Nº de ref.
	Código de Cor		NHB47	R334	YR361		
	Nome das Peças Coloridas	Nº Peça Básico					
1	Chassi Conj.	50010-MJE-406	ZA	ZA	ZA	C-31	4
2	Tampa Conj., Lateral Esquerda	83600-MJE-BG0	ZD	–	ZE	C-17	7
3	Tampa Conj., Lateral Esquerda	83600-MJE-BH0	–	ZB	–	C-17	7
4	Tampa Conj., Lateral Direita	83500-MJE-BG0	ZD	–	ZE	C-17	4
5	Tampa Conj., Lateral Direita	83500-MJE-BH0	–	ZB	–	C-17	4
6	Carenagem A, Dianteira Esquerda	64251-MJE-DF0	ZL	ZF	ZK	C-33.1	10
7	Carenagem A, Dianteira Direita	64241-MJE-DF0	ZL	ZF	ZK	C-33.1	9
8	Carenagem Conj., Central Traseira	77250-MJE-B00	ZA	ZA	ZA	C-16	14
9	Carenagem B, Dianteira Esquerda	64291-MJE-DF0	ZC	ZC	ZC	C-33.1	14
10	Carenagem B, Dianteira Direita	64281-MJE-DF0	ZC	ZC	ZC	C-33.1	13
11	Para-lama Dianteiro, Jogo	61110-MJE-BG0	ZA	ZC	ZB	C-8	6
12	Suporte Conj., Superior Manopla	53130-MGS-D30	ZB	ZB	ZB	C-6	14
13	Emblema	86611-MJE-BD0	–	ZA	ZA	C-37.2	6
14	Emblema, ABS	86611-MJE-BG0	ZA	–	–	C-37.2	6
15	Emblema, HONDA	86102-MJE-B00	ZA	ZA	ZA	C-37.2	1
16	Emblema, Asa Esquerda	86202-MJE-BC0	ZA	–	ZB	C-37.2	5
17	Emblema, Asa Esquerda	86202-MJE-BD0	–	ZB	–	C-37.2	5
18	Emblema, Asa Direita	86201-MJE-BC0	ZA	–	ZB	C-37.2	4
19	Emblema, Asa Direita	86201-MJE-BD0	–	ZB	–	C-37.2	4
20	Assento Conj., Duplo	77200-MJE-DB0	ZA	ZA	ZA	C-16	3
21	Carenagem A Conj., Esquerda	64400-MJE-BG0	ZA	ZC	ZB	C-34.1	8
22	Carenagem A Conj., Direita	64300-MJE-BG0	ZA	ZC	ZB	C-34.1	4
23	Faixa A, Tanque Combustível	86173-MJE-BG0	ZA	ZC	ZB	C-37.2	2
24	Faixa A, Esquerda Carenagem A	86642-MJE-BG0	ZA	ZC	ZB	C-37.2	10

PROIBIDA A REPRODUÇÃO E DISTRIBUIÇÃO
1111111 - Honda Unidade Sumaré - Bruno Pereira Ramos

© Moto Honda da Amazônia Ltda.
Todos os direitos reservados.

Tabela de Cores

• Ao solicitar as peças coloridas consulte a tabela abaixo, verifique a cor principal da motocicleta e utilize o número de peça básico adicionando o código de cor relativo.

CB650FA (CB650FA$_K$) 2BR

Nº	Modelo		CB650FA$_K$				
	Cor Principal		Preto Basalto Perolizado NH-B47P	Vermelho Victory R-334	Laranja Bedouin YR-361	Nº de identificação do Bloco	Nº de ref.
	Código de Cor		NHB47	R334	YR361		
	Nome das Peças Coloridas	Nº Peça Básico					
25	Faixa A, Tampa Lateral Esquerda	86832-MJE-BG0	ZA	–	ZB	C-37.2	14
26	Faixa A, Tampa Lateral Esquerda	86832-MJE-BH0	–	ZB	–	C-37.2	14
27	Faixa A, Direita Carenagem A	86641-MJE-BG0	ZA	ZC	ZB	C-37.2	9
28	Faixa A, Tampa Lateral Direita	86831-MJE-BG0	ZA	–	ZB	C-37.2	13
29	Faixa A, Tampa Lateral Direita	86831-MJE-BH0	–	ZB	–	C-37.2	13
30	Faixa B, Tanque Combustível	86174-MJE-BG0	ZA	ZC	ZB	C-37.2	3
31	Faixa B, Esquerda Carenagem A	86644-MJE-BG0	–	–	ZA	C-37.2	12
32	Faixa B, Esquerda Carenagem A	86644-MJE-BH0	ZB	ZB	–	C-37.2	12
33	Faixa B, Tampa Lateral Esquerda	86834-MJE-BG0	ZA	–	ZB	C-37.2	16
34	Faixa B, Tampa Lateral Esquerda	86834-MJE-BH0	–	ZB	–	C-37.2	16
35	Faixa B, Direita Carenagem A	86643-MJE-BG0	–	–	ZA	C-37.2	11
36	Faixa B, Direita Carenagem A	86643-MJE-BH0	ZB	ZB	–	C-37.2	11
37	Faixa B, Tampa Lateral Direita	86833-MJE-BG0	ZA	–	ZB	C-37.2	15
38	Faixa B, Tampa Lateral Direita	86833-MJE-BH0	–	ZB	–	C-37.2	15
39	Faixa, Esquerda Para-lama Dianteiro	86613-MJE-BG0	ZA	ZC	ZB	C-37.2	8
40	Faixa, Direita Para-lama Dianteiro	86612-MJE-BG0	ZA	ZC	ZB	C-37.2	7
41	Tanque Conj., Combustível	17500-MJE-BG0	ZA	ZC	ZB	C-15	7
42	Roda Dianteira, Subconj.	44650-MJE-DB0	ZA	ZA	ZA	C-11	6
43	Roda Traseira, Subconj.	42650-MJE-DB0	ZA	ZA	ZA	C-14	10

PROIBIDA A REPRODUÇÃO E DISTRIBUIÇÃO
1111111 - Honda Unidade Sumaré - Bruno Pereira Ramos

© Moto Honda da Amazônia Ltda.
Todos os direitos reservados.

Composição do Número de Identificação do Veículo (V.I.N.)

Exemplo: 9 C 2 J C 3 0 1 0YR 0 0 0 0 0 1

Número Sequencial de Produção

Código de Fábrica

A .... Ohio U.S.A
B .... Alost Bélgica
C .... Saitama Japão
D .... Guadalajara México
E .... Montesa Espanha
F .... Atessa Itália
K .... Kumamoto Japão
M .... Hamamatsu Japão
R .... Manaus Brasil
S .... Susuka Japão
T .... Tochigi Japão
4 .... Carolina do Sul U.S.A

Ano do Modelo

Exemplo: K....1989 L....1990 M....1991 N....1992 X....1999 Y....2000 (Exceto as letras I.O Q.U) 1....2001 2....2002 3....2003
4....2004 5....2005 6....2006 7....2007 8....2008 9....2009 A....2010 B....2011 C....2012 D....2013 E....2014
F....2015 G....2016 H....2017

Dígito de Controle

Código de Descrição do Veículo

Exemplo: PE04....XR600R RC30....CFR750R JC301....CG125TITAN • KS JC302....CG125TITAN • ES JC303....CG125 • CARGO

Marca e Tipo de Veículo

JH2 ..... HONDA Motocicleta Fabricada no Japão
1HF ..... HONDA Motocicleta Fabricada nos Estados Unidos da América
YC1 ..... HONDA Motocicleta Fabricada na Bélgica
9C2 ..... HONDA Motocicleta Fabricada no Brasil
3H1 ..... HONDA Motocicleta Fabricada no México
VTM ..... HONDA Motocicleta Fabricada na Espanha
ZDC ..... HONDA Motocicleta Fabricada na Itália
JH3 ..... HONDA Motocicleta Fabricada no Japão
478 ..... HONDA Motocicleta Fabricada nos Estados Unidos da América

PROIBIDA A REPRODUÇÃO E DISTRIBUIÇÃO
1111111 - Honda Unidade Sumaré - Bruno Pereira Ramos

© Moto Honda da Amazônia Ltda.
Todos os direitos reservados.

Mangueira de Combustível, Mangueiras de Aplicação Geral e Mangueira de Vinil

- As “peças padronizadas das mangueiras de combustível”, as “mangueiras de aplicação geral” e as “mangueiras de vinil” podem ser fornecidas sem embalagem (granel) em forma de bobinas.
- Quando necessitar efetuar o pedido destas “mangueiras”, verifique no Catálogo de Peças o código da “mangueira padrão” e em seguida coloque entre parênteses o código da “mangueira sem embalagem (granel)” relativa utilizando a tabela abaixo.
  (O comprimento padrão das “mangueiras sem embalagem (granel)” é de 1 metro. As mangueiras indicadas com o símbolo < > também estão disponíveis com as medidas de 3 e 8 metros).
- Quando necessitar de troca, corte a mangueira sem embalagem (granel) na medida especificada. Esta medida pode ser verificada no nome da peça (verifique no Manual de Serviços ou nas instruções que acompanham as mangueiras sem embalagem (granel) os procedimentos para o corte e instalação).
- A relação abaixo especifica o código das mangueiras padrão e as respectivas mangueiras sem embalagem (granel) e suas medidas. Certifique-se de que estes números sejam aplicados somente para as peças de reposição relacionadas.

Mangueiras de Combustível / Tubos			
Número de Peça Padrão	Número de Peça sem Embalagem (granel)	Peça sem Embalagem (granel)	
		Diâmetro Interno (mm)	Comprimento (m)
95001-30xxx-2x	95001-30001-20M	3,0	1
95001-30xxx-3x	95001-30001-30M	3,0	1
95001-30xxx-4x	95001-30001-40M	3,0	1
95001-35xxx-2x	95001-35001-50M <95001-35003-50M>	3,5	1 3
95001-35xxx-3x	95001-35001-60M <95001-35003-60M>	3,5	1 3
95001-35xxx-4x	95001-35001-60M <95001-35003-60M>	3,5	1 3
95001-35xxx-5x	95001-35001-50M <95001-35003-50M>	3,5	1 3
95001-35xxx-6x	95001-35001-60M <95001-35003-60M>	3,5	1 3
95001-45xxx-2x	95001-45001-50M <95001-45003-50M>	4,5	1 3
95001-45xxx-3x	95001-45001-60M <95001-45003-60M> <95001-45008-60M>	4,5	1 3 8
95001-45xxx-4x	95001-45001-60M <95001-45003-60M> <95001-45008-60M>	4,5	1 3 8
95001-45xxx-5x	95001-45001-50M <95001-45003-50M>	4,5	1 3
95001-45xxx-6x	95001-45001-60M <95001-45003-60M> <95001-45008-60M>	4,5	1 3 8
95001-55xxx-2x	95001-55001-50M <95001-55003-50M> <95001-55008-50M>	5,5	1 3 8

Mangueiras de Combustível / Tubos			
Número de Peça Padrão	Número de Peça sem Embalagem (granel)	Peça sem Embalagem (granel)	
		Diâmetro Interno (mm)	Comprimento (m)
95001-55xxx-3x	95001-55001-60M <95001-55003-60M> <95001-55008-60M>	5,5	1 3 8
95001-55xxx-4x	95001-55001-60M <95001-55003-60M> <95001-55008-60M>	5,5	1 3 8
95001-55xxx-5x	95001-55001-50M <95001-55003-50M> <95001-55008-50M>	5,5	1 3 8
95001-55xxx-6x	95001-55001-60M <95001-55003-60M> <95001-55008-60M>	5,5	1 3 8
95001-75xxx-2x	95001-75001-50M <95001-75003-50M>	7,5	1 3
95001-75xxx-3x	95001-75001-60M <95001-75003-60M> <95001-75008-60M>	7,5	1 3 8
95001-75xxx-4x	95001-75001-60M <95001-75003-60M> <95001-75008-60M>	7,5	1 3 8
95001-75xxx-5x	95001-75001-50M <95001-75003-50M>	7,5	1 3
95001-75xxx-6x	95001-75001-60M <95001-75003-60M> <95001-75008-60M>	7,5	1 3 8
95001-80xxx-2x	95001-80001-50M	8,0	1
95001-80xxx-3x	95001-80001-60M	8,0	1
95001-80xxx-4x	95001-80001-60M	8,0	1
95001-80xxx-5x	95001-80001-50M	8,0	1
95001-80xxx-6x	95001-80001-60M	8,0	1

CUIDADO

É PERIGOSO confundir uma “Mangueira de Combustível” com a “Mangueira de Aplicação Geral” ou com a “Mangueira de Vinil”. Cada “Mangueira” tem sua utilização apropriada.
Nunca utilize uma “Mangueira de Aplicação Geral” ou a “Mangueira de Vinil” no lugar de uma “Mangueira de Combustível” ou vice-versa.
Use sempre a mangueira sem embalagem (granel) especificada, utilizando as instruções de corte e instalação dos Manuais de Serviços e das instruções que são fornecidas juntamente com a embalagem.

PROIBIDA A REPRODUÇÃO E DISTRIBUIÇÃO
1111111 - Honda Unidade Sumaré - Bruno Rodrigues Ramos

© Moto Honda da Amazônia Ltda.
Todos os direitos reservados.

Mangueira de Combustível, Mangueiras de Aplicação Geral e Mangueira de Vinil

Mangueira de Vinil				
Número de Peça Padrão	Número de Peça sem Embalagem (granel)	Peça sem Embalagem (granel)		
		Diâmetro Interno (mm)	Diâmetro Externo (mm)	Comprimento (m)
95003-01xxx-3x	95003-01001-60M <95003-01003-60M>	2,9	6,8	1 3
95003-01xxx-60	95003-01001-60M <95003-01003-60M>	2,9	6,8	1 3
95003-03xxx-3x	95003-03001-60M <95003-03003-60M>	3,0	6,0	1 3
95003-03xxx-60	95003-03001-60M <95003-03003-60M>	3,0	6,0	1 3
95003-05xxx-3x	95003-05001-60M <95003-05003-60M> <95003-05008-60M>	3,5	6,5	1 3 8
95003-05xxx-60	95003-05001-60M <95003-05003-60M> <95003-05008-60M>	3,5	6,5	1 3 8
95003-07xxx-1x	95003-07001-10M <95003-07003-10M> <95003-07008-10M>	4,0	7,0	1 3 8
95003-07xxx-20	95003-07001-10M <95003-07003-10M> <95003-07008-10M>	4,0	7,0	1 3 8
95003-07xxx-3x	95003-07001-60M <95003-07003-60M> <95003-07008-60M>	4,0	7,0	1 3 8
95003-07xxx-60	95003-07001-60M <95003-07003-60M> <95003-07008-60M>	4,0	7,0	1 3 8
95003-07xxx-7x	95003-07001-70M <95003-07003-70M> <95003-07008-70M>	4,0	7,0	1 3 8
95003-08xxx-1x	95003-08001-10M <95003-08003-10M> <95003-08008-10M>	4,5	6,5	1 3 8
95003-09xxx-3x	95003-09001-60M <95003-09003-60M>	4,5	8,0	1 3
95003-09xxx-60	95003-09001-60M <95003-09003-60M>	4,5	8,0	1 3
95003-10xxx-1x	95003-10001-10M <95003-10003-10M>	5,0	8,0	1 3
95003-10xxx-20	95003-10001-10M <95003-10003-10M>	5,0	8,0	1 3
95003-10xxx-3x	95003-10001-60M <95003-10003-60M>	5,0	8,0	1 3
95003-10xxx-60	95003-10001-60M <95003-10003-60M>	5,0	8,0	1 3
95003-11xxx-3x	95003-11001-60M <95003-11003-60M> <95003-11008-60M>	5,0	9,0	1 3 8
95003-11xxx-60	95003-11001-60M <95003-11003-60M> <95003-11008-60M>	5,0	9,0	1 3 8
95003-12xxx-1x	95003-12001-10M <95003-12003-10M> <95003-12008-10M>	5,0	7,0	1 3 8
95003-12xxx-20	95003-12001-10M <95003-12003-10M> <95003-12008-10M>	5,0	7,0	1 3 8

Mangueira de Vinil				
Número de Peça Padrão	Número de Peça sem Embalagem (granel)	Peça sem Embalagem (granel)		
		Diâmetro Interno (mm)	Diâmetro Externo (mm)	Comprimento (m)
95003-14xxx-1x	95003-14001-10M <95003-14003-10M>	6,0	9,0	1 3
95003-14xxx-20	95003-14001-10M <95003-14003-10M>	6,0	9,0	1 3
95003-14xxx-3x	95003-14001-60M <95003-14003-60M>	6,0	9,0	1 3
95003-17xxx-1x	95003-17001-10M <95003-17003-10M>	7,0	9,0	1 3
95003-19xxx-1x	95003-19001-10M <95003-19003-10M> <95003-19008-10M>	7,0	11,0	1 3 8
95003-19xxx-20	95003-19001-10M <95003-19003-10M> <95003-19008-10M>	7,0	11,0	1 3 8
95003-19xxx-3x	95003-19001-60M <95003-19003-60M> <95003-19008-60M>	7,0	11,0	1 3 8
95003-19xxx-60	95003-19001-60M <95003-19003-60M> <95003-19008-60M>	7,0	11,0	1 3 8
95003-21xxx-1x	95003-21001-10M <95003-21003-10M>	8,0	9,0	1 3
95003-21xxx-20	95003-21001-10M <95003-21003-10M>	8,0	9,0	1 3
95003-23xxx-1x	95003-23001-10M <95003-23003-10M>	8,0	12,0	1 3
95003-23xxx-20	95003-23001-10M <95003-23003-10M>	8,0	12,0	1 3
95003-23xxx-3x	95003-23001-60M <95003-23003-60M> <95003-23008-60M>	8,0	12,0	1 3 8
95003-23xxx-60	95003-23001-60M <95003-23003-60M> <95003-23008-60M>	8,0	12,0	1 3 8
95003-25xxx-1x	95003-25001-10M <95003-25003-10M>	9,0	11,0	1 3
95003-25xxx-20	95003-25001-10M <95003-25003-10M>	9,0	11,0	1 3
95003-25xxx-3x	95003-25001-60M <95003-25003-60M>	9,0	11,0	1 3
95003-25xxx-7x	95003-25001-70M <95003-25003-70M>	9,0	11,0	1 3
95003-27xxx-1x	95003-27001-10M <95003-27003-10M>	9,0	13,0	1 3
95003-27xxx-20	95003-27001-10M <95003-27003-10M>	9,0	13,0	1 3
95003-27xxx-3x	95003-27001-60M <95003-27003-60M>	9,0	13,0	1 3
95003-27xxx-60	95003-27001-60M <95003-27003-60M>	9,0	13,0	1 3
95003-33xxx-1x	95003-33001-10M <95003-33003-10M>	10,0	14,0	1 3
95003-33xxx-20	95003-33001-10M <95003-33003-10M>	10,0	14,0	1 3

Mangueira de Vinil				
Número de Peça Padrão	Número de Peça sem Embalagem (granel)	Peça sem Embalagem (granel)		
		Diâmetro Interno (mm)	Diâmetro Externo (mm)	Comprimento (m)
95003-36xxx-1x	95003-36001-10M <95003-36003-10M> <95003-36008-10M>	11,0	13,0	1 3 8
95003-36xxx-20	95003-36001-10M <95003-36003-10M> <95003-36008-10M>	11,0	13,0	1 3 8
95003-37xxx-3x	95003-37001-60M <95003-37003-60M>	11,0	15,0	1 3
95003-37xxx-60	95003-37001-60M <95003-37003-60M>	11,0	15,0	1 3
95003-38xxx-1x	95003-38001-10M <95003-38003-10M>	12,0	13,0	1 3
95003-38xxx-20	95003-38001-10M <95003-38003-10M>	12,0	13,0	1 3
95003-39xxx-1x	95003-39001-10M <95003-39003-10M>	12,0	14,0	1 3
95003-39xxx-20	95003-39001-10M <95003-39003-10M>	12,0	14,0	1 3
95003-40xxx-20	95003-40001-10M <95003-40003-10M>	12,0	16,0	1 3
95003-40xxx-3x	95003-40001-60M <95003-40003-60M>	12,0	16,0	1 3
95003-40xxx-60	95003-40001-60M <95003-40003-60M>	12,0	16,0	1 3
95003-43xxx-1x	95003-43001-10M <95003-43003-10M> <95003-43008-10M>	13,0	15,0	1 3 8
95003-43xxx-20	95003-43001-10M <95003-43003-10M> <95003-43008-10M>	13,0	15,0	1 3 8
95003-45xxx-1x	95003-45001-10M <95003-45003-10M> <95003-45008-10M>	14,0	18,0	1 3 8
95003-45xxx-20	95003-45001-10M <95003-45003-10M> <95003-45008-10M>	14,0	18,0	1 3 8
95003-50xxx-1x	95003-50001-10M <95003-50003-10M>	16,0	19,0	1 3
95003-50xxx-20	95003-50001-10M <95003-50003-10M>	16,0	19,0	1 3
95003-50xxx-3x	95003-50001-60M <95003-50003-60M>	16,0	19,0	1 3
95003-55xxx-1x	95003-55001-10M <95003-55003-10M>	17,5	20,5	1 3
95003-55xxx-20	95003-55001-10M <95003-55003-10M>	17,5	20,5	1 3
95003-60xxx-1x	95003-60001-10M <95003-60003-10M>	22,0	27,0	1 3
95003-60xxx-20	95003-60001-10M <95003-60003-10M>	22,0	27,0	1 3
95003-60xxx-3x	95003-60001-60M <95003-60003-60M>	22,0	27,0	1 3
95003-60xxx-60	95003-60001-60M <95003-60003-60M>	22,0	27,0	1 3

CUIDADO

É PERIGOSO confundir uma "Mangueira de Combustível" com a "Mangueira de Aplicação Geral" ou com a "Mangueira de Vinil". Cada "Mangueira" tem sua utilização apropriada.
Nunca utilize uma "Mangueira de Aplicação Geral" ou a "Mangueira de Vinil" no lugar de uma "Mangueira de Combustível" ou vice-versa.
Use sempre a mangueira sem embalagem (granel) especificada, utilizando as instruções de corte e instalação dos Manuais de Serviços e das instruções que são fornecidas juntamente com a embalagem.

PROIBIDA A REPRODUÇÃO E DISTRIBUIÇÃO
111111 - Honda Unidade Sumaré - Bruno Pereira

© Moto Honda da Amazônia Ltda.
Todos os direitos reservados.

Mangueira de Combustível, Mangueiras de Aplicação Geral e Mangueira de Vinil

Mangueiras de Aplicação Geral			
Número de Peça Padrão	Número de Peça sem Embalagem (granel)	Peça sem Embalagem (granel)	
		Diâmetro Interno (mm)	Comprimento (m)
95005-11xxx-3x	95005-11001-30M	11,0	1
95005-11xxx-5x	95005-11001-50M	11,0	1
95005-12xxx-1x	95005-12001-10M <95005-12003-10M>	12,0	1 3
95005-12xxx-2x	95005-12001-20M	12,0	1
95005-12xxx-3x	95005-12001-30M	12,0	1
95005-12xxx-5x	95005-12001-50M	12,0	1
95005-14xxx-1x	95005-14001-10M	14,0	1
95005-14xxx-2x	95005-14001-20M <95005-14003-20M>	14,0	1 3
95005-14xxx-3x	95005-14001-30M	14,0	1
95005-14xxx-5x	95005-14001-50M	14,0	1
95005-17xxx-1x	95005-17001-10M	17,0	1
95005-17xxx-2x	95005-17001-20M	17,0	1
95005-17xxx-3x	95005-17001-30M	17,0	1
95005-17xxx-5x	95005-17001-50M	17,0	1
95005-30xxx-3x	95005-30001-30M	3,0	1
95005-30xxx-5x	95005-30001-50M	3,0	1
95005-35xxx-1x	95005-35001-10M <95005-35003-10M> <95005-35008-10M>	3,5	1 3 8
95005-35xxx-2x	95005-35001-20M	3,5	1
95005-35xxx-3x	95005-35001-30M	3,5	1
95005-35xxx-4x	95005-35001-10M <95005-35003-10M> <95005-35008-10M>	3,5	1 3 8
95005-35xxx-5x	95005-35001-50M	3,5	1
95005-45xxx-1x	95005-45001-10M <95005-45003-10M> <95005-45008-10M>	4,5	1 3 8
95005-45xxx-2x	95005-45001-20M	4,5	1
95005-45xxx-3x	95005-45001-30M	4,5	1

Mangueiras de Aplicação Geral			
Número de Peça Padrão	Número de Peça sem Embalagem (granel)	Peça sem Embalagem (granel)	
		Diâmetro Interno (mm)	Comprimento (m)
95005-45xxx-4x	95005-45001-10M <95005-45003-10M> <95005-45008-10M>	4,5	1 3 8
95005-45xxx-5x	95005-45001-50M	4,5	1
95005-50xxx-3x	95005-50001-30M <95005-50003-30M>	5,0	1 3
95005-50xxx-5x	95005-50001-50M	5,0	1
95005-55xxx-1x	95005-55001-10M <95005-55003-10M> <95005-55008-10M>	5,3	1 3 8
95005-55xxx-2x	95005-55001-20M <95005-55003-20M>	5,3	1 3
95005-55xxx-4x	95005-55001-10M <95005-55003-10M> <95005-55008-10M>	5,3	1 3 8
95005-65xxx-1x	95005-65001-10M <95005-65003-10M>	6,5	1 3
95005-65xxx-2x	95005-65001-20M	6,5	1
95005-70xxx-3x	95005-70001-30M <95005-70003-30M>	7,0	1 3
95005-70xxx-5x	95005-70001-50M	7,0	1
95005-75xxx-1x	95005-75001-10M <95005-75003-10M>	7,3	1 3
95005-75xxx-2x	95005-75001-20M	7,3	1
95005-80xxx-1x	95005-80001-10M <95005-80003-10M>	8,0	1 3
95005-80xxx-2x	95005-80001-20M	8,0	1
95005-80xxx-3x	95005-80001-30M	8,0	1
95005-80xxx-5x	95005-80001-50M	8,0	1
95005-91xxx-3x	95005-91001-30M	12,0	1
95005-91xxx-5x	95005-91001-50M	12,0	1
95005-92xxx-3x	95005-92001-30M	12,0	1
95005-92xxx-5x	95005-92001-50M	12,0	1

NOTA: X é mostrado para representar os números e letras omitidas do alfabeto romano.

CUIDADO

É PERIGOSO confundir uma "Mangueira de Combustível" com a "Mangueira de Aplicação Geral" ou com a "Mangueira de Vinil". Cada "Mangueira" tem sua utilização apropriada.
Nunca utilize uma "Mangueira de Aplicação Geral" ou a "Mangueira de Vinil" no lugar de uma "Mangueira de Combustível" ou vice-versa.
Use sempre a mangueira sem embalagem (granel) especificada, utilizando as instruções de corte e instalação dos Manuais de Serviços e das instruções que são fornecidas juntamente com a embalagem.

PROIBIDA A REPRODUÇÃO E DISTRIBUIÇÃO
1111111 - Honda Shop de Sumaré - Bruno Pereira Ramos

© Moto Honda da Amazônia Ltda.
Todos os direitos reservados.

Composição do Número de Identificação das Mangueiras

Exemplo: 9 5 0 0 1 - 7 5 0 0 1 - 5 0 M

Número de Peça sem Embalar: Refere-se a Peça sem Embalar

Código da Marca (Tipo de Mangueira) (Mangueira de Combustível e Mangueira de Aplicação Geral)
Código de Troca (para Mangueira Adicionada); (Mangueira de Vinil)
- Indica a marca do número ou a Sequência de Troca. O código para a peça sem embalar deve ser estritamente 0 (Zero).

Tipos de Código:

- Mangueira de Combustível
  - 2: Trançada Exterior Vermelha (Somente com 3 mm de diâmetro Interno)
  - 5: Trançada Interior Preta
  - 3: Vermelha (Somente 3 mm de diâmetro Interno)
  - 4: Cinza com faixa Vermelha (Somente com 3 mm de diâmetro Interno)
  - 6: Preta
- Mangueira de Vinil
  - 1: Transparente
  - 2: Preta
  - 3: Vermelho Claro
  - 6: Vermelho Claro
  - 7: Preto Pálido
- Mangueira de Aplicação Geral
  - 1: Cinza
  - 2: Cinza
  - 3: Preta
  - 5: Preta

Comprimento:
- 001: 1 m (Padrão)
- 003: 3 m
- 008: 8 m

Código de Diâmetro Interno (Mangueira de Combustível e Mangueira de Aplicação Geral)

30: 3,0 mm	11: 11 mm
35: 3,5 mm	91: 12 (Diâmetro Externo de 15) mm
45: 4,5 mm	92: 12 (Diâmetro Externo de 16) mm
50: 5,0 mm	12: 12 (Diâmetro Externo de 17) mm
55: 5,3 mm, 5,5 mm	14: 14 mm
65: 6,5 mm	17: 17 mm
70: 7,0 mm	
75: 7,3 mm, 7,5 mm	
80: 8,0 mm	

Código de Diâmetro Externo / Interno (Mangueira de Vinil)

01: DI 2,9, DE 6,8 mm	14: DI 6,0, DE 9,0 mm	37: DI 11,0, DE 15,0 mm
03: DI 3,0, DE 6,0 mm	17: DI 7,0, DE 9,0 mm	38: DI 12,0, DE 13,0 mm
05: DI 3,5, DE 6,5 mm	19: DI 7,0, DE 11,0 mm	39: DI 12,0, DE 14,0 mm
07: DI 4,0, DE 7,0 mm	21: DI 8,0, DE 9,0 mm	40: DI 12,0, DE 16,0 mm
08: DI 4,5, DE 6,5 mm	23: DI 8,0, DE 12,0 mm	43: DI 13,0, DE 15,0 mm
09: DI 4,5, DE 8,0 mm	25: DI 9,0, DE 11,0 mm	45: DI 14,0, DE 18,0 mm
12: DI 5,0, DE 7,0 mm	27: DI 9,0, DE 13,0 mm	50: DI 16,0, DE 19,0 mm
10: DI 5,0, DE 8,0 mm	33: DI 10,0, DE 14,0 mm	55: DI 17,5, DE 20,5 mm
11: DI 5,0, DE 9,0 mm	36: DI 11,0, DE 13,0 mm	60: DI 22,0, DE 27,0 mm

Tipo de Mangueira:
- 1: Mangueira de Combustível
- 3: Mangueira de Vinil
- 5: Mangueira de Aplicação Geral

PROIBIDA A REPRODUÇÃO E DISTRIBUIÇÃO
1111111 - Honda Unidade Sumaré - Bruno Pereira Ramos

© Moto Honda da Amazônia Ltda.
Todos os direitos reservados.

Instruções para o Uso do Tempo de Mão de Obra (T.M.O.)

O tempo de Mão de Obra (T.M.O.) significa o tempo necessário para a realização de um serviço, o qual é mencionado neste catálogo para ajudar as Concessionárias a controlar o processo de trabalho real e calcular o tempo de serviço, utilizando-o como um guia.

Ajuste do Sistema T.M.O.

- Tempo de Serviço
  - Remoção, Desmontagem/ Montagem, Instalação
  - Verificação, Medição, Ajuste, Confirmação
  - Diagnóstico (Sistema Elétrico)
  - Inspeção Completa
- Tempo Variável
  - Preparação
    (Verificação do processo, Preparação das ferramentas especiais necessárias ao serviço)
  - Trabalhos relacionados (Transferência de motocicletas)

* O tempo variável é obtido multiplicando-se o tempo de serviço pelo coeficiente especificado.

Instruções para o Uso do Catálogo

Os itens de serviço mostrados no texto estão relacionados com o tempo de trabalho e as peças comercializadas para reparo, conforme sua especificação. Outros itens de serviço representativos, os quais não utilizam peças para reparos (remoção/ instalação, ajuste, verificação/ medição e outros) estão relacionados na introdução, classificados de acordo com o assunto.

Ajuste do T.M.O.

- O Sistema Decimal (em unidade 0,1) é utilizado para obter o T.M.O. simplificando o cálculo global.
  Exemplo: (0,1) ⇒ 6 minutos, (0,2) ⇒ 12 minutos
  [Custo por hora de trabalho] x [T.M.O.] = [Cálculo global]
- O T.M.O. é calculado manualmente.
- Os itens de serviço e o T.M.O. podem ser modificados dependendo do desenvolvimento de ferramentas, equipamentos de serviço e da melhoria dos procedimentos.

PROIBIDA A REPRODUÇÃO E DISTRIBUIÇÃO
1111111 - Honda Unidade Sumaré - Bruno Pereira Ramos

© Moto Honda da Amazônia Ltda.
Todos os direitos reservados.

Procedimento de Trabalho

- O procedimento de trabalho é determinado através do tempo de serviço juntamente com o método especificado no Manual de Serviço, portanto, consulte-o quando necessário.
- Os procedimentos de trabalho que permitem ser executados num tempo reduzido, preservam a segurança do trabalho e a garantia do produto dos itens não mencionados no Manual de Serviço.
- O trabalho é executado por apenas um mecânico. Quando dois ou mais mecânicos são necessários, o cálculo do tempo real é efetuado de acordo com o número de pessoas.
- Para avaliar o conhecimento dos mecânicos, a Honda utiliza como padrão, mecânicos com três anos de experiência no reparo de suas motocicletas.
- As ferramentas especiais e os equipamentos de serviço utilizados para obter o T.M.O. estão especificados no Manual de Serviços e publicações técnicas emitidas sobre o tema.

Itens de Serviço que não apresentam T.M.O.

- Peças e acessórios não mencionados neste Catálogo.
- Áreas com deterioração pelo tempo de uso ou danos (quebras, rachaduras) durante uso em condições normais.
- Serviços que podem ser executados com apenas um ajuste.
- Serviços raramente executados (exemplo: problemas com causas extremamente simples e frequência de uso).

* Faça o cálculo global baseado no tempo de serviço real quando o serviço não apresenta T.M.O.

Serviços não incluídos no T.M.O.

- Óleo e drenagem de fluido, tempo de espera para desaquecimento, etc.
- Serviços adicionais que envolvam remoção/ instalação de equipamentos externos.
- Tempo de serviço utilizado com visitas ao cliente, realização de negociações e a entrega da motocicleta.
- Tempo necessário com a requisição e a entrega de peças.
- Custos referentes à graxa, agente adesivo, etc., utilizados no serviço.

PROIBIDA A REPRODUÇÃO E DISTRIBUIÇÃO
1111111 - Honda Unidade Sumaré - Bruno Pereira Ramos

© Moto Honda da Amazônia Ltda.
Todos os direitos reservados.

Explicação do T.M.O. utilizando um exemplo (O exemplo pode ser diferente dos itens apresentados)

Ref. Nº	N.O.S.	(Nº de referência) Item de Serviço	T.M.O.
① ② ③	111118	(1, 3, 4, 7) ④ Árvore de Comando ..... 4,5 ⑥ • Inclui: Ajuste da folga da válvula	②
	111118A	Substituição balancim (Adicional) 1,0	⑤

① O Nº de Referência da peça na ilustração indica a localização da peça a ser substituída.

② T.M.O. é a abreviatura de Tempo de Mão de Obra e indica o tempo de serviço padrão necessário para a execução do serviço.

③ N.O.S. é a abreviatura do Número de Operação de Serviço, e classifica os itens de serviço de acordo com o código de unidade de trabalho.

O mesmo código de serviço é utilizado independentemente dos modelos.

O serviço padrão é apresentado com 6 dígitos e o serviço adicional com 7 dígitos.

④ Indica a substituição da árvore de comando e o T.M.O. 4,5.

⑤ Indica T.M.O. 1,0 que será acrescentado quando um serviço adicional (substituição do balancim) é executado em conjunto com a substituição da árvore de comando.

⑥ Indica a descrição dos serviços incluídos no item de serviço.

⑦ Indica o Nº de referência cujo serviço e tempo do mesmo são iguais ao T.M.O. 4,5 para a árvore de comando.

(A aplicação da área é limitada aos itens de serviço que não possuem identificação N.O.S. dentro de um mesmo bloco.)

Como designar o item de serviço utilizando o exemplo (substituição da árvore de comando)

Abra a página do bloco onde a ilustração da árvore de comando é mostrada.

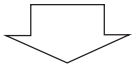

Procure a árvore de comando na ilustração, o item de serviço especificado e o T.M.O. relacionado com o Nº de referência.

PROIBIDA A REPRODUÇÃO E DISTRIBUIÇÃO
1111111 - Honda Unidade Sumaré - Bruno Pereira Ramos

© Moto Honda da Amazônia Ltda.
Todos os direitos reservados.

Símbolo de indicação dos itens de serviço relacionados que continuam na página seguinte

Ref. Nº	N.O.S.	(Nº de referência) Item de Serviço	T.M.O.
2	111118	**Árvore de Comando**	4,5
	•	•	•
	•	•	•
+			

Símbolo de indicação na última linha

Indicação do bloco sem informação do T.M.O.

Ref. Nº	N.O.S.	(Nº de referência) Item de Serviço	T.M.O.
		Sem Informação	–

• Código N.O.S.

1	11	1	18	A
a	b	c	d	e

a) Código da categoria ..... Motor

b) Localização/ código da função .... Motor superior

c) Código de serviço ..... Substituição

d) Número sequencial de serviço .... (Código da unidade é mostrado através de letras)

..... árvore de comando (Sem regra padrão do código)

e) Código adicional ..... substituição do balancim (Sem regra padrão do código)

1	11	1	18	A
a		c		

a) Códigos da categoria e classificação

Código	Categoria
1	Motor
2	Transmissão
3	Combustível e Escapamento
4	Chassi e Carcaça
5	Direção/ Suspensão
6	Elétrica
7	Rodas/ Freios
8	Controles/ Instrumentos
9	–
0	–

c) Códigos de serviço e classificação

Código	Categoria de Serviço
1	Substituição, Remoção/ Instalação, Troca
2	Revisão
3	Ajuste, Balanceamento
4	(Serviços relacionados à Pintura: Camada Superior)
5	Teste, Inspeção/ Diagnóstico, Medição, Verificação
6	(Serviços relacionados à Revisão: Recondicionamento)
7	(Serviços relacionados à Revisão: Reapertos)
8	(Retífica)
9	(Serviços relacionados à Pintura: Acabamento)
0	Reparo, Limpeza, Sangria de Ar

PROIBIDA A REPRODUÇÃO E DISTRIBUIÇÃO
1111111 - Honda Unidade Sumaré - Bruno Pereira Ramos

© Moto Honda da Amazônia Ltda.
Todos os direitos reservados.

Principais itens de serviço sem a utilização de peças adicionais
(1) Remoção/ Instalação, (2) Ajuste, (3) Verificação/ Medição,
(4) Revisão, (5) Outros Serviços

M: Motor, C: Chassi

* SERVIÇOS EXCETO SUBSTITUIÇÃO DE PEÇAS

(1) Remoção e instalação

Relacione as peças removidas da motocicleta com a descrição

	N.O.S.	DESCRIÇÃO	T.M.O.
M	1101E5	**Motor Comp. Remoção/ Instalação** Inclui: Todos os ajustes necessários	5,0
	3111D5	**Corpo do Acelerador Comp. Remoção/ Instalação**	1,3
	1101E6	**Carcaça do Motor, Desmontagem** Inclui: Instalação e remoção do motor	7,6
C	1151E6	**Radiador Conj.** Remoção/ Instalação	0,8

(2) Ajuste

	N.O.S.	DESCRIÇÃO	T.M.O.
M	2123A0	**Embreagem, Ajuste** Inclui: Ajuste alavanca, embreagem	0,1
	6143A1	**Vela de Ignição - Ajuste/ Limpeza**	1,2
	1113A0	**Folga da Válvula - Ajuste** NOTA: Para 1 motocicleta	3,8
C	6163A0	**Farol - Alinhamento**	0,1
	2133A0	**Corrente da Transmissão - Ajuste**	0,1
	7103A1	**Roda Dianteira - Balanceamento**	0,6
	7103A2	**Roda Traseira - Balanceamento**	0,7
	3113A3	**Acelerador, Funcionamento - Ajuste**	0,1

(3) Verificação, Medição

	N.O.S.	DESCRIÇÃO	T.M.O.
M	1115A0	**Compressão, Pressão - Medição**	1,2
	6145A0	**Ponto de Ignição - Verificação**	0,4
C	6105A0	**Bateria - Carga** Inclui: No caso de bateria não selada, verifique o nível do eletrólito e carga	0,2

(5) Outros Serviços

	N.O.S.	DESCRIÇÃO	T.M.O.
M	1130A2	**Filtro de Óleo - Limpeza**	1,1
C	7110A0	**Freio Dianteiro - Sangria de ar**	0,2
	7110A1	**Freio Traseiro - Sangria de ar**	0,2
	1151E7	**Líquido de arrefecimento, Radiador - Troca**	0,5
	6145A2	**Memorização HISS**	0,2

PROIBIDA A REPRODUÇÃO E DISTRIBUIÇÃO
1111111 - Honda Unidade Sumaré - Bruno Pereira Ramos

© Moto Honda da Amazônia Ltda.
Todos os direitos reservados.

Grupo do Motor

• O número de referência na ilustração do índice pode ser diferente do que aparece no texto.

M-1 Tampa do Cabeçote

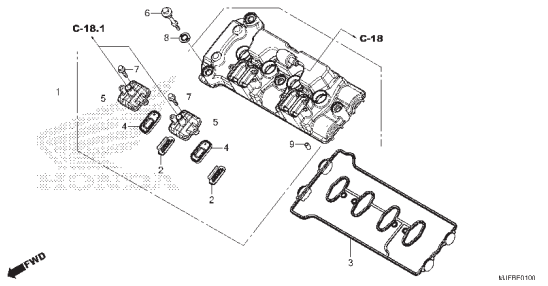

M-2 Cabeçote

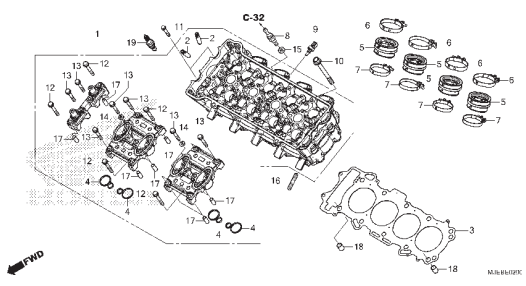

M-3 Árvore de Comando • Válvulas

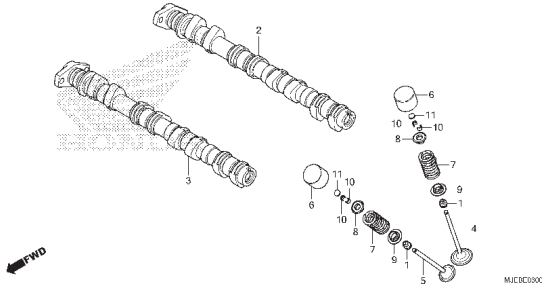

M-4 Corrente de Comando • Tensor

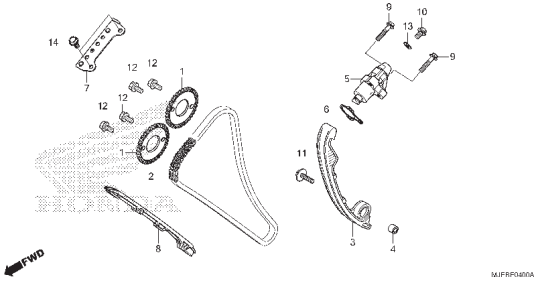

M-5 Tampa Lateral Direita

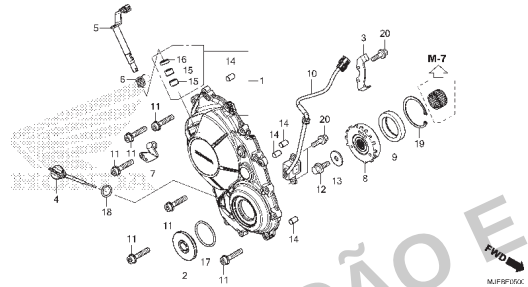

M-6 Embreagem

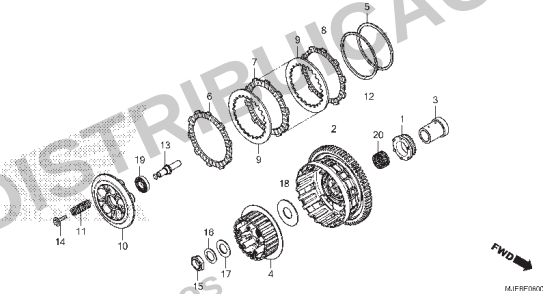

M-7 Engrenagem de Partida

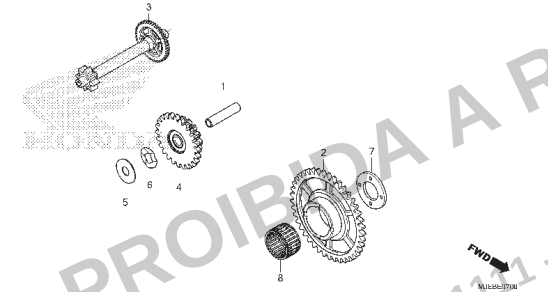

M-8 Tampa do Gerador

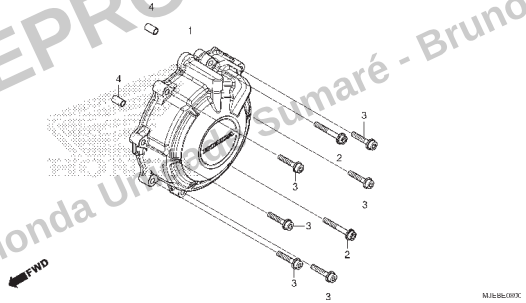

M-9 Gerador

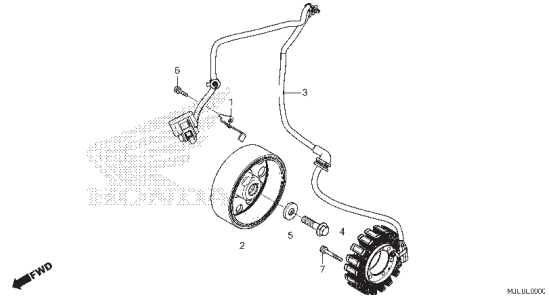

PROIBIDA A REPRODUÇÃO E DISTRIBUIÇÃO
1111111 - Honda Universal Sumaré - Bruno Pereira Ramos

© Moto Honda da Amazônia Ltda.
Todos os direitos reservados.

Grupo do Motor

• O número de referência na ilustração do índice pode ser diferente do que aparece no texto.

M-10 Bomba d' Água

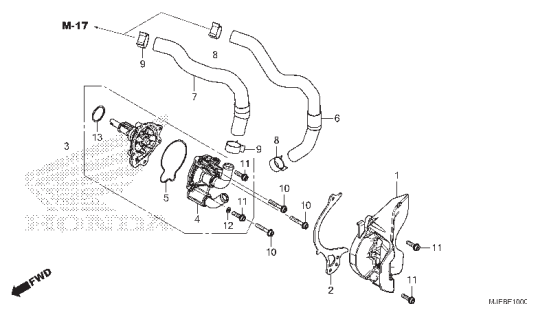

M-11 Motor de Partida

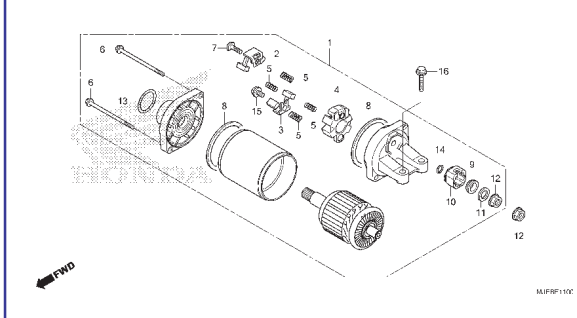

M-12 Cárter • Bomba de Óleo

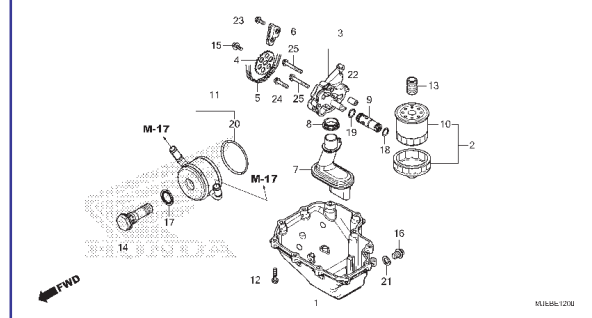

M-13 Carcaça do Motor

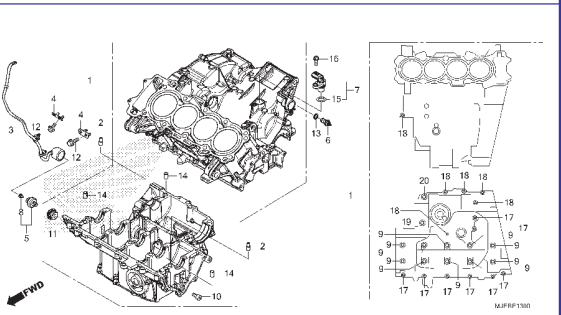

M-14 Árvore de Manivelas • Pistão

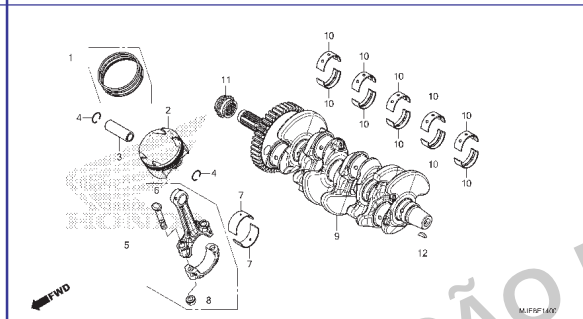

M-15 Transmissão

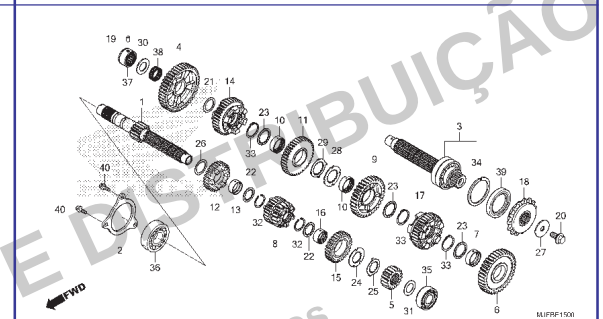

M-16 Tambor Seletor de Marchas

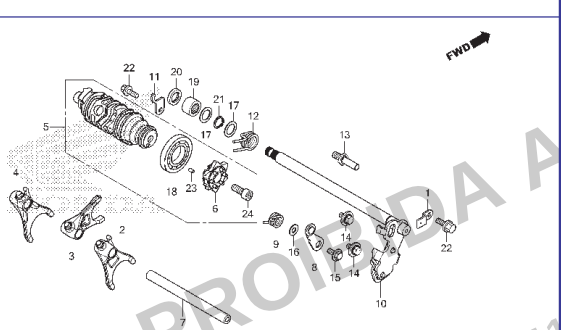

M-17 Termostato

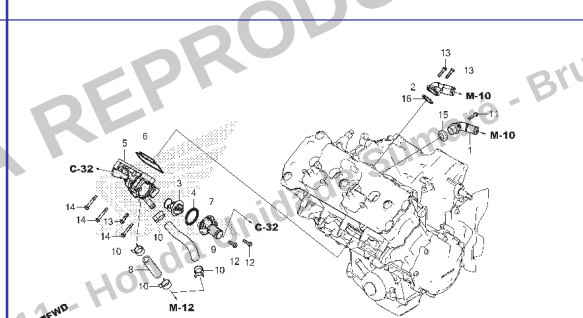

M-18 Corpo do Acelerador

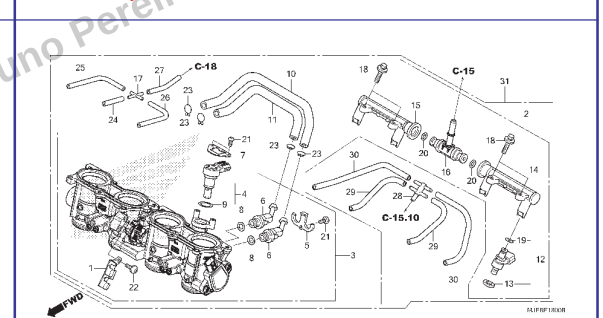

PROIBIDA A REPRODUÇÃO E DISTRIBUIÇÃO
111111 - Honda Amazônia Comércio - Bruno Pereira Ramos

© Moto Honda da Amazônia Ltda.
Todos os direitos reservados.

Grupo do Chassi

• O número de referência na ilustração do índice pode ser diferente do que aparece no texto.

C-1 Farol (CB650FF/CB650FAF,H)

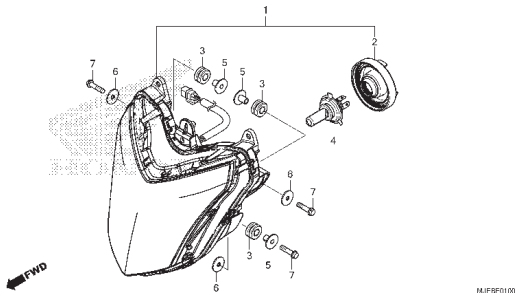

C-1.1 Farol (CB650FAJ,K)

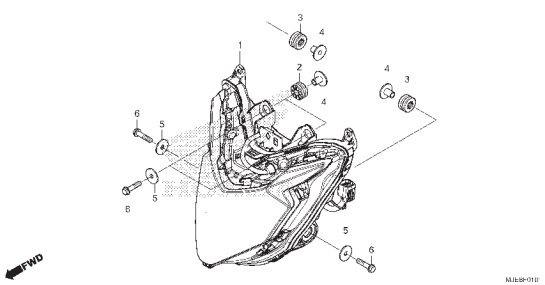

C-2 Instrumentos

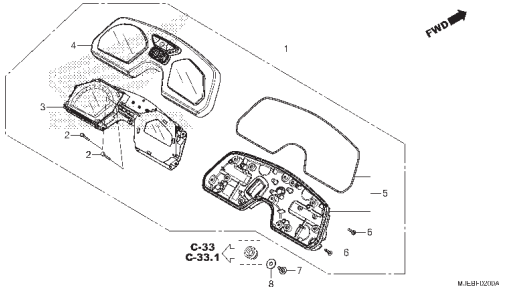

C-3 Alavancas • Interruptores • Cabos • Espelhos

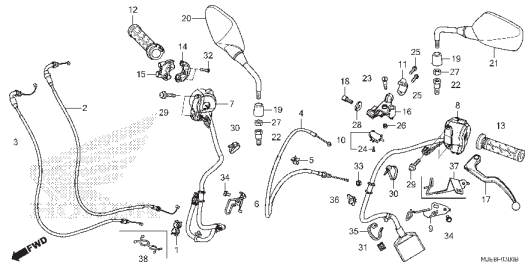

C-4 Cilindro Mestre do Freio Dianteiro (CB650FF)

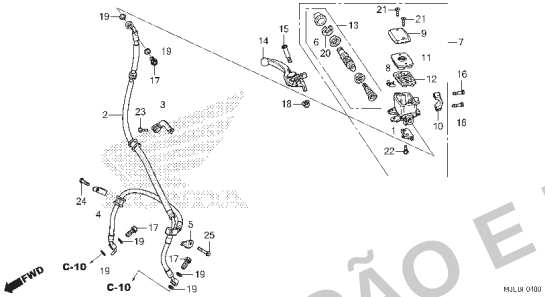

C-4.1 Cilindro Mestre do Freio Dianteiro (CB650FAF,H)

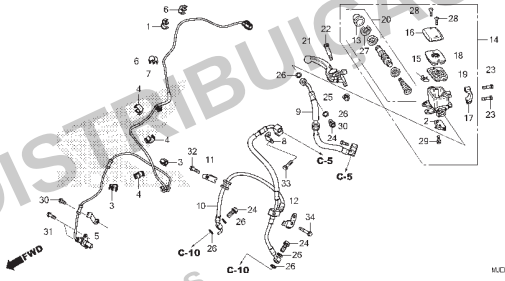

C-4.2 Cilindro Mestre do Freio Dianteiro CB650FAJ,K)

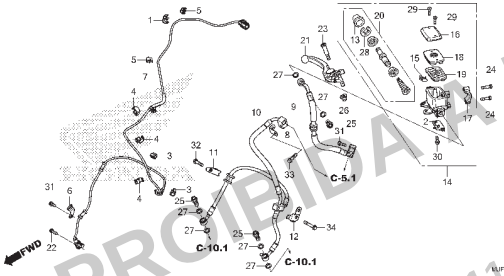

C-5 Modulador do ABS • Bandeja (CB650FF/CB650FAF,H)

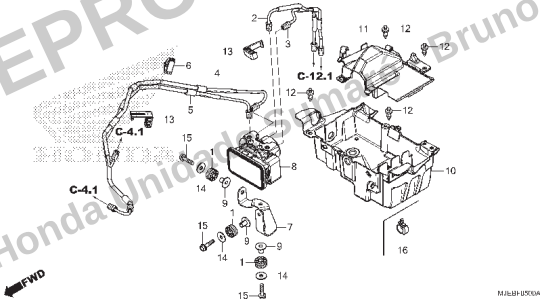

C-5.1 Modulador do ABS • Bandeja (CB650FAJ,K)

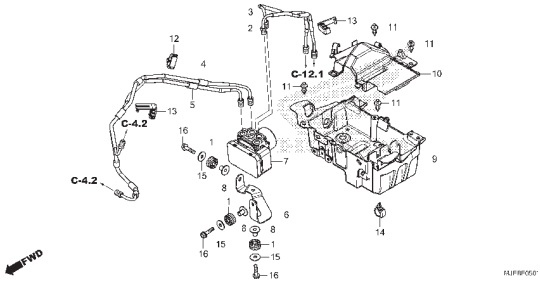

PROIBIDA A REPRODUÇÃO E DISTRIBUIÇÃO
1111111 - Honda Unidade Sumaré - Bruno Pereira Ramos

Voltar

© Moto Honda da Amazônia Ltda.
Todos os direitos reservados.

Grupo do Chassi

• O número de referência na ilustração do índice pode ser diferente do que aparece no texto.

C-6 Guidão • Mesa Superior

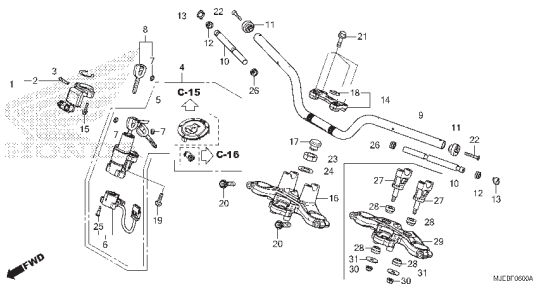

C-7 Coluna de Direção

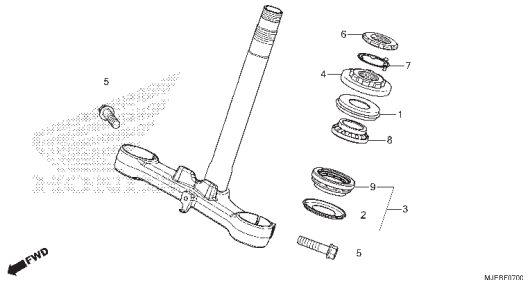

C-8 Para-lama Dianteiro

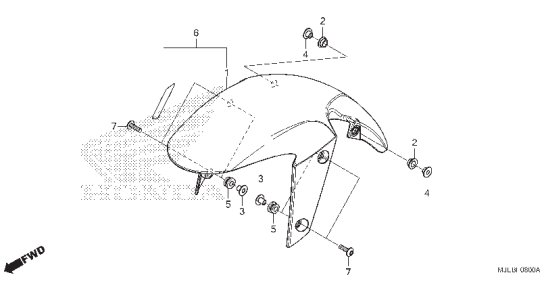

C-9 Garfo Dianteiro

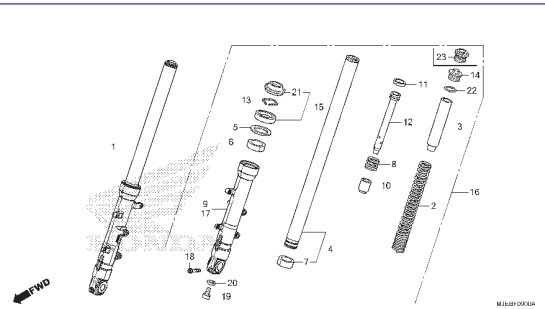

C-10 Cáliper do Freio Dianteiro (CB650FF/CB650FAF,H)

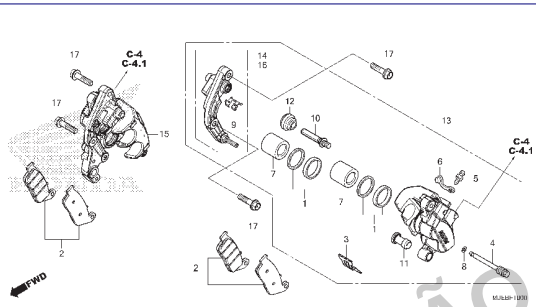

C-10.1 Cáliper do Freio Dianteiro (CB650FAJ,K)

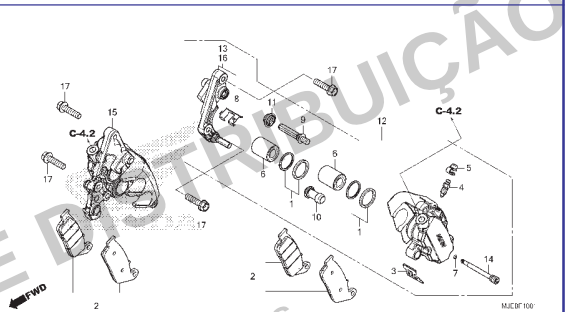

C-11 Roda Dianteira

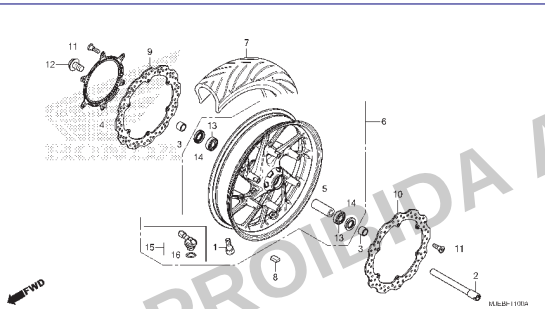

C-12 Cilindro Mestre do Freio Traseiro (CB650FF)

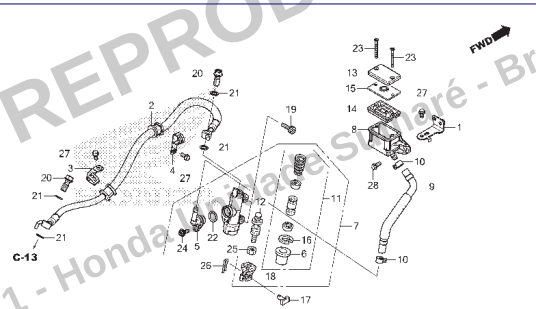

C-12.1 Cilindro Mestre do Freio Traseiro (CB650FAF,H,J,K)

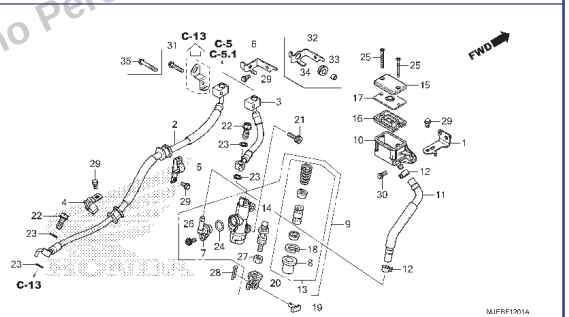

PROIBIDA A REPRODUÇÃO E DISTRIBUIÇÃO
1111111 - Honda Unidade Sorriré - Bruno Pereira Ramos

© Moto Honda da Amazônia Ltda.
Todos os direitos reservados.

Grupo do Chassi

• O número de referência na ilustração do índice pode ser diferente do que aparece no texto.

C-13 Cáliper do Freio Traseiro

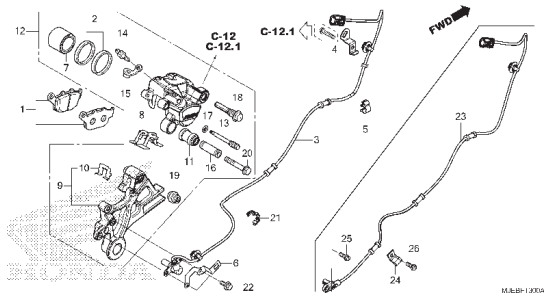

C-14 Roda Traseira

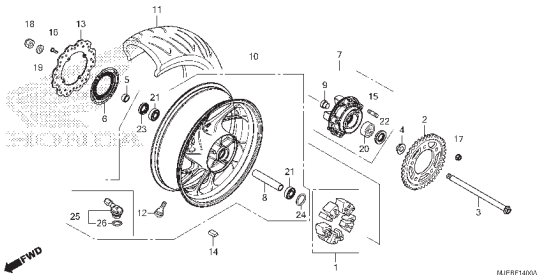

C-15 Tanque de Combustível

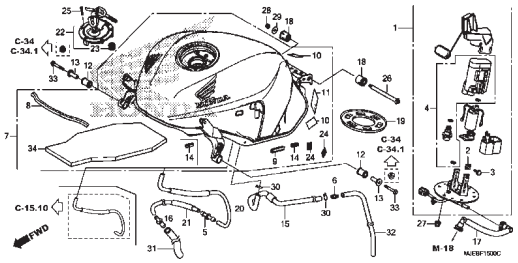

C-15.10 Cânister

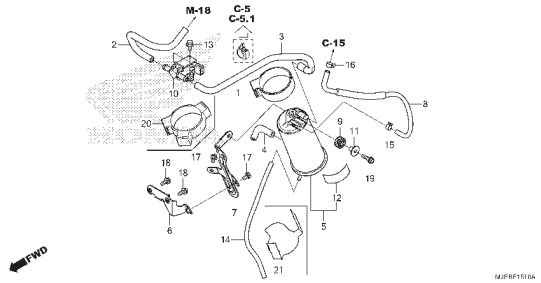

C-16 Assento • Rabeta

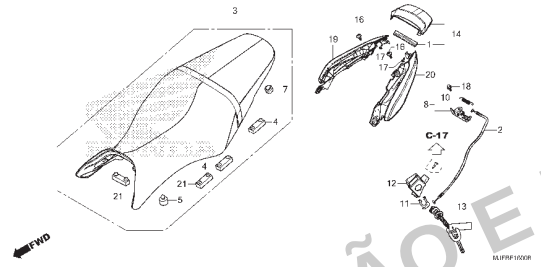

C-17 Tampa Lateral

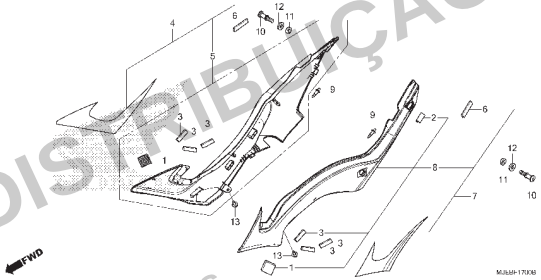

C-18 Filtro de Ar

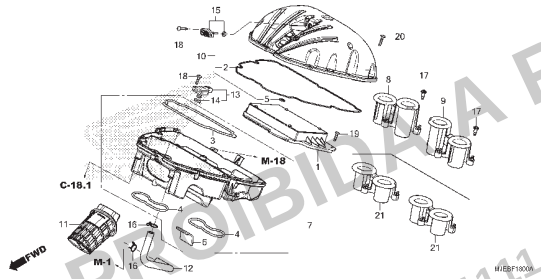

C-18.1 Válvula de Controle de Injeção a Ar

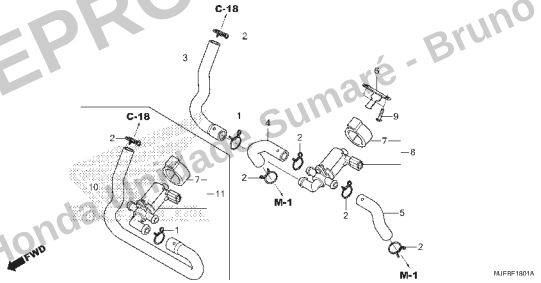

C-19 Escapamento

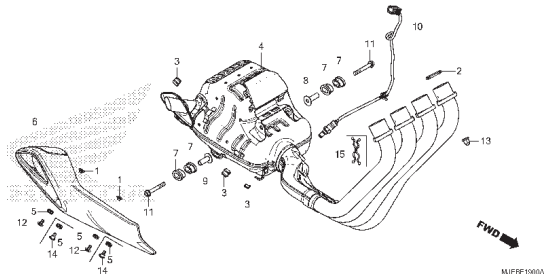

PROIBIDA A REPRODUÇÃO E DISTRIBUIÇÃO
1111111 - Honda Unidade Sumaré - Bruno Pereira Ramos

© Moto Honda da Amazônia Ltda.
Todos os direitos reservados.

Grupo do Chassi

• O número de referência na ilustração do índice pode ser diferente do que aparece no texto.

C-20 Pedal

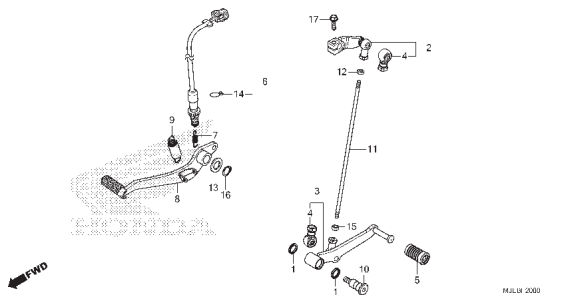

C-21 Pedal de Apoio

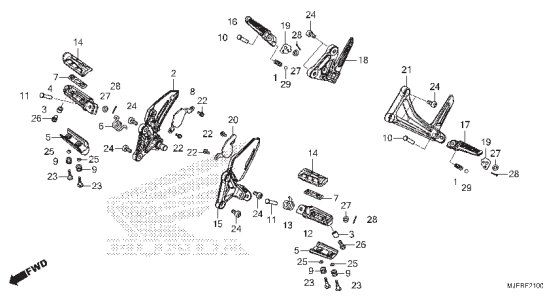

C-22 Cavalete Lateral

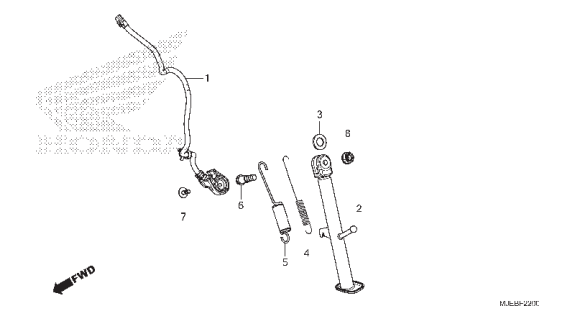

C-23 Garfo Traseiro

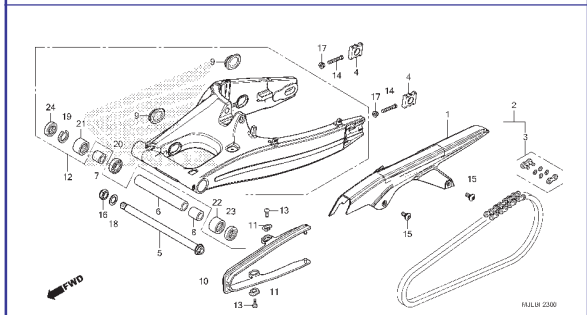

C-24 Amortecedor Traseiro

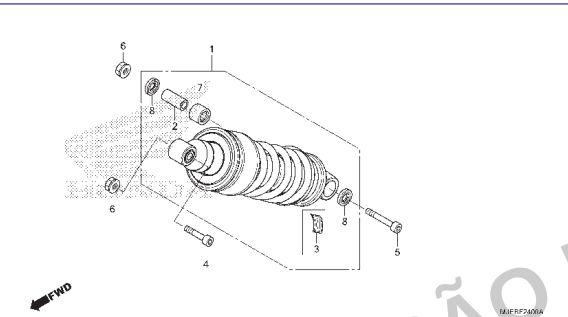

C-25 Para-lama Traseiro

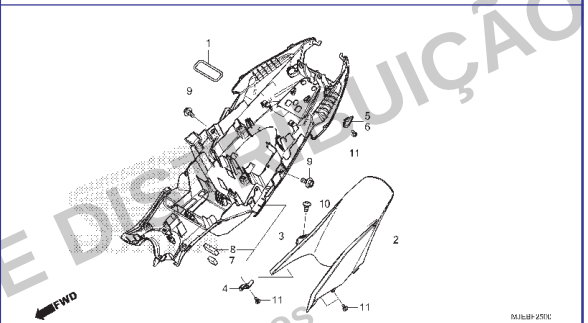

C-26 Sinalizador

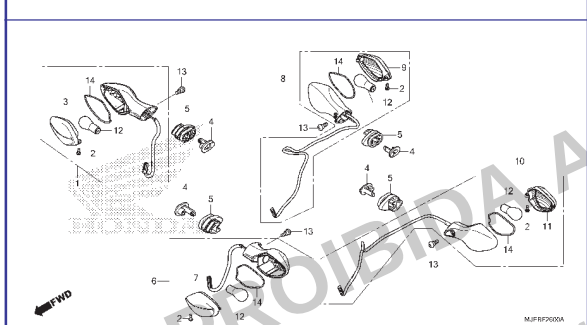

C-27 Lanterna Traseira

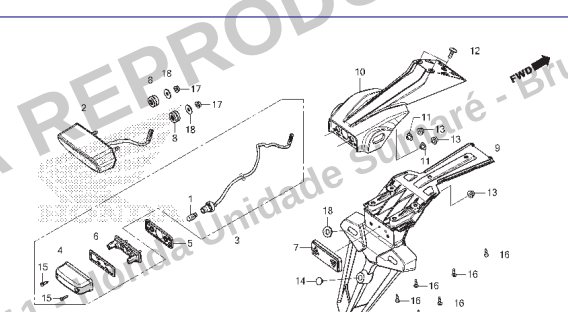

C-28 Bateria

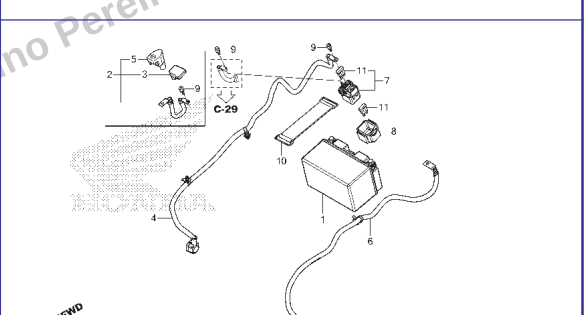

PROIBIDA A REPRODUÇÃO E DISTRIBUIÇÃO
1111111 - Honda Unidade Sumaré - Bruno Pereira Ramos

© Moto Honda da Amazônia Ltda.
Todos os direitos reservados.

Grupo do Chassi

• O número de referência na ilustração do índice pode ser diferente do que aparece no texto.

C-29 Fiação Principal

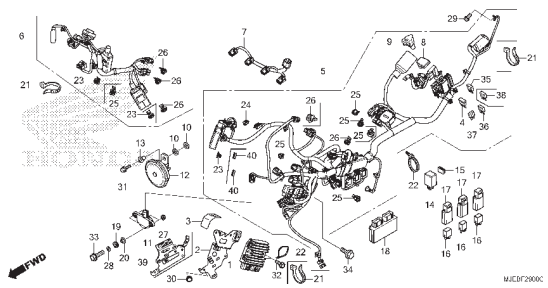

C-30 Bobina de Ignição

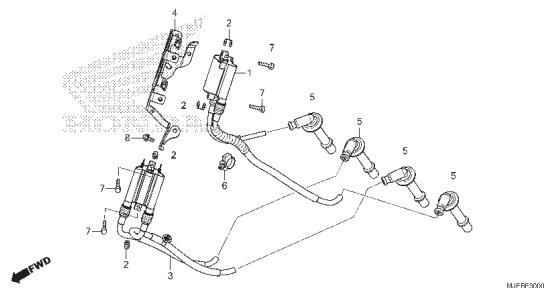

C-31 Chassi

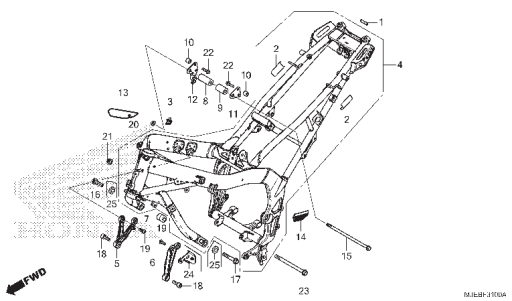

C-32 Radiador

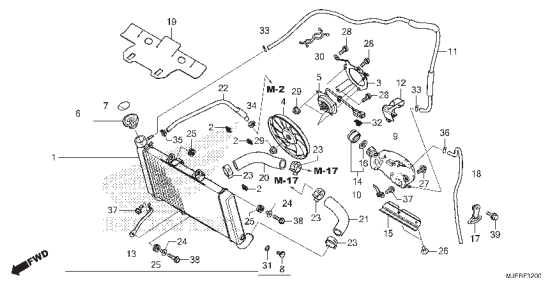

C-33 Defletor dos Instrumentos (CB650FF/CB650FAF,H)

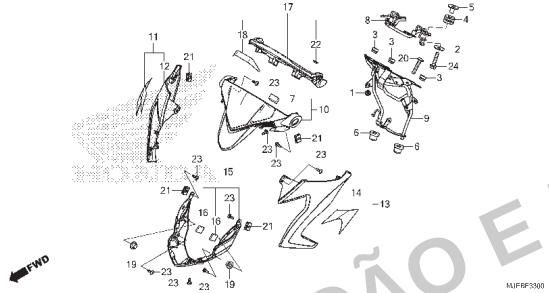

C-33.1 Defletor dos Instrumentos (CB650FAJ,K)

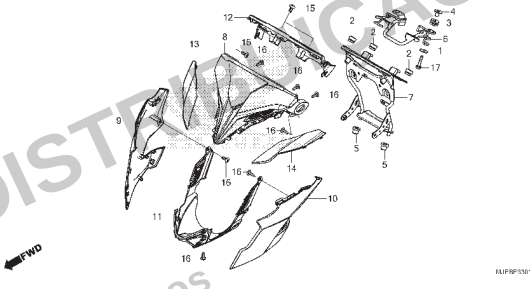

C-34 Carenagem (CB650FF/CB650FAF,H)

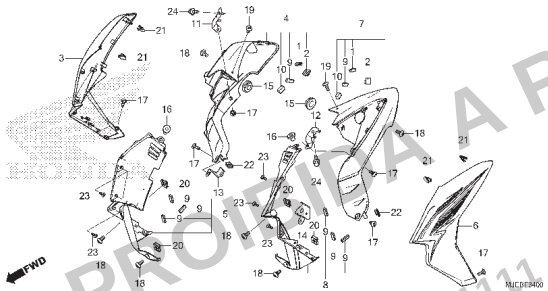

C-34.1 Carenagem (CB650FAJ,K)

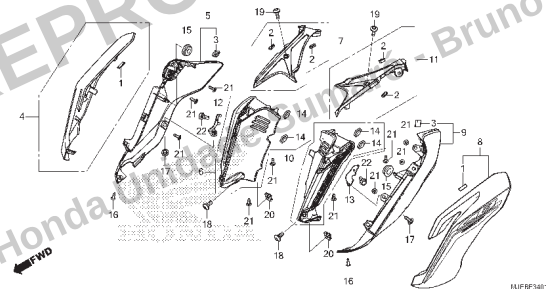

C-35 Ferramentas

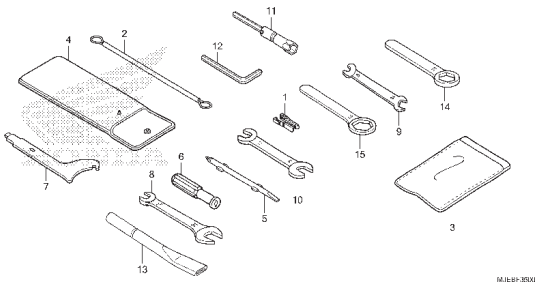

PROIBIDA A REPRODUÇÃO E DISTRIBUIÇÃO
1111111 - Honda Umbaúba Sup - Bruno Pereira Ramos

© Moto Honda da Amazônia Ltda.
Todos os direitos reservados.

Grupo do Chassi

• O número de referência na ilustração do índice pode ser diferente do que aparece no texto.

C-36 Etiquetas de Precaução

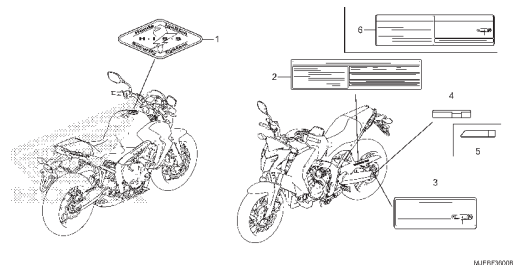

C-37 Emblemas (CB650FF/CB650FAF)

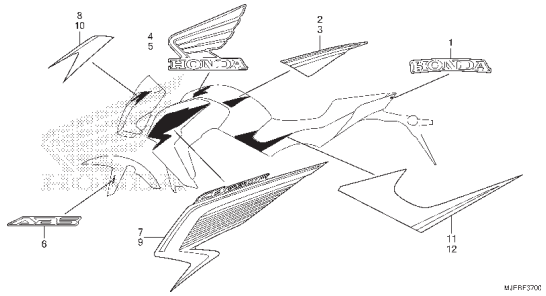

C-37.1 Emblemas (CB650FAH)

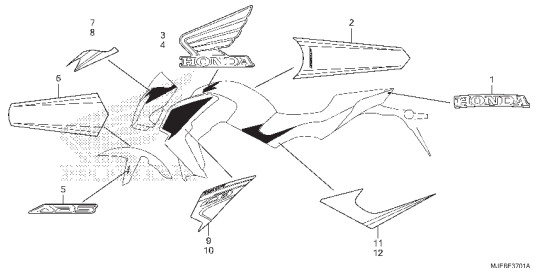

C-37.2 Emblemas (CB650FAJ,K)

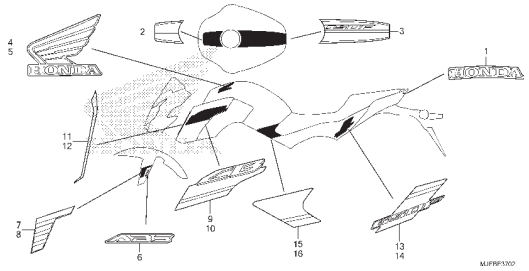

PROIBIDA A REPRODUÇÃO E DISTRIBUIÇÃO
1111111 - Honda Unidade Sumaré - Bruno Pereira Ramos

© Moto Honda da Amazônia Ltda.
Todos os direitos reservados.

M-1

Tampa do Cabeçote

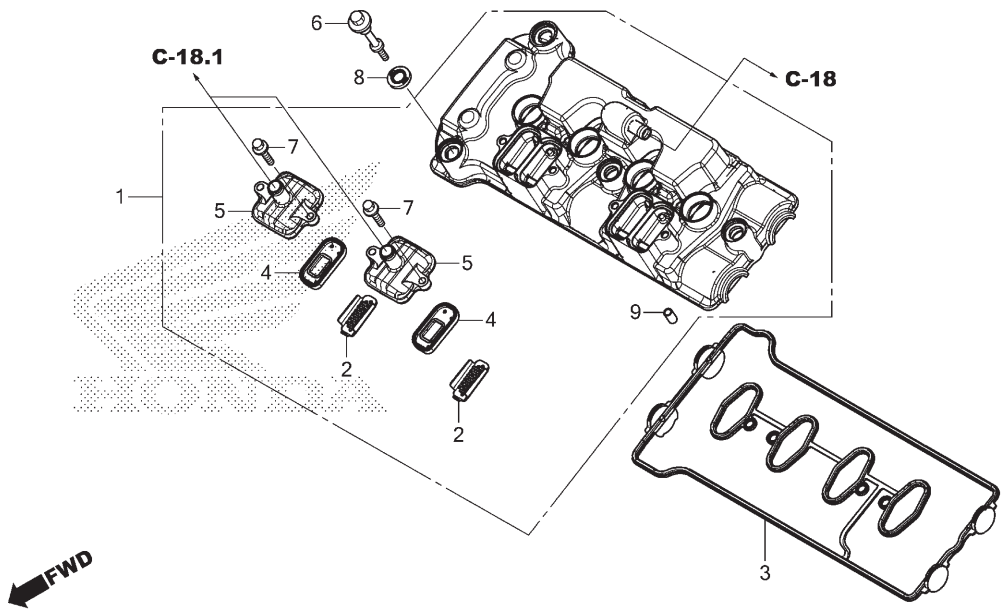

Ref. Nº	N.O.S.	Item de serviço	T.M.O.
1	1111C4	Tampa, Cabeçote	1,9
3	1111D2	Junta, Tampa Cabeçote	1,9
4		(2)	
	314125	Válvula, Retenção Pair	1,1
		• Nota: Mesmo tempo para duas unidades	
	3141A8	Válvula, Retenção Pair: Para 1 motocicleta	1,2

Ref. Nº	Nº da peça	Descrição	Qtd. CB650 F F	F	H	FA J	K	Nº de série	Tipo
1	12310-MJE-D00	Tampa Comp., Cabeçote	1	1	1	1	1		
2	12341-MAT-750	Placa, Porta (AI)	4	4	4	4	4		
3	12391-MJE-D00	Junta Comp., Tampa Cabeçote	1	1	1	1	1		
4	18601-KEA-741	Válvula Comp., Palheta (ARAI)	4	4	4	4	4		
5	18612-MGZ-J00	Tampa, Válvula Palheta	2	2	2	2	2		
6	90002-MY5-850	Parafuso, Tampa Cabeçote	4	4	4	4	4		
7	90004-GHB-650	Parafuso, Flange, 6x20 (NSHF)	4	4	4	4	4		
8	90543-MV9-670	Borracha, Fixação	4	4	4	4	4		
9	94301-08140	Pino, Guia, 8x14	4	4	4	4	4		

PROIBIDA A REPRODUÇÃO E DISTRIBUIÇÃO
1111111 - Honda Unidade Sumaré - Bruno Pereira Ramos

© Moto Honda da Amazônia Ltda.
Todos os direitos reservados.

M-2

Cabeçote

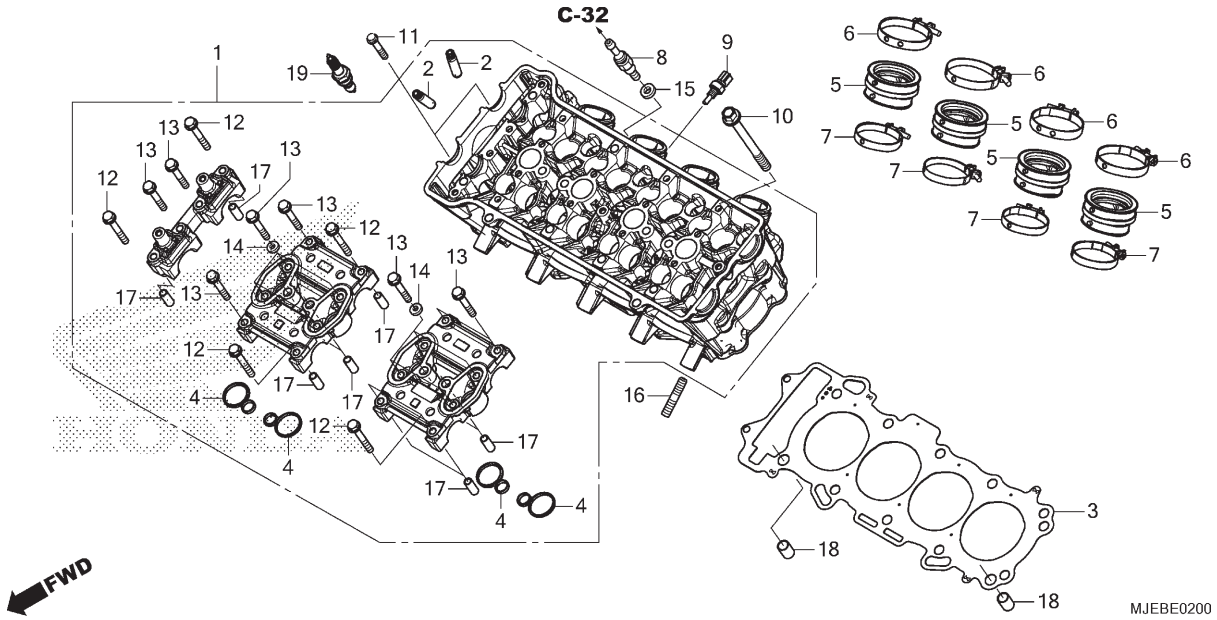

Ref. Nº	N.O.S.	Item de serviço	T.M.O.
1	111106	Cabeçote	8,5
		• Inclui: Ajuste da válvula e retífica	
2	1111L9	Guia, Válvula Admissão (Uma)	5,2
		• Inclui: Alargamento	
		• Inclui: Ajuste da válvula e retífica	
	1111L9A	• Substituição de todas as guias da válvula de admissão adicionar	2,1
	1111M0	Guia, Válvula Escape (Uma)	5,2
		• Inclui: Alargamento	
		• Inclui: Ajuste da válvula e retífica	
	1111M0A	• Substituição de todas as guias da válvula de escape adicionar	2,1
	1111M9	Guia, Válvula: Para 1 motocicleta	9,7
		• Inclui: Alargamento	
		• Inclui: Ajuste da válvula e retífica	
3	111115	Junta, Cabeçote	4,3
5	311131	Isolador, Corpo Acelerador/ Carburador	1,3
	3111B6	Isolador, Corpo Acelerador/ Carburador: Para 1 motocicleta	1,4
9	6171A9	Sensor, Temperatura Água	1,6
19	614130	Vela, Ignição	1,2
	6141B2	Vela, Ignição: Para 1 motocicleta	1,2

Ref. Nº	Nº da peça	Descrição	Qtd. CB650 F F	F	H	FA J	K	Nº de série	Tipo
1	12010-MJE-D00	Cabeçote, Conj.	1	1	1	–	–		
	12010-MJE-DB0		–	–	–	1	1		
2	12205-KYJ-305	Guia, Válvula Escape (O.S.) (Admissão/Escape)	16	16	16	16	16		
3	12251-MJE-D01	Junta, Cabeçote	1	1	1	1	1		
4	12395-MBW-003	Junta, Plugue	4	4	4	4	4		
5	16211-MJE-D00	Isolador, Corpo Acelerador	4	4	4	4	4		
6	16217-MJE-D00	Presilha A, Isolador	4	4	4	4	4		
7	16218-MJE-D00	Presilha B, Isolador	4	4	4	4	4		
8	19410-MJE-D00	Junção Comp., Sangria	1	1	1	1	1		
9	37870-MGS-D31	Sensor Conj., Temperatura Água	1	1	1	1	1		
10	90007-MGZ-J00	Parafuso-arruela, 9x100	10	10	10	10	10		
11	90011-MGZ-J00	Parafuso, Flange, 6x35	2	2	2	2	2		
12	90017-MA6-000	Parafuso, Flange, 6x45,5	6	6	6	6	6		
13	90019-KYJ-900	Parafuso, Flange, 6x39,5	14	14	14	14	14		
14	90463-ML7-000	Arruela, Vedação, 6,5mm	8	8	8	8	8		
15	90544-439-930	Guarnição (SHOWA)	1	1	1	1	1		
16	92900-08022-3E	Prisioneiro, 8x22	8	8	8	8	8		
17	94301-08200	Pino, Guia, 8x20	10	10	10	10	10		
18	94301-12160	Pino A, Guia, 12x16	2	2	2	2	2		
19	98059-59916	Vela, Ignição (CR9EH-9)(NGK)	4	4	4	4	4		
	98059-59926	Vela, Ignição (U27FER9) (DENSO)	4	4	4	4	4		

PROIBIDA A REPRODUÇÃO E DISTRIBUIÇÃO
1111111 - Honda Motocicleta Sumaré - Bruno Pereira Ramos

© Moto Honda da Amazônia Ltda.
Todos os direitos reservados.

M-3

Árvore de Comando • Válvulas

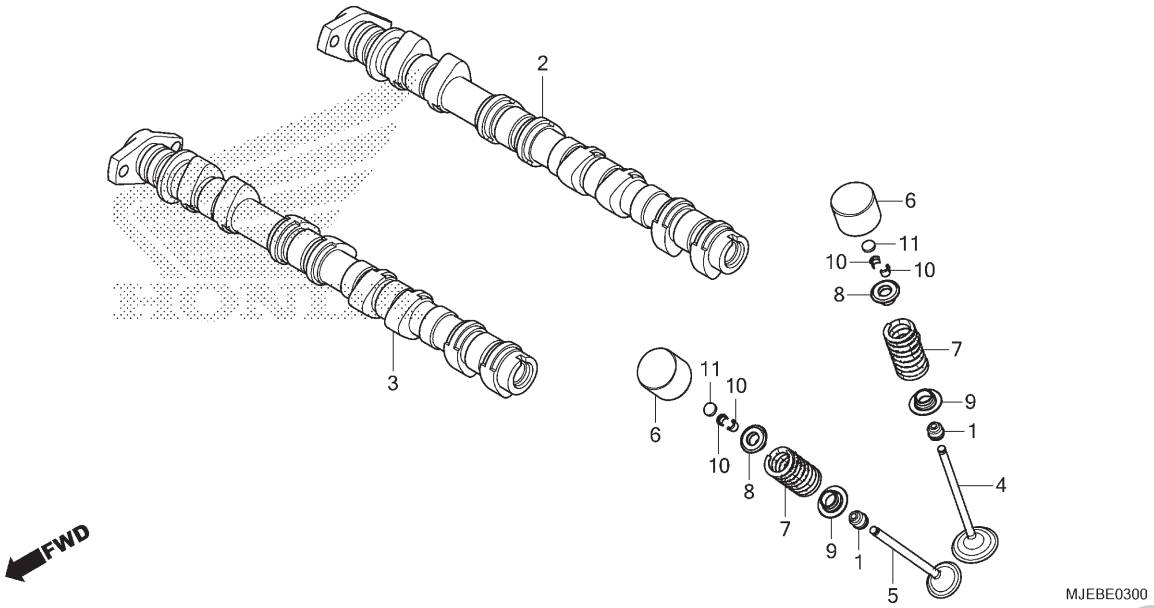

Ref. Nº	N.O.S.	Item de serviço	T.M.O.
2	1111E5	Árvore Comando: Admissão	3,3
		• Inclui: Ajuste da folga da válvula	
3	1111E6	Árvore Comando: Escape	3,3
		• Inclui: Ajuste da folga da válvula	
	1111T4	Árvore Comando: Para 1 motocicleta	4,0
		• Inclui: Ajuste da folga da válvula	
4	1111N0	Válvula, Admissão (Uma)	4,7
		• Inclui: Retífica	
	1111N0A	• Substituição de todas as válvulas de admissão adicionar	1,4
5	1111N1	Válvula, Escape (Uma)	4,7
		• Inclui: Retífica	
	1111N1A	• Substituição de todas as válvulas de escape adicionar	1,4
	1111P0	Válvula: Para 1 motocicleta	7,7
		• Inclui: Retífica	
7		(1,8,9,10)	
	1111P2	Mola e/ou Retentor Haste, Válvula Admissão (Uma)	4,5
	1111P2A	• Substituição de todas as molas de admissão adicionar	0,7
+			

Ref. Nº	Nº da peça	Descrição	Qtd. CB650 F F	F	H	FA J	K	Nº de série		Tipo
1	12209-ML0-722	Retentor, Óleo Haste Válvulas (ARAI)	16	16	16	16	16			
2	14110-MJE-D00	Árvore Comando Comp., Admissão	1	1	1	–	–			
	14110-MJE-D01		–	–	–	1	1			
3	14210-MJE-D00	Árvore Comando Comp., Escape	1	1	1	–	–			
	14210-MJE-D01		–	–	–	1	1			
4	14711-MJE-D00	Válvula, Admissão	8	8	8	8	8			
5	14721-MJE-D00	Válvula, Escape	8	8	8	8	8			
6	14731-MFL-D20	Acionador, Válvula	16	16	–	–	–			
	14731-MFL-D21		–	–	16	16	16			
7	14751-MJE-D00	Mola, Válvula	16	16	16	16	16			
8	14771-MJE-D00	Retentor, Mola Válvula	16	16	16	16	16			
9	14775-MJE-D00	Assento, Mola Válvula	16	16	16	16	16			
10	14781-MJE-D00	Chaveta, Válvula	32	32	32	32	32			
11	14901-KT7-013	Calço, Ajuste (1,200)	16	16	16	16	16			
	14902-KT7-013	Calço, Ajuste (1,225)	16	16	16	16	16			
	14903-KT7-013	Calço, Ajuste (1,250)	16	16	16	16	16			
	14904-KT7-013	Calço, Ajuste (1,275)	16	16	16	16	16			
	14905-KT7-013	Calço, Ajuste (1,300)	16	16	16	16	16			
	14906-KT7-013	Calço, Ajuste (1,325)	16	16	16	16	16			
	14907-KT7-013	Calço, Ajuste (1,350)	16	16	16	16	16			
	14908-KT7-013	Calço, Ajuste (1,375)	16	16	16	16	16			
	14909-KT7-013	Calço, Ajuste (1,400)	16	16	16	16	16			
	14910-KT7-013	Calço, Ajuste (1,425)	16	16	16	16	16			

PROIBIDA A REPRODUÇÃO E DISTRIBUIÇÃO
1111111 - Honda Automóveis Sumaré - Bruno Ferreira Ramos

© Moto Honda da Amazônia Ltda.
Todos os direitos reservados.

M-3

Árvore de Comando • Válvulas

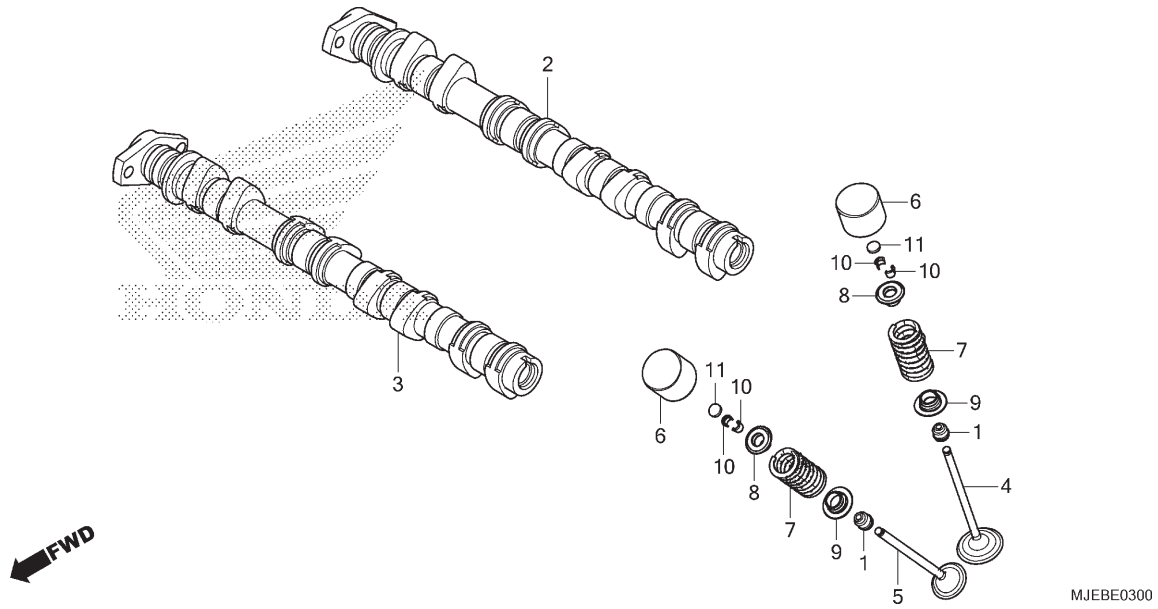

Ref. Nº	N.O.S.	Item de serviço	T.M.O.
+ 7	1111P3	Mola e/ou Retentor Haste, Válvula Escape (Uma)	4,5
	1111P3A	• Substituição de todas as molas de escape adicionar	0,7
	1111Q2	Mola Válvula e/ou Retentor Haste: Para 1 motocicleta	6,0

Ref. Nº	Nº da peça	Descrição	Qtd. CB650 F F	F	H	FA J	K	Nº de série		Tipo
11)	14911-KT7-013	Calço, Ajuste (1,450)	16	16	16	16	16			
	14912-KT7-013	Calço, Ajuste (1,475)	16	16	16	16	16			
	14913-KT7-013	Calço, Ajuste (1,500)	16	16	16	16	16			
	14914-KT7-013	Calço, Ajuste (1,525)	16	16	16	16	16			
	14915-KT7-013	Calço, Ajuste (1,550)	16	16	16	16	16			
	14916-KT7-013	Calço, Ajuste (1,575)	16	16	16	16	16			
	14917-KT7-013	Calço, Ajuste (1,600)	16	16	16	16	16			
	14918-KT7-013	Calço, Ajuste (1,625)	16	16	16	16	16			
	14919-KT7-013	Calço, Ajuste (1,650)	16	16	16	16	16			
	14920-KT7-013	Calço, Ajuste (1,675)	16	16	16	16	16			
	14921-KT7-013	Calço, Ajuste (1,700)	16	16	16	16	16			
	14922-KT7-013	Calço, Ajuste (1,725)	16	16	16	16	16			
	14923-KT7-013	Calço, Ajuste (1,750)	16	16	16	16	16			
	14924-KT7-013	Calço, Ajuste (1,775)	16	16	16	16	16			
	14925-KT7-013	Calço, Ajuste (1,800)	16	16	16	16	16			
	14926-KT7-013	Calço, Ajuste (1,825)	16	16	16	16	16			
	14927-KT7-013	Calço, Ajuste (1,850)	16	16	16	16	16			
	14928-KT7-013	Calço, Ajuste (1,875)	16	16	16	16	16			
	14929-KT7-013	Calço, Ajuste (1,900)	16	16	16	16	16			
	14930-KT7-013	Calço, Ajuste (1,925)	16	16	16	16	16			
	14931-KT7-013	Calço, Ajuste (1,950)	16	16	16	16	16			
	14932-KT7-013	Calço, Ajuste (1,975)	16	16	16	16	16			
	14933-KT7-013	Calço, Ajuste (2,000)	16	16	16	16	16			
	14934-KT7-013	Calço, Ajuste (2,025)	16	16	16	16	16			
	14935-KT7-013	Calço, Ajuste (2,050)	16	16	16	16	16			

PROIBIDA A REPRODUÇÃO E DISTRIBUIÇÃO
1111111 - Honda da Amazônia - Bruno Pereira Ramos

© Moto Honda da Amazônia Ltda.
Todos os direitos reservados.

M-3

Árvore de Comando • Válvulas

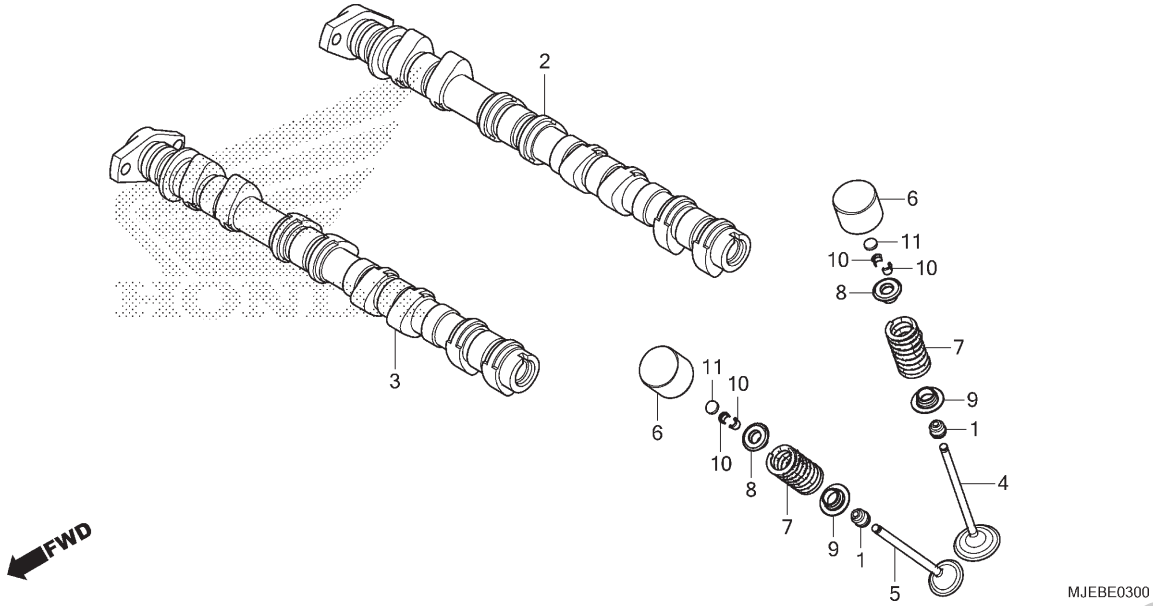

Ref. Nº	N.O.S.	Item de serviço	T.M.O.	Ref. Nº	Nº da peça	Descrição	Qtd. CB650 F F	F	H	FA J	K	Nº de série		Tipo
				11)	14936-KT7-013	Calço, Ajuste (2,075)	16	16	16	16	16			
					14937-KT7-013	Calço, Ajuste (2,100)	16	16	16	16	16			
					14938-KT7-013	Calço, Ajuste (2,125)	16	16	16	16	16			
					14939-KT7-013	Calço, Ajuste (2,150)	16	16	16	16	16			
					14940-KT7-013	Calço, Ajuste (2,175)	16	16	16	16	16			
					14941-KT7-013	Calço, Ajuste (2,200)	16	16	16	16	16			
					14942-KT7-013	Calço, Ajuste (2,225)	16	16	16	16	16			
					14943-KT7-013	Calço, Ajuste (2,250)	16	16	16	16	16			
					14944-KT7-013	Calço, Ajuste (2,275)	16	16	16	16	16			
					14945-KT7-013	Calço, Ajuste (2,300)	16	16	16	16	16			
					14946-KT7-013	Calço, Ajuste (2,325)	16	16	16	16	16			
					14947-KT7-013	Calço, Ajuste (2,350)	16	16	16	16	16			
					14948-KT7-013	Calço, Ajuste (2,375)	16	16	16	16	16			
					14949-KT7-013	Calço, Ajuste (2,400)	16	16	16	16	16			
					14950-KT7-013	Calço, Ajuste (2,425)	16	16	16	16	16			
					14951-KT7-013	Calço, Ajuste (2,450)	16	16	16	16	16			
					14952-KT7-013	Calço, Ajuste (2,475)	16	16	16	16	16			
					14953-KT7-013	Calço, Ajuste (2,500)	16	16	16	16	16			
					14954-KT7-013	Calço, Ajuste (2,525)	16	16	16	16	16			
					14955-KT7-013	Calço, Ajuste (2,550)	16	16	16	16	16			
					14956-KT7-013	Calço, Ajuste (2,575)	16	16	16	16	16			
					14957-KT7-013	Calço, Ajuste (2,600)	16	16	16	16	16			
					14958-KT7-013	Calço, Ajuste (2,625)	16	16	16	16	16			
					14959-KT7-013	Calço, Ajuste (2,650)	16	16	16	16	16			
					14960-KT7-013	Calço, Ajuste (2,675)	16	16	16	16	16			

PROIBIDA A REPRODUÇÃO E DISTRIBUIÇÃO
1111111 - Honda Automóveis Sumaré - Bruno Pereira Ramos

© Moto Honda da Amazônia Ltda.
Todos os direitos reservados.

M-3

Árvore de Comando • Válvulas

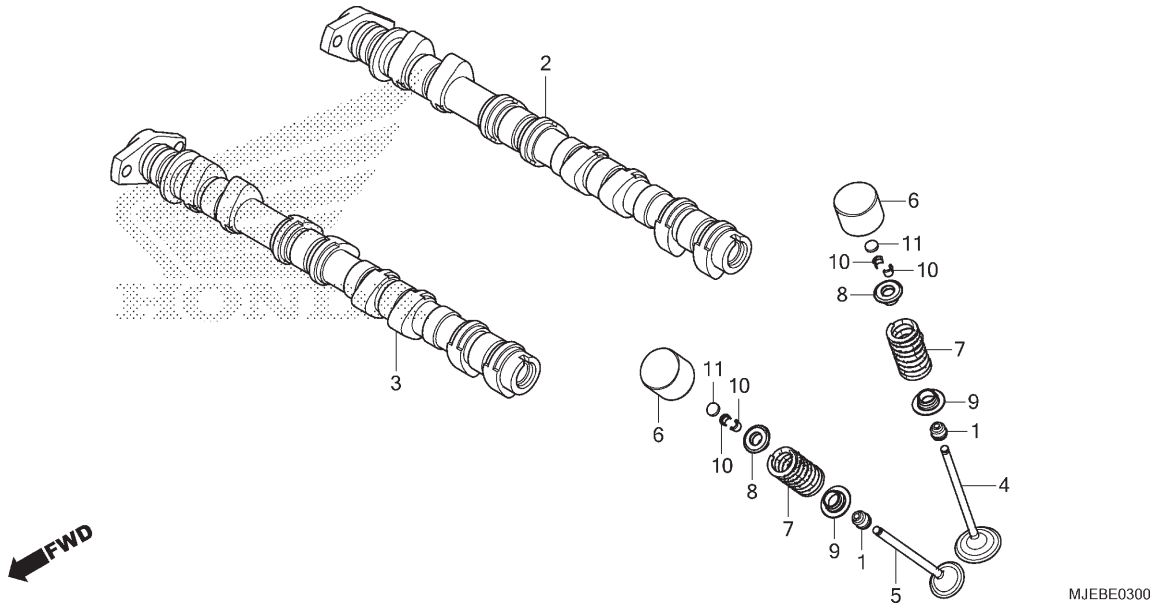

Ref. Nº	N.O.S.	Item de serviço	T.M.O.	Ref. Nº	Nº da peça	Descrição	Qtd. CB650 F F	F	H	FA J	K	Nº de série		Tipo
				11)	14961-KT7-013	Calço, Ajuste (2,700)	16	16	16	16	16			
					14962-KT7-013	Calço, Ajuste (2,725)	16	16	16	16	16			
					14963-KT7-013	Calço, Ajuste (2,750)	16	16	16	16	16			
					14964-KT7-013	Calço, Ajuste (2,775)	16	16	16	16	16			
					14965-KT7-013	Calço, Ajuste (2,800)	16	16	16	16	16			
					14966-KT7-013	Calço, Ajuste (2,825)	16	16	16	16	16			
					14967-KT7-013	Calço, Ajuste (2,850)	16	16	16	16	16			
					14968-KT7-013	Calço, Ajuste (2,875)	16	16	16	16	16			
					14969-KT7-013	Calço, Ajuste (2,900)	16	16	16	16	16			

Voltar

PROIBIDA A REPRODUÇÃO E DISTRIBUIÇÃO
1111111 - Honda Unidade Sumaré - Bruno Pereira Ramos

© Moto Honda da Amazônia Ltda.
Todos os direitos reservados.

M-4

Corrente de Comando • Tensor

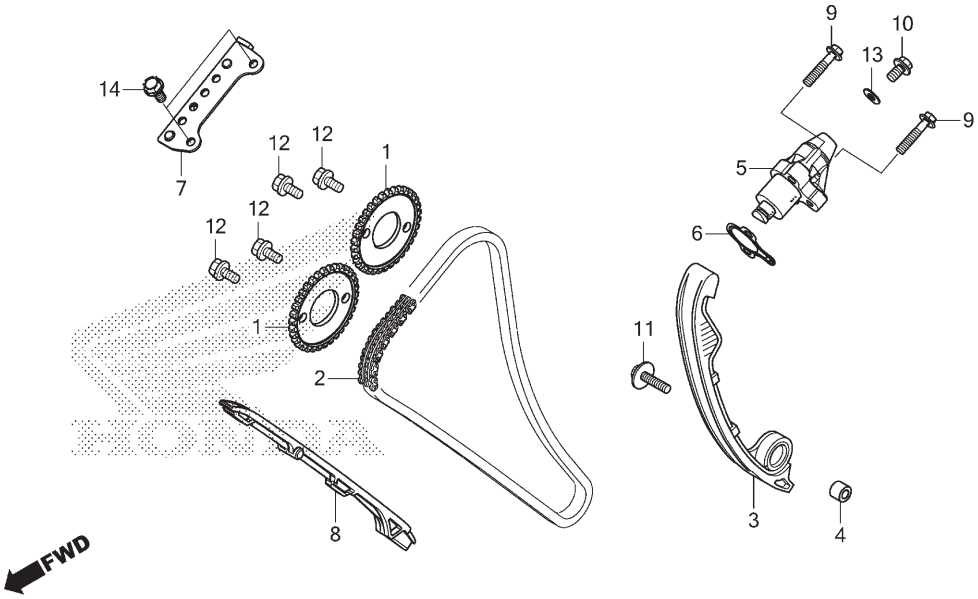

Ref. Nº	N.O.S.	Item de serviço	T.M.O.
1	1111F7	Pinhão, Comando: Admissão	2,7
	1111F8	Pinhão, Comando: Escape	2,7
	1111F9	Pinhão, Comando: Para 1 motocicleta	2,8
2	110140	Corrente, Comando	2,9
3	111130	Tensor, Corrente Comando	0,5
5		(6)	
	111133	Acionador, Tensor	0,2
7	1111G9	Guia B, Corrente Comando	2,0
8	111139	Guia, Corrente Comando	4,3

Ref. Nº	Nº da peça	Descrição	Qtd. CB650 F F	F	H	FA J	K	Nº de série		Tipo
1	14321-MJE-D00	Pinhão, Comando (34D)	2	2	2	–	–			
	14321-MJE-D01		–	–	–	2	2			
2	14401-MJE-D01	Corrente, Comando (122 Elos) (DAIDO) (SCR-0409 SV)	1	1	1	1	1			
3	14510-MJE-D02	Tensor Conj., Corrente Comando	1	1	1	1	1			
4	14517-KYJ-900	Bucha, Tensor	1	1	1	1	1			
5	14520-MJE-D01	Acionador Conj., Tensor (NHK)	1	1	1	–	–			
	14520-MJE-DB1		–	–	–	1	1			
6	14523-MJE-D00	Junta, Tensor	1	1	1	1	1			
7	14546-MJE-D00	Guia Comp. B, Corrente Comando	1	1	1	1	1			
8	14611-MJE-D00	Guia A, Corrente Comando	1	1	1	1	1			
9	90003-MJE-D00	Parafuso, Flange, 6x25	2	2	2	2	2			
10	90004-GHB-600	Parafuso, Flange, 6x10 (NSHF)	1	1	1	1	1			
11	90022-KYJ-900	Parafuso-arruela, 6x25	1	1	1	1	1			
12	90082-HA0-000	Parafuso, Flange, 7x10,5	4	4	4	4	4			
13	90442-397-000	Arruela, Vedação, 6mm	1	1	1	1	1			
14	95701-06014-00	Parafuso, Flange, 6x14	2	2	2	2	2			

PROIBIDA A REPRODUÇÃO E DISTRIBUIÇÃO
1111111 - Honda Unidade Sumaré - Bruno Pereira Ramos

© Moto Honda da Amazônia Ltda.
Todos os direitos reservados.

M-5

Tampa Lateral Direita

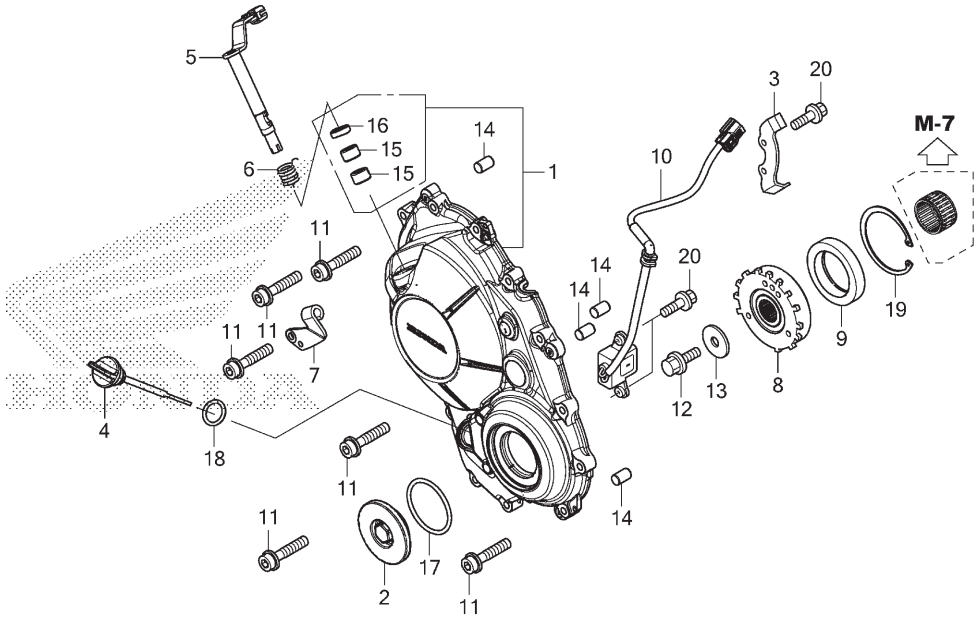

Ref. Nº	N.O.S.	Item de serviço	T.M.O.
1	110159	Tampa, Lateral: Direita	0,5
5		(6)	
	2121A7	Alavanca, Embreagem	0,4
8	612131	Carcaça Externa, Embreagem Partida	0,6
9	6121A2	Embreagem, Unidirecional Partida	0,6
10	614110	Gerador, Pulsos Ignição	0,5

Ref. Nº	Nº da peça	Descrição	Qtd. CB650 F F	F	H	FA J	K	Nº de série	Tipo
1	11330-MJE-D01	Tampa Comp., Lateral Direita	1	1	1	1	1		
2	11332-MER-D00	Tampa, 45mm	1	1	1	1	1		
3	11334-MJE-D00	Braçadeira, Fiação Gerador Pulsos	1	1	1	1	1		
4	15650-MJE-B00	Medidor, Nível Óleo	1	1	1	1	1		
5	22810-MJE-D00	Alavanca Comp., Embreagem	1	1	1	1	1		
6	22815-MJE-D00	Mola, Alavanca Embreagem	1	1	1	1	1		
7	22821-MJE-D00	Suporte, Cabo Embreagem	1	1	1	1	1		
8	28115-MJE-D00	Carcaça Externa, Embreagem Partida	1	1	1	1	1		
9	28125-MJE-D01	Embreagem, Unidirecional	1	1	1	1	1		
10	30300-MJE-D01	Gerador Conj., Pulsos	1	1	1	1	1		
11	90003-MGZ-J00	Parafuso, Allen Flange, 6x28	14	14	14	14	14		
12	90013-430-000	Parafuso, Especial, 10x25	1	1	1	1	1		
13	90405-MJE-D00	Arruela, 10,5x31,8	1	1	1	1	1		
14	90701-MV9-670	Pino, Guia, 10x16	4	4	4	4	4		
15	91053-MFJ-D01	Rolamento, Agulhas, 12x16x10	2	2	2	2	2		
16	91204-KK0-003	Retentor, Óleo, 12x18x5 (ARAI)	1	1	1	1	1		
17	91301-ML7-003	Anel, Vedação, 48,1x3,6 (ARAI)	1	1	1	1	1		
18	91307-KF0-003	Anel, Vedação, 18x3 (ARAI)	1	1	1	1	1		
19	94520-63150	Anel Elástico, Interno, 63mm	1	1	1	1	1		
20	95701-06014-00	Parafuso, Flange, 6x14	4	4	4	4	4		

Voltar

PROIBIDA A REPRODUÇÃO E DISTRIBUIÇÃO
1111111 - Honda Minas Sumaré - Bruno Pereira Ramos

© Moto Honda da Amazônia Ltda.
Todos os direitos reservados.

M-6

Embreagem

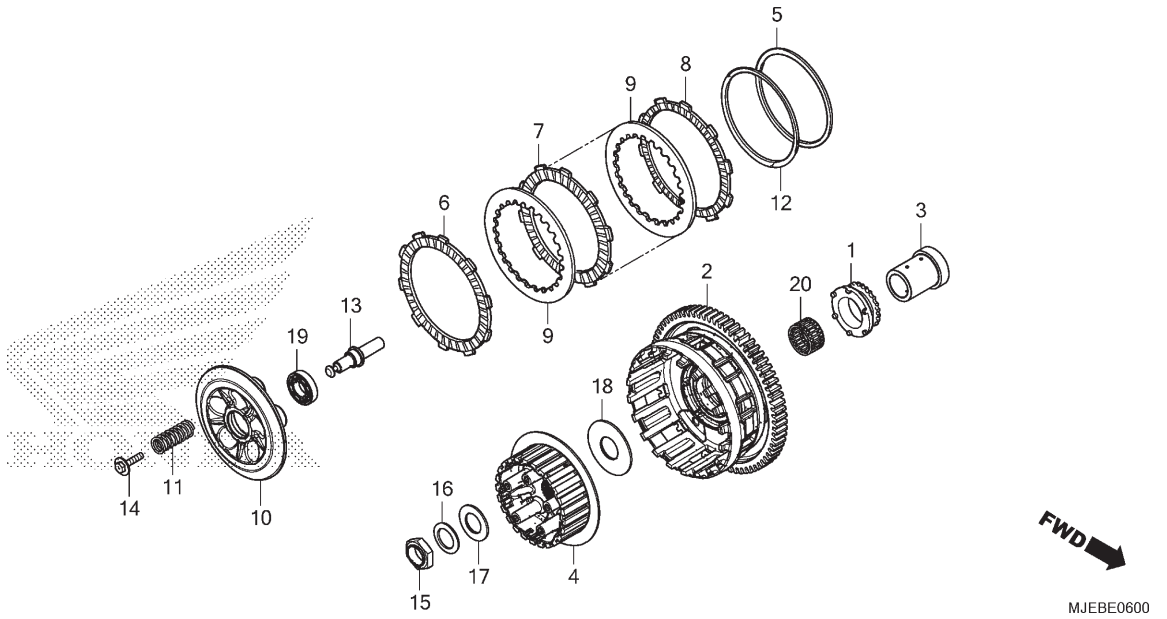

Ref. Nº	N.O.S.	Item de serviço	T.M.O.
1	1131A2	Engrenagem, Motora Bomba Óleo	0,8
2		(20)	
	2121A0	Carcaça Externa, Embreagem	0,8
4	212112	Cubo, Embreagem	0,8
7		(5,6,8,9,12)	
	2121A1	Disco, Fricção Embreagem	0,6
		• Nota: Mesmo tempo para duas unidades ou mais	
10	2121A3	Placa, Pressão Embreagem	0,5
11	212107	Mola, Embreagem	0,5
		• Nota: Mesmo tempo para duas unidades ou mais	
13	2121B6	Haste, Acionador Embreagem	0,5
19	2121B4	Rolamento, Acionador Embreagem ...	0,5

Ref. Nº	Nº da peça	Descrição	Qtd. CB650 F F	F	H	FA J	K	Nº de série		Tipo
1	15131-MJE-D01	Engrenagem, Motora Bomba Óleo (25D)	1	1	1	1	1	.....	.....	.....
2	22100-MJE-D00	Externa Comp., Embreagem (71D)	1	1	1	1	1	.....	.....	.....
3	22116-MJE-D00	Guia, Externa Embreagem	1	1	1	1	1	.....	.....	.....
4	22120-MJE-D00	Cubo, Embreagem	1	1	1	1	1	.....	.....	.....
5	22125-ML7-000	Assento, Mola Judder	1	1	1	1	1	.....	.....	.....
6	22201-MAE-000	Disco, Fricção Embreagem	1	1	1	1	1	.....	.....	.....
7	22201-MFJ-D00	Disco, Fricção Embreagem	5	5	5	5	5	.....	.....	.....
8	22202-MAE-000	Disco B, Fricção Embreagem	1	1	1	1	1	.....	.....	.....
9	22321-ML7-000	Placa, Embreagem	6	6	6	6	6	.....	.....	.....
10	22350-MCJ-000	Placa, Pressão Embreagem	1	1	1	1	1	.....	.....	.....
11	22401-MJE-D00	Mola, Embreagem	5	5	5	5	5	.....	.....	.....
12	22402-MAS-E00	Mola, Judder	1	1	1	1	1	.....	.....	.....
13	22847-MJE-D00	Haste, Acionador Embreagem	1	1	1	1	1	.....	.....	.....
14	90024-MAS-000	Parafuso-arruela, 6x28	5	5	5	5	5	.....	.....	.....
15	90231-MJE-D00	Porca, Trava, 22mm	1	1	1	1	1	.....	.....	.....
16	90432-MM5-000	Arruela, Pressão, 22mm	1	1	1	1	1	.....	.....	.....
17	90451-KG4-000	Arruela, Encosto, 22x39x2	1	1	1	1	1	.....	.....	.....
18	90459-MM4-000	Arruela, 60x25x2	1	1	1	1	1	.....	.....	.....
19	91009-MAS-003	Rolamento, Radial Esferas, 16003	1	1	1	1	1	.....	.....	.....
20	91102-MEE-003	Rolamento B, Agulhas, 35x41x23,8 (Branco)	1	1	1	1	1	.....	.....	.....

PROIBIDA A REPRODUÇÃO E DISTRIBUIÇÃO
1111111 - Honda Amazônia - Bruno Pereira Ramos

© Moto Honda da Amazônia Ltda.
Todos os direitos reservados.

M-7

Engrenagem de Partida

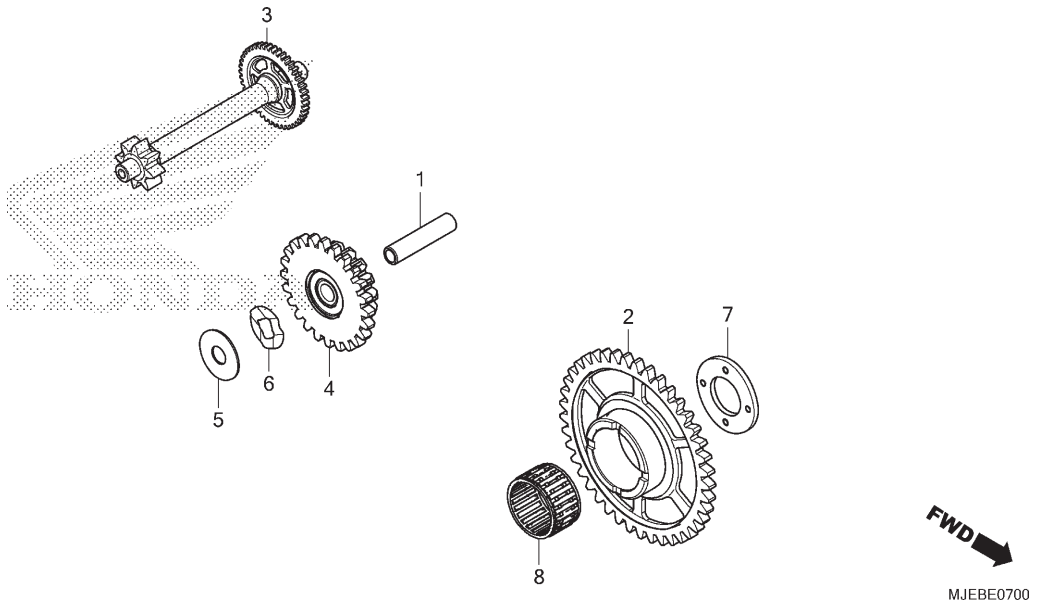

Ref. Nº	N.O.S.	Item de serviço	T.M.O.
2		(8)	
	612120	Engrenagem, Movida Partida	0,5
3	612125	Engrenagem, Redução Partida	0,8
4	612135	Engrenagem, Intermediária Partida ...	0,4

Ref. Nº	Nº da peça	Descrição	Qtd. CB650 F F	F	H	FA J	K	Nº de série	Tipo
1	28102-ME9-000	Pino, 10x44	1	1	1	1	1	.....	.....
2	28111-MJE-D00	Engrenagem Comp., Movida Partida (37D)	1	1	1	1	1	.....	.....
3	28130-MJE-D00	Engrenagem Comp., Redução Partida (43D/8D)	1	1	1	1	1	.....	.....
4	28140-MJE-D00	Engrenagem B, Redução Partida (24D/15D)	1	1	1	1	1	.....	.....
5	90401-MEE-000	Arruela, 10x28x1	1	1	1	1	1	.....	.....
6	90435-MEE-000	Arruela, Ondulada	1	1	1	1	1	.....	.....
7	90456-MFA-D00	Arruela, Encosto, 22,1x42x3	1	1	1	1	1	.....	.....
8	91101-MJE-D02	Rolamento, Agulhas, 30x35x20	1	1	1	1	1	.....	.....

PROIBIDA A REPRODUÇÃO E DISTRIBUIÇÃO
1111111 - Honda Unidade Sumaré - Bruno Pereira Ramos

© Moto Honda da Amazônia Ltda.
Todos os direitos reservados.

M-8

Tampa do Gerador

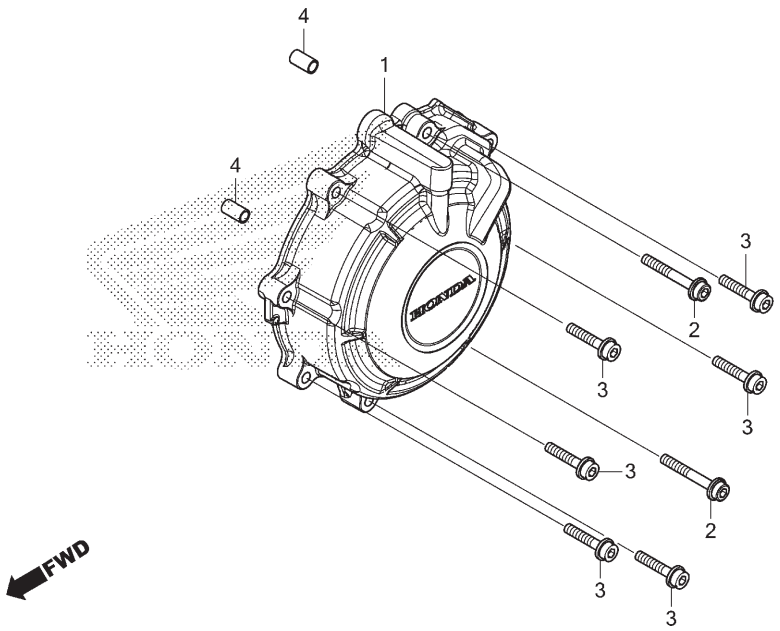

Ref. Nº	N.O.S.	Item de serviço	T.M.O.
1	1101B1	Tampa, Alternador	0,7

Ref. Nº	Nº da peça	Descrição	Qtd. CB650 FF	F	H	FA J	K	Nº de série		Tipo
1	11321-MJE-D00	Tampa, Gerador C.A.	1	1	1	1	1	.....	.....	.....
2	90002-MJE-D00	Parafuso, Allen Flange, 6x40	2	2	2	2	2	.....	.....	.....
3	90003-MGZ-J00	Parafuso, Allen Flange, 6x28	6	6	6	6	6	.....	.....	.....
4	94301-08140	Pino, Guia, 8x14	2	2	2	2	2	.....	.....	.....

PROIBIDA A REPRODUÇÃO E DISTRIBUIÇÃO
1111111 - Honda Unidade Sumaré - Bruno Pereira Ramos

© Moto Honda da Amazônia Ltda.
Todos os direitos reservados.

M-9

Gerador

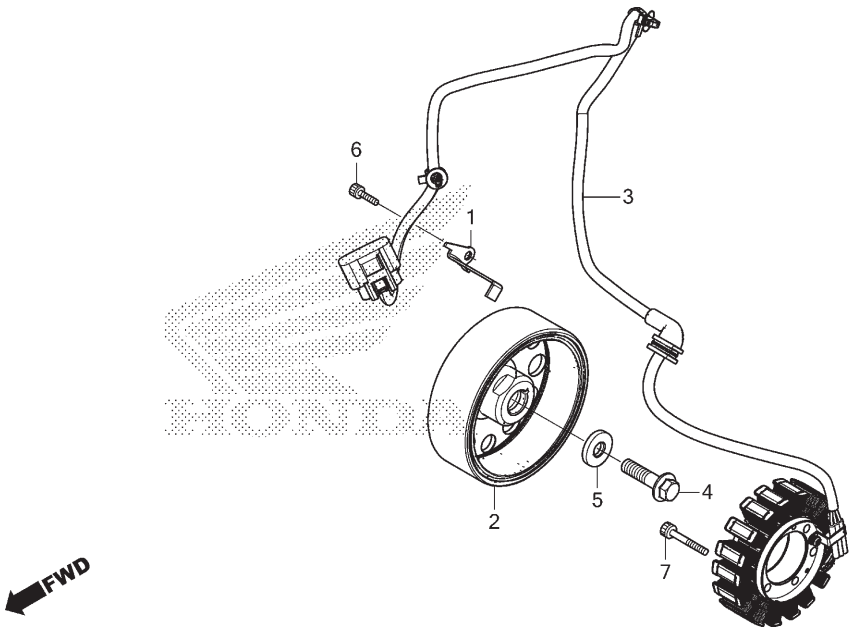

Ref. Nº	N.O.S.	Item de serviço	T.M.O.
2	613105	Rotor ou Volante	0,8
3	6131A3	Estator	0,9

Ref. Nº	Nº da peça	Descrição	Qtd. CB650 F F	F	H	FA J	K	Nº de série	Tipo
1	11333-MJE-D00	Braçadeira, Fiação Gerador C.A.	1	1	1	1	1		
2	31110-MJE-D01	Volante Comp.	1	1	1	1	1		
3	31120-MJE-D01	Estator Comp.	1	1	1	1	1		
4	90023-MV9-670	Parafuso, Flange, 10mm	1	1	1	1	1		
5	90406-MJE-D00	Arruela, 10,5x27	1	1	1	1	1		
6	96600-06016-00	Parafuso, Allen, 6x16	1	1	1	1	1		
7	96600-06032-00	Parafuso, Allen, 6x32	4	4	4	4	4		

Voltar

PROIBIDA A REPRODUÇÃO E DISTRIBUIÇÃO
1111111 - Honda Unidade Sumaré - Bruno Pereira Ramos

© Moto Honda da Amazônia Ltda.
Todos os direitos reservados.

M-10

Bomba d' Água

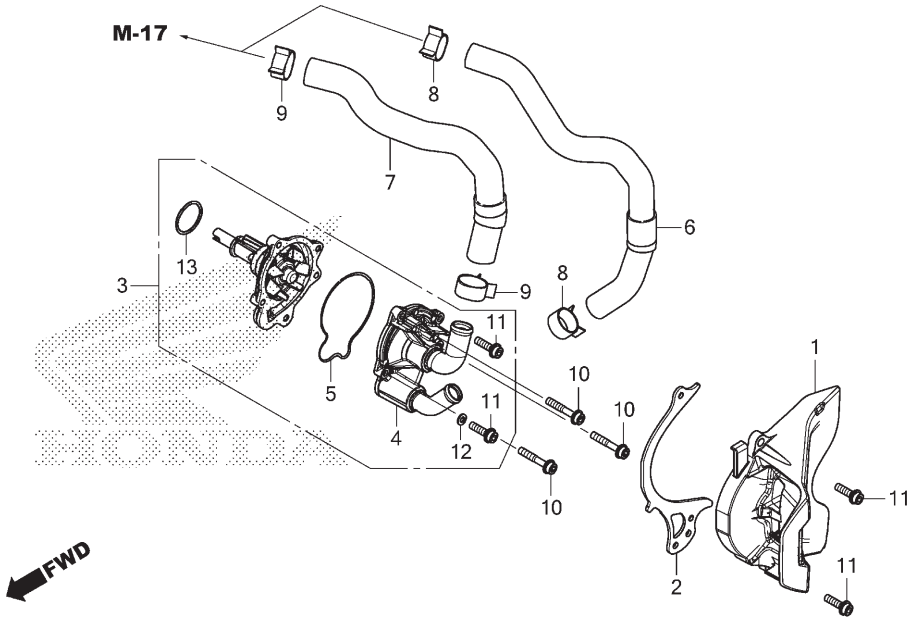

Ref. Nº	N.O.S.	Item de serviço	T.M.O.
1	1101B0	Tampa, Lateral: Traseira Esquerda	0,1
3	114103	Bomba Conj., Água	0,7
4	1141B0	Tampa, Bomba Água	0,7
5	1141B1	Junta, Tampa Bomba Água	0,7
6	114130	Mangueira A, Água	1,8
7	114131	Mangueira B, Água	1,8
13	1141E1	Anel, Vedação, Bomba Água	0,7

Ref. Nº	Nº da peça	Descrição	Qtd. CB650 F F	F	H	FA J	K	Nº de série		Tipo
1	11350-MJE-D00	Tampa Comp., Traseira Esquerda	1	1	1	1	1			
2	11356-MJE-D00	Placa, Guia Corrente	1	1	1	1	1			
3	19200-MJE-305	Bomba Comp., Água	1	1	1	–	–			
	19200-MJE-306		–	–	–	1	1			
4	19220-MJE-D00	Tampa Comp., Bomba Água	1	1	1	–	–			
	19220-MJE-DB0		–	–	–	1	1			
5	19226-MJE-D00	Junta, Corpo Bomba Água	1	1	1	1	1			
6	19525-MJE-D00	Mangueira A, Água	1	1	1	1	1			
7	19526-MJE-D00	Mangueira B, Água	1	1	1	1	1			
8	19531-MGZ-J00	Presilha, Mangueira Água (D27)	2	2	2	2	2			
9	19533-MGZ-J00	Presilha, Mangueira Água (D30)	2	2	2	2	2			
10	90001-MJE-D00	Parafuso, Allen Flange, 6x35	3	3	3	3	3			
11	90002-MGZ-J00	Parafuso, Allen Flange, 6x25	4	4	4	4	4			
12	90463-ML7-000	Arruela, Vedação, 6,5mm	1	1	1	1	1			
13	91302-MB0-013	Anel, Vedação, 32,95x2,62 (ARAI)	1	1	1	1	1			

PROIBIDA A REPRODUÇÃO E DISTRIBUIÇÃO
1111111 - Honda Unidade Sumaré - Bruno Pereira Ramos

© Moto Honda da Amazônia Ltda.
Todos os direitos reservados.

M-11

Motor de Partida

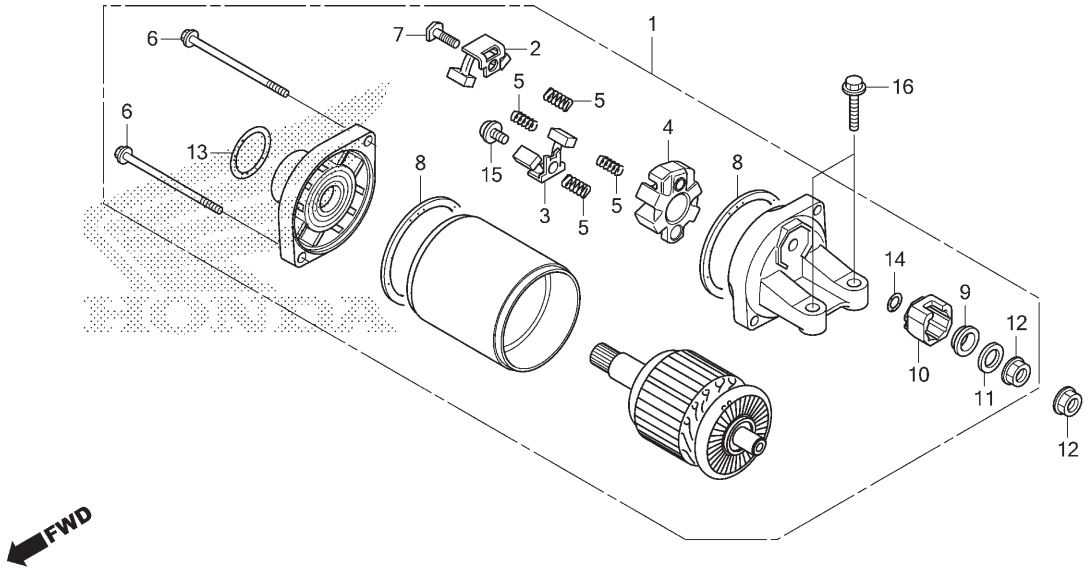

Ref. Nº	N.O.S.	Item de serviço	T.M.O.
1		(13)	
	612105	Motor, Partida	0,4
2		(3,5,8)	
	6121A4	Terminal, Escovas (Partida)	0,5
		• Nota: Mesmo tempo para duas unidades	

Ref. Nº	Nº da peça	Descrição	Qtd. CB650 F F	F	H	FA J	K	Nº de série		Tipo
1	31200-MJE-D01	Motor Partida, Conj. (MITSUBA)	1	1	1	–	–			
	31200-MJE-DB1		–	–	–	1	1			
2	31201-MEW-921	Escovas Carbono A, Jogo	1	1	1	1	1			
3	31202-MEW-921	Escovas Carbono B, Jogo	1	1	1	1	1			
4	31203-MEW-921	Suporte, Escovas	1	1	1	1	1			
5	31204-MEW-921	Mola, Escovas Carbono	4	4	4	4	4			
6	31205-HP5-601	Parafuso, Fixação	2	2	2	2	2			
7	31206-MEW-921	Parafuso, Terminal	1	1	1	1	1			
8	31207-HP5-601	Anel	2	2	2	2	2			
9	31208-MEW-921	Isolador	1	1	1	1	1			
10	31209-MEW-921	Limitador, Terminal	1	1	1	1	1			
11	31210-MEW-921	Arruela	1	1	1	1	1			
12	90071-MB0-000	Porca-arruela, 6mm	2	2	2	2	2			
13	91309-425-003	Anel, Vedação, 24,4x3,1 (ARAI)	1	1	1	1	1			
14	91320-MB0-000	Anel, Vedação 4x2	1	1	1	1	1			
15	93892-05012-08	Parafuso-arruela, 5x12	1	1	1	1	1			
16	95801-06028-00	Parafuso, Flange, 6x28	2	2	2	2	2			

PROIBIDA A REPRODUÇÃO E DISTRIBUIÇÃO
1111111 - Honda Unidade Sumaré - Bruno Pereira Ramos

© Moto Honda da Amazônia Ltda.
Todos os direitos reservados.

M-12

Cárter • Bomba de Óleo

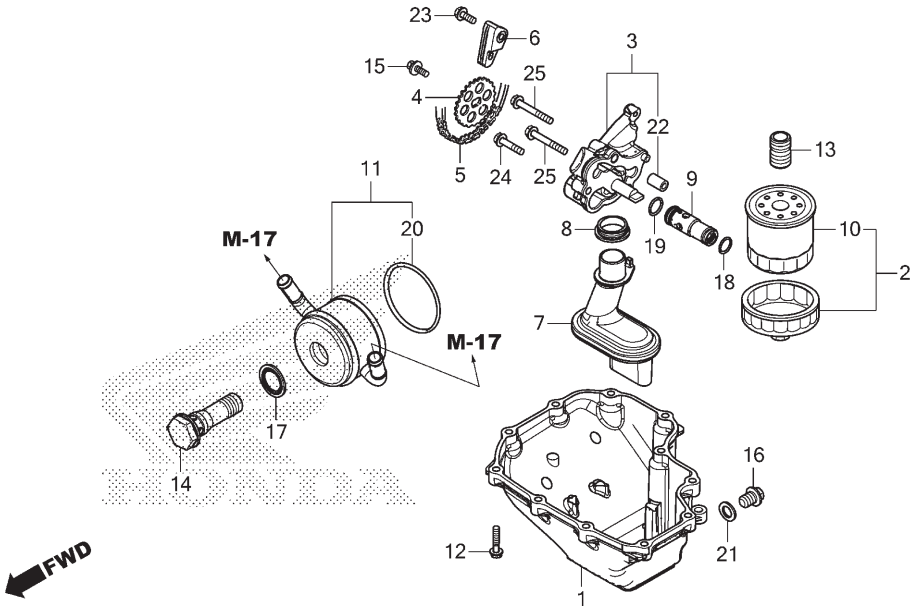

Ref. Nº	N.O.S.	Item de serviço	T.M.O.
1	113145	Cárter e/ou Junta	1,1
3	113105	Bomba Óleo, Conj.	0,8
4	113111	Engrenagem, Movida Bomba Óleo	0,4
5	113122	Corrente, Transmissão Bomba Óleo	0,8
6	1131A3	Guia, Corrente Bomba Óleo	0,7
7		(8)	
	1131B6	Filtro, Óleo	1,1
9		(18,19)	
	113126	Válvula, Alívio	0,8
10		(2)	
	113180	Cartucho, Filtro Óleo	0,2
11		(20)	
	1131B4	Radiador, Óleo	0,7

Ref. Nº	Nº da peça	Descrição	Qtd. CB650 F F	F	H	FA J	K	Nº de série		Tipo
1	11210-MJE-D00	Cárter	1	1	1	–	–			
	11210-MJE-DB0		–	–	–	1	1			
2	15010-MCE-H51	Filtro Óleo, Jogo	(1)	(1)	(1)	(1)	(1)			
3	15100-MJE-D00	Bomba Óleo, Conj.	1	1	1	1	1			
4	15134-MV9-670	Engrenagem, Movida Bomba Óleo (26D)	1	1	1	1	1			
5	15141-MJE-D01	Corrente, Bomba Óleo (DID25H-70LE)	1	1	1	1	1			
6	15147-MGE-D00	Guia Comp. B, Corrente Bomba Óleo	1	1	1	1	1			
7	15150-MJE-D00	Filtro Comp., Óleo	1	1	1	1	1			
8	15154-MAT-000	Guarnição, Filtro Óleo	1	1	1	1	1			
9	15220-MJE-D02	Válvula Conj., Alívio	1	1	1	1	1			
10	15410-MFJ-D01	Cartucho, Filtro Óleo (TOYO ROKI)	1	1	1	1	1			
11	15700-MJE-D01	Radiador Comp., Óleo	1	1	1	1	1			
12	90010-MGZ-J00	Parafuso, Flange, 6x28	11	11	11	11	11			
13	90019-MGZ-J00	Prisioneiro, Filtro Óleo	1	1	1	1	1			
14	90019-MJE-D00	Parafuso, Radiador Óleo	1	1	1	1	1			
15	90021-MGZ-J00	Parafuso-arruela, 6x12	1	1	1	1	1			
16	90131-883-000	Parafuso, Plugue Drenagem, 12x15	1	1	1	1	1			
17	90402-MFJ-D01	Arruela, Vedação, 34,5mm	1	1	1	1	1			

PROIBIDA A REPRODUÇÃO E DISTRIBUIÇÃO
1111111 - Honda Unha de Sumaré - Bruno Pereira Ramos

© Moto Honda da Amazônia Ltda.
Todos os direitos reservados.

M-12

Cárter • Bomba de Óleo

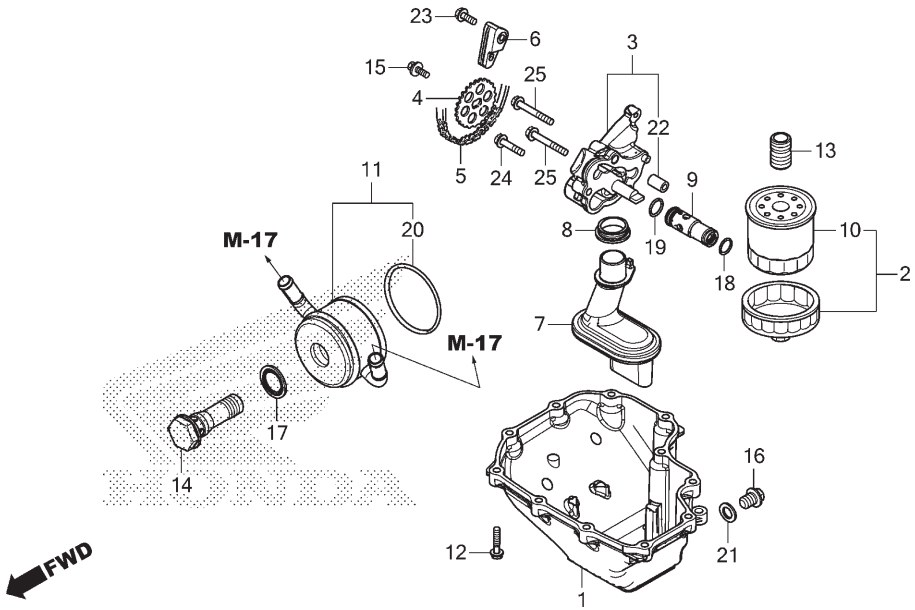

Ref. Nº	N.O.S.	Item de serviço	T.M.O.	Ref. Nº	Nº da peça	Descrição	Qtd. CB650 F F	F	H	FA J	K	Nº de série		Tipo
				18	91301-PC0-003	Anel, Vedação 13,8x1,9	1	1	1	1	1			
				19	91313-MB0-003	Anel, Vedação, 14,7x2,2 (ARAI)	1	1	1	1	1			
				20	91354-MEJ-641	Anel, Vedação, Radiador Óleo	1	1	1	1	1			
				21	94109-12000	Arruela, Plugue Drenagem, 12mm	1	1	1	1	1			
				22	94301-08140	Pino, Guia, 8x14	2	2	2	2	2			
				23	95701-06016-00	Parafuso, Flange, 6x16	1	1	1	1	1			
				24	95701-06028-00	Parafuso, Flange, 6x28	1	1	1	1	1			
				25	95701-06045-00	Parafuso, Flange, 6x45	2	2	2	2	2			

PROIBIDA A REPRODUÇÃO E DISTRIBUIÇÃO
1111111 - Honda Unidade Sumaré - Bruno Pereira Ramos

© Moto Honda da Amazônia Ltda.
Todos os direitos reservados.

M-13

Carcaça do Motor

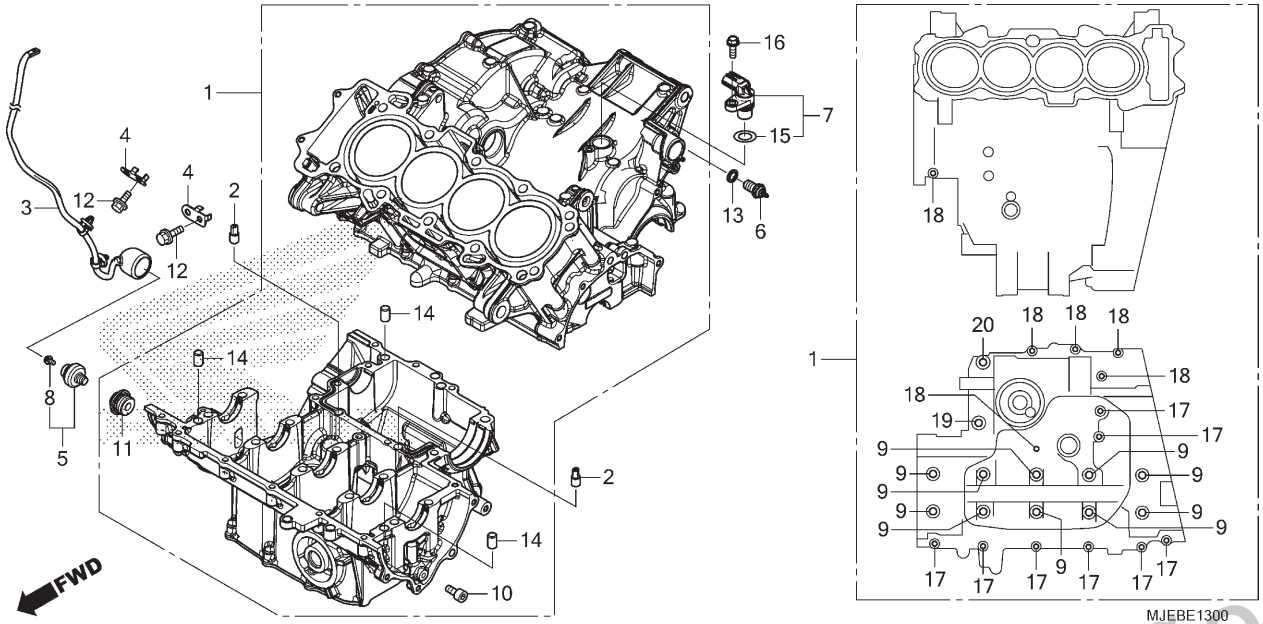

Ref. Nº	N.O.S.	Item de serviço	T.M.O.
1	110105	Carcaça, Motor	9,6
		• Inclui: Remoção e instalação do motor	
3	6111U7	Fiação Secundária, Pressão Óleo	0,6
5	615160	Interruptor, Pressão Óleo	0,2
6	6151B8	Interruptor, Ponto Morto	0,2
7		(15)	
	617198	Sensor, Velocímetro	0,2

Ref. Nº	Nº da peça	Descrição	Qtd. CB650 F F	F	H	FA J	K	Nº de série		Tipo
1	11000-MJE-D02	Carcaça, Motor	1	1	1	–	–			
	11000-MJE-DB0		–	–	–	1	1			
2	11104-MJE-D00	Orifício, 1,2mm	2	2	2	2	2			
3	32102-MJE-D00	Fiação Secundária, Pressão Óleo	1	1	1	1	1			
4	32159-MJE-D00	Suporte, Presilha Fiação	2	2	2	2	2			
5	35500-MEH-661	Interruptor Conj., Pressão Óleo (DENSO)	1	1	1	1	1			
6	35600-MFJ-D01	Interruptor Conj., Ponto Morto	1	1	1	1	1			
7	37700-MJE-D01	Sensor Conj., Velocidade (TDK-EPC)	1	1	1	1	1			
8	90002-PA6-003	Parafuso-arruela, 4x8 (DENSO)	1	1	1	1	1			
9	90004-MFG-D01	Parafuso, UBS, 8x98	10	10	10	10	10			
10	90010-MEL-000	Parafuso, Allen, 8x12	1	1	1	1	1			
11	90048-MFL-000	Parafuso, Vedação, 22mm	1	1	1	1	1			
12	90101-MCZ-D00	Parafuso, Flange, 6x14	2	2	2	2	2			
13	90443-MJ6-000	Arruela, Ponto Morto	1	1	1	1	1			
14	90701-MV9-670	Pino, Guia, 10x16	3	3	3	3	3			
15	91303-KF0-003	Anel, Vedação, 14,8x2,4 (ARAI)	1	1	1	1	1			
16	95701-06018-00	Parafuso, Flange, 6x18	1	1	1	1	1			
17	95701-06035-00	Parafuso, Flange, 6x35	8	8	8	8	8			
18	95701-06050-00	Parafuso, Flange, 6x50	6	6	6	6	6			
19	95701-08045-00	Parafuso, Flange, 8x45	1	1	1	1	1			
20	95701-10075-00	Parafuso, Flange, 10x75	1	1	1	1	1			

PROIBIDA A REPRODUÇÃO E DISTRIBUIÇÃO
1111111 - Honda da Amazônia Sumaré - Bruno Pereira Ramos

© Moto Honda da Amazônia Ltda.
Todos os direitos reservados.

M-14

Árvore de Manivelas • Pistão

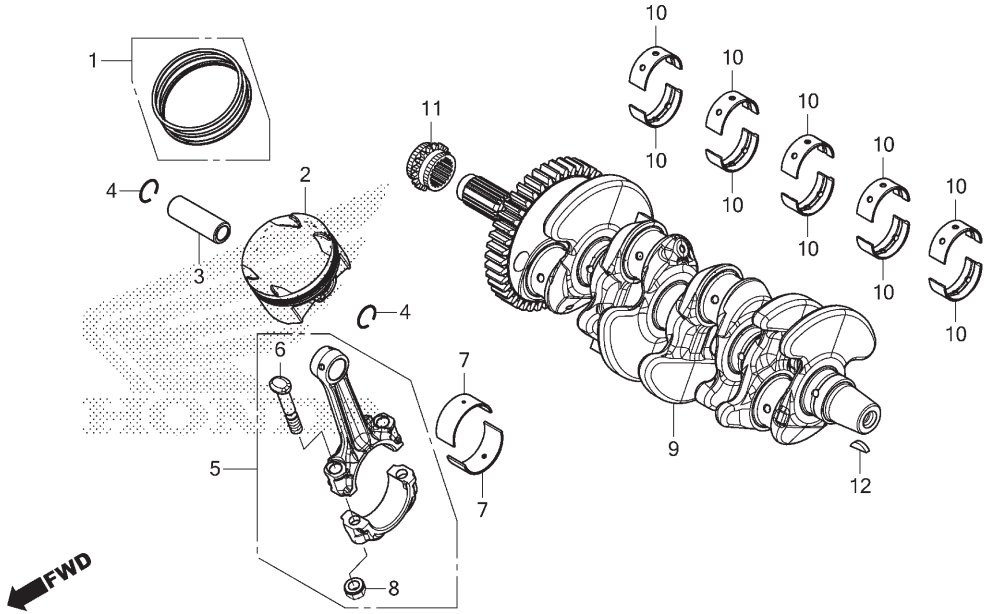

Ref. Nº	N.O.S.	Item de serviço	T.M.O.
2		(1,3,4,5,7)	
	1111T9	Pistão e/ou Anéis, Jogo e/ou Bronzina e/ou Biela	8,1
		• Inclui: Remoção e instalação do motor	
		• Inclui: Inspeção/ Medição/Limpeza	
	1111T9B	• Com 1 cilindro adicionar	0,4
	1111T9C	• Com 2 cilindros adicionar	0,8
	1111X9	Pistão e/ou Anéis, Jogo e/ou Bronzina e/ou Biela: Para 1 motocicleta	9,3
		• Inclui: Remoção e instalação do motor	
		• Inclui: Inspeção/ Medição/Limpeza	
9	1101B5	Árvore de Manivelas	9,6
		• Inclui: Remoção e instalação do motor	
10	110125	Bronzina, Árvore Manivelas	8,8
		• Inclui: Remoção e instalação do motor	
		• Nota: Mesmo tempo para duas unidades ou mais	
11	1101C8	Pinhão, Distribuição	2,9

Ref. Nº	Nº da peça	Descrição	Qtd. CB650 F F	F	H	FA J	K	Nº de série	Tipo
1	13011-MJE-315	Anéis Pistão, Jogo (STD.)	4	4	4	4	4		
	13021-MJE-315	Anéis Pistão, Jogo (O.S. 0,25)	(4)	(4)	(4)	(4)	(4)		
2	13101-MJE-D00	Pistão	4	4	4	4	4		
	13102-MJE-305	Pistão (O.S. 0,25)	(4)	(4)	(4)	(4)	(4)		
3	13111-MFG-D00	Pino, Pistão	4	4	4	4	4		
4	13112-MEE-000	Trava, Pino Pistão, 16mm	8	8	8	8	8		
5	13210-MJE-D00	Biela Conj.	4	4	4	4	4		
6	13213-ML7-020	Parafuso, Biela	8	8	8	8	8		
7	13214-MJE-D01	Bronzina A, Biela (Azul)	8	8	8	8	8		
	13215-MJE-D01	Bronzina B, Biela (Preto)	8	8	8	8	8		
	13216-MJE-D01	Bronzina C, Biela (Marrom)	8	8	8	8	8		
	13217-MJE-D01	Bronzina D, Biela (Verde)	8	8	8	8	8		
	13218-MJE-D01	Bronzina E, Biela (Amarelo)	8	8	8	8	8		
8	13215-ML7-000	Porca, Biela	8	8	8	8	8		
9	13310-MJE-D00	Árvore Manivelas, Comp.	1	1	1	1	1		
10	13313-MW0-003	Bronzina A, Árvore Manivelas (Preto)	10	10	10	10	10		
	13314-MW0-003	Bronzina B, Árvore Manivelas (Marrom)	10	10	10	10	10		
	13315-MW0-003	Bronzina C, Árvore Manivelas (Verde)	10	10	10	10	10		
	13316-MW0-003	Bronzina D, Árvore Manivelas (Amarelo)	10	10	10	10	10		
	13317-MW0-003	Bronzina E, Árvore Manivelas (Rosa)	10	10	10	10	10		
11	14312-MJE-D00	Pinhão, Distribuição (17D)	1	1	1	1	1		
12	90701-HB6-010	Chave, Woodruff, 25x14x4	1	1	1	1	1		

PROIBIDA A REPRODUÇÃO E DISTRIBUIÇÃO
1111111 - Honda Unidade Suzuki - Bruno Pereira Ramos

© Moto Honda da Amazônia Ltda.
Todos os direitos reservados.

M-15

Transmissão

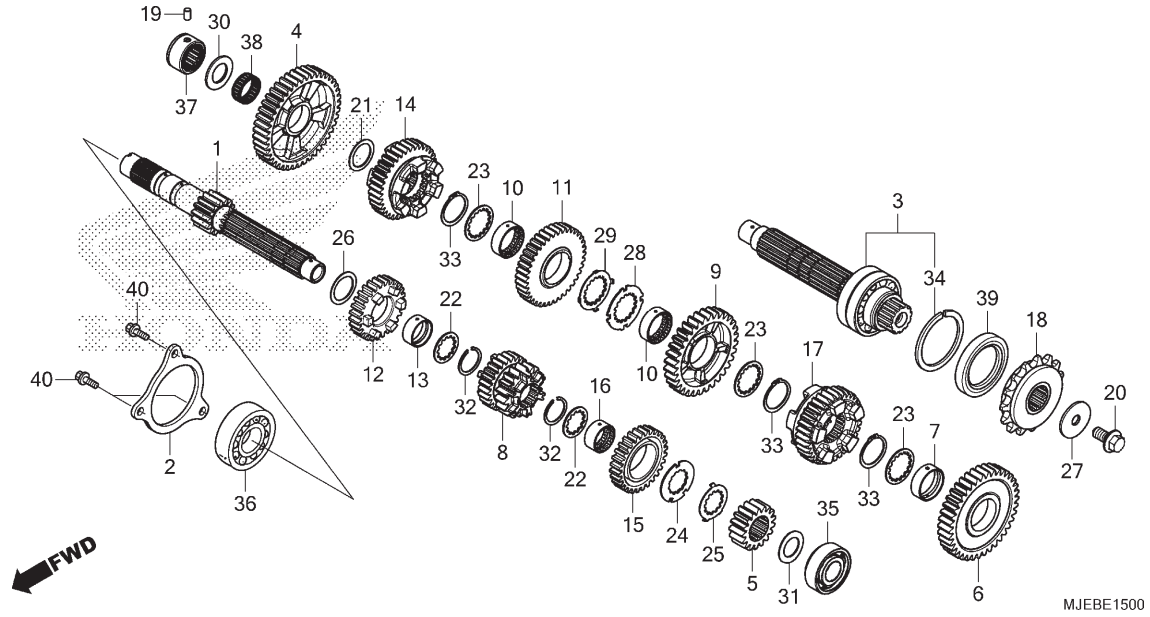

Ref. Nº	N.O.S.	Item de serviço	T.M.O.
1		(5,8,12,15)	
	210141	Árvore Principal, Transmissão	7,9
		• Inclui: Remoção e instalação do motor	
	210141A	• Substituição da árvore secundária adicionar	0,2
3		(4,6,9,11,14,17,38)	
	210142	Árvore Secundária, Transmissão	7,8
		• Inclui: Remoção e instalação do motor	
	210142A	• Substituição da árvore principal adicionar	0,3
18	213135	Pinhão, Transmissão	0,3
35	2101C2	Rolamento, Árvore Principal: Esquerdo	7,9
		• Inclui: Remoção e instalação do motor	
36	2101C5	Rolamento, Árvore Principal: Direito	7,7
		• Inclui: Remoção e instalação do motor	
	2101C6	Rolamento, Árvore Principal: Ambos	7,9
		• Inclui: Remoção e instalação do motor	
+			

Ref. Nº	Nº da peça	Descrição	Qtd. CB650 F/F	F	H	FA/J	K	Nº de série		Tipo
1	23211-MJE-D00	Árvore Principal (14D)	1	1	1	1	1			
2	23212-MJE-D00	Placa, Fixação Rolamento	1	1	1	1	1			
3	23220-MJE-D00	Árvore, Secundária Comp.	1	1	1	1	1			
4	23421-MJE-D00	Engrenagem, Secundária 1ª (43D)	1	1	1	–	–			
	23421-MJE-DB0		–	–	–	1	1			
5	23431-MJE-D00	Engrenagem, Principal 2ª (17D)	1	1	1	–	–			
	23431-MJE-DB0		–	–	–	1	1			
6	23441-MJE-D00	Engrenagem, Secundária 2ª (38D)	1	1	1	–	–			
	23441-MJE-DB0	Engrenagem, Secundária 2ª (40D)	–	–	–	1	1			
7	23442-MS2-610	Bucha, 30x11,2	1	1	1	1	1			
8	23451-MJE-D00	Engrenagem, Principal 3ª & 4ª (18D/25D)	1	1	1	–	–			
	23451-MJE-DB0		–	–	–	1	1			
9	23461-MJE-D00	Engrenagem, Secundária 3ª (32D)	1	1	1	–	–			
	23461-MJE-DB0	Engrenagem, Secundária 3ª (34D)	–	–	–	1	1			
10	23462-MAT-000	Bucha, Entalhada, 30x11	2	2	2	2	2			
11	23481-MJE-D00	Engrenagem, Secundária 4ª (38D)	1	1	1	–	–			
	23481-MJE-DB0	Engrenagem, Secundária 4ª (39D)	–	–	–	1	1			
12	23491-MJE-D00	Engrenagem, Principal 5ª (27D)	1	1	1	–	–			
	23491-MJE-DB0		–	–	–	1	1			
13	23492-MGZ-J00	Espaçador, 25x28x12	1	1	1	1	1			

PROIBIDA A REPRODUÇÃO E DISTRIBUIÇÃO
1111111 - Honda Linha de Sumaré - Bruno Pereira Ramos

© Moto Honda da Amazônia Ltda.
Todos os direitos reservados.

M-15

Transmissão

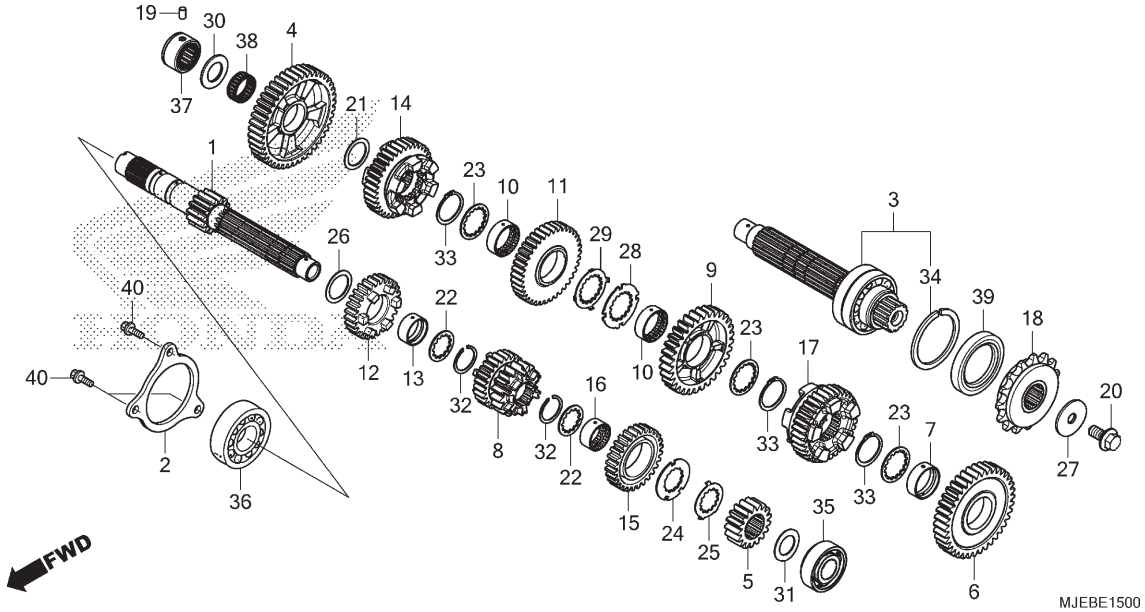

Ref. Nº	N.O.S.	Item de serviço	T.M.O.
+			
37	2101C8	Rolamento, Árvore Secundária: Direito	7,6
		• Inclui: Remoção e instalação do motor	
	2101D4	Rolamento, Árvore Principal e Secundária: Todos	7,9
		• Inclui: Remoção e instalação do motor	
39	2101G7	Retentor, Óleo, Árvore Secundária: Esquerdo	7,6
		• Inclui: Remoção e instalação do motor	

Ref. Nº	Nº da peça	Descrição	Qtd. CB650 F F	F	H	FA J	K	Nº de série	Tipo
14	23501-MJE-D00	Engrenagem, Secundária 5ª (36D)	1	1	1	–	–		
	23501-MJE-DB0	Engrenagem, Secundária 5ª (37D)	–	–	–	1	1		
15	23511-MJE-D00	Engrenagem, Principal 6ª (28D)	1	1	1	–	–		
	23511-MJE-DB0		–	–	–	1	1		
16	23512-MV9-670	Bucha, Entalhada, 25x28x13	1	1	1	1	1		
17	23521-MJE-D00	Engrenagem, Secundária 6ª (34D)	1	1	1	–	–		
	23521-MJE-DB0		–	–	–	1	1		
18	23801-MJE-D00	Pinhão Comp., Transmissão (15D)	1	1	1	1	1		
19	24261-283-000	Pino, Guia Garfo Seletor Marchas	1	1	1	1	1		
20	90037-422-003	Parafuso, Especial, 10mm	1	1	1	1	1		
21	90402-HA5-000	Arruela, Encosto, 24mm	1	1	1	1	1		
22	90451-KY2-000	Arruela, Entalhada, 25x31x1,5	2	2	2	2	2		
23	90452-MAT-000	Arruela, Entalhada, 30x36x1,5	3	3	3	3	3		
24	90454-KYJ-900	Arruela, Entalhada, 25x42x1,6	1	1	1	1	1		
25	90455-KYJ-900	Arruela, Trava, 25mm	1	1	1	1	1		
26	90456-MA6-000	Arruela, Encosto, 25mm	1	1	1	1	1		
27	90459-438-000	Arruela, 10,2mm	1	1	1	1	1		
28	90463-MAT-000	Arruela, Entalhada, 30mm	1	1	1	1	1		
29	90464-MAT-000	Arruela, Trava, 30mm	1	1	1	1	1		

PROIBIDA A REPRODUÇÃO E DISTRIBUIÇÃO
1111111 - Honda Unidade Sumaré - Bruno Pereira Ramos

© Moto Honda da Amazônia Ltda.
Todos os direitos reservados.

M-15

Transmissão

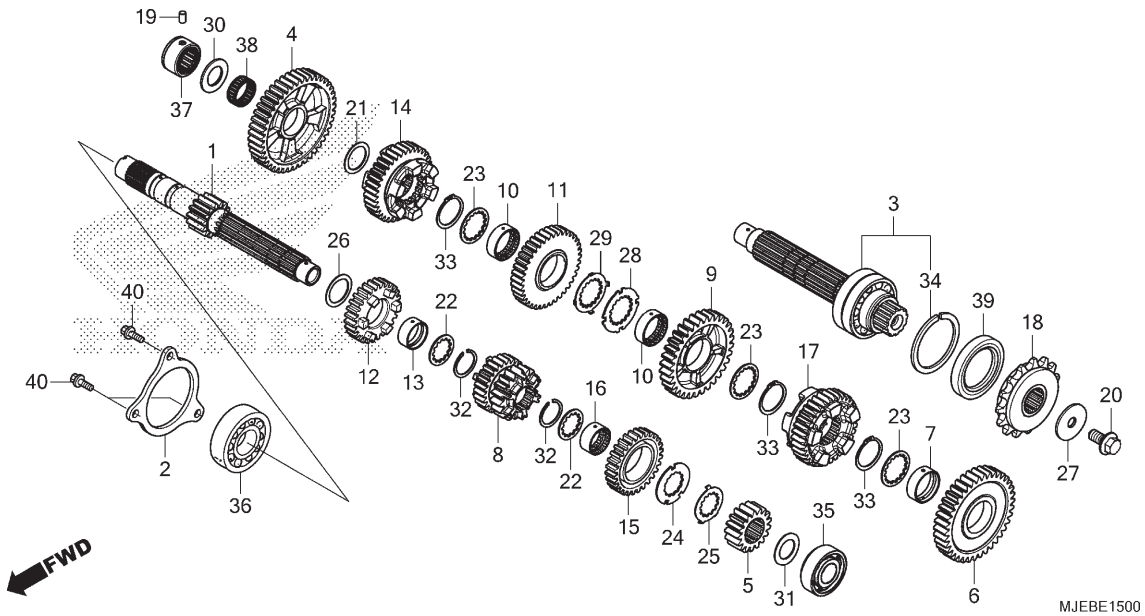

Ref. Nº	N.O.S.	Item de serviço	T.M.O.	Ref. Nº	Nº da peça	Descrição	Qtd. CB650 F F	F	H	FA J	K	Nº de série		Tipo
				30	90469-759-000	Calço J, Engrenagem Redução Final 3ª (2,0mm)	1	1	1	1	1			
				31	90554-MEL-000	Arruela, Encosto, 20mm	1	1	1	1	1			
				32	90601-107-000	Anel Elástico, 25mm	2	2	2	2	2			
				33	90604-MM5-000	Anel Elástico, 30mm	3	3	3	3	3			
				34	90606-MM5-000	Anel Elástico, 62mm	1	1	1	1	1			
				35	91001-464-003	Rolamento, Radial Esferas, 6204U (TOYO)	1	1	1	1	1			
				36	91004-MFJ-D01	Rolamento, Esferas, 6305	1	1	1	1	1			
				37	91022-KT7-003	Rolamento, Agulhas, 20mm (NTN)	1	1	1	–	–			
					91022-MJE-DB1		–	–	–	1	1			
				38	91026-MJE-D01	Rolamento, Agulhas, 24x28x10	1	1	1	1	1			
				39	91207-MAL-601	Retentor, Óleo, 40x62x8,4	1	1	1	1	1			
				40	95701-06014-00	Parafuso, Flange, 6x14	3	3	3	3	3			

PROIBIDA A REPRODUÇÃO E DISTRIBUIÇÃO
1111111 - Honda Unidade Sumaré - Bruno Pereira Ramos

© Moto Honda da Amazônia Ltda.
Todos os direitos reservados.

M-16

Tambor Seletor de Marchas

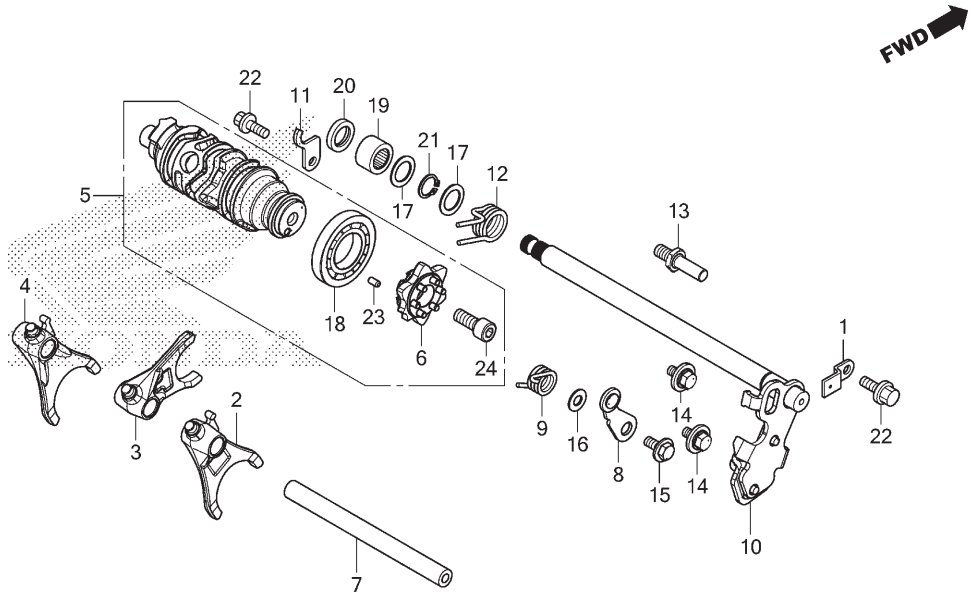

Ref. Nº	N.O.S.	Item de serviço	T.M.O.
2		(3,4)	
	210112	Garfo, Seletor Marchas	7,7
		• Inclui: Remoção e instalação do motor	
		• Nota: Mesmo tempo para duas unidades ou mais	
5	2101A9	Tambor, Seletor Marchas	7,7
		• Inclui: Remoção e instalação do motor	
6	2101B2	Excêntrico, Seletor Marchas	0,8
8		(9)	
	210125	Posicionador ou Mola, Tambor Seletor	0,8
10		(12)	
	210122	Eixo, Seletor Marchas	0,8
20	1101F9	Retentor, Óleo, Seletor Marchas	0,8

Ref. Nº	Nº da peça	Descrição	Qtd. CB650 F F	F	H	FA J	K	Nº de série	Tipo
1	14623-MV1-000	Placa, Fixação Tensor	1	1	1	1	1		
2	24211-MJE-D00	Garfo, Direito Seletor Marchas	1	1	1	1	1		
3	24212-MJE-D00	Garfo, Central Seletor Marchas	1	1	1	1	1		
4	24213-MJE-D00	Garfo, Esquerdo Seletor Marchas	1	1	1	1	1		
5	24310-MJE-D00	Tambor Comp., Seletor	1	1	1	1	1		
6	24315-MJE-D00	Excêntrico, Seletor Marchas	1	1	1	1	1		
7	24321-MAS-000	Eixo, Garfo Seletor	1	1	1	1	1		
8	24430-MGZ-J00	Posicionador Comp., Tambor Seletor	1	1	1	1	1		
9	24435-MJE-D00	Mola, Posicionador Tambor Seletor	1	1	1	1	1		
10	24610-MJE-D00	Eixo Comp., Seletor Marchas	1	1	1	1	1		
11	24612-MAL-600	Placa, Eixo	1	1	1	1	1		
12	24651-MBB-000	Mola, Retorno Seletor	1	1	1	1	1		
13	24652-MGZ-J00	Pino, Mola Retorno Seletor	1	1	1	1	1		
14	90021-MGZ-J00	Parafuso-arruela, 6x12	2	2	2	2	2		
15	90023-MGZ-J00	Parafuso, Pivô Fixação Posicionador	1	1	1	1	1		
16	90417-360-000	Arruela, Posicionador Tambor	1	1	1	1	1		
17	90451-155-000	Arruela, 14mm	2	2	2	2	2		

PROIBIDA A REPRODUÇÃO E DISTRIBUIÇÃO
1111111 - Honda Unidade Sumaré - Bruno Pereira Ramos

© Moto Honda da Amazônia Ltda.
Todos os direitos reservados.

M-16

Tambor Seletor de Marchas

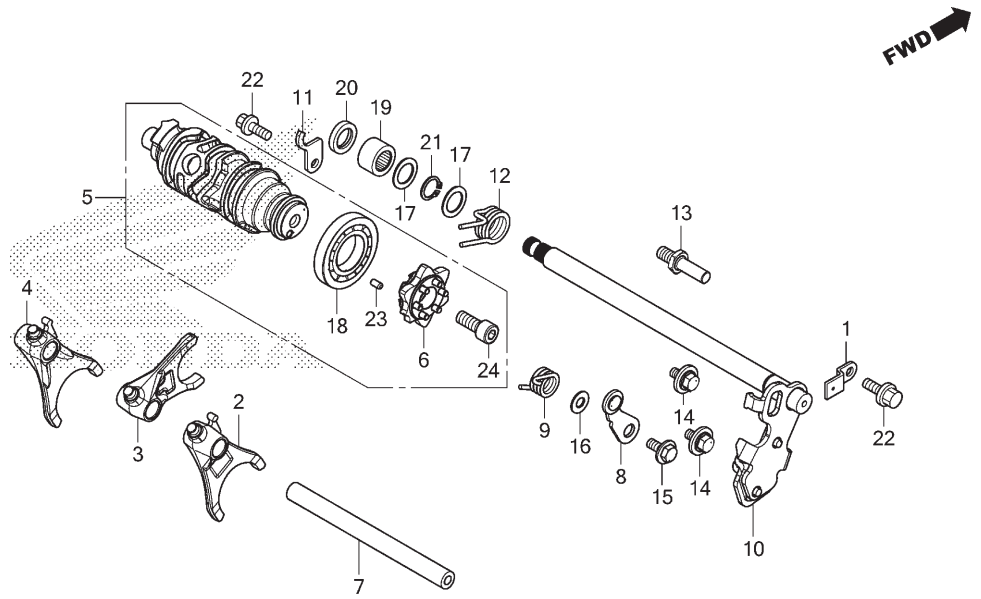

Ref. Nº	N.O.S.	Item de serviço	T.M.O.

Ref. Nº	Nº da peça	Descrição	Qtd. CB650 F F	F	H	FA J	K	Nº de série		Tipo
18	91008-MFJ-D01	Rolamento, Especial Esferas, 6500	1	1	1	1	1	.....	.....	.....
19	91106-MCF-003	Rolamento, Agulhas, 14x22x16	1	1	1	1	1	.....	.....	.....
20	91203-KSP-911	Retentor, Óleo, 14x22x5 (ARAI)	1	1	1	1	1	.....	.....	.....
21	94510-14000	Anel Elástico, Externo, 14mm	1	1	1	1	1	.....	.....	.....
22	95701-06014-00	Parafuso, Flange, 6x14	2	2	2	2	2	.....	.....	.....
23	96220-40080	Rolete, 4x8	1	1	1	1	1	.....	.....	.....
24	96600-08020-10	Parafuso, Allen, 8x20	1	1	1	1	1	.....	.....	.....

PROIBIDA A REPRODUÇÃO E DISTRIBUIÇÃO
1111111 - Honda Unidade Sumaré - Bruno Pereira Ramos

© Moto Honda da Amazônia Ltda.
Todos os direitos reservados.

M-17

Termostato

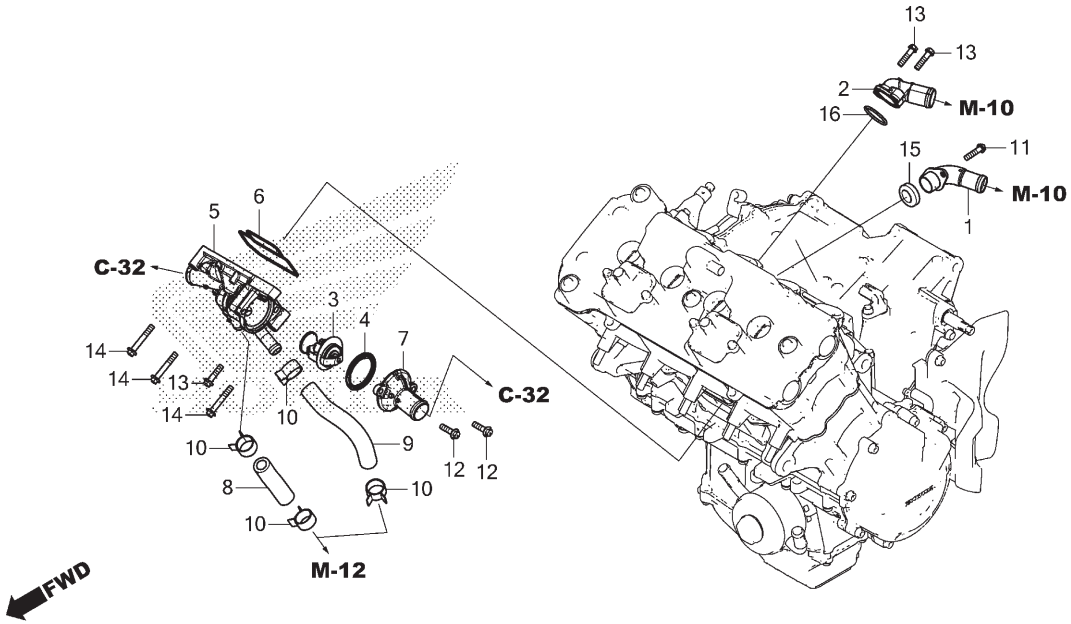

Ref. Nº	N.O.S.	Item de serviço	T.M.O.
1		(15)	
	1141D8	Junção A, Água	1,8
2		(16)	
	1141D9	Junção B, Água	1,8
3		(4)	
	114116	Termostato	0,7
5		(6)	
	114117	Carcaça, Termostato	1,3
7	1141B3	Tampa, Termostato	0,7
8	114132	Mangueira C, Água	1,3
9	114133	Mangueira D, Água	0,6

Ref. Nº	Nº da peça	Descrição	Qtd. CB650 F F	F	H	FA J	K	Nº de série	Tipo
1	19060-MJE-D00	Junção Comp., Água	1	1	1	1	1		
2	19063-MJE-D00	Junção, Água	1	1	1	1	1		
3	19300-MCJ-003	Termostato	1	1	1	1	1		
4	19305-MGZ-J01	Coxim, Termostato	1	1	1	1	1		
5	19310-MJE-D00	Carcaça Comp., Termostato	1	1	1	–	–		
	19310-MJE-DB0		–	–	–	1	1		
6	19312-MJE-D00	Junta, Carcaça Termostato	1	1	1	1	1		
7	19315-MJE-D00	Tampa, Termostato	1	1	1	–	–		
	19315-MJE-DB0		–	–	–	1	1		
8	19527-MJE-D00	Mangueira C, Água	1	1	1	1	1		
9	19528-MJE-D00	Mangueira D, Água	1	1	1	1	1		
10	19535-MGZ-J00	Presilha, Mangueira Água (D21)	4	4	4	4	4		
11	90005-MGZ-J00	Parafuso, Flange, 6x14	2	2	2	2	2		
12	90011-KYJ-900	Parafuso, Flange, 6x22	2	2	2	2	2		
13	90012-KYJ-900	Parafuso, Flange, 6x25	3	3	3	3	3		
14	90014-KYJ-900	Parafuso, Flange, 6x40	3	3	3	3	3		
15	91315-MB0-013	Retentor, Tubo Água	1	1	1	1	1		
16	91356-425-003	Anel, Vedação 30mm	1	1	1	1	1		

PROIBIDA A REPRODUÇÃO E DISTRIBUIÇÃO
1111111 - Honda Unidade Sumaré - Bruno Pereira Ramos

© Moto Honda da Amazônia Ltda.
Todos os direitos reservados.

M-18

Corpo do Acelerador

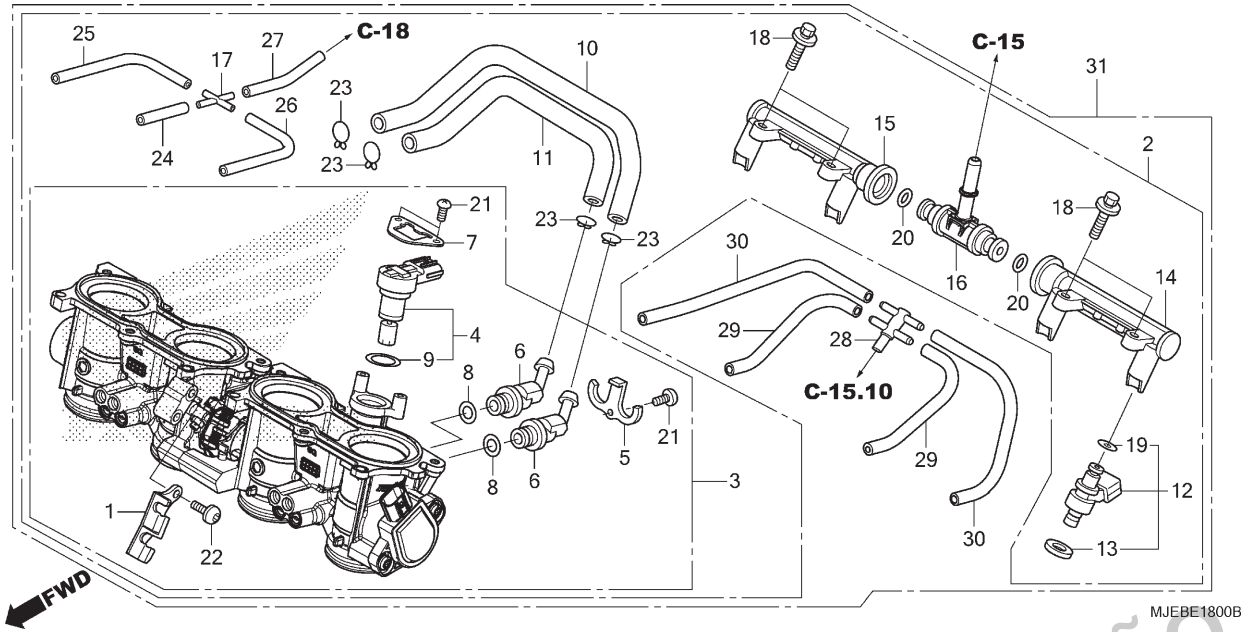

Ref. Nº	N.O.S.	Item de serviço	T.M.O.
2		(31)	
	311132	Corpo Conj., Acelerador	1,4
3	311130	Corpo, Acelerador	1,5
4		(9)	
	3111N5	Válvula, Controle Ar Marcha Lenta	1,0
12		(13,19)	
	311145	Injetor, Combustível	1,3
		• Nota: Mesmo tempo para duas unidades ou mais	
14	3111C4	Tubo, Combustível: Esquerdo	1,2
15	3111C5	Tubo, Combustível: Direito	1,2
	3111C8	Tubo, Combustível: Ambos	1,2
16		(20)	
	3111C3	Tubo, Abastecimento Combustível	1,2

Ref. Nº	Nº da peça	Descrição	Qtd. CB650 F F	F	H	FA J	K	Nº de série		Tipo
1	16169-MEE-013	Suporte, Cabo	1	1	1	1	1			
2	16400-MJE-D01	Corpo Conj., Acelerador (GQ8GA A)	1	1	–	–	–			
3	16401-MJE-D01	Corpo Conj., Acelerador	1	1	–	–	–			
	16401-MJE-L01		–	–	1	1	1			
4	16430-MJE-D01	Motor, Conj.	1	1	1	–	–			
	16431-MJP-G51		–	–	–	1	1			
5	16431-MFJ-D01	Placa, Junção	1	1	1	1	1			
6	16432-MFJ-D01	Junção, Válvula Controle Ar Marcha Lenta	2	2	2	2	2			
7	16433-MEW-921	Placa, Válvula Controle Ar Marcha Lenta	1	1	1	1	1			
8	16434-MFJ-D01	Anel, Vedação	2	2	2	2	2			
9	16435-MFJ-D01	Anel, Vedação, 17,8x1,9	1	1	1	1	1			
10	16440-MJE-D01	Tubo (A)	1	1	1	1	1			
11	16441-MJE-D01	Tubo (B)	1	1	1	1	1			
12	16450-MJE-D01	Injetor Conj., Combustível	4	4	4	4	4			
13	16472-KPC-D50	Anel, Vedação	4	4	4	4	4			
14	16610-MGC-D21	Tubo, Combustível (A)	1	1	1	1	1			
15	16620-MGC-D21	Tubo, Combustível (B)	1	1	1	1	1			
16	16630-MFJ-D00	Junção-T, Combustível	1	1	1	1	1			
17	17201-MCZ-003	Junção, 4 Pólos	1	1	1	1	1			

PROIBIDA A REPRODUÇÃO E DISTRIBUIÇÃO
1111111 - Honda Unidade Sumaré - Bruno Pereira Ramos

© Moto Honda da Amazônia Ltda.
Todos os direitos reservados.

M-18

Corpo do Acelerador

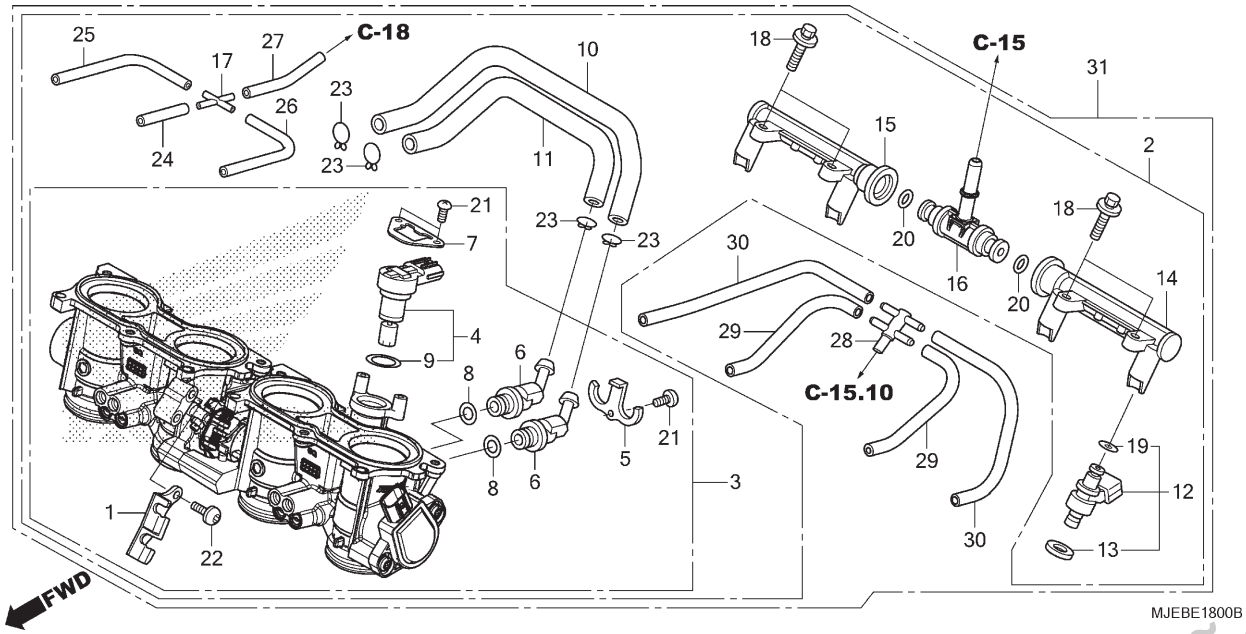

Ref. Nº	N.O.S.	Item de serviço	T.M.O.

Ref. Nº	Nº da peça	Descrição	Qtd. CB650 F F	F	H	FA J	K	Nº de série		Tipo
18	90021-MGZ-D02	Parafuso	4	4	4	4	4			
19	91301-GGL-J01	Anel, Vedação 6,3x2,2	4	4	4	4	4			
20	91301-PLC-000	Anel, Vedação 7,47x3,6	2	2	2	2	2			
21	93500-04008-1H	Parafuso, Phillips, 4x8	3	3	3	3	3			
22	93892-05012-18	Parafuso-arruela, 5x12	2	2	2	2	2			
23	95002-02139	Presilha, Tubo (B12.5)	4	4	4	4	4			
24	95005-35055-20	Tubo, 3,5x55 (95005-35001-20M)	1	1	1	1	1			
25	95005-35095-20	Tubo, 3,5x95 (95005-35001-20M)	1	1	1	1	1			
26	95005-35125-20	Tubo, 3,5x125 (95005-35001-20M)	1	1	1	1	1			
27	95005-35140-20	Tubo, 3,5x140 (95005-35001-20M)	1	1	1	1	1			
28	16180-ME5-761	Junção-T	–	–	1	1	1			
29	16196-MBW-L11	Tubo	–	–	2	2	2			
30	16197-MFJ-L01	Tubo	–	–	2	2	2			
31	16400-MJE-L01	Corpo Conj., Acelerador (GQ8GB A)	–	–	1	1	1			

PROIBIDA A REPRODUÇÃO E DISTRIBUIÇÃO
1111111 - Honda Unidade Sumaré - Bruno Pereira Ramos

© Moto Honda da Amazônia Ltda.
Todos os direitos reservados.

C-1

Farol (CB650FF/CB650FAF,H)

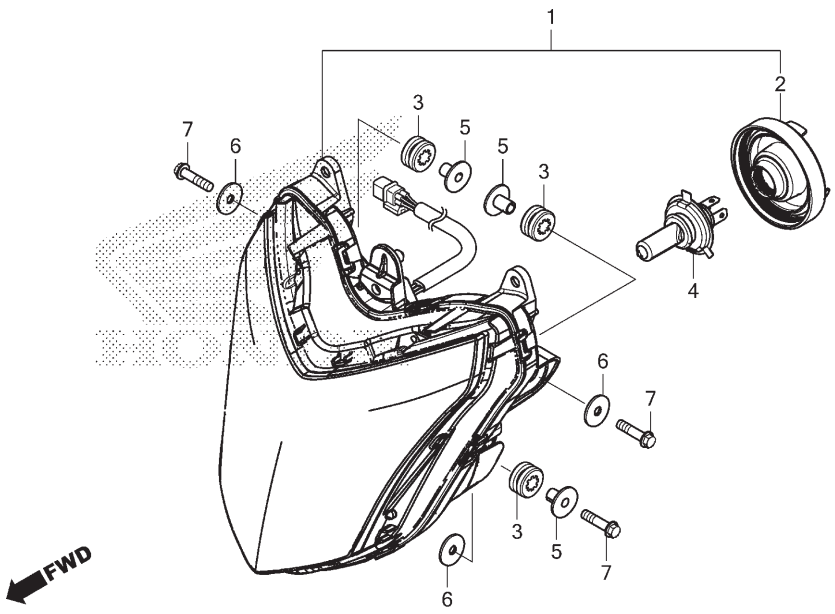

Ref. Nº	N.O.S.	Item de serviço	T.M.O.
1	6161A7	Farol Comp.	0,5
4		(2)	
	616118	Lâmpada, Farol	0,1

Ref. Nº	Nº da peça	Descrição	Qtd. CB650 FF	F	H	FAJ	K	Nº de série	Tipo
1	33110-MJE-D01	Farol Comp.	1	1	1	–	–		
2	33126-S0A-003	Capa, Borracha	1	1	1	–	–		
3	33706-KW7-900	Coxim B, Fixação Lanterna Traseira	3	3	3	–	–		
4	34901-MC7-602	Lâmpada, Farol (12V 60/55W) (STANLEY)	1	1	1	–	–		
5	61104-KZZ-900	Bucha	3	3	3	–	–		
6	77302-KW7-900	Arruela, Suporte Fixação Farol	3	3	3	–	–		
7	96001-06025-07	Parafuso, Flange, 6x25	3	3	3	–	–		

PROIBIDA A REPRODUÇÃO E DISTRIBUIÇÃO
1111111 - Honda Unidade Sumaré - Bruno Pereira Ramos

© Moto Honda da Amazônia Ltda.
Todos os direitos reservados.

C-1.1

Farol (CB650FAJ,K)

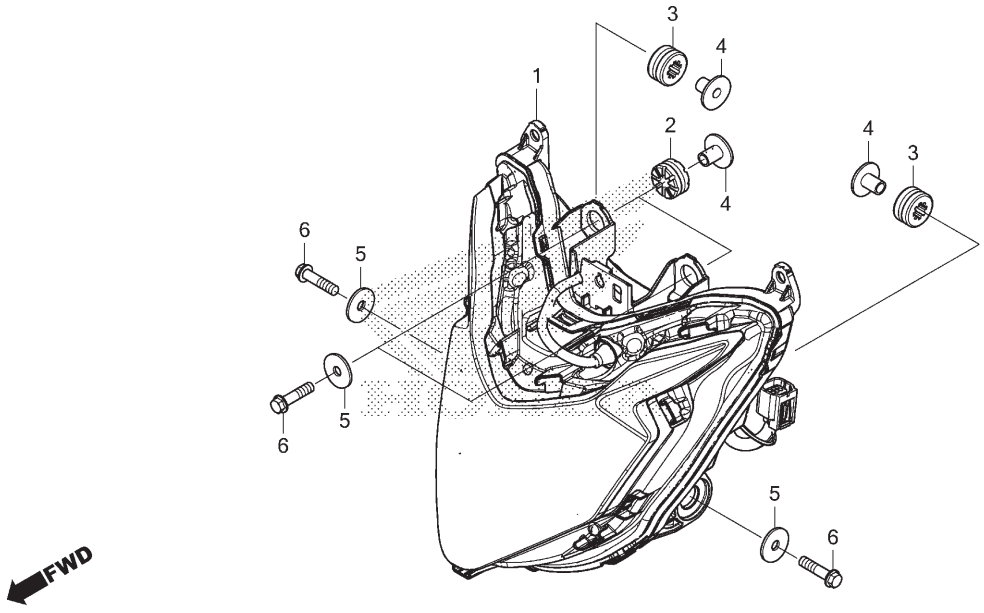

Ref. Nº	N.O.S.	Item de serviço	T.M.O.
1	6161J4	Farol Comp. (A)	0,6

Ref. Nº	Nº da peça	Descrição	Qtd. CB650 F F	F	H	FA J	K	Nº de série		Tipo
1	33100-MJW-A41	Farol Conj.	–	–	–	1	1			
2	33705-KW7-900	Coxim A, Fixação Lanterna Traseira	–	–	–	2	2			
3	33706-KW7-900	Coxim B, Fixação Lanterna Traseira	–	–	–	2	2			
4	61104-KZZ-900	Bucha	–	–	–	4	4			
5	77302-KW7-900	Arruela, Suporte Fixação Farol	–	–	–	4	4			
6	96001-06025-07	Parafuso, Flange, 6x25	–	–	–	4	4			

PROIBIDA A REPRODUÇÃO E DISTRIBUIÇÃO
1111111 - Honda Unidade Sumaré - Bruno Pereira Ramos

© Moto Honda da Amazônia Ltda.
Todos os direitos reservados.

C-2

Instrumentos

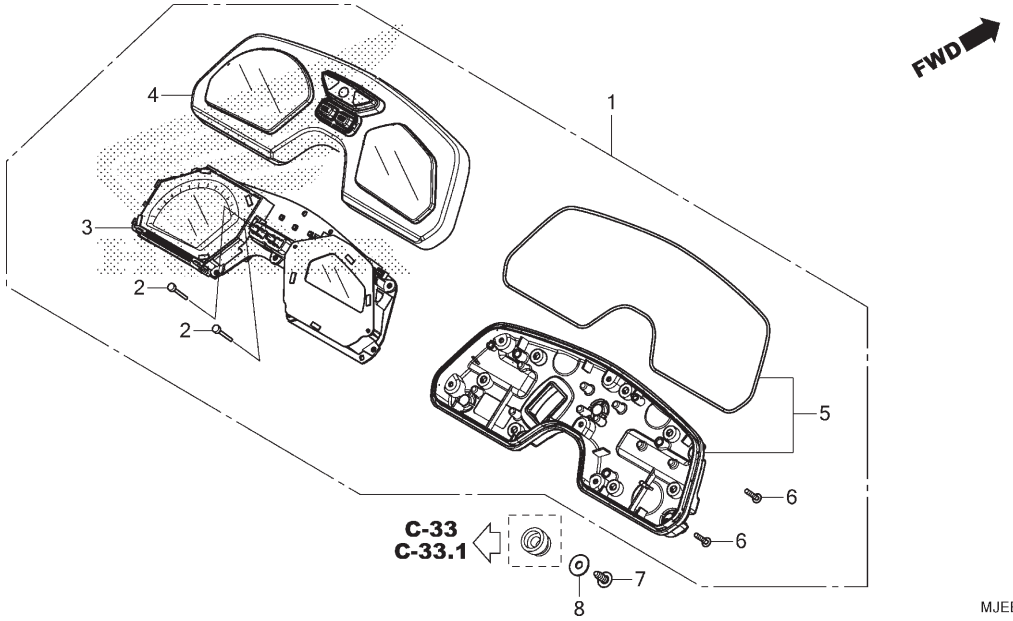

Ref. Nº	N.O.S.	Item de serviço	T.M.O.
1	8121A1	Instrumentos Conj., Painel	0,5
3	8121A2	Instrumentos, Painel	0,6
4	8121B4	Carcaça, Instrumentos: Superior	0,5
5	8121B5	Carcaça, Instrumentos: Inferior	0,5

Ref. Nº	Nº da peça	Descrição	Qtd. CB650 FF	F	H	FAJ	K	Nº de série		Tipo
1	37100-MJE-D01	Instrumentos Conj., (KPH/MPH)	1	–	–	–	–			
	37100-MJE-D11		–	1	1	–	–			
	37100-MJE-D12		–	–	–	1	1			
2	37104-MJE-D01	Trava, Superior	2	2	2	2	2			
3	37130-MJE-D01	Instrumentos Comp., LCD (KPH/MPH)	1	–	–	–	–			
	37130-MJE-D11		–	1	1	1	1			
4	37610-MJE-D01	Carcaça Conj., Superior	1	1	1	–	–			
	37610-MJE-D02		–	–	–	1	1			
5	37620-MJE-D01	Carcaça Conj., Inferior	1	1	1	1	1			
6	93903-22420	Parafuso, Fixação, 3x16	8	8	8	8	8			
7	93913-25380	Parafuso, Fixação, 5x14 (PO)	3	3	3	3	3			
8	94103-05700	Arruela, Lisa, 5mm	3	3	3	3	3			

PROIBIDA A REPRODUÇÃO E DISTRIBUIÇÃO
1111111 - Honda Unidade Sumaré - Bruno Pereira Ramos

© Moto Honda da Amazônia Ltda.
Todos os direitos reservados.

C-3

Alavancas • Interruptores • Cabos • Espelhos

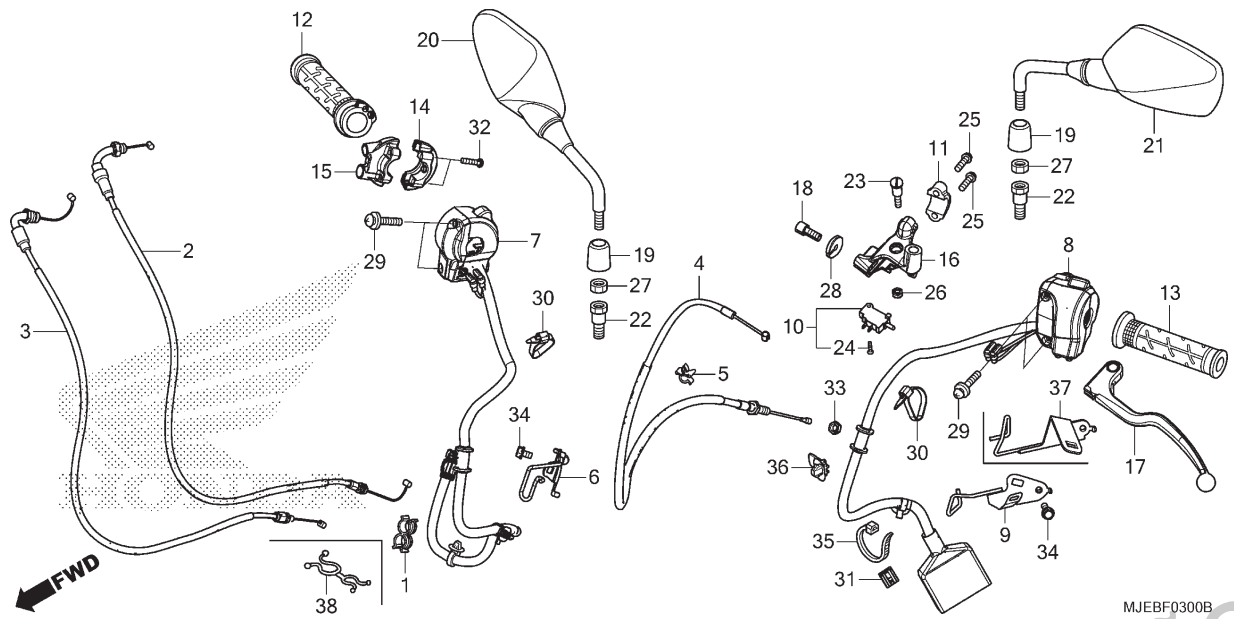

Ref. Nº	N.O.S.	Item de serviço	T.M.O.
2		(3)	
	811100	Cabo, Acelerador	1,2
		• Nota: Mesmo tempo para duas unidades	
4	811115	Cabo, Embreagem	1,0
7	615120	Interruptor, Corte Ignição	1,1
8	615118	Interruptor, Sinalizador	1,1
10	6151A9	Interruptor, Embreagem	0,1
12	810150	Manopla, Acelerador	0,3
13	8101C0	Manopla: Esquerda	0,1
15	810155	Carcaça, Acelerador	0,4
16	8101C8	Suporte, Alavanca Manopla: Esquerda	0,2
17	8101C6	Alavanca, Manopla: Esquerda	0,1
	8101F5	Alavanca, Manopla: Ambas	0,2

Ref. Nº	Nº da peça	Descrição	Qtd. CB650 F F	F	H	FA J	K	Nº de série		Tipo
1	17450-KY7-740	Presilha, Tubo	–	1	1	–	–			
2	17910-MJE-D41	Cabo A Comp., Acelerador (HI-LEX)	1	1	1	–	–			
	17910-MJE-DF1		–	–	–	1	1			
3	17920-MJE-D41	Cabo B Comp., Acelerador (HI-LEX)	1	1	1	–	–			
	17920-MJE-DF1		–	–	–	1	1			
4	22870-MJE-D41	Cabo Comp., Embreagem (HI-LEX)	1	1	1	–	–			
	22870-MJE-DF1		–	–	–	1	1			
5	32172-GJ1-003	Presilha B, Fiação	1	1	1	1	1			
6	35106-MJE-D00	Guia Comp., Cabo	1	1	1	–	–			
	35106-MJE-DB0		–	–	–	1	1			
7	35130-MJE-D41	Interruptor Conj., Parada Motor (MINDA)	1	1	1	–	–			
	35130-MJE-DF1		–	–	–	1	1			
8	35200-MJE-B40	Interruptor Conj., Sinalizador	1	–	–	–	–			
			–	1	–	–	–			3BR
			–	1	–	–	–		~FR000698	BR
	35200-MJE-D42	Interruptor Conj., Sinalizador (MINDA)	–	1	–	–	–	FR000699	~	BR
			–	–	1	–	–			
	35200-MJE-DF1		–	–	–	1	1			
9	35205-MJE-D40	Suporte, Esquerdo Presilha	1	1	1	–	–			
10	35335-MCJ-751	Interruptor Conj., Embreagem	1	1	1	1	1			

PROIBIDA A REPRODUÇÃO E DISTRIBUIÇÃO
1111111 - Honda Unidade Sumaré - Bruno Pereira Ramos

© Moto Honda da Amazônia Ltda.
Todos os direitos reservados.

C-3

Alavancas • Interruptores • Cabos • Espelhos

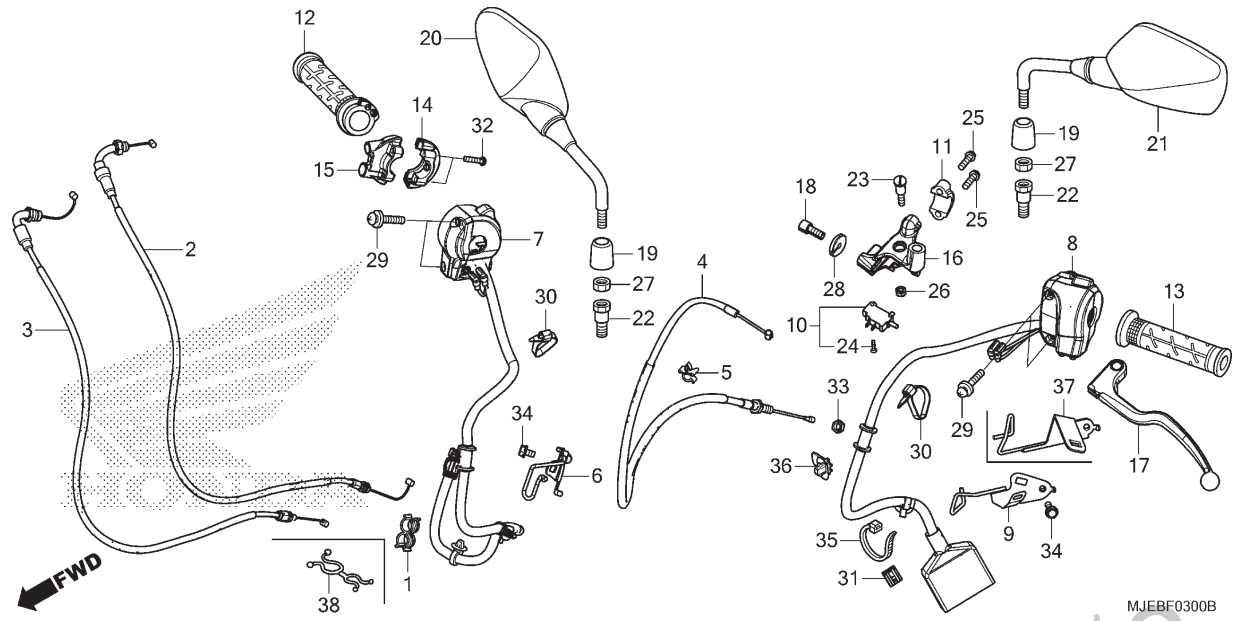

Ref. Nº	N.O.S.	Item de serviço	T.M.O.	Ref. Nº	Nº da peça	Descrição	Qtd. CB650 F F	F	H	FA J	K	Nº de série		Tipo
				11	45517-KCW-870	Suporte, Cilindro Mestre	1	1	1	1	1			
				12	53140-MGS-D30	Manopla Comp., Acelerador	1	1	1	1	1			
				13	53150-MGS-D30	Manopla, Esquerda	1	1	1	1	1			
				14	53167-MGS-D30	Carcaça, Superior Acelerador	1	1	1	1	1			
				15	53168-MGS-D30	Carcaça, Inferior Acelerador	1	1	1	1	1			
				16	53172-MJE-D00	Suporte, Alavanca Embreagem	1	1	1	1	1			
				17	53178-MJE-D00	Alavanca Comp., Manopla Esquerda	1	1	1	1	1			
				18	53192-MJE-D00	Parafuso, Ajuste Cabo	1	1	1	1	1			
				19	88130-MJE-D40	Capa, Porca Trava	2	2	2	2	2			
				20	88210-MJE-D40	Espelho Retrovisor Comp., Direito	1	1	1	1	1			
				21	88220-MJE-D40	Espelho Retrovisor Comp., Esquerdo	1	1	1	1	1			
				22	90104-MJE-D40	Parafuso, Adaptador, 10mm	2	2	2	2	2			
				23	90113-438-000	Parafuso, Esquerdo Alavanca Guidão	1	1	1	1	1			
				24	90124-MCJ-752	Parafuso, Cabeça Chata, 3x16	1	1	1	1	1			
				25	90131-MJE-D00	Parafuso, Flange, 6x22	2	2	2	2	2			
				26	90301-782-000	Porca, U, 6mm	1	1	1	1	1			
				27	90310-MJE-D40	Porca, Sextavada, 10mm (Rosca Invertida)	2	2	2	2	2			
				28	90321-KT7-760	Porca, Fixação	1	1	1	1	1			

PROIBIDA A REPRODUÇÃO E DISTRIBUIÇÃO
1111111 - Honda Ultimate Sumaré - Bruno Pereira Ramos

© Moto Honda da Amazônia Ltda.
Todos os direitos reservados.

C-3

Alavancas • Interruptores • Cabos • Espelhos

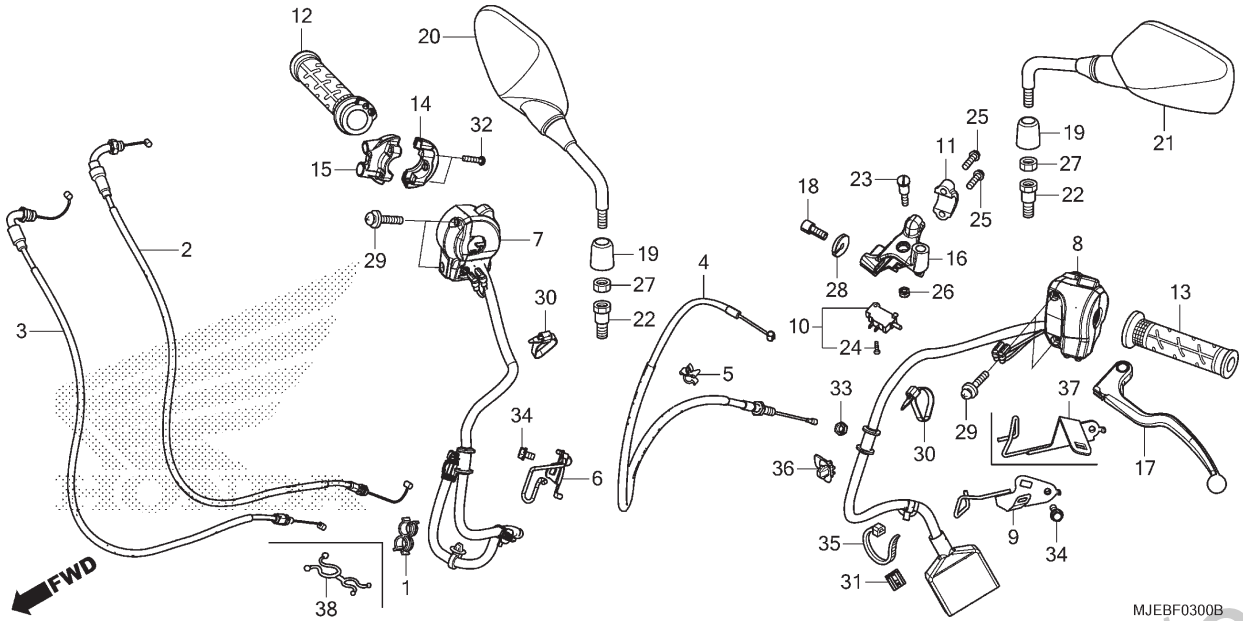

Ref. Nº	N.O.S.	Item de serviço	T.M.O.

Ref. Nº	Nº da peça	Descrição	Qtd. CB650 F F	F	H	FA J	K	Nº de série		Tipo
29	90508-MGS-D30	Parafuso-arruela, 5x16	4	4	4	4	4			
30	90650-KW3-000	Presilha, Cabo	2	2	2	2	2			
31	91554-SM4-003	Fixação, Suporte (Vermelho)	1	1	1	–	–			
32	93500-05022-0G	Parafuso, Phillips, 5x22	2	2	2	2	2			
33	94002-08070-0S	Porca, Sextavada, 8mm	1	1	1	1	1			
34	95701-06010-08	Parafuso, Flange, 6x10	2	2	2	2	2			
35	90650-KV6-003	Presilha, Cabo, 95mm	1	1	1	–	–			
36	91565-S0X-003	Presilha, Adaptador (Verde Escuro)	1	1	1	–	–			
37	35205-MJE-DB0	Suporte, Esquerdo Presilha	–	–	–	1	1			
38	90647-657-671	Presilha, Trava	–	–	–	1	1			

PROIBIDA A REPRODUÇÃO E DISTRIBUIÇÃO
1111111 - Honda Unidade Sumaré - Bruno Pereira Ramos

© Moto Honda da Amazônia Ltda.
Todos os direitos reservados.

C-4

Cilindro Mestre do Freio Dianteiro (CB650FF)

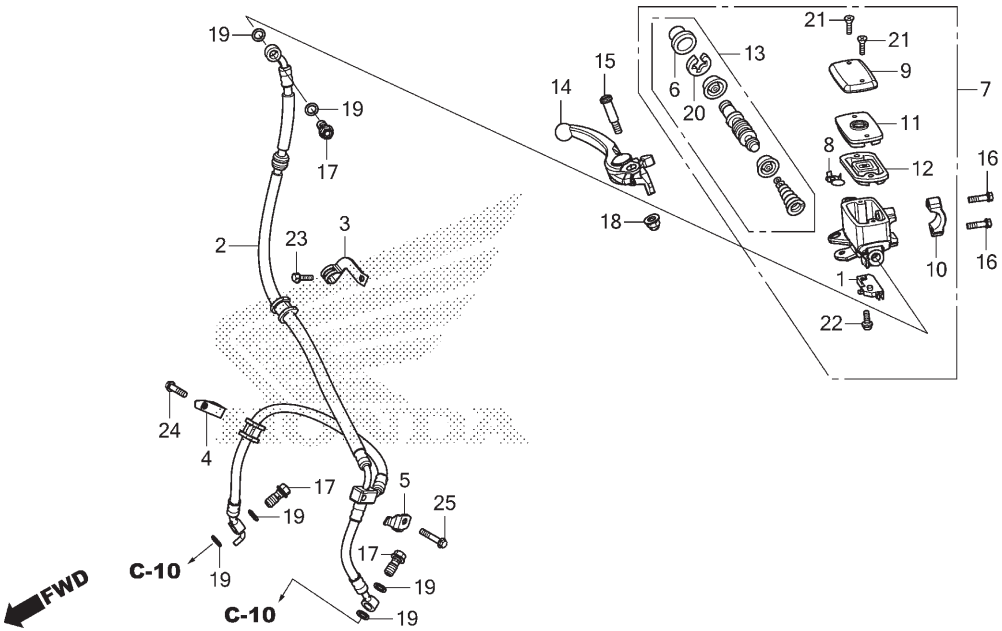

Ref. Nº	N.O.S.	Item de serviço	T.M.O.
1	6151B2	Interruptor, Freio Dianteiro	0,1
2	7121A0	Mangueira, Freio Dianteiro	0,4
		• Inclui: Sangria dos freios	
7	712105	Cilindro Mestre, Freio Dianteiro	0,4
		• Inclui: Sangria dos freios	
12	7121G6	Diafragma, Cilindro Mestre Freio Dianteiro	0,1
13	7121G9	Pistão Jogo, Cilindro Mestre Freio Dianteiro	0,4
		• Inclui: Sangria dos freios	
14	8101C7	Alavanca, Manopla: Direita	0,1
	8101F5	Alavanca, Manopla: Ambas	0,2

Ref. Nº	Nº da peça	Descrição	Qtd. CB650 FF	F	H	FA J	K	Nº de série		Tipo
1	35340-MGS-D31	Interruptor Conj., Freio Dianteiro	1	–	–	–	–			
2	45125-MJE-D41	Mangueira Comp., Freio Dianteiro	1	–	–	–	–			
3	45155-MGZ-J00	Braçadeira A, Mangueira Freio Dianteiro	1	–	–	–	–			
4	45156-MJE-D00	Braçadeira A, Mangueira Freio Dianteiro	1	–	–	–	–			
5	45158-MJE-D00	Suporte, Mangueira Freio Dianteiro	1	–	–	–	–			
6	45504-410-003	Coifa, Comp.	1	–	–	–	–			
7	45510-MJE-D01	Cilindro Mestre Subconj., Dianteiro (NISSIN)	1	–	–	–	–			
8	45512-MA6-006	Protetor	1	–	–	–	–			
9	45513-MM5-016	Tampa, Cilindro Mestre (NISSIN)	1	–	–	–	–			
10	45517-166-006	Suporte, Cilindro Mestre	1	–	–	–	–			
11	45518-MM5-006	Placa, Diafragma	1	–	–	–	–			
12	45520-MM5-006	Diafragma	1	–	–	–	–			
13	45530-471-831	Cilindro Mestre, Conj.	1	–	–	–	–			
14	53170-MJE-D01	Alavanca Conj., Manopla Direita	1	–	–	–	–			
15	90114-MA5-671	Parafuso Pivô, Alavanca Manopla	1	–	–	–	–			
16	90131-MJE-D00	Parafuso, Flange, 6x22	2	–	–	–	–			
17	90145-MS9-612	Parafuso, Óleo, 10x22	3	–	–	–	–			

PROIBIDA A REPRODUÇÃO E DISTRIBUIÇÃO
1111111 - Honda Unidade Sumaré - Bruno Pereira Ramos

© Moto Honda da Amazônia Ltda.
Todos os direitos reservados.

C-4

Cilindro Mestre do Freio Dianteiro (CB650FF)

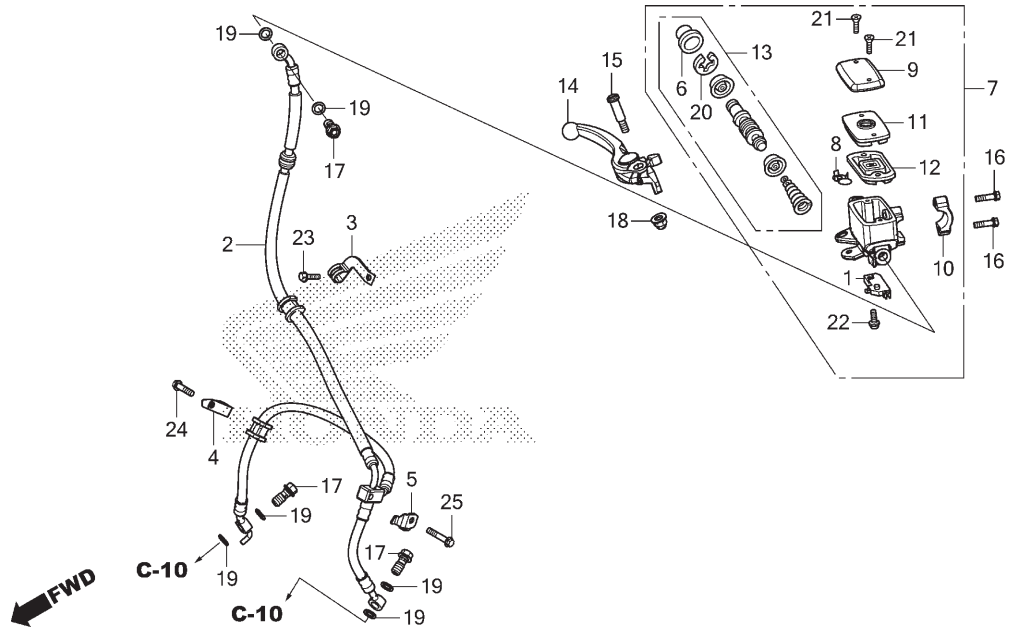

Ref. Nº	N.O.S.	Item de serviço	T.M.O.	Ref. Nº	Nº da peça	Descrição	Qtd. CB650 F F	F	H	FA J	K	Nº de série	Tipo
				18	90202-KCW-870	Porca, Cega, 6mm	1	–	–	–	–		
				19	90545-300-000	Arruela, Parafuso Óleo	6	–	–	–	–		
				20	90651-MA5-671	Anel Elástico	1	–	–	–	–		
				21	93600-04012-1G	Parafuso, Cabeça Chata, 4x12	2	–	–	–	–		
				22	93893-04012-17	Parafuso-arruela, 4x12	1	–	–	–	–		
				23	96001-06012-07	Parafuso, Flange, 6x12	1	–	–	–	–		
				24	96001-06020-07	Parafuso, Flange, 6x20	1	–	–	–	–		
				25	96001-06035-07	Parafuso, Flange, 6x35	1	–	–	–	–		

PROIBIDA A REPRODUÇÃO E DISTRIBUIÇÃO
1111111 - Honda Unidade Sumaré - Bruno Pereira Ramos

© Moto Honda da Amazônia Ltda.
Todos os direitos reservados.

C-4.1

Cilindro Mestre do Freio Dianteiro (CB650FAF,H)

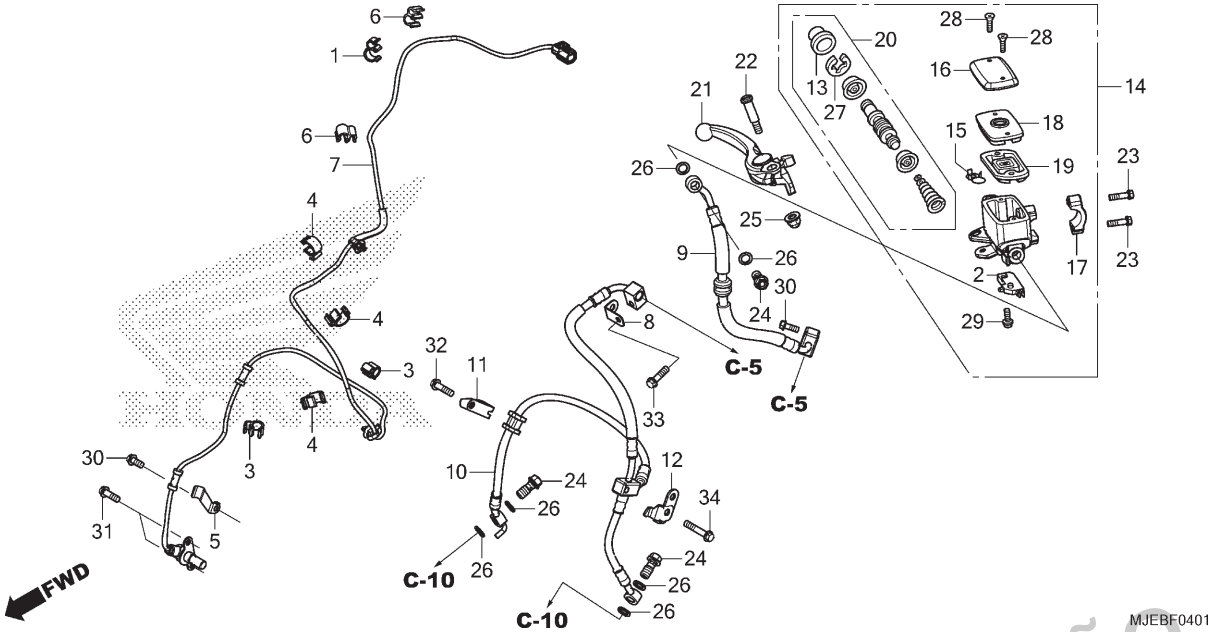

Ref. Nº	N.O.S.	Item de serviço	T.M.O.
2	6151B2	Interruptor, Freio Dianteiro	0,1
7	617196	Sensor, Velocidade Roda: Dianteiro	0,8
9	712127	Mangueira A, Freio Dianteiro	1,3
		• Inclui: Sangria dos freios	
10	712128	Mangueira B, Freio Dianteiro	0,4
		• Inclui: Sangria dos freios	
14	712105	Cilindro Mestre, Freio Dianteiro	0,4
		• Inclui: Sangria dos freios	
19	7121G6	Diafragma, Cilindro Mestre Freio Dianteiro	0,1
20	7121G9	Pistão Jogo, Cilindro Mestre Freio Dianteiro	0,4
		• Inclui: Sangria dos freios	
21	8101C7	Alavanca, Manopla: Direita	0,1
	8101F5	Alavanca, Manopla: Ambas	0,2

Ref. Nº	Nº da peça	Descrição	Qtd. CB650 F F	F	H	FA J	K	Nº de série		Tipo
1	11152-KS4-003	Braçadeira, Tubo	–	1	1	–	–			
2	35340-MGS-D31	Interruptor Conj., Freio Dianteiro	–	1	1	–	–			
3	38516-MGE-003	Braçadeira, Fiação ABS (D8,5)	–	2	2	–	–			
4	38517-MGE-003	Braçadeira, Fiação ABS (D12)	–	3	3	–	–			
5	38517-MGS-D80	Braçadeira, Fiação Sensor	–	1	1	–	–			
6	38517-MJE-D10	Braçadeira, Fiação ABS	–	2	2	–	–			
7	38520-MJE-D11	Sensor, Velocidade Roda Dianteira	–	1	1	–	–			
8	38550-MJE-D10	Suporte, Cabo Sensor	–	1	1	–	–			
9	45125-MJE-D51	Mangueira A Comp., Freio Dianteiro	–	1	1	–	–			
10	45126-MJE-D11	Mangueira B Comp., Freio Dianteiro	–	1	1	–	–			
11	45156-MJE-D10	Braçadeira A, Mangueira Freio Dianteiro	–	1	1	–	–			
12	45158-MJE-D10	Suporte, Mangueira Freio Dianteiro	–	1	1	–	–			
13	45504-410-003	Coifa, Comp.	–	1	1	–	–			
14	45510-MJE-D01	Cilindro Mestre Subconj., Dianteiro (NISSIN)	–	1	1	–	–			
15	45512-MA6-006	Protetor	–	1	1	–	–			
16	45513-MM5-016	Tampa, Cilindro Mestre (NISSIN)	–	1	1	–	–			
17	45517-166-006	Suporte, Cilindro Mestre	–	1	1	–	–			

PROIBIDA A REPRODUÇÃO E DISTRIBUIÇÃO
1111111 - Honda Unidade Sumaré - Bruno Pereira Ramos

© Moto Honda da Amazônia Ltda.
Todos os direitos reservados.

C-4.1

Cilindro Mestre do Freio Dianteiro (CB650FAF,H)

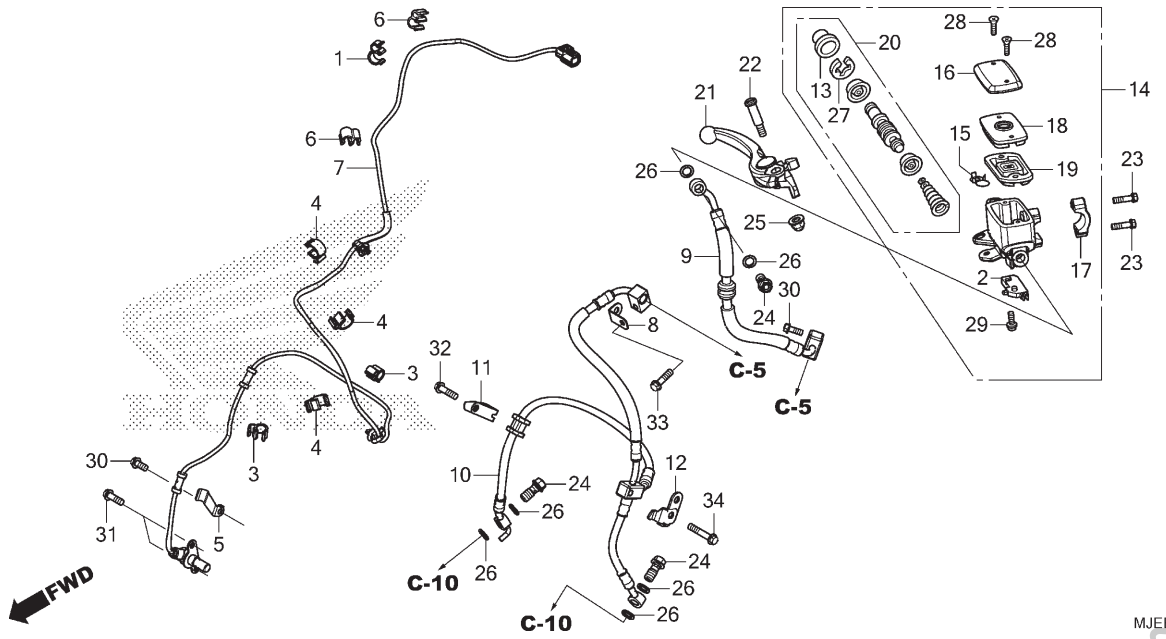

Ref. Nº	N.O.S.	Item de serviço	T.M.O.

Ref. Nº	Nº da peça	Descrição	Qtd. CB650 F F	F	H	FA J	K	Nº de série	Tipo
18	45518-MM5-006	Placa, Diafragma	–	1	1	–	–		
19	45520-MM5-006	Diafragma	–	1	1	–	–		
20	45530-471-831	Cilindro Mestre, Conj.	–	1	1	–	–		
21	53170-MJE-D01	Alavanca Conj., Manopla Direita	–	1	1	–	–		
22	90114-MA5-671	Parafuso Pivô, Alavanca Manopla	–	1	1	–	–		
23	90131-MJE-D00	Parafuso, Flange, 6x22	–	2	2	–	–		
24	90145-MS9-612	Parafuso, Óleo, 10x22	–	3	3	–	–		
25	90202-KCW-870	Porca, Cega, 6mm	–	1	1	–	–		
26	90545-300-000	Arruela, Parafuso Óleo	–	6	6	–	–		
27	90651-MA5-671	Anel Elástico	–	1	1	–	–		
28	93600-04012-1G	Parafuso, Cabeça Chata, 4x12	–	2	2	–	–		
29	93893-04012-17	Parafuso-arruela, 4x12	–	1	1	–	–		
30	96001-06012-07	Parafuso, Flange, 6x12	–	2	2	–	–		
31	96001-06016-00	Parafuso, Flange, 6x16	–	2	2	–	–		
32	96001-06020-07	Parafuso, Flange, 6x20	–	1	1	–	–		
33	96001-06025-07	Parafuso, Flange, 6x25	–	1	1	–	–		
34	96001-06035-07	Parafuso, Flange, 6x35	–	1	1	–	–		

PROIBIDA A REPRODUÇÃO E DISTRIBUIÇÃO
1111111 - Honda Unidade Sumaré - Bruno Pereira Ramos

© Moto Honda da Amazônia Ltda.
Todos os direitos reservados.

C-4.2

Cilindro Mestre do Freio Dianteiro (CB650FAJ,K)

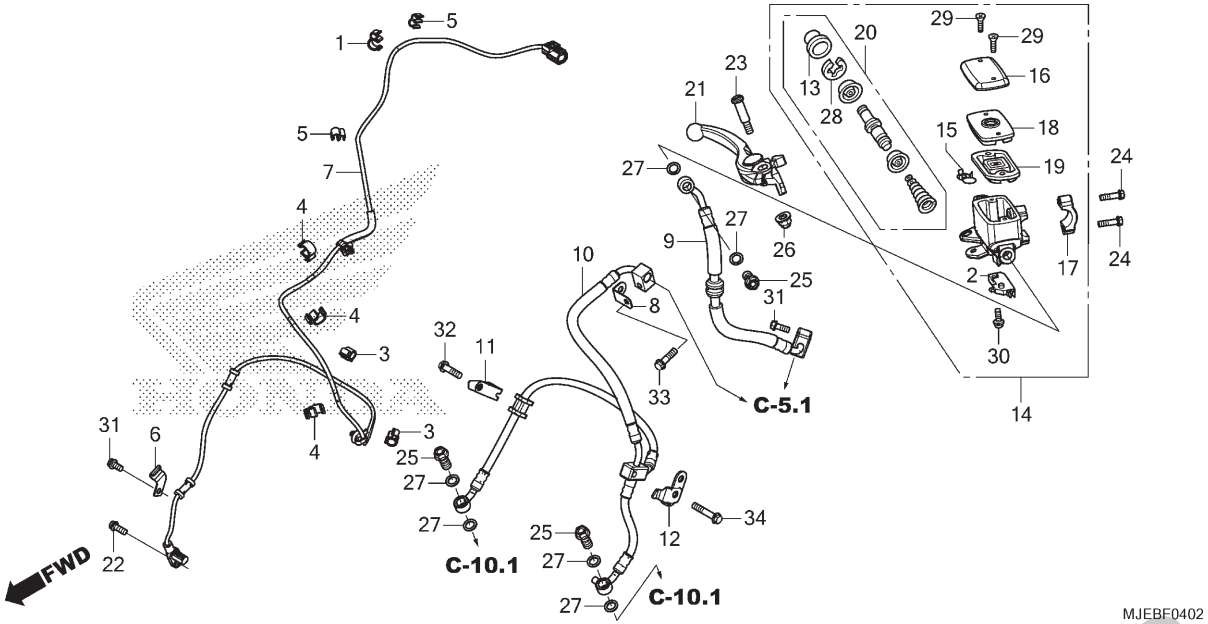

Ref. Nº	N.O.S.	Item de serviço	T.M.O.
2	6151B2	Interruptor, Freio Dianteiro	0,1
7	617196	Sensor, Velocidade Roda: Dianteiro	0,8
9	712127	Mangueira A, Freio Dianteiro • Inclui: Sangria dos freios	1,3
10	712128	Mangueira B, Freio Dianteiro • Inclui: Sangria dos freios	0,4
14	712105	Cilindro Mestre, Freio Dianteiro • Inclui: Sangria dos freios	0,4
19	7121G6	Diafragma, Cilindro Mestre Freio Dianteiro	0,1
20	7121G9	Pistão Jogo, Cilindro Mestre Freio Dianteiro • Inclui: Sangria dos freios	0,4
21	8101C7	Alavanca, Manopla: Direita	0,1
	8101F5	Alavanca, Manopla: Ambas	0,2

Ref. Nº	Nº da peça	Descrição	Qtd. CB650 F/F	F	H	FA/J	K	Nº de série		Tipo
1	11152-KS4-003	Braçadeira, Tubo	–	–	–	1	1			
2	35340-MGS-D31	Interruptor Conj., Freio Dianteiro	–	–	–	1	1			
3	38516-MGE-003	Braçadeira, Fiação ABS (D8,5)	–	–	–	2	2			
4	38517-MGE-003	Braçadeira, Fiação ABS (D12)	–	–	–	3	3			
5	38517-MJE-D10	Braçadeira, Fiação ABS	–	–	–	2	2			
6	38517-MKA-D80	Braçadeira, Fiação Sensor	–	–	–	1	1			
7	38520-MJE-DB1	Sensor, Velocidade Roda Dianteira	–	–	–	1	1			
8	38550-MJE-D10	Suporte, Cabo Sensor	–	–	–	1	1			
9	45125-MJE-DF1	Mangueira A Comp., Freio Dianteiro (NICHIRIN)	–	–	–	1	1			
10	45126-MJE-DB1	Mangueira B Comp., Freio Dianteiro (NICHIRIN)	–	–	–	1	1			
11	45156-MJE-D10	Braçadeira A, Mangueira Freio Dianteiro	–	–	–	1	1			
12	45158-MJE-D10	Suporte, Mangueira Freio Dianteiro	–	–	–	1	1			
13	45504-410-003	Coifa, Comp.	–	–	–	1	1			
14	45510-MJE-D01	Cilindro Mestre Subconj., Dianteiro (NISSIN)	–	–	–	1	1			
15	45512-MA6-006	Protetor	–	–	–	1	1			
16	45513-MM5-016	Tampa, Cilindro Mestre (NISSIN)	–	–	–	1	1			
17	45517-166-006	Suporte, Cilindro Mestre	–	–	–	1	1			

PROIBIDA A REPRODUÇÃO E DISTRIBUIÇÃO
1111111 - Honda Unidade Sumaré - Bruno Pereira Ramos

© Moto Honda da Amazônia Ltda.
Todos os direitos reservados.

C-4.2

Cilindro Mestre do Freio Dianteiro (CB650FAJ,K)

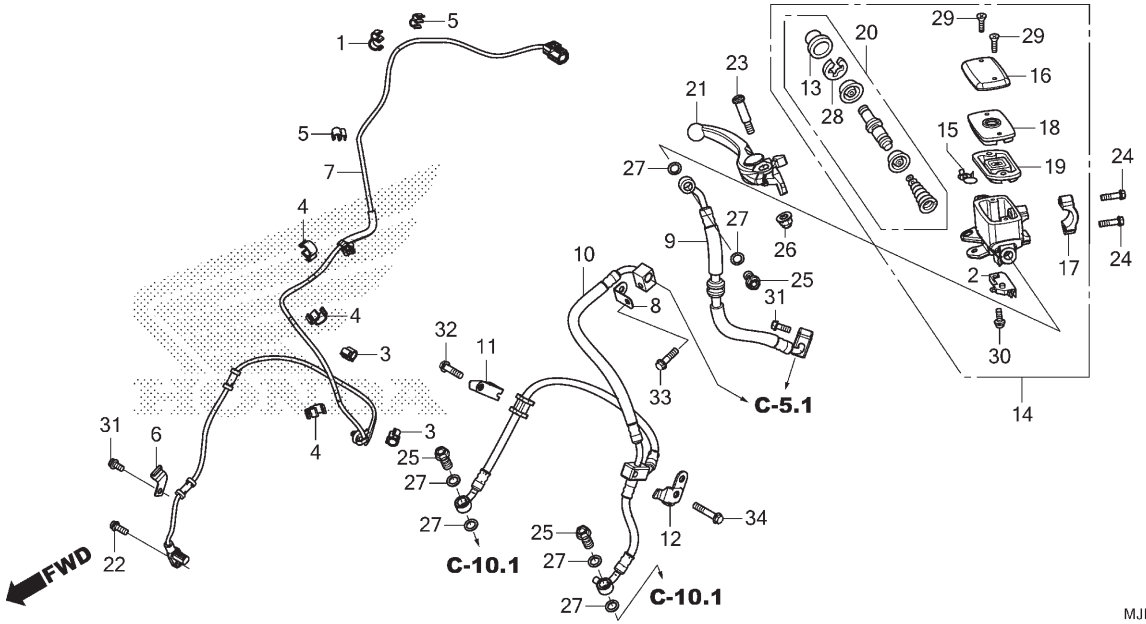

Ref. Nº	N.O.S.	Item de serviço	T.M.O.

Ref. Nº	Nº da peça	Descrição	Qtd. CB650 F F	F	H	FA J	K	Nº de série	Tipo
18	45518-MM5-006	Placa, Diafragma	–	–	–	1	1		
19	45520-MM5-006	Diafragma	–	–	–	1	1		
20	45530-471-831	Cilindro Mestre, Conj.	–	–	–	1	1		
21	53170-MJE-D01	Alavanca Conj., Manopla Direita	–	–	–	1	1		
22	90107-MEJ-D00	Parafuso, Flange, 6x16	–	–	–	1	1		
23	90114-MA5-671	Parafuso Pivô, Alavanca Manopla	–	–	–	1	1		
24	90131-MJE-D00	Parafuso, Flange, 6x22	–	–	–	2	2		
25	90145-MS9-612	Parafuso, Óleo, 10x22	–	–	–	3	3		
26	90202-KCW-870	Porca, Cega, 6mm	–	–	–	1	1		
27	90545-300-000	Arruela, Parafuso Óleo	–	–	–	6	6		
28	90651-MA5-671	Anel Elástico	–	–	–	1	1		
29	93600-04012-1G	Parafuso, Cabeça Chata, 4x12	–	–	–	2	2		
30	93893-04012-17	Parafuso-arruela, 4x12	–	–	–	1	1		
31	96001-06012-07	Parafuso, Flange, 6x12	–	–	–	2	2		
32	96001-06020-07	Parafuso, Flange, 6x20	–	–	–	1	1		
33	96001-06025-07	Parafuso, Flange, 6x25	–	–	–	1	1		
34	96001-06035-07	Parafuso, Flange, 6x35	–	–	–	1	1		

PROIBIDA A REPRODUÇÃO E DISTRIBUIÇÃO
1111111 - Honda Unidade Sumaré - Bruno Pereira Ramos

© Moto Honda da Amazônia Ltda.
Todos os direitos reservados.

C-5

Modulador do ABS • Bandeja (CB650FF/CB650FAF,H)

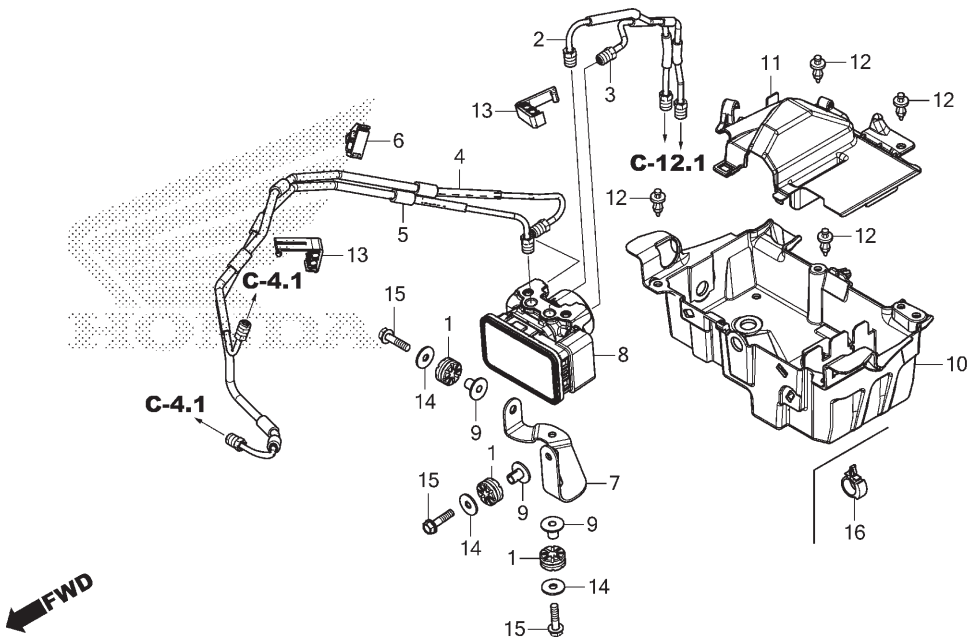

Ref. Nº	N.O.S.	Item de serviço	T.M.O.
2	7121D7	Tubo A, Freio Traseiro	0,8
		• Inclui: Sangria dos freios	
3	7121D8	Tubo B, Freio Traseiro	0,8
		• Inclui: Sangria dos freios	
4	7121C7	Tubo A, Freio Dianteiro	1,4
		• Inclui: Sangria dos freios	
5	7121C8	Tubo B, Freio Dianteiro	1,5
		• Inclui: Sangria dos freios	
8	7111H1	Modulador, ABS	2,1
		• Inclui: Sangria dos freios	
10	7111Q0	Carcaça, Modulador ABS	2,6
		• Inclui: Sangria dos freios	
11	7111M9	Tampa, Modulador ABS	0,5

Ref. Nº	Nº da peça	Descrição	Qtd. CB650 FF	F	H	FAJ	K	Nº de série		Tipo
1	33705-KW7-900	Coxim A, Fixação Lanterna Traseira	–	3	3	–	–			
2	43311-MJE-D10	Tubo A Comp., Freio Traseiro	–	1	1	–	–			
3	43312-MJE-D10	Tubo B Comp., Freio Traseiro	–	1	1	–	–			
4	45131-MJE-D10	Tubo A Comp., Freio Dianteiro	–	1	1	–	–			
5	45132-MJE-D10	Tubo B Comp., Freio Dianteiro	–	1	1	–	–			
6	46392-TF0-003	Presilha, Tubo Freio	–	1	1	–	–			
7	50345-MJE-D10	Suporte, Modulador ABS	–	1	1	–	–			
8	57110-MJE-D12	Modulador Conj. (NISSIN)	–	1	1	–	–			
9	61102-KTY-D30	Bucha, Fixação Radiador	–	3	3	–	–			
10	80111-MJE-D00	Bandeja, Modulador ABS	1	–	–	–	–			
	80111-MJE-D10		–	1	–	–	–			
	80110-MJE-L10	Bandeja Comp., Modulador ABS	–	–	1	–	–			
11	80120-MJE-D00	Tampa, Modulador ABS	1	1	1	–	–			
12	90116-MCS-G00	Rebite	4	4	4	–	–			
13	90661-KVK-B11	Presilha, Tubo Freio (6,9x2)	–	2	2	–	–			
14	94103-06700	Arruela, Lisa, 6mm	–	3	3	–	–			
15	95701-06025-07	Parafuso, Flange, 6x25	–	3	3	–	–			
16	90684-ZA0-601	Presilha, Fiação	–	–	1	–	–			

PROIBIDA A REPRODUÇÃO E DISTRIBUIÇÃO
1111111 - Honda Unidade Sumaré - Bruno Pereira Ramos

© Moto Honda da Amazônia Ltda.
Todos os direitos reservados.

C-5.1

Modulador do ABS • Bandeja (CB650FAJ,K)

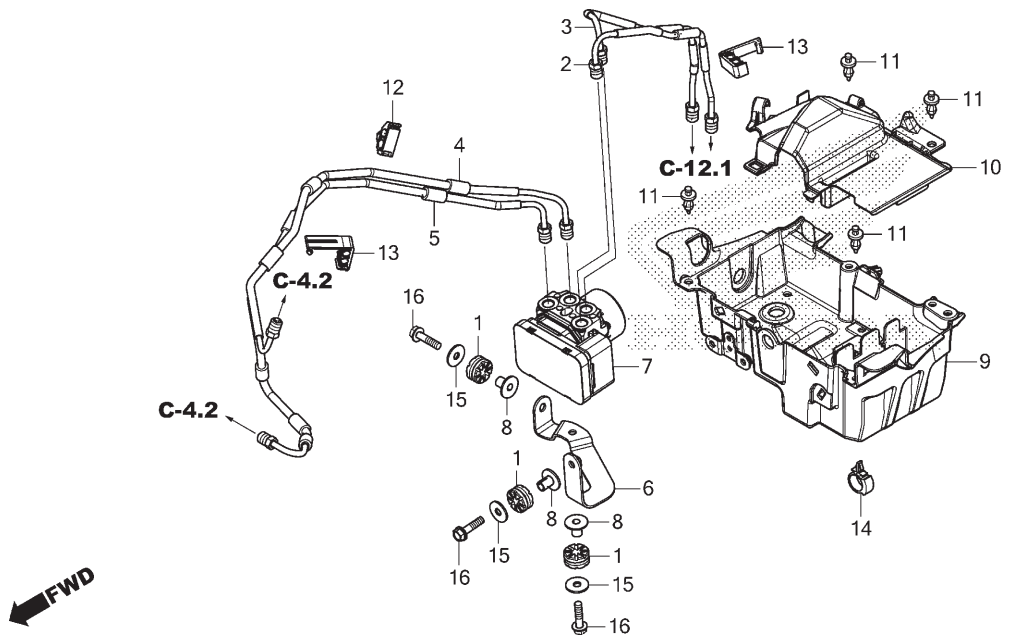

Ref. Nº	N.O.S.	Item de serviço	T.M.O.
2	7121D7	Tubo A, Freio Traseiro	0,8
		• Inclui: Sangria dos freios	
3	7121D8	Tubo B, Freio Traseiro	0,8
		• Inclui: Sangria dos freios	
4	7121C7	Tubo A, Freio Dianteiro	1,4
		• Inclui: Sangria dos freios	
5	7121C8	Tubo B, Freio Dianteiro	1,5
		• Inclui: Sangria dos freios	
7	7111H1	Modulador, ABS	2,1
		• Inclui: Sangria dos freios	
9	7111Q0	Carcaça, Modulador ABS	2,6
		• Inclui: Sangria dos freios	
10	7111M9	Tampa, Modulador ABS	0,5

Ref. Nº	Nº da peça	Descrição	Qtd. CB650 F F	F	H	FA J	K	Nº de série		Tipo
1	33705-KW7-900	Coxim A, Fixação Lanterna Traseira	–	–	–	3	3			
2	43311-MJE-DB0	Tubo A Comp., Freio Traseiro	–	–	–	1	1			
3	43312-MJE-DB0	Tubo B Comp., Freio Traseiro	–	–	–	1	1			
4	45131-MJE-DB0	Tubo A Comp., Freio Dianteiro	–	–	–	1	1			
5	45132-MJE-DB0	Tubo B Comp., Freio Dianteiro	–	–	–	1	1			
6	50345-MJE-DB0	Suporte, Modulador ABS	–	–	–	1	1			
7	57110-MJE-DB1	Modulador Conj. (NISSIN)	–	–	–	1	1			
8	61102-KTY-D30	Bucha, Fixação Radiador	–	–	–	3	3			
9	80110-MJE-DB0	Bandeja Comp., Modulador ABS	–	–	–	1	1			
10	80120-MJE-D00	Tampa, Modulador ABS	–	–	–	1	1			
11	90116-MCS-G00	Rebite	–	–	–	4	4			
12	90661-K87-L51	Braçadeira, Tubo Freio (7,0x2)	–	–	–	1	1			
13	90661-KVK-B11	Presilha, Tubo Freio (6,9x2)	–	–	–	2	2			
14	90684-ZA0-601	Presilha, Fiação	–	–	–	1	1			
15	94103-06700	Arruela, Lisa, 6mm	–	–	–	3	3			
16	95701-06025-07	Parafuso, Flange, 6x25	–	–	–	3	3			

PROIBIDA A REPRODUÇÃO E DISTRIBUIÇÃO
1111111 - Honda Unidade Sumaré - Bruno Pereira Ramos

© Moto Honda da Amazônia Ltda.
Todos os direitos reservados.

C-6

Guidão • Mesa Superior

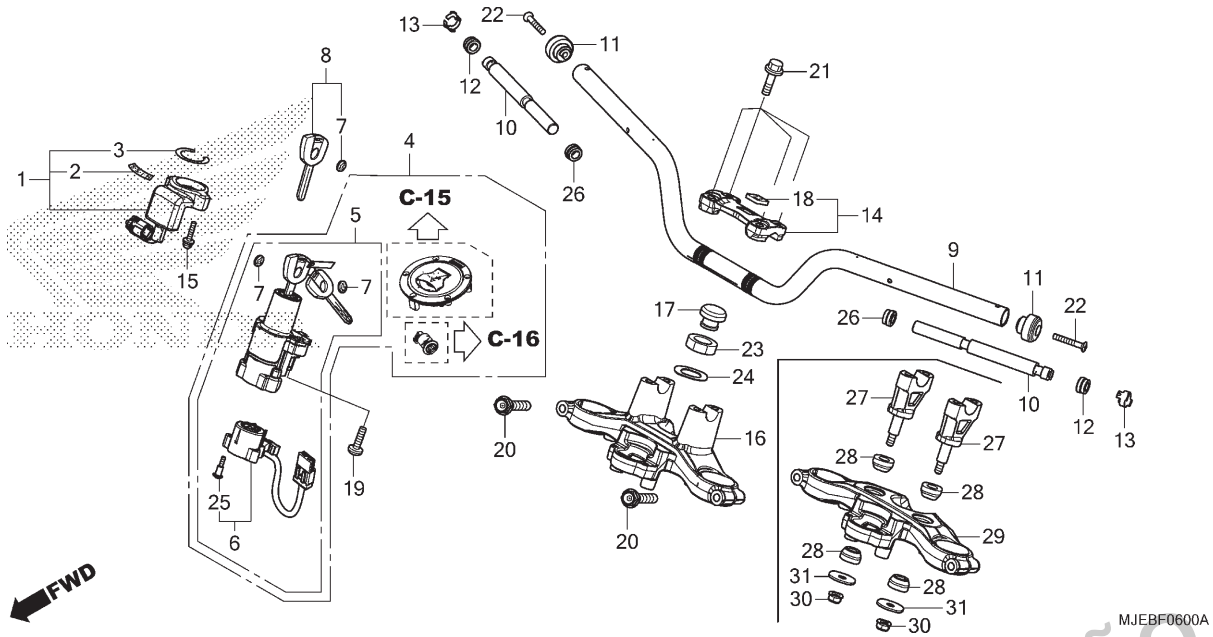

Ref. Nº	N.O.S.	Item de serviço	T.M.O.
1	6141A2	Unidade Receptora, Imobilizador	0,9
4	6151A1	Chaves, Jogo	1,5
		• Inclui: Memorização HISS	
5	615145	Interruptor, Ignição & Trava	1,3
		• Inclui: Memorização HISS	
6	6151C2	Base, Contato	1,0
9	810100	Guidão	0,5
10		(12,13)	
	8101D6	Peso B, Guidão: Esquerdo	0,2
	8101D7	Peso B, Guidão: Direito	0,4
	8101D8	Peso B, Guidão: Ambos	0,5
16		(29)	
	510110	Mesa, Superior	1,0
27	8101B9	Suporte, Guidão: Inferior	0,8
		• Nota: Mesmo tempo para duas unidades	

Ref. Nº	Nº da peça	Descrição	Qtd. CB650 F F	F	H	FA J	K	Nº de série		Tipo
1	30430-MJE-D41	Unidade Receptora (HONDA LOCK)	1	1	1	–	–			
	30430-MJE-DF1		–	–	–	1	1			
2	30432-MBW-E02	Emblema, Unidade Receptora (HONDA LOCK)	1	1	1	1	1			
3	30433-MBW-602	Retentor, Interruptor Ignição	1	1	1	–	–			
4	35010-MJE-D40	Chaves, Jogo	1	1	1	–	–			
	35010-MJE-DF1		–	–	–	1	1			
5	35100-MJE-D41	Interruptor Conj., Ignição & Trava (HONDA LOCK)	1	1	1	–	–			
	35100-MJE-DF1		–	–	–	1	1			
6	35101-MJE-D41	Base Comp., Contato (HONDA LOCK)	1	1	1	–	–			
	35101-MJE-DF1		–	–	–	1	1			
7	35113-MJE-D00	Emblema, Chave	4	4	4	4	4			
			(2)	(2)	(2)	(2)	(2)			
8	35121-MJE-D02	Chave, Virgem	(1)	(1)	(1)	(1)	(1)			
9	53100-MJE-D40	Guidão	1	1	1	–	–			
	53100-MJE-DF0		–	–	–	1	1			
10	53104-KYJ-900	Peso B, Guidão	2	2	2	–	–			
	53105-MJE-DF0		–	–	–	2	2			
11	53104-MJE-D40	Peso, Guidão	2	2	2	–	–			
	53104-MJE-DF0		–	–	–	2	2			
12	53107-MY1-000	Coxim B, Peso Guidão	2	2	2	2	2			

PROIBIDA A REPRODUÇÃO E DISTRIBUIÇÃO
1111111 - Honda Unidade Sumaré - Bruno Pereira Ramos

© Moto Honda da Amazônia Ltda.
Todos os direitos reservados.

C-6

Guidão • Mesa Superior

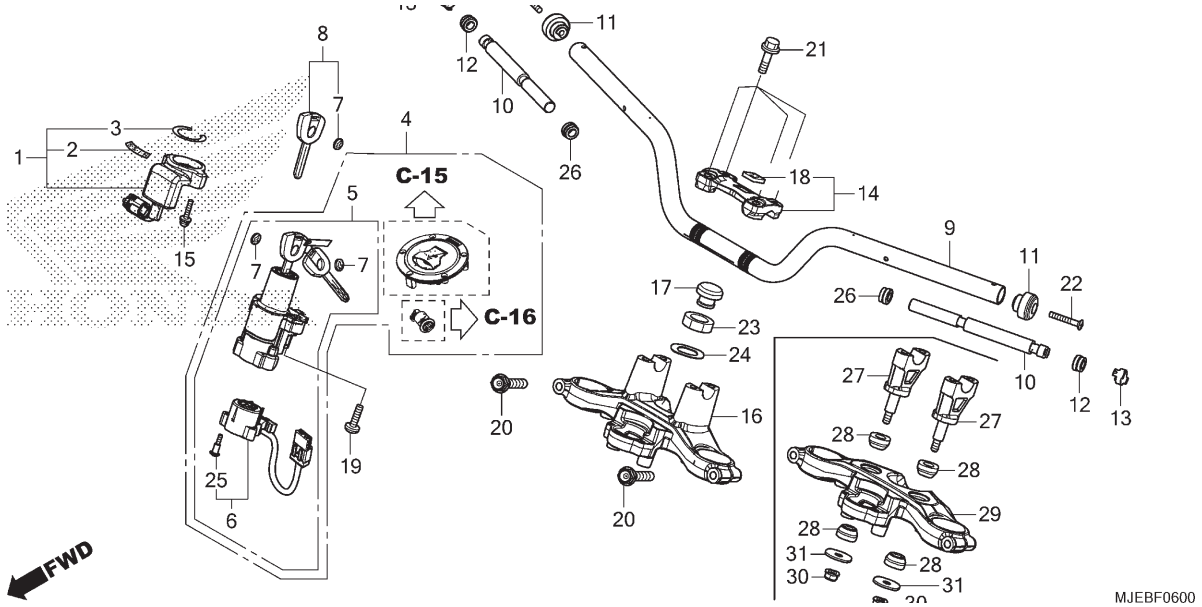

Ref. Nº	N.O.S.	Item de serviço	T.M.O.

Ref. Nº	Nº da peça	Descrição	Qtd. CB650 F F	F	H	FA J	K	Nº de série	Tipo
13	53108-KR3-770	Anel Elástico, Peso Guidão	2	2	2	2	2		
14	53130-MGS-D30ZB	Suporte Conj., Superior Manopla							
		NH303M .... Cinza Axis Fosco Metálico	1	1	1	1	1		
15	53192-MFL-000	Parafuso-arruela, 5x25	2	2	2	2	2		
16	53230-MJE-B40	Mesa, Superior	1	1	1	–	–		
17	53232-MJ4-670	Capa, Porca Coluna Direção	1	1	1	1	1		
18	86150-KPG-901	Emblema (MARUI)	1	1	1	1	1		
19	90107-MBG-000	Parafuso, Unidirecional, 8mm	2	2	2	2	2		
20	90108-MR7-000	Parafuso, Flange, 8x40	2	2	2	2	2		
21	90111-362-000	Parafuso, Flange, 8x36	4	4	4	–	–		
	90150-MJW-J00	Parafuso, Flange, 8x35	–	–	–	4	4		
22	90191-MJE-D40	Parafuso, Ovalado, 6x40	2	2	2	2	2		
23	90304-KGA-900	Porca, Coluna Direção	1	1	1	1	1		
24	90503-KGA-900	Arruela, Coluna Direção	1	1	1	1	1		
25	91059-KY2-711	Parafuso, Fixação, 3x16	3	3	3	3	3		
26	53107-MY1-000	Coxim B, Peso Guidão	2	2	2	–	–		
	53109-MM5-000		–	–	–	2	2		
27	53132-MJE-DF0	Suporte, Inferior Manopla	–	–	–	2	2		
28	53133-K18-900	Borracha, Coxim Guidão	–	–	–	4	4		
29	53230-MJE-BF0	Mesa, Superior	–	–	–	1	1		
30	90304-KPG-901	Porca, U, 8mm	–	–	–	2	2		
31	90535-K26-900	Arruela, Suporte Inferior Manopla	–	–	–	2	2		

PROIBIDA A REPRODUÇÃO E DISTRIBUIÇÃO
1111111 - Honda Unidade Sumaré - BrunoPereira Ramos

© Moto Honda da Amazônia Ltda.
Todos os direitos reservados.

C-7

Coluna de Direção

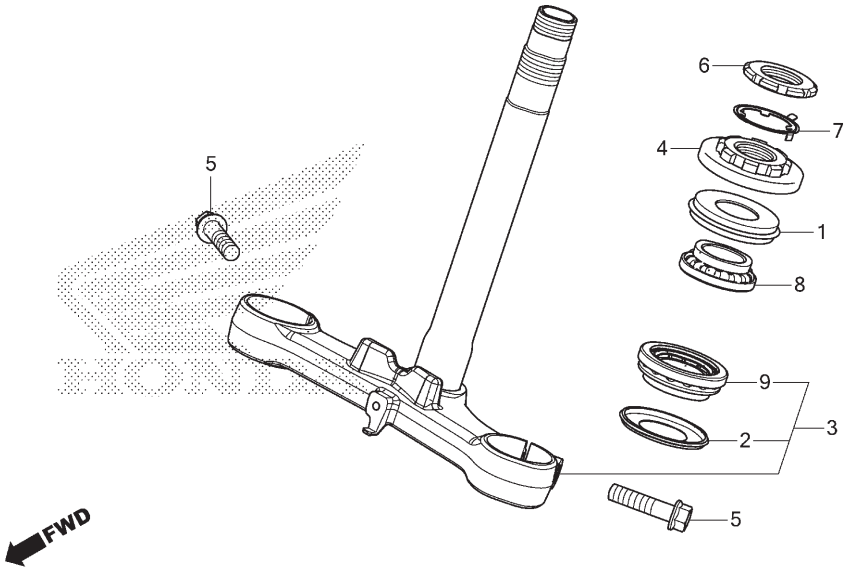

Ref. Nº	N.O.S.	Item de serviço	T.M.O.
3	510100	Coluna ou Eixo Conj., Direção	1,6
4		(1)	
	5101B2	Porca, Superior Coluna Direção	1,4
8	5101B6	Rolamento, Coluna Direção: Superior	1,6
9		(2)	
	5101B7	Rolamento, Coluna Direção: Inferior	1,8
	5101C7	Rolamento, Coluna Direção: Ambos	1,8

Ref. Nº	Nº da peça	Descrição	Qtd. CB650 FF	F	H	FAJ	K	Nº de série		Tipo
1	53213-MB4-771	Retentor Pó, Superior Direção (ARAI)	1	1	1	1	1			
2	53214-371-010	Retentor Pó, Coluna Direção	1	1	1	1	1			
3	53219-MJE-B40	Coluna Direção, Subconj.	1	1	1	–	–			
	53219-MJE-BF0		–	–	–	1	1			
4	53220-KYJ-900	Porca, Superior Coluna Direção	1	1	1	1	1			
5	90104-MGZ-J00	Parafuso, Flange, 10x40	2	2	2	2	2			
6	90302-425-830	Porca B, Superior Coluna Direção	1	1	1	1	1			
7	90506-425-830	Arruela, Trava	1	1	1	1	1			
8	91015-KT8-005	Rolamento, Superior Coluna Direção (KOYO)	1	1	1	1	1			
9	91016-KT8-005	Rolamento, Inferior Coluna Direção (KOYO)	1	1	1	1	1			

PROIBIDA A REPRODUÇÃO E DISTRIBUIÇÃO
1111111 - Honda Unidade Sumaré - Bruno Pereira Ramos

© Moto Honda da Amazônia Ltda.
Todos os direitos reservados.

C-8

Para-lama Dianteiro

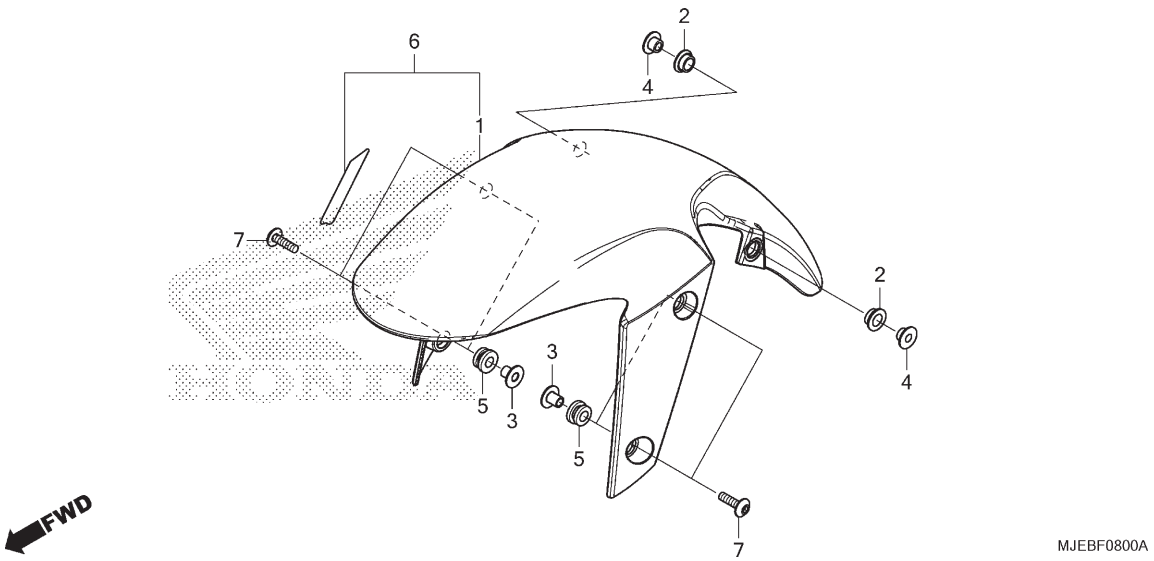

Ref. Nº	N.O.S.	Item de serviço	T.M.O.
6		(1)	
	4131B7	Para-lama, Dianteiro	0,2

Ref. Nº	Nº da peça	Descrição	Qtd. CB650 F F	F	H	FA J	K	Nº de série		Tipo
1	61101-MJE-D00ZR	Para-lama, Dianteiro								
		NHB64M ... Cinza Crow Fosco Metálico	1	–	–	–	–	.....	.....	.....
2	61103-KPF-910	Coxim, Fixação Para-lama Dianteiro	2	2	2	2	2	.....	.....	.....
3	61103-KRY-900	Bucha A, Para-lama Dianteiro	4	4	4	4	4	.....	.....	.....
4	61105-KPF-910	Bucha, Montagem Para-lama Dianteiro ..	2	2	2	2	2	.....	.....	.....
5	61105-KRY-900	Coxim, Fixação Para-lama Dianteiro	4	4	4	4	4	.....	.....	.....
6	61110-MJE-B10ZA	Para-lama Dianteiro, Jogo (WL)								
		NH196 ..... Branco Ross	–	1	–	–	–	.....	.....	3BR
	61110-MJE-B10ZC	*NHB64M* ... Cinza Crow Fosco Metálico	–	1	–	–	–	.....	.....	BR
	61110-MJE-B20ZA	*R320P* ..... Vermelho Siena Perolizado	–	–	1	–	–	.....	.....	3BR
	61110-MJE-B20ZB	*NHB47P* ..... Preto Basalto Perolizado	–	–	1	–	–	.....	.....	BR
	61110-MJE-BH0ZA	*PB379P* ..... Azul Caraiva Perolizado	–	–	–	1	–	.....	.....	.....
	61110-MJE-BH0ZB	*R334* ..... Vermelho Victory	–	–	–	1	–	.....	.....	.....
	61110-MJE-BG0ZA	*NHB47* ..... Preto Basalto Perolizado	–	–	–	–	1	.....	.....	.....
	61110-MJE-BG0ZB	*YR361* ..... Laranja Bedouin	–	–	–	–	1	.....	.....	.....
	61110-MJE-BG0ZC	*R334* ..... Vermelho Victory	–	–	–	–	1	.....	.....	.....
7	90130-KYJ-900	Parafuso, Phillips, 6x22	4	4	4	4	4	.....	.....	.....

PROIBIDA A REPRODUÇÃO E DISTRIBUIÇÃO
1111111 - Honda Unidade Sumaré - Bruno Pereira Ramos

© Moto Honda da Amazônia Ltda.
Todos os direitos reservados.

C-9

Garfo Dianteiro

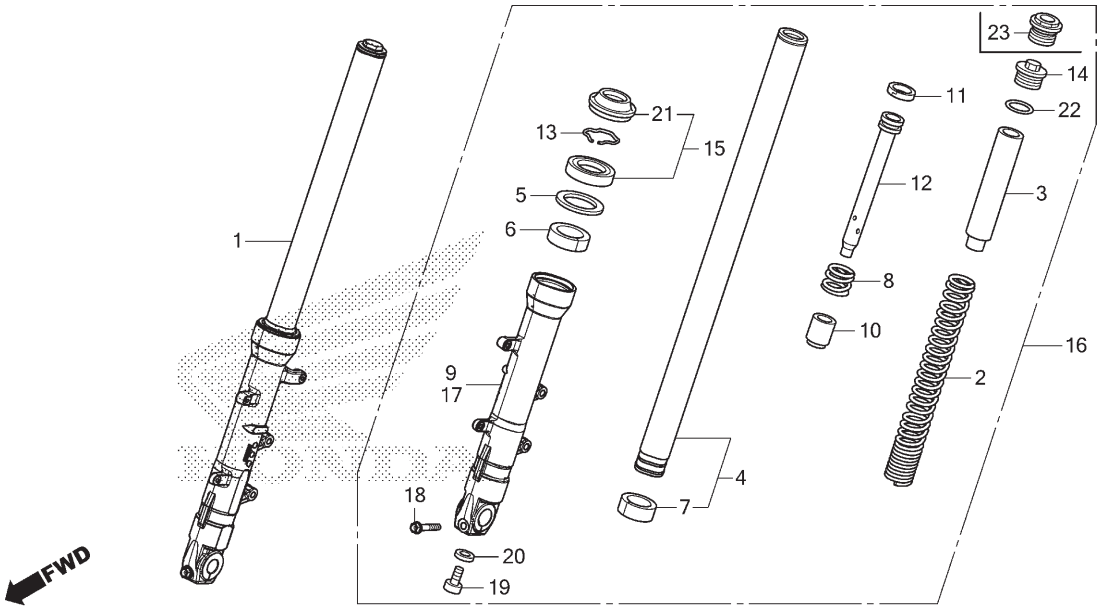

Ref. Nº	N.O.S.	Item de serviço	T.M.O.
1	5111C3	Garfo Conj., Dianteiro: Direito	0,5
2	5111C5	Mola, Garfo Dianteiro: Esquerda	0,7
	5111C6	Mola, Garfo Dianteiro: Direita	0,7
	5111C7	Mola, Garfo Dianteiro: Ambas	1,1
4		(6,7,8,10,11,12)	
	5111G2	Cilindro, Garfo Dianteiro: Esquerdo	0,9
	5111G3	Cilindro, Garfo Dianteiro: Direito	0,9
	5111G4	Cilindro, Garfo Dianteiro: Ambos	1,5
9	5111D2	Cilindro, Inferior: Direito	0,9
15	5111E7	Retentor Jogo, Garfo Dianteiro: Esquerdo	0,8
	5111E8	Retentor Jogo, Garfo Dianteiro: Direito	0,8
	5111E9	Retentor Jogo, Garfo Dianteiro: Ambos	1,3
16	5111C2	Garfo Conj., Dianteiro: Esquerdo	0,5
	5111C4	Garfo Conj., Dianteiro: Ambos	0,7
17	5111D1	Cilindro, Inferior: Esquerdo	0,9
	5111D3	Cilindro, Inferior: Ambos	1,5

Ref. Nº	Nº da peça	Descrição	Qtd. CB650 F F	F	H	FA J	K	Nº de série		Tipo
1	51400-MJE-D41	Garfo Conj., Dianteiro Direito (SHOWA)	1	1	–	–	–			
			–	–	1	–	–			BR
			–	–	1	–	–		~HR500303	3BR
	51400-MJE-D42		–	–	1	–	–	HR500304 ~		3BR
	51400-MJE-DF1		–	–	–	1	1			
2	51401-MJE-D41	Mola, Garfo Dianteiro (SHOWA)	2	2	2	–	–			
	51401-MJE-DF1		–	–	–	2	2			
3	51402-MGZ-J01	Bucha, Mola	2	2	2	2	2			
4	51410-MJE-D41	Cilindro Comp., Garfo Dianteiro (SHOWA)	2	2	2	–	–			
	51410-MJE-DF1		–	–	–	2	2			
5	51412-MB4-003	Anel, Apoio (SHOWA)	2	2	2	2	2			
6	51414-MFJ-A51	Bucha, Guia	2	2	2	2	2			
7	51415-MFJ-A51	Bucha, Deslizante	2	2	2	2	2			
8	51416-KF0-003	Mola, Retorno Dianteiro (SHOWA)	2	2	2	2	2			
9	51420-MJE-D01	Cilindro, Inferior Direito	1	1	1	1	1			
10	51432-MV9-003	Retentor, Óleo (SHOWA)	2	2	2	–	–			
	51432-MV4-003	Retentor, Óleo	–	–	–	2	2			
11	51437-KV3-701	Anel, Pistão	2	2	2	–	–			
	51437-MJE-DB1	Anel, Pistão (SHOWA)	–	–	–	2	2			
12	51440-MJE-D01	Tubo, Assento (SHOWA)	2	2	2	–	–			
	51440-MJE-DB1		–	–	–	2	2			

PROIBIDA A REPRODUÇÃO E DISTRIBUIÇÃO
1111111 - Honda Unidade Sumaré - Bruno Pereira Ramos

© Moto Honda da Amazônia Ltda.
Todos os direitos reservados.

C-9

Garfo Dianteiro

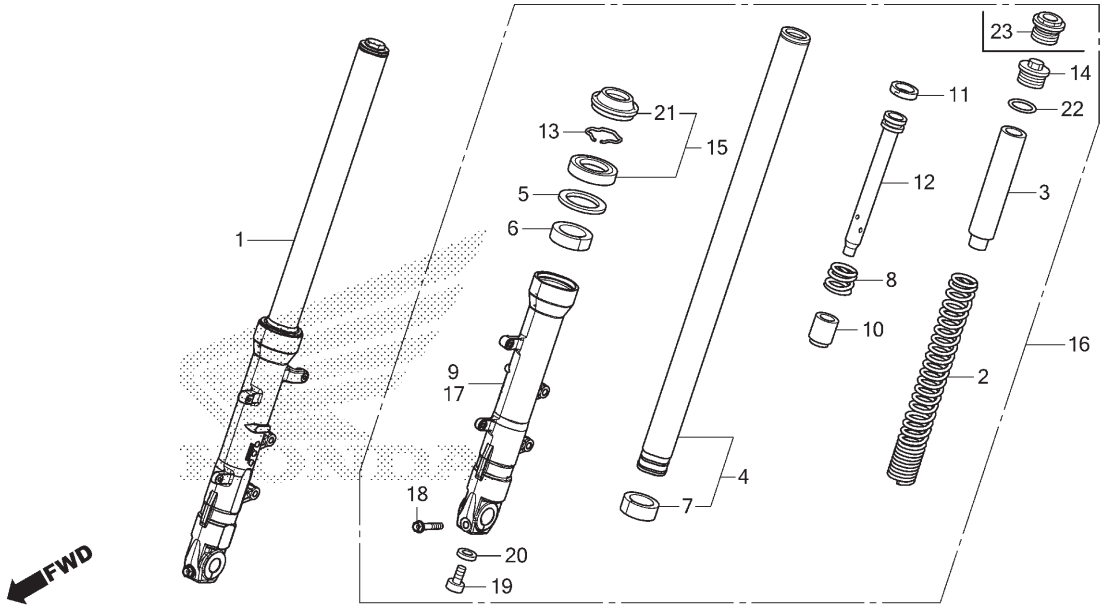

Ref. Nº	N.O.S.	Item de serviço	T.M.O.	Ref. Nº	Nº da peça	Descrição	Qtd. CB650 F F	F	H	FA J	K	Nº de série		Tipo
				13	51447-KA4-711	Anel, Limitador Retentor Óleo (SHOWA)	2	2	2	2	2	.....	.....	.....
				14	51454-MM9-671	Parafuso, Garfo Dianteiro	2	2	2	–	–	.....	.....	.....
				15	51490-MER-R61	Retentor Jogo, Garfo Dianteiro	2	2	–	–	–	.....	.....	.....
							–	–	2	–	–		.....	BR
							–	–	2	–	–		~HR500303	3BR
					51490-MKA-D81	.....	–	–	2	–	–	HR500304 ~		3BR
							–	–	–	2	2	.....	.....	.....
				16	51500-MJE-D41	Garfo Conj., Dianteiro Esquerdo (SHOWA)	1	1	–	–	–	.....	.....	.....
							–	–	1	–	–	.....	.....	BR
							–	–	1	–	–		~HR500303	3BR
					51500-MJE-D42	.....	–	–	1	–	–	HR500304 ~		3BR
					51500-MJE-DF1	.....	–	–	–	1	1	.....	.....	.....
				17	51520-MJE-D01	Cilindro, Inferior Esquerdo	1	1	1	1	1	.....	.....	.....
				18	90108-MR7-000	Parafuso, Flange, 8x40	2	2	2	2	2	.....	.....	.....
				19	90116-KV3-701	Parafuso, Allen, 8mm (SHOWA)	2	2	2	2	2	.....	.....	.....
				20	90544-283-000	Arruela, Especial, 8mm (SHOWA)	2	2	2	2	2	.....	.....	.....
				21	91254-MEE-D01	Retentor, Pó (SHOWA)	2	2	–	–	–	.....	.....	.....
							–	–	2	–	–	.....	.....	BR
							–	–	2	–	–		~HR500303	3BR
					91251-MKA-D81	.....	–	–	2	–	–	HR500304 ~		3BR
							–	–	–	2	2	.....	.....	.....
				22	91356-KF0-003	Anel, Vedação 33,2x2,4	2	2	2	2	2	.....	.....	.....
				23	51454-MKA-D81	Parafuso, Garfo Dianteiro	–	–	–	2	2	.....	.....	.....

PROIBIDA A REPRODUÇÃO E DISTRIBUIÇÃO
1111111 Honda Unidade Sumaré - Bruno Pereira Ramos

© Moto Honda da Amazônia Ltda.
Todos os direitos reservados.

C-10

Cáliper do Freio Dianteiro (CB650FF/ CB650FAF,H)

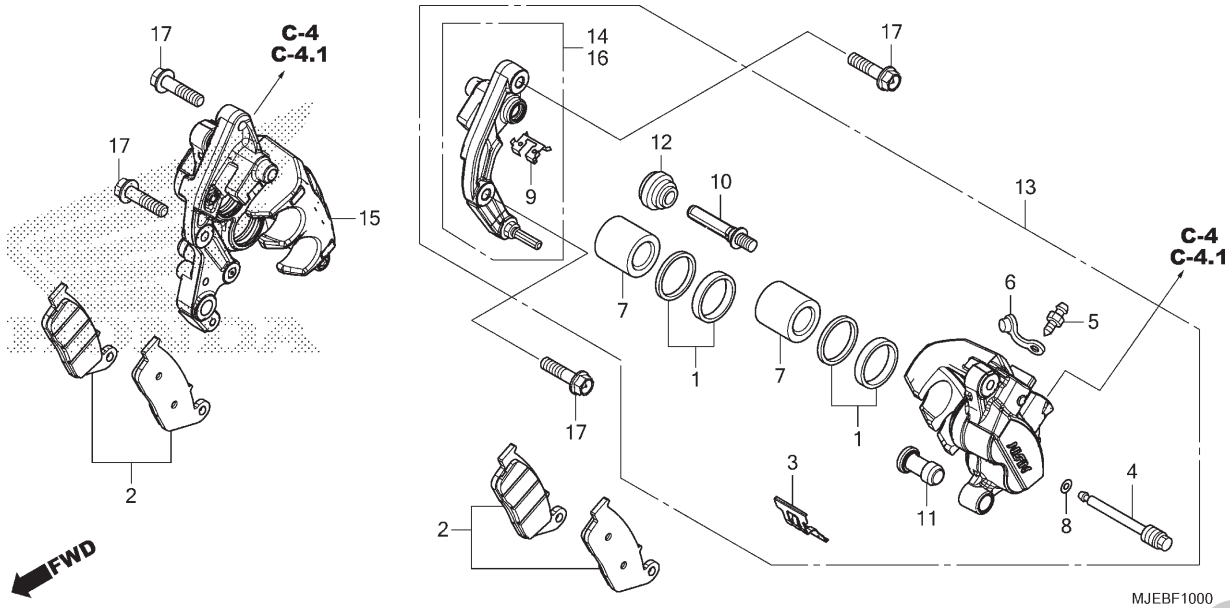

Ref. Nº	N.O.S.	Item de serviço	T.M.O.
2	7111A0	Sapata (Pastilha) Jogo, Freio: Dianteiro Esquerdo	0,1
	7111A1	Sapata (Pastilha) Jogo, Freio: Dianteiro Direito	0,1
	7111A2	Sapata (Pastilha) Jogo, Freio: Dianteiro Ambos	0,2
7		(1)	
	7111D2	Pistão, Cáliper Freio Dianteiro: Esquerdo	0,5
		• Inclui: Sangria dos freios	
		• Nota: Mesmo tempo para duas unidades	
	7111D3	Pistão, Cáliper Freio Dianteiro: Direito	0,5
		• Inclui: Sangria dos freios	
		• Nota: Mesmo tempo para duas unidades	
	7111D4	Pistão, Cáliper Freio Dianteiro: Ambos	0,8
		• Inclui: Sangria dos freios	
13	7111B5	Cáliper, Freio Dianteiro: Esquerdo	0,4
		• Inclui: Sangria dos freios	
14	7111B9	Suporte, Cáliper Dianteiro: Esquerdo	0,2
+			

Ref. Nº	Nº da peça	Descrição	Qtd. CB650 F F	F	H	FA J	K	Nº de série		Tipo
1	06451-GE2-405	Retentor Jogo, Pistão	4	4	4	–	–			
2	06455-MJE-D01	Pastilha Jogo, Freio Dianteiro	2	2	–	–	–			
	06455-MJE-D02		–	–	2	–	–			
3	43108-MCT-006	Mola, Pastilha	2	2	2	–	–			
4	43215-KZ4-J41	Pino, Suporte	2	2	2	–	–			
5	43352-568-003	Parafuso, Sangria (NISSIN)	2	2	2	–	–			
6	43353-461-771	Capa, Sangria	2	2	2	–	–			
7	45107-MN5-006	Pistão	4	4	4	–	–			
8	45111-MAJ-G41	Anel, Limitador	2	2	2	–	–			
9	45112-ML7-921	Retentor	2	2	2	–	–			
10	45131-ML7-921	Parafuso A, Pino	2	2	2	–	–			
11	45132-166-016	Coifa, Pino (NISSIN)	2	2	2	–	–			
12	45133-MA3-006	Coifa B	2	2	2	–	–			
13	45150-MJE-D01	Cáliper Subconj., Dianteiro Esquerdo (NISSIN)	1	1	1	–	–			
14	45190-MJE-D01	Suporte Subconj., Dianteiro Esquerdo	1	1	1	–	–			
15	45250-MJE-D01	Cáliper Subconj., Dianteiro Direito (NISSIN)	1	–	–	–	–			
	45250-MJE-D11		–	1	1	–	–			

PROIBIDA A REPRODUÇÃO E DISTRIBUIÇÃO
1111111 - Honda Unidade Sampaio - Bruno Pereira Ramos

© Moto Honda da Amazônia Ltda.
Todos os direitos reservados.

C-10

Cáliper do Freio Dianteiro (CB650FF/ CB650FAF,H)

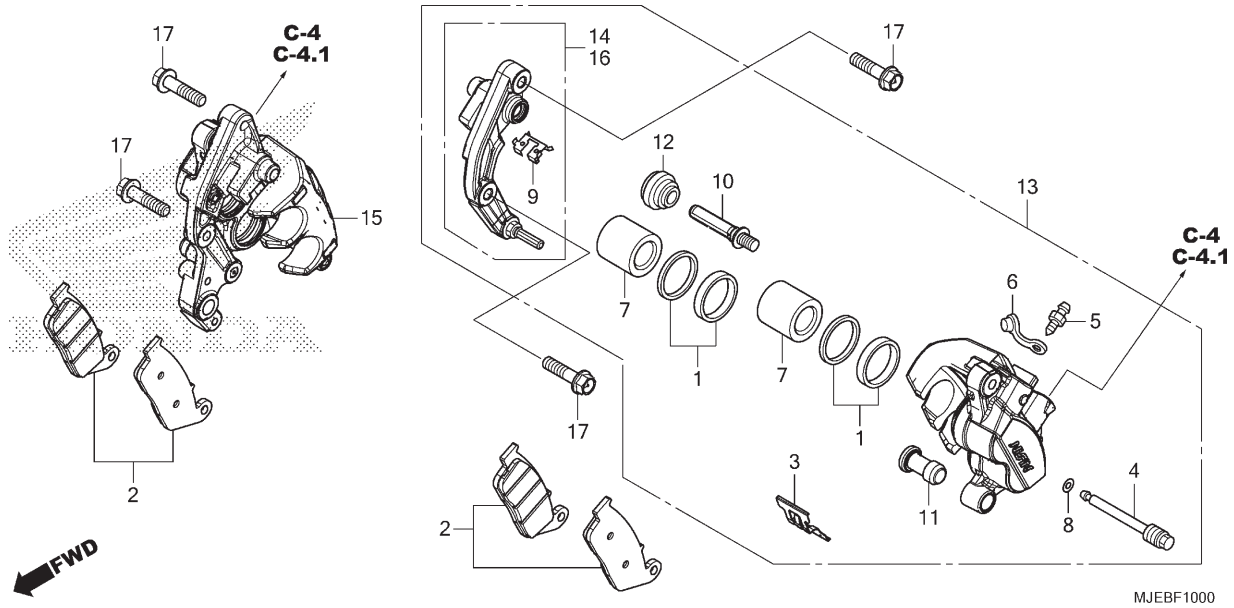

Ref. Nº	N.O.S.	Item de serviço	T.M.O.
+			
15	7111B6	Cáliper, Freio Dianteiro: Direito	0,4
		• Inclui: Sangria dos freios	
	7111B7	Cáliper, Freio Dianteiro: Ambos	0,6
		• Inclui: Sangria dos freios	
16	7111C0	Suporte, Cáliper Dianteiro: Direito	0,2
	7111F0	Suporte, Cáliper Dianteiro: Ambos	0,4

Ref. Nº	Nº da peça	Descrição	Qtd. CB650 F F	F	H	FA J	K	Nº de série	Tipo
16	45290-MGS-D31	Suporte Subconj., Dianteiro Direito	1	–	–	–	–	.....	.....
	45290-MGZ-J11	.....	–	1	1	–	–	.....	.....
17	90131-KBV-003	Parafuso, Flange, 8x32 (SAGA)	4	4	4	–	–	.....	.....

PROIBIDA A REPRODUÇÃO E DISTRIBUIÇÃO
1111111 - Honda Unidade Sumaré - Bruno Pereira Ramos

© Moto Honda da Amazônia Ltda.
Todos os direitos reservados.

C-10.1

Cáliper do Freio Dianteiro (CB650FAJ,K)

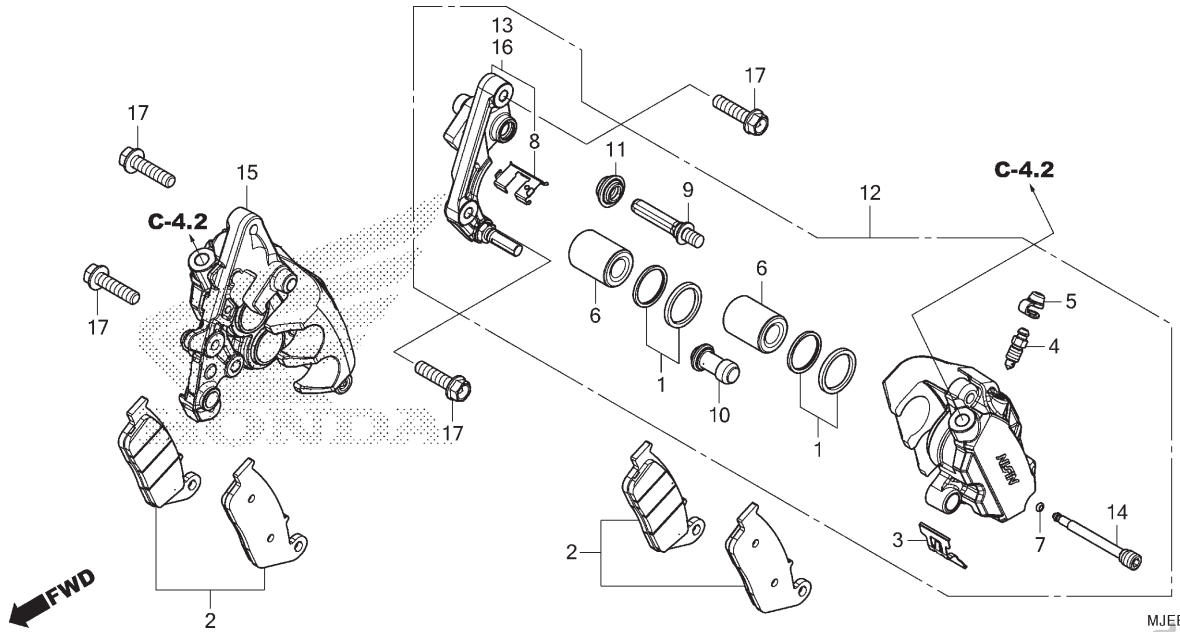

Ref. Nº	N.O.S.	Item de serviço	T.M.O.
2	7111A0	Sapata (Pastilha) Jogo, Freio: Dianteiro Esquerdo	0,1
	7111A1	Sapata (Pastilha) Jogo, Freio: Dianteiro Direito	0,1
	7111A2	Sapata (Pastilha) Jogo, Freio: Dianteiro Ambos	0,2
6		(1)	
	7111D2	Pistão, Cáliper Freio Dianteiro: Esquerdo • Inclui: Sangria dos freios • Nota: Mesmo tempo para duas unidades	0,5
	7111D3	Pistão, Cáliper Freio Dianteiro: Direito • Inclui: Sangria dos freios • Nota: Mesmo tempo para duas unidades	0,5
	7111D4	Pistão, Cáliper Freio Dianteiro: Ambos • Inclui: Sangria dos freios	0,8
12	7111B5	Cáliper, Freio Dianteiro: Esquerdo • Inclui: Sangria dos freios	0,4
13	7111B9	Suporte, Cáliper Dianteiro: Esquerdo	0,2
+			

Ref. Nº	Nº da peça	Descrição	Qtd. CB650 F F	F	H	FA J	K	Nº de série		Tipo
1	06451-GE2-405	Retentor Jogo, Pistão	–	–	–	4	4			
2	06455-MJE-D02	Pastilha Jogo, Freio Dianteiro	–	–	–	2	2			
3	43108-MCT-006	Mola, Pastilha	–	–	–	2	2			
4	43352-568-003	Parafuso, Sangria (NISSIN)	–	–	–	2	2			
5	43353-461-771	Capa, Sangria	–	–	–	2	2			
6	45107-MN5-006	Pistão	–	–	–	4	4			
7	45111-MAJ-G41	Anel, Limitador	–	–	–	2	2			
8	45112-MS9-611	Retentor	–	–	–	2	2			
9	45131-ML7-921	Parafuso A, Pino	–	–	–	2	2			
10	45132-166-016	Coifa, Pino (NISSIN)	–	–	–	2	2			
11	45133-MA3-006	Coifa B	–	–	–	2	2			
12	45150-MJE-DB1	Cáliper Subconj., Dianteiro Esquerdo (NISSIN)	–	–	–	1	1			
13	45190-MJE-DB1	Suporte Subconj., Dianteiro Esquerdo (NISSIN)	–	–	–	1	1			
14	45215-MAJ-G41	Pino, Suporte	–	–	–	2	2			
15	45250-MJE-DB1	Cáliper Subconj., Dianteiro Direito (NISSIN)	–	–	–	1	1			
16	45290-MKA-D81	Suporte Subconj., Dianteiro Direito (NISSIN)	–	–	–	1	1			
17	90131-KBV-003	Parafuso, Flange, 8x32 (SAGA)	–	–	–	4	4			

PROIBIDA A REPRODUÇÃO E DISTRIBUIÇÃO
1111111 - Honda Motocidade Sumaré - Bruno Pereira Ramos

© Moto Honda da Amazônia Ltda.
Todos os direitos reservados.

C-10.1

Cáliper do Freio Dianteiro (CB650FAJ,K)

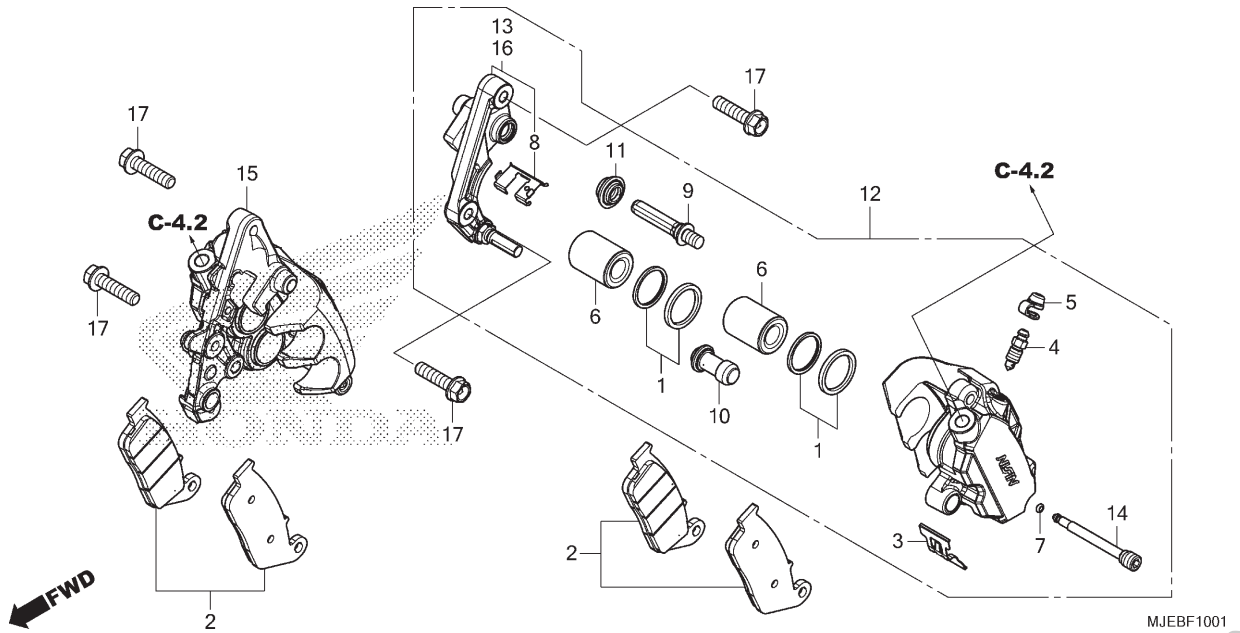

Ref. Nº	N.O.S.	Item de serviço	T.M.O.
+			
15	7111B6	Cáliper, Freio Dianteiro: Direito	0,4
		• Inclui: Sangria dos freios	
	7111B7	Cáliper, Freio Dianteiro: Ambos	0,6
		• Inclui: Sangria dos freios	
16	7111C0	Suporte, Cáliper Dianteiro: Direito ...	0,2
	7111F0	Suporte, Cáliper Dianteiro: Ambos ..	0,4

Ref. Nº	Nº da peça	Descrição	Qtd. CB650 F F	F	H	FA J	K	Nº de série	Tipo

PROIBIDA A REPRODUÇÃO E DISTRIBUIÇÃO
1111111 - Honda Unidade Sumaré - Bruno Pereira Ramos

© Moto Honda da Amazônia Ltda.
Todos os direitos reservados.

C-11

Roda Dianteira

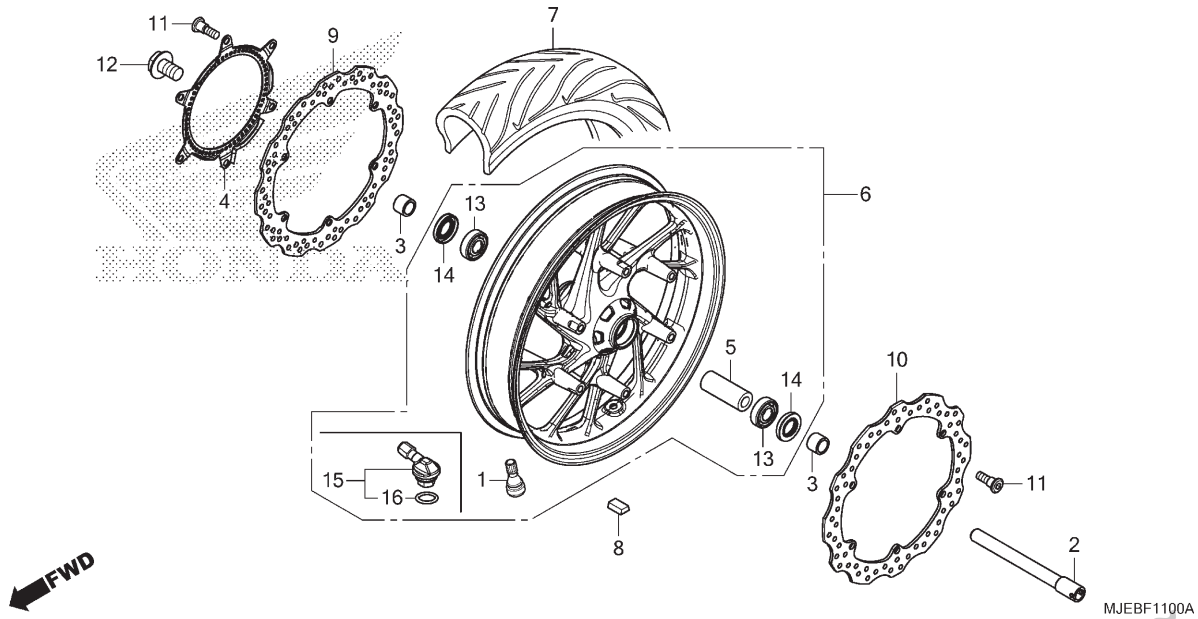

Ref. Nº	N.O.S.	Item de serviço	T.M.O.
2		(14)	
	710151	Eixo, Roda Dianteira	0,3
4	7101B0	Anel, Pulsador: Dianteiro	0,4
6	7101D4	Roda Dianteira	1,0
		• Inclui: Balanceamento	
7	710139	Pneu Dianteiro (Um)	0,9
		• Inclui: Balanceamento	
8	7101A6	Contrapeso, Balanceiro: Dianteiro	0,6
9	7111D8	Disco, Freio Dianteiro: Direito	0,4
10	7111D7	Disco, Freio Dianteiro: Esquerdo	0,4
	7111D9	Disco, Freio Dianteiro: Ambos	0,5
13	710115	Rolamento, Roda Dianteira (Um)	0,5
	710115G	• Substituição de 1 rolamento adicionar	0,1
15		(16)	
	7101K1	Válvula, Fixação Dianteira	0,9
		• Inclui: Balanceamento	

Ref. Nº	Nº da peça	Descrição	Qtd. CB650 FF	F	H	FAJ	K	Nº de série		Tipo
1	42753-MR4-901	Válvula, Aro (SCHRADER)	1	1	1	–	–			
2	44301-MJE-D00	Eixo, Roda Dianteira	1	1	1	1	1			
3	44311-MGH-640	Espaçador, Lateral Roda Dianteira Direita (Ambos os Lados)	2	2	2	2	2			
4	44515-MJE-D10	Anel, Pulsador Dianteiro	–	1	1	–	–			
	44515-MJW-J10		–	–	–	1	1			
5	44620-MJE-D00	Espaçador, Eixo Dianteiro	1	1	1	1	1			
6	44650-MJE-D00ZA	Roda Dianteira, Subconj.								
		Tipo1	1	1	–	–	–			BR
	44650-MJE-D00ZC	*Tipo2*	–	1	–	–	–			3BR
	44650-MJE-D01ZC	*Tipo2*	–	–	1	–	–			3BR
	44650-MJE-D01ZA	*Tipo1*	–	–	1	–	–			BR
	44650-MJE-DB0ZA	*Tipo1*	–	–	–	1	1			
7	44711-MJE-D01	Pneu, Dianteiro (DUNLOP) (120/70ZR17 M/C 58W)	1	1	–	–	–			
	44711-MJE-D03		–	–	1	1	1			
8	44721-SEA-N02	Contrapeso, Balanceiro (10G) (TOHO ZINC)	N	N	N	N	N			
	44722-SEA-N02	Contrapeso, Balanceiro (20G) (TOHO ZINC)	N	N	N	N	N			
	44723-SEA-N02	Contrapeso, Balanceiro (30G) (TOHO ZINC)	N	N	N	N	N			

PROIBIDA A REPRODUÇÃO E DISTRIBUIÇÃO
1111111 - Honda Manaus - Sumaré - Bruno Pereira Ramos

© Moto Honda da Amazônia Ltda.
Todos os direitos reservados.

C-11

Roda Dianteira

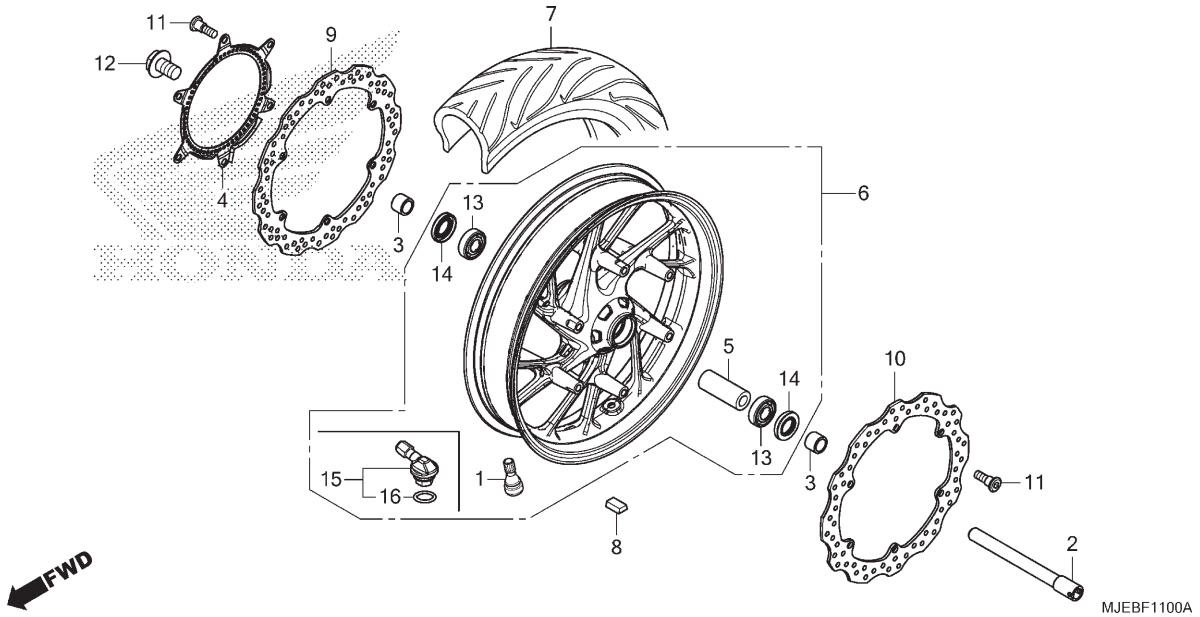

Ref. Nº	N.O.S.	Item de serviço	T.M.O.	Ref. Nº	Nº da peça	Descrição	Qtd. CB650 F F	F	H	FA J	K	Nº de série		Tipo
				9	45251-MGZ-J01	Disco, Freio Dianteiro (SUNSTAR) ..... (Lado Direito)	1	–	–	–	–	.....	.....	.....
					45251-MGZ-J11	(Lado Direito)	–	1	1	1	1	.....	.....	.....
				10	45351-MJE-D01	Disco, Freio Dianteiro Esquerdo (SUNSTAR)	1	1	1	1	1	.....	.....	.....
				11	90105-MGS-D30	Parafuso, Disco, 8x25	12	12	12	12	12	.....	.....	.....
				12	90305-ML7-000	Parafuso, Eixo Dianteiro	1	1	1	1	1	.....	.....	.....
				13	91053-MGS-D31	Rolamento, Radial Esferas, 6204UU	2	2	2	2	2	.....	.....	.....
				14	91252-MC4-013	Retentor, Óleo, 28x47,2x7 (ARAI)	2	2	2	2	2	.....	.....	.....
				15	42755-MKA-D81	Válvula Conj., Fixação	–	–	–	1	1	.....	.....	.....
				16	42758-MKA-D81	Anel, Vedação	–	–	–	1	1	.....	.....	.....

PROIBIDA A REPRODUÇÃO E DISTRIBUIÇÃO
1111111 - Honda Unidade Sumaré - Bruno Pereira Ramos

© Moto Honda da Amazônia Ltda.
Todos os direitos reservados.

C-12

Cilindro Mestre do Freio Traseiro (CB650FF)

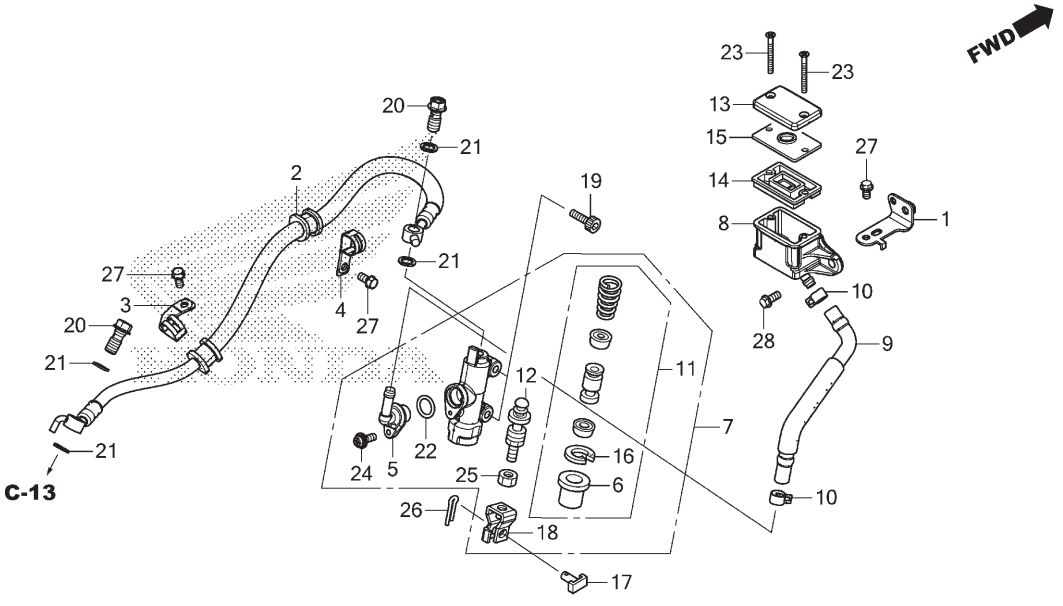

Ref. Nº	N.O.S.	Item de serviço	T.M.O.
2	712130	Mangueira, Freio Traseiro	0,4
		• Inclui: Sangria dos freios	
7	712125	Cilindro Mestre, Freio Traseiro	0,5
		• Inclui: Sangria dos freios	
8	7121F6	Reservatório, Óleo Cilindro Mestre Traseiro	0,2
		• Inclui: Sangria dos freios	
9	7121C2	Mangueira, Reservatório Óleo Cilindro Mestre Traseiro	0,3
		• Inclui: Sangria dos freios	
11	7121H0	Pistão Jogo, Cilindro Mestre Freio Traseiro	0,5
		• Inclui: Sangria dos freios	
14	7121G7	Diafragma, Cilindro Mestre Freio Traseiro	0,1

Ref. Nº	Nº da peça	Descrição	Qtd. CB650 F F	F	H	FA J	K	Nº de série		Tipo
1	43159-MJE-D00	Suporte C, Freio Traseiro	1	–	–	–	–			
2	43310-MJE-D01	Mangueira Comp., Freio Traseiro	1	–	–	–	–			
3	43314-MJE-D00	Braçadeira A, Mangueira Freio Traseiro	1	–	–	–	–			
4	43315-MJE-D00	Braçadeira B, Mangueira Freio Traseiro	1	–	–	–	–			
5	43503-MER-D01	Conector, Cilindro Mestre	1	–	–	–	–			
6	43504-MB2-006	Coifa, Comp.	1	–	–	–	–			
7	43510-MER-D02	Cilindro Mestre Traseiro, Subconj.	1	–	–	–	–			
8	43511-KV3-831	Reservatório Comp., Óleo	1	–	–	–	–			
9	43512-MJE-D01	Mangueira Comp., Cilindro Mestre Traseiro	1	–	–	–	–			
10	43514-KS6-701	Braçadeira, Mangueira Óleo Cilindro Mestre	2	–	–	–	–			
11	43520-MB2-315	Pistão Jogo, Cilindro Mestre (NISSIN)	1	–	–	–	–			
12	43530-KV3-701	Haste Comp., Acionamento	1	–	–	–	–			
13	45513-KK1-771	Tampa, Cilindro Mestre	1	–	–	–	–			
14	45520-MG7-006	Diafragma	1	–	–	–	–			
15	45521-HA2-006	Placa, Diafragma	1	–	–	–	–			
16	46182-MEL-D21	Anel Elástico	1	–	–	–	–			
17	46503-MFG-D00	Pino Comp., Vareta Freio	1	–	–	–	–			

PROIBIDA A REPRODUÇÃO E DISTRIBUIÇÃO
1111111 - Honda Unidade Sumaré - Bruno Pereira Ramos

© Moto Honda da Amazônia Ltda.
Todos os direitos reservados.

C-12

Cilindro Mestre do Freio Traseiro (CB650FF)

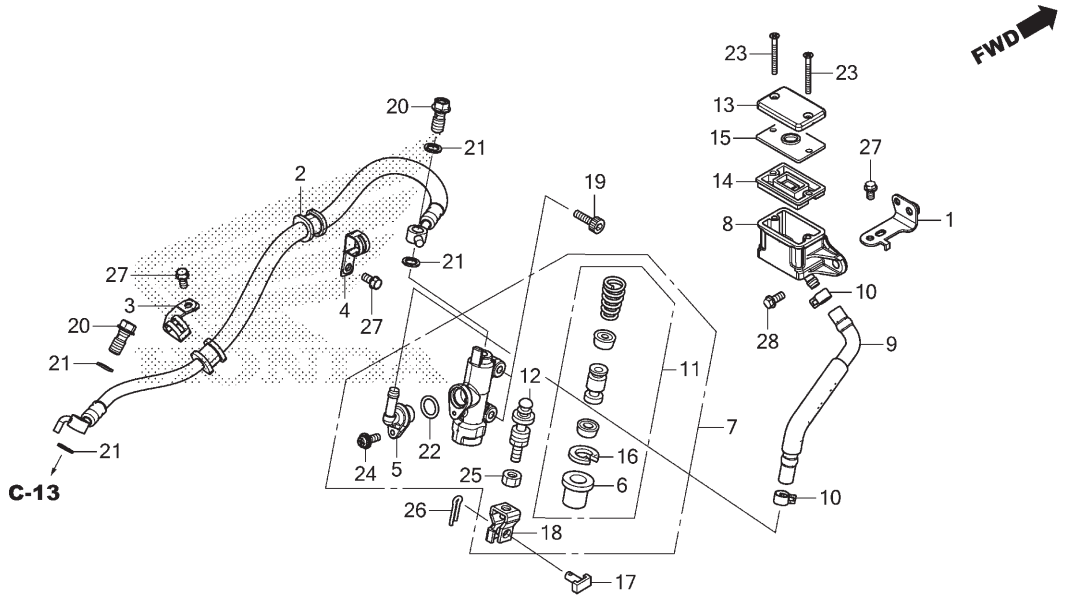

Ref. Nº	N.O.S.	Item de serviço	T.M.O.	Ref. Nº	Nº da peça	Descrição	Qtd. CB650 F F	F	H	FA J	K	Nº de série	Tipo
				18	46504-MAL-601	Junção, Vareta Freio	1	–	–	–	–		
				19	90135-MEL-000	Parafuso, Allen, 6x20	2	–	–	–	–		
				20	90145-MS9-612	Parafuso, Óleo, 10x22	2	–	–	–	–		
				21	90545-300-000	Arruela, Parafuso Óleo	4	–	–	–	–		
				22	91212-422-006	Anel, Vedação, 14,8x2,4	1	–	–	–	–		
				23	93600-04040-1G	Parafuso, Cabeça Chata, 4x40	2	–	–	–	–		
				24	93893-04012-17	Parafuso-arruela, 4x12	1	–	–	–	–		
				25	94002-08000-0S	Porca, Sextavada, 8mm	1	–	–	–	–		
				26	94201-20120	Cupilha, 2,0x12	1	–	–	–	–		
				27	96001-06012-07	Parafuso, Flange, 6x12	3	–	–	–	–		
				28	96001-06014-07	Parafuso, Flange, 6x14	1	–	–	–	–		

PROIBIDA A REPRODUÇÃO E DISTRIBUIÇÃO
1111111 - Honda Unidade Sumaré - Bruno Pereira Ramos

© Moto Honda da Amazônia Ltda.
Todos os direitos reservados.

C-12.1

Cilindro Mestre do Freio Traseiro (CB650FAF,H,J,K)

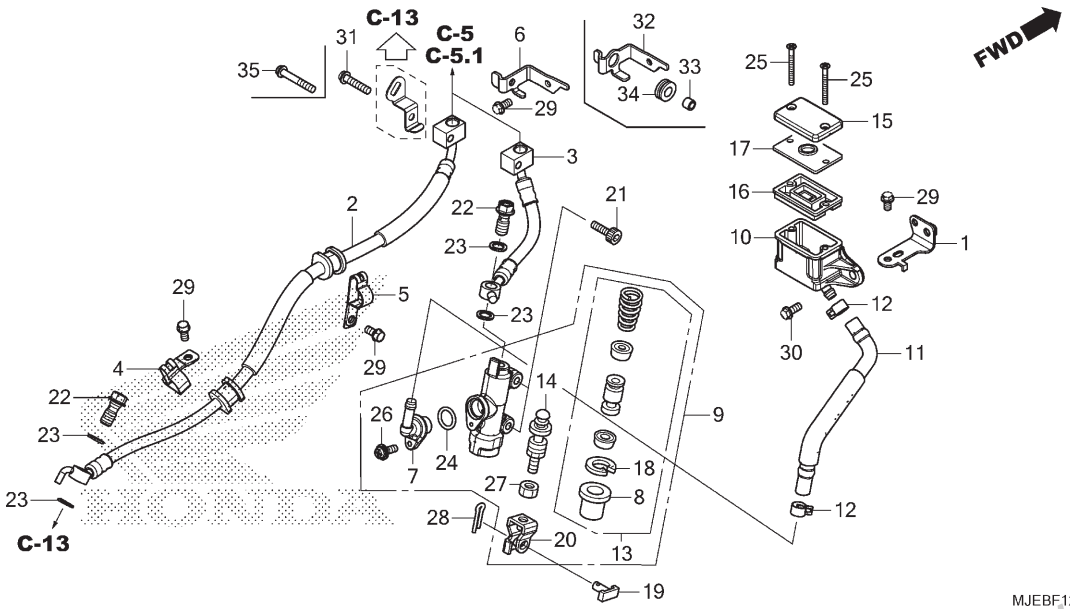

Ref. Nº	N.O.S.	Item de serviço	T.M.O.
2	712180	Mangueira A, Freio Traseiro	0,6
		• Inclui: Sangria dos freios	
3	7121B0	Mangueira B, Freio Traseiro	0,5
		• Inclui: Sangria dos freios	
9	712125	Cilindro Mestre, Freio Traseiro	0,5
		• Inclui: Sangria dos freios	
10	7121F6	Reservatório, Óleo Cilindro Mestre Traseiro	0,2
		• Inclui: Sangria dos freios	
11	7121C2	Mangueira, Reservatório Óleo Cilindro Mestre Traseiro	0,3
		• Inclui: Sangria dos freios	
13	7121H0	Pistão Jogo, Cilindro Mestre Freio Traseiro	0,5
		• Inclui: Sangria dos freios	
16	7121G7	Diafragma, Cilindro Mestre Freio Traseiro	0,1

Ref. Nº	Nº da peça	Descrição	Qtd. CB650 F F	F	H	FA J	K	Nº de série		Tipo
1	43159-MJE-D00	Suporte C, Freio Traseiro	–	1	1	1	1			
2	43310-MJE-D11	Mangueira A Comp., Freio Traseiro	–	1	1	–	–			
	43310-MJE-DB1		–	–	–	1	1			
3	43313-MJE-D11	Mangueira B Comp., Freio Traseiro	–	1	1	1	1			
4	43314-MJE-D10	Braçadeira A, Mangueira Freio Traseiro	–	1	1	1	1			
5	43315-MJE-D10	Braçadeira B, Mangueira Freio Traseiro	–	1	1	1	1			
6	43316-MJE-D10	Suporte, Tubo Freio Traseiro	–	1	1	–	–			
7	43503-MER-D01	Conector, Cilindro Mestre	–	1	1	1	1			
8	43504-MB2-006	Coifa, Comp.	–	1	1	1	1			
9	43510-MER-D02	Cilindro Mestre Traseiro, Subconj.	–	1	1	1	1			
10	43511-KV3-831	Reservatório Comp., Óleo	–	1	1	1	1			
11	43512-MJE-D01	Mangueira Comp., Cilindro Mestre Traseiro	–	1	1	1	1			
12	43514-KS6-701	Braçadeira, Mangueira Óleo Cilindro Mestre	–	2	2	2	2			
13	43520-MB2-315	Pistão Jogo, Cilindro Mestre (NISSIN)	–	1	1	1	1			
14	43530-KV3-701	Haste Comp., Acionamento	–	1	1	1	1			
15	45513-KK1-771	Tampa, Cilindro Mestre	–	1	1	1	1			
16	45520-MG7-006	Diafragma	–	1	1	1	1			
17	45521-HA2-006	Placa, Diafragma	–	1	1	1	1			

PROIBIDA A REPRODUÇÃO E DISTRIBUIÇÃO
1111111 - Honda Unidade Sumaré - Bruno Pereira Ramos

© Moto Honda da Amazônia Ltda.
Todos os direitos reservados.

C-12.1

Cilindro Mestre do Freio Traseiro (CB650FAF,H,J,K)

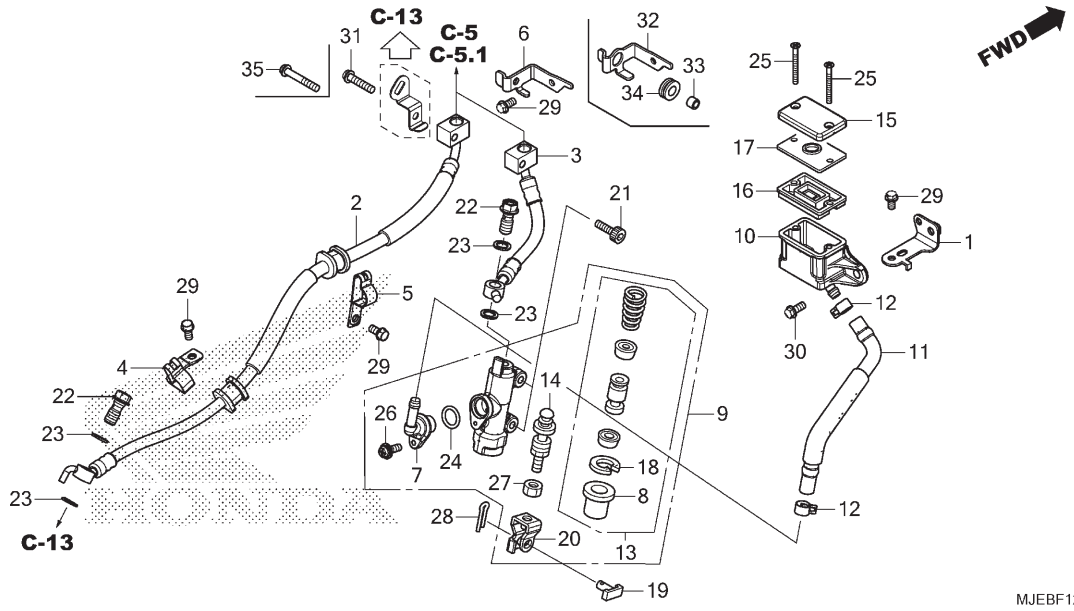

Ref. Nº	N.O.S.	Item de serviço	T.M.O.	Ref. Nº	Nº da peça	Descrição	Qtd. CB650 F F	F	H	FA J	K	Nº de série	Tipo
				18	46182-MEL-D21	Anel Elástico	–	1	1	1	1		
				19	46503-MFG-D00	Pino Comp., Vareta Freio	–	1	1	1	1		
				20	46504-MAL-601	Junção, Vareta Freio	–	1	1	1	1		
				21	90135-MEL-000	Parafuso, Allen, 6x20	–	2	2	2	2		
				22	90145-MS9-612	Parafuso, Óleo, 10x22	–	2	2	2	2		
				23	90545-300-000	Arruela, Parafuso Óleo	–	4	4	4	4		
				24	91212-422-006	Anel, Vedação, 14,8x2,4	–	1	1	1	1		
				25	93600-04040-1G	Parafuso, Cabeça Chata, 4x40	–	2	2	2	2		
				26	93893-04012-17	Parafuso-arruela, 4x12	–	1	1	1	1		
				27	94002-08000-0S	Porca, Sextavada, 8mm	–	1	1	1	1		
				28	94201-20120	Cupilha, 2,0x12	–	1	1	1	1		
				29	96001-06012-07	Parafuso, Flange, 6x12	–	4	4	4	4		
				30	96001-06014-07	Parafuso, Flange, 6x14	–	1	1	1	1		
				31	96001-06028-07	Parafuso, Flange, 6x28	–	1	1	–	–		
				32	43316-MJE-DB0	Suporte, Tubo Freio Traseiro	–	–	–	1	1		
				33	45161-K87-L50	Bucha, Suporte Mangueira Freio	–	–	–	1	1		
				34	64312-KWW-640	Bucha, Tampa Tubo Principal	–	–	–	1	1		
				35	96001-06040-07	Parafuso, Flange, 6x40	–	–	–	1	1		

PROIBIDA A REPRODUÇÃO E DISTRIBUIÇÃO
1111111 - Honda Unidade Sumaré - Bruno Pereira Ramos

© Moto Honda da Amazônia Ltda.
Todos os direitos reservados.

C-13

Cáliper do Freio Traseiro

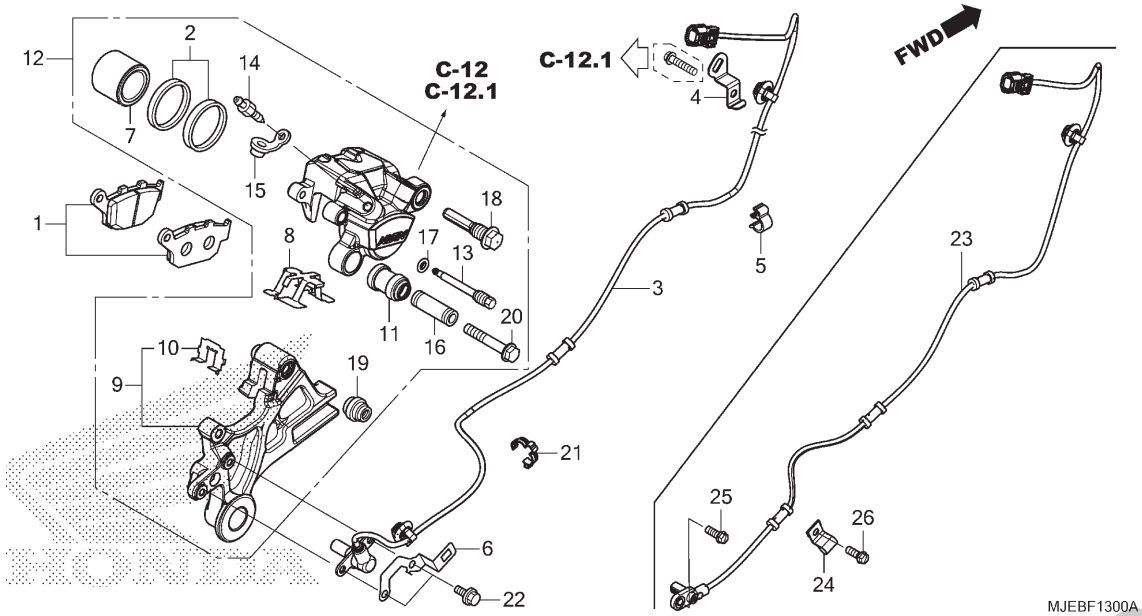

Ref. Nº	N.O.S.	Item de serviço	T.M.O.
1	711140	Sapata (Pastilha) Jogo, Freio: Traseiro	0,1
3		(23)	
	617197	Sensor, Velocidade Roda: Traseiro	0,9
7		(2)	
	7111D5	Pistão, Cáliper Freio Traseiro	0,5
		• Inclui: Sangria dos freios	
9	7111C1	Suporte, Cáliper Traseiro	0,5
12	711155	Cáliper, Freio Traseiro	0,6
		• Inclui: Sangria dos freios	

Ref. Nº	Nº da peça	Descrição	Qtd. CB650 F F	F	H	FA J	K	Nº de série		Tipo
1	06435-MGZ-J01	Pastilha Jogo, Freio Traseiro	1	1	1	1	1			
2	06451-443-405	Retentor Jogo, Pistão	1	1	1	1	1			
3	38510-MJE-D11	Sensor, Velocidade Roda Traseira	–	1	1	–	–			
4	38515-MJE-D10	Suporte, Cabo Sensor Traseiro	–	1	1	1	1			
5	38517-MGE-003	Braçadeira, Fiação ABS (D12)	–	1	1	1	1			
6	38555-MJE-D10	Suporte, Sensor Velocidade	–	1	1	–	–			
7	43107-KT7-761	Pistão	1	1	1	1	1			
8	43108-MBB-006	Mola, Pastilha	1	1	1	1	1			
9	43110-MJE-D01	Suporte Comp., Freio Traseiro (NISSIN)	1	–	–	–	–			
	43110-MJE-D11		–	1	1	–	–			
	43110-MJE-DB1		–	–	–	1	1			
10	43112-KT7-761	Retentor	1	1	1	1	1			
11	43132-KT7-761	Coifa, Luva	1	1	1	1	1			
12	43150-MJE-D01	Cáliper Subconj., Freio Traseiro (NISSIN)	1	–	–	–	–			
	43150-MJE-D11		–	1	1	–	–			
	43150-MJE-DB1		–	–	–	1	1			
13	43215-KZ4-J41	Pino, Suporte	1	1	1	1	1			
14	43352-568-003	Parafuso, Sangria (NISSIN)	1	1	1	1	1			
15	43353-461-771	Capa, Sangria	1	1	1	1	1			

PROIBIDA A REPRODUÇÃO E DISTRIBUIÇÃO
1111111 - Honda Unidade Sumaré - Bruno Pereira Ramos

© Moto Honda da Amazônia Ltda.
Todos os direitos reservados.

C-13

Cáliper do Freio Traseiro

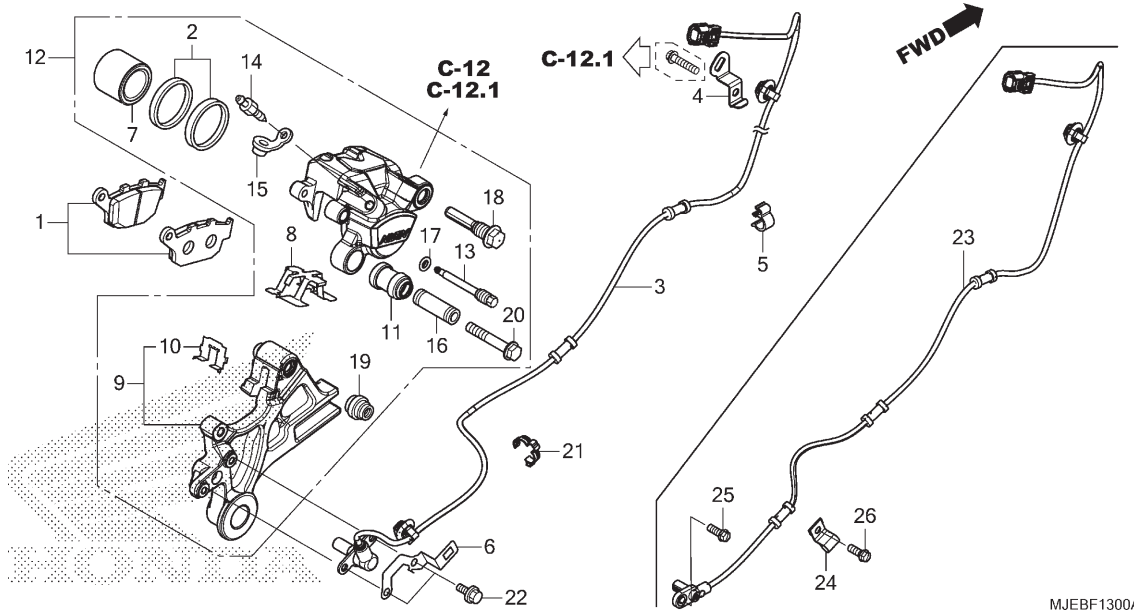

Ref. Nº	N.O.S.	Item de serviço	T.M.O.

Ref. Nº	Nº da peça	Descrição	Qtd. CB650 F F	F	H	FA J	K	Nº de série	Tipo
16	45111-MA3-006	Luva	1	1	1	1	1		
17	45111-MAJ-G41	Anel, Limitador	1	1	1	1	1		
18	45131-MN9-006	Parafuso, Pino	1	1	1	1	1		
19	45133-MA3-006	Coifa B	1	1	1	1	1		
20	90180-MN8-006	Parafuso, Flange, 8x49	1	1	1	1	1		
21	90690-MJE-D11	Presilha, Cabo, 10mm	–	1	1	–	–		
22	96001-06016-00	Parafuso, Flange, 6x16	–	2	2	–	–		
23	38510-MJE-DB1	Sensor, Velocidade Roda Traseira	–	–	–	1	1		
24	45157-MEJ-J00	Braçadeira A, Fiação Sensor	–	–	–	1	1		
25	90107-MEJ-D00	Parafuso, Flange, 6x16	–	–	–	1	1		
26	96001-06012-07	Parafuso, Flange, 6x12	–	–	–	1	1		

PROIBIDA A REPRODUÇÃO E DISTRIBUIÇÃO
1111111 - Honda Unidade Sumaré - Bruno Pereira Ramos

© Moto Honda da Amazônia Ltda.
Todos os direitos reservados.

C-14

Roda Traseira

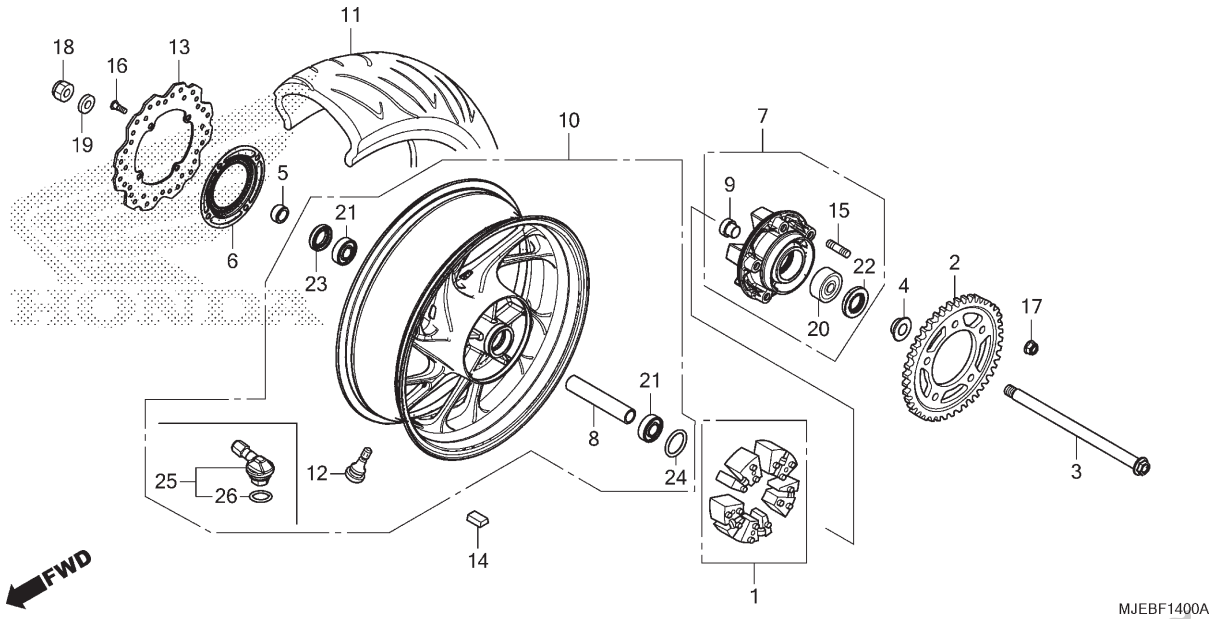

Ref. Nº	N.O.S.	Item de serviço	T.M.O.
1		(24)	
	710157	Amortecedor, Roda Traseira	0,4
2	7101A0	Coroa, Transmissão	0,5
3		(22,23)	
	710160	Eixo, Roda Traseira	0,4
6	7101B1	Anel, Pulsador: Traseiro	0,5
7	7101A5	Flange Conj., Transmissão	0,5
10	710118	Roda Traseira	1,1
		• Inclui: Balanceamento	
11	710142	Pneu Traseiro (Um)	1,0
		• Inclui: Balanceamento	
13	711145	Disco, Freio Traseiro	0,5
14	7101E1	Contrapeso, Balanceiro: Traseiro	0,7
20	7101D1	Rolamento, Flange Transmissão	0,6
21	710133	Rolamento, Roda Traseira (Um)	0,6
	710133G	• Substituição de 1 rolamento adicionar	0,1
25		(26)	
	7101K2	Válvula, Fixação: Traseira	1,0
		• Inclui: Balanceamento	

Ref. Nº	Nº da peça	Descrição	Qtd. CB650 F F	F	H	FA J	K	Nº de série		Tipo
1	06410-MER-D00	Amortecedor Jogo, Roda	1	1	1	1	1			
2	41201-MBZ-G01	Coroa, Transmissão (42D)	1	1	1	1	1			
3	42301-MJE-D00	Eixo, Roda Traseira	1	1	1	1	1			
4	42311-MER-D00	Espaçador, Lateral Roda Traseira Esquerda	1	1	1	1	1			
5	42312-MER-D00	Bucha, Lateral Freio Traseiro	1	1	1	1	1			
6	42515-MGZ-J10	Anel, Pulsador Traseiro	–	1	1	1	1			
7	42615-MJE-D00	Flange Subconj., Transmissão Traseira	1	1	1	1	1			2BR,BR
	42615-MJE-D60		–	1	1	–	–			3BR
8	42620-MJE-D00	Espaçador, Eixo Dianteiro (Para Traseiro)	1	1	1	1	1			
9	42625-MER-D00	Espaçador B, Roda Traseira	1	1	1	1	1			
10	42650-MJE-D00ZA	Roda Traseira, Subconj.								
		Tipo1	1	–	–	–	–			
	42650-MJE-D10ZB	*Tipo2*	–	1	–	–	–			3BR
	42650-MJE-D10ZA	*Tipo1*	–	1	–	–	–			BR
	42650-MJE-D11ZB	*Tipo2*	–	–	1	–	–			3BR
	42650-MJE-D11ZA	*Tipo1*	–	–	1	–	–			BR
	42650-MJE-DB0ZA	*Tipo1*	–	–	–	1	1			
11	42711-MJE-D01	Pneu, Traseiro (DUNLOP) (180/55ZR17 M/C 73W)	1	1	–	–	–			
	42711-MJE-D03		–	–	1	1	1			

PROIBIDA A REPRODUÇÃO E DISTRIBUIÇÃO
1111111 - Honda Motocidade Sumaré - Bruno Pereira Ramos

© Moto Honda da Amazônia Ltda.
Todos os direitos reservados.

C-14

Roda Traseira

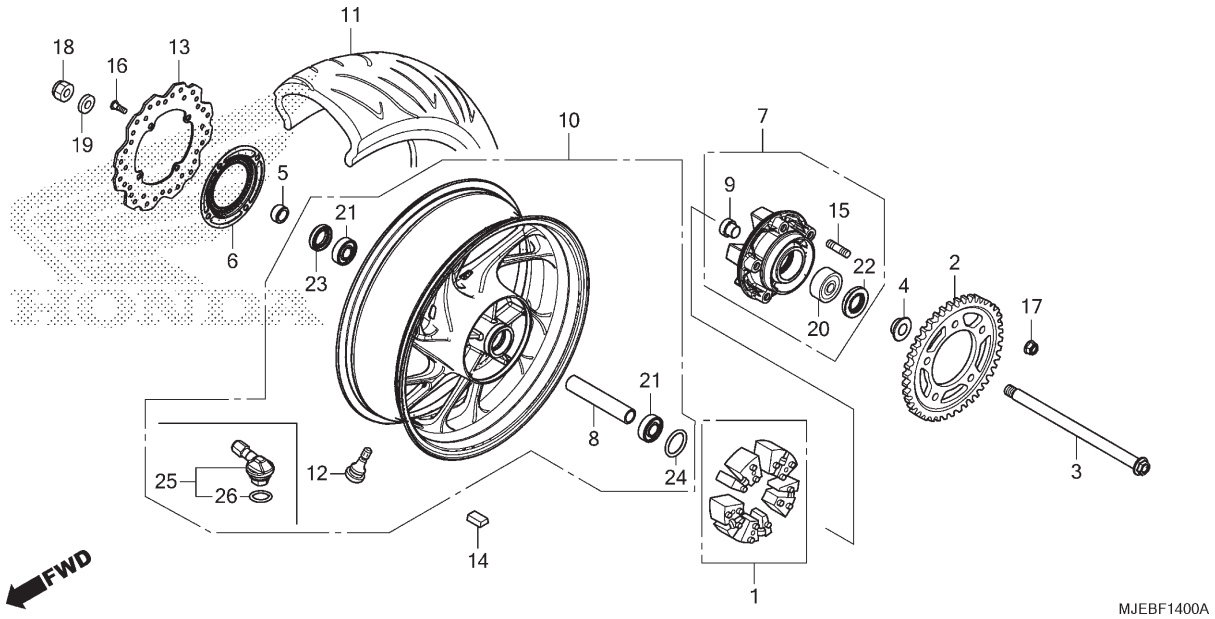

Ref. Nº	N.O.S.	Item de serviço	T.M.O.	Ref. Nº	Nº da peça	Descrição	Qtd. CB650 F F	F	H	FA J	K	Nº de série		Tipo
				12	42753-MR4-901	Válvula, Aro (SCHRADER)	1	1	1	–	–			
				13	43251-MGZ-J01	Disco, Freio Traseiro (SUNSTAR)	1	–	–	–	–		~FR001985	
					43251-MGZ-J02		1	–	–	–	–	FR001986	~	
					43251-MGZ-J01		–	1	–	–	–			BR
							–	1	–	–	–		~FR501125	3BR
					43251-MGZ-J02		–	1	–	–	–	FR501126	~	3BR
							–	–	1	1	1			
				14	44721-SEA-N02	Contrapeso, Balanceiro (10G) (TOHO ZINC)	N	N	N	N	N			
					44722-SEA-N02	Contrapeso, Balanceiro (20G) (TOHO ZINC)	N	N	N	N	N			
					44723-SEA-N02	Contrapeso, Balanceiro (30G) (TOHO ZINC)	N	N	N	N	N			
				15	90102-MAS-000	Prisioneiro, 12x25	5	5	5	5	5			
				16	90105-MGS-D30	Parafuso, Disco, 8x25	4	4	4	4	4			
				17	90306-KGH-901	Porca, U, 12mm (FUJI SEIMITSU)	5	5	5	5	5			
				18	90306-MJE-D01	Porca, U, 18mm	1	1	–	–	–			
					90309-MJE-B01		–	–	1	1	1			
				19	90401-MAS-000	Arruela, 20x31,5x2	1	1	–	–	–			
					90401-KZ4-890	Arruela, 18x32x2	–	–	1	1	1			
				20	91051-MAS-003	Rolamento, Radial Esferas, 63/22	1	1	1	1	1			

PROIBIDA A REPRODUÇÃO E DISTRIBUIÇÃO
1111111 - Honda Unidade Sumaré - Bruno Pereira Ramos

© Moto Honda da Amazônia Ltda.
Todos os direitos reservados.

C-14

Roda Traseira

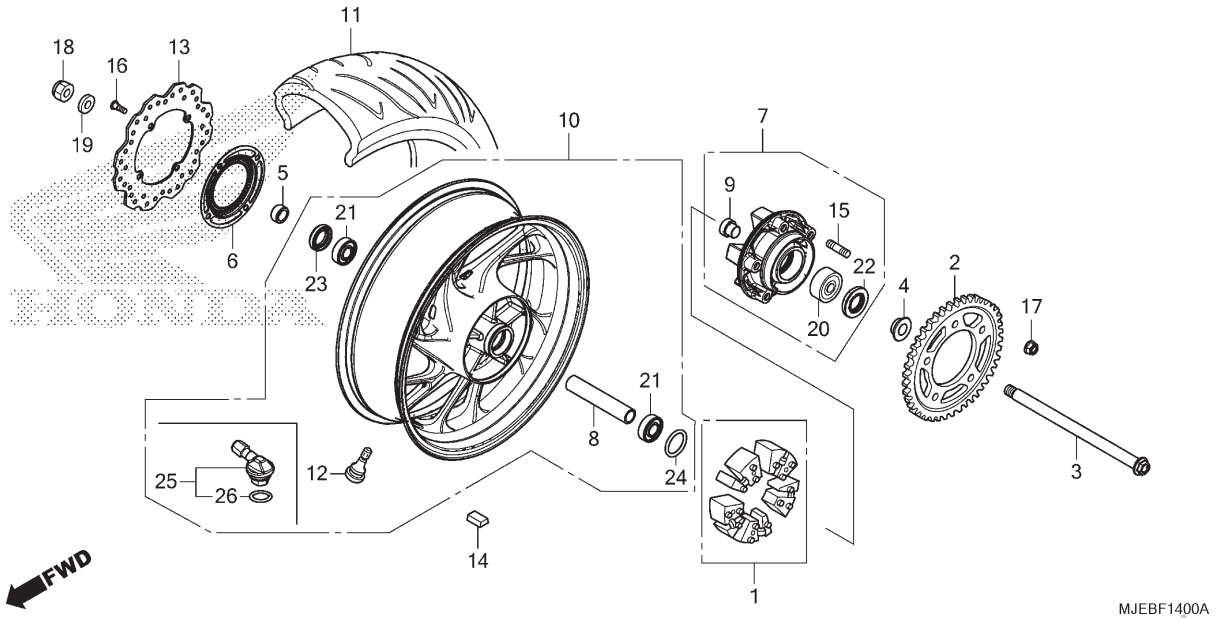

Ref. Nº	N.O.S.	Item de serviço	T.M.O.	Ref. Nº	Nº da peça	Descrição	Qtd. CB650 F F	F	H	FA J	K	Nº de série		Tipo
				21	91053-MGS-D31	Rolamento, Radial Esferas, 6204UU	2	2	2	2	2			
				22	91252-MAS-003	Retentor Pó, 30x56x7,5	1	1	1	1	1			
				23	91253-MAE-003	Retentor Pó, 30x47x7,5	1	1	1	1	1			
				24	91351-MGS-D30	Anel, Vedação 55x2	1	1	1	1	1			
				25	42755-MKA-D81	Válvula Conj., Fixação	–	–	–	1	1			
				26	42758-MKA-D81	Anel, Vedação	–	–	–	1	1			

PROIBIDA A REPRODUÇÃO E DISTRIBUIÇÃO
1111111 - Honda Unidade Sumaré - Bruno Pereira Ramos

© Moto Honda da Amazônia Ltda.
Todos os direitos reservados.

C-15

Tanque de Combustível

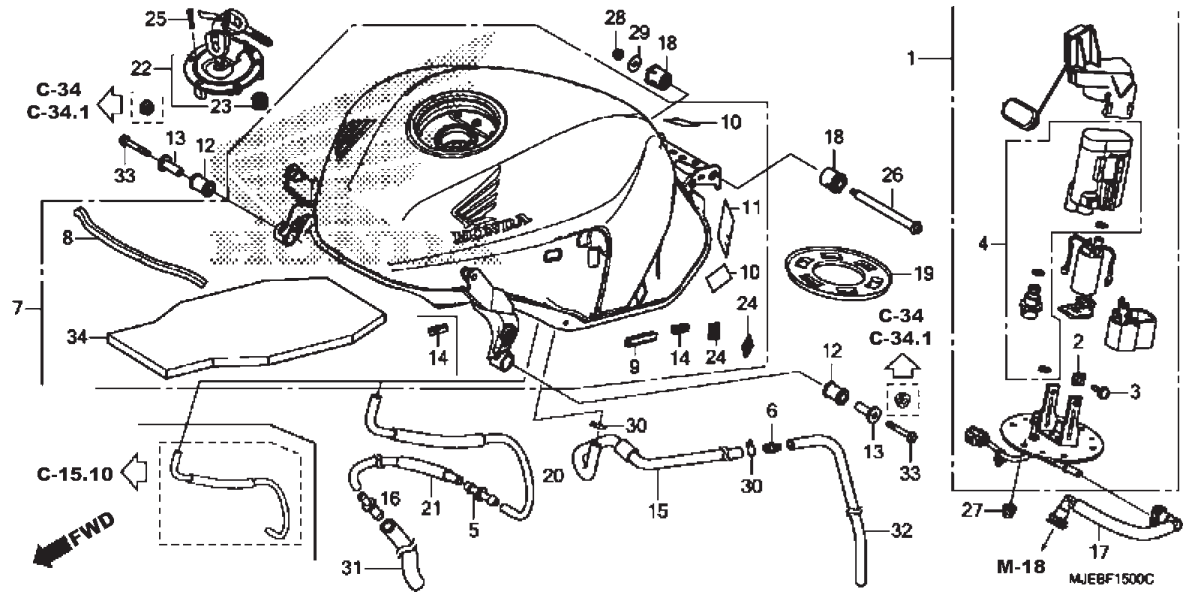

Ref. Nº	N.O.S.	Item de serviço	T.M.O.
1		(19)	
	310120	Bomba Conj., Combustível	0,9
4		(35)	
	3101C7	Filtro, Combustível	1,0
7	310100	Tanque, Combustível	0,7
17	310162	Mangueira, Abastecimento Combustível	0,6
22		(23)	
	3101C1	Tampa, Trava Tanque Combustível	0,1

Ref. Nº	Nº da peça	Descrição	Qtd. CB650 F F	F	H	FA J	K	Nº de série		Tipo
1	16700-MJE-D02	Bomba Conj., Combustível	1	1	1	1	1			
2	16711-MGS-D31	Limitador	2	2	2	2	2			
3	16712-MGS-D31	Parafuso 4x6,6	2	2	2	2	2			
4	16730-MKA-D82	Filtro Conj., Combustível	1	1	1	1	1			
5	16958-GJ6-000	Junção, Tubo Combustível	1	1	–	–	–			
6	17359-419-670	Junção, Tubo Respiro	1	1	1	1	1			
7	17500-MJE-B40ZA	Tanque Conj., Combustível (WL)								
		NHB64M ... Cinza Crow Fosco Metálico	1	1	–	–	–			BR
	17500-MJE-B70ZA	*NH196* ... Branco Ross	–	1	–	–	–			3BR
	17500-MJE-B80ZA	*R320P* ... Vermelho Siena Perolizado	–	–	1	–	–			3BR
	17500-MJE-B80ZB	*NHB47P* ... Preto Basalto Perolizado	–	–	1	–	–			BR
	17500-MJE-BH0ZA	*PB379P* ... Azul Caraiva Perolizado	–	–	–	1	1			
	17500-MJE-BH0ZB	*R334* ... Vermelho Victory	–	–	–	1	1			
	17500-MJE-BG0ZA	*NHB47* ... Preto Basalto Perolizado	–	–	–	–	1			
	17500-MJE-BG0ZB	*YR361* ... Laranja Bedouin	–	–	–	–	1			
	17500-MJE-BG0ZC	*R334* ... Vermelho Victory	–	–	–	–	1			
8	17515-MJE-D00	Acabamento, Tanque Combustível	1	1	1	1	1			
9	17516-MEE-D00	Acabamento, Tanque Combustível	2	2	2	2	2			
10	17521-KY1-300	Retentor, Tanque	2	2	2	2	2			
11	17521-MJE-D00	Fita, Protetora	1	1	1	1	1			
12	17534-MFJ-D00	Coxim, Traseiro Fixação Tanque (Dianteiro)	2	2	2	2	2			
13	17538-KZZ-900	Bucha	2	2	2	2	2			

PROIBIDA A REPRODUÇÃO E DISTRIBUIÇÃO
1111111 - Honda Unidade Sumaré - Bruno Pereira Ramos

© Moto Honda da Amazônia Ltda.
Todos os direitos reservados.

C-15

Tanque de Combustível

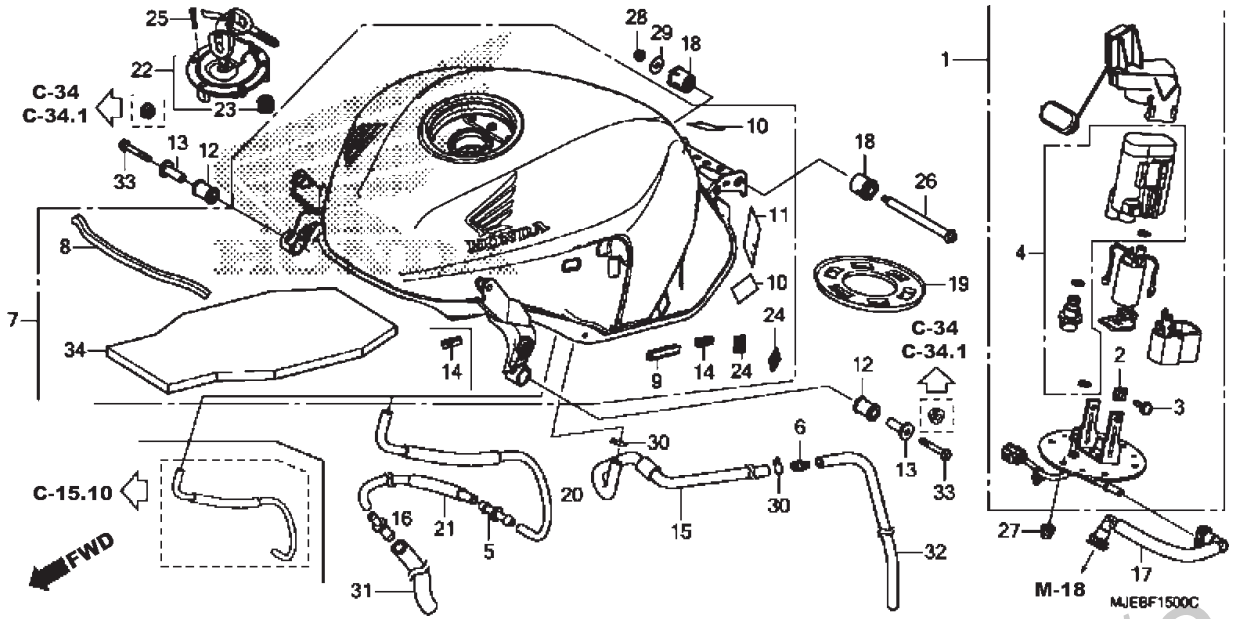

Ref. Nº	N.O.S.	Item de serviço	T.M.O.

Ref. Nº	Nº da peça	Descrição	Qtd. CB650 F F	F	H	FA J	K	Nº de série		Tipo
14	17540-MJE-D00	Fixador A, Duplo Travamento, 8x25	2	2	2	4	2			
15	17543-MJE-D00	Tubo, Drenagem	1	1	1	1	1			
16	17561-KVG-900	Junção, Tubo Combustível	1	1	–	–	–			
17	17570-MJE-D01	Mangueira Comp., Abastecimento Combustível	1	1	1	1	1			
18	17572-MJE-D00	Coxim, Traseiro Tanque Combustível	2	2	2	2	2			
19	17574-MGS-D30	Guarnição, Base	1	1	1	1	1			
20	17580-MJE-D00	Tubo, Respiro Tanque Combustível	1	1	–	–	–			
21	17581-MJE-D00	Tubo, Intermediário Respiro Tanque Combustível	1	1	–	–	–			
22	17620-MJE-D01	Tampa Comp., Abastecimento Combustível	1	1	1	–	–			
	17620-MJE-D02		–	–	–	1	1			
23	17621-MGP-D61	Retentor, Respiro	1	1	1	1	1			
24	64243-MEW-920	Fixador B, Duplo Travamento, 20x20	4	4	4	–	–			
	17543-MJE-DB0	Fixador F, Duplo Travamento, 20x20	–	–	–	4	4			
25	90120-MJE-D00	Parafuso, Allen, 4x25 (SUS)	3	3	3	3	3			
26	90135-MJE-D00	Parafuso, Dobradiça 10x102,4	1	1	1	1	1			
27	90201-415-000	Porca, Cega, 6mm	6	6	6	6	6			

PROIBIDA A REPRODUÇÃO E DISTRIBUIÇÃO
1111111 - Honda Unidade Sumaúc - Bruno Pereira Ramos

© Moto Honda da Amazônia Ltda.
Todos os direitos reservados.

C-15

Tanque de Combustível

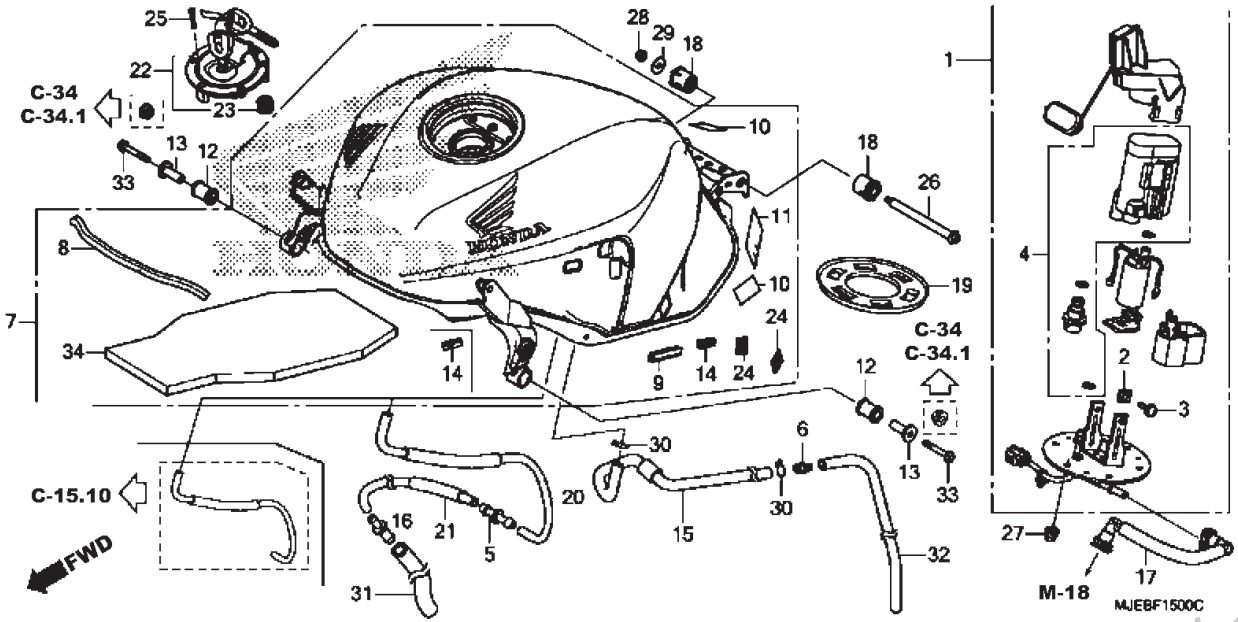

Ref. Nº	N.O.S.	Item de serviço	T.M.O.

Ref. Nº	Nº da peça	Descrição	Qtd. CB650 F F	F	H	FA J	K	Nº de série		Tipo
28	90301-473-003	Porca, U, 6mm (FUSE RASHI)	1	1	1	1	1			
29	94103-06800	Arruela, Lisa, 6mm	1	1	1	1	1			
30	95002-02130	Presilha, Tubo (B12.5)	2	2	2	2	2			
31	95005-75240-20	Tubo, 7,3x240 (95005-75001-20M)	1	1	–	–	–			
32	95005-80410-20	Tubo, 8x410 (95005-80001-20M)	1	1	1	1	1			
33	95701-06040-00	Parafuso, Flange, 6x40	2	2	2	2	2			
34	17516-MJE-HB0	Revestimento B, Tanque Combustível	–	–	–	1	1			

PROIBIDA A REPRODUÇÃO E DISTRIBUIÇÃO
1111111 - Honda Unidade Sumaré - Bruno Pereira Ramos

© Moto Honda da Amazônia Ltda.
Todos os direitos reservados.

C-15.10

Cânister

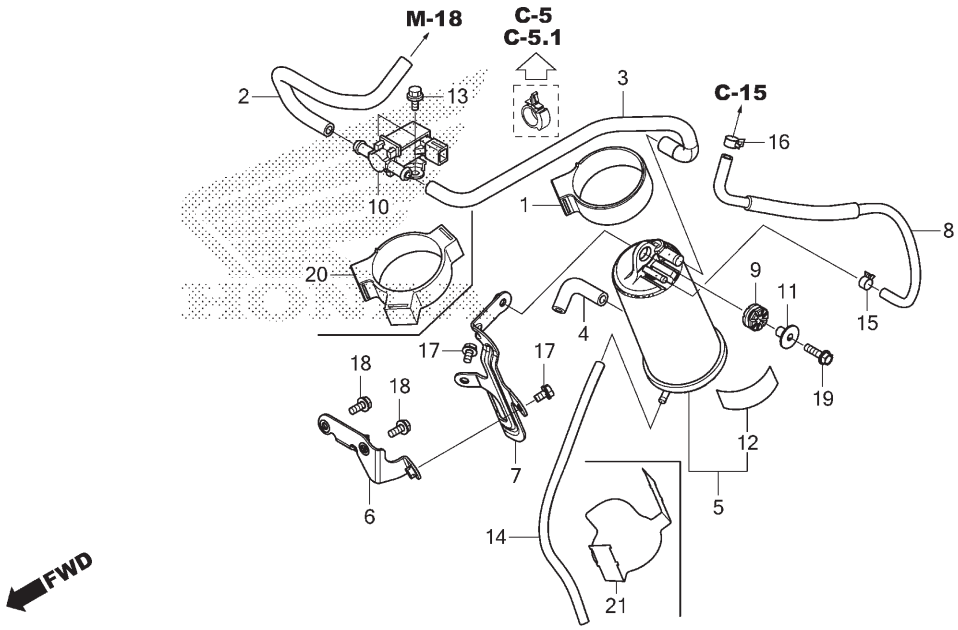

Ref. Nº	N.O.S.	Item de serviço	T.M.O.
5	3141A4	Cânister	0,3
10	3141A9	Válvula, Controle Purga	1,4

Ref. Nº	Nº da peça	Descrição	Qtd. CB650 F F	F	H	FA J	K	Nº de série		Tipo
1	17411-MGZ-A00	Borracha, Fixação Cânister	–	–	1	–	–			
2	17412-MJE-L00	Tubo (PCSV-Corpo Acelerador)	–	–	1	1	1			
3	17413-MJE-L00	Tubo (PCSV-Cânister)	–	–	1	1	1			
4	17414-MJE-L00	Tubo, Ar	–	–	1	–	–			
	17414-MJE-TB0		–	–	–	1	1			
5	17420-MGZ-A02	Cânister Comp.	–	–	1	1	1			
6	17430-MJE-L00	Suporte Comp. A, Cânister	–	–	1	1	1			
7	17440-MJE-L00	Suporte Comp. B, Cânister	–	–	1	1	1			
8	17580-MJE-T10	Tubo, Cânister	–	–	1	1	1			
9	33115-KVK-900	Coxim, Farol	–	–	1	1	1			
10	36162-PZA-003	Válvula, Solenóide Controle Purga	–	–	1	–	–			
	36162-MKA-D81		–	–	–	1	1			
11	61104-428-000	Bucha, Para-lama Dianteiro	–	–	1	1	1			
12	64382-MM5-300	Fita	–	–	1	1	1			
13	90002-MC7-000	Parafuso, Flange, 5x8	–	–	2	2	2			
14	95001-45320-40	Tubo, Combustível 4,5x320 (95001-45001-60M)	–	–	1	1	1			
15	95002-40800-08	Braçadeira, Tubo (D8)	–	–	1	1	1			

PROIBIDA A REPRODUÇÃO E DISTRIBUIÇÃO
1111111 - Honda Unidade Sumaré - Bruno Pereira Ramos

© Moto Honda da Amazônia Ltda.
Todos os direitos reservados.

C-15.10

Cânister

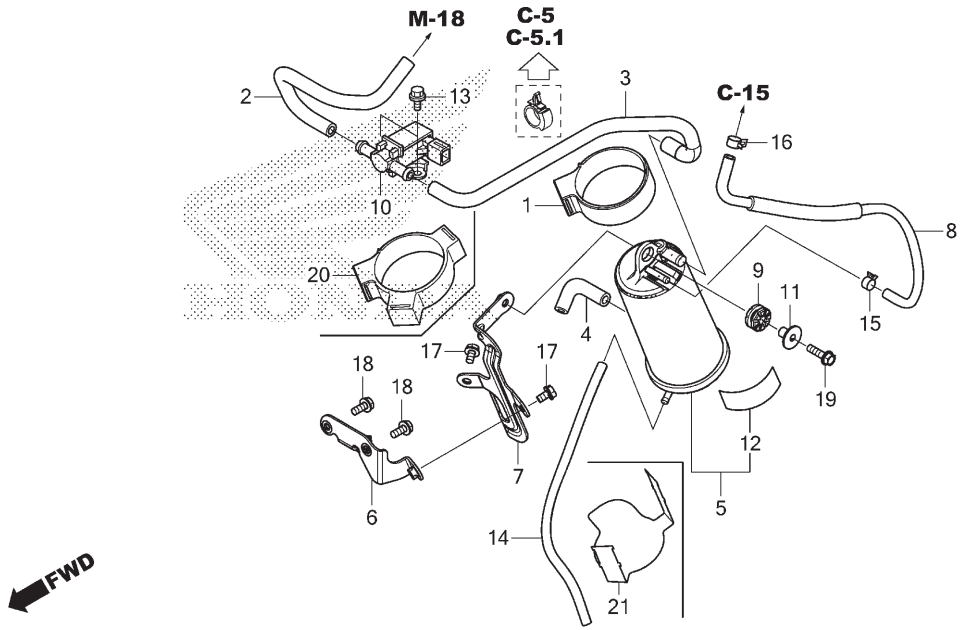

Ref. Nº	N.O.S.	Item de serviço	T.M.O.

Ref. Nº	Nº da peça	Descrição	Qtd. CB650 F F	F	H	FA J	K	Nº de série		Tipo
16	95002-41000-08	Braçadeira, Tubo (D10)	–	–	1	1	1			
17	95701-06010-00	Parafuso, Flange, 6x10	–	–	2	2	2			
18	95701-06014-00	Parafuso, Flange, 6x14	–	–	2	2	2			
19	95701-06022-08	Parafuso, Flange, 6x22	–	–	1	1	1			
20	17411-MJE-TB0	Borracha, Fixação Cânister	–	–	–	1	1			
21	17430-MJE-TB0	Protetor, Térmico	–	–	–	1	1			

PROIBIDA A REPRODUÇÃO E DISTRIBUIÇÃO
1111111 - Honda Unidade Sumaré - Bruno Pereira Ramos

© Moto Honda da Amazônia Ltda.
Todos os direitos reservados.

C-16

Assento • Rabeta

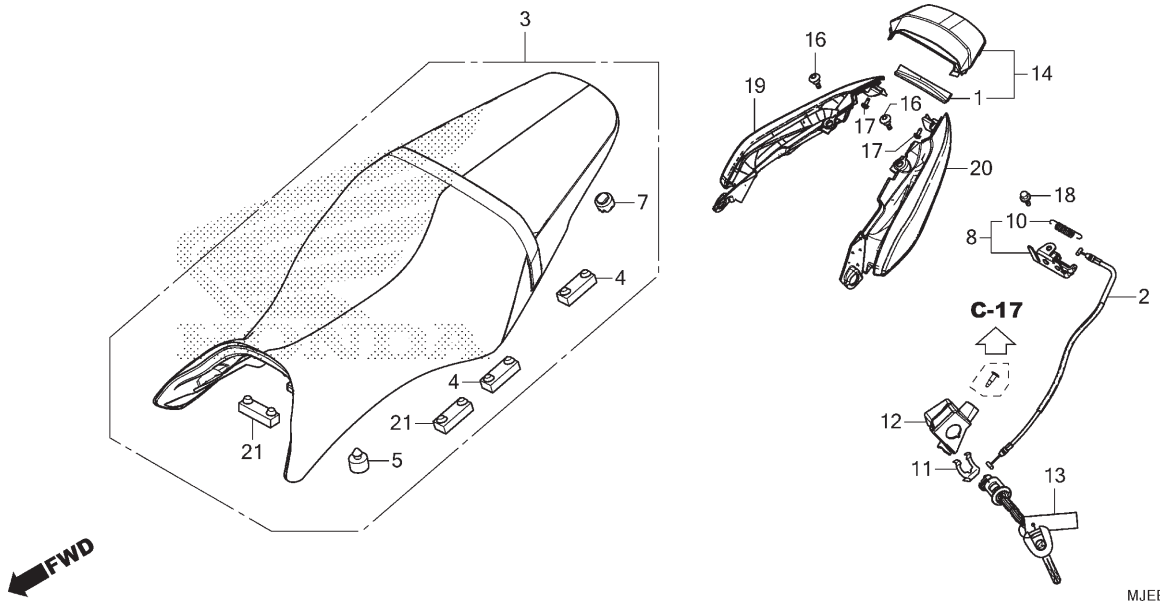

Ref. Nº	N.O.S.	Item de serviço	T.M.O.
2	811175	Cabo, Trava Assento	0,2
8	4131E8	Trava, Assento: Lateral Traseira	0,1
13	4131F2	Chave, Trava Assento	0,2
14	4111K7	Rabeta, Central	0,2
19	4111X7	Carenagem, Traseira: Direita	0,2
20	4111X6	Carenagem, Traseira: Esquerda	0,2
	4111X8	Carenagem, Traseira: Ambas	0,2

Ref. Nº	Nº da peça	Descrição	Qtd. CB650 F F	F	H	FA J	K	Nº de série		Tipo
1	64465-MJE-D00	Esponja Borracha, Para-lama Traseiro	1	1	1	1	1			
2	77156-MJE-D01	Cabo, Trava Assento	1	1	1	1	1			
3	77200-MJE-D01ZA	Assento Conj., Duplo								
		Tipo1	1	1	1	–	–			
	77200-MJE-DB0ZA	*Tipo1*	–	–	–	1	1			
4	77205-286-000	Coxim B, Fixação Assento	4	4	4	4	4			
5	77206-KPP-T00	Coxim, Assento	2	2	2	–	–			
	77206-MJE-DB0		–	–	–	2	2			
7	77214-KPH-900	Coxim B, Fixação Assento	1	1	1	1	1			
8	77220-MJE-D00	Trava Comp., Assento	1	1	1	1	1			
10	77234-GN2-000	Mola, Trava Assento	1	1	1	1	1			
11	77235-MJE-D00	Placa, Fixação Chave	1	1	1	1	1			
12	77237-MJE-D00	Protetor, Chave Trava Assento	1	1	1	1	1			
13	77239-MJE-D02	Chave, Trava Assento (WAVE)	1	1	1	–	–			
	77239-MJE-D03		–	–	–	1	1			
14	77250-MJE-B00ZA	Rabeta Conj., Central (WL)								
		Tipo1	1	1	1	1	1			
16	90115-MGZ-J00	Parafuso, Especial, 6x14	2	2	2	2	2			
17	93903-24380	Parafuso, Fixação, 4x12	2	2	2	2	2			
18	95701-06012-00	Parafuso, Flange, 6x12	1	1	1	1	1			
19	77216-MJE-D00	Rabeta, Direita	1	1	1	1	1			
20	77226-MJE-D00	Rabeta, Esquerda	1	1	1	1	1			
21	77205-286-000	Coxim B, Fixação Assento	3	3	3	–	–			
	77205-MFE-670	Coxim, Fixação Assento	–	–	–	3	3			

PROIBIDA A REPRODUÇÃO E DISTRIBUIÇÃO
1111111 - Honda Belém Sumaré - Bruno Pereira Ramos

© Moto Honda da Amazônia Ltda.
Todos os direitos reservados.

C-17

Tampa Lateral

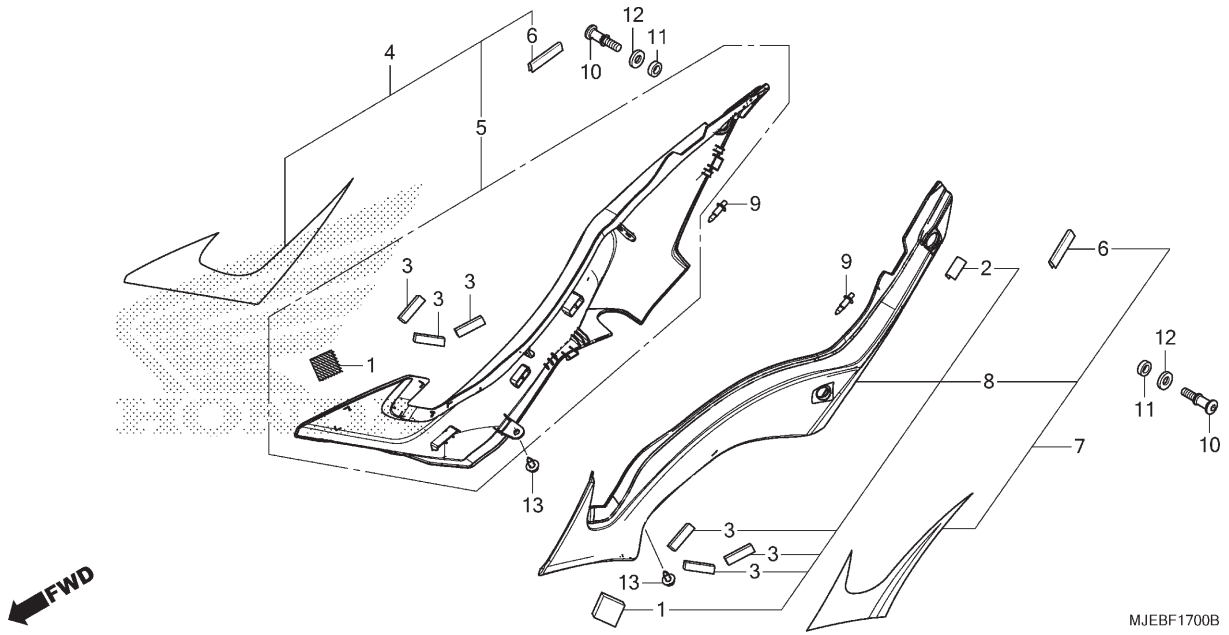

Ref. Nº	N.O.S.	Item de serviço	T.M.O.
4		(5)	
	4111H9	Tampa, Lateral: Direita	0,1
7		(8)	
	4111H8	Tampa, Lateral: Esquerda	0,1
	4111J0	Tampa, Lateral: Ambas	0,1

Ref. Nº	Nº da peça	Descrição	Qtd. CB650 F F	F	H	FA J	K	Nº de série		Tipo
1	17542-MJE-D00	Fixador D, Duplo Travamento, 20x20	2	2	2	–	–			
	17542-MJE-DB0	Fixador E, Duplo Travamento, 25x25	–	–	–	2	2			
2	64122-MCZ-000	Coxim, Protetor	1	1	1	1	1			
3	81257-KVY-960	Coxim, Protetor	6	6	6	6	6			
4	83500-MJE-B70ZA	Tampa Conj., Lateral Direita (WL)								
		NH196 Branco Ross	–	1	–	–	–			3BR
	83500-MJE-B20ZA	*R320P* Vermelho Siena Perolizado	–	–	1	–	–			3BR
	83500-MJE-B20ZB	*NHB47P* Preto Basalto Perolizado	–	–	1	–	–			BR
	83500-MJE-BH0ZA	*PB379P* Azul Caraiva Perolizado	–	–	–	1	–			
	83500-MJE-BH0ZB	*R334* Vermelho Victory	–	–	–	1	1			
	83500-MJE-BG0ZD	*NHB47* Preto Basalto Perolizado	–	–	–	–	1			
	83500-MJE-BG0ZE	*YR361* Laranja Bedouin	–	–	–	–	1			
5	83500-MJE-B00ZB	Tampa Conj., Lateral Direita								
		NHB64M Cinza Crow Fosco Metálico	1	1	–	–	–			BR
6	83512-MJE-D00	Fita, Protetora	–	–	–	2	2			
7	83600-MJE-B70ZA	Tampa Conj., Lateral Esquerda (WL)								
		NH196 Branco Ross	–	1	–	–	–			3BR
	83600-MJE-B20ZA	*R320P* Vermelho Siena Perolizado	–	–	1	–	–			3BR
	83600-MJE-B20ZB	*NHB47P* Preto Basalto Perolizado	–	–	1	–	–			BR
	83600-MJE-BH0ZA	*PB379P* Azul Caraiva Perolizado	–	–	–	1	–			
	83600-MJE-BH0ZB	*R334* Vermelho Victory	–	–	–	1	1			
	83600-MJE-BG0ZD	*NHB47* Preto Basalto Perolizado	–	–	–	–	1			
	83600-MJE-BG0ZE	*YR361* Laranja Bedouin	–	–	–	–	1			

PROIBIDA A REPRODUÇÃO E DISTRIBUIÇÃO
1111111 - Honda Unidade Sonaré - Bruno Pereira Ramos

© Moto Honda da Amazônia Ltda.
Todos os direitos reservados.

C-17

Tampa Lateral

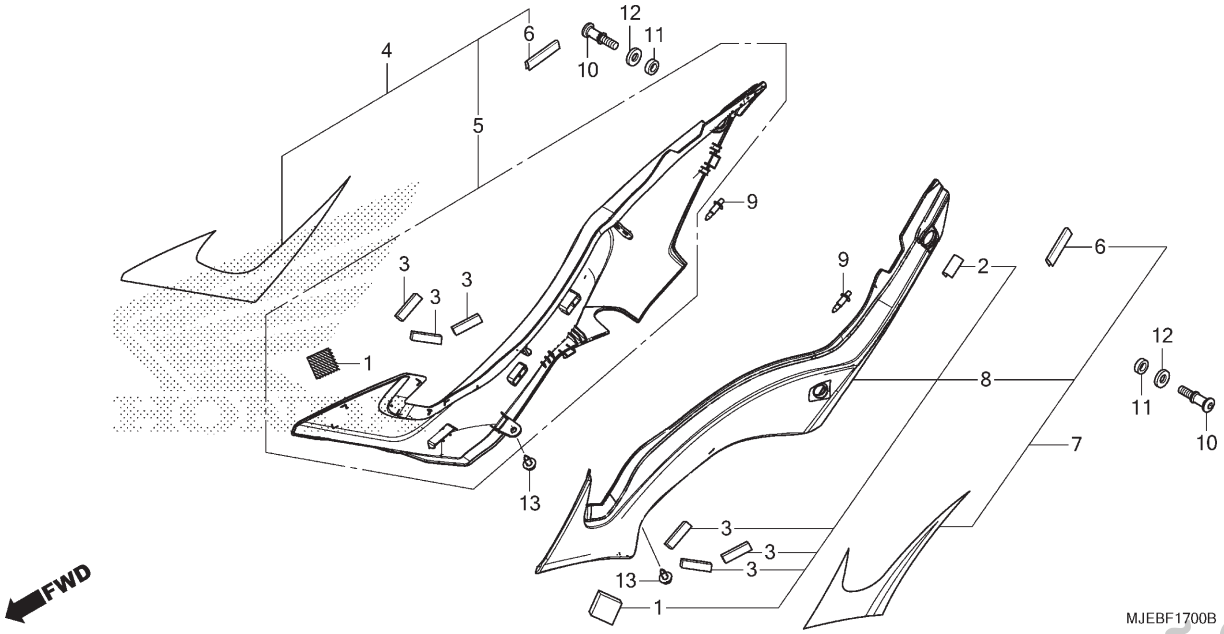

Ref. Nº	N.O.S.	Item de serviço	T.M.O.

Ref. Nº	Nº da peça	Descrição	Qtd. CB650 F F	F	H	FA J	K	Nº de série		Tipo
8	83600-MJE-B00ZB	Tampa Conj., Lateral Esquerda								
		NHB64M ... Cinza Crow Fosco Metálico	1	1	–	–	–	.....	.....	BR
9	90116-MCS-G00	Rebite	2	2	2	2	2	.....	.....	.....
10	90117-MAT-000	Parafuso, 8x20	2	2	2	2	2	.....	.....	.....
11	90502-MJE-D00	Bucha, 8,5x16x6	2	2	2	2	2	.....	.....	.....
12	90514-921-000	Arruela, 8mm	2	2	2	2	2	.....	.....	.....
13	90683-GR1-003	Presilha, Tampa	2	2	2	2	2	.....	.....	.....

PROIBIDA A REPRODUÇÃO E DISTRIBUIÇÃO
1111111 - Honda Unidade Sumaré - Bruno Pereira Ramos

© Moto Honda da Amazônia Ltda.
Todos os direitos reservados.

C-18

Filtro de Ar

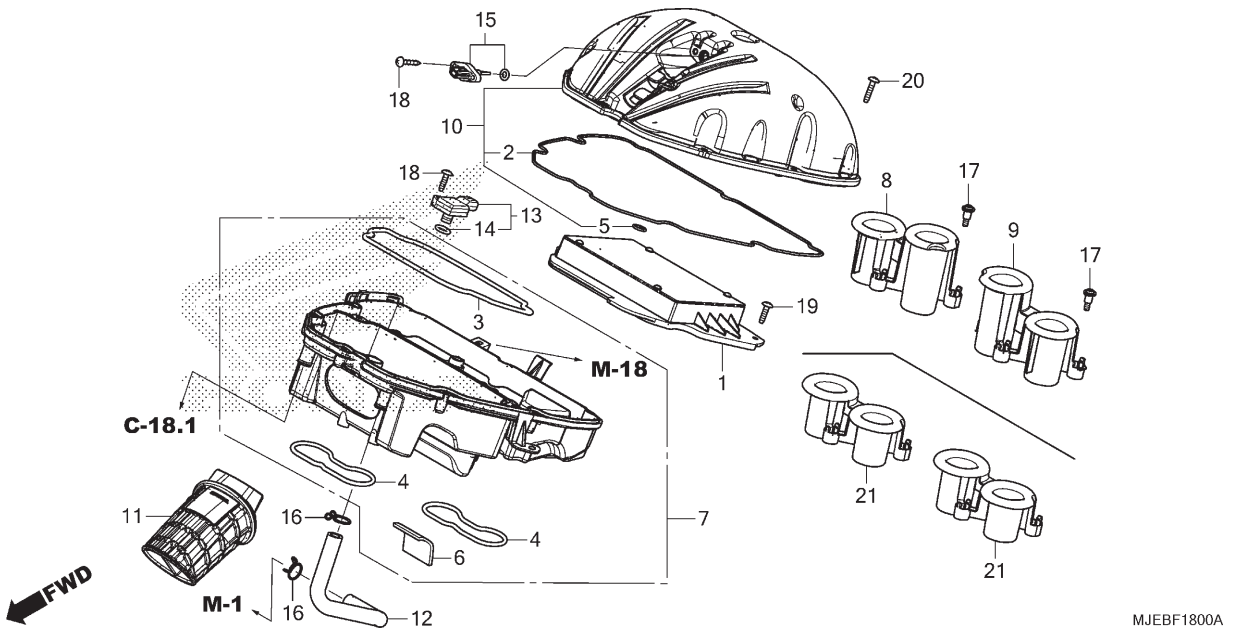

Ref. Nº	N.O.S.	Item de serviço	T.M.O.
1		(3)	
	312105	Elemento, Filtro Ar	0,6
7		(11)	
	3121A5	Carcaça, Filtro Ar	1,0
8		(21)	
	3121C9	Funil, Ar: Direito	0,7
9		(21)	
	3121C8	Funil, Ar: Esquerdo	0,7
	3121E2	Funil, Ar: Ambos	0,7
10		(2)	
	312102	Tampa, Carcaça Filtro Ar	0,6
13		(14)	
	617116	Sensor, Mapeamento	0,6
15	617120	Sensor, Temperatura Ar	0,6

Ref. Nº	Nº da peça	Descrição	Qtd. CB650 F F	F	H	FA J	K	Nº de série	Tipo
1	17210-MJE-D00	Elemento Comp., Filtro Ar	1	1	1	1	1		
2	17213-MJE-D00	Retentor, Filtro Ar	1	1	1	1	1		
3	17214-MJE-D00	Retentor, Elemento Filtro Ar	1	1	1	1	1		
4	17215-MJE-D00	Retentor, Corpo Acelerador	2	2	2	2	2		
5	17216-MJE-D00	Retentor, Central	1	1	1	1	1		
6	17217-MJE-D00	Borracha	1	1	1	1	1		
7	17224-MJE-D01	Carcaça Subconj., Filtro Ar	1	1	1	1	1		
8	17225-MJE-D00	Funil, Ar Direito	1	1	1	–	–		
9	17226-MJE-D00	Funil, Ar Esquerdo	1	1	1	–	–		
10	17235-MJE-D01	Tampa Subconj., Filtro Ar	1	1	1	1	1		
11	17241-MJE-D00	Duto, Filtro Ar	1	1	1	1	1		
12	17265-MJE-D00	Tubo, Respiro	1	1	1	1	1		
13	37830-RGA-006	Sensor Conj., Mapeamento	1	1	1	1	1		
14	37875-RGA-006	Anel, Vedação	1	1	1	1	1		
15	37880-KWW-C01	Sensor Conj., Temperatura Ar	1	1	1	1	1		
16	90646-657-000	Presilha, Mangueira Ar, 16mm	2	2	2	2	2		
17	91508-MM5-000	Parafuso, Phillips, 5mm	6	6	6	6	6		
18	93901-25420	Parafuso, Fixação, 5x20	3	3	3	3	3		
19	93903-25480	Parafuso, Fixação, 5x20	2	2	2	2	2		
20	93903-25510	Parafuso, Fixação, 5x25	9	9	9	9	9		
21	17225-MJE-DB0	Funil, Ar	–	–	–	2	2		

PROIBIDA A REPRODUÇÃO E DISTRIBUIÇÃO
1111111 - Honda Cidade Sumaré - Bruno Pereira Ramos

© Moto Honda da Amazônia Ltda.
Todos os direitos reservados.

C-18.1

Válvula de Controle de Injeção a Ar

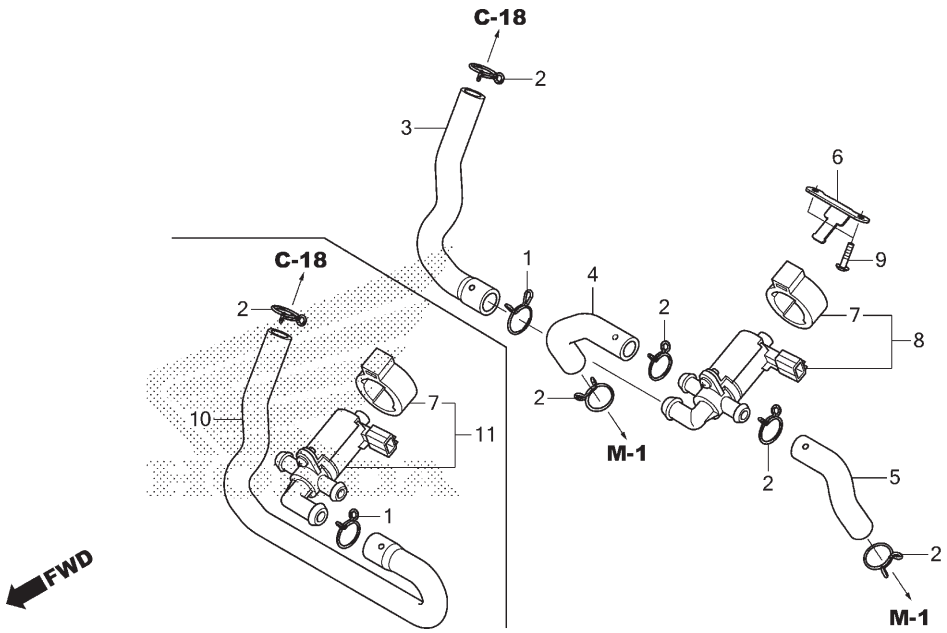

Ref. Nº	N.O.S.	Item de serviço	T.M.O.
8		(11)	
	314130	Válvula, Controle Ar Secundário	1,1

Ref. Nº	Nº da peça	Descrição	Qtd. CB650 F F	F	H	FA J	K	Nº de série		Tipo
1	17554-MB0-000	Presilha, Tubo Respiro	1	1	1	1	1	.....	.....	.....
2	17724-102-700	Presilha, Mangueira Tanque Secundário	5	5	5	5	5	.....	.....	.....
3	18651-MJE-D00	Tubo, Válvula Controle Injeção Ar	1	1	1	–	–	.....	.....	.....
4	18653-MJE-D00	Tubo, Direito Válvula Controle Injeção Ar	1	1	1	1	1	.....	.....	.....
5	18654-MJE-D00	Tubo, Esquerdo Válvula Controle Injeção Ar	1	1	1	1	1	.....	.....	.....
6	18661-MJE-D00	Suporte, Válvula Solenóide Injeção Ar ...	1	1	1	1	1	.....	.....	.....
7	36172-MJE-D01	Suporte, Válvula Solenóide	1	1	1	1	1	.....	.....	.....
8	36450-MJE-D01	Válvula Conj., Injeção Ar Escape	1	1	1	–	–	.....	.....	.....
9	93903-24480	Parafuso, Fixação, 4x16	2	2	2	2	2	.....	.....	.....
10	18651-MJE-DB0	Tubo, Válvula Controle Injeção Ar	–	–	–	1	1	.....	.....	.....
11	36450-MJE-DB1	Válvula Conj., Injeção Ar Escape (TOYO)	–	–	–	1	1	.....	.....	.....

PROIBIDA A REPRODUÇÃO E DISTRIBUIÇÃO
1111111 - Honda Unidade Sumaré - Bruno Pereira Ramos

© Moto Honda da Amazônia Ltda.
Todos os direitos reservados.

C-19

Escapamento

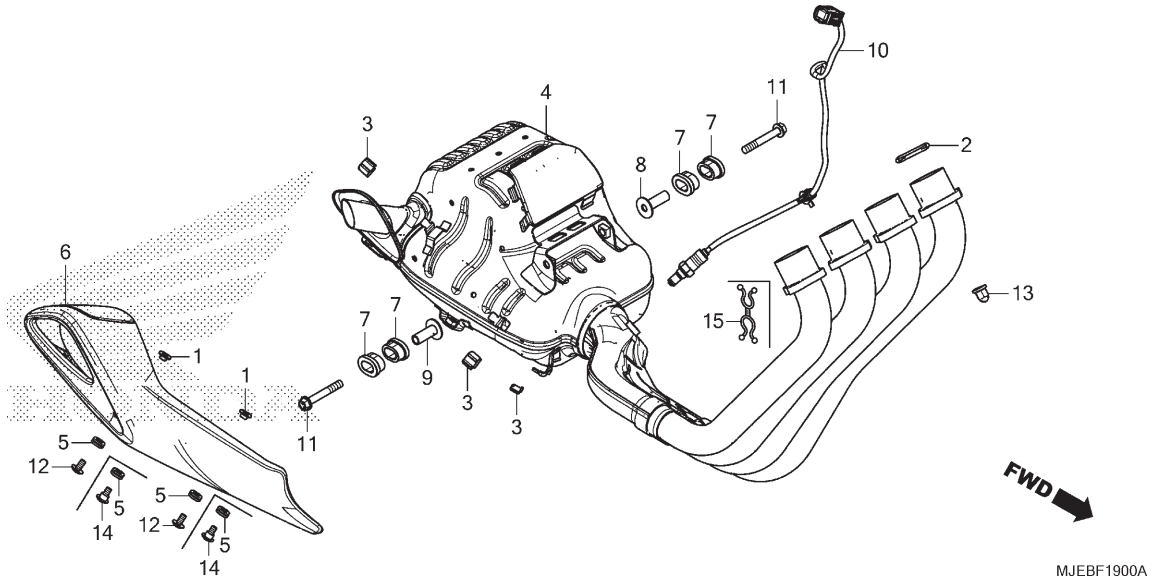

Ref. Nº	N.O.S.	Item de serviço	T.M.O.
2	3131B4	Junta, Tubo Escape	0,8
		• Nota: Mesmo tempo para duas unidades ou mais	
4	313120	Silencioso	0,9
6	313121	Protetor, Silencioso	0,1
10	617121	Sensor, Oxigênio	0,9

Ref. Nº	Nº da peça	Descrição	Qtd. CB650 FF	F	H	FA J	K	Nº de série		Tipo
1	18185-MGV-D00	Bucha, Fixação Silencioso	2	2	2	–	–			
2	18291-MN4-920	Junta, Tubo Escape	4	4	4	4	4			
3	18293-MCA-A20	Coxim, Protetor	3	3	3	3	3			
4	18300-MJE-D00	Silencioso Comp.	1	1	1	–	–			
	18300-MJE-TB0		–	–	–	1	1			
5	18345-MBT-610	Coxim, Fixação Protetor	2	2	2	2	2			
6	18355-MJE-D00	Protetor, Silencioso	1	1	1	–	–			
	18355-MJE-TB0		–	–	–	1	1			
7	18422-MGZ-J00	Coxim, Fixação Tubo Escape	4	4	4	4	4			
8	18423-MJE-D00	Bucha, Esquerda Fixação Silencioso	1	1	1	1	1			
9	18424-MJE-D00	Bucha, Direita Fixação Silencioso	1	1	1	1	1			
10	36531-MJE-D01	Sensor, Oxigênio (NGK)	1	1	1	–	–			
	36531-MJE-DB1		–	–	–	1	–			
			–	–	–	–	1		~KR005000	
	36531-MJE-DB2		–	–	–	–	1	KR005001 ~		
11	90103-MJE-D00	Parafuso, Flange, 8x55	2	2	2	2	2			
12	90106-KRG-000	Parafuso, Phillips, 6x12	2	2	2	–	–			
13	90304-KPH-700	Porca, Cega, Sextavada, 8mm	8	8	8	8	8			
14	90113-GFP-B00	Parafuso, Phillips, 6x12	–	–	–	2	2			
15	90658-SA0-003	Presilha, Fiação Principal	–	–	–	1	1			

PROIBIDA A REPRODUÇÃO E DISTRIBUIÇÃO
1111111 - Honda Unidade Sumaré - Bruno Pereira Ramos

© Moto Honda da Amazônia Ltda.
Todos os direitos reservados.

C-20

Pedal

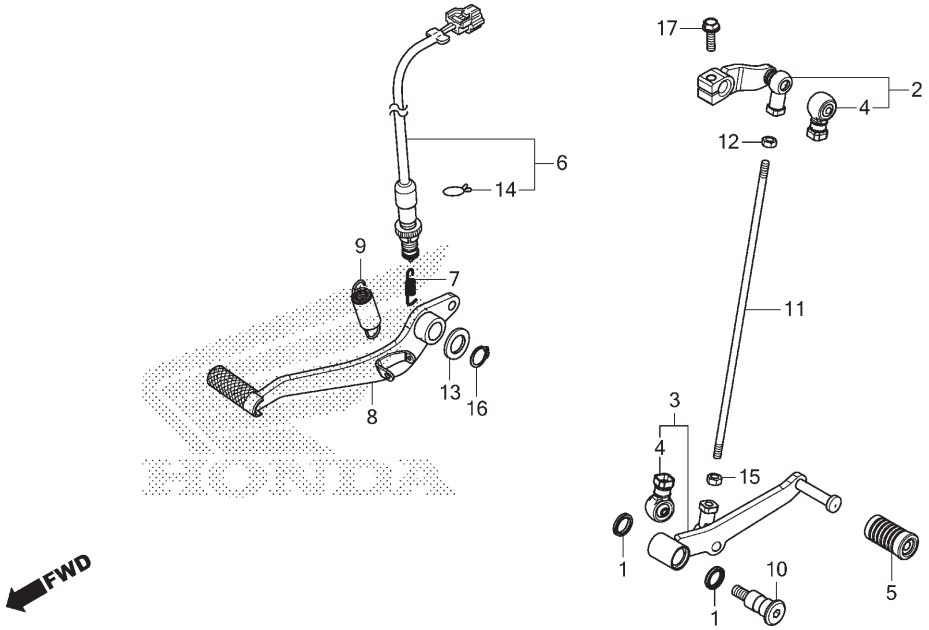

Ref. Nº	N.O.S.	Item de serviço	T.M.O.
2		(11)	
	4101A2	Braço, Câmbio	0,1
3		(1)	
	4101A1	Pedal, Câmbio	0,1
6	6151B5	Interruptor, Freio Traseiro: Pedal Lateral	0,7
8	810160	Pedal, Freio Traseiro	0,2

Ref. Nº	Nº da peça	Descrição	Qtd. CB650 F F	F	H	FA J	K	Nº de série		Tipo
1	24706-MK3-770	Coxim, Retentor Pó	2	2	2	2	2			
2	24710-MJE-D00	Braço Comp., Câmbio	1	1	1	1	1			
3	24720-MJE-D00	Pedal Comp., Câmbio	1	1	1	1	1			
4	24724-MBW-D21	Tampa, Retentor Pó	2	2	2	2	2			
5	24781-KRM-860	Coxim, Pedal Câmbio	1	1	1	1	1			
6	35350-MJE-D01	Interruptor Conj., Freio Traseiro	1	1	–	–	–			
	35350-MJE-D02		–	–	1	1	1			
7	35357-HP0-A00	Mola, Interruptor Freio	1	1	1	1	1			
8	46500-MJE-D00	Pedal Comp., Freio	1	1	1	1	1			
9	46513-KYJ-900	Mola Conj., Pedal Freio	1	1	1	1	1			
10	90113-MGZ-J00	Parafuso Pivô, Câmbio	1	1	1	1	1			
11	90165-MJE-D00	Parafuso, Vareta	1	1	1	1	1			
12	90301-MGZ-J00	Porca, Especial, 6mm (Rosca Invertida)	1	1	1	1	1			
13	90557-230-000	Arruela, 15,2x25	1	1	1	1	1			
14	90651-MGE-641	Presilha, Tampa Interruptor	1	1	1	1	1			
15	94001-06070-0S	Porca, Sextavada, 6mm	1	1	1	1	1			
16	94511-15000	Anel Elástico, Externo, 15mm	1	1	1	1	1			
17	95701-06020-07	Parafuso, Flange, 6x20	1	1	1	1	1			

PROIBIDA A REPRODUÇÃO E DISTRIBUIÇÃO
1111111 - Honda Unimade Sumaré - Bruno Pereira Ramos

© Moto Honda da Amazônia Ltda.
Todos os direitos reservados.

C-21

Pedal de Apoio

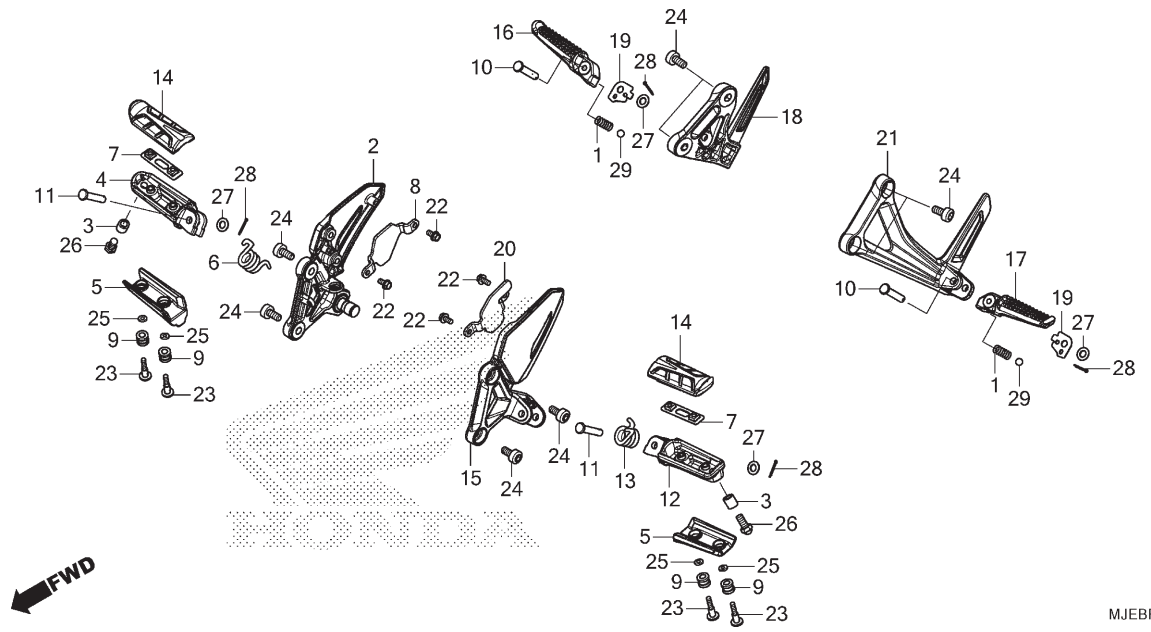

Ref. Nº	N.O.S.	Item de serviço	T.M.O.
2	4101N2	Suporte, Pedal Apoio: Direito	0,3
4	4101C6	Pedal Apoio: Direito	0,2
12	4101C5	Pedal Apoio: Esquerdo	0,2
	4101J1	Pedal Apoio: Ambos	0,3
14	4101D3	Coxim, Pedal Apoio: Esquerdo	0,1
	4101D4	Coxim, Pedal Apoio: Direito	0,1
	4101L8	Coxim, Pedal Apoio: Ambos	0,1
15	4101N1	Suporte, Pedal Apoio: Esquerdo	0,2
	4101N6	Suporte, Pedal Apoio: Ambos	0,5
16	4101C8	Pedal Apoio Traseiro: Direito	0,1
17	4101C7	Pedal Apoio Traseiro: Esquerdo	0,1
	4101P4	Pedal Apoio Traseiro: Ambos	0,2
18	4101D0	Suporte, Pedal Apoio Traseiro: Direito	0,2
21	4101C9	Suporte, Pedal Apoio Traseiro: Esquerdo	0,2
	4101K4	Suporte, Pedal Apoio Traseiro: Ambos	0,3

Ref. Nº	Nº da peça	Descrição	Qtd. CB650 F F	F	H	FA J	K	Nº de série		Tipo
1	28333-300-000	Mola, Limitador Partida	2	2	2	2	2			
2	50600-MJE-D00	Suporte, Pedal Apoio Direito	1	1	1	1	1			
3	50611-MJE-D00	Bucha, 12,7x13	2	2	2	2	2			
4	50612-MJE-D00	Braço, Pedal Apoio Direito	1	1	1	1	1			
5	50615-MGZ-J00	Placa, Inferior Pedal Apoio	2	2	2	2	2			
6	50617-445-840	Mola, Retorno Pedal Apoio Direito	1	1	1	1	1			
7	50619-MM5-000	Placa, Fixação Pedal Apoio	2	2	2	2	2			
8	50621-MJE-D00	Peso, Pedal Apoio Direito	1	1	1	1	1			
9	50622-MBG-D00	Coxim, Placa Inferior Pedal Apoio	4	4	4	4	4			
10	50639-MFL-D20	Pino, Pedal Apoio	2	2	2	2	2			
11	50639-ML0-010	Pino, Pedal Apoio	2	2	2	2	2			
12	50642-MJE-D00	Braço, Pedal Apoio Esquerdo	1	1	1	1	1			
13	50644-445-840	Mola, Retorno Pedal Apoio Esquerdo	1	1	1	1	1			
14	50661-MJE-D00	Borracha, Pedal Apoio	2	2	2	2	2			
15	50700-MJE-D00	Suporte, Pedal Apoio Esquerdo	1	1	1	1	1			
16	50711-MGS-D30	Braço, Pedal Apoio Traseiro Direito	1	1	1	1	1			
17	50712-MGS-D30	Braço, Pedal Apoio Traseiro Esquerdo	1	1	1	1	1			
18	50715-MJE-D00	Suporte, Pedal Apoio Traseiro Direito	1	1	1	1	1			

PROIBIDA A REPRODUÇÃO E DISTRIBUIÇÃO
1111111 - Honda Unidade Sumaré - Bruno Pereira Ramos

© Moto Honda da Amazônia Ltda.
Todos os direitos reservados.

C-21

Pedal de Apoio

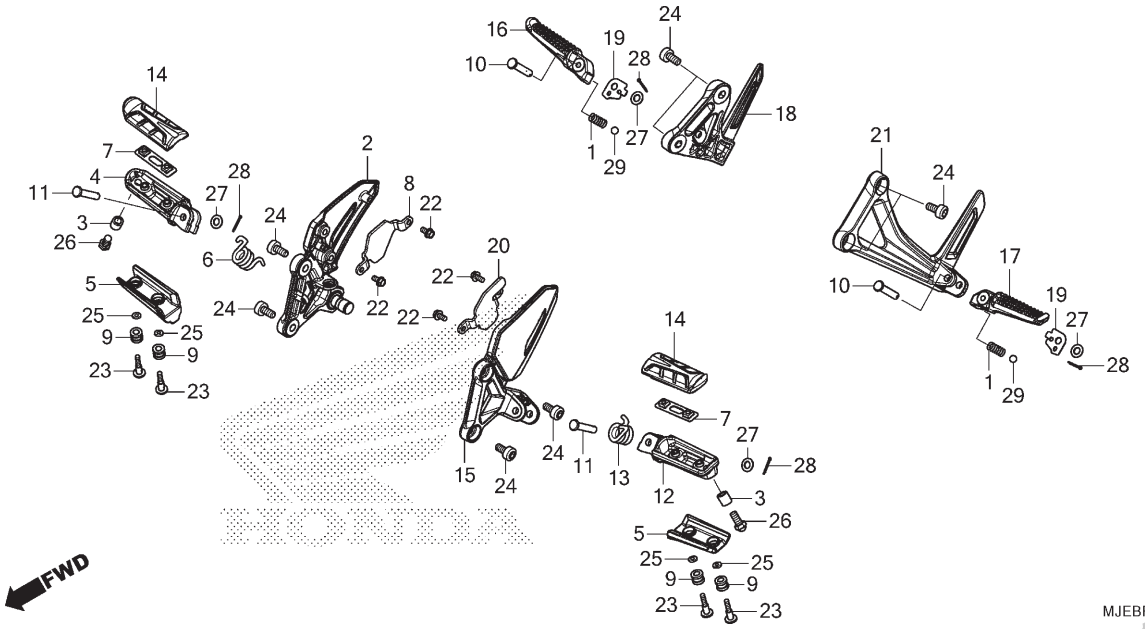

Ref. Nº	N.O.S.	Item de serviço	T.M.O.

Ref. Nº	Nº da peça	Descrição	Qtd. CB650 F F	F	H	FA J	K	Nº de série		Tipo
19	50718-MN8-000	Placa, Pedal Apoio Traseiro	2	2	2	2	2			
20	50721-MJE-D00	Peso, Pedal Apoio Esquerdo	1	1	1	1	1			
21	50725-MJE-D00	Suporte, Pedal Apoio Traseiro Esquerdo	1	1	1	1	1			
22	90002-892-000	Parafuso, Flange, 5x10	4	4	4	4	4			
23	90115-MBG-D00	Parafuso, Placa Inferior Pedal Apoio	4	4	4	4	4			
24	90116-MJE-D00	Parafuso, Allen, 8x18	8	8	8	8	8			
25	90483-MER-D00	Arruela, Lisa, 5mm	4	4	4	4	4			
26	92501-08022-0A	Parafuso, Cego, 8x22	2	2	2	2	2			
27	94102-08000	Arruela, Lisa, 8mm	4	4	4	4	4			
28	94201-20150	Cupilha, 2,0x15	4	4	4	4	4			
29	96211-08000	Esferas, Aço, #8 (1/4)	2	2	2	2	2			

PROIBIDA A REPRODUÇÃO E DISTRIBUIÇÃO
1111111 - Honda Unidade Sumaré - Bruno Pereira Ramos

© Moto Honda da Amazônia Ltda.
Todos os direitos reservados.

C-22

Cavalete Lateral

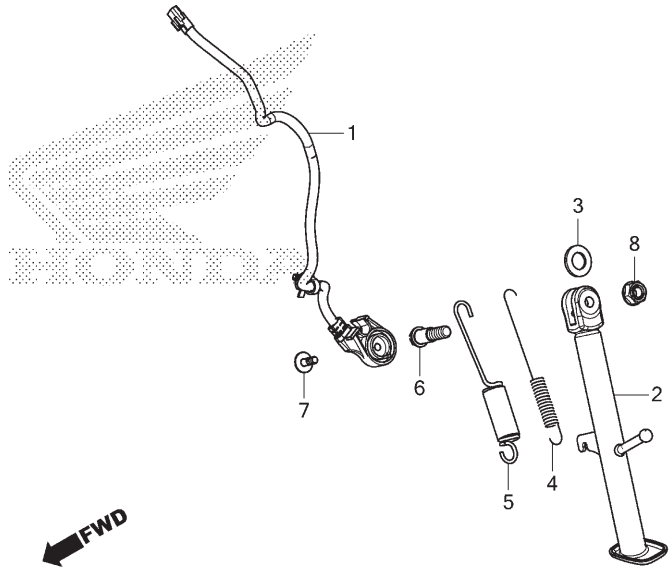

MJEBF2200

Ref. Nº	N.O.S.	Item de serviço	T.M.O.
1	615195	Interruptor, Cavalete Lateral	0,3
2	410180	Cavalete Lateral	0,2
5		(4)	
	410182	Mola, Cavalete Lateral	0,1
		• Nota: Mesmo tempo para duas unidades	

Ref. Nº	Nº da peça	Descrição	Qtd. CB650 F F	F	H	FA J	K	Nº de série	Tipo
1	35700-MJE-D01	Interruptor Conj., Cavalete Lateral	1	1	1	1	1		
2	50530-MJE-B00	Cavalete Lateral, Comp.	1	1	1	1	1		
3	50539-MFJ-D00	Arruela, 14,5x28	1	1	1	1	1		
4	50542-KCM-620	Mola Secundária, Cavalete Lateral	1	1	1	1	1		
5	50542-KPM-000	Mola Conj., Cavalete Lateral	1	1	1	1	1		
6	90108-KPP-860	Parafuso, Pivô Cavalete Lateral	1	1	1	1	1		
7	90132-KYJ-960	Parafuso, Especial, 6x16	1	1	1	1	1		
8	90203-MF9-710	Porca, Cavalete Lateral	1	1	1	1	1		

PROIBIDA A REPRODUÇÃO E DISTRIBUIÇÃO
1111111 - Honda Unidade Sumaré - Bruno Pereira Ramos

© Moto Honda da Amazônia Ltda.
Todos os direitos reservados.

C-23

Garfo Traseiro

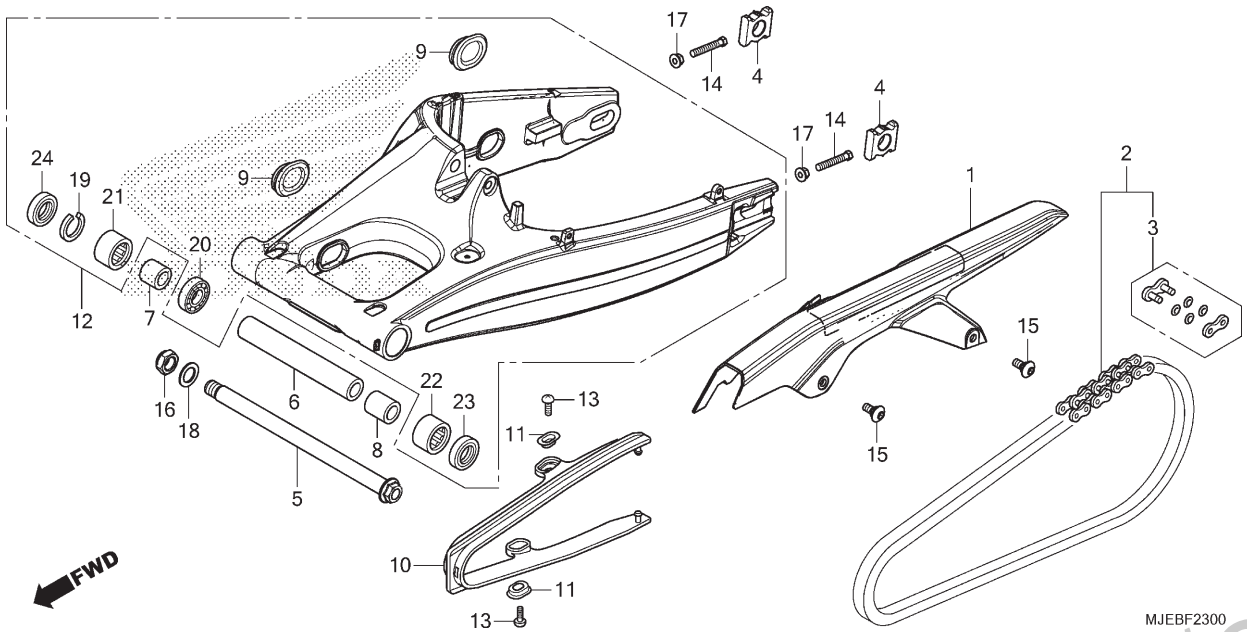

Ref. Nº	N.O.S.	Item de serviço	T.M.O.
1	410195	Carcaça, Corrente Transmissão	0,1
2	213165	Corrente, Transmissão	0,5
10	4101E5	Deslizador, Corrente	0,3
12	5121B0	Garfo Traseiro, Conj.	0,8
21		(20)	
	5121C9	Rolamento, Garfo Traseiro: Direito	0,9
		• Nota: Mesmo tempo para duas unidades	
22	5121C8	Rolamento, Garfo Traseiro: Esquerdo	1,1
	5121D0	Rolamento, Garfo Traseiro: Ambos	1,1

Ref. Nº	Nº da peça	Descrição	Qtd. CB650 F F	F	H	FA J	K	Nº de série		Tipo
1	40511-MJE-D00	Carcaça, Corrente Transmissão	1	1	1	1	1			
2	40540-MJE-D01	Corrente, Transmissão (DID525V11-120ZB) (Elo Padrão 118 Elos)	1	1	1	1	1			
	40540-MJE-D02	Corrente, Transmissão (RK525KRW-120LJFZ) (Elo Padrão 118 Elos)	1	1	1	1	1			
3	40545-MJE-D01	Junção, Corrente Transmissão (DAIDO)	1	1	1	1	1			
	40545-MJE-D02	Junção, Corrente Transmissão (RK)	1	1	1	1	1			
4	42305-MJE-D00	Bucha, Eixo Traseiro	2	2	2	2	2			
5	52101-MJE-D00	Parafuso, Garfo Traseiro	1	1	1	1	1			
6	52141-MJE-D00	Espaçador Central	1	1	1	1	1			
7	52142-MJE-D00	Espaçador, Direito	1	1	1	1	1			
8	52143-MJE-D00	Espaçador, Esquerdo	1	1	1	1	1			
9	52161-KZZ-900	Capa, Garfo Traseiro	4	4	4	4	4			
10	52170-MJE-D00	Deslizador, Corrente	1	1	1	1	1			
11	52171-KR6-000	Arruela, Deslizador Corrente	2	2	2	2	2			
12	52200-MJE-D00	Garfo Traseiro, Subconj.	1	1	1	–	–			
	52200-MJE-G00		–	–	–	1	1			
13	90104-KPP-900	Parafuso, Phillips, 5x12	2	2	2	2	2			

PROIBIDA A REPRODUÇÃO E DISTRIBUIÇÃO
1111111 - Honda Unidade Sumaré - Bruno Pereira Ramos

© Moto Honda da Amazônia Ltda.
Todos os direitos reservados.

C-23

Garfo Traseiro

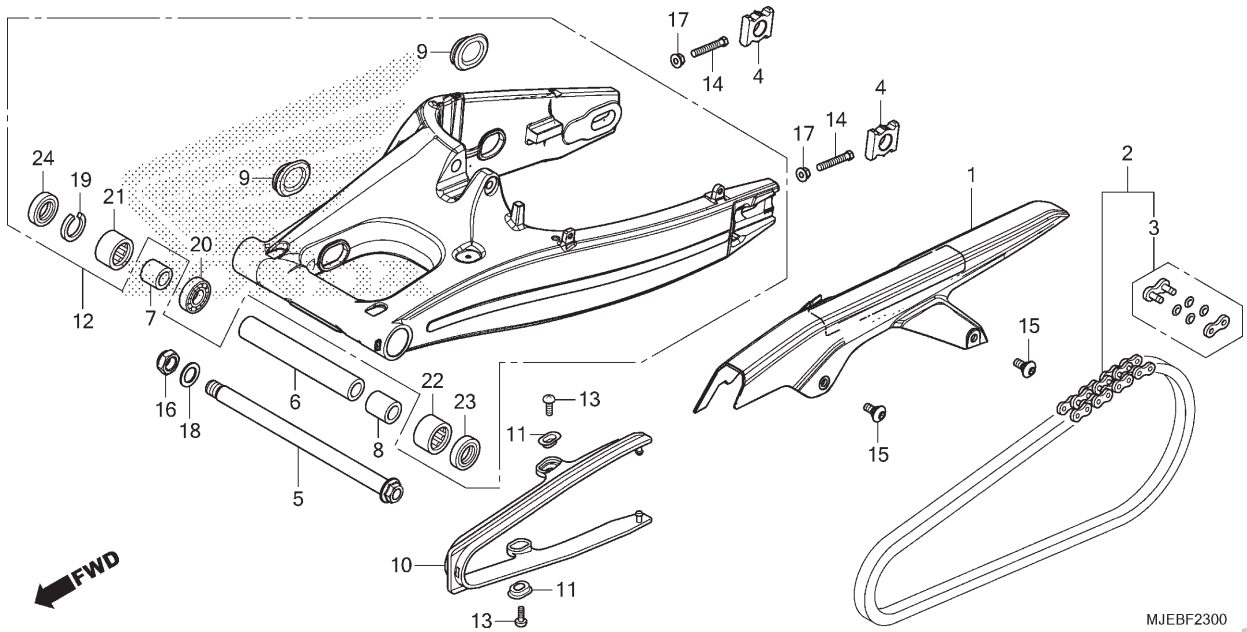

Ref. Nº	N.O.S.	Item de serviço	T.M.O.	Ref. Nº	Nº da peça	Descrição	Qtd. CB650 F F	F	H	FA J	K	Nº de série		Tipo
				14	90106-MCF-D00	Parafuso, Sextavado, 8x50	2	2	2	2	2			
				15	90115-MGZ-J00	Parafuso, Especial, 6x14	2	2	2	2	2			
				16	90305-MJE-D01	Porca, U, 18mm	1	1	1	1	1			
				17	90309-357-000	Porca, Sextavada, 8mm	2	2	2	2	2			
				18	90401-KZ4-890	Arruela, 18x32x2	1	1	1	1	1			
				19	90651-MEW-920	Anel Elástico, Interno (37)	1	1	1	1	1			
				20	91054-MGS-D31	Rolamento, Radial Esferas, 20x37x9	1	1	1	1	1			
				21	91055-MGS-D31	Rolamento, Agulhas, 30x37x20	1	1	1	1	1			
				22	91071-MR7-003	Rolamento, Agulhas	1	1	1	1	1			
				23	91202-MR7-003	Retentor Pó, 28x37x4	1	1	1	1	1			
				24	91253-KZ3-861	Retentor Pó, 30x37x4	1	1	1	1	1			

PROIBIDA A REPRODUÇÃO E DISTRIBUIÇÃO
1111111 - Honda Unidade Sumaré - Bruno Pereira Ramos

© Moto Honda da Amazônia Ltda.
Todos os direitos reservados.

C-24

Amortecedor Traseiro

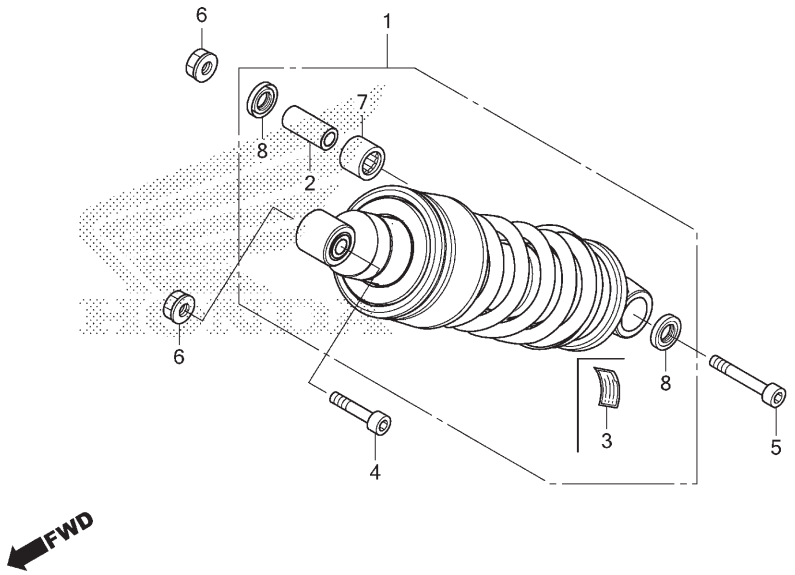

Ref. Nº	N.O.S.	Item de serviço	T.M.O.
1	512115	Amortecedor Traseiro, Conj.	0,9
7	5121D1	Rolamento, Amortecedor Traseiro	1,1

Ref. Nº	Nº da peça	Descrição	Qtd. CB650 FF	F	H	FAJ	K	Nº de série	Tipo
1	52400-MJE-B01	Amortecedor Traseiro, Conj. (SHOWA)	1	1	1	–	–		
	52400-MJE-DB1		–	–	–	1	1		
2	52463-MGZ-J00	Bucha, Braço Amortecedor	1	1	1	1	1		
3	87516-KFC-900	Etiqueta Precaução, Amortecedor Traseiro (Português)	1	1	1	–	–		
4	90107-MJE-D00	Parafuso, Allen, 10x51	1	1	1	1	1		
5	90108-MJE-D00	Parafuso, Allen, 10x70	1	1	1	1	1		
6	90304-MJE-D01	Porca U, Flange, 10mm	2	2	2	2	2		
7	91071-KV3-005	Rolamento, Agulhas (KOYO)	1	1	1	1	1		
8	91262-KV3-831	Retentor Pó, 17x24x5 (ARAI)	2	2	2	2	2		

PROIBIDA A REPRODUÇÃO E DISTRIBUIÇÃO
1111111 - Honda Unidade Sumaré - Bruno Pereira Ramos

© Moto Honda da Amazônia Ltda.
Todos os direitos reservados.

C-25

Para-lama Traseiro

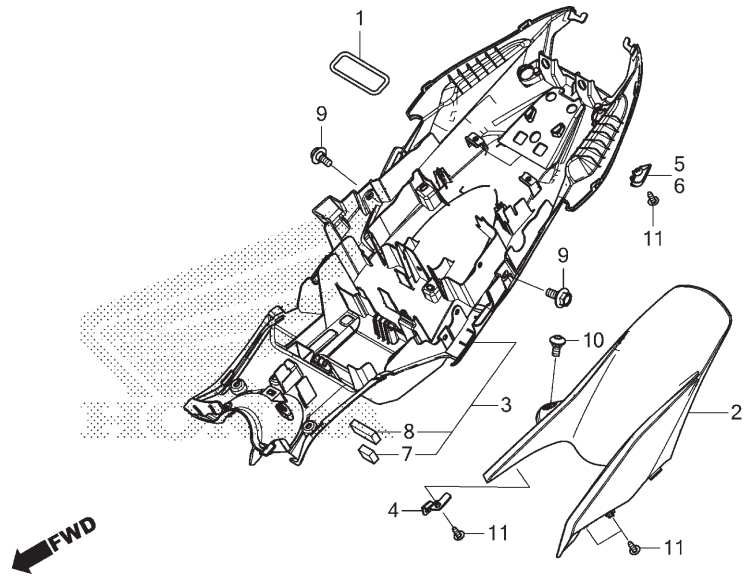

Ref. Nº	N.O.S.	Item de serviço	T.M.O.
2	413111	Para-lama C, Traseiro	0,1
3	413110	Para-lama B, Traseiro	1,5

Ref. Nº	Nº da peça	Descrição	Qtd. CB650 FF	F	H	FA J	K	Nº de série		Tipo
1	50290-MBL-610	Presilha, U-Trava	1	1	1	1	1			
2	80103-MJE-D00	Para-lama C, Traseiro	1	1	1	1	1			
3	80105-MJE-D00	Para-lama Traseiro B, Comp.	1	1	1	–	–			
	80105-MJE-DB0		–	–	–	1	1			
4	80106-MJE-D00	Suporte C, Para-lama Traseiro	1	1	1	1	1			
5	80107-MJE-D00	Tampa B, Para-lama Traseiro Direito	1	1	1	1	1			
6	80108-MJE-D00	Tampa B, Para-lama Traseiro Esquerdo	1	1	1	1	1			
7	80109-MJE-D00	Esponja Borracha B, Para-lama Traseiro	1	1	1	1	1			
8	83705-MT3-300	Coxim, Tampa Lateral	1	1	1	1	1			
9	90111-187-000	Parafuso, Flange, 6mm	2	2	2	2	2			
10	90115-MGZ-J00	Parafuso, Especial, 6x14	1	1	1	1	1			
11	93903-24380	Parafuso, Fixação, 4x12	5	5	5	5	5			

PROIBIDA A REPRODUÇÃO E DISTRIBUIÇÃO
1111111 - Honda Unidade Sumaré - Bruno Pereira Ramos

© Moto Honda da Amazônia Ltda.
Todos os direitos reservados.

C-26

Sinalizador

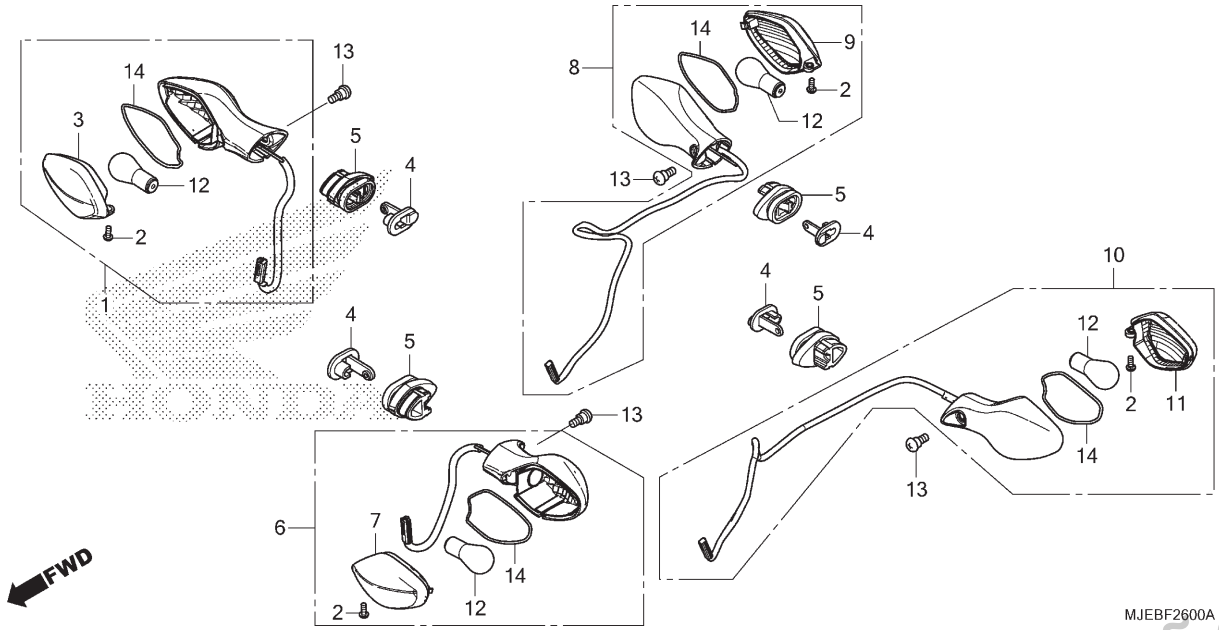

Ref. Nº	N.O.S.	Item de serviço	T.M.O.
1	6161C4	Sinalizador: Dianteiro Direito	0,3
6	6161C3	Sinalizador: Dianteiro Esquerdo	0,3
	6161C5	Sinalizador: Dianteiro Ambos	0,4
8	6161C7	Sinalizador: Traseiro Direito	0,3
10	6161C6	Sinalizador: Traseiro Esquerdo	0,3
	6161C8	Sinalizador: Traseiro Ambos	0,4
12		(3,7,9,11,14)	
	616133	Lâmpada, Sinalizador: Dianteira	0,1
		• Nota: Mesmo tempo para duas unidades	
	616139	Lâmpada, Sinalizador: Traseira	0,1
		• Nota: Mesmo tempo para duas unidades	
	6161G0	Lâmpada, Sinalizador: Para 1 motocicleta	0,2

Ref. Nº	Nº da peça	Descrição	Qtd. CB650 FF	F	H	FAJ	K	Nº de série		Tipo
1	33400-MJE-D41	Sinalizador Conj., Dianteiro Direito (12V 21W)	1	1	–	–	–			
	33400-MJE-D42		–	–	1	1	1			
2	33402-MGS-D31	Parafuso, Especial, 4x10	4	4	4	4	4			
3	33404-MGS-D31	Lentes Comp., Sinalizador Direito	1	1	–	–	–			
	33404-MGS-D32		–	–	1	1	1			
4	33412-MGS-D30	Suporte, Sinalizador	4	4	4	4	4			
5	33413-MGZ-J40	Coxim, Fixação Sinalizador	4	4	4	4	4			
6	33450-MJE-D41	Sinalizador Conj., Dianteiro Esquerdo (12V 21W)	1	1	–	–	–			
	33450-MJE-D42		–	–	1	1	1			
7	33454-MGS-D31	Lentes Comp., Sinalizador Esquerdo	1	1	–	–	–			
	33454-MGS-D32		–	–	1	1	1			
8	33600-MJE-D01	Sinalizador Conj., Traseiro Direito (12V 21W)	1	1	–	–	–			
	33600-MJE-D02		–	–	1	1	1			
9	33604-MGS-D31	Lentes Comp., Sinalizador Direito	1	1	–	–	–			
	33604-MGS-D32		–	–	1	1	1			
10	33650-MJE-D01	Sinalizador Conj., Traseiro Esquerdo (12V 21W)	1	1	–	–	–			
	33650-MJE-D02		–	–	1	1	1			

PROIBIDA A REPRODUÇÃO E DISTRIBUIÇÃO
1111111 - Honda Unidade Sumaré - Bruno Pereira Ramos

© Moto Honda da Amazônia Ltda.
Todos os direitos reservados.

C-26

Sinalizador

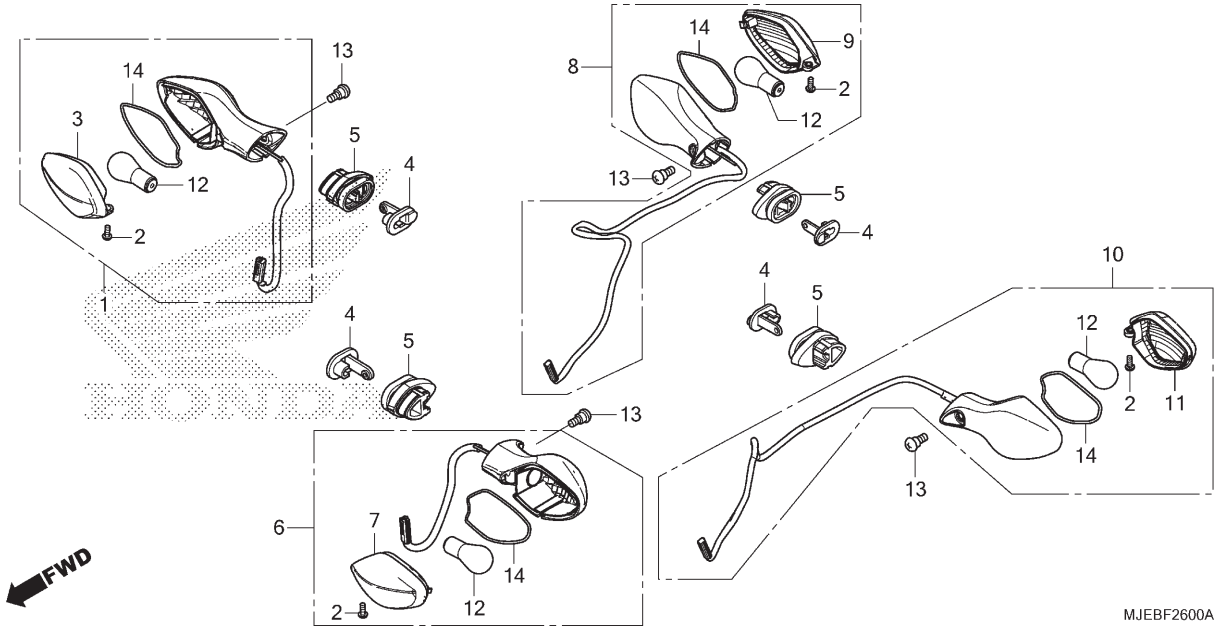

Ref. Nº	N.O.S.	Item de serviço	T.M.O.	Ref. Nº	Nº da peça	Descrição	Qtd. CB650 F F	F	H	FA J	K	Nº de série		Tipo
				11	33654-MGS-D31	Lentes Comp., Sinalizador Esquerdo	1	1	–	–	–	.....	.....	.....
					33654-MGS-D32	.....	–	–	1	1	1	.....	.....	.....
				12	34904-MGZ-D01	Lâmpada, Sinalizador (Âmbar) (12V 21W) (PY21W)	4	4	4	4	4	.....	.....	.....
				13	90380-MGS-D30	Parafuso, Especial, 6x8	4	4	4	4	4	.....	.....	.....
				14	33405-MKA-D81	Retentor, Junta	4	4	4	4	4	.....	.....	.....

PROIBIDA A REPRODUÇÃO E DISTRIBUIÇÃO
1111111 - Honda Unidade Sumaré - Bruno Pereira Ramos

© Moto Honda da Amazônia Ltda.
Todos os direitos reservados.

C-27

Lanterna Traseira

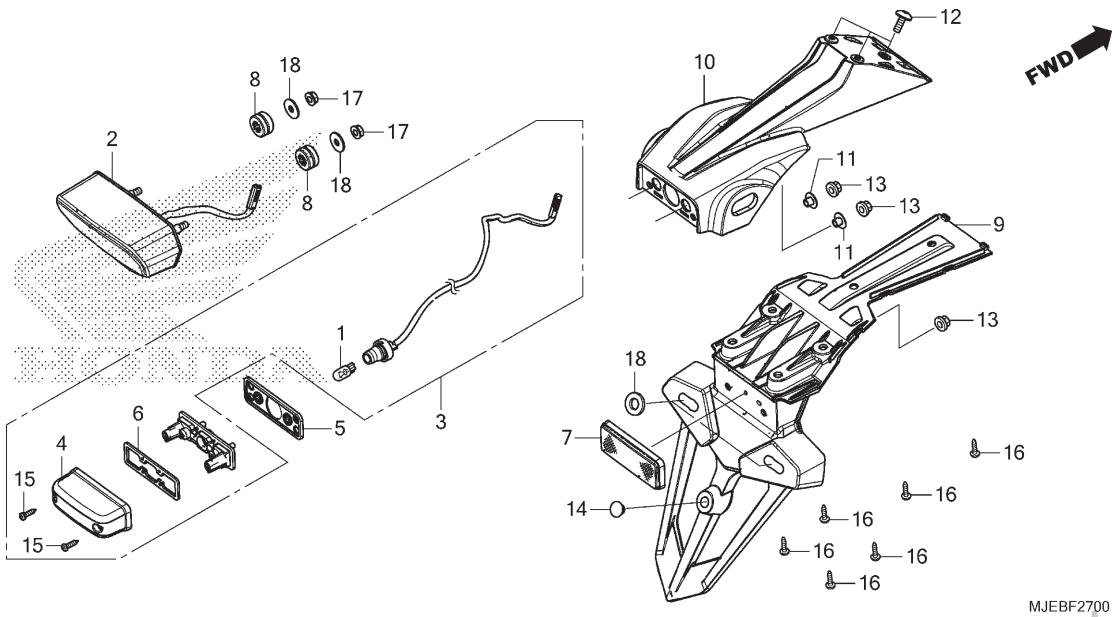

Ref. Nº	N.O.S.	Item de serviço	T.M.O.
1		(4,6)	
	6161F3	Lâmpada, Luz Licença	0,1
2	6161D5	Unidade, Lanterna Traseira	0,1
3		(5)	
	6161D8	Luz, Licença	0,3
9	413105	Para-lama A, Traseiro	0,2
10	4131M7	Suporte, Para-lama Traseiro	0,6

Ref. Nº	Nº da peça	Descrição	Qtd. CB650 F F	F	H	FA J	K	Nº de série		Tipo
1	33301-SA0-741	Lâmpada (12V 5W)(STANLEY)	1	1	1	1	1			
2	33701-MJE-D01	Unidade, Lanterna Traseira (KOITO)	1	1	1	–	–			
	33701-MJE-DB1		–	–	–	1	1			
3	33720-MJE-D01	Luz Conj., Licença (12V 5W)	1	1	1	1	1			
4	33722-KWN-901	Tampa Comp., Licença	1	1	1	1	1			
5	33728-KPP-T00	Borracha, Luz Licença	1	1	1	1	1			
6	33729-MCZ-003	Guarnição, Lente	1	1	1	1	1			
7	33741-MGZ-B01	Refletor, Traseiro	1	1	1	1	1			
8	77209-KAG-900	Coxim, Fixação Suporte Assento	2	2	2	2	2			
9	80101-MJE-A00	Para-lama A, Traseiro	1	1	1	1	1			
10	80104-MJE-D00	Suporte, Para-lama Traseiro	1	1	1	1	1			
11	80105-K33-D00	Bucha, Fixação	2	2	2	2	2			
12	90107-K26-900	Parafuso, Especial, 6x16	3	3	3	3	3			
13	90301-KWN-901	Porca, U, 5mm	3	3	3	3	3			
14	90852-KPP-T00	Plugue, Orifício	1	1	1	1	1			
15	93901-24480	Parafuso, Fixação, 4x16	2	2	2	2	2			
16	93903-25380	Parafuso, Fixação, 5x16	6	6	6	6	6			
17	94050-06000	Porca, Flange, 6mm	2	2	2	2	2			
18	94103-06000	Arruela, Lisa, 6mm	4	4	4	4	4			

PROIBIDA A REPRODUÇÃO E DISTRIBUIÇÃO
1111111 - Honda Uniquip - Sumaré - Bruno Pereira Ramos

© Moto Honda da Amazônia Ltda.
Todos os direitos reservados.

C-28

Bateria

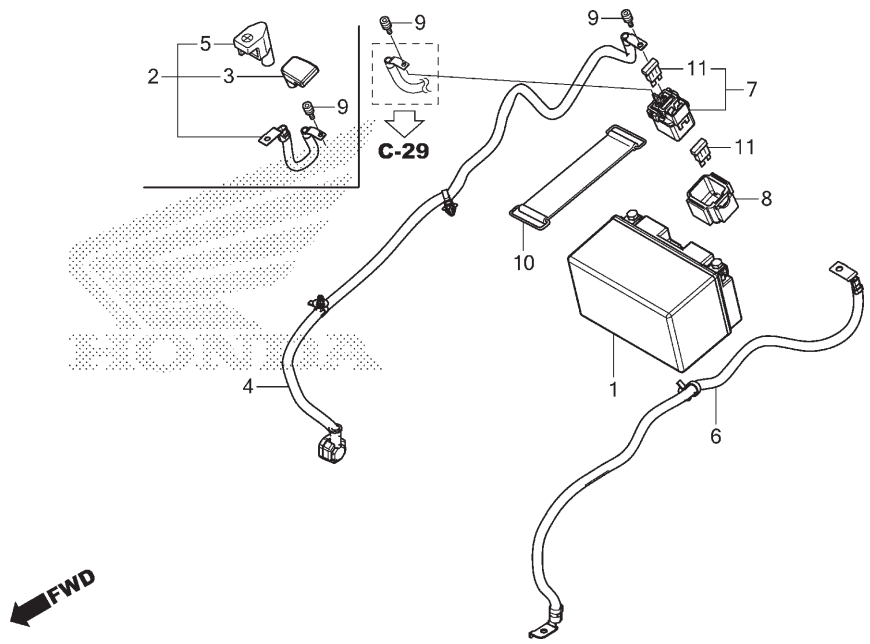

Ref. Nº	N.O.S.	Item de serviço	T.M.O.
1	610100	Bateria	0,2
2	610105	Cabo, Positivo Bateria	0,2
4	612115	Cabo, Motor Partida	0,7
6	610110	Cabo, Negativo Bateria	0,6
7	615113	Interruptor, Magnético Partida	0,2

Ref. Nº	Nº da peça	Descrição	Qtd. CB650 F F	F	H	FA J	K	Nº de série	Tipo
1	31500-MFL-B33	Bateria (YTZ10S) (GSYUASA)	1	1	–	–	–		
	31500-MFL-B34		–	–	1	1	–		
	31500-MCJ-642		–	–	–	–	1		
2	32401-MJE-D00	Cabo, Partida Bateria	1	–	–	–	–		
3	32406-MT4-010	Tampa, Terminal Magnético Partida	1	–	–	–	–		
4	32410-MJE-D00	Cabo, Motor Partida	1	1	1	1	1		
5	32414-MJE-D00	Tampa, Terminal Bateria	1	–	–	–	–		
6	32601-MJE-D00	Cabo, Terra Bateria	1	1	1	1	1		
7	35850-MT4-003	Interruptor Conj., Magnético Partida	1	1	1	1	1		
8	35856-MBG-003	Coxim	1	1	1	1	1		
9	90111-MR5-000	Parafuso, Allen, 5x9	2	2	2	2	2		
10	95012-17001	Presilha F, Bateria (155mm)	1	1	1	1	1		
11	98200-33000	Fusível (30A)	2	2	2	2	2		

PROIBIDA A REPRODUÇÃO E DISTRIBUIÇÃO
1111111 - Honda Unidade Sumaré - Bruno Pereira Ramos

© Moto Honda da Amazônia Ltda.
Todos os direitos reservados.

C-29

Fiação Principal

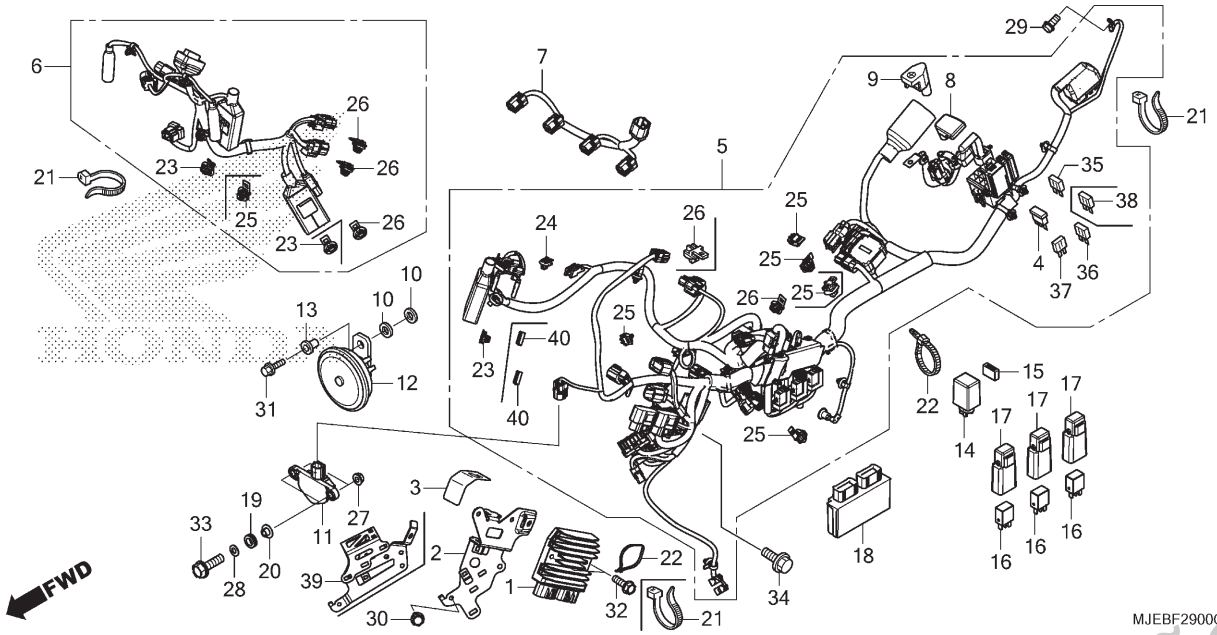

Ref. Nº	N.O.S.	Item de serviço	T.M.O.
1	6131B2	Regulador, Retificador	0,4
5	611100	Fiação, Principal	3,1
6	6111D7	Fiação Secundária, Dianteira	0,4
	6111T7	Fiação Secundária, Dianteira (A)	0,5
		• Nota: Com farol de LED	
7	611140	Fiação Secundária, Injetor	0,6
11	617125	Sensor, Ângulo	1,2
12	616169	Buzina	0,1
14	6111C3	Relé, Sinalizador	0,7
16	6111D9	Relé, Controle Ventoinha	0,7
	6111G1	Relé, Bomba Combustível	0,7
	611155	Relé, Principal	0,7
18	618135	Módulo Controle Motor (ECM)	0,8

Ref. Nº	Nº da peça	Descrição	Qtd. CB650 F F	F	H	FA J	K	Nº de série		Tipo
1	31600-MGZ-J01	Regulador Conj., Retificador	1	1	1	1	1			
2	31605-MJE-D40	Suporte Comp., Regulador	1	1	1	–	–			
3	31606-MJE-D40	Coxim, Protetor	1	1	1	–	–			
4	31730-MAS-601	Diodo Conj., Trifásico (SUMITOMO)	1	1	1	1	1			
5	32100-MJE-D40	Fiação, Principal	1	–	–	–	–			
	32100-MJE-D50		–	1	–	–	–			
	32100-MJE-T50		–	–	1	–	–			
	32100-MJE-DF0		–	–	–	1	1			
6	32103-MJE-B40	Fiação Secundária, Dianteira	1	–	–	–	–			
			–	1	–	–	–			3BR
			–	1	–	–	–		~FR000698	BR
	32103-MJE-D41		–	1	–	–	–	FR000699 ~		BR
			–	–	1	–	–			
	32103-MJE-DF0		–	–	–	1	1			
7	32104-MJE-D00	Fiação Secundária, Injetor	1	1	1	1	1			
8	32406-MT4-010	Tampa, Terminal Magnético Partida	–	1	1	1	1			
9	32414-MJE-D00	Tampa, Terminal Bateria	–	1	1	1	1			
10	33714-KL3-620	Coxim, Suporte Lanterna Traseira	2	2	2	2	2			
11	35160-MGS-D31	Sensor Conj., Ângulo	1	1	1	1	1			
12	38110-KPP-T01	Buzina, Comp. (Aguda)	1	1	1	1	1			
13	38117-KFE-701	Bucha, Fixação Buzina	1	1	1	1	1			

PROIBIDA A REPRODUÇÃO E DISTRIBUIÇÃO
1111111 - Honda da Cidade Sumaré - Bruno Pereira Ramos

© Moto Honda da Amazônia Ltda.
Todos os direitos reservados.

C-29

Fiação Principal

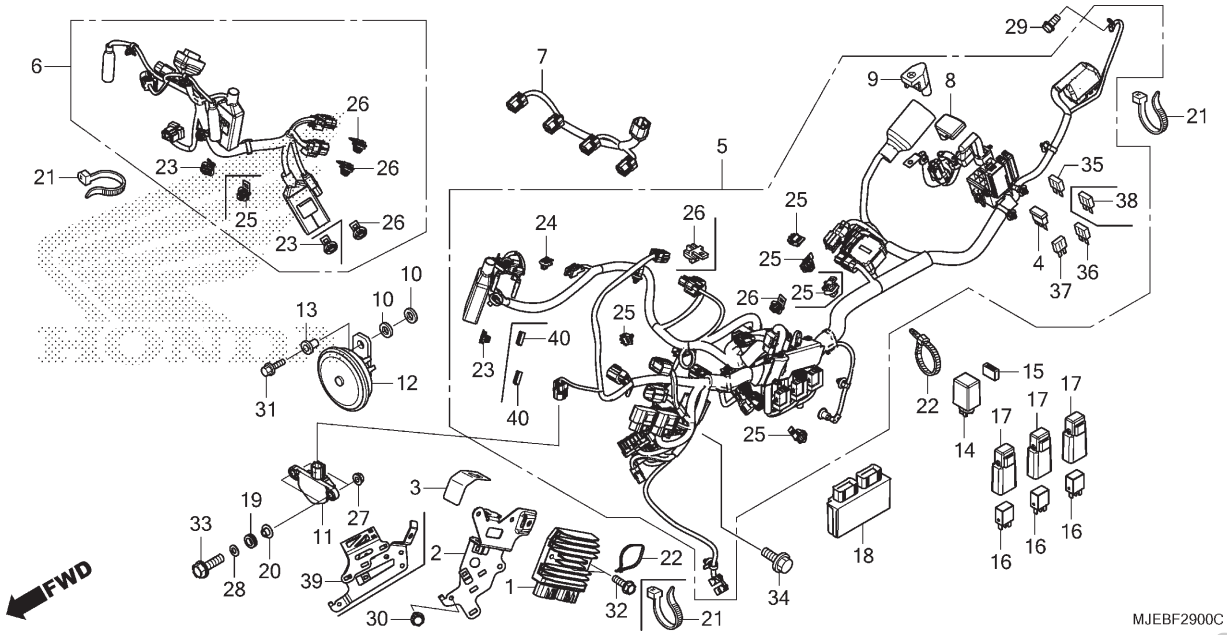

Ref. Nº	N.O.S.	Item de serviço	T.M.O.

Ref. Nº	Nº da peça	Descrição	Qtd. CB650 F F	F	H	FA J	K	Nº de série	Tipo
14	38301-MJE-D01	Relé Comp., Sinalizador (MITSUBA)	1	1	1	–	–		
	38301-MJE-D02		–	–	–	1	1		
15	38306-MGZ-K00	Suporte, Relé Sinalizador	1	1	1	1	1		
16	38501-MCS-G01	Relé Comp. (MICRO ISO 4P)	3	3	3	3	3		
17	38506-MCS-G00	Suporte, Relé	3	3	3	3	3		
18	38770-MJE-B41	Unidade PGM-FI	1	1	–	–	–		
	38770-MJE-B82		–	–	1	–	–		
	38770-MJE-BB1		–	–	–	1	1		
19	64535-MFJ-D00	Coxim, Tampa Lateral	2	2	2	2	2		
20	90129-MGZ-J00	Coxim, Sensor Ângulo	2	2	2	2	2		
21	90650-KV6-003	Presilha, Cabo, 95mm	2	2	2	3	3		
22	90652-KT1-771	Presilha, Cabo (Preto)	2	2	2	2	2		
23	91533-S04-003	Presilha, Adaptador (Natural)	3	3	3	2	2		
24	91533-S82-003	Presilha, Adaptador (Preto)	1	1	1	1	1		
25	91535-TA0-003	Presilha, Adaptador (Marrom Escuro)	4	5	5	6	6		
26	91565-SEL-003	Presilha, Adaptador (Preto)	4	5	5	6	6		
27	94050-06080	Porca, Flange, 6mm	2	2	2	2	2		
28	94103-06800	Arruela, Lisa, 6mm	2	2	2	2	2		
29	96001-06012-00	Parafuso, Flange, 6x12	1	1	1	1	1		

PROIBIDA A REPRODUÇÃO E DISTRIBUIÇÃO
1111111 - Honda Unidade Sumaré - Bruno Pereira Ramos

© Moto Honda da Amazônia Ltda.
Todos os direitos reservados.

C-29

Fiação Principal

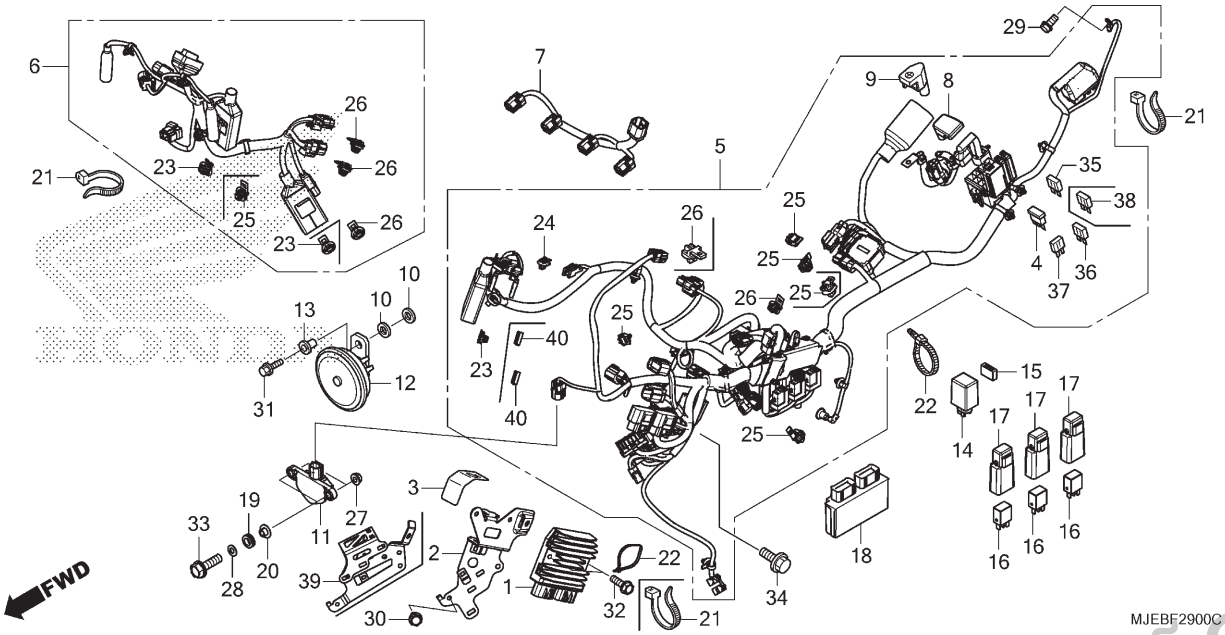

Ref. Nº	N.O.S.	Item de serviço	T.M.O.

Ref. Nº	Nº da peça	Descrição	Qtd. CB650 F F	F	H	FA J	K	Nº de série		Tipo
30	95701-06012-00	Parafuso, Flange, 6x12	1	1	1	1	1			
31	95701-06020-07	Parafuso, Flange, 6x20	1	1	1	1	1			
32	95701-06022-00	Parafuso, Flange, 6x22	2	2	2	2	2			
33	95701-06022-08	Parafuso, Flange, 6x22	2	2	2	2	2			
34	95701-06010-08	Parafuso, Flange, 6x10	1	1	1	1	1			
35	98200-40750	Fusível (7,5A)	6	7	7	7	7			
36	98200-41000	Fusível (10A)	3	3	3	3	3			
37	98200-42000	Fusível (20A)	2	2	2	2	2			
38	98200-43000	Fusível (30A)	–	2	2	3	3			
39	31605-MJE-DB0	Suporte Comp., Regulador	–	–	–	1	1			
40	91554-SM4-003	Fixação, Suporte (Vermelho)	–	–	–	2	2			

PROIBIDA A REPRODUÇÃO E DISTRIBUIÇÃO
1111111 - Honda Unidade Sumaré - Bruno Pereira Ramos

© Moto Honda da Amazônia Ltda.
Todos os direitos reservados.

C-30

Bobina de Ignição

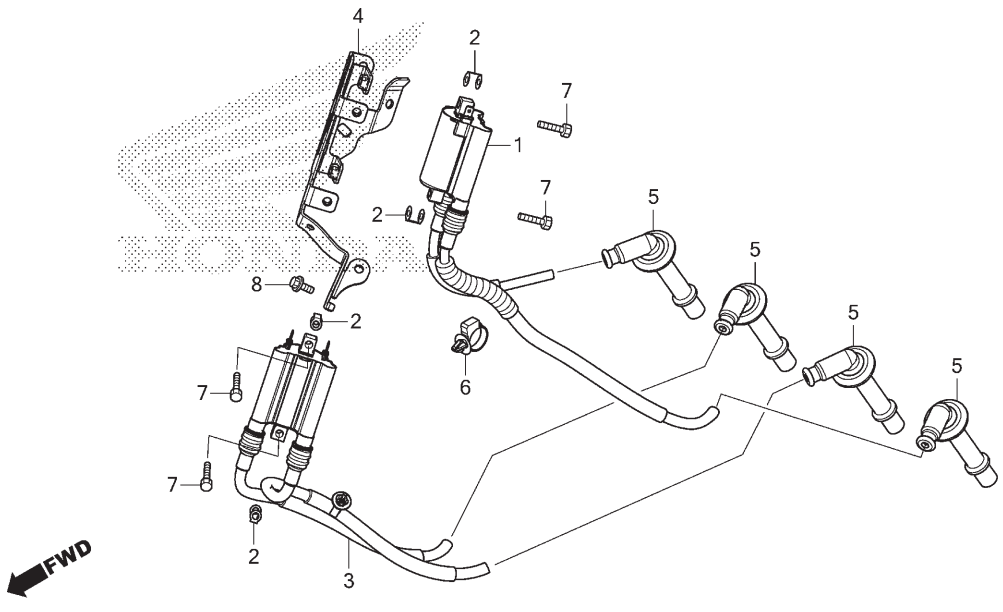

Ref. Nº	N.O.S.	Item de serviço	T.M.O.
1	6141E1	Bobina, Ignição: Lado do Cilindro No. 1, 4	1,2
3	6141E2	Bobina, Ignição: Lado do Cilindro No. 2, 3	1,3
	6141A5	Bobina, Ignição: Para 1 motocicleta	1,6

Ref. Nº	Nº da peça	Descrição	Qtd. CB650 FF	F	H	FAJ	K	Nº de série	Tipo
1	30511-MJE-D01	Bobina Ignição, Conj. (1,4)	1	1	1	1	1		
2	30520-GFM-900	Espaçador, Bobina Ignição	4	4	4	4	4		
3	30521-MJE-D01	Bobina Ignição, Conj. (2,3)	1	1	1	1	1		
4	30550-MJE-D00	Suporte Comp., Bobina Ignição	1	1	1	–	–		
	30550-MJE-DF0		–	–	–	1	1		
5	30700-MBG-000	Supressor Ruídos, Conj.	4	4	4	4	4		
6	90652-HC4-003	Braçadeira, Fiação	1	1	1	1	1		
7	90102-KVS-J00	Parafuso, Sextavado, 6x20	4	4	4	4	4		
	92101-06020-4J		4	4	4	4	4		
8	95701-06012-00	Parafuso, Flange, 6x12	1	1	1	1	1		

PROIBIDA A REPRODUÇÃO E DISTRIBUIÇÃO
1111111 - Honda Unidade Sumaré - Bruno Pereira Ramos

© Moto Honda da Amazônia Ltda.
Todos os direitos reservados.

C-31

Chassi

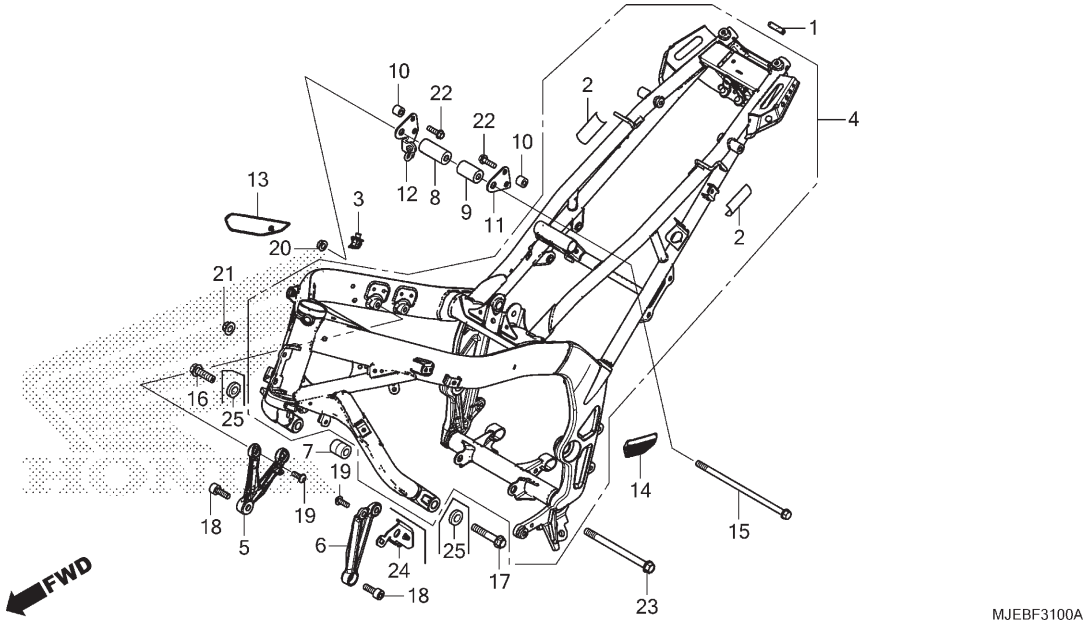

Ref. Nº	N.O.S.	Item de serviço	T.M.O.
4	410100	Chassi ..... 10,4 • Inclui: Remoção e instalação do motor	

Ref. Nº	Nº da peça	Descrição	Qtd. CB650 F F	F	H	FA J	K	Nº de série		Tipo
1	17518-MFN-D00	Acabamento, Tanque Combustível	1	1	1	1	1	.....	.....	.....
2	17528-KCZ-930	Fita B, Protetor Tanque	2	2	2	2	2	.....	.....	.....
3	32161-393-003	Presilha, Fiação Principal	1	1	1	1	1	.....	.....	.....
4	50010-MJE-309ZA	Chassi Conj.								
		NH303M .... Cinza Axis Fosco Metálico	1	1	–	–	–	.....	.....	.....
	50010-MJE-406ZA	*NHB46M* Cinza Chumbo Fosco Metálico	–	–	1	1	1	.....	.....	.....
5	50211-MJE-D00	Suporte B, Direito Motor	1	1	1	1	1	.....	.....	.....
6	50212-MJE-D00	Suporte B, Esquerdo Motor	1	1	1	1	1	.....	.....	.....
7	50351-MJE-D40	Bucha A, Suporte Motor	1	1	1	1	1	.....	.....	.....
8	50352-MJE-D00	Bucha C, Direita Suporte Motor	1	1	1	1	1	.....	.....	.....
9	50353-MJE-D00	Bucha C, Suporte Motor Esquerdo	1	1	1	1	1	.....	.....	.....
10	50354-MJE-D00	Espaçador C, Suporte Motor	4	4	4	4	4	.....	.....	.....
11	50355-MJE-D00	Placa, Suporte Motor	1	1	1	1	1	.....	.....	.....
12	50355-MJE-D10	Placa, Direita Fixação Motor	1	1	1	1	1	.....	.....	.....
13	64311-MJE-D00	Tampa, Direita	1	1	1	1	1	.....	.....	.....
14	64321-MJE-D00	Tampa, Esquerda	1	1	1	1	1	.....	.....	.....
15	90101-GET-000	Parafuso, Flange, 10x230	1	1	1	1	1	.....	.....	.....

PROIBIDA A REPRODUÇÃO E DISTRIBUIÇÃO
1111111 - Honda Unidade Sumaré - Bruno Pereira Ramos

© Moto Honda da Amazônia Ltda.
Todos os direitos reservados.

C-31

Chassi

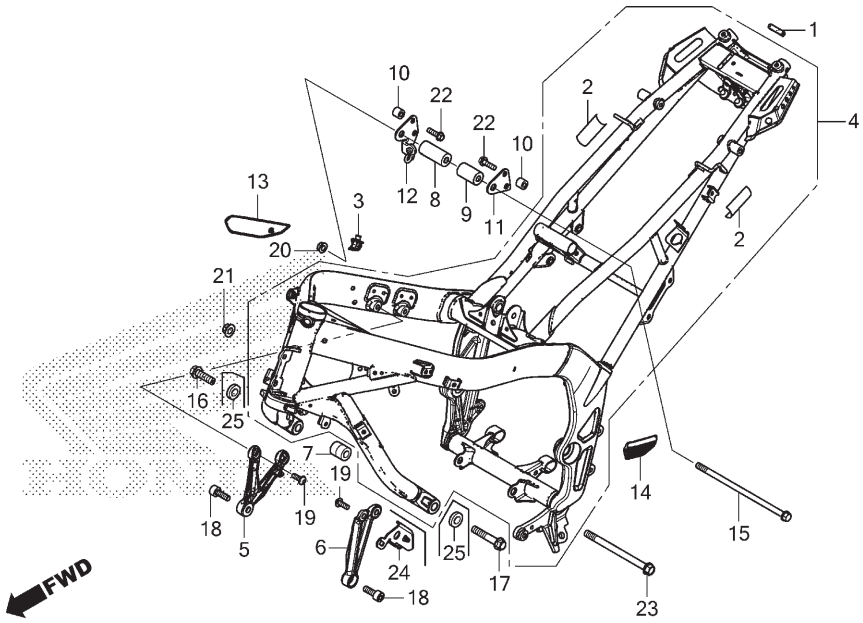

Ref. Nº	N.O.S.	Item de serviço	T.M.O.

Ref. Nº	Nº da peça	Descrição	Qtd. CB650 F F	F	H	FA J	K	Nº de série		Tipo
16	90101-MJE-D00	Parafuso, Flange, 12x40	1	1	1	1	1			
17	90102-MJE-D00	Parafuso, Flange, 12x65	1	1	1	1	1			
18	90105-MJE-D00	Parafuso, Allen, 10x30	2	2	2	2	2			
19	90127-KYJ-900	Parafuso, Allen, 8x22	4	4	4	4	4			
20	94050-10000	Porca, Flange, 10mm	1	1	1	1	1			
21	94050-12000	Porca, Flange, 12mm	1	1	1	1	1			
22	95701-08028-07	Parafuso, Flange, 8x28	4	4	4	4	4			
23	95801-12160-08	Parafuso, Flange, 12x160	1	1	1	1	1			
24	64680-MJE-DF0	Suporte, Buzina	–	–	–	1	1			
25	94101-12700	Arruela, Lisa, 12mm	–	–	–	2	2			

PROIBIDA A REPRODUÇÃO E DISTRIBUIÇÃO
1111111 - Honda Unidade Sumaré - Bruno Pereira Ramos

© Moto Honda da Amazônia Ltda.
Todos os direitos reservados.

C-32

Radiador

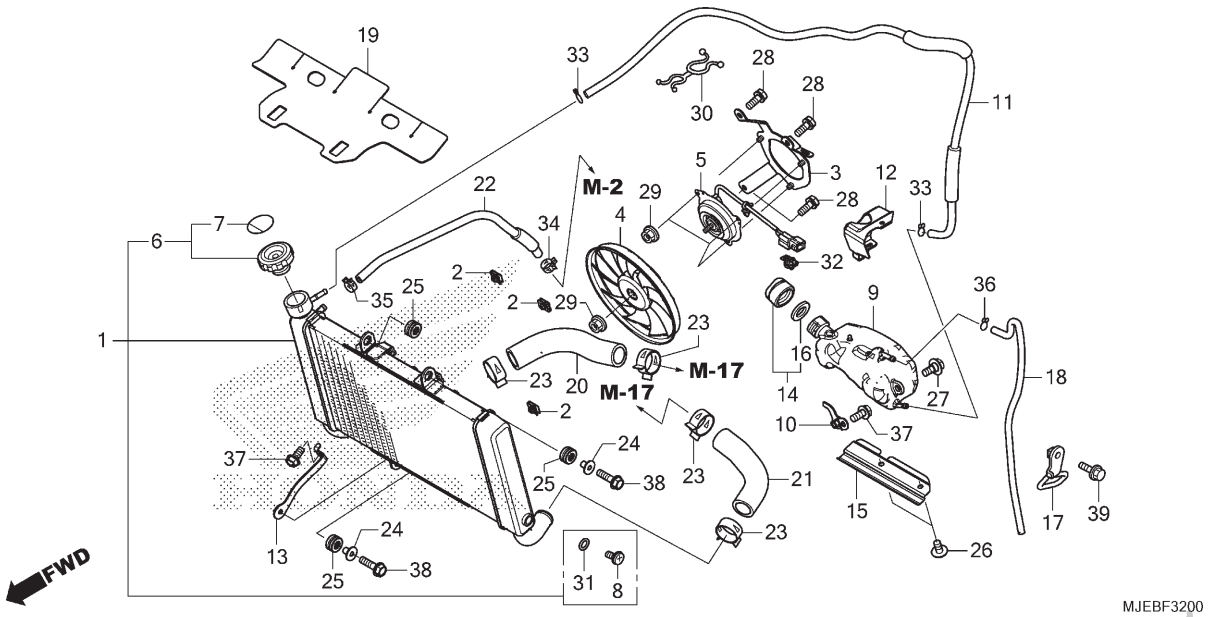

Ref. Nº	N.O.S.	Item de serviço	T.M.O.
1	1151C3	Radiador	0,8
3	115125	Carenagem, Radiador	0,8
4	1151A6	Ventoinha	0,8
5	1151A7	Motor, Ventoinha	0,9
6	1151B8	Tampa, Radiador	0,2
9	115110	Tanque, Reserva Radiador	1,1
11	1151E5	Tubo, Tanque Reserva Radiador	0,7
20	1151F5	Mangueira A, Radiador	0,7
21	1151F6	Mangueira B, Radiador	0,7
22	1151L5	Tubo, Respiro Água	1,5

Ref. Nº	Nº da peça	Descrição	Qtd. CB650 FF	F	H	FAJ	K	Nº de série		Tipo
1	19010-MJE-B41	Radiador Comp. (T.RAD)	1	1	1	–	–			
	19010-MJE-BF1		–	–	–	1	1			
2	19014-KEA-003	Porca, Fixação (6mm)	3	3	3	3	3			
3	19015-MJE-D01	Carenagem, Comp.	1	1	1	1	1			
4	19020-MFG-D01	Ventoinha, Comp.	1	1	1	1	1			
5	19030-MJE-D01	Motor Conj., Ventoinha	1	1	1	1	1			
6	19037-MCA-B31	Tampa Comp., Radiador	1	1	1	–	–			
	19037-KZR-E01	Tampa Comp., Radiador (T.RAD)	–	–	–	1	1			
7	19055-MCA-B31	Retentor, Tampa Radiador (Português)	1	1	1	–	–			
	19055-KZR-E01	Etiqueta, Tampa Radiador (T.RAD) (Português/Espanhol)	–	–	–	1	1			
8	19071-MEC-003	Registro, Drenagem	1	1	1	1	1			
9	19101-MJE-D00	Tanque, Reserva Radiador	1	1	1	1	1			
10	19102-MJE-D00	Suporte, Tanque Reserva	1	1	1	1	1			
11	19103-MJE-D00	Tubo, Tanque Reserva	1	1	1	1	1			
12	19104-MJE-D00	Tampa, Tanque Reserva	1	1	1	1	1			
13	19105-MJE-D00	Suporte, Inferior Radiador	1	1	1	1	1			
14	19106-GET-000	Tampa Conj., Tanque Reserva	1	1	1	1	1			

PROIBIDA A REPRODUÇÃO E DISTRIBUIÇÃO
1111111 - Honda Unidade Sumaré - Bruno Pereira Ramos

© Moto Honda da Amazônia Ltda.
Todos os direitos reservados.

C-32

Radiador

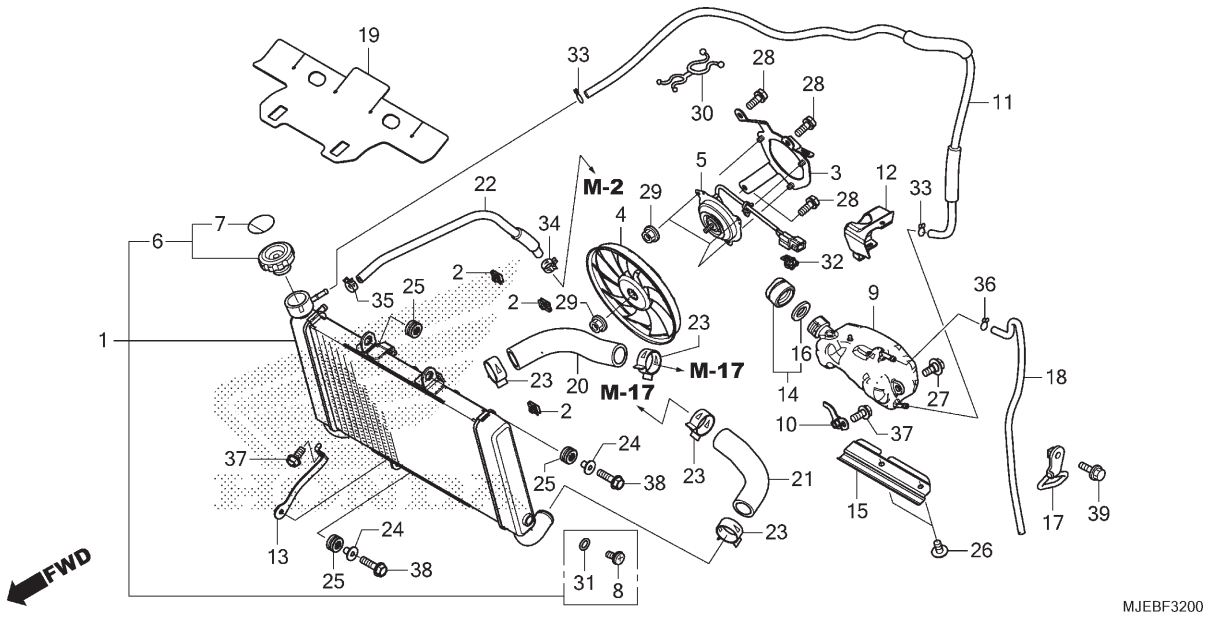

Ref. Nº	N.O.S.	Item de serviço	T.M.O.	Ref. Nº	Nº da peça	Descrição	Qtd. CB650 F F	F	H	FA J	K	Nº de série		Tipo
				15	19106-MJE-D00	Protetor, Térmico Tanque Reserva	1	1	1	–	–			
					19106-MJE-DB0		–	–	–	1	1			
				16	19107-GET-000	Guarnição, Tanque Reserva	1	1	1	1	1			
				17	19107-MJE-D40	Suporte, Braçadeira Tubo	1	1	1	1	1			
				18	19108-MJE-D00	Tubo, Extravasamento Tanque Reserva	1	1	1	1	1			
				19	19126-MJE-D00	Protetor, Térmico Radiador	1	1	1	1	1			
				20	19501-MJE-D00	Mangueira A, Radiador	1	1	1	1	1			
				21	19502-MJE-D00	Mangueira B, Radiador	1	1	1	1	1			
				22	19510-MJE-D00	Tubo, Respiro Água	1	1	1	1	1			
				23	19531-MJE-D00	Presilha, Mangueira Água (D33)	4	4	4	–	–			
					19511-R9G-004	Presilha, Mangueira Água	–	–	–	4	4			
				24	61102-KTY-D30	Bucha, Fixação Radiador	2	2	2	2	2			
				25	61304-415-000	Bucha, Fixação Carcaça Farol	3	3	3	3	3			
				26	90106-KRG-000	Parafuso, Phillips, 6x12	2	2	2	2	2			
				27	90111-162-000	Parafuso, Flange, 6mm	1	1	1	1	1			
				28	90120-GHB-601	Parafuso-arruela, 6x12	3	3	3	3	3			
				29	90315-MK3-003	Porca, Serrilhada, 5mm	4	4	4	4	4			
				30	90647-657-671	Presilha, Trava	1	1	1	1	1			

PROIBIDA A REPRODUÇÃO E DISTRIBUIÇÃO
1111111 - Honda Unidade Sumaré - Bruno Pereira Ramos

© Moto Honda da Amazônia Ltda.
Todos os direitos reservados.

C-32

Radiador

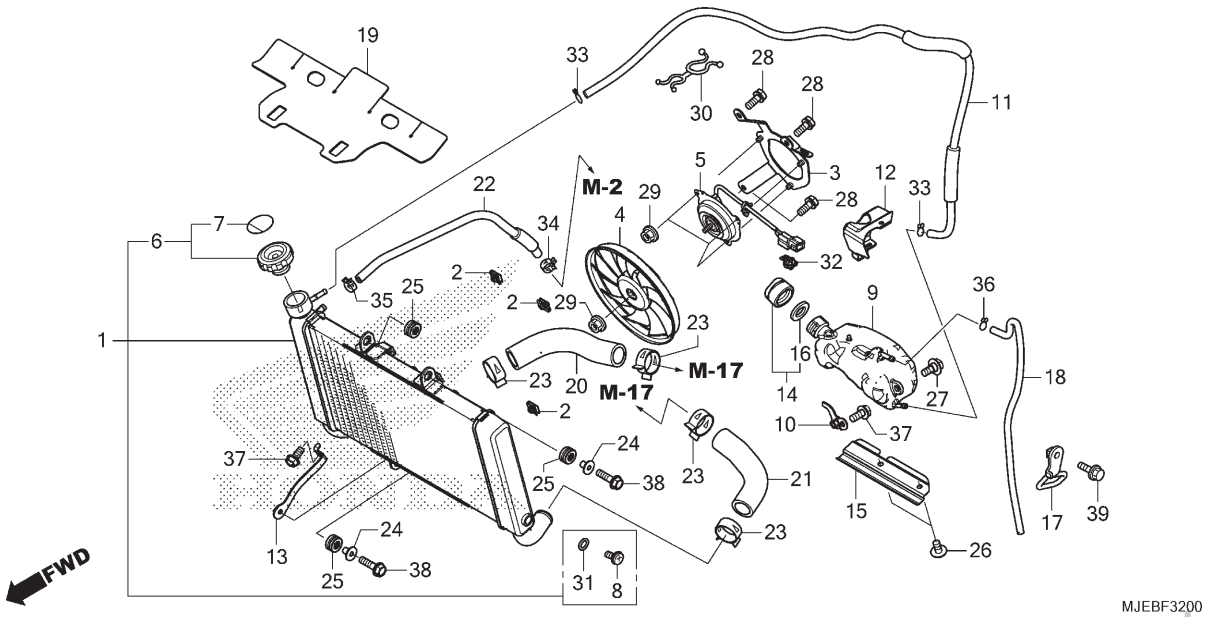

Ref. Nº	N.O.S.	Item de serviço	T.M.O.

Ref. Nº	Nº da peça	Descrição	Qtd. CB650 F F	F	H	FA J	K	Nº de série		Tipo
31	91353-MEC-003	Anel, Vedação 9,8x1,9	1	1	1	1	1			
32	91565-SEL-003	Presilha, Adaptador (Preto)	1	1	1	–	–			
33	95002-02100	Presilha, Tubo (B10)	2	2	2	2	2			
34	95002-41050-08	Braçadeira, Tubo (D10,5)	1	1	1	1	1			
35	95002-41250-08	Braçadeira, Tubo (D12,5)	1	1	1	1	1			
36	95002-50000	Presilha, Tubo (C9)	1	1	1	1	1			
37	95701-06014-00	Parafuso, Flange, 6x14	2	2	2	2	2			
38	95701-06022-07	Parafuso, Flange, 6x22	2	2	2	2	2			
39	96001-06016-07	Parafuso, Flange, 6x16	1	1	1	1	1			

PROIBIDA A REPRODUÇÃO E DISTRIBUIÇÃO
1111111 - Honda Unidade Sumaré - Bruno Pereira Ramos

© Moto Honda da Amazônia Ltda.
Todos os direitos reservados.

C-33

Defletor dos Instrumentos (CB650FF/CB650FAF,H)

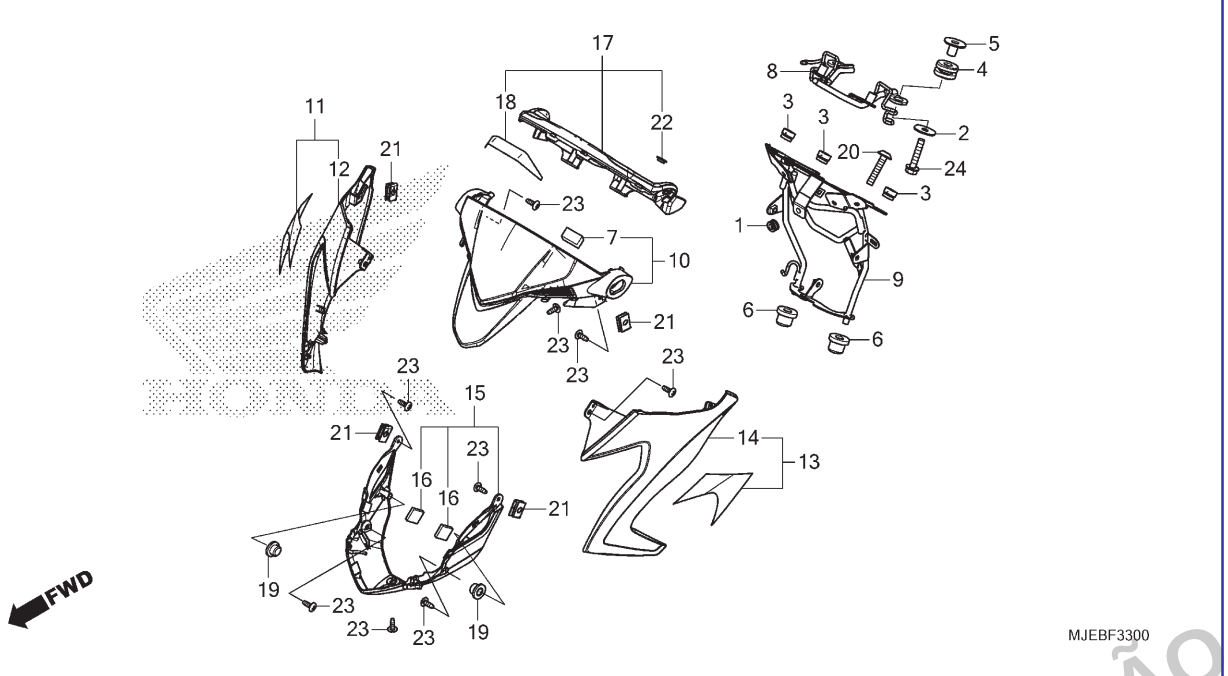

Ref. Nº	N.O.S.	Item de serviço	T.M.O.
9	6161G7	Suporte, Farol	0,4
10	812102	Defletor, Instrumentos	0,5
11		(12)	
	4131D4	Cobertura, Farol: Direita	0,4
13		(14)	
	4131D3	Cobertura, Farol: Esquerda	0,4
	4131M9	Cobertura, Farol: Ambas	0,4
15	4131FX	Cobertura, Farol: Inferior	0,4
17	8121E3	Tampa, Instrumentos	0,3

Ref. Nº	Nº da peça	Descrição	Qtd. CB650 F F	F	H	FA J	K	Nº de série		Tipo
1	11344-MB0-000	Bucha A, Tampa Traseira (8x16x6,6) (Para Dianteiro)	1	1	1	–	–			
2	19092-KZZ-900	Arruela, Fixação Radiador	2	2	2	–	–			
3	37215-KZZ-900	Coxim, Fixação Instrumentos	3	3	3	–	–			
4	61103-357-000	Coxim, Fixação Para-lama Dianteiro	2	2	2	–	–			
5	61104-422-000	Bucha, Fixação	2	2	2	–	–			
6	61315-MBV-000	Coxim, Suporte Farol	2	2	2	–	–			
7	50391-KVB-900	Coxim A, Bateria	2	2	2	–	–			
8	64210-MJE-D40	Suporte Comp., Superior Farol	1	1	1	–	–			
9	64220-MJE-D40	Suporte Comp., Inferior Farol	1	1	1	–	–			
10	64230-MJE-D40	Defletor Conj., Instrumentos	1	1	1	–	–			
11	64240-MJE-B70ZA	Cobertura Jogo, Farol Direito (WL)								
		NH196 Branco Ross	–	1	–	–	–			3BR
	64240-MJE-B80ZA	*R320P* Vermelho Siena Perolizado	–	–	1	–	–			3BR
	64240-MJE-B80ZB	*NHB47P* Preto Basalto Perolizado	–	–	1	–	–			BR
12	64241-MJE-D40ZN	Cobertura, Direita Farol								
		NHB64M Cinza Crow Fosco Metálico	1	1	–	–	–			BR
13	64250-MJE-B70ZA	Cobertura Jogo, Farol Esquerdo (WL)								
		NH196 Branco Ross	–	1	–	–	–			3BR
	64250-MJE-B80ZA	*R320P* Vermelho Siena Perolizado	–	–	1	–	–			3BR
	64250-MJE-B80ZB	*NHB47P* Preto Basalto Perolizado	–	–	1	–	–			BR

PROIBIDA A REPRODUÇÃO E DISTRIBUIÇÃO
1111111 - Honda Unidade Samaré - Bruno Pereira Ramos

© Moto Honda da Amazônia Ltda.
Todos os direitos reservados.

C-33

Defletor dos Instrumentos (CB650FF/CB650FAF,H)

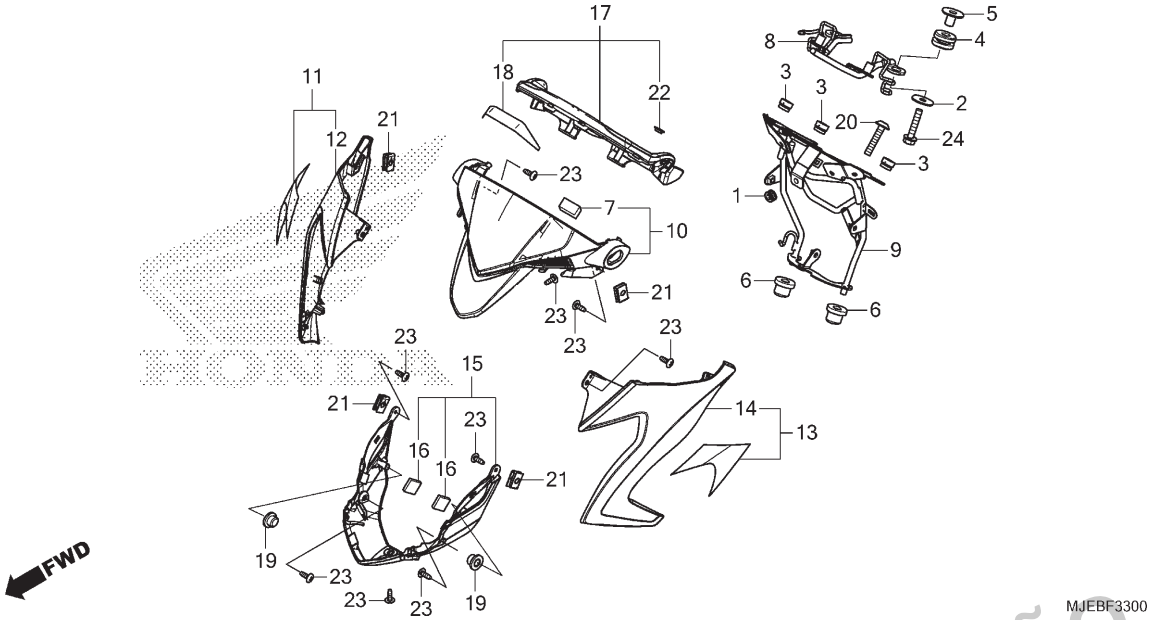

Ref. Nº	N.O.S.	Item de serviço	T.M.O.

Ref. Nº	Nº da peça	Descrição	Qtd. CB650 F F	F	H	FA J	K	Nº de série		Tipo
14	64251-MJE-D40ZN	Cobertura, Esquerda Farol								
		NHB64M ... Cinza Crow Fosco Metálico	1	1	–	–	–	.....	.....	BR
15	64260-MJE-D40	Cobertura Conj., Inferior Farol	1	1	1	–	–	.....	.....	.....
16	64262-MJE-D40	Borracha, Cobertura Inferior Farol	2	2	2	–	–	.....	.....	.....
17	64270-MJE-D40	Tampa Conj., Instrumentos	1	1	1	–	–	.....	.....	.....
18	64272-MJE-D40	Borracha, Tampa Instrumentos	1	1	1	–	–	.....	.....	.....
19	64415-KGH-900	Coifas, Tampa Carcaça	2	2	2	–	–	.....	.....	.....
20	90130-MJE-D40	Parafuso, Phillips, 6x32	2	2	2	–	–	.....	.....	.....
21	90302-KWW-A00	Porca, Pressão, 4mm	4	4	4	–	–	.....	.....	.....
22	90503-MJE-D40	Bucha, Fixação	2	2	2	–	–	.....	.....	.....
23	93903-24380	Parafuso, Fixação, 4x12	11	11	11	–	–	.....	.....	.....
24	95701-06030-07	Parafuso, Flange, 6x30	2	2	2	–	–	.....	.....	.....

PROIBIDA A REPRODUÇÃO E DISTRIBUIÇÃO
1111111 - Honda Unidade Sumaré - Bruno Pereira Ramos

© Moto Honda da Amazônia Ltda.
Todos os direitos reservados.

C-33.1

Defletor dos Instrumentos (CB650FAJ,K)

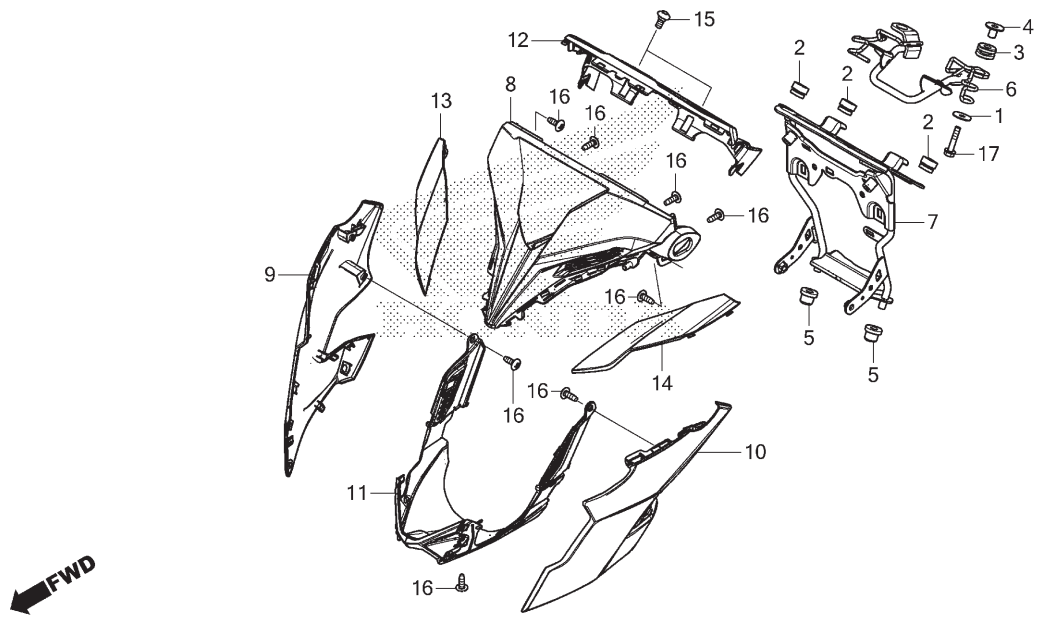

Ref. Nº	N.O.S.	Item de serviço	T.M.O.
7	6161AT	Suporte, Farol (A)	0,5
8	812102	Defletor, Instrumentos	0,5
9	4111U8	Cobertura, Dianteira: Direita	0,4
10	4111U7	Cobertura, Dianteira: Esquerda	0,4
	4111U9	Cobertura, Dianteira: Ambas	0,4
11	4131FX	Cobertura, Farol: Inferior	0,4
12	8121E3	Tampa, Instrumentos	0,3
13	4131EG	Cobertura, Superior Dianteira: Direita	0,4
14	4131EE	Cobertura, Superior Dianteira: Esquerda	0,4
	4131EH	Cobertura, Superior Dianteira: Ambas	0,4

Ref. Nº	Nº da peça	Descrição	Qtd. CB650 F F	F	H	FA J	K	Nº de série	Tipo
1	19092-KZZ-900	Arruela, Fixação Radiador	–	–	–	2	2		
2	37215-KZZ-900	Coxim, Fixação Instrumentos	–	–	–	3	3		
3	61103-357-000	Coxim, Fixação Para-lama Dianteiro	–	–	–	2	2		
4	61104-422-000	Bucha, Fixação	–	–	–	2	2		
5	61315-MBV-000	Coxim, Suporte Farol	–	–	–	2	2		
6	64210-MJE-DF0	Suporte Comp., Superior Farol	–	–	–	1	1		
7	64220-MJE-DF0	Suporte Comp., Inferior Farol	–	–	–	1	1		
8	64231-MJE-DF0	Defletor, Instrumentos	–	–	–	1	1		
9	64241-MJE-DF0ZF	Carenagem A, Dianteira Direita *R334* Vermelho Victory	–	–	–	1	1		
	64241-MJE-DF0ZG	*PB379P* Azul Caraiva Perolizado	–	–	–	1	–		
	64241-MJE-DF0ZK	*YR361* Laranja Bedouin	–	–	–	–	1		
	64241-MJE-DF0ZL	*NHB47* Preto Basalto Perolizado	–	–	–	–	1		
10	64251-MJE-DF0ZF	Carenagem A, Dianteira Esquerda *R334* Vermelho Victory	–	–	–	1	1		
	64251-MJE-DF0ZG	*PB379P* Azul Caraiva Perolizado	–	–	–	1	–		
	64251-MJE-DF0ZK	*YR361* Laranja Bedouin	–	–	–	–	1		
	64251-MJE-DF0ZL	*NHB47* Preto Basalto Perolizado	–	–	–	–	1		
11	64261-MJE-DF0	Cobertura, Inferior Farol Dianteiro	–	–	–	1	1		
12	64271-MJE-DF0	Tampa, Instrumentos	–	–	–	1	1		

PROIBIDA A REPRODUÇÃO E DISTRIBUIÇÃO
1111111 - Honda Motocicletas Bonaré - Bruno Pereira Ramos

© Moto Honda da Amazônia Ltda.
Todos os direitos reservados.

C-33.1

Defletor dos Instrumentos (CB650FAJ,K)

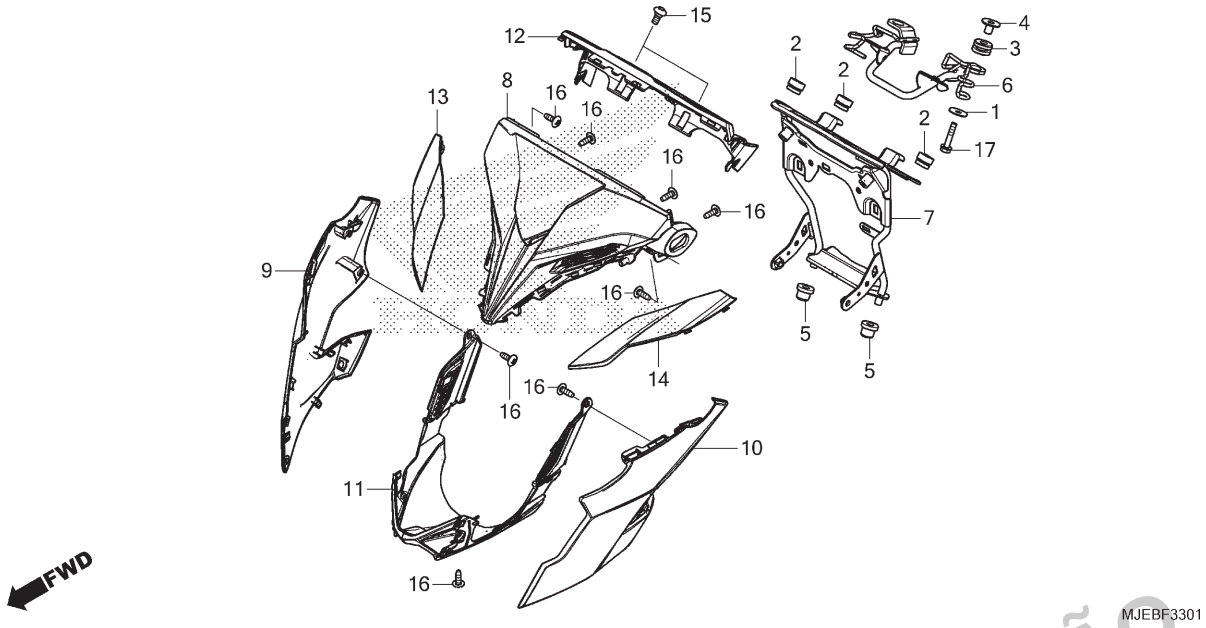

Ref. Nº	N.O.S.	Item de serviço	T.M.O.

Ref. Nº	Nº da peça	Descrição	Qtd. CB650 F F	F	H	FA J	K	Nº de série		Tipo
13	64281-MJE-DF0ZC	Carenagem B, Dianteira Direita								
		NH411M ..... Prata Force Metálico	–	–	–	1	1	.....	.....	.....
14	64291-MJE-DF0ZC	Carenagem B, Dianteira Esquerda								
		NH411M ..... Prata Force Metálico	–	–	–	1	1	.....	.....	.....
15	90133-KPP-T00	Parafuso, Phillips, 6x14	–	–	–	2	2	.....	.....	.....
16	93903-24380	Parafuso, Fixação, 4x12	–	–	–	8	8	.....	.....	.....
17	95701-06030-07	Parafuso, Flange, 6x30	–	–	–	2	2	.....	.....	.....

PROIBIDA A REPRODUÇÃO E DISTRIBUIÇÃO
1111111 - Honda Unidade Sumaré - Bruno Pereira Ramos

© Moto Honda da Amazônia Ltda.
Todos os direitos reservados.

C-34

Carenagem (CB650FF/CB650FAF,H)

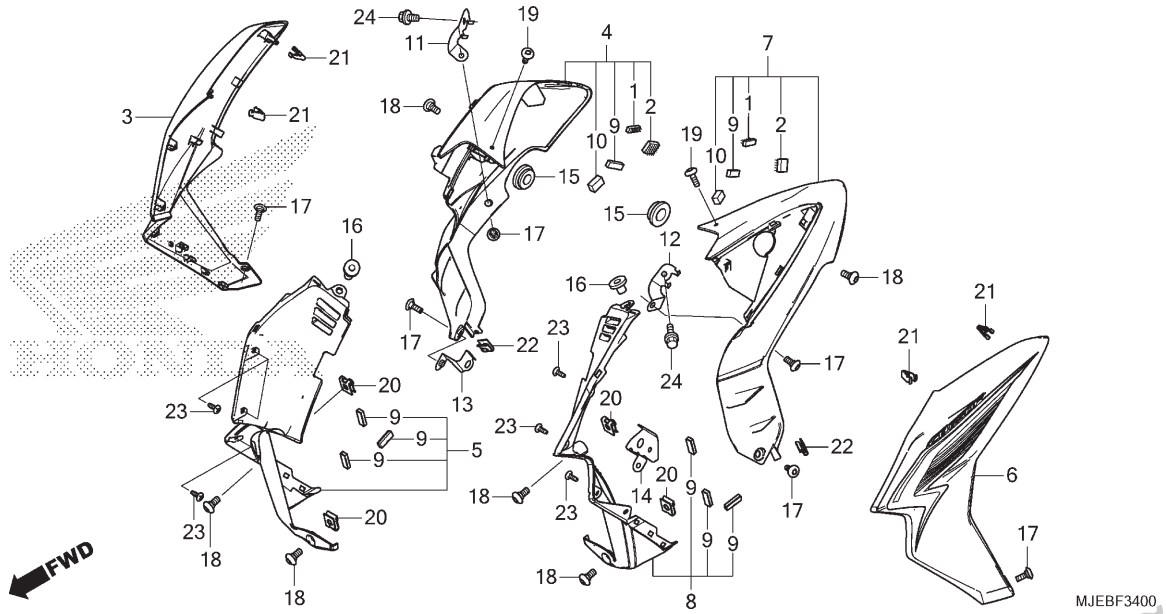

Ref. Nº	N.O.S.	Item de serviço	T.M.O.
3	1151A0	Carenagem, Radiador: Direita	0,2
4	4131Q7	Tampa, Lateral Tanque: Direita	0,2
5	4111E5	Painel, Interno: Direito	0,2
6	115126	Carenagem, Radiador: Esquerda	0,2
	1151A5	Carenagem, Radiador: Ambas	0,4
7	4131Q6	Tampa, Lateral Tanque: Esquerda	0,2
	4131Q8	Tampa, Lateral Tanque: Ambas	0,4
8	4111E4	Painel, Interno: Esquerdo	0,2
	4111E6	Painel, Interno: Ambos	0,4

Ref. Nº	Nº da peça	Descrição	Qtd. CB650 F F	F	H	FA J	K	Nº de série		Tipo
1	17541-MJE-D00	Fixador C, Duplo Travamento, 8x25	2	2	2	–	–			
2	17542-MJE-D40	Fixador D, Duplo Travamento, 20x20	2	2	2	–	–			
3	64310-MJE-B40ZA	Carenagem A Jogo, Direita (WL)								
		NHB64M ... Cinza Crow Fosco Metálico	1	1	–	–	–			BR
	64310-MJE-B70ZA	*NH196* ... Branco Ross	–	1	–	–	–			3BR
	64310-MJE-B80ZA	*R320P* ... Vermelho Siena Perolizado	–	–	1	–	–			3BR
	64310-MJE-B80ZB	*NHB47P* ... Preto Basalto Perolizado	–	–	1	–	–			BR
4	64320-MJE-D40	Carenagem B Conj., Direita	1	1	1	–	–			
5	64330-MJE-D40	Painel Conj., Interno Direito	1	1	1	–	–			
6	64410-MJE-B40ZA	Carenagem A Jogo, Esquerda (WL)								
		NHB64M ... Cinza Crow Fosco Metálico	1	1	–	–	–			BR
	64410-MJE-B70ZA	*NH196* ... Branco Ross	–	1	–	–	–			3BR
	64410-MJE-B80ZA	*R320P* ... Vermelho Siena Perolizado	–	–	1	–	–			3BR
	64410-MJE-B80ZB	*NHB47P* ... Preto Basalto Perolizado	–	–	1	–	–			BR
7	64420-MJE-D40	Carenagem B Conj., Esquerda	1	1	1	–	–			
8	64430-MJE-D40	Painel Conj., Interno Esquerdo	1	1	1	–	–			
9	64455-KPP-T00	Esponja Borracha, Tampa Tanque	8	8	8	–	–			
10	64465-KZZ-900	Esponja Borracha, Para-lama Traseiro	2	2	2	–	–			
11	64650-MJE-D40	Suporte B, Carenagem Intermediária Direita	1	1	1	–	–			

PROIBIDA A REPRODUÇÃO E DISTRIBUIÇÃO
1111111 - Honda Unidade Samaré - Bruno Pereira Ramos

© Moto Honda da Amazônia Ltda.
Todos os direitos reservados.

C-34

Carenagem (CB650FF/CB650FAF,H)

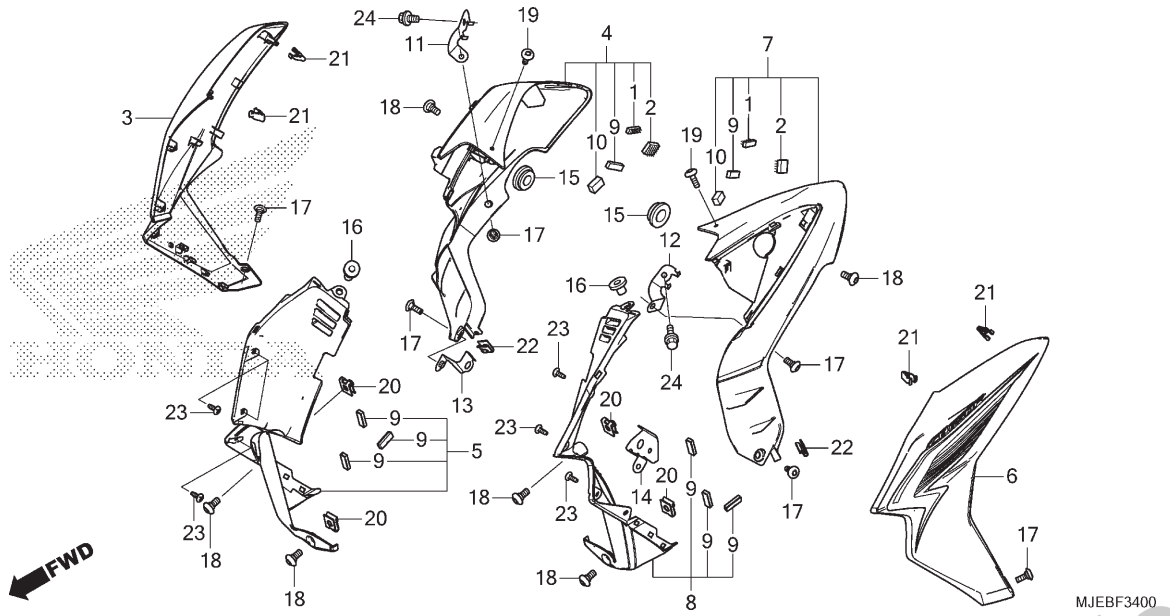

Ref. Nº	N.O.S.	Item de serviço	T.M.O.

Ref. Nº	Nº da peça	Descrição	Qtd. CB650 F F	F	H	FA J	K	Nº de série		Tipo
12	64660-MJE-D40	Suporte B, Carenagem Intermediária Esquerda	1	1	1	–	–			
13	64670-MJE-D40	Suporte B, Carenagem Inferior Direita	1	1	1	–	–			
14	64680-MJE-D40	Suporte B, Carenagem Inferior Esquerda	1	1	1	–	–			
15	83551-376-000	Coxim, Tampa Lateral	2	2	2	–	–			
16	90111-KW3-003	Porca, Fixação Carenagem, 5mm	2	2	2	–	–			
17	90132-MJE-D40	Parafuso, Phillips, 5x14	6	6	6	–	–			
18	90133-KPP-T00	Parafuso, Phillips, 6x14	6	6	6	–	–			
19	90134-MJE-D00	Parafuso, Phillips, 5x16	2	2	2	–	–			
20	90303-MGZ-J40	Porca, Presilha, 6mm	4	4	4	–	–			
21	90601-SJA-003	Presilha, Ajuste	4	4	4	–	–			
22	90677-KAN-T00	Porca, Presilha, 5mm	2	2	2	–	–			
23	93903-24380	Parafuso, Fixação, 4x12	6	6	6	–	–			
24	95701-06012-00	Parafuso, Flange, 6x12	2	2	2	–	–			

PROIBIDA A REPRODUÇÃO E DISTRIBUIÇÃO
1111111 - Honda Unidade Sumaré - Bruno Pereira Ramos

© Moto Honda da Amazônia Ltda.
Todos os direitos reservados.

C-34.1

Carenagem (CB650FAJ,K)

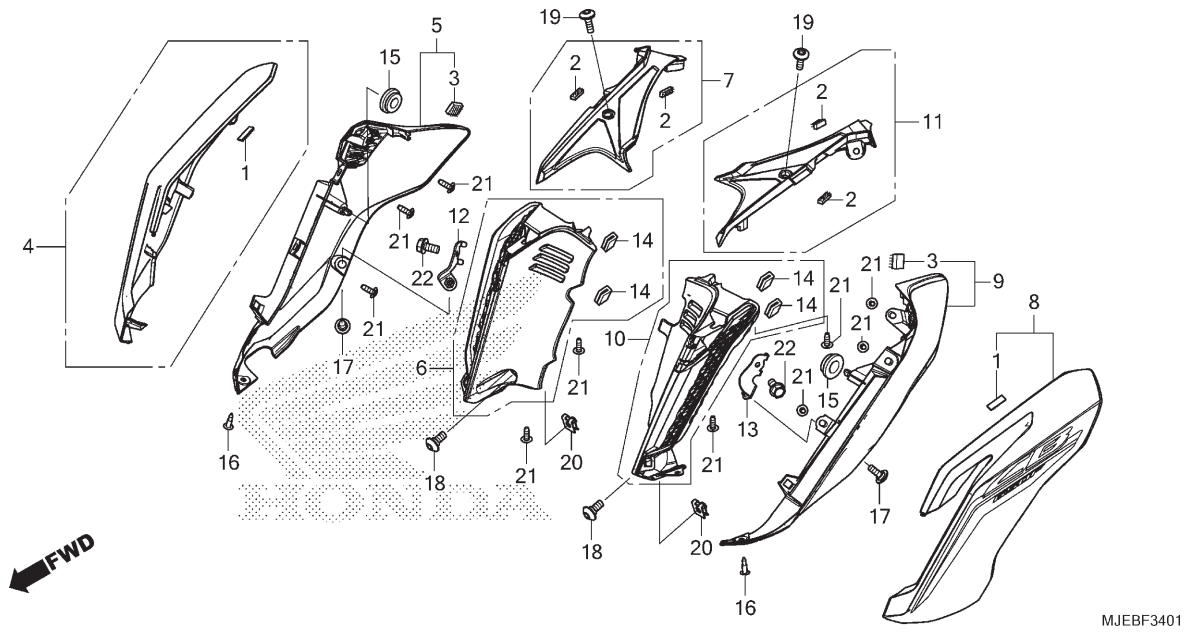

Ref. Nº	N.O.S.	Item de serviço	T.M.O.
4	1151L8	Carenagem, Radiador (A): Direita ...	0,2
5	4111BX	Carenagem: Direita	0,2
6	4111CE	Carenagem: Interna Direita	0,2
7	4111CB	Carenagem: Superior Direita	0,2
8	1151L7	Carenagem, Radiador (A): Esquerda	0,2
	1151L9	Carenagem, Radiador (A): Ambas ...	0,3
9	4111BW	Carenagem: Esquerda	0,2
	4111BY	Carenagem: Ambas	0,3
10	4111CD	Carenagem: Interna Esquerda	0,2
	4110CF	Carenagem: Interna Ambas	0,3
11	4111CA	Carenagem: Superior Esquerda	0,2
	4111CC	Carenagem: Superior Ambas	0,3

Ref. Nº	Nº da peça	Descrição	Qtd. CB650 F F	F	H	FA J	K	Nº de série		Tipo
1	17540-MJE-D00	Fixador A, Duplo Travamento, 8x25	–	–	–	2	2	.....	.....	.....
2	17541-MJE-D00	Fixador C, Duplo Travamento, 8x25	–	–	–	4	4	.....	.....	.....
3	64165-MJF-A30	Fixador B, Duplo Travamento, 20x20	–	–	–	2	2	.....	.....	.....
4	64300-MJE-BH0ZA	Carenagem A Conj., Direita (WL) *Tipo2*	–	–	–	1	–	.....	.....	.....
	64300-MJE-BH0ZB	*Tipo1*	–	–	–	1	–	.....	.....	.....
	64300-MJE-BG0ZA	*NHB47* ..... Preto Basalto Perolizado	–	–	–	–	1	.....	.....	.....
	64300-MJE-BG0ZB	*YR361* ..... Laranja Bedouin	–	–	–	–	1	.....	.....	.....
	64300-MJE-BG0ZC	*R334* ..... Vermelho Victory	–	–	–	–	1	.....	.....	.....
5	64320-MJE-DF0	Carenagem B Conj., Direita	–	–	–	1	1	.....	.....	.....
6	64330-MJE-DF0	Painel A Conj., Interno Direito	–	–	–	1	1	.....	.....	.....
7	64340-MJE-DF0	Painel B Conj., Direita	–	–	–	1	1	.....	.....	.....
8	64400-MJE-BH0ZA	Carenagem A Conj., Esquerda (WL) *Tipo2*	–	–	–	1	1	.....	.....	.....
	64400-MJE-BH0ZB	*Tipo1*	–	–	–	1	–	.....	.....	.....
	64400-MJE-BG0ZA	*NHB47* ..... Preto Basalto Perolizado	–	–	–	–	1	.....	.....	.....
	64400-MJE-BG0ZB	*YR361* ..... Laranja Bedouin	–	–	–	–	1	.....	.....	.....
	64400-MJE-BG0ZC	*R334* ..... Vermelho Victory	–	–	–	–	1	.....	.....	.....
9	64420-MJE-DF0	Carenagem B Conj., Esquerda	–	–	–	1	1	.....	.....	.....
10	64430-MJE-DF0	Painel A Conj., Interno Esquerdo	–	–	–	1	1	.....	.....	.....
11	64440-MJE-DF0	Painel B Conj., Esquerdo	–	–	–	1	1	.....	.....	.....
12	64650-MJE-D40	Suporte B, Carenagem Intermediária Direita	–	–	–	1	1	.....	.....	.....

PROIBIDA A REPRODUÇÃO E DISTRIBUIÇÃO
1111111 - Honda Unidade Sumaré - Bruno Pereira Ramos

© Moto Honda da Amazônia Ltda.
Todos os direitos reservados.

C-34.1

Carenagem (CB650FAJ,K)

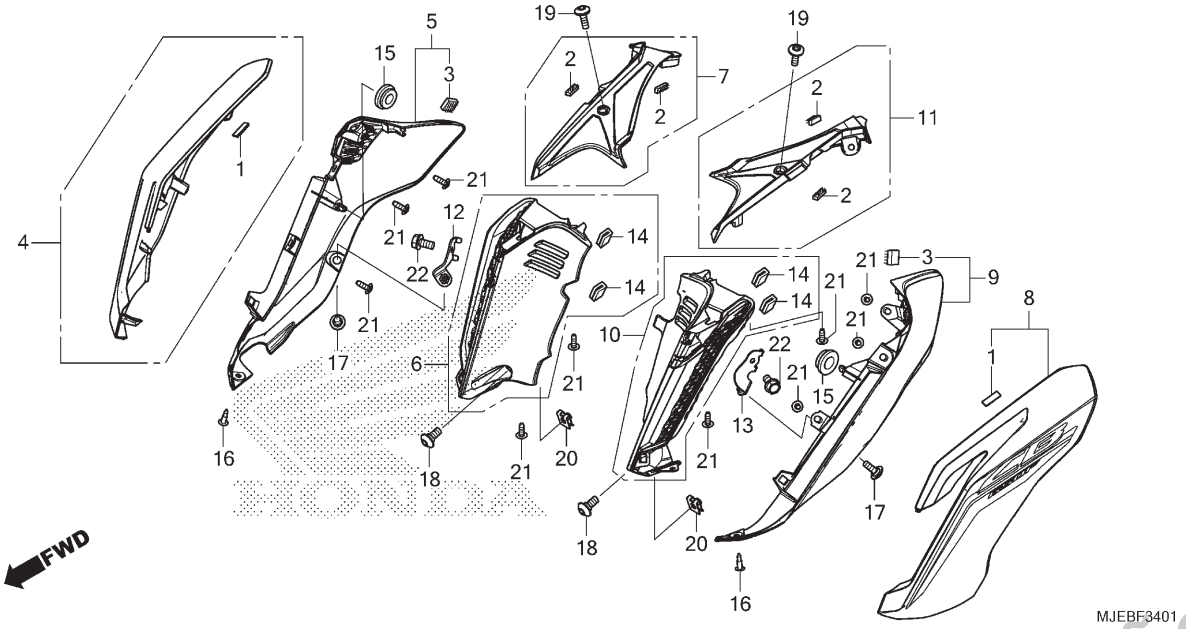

Ref. Nº	N.O.S.	Item de serviço	T.M.O.

Ref. Nº	Nº da peça	Descrição	Qtd. CB650 F F	F	H	FA J	K	Nº de série		Tipo
13	64660-MJE-D40	Suporte B, Carenagem Intermediária Esquerda	–	–	–	1	1			
14	80119-MGE-300	Coxim, Protetor	–	–	–	4	4			
15	83551-376-000	Coxim, Tampa Lateral	–	–	–	2	2			
16	90116-MCS-G00	Rebite	–	–	–	2	2			
17	90132-MJE-D40	Parafuso, Phillips, 5x14	–	–	–	2	2			
18	90133-KPP-T00	Parafuso, Phillips, 6x14	–	–	–	2	2			
19	90134-MJE-D00	Parafuso, Phillips, 5x16	–	–	–	2	2			
20	90303-MGZ-J40	Porca, Presilha, 6mm	–	–	–	2	2			
21	93903-24380	Parafuso, Fixação, 4x12	–	–	–	10	10			
22	95701-06012-00	Parafuso, Flange, 6x12	–	–	–	2	2			

PROIBIDA A REPRODUÇÃO E DISTRIBUIÇÃO
1111111 - Honda Unidade Sumaré - Bruno Pereira Ramos

© Moto Honda da Amazônia Ltda.
Todos os direitos reservados.

C-35

Ferramentas

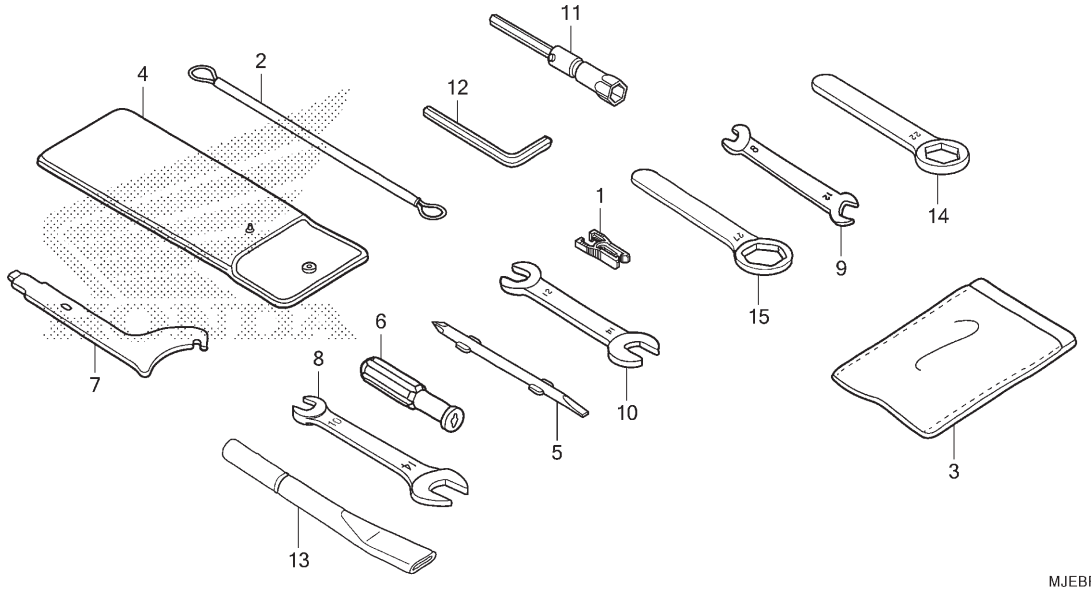

Ref. Nº	N.O.S.	Item de serviço	T.M.O.
Sem Informação			–

Ref. Nº	Nº da peça	Descrição	Qtd. CB650 F F	F	H	FA J	K	Nº de série		Tipo
1	38235-S04-003	Sacador, Fusível (SUMITOMO)	1	1	1	1	1			
2	77236-KAZ-780	Cabo, Fixação Capacete	1	1	1	1	1			
3	77251-MBZ-G00	Bolsa, Manual	1	1	1	1	1			
4	89101-MC7-000	Bolsa, Ferramentas	1	1	1	1	1			
5	89102-KTC-900	Chave, Fenda (NO.2 +/-)	1	1	1	1	1			
6	89103-538-000	Cabo	1	1	1	1	1			
7	89202-KV0-000	Chave, Especial	1	1	1	1	1			
8	89211-KWW-640	Chave, Boca, 10x14	1	1	1	1	1			
9	89211-MGZ-J00	Chave, Boca, 8x12	1	1	1	1	1			
10	89213-KWW-601	Chave, Boca, 12x14 (ATC)	1	1	1	1	1			
11	89216-KYJ-900	Chave, Velas (16,5)	(1)	(1)	(1)	(1)	(1)			
12	89221-MGZ-J00	Chave, Allen, 5mm	1	1	1	1	1			
13	89256-MT4-000	Cabo, Chave Roda Traseira	1	1	1	1	1			
14	99006-22000	Chave, Boca, 22mm	1	1	1	1	1			
15	99006-27000	Chave, Boca, 27mm	1	1	1	1	1			

PROIBIDA A REPRODUÇÃO E DISTRIBUIÇÃO
1111111 - Honda Unidade Sumaré - Bruno Pereira Ramos

© Moto Honda da Amazônia Ltda.
Todos os direitos reservados.

C-36

Etiquetas de Precaução

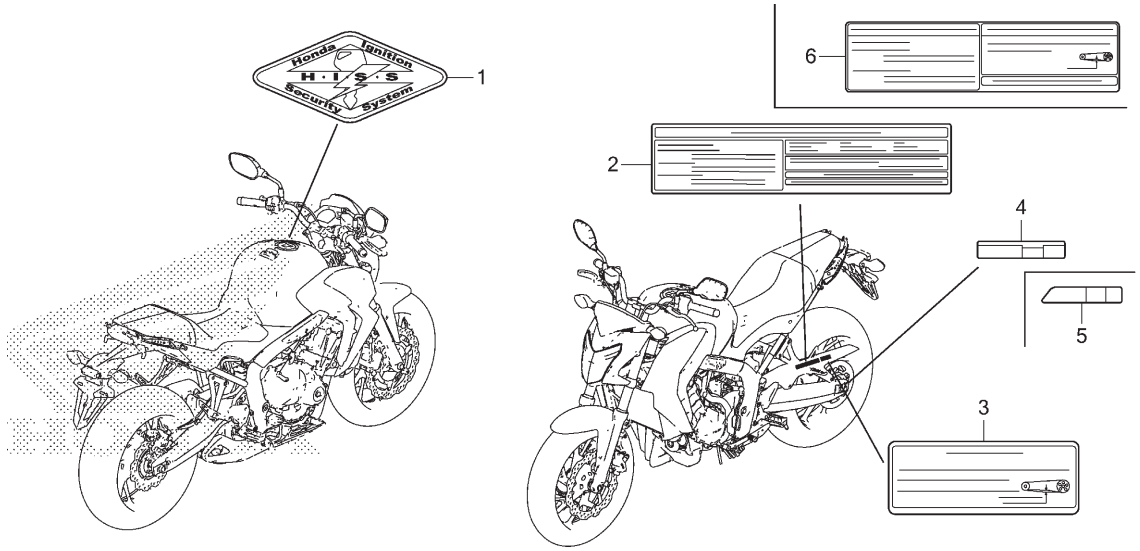

Ref. Nº	N.O.S.	Item de serviço	T.M.O.
Sem Informação			–

Ref. Nº	Nº da peça	Descrição	Qtd. CB650 F F	F	H	FA J	K	Nº de série		Tipo
1	17528-MAT-D70	Emblema, HISS	1	1	1	–	–			
2	87505-MJE-B00	Etiqueta, Pneu	1	1	1	–	–			
3	87507-MEE-660	Etiqueta, Corrente Transmissão (Português)	1	1	1	–	–			
4	87508-MJJ-D30	Etiqueta, Ajustador Corrente	1	1	–	–	–			
5	87508-MJJ-D31	Etiqueta, Ajustador Corrente	–	–	1	1	1			
6	87505-MKF-B40	Etiqueta, Pneu e Corrente Transmissão (Português)	–	–	–	1	1			

PROIBIDA A REPRODUÇÃO E DISTRIBUIÇÃO
1111111 - Honda Unidade Sumaré - Bruno Pereira Ramos

© Moto Honda da Amazônia Ltda.
Todos os direitos reservados.

C-37

Emblemas (CB650FF/CB650FAF)

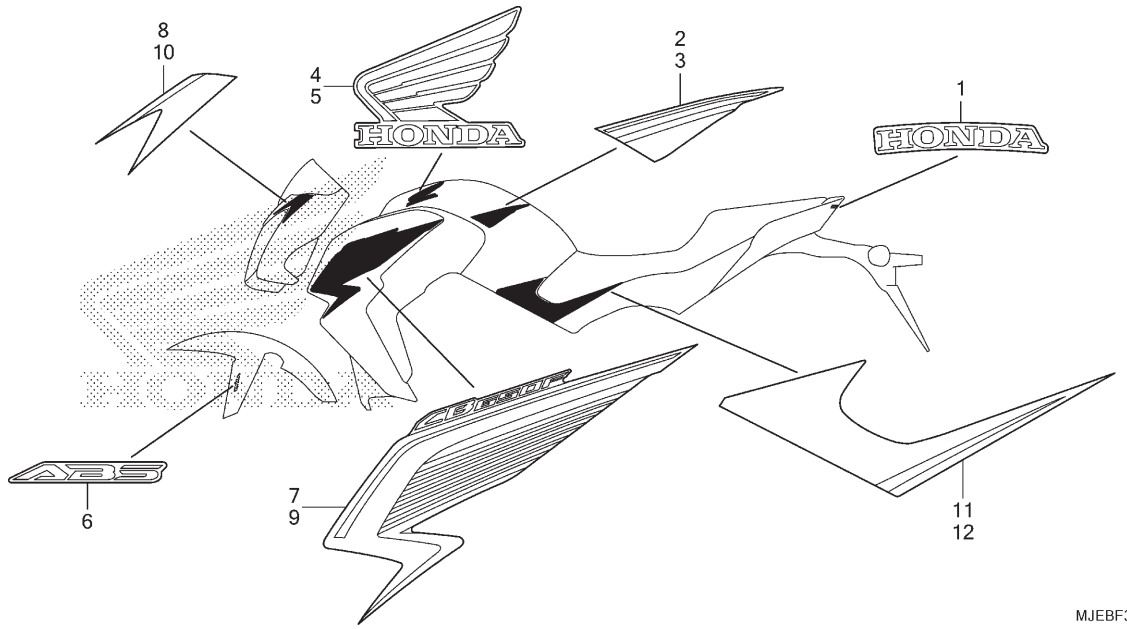

Ref. Nº	N.O.S.	Item de serviço	T.M.O.
Sem Informação			–

Ref. Nº	Nº da peça	Descrição	Qtd. CB650 F F	F	H	FA J	K	Nº de série		Tipo
1	86102-MJE-B00ZA	Emblema, HONDA (70 mm)								
		Tipo1	1	1	–	–	–			
2	86171-MJE-B70ZA	Faixa, Direita Tanque Combustível								
		Tipo1	–	1	–	–	–			3BR
3	86172-MJE-B70ZA	Faixa, Esquerda Tanque Combustível								
		Tipo1	–	1	–	–	–			3BR
4	86201-MJE-B00ZC	Emblema, Asa Direita (100mm)								
		Tipo2	1	1	–	–	–			BR
	86201-MJE-B70ZA	*Tipo1*	–	1	–	–	–			3BR
5	86202-MJE-B00ZC	Emblema, Asa Esquerda (100mm)								
		Tipo2	1	1	–	–	–			BR
	86202-MJE-B70ZA	*Tipo1*	–	1	–	–	–			3BR
6	86611-MGZ-B30ZB	Emblema, ABS								
		Tipo2 (Apenas Lateral Direita)	–	1	–	–	–			3BR
	86611-MGZ-B30ZA	*Tipo3* (Apenas Lateral Direita)	–	1	–	–	–			BR
7	86641-MJE-B40ZA	Faixa A, Direita Carenagem								
		Tipo1	1	1	–	–	–			BR
	86643-MJE-B70ZA	*Tipo1*	–	1	–	–	–			3BR
8	86641-MJE-B70ZA	Faixa, Cobertura Farol Direito								
		Tipo1	–	1	–	–	–			3BR

PROIBIDA A REPRODUÇÃO E DISTRIBUIÇÃO
1111111 - Honda Unidade Sumaré - Bruno Pereira Ramos

© Moto Honda da Amazônia Ltda.
Todos os direitos reservados.

C-37

Emblemas (CB650FF/CB650FAF)

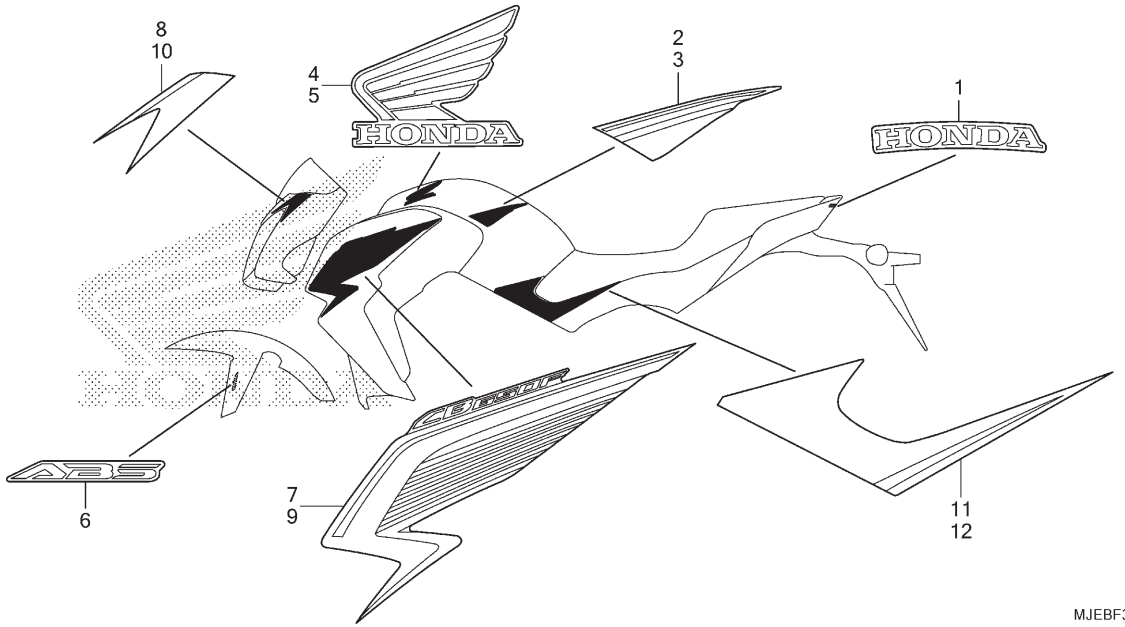

Ref. Nº	N.O.S.	Item de serviço	T.M.O.	Ref. Nº	Nº da peça	Descrição	Qtd. CB650 F F	F	H	FA J	K	Nº de série		Tipo
				9	86642-MJE-B40ZA	Faixa A, Esquerda Carenagem								
						Tipo1	1	1	–	–	–	.....	.....	BR
					86644-MJE-B70ZA	*Tipo1*	–	1	–	–	–	.....	.....	3BR
				10	86642-MJE-B70ZA	Faixa, Cobertura Farol Esquerdo								
						Tipo1	–	1	–	–	–	.....	.....	3BR
				11	86831-MJE-B70ZA	Faixa, Tampa Lateral Direita								
						Tipo1	–	1	–	–	–	.....	.....	3BR
				12	86832-MJE-B70ZA	Faixa, Tampa Lateral Esquerda								
						Tipo1	–	1	–	–	–	.....	.....	3BR

PROIBIDA A REPRODUÇÃO E DISTRIBUIÇÃO
1111111 - Honda Unidade Sumaré - Bruno Pereira Ramos

© Moto Honda da Amazônia Ltda.
Todos os direitos reservados.

C-37.1

Emblemas (CB650FAH)

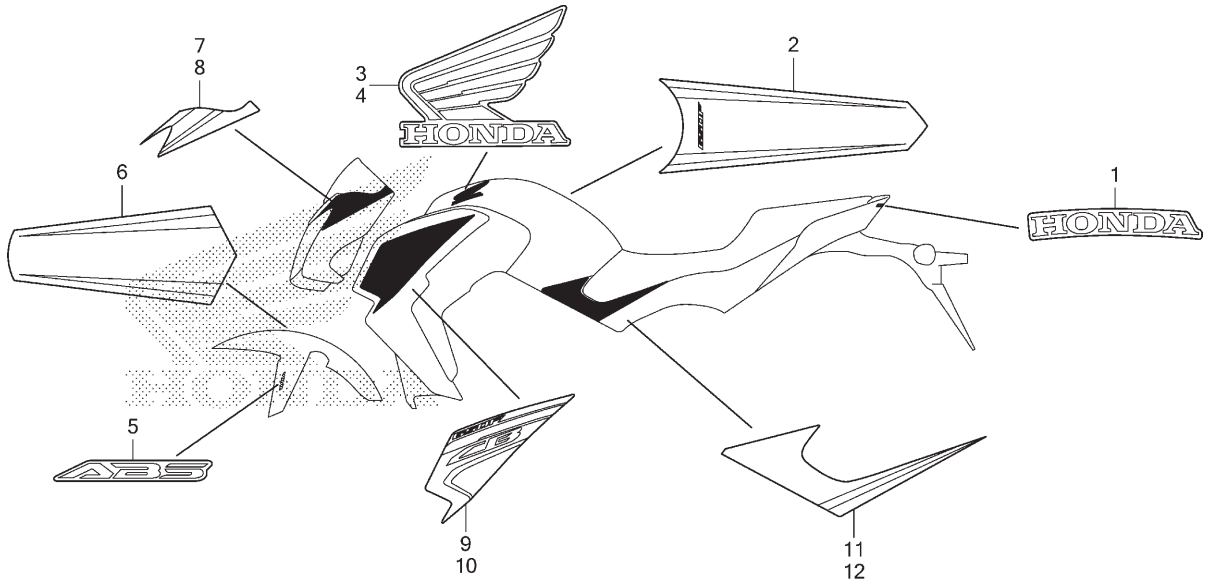

Ref. Nº	N.O.S.	Item de serviço	T.M.O.
Sem Informação			–

Ref. Nº	Nº da peça	Descrição	Qtd. CB650 F F	F	H	FA J	K	Nº de série		Tipo
1	86102-MJE-B00ZA	Emblema, HONDA (70 mm)								
		Tipo1	–	–	1	–	–			
2	86171-MJE-B20ZA	Faixa, Tanque Combustível								
		Tipo2	–	–	1	–	–			3BR
	86171-MJE-B20ZB	*Tipo1*	–	–	1	–	–			BR
3	86201-MJE-B20ZA	Emblema, Asa Direita (100mm)								
		Tipo2	–	–	1	–	–			3BR
	86201-MJE-B20ZB	*Tipo1*	–	–	1	–	–			BR
4	86202-MJE-B20ZA	Emblema, Asa Esquerda (100mm)								
		Tipo2	–	–	1	–	–			3BR
	86202-MJE-B20ZB	*Tipo1*	–	–	1	–	–			BR
5	86611-MGZ-B30ZC	Emblema, ABS								
		Tipo1 (Apenas Lateral Direita)	–	–	1	–	–			3BR
	86611-MGZ-B30ZB	*Tipo2* (Apenas Lateral Direita)	–	–	1	–	–			BR
6	86612-MJE-B20ZA	Faixa, Para-lama Dianteiro								
		Tipo2	–	–	1	–	–			3BR
	86612-MJE-B20ZB	*Tipo1*	–	–	1	–	–			BR
7	86641-MJE-B80ZA	Faixa, Cobertura Farol Direito								
		Tipo2	–	–	1	–	–			3BR
	86641-MJE-B80ZB	*Tipo1*	–	–	1	–	–			BR

PROIBIDA A REPRODUÇÃO E DISTRIBUIÇÃO
1111111 - Honda Unidade Sumaré - Bruno Pereira Ramos

© Moto Honda da Amazônia Ltda.
Todos os direitos reservados.

C-37.1

Emblemas (CB650FAH)

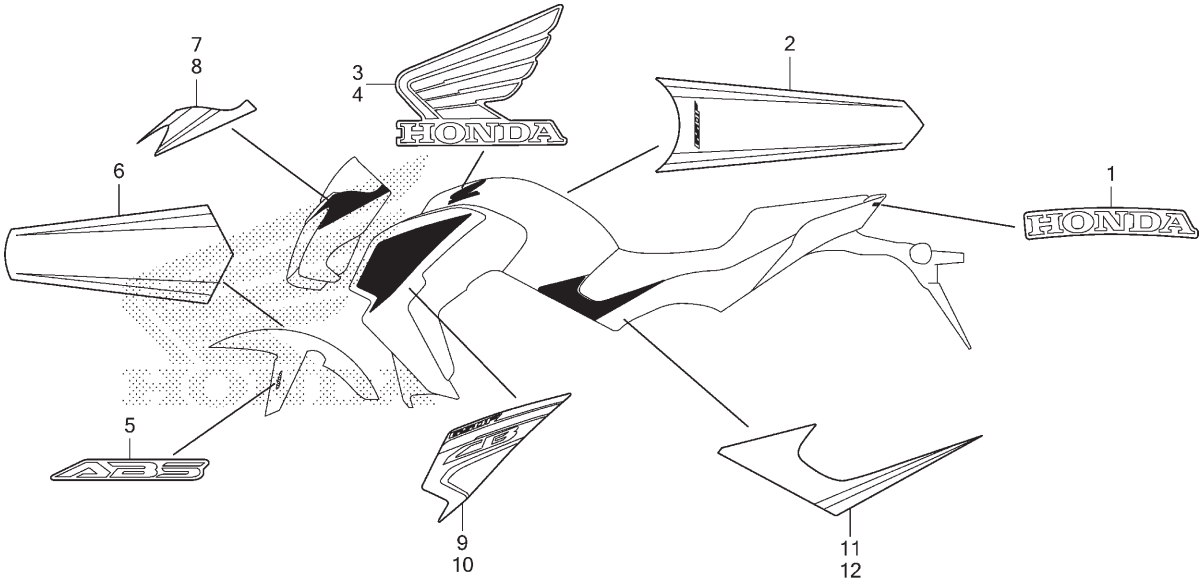

Ref. Nº	N.O.S.	Item de serviço	T.M.O.	Ref. Nº	Nº da peça	Descrição	Qtd. CB650 F F	F	H	FA J	K	Nº de série		Tipo
				8	86642-MJE-B80ZA	Faixa, Cobertura Farol Esquerdo								
						Tipo2	–	–	1	–	–			3BR
					86642-MJE-B80ZB	*Tipo1*	–	–	1	–	–			BR
				9	86643-MJE-B80ZA	Faixa A, Direita Carenagem								
						Tipo2	–	–	1	–	–			3BR
					86643-MJE-B80ZB	*Tipo1*	–	–	1	–	–			BR
				10	86644-MJE-B80ZA	Faixa A, Esquerda Carenagem								
						Tipo2	–	–	1	–	–			3BR
					86644-MJE-B80ZB	*Tipo1*	–	–	1	–	–			BR
				11	86831-MJE-B20ZA	Faixa, Tampa Lateral Direita								
						Tipo2	–	–	1	–	–			3BR
					86831-MJE-B20ZB	*Tipo1*	–	–	1	–	–			BR
				12	86832-MJE-B20ZA	Faixa, Tampa Lateral Esquerda								
						Tipo2	–	–	1	–	–			3BR
					86832-MJE-B20ZB	*Tipo1*	–	–	1	–	–			BR

PROIBIDA A REPRODUÇÃO E DISTRIBUIÇÃO
1111111 - Honda Unidade Sumaré - Bruno Pereira Ramos

© Moto Honda da Amazônia Ltda.
Todos os direitos reservados.

C-37.2

Emblemas (CB650FAJ,K)

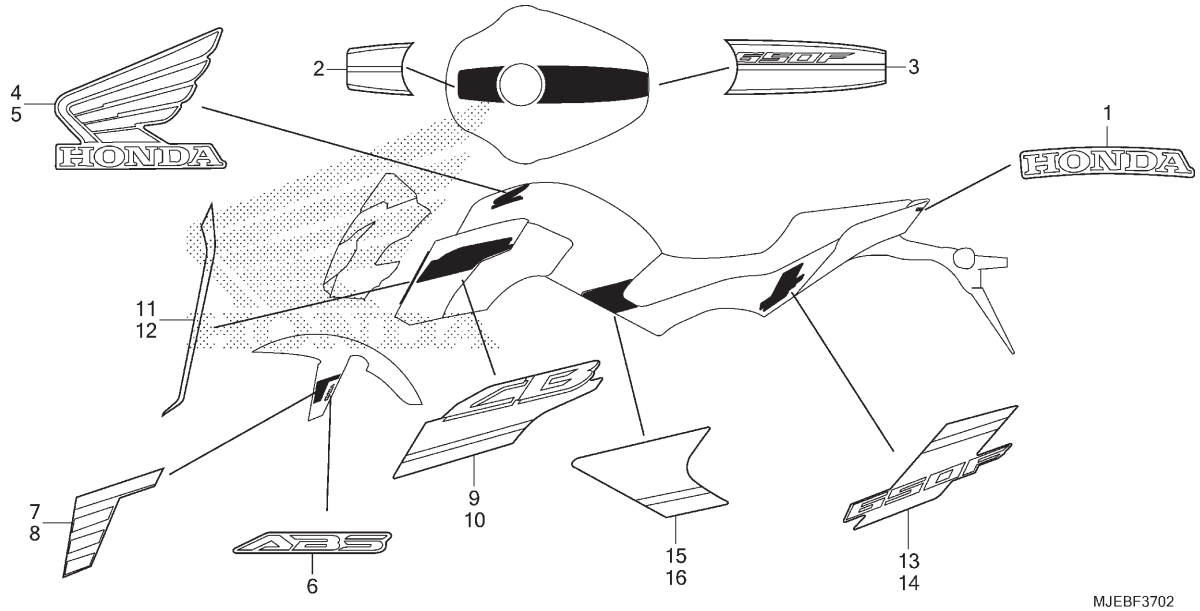

Ref. Nº	N.O.S.	Item de serviço	T.M.O.
Sem Informação			–

Ref. Nº	Nº da peça	Descrição	Qtd. CB650 F F	F	H	FA J	K	Nº de série		Tipo
1	86102-MJE-B00ZA	Emblema, HONDA (70 mm)								
		Tipo1	–	–	–	1	1			
2	86173-MJE-BD0ZA	Faixa A, Tanque Combustível								
		Tipo3	–	–	–	1	–			
	86173-MJE-BD0ZB	*Tipo2*	–	–	–	1	–			
	86173-MJE-BG0ZA	*Tipo3*	–	–	–	–	1			
	86173-MJE-BG0ZB	*Tipo2*	–	–	–	–	1			
	86173-MJE-BG0ZC	*Tipo1*	–	–	–	–	1			
3	86174-MJE-BD0ZA	Faixa B, Tanque Combustível								
		Tipo3	–	–	–	1	–			
	86174-MJE-BD0ZB	*Tipo2*	–	–	–	1	–			
	86174-MJE-BG0ZA	*Tipo3*	–	–	–	–	1			
	86174-MJE-BG0ZB	*Tipo2*	–	–	–	–	1			
	86174-MJE-BG0ZC	*Tipo1*	–	–	–	–	1			
4	86201-MJE-BD0ZA	Emblema, Asa Direita (100mm)								
		Tipo2	–	–	–	1	–			
	86201-MJE-BD0ZB	*Tipo1*	–	–	–	1	1			
	86201-MJE-BC0ZA	*Tipo2*	–	–	–	1	–			
	86201-MJE-BC0ZB	*Tipo1*	–	–	–	1	–			
5	86202-MJE-BD0ZA	Emblema, Asa Esquerda (100mm)								
		Tipo2	–	–	–	1	–			
	86202-MJE-BD0ZB	*Tipo1*	–	–	–	1	1			
	86202-MJE-BC0ZA	*Tipo2*	–	–	–	1	–			
	86202-MJE-BC0ZB	*Tipo1*	–	–	–	1	–			

PROIBIDA A REPRODUÇÃO E DISTRIBUIÇÃO
1111111 - Honda Unidade Sumaré - Bruno Pereira Ramos

© Moto Honda da Amazônia Ltda.
Todos os direitos reservados.

C-37.2

Emblemas (CB650FAJ,K)

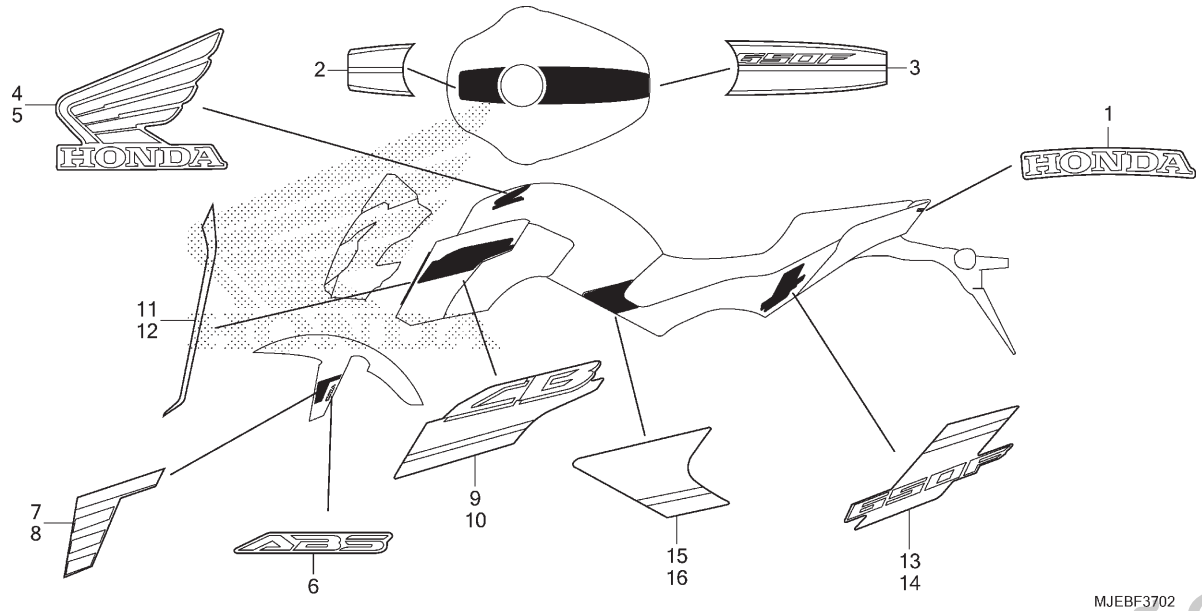

Ref. Nº	N.O.S.	Item de serviço	T.M.O.

Ref. Nº	Nº da peça	Descrição	Qtd. CB650 F F	F	H	FA J	K	Nº de série		Tipo
6	86611-MGZ-B30ZB	Emblema, ABS								
		Tipo2 (Apenas Lateral Direita)	–	–	–	1	–			
	86611-MJE-BD0ZA	*Tipo1* (Apenas Lateral Direita)	–	–	–	1	–			
	86611-MJE-BG0ZA	*Tipo1* (Apenas Lateral Direita)	–	–	–	–	1			
7	86612-MJE-BH0ZA	Faixa, Direita Para-lama Dianteiro								
		Tipo2	–	–	–	1	–			
	86612-MJE-BH0ZB	*Tipo1*	–	–	–	1	–			
	86612-MJE-BG0ZA	*Tipo3*	–	–	–	–	1			
	86612-MJE-BG0ZB	*Tipo2*	–	–	–	–	1			
	86612-MJE-BG0ZC	*Tipo1*	–	–	–	–	1			
8	86613-MJE-BH0ZA	Faixa, Esquerda Para-lama Dianteiro								
		Tipo2	–	–	–	1	–			
	86613-MJE-BH0ZB	*Tipo1*	–	–	–	1	–			
	86613-MJE-BG0ZA	*Tipo3*	–	–	–	–	1			
	86613-MJE-BG0ZB	*Tipo2*	–	–	–	–	1			
	86613-MJE-BG0ZC	*Tipo1*	–	–	–	–	1			
9	86641-MJE-BH0ZA	Faixa A, Direita Carenagem A								
		Tipo2	–	–	–	1	–			
	86641-MJE-BH0ZB	*Tipo1*	–	–	–	1	–			
	86641-MJE-BG0ZA	*Tipo3*	–	–	–	–	1			
	86641-MJE-BG0ZB	*Tipo2*	–	–	–	–	1			
	86641-MJE-BG0ZC	*Tipo1*	–	–	–	–	1			

PROIBIDA A REPRODUÇÃO E DISTRIBUIÇÃO
1111111 - Honda Unidade Sumaré - Bruno Pereira Ramos

© Moto Honda da Amazônia Ltda.
Todos os direitos reservados.

C-37.2

Emblemas (CB650FAJ,K)

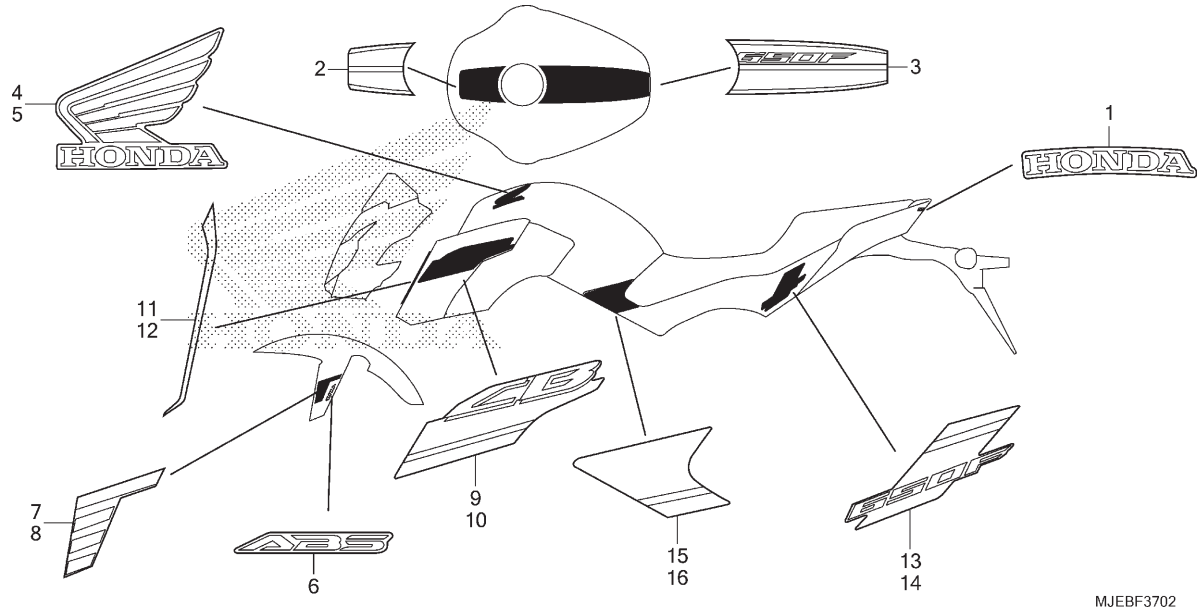

Ref. Nº	N.O.S.	Item de serviço	T.M.O.

Ref. Nº	Nº da peça	Descrição	Qtd. CB650 F F	F	H	FA J	K	Nº de série		Tipo
10	86642-MJE-BH0ZA	Faixa A, Esquerda Carenagem A								
		Tipo2	–	–	–	1	–			
	86642-MJE-BH0ZB	*Tipo1*	–	–	–	1	–			
	86642-MJE-BG0ZA	*Tipo3*	–	–	–	–	1			
	86642-MJE-BG0ZB	*Tipo2*	–	–	–	–	1			
	86642-MJE-BG0ZC	*Tipo1*	–	–	–	–	1			
11	86643-MJE-BH0ZA	Faixa B, Direita Carenagem A								
		Tipo2	–	–	–	1	–			
	86643-MJE-BH0ZB	*Tipo1*	–	–	–	1	1			
	86643-MJE-BG0ZA	*Tipo2*	–	–	–	–	1			
12	86644-MJE-BH0ZA	Faixa B, Esquerda Carenagem A								
		Tipo2	–	–	–	1	–			
	86644-MJE-BH0ZB	*Tipo1*	–	–	–	1	1			
	86644-MJE-BG0ZA	*Tipo2*	–	–	–	–	1			
13	86831-MJE-BH0ZA	Faixa A, Tampa Lateral Direita								
		Tipo2	–	–	–	1	–			
	86831-MJE-BH0ZB	*Tipo1*	–	–	–	1	1			
	86831-MJE-BG0ZA	*Tipo2*	–	–	–	–	1			
	86831-MJE-BG0ZB	*Tipo1*	–	–	–	–	1			
14	86832-MJE-BH0ZA	Faixa A, Tampa Lateral Esquerda								
		Tipo2	–	–	–	1	–			
	86832-MJE-BH0ZB	*Tipo1*	–	–	–	1	1			
	86832-MJE-BG0ZA	*Tipo2*	–	–	–	–	1			
	86832-MJE-BG0ZB	*Tipo1*	–	–	–	–	1			

PROIBIDA A REPRODUÇÃO E DISTRIBUIÇÃO
1111111 - Honda Unidade Sumaré - Bruno Pereira Ramos

© Moto Honda da Amazônia Ltda.
Todos os direitos reservados.

C-37.2

Emblemas (CB650FAJ,K)

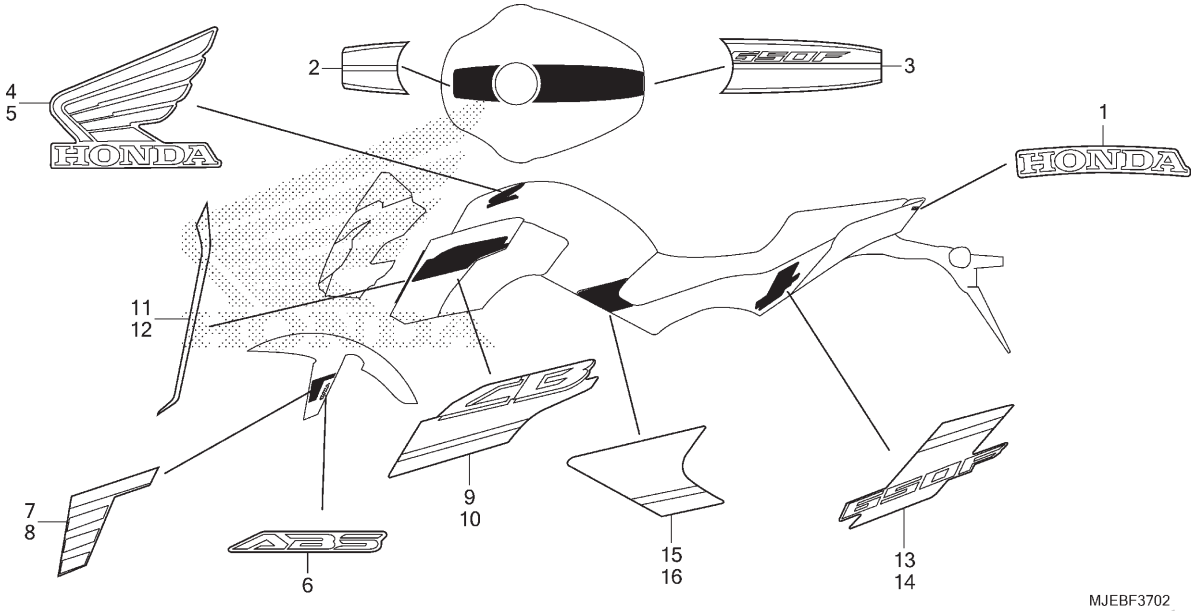

Ref. Nº	N.O.S.	Item de serviço	T.M.O.

Ref. Nº	Nº da peça	Descrição	Qtd. CB650 F F	F	H	FA J	K	Nº de série		Tipo
15	86833-MJE-BH0ZA	Faixa B, Tampa Lateral Direita *Tipo2*	–	–	–	1	–			
	86833-MJE-BH0ZB	*Tipo1*	–	–	–	1	1			
	86833-MJE-BG0ZA	*Tipo2*	–	–	–	–	1			
	86833-MJE-BG0ZB	*Tipo1*	–	–	–	–	1			
16	86834-MJE-BH0ZA	Faixa B, Tampa Lateral Esquerda *Tipo2*	–	–	–	1	–			
	86834-MJE-BH0ZB	*Tipo1*	–	–	–	1	1			
	86834-MJE-BG0ZA	*Tipo2*	–	–	–	–	1			
	86834-MJE-BG0ZB	*Tipo1*	–	–	–	–	1			

PROIBIDA A REPRODUÇÃO E DISTRIBUIÇÃO
1111111 - Honda Unidade Sumaré - Bruno Pereira Ramos

© Moto Honda da Amazônia Ltda.
Todos os direitos reservados.

ÍNDICE DE NÚMERO DE PEÇAS

Nº da Peça	Nº do bloco
06000	
06410-MER-D00	C-14
06435-MGZ-J01	C-13
06451-443-405	C-13
06451-GE2-405	C-10
06451-GE2-405	C-10.1
06455-MJE-D01	C-10
06455-MJE-D02	C-10
06455-MJE-D02	C-10.1
11000	
11000-MJE-D02	M-13
11000-MJE-DB0	M-13
11104-MJE-D00	M-13
11152-KS4-003	C-4.1
11152-KS4-003	C-4.2
11210-MJE-D00	M-12
11210-MJE-DB0	M-12
11321-MJE-D00	M-8
11330-MJE-D01	M-5
11332-MER-D00	M-5
11333-MJE-D00	M-9
11334-MJE-D00	M-5
11344-MB0-000	C-33
11350-MJE-D00	M-10
11356-MJE-D00	M-10
12000	
12010-MJE-D00	M-2
12010-MJE-DB0	M-2
12205-KYJ-305	M-2
12209-ML0-722	M-3
12251-MJE-D01	M-2
12310-MJE-D00	M-1
12341-MAT-750	M-1
12391-MJE-D00	M-1
12395-MBW-003	M-2
13000	
13011-MJE-315	M-14
13021-MJE-315	M-14
13101-MJE-D00	M-14
13102-MJE-305	M-14
13111-MFG-D00	M-14
13112-MEE-000	M-14
13210-MJE-D00	M-14
13213-ML7-020	M-14
13214-MJE-D01	M-14
13215-MJE-D01	M-14
13215-ML7-000	M-14
13216-MJE-D01	M-14
13217-MJE-D01	M-14
13218-MJE-D01	M-14
13310-MJE-D00	M-14
13313-MW0-003	M-14
13314-MW0-003	M-14
13315-MW0-003	M-14
13316-MW0-003	M-14
13317-MW0-003	M-14
14000	
14110-MJE-D00	M-3
14110-MJE-D01	M-3
14210-MJE-D00	M-3
14210-MJE-D01	M-3
14312-MJE-D00	M-14
14321-MJE-D00	M-4
14321-MJE-D01	M-4
14401-MJE-D01	M-4
14510-MJE-D02	M-4
14517-KYJ-900	M-4
14520-MJE-D01	M-4
14520-MJE-DB1	M-4
14523-MJE-D00	M-4
14546-MJE-D00	M-4
14611-MJE-D00	M-4
14623-MV1-000	M-16
14711-MJE-D00	M-3
14721-MJE-D00	M-3
14731-MFL-D20	M-3
14731-MFL-D21	M-3
14751-MJE-D00	M-3
14771-MJE-D00	M-3
14775-MJE-D00	M-3
14781-MJE-D00	M-3
14901-KT7-013	M-3
14902-KT7-013	M-3
14903-KT7-013	M-3
14904-KT7-013	M-3
14905-KT7-013	M-3
14906-KT7-013	M-3
14907-KT7-013	M-3
14908-KT7-013	M-3
14909-KT7-013	M-3
14910-KT7-013	M-3
14911-KT7-013	M-3
14912-KT7-013	M-3
14913-KT7-013	M-3
14914-KT7-013	M-3
14915-KT7-013	M-3
14916-KT7-013	M-3
14917-KT7-013	M-3
14918-KT7-013	M-3
14919-KT7-013	M-3
14920-KT7-013	M-3
14921-KT7-013	M-3
14922-KT7-013	M-3
14923-KT7-013	M-3
14924-KT7-013	M-3
14925-KT7-013	M-3
14926-KT7-013	M-3
14927-KT7-013	M-3
14928-KT7-013	M-3
14929-KT7-013	M-3
14930-KT7-013	M-3
14931-KT7-013	M-3
14932-KT7-013	M-3
14933-KT7-013	M-3
14934-KT7-013	M-3
14935-KT7-013	M-3
14936-KT7-013	M-3
14937-KT7-013	M-3
14938-KT7-013	M-3
14939-KT7-013	M-3
14940-KT7-013	M-3
14941-KT7-013	M-3
14942-KT7-013	M-3
14943-KT7-013	M-3
14944-KT7-013	M-3
14945-KT7-013	M-3
14946-KT7-013	M-3
14947-KT7-013	M-3
14948-KT7-013	M-3
14949-KT7-013	M-3
14950-KT7-013	M-3
14951-KT7-013	M-3
14952-KT7-013	M-3
14953-KT7-013	M-3
14954-KT7-013	M-3
14955-KT7-013	M-3
14956-KT7-013	M-3
14957-KT7-013	M-3
14958-KT7-013	M-3
14959-KT7-013	M-3
14960-KT7-013	M-3
14961-KT7-013	M-3
14962-KT7-013	M-3
14963-KT7-013	M-3
14964-KT7-013	M-3
14965-KT7-013	M-3
14966-KT7-013	M-3
14967-KT7-013	M-3
14968-KT7-013	M-3
14969-KT7-013	M-3
15000	
15010-MCE-H51	M-12
15100-MJE-D00	M-12
15131-MJE-D01	M-6
15134-MV9-670	M-12
15141-MJE-D01	M-12
15147-MGE-D00	M-12
15150-MJE-D00	M-12
15154-MAT-000	M-12
15220-MJE-D02	M-12
15410-MFJ-D01	M-12
15650-MJE-B00	M-5
15700-MJE-D01	M-12
16000	
16169-MEE-013	M-18
16180-ME5-761	M-18
16196-MBW-L11	M-18
16197-MFJ-L01	M-18
16211-MJE-D00	M-2
16217-MJE-D00	M-2
16218-MJE-D00	M-2
16400-MJE-D01	M-18
16400-MJE-L01	M-18
16401-MJE-D01	M-18
16401-MJE-L01	M-18
16430-MJE-D01	M-18
16431-MFJ-D01	M-18
16431-MJP-G51	M-18
16432-MFJ-D01	M-18
16433-MEW-921	M-18
16434-MFJ-D01	M-18
16435-MFJ-D01	M-18
16440-MJE-D01	M-18
16441-MJE-D01	M-18
16450-MJE-D01	M-18
16472-KPC-D50	M-18
16610-MGC-D21	M-18
16620-MGC-D21	M-18
16630-MFJ-D00	M-18
16700-MJE-D02	C-15
16711-MGS-D31	C-15
16712-MGS-D31	C-15
16730-MKA-D82	C-15
16958-GJ6-000	C-15
17000	
17201-MCZ-003	M-18
17210-MJE-D00	C-18
17213-MJE-D00	C-18
17214-MJE-D00	C-18
17215-MJE-D00	C-18
17216-MJE-D00	C-18
17217-MJE-D00	C-18
17224-MJE-D01	C-18
17225-MJE-D00	C-18
17225-MJE-DB0	C-18
17226-MJE-D00	C-18
17235-MJE-D01	C-18
17241-MJE-D00	C-18
17265-MJE-D00	C-18
17359-419-670	C-15
17411-MGZ-A00	C-15.10
17411-MJE-TB0	C-15.10
17412-MJE-L00	C-15.10
17413-MJE-L00	C-15.10
17414-MJE-L00	C-15.10
17414-MJE-TB0	C-15.10
17420-MGZ-A02	C-15.10
17430-MJE-L00	C-15.10
17430-MJE-TB0	C-15.10
17440-MJE-L00	C-15.10
17450-KY7-740	C-3
17500-MJE-B40ZA	C-15
17500-MJE-B70ZA	C-15
17500-MJE-B80ZA	C-15
17500-MJE-B80ZB	C-15
17500-MJE-BG0ZA	C-15
17500-MJE-BG0ZB	C-15
17500-MJE-BG0ZC	C-15
17500-MJE-BH0ZA	C-15
17500-MJE-BH0ZB	C-15
17515-MJE-D00	C-15
17516-MEE-D00	C-15
17516-MJE-HB0	C-15
17518-MFN-D00	C-31
17521-KY1-300	C-15
17521-MJE-D00	C-15
17528-KCZ-930	C-31
17528-MAT-D70	C-36
17534-MFJ-D00	C-15
17538-KZZ-900	C-15
17540-MJE-D00	C-15
17540-MJE-D00	C-34.1
17541-MJE-D00	C-34
17541-MJE-D00	C-34.1
17542-MJE-D00	C-17

PROIBIDA A REPRODUÇÃO E DISTRIBUIÇÃO
1111111 Honda Unidade Samaré Bruno Pereira Ramos

Voltar
4

© Moto Honda da Amazônia Ltda.
Todos os direitos reservados.

ÍNDICE DE NÚMERO DE PEÇAS

Nº da Peça	Nº do bloco
17542-MJE-D40	C-34
17542-MJE-DB0	C-17
17543-MJE-D00	C-15
17543-MJE-DB0	C-15
17554-MB0-000	C-18.1
17561-KVG-900	C-15
17570-MJE-D01	C-15
17572-MJE-D00	C-15
17574-MGS-D30	C-15
17580-MJE-D00	C-15
17580-MJE-T10	C-15.10
17581-MJE-D00	C-15
17620-MJE-D01	C-15
17620-MJE-D02	C-15
17621-MGP-D61	C-15
17724-102-700	C-18.1
17910-MJE-D41	C-3
17910-MJE-DF1	C-3
17920-MJE-D41	C-3
17920-MJE-DF1	C-3
18000	
18185-MGV-D00	C-19
18291-MN4-920	C-19
18293-MCA-A20	C-19
18300-MJE-D00	C-19
18300-MJE-TB0	C-19
18345-MBT-610	C-19
18355-MJE-D00	C-19
18355-MJE-TB0	C-19
18422-MGZ-J00	C-19
18423-MJE-D00	C-19
18424-MJE-D00	C-19
18601-KEA-741	M-1
18612-MGZ-J00	M-1
18651-MJE-D00	C-18.1
18651-MJE-DB0	C-18.1
18653-MJE-D00	C-18.1
18654-MJE-D00	C-18.1
18661-MJE-D00	C-18.1
19000	
19010-MJE-B41	C-32
19010-MJE-BF1	C-32
19014-KEA-003	C-32
19015-MJE-D01	C-32
19020-MFG-D01	C-32
19030-MJE-D01	C-32
19037-KZR-E01	C-32
19037-MCA-B31	C-32
19055-KZR-E01	C-32
19055-MCA-B31	C-32
19060-MJE-D00	M-17
19063-MJE-D00	M-17
19071-MEC-003	C-32
19092-KZZ-900	C-33
19092-KZZ-900	C-33.1
19101-MJE-D00	C-32
19102-MJE-D00	C-32
19103-MJE-D00	C-32
19104-MJE-D00	C-32
19105-MJE-D00	C-32
19106-GET-000	C-32
19106-MJE-D00	C-32
19106-MJE-DB0	C-32
19107-GET-000	C-32
19107-MJE-D40	C-32
19108-MJE-D00	C-32
19126-MJE-D00	C-32
19200-MJE-305	M-10
19200-MJE-306	M-10
19220-MJE-D00	M-10
19220-MJE-DB0	M-10
19226-MJE-D00	M-10
19300-MCJ-003	M-17
19305-MGZ-J01	M-17
19310-MJE-D00	M-17
19310-MJE-DB0	M-17
19312-MJE-D00	M-17
19315-MJE-D00	M-17
19315-MJE-DB0	M-17
19410-MJE-D00	M-2
19501-MJE-D00	C-32
19502-MJE-D00	C-32
19510-MJE-D00	C-32
19511-R9G-004	C-32
19525-MJE-D00	M-10
19526-MJE-D00	M-10
19527-MJE-D00	M-17
19528-MJE-D00	M-17
19531-MGZ-J00	M-10
19531-MJE-D00	C-32
19533-MGZ-J00	M-10
19535-MGZ-J00	M-17
22000	
22100-MJE-D00	M-6
22116-MJE-D00	M-6
22120-MJE-D00	M-6
22125-ML7-000	M-6
22201-MAE-000	M-6
22201-MFJ-D00	M-6
22202-MAE-000	M-6
22321-ML7-000	M-6
22350-MCJ-000	M-6
22401-MJE-D00	M-6
22402-MAS-E00	M-6
22810-MJE-D00	M-5
22815-MJE-D00	M-5
22821-MJE-D00	M-5
22847-MJE-D00	M-6
22870-MJE-D41	C-3
22870-MJE-DF1	C-3
23000	
23211-MJE-D00	M-15
23212-MJE-D00	M-15
23220-MJE-D00	M-15
23421-MJE-D00	M-15
23421-MJE-DB0	M-15
23431-MJE-D00	M-15
23431-MJE-DB0	M-15
23441-MJE-D00	M-15
23441-MJE-DB0	M-15
23442-MS2-610	M-15
23451-MJE-D00	M-15
23451-MJE-DB0	M-15
23461-MJE-D00	M-15
23461-MJE-DB0	M-15
23462-MAT-000	M-15
23481-MJE-D00	M-15
23481-MJE-DB0	M-15
23491-MJE-D00	M-15
23491-MJE-DB0	M-15
23492-MGZ-J00	M-15
23501-MJE-D00	M-15
23501-MJE-DB0	M-15
23511-MJE-D00	M-15
23511-MJE-DB0	M-15
23512-MV9-670	M-15
23521-MJE-D00	M-15
23521-MJE-DB0	M-15
23801-MJE-D00	M-15
24000	
24211-MJE-D00	M-16
24212-MJE-D00	M-16
24213-MJE-D00	M-16
24261-283-000	M-15
24310-MJE-D00	M-16
24315-MJE-D00	M-16
24321-MAS-000	M-16
24430-MGZ-J00	M-16
24435-MJE-D00	M-16
24610-MJE-D00	M-16
24612-MAL-600	M-16
24651-MBB-000	M-16
24652-MGZ-J00	M-16
24706-MK3-770	C-20
24710-MJE-D00	C-20
24720-MJE-D00	C-20
24724-MBW-D21	C-20
24781-KRM-860	C-20
28000	
28102-ME9-000	M-7
28111-MJE-D00	M-7
28115-MJE-D00	M-5
28125-MJE-D01	M-5
28130-MJE-D00	M-7
28140-MJE-D00	M-7
28333-300-000	C-21
30000	
30300-MJE-D01	M-5
30430-MJE-D41	C-6
30430-MJE-DF1	C-6
30432-MBW-E02	C-6
30433-MBW-602	C-6
30511-MJE-D01	C-30
30520-GFM-900	C-30
30521-MJE-D01	C-30
30550-MJE-D00	C-30
30550-MJE-DF0	C-30
30700-MBG-000	C-30
31000	
31110-MJE-D01	M-9
31120-MJE-D01	M-9
31200-MJE-D01	M-11
31200-MJE-DB1	M-11
31201-MEW-921	M-11
31202-MEW-921	M-11
31203-MEW-921	M-11
31204-MEW-921	M-11
31205-HP5-601	M-11
31206-MEW-921	M-11
31207-HP5-601	M-11
31208-MEW-921	M-11
31209-MEW-921	M-11
31210-MEW-921	M-11
31500-MCJ-642	C-28
31500-MFL-B33	C-28
31500-MFL-B34	C-28
31600-MGZ-J01	C-29
31605-MJE-D40	C-29
31605-MJE-DB0	C-29
31606-MJE-D40	C-29
31730-MAS-601	C-29
32000	
32100-MJE-D40	C-29
32100-MJE-D50	C-29
32100-MJE-DF0	C-29
32100-MJE-T50	C-29
32102-MJE-D00	M-13
32103-MJE-B40	C-29
32103-MJE-D41	C-29
32103-MJE-DF0	C-29
32104-MJE-D00	C-29
32159-MJE-D00	M-13
32161-393-003	C-31
32172-GJ1-003	C-3
32401-MJE-D00	C-28
32406-MT4-010	C-28
32406-MT4-010	C-29
32410-MJE-D00	C-28
32414-MJE-D00	C-28
32414-MJE-D00	C-29
32601-MJE-D00	C-28
33000	
33100-MJW-A41	C-1.1
33110-MJE-D01	C-1
33115-KVK-900	C-15.10
33126-S0A-003	C-1
33301-SA0-741	C-27
33400-MJE-D41	C-26
33400-MJE-D42	C-26
33402-MGS-D31	C-26
33404-MGS-D31	C-26
33404-MGS-D32	C-26
33405-MKA-D81	C-26
33412-MGS-D30	C-26
33413-MGZ-J40	C-26
33450-MJE-D41	C-26

PROIBIDA A REPRODUÇÃO E DISTRIBUIÇÃO
1111111 - Honda Unidade Sumaré - Brilho Pereira Ramos

© Moto Honda da Amazônia Ltda.
Todos os direitos reservados.

ÍNDICE DE NÚMERO DE PEÇAS

Nº da Peça	Nº do bloco
33450-MJE-D42	C-26
33454-MGS-D31	C-26
33454-MGS-D32	C-26
33600-MJE-D01	C-26
33600-MJE-D02	C-26
33604-MGS-D31	C-26
33604-MGS-D32	C-26
33650-MJE-D01	C-26
33650-MJE-D02	C-26
33654-MGS-D31	C-26
33654-MGS-D32	C-26
33701-MJE-D01	C-27
33701-MJE-DB1	C-27
33705-KW7-900	C-1.1
33705-KW7-900	C-5
33705-KW7-900	C-5.1
33706-KW7-900	C-1
33706-KW7-900	C-1.1
33714-KL3-620	C-29
33720-MJE-D01	C-27
33722-KWN-901	C-27
33728-KPP-T00	C-27
33729-MCZ-003	C-27
33741-MGZ-B01	C-27
34000	
34901-MC7-602	C-1
34904-MGZ-D01	C-26
35000	
35010-MJE-D40	C-6
35010-MJE-DF1	C-6
35100-MJE-D41	C-6
35100-MJE-DF1	C-6
35101-MJE-D41	C-6
35101-MJE-DF1	C-6
35106-MJE-D00	C-3
35106-MJE-DB0	C-3
35113-MJE-D00	C-6
35121-MJE-D02	C-6
35130-MJE-D41	C-3
35130-MJE-DF1	C-3
35160-MGS-D31	C-29
35200-MJE-B40	C-3
35200-MJE-D42	C-3
35200-MJE-DF1	C-3
35205-MJE-D40	C-3
35205-MJE-DB0	C-3
35335-MCJ-751	C-3
35340-MGS-D31	C-4
35340-MGS-D31	C-4.1
35340-MGS-D31	C-4.2
35350-MJE-D01	C-20
35350-MJE-D02	C-20
35357-HP0-A00	C-20
35500-MEH-661	M-13
35600-MFJ-D01	M-13
35700-MJE-D01	C-22
35850-MT4-003	C-28
35856-MBG-003	C-28
36000	
36162-MKA-D81	C-15.10
36162-PZA-003	C-15.10
36172-MJE-D01	C-18.1
36450-MJE-D01	C-18.1
36450-MJE-DB1	C-18.1
36531-MJE-D01	C-19
36531-MJE-DB1	C-19
36531-MJE-DB2	C-19
37000	
37100-MJE-D01	C-2
37100-MJE-D11	C-2
37100-MJE-D12	C-2
37104-MJE-D01	C-2
37130-MJE-D01	C-2
37130-MJE-D11	C-2
37215-KZZ-900	C-33
37215-KZZ-900	C-33.1
37610-MJE-D01	C-2
37610-MJE-D02	C-2
37620-MJE-D01	C-2
37700-MJE-D01	M-13
37830-RGA-006	C-18
37870-MGS-D31	M-2
37875-RGA-006	C-18
37880-KWW-C01	C-18
38000	
38110-KPP-T01	C-29
38117-KFE-701	C-29
38235-S04-003	C-35
38301-MJE-D01	C-29
38301-MJE-D02	C-29
38306-MGZ-K00	C-29
38501-MCS-G01	C-29
38506-MCS-G00	C-29
38510-MJE-D11	C-13
38510-MJE-DB1	C-13
38515-MJE-D10	C-13
38516-MGE-003	C-4.1
38516-MGE-003	C-4.2
38517-MGE-003	C-4.1
38517-MGE-003	C-4.2
38517-MGE-003	C-13
38517-MGS-D80	C-4.1
38517-MJE-D10	C-4.1
38517-MJE-D10	C-4.2
38517-MKA-D80	C-4.2
38520-MJE-D11	C-4.1
38520-MJE-DB1	C-4.2
38550-MJE-D10	C-4.1
38550-MJE-D10	C-4.2
38555-MJE-D10	C-13
38770-MJE-B41	C-29
38770-MJE-B82	C-29
38770-MJE-BB1	C-29
40000	
40511-MJE-D00	C-23
40540-MJE-D01	C-23
40540-MJE-D02	C-23
40545-MJE-D01	C-23
40545-MJE-D02	C-23
41000	
41201-MBZ-G01	C-14
42000	
42301-MJE-D00	C-14
42305-MJE-D00	C-23
42311-MER-D00	C-14
42312-MER-D00	C-14
42515-MGZ-J10	C-14
42615-MJE-D00	C-14
42615-MJE-D60	C-14
42620-MJE-D00	C-14
42625-MER-D00	C-14
42650-MJE-D00ZA	C-14
42650-MJE-D10ZA	C-14
42650-MJE-D10ZB	C-14
42650-MJE-D11ZA	C-14
42650-MJE-D11ZB	C-14
42650-MJE-DB0ZA	C-14
42711-MJE-D01	C-14
42711-MJE-D03	C-14
42753-MR4-901	C-11
42753-MR4-901	C-14
42755-MKA-D81	C-11
42755-MKA-D81	C-14
42758-MKA-D81	C-11
42758-MKA-D81	C-14
43000	
43107-KT7-761	C-13
43108-MBB-006	C-13
43108-MCT-006	C-10
43108-MCT-006	C-10.1
43110-MJE-D01	C-13
43110-MJE-D11	C-13
43110-MJE-DB1	C-13
43112-KT7-761	C-13
43132-KT7-761	C-13
43150-MJE-D01	C-13
43150-MJE-D11	C-13
43150-MJE-DB1	C-13
43159-MJE-D00	C-12
43159-MJE-D00	C-12.1
43215-KZ4-J41	C-10
43215-KZ4-J41	C-13
43251-MGZ-J01	C-14
43251-MGZ-J02	C-14
43310-MJE-D01	C-12
43310-MJE-D11	C-12.1
43310-MJE-DB1	C-12.1
43311-MJE-D10	C-5
43311-MJE-DB0	C-5.1
43312-MJE-D10	C-5
43312-MJE-DB0	C-5.1
43313-MJE-D11	C-12.1
43314-MJE-D00	C-12
43314-MJE-D10	C-12.1
43315-MJE-D00	C-12
43315-MJE-D10	C-12.1
43316-MJE-D10	C-12.1
43316-MJE-DB0	C-12.1
43352-568-003	C-10
43352-568-003	C-10.1
43352-568-003	C-13
43353-461-771	C-10
43353-461-771	C-10.1
43353-461-771	C-13
43503-MER-D01	C-12
43503-MER-D01	C-12.1
43504-MB2-006	C-12
43504-MB2-006	C-12.1
43510-MER-D02	C-12
43510-MER-D02	C-12.1
43511-KV3-831	C-12
43511-KV3-831	C-12.1
43512-MJE-D01	C-12
43512-MJE-D01	C-12.1
43514-KS6-701	C-12
43514-KS6-701	C-12.1
43520-MB2-315	C-12
43520-MB2-315	C-12.1
43530-KV3-701	C-12
43530-KV3-701	C-12.1
44000	
44301-MJE-D00	C-11
44311-MGH-640	C-11
44515-MJE-D10	C-11
44515-MJW-J10	C-11
44620-MJE-D00	C-11
44650-MJE-D00ZA	C-11
44650-MJE-D00ZC	C-11
44650-MJE-D01ZA	C-11
44650-MJE-D01ZC	C-11
44650-MJE-DB0ZA	C-11
44711-MJE-D01	C-11
44711-MJE-D03	C-11
44721-SEA-N02	C-11
44721-SEA-N02	C-14
44722-SEA-N02	C-11
44722-SEA-N02	C-14
44723-SEA-N02	C-11
44723-SEA-N02	C-14
45000	
45107-MN5-006	C-10
45107-MN5-006	C-10.1
45111-MA3-006	C-13
45111-MAJ-G41	C-10
45111-MAJ-G41	C-10.1
45111-MAJ-G41	C-13
45112-ML7-921	C-10
45112-MS9-611	C-10.1
45125-MJE-D41	C-4
45125-MJE-D51	C-4.1
45125-MJE-DF1	C-4.2
45126-MJE-D11	C-4.1
45126-MJE-DB1	C-4.2
45131-MJE-D10	C-5
45131-MJE-DB0	C-5.1
45131-ML7-921	C-10
45131-ML7-921	C-10.1
45131-MN9-006	C-13
45132-166-016	C-10
45132-166-016	C-10.1

PROIBIDA A REPRODUÇÃO E DISTRIBUIÇÃO
1111111 - Honda Unidade Sumaré - Bruno Pereira Ramos

© Moto Honda da Amazônia Ltda.
Todos os direitos reservados.

ÍNDICE DE NÚMERO DE PEÇAS

Nº da Peça	Nº do bloco
45132-MJE-D10	C-5
45132-MJE-DB0	C-5.1
45133-MA3-006	C-10
45133-MA3-006	C-10.1
45133-MA3-006	C-13
45150-MJE-D01	C-10
45150-MJE-DB1	C-10.1
45155-MGZ-J00	C-4
45156-MJE-D00	C-4
45156-MJE-D10	C-4.1
45156-MJE-D10	C-4.2
45157-MEJ-J00	C-13
45158-MJE-D00	C-4
45158-MJE-D10	C-4.1
45158-MJE-D10	C-4.2
45161-K87-L50	C-12.1
45190-MJE-D01	C-10
45190-MJE-DB1	C-10.1
45215-MAJ-G41	C-10.1
45250-MJE-D01	C-10
45250-MJE-D11	C-10
45250-MJE-DB1	C-10.1
45251-MGZ-J01	C-11
45251-MGZ-J11	C-11
45290-MGS-D31	C-10
45290-MGZ-J11	C-10
45290-MKA-D81	C-10.1
45351-MJE-D01	C-11
45504-410-003	C-4
45504-410-003	C-4.1
45504-410-003	C-4.2
45510-MJE-D01	C-4
45510-MJE-D01	C-4.1
45510-MJE-D01	C-4.2
45512-MA6-006	C-4
45512-MA6-006	C-4.1
45512-MA6-006	C-4.2
45513-KK1-771	C-12
45513-KK1-771	C-12.1
45513-MM5-016	C-4
45513-MM5-016	C-4.1
45513-MM5-016	C-4.2
45517-166-006	C-4
45517-166-006	C-4.1
45517-166-006	C-4.2
45517-KCW-870	C-3
45518-MM5-006	C-4
45518-MM5-006	C-4.1
45518-MM5-006	C-4.2
45520-MG7-006	C-12
45520-MG7-006	C-12.1
45520-MM5-006	C-4
45520-MM5-006	C-4.1
45520-MM5-006	C-4.2
45521-HA2-006	C-12
45521-HA2-006	C-12.1
45530-471-831	C-4
45530-471-831	C-4.1
45530-471-831	C-4.2

46000

Nº da Peça	Nº do bloco
46182-MEL-D21	C-12
46182-MEL-D21	C-12.1
46392-TF0-003	C-5
46500-MJE-D00	C-20
46503-MFG-D00	C-12
46503-MFG-D00	C-12.1
46504-MAL-601	C-12
46504-MAL-601	C-12.1
46513-KYJ-900	C-20

50000

Nº da Peça	Nº do bloco
50010-MJE-309ZA	C-31
50010-MJE-406ZA	C-31
50211-MJE-D00	C-31
50212-MJE-D00	C-31
50290-MBL-610	C-25
50345-MJE-D10	C-5
50345-MJE-DB0	C-5.1
50351-MJE-D40	C-31
50352-MJE-D00	C-31
50353-MJE-D00	C-31
50354-MJE-D00	C-31
50355-MJE-D00	C-31
50355-MJE-D10	C-31
50391-KVB-900	C-33
50530-MJE-B00	C-22
50539-MFJ-D00	C-22
50542-KCM-620	C-22
50542-KPM-000	C-22
50600-MJE-D00	C-21
50611-MJE-D00	C-21
50612-MJE-D00	C-21
50615-MGZ-J00	C-21
50617-445-840	C-21
50619-MM5-000	C-21
50621-MJE-D00	C-21
50622-MBG-D00	C-21
50639-MFL-D20	C-21
50639-ML0-010	C-21
50642-MJE-D00	C-21
50644-445-840	C-21
50661-MJE-D00	C-21
50700-MJE-D00	C-21
50711-MGS-D30	C-21
50712-MGS-D30	C-21
50715-MJE-D00	C-21
50718-MN8-000	C-21
50721-MJE-D00	C-21
50725-MJE-D00	C-21

51000

Nº da Peça	Nº do bloco
51400-MJE-D41	C-9
51400-MJE-D42	C-9
51400-MJE-DF1	C-9
51401-MJE-D41	C-9
51401-MJE-DF1	C-9
51402-MGZ-J01	C-9
51410-MJE-D41	C-9
51410-MJE-DF1	C-9
51412-MB4-003	C-9
51414-MFJ-A51	C-9
51415-MFJ-A51	C-9
51416-KF0-003	C-9
51420-MJE-D01	C-9
51432-MV4-003	C-9
51432-MV9-003	C-9
51437-KV3-701	C-9
51437-MJE-DB1	C-9
51440-MJE-D01	C-9
51440-MJE-DB1	C-9
51447-KA4-711	C-9
51454-MKA-D81	C-9
51454-MM9-671	C-9
51490-MER-R61	C-9
51490-MKA-D81	C-9
51500-MJE-D41	C-9
51500-MJE-D42	C-9
51500-MJE-DF1	C-9
51520-MJE-D01	C-9

52000

Nº da Peça	Nº do bloco
52101-MJE-D00	C-23
52141-MJE-D00	C-23
52142-MJE-D00	C-23
52143-MJE-D00	C-23
52161-KZZ-900	C-23
52170-MJE-D00	C-23
52171-KR6-000	C-23
52200-MJE-D00	C-23
52200-MJE-G00	C-23
52400-MJE-B01	C-24
52400-MJE-DB1	C-24
52463-MGZ-J00	C-24

53000

Nº da Peça	Nº do bloco
53100-MJE-D40	C-6
53100-MJE-DF0	C-6
53104-KYJ-900	C-6
53104-MJE-D40	C-6
53104-MJE-DF0	C-6
53105-MJE-DF0	C-6
53107-MY1-000	C-6
53107-MY1-000	C-6
53108-KR3-770	C-6
53109-MM5-000	C-6
53130-MGS-D30ZB	C-6
53132-MJE-DF0	C-6
53133-K18-900	C-6
53140-MGS-D30	C-3
53150-MGS-D30	C-3
53167-MGS-D30	C-3
53168-MGS-D30	C-3
53170-MJE-D01	C-4
53170-MJE-D01	C-4.1
53170-MJE-D01	C-4.2
53172-MJE-D00	C-3
53178-MJE-D00	C-3
53192-MFL-000	C-6
53192-MJE-D00	C-3
53213-MB4-771	C-7
53214-371-010	C-7
53219-MJE-B40	C-7
53219-MJE-BF0	C-7
53220-KYJ-900	C-7
53230-MJE-B40	C-6
53230-MJE-BF0	C-6
53232-MJ4-670	C-6

57000

Nº da Peça	Nº do bloco
57110-MJE-D12	C-5
57110-MJE-DB1	C-5.1

61000

Nº da Peça	Nº do bloco
61101-MJE-D00ZR	C-8
61102-KTY-D30	C-5
61102-KTY-D30	C-5.1
61102-KTY-D30	C-32
61103-357-000	C-33
61103-357-000	C-33.1
61103-KPF-910	C-8
61103-KRY-900	C-8
61104-422-000	C-33
61104-422-000	C-33.1
61104-428-000	C-15.10
61104-KZZ-900	C-1
61104-KZZ-900	C-1.1
61105-KPF-910	C-8
61105-KRY-900	C-8
61110-MJE-B10ZA	C-8
61110-MJE-B10ZC	C-8
61110-MJE-B20ZA	C-8
61110-MJE-B20ZB	C-8
61110-MJE-BG0ZA	C-8
61110-MJE-BG0ZB	C-8
61110-MJE-BG0ZC	C-8
61110-MJE-BH0ZA	C-8
61110-MJE-BH0ZB	C-8
61304-415-000	C-32
61315-MBV-000	C-33
61315-MBV-000	C-33.1

64000

Nº da Peça	Nº do bloco
64122-MCZ-000	C-17
64165-MJF-A30	C-34.1
64210-MJE-D40	C-33
64210-MJE-DF0	C-33.1
64220-MJE-D40	C-33
64220-MJE-DF0	C-33.1
64230-MJE-D40	C-33
64231-MJE-DF0	C-33.1
64240-MJE-B70ZA	C-33
64240-MJE-B80ZA	C-33
64240-MJE-B80ZB	C-33
64241-MJE-D40ZN	C-33
64241-MJE-DF0ZF	C-33.1
64241-MJE-DF0ZG	C-33.1
64241-MJE-DF0ZK	C-33.1
64241-MJE-DF0ZL	C-33.1
64243-MEW-920	C-15
64250-MJE-B70ZA	C-33
64250-MJE-B80ZA	C-33
64250-MJE-B80ZB	C-33
64251-MJE-D40ZN	C-33
64251-MJE-DF0ZF	C-33.1
64251-MJE-DF0ZG	C-33.1
64251-MJE-DF0ZK	C-33.1
64251-MJE-DF0ZL	C-33.1
64260-MJE-D40	C-33
64261-MJE-DF0	C-33.1

PROIBIDA A REPRODUÇÃO DE DISTRIBUIÇÃO
1111111 - Honda Unidade Sumaré - Bruno Pereira Ramos

© Moto Honda da Amazônia Ltda.
Todos os direitos reservados.

ÍNDICE DE NÚMERO DE PEÇAS

Nº da Peça	Nº do bloco
64262-MJE-D40	C-33
64270-MJE-D40	C-33
64271-MJE-DF0	C-33.1
64272-MJE-D40	C-33
64281-MJE-DF0ZC	C-33.1
64291-MJE-DF0ZC	C-33.1
64300-MJE-BG0ZA	C-34.1
64300-MJE-BG0ZB	C-34.1
64300-MJE-BG0ZC	C-34.1
64300-MJE-BH0ZA	C-34.1
64300-MJE-BH0ZB	C-34.1
64310-MJE-B40ZA	C-34
64310-MJE-B70ZA	C-34
64310-MJE-B80ZA	C-34
64310-MJE-B80ZB	C-34
64311-MJE-D00	C-31
64312-KWW-640	C-12.1
64320-MJE-D40	C-34
64320-MJE-DF0	C-34.1
64321-MJE-D00	C-31
64330-MJE-D40	C-34
64330-MJE-DF0	C-34.1
64340-MJE-DF0	C-34.1
64382-MM5-300	C-15.10
64400-MJE-BG0ZA	C-34.1
64400-MJE-BG0ZB	C-34.1
64400-MJE-BG0ZC	C-34.1
64400-MJE-BH0ZA	C-34.1
64400-MJE-BH0ZB	C-34.1
64410-MJE-B40ZA	C-34
64410-MJE-B70ZA	C-34
64410-MJE-B80ZA	C-34
64410-MJE-B80ZB	C-34
64415-KGH-900	C-33
64420-MJE-D40	C-34
64420-MJE-DF0	C-34.1
64430-MJE-D40	C-34
64430-MJE-DF0	C-34.1
64440-MJE-DF0	C-34.1
64455-KPP-T00	C-34
64465-KZZ-900	C-34
64465-MJE-D00	C-16
64535-MFJ-D00	C-29
64650-MJE-D40	C-34
64650-MJE-D40	C-34.1
64660-MJE-D40	C-34
64660-MJE-D40	C-34.1
64670-MJE-D40	C-34
64680-MJE-D40	C-34
64680-MJE-DF0	C-31
77000	
77156-MJE-D01	C-16
77200-MJE-D01ZA	C-16
77200-MJE-DB0ZA	C-16
77205-286-000	C-16
77205-286-000	C-16
77205-MFE-670	C-16
77206-KPP-T00	C-16
77206-MJE-DB0	C-16
77209-KAG-900	C-27
77214-KPH-900	C-16
77216-MJE-D00	C-16
77220-MJE-D00	C-16
77226-MJE-D00	C-16
77234-GN2-000	C-16
77235-MJE-D00	C-16
77236-KAZ-780	C-35
77237-MJE-D00	C-16
77239-MJE-D02	C-16
77239-MJE-D03	C-16
77250-MJE-B00ZA	C-16
77251-MBZ-G00	C-35
77302-KW7-900	C-1
77302-KW7-900	C-1.1
80000	
80101-MJE-A00	C-27
80103-MJE-D00	C-25
80104-MJE-D00	C-27
80105-K33-D00	C-27
80105-MJE-D00	C-25
80105-MJE-DB0	C-25
80106-MJE-D00	C-25
80107-MJE-D00	C-25
80108-MJE-D00	C-25
80109-MJE-D00	C-25
80110-MJE-DB0	C-5.1
80110-MJE-L10	C-5
80111-MJE-D00	C-5
80111-MJE-D10	C-5
80119-MGE-300	C-34.1
80120-MJE-D00	C-5
80120-MJE-D00	C-5.1
81000	
81257-KVY-960	C-17
83000	
83500-MJE-B00ZB	C-17
83500-MJE-B20ZA	C-17
83500-MJE-B20ZB	C-17
83500-MJE-B70ZA	C-17
83500-MJE-BG0ZD	C-17
83500-MJE-BG0ZE	C-17
83500-MJE-BH0ZA	C-17
83500-MJE-BH0ZB	C-17
83512-MJE-D00	C-17
83551-376-000	C-34
83551-376-000	C-34.1
83600-MJE-B00ZB	C-17
83600-MJE-B20ZA	C-17
83600-MJE-B20ZB	C-17
83600-MJE-B70ZA	C-17
83600-MJE-BG0ZD	C-17
83600-MJE-BG0ZE	C-17
83600-MJE-BH0ZA	C-17
83600-MJE-BH0ZB	C-17
83705-MT3-300	C-25
86000	
86102-MJE-B00ZA	C-37
86102-MJE-B00ZA	C-37.1
86102-MJE-B00ZA	C-37.2
86150-KPG-901	C-6
86171-MJE-B20ZA	C-37.1
86171-MJE-B20ZB	C-37.1
86171-MJE-B70ZA	C-37
86172-MJE-B70ZA	C-37
86173-MJE-BD0ZA	C-37.2
86173-MJE-BD0ZB	C-37.2
86173-MJE-BG0ZA	C-37.2
86173-MJE-BG0ZB	C-37.2
86173-MJE-BG0ZC	C-37.2
86174-MJE-BD0ZA	C-37.2
86174-MJE-BD0ZB	C-37.2
86174-MJE-BG0ZA	C-37.2
86174-MJE-BG0ZB	C-37.2
86174-MJE-BG0ZC	C-37.2
86201-MJE-B00ZC	C-37
86201-MJE-B20ZA	C-37.1
86201-MJE-B20ZB	C-37.1
86201-MJE-B70ZA	C-37
86201-MJE-BC0ZA	C-37.2
86201-MJE-BC0ZB	C-37.2
86201-MJE-BD0ZA	C-37.2
86201-MJE-BD0ZB	C-37.2
86202-MJE-B00ZC	C-37
86202-MJE-B20ZA	C-37.1
86202-MJE-B20ZB	C-37.1
86202-MJE-B70ZA	C-37
86202-MJE-BC0ZA	C-37.2
86202-MJE-BC0ZB	C-37.2
86202-MJE-BD0ZA	C-37.2
86202-MJE-BD0ZB	C-37.2
86611-MGZ-B30ZA	C-37
86611-MGZ-B30ZB	C-37
86611-MGZ-B30ZB	C-37.1
86611-MGZ-B30ZB	C-37.2
86611-MGZ-B30ZC	C-37.1
86611-MJE-BD0ZA	C-37.2
86611-MJE-BG0ZA	C-37.2
86612-MJE-B20ZA	C-37.1
86612-MJE-B20ZB	C-37.1
86612-MJE-BG0ZA	C-37.2
86612-MJE-BG0ZB	C-37.2
86612-MJE-BG0ZC	C-37.2
86612-MJE-BH0ZA	C-37.2
86612-MJE-BH0ZB	C-37.2
86613-MJE-BG0ZA	C-37.2
86613-MJE-BG0ZB	C-37.2
86613-MJE-BG0ZC	C-37.2
86613-MJE-BH0ZA	C-37.2
86613-MJE-BH0ZB	C-37.2
86641-MJE-B40ZA	C-37
86641-MJE-B70ZA	C-37
86641-MJE-B80ZA	C-37.1
86641-MJE-B80ZB	C-37.1
86641-MJE-BG0ZA	C-37.2
86641-MJE-BG0ZB	C-37.2
86641-MJE-BG0ZC	C-37.2
86641-MJE-BH0ZA	C-37.2
86641-MJE-BH0ZB	C-37.2
86642-MJE-B40ZA	C-37
86642-MJE-B70ZA	C-37
86642-MJE-B80ZA	C-37.1
86642-MJE-B80ZB	C-37.1
86642-MJE-BG0ZA	C-37.2
86642-MJE-BG0ZB	C-37.2
86642-MJE-BG0ZC	C-37.2
86642-MJE-BH0ZA	C-37.2
86642-MJE-BH0ZB	C-37.2
86643-MJE-B70ZA	C-37
86643-MJE-B80ZA	C-37.1
86643-MJE-B80ZB	C-37.1
86643-MJE-BG0ZA	C-37.2
86643-MJE-BH0ZA	C-37.2
86643-MJE-BH0ZB	C-37.2
86644-MJE-B70ZA	C-37
86644-MJE-B80ZA	C-37.1
86644-MJE-B80ZB	C-37.1
86644-MJE-BG0ZA	C-37.2
86644-MJE-BH0ZA	C-37.2
86644-MJE-BH0ZB	C-37.2
86831-MJE-B20ZA	C-37.1
86831-MJE-B20ZB	C-37.1
86831-MJE-B70ZA	C-37
86831-MJE-BG0ZA	C-37.2
86831-MJE-BG0ZB	C-37.2
86831-MJE-BH0ZA	C-37.2
86831-MJE-BH0ZB	C-37.2
86832-MJE-B20ZA	C-37.1
86832-MJE-B20ZB	C-37.1
86832-MJE-B70ZA	C-37
86832-MJE-BG0ZA	C-37.2
86832-MJE-BG0ZB	C-37.2
86832-MJE-BH0ZA	C-37.2
86832-MJE-BH0ZB	C-37.2
86833-MJE-BG0ZA	C-37.2
86833-MJE-BG0ZB	C-37.2
86833-MJE-BH0ZA	C-37.2
86833-MJE-BH0ZB	C-37.2
86834-MJE-BG0ZA	C-37.2
86834-MJE-BG0ZB	C-37.2
86834-MJE-BH0ZA	C-37.2
86834-MJE-BH0ZB	C-37.2
87000	
87505-MJE-B00	C-36
87505-MKF-B40	C-36
87507-MEE-660	C-36
87508-MJJ-D30	C-36
87508-MJJ-D31	C-36
87516-KFC-900	C-24
88000	
88130-MJE-D40	C-3
88210-MJE-D40	C-3
88220-MJE-D40	C-3
89000	
89101-MC7-000	C-35
89102-KTC-900	C-35
89103-538-000	C-35
89202-KV0-000	C-35
89211-KWW-640	C-35
89211-MGZ-J00	C-35
89213-KWW-601	C-35

PROIBIDA A REPRODUÇÃO E DISTRIBUIÇÃO
1111111 Honda Unidade Suporte - Bruno Pereira Ramos

© Moto Honda da Amazônia Ltda.
Todos os direitos reservados.

ÍNDICE DE NÚMERO DE PEÇAS

Nº da Peça	Nº do bloco
89216-KYJ-900	C-35
89221-MGZ-J00	C-35
89256-MT4-000	C-35
90000	
90001-MJE-D00	M-10
90002-892-000	C-21
90002-MC7-000	C-15.10
90002-MGZ-J00	M-10
90002-MJE-D00	M-8
90002-MY5-850	M-1
90002-PA6-003	M-13
90003-MGZ-J00	M-5
90003-MGZ-J00	M-8
90003-MJE-D00	M-4
90004-GHB-600	M-4
90004-GHB-650	M-1
90004-MFG-D01	M-13
90005-MGZ-J00	M-17
90007-MGZ-J00	M-2
90010-MEL-000	M-13
90010-MGZ-J00	M-12
90011-KYJ-900	M-17
90011-MGZ-J00	M-2
90012-KYJ-900	M-17
90013-430-000	M-5
90014-KYJ-900	M-17
90017-MA6-000	M-2
90019-KYJ-900	M-2
90019-MGZ-J00	M-12
90019-MJE-D00	M-12
90021-MGZ-D02	M-18
90021-MGZ-J00	M-12
90021-MGZ-J00	M-16
90022-KYJ-900	M-4
90023-MGZ-J00	M-16
90023-MV9-670	M-9
90024-MAS-000	M-6
90037-422-003	M-15
90048-MFL-000	M-13
90071-MB0-000	M-11
90082-HA0-000	M-4

Nº da Peça	Nº do bloco
90101-GET-000	C-31
90101-MCZ-D00	M-13
90101-MJE-D00	C-31
90102-KVS-J00	C-30
90102-MAS-000	C-14
90102-MJE-D00	C-31
90103-MJE-D00	C-19
90104-KPP-900	C-23
90104-MGZ-J00	C-7
90104-MJE-D40	C-3
90105-MGS-D30	C-11
90105-MGS-D30	C-14
90105-MJE-D00	C-31
90106-KRG-000	C-19
90106-KRG-000	C-32
90106-MCF-D00	C-23
90107-K26-900	C-27
90107-MBG-000	C-6
90107-MEJ-D00	C-4.2
90107-MEJ-D00	C-13
90107-MJE-D00	C-24
90108-KPP-860	C-22
90108-MJE-D00	C-24
90108-MR7-000	C-6
90108-MR7-000	C-9
90111-162-000	C-32
90111-187-000	C-25
90111-362-000	C-6
90111-KW3-003	C-34
90111-MR5-000	C-28
90113-438-000	C-3
90113-GFP-B00	C-19
90113-MGZ-J00	C-20
90114-MA5-671	C-4
90114-MA5-671	C-4.1
90114-MA5-671	C-4.2
90115-MBG-D00	C-21
90115-MGZ-J00	C-16
90115-MGZ-J00	C-23
90115-MGZ-J00	C-25
90116-KV3-701	C-9
90116-MCS-G00	C-5
90116-MCS-G00	C-5.1

Nº da Peça	Nº do bloco
90116-MCS-G00	C-17
90116-MCS-G00	C-34.1
90116-MJE-D00	C-21
90117-MAT-000	C-17
90120-GHB-601	C-32
90120-MJE-D00	C-15
90124-MCJ-752	C-3
90127-KYJ-900	C-31
90129-MGZ-J00	C-29
90130-KYJ-900	C-8
90130-MJE-D40	C-33
90131-883-000	M-12
90131-KBV-003	C-10
90131-KBV-003	C-10.1
90131-MJE-D00	C-3
90131-MJE-D00	C-4
90131-MJE-D00	C-4.1
90131-MJE-D00	C-4.2
90132-KYJ-960	C-22
90132-MJE-D40	C-34
90132-MJE-D40	C-34.1
90133-KPP-T00	C-33.1
90133-KPP-T00	C-34
90133-KPP-T00	C-34.1
90134-MJE-D00	C-34
90134-MJE-D00	C-34.1
90135-MEL-000	C-12
90135-MEL-000	C-12.1
90135-MJE-D00	C-15
90145-MS9-612	C-4
90145-MS9-612	C-4.1
90145-MS9-612	C-4.2
90145-MS9-612	C-12
90145-MS9-612	C-12.1
90150-MJW-J00	C-6
90165-MJE-D00	C-20
90180-MN8-006	C-13
90191-MJE-D40	C-6
90201-415-000	C-15
90202-KCW-870	C-4
90202-KCW-870	C-4.1
90202-KCW-870	C-4.2
90203-MF9-710	C-22

Nº da Peça	Nº do bloco
90231-MJE-D00	M-6
90301-473-003	C-15
90301-782-000	C-3
90301-KWN-901	C-27
90301-MGZ-J00	C-20
90302-425-830	C-7
90302-KWW-A00	C-33
90303-MGZ-J40	C-34
90303-MGZ-J40	C-34.1
90304-KGA-900	C-6
90304-KPG-901	C-6
90304-KPH-700	C-19
90304-MJE-D01	C-24
90305-MJE-D01	C-23
90305-ML7-000	C-11
90306-KGH-901	C-14
90306-MJE-D01	C-14
90309-357-000	C-23
90309-MJE-B01	C-14
90310-MJE-D40	C-3
90315-MK3-003	C-32
90321-KT7-760	C-3
90380-MGS-D30	C-26
90401-KZ4-890	C-14
90401-KZ4-890	C-23
90401-MAS-000	C-14
90401-MEE-000	M-7
90402-HA5-000	M-15
90402-MFJ-D01	M-12
90405-MJE-D00	M-5
90406-MJE-D00	M-9
90417-360-000	M-16
90432-MM5-000	M-6
90435-MEE-000	M-7
90442-397-000	M-4
90443-MJ6-000	M-13
90451-155-000	M-16
90451-KG4-000	M-6
90451-KY2-000	M-15
90452-MAT-000	M-15
90454-KYJ-900	M-15
90455-KYJ-900	M-15

Nº da Peça	Nº do bloco
90456-MA6-000	M-15
90456-MFA-D00	M-7
90459-438-000	M-15
90459-MM4-000	M-6
90463-MAT-000	M-15
90463-ML7-000	M-2
90463-ML7-000	M-10
90464-MAT-000	M-15
90469-759-000	M-15
90483-MER-D00	C-21
90502-MJE-D00	C-17
90503-KGA-900	C-6
90503-MJE-D40	C-33
90506-425-830	C-7
90508-MGS-D30	C-3
90514-921-000	C-17
90535-K26-900	C-6
90543-MV9-670	M-1
90544-283-000	C-9
90544-439-930	M-2
90545-300-000	C-4
90545-300-000	C-4.1
90545-300-000	C-4.2
90545-300-000	C-12
90545-300-000	C-12.1
90554-MEL-000	M-15
90557-230-000	C-20
90601-107-000	M-15
90601-SJA-003	C-34
90604-MM5-000	M-15
90606-MM5-000	M-15
90646-657-000	C-18
90647-657-671	C-3
90647-657-671	C-32
90650-KV6-003	C-3
90650-KV6-003	C-29
90650-KW3-000	C-3
90651-MA5-671	C-4
90651-MA5-671	C-4.1
90651-MA5-671	C-4.2
90651-MEW-920	C-23
90651-MGE-641	C-20

Nº da Peça	Nº do bloco
90652-HC4-003	C-30
90652-KT1-771	C-29
90658-SA0-003	C-19
90661-K87-L51	C-5.1
90661-KVK-B11	C-5
90661-KVK-B11	C-5.1
90677-KAN-T00	C-34
90683-GR1-003	C-17
90684-ZA0-601	C-5
90684-ZA0-601	C-5.1
90690-MJE-D11	C-13
90701-HB6-010	M-14
90701-MV9-670	M-5
90701-MV9-670	M-13
90852-KPP-T00	C-27
91000	
91001-464-003	M-15
91004-MFJ-D01	M-15
91008-MFJ-D01	M-16
91009-MAS-003	M-6
91015-KT8-005	C-7
91016-KT8-005	C-7
91022-KT7-003	M-15
91022-MJE-DB1	M-15
91026-MJE-D01	M-15
91051-MAS-003	C-14
91053-MFJ-D01	M-5
91053-MGS-D31	C-11
91053-MGS-D31	C-14
91054-MGS-D31	C-23
91055-MGS-D31	C-23
91059-KY2-711	C-6
91071-KV3-005	C-24
91071-MR7-003	C-23
91101-MJE-D02	M-7
91102-MEE-003	M-6
91106-MCF-003	M-16
91202-MR7-003	C-23
91203-KSP-911	M-16
91204-KK0-003	M-5

PROIBIDA A REPRODUÇÃO E DISTRIBUIÇÃO
1111111 - Honda Unidade Sumaré - Bruno Pereira Ramos

© Moto Honda da Amazônia Ltda.
Todos os direitos reservados.

ÍNDICE DE NÚMERO DE PEÇAS

Nº da Peça	Nº do bloco
91207-MAL-601	M-15
91212-422-006	C-12
91212-422-006	C-12.1
91251-MKA-D81	C-9
91252-MAS-003	C-14
91252-MC4-013	C-11
91253-KZ3-861	C-23
91253-MAE-003	C-14
91254-MEE-D01	C-9
91262-KV3-831	C-24
91301-GGL-J01	M-18
91301-ML7-003	M-5
91301-PC0-003	M-12
91301-PLC-000	M-18
91302-MB0-013	M-10
91303-KF0-003	M-13
91307-KF0-003	M-5
91309-425-003	M-11
91313-MB0-003	M-12
91315-MB0-013	M-17
91320-MB0-000	M-11
91351-MGS-D30	C-14
91353-MEC-003	C-32
91354-MEJ-641	M-12
91356-425-003	M-17
91356-KF0-003	C-9
91508-MM5-000	C-18
91533-S04-003	C-29
91533-S82-003	C-29
91535-TA0-003	C-29
91554-SM4-003	C-3
91554-SM4-003	C-29
91565-S0X-003	C-3
91565-SEL-003	C-29
91565-SEL-003	C-32
92000	
92101-06020-4J	C-30
92501-08022-0A	C-21
92900-08022-3E	M-2

Nº da Peça	Nº do bloco
93000	
93500-04008-1H	M-18
93500-05022-0G	C-3
93600-04012-1G	C-4
93600-04012-1G	C-4.1
93600-04012-1G	C-4.2
93600-04040-1G	C-12
93600-04040-1G	C-12.1
93892-05012-08	M-11
93892-05012-18	M-18
93893-04012-17	C-4
93893-04012-17	C-4.1
93893-04012-17	C-4.2
93893-04012-17	C-12
93893-04012-17	C-12.1
93901-24480	C-27
93901-25420	C-18
93903-22420	C-2
93903-24380	C-16
93903-24380	C-25
93903-24380	C-33
93903-24380	C-33.1
93903-24380	C-34
93903-24380	C-34.1
93903-24480	C-18.1
93903-25380	C-27
93903-25480	C-18
93903-25510	C-18
93913-25380	C-2
94000	
94001-06070-0S	C-20
94002-08000-0S	C-12
94002-08000-0S	C-12.1
94002-08070-0S	C-3
94050-06000	C-27
94050-06080	C-29
94050-10000	C-31
94050-12000	C-31
94101-12700	C-31
94102-08000	C-21

Nº da Peça	Nº do bloco
94103-05700	C-2
94103-06000	C-27
94103-06700	C-5
94103-06700	C-5.1
94103-06800	C-15
94103-06800	C-29
94109-12000	M-12
94201-20120	C-12
94201-20120	C-12.1
94201-20150	C-21
94301-08140	M-1
94301-08140	M-8
94301-08140	M-12
94301-08200	M-2
94301-12160	M-2
94510-14000	M-16
94511-15000	C-20
94520-63150	M-5
95000	
95001-45320-40	C-15.10
95002-02100	C-32
95002-02130	C-15
95002-02139	M-18
95002-40800-08	C-15.10
95002-41000-08	C-15.10
95002-41050-08	C-32
95002-41250-08	C-32
95002-50000	C-32
95005-35055-20	M-18
95005-35095-20	M-18
95005-35125-20	M-18
95005-35140-20	M-18
95005-75240-20	C-15
95005-80410-20	C-15
95012-17001	C-28
95701-06010-00	C-15.10
95701-06010-08	C-3
95701-06010-08	C-29
95701-06012-00	C-16
95701-06012-00	C-29
95701-06012-00	C-30

Nº da Peça	Nº do bloco
95701-06012-00	C-34
95701-06012-00	C-34.1
95701-06014-00	M-4
95701-06014-00	M-5
95701-06014-00	M-15
95701-06014-00	M-16
95701-06014-00	C-15.10
95701-06014-00	C-32
95701-06016-00	M-12
95701-06018-00	M-13
95701-06020-07	C-20
95701-06020-07	C-29
95701-06022-00	C-29
95701-06022-07	C-32
95701-06022-08	C-15.10
95701-06022-08	C-29
95701-06025-07	C-5
95701-06025-07	C-5.1
95701-06028-00	M-12
95701-06030-07	C-33
95701-06030-07	C-33.1
95701-06035-00	M-13
95701-06040-00	C-15
95701-06045-00	M-12
95701-06050-00	M-13
95701-08028-07	C-31
95701-08045-00	M-13
95701-10075-00	M-13
95801-06028-00	M-11
95801-12160-08	C-31
96000	
96001-06012-00	C-29
96001-06012-07	C-4
96001-06012-07	C-4.1
96001-06012-07	C-4.2
96001-06012-07	C-12
96001-06012-07	C-12.1
96001-06012-07	C-13
96001-06014-07	C-12
96001-06014-07	C-12.1
96001-06016-00	C-4.1

Nº da Peça	Nº do bloco
96001-06016-00	C-13
96001-06016-07	C-32
96001-06020-07	C-4
96001-06020-07	C-4.1
96001-06020-07	C-4.2
96001-06025-07	C-1
96001-06025-07	C-1.1
96001-06025-07	C-4.1
96001-06025-07	C-4.2
96001-06028-07	C-12.1
96001-06035-07	C-4
96001-06035-07	C-4.1
96001-06035-07	C-4.2
96001-06040-07	C-12.1
96211-08000	C-21
96220-40080	M-16
96600-06016-00	M-9
96600-06032-00	M-9
96600-08020-10	M-16
98000	
98059-59916	M-2
98059-59926	M-2
98200-33000	C-28
98200-40750	C-29
98200-41000	C-29
98200-42000	C-29
98200-43000	C-29
99000	
99006-22000	C-35
99006-27000	C-35

PROIBIDA A REPRODUÇÃO E DISTRIBUIÇÃO
1111111 Honda Unidade Santarém - Bruno Pereira Ramos

© Moto Honda da Amazônia Ltda.
Todos os direitos reservados.

HONDA

The Power of Dreams

Publicado pela Moto Honda da Amazônia Ltda.
Setor Publicações Técnicas